RUTHZIL TRATOR COMERCIAL DE PEÇAS LTDA 11 97083-6812 ROLANDO CITRANGULO

PARTS CATALOG

EC210B

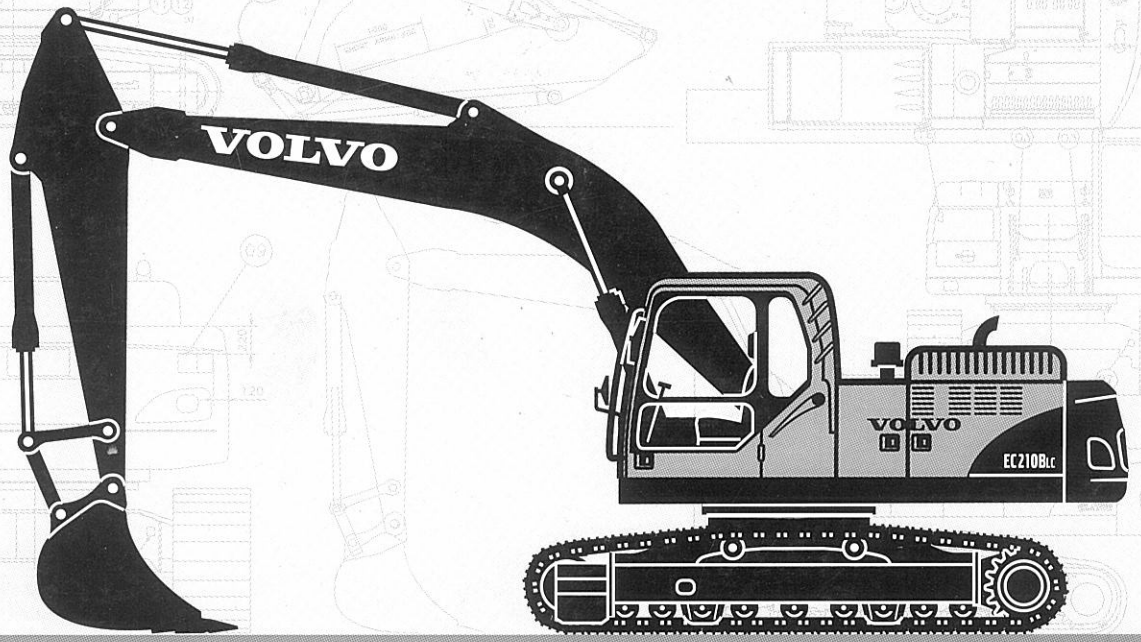

VOLVO

RUTHZIL TRATOR COMERCIAL DE PEÇAS LTDA 11 97083-6812 ROLANDO CITRANGULO

PARTS CATALOG

EC210B

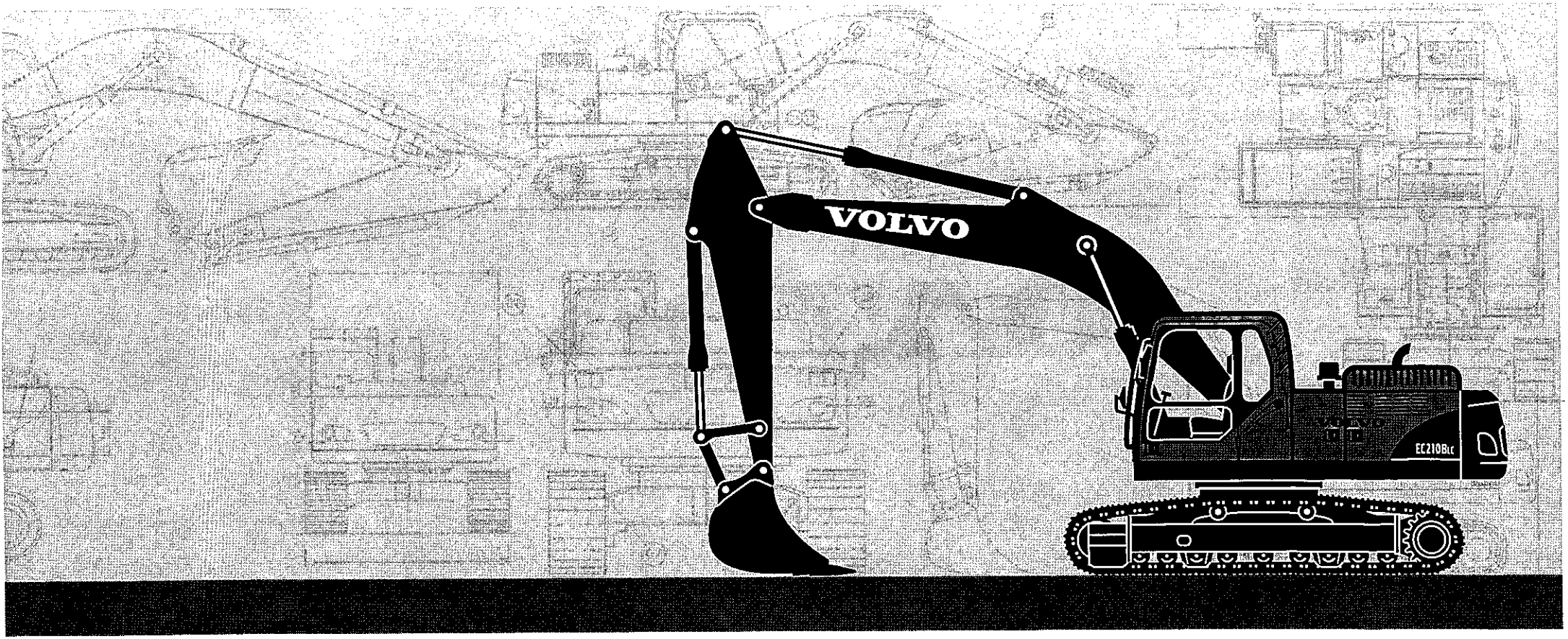

Publ. No. VOE 95E4356141

VOLVO

Construction Equipment

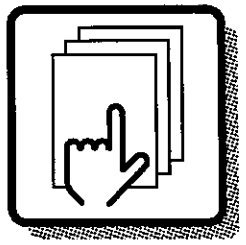

1

Preface and instructions
Préface et instructions
Vorwort und Anweisungen
머리말 및 지침
前言与说明

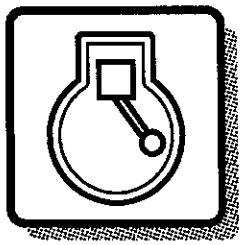

2

Engine
Moteur
Motor
엔진
发动机

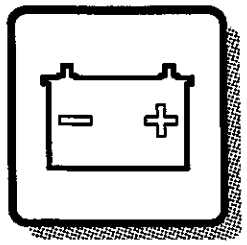

3

Electrical systems and instruments
Système électrique et instruments
Elektrisches System und Instrumente
전기장치 및 계기판
电气系统与仪表

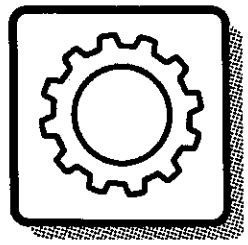

4

Power transmission
Transmission de force
Kraftübertragung
트랜스미션
动力传动系统

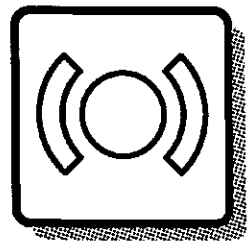

5

Track brake
Frein de déplacement
Fahrbremse
브레이크
履带制动

7

Frame and crawler unit
Bâti et unité des chenilles
Rahmen und Fahrwerk
프레임 및 언더케리지
车架与履带装置

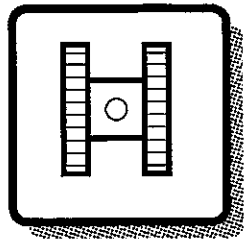

8

Body with associated parts
Carrosserie avec détails
Aufbau mit Zubehörteilen
본체 구성품
车身与相关部件

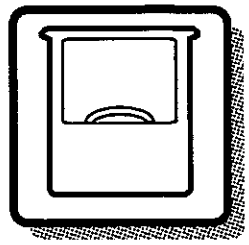

9

Miscellaneous equipment
Equipments divers
Übrige Ausrüstung
유압 및 작업장치
其它装备

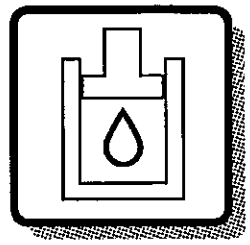

10

Numerical index
Répertoire numérique
Nummernverzeichnis
부품번호 색인
号码索引

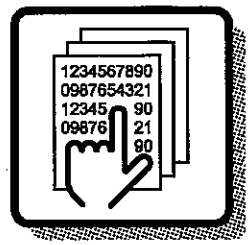

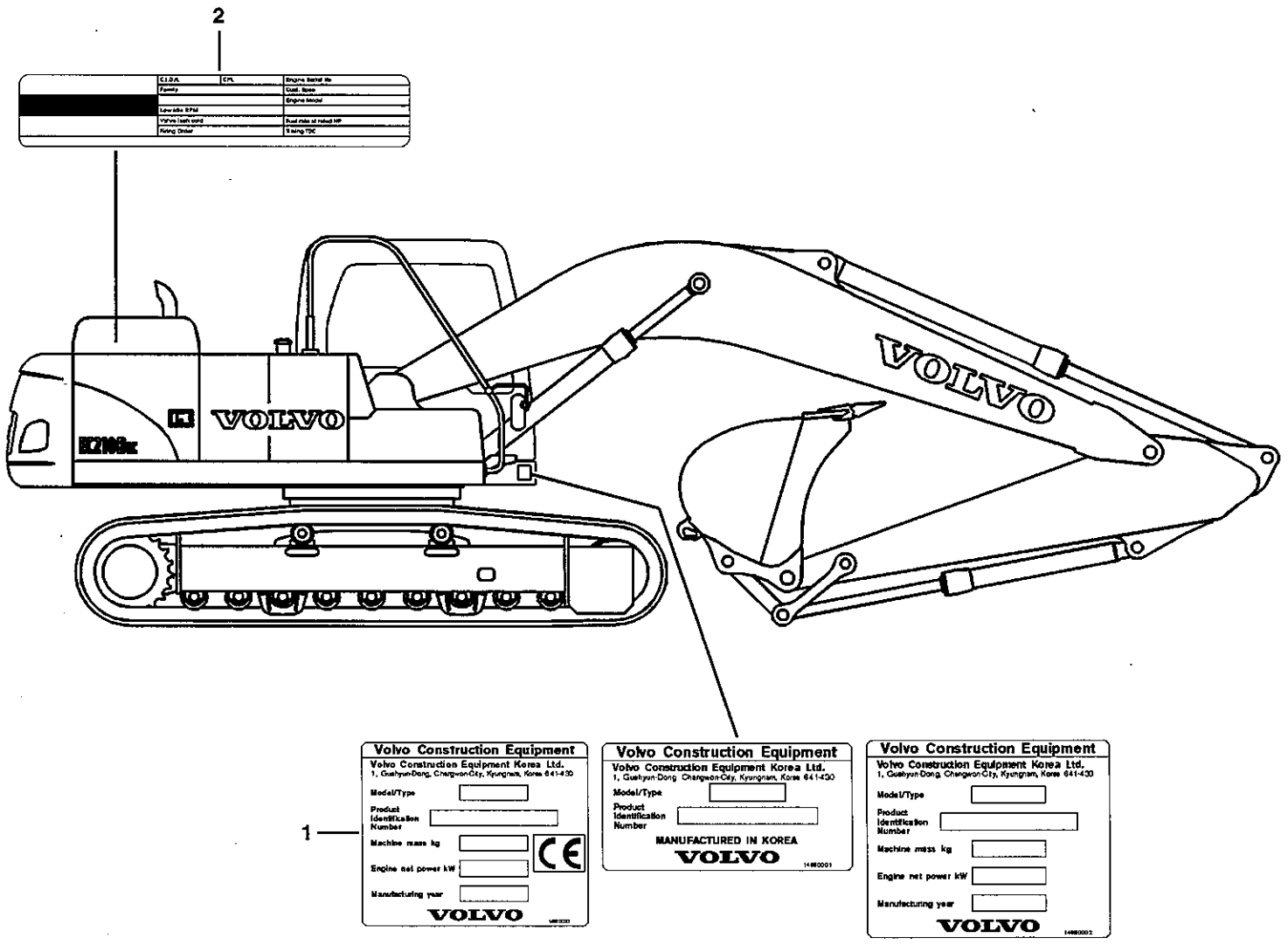
2
C.I.D.A.
CPL
Engine Serial No
Family
Cust. Spec
Engine Model
Low Idle RPM
Valve lash cold
Rated Rpm at rated HP
Firing Order
Timing TDC
VOLVO
VOLVO
Volvo Construction Equipment
Volvo Construction Equipment Korea Ltd.
1, Guehyun-Dong, Changwon-City, Kyungnam, Korea 641-430
Model/Type
Product Identification Number
Machine mass kg
Engine net power kW
Manufacturing year
VOLVO
1
Volvo Construction Equipment
Volvo Construction Equipment Korea Ltd.
1, Guehyun-Dong Changwon-City, Kyungnam, Korea 641-430
Model/Type
Product Identification Number
MANUFACTURED IN KOREA
VOLVO
Volvo Construction Equipment
Volvo Construction Equipment Korea Ltd.
1, Guehyun-Dong, Changwon-City, Kyungnam, Korea 641-430
Model/Type
Product Identification Number
Machine mass kg
Engine net power kW
Manufacturing year
VOLVO

GBR	FRA	DEU	KOR	CHN
1 Product sign plate	1 Enseigne de produit	1 Produktschild	1 장비 명판 (일련번호)	1 产品铭牌
2 Engine sign plate	2 Enseigne de moteur	2 Motorschild	2 엔진 명판	2 发动机铭牌

PRODUCT SIGN PLATE **ENSEIGNE DE PRODUIT** **PRODUKTSCHILD**	명판 产品铭牌	Catalogue id **56141**	Group **1**
		Issue **VOE 95E4356141**	Page **5**

GBR

Only genuine parts are presented in this catalogue. These parts have been subjected to the necessary function and endurance tests, and they comply with the high quality and safety requirements that have been set for Volvo Construction Equipment. You should note that warranties do not cover damages that are caused or aggravated by the fact that a non-genuine part was fitted.

The illustrations shown in the catalogues should not be used as assembly or workshop instructions. Separate literature for the various specific subject areas is available for that purpose.

The owner of the machine or equipment should state the model designation, manufacturing number, part number, quantity, and the name, or description, of the part when ordering parts.

For location of the model and engine designation plates, etc, see page 4.

Market-adapted equipment entered in catalogue, can be seen on page 26.

See page 12 for a "Catalogue Guide" on how to use the parts catalogue.

See page 22 for table of abbreviations.

This catalogue has been produced by Volvo Construction Equipment Korea Ltd. Customer Support. If you have any point of views regarding the catalogue, or if you detect any errors in the catalogue, please take a copy of the page in question, indicate the error(s), and send it to us at the following address:

Volvo Construction Equipment Korea Ltd.
Customer Support
214-1, Doil-dong, Pyongtaek-city, Kyunggi-do, Korea
Telefax: +82 31 610 7819
E-mail: vce.parts.catalog@volvo.com

GBR

This catalogue lists the spare parts for Excavator EC210B.

BASIC MACHINE
PROD NO 8277784, EC210B, KOR S/N 10001 -
PROD NO 8277784, EC210B, CHN S/N 30001 -
PROD NO 8277784, EC210B, KONZ S/N 20001-

ENGINE
Part No. 14500388, D6D EAE2. S/N 10001-11533
Part No. 14500388, D6D EAE2, KOR S/N 11534- / CHN S/N 30014-
(Emission Certificated from EPA)
Part No. 14519203, D6D EFE2, KOR S/N 11534- / CHN S/N 30014-
(Emission Certificated from EU)
Part No. 14519204, D6D EGE2, KOR S/N 11534- / CHN S/N 30014-
(Without label)

BUCKETS
Bucket GP. ESCO. 0,86/0,95 - F24
Description:
GP = General purpose. (RB)= Rock bucket.
ESCO = Type of bucket tooth, Esco.
0,86 = Volume CECE cubic meter.
0,95 = Volume SAE cubic meter.
S1 = Quick fit bucket.
F24 = Direct-mounted (pin-on) bucket.

TRACK ASSEMBLY
Track TRK 600SR X 49
Description:
TRK = Track
600 = Width of track
S = Symmetrical track
R = Clearing hole
49 = Number of track shoes

FRA

Seules les pièces d'origine sont présentées dans les catalogues des pièces de rechange. Toutes ces pièces ont été soumises à des tests de fonctionnement et de longévité pour être conformes aux exigences sévères de qualité et de sécurité posées par Volvo Construction Equipment. Notez que les garanties ne couvrent pas les dégâts et les dommages causés par le montage de pièces autres que des pièces d'origine.

Les illustrations dans le catalogue ne doivent pas être utilisées comme notice de montage ni comme instructions d'atelier. Pour ceci, nous vous renvoyons à la documentation spécifiquement éditée dans ce but.

Pour toute commande de pièces de rechange, indiquez la désignation du modèle, le numéro de fabrication, le numéro de référence, la quantité ainsi que la désignation del la pièce.

Le placement des plaques de designation de modèle et de moteur etc. ressort de la figure ci-contre 4.

Equipment adapté au marché et indiqué dans la catalogue, priére de voir la liste en page 26.

Guide pour l'utilisation de catalogues de pièces de rechange, voir page 14.

Pour la liste des abréviations employées, prière de voir en page 22.

Ce catalogue est édité par Volvo Construction Equipment Korea Ltd. Customer Support. Si vous avez des commentaires ou si vous découvrez des erreurs dans ce catalogue, nous vous serions reconnaissants de bien vouloir photocopier cette page, de la remplier et de nous la renvoyer.

Volvo Construction Equipment Korea Ltd.Customer Support
214-1, Doil-dong, Pyongtaek-city, Kyunggi-do, Korea
Telefax: +82 31 610 7819
E-mail: vce.parts.catalog@volvo.com

FRA

Ce catalogue comprend des pièces de rechange pour la pelle hydraulique EC210B.

MACHINE DE BASE
PROD NO 8277784, EC210B, KOR S/N 10001 -
PROD NO 8277784, EC210B, CHN S/N 30001 -
PROD NO 8277784, EC210B, KONZ S/N 20001-

MOTEUR
Numéro d'article 14500388, D6D EAE2, S/N 10001-11533
Numéro d'article 14500388, D6D EAE2, KOR S/N 11534- / CHN S/N 30014-
(Émissions homologuées par l'EPA)
Numéro d'article 14519203, D6D EFE2, KOR S/N 11534- / CHN S/N 30014-
(Émissions homologuées par l'UE)
Numéro d'article 14519204, D6D EGE2, KOR S/N 11534- / CHN S/N 30014-
(Without label)

GODET RÉTRO
Godet rétro GP. ESCO. 0,86/0,95- F24
Description:
GP = Utilisation général. (RB)= Godet de roche.
ESCO = Type de porte dent, Esco.
0,86= Volume CECE en mètre cube.
0,95= Volume SAE en mètre cube.
S1 = Type de porte-outil
F24 = Montage direct (pin-on).

TRAIN DE CHAÎNE
Train de chaîne TRK 600SR X 49
Description:
TRK = Train de chaîne
600 = Largeur des tuiles
S = Tuiles symétriques
R = Trou de débourrage
49 = Nombre de tuiles

In den Ersatzteilkatalogen sind nur Originalteile verzeichnet. Diese Teile haben die notwendigen Funktions- und Lebensdauertests durchlaufen und erfüllen die hohen Qualitäts- und Sicherheitsanforderungen von Volvo Construction Equipment. Beachten Sie bitte, dass die Garantien keine Schäden umfassen, die durch die Montage eines fremden Teils verursacht oder verschlimmert wurden.

Die Abbildungen in dem Katalog dürfen nicht als Montageanweisungen oder Werkstattanleitungen verwendet werden. Wir verweisen statt dessen auf die separate Literatur für diesen Zweck.

Der Maschinenbesitzer muss bei der Bestellung von Ersatzteilen die Modellbezeichnung, Fabriksnummer, Artikelnummer sowie Anzahl und Bezeichnung des Teils angeben.

Die Anbringung der Schilder für Modell- und Motorbezeichnung usw. geht aus dem Bild auf Seite 4 hervor.

Für den Markt angepasste Ausrüstung wurde in den Katalog aufgenommen, Seite 26.

Die Anweisung auf Seite 16 hilft Ihnen sich im Ersatzteilkatalog zurechtzufinden.

Abkürzungsverzeichnis, siehe Seite 22.

Dieser Katalog wurde von Volvo Construction Equipment Korea Ltd. Customer Support AB herausgegeben. Wenn Sie Kommentare zu diesem Katalog haben oder Fehler darin finden, kopieren Sie bitte die entsprechende Seite, machen Sie eine Notiz und schicken Sie diese ein an:

Volvo Construction Equipment Korea Ltd.
Customer Support
214-1, Doil-dong, Pyongtaek-city, Kyunggi-do, Korea
Telefax: +82 31 610 7819
E-mail: vce.parts.catalog@volvo.com

Dieser Katalog enthält ein Ersatzteilverzeichnis für Raupenbagger EC210B.

GRUNDMASCHINE
PROD NO 8277784, EC210B, KOR S/N 10001 -
PROD NO 8277784, EC210B, CHN S/N 30001 -
PROD NO 8277784, EC210B, KONZ S/N 20001-

MOTOR
Bestellnummer 14500388, D6D EAE2, S/N 10001-11533
Bestellnummer 14500388, D6D EAE2, KOR S/N 11534- / CHN S/N 30014-
(Emissionszertifiziert gemäß EPA)
Bestellnummer 14519203, D6D EFE2, KOR S/N 11534- / CHN S/N 30014-
(Emissionszertifiziert gemäß EU)
Bestellnummer 14519204, D6D EGE2, KOR S/N 11534- / CHN S/N 30014-
(Without label)

LÖFFEL
Tieflöffel GP. ESCO. 0,86/0,95- F24
Beschreibung:
GP = Allgemeines gebraucht. (RB)= Felslöffel.
ESCO = Aufsteckzahn, Esco.
0,86= Inhalt in CECE Kubikmeter.
0,95= Inhalt in SAE Kubikmeter.
S1 = Für Schnellwechsler
F24 = Direktmontierte (pin-on) löffel.

KETTENBAND
Kettenband TRK 600SR X 49
Beschreibung:
TRK = Kettenband
600 = Bodenplattenbreite
S = Symmetrische Bodenplatten
R = Reinigungsloch
49 = Anzahl Platten

KOR

이 부품카탈로그에 수록된 부품은 순정부품으로서 성능검사 및 내구성 시험을 거쳤고 또한 당사의 건설기계 안전 및 고품질 검사 규정에 합격한 부품입니다. 비순정부품을 장착하여 발생하는 모든 고장 및 성능 저하에 대한 문제를 당사에서는 보증하지 않습니다.

이 부품카탈로그에 사용한 입체 그림은 조립용이나 정비 목적으로 사용할 수 없으며 각 쪽에 설명된 내용은 그 입체 그림에 관한 정보로 활용할 수 있습니다.

부품을 주문하실 때는 모델명, 장비 일련번호, 부품번호, 필요 수량 및 부품 명칭을 알려 주셔야 합니다.

모델명, 장비 일련번호 및 엔진 일련번호가 각인된 위치에 대해서는 4 쪽을 참고 하십시오.

부품카탈로그에 소개되어 있는 판매사양은 26 쪽을 참고 하십시오.

부품카탈로그를 보는 방법은 18 쪽을 참고 하십시오.

부품 명칭 약어에 대해서는 22 쪽 약어 일람표를 참고 하십시오.

이 부품카탈로그는 볼보건설기계코리아㈜ 서비스엔지니어링팀에서 제작 하였으며, 부품카탈로그와 관련하여 어떤 오류를 발견 하시면, 해당 오류 내용을 표시하여 아래 주소로 보내 주시기 바랍니다.

볼보건설기계코리아㈜
서비스엔지니어링팀
경기도 평택시 도일동 214-1 (우편번호 459-090)
FAX : 031 610 7819
이메일 : vce.parts.catalog@volvo.com

KOR

이 부품카탈로그는 EC210B 의 서비스 부품목록을 수록하고 있습니다.

장비본체 (BASIC MACHINE)
제조 번호 : 8277784 , EC210B, 한국 공장 일련 번호 : 10001 -
제조 번호 : 8277784 , EC210B, 중국 공장 일련 번호 : 30001 -
제조 번호 : 8277784, EC210B, 콘쯔 공장 일련번호 : 20001-

엔진 (ENGINE)
부품 번호 : 14500388, D6D EAE2, 일련번호 : 10001-11533
부품 번호 : 14500388, D6D EAE2, 한국공장 S/N:11534- / 중국공장 S/N:30014-
(EPA 라벨 부착)
부품 번호 : 14519203, D6D EFE2, 한국공장 S/N:11534- / 중국공장 S/N:30014-
(EU 라벨 부착)
부품 번호 : 14519204, D6D EGE2, 한국공장 S/N:11534- / 중국공장 S/N:30014-
(라벨 미부착)

버켓 (BUCKET)
버켓 GP,ESCO,BKT 0,86/0,95- F24
내용 :
BKT = 버켓
S1 = 퀵핏 장착 버켓, 형식
F24 = 직접 결합식 버켓
0,86㎥ = 용량 (CECE)
0,95㎥ = 용량 (SAE)
GP = 버켓용도, (GP) 일반 작업용, (RB) 암반용
ESCO = 버켓 투스 형식

트랙 (TRACK ASSEMBLY)
트랙 TRK 600SRx49
내용 :
TRK = 트랙
600 = 트랙 폭
S = 대칭형 슈
R = 구멍이 있는 슈 타입
49= 트랙슈 수량

只有原装零件才列入此手册中。这些零件已经过必要的功能与耐用性测试，符合 Volvo 建筑设备的高质量与安全要求。您必须注意到，质量保证不包括因安装非原装零件而导致或引起的损坏。

此手册中的插图不可用作组装或维修厂说明。用于该目的时，另有其他特别项目的文件可用。

机器或设备的保有者在订购零件时应该说明该零件的零件名称、生产序列号、零件号码、数量，以及零件的名称或者说明。

要了解零件型号与发动机名称铭牌位置等，请参看第 4 页。

列入手册中的因市场而调整的设备，可参看第 26 页。

关于如何使用此零件手册的 “手册指南” 参看第 21 页。

缩写语表请参看第 22 页。

此手册由 Volvo 建筑设备韩国有限公司制作。如果您对此手册愿发表意见，或在此手册中发现错误，请将有关页复印，指明错误，按以下地址寄送本公司：

Volvo Construction Equipment Korea Ltd.
Customer Support
214-1, Doil-dong, Pyongtaek-city, Kyunggi-do, Korea （韩国）
传真号码：+82 31 610 7819
电子邮件：vce.parts.catalog@volvo.com

此手册列出挖掘机 EC210B 的备用零件。

基本机器
产品号码号 8277784, EC210B, 韩国 S/N 10001 -
产品号码号 8277784, EC210B, 中国 S/N 30001 -
产品号码号8277784, EC210B, KONZ S/N 20001 -
发动机
零件号码 14500388，D6D EAE2, S/N 10001 - 11533
零件号码 14500388，D6D EAE2, 韩国 S/N 11534 - / 中国 S/N 30014 -
（环境保护协会 (EPA) 颁发的排气许可证）
零件号码 14519203，D6D EFE2, 韩国 S/N 11534 - / 中国 S/N 30014 -
（欧盟 (EU) 颁发的排气许可证）
零件号码 14519204，D6D EGE2, 韩国 S/N 11534 - / 中国 S/N 30014 -

铲斗
铲斗 GP. ESCO. 0,86/0,95 - F24
说明：
GP = 一般用途 (RB)= 岩石铲斗
ESCO = Esco 形铲斗齿 。
0,86 = 容量 CECE 立方米。
0,95 = 容量 SAE 立方米。
S1 = 快速装配铲斗。
F24 = 直接安装 （插销式）铲斗。

履带总成
履带 TRK 600SR X 49
说明：
TRK = 履带
600 = 履带板宽度
S = 对称履带
R = 清除孔
49 = 履带板数量

VOLVO

Construction Equipment

Fig.	Part No.	Quantity 1	2	3	PS	KIT	Description	Dénomination	Bezeichnung	품명	说明	Notes
	VOE 14510883	1					Bucket Cylinder	Verin de godet	Löffelzylinder	버켓 실린더	铲斗油缸	STD
												See group 924, page 625
1	**SA 9216-04510**	1					•Washer	•Rondelle	•Scheibe	•와셔	•垫圈	
2	**SA 1146-01330**	1					•Cushion	•Coussin	•Sitzkissen	•쿠션	•缓冲	
3	**SA 1146-06910**	1					•Lock Nut	•Contre-ecrou	•Sicherungsmutter	•록 너트	•锁紧螺母	
4	**SA 1146-01480**	1					•Head	•Tete	•Kopf	•헤드	•活塞盖	
5	**SA 1146-06870**	1					•Pad	•Patin	•Belag	•패드	•衬垫	
6	**SA 1146-08170**	1				K	•Ring	•Anneau	•Ring	•링	•密封环	
7		1			NS		•Tube	•Tube	•Rohr	•튜브	•缸筒	
8	**VOE 14503887**	2					••Seal	••Joint	••Dichtring	••시일	••密封	
9	**SA 9481-10003**	1					••Nipple	••Raccord	••Nippel	••니플	••螺纹接头	
10	**VOE 14517946**	1					••Bushing	••Bague	••Buchse	••부싱	••衬套	
11	**VOE 14510890**	1					•Piston rod	•Tige de piston	•Stange	•로드	•活塞杆	
12	**VOE 14504125**	2					••Seal	••Joint	••Dichtring	••시일	••密封	
13	**SA 9481-10003**	1					••Nipple	••Raccord	••Nippel	••니플	••螺纹接头	
14	**VOE 14517949**	1					••Bushing	••Bague	••Buchse	••부싱	••衬套	
15	**VOE 14510892**	1				K	•Seal	•Joint	•Dichtring	•시일	•密封	
16	**SA 9565-11000**	2				K	•Ring	•Anneau	•Ring	•링	•密封环	
17	**SA 9568-01000**	2				K	•Seal	•Joint	•Dichtring	•시일	•密封	
18	**VOE 14510891**	1					•Piston	•Piston	•Kolben	•피스톤	•活塞	
19	**VOE 949445**	11					•Screw	•Vis	•Schraube	•스크류	•六角螺钉	
20	**VOE 13963059**	1					•Set Screw	•Vis Butee	•Anschlagschraub	•세트 스크류	•紧固螺钉	(VOE 963059)
21	**SA 9511-12055**	1				K	•O-ring	•Joint Torique	•O-Ring	•오링	•O 形圈	
22	**SA 9511-22095**	1				K	•O-ring	•Joint Torique	•O-Ring	•오링	•O 形圈	
23	**SA 9556-07000**	1					•Ring	•Anneau	•Ring	•링	•密封环	
100	**VOE 14513718**	1					Sealing Kit	Jeu Joints	Dichtungssatz	시일 킷	密封包	1)

7 8 9 10 11 3 1 2 12 6 4 13 5

1) **GB:** Replacement version **FR:** Version piéce de rechange. **DE:** Ersatzteil-ausführung. **KR:** 대체 부품 **CN:** 更换版本

1	**8277540**	**铲斗油缸** **버켓 실린더** **Schaufelzylinder** **Vérin de godet** **Bucket cylinder**	Catalogue id **56142**	Group **975**
2			Illustr. No **1009392**	Section **1000**
3				
4			Issue **VOE 95A4356142**	Page **655**
5		**STD**		

GBR

In addition to part numbers, the Parts Catalogue also includes a vast amount of essential information which you, the operator, should be acquainted with.
With the "Catalogue Guide", we want to show clearly how the catalogues are arranged and what sort of information is presented therein.

Group 1 Preface and Instructions
Here you can find the following information:
- Title page and publication number
- Group index
- Product signs
- Preface
- List of items of equipment adapted to market requirements that have been introduced
- Catalogue Guide
- Table of abbreviations

Group 2 - 9 Text and illustration pages

- The table of contents shows the division of the main groups into sub-groups, with reference to page number and section.
- Illustration page. The position number of the illustration refers to the text page.
- Text page
  1. Heading.
  2. Additional text which limits the validity of the section. An example is information relating to manufacturing numbers and equipment adapted to market requirements.
  3. Designation for quantity columns.
  4. Illustrations.
  5. Group, section, page, which you should use when you search for information in the catalogue.
  6. Catalogue identification and issue designation.
  7. Position number of the part on the associated drawing.
  8. Part number
  9. Quantity. The column designation indicates the version which is shown in each column. The quantity stated refers to the quantity for each machine or, where appropriate, for each complete unit.
     "REQ" refers to the required amount. See also "Notes" column.
  10. PS (Parts Status) indicates the status code of the part.
      "NS" means that the part is not kept in stock.
      "SS" means that the part has been replaced.
      Refer to Group 10 Replaced parts for further information.
  11. KIT. Parts that are marked with a "K" are included in a kit. The number of the kit is often indicated after other part numbers.
  12. Description. The indentations indicate if one or more parts are included in the assembled unit described above. The parts are included when a complete unit is ordered.
  13. Notes. Other information relating to a particular part is given here.
      - Footnote number (3001 for example) is given at the bottom of the page.
      - Replaced parts (1146-00530, for example).
      - Product or manufacturing number.
      - Abbreviations and technical information.
      - Reference to page and group.

Group 10 Replaced parts / Number index

- Replaced parts. The part numbers of parts marked with "SS" (in the PS column) are indicated here, together with their replacement numbers.
  The replacement parts may in turn be also replaced, and so on.
- Number index. All parts included in the catalogue are indicated here, together with a reference to group, section and page.

Continued improvements and successes in design could result in modifications to your equipment which are not covered by this publication. Each publication is revised when required to include these modifications in later issues. For additional information, you should contact Volvo Construction Equipment Korea, Customer Support, Business Planning Department.

Any unauthorized reproduction of any part of this document would be in violation of Volvo Construction Equipment Korea, Customer Support's rights and will be prosecuted to the fullest extent allowed by law. We reserve the right to make changes without prior notice.
Volvo Construction Equipment Korea, Customer Support

Fig.	Part No.	Quantity 1	2	3	PS	KIT	Description	Dénomination	Bezeichnung	품명	说明	Notes
	VOE 14510883	1					Bucket Cylinder	Verin de godet	Löffelzylinder	버켓 실린더	铲斗油缸	STD
												See group 924, page 625
1	SA 9216-04510	1					•Washer	•Rondelle	•Scheibe	•와셔	•垫圈	
2	SA 1146-01330	1					•Cushion	•Coussin	•Sitzkissen	•쿠션	•缓冲	
3	SA 1146-06910	1					•Lock Nut	•Contre-ecrou	•Sicherungsmutter	•록 너트	•锁紧螺母	
4	SA 1146-01480	1					•Head	•Tete	•Kopf	•헤드	•活塞盖	
5	SA 1146-06870	1					•Pad	•Patin	•Belag	•패드	•衬垫	
6	SA 1146-08170	1				K	•Ring	•Anneau	•Ring	•링	•密封环	
7		1			NS		•Tube	•Tube	•Rohr	•튜브	•缸筒	
8	VOE 14503887	2					••Seal	••Joint	••Dichtring	••시일	••密封	
9	SA 9481-10003	1					••Nipple	••Raccord	••Nippel	••니플	••螺纹接头	
10	VOE 14517946	1					••Bushing	••Bague	••Buchse	••부싱	••衬套	
11	VOE 14510890	1					•Piston rod	•Tige de piston	•Stange	•로드	•活塞杆	
12	VOE 14504125	2					••Seal	••Joint	••Dichtring	••시일	••密封	
13	SA 9481-10003	1					••Nipple	••Raccord	••Nippel	••니플	••螺纹接头	
14	VOE 14517949	1					••Bushing	••Bague	••Buchse	••부싱	••衬套	
15	VOE 14510892	1				K	•Seal	•Joint	•Dichtring	•시일	•密封	
16	SA 9565-11000	2				K	•Ring	•Anneau	•Ring	•링	•密封环	
17	SA 9568-01000	2				K	•Seal	•Joint	•Dichtring	•시일	•密封	
18	VOE 14510891	1					•Piston	•Piston	•Kolben	•피스톤	•活塞	
19	VOE 949445	11					•Screw	•Vis	•Schraube	•스크류	•六角螺钉	
20	VOE 13963059	1					•Set Screw	•Vis Butee	•Anschlagschraub	•세트 스크류	•紧固螺钉	(VOE 963059)
21	SA 9511-12055	1				K	•O-ring	•Joint Torique	•O-Ring	•오링	•O 形圈	
22	SA 9511-22095	1				K	•O-ring	•Joint Torique	•O-Ring	•오링	•O 形圈	
23	SA 9556-07000	1					•Ring	•Anneau	•Ring	•링	•密封环	
100	VOE 14513718	1					Sealing Kit	Jeu Joints	Dichtungssatz	시일 킷	密封包	1)

7 8 9 10 11 3 1 2 12 6 4 13 5

1) GB: Replacement version FR: Version pièce de rechange. DE: Ersatzteil-ausführung. KR: 대체 부품 CN: 更换版本

1	8277540
2	
3	
4	
5	

铲斗油缸
버켓 실린더
Schaufelzylinder
Vérin de godet
Bucket cylinder
STD

Catalogue id 56142	Group 975
Illustr. No 1009392	Section 1000
Issue VOE 95A4356142	Page 655

FRA

Le catalogue de pièces de rechange présente, non seulement les numéros de référence, mais également d'autres informations qu'il est important de connaître. Ce guide de catalogue vous indique, d'une façon générale, comment sont conçus nos catalogues et quelles informations ils vous apportent.

Groupe 1 Avant-propos et instructions
Sous ce groupe, vous trouvez:
- La page de titre avec le numéro de publication
- Le registre des groupes
- Le plaques de produit
- Un avant-propos
- Une liste des équipements introduits suivant les pays
- Un guide de catalogue
- Un tableau des abréviations

Groupes 2 - 9 Pages de texte et d'illustration
- Le sommaire indique la division des groupes principaux en sous-groupes avec des renvois aux pages et aux sections.
- La page d'illustration. L'illustration donne les numéros de position qui renvoient à la page de texte.
- La page de texte
  1. Rubrique
  2. Texte supplémentaire qui limite la validité de la rubrique, par exemple numéro de série et équipements adaptés aux pays
  3. Désignation des modèles pour les différentes colonnes
  4. N° d'illustration
  5. Groupe, section, page, utilisés pour la recherche dans le catalogue
  6. Identification du catalogue et de l'édition
  7. Numéro de position de la pièce sur l'illustration afférente
  8. Numéro de référence
  9. Quantité. La désignation des colonnes indique le modèle qui se réfère à chaque colonne. La quantité indiquée correspond à la quantité par engin ou, suivant les cas, par unité complète. "REQ" signifie quantité nécessaire, voir la colonne Notes
  10. PS (Parts Status) indique le code d'état de la pièce.
      -"NS" signifie que la pièce n'existe pas en magasin.
      -"SS" signifie que la pièce a été remplacée.
      Voir le groupe 10, pièces remplacées pour de plus amples informations.
  11. KIT. Les pièces marquées "K" font partie d'un kit. Le numéro du kit est le plus souvent indiqué après les autres numéros de référence.
  12. Désignation. Le décalage indique si une ou plusieurs pièces font partie de l'unité complète indiquée au-dessus. Ces pièces sont envoyées pour une commande d'une unité complète.
  13. Notes (Remarques). Diverses informations pour une pièce:
      - Numéro de renvoi. Par exemple 3001) indication en bas de page.
      - Pièces remplacées. Par exemple (1146-00530).
      - Numéro de produit ou numéro de fabrication.
      - Abréviations et explications techniques.
      - Renvoi aux pages et aux groupes.

Groupe 10 Pièces remplacées/Registre des numéros

- Pièces remplacées. Les numéros de référence marquées "SS" (dans la colonne PS) sont repris ici avec leur numéro de remplacement. Ces pièces remplacées peuvent, à leur tour, être remplacées par d'autres, etc.
- Registre des numéros. Tous les numéros de référence du catalogue se retrouvent ici avec un renvoi au groupe, à la section et à la page.

Les perfectionnements continus et les progrès réalisés au point de vue construction peuvent entraîner, sur votre engin, des modifications qui ne sont pas prises en compte dans cette publication. Chaque publication est remise à jour suivant les besoins pour inclure toutes ces modifications dans les dernières édition. Pour de plus amples renseignements, prenez contact avec la division Catalogue de Volvo Construction Equipment Korea Customer Support, Business Planning Department.

La reproduction non autorisée de toute partie de ce document constitue une violation des droits d'auteur de Volvo Construction Equipment Korea, Customer Support, Business Planning Department et entraînera une poursuite légale aux termes de la loi. Nous nous réservons le droit d'apporter des modifications sans préavis.
Volvo Construction Equipment Korea Customer Support

Fig.	Part No.	Quantity 1	2	3	PS	KIT	Description	Dénomination	Bezeichnung	품명	说明	Notes
	VOE 14510883	1					Bucket Cylinder	Verin de godet	Löffelzylinder	버켓 실린더	铲斗油缸	STD
												See group 924, page 625
1	**SA 9216-04510**	1					•Washer	•Rondelle	•Scheibe	•와셔	•垫圈	
2	**SA 1146-01330**	1					•Cushion	•Coussin	•Sitzkissen	•쿠션	•缓冲	
3	**SA 1146-06910**	1					•Lock Nut	•Contre-ecrou	•Sicherungsmutter	•록 너트	•锁紧螺母	
4	**SA 1146-01480**	1					•Head	•Tete	•Kopf	•헤드	•活塞盖	
5	**SA 1146-06870**	1					•Pad	•Patin	•Belag	•패드	•衬垫	
6	**SA 1146-08170**	1				K	•Ring	•Anneau	•Ring	•링	•密封环	
7		1			NS		•Tube	•Tube	•Rohr	•튜브	•缸筒	
8	**VOE 14503887**	2					••Seal	••Joint	••Dichtring	••씨일	••密封	
9	**SA 9481-10003**	1					••Nipple	••Raccord	••Nippel	••니플	••螺纹接头	
10	**VOE 14517946**	1					••Bushing	••Bague	••Buchse	••부싱	••衬套	
11	**VOE 14510890**	1					•Piston rod	•Tige de piston	•Stange	•로드	•活塞杆	
12	**VOE 14504125**	2					••Seal	••Joint	••Dichtring	••씨일	••密封	
13	**SA 9481-10003**	1					••Nipple	••Raccord	••Nippel	••니플	••螺纹接头	
14	**VOE 14517949**	1					••Bushing	••Bague	••Buchse	••부싱	••衬套	
15	**VOE 14510892**	1				K	•Seal	•Joint	•Dichtring	•씨일	•密封	
16	**SA 9565-11000**	2				K	•Ring	•Anneau	•Ring	•링	•密封环	
17	**SA 9568-01000**	2				K	•Seal	•Joint	•Dichtring	•씨일	•密封	
18	**VOE 14510891**	1					•Piston	•Piston	•Kolben	•피스톤	•活塞	
19	**VOE 949445**	11					•Screw	•Vis	•Schraube	•스크류	•六角螺钉	
20	**VOE 13963059**	1					•Set Screw	•Vis Butee	•Anschlagschraub	•세트 스크류	•紧固螺钉	(VOE 963059)
21	**SA 9511-12055**	1				K	•O-ring	•Joint Torique	•O-Ring	•오링	•O 形圈	
22	**SA 9511-22095**	1				K	•O-ring	•Joint Torique	•O-Ring	•오링	•O 形圈	
23	**SA 9556-07000**	1					•Ring	•Anneau	•Ring	•링	•密封环	
100	**VOE 14513718**	1					Sealing Kit	Jeu Joints	Dichtungssatz	씨일 킷	密封包	1)

7 8 9 10 11 3 1 2 12 6 4 13 5

1) **GB:** Replacement version **FR:** Version piéce de rechange. **DE:** Ersatzteil-ausführung. **KR:** 대체 부품 **CN:** 更换版本

1	8277540	铲斗油缸 버켓 실린더 **Schaufelzylinder** **Vérin de godet** **Bucket cylinder**	Catalogue id **56142**	Group **975**
2			Illustr. No **1009392**	Section **1000**
3			Issue **VOE 95A4356142**	Page **655**
4				
5		**STD**		

DEU

Im Ersatzteilkatalog sind außer den Artikelnummern auch eine Reihe von Informationen aufgeführt, die man unbedingt kennen sollte.
Mit der Kataloganweisung wollen wir auf eine überschaubare Art und Weise zeigen, wie unsere Kataloge aufgebaut und welche Informationen hier enthalten sind.

Gruppe 1 Vorwort und Anweisungen
Hier findet man folgendes:
- Titelseite mit Publikationsnummer
- Gruppenregister
- Produktschilder
- Vorwort
- Verzeichnis über eingeführte marktangepaßte Ausrüstungen
- Kataloganweisung
- Abkürzungstabelle

Gruppe 2 - 9 Text- und Bildseiten

- Das Inhaltsverzeichnis zeigt die Einteilung der Hauptgruppe in Untergruppen mit Hinweis auf Seite und Abschnitt.
- Bildseite. Die Positionsnummer der Abbildung weist auf die Textseite hin.
- Textseite.
  1. Überschrift
  2. Zusatztext, der die Gültigkeit des Abschnitts begrenzt, z.B. Information über Herstellungsnummer und marktangepaßte Ausrüstungen.
  3. Bezeichnung für die Anzahl-Spalten
  4. Abbildungsnummer
  5. Gruppe, Abschnitt, Seite, die bei der Suche im Katalog verwendet werden.
  6. Kataloganweisung und Ausgabebezeichnung
  7. Positionsnummer des Artikels mit dazugehöriger Abbildung.
  8. Artikelnummer
  9. Anzahl. Die Spaltenbezeichnung zeigt, welche Ausführung per Spalte aufgeführt ist. Die angegebene Anzahl betrifft Anzahl pro Maschine oder ggf. pro komplette Einheit. "REQ" bezeichnet die erforderliche Menge, siehe Anmerkungsspalte.
  10. PS (Parts Status) zeigt den Statuscode des Artikels.
      -"NS" bedeutet, daß der Artikel nicht mehr auf Lager gehalten wird.
      -"SS" bedeutet, daß der Artikel ersetzt wurde.
      Siehe Gruppe 10, Ersetzte Artikel, für weitere Information.
  11. KIT. Artikel, die mit einem "K" gekennzeichnet sind, gehören zu einem Satz. Die Nummer des Satzes wird in den meisten Fällen nach den übrigen Artikelnummern angegeben.
  12. Bezeichnung. Die Stufenverschiebung zeigt, daß ein oder mehrere Artikel in einer oben aufgeführten zusammengesetzten Einheit enthalten sind. Die Artikel folgen bei der Bestellung der kompletten Einheit mit.
  13. Notes (Anmerkung). Hier werden übrige Informationen für einen Artikel aufgeführt:
      - Fußnotennummer, Beispiel (3001), wird ganz unten auf der Seite angegeben.
      - Ersetzte Artikel, Beispiel (1146-00530)
      - Produkt- oder Herstellungsnummer
      - Abkürzungen oder technische Informationen
      - Seiten- und Gruppenhinweis

Gruppe 10 Ersetzte Artikel / Nummernregister

- Ersetzte Artikel. Hier sind die mit "SS" markierten (in der PS-Spalte) Artikelnummern mit ihrem Ersatz aufgeführt. Die ersetzten Artikel können wiederum ersetzt worden sein.
- Nummernregister. Hier sind alle im Katalog vorkommenden Artikel aufgeführt, und zwar mit Hinweis auf Gruppe, Abschnitt, Seite.

Fortlaufende Verbesserungen und Fortschritte in der Konstruktion können auch bei Ihrer Maschine zu Änderungen führen, die nicht von dieser Schrift umfaßt werden. Jede Ausgabe wird bei Bedarf überarbeitet, um diese Veränderungen bei späteren Ausgaben mit zu berücksichtigen.
Weitere Informationen erhalten Sie von Volvo Construction Equipment Korea Customer Support, Business Planning Department.

Jegliche Reproduktion dieses Dokumentes in Auszügen oder in vollem Umfang stellt eine Verletzung der Rechte von Volvo Construction Equipment Korea Customer Support, Business Planning Department dar und wird unter voller Ausschöpfung der gesetzlichen Möglichkeiten strafrechtlich verfolgt. Wir behalten uns das Recht auf Änderungen ohne vorherige Ankündigung vor.
Volvo Construction Equipment Korea Customer Support

Fig.	Part No.	Quantity 1	2	3	PS	KIT	Description	Dénomination	Bezeichnung	품명	说明	Notes
	VOE 14510883	1					Bucket Cylinder	Verin de godet	Löffelzylinder	버켓 실린더	铲斗油缸	STD
												See group 924, page 625
1	SA 9216-04510	1					•Washer	•Rondelle	•Scheibe	•와셔	•垫圈	
2	SA 1146-01330	1					•Cushion	•Coussin	•Sitzkissen	•쿠션	•缓冲	
3	SA 1146-06910	1					•Lock Nut	•Contre-ecrou	•Sicherungsmutter	•록 너트	•锁紧螺母	
4	SA 1146-01480	1					•Head	•Tete	•Kopf	•헤드	•活塞盖	
5	SA 1146-06870	1					•Pad	•Patin	•Belag	•패드	•衬垫	
6	SA 1146-08170	1				K	•Ring	•Anneau	•Ring	•링	•密封环	
7		1			NS		•Tube	•Tube	•Rohr	•튜브	•缸筒	
8	VOE 14503887	2					••Seal	••Joint	••Dichtring	••씨일	••密封	
9	SA 9481-10003	1					••Nipple	••Raccord	••Nippel	••니플	••螺纹接头	
10	VOE 14517946	1					••Bushing	••Bague	••Buchse	••부싱	••衬套	
11	VOE 14510890	1					•Piston rod	•Tige de piston	•Stange	•로드	•活塞杆	
12	VOE 14504125	2					••Seal	••Joint	••Dichtring	••씨일	••密封	
13	SA 9481-10003	1					••Nipple	••Raccord	••Nippel	••니플	••螺纹接头	
14	VOE 14517949	1					••Bushing	••Bague	••Buchse	••부싱	••衬套	
15	VOE 14510892	1				K	•Seal	•Joint	•Dichtring	•씨일	•密封	
16	SA 9565-11000	2				K	•Ring	•Anneau	•Ring	•링	•密封环	
17	SA 9568-01000	2				K	•Seal	•Joint	•Dichtring	•씨일	•密封	
18	VOE 14510891	1					•Piston	•Piston	•Kolben	•피스톤	•活塞	
19	VOE 949445	11					•Screw	•Vis	•Schraube	•스크류	•六角螺钉	
20	VOE 13963059	1					•Set Screw	•Vis Butee	•Anschlagschraub	•세트 스크류	•紧固螺钉	(VOE 963059)
21	SA 9511-12055	1				K	•O-ring	•Joint Torique	•O-Ring	•오링	•O 形圈	
22	SA 9511-22095	1				K	•O-ring	•Joint Torique	•O-Ring	•오링	•O 形圈	
23	SA 9556-07000	1					•Ring	•Anneau	•Ring	•링	•密封环	
100	VOE 14513718	1					Sealing Kit	Jeu Joints	Dichtungssatz	씨일 킷	密封包	1)

1) **GB:** Replacement version **FR:** Version pièce de rechange. **DE:** Ersatzteil-ausführung. **KR:** 대체 부품 **CN:** 更换版本

1	8277540
2	
3	
4	
5	

铲斗油缸
버켓 실린더
Schaufelzylinder
Vérin de godet
Bucket cylinder

STD

Catalogue id **56142**	Group **975**
Illustr. No **1009392**	Section **1000**
Issue **VOE 95A4356142**	Page **655**

KOR

부품 카탈로그 보는 법 (PARTS CATALOGUE INSTRUCTIONS)

부품 카탈로그에는 부품 번호 이외에도 장비 사용자가 알아야 할 필수 정보가 많이 수록되어 있습니다.
이 쪽에서는 부품 카탈로그가 어떻게 작성되었고 또한 어떤 정보들이 수록되어 있는지를 알 수 있습니다.

그룹 1 머리말 및 지침

다음의 정보를 찾을 수 있습니다.
- 장비 그림과 발행 번호
- 그룹 색인표
- 제조 명판 부착 위치
- 머리글
- 판매 사양용 구성품 목록
- 부품 카탈로그 보는 법
- 약어 일람표

그룹 2-9 부품 목록 및 입체그림 페이지

내용의 표는 대분류 항목을 중분류하여 소분류, 쪽번호를 나타내고 있으며 입체 그림의 번호는 부품목록과 일치하고 있습니다.
- 부품 목록 쪽의 내용

1. 부품목록 제목
2. 시장별 판매사양에 관련된 제조번호 및 장치를 나타내는 것으로 해당 쪽의 부품 목록은 해당 판매사양에만 적용됩니다.
3. 부품별 적용 수량에 관련되는 정보
4. 입체 그림
5. 부품 카탈로그에서 정보를 찾고자 할 때 이용하는 그룹으로 중분류 (Group), 소분류 (Section), 쪽번호
6. 부품 카탈로그 고유번호 및 개정 번호
7. 입체 그림에서 부품 번호의 위치
8. 부품 번호
9. 이 수량은 아래의 표 왼쪽에 표시된 번호 (1~5) 와 연관되어 각각 정보에 해당하는 수량을 나타내고 있습니다.
부품별 수량은 한대의 장비에 필요한 수량이거나 또는 해당 조립체에 소요되는 수량입니다.
"REQ" 는 필요한 수량으로 비고 (Note) 를 참고 하십시오.
10. PS(Parts Status) 는 부품의 상태 코드를 지칭합니다.
'NS' 는 공급불가 부품을 의미하고,
'SS' 는 설변된 부품을 의미합니다.
더 상세한 정보를 원할 경우엔 그룹 10 대체 부품 목록을 참고 바랍니다.
11. " K" 마크가 표시된 부품은 킷 (kit) 에 포함되며, 킷 번호는 부품목록 맨 아래에 표기되어 있습니다.
12. 부품 명칭을 나타내며 항목번호 (Fig) 가 없는 상위의 조립체를 요청 시 아래의 부품이 모두 포함되어 있습니다.
13. 비고 (Notes) 에 특별 부품과 관련된 여러 정보를 수록합니다.
- 참고번호 (Footnote number) 예를 들면 3001 에 관련된 내용을 표의 바로 위에 기록하였습니다.
- 대체된 부품 (예 :SA 1146-00530)
- 제품 / 제조 번호
- 약어 및 기술정보
- 중분류 (Group) 및 쪽에 관련된 정보

그룹 10 대체 부품 / 부품 번호 색인

- PS 칸에 "SS' 로 표시된 부품은 대체된 부품으로서 대체 부품번호와 대체전 부품번호와 함께 기록하였습니다.
대체된 부품이 다시 변경 된 경우에도 기록하였습니다.
- 부품 번호 색인에는 부품 카탈로그에 포함된 모든 부품을 표시하였으며, 중분류 (Group), 소분류 (Section) 및 쪽번호도 표시 하였습니다.

지속적인 품질 향상 및 성능 개선에 의한 변경 내용이 이 카탈로그에반영되지 않고 발간 될 수도 있습니다.
필요시 이러한 변경사항이 반영된 개정판이 발행됩니다.
더 자세한 정보를 원할 경우에는 볼보 건설 기계 코리아㈜ 서비스엔지니어링팀으로 문의하여 주시기 바랍니다.

Fig.	Part No.	Quantity 1	2	3	PS	KIT	Description	Dénomination	Bezeichnung	품명	说明	Notes
	VOE 14510883	1					Bucket Cylinder	Verin de godet	Löffelzylinder	버켓 실린더	铲斗油缸	STD
												See group 924, page 625
1	**SA 9216-04510**	1					•Washer	•Rondelle	•Scheibe	•와셔	•垫圈	
2	**SA 1146-01330**	1					•Cushion	•Coussin	•Sitzkissen	•쿠션	•缓冲	
3	**SA 1146-06910**	1					•Lock Nut	•Contre-ecrou	•Sicherungsmutter	•록 너트	•锁紧螺母	
4	**SA 1146-01480**	1					•Head	•Tete	•Kopf	•헤드	•活塞盖	
5	**SA 1146-06870**	1					•Pad	•Patin	•Belag	•패드	•衬垫	
6	**SA 1146-08170**	1				K	•Ring	•Anneau	•Ring	•링	•密封环	
7		1			NS		•Tube	•Tube	•Rohr	•튜브	•缸筒	
8	**VOE 14503887**	2					••Seal	••Joint	••Dichtring	••시일	••密封	
9	**SA 9481-10003**	1					••Nipple	••Raccord	••Nippel	••니플	••螺纹接头	
10	**VOE 14517946**	1					••Bushing	••Bague	••Buchse	••부싱	••衬套	
11	**VOE 14510890**	1					•Piston rod	•Tige de piston	•Stange	•로드	•活塞杆	
12	**VOE 14504125**	2					••Seal	••Joint	••Dichtring	••시일	••密封	
13	**SA 9481-10003**	1					••Nipple	••Raccord	••Nippel	••니플	••螺纹接头	
14	**VOE 14517949**	1					••Bushing	••Bague	••Buchse	••부싱	••衬套	
15	**VOE 14510892**	1				K	•Seal	•Joint	•Dichtring	•시일	•密封	
16	**SA 9565-11000**	2				K	•Ring	•Anneau	•Ring	•링	•密封环	
17	**SA 9568-01000**	2				K	•Seal	•Joint	•Dichtring	•시일	•密封	
18	**VOE 14510891**	1					•Piston	•Piston	•Kolben	•피스톤	•活塞	
19	**VOE 949445**	11					•Screw	•Vis	•Schraube	•스크류	•六角螺钉	
20	**VOE 13963059**	1					•Set Screw	•Vis Butee	•Anschlagschraub	•세트 스크류	•紧固螺钉	(VOE 963059)
21	**SA 9511-12055**	1				K	•O-ring	•Joint Torique	•O-Ring	•오링	•O形圈	
22	**SA 9511-22095**	1				K	•O-ring	•Joint Torique	•O-Ring	•오링	•O形圈	
23	**SA 9556-07000**	1					•Ring	•Anneau	•Ring	•링	•密封环	
100	**VOE 14513718**	1					Sealing Kit	Jeu Joints	Dichtungssatz	시일 킷	密封包	1)

7 8 9 10 11 3 1 2 12 6 4 13 5

1) **GB:** Replacement version **FR:** Version pièce de rechange. **DE:** Ersatzteil-ausführung. **KR:** 대체 부품 **CN:** 更换版本

1	**8277540**	**铲斗油缸** **버켓 실린더** **Schaufelzylinder** **Vérin de godet** **Bucket cylinder**
2		
3		
4		
5		**STD**

Catalogue id **56142**	Group **975**
Illustr. No **1009392**	Section **1000**
Issue **VOE 95A4356142**	Page **655**

CHN

除了零件号码外，本零件手册也包括大量
您作为操作人员应该熟悉的基本信息。
“手册指南”向您清楚地说明手册的编排
以及其中介绍哪类内容。

部类 1 前言和说明
此处向您提供以下信息：
- 标题页和出版号码
- 部类索引
- 产品符号
- 前言
- 配合市场要求已进行调整的设备项目名单
- 手册指南
- 缩写语一览表

部类 2 - 9 文字与插图页

- 手册还介绍主要部类如何分为子部类，
并指出参考页码和部分。
- 插图页。插图的部位号码是指相关文字页码。
- 文字页
  1. 页眉。
  2. 限制该部分适用范围的附加文字。范例之一是
有关生产号码和配合市场要求进行调整的设备。
  3. 数量栏目的命名。
  4. 插图。
  5. 在本手册中检索有关信息时应该使用的
部类、部分、页码。
  6. 手册名称和本次出版命名。
  7. 零件在相关图片上的部位号码。
  8. 零件号码。
  9. 质量。栏目命名指出在每一栏目中
显示的版本。所列数量是指每台机车上的数量或
在合适情况下列出每个完整单元的数量。
“REQ”（要求量）指所要求数量。另可参考 “备注”栏。

  10. PS （意为零件状态）表示零件的状态代码。
"NS"表示该部件不做库存。
“SS”表示该零件已经被更换。
请参考部类 10 更换零件以了解更详细信息。
  11. 套件。凡表有 “K”标记的零件都包括在套件内。套件的号码通常
跟在零件号码之后。
  12. 说明。前面有空格表示某一或更多零件是否包括在
上述组装单元内。如果订购整个单元则
这些零件也包括在内。
  13. 备注。在此会提供有关某一特别零件的其它信息。
      - 脚注号码 （例如 3001）列在该页底部。
      - 更换零件 （例如 1146-00530）。
      - 生产或制造号码。
      - 缩写和技术资料。
      - 参考页码和部类。

部类 10 更换零件 / 号码索引

- 更换零件。零件标有 “SS”（在 PS 栏目内）的零件号码
列在此处，同时列出它们的更换号码。
更换零件也可能再被更换，等等。
- 号码索引。本目录包括的所有部件都在此列有索引，同时还
参考部类、部分和页码。

本书中不包括因提高和完善设计此种设备而进行的更改，但在随后的版本中会包括这些改动。如需要更多的信息，可与 VOLVO 建筑设备韩国公司，客户支持，商业计划部。

未经本公司授权重新制作本文件的任何部分都是对本公司的侵权行为，将受到法律全面惩处。我们也保留修订此目录而无需事先通知的权利。
韩国沃尔沃建筑设备公司客户服务部（Volvo Construction Equipment Korea, Customer Support）

TABLE OF ABBREVIATION 약어 일람표

POUR LA LISTE DES ABRÉVIATIONS EMPLOYÉES 缩写语表

ABKÜRZUNGSVERZEICHNIS

ABBREVIATION	ENGLISH	FRANÇAIS	DEUTSCH	KOREAN	中文
A	ampere	ampère	Ampere	전류	安培
ALT	alternative	alternative	wahlweise	대체사양	发电机
AWD	All Wheel Drive	Toutes roues motrices	Allradantrieb	상시 4 륜 구동	全部车轮驱动
AX ####-	as from axle No.	à partir du N° d'essieu	ab Achsennr.	액슬 일련번호 ~ 부터	起自车桥号码
AX - ####	up to and incl. axle No.	jusqu'au N° d'essieu	bis Achsennr.	액슬 일련번호 ~ 까지	截止到车桥号码
BL	black	noir	schwarz	검정색	黑色
BLUE	blue	bleu	blau	파랑색	蓝色
BR	brown	brun	braun	갈색	棕色
BRA	Brazil	Brésil	Brasilien	브라질	巴西
CAB ####-	as from cab No.	à partir du N° de cabine	ab Kabinen-herstellnr.	캡 일련번호 ~ 부터	起自驾驶室号码
CAB - ####	up to and incl. cab No.	jusqu'au N° de cabine	bis Kabinen-herstellnr.	캡 일련번호 ~ 까지	截止到驾驶室号码
CAN	Canada	Canada	Kanada	캐나다	加拿大
CENT	centre	au milieu	Mittere	중앙	中心
CHN	China	Chine	China	중국	中国
CIN	component identification number	Numéro de référence de sous-ensemble	Bauteil-Identifizierungsnummer	기능품 식별 번호	部件识别号码
CPL	complete	complet	komplett	조립체	全套
CU M	cubic metre	mètre cube	Kubikmeter	입방미터	立方米
DEG	numbers of degrees, C°	nombres de degré de chaleur, C°	Anzahl in Graden C°	섭씨 온도 번호	摄氏度数
DELETED	deleted	supprimé	Nicht mehr lieferbar	삭제	已删除
DEU	Germany	Allemagne	Deutschland	독일	德国
DNK	Denmark	Danemark	Dänemark	덴마크	丹麦
EEC	European Economic Community (EEC)	pays du marche commun (EEC)	EU-Markt (EEC)	유럽경제공동체 번호	欧洲经济共同体 （EEC）
ENG	Engine	moteur	Motor	엔진	发动机
ENG ####-	as from engine No.	à partir du N° de moteur	ab Motornr.	엔진 일련번호 ~ 부터	截止到发动机号码
ENG - ####	up to and incl. engine No.	jusqu'au N° de moteur	bis Motornr.	엔진 일련번호 ~ 까지	起自发动机号码
E PROD	early production	production antérieure	Frühere Ausführung	양산전	早先产品
ESP	Spain	Espagne	Spanien	스페인	西班牙
EXC ###-	as from excavator unit No.	à partir du N° d'excavateur	Ab Bagger-Aggregatnr.	작업장치 일련번호 ~ 부터 번호	起自挖掘机号码共同体 （EEC）
EXC - ###	up to and incl. excavator unit No.	jusqu'au N° d'excavateur	bis Bagger-Aggregatnr	작업장치 일련번호 ~ 까지 번호	截止到挖掘机号码共同体 （EEC）
EXCL	excluding	exclus	auschliesslich	제외	除外
FIN	Finland	Finlande	Finnland	핀란드	芬兰
FORW	forward	avant	vordere	전진	前言

ABBREVIATION	ENGLISH	FRANÇAIS	DEUTSCH	KOREAN	中文
FRA	France	France	Frankreich	프랑스	法国
GBR	Great Britain	Angleterre	England	영국	英国
GRAM	gram	gramme	Gramm	그램	克
GREEN	green	vert	grün	녹색	绿色
GREY	grey	gris	grau	회색	灰色
HT #### -	as from hydraulic transmission No.	à partir du transmission hydraulique N°	ab Hydraulikgetriebe	트랜스미션 일련번호 ~ 부터 번호	液压变速箱起始号码 共同体 (EEC)
HT - ####	up to and incl. hydraulic transmission No.	jusqu'au transmission hydraulique N°	bis Hydraulikgetriebe	트랜스미션 일련번호 ~ 까지 번호	液压变速箱截止号码 共同体 (EEC)
ID	diameter, inner	diamètre, intérieur	Innendurchmesser	내경	内直径
IN	inche(s)	pouce	Zoll	인치	英寸
INCL	inclusive	inclus	einschliesslich	포함	包括
INCL IN	included in	inclus dans	gehört zur	포함	包括在
INLET	inlet	entrée	Einlass		
INNER	inner	intérieur	innen	내측	内部
IRN	Iran	Iran	Iran	이란	伊朗市场
ITA	Italy	Italie	Italien	이태리	意大利
ITEM NO	see item No.	voir position	siehe Position Nr.	품번 참조	请看部位号码
K	included in parts kits	fait partie du jeu complet de réparation	gehört zur Satzverpackung	부품 킷에 포함 번호	包括在部件套件中 共同体 (EEC)
KOR	Korea	Corée	Korea	한국	韩国
L	litre, length	litre, longueur	Liter, Länge	리터 , 길이	公升，长度
LH	left	gauche	links	왼쪽	左
LOAD #### -	as from loading unit No.	à partir du N° de chargeur	ab Hubaggregatnr.	인양장치 일련번호 ~ 부터 번호	起自载重装置号码 共同体 (EEC)
LOAD - ####	up to and incl. loading unit No.	jusqu'au N° de chargeur	bis Hubaggregatnr.	인양장치 일련번호 ~ 까지 번호	截止到载重装置号码 共同体 (EEC)
LOW	lower	dessous	unten	하부	下部
L PROD	late production	production postérieure	jetzige Ausführung	양산후	近期产品型号
MARKED	marked	marque de	gekennzeichnet mit	표시	市场
MODEL	model designation	Désignation de modèle	Modellbezeichnung	모델 명칭	型号名称
ML	millilitre	millilitre	Milliliter	밀리리터	毫升
MM	millimetre	millimètre	Millimeter	밀리미터	毫米
NLD	Netherlands	Pays-Bas	Holland	네델란드	荷兰
NO	number	numéro	Nummer	번호	号码
NOR	Norway	Norvège	Norwegen	노르웨이	挪威

TABLE OF ABBREVIATION 약어 일람표

POUR LA LISTE DES ABRÉVIATIONS EMPLOYÉES 缩写语表

ABKÜRZUNGSVERZEICHNIS

ABBREVIATION	ENGLISH	FRANÇAIS	DEUTSCH	KOREAN	中文
NS	part not stocked as spare part	n`est pas stocké comme pièce de rechange	nicht als Ersatzteil vorrätig	공급불가 부품 번호	不能作为备件备库 共同体 (EEC)
O SZ	over size	côte supérieur	Übergrösse	오버 사이즈	加大尺寸
OD	diameter, outer	diamètre extérieur	Aussendurchmesser	외경	外直径
OR	orange	orange	orange	주황색	橙色
ORDER	order	commander	bestellen	순서	订单
OUTER	outer	extérieur	aussen	외측	外部
OUTLET	outlet	échappement	Auslass		
PAGE	see page	voir page	siehe Seite	~ 쪽 참조	参看页码
PAIR	pair	paire	Paar	짝	配对
PCS	piece(s)	pièce	Stück	갯수	件数
PIN	product identification number	Numéro d'identification de produit	Produktidentifizierungs-Nummer	제품 식별 번호	产品识别号码
PINK	pink	rose	rosa	분홍색	粉红色
PROD NO	product No.	N° de produit	Produktnr.	장비 본체번호	产品号码
PRT	Portugal	Portugal	Portugal	포르투갈	葡萄牙
Q	Quantity l/min	Quantité l/min	Quantität l/min	유량 (L/MIN)	每分钟公升流量
REAR	rear	arrière	hinten	뒤쪽	后部
RED	red	rouge	rot	빨강색	红色
REPL BY -	replaced by	remplacé par	ersetzt durch	~ 에 대체된	更换为
REQ#	order as required,	quantité nécessaire,	erforderliche Anzahl	소요량 만큼 주문	按照要求订货,
RH	right	droite	rechts	오른쪽	右
SE	alternative spare part version exists	une version pièce de rechange existe également	Alternative Ersatzteilausführung lieferbar	대체 예비부품 버전 있음 번호	有可选择备用 零下执行项目 共同体 (EEC)
SEE GROUP	see group	voir groupe	siehe Gruppe	그룹 참조	请参看部类
SEE SB	see Service Bulletin	voir bulletin de service	siehe Kundendienstmitteilung	서비스 회보 참조	参看 《维修通报》
SER NO # -	as from serial No.	à partir du N° de fabrication	ab Fabrikationsnr.	장비 일련번호 ~ 부터	起自产品系列号码
SER NO - #	up to and incl.serial No.	jusqu'au N° de fabrication	bis Fabrikationsnr.	장비 일련번호 ~ 까지	截止到产品系列号码
S/N #### -	as from serial No.	à partir du N° de série	ab Fabrikationsnr.	장비 일련번호 ~ 부터	起自产品系列号码
S/N - ####	up to and incl. serial No.	jusqu'au N° de série	bis Fabrikationsnr.	장비 일련번호 ~ 까지	截止到产品系列号码
SUPPL	supplementary details, no spare part	indication compléter	zuzätliche Angaben	보조 부품 , 예비부품이 아님	补充小零件 非备件
SPECIAL	special model	construction spéciale	Sonderausführung	주문사양	特殊型号
SQ MM	square millimeters	millimètre carré	Quadratmillimeter	평방미터	平方毫米
SS	superseded part	pièce remplacée	ersetztes Teil	교체된 부품	更换部件
STD	standard version	version standard	Standardausführung	표준사양	标准版本
STD SZ	standard size	dimension standard	Standardabmessung	표준규격	标准尺寸
SWE	Sweden	Suède	Schweden	스웨덴	瑞典

ABBREVIATION	ENGLISH	FRANÇAIS	DEUTSCH	KOREAN	中文
TM NO # -	as from transmission No.	à partir du N° de transmission	ab Getriebenr.	트랜스미션 일련번호 ~ 부터	起自变速箱号码
TM NO - #	up to and incl. transmission No.	jusqu'au N° de transmission	bis Getriebenr.	트랜스미션 일련번호 ~ 까지	截止到变速箱号码
UPPER	upper	supérieur	oben	상부	上部
USA	United States of America	États-Unis	Vereinigte Staaten	미국	美国
U SZ	under size	côte interieur	Untergrösse	언더 사이즈	下部尺寸
V	volt	volt	Volt	전압	伏特
VIOL	violet	violet	violett	보라색	紫色
W	Watt	watt	Watt	와트	瓦特
WHITE	white	blanc	weiss	흰색	白色
WID	width	largeur	Breite	폭	宽度
YELL	yellow	jaune	gelb	노란색	黄色
ZAF	South Africa	Afrique du Sud	Südafrika	남아프리카	南非

Equipment	Kit No	Description
8277127		Fuel filling pump, not equipped with Sans Pompe de remplissage de carburant Ohne Kraftstoffpumpe 연료 주유 펌프 미장착 燃油加注泵，未装配
8277135		Crawler track Chenilles Raupen 트랙 蠕动式履带 *TRK-600mm shoe x 49 Triple grouser*
8277138	VOE 14515501	Rotating beacon Phare rotatif Rotierende Warnleuchte 경광등 旋转信号灯
8277140		Cab Cabine Fahrerhaus 운전실 驾驶室 *Sealed*
8277142		Cab, vandalism kit. Cabine, kit de protection antivandalisme Kabine, Vandalisierungsschutzsatz 운전실 – 도난방지장치 驾驶室，防护套件 *Sealed*
8277143		Operator seat Siege conduteur Fahrersitz 운전석 驾驶座 *Fabric*
8277144		Operator seat, heated Siege conduteur, chauffe Fahrersitzbeheizung 운전석 – 시트 가열장치 电热驾驶座 *Fabric*
8277145		Operator seat, heated, air suspended Siege conduteur, chauffe, suspension air Fahrersitzbeheizung, luftgefedert 운전석 – 시트 가열장치 ; 에어쿠션 설치 空气弹簧电热驾驶座 *Fabric*
8277146		Control joystick - semi long Levier de commande-semi-long Steuerhebel, halblang 조종 조이스틱 – 세미 롱 控制手柄 – 半长
8277147		Control joystick - Wrist control, 3 switch. Levier de commande-commande par poignet Steuerhebel, kurz 조종 조이스틱 -3 스위치 控制手柄 – 手腕控制，3 开关按钮

Equipment	Kit No	Description
8277148		Control joystick - Wrist control, 5 switch. Levier de commande-commande par poignet Steuerhebel, kurz 조종 조이스틱 -5 스위치 控制手柄 - 手腕控制，5 开关按钮
8277153		Specific Key. Combination Clé Spécifique Einzeltaste 호기별 열쇠 组合特别钥匙
8277154		Master Key Clé Principale Haupttaste 전모델 공용 열쇠 主钥匙
8277155		Without Cassette radio Sans radio-cassette Ohne Kassettenrecorder 카세트 라디오 없음 无磁带收音机
8277156		Cassette radio Radio-cassette Kassettenrecorder 카세트 라디오 - 국내용 盒式磁带放音机 *Korea*
8277157		Cassette radio, Usa Radio-cassette Kassettenrecorder 카세트 라디오 - 미주용 （美国）盒式磁带放音机
8277158		Cassette radio, Europe Radio-cassette Kassettenrecorder 카세트 라디오 - 유럽용 （欧洲）盒式磁带放音机
8277159	VOE 14515852	Front rain shield Para-pluie avant Vordere Windschutzscheibe 앞유리 빗물 차단 장치 前挡风罩
8277160	VOE 14515853	Sun visor, internal Pare-soleil,interiur Sonnenblende,innen 선 바이저 , 내부 内部遮阳板
8277164	VOE 14515859	Fops Fops Fops 폽스 - 낙하물 보호 장치 落物保护结构 *FOPS = Falling object protection structure*
8277166	VOE 14515860	Safety net for front window Filet de sécurité pour pare-brise Sicherheitsnetz für Windschutzscheibe 전면유리 보호 철망 前窗的安全网

Equipment	Kit No	Description
8277259		Tool kit Outillage Werkzeugsatz 공구 세트 工具套件 *Daily maintenance*
8277331		Under cover for lower frame Couvercle inférieur pour cadre inférieur Untere Haube für Unterwagen 선회기어 보호 커버 低车架底盖 *Standard*
8277332		Under cover 10t for lower frame Couvercle inférieur 10t pour cadre inférieur Untere Haube 10 t für Unterwagen 선회기어 보호 커버 –10t 低车架底盖 10 吨 *Heavy duty*
8277477	VOE 14515837	Engine block heater Chauffe-moteur Motorwärmer 엔진 블록 히터 发动机缸体加热器 *120V*
8277478	VOE 14515838	Engine block heater Chauffe-moteur Motorwärmer 엔진 블록 히터 发动机缸体加热器 *240V*
8277484	VOE 14515845	Diesel heater Chaufferete-diesel Dieselwärmer 엔진 히터 柴油加热器
8277535		Linkage for super long boom Articulation pour flèche extra longue Gelenk für extralangen Ausleger 버켓 커넥팅 로드 – 수퍼 롱 붐용 超长大臂的连接
8277540		Bucket cylinder Vérin de godet Löffelzylinder 버켓 실린더 铲斗油缸 *Standard seal*
8277566		Bucket, Non-Super long Sans godet pour flèche extra longue Ohne Löffel für extralang Ausleger 버켓 미장착 – 수퍼 롱 용 铲斗，无超长斗
8277576		Bucket for super long boom Godet pour flèche extra longue Löffel für extralang Ausleger 버켓 – 수퍼 롱 붐용 超长大臂铲斗 *0,52 CU M SAE*

Equipment	Kit No	Description
8277588	SA 1193-00031	Tool kit Outillage Werkzeugsatz 공구 세트 工具套件 *Full scale*
8277641		Crawler track Chenilles Raupen 트랙 蠕动式履带 *TRK-700mm shoe x 49 Triple grouser*
8277642		Crawler track Chenilles Raupen 트랙 蠕动式履带 *TRK-800mm shoe x 49 Triple grouser*
8277643		Crawler track Chenilles Raupen 트랙 蠕动式履带 *TRK-900mm shoe x 49 Triple grouser*
8277646		Roller guard Protège-rouleau Rollenschutz 롤러 가드 支重轮护罩焊件 *LC*
8277648		Roller guard - Hd full guard Protège - rouleau - Protection Hd entière Hd - Rollenschutz 롤러 가드 – 강화형 支重轮护罩焊件 – 负重全护罩
8277652		Top roller Galet superieur Steutzrolle 상부 롤러 上支重轮
8277659		Dipper arm - None Balancier, sans Stiel, ohne 디퍼 암 – 미장착 小臂 – 无小臂
8277666		High altitude version Version haute altitude Spezialmotor für Einsätze in grosser Höhe 고 지상고 버전 高纬度机型
8277715	VOE 14515851	Travel alarm Alarme de conduite Fahralarm 후진 경고 장치 行走报警器
8277726		Step for 600mm Marche-pied pour 600mm Trittleiter für 600mm 스텝 –600mm 트랙 슈 용 600 毫米级

PRODUCT AND EQUIPMENT VARIANTS 판매사양
VARIANTES DE PRODUITS ET D'EQUIPMENTS 产品和设备型号
PRODUKT- UND AUSRÜSTUNGVARIANTEN

Equipment	Kit No	Description
8277727		Step for 700mm Marche-pied pour 700mm Trittleiter für 700mm 스텝 -700mm 트랙 슈 용 700 毫米级
8277758		Step for 800mm Marche-pied pour 800mm Trittleiter für 800mm 스텝 -800mm 트랙 슈 용 800 毫米的阶梯踏板
8277759		Step for 900-910mm Marche-pied pour 900-910mm Trittleiter für 900-910mm 스텝 -900mm 및 910mm 트랙 슈 용 900-910 毫米级
8277784		Basic Machine Machine de base Grundmaschine 본체 主机 *EC210B*
8277790	VOE 14515856	Windscreen wiper Essuie-glace supèrier Schebenwischer 차창 와이퍼 , 하부 挡风玻璃刮水器 *Lower Wiper*
8277793		Cooling system Système de refroidissement Kühlanlage 냉각장치 - 표준형 冷却系统
8277794		Cooling system for tropical Système de refroidissement pour climat tropical Kühlanlage für Tropik 냉각장치 - 열대형 热带地区车辆冷却系统
8277795		Fuel filling pump Pompe de remplissage de carburant Kraftstoffpumpe 연료 주유 펌프 燃油加注泵 *35lpm*
8277796		Fuel filling pump, auto stop Pompe remplissage de carburant,arrêt automatique Kraftstoffpumpe, Stoppautomatik 연료 주유 펌프 - 주유량 셋팅 기능 燃油加注泵，自动停止装置 *50lpm*
8277797		Pre-cleaner Préfiltre Vorreiniger 프리크리너 预过滤器

Equipment	Kit No	Description
8277798		Coolant filter Filtre eau Kühlflüssigkeitsfilter 냉각수 필터 冷却液过滤器
8277799		Extra lamp Lampe supplémentaire Zusatzscheinwerfer 보조 램프 额外灯
8277800		Air conditioning, cooler Conditionnement d'air Klimaanlage 에어콘 空调，冷却器
8277801		Air conditioning, heater and cooler. Conditionnement d'air Klimaanlage 에어콘 및 히터 겸용 空调，加热器和冷却器
8277803		Anti theft packing Dispositif antivol Diebstahlschutzdichtung 도난방지장치 세트 防盗包装
8277804		Under cover 2,3t for superstructure Couvercle inférieur 2.3t pour superstructure Untere Haube 2,3 t für Oberwagen 언더 커버 -2,3t ; 상부 프레임 上部结构的下部护盖 2.3t *2700MM*
8277805		Hd Under cover 4,5t for superstructure Couvercle inférieur Hd 4.5t pour superstructure Hd untere Haube 4,5 t für Oberwagen 언더 커버 - 강화형 4,5t ; 상부 프레임 上部结构的负重下部护盖 4.5t *2700MM*
8277807		Main control valve Valve de commande principale Steuerventilblock 제어 밸브 主控阀
8277808		Main control valve Valve de commande principale Steuerventilblock 제어 밸브 主控阀
8277810		Crawler track Chenilles Raupen 트랙 蠕动式履带 *TRK-600mm shoe x 46 Triple grouser*
8277811		Crawler track Chenilles Raupen 트랙 蠕动式履带 *TRK-700mm shoe x 46 Triple grouser*

Equipment	Kit No	Description
8277812		Crawler track Chenilles Raupen 트랙 蠕动式履带 *TRK-800mm shoe x 46 Triple grouser*
8277813		Crawler track Chenilles Raupen 트랙 蠕动式履带 *TRK-900mm shoe x 46 Triple grouser*
8277820		Lower frame, welded step Cadre inf, marche soudée Unterwagen, geschweisste Trittleiter 하부 프레임 – 스텝 용접형 下车架，焊接踏板 *LC Type*
8277821		Lower frame, bolted step Cadre inf, marche boulon. Unterwagen, verschraubte Trittleiter 하부 프레임 – 스텝 조립형 下车架，螺钉固定踏板 *LC Type*
8277822		Lower frame, bolted step Cadre inf, marche boulon. Unterwagen, verschraubte Trittleiter 하부 프레임 – 스텝 조립형 下车架，螺钉固定踏板 *NLC Type*
8277824		Boom - None Sans flèche Ohne Ausleger 붐 미장착 大臂 – 无大臂
8277825		Boom with leak seat Flèche avec siège de fuite Ausleger mit leckeinsitz 붐 – 배관용 브라켓 설치 带渗漏管线支座的大臂 *5,7m*
8277826		Heavy duty boom with leak seat Flèche avec lourd avec siège de fuite Hd-ausleger mit leckeinsitz 붐 – 배관용 브라켓 설치 ; 강화형 带渗漏管线支座的负重大臂 *5,7m*
8277827		Super long boom Flèche extra longue Extralanger Ausleger 수퍼 롱 붐 超长大臂 *8,85m*
8277828		Adjustable boom with leak seat Flèche réglable avec siège de fuite Verstellbarer Ausleger mit leckeinsitz 굴절식 붐 – 배관용 브라켓 설치 带渗漏管线支座的可调大臂 *5,57m*

Equipment	Kit No	Description
8277830		Dipper arm with leak seat Bras avec siège de fuite Stiel mit leckeinsitz 디퍼 암 – 배관용 브라켓 설치 带渗漏管线支座的小臂 *2,5m*
8277831		Dipper arm with leak seat Bras avec siège de fuite Stiel mit leckeinsitz 디퍼 암 – 배관용 브라켓 설치 带渗漏管线支座的小臂 *2,9m*
8277832		Hd Dipper arm with leak seat Bras Hd avec siège de fuite Hd-stiel mit leckeinsitz 디퍼 암 – 배관용 브라켓 설치 ; 강화형 带渗漏管线支座的负重小臂 *2,9m*
8277833		Dipper arm with leak seat Bras avec siège de fuite Stiel mit leckeinsitz 디퍼 암 – 배관용 브라켓 설치 带渗漏管线支座的小臂 *3,9m*
8277834		Super long dipper arm Flèche extra longue Extralanger Ausleger 수퍼 롱 디퍼 암 超长小臂 *6,25m*
8277835		Linkage for standard Articulation standard Gelenk für Standardausleger 버켓 커넥팅 로드 – 표준형 标准连接
8277837		Boom cylinder, std seal Vérin de flèche Auslegerzylinder 붐 실린더 – 표준형 시일 大臂油缸，固定密封
8277838		Dipper arm cylinder, std seal Vérin de bras Stielzylinder 디퍼 암 실린더 – 표준형 시일 小臂油缸，固定密封
8277839		Dipper arm cylinder for super long boom Vérin de bras pour flèche extra longue Stielzylinder für extralanger Ausleger 디퍼 암 실린더 – 수퍼 롱 붐 超长大臂的小臂油缸
8277840		Bucket cylinder Vérin de godet Löffelzylinder 버켓 실린더 铲斗油缸
8277842		2nd boom cylinder Vérin de 2nde flèche 2. Auslegerzylinder 2 단 붐 실린더 – 표준형 시일 第 2 大臂油缸

PRODUCT AND EQUIPMENT VARIANTS
VARIANTES DE PRODUITS ET D'EQUIPMENTS
PRODUKT- UND AUSRÜSTUNGVARIANTEN
판매사양
产品和设备型号

Catalogue id 56141 | Group 1
Issue VOE 95E4356141 | Page 34

Equipment	Kit No	Description
8277843		Hydr. leak-off line on basic machine Ligne de fuite d'huile hydr. dans machine de base Hydr. Leckrohr auf Grundmaschine 유압 배관 – 본체 측 主机上的液压渗漏管线
8277844		Leak-off line on boom. Ligne de fuite sur flèche. Leckrohr auf Ausleger. 유압 배관 – 붐 측 大臂的液压渗漏管线 *5,7m*
8277845		Hydr. leak-off line on adjustable boom Ligne de fuite d'huile hydr. sur flèche réglab Hydr. Leckrohr auf verstellbarem Ausleger 유압 배관 – 굴절식 붐 측 可调大臂上的液压渗漏管线
8277846		Hydraulic fluid Fluide hydraulique Hydrauliköl 유압 작동유 液压油流 *Mineral No.32*
8277847		Hydraulic fluid Fluide hydraulique Hydrauliköl 유압 작동유 液压油流 *Mineral No.46*
8277848		Hydraulic fluid Fluide hydraulique Hydrauliköl 유압 작동유 液压油流 *Mineral No.68*
8277849		Grapple manoeuvre. Leak-off line on dip. arm Commande de grappin, fuite hydr. sur le bras Leckrohr für Greiferfunktion auf Stiel 클램셸 배관 – 디퍼 암 측 小臂上的渗漏管线的控制活门 *2,5m*
8277850		Grapple manoeuvre. Leak-off line on dip. arm Commande de grappin, fuite hydr. sur le bras Leckrohr für Greiferfunktion auf Stiel 클램셸 배관 – 디퍼 암 측 小臂上的渗漏管线的控制活门 *2,9m*
8277851		Grapple manoeuvre. Leak-off line on dip. arm Commande de grappin, fuite hydr. sur le bras Leckrohr für Greiferfunktion auf Stiel 클램셸 배관 – 디퍼 암 측 小臂上的渗漏管线的控制活门 *3,9m*
8277852		Leak-off line on dip. arm without leak. for grapp. Fuite sur bras sans fuite Commande de grappin Leckrohr auf Stiel ohne Greiferfunktion 유압 배관 – 디퍼 암 측 ; 클램셸 배관 제외 不带渗漏阀控制活门的小臂上的渗漏管线 *2,5m*

Equipment	Kit No	Description
8277853		Leak-off line on dip. arm without leak. for grapp. Fuite sur bras sans fuite Commande de grappin Leckrohr auf Stiel ohne Greiferfunktion 유압 배관 – 디퍼 암 측 ; 클램셸 배관 제외 不带渗漏阀控制活门的小臂上的渗漏管线 *2,9m*
8277854		Leak-off line on dip. arm without leak. for grapp. Fuite sur bras sans fuite Commande de grappin Leckrohr auf Stiel ohne Greiferfunktion 유압 배관 – 디퍼 암 측 ; 클램셸 배관 제외 不带渗漏阀控制活门的小臂上的渗漏管线 *3,9m*
8277855		Hydr. leak-off line for hammer-shear. 1 pump Fuite hydraulique marteau-ciseaux. 1 pompe Leckrohr für Hammer-schere. 1. Pumpe 브레이커 및 크러셔 배관 –1 펌프 液压破碎锤 – 液压剪第 1 泵的液压渗漏管线 *2700MM*
8277856		Hydr. leak-off line for hammer-shear. 2 pump Fuite hydraulique marteau-ciseaux. 2 pompe Leckrohr für Hammer-schere. 2 Pumpe 브레이커 및 크러셔 배관 –2 펌프 液压破碎锤 – 液压剪第 2 泵的液压渗漏管线 *2700MM*
8277857		Leak-off line for hammer-shear. Add return filter Fuite hydr. mart.-ciseaux. Filtre de retour suppl. Leckrohr für Hammer-schere. Rückölfilter 브레이커 및 크러셔 배관 – 리턴 필터 추가 液压破碎锤 – 液压剪渗漏管线，加回油过滤器
8277858		Leak-off line for hammer-shear on boom Fuite hydr. mart.-ciseaux sur flèche Leckrohr für Hammer-schere auf Ausleger 브레이커 및 크러셔 배관 – 붐 측 大臂上的液压破碎锤 – 液压剪渗漏管线 *5,7m*
8277859		Leak-off line for hammer-shear on adjustable boom Fuite hydr. mart.-ciseaux sur flèche réglable Leckrohr für Hammer-schere auf verst. Ausleger 브레이커 및 크러셔 배관 – 굴절식 붐 측 大臂液压破碎锤 – 液压剪渗漏管线
8277860		Leak-off line for hammer-shear on dipper arm Fuite hydr. mart.-ciseaux sur bras Leckrohr für Hammer-schere auf Stiel 브레이커 및 크러셔 배관 – 디퍼 암 측 小臂上的液压破碎锤 – 液压剪渗漏管线 *2,5m*
8277861		Leak-off line for hammer-shear on dipper arm Fuite hydr. mart.-ciseaux sur bras Leckrohr für Hammer-schere auf Stiel 브레이커 및 크러셔 배관 – 디퍼 암 측 小臂上的液压破碎锤 – 液压剪渗漏管线 *2,9m*
8277862		Leak-off line for hammer-shear on dipper arm Fuite hydr. mart.-ciseaux sur bras Leckrohr für Hammer-schere auf Stiel 브레이커 및 크러셔 배관 – 디퍼 암 측 小臂上的液压破碎锤 – 液压剪渗漏管线 *3,9m*

Equipment	Kit No	Description
8277863		Extra leak-off line for rotator on hammer-shear Fuite hydr suppl., rotator sur marteau-ciseaux Extra Leckrohr für Drehvorr. auf Hammer-schere 로테이터 보조 배관 – 브레이커 및 크러셔 측 液压破碎锤 – 液压剪上的旋转器额外渗漏管线 *Rotator tilting*
8277864		Leak-off line for slope-rotator on basic machine Fuite hydr descentes-rotator sur machine de base Leckrohr für Bösch.-rotator auf Grundmaschine 슬로프 및 로테이터 배관 – 본체 측 主机上的斜盘 – 旋转器渗漏管线
8277865		Leak-off line for slope-rotator on boom Fuite hydr descentes-rotator sur flèche Leckrohr für Bösch.-rotator auf Ausleger 슬로프 및 로테이터 배관 – 붐 측 大臂上的斜盘 – 旋转器渗漏管线 *5,7m*
8277866		Leak-off line for slope-rotator on adjust. boom Fuite hydr descentes-rotator sur flèche reglable Leckrohr für Bösch.-rotator auf verst. Ausleger 슬로프 및 로테이터 배관 – 굴절식 붐 측 可调大臂上的斜盘 – 旋转器渗漏管线
8277867		Leak-off line for slope-rotator on dipper arm Fuite hydr descentes-rotator sur bras Leckrohr für Bösch.-rotator auf Stiel 슬로프 및 로테이터 배관 – 디퍼 암 측 小臂上的斜盘 – 旋转器的渗漏管线 *2,5m*
8277868		Leak-off line for slope-rotator on dipper arm Fuite hydr descentes-rotator sur bras Leckrohr für Bösch.-rotator auf Stiel 슬로프 및 로테이터 배관 – 디퍼 암 측 小臂上的斜盘 – 旋转器的渗漏管线 *2,9m*
8277869		Leak-off line for slope-rotator on dipper arm Fuite hydr descentes-rotator sur bras Leckrohr für Bösch.-rotator auf Stiel 슬로프 및 로테이터 배관 – 디퍼 암 측 小臂上的斜盘 – 旋转器的渗漏管线 *3,9m*
8277870		Hydr. Quick fit equipment on basic machine Equip. hydr. fixation rapide sur machine de base Hydr. Schnellwechsler auf Grundmaschine 퀵 핏 배관 – 본체 측 主机上的液压快速装配装备
8277871		Leak-off line for Quick fit equipment on boom Fuite pour raccord rapide sur flèche Leckrohr für Schnellwechsler auf Ausleger 퀵 핏 배관 – 붐 측 大臂上的快速装配装备的渗漏管线 *5,7m*
8277872		Hydr. Quick fit equipment on adjustable boom Equip. hydr. fixation rapide sur flèche reglable Hydr. Schnellwechsler auf verstellbarem Ausleger 퀵 핏 배관 – 굴절식 붐 측 大臂液压快速装配设备

Equipment	Kit No	Description
8277873		Hydr. Quick fit equipment on dipper arm Equip. hydr. fixation rapide sur bras Hydr. Schnellwechsler auf Stiel 퀵 핏 배관 – 디퍼 암 측 小臂上的液压快速装配装备 *2,5m*
8277874		Hydr. Quick fit equipment on dipper arm Equip. hydr. fixation rapide sur bras Hydr. Schnellwechsler auf Stiel 퀵 핏 배관 – 디퍼 암 측 小臂上的液压快速装配装备 *2,9m*
8277875		Hydr. Quick fit equipment on dipper arm Equip. hydr. fixation rapide sur bras Hydr. Schnellwechsler auf Stiel 퀵 핏 배관 – 디퍼 암 측 小臂上的液压快速装配装备 *3,5m*
8277876		Boom cylinder leak without Hose rupture Fuite vérin de flèche sans rupture Flexible Auslegerzylinder Leckrohr ohne Schlauchbruchventil 붐 실린더 배관 – 낙하 방지장치 미설치 不带软管爆裂保护阀的大臂油缸渗漏管线
8277877		Hose rupture valve for boom cylinder leak-off Rupture flexible pour fuite de vérin de flèche Schlauchbruchvent. für Auslegerzylinder Leckrohr 낙하 방지 장치 – 붐 실린더 배관 大臂油缸渗漏软管爆裂保护阀
8277878		Hose rupture v. for dip arm, leak-off line on boom Rupture flexible pour fuite de bras sur flèche Schlauchbruchv. für Stielzyl.leckrohr. auf Ausle 낙하 방지 장치 – 디퍼 암 배관 ; 붐 측 小臂的软管爆裂保护阀，大臂上的渗漏管线 *5,7m*
8277879		Dip arm cyl., leak-off on boom without hose ruptur Fuite verin bras sur fleche sans rupture Flexible Stielzyl.leckrohr auf Ausleger ohne Schlauchbruchv 디퍼 암 실린더 배관 – 붐 측 ; 낙하방지장치 없음 小臂油缸，大臂上的不带软管爆裂保护阀的渗漏管线 *5,7m*
8277880		Hose rupt. v. for dip arm, leak-off line on adj.boom Rupt.flexible pour fuite de bras sur flèche regl Schlauchbruchv. f Stielzyl.leckrohr. auf ver. Ausl 낙하 방지 장치 – 디퍼 암 배관 ; 굴절식 붐 측 小臂的软管爆裂保护阀，可调大臂上的渗漏管线
8277882		Counterweight Contrepoids Gegengewicht 카운터웨이트 配重 *3,7ton*
8277883		Counterweight Contrepoids Gegengewicht 카운터웨이트 配重 *4,2ton*

Equipment	Kit No	Description
8277884		Counterweight for super long boom Contrepoids pour flèche extra longue Gegengewicht für extralang Ausleger 카운터웨이트 – 수퍼 롱 붐용 超长大臂的配重 *4,9ton*
8277885		Quick fit Raccord rapide Schnellwechsler 퀵 핏 快速装配 *S1*
8277886		Bucket - None Sans godet Ohne Löffel 버켓 미장착 铲斗 – 无斗
8277887		Bucket - None Sans godet Ohne Löffel 버켓 미장착 铲斗 – 无斗
8277889		Gp Bucket with tooth Godet Gp avec dents Gp-löffel mit Zähnen 일반작업용 버켓 – 투스 장착 带齿的 GP 铲斗 *0,95 CU M SAE, ESCO Tooth*
8277890		Gp Bucket with tooth Godet Gp avec dents Gp-löffel mit Zähnen 일반작업용 버켓 – 투스 장착 带齿的 GP 铲斗 *1,1 CU M SAE, ESCO Tooth*
8277891		Gp Bucket with tooth Godet Gp avec dents Gp-löffel mit Zähnen 일반작업용 버켓 – 투스 장착 带齿的 GP 铲斗 *1,25 CU M SAE, ESCO Tooth*
8277892		Bucket with tooth. Reinforced Godet avec dents. Renforcement Löffel mit Zähnen. Verstärkung 버켓 – 투스 장착 ; 보강형 带加固齿的铲斗 *0,92 CU M SAE*
8277893		Gp Bucket with tooth Godet Gp avec dents Gp-löffel mit Zähnen 일반작업용 버켓 – 투스 장착 带齿的 GP 铲斗 *0,92 CU M SAE*
8277894		Gp Bucket with tooth Godet Gp avec dents Gp-löffel mit Zähnen 일반작업용 버켓 – 투스 장착 带齿的 GP 铲斗 *1,22 CU M SAE*

Equipment	Kit No	Description
8277895		Gp Bucket for quickfit with Esco tooth Godet Gp pour raccord rapide avec dents Esco Gp-löffel für Schnellwechsler mit Esco-zähnen 일반작업용 퀵 핏 버켓 -ESCO 투스 장착 带 ESCO 齿的快速装配 GP 铲斗 *0,95 CU M SAE*
8277896		Gp Bucket for quickfit with Esco tooth Godet Gp pour raccord rapide avec dents Esco Gp-löffel für Schnellwechsler mit Esco-zähnen 일반작업용 퀵 핏 버켓 -ESCO 투스 장착 带 ESCO 齿的快速装配 GP 铲斗 *1,1 CU M SAE*
8277907		Decals,Korea Autocollants Aufkleber 데칼 - 국내용 标签，韩国
8277908		Decals,usa Autocollants,usa Aufkleber,usa 데칼 - 미주용 标签，美国
8277909		Decals Autocollants Aufkleber 데칼 标签 *INT and Asian market*
8277910		Decals,europe Autocollants,europe Aufkleber,europe 데칼 - 유럽용 标签，欧洲
8277911		Crawler track Chenilles Raupen 트랙 蠕动式履带 *TRK-700mm shoe x 49 Double grouser*
8277920	VOE 14515858	Fall protection Protection anti-chute Fallschutz 포그 - 낙하물 보호 장치 防落物保护 *FOG = Falling object guard*
8278071		Spare parts kit Kit de pièces de rechange Ersatzteil-kit 스페어 파트 킷 备用部件套件
8278093		Power max. mode Mode puissance maxi Kraft max. mode 최대 부하 모드 动力最大模式

Equipment	Kit No	Description
8278101		W/o hose rupt. v. for dip arm, leak-off line on adj.boom Conduit de retour de fuites, balancier, sur flèche articul Leckölrohr, Stiel, auf Verstellausleger, ohne Leitungsbr 낙하 방지 장치 제외 – 디퍼 암 배관 ; 굴절식 붐 측 不带小臂软管爆裂保护阀，可调大臂上的渗漏管线
8278103	VOE 14515857	Sun visor, external Pare-soleir,externe Sonnenblende,ausser 선 바이저 , 외부 外部遮阳板
8278141		Bucket cylinder Vérin de godet Löffelzylinder 버켓 실린더 铲斗油缸 *Long last bushing*
8278170		Boom with leak seat Flèche avec siège de fuite Ausleger mit leckeinsitz 붐 – 배관용 브라켓 설치 带渗漏管线支座的大臂 *5,7m Long last bushing*
8278172		Heavy duty boom with leak seat Flèche avec lourd avec siège de fuite Hd-ausleger mit leckeinsitz 붐 – 배관용 브라켓 설치 ; 강화형 带渗漏管线支座的负重大臂 *5,7m Long last bushing*
8278174		Super long boom Flèche extra longue Extralanger Ausleger 수퍼 롱 붐 超长大臂 *8,85m Long last bushing*
8278176		Adjustable boom with leak seat Flèche réglable avec siège de fuite Verstellbarer Ausleger mit leckeinsitz 굴절식 붐 – 배관용 브라켓 설치 带渗漏管线支座的可调大臂 *5,57m Long last bushing*
8278178		Dipper arm with leak seat Bras avec siège de fuite Stiel mit leckeinsitz 디퍼 암 – 배관용 브라켓 설치 带渗漏管线支座的小臂 *2,5m Long last bushing*
8278180		Dipper arm with leak seat Bras avec siège de fuite Stiel mit leckeinsitz 디퍼 암 – 배관용 브라켓 설치 带渗漏管线支座的小臂 *2,9m Long last bushing*
8278182		Hd Dipper arm with leak seat Bras Hd avec siège de fuite Hd-stiel mit leckeinsitz 디퍼 암 – 배관용 브라켓 설치 ; 강화형 带渗漏管线支座的负重小臂 *2,9m Long last bushing*

Equipment	Kit No	Description
8278184		Dipper arm with leak seat Bras avec siège de fuite Stiel mit leckeinsitz 디퍼 암 – 배관용 브라켓 설치 带渗漏管线支座的小臂 *3,9m Long last bushing*
8278186		Super long dipper arm Flèche extra longue Extralanger Ausleger 수퍼 롱 디퍼 암 超长小臂 *6,25m Long last bushing*
8278187		Boom cylinder, std seal Vérin de flèche Auslegerzylinder 붐 실린더 – 표준형 시일 大臂油缸，固定密封 *LONG LAST BUSHING*
8278188		Dipper arm cylinder, std seal Vérin de bras Stielzylinder 디퍼 암 실린더 – 표준형 시일 小臂油缸，固定密封 *Long last bushing*
8278189		Dipper arm cylinder for super long boom Vérin de bras pour flèche extra longue Stielzylinder für extralanger Ausleger 디퍼 암 실린더 – 수퍼 롱 붐 超长大臂的小臂油缸 *Long last bushing*

Equipment	Kit No	Description
8278190		Bucket cylinder Vérin de godet Löffelzylinder 버켓 실린더 铲斗油缸 *Long last bushing*
8278191		2nd boom cylinder Vérin de 2nde flèche 2. Auslegerzylinder 2 단 붐 실린더 – 표준형 시일 第 2 大臂油缸 *Long last bushing*
8278210		Counterweight - fabrication Construction du contrepoids Gegengewicht - Herstellung 카운터웨이트 – 제관품 配重 – 制造 *3,7ton*
8278213		Counterweight - fabrication Construction du contrepoids Gegengewicht - Herstellung 카운터웨이트 – 제관품 配重 – 制造 *4,2ton*
8278544		Switch-controlled function no. 1 for hammer-shear Fonction No 1 commandée par commutateur, marteau/ 1. schaltergesteuerte Funktion für Hammer/Schere 1 스위치 제어 – 해머 및 시어 液压破碎锤 – 液压剪的开关控制功能第 1 号

Equipment	Kit No	Description
8278545		Switch-controlled function no. 1 for hammer-shear Fonction No 1 commandée par commutateur, marteau/ 1. schaltergesteuerte Funktion für Hammer/Schere 1 스위치 제어 – 해머 및 시어 液压破碎锤 – 液压剪的开关控制功能第 1 号
8278547		Pedal-controlled function for hammer-shear Fonction de commande par pédale, marteau/cisaille Pedalgesteuerte Funktion für Hammer/Schere 원격조종페달 제어 – 해머 및 시어 液压破碎锤 – 液压剪的踏板控制功能
8278550		Switch-controlled function no. 2 for hammer-shear Fonction No 2 commandée par commutateur, marteau/ 2. schaltergesteuerte Funktion für Hammer/Schere 2 스위치 제어 – 해머 및 시어 破碎锤液压剪的开关控制功能第 2 号
8278557		Servo control pattern change for lever control Échange fonction servo, levier de commande Austausch, Servofunktion für Hebelbedienung 서보 제어 패턴 변환 – 조종 조이스틱 伺服系统操纵杆控制模式转换
8278584		Under cover 2,3t for superstructure Couvercle inférieur 2.3t pour superstructure Untere Haube 2,3 t für Oberwagen 언더 커버 –2,3t ; 상부 프레임 上部结构的下部护盖 2. 3t *2540MM*
8278585		Hd Under cover 4,5t for superstructure Couvercle inférieur Hd 4.5t pour superstructure Hd untere Haube 4,5 t für Oberwagen 언더 커버 – 강화형 4,5t ; 상부 프레임 上部结构的负重下部护盖 4. 5t *2540MM*
8278586		Crawler track Chenilles Raupen 트랙 蠕动式履带 *TRK-500MM SHOE X 49 TRIPLE GROUSER*
8278588		Lower frame, bolted step Cadre inf, marche boulon. Unterwagen, verschraubte Trittleiter 하부 프레임 – 스텝 조립형 下车架，螺钉固定踏板 *NLC TYPE, 2540MM*
8278591		Hydr. leak-off line for hammer-shear. 1 pump Fuite hydraulique marteau-ciseaux. 1 pompe Leckrohr für Hammer-schere. 1. Pumpe 브레이커 및 크러셔 배관 –1 펌프 液压破碎锤 – 液压剪第 1 泵的液压渗漏管线 *2540MM*
8278593		Hydr. leak-off line for hammer-shear. 2 pump Fuite hydraulique marteau-ciseaux. 2 pompe Leckrohr für Hammer-schere. 2 Pumpe 브레이커 및 크러셔 배관 –2 펌프 液压破碎锤 – 液压剪第 2 泵的液压渗漏管线 *2540MM*

Equipment	Kit No	Description
8278599		Counterweight Contrepoids Gegengewicht 카운터웨이트 配重 *4,8TON*
8278629		Float position for boom Position d'équilibre de la flèche d'excavation Schwimmlage f~r Baggerausleger 붐 플로팅 시스템 大臂悬移位置
8278652		Grapple manoeuvre. Leak-off line on dip. arm Commande de grappin, fuite hydr. sur le bras Leckrohr für Greiferfunktion auf Stiel 클램셸 배관 – 디퍼 암 측 小臂上的渗漏管线的控制活门 *2,5M*
8278658		Grapple manoeuvre. Leak-off line on dip. arm Commande de grappin, fuite hydr. sur le bras Leckrohr für Greiferfunktion auf Stiel 클램셸 배관 – 디퍼 암 측 小臂上的渗漏管线的控制活门 *2,9M*
8278664		Grapple manoeuvre. Leak-off line on dip. arm Commande de grappin, fuite hydr. sur le bras Leckrohr für Greiferfunktion auf Stiel 클램셸 배관 – 디퍼 암 측 小臂上的渗漏管线的控制活门 *3,9M*
8278669		Bucket - None Sans godet Ohne Löffel 버켓 미장착 铲斗 – 无斗
8278774		Fuel filling pump Pompe de remplissage de carburant Kraftstoffpumpe 연료 주유 펌프 燃油加注泵 *35LPM FOR NLC*
8278775		Fuel filling pump, auto stop Pompe remplissage de carburant,arrêt automatique Kraftstoffpumpe, Stoppautomatik 연료 주유 펌프 – 주유량 셋팅 기능 燃油加注泵，自动停止装置 *50LPM FOR NLC*
8278912		Engine with Epa label Moteur avec étiquette Epa Verbrennungsmotor mit Epa Etikett 엔진 –EPA 라벨 부착 有 EPA 标签的发动机 *EMISSION CERTIFICATED FROM EPA*
8278913		Engine with Eu label Moteur avec étiquette Eu Verbrennungsmotor mit Eu Etikett 엔진 –EU 라벨 부착 有 EU 标签的发动机 *EMISSION CERTIFICATED FROM EU*

Equipment	Kit No	Description
8278914		Engine without Epa label Moteur sans étiquette Epa Verbrennungsmotor ohne Epa Etikett 엔진 -EPA 라벨 미부착 无 EPA 标签的发动机 *INT AND KOREAN MARKET*
8278939		Upper frame Partie supérieure du châssis Obenliegender Rahmen 상부 프레임 上部车架 *2700MM*
8278940		Upper frame Partie supérieure du châssis Obenliegender Rahmen 상부 프레임 上部车架 *2540MM*
8279052		Decals, China Autocollants, Chine Aufkleber, China 데칼 , 중국 标签，中国
8279069		Extra oil-bath air cleaner Extra filtre aire Extra luftfilter 습식 에어 크리너 额外油路空气滤清器
8279146		Gp Bucket with tooth Godet Gp avec dents Gp-löffel mit Zähnen 일반작업용 버켓 - 투스 장착 带齿的 GP 铲斗 *KGP1100L, KOR TOOTH*
8279194		Hydr. leak-off line for hammer-shear. 1 pump Fuite hydraulique marteau-ciseaux. 1 pompe Leckrohr für Hammer-schere. 1. Pumpe 브레이커 및 크러셔 배관 -1 펌프 液压破碎锤 - 液压剪第 1 泵的液压渗漏管线 *SINGLE ACTING*
8279195		Hydr. leak-off line for hammer-shear. 1 pump Fuite hydraulique marteau-ciseaux. 1 pompe Leckrohr für Hammer-schere. 1. Pumpe 브레이커 및 크러셔 배관 -1 펌프 液压破碎锤 - 液压剪第 1 泵的液压渗漏管线 *SINGLE ACTING*
8279201		Hydr. leak-off line for hammer-shear. Fuite hydraulique marteau-ciseaux. Leckrohr für Hammer-schere. 브레이커 및 크러셔 배관 用于液压锤 - 液压剪的液压泄漏管线 *PLUS PARTS FOR SINGLE ACTING*
8279208		Hydr. leak-off line for hammer-shear. Fuite hydraulique marteau-ciseaux. Leckrohr für Hammer-schere. 브레이커 및 크러셔 배관 用于液压锤 - 液压剪的液压泄漏管线 *PLUS PARTS*

Equipment	Kit No	Description
8279367		Boom cylinder, std seal Vérin de flèche Auslegerzylinder 붐 실린더 - 표준형 시일 大臂油缸，固定密封
8279408		Leak bracket for slope,rot.,quick fit,hose rupture Fuite fix-descentes,rotator,r rapide,rupt flexible Leckr. Träger-bösch.,drehvorr.,schnellw.,br.ventil 배관 브라켓 - 슬로프 ; 로테이터 ; 퀵 핏 ; 낙하방지장치 用于斜盘、旋转器、快速装配、软管爆裂保护阀的渗漏管
线支架		*PLUS PARTS*
8279410		Leak bracket for slope,rot.,quick fit,hose rupture Fuite fix-descentes,rotator,r rapide,rupt flexible Leckr. Träger-bösch.,drehvorr.,schnellw.,br.ventil 배관 브라켓 - 슬로프 ; 로테이터 ; 퀵 핏 ; 낙하방지장치 用于斜盘、旋转器、快速装配、软管爆裂保护阀的渗漏管
线支架		*PLUS PARTS*
8279468		Undercarriage Châssis Unterwagen 언더캐리지 底盘
8279477		Undercarriage Châssis Unterwagen 언더캐리지 底盘
8279663		Decals, China Autocollants, Chine Aufkleber, China 데칼 , 중국 标签，中国
8279668		Decals Autocollants Aufkleber 데칼 标签 *KONZ*
8279738		Hammer equipment Circuit Hydraulique Hammerausrüstung 햄머 (브레이커) 장치
8279739		Hammer equipment Circuit Hydraulique Hammerausrüstung 햄머 (브레이커) 장치 *LOW NOISE*
8279740		Hammer equipment Circuit Hydraulique Hammerausrüstung 햄머 (브레이커) 장치
8279741		Hammer equipment Circuit Hydraulique Hammerausrüstung 햄머 (브레이커) 장치 *LOW NOISE*

PRODUCT AND EQUIPMENT VARIANTS 판매사양
VARIANTES DE PRODUITS ET D'EQUIPMENTS 产品和设备型号
PRODUKT- UND AUSRÜSTUNGVARIANTEN

Equipment	Kit No	Description
8279750		Chisel, Hammer Burin, marteau hydraulique Meißel, Hammer 치즐 , 해머 錾锤
8279751		Chisel, Hammer Burin, marteau hydraulique Meißel, Hammer 치즐 , 해머 錾锤
8279757		Chisel, Hammer Burin, marteau hydraulique Meißel, Hammer 치즐 , 해머 錾锤
8279758		Chisel, Hammer Burin, marteau hydraulique Meißel, Hammer 치즐 , 해머 錾锤
8279764		Chisel, Hammer Burin, marteau hydraulique Meißel, Hammer 치즐 , 해머 錾锤
8279765		Chisel, Hammer Burin, marteau hydraulique Meißel, Hammer 치즐 , 해머 錾锤
8280471		Hammer plate Plaque de marteau Hammerplatte 햄머 플레이트 破碎锤支板 *QUICKFIT S6*
8280479		Hammer plate Plaque de marteau Hammerplatte 햄머 플레이트 破碎锤支板 *QUICKFIT S2*
8280494		Hose kit Kit flexibles Schlauchsatz 호스 키트 软管套件 *NA*
8281032		Hose kit Kit flexibles Schlauchsatz 호스 키트 软管套件 *EU*
8281038		Hose kit Kit flexibles Schlauchsatz 호스 키트 软管套件 *EU*

Equipment	Kit No	Description	Equipment	Kit No	Description
8281285		Under and Swing cover 하부 및 선회 커버 *DEMOLITION*			
8281286		Side Protection 측면 보호 장치 *DEMOLITION*			
8281287		Boom cyl and Bucket cyl protection 붐 실린더 및 버켓 실린더 보호 장치 *DEMOLITION*			

VOLVO

Construction Equipment

GROUP		Section	Page
210	Engine	100	55
210	Engine	200	57
210	Repair kits for engine	300	59
211	Cylinder head	100	65
212	Cylinder block	100	67
212	Crankcase ventilation	200	69
213	Cylinder liner and piston	100	71
214	Valve mechanism	100	73
215	Timing gear casing and gears	100	75
216	Crankshaft and related parts	100	77
216	Flywheel housing	200	79
217	Oil sump	100	81
218	Engine mount	100	83
218	Engine mount	200	85
221	Lubricating oil system	100	87
223	Oil cooler	100	89
233	Fuel pump	100	91
234	Fuel tank with fitting parts	100	95
234	Fuel filling pump with assembling details	300	101
235	Fuel pipe - Fuel tank	100	107
235	Fuel pipe - Fuel tank	150	115
236	Fuel injection pump with fitting parts	100	117
237	Fuel lines and injectors	100	119
251	Inlet manifold and exhaust manifold	100	121
252	Exhaust system	100	125
255	Turbocharger with fitting parts	100	127
256	Inlet system	100	129
258	Charge air cooler, plumbing	200	133
261	Cooling system	100	137
261	Radiator	300	141
261	Coolant filter	400	149
262	Water pump and thermostat housing	100	153
263	Belt transmission	100	155
263	Cooling fan mounting	300	157
269	Engine block heater	200	159

TABLE DES MATIÈRES

GROUPE		Section	Page
210	Moteur	100	55
210	Moteur	200	57
210	Jeu pour moteur	300	59
211	Culasse	100	65
212	Bloc-cylindres	100	67
212	Ventilation de carter	200	69
213	Chemise cylindre et piston	100	71
214	Commande des soupapes	100	73
215	Carter de distribution et engrenage	100	75
216	Axe à vilebreguintas	100	77
216	Carter de volant	200	79
217	Carter d'huile	100	81
218	Support moteur	100	83
218	Support moteur	200	85
221	Système de graissage	100	87
223	Radiateur d 'huile	100	89
233	Pompe carburant	100	91
234	Réservoir de carburant avec pièces de montage	100	95
234	Pompe rempl carburant avec pièces de montage.	300	101
235	Conduit de carburant - Réservoir de carburant	100	107
235	Conduit de carburant - Réservoir de carburant	150	115
236	Pompe d'injection de combustible avec pièces de montage	100	117
237	Canalisation à combustible, injecteur	100	119
251	Tubulure admission et tubulure echappement	100	121
252	Système d'échappement	100	125
255	Turbocompresseur avec pièces de montage	100	127
256	Système d'aspiration	100	129
258	Echangeur intermédiaire, plombage	200	133
261	Système de refroidissement	100	137
261	Radiateur	300	141
261	Filtre à liquide de refroidissement	400	149
262	Pompe à eau et boitier thermostat	100	153
263	Transmission courrouie	100	155
263	Ventilateur, montage	300	157
269	Chauffe-moteur	200	159

GRUPPE		Abschnitt	Seite
210	Motor	100	55
210	Motor	200	57
210	Motorsätze	300	59
211	Zylinderkopf	100	65
212	Zylinderblock	100	67
212	Kurbelgehäusebelüftung	200	69
213	Zylinderlaufbuchse und Kolben	100	71
214	Ventilmechanismus	100	73
215	Stirnradgehäuse und Nabenvorgelege	100	75
216	Kurbelbewegung	100	77
216	Schwungradgehäuse	200	79
217	Ölwanne	100	81
218	Motorbefestigung	100	83
218	Motorbefestigung	200	85
221	Schmierölsystem	100	87
223	Ölkühler	100	89
233	Kraftstoffpumpe	100	91
234	Kraftstofftank mit Anbauteilen	100	95
234	Tankpumpe mit Anbauteilen.	300	101
235	Kraftstoffrohr - Kraftstofftank	100	107
235	Kraftstoffrohr - Kraftstofftank	150	115
236	Einspritzpumpe mit Anbauteilen	100	117
237	Brennstoffrohre	100	119
251	Ansaugrohr und Auspuffkrümmer	100	121
252	Auspuffanlage	100	125
255	Torbolader mit Anbauteilen	100	127
256	Ansaugsystem	100	129
258	Ladeluftkühler, Rohre	200	133
261	Kühlanlage	100	137
261	Kühler	300	141
261	Kühlmittelfilter	400	149
262	Wasserpumpe und Thermostatgehäuse	100	153
263	Riemenantrieb	100	155
263	Sauglüfter, Montage	300	157
269	Motorwärmer	200	159

목차

그룹		절	페이지
210	엔진	100	55
210	엔진	200	57
210	엔진 수리 부품	300	59
211	실린더 헤드	100	65
212	실린더 블록	100	67
212	크랭크케이스 벤티레이션	200	69
213	실린더 라이너 및 피스톤	100	71
214	밸브 작동장치	100	73
215	타이밍 기어 케이싱 및 기어	100	75
216	크랭크 샤프트 및 관련 부품	100	77
216	플라이휠 하우징	200	79
217	오일 섬프	100	81
218	엔진 장착 부품	100	83
218	엔진 장착 부품	200	85
221	윤활 장치	100	87
223	오일 쿨러	100	89
233	연료 펌프	100	91
234	연료 탱크 및 장착 부품	100	95
234	연료 주입 펌프 및 장착 부품	300	101
235	연료 흡입 및 리턴 배관	100	107
235	연료 흡입 및 리턴 배관	150	115
236	연료 분사 펌프 장착 부품	100	117
237	연료라인 및 인젝터	100	119
251	흡기 매니홀드 및 배기 매니홀드	100	121
252	배기 장치	100	125
255	터보 과급기 및 장착 부품	100	127
256	흡기 장치	100	129
258	차지 에어 쿨러 배관	200	133
261	냉각장치	100	137
261	라디에이터	300	141
261	냉각수 필터	400	149
262	냉각수 펌프 및 항온기 하우징	100	153
263	벨트 트랜스미션	100	155
263	냉각 팬 장착	300	157
269	엔진 블록 히터	200	159

部类		部分	页
210	发动机	100	55
210	发动机	200	57
210	发动机维修套件	300	59
211	气缸盖	100	65
212	气缸体	100	67
212	曲轴箱通风	200	69
213	气缸管线和活塞	100	71
214	阀门机构	100	73
215	正时齿轮壳体与齿轮	100	75
216	曲轴与相关部件	100	77
216	飞轮罩	200	79
217	油底壳	100	81
218	发动机座	100	83
218	发动机座	200	85
221	润滑油系统	100	87
223	机油冷却器	100	89
233	燃油泵	100	91
234	燃油箱及附件	100	95
234	燃油加油泵及附件	300	101
235	燃油管 - 燃油箱	100	107
235	燃油管 - 燃油箱	150	115
236	带固定件的燃油喷射泵	100	117
237	燃油管线和喷油器	100	119
251	进气歧管与排气歧管	100	121
252	排气系统	100	125
255	涡轮增压器及附件	100	127
256	进气系统	100	129
258	增压空气冷却器，管道阀门系统	200	133
261	冷却系统	100	137
261	散热器	300	141
261	冷却液过滤器	400	149
262	水泵与恒温器壳体	100	153
263	皮带齿轮箱	100	155
263	散热风扇安装件	300	157
269	发动机缸体加热器	200	159

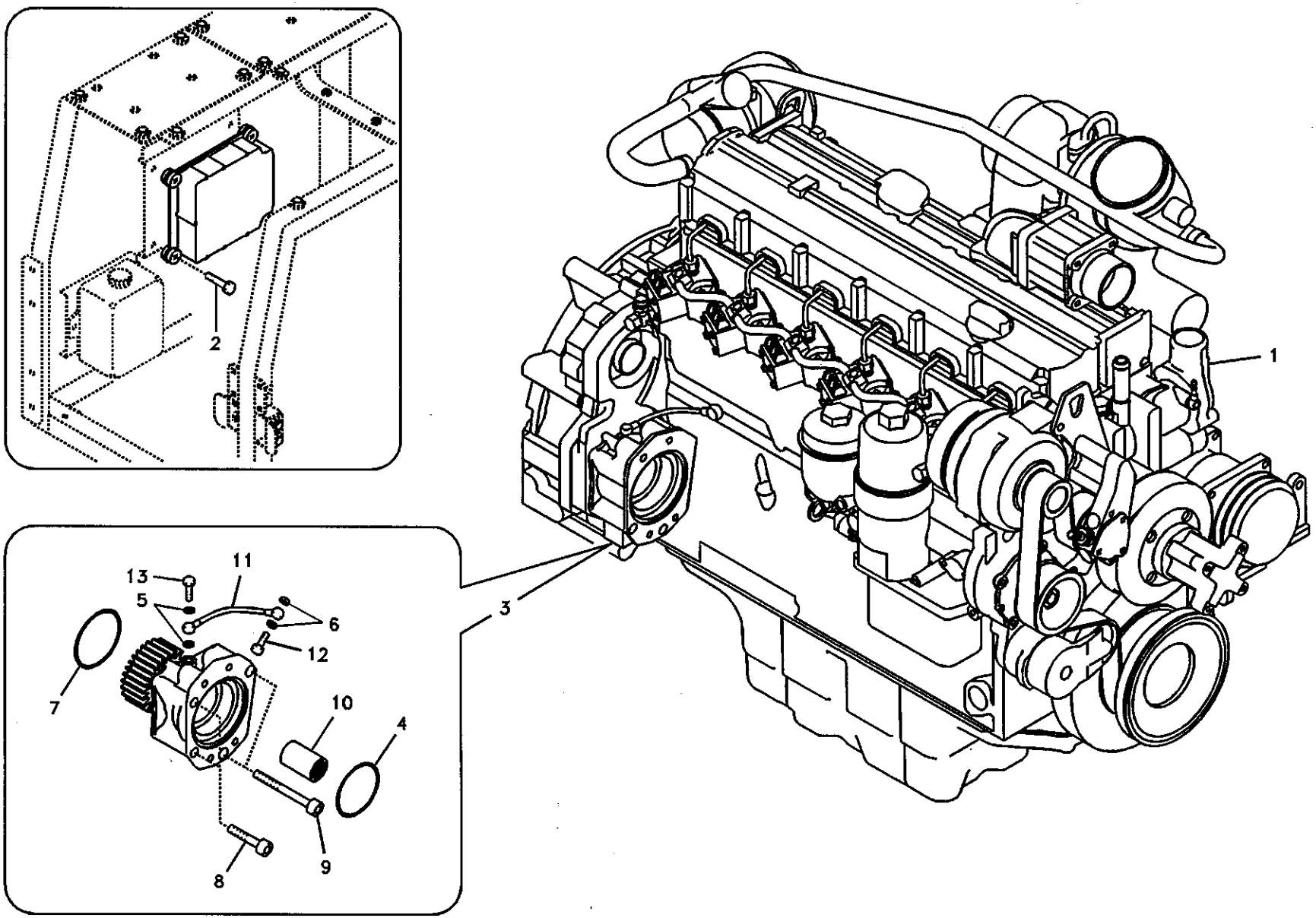
1
2
3
4
5
6
7
8
9
10
11
12
13

Fig.	Part No.	Quantity 1	2	3	4	5	PS	KIT	Description	Dénomination	Bezeichnung	품명	说明	Notes
1	VOE 14500388	1							Engine	Moteur	Verbrenn Motor	엔진	发动机	
	VOE 14500388		1						Engine	Moteur	Verbrenn Motor	엔진	发动机	
	VOE 14519203			1					Engine	Moteur	Verbrenn Motor	엔진	发动机	
	VOE 14519204				1				Engine	Moteur	Verbrenn Motor	엔진	发动机	
2	VOE 983245	4	4	4	4				Hexagon screw	Vis a tête hexagona	Sechskantschr	육각 나사	六角螺钉	
3	VOE 14512729					1			Power Take-off	Prise Force	Nebenantrieb	동력 인출 장치	取力器	
4	VOE 11173158					1			•Seal	•Joint	•Dichtring	•시일	•密封	
5	VOE 11700354					1	SS		•O-ring	•Joint Torique	•O-Ring	•오링	•0 形圈	
6	VOE 13947621					1			•Plane Gasket	•Joint Plan	•Flachdichtung	•평 가스켓	•平面垫圈	
7	VOE 20450818					1			•O-ring	•Joint Torique	•O-Ring	•오링	•0 形圈	
8	VOE 20450820					1			•Screw	•Vis	•Schraube	•스크류	•六角螺钉	
9	VOE 20450821					1			•Screw	•Vis	•Schraube	•스크류	•六角螺钉	
10	VOE 20459123					1			•Sleeve	•Douille	•Kupplungsmuffe	•커플링 슬리브	•冷却轴套	
11	VOE 20459170					1			•Oil Pipe	•Conduit Huile	•Ölrohr	•오일 파이프	•机油管	
12	VOE 20460231					1			•Hollow screw	•Vis creuse	•Hohlschraube	•할로우 스크류	•带孔螺钉	
13	VOE 20460289					1			•Hollow screw	•Vis creuse	•Hohlschraube	•할로우 스크류	•带孔螺钉	

1	8277784 S/N -11532
2	8278912 S/N 11533-
3	8278913 S/N 11533-
4	8278914 S/N 11533-
5	8277864

发动机
엔진
Motor
Moteur
Engine

Catalogue id **56141**	Group **210**
Illustr. No **1010008**	Section **100**
Issue **VOE 95E4356141**	Page **55**

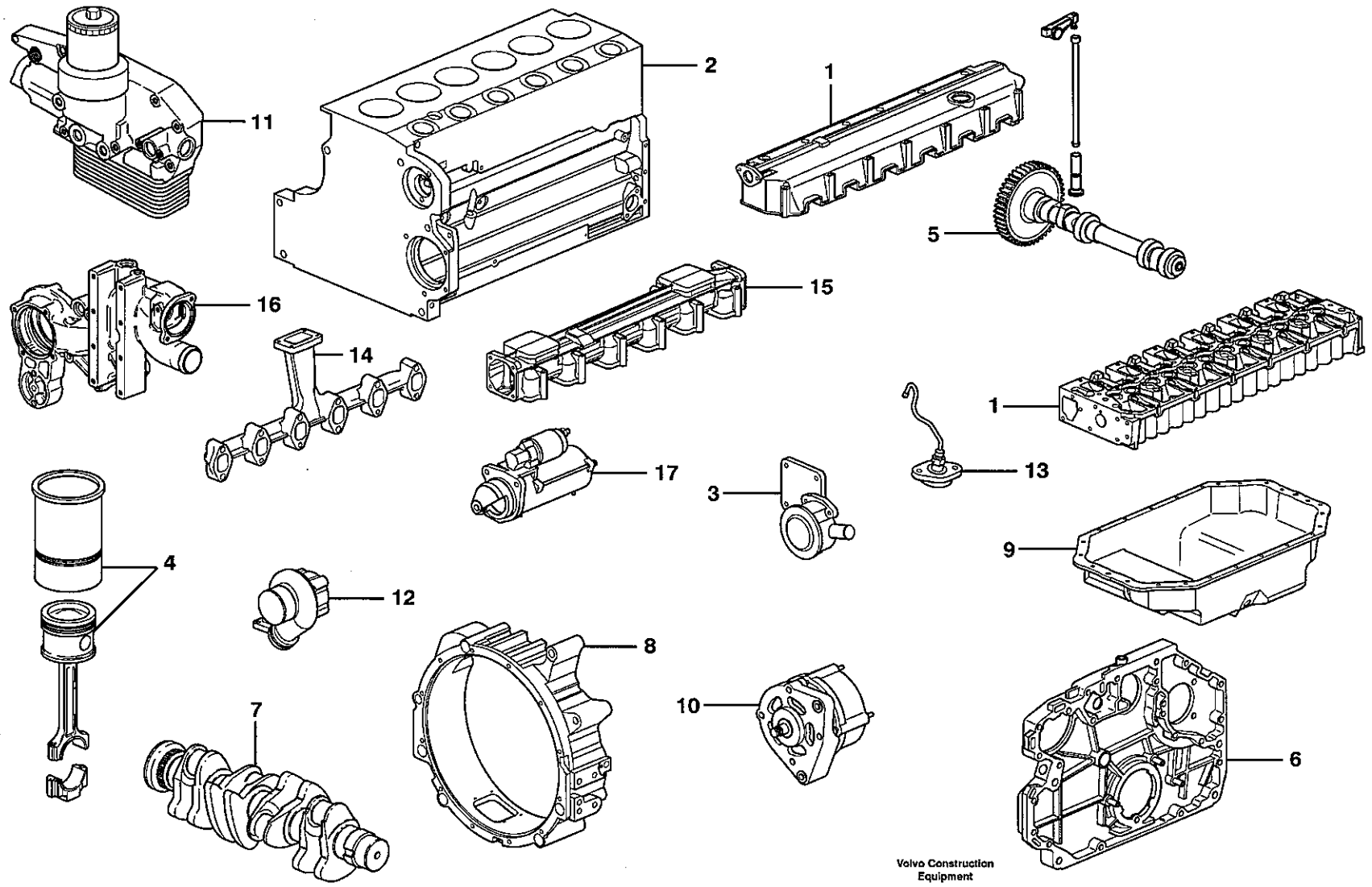
11
2
1
5
16
15
14
1
17
13
3
4
9
12
8
10
7
6
Volvo Construction Equipment
1000973

Fig.	Part No.	Quantity 1	2	3	4	5	PS	KIT	Description	Dénomination	Bezeichnung	품명	说明	Notes
		1	1	1	1		NS		Engine	Moteur	Verbrenn Motor	엔진	发动机	
	VOE 14500388		1						Engine	Moteur	Verbrenn Motor	엔진	发动机	D6D EAE2
	VOE 14519203			1					Engine	Moteur	Verbrenn Motor	엔진	发动机	D6D EFE2
	VOE 14519204				1				Engine	Moteur	Verbrenn Motor	엔진	发动机	D6D EGE2
1		1	1	1	1				•Cylinder head	•Culasse	•Zylinderkopf	• 실린더 헤드	• 气缸盖	
2		1	1	1	1				•Cylinder block	•Bloc-cylindres	•Zylinderblock	• 실린더 블록	• 缸体	
3		1	1	1	1				•Crankcase ventilat.	•Aération de carter .	•Kurbelgehäuse,en .	• 크랭크케이스 벤티레이션	• 飞轮壳	
4		6	6	6	6				•Cylinder liner	•Chemise cylind	•Zylinderbuchse	• 실린더 라이너	• 气缸管线	
5		1	1	1	1				•Valve mechanism ..	•Commande des s..	•Ventilmechanismu .	• 밸브 작동장치	• 阀门机构	
6		1	1	1	1				•Timing gear casin ..	•Carter distribution..	•Steuergehäuse	• 타이밍 기어 케이스	• 正时齿轮壳体	
7		1	1	1	1				•Crankshaft	•Vilebrequin	•Räderkasten Kube.	• 크랭크 샤프트	• 曲轴	
8		1	1	1	1				•Flywheel Hsg	•Carter Volant	•Schwungradgeh	• 플라이휠 하우징	• 飞轮壳	
9		1	1	1	1				•Oil sump	•Carter d'huile	•Ölsumpf	• 오일 섬프	• 油底壳	
10		1	1	1	1				•Alternator with fitti..	•Dynamo avec pièc	•Lichtmaschine mit..	• 알터네이터 장착부품	• 带固定件的交流发电机	
11		1	1	1	1				•Oil cooler	•Radiateur huile	•Ölkühler	• 오일 쿨러	• 机油冷却器	
12		1	1	1	1				•Turbocharger	•Turbocompresse..	•Turbolader	• 터보과급기	• 涡轮增压器	
13		6	6	6	6				•Fuel lines, injector .	•Conduits de carbu.	•Kraftstoffrohr, Eins.	• 인젝터 연료라인	• 燃油管线，喷油器	
14		1	1	1	1				•Inlet pipe	•Tubulure	•Einlassrohr	• 흡기 파이프	• 进气管	
15		1	1	1	1				•Exhaust pipe	•Tuyau echappem. .	•Abgasschlauch	• 배기관	• 排气管	
16		1	1	1	1				•Water pump and t..	•Pompe a eau et b..	•Wasserpumpe un ..	• 냉각수 펌프 및 항온기	• 水泵和节温器	
17		1	1	1	1				•Starter motor	•Demarreur	•Anlasser	• 시동 모터	• 起动马达	

1	8277784 S/N -11532	发动机 엔진 **Motor** **Moteur** **Engine**	Catalogue id **56141**	Group **210**
2	8278912 S/N 11533-		Illustr. No **1000973**	Section **200**
3	8278913 S/N 11533-		Issue **VOE 95E4356141**	Page **57**
4	8278914 S/N 11533-			
5				

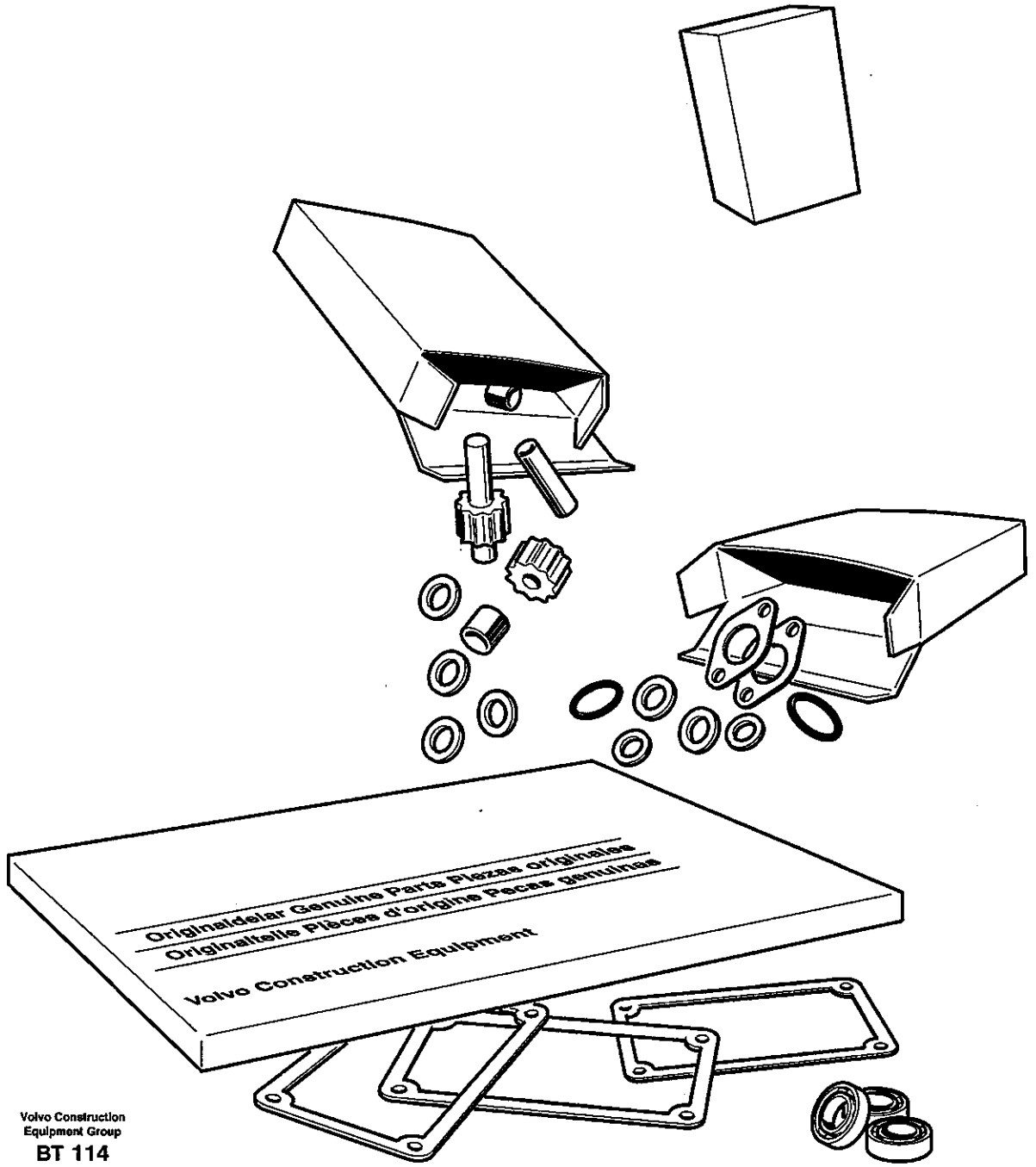

Volvo Construction
Equipment Group
BT 114

Fig.	Part No.	Quantity 1	2	3	4	5	PS	KIT	Description	Dénomination	Bezeichnung	품명	说明	Notes
1	VOE 11712380	1	1	1	1				Overhaul Kit	Kit Renovation	Uberholungssatz	정비 키트	装修套件	
	VOE 976929	7	7	7	7				•Gasket	•Joint	•Dichtung	• 가스켓	• 密封垫	
	VOE 20459999	6	6	6	6				•Cmshft Bushing	•Bag.arbre Cames	•Nockenw Buchse	• 캠 축 부싱	• 凸轮轴衬套	
	VOE 20459998	1	1	1	1				•Cmshft Bushing	•Bag.arbre Cames	•Nockenw Buchse	• 캠 축 부싱	• 凸轮轴衬套	
	VOE 20412359	1	1	1	1				•Sealing ring	•Bague d'étanchéit	•Runddichtring	• 시일 링	• 密封环	
	VOE 13947281	1	1	1	1				•Gasket	•Joint	•Dichtung	• 가스켓	• 密封垫	
	VOE 20460025	6	6	6	6				•Piston	•Piston	•Kolben	• 피스톤	• 活塞	
	VOE 20460009	6	6	6	6				•Piston Pin	•Axe Piston	•Kolbenbolzen	• 피스톤 핀	• 活塞销轴	
	VOE 20460010	12	12	12	12				•Clip	•Clip	•Klemme	• 클립	• 卡簧	
	VOE 20460011	6	6	6	6				•Piston Ring Kit	•Jeu Segm.piston	•Kolbenringsatz	• 피스톤 링 킷	• 活塞环套件	
	VOE 20459997	6	6	6	6				•Cylinder Liner	•Chemise Cylind.	•Zyl Buchse	• 실린더 라이너	• 气缸缸套	
	VOE 13947621	2	2	2	2				•Plane Gasket	•Joint Plan	•Flachdichtung	• 평 가스켓	• 平面垫圈	
	VOE 11700625	1	1	1	1				•O-ring	•Joint Torique	•O-Ring	• 오링	•O 形圈	
	VOE 20459140	7	7	7	7				•Main Bearing	•Pal.vilebrequin	•Hauptlager	• 메인 베어링	• 主轴承	
	VOE 20555403	6	6	6	6				•Bearing	•Palier	•Lager	• 베어링	• 轴承	ENG S/N -695616
	VOE 20480536		6	6	6				•Bearing	•Palier	•Lager	• 베어링	• 轴承	ENG S/N 695617-
	VOE 20459149	2	2	2	2				•Thrust Washer	•Rondelle Butee	•Druckscheibe	• 스러스트 와셔	• 加压垫圈	
	VOE 20459115	1	1	1	1				•Crankshaft Seal	•Joint Vilebreq.	•Kurbelw Dichtg	• 크랭크 샤프트 시일	• 曲轴密封	
	VOE 7011998	1	1	1	1				•Gasket	•Joint	•Dichtung	• 가스켓	• 密封垫	
	VOE 20412343	2	2	2	2				•Sealing ring	•Bague d'étanchéit	•Runddichtring	• 시일 링	• 密封环	
	VOE 20405825	1	1	1	1				•Gasket	•Joint	•Dichtung	• 가스켓	• 密封垫	
	VOE 20459168	1	1	1	1				•Crankshaft Seal	•Joint Vilebreq.	•Kurbelw Dichtg	• 크랭크 샤프트 시일	• 曲轴密封	
	VOE 20537029	1	1	1	1				•Gasket	•Joint	•Dichtung	• 가스켓	• 密封垫	
	VOE 11700391	1	1	1	1				•Gasket	•Joint	•Dichtung	• 가스켓	• 密封垫	
	VOE 20459215	4	4	4	4				•Washer	•Rondelle	•Scheibe	• 와셔	• 垫圈	
	VOE 20459212	1	1	1	1				•Gasket	•Joint	•Dichtung	• 가스켓	• 密封垫	
	VOE 13947628	1	1	1	1				•Plane Gasket	•Joint Plan	•Flachdichtung	• 평 가스켓	• 平面垫圈	
	VOE 20459192	1	1	1	1				•Gasket	•Joint	•Dichtung	• 가스켓	• 密封垫	
	VOE 20459193	2	2	2	2				•Sealing ring	•Bague d'étanchéit	•Runddichtring	• 시일 링	• 密封环	
	VOE 13947625	2	2	2	2				•Plane Gasket	•Joint Plan	•Flachdichtung	• 평 가스켓	• 平面垫圈	

1	8277784 S/N -11532
2	8278912 S/N 11533-
3	8278913 S/N 11533-
4	8278914 S/N 11533-
5	

发动机维修套件
엔진 수리 부품
Motorsätze
Jeu pour moteur
Repair kits for engine

Catalogue id 56141	Group 210
Illustr. No BT114	Section 300
Issue VOE 95E4356141	Page 59

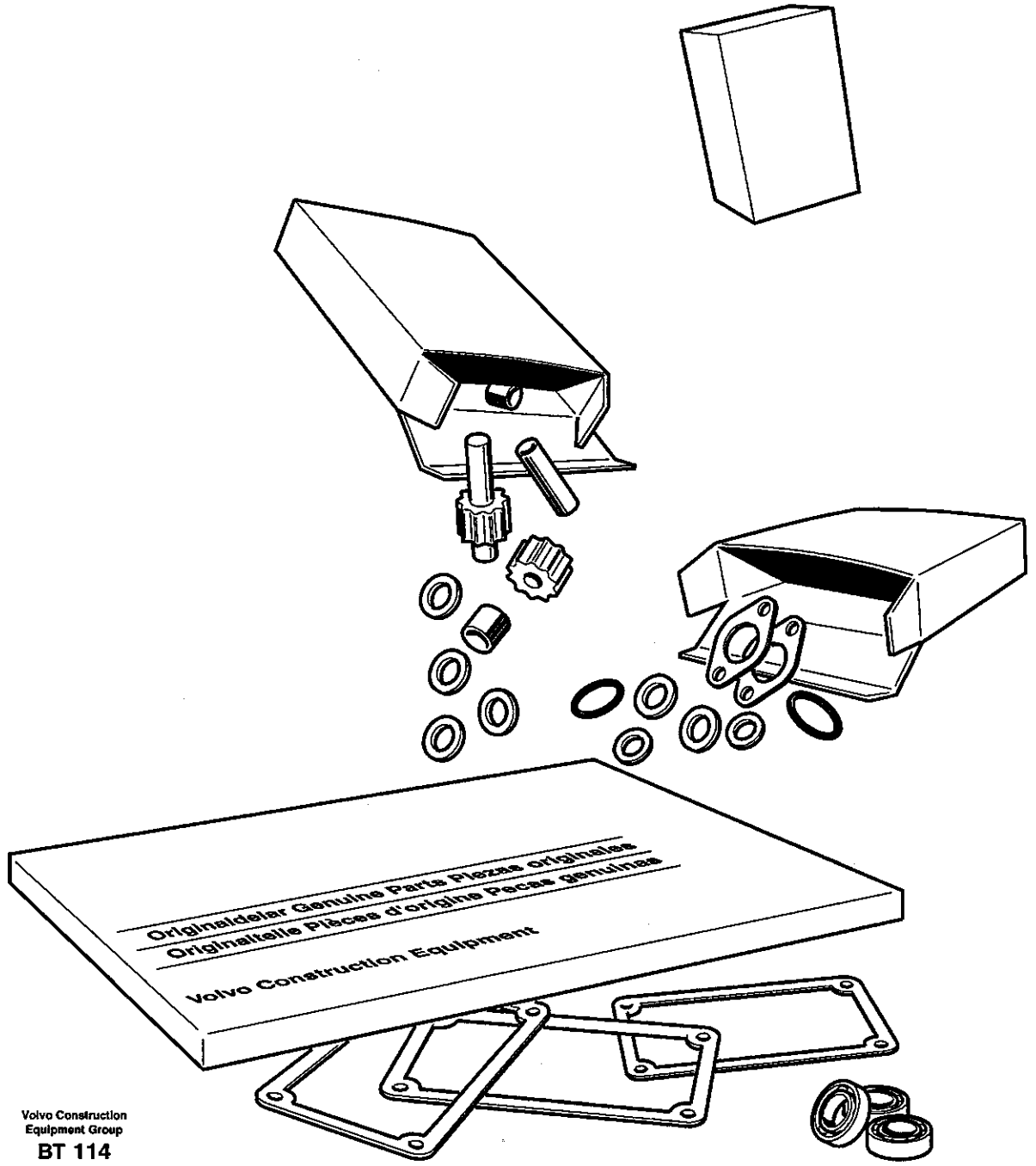

Volvo Construction
Equipment Group
BT 114

Fig.	Part No.	Quantity 1	2	3	4	5	PS	KIT	Description	Dénomination	Bezeichnung	품명	说明	Notes
	VOE 13947622	1	1	1	1				•Plane Gasket	•Joint Plan	•Flachdichtung	•평 가스켓	•平面垫圈	
	VOE 20460244	1	1	1	1				•Gasket Kit	•Kit Joints	•Dichtungssatz	•가스켓 킷	•垫圈套件	
	VOE 20460248	2	2	2	2				•O-ring	•Joint Torique	•O-Ring	•오링	•0 形圈	
	VOE 20460073	12	12	12	12				•O-ring	•Joint Torique	•O-Ring	•오링	•0 形圈	
	VOE 11700409	6	6	6	6				•Shim	•Cale Reglage	•Nachstellblech	•심	•垫片	
	VOE 11700426	6	6	6	6				•Seal	•Joint	•Dichtring	•시일	•密封	
	VOE 20460061	7	7	7	7				•Seal	•Joint	•Dichtring	•시일	•密封	
	VOE 976929	6	6	6	6				•Gasket	•Joint	•Dichtung	•가스켓	•密封垫	
	VOE 20459226	2	2	2	2				•Gasket	•Joint	•Dichtung	•가스켓	•密封垫	
	VOE 20405885	2	2	2	2				•Screw	•Vis	•Schraube	•스크류	•六角螺钉	
	VOE 20405822	2	2	2	2				•Sealing ring	•Bague d'étanchéit	•Runddichtring	•시일 링	•密封环	
	VOE 13947621	4	4	4	4				•Plane Gasket	•Joint Plan	•Flachdichtung	•평 가스켓	•平面垫圈	
	VOE 20405969	1	1	1	1				•Gasket	•Joint	•Dichtung	•가스켓	•密封垫	
	VOE 20459005	1	1	1	1				•Sealing ring	•Bague d'étanchéit	•Runddichtring	•시일 링	•密封环	
	VOE 13947281	1	1	1	1				•Gasket	•Joint	•Dichtung	•가스켓	•密封垫	
	VOE 20450736	1	1	1	1				•Thermostat	•Thermostat	•Thermostat	•항온기	•恒温器	
	VOE 20459961	2	2	2	2				•Sealing ring	•Bague d'étanchéit	•Runddichtring	•시일 링	•密封环	
	VOE 20459954	1	1	1	1				•Sealing ring	•Bague d'étanchéit	•Runddichtring	•시일 링	•密封环	
	VOE 20459958	1	1	1	1				•Gasket	•Joint	•Dichtung	•가스켓	•密封垫	
	VOE 20459948	1	1	1	1				•Gasket	•Joint	•Dichtung	•가스켓	•密封垫	
	VOE 20459065	1	1	1	1				•Sealing ring	•Bague d'étanchéit	•Runddichtring	•시일 링	•密封环	
	VOE 11712379	1	1	1	1				Cyl Head Kit	Jeu De Culasse	Zyl.kopfsats	실린더 헤드 킷	气缸盖套件	
	VOE 20459855	12	12	12	12				•Valve Seal	•Joint Soupape	•Ventildichtung	•밸브 시일	•气门密封	
	VOE 20459839	2	2	2	2				•Bushing	•Bague	•Buchse	•부싱	•衬套	
	VOE 20459843	1	1	1	1		SS		•Cyl Head Gasket	•Joint Culasse	•Zyl Kopfdichtfg	•실린더 헤드 가스켓	•气缸盖垫圈	
	VOE 20459844	1	1	1	1		SS		•Cyl Head Gasket	•Joint Culasse	•Zyl Kopfdichtfg	•실린더 헤드 가스켓	•气缸盖垫圈	
	VOE 20459845	1	1	1	1				•Cyl Head Gasket	•Joint Culasse	•Zyl Kopfdichtfg	•실린더 헤드 가스켓	•气缸盖垫圈	
	VOE 20459828	1	1	1	1				•Gasket	•Joint	•Dichtung	•가스켓	•密封垫	
	VOE 20405627	1	1	1	1				•Gasket	•Joint	•Dichtung	•가스켓	•密封垫	
	VOE 20405938	1	1	1	1				•Connector	•Raccord	•Anschluss	•커넥터	•接头	

1	8277784 S/N -11532
2	8278912 S/N 11533-
3	8278913 S/N 11533-
4	8278914 S/N 11533-
5	

发动机维修套件
엔진 수리 부품
Motorsätze
Jeu pour moteur
Repair kits for engine

Catalogue id 56141	Group 210
Illustr. No BT114	Section 300
Issue VOE 95E4356141	Page 61

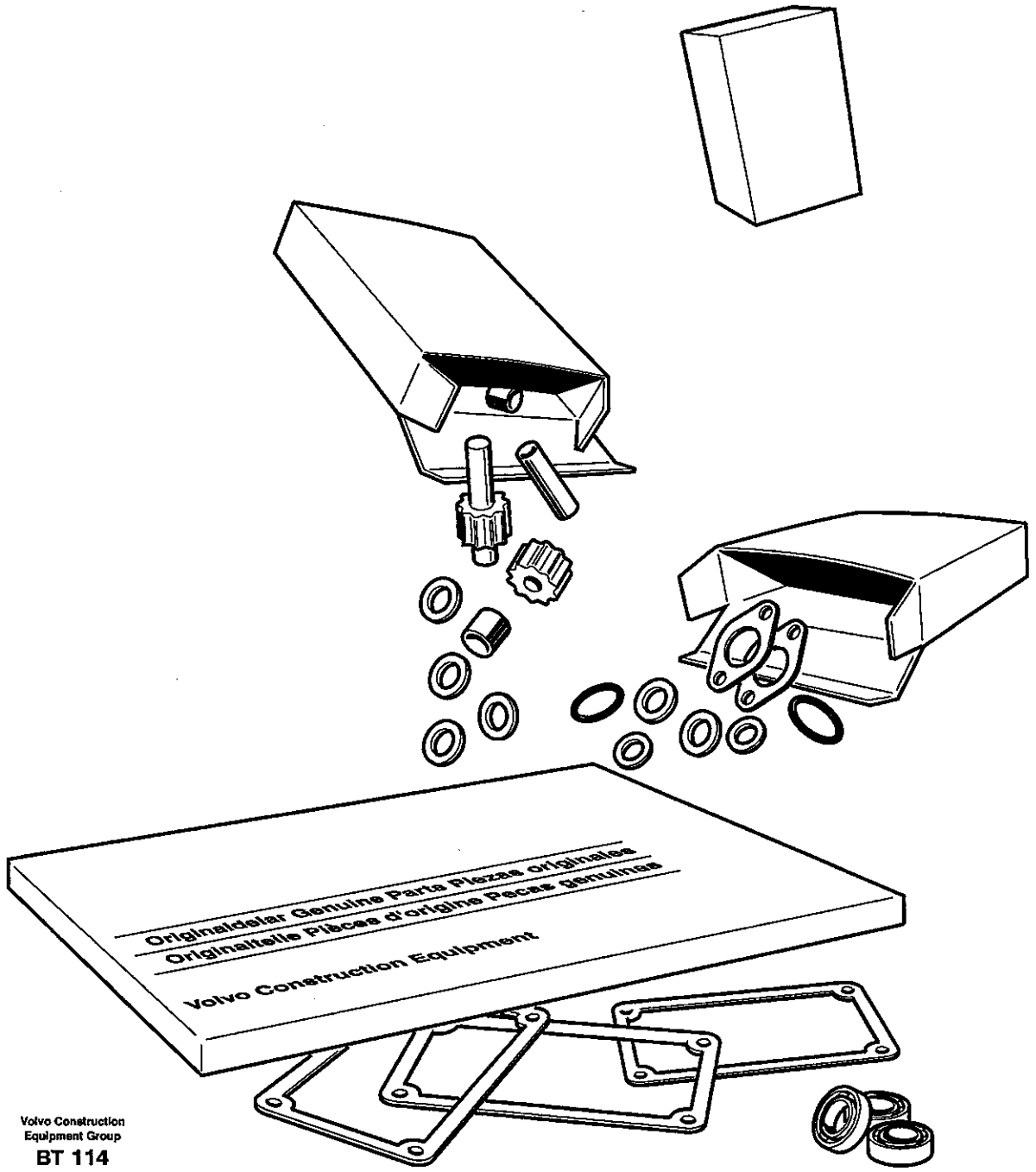

Volvo Construction
Equipment Group
BT 114

Fig.	Part No.	Quantity 1	2	3	4	5	PS	KIT	Description	Dénomination	Bezeichnung	품명	说明	Notes
	VOE 20460100	6	6	6	6				•Fuel pipe	•Conduit carbura	•Kraftstoffleitung	• 연료 파이프	• 燃油管	
	VOE 20557208	6	6	6	6				•Gasket	•Joint	•Dichtung	• 가스켓	• 密封垫	
	VOE 20405587	12	12	12	12				•Stud	•Goujon	•Stiftschraube	• 스터드	• 螺柱	
	VOE 20405588	12	12	12	12				•Washer	•Rondelle	•Scheibe	• 와셔	• 垫圈	
	VOE 20505959	12	12	12	12				•Hexagon Nut	•Ecrou Hexagonal ..	•Sechskantmutter	• 너트	• 六角螺母	
	VOE 20459222	6	6	6	6				•Gasket	•Joint	•Dichtung	• 가스켓	• 密封垫	
	VOE 20531832	2	2	2	2				•Gasket	•Joint	•Dichtung	• 가스켓	• 密封垫	
	VOE 20565204	1	1	1	1				•Gasket	•Joint	•Dichtung	• 가스켓	• 密封垫	
	VOE 20405970	1	1	1	1				•Gasket	•Joint	•Dichtung	• 가스켓	• 密封垫	
	VOE 20412308	4	4	4	4				•Hexagon Nut	•Ecrou Hexagonal ..	•Sechskantmutter	• 너트	• 六角螺母	
	VOE 20405790	1	1	1	1				•Gasket	•Joint	•Dichtung	• 가스켓	• 密封垫	
	VOE 13947281	2	2	2	2				•Gasket	•Joint	•Dichtung	• 가스켓	• 密封垫	
	VOE 20459955	1	1	1	1				•Sealing ring	•Bague d'étanchéit .	•Runddichtring	• 시일 링	• 密封环	
	VOE 20459953	1	1	1	1				•Sealing ring	•Bague d'étanchéit .	•Runddichtring	• 시일 링	• 密封环	

1	8277784 S/N -11532	发动机维修套件 엔진 수리 부품 **Motorsätze** **Jeu pour moteur** **Repair kits for engine**	Catalogue id **56141**	Group **210**
2	8278912 S/N 11533-		Illustr. No **BT114**	Section **300**
3	8278913 S/N 11533-		Issue **VOE 95E4356141**	Page **63**
4	8278914 S/N 11533-			
5				

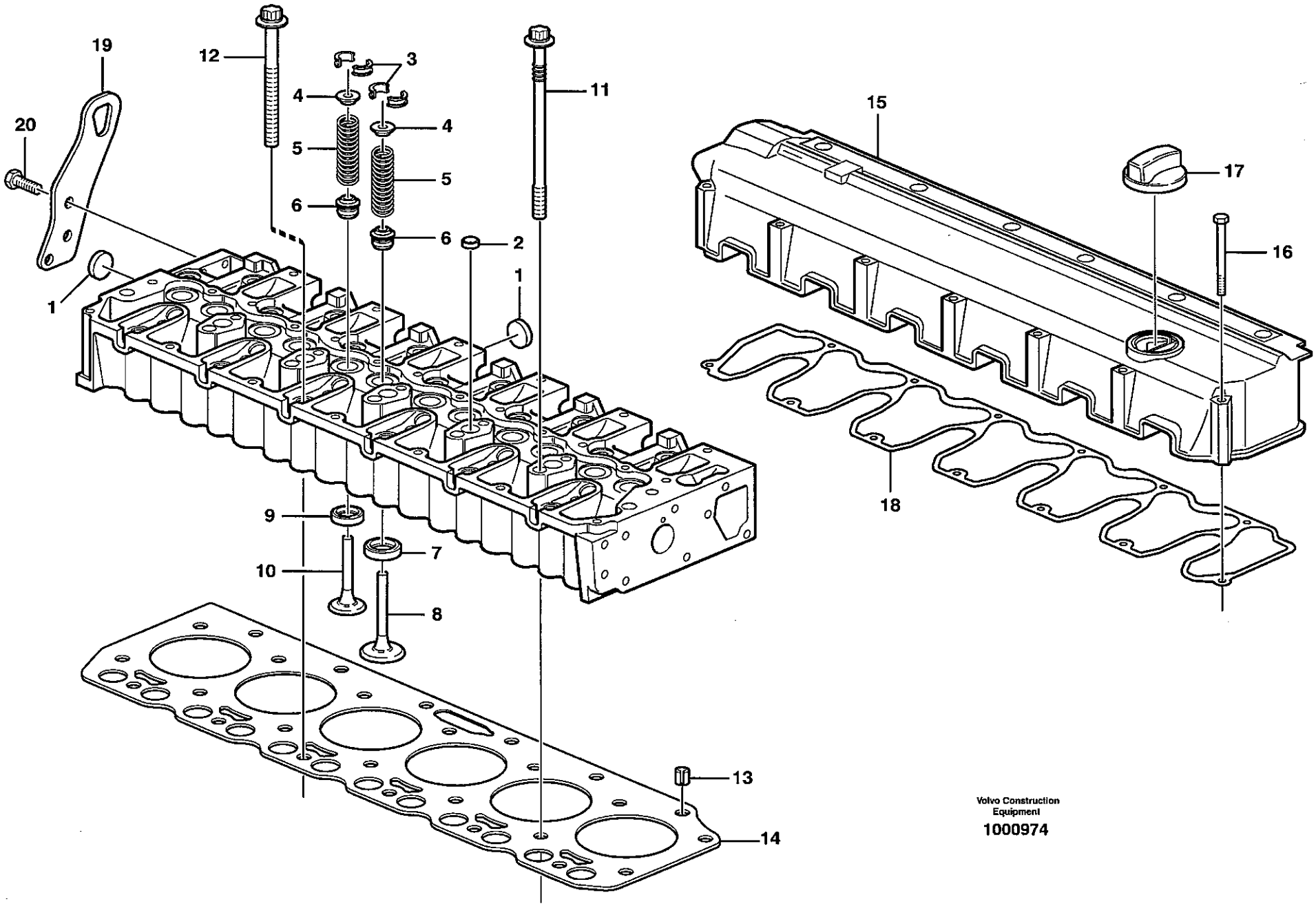

Volvo Construction Equipment

1000974

Fig.	Part No.	Quantity 1	2	3	4	5	PS	KIT	Description	Dénomination	Bezeichnung	품명	说明	Notes
	VOE 20459858	1	1	1	1				Cylinder head	Culasse	Zylinderkopf	실린더 헤드	气缸盖	
1	VOE 11700258	5	5	5	5		SS		•Plug	•Bouchon	•Stopfen	• 플러그	• 堵头	(VOE 20450767)
2	VOE 20412745	5	5	5	5				•Core Plug	•Ronde.fermeture	•Fullscheibe	• 코어 플러그	• 密封塞	(VOE 11700344)
3	VOE 20459857	24	24	24	24				•Valve Cone	•Taquet	•Ventilkegelst	• 밸브 콘	• 阀锥体	
4	VOE 20535037	12	12	12	12				•Washer	•Rondelle	•Scheibe	• 와셔	• 垫圈	
5	VOE 20459851	12	12	12	12				•Valve Spring	•Ressort Soupape	•Ventilfeder	• 밸브 스프링	• 阀门弹簧	
6	VOE 20459855	12	12	12	12				•Valve Seal	•Joint Soupape	•Ventildichtung	• 밸브 시일	• 气门密封	
7	VOE 20459852	6	6	6	6				•Valve seat	•Siege de soupape	•Ventilsitz	• 밸브 시트	• 气门座圈	
8	VOE 20459862	6	6	6	6				•Inlet valve	•Soupape d'entrée	•Einlassventil	• 흡기 밸브	• 进气门	
9	VOE 20459854	6	6	6	6				•Valve seat	•Siege de soupape	•Ventilsitz	• 밸브 시트	• 气门座圈	
10	VOE 20459861	6	6	6	6				•Exhaust Valve	•Soupape Echappe	•Auslassventil	• 배기 밸브	• 排气阀	
11	VOE 20459837	7	7	7	7				Bolt	Boulon	Bolzen	볼트	螺栓	
12	VOE 20459838	19	19	19	19				Bolt	Boulon	Bolzen	볼트	螺栓	
13	VOE 20459839	2	2	2	2				Bushing	Bague	Buchse	부싱	衬套	
14	VOE 20459843	1	1	1	1		SS		Cyl Head Gasket	Joint Culasse	Zyl Kopfdichtfg	실린더 헤드 가스켓	气缸盖垫圈	1,25mm
	VOE 20459844	1	1	1	1		SS		Cyl Head Gasket	Joint Culasse	Zyl Kopfdichtfg	실린더 헤드 가스켓	气缸盖垫圈	1,41mm
	VOE 20459845	1	1	1	1				Cyl Head Gasket	Joint Culasse	Zyl Kopfdichtfg	실린더 헤드 가스켓	气缸盖垫圈	1,52mm
15	VOE 20558810	1	1	1	1				Valve Cover	Cache-soupapes	Zylkopfhaube	밸브 커버	气门室盖	
16	VOE 20459830	13	13	13	13				Screw	Vis	Schraube	스크류	六角螺钉	
17	VOE 20412589	1	1	1	1				Filler cap	Bouchon Rempliss	Tankverschluss	주유구 캡	加油口盖	
18	VOE 20558929	1	1	1	1				Gasket	Joint	Dichtung	가스켓	密封垫	
19		1	1	1	1		NS		Lifting eye	Oeillet levage	Hebeöse	리프팅 아이	吊环	
20	VOE 20450856	3	3	3	3				Screw	Vis	Schraube	스크류	六角螺钉	

1	8277784 S/N -11532	气缸盖 실린더 헤드 **Zylinderkopf** **Culasse** **Cylinder head**	Catalogue id **56141**	Group **211**
2	8278912 S/N 11533-			
3	8278913 S/N 11533-		Illustr. No **1000974**	Section **100**
4	8278913 S/N 11533-			
5			Issue **VOE 95E4356141**	Page **65**

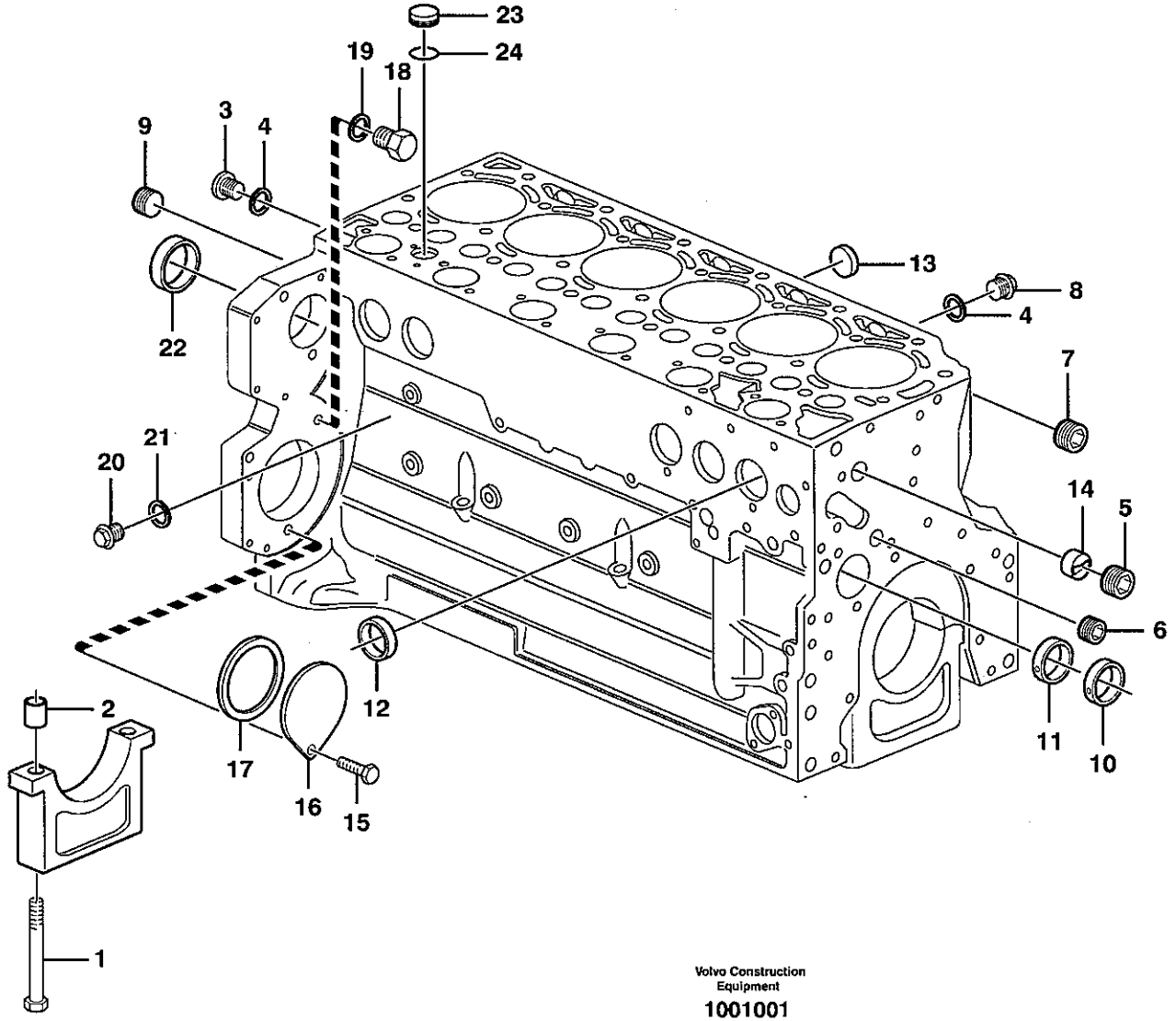

Volvo Construction Equipment

1001001

Fig.	Part No.	Quantity 1	2	3	4	5	PS	KIT	Description	Dénomination	Bezeichnung	품명	说明	Notes
	VOE 20533309	1	1	1	1				Cylinder Block	Bloc-cylindres	Zylinderblock	실린더 블록	缸体	
1	VOE 20460006	14	14	14	14				•Screw	•Vis	•Schraube	• 스크류	• 六角螺钉	
2	VOE 20460001	14	14	14	14				•Bushing	•Bague	•Buchse	• 부싱	• 衬套	
3	VOE 20460000	1	1	1	1				•Plug	•Bouchon	•Stopfen	• 플러그	• 堵头	
4	VOE 13969011	3	3	3	3				•Gasket	•Joint	•Dichtung	• 가스켓	• 密封垫	
5	VOE 20405717	1	1	1	1				•Plug	•Bouchon	•Stopfen	• 플러그	• 堵头	
6	VOE 20405719	1	1	1	1				•Plug	•Bouchon	•Stopfen	• 플러그	• 堵头	
7	VOE 20405718	2	2	2	2				•Plug	•Bouchon	•Stopfen	• 플러그	• 堵头	
8		2	2	2	2				•Plug	•Bouchon	•Stopfen	• 플러그	• 堵头	
9	VOE 20405722	1	1	1	1				•Plug	•Bouchon	•Stopfen	• 플러그	• 堵头	
10	VOE 20459999	6	6	6	6				•Cmshft Bushing	•Bag.arbre Cames	•Nockenw Buchse	• 캠 축 부싱	• 凸轮轴衬套	
11	VOE 20459998	1	1	1	1				•Cmshft Bushing	•Bag.arbre Cames	•Nockenw Buchse	• 캠 축 부싱	• 凸轮轴衬套	
12	VOE 20405721	9	9	9	9				•Hood	•Capuchon	•Verschlussdeckel	• 플러그 커버	• 塞子盖板	
13	VOE 11700258	6	6	6	6		SS		•Plug	•Bouchon	•Stopfen	• 플러그	• 堵头	(VOE 20450767)
14	VOE 20405584	1	1	1	1				•Guide Sleeve	•Manchon guide	•Führungshülse	• 슬리브 가이드	• 导件轴套	
	VOE 20405906	1	1	1	1				•Guide Sleeve	•Manchon guide	•Führungshülse	• 슬리브 가이드	• 导件轴套	
15	VOE 11709826	1	1	1	1				Flange screw	Vis à bride	Flanschschraube	플랜지 스크류	法兰螺钉	
16	VOE 20459898	1	1	1	1				Cover	Capot	Haube	커버	罩盖	
17	VOE 20412359	1	1	1	1				Sealing ring	Bague d'étanchéité	Runddichtring	시일 링	密封环	
18	VOE 20441859	1	1	1	1				Plug	Bouchon	Stopfen	플러그	堵头	(VOE 20532680)
19	VOE 13947281	1	1	1	1				Gasket	Joint	Dichtung	가스켓	密封垫	
20	VOE 20405716	1	1	1	1				Plug	Bouchon	Stopfen	플러그	堵头	
21	VOE 13947621	1	1	1	1				Plane Gasket	Joint Plan	Flachdichtung	평 가스켓	平面垫圈	
22	VOE 20450778	1	1	1	1				Core Plug	Ronde.fermeture	Fullscheibe	코어 플러그	密封塞	
23	VOE 20450779	1	1	1	1				Plug	Bouchon	Stopfen	플러그	堵头	ENG SER NO -938067
	VOE 20702078	1	1	1	1				Plug	Bouchon	Stopfen	플러그	堵头	ENG SER NO 938068-
24	VOE 20405728	1	1	1	1				Sealing ring	Bague d'étanchéité	Runddichtring	시일 링	密封环	

1	8277784 S/N -11532
2	8278912 S/N 11533-
3	8278913 S/N 11533-
4	8278914 S/N 11533-
5	

气缸体
실린더 블록
Zylinderblock
Bloc-cylindres
Cylinder block

Catalogue id **56141**	Group **212**
Illustr. No **1001001**	Section **100**
Issue **VOE 95E4356141**	Page **67**

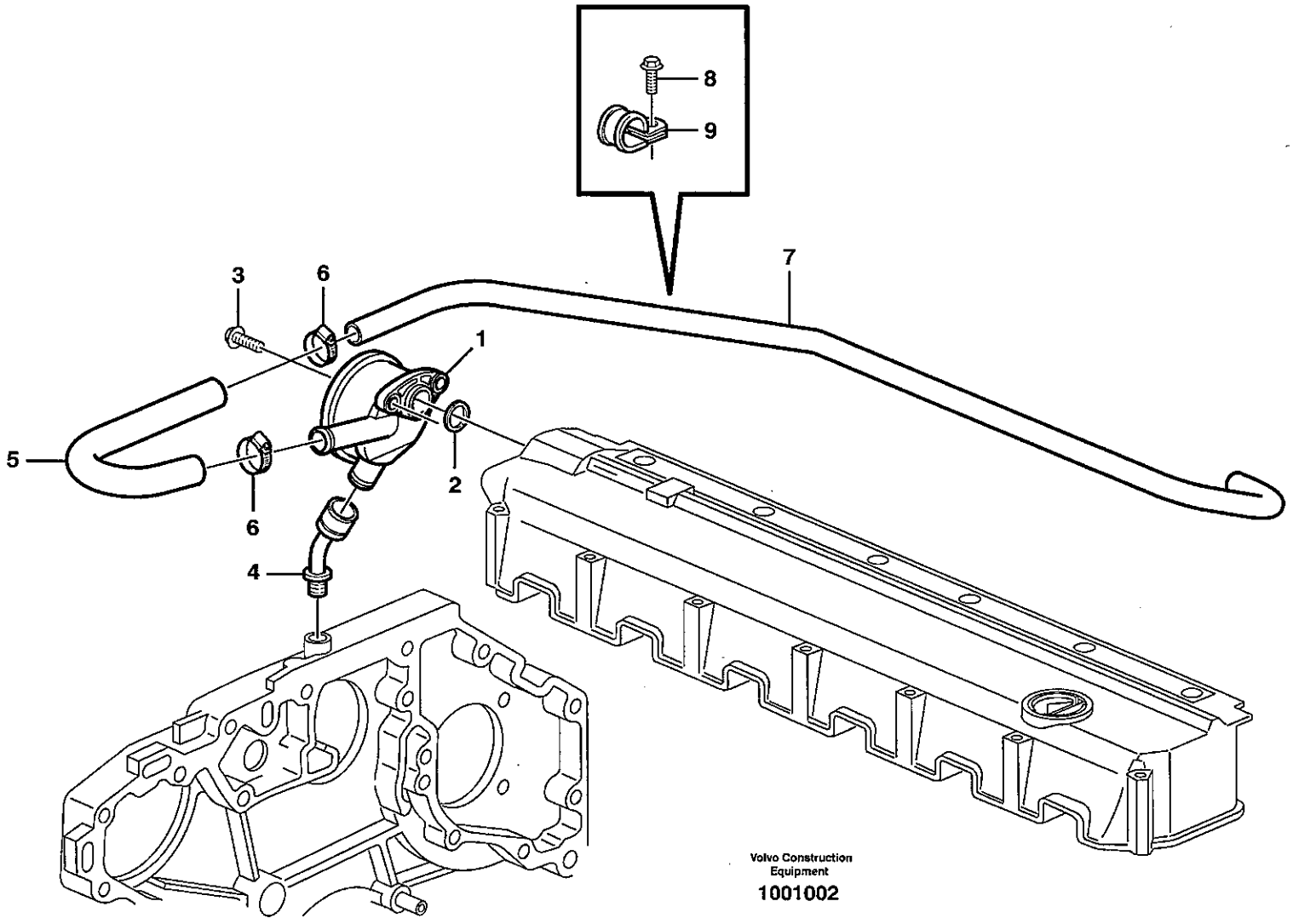
8
9
7
3
6
1
5
2
6
4
Volvo Construction Equipment
1001002

Fig.	Part No.	Quantity 1	2	3	4	5	PS	KIT	Description	Dénomination	Bezeichnung	품명	说明	Notes
1	VOE 20459252	1	1	1	1		SS		Press Regulator	Regulateu Press	Druckregler	프레스 레귤레이터	压力调节器	
2	VOE 20405627	1	1	1	1				Gasket	Joint	Dichtung	가스켓	密封垫	
3	VOE 20450728	2	2	2	2				Bolt	Boulon	Bolzen	볼트	螺栓	(VOE 20459182)
4	VOE 20405938	1	1	1	1				Connector	Raccord	Anschluss	커넥터	接头	
5	VOE 20459255	1	1	1	1				Tube	Tube	Rohr	튜브	缸筒	
6	VOE 20405755	3	3	3	3				Clamping Band	Ruban Serrage	Spannband	클램핑 밴드	卡箍	
7	VOE 20459257	1	1	1	1				Breather Pipe	Reniflard	Luftungsrohr	브리더 파이프	通气装置管道	
8	VOE 20460055	1	1	1	1				Screw	Vis	Schraube	스크류	六角螺钉	
9	VOE 11700294	1	1	1	1				Clamp	Pince Serrage	Klemme	클램프	管夹	(VOE 20405532)

1	8277784 S/N -11532
2	8278912 S/N 11533-
3	8278913 S/N 11533-
4	8278914 S/N 11533-
5	

曲轴箱通风
크랭크케이스 벤티레이션
Kurbelgehäusebelüftung
Ventilation de carter
Crankcase ventilation

Catalogue id 56141	Group 212
Illustr. No 1001002	Section 200
Issue VOE 95E4356141	Page 69

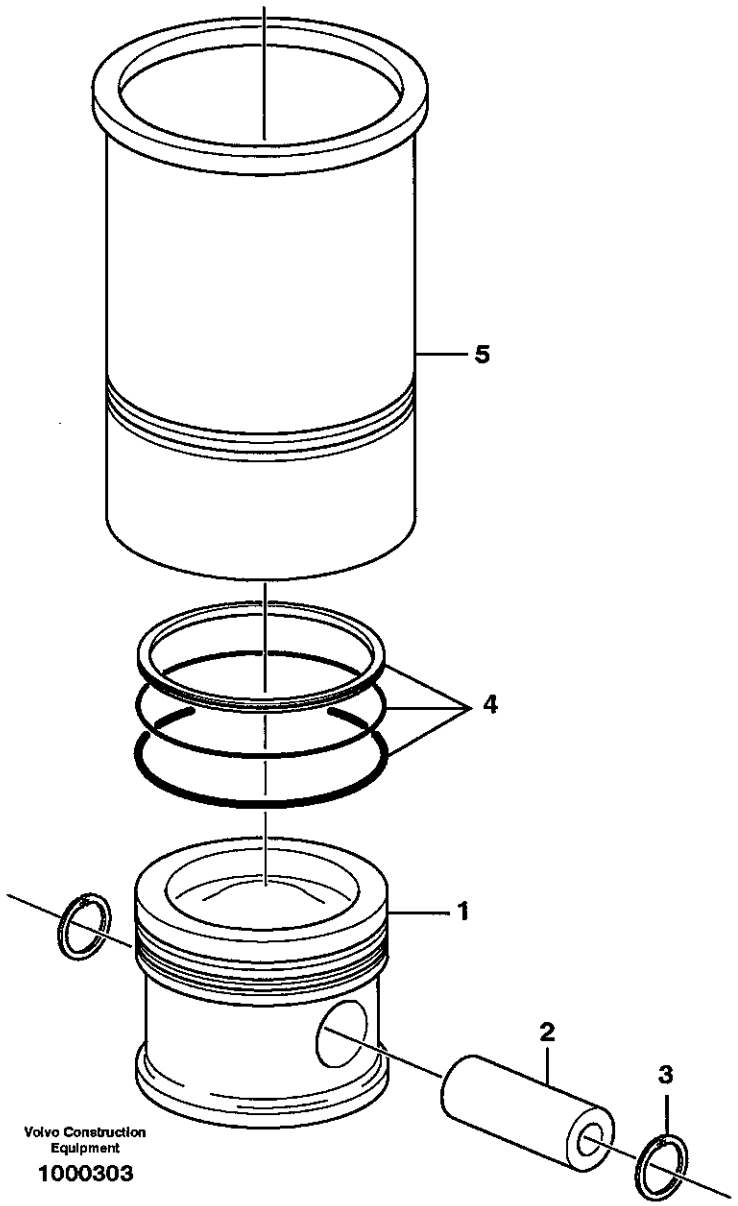
5
4
1
2
3
Volvo Construction
Equipment
1000303

Fig.	Part No.	Quantity 1	2	3	4	5	PS	KIT	Description	Dénomination	Bezeichnung	품명	说明	Notes
1	VOE 20460025	6	6	6	6				Piston	Piston	Kolben	피스톤	活塞	
2	VOE 20460009	6	6	6	6				•Piston Pin	•Axe Piston	•Kolbenbolzen	• 피스톤 핀	• 活塞销轴	
3	VOE 20460010	12	12	12	12				•Clip	•Clip	•Klemme	• 클립	• 卡簧	
4	VOE 20460011	6	6	6	6				•Piston Ring Kit	•Jeu Segm.piston	•Kolbenringsatz	• 피스톤 링 킷	• 活塞环套件	
5	VOE 20459997	6	6	6	6				Cylinder Liner	Chemise Cylind.	Zyl Buchse	실린더 라이너	气缸缸套	

1	8277784 S/N -11532
2	8278912 S/N 11533-
3	8278913 S/N 11533-
4	8278914 S/N 11533-
5	

气缸管线和活塞
실린더 라이너 및 피스톤
Zylinderlaufbuchse und Kolben
Chemise cylindre et piston
Cylinder liner and piston

Catalogue id 56141	Group 213
Illustr. No 1000303	Section 100
Issue VOE 95E4356141	Page 71

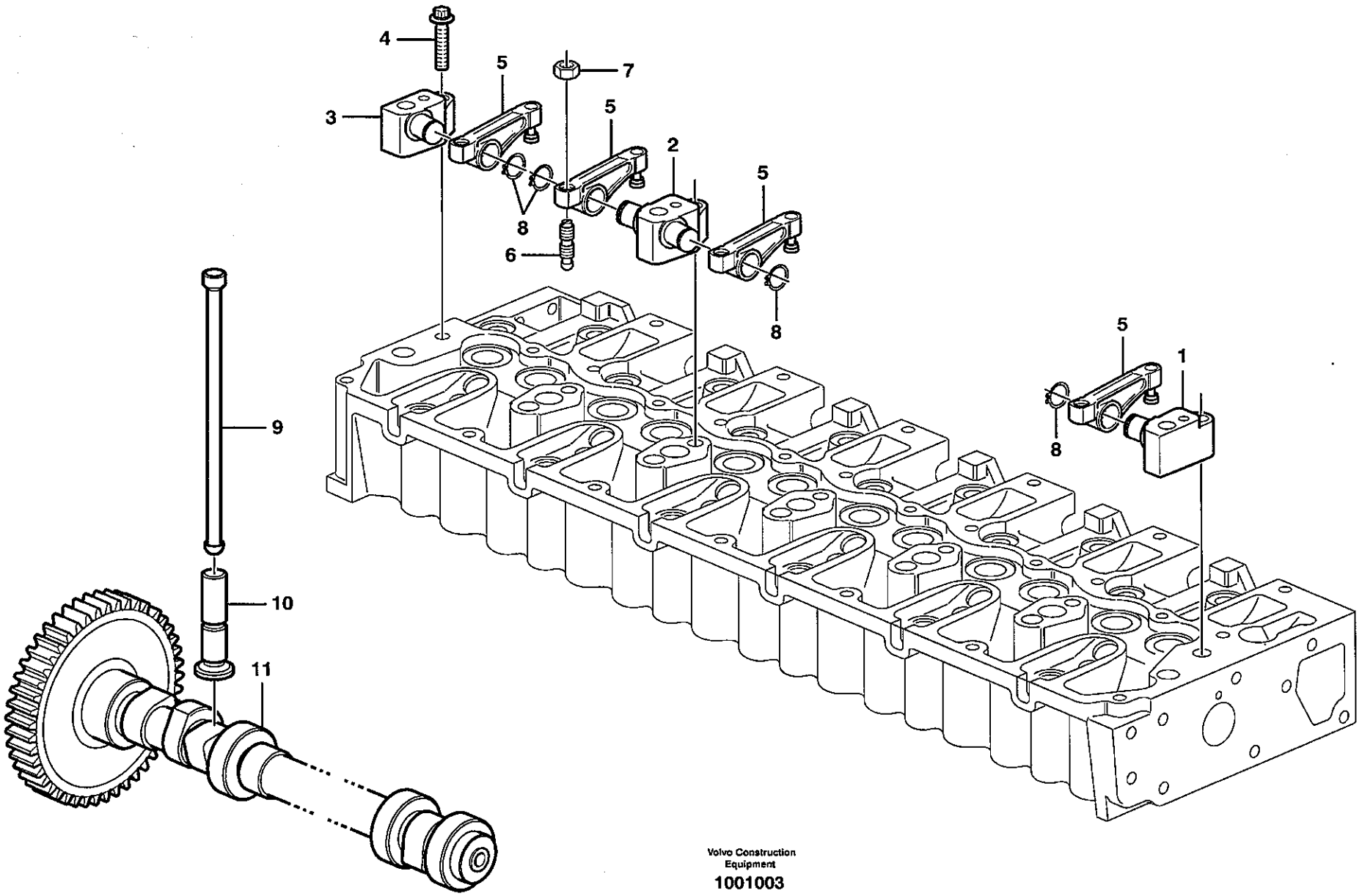

Volvo Construction Equipment

1001003

Fig.	Part No.	Quantity 1	2	3	4	5	PS	KIT	Description	Dénomination	Bezeichnung	품명	说明	Notes
1	VOE 20459848	1	1	1	1				Bracket	Console	Konsole	브라켓	支架	
2	VOE 20459847	5	5	5	5				Bracket	Console	Konsole	브라켓	支架	
3	VOE 20459849	1	1	1	1				Bracket	Console	Konsole	브라켓	支架	
4	VOE 20459853	7	7	7	7				Screw	Vis	Schraube	스크류	六角螺钉	
5	VOE 20459850	12	12	12	12				Rocker Arm	Culbuteur	Kipphebel	로커 암	摇臂	
6	VOE 20405524	12	12	12	12				Screw	Vis	Schraube	스크류	六角螺钉	
7	VOE 11700373	12	12	12	12				Nut	Ecrou	Mutter	너트	螺母	
8	VOE 945495	12	12	12	12				Snap Ring	Circlip	Nutring	스냅 링	卡环	
9	VOE 20460008	12	12	12	12				Push Rod	Tige-poussoir	Druckstange	푸시로드	推杆	
10	VOE 20460007	12	12	12	12				Tappet	Poussoir Pompe	Pumpdrucker	태핏	挺柱	
11	VOE 20502005	1	1	1	1				Camshaft	Arbre a cames	Nockenwelle	캠축	凸轮轴	

1	8277784 S/N -11532
2	8278912 S/N 11533-
3	8278913 S/N 11533-
4	8278914 S/N 11533-
5	

阀门机构
밸브 작동장치
Ventilmechanismus
Commande des soupapes
Valve mechanism

Catalogue id **56141**	Group **214**
Illustr. No **1001003**	Section **100**
Issue **VOE 95E4356141**	Page **73**

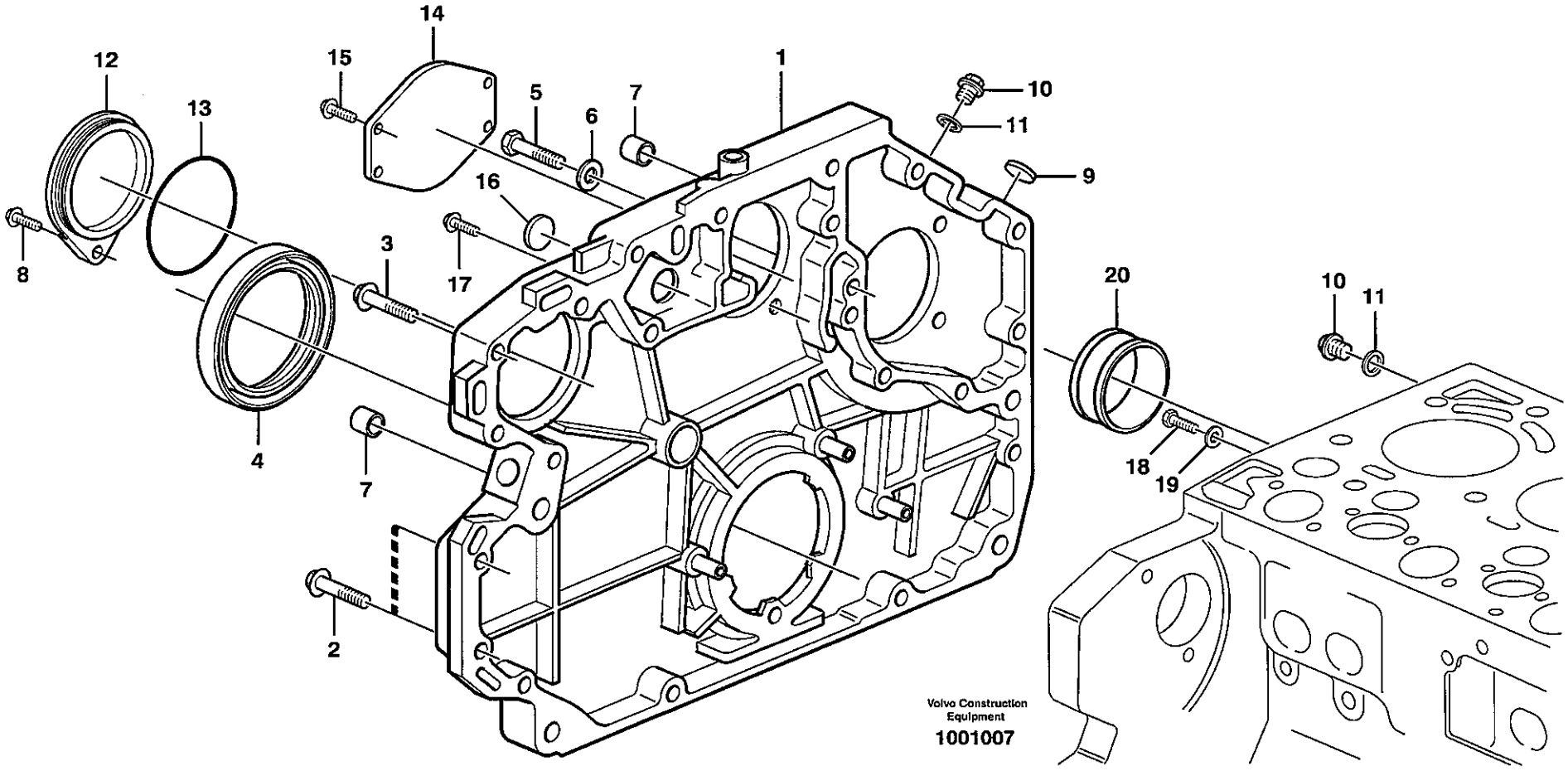
14
12
15
1
10
13
5
6
7
11
9
16
8
3
17
20
10
11
4
7
18
19
2
Volvo Construction Equipment
1001007

Fig.	Part No.	Quantity 1	2	3	4	5	PS	KIT	Description	Dénomination	Bezeichnung	품명	说明	Notes
1	VOE 20482787	1	1	1	1				Tmg Gear Casing	Carter Distrib.	Steuergehäuse	타이밍 기어 케이싱	正时齿轮壳体	ENG SER NO -920347
	VOE 20592802		1	1	1				Tmg Gear Casing	Carter Distrib.	Steuergehäuse	타이밍 기어 케이싱	正时齿轮壳体	ENG SER NO 920348-
2	VOE 20412324	12	12	12	12				Screw	Vis	Schraube	스크류	六角螺钉	
3	VOE 20450801	4	4	4	4				Screw	Vis	Schraube	스크류	六角螺钉	
4	VOE 20459115	1	1	1	1				Crankshaft Seal	Joint Vilebreq.	Kurbelw Dichtg	크랭크 샤프트 시일	曲轴密封	
5	VOE 20405653	2	2	2	2				Screw	Vis	Schraube	스크류	六角螺钉	
6	VOE 13955900	2	2	2	2				Washer	Rondelle	Scheibe	와셔	垫圈	(VOE 20459117)
7	VOE 20405646	2	2	2	2				Bushing	Bague	Buchse	부싱	衬套	
8	VOE 20405672	1	1	1	1				Screw	Vis	Schraube	스크류	六角螺钉	
9	VOE 20405605	1	1	1	1				Cover	Capot	Haube	커버	罩盖	
10	VOE 960630	2	2	2	2				Lock Plug	Tampon Verroui	Verschlussschraub	잠금 플러그	锁定塞	
11	VOE 13947621	2	2	2	2				Plane Gasket	Joint Plan	Flachdichtung	평 가스켓	平面垫圈	
12	VOE 20459901	1	1	1	1				Cover	Capot	Haube	커버	罩盖	
13	VOE 11700625	1	1	1	1				O-ring	Joint Torique	O-Ring	오링	0 形圈	
14	VOE 20450799	1	1	1	1				Cover	Capot	Haube	커버	罩盖	
15	VOE 20405709	4	4	4	4				Screw	Vis	Schraube	스크류	六角螺钉	
16	VOE 20490808	1	1	1	1				Cover	Capot	Haube	커버	罩盖	
17	VOE 20450801	1	1	1	1				Screw	Vis	Schraube	스크류	六角螺钉	
18	VOE 20459908	1	1	1	1				Bolt	Boulon	Bolzen	볼트	螺栓	
19	VOE 20460087	1	1	1	1				Washer	Rondelle	Scheibe	와셔	垫圈	
20	VOE 20460092	1	1	1	1				Bushing	Bague	Buchse	부싱	衬套	

1	8277784 S/N -11532	正时齿轮壳体与齿轮 타이밍 기어 케이싱 및 기어 **Stirnradgehäuse und Nabenvorgelege** **Carter de distribution et engrenage** **Timing gear casing and gears**	Catalogue id **56141**	Group **215**
2	8278912 S/N 11533-		Illustr. No **1001007**	Section **100**
3	8278913 S/N 11533-			
4	8278914 S/N 11533-		Issue **VOE 95E4356141**	Page **75**
5				

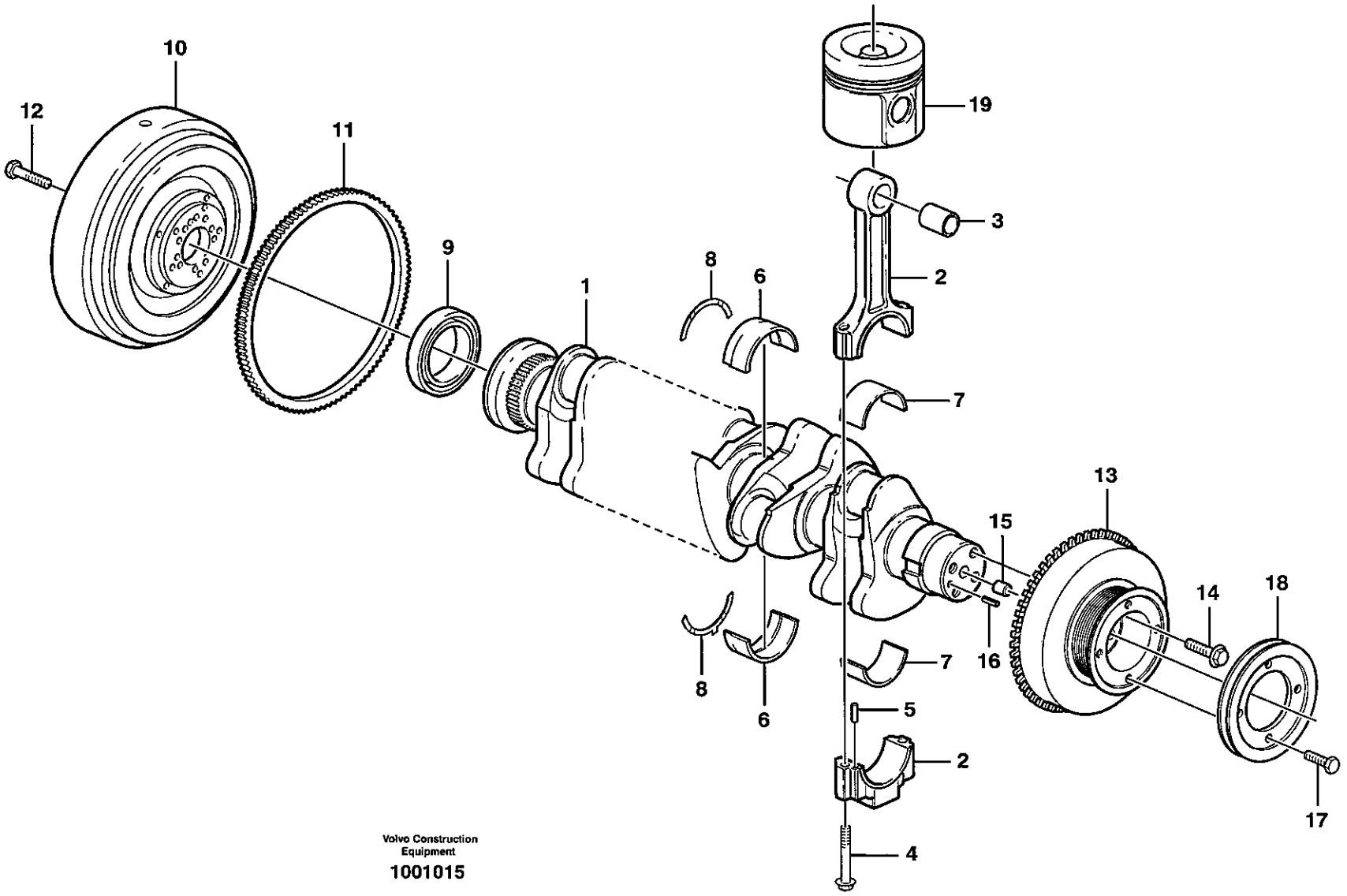

Volvo Construction Equipment

1001015

Fig.	Part No.	Quantity 1	2	3	4	5	PS	KIT	Description	Dénomination	Bezeichnung	품명	说明	Notes
1	VOE 20459146	1	1	1	1				Crankshaft	Vilebrequin	Kurbelwelle	크랭크 샤프트	曲轴	
2	VOE 20551431	6	6	6	6		SS		Connecting Rod	Bielle	Pleuel	커넥팅 로드	连杆	
3	VOE 20523284	6	6	6	6				•Bushing	•Bague	•Buchse	• 부싱	• 衬套	
4	VOE 20459133	12	12	12	12				•Bolt	•Boulon	•Bolzen	• 볼트	• 螺栓	
5	VOE 20459134	12	12	12	12				•Pin	•Goupille	•Zapfen	• 핀	• 定位销	
6	VOE 20459140	7	7	7	7				Main Bearing	Pal.vilebrequin	Hauptlager	메인 베어링	主轴承	
7	VOE 20555403	6	6	6	6				Bearing	Palier	Lager	베어링	轴承	ENG S/N -695616
	VOE 20480536		6	6	6				Bearing	Palier	Lager	베어링	轴承	ENG S/N 695617-
8	VOE 20459149	2	2	2	2				Thrust Washer	Rondelle Butee	Druckscheibe	스러스트 와셔	加压垫圈	
9	VOE 20459115	1	1	1	1				Crankshaft Seal	Joint Vilebreq.	Kurbelw Dichtg	크랭크 샤프트 시일	曲轴密封	
10	VOE 20524696	1	1	1	1				Flywheel	Volant	Schwungrad	플라이 휠	飞轮	
11	VOE 20405650	1	1	1	1				•Gear	•Pignon	•Zahnrad	• 기어	• 飞轮齿圈	
12	VOE 20405654	10	10	10	10				Bolt	Boulon	Bolzen	볼트	螺栓	
13	VOE 20459152	1	1	1	1				Pulley	Poulie	Z-riemenscheibe	풀리	皮带轮	
14	VOE 20405724	4	4	4	4				Screw	Vis	Schraube	스크류	六角螺钉	
15	VOE 20405634	1	1	1	1				Spring Pin	Axe de ressort	Federstift	스프링 핀	弹簧销	
16	VOE 20450628	1	1	1	1				Pin	Goupille	Zapfen	핀	定位销	
17	VOE 20459156	4	4	4	4				Screw	Vis	Schraube	스크류	六角螺钉	
18	VOE 20459155	1	1	1	1				Pulley	Poulie	Z-riemenscheibe	풀리	皮带轮	
19		1	1	1	1				Piston	Piston	Kolben	피스톤	活塞	See group 213, Page 71

1	8277784 S/N -11532
2	8278912 S/N 11533-
3	8278913 S/N 11533-
4	8278914 S/N 11533-
5	

曲轴与相关部件
크랭크 샤프트 및 관련 부품
Kurbelbewegung
Axe à vilebreguintas
Crankshaft and related parts

Catalogue id **56141**	Group **216**
Illustr. No **1001015**	Section **100**
Issue **VOE 95E4356141**	Page **77**

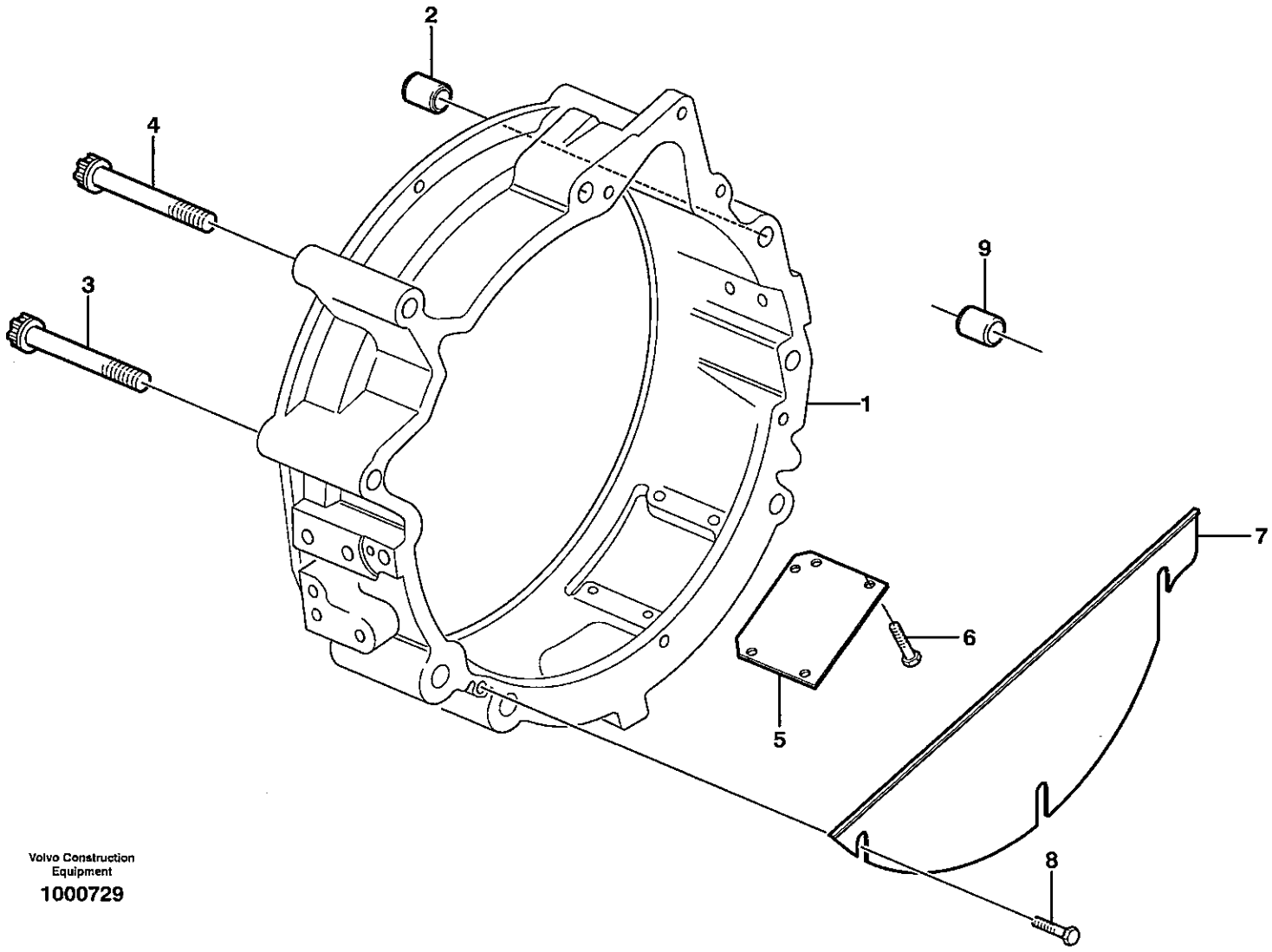

Volvo Construction Equipment

1000729

Fig.	Part No.	Quantity 1	2	3	4	5	PS	KIT	Description	Dénomination	Bezeichnung	품명	说明	Notes
1	VOE 20405645	1	1	1	1				Flywheel Hsg	Carter Volant	Schwungradgeh	플라이휠 하우징	飞轮壳	
2	VOE 20405887	2	2	2	2				Bushing	Bague	Buchse	부싱	衬套	
3	VOE 20459985	2	2	2	2				Screw	Vis	Schraube	스크류	六角螺钉	
4	VOE 20459984	4	4	4	4				Screw	Vis	Schraube	스크류	六角螺钉	
5		1	1	1	1				Hatch	Trappe	Luke	해치	顶窗	
6	VOE 955269	4	4	4	4				Hexagon screw	Vis tête hexagonale	Sechskantschraub	스크류	六角螺钉	
7	VOE 20405542	1	1	1	1				Cover Plate	Protection en tole	Schutzblech	커버 플레이트	盖板	
8	VOE 955268	3	3	3	3				Hexagon screw	Vis tête hexagonale	Sechskantschraub	스크류	六角螺钉	
9	VOE 20405646	2	2	2	2				Bushing	Bague	Buchse	부싱	衬套	

1	8277784 S/N -11532	飞轮罩 플라이휠 하우징 **Schwungradgehäuse** **Carter de volant** **Flywheel housing**	Catalogue id **56141**	Group **216**
2	8278912 S/N 11533-		Illustr. No **1000729**	Section **200**
3	8278913 S/N 11533-			
4	8278914 S/N 11533-		Issue **VOE 95E4356141**	Page **79**
5				

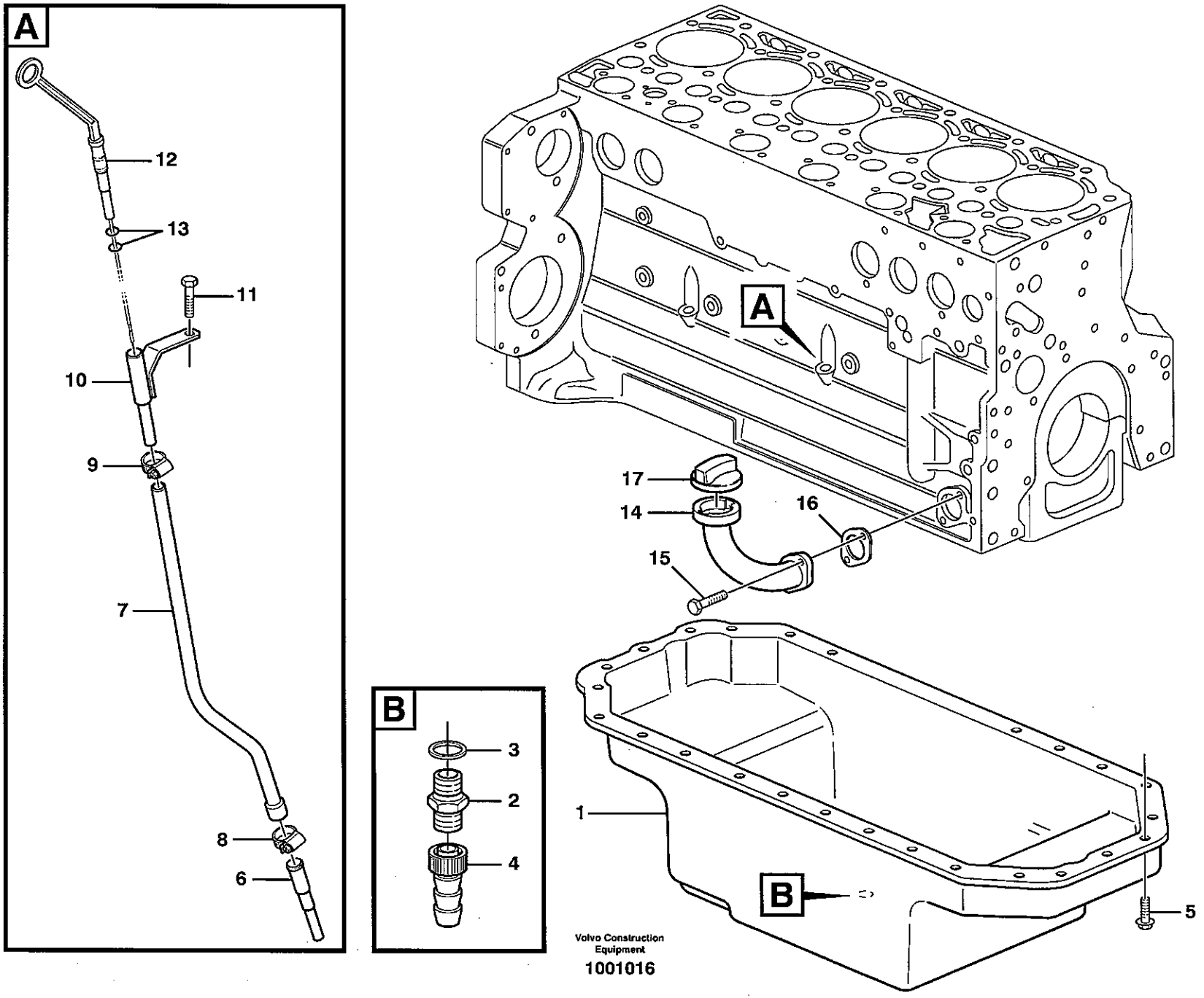

Volvo Construction Equipment

1001016

Fig.	Part No.	Quantity 1	2	3	4	5	PS	KIT	Description	Dénomination	Bezeichnung	품명	说明	Notes
1	VOE 20482783	1	1	1	1				Oil Pan	Carter d'huile	Ölwanne	오일 팬	油底壳	
	VOE 20460022	1	1	1	1				•Gasket	•Joint	•Dichtung	• 가스켓	• 密封垫	
2	VOE 20450851	1	1	1	1				Drain Valve	Robinet Vidange	Ablassventil	드레인 밸브	排油阀	
3	VOE 7011998	1	1	1	1				•Gasket	•Joint	•Dichtung	• 가스켓	• 密封垫	
4	VOE 20478246	1	1	1	1				Hose Connection	Racco.flexible	Schlauchanschl	호스 콘넥션	软管接头	
5	VOE 20405792	28	28	28	28				Screw	Vis	Schraube	스크류	六角螺钉	
6	VOE 20459164	1	1	1	1				Guide Tube	Tube Guide	Fuhrungsrohr	가이드 튜브	导管	
7	VOE 20482730	1	1	1	1				Guide Tube	Tube Guide	Fuhrungsrohr	가이드 튜브	导管	
8	VOE 20460214	1	1	1	1				Clip	Clip	Klemme	클립	卡簧	
9	VOE 20460215	1	1	1	1				Clip	Clip	Klemme	클립	卡簧	
10	VOE 20482731	1	1	1	1				Bracket	Console	Konsole	브라켓	支架	
11	VOE 20482732	1	1	1	1				Bolt	Boulon	Bolzen	볼트	螺栓	
12	VOE 20482782	1	1	1	1				Dipstick	Jauge	Messtab	딥스틱	油尺	
13	VOE 20460218	2	2	2	2				•O-ring	•Joint Torique	•O-Ring	• 오링	•0 形圈	
14		1	1	1	1				Filler neck	Tuyau rempliss	Einfüllstutzen	필러 넥	加油口管颈	
15	VOE 20405885	2	2	2	2				Screw	Vis	Schraube	스크류	六角螺钉	
16		1	1	1	1				Gasket	Joint	Dichtung	가스켓	密封垫	
17	VOE 20405835	1	1	1	1				Oil Filler Cap	Buochon D'huile	Ölfulldeckel	오일 주유구 캡	机油加油口盖	

1	8277784 S/N -11532	油底壳 오일 섬프 **Ölwanne** **Carter d'huile** **Oil sump**	Catalogue id **56141**	Group **217**
2	8278912 S/N 11533-		Illustr. No **1001016**	Section **100**
3	8278913 S/N 11533-		Issue **VOE 95E4356141**	Page **81**
4	8278914 S/N 11533-			
5				

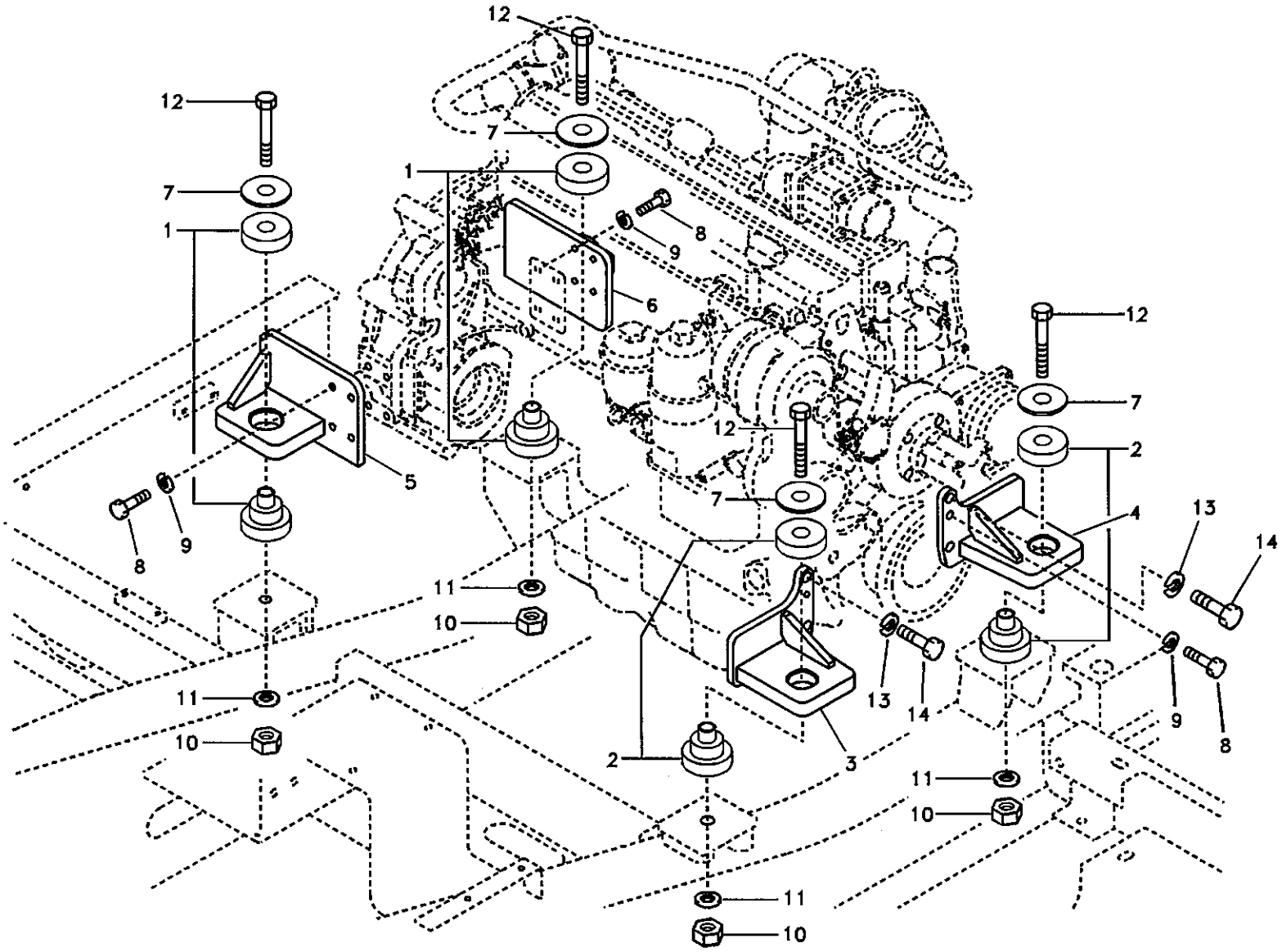

Volvo Construction Equipment

TA102

Fig.	Part No.	Quantity 1	2	3	PS	KIT	Description	Dénomination	Bezeichnung	품명	说明	Notes
1	VOE 14526155	2					Cushion	Coussin	Sitzkissen	쿠션	缓冲	
2	VOE 14526154	2					Cushion	Coussin	Sitzkissen	쿠션	缓冲	
3	VOE 14512285	1					Bracket	Console	Konsole	브라켓	支架	
4	VOE 14512286	1					Bracket	Console	Konsole	브라켓	支架	
5	VOE 14504925	1					Bracket	Console	Konsole	브라켓	支架	
6	VOE 14504926	1					Bracket	Console	Konsole	브라켓	支架	
7	VOE 14526169	4					Plate	Plaque	Platte	플레이트	配流盘	
8	VOE 978933	10					Screw	Vis	Schraube	스크류	六角螺钉	
9	VOE 955923	10					Spring Washer	Rondelle élastique	Federscheibe	스프링 와셔	弹簧垫圈	
10	SA 9111-12200	4					Nut	Ecrou	Mutter	너트	螺母	SER NO 10001-12172 SER NO 30001-30198
	VOE 14512933	4					Nut	Ecrou	Mutter	너트	螺母	SER NO 12173- SER NO 30199-
11	SA 9211-22000	4					Washer	Rondelle	Scheibe	와셔	垫圈	
12	SA 9011-22220	4					Bolt	Boulon	Bolzen	볼트	螺栓	
13	VOE 955926	4					Spring Washer	Rondelle élastique	Federscheibe	스프링 와셔	弹簧垫圈	
14	VOE 978938	4					Hexagon screw	Vis tête hexagonale	Sechskantschraube	스크류	六角螺钉	

1	8277784	发动机座 엔진 장착 부품 **Motorbefestigung** **Support moteur** **Engine mount**	Catalogue id **56141**	Group **218**
2			Illustr. No **TA102**	Section **100**
3			Issue **VOE 95E4356141**	Page **83**
4				
5				

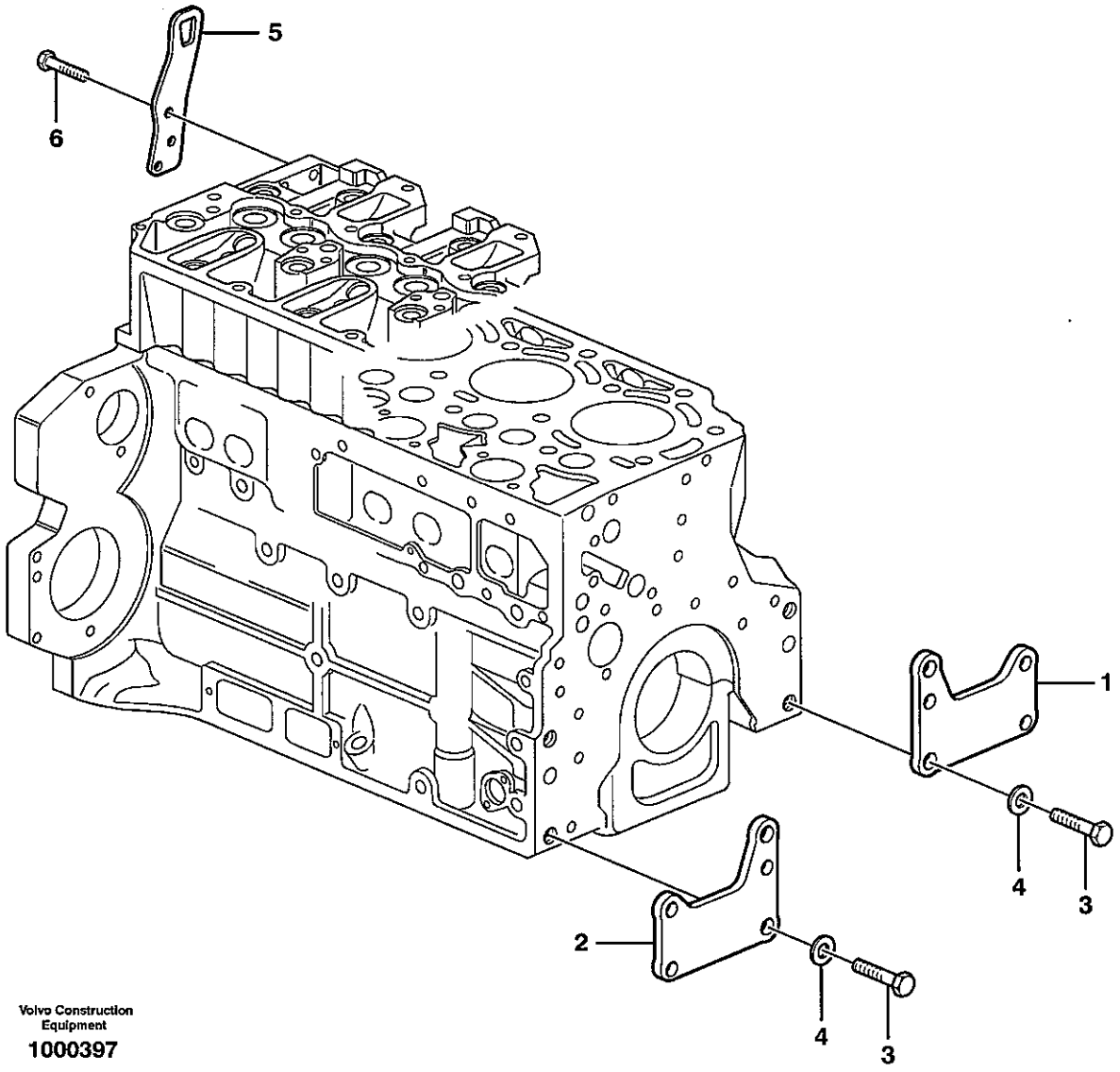

Volvo Construction Equipment

1000397

Fig.	Part No.	Quantity 1	2	3	4	5	PS	KIT	Description	Dénomination	Bezeichnung	품명	说明	Notes
1		1	1	1	1				Bracket	Console	Konsole	브라켓	支架	
2	VOE 20405815	1	1	1	1				Bracket	Console	Konsole	브라켓	支架	
3	VOE 20535027	4	4	4	4				Screw	Vis	Schraube	스크류	六角螺钉	
4	VOE 20527151	4	4	4	4				Washer	Rondelle	Scheibe	와셔	垫圈	
5		1	1	1	1		NS		Lifting eye	Oeillet levage	Hebeöse	리프팅 아이	吊环	
6	VOE 20450856	3	3	3	3				Screw	Vis	Schraube	스크류	六角螺钉	

1	8277784 S/N -11532
2	8278912 S/N 11533-
3	8278913 S/N 11533-
4	8278914 S/N 11533-
5	

发动机座
엔진 장착 부품
Motorbefestigung
Support moteur
Engine mount

Catalogue id **56141**	Group **218**
Illustr. No **1000397**	Section **200**
Issue **VOE 95E4356141**	Page **85**

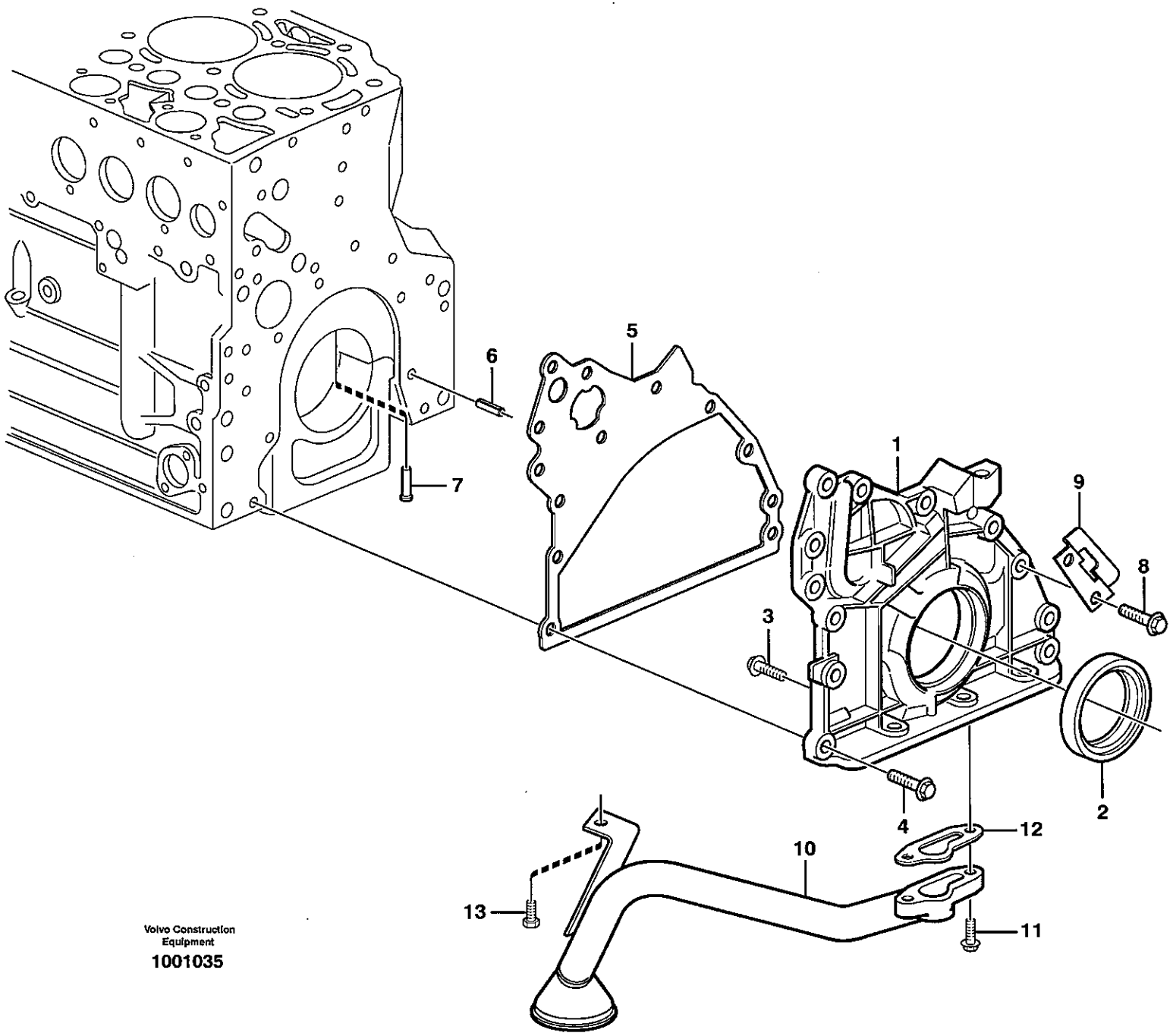

Volvo Construction Equipment

1001035

Fig.	Part No.	Quantity 1	2	3	4	5	PS	KIT	Description	Dénomination	Bezeichnung	품명	说明	Notes
1	VOE 20459166	1	1	1	1		SS		Oil Pump	Pompe a huile	Ölpumpe	오일 펌프	机油泵	
2	VOE 20459168	1	1	1	1				•Crankshaft Seal	•Joint Vilebreq.	•Kurbelw Dichtg	• 크랭크 샤프트 시일	• 曲轴密封	
3	VOE 20451738	8	8	8	8				•Screw	•Vis	•Schraube	• 스크류	• 六角螺钉	
4	VOE 20412324	10	10	10	10				Screw	Vis	Schraube	스크류	六角螺钉	
5	VOE 20537029	1	1	1	1				Gasket	Joint	Dichtung	가스켓	密封垫	(VOE 20459161)
6	VOE 20405603	1	1	1	1				Spring Pin	Axe de ressort	Federstift	스프링 핀	弹簧销	
7	VOE 20405561	1	1	1	1				Pstn Cool Jet	Buse Refr.pist.	Kolbenkühldüse	피스톤 냉각 제트	活塞冷却喷嘴	
8	VOE 20405672	2	2	2	2				Screw	Vis	Schraube	스크류	六角螺钉	
9	VOE 20557397	1	1	1	1				Bracket	Console	Konsole	브라켓	支架	
10	VOE 20502179	1	1	1	1				Oil Pipe	Conduit Huile	Ölrohr	오일 파이프	机油管	(VOE 20481756)
11	VOE 20405709	2	2	2	2				Screw	Vis	Schraube	스크류	六角螺钉	
12	VOE 11700391	1	1	1	1				Gasket	Joint	Dichtung	가스켓	密封垫	
13	VOE 20441520	1	1	1	1				Flange screw	Vis à bride	Flanschschraube	플랜지 스크류	法兰螺钉	

1	8277784 S/N -11532
2	8278912 S/N 11533-
3	8278913 S/N 11533-
4	8278914 S/N 11533-
5	

润滑油系统
윤활 장치
Schmierölsystem
Système de graissage
Lubricating oil system

Catalogue id 56141	Group 221
Illustr. No 1001035	Section 100
Issue VOE 95E4356141	Page 87

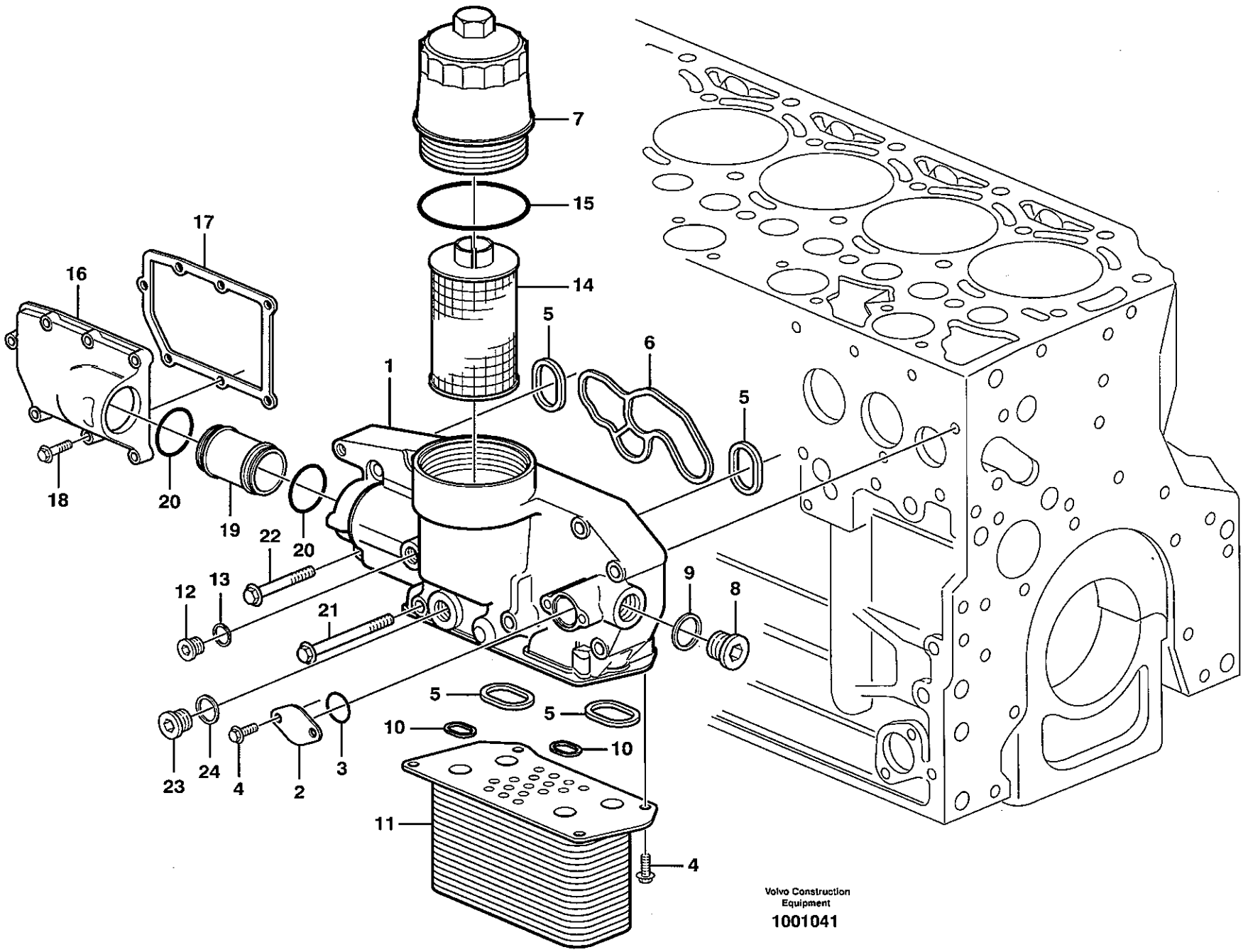
7
15
14
17
16
5
6
1
5
18
20
19
22
20
12
13
21
9
8
5
5
10
10
23
24
4
2
3
11
4
Volvo Construction Equipment
1001041

Fig.	Part No.	Quantity 1	2	3	4	5	PS	KIT	Description	Dénomination	Bezeichnung	품명	说明	Notes
1	VOE 20482788	1	1	1	1		SS		Oil Cooler	Refroidisseur huile	Ölkühler	오일 쿨러	机油冷却器	
2		1	1	1	1				•Cap	•Chapeau	•Kappe	• 캡	• 罩壳	
3	VOE 20405599	1	1	1	1				•Sealing ring	•Bague d'étanchéit	•Runddichtring	• 시일 링	• 密封环	
4	VOE 20405885	6	6	6	6				•Screw	•Vis	•Schraube	• 스크류	• 六角螺钉	
5	VOE 20459215	4	4	4	4				•Washer	•Rondelle	•Scheibe	• 와셔	• 垫圈	
6	VOE 20459212	1	1	1	1				•Gasket	•Joint	•Dichtung	• 가스켓	• 密封垫	
7	VOE 20459209	1	1	1	1				•Cover	•Capot	•Haube	• 커버	• 盖板	
8	VOE 20459195	1	1	1	1				•Plug	•Bouchon	•Stopfen	• 플러그	• 堵头	
9	VOE 20460240	1	1	1	1		SS		•Sealing ring	•Bague d'étanchéit	•Runddichtring	• 시일 링	• 密封环	
10	VOE 20459214	2	2	2	2				•Washer	•Rondelle	•Scheibe	• 와셔	• 垫圈	
11	VOE 20482789	1	1	1	1		SS		•Oil Cooler	•Refroidisseur huil	•Ölkühler	• 오일 쿨러	• 机油冷却器	
12	VOE 20459196	1	1	1	1				•Plug	•Bouchon	•Stopfen	• 플러그	• 堵头	
13	VOE 13947622	1	1	1	1				•Plane Gasket	•Joint Plan	•Flachdichtung	• 평 가스켓	• 平面垫圈	
14	VOE 11708551	1	1	1	1				•Oil Filter	•Filtre Huile	•Ölfilter	• 오일 필터	• 机油滤芯	
15	VOE 20459213	1	1	1	1				••Sealing ring	••Bague d'étanchéit	••Runddichtring	•• 시일 링	•• 密封环	
16	VOE 20459945	1	1	1	1				Tank	Resérvoir	Behälter	탱크	油箱	
17	VOE 20459192	1	1	1	1				Gasket	Joint	Dichtung	가스켓	密封垫	
18	VOE 20412324	7	7	7	7				Screw	Vis	Schraube	스크류	六角螺钉	
19	VOE 20459191	1	1	1	1				Plug	Bouchon	Stopfen	플러그	堵头	
20	VOE 20459193	2	2	2	2				Sealing ring	Bague d'étanchéité	Runddichtring	시일 링	密封环	
21	VOE 20460123	3	3	3	3				Screw	Vis	Schraube	스크류	六角螺钉	
22	VOE 20405884	5	5	5	5				Screw	Vis	Schraube	스크류	六角螺钉	
23	VOE 20450895	2	2	2	2				Plug	Bouchon	Stopfen	플러그	堵头	
24	VOE 13947281	2	2	2	2				Gasket	Joint	Dichtung	가스켓	密封垫	

1	8277784 S/N -11532
2	8278912 S/N 11533-
3	8278913 S/N 11533-
4	8278914 S/N 11533-
5	

机油冷却器
오일 쿨러
Ölkühler
Radiateur d 'huile
Oil cooler

Catalogue id 56141	Group 223
Illustr. No 1001041	Section 100
Issue VOE 95E4356141	Page 89

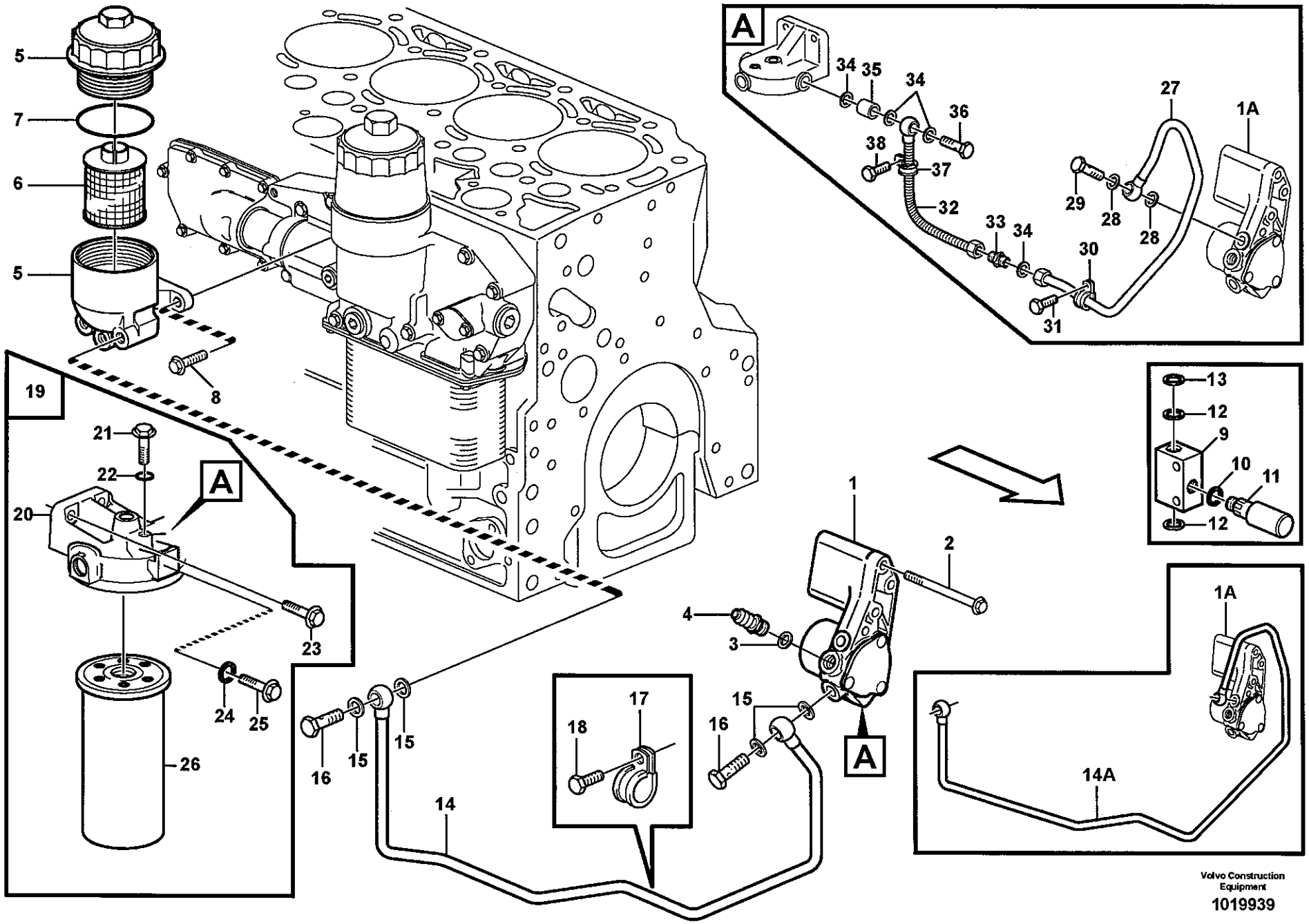

Volvo Construction Equipment

1019939

Fig.	Part No.	Quantity 1	2	3	4	5	PS	KIT	Description	Dénomination	Bezeichnung	품명	说明	Notes
1	VOE 20518337	1	1	1	1				Fuel pump	Pompe Carburant	Kraftstoffpumpe	연료 펌프	燃油泵	
1A	VOE 20524154	1	1	1	1				Fuel pump	Pompe Carburant	Kraftstoffpumpe	연료 펌프	燃油泵	
2	VOE 20459246	3	3	3	3				Screw	Vis	Schraube	스크류	六角螺钉	
3	VOE 13947622	1	1	1	1				Plane Gasket	Joint Plan	Flachdichtung	평 가스켓	平面垫圈	
4	VOE 20412596	1	1	1	1				Connector	Raccord	Anschluss	커넥터	接头	
5	VOE 20516934	1	1	1	1				Fuel Filter	Filtre carburant	Kraftstoffilter	연료 필터	燃油滤芯	ENG - 992000 USA ENG - 994233 EEC
6	VOE 11988962	1	1	1	1				•Fuel Filter	•Filtre carburant	•Kraftstoffilter	•연료 필터	•燃油滤芯	(VOE 11708554)
7	VOE 20460035	1	1	1	1				••O-ring	••Joint Torique	••O-Ring	••오링	••O 形圈	
8	VOE 20405884	2	2	2	2				Screw	Vis	Schraube	스크류	六角螺钉	
9	VOE 20702243	1	1	1	1				Feed Pump	Pompe d'alimentati	Förderpumpe	피드 펌프	燃油泵	
10	VOE 20450903	1	1	1	1				•Sealing ring	•Bague d'étanchéit	•Runddichtring	•시일 링	•密封环	
11	VOE 20412750	1	1	1	1				•Hand Pump	•Pompe a main	•Handpumpe	•핸드 펌프	•手泵	
12	VOE 13947625	2	2	2	2				•Plane Gasket	•Joint Plan	•Flachdichtung	•평 가스켓	•平面垫圈	
13	VOE 20450890	1	1	1	1				•Sealing ring	•Bague d'étanchéit	•Runddichtring	•시일 링	•密封环	
14	VOE 20495273	1	1	1	1				Fuel pipe	Conduit carbura	Kraftstoffleitung	연료 파이프	燃油管	
14A	VOE 20527040	1	1	1	1				Fuel pipe	Conduit carbura	Kraftstoffleitung	연료 파이프	燃油管	ENG - 992000 USA ENG - 994233 EEC
15	VOE 20459972	4	4	4	4				•Sealing ring	•Bague d'étanchéit	•Runddichtring	•시일 링	•密封环	
16	VOE 20460231	2	2	2	2				•Hollow screw	•Vis creuse	•Hohlschraube	•할로우 스크류	•带孔螺钉	
17	VOE 20460045	1	1	1	1				•Clamp	•Pince Serrage	•Klemme	•클램프	•管夹	
18	VOE 20405729	1	1	1	1				Screw	Vis	Schraube	스크류	六角螺钉	
19	VOE 20516934	1	1	1	1				Fuel Filter	Filtre carburant	Kraftstoffilter	연료 필터	燃油滤芯	(VOE 20755309) ENG 992001 - USA ENG 994234 - EEC
20	VOE 20460811	1	1	1	1				•Bracket	•Console	•Konsole	•브라켓	•支架	
21	VOE 20459986	1	1	1	1				•Screw	•Vis	•Schraube	•스크류	•六角螺钉	
22	VOE 20460813	1	1	1	1				•Sealing ring	•Bague d'étanchéit	•Runddichtring	•시일 링	•密封环	
23	VOE 20755314	1	1	1	1				•Screw	•Vis	•Schraube	•스크류	•六角螺钉	
24	VOE 20459972	1	1	1	1				•Sealing ring	•Bague d'étanchéit	•Runddichtring	•시일 링	•密封环	

1	8277784 S/N -11532
2	8278912 S/N 11533-
3	8278913 S/N 11533-
4	8278914 S/N 11533-
5	

燃油泵
연료 펌프
Kraftstoffpumpe
Pompe carburant
Fuel pump

Catalogue id **56141**	Group **233**
Illustr. No **1019939**	Section **100**
Issue **VOE 95E4356141**	Page **91**

VOLVO

EC210B

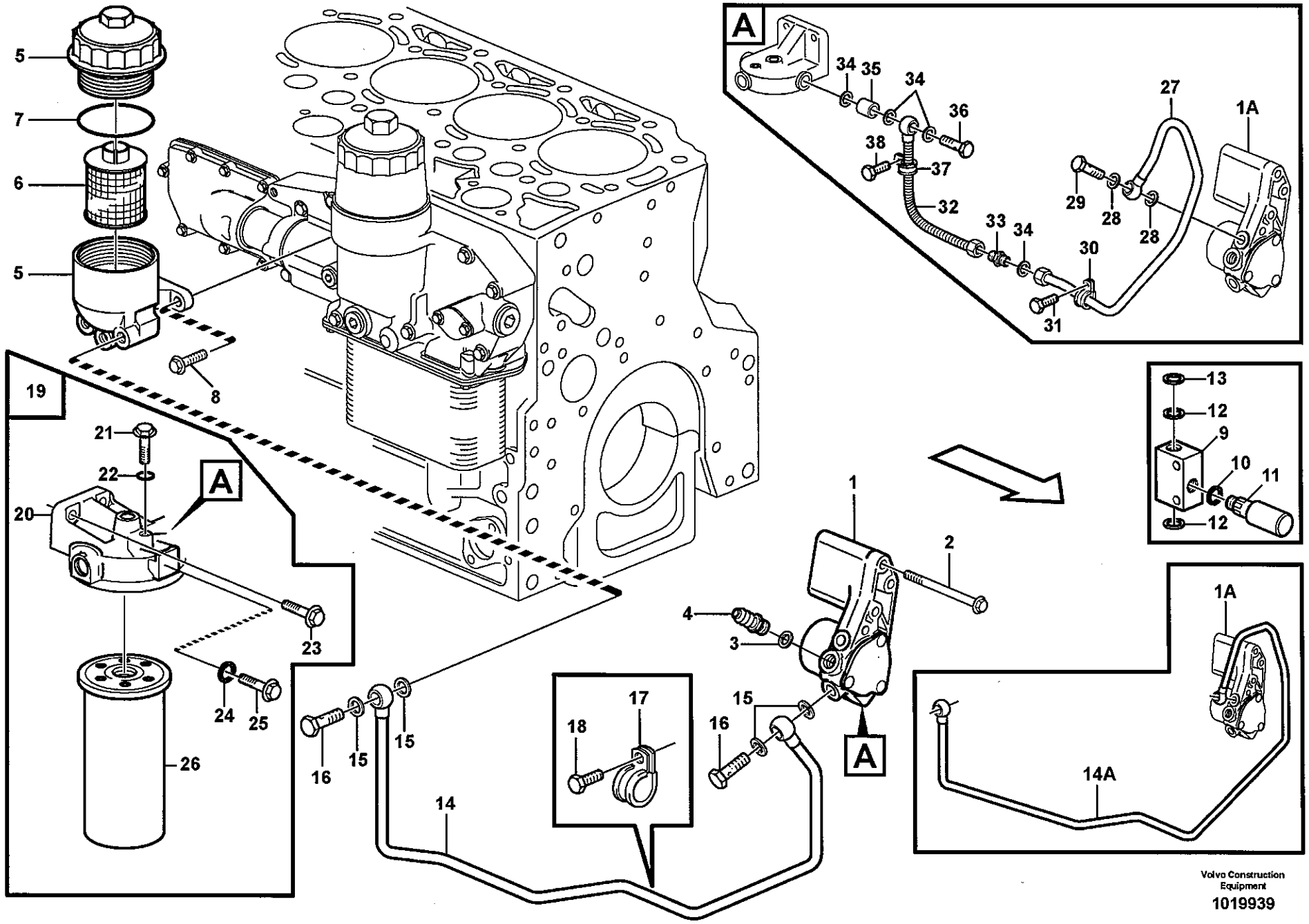

Volvo Construction Equipment

1019939

Fig.	Part No.	Quantity 1	2	3	4	5	PS	KIT	Description	Dénomination	Bezeichnung	품명	说明	Notes
25	VOE 20451012	1	1	1	1				•Plug	•Bouchon	•Stopfen	• 플러그	• 堵头	
26	VOE 11711074	1	1	1	1				•Fuel Filter	•Filtre carburant	•Kraftstoffilter	• 연료 필터	• 燃油滤芯	
27	VOE 20780800	1	1	1	1				Fuel pipe	Conduit carbura	Kraftstoffleitung	연료 파이프	燃油管	ENG 992001 - USA ENG 994234 - EEC
28	VOE 20459972	2	2	2	2				•Sealing ring	•Bague d'étanchéit	•Runddichtring	• 시일 링	• 密封环	(VOE 11700485)
29	VOE 20460231	1	1	1	1				•Hollow screw	•Vis creuse	•Hohlschraube	• 할로우 스크류	• 带孔螺钉	
30	VOE 20460045	1	1	1	1				•Clamp	•Pince Serrage	•Klemme	• 클램프	• 管夹	
31	VOE 20405729	1	1	1	1				•Screw	•Vis	•Schraube	• 스크류	• 六角螺钉	
32	VOE 20780700	1	1	1	1				Hose assembly	Conduit flexible	Schlauchleitung	호스 어셈블리	软管总成	ENG 992001 - USA ENG 994234 - EEC
33	VOE 20485280	1	1	1	1				Adapter	Raccord Reduct	Verbind Stutzen	어댑터	转换接头	
34	VOE 976929	4	4	4	4				Gasket	Joint	Dichtung	가스켓	密封垫	
35	VOE 20450665	1	1	1	1				Spacer	Partie Intermédiair	Zwischenstück	스페이서	垫片	
36	VOE 20450664	1	1	1	1				Hollow Screw	Vis Creuse	Hohlschraube	스크류	内孔螺钉	
37	VOE 20780795	1	1	1	1				Band	Etrier Serrage	Schelle	밴드	卡箍	
38	VOE 20405917	1	1	1	1				Screw	Vis	Schraube	스크류	六角螺钉	

1	8277784 S/N -11532
2	8278912 S/N 11533-
3	8278913 S/N 11533-
4	8278914 S/N 11533-
5	

燃油泵
연료 펌프
Kraftstoffpumpe
Pompe carburant
Fuel pump

Catalogue id 56141	Group 233
Illustr. No 1019939	Section 100
Issue VOE 95E4356141	Page 93

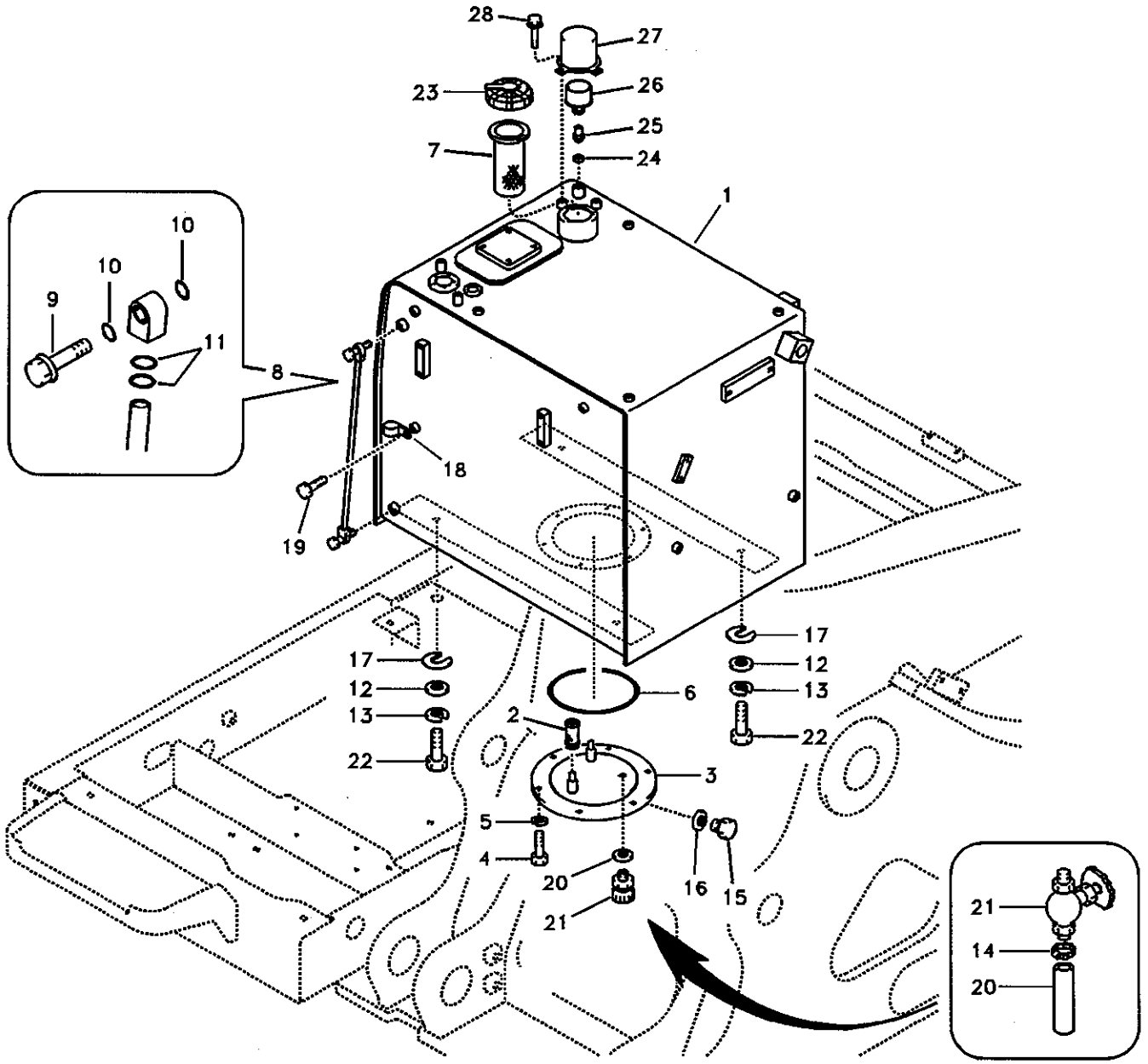

Volvo Construction Equipment

1017131

Fig.	Part No.	Quantity 1	2	3	4	5	PS	KIT	Description	Dénomination	Bezeichnung	품명	说明	Notes
1	VOE 14505891	1							Fuel tank	Réservoir carburan.	Kraftstofftank	연료 탱크	燃油箱	
	VOE 14505891		1						Fuel tank	Réservoir carburan.	Kraftstofftank	연료 탱크	燃油箱	SER NO 11119-11226 SER NO 30001-30012
	VOE 14520729		1						Fuel tank	Réservoir carburan.	Kraftstofftank	연료 탱크	燃油箱	SER NO 11227-14275 SER NO 30013-30780
	VOE 14529955		1				SS		Fuel tank	Réservoir carburan.	Kraftstofftank	연료 탱크	燃油箱	SER NO 14276-15123 SER NO 30781-30840
	VOE 14531533		1						Fuel tank	Réservoir carburan.	Kraftstofftank	연료 탱크	燃油箱	SER NO 15124- SER NO 30841-
	VOE 14517881			1					Fuel tank	Réservoir carburan.	Kraftstofftank	연료 탱크	燃油箱	SER NO 11119-14275
	VOE 14529953			1			SS		Fuel tank	Réservoir carburan.	Kraftstofftank	연료 탱크	燃油箱	SER NO 14276-15123
	VOE 14531532			1					Fuel tank	Réservoir carburan.	Kraftstofftank	연료 탱크	燃油箱	SER NO 15124-
2	VOE 14532260	1	1	1					•Strainer	•Crépine	•Seiher	• 스트레이너	• 滤网	
3	VOE 14510137	1	1	1					•Cover	•Capot	•Haube	• 커버	• 罩盖	SER NO 11119-14358 SER NO 30001-30780
	VOE 14528942		1	1					•Cover	•Capot	•Haube	• 커버	• 罩盖	SER NO 14359-15617 SER NO 30781-31008
	VOE 14539711		1	1					•Cover	•Capot	•Haube	• 커버	• 罩盖	SER NO 15618- SER NO 31009-
4	VOE 983251	6	6	6					•Hexagon screw	•Vis tête hexagonal	•Sechskantschraub.	• 스크류	• 六角螺钉	
5	SA 9211-10000	6	6	6					•Washer	•Rondelle	•Scheibe	• 와셔	• 垫圈	
6	SA 9511-22230	1	1	1					•O-ring	•Joint Torique	•O-Ring	• 오링	•0 形圈	
7	VOE 14528386	1	1	1					Screen	Ecran	Schirm	스크린	过滤器	SER NO 11119-15617 SER NO 30001-31008
	VOE 14537348		1	1					Strainer	Crépine	Seiher	스트레이너	滤网	SER NO 15618- SER NO 31009-
8	VOE 14517103	1	1	1					Lvl Ind Pipe	Indicat Niveau	Pegelstandrohr	레벨 게이지	油位指示管	SER NO 11119-15807 SER NO 30001-30972
	VOE 14539976		1	1					Level Indicator	Indicateur de nivea.	Niveauanzeige	레벨 지시기	油位指示器	SER NO 15808- SER NO 30973-

1	8277784 S/N -11118
2	8278939 S/N 11119-
3	8278940 S/N 11119-
4	8277153
5	8277154

燃油箱及附件
연료 탱크 및 장착 부품
Kraftstofftank mit Anbauteilen
Réservoir de carburant avec pièces de montage
Fuel tank with fitting parts

Catalogue id	Group
56141	234
Illustr. No	Section
1017131	100
Issue	Page
VOE 95E4356141	95

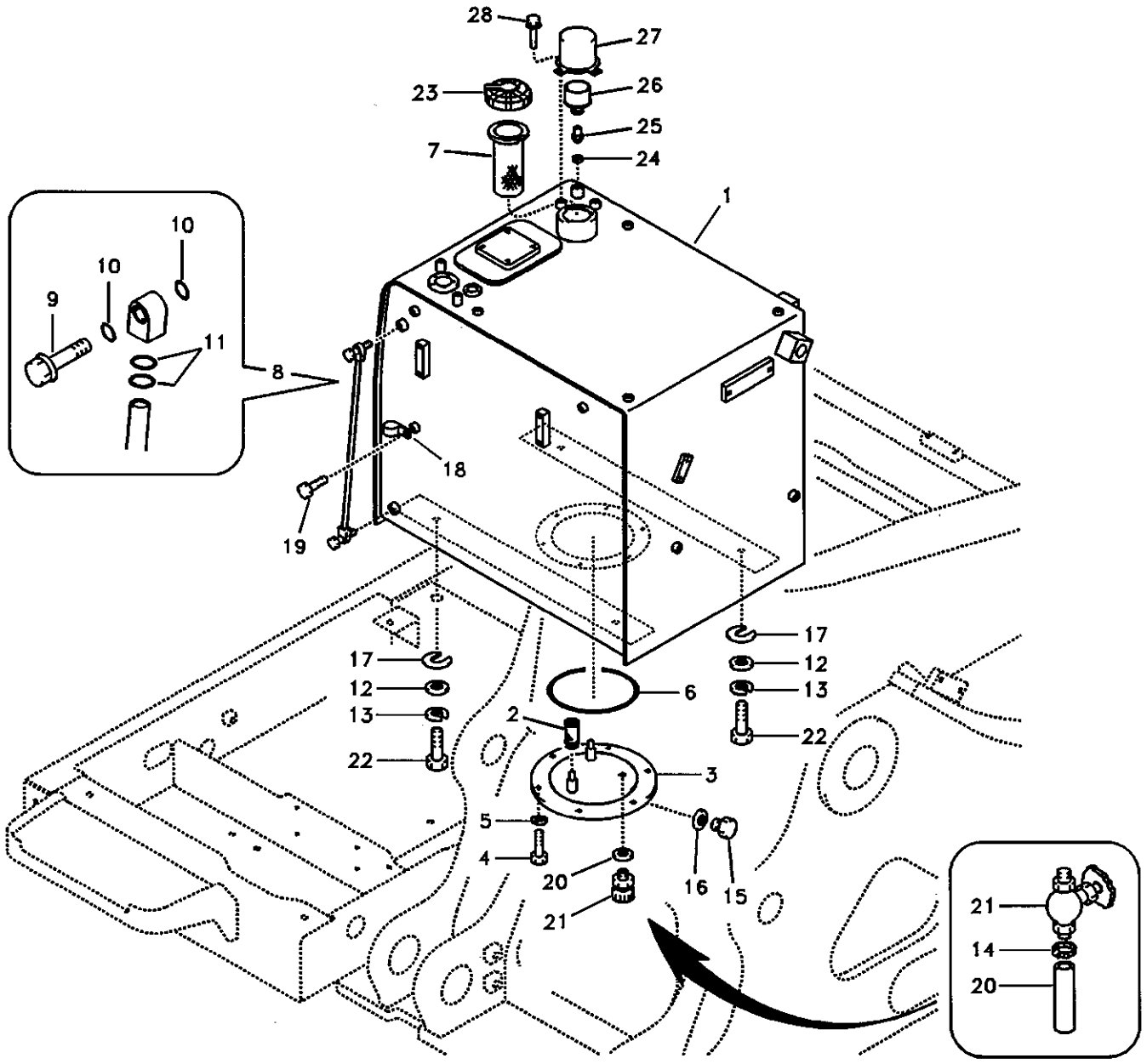

Volvo Construction Equipment

1017131

Fig.	Part No.	Quantity 1	2	3	4	5	PS	KIT	Description	Dénomination	Bezeichnung	품명	说明	Notes
9	VOE 14517557	2	2	2					•Bolt	•Boulon	•Bolzen	• 볼트	• 螺栓	
10	SA 9511-12010	4	4	4					•O-ring	•Joint Torique	•O-Ring	• 오링	•O 形圈	
11	SA 9511-12018	4	4	4					•O-ring	•Joint Torique	•O-Ring	• 오링	•O 形圈	
12	SA 9211-20000	4	4	4					Washer	Rondelle	Scheibe	와셔	垫圈	
13	SA 9213-20000	4	4	4					Washer	Rondelle	Scheibe	와셔	垫圈	
14	SA 9312-00006	1	1	1					Clamp	Pince Serrage	Klemme	클램프	管夹	SER NO 10001-15123 SER NO 30001-30840
15	SA 9415-22051	1	1	1					Plug	Bouchon	Stopfen	플러그	堵头	
16	SA 9426-20050	1	1	1					Gasket	Joint	Dichtung	가스켓	密封垫	
17	VOE 14881065	5	5	5					Shim	Cale d'épaisseur	Passcheibe	심	垫片	
18	VOE 14500294	1	1	1					Clip	Clip	Klemme	클립	卡簧	
19	VOE 946471	1	1	1					Flange screw	Vis à bride	Flanschschraube	플랜지 스크류	法兰螺钉	
20	VOE 14510696	1	1	1					Hose	Durit	Schlauch	호스	软管	SER NO 10001-15123 SER NO 30001-30840
	SA 9426-20090		1	1					Gasket	Joint	Dichtung	가스켓	密封垫	SER NO 15124- SER NO 30841-
21	VOE 14510697	1	1	1					Shut-off Cock	Robinet Fermet	Absperrhahn	셧 - 오프 콕	切断阀门	SER NO 10001-15123 SER NO 30001-30840
	VOE 14521728		1	1					Valve	Soupape	Ventil	밸브	阀	SER NO 15124- SER NO 30841-
22	SA 9011-12009	4	4	4					Bolt	Boulon	Bolzen	볼트	螺栓	
23	SA 1116-00240				1		SS		Cap	Chapeau	Kappe	캡	罩壳	Specific SER NO 10001-14275
	VOE 14528922				1				Cap	Chapeau	Verschlusskappe	캡	帽	Specific SER NO 14276-
	SA 8240-00490					1	SS		Cap	Chapeau	Kappe	캡	罩壳	Master SER NO 10001-14275
	VOE 14528919					1			Cap	Chapeau	Verschlusskappe	캡	帽	Master SER NO 14276-

1	8277784 S/N -11118
2	8278939 S/N 11119-
3	8278940 S/N 11119-
4	8277153
5	8277154

燃油箱及附件
연료 탱크 및 장착 부품
Kraftstofftank mit Anbauteilen
Réservoir de carburant avec pièces de montage
Fuel tank with fitting parts

Catalogue id	Group
56141	234
Illustr. No	Section
1017131	100
Issue	Page
VOE 95E4356141	97

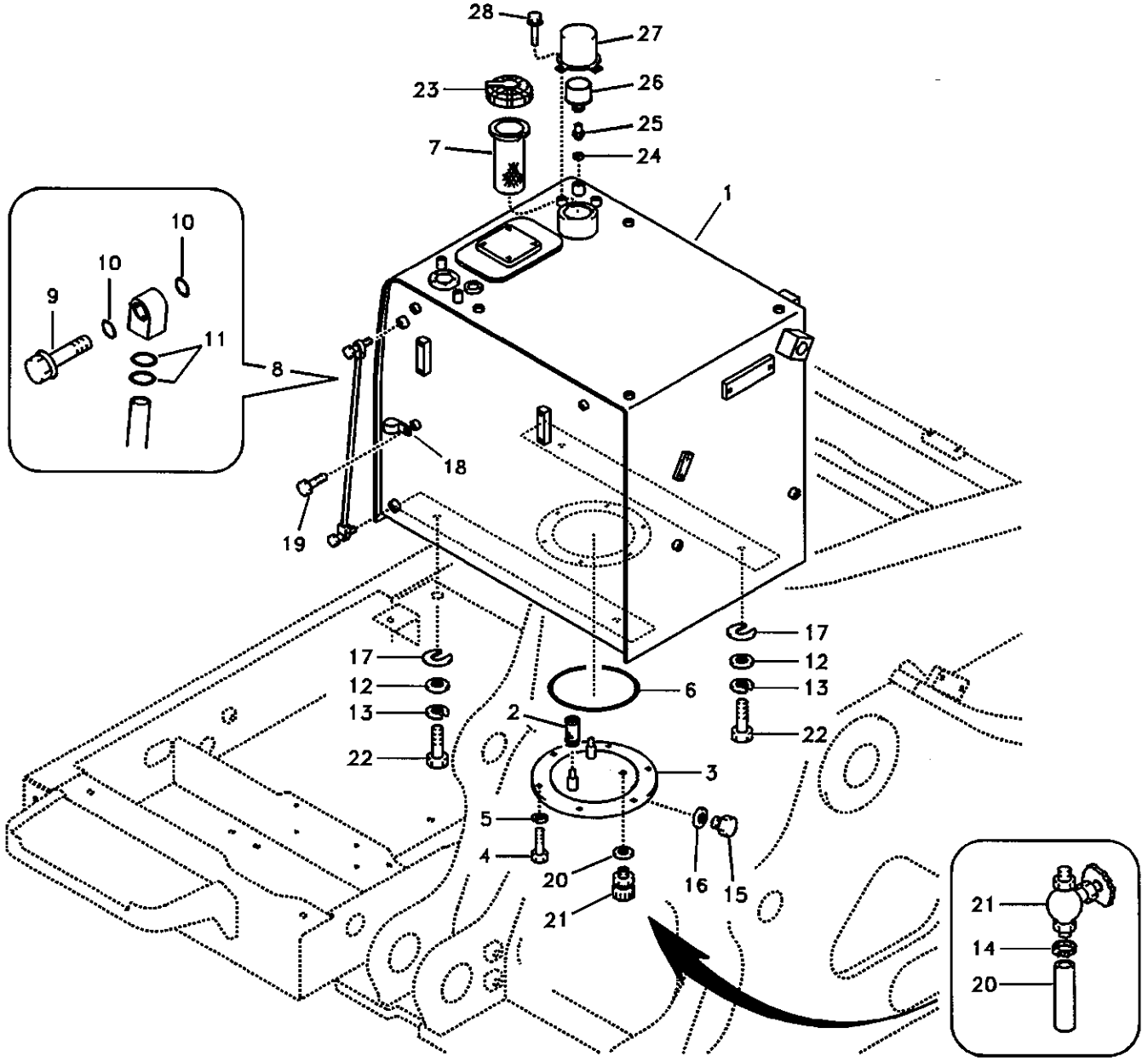

Volvo Construction Equipment

1017131

Fig.	Part No.	Quantity 1	2	3	4	5	PS	KIT	Description	Dénomination	Bezeichnung	품명	说明	Notes
24	SA 9426-10040		1	1					Gasket	Joint	Dichtung	가스켓	密封垫	SER NO 14276-16022 SER NO 30781-
25	VOE 14527193		1	1					Connector	Raccord	Anschluss	커넥터	接头	SER NO 14276-16022 SER NO 30781-
	VOE 14537347		1	1					Connector	Raccord	Anschluss	커넥터	接头	SER NO 16023-
26	VOE 11172907		1	1					Air filter	Filtre à air	Luftfilter	에어 필터	空气滤清器	SER NO 14276- SER NO 30781-
27	VOE 14529947		1	1					Cover	Capot	Haube	커버	罩盖	SER NO 14276- SER NO 30781-
28	VOE 946441		2	2					Flange screw	Vis à bride	Flanschschraube	플랜지 스크류	法兰螺钉	SER NO 14276- SER NO 30781-

1	8277784 S/N -11118
2	8278939 S/N 11119-
3	8278940 S/N 11119-
4	8277153
5	8277154

燃油箱及附件
연료 탱크 및 장착 부품
Kraftstofftank mit Anbauteilen
Réservoir de carburant avec pièces de montage
Fuel tank with fitting parts

Catalogue id	Group
56141	234
Illustr. No	Section
1017131	100
Issue	Page
VOE 95E4356141	99

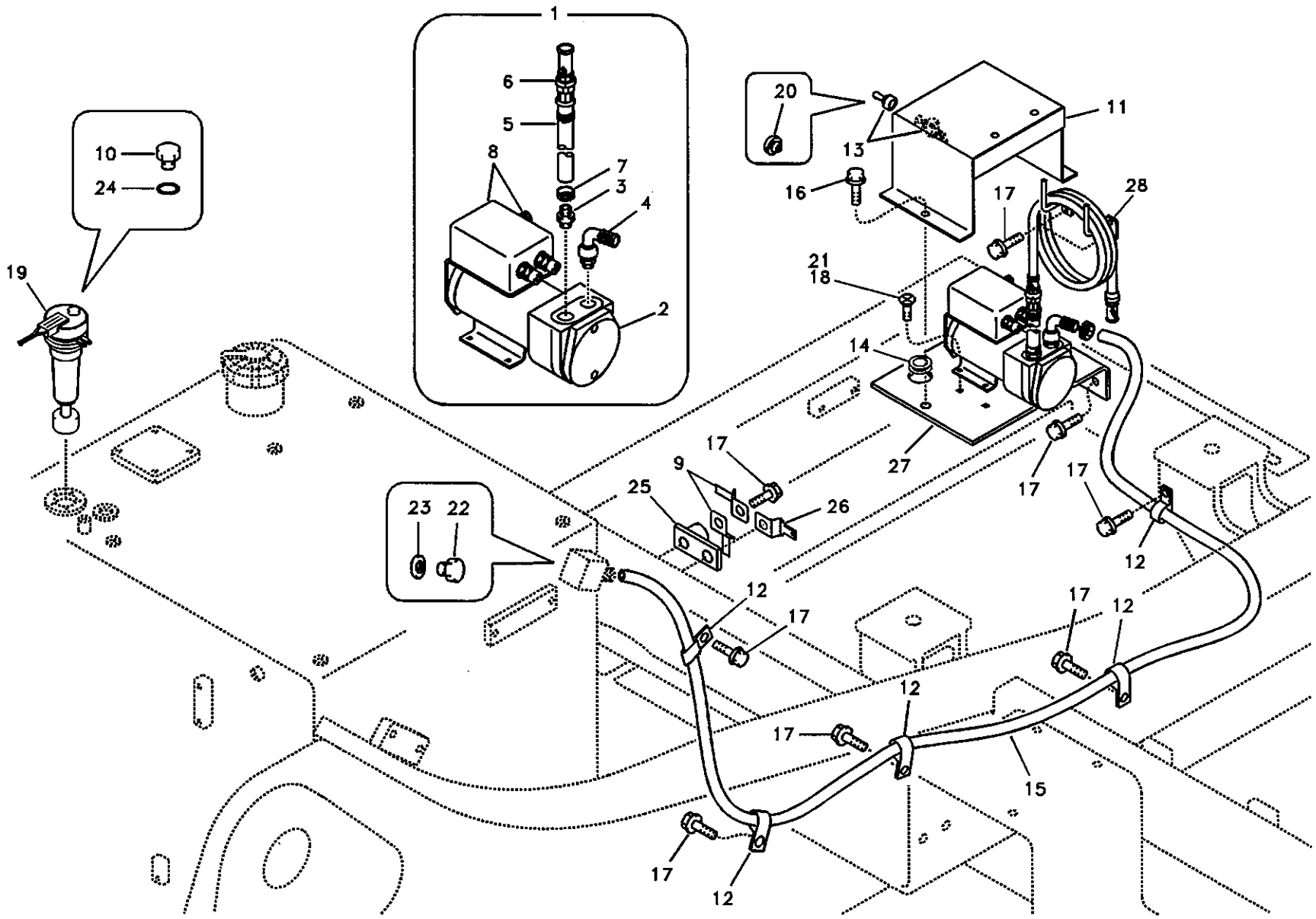

Volvo Construction Equipment

1010009

Fig.	Part No.	Quantity 1	2	3	4	5	PS	KIT	Description	Dénomination	Bezeichnung	품명	说明	Notes
1	VOE 14515086		1				SS		Fuel Fill Pump	Pompe de remplis ..	Tankpumpe	연료 주유 펌프	燃油加注泵	SER NO 10001-10577
	VOE 14517573		1						Fuel Fill Pump	Pompe de remplis ..	Tankpumpe	연료 주유 펌프	燃油加注泵	(VOE 14515086) SER NO 10578- SER NO 30001-
	VOE 14517573				1				Fuel Fill Pump	Pompe de remplis ..	Tankpumpe	연료 주유 펌프	燃油加注泵	
	VOE 14515087			1			SS		Fuel Fill Pump	Pompe de remplis ..	Tankpumpe	연료 주유 펌프	燃油加注泵	SER NO 10001-10222
	VOE 14517654			1					Fuel Fill Pump	Pompe de remplis ..	Tankpumpe	연료 주유 펌프	燃油加注泵	SER NO 10223- SER NO 30001-
	VOE 14517654					1			Fuel Fill Pump	Pompe de remplis ..	Tankpumpe	연료 주유 펌프	燃油加注泵	
2	SA 1128-00640		1				SS		•Fuel Fill Pump	•Pompe de remplis .	•Tankpumpe	• 연료 주유 펌프	• 燃油加注泵	SER NO 10001-10577
			1				NS		•Fuel Fill Pump	•Pompe de remplis .	•Tankpumpe	• 연료 주유 펌프	• 燃油加注泵	SER NO 10578- SER NO 30001-
					1		NS		•Fuel Fill Pump	•Pompe de remplis .	•Tankpumpe	• 연료 주유 펌프	• 燃油加注泵	
				1		1	NS		•Fuel Fill Pump	•Pompe de remplis .	•Tankpumpe	• 연료 주유 펌프	• 燃油加注泵	
3	SA 1128-00030		1						•Adapter	•Raccord Reduct. ...	•Verbind Stutzen	• 어댑터	• 转换接头	SER NO 10001-10577
	VOE 14517747		1						•Adapter	•Raccord Reduct. ...	•Verbind Stutzen	• 어댑터	• 转换接头	SER NO 10578- SER NO 30001-
	VOE 14517747				1				•Adapter	•Raccord Reduct. ...	•Verbind Stutzen	• 어댑터	• 转换接头	
	VOE 14529317			1		1			•Adapter	•Raccord Reduct. ...	•Verbind Stutzen	• 어댑터	• 转换接头	(SA 1128-00550)
4	SA 1128-00410		1						•Adapter	•Raccord Reduct. ...	•Verbind Stutzen	• 어댑터	• 转换接头	SER NO 10001-10577
	VOE 14517748		1						•Adapter	•Raccord Reduct. ...	•Verbind Stutzen	• 어댑터	• 转换接头	SER NO 10578- SER NO 30001-
	VOE 14517748				1				•Adapter	•Raccord Reduct. ...	•Verbind Stutzen	• 어댑터	• 转换接头	
	VOE 14529318			1		1			•Adapter	•Raccord Reduct. ...	•Verbind Stutzen	• 어댑터	• 转换接头	(SA 1128-00560)
5	VOE 14515171		1				SS		•Hose	•Durit	•Schlauch	• 호스	• 软管	SER NO 10001-10577
	VOE 14517749		1						•Hose	•Durit	•Schlauch	• 호스	• 软管	SER NO 10578- SER NO 30001-
	VOE 14517749				1				•Hose	•Durit	•Schlauch	• 호스	• 软管	
	VOE 14517657			1					•Hose	•Durit	•Schlauch	• 호스	• 软管	(VOE 14515172) SER NO 10001-10222

1	8277127
2	8277795
3	8277796
4	8278774 S/N 11119-
5	8278775 S/N 11119-

燃油加油泵及附件
연료 주입 펌프 및 장착 부품
Tankpumpe mit Anbauteilen.
Pompe rempl carburant avec pièces de montage.
Fuel filling pump with assembling details

Catalogue id **56141**	Group **234**
Illustr. No **1010009**	Section **300**
Issue **VOE 95E4356141**	Page **101**

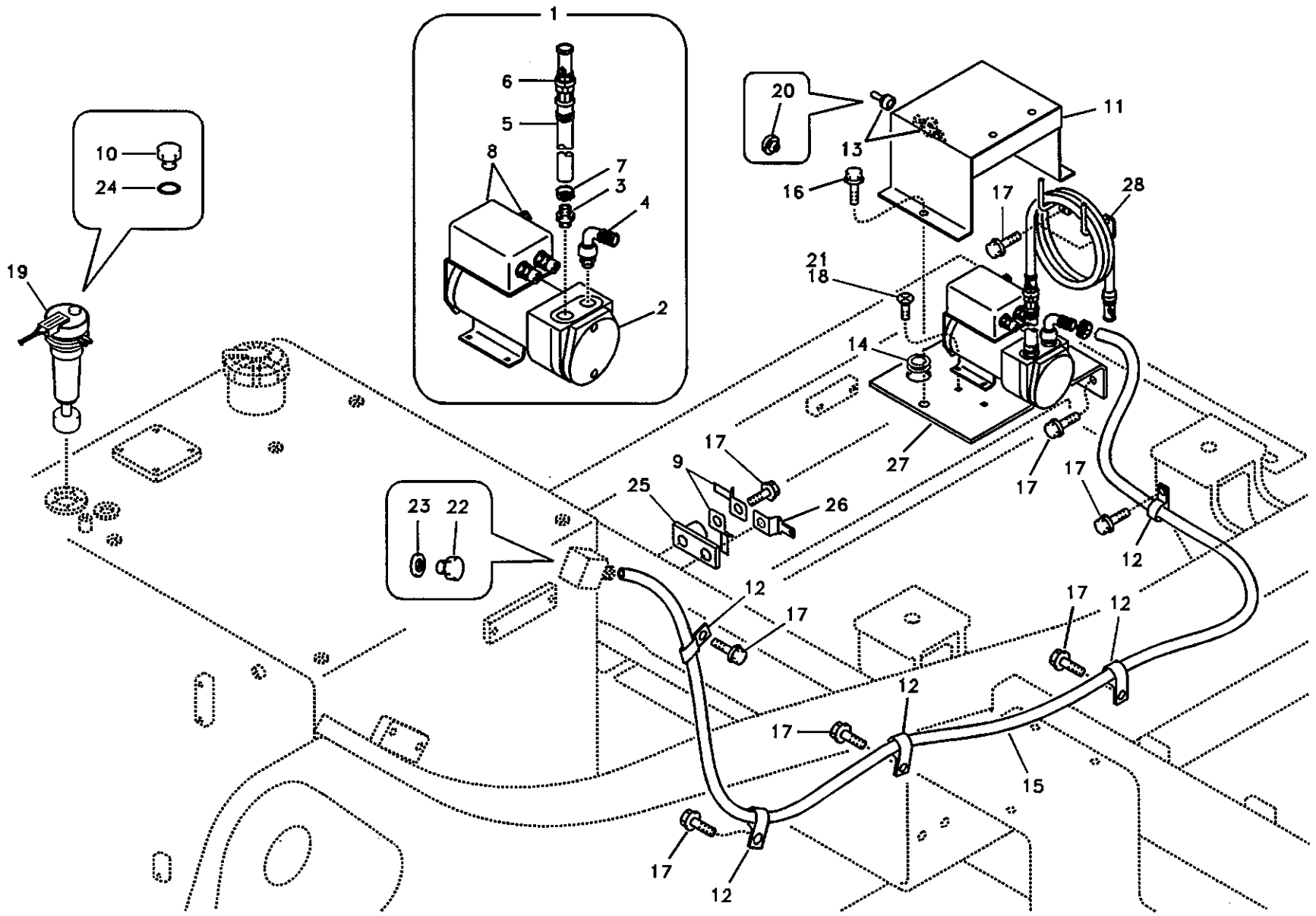

Volvo Construction Equipment

1010009

Fig.	Part No.	Quantity 1	2	3	4	5	PS	KIT	Description	Dénomination	Bezeichnung	품명	说明	Notes
	VOE 14517657			1					•Hose	•Durit	•Schlauch	• 호스	• 软管	SER NO 10223- SER NO 30001-
	VOE 14517657					1			•Hose	•Durit	•Schlauch	• 호스	• 软管	
6	SA 1128-00060		1				SS		•Valve	•Soupape	•Ventil	• 밸브	• 阀	SER NO 10001-10577
	VOE 14517753		1						•Valve	•Soupape	•Ventil	• 밸브	• 阀	SER NO 10578- SER NO 30001-
	VOE 14517753				1				•Valve	•Soupape	•Ventil	• 밸브	• 阀	
	VOE 14529319			1		1			•Valve	•Soupape	•Ventil	• 밸브	• 阀	(SA 1128-00570)
7	SA 1128-00310		4				SS		•Clip	•Clip	•Klemme	• 클립	• 卡簧	SER NO 10001-10577
	VOE 14517754		4						•Clip	•Clip	•Klemme	• 클립	• 卡簧	SER NO 10578- SER NO 30001-
	VOE 14517754				4				•Clip	•Clip	•Klemme	• 클립	• 卡簧	
	SA 1128-00530			4					•Clip	•Clip	•Klemme	• 클립	• 卡簧	SER NO 10001-10222
	VOE 14517655			4					•Clip	•Clip	•Klemme	• 클립	• 卡簧	SER NO 10223- SER NO 30001-
	VOE 14517655					4			•Clip	•Clip	•Klemme	• 클립	• 卡簧	
8	VOE 14524955			1		1			•Switch	•Commutateur	•Schalter	• 스위치	• 开关	
	VOE 11706627			1		1			••Fuse	••Fusible	••Schmelzsicherun	•• 휴즈	•• 保险丝	
9	VOE 14529136	2							Clip	Clip	Klemme	클립	卡簧	
10	VOE 14529323	1	1		1				Plug	Bouchon	Stopfen	플러그	堵头	
11	VOE 14515791		1	1	1	1			Cover	Capot	Haube	커버	罩盖	
12	VOE 14500297		5		4				Clip	Clip	Klemme	클립	卡簧	
	VOE 14500298			5		4			Clip	Clip	Klemme	클립	卡簧	
13	VOE 14502170		1		1				Toggle switch	Interru.bascule	Wippschalter	토글 스위치	拨动开关	
14	VOE 14529352		1	1	1	1			Grommet	Passe fil	Durchführung	그로메트	套环	
15	VOE 14881118		1						Hose	Durit	Schlauch	호스	软管	
	VOE 14529316			1					Hose	Durit	Schlauch	호스	软管	
	VOE 14881117				1				Hose	Durit	Schlauch	호스	软管	
	VOE 14519352					1			Hose	Durit	Schlauch	호스	软管	
16	VOE 946441		2	2	2	2			Flange screw	Vis à bride	Flanschschraube	플랜지 스크류	法兰螺钉	

1	8277127
2	8277795
3	8277796
4	8278774 S/N 11119-
5	8278775 S/N 11119-

燃油加油泵及附件
연료 주입 펌프 및 장착 부품
Tankpumpe mit Anbauteilen.
Pompe rempl carburant avec pièces de montage.
Fuel filling pump with assembling details

Catalogue id 56141	Group 234
Illustr. No 1010009	Section 300
Issue VOE 95E4356141	Page 103

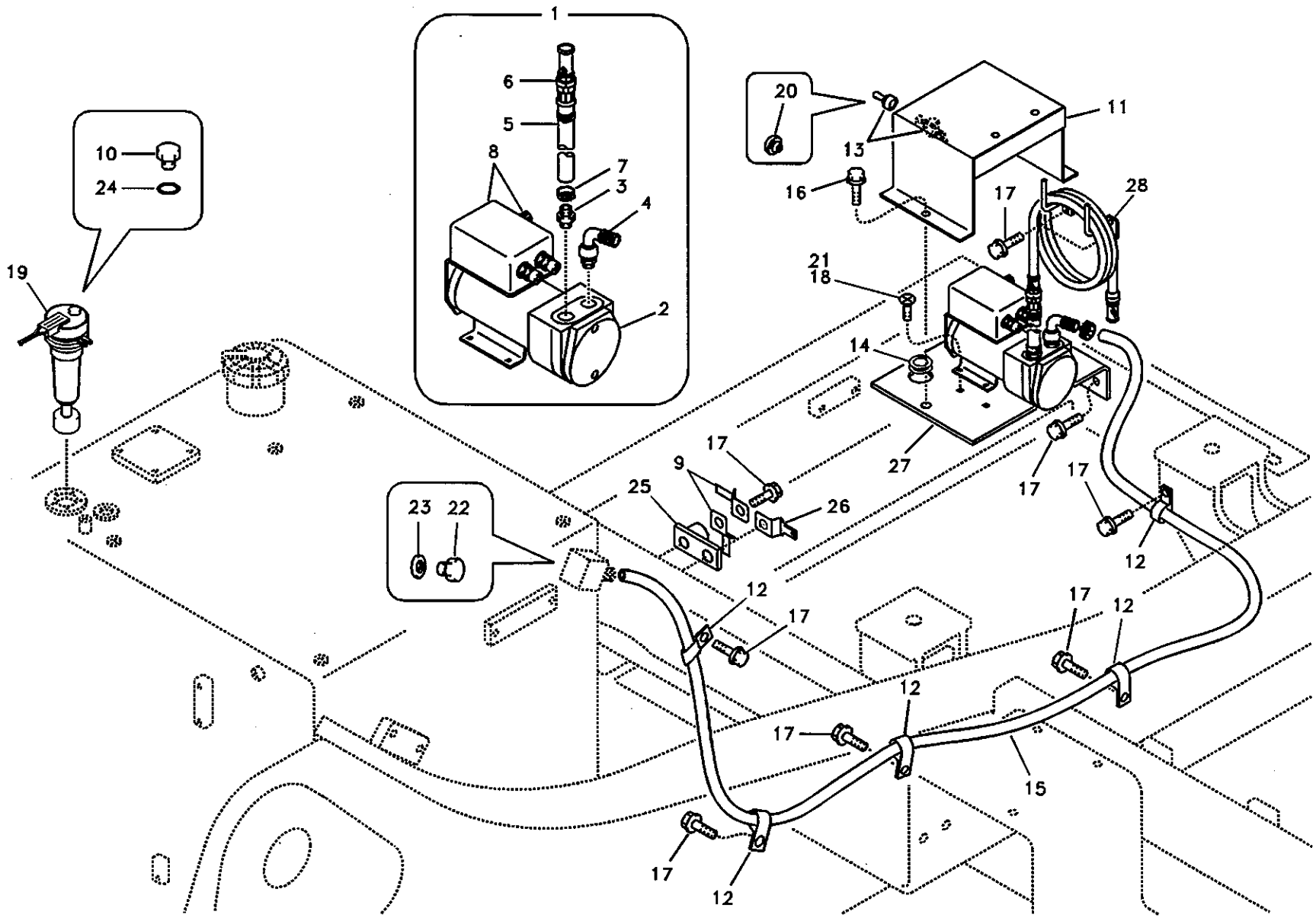

Volvo Construction Equipment
1010009

Fig.	Part No.	Quantity 1	2	3	4	5	PS	KIT	Description	Dénomination	Bezeichnung	품명	说明	Notes
17	VOE 946471	1	9	9	8	8			Flange screw	Vis à bride	Flanschschraube	플랜지 스크류	法兰螺钉	
18	VOE 946934		4		4				Screw	Vis	Schraube	스크류	六角螺钉	
19	VOE 14508740			1		1			Sensor	Capteur	Geber	센서	传感器	
20	VOE 14529399			1		1			Grommet	Passe fil	Durchführung	그로메트	套环	
21	VOE 946472			2		2			Flange screw	Vis à bride	Flanschschraube	플랜지 스크류	法兰螺钉	
22	VOE 14515173	1							Plug	Bouchon	Stopfen	플러그	堵头	
23	SA 9426-10050	1							Gasket	Joint	Dichtung	가스켓	密封垫	
24	SA 9511-22025	1	1		1				O-ring	Joint Torique	O-Ring	오링	O 形圈	
25	VOE 14529334	1							Bracket	Console	Konsole	브라켓	支架	
26	VOE 14881252	1							Clip	Clip	Klemme	클립	卡簧	
27	VOE 14515790		1	1	1	1			Bracket	Ferrure-support	Tragstütze	브라켓	支架	
28	VOE 14529313		2	2	2	2			Stop	Arrêt	Anschlag	스톱	挡块	

1	8277127
2	8277795
3	8277796
4	8278774 S/N 11119-
5	8278775 S/N 11119-

燃油加油泵及附件
연료 주입 펌프 및 장착 부품
Tankpumpe mit Anbauteilen.
Pompe rempl carburant avec pièces de montage.
Fuel filling pump with assembling details

Catalogue id **56141**	Group **234**
Illustr. No **1010009**	Section **300**
Issue **VOE 95E4356141**	Page **105**

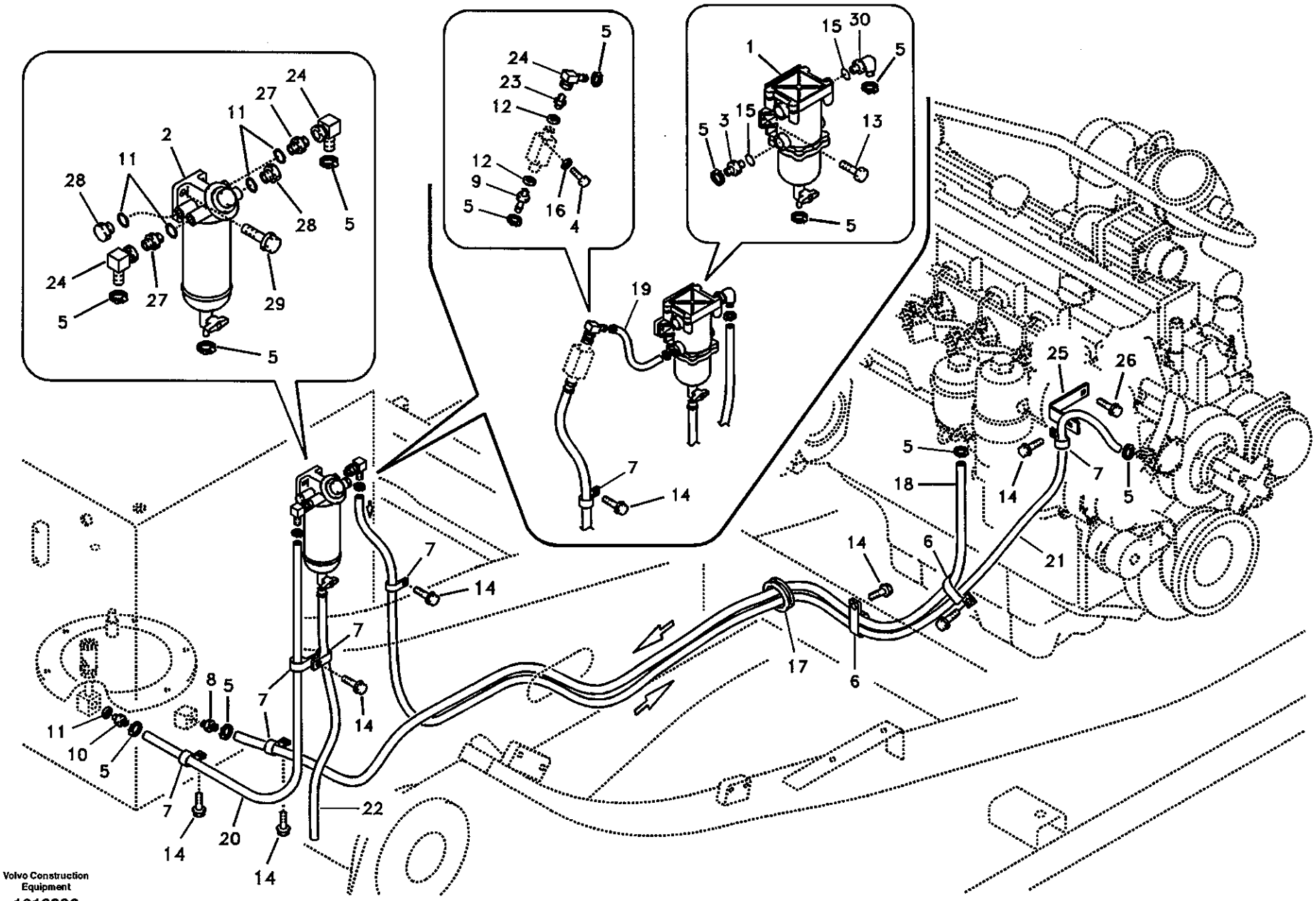
Volvo Construction Equipment
1013236

Fig.	Part No.	Quantity 1	2	3	PS	KIT	Description	Dénomination	Bezeichnung	품명	说明	Notes
1	VOE 11172896	1					Water Separator	Separateur Eau	Wasserabscheidr	수분 분리기	油水分离器	
	VOE 14514238	1					•Element	•Elément	•Element	• 엘리멘트	• 滤芯	
	VOE 14519696	1					•Gasket	•Joint	•Dichtung	• 가스켓	• 密封垫	
	VOE 14519697	1					•Gasket	•Joint	•Dichtung	• 가스켓	• 密封垫	
	VOE 14519698	1					•Valve	•Soupape	•Ventil	• 밸브	• 阀	
2	VOE 11172896		1				Water Separator	Separateur Eau	Wasserabscheidr	수분 분리기	油水分离器	SER NO 11119-11226 SER NO 30001-30012
	VOE 14514238		1				•Element	•Elément	•Element	• 엘리멘트	• 滤芯	SER NO 11119-11226 SER NO 30001-30012
	VOE 14519696		1				•Gasket	•Joint	•Dichtung	• 가스켓	• 密封垫	SER NO 11119-11226 SER NO 30001-30012
	VOE 14519697		1				•Gasket	•Joint	•Dichtung	• 가스켓	• 密封垫	SER NO 11119-11226 SER NO 30001-30012
	VOE 14519698		1				•Valve	•Soupape	•Ventil	• 밸브	• 阀	SER NO 11119-11226 SER NO 30001-30012
	VOE 11110471		1				Water Separator	Separateur Eau	Wasserabscheidr	수분 분리기	油水分离器	SER NO 11227-13921 SER NO 30013-30779
	VOE 11110670		1				Water Separator	Separateur Eau	Wasserabscheidr	수분 분리기	油水分离器	SER NO 13922- SER NO 30780-
	VOE 11713138		1				•Filter Housing	•Corps de filtre	•Filtergehäuse	• 필터 하우징	• 清滤盒	SER NO 11227- SER NO 30013-
	VOE 11713284		1		SS		•Bowl	•Coussinet	•Schale	• 보울	• 斗	(VOE 3836024) SER NO 11227- SER NO 30013-
	VOE 11110474		1				•Filter	•Filtre	•Filter	• 필터	• 过滤器	SER NO 11227-13921 SER NO 30013-30779
	VOE 11110668		1				•Filter	•Filtre	•Filter	• 필터	• 过滤器	SER NO 13922- SER NO 30780-
3	VOE 14880192	1					Connector	Raccord	Anschluss	커넥터	接头	

1	8277784 S/N -11118
2	8278939 S/N 11119-
3	
4	
5	

燃油管 - 燃油箱
연료 흡입 및 리턴 배관
Kraftstoffrohr - Kraftstofftank
Conduit de carburant - Réservoir de carburant
Fuel pipe - Fuel tank

Catalogue id **56141**	Group **235**
Illustr. No **1013236**	Section **100**
Issue **VOE 95E4356141**	Page **107**

VOLVO

EC210B

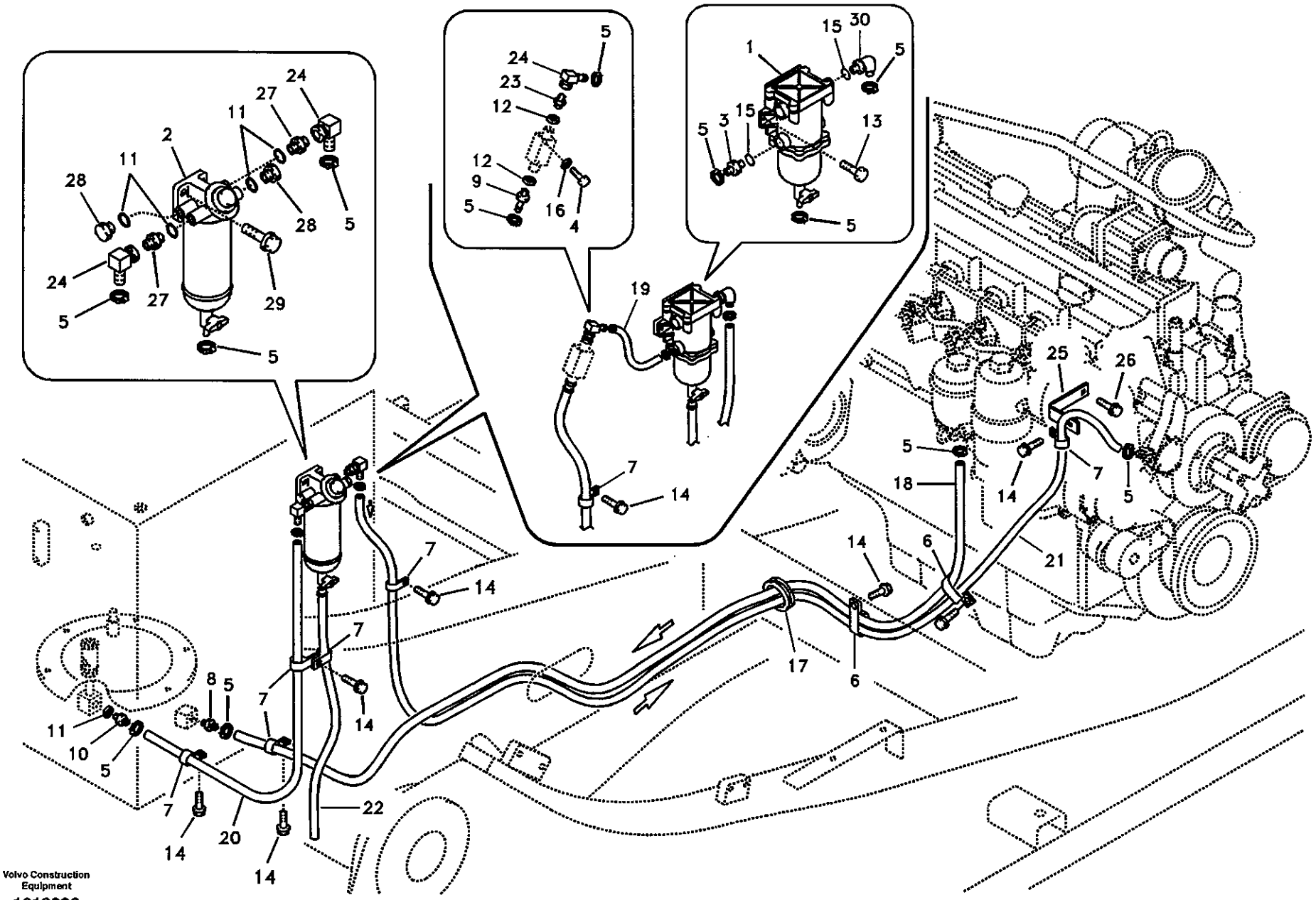
Volvo Construction Equipment
1013236

Fig.	Part No.	Quantity 1	Quantity 2	Quantity 3	PS	KIT	Description	Dénomination	Bezeichnung	품명	说明	Notes
	VOE 14880192		1				Connector	Raccord	Anschluss	커넥터	接头	SER NO 11119-11226 SER NO 30001-30012
4	SA 9011-20609	2					Bolt	Boulon	Bolzen	볼트	螺栓	
	SA 9011-20609		2				Bolt	Boulon	Bolzen	볼트	螺栓	SER NO 11119-11226 SER NO 30001-30012
5	SA 9312-00005	9					Clamp	Pince Serrage	Klemme	클램프	管夹	
	SA 9312-00005		9				Clamp	Pince Serrage	Klemme	클램프	管夹	SER NO 11119-11226 SER NO 30001-30012
	SA 9312-00005		7				Clamp	Pince Serrage	Klemme	클램프	管夹	SER NO 11227- SER NO 30013-
6	SA 9316-02201	2	2				Clip	Clip	Klemme	클립	卡簧	
7	SA 9315-01801	6	6				Clip	Clip	Klemme	클립	卡簧	
8	SA 9411-08080	1	1				Connector	Raccord	Anschluss	커넥터	接头	
9	SA 9411-96290	1			SS		Connector	Raccord	Anschluss	커넥터	接头	
	SA 9411-96290		1		SS		Connector	Raccord	Anschluss	커넥터	接头	SER NO 11119-11226 SER NO 30001-30012
10	VOE 14880382	1	1				Connector	Raccord	Anschluss	커넥터	接头	
11	SA 9426-20050	1					Gasket	Joint	Dichtung	가스켓	密封垫	
	SA 9426-20050		1				Gasket	Joint	Dichtung	가스켓	密封垫	SER NO 11119-11226 SER NO 30001-30012
	SA 9426-20050		5				Gasket	Joint	Dichtung	가스켓	密封垫	SER NO 11227- SER NO 30013-
12	SA 9426-20060	2					Gasket	Joint	Dichtung	가스켓	密封垫	
	SA 9426-20060		2				Gasket	Joint	Dichtung	가스켓	密封垫	SER NO 11119-11226 SER NO 30001-30012
13	VOE 946440	2					Flange screw	Vis à bride	Flanschschraube	플랜지 스크류	法兰螺钉	
	VOE 946440		2				Flange screw	Vis à bride	Flanschschraube	플랜지 스크류	法兰螺钉	SER NO 11119-11226 SER NO 30001-30012
14	VOE 946471	8					Flange screw	Vis à bride	Flanschschraube	플랜지 스크류	法兰螺钉	

1	8277784 S/N -11118
2	8278939 S/N 11119-
3	
4	
5	

燃油管 – 燃油箱
연료 흡입 및 리턴 배관
Kraftstoffrohr - Kraftstofftank
Conduit de carburant - Réservoir de carburant
Fuel pipe - Fuel tank

Catalogue id 56141	Group 235
Illustr. No 1013236	Section 100
Issue VOE 95E4356141	Page 109

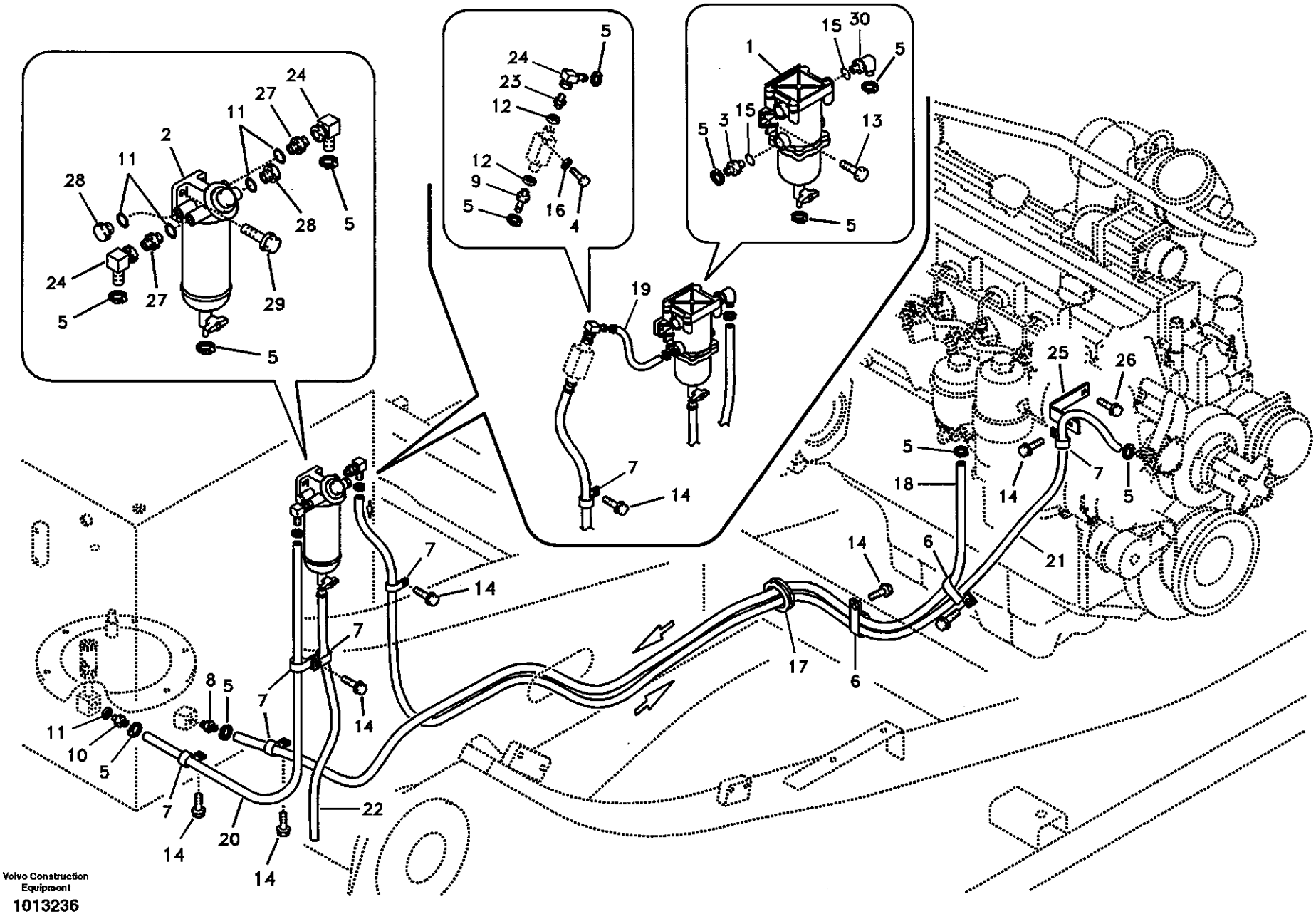

Volvo Construction Equipment

1013236

Fig.	Part No.	Quantity 1	Quantity 2	Quantity 3	PS	KIT	Description	Dénomination	Bezeichnung	품명	说明	Notes
	VOE 946471		8				Flange screw	Vis à bride	Flanschschraube	플랜지 스크류	法兰螺钉	SER NO 11119-11226 SER NO 30001-30012
	VOE 946471		7				Flange screw	Vis à bride	Flanschschraube	플랜지 스크류	法兰螺钉	SER NO 11227- SER NO 30013-
15	SA 9511-42910	2					O-ring	Joint Torique	O-Ring	오링	0 形圈	
	SA 9511-42910		2				O-ring	Joint Torique	O-Ring	오링	0 形圈	SER NO 11119-11226 SER NO 30001-30012
16	VOE 955919	2					Spring Washer	Rondelle élastique	Federscheibe	스프링 와셔	弹簧垫圈	
	VOE 955919		2				Spring Washer	Rondelle élastique	Federscheibe	스프링 와셔	弹簧垫圈	SER NO 11119-11226 SER NO 30001-30012
17	VOE 14529112	1	1				Grommet	Passe fil	Durchführung	그로메트	套环	
18	VOE 14881093	1	1				Hose	Durit	Schlauch	호스	软管	
19	SA 9951-11006	1					Fuel hose	Flexi.carburant	Kraftstoffschlauch	연료 호스	燃油软管	
	SA 9951-11006		1				Fuel hose	Flexi.carburant	Kraftstoffschlauch	연료 호스	燃油软管	SER NO 11119-11226 SER NO 30001-30012
20	SA 9951-11021	1					Hose	Durit	Schlauch	호스	软管	
	SA 9951-11021		1				Hose	Durit	Schlauch	호스	软管	SER NO 11119-11226 SER NO 30001-30012
	VOE 14881101		1				Fuel hose	Flexi.carburant	Kraftstoffschlauch	연료 호스	燃油软管	SER NO 11227- SER NO 30013-
21	SA 9951-11059	1					Hose	Durit	Schlauch	호스	软管	
	SA 9951-11059		1				Hose	Durit	Schlauch	호스	软管	SER NO 11119-11226 SER NO 30001-30012
	VOE 14881109		1				Fuel hose	Flexi.carburant	Kraftstoffschlauch	연료 호스	燃油软管	SER NO 11227- SER NO 30013-
22	SA 9952-10014	1					Hose	Durit	Schlauch	호스	软管	
	SA 9952-10014		1				Hose	Durit	Schlauch	호스	软管	SER NO 11119-11226 SER NO 30001-30012
	VOE 14881125		1				Hose	Durit	Schlauch	호스	软管	SER NO 11227- SER NO 30013-

1	8277784 S/N -11118
2	8278939 S/N 11119-
3	
4	
5	

燃油管 - 燃油箱
연료 흡입 및 리턴 배관
Kraftstoffrohr - Kraftstofftank
Conduit de carburant - Réservoir de carburant
Fuel pipe - Fuel tank

Catalogue id **56141**	Group **235**
Illustr. No **1013236**	Section **100**
Issue **VOE 95E4356141**	Page **111**

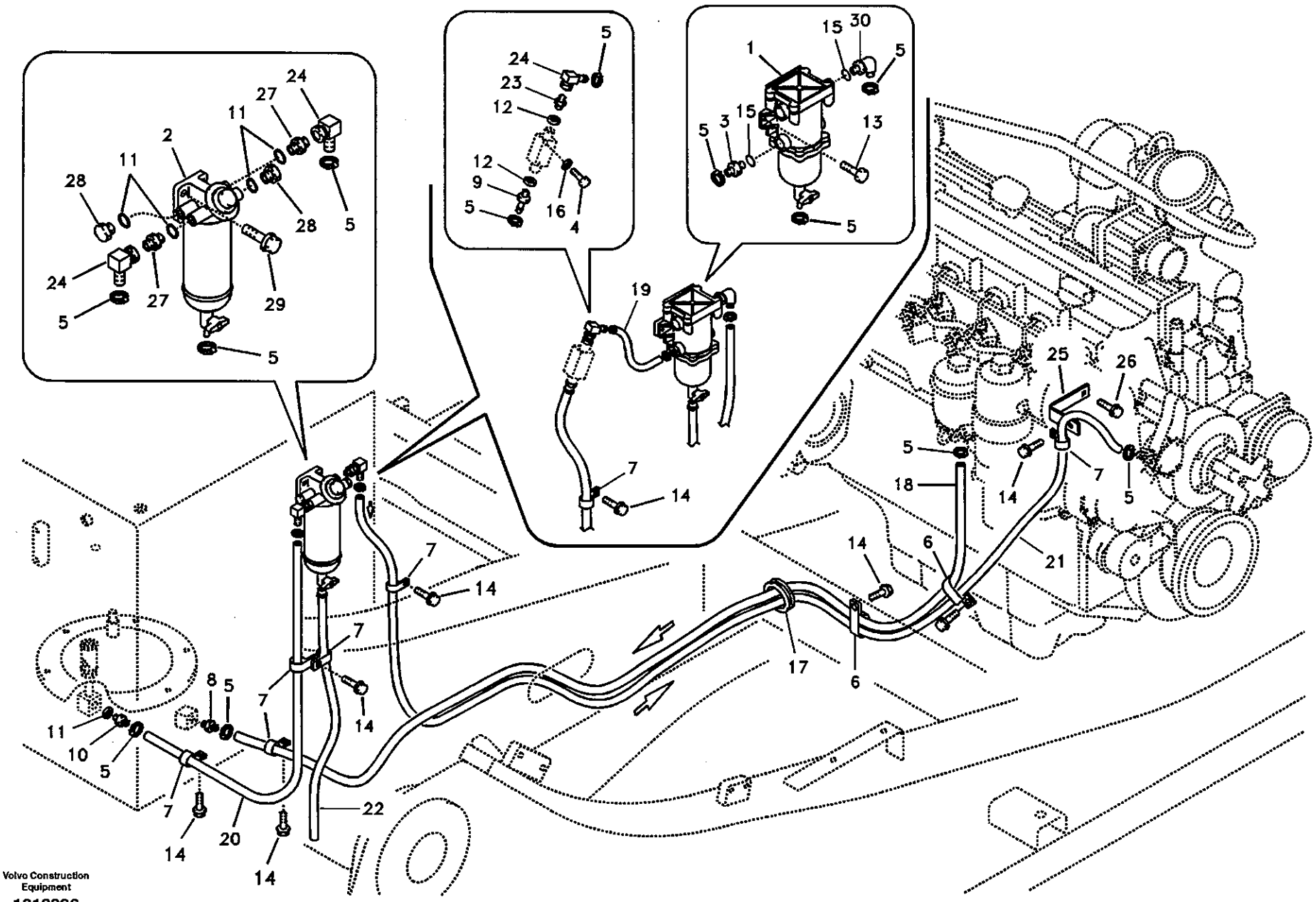
Volvo Construction Equipment
1013236

Fig.	Part No.	Quantity 1	2	3	PS	KIT	Description	Dénomination	Bezeichnung	품명	说明	Notes
23	SA 9412-22070	1			SS		Connector	Raccord	Anschluss	커넥터	接头	
	SA 9412-22070		1		SS		Connector	Raccord	Anschluss	커넥터	接头	SER NO 11119-11226 SER NO 30001-30012
24	VOE 14516446	1					Elbow	Coude	Winkelstueck	엘보	弯管接头	
	VOE 14516446		1				Elbow	Coude	Winkelstueck	엘보	弯管接头	SER NO 11119-11226 SER NO 30001-30012
	VOE 14516446		2				Elbow	Coude	Winkelstueck	엘보	弯管接头	SER NO 11227- SER NO 30013-
25	VOE 14518364	1					Bracket	Console	Konsole	브라켓	支架	SER NO 10572-11118
	VOE 14518364		1				Bracket	Console	Konsole	브라켓	支架	
26	VOE 946544	1			SS		Screw	Vis	Schraube	스크류	六角螺钉	SER NO 10572-11118
	VOE 946544		1		SS		Screw	Vis	Schraube	스크류	六角螺钉	
27	SA 9412-22050		2				Connector	Raccord	Anschluss	커넥터	接头	SER NO 11227- SER NO 30013-
28	SA 9415-22051		2				Plug	Bouchon	Stopfen	플러그	堵头	SER NO 11227- SER NO 30013-
29	VOE 946329		2				Flange screw	Vis à bride	Flanschschraube	플랜지 스크류	法兰螺钉	SER NO 11227- SER NO 30013-
30	VOE 14880194	1					Elbow	Coude	Winkelstueck	엘보	弯管接头	
	VOE 14880194		1				Elbow	Coude	Winkelstueck	엘보	弯管接头	SER NO 11119-11226 SER NO 30001-30012

1	8277784 S/N -11118
2	8278939 S/N 11119-
3	
4	
5	

燃油管 - 燃油箱
연료 흡입 및 리턴 배관
Kraftstoffrohr - Kraftstofftank
Conduit de carburant - Réservoir de carburant
Fuel pipe - Fuel tank

Catalogue id **56141**	Group **235**
Illustr. No **1013236**	Section **100**
Issue **VOE 95E4356141**	Page **113**

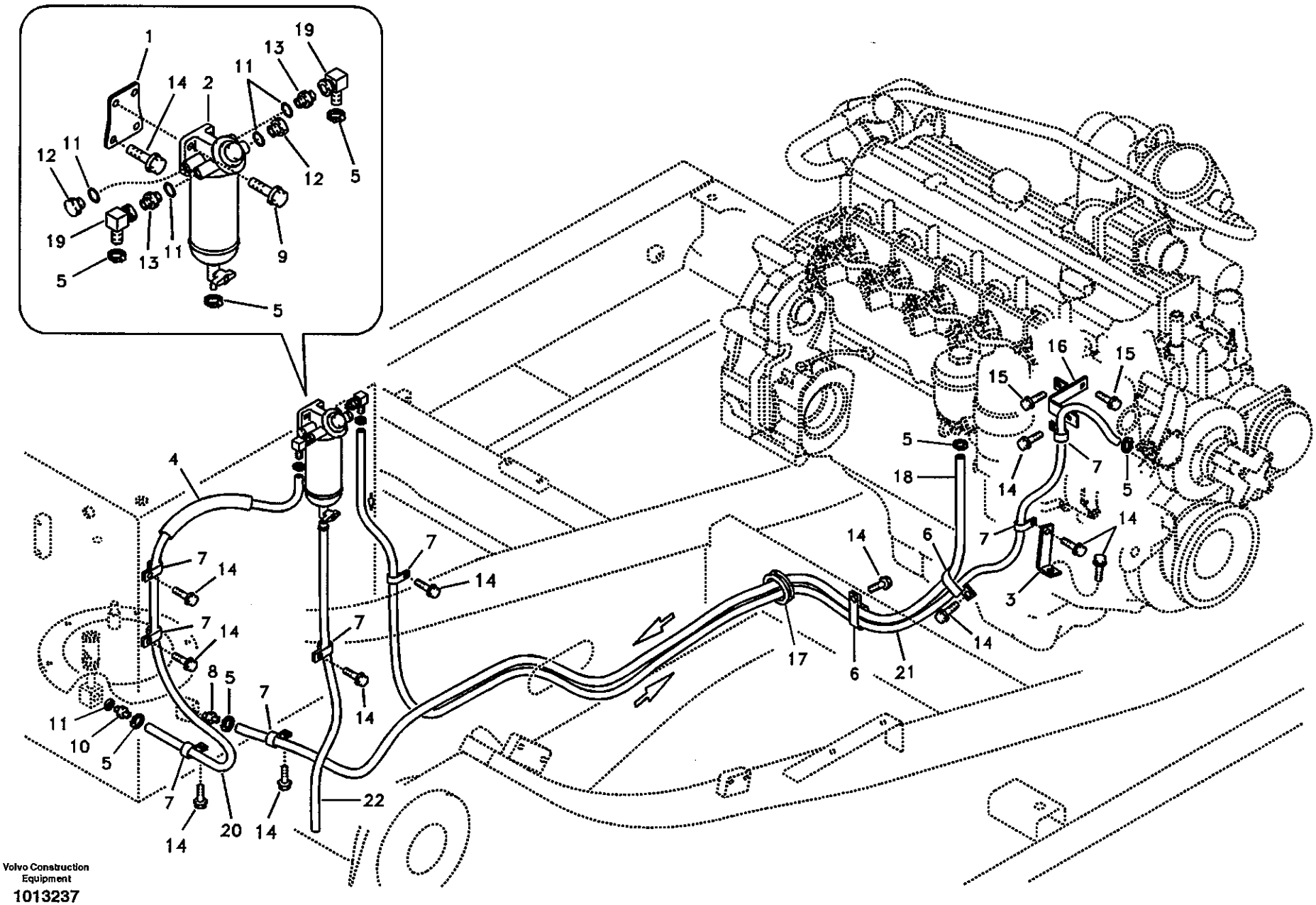

Volvo Construction Equipment

1013237

Fig.	Part No.	Quantity 1	2	3	PS	KIT	Description	Dénomination	Bezeichnung	품명	说明	Notes
1	VOE 14520654	1					Bracket	Console	Konsole	브라켓	支架	
2	VOE 11110471	1					Water Separator	Separateur Eau	Wasserabscheidr	수분 분리기	油水分离器	SER NO 10001-13921
	VOE 11110670	1					Water Separator	Separateur Eau	Wasserabscheidr	수분 분리기	油水分离器	SER NO 13922-
	VOE 11713138	1					•Filter Housing	•Corps de filtre	•Filtergehäuse	• 필터 하우징	• 清滤盒	
	VOE 11713284	1			SS		•Bowl	•Coussinet	•Schale	• 보울	• 斗	(VOE 3836024)
	VOE 11110474	1					•Filter	•Filtre	•Filter	• 필터	• 过滤器	SER NO 10001-13921
	VOE 11110474	1					•Filter	•Filtre	•Filter	• 필터	• 过滤器	SER NO 13922-
3	VOE 14529258	1					Bracket	Console	Konsole	브라켓	支架	
4	SA 9443-30305	1					Guard	Protection	Schutz	가드	护罩焊件	
5	SA 9312-00005	7					Clamp	Pince Serrage	Klemme	클램프	管夹	
6	SA 9316-02201	2					Clip	Clip	Klemme	클립	卡簧	
7	SA 9315-01801	8					Clip	Clip	Klemme	클립	卡簧	
8	SA 9411-08080	1					Connector	Raccord	Anschluss	커넥터	接头	
9	VOE 946472	2					Flange screw	Vis à bride	Flanschschraube	플랜지 스크류	法兰螺钉	
10	VOE 14880382	1					Connector	Raccord	Anschluss	커넥터	接头	
11	SA 9426-20050	5					Gasket	Joint	Dichtung	가스켓	密封垫	
12	SA 9415-22051	2					Plug	Bouchon	Stopfen	플러그	堵头	
13	SA 9412-22050	2					Connector	Raccord	Anschluss	커넥터	接头	
14	VOE 946471	13					Flange screw	Vis à bride	Flanschschraube	플랜지 스크류	法兰螺钉	
15	VOE 946544	2			SS		Screw	Vis	Schraube	스크류	六角螺钉	
16	VOE 14518856	1					Bracket	Ferrure-support	Tragstütze	브라켓	支架	
17	VOE 14529112	1					Grommet	Passe fil	Durchführung	그로메트	套环	
18	VOE 14881093	1					Hose	Durit	Schlauch	호스	软管	
19	VOE 14516446	2					Elbow	Coude	Winkelstueck	엘보	弯管接头	
20	VOE 14881104	1					Fuel hose	Flexi.carburant	Kraftstoffschlauch	연료 호스	燃油软管	
21	VOE 14881108	1					Fuel hose	Flexi.carburant	Kraftstoffschlauch	연료 호스	燃油软管	
22	VOE 14881126	1					Hose	Durit	Schlauch	호스	软管	

1	8278940 S/N 11119-	燃油管 - 燃油箱 연료 흡입 및 리턴 배관 **Kraftstoffrohr - Kraftstofftank** **Conduit de carburant - Réservoir de carburant** **Fuel pipe - Fuel tank**	Catalogue id 56141	Group 235
2			Illustr. No 1013237	Section 150
3			Issue VOE 95E4356141	Page 115
4				
5				

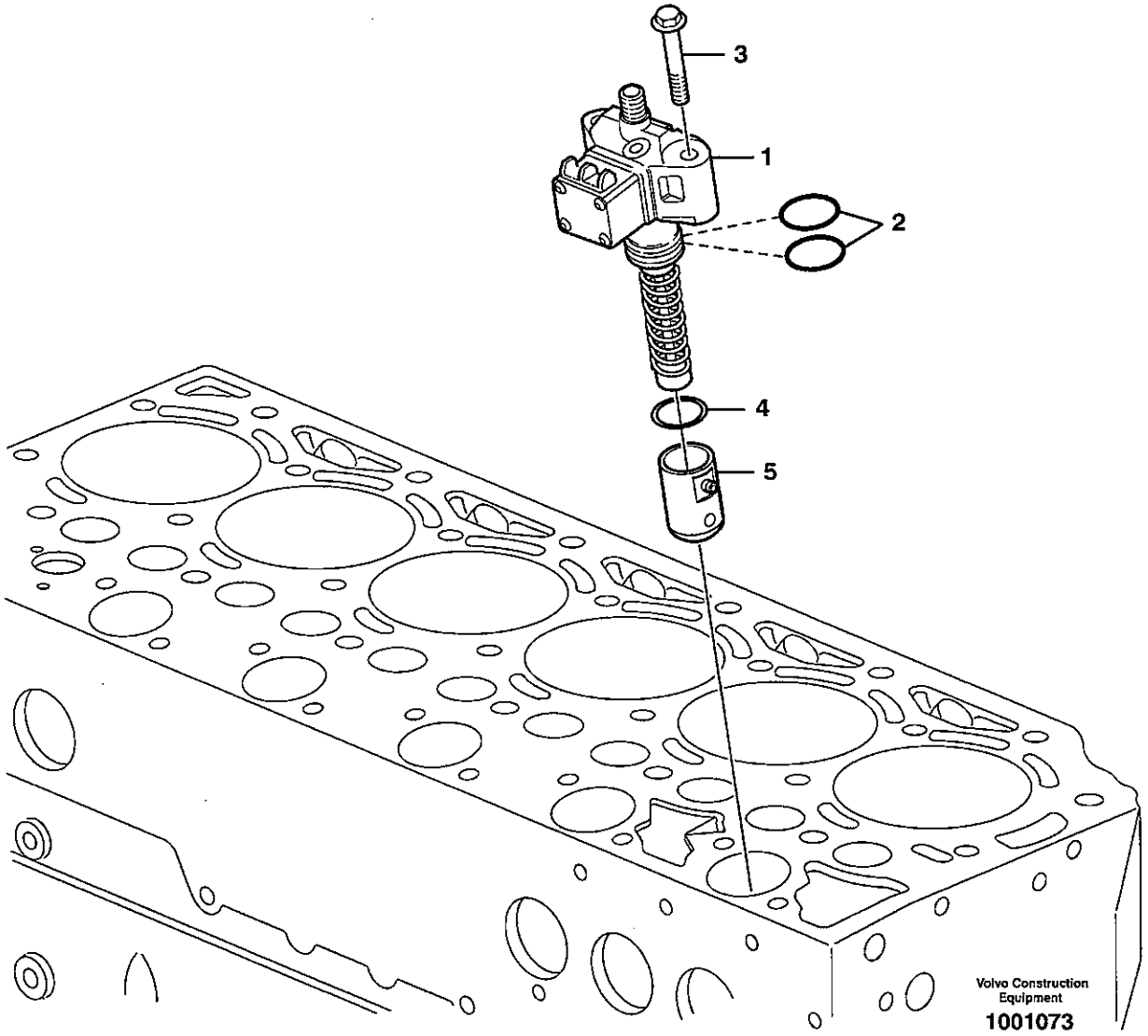
3
1
2
4
5
Volvo Construction Equipment
1001073

Fig.	Part No.	Quantity 1	2	3	4	5	PS	KIT	Description	Dénomination	Bezeichnung	품명	说明	Notes
1	VOE 20460075	6	6	6	6				Injection Pump	Pompe Injection	Einspritzpumpe	분사 펌프	喷油泵	
2	VOE 20460073	12	12	12	12				•O-ring	•Joint Torique	•O-Ring	• 오링	•0 形圈	
3	VOE 20450667	12	12	12	12				Screw	Vis	Schraube	스크류	六角螺钉	
4	VOE 11700409	REQ	REQ	REQ	REQ				Shim	Cale Reglage	Nachstellblech	심	垫片	
5	VOE 11700392	6	6	6	6				Roller	Galet	Rolle	롤러	滚轮	

1	8277784 S/N -11532
2	8278912 S/N 11533-
3	8278913 S/N 11533-
4	8278914 S/N 11533-
5	

带固定件的燃油喷射泵
연료 분사 펌프 장착 부품
Einspritzpumpe mit Anbauteilen
Pompe d'injection de combustible avec pièces de montage
Fuel injection pump with fitting parts

Catalogue id **56141**	Group **236**
Illustr. No **1001073**	Section **100**
Issue **VOE 95E4356141**	Page **117**

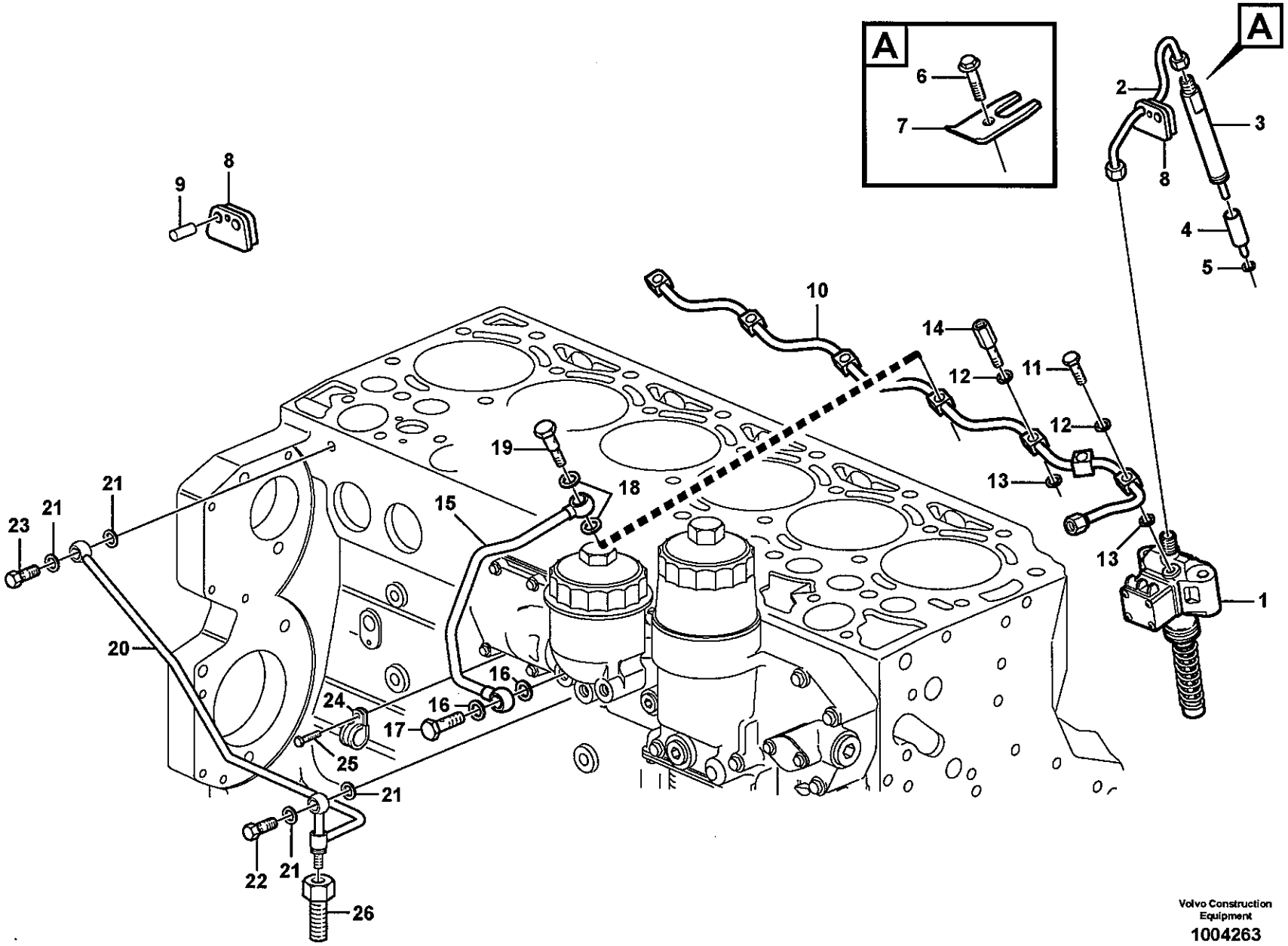

Volvo Construction Equipment

1004263

Fig.	Part No.	Quantity 1	2	3	4	5	PS	KIT	Description	Dénomination	Bezeichnung	품명	说明	Notes
1		6	6	6	6				Injection pump	Pompe injection	Einspritzpumpe	분사 펌프	喷油泵	See group 236, Page 117
2	VOE 20460100	6	6	6	6				Fuel pipe	Conduit carbura	Kraftstoffleitung	연료 파이프	燃油管	
3	VOE 20460099	6	6	6	6				Injector	Injecteur	Einspritzdüse	인젝터	喷射器	
4	VOE 20460098	6	6	6	6				•Nozzle	•Nez D'injecteur	•Einspritzduse	• 노즐	• 喷嘴	
5	VOE 11700426	6	6	6	6				Seal	Joint	Dichtring	시일	密封	
6	VOE 20405559	6	6	6	6				Screw	Vis	Schraube	스크류	六角螺钉	
7	VOE 11700424	12	12	12	12				Retainer	Retenue	Halter	리테이너	固定器	
8	VOE 11700487	6	6	6	6				Rubber Seal	Lèvre Caoutchouc	Gummilippe	고무 시일	橡胶密封	
9	VOE 20515652	6	6	6	6				Plug	Bouchon	Stopfen	플러그	堵头	
10	VOE 20551457	1	1	1	1				Fuel pipe	Conduit carbura	Kraftstoffleitung	연료 파이프	燃油管	
11	VOE 20502267	1	1	1	1				•Hollow Screw	•Vis Creuse	•Hohlschraube	• 스크류	• 内孔螺钉	
12	VOE 20460061	5	5	5	5				•Seal	•Joint	•Dichtring	• 시일	• 密封	
13	VOE 20504411	5	5	5	5				•Sealing ring	•Bague d'étanchéit	•Runddichtring	• 시일 링	• 密封环	
14	VOE 20482779	1	1	1	1		SS		•Socket	•Socle	•Sockel	• 소켓	• 套筒	
15	VOE 20534824	1	1	1	1				Pipe	Canalisation	Rohrleitung	파이프	硬管总成	
16	VOE 976929	2	2	2	2				•Gasket	•Joint	•Dichtung	• 가스켓	• 密封垫	
17	VOE 7025167	1	1	1	1				•Hollow Screw	•Vis Creuse	•Hohlschraube	• 스크류	• 内孔螺钉	
18	VOE 20460061	2	2	2	2				•Seal	•Joint	•Dichtring	• 시일	• 密封	
19	VOE 20502270	1	1	1	1				•Hollow Screw	•Vis Creuse	•Hohlschraube	• 스크류	• 内孔螺钉	
20	VOE 20495326	1	1	1	1				Fuel pipe	Conduit carbura	Kraftstoffleitung	연료 파이프	燃油管	
21	VOE 976929	4	4	4	4				•Gasket	•Joint	•Dichtung	• 가스켓	• 密封垫	
22	VOE 7025167	1	1	1	1				•Hollow Screw	•Vis Creuse	•Hohlschraube	• 스크류	• 内孔螺钉	
23	VOE 11704362	1	1	1	1				•Delivery Valve	•Soup.refouleme	•Druckventil	• 딜리버리 밸브	• 出油阀	
24	VOE 20460045	1	1	1	1				•Clamp	•Pince Serrage	•Klemme	• 클램프	• 管夹	
25	VOE 20405729	1	1	1	1				Screw	Vis	Schraube	스크류	六角螺钉	
26	VOE 20460051	1	1	1	1				Connector	Raccord	Anschluss	커넥터	接头	

1	8277784 S/N -11532
2	8278912 S/N 11533-
3	8278913 S/N 11533-
4	8278914 S/N 11533-
5	

燃油管线和喷油器
연료라인 및 인젝터
Brennstoffrohre
Canalisation à combustible, injecteur
Fuel lines and injectors

Catalogue id 56141	Group 237
Illustr. No 1004263	Section 100
Issue VOE 95E4356141	Page 119

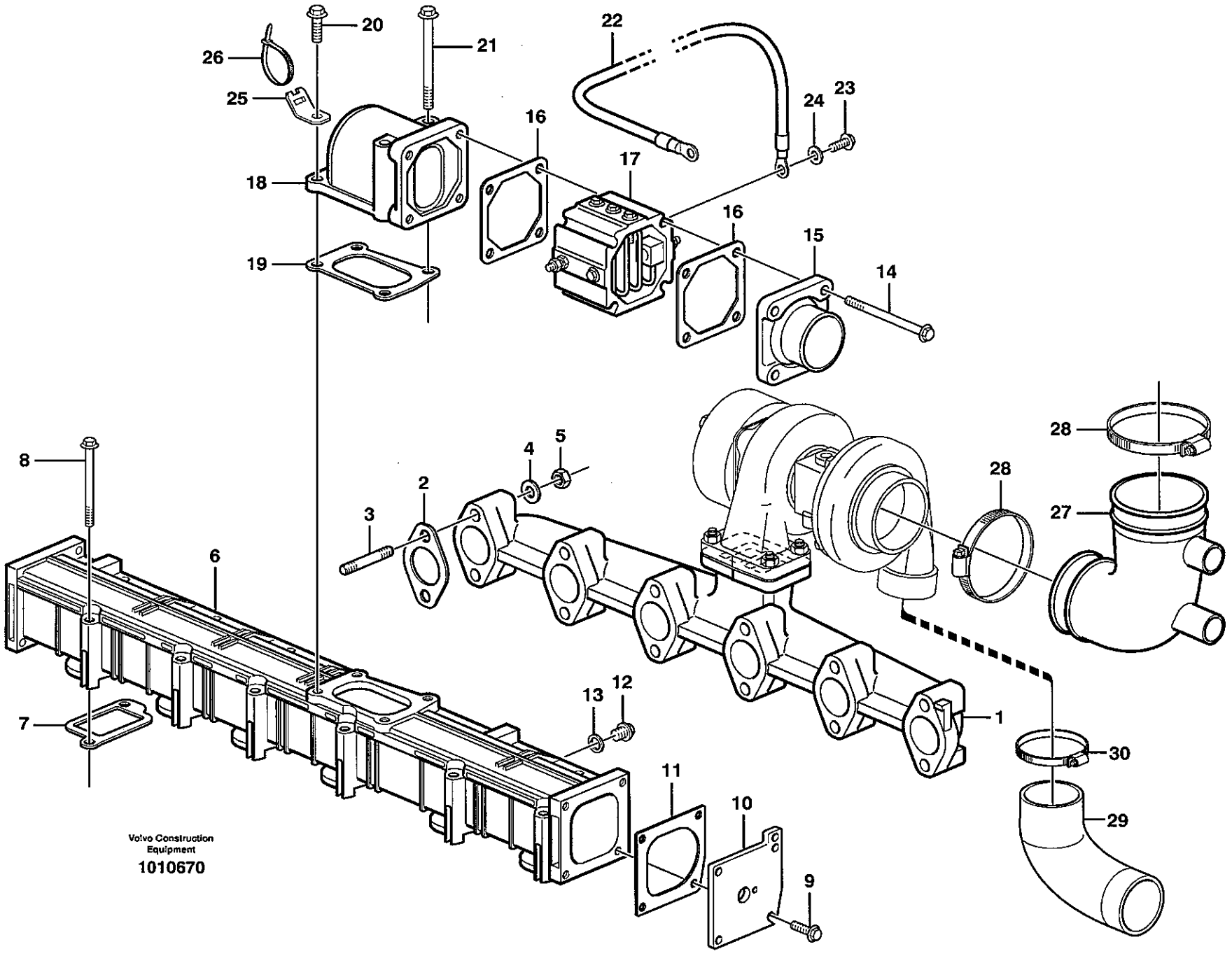
20
21
22
26
25
24
23
16
18
17
16
19
15
14
28
28
27
8
4
5
2
3
6
1
7
13
12
30
11
10
29
9
Volvo Construction Equipment
1010670

Fig.	Part No.	Quantity 1	2	3	4	5	PS	KIT	Description	Dénomination	Bezeichnung	품명	说明	Notes
1	VOE 20459232	1	1	1	1				Exhaust Pipe	Tuyau d'échappem.	Auspuffrohr	배기관	排气管	
2	VOE 20405589	6	6	6	6		SS		Gasket	Joint	Dichtung	가스켓	密封垫	
3	VOE 20575919	12	12	12	12				Stud	Goujon	Stiftschraube	스터드	螺柱	
4	VOE 20405588	12	12	12	12				Washer	Rondelle	Scheibe	와셔	垫圈	
5	VOE 20505959	12	12	12	12				Hexagon Nut	Ecrou Hexagonal	Sechskantmutter	너트	六角螺母	
6	VOE 20459223	1							Charge Air Pipe	Tuyau Suralimen	Ladeluftrohr	차지 에어 파이프	增压空气管道	
	VOE 20496558		1						Charge Air Pipe	Tuyau Suralimen	Ladeluftrohr	차지 에어 파이프	增压空气管道	ENG S/N -936864
	VOE 20496558			1	1				Charge Air Pipe	Tuyau Suralimen	Ladeluftrohr	차지 에어 파이프	增压空气管道	ENG S/N -931378
	VOE 20738870		1						Charge Air Pipe	Tuyau Suralimen	Ladeluftrohr	차지 에어 파이프	增压空气管道	ENG S/N 936865-
	VOE 20738870			1	1				Charge Air Pipe	Tuyau Suralimen	Ladeluftrohr	차지 에어 파이프	增压空气管道	ENG S/N 931379-
7	VOE 20459222	6	6	6	6				Gasket	Joint	Dichtung	가스켓	密封垫	
8	VOE 20459830	12	12	12	12				Screw	Vis	Schraube	스크류	六角螺钉	
9	VOE 20459228	8	8	8	8				Bolt	Boulon	Bolzen	볼트	螺栓	
10		2	2	2	2		NS		Cap	Chapeau	Kappe	캡	罩壳	
11	VOE 20459226	2	2	2	2				Gasket	Joint	Dichtung	가스켓	密封垫	
12	VOE 20451012	1	1	1	1				Plug	Bouchon	Stopfen	플러그	堵头	
13	VOE 13947621	1	1	1	1				Plane Gasket	Joint Plan	Flachdichtung	평 가스켓	平面垫圈	
14	VOE 2046123	4	4	4	4				Screw	Vis	Schraube	스크류	六角螺钉	
15	VOE 20555488	1	1	1	1				Hose Nipple	Raccor.flexible	Schlauchnippel	호스 니플	软管螺纹接头	
16	VOE 20531832	2	2	2	2				Gasket	Joint	Dichtung	가스켓	密封垫	
17	VOE 20459067	1	1	1	1		SS		Heater	Elément de chauffa	Heizkörper	히터	暖风装置	
18	VOE 20460126	1	1	1	1				Pipe elbow	Tuyau coude	Rohrbiegung	파이프 엘보	弯管	
19	VOE 20460122	1	1	1	1		SS		Gasket	Joint	Dichtung	가스켓	密封垫	
20	VOE 20405504	2	2	2	2				Screw	Vis	Schraube	스크류	六角螺钉	
21	VOE 20460124	2	2	2	2				Screw	Vis	Schraube	스크류	六角螺钉	
22	VOE 20459932	1	1	1	1				Cable	Cable	Seil	케이블	缆索	
23	VOE 20441520	1	1	1	1				Flange screw	Vis à bride	Flanschschraube	플랜지 스크류	法兰螺钉	
24	VOE 20460127	1	1	1	1				Washer	Rondelle	Scheibe	와셔	垫圈	
25	VOE 20450997	1	1	1	1				Bracket	Console	Konsole	브라켓	支架	
26	VOE 4881440	1	1	1	1				Strip Clamp	Ruban Serrage	Kabelbinder	스트립 클램프	箍带	

1	8277784 S/N -11532
2	8278912 S/N 11533-
3	8278913 S/N 11533-
4	8278914 S/N 11533-
5	

进气歧管与排气歧管
흡기 매니홀드 및 배기 매니홀드
Ansaugrohr und Auspuffkrümmer
Tubulure admission et tubulure echappement
Inlet manifold and exhaust manifold

Catalogue id 56141	Group 251
Illustr. No 1010670	Section 100
Issue VOE 95E4356141	Page 121

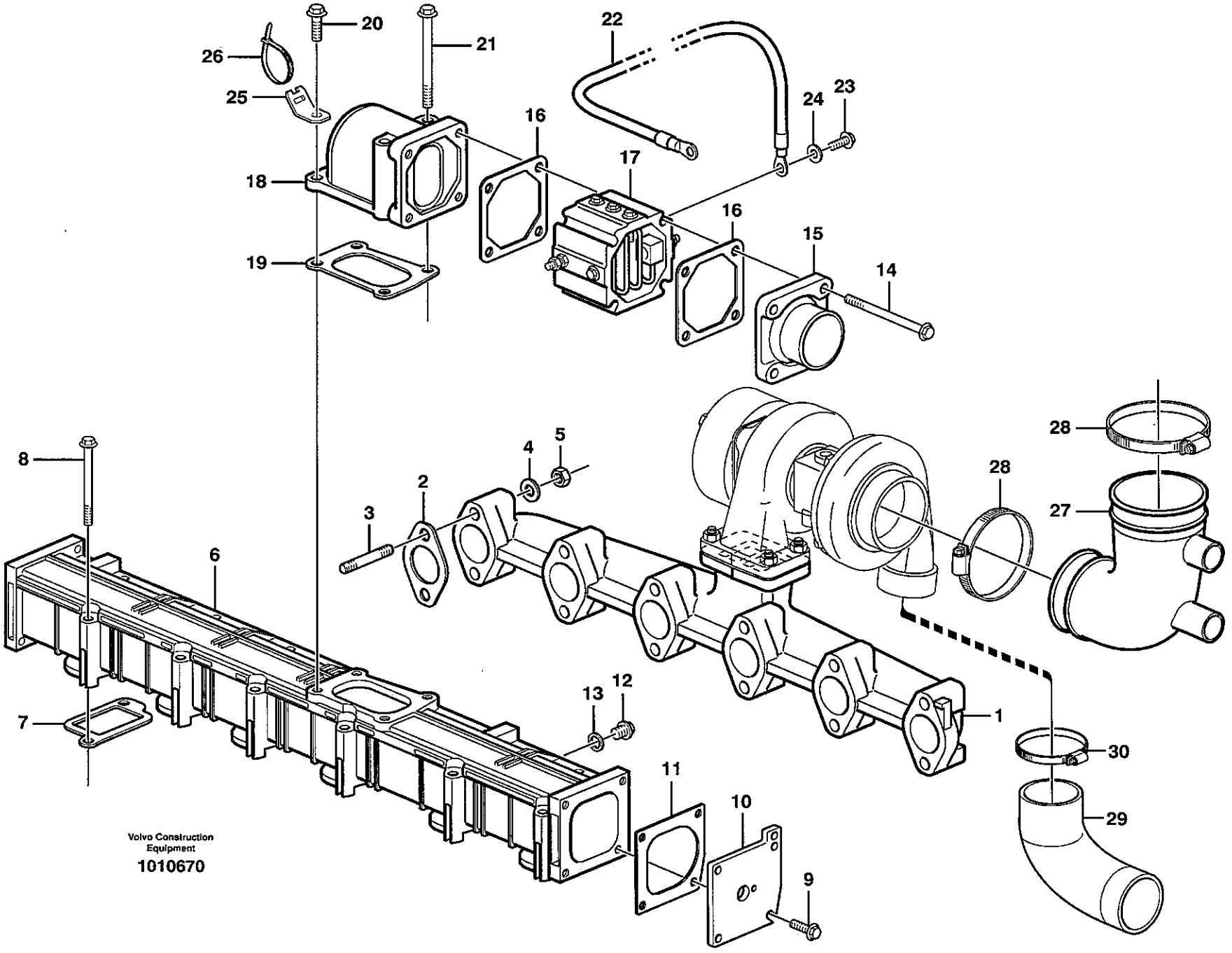
20
21
22
26
25
24
23
16
18
17
16
19
15
14
28
4
5
28
8
2
27
3
6
13
12
1
7
30
11
29
10
9
Volvo Construction Equipment
1010670

Fig.	Part No.	Quantity 1	2	3	4	5	PS	KIT	Description	Dénomination	Bezeichnung	품명	说明	Notes
27	VOE 20459248	1	1	1	1				Manifold	Tubulure	Auspuffkrummer	매니홀드	歧管	
28	VOE 943482	2	2	2	2				Hose Clamp	Collier Serrage	Schlauchschelle	호스 클램프	软管夹钳	
29	VOE 20459250	1	1	1	1				Charge Air Pipe	Tuyau Suralimen	Ladeluftrohr	차지 에어 파이프	增压空气管道	
30	VOE 20524142	1	1	1	1				Hose Clamp	Collier Serrage	Schlauchschelle	호스 클램프	软管夹钳	

1	8277784 S/N -11532
2	8278912 S/N 11533-
3	8278913 S/N 11533-
4	8278914 S/N 11533-
5	

进气歧管与排气歧管
흡기 매니홀드 및 배기 매니홀드
Ansaugrohr und Auspuffkrümmer
Tubulure admission et tubulure echappement
Inlet manifold and exhaust manifold

Catalogue id 56141	Group 251
Illustr. No 1010670	Section 100
Issue VOE 95E4356141	Page 123

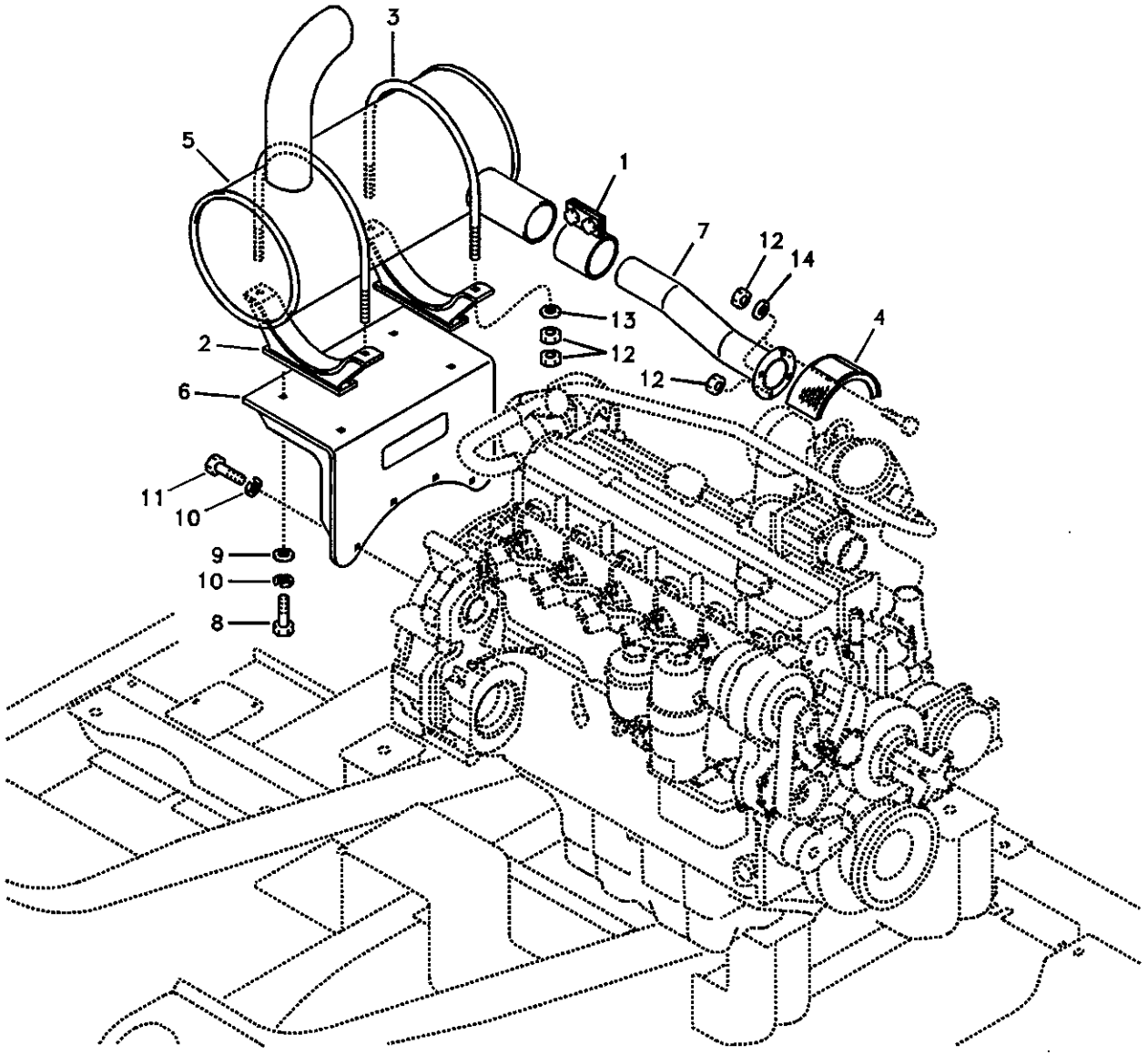
3
5
1
7
12
14
13
12
12
4
2
6
11
10
9
10
8

Fig.	Part No.	Quantity 1	2	3	PS	KIT	Description	Dénomination	Bezeichnung	품명	说明	Notes
1	VOE 14528382	1					Clamp	Pince Serrage	Klemme	클랭프	管夹	
2	SA 1114-00370	2					Bracket	Console	Konsole	브라켓	支架	SER NO 10001-10898
	VOE 14519158	2					Bracket	Console	Konsole	브라켓	支架	SER NO 10899- SER NO 30001-
3	VOE 14528384	2					U-bolt	Etrier Ressort	Federbride	유 볼트	U型螺栓	
4	VOE 14516338	1					Screen	Ecran	Schirm	스크린	过滤器	
5	VOE 14504919	1					Muffler	Silencieux	Schalldämpfer	소음기	消音器	
6	VOE 14504921	1					Bracket	Console	Konsole	브라켓	支架	
7	VOE 14516339	1					Pipe	Canalisation	Rohrleitung	파이프	硬管总成	
8	VOE 983252	4					Screw	Vis	Schraube	스크류	六角螺钉	
9	SA 9211-10000	4					Washer	Rondelle	Scheibe	와셔	垫圈	
10	VOE 955922	8					Spring Washer	Rondelle élastique	Federscheibe	스프링 와셔	弹簧垫圈	
11	VOE 983253	4					Hexagon screw	Vis tête hexagonale	Sechskantschraube	스크류	六角螺钉	
12	VOE 983304	8					Hexagon Nut	Ecrou Hexagonal	Sechskantmutter	너트	六角螺母	SER NO 10001-12411 SER NO 30001-30252
	VOE 983304	12					Hexagon Nut	Ecrou Hexagonal	Sechskantmutter	너트	六角螺母	SER NO 12412- SER NO 30253-
13	SA 9211-10000	4					Washer	Rondelle	Scheibe	와셔	垫圈	SER NO 10899- SER NO 30001-
14	VOE 960148	2					Washer	Rondelle	Scheibe	와셔	垫圈	SER NO 12412- SER NO 30253-

1	8277784	排气系统 배기 장치 **Auspuffanlage** **Système d'échappement** **Exhaust system**	Catalogue id **56141**	Group **252**
2			Illustr. No **1010010**	Section **100**
3			Issue **VOE 95E4356141**	Page **125**
4				
5				

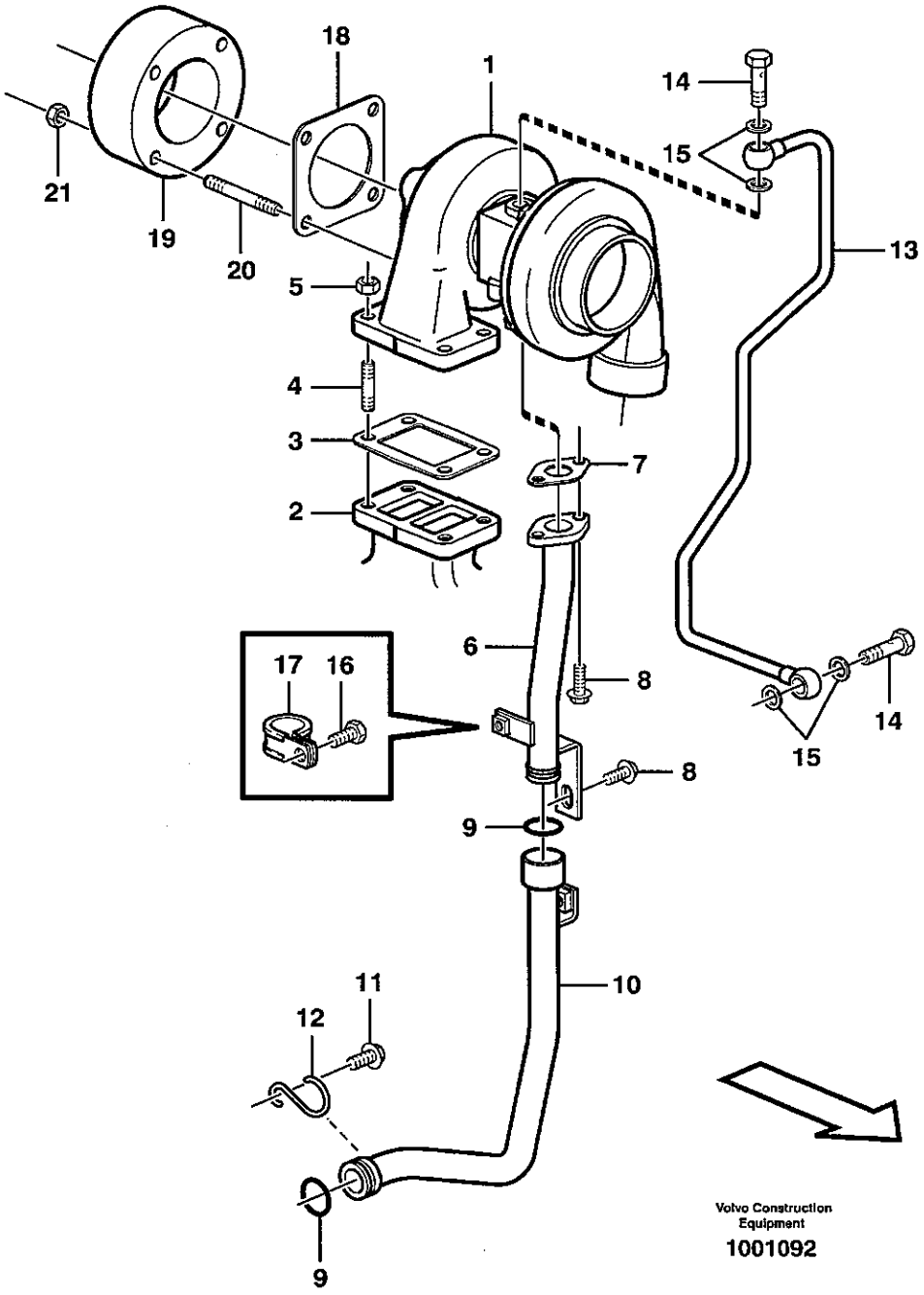
18
1
14
15
21
19
20
5
13
4
3
7
2
6
17
16
8
14
15
8
9
10
11
12
9
Volvo Construction Equipment
1001092

Fig.	Part No.	Quantity 1	2	3	4	5	PS	KIT	Description	Dénomination	Bezeichnung	품명	说明	Notes
1	VOE 20459239	1	1	1	1		SS		Turbocharger	Turbocompresse.	Abgasturbolader	과급기	涡轮增压器	
		1	1	1	1				•Repair Kit	•Kit Réparation	•Reparatursatz	• 수리 킷	• 修理套件	
2		1	1	1	1				Exhaust Pipe	Tuyau d'échappem.	Auspuffrohr	배기관	排气管	See group 251, Page 121
3	VOE 20405970	1	1	1	1				Gasket	Joint	Dichtung	가스켓	密封垫	
4	VOE 20412314	4	4	4	4				Stud	Goujon	Stiftschraube	스터드	螺柱	
5	VOE 20412308	4	4	4	4				Hexagon Nut	Ecrou Hexagonal	Sechskantmutter	너트	六角螺母	
6	VOE 20459176	1	1	1	1				Return Line	Conduit Retour	Rückaufleitung	리턴 라인	回油管线	
7	VOE 20405790	1	1	1	1				Gasket	Joint	Dichtung	가스켓	密封垫	
8	VOE 20405885	2	2	2	2				Screw	Vis	Schraube	스크류	六角螺钉	
9	VOE 20405822	2	2	2	2				Sealing ring	Bague d'étanchéité.	Runddichtring	시일 링	密封环	
10	VOE 20459175	1	1	1	1				Fuel pipe	Conduit carbura	Kraftstoffleitung	연료 파이프	燃油管	
11	VOE 20405792	1	1	1	1				Screw	Vis	Schraube	스크류	六角螺钉	
12	VOE 20405789	1	1	1	1				Retainer	Retenue	Halter	리테이너	固定器	
13	VOE 20551436	1	1	1	1				Oil Line	Conduit Huile	Ölleitung	오일 라인	机油管线	
14	VOE 7025167	2	2	2	2				Hollow Screw	Vis Creuse	Hohlschraube	스크류	内孔螺钉	
15	VOE 13947621	4	4	4	4				Plane Gasket	Joint Plan	Flachdichtung	평 가스켓	平面垫圈	
16	VOE 20405792	1	1	1	1				Screw	Vis	Schraube	스크류	六角螺钉	
17	VOE 20450987	1	1	1	1				Clamp	Pince Serrage	Klemme	클램프	管夹	
18	VOE 20405969	1	1	1	1				Gasket	Joint	Dichtung	가스켓	密封垫	
19	VOE 20459237	1	1	1	1				Flange	Flasque	Flansch	플랜지	法兰	
20	VOE 20412314	4	4	4	4				Stud	Goujon	Stiftschraube	스터드	螺柱	
21	VOE 20412308	1	1	1	1				Hexagon Nut	Ecrou Hexagonal	Sechskantmutter	너트	六角螺母	

1	8277784 S/N -11532
2	8278912 S/N 11533-
3	8278913 S/N 11533-
4	8278914 S/N 11533-
5	

涡轮增压器及附件
터보 과급기 및 장착 부품
Torbolader mit Anbauteilen
Turbocompresseur avec pièces de montage
Turbocharger with fitting parts

Catalogue id 56141	Group 255
Illustr. No 1001092	Section 100
Issue VOE 95E4356141	Page 127

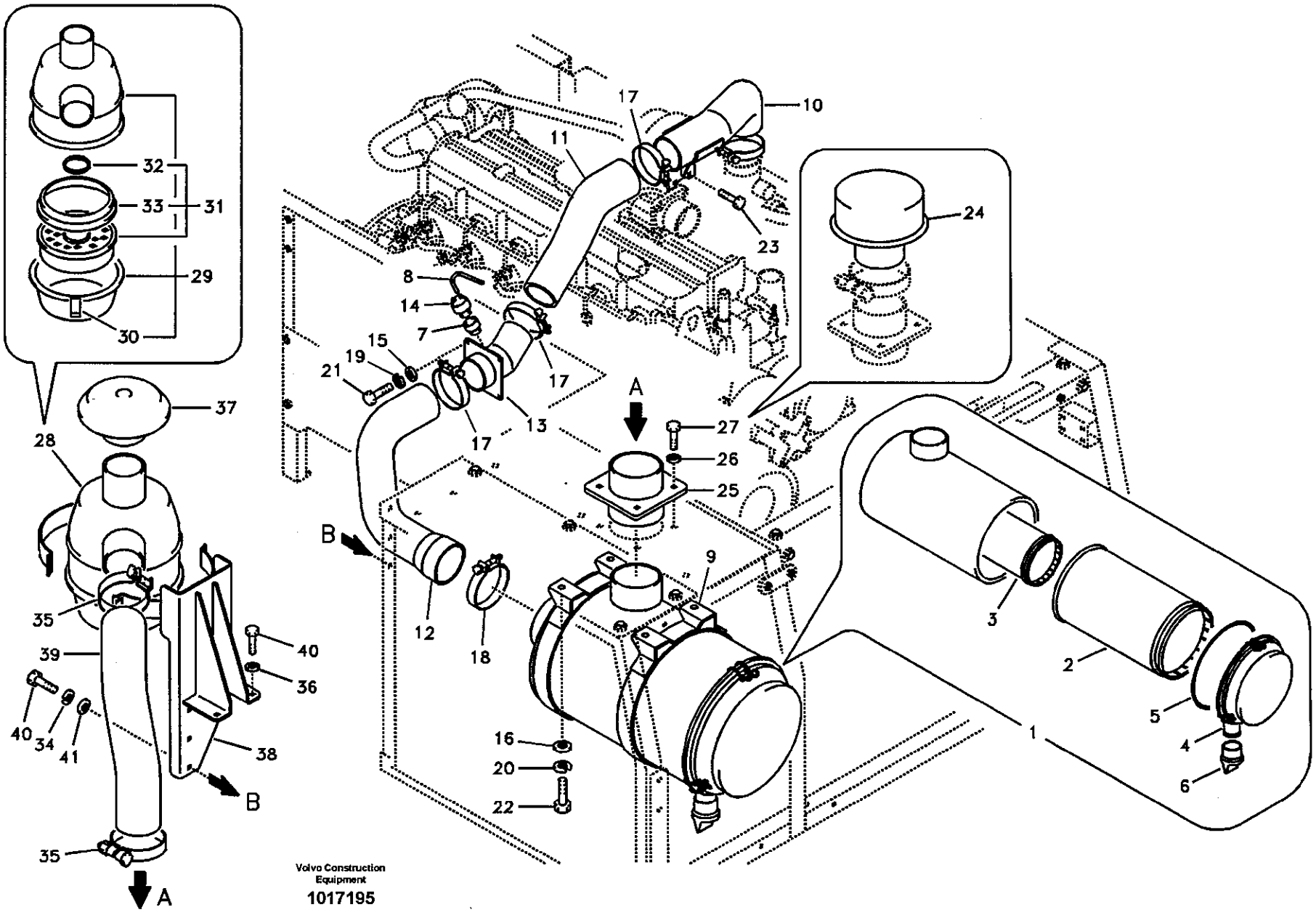

Volvo Construction Equipment

1017195

Fig.	Part No.	Quantity 1	2	3	PS	KIT	Description	Dénomination	Bezeichnung	품명	说明	Notes
1	VOE 14510586	1					Air Cleaner	Filtre Air	Luftfilter	에어크리너	空气滤清器	
2	VOE 11110175	1					•Filter	•Filtre	•Filter	• 필터	• 过滤器	
3	VOE 11110176	1					•Safety filter	•Filtre de sécurité	•Sicherheitsfilter	• 안전 필터	• 安全过滤器	
4	VOE 11705909	1					•Cap	•Chapeau	•Kappe	• 캡	• 罩壳	
5	VOE 11705910	1					•O-ring	•Joint Torique	•O-Ring	• 오링	•0 形圈	
6	VOE 14515424	1					•Vacuator	•Evacuation	•Vacuator	• 진공기	• 真空器	
7	VOE 14506431	1					Connector	Raccord	Anschluss	커넥터	接头	
8	VOE 14508224	1					Hose	Durit	Schlauch	호스	软管	
9	VOE 14509568	2					Clamp	Pince Serrage	Klemme	클램프	管夹	
10	VOE 14510581	1					Connector	Raccord	Anschluss	커넥터	接头	
11	VOE 14512396	1					Hose	Durit	Schlauch	호스	软管	SER NO 10001-14374 SER NO 30001-30780
	VOE 14518258	1					Hose	Flexible	Schlauch	호스	软管	SER NO 14375- SER NO 30781-
12	VOE 14512433	1					Hose	Durit	Schlauch	호스	软管	
13	VOE 14516335	1					Connector	Raccord	Anschluss	커넥터	接头	SER NO 10001-14374 SER NO 30001-30780
	VOE 14532129	1					Connector	Raccord	Anschluss	커넥터	接头	SER NO 14375- SER NO 30781-
14	VOE 70314102	1					Vacuum Switch	Contact Depres.	Vakuumschalter	진공 스위치	真空开关	SER NO 10001-16336
	VOE 20565673	1					Vacuum Switch	Contact Depres.	Vakuumschalter	진공 스위치	真空开关	SER NO 16337-
15	SA 9211-08000	4					Washer	Rondelle	Scheibe	와셔	垫圈	
16	SA 9211-10000	4					Washer	Rondelle	Scheibe	와셔	垫圈	
17	SA 9313-10425	3					Clamp	Pince Serrage	Klemme	클램프	管夹	
18	SA 9313-10475	1					Clamp	Pince Serrage	Klemme	클램프	管夹	
19	VOE 955921	4					Spring Washer	Rondelle élastique	Federscheibe	스프링 와셔	弹簧垫圈	
20	VOE 955922	4					Spring Washer	Rondelle élastique	Federscheibe	스프링 와셔	弹簧垫圈	
21	VOE 983242	4					Screw	Vis	Schraube	스크류	六角螺钉	
22	VOE 983251	4					Hexagon screw	Vis tête hexagonale	Sechskantschraube	스크류	六角螺钉	

2142) Kor S/n 12964- / Chn S/n 30466-

1	8277784
2	8277797
3	2142) 8279069
4	
5	

进气系统
흡기 장치
Ansaugsystem
Système d'aspiration
Inlet system

Catalogue id	Group
56141	256
Illustr. No	Section
1017195	100
Issue	Page
VOE 95E4356141	129

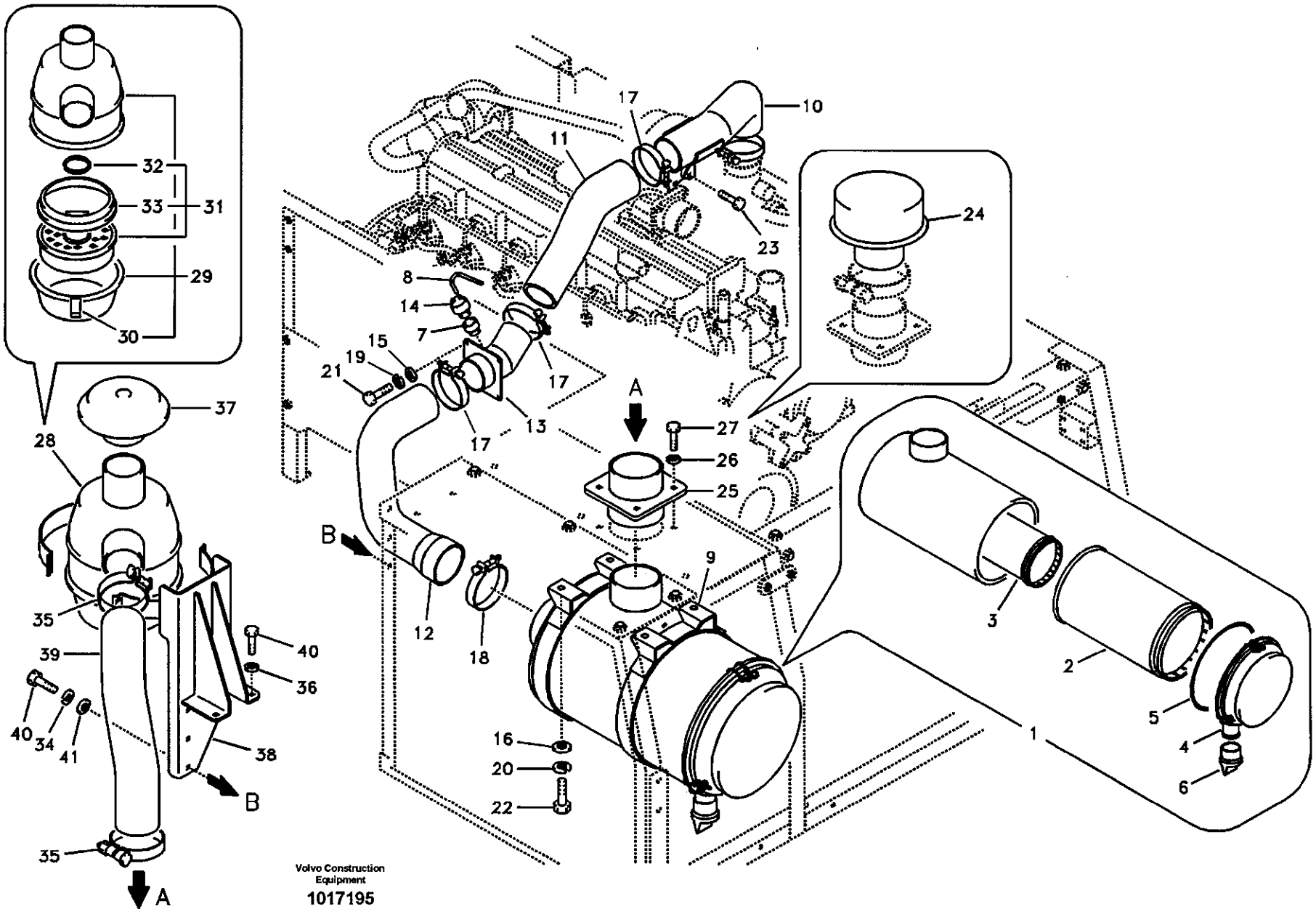

Volvo Construction Equipment

1017195

Fig.	Part No.	Quantity 1	2	3	PS	KIT	Description	Dénomination	Bezeichnung	품명	说明	Notes
23	VOE 968842	2					Flange screw	Vis à bride	Flanschschraube	플랜지 스크류	法兰螺钉	
24	VOE 14526930		1				Pre-cleaner	Prefiltre	Vorreiniger	프리크리너	预过滤器	
25	VOE 14517568		1				Connector	Raccord	Anschluss	커넥터	接头	SER NO 10001-11755 SER NO 30001-30072
	VOE 14517568	1					Connector	Raccord	Anschluss	커넥터	接头	SER NO 11756- SER NO 30073-
26	SA 9211-08000		4				Washer	Rondelle	Scheibe	와셔	垫圈	SER NO 10001-11755 SER NO 30001-30072
	SA 9211-08000	4					Washer	Rondelle	Scheibe	와셔	垫圈	SER NO 11756- SER NO 30073-
27	VOE 983242		4				Screw	Vis	Schraube	스크류	六角螺钉	SER NO 10001-11755 SER NO 30001-30072
	VOE 983242	4					Screw	Vis	Schraube	스크류	六角螺钉	SER NO 11756- SER NO 30073-
28	VOE 14525450			1			Air Cleaner	Filtre Air	Luftfilter	에어크리너	空气滤清器	
29	VOE 14541423			1			•Oil Pan	•Carter d'huile	•Ölwanne	• 오일 팬	• 油底壳	
30	VOE 14541427			1			••Lock	••Serrure	••Schloß	•• 록	•• 锁	
31	VOE 14541424			1			•Insert	•Amenagement Int	•I-einrichtung	• 인서트	• 插头	
32	VOE 14541425			1			••Gasket	••Joint	••Dichtung	•• 가스켓	•• 密封垫	
33	VOE 14541426			1			••Gasket	••Joint	••Dichtung	•• 가스켓	•• 密封垫	
34	VOE 955923			5			Spring Washer	Rondelle élastique	Federscheibe	스프링 와셔	弹簧垫圈	
35	SA 9313-10475			2			Clamp	Pince Serrage	Klemme	클램프	管夹	
36	SA 1012-00160			1			Washer	Rondelle	Scheibe	와셔	垫圈	
37	VOE 14525451			1			Rain Cap	Protege-pluie	Regendach	레인 캡	雨帽	
38	VOE 14525452			1	SS		Bracket	Console	Konsole	브라켓	支架	SER NO 10001-14170
	VOE 14530508			1			Bracket	Console	Konsole	브라켓	支架	SER NO 14171-
39	VOE 14525453			1			Hose	Durit	Schlauch	호스	软管	
40	VOE 978932			6			Screw	Vis	Schraube	스크류	六角螺钉	
41	SA 9211-12000			5			Washer	Rondelle	Scheibe	와셔	垫圈	

2142) Kor S/n 12964- / Chn S/n 30466-

1	8277784
2	8277797
3	2142) 8279069
4	
5	

进气系统
흡기 장치
Ansaugsystem
Système d'aspiration
Inlet system

Catalogue id	Group
56141	256
Illustr. No	Section
1017195	100
Issue	Page
VOE 95E4356141	131

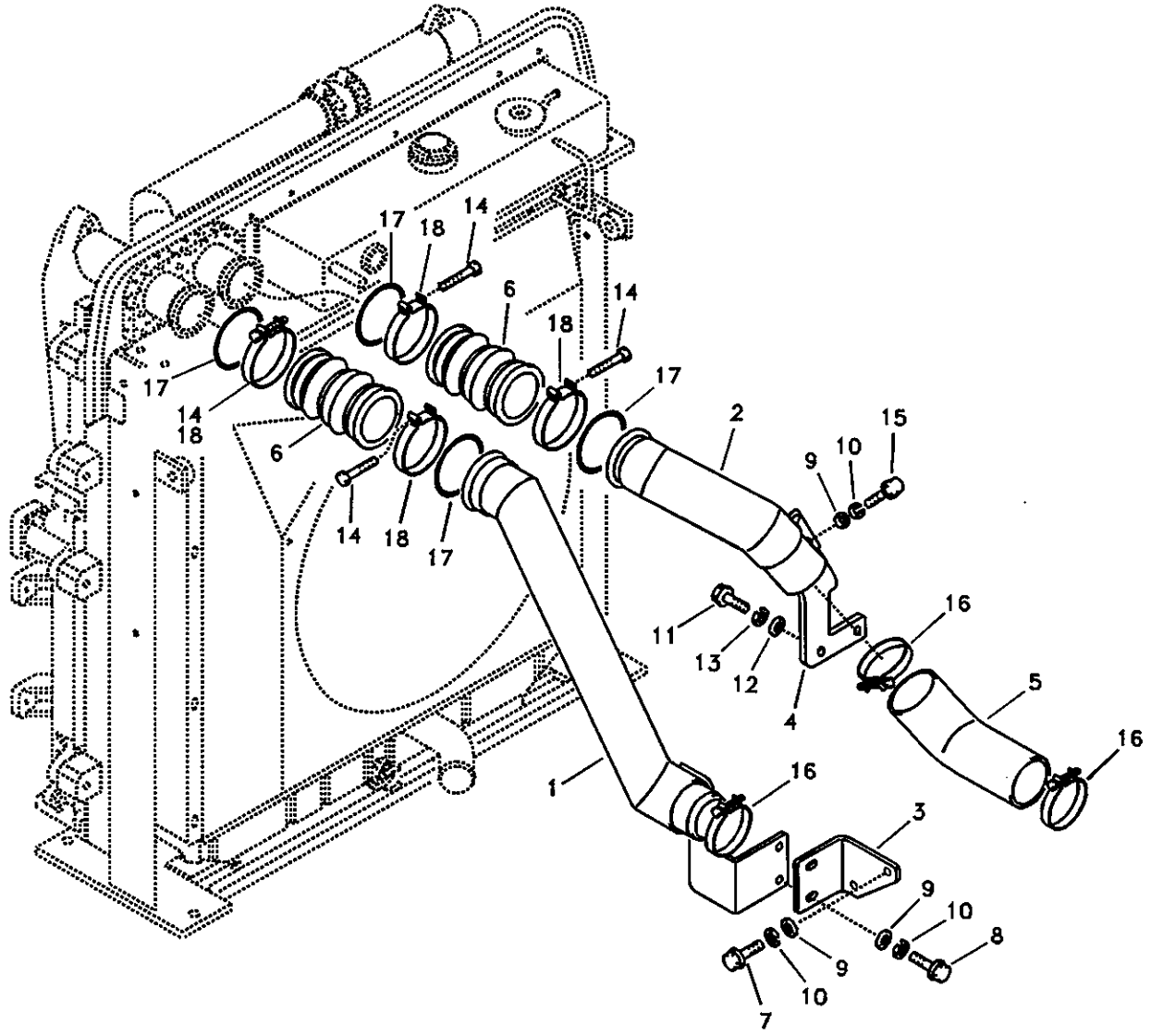

Volvo Construction Equipment

1010012

Fig.	Part No.	Quantity 1	2	3	PS	KIT	Description	Dénomination	Bezeichnung	품명	说明	Notes
1	VOE 14512637	1					Pipe	Canalisation	Rohrleitung	파이프	硬管总成	SER NO 10001-15512 SER NO 30001-30927 SER NO 20001-20226
	VOE 14537041	1					Pipe	Canalisation	Rohrleitung	파이프	硬管总成	SER NO 15513- SER NO 30928- SER NO 20227-
2	VOE 14512538	1			SS		Pipe	Canalisation	Rohrleitung	파이프	硬管总成	SER NO 10001-14667 SER NO 30001-30780 SER NO 20001-20014
	VOE 14533403	1					Pipe	Canalisation	Rohrleitung	파이프	硬管总成	SER NO 14668- SER NO 30781- SER NO 20015-
3	VOE 14510914	1					Bracket	Console	Konsole	브라켓	支架	
4	VOE 14512397	1					Connector	Raccord	Anschluss	커넥터	接头	
5	VOE 14504935	1					Hose	Durit	Schlauch	호스	软管	
6	VOE 14512510	2					Hose	Durit	Schlauch	호스	软管	SER NO 10001-11435 SER NO 30001-30012
	VOE 11110498	2					Hose	Durit	Schlauch	호스	软管	SER NO 11436- SER NO 30013-
7	VOE 983242	2					Screw	Vis	Schraube	스크류	六角螺钉	SER NO 10001-11469 SER NO 30001-30021
	VOE 946173	2			SS		Screw	Vis	Schraube	스크류	六角螺钉	SER NO 11470- SER NO 30022-
8	VOE 983243	2					Screw	Vis	Schraube	스크류	六角螺钉	SER NO 10001-11469 SER NO 30001-30021
	VOE 946173	2			SS		Screw	Vis	Schraube	스크류	六角螺钉	SER NO 11470- SER NO 30022-
9	SA 9211-08000	6					Washer	Rondelle	Scheibe	와셔	垫圈	SER NO 10001-11469 SER NO 30001-30021

1	8277784
2	
3	
4	
5	

增压空气冷却器，管道阀门系统
차지 에어 쿨러 배관
Ladeluftkühler, Rohre
Echangeur intermédiaire, plombage
Charge air cooler, plumbing

Catalogue id **56141**	Group **258**
Illustr. No **1010012**	Section **200**
Issue **VOE 95E4356141**	Page **133**

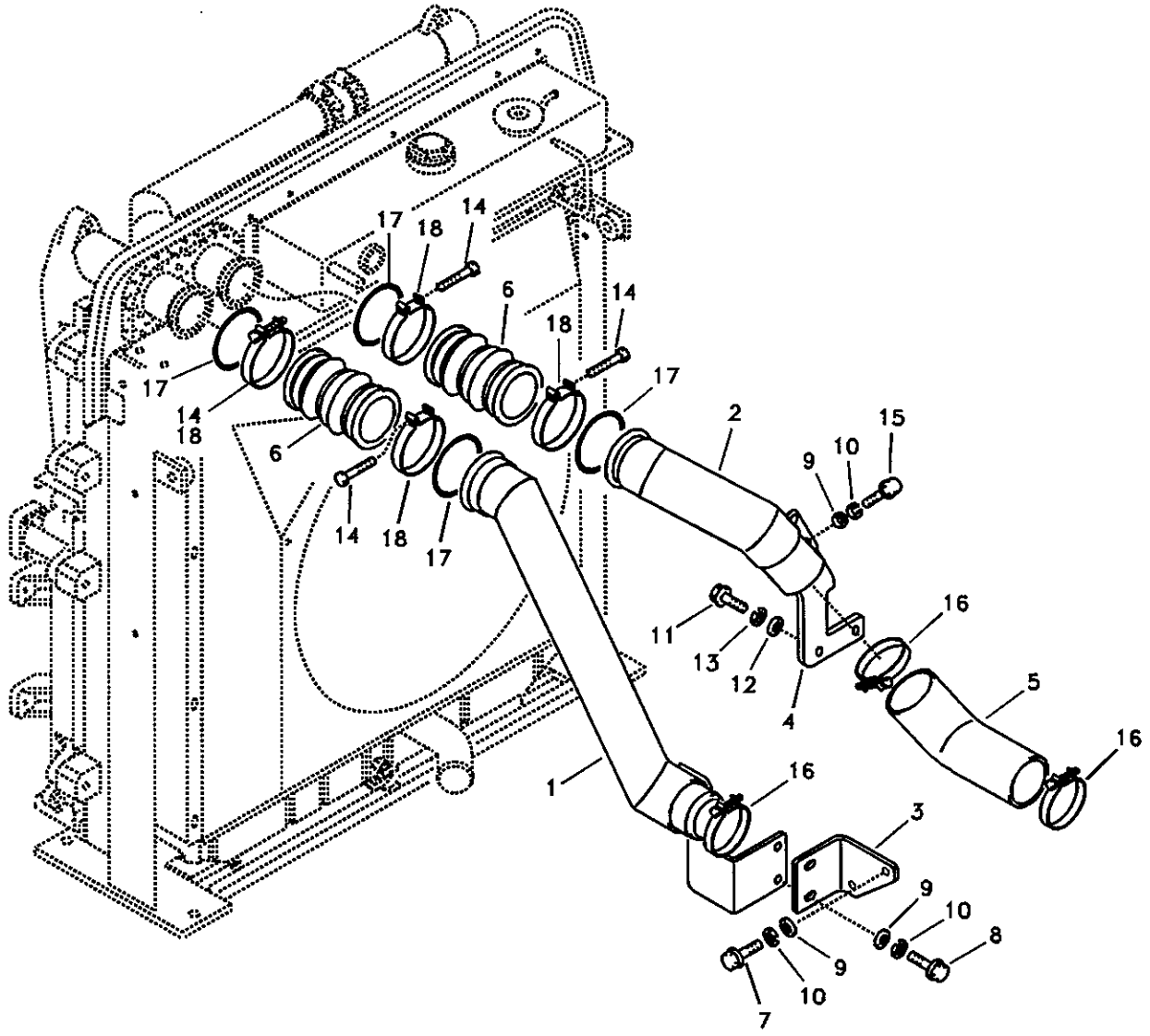

Volvo Construction Equipment

1010012

Fig.	Part No.	Quantity 1	2	3	PS	KIT	Description	Dénomination	Bezeichnung	품명	说明	Notes
10	VOE 955921	6					Spring Washer	Rondelle élastique	Federscheibe	스프링 와셔	弹簧垫圈	SER NO 10001-11469 SER NO 30001-30021
11	VOE 983251	2					Hexagon screw	Vis tête hexagonale	Sechskantschraube	스크류	六角螺钉	SER NO 10001-11469 SER NO 30001-30021
	VOE 946329	2					Flange screw	Vis à bride	Flanschschraube	플랜지 스크류	法兰螺钉	SER NO 11470- SER NO 30022-
12	SA 9211-10000	2					Washer	Rondelle	Scheibe	와셔	垫圈	SER NO 10001-11469 SER NO 30001-30021
13	VOE 955922	2					Spring Washer	Rondelle élastique	Federscheibe	스프링 와셔	弹簧垫圈	SER NO 10001-11469 SER NO 30001-30021
14	VOE 969587	4					6-pt skt screw	Vis creuse de 6	Hohlschraube	6 포인트 소켓 스크류	六点螺口插座	SER NO 10001-12017 SER NO 30001-30146
	VOE 969589	4					6-pt skt screw	Vis creuse de 6	Hohlschraube	6 포인트 소켓 스크류	六点螺口插座	SER NO 12018- SER NO 30147-
15	VOE 983244	2					Hexagon screw	Vis a tête hexagonale	Sechskantschr.	육각 나사	六角螺钉	SER NO 10001-11469 SER NO 30001-30021
	VOE 946671	2					Flange screw	Vis à bride	Flanschschraube	플랜지 스크류	法兰螺钉	SER NO 11470- SER NO 30022-
16	SA 9313-10300	3					Clamp	Pince Serrage	Klemme	클램프	管夹	
17	VOE 1542780	4			SS		O-ring	Joint Torique	O-Ring	오링	O 形圈	SER NO 10001-11435 SER NO 30001-30012
18	VOE 1542776	4					Clamp	Pince Serrage	Klemme	클램프	管夹	SER NO 10001-11435 SER NO 30001-30012
	VOE 8149651	4					Clamp	Collier serrage	Klemme	클램프	夹钳	SER NO 11436- SER NO 30013-

1	8277784
2	
3	
4	
5	

增压空气冷却器，管道阀门系统
차지 에어 쿨러 배관
Ladeluftkühler, Rohre
Echangeur intermédiaire, plombage
Charge air cooler, plumbing

Catalogue id 56141	Group 258
Illustr. No 1010012	Section 200
Issue VOE 95E4356141	Page 135

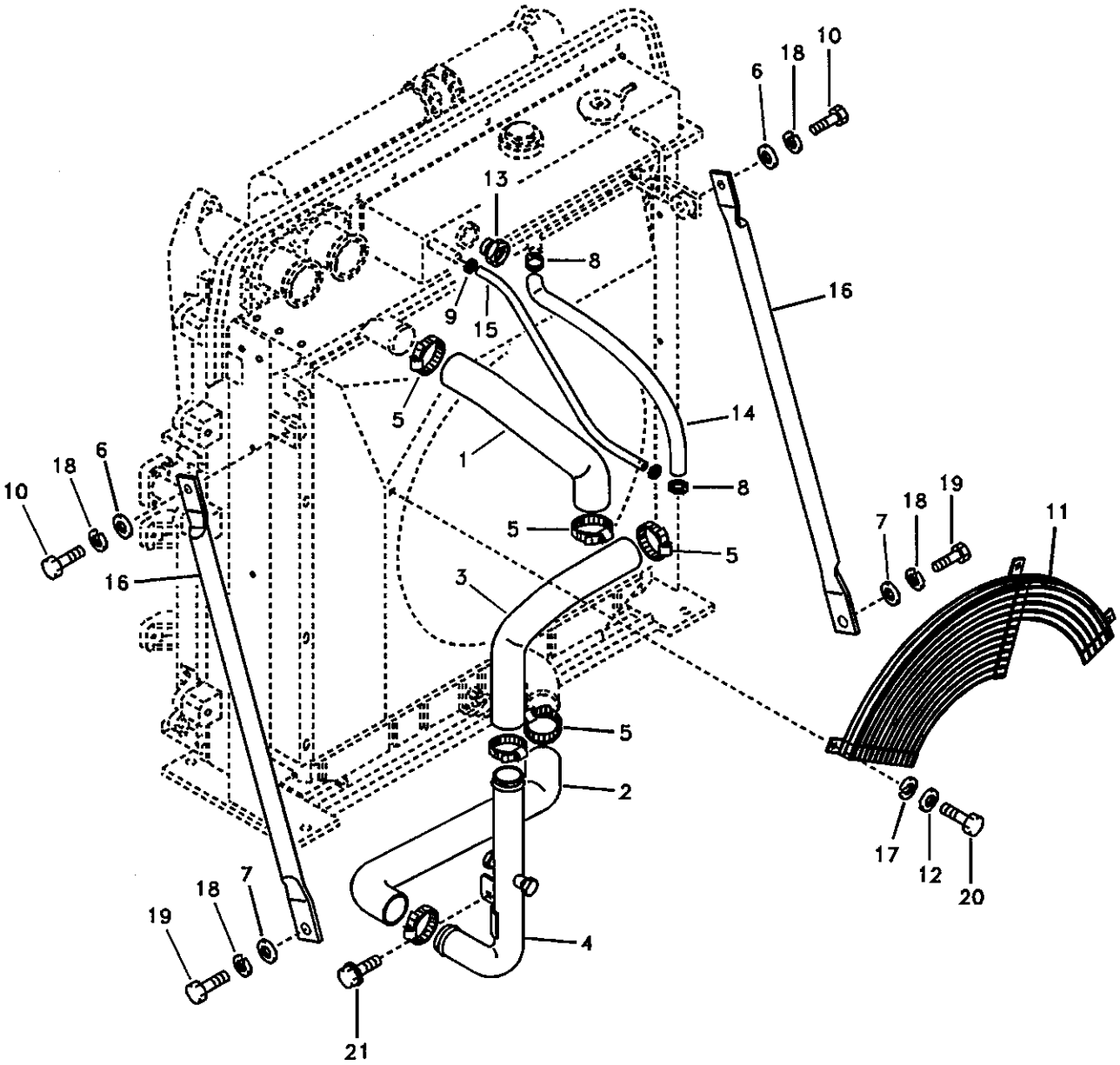

Volvo Construction Equipment
TA109

Fig.	Part No.	Quantity 1	2	3	PS	KIT	Description	Dénomination	Bezeichnung	품명	说明	Notes
1	VOE 14510585	1					Hose	Durit	Schlauch	호스	软管	
2	VOE 14510584	1					Hose	Durit	Schlauch	호스	软管	
3	VOE 14504913	1					Hose	Flexible	Schlauch	호스	软管	
4	VOE 14512638	1					Pipe	Canalisation	Rohrleitung	파이프	硬管总成	
5	SA 9312-10300	6					Clamp	Pince Serrage	Klemme	클램프	管夹	SER NO 10001-13552 SER NO 30001-30768
	SA 9312-10250	6					Clamp	Pince Serrage	Klemme	클램프	管夹	SER NO 13553-14944 SER NO 30769-30780 SER NO 20001-20045
	VOE 14881506	6					Clamp	Pince Serrage	Klemme	클램프	管夹	SER NO 14945- SER NO 30781- SER NO 20046-
6	SA 9211-12000	2					Washer	Rondelle	Scheibe	와셔	垫圈	
7	VOE 14532476	2					Washer	Rondelle	Scheibe	와셔	垫圈	
8	SA 9312-10175	2					Clamp	Pince Serrage	Klemme	클램프	管夹	
9	SA 9312-00004	2					Clamp	Pince Serrage	Klemme	클램프	管夹	
10	VOE 980755	2					Hexagon screw	Vis a tête hexagonale	Sechskantschr.	육각 나사	六角螺钉	
11	VOE 14516439	1					Guard	Protection	Schutz	가드	护罩焊件	SER NO 10001-10164
	VOE 14517974	1			SS		Guard	Protection	Schutz	가드	护罩焊件	SER NO 10165-10571
	VOE 14518717	1					Guard	Protection	Schutz	가드	护罩焊件	SER NO 10572- SER NO 30001-
12	SA 9211-08000	3					Washer	Rondelle	Scheibe	와셔	垫圈	
13	VOE 14506388	1					Gauge	Calibre	Schablone	게이지	液位指示器	
14	VOE 14881165	1					Hose	Durit	Schlauch	호스	软管	
15	VOE 14881148	1					Hose	Durit	Schlauch	호스	软管	
16	VOE 14513302	2					Stay	Tirant	Strebe	스테이	接头	
17	VOE 955921	3					Spring Washer	Rondelle élastique	Federscheibe	스프링 와셔	弹簧垫圈	SER NO 10001-14999 SER NO 30001-30792 SER NO 20001-20208
18	VOE 955923	4					Spring Washer	Rondelle élastique	Federscheibe	스프링 와셔	弹簧垫圈	

1	8277784	冷却系统 냉각장치 **Kühlanlage** **Système de refroidissement** **Cooling system**
2		
3		
4		
5		

Catalogue id	Group
56141	261
Illustr. No	Section
TA109	100
Issue	Page
VOE 95E4356141	137

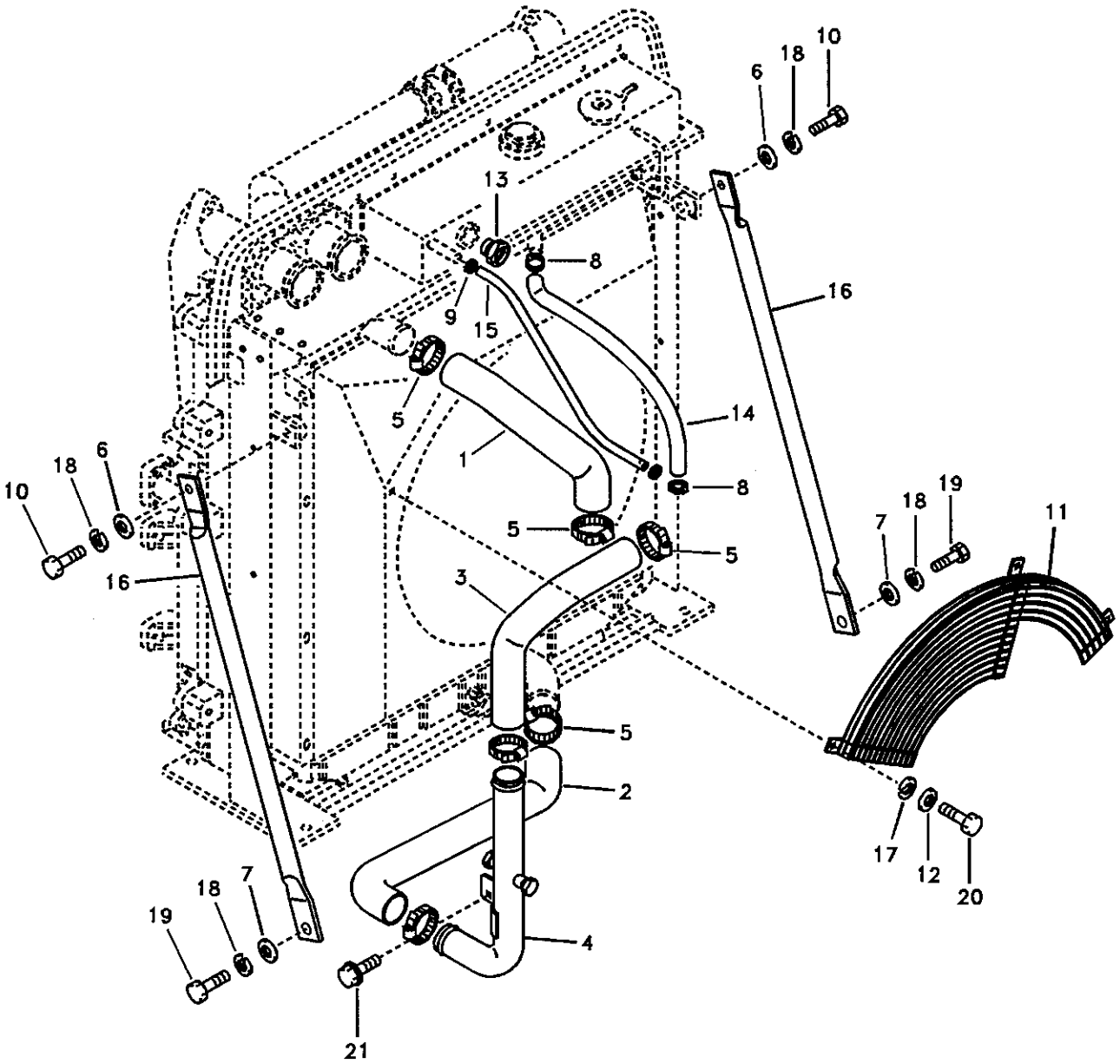

Volvo Construction Equipment

TA109

Fig.	Part No.	Quantity 1	2	3	P S	K I T	Description	Dénomination	Bezeichnung	품명	说明	Notes
19	VOE 978933	2					Screw	Vis	Schraube	스크류	六角螺钉	
20	VOE 983242	3					Screw	Vis	Schraube	스크류	六角螺钉	SER NO 10001-14999 SER NO 30001-30792 SER NO 20001-20208
	VOE 983241	3					Hexagon screw	Vis a tête hexagonale	Sechskantschr.	육각 나사	六角螺钉	SER NO 15000- SER NO 30793- SER NO 20209-
21	VOE 946441	2					Flange screw	Vis à bride	Flanschschraube	플랜지 스크류	法兰螺钉	

1	8277784	冷却系统 냉각장치 **Kühlanlage** **Système de refroidissement** **Cooling system**	Catalogue id **56141**	Group **261**
2				
3			Illustr. No **TA109**	Section **100**
4				
5			Issue **VOE 95E4356141**	Page **139**

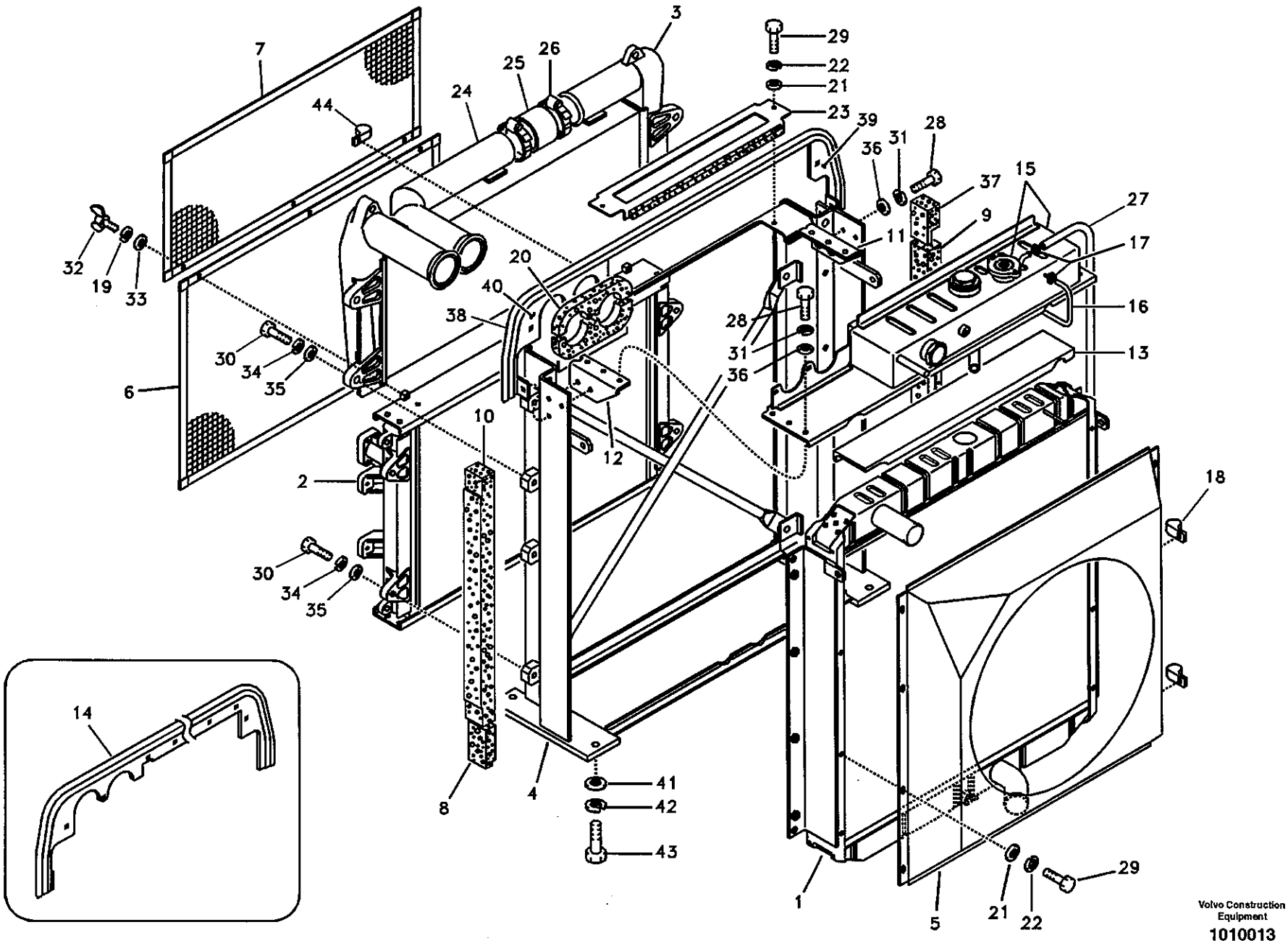

Volvo Construction Equipment

1010013

Fig.	Part No.	Quantity 1	2	3	PS	KIT	Description	Dénomination	Bezeichnung	품명	说明	Notes
		1			NS		Radiator	Radiateur	Radiator	라디에이터	散热器	
			1		NS		Radiator	Radiateur	Radiator	라디에이터	散热器	
1		1			NS		•Radiator	•Radiateur	•Radiator	• 라디에이터	• 散热器	SER NO 10001-14899 SER NO 30001-30780 SER NO 20001-20024
	VOE 14531222	1					•Radiator	•Radiateur	•Radiator	• 라디에이터	• 散热器	SER NO 14900- SER NO 30781- SER NO 20025-
			1		NS		•Radiator	•Radiateur	•Radiator	• 라디에이터	• 散热器	SER NO 10001-14899 SER NO 30001-30780 SER NO 20001-20013
	VOE 14531222		1				•Radiator	•Radiateur	•Radiator	• 라디에이터	• 散热器	SER NO 14900- SER NO 30781- SER NO 20014-
	VOE 14526707	1	1				••Gasket	••Joint	••Dichtung	•• 가스켓	•• 密封垫	
	VOE 14526708	4	4				••Gasket	••Joint	••Dichtung	•• 가스켓	•• 密封垫	
2	VOE 14515355	1					•Oil Cooler	•Refroidisseur huile	•Ölkühler	• 오일 쿨러	• 机油冷却器	SER NO 10001-16241
	VOE 14505920		1				•Oil Cooler	•Refroidisseur huile	•Ölkühler	• 오일 쿨러	• 机油冷却器	SER NO 10001-14899 SER NO 30001-30780
	VOE 14515355		1				•Oil Cooler	•Refroidisseur huile	•Ölkühler	• 오일 쿨러	• 机油冷却器	SER NO 14900-16241 SER NO 30781-
	VOE 14535677	1	1				•Oil Cooler	•Refroidisseur huile	•Ölkühler	• 오일 쿨러	• 机油冷却器	SER NO 16242-
3	VOE 14505730	1	1				•Chg Air Cooler	•Refoi.air Sural	•Ladeluftkuhler	• 차지 에어 쿨러	• 增压空气冷却器	
	VOE 14512526	1	1				••Shut-off Cock	••Robinet Fermet.	••Absperrhahn	•• 셧 – 오프 콕	•• 切断阀门	
4	VOE 14505922	1	1				•Guard	•Protection	•Schutz	• 가드	• 护罩焊件	SER NO 10001-11686 SER NO 30001-30090
	VOE 14522242	1			SS		•Guard	•Protection	•Schutz	• 가드	• 护罩焊件	SER NO 11687-14899 SER NO 30091-30780 SER NO 20001-20024

1	8277793
2	8277794
3	
4	
5	

散热器
라디에이터
Kühler
Radiateur
Radiator

Catalogue id 56141	Group 261
Illustr. No 1010013	Section 300
Issue VOE 95E4356141	Page 141

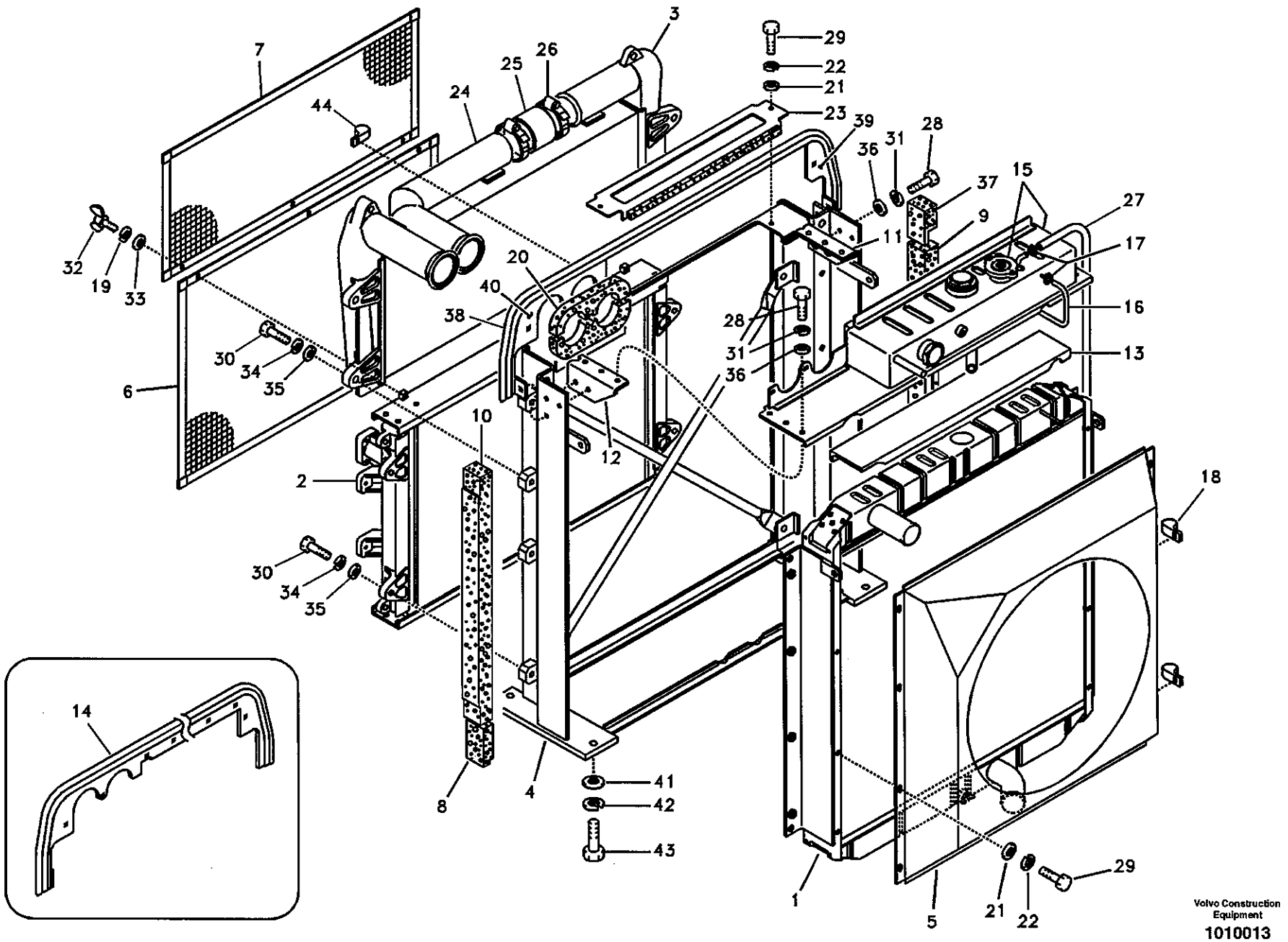

Volvo Construction Equipment

1010013

Fig.	Part No.	Quantity 1	2	3	PS	KIT	Description	Dénomination	Bezeichnung	품명	说明	Notes
	VOE 14531223	1					•Guard	•Protection	•Schutz	•가드	•护罩焊件	SER NO 14900- SER NO 30781- SER NO 20025-
	VOE 14522242		1		SS		•Guard	•Protection	•Schutz	•가드	•护罩焊件	SER NO 11687-14899 SER NO 30091-30780 SER NO 20001-20013
	VOE 14531223		1				•Guard	•Protection	•Schutz	•가드	•护罩焊件	SER NO 14900- SER NO 30781- SER NO 20014-
5	VOE 14505924	1					•Fan Shroud	•Boitier Ventilateur	•Lufterhaube	•팬 슈라우드	•风扇罩	
	VOE 14505925		1				•Fan Shroud	•Boitier Ventilateur	•Lufterhaube	•팬 슈라우드	•风扇罩	
6	VOE 14505927	1	1				•Net	•Filet	•Netz	•네트	•网	
7	VOE 14505928	1	1				•Net	•Filet	•Netz	•네트	•网	
8	VOE 14505937	2	2				•Sponge	•Eponge	•Schwamm	•스폰지	•海绵	
9	VOE 14505949	1	1				•Plate	•Tole	•Blech	•플레이트	•板	SER NO 10001-11686 SER NO 30001-30090
	VOE 14522246	1	1				•Sponge	•Eponge	•Schwamm	•스폰지	•海绵	SER NO 11687- SER NO 30091-
10	VOE 14505950	1	1				•Plate	•Plaque	•Platte	•플레이트	•配流盘	SER NO 10001-11686 SER NO 30001-30090
	VOE 14522247	1	1				•Sponge	•Eponge	•Schwamm	•스폰지	•海绵	SER NO 11687- SER NO 30091-
11	VOE 14505954	1	1				•Bracket	•Console	•Konsole	•브라켓	•支架	
12	VOE 14505955	1	1				•Bracket	•Console	•Konsole	•브라켓	•支架	
13	VOE 14505952	1	1				•Pad	•Patin	•Belag	•패드	•衬垫	
14	VOE 14516438	1	1				•Plate	•Plaque	•Platte	•플레이트	•配流盘	SER NO 10001-11686 SER NO 30001-30090
15	VOE 14505951	1	1				•Tank	•Resérvoir	•Behälter	•탱크	•油箱	SER NO 10001-11686 SER NO 30001-30090

1	8277793
2	8277794
3	
4	
5	

散热器
라디에이터
Kühler
Radiateur
Radiator

Catalogue id	Group
56141	261
Illustr. No	Section
1010013	300
Issue	Page
VOE 95E4356141	143

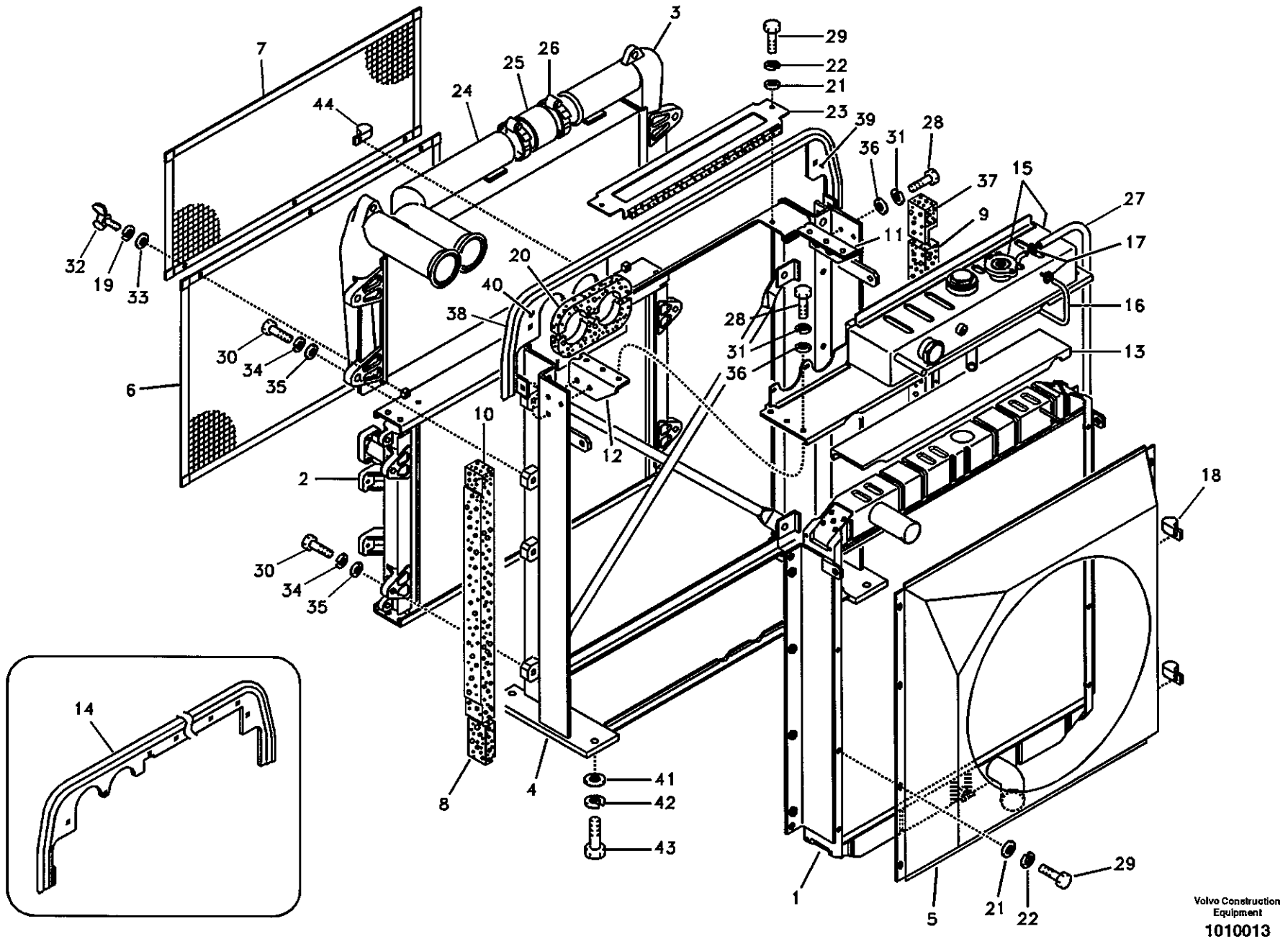

Volvo Construction Equipment

1010013

Fig.	Part No.	Quantity 1	2	3	PS	KIT	Description	Dénomination	Bezeichnung	품명	说明	Notes
	VOE 14522243	1	1				•Tank	•Resérvoir	•Behälter	• 탱크	• 油箱	SER NO 11687- SER NO 30091-
	VOE 14502207	1	1				••Cap	••Chapeau	••Kappe	•• 캡	•• 罩壳	
16	VOE 14505953	1	1				•Hose	•Flexible	•Schlauch	• 호스	• 软管	
17	SA 9312-00005	3	3				•Clamp	•Pince Serrage	•Klemme	• 클램프	• 管夹	
18	SA 9315-01601	2	2				•Clip	•Clip	•Klemme	• 클립	• 卡簧	
19	VOE 955919	3	3				•Spring Washer	•Rondelle élastique	•Federscheibe	• 스프링 와셔	• 弹簧垫圈	SER NO 10001-11686 SER NO 30001-30090
	VOE 955921	3	3				•Spring Washer	•Rondelle élastique	•Federscheibe	• 스프링 와셔	• 弹簧垫圈	SER NO 11687- SER NO 30091-
20	VOE 14516437	2	2				•Sponge	•Eponge	•Schwamm	• 스폰지	• 海绵	
21	SA 9211-08000	46	46				•Washer	•Rondelle	•Scheibe	• 와셔	• 垫圈	
22	VOE 955921	46	46				•Spring Washer	•Rondelle élastique	•Federscheibe	• 스프링 와셔	• 弹簧垫圈	
23	VOE 14512721	1	1				•Cover	•Capot	•Haube	• 커버	• 罩盖	
24	VOE 14512405	1	1				•Pipe	•Canalisation	•Rohrleitung	• 파이프	• 硬管总成	
25	VOE 14512404	1	1				•Hose	•Durit	•Schlauch	• 호스	• 软管	
26	SA 9313-10300	2	2				•Clamp	•Pince Serrage	•Klemme	• 클램프	• 管夹	
27	VOE 14881157	1	1				•Hose	•Durit	•Schlauch	• 호스	• 软管	
28	VOE 983251	11	11				•Hexagon screw	•Vis tête hexagonale	•Sechskantschraube	• 스크류	• 六角螺钉	
29	VOE 983242	46	46				•Screw	•Vis	•Schraube	• 스크류	• 六角螺钉	
30	VOE 978932	8	8				•Screw	•Vis	•Schraube	• 스크류	• 六角螺钉	SER NO 10001-11686 SER NO 30001-30090
	VOE 978934	8	8				•Hexagon screw	•Vis tête hexagonale	•Sechskantschraube	• 스크류	• 六角螺钉	SER NO 11687- SER NO 30091-
31	VOE 955922	11	11				•Spring Washer	•Rondelle élastique	•Federscheibe	• 스프링 와셔	• 弹簧垫圈	
32	SA 9035-10602	3	3				•Bolt	•Boulon	•Bolzen	• 볼트	• 螺栓	SER NO 10001-11686 SER NO 30001-30090
	SA 9035-10804	3	3				•Bolt	•Boulon	•Bolzen	• 볼트	• 螺栓	SER NO 11687- SER NO 30091-
33	SA 9211-06000	3	3				•Washer	•Rondelle	•Scheibe	• 와셔	• 垫圈	

1	8277793
2	8277794
3	
4	
5	

散热器
라디에이터
Kühler
Radiateur
Radiator

Catalogue id	Group
56141	261
Illustr. No	Section
1010013	300
Issue	Page
VOE 95E4356141	145

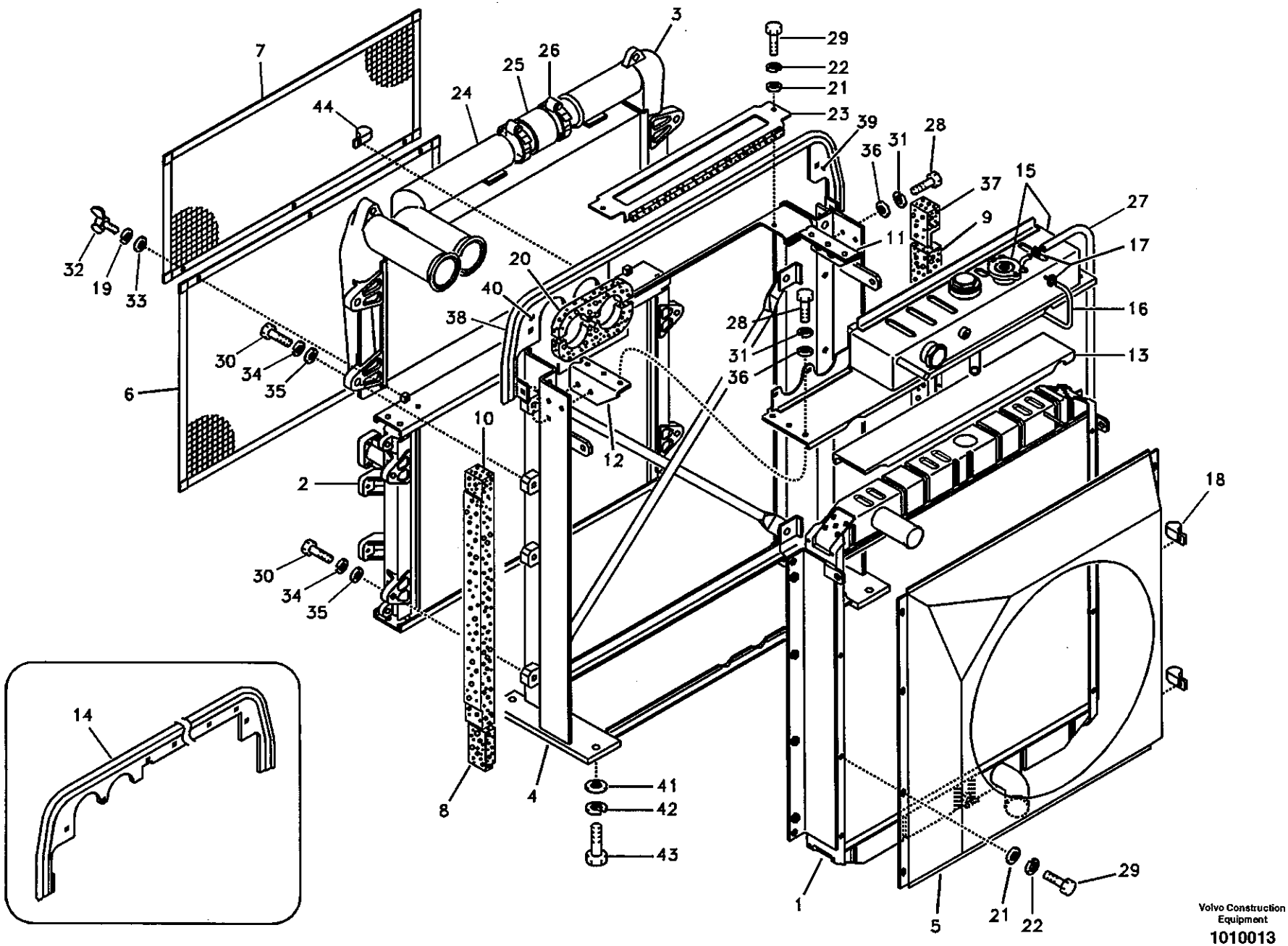

Volvo Construction Equipment

1010013

Fig.	Part No.	Quantity 1	2	3	PS	KIT	Description	Dénomination	Bezeichnung	품명	说明	Notes
34	VOE 955923	8	8				•Spring Washer	•Rondelle élastique	•Federscheibe	• 스프링 와셔	• 弹簧垫圈	
35	SA 9211-12000	8	8				•Washer	•Rondelle	•Scheibe	• 와셔	• 垫圈	
36	SA 9211-10000	11	11				•Washer	•Rondelle	•Scheibe	• 와셔	• 垫圈	
37	VOE 14522248	1	1				•Sponge	•Eponge	•Schwamm	• 스폰지	• 海绵	SER NO 11687- SER NO 30091-
38	VOE 14880925	1	1				•Weatherstrip	•Leche-vitre	•Abstreifleiste	• 웨더스트립	• 密封条	SER NO 11687- SER NO 30091-
39	VOE 14522244	1	1				•Plate	•Plaque	•Platte	• 플레이트	• 配流盘	SER NO 11687- SER NO 30091-
40	VOE 14522245	1	1				•Plate	•Plaque	•Platte	• 플레이트	• 配流盘	SER NO 11687- SER NO 30091-
41	SA 9211-12000	4	4				Washer	Rondelle	Scheibe	와셔	垫圈	
42	VOE 955923	4	4				Spring Washer	Rondelle élastique	Federscheibe	스프링 와셔	弹簧垫圈	
43	VOE 978934	4	4				Hexagon screw	Vis tête hexagonale	Sechskantschraube	스크류	六角螺钉	
44	SA 9315-01801	1	1				Clip	Clip	Klemme	클립	卡簧	

1	8277793
2	8277794
3	
4	
5	

散热器
라디에이터
Kühler
Radiateur
Radiator

Catalogue id	Group
56141	261
Illustr. No	Section
1010013	300
Issue	Page
VOE 95E4356141	147

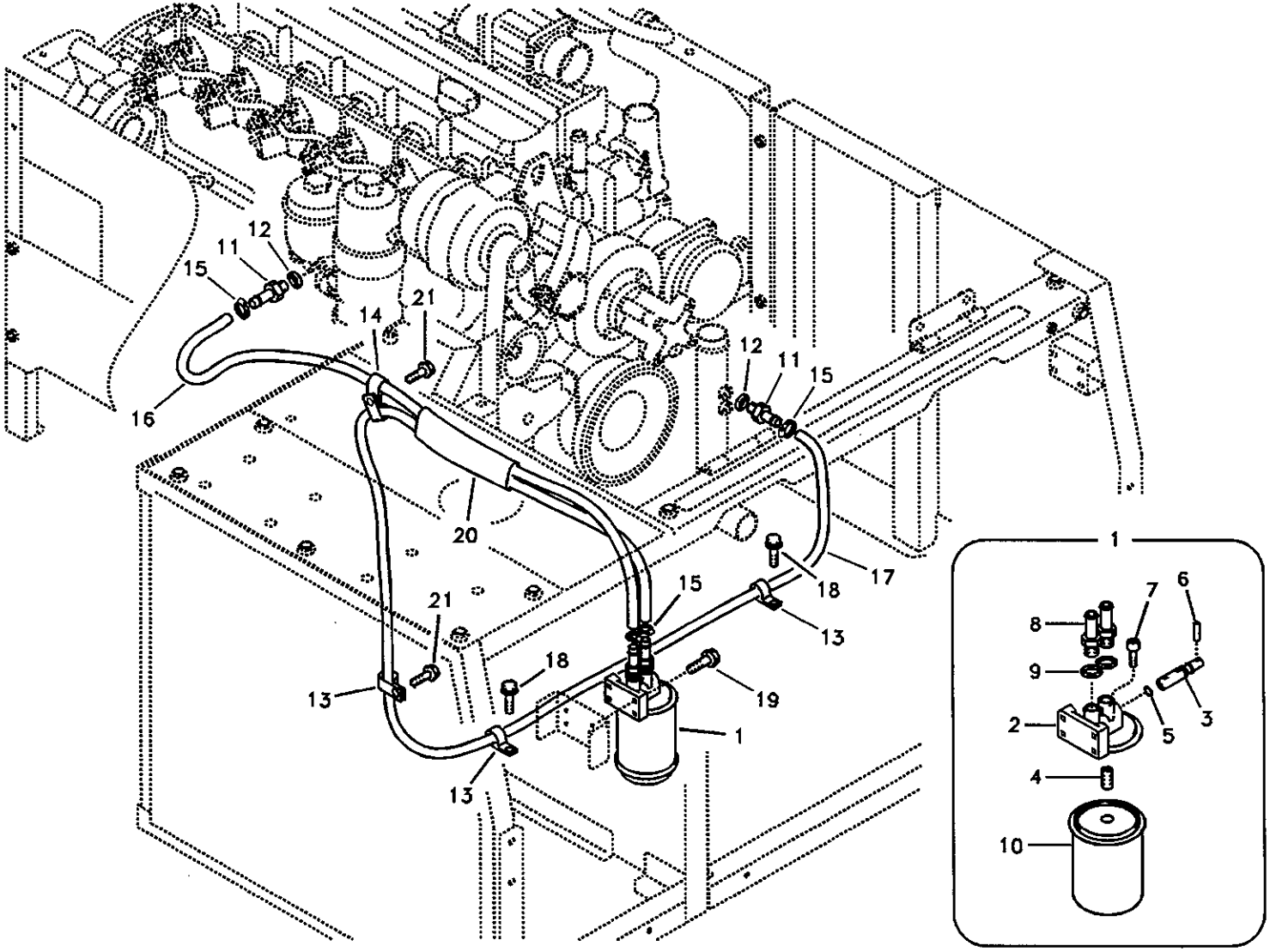

Volvo Construction Equipment

1017140

Fig.	Part No.	Quantity 1	2	3	PS	KIT	Description	Dénomination	Bezeichnung	품명	说明	Notes
1	VOE 11063256	1			SS		Filter	Filtre	Filter	필터	过滤器	SER NO 10001-15001 SER NO 30001-30780 SER NO 20001-20042
		1			NS		Filter	Filtre	Filter	필터	过滤器	SER NO 15002- SER NO 30781- SER NO 20043-
	VOE 1699830	1					•Coolant Filter	•Filtre Eau	•Kuhlmittelfilter	• 냉각수 필터	• 冷却液过滤器	(VOE 1699830)
2	VOE 1661683	1					•Bracket	•Console	•Konsole	• 브라켓	• 支架	SER NO 10001-15001 SER NO 30001-30780 SER NO 20001-20042 SER NO 15002- SER NO 30781- SER NO 20043-
3	VOE 1661686	1					•Spindle	•Fusee	•Spindel	• 스핀들	• 轴	SER NO 15002- SER NO 30781- SER NO 20043-
4	VOE 1676554	1					•Nipple	•Raccord	•Nippel	• 니플	• 螺纹接头	SER NO 15002- SER NO 30781- SER NO 20043-
5	VOE 968725	1					•O-ring	•Joint Torique	•O-Ring	• 오링	•0 形圈	SER NO 15002- SER NO 30781- SER NO 20043-
6	VOE 951968	1					•Spring Pin	•Axe de ressort	•Federstift	• 스프링 핀	• 弹簧销	SER NO 15002- SER NO 30781- SER NO 20043-
7	VOE 961236	1					•Allen Hd Screw	•Vis A 6 Pans Cr	•Inbusschraube	• 스크류	• 内六角螺钉	SER NO 15002- SER NO 30781- SER NO 20043-

1	8277798	冷却液过滤器 냉각수 필터 **Kühlmittelfilter** **Filtre à liquide de refroidissement** **Coolant filter**	Catalogue id **56141**	Group **261**
2			Illustr. No **1017140**	Section **400**
3			Issue **VOE 95E4356141**	Page **149**
4				
5				

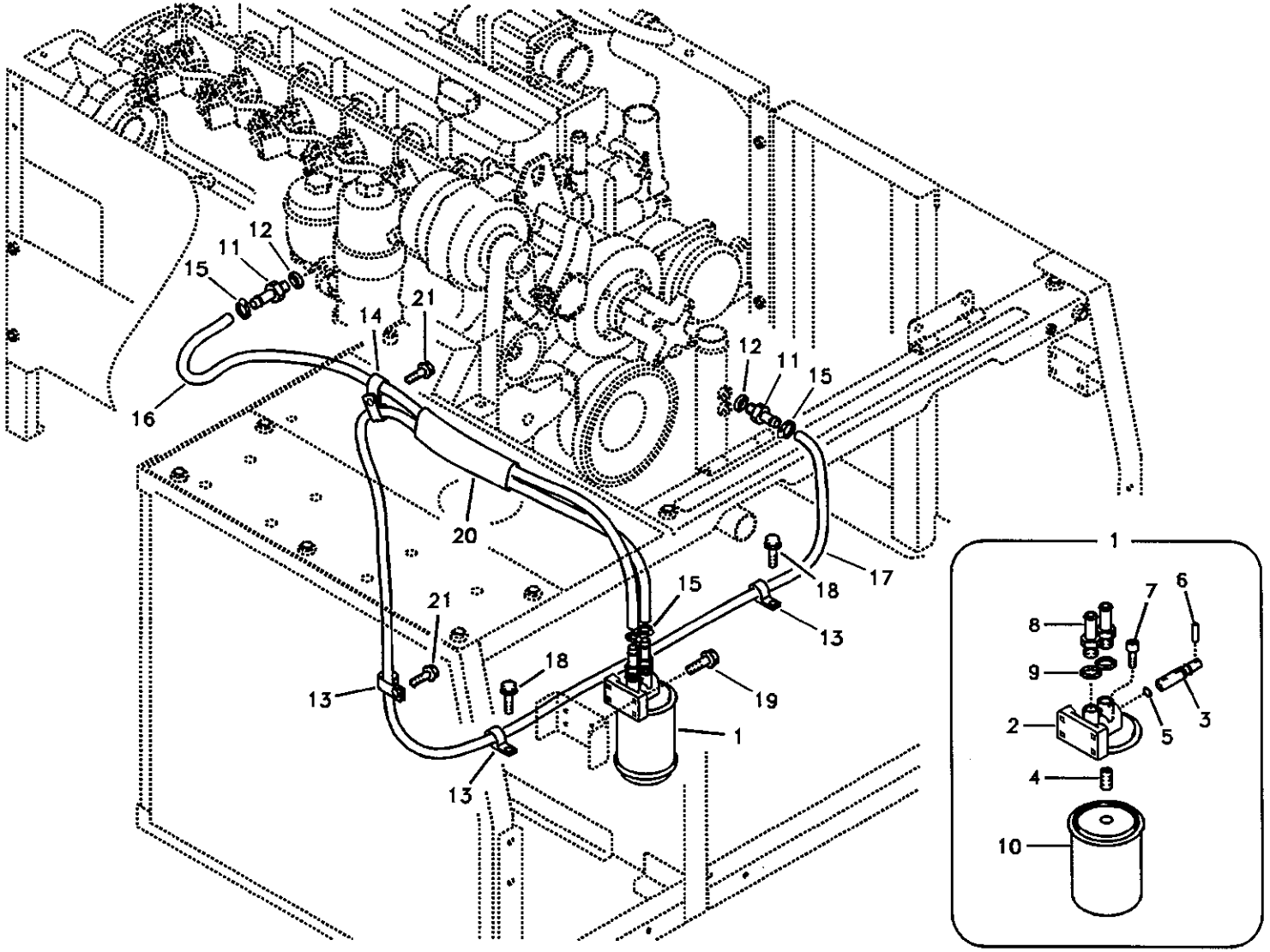

Volvo Construction Equipment

1017140

Fig.	Part No.	Quantity 1	2	3	PS	KIT	Description	Dénomination	Bezeichnung	품명	说明	Notes
8	VOE 11063242	2					•Nipple	•Raccord	•Nippel	• 니플	• 螺纹接头	SER NO 15002- SER NO 30781- SER NO 20043-
9	VOE 957178	2					•Plane Gasket	•Joint Plan	•Flachdichtung	• 평 가스켓	• 平面垫圈	SER NO 15002- SER NO 30781- SER NO 20043-
10	VOE 20532237	1					•Coolant Filter	•Filtre Eau	•Kuhlmittelfilter	• 냉각수 필터	• 冷却液过滤器	SER NO 15002- SER NO 30781- SER NO 20043-
11	VOE 14880065	2					Connector	Raccord	Anschluss	커넥터	接头	
12	SA 9426-20050	2					Gasket	Joint	Dichtung	가스켓	密封垫	
13	SA 9315-01801	3					Clip	Clip	Klemme	클립	卡簧	
14	SA 9316-01601	1					Clip	Clip	Klemme	클립	卡簧	SER NO 10001-14999 SER NO 30001-30792 SER NO 20001-20208
	SA 9316-02201	1					Clip	Clip	Klemme	클립	卡簧	SER NO 15000- SER NO 30793- SER NO 20209-
15	SA 9312-00005	4					Clamp	Pince Serrage	Klemme	클램프	管夹	
16	VOE 14881173	1					Hose	Durit	Schlauch	호스	软管	
17	VOE 14881177	1					Hose	Durit	Schlauch	호스	软管	
18	VOE 946440	2					Flange screw	Vis à bride	Flanschschraube	플랜지 스크류	法兰螺钉	
19	VOE 946671	4					Flange screw	Vis à bride	Flanschschraube	플랜지 스크류	法兰螺钉	
20		1			NS		Cover	Capot	Haube	커버	罩盖	SER NO 10165- SER NO 30001-
21	VOE 946440	2					Flange screw	Vis à bride	Flanschschraube	플랜지 스크류	法兰螺钉	SER NO 10001-14999 SER NO 30001-30792 SER NO 20001-20208

1	8277798	**冷却液过滤器** 냉각수 필터 **Kühlmittelfilter** **Filtre à liquide de refroidissement** **Coolant filter**
2		
3		
4		
5		

Catalogue id **56141**	Group **261**
Illustr. No **1017140**	Section **400**
Issue **VOE 95E4356141**	Page **151**

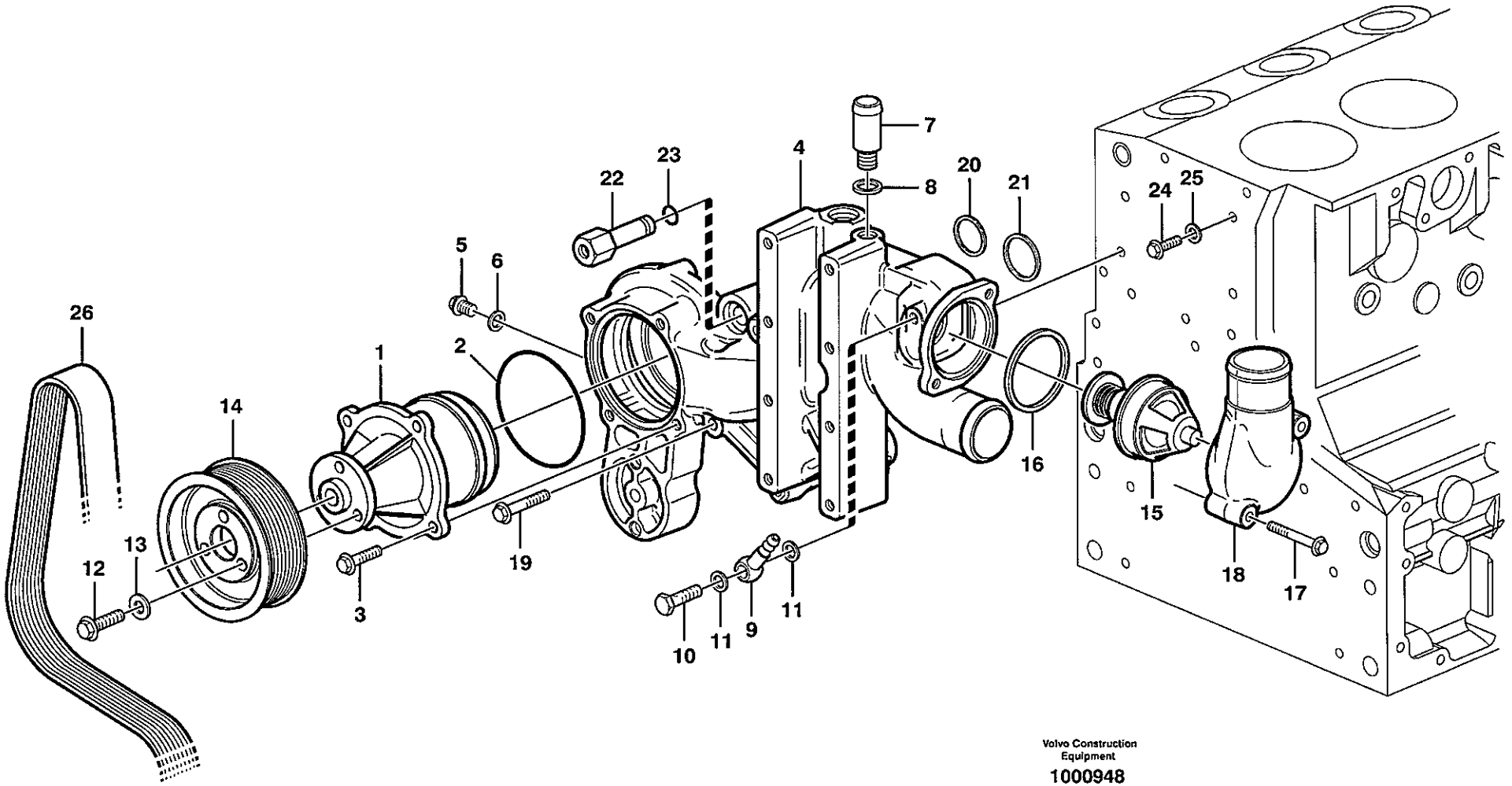

Volvo Construction Equipment

1000948

Fig.	Part No.	Quantity 1	2	3	4	5	PS	KIT	Description	Dénomination	Bezeichnung	품명	说明	Notes
1	VOE 20502535	1	1	1	1				Coolant Pump	Pompe a eau	Kuhlwasserpumpe	냉각수 펌프	冷却液泵	(VOE 20459004)
2	VOE 20459005	1	1	1	1				Sealing ring	Bague d'étanchéité.	Runddichtring	시일 링	密封环	
3	VOE 20405885	4	4	4	4				Screw	Vis	Schraube	스크류	六角螺钉	
4		1	1	1	1				Housing	Carter	Gehäuse	하우징	水泵壳体	
5	VOE 960628	1	1	1	1				Plug	Bouchon	Stopfen	플러그	堵头	(VOE 20405556)
6	VOE 13947281	1	1	1	1				Gasket	Joint	Dichtung	가스켓	密封垫	
7	VOE 20412313	1	1	1	1				Hose Connection	Racco.flexible	Schlauchanschl	호스 콘넥션	软管接头	
8	VOE 13947622	1	1	1	1				Plane Gasket	Joint Plan	Flachdichtung	평 가스켓	平面垫圈	
9	VOE 20459950	1	1	1	1				Fitting	Ecrou raccord	Verschraubung	피팅	接头	
10	VOE 980973	1	1	1	1				Hollow screw	Vis creuse	Hohlschraube	할로우 스크류	带孔螺钉	
11	VOE 13947281	2	2	2	2				Gasket	Joint	Dichtung	가스켓	密封垫	
12	VOE 20405792	3	3	3	3				Screw	Vis	Schraube	스크류	六角螺钉	
13		3	3	3	3		NS		Washer	Rondelle	Scheibe	와셔	垫圈	
14	VOE 20459960	1	1	1	1				Pulley	Poulie	Z-riemenscheibe	풀리	皮带轮	
15	VOE 20450736	1	1	1	1				Thermostat	Thermostat	Thermostat	항온기	恒温器	
16	VOE 20459961	2	2	2	2				Sealing ring	Bague d'étanchéité.	Runddichtring	시일 링	密封环	
17	VOE 20405672	2	2	2	2				Screw	Vis	Schraube	스크류	六角螺钉	
18	VOE 20450735	1	1	1	1				Outlet	Sortie	Auslass	아우트렛	出口管	
19	VOE 20405723	5	5	5	5				Screw	Vis	Schraube	스크류	六角螺钉	
20	VOE 20459955	1	1	1	1				Sealing ring	Bague d'étanchéité.	Runddichtring	시일 링	密封环	
21	VOE 20459953	1	1	1	1				Sealing ring	Bague d'étanchéité.	Runddichtring	시일 링	密封环	
22	VOE 20459952	1	1	1	1				Connector	Raccord	Anschluss	커넥터	接头	
23	VOE 20459954	1	1	1	1				•Sealing ring	•Bague d'étanchéit .	•Runddichtring	• 시일 링	• 密封环	
24	VOE 20405898	1	1	1	1				Screw	Vis	Schraube	스크류	六角螺钉	
25	VOE 947620	1	1	1	1				Gasket	Joint	Dichtung	가스켓	密封垫	
26		1	1	1	1				V-belt	Courroie Trape.	Keilriemen	V 벨트	V 形带	See group 263, Page 155

1	8277784 S/N -11532
2	8278912 S/N 11533-
3	8278913 S/N 11533-
4	8278914 S/N 11533-
5	

水泵与恒温器壳体
냉각수 펌프 및 항온기 하우징
Wasserpumpe und Thermostatgehäuse
Pompe à eau et boitier thermostat
Water pump and thermostat housing

Catalogue id 56141	Group 262
Illustr. No 1000948	Section 100
Issue VOE 95E4356141	Page 153

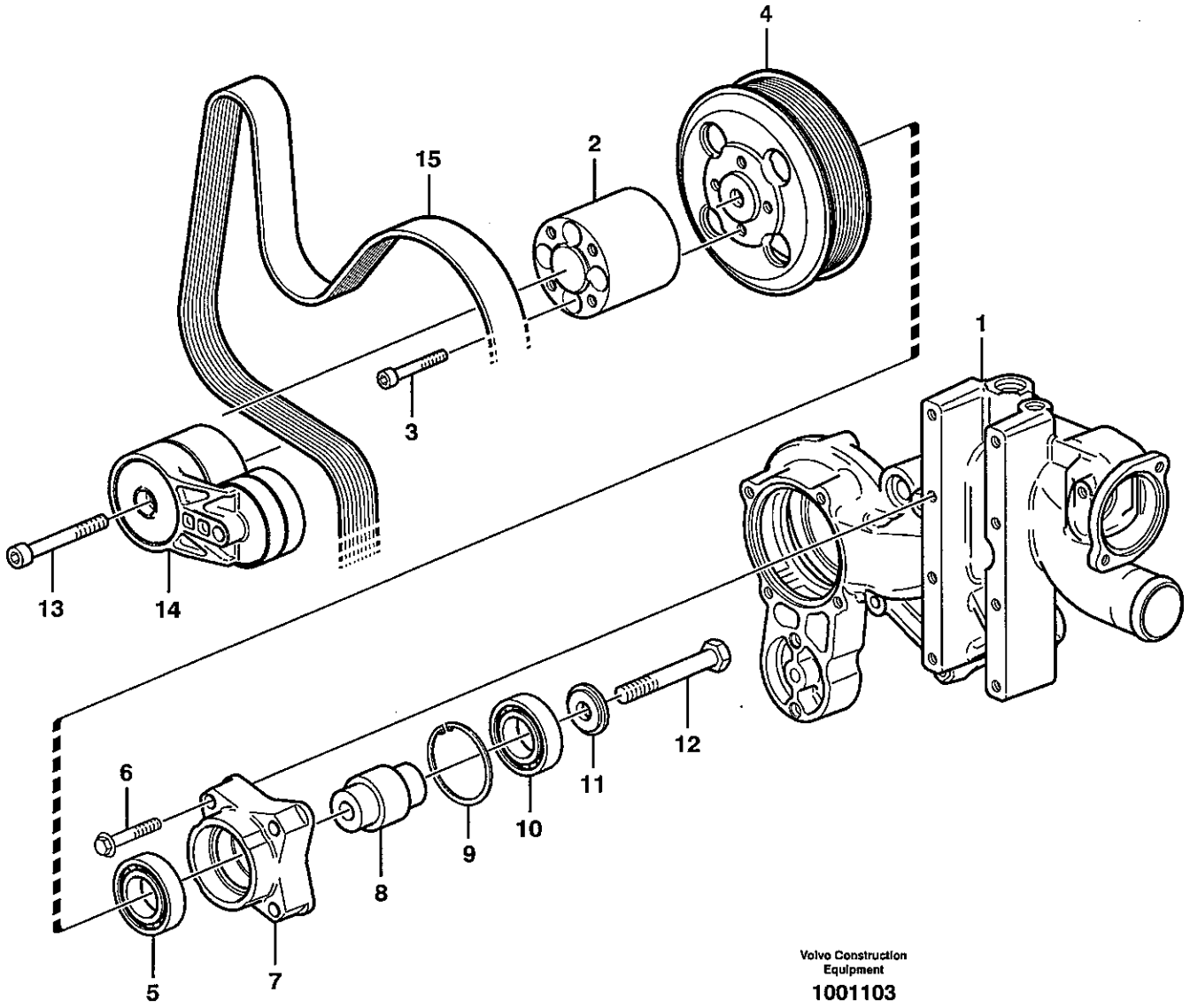

Volvo Construction Equipment

1001103

Fig.	Part No.	Quantity 1	2	3	4	5	PS	KIT	Description	Dénomination	Bezeichnung	품명	说明	Notes
1		1	1	1	1				Housing	Carter	Gehäuse	하우징	水泵壳体	
2	VOE 20405988	1	1	1	1				Adapter	Raccord Reduct.	Verbind Stutzen	어댑터	转换接头	
3	VOE 20405504	4	4	4	4				Screw	Vis	Schraube	스크류	六角螺钉	
4	VOE 20459863	1	1	1	1				Pulley	Poulie	Z-riemenscheibe	풀리	皮带轮	
5	VOE 20450749	1	1	1	1				Ball Bearing	Roulemen.billes	Kugellager	볼 베어링	滚珠轴承	
6	VOE 20459263	4	4	4	4				Screw	Vis	Schraube	스크류	六角螺钉	
7	VOE 20459267	1	1	1	1		SS		Bearing Bracket	Porte-palier	Lagerbock	베어링 브라켓	轴承座	
8	VOE 20459264	1	1	1	1				Shaft	Arbre	Welle	샤프트	轴	
9	VOE 20459025	1	1	1	1				Retaining ring	Bague retenue	Haltering	리테이닝 링	定位环	
10	VOE 20450750	1	1	1	1				Ball Bearing	Roulemen.billes	Kugellager	볼 베어링	滚珠轴承	
11	VOE 20459265	1	1	1	1				Washer	Rondelle	Scheibe	와셔	垫圈	
12	VOE 20450754	1	1	1	1				Screw	Vis	Schraube	스크류	六角螺钉	
13	VOE 20459946	1	1	1	1		SS		Screw	Vis	Schraube	스크류	六角螺钉	
14	VOE 20554253	1	1	1	1				Belt Tensioner	Tendeu.courroie	Riemenspanner	벨트 장력 조정기	皮带张紧轮	(VOE 20459947)
15	VOE 11709635	1	1	1	1				V-ribbed Belt	Courroie trapezoid.	Keilriemen	V- 벨트	V 型皮带	

1	8277784 S/N -11532
2	8278912 S/N 11533-
3	8278913 S/N 11533-
4	8278914 S/N 11533-
5	

皮带齿轮箱
벨트 트랜스미션
Riemenantrieb
Transmission courrouie
Belt transmission

Catalogue id **56141**	Group **263**
Illustr. No **1001103**	Section **100**
Issue **VOE 95E4356141**	Page **155**

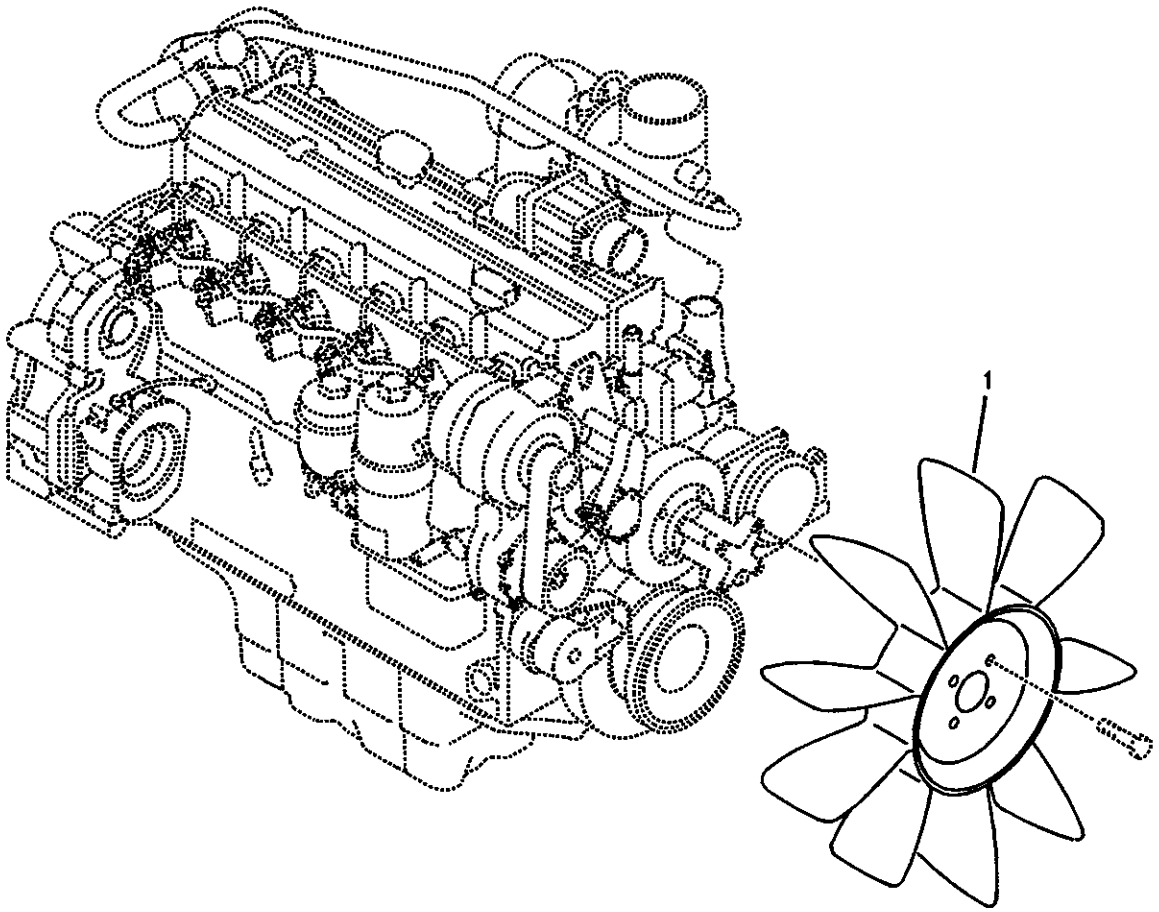
1

Fig.	Part No.	Quantity 1	2	3	PS	KIT	Description	Dénomination	Bezeichnung	품명	说明	Notes
1	**VOE 14505630**	1					Fan	Ventilateur	Ventilator	팬	风扇	
	VOE 14505631		1				Fan	Ventilateur	Ventilator	팬	风扇	Tropical

1	**8277793**	散热风扇安装件 냉각 팬 장착 **Sauglüfter, Montage** **Ventilateur, montage** **Cooling fan mounting**	Catalogue id **56141**	Group **263**
2	**8277794**		Illustr. No **1007729**	Section **300**
3			Issue **VOE 95E4356141**	Page **157**
4				
5				

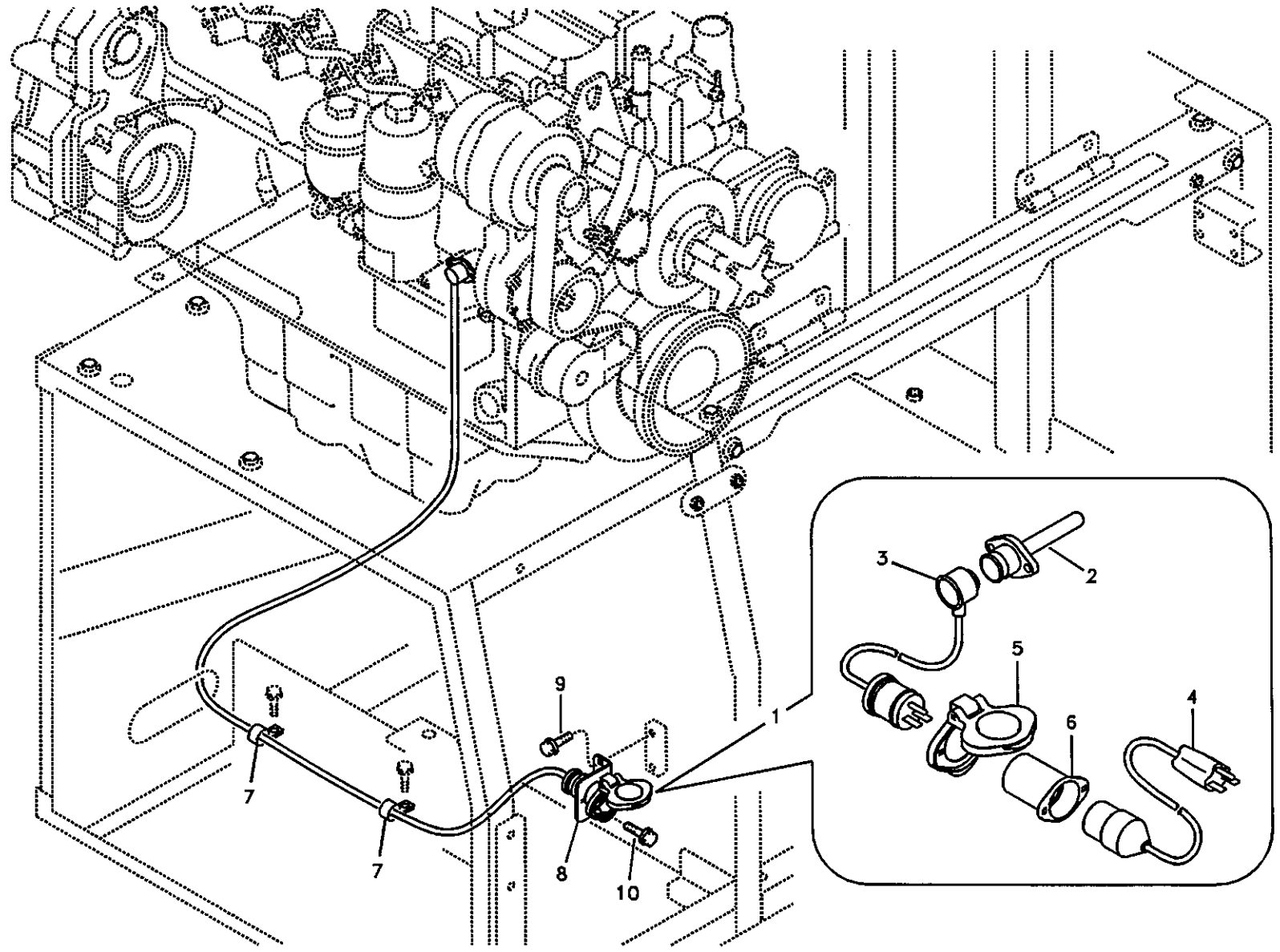
1
2
3
4
5
6
7
7
8
9
10

Fig.	Part No.	Quantity 1	2	3	PS	KIT	Description	Dénomination	Bezeichnung	품명	说明	Notes
1	VOE 14510483	1					Heater	Elément de chauffag..	Heizkörper	히터	暖风装置	120V
	VOE 14510484		1				Heater	Elément de chauffag..	Heizkörper	히터	暖风装置	240V
2	VOE 14510495	1					•Heater	•Elément de chauffag.	•Heizkörper	• 히터	• 暖风装置	
	VOE 14510498		1				•Heater	•Elément de chauffag.	•Heizkörper	• 히터	• 暖风装置	
3	VOE 14510558	1					•Cable	•Cable	•Kabel	• 케이블	• 电缆	
	VOE 14510559		1				•Cable	•Cable	•Kabel	• 케이블	• 电缆	
4	VOE 14510560	1					•Cable	•Cable	•Kabel	• 케이블	• 电缆	
	VOE 14510561		1				•Cable	•Cable	•Kabel	• 케이블	• 电缆	
5	VOE 14510562	1	1				•Cover	•Capot	•Haube	• 커버	• 罩盖	
6	VOE 14510563	1	1				•Plug	•Bouchon	•Stopfen	• 플러그	• 堵头	
7	VOE 14500291	2	2				Clip	Clip	Klemme	클립	卡簧	
8	VOE 14510487	1	1				Bracket	Console	Konsole	브라켓	支架	
9	VOE 946471	2	2				Flange screw	Vis à bride	Flanschschraube	플랜지 스크류	法兰螺钉	
10	VOE 969408	2	2				6-pt skt screw	Vis creuse de 6	Hohlschraube	6 포인트 소켓 스크류	六点螺口插座	

1	8277477
2	8277478
3	
4	
5	

发动机缸体加热器
엔진 블록 히터
Motorwärmer
Chauffe-moteur
Engine block heater

Catalogue id 56141	Group 269
Illustr. No 1010015	Section 200
Issue VOE 95E4356141	Page 159

VOLVO

Construction Equipment

GROUP		Section	Page
310	Battery with assembling details	100	167
321	Alternator with assembling details ENG S/N -992001	100	169
321	Alternator with assembling details ENG S/N 992001 -	300	171
331	Starter motor with assembling details	100	173
352	Lighting, front	100	175
356	Working lamp on boom	100	177
356	Working lamp on boom	200	179
356	Work lights, extra	300	181
362	Rotating beacon	100	183
362	Back-up warning unit	200	185
362	Horn	300	187
363	Windshield washer	200	189
363	Lower wiper	300	191
364	Switch	100	193
364	Switch	200	199
367	Electronic unit.	100	201
367	Electronic unit.	150	205
369	Switch, quickfit control	100	207
369	Cable and wire harness for clamshell bucket	300	209
371	Cables, battery	100	211
371	Cable and wire harness, main	200	213
371	Cable harness, engine	300	221
371	Cable harness, engine	350	223
371	Cable harness, engine	400	225
371	Cable and wire harness, instrument panel	500	229
371	Cable harnesses, cab	800	235
372	Electrical relay	200	241
386	Electrical sensor	100	247
387	Instrument panel, warning unit and information unit	100	251
387	Instrument panel, warning unit and information unit	200	253
393	Cassette radio recorder with mounting details	100	255

TABLE DES MATIÈRES

GROUPE		Section	Page
310	Batterie avec pièces d'assemblage	100	167
321	Alternateur avec pieces de montage ENG S/N -992001	100	169
321	Alternateur avec pieces de montage ENG S/N 992001 -	300	171
331	Démarreur avec pieces de montage	100	173
352	Eclairage, avant	100	175
356	Projecteur de travail sur la flèche	100	177
356	Projecteur de travail sur la flèche	200	179
356	Projecteurs de travail, supplémentaires	300	181
362	Détecteur rotatif	100	183
362	Unité d'alerte de secours	200	185
362	Avertisseur sonore	300	187
363	Lave - glace	200	189
363	Essuie-glace inférieur	300	191
364	Interrupteur	100	193
364	Interrupteur	200	199
367	Unité électronique	100	201
367	Unité électronique	150	205
369	Interrupteur, raccord rapide	100	207
369	Câble et faisceau de câble pour godet avec grappin	300	209
371	Câbles, batterie	100	211
371	Câble et faisceau de câbles, principal	200	213
371	Faisceau de câbles, moteur	300	221
371	Faisceau de câbles, moteur	350	223
371	Faisceau de câbles, moteur	400	225
371	Câble et faisceau de câbles, tableau de bord	500	229
371	Faisceaux de câbles, cabine	800	235
372	Relais électrique	200	241
386	Capteur électrique	100	247
387	Tableau de bord, unités d'alerte et d'information	100	251
387	Tableau de bord, unités d'alerte et d'information	200	253
393	Lecteur de cassettes auto-radio avec pièces de montage	100	255

GRUPPE		Abschnitt	Seite
310	Batterie mit Anbauteilen	100	167
321	Generator mit Anbauteilen ENG S/N -992001	100	169
321	Generator mit Anbauteilen ENG S/N 992001 -	300	171
331	Anlasser mit Anbauteilen	100	173
352	Beleuchtung, vorne	100	175
356	Arbeitsscheinwerfer auf Ausleger	100	177
356	Arbeitsscheinwerfer auf Ausleger	200	179
356	Arbeitsbeleuchtung, extra	300	181
362	Rotierende Warnleuchte	100	183
362	Reserve-warneinheit	200	185
362	Signalhorn	300	187
363	Scheibenwaschanlage	200	189
363	Wischer, unten	300	191
364	Schalter	100	193
364	Schalter	200	199
367	Elektronische Einheit	100	201
367	Elektronische Einheit	150	205
369	Schalter, Schnellwechsler	100	207
369	Hauptkabel und -leitungen für Schaufel mit Greifarm	300	209
371	Batteriekabel	100	211
371	Hauptkabel und -leitungen	200	213
371	Kabelbündel, Motor	300	221
371	Kabelbündel, Motor	350	223
371	Kabelbündel, Motor	400	225
371	Kabel und Leitungen, Armaturenbrett	500	229
371	Kabelbündel, Kabine	800	235
372	Elektrisches Relais	200	241
386	Elektr. Sensor	100	247
387	Armaturenbrett, Warneinheit und Informations	100	251
387	Armaturenbrett, Warneinheit und Informations	200	253
393	Kassettenrecorder mit Montageteilen	100	255

목차

그룹		절	페이지
310	밧데리 및 장착 부품	100	167
321	알터네이터 및 장착 부품	100	169
321	알터네이터 및 장착 부품	300	171
331	시동모터 및 장착 부품	100	173
352	전조등	100	175
356	붐 작업등	100	177
356	붐 작업등	200	179
356	보조 작업등	300	181
362	경광등	100	183
362	후진 경보 장치	200	185
362	경음기	300	187
363	차창 유리 와셔	200	189
363	하부 와이퍼	300	191
364	스위치	100	193
364	스위치	200	199
367	전자 제어 장치	100	201
367	전자 제어 장치	150	205
369	퀵 핏 제어 스위치	100	207
369	셩 버켓 배선 케이블	300	209
371	밧데리 케이블	100	211
371	메인 배선 케이블	200	213
371	엔진 배선 케이블	300	221
371	엔진 배선 케이블	350	223
371	엔진 배선 케이블	400	225
371	계기판 배선 케이블	500	229
371	운전실 배선 케이블	800	235
372	전기장치 릴레이	200	241
386	전기 장치 센서	100	247
387	경고장치 및 게이지 계기판	100	251
387	경고장치 및 게이지 계기판	200	253
393	카세트 라디오	100	255

部类		部分	页
310	蓄电池及附件	100	167
321	发电机及附件	100	169
321	发电机及附件	300	171
331	启动马达及附件	100	173
352	前灯	100	175
356	大臂工作灯	100	177
356	大臂工作灯	200	179
356	额外工作灯	300	181
362	旋转信号灯	100	183
362	倒行警告装置	200	185
362	喇叭	300	187
363	挡风玻璃洗涤器	200	189
363	下刮水器	300	191
364	开关	100	193
364	开关	200	199
367	电子装置	100	201
367	电子装置	150	205
369	快速装配控制开关	100	207
369	蛤壳式铲斗电缆与线束	300	209
371	蓄电池电缆	100	211
371	主要电缆和线束	200	213
371	发动机电缆线束	300	221
371	发动机电缆线束	350	223
371	发动机电缆线束	400	225
371	仪表盘电缆和线束	500	229
371	驾驶室电缆线束	800	235
372	继电器	200	241
386	电子传感器	100	247
387	警告装置和信息装置仪表盘	100	251
387	警告装置和信息装置仪表盘	200	253
393	盒式磁带收音机录音机及附件	100	255

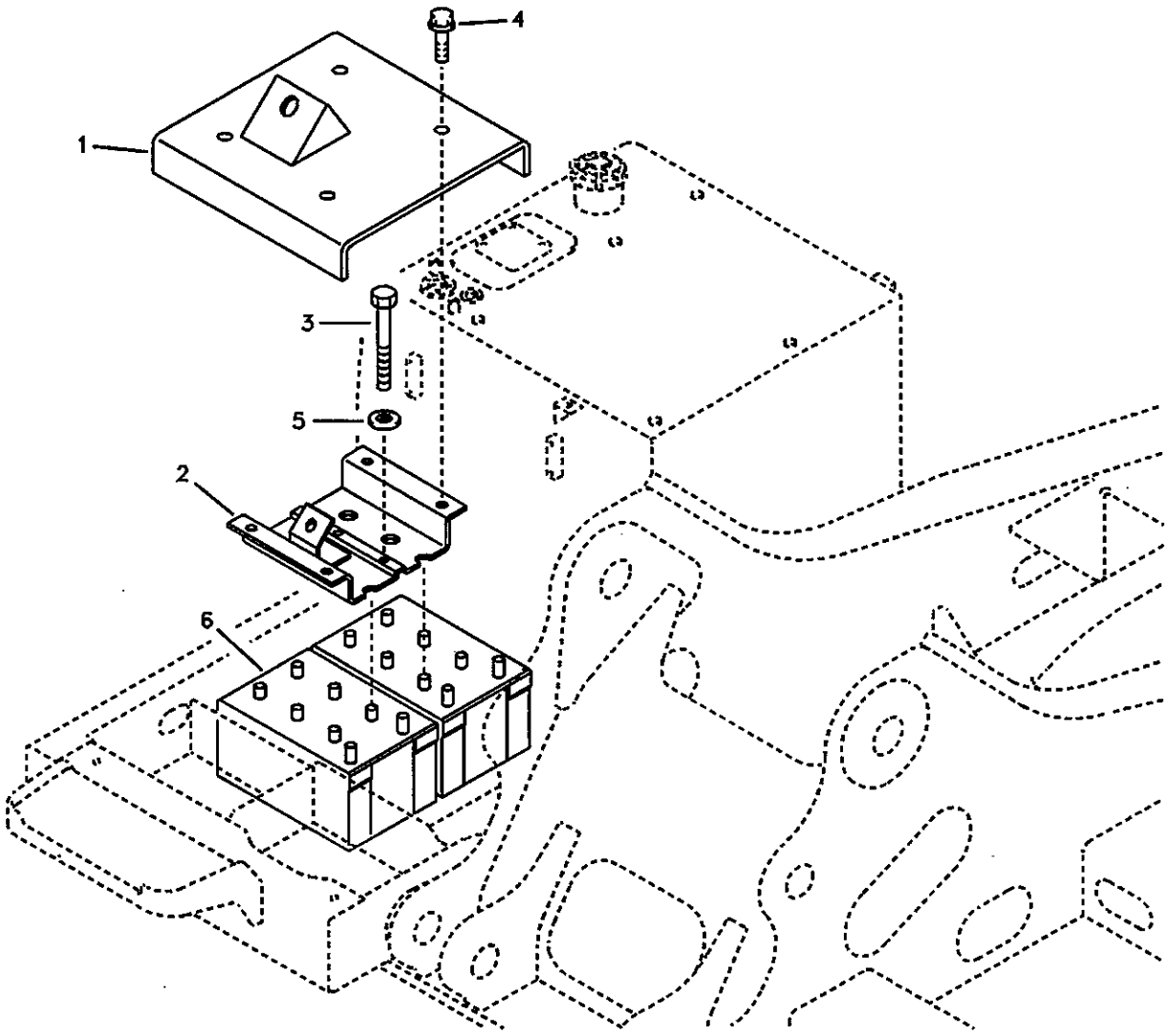

Volvo Construction Equipment

1004068

Fig.	Part No.	Quantity 1	2	3	PS	KIT	Description	Dénomination	Bezeichnung	품명	说明	Notes
1	VOE 14529074	1	1				Cover	Capot	Haube	커버	罩盖	
	VOE 14518359			1			Cover	Capot	Haube	커버	罩盖	
2	VOE 14529075	1	1	1			Bracket	Ferrure-support	Tragstütze	브라켓	支架	
3	SA 9011-21030	2	2	2			Bolt	Boulon	Bolzen	볼트	螺栓	
4	VOE 946173	4	4	4	SS		Screw	Vis	Schraube	스크류	六角螺钉	
5	VOE 960148	2	2	2			Washer	Rondelle	Scheibe	와셔	垫圈	
6	VOE 14511103	2	2	2	SS		Battery	Batterie	Batterie	밧데리	蓄电池	SER NO 10001-12681 SER NO 30001-30360
	VOE 14880546		2	2			Battery	Batterie	Batterie	밧데리	蓄电池	SER NO 12682- SER NO 30361-

1	8277784 S/N -11118
2	8278939 S/N 11119-
3	8278940 S/N 11119-
4	
5	

蓄电池及附件
밧데리 및 장착 부품
Batterie mit Anbauteilen
Batterie avec pièces d'assemblage
Battery with assembling details

Catalogue id 56141	Group 310
Illustr. No 1004068	Section 100
Issue VOE 95E4356141	Page 167

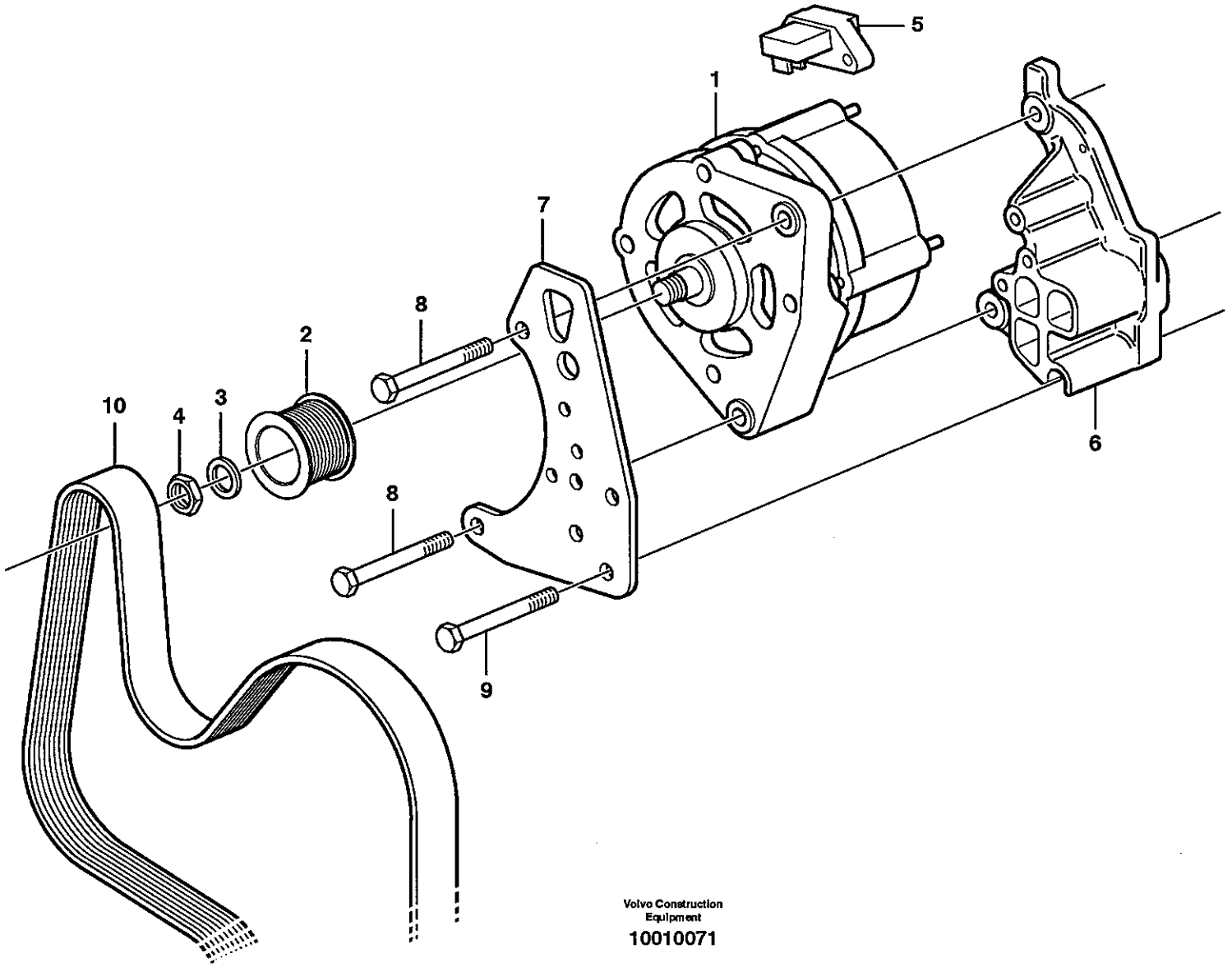

Volvo Construction Equipment

10010071

Fig.	Part No.	Quantity 1	2	3	4	5	PS	KIT	Description	Dénomination	Bezeichnung	품명	说明	Notes
1	VOE 20482686	1	1	1	1				Alternator	Alternateur	Lichtmaschine	알터네이터	交流发电机	ENG S/N -992000
	VOE 20765376		1	1	1				Alternator	Alternateur	Lichtmaschine	알터네이터	交流发电机	ENG S/N 992001-
														See group 321, Page 171
2	VOE 20460102	1	1	1	1				•Pulley	•Poulie	•Z-riemenscheibe	• 풀리	• 皮带轮	ENG S/N -992000
3	VOE 941912	1	1	1	1				•Spring Washer	•Rondelle élastiqu	•Federscheibe	• 스프링 와셔	• 弹簧垫圈	ENG S/N -992000
4	VOE 977761	1	1	1	1				•Hexagon Nut	•Ecrou Hexagonal	•Sechskantmutter	• 너트	• 六角螺母	ENG S/N -992000
5	VOE 20482687	1	1	1	1				•V Regulator	•Regulat.tension	•Spannungsregler	• 전압 레귤레이터	• 电压稳压器	
6	VOE 20560564	1	1	1	1				Bracket	Console	Konsole	브라켓	支架	
7	VOE 20460107	1	1	1	1		SS		Plate	Plaque	Platte	플레이트	配流盘	
8	VOE 20460106	2	2	2	2				Screw	Vis	Schraube	스크류	六角螺钉	
9	VOE 20555084	4	4	4	4				Screw	Vis	Schraube	스크류	六角螺钉	
10		1	1	1	1				V-belt	Courroie Trape.	Keilriemen	V 벨트	V 形带	See group 263, Page 155

1	8277784 S/N -11532
2	8278912 S/N 11533-
3	8278913 S/N 11533-
4	8278914 S/N 11533-
5	

发电机及附件
알터네이터 및 장착 부품
Generator mit Anbauteilen
Alternateur avec pieces de montage
Alternator with assembling details

ENG S/N -992001

Catalogue id	Group
56141	321
Illustr. No	Section
1001071	100
Issue	Page
VOE 95E4356141	169

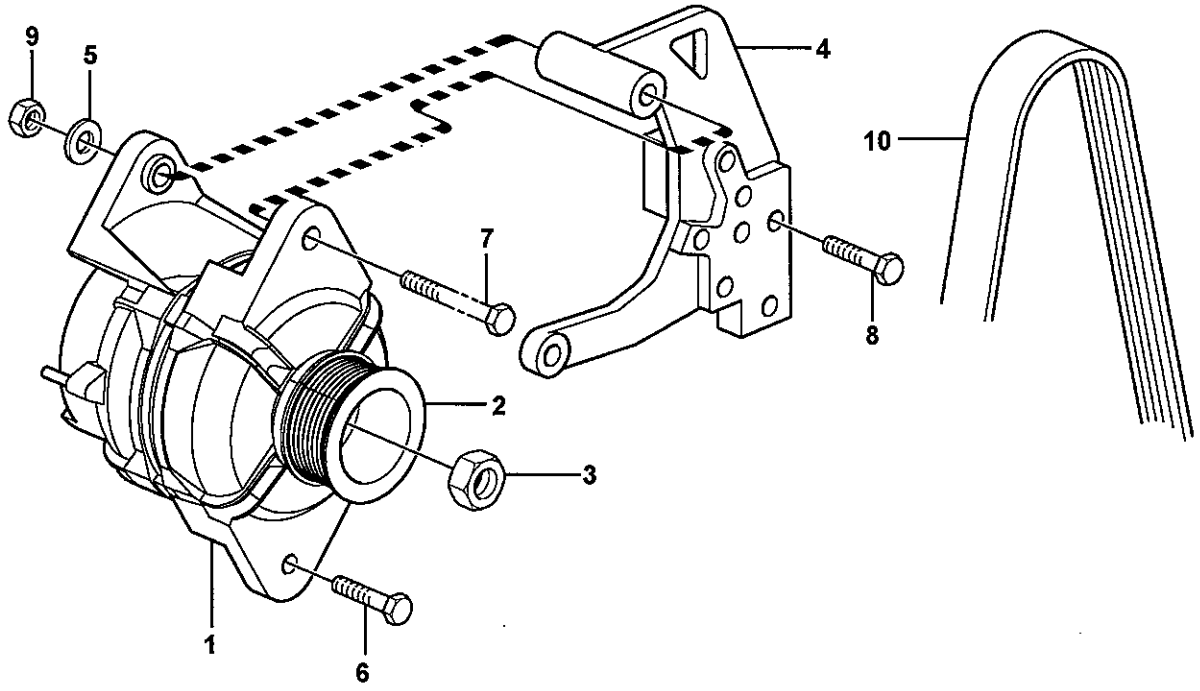

Volvo Construction Equipment

1018132

Fig.	Part No.	Quantity 1	2	3	4	5	PS	KIT	Description	Dénomination	Bezeichnung	품명	说明	Notes
1	VOE 20765376	1							Alternator	Alternateur	Lichtmaschine	알터네이터	交流发电机	
2	VOE 20775463	1							•Pulley	•Poulie	•Riemenscheibe	• 풀리	• 滑轮	
3	VOE 20765377	1							•Nut	•Ecrou	•Mutter	• 너트	• 螺母	
4	VOE 20775467	1							Bracket	Console	Konsole	브라켓	支架	
5	VOE 20764147	1							Washer	Rondelle	Scheibe	와셔	垫圈	
6	VOE 20450756	1							Screw	Vis	Schraube	스크류	螺钉	
7	VOE 20764159	1							Bolt	Boulon	Bolzen	볼트	螺栓	
8	VOE 20555084	4							Screw	Vis	Schraube	스크류	六角螺钉	
9	VOE 20542497	1							Nut	Ecrou	Mutter	너트	螺母	
10	VOE 11709635	1							V-ribbed Belt	Courroie trapezoid..	Keilriemen	V- 벨트	V 型皮带	

1	8278912
2	8278913
3	8278914
4	
5	

发电机及附件
알터네이터 및 장착 부품
Generator mit Anbauteilen
Alternateur avec pieces de montage
Alternator with assembling details

ENG S/N 992001 -

Catalogue id	Group
56141	321
Illustr. No	Section
1018132	300
Issue	Page
VOE 95E4356141	171

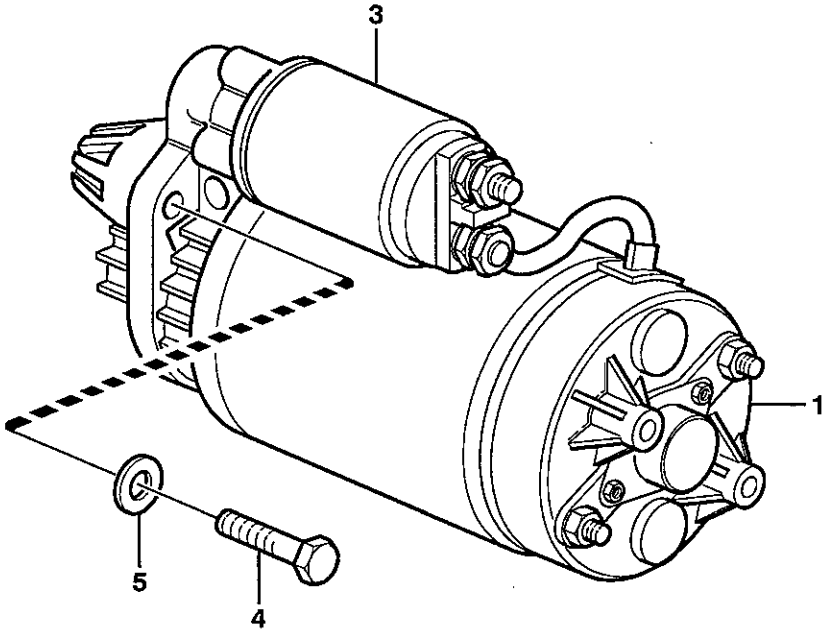

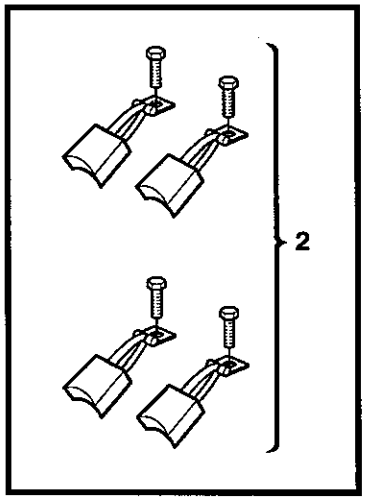

Volvo Construction Equipment

1000683

Fig.	Part No.	Quantity 1	2	3	4	5	PS	KIT	Description	Dénomination	Bezeichnung	품명	说明	Notes
1	VOE 20459041	1	1	1	1				Starter Motor	Demarreur	Anlasser	시동 모터	起动马达	
2	VOE 20459059	1	1	1	1				•Carbon Brush	•Balai Charbon	•Kohleburste	• 카본 브러시	• 碳刷	
3	VOE 20459060	1	1	1	1				•Relay	•Relais	•Relais	• 릴레이	• 继电器	
4	VOE 20412751	3	3	3	3				Screw	Vis	Schraube	스크류	六角螺钉	
5	VOE 20459061	3	3	3	3				Washer	Rondelle	Scheibe	와셔	垫圈	

1	8277784 S/N -11532
2	8278912 S/N 11533-
3	8278913 S/N 11533-
4	8278914 S/N 11533-
5	

启动马达及附件
시동모터 및 장착 부품
Anlasser mit Anbauteilen
Démarreur avec pieces de montage
Starter motor with assembling details

Catalogue id 56141	Group 331
Illustr. No 1000683	Section 100
Issue VOE 95E4356141	Page 173

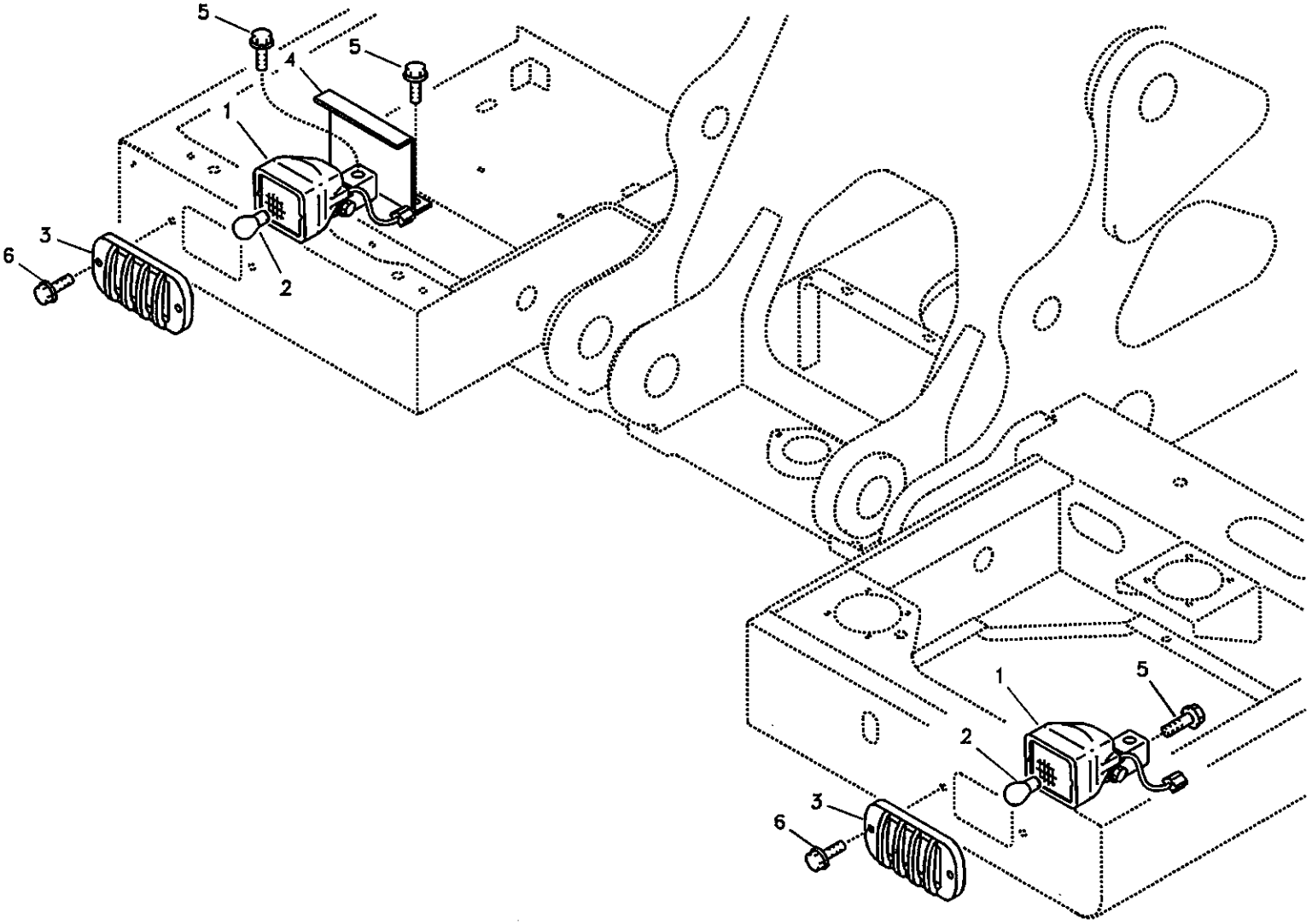
5
5
4
1
3
6
2
1
5
2
3
6

Fig.	Part No.	Quantity 1	2	3	PS	KIT	Description	Dénomination	Bezeichnung	품명	说明	Notes
1	VOE 11039846	2	2	2			Work Lamp	Lampe Travail	Arbeitslampe	작업등	工作灯	
2	SA 1122-01240	1	1	1			•Bulb	•Ampoule	•Glühlampe	• 전구	• 灯泡	24V,70W
3	VOE 14529103	2	2	2			Guard	Protection	Schutz	가드	护罩焊件	
4	VOE 14512716	1	1				Cover	Capot	Haube	커버	罩盖	
5	VOE 946471	4	4	2			Flange screw	Vis à bride	Flanschschraube	플랜지 스크류	法兰螺钉	
6	VOE 946441	4	4	4			Flange screw	Vis à bride	Flanschschraube	플랜지 스크류	法兰螺钉	

1	8277784 S/N -11118
2	8278939 S/N 11119-
3	8278940 S/N 11119-
4	
5	

前灯
전조등
Beleuchtung, vorne
Eclairage, avant
Lighting, front

Catalogue id **56141**	Group **352**
Illustr. No **1010016**	Section **100**
Issue **VOE 95E4356141**	Page **175**

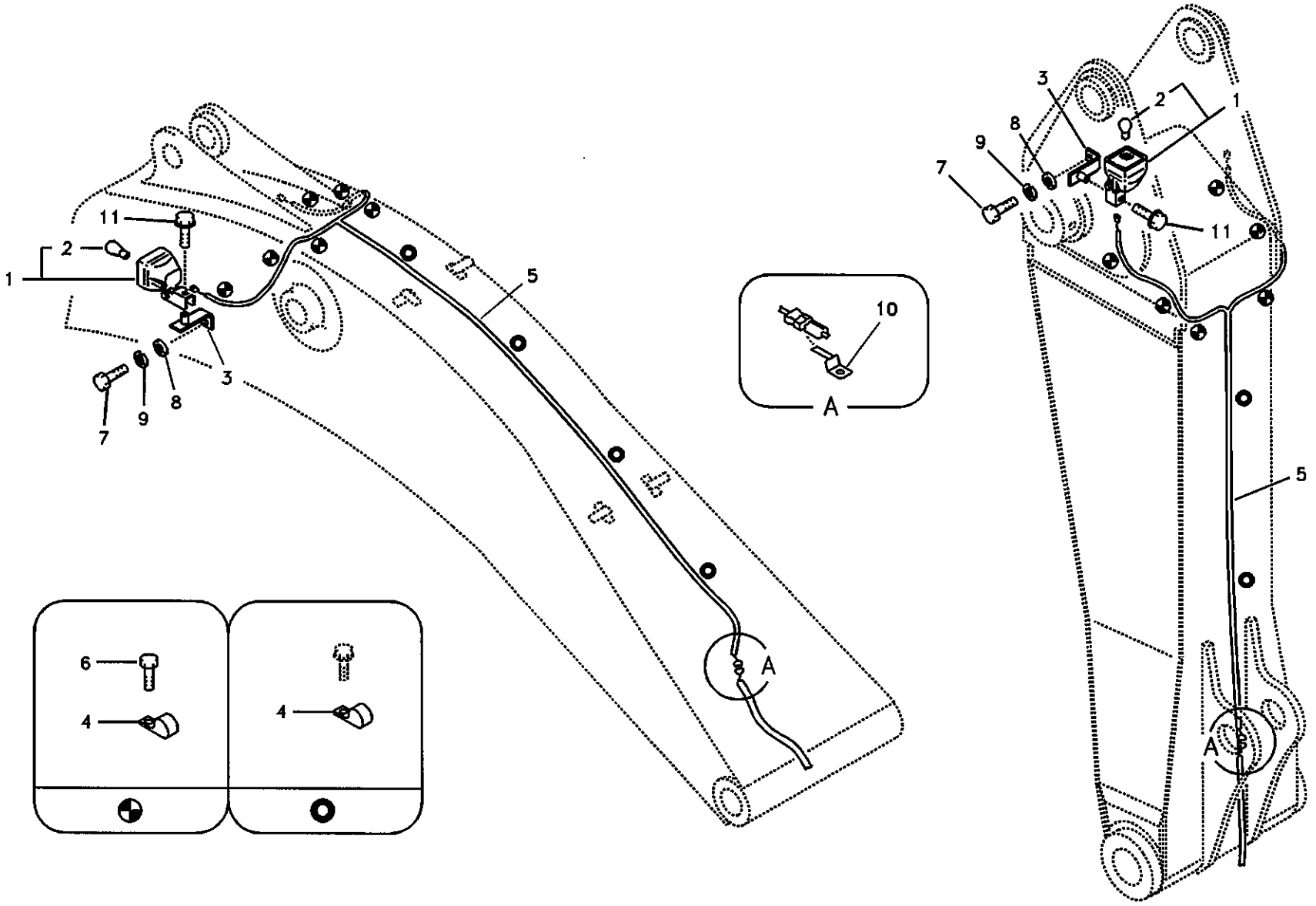

Volvo Construction Equipment

1010017

Fig.	Part No.	Quantity 1	2	3	4	5	PS	KIT	Description	Dénomination	Bezeichnung	품명	说明	Notes
1	VOE 11039846	2	2	2	2				Work Lamp	Lampe Travail	Arbeitslampe	작업등	工作灯	
2	SA 1122-01240	1	1	1	1				•Bulb	•Ampoule	•Glühlampe	• 전구	• 灯泡	24V,70W
3	VOE 14514339	2	2	2	2				Bracket	Console	Konsole	브라켓	支架	
4	VOE 14500293	10	10	10	8				Clip	Clip	Klemme	클립	卡簧	
5	VOE 14503984	1	1	1					Wire harness	Faisceau electriqu	Kabelbaum	배선	线束	SER NO 10001-14131 SER NO 30001-30780
	VOE 14530404	1	1	1					Wire harness	Faisceau electriqu	Kabelbaum	배선	线束	SER NO 14132- SER NO 30781-
	VOE 14511145				1				Wire harness	Faisceau electriqu	Kabelbaum	배선	线束	SER NO 10001-14131 SER NO 30001-30780
	VOE 14530405				1				Wire harness	Faisceau electriqu	Kabelbaum	배선	线束	SER NO 14132- SER NO 30781-
6	VOE 947107	6	6	6	6				Flange screw	Vis à bride	Flanschschraube	플랜지 스크류	法兰螺钉	
7	VOE 978936	2	2	2	2				Hexagon screw	Vis a tête hexagona	Sechskantschr.	육각 나사	六角螺钉	
8	VOE 955900	2	2	2	2		SS		Washer	Rondelle	Scheibe	와셔	垫圈	
9	VOE 955926	2	2	2	2				Spring Washer	Rondelle élastique	Federscheibe	스프링 와셔	弹簧垫圈	
10	VOE 14881252	1	1	1	1				Clip	Clip	Klemme	클립	卡簧	
11	VOE 946471	2	2	2	2				Flange screw	Vis à bride	Flanschschraube	플랜지 스크류	法兰螺钉	

1	8277825
2	8277826
3	8277827
4	8277828
5	

大臂工作灯
붐 작업등
Arbeitsscheinwerfer auf Ausleger
Projecteur de travail sur la flèche
Working lamp on boom

Catalogue id 56141	Group 356
Illustr. No 1010017	Section 100
Issue VOE 95E4356141	Page 177

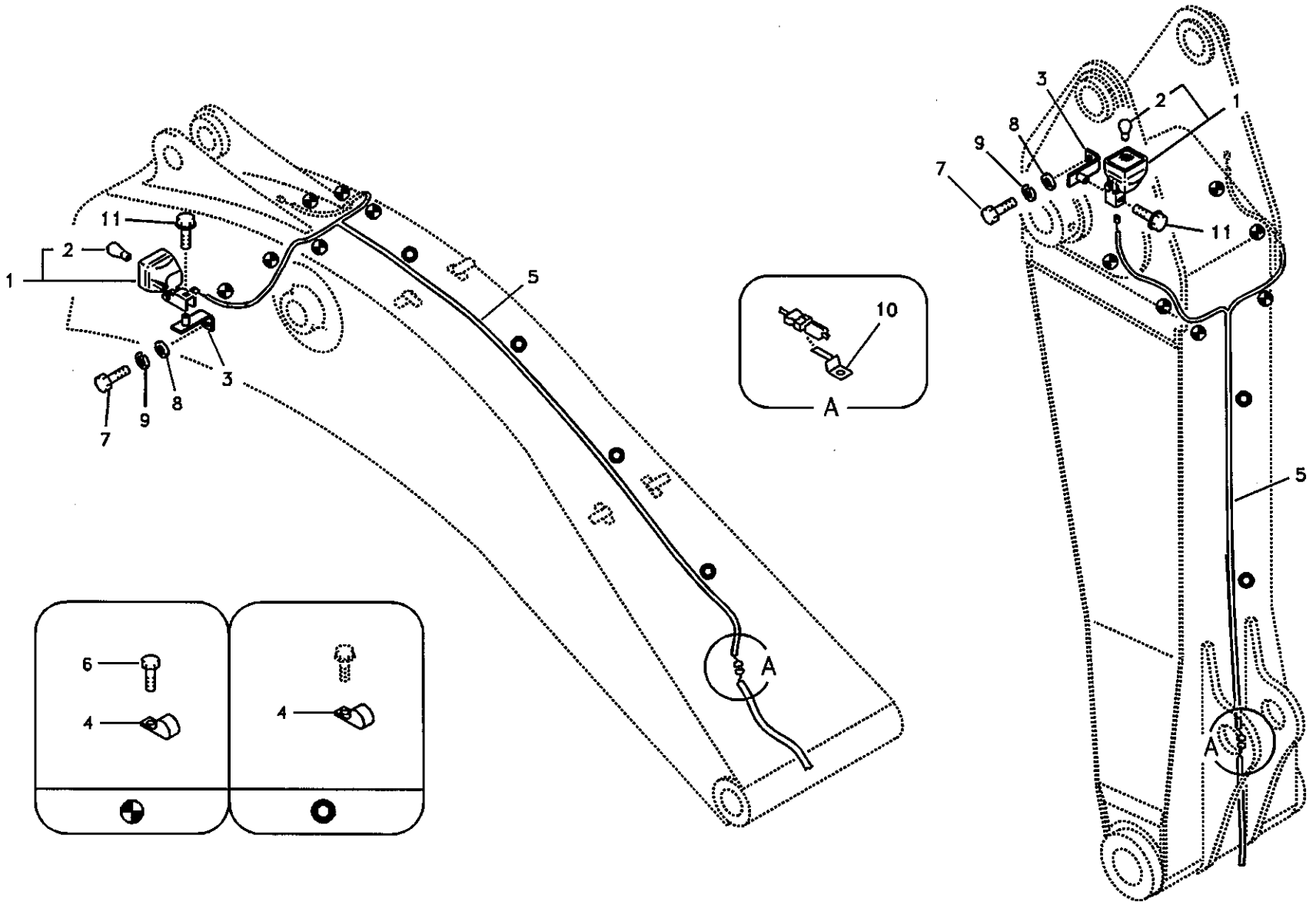

Volvo Construction Equipment

1010018

Fig.	Part No.	Quantity 1	2	3	4	5	PS	KIT	Description	Dénomination	Bezeichnung	품명	说明	Notes
1	VOE 11039846	2	2	2	2				Work Lamp	Lampe Travail	Arbeitslampe	작업등	工作灯	
2	SA 1122-01240	1	1	1	1				•Bulb	•Ampoule	•Glühlampe	• 전구	• 灯泡	24V,70W
3	VOE 14514339	2	2	2	2				Bracket	Console	Konsole	브라켓	支架	
4	VOE 14500293	10	10	10	8				Clip	Clip	Klemme	클립	卡簧	
5	VOE 14503984	1	1	1					Wire harness	Faisceau electriqu	Kabelbaum	배선	线束	SER NO 10001-14131 SER NO 30001-30780
	VOE 14530404	1	1	1					Wire harness	Faisceau electriqu	Kabelbaum	배선	线束	SER NO 14132- SER NO 30781-
	VOE 14511145				1				Wire harness	Faisceau electriqu	Kabelbaum	배선	线束	SER NO 10001-14131 SER NO 30001-30780
	VOE 14530405				1				Wire harness	Faisceau electriqu	Kabelbaum	배선	线束	SER NO 14132- SER NO 30781-
6	VOE 947107	6	6	6	6				Flange screw	Vis à bride	Flanschschraube	플랜지 스크류	法兰螺钉	
7	VOE 978936	2	2	2	2				Hexagon screw	Vis a tête hexagona	Sechskantschr.	육각 나사	六角螺钉	
8	VOE 955900	2	2	2	2		SS		Washer	Rondelle	Scheibe	와셔	垫圈	
9	VOE 955926	2	2	2	2				Spring Washer	Rondelle élastique	Federscheibe	스프링 와셔	弹簧垫圈	
10	VOE 14881252	1	1	1	1				Clip	Clip	Klemme	클립	卡簧	
11	VOE 946471	2	2	2	2				Flange screw	Vis à bride	Flanschschraube	플랜지 스크류	法兰螺钉	

1	8278170	大臂工作灯 붐 작업등 **Arbeitsscheinwerfer auf Ausleger** **Projecteur de travail sur la flèche** **Working lamp on boom**	Catalogue id **56141** / Group **356** Illustr. No **1010018** / Section **200** Issue **VOE 95E4356141** / Page **179**
2	8278172		
3	8278174		
4	8278176		
5			

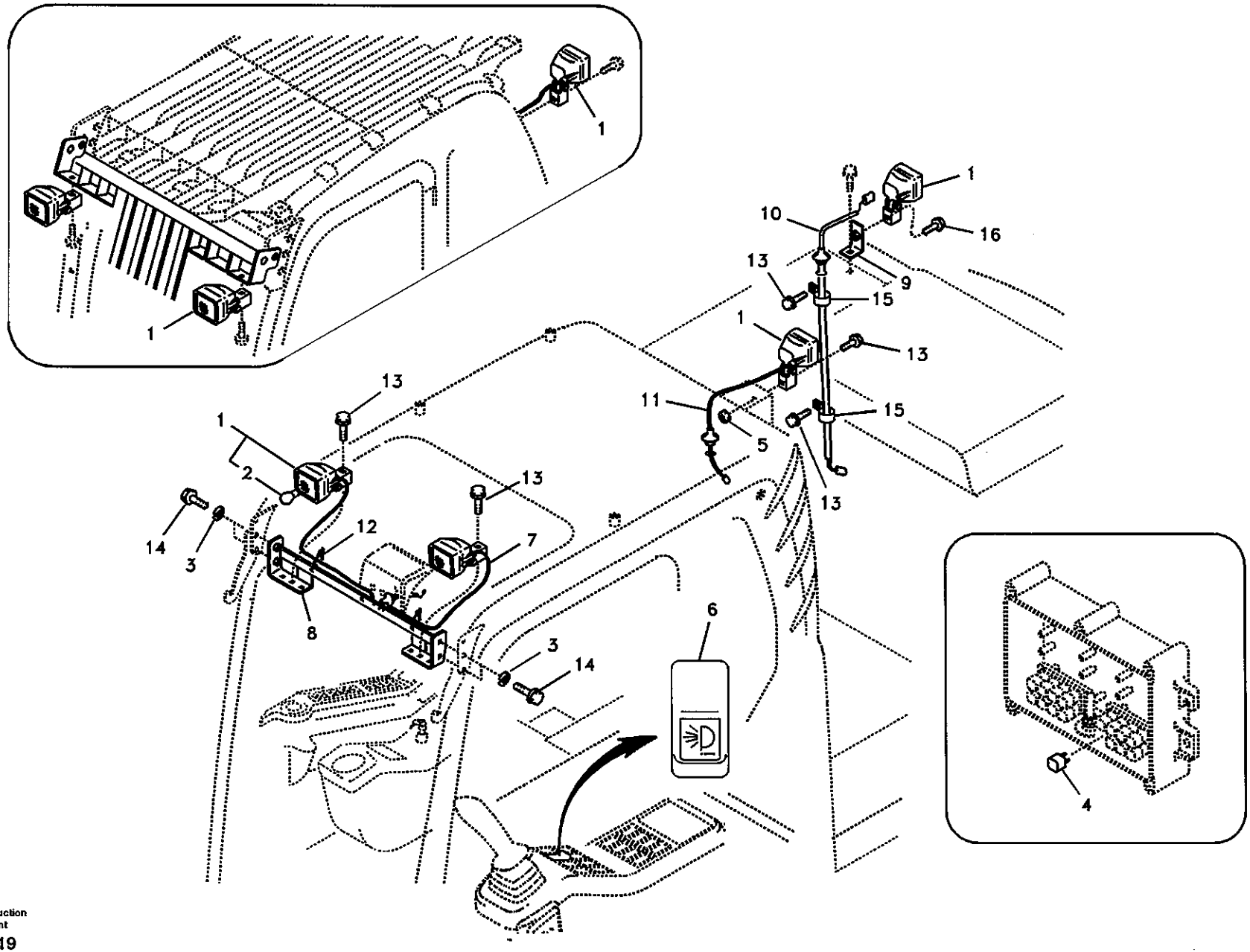

Volvo Construction Equipment

1010019

Fig.	Part No.	Quantity 1	2	3	PS	KIT	Description	Dénomination	Bezeichnung	품명	说明	Notes
1	VOE 11039846	4					Work Lamp	Lampe Travail	Arbeitslampe	작업등	工作灯	
2	SA 1122-01240	1					•Bulb	•Ampoule	•Glühlampe	• 전구	• 灯泡	24V,70W
3	VOE 955922	4					Spring Washer	Rondelle élastique	Federscheibe	스프링 와셔	弹簧垫圈	
4	SA 1123-00290	1					Relay	Relais	Relais	릴레이	继电器	Three piont SER NO 10001-11438 SER NO 30001-30012
	SA 1123-01900	1					•Relay	•Relais	•Relais	• 릴레이	• 继电器	Three piont SER NO 10001-11438 SER NO 30001-30012
	VOE 20374662	1					Relay	Relais	Relais	릴레이	继电器	SER NO 11439- SER NO 30013-
5	VOE 983304	1					Hexagon Nut	Ecrou Hexagonal	Sechskantmutter	너트	六角螺母	
6	VOE 14529229	1					Switch	Commutateur	Schalter	스위치	开关	(SA 1123-05110)
7	VOE 14508662	1					Wire harness	Faisceau electrique	Kabelbaum	배선	线束	
8	VOE 14511538	1					Bracket	Console	Konsole	브라켓	支架	
9	VOE 14514007	1					Bracket	Console	Konsole	브라켓	支架	
10	VOE 14514373	1					Wire harness	Faisceau electrique	Kabelbaum	배선	线束	
11	VOE 14514378	1					Wire harness	Faisceau electrique	Kabelbaum	배선	线束	
12	SA 9314-02100	3					Strip Clamp	Ruban Serrage	Kabelbinder	스트립 클램프	箍带	
13	VOE 946471	5					Flange screw	Vis à bride	Flanschschraube	플랜지 스크류	法兰螺钉	
14	VOE 946441	4					Flange screw	Vis à bride	Flanschschraube	플랜지 스크류	法兰螺钉	
15	VOE 14500292	2					Clip	Clip	Klemme	클립	卡簧	
16	VOE 946471	1					Flange screw	Vis à bride	Flanschschraube	플랜지 스크류	法兰螺钉	SER NO 10001-10061
	VOE 946441	1					Flange screw	Vis à bride	Flanschschraube	플랜지 스크류	法兰螺钉	SER NO 10062- SER NO 30001-

1	8277799	额外工作灯 보조 작업등 **Arbeitsbeleuchtung, extra** **Projecteurs de travail, supplémentaires** **Work lights, extra**	Catalogue id **56141** / Group **356**
2			Illustr. No **1010019** / Section **300**
3			Issue **VOE 95E4356141** / Page **181**
4			
5			

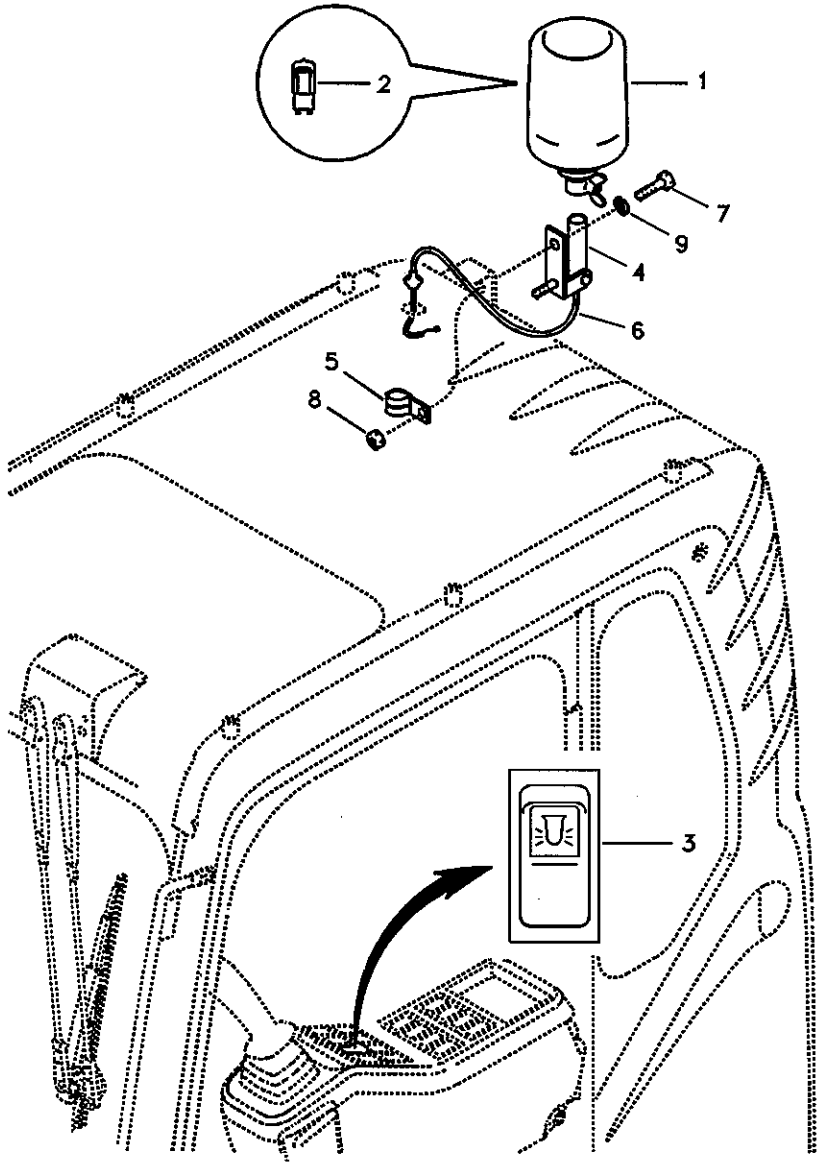
1
2
3
4
5
6
7
8
9

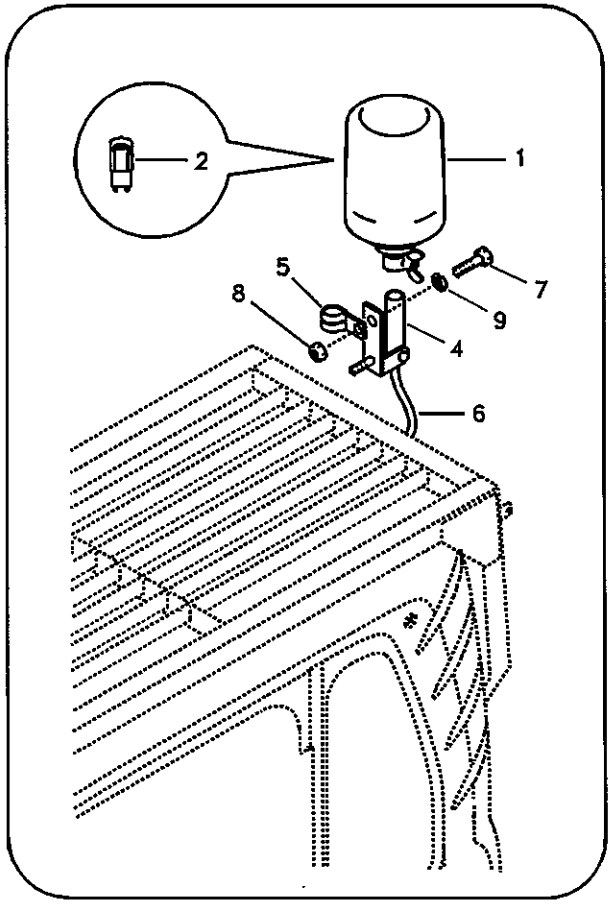
1
2
4
5
6
7
8
9

Fig.	Part No.	Quantity 1	2	3	PS	KIT	Description	Dénomination	Bezeichnung	품명	说明	Notes
1	**SA 1122-04520**	1			SS		Rotating Beacon	Gyrophare	Rundumkennleuchte	경광등	旋转信号灯	SER NO 10001-13964 SER NO 30001-30780
	VOE 11170101	1					Rotating Beacon	Gyrophare	Rundumkennleuchte	경광등	旋转信号灯	SER NO 13965- SER NO 30781-
2	**VOE 14500272**	1					•Bulb	•Ampoule	•Glühlampe	• 전구	• 灯泡	24V,70W SER NO 10001-13964 SER NO 30001-30780
	VOE 943904	1					•Bulb	•Ampoule	•Glühlampe	• 전구	• 灯泡	SER NO 13965- SER NO 30781-
3	**VOE 14529188**	1					Switch	Commutateur	Schalter	스위치	开关	
4	**VOE 14529137**	1					Bracket	Console	Konsole	브라켓	支架	
5	**VOE 14500290**	1					Clip	Clip	Klemme	클립	卡簧	
6	**VOE 14508746**	1					Wire harness	Faisceau electrique	Kabelbaum	배선	线束	
7	**VOE 946173**	1			SS		Screw	Vis	Schraube	스크류	六角螺钉	
8	**VOE 983303**	1					Nut	Ecrou	Mutter	너트	螺母	
9	**VOE 955921**	1					Spring Washer	Rondelle élastique	Federscheibe	스프링 와셔	弹簧垫圈	

1	**8277138**	旋转信号灯 경광등 **Rotierende Warnleuchte** **Détecteur rotatif** **Rotating beacon**	Catalogue id **56141**	Group **362**
2				
3			Illustr. No **1014967**	Section **100**
4				
5			Issue **VOE 95E4356141**	Page **183**

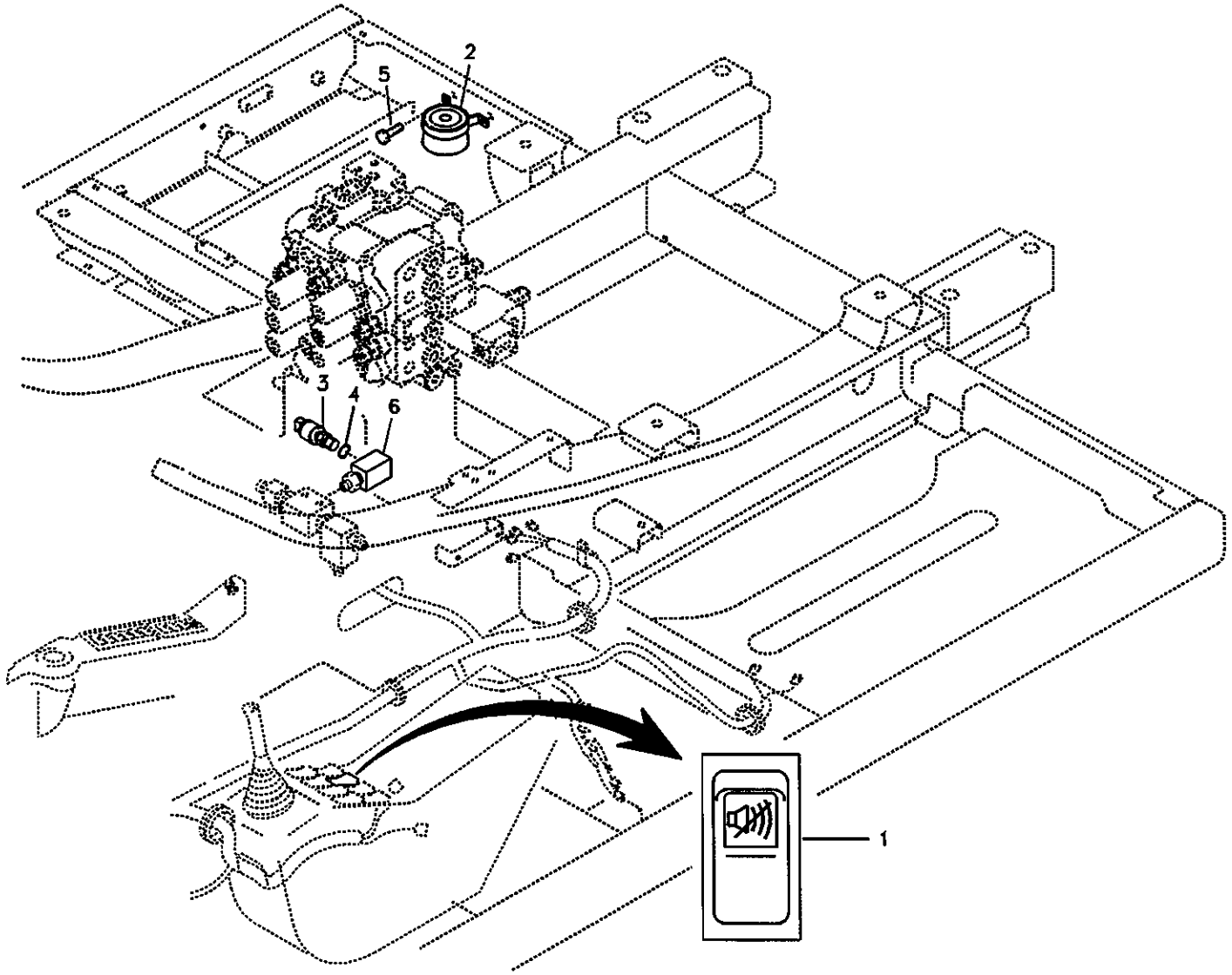

Volvo Construction Equipment

1009137

Fig.	Part No.	Quantity 1	2	3	PS	KIT	Description	Dénomination	Bezeichnung	품명	说明	Notes
1	VOE 14529044	1					Switch	Commutateur	Schalter	스위치	开关	
2	VOE 14529135	1					Alarm	Alarme	Alarm Richtung	알람	报警器	(SA 1122-03970)
3	VOE 14529294	1					Switch	Commutateur	Schalter	스위치	开关	Pressure
4	SA 9511-12011	1					O-ring	Joint Torique	O-Ring	오링	0 形圈	
5	VOE 946471	1					Flange screw	Vis à bride	Flanschschraube	플랜지 스크류	法兰螺钉	
6	VOE 14500781	1					Connector	Raccord	Anschluss	커넥터	接头	

1	8277715	倒行警告装置 후진 경보 장치 **Reserve-warneinheit** **Unité d'alerte de secours** **Back-up warning unit**	Catalogue id 56141	Group 362
2			Illustr. No 1009137	Section 200
3			Issue VOE 95E4356141	Page 185
4				
5				

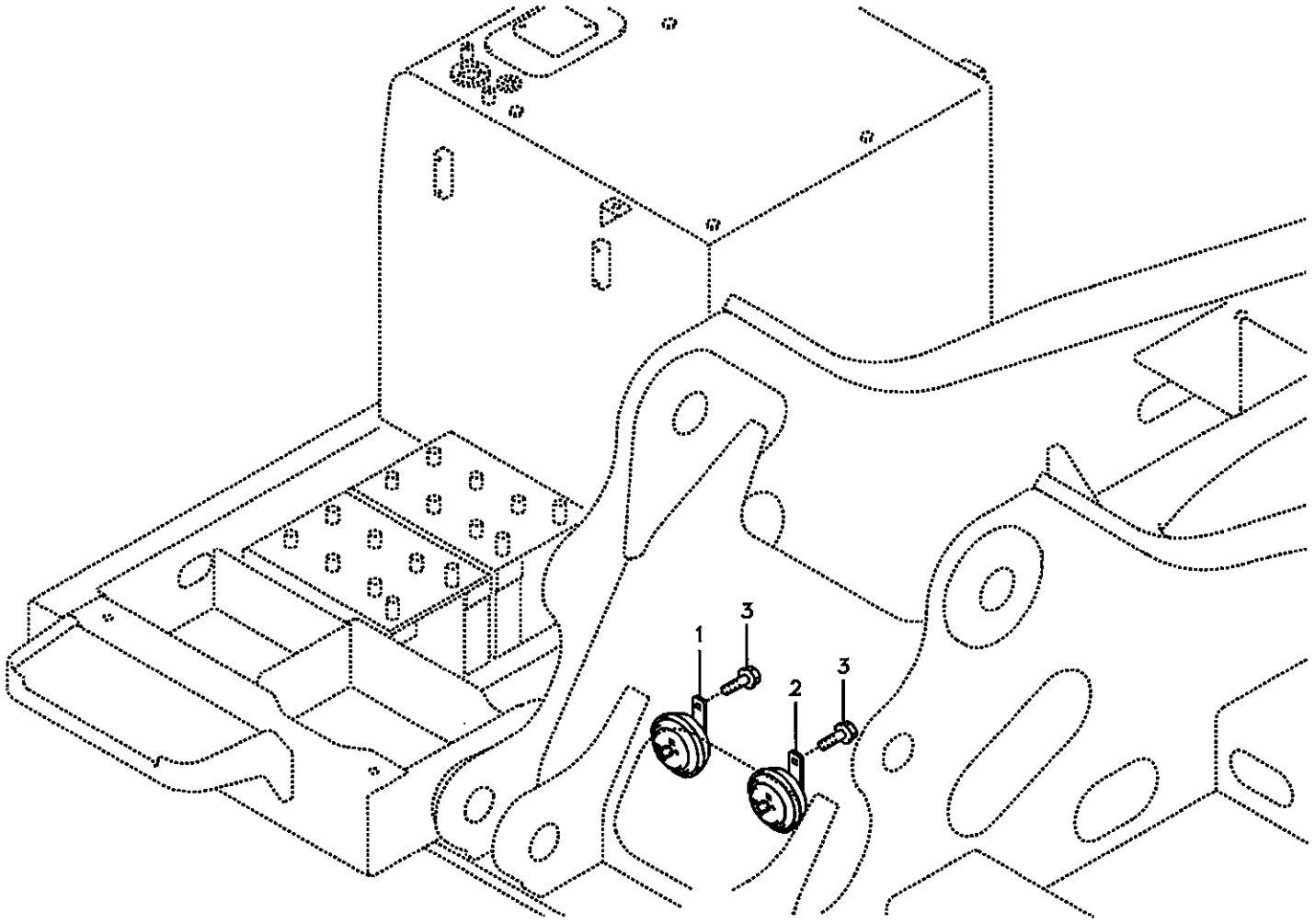

Volvo Construction Equipment

1016686

Fig.	Part No.	Quantity 1	2	3	PS	KIT	Description	Dénomination	Bezeichnung	품명	说明	Notes
1	VOE 14514356	1					Horn	Avertisseur sonore	Signalhorn	경음기	喇叭	SER NO 10001-14917 SER NO 30001-30780 SER NO 20001-20036
	VOE 14531261	1					Horn	Avertisseur sonore	Signalhorn	경음기	喇叭	SER NO 14918-14984 SER NO 30781-30792
	VOE 14530214	1					Horn	Avertisseur sonore	Signalhorn	경음기	喇叭	SER NO 14985- SER NO 30793- SER NO 20037-
2	VOE 14514356	1					Horn	Avertisseur sonore	Signalhorn	경음기	喇叭	SER NO 10001-14917 SER NO 30001-30780 SER NO 20001-20036
	VOE 14532551	1					Horn	Avertisseur sonore	Signalhorn	경음기	喇叭	SER NO 14918-14984 SER NO 30781-30792
	VOE 14530215	1					Horn	Avertisseur sonore	Signalhorn	경음기	喇叭	SER NO 14985- SER NO 30793- SER NO 20037-
3	VOE 946440	2					Flange screw	Vis à bride	Flanschschraube	플랜지 스크류	法兰螺钉	SER NO 10001-14917 SER NO 30001-30780 SER NO 20001-20036
	VOE 946471	2					Flange screw	Vis à bride	Flanschschraube	플랜지 스크류	法兰螺钉	SER NO 14918- SER NO 30781- SER NO 20037-

1	8277784	喇叭 경음기 **Signalhorn** **Avertisseur sonore** **Horn**	Catalogue id **56141**	Group **362**
2			Illustr. No **1016686**	Section **300**
3			Issue **VOE 95E4356141**	Page **187**
4				
5				

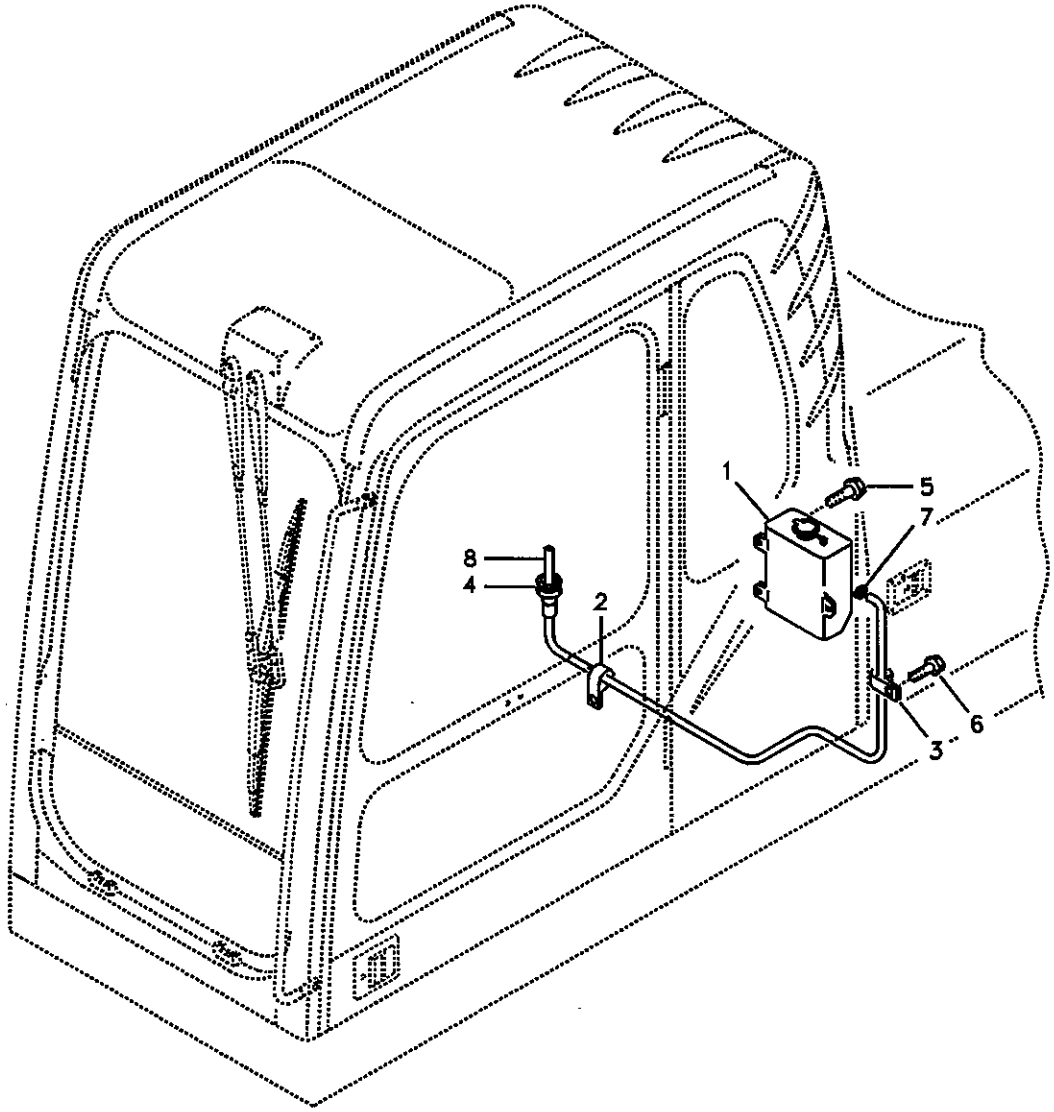
1
5
7
8
4
2
3
6

Fig.	Part No.	Quantity 1	2	3	PS	KIT	Description	Dénomination	Bezeichnung	품명	说明	Notes
1	VOE 14529143	1					Washer Pump	Pomp.lave-glace	Spulpumpe	와셔 펌프	洗涤泵	(SA 1123-00190)
2	VOE 14500292	1					Clip	Clip	Klemme	클립	卡簧	
3	VOE 14500294	1					Clip	Clip	Klemme	클립	卡簧	
4	VOE 14529350	1					Grommet	Passe fil	Durchführung	그로메트	套环	
5	VOE 946173	3			SS		Screw	Vis	Schraube	스크류	六角螺钉	
6	VOE 946471	1					Flange screw	Vis à bride	Flanschschraube	플랜지 스크류	法兰螺钉	
7	SA 9312-00004	1					Clamp	Pince Serrage	Klemme	클램프	管夹	
8	VOE 14881146	1			SS		Hose	Durit	Schlauch	호스	软管	

1	8277784	挡风玻璃洗涤器 차창 유리 와셔 **Scheibenwaschanlage** **Lave - glace** **Windshield washer**	Catalogue id **56141**	Group **363**
2			Illustr. No **1009138**	Section **200**
3			Issue **VOE 95E4356141**	Page **189**
4				
5				

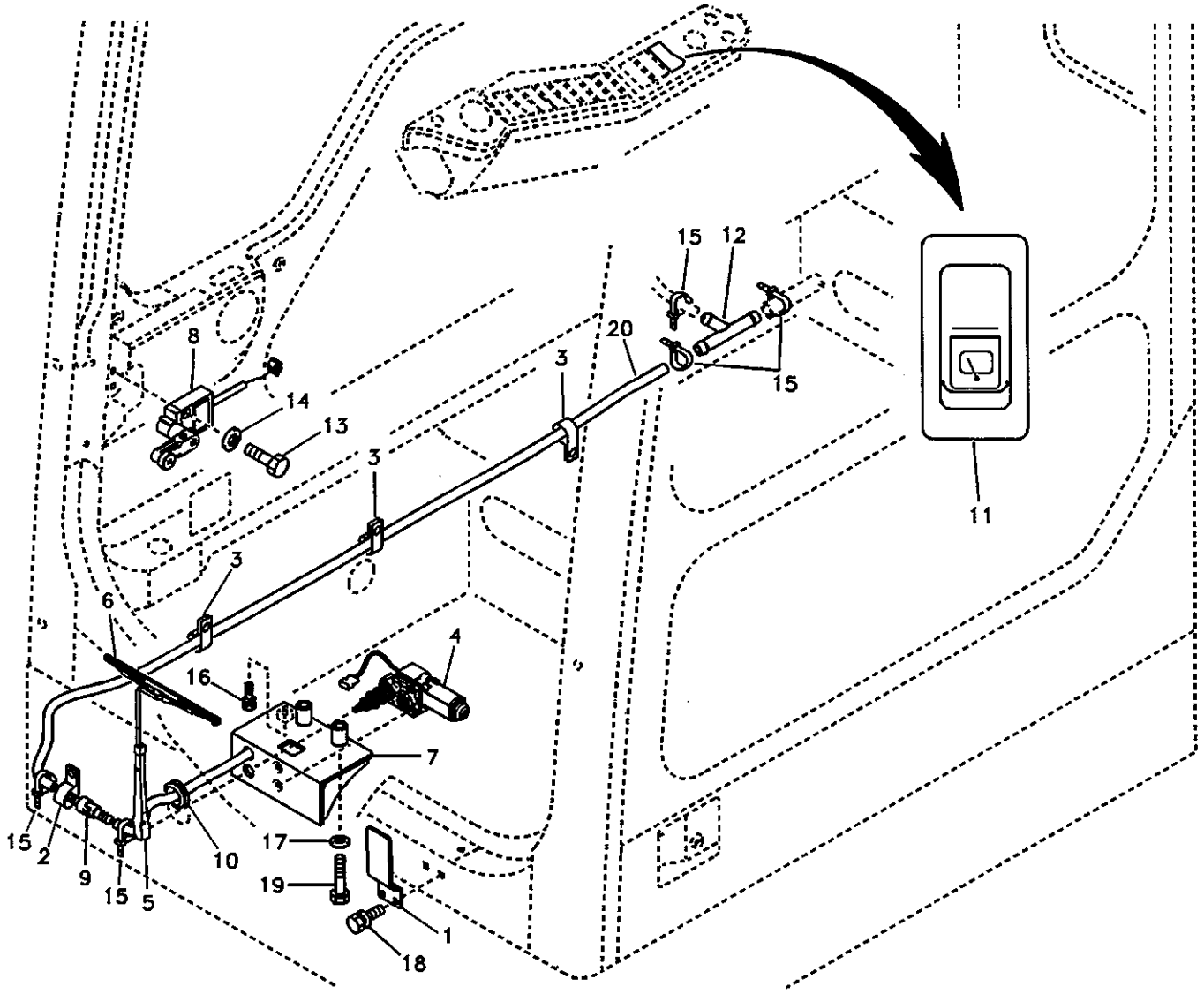

Volvo Construction Equipment

1006393

Fig.	Part No.	Quantity 1	2	3	PS	KIT	Description	Dénomination	Bezeichnung	품명	说明	Notes
1	VOE 14500190	1					Bracket	Console	Konsole	브라켓	支架	
2	VOE 14500290	1					Clip	Clip	Klemme	클립	卡簧	
3	VOE 14500291	3					Clip	Clip	Klemme	클립	卡簧	
4	VOE 14508630	1					Wiper Motor	Moteur essuie glace	Wischermotor	와이퍼 모터	雨刮器马达	
5	VOE 14508631	1			SS		Wiper Arm	Bras Essu.glac.	Wischerarm	와이퍼 암	雨刮器摇臂	SER NO 10001-10944
	VOE 14520379	1					Wiper Arm	Bras Essu.glac.	Wischerarm	와이퍼 암	雨刮器摇臂	SER NO 10945- SER NO 30001-
	VOE 14522326	1					•Nozzle	•Nez D'injecteur	•Einspritzduse	• 노즐	• 喷嘴	SER NO 10945- SER NO 30001-
6	VOE 14508632	1					Wiper blade	Balai essuie glace	Wischerblatt	와이퍼 블레이드	雨刮器刮片	
7	VOE 14508634	1					Bracket	Console	Konsole	브라켓	支架	
8	VOE 14508636	1			SS		Switch	Commutateur	Schalter	스위치	开关	Low limit SER NO 10001-10805
	VOE 14518743	1					Switch	Commutateur	Schalter	스위치	开关	SER NO 10806- SER NO 30001-
9	VOE 14508637	1					Check valve	Valve antiretour	Rückschlagventil	체크 밸브	止回阀	
10	VOE 14508638	1					Grommet	Passe fil	Durchführung	그로메트	套环	
11	VOE 14511429	1					Switch	Interrupteur	Trennschalter	스위치	开关	Lower wiper
12	VOE 14511472	1					Connector	Raccord	Anschluss	커넥터	接头	
13	SA 9021-10405	2					Screw	Vis	Schraube	스크류	六角螺钉	
14	VOE 14880426	2					Washer	Rondelle	Scheibe	와셔	垫圈	
15	SA 9314-02100	5					Strip Clamp	Ruban Serrage	Kabelbinder	스트립 클램프	箍带	
16	VOE 946471	1					Flange screw	Vis à bride	Flanschschraube	플랜지 스크류	法兰螺钉	
17	VOE 955900	2			SS		Washer	Rondelle	Scheibe	와셔	垫圈	
18	VOE 965175	2			SS		Screw	Vis	Schraube	스크류	六角螺钉	
19	VOE 978939	2			SS		Hexagon screw	Vis a tête hexagonale	Sechskantschr.	육각 나사	六角螺钉	
20	VOE 14881170	1					Hose	Durit	Schlauch	호스	软管	

1	8277790	下刮水器 하부 와이퍼 **Wischer, unten** **Essuie-glace inférieur** **Lower wiper**	Catalogue id **56141**	Group **363**
2			Illustr. No **1006393**	Section **300**
3			Issue **VOE 95E4356141**	Page **191**
4				
5				

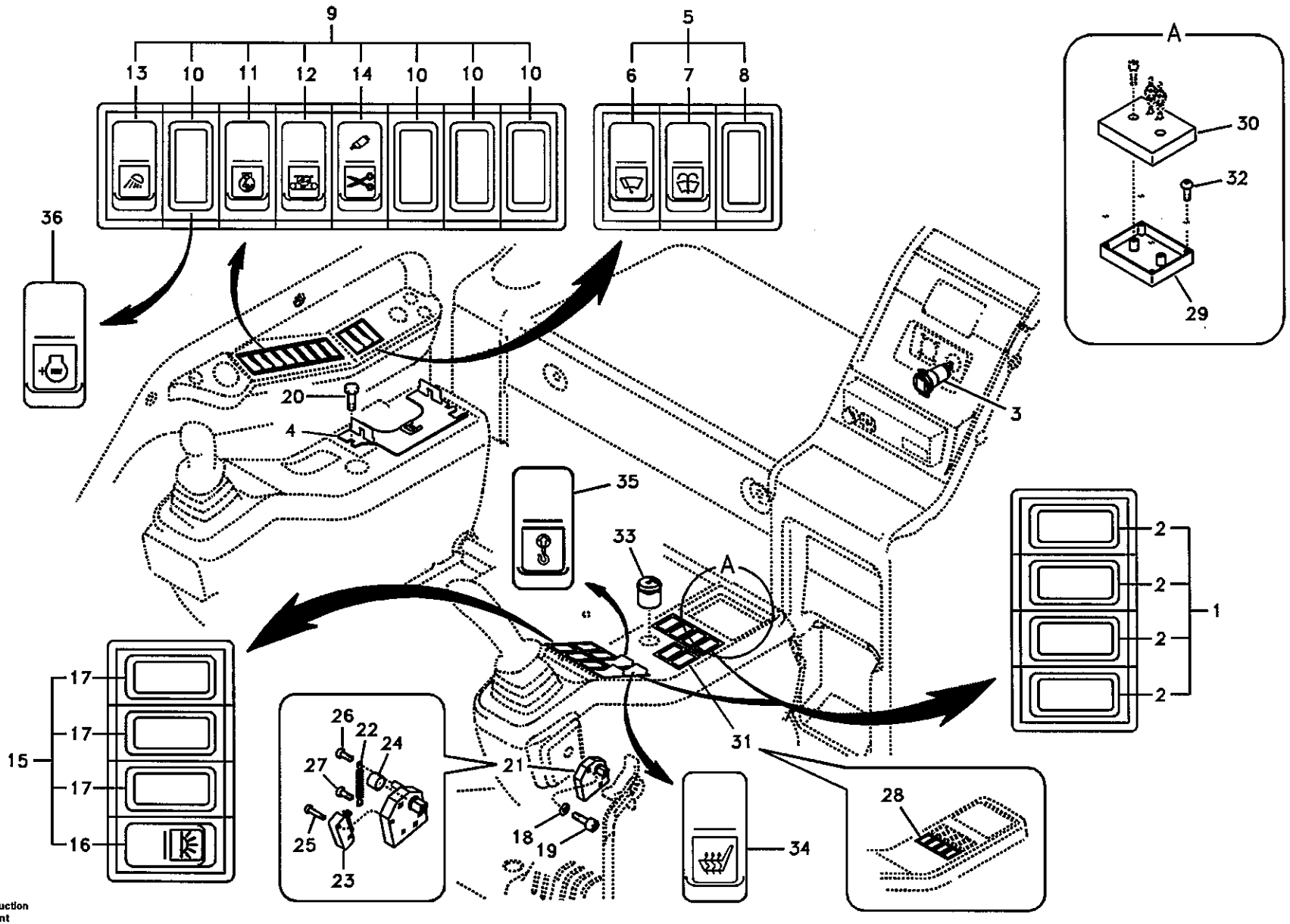

Volvo Construction Equipment

1011036

Fig.	Part No.	Quantity 1	2	3	4	5	PS	KIT	Description	Dénomination	Bezeichnung	품명	说明	Notes
1	VOE 14502714	2							Switch	Commutateur	Schalter	스위치	开关	Blank cover
2	VOE 14529148	4							•Cover	•Capot	•Haube	• 커버	• 罩盖	
3	VOE 14508603	1							Socket	Socle	Sockel	소켓	套筒	
4	VOE 14503177	1							Bracket	Console	Konsole	브라켓	支架	SER NO 10001-14131 SER NO 30001-30780
	VOE 14530127	1							Bracket	Console	Konsole	브라켓	支架	SER NO 14132-14939 SER NO 20001-20071
	VOE 14535348	1							Bracket	Console	Konsole	브라켓	支架	SER NO 14940- SER NO 30781- SER NO 20072-
5	VOE 14505608	1							Switch	Commutateur	Schalter	스위치	开关	SER NO 10001-15706 SER NO 20001-20253
	VOE 14538724	1							Switch	Commutateur	Schalter	스위치	开关	Rocker 3 SER NO 15707- SER NO 20254-
6	VOE 14505609	1							•Switch	•Commutateur	•Schalter	• 스위치	• 开关	Upper wiper
7	VOE 14529186	1							•Switch	•Commutateur	•Schalter	• 스위치	• 开关	SER NO 10001-15706 SER NO 20001-20253
	VOE 14538729	1							•Switch	•Commutateur	•Schalter	• 스위치	• 开关	Washer SER NO 15707- SER NO 20254-
8	VOE 14529148	1							•Cover	•Capot	•Haube	• 커버	• 罩盖	
9	VOE 14507266	1							Switch	Commutateur	Schalter	스위치	开关	Rocker 8
10	VOE 14529148	4							•Cover	•Capot	•Haube	• 커버	• 罩盖	
11	VOE 14529185	1							•Switch	•Commutateur	•Schalter	• 스위치	• 开关	Rotary auto idle
12	VOE 14529187	1							•Switch	•Commutateur	•Schalter	• 스위치	• 开关	2 Speede
13	VOE 14529227	1							•Switch	•Commutateur	•Schalter	• 스위치	• 开关	ILL Work
14	VOE 14507432	1							•Switch	•Commutateur	•Schalter	• 스위치	• 开关	Boost
15	VOE 14507298	1							Switch	Commutateur	Schalter	스위치	开关	Rocker 4
16	VOE 14529183	1							•Switch	•Commutateur	•Schalter	• 스위치	• 开关	Room lamp

1	8277784
2	8277144
3	8277145
4	8277877
5	8278093

开关
스위치
Schalter
Interrupteur
Switch

Catalogue id **56141**	Group **364**
Illustr. No **1011036**	Section **100**
Issue **VOE 95E4356141**	Page **193**

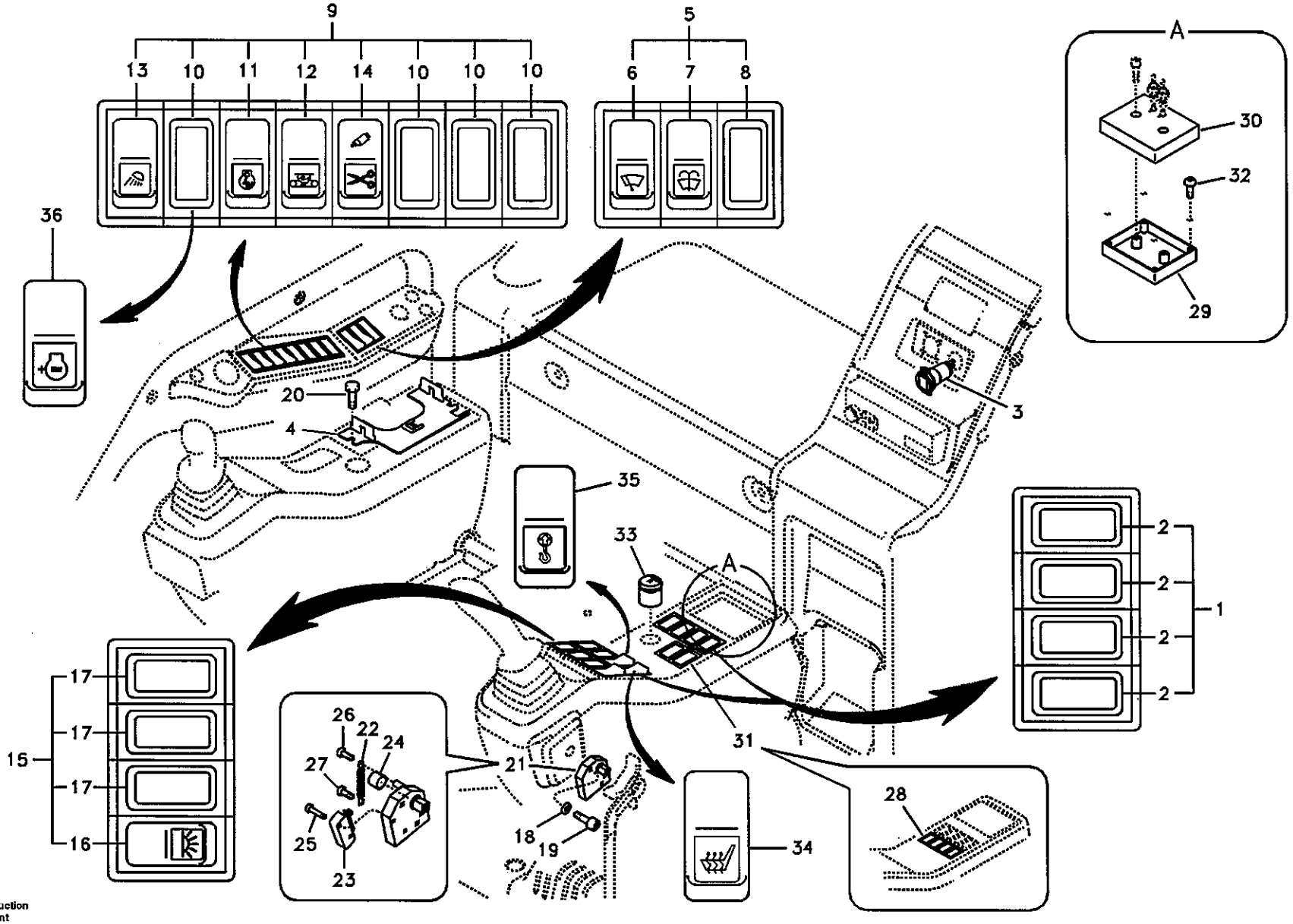

Volvo Construction Equipment

1011036

Fig.	Part No.	Quantity 1	2	3	4	5	PS	KIT	Description	Dénomination	Bezeichnung	품명	说明	Notes
17	VOE 14529148	3							•Cover	•Capot	•Haube	•커버	•罩盖	
18	VOE 940090	3					SS		Washer	Rondelle	Scheibe	와셔	垫圈	
19	SA 9016-10503	3							Bolt	Boulon	Bolzen	볼트	螺栓	
20	VOE 946440	3							Flange screw	Vis à bride	Flanschschraube	플랜지 스크류	法兰螺钉	SER NO 10001-14131 SER NO 30001-30780
	VOE 947107	2							Flange screw	Vis à bride	Flanschschraube	플랜지 스크류	法兰螺钉	SER NO 14132- SER NO 30781-
21	VOE 14502716	1							Lever	Levier	Hebel	레버	操纵杆	
22	VOE 14502721	1							•Spring	•Ressort	•Feder	•스프링	•弹簧	
23	VOE 14502722	1							•Switch	•Commutateur	•Schalter	•스위치	•开关	
24	VOE 14503053	1							•Bushing	•Bague	•Buchse	•부싱	•衬套	
25	SA 9021-10303	2							•Screw	•Vis	•Schraube	•스크류	•六角螺钉	
26	SA 9021-10402	1							•Screw	•Vis	•Schraube	•스크류	•六角螺钉	
27	SA 9021-10404	1							•Screw	•Vis	•Schraube	•스크류	•六角螺钉	
28	VOE 14502714	1							Switch	Commutateur	Schalter	스위치	开关	SER NO 10001-14131 SER NO 30001-30780
	VOE 14529148	4							•Cover	•Capot	•Haube	•커버	•罩盖	SER NO 10001-14131 SER NO 30001-30780
29	VOE 14524419	1							Bracket	Ferrure-support	Tragstütze	브라켓	支架	SER NO 14132- SER NO 30781-
30	VOE 14524420	1							Cover	Capot	Haube	커버	罩盖	SER NO 14132- SER NO 30781-
31	SA 1023-05050	1							Cover	Capot	Haube	커버	罩盖	SER NO 14132- SER NO 30781-
32	SA 9021-10403	4							Screw	Vis	Schraube	스크류	六角螺钉	SER NO 14132- SER NO 30781-
33	VOE 14375288	1							Hour counter	Compteur horaire	Stundenzähler	아워 미터	小时表	SER NO 14132-15277 SER NO 30781-30864 SER NO 20001-20153

1	8277784
2	8277144
3	8277145
4	8277877
5	8278093

开关
스위치
Schalter
Interrupteur
Switch

Catalogue id	Group
56141	364
Illustr. No	Section
1011036	100
Issue	Page
VOE 95E4356141	195

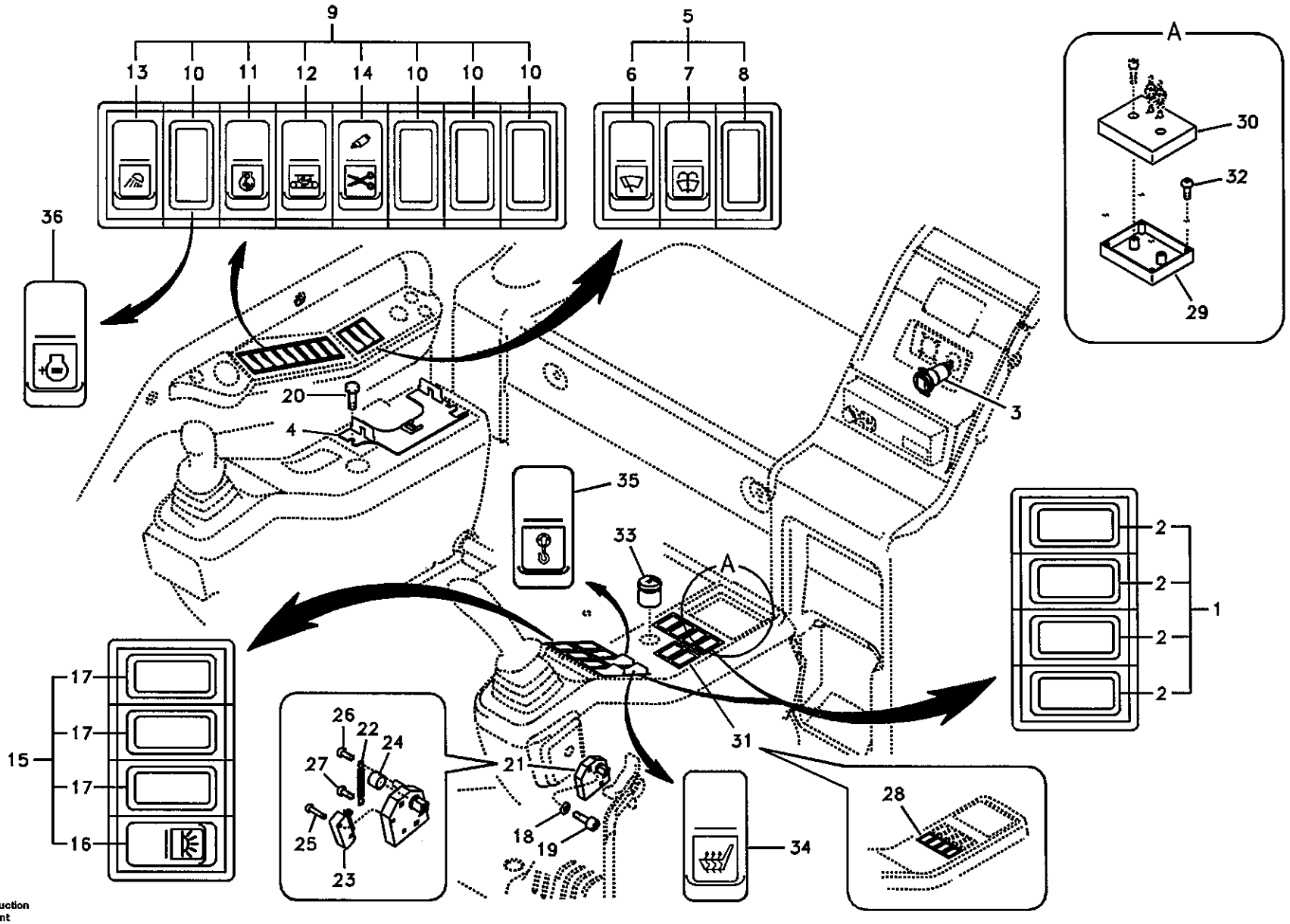

Volvo Construction Equipment

1011036

Fig.	Part No.	Quantity 1	2	3	4	5	PS	KIT	Description	Dénomination	Bezeichnung	품명	说明	Notes
	VOE 14530130	1							Hour counter	Compteur horaire	Stundenzähler	아워 미터	小时表	SER NO 15278- SER NO 30865- SER NO 20154-
34	**VOE 14529206**		1	1					Switch	Commutateur	Schalter	스위치	开关	Seat heater
35	**VOE 14529211**				1				Switch	Commutateur	Schalter	스위치	开关	Over load
36	**VOE 14502010**					1			Switch	Commutateur	Schalter	스위치	开关	Power max mode

1	**8277784**
2	**8277144**
3	**8277145**
4	**8277877**
5	**8278093**

开关
스위치
Schalter
Interrupteur
Switch

Catalogue id **56141**	Group **364**
Illustr. No **1011036**	Section **100**
Issue **VOE 95E4356141**	Page **197**

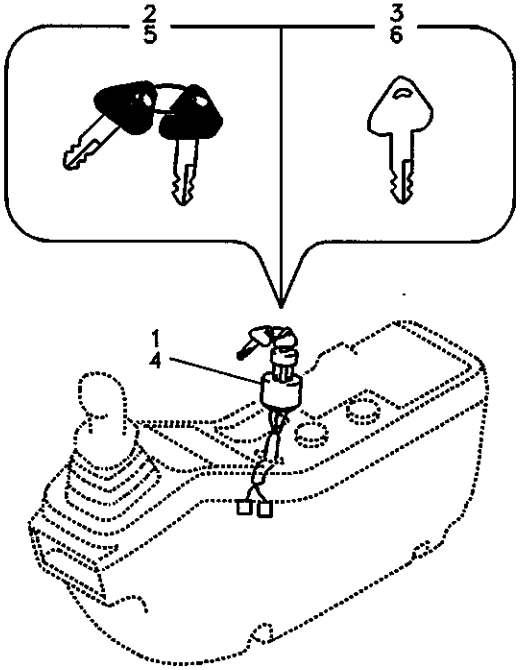
2
5
3
6
1
4

Fig.	Part No.	Quantity 1	2	3	PS	KIT	Description	Dénomination	Bezeichnung	품명	说明	Notes
1	**VOE 14529152**	1					Starter Switch	Commutat. demarreu	Anlasschalter	시동 스위치	起动器开关	Specific
2		2			NS		•Key	•Clavette	•Keil	• 키	• 锁销	
3		1			NS		•Key	•Clavette	•Keil	• 키	• 锁销	
4	**VOE 14526158**		1				Starter Switch	Commutat. demarreu	Anlasschalter	시동 스위치	起动器开关	Master
5	**SA 1123-02950**		2		SS		•Key	•Clavette	•Keil	• 키	• 锁销	
6	**SA 1123-02970**		1		SS		•Key	•Clavette	•Keil	• 키	• 锁销	

1	**8277153**	开关 스위치 **Schalter** **Interrupteur** **Switch**	Catalogue id **56141**	Group **364**
2	**8277154**		Illustr. No **1013315**	Section **200**
3			Issue **VOE 95E4356141**	Page **199**
4				
5				

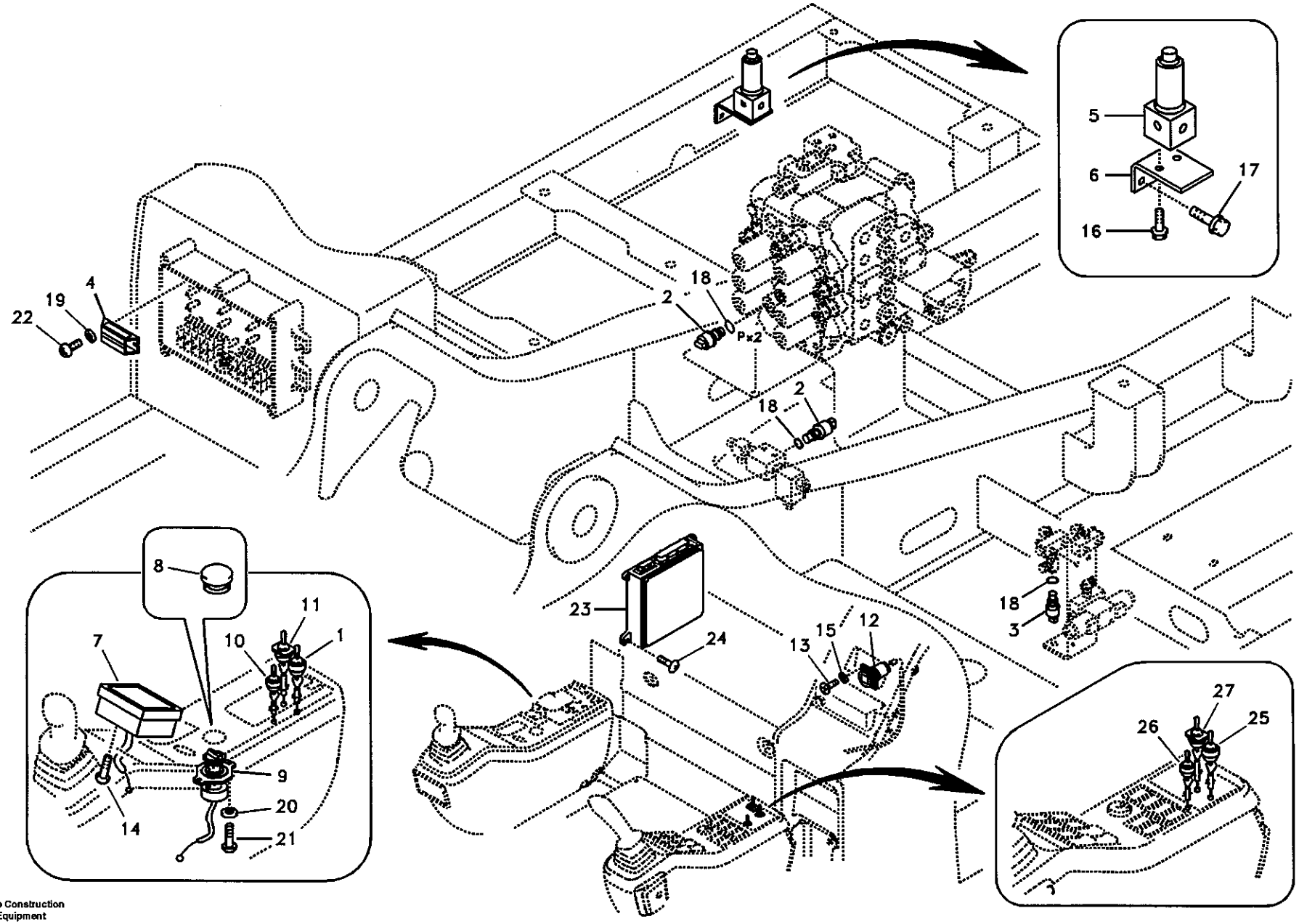

Volvo Construction Equipment

1011033

Fig.	Part No.	Quantity 1	2	3	4	5	PS	KIT	Description	Dénomination	Bezeichnung	품명	说明	Notes
1	VOE 14526156	1							Toggle switch	Interru.bascule	Wippschalter	토글 스위치	拨动开关	SER NO 10001-14131 SER NO 30001-30780
2	VOE 14529294	2							Switch	Commutateur	Schalter	스위치	开关	Pressure
3	VOE 14529295		1	1	1	1			Switch	Commutateur	Schalter	스위치	开关	Pressure
4	VOE 14529298	1							Box	Boîte	Kasten	박스	盒	
5	VOE 14529303		1	1	1	1			Valve	Soupape	Ventil	밸브	阀	
6	VOE 14529305		1	1	1	1			Bracket	Console	Konsole	브라켓	支架	
7	VOE 14513653	1							Display	Indicateur	Display	디스플레이	显示器	SER NO 10001-14131 SER NO 30001-30780
8	VOE 14501960	1							Cover	Capot	Haube	커버	罩盖	
9	VOE 14520398		1	1	1	1			Selector	Selecteur	Wähler	전환기	选择器	SER NO 10001-14131 SER NO 30001-30780
10	VOE 14502170		1	1	1	1			Toggle switch	Interru.bascule	Wippschalter	토글 스위치	拨动开关	SER NO 10001-14131 SER NO 30001-30780
11	VOE 14504156	1							Switch	Commutateur	Schalter	스위치	开关	Emergency SER NO 10001-14131 SER NO 30001-30780
12	VOE 14508669	1							Socket	Socle	Sockel	소켓	套筒	
13	SA 9021-10302	4							Screw	Vis	Schraube	스크류	六角螺钉	
14	SA 9025-04002	4							Screw	Vis	Schraube	스크류	六角螺钉	SER NO 10001-14131 SER NO 30001-30780
15	SA 9213-03000	4							Washer	Rondelle	Scheibe	와셔	垫圈	
16	VOE 946440		2	2	2	2			Flange screw	Vis à bride	Flanschschraube	플랜지 스크류	法兰螺钉	
17	VOE 946441		2	2	2	2			Flange screw	Vis à bride	Flanschschraube	플랜지 스크류	法兰螺钉	
18	SA 9511-12011	2	1	1	1	1			O-ring	Joint Torique	O-Ring	오링	O 形圈	
19	VOE 955892	2							Washer	Rondelle	Scheibe	와셔	垫圈	
20	VOE 955918		2	2	2	2			Spring Washer	Rondelle élastique	Federscheibe	스프링 와셔	弹簧垫圈	SER NO 10001-14131 SER NO 30001-30780
21	VOE 969405		2	2	2	2			6-pt skt screw	Vis creuse de 6	Hohlschraube	6 포인트 소켓 스크류	六点螺口插座	SER NO 10001-14131 SER NO 30001-30780

1	8277784
2	8277855
3	8277856
4	8278591 S/N 11119-
5	8278593 S/N 11119-

电子装置
전자 제어 장치
Elektronische Einheit
Unité électronique
Electronic unit.

Catalogue id	Group
56141	367
Illustr. No	Section
1011033	100
Issue	Page
VOE 95E4356141	201

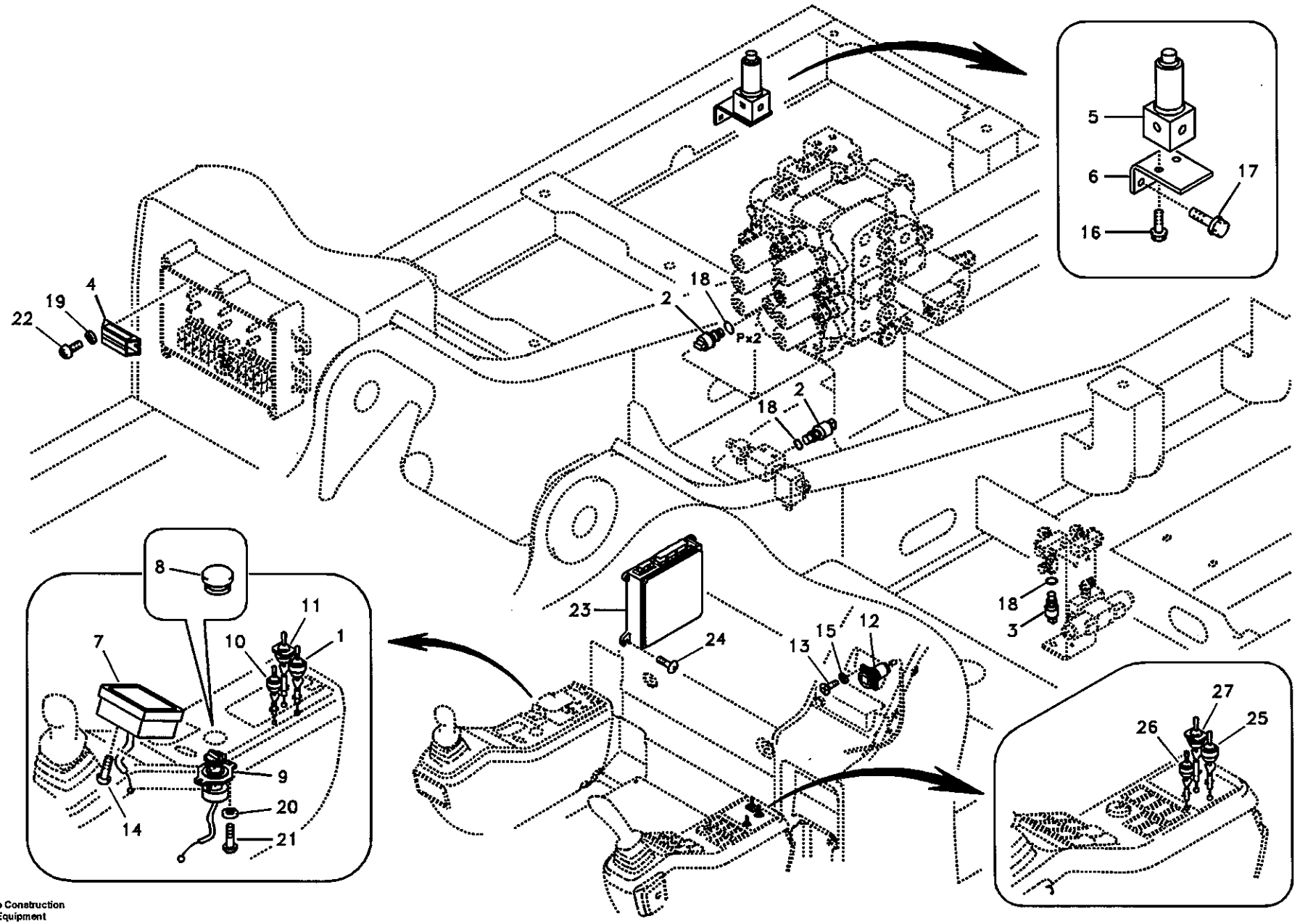

Volvo Construction Equipment

1011033

Fig.	Part No.	Quantity 1	2	3	4	5	PS	KIT	Description	Dénomination	Bezeichnung	품명	说明	Notes
22	VOE 969420	2							6-pt skt screw	Vis creuse de 6	Hohlschraube	6 포인트 소켓 스크류	六点螺口插座	
23	VOE 14514090	1					SS		ECU	ECU	ECU	콘트롤러	发动机控制模块	SER NO 10001-10540
	VOE 14518349	1							ECU	ECU	ECU	콘트롤러	发动机控制模块	SER NO 10541- SER NO 30001-
24	VOE 945444	4					SS		Screw	Vis	Schraube	스크류	六角螺钉	
25	VOE 14526156	1							Toggle switch	Interru.bascule	Wippschalter	토글 스위치	拨动开关	SER NO 14132- SER NO 30781-
26	VOE 14502170		1	1	1	1			Toggle switch	Interru.bascule	Wippschalter	토글 스위치	拨动开关	SER NO 14132- SER NO 30781-
27	VOE 14504156	1							Switch	Commutateur	Schalter	스위치	开关	Emergency SER NO 14132- SER NO 30781-

1	8277784
2	8277855
3	8277856
4	8278591 S/N 11119-
5	8278593 S/N 11119-

电子装置
전자 제어 장치
Elektronische Einheit
Unité électronique
Electronic unit.

Catalogue id **56141**	Group **367**
Illustr. No **1011033**	Section **100**
Issue **VOE 95E4356141**	Page **203**

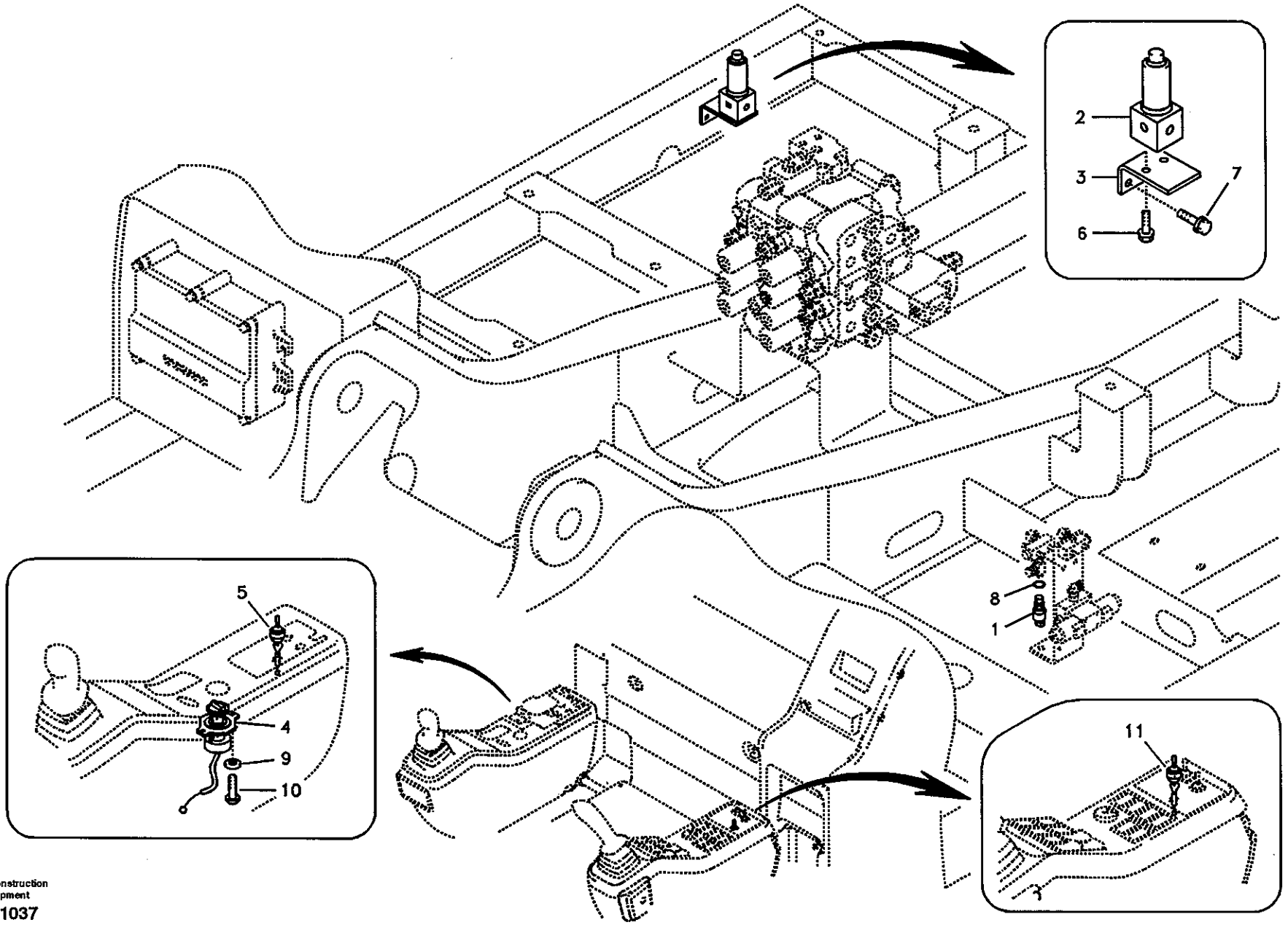

Volvo Construction Equipment

1011037

Fig.	Part No.	Quantity 1	2	3	PS	KIT	Description	Dénomination	Bezeichnung	품영	说明	Notes
1	VOE 14529295	1	1				Switch	Commutateur	Schalter	스위치	开关	Pressure
2	VOE 14529303	1	1				Valve	Soupape	Ventil	밸브	阀	
3	VOE 14529305	1	1				Bracket	Console	Konsole	브라켓	支架	
4	VOE 14520398	1	1				Selector	Selecteur	Wähler	전환기	选择器	SER NO 12317-14131
5	VOE 14502170	1	1				Toggle switch	Interru.bascule	Wippschalter	토글 스위치	拨动开关	SER NO 12317-14131
6	VOE 946440	2	2				Flange screw	Vis à bride	Flanschschraube	플랜지 스크류	法兰螺钉	
7	VOE 946441	2	2				Flange screw	Vis à bride	Flanschschraube	플랜지 스크류	法兰螺钉	
8	SA 9511-12011	1	1				O-ring	Joint Torique	O-Ring	오링	O 形圈	
9	VOE 955918	2	2				Spring Washer	Rondelle élastique	Federscheibe	스프링 와셔	弹簧垫圈	SER NO 12317-14131
10	VOE 969405	2	2				6-pt skt screw	Vis creuse de 6	Hohlschraube	6 포인트 소켓 스크류	六点螺口插座	SER NO 12317-14131
11	VOE 14502170	1	1				Toggle switch	Interru.bascule	Wippschalter	토글 스위치	拨动开关	SER NO 14132-

1	8279194 S/N 12317-	电子装置 전자 제어 장치 **Elektronische Einheit** **Unité électronique** **Electronic unit.**	Catalogue id **56141**	Group **367**
2	8279195 S/N 12317-		Illustr. No **1011037**	Section **150**
3			Issue **VOE 95E4356141**	Page **205**
4				
5				

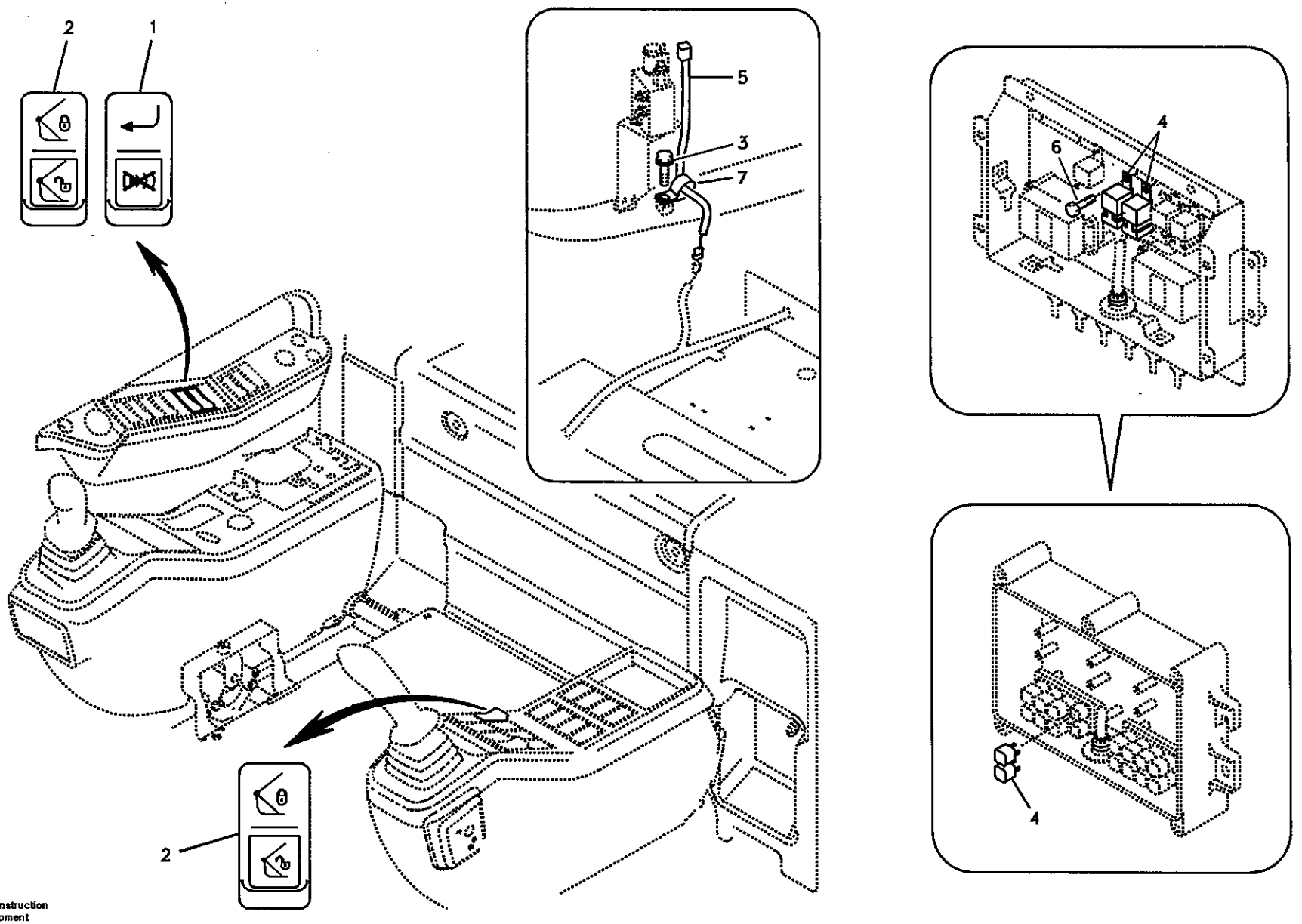

Volvo Construction Equipment

1010023

Fig.	Part No.	Quantity 1	2	3	PS	KIT	Description	Dénomination	Bezeichnung	품명	说明	Notes
1	VOE 14526164	1					Switch	Commutateur	Schalter	스위치	开关	B Stop Conf
2	VOE 14501728	2					Switch	Commutateur	Schalter	스위치	开关	Rocker
3	VOE 946471	1					Flange screw	Vis à bride	Flanschschraube	플랜지 스크류	法兰螺钉	
4	SA 1123-00290	2					Relay	Relais	Relais	릴레이	继电器	Three piont SER NO 10001-11438 SER NO 30001-30012
	SA 1123-01900	1					•Relay	•Relais	•Relais	• 릴레이	• 继电器	Three piont SER NO 10001-11438 SER NO 30001-30012
	VOE 20374662	2					Relay	Relais	Relais	릴레이	继电器	SER NO 11439- SER NO 30013-
5	VOE 14511144	1					Wire harness	Faisceau electrique	Kabelbaum	배선	线束	
6	SA 9037-10603	1					Bolt	Boulon	Bolzen	볼트	螺栓	SER NO 10001-11438 SER NO 30001-30012
7	VOE 14500290	1					Clip	Clip	Klemme	클립	卡簧	

1	8277870	快速装配控制开关 퀵 핏 제어 스위치 **Schalter, Schnellwechsler** **Interrupteur, raccord rapide** **Switch, quickfit control**	Catalogue id **56141**	Group **369**
2			Illustr. No **1010023**	Section **100**
3			Issue **VOE 95E4356141**	Page **207**
4				
5				

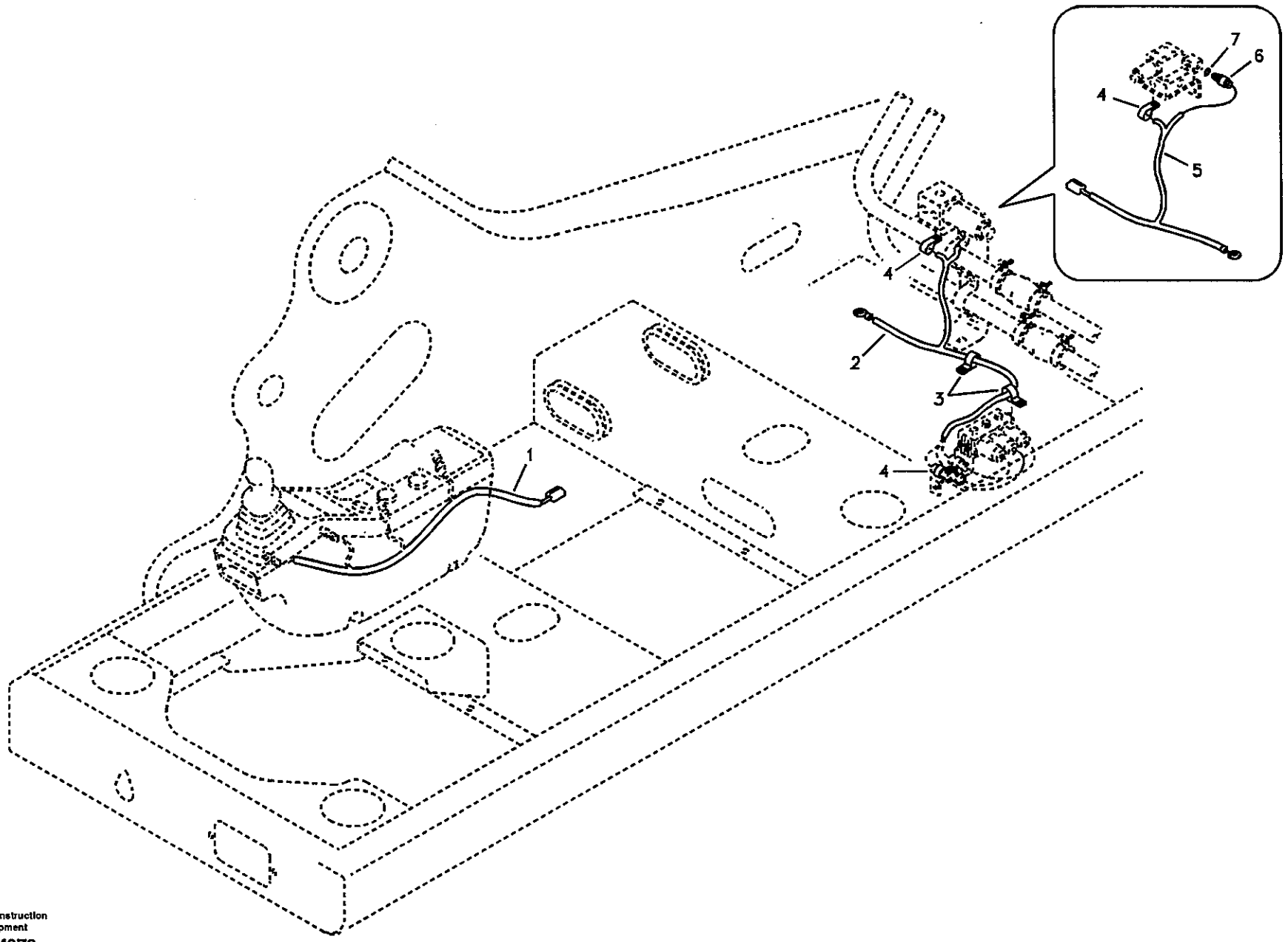

Volvo Construction Equipment

1004073

Fig.	Part No.	Quantity 1	2	3	PS	KIT	Description	Dénomination	Bezeichnung	품명	说明	Notes
1	VOE 14517499	1			SS		Wire harness	Faisceau electrique	Kabelbaum	배선	线束	SER NO 10001-10154
	VOE 14518019	1					Wire harness	Faisceau electrique	Kabelbaum	배선	线束	SER NO 10155-10423
	VOE 14518140	1					Wire harness	Faisceau electrique	Kabelbaum	배선	线束	SER NO 10424- SER NO 30001-
	VOE 14518238		1				Wire harness	Faisceau electrique	Kabelbaum	배선	线束	
2	VOE 14517569	1					Wire harness	Faisceau cables	Kabelbaum	배선	电缆线束	SER NO 10001-10423
	VOE 14518155	1					Cable harness	Faisceau cables	Kabelbaum	배선	电缆线束	SER NO 10424- SER NO 30001-
3	VOE 14500293	4					Clip	Clip	Klemme	클립	卡簧	SER NO 10001-10423
	VOE 14500293	2					Clip	Clip	Klemme	클립	卡簧	SER NO 10424- SER NO 30001-
4	VOE 14529345	2					Clip	Clip	Klemme	클립	卡簧	
	VOE 14529345		1				Clip	Clip	Klemme	클립	卡簧	
5	VOE 14518239		1				Cable harness	Faisceau cables	Kabelbaum	배선	电缆线束	
6	VOE 14529295		1				Switch	Commutateur	Schalter	스위치	开关	
7	SA 9511-12011		1				O-ring	Joint Torique	O-Ring	오링	O 形圈	

1	8278550
2	8278629 S/N 10504-
3	
4	
5	

蛤壳式铲斗电缆与线束
셤 버켓 배선 케이블
Hauptkabel und -leitungen für Schaufel mit Greifarm
Câble et faisceau de câble pour godet avec grappin
Cable and wire harness for clamshell bucket

Catalogue id 56141	Group 369
Illustr. No 1004073	Section 300
Issue VOE 95E4356141	Page 209

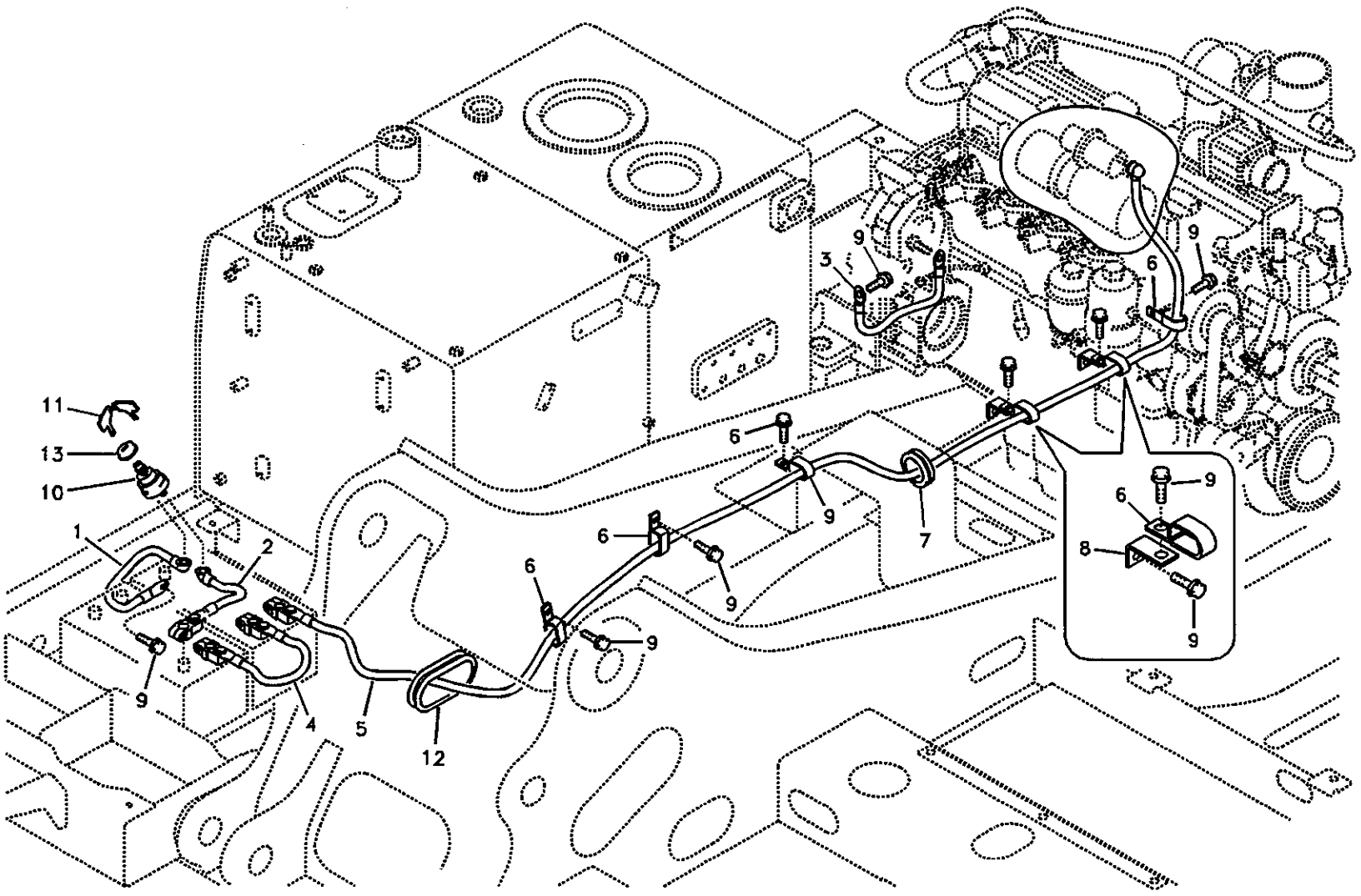

Volvo Construction Equipment

1016687

Fig.	Part No.	Quantity 1	2	3	PS	KIT	Description	Dénomination	Bezeichnung	품명	说明	Notes
1	VOE 14529071	1	1	1			Battery Cable	Cable Batterie	Batterieleitung	밧데리 케이블	蓄电池导线	LE-Negative
2	VOE 14529072	1	1	1			Battery Cable	Cable Batterie	Batterieleitung	밧데리 케이블	蓄电池导线	Master switch
3	VOE 14529073	1	1	1			Battery Cable	Cable Batterie	Batterieleitung	밧데리 케이블	蓄电池导线	Negative
4	VOE 14500158	1	1	1			Battery Cable	Cable Batterie	Batterieleitung	밧데리 케이블	蓄电池导线	Ext
5	VOE 14507265	1	1				Battery Cable	Cable Batterie	Batterieleitung	밧데리 케이블	蓄电池导线	Positive
	VOE 14518051			1			Battery Cable	Cable Batterie	Batterieleitung	밧데리 케이블	蓄电池导线	
6	VOE 14507451	6	6	6			Clip	Clip	Klemme	클립	卡簧	
7	VOE 14529331	1	1	1			Grommet	Passe fil	Durchführung	그로메트	套环	
8	VOE 14529393	2	2	2			Bracket	Console	Konsole	브라켓	支架	
9	VOE 946471	10	10	10			Flange screw	Vis à bride	Flanschschraube	플랜지 스크류	法兰螺钉	
10	VOE 14529076	1	1	1			Switch	Commutateur	Schalter	스위치	开关	Master
11	SA 8240-00500	2	2	2			•Key	•Clavette	•Keil	• 키	• 锁销	
12	VOE 14509621	1	1	1			Grommet	Passe fil	Durchführung	그로메트	套环	
13	VOE 14529933		2				Cover	Capot	Haube	커버	罩盖	SER NO 14940- SER NO 30793- SER NO 20130-

1	8277784 S/N -11118
2	8278939 S/N 11119-
3	8278940 S/N 11119-
4	
5	

蓄电池电缆
밧데리 케이블
Batteriekabel
Câbles, batterie
Cables, battery

Catalogue id	Group
56141	371
Illustr. No	Section
1016687	100
Issue	Page
VOE 95E4356141	211

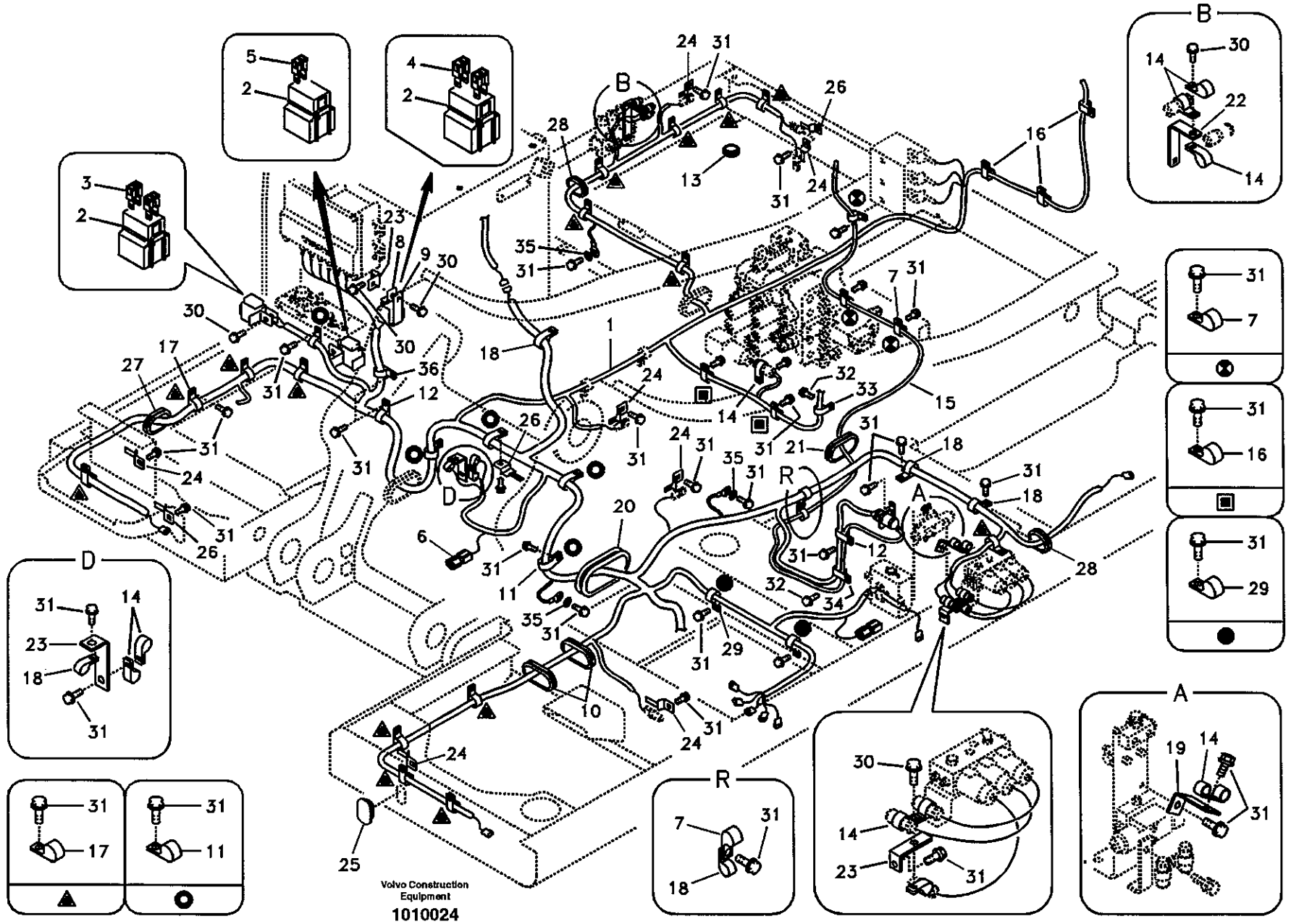
Volvo Construction Equipment
1010024

Fig.	Part No.	Quantity 1	2	3	PS	KIT	Description	Dénomination	Bezeichnung	품명	说明	Notes
1	VOE 14512672	1					Wire harness	Faisceau electrique	Kabelbaum	배선	线束	SER NO 10001-10423
	VOE 14518247	1			SS		Wire harness	Faisceau electrique	Kabelbaum	배선	线束	SER NO 10424-10898
	VOE 14520391	1					Wire harness	Faisceau electrique	Kabelbaum	배선	线束	SER NO 10899-11118
	VOE 14520391		1				Wire harness	Faisceau electrique	Kabelbaum	배선	线束	SER NO 11119-12233
												SER NO 30001-30198
	VOE 14523870		1				Wire harness	Faisceau electrique	Kabelbaum	배선	线束	SER NO 12234-14131
												SER NO 30199-30780
	VOE 14530074		1				Wire harness	Faisceau electrique	Kabelbaum	배선	线束	SER NO 14132-14917
												SER NO 20001-20036
	VOE 14533137		1		SS		Wire harness	Faisceau cables	Kabelbaum	배선	电缆线束	SER NO 14918-
												SER NO 30781-
												SER NO 20037-
	VOE 14518016			1			Wire harness	Faisceau electrique	Kabelbaum	배선	线束	SER NO 11119-12233
												SER NO 30001-30198
	VOE 14523869			1			Wire harness	Faisceau electrique	Kabelbaum	배선	线束	SER NO 12234-14131
												SER NO 30199-30780
	VOE 14530073			1			Wire harness	Faisceau electrique	Kabelbaum	배선	线束	SER NO 14132-14917
												SER NO 20001-20036
	VOE 14533136			1			Wire harness	Faisceau cables	Kabelbaum	배선	电缆线束	SER NO 14918-
												SER NO 30781-
												SER NO 20037-
2	SA 1122-00940	3	3	3			•Block	•Bloc	•Block	• 블록	• 壳体	
3	SA 9879-10400	2	2	2			•Fuse	•Fusible	•Schmelzsicherung	• 휴즈	• 保险丝	40A,Green
4	SA 9879-10800	2	2	2			•Fuse	•Fusible	•Schmelzsicherung	• 휴즈	• 保险丝	80A,Black
												SER NO 10001-14131
												SER NO 30001-30780
	SA 9879-10800		1	1			•Fuse	•Fusible	•Schmelzsicherung	• 휴즈	• 保险丝	80A,Black
												SER NO 14132-
												SER NO 30781-

1	8277784 S/N -11118
2	8278939 S/N 11119-
3	8278940 S/N 11119-
4	
5	

主要电缆和线束
메인 배선 케이블
Hauptkabel und -leitungen
Câble et faisceau de câbles, principal
Cable and wire harness, main

Catalogue id 56141	Group 371
Illustr. No 1010024	Section 200
Issue VOE 95E4356141	Page 213

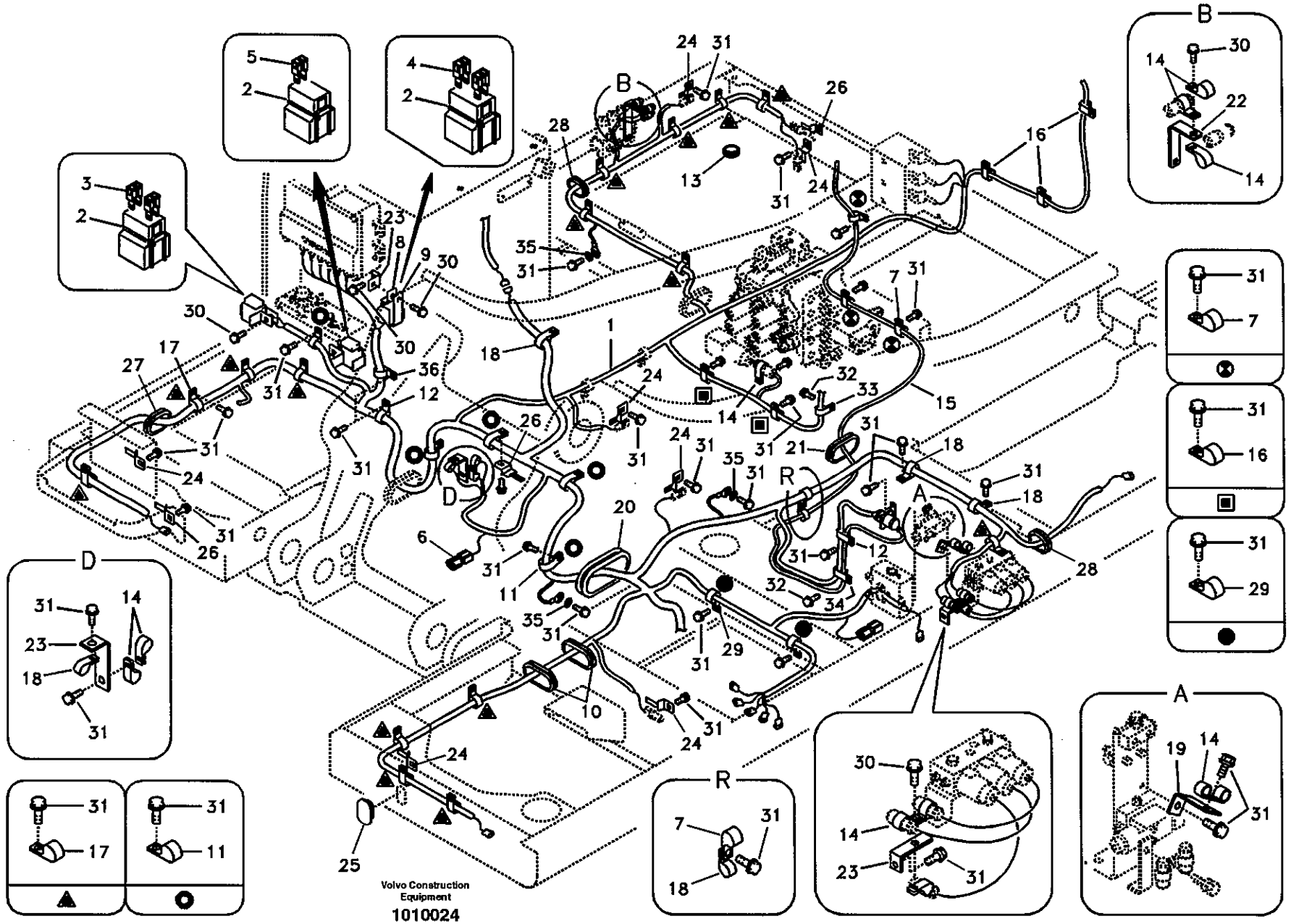
Volvo Construction Equipment
1010024

Fig.	Part No.	Quantity 1	2	3	PS	KIT	Description	Dénomination	Bezeichnung	품명	说明	Notes
5	SA 9879-11000	1					•Fuse	•Fusible	•Schmelzsicherung	• 휴즈	• 保险丝	100A,Blue SER NO 10001-10898
	SA 9879-11400	1					•Fuse	•Fusible	•Schmelzsicherung	• 휴즈	• 保险丝	140A,Blue SER NO 10899-11118
	SA 9879-11400		1				•Fuse	•Fusible	•Schmelzsicherung	• 휴즈	• 保险丝	140A,Blue
	SA 9879-11000			1			•Fuse	•Fusible	•Schmelzsicherung	• 휴즈	• 保险丝	100A,Blue SER NO 10001-14131 SER NO 30001-30780
	SA 9879-11400			1			•Fuse	•Fusible	•Schmelzsicherung	• 휴즈	• 保险丝	140A,Blue SER NO 14132- SER NO 30781-
6	VOE 14500395	7	7	7	SS		•Diode	•Diode	•Diode	• 다이오드	• 二极管	3A SER NO 10001-14131 SER NO 30001-30780
	VOE 14500395		6	6	SS		•Diode	•Diode	•Diode	• 다이오드	• 二极管	3A SER NO 14132- SER NO 30781-
7	VOE 14500297	4	4	4			Clip	Clip	Klemme	클립	卡簧	
8	VOE 14529099	3	3	3			Bracket	Ferrure-support	Tragstütze	브라켓	支架	
9	VOE 14529100	3	3	3			Bracket	Ferrure-support	Tragstütze	브라켓	支架	
10	VOE 14529064	2	2	2			Grommet	Passe fil	Durchführung	그로메트	套环	
11	VOE 14500298	5	5	5			Clip	Clip	Klemme	클립	卡簧	
12	VOE 14500299	2	2	2			Clip	Clip	Klemme	클립	卡簧	
13	VOE 14529396	1	1	1			Grommet	Passe fil	Durchführung	그로메트	套环	
14	VOE 14529345	11	11	11			Clip	Clip	Klemme	클립	卡簧	
15	VOE 14512670	1	1	1			Wire harness	Faisceau electrique	Kabelbaum	배선	线束	
16	VOE 14500291	5	5	5			Clip	Clip	Klemme	클립	卡簧	
17	VOE 14500292	15	15	15			Clip	Clip	Klemme	클립	卡簧	
18	VOE 14500293	5	5	5			Clip	Clip	Klemme	클립	卡簧	
19	VOE 14529258	1	1	1			Bracket	Console	Konsole	브라켓	支架	

1	8277784 S/N -11118
2	8278939 S/N 11119-
3	8278940 S/N 11119-
4	
5	

主要电缆和线束
메인 배선 케이블
Hauptkabel und -leitungen
Câble et faisceau de câbles, principal
Cable and wire harness, main

Catalogue id 56141	Group 371
Illustr. No 1010024	Section 200
Issue VOE 95E4356141	Page 215

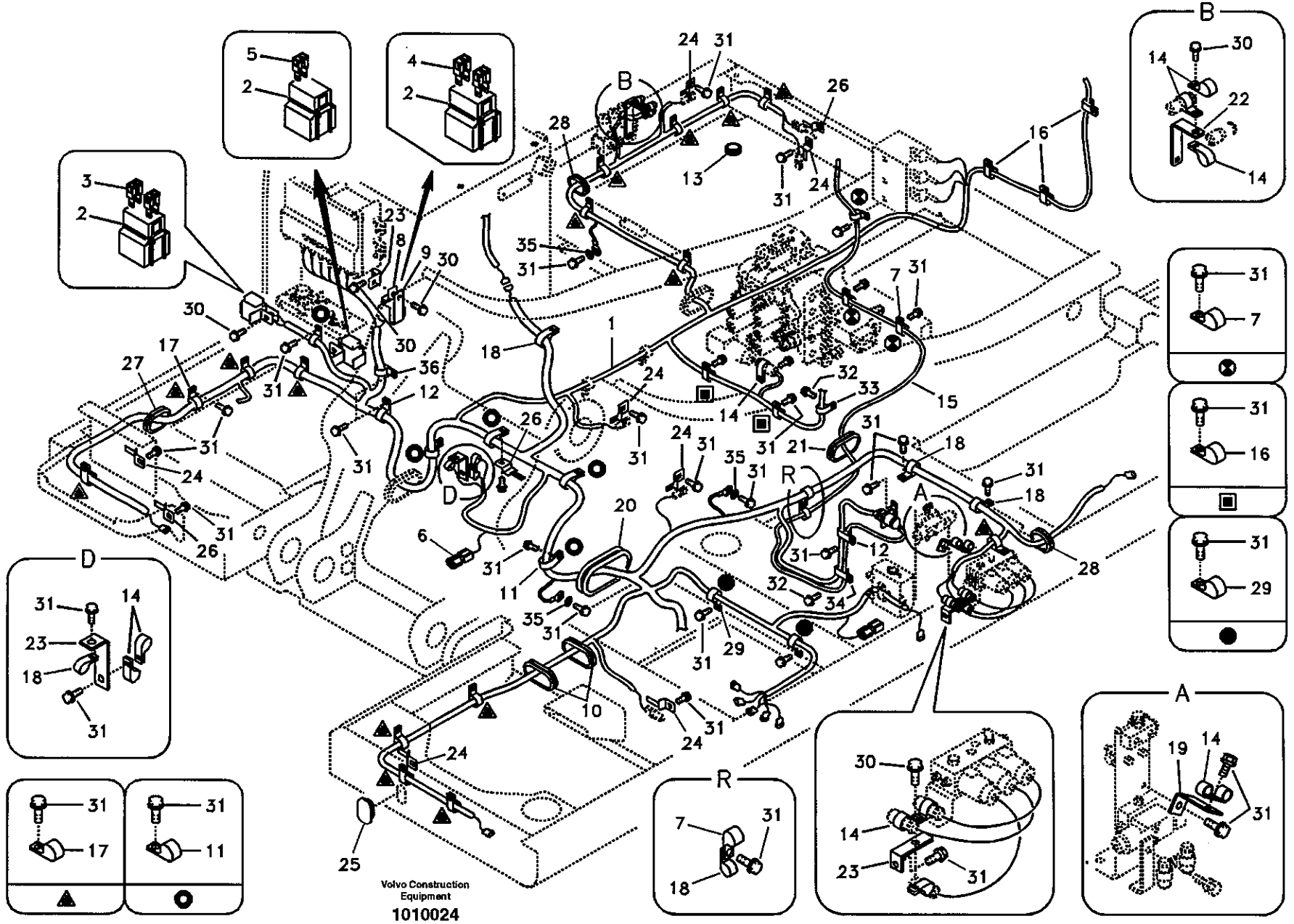
Volvo Construction Equipment
1010024

Fig.	Part No.	Quantity 1	2	3	PS	KIT	Description	Dénomination	Bezeichnung	품명	说明	Notes
20	VOE 14510985	1	1	1			Grommet	Passe fil	Durchführung	그로메트	套环	
21	VOE 14509621	1	1	1			Grommet	Passe fil	Durchführung	그로메트	套环	
22	VOE 14511073	1	1	1			Bracket	Console	Konsole	브라켓	支架	
23	VOE 14505501	2					Bracket	Console	Konsole	브라켓	支架	SER NO 10001-11118
	VOE 14505501		2	2			Bracket	Console	Konsole	브라켓	支架	SER NO 11119-11438 SER NO 30001-30012
	VOE 14505501		3	3			Bracket	Console	Konsole	브라켓	支架	SER NO 11439- SER NO 30013-
24	VOE 14510011	7					Clip	Clip	Klemme	클립	卡簧	SER NO 10001-10423
	VOE 14510011	8					Clip	Clip	Klemme	클립	卡簧	SER NO 10424-11118
	VOE 14510011		8	8			Clip	Clip	Klemme	클립	卡簧	
25	VOE 14511453	1	1	1			Grommet	Passe fil	Durchführung	그로메트	套环	
26	VOE 14881250	3	3	3			Clip	Clip	Klemme	클립	卡簧	
27	SA 9751-13606	1	1	1			Grommet	Passe fil	Durchführung	그로메트	套环	
28	SA 9751-15016	2	2	2			Grommet	Passe fil	Durchführung	그로메트	套环	
29	VOE 14500295	2	2	2			Clip	Clip	Klemme	클립	卡簧	
30	VOE 946441	5					Flange screw	Vis à bride	Flanschschraube	플랜지 스크류	法兰螺钉	SER NO 10001-11118
	VOE 946441		5	5			Flange screw	Vis à bride	Flanschschraube	플랜지 스크류	法兰螺钉	SER NO 11119-11438 SER NO 30001-30012
	VOE 946441		6	6			Flange screw	Vis à bride	Flanschschraube	플랜지 스크류	法兰螺钉	SER NO 11439- SER NO 30013-
31	VOE 946471	51	51	50			Flange screw	Vis à bride	Flanschschraube	플랜지 스크류	法兰螺钉	
32	VOE 946471	2					Flange screw	Vis à bride	Flanschschraube	플랜지 스크류	法兰螺钉	SER NO 10424-11118
	VOE 946471		2	2			Flange screw	Vis à bride	Flanschschraube	플랜지 스크류	法兰螺钉	
33	VOE 14500291	1					Clip	Clip	Klemme	클립	卡簧	SER NO 10424-11118
	VOE 14500291		1	1			Clip	Clip	Klemme	클립	卡簧	
34	VOE 14500299	1					Clip	Clip	Klemme	클립	卡簧	SER NO 10424-11118
	VOE 14500299		1	1			Clip	Clip	Klemme	클립	卡簧	
35	VOE 960148			3			Washer	Rondelle	Scheibe	와셔	垫圈	
36	VOE 14500299	1	1				Clip	Clip	Klemme	클립	卡簧	

1	8277784 S/N -11118
2	8278939 S/N 11119-
3	8278940 S/N 11119-
4	
5	

主要电缆和线束
메인 배선 케이블
Hauptkabel und -leitungen
Câble et faisceau de câbles, principal
Cable and wire harness, main

Catalogue id	Group
56141	371
Illustr. No	Section
1010024	200
Issue	Page
VOE 95E4356141	217

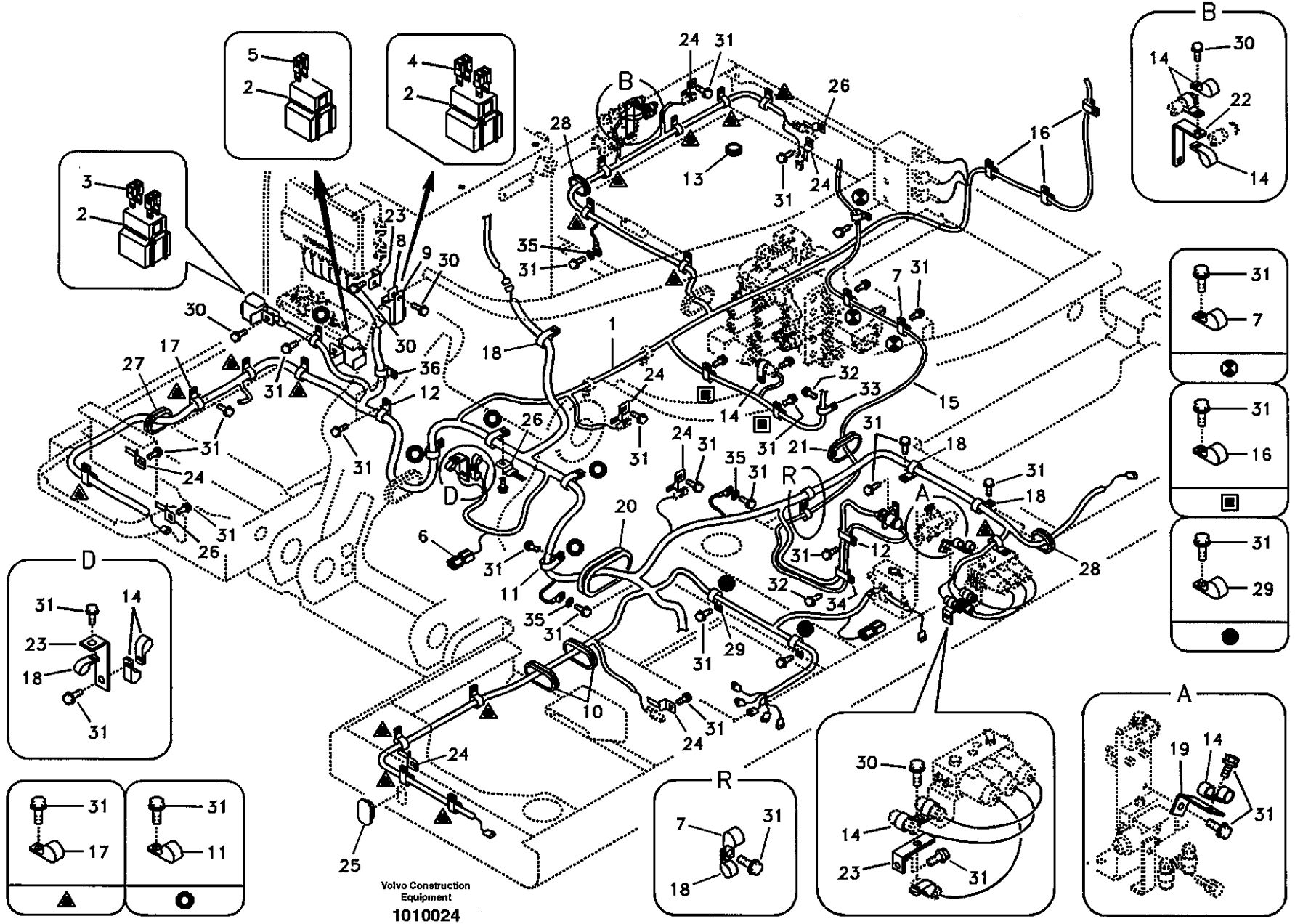
Volvo Construction Equipment
1010024

Fig.	Part No.	Quantity 1	2	3	PS	KIT	Description	Dénomination	Bezeichnung	품명	说明	Notes
	VOE 14500298		1				Clip	Clip	Klemme	클립	卡簧	

1	8277784 S/N -11118	主要电缆和线束 메인 배선 케이블 **Hauptkabel und -leitungen** **Câble et faisceau de câbles, principal** **Cable and wire harness, main**	Catalogue id 56141	Group 371
2	8278939 S/N 11119-		Illustr. No 1010024	Section 200
3	8278940 S/N 11119-		Issue VOE 95E4356141	Page 219
4				
5				

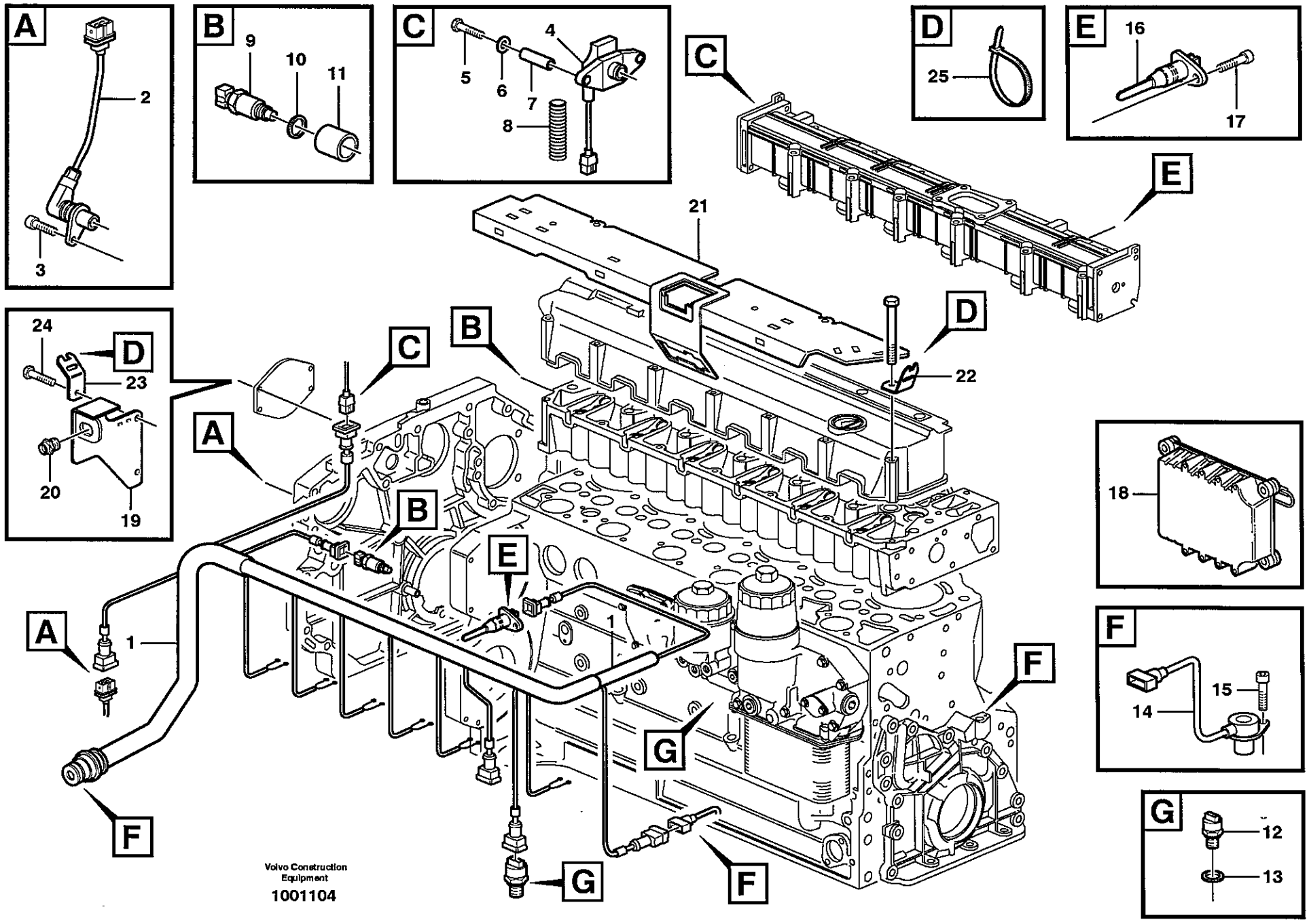
A
2
3
B
9
10
11
C
4
5
6
7
8
C
D
25
E
16
17
E
21
D
22
24
D
23
20
19
C
B
A
B
E
1
A
1
F
G
F
F
G
18
F
15
14
G
12
13
Volvo Construction Equipment
1001104

Fig.	Part No.	Quantity 1	2	3	4	5	PS	KIT	Description	Dénomination	Bezeichnung	품명	说明	Notes
1	VOE 20551332	1	1	1	1				Wire harness	Faisceau electriqu	Kabelbaum	배선	线束	
2	VOE 20459016	1	1	1	1				Sensor	Capteur	Geber	센서	传感器	ENG S/N -798761
	VOE 20482772	1	1	1	1				Sensor	Capteur	Geber	센서	传感器	Camshaft Speed ENG S/N 798762-
3	VOE 20459015	1	1	1	1				Screw	Vis	Schraube	스크류	六角螺钉	
4	VOE 20450693	1	1	1	1				Sensor	Capteur	Geber	센서	传感器	Boost Pressure
5	VOE 20459023	2	2	2	2				Screw	Vis	Schraube	스크류	六角螺钉	
6	VOE 20459183	2	2	2	2				Washer	Rondelle	Scheibe	와셔	垫圈	
7	VOE 20450691	2	2	2	2				Spacer	Entretoise	Abstandkörper	스페이서	垫片	
8		1	1	1	1		NS		Tube	Tube	Rohr	튜브	缸筒	
9	VOE 20450685	1	1	1	1				Sensor	Capteur	Geber	센서	传感器	Coolant Temperature
10	VOE 13947621	1	1	1	1				Plane Gasket	Joint Plan	Flachdichtung	평 가스켓	平面垫圈	
11	VOE 20405788	1	1	1	1				Sleeve	Douille	Hülse	슬리브	轴套	
12	VOE 20450687	1	1	1	1				Sensor	Capteur	Geber	센서	传感器	Eng Oil Pressure
13	VOE 13947621	1	1	1	1				Plane Gasket	Joint Plan	Flachdichtung	평 가스켓	平面垫圈	
14	VOE 20450707	1	1	1	1				Tachometer senso	Commande tachy	Drehzahlschalter	회전속도계 센서	转速表传感器	Crankshaft Speed
15	VOE 20450694	1	1	1	1				Screw	Vis	Schraube	스크류	六角螺钉	
16	VOE 20450695	1	1	1	1				Temp Sensor	Detecteur Temp	Temperaturgeber	온도 센서	温度传感器	Booster Temperature
17	VOE 20450694	2	2	2	2				Screw	Vis	Schraube	스크류	六角螺钉	
18	VOE 3161983	1	1	1	1				ECU	ECU	ECU	콘트롤러	发动机控制模块	
19		1	1	1	1		NS		Bracket	Console	Konsole	브라켓	支架	
20	VOE 20459022	1	1	1	1				Nut	Ecrou	Mutter	너트	螺母	
21		1	1	1	1		NS		Bracket	Console	Konsole	브라켓	支架	
22		1	1	1	1				Bracket	Console	Konsole	브라켓	支架	
23		1	1	1	1				Bracket	Console	Konsole	브라켓	支架	
24	VOE 20405898	1	1	1	1				Screw	Vis	Schraube	스크류	六角螺钉	
25	VOE 4881440	REQ	REQ	REQ	REQ				Strip Clamp	Ruban Serrage	Kabelbinder	스트립 클램프	箍带	

2200) **GB:** 8278912:eng S/n -936864, 8278913:eng S/n -941736, 8278914 Eng s/n -936864 **FR:** 8278912:No de fabr. moteur -936864, 8278913:No de fabr. -941736, 8278914 No de fabr. moteur -936864 **DE:** 8278912:Motor Fert.nr. -936864, 8278913:Motor Fert.nr. -941736, 8278914 Motor Fert.nr. -936864 **KR:** 8278912: 엔진 일련 번호 -936864, 8278913: 엔진 일련 번호 -941736, 8278914 엔진 일련 번호 -936864 **CN:** 8278912：发动机序列号码 -936864，8278913：发动机序列号码 -941736，8278914 发动机序列号码 -936864

1	8277784 S/N -11532
2	2200) 8278912 S/N 11533-
3	2200) 8278913 S/N 11533-
4	2200) 8278914 S/N 11533-
5	

发动机电缆线束
엔진 배선 케이블
Kabelbündel, Motor
Faisceau de câbles, moteur
Cable harness, engine

Catalogue id 56141	Group 371
Illustr. No 1001104	Section 300
Issue VOE 95E4356141	Page 221

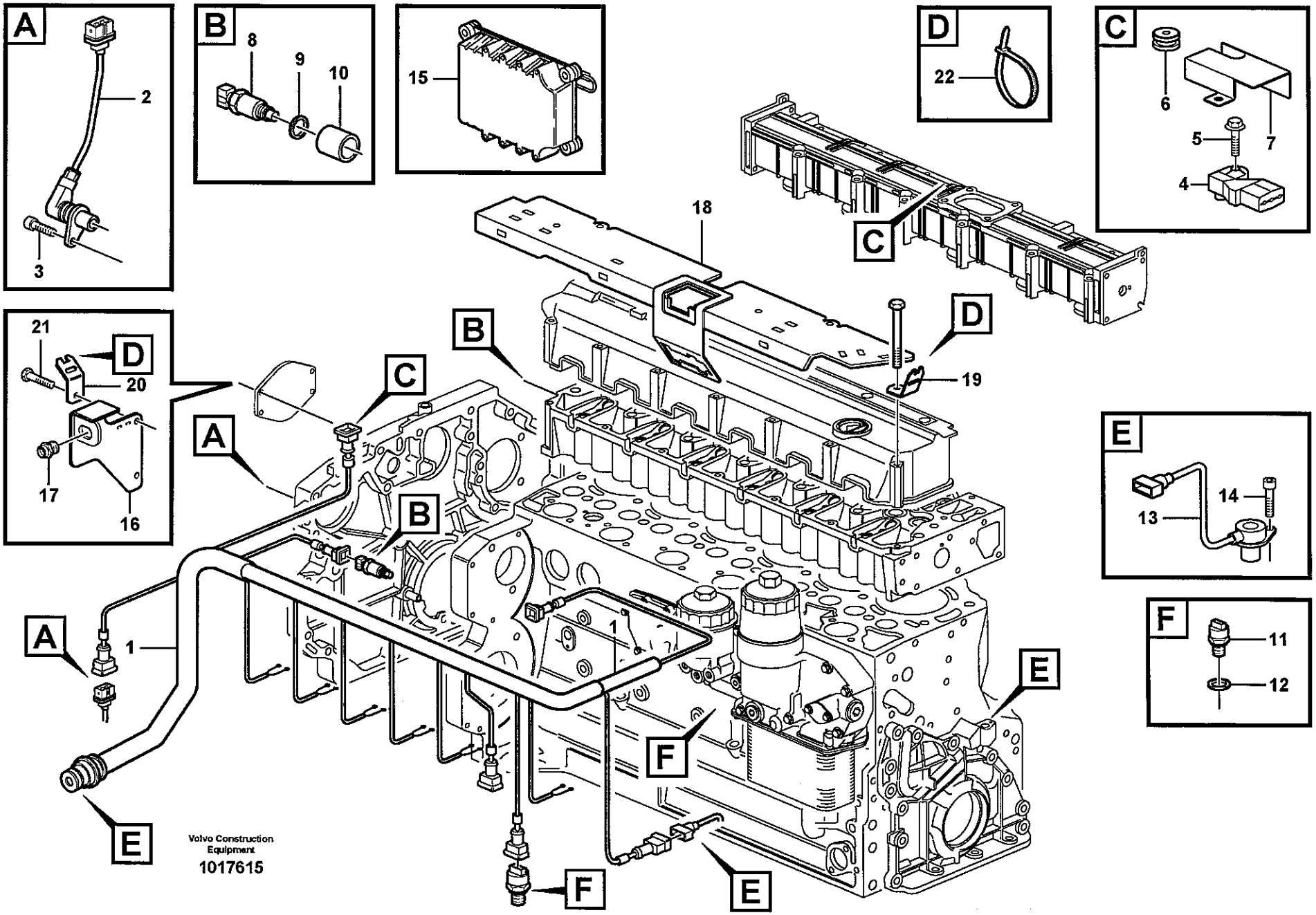
A
2
3
B
8
9
10
15
D
22
C
6
5
7
4
18
C
D
19
21
D
20
17
16
C
B
A
B
A
1
1
E
F
E
F
E
E
13
14
F
11
12
Volvo Construction Equipment
1017615

Fig.	Part No.	Quantity 1	2	3	4	5	PS	KIT	Description	Dénomination	Bezeichnung	품명	说明	Notes
1	VOE 20728258	1	1	1					Cable harness	Faisceau cables	Kabelbaum	배선	电缆线束	
2	VOE 20482772	1	1	1					Sensor	Capteur	Geber	센서	传感器	
3	VOE 20459015	1	1	1					Screw	Vis	Schraube	스크류	六角螺钉	
4	VOE 20556500	1	1	1					Sensor	Capteur	Geber	센서	传感器	
5	VOE 20450728	1	1	1					Bolt	Boulon	Bolzen	볼트	螺栓	
6		1	1	1			NS		Plate	Plaque	Platte	플레이트	配流盘	
7	VOE 20715095	1	1	1					Rubber Plug	Bouchon Caoutc	Gummistöpsel	고무 플러그	橡胶塞	
8	VOE 20450685	1	1	1					Sensor	Capteur	Geber	센서	传感器	
9	VOE 13947621	1	1	1					Plane Gasket	Joint Plan	Flachdichtung	평 가스켓	平面垫圈	
10	VOE 20405788	1	1	1					Sleeve	Douille	Hülse	슬리브	轴套	
11	VOE 20585158	1	1	1					Sensor	Capteur	Geber	센서	传感器	
12	VOE 13947621	1	1	1					Plane Gasket	Joint Plan	Flachdichtung	평 가스켓	平面垫圈	
13	VOE 20450707	1	1	1					Tachometer senso	Commande tachy	Drehzahlschalter	회전속도계 센서	转速表传感器	
14	VOE 20450694	1	1	1					Screw	Vis	Schraube	스크류	六角螺钉	
15	VOE 3161983	1	1	1					ECU	ECU	ECU	콘트롤러	发动机控制模块	
16		1	1	1			NS		Bracket	Console	Konsole	브라켓	支架	
17	VOE 20459022	1	1	1					Nut	Ecrou	Mutter	너트	螺母	
18	VOE 20715330	1	1	1					Cover Plate	Protection en tole	Schutzblech	커버 플레이트	盖板	
19	VOE 20450700	1	1	1					Bracket	Console	Konsole	브라켓	支架	
20	VOE 20450997	1	1	1					Bracket	Console	Konsole	브라켓	支架	
21	VOE 20405898	1	1	1					Screw	Vis	Schraube	스크류	六角螺钉	
22	VOE 4881440	REQ	REQ	REQ					Strip Clamp	Ruban Serrage	Kabelbinder	스트립 클램프	箍带	

2201) **GB:** 8278912:eng S/n 936865-, 8278913:eng S/n 941737-, 8278914 Eng s/n 936865- **FR:** 8278912:No de fabr. moteur 936865-, 8278913:No de fabr. moteur 941737-, 8278914 No de fabr. moteur 936865 **DE:** 8278912:Motor Fert.nr. 936865-, 8278913:Motor Fert.nr. 941737-, 8278914 Motor Fert.nr. 936865- **KR:** 8278912: 엔진 일련 번호 936865-, 8278913: 엔진 일련 번호 941737-, 8278914 엔진 일련 번호 936865- **CN:** 8278912：发动机序列号码 936865-，8278913：发动机序列号码 941737-，8278914 发动机序列号码 936865-

1	2201) 8278912 S/N 11533-
2	2201) 8278913 S/N 11533-
3	2201) 8278914 S/N 11533-
4	
5	

发动机电缆线束
엔진 배선 케이블
Kabelbündel, Motor
Faisceau de câbles, moteur
Cable harness, engine

Catalogue id **56141**	Group **371**
Illustr. No **1017615**	Section **350**
Issue **VOE 95E4356141**	Page **223**

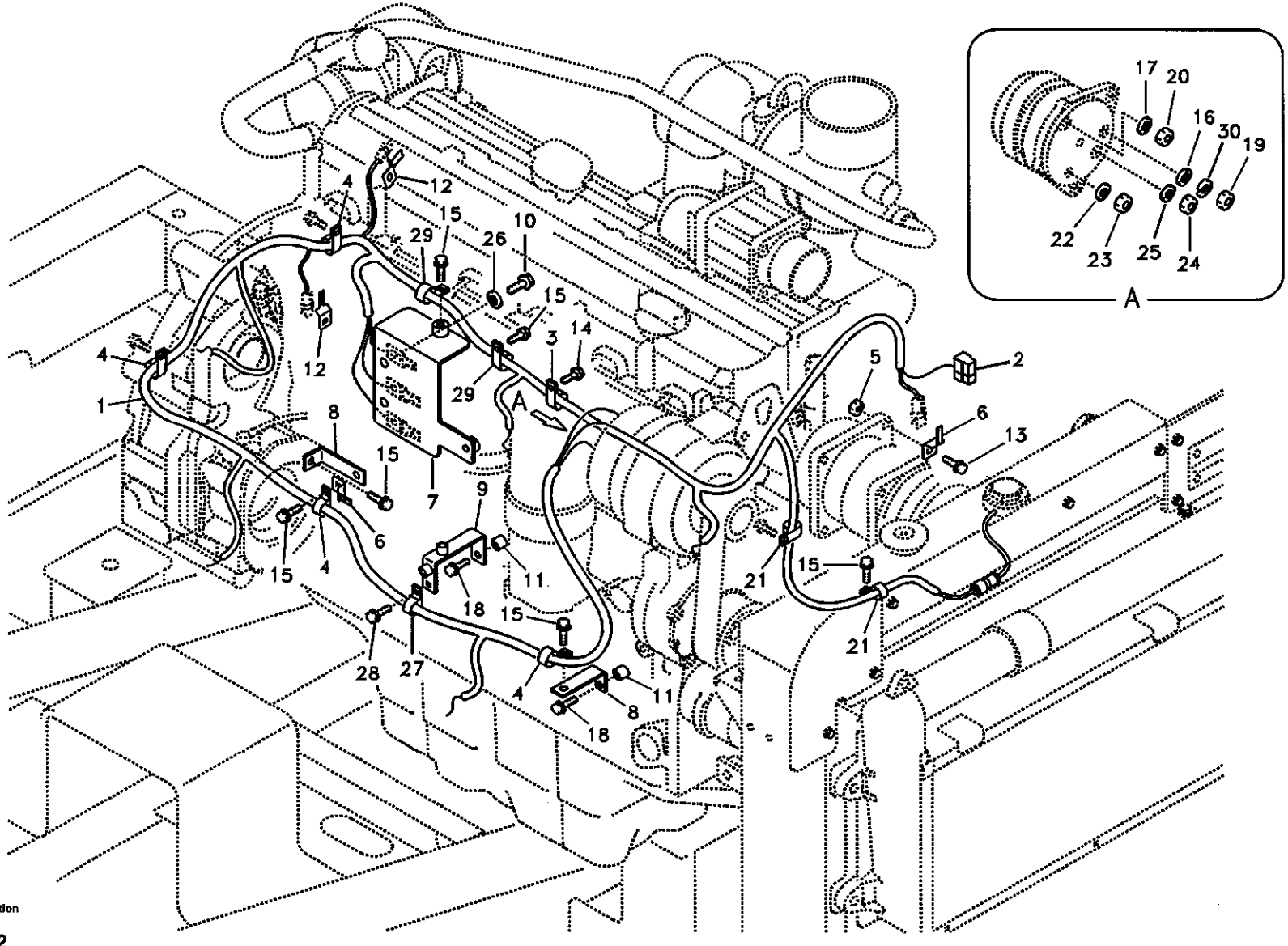

Volvo Construction Equipment

1017132

Fig.	Part No.	Quantity 1	2	3	PS	KIT	Description	Dénomination	Bezeichnung	품명	说明	Notes
1	VOE 14512671	1					Wire harness	Faisceau electrique	Kabelbaum	배선	线束	SER NO 10001-10586
	VOE 14518714	1					Cable harness	Faisceau cables	Kabelbaum	배선	电缆线束	SER NO 10587-14131 SER NO 30001-30780
	VOE 14530035	1					Wire harness	Faisceau electrique	Kabelbaum	배선	线束	SER NO 14132-14316 SER NO 30781-30840
	VOE 14530515	1					Wire harness	Faisceau electrique	Kabelbaum	배선	线束	SER NO 14317- SER NO 30841-
2	VOE 14500395	1			SS		•Diode	•Diode	•Diode	• 다이오드	• 二极管	3A SER NO 10001-14131 SER NO 30001-30780
	VOE 14500395	2			SS		•Diode	•Diode	•Diode	• 다이오드	• 二极管	3A SER NO 14132-14316 SER NO 30781-30840
	VOE 14500395	1			SS		•Diode	•Diode	•Diode	• 다이오드	• 二极管	3A SER NO 14317- SER NO 30841-
3	VOE 14500294	1					Clip	Clip	Klemme	클립	卡簧	
4	VOE 14500295	4					Clip	Clip	Klemme	클립	卡簧	
5	VOE 983304	1					Hexagon Nut	Ecrou Hexagonal	Sechskantmutter	너트	六角螺母	
6	VOE 14510011	2					Clip	Clip	Klemme	클립	卡簧	
7	VOE 14510982	1					Bracket	Console	Konsole	브라켓	支架	
8	VOE 14510983	2					Bracket	Console	Konsole	브라켓	支架	
9	VOE 14510984	1					Bracket	Console	Konsole	브라켓	支架	
10	SA 9041-11204	2					Bolt	Boulon	Bolzen	볼트	螺栓	SER NO 10001-10769
	SA 9011-11204	2					Bolt	Boulon	Bolzen	볼트	螺栓	SER NO 10770- SER NO 30001-
11	VOE 14529394	2					Spacer	Partie Intermédiaire	Zwischenstück	스페이서	垫片	
12	VOE 14881250	2					Clip	Clip	Klemme	클립	卡簧	
13	VOE 946329	1					Flange screw	Vis à bride	Flanschschraube	플랜지 스크류	法兰螺钉	
14	VOE 946440	2					Flange screw	Vis à bride	Flanschschraube	플랜지 스크류	法兰螺钉	

1	8277784
2	
3	
4	
5	

发动机电缆线束
엔진 배선 케이블
Kabelbündel, Motor
Faisceau de câbles, moteur
Cable harness, engine

Catalogue id	Group
56141	371
Illustr. No	Section
1017132	400
Issue	Page
VOE 95E4356141	225

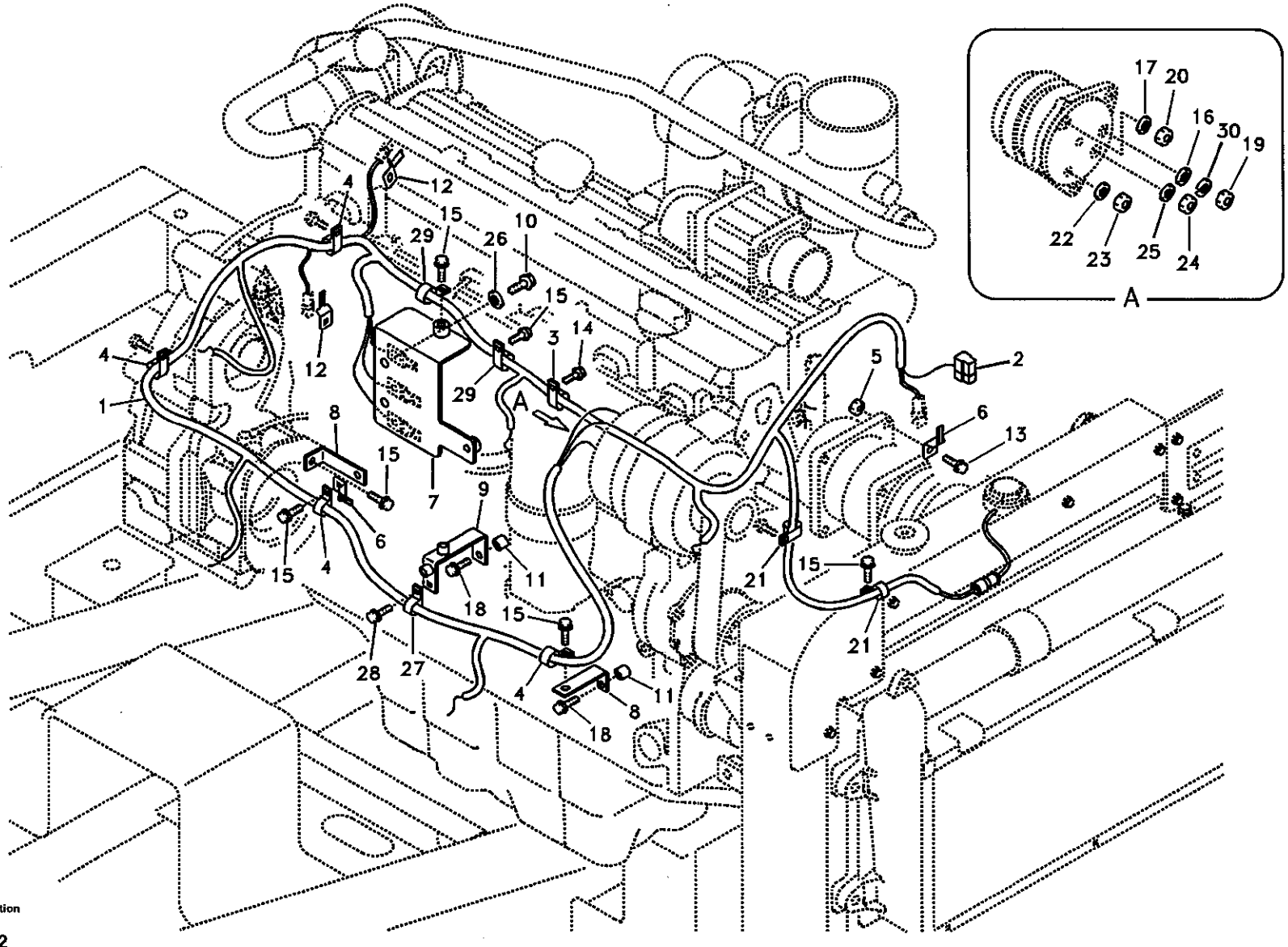

Volvo Construction Equipment

1017132

Fig.	Part No.	Quantity 1	2	3	PS	KIT	Description	Dénomination	Bezeichnung	품명	说明	Notes
15	VOE 946471	5					Flange screw	Vis à bride	Flanschschraube	플랜지 스크류	法兰螺钉	
16	VOE 955892	1					Washer	Rondelle	Scheibe	와셔	垫圈	
17	VOE 955894	1					Washer	Rondelle	Scheibe	와셔	垫圈	
18	VOE 947760	2			SS		Flange screw	Vis à bride	Flanschschraube	플랜지 스크류	法兰螺钉	
19	VOE 983302	1					Nut	Ecrou	Mutter	너트	螺母	
20	VOE 983303	1					Nut	Ecrou	Mutter	너트	螺母	
21	VOE 14500290	2					Clip	Clip	Klemme	클립	卡簧	
22	VOE 14880426	1					Washer	Rondelle	Scheibe	와셔	垫圈	
23	SA 9111-10400	1					Nut	Ecrou	Mutter	너트	螺母	
24	SA 9111-10500	1					Nut	Ecrou	Mutter	너트	螺母	
25	VOE 940090	1			SS		Washer	Rondelle	Scheibe	와셔	垫圈	SER NO 10001-14131 SER NO 30001-30780
26	VOE 955897	2			SS		Washer	Rondelle	Scheibe	와셔	垫圈	SER NO 10770- SER NO 30001-
27	VOE 14500295	1					Clip	Clip	Klemme	클립	卡簧	SER NO 10001-10769
28	VOE 946471	1					Flange screw	Vis à bride	Flanschschraube	플랜지 스크류	法兰螺钉	SER NO 10001-10769
29	VOE 14500294	2					Clip	Clip	Klemme	클립	卡簧	SER NO 10001-14131 SER NO 30001-30780
	VOE 14500293	2					Clip	Clip	Klemme	클립	卡簧	SER NO 14132- SER NO 30781-
30	VOE 955919	1					Spring Washer	Rondelle élastique	Federscheibe	스프링 와셔	弹簧垫圈	SER NO 14317- SER NO 30841-

1	8277784
2	
3	
4	
5	

发动机电缆线束
엔진 배선 케이블
Kabelbündel, Motor
Faisceau de câbles, moteur
Cable harness, engine

Catalogue id 56141	Group 371
Illustr. No 1017132	Section 400
Issue VOE 95E4356141	Page 227

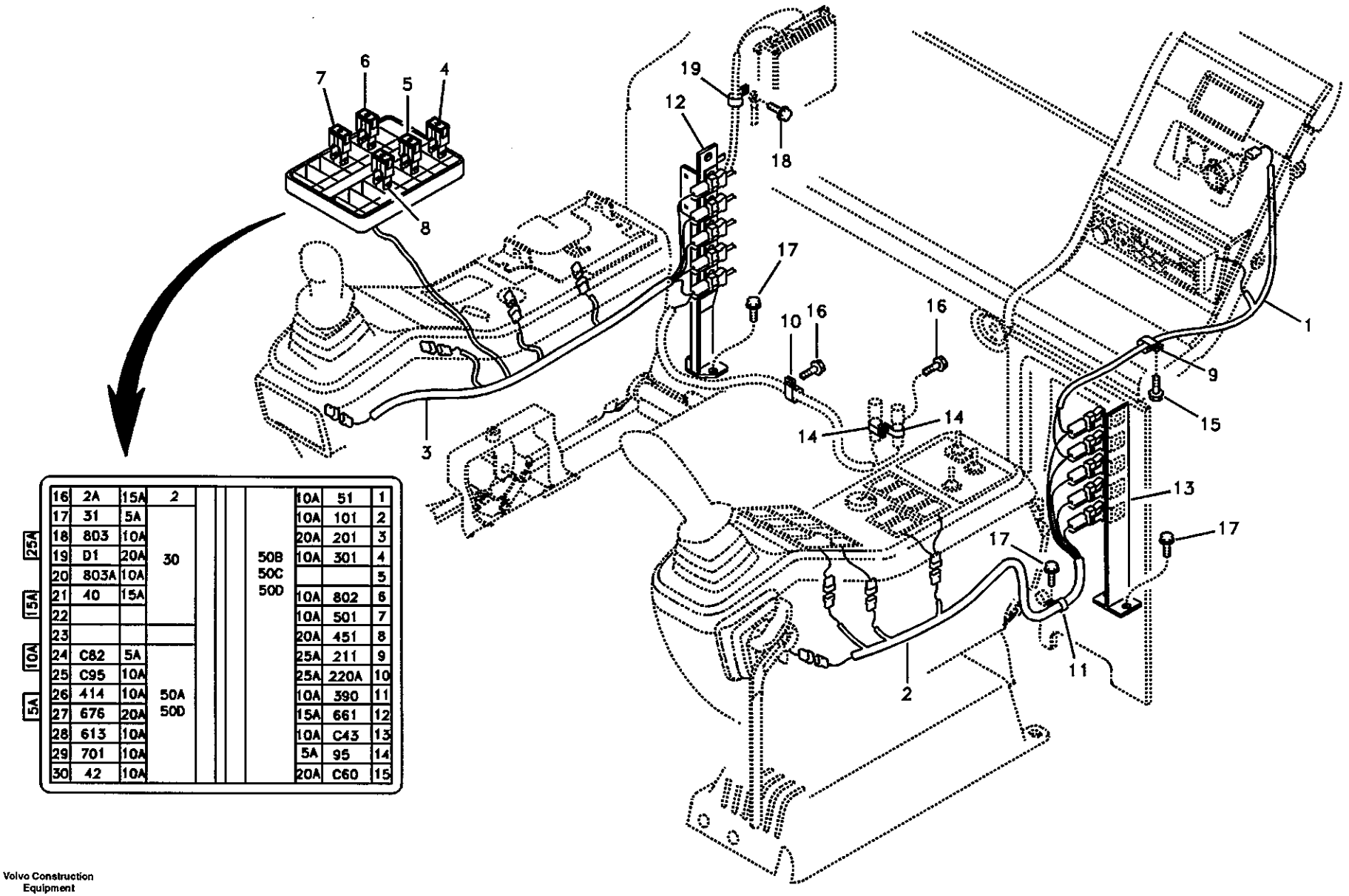

16	2A	15A	2		10A	51	1
17	31	5A			10A	101	2
18	803	10A			20A	201	3
19	D1	20A	30	50B 50C 50D	10A	301	4
20	803A	10A					5
21	40	15A			10A	802	6
22					10A	501	7
23					20A	451	8
24	C82	5A			25A	211	9
25	C95	10A			25A	220A	10
26	414	10A	50A 50D		10A	390	11
27	676	20A			15A	661	12
28	613	10A			10A	C43	13
29	701	10A			5A	95	14
30	42	10A			20A	C60	15

25A
15A
10A
5A

Fig.	Part No.	Quantity 1	2	3	PS	KIT	Description	Dénomination	Bezeichnung	품명	说明	Notes
1	VOE 14501569	1					Wire harness	Faisceau electrique	Kabelbaum	배선	线束	SER NO 10001-10911
	VOE 14520105	1					Wire harness	Faisceau electrique	Kabelbaum	배선	线束	SER NO 10912- SER NO 30001- LH
2	VOE 14503756	1					Wire harness	Faisceau electrique	Kabelbaum	배선	线束	SER NO 10001-14131 SER NO 30001-30780
	VOE 14524422	1					Wire harness	Faisceau electrique	Kabelbaum	배선	线束	LH SER NO 14132- SER NO 30781-
3	VOE 14503755	1					Wire harness	Faisceau electrique	Kabelbaum	배선	线束	RH SER NO 10001-14131 SER NO 30001-30780
	VOE 14522131	1					Wire harness	Faisceau electrique	Kabelbaum	배선	线束	RH SER NO 14132- SER NO 30781-
4	VOE 13969160	5					•Fuse	•Fusible	•Schmelzsicherung	•휴즈	•保险丝	5A SER NO 10001-14131 SER NO 30001-30780
	VOE 13969160	4					•Fuse	•Fusible	•Schmelzsicherung	•휴즈	•保险丝	5A SER NO 14132- SER NO 30781-
5	VOE 969161	13					•Fuse	•Fusible	•Schmelzsicherung	•휴즈	•保险丝	10A SER NO 10001-14131 SER NO 30001-30780
	VOE 969161	15					•Fuse	•Fusible	•Schmelzsicherung	•휴즈	•保险丝	10A SER NO 14132- SER NO 30781-
6	VOE 13969162	9					•Fuse	•Fusible	•Schmelzsicherung	•휴즈	•保险丝	15A SER NO 10001-14131 SER NO 30001-30780

1	8277784
2	
3	
4	
5	

仪表盘电缆和线束
계기판 배선 케이블
Kabel und Leitungen, Armaturenbrett
Câble et faisceau de câbles, tableau de bord
Cable and wire harness, instrument panel

Catalogue id **56141**	Group **371**
Illustr. No **1014972**	Section **500**
Issue **VOE 95E4356141**	Page **229**

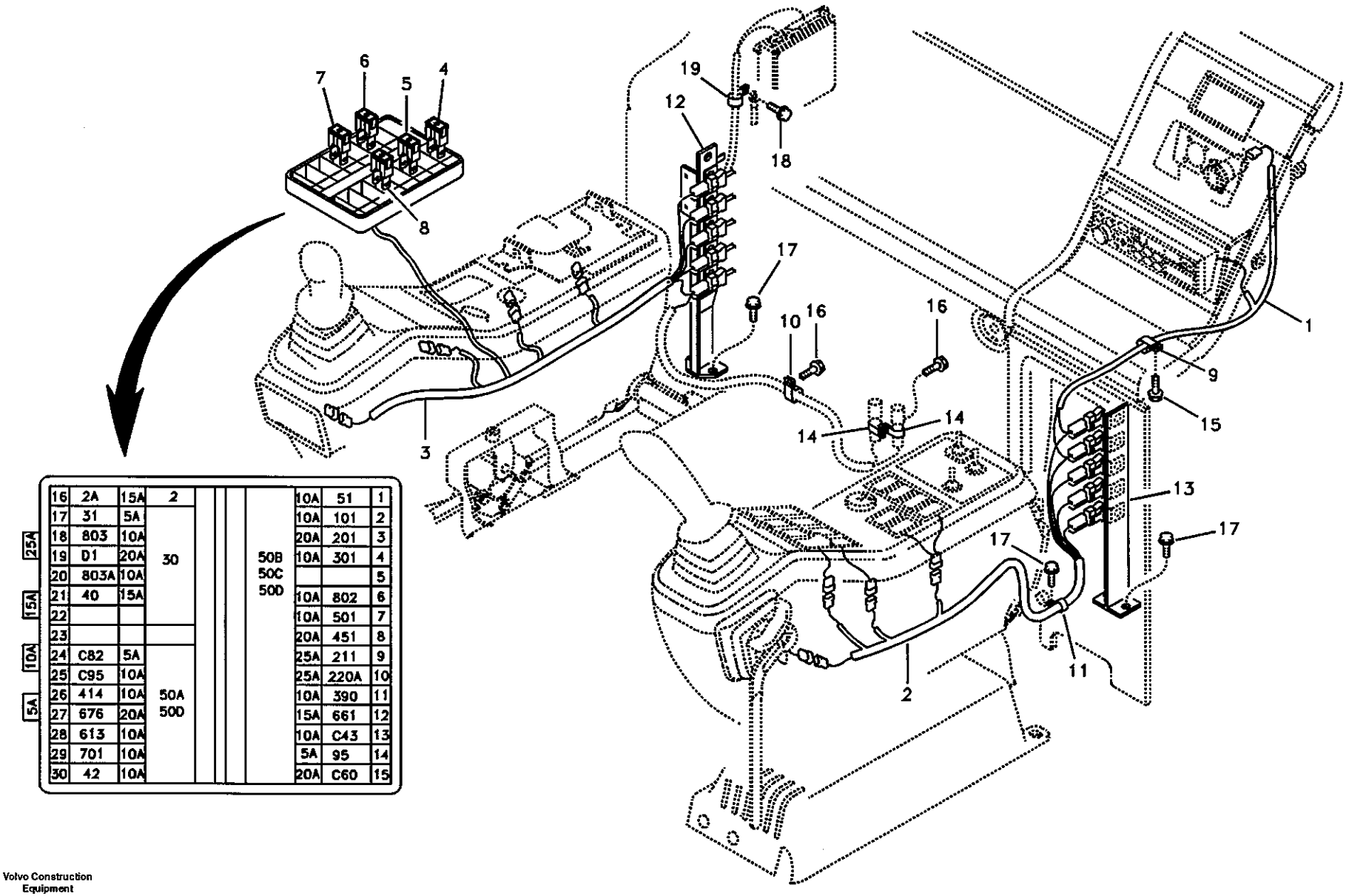

16	2A	15A	2			10A	51	1
17	31	5A				10A	101	2
18	803	10A				20A	201	3
19	D1	20A	30		50B 50C 50D	10A	301	4
20	803A	10A						5
21	40	15A				10A	802	6
22						10A	501	7
23						20A	451	8
24	C82	5A				25A	211	9
25	C95	10A				25A	220A	10
26	414	10A	50A 50D			10A	390	11
27	676	20A				15A	661	12
28	613	10A				10A	C43	13
29	701	10A				5A	95	14
30	42	10A				20A	C60	15

25A
15A
10A
5A

Volvo Construction Equipment

1014972

Fig.	Part No.	Quantity 1	2	3	PS	KIT	Description	Dénomination	Bezeichnung	품명	说明	Notes
	VOE 13969162	4					•Fuse	•Fusible	•Schmelzsicherung	• 휴즈	• 保险丝	15A SER NO 14132- SER NO 30781-
7	VOE 978999	4					•Fuse	•Fusible	•Schmelzsicherung	• 휴즈	• 保险丝	20A SER NO 10001-14131 SER NO 30001-30780
	VOE 978999	5					•Fuse	•Fusible	•Schmelzsicherung	• 휴즈	• 保险丝	20A SER NO 14132- SER NO 30781-
8	VOE 969164	2					•Fuse	•Fusible	•Schmelzsicherung	• 휴즈	• 保险丝	30A SER NO 10001-14131 SER NO 30001-30780
	VOE 969163	3					•Fuse	•Fusible	•Schmelzsicherung	• 휴즈	• 保险丝	25A SER NO 14132- SER NO 30781-
9	VOE 14500294	1					Clip	Clip	Klemme	클립	卡簧	
10	VOE 14500293	1					Clip	Clip	Klemme	클립	卡簧	
11	VOE 14500295	1					Clip	Clip	Klemme	클립	卡簧	SER NO 10001-14131 SER NO 30001-30780
	VOE 14500297	1					Clip	Clip	Klemme	클립	卡簧	SER NO 14132- SER NO 30781-
12	VOE 14509874	1					Bracket	Console	Konsole	브라켓	支架	SER NO 10001-14131 SER NO 30001-30780
	VOE 14527157	1					Bracket	Console	Konsole	브라켓	支架	SER NO 14132- SER NO 30781-
13	VOE 14511553	1					Bracket	Console	Konsole	브라켓	支架	
14	VOE 14529345	2					Clip	Clip	Klemme	클립	卡簧	
15	VOE 947107	1					Flange screw	Vis à bride	Flanschschraube	플랜지 스크류	法兰螺钉	
16	VOE 946440	2					Flange screw	Vis à bride	Flanschschraube	플랜지 스크류	法兰螺钉	
17	VOE 946441	5					Flange screw	Vis à bride	Flanschschraube	플랜지 스크류	法兰螺钉	

1	8277784	仪表盘电缆和线束 계기판 배선 케이블 **Kabel und Leitungen, Armaturenbrett** **Câble et faisceau de câbles, tableau de bord** **Cable and wire harness, instrument panel**
2		
3		
4		
5		

Catalogue id 56141	Group 371
Illustr. No 1014972	Section 500
Issue VOE 95E4356141	Page 231

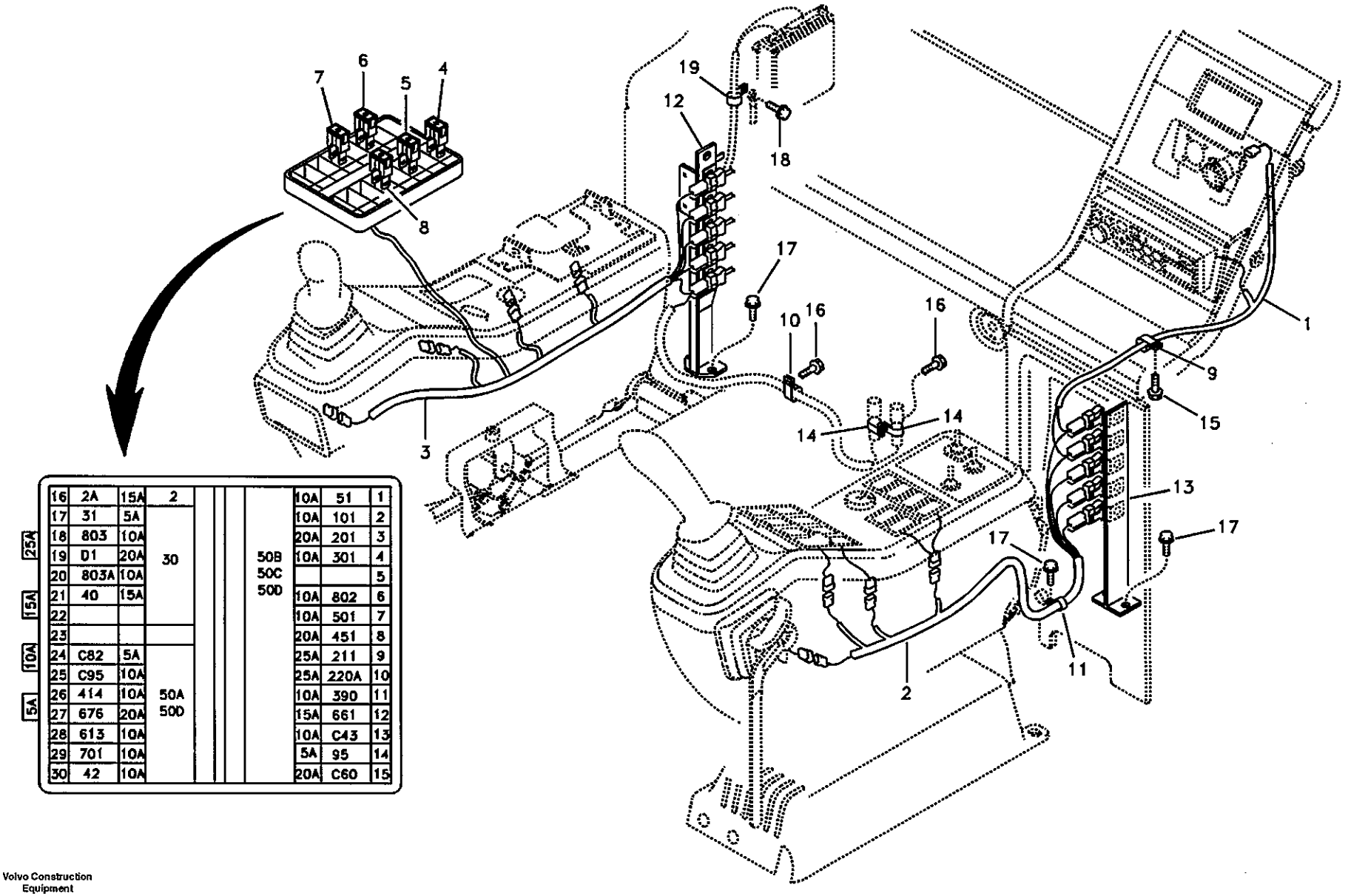

16	2A	15A	2	50B 50C 50D	10A	51	1
17	31	5A	30		10A	101	2
18	803	10A			20A	201	3
19	D1	20A			10A	301	4
20	803A	10A					5
21	40	15A			10A	802	6
22					10A	501	7
23					20A	451	8
24	C82	5A	50A 50D		25A	211	9
25	C95	10A			25A	220A	10
26	414	10A			10A	390	11
27	676	20A			15A	661	12
28	613	10A			10A	C43	13
29	701	10A			5A	95	14
30	42	10A			20A	C60	15

25A 15A 10A 5A

Volvo Construction Equipment

1014972

Fig.	Part No.	Quantity 1	2	3	PS	KIT	Description	Dénomination	Bezeichnung	품명	说明	Notes
18	VOE 946471	1					Flange screw	Vis à bride	Flanschschraube	플랜지 스크류	法兰螺钉	
19	VOE 14500298	1					Clip	Clip	Klemme	클립	卡簧	

1	8277784	仪表盘电缆和线束 계기판 배선 케이블 **Kabel und Leitungen, Armaturenbrett** **Câble et faisceau de câbles, tableau de bord** **Cable and wire harness, instrument panel**	Catalogue id 56141	Group 371
2			Illustr. No 1014972	Section 500
3				
4			Issue VOE 95E4356141	Page 233
5				

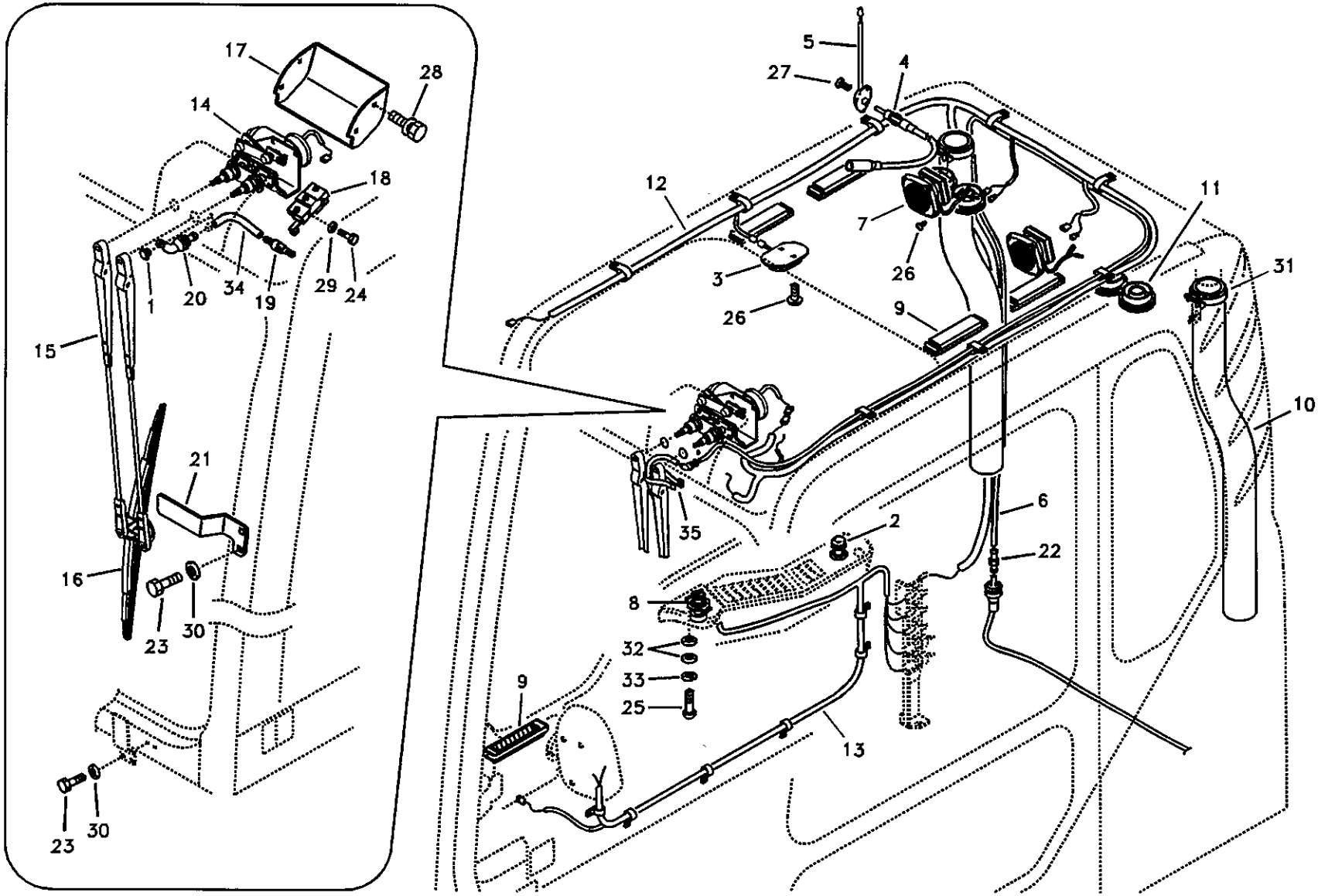

Volvo Construction Equipment

1011930

Fig.	Part No.	Quantity 1	2	3	PS	KIT	Description	Dénomination	Bezeichnung	품명	说明	Notes
1	VOE 14523000	1	1				Cap	Chapeau	Kappe	캡	罩壳	
2	VOE 14529041	1	1				Cig Lighter	Allume cigare	Zig Anzünder	시가 라이터	点烟器	
3	VOE 14529090	1	1				Lamp	Lampe	Leuchte	램프	灯	
	SA 1122-01690	2	2				•Bulb	•Ampoule	•Glühlampe	• 전구	• 灯泡	
4	VOE 14515593	2	2				Cable	Cable	Seil	케이블	缆索	
5	VOE 14529181	1	1		SS		Antenna	Antenne	Antenne	안테나	天线	SER NO 10001-14999 SER NO 30001-30780 SER NO 20001-20037
	VOE 14535346	1	1				Antenna	Antenne	Antenne	안테나	天线	SER NO 15000- SER NO 30781- SER NO 20038-
6	VOE 14880441	1	1				Hose	Durit	Schlauch	호스	软管	
7	VOE 14529230	2	2				Speaker	Haut-parleur	Lautsprecher	스피커	扬声器	
8	VOE 14503037	1	1				Selector	Selecteur	Wähler	전환기	选择器	SER NO 10001-16261
	VOE 14542152	1	1				Selector	Selecteur	Wähler	전환기	选择器	SER NO 16262-
9	VOE 14505522	5	5				Grille	Grille	Kühlergrill	그릴	水箱护罩	SER NO 10001-10056
	VOE 14517615	5	5				Grille	Grille	Kühlergrill	그릴	水箱护罩	SER NO 10057- SER NO 30001-
10	VOE 14505524	2	2				Hose	Flexible	Schlauch	호스	软管	
11	VOE 14505525	4	4				Grille	Grille	Kühlergrill	그릴	水箱护罩	
12	VOE 14505541	1	1				Wire harness	Faisceau electrique	Kabelbaum	배선	线束	SER NO 10001-14131 SER NO 30001-30780
	VOE 14376017	1	1				Wire harness	Faisceau cables	Kabelbaum	배선	电缆线束	SER NO 14132- SER NO 30781-
13	VOE 14505542	1	1				Wire harness	Faisceau electrique	Kabelbaum	배선	线束	SER NO 10001-10423
	VOE 14518169	1	1				Wire harness	Faisceau electrique	Kabelbaum	배선	线束	SER NO 10424-12233 SER NO 30001-30198
	VOE 14524053	1	1				Wire harness	Faisceau electrique	Kabelbaum	배선	线束	SER NO 12234-14131 SER NO 30199-30780

1	8277140
2	8277142
3	
4	
5	

驾驶室电缆线束
운전실 배선 케이블
Kabelbündel, Kabine
Faisceaux de câbles, cabine
Cable harnesses, cab

Catalogue id	Group
56141	371
Illustr. No	Section
1011930	800
Issue	Page
VOE 95E4356141	235

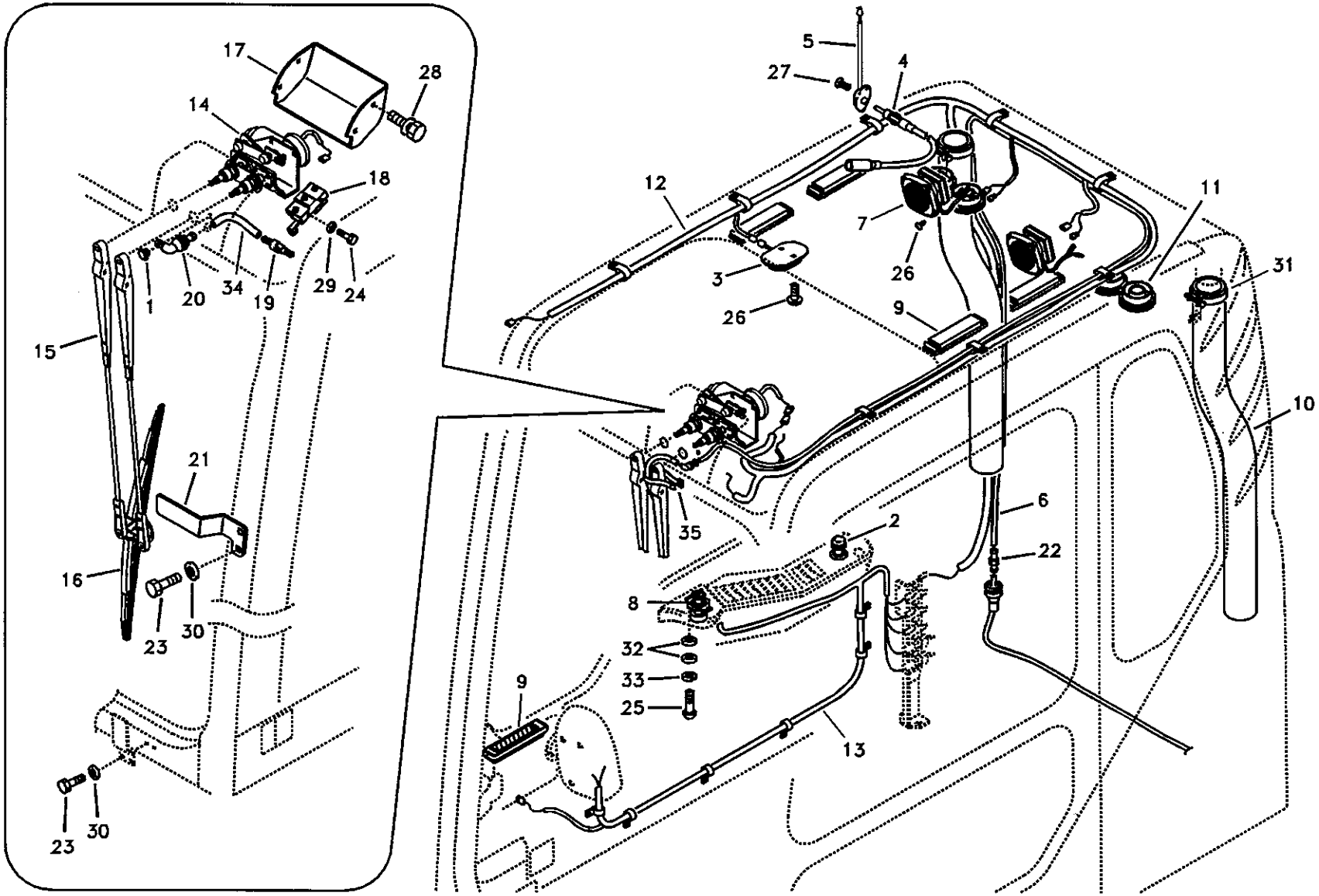

Volvo Construction Equipment

1011930

Fig.	Part No.	Quantity 1	2	3	PS	KIT	Description	Dénomination	Bezeichnung	품명	说明	Notes
	VOE 14524426	1	1		SS		Wire harness	Faisceau electrique	Kabelbaum	배선	线束	SER NO 14132-15706
												SER NO 30781-
												SER NO 20001-20276
	VOE 14535285	1	1				Wire harness	Faisceau electrique	Kabelbaum	배선	线束	SER NO 15707-
												SER NO 20277-
14	VOE 14530079	1	1				Wiper Motor	Moteur essuie glace	Wischermotor	와이퍼 모터	雨刮器马达	(VOE 14508627)
												SER NO 10001-14131
												SER NO 30001-30780
	VOE 14530079	1	1				Wiper Motor	Moteur essuie glace	Wischermotor	와이퍼 모터	雨刮器马达	SER NO 14132-
												SER NO 30781-
15	VOE 14508628	1	1				Wiper Arm	Bras Essu.glac.	Wischerarm	와이퍼 암	雨刮器摇臂	SER NO 10001-12316
	VOE 14522412	1	1				Wiper Arm	Bras Essu.glac.	Wischerarm	와이퍼 암	雨刮器摇臂	SER NO 12317-
	VOE 14530869	1	1				•Nozzle	•Nez D'injecteur	•Einspritzduse	• 노즐	• 喷嘴	
16	VOE 14508629	1	1				Wiper blade	Balai essuie glace	Wischerblatt	와이퍼 블레이드	雨刮器刮片	
17	VOE 14508633	1	1				Cover	Capot	Haube	커버	罩盖	
18	VOE 14508635	1	1				Switch	Commutateur	Schalter	스위치	开关	Upper limit
19	VOE 14508637	1	1				Check valve	Valve antiretour	Rückschlagventil	체크 밸브	止回阀	
20	VOE 14508639	1	1				Elbow	Coude	Winkel	엘보	弯管接头	
21	VOE 14511546	1	1				Bracket	Console	Konsole	브라켓	支架	
22	VOE 14529354	1	1				Connector	Raccord	Anschluss	커넥터	接头	
23	VOE 965175	4	4		SS		Screw	Vis	Schraube	스크류	六角螺钉	
24	SA 9021-10405	2	2				Screw	Vis	Schraube	스크류	六角螺钉	
25	VOE 969404	2	2				6-pt skt screw	Vis creuse de 6	Hohlschraube	6 포인트 소켓 스크류	六点螺口插座	
26	VOE 969407	11	11				6-pt skt screw	Vis creuse de 6	Hohlschraube	6 포인트 소켓 스크류	六点螺口插座	
27	SA 9025-04003	3	3				Screw	Vis	Schraube	스크류	六角螺钉	
28	VOE 14880565	4	4				Bolt	Boulon	Bolzen	볼트	螺栓	
29	VOE 14880426	2	2				Washer	Rondelle	Scheibe	와셔	垫圈	
30	VOE 955892	4	4				Washer	Rondelle	Scheibe	와셔	垫圈	
31	SA 9312-10350	2	2				Clamp	Pince Serrage	Klemme	클램프	管夹	
32	VOE 940090	4	4		SS		Washer	Rondelle	Scheibe	와셔	垫圈	

1	8277140
2	8277142
3	
4	
5	

驾驶室电缆线束
운전실 배선 케이블
Kabelbündel, Kabine
Faisceaux de câbles, cabine
Cable harnesses, cab

Catalogue id	Group
56141	371
Illustr. No	Section
1011930	800
Issue	Page
VOE 95E4356141	237

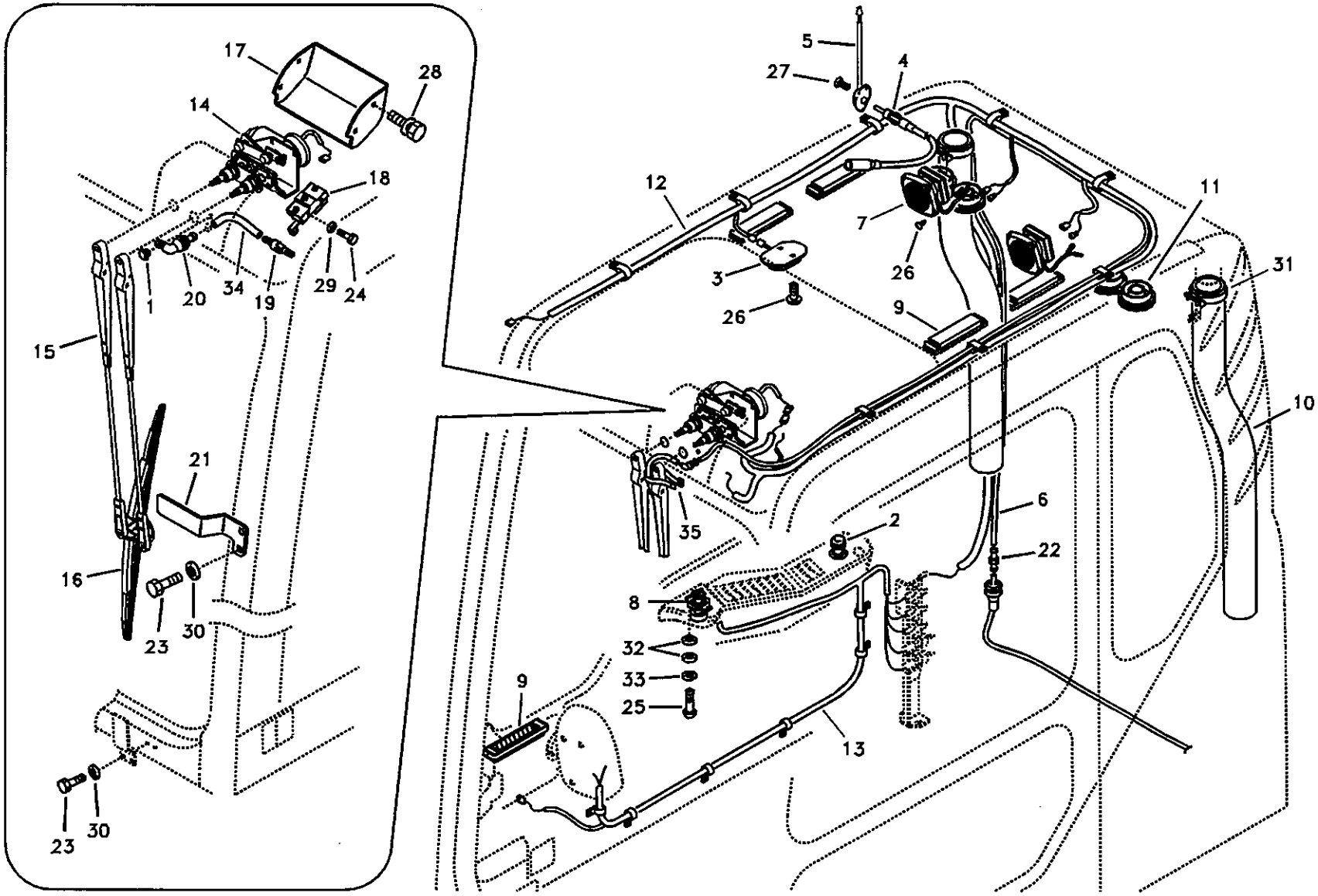

Volvo Construction Equipment

1011930

Fig.	Part No.	Quantity 1	2	3	PS	KIT	Description	Dénomination	Bezeichnung	품명	说明	Notes
33	VOE 955918	2	2				Spring Washer	Rondelle élastique	Federscheibe	스프링 와셔	弹簧垫圈	
34	VOE 14881195	1	1				Hose	Durit	Schlauch	호스	软管	
35	SA 9314-02200	1	1				Strip Clamp	Ruban Serrage	Kabelbinder	스트립 클램프	箍带	SER NO 10424- SER NO 30001-

1	8277140
2	8277142
3	
4	
5	

驾驶室电缆线束
운전실 배선 케이블
Kabelbündel, Kabine
Faisceaux de câbles, cabine
Cable harnesses, cab

Catalogue id **56141**	Group **371**
Illustr. No **1011930**	Section **800**
Issue **VOE 95E4356141**	Page **239**

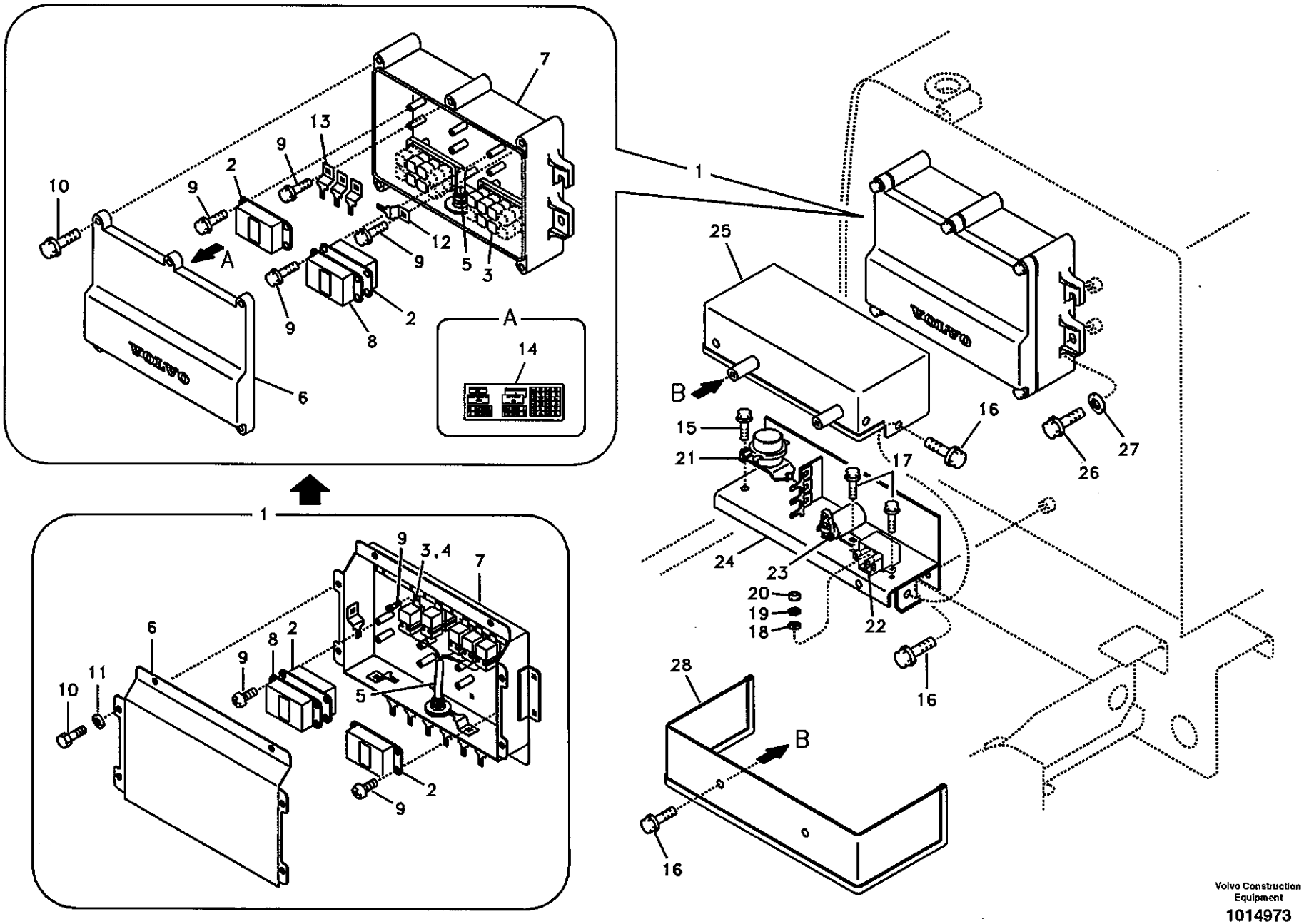

Volvo Construction Equipment

1014973

Fig.	Part No.	Quantity 1	2	3	PS	KIT	Description	Dénomination	Bezeichnung	품명	说明	Notes
1	VOE 14508645	1			SS		El Distr Unit	Centrale Elect	Elektrozentrale	전장품 분배 유니트 .	配电盘	SER NO 10001-11438 SER NO 30001-30012
	VOE 14521281	1					El Distr Unit	Centrale Elect	Elektrozentrale	전장품 분배 유니트 .	配电盘	SER NO 11439- SER NO 30013-
2	SA 1123-02341	2			SS		•Converter	•Convertisseur	•Wandler	• 컨버터	• 转换器	DC SER NO 10001-13010 SER NO 30001-30480
	VOE 14525233	2					•Converter	•Convertisseur	•Wandler	• 컨버터	• 转换器	DC SER NO 13011- SER NO 30481-
3	SA 1123-00290	9					•Relay	•Relais	•Relais	• 릴레이	• 继电器	3 Point SER NO 10001-11438 SER NO 30001-30012
	VOE 20374662	9					•Relay	•Relais	•Relais	• 릴레이	• 继电器	SER NO 11439- SER NO 30013-
4	SA 1123-01900	1					••Relay	••Relais	••Relais	•• 릴레이	•• 继电器	SER NO 10001-11438 SER NO 30001-30012
5	VOE 14503757	1					•Wire harness	•Faisceau electrique...	•Kabelbaum	• 배선	• 线束	SER NO 10001-11438 SER NO 30001-30012
	VOE 14521284	1					•Wire harness	•Faisceau electrique...	•Kabelbaum	• 배선	• 线束	SER NO 11439- SER NO 30013-
6	VOE 14507573	1					•Cover	•Capot	•Haube	• 커버	• 罩盖	SER NO 10001-11438 SER NO 30001-30012
	VOE 14521283	1					•Cover	•Capot	•Haube	• 커버	• 罩盖	SER NO 11439- SER NO 30013-
7	VOE 14507574	1					•Box	•Boîte	•Kasten	• 박스	• 盒	SER NO 10001-11438 SER NO 30001-30012
	VOE 14521282	1					•Box	•Boîte	•Kasten	• 박스	• 盒	SER NO 11439- SER NO 30013-
8	VOE 14508626	1					•Control	•Commande	•Regelung	• 제어	• 控制	

1	8277784
2	
3	
4	
5	

继电器
전기장치 릴레이
Elektrisches Relais
Relais électrique
Electrical relay

Catalogue id	Group
56141	372
Illustr. No	Section
1014973	200
Issue	Page
VOE 95E4356141	241

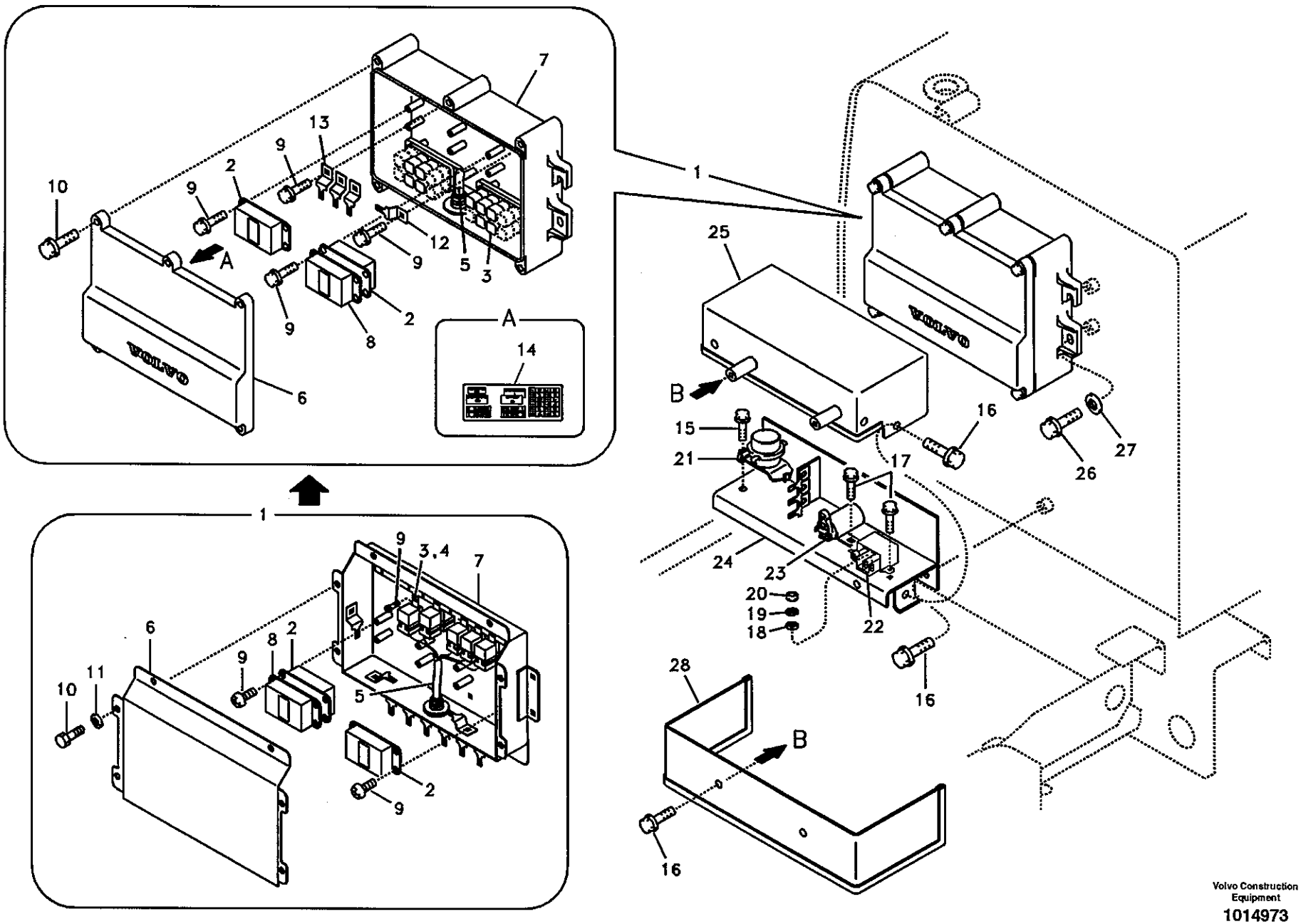

Volvo Construction Equipment

1014973

Fig.	Part No.	Quantity 1	2	3	PS	KIT	Description	Dénomination	Bezeichnung	품명	说明	Notes
9	SA 9037-10603	13					•Bolt	•Boulon	•Bolzen	• 볼트	• 螺栓	SER NO 10001-11438 SER NO 30001-30012
	VOE 965175	12			SS		•Screw	•Vis	•Schraube	• 스크류	• 六角螺钉	SER NO 11439- SER NO 30013-
10	SA 9041-10803	6			SS		•Bolt	•Boulon	•Bolzen	• 볼트	• 螺栓	SER NO 10001-11438 SER NO 30001-30012
	VOE 946544	5			SS		•Screw	•Vis	•Schraube	• 스크류	• 六角螺钉	SER NO 11439- SER NO 30013-
11	VOE 955894	6					•Washer	•Rondelle	•Scheibe	• 와셔	• 垫圈	SER NO 10001-11438 SER NO 30001-30012
12	VOE 14521729	1					•Clip	•Clip	•Klemme	• 클립	• 卡簧	SER NO 11439- SER NO 30013-
13	VOE 14881249	3					•Clip	•Clip	•Klemme	• 클립	• 卡簧	SER NO 11439- SER NO 30013-
14	VOE 14521285	1					•Decal	•Decalcomanie	•Abziehbild	• 데칼	• 标签	SER NO 11439- SER NO 30013-
15	VOE 945444	2			SS		Screw	Vis	Schraube	스크류	六角螺钉	
16	VOE 946471	4					Flange screw	Vis à bride	Flanschschraube	플랜지 스크류	法兰螺钉	SER NO 10001-14131 SER NO 30001-30780
	VOE 946471	6					Flange screw	Vis à bride	Flanschschraube	플랜지 스크류	法兰螺钉	SER NO 14132- SER NO 30781-
17	VOE 946934	4					Screw	Vis	Schraube	스크류	六角螺钉	
18	VOE 955892	2					Washer	Rondelle	Scheibe	와셔	垫圈	
19	VOE 955919	2					Spring Washer	Rondelle élastique	Federscheibe	스프링 와셔	弹簧垫圈	
20	VOE 983302	2					Nut	Ecrou	Mutter	너트	螺母	
21	VOE 14529028	1					Relay	Relais	Relais	릴레이	继电器	Battery
22	VOE 14514195	1					Relay	Relais	Relais	릴레이	继电器	PreHeater
23	SA 1122-00220	1			SS		Relay	Relais	Relais	릴레이	继电器	Safety SER NO 10001-13010 SER NO 30001-30480

1	8277784	继电器 전기장치 릴레이 **Elektrisches Relais** **Relais électrique** **Electrical relay**
2		
3		
4		
5		

Catalogue id **56141**	Group **372**
Illustr. No **1014973**	Section **200**
Issue **VOE 95E4356141**	Page **243**

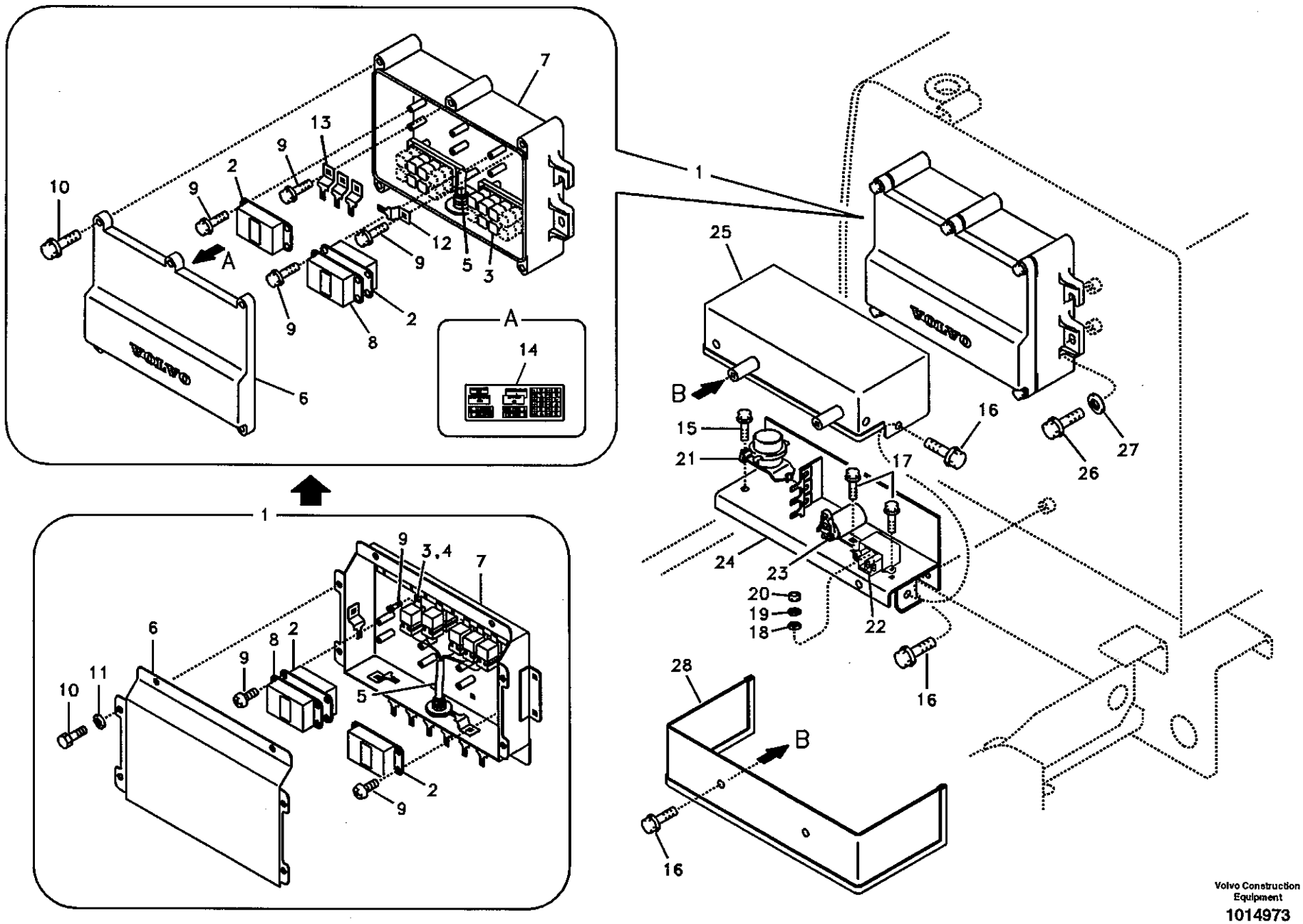

Volvo Construction Equipment

1014973

Fig.	Part No.	Quantity 1	2	3	PS	KIT	Description	Dénomination	Bezeichnung	품명	说明	Notes
	VOE 14526226	1			SS		Relay	Relais	Relais	릴레이	继电器	Safety SER NO 13011-14099 SER NO 30481-30780
	VOE 14531201	1					Relay	Relais	Relais	릴레이	继电器	Safety SER NO 14100- SER NO 30781-
24	VOE 14513930	1					Bracket	Console	Konsole	브라켓	支架	SER NO 10001-11469 SER NO 30001-30021
	VOE 14518361	1					Bracket	Ferrure-support	Tragstütze	브라켓	支架	SER NO 11470- SER NO 30022-
25	VOE 14513931	1					Cover	Capot	Haube	커버	罩盖	SER NO 10001-11469 SER NO 30001-30021
	VOE 14518360	1			SS		Cover	Capot	Haube	커버	罩盖	SER NO 11470-14131 SER NO 30022-30780
	VOE 14530137	1					Cover	Capot	Haube	커버	罩盖	SER NO 14132-15997 SER NO 30781-
	VOE 14540284	1					Cover	Capot	Haube	커버	罩盖	SER NO 15998-
26	VOE 946471	4					Flange screw	Vis à bride	Flanschschraube	플랜지 스크류	法兰螺钉	SER NO 10001-11438 SER NO 30001-30012
	VOE 946329	4					Flange screw	Vis à bride	Flanschschraube	플랜지 스크류	法兰螺钉	SER NO 11439- SER NO 30013-
27	VOE 960148	4					Washer	Rondelle	Scheibe	와셔	垫圈	SER NO 11439- SER NO 30013-
28	VOE 14530208	1					Cover	Capot	Haube	커버	罩盖	SER NO 14132-15997 SER NO 30781-
	VOE 14540288	1					Cover	Capot	Haube	커버	罩盖	SER NO 15998-

1	8277784	继电器 전기장치 릴레이 **Elektrisches Relais** **Relais électrique** **Electrical relay**	Catalogue id **56141**	Group **372**
2			Illustr. No **1014973**	Section **200**
3			Issue **VOE 95E4356141**	Page **245**
4				
5				

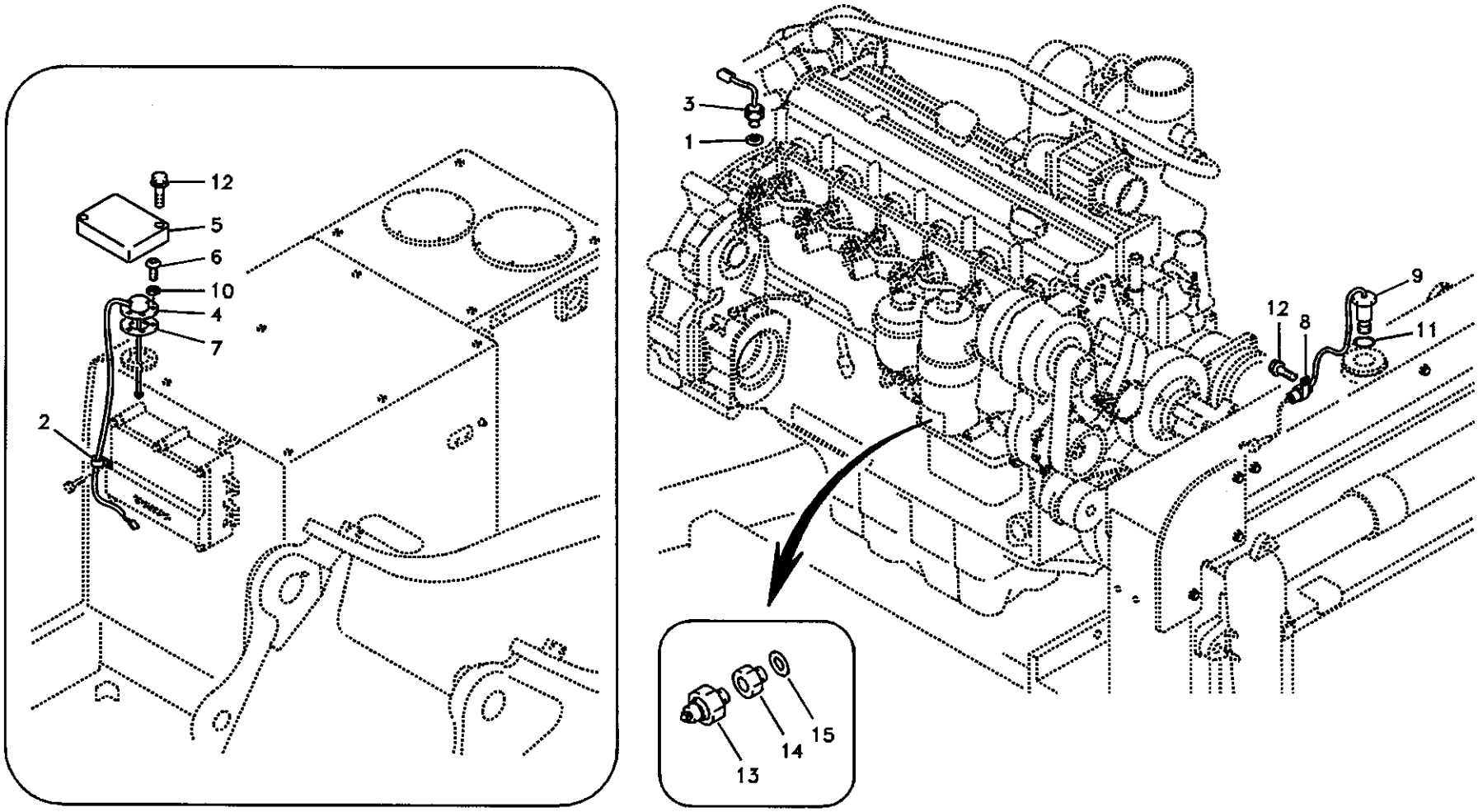
12
5
6
10
4
7
2
3
1
9
12
8
11
13
14
15

Fig.	Part No.	Quantity 1	2	3	PS	KIT	Description	Dénomination	Bezeichnung	품명	说明	Notes
1	SA 9426-20040	1					Gasket	Joint	Dichtung	가스켓	密封垫	SER NO 10001-14131 SER NO 30001-30780
2	VOE 14500294	1					Clip	Clip	Klemme	클립	卡簧	
3	VOE 14505855	1					Sensor	Capteur	Geber	센서	传感器	Temperature SER NO 10001-14131 SER NO 30001-30780
4	VOE 14508737	1					Sender	Détecteur	Sender	센더	发送器	Fuel SER NO 10001-14131 SER NO 30001-30780
	VOE 14524862	1					Sender	Détecteur	Sender	센더	发送器	Feul SER NO 14132-16322 SER NO 30781-
	VOE 14546518	1					Sender	Détecteur	Sender	센더	发送器	Fuel SER NO 16323-
5	VOE 14509322	1					Cover	Capot	Haube	커버	罩盖	
6	VOE 969407	5					6-pt skt screw	Vis creuse de 6	Hohlschraube	6 포인트 소켓 스크류	六点螺口插座	
7	VOE 14529332	1					Gasket	Joint	Dichtung	가스켓	密封垫	
8	VOE 14529345	1					Clip	Clip	Klemme	클립	卡簧	
9	SA 2022-04750	1			SS		Sensor	Capteur	Geber	센서	传感器	Water level SER NO 10001-14111 SER NO 30001-30780
	VOE 14528950	1					Sensor	Capteur	Geber	센서	传感器	Water level SER NO 14112-15883 SER NO 30781-
	VOE 14541720	1					Sensor	Capteur	Geber	센서	传感器	Water level SER NO 15884-
10	VOE 955918	5					Spring Washer	Rondelle élastique	Federscheibe	스프링 와셔	弹簧垫圈	
11	SA 9512-02219	1					O-ring	Joint Torique	O-Ring	오링	O 形圈	
12	VOE 946471	3					Flange screw	Vis à bride	Flanschschraube	플랜지 스크류	法兰螺钉	

1	8277784	电子传感器 전기 장치 센서 **Elektr. Sensor** **Capteur électrique** **Electrical sensor**
2		
3		
4		
5		

Catalogue id **56141**	Group **386**
Illustr. No **1010026**	Section **100**
Issue **VOE 95E4356141**	Page **247**

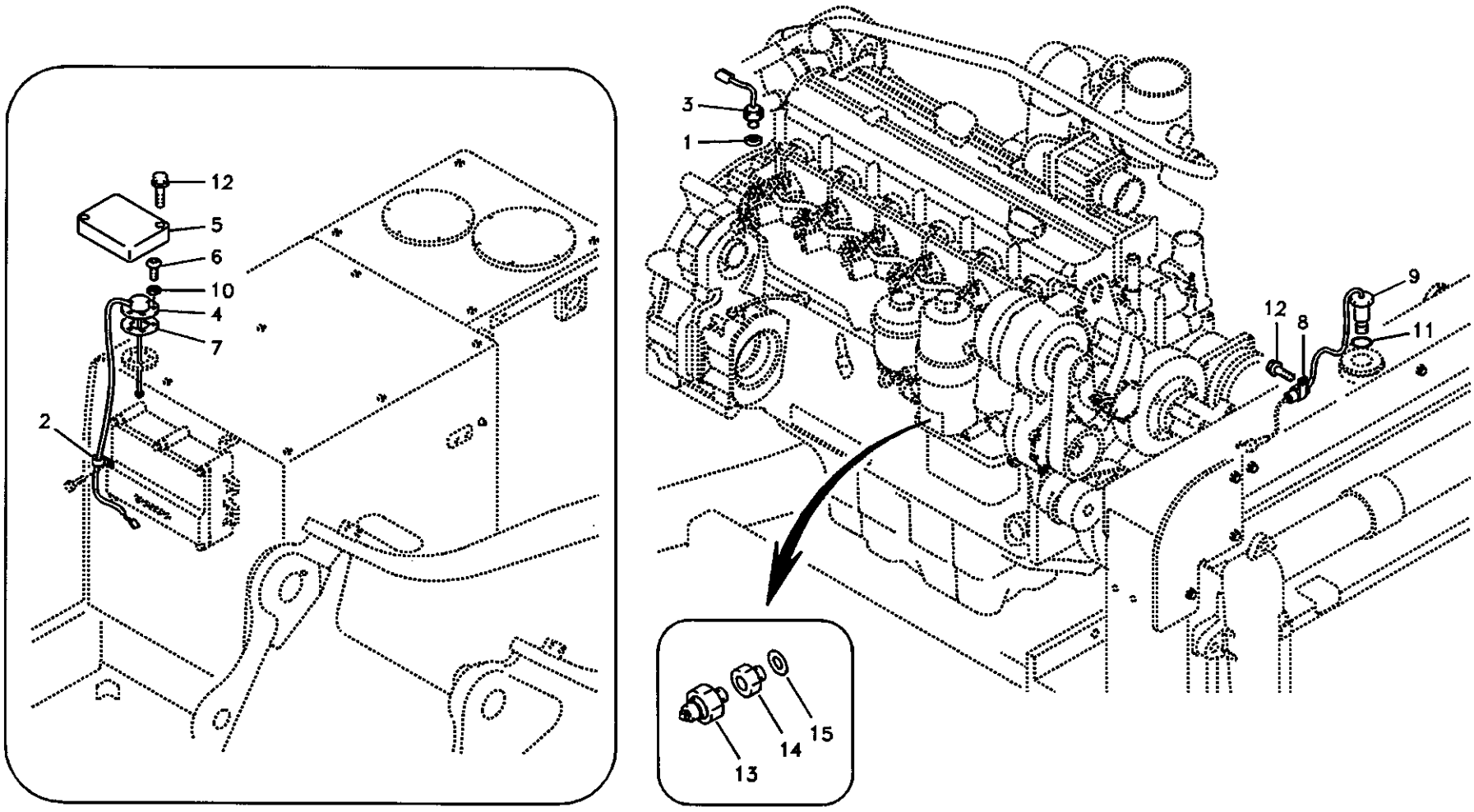
12
5
6
10
4
7
2
3
1
9
12
8
11
13
14
15

Fig.	Part No.	Quantity 1	2	3	PS	KIT	Description	Dénomination	Bezeichnung	품명	说明	Notes
13	**VOE 14529033**	1					Switch	Commutateur	Schalter	스위치	开关	SER NO 10001-14131 SER NO 30001-30780
14	**VOE 14517012**	1					Connector	Raccord	Anschluss	커넥터	接头	SER NO 10001-14131 SER NO 30001-30780
15	**SA 9426-20020**	1					Gasket	Joint	Dichtung	가스켓	密封垫	SER NO 10001-14131 SER NO 30001-30780

1	**8277784**	电子传感器 전기 장치 센서 **Elektr. Sensor** **Capteur électrique** **Electrical sensor**	Catalogue id **56141**	Group **386**
2			Illustr. No **1010026**	Section **100**
3			Issue **VOE 95E4356141**	Page **249**
4				
5				

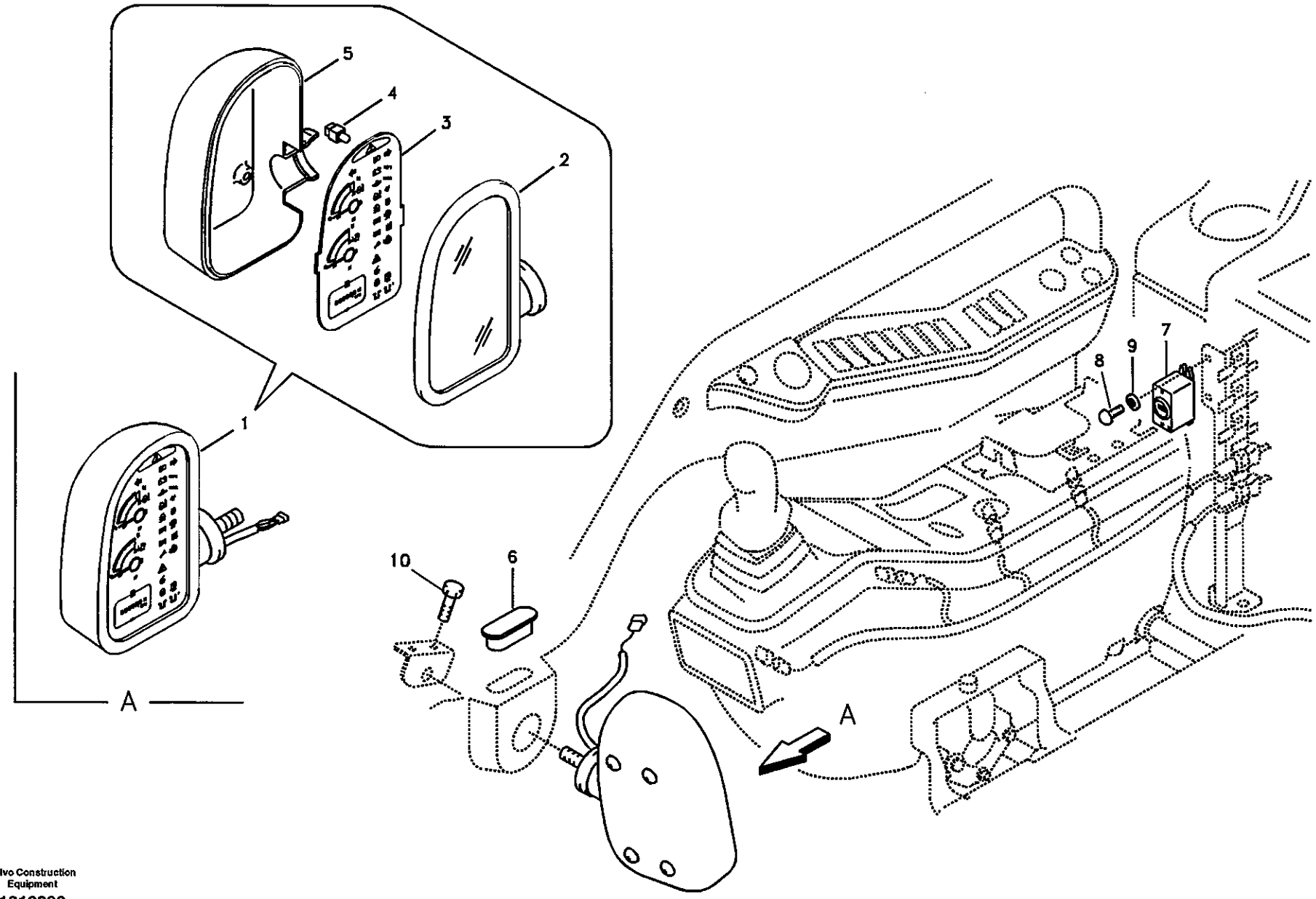

Volvo Construction Equipment

1013239

Fig.	Part No.	Quantity 1	2	3	PS	KIT	Description	Dénomination	Bezeichnung	품명	说明	Notes
1	VOE 14515555	1			SS		Instr Panel	Planche de bord	Instr Tafel	계기판	仪表盘	SER NO 10001-11312 SER NO 30001-30012
	VOE 14527158	1			SS		Instr Panel	Planche de bord	Instr Tafel	계기판	仪表盘	(VOE 14521370) SER NO 11313-13030 SER NO 30013-30615
	VOE 14527158	1			SS		Instr Panel	Planche de bord	Instr Tafel	계기판	仪表盘	SER NO 13031-13559 SER NO 30616-30690
	VOE 14527149	1					Instr Panel	Planche de bord	Instr Tafel	계기판	仪表盘	SER NO 13560- SER NO 30691-
2	VOE 14529217	1					•Cover	•Capot	•Haube	•커버	•罩盖	(SA 1123-04610) SER NO 10001-13559 SER NO 30001-30690
	VOE 14529217	1					•Cover	•Capot	•Haube	•커버	•罩盖	SER NO 13560- SER NO 30691-
	SA 1123-04620	1			SS		••Glass	••Glace	••Scheibe	•• 글라스	•• 玻璃	
3	VOE 14515556	1					•Movement	•Mouvement	•Bewegung	•무브먼트	•运转	SER NO 10001-11312 SER NO 30001-30012
	VOE 14521360	1					•Movement	•Mouvement	•Bewegung	•무브먼트	•运转	SER NO 11313- SER NO 30013-
	VOE 14515483	1					••Hour counter	••Compteur horaire	••Stundenzähler	•• 아워 미터	•• 小时表	
4	SA 9861-10100	29					•Bulb	•Ampoule	•Glühlampe	•전구	•灯泡	24V,1.4W
5	VOE 14527156	1					•Base	•Pied	•Fuss	•베이스	•底座	SER NO 13031- SER NO 30616-
6	VOE 14529167	1					Cap	Chapeau	Kappe	캡	罩壳	
7	VOE 14529355	1					Buzzer	Répétiteur acoustiqu	Summer	부저	蜂鸣器	24V,25A Warning
8	SA 9021-10402	2					Screw	Vis	Schraube	스크류	六角螺钉	
9	VOE 14880426	2					Washer	Rondelle	Scheibe	와셔	垫圈	
10	VOE 946440	2					Flange screw	Vis à bride	Flanschschraube	플랜지 스크류	法兰螺钉	SER NO 10001-10586
	VOE 945444	2			SS		Screw	Vis	Schraube	스크류	六角螺钉	SER NO 10587- SER NO 30001-

1	8277784 S/N -14131
2	
3	
4	
5	

警告装置和信息装置仪表盘
경고장치 및 게이지 계기판
Armaturenbrett, Warneinheit und Informations
Tableau de bord, unités d'alerte et d'information
Instrument panel, warning unit and information unit

Catalogue id **56141**	Group **387**
Illustr. No **1013239**	Section **100**
Issue **VOE 95E4356141**	Page **251**

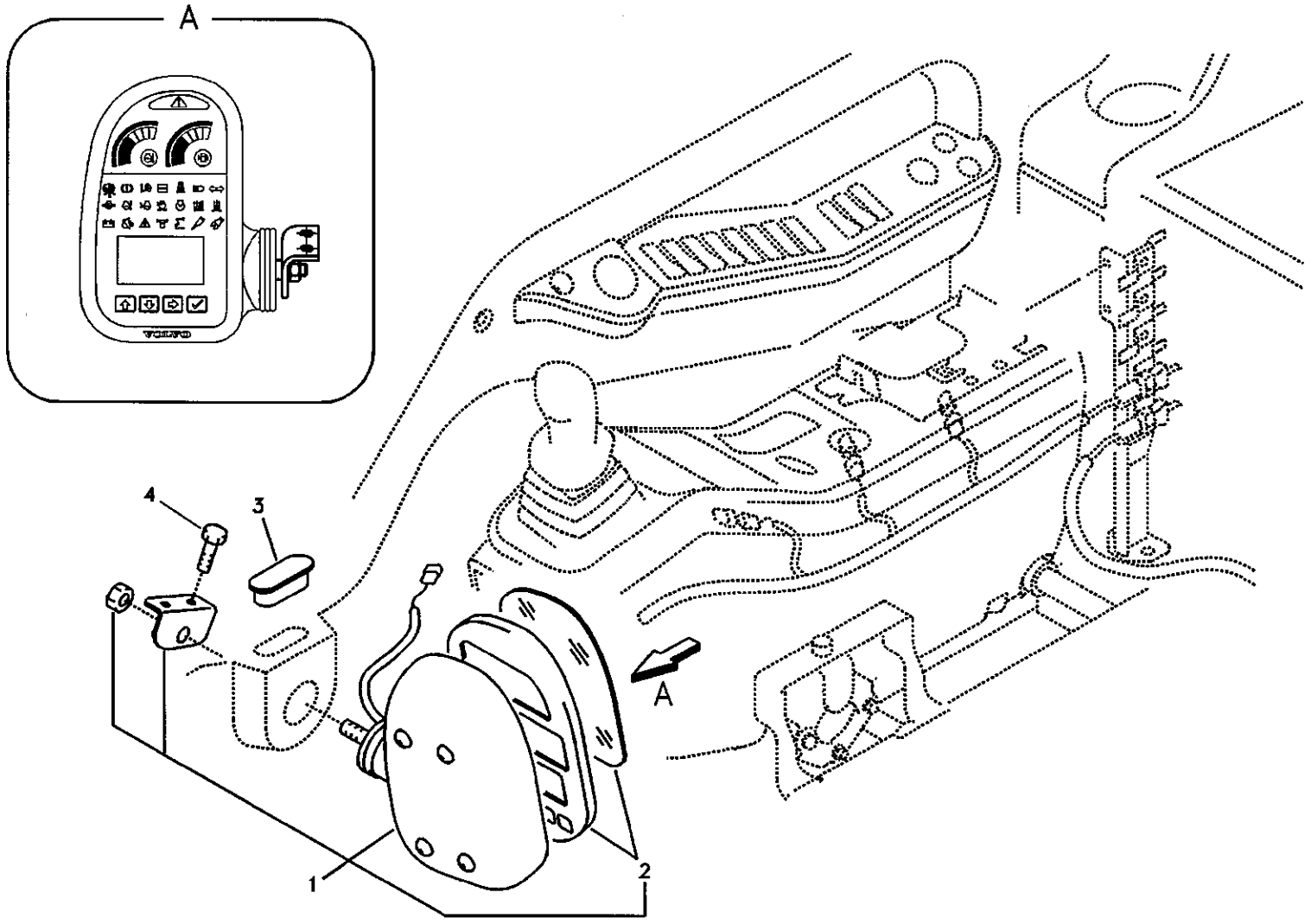

Volvo Construction Equipment

1018680

Fig.	Part No.	Quantity 1	2	3	PS	KIT	Description	Dénomination	Bezeichnung	품명	说明	Notes
1	VOE 14390065	1					ECU	ECU	ECU	콘트롤러	发动机控制模块	
2	VOE 14542721	1					•Housing	•Carter	•Gehäuse	• 하우징	• 水泵壳体	
3	VOE 14529167	1					Cap	Chapeau	Kappe	캡	罩壳	
4	VOE 945444	2			SS		Screw	Vis	Schraube	스크류	六角螺钉	SER NO 14132-15338 SER NO 30001-30909
	VOE 946440	2					Flange screw	Vis à bride	Flanschschraube	플랜지 스크류	法兰螺钉	SER NO 15339- SER NO 30910-

1	8277784 S/N 14132-	警告装置和信息装置仪表盘 경고장치 및 게이지 계기판 **Armaturenbrett, Warneinheit und Informations** **Tableau de bord, unités d'alerte et d'information** **Instrument panel, warning unit and information unit**	Catalogue id 56141	Group 387
2			Illustr. No 1018680	Section 200
3			Issue VOE 95E4356141	Page 253
4				
5				

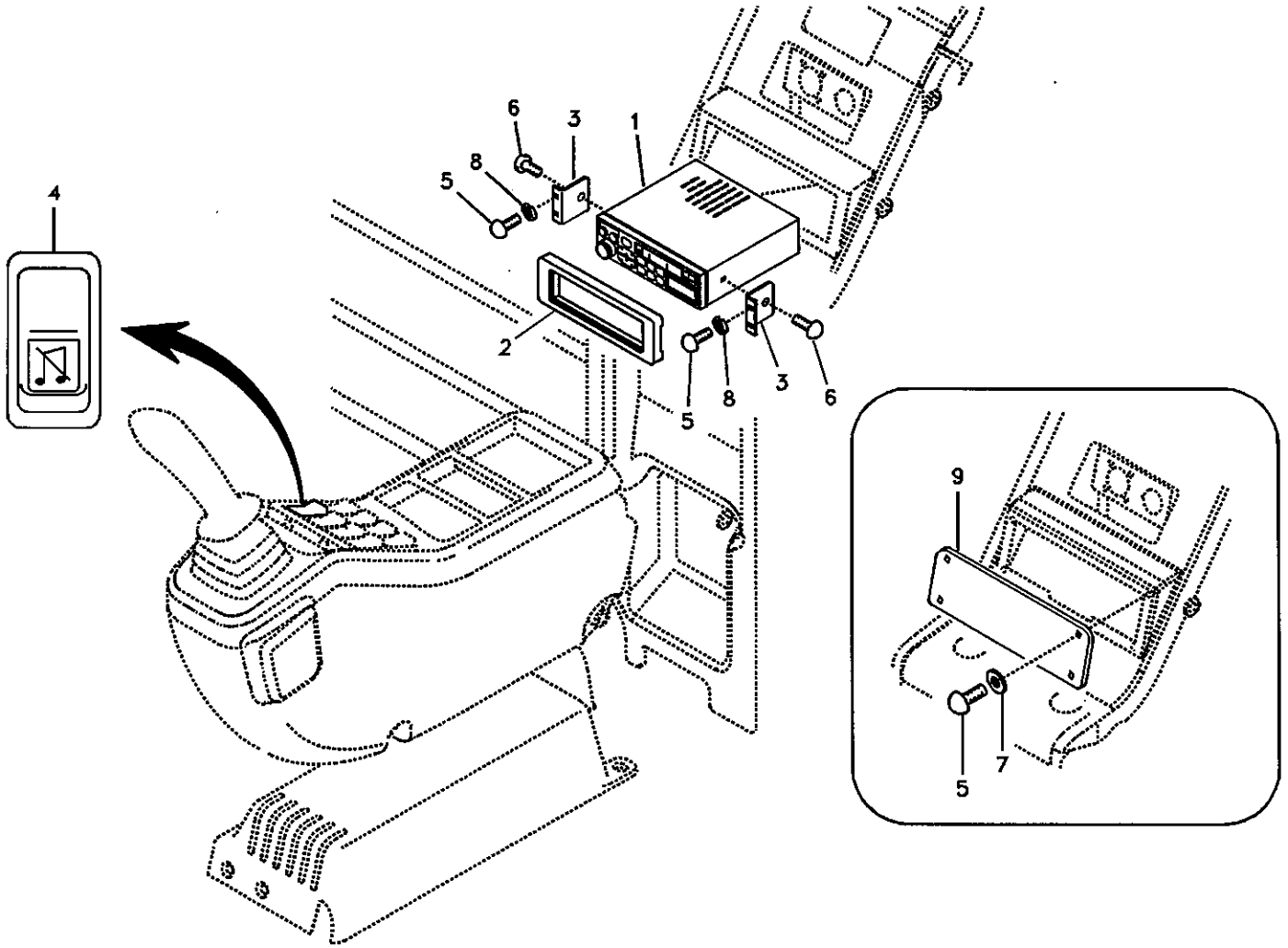
6
3
1
8
5
4
2
5
8
3
6
9
5
7

Fig.	Part No.	Quantity 1	2	3	4	5	PS	KIT	Description	Dénomination	Bezeichnung	품명	说明	Notes
1	VOE 14526160		1						Cassette	Cassette	Kassette	카세트	盒式磁带	Korea SER NO 10001-13143 SER NO 30001-30325
	VOE 14527150		1						Cassette	Cassette	Kassette	카세트	盒式磁带	Korea SER NO 13144- SER NO 30526-
	VOE 14533664		1						•Wire harness	•Faisceau electriqu.	•Kabelbaum	• 배선	• 线束	SER NO 13144- SER NO 30526-
	VOE 14526161			1			SS		Cassette	Cassette	Kassette	카세트	盒式磁带	USA SER NO 10001-13276 SER NO 30001-30525
	VOE 14527151			1					Cassette	Cassette	Kassette	카세트	盒式磁带	USA SER NO 13277- SER NO 30526-
	VOE 14533664			1					•Wire harness	•Faisceau electriqu.	•Kabelbaum	• 배선	• 线束	SER NO 13277- SER NO 30526-
	SA 1123-04320				1				Cassette	Cassette	Kassette	카세트	盒式磁带	Europe SER NO 10001-13262 SER NO 30001-30525
	VOE 14527152				1				Cassette	Cassette	Kassette	카세트	盒式磁带	Europe SER NO 13263- SER NO 30526-
	VOE 14533664				1				•Wire harness	•Faisceau electriqu.	•Kabelbaum	• 배선	• 线束	SER NO 13263- SER NO 30526-
2	VOE 14526162		1	1	1				Cover	Capot	Haube	커버	罩盖	
3	VOE 14526163		2	2	2				Bracket	Ferrure-support	Tragstütze	브라켓	支架	
4	VOE 14529231		1	1	1				Switch	Commutateur	Schalter	스위치	开关	
5	SA 9021-10403	4	4	4	4				Screw	Vis	Schraube	스크류	六角螺钉	
6	SA 9027-10401		2	2	2				Screw	Vis	Schraube	스크류	六角螺钉	
7	VOE 14880426	4							Washer	Rondelle	Scheibe	와셔	垫圈	

1	8277155
2	8277156
3	8277157
4	8277158
5	

盒式磁带收音机录音机及附件
카세트 라디오
Kassettenrecorder mit Montageteilen
Lecteur de cassettes auto-radio avec pièces de montage
Cassette radio recorder with mounting details

Catalogue id	Group
56141	393
Illustr. No	Section
1009146	100
Issue	Page
VOE 95E4356141	255

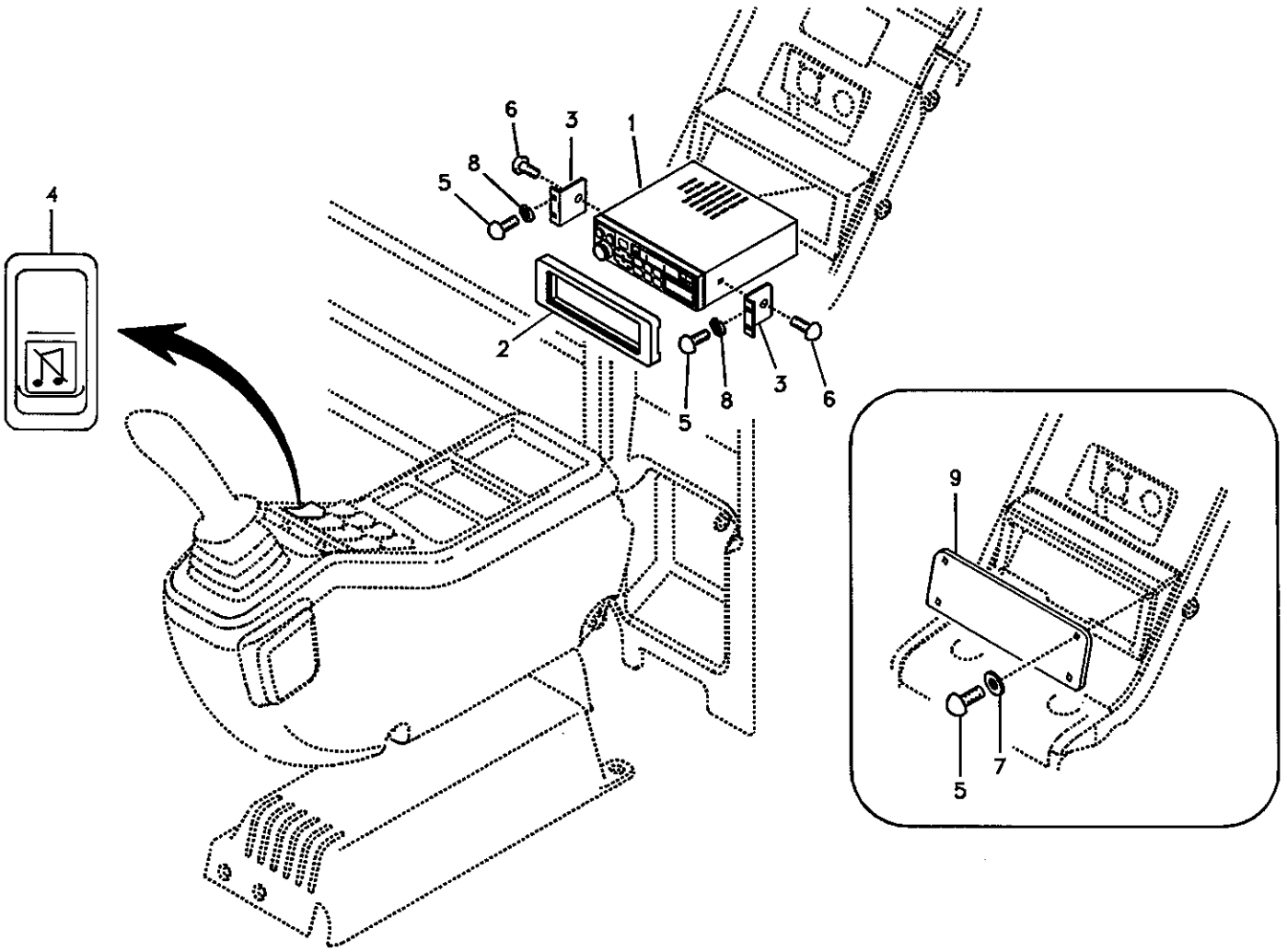
6
3
1
8
5
4
2
5
8
3
6
9
5
7

Fig.	Part No.	Quantity 1	2	3	4	5	PS	KIT	Description	Dénomination	Bezeichnung	품명	说明	Notes
8	SA 9213-04000		4	4	4				Washer	Rondelle	Scheibe	와셔	垫圈	
9	VOE 14526159	1							Cover	Capot	Haube	커버	罩盖	

1	8277155
2	8277156
3	8277157
4	8277158
5	

盒式磁带收音机录音机及附件
카세트 라디오
Kassettenrecorder mit Montageteilen
Lecteur de cassettes auto-radio avec pièces de montage
Cassette radio recorder with mounting details

Catalogue id **56141**	Group **393**
Illustr. No **1009146**	Section **100**
Issue **VOE 95E4356141**	Page **257**

VOLVO

Construction Equipment

GROUP		Section	Page
431	Travel gearbox	100	265
431	Swing gearbox	300	271
431	Pump gearbox with assembling parts	400	275
441	Travel motor with mounting parts	100	277
441	Travel motor	200	279
441	Swing motor with mounting parts	500	285
441	Swing motor	600	287
443	Turning joint	200	297
492	Swing system	100	299
492	Cover, Swing gear	5500	303

TABLE DES MATIÈRES

GROUPE		Section	Page
431	Boîte de vitesses de conduite	100	265
431	Boîte de vitesses de pivotement	300	271
431	Boîte de vitesses de la pompe avec pièces d'assemblage	400	275
441	Moteur de conduite avec pièces de montage	100	277
441	Moteur de conduite	200	279
441	Moteur d'orientation avec pièces de montage	500	285
441	Moteur d'orientation	600	287
443	Articulation de rotation	200	297
492	Système de pivotement	100	299
492	Capot, réducteur de pivotement	5500	303

GRUPPE		Abschnitt	Seite	GRUPPE		Abschnitt	Seite
431	Fahrgetriebe	100	265				
431	Schwenkgetriebe	300	271				
431	Pumpengetriebe mit Anbauteilen	400	275				
441	Fahrmotor mit Montageteilen	100	277				
441	Fahrmotor	200	279				
441	Schwenkmotor mit Anbauteilen	500	285				
441	Schwenkmotor	600	287				
443	Drehgelenk	200	297				
492	Schwenksystem	100	299				
492	Haube, Schwenkgetriebe	5500	303				

그룹		절	페이지
431	주행 기어박스	100	265
431	선회 기어박스	300	271
431	펌프 기어박스 및 커플링	400	275
441	주행모터 및 장착 부품	100	277
441	주행모터	200	279
441	선회 모터 및 장착 부품	500	285
441	선회 모터	600	287
443	터닝조인트	200	297
492	선회 장치	100	299
492	선회기어 커버	5500	303

部类		部分	页
431	行走齿轮箱	100	265
431	回转齿轮箱	300	271
431	泵齿轮箱及附件	400	275
441	行走马达及附件	100	277
441	行走马达	200	279
441	回转马达及附件	500	285
441	回转马达	600	287
443	回转接头总成	200	297
492	回转系统	100	299
492	机盖，回转档	5500	303

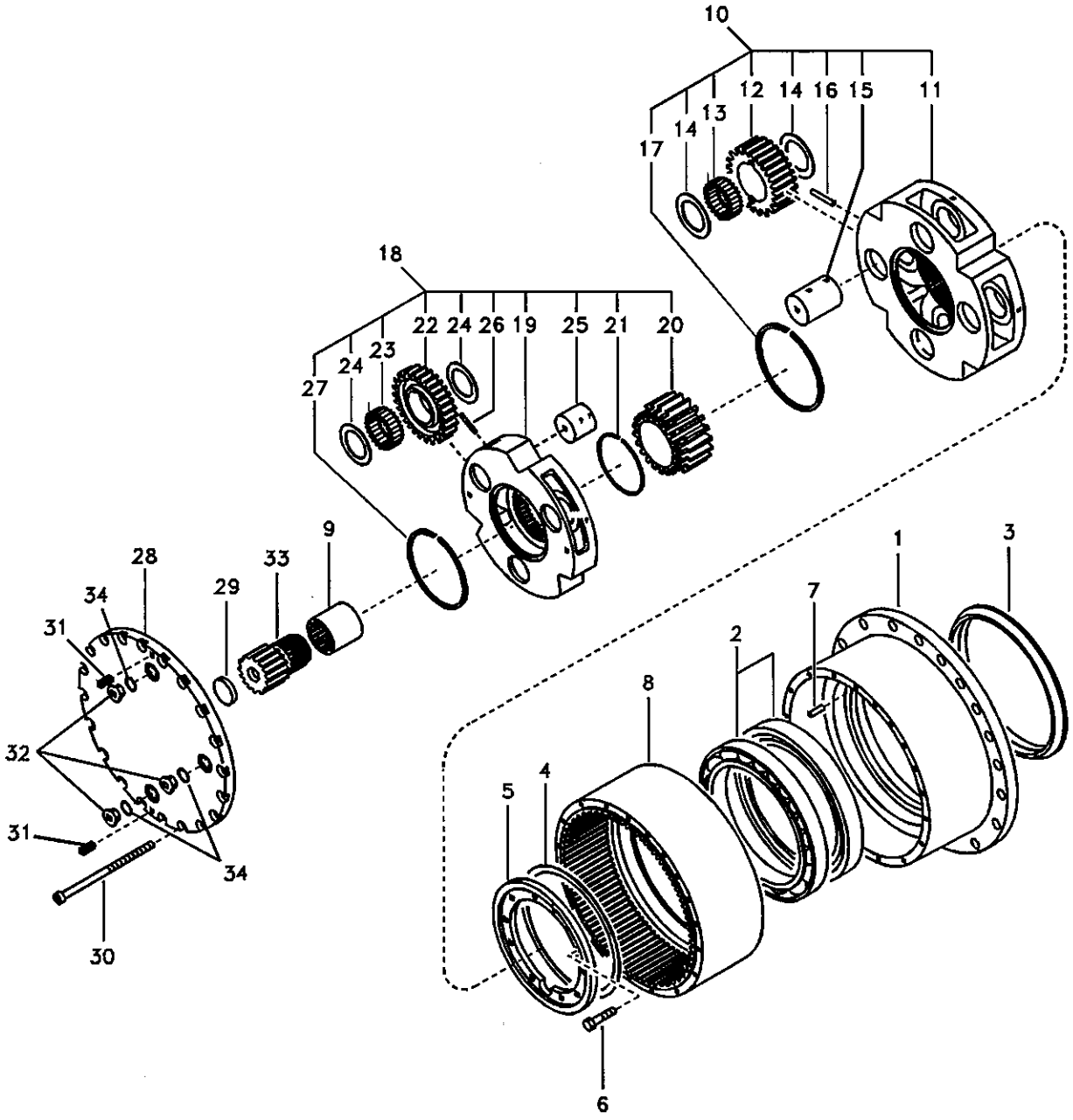

Volvo Construction Equipment

1004744

Fig.	Part No.	Quantity 1	2	3	PS	KIT	Description	Dénomination	Bezeichnung	품명	说明	Notes
		1			NS		Travel Gearbox	Boite Transmiss	Fahrgetr.kasten	주행 기어박스	行走齿轮箱	
1	SA 7117-30100	1					•Housing	•Carter	•Gehäuse	• 하우징	• 水泵壳体	SER NO 10001-14677 SER NO 30001-30780
	VOE 14522475	1					•Housing	•Carter	•Gehäuse	• 하우징	• 水泵壳体	SER NO 14678- SER NO 30781-
2	SA 7117-30110	2					•Bearing	•Palier	•Lager	• 베어링	• 轴承	
3	SA 7117-30120	1					•Seal	•Joint	•Dichtring	• 시일	• 密封	SER NO 10001-14677 SER NO 30001-30780
	VOE 14528713	1					•Seal	•Joint	•Dichtring	• 시일	• 密封	SER NO 14678- SER NO 30781-
4	SA 7117-30140	1					•Shim	•Cale d'épaisseur	•Passcheibe	• 심	• 垫片	0,1 Thick
	SA 7117-30150	1					•Shim	•Cale d'épaisseur	•Passcheibe	• 심	• 垫片	0,9 Thick
	SA 7117-30160	1					•Shim	•Cale d'épaisseur	•Passcheibe	• 심	• 垫片	1,0 Thick
	SA 7117-30170	1					•Shim	•Cale d'épaisseur	•Passcheibe	• 심	• 垫片	1,2 Thick
5	SA 7117-30130	1					•Retainer	•Retenue	•Halter	• 리테이너	• 固定器	
6	VOE 978932	12					•Screw	•Vis	•Schraube	• 스크류	• 六角螺钉	
7	SA 9324-21212	2					•Pin	•Goupille	•Zapfen	• 핀	• 定位销	
8	SA 7117-30190	1					•Gear	•Pignon	•Zahnradgetriebe	• 기어	• 齿轮	
9	SA 7117-30180	1					•Coupling	•Accouplement	•Kupplung	• 커플링	• 连接盘	
10	SA 7117-30200	1					•Carrier	•Support	•Träger	• 캐리어	• 行星架	SER NO 10001-14677 SER NO 30001-30780
	VOE 14528723	1					•Carrier	•Support	•Träger	• 캐리어	• 行星架	SER NO 14678- SER NO 30781-
11	SA 7117-30210	1					••Carrier	••Support	••Träger	•• 캐리어	•• 行星架	
12	SA 7117-30240	4					••Planetary Gear	••Train Planetai.	••Planet Getr	•• 유성 기어	•• 行星齿轮	
13	SA 7117-30230	8			K		••Needle Bearing	••Roule.aiguilles	••Nadellager	•• 니들 베어링	•• 滚针轴承	
14	SA 7117-30220	8			K		••Washer	••Rondelle	••Scheibe	•• 와셔	•• 垫圈	
15	SA 7117-30250	4					••Pin	••Goupille	••Zapfen	•• 핀	•• 定位销	SER NO 10001-14677 SER NO 30001-30780

1	8277784
2	
3	
4	
5	

行走齿轮箱
주행 기어박스
Fahrgetriebe
Boîte de vitesses de conduite
Travel gearbox

Catalogue id 56141	Group 431
Illustr. No 1004744	Section 100
Issue VOE 95E4356141	Page 265

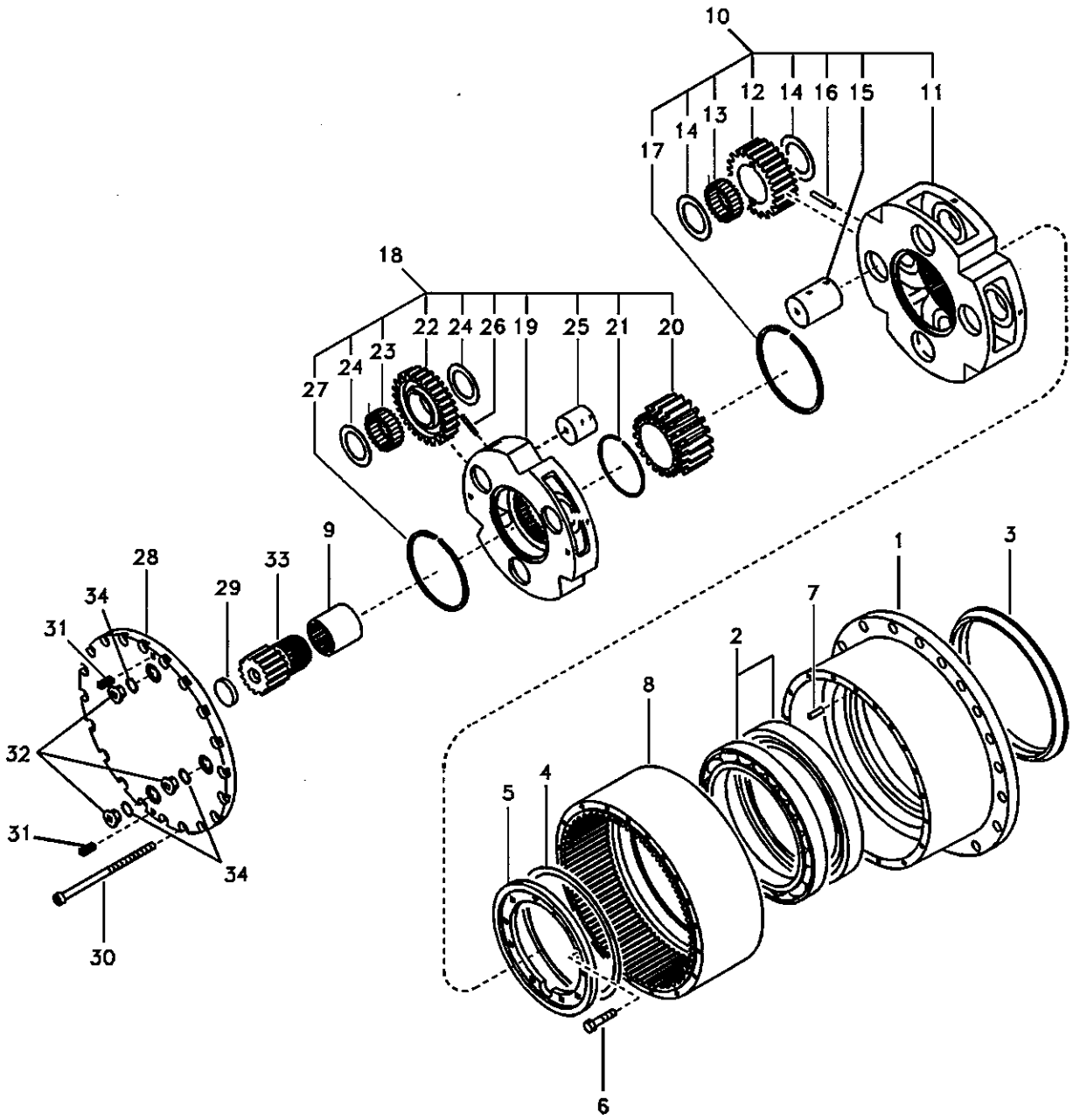

Volvo Construction Equipment

1004744

Fig.	Part No.	Quantity 1	2	3	PS	KIT	Description	Dénomination	Bezeichnung	품명	说明	Notes
	VOE 14528724	4					••Pin	••Goupille	••Zapfen	•• 핀	•• 定位销	SER NO 14678- SER NO 30781-
16	SA 9325-06012	4				K	••Spring Pin	••Axe de ressort	••Federstift	•• 스프링 핀	•• 弹簧销	
17	SA 7117-30260	1				K	••Ring	••Anneau	••Ring	•• 링	•• 密封环	
18	SA 7117-30270	1					•Carrier	•Support	•Träger	• 캐리어	• 行星架	SER NO 10001-14677 SER NO 30001-30780
	VOE 14528727	1					•Carrier	•Support	•Träger	• 캐리어	• 行星架	SER NO 14678- SER NO 30781-
19	SA 7117-30280	1			SS		••Carrier	••Support	••Träger	•• 캐리어	•• 行星架	SER NO 10001-14677 SER NO 30001-30780
	VOE 14528728	1					••Carrier	••Support	••Träger	•• 캐리어	•• 行星架	SER NO 14678- SER NO 30781-
20	SA 7117-30290	1					••Gear	••Pignon	••Zahnradgetriebe	•• 기어	•• 齿轮	
21	SA 7117-30300	1				K	••Ring	••Anneau	••Ring	•• 링	•• 密封环	
22	SA 7117-30340	3					••Planetary Gear	••Train Planetai.	••Planet Getr	•• 유성 기어	•• 行星齿轮	
23	SA 7117-30320	3				K	••Needle Bearing	••Roule.aiguilles	••Nadellager	•• 니들 베어링	•• 滚针轴承	
24	SA 7117-30310	6				K	••Washer	••Rondelle	••Scheibe	•• 와셔	•• 垫圈	
25	SA 7117-30360	3					••Pin	••Goupille	••Zapfen	•• 핀	•• 定位销	
26	SA 9325-04010	3				K	••Spring Pin	••Axe de ressort	••Federstift	•• 스프링 핀	•• 弹簧销	
27	SA 7117-30260	1				K	••Ring	••Anneau	••Ring	•• 링	•• 密封环	
28	SA 7117-30350	1					•Cover	•Capot	•Haube	• 커버	• 罩盖	SER NO 10001-10177
	VOE 14517929	1					•Cover	•Capot	•Haube	• 커버	• 罩盖	SER NO 10178- SER NO 30001-
29	SA 7117-15230	1				K	•Pad	•Patin	•Belag	• 패드	• 衬垫	
30	SA 7117-30370	20					•Bolt	•Boulon	•Bolzen	• 볼트	• 螺栓	
31	SA 9023-11004	2					•Set Screw	•Vis Butee	•Anschlagschraub	• 세트 스크류	• 紧固螺钉	
32	SA 9415-43042	3					•Plug	•Bouchon	•Stopfen	• 플러그	• 堵头	SER NO 10001-10177
	SA 9415-11052	3					•Plug	•Bouchon	•Stopfen	• 플러그	• 堵头	SER NO 10178- SER NO 30001-
33	SA 7117-30330	1					•Gear	•Pignon	•Zahnradgetriebe	• 기어	• 齿轮	

1	8277784	行走齿轮箱 주행 기어박스 **Fahrgetriebe** **Boîte de vitesses de conduite** **Travel gearbox**	Catalogue id **56141**	Group **431**
2			Illustr. No **1004744**	Section **100**
3			Issue **VOE 95E4356141**	Page **267**
4				
5				

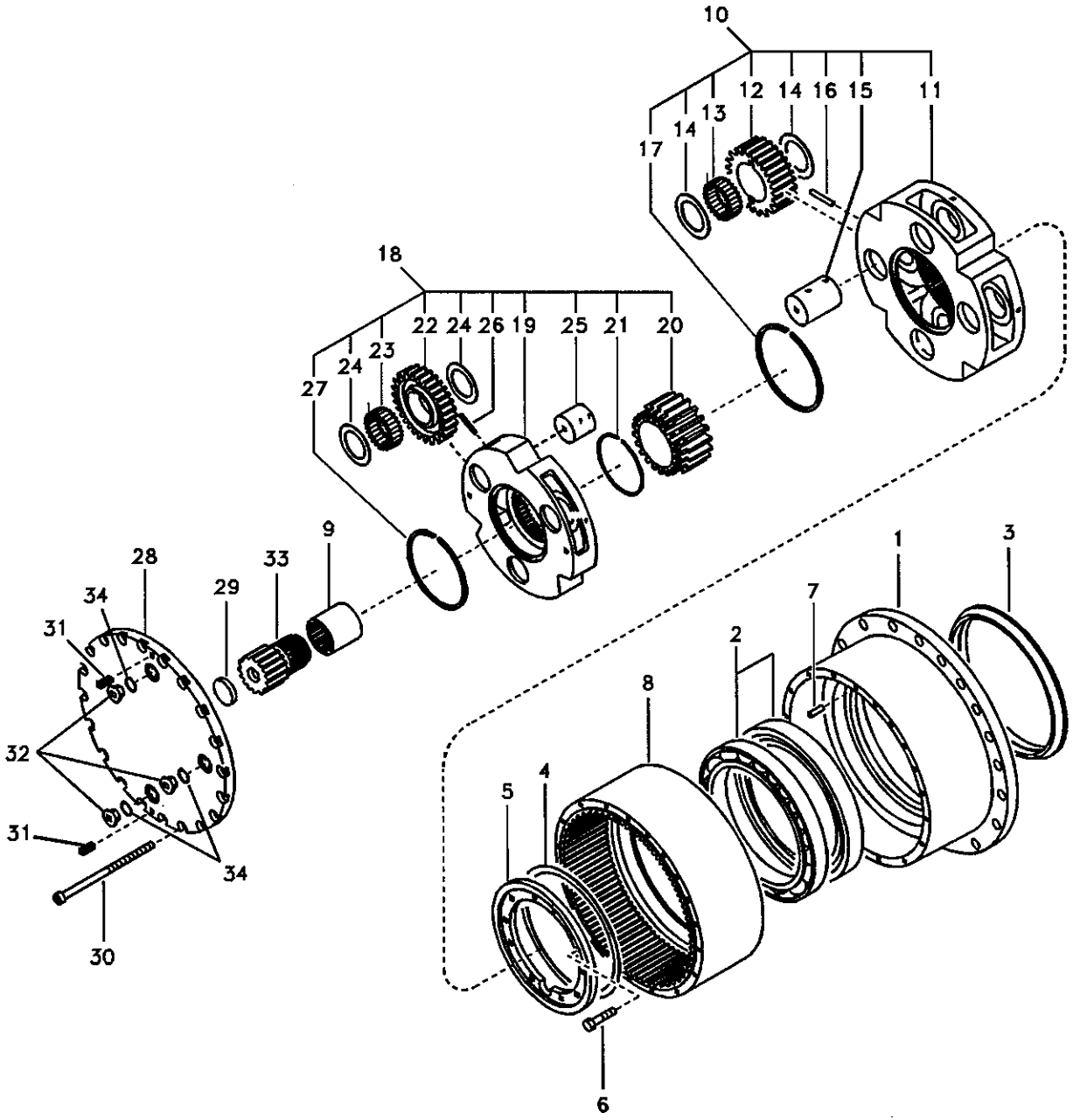

Volvo Construction Equipment

1004744

Fig.	Part No.	Quantity 1	2	3	PS	KIT	Description	Dénomination	Bezeichnung	품명	说明	Notes
34	SA 9511-12024	3					•O-ring	•Joint Torique	•O-Ring	• 오링	•O 形圈	SER NO 10178- SER NO 30001-
100	VOE 14526220	1					Reduction	Reduction	Reduzierung	리덕션	减速器	

1	8277784	行走齿轮箱 주행 기어박스 **Fahrgetriebe** **Boîte de vitesses de conduite** **Travel gearbox**	Catalogue id 56141	Group 431
2			Illustr. No 1004744	Section 100
3			Issue VOE 95E4356141	Page 269
4				
5				

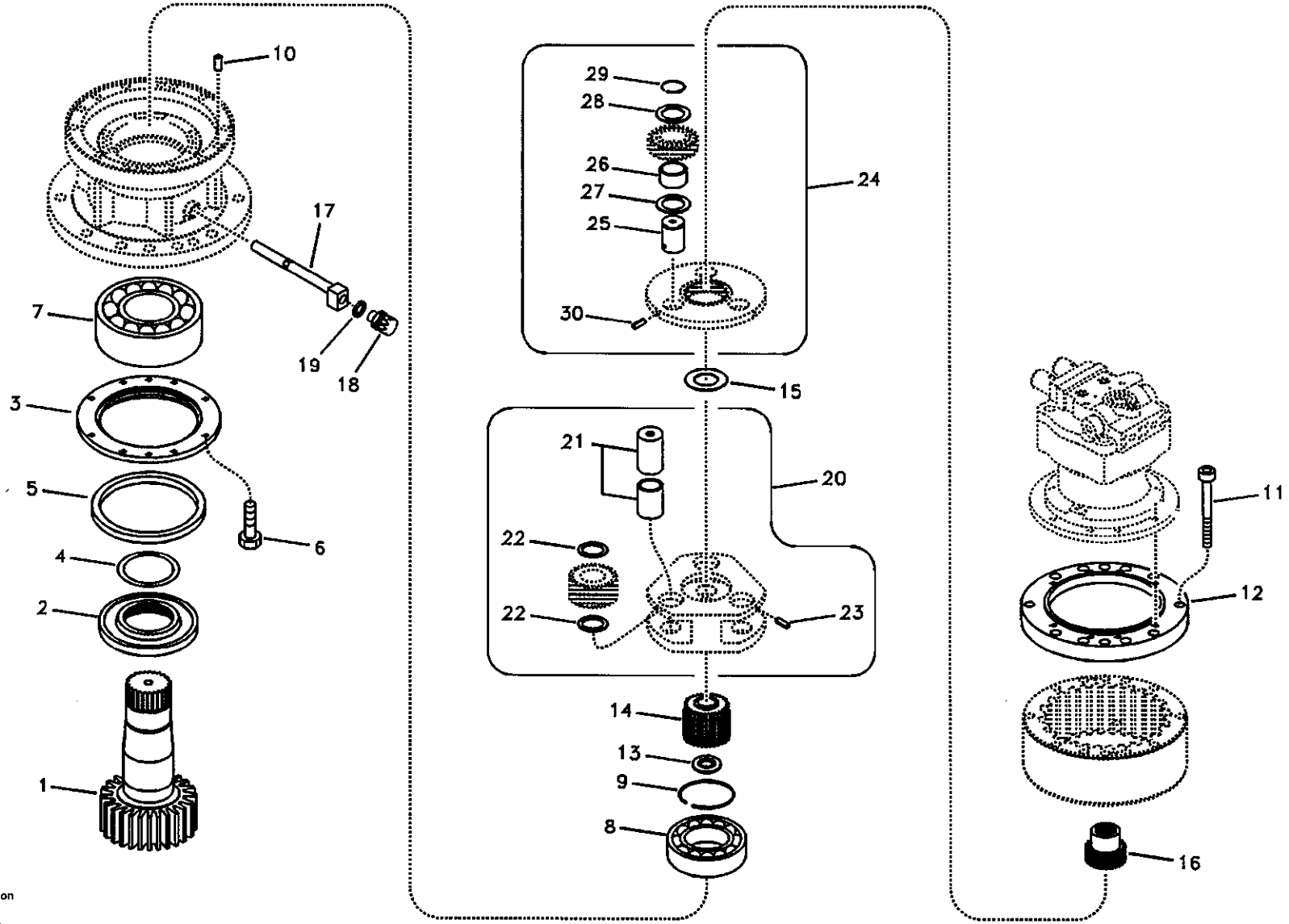

Volvo Construction Equipment

1018762

Fig.	Part No.	Quantity 1	2	3	PS	KIT	Description	Dénomination	Bezeichnung	품명	说明	Notes
	VOE 14516445	1					Gearbox	Boite vitesses	Schaltgetriebe	기어박스	齿轮箱	SER NO 10001-16027
	VOE 14541069	1					Gearbox	Boite vitesses	Schaltgetriebe	기어박스	齿轮箱	SER NO 16028-
1	SA 7118-30300	1					•Shaft	•Arbre	•Welle	• 샤프트	• 轴	
2	VOE 14509280	1				K	•Collar	•Collier	•Bördel	• 칼러	• 轴环	
3	VOE 14509281	1				K	•Cover	•Capot	•Haube	• 커버	• 罩盖	
4	SA 9511-22100	1				K	•O-ring	•Joint Torique	•O-Ring	• 오링	•O 形圈	SER NO 10001-16098
	VOE 990596	1					•O-ring	•Joint Torique	•O-Ring	• 오링	•O 形圈	SER NO 16099-
5	VOE 14508911	1				K	•Seal	•Joint	•Dichtring	• 시일	• 密封	
6	SA 9011-11007	10					•Bolt	•Boulon	•Bolzen	• 볼트	• 螺栓	
7	SA 7118-01740	1					•Bearing	•Palier	•Lager	• 베어링	• 轴承	
8	SA 7118-00040	1					•Bearing	•Palier	•Lager	• 베어링	• 轴承	
9	SA 9541-01090	1				K	•Ring	•Anneau	•Ring	• 링	• 密封环	
10	SA 9324-21617	4					•Pin	•Goupille	•Zapfen	• 핀	• 定位销	
11	VOE 984363	12					•Screw	•Vis	•Schraube	• 스크류	• 六角螺钉	
12	SA 7118-30370	1					•Plate	•Plaque	•Platte	• 플레이트	• 配流盘	
13	SA 7118-30380	1				K	•Ring	•Anneau	•Ring	• 링	• 密封环	
14	SA 7118-30390	1					•Gear	•Pignon	•Zahnradgetriebe	• 기어	• 齿轮	
15	SA 7118-30480	1				K	•Washer	•Rondelle	•Scheibe	• 와셔	• 垫圈	
16	SA 7118-30490	1					•Gear	•Pignon	•Zahnradgetriebe	• 기어	• 齿轮	
17	VOE 14514384	1					•Pipe	•Canalisation	•Rohrleitung	• 파이프	• 硬管总成	SER NO 10001-16027
	VOE 14540733	1					•Pipe	•Canalisation	•Rohrleitung	• 파이프	• 硬管总成	SER NO 16028-
18	SA 1012-01500	1					•Valve	•Soupape	•Ventil	• 밸브	• 阀	SER NO 10001-12467 SER NO 30001-30273
	VOE 14521728	1					•Valve	•Soupape	•Ventil	• 밸브	• 阀	SER NO 12468- SER NO 30274-
19	SA 9426-20090	1					•Gasket	•Joint	•Dichtung	• 가스켓	• 密封垫	
20	SA 7118-30200	1					•Carrier	•Support	•Träger	• 캐리어	• 行星架	No.2
21	SA 7118-30230	3				K	••Pin	••Goupille	••Zapfen	•• 핀	•• 定位销	
22	SA 7118-30260	6				K	••Washer	••Rondelle	••Scheibe	•• 와셔	•• 垫圈	
23	SA 9325-08010	3				K	••Spring Pin	••Axe de ressort	••Federstift	•• 스프링 핀	•• 弹簧销	

1	8277784
2	
3	
4	
5	

回转齿轮箱
선회 기어박스
Schwenkgetriebe
Boîte de vitesses de pivotement
Swing gearbox

Catalogue id 56141	Group 431
Illustr. No 1018762	Section 300
Issue VOE 95E4356141	Page 271

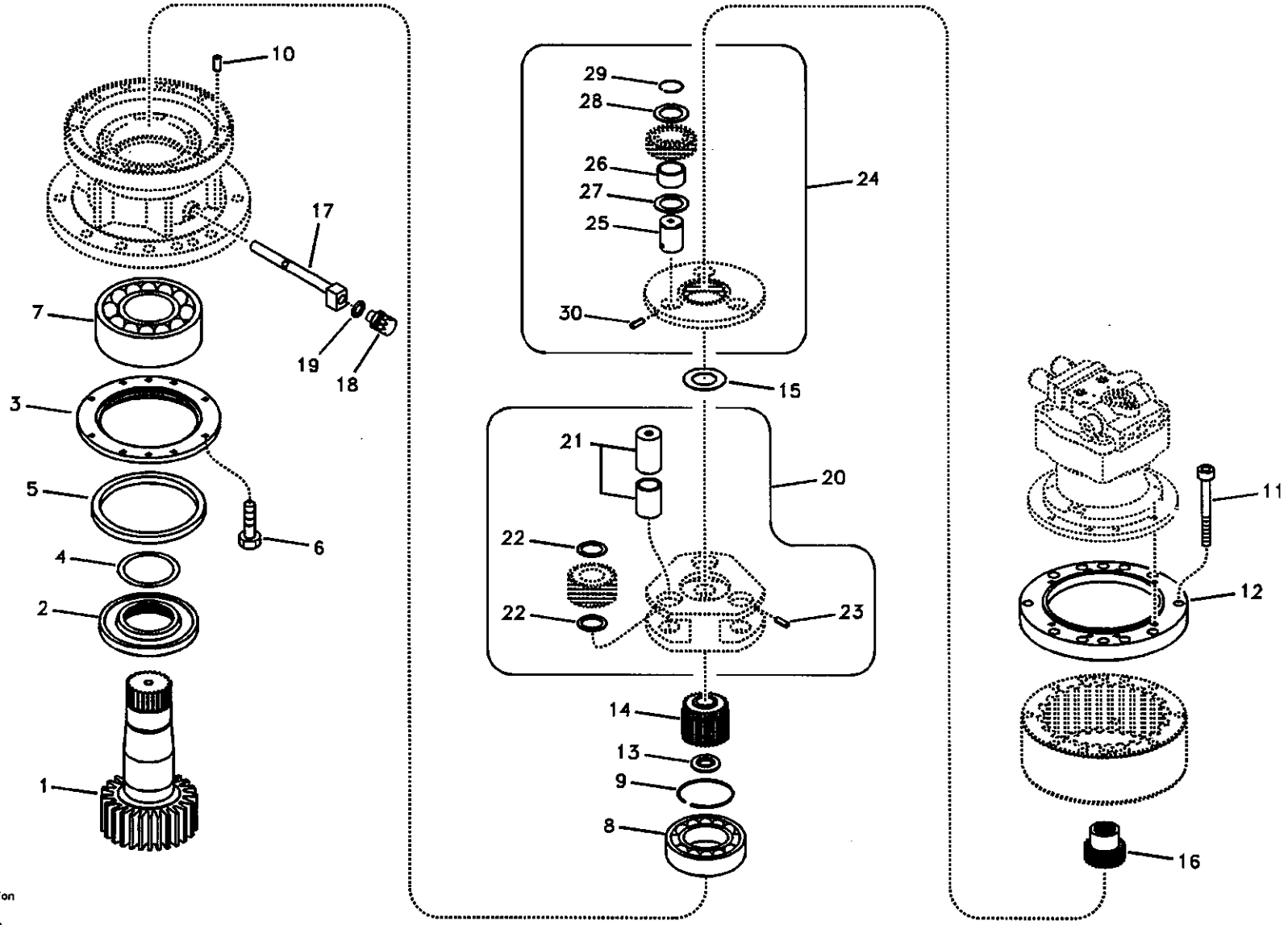

Volvo Construction Equipment

1018762

Fig.	Part No.	Quantity 1	2	3	PS	KIT	Description	Dénomination	Bezeichnung	품명	说明	Notes
24	SA 7118-30400	1					•Carrier	•Support	•Träger	• 캐리어	• 行星架	No.1
25	SA 7118-30430	3					••Pin	••Goupille	••Zapfen	•• 핀	•• 定位销	
26	SA 7118-30440	3				K	••Needle Bearing	••Roule.aiguilles	••Nadellager	•• 니들 베어링	•• 滚针轴承	
27	SA 7118-30450	3				K	••Washer	••Rondelle	••Scheibe	•• 와셔	•• 垫圈	
28	SA 7118-30460	3				K	••Washer	••Rondelle	••Scheibe	•• 와셔	•• 垫圈	
29	SA 9541-01042	3				K	••Ring	••Anneau	••Ring	•• 링	•• 密封环	
30	SA 9325-08010	3					••Spring Pin	••Axe de ressort	••Federstift	•• 스프링 핀	•• 弹簧销	
100	VOE 14526214	1					Reduction	Reduction	Reduzierung	리덕션	减速器	

1	8277784	回转齿轮箱 선회 기어박스 **Schwenkgetriebe** **Boîte de vitesses de pivotement** **Swing gearbox**	Catalogue id **56141**	Group **431**
2			Illustr. No **1018762**	Section **300**
3			Issue **VOE 95E4356141**	Page **273**
4				
5				

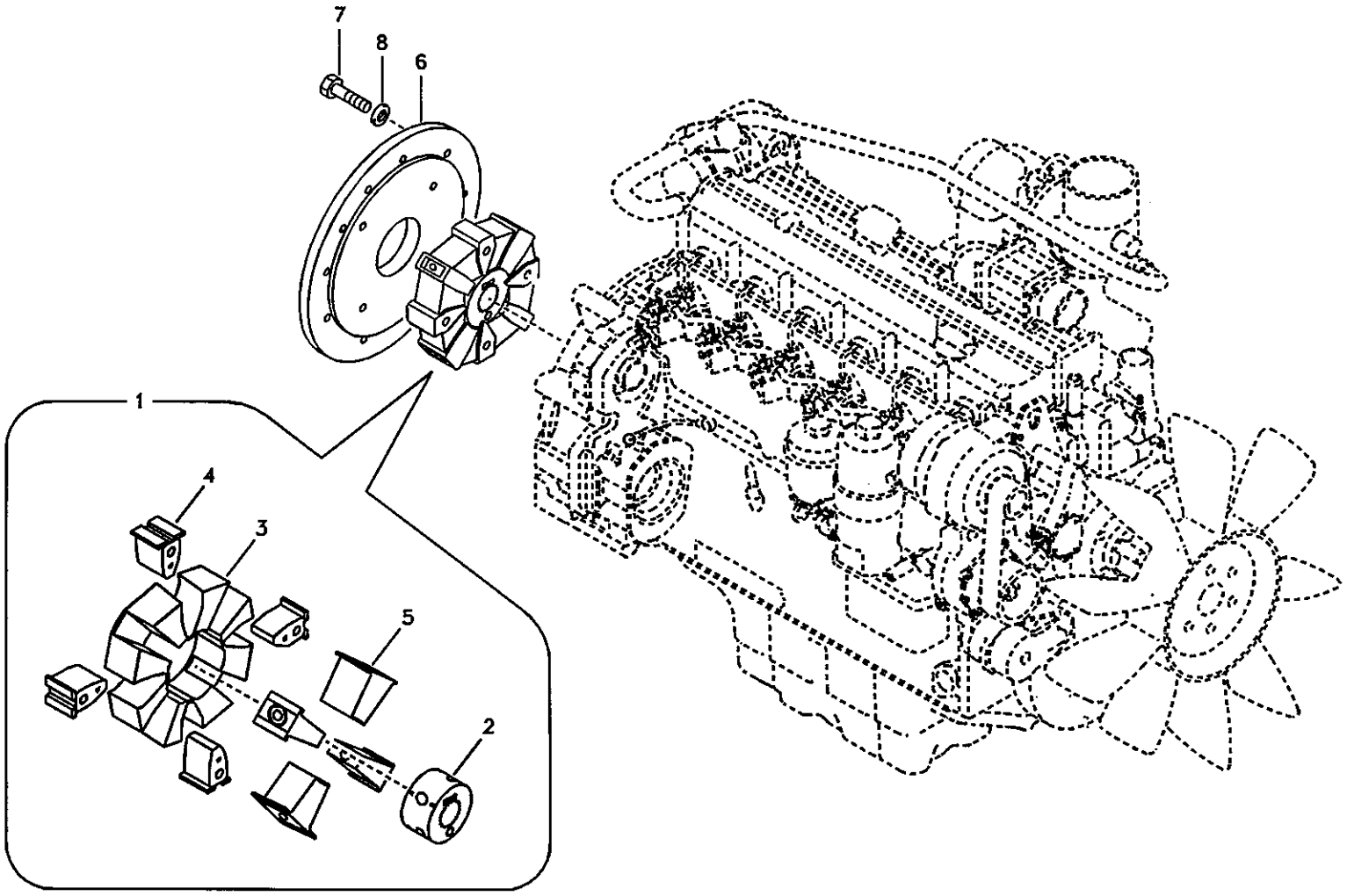
7
8
6
1
4
3
5
2

Fig.	Part No.	Quantity 1	2	3	P S	K I T	Description	Dénomination	Bezeichnung	품명	说明	Notes
1	**VOE 14515827**	1					Coupling	Accouplement	Kupplung	커플링	连接盘	
2	**VOE 14515829**	1					•Hub	•Moyeu	•Nabe	• 허브	• 轴心	
3	**VOE 14515828**	1					•Element	•Elément	•Element	• 엘리멘트	• 滤芯	
4	**VOE 14515830**	4					•Insert	•Cartouche	•Einlage	• 인서트	• 连接块	
5	**VOE 14515831**	4					•Insert	•Cartouche	•Einlage	• 인서트	• 连接块	
6	**VOE 14530994**	1					Flange	Flasque	Flansch	플랜지	法兰	
7	**VOE 983252**	8					Screw	Vis	Schraube	스크류	六角螺钉	
8	**VOE 955922**	8					Spring Washer	Rondelle élastique	Federscheibe	스프링 와셔	弹簧垫圈	

1	**8277784**	泵齿轮箱及附件 펌프 기어박스 및 커플링 **Pumpengetriebe mit Anbauteilen** **Boîte de vitesses de la pompe avec pièces d'assemblage** **Pump gearbox with assembling parts**	Catalogue id **56141**	Group **431**
2			Illustr. No **TA139**	Section **400**
3				
4			Issue **VOE 95E4356141**	Page **275**
5				

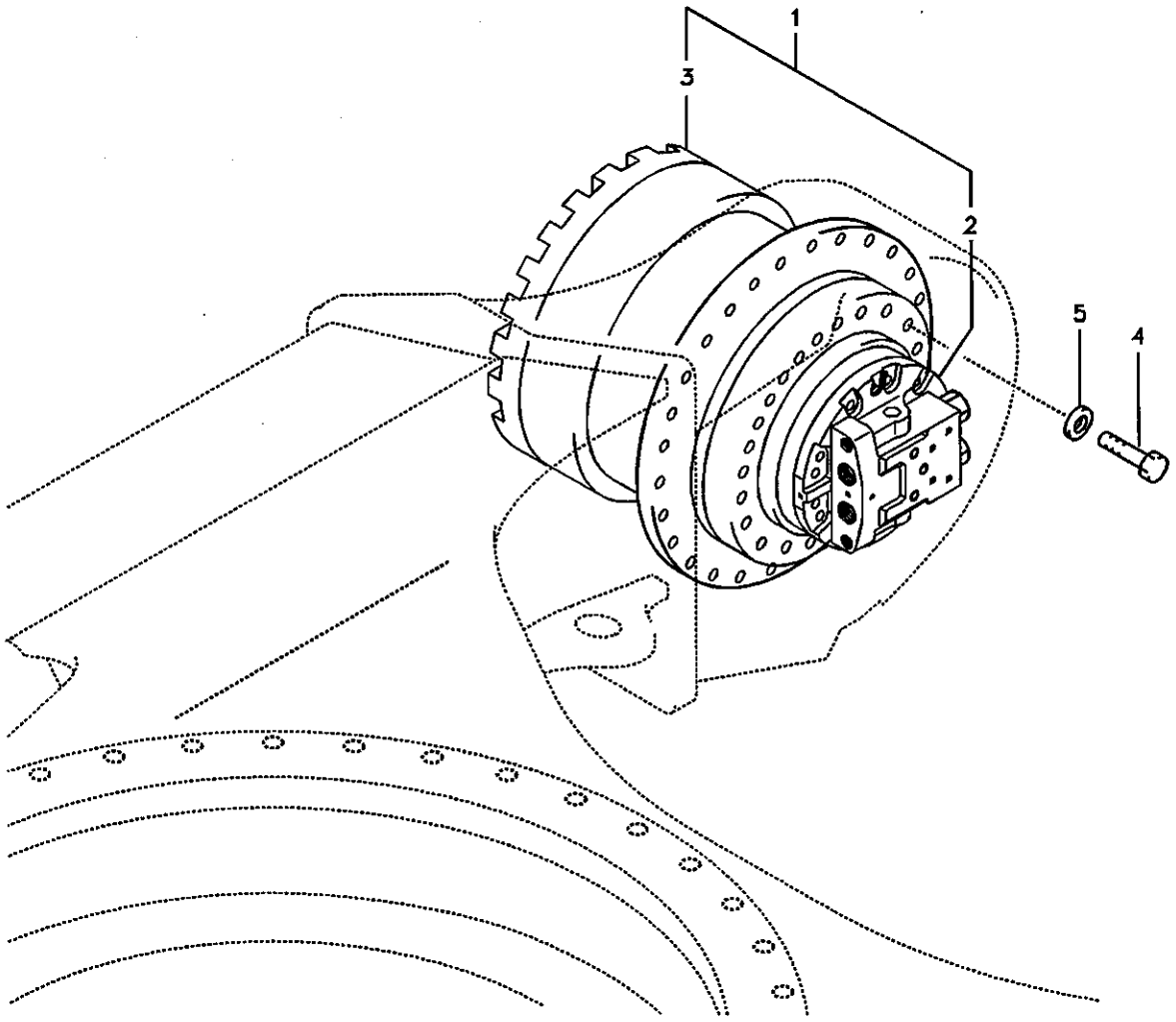

Volvo Construction Equipment

1009147

Fig.	Part No.	Quantity 1	2	3	PS	KIT	Description	Dénomination	Bezeichnung	품명	说明	Notes
1	SA 7117-30030	2					Drive Unit	Unite Commande	Antr Aggregat	드라이브 유니트	驱动机构	SER NO 10001-12714 SER NO 30001-30315
	VOE 14525366	2			SS		Drive Unit	Unite Commande	Antr Aggregat	드라이브 유니트	驱动机构	SER NO 12715-14677 SER NO 30316-30780
	VOE 14528732	2					Drive Unit	Unite Commande	Antr Aggregat	드라이브 유니트	驱动机构	SER NO 14678- SER NO 30781-
2	SA 1143-01270	1			SS		•Travel motor	•Moteur conduite	•Fahrmotor	• 주행 모터	• 行走马达	SER NO 10001-12714 SER NO 30001-30315 See group 441, Page 279
	VOE 14524184	1					•Travel motor	•Moteur conduite	•Fahrmotor	• 주행 모터	• 行走马达	SER NO 12715-14677 SER NO 30316-30780 See group 441, Page 279
	VOE 14533651	1					•Travel motor	•Moteur conduite	•Fahrmotor	• 주행 모터	• 行走马达	SER NO 14678- SER NO 30781- See group 441, Page 279
3		1			NS		•Travel Gearbox	•Boite Transmiss	•Fahrgetr.kasten	• 주행 기어박스	• 行走齿轮箱	See group 431, Page 265
4	SA 9011-21611	60					Bolt	Boulon	Bolzen	볼트	螺栓	
5	VOE 14880474	60					Washer	Rondelle	Scheibe	와셔	垫圈	

1	8277784	行走马达及附件 주행모터 및 장착 부품 **Fahrmotor mit Montageteilen** **Moteur de conduite avec pièces de montage** **Travel motor with mounting parts**	Catalogue id 56141	Group 441
2			Illustr. No 1009147	Section 100
3			Issue VOE 95E4356141	Page 277
4				
5				

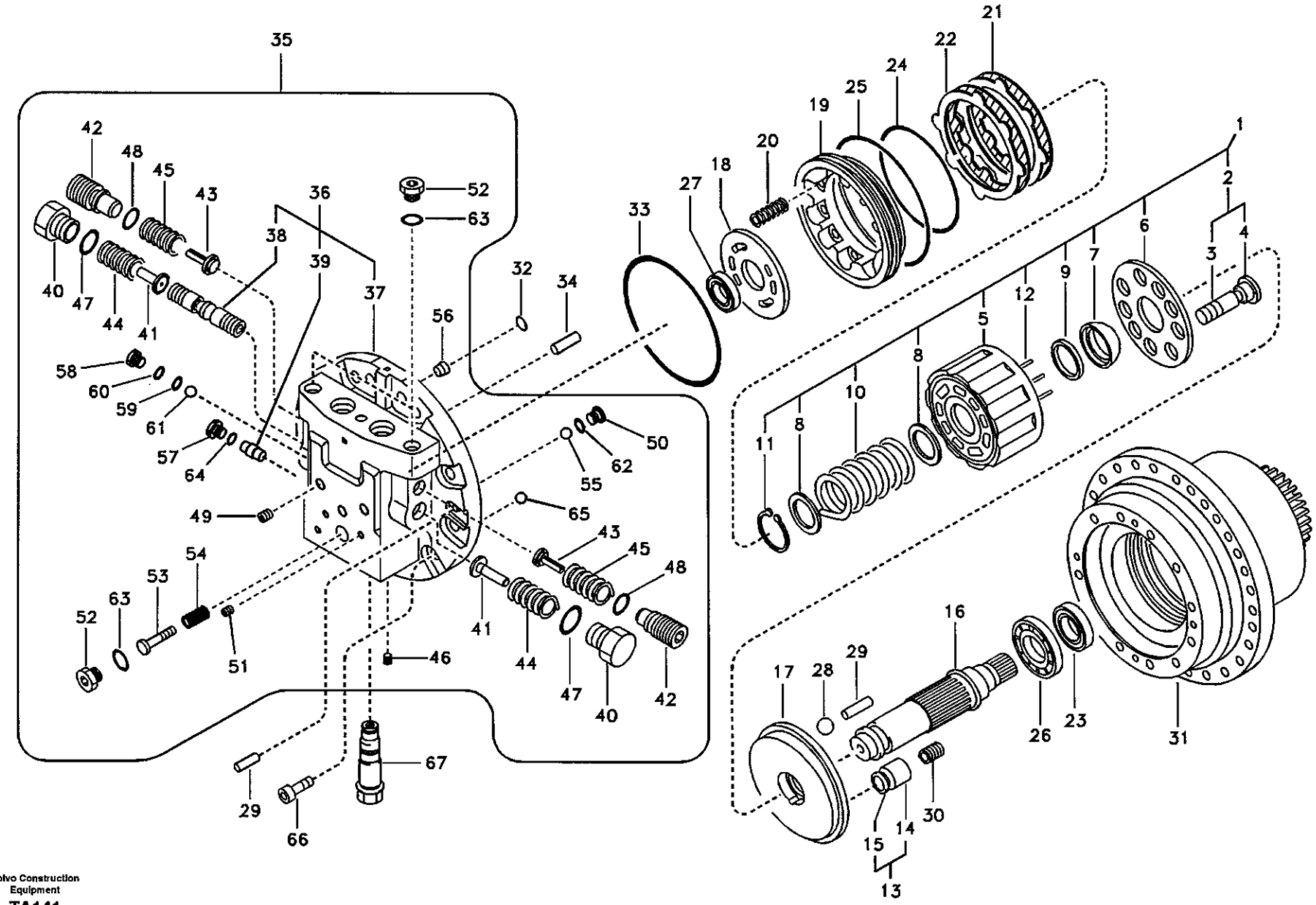

Volvo Construction Equipment

TA141

Fig.	Part No.	Quantity 1	2	3	PS	KIT	Description	Dénomination	Bezeichnung	품명	说明	Notes
	SA 1143-01270	1			SS		Travel motor	Moteur conduite	Fahrmotor	주행 모터	行走马达	SER NO 10001-12714 SER NO 30001-30315
	VOE 14524184	1					Travel motor	Moteur conduite	Fahrmotor	주행 모터	行走马达	SER NO 12715-14677 SER NO 30316-30780
	VOE 14533651	1					Travel motor	Moteur conduite	Fahrmotor	주행 모터	行走马达	SER NO 14678- SER NO 30781-
1	SA 8230-21631	1					•Piston	•Piston	•Kolben	• 피스톤	• 活塞	
2		9			NS		••Piston	••Piston	••Kolben	•• 피스톤	•• 活塞	
3		1			NS		•••Piston	•••Piston	•••Kolben	••• 피스톤	••• 活塞	
4		1			NS		•••Seat	•••Siege	•••Sitz	••• 시트	••• 滑靴	
5		1					••Block	••Bloc	••Block	•• 블록	•• 壳体	
6		1			NS		••Plate	••Plaque	••Platte	•• 플레이트	•• 配流盘	
7		1			NS		••Ball	••Bille	••Kugel	•• 볼	•• 滚珠	
8	SA 8230-31160	2					••Washer	••Rondelle	••Scheibe	•• 와셔	•• 垫圈	
9		1			NS		••Washer	••Rondelle	••Scheibe	•• 와셔	•• 垫圈	
10		1			NS		••Spring	••Ressort	••Feder	•• 스프링	•• 弹簧	
11		1			NS		••Ring	••Anneau	••Ring	•• 링	•• 密封环	
12		5			NS		••Bearing	••Palier	••Lager	•• 베어링	•• 轴承	
13	SA 8230-15140	1					•Piston	•Piston	•Kolben	• 피스톤	• 活塞	
14		1			NS		••Piston	••Piston	••Kolben	•• 피스톤	•• 活塞	
15		1			NS		••Seat	••Siege	••Sitz	•• 시트	•• 座圈	
16	SA 8230-33140	1					•Shaft	•Arbre	•Welle	• 샤프트	• 轴	
17	SA 8230-21520	1					•Plate	•Plaque	•Platte	• 플레이트	• 配流盘	
18	SA 8230-21550	1					•Plate	•Plaque	•Platte	• 플레이트	• 配流盘	
19	SA 8230-21650	1					•Piston	•Piston	•Kolben	• 피스톤	• 活塞	
20	SA 8230-21660	12					•Spring	•Ressort	•Feder	• 스프링	• 弹簧	
21	SA 8230-21670	2					•Plate	•Plaque	•Platte	• 플레이트	• 配流盘	
22	SA 8230-03560	2					•Plate	•Plaque	•Platte	• 플레이트	• 配流盘	
23	SA 8230-27160	1				K	•Sealing ring	•Bague d'étanchéité	•Runddichtring	• 시일 링	• 密封环	
24	SA 9511-12175	1				K	•O-ring	•Joint Torique	•O-Ring	• 오링	•O 形圈	

1	8277784	行走马达 주행모터 **Fahrmotor** **Moteur de conduite** **Travel motor**
2		
3		
4		
5		

Catalogue id 56141	Group 441
Illustr. No TA141	Section 200
Issue VOE 95E4356141	Page 279

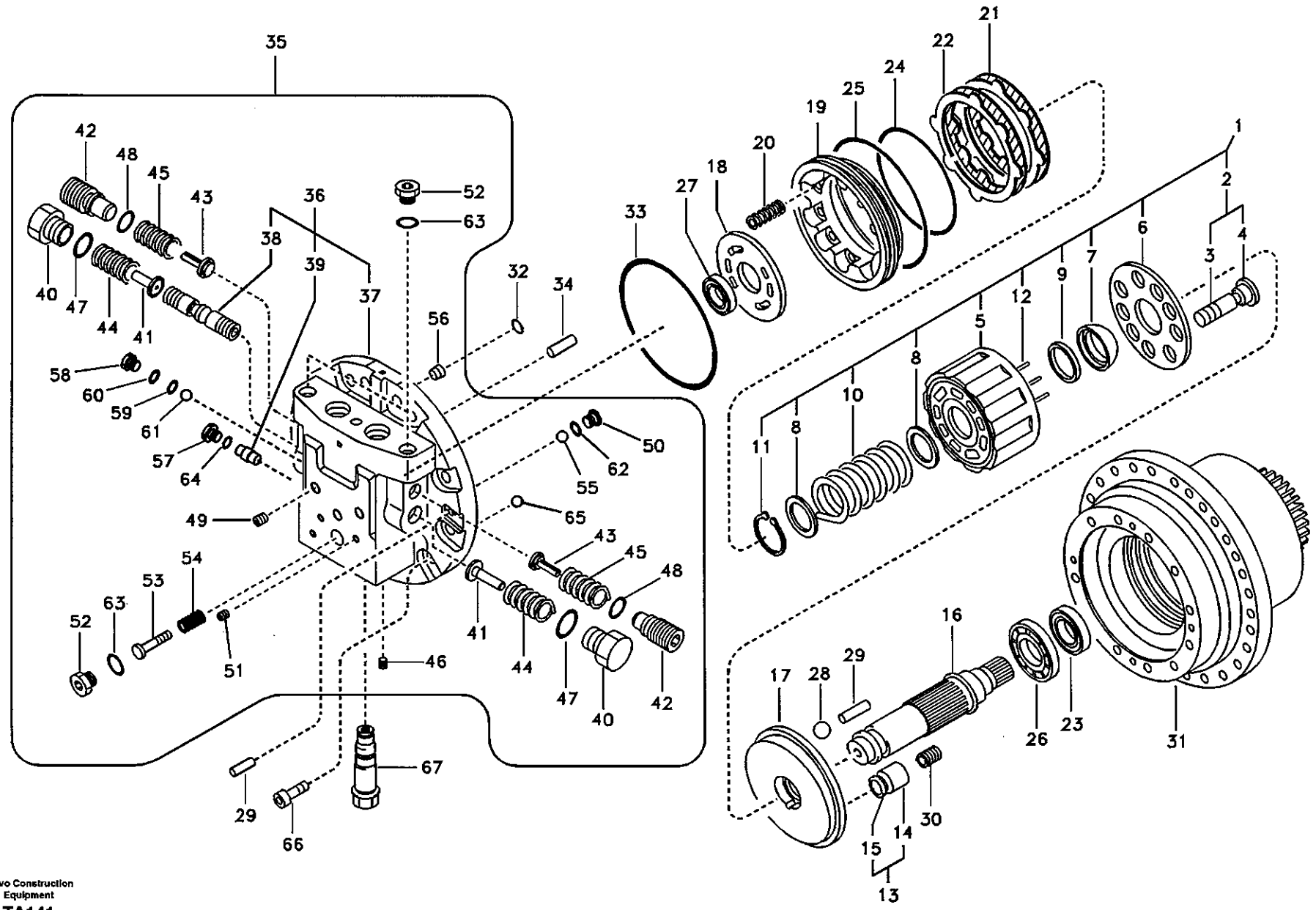

Volvo Construction Equipment

TA141

Fig.	Part No.	Quantity 1	2	3	PS	KIT	Description	Dénomination	Bezeichnung	품명	说明	Notes
25	SA 9511-12210	1				K	•O-ring	•Joint Torique	•O-Ring	• 오링	•O 形圈	
26	SA 8230-21580	1					•Ball Bearing	•Roulemen.billes	•Kugellager	• 볼 베어링	• 滚珠轴承	
27	SA 8230-21590	1					•Ball Bearing	•Roulemen.billes	•Kugellager	• 볼 베어링	• 滚珠轴承	
28	SA 8230-21600	2					•Support	•Support	•Stütze	• 서포트	• 支座	
29	SA 8230-21610	4					•Pin	•Goupille	•Zapfen	• 핀	• 定位销	
30	SA 8230-15150	1					•Spring	•Ressort	•Feder	• 스프링	• 弹簧	
31	VOE 14500089	1					•Spindle	•Fusee	•Spindel	• 스핀들	• 轴	SER NO 10001-14677 SER NO 30001-30780
	VOE 14535473	1					•Spindle	•Fusee	•Spindel	• 스핀들	• 轴	SER NO 14678- SER NO 30781-
32	SA 9511-12008	2				K	•O-ring	•Joint Torique	•O-Ring	• 오링	•O 形圈	
33	SA 9511-22230	1					•O-ring	•Joint Torique	•O-Ring	• 오링	•O 形圈	
34	SA 8220-13340	1					•Pin	•Goupille	•Zapfen	• 핀	• 定位销	
35	VOE 14500083	1					•Flange	•Flasque	•Flansch	• 플랜지	• 法兰	
36	SA 8230-21790	1					••Flange	••Flasque	••Flansch	•• 플랜지	•• 法兰	
37		1			NS		•••Flange	•••Flasque	•••Flansch	••• 플랜지	••• 法兰	
38		1			NS		•••Spool	•••Bobine	•••Schieber	••• 스풀	••• 株塞	
39		1			NS		•••Piston	•••Piston	•••Kolben	••• 피스톤	••• 活塞	
40	SA 8230-02710	2					••Plug	••Bouchon	••Stopfen	•• 플러그	•• 堵头	
41	SA 8230-21700	2					••Stop	••Arrêt	••Anschlag	•• 스톱	•• 挡块	
42	SA 8230-03590	2					••Plug	••Bouchon	••Stopfen	•• 플러그	•• 堵头	
43	SA 8230-03600	2					••Check valve	••Valve antiretour	••Rückschlagventil	•• 체크 밸브	•• 止回阀	
44	SA 8230-02760	2					••Spring	••Ressort	••Feder	•• 스프링	•• 弹簧	
45	SA 8230-03610	2					••Spring	••Ressort	••Feder	•• 스프링	•• 弹簧	
46	SA 8220-14930	4					••Plug	••Bouchon	••Stopfen	•• 플러그	•• 堵头	
47	SA 9511-12032	2				K	••O-ring	••Joint Torique	••O-Ring	•• 오링	••O 形圈	
48	SA 9511-1222A	2				K	••O-ring	••Joint Torique	••O-Ring	•• 오링	••O 形圈	
49	SA 8230-30410	2					••Plug	••Bouchon	••Stopfen	•• 플러그	•• 堵头	
50	SA 8230-19210	2					••Plug	••Bouchon	••Stopfen	•• 플러그	•• 堵头	
51	SA 8220-14920	8					••Plug	••Bouchon	••Stopfen	•• 플러그	•• 堵头	

1	8277784	行走马达 주행모터 **Fahrmotor** **Moteur de conduite** **Travel motor**	Catalogue id 56141 / Group 441
2			
3			Illustr. No TA141 / Section 200
4			
5			Issue VOE 95E4356141 / Page 281

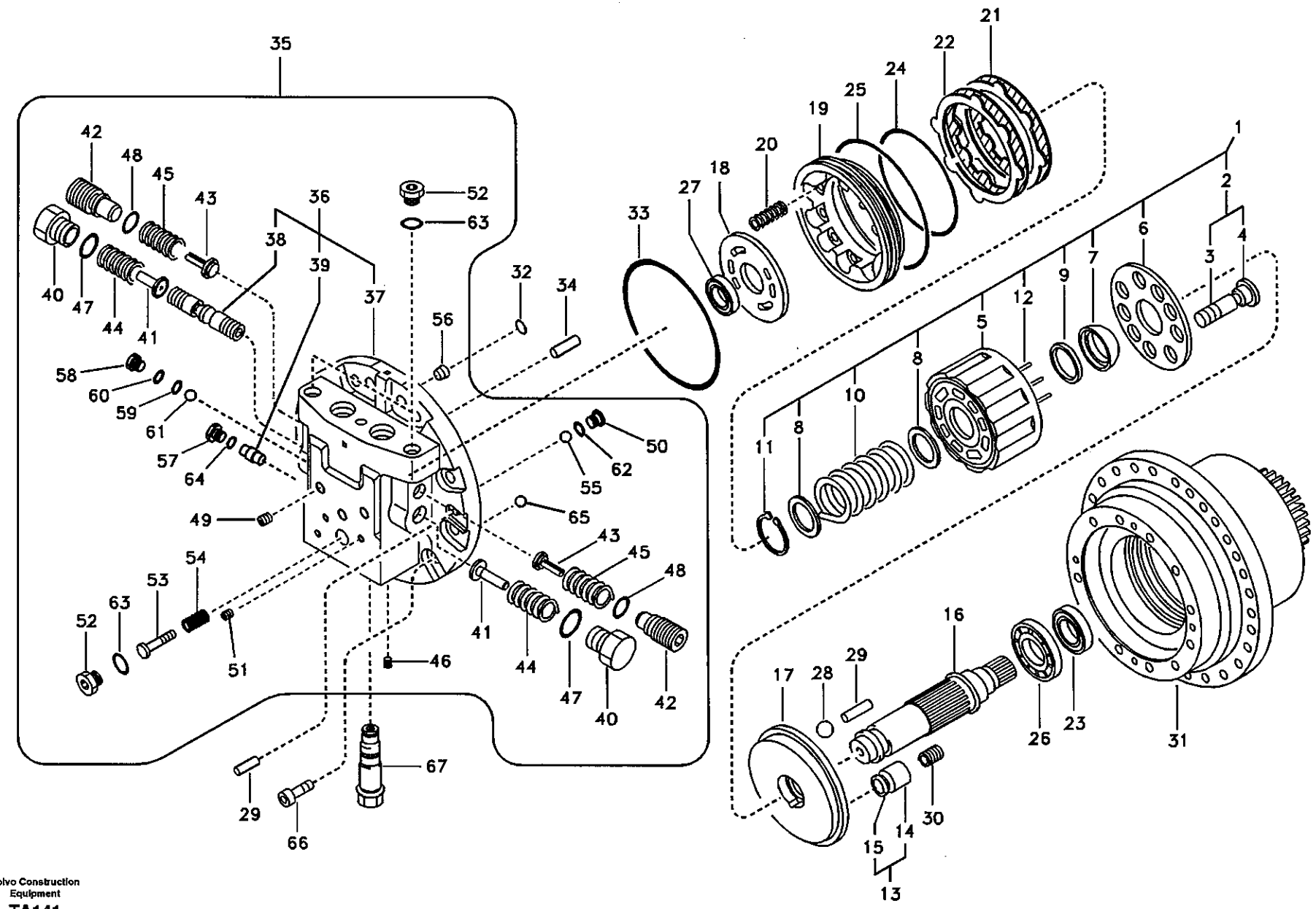

Volvo Construction Equipment

TA141

Fig.	Part No.	Quantity 1	2	3	PS	KIT	Description	Dénomination	Bezeichnung	품명	说明	Notes
52	SA 8230-20520	2					••Plug	••Bouchon	••Stopfen	•• 플러그	•• 堵头	
53	SA 8230-21710	1					••Spool	••Bobine	••Schieber	•• 스풀	•• 株塞	
54	VOE 14500087	1					••Spring	••Ressort	••Feder	•• 스프링	•• 弹簧	
55	SA 9676-38000	2					••Ball	••Bille	••Kugel	•• 볼	•• 滚珠	SER NO 10001-14677 SER NO 30001-30780
	VOE 14535475	2			SS		••Ball	••Bille	••Kugel	•• 볼	•• 滚珠	SER NO 14678- SER NO 30781-
56	SA 8230-08630	1					••Filter	••Filtre	••Filter	•• 필터	•• 过滤器	
57	SA 8230-23140	2					••Plug	••Bouchon	••Stopfen	•• 플러그	•• 堵头	
58	SA 8230-21890	2					••Plug	••Bouchon	••Stopfen	•• 플러그	•• 堵头	
59	SA 9511-12005	2				K	••O-ring	••Joint Torique	••O-Ring	•• 오링	••O 形圈	
60	SA 9511-12008	2				K	••O-ring	••Joint Torique	••O-Ring	•• 오링	••O 形圈	
61	VOE 14500088	2					••Ball	••Bille	••Kugel	•• 볼	•• 滚珠	
62	SA 9511-12011	2				K	••O-ring	••Joint Torique	••O-Ring	•• 오링	••O 形圈	
63	SA 9511-12018	2				K	••O-ring	••Joint Torique	••O-Ring	•• 오링	••O 形圈	
64	SA 9511-12014	2				K	••O-ring	••Joint Torique	••O-Ring	•• 오링	••O 形圈	
65	SA 8230-27130	1					••Orifice	••Orifice	••Dusenbohrung	•• 오리피스	•• 节流孔	SER NO 10001-14677 SER NO 30001-30780
	VOE 14535474	1					••Orifice	••Orifice	••Dusenbohrung	•• 오리피스	•• 节流孔	SER NO 14678- SER NO 30781-
66	SA 9016-11608	12					•Bolt	•Boulon	•Bolzen	• 볼트	• 螺栓	
67	SA 8230-21640	2					•Relief valve	•Limiteur - pression	•Druckbegrenzer	• 릴리프 밸브	• 减压阀	
100	SA 8230-21810	1					Sealing Kit	Jeu Joints	Dichtungssatz	시일 킷	密封包	

1	8277784	行走马达 주행모터 **Fahrmotor** **Moteur de conduite** **Travel motor**	Catalogue id 56141	Group 441
2			Illustr. No TA141	Section 200
3			Issue VOE 95E4356141	Page 283
4				
5				

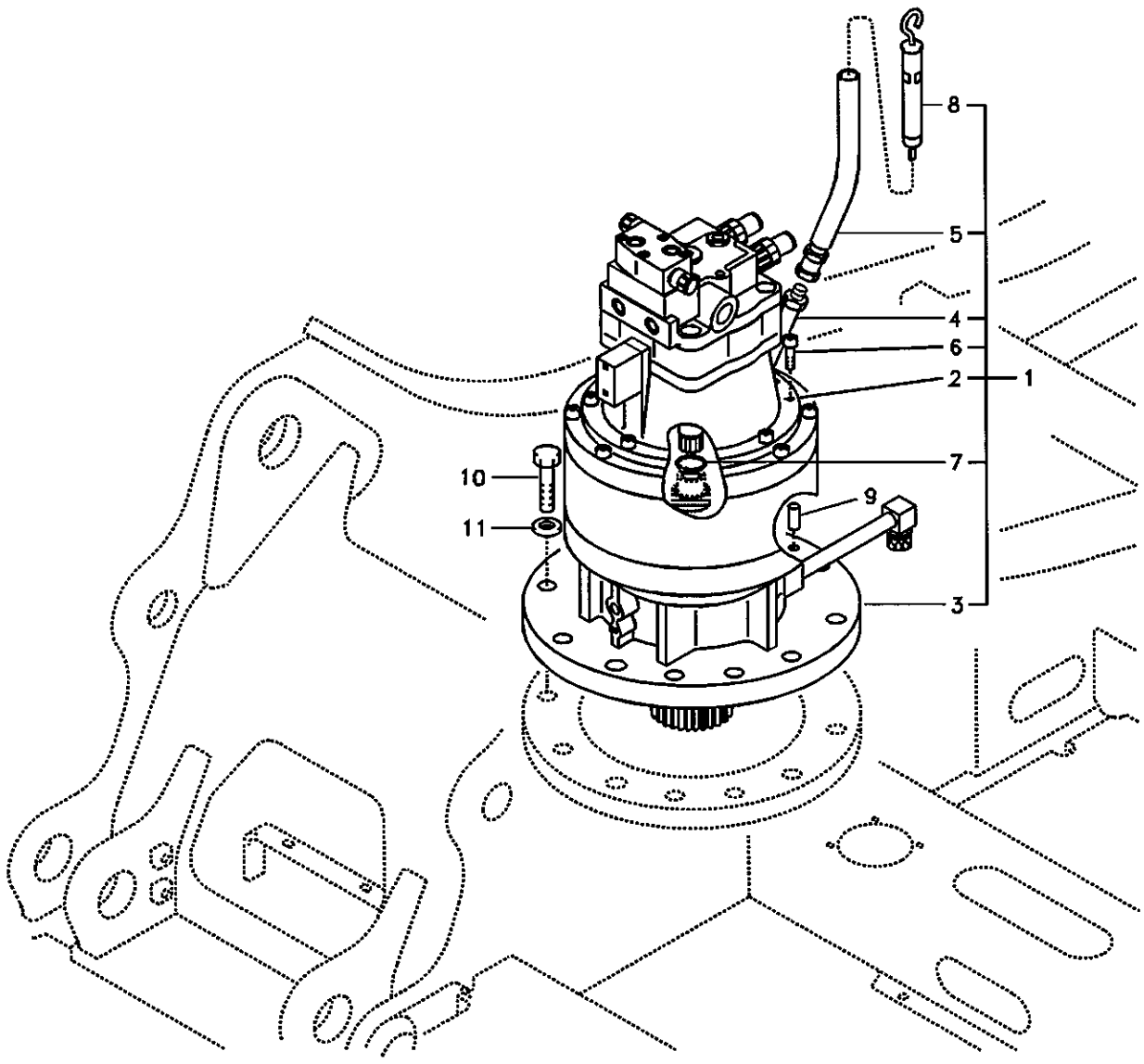
8
5
4
6
2
1
7
10
9
11
3

Fig.	Part No.	Quantity 1	2	3	PS	KIT	Description	Dénomination	Bezeichnung	품명	说明	Notes
1	VOE 14516442	1			SS		Drive Unit	Unite Commande	Antr Aggregat	드라이브 유니트	驱动机构	SER NO 10001-14022 SER NO 30001-30778
	VOE 14528621	1					Drive Unit	Unite Commande	Antr Aggregat	드라이브 유니트	驱动机构	SER NO 14023-16027 SER NO 30779-
	VOE 14541068	1					Drive Unit	Unite Commande	Antr Aggregat	드라이브 유니트	驱动机构	SER NO 16028-
2	SA 1142-00930	1			SS		•Swing Motor	•Moteur orientat	•Schwenkmotor	• 선회 모터	• 回转马达	SER NO 10001-12467 SER NO 30001-30273 See group 441, Page 287
	VOE 14524189	1			SS		•Motor	•Moteur	•Motor	• 모터	• 马达	SER NO 12468-14022 SER NO 30274-30778 See group 441, Page 287
	VOE 14521451	1					•Swing Motor	•Moteur orientat	•Schwenkmotor	• 선회 모터	• 回转马达	SER NO 14023- SER NO 30779- See group 441, Page 287
3	VOE 14516445	1					•Gearbox	•Boite vitesses	•Schaltgetriebe	• 기어박스	• 齿轮箱	SER NO 10001-16027 See group 431, Page 271
	VOE 14541069	1					•Gearbox	•Boite vitesses	•Schaltgetriebe	• 기어박스	• 齿轮箱	SER NO 16028- See group 431, Page 271
4	VOE 14514380	1					•Pipe	•Tuyau	•Rohrleitung	• 파이프	• 管道	
5	VOE 14514382	1					•Pipe	•Tuyau	•Rohrleitung	• 파이프	• 管道	
6	VOE 984088	8					•Bolt	•Boulon	•Bolzen	• 볼트	• 螺栓	
7	SA 9541-01035	1					•Ring	•Anneau	•Ring	• 링	• 密封环	
8	VOE 14514385	1					•Gauge	•Calibre	•Schablone	• 게이지	• 液位指示器	
9	VOE 14531024	1					Pin	Goupille	Zapfen	핀	定位销	
10	VOE 978949	11					Hexagon screw	Vis a tête hexagonale	Sechskantschr.	육각 나사	六角螺钉	
11	SA 9211-20000	11					Washer	Rondelle	Scheibe	와셔	垫圈	

1	8277784	回转马达及附件 선회 모터 및 장착 부품 **Schwenkmotor mit Anbauteilen** **Moteur d'orientation avec pièces de montage** **Swing motor with mounting parts**	Catalogue id 56141	Group 441
2			Illustr. No 1010027	Section 500
3				
4			Issue VOE 95E4356141	Page 285
5				

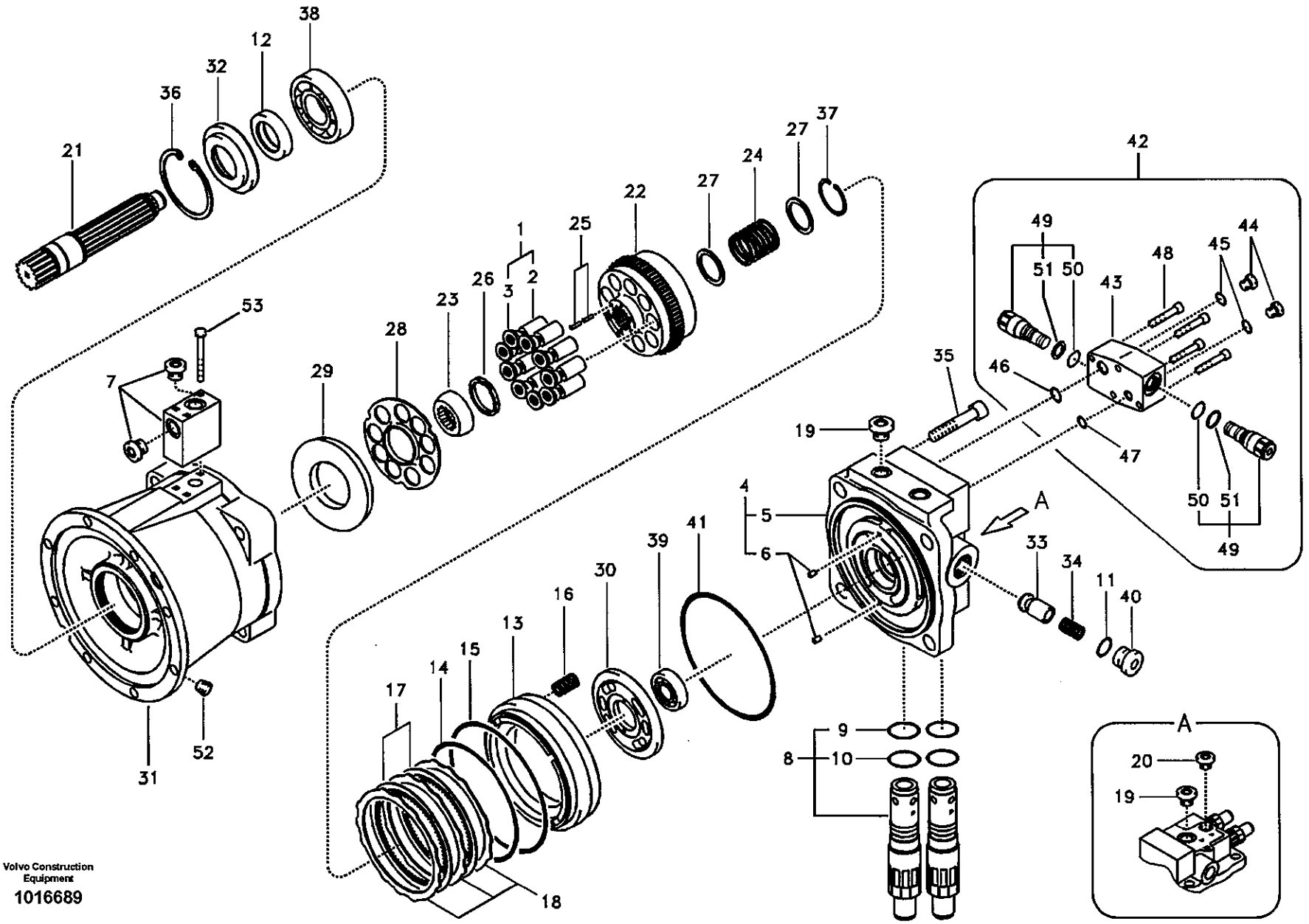

Volvo Construction Equipment

1016689

Fig.	Part No.	Quantity 1	2	3	PS	KIT	Description	Dénomination	Bezeichnung	품명	说明	Notes
	SA 1142-00930	1			SS		Swing Motor	Moteur orientat	Schwenkmotor	선회 모터	回转马达	SER NO 10001-12467 SER NO 30001-30273
	VOE 14524189	1			SS		Motor	Moteur	Motor	모터	马达	SER NO 12468-14022 SER NO 30274-30778
	VOE 14521451	1					Swing Motor	Moteur orientat	Schwenkmotor	선회 모터	回转马达	SER NO 14023- SER NO 30779-
1	SA 8230-35500	1					•Piston	•Piston	•Kolben	• 피스톤	• 活塞	SER NO 10001-14022 SER NO 30001-30778
	VOE 14529776	1					•Piston	•Piston	•Kolben	• 피스톤	• 活塞	SER NO 14023- SER NO 30779-
2		9			NS		••Piston	••Piston	••Kolben	•• 피스톤	•• 活塞	
3		9			NS		••Seat	••Siege	••Sitz	•• 시트	•• 座圈	
4	SA 8230-14390	1					•Casing	•Boitier	•Gehäuse	• 케이싱	• 壳体	SER NO 10001-14022 SER NO 30001-30778
	VOE 14529775	1					•Casing	•Boitier	•Gehäuse	• 케이싱	• 壳体	SER NO 14023- SER NO 30779-
5		1			NS		••Casing	••Enveloppe	••Mantel	•• 케이싱	•• 壳体	
6	SA 7223-00660	2					••Spring Pin	••Axe de ressort	••Federstift	•• 스프링 핀	•• 弹簧销	
7	SA 8230-13440	1			SS		•Valve	•Soupape	•Ventil	• 밸브	• 阀	SER NO 10001-14022 SER NO 30001-30778
	VOE 14511642	1					•Valve	•Soupape	•Ventil	• 밸브	• 阀	SER NO 14023- SER NO 30779-
	SA 8230-33690	2					••Plug	••Bouchon	••Stopfen	•• 플러그	•• 堵头	SER NO 14023- SER NO 30779-
8	VOE 14518516	2					•Relief valve	•Limiteur - pression	•Druckbegrenzer	• 릴리프 밸브	• 减压阀	(SA 8230-27400)
9	SA 9511-22030	1					••O-ring	••Joint Torique	••O-Ring	•• 오링	••0 形圈	
10	SA 9566-20300	1					••Ring	••Anneau	••Ring	•• 링	•• 密封环	
11	SA 9511-12028	2				K	•O-ring	•Joint Torique	•O-Ring	• 오링	•0 形圈	
12	SA 8230-32140	1				K	•Seal	•Joint	•Dichtring	• 시일	• 密封	SER NO 10001-14022 SER NO 30001-30778

1	8277784	回转马达 선회 모터 **Schwenkmotor** **Moteur d'orientation** **Swing motor**	Catalogue id **56141**	Group **441**
2				
3			Illustr. No **1016689**	Section **600**
4				
5			Issue **VOE 95E4356141**	Page **287**

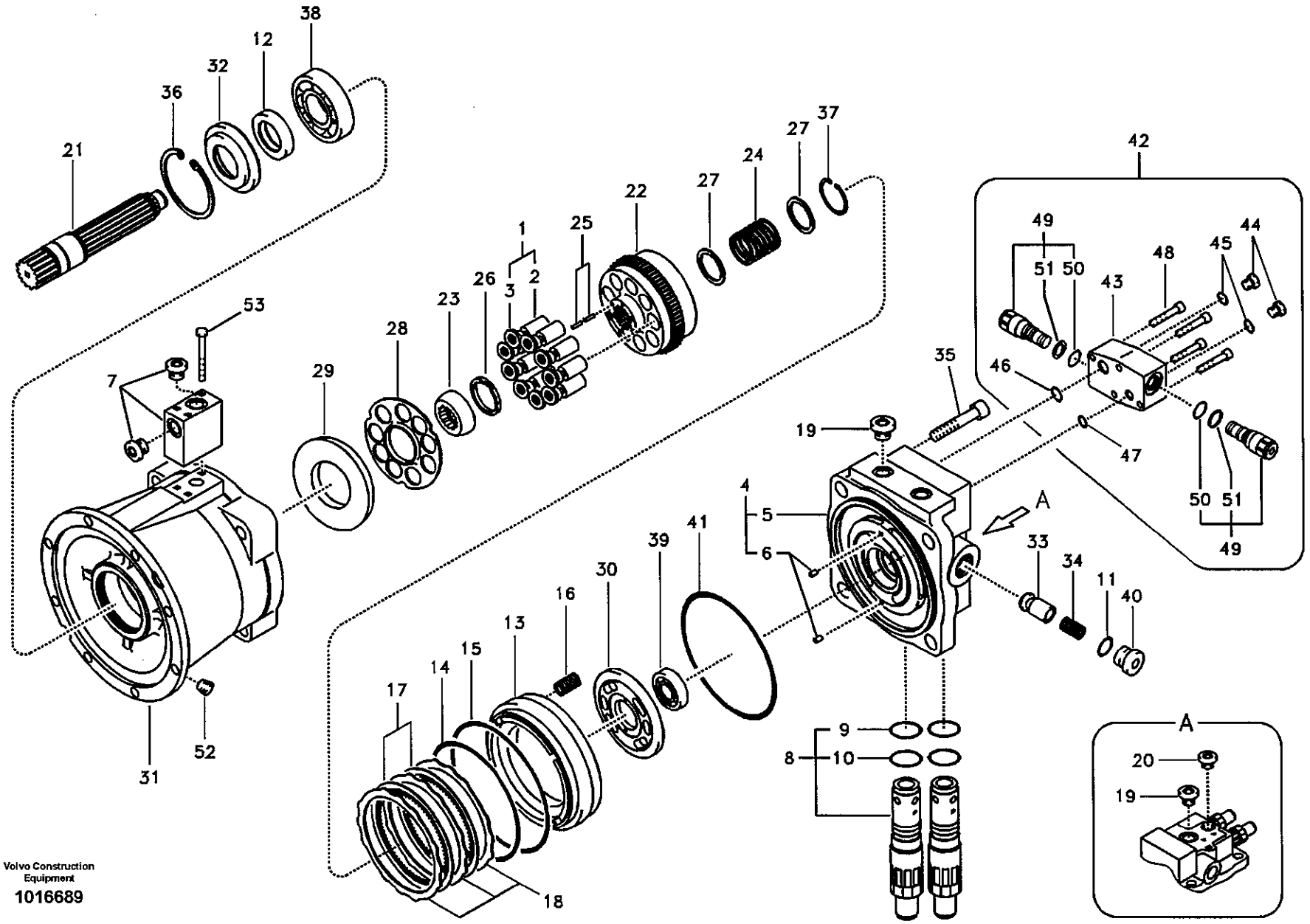

Volvo Construction Equipment

1016689

Fig.	Part No.	Quantity 1	2	3	PS	KIT	Description	Dénomination	Bezeichnung	품명	说明	Notes
	VOE 14529764	1					•Seal	•Joint	•Dichtring	• 시일	• 密封	SER NO 14023- SER NO 30779-
13	**SA 8230-13870**	1					•Piston	•Piston	•Kolben	• 피스톤	• 活塞	SER NO 10001-14022 SER NO 30001-30778
	VOE 14512953						•Piston	•Piston	•Kolben	• 피스톤	• 活塞	SER NO 14023- SER NO 30779-
14	**SA 8230-25530**	1				K	•O-ring	•Joint Torique	•O-Ring	• 오링	•O 形圈	
15	**SA 8230-25540**	1				K	•O-ring	•Joint Torique	•O-Ring	• 오링	•O 形圈	
16	**SA 8230-14200**	24					•Spring	•Ressort	•Feder	• 스프링	• 弹簧	SER NO 10001-14022 SER NO 30001-30778
	VOE 14529763	20					•Spring	•Ressort	•Feder	• 스프링	• 弹簧	SER NO 14023- SER NO 30779-
17	**SA 8230-13960**	3					•Plate	•Plaque	•Platte	• 플레이트	• 配流盘	SER NO 10001-14022 SER NO 30001-30778
	VOE 14529762	3					•Plate	•Plaque	•Platte	• 플레이트	• 配流盘	SER NO 14023- SER NO 30779-
18	**SA 8230-13970**	4					•Plate	•Plaque	•Platte	• 플레이트	• 配流盘	SER NO 10001-14022 SER NO 30001-30778
	VOE 14529761	4					•Plate	•Plaque	•Platte	• 플레이트	• 配流盘	SER NO 14023- SER NO 30779-
19	**SA 8230-26920**	3					•Plug	•Bouchon	•Stopfen	• 플러그	• 堵头	
20	**SA 8230-26930**	1					•Plug	•Bouchon	•Stopfen	• 플러그	• 堵头	SER NO 10001-14022 SER NO 30001-30778
	VOE 14529760	1					•Plug	•Bouchon	•Stopfen	• 플러그	• 堵头	SER NO 14023- SER NO 30779-
21	**SA 8230-13640**	1					•Shaft	•Arbre	•Welle	• 샤프트	• 轴	SER NO 10001-14022 SER NO 30001-30778
	VOE 14529774	1					•Shaft	•Arbre	•Welle	• 샤프트	• 轴	SER NO 14023- SER NO 30779-

1	**8277784**	回转马达 선회 모터 **Schwenkmotor** **Moteur d'orientation** **Swing motor**	Catalogue id **56141**	Group **441**
2			Illustr. No **1016689**	Section **600**
3				
4			Issue **VOE 95E4356141**	Page **289**
5				

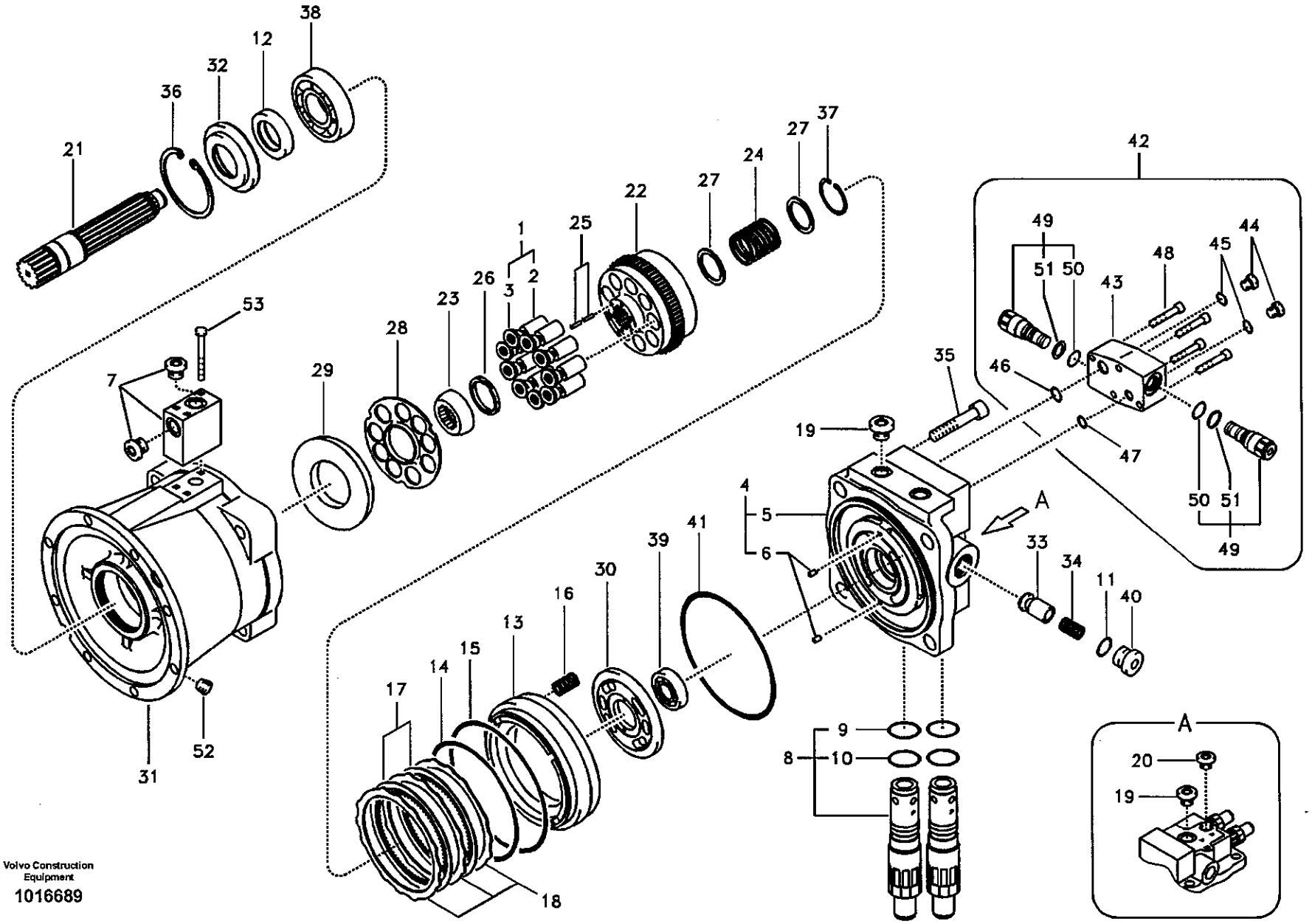

Volvo Construction Equipment

1016689

Fig.	Part No.	Quantity 1	2	3	PS	KIT	Description	Dénomination	Bezeichnung	품명	说明	Notes
22	SA 8230-13890	1					•Cylinder	•Verin	•Zylinder	• 실린더	• 工作缸	SER NO 10001-14022 SER NO 30001-30778
	VOE 14529773	1					•Cylinder	•Verin	•Zylinder	• 실린더	• 工作缸	SER NO 14023- SER NO 30779-
23	SA 8230-14240	1					•Retainer	•Retenue	•Halter	• 리테이너	• 固定器	
24	SA 8230-14230	1					•Spring	•Ressort	•Feder	• 스프링	• 弹簧	SER NO 10001-14022 SER NO 30001-30778
	VOE 14529772	1					•Spring	•Ressort	•Feder	• 스프링	• 弹簧	SER NO 14023- SER NO 30779-
25	SA 8230-26350	12					•Piston rod	•Tige de piston	•Stange	• 로드	• 活塞杆	
26	SA 8230-14250	1					•Spacer	•Partie Intermédiaire	•Zwischenstück	• 스페이서	• 垫片	
27	SA 8230-14220	2					•Spacer	•Partie Intermédiaire	•Zwischenstück	• 스페이서	• 垫片	
28	SA 8230-13950	1					•Plate	•Plaque	•Platte	• 플레이트	• 配流盘	SER NO 10001-14022 SER NO 30001-30778
	VOE 14529771	1					•Plate	•Plaque	•Platte	• 플레이트	• 配流盘	SER NO 14023- SER NO 30779-
29	SA 8230-14190	1					•Plate	•Plaque	•Platte	• 플레이트	• 配流盘	SER NO 10001-14022 SER NO 30001-30778
	VOE 14529770	1					•Plate	•Plaque	•Platte	• 플레이트	• 配流盘	SER NO 14023- SER NO 30779-
30	SA 8230-13740	1					•Plate	•Plaque	•Platte	• 플레이트	• 配流盘	SER NO 10001-14022 SER NO 30001-30778
	VOE 14529769	1					•Plate	•Plaque	•Platte	• 플레이트	• 配流盘	SER NO 14023- SER NO 30779-
31	SA 8230-13590	1					•Casing	•Boitier	•Gehäuse	• 케이싱	• 壳体	SER NO 10001-14022 SER NO 30001-30778
	VOE 14529768	1					•Casing	•Boitier	•Gehäuse	• 케이싱	• 壳体	SER NO 14023- SER NO 30779-
32	SA 8230-14210	1					•Cover	•Capot	•Haube	• 커버	• 罩盖	SER NO 10001-14022 SER NO 30001-30778

1	8277784	回转马达 선회 모터 **Schwenkmotor** **Moteur d'orientation** **Swing motor**	Catalogue id **56141**	Group **441**
2			Illustr. No **1016689**	Section **600**
3				
4			Issue **VOE 95E4356141**	Page **291**
5				

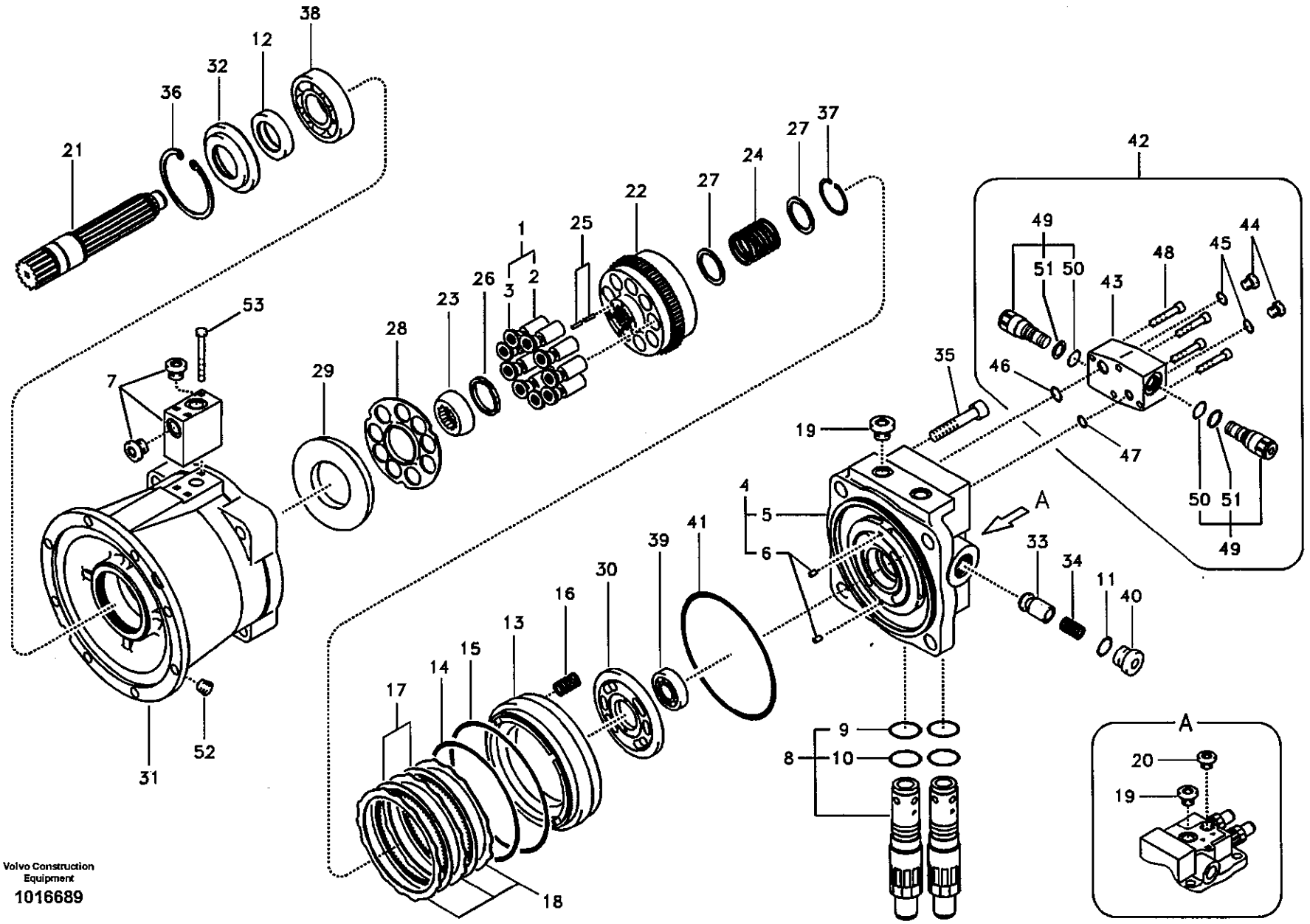

Volvo Construction Equipment

1016689

Fig.	Part No.	Quantity 1	2	3	PS	KIT	Description	Dénomination	Bezeichnung	품명	说明	Notes
	VOE 14529767	1					•Cover	•Capot	•Haube	• 커버	• 罩盖	SER NO 14023- SER NO 30779-
33	SA 8230-14160	2					•Plunger	•Plongeur	•Plunger	• 플런저	• 柱塞	
34	SA 8230-14150	2					•Spring	•Ressort	•Feder	• 스프링	• 弹簧	
35	SA 8230-25820	4					•Bolt	•Boulon	•Bolzen	• 볼트	• 螺栓	
36	SA 8230-25750	1					•Ring	•Anneau	•Ring	• 링	• 密封环	SER NO 10001-14022 SER NO 30001-30778
	VOE 14529766	1					•Ring	•Anneau	•Ring	• 링	• 密封环	SER NO 14023- SER NO 30779-
37	SA 8230-25730	1			SS		•Ring	•Anneau	•Ring	• 링	• 密封环	
38	SA 8230-26520	1					•Roller Bearing	•Roulement rouleaux	•Rollenlager	• 롤러 베어링	• 滚柱轴承	
39	SA 8230-26600	1					•Roller Bearing	•Roulement rouleaux	•Rollenlager	• 롤러 베어링	• 滚柱轴承	SER NO 10001-14022 SER NO 30001-30778
	VOE 14529765	1					•Bearing	•Palier	•Lager	• 베어링	• 轴承	SER NO 14023- SER NO 30779-
40	SA 8230-25680	2					•Plug	•Bouchon	•Stopfen	• 플러그	• 堵头	
41	SA 8210-06281	1				K	•O-ring	•Joint Torique	•O-Ring	• 오링	•O 形圈	
42	SA 8230-27360	1					•Block	•Bloc	•Block	• 블록	• 壳体	
43	SA 8230-29070	1					••Casing	••Boitier	••Gehäuse	•• 케이싱	•• 壳体	
44	SA 8230-25640	2					••Plug	••Bouchon	••Stopfen	•• 플러그	•• 堵头	
45	SA 9511-12011	2					••O-ring	••Joint Torique	••O-Ring	•• 오링	••O 形圈	
46	SA 9511-12012	2					••O-ring	••Joint Torique	••O-Ring	•• 오링	••O 形圈	SER NO 10001-14022 SER NO 30001-30778
	VOE 14529757	2					••O-ring	••Joint Torique	••O-Ring	•• 오링	••O 形圈	SER NO 14023- SER NO 30779-
47	SA 9511-12006	2					••O-ring	••Joint Torique	••O-Ring	•• 오링	••O 形圈	SER NO 10001-14022 SER NO 30001-30778
	VOE 14529756	2			SS		••O-ring	••Joint Torique	••O-Ring	•• 오링	••O 形圈	SER NO 14023- SER NO 30779-
48	SA 8240-03610	4					••Screw	••Vis	••Schraube	•• 스크류	•• 六角螺钉	

1	8277784	回转马达 선회 모터 **Schwenkmotor** **Moteur d'orientation** **Swing motor**	Catalogue id **56141**	Group **441**
2			Illustr. No **1016689**	Section **600**
3				
4			Issue **VOE 95E4356141**	Page **293**
5				

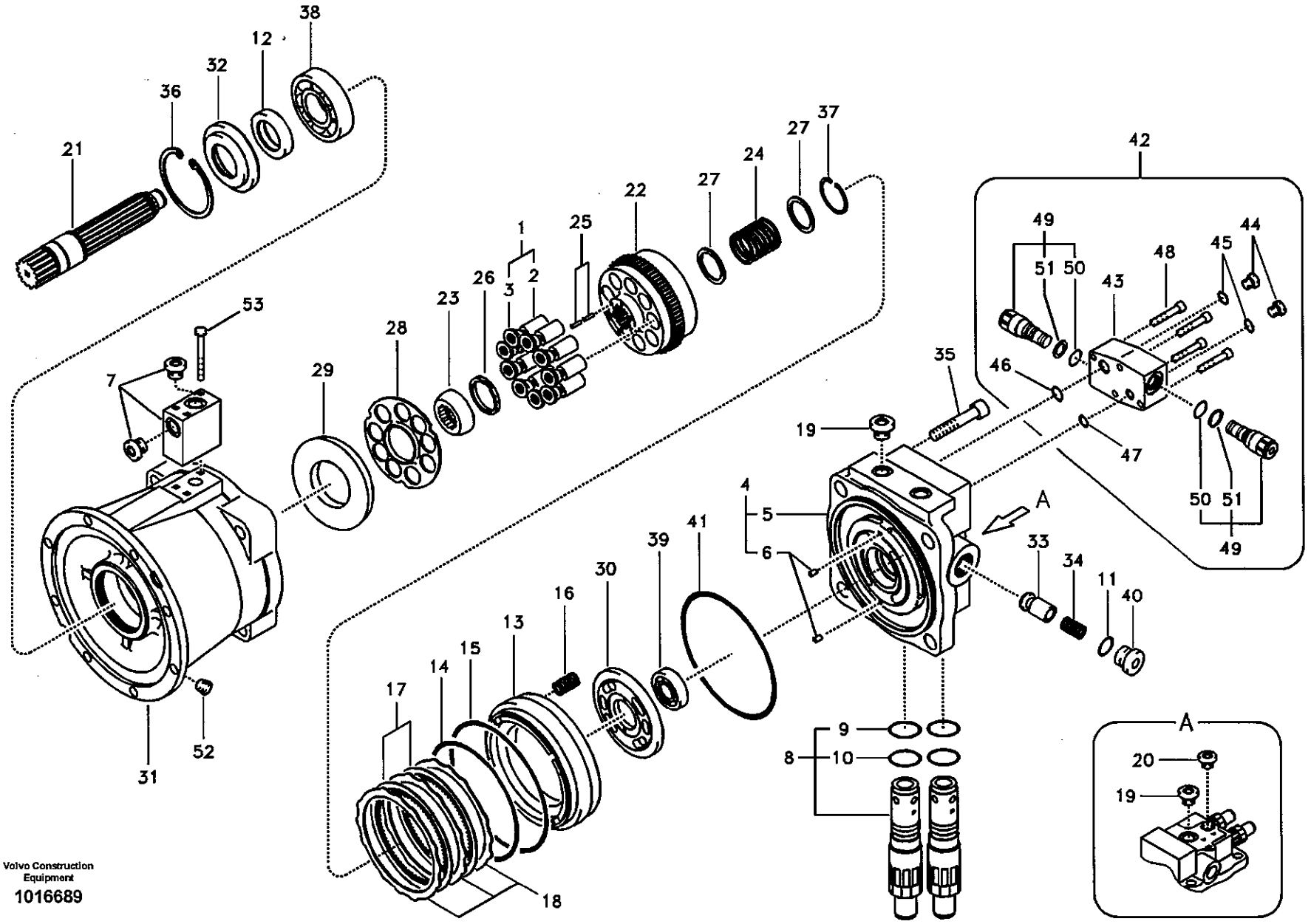

Volvo Construction Equipment

1016689

Fig.	Part No.	Quantity 1	2	3	PS	KIT	Description	Dénomination	Bezeichnung	품명	说明	Notes
49	VOE 14500037	2					••Valve	••Soupape	••Ventil	•• 밸브	•• 阀	
50	SA 9511-12020	1					•••O-ring	•••Joint Torique	•••O-Ring	••• 오링	•••O 形圈	
51	SA 9566-10200	1					•••Ring	•••Anneau	•••Ring	••• 링	••• 密封环	
52	SA 8240-03280	1					•Plug	•Bouchon	•Stopfen	• 플러그	• 堵头	SER NO 10001-14022 SER NO 30001-30778
	VOE 14529759	1					•Plug	•Bouchon	•Stopfen	• 플러그	• 堵头	SER NO 14023- SER NO 30779-
53	VOE 14511643	3					•Screw	•Vis	•Schraube	• 스크류	• 六角螺钉	
100	SA 8230-13430	1			SS		Sealing Kit	Jeu Joints	Dichtungssatz	시일 킷	密封包	SER NO 10001-14022 SER NO 30001-30778
	VOE 14529758	1			SS		Seal	Joint	Dichtring	시일	密封	SER NO 14023- SER NO 30779-

1	8277784	回转马达 선회 모터 **Schwenkmotor** **Moteur d'orientation** **Swing motor**	Catalogue id **56141**	Group **441**
2			Illustr. No **1016689**	Section **600**
3				
4			Issue **VOE 95E4356141**	Page **295**
5				

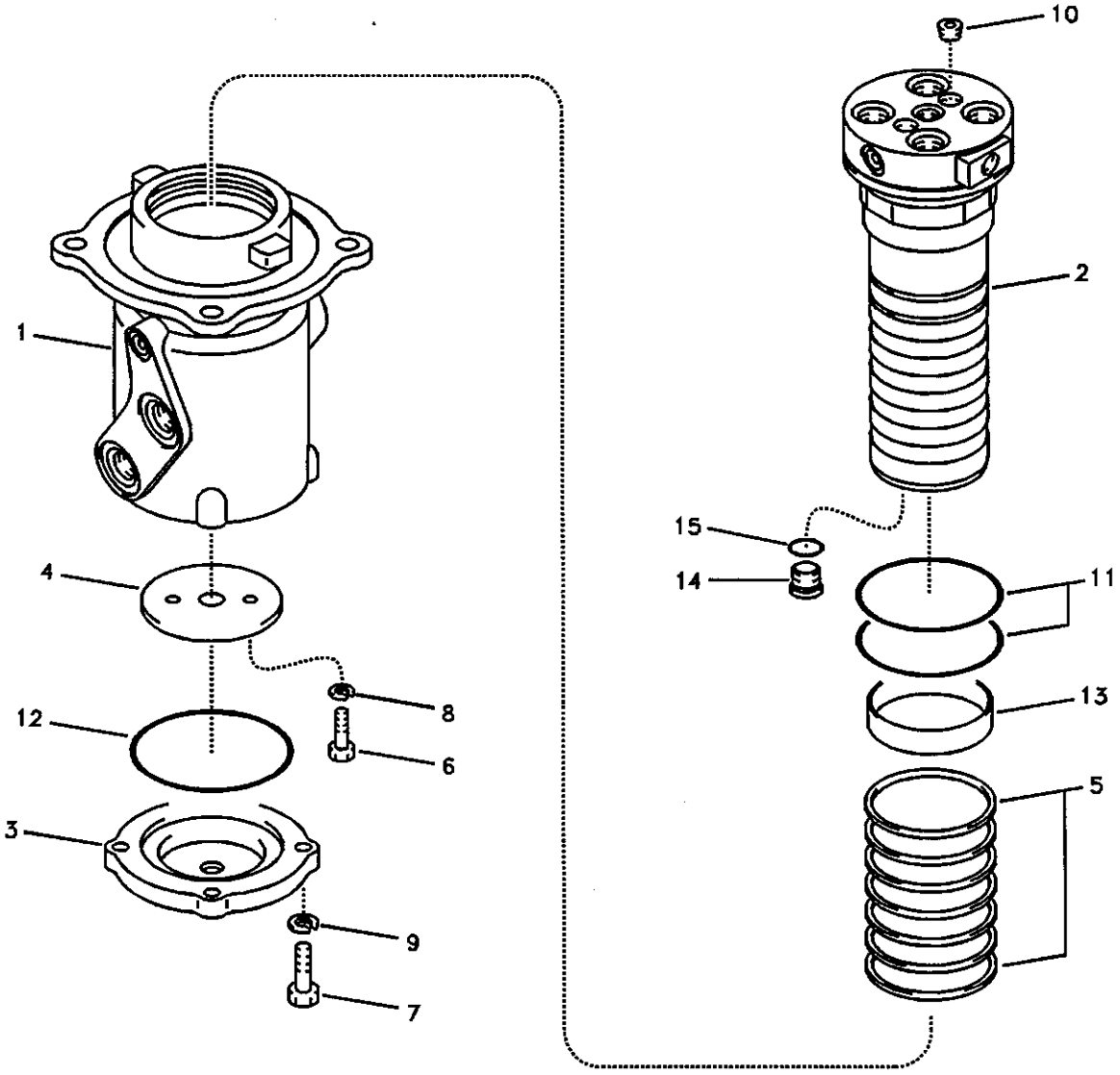
10
2
1
15
14
11
4
8
13
12
6
5
3
9
7

Fig.	Part No.	Quantity 1	2	3	PS	KIT	Description	Dénomination	Bezeichnung	품명	说明	Notes
	SA 1146-00062	1	1	1			Turning Joint	Artic Rotation	Drehgelenk	터닝조인트	回转接头总成	
1		1	1	1	NS		•Hub	•Bossage	•Nabe	• 허브	• 轮毂	
2	VOE 14514379	1	1	1			•Shaft	•Arbre	•Welle	• 샤프트	• 轴	
3	SA 1146-00090	1	1	1			•Cover	•Capot	•Haube	• 커버	• 罩盖	
4	SA 1146-00101	1	1	1			•Spacer	•Partie Intermédiaire	•Zwischenstück	• 스페이서	• 垫片	
5	VOE 14507705	7	7	7		K	•Seal	•Joint	•Dichtring	• 시일	• 密封	
6	VOE 983251	2	2	2			•Hexagon screw	•Vis tête hexagonale	•Sechskantschraube	• 스크류	• 六角螺钉	
7	VOE 978933	4	4	4			•Screw	•Vis	•Schraube	• 스크류	• 六角螺钉	
8	VOE 955922	2	2	2			•Spring Washer	•Rondelle élastique	•Federscheibe	• 스프링 와셔	• 弹簧垫圈	
9	VOE 955923	4	4	4			•Spring Washer	•Rondelle élastique	•Federscheibe	• 스프링 와셔	• 弹簧垫圈	
10	SA 9415-43032	2	2	2			•Plug	•Bouchon	•Stopfen	• 플러그	• 堵头	
11	SA 9511-12110	2	2	2		K	•O-ring	•Joint Torique	•O-Ring	• 오링	•0 形圈	
12	SA 9511-22125	1	1	1		K	•O-ring	•Joint Torique	•O-Ring	• 오링	•0 形圈	
13	SA 9611-10025	1	1	1			•Bushing	•Bague	•Buchse	• 부싱	• 衬套	
14	SA 1146-00670	4	4	4			•Plug	•Bouchon	•Stopfen	• 플러그	• 堵头	
15	SA 9511-12024	4	4	4		K	•O-ring	•Joint Torique	•O-Ring	• 오링	•0 形圈	
100	VOE 14514937	1	1	1			Sealing Kit	Jeu Joints	Dichtungssatz	시일 킷	密封包	

1	8277784 S/N -11118
2	8278939 S/N 11119-
3	8278940 S/N 11119-
4	
5	

回转接头总成
터닝조인트
Drehgelenk
Articulation de rotation
Turning joint

Catalogue id 56141	Group 443
Illustr. No 1013240	Section 200
Issue VOE 95E4356141	Page 297

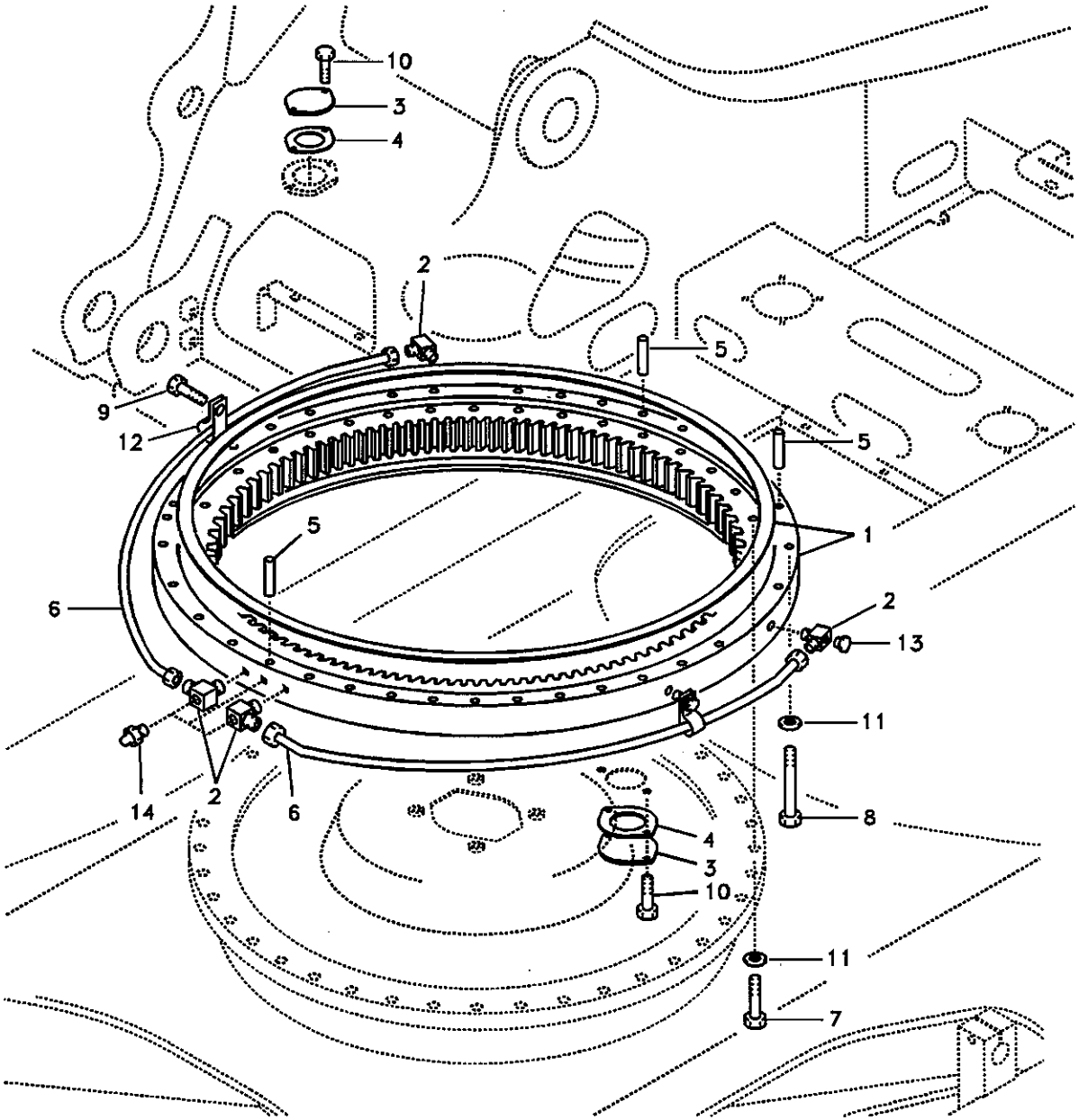

Volvo Construction Equipment

1013241

Fig.	Part No.	Quantity 1	2	3	PS	KIT	Description	Dénomination	Bezeichnung	품명	说明	Notes
1	VOE 14505766	1					Swing Gear	Réducteur d'orientati..	Drehwe.getriebe	선회 기어	回转齿圈	SER NO 10001-10993
	VOE 14520570	1			SS		Swing Gear	Réducteur d'orientati..	Drehwe.getriebe	선회 기어	回转齿圈	SER NO 10994-11118
	VOE 14520570		1		SS		Swing Gear	Réducteur d'orientati..	Drehwe.getriebe	선회 기어	回转齿圈	SER NO 10001-14281 SER NO 30001-30780
	VOE 14530323		1				Swing Gear	Réducteur d'orientati..	Drehwe.getriebe	선회 기어	回转齿圈	SER NO 14282- SER NO 30781-
	VOE 14520571			1			Swing Gear	Réducteur d'orientati..	Drehwe.getriebe	선회 기어	回转齿圈	SER NO 10001-14281
	VOE 14530324			1			Swing Gear	Réducteur d'orientati..	Drehwe.getriebe	선회 기어	回转齿圈	SER NO 14282-
	VOE 14511866	2	2	2			•Seal	•Joint	•Dichtring	• 시일	• 密封	SER NO 10001-14281 SER NO 30001-30780
	VOE 14530864		2	2			•Seal	•Joint	•Dichtring	• 시일	• 密封	SER NO 14282- SER NO 30781-
2	SA 1050-14201	4	4	4			Elbow	Coude	Winkelstueck	엘보	弯管接头	SER NO 10001-14460 SER NO 30001-30896
	VOE 14531862		4	4			Elbow	Coude	Winkelstueck	엘보	弯管接头	SER NO 14461- SER NO 30897-
3	VOE 14531013	2	2	2			Cover	Couvercle	Deckel	커버	盖板	
4	VOE 14531014	2	2	2			Packing	Joint	Dichtung	패킹	填充物	
5	VOE 14531010	3	3	3			Pin	Goupille	Stift	핀	销轴	
6	SA 1055-01530	2	2	2			Pipe	Canalisation	Rohrleitung	파이프	硬管总成	SER NO 10001-14460 SER NO 30001-30896
	VOE 14524175		2	2			Tube	Tube	Rohr	튜브	缸筒	SER NO 14461- SER NO 30897-
7	SA 9011-22020	32	32	32			Bolt	Boulon	Bolzen	볼트	螺栓	
8	VOE 978949	36	36	36			Hexagon screw	Vis a tête hexagonale	Sechskantschr.	육각 나사	六角螺钉	
9	VOE 946471	2	2	2			Flange screw	Vis à bride	Flanschschraube	플랜지 스크류	法兰螺钉	
10	VOE 946441	4	4	4			Flange screw	Vis à bride	Flanschschraube	플랜지 스크류	法兰螺钉	
11	SA 9211-20000	68	68	68			Washer	Rondelle	Scheibe	와셔	垫圈	
12	SA 9315-01002	2	2	2			Clip	Clip	Klemme	클립	卡簧	
13	SA 9415-43012	2	2	2			Plug	Bouchon	Stopfen	플러그	堵头	

1	8277784 S/N -11118
2	8278939 S/N 11119-
3	8278940 S/N 11119-
4	
5	

回转系统
선회 장치
Schwenksystem
Système de pivotement
Swing system

Catalogue id	Group
56141	492
Illustr. No	Section
1013241	100
Issue	Page
VOE 95E4356141	299

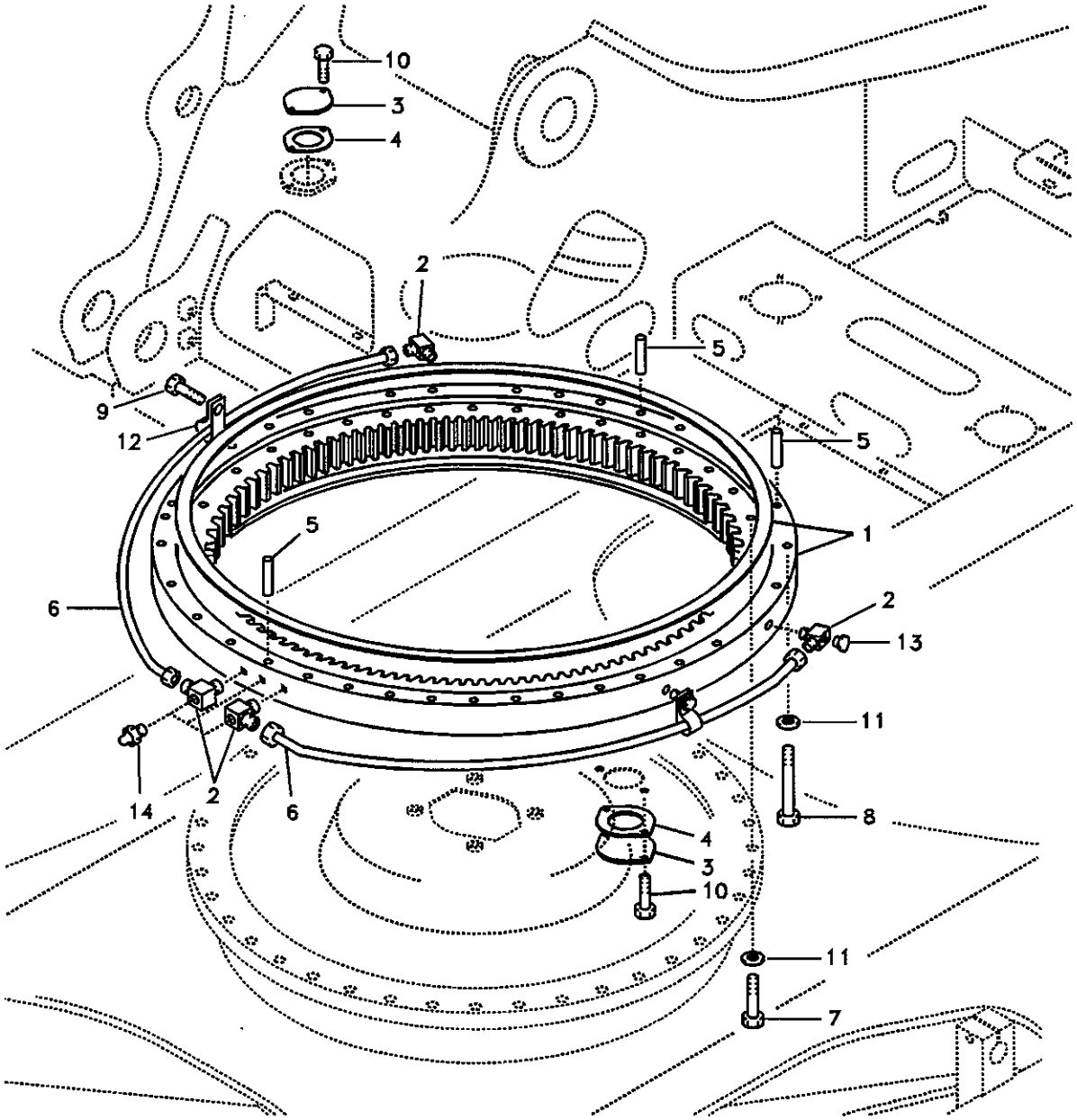

Volvo Construction Equipment

1013241

Fig.	Part No.	Quantity 1	2	3	P S	K I T	Description	Dénomination	Bezeichnung	품명	说明	Notes
14	SA 9481-11003	3	3	3			Nipple	Raccord	Nippel	니플	螺纹接头	

1	8277784 S/N -11118
2	8278939 S/N 11119-
3	8278940 S/N 11119-
4	
5	

回转系统
선회 장치
Schwenksystem
Système de pivotement
Swing system

Catalogue id **56141**	Group **492**
Illustr. No **1013241**	Section **100**
Issue **VOE 95E4356141**	Page **301**

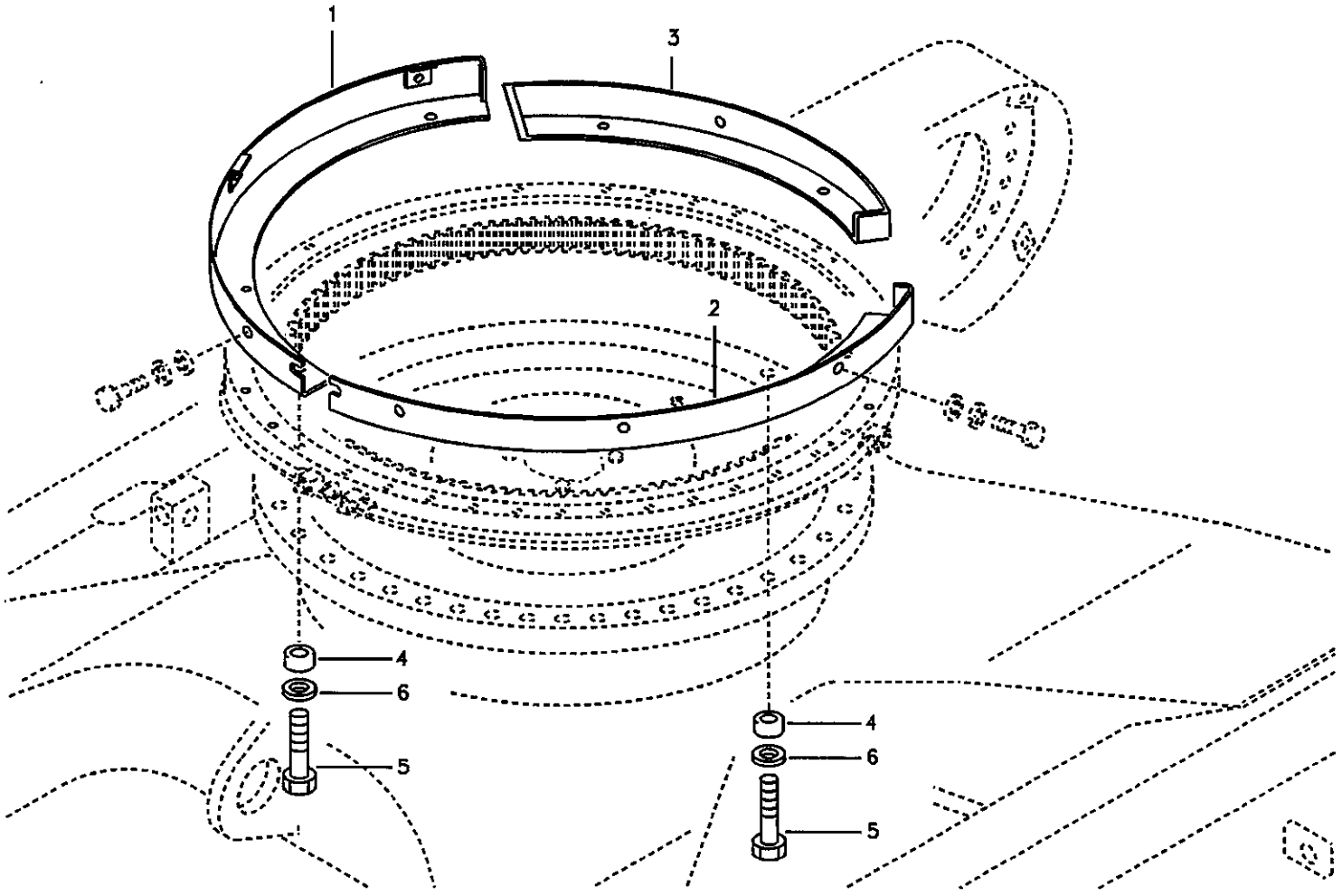
1
3
2
4
6
5
4
6
5

Fig.	Part No.	Quantity 1	2	3	PS	KIT	Description	Dénomination	Bezeichnung	품명	说明	Notes
1	VOE 14516945	1					Cover	Capot	Haube	커버	罩盖	
2	VOE 14516944	1					Cover	Capot	Haube	커버	罩盖	
3	VOE 14540544	1					Cover	Capot	Haube	커버	罩盖	
4	VOE 14502405	6					Spacer	Entretoise	Abstandstueck	스페이서	垫片	
5	SA 9011-22023	6					Bolt	Boulon	Bolzen	볼트	螺栓	
6	SA 9211-20000	6					Washer	Rondelle	Scheibe	와셔	垫圈	

1	8281285	机盖，回转档 선회기어 커버 **Haube, Schwenkgetriebe** **Capot, réducteur de pivotement** **Cover, Swing gear**	Catalogue id **56141**	Group **492**
2			Illustr. No **1020573**	Section **5500**
3				
4			Issue **VOE 95E4356141**	Page **303**
5				

VOLVO

Construction Equipment

GROUP		Section	Page
715	Protecting plate	100	311
715	Protecting plate	150	313
715	Protective plate for travel motor	200	315
715	Protecting plate	6010	317
715	Protecting plate	6030	319
716	Counterweights	100	321
716	Counterweights	200	323
718	Undercarriage frame	100	325
718	Undercarriage frame	150	327
718	Undercarriage frame	200	329
718	Upper frame	500	331
718	Foot step	700	333
718	Upper frame	5010	335
775	Track chain	100	337
775	Track chain	200	343
775	Undercarriage, track guards	500	353
775	Undercarriage, spring package	700	355
775	Front idler	800	359
775	Top roller	900	361
775	Bottom roller	1000	365
775	Bottom roller	1100	367
775	Sprocket	1200	369

TABLE DES MATIÈRES

GROUPE		Section	Page
715	Plaque de protection	100	311
715	Plaque de protection	150	313
715	Tôle de protection pour moteur de translation	200	315
715	Plaque de protection	6010	317
715	Plaque de protection	6030	319
716	Contrepoids	100	321
716	Contrepoids	200	323
718	Cadre du chariot inférieur	100	325
718	Cadre du chariot inférieur	150	327
718	Cadre du chariot inférieur	200	329
718	Cadre supérieur	500	331
718	Marche-pied	700	333
718	Cadre supérieur	5010	335
775	Chaîne de chenille	100	337
775	Chaîne de chenille	200	343
775	Châssis porteur, protection de chenilles	500	353
775	Châssis porteur, jeu de ressorts	700	355
775	Roue AV	800	359
775	Rouleau supérieur	900	361
775	Rouleau inférieur	1000	365
775	Rouleau inférieur	1100	367
775	Barbotin	1200	369

GRUPPE		Abschnitt	Seite
715	Schutzblech	100	311
715	Schutzblech	150	313
715	Schutzblech für Fahrmotor	200	315
715	Schutzblech	6010	317
715	Schutzblech	6030	319
716	Gegengewicht	100	321
716	Gegengewicht	200	323
718	Laufwerksrahmen	100	325
718	Laufwerksrahmen	150	327
718	Laufwerksrahmen	200	329
718	Oberwagen	500	331
718	Trittleiter	700	333
718	Oberwagen	5010	335
775	Raupenkette	100	337
775	Raupenkette	200	343
775	Unterwagen, Raupenschutz	500	353
775	Unterwagen, Federpaket	700	355
775	Vorderrad	800	359
775	Tragrolle	900	361
775	Laufrolle	1000	365
775	Laufrolle	1100	367
775	Kettentrieb	1200	369

목차

그룹		절	페이지
715	보호 플레이트	100	311
715	보호 플레이트	150	313
715	보호 플레이트 , 주행모터	200	315
715	보호 플레이트	6010	317
715	보호 플레이트	6030	319
716	카운터웨이트	100	321
716	카운터웨이트	200	323
718	하부 프레임	100	325
718	하부 프레임	150	327
718	하부 프레임	200	329
718	상부 프레임	500	331
718	풋 스텝	700	333
718	상부 프레임	5010	335
775	트랙 체인	100	337
775	트랙 체인	200	343
775	언더캐리지 , 트랙 가드	500	353
775	언더캐리지 , 리코일 스프링	700	355
775	아이들러	800	359
775	상부 롤러	900	361
775	하부 롤러	1000	365
775	하부 롤러	1100	367
775	스프로켓	1200	369

部类		部分	页
715	护板	100	311
715	护板	150	313
715	行走马达保护板	200	315
715	护板	6010	317
715	护板	6030	319
716	配重	100	321
716	配重	200	323
718	底盘架	100	325
718	底盘架	150	327
718	底盘架	200	329
718	上部车架	500	331
718	脚动踏板	700	333
718	上部车架	5010	335
775	履带链条	100	337
775	履带链条	200	343
775	底盘，履带导件	500	353
775	底盘，弹簧套件	700	355
775	前引导轮	800	359
775	顶部支重轮	900	361
775	底部支重轮	1000	365
775	底部支重轮	1100	367
775	链轮	1200	369

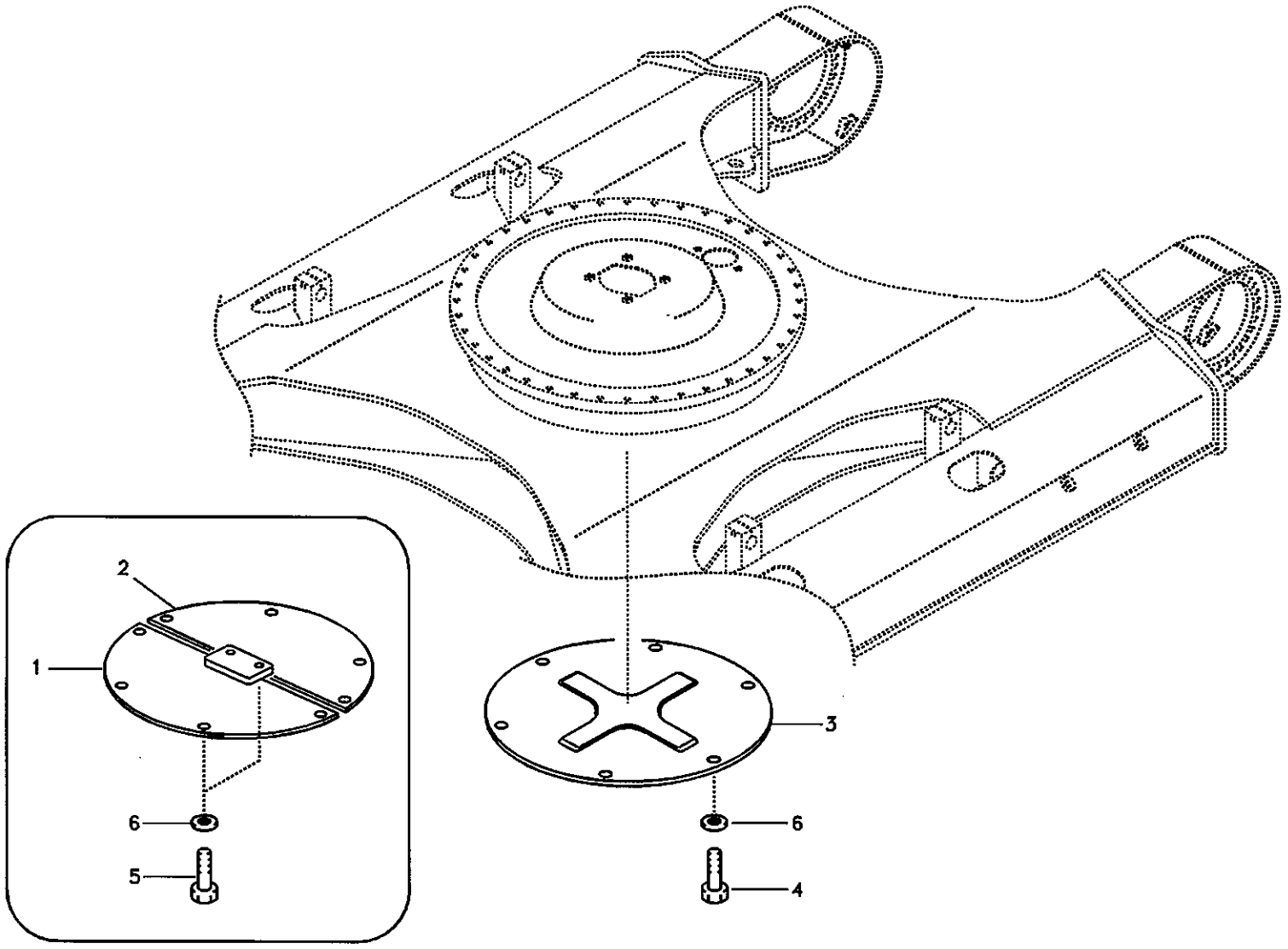

Volvo Construction Equipment

1009150

Fig.	Part No.	Quantity 1	2	3	PS	KIT	Description	Dénomination	Bezeichnung	품명	说明	Notes
1	**VOE 14514024**		1				Cover	Capot	Haube	커버	罩盖	10 Thick
2	**VOE 14514025**		1				Cover	Capot	Haube	커버	罩盖	10 Thick
3	**VOE 14514023**	1					Cover	Capot	Haube	커버	罩盖	4,5 Thick
4	**VOE 978936**	6					Hexagon screw	Vis a tête hexagonale	Sechskantschr.	육각 나사	六角螺钉	
5	**VOE 978938**		10				Hexagon screw	Vis tête hexagonale	Sechskantschraube	스크류	六角螺钉	
6	**VOE 14880474**	6	10				Washer	Rondelle	Scheibe	와셔	垫圈	

1	**8277331**	**护板** **보호 플레이트** **Schutzblech** **Plaque de protection** **Protecting plate**
2	**8277332**	
3		
4		
5		

Catalogue id **56141**	Group **715**
Illustr. No **1009150**	Section **100**
Issue **VOE 95E4356141**	Page **311**

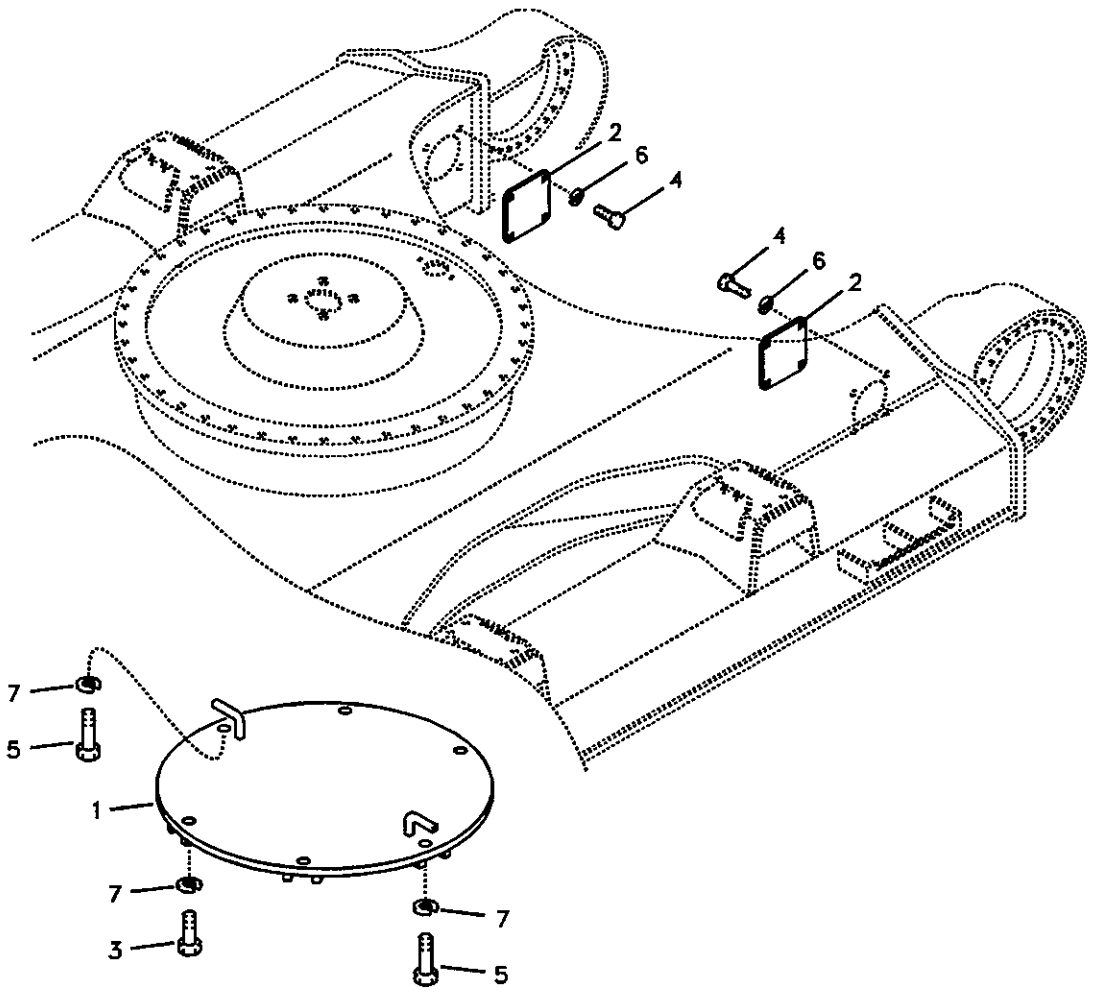
2
6
4
4
6
2
7
5
1
7
3
7
5

Fig.	Part No.	Quantity 1	2	3	PS	KIT	Description	Dénomination	Bezeichnung	품명	说明	Notes
1	VOE 14502603	1					Cover	Capot	Haube	커버	罩盖	
2	VOE 14511105	2					Cover	Capot	Haube	커버	罩盖	
3	SA 9016-21611	4					Bolt	Boulon	Bolzen	볼트	螺栓	
4	SA 9011-11005	8			SS		Bolt	Boulon	Bolzen	볼트	螺栓	
5	SA 9011-21614	2			SS		Bolt	Boulon	Bolzen	볼트	螺栓	
6	SA 9213-10000	8			SS		Washer	Rondelle	Scheibe	와셔	垫圈	
7	SA 9213-16000	6			SS		Washer	Rondelle	Scheibe	와셔	垫圈	

1	8277666 S/N 10610-	护板 보호 플레이트 **Schutzblech** **Plaque de protection** **Protecting plate**	Catalogue id **56141**	Group **715**
2				
3			Illustr. No **1010029**	Section **150**
4				
5			Issue **VOE 95E4356141**	Page **313**

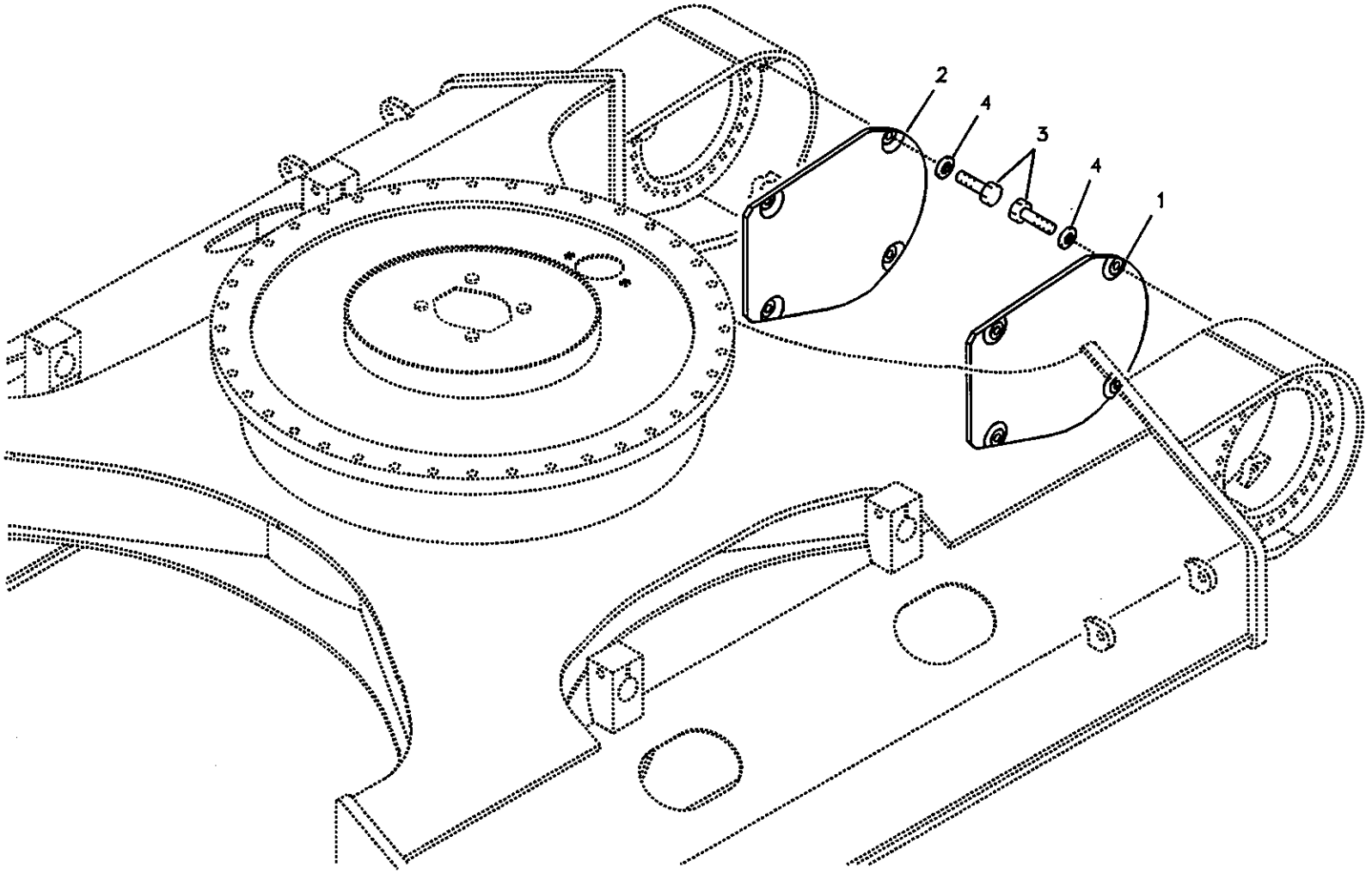

Volvo Construction Equipment

1009151

Fig.	Part No.	Quantity 1	2	3	PS	KIT	Description	Dénomination	Bezeichnung	품명	说明	Notes
1	**SA 1164-20021**	1					Cover	Capot	Haube	커버	罩盖	
2	**SA 1164-20031**	1					Cover	Capot	Haube	커버	罩盖	
3	**VOE 978936**	8					Hexagon screw	Vis a tête hexagonale	Sechskantschr.	육각 나사	六角螺钉	
4	**VOE 14880474**	8					Washer	Rondelle	Scheibe	와셔	垫圈	

1	**8277784**	行走马达保护板 보호 플레이트 , 주행모터 **Schutzblech für Fahrmotor** **Tôle de protection pour moteur de translation** **Protective plate for travel motor**	Catalogue id **56141**	Group **715**
2			Illustr. No **1009151**	Section **200**
3				
4			Issue **VOE 95E4356141**	Page **315**
5				

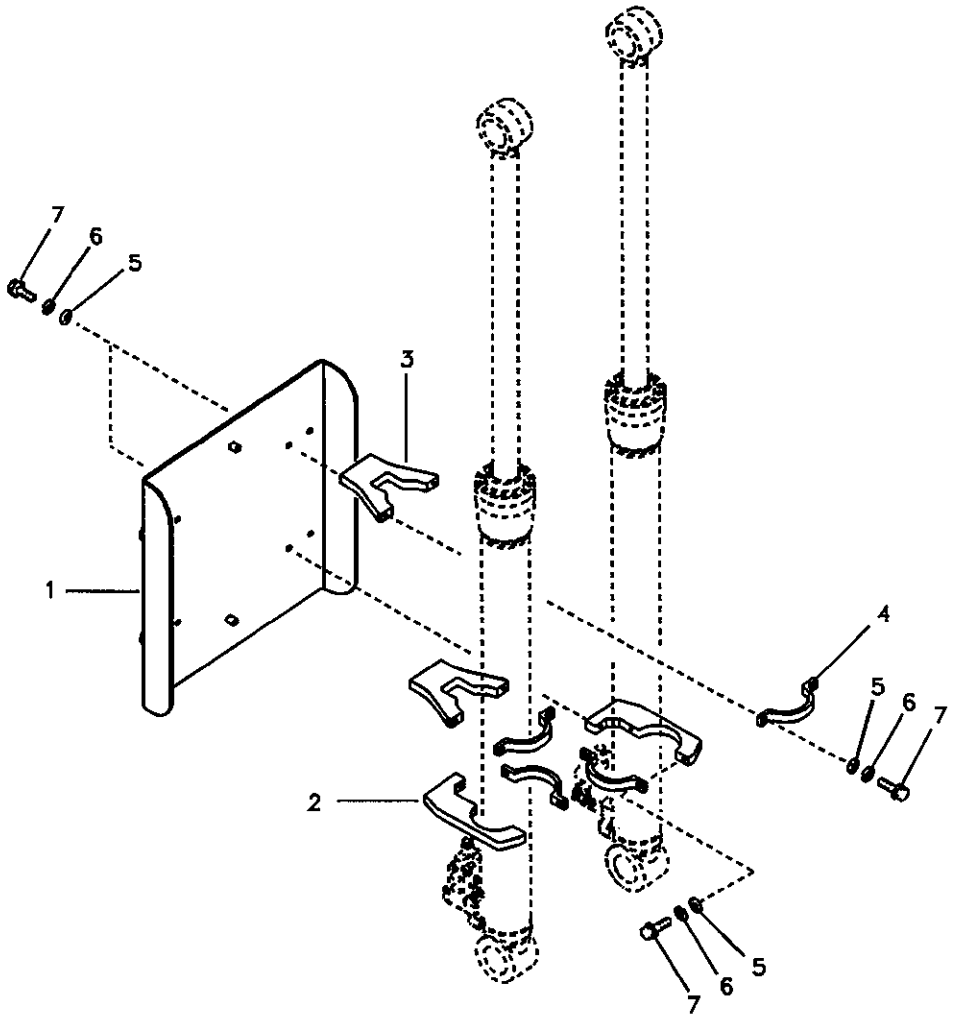

Volvo Construction Equipment

1020574

Fig.	Part No.	Quantity 1	2	3	PS	KIT	Description	Dénomination	Bezeichnung	품명	说明	Notes
1	**VOE 14545667**	1					Guard	Protection	Schutz	가드	护罩焊件	
2	**VOE 14545666**	2					Clamp	Pince Serrage	Klemme	클램프	管夹	
3	**VOE 14542848**	2					Clamp	Pince Serrage	Klemme	클램프	管夹	
4	**VOE 14542849**	4					Clamp	Pince Serrage	Klemme	클램프	管夹	
5	**VOE 955900**	16			SS		Washer	Rondelle	Scheibe	와셔	垫圈	
6	**VOE 955926**	16					Spring Washer	Rondelle élastique	Federscheibe	스프링 와셔	弹簧垫圈	
7	**VOE 978938**	16					Hexagon screw	Vis tête hexagonale	Sechskantschraube	스크류	六角螺钉	

1	**8281287**	护板 보호 플레이트 **Schutzblech** **Plaque de protection** **Protecting plate**	Catalogue id **56141**	Group **715**
2				
3			Illustr. No **1020574**	Section **6010**
4				
5			Issue **VOE 95E4356141**	Page **317**

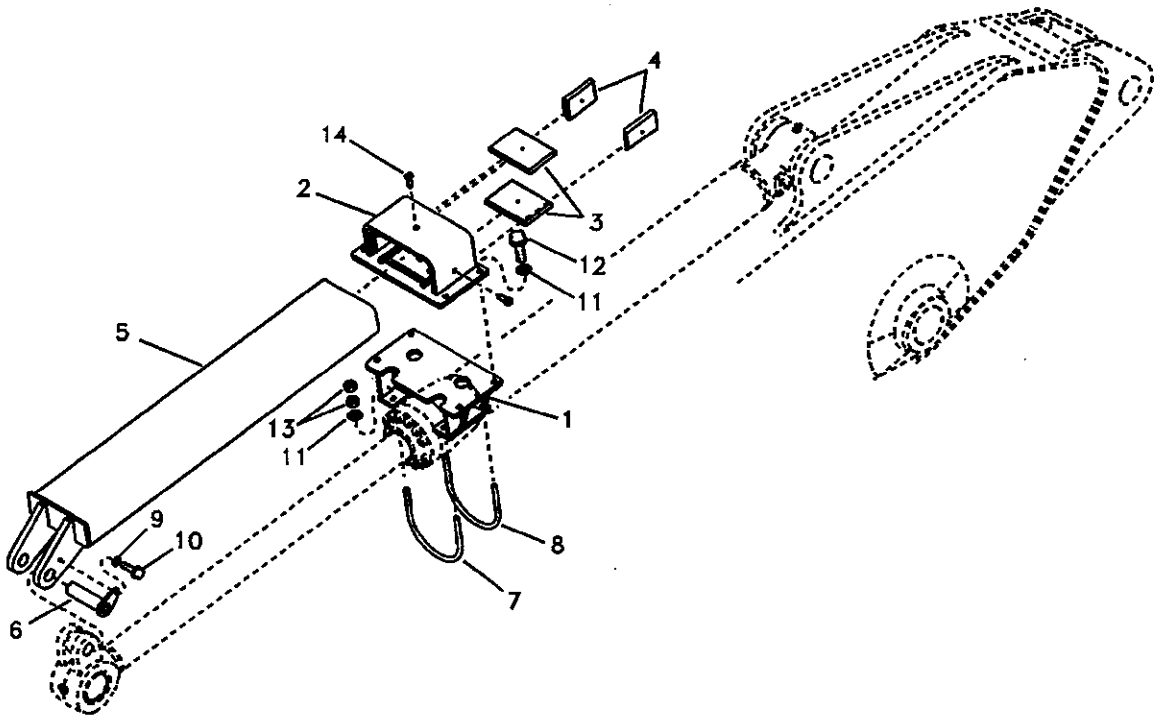

Volvo Construction Equipment

1020575

Fig.	Part No.	Quantity 1	2	3	PS	KIT	Description	Dénomination	Bezeichnung	품명	说明	Notes
1	VOE 14547119	1					Bracket	Console	Konsole	브라켓	支架	
2	VOE 14547219	1					Bracket	Console	Konsole	브라켓	支架	
3	VOE 14547234	2					Pad	Patin	Belag	패드	衬垫	
4	VOE 14547235	2					Pad	Patin	Belag	패드	衬垫	
5	VOE 14547236	1					Guard	Protection	Schutz	가드	护罩焊件	
6	VOE 14547085	1					Pin	Goupille	Zapfen	핀	定位销	
7	VOE 14547248	1					U-bolt	Etrier Ressort	Federbride	유 볼트	U 型螺栓	
8	VOE 14547249	1					U-bolt	Etrier Ressort	Federbride	유 볼트	U 型螺栓	
9	VOE 955894	1					Washer	Rondelle	Scheibe	와셔	垫圈	
10	VOE 983243	1					Screw	Vis	Schraube	스크류	六角螺钉	
11	VOE 955897	8			SS		Washer	Rondelle	Scheibe	와셔	垫圈	
12	SA 9011-11209	4					Bolt	Boulon	Bolzen	볼트	螺栓	
13	VOE 979019	8					Hexagon Nut	Ecrou Hexagonal	Sechskantmutter	너트	六角螺母	
14	SA 9016-10603	4					Bolt	Boulon	Bolzen	볼트	螺栓	

1	8291287	护板 보호 플레이트 **Schutzblech** **Plaque de protection** **Protecting plate**	Catalogue id **56141**	Group **715**
2				
3			Illustr. No **1020575**	Section **6030**
4				
5			Issue **VOE 95E4356141**	Page **319**

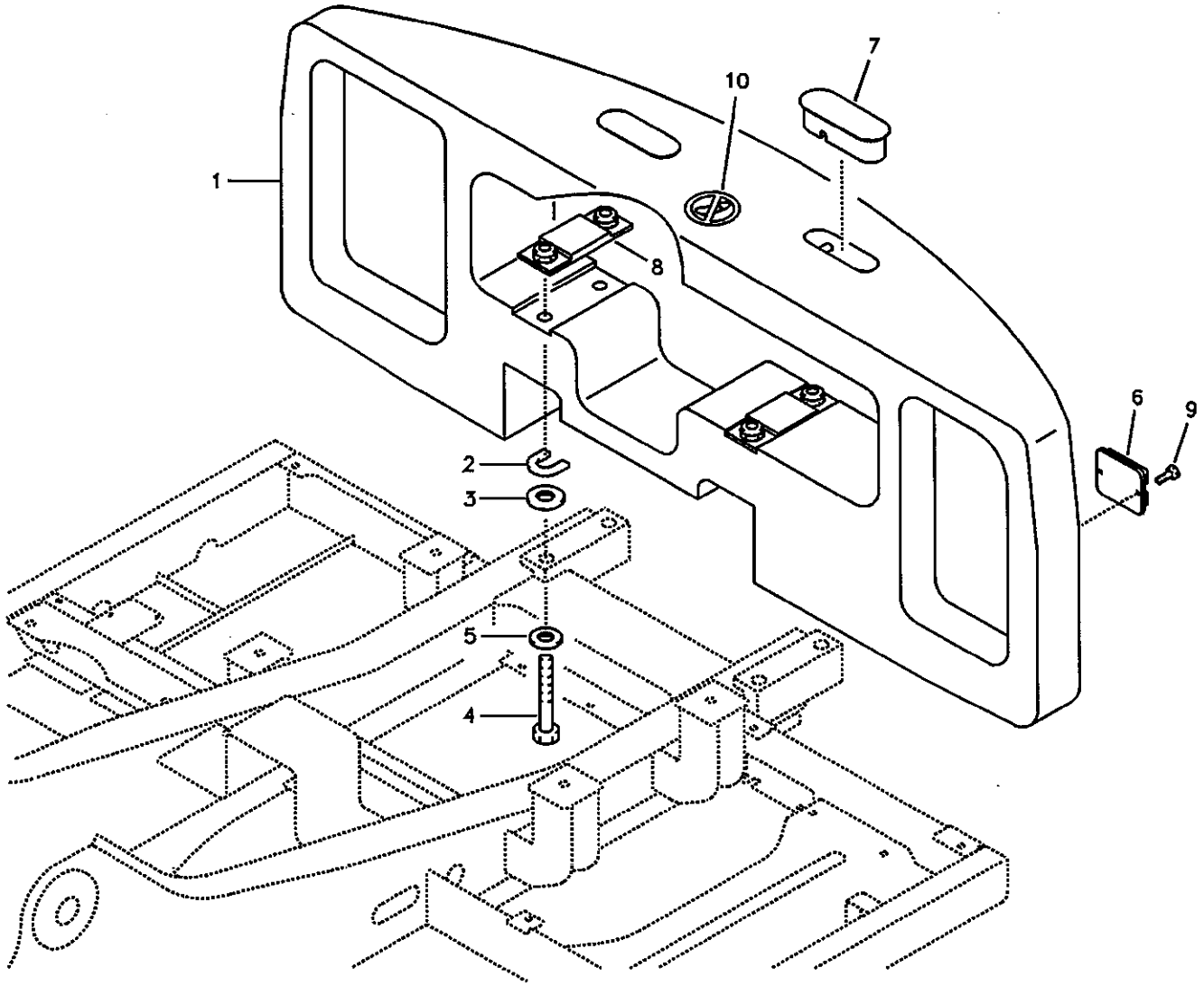

Volvo Construction Equipment

1017153

Fig.	Part No.	Quantity 1	2	3	4	5	PS	KIT	Description	Dénomination	Bezeichnung	품명	说明	Notes
1	VOE 14506654	1							Counterweight	Contrepoids	Gegengewicht	카운터웨이트	配重	3,7ton
	VOE 14506655		1						Counterweight	Contrepoids	Gegengewicht	카운터웨이트	配重	4,2ton
	VOE 14501373			1					Counterweight	Contrepoids	Gegengewicht	카운터웨이트	配重	4,9ton Long reach
	VOE 14517897				1				Counterweight	Contrepoids	Gegengewicht	카운터웨이트	配重	4,8ton
2	SA 1053-00071	4	4	4	4				Shim	Cale Reglage	Nachstellblech	심	垫片	1,0 Thick
3	SA 1053-00410	4	4	4	4				Shim	Cale Reglage	Nachstellblech	심	垫片	2,0 Thick
4	SA 1053-00361	4	4	4	4				Bolt	Boulon	Bolzen	볼트	螺栓	
5	SA 1053-00431	4	4	4	4				Spacer	Partie Intermédiair	Zwischenstück	스페이서	垫片	10 Thick
6	SA 1153-00810	2	2	2			SS		Reflector	Catadioptre	Reflektor	리플렉터	反光器	SER NO 10001-13010 SER NO 30001-30495
	SA 1153-00810				2		SS		Reflector	Catadioptre	Reflektor	리플렉터	反光器	SER NO 11119-13010 SER NO 30001-30495
	VOE 14523953	2	2	2	2				Reflector	Catadioptre	Reflektor	리플렉터	反光器	SER NO 13011- SER NO 30496-
	VOE 14526946	1	1	1	1				•Reflector	•Catadioptre	•Reflektor	• 리플렉터	• 反光器	SER NO 13011- SER NO 30496-
7	SA 1153-00820	2	2	2	2				Plug	Bouchon	Stopfen	플러그	堵头	
8	VOE 14512278	2	2	2	2				Plate	Tole	Blech	플레이트	板	
9	SA 9021-10405	4	4	4	4				Screw	Vis	Schraube	스크류	六角螺钉	
10	VOE 14536841	1	1	1					Decal	Decalcomanie	Abziehbild	데칼	标签	SER NO 15243-16041 SER NO 30884-

1	8277882
2	8277883
3	8277884
4	8278599 S/N 11119-
5	

配重
카운터웨이트
Gegengewicht
Contrepoids
Counterweights

Catalogue id	Group
56141	716
Illustr. No	Section
1017153	100
Issue	Page
VOE 95E4356141	321

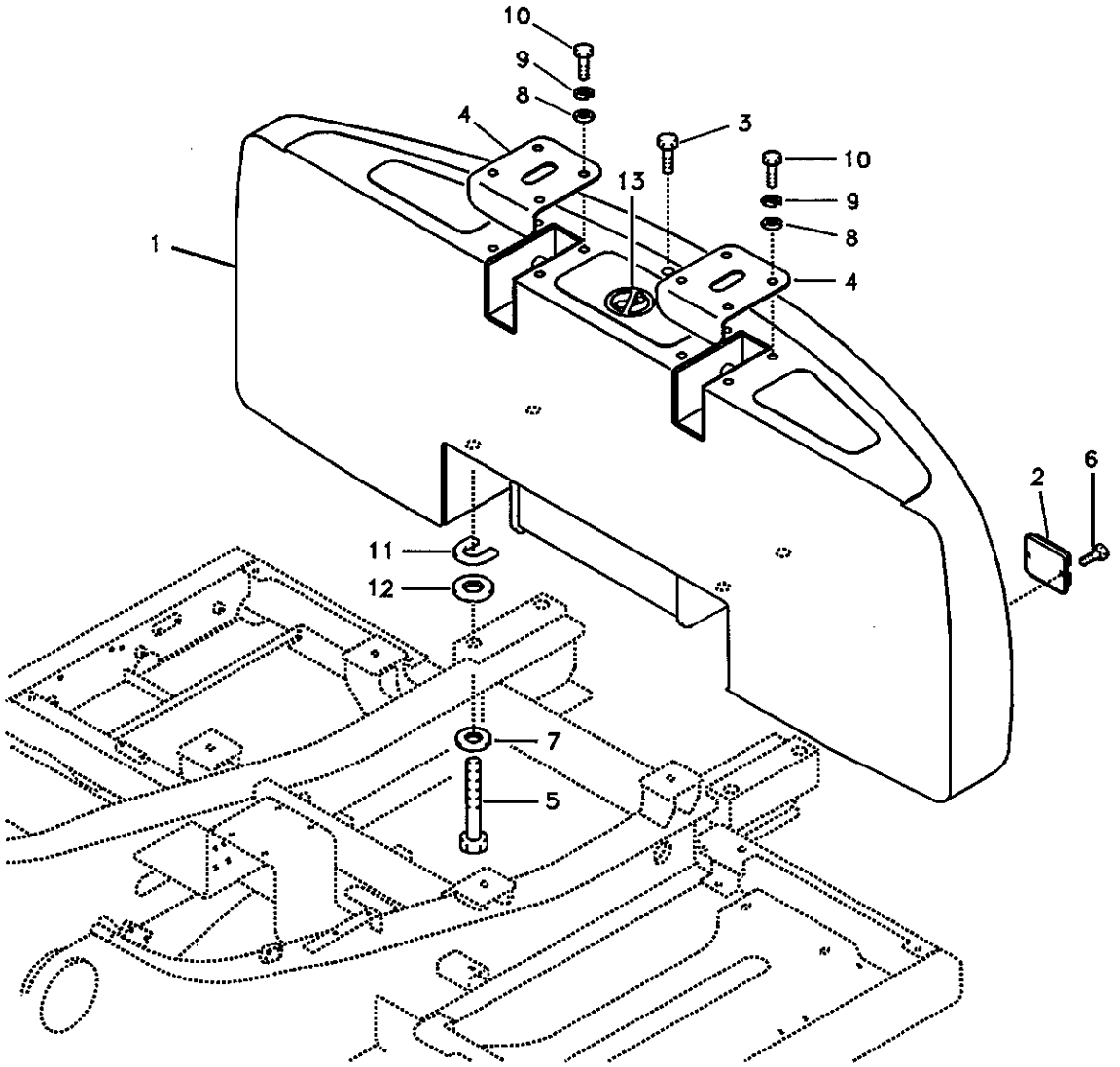

Volvo Construction Equipment

1017154

Fig.	Part No.	Quantity 1	2	3	PS	KIT	Description	Dénomination	Bezeichnung	품명	说明	Notes
1	VOE 14514698	1					Counterweight	Contrepoids	Gegengewicht	카운터웨이트	配重	3,7ton Fabrication
	VOE 14514709		1				Counterweight	Contrepoids	Gegengewicht	카운터웨이트	配重	4,2ton Fabrication
2	SA 1153-00810	2	2		SS		Reflector	Catadioptre	Reflektor	리플렉터	反光器	SER NO 10001-13010 SER NO 30001-30495
	VOE 14523953	2	2				Reflector	Catadioptre	Reflektor	리플렉터	反光器	SER NO 13011- SER NO 30496-
	VOE 14526946	1	1				•Reflector	•Catadioptre	•Reflektor	• 리플렉터	• 反光器	SER NO 13011- SER NO 30496-
3	SA 9011-12406	1	1				Bolt	Boulon	Bolzen	볼트	螺栓	
4	VOE 14513523	2	2				Cover	Capot	Haube	커버	罩盖	
5	SA 9011-23028	4	4				Bolt	Boulon	Bolzen	볼트	螺栓	
6	SA 9021-10405	4	4				Screw	Vis	Schraube	스크류	六角螺钉	
7	SA 9211-30000	4	4				Washer	Rondelle	Scheibe	와셔	垫圈	
8	VOE 955894	8	8				Washer	Rondelle	Scheibe	와셔	垫圈	
9	VOE 955921	8	8				Spring Washer	Rondelle élastique	Federscheibe	스프링 와셔	弹簧垫圈	
10	VOE 983242	8	8				Screw	Vis	Schraube	스크류	六角螺钉	
11	SA 1053-00071	4	4				Shim	Cale Reglage	Nachstellblech	심	垫片	1,0 Thick
12	SA 1053-00410	4	4				Shim	Cale Reglage	Nachstellblech	심	垫片	2,0 Thick
13	SA 1192-05050	1	1				Decal	Decalcomanie	Abziehbild	데칼	标签	SER NO 10001-16041

1	8278210
2	8278213
3	
4	
5	

配重
카운터웨이트
Gegengewicht
Contrepoids
Counterweights

Catalogue id **56141**	Group **716**
Illustr. No **1017154**	Section **200**
Issue **VOE 95E4356141**	Page **323**

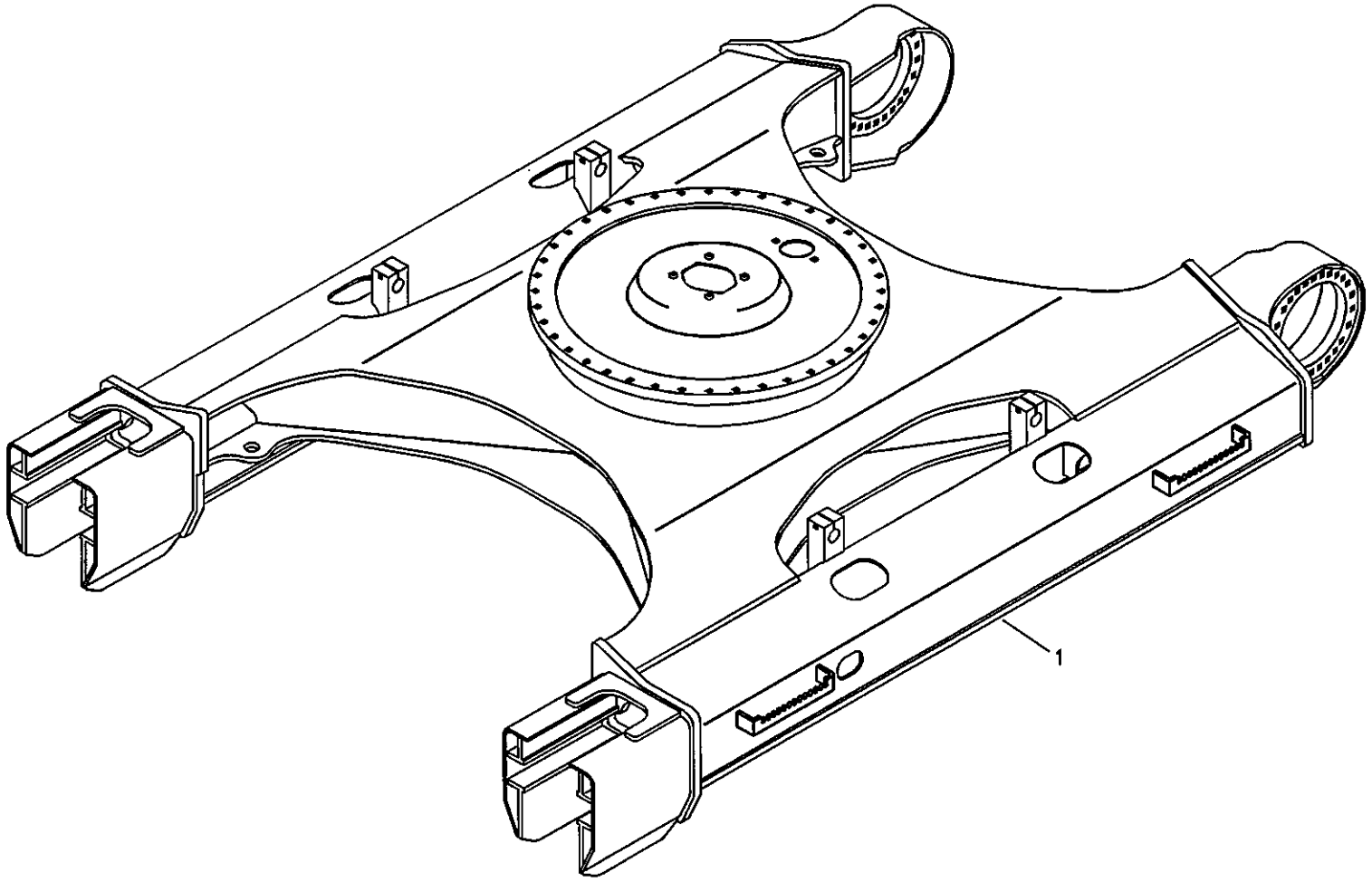
1

Fig.	Part No.	Quantity 1	2	3	PS	KIT	Description	Dénomination	Bezeichnung	품명	说明	Notes
1	**VOE 14512657**	1					Und Crg Frame	Chassis Train l	Unt.wagenrahmen	언더캐리지 프레임 ..	底盘车架.....	SER NO 10001-15186 SER NO 30001-30840
	VOE 14536212	1					Und Crg Frame	Chassis Train l	Unt.wagenrahmen	언더캐리지 프레임 ..	底盘车架.....	SER NO 15187- SER NO 30841-

1	**8277820**	底盘架 하부 프레임 **Laufwerksrahmen** **Cadre du chariot inférieur** **Undercarriage frame**	Catalogue id **56141**	Group **718**
2				
3			Illustr. No **1006398**	Section **100**
4				
5			Issue **VOE 95E4356141**	Page **325**

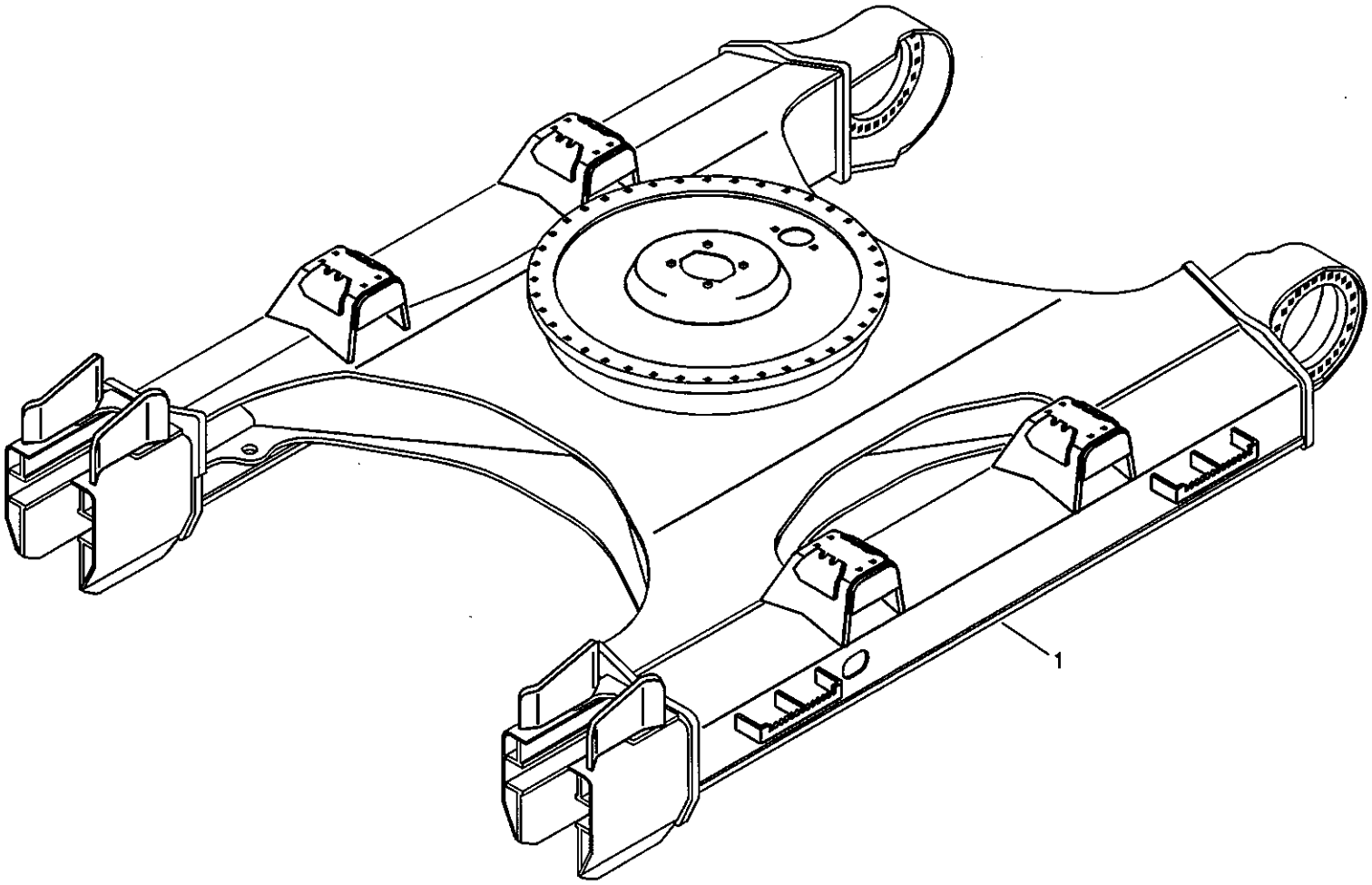

Volvo Construction Equipment

1006436

Fig.	Part No.	Quantity 1	2	3	P S	K I T	Description	Dénomination	Bezeichnung	품명	说明	Notes
1	VOE 14511025	1					Frame	Chassis	Rahmen	프레임	车架	

1	8277666 S/N 10610-	底盘架 하부 프레임 **Laufwerksrahmen** **Cadre du chariot inférieur** **Undercarriage frame**	Catalogue id **56141**	Group **718**
2			Illustr. No **1006436**	Section **150**
3				
4			Issue **VOE 95E4356141**	Page **327**
5				

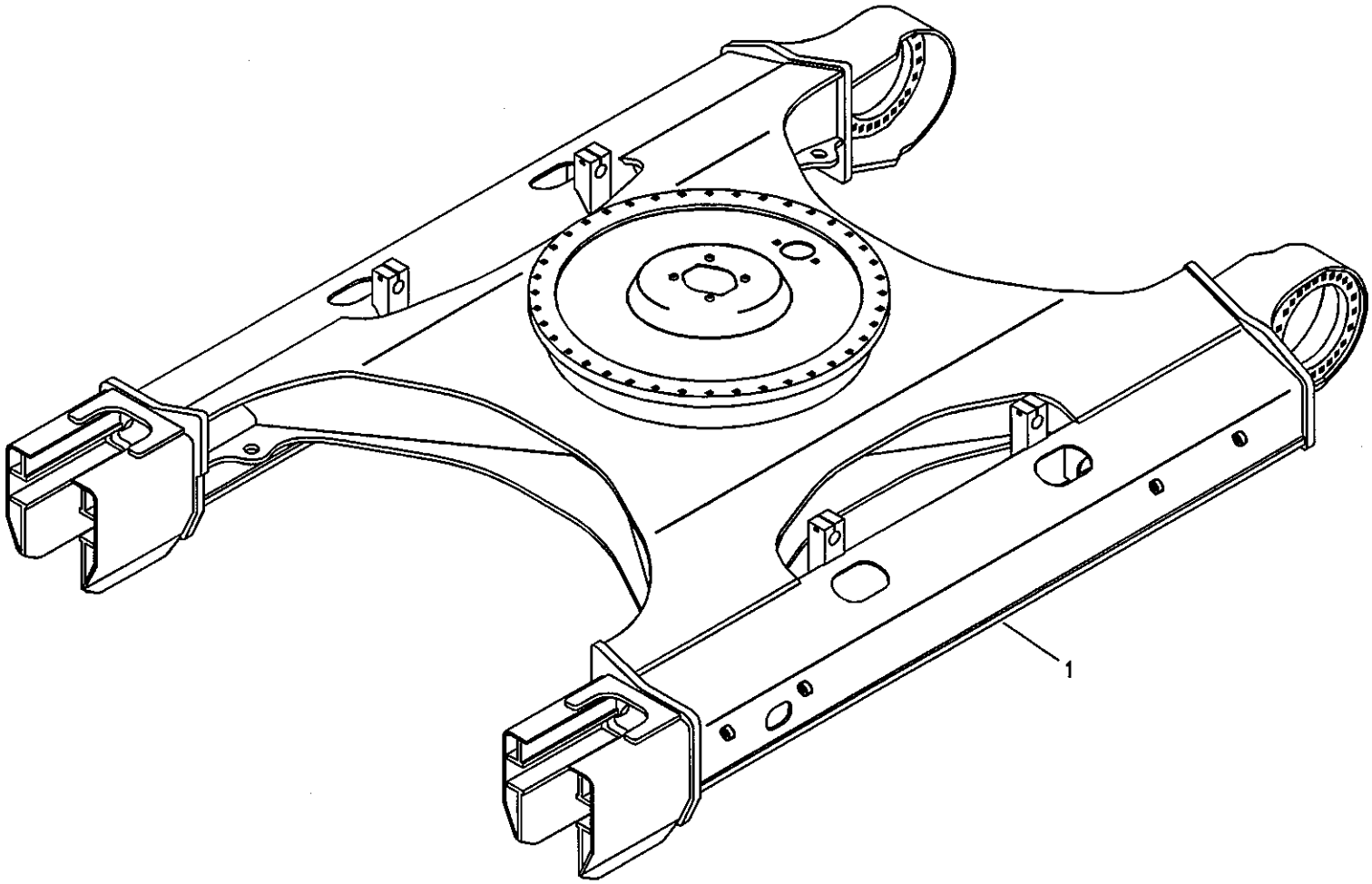

Volvo Construction Equipment

1006399

Fig.	Part No.	Quantity 1	2	3	PS	KIT	Description	Dénomination	Bezeichnung	품명	说明	Notes
1	**VOE 14504526**	1			SS		Frame	Chassis	Rahmen	프레임	车架	SER NO 10001-15186 SER NO 30001-30840
	VOE 14536218	1					Frame	Chassis	Rahmen	프레임	车架	SER NO 15187- SER NO 30841-
	VOE 14507111		1		SS		Frame	Chassis	Rahmen	프레임	车架	SER NO 10001-15186
	VOE 14536219		1				Frame	Chassis	Rahmen	프레임	车架	SER NO 15187-
	VOE 14517857			1	SS		Frame	Chassis	Rahmen	프레임	车架	SER NO 11119-15186
	VOE 14536225			1			Frame	Chassis	Rahmen	프레임	车架	SER NO 15187-

1	**8277821**	底盘架 하부 프레임 **Laufwerksrahmen** **Cadre du chariot inférieur** **Undercarriage frame**	Catalogue id **56141**	Group **718**
2	**8277822**			
3	**8278588 S/N 11119-**		Illustr. No **1006399**	Section **200**
4				
5			Issue **VOE 95E4356141**	Page **329**

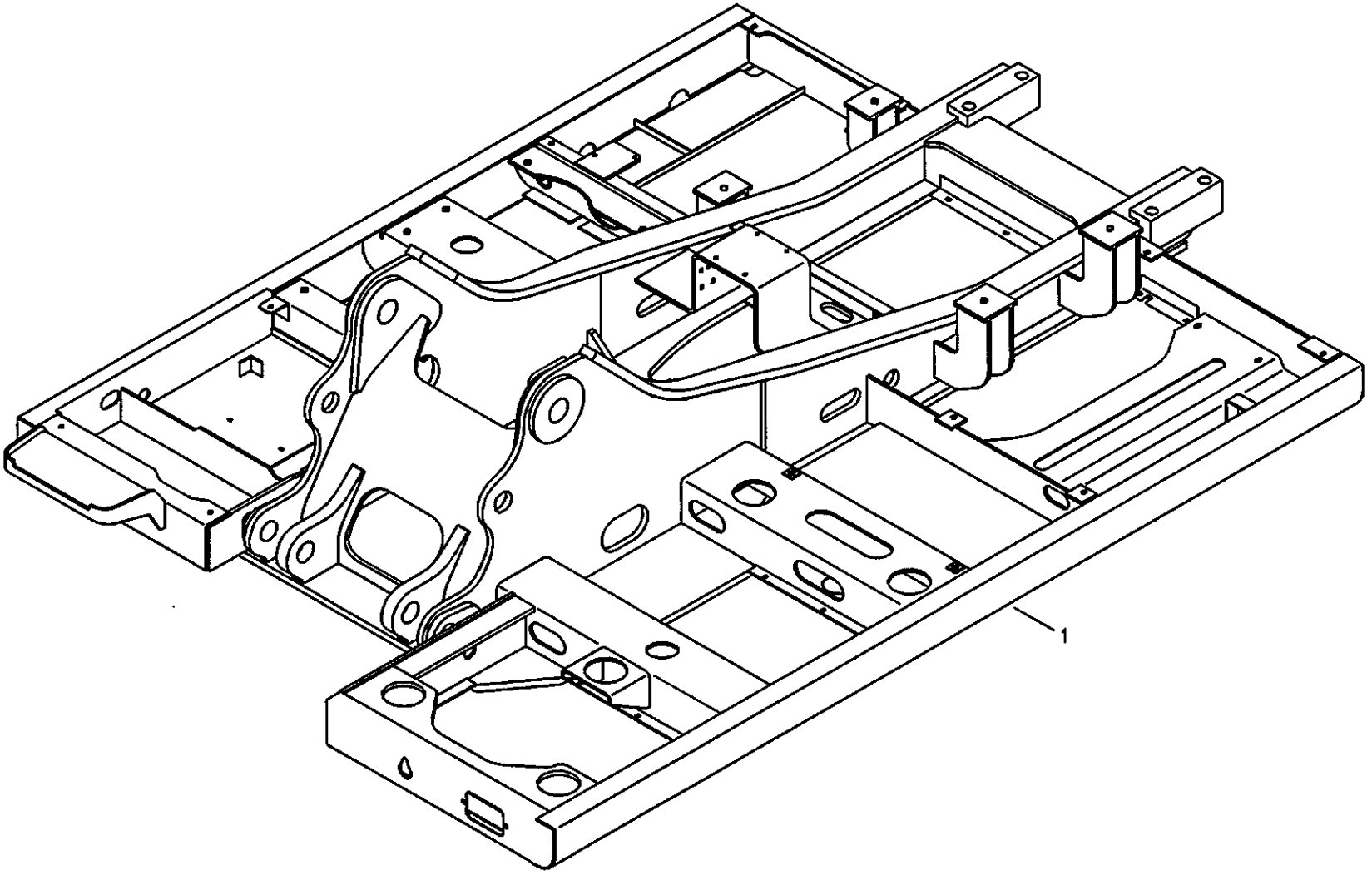
1

Fig.	Part No.	Quantity 1	2	3	PS	KIT	Description	Dénomination	Bezeichnung	품명	说明	Notes
1	VOE 14504843	1	1				Frame	Chassis	Rahmen	프레임	车架	SER NO 10001-15467 SER NO 30001-30909 SER NO 20001-20113
	VOE 14535146		1				Frame	Chassis	Rahmen	프레임	车架	SER NO 15468- SER NO 30910- SER NO 20114-
	VOE 14517795			1			Frame	Chassis	Rahmen	프레임	车架	SER NO 10001-15467 SER NO 30001-30909 SER NO 20001-20162
	VOE 14535141			1			Frame	Chassis	Rahmen	프레임	车架	SER NO 15468- SER NO 30910- SER NO 20163-

1	8277784 S/N -11118
2	8278939 S/N 11119-
3	8278940 S/N 11119-
4	
5	

上部车架
상부 프레임
Oberwagen
Cadre supérieur
Upper frame

Catalogue id	Group
56141	718
Illustr. No	Section
1010031	500
Issue	Page
VOE 95E4356141	331

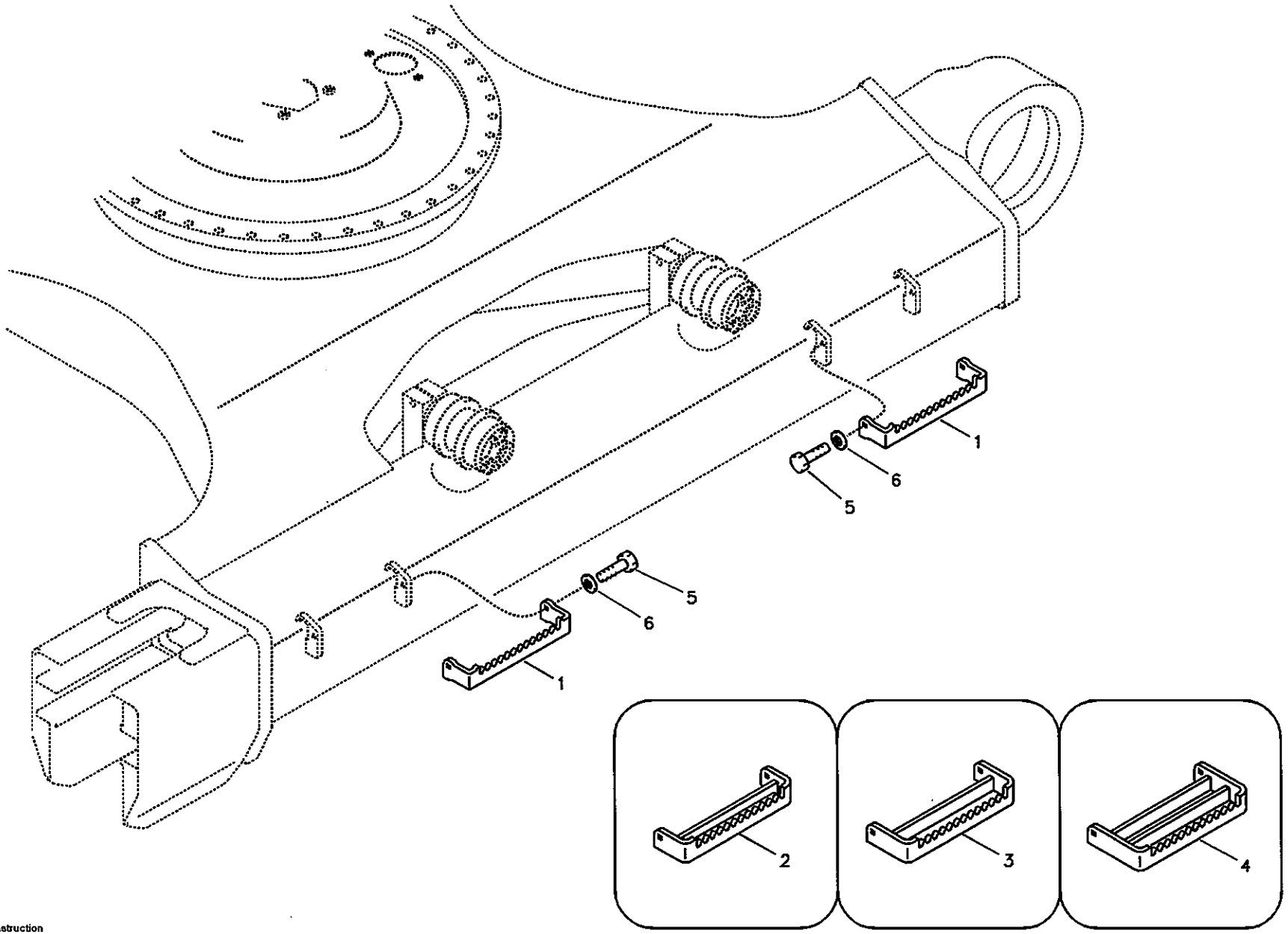

Volvo Construction Equipment

1010032

Fig.	Part No.	Quantity 1	2	3	4	5	PS	KIT	Description	Dénomination	Bezeichnung	품명	说明	Notes
1	VOE 14515579	4							Step	Marche Escalier	Treppenstufe	스텝	踏板	600mm Shoe
2	SA 1165-00381		4						Step	Marche Escalier	Treppenstufe	스텝	踏板	700mm Shoe
3	SA 1165-00391			4					Step	Marche Escalier	Treppenstufe	스텝	踏板	800mm Shoe
4	SA 1165-00400				4				Step	Marche Escalier	Treppenstufe	스텝	踏板	900,910mm Shoe
5	VOE 978938	8	8	8	8				Hexagon screw	Vis tête hexagonale	Sechskantschraub	스크류	六角螺钉	
6	VOE 14880474	8	8	8	8				Washer	Rondelle	Scheibe	와셔	垫圈	

1	8277726	脚动踏板 풋 스텝 **Trittleiter** **Marche-pied** **Foot step**	Catalogue id **56141**	Group **718**
2	8277727			
3	8277758		Illustr. No **1010032**	Section **700**
4	8277759			
5			Issue **VOE 95E4356141**	Page **333**

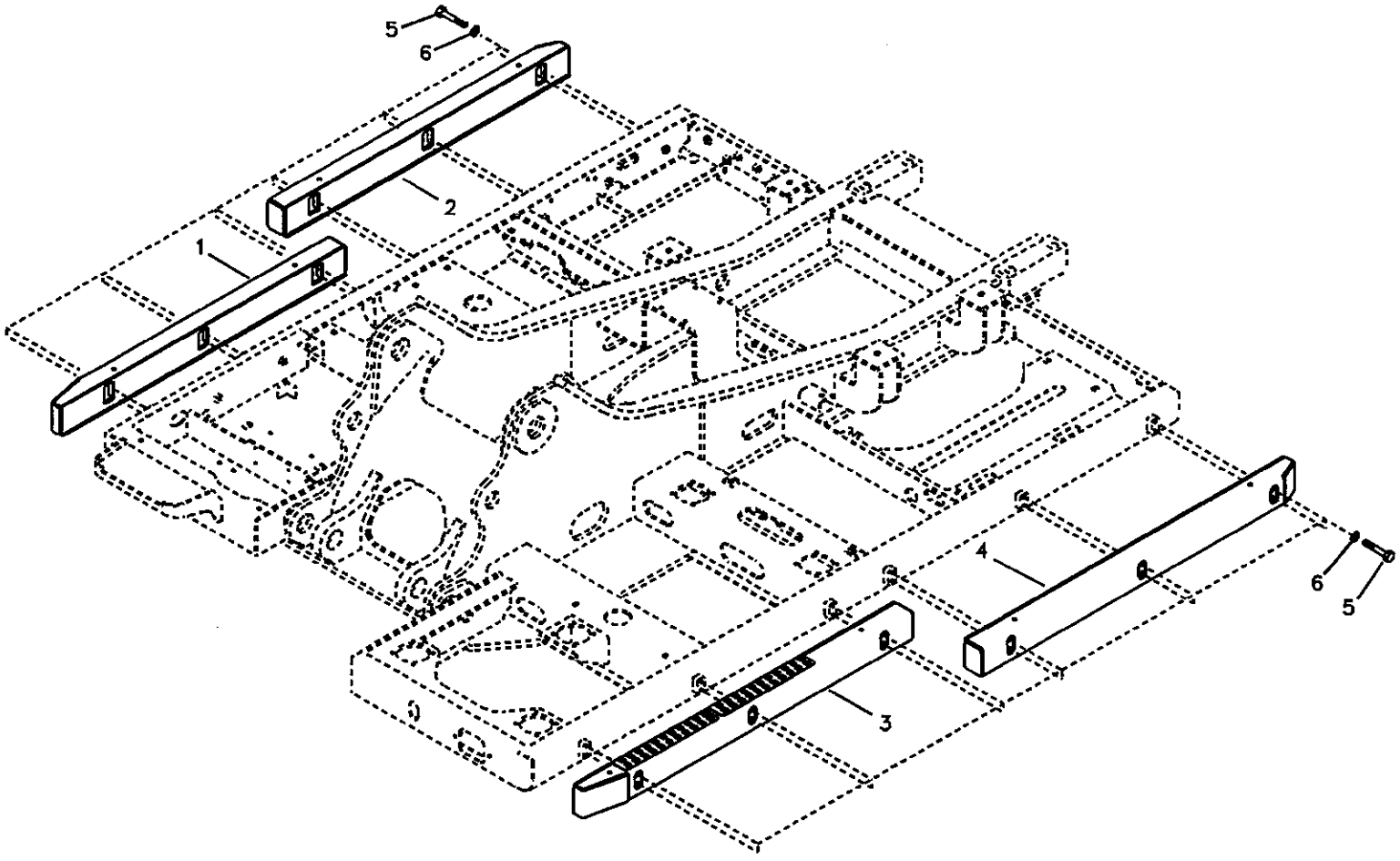

Volvo Construction Equipment

1020576

Fig.	Part No.	Quantity 1	2	3	P S	K I T	Description	Dénomination	Bezeichnung	품명	说明	Notes
1	**VOE 14547088**	1					Support	Support	Stütze	서포트	支座	
2	**VOE 14547094**	1					Support	Support	Stütze	서포트	支座	
3	**VOE 14547098**	1					Support	Support	Stütze	서포트	支座	
4	**VOE 14547101**	1					Support	Support	Stütze	서포트	支座	
5	**VOE 978941**	24					Hexagon screw	Vis a tête hexagonale	Sechskantschr.	육각 나사	六角螺钉	
6	**VOE 955900**	24			SS		Washer	Rondelle	Scheibe	와셔	垫圈	

1	**8281286**	上部车架 상부 프레임 **Oberwagen** **Cadre supérieur** **Upper frame**	Catalogue id **56141**	Group **718**
2				
3			Illustr. No **1020576**	Section **5010**
4				
5			Issue **VOE 95E4356141**	Page **335**

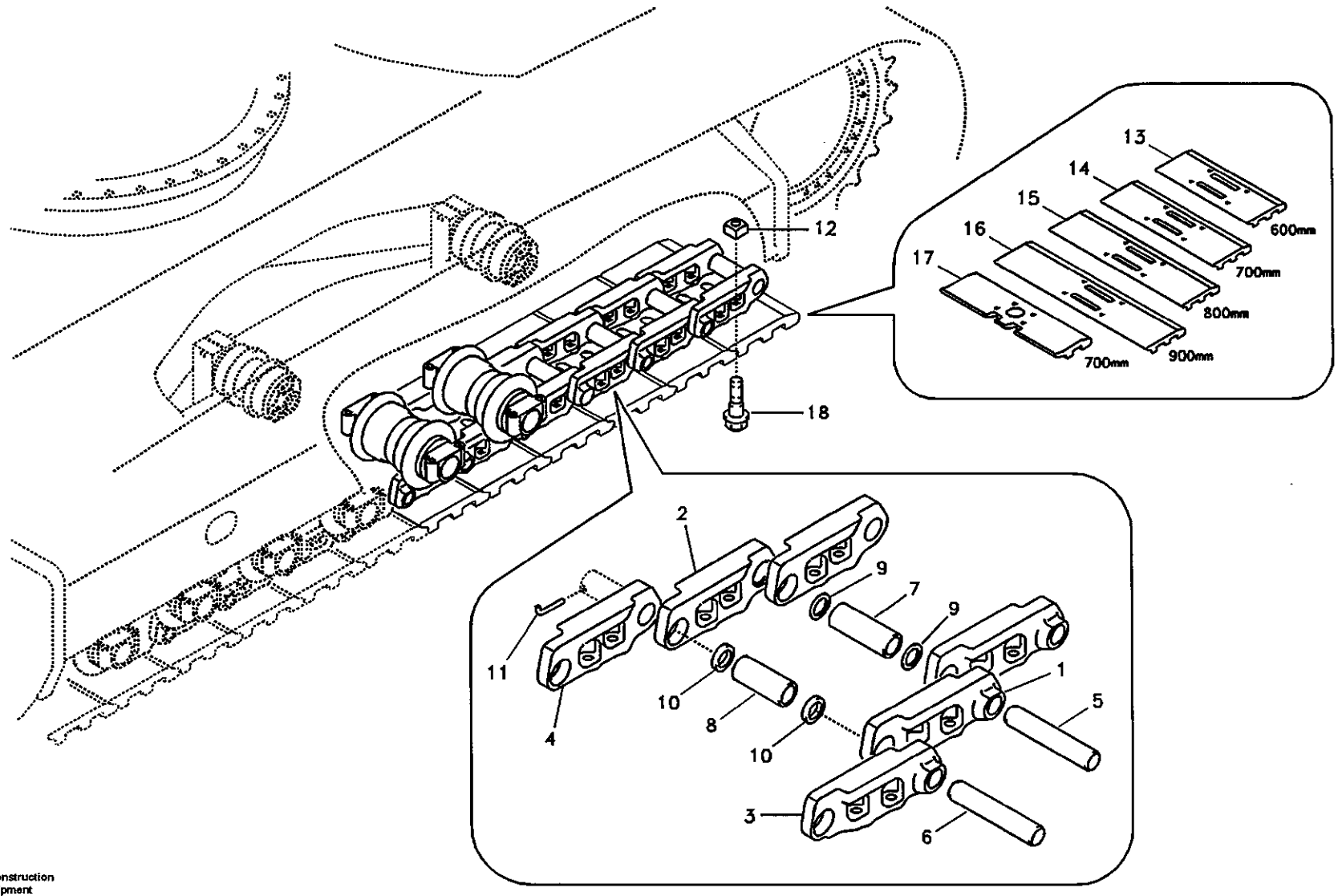

Volvo Construction Equipment

1016690

Fig.	Part No.	Quantity 1	2	3	4	5	PS	KIT	Description	Dénomination	Bezeichnung	품명	说明	Notes
	SA 1182-00011	2	2	2	2	2			Link	Articulation	Gelenk	링크	链环	SER NO 10001-14160 SER NO 30001-30780
	VOE 14530200	2	2	2	2	2	SS		Link	Articulation	Gelenk	링크	链环	SER NO 14161-14882 SER NO 30781-30781
	VOE 14530361	2	2	2	2	2			Link	Articulation	Gelenk	링크	链环	SER NO 14883- SER NO 30782-
1	SA 1182-00020	48	48	48	48	48			•Link	•Articulation	•Gelenk	• 링크	• 链环	LH SER NO 10001-14160 SER NO 30001-30780
	SA 1182-00020	49	49	49	49	49			•Link	•Articulation	•Gelenk	• 링크	• 链环	LH SER NO 14161-14882 SER NO 30781-30781
	VOE 14530362	49	49	49	49	49			•Link	•Articulation	•Gelenk	• 링크	• 链环	LH SER NO 14883- SER NO 30782-
2	SA 1182-00030	48	48	48	48	48			•Link	•Articulation	•Gelenk	• 링크	• 链环	RH SER NO 10001-14160 SER NO 30001-30780
	SA 1182-00030	49	49	49	49	49			•Link	•Articulation	•Gelenk	• 링크	• 链环	RH SER NO 14161-14882 SER NO 30781-30781
	VOE 14530363	49	49	49	49	49			•Link	•Articulation	•Gelenk	• 링크	• 链环	RH SER NO 14883- SER NO 30782-
3	SA 1182-00100	1	1	1	1	1			•Link	•Articulation	•Gelenk	• 링크	• 链环	LH,Master SER NO 10001-14160 SER NO 30001-30780
4	SA 1182-00110	1	1	1	1	1			•Link	•Articulation	•Gelenk	• 링크	• 链环	RH,Master SER NO 10001-14160 SER NO 30001-30780

1	8277135
2	8277641
3	8277642
4	8277643
5	8277911

履带链条
트랙 체인
Raupenkette
Chaîne de chenille
Track chain

Catalogue id	Group
56141	775
Illustr. No	Section
1016690	100
Issue	Page
VOE 95E4356141	337

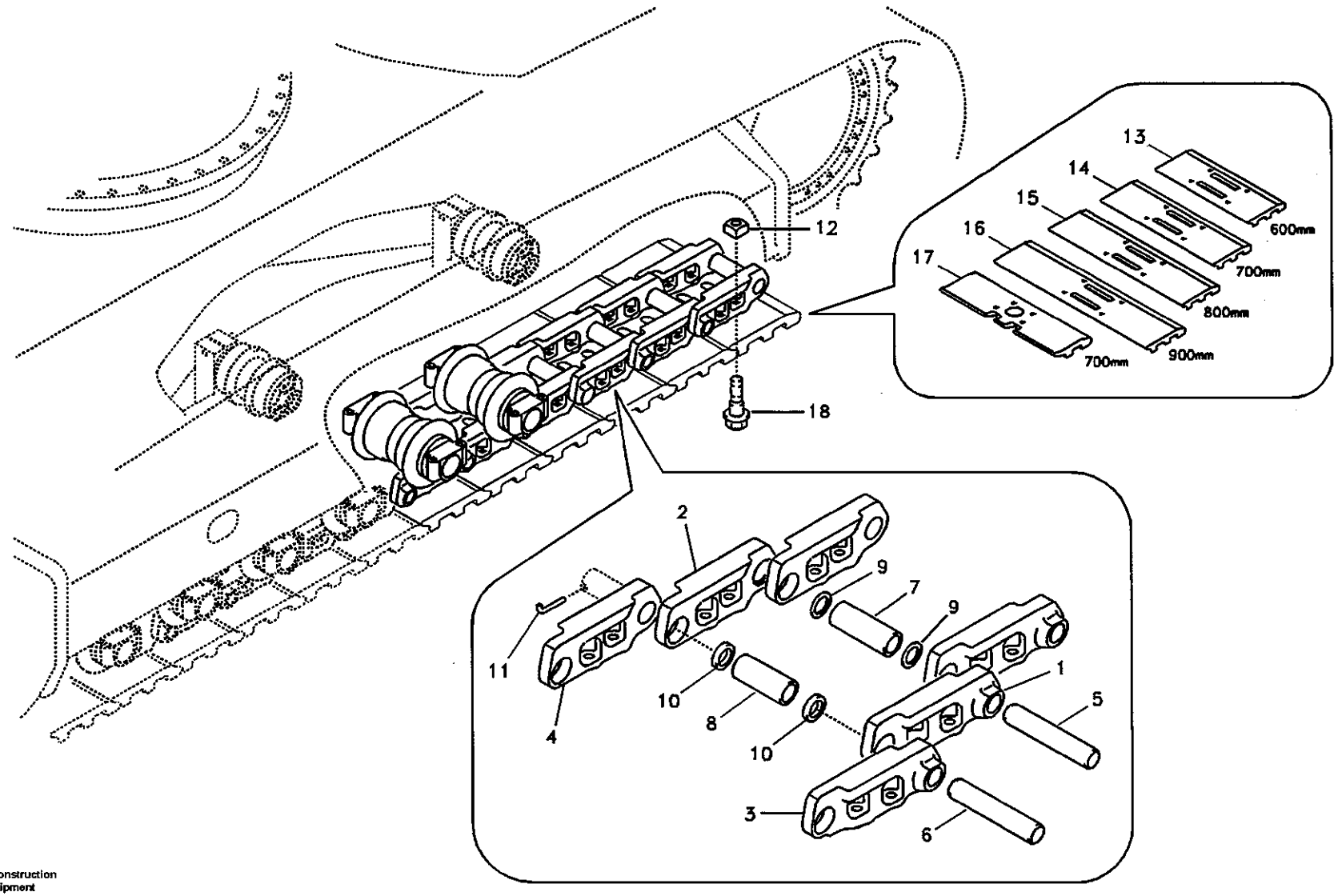

Volvo Construction Equipment

1016690

Fig.	Part No.	Quantity 1	2	3	4	5	PS	KIT	Description	Dénomination	Bezeichnung	품명	说明	Notes
5	VOE 14515724	48	48	48	48	48			•Pin	•Fiche	•Stecker	•핀	•插销	Regular SER NO 10001-14882 SER NO 30001-30781
	VOE 14530364	48	48	48	48	48			•Pin	•Goupille	•Zapfen	•핀	•定位销	Regular SER NO 14883- SER NO 30782-
6	SA 1182-00050	1	1	1	1	1			•Pin	•Fiche	•Stecker	•핀	•插销	Master SER NO 10001-14160 SER NO 30001-30780
	VOE 14527214	1	1	1	1	1	SS		•Spindle	•Fusee	•Spindel	•스핀들	•轴	Master SER NO 14161-14882 SER NO 30781-30781
	VOE 14533879	1	1	1	1	1			•Pin	•Goupille	•Zapfen	•핀	•定位销	Master SER NO 14883- SER NO 30782-
7	SA 1182-00061	48	48	48	48	48			•Bushing	•Bague	•Buchse	•부싱	•衬套	Regular SER NO 10001-14882 SER NO 30001-30781
	VOE 14530365	48	48	48	48	48			•Bushing	•Bague	•Buchse	•부싱	•衬套	Regular SER NO 14883- SER NO 30782-
8	SA 1182-00070	1	1	1	1	1			•Bushing	•Bague	•Buchse	•부싱	•衬套	Master SER NO 10001-14882 SER NO 30001-30781
	VOE 14530366	1	1	1	1	1			•Bushing	•Bague	•Buchse	•부싱	•衬套	Master SER NO 14883- SER NO 30782-
9	SA 1182-00330	96	96	96	96	96			•Seal	•Joint	•Dichtring	•시일	•密封	SER NO 10001-14882 SER NO 30001-30781

1	8277135
2	8277641
3	8277642
4	8277643
5	8277911

履带链条
트랙 체인
Raupenkette
Chaîne de chenille
Track chain

Catalogue id	Group
56141	775
Illustr. No	Section
1016690	100
Issue	Page
VOE 95E4356141	339

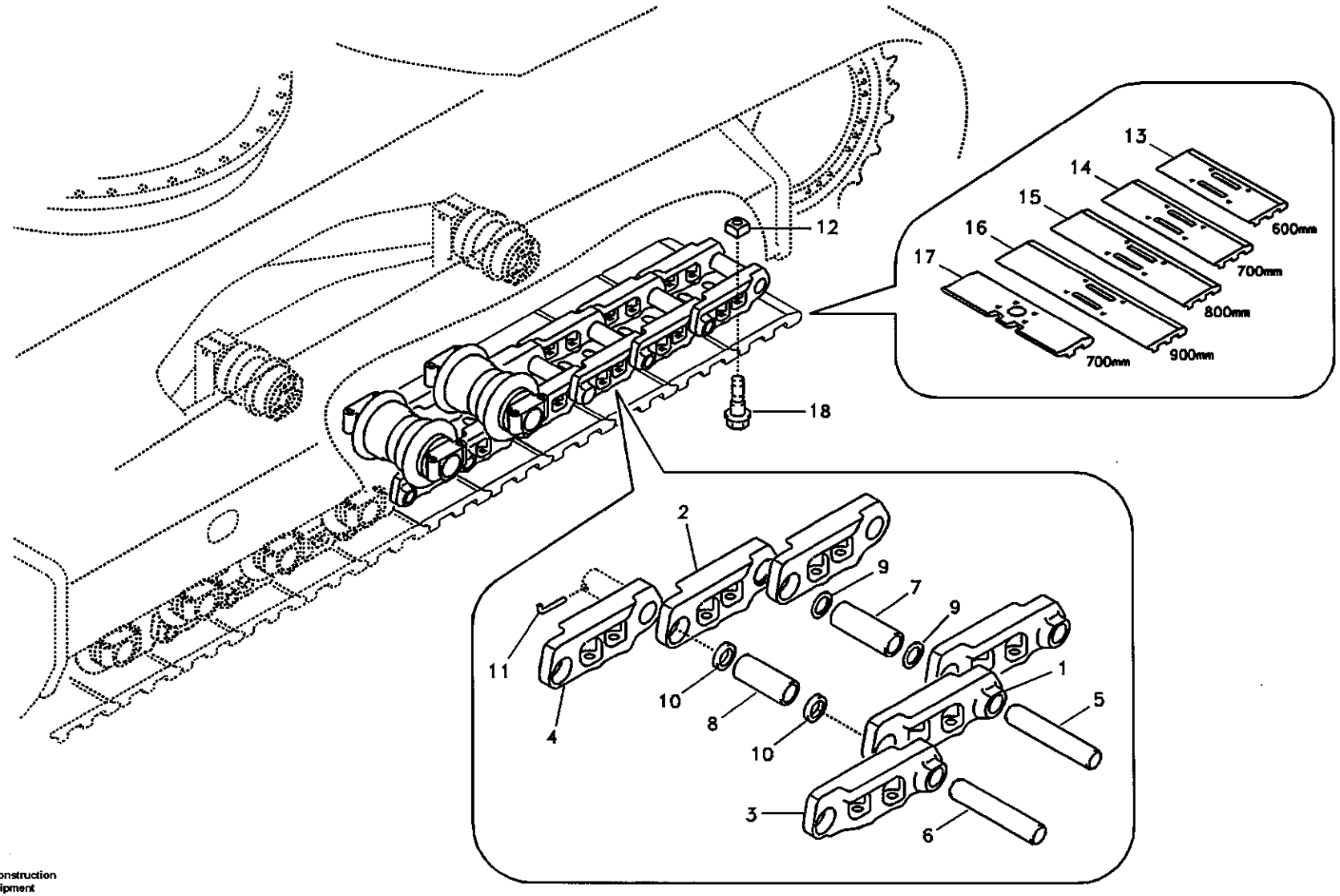

Volvo Construction Equipment

1016690

Fig.	Part No.	Quantity 1	2	3	4	5	PS	KIT	Description	Dénomination	Bezeichnung	품명	说明	Notes
	VOE 14530367	96	96	96	96	96			•Seal	•Joint	•Dichtring	• 시일	• 密封	SER NO 14883- SER NO 30782-
10	**SA 1182-00350**	2	2	2	2	2			•Spacer	•Entretoise	•Abstandstueck	• 스페이서	• 垫片	SER NO 10001-14882 SER NO 30001-30781
	VOE 14533862	2	2	2	2	2			•Spacer	•Partie Intermédiair.	•Zwischenstück	• 스페이서	• 垫片	SER NO 14883- SER NO 30782-
11	**SA 1082-02330**	1	1	1	1	1			•Pin	•Goupille	•Zapfen	• 핀	• 定位销	SER NO 10001-14160 SER NO 30001-30780
12	**VOE 14880574**	392	392	392	392	392			Nut	Ecrou	Mutter	너트	螺母	
13	**VOE 14506689**	98							Track Shoe	Tuile chenilles	Bodenplatte	트랙 슈	履带板	600mm,Triple grouser
14	**VOE 14532343**		98						Track Shoe	Tuile chenilles	Bodenplatte	트랙 슈	履带板	700mm,Triple grouser
15	**VOE 14532344**			98					Track Shoe	Tuile chenilles	Bodenplatte	트랙 슈	履带板	800mm,Triple grouser
16	**VOE 14532345**				98				Track Shoe	Tuile chenilles	Bodenplatte	트랙 슈	履带板	900mm,Triple grouser
17	**VOE 14513096**					98			Track Shoe	Tuile chenilles	Bodenplatte	트랙 슈	履带板	700mm,Double grouser
18	**VOE 14880553**	392	392	392	392	392			Bolt	Boulon	Bolzen	볼트	螺栓	

1	8277135
2	8277641
3	8277642
4	8277643
5	8277911

履带链条
트랙 체인
Raupenkette
Chaîne de chenille
Track chain

Catalogue id **56141**	Group **775**
Illustr. No **1016690**	Section **100**
Issue **VOE 95E4356141**	Page **341**

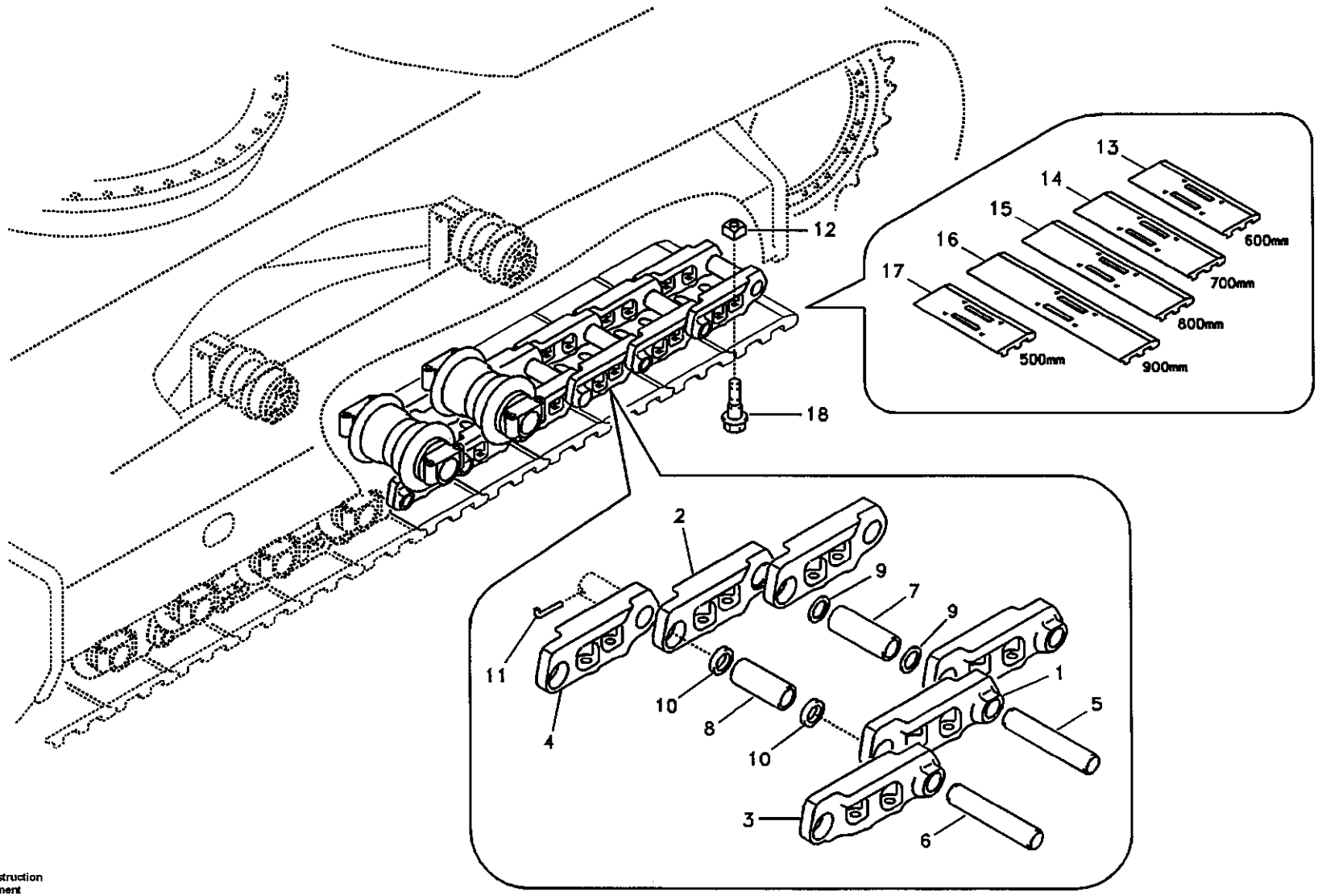

Volvo Construction Equipment

1016691

Fig.	Part No.	Quantity 1	2	3	4	5	PS	KIT	Description	Dénomination	Bezeichnung	품명	说明	Notes
	SA 1182-00421	2	2	2	2				Link	Articulation	Gelenk	링크	链环	SER NO 10001-14160 SER NO 30001-30780
	VOE 14530198	2	2	2	2		SS		Link	Articulation	Gelenk	링크	链环	SER NO 14161-14906 SER NO 30781-30781
	VOE 14530360	2	2	2	2				Link	Articulation	Gelenk	링크	链环	SER NO 14907- SER NO 30782-
	SA 1182-00011					2			Link	Articulation	Gelenk	링크	链环	SER NO 11119-14160 SER NO 30001-30780
	VOE 14530200					2	SS		Link	Articulation	Gelenk	링크	链环	SER NO 14161-14882 SER NO 30781-30781
	VOE 14530361					2			Link	Articulation	Gelenk	링크	链环	SER NO 14883- SER NO 30782-
1	SA 1182-00020	45	45	45	45				•Link	•Articulation	•Gelenk	• 링크	• 链环	LH SER NO 10001-14160 SER NO 30001-30780
	SA 1182-00020	46	46	46	46				•Link	•Articulation	•Gelenk	• 링크	• 链环	LH SER NO 14161-14906 SER NO 30781-30781
	VOE 14530362	46	46	46	46				•Link	•Articulation	•Gelenk	• 링크	• 链环	LH SER NO 14907- SER NO 30782-
	SA 1182-00020					48			•Link	•Articulation	•Gelenk	• 링크	• 链环	LH SER NO 11119-14160 SER NO 30001-30780
	SA 1182-00020					49			•Link	•Articulation	•Gelenk	• 링크	• 链环	LH SER NO 14161-14882 SER NO 30781-30781
	VOE 14530362					49			•Link	•Articulation	•Gelenk	• 링크	• 链环	LH SER NO 14883- SER NO 30782-

1	8277810
2	8277811
3	8277812
4	8277813
5	8278586 S/N 11119-

履带链条
트랙 체인
Raupenkette
Chaîne de chenille
Track chain

Catalogue id	Group
56141	775
Illustr. No	Section
1016691	200
Issue	Page
VOE 95E4356141	343

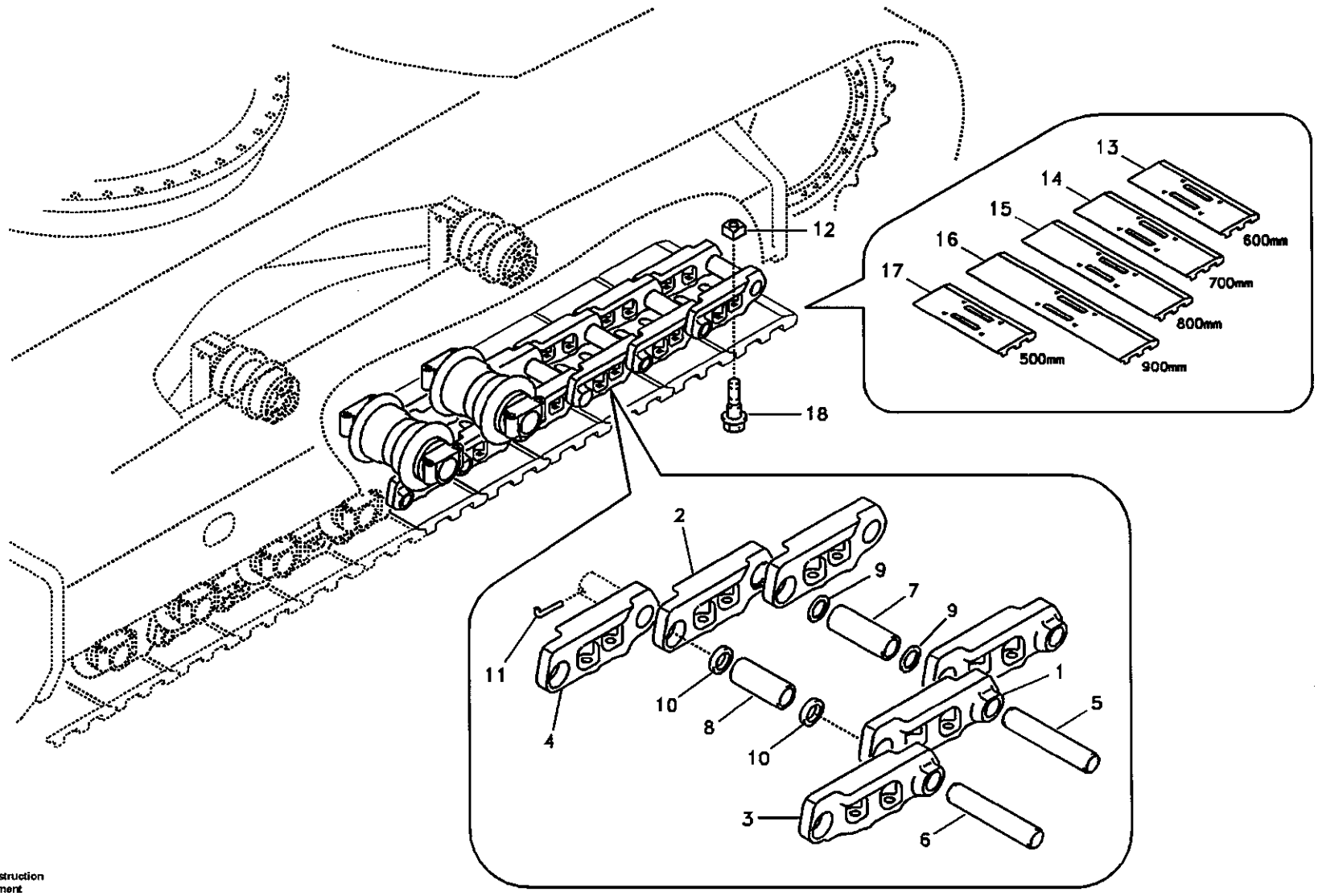

Volvo Construction Equipment

1016691

Fig.	Part No.	Quantity 1	2	3	4	5	PS	KIT	Description	Dénomination	Bezeichnung	품명	说明	Notes
2	SA 1182-00030	45	45	45	45				•Link	•Articulation	•Gelenk	•링크	•链环	RH SER NO 10001-14160 SER NO 30001-30780
	SA 1182-00030	46	46	46	46				•Link	•Articulation	•Gelenk	•링크	•链环	RH SER NO 14161-14906 SER NO 30781-30781
	VOE 14530363	46	46	46	46				•Link	•Articulation	•Gelenk	•링크	•链环	RH SER NO 14907- SER NO 30782-
	SA 1182-00030					48			•Link	•Articulation	•Gelenk	•링크	•链环	RH SER NO 11119-14160 SER NO 30001-30780
	SA 1182-00030					49			•Link	•Articulation	•Gelenk	•링크	•链环	RH SER NO 14161-14882 SER NO 30781-30781
	VOE 14530363					49			•Link	•Articulation	•Gelenk	•링크	•链环	RH SER NO 14883- SER NO 30782-
3	SA 1182-00100	1	1	1	1	1			•Link	•Articulation	•Gelenk	•링크	•链环	LH,Master SER NO 10001-14160 SER NO 30001-30780
4	SA 1182-00110	1	1	1	1	1			•Link	•Articulation	•Gelenk	•링크	•链环	RH,Master SER NO 10001-14160 SER NO 30001-30780
5	VOE 14515724	45	45	45	45				•Pin	•Fiche	•Stecker	•핀	•插销	Regular SER NO 10001-14906 SER NO 30001-30781
	VOE 14530364	45	45	45	45				•Pin	•Goupille	•Zapfen	•핀	•定位销	Regular SER NO 14907- SER NO 30782-

1	8277810
2	8277811
3	8277812
4	8277813
5	8278586 S/N 11119-

履带链条
트랙 체인
Raupenkette
Chaîne de chenille
Track chain

Catalogue id **56141**	Group **775**
Illustr. No **1016691**	Section **200**
Issue **VOE 95E4356141**	Page **345**

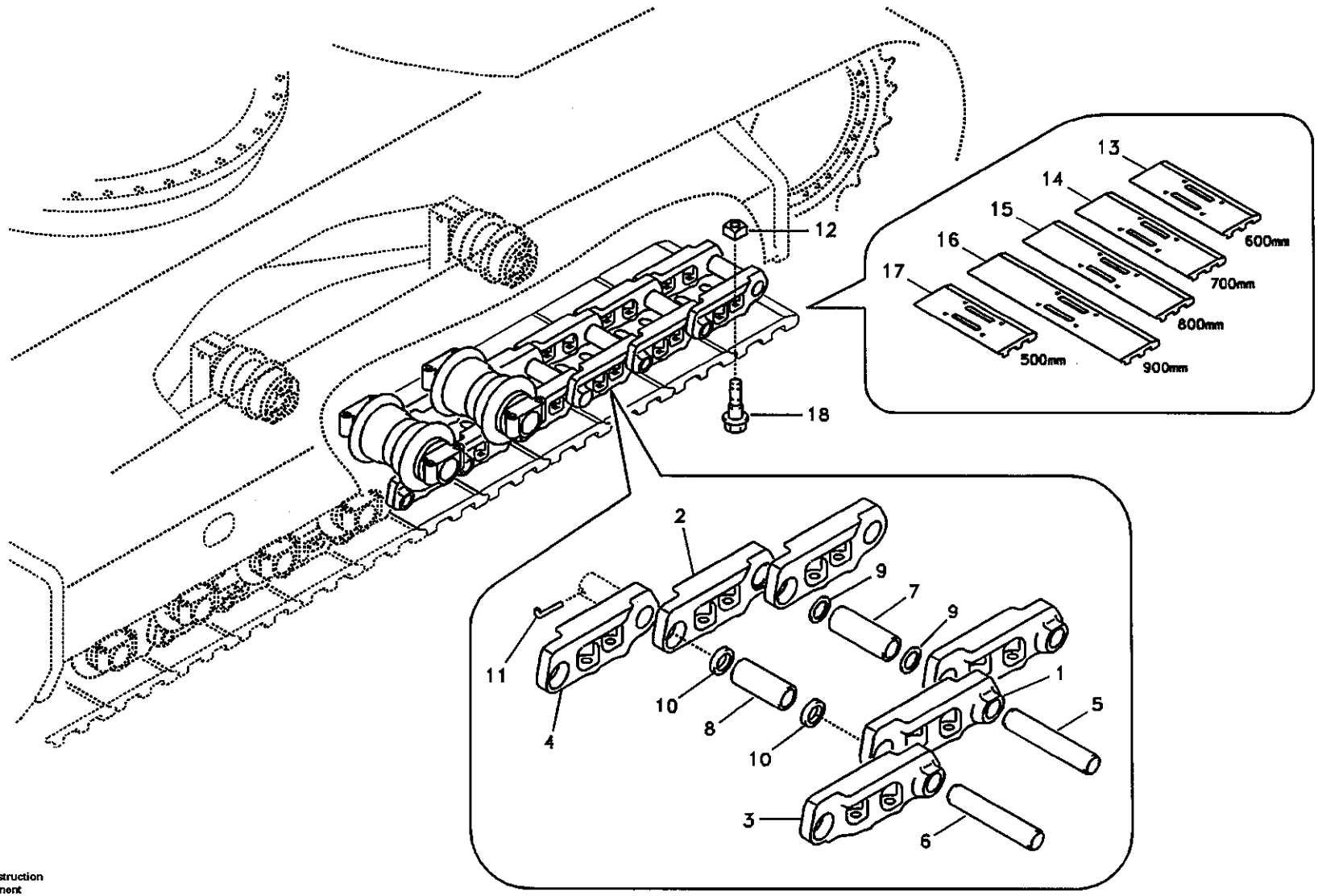

Volvo Construction Equipment

1016691

Fig.	Part No.	Quantity 1	2	3	4	5	PS	KIT	Description	Dénomination	Bezeichnung	품명	说明	Notes
	VOE 14515724					48			•Pin	•Fiche	•Stecker	• 핀	• 插销	Regular SER NO 11119-14882 SER NO 30001-30781
	VOE 14530364					48			•Pin	•Goupille	•Zapfen	• 핀	• 定位销	Regular SER NO 14883- SER NO 30782-
6	SA 1182-00050	1	1	1	1				•Pin	•Fiche	•Stecker	• 핀	• 插销	Master SER NO 10001-14160 SER NO 30001-30780
	VOE 14527214	1	1	1	1		SS		•Spindle	•Fusee	•Spindel	• 스핀들	• 轴	Master SER NO 14161-14906 SER NO 30781-30781
	VOE 14533879	1	1	1	1				•Pin	•Goupille	•Zapfen	• 핀	• 定位销	Master SER NO 14907- SER NO 30782-
	SA 1182-00050					1			•Pin	•Fiche	•Stecker	• 핀	• 插销	Master SER NO 11119-14160 SER NO 30001-30780
	VOE 14527214					1	SS		•Spindle	•Fusee	•Spindel	• 스핀들	• 轴	Master SER NO 14161-14882 SER NO 30781-30781
	VOE 14533879					1			•Pin	•Goupille	•Zapfen	• 핀	• 定位销	Master SER NO 14883- SER NO 30782-
7	SA 1182-00061	45	45	45	45				•Bushing	•Bague	•Buchse	• 부싱	• 衬套	Regular SER NO 10001-14906 SER NO 30001-30781
	VOE 14530365	45	45	45	45				•Bushing	•Bague	•Buchse	• 부싱	• 衬套	Regular SER NO 14907- SER NO 30782-

1	8277810	履带链条 트랙 체인 **Raupenkette** **Chaîne de chenille** **Track chain**	Catalogue id 56141	Group 775
2	8277811			
3	8277812		Illustr. No 1016691	Section 200
4	8277813			
5	8278586 S/N 11119-		Issue VOE 95E4356141	Page 347

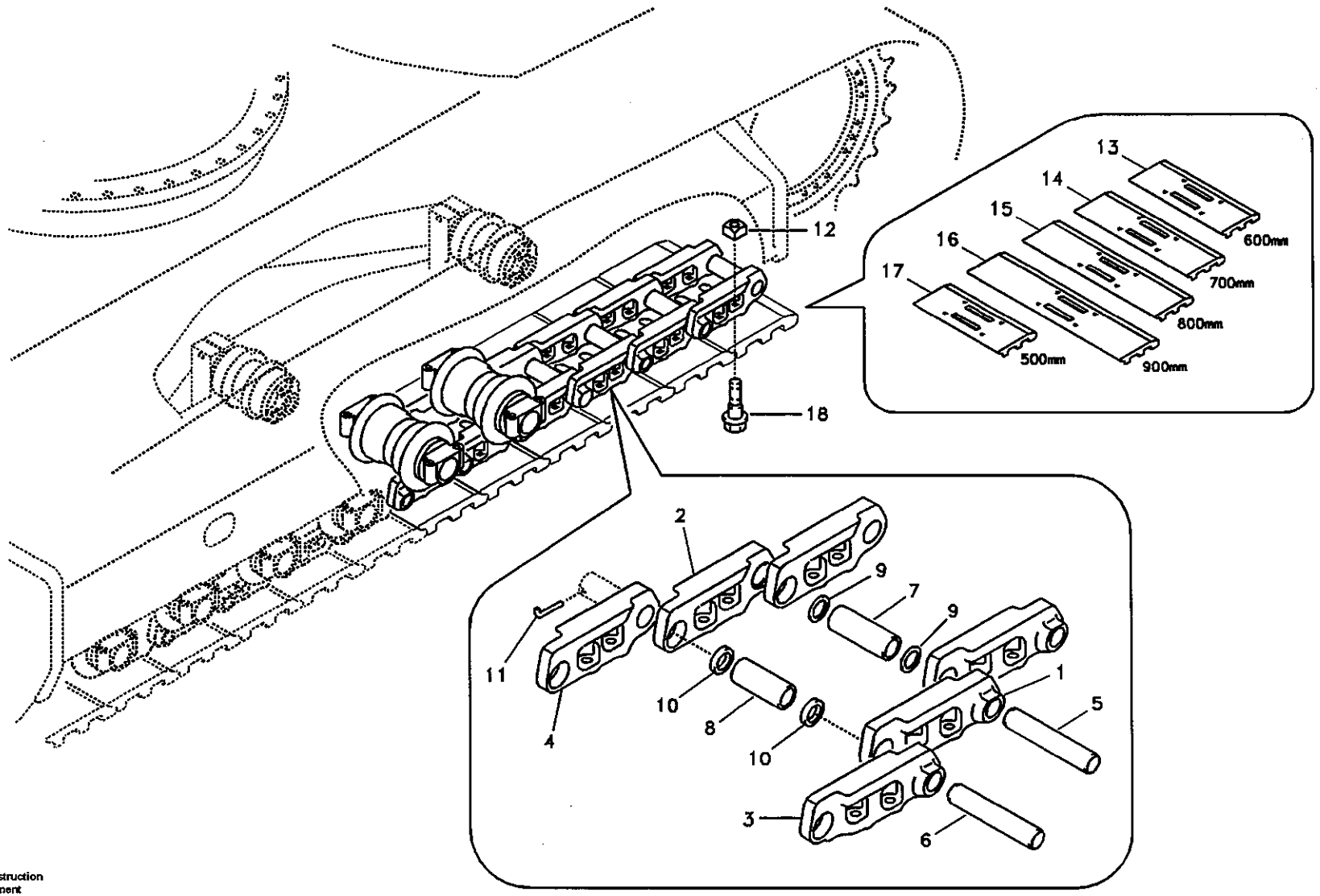

Volvo Construction Equipment

1016691

Fig.	Part No.	Quantity 1	2	3	4	5	PS	KIT	Description	Dénomination	Bezeichnung	품명	说明	Notes
	SA 1182-00061					48			•Bushing	•Bague	•Buchse	• 부싱	• 衬套	Regular SER NO 11119-14882 SER NO 30001-30781
	VOE 14530365					48			•Bushing	•Bague	•Buchse	• 부싱	• 衬套	Regular SER NO 14883- SER NO 30782-
8	SA 1182-00070	1	1	1	1				•Bushing	•Bague	•Buchse	• 부싱	• 衬套	Master SER NO 10001-14906 SER NO 30001-30781
	VOE 14530366	1	1	1	1				•Bushing	•Bague	•Buchse	• 부싱	• 衬套	Master SER NO 14907- SER NO 30782-
	SA 1182-00070					1			•Bushing	•Bague	•Buchse	• 부싱	• 衬套	Master SER NO 11119-14882 SER NO 30001-30781
	VOE 14530366					1			•Bushing	•Bague	•Buchse	• 부싱	• 衬套	Master SER NO 14883- SER NO 30782-
9	SA 1182-00330	90	90	90	90				•Seal	•Joint	•Dichtring	• 시일	• 密封	SER NO 10001-14906 SER NO 30001-30781
	VOE 14530367	90	90	90	90				•Seal	•Joint	•Dichtring	• 시일	• 密封	SER NO 14907- SER NO 30782-
	SA 1182-00330					96			•Seal	•Joint	•Dichtring	• 시일	• 密封	SER NO 11119-14882 SER NO 30001-30781
	VOE 14530367					96			•Seal	•Joint	•Dichtring	• 시일	• 密封	SER NO 14883- SER NO 30782-
10	SA 1182-00350	2	2	2	2				•Spacer	•Entretoise	•Abstandstueck	• 스페이서	• 垫片	SER NO 10001-14906 SER NO 30001-30781
	VOE 14533862	2	2	2	2				•Spacer	•Partie Intermédiair.	•Zwischenstück	• 스페이서	• 垫片	SER NO 14907- SER NO 30782-

1	8277810
2	8277811
3	8277812
4	8277813
5	8278586 S/N 11119-

履带链条
트랙 체인
Raupenkette
Chaîne de chenille
Track chain

Catalogue id	Group
56141	775
Illustr. No	Section
1016691	200
Issue	Page
VOE 95E4356141	349

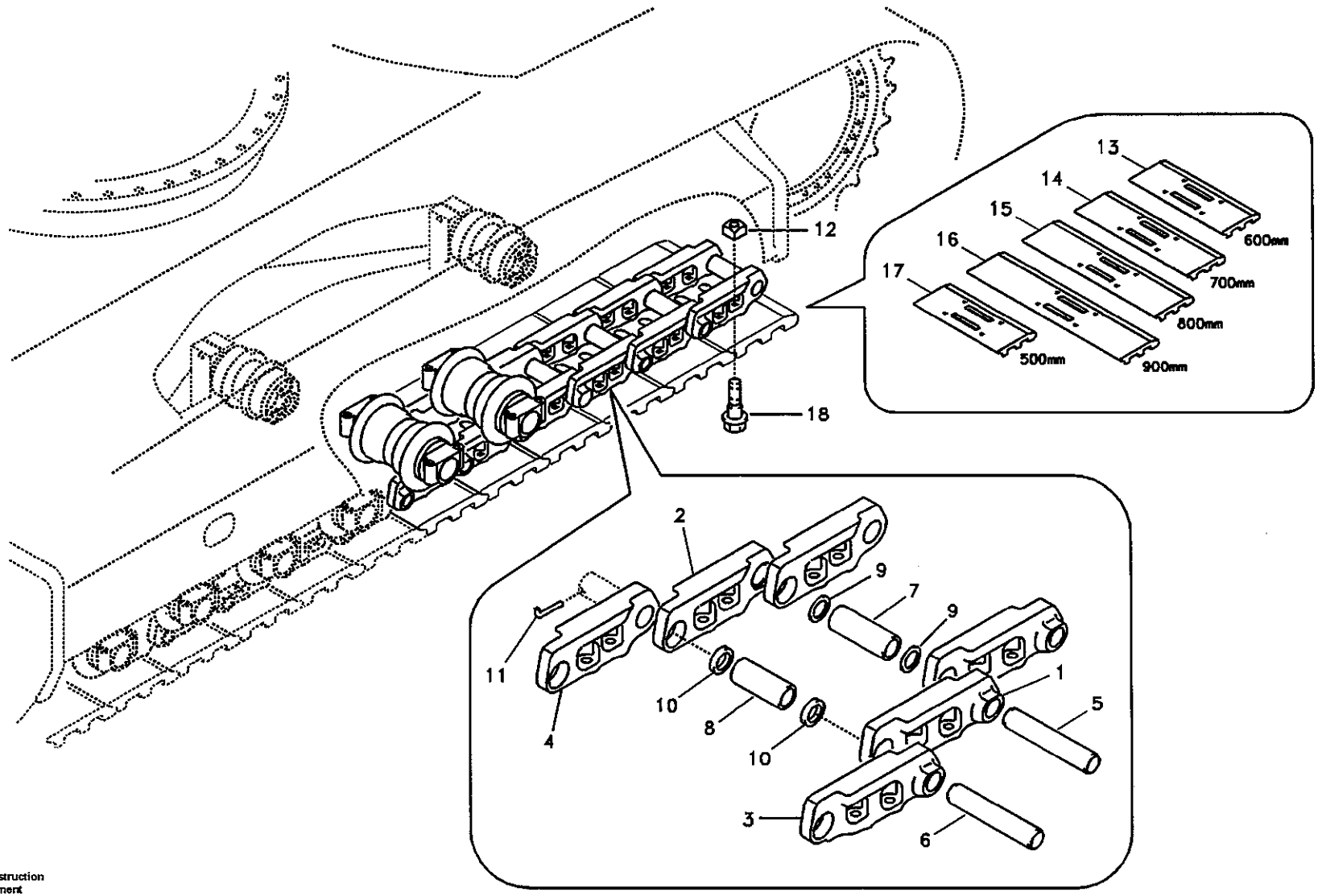

Volvo Construction Equipment

1016691

Fig.	Part No.	Quantity 1	2	3	4	5	PS	KIT	Description	Dénomination	Bezeichnung	품명	说明	Notes
	SA 1182-00350					2			•Spacer	•Entretoise	•Abstandstueck	• 스페이서	• 垫片	SER NO 11119-14882 SER NO 30001-30781
	VOE 14533862					2			•Spacer	•Partie Intermédiair.	•Zwischenstück	• 스페이서	• 垫片	SER NO 14883- SER NO 30782-
11	**SA 1082-02330**	1	1	1	1	1			•Pin	•Goupille	•Zapfen	• 핀	• 定位销	SER NO 10001-14160 SER NO 30001-30780
12	**VOE 14880574**	368	368	368	368	392			Nut	Ecrou	Mutter	너트	螺母	
13	**VOE 14506689**	92							Track Shoe	Tuile chenilles	Bodenplatte	트랙 슈	履带板	600mm,Triple grouser
14	**VOE 14532343**		92						Track Shoe	Tuile chenilles	Bodenplatte	트랙 슈	履带板	700mm,Triple grouser
15	**VOE 14532344**			92					Track Shoe	Tuile chenilles	Bodenplatte	트랙 슈	履带板	800mm,Triple grouser
16	**VOE 14532345**				92				Track Shoe	Tuile chenilles	Bodenplatte	트랙 슈	履带板	900mm,Triple grouser
17	**VOE 14517885**					98			Track Shoe	Tuile chenilles	Bodenplatte	트랙 슈	履带板	500mm,Triple grouser
18	**SA 9012-52511**	368	368	368	368				Bolt	Boulon	Bolzen	볼트	螺栓	SER NO 10001-11870
	VOE 14880553	368	368	368	368				Bolt	Boulon	Bolzen	볼트	螺栓	SER NO 11871-
	VOE 14880553					392			Bolt	Boulon	Bolzen	볼트	螺栓	

1	8277810
2	8277811
3	8277812
4	8277813
5	8278586 S/N 11119-

履带链条
트랙 체인
Raupenkette
Chaîne de chenille
Track chain

Catalogue id	Group
56141	775
Illustr. No	Section
1016691	200
Issue	Page
VOE 95E4356141	351

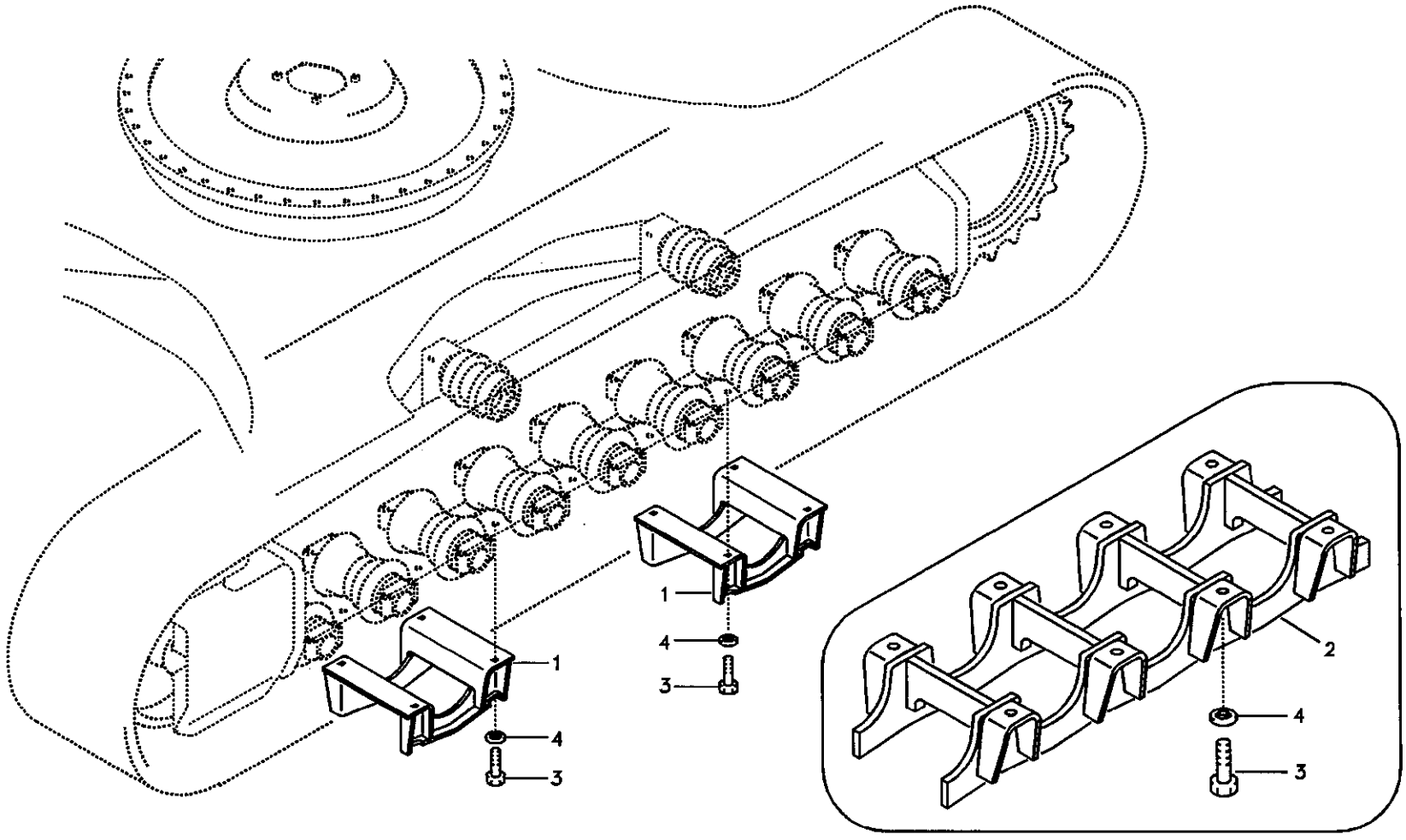

Volvo Construction Equipment

1016692

Fig.	Part No.	Quantity 1	2	3	PS	KIT	Description	Dénomination	Bezeichnung	품명	说明	Notes
1	**SA 1181-00061**	4					Guard	Protection	Schutz	가드	护罩焊件	SER NO 10001-13870 SER NO 30001-30780
	VOE 14528863	4					Guard	Protection	Schutz	가드	护罩焊件	SER NO 13871- SER NO 30781-
2	**VOE 14505266**		4				Guard	Protection	Schutz	가드	护罩焊件	SER NO 10001-15105 SER NO 30001-30840 SER NO 20001-20195
	VOE 14533919		4				Guard	Protection	Schutz	가드	护罩焊件	SER NO 15106- SER NO 30841- SER NO 20196-
3	**SA 9011-11609**	16	32				Bolt	Boulon	Bolzen	볼트	螺栓	
4	**VOE 14880474**	16	32				Washer	Rondelle	Scheibe	와셔	垫圈	

1	**8277646**	**底盘，履带导件** **언더캐리지 , 트랙 가드** **Unterwagen, Raupenschutz** **Châssis porteur, protection de chenilles** **Undercarriage, track guards**	Catalogue id **56141**	Group **775**
2	**8277648**		Illustr. No **1016692**	Section **500**
3				
4			Issue **VOE 95E4356141**	Page **353**
5				

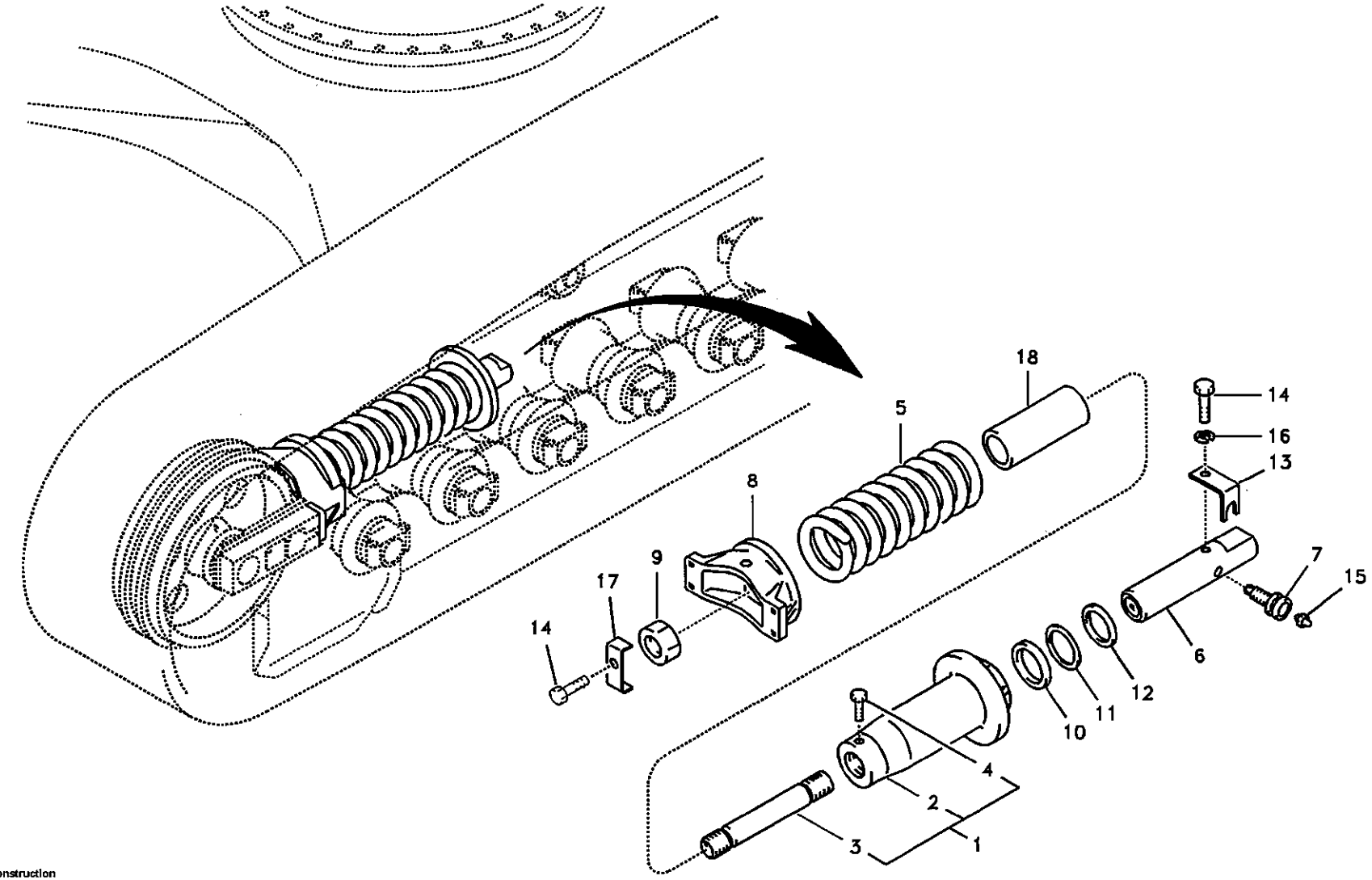

Volvo Construction Equipment

1017191

Fig.	Part No.	Quantity 1	2	3	PS	KIT	Description	Dénomination	Bezeichnung	품명	说明	Notes
	SA 1181-00042	2					Recoil Spring	Ressort Rappel	Ruckzugsfeder	리코일 스프링	缓冲弹簧	SER NO 10001-13107 SER NO 30001-30525
	VOE 14526728	2			SS		Recoil Spring	Ressort Rappel	Ruckzugsfeder	리코일 스프링	缓冲弹簧	SER NO 13108-14902 SER NO 30526-30781 SER NO 20001-20041
	VOE 14535058	2					Recoil Spring	Ressort Rappel	Ruckzugsfeder	리코일 스프링	缓冲弹簧	SER NO 14903- SER NO 30782- SER NO 20042-
1		1			NS		•Body	•Carcasse	•Rumpf	• 본체	• 箱体	
2	**SA 1181-00141**	1					••Body	••Carcasse	••Rumpf	•• 본체	•• 箱体	SER NO 10001-13107 SER NO 30001-30525
	VOE 14526730	1			SS		••Body	••Carcasse	••Rumpf	•• 본체	•• 箱体	SER NO 13108-14902 SER NO 30526-30781 SER NO 20001-20041
	VOE 14535062	1					••Body	••Carcasse	••Rumpf	•• 본체	•• 箱体	SER NO 14903- SER NO 30782- SER NO 20042-
3	**VOE 14532425**	1					••Rod	••Monture	••Fuhler	•• 로드	•• 手柄	
4	**VOE 983251**	1					••Hexagon screw	••Vis tête hexagonale	••Sechskantschraube	•• 스크류	•• 六角螺钉	
5	**VOE 14532390**	1					•Recoil Spring	•Ressort Rappel	•Ruckzugsfeder	• 리코일 스프링	• 缓冲弹簧	
6	**VOE 14532283**	1					•Piston	•Piston	•Kolben	• 피스톤	• 活塞	SER NO 10001-14902 SER NO 30001-30781 SER NO 20001-20041
	VOE 14533163	1					•Piston	•Piston	•Kolben	• 피스톤	• 活塞	SER NO 14903- SER NO 30782- SER NO 20042-
7	**SA 8230-00990**	1			SS		•Valve	•Soupape	•Ventil	• 밸브	• 阀	SER NO 10001-14902 SER NO 30001-30781 SER NO 20001-20041

1	**8277784**	底盘，弹簧套件 언더캐리지 , 리코일 스프링 **Unterwagen, Federpaket** **Châssis porteur, jeu de ressorts** **Undercarriage, spring package**	Catalogue id **56141**	Group **775**
2				
3			Illustr. No **1017191**	Section **700**
4				
5			Issue **VOE 95E4356141**	Page **355**

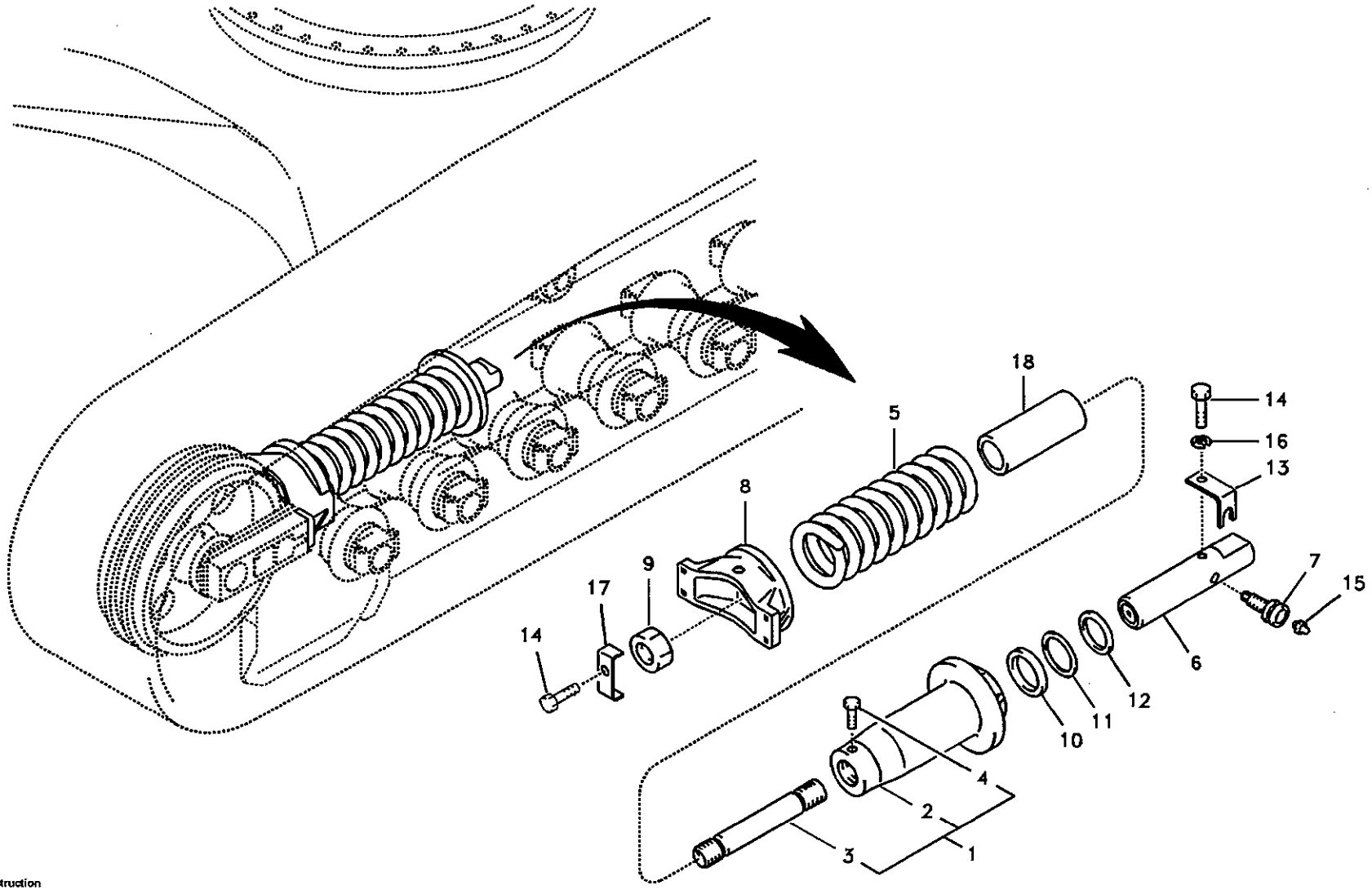

Volvo Construction Equipment

1017191

Fig.	Part No.	Quantity 1	2	3	PS	KIT	Description	Dénomination	Bezeichnung	품명	说明	Notes
	VOE 14531520	1					•Valve	•Soupape	•Ventil	• 밸브	• 阀	SER NO 14903- SER NO 30782- SER NO 20042-
8	**VOE 14532389**	1					•Yoke	•Chape	•Joch	• 요크	• 轭	
9	**VOE 14532397**	1					•Nut	•Ecrou	•Mutter	• 너트	• 螺母	
10	**SA 8230-24600**	1				K	•Packing	•Joint	•Dichtung	• 패킹	• 填充物	
11	**SA 8230-24860**	1				K	•Ring	•Anneau	•Ring	• 링	• 密封环	
12	**SA 9564-20750**	1				K	•Seal	•Joint	•Dichtring	• 시일	• 密封	
13	**VOE 14532321**	1					•Plate	•Plaque	•Platte	• 플레이트	• 配流盘	
14	**VOE 983250**	1					•Hexagon screw	•Vis tête hexagonale	•Sechskantschraube	• 스크류	• 六角螺钉	
15	**SA 9481-11003**	1					•Nipple	•Raccord	•Nippel	• 니플	• 螺纹接头	
16	**VOE 955922**	1					•Spring Washer	•Rondelle élastique	•Federscheibe	• 스프링 와셔	• 弹簧垫圈	
17	**VOE 14532430**	1					•Plate	•Plaque	•Platte	• 플레이트	• 配流盘	
18	**VOE 14532443**	1					•Stopper	•Bouchon	•Anschlag	• 스토퍼	• 行程限位装置	
100	**SA 8038-00010**	1					Sealing Kit	Jeu Joints	Dichtungssatz	시일 킷	密封包	

1	**8277784**	底盘，弹簧套件 언더캐리지 , 리코일 스프링 **Unterwagen, Federpaket** **Châssis porteur, jeu de ressorts** **Undercarriage, spring package**	Catalogue id **56141**	Group **775**
2			Illustr. No **1017191**	Section **700**
3			Issue **VOE 95E4356141**	Page **357**
4				
5				

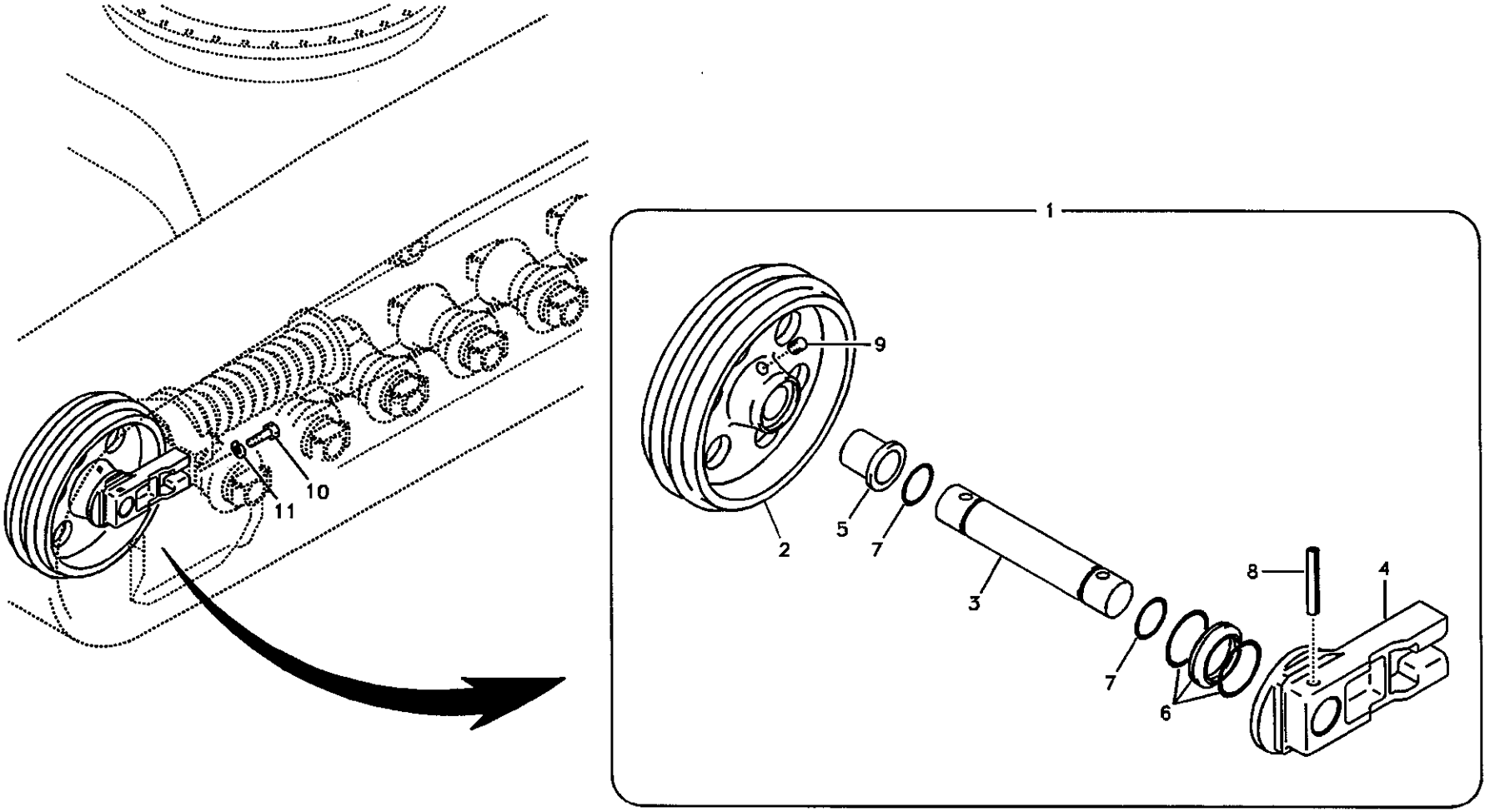

Volvo Construction Equipment

1016693

Fig.	Part No.	Quantity 1	2	3	PS	KIT	Description	Dénomination	Bezeichnung	품명	说明	Notes
1	**VOE 14532384**	2	2	2			Idler	Pignon Fou	Vorgelegerad	아이들러	引导轮	SER NO 13549-14915 SER NO 30644-30780 SER NO 20001-20034
	VOE 14533156		2	2			Idler	Pignon Fou	Vorgelegerad	아이들러	引导轮	SER NO 14916- SER NO 30781- SER NO 20035-
2		1	1	1	NS		•Wheel	•Roue	•Rad	• 휠	• 轮子	
3	**VOE 14532386**	1	1	1			•Shaft	•Arbre	•Welle	• 샤프트	• 轴	SER NO 13549-14915 SER NO 30644-30780 SER NO 20001-20034
	VOE 14533158		1	1			•Shaft	•Arbre	•Welle	• 샤프트	• 轴	SER NO 14916- SER NO 30781- SER NO 20035-
4	**VOE 14532388**	2	2	2			•Support	•Support	•Stütze	• 서포트	• 支座	SER NO 13549-14915 SER NO 30644-30780 SER NO 20001-20034
	VOE 14533154		2	2			•Support	•Support	•Stütze	• 서포트	• 支座	SER NO 14916- SER NO 30781- SER NO 20035-
5	**VOE 14532387**	2	2	2			•Bushing	•Bague	•Buchse	• 부싱	• 衬套	
6	**SA 1181-00120**	2	2	2	SS		•Seal	•Joint	•Dichtring	• 시일	• 密封	
7	**SA 9511-22070**	2	2	2			•O-ring	•Joint Torique	•O-Ring	• 오링	•O 形圈	
8	**SA 1081-00471**	2	2	2			•Pin	•Goupille	•Zapfen	• 핀	• 定位销	
9	**VOE 14532276**	1	1	1			•Plug	•Bouchon	•Stopfen	• 플러그	• 堵头	
10	**VOE 1629544**	8	8	8			Screw	Vis	Schraube	스크류	六角螺钉	
11	**VOE 955926**	8	8	8			Spring Washer	Rondelle élastique	Federscheibe	스프링 와셔	弹簧垫圈	

2180) Kor S/n 13549- / Chn S/n 30644-
2181) Kor S/n -13548 / Chn S/n -30643

1	**2181) 8277784**
2	**2180) 8279468**
3	**2180) 8279477**
4	
5	

前引导轮
아이들러
Vorderrad
Roue AV
Front idler

Catalogue id	Group
56141	**775**
Illustr. No	Section
1016693	**800**
Issue	Page
VOE 95E4356141	**359**

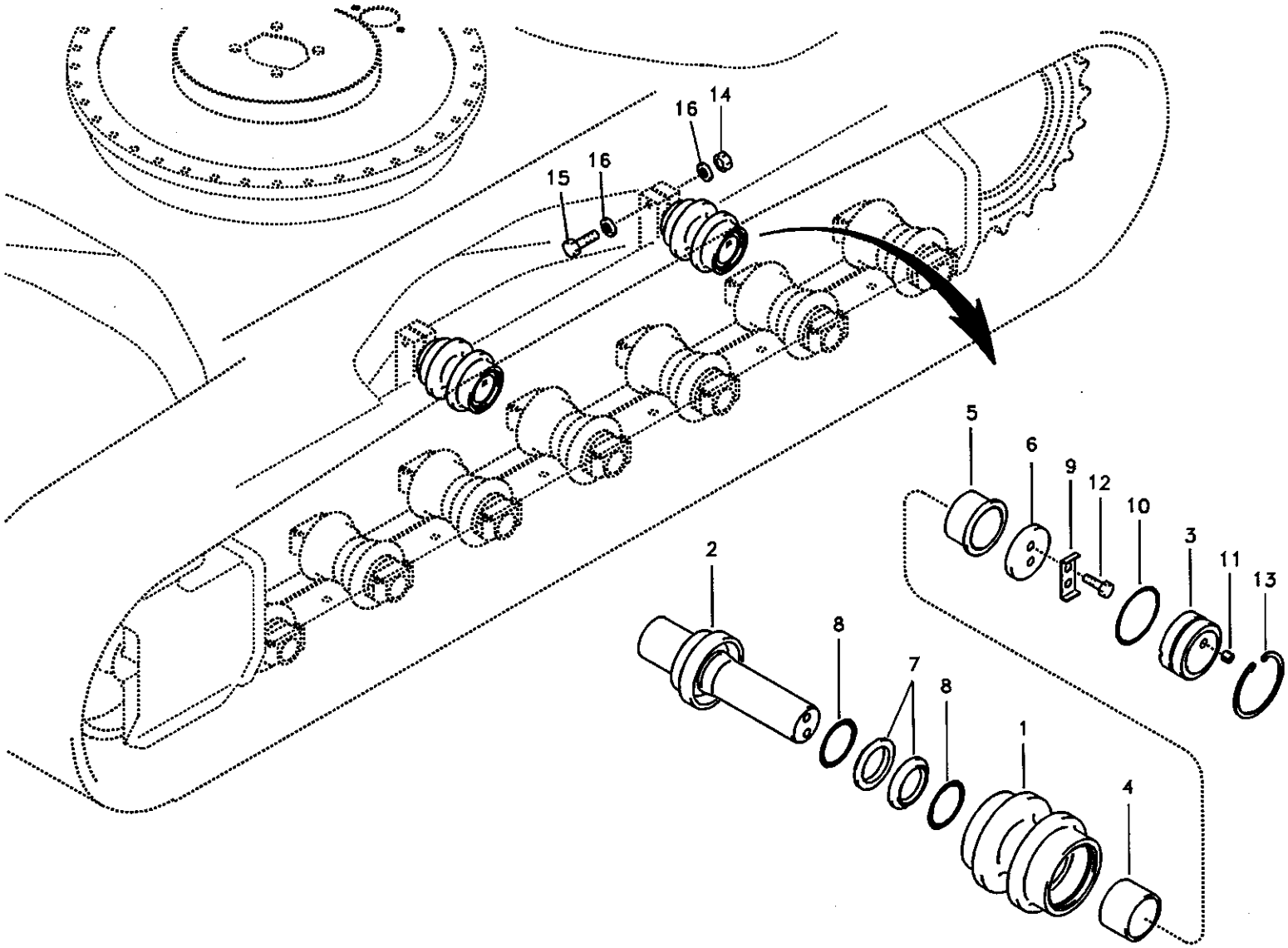

Volvo Construction Equipment

1007739

Fig.	Part No.	Quantity 1	2	3	PS	KIT	Description	Dénomination	Bezeichnung	품명	说明	Notes
	SA 1181-00020	4	4	4	SS		Roller	Galet	Rolle	롤러	滚轮	SER NO 13549-13880 SER NO 30001-30779
	VOE 14528559		4	4			Roller	Galet	Rolle	롤러	滚轮	SER NO 13881- SER NO 30780-
1		1	1	1	NS		•Shell	•Enveloppe	•Schale	• 셸	• 壳体	
2	VOE 14532391	1	1	1			•Shaft	•Arbre	•Welle	• 샤프트	• 轴	
3	SA 1181-00230	1	1	1			•Cover	•Capot	•Haube	• 커버	• 罩盖	SER NO 13549-13880 SER NO 30001-30779
	VOE 14528558		1	1			•Cover	•Capot	•Haube	• 커버	• 罩盖	SER NO 13881- SER NO 30780-
4	VOE 14532392	1	1	1			•Bushing	•Bague	•Buchse	• 부싱	• 衬套	
5	VOE 14532399	1	1	1			•Bushing	•Bague	•Buchse	• 부싱	• 衬套	
6	SA 1181-00240	1	1	1			•Plate	•Plaque	•Platte	• 플레이트	• 配流盘	SER NO 13549-13880 SER NO 30001-30779
	VOE 14528561		1	1			•Plate	•Plaque	•Platte	• 플레이트	• 配流盘	SER NO 13881- SER NO 30780-
7	VOE 14532313	2	2	2	SS	K	•Seal	•Joint	•Dichtring	• 시일	• 密封	
8	VOE 14532314	2	2	2	SS	K	•O-ring	•Joint Torique	•O-Ring	• 오링	•0 形圈	
9	VOE 14532278	1	1	1			•Button	•Bouton	•Knopf	• 버튼	• 按钮	
10	SA 9511-22075	1	1	1			•O-ring	•Joint Torique	•O-Ring	• 오링	•0 形圈	SER NO 13549-13880 SER NO 30001-30779
	SA 9511-12070		1	1			•O-ring	•Joint Torique	•O-Ring	• 오링	•0 形圈	SER NO 13881- SER NO 30780-
11	VOE 14532276	1	1	1			•Plug	•Bouchon	•Stopfen	• 플러그	• 堵头	
12	VOE 983251	2	2	2			•Hexagon screw	•Vis tête hexagonale	•Sechskantschraube	• 스크류	• 六角螺钉	
13	SA 9541-02080	1	1	1			•Ring	•Anneau	•Ring	• 링	• 密封环	
14	VOE 979022	4	4	4			Nut	Ecrou	Mutter	너트	螺母	
15	SA 9011-22020	4	4	4			Bolt	Boulon	Bolzen	볼트	螺栓	

2180) Kor S/n 13549- / Chn S/n 30644-
2181) Kor S/n -13548 / Chn S/n -30643

1	2181) 8277652
2	2180) 8279468
3	2180) 8279477
4	
5	

顶部支重轮
상부 롤러
Tragrolle
Rouleau supérieur
Top roller

Catalogue id	Group
56141	775
Illustr. No	Section
1007739	900
Issue	Page
VOE 95E4356141	361

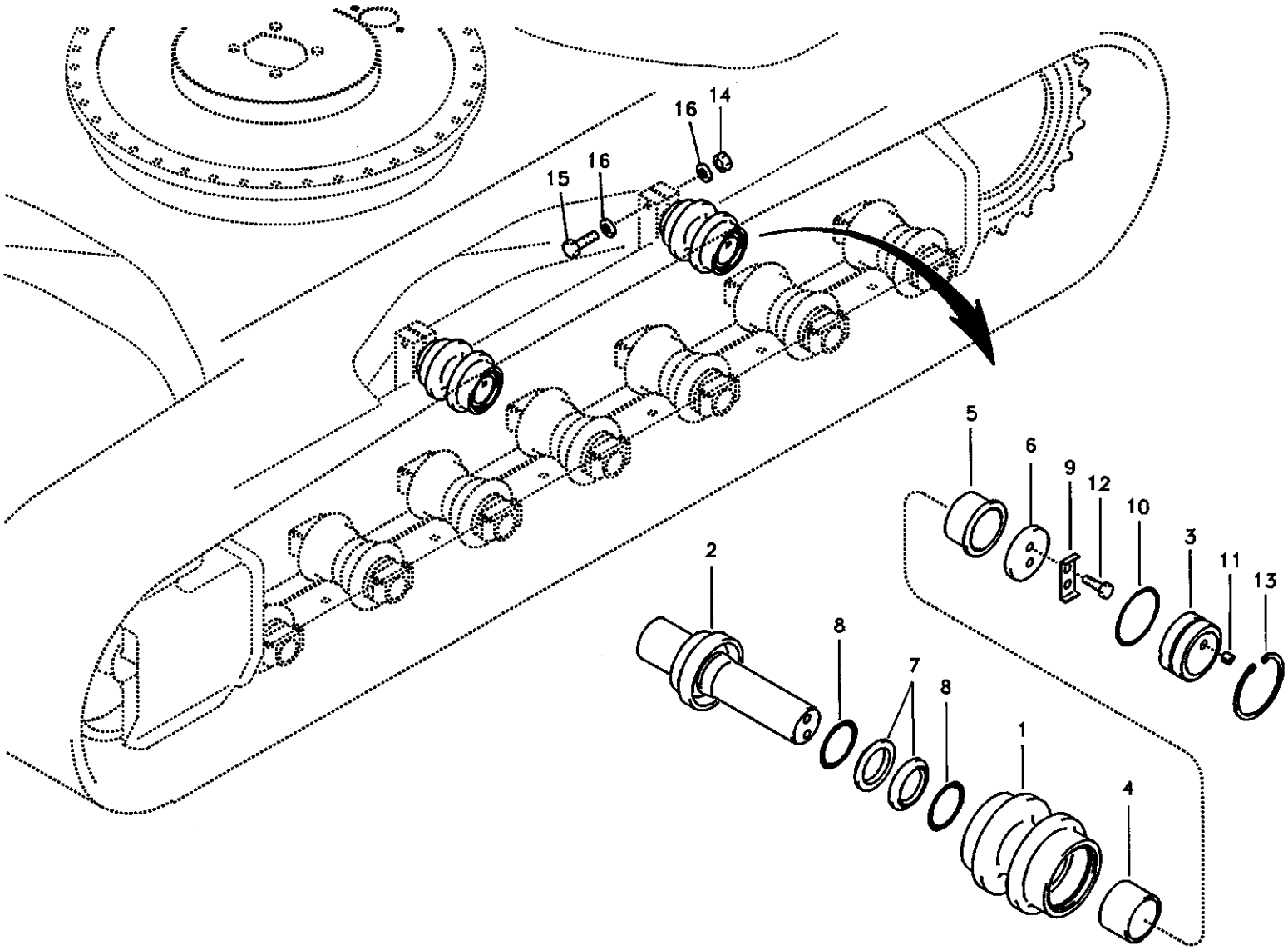

Volvo Construction Equipment

1007739

Fig.	Part No.	Quantity 1	2	3	PS	KIT	Description	Dénomination	Bezeichnung	품명	说明	Notes
16	SA 9211-20000	8	8	8			Washer	Rondelle	Scheibe	와셔	垫圈	
100	SA 8250-00180	1	1	1			Sealing Kit	Jeu Joints	Dichtungssatz	시일 킷	密封包	

2180) Kor S/n 13549- / Chn S/n 30644-
2181) Kor S/n -13548 / Chn S/n -30643

1	2181) 8277652	顶部支重轮 상부 롤러 **Tragrolle** **Rouleau supérieur** **Top roller**	Catalogue id 56141	Group 775
2	2180) 8279468			
3	2180) 8279477		Illustr. No 1007739	Section 900
4				
5			Issue VOE 95E4356141	Page 363

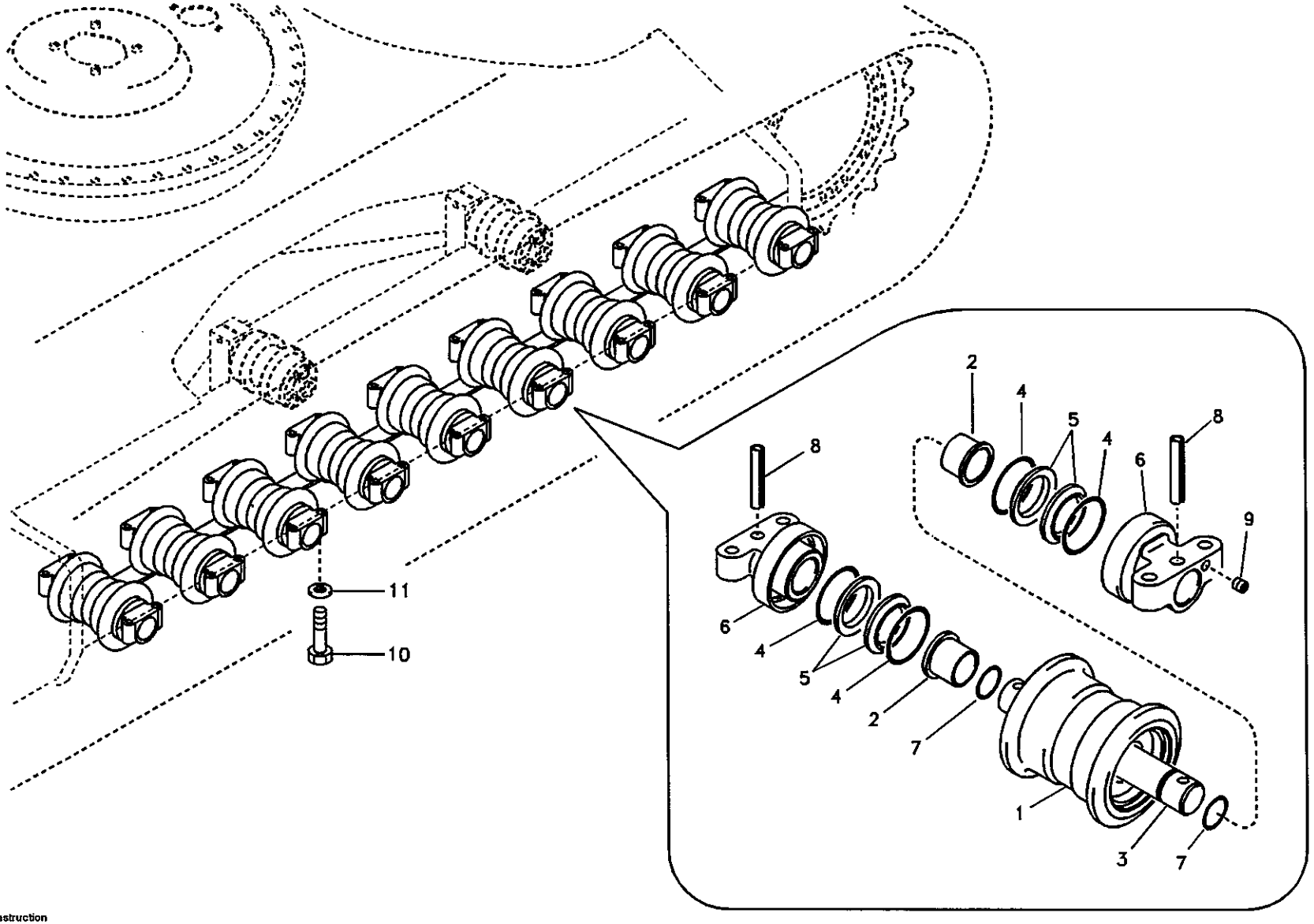

Volvo Construction Equipment

1006402

Fig.	Part No.	Quantity 1	2	3	4	5	PS	KIT	Description	Dénomination	Bezeichnung	품명	说明	Notes
	SA 1181-00010	18	18	14	18				Roller	Galet	Rolle	롤러	滚轮	
1		1	1	1	1		NS		•Roller	•Galet	•Rolle	• 롤러	• 滚轮	
2	SA 1181-00280	2	2	2	2				•Bushing	•Bague	•Buchse	• 부싱	• 衬套	
3	SA 1181-00290	1	1	1	1				•Shaft	•Arbre	•Welle	• 샤프트	• 轴	
4		4	4	4	4		NS	K	•O-ring	•Joint Torique	•O-Ring	• 오링	•O 形圈	
5		4	4	4	4		NS	K	•Ring	•Anneau	•Ring	• 링	• 密封环	
6	SA 1081-01191	2	2	2	2				•Support	•Support	•Stütze	• 서포트	• 支座	
7	SA 1081-01070	2	2	2	2				•O-ring	•Joint Torique	•O-Ring	• 오링	•O 形圈	
8	SA 1081-01051	2	2	2	2				•Pin	•Goupille	•Zapfen	• 핀	• 定位销	
9	SA 1081-00300	1	1	1	1				•Plug	•Bouchon	•Stopfen	• 플러그	• 堵头	
10	VOE 978941	72	72	56	72				Hexagon screw	Vis a tête hexagona	Sechskantschr.	육각 나사	六角螺钉	
11	VOE 14880474	72	72	56	72				Washer	Rondelle	Scheibe	와셔	垫圈	
100	SA 8038-00030	2	2	2	2				Sealing Kit	Jeu Joints	Dichtungssatz	시일 킷	密封包	

2181) Kor S/n -13548 / Chn S/n -30643
2182) S/n 11119-13548

1	2181) 8277820	底部支重轮 하부 롤러 **Laufrolle** **Rouleau inférieur** **Bottom roller**	Catalogue id 56141	Group 775
2	2181) 8277821			
3	8277822 S/N -13548		Illustr. No 1006402	Section 1000
4	2182) 8278588			
5			Issue VOE 95E4356141	Page 365

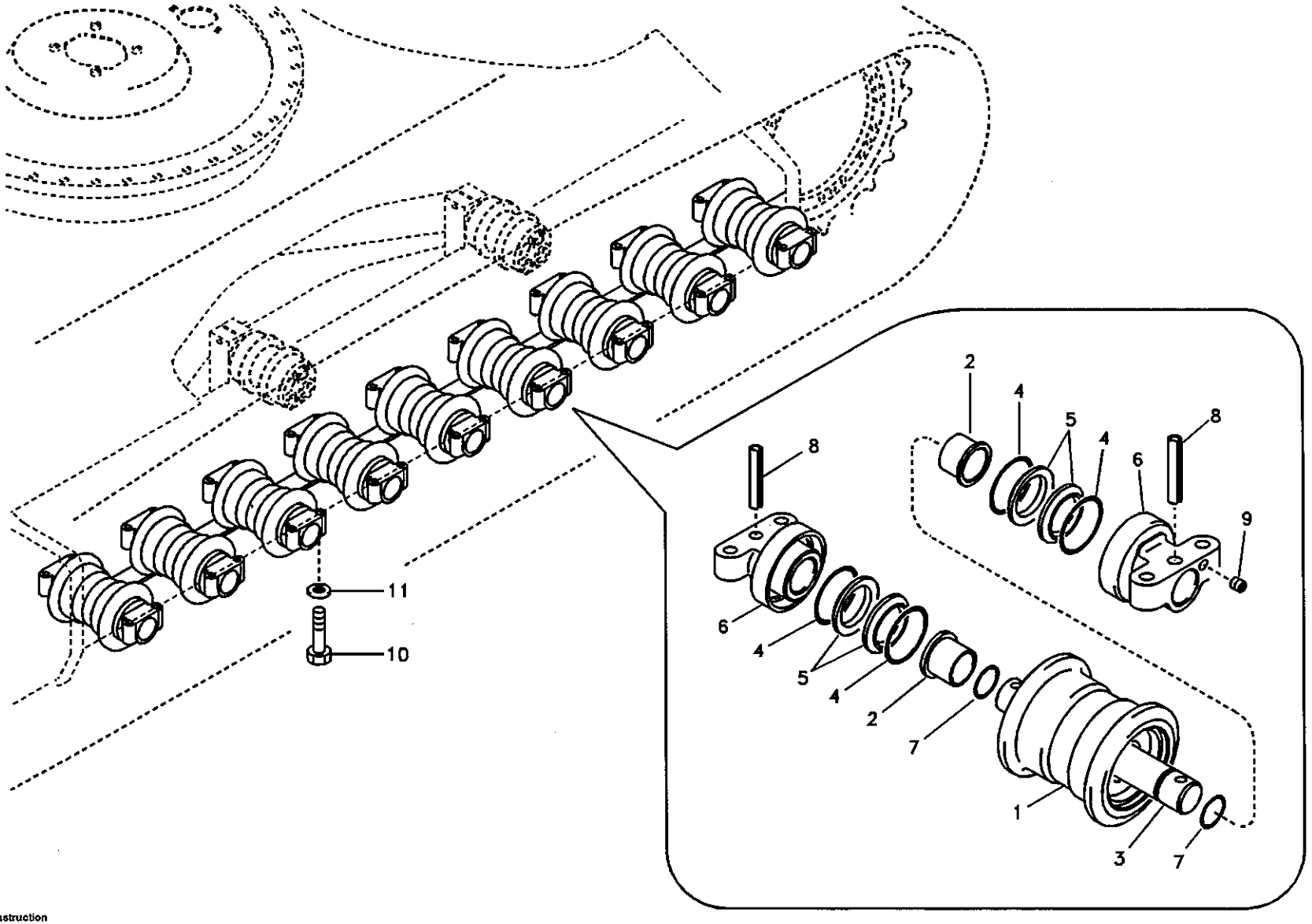

Volvo Construction Equipment

1006402

Fig.	Part No.	Quantity 1	2	3	4	5	PS	KIT	Description	Dénomination	Bezeichnung	품명	说明	Notes
	SA 1181-00010	18	14						Roller	Galet	Rolle	롤러	滚轮	SER NO 13549-14160 SER NO 30644-30779
	VOE 14527314	18	14						Roller	Galet	Rolle	롤러	滚轮	SER NO 14161- SER NO 30780-
1		1	1				NS		•Roller	•Galet	•Rolle	• 롤러	• 滚轮	
2	**VOE 14527275**	2	2						•Bushing	•Bague	•Buchse	• 부싱	• 衬套	
3	**VOE 14532398**	1	1						•Shaft	•Arbre	•Welle	• 샤프트	• 轴	
4		4	4				NS	K	•O-ring	•Joint Torique	•O-Ring	• 오링	•O 形圈	
5		4	4				NS	K	•Ring	•Anneau	•Ring	• 링	• 密封环	
6	**SA 1081-01191**	2	2						•Support	•Support	•Stütze	• 서포트	• 支座	
7	**VOE 14532294**	2	2						•O-ring	•Joint Torique	•O-Ring	• 오링	•O 形圈	
8	**VOE 14532293**	2	2						•Pin	•Goupille	•Zapfen	• 핀	• 定位销	
9	**VOE 14532276**	1	1						•Plug	•Bouchon	•Stopfen	• 플러그	• 堵头	
10	**VOE 978941**	72	56						Hexagon screw	Vis a tête hexagona	Sechskantschr.	육각 나사	六角螺钉	
11	**VOE 14880474**	72	56						Washer	Rondelle	Scheibe	와셔	垫圈	
100	**SA 8038-00030**	2	2						Sealing Kit	Jeu Joints	Dichtungssatz	시일 킷	密封包	

2180) Kor S/n 13549- / Chn S/n 30644-

1	**2180) 8279468**	底部支重轮 하부 롤러 **Laufrolle** **Rouleau inférieur** **Bottom roller**
2	**2180) 8279477**	
3		
4		
5		

Catalogue id **56141**	Group **775**
Illustr. No **1006402**	Section **1100**
Issue **VOE 95E4356141**	Page **367**

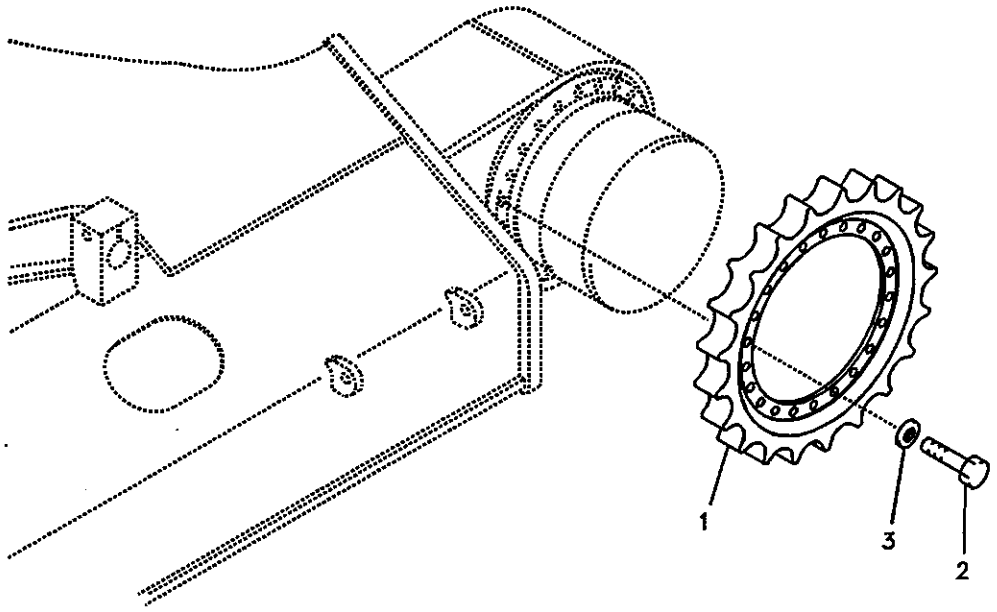
1
3
2

Fig.	Part No.	Quantity 1	2	3	P S	K I T	Description	Dénomination	Bezeichnung	품명	说明	Notes
1	**VOE 14532385**	2	2	2			Sprocket	Barbotin	Kettenrad	스프로켓	链轮	
2	**VOE 978938**	44	44	44			Hexagon screw	Vis tête hexagonale	Sechskantschraube	스크류	六角螺钉	
3	**VOE 14880474**	44	44	44			Washer	Rondelle	Scheibe	와셔	垫圈	

2180) Kor S/n 13549- / Chn S/n 30644-
2181) Kor S/n -13548 / Chn S/n -30643

1	**2181) 8277784**	链轮 스프로켓 **Kettentrieb** **Barbotin** **Sprocket**	Catalogue id **56141**	Group **775**
2	**2180) 8279468**			
3	**2180) 8279477**		Illustr. No **1009154**	Section **1200**
4				
5			Issue **VOE 95E4356141**	Page **369**

VOLVO

Construction Equipment

GROUP		Section	Page
810	Cab mount	100	377
810	Operator's cab	500	381
810	Operator's cab	600	385
810	Operator's cab	700	391
810	Operator's cab	800	397
821	Cowl frame	100	401
821	Cowl frame, cover and hood	200	403
821	Door, side	300	409
821	Cover, control valve	400	413
821	Cover, main pump	500	415
821	Auxiliary hood, side door	5600	419
827	Handrail	100	421
827	Tool box, cowl	200	423
830	Door, operator's cab	100	429
837	Cabin floor	100	437
837	Hatches under engine, hydr.pumps, cooler, m.valve and fuel tank.	200	441
837	Hatches under engine, hydr.pumps, cooler, m.valve and fuel tank.	5000	445
841	Rear view mirror	100	447
843	Windows	100	451
843	Windshield	200	453
852	Operator seat with fitting parts	100	459
860	Windshield protection	100	463
860	Falling object guards	200	465
860	Fops, protecting equipment	300	467
860	Sun visor interior	400	469
860	Sun visor	500	471
860	Rain visor, exterior equipment	600	473
870	Air conditioning line, cooling and heater	100	475
870	Air duct in cabin and cabin floor	200	481
870	Air conditioning unit, cooling and heater	300	485
874	Air conditioning unit line	100	489
874	Air duct in cabin and cabin floor	200	495
874	Cooling unit	300	499
875	Auxiliary Heater	100	501
881	Instrument panel, control panel	100	509
881	Instrument panel, radio panel	200	513
891	Anti slip	100	517
896	Tool	100	519
896	Spare parts kit	200	523
897	Decal, outer location	100	525
897	Decal, outer location	150	529
897	Decal, inner location	200	533
897	Decal, inner location	250	537
897	Decal, inner location	300	541
897	Decal, outer location	400	543
897	Decal, outer location	500	545

TABLE DES MATIÈRES

GROUPE		Section	Page
810	Fixation de cabine	100	377
810	Cabine conducteur	500	381
810	Cabine conducteur	600	385
810	Cabine conducteur	700	391
810	Cabine conducteur	800	397
821	Bâti	100	401
821	Cadre, couvercle et capot d'auvent	200	403
821	Porte, latérale	300	409
821	Capotage, distributeur principal	400	413
821	Capotage, pompe principale	500	415
821	Capot additionnel, porte laterale.	5600	419
827	Main courante	100	421
827	Boîte à outils, auvent	200	423
830	Porte, cabine conducteur	100	429
837	Plancher de cabine	100	437
837	Trappes sous moteur, pompes hydr., radiateur, valves et réservoir carbura	200	441
837	Trappes sous moteur, pompes hydr., radiateur, valves et réservoir carbura	5000	445
841	Rétroviseur	100	447
843	Fenêtres	100	451
843	Pare-brise	200	453
852	Siège conducteur avec pièces de montage	100	459
860	Protection pare-brise	100	463
860	Equipement anti-chute	200	465
860	Fops, équipement de protection	300	467
860	Pare-soleil intérieur	400	469
860	Pare-soleil	500	471
860	Para-pluie, équipement extérieur	600	473
870	Conduite de conditionnement d'air, refroidissement et chauffage	100	475
870	Conduit d'air dans la cabine et dans le plancher de cabine	200	481
870	Unité de conditionnement d'air, refroidissement et chauffage	300	485
874	Unité de conditionnement d'air	100	489
874	Conduit d'air dans la cabine et dans le plancher de cabine	200	495
874	Unité de refroidissement	300	499
875	Chauffage d'appoint	100	501
881	Panneau d'instruments, panneau de commande	100	509
881	Panneau d'instruments, radio	200	513
891	Anti glissement	100	517
896	Outil	100	519
896	Kit pièce de rechange	200	523
897	Autocollant, extérieur	100	525
897	Autocollant, extérieur	150	529
897	Autocollant, intérieur	200	533
897	Autocollant, intérieur	250	537
897	Autocollant, intérieur	300	541
897	Autocollant, extérieur	400	543
897	Autocollant, extérieur	500	545

GRUPPE		Abschnitt	Seite
810	Kabinenausstattung	100	377
810	Fahrerkabine	500	381
810	Fahrerkabine	600	385
810	Fahrerkabine	700	391
810	Fahrerkabine	800	397
821	Stativ	100	401
821	Motorhaube, Rahmen und Abdeckung	200	403
821	Tür, Seite	300	409
821	Haube, Steuerventilblock	400	413
821	Haube, Hauptpumpe	500	415
821	Zusatshaube, Seitenklappe.	5600	419
827	Handgriff	100	421
827	Werkzeugkasten, Haube	200	423
830	Tür, Fahrerkabine	100	429
837	Kabinenboden	100	437
837	Luken unter Motor, Hyd.pumpen, Kühler, M.ventil und Tank	200	441
837	Luken unter Motor, Hyd.pumpen, Kühler, M.ventil und Tank	5000	445
841	Rückspiegel	100	447
843	Fenster	100	451
843	Frontscheibe	200	453
852	Fahrersitz mit Anbauteilen	100	459
860	Frontscheibenschutz	100	463
860	Fallschutzausrüstung	200	465
860	Fops, Schutzausrüstung	300	467
860	Sonnenblende, innen	400	469
860	Sonnenblende	500	471
860	Regenschutz, aussen	600	473
870	Leitungsrohr für Klimaanlage, Kühler und Heizung	100	475
870	Luftkanal in Kabine und Kabinenboden	200	481
870	Klimaanlage, Kühler und Heizung	300	485
874	Klimaanlage, Leitung	100	489
874	Luftkanal in Kabine und Kabinenboden	200	495
874	Kühler	300	499
875	Zusatzheizung	100	501
881	Armaturenbrett, Bedientafel	100	509
881	Armaturenbrett, Radio	200	513
891	Antirutschmatte	100	517
896	Werkzeug	100	519
896	Ersatzteilsatz	200	523
897	Aufkleber, aussen	100	525
897	Aufkleber, aussen	150	529
897	Aufkleber, innen	200	533
897	Aufkleber, innen	250	537
897	Aufkleber, innen	300	541
897	Aufkleber, aussen	400	543
897	Aufkleber, aussen	500	545

목차

그룹		절	페이지
810	운전실 장착 부품	100	377
810	운전실	500	381
810	운전실	600	385
810	운전실	700	391
810	운전실	800	397
821	카울 프레임	100	401
821	카울 프레임 , 커버 및 후드	200	403
821	사이드 도어	300	409
821	제어밸브 커버	400	413
821	메인펌프 커버	500	415
821	보조 후드	5600	419
827	난간	100	421
827	공구 박스 , 카울	200	423
830	운전실 도어	100	429
837	운전실 플로어	100	437
837	보텀 커버 플레이트	200	441
837	보텀 커버 플레이트	5000	445
841	후사경	100	447
843	운전실 글라스	100	451
843	앞 유리창	200	453
852	운전석 및 장착 부품	100	459
860	운전실 보호 가드	100	463
860	낙하물 보호장치 ; 포그	200	465
860	낙하물 보호장치 ; 폽스	300	467
860	선 바이저 , 실내용	400	469
860	선 바이저	500	471
860	레인 바이저	600	473
870	에어콘 유니트 배관 , 쿨러 및 히터 겸용	100	475
870	에어 분기장치	200	481
870	에어콘 유니트 , 쿨러 및 히터 겸용	300	485
874	에어콘 유니트 배관	100	489
874	에어 분기장치	200	495
874	에어콘	300	499
875	보조 히터	100	501
881	계기판 , 제어 패널	100	509
881	계기판 , 라디오 패널	200	513
891	미끄럼 방지 장치	100	517
896	공구	100	519
896	스페어 파트	200	523
897	데칼 , 외부	100	525
897	데칼 , 외부	150	529
897	데칼 , 내부	200	533
897	데칼 , 내부	250	537
897	데칼 , 내부	300	541
897	데칼 , 외부	400	543
897	데칼 , 외부	500	545

部类		部分	页
810	驾驶室及附件	100	377
810	驾驶室	500	381
810	驾驶室	600	385
810	驾驶室	700	391
810	驾驶室	800	397
821	机罩框架	100	401
821	机罩框架、盖板和发动机罩	200	403
821	侧门	300	409
821	控制阀盖板	400	413
821	主泵盖板	500	415
821		5600	419
827	扶栏	100	421
827	机罩工具箱	200	423
830	操作人员驾驶室门	100	429
837	驾驶室地板	100	437
837	发动机下的盖板、液压泵、冷却器，主阀和燃油箱。	200	441
837	发动机下的盖板、液压泵、冷却器，主阀和燃油箱。	5000	445
841	后视镜	100	447
843	车窗	100	451
843	挡风玻璃	200	453
852	带安装零件的驾驶座	100	459
860	挡风玻璃护件	100	463
860	落物防护装备	200	465
860	落物防护装备	300	467
860	内部遮阳板	400	469
860	遮阳板	500	471
860	防水檐，外部装备	600	473
870	空调管线，冷却和加热器	100	475
870	驾驶室内和驾驶室地板导风口	200	481
870	空调装置冷却和加热器	300	485
874	空调装置管线	100	489
874	驾驶室内和驾驶室地板导风口	200	495
874	冷却装置	300	499
875	辅助加热器	100	501
881	仪表盘控制板	100	509
881	仪表盘，收音机控制板	200	513
891	防滑板	100	517
896	工具	100	519
896	备用部件套件	200	523
897	标签外部位置	100	525
897	标签外部位置	150	529
897	标签内部位置	200	533
897	标签内部位置	250	537
897	标签内部位置	300	541
897	标签外部位置	400	543
897	标签外部位置	500	545

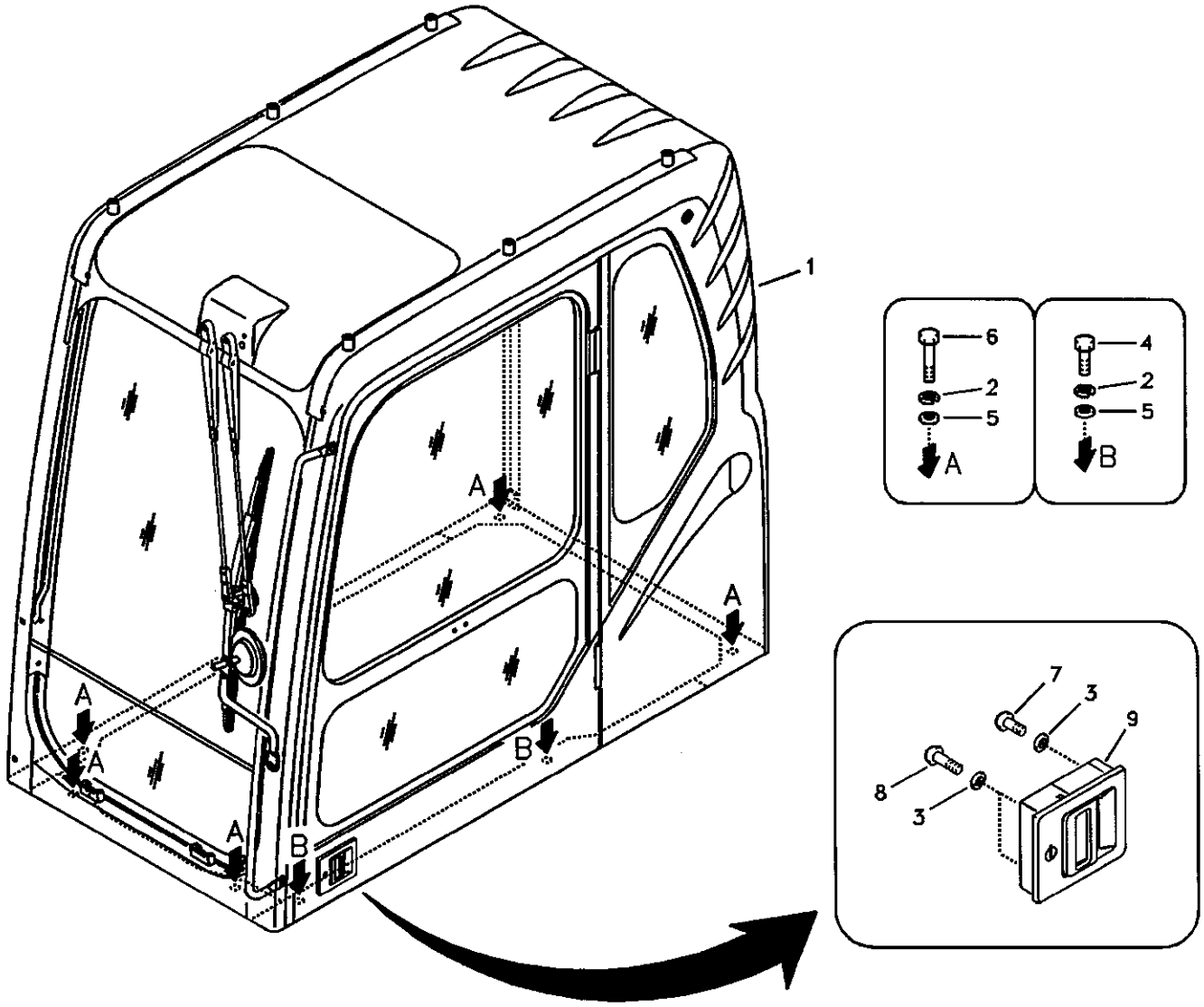

Volvo Construction Equipment

1016694

Fig.	Part No.	Quantity 1	2	3	4	5	PS	KIT	Description	Dénomination	Bezeichnung	품명	说明	Notes
1	VOE 14508496	1					SS		Cab	Cabine	Kabine	운전실	驾驶室	SER NO 10001-10423
	VOE 14518250	1							Cab	Cabine	Kabine	운전실	驾驶室	(VOE 14508496) SER NO 10424-12233 SER NO 30001-30198
	VOE 14522045	1							Cab	Cabine	Kabine	운전실	驾驶室	SER NO 12234-14131 SER NO 30199-30780
	VOE 14530000	1					SS		Cab	Cabine	Kabine	운전실	驾驶室	SER NO 14132-15706 SER NO 30781-
	VOE 14538703	1							Cab	Cabine	Kabine	운전실	驾驶室	SER NO 15707-
	VOE 14518251		1				SS		Cab	Cabine	Kabine	운전실	驾驶室	(VOE 14509810) SER NO 10001-10423
	VOE 14518251		1				SS		Cab	Cabine	Kabine	운전실	驾驶室	SER NO 10424-12233 SER NO 30001-30198
	VOE 14523603		1						Cab	Cabine	Kabine	운전실	驾驶室	SER NO 12234-14131 SER NO 30199-30780
	VOE 14530003		1				SS		Cab	Cabine	Kabine	운전실	驾驶室	SER NO 14132-15706 SER NO 30781- SER NO 20001-20276
	VOE 14531007		1						Cab	Cabine	Kabine	운전실	驾驶室	SER NO 15707- SER NO 20277-
2	VOE 955926	7	7						Spring Washer	Rondelle élastique	Federscheibe	스프링 와셔	弹簧垫圈	
3	VOE 955892	4	4						Washer	Rondelle	Scheibe	와셔	垫圈	
4	SA 9011-11609	2	2						Bolt	Boulon	Bolzen	볼트	螺栓	
5	VOE 955900	7	7				SS		Washer	Rondelle	Scheibe	와셔	垫圈	
6	VOE 980465	5	5						Screw	Vis	Schraube	스크류	六角螺钉	
7	VOE 969422	2	2						6-pt skt screw	Vis creuse de 6	Hohlschraube	6 포인트 소켓 스크류	六点螺口插座	
8	VOE 969587	2	2						6-pt skt screw	Vis creuse de 6	Hohlschraube	6 포인트 소켓 스크류	六点螺口插座	
9	VOE 14508736			1			SS		Handle	Poignee	Handgriff	핸들	把手	Specific SER NO 10001-12644 SER NO 30001-30334

1	8277140
2	8277142
3	8277153
4	8277154
5	

驾驶室及附件
운전실 장착 부품
Kabinenausstattung
Fixation de cabine
Cab mount

Catalogue id	Group
56141	810
Illustr. No	Section
1016694	100
Issue	Page
VOE 95E4356141	377

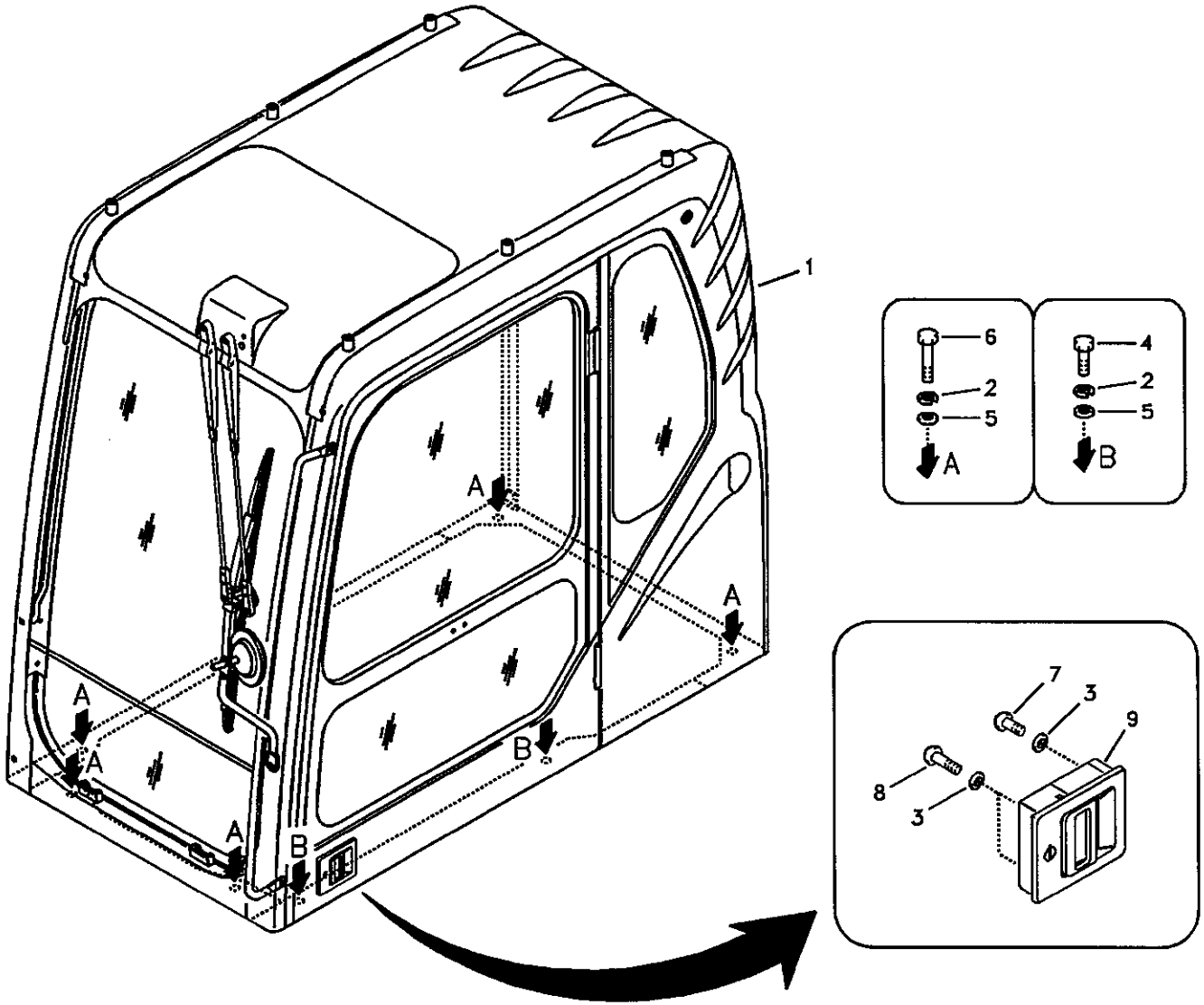

Volvo Construction Equipment

1016694

Fig.	Part No.	Quantity 1	2	3	4	5	PS	KIT	Description	Dénomination	Bezeichnung	품명	说明	Notes
	VOE 14524738			1					Handle	Poignee	Handgriff	핸들	把手	Specific SER NO 12645- SER NO 30335-
	VOE 14506762				1		SS		Handle	Poignee	Handgriff	핸들	把手	Master SER NO 10001-12644 SER NO 30001-30334
	VOE 14525163				1				Handle	Poignee	Handgriff	핸들	把手	Master SER NO 12645- SER NO 30335-

1	8277140
2	8277142
3	8277153
4	8277154
5	

驾驶室及附件
운전실 장착 부품
Kabinenausstattung
Fixation de cabine
Cab mount

Catalogue id **56141**	Group **810**
Illustr. No **1016694**	Section **100**
Issue **VOE 95E4356141**	Page **379**

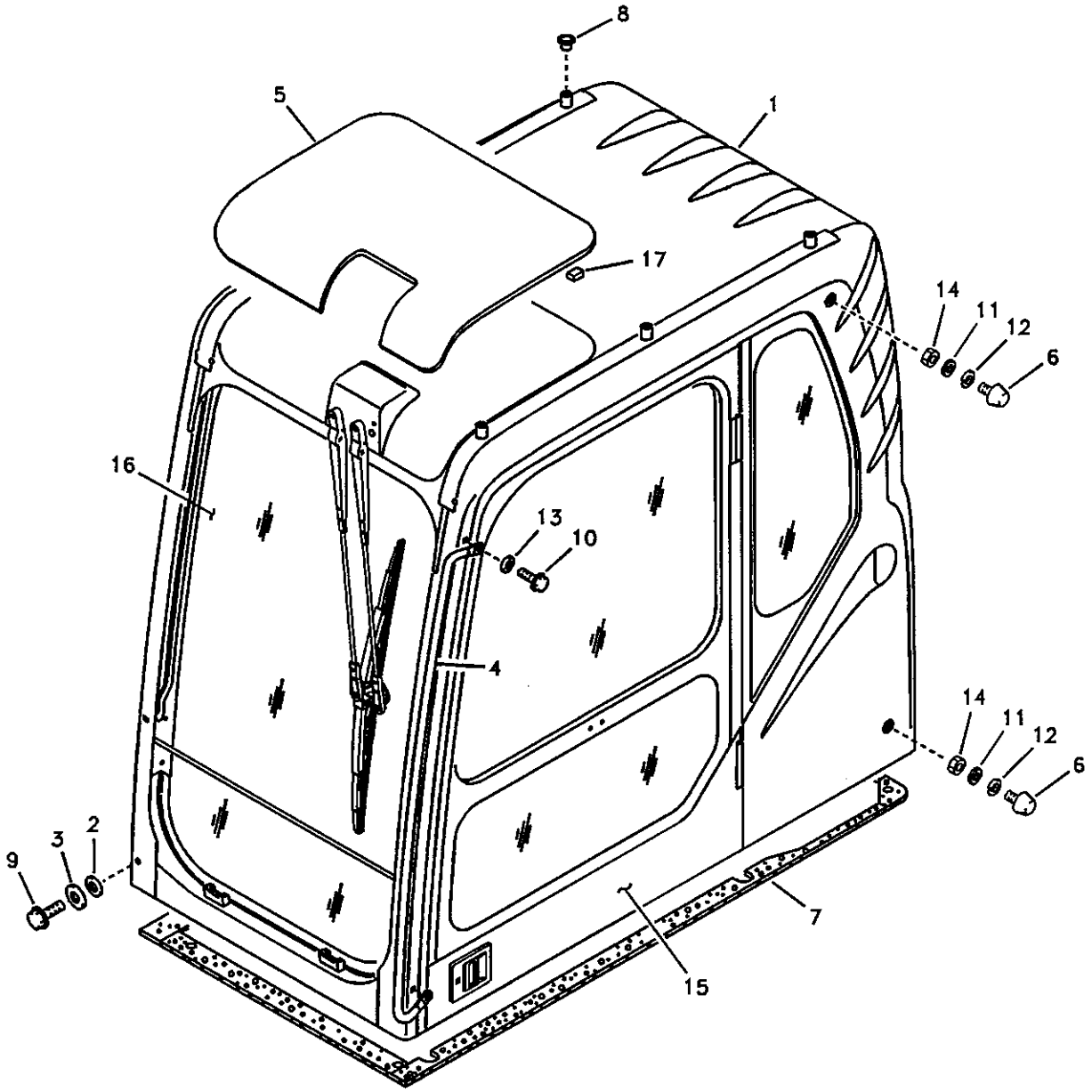

Volvo Construction Equipment
1008373

Fig.	Part No.	Quantity 1	2	3	PS	KIT	Description	Dénomination	Bezeichnung	품명	说明	Notes
1		1			NS		Cab	Cabine	Kabine	운전실	驾驶室	
			1		NS		Cab	Cabine	Kabine	운전실	驾驶室	Vandalism kit
2	VOE 14527410	4	4				•Washer	•Rondelle	•Scheibe	• 와셔	• 垫圈	
3	VOE 14527412	4	4				•Washer	•Rondelle	•Scheibe	• 와셔	• 垫圈	
4	VOE 14506843	1	1				•Handle	•Poignee	•Drehgriff	• 핸들	• 把手	SER NO 10001-14399 SER NO 30001-30780
	VOE 14529995	1	1				•Handle	•Poignee	•Handgriff	• 핸들	• 把手	SER NO 14400- SER NO 30781-
5	VOE 14506848	1	1				•Lens	•Verre	•Lichtscheibe	• 렌즈	• 镜头	
6	VOE 14508024	2	2				•Bumper	•Pare-chocs	•Stossfänger	• 범퍼	• 缓冲器	
7	VOE 14511005	1	1				•Sponge	•Eponge	•Schwamm	• 스폰지	• 海绵	SER NO 10001-13727 SER NO 30001-30780
	VOE 14527689	1	1				•Sponge	•Eponge	•Schwamm	• 스폰지	• 海绵	SER NO 13728- SER NO 30781-
8	VOE 14514654	6	6				•Plug	•Bouchon	•Stopfen	• 플러그	• 堵头	
9	VOE 946329	4	4				•Flange screw	•Vis à bride	•Flanschschraube	• 플랜지 스크류	• 法兰螺钉	
10	VOE 946441	2	2				•Flange screw	•Vis à bride	•Flanschschraube	• 플랜지 스크류	• 法兰螺钉	SER NO 10001-15867 SER NO 20001-20235
	VOE 946329	2	2				•Flange screw	•Vis à bride	•Flanschschraube	• 플랜지 스크류	• 法兰螺钉	SER NO 15868- SER NO 20236-
11	VOE 955894	2	2				•Washer	•Rondelle	•Scheibe	• 와셔	• 垫圈	
12	VOE 955921	2	2				•Spring Washer	•Rondelle élastique	•Federscheibe	• 스프링 와셔	• 弹簧垫圈	
13	VOE 960148	2	2				•Washer	•Rondelle	•Scheibe	• 와셔	• 垫圈	
14	VOE 983303	2	2				•Nut	•Ecrou	•Mutter	• 너트	• 螺母	
15	VOE 14517121	1					•Door	•Porte	•Tür	• 도어	• 车门	See group 830, Page 429
	VOE 14517121		1				•Door	•Porte	•Tür	• 도어	• 车门	SER NO 10001-10996 See group 830, Page 429
	VOE 14520550		1				•Door	•Porte	•Tür	• 도어	• 车门	SER NO 10997- SER NO 30001- See group 830, Page 429

1	8277140
2	8277142
3	
4	
5	

驾驶室
운전실
Fahrerkabine
Cabine conducteur
Operator's cab

Catalogue id	Group
56141	810
Illustr. No	Section
1008373	500
Issue	Page
VOE 95E4356141	381

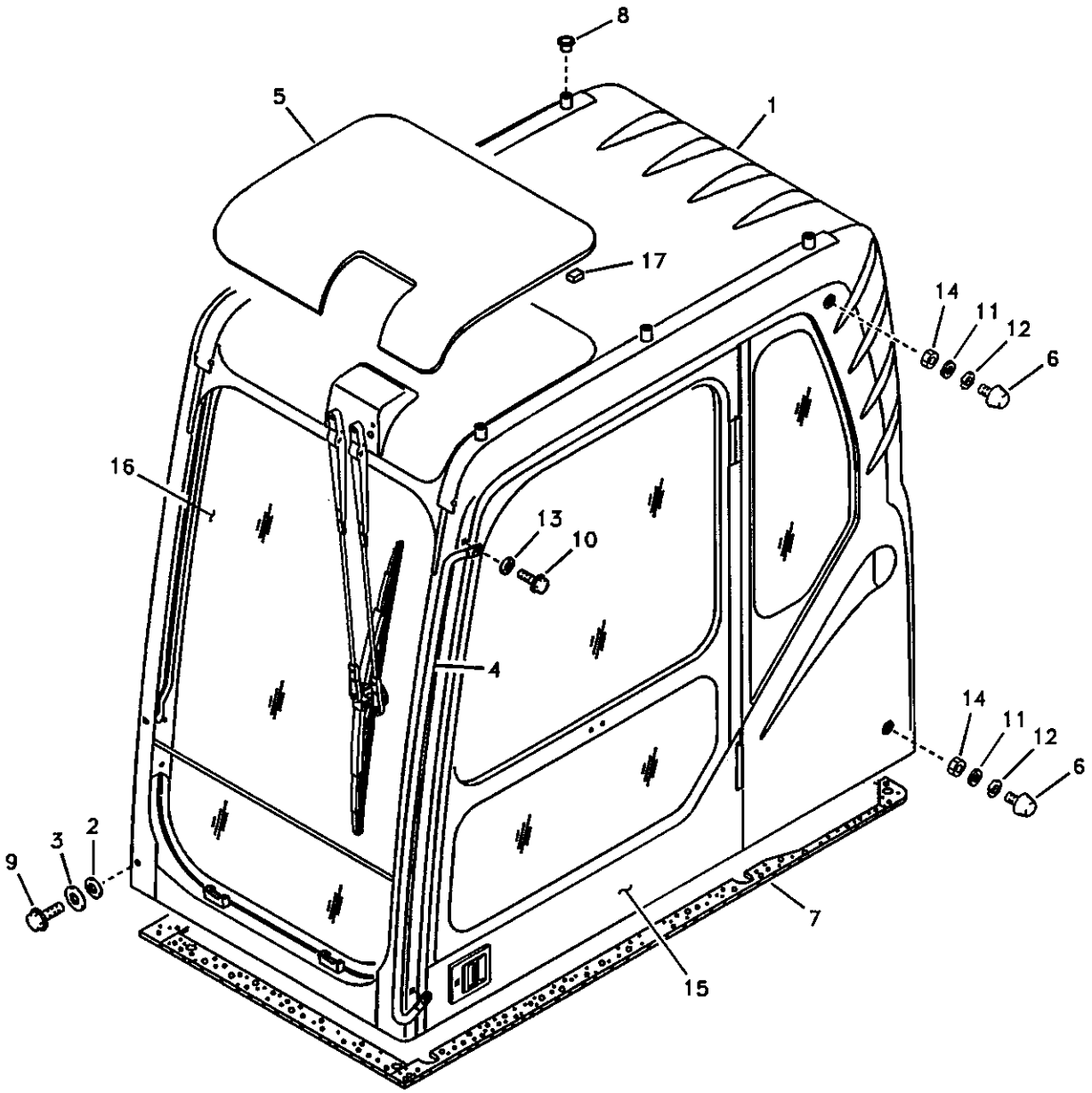

Volvo Construction Equipment

1008373

Fig.	Part No.	Quantity 1	2	3	PS	KIT	Description	Dénomination	Bezeichnung	품명	说明	Notes
16	VOE 14506805	1	1				•Shield	•Tole-ecran	•Schirmblech	• 실드	• 防护罩	See group 843, Page 453
17	VOE 14525166	14	14				•Pad	•Patin	•Belag	• 패드	• 衬垫	SER NO 12570- SER NO 30274-

1	8277140
2	8277142
3	
4	
5	

驾驶室
운전실
Fahrerkabine
Cabine conducteur
Operator's cab

Catalogue id **56141**	Group **810**
Illustr. No **1008373**	Section **500**
Issue **VOE 95E4356141**	Page **383**

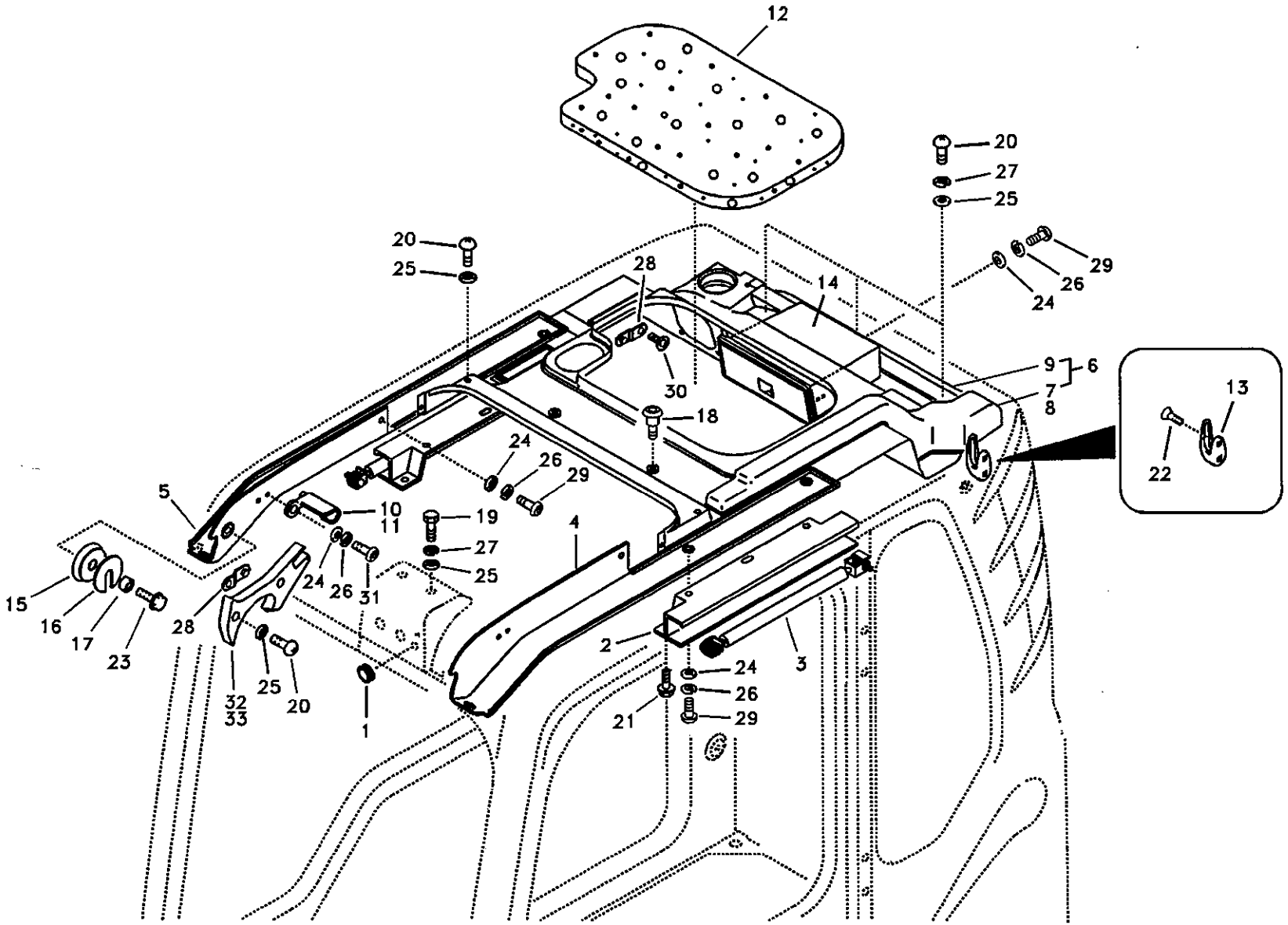
12
20
27
25
20
25
28
14
29
26
24
9
6
7
8
30
18
13
22
24
26
29
5
10
11
19
27
25
4
15
16
17
23
28
24
26
31
25
20
32
33
1
2
3
24
26
29
21

Fig.	Part No.	Quantity 1	2	3	PS	KIT	Description	Dénomination	Bezeichnung	품명	说明	Notes
		1			NS		Cab	Cabine	Kabine	운전실	驾驶室	
			1		NS		Cab	Cabine	Kabine	운전실	驾驶室	
1	VOE 14523000	1	1				•Cap	•Chapeau	•Kappe	• 캡	• 罩壳	
2	VOE 14506791	2	2				•Guide	•Rail	•Führung	• 가이드	• 导向机构	SER NO 10001-13727 SER NO 30001-30780
	VOE 14526786	2	2				•Guide	•Rail	•Führung	• 가이드	• 导向机构	SER NO 13728- SER NO 30781-
3	VOE 14506792	2	2				•Gas Spring	•Ressort Gaz	•Gasfeder	• 개스 스프링	• 气体弹簧	
4	VOE 14506796	1	1				•Cover	•Capot	•Haube	• 커버	• 罩盖	SER NO 10001-12233 SER NO 30001-30198
	VOE 14522026	1	1				•Cover	•Capot	•Haube	• 커버	• 罩盖	SER NO 12234- SER NO 30199-
5	VOE 14506797	1	1				•Cover	•Capot	•Haube	• 커버	• 罩盖	SER NO 10001-12233 SER NO 30001-30198
	VOE 14522027	1	1				•Cover	•Capot	•Haube	• 커버	• 罩盖	SER NO 12234- SER NO 30199-
6	VOE 14517760	1	1				•Trim	•Garniture	•Verkleidung	• 트림	• 装饰板	SER NO 10001-12233 SER NO 30001-30198
	VOE 14522028	1	1				•Trim	•Garniture	•Verkleidung	• 트림	• 装饰板	SER NO 12234- SER NO 30199-
7	VOE 14502647	1	1				••Duct	••Conduit	••Leitung	•• 덕트	•• 导管	
8	VOE 14503048	1	1				••Duct	••Conduit	••Leitung	•• 덕트	•• 导管	
9	VOE 14517759	1	1				••Trim	••Garniture	••Verkleidung	•• 트림	•• 装饰板	SER NO 10001-12233 SER NO 30001-30198
	VOE 14522029	1	1				••Trim	••Garniture	••Verkleidung	•• 트림	•• 装饰板	SER NO 12234- SER NO 30199-
10	VOE 14506841	1	1				•Hook	•Crochet	•Haken	• 훅	• 吊钩	
11	VOE 14506842	1	1				•Hook	•Crochet	•Haken	• 훅	• 吊钩	
12	VOE 14506849	1	1				•Sponge	•Eponge	•Schwamm	• 스폰지	• 海绵	
13	VOE 14506863	1	1				•Coat hanger	•Porte manteau	•Kleiderhaken	• 옷걸이	• 挂衣钩	SER NO 10001-13727

1	8277140
2	8277142
3	
4	
5	

驾驶室
운전실
Fahrerkabine
Cabine conducteur
Operator's cab

Catalogue id	Group
56141	810
Illustr. No	Section
1016702	600
Issue	Page
VOE 95E4356141	385

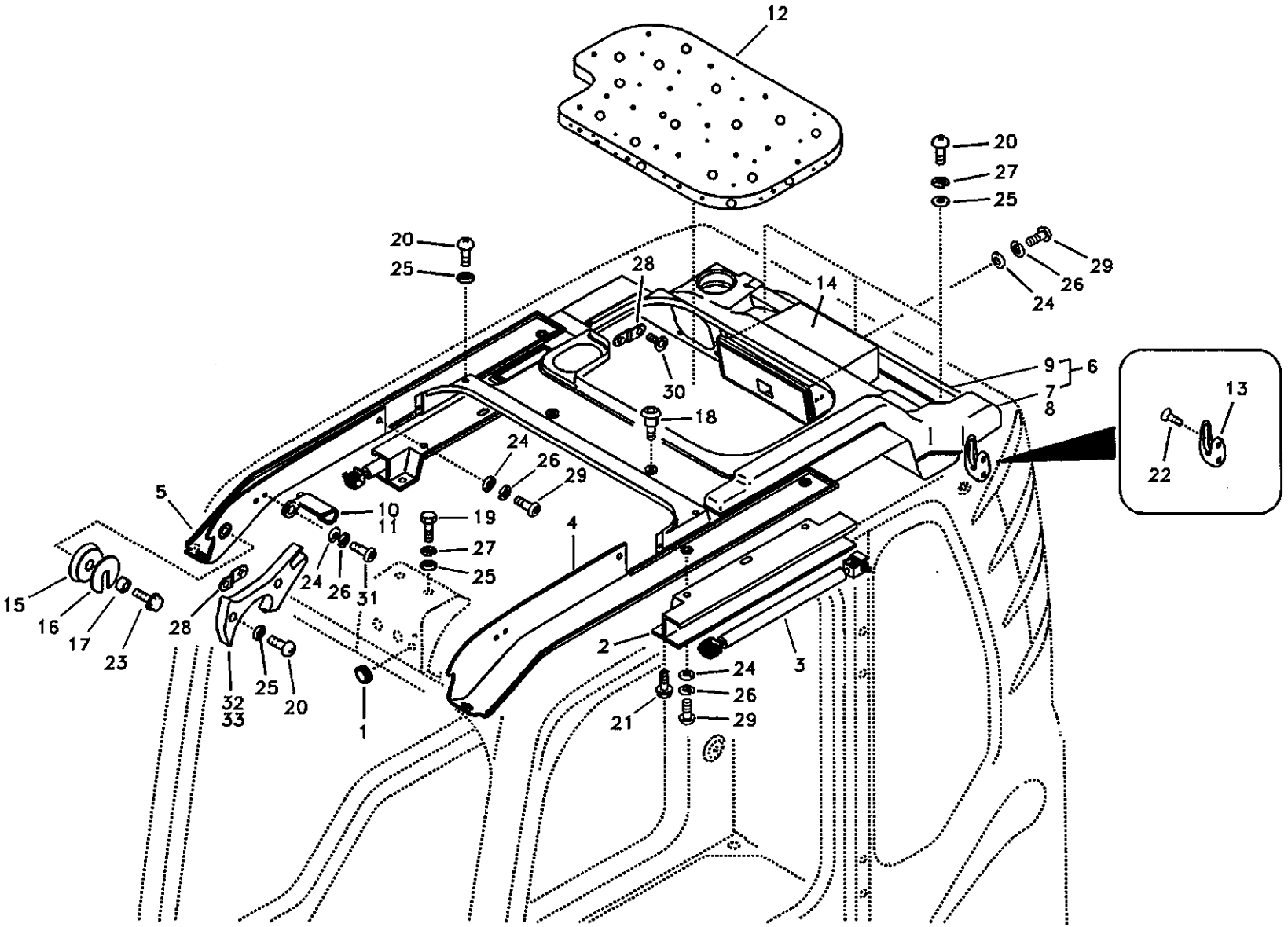
12
20
27
25
20
25
28
14
29
26
24
9
6
7
8
30
18
13
22
24
26
29
5
10
11
19
27
25
4
15
16
17
23
28
24
26
31
2
3
24
26
29
21
32
33
25
20
1

Fig.	Part No.	Quantity 1	2	3	PS	KIT	Description	Dénomination	Bezeichnung	품명	说明	Notes
	VOE 11078015	1	1				•Coat hanger	•Porte manteau	•Kleiderhaken	•옷걸이	•挂衣钩	SER NO 13728-14399 SER NO 30001-30780
	VOE 11078015	2	2				•Coat hanger	•Porte manteau	•Kleiderhaken	•옷걸이	•挂衣钩	SER NO 14400- SER NO 30781-
14	VOE 14506864	1	1				•Box	•Boîte	•Kasten	•박스	•盒	SER NO 10001-14399 SER NO 30001-30780
	VOE 14529994	1	1				•Box	•Boîte	•Kasten	•박스	•盒	SER NO 14400- SER NO 30781-
15	VOE 14506865	2	2		SS		•Roller	•Galet	•Rolle	•롤러	•滚轮	SER NO 10001-13727 SER NO 30001-30780
	VOE 14527485	2	2				•Roller	•Galet	•Rolle	•롤러	•滚轮	SER NO 13728- SER NO 30781-
16	VOE 14506866	2	2				•Guide	•Rail	•Führung	•가이드	•导向机构	
17	VOE 14506867	2	2				•Boss	•Bossage	•Warze	•보스	•凸台	
18	VOE 14511327	3	3				•Fastener	•Attache	•Befestigung	•파스너	•固定器	
19	SA 9011-10802	2	2				•Bolt	•Boulon	•Bolzen	•볼트	•螺栓	
20	VOE 14880445	8	8				•Screw	•Vis	•Schraube	•스크류	•六角螺钉	SER NO 10001-12233 SER NO 30001-30198
	VOE 14880445	9	9				•Screw	•Vis	•Schraube	•스크류	•六角螺钉	SER NO 12234- SER NO 30199-
21	VOE 946934	4	4				•Screw	•Vis	•Schraube	•스크류	•六角螺钉	
22	SA 9027-10403	2	2				•Screw	•Vis	•Schraube	•스크류	•六角螺钉	SER NO 10001-14399 SER NO 30001-10780
	SA 9027-10403	4	4				•Screw	•Vis	•Schraube	•스크류	•六角螺钉	SER NO 14400- SER NO 30781-
23	VOE 947542	2	2		SS		•Screw	•Vis	•Schraube	•스크류	•六角螺钉	
24	VOE 955892	12	12				•Washer	•Rondelle	•Scheibe	•와셔	•垫圈	
25	VOE 955894	6	6				•Washer	•Rondelle	•Scheibe	•와셔	•垫圈	SER NO 10001-12233 SER NO 30001-30198

1	8277140
2	8277142
3	
4	
5	

驾驶室
운전실
Fahrerkabine
Cabine conducteur
Operator's cab

Catalogue id	Group
56141	810
Illustr. No	Section
1016702	600
Issue	Page
VOE 95E4356141	387

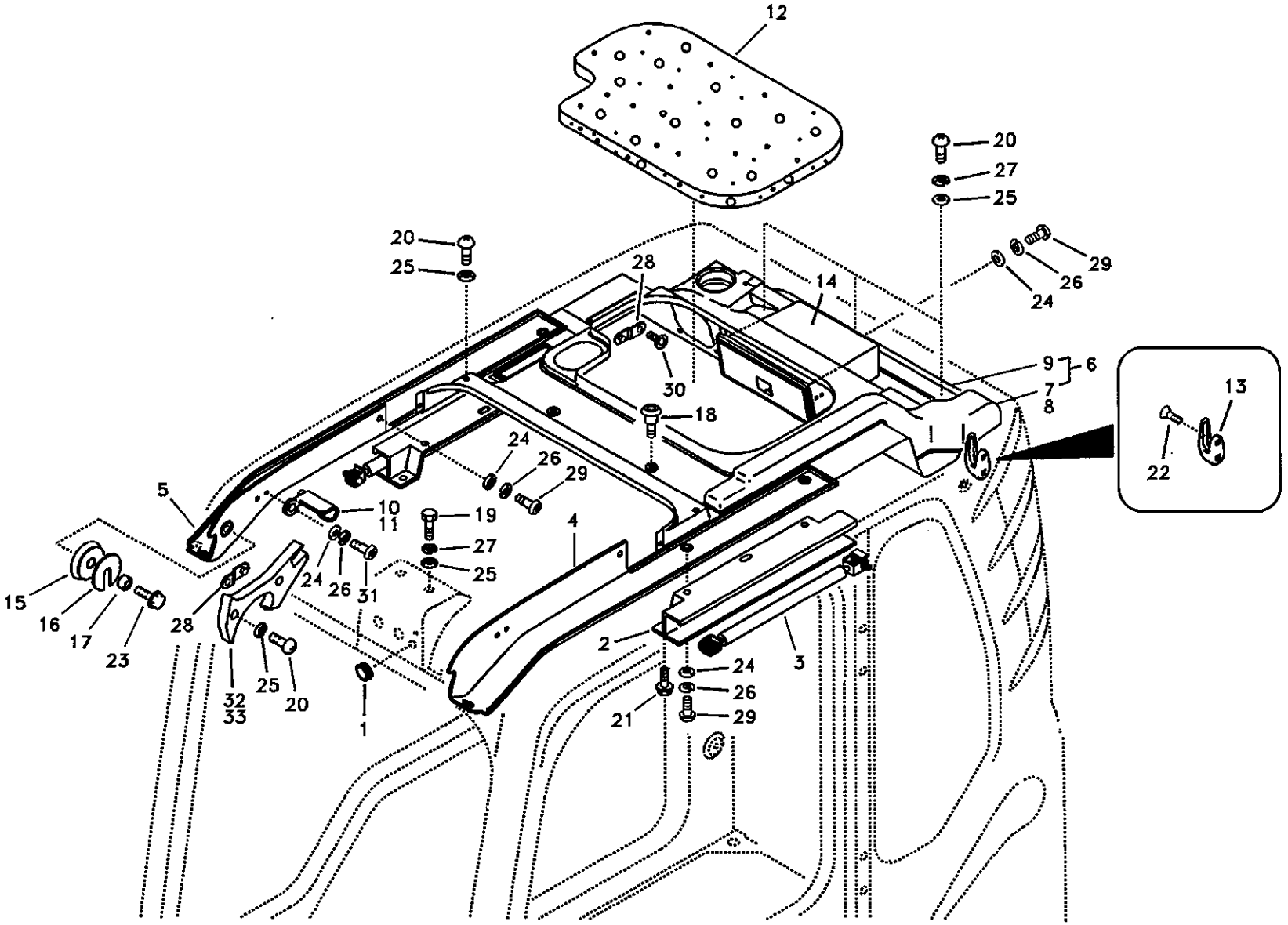
12
20
27
25
20
25
28
14
29
26
24
9
6
7
8
30
18
13
22
24
26
29
5
10
11
19
27
25
4
15
16
17
23
28
24
26
31
2
3
24
26
29
21
32
33
25
20
1

Fig.	Part No.	Quantity 1	2	3	PS	KIT	Description	Dénomination	Bezeichnung	품명	说明	Notes
	VOE 955894	7	7				•Washer	•Rondelle	•Scheibe	• 와셔	• 垫圈	SER NO 12234-12569 SER NO 30199-30273
	VOE 955894	11	11				•Washer	•Rondelle	•Scheibe	• 와셔	• 垫圈	SER NO 12570- SER NO 30274-
26	VOE 955919	12	12				•Spring Washer	•Rondelle élastique	•Federscheibe	• 스프링 와셔	• 弹簧垫圈	
27	VOE 955921	4	4				•Spring Washer	•Rondelle élastique	•Federscheibe	• 스프링 와셔	• 弹簧垫圈	SER NO 10001-12233 SER NO 30001-30198
	VOE 955921	5	5				•Spring Washer	•Rondelle élastique	•Federscheibe	• 스프링 와셔	• 弹簧垫圈	SER NO 12234- SER NO 30199-
28	VOE 14506804	4	4				•Striker	•Butee	•Hammer	• 스트라이커	• 撞针	
29	VOE 969422	10	10				•6-pt skt screw	•Vis creuse de 6	•Hohlschraube	•6 포인트 소켓 스크류	• 六点螺口插座	
30	VOE 969737	8	8				•6-pt skt screw	•Vis creuse de 6	•Hohlschraube	•6 포인트 소켓 스크류	• 六点螺口插座	
31	VOE 969147	2	2				•Screw	•Vis	•Schraube	• 스크류	• 螺钉	
32	VOE 14506826	1	1		SS		•Bumper	•Pare-chocs	•Stossfänger	• 범퍼	• 缓冲器	SER NO 10001-12569 SER NO 30001-30273
	VOE 14524736	1	1				•Bumper	•Pare-chocs	•Stossfänger	• 범퍼	• 缓冲器	LH SER NO 12570- SER NO 30274-
33	VOE 14506827	1	1		SS		•Bumper	•Pare-chocs	•Stossfänger	• 범퍼	• 缓冲器	SER NO 10001-12569 SER NO 30001-30273
	VOE 14524737	1	1				•Bumper	•Pare-chocs	•Stossfänger	• 범퍼	• 缓冲器	RH SER NO 12570- SER NO 30274-

1	8277140
2	8277142
3	
4	
5	

驾驶室
운전실
Fahrerkabine
Cabine conducteur
Operator's cab

Catalogue id	Group
56141	810
Illustr. No	Section
1016702	600
Issue	Page
VOE 95E4356141	389

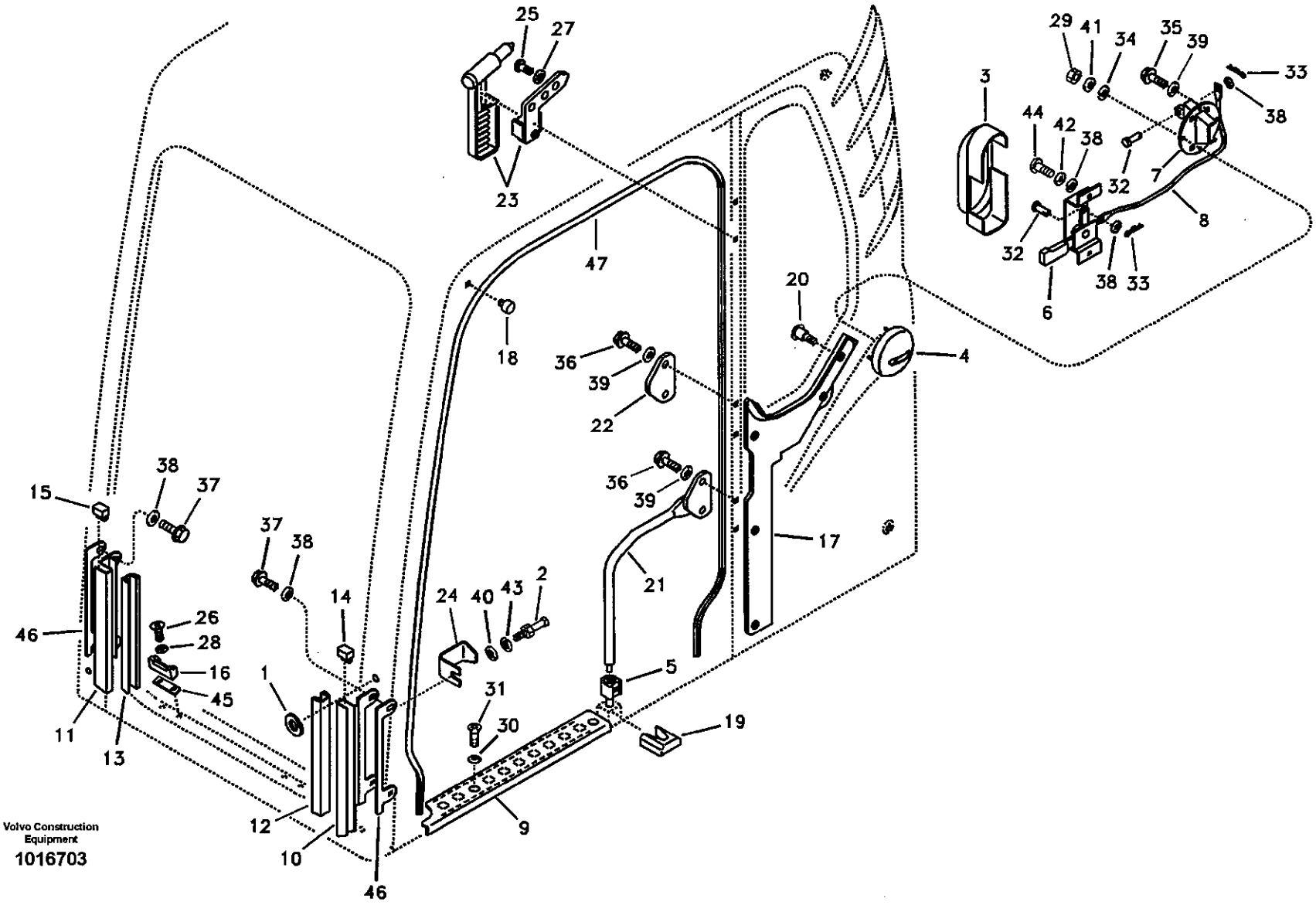

Volvo Construction Equipment

1016703

Fig.	Part No.	Quantity 1	2	3	PS	KIT	Description	Dénomination	Bezeichnung	품명	说明	Notes
		1			NS		Cab	Cabine	Kabine	운전실	驾驶室	
			1		NS		Cab	Cabine	Kabine	운전실	驾驶室	
1	VOE 14522862	1	1				•Washer	•Rondelle	•Scheibe	• 와셔	• 垫圈	
2	VOE 14527405	1	1				•Striker Plate	•Gache	•Schliesskeil	• 스트라이커 플레이트	• 挡板	
3	VOE 14522182	1	1				•Cover	•Capot	•Haube	• 커버	• 罩盖	
4	VOE 14506788	1	1				•Cover	•Capot	•Haube	• 커버	• 罩盖	
5	SA 1166-31040	1	1		SS		•Stop	•Arrêt	•Anschlag	• 스톱	• 挡块	SER NO 10001-12233 SER NO 30001-30198
	VOE 14523252	1	1				•Stop	•Arrêt	•Anschlag	• 스톱	• 挡块	SER NO 12234- SER NO 30199-
6	SA 1166-31300	1	1				•Lever	•Levier	•Hebel	• 레버	• 操纵杆	
7	VOE 14506786	1	1				•Catch	•Disque Blocage	•Sperrplatte	• 캐치	• 锁	
8	VOE 14506789	1	1				•Cable	•Cable	•Seil	• 케이블	• 缆索	
9	VOE 14506790	1	1				•Plate	•Plaque	•Platte	• 플레이트	• 配流盘	SER NO 10001-14399 SER NO 30001-30780
	VOE 14529998	1	1				•Plate	•Plaque	•Platte	• 플레이트	• 配流盘	SER NO 14400- SER NO 30781-
10	VOE 14506828	1	1				•Guide	•Rail	•Führung	• 가이드	• 导向机构	
11	VOE 14506829	1	1				•Guide	•Rail	•Führung	• 가이드	• 导向机构	
12	VOE 14506830	1	1		SS		•Weatherstrip	•Leche-vitre	•Abstreifleiste	• 웨더스트립	• 密封条	SER NO 10001-11336
	VOE 14520278	1	1				•Weatherstrip	•Leche-vitre	•Abstreifleiste	• 웨더스트립	• 密封条	SER NO 11337-
13	VOE 14506831	1	1		SS		•Weatherstrip	•Leche-vitre	•Abstreifleiste	• 웨더스트립	• 密封条	SER NO 10001-11336
	VOE 14520279	1	1				•Weatherstrip	•Leche-vitre	•Abstreifleiste	• 웨더스트립	• 密封条	SER NO 11337-
14	VOE 14506832	1	1		SS		•Plug	•Bouchon	•Stopfen	• 플러그	• 堵头	SER NO 10001-11336
	VOE 14520280	1	1				•Plug	•Bouchon	•Stopfen	• 플러그	• 堵头	SER NO 11337-
15	VOE 14506833	1	1		SS		•Plug	•Bouchon	•Stopfen	• 플러그	• 堵头	SER NO 10001-11336
	VOE 14520281	1	1				•Plug	•Bouchon	•Stopfen	• 플러그	• 堵头	SER NO 11337-
16	VOE 14506834	2	2				•Stop	•Arrêt	•Anschlag	• 스톱	• 挡块	SER NO 10001-14399 SER NO 30001-30780

1	8277140
2	8277142
3	
4	
5	

驾驶室
운전실
Fahrerkabine
Cabine conducteur
Operator's cab

Catalogue id	Group
56141	810
Illustr. No	Section
1016703	700
Issue	Page
VOE 95E4356141	391

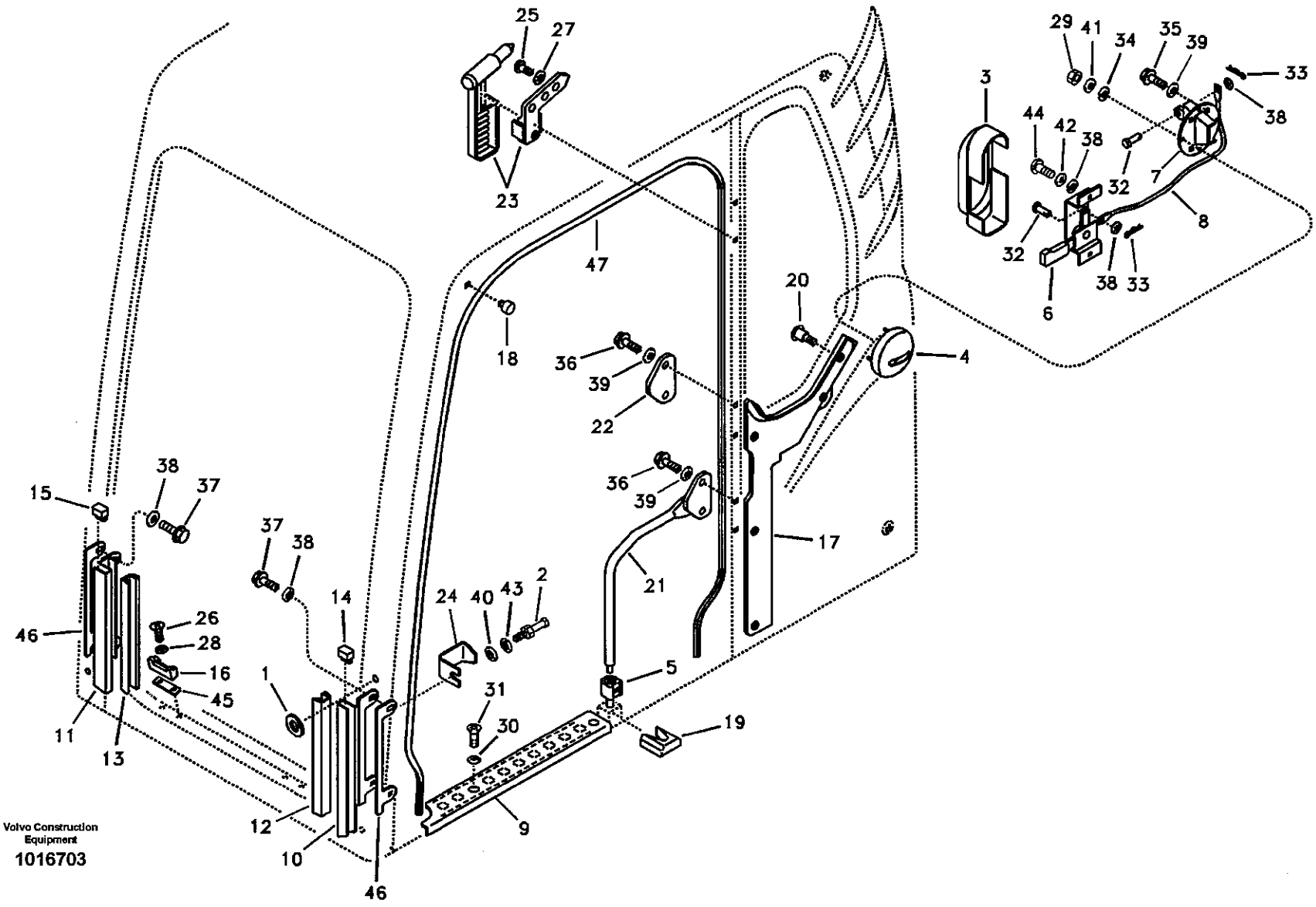
Volvo Construction Equipment
1016703

Fig.	Part No.	Quantity 1	2	3	PS	KIT	Description	Dénomination	Bezeichnung	품명	说明	Notes
	VOE 14529996	2	2				•Stop	•Arrêt	•Anschlag	• 스톱	• 挡块	SER NO 14400- SER NO 30781-
17	VOE 14506838	1	1				•Trim	•Garniture	•Verkleidung	• 트림	• 装饰板	SER NO 10001-12233 SER NO 30001-30198
	VOE 14522032	1	1				•Trim	•Garniture	•Verkleidung	• 트림	• 装饰板	SER NO 12234- SER NO 30199-
18	VOE 14507577	1	1				•Bumper	•Pare-chocs	•Stossfänger	• 범퍼	• 缓冲器	
19	VOE 14523607	1	1				•Bumper	•Pare-chocs	•Stossfänger	• 범퍼	• 缓冲器	SER NO 12234- SER NO 30199-
20	VOE 14511327	5	5				•Fastener	•Attache	•Befestigung	• 파스너	• 固定器	
21	VOE 14514203	1	1				•Handle	•Poignee	•Handgriff	• 핸들	• 把手	
22	VOE 14514204	1	1				•Plate	•Plaque	•Platte	• 플레이트	• 配流盘	
23	VOE 14522184	1	1				•Hammer	•Marteau	•Hammer	• 망치	• 锤	
24	VOE 14527655	1	1				•Striker	•Butee	•Hammer	• 스트라이커	• 撞针	SER NO 10001-14399 SER NO 30001-30780
	VOE 14526785	1	1				•Striker	•Butee	•Hammer	• 스트라이커	• 撞针	SER NO 14400- SER NO 30781-
25	SA 9021-10402	3	3				•Screw	•Vis	•Schraube	• 스크류	• 六角螺钉	
26	SA 9027-20605	4	4				•Screw	•Vis	•Schraube	• 스크류	• 六角螺钉	
27	VOE 14880426	3	3				•Washer	•Rondelle	•Scheibe	• 와셔	• 垫圈	
28	VOE 14880427	4	4				•Washer	•Rondelle	•Scheibe	• 와셔	• 垫圈	
29	VOE 14880423	4	4				•Nut	•Ecrou	•Mutter	• 너트	• 螺母	
30	VOE 14880428	2	2				•Washer	•Rondelle	•Scheibe	• 와셔	• 垫圈	
31	VOE 969747	2	2				•6-pt skt screw	•Vis creuse de 6	•Hohlschraube	•6 포인트 소켓 스크류	• 六点螺口插座	
32	VOE 14880431	2	2				•Pin	•Goupille	•Zapfen	• 핀	• 定位销	
33	VOE 14880451	2	2				•Split Pin	•Goupille Fendue	•Splint	• 분할 핀	• 开口销	
34	VOE 940090	4	4		SS		•Washer	•Rondelle	•Scheibe	• 와셔	• 垫圈	
35	VOE 945444	4	4		SS		•Screw	•Vis	•Schraube	• 스크류	• 六角螺钉	
36	VOE 946472	4	4				•Flange screw	•Vis à bride	•Flanschschraube	• 플랜지 스크류	• 法兰螺钉	
37	VOE 947542	4	4		SS		•Screw	•Vis	•Schraube	• 스크류	• 六角螺钉	

1	8277140
2	8277142
3	
4	
5	

驾驶室
운전실
Fahrerkabine
Cabine conducteur
Operator's cab

Catalogue id	Group
56141	810
Illustr. No	Section
1016703	700
Issue	Page
VOE 95E4356141	393

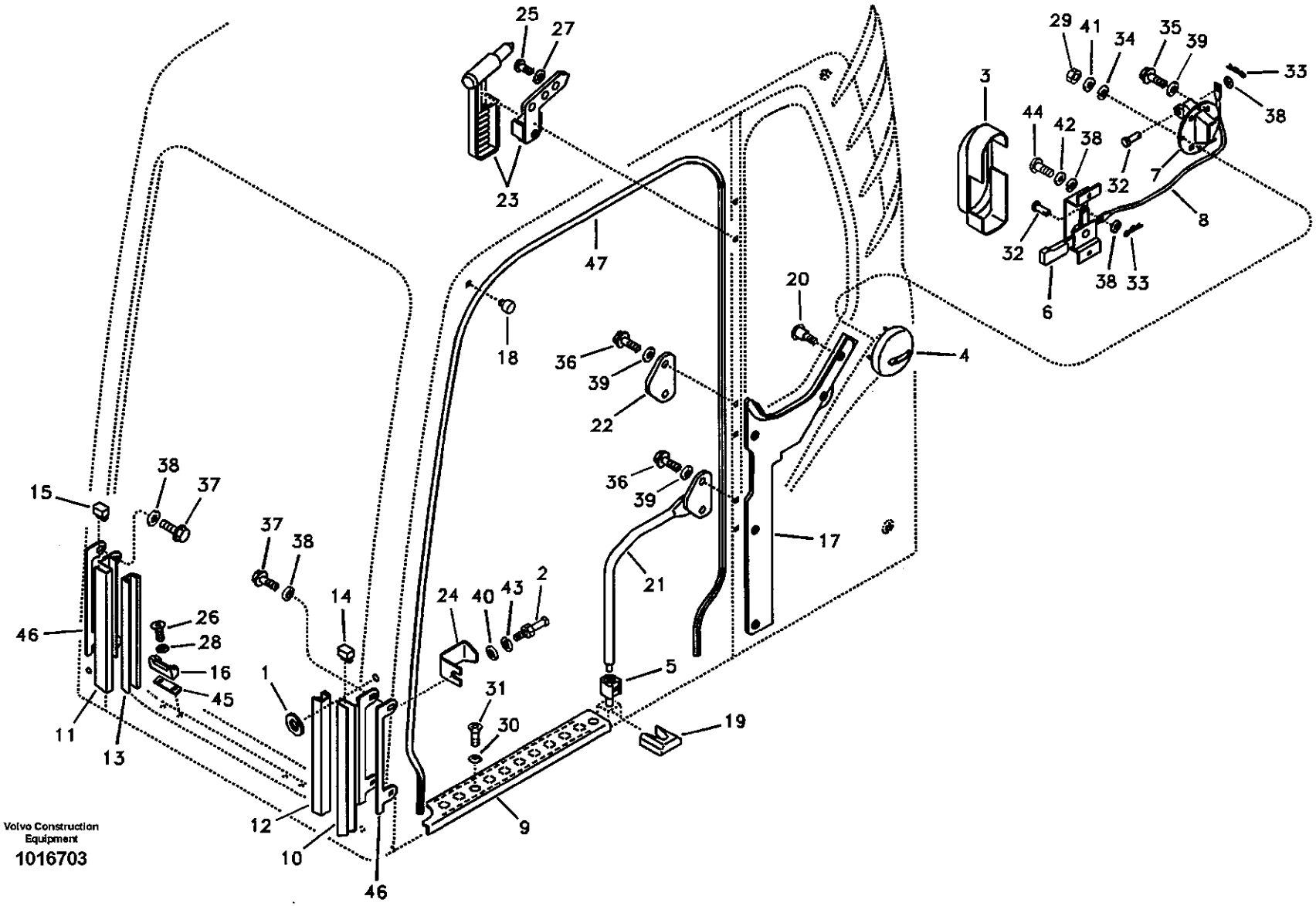
Volvo Construction Equipment
1016703

Fig.	Part No.	Quantity 1	2	3	PS	KIT	Description	Dénomination	Bezeichnung	품명	说明	Notes
38	VOE 955892	9	9				•Washer	•Rondelle	•Scheibe	• 와셔	• 垫圈	
39	VOE 955894	8	8				•Washer	•Rondelle	•Scheibe	• 와셔	• 垫圈	
40	VOE 955897	1	1		SS		•Washer	•Rondelle	•Scheibe	• 와셔	• 垫圈	
41	VOE 955918	4	4				•Spring Washer	•Rondelle élastique	•Federscheibe	• 스프링 와셔	• 弹簧垫圈	
42	VOE 955919	3	3				•Spring Washer	•Rondelle élastique	•Federscheibe	• 스프링 와셔	• 弹簧垫圈	
43	VOE 955923	1	1				•Spring Washer	•Rondelle élastique	•Federscheibe	• 스프링 와셔	• 弹簧垫圈	
44	VOE 969422	3	3				•6-pt skt screw	•Vis creuse de 6	•Hohlschraube	•6 포인트 소켓 스크류	• 六点螺口插座	
45	VOE 14517023	2	2				•Shim	•Cale d'épaisseur	•Passcheibe	• 심	• 垫片	
46	VOE 14517022	2	2				•Pad	•Patin	•Belag	• 패드	• 衬垫	
47	VOE 14880439	1	1				•Weatherstrip	•Leche-vitre	•Abstreifleiste	• 웨더스트립	• 密封条	

1	8277140
2	8277142
3	
4	
5	

驾驶室
운전실
Fahrerkabine
Cabine conducteur
Operator's cab

Catalogue id	Group
56141	810
Illustr. No	Section
1016703	700
Issue	Page
VOE 95E4356141	395

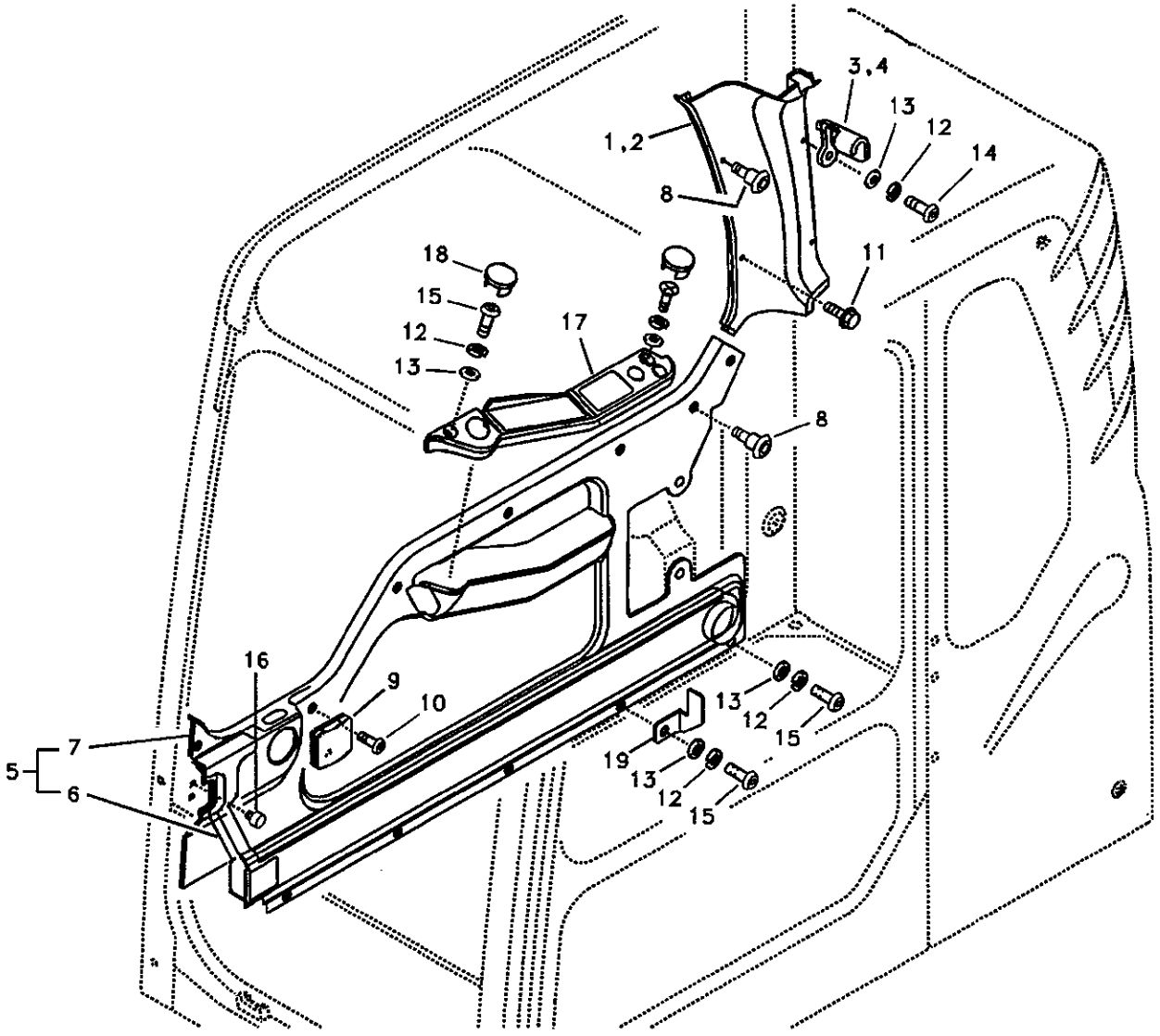

Volvo Construction Equipment

1016698

Fig.	Part No.	Quantity 1	2	3	PS	KIT	Description	Dénomination	Bezeichnung	품명	说明	Notes
		1			NS		Cab	Cabine	Kabine	운전실	驾驶室	
			1		NS		Cab	Cabine	Kabine	운전실	驾驶室	
1	VOE 14506839	1	1				•Cover	•Capot	•Haube	• 커버	• 罩盖	LH SER NO 10001-12233 SER NO 30001-30198
	VOE 14522033	1	1				•Cover	•Capot	•Haube	• 커버	• 罩盖	LH SER NO 12234-13727 SER NO 30199-30780
	VOE 14529622	1	1				•Cover	•Capot	•Haube	• 커버	• 罩盖	LH SER NO 13728- SER NO 30781-
2	VOE 14506840	1	1				•Cover	•Capot	•Haube	• 커버	• 罩盖	RH SER NO 10001-12233 SER NO 30001-30198
	VOE 14522034	1	1				•Cover	•Capot	•Haube	• 커버	• 罩盖	RH SER NO 12234-13727 SER NO 30199-30780
	VOE 14529623	1	1				•Cover	•Capot	•Haube	• 커버	• 罩盖	RH SER NO 13728- SER NO 30781-
3	VOE 14506841	2	2				•Hook	•Crochet	•Haken	• 훅	• 吊钩	LH
4	VOE 14506842	2	2				•Hook	•Crochet	•Haken	• 훅	• 吊钩	RH
5	VOE 14517762	1	1				•Trim	•Garniture	•Verkleidung	• 트림	• 装饰板	SER NO 10001-12233 SER NO 30001-30198
	VOE 14522030	1	1				•Trim	•Garniture	•Verkleidung	• 트림	• 装饰板	SER NO 12234- SER NO 30199-
6	VOE 14502648	1	1				••Duct	••Conduit	••Leitung	•• 덕트	•• 导管	
7	VOE 14517761	1	1		SS		••Trim	••Garniture	••Verkleidung	•• 트림	•• 装饰板	SER NO 10001-12233 SER NO 30001-30198

1	8277140
2	8277142
3	
4	
5	

驾驶室
운전실
Fahrerkabine
Cabine conducteur
Operator's cab

Catalogue id	Group
56141	810
Illustr. No	Section
1016698	800
Issue	Page
VOE 95E4356141	397

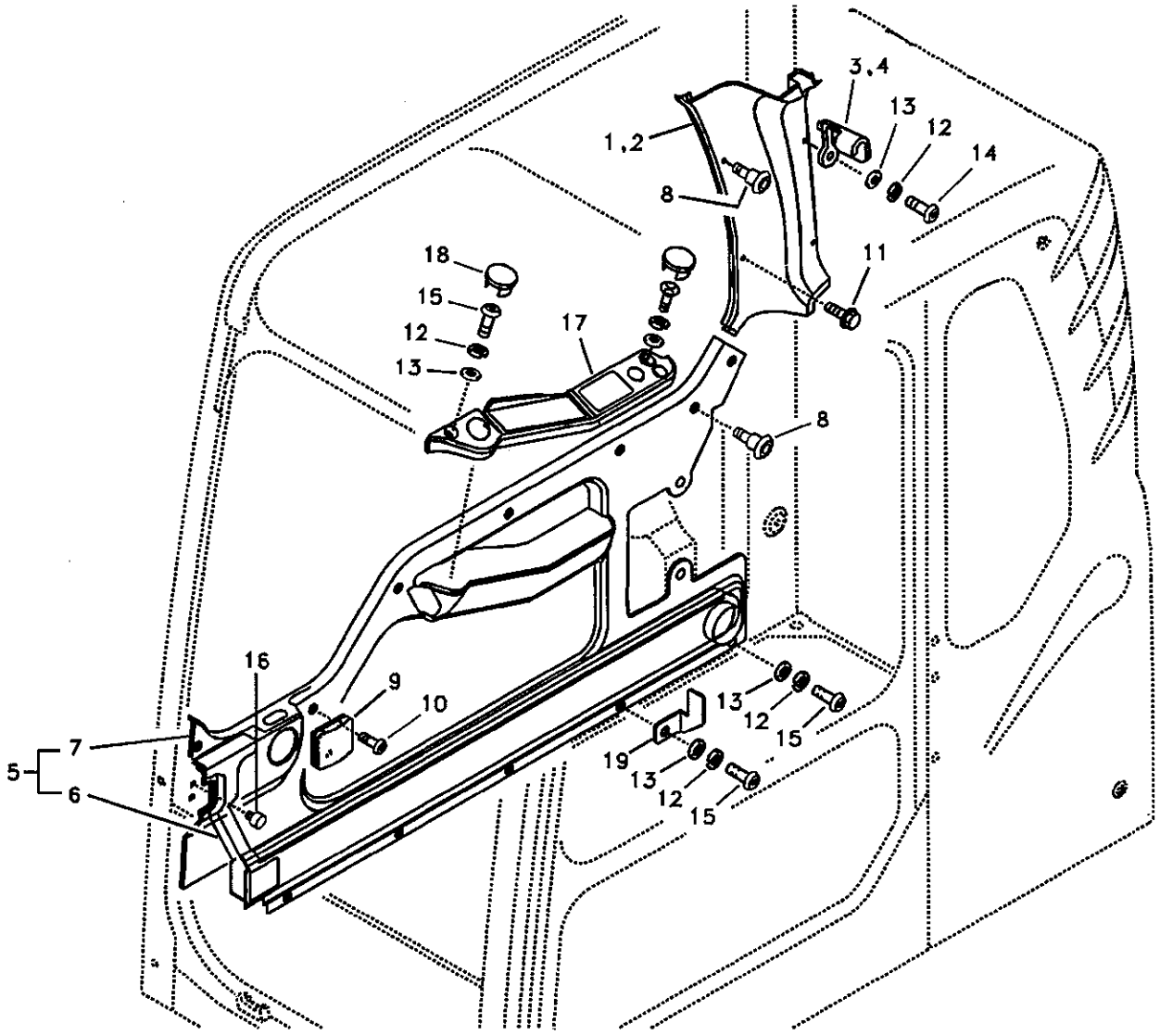

Volvo Construction Equipment

1016698

Fig.	Part No.	Quantity 1	2	3	PS	KIT	Description	Dénomination	Bezeichnung	품명	说明	Notes
	VOE 14522031	1	1				••Trim	••Garniture	••Verkleidung	•• 트림	•• 装饰板	SER NO 12234- SER NO 30199-
8	**VOE 14511327**	8	8				•Fastener	•Attache	•Befestigung	• 파스너	• 固定器	
9	**VOE 14517015**	1	1				•Holder	•Retenue	•Halter	• 홀더	• 支架	
10	**VOE 969407**	5	5				•6-pt skt screw	•Vis creuse de 6	•Hohlschraube	•6 포인트 소켓 스크류	• 六点螺口插座	
11	**VOE 946329**	2	2				•Flange screw	•Vis à bride	•Flanschschraube	• 플랜지 스크류	• 法兰螺钉	
12	**VOE 955919**	12	12				•Spring Washer	•Rondelle élastique	•Federscheibe	• 스프링 와셔	• 弹簧垫圈	
13	**VOE 955892**	12	12				•Washer	•Rondelle	•Scheibe	• 와셔	• 垫圈	
14	**VOE 969147**	4	4				•Screw	•Vis	•Schraube	• 스크류	• 螺钉	
15	**VOE 969422**	8	8				•6-pt skt screw	•Vis creuse de 6	•Hohlschraube	•6 포인트 소켓 스크류	• 六点螺口插座	
16	**VOE 14507577**	2	2				•Bumper	•Pare-chocs	•Stossfänger	• 범퍼	• 缓冲器	
17	**VOE 14508698**	1	1				•Panel	•Panneau	•Verkleidung	• 패널	• 仪表板	
18	**VOE 14508725**	3	3				•Clip	•Clip	•Klemme	• 클립	• 卡簧	
19	**VOE 14530722**	1	1				•Bracket	•Console	•Konsole	• 브라켓	• 支架	SER NO 14400- SER NO 30781-

1	**8277140**
2	**8277142**
3	
4	
5	

驾驶室
운전실
Fahrerkabine
Cabine conducteur
Operator's cab

Catalogue id **56141**	Group **810**
Illustr. No **1016698**	Section **800**
Issue **VOE 95E4356141**	Page **399**

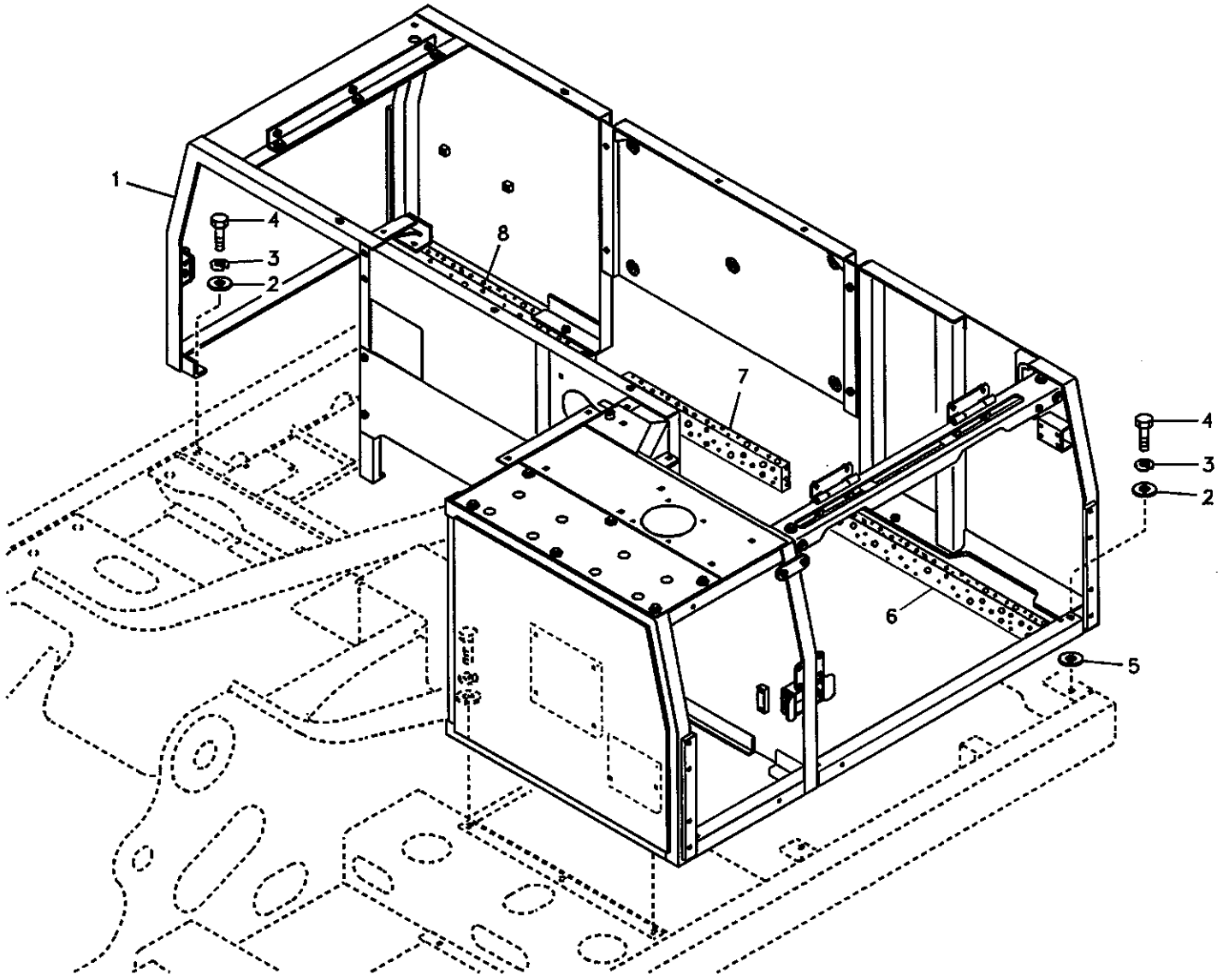

Volvo Construction Equipment

1006404

Fig.	Part No.	Quantity 1	2	3	PS	KIT	Description	Dénomination	Bezeichnung	품명	说明	Notes
1	VOE 14517563	1			SS		Frame	Chassis	Rahmen	프레임	车架	SER NO 10001-10600
	VOE 14518653	1					Frame	Chassis	Rahmen	프레임	车架	SER NO 10601-11118
	VOE 14518653		1				Frame	Chassis	Rahmen	프레임	车架	SER NO 11119-14374 SER NO 30001-30780
	VOE 14533215		1				Frame	Chassis	Rahmen	프레임	车架	SER NO 14375- SER NO 30781-
	VOE 14518026			1			Frame	Chassis	Rahmen	프레임	车架	SER NO 11119-14374
	VOE 14533217			1			Frame	Chassis	Rahmen	프레임	车架	SER NO 14375-
2	VOE 14522862	11	11	11			Washer	Rondelle	Scheibe	와셔	垫圈	
3	SA 9213-12000	11	11	11			Washer	Rondelle	Scheibe	와셔	垫圈	
4	VOE 978933	11	11	11			Screw	Vis	Schraube	스크류	六角螺钉	
5	VOE 14881064	4	4	4			Shim	Cale d'épaisseur	Passcheibe	심	垫片	
6	VOE 14512511	1					Sponge	Eponge	Schwamm	스폰지	海绵	SER NO 10001-10600
7	VOE 14512512	1					Sponge	Eponge	Schwamm	스폰지	海绵	SER NO 10001-10600
8	VOE 14512514	1					Sponge	Eponge	Schwamm	스폰지	海绵	SER NO 10001-10600

1	8277784 S/N -11118
2	8278939 S/N 11119-
3	8278940 S/N 11119-
4	
5	

机罩框架
카울 프레임
Stativ
Bâti
Cowl frame

Catalogue id	Group
56141	821
Illustr. No	Section
1006404	100
Issue	Page
VOE 95E4356141	401

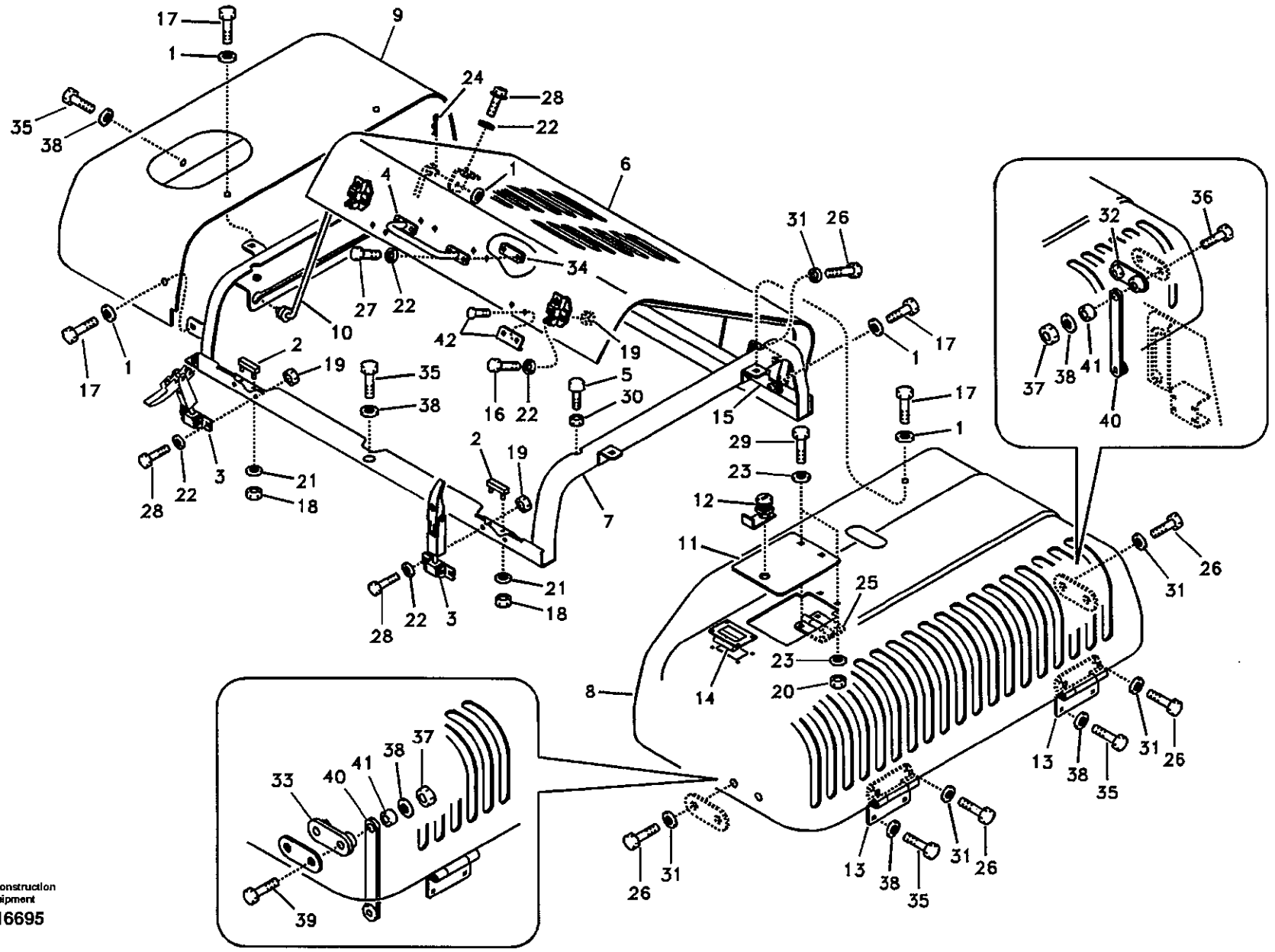

Volvo Construction Equipment

1016695

Fig.	Part No.	Quantity 1	2	3	PS	KIT	Description	Dénomination	Bezeichnung	품명	说明	Notes
	VOE 14517552	1					Hood	Capot Moteur	Motorhaube	후드	发动机罩	SER NO 10001-13938 SER NO 30001-30777
	VOE 14528586	1					Hood	Capot Moteur	Motorhaube	후드	发动机罩	SER NO 13939-15512 SER NO 30778-30927 SER NO 20001-20175
	VOE 14537109	1					Hood	Capot Moteur	Motorhaube	후드	发动机罩	SER NO 15513- SER NO 30928- SER NO 20176-
1	VOE 14522862	11					•Washer	•Rondelle	•Scheibe	• 와셔	• 垫圈	
2	VOE 14527467	2					•Cushion	•Coussin	•Sitzkissen	• 쿠션	• 缓冲	
3	VOE 14508835	2			SS		•Catch	•Disque Blocage	•Sperrplatte	• 캐치	• 锁	SER NO 10001-11903 SER NO 30001-30090
	VOE 14521945	2					•Catch	•Disque Blocage	•Sperrplatte	• 캐치	• 锁	SER NO 11904- SER NO 30091-
4	VOE 14508836	1					•Grip	•Poignee	•Griff	• 그립	• 手柄	
5	VOE 14508848	4					•Bumper	•Pare-chocs	•Stossfänger	• 범퍼	• 缓冲器	
6	VOE 14505799	1					•Door	•Porte	•Tür	• 도어	• 车门	SER NO 10001-13938 SER NO 30001-30777
	VOE 14528587	1					•Door	•Porte	•Tür	• 도어	• 车门	SER NO 13939- SER NO 30778-
7	VOE 14517550	1					•Frame	•Chassis	•Rahmen	• 프레임	• 车架	SER NO 10001-15512 SER NO 30001-30927 SER NO 20001-20175
	VOE 14537108	1					•Frame	•Chassis	•Rahmen	• 프레임	• 车架	SER NO 15513- SER NO 30928- SER NO 20176-
8	VOE 14505801	1					•Cover	•Capot	•Haube	• 커버	• 罩盖	
9	VOE 14505802	1					•Cover	•Capot	•Haube	• 커버	• 罩盖	
10	VOE 14510163	1					•Rod	•Tringle	•Stange	• 로드	• 活杆	
11	VOE 14510164	1					•Cover	•Capot	•Haube	• 커버	• 罩盖	

1	8277784
2	
3	
4	
5	

机罩框架、盖板和发动机罩
카울 프레임 , 커버 및 후드
Motorhaube, Rahmen und Abdeckung
Cadre, couvercle et capot d'auvent
Cowl frame, cover and hood

Catalogue id	Group
56141	821
Illustr. No	Section
1016695	200
Issue	Page
VOE 95E4356141	403

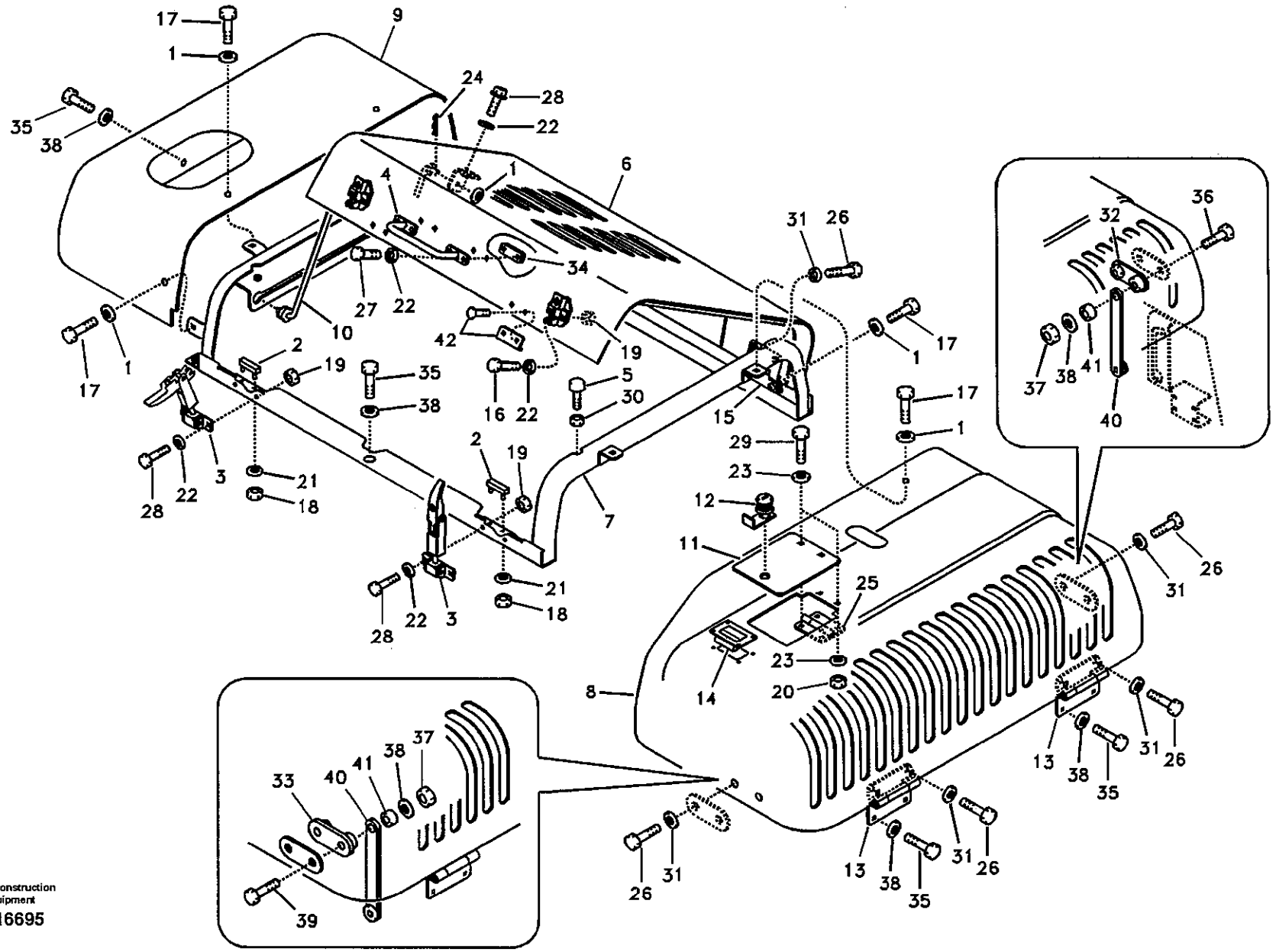

Volvo Construction Equipment

1016695

Fig.	Part No.	Quantity 1	2	3	PS	KIT	Description	Dénomination	Bezeichnung	품명	说明	Notes
12	VOE 14510165	1					•Key	•Clavette	•Keil	•키	•锁销	
13	VOE 14512718	2					•Hinge	•Charniere	•Scharnier	•힌지	•铰链	
14	VOE 14508837	1					•Handle	•Poignee	•Handgriff	•핸들	•把手	
15	VOE 14512752	2					•Hinge	•Charniere	•Scharnier	•힌지	•铰链	
16	SA 9011-10807	4					•Bolt	•Boulon	•Bolzen	•볼트	•螺栓	
17	VOE 978932	10					•Screw	•Vis	•Schraube	•스크류	•六角螺钉	
18	SA 9131-10500	4					•Lock nut	•Contre-ecrou	•Sicherungsmutter	•록 너트	•锁紧螺母	
19	VOE 14880450	8					•Lock nut	•Contre-ecrou	•Sicherungsmutter	•록 너트	•锁紧螺母	
20	SA 9131-11000	4					•Lock nut	•Contre-ecrou	•Sicherungsmutter	•록 너트	•锁紧螺母	
21	SA 9211-05000	4					•Washer	•Rondelle	•Scheibe	•와셔	•垫圈	
22	SA 9211-08000	14					•Washer	•Rondelle	•Scheibe	•와셔	•垫圈	
23	SA 9211-10000	8					•Washer	•Rondelle	•Scheibe	•와셔	•垫圈	
24	SA 9323-02920	1					•Split Pin	•Goupille Fendue	•Splint	•분할 핀	•开口销	
25	VOE 14881052	1					•Hinge	•Charniere	•Scharnier	•힌지	•铰链	
26	VOE 978933	10					•Screw	•Vis	•Schraube	•스크류	•六角螺钉	
27	VOE 983243	4					•Screw	•Vis	•Schraube	•스크류	•六角螺钉	
28	VOE 983244	6					•Hexagon screw	•Vis a tête hexagonal	•Sechskantschr.	•육각 나사	•六角螺钉	
29	VOE 983252	4					•Screw	•Vis	•Schraube	•스크류	•六角螺钉	
30	VOE 983303	4					•Nut	•Ecrou	•Mutter	•너트	•螺母	
31	SA 9211-12000	10					•Washer	•Rondelle	•Scheibe	•와셔	•垫圈	
32		1			NS		•Plate	•Plaque	•Platte	•플레이트	•配流盘	
33		1			NS		•Plate	•Plaque	•Platte	•플레이트	•配流盘	
34		2			NS		•Seat	•Siege	•Sitz	•시트	•座圈	
35	VOE 978932	13					Screw	Vis	Schraube	스크류	六角螺钉	
36	SA 9011-21212	1					Bolt	Boulon	Bolzen	볼트	螺栓	
37	SA 9131-11200	2					Lock nut	Contre-ecrou	Sicherungsmutter	록 너트	锁紧螺母	
38	VOE 14522862	15					Washer	Rondelle	Scheibe	와셔	垫圈	
39	SA 9011-21214	1					Bolt	Boulon	Bolzen	볼트	螺栓	
40	VOE 14512717	2					Rod	Tringle	Stange	로드	活杆	
41	VOE 14512725	2					Spacer	Entretoise	Abstandstueck	스페이서	垫片	

1	8277784	机罩框架、盖板和发动机罩 카울 프레임 , 커버 및 후드 **Motorhaube, Rahmen und Abdeckung** **Cadre, couvercle et capot d'auvent** **Cowl frame, cover and hood**
2		
3		
4		
5		

Catalogue id	Group
56141	821
Illustr. No	Section
1016695	200
Issue	Page
VOE 95E4356141	405

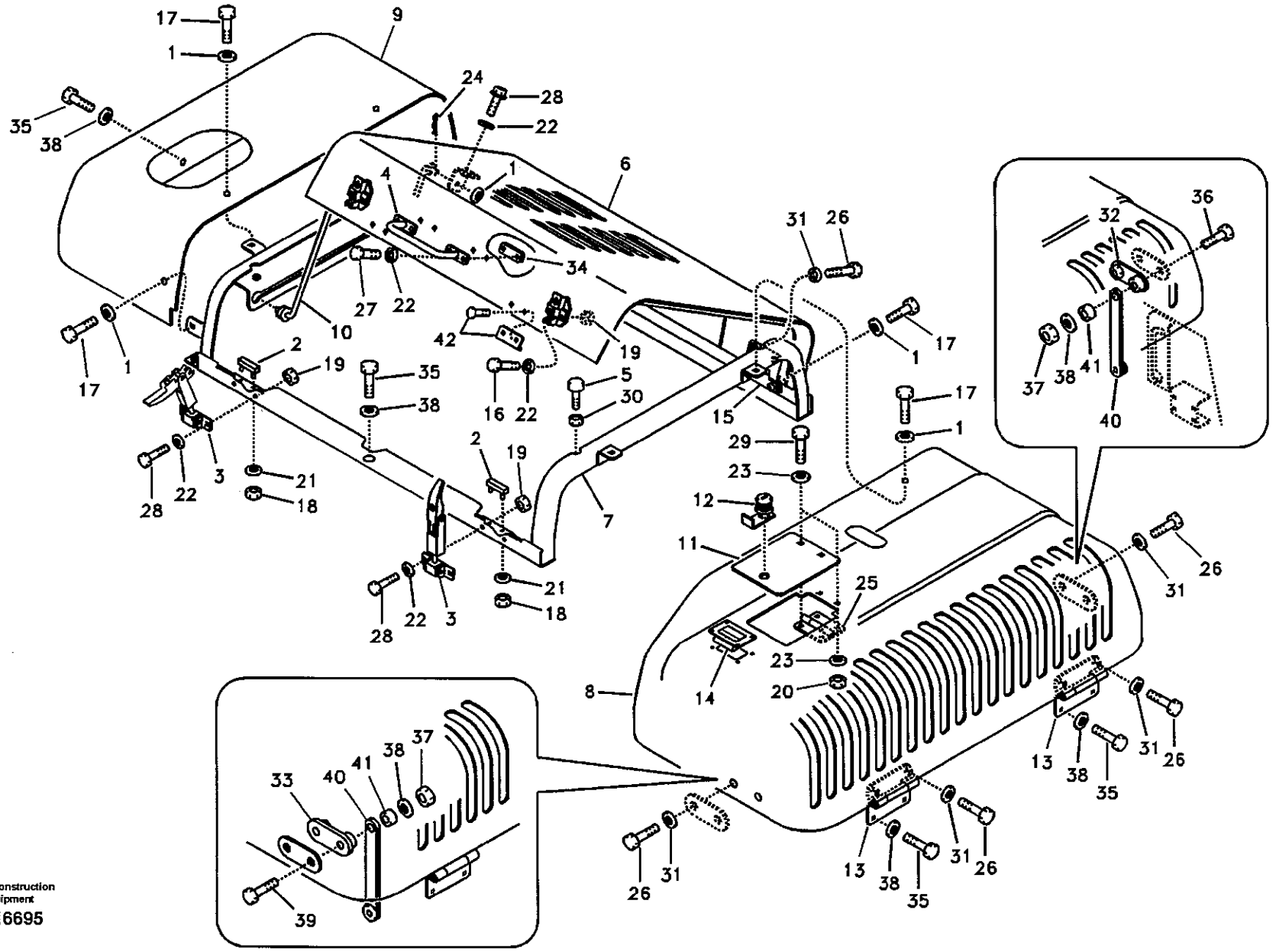

Volvo Construction Equipment

1016695

Fig.	Part No.	Quantity 1	2	3	P S	K I T	Description	Dénomination	Bezeichnung	품명	说明	Notes
42	VOE 14528583	2					Bracket	Ferrure-support	Tragstütze	브라켓	支架	SER NO 13939- SER NO 30778-

1	8277784	机罩框架、盖板和发动机罩 카울 프레임 , 커버 및 후드 **Motorhaube, Rahmen und Abdeckung** **Cadre, couvercle et capot d'auvent** **Cowl frame, cover and hood**	Catalogue id **56141**	Group **821**
2			Illustr. No **1016695**	Section **200**
3			Issue **VOE 95E4356141**	Page **407**
4				
5				

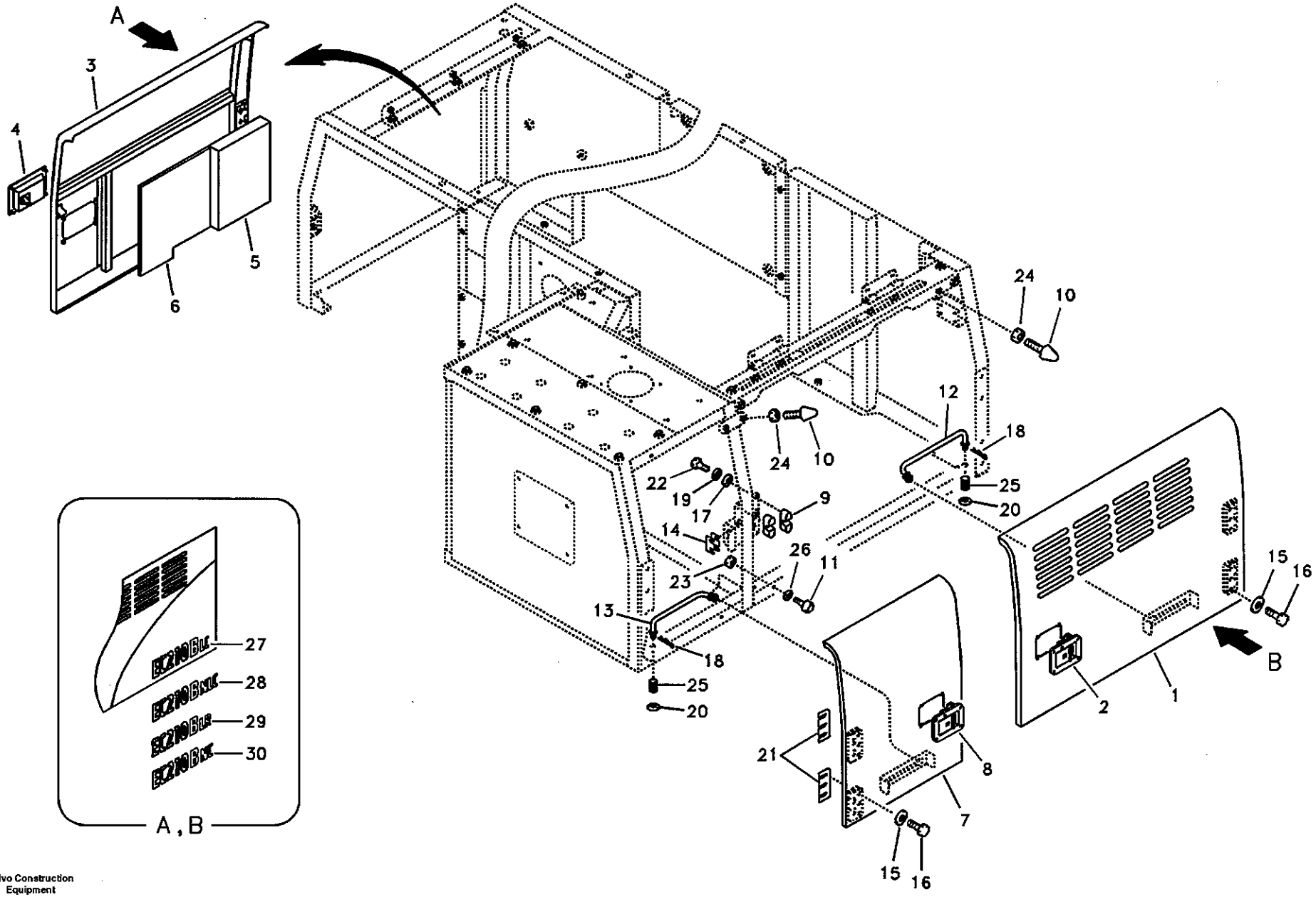

Volvo Construction Equipment

1010036

Fig.	Part No.	Quantity 1	2	3	4	5	PS	KIT	Description	Dénomination	Bezeichnung	품명	说明	Notes
1	VOE 14512359	1					SS		Door	Porte	Tür	도어	车门	SER NO 10001-10744
	VOE 14519074	1							Door	Porte	Tür	도어	车门	SER NO 10745- SER NO 30001-
2	VOE 14508854	1							•Latch	•Poignee Blocage	•Knebel	• 래치	• 门插销	
3	VOE 14517542	1					SS		Door	Porte	Tür	도어	车门	SER NO 10001-10744
	VOE 14519073	1							Door	Porte	Tür	도어	车门	SER NO 10745- SER NO 30001-
4	VOE 14508850	1							•Latch	•Poignee Blocage	•Knebel	• 래치	• 门插销	
5	VOE 14517543	1							•Sponge	•Eponge	•Schwamm	• 스폰지	• 海绵	
6	VOE 14517544	1							•Sponge	•Eponge	•Schwamm	• 스폰지	• 海绵	
7	VOE 14512360	1					SS		Door	Porte	Tür	도어	车门	SER NO 10001-10744
	VOE 14519075	1							Door	Porte	Tür	도어	车门	SER NO 10745- SER NO 30001-
8	VOE 14508850	1							•Latch	•Poignee Blocage	•Knebel	• 래치	• 门插销	
9	VOE 14527456	3							•Stop	•Arrêt	•Anschlag	• 스톱	• 挡块	
10	VOE 14527458	5							•Bolt	•Boulon	•Bolzen	• 볼트	• 螺栓	
11	VOE 14508848	3							Bumper	Pare-chocs	Stossfänger	범퍼	缓冲器	
12	VOE 14511974	1							Rod	Tringle	Stange	로드	活杆	
13	VOE 14511975	2							Rod	Tringle	Stange	로드	活杆	
14	VOE 14514515	3							Plate	Plaque	Platte	플레이트	配流盘	
15	VOE 14527678	12							Washer	Rondelle	Scheibe	와셔	垫圈	
16	SA 9011-11204	12							Bolt	Boulon	Bolzen	볼트	螺栓	
17	SA 9211-08000	6							Washer	Rondelle	Scheibe	와셔	垫圈	
18	SA 9326-10000	3							Pin	Goupille	Zapfen	핀	定位销	
19	VOE 955921	6							Spring Washer	Rondelle élastique	Federscheibe	스프링 와셔	弹簧垫圈	
20	VOE 960148	3							Washer	Rondelle	Scheibe	와셔	垫圈	
21	VOE 14881062	6							Shim	Cale d'épaisseur	Passcheibe	심	垫片	
22	VOE 983243	6							Screw	Vis	Schraube	스크류	六角螺钉	
23	VOE 983303	3							Nut	Ecrou	Mutter	너트	螺母	
24	VOE 983304	5							Hexagon Nut	Ecrou Hexagonal	Sechskantmutter	너트	六角螺母	

1	8277784
2	8277820
3	8277822
4	8277827
5	8278588

侧门
사이드 도어
Tür, Seite
Porte, latérale
Door, side

Catalogue id	Group
56141	821
Illustr. No	Section
1010036	300
Issue	Page
VOE 95E4356141	409

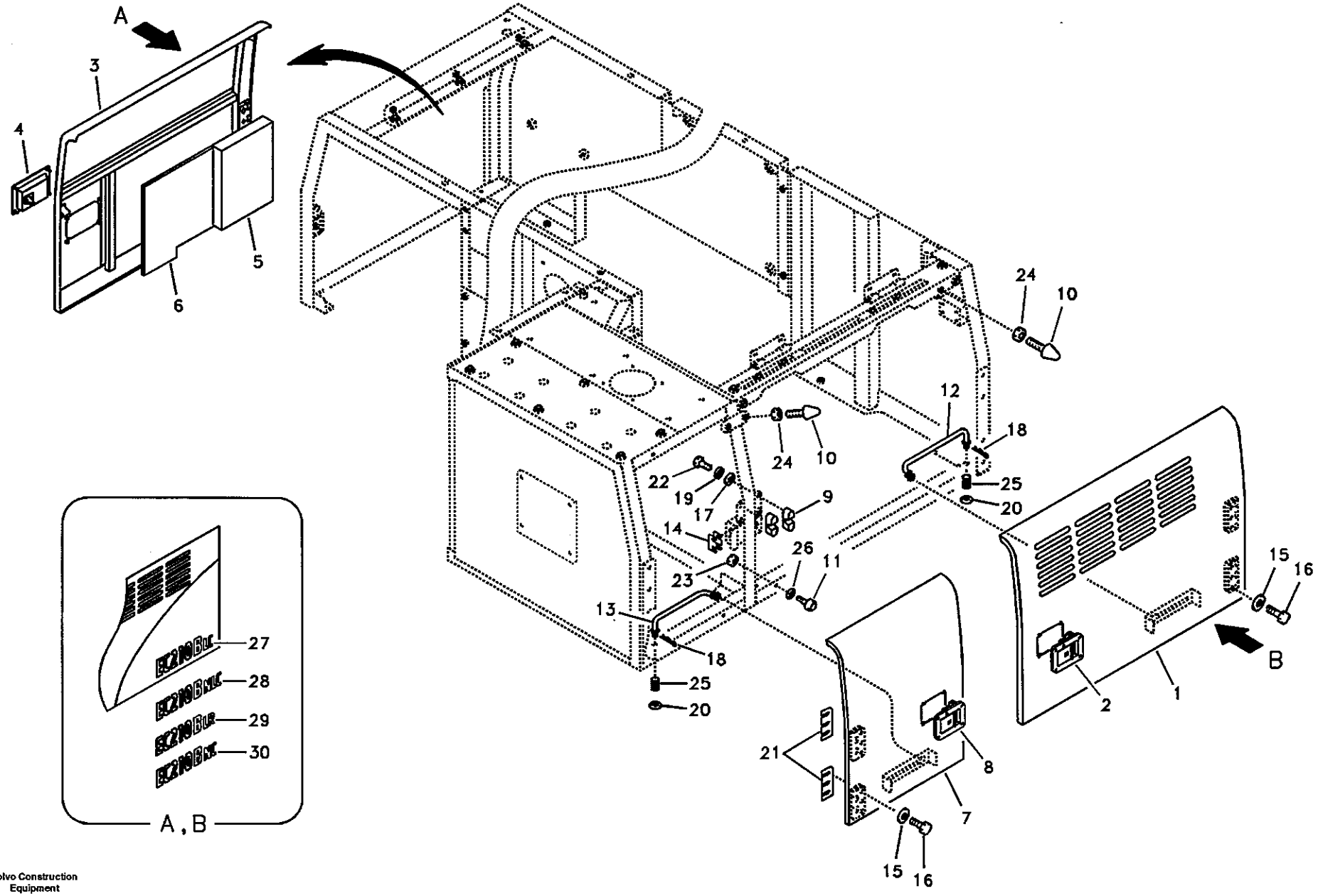

Volvo Construction Equipment

1010036

Fig.	Part No.	Quantity 1	2	3	4	5	PS	KIT	Description	Dénomination	Bezeichnung	품명	说明	Notes
25	**VOE 14517154**	3							Spring	Ressort	Feder	스프링	弹簧	
26	**SA 9211-08000**	6							Washer	Rondelle	Scheibe	와셔	垫圈	SER NO 10001-10744
27	**VOE 14513992**		2						Decal	Decalcomanie	Abziehbild	데칼	标签	
28	**VOE 14513994**					2			Decal	Decalcomanie	Abziehbild	데칼	标签	
29	**VOE 14513993**				2				Decal	Decalcomanie	Abziehbild	데칼	标签	
30	**VOE 14525092**			2					Decal	Decalcomanie	Abziehbild	데칼	标签	SER NO 12493-

1	8277784	側门 사이드 도어 **Tür, Seite** **Porte, latérale** **Door, side**	Catalogue id **56141**	Group **821**
2	8277820			
3	8277822		Illustr. No **1010036**	Section **300**
4	8277827			
5	8278588		Issue **VOE 95E4356141**	Page **411**

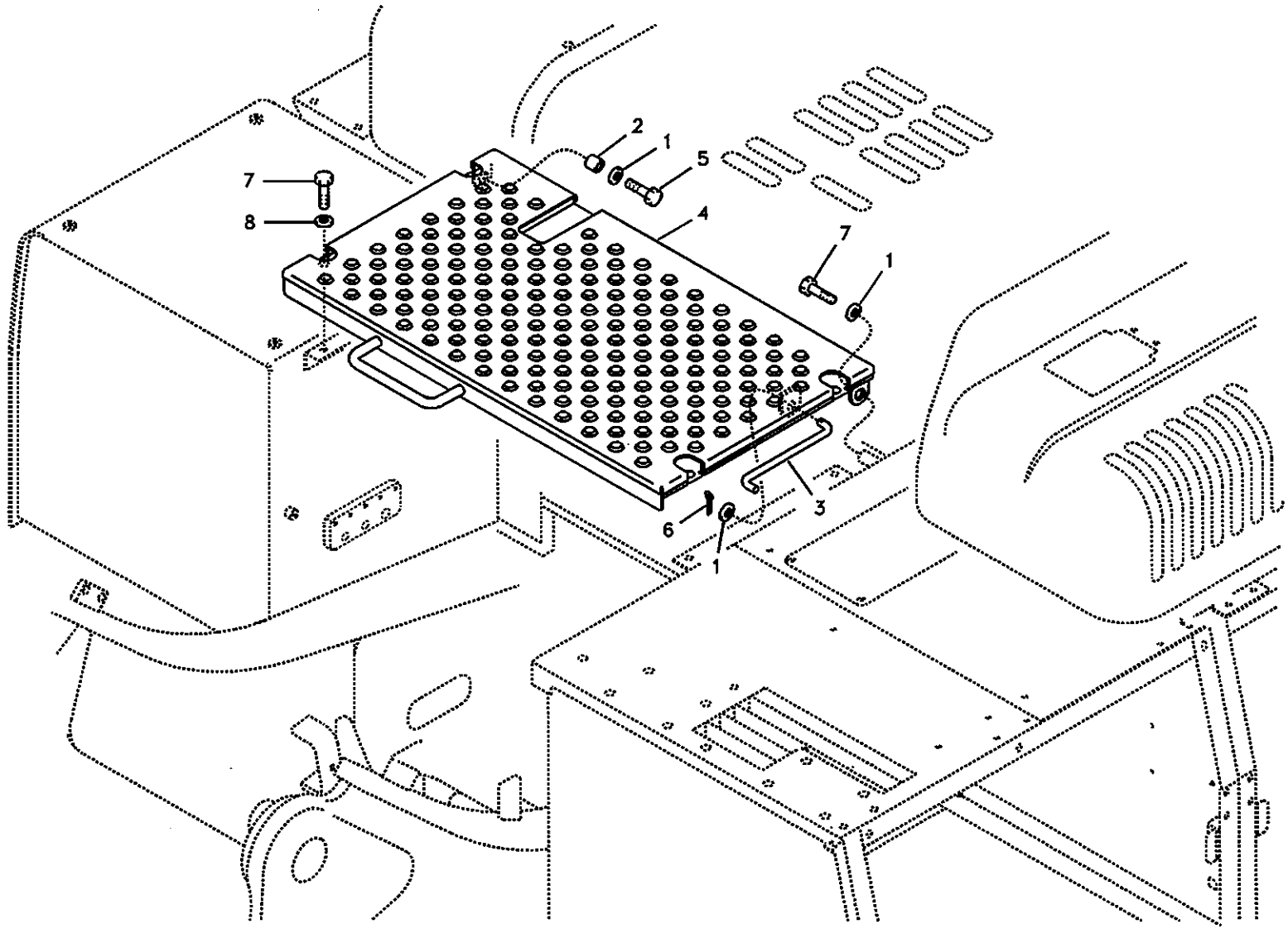

Volvo Construction Equipment

1013244

Fig.	Part No.	Quantity 1	2	3	PS	KIT	Description	Dénomination	Bezeichnung	품명	说明	Notes
1	VOE 14522862	3	3	3			Washer	Rondelle	Scheibe	와셔	垫圈	
2	VOE 14527464	1	1	1			Spacer	Partie Intermédiaire	Zwischenstück	스페이서	垫片	
3	VOE 14509837	1	1	1			Rod	Tringle	Stange	로드	活杆	
4	VOE 14512675	1	1				Cover	Capot	Haube	커버	罩盖	
	VOE 14518076			1			Cover	Capot	Haube	커버	罩盖	
5	SA 9011-11209	1	1	1			Bolt	Boulon	Bolzen	볼트	螺栓	
6	SA 9323-02920	1	1	1			Split Pin	Goupille Fendue	Splint	분할 핀	开口销	
7	VOE 978932	5	5	5			Screw	Vis	Schraube	스크류	六角螺钉	
8	VOE 14504933	4	4	4			Washer	Rondelle	Scheibe	와셔	垫圈	

1	8277784 S/N -11118
2	8278939 S/N 11119-
3	8278940 S/N 11119-
4	
5	

控制阀盖板
제어밸브 커버
Haube, Steuerventilblock
Capotage, distributeur principal
Cover, control valve

Catalogue id 56141	Group 821
Illustr. No 1013244	Section 400
Issue VOE 95E4356141	Page 413

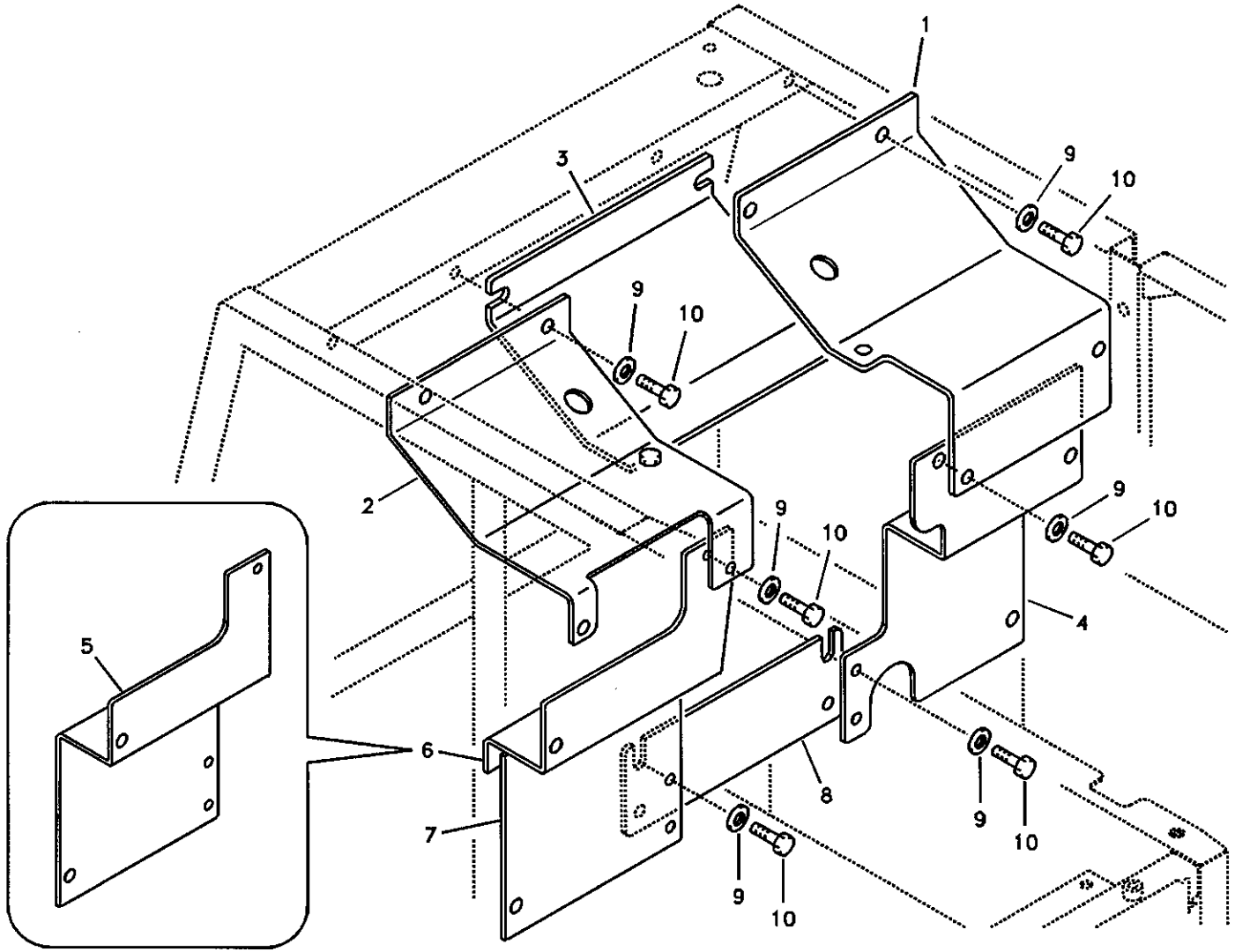

Volvo Construction Equipment

1013245

Fig.	Part No.	Quantity 1	2	3	PS	KIT	Description	Dénomination	Bezeichnung	품명	说明	Notes
1	VOE 14505781	1			SS		Cover	Capot	Haube	커버	罩盖	
	VOE 14505781		1		SS		Cover	Capot	Haube	커버	罩盖	SER NO 11119-12845 SER NO 30001-30435
	VOE 14526312		1				Cover	Capot	Haube	커버	罩盖	SER NO 12846- SER NO 30436-
	VOE 14518083			1	SS		Cover	Capot	Haube	커버	罩盖	SER NO 11119-12845 SER NO 30001-30435
	VOE 14526316			1			Cover	Capot	Haube	커버	罩盖	SER NO 12846- SER NO 30436-
2	VOE 14505788	1			SS		Cover	Capot	Haube	커버	罩盖	
	VOE 14505788		1		SS		Cover	Capot	Haube	커버	罩盖	SER NO 11119-12845 SER NO 30001-30435
	VOE 14526313		1				Cover	Capot	Haube	커버	罩盖	SER NO 12846- SER NO 30436-
	VOE 14518085			1	SS		Cover	Capot	Haube	커버	罩盖	SER NO 11119-12845 SER NO 30001-30435
	VOE 14526317			1			Cover	Capot	Haube	커버	罩盖	SER NO 12846- SER NO 30436-
3	VOE 14505789	1	1				Cover	Capot	Haube	커버	罩盖	
	VOE 14518084			1			Cover	Capot	Haube	커버	罩盖	
4	VOE 14505790	1			SS		Cover	Capot	Haube	커버	罩盖	
	VOE 14505790		1		SS		Cover	Capot	Haube	커버	罩盖	SER NO 11119-12845 SER NO 30001-30435
	VOE 14526314		1				Cover	Capot	Haube	커버	罩盖	SER NO 12846- SER NO 30436-
	VOE 14519510			1	SS		Cover	Capot	Haube	커버	罩盖	SER NO 11119-12845 SER NO 30001-30435
	VOE 14526319			1			Cover	Capot	Haube	커버	罩盖	SER NO 12846- SER NO 30436-
5	VOE 14505792	1					Cover	Capot	Haube	커버	罩盖	SER NO 10001-10177

1	8277784 S/N -11118
2	8278939 S/N 11119-
3	8278940 S/N 11119-
4	
5	

主泵盖板
메인펌프 커버
Haube, Hauptpumpe
Capotage, pompe principale
Cover, main pump

Catalogue id	Group
56141	821
Illustr. No	Section
1013245	500
Issue	Page
VOE 95E4356141	415

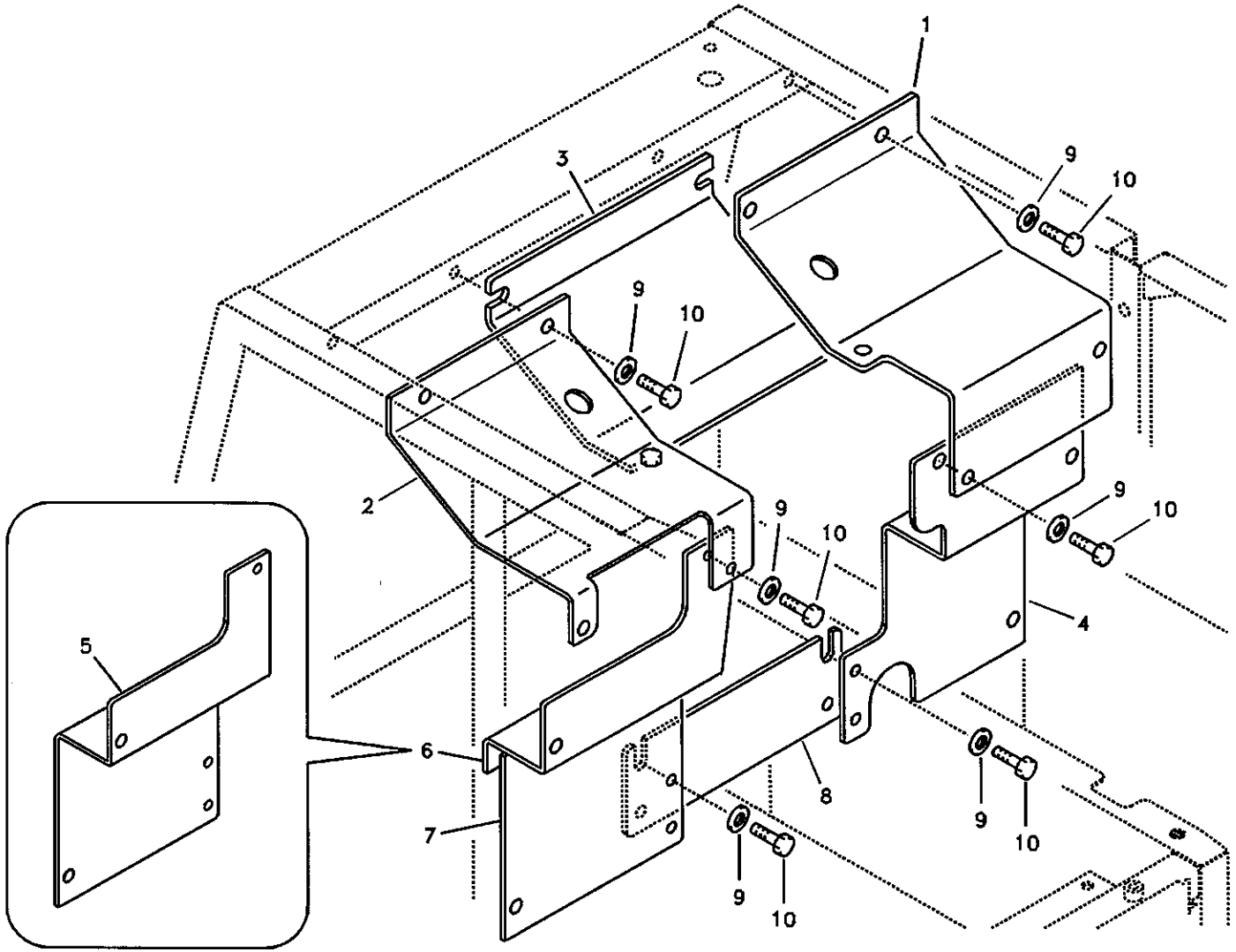

Volvo Construction Equipment

1013245

Fig.	Part No.	Quantity 1	2	3	PS	KIT	Description	Dénomination	Bezeichnung	품명	说明	Notes
6	VOE 14517982	1			SS		Cover	Capot	Haube	커버	罩盖	SER NO 10178-11118
	VOE 14517982		1		SS		Cover	Capot	Haube	커버	罩盖	SER NO 11119-12845 SER NO 30001-30435
	VOE 14526315		1				Cover	Capot	Haube	커버	罩盖	SER NO 12846- SER NO 30436-
	VOE 14519506			1	SS		Cover	Capot	Haube	커버	罩盖	SER NO 11119-12845 SER NO 30001-30435
	VOE 14526318			1			Cover	Capot	Haube	커버	罩盖	SER NO 12846- SER NO 30436-
7	VOE 14517983	1					Cover	Capot	Haube	커버	罩盖	SER NO 10178-11118
	VOE 14517983		1				Cover	Capot	Haube	커버	罩盖	
	VOE 14519502			1			Cover	Capot	Haube	커버	罩盖	
8	VOE 14505794	1	1				Cover	Capot	Haube	커버	罩盖	
	VOE 14519520			1			Cover	Capot	Haube	커버	罩盖	
9	VOE 14522862	18					Washer	Rondelle	Scheibe	와셔	垫圈	SER NO 10001-10177
	VOE 14522862	20					Washer	Rondelle	Scheibe	와셔	垫圈	SER NO 10178-11118
	VOE 14522862		20	20			Washer	Rondelle	Scheibe	와셔	垫圈	
10	VOE 978932	18					Screw	Vis	Schraube	스크류	六角螺钉	SER NO 10001-10177
	VOE 978932	20					Screw	Vis	Schraube	스크류	六角螺钉	SER NO 10178-11118
	VOE 978932		20	20			Screw	Vis	Schraube	스크류	六角螺钉	

1	8277784 S/N -11118	主泵盖板 메인펌프 커버 **Haube, Hauptpumpe** **Capotage, pompe principale** **Cover, main pump**	Catalogue id **56141**	Group **821**
2	8278939 S/N 11119-		Illustr. No **1013245**	Section **500**
3	8278940 S/N 11119-		Issue **VOE 95E4356141**	Page **417**
4				
5				

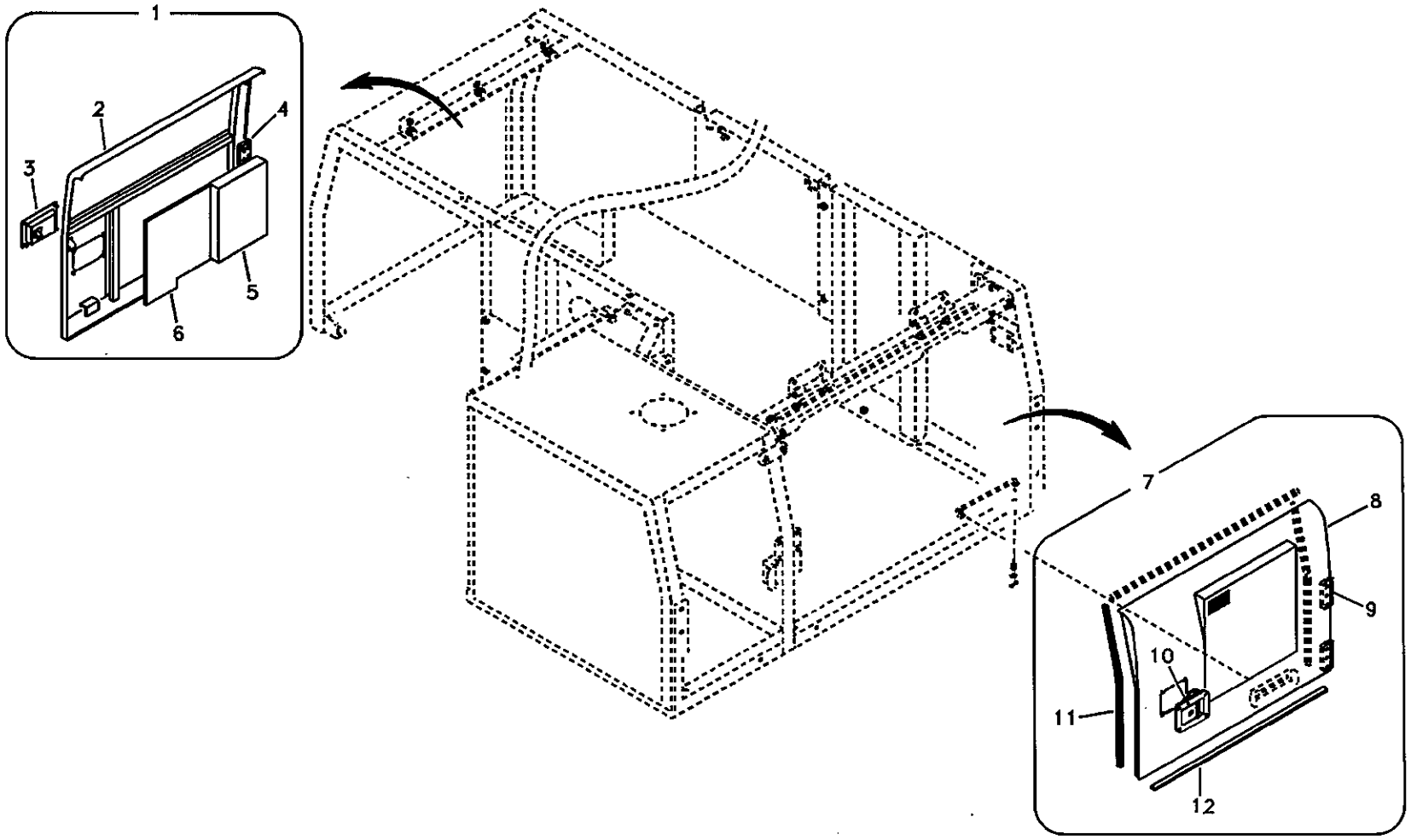
1
2
3
4
5
6
7
8
9
10
11
12

Fig.	Part No.	Quantity 1	2	3	PS	KIT	Description	Dénomination	Bezeichnung	품명	说明	Notes
1	VOE 14546000	1					Door	Porte	Tür	도어	车门	
2		1			NS		•Door	•Porte	•Tür	• 도어	• 车门	
3	VOE 14508850	1					•Latch	•Poignee Blocage	•Knebel	• 래치	• 门插销	
4	VOE 14527426	2					•Hinge	•Charniere	•Scharnier	• 힌지	• 铰链	
5	VOE 14517543	1					•Sponge	•Eponge	•Schwamm	• 스폰지	• 海绵	
6	VOE 14517544	1					•Sponge	•Eponge	•Schwamm	• 스폰지	• 海绵	
7	VOE 14543453	1					Door	Porte	Tür	도어	车门	
8		1			NS		•Door	•Porte	•Tür	• 도어	• 车门	
9	VOE 14527426	2					•Hinge	•Charniere	•Scharnier	• 힌지	• 铰链	
10	VOE 14508854	1					•Latch	•Poignee Blocage	•Knebel	• 래치	• 门插销	
11	SA 9572-10780	2					•Weatherstrip	•Leche-vitre	•Abstreifleiste	• 웨더스트립	• 密封条	
12	VOE 14881488	2					•Weatherstrip	•Leche-vitre	•Abstreifleiste	• 웨더스트립	• 密封条	

1	8281285	보조 후드 **Zusatshaube, Seitenklappe.** **Capot additionnel, porte laterale.** **Auxiliary hood, side door.**	Catalogue id **56141**	Group **821**
2			Illustr. No **1020577**	Section **5600**
3			Issue **VOE 95E4356141**	Page **419**
4				
5				

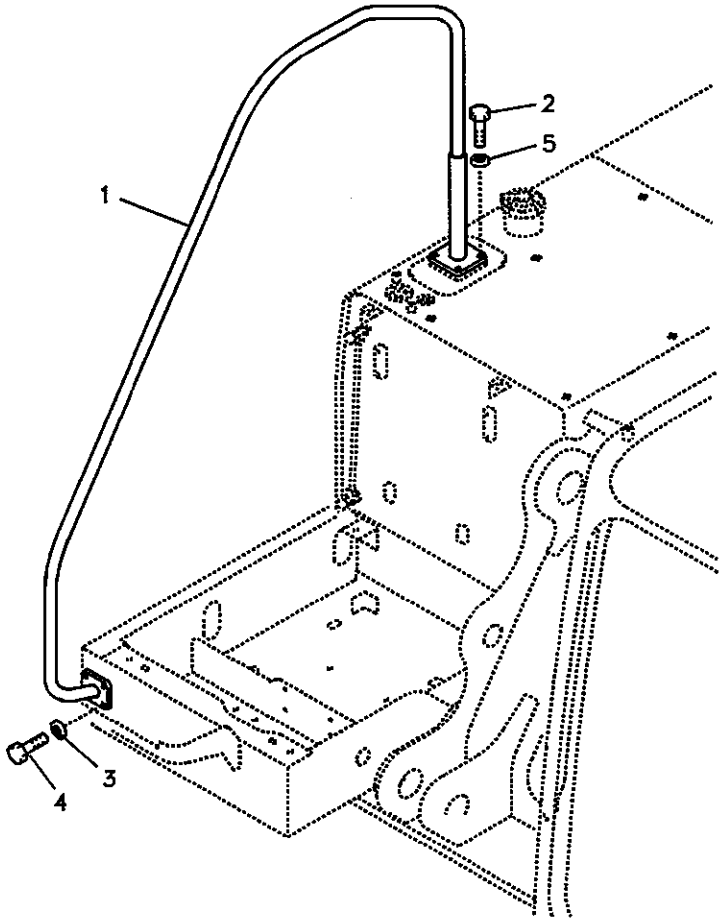

Volvo Construction Equipment

1018756

Fig.	Part No.	Quantity 1	2	3	PS	KIT	Description	Dénomination	Bezeichnung	품명	说明	Notes
1	**VOE 14514951**	1	1		SS		Handrail	Main Courante	Geländer	난간	扶栏	SER NO 11119-13818 SER NO 30001-30893
	VOE 14528890		1				Handrail	Main Courante	Geländer	난간	扶栏	SER NO 13819- SER NO 30894-
	VOE 14517189			1	SS		Handrail	Main Courante	Geländer	난간	扶栏	SER NO 11119-13818
	VOE 14528895			1			Handrail	Main Courante	Geländer	난간	扶栏	SER NO 13819-
2	**VOE 983251**	4	4	4			Hexagon screw	Vis tête hexagonale	Sechskantschraube	스크류	六角螺钉	SER NO 11119-16141
3	**SA 9211-10000**	4	4	4			Washer	Rondelle	Scheibe	와셔	垫圈	
4	**VOE 983253**	4	4	4			Hexagon screw	Vis tête hexagonale	Sechskantschraube	스크류	六角螺钉	
5	**SA 9211-10000**		4	4			Washer	Rondelle	Scheibe	와셔	垫圈	SER NO 11119-16141

1	**8277784 S/N -11118**	扶栏 난간 **Handgriff** **Main courante** **Handrail**	Catalogue id **56141**	Group **827**
2	**8278939 S/N 11119-**		Illustr. No **1018756**	Section **100**
3	**8278940 S/N 11119-**		Issue **VOE 95E4356141**	Page **421**
4				
5				

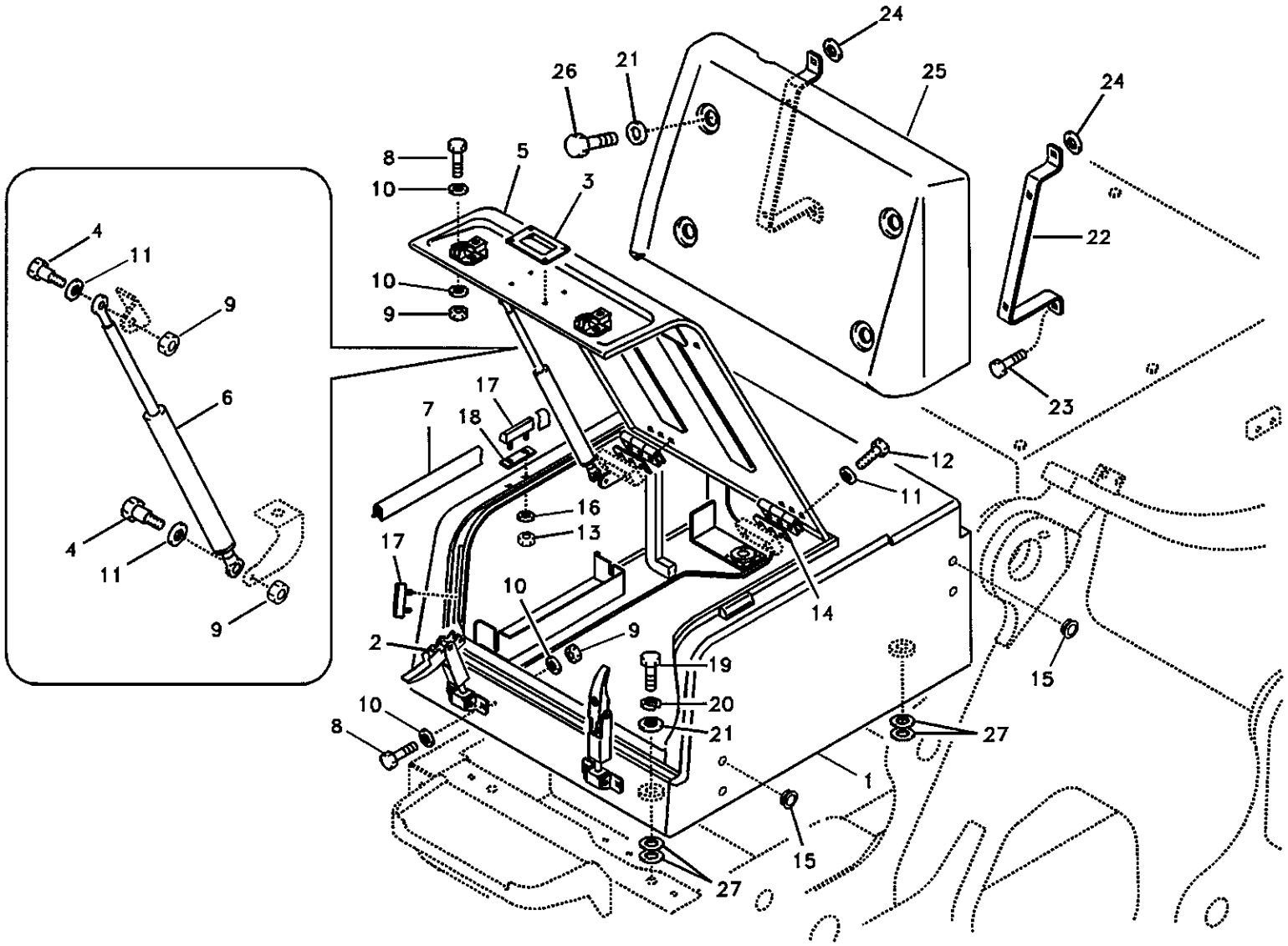

Volvo Construction Equipment

1010037

Fig.	Part No.	Quantity 1	2	3	PS	KIT	Description	Dénomination	Bezeichnung	품명	说明	Notes
	VOE 14508838	1			SS		Tool Box	Boite a outils	Werkzeugkasten	공구 박스	工具箱	SER NO 10001-11118
	VOE 14508838		1		SS		Tool Box	Boite a outils	Werkzeugkasten	공구 박스	工具箱	SER NO 11119-11903
												SER NO 30001-30090
	VOE 14521942		1		SS		Tool Box	Boite a outils	Werkzeugkasten	공구 박스	工具箱	SER NO 11904-12624
												SER NO 30091-30285
	VOE 14525035		1				Tool Box	Boite a outils	Werkzeugkasten	공구 박스	工具箱	SER NO 12625-16414
												SER NO 30286-
	VOE 14542973		1				Tool Box	Boite a outils	Werkzeugkasten	공구 박스	工具箱	SER NO 16415-
	VOE 14519507			1			Tool Box	Boite a outils	Werkzeugkasten	공구 박스	工具箱	SER NO 11119-12624
												SER NO 30001-30285
	VOE 14525567			1			Tool Box	Boite a outils	Werkzeugkasten	공구 박스	工具箱	SER NO 12625-16414
												SER NO 30286-
	VOE 14542982			1			Tool Box	Boite a outils	Werkzeugkasten	공구 박스	工具箱	SER NO 16415-
1	VOE 14508840	1					•Body	•Carcasse	•Rumpf	• 본체	• 箱体	SER NO 10001-11118
	VOE 14508840		1				•Body	•Carcasse	•Rumpf	• 본체	• 箱体	SER NO 11119-11903
												SER NO 30001-30090
	VOE 14521957		1				•Body	•Carcasse	•Rumpf	• 본체	• 箱体	SER NO 11904-16414
												SER NO 30091-
	VOE 14542974		1				•Body	•Carcasse	•Rumpf	• 본체	• 箱体	SER NO 16415-
	VOE 14519500			1			•Body	•Carcasse	•Rumpf	• 본체	• 箱体	SER NO 11119-16414
	VOE 14542983			1			•Body	•Carcasse	•Rumpf	• 본체	• 箱体	SER NO 16415-
2	VOE 14508835	2			SS		•Catch	•Disque Blocage	•Sperrplatte	• 캐치	• 锁	SER NO 10001-11118
	VOE 14508835		2	2	SS		•Catch	•Disque Blocage	•Sperrplatte	• 캐치	• 锁	SER NO 11119-11903
												SER NO 30001-30090
	VOE 14521945		2	2			•Catch	•Disque Blocage	•Sperrplatte	• 캐치	• 锁	SER NO 11904-
												SER NO 30091-
3	VOE 14508837	1	1	1			•Handle	•Poignee	•Handgriff	• 핸들	• 把手	
4	VOE 14527463	2	2	2			•Bolt	•Boulon	•Bolzen	• 볼트	• 螺栓	
5	VOE 14508841	1					•Door	•Porte	•Tür	• 도어	• 车门	

1	8277784 S/N -11118	机罩工具箱 공구 박스 , 카울 **Werkzeugkasten, Haube** **Boîte à outils, auvent** **Tool box, cowl**	Catalogue id **56141**	Group **827**
2	8278939 S/N 11119-		Illustr. No **1010037**	Section **200**
3	8278940 S/N 11119-		Issue **VOE 95E4356141**	Page **423**
4				
5				

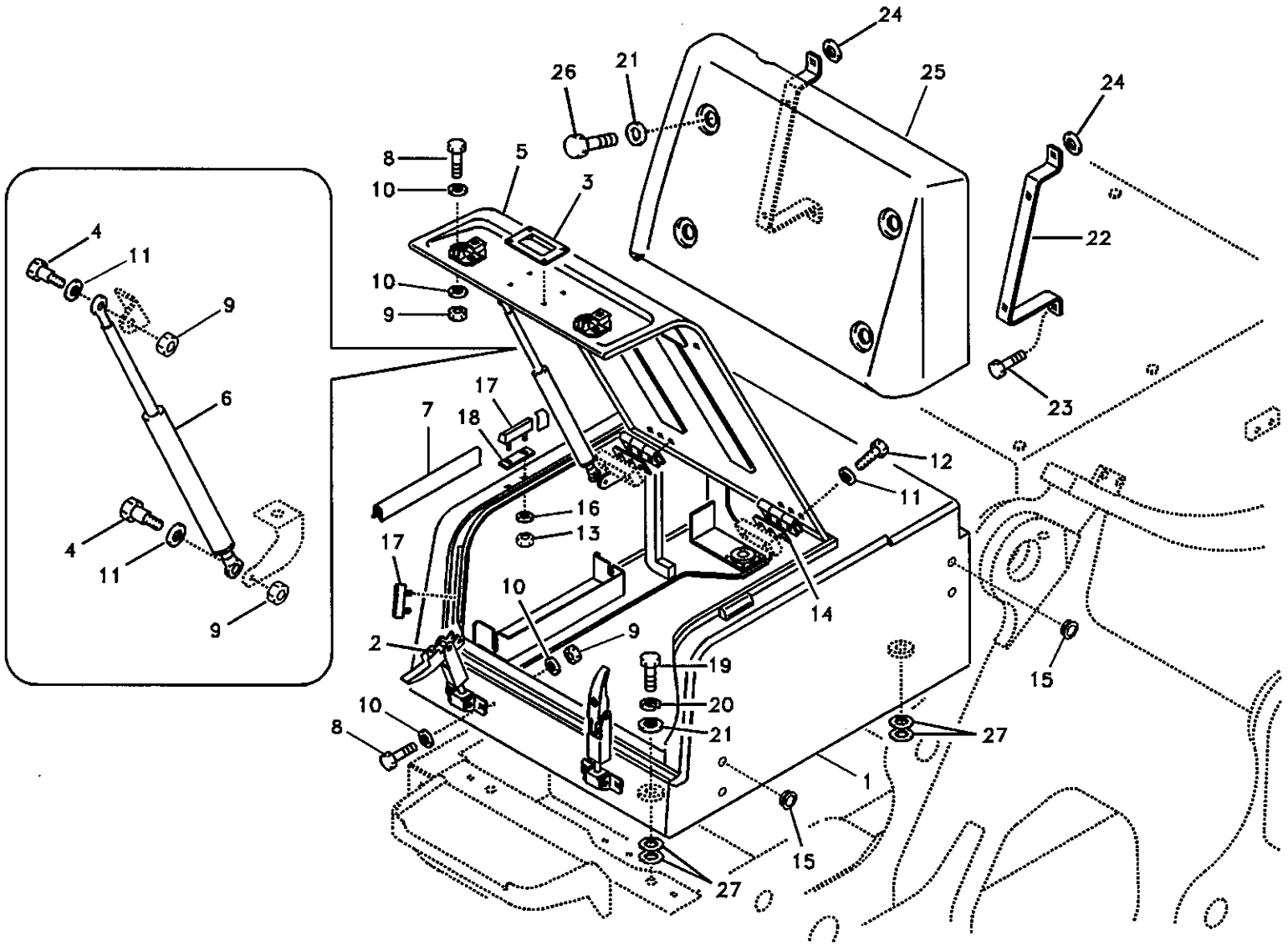

Volvo Construction Equipment

1010037

Fig.	Part No.	Quantity 1	2	3	P S	K I T	Description	Dénomination	Bezeichnung	품명	说明	Notes
	VOE 14508841		1				•Door	•Porte	•Tür	• 도어	• 车门	SER NO 11119-12624 SER NO 30001-30285
	VOE 14525562		1				•Door	•Porte	•Tür	• 도어	• 车门	SER NO 12625-16414 SER NO 30286-
	VOE 14542975		1				•Door	•Porte	•Tür	• 도어	• 车门	SER NO 16415-
	VOE 14517937			1			•Door	•Porte	•Tür	• 도어	• 车门	SER NO 11119-12624 SER NO 30001-30285
	VOE 14525566			1			•Door	•Porte	•Tür	• 도어	• 车门	SER NO 12625-16414 SER NO 30286-
	VOE 14542981			1			•Door	•Porte	•Tür	• 도어	• 车门	SER NO 16415-
6	VOE 14513033	1	1				•Gas Spring	•Ressort Gaz	•Gasfeder	• 개스 스프링	• 气体弹簧	
	VOE 14507978			1			•Gas Spring	•Ressort Gaz	•Gasfeder	• 개스 스프링	• 气体弹簧	
7	VOE 14880939	1	1	1			•Weatherstrip	•Leche-vitre	•Abstreifleiste	• 웨더스트립	• 密封条	
8	VOE 983244	8	8	8			•Hexagon screw	•Vis a tête hexagonal	•Sechskantschr.	• 육각 나사	• 六角螺钉	
9	VOE 14880450	10	10	10			•Lock nut	•Contre-ecrou	•Sicherungsmutter	• 록 너트	• 锁紧螺母	
10	SA 9211-08000	16	16	16			•Washer	•Rondelle	•Scheibe	• 와셔	• 垫圈	
11	SA 9211-10000	8	8	8			•Washer	•Rondelle	•Scheibe	• 와셔	• 垫圈	
12	VOE 983252	6	6	6			•Screw	•Vis	•Schraube	• 스크류	• 六角螺钉	
13	SA 9131-10500	4	4	4			•Lock nut	•Contre-ecrou	•Sicherungsmutter	• 록 너트	• 锁紧螺母	
14	VOE 14881061	2	2	2			•Shim	•Cale d'épaisseur	•Passcheibe	• 심	• 垫片	
15	VOE 14513388	4	4				•Grommet	•Passe fil	•Durchführung	• 그로메트	• 套环	
16	SA 9211-05000	4	4	4			•Washer	•Rondelle	•Scheibe	• 와셔	• 垫圈	
17	VOE 14521944		4	2			•Cushion	•Coussin	•Sitzkissen	• 쿠션	• 缓冲	SER NO 11904- SER NO 30091-
18	VOE 14521959		2				•Shim	•Cale d'épaisseur	•Passcheibe	• 심	• 垫片	SER NO 11904- SER NO 30091-
19	SA 9011-21211	4	4	4			Bolt	Boulon	Bolzen	볼트	螺栓	
20	VOE 955923	4	4	4			Spring Washer	Rondelle élastique	Federscheibe	스프링 와셔	弹簧垫圈	
21	VOE 14522862	8	8	8			Washer	Rondelle	Scheibe	와셔	垫圈	
22	VOE 14513034	2	2	2			Support	Support	Stütze	서포트	支座	

1	8277784 S/N -11118	机罩工具箱 공구 박스 , 카울 **Werkzeugkasten, Haube** **Boîte à outils, auvent** **Tool box, cowl**
2	8278939 S/N 11119-	
3	8278940 S/N 11119-	
4		
5		

Catalogue id	Group
56141	827
Illustr. No	Section
1010037	200
Issue	Page
VOE 95E4356141	425

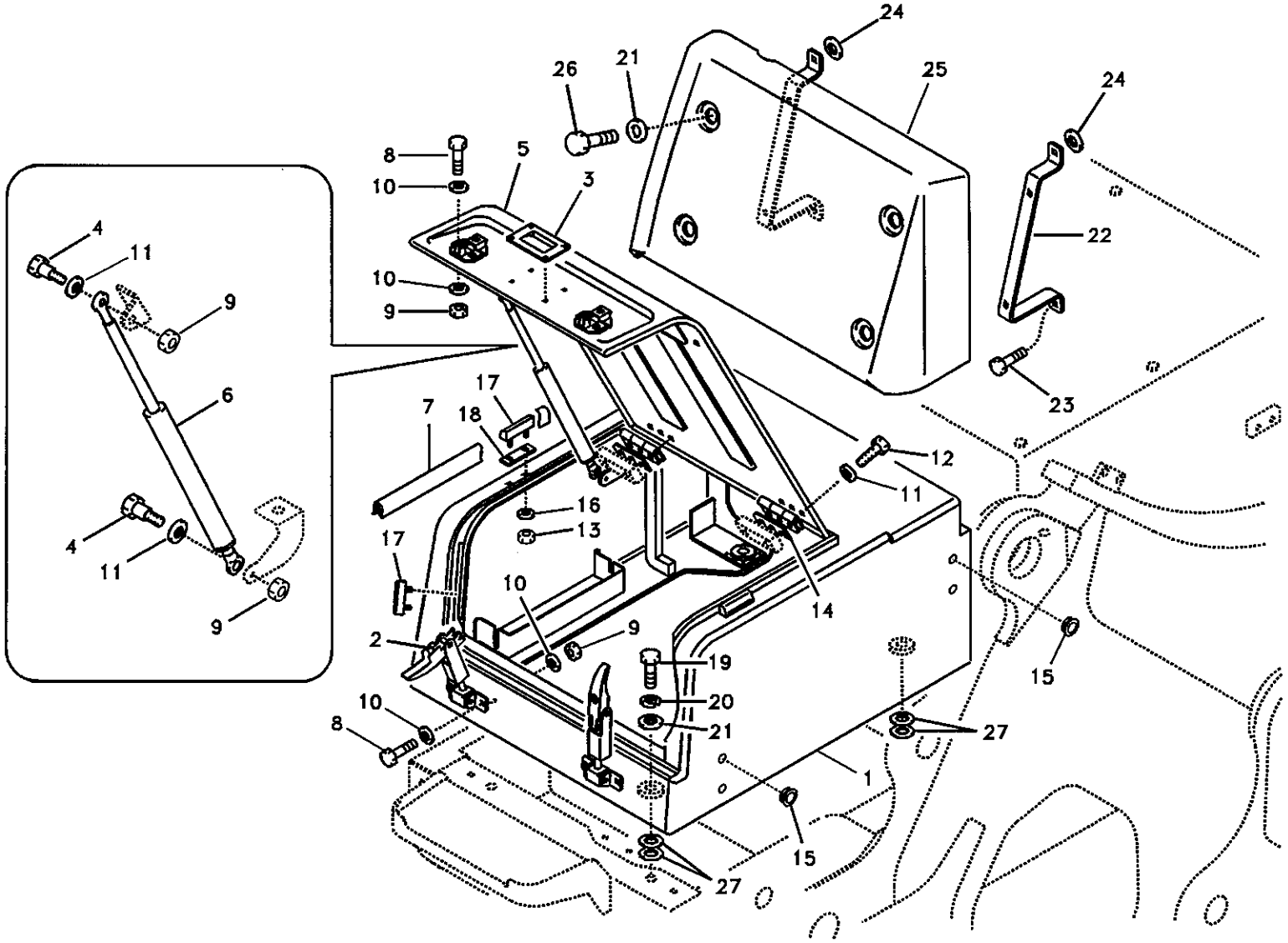
24
26
21
25
24
8
5
3
22
10
4
11
10
9
9
23
17
7
18
12
6
11
16
13
4
17
11
10
14
9
2
19
15
10
20
8
21
27
1
15
27

Fig.	Part No.	Quantity 1	2	3	PS	KIT	Description	Dénomination	Bezeichnung	품명	说明	Notes
23	VOE 946329	4	4	4			Flange screw	Vis à bride	Flanschschraube	플랜지 스크류	法兰螺钉	
24	VOE 960148	2					Washer	Rondelle	Scheibe	와셔	垫圈	SER NO 10587-11118
	VOE 960148		2	2			Washer	Rondelle	Scheibe	와셔	垫圈	
25	VOE 14508839	1	1				Cover	Capot	Haube	커버	罩盖	
	VOE 14520745			1			Cover	Capot	Haube	커버	罩盖	
26	VOE 978932	4	4	4			Screw	Vis	Schraube	스크류	六角螺钉	
27	VOE 14881064		4	4			Shim	Cale d'épaisseur	Passcheibe	심	垫片	SER NO 11904- SER NO 30091-

1	8277784 S/N -11118	机罩工具箱 공구 박스 , 카울 **Werkzeugkasten, Haube** **Boîte à outils, auvent** **Tool box, cowl**	Catalogue id **56141**	Group **827**
2	8278939 S/N 11119-		Illustr. No **1010037**	Section **200**
3	8278940 S/N 11119-		Issue **VOE 95E4356141**	Page **427**
4				
5				

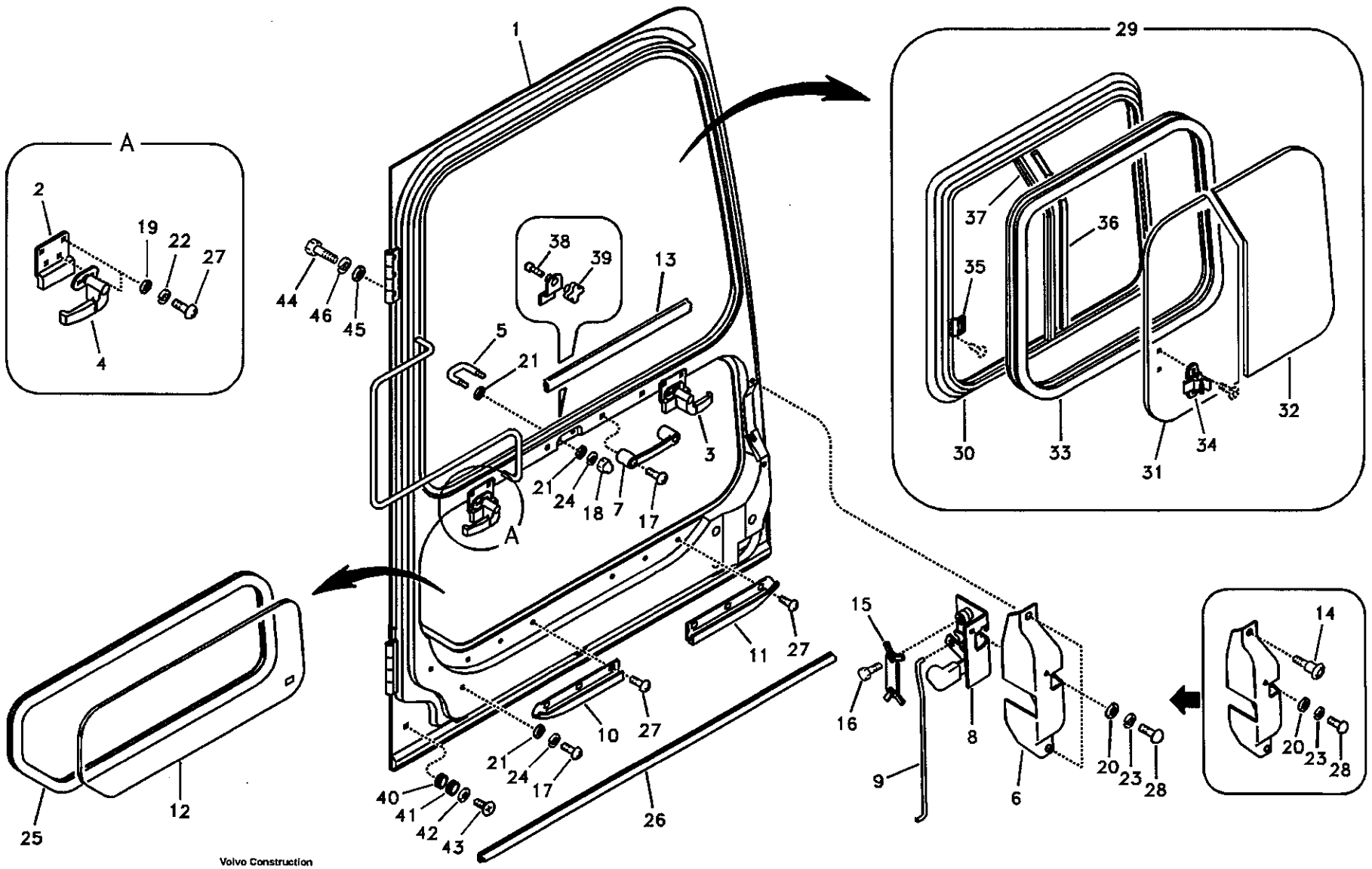

Volvo Construction Equipment

1018681

Fig.	Part No.	Quantity 1	2	3	PS	KIT	Description	Dénomination	Bezeichnung	품명	说明	Notes
	VOE 14517121	1					Door	Porte	Tür	도어	车门	
	VOE 14517121		1				Door	Porte	Tür	도어	车门	SER NO 10001-10996
	VOE 14520550		1				Door	Porte	Tür	도어	车门	SER NO 10997- SER NO 30001-
1		1	1		NS		•Door	•Porte	•Tür	• 도어	• 车门	
2	VOE 14506763	2	2				•Plate	•Plaque	•Platte	• 플레이트	• 配流盘	
3	VOE 14506764	1	1				•Latch	•Poignee Blocage	•Knebel	• 래치	• 门插销	
4	VOE 14506765	1	1				•Latch	•Poignee Blocage	•Knebel	• 래치	• 门插销	
5	VOE 14506766	1	1				•Striker	•Butee	•Hammer	• 스트라이커	• 撞针	
6	VOE 14506767	1	1				•Cover	•Capot	•Haube	• 커버	• 罩盖	SER NO 10001-15867 SER NO 20001-20235
	VOE 14540249	1	1				•Cover	•Capot	•Haube	• 커버	• 罩盖	SER NO 15868- SER NO 20236-
7	VOE 14506768	1	1				•Handle	•Poignee	•Handgriff	• 핸들	• 把手	
8	VOE 14506769	1	1				•Lock	•Serrure	•Schloss	• 록	• 门锁	
9	VOE 14506770	1	1				•Rod	•Tringle	•Stange	• 로드	• 活杆	
10	VOE 14506860	1	1				•Stop	•Butee	•Anschlag	• 스톱	• 挡块	
11	VOE 14506861	1	1				•Stop	•Butee	•Anschlag	• 스톱	• 挡块	
12	VOE 14508460	1	1				•Glass	•Glace	•Scheibe	• 글라스	• 玻璃	
13	VOE 14508693	1	1				•Weatherstrip	•Leche-vitre	•Abstreifleiste	• 웨더스트립	• 密封条	
14	VOE 14511328	2	2				•Fastener	•Attache	•Befestigung	• 파스너	• 固定器	SER NO 10001-15867 SER NO 20001-20235
15	VOE 14513798	1	1				•Plate	•Plaque	•Platte	• 플레이트	• 配流盘	
16	SA 9011-20606	2	2				•Bolt	•Boulon	•Bolzen	• 볼트	• 螺栓	
17	VOE 14880445	4	4				•Screw	•Vis	•Schraube	• 스크류	• 六角螺钉	
18	VOE 14880424	2	2				•Nut	•Ecrou	•Mutter	• 너트	• 螺母	
19	VOE 940090	8	8		SS		•Washer	•Rondelle	•Scheibe	• 와셔	• 垫圈	
20	VOE 955892	1	1				•Washer	•Rondelle	•Scheibe	• 와셔	• 垫圈	SER NO 10001-15867 SER NO 20001-20235

1	8277140
2	8277142
3	
4	
5	

操作人员驾驶室门
운전실 도어
Tür, Fahrerkabine
Porte, cabine conducteur
Door, operator's cab

Catalogue id **56141**	Group **830**
Illustr. No **1018681**	Section **100**
Issue **VOE 95E4356141**	Page **429**

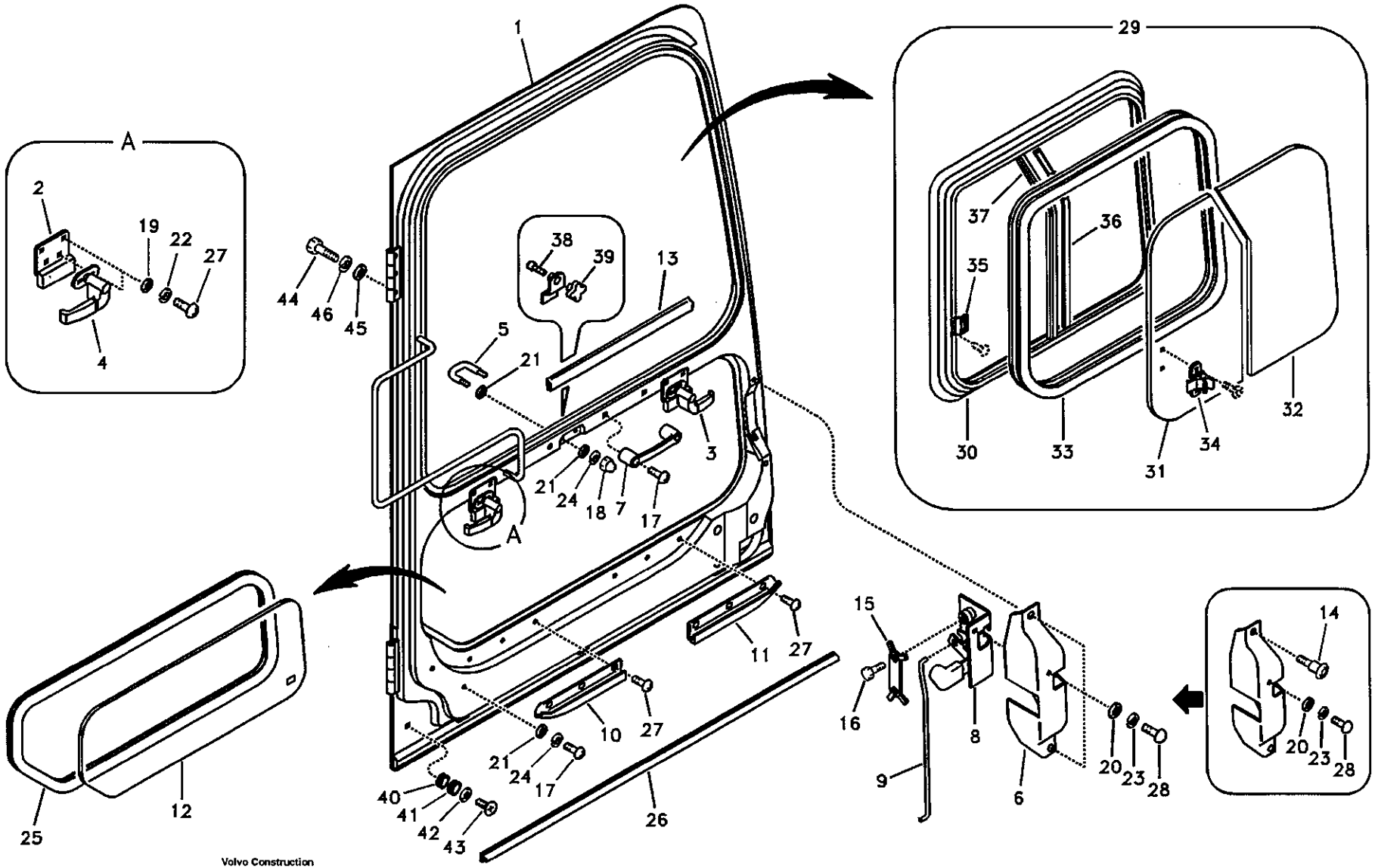

Volvo Construction Equipment

1018681

Fig.	Part No.	Quantity 1	2	3	PS	KIT	Description	Dénomination	Bezeichnung	품명	说明	Notes
	VOE 955892	3	3				•Washer	•Rondelle	•Scheibe	• 와셔	• 垫圈	SER NO 15868- SER NO 20236-
21	VOE 955894	6	6				•Washer	•Rondelle	•Scheibe	• 와셔	• 垫圈	
22	VOE 955918	8	8				•Spring Washer	•Rondelle élastique	•Federscheibe	• 스프링 와셔	• 弹簧垫圈	
23	VOE 955919	1	1				•Spring Washer	•Rondelle élastique	•Federscheibe	• 스프링 와셔	• 弹簧垫圈	SER NO 10001-15867 SER NO 20001-20235
	VOE 955919	3	3				•Spring Washer	•Rondelle élastique	•Federscheibe	• 스프링 와셔	• 弹簧垫圈	SER NO 15868- SER NO 20236-
24	VOE 955921	4	4				•Spring Washer	•Rondelle élastique	•Federscheibe	• 스프링 와셔	• 弹簧垫圈	
25	VOE 14880436	1	1				•Weatherstrip	•Leche-vitre	•Abstreifleiste	• 웨더스트립	• 密封条	
26	VOE 14515453	1	1				•Weatherstrip	•Leche-vitre	•Abstreifleiste	• 웨더스트립	• 密封条	
27	VOE 969405	14	14				•6-pt skt screw	•Vis creuse de 6	•Hohlschraube	•6 포인트 소켓 스크류	• 六点螺口插座	
28	VOE 969420	1	1				•6-pt skt screw	•Vis creuse de 6	•Hohlschraube	•6 포인트 소켓 스크류	• 六点螺口插座	SER NO 10001-15867 SER NO 20001-20235
	VOE 969420	3	3				•6-pt skt screw	•Vis creuse de 6	•Hohlschraube	•6 포인트 소켓 스크류	• 六点螺口插座	SER NO 15868- SER NO 20236-
29	VOE 14517120	1	1		SS		•Window	•Vitre	•Fensterscheibe	• 윈도우	• 窗	SER NO 10001-11336
	VOE 14521289	1	1				•Window	•Vitre	•Fensterscheibe	• 윈도우	• 窗	SER NO 11337-14399 SER NO 30001-30780
	VOE 14529999	1	1				•Window	•Vitre	•Fensterscheibe	• 윈도우	• 窗	SER NO 14400- SER NO 30781-
30	VOE 14530647	1	1				••Frame	••Chassis	••Rahmen	•• 프레임	•• 车架	
31	VOE 14506773	1	1		SS		••Glass	••Glace	••Scheibe	•• 글라스	•• 玻璃	SER NO 10001-11336
	VOE 14521276	1	1				••Glass	••Glace	••Scheibe	•• 글라스	•• 玻璃	SER NO 11337-14399 SER NO 30001-30780
	VOE 14530648	1	1				••Glass	••Glace	••Scheibe	•• 글라스	•• 玻璃	SER NO 14400- SER NO 30781-
32	VOE 14506774	1	1				••Glass	••Glace	••Scheibe	•• 글라스	•• 玻璃	SER NO 10001-14399 SER NO 30001-30780

1	8277140	操作人员驾驶室门 운전실 도어 **Tür, Fahrerkabine** **Porte, cabine conducteur** **Door, operator's cab**	Catalogue id **56141**	Group **830**
2	8277142		Illustr. No **1018681**	Section **100**
3			Issue **VOE 95E4356141**	Page **431**
4				
5				

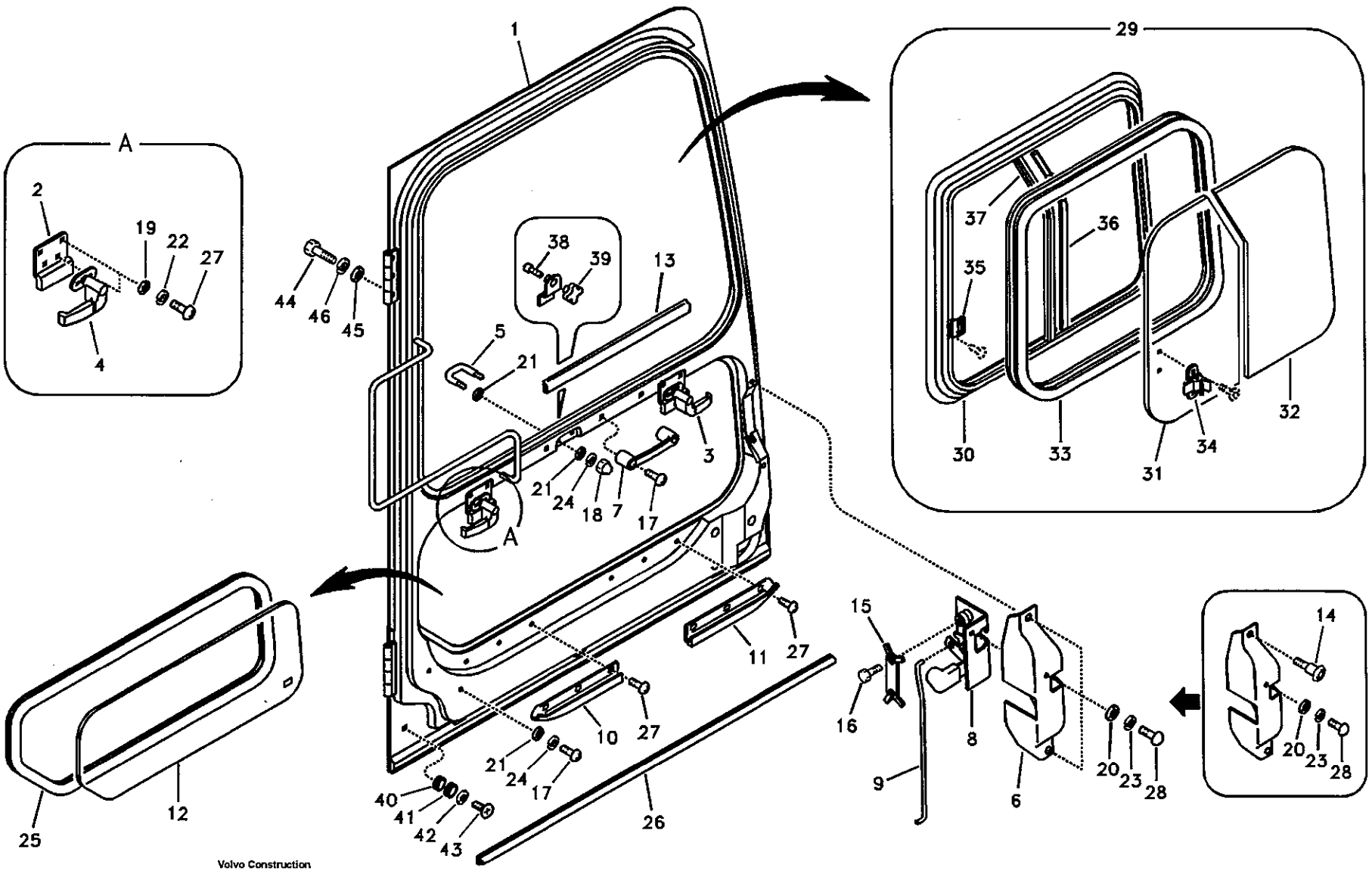

Volvo Construction Equipment

1018681

Fig.	Part No.	Quantity 1	2	3	PS	KIT	Description	Dénomination	Bezeichnung	품명	说明	Notes
	VOE 14530649	1	1				••Glass	••Glace	••Scheibe	•• 글라스	•• 玻璃	SER NO 14400- SER NO 30781-
33	VOE 14506776	1	1		SS		••Weatherstrip	••Leche-vitre	••Abstreifleiste	•• 웨더스트립	•• 密封条	SER NO 10001-11336
	VOE 14521277	1	1				••Weatherstrip	••Leche-vitre	••Abstreifleiste	•• 웨더스트립	•• 密封条	SER NO 11337- SER NO 30001-
34	VOE 14515078	1	1				••Lock	••Serrure	••Schloss	•• 록	•• 门锁	SER NO 10001-14399 SER NO 30001-30780
	VOE 14530656	1	1				••Lock	••Serrure	••Schloss	•• 록	•• 门锁	SER NO 14400- SER NO 30781-
35	VOE 14515079	1	1				••Catch	••Disque Blocage	••Sperrplatte	•• 캐치	•• 锁	SER NO 10001-14399 SER NO 30001-30780
	VOE 14530651	1	1				••Catch	••Disque Blocage	••Sperrplatte	•• 캐치	•• 锁	SER NO 14400- SER NO 30781-
36	VOE 14515081	1	1				••Seal	••Joint	••Dichtring	•• 시일	•• 密封	
37	VOE 14530650	1	1				••Frame	••Chassis	••Rahmen	•• 프레임	•• 车架	SER NO 14400- SER NO 30781-
38	VOE 14516763	1	1				•Stop	•Arrêt	•Anschlag	• 스톱	• 挡块	SER NO 10001-14399 SER NO 30001-30780
	VOE 14530652	1	1				•Stop	•Butee	•Anschlag	• 스톱	• 挡块	SER NO 14400- SER NO 30781-
39	VOE 14516964	1	1				•Knob	•Bouton	•Knauf	• 손잡이	• 按钮	SER NO 10001-14399 SER NO 30001-30780
	VOE 14530653	1	1				•Knob	•Bouton	•Knauf	• 손잡이	• 按钮	SER NO 14400- SER NO 30781-
40	VOE 14523000	1	1				Cap	Chapeau	Kappe	캡	罩壳	SER NO 10001-13727 SER NO 30001-30780
41	SA 1023-02350	1	1				Grommet	Passe fil	Durchführung	그로메트	套环	SER NO 10001-13727 SER NO 30001-30780
42	VOE 940090	1	1		SS		Washer	Rondelle	Scheibe	와셔	垫圈	SER NO 10001-13727 SER NO 30001-30780

1	8277140
2	8277142
3	
4	
5	

操作人员驾驶室门
운전실 도어
Tür, Fahrerkabine
Porte, cabine conducteur
Door, operator's cab

Catalogue id	Group
56141	830
Illustr. No	Section
1018681	100
Issue	Page
VOE 95E4356141	433

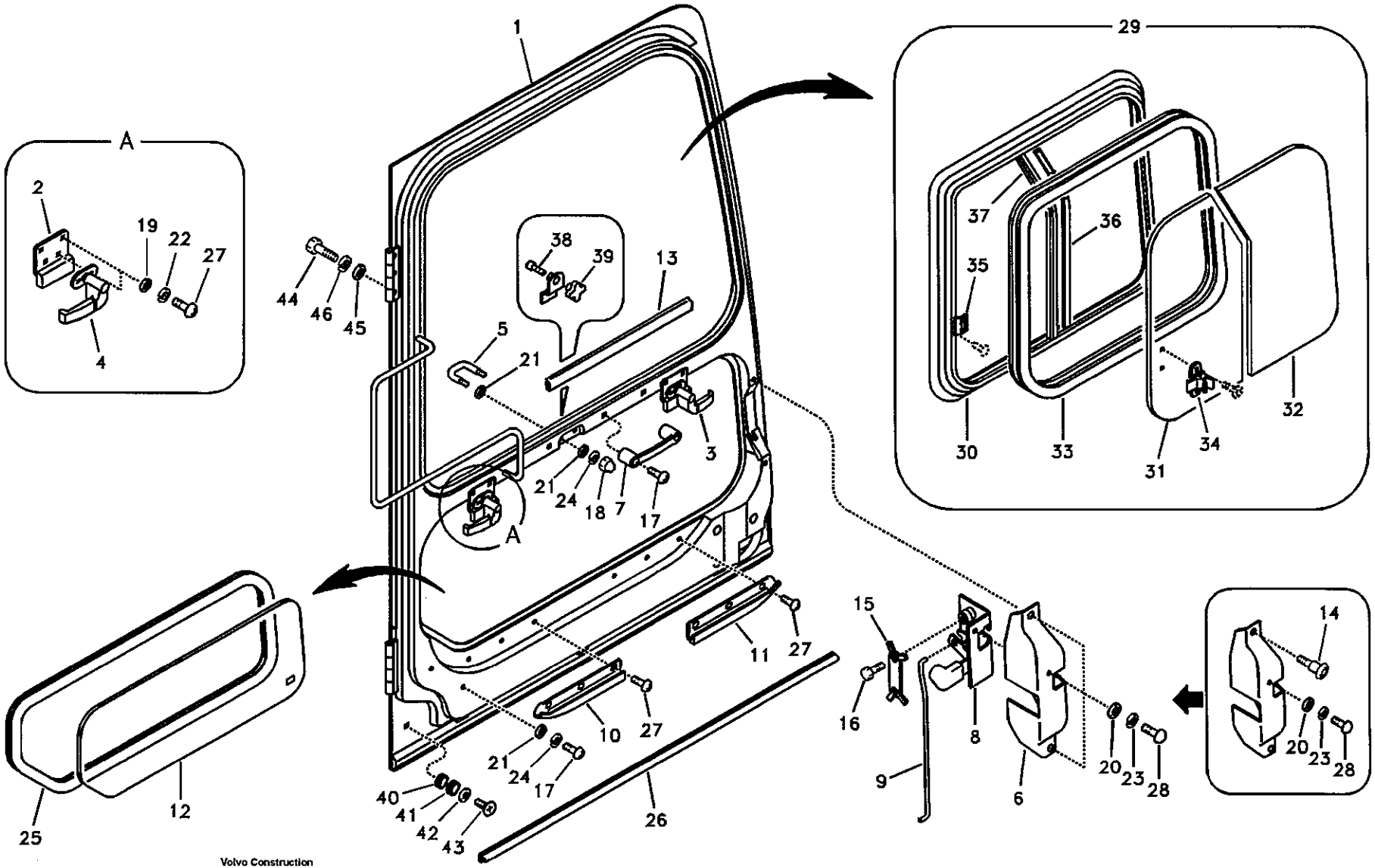

Volvo Construction Equipment

1018681

Fig.	Part No.	Quantity 1	2	3	PS	KIT	Description	Dénomination	Bezeichnung	품명	说明	Notes
43	**VOE 969407**	1	1				6-pt skt screw	Vis creuse de 6	Hohlschraube	6 포인트 소켓 스크류	六点螺口插座	SER NO 10001-13727 SER NO 30001-30780
44	**VOE 983251**	6	6				Hexagon screw	Vis tête hexagonale	Sechskantschraube	스크류	六角螺钉	
45	**VOE 960148**	6	6				Washer	Rondelle	Scheibe	와셔	垫圈	
46	**VOE 955922**	6	6				Spring Washer	Rondelle élastique	Federscheibe	스프링 와셔	弹簧垫圈	

1	**8277140**	操作人员驾驶室门 운전실 도어 **Tür, Fahrerkabine** **Porte, cabine conducteur** **Door, operator's cab**	Catalogue id **56141**	Group **830**
2	**8277142**		Illustr. No **1018681**	Section **100**
3			Issue **VOE 95E4356141**	Page **435**
4				
5				

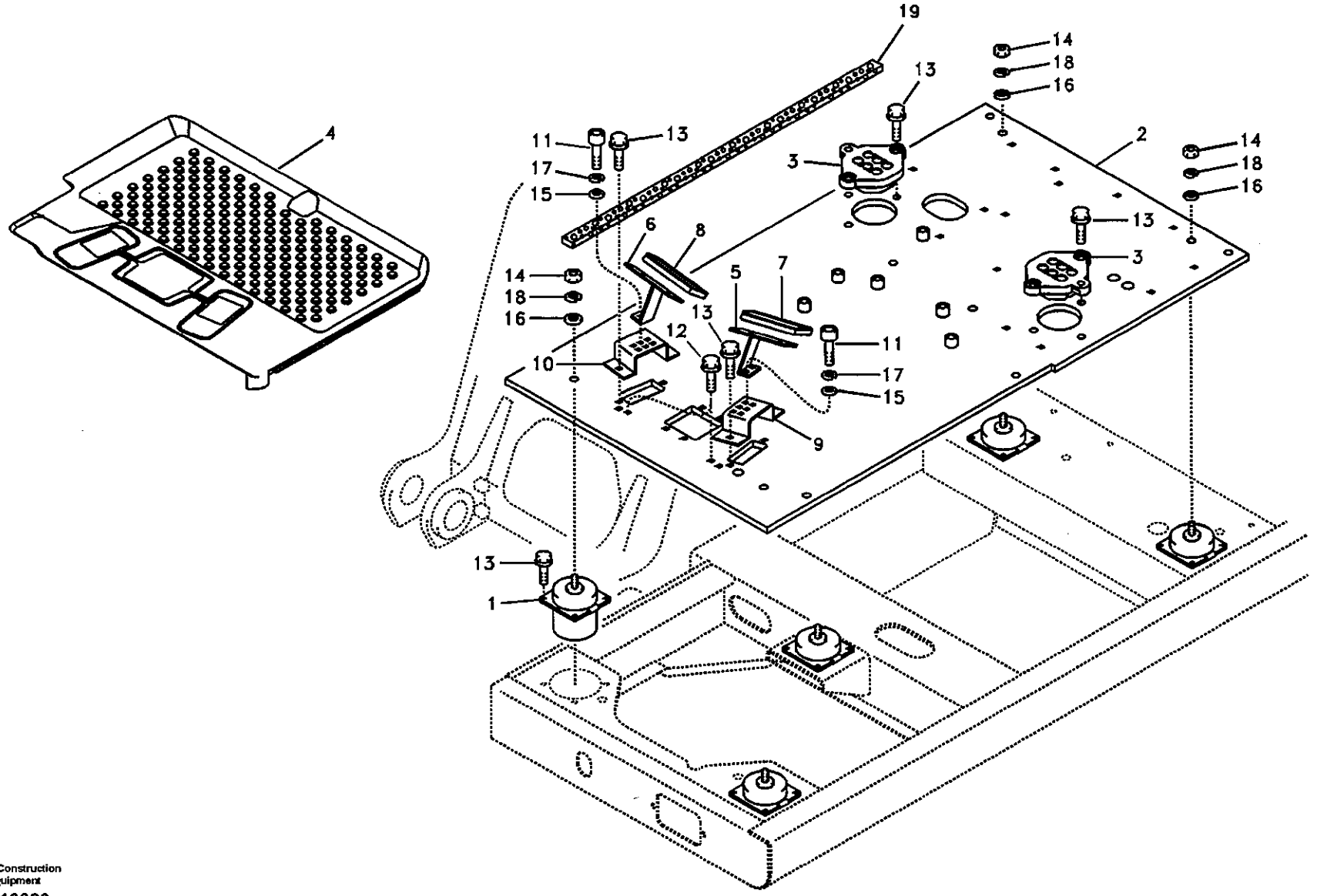

Volvo Construction Equipment

1016696

Fig.	Part No.	Quantity 1	2	3	PS	KIT	Description	Dénomination	Bezeichnung	품명	说明	Notes
1	VOE 14526166	5					Bracket	Console	Konsole	브라켓	支架	
2	VOE 14503678	1					Plate	Plaque	Platte	플레이트	配流盘	SER NO 10001-15867
	VOE 14540303	1					Plate	Plaque	Platte	플레이트	配流盘	SER NO 15868-
3	VOE 14503680	2					Seal	Joint	Dichtring	시일	密封	
4	VOE 14530488	1					Floor	Plancher	Boden	플로어	地板	(VOE 14508103) SER NO 10001-14131
	VOE 14530488	1					Floor	Plancher	Boden	플로어	地板	SER NO 14132-15706 SER NO 20001-20253
	VOE 14531641	1					Floor	Plancher	Boden	플로어	地板	SER NO 15707- SER NO 20254-
5	VOE 14508107	1					Plate	Plaque	Platte	플레이트	配流盘	SER NO 10001-12233 SER NO 30001-30198
	VOE 14521974	1					Plate	Plaque	Platte	플레이트	配流盘	SER NO 12234- SER NO 30199-
6	VOE 14508108	1					Plate	Plaque	Platte	플레이트	配流盘	SER NO 10001-12233 SER NO 30001-30198
	VOE 14521975	1					Plate	Plaque	Platte	플레이트	配流盘	SER NO 12234- SER NO 30199-
7	VOE 14508248	1					Cover	Capot	Haube	커버	罩盖	SER NO 10001-12233 SER NO 30001-30198
	VOE 14522035	1					Cover	Capot	Haube	커버	罩盖	SER NO 12234- SER NO 30199-
8	VOE 14508249	1					Cover	Capot	Haube	커버	罩盖	SER NO 10001-12233 SER NO 30001-30198
	VOE 14522036	1					Cover	Capot	Haube	커버	罩盖	SER NO 12234- SER NO 30199-
9	VOE 14508623	1					Bracket	Console	Konsole	브라켓	支架	
10	VOE 14508624	1					Bracket	Console	Konsole	브라켓	支架	
11	VOE 967631	4					Allen Hd Screw	Vis A 6 Pans Cr	Inbusschraube	스크류	内六角螺钉	SER NO 10001-11540 SER NO 30001-30045

1	8277784	驾驶室地板 운전실 플로어 **Kabinenboden** **Plancher de cabine** **Cabin floor**
2		
3		
4		
5		

Catalogue id **56141**	Group **837**
Illustr. No **1016696**	Section **100**
Issue **VOE 95E4356141**	Page **437**

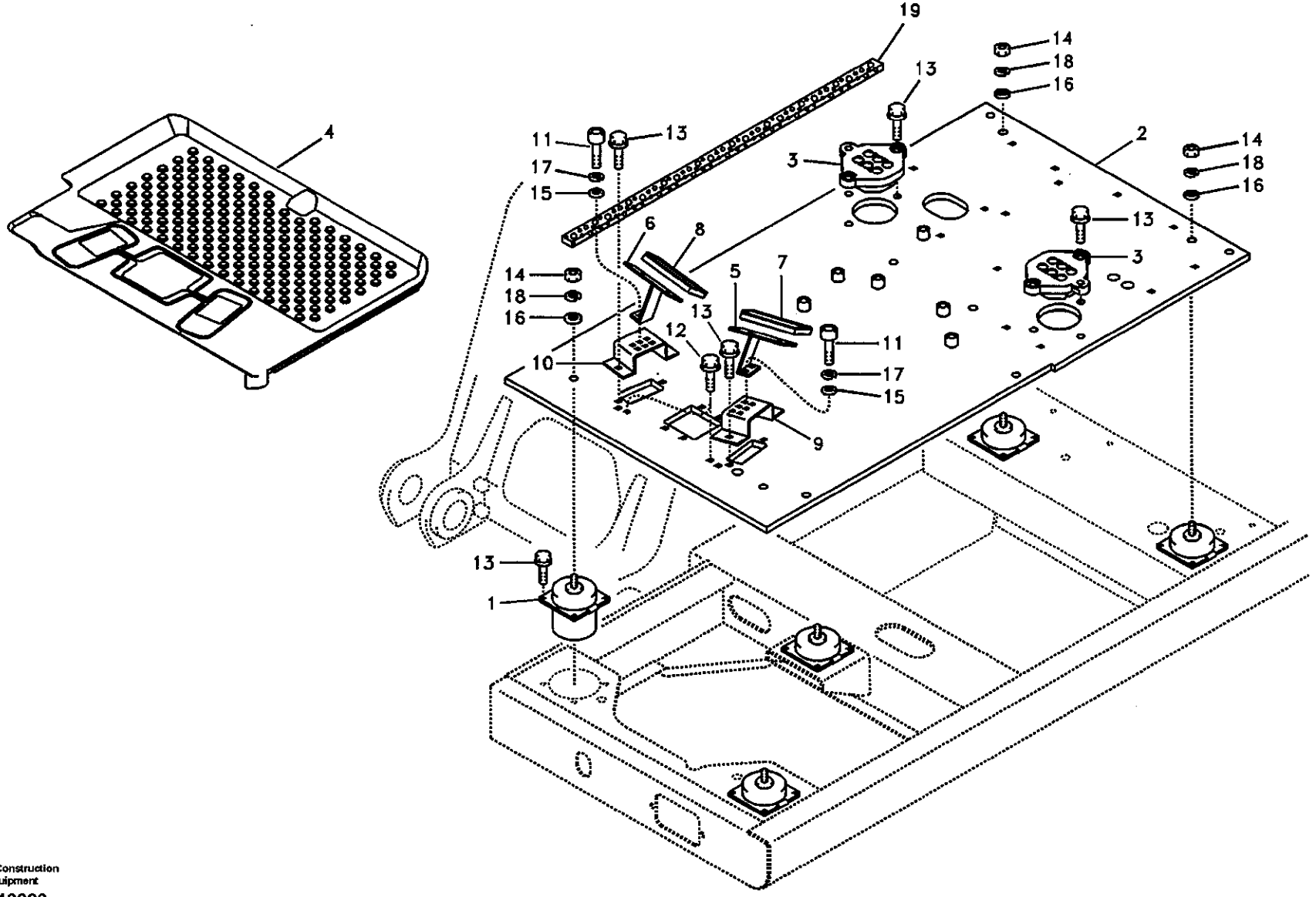

Volvo Construction Equipment

1016696

Fig.	Part No.	Quantity 1	2	3	PS	KIT	Description	Dénomination	Bezeichnung	품명	说明	Notes
	VOE 984066	4					Allen Hd Screw	Vis A 6 Pans Cr	Inbusschraube	스크류	内六角螺钉	SER NO 11541- SER NO 30046-
12	**VOE 946471**	4					Flange screw	Vis à bride	Flanschschraube	플랜지 스크류	法兰螺钉	
13	**VOE 946472**	30					Flange screw	Vis à bride	Flanschschraube	플랜지 스크류	法兰螺钉	
14	**VOE 979021**	5					Hexagon Nut	Ecrou Hexagonal	Sechskantmutter	너트	六角螺母	
15	**VOE 955894**	4					Washer	Rondelle	Scheibe	와셔	垫圈	
16	**VOE 955900**	5			SS		Washer	Rondelle	Scheibe	와셔	垫圈	
17	**VOE 955921**	4					Spring Washer	Rondelle élastique	Federscheibe	스프링 와셔	弹簧垫圈	
18	**VOE 955926**	5					Spring Washer	Rondelle élastique	Federscheibe	스프링 와셔	弹簧垫圈	
19	**VOE 14515580**	1					Sponge	Eponge	Schwamm	스폰지	海绵	

1	**8277784**	驾驶室地板 운전실 플로어 **Kabinenboden** **Plancher de cabine** **Cabin floor**	Catalogue id **56141**	Group **837**
2			Illustr. No **1016696**	Section **100**
3			Issue **VOE 95E4356141**	Page **439**
4				
5				

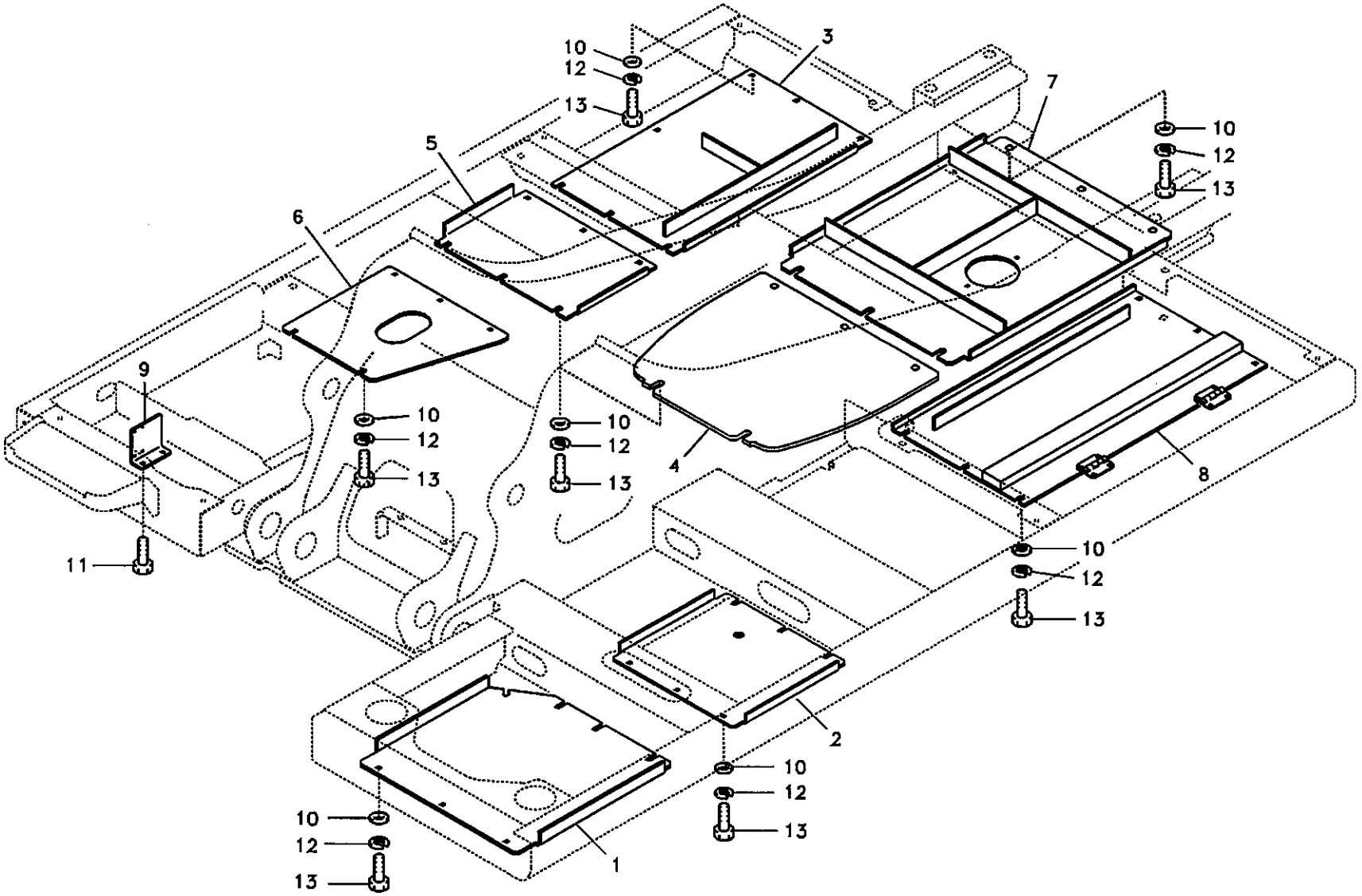

Volvo Construction Equipment

1010039

Fig.	Part No.	Quantity 1	2	3	4	5	PS	KIT	Description	Dénomination	Bezeichnung	품명	说明	Notes
1	VOE 14504851	1							Cover	Capot	Haube	커버	罩盖	
	VOE 14504857		1						Cover	Capot	Haube	커버	罩盖	
	VOE 14517845			1					Cover	Capot	Haube	커버	罩盖	
	VOE 14517849				1				Cover	Capot	Haube	커버	罩盖	
2	VOE 14504852	1					SS		Cover	Capot	Haube	커버	罩盖	SER NO 10001-13630 SER NO 30001-30778
	VOE 14527186	1							Cover	Capot	Haube	커버	罩盖	SER NO 13631- SER NO 30779-
	VOE 14504858		1						Cover	Capot	Haube	커버	罩盖	
	VOE 14517846			1					Cover	Capot	Haube	커버	罩盖	SER NO 11119-13630
	VOE 14527187			1					Cover	Capot	Haube	커버	罩盖	SER NO 13631-
	VOE 14517850				1				Cover	Capot	Haube	커버	罩盖	
3	VOE 14504855	1							Cover	Capot	Haube	커버	罩盖	
	VOE 14504861		1						Cover	Capot	Haube	커버	罩盖	
	VOE 14517847			1					Cover	Capot	Haube	커버	罩盖	
	VOE 14517851				1				Cover	Capot	Haube	커버	罩盖	
4	VOE 14504864		1		1				Cover	Capot	Haube	커버	罩盖	
5	VOE 14504856	1							Cover	Capot	Haube	커버	罩盖	
	VOE 14504862		1						Cover	Capot	Haube	커버	罩盖	
	VOE 14517848			1					Cover	Capot	Haube	커버	罩盖	
	VOE 14517852				1				Cover	Capot	Haube	커버	罩盖	
6	VOE 14504863		1						Cover	Capot	Haube	커버	罩盖	
	VOE 14517853				1				Cover	Capot	Haube	커버	罩盖	
7	VOE 14504854	1					SS		Cover	Capot	Haube	커버	罩盖	SER NO 10001-10417
	VOE 14518354	1							Cover	Capot	Haube	커버	罩盖	SER NO 10418- SER NO 30001-
	VOE 14518354			1					Cover	Capot	Haube	커버	罩盖	
	VOE 14504860		1						Cover	Capot	Haube	커버	罩盖	SER NO 10001-10417
	VOE 14518355		1						Cover	Capot	Haube	커버	罩盖	SER NO 10418- SER NO 30001-

1	8277804
2	8277805
3	8278584 S/N 11119-
4	8278585 S/N 11119-
5	

发动机下的盖板、液压泵、冷却器，主阀和燃油箱。
보텀 커버 플레이트
Luken unter Motor, Hyd.pumpen, Kühler, M.ventil und Tank
Trappes sous moteur, pompes hydr., radiateur, valves et réservoir carbura
Hatches under engine, hydr.pumps, cooler, m.valve and fuel tank.

Catalogue id	Group
56141	837
Illustr. No	Section
1010039	200
Issue	Page
VOE 95E4356141	441

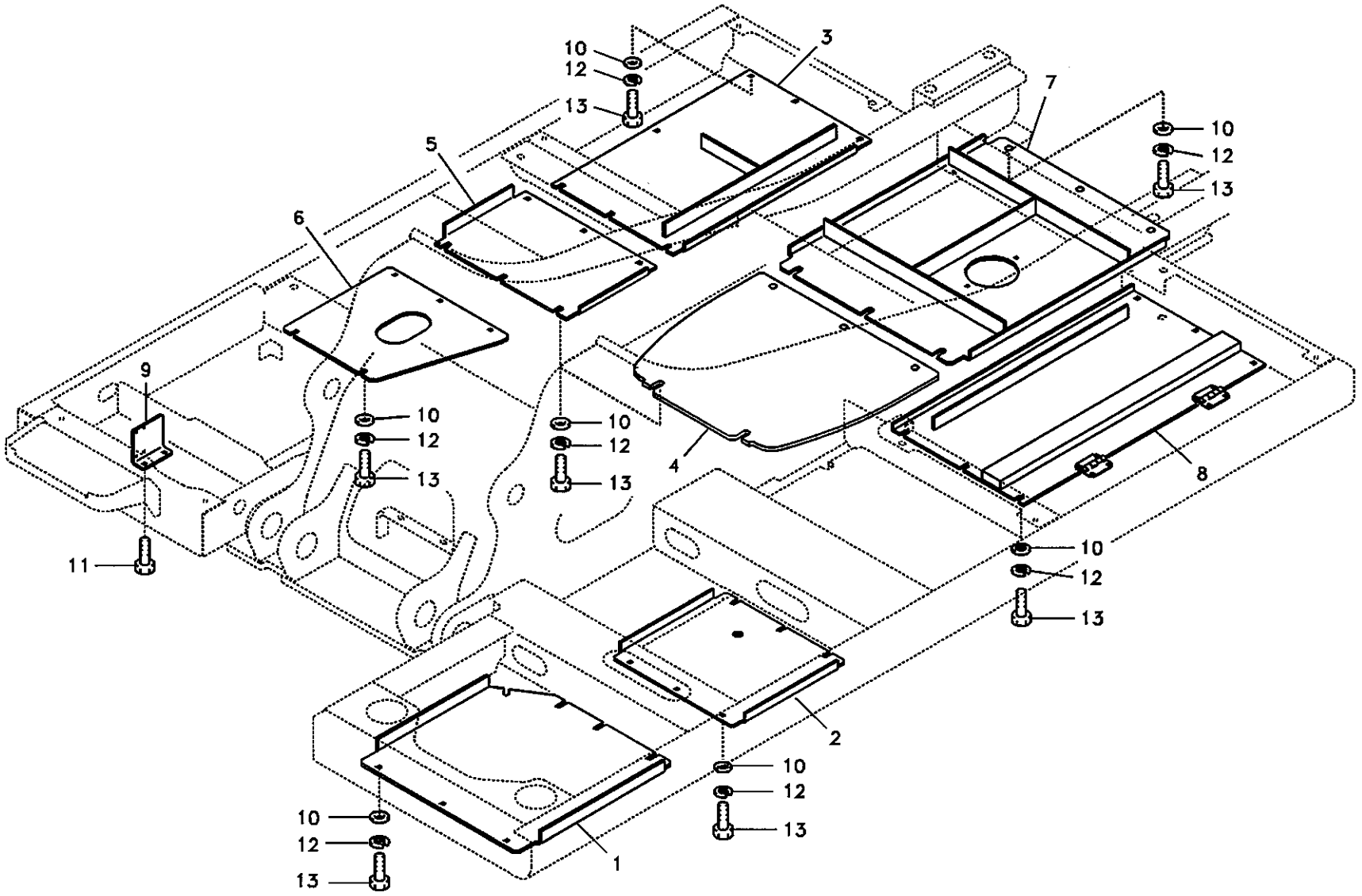

Volvo Construction Equipment

1010039

Fig.	Part No.	Quantity 1	2	3	4	5	PS	KIT	Description	Dénomination	Bezeichnung	품명	说明	Notes
	VOE 14518355				1				Cover	Capot	Haube	커버	罩盖	
8	VOE 14516344	1		1					Cover	Capot	Haube	커버	罩盖	
	VOE 14516345		1		1				Cover	Capot	Haube	커버	罩盖	
9	VOE 14514062	1	1						Plate	Plaque	Platte	플레이트	配流盘	
10	VOE 14532477	42	52	38	48				Washer	Rondelle	Scheibe	와셔	垫圈	
11	VOE 946471	2	2						Flange screw	Vis à bride	Flanschschraube	플랜지 스크류	法兰螺钉	
12	VOE 955923	42	52	38	48				Spring Washer	Rondelle élastique	Federscheibe	스프링 와셔	弹簧垫圈	
13	VOE 978932	42	52	38	48				Screw	Vis	Schraube	스크류	六角螺钉	

1	8277804
2	8277805
3	8278584 S/N 11119-
4	8278585 S/N 11119-
5	

发动机下的盖板、液压泵、冷却器，主阀和燃油箱。
보팅 커버 플레이트
Luken unter Motor, Hyd.pumpen, Kühler, M.ventil und Tank
Trappes sous moteur, pompes hydr., radiateur, valves et réservoir carbura
Hatches under engine, hydr.pumps, cooler, m.valve and fuel tank.

Catalogue id	Group
56141	837
Illustr. No	Section
1010039	200
Issue	Page
VOE 95E4356141	443

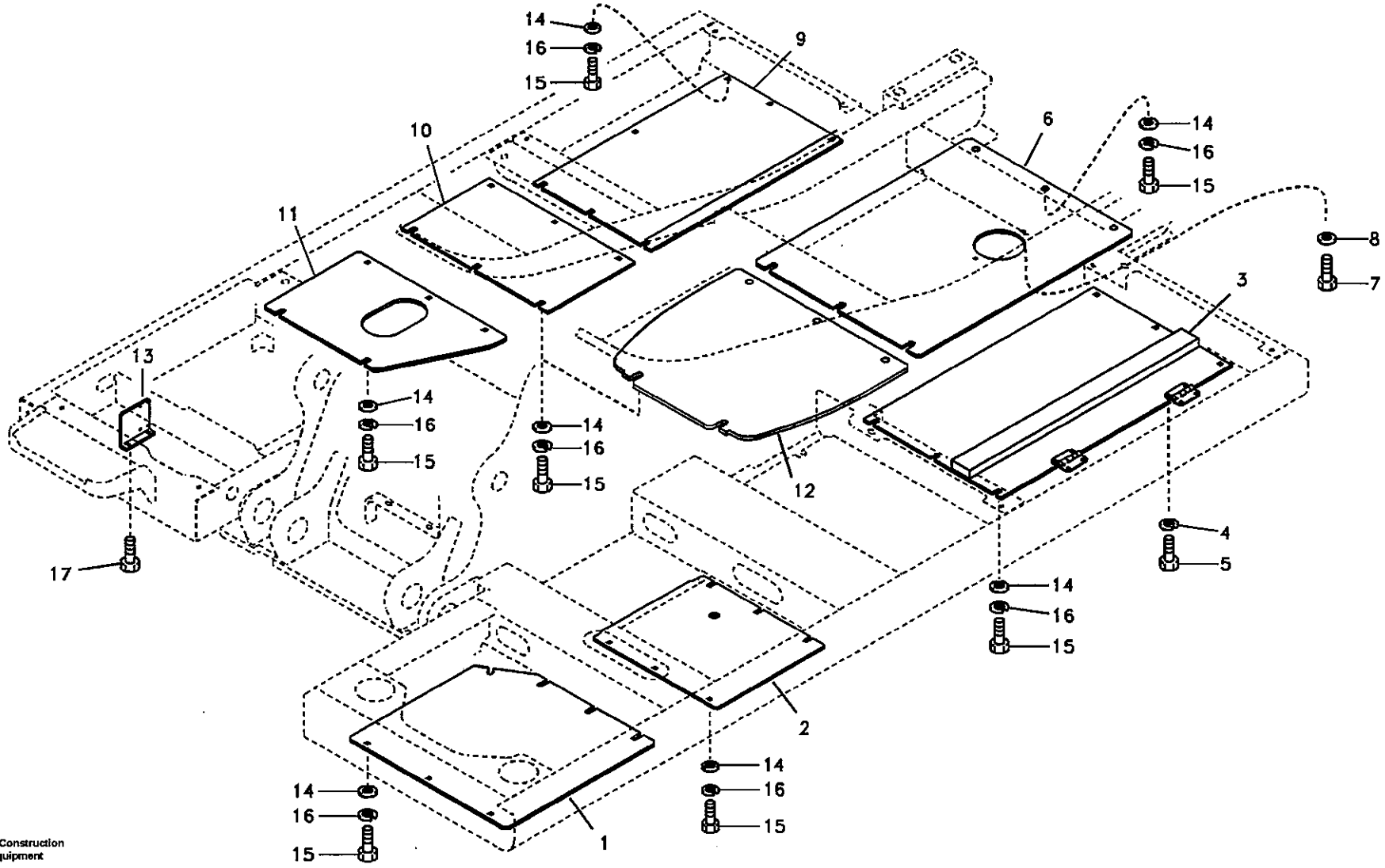

Volvo Construction Equipment

1020578

Fig.	Part No.	Quantity 1	2	3	PS	KIT	Description	Dénomination	Bezeichnung	품명	说明	Notes
1	VOE 14543460	1					Cover	Capot	Haube	커버	罩盖	
2	VOE 14543461	1					Cover	Capot	Haube	커버	罩盖	
3	VOE 14543462	1					Cover	Capot	Haube	커버	罩盖	
4	VOE 955923	4					•Spring Washer	•Rondelle élastique	•Federscheibe	• 스프링 와셔	• 弹簧垫圈	
5	VOE 978932	4					•Screw	•Vis	•Schraube	• 스크류	• 六角螺钉	
6	VOE 14543463	1					Cover	Capot	Haube	커버	罩盖	
7	VOE 978932	2					•Screw	•Vis	•Schraube	• 스크류	• 六角螺钉	
8	SA 9211-12000	2					•Washer	•Rondelle	•Scheibe	• 와셔	• 垫圈	
9	VOE 14543464	1					Cover	Capot	Haube	커버	罩盖	
10	VOE 14545549	1					Cover	Capot	Haube	커버	罩盖	
11	VOE 14545552	1					Cover	Capot	Haube	커버	罩盖	
12	VOE 14545553	1					Cover	Capot	Haube	커버	罩盖	
13	VOE 14514062	1					Plate	Plaque	Platte	플레이트	配流盘	
14	VOE 14532477	52					Washer	Rondelle	Scheibe	와셔	垫圈	
15	VOE 978933	52					Screw	Vis	Schraube	스크류	六角螺钉	
16	VOE 955923	52					Spring Washer	Rondelle élastique	Federscheibe	스프링 와셔	弹簧垫圈	
17	VOE 946471	2					Flange screw	Vis à bride	Flanschschraube	플랜지 스크류	法兰螺钉	

1	8281285	发动机下的盖板、液压泵、冷却器，主阀和燃油箱。 보텀 커버 플레이트 **Luken unter Motor, Hyd.pumpen, Kühler, M.ventil und Tank** **Trappes sous moteur, pompes hydr., radiateur, valves et réservoir carbura** **Hatches under engine, hydr.pumps, cooler, m.valve and fuel tank.**	Catalogue id 56141	Group 837
2			Illustr. No 1020578	Section 5000
3				
4			Issue VOE 95E4356141	Page 445
5				

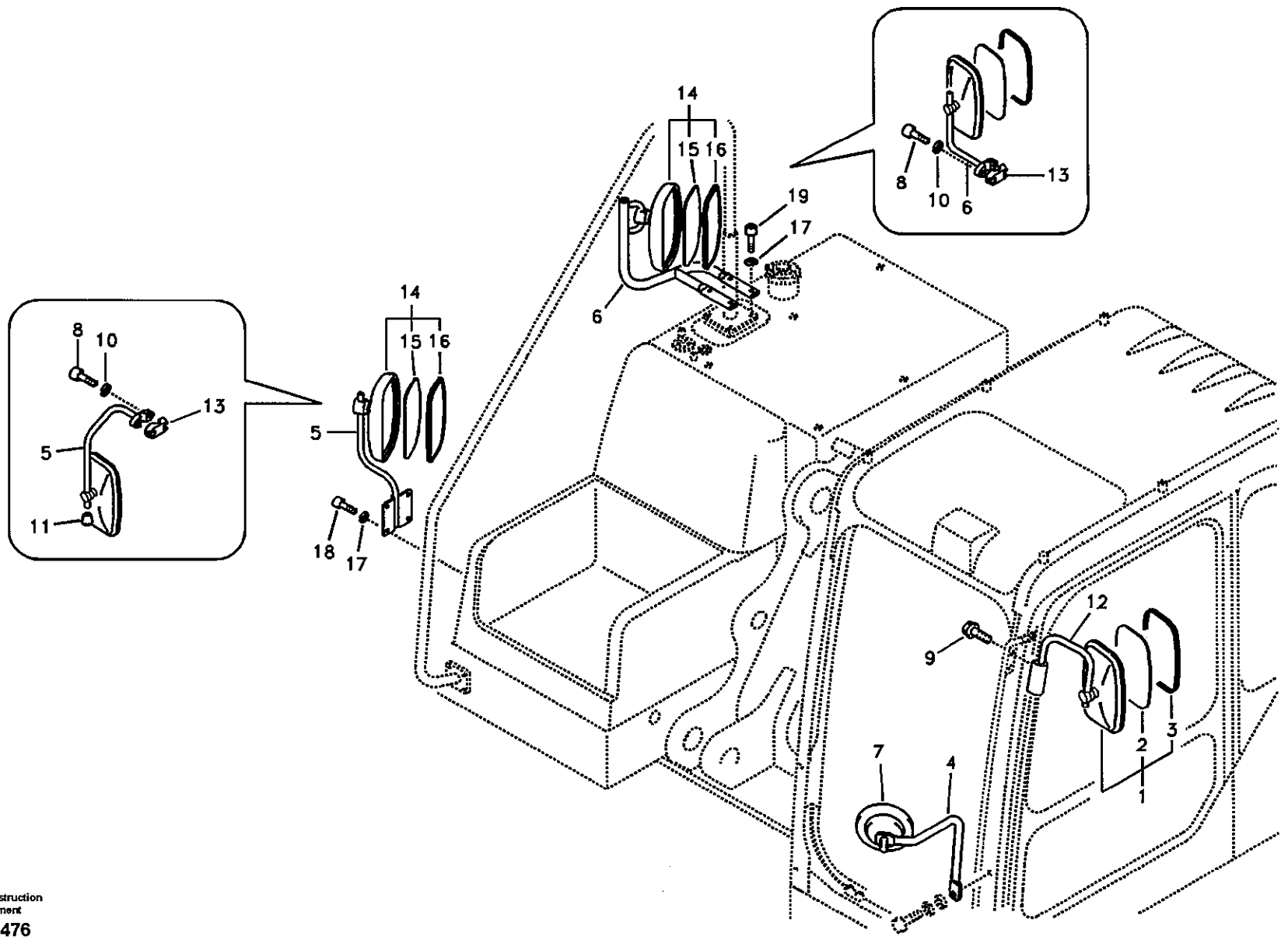

Volvo Construction Equipment

1020476

Fig.	Part No.	Quantity 1	2	3	PS	KIT	Description	Dénomination	Bezeichnung	품명	说明	Notes
1	VOE 14513749	3					Mirror	Miroir	Spiegel	미러	视镜	SER NO 10001-11295
												SER NO 30001-30012
	VOE 14521278	3			SS		Mirror	Miroir	Spiegel	미러	视镜	SER NO 11296-11588
												SER NO 30013-30021
	VOE 14513749	1					Mirror	Miroir	Spiegel	미러	视镜	SER NO 11589-15706
												SER NO 30022-30918
	VOE 14524680	1					Mirror	Miroir	Spiegel	미러	视镜	SER NO 15707-
												SER NO 30919-
2	VOE 14517743	1					•Mirror	•Miroir	•Spiegel	• 미러	• 视镜	
3	VOE 14517744	1					•Rubber	•Caoutchouc	•Gummi	• 고무	• 橡胶	
4	SA 1166-30540	1					Support	Support	Stütze	서포트	支座	
5	VOE 14514952	1					Stay	Tirant	Strebe	스테이	接头	SER NO 10001-16414
	VOE 14539754	1					Stay	Tirant	Strebe	스테이	接头	SER NO 16415-
6	VOE 14513748	1					Stay	Tirant	Strebe	스테이	接头	SER NO 10001-14619
												SER NO 30001-30780
	VOE 14524679	1					Stay	Tirant	Strebe	스테이	接头	SER NO 14620-16414
												SER NO 30781-
	VOE 14539753	1					Stay	Tirant	Strebe	스테이	接头	SER NO 16415-
7	SA 2368943	1					Mirror	Miroir	Spiegel	미러	视镜	
8	SA 9016-11005	4					Bolt	Boulon	Bolzen	볼트	螺栓	SER NO 10001-10061
	VOE 967635	4					Allen Hd Screw	Vis A 6 Pans Cr	Inbusschraube	스크류	内六角螺钉	SER NO 10062-11540
												SER NO 30001-30045
	VOE 984080	4					Allen Hd Screw	Vis A 6 Pans Cr	Inbusschraube	스크류	内六角螺钉	SER NO 11541-16414
												SER NO 30046-
9	VOE 946440	2					Flange screw	Vis à bride	Flanschschraube	플랜지 스크류	法兰螺钉	
10	SA 9213-10000	4			SS		Washer	Rondelle	Scheibe	와셔	垫圈	SER NO 10001-10061
	VOE 955922	4					Spring Washer	Rondelle élastique	Federscheibe	스프링 와셔	弹簧垫圈	SER NO 10062-16414
												SER NO 30001-
11	VOE 14515348	1					Cap	Chapeau	Kappe	캡	罩壳	SER NO 10001-16414

1	8277784	后视镜 후사경 **Rückspiegel** **Rétroviseur** **Rear view mirror**
2		
3		
4		
5		

Catalogue id **56141**	Group **841**
Illustr. No **1020476**	Section **100**
Issue **VOE 95E4356141**	Page **447**

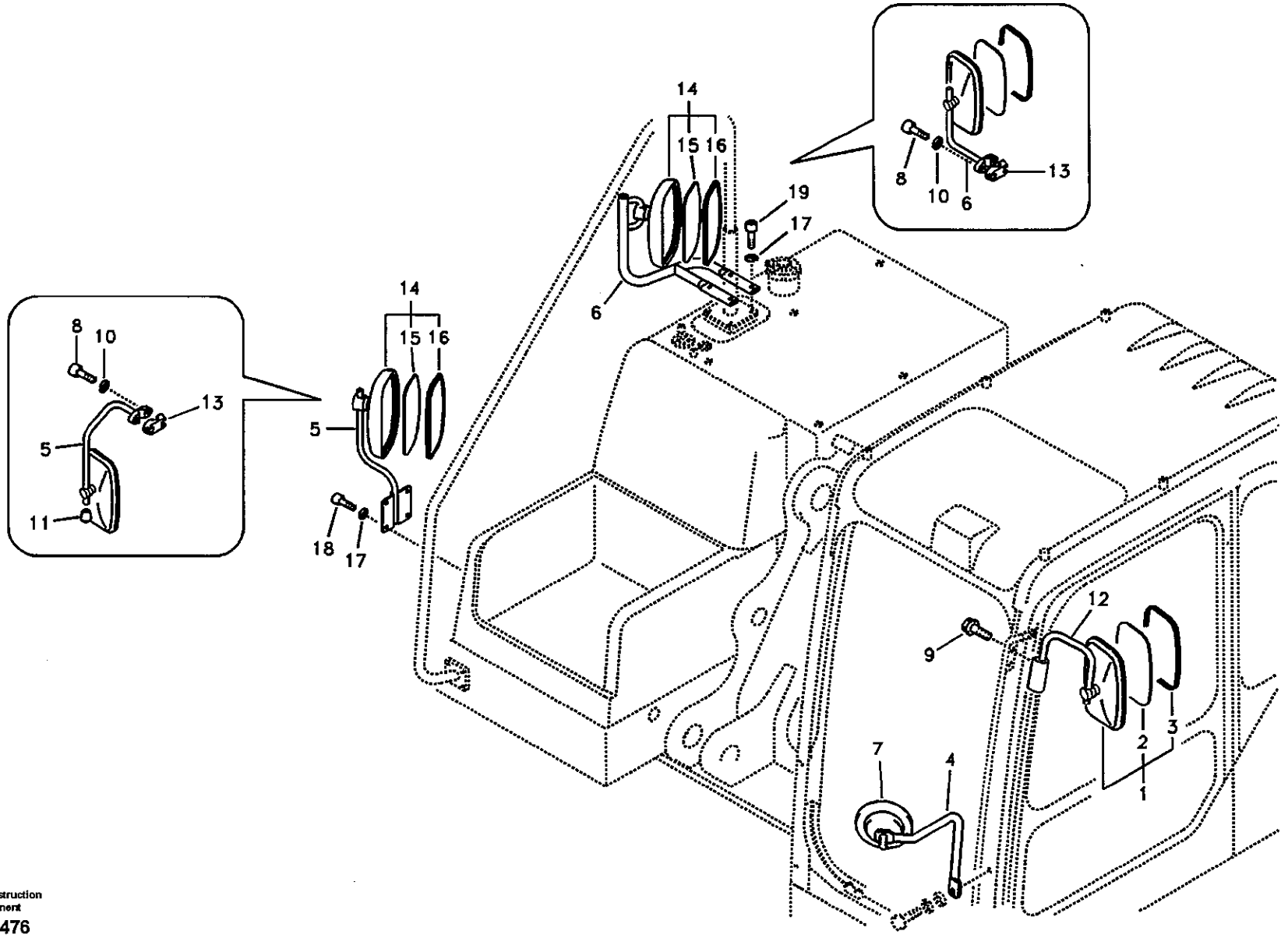

Volvo Construction Equipment

1020476

Fig.	Part No.	Quantity 1	2	3	PS	KIT	Description	Dénomination	Bezeichnung	품명	说明	Notes
12	SA 1066-09960	1			SS		Support	Support	Stütze	서포트	支座	SER NO 10001-11295 SER NO 30001-30012
	VOE 14521286	1			SS		Support	Support	Stütze	서포트	支座	SER NO 11296-11588 SER NO 30013-30021
	VOE 14522195	1					Support	Support	Stütze	서포트	支座	SER NO 11589-14566 SER NO 30022-30780
	VOE 14529997	1					Support	Support	Stütze	서포트	支座	SER NO 14567- SER NO 30781-
13	VOE 14527573	2					Block	Bloc	Block	블록	壳体	SER NO 10001-16414
14	VOE 14513749	2					Mirror	Miroir	Spiegel	미러	视镜	SER NO 11589-14619 SER NO 30022-30780 SER NO 20001-20149
	VOE 14524680	2					Mirror	Miroir	Spiegel	미러	视镜	SER NO 14620- SER NO 30781- SER NO 20150-
15	VOE 14517743	1					•Mirror	•Miroir	•Spiegel	• 미러	• 视镜	
16	VOE 14517744	1					•Rubber	•Caoutchouc	•Gummi	• 고무	• 橡胶	
17	SA 9211-10000	8					Washer	Rondelle	Scheibe	와셔	垫圈	SER NO 16415-
18	VOE 983251	4					Hexagon screw	Vis tête hexagonale	Sechskantschraube	스크류	六角螺钉	SER NO 16415-
19	VOE 983253	4					Hexagon screw	Vis tête hexagonale	Sechskantschraube	스크류	六角螺钉	SER NO 16415-

1	8277784	后视镜 후사경 **Rückspiegel** **Rétroviseur** **Rear view mirror**	Catalogue id **56141**	Group **841**
2			Illustr. No **1020476**	Section **100**
3				
4			Issue **VOE 95E4356141**	Page **449**
5				

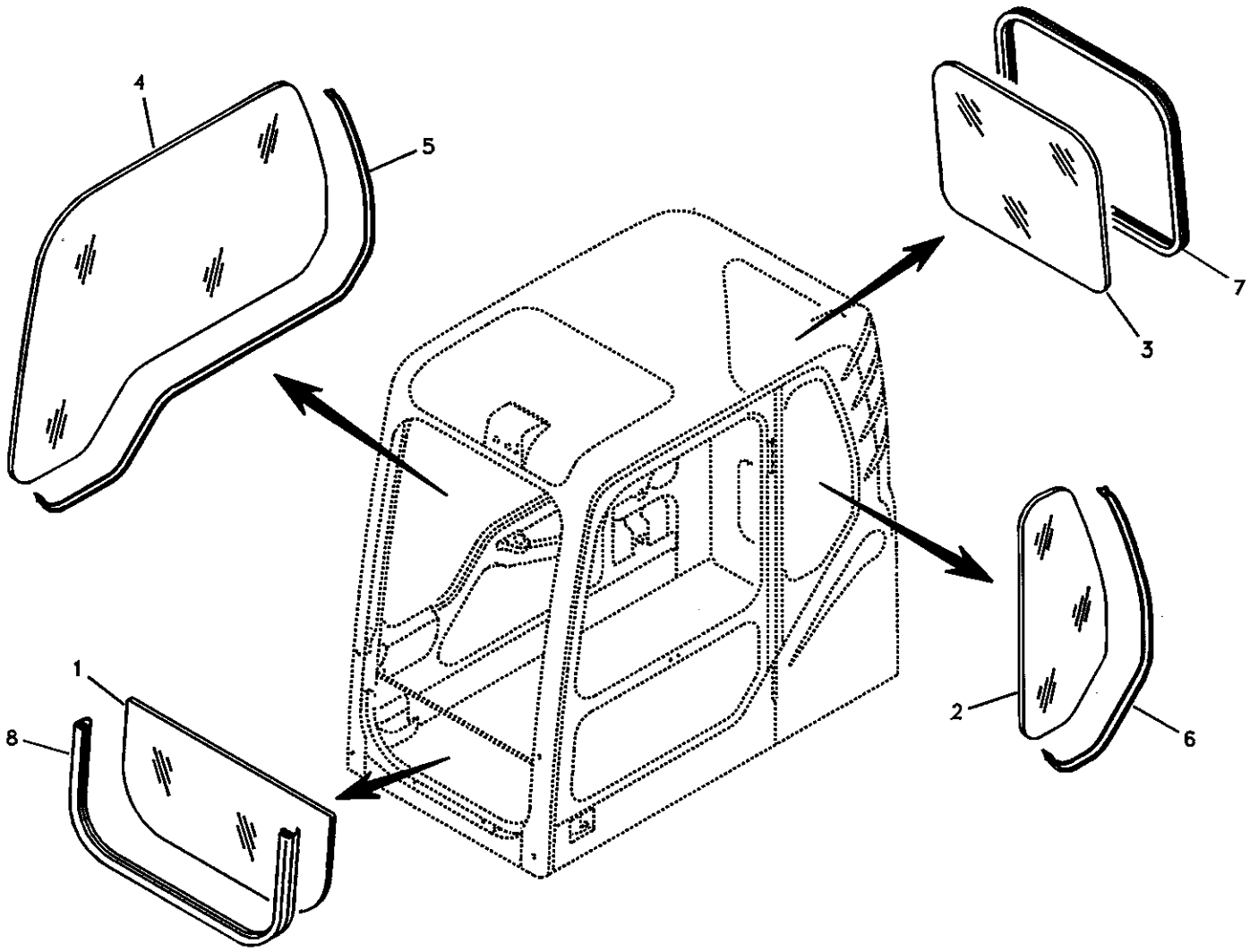

Volvo Construction Equipment
1013247

Fig.	Part No.	Quantity 1	2	3	PS	KIT	Description	Dénomination	Bezeichnung	품명	说明	Notes
1	VOE 14506844	1	1				Glass	Glace	Scheibe	글라스	玻璃	
2	VOE 14508461	1	1				Glass	Glace	Scheibe	글라스	玻璃	
3	VOE 14508462	1	1				Glass	Glace	Scheibe	글라스	玻璃	
4	VOE 14508463	1	1				Glass	Glace	Scheibe	글라스	玻璃	
5	VOE 14880438	1	1				Weatherstrip	Leche-vitre	Abstreifleiste	웨더스트립	密封条	
6	VOE 14880435	1	1				Weatherstrip	Leche-vitre	Abstreifleiste	웨더스트립	密封条	
7	VOE 14880437	1	1				Weatherstrip	Leche-vitre	Abstreifleiste	웨더스트립	密封条	
8	VOE 14515380	1	1		SS		Weatherstrip	Leche-vitre	Abstreifleiste	웨더스트립	密封条	SER NO 10001-11336
	VOE 14520284	1	1				Weatherstrip	Leche-vitre	Abstreifleiste	웨더스트립	密封条	SER NO 11337-

1	8277140
2	8277142
3	
4	
5	

车窗
운전실 글라스
Fenster
Fenêtres
Windows

Catalogue id 56141	Group 843
Illustr. No 1013247	Section 100
Issue VOE 95E4356141	Page 451

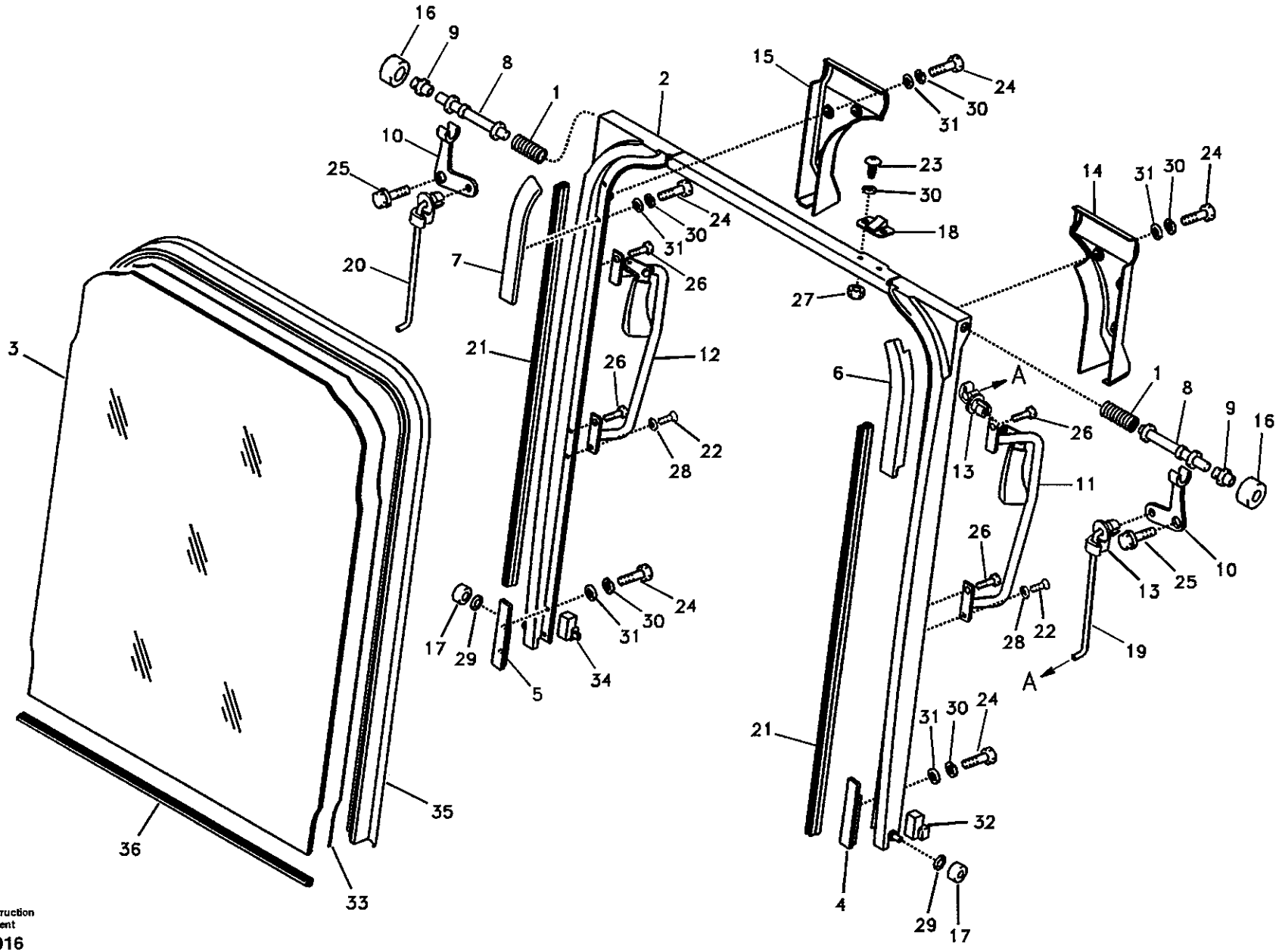

Volvo Construction Equipment
1014916

Fig.	Part No.	Quantity 1	2	3	PS	KIT	Description	Dénomination	Bezeichnung	품명	说明	Notes
	VOE 14506805	1	1				Shield	Tole-ecran	Schirmblech	실드	防护罩	
1	VOE 14527403	2	2				•Spring	•Ressort	•Feder	• 스프링	• 弹簧	
2	VOE 14506806	1	1				•Shield	•Tole-ecran	•Schirmblech	• 실드	• 防护罩	
3	VOE 14506807	1	1				•Glass	•Glace	•Scheibe	• 글라스	• 玻璃	
4	VOE 14506808	1	1				•Block	•Bloc	•Block	• 블록	• 壳体	
5	VOE 14506809	1	1				•Block	•Bloc	•Block	• 블록	• 壳体	
6	VOE 14506810	1	1				•Block	•Bloc	•Block	• 블록	• 壳体	
7	VOE 14506811	1	1				•Block	•Bloc	•Block	• 블록	• 壳体	
8	VOE 14506812	2	2				•Pin	•Goupille	•Zapfen	• 핀	• 定位销	SER NO 10001-15706 SER NO 20001-20276
	VOE 14538705	2	2				•Pin	•Goupille	•Zapfen	• 핀	• 定位销	SER NO 15707- SER NO 20277-
9	VOE 14506813	2	2				•Bushing	•Bague	•Buchse	• 부싱	• 衬套	
10	VOE 14506814	2	2				•Lever	•Levier	•Hebel	• 레버	• 操纵杆	
11	VOE 14506815	1	1		SS		•Handle	•Poignee	•Handgriff	• 핸들	• 把手	SER NO 10001-12569 SER NO 30001-30273
	VOE 14524719	1	1				•Handle	•Poignee	•Handgriff	• 핸들	• 把手	SER NO 12570- SER NO 30274-
12	VOE 14506816	1	1		SS		•Handle	•Poignee	•Handgriff	• 핸들	• 把手	SER NO 10001-12569 SER NO 30001-30273
	VOE 14524720	1	1				•Handle	•Poignee	•Handgriff	• 핸들	• 把手	SER NO 12570- SER NO 30274-
13	VOE 14506818	4	4				•Connector	•Raccord	•Anschluss	• 커넥터	• 接头	
14	VOE 14506819	1	1				•Cover	•Capot	•Haube	• 커버	• 罩盖	
15	VOE 14506820	1	1				•Cover	•Capot	•Haube	• 커버	• 罩盖	
16	VOE 14506823	2	2		SS		•Roller	•Galet	•Rolle	• 롤러	• 滚轮	SER NO 10001-13727 SER NO 30001-30795
	VOE 14527692	2	2				•Roller	•Galet	•Rolle	• 롤러	• 滚轮	SER NO 13728- SER NO 30796-

1	8277140
2	8277142
3	
4	
5	

挡风玻璃
앞 유리창
Frontscheibe
Pare-brise
Windshield

Catalogue id	Group
56141	843
Illustr. No	Section
1014916	200
Issue	Page
VOE 95E4356141	453

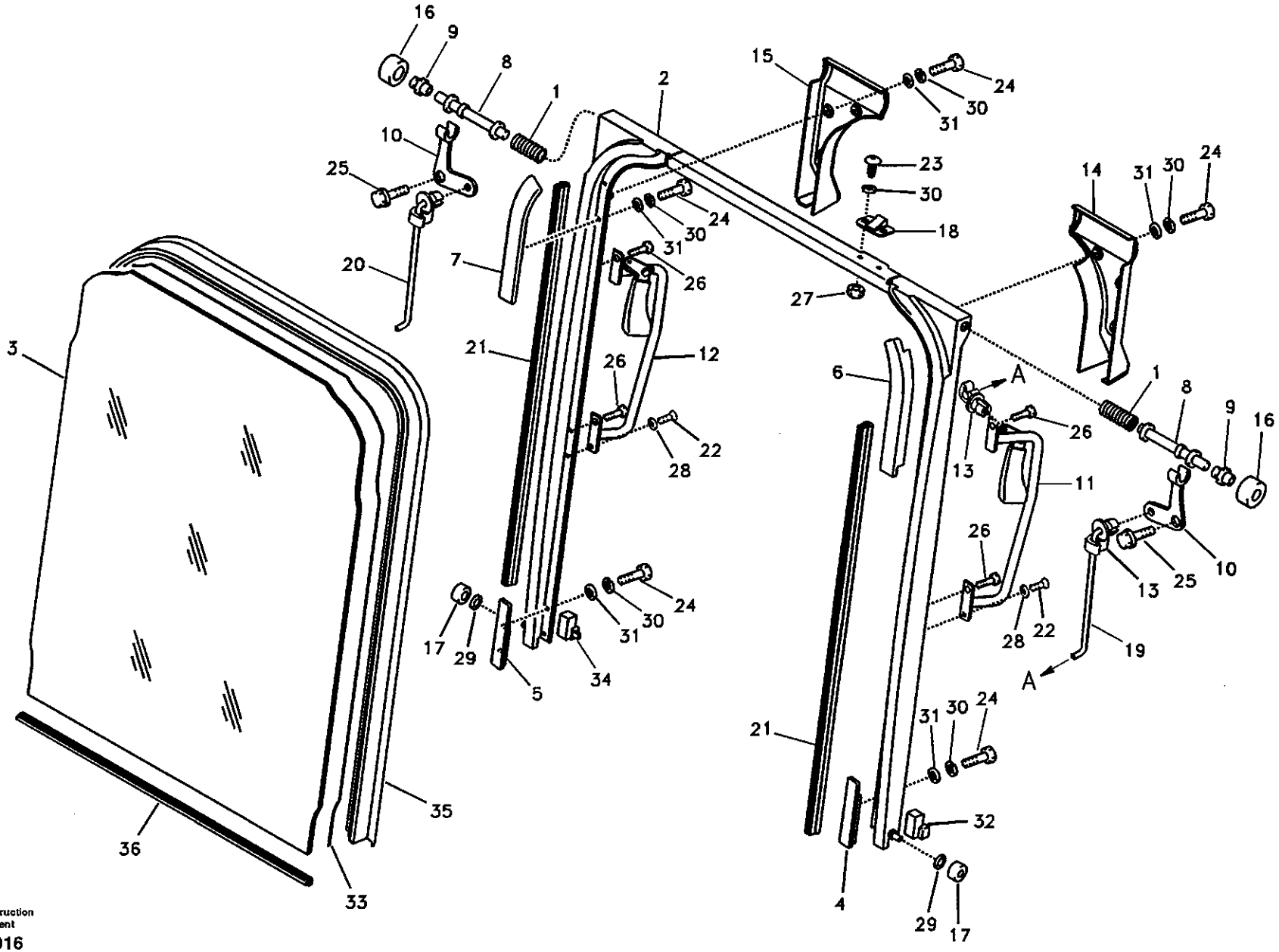

Volvo Construction Equipment

1014916

Fig.	Part No.	Quantity 1	2	3	PS	KIT	Description	Dénomination	Bezeichnung	품명	说明	Notes
17	VOE 14506824	2	2		SS		•Roller	•Galet	•Rolle	• 롤러	• 滚轮	SER NO 10001-13727 SER NO 30001-30795
	VOE 14527693	2	2				•Roller	•Galet	•Rolle	• 롤러	• 滚轮	SER NO 13728- SER NO 30796-
18	VOE 14506825	1	1				•Stop	•Arrêt	•Anschlag	• 스톱	• 挡块	
19	VOE 14508073	1	1				•Rod	•Tringle	•Stange	• 로드	• 活杆	
20	VOE 14508074	1	1				•Rod	•Tringle	•Stange	• 로드	• 活杆	
21	VOE 14508377	2	2				•Weatherstrip	•Leche-vitre	•Abstreifleiste	• 웨더스트립	• 密封条	
22	SA 9021-10401	2	2				•Screw	•Vis	•Schraube	• 스크류	• 六角螺钉	SER NO 10001-12569 SER NO 30001-30273
	VOE 969515	2	2				•Screw	•Vis	•Schraube	• 스크류	• 六角螺钉	SER NO 12570- SER NO 30274-
23	VOE 969405	2	2				•6-pt skt screw	•Vis creuse de 6	•Hohlschraube	•6 포인트 소켓 스크류	• 六点螺口插座	
24	VOE 969407	14	14				•6-pt skt screw	•Vis creuse de 6	•Hohlschraube	•6 포인트 소켓 스크류	• 六点螺口插座	
25	VOE 965175	2	2		SS		•Screw	•Vis	•Schraube	• 스크류	• 六角螺钉	
26	VOE 946440	4	4				•Flange screw	•Vis à bride	•Flanschschraube	• 플랜지 스크류	• 法兰螺钉	SER NO 10001-12569 SER NO 30001-30273
	VOE 969841	4	4				•6-pt skt screw	•Vis creuse de 6	•Hohlschraube	•6 포인트 소켓 스크류	• 六点螺口插座	SER NO 12570- SER NO 30274-
27	VOE 14880423	2	2				•Nut	•Ecrou	•Mutter	• 너트	• 螺母	
28	VOE 14880426	2	2				•Washer	•Rondelle	•Scheibe	• 와셔	• 垫圈	
29	VOE 955894	2	2				•Washer	•Rondelle	•Scheibe	• 와셔	• 垫圈	
30	VOE 955918	16	16				•Spring Washer	•Rondelle élastique	•Federscheibe	• 스프링 와셔	• 弹簧垫圈	
31	VOE 940090	14	14		SS		•Washer	•Rondelle	•Scheibe	• 와셔	• 垫圈	
32	VOE 14515584	1	1		SS		•Plug	•Bouchon	•Stopfen	• 플러그	• 堵头	SER NO 10001-11336
	VOE 14520282	1	1				•Plug	•Bouchon	•Stopfen	• 플러그	• 堵头	SER NO 11337-
33	VOE 14517763	1	1				•Rubber	•Caoutchouc	•Gummi	• 고무	• 橡胶	
34	VOE 14515584	1	1		SS		•Plug	•Bouchon	•Stopfen	• 플러그	• 堵头	SER NO 10001-11336
	VOE 14520283	1	1				•Plug	•Bouchon	•Stopfen	• 플러그	• 堵头	SER NO 11337-
35	VOE 14508497	1	1				Weatherstrip	Leche-vitre	Abstreifleiste	웨더스트립	密封条	

1	8277140
2	8277142
3	
4	
5	

挡风玻璃
앞 유리창
Frontscheibe
Pare-brise
Windshield

Catalogue id	Group
56141	843
Illustr. No	Section
1014916	200
Issue	Page
VOE 95E4356141	455

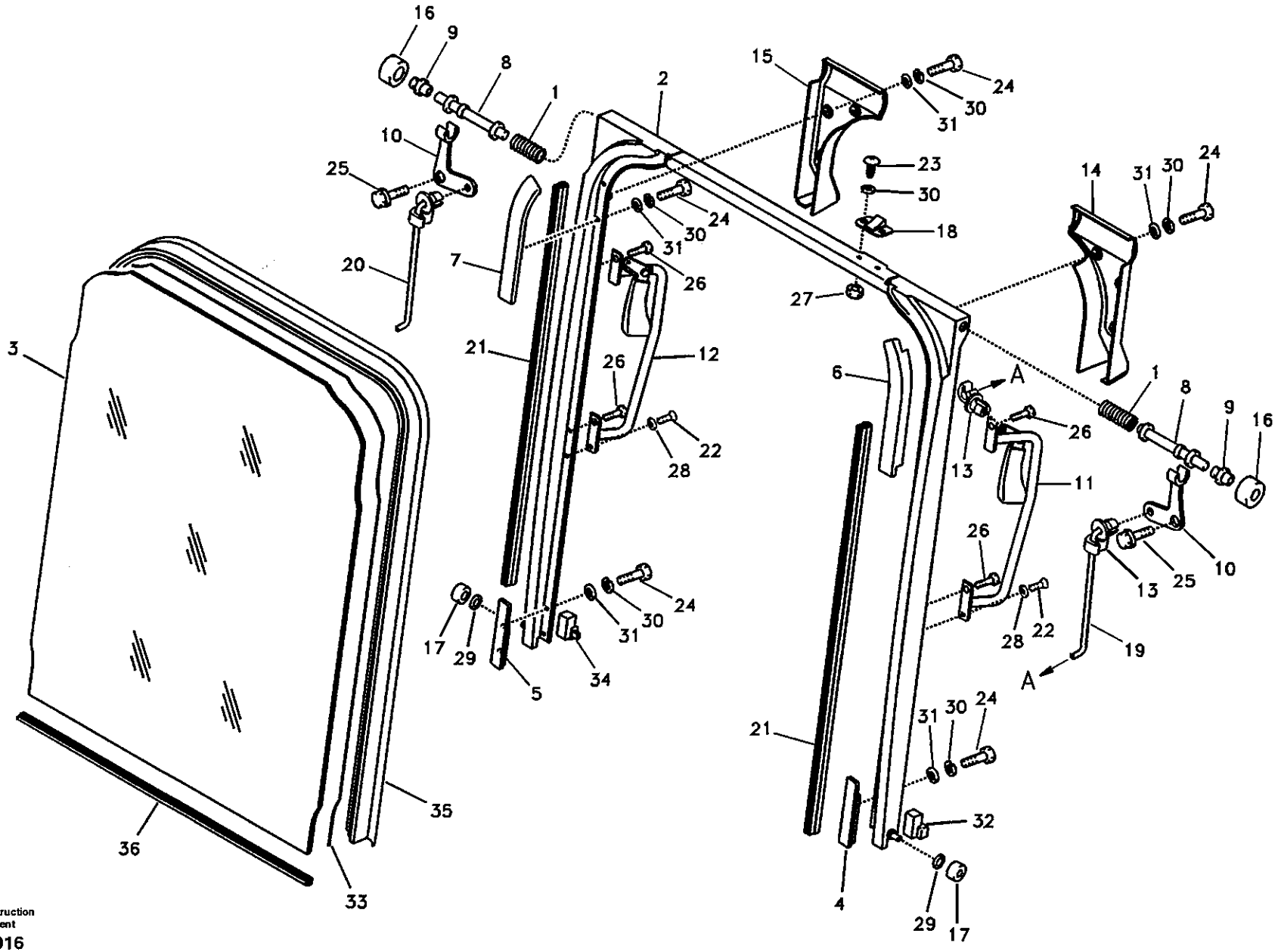

Volvo Construction Equipment

1014916

Fig.	Part No.	Quantity 1	2	3	PS	KIT	Description	Dénomination	Bezeichnung	품명	说明	Notes
36	VOE 14510496	1	1				Channel	Barre U	U-träger	찬넬	滑槽	

1	8277140	挡风玻璃 앞 유리창 **Frontscheibe** **Pare-brise** **Windshield**	Catalogue id 56141	Group 843
2	8277142		Illustr. No 1014916	Section 200
3			Issue VOE 95E4356141	Page 457
4				
5				

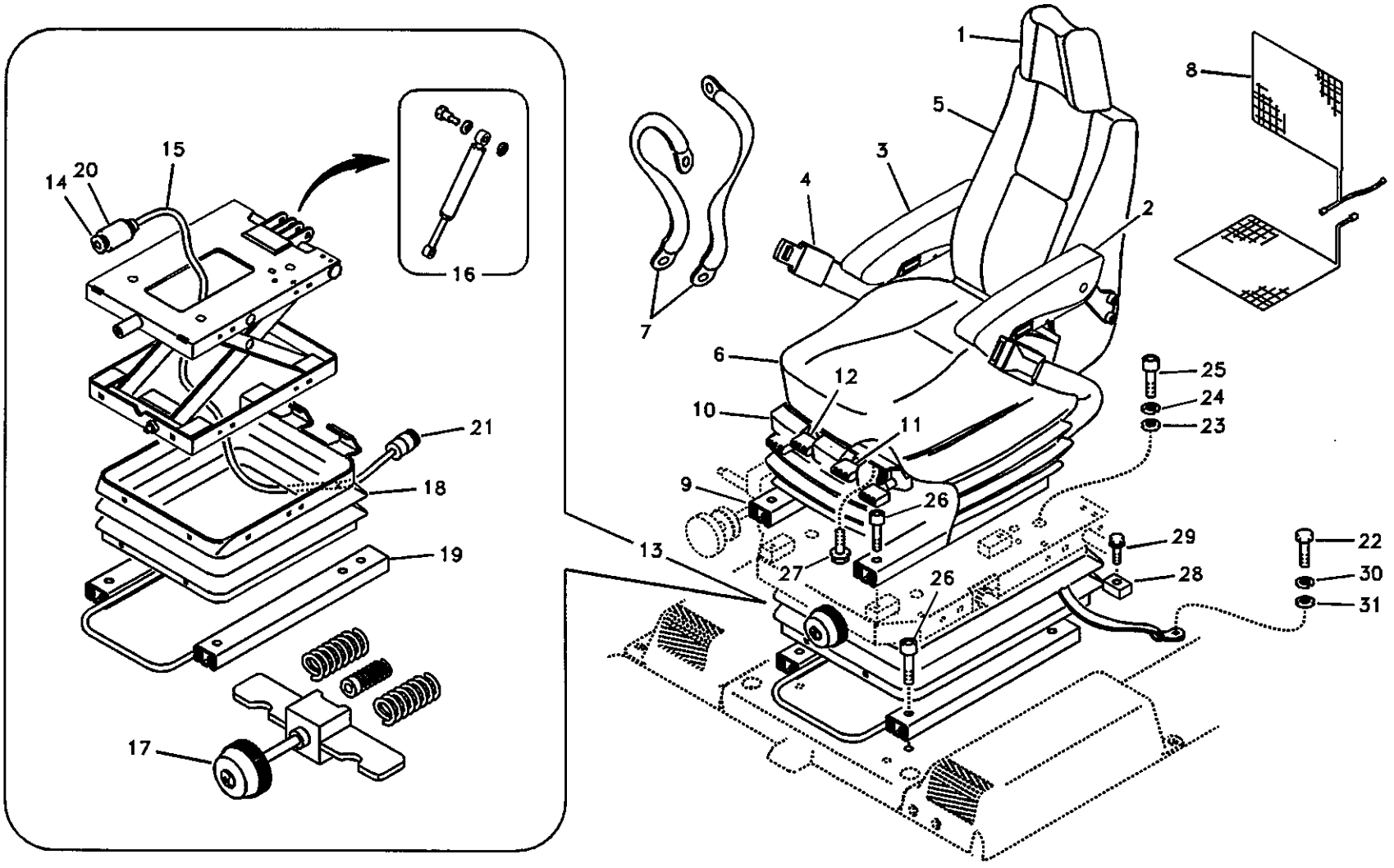
1
2
3
4
5
6
7
8
9
10
11
12
13
14
15
16
17
18
19
20
21
22
23
24
25
26
27
28
29
30
31

Fig.	Part No.	Quantity 1	2	3	PS	KIT	Description	Dénomination	Bezeichnung	품명	说明	Notes
	VOE 14508488	1					Operator seat	Siege conducteur	Fahrersitz	운전석	驾驶座	Non Heating
	VOE 14508490		1	1			Operator seat	Siege conducteur	Fahrersitz	운전석	驾驶座	With Heating
1	SA 2067-00100	1	1	1			•Head Restraint	•Appui-tete	•Nackenstutze	• 헤드 레스트	• 头枕	
2	VOE 14513750	1	1	1			•Arm Rest	•Accoudoir	•Armlehne	• 팔걸이	• 抚手	
3	VOE 14513751	1	1	1			•Arm Rest	•Accoudoir	•Armlehne	• 팔걸이	• 抚手	
4	VOE 14513752	1	1	1			•Seat Belt	•Ceintu.securite	•Sicherheitsgurt	• 시트 벨트	• 驾驶座安全带	
5	VOE 14521384	1	1	1			•Cushion	•Coussin	•Sitzkissen	• 쿠션	• 缓冲	
	VOE 14513755	1	1	1			•Cover	•Capot	•Haube	• 커버	• 罩盖	
6	VOE 14521385	1	1	1			•Cushion	•Coussin	•Sitzkissen	• 쿠션	• 缓冲	
	VOE 14513756	1	1	1			•Cover	•Capot	•Haube	• 커버	• 罩盖	
7	VOE 14513753	1	1	1			•Belt	•Courroie	•Riemen	• 벨트	• 安全带	
8	VOE 14513754		1	1			•Heater	•Elément de chauffag.	•Heizkörper	• 히터	• 暖风装置	
9	VOE 14513757	1	1	1			•Slide	•Tiroir	•Schieber	• 슬라이드	• 滑槽	
10	VOE 14513758	1	1	1			•Bellows	•Capot Caoutcho.	•Gummimantel	• 벨로즈	• 护套	
11	VOE 14517890	1	1	1			•Lever	•Levier	•Hebel	• 레버	• 操纵杆	
12	VOE 14517891	1	1	1			•Lever	•Levier	•Hebel	• 레버	• 操纵杆	
13	VOE 14508489	1	1		SS		Seat Support	Bati Siege	Sitzträger	운전석 서포트	座椅支撑	SER NO 10001-12233 SER NO 30001-30198
	VOE 14521988	1	1				Seat Support	Bati Siege	Sitzträger	운전석 서포트	座椅支撑	SER NO 12234- SER NO 30199-
	VOE 14509697			1	SS		Seat Support	Bati Siege	Sitzträger	운전석 서포트	座椅支撑	(VOE 14509697) SER NO 10001-12233 SER NO 30001-30198
	VOE 14521989			1			Seat Support	Bati Siege	Sitzträger	운전석 서포트	座椅支撑	SER NO 12234- SER NO 30199-
14	VOE 14513762			1			•Cushion	•Coussin	•Sitzkissen	• 쿠션	• 缓冲	
15	VOE 14513763			1			•Tube	•Tube	•Rohr	• 튜브	• 缸筒	
16	VOE 14513764	1	1	1			•Damper	•Amortisseur	•Dämpfer	• 댐퍼	• 阻尼	
17	VOE 14513765	1	1				•Adj Device	•Disposi.reglage	•Nachst Vorrtg	• 조정기	• 调节器	
18	VOE 14513759	1	1				•Bellows	•Capot Caoutcho.	•Gummimantel	• 벨로즈	• 护套	

1	8277143
2	8277144
3	8277145
4	
5	

带安装零件的驾驶座
운전석 및 장착 부품
Fahrersitz mit Anbauteilen
Siège conducteur avec pièces de montage
Operator seat with fitting parts

Catalogue id	Group
56141	852
Illustr. No	Section
1010040	100
Issue	Page
VOE 95E4356141	459

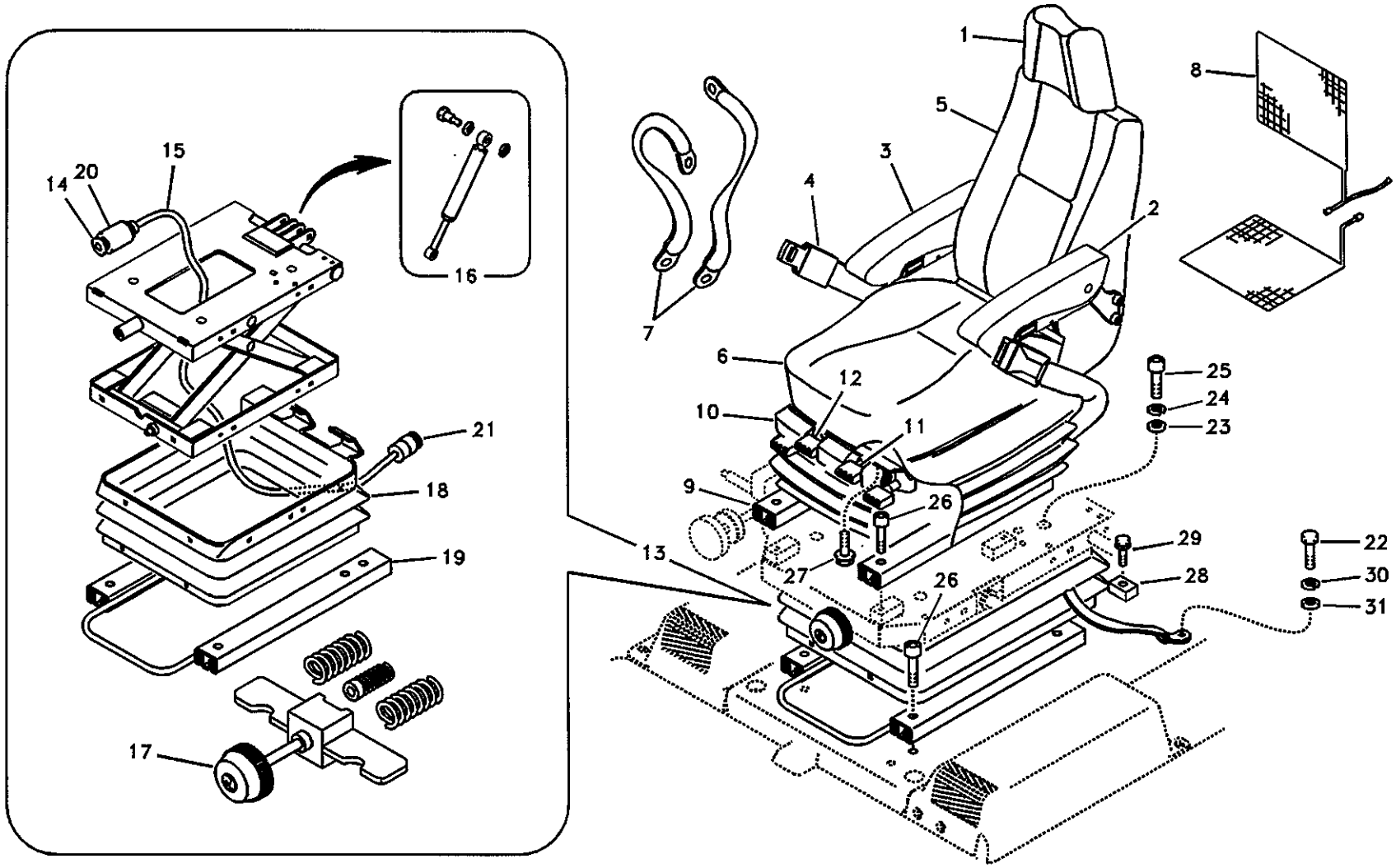
1
2
3
4
5
6
7
8
9
10
11
12
13
14
15
16
17
18
19
20
21
22
23
24
25
26
27
28
29
30
31

Fig.	Part No.	Quantity 1	2	3	PS	KIT	Description	Dénomination	Bezeichnung	품명	说明	Notes
	VOE 14513760			1			•Bellows	•Capot Caoutcho.	•Gummimantel	• 벨로즈	• 护套	
19	VOE 14513761	1	1	1			•Slide	•Tiroir	•Schieber	• 슬라이드	• 滑槽	
20	VOE 14518880			1			•Valve Kit	•Kit valve	•Ventilsatz	• 밸브 킷	• 阀套件	
21	VOE 14521373			1			•Compressor	•Compresseur	•Kompressor	• 압축기	• 压缩机	
22	VOE 983256	2	2	2			Hexagon screw	Vis a tête hexagonale	Sechskantschr.	육각 나사	六角螺钉	
23	VOE 955894	4	4	4			Washer	Rondelle	Scheibe	와셔	垫圈	
24	VOE 955921	4	4	4			Spring Washer	Rondelle élastique	Federscheibe	스프링 와셔	弹簧垫圈	
25	VOE 948400	4	4	4	SS		Screw	Vis	Schraube	스크류	六角螺钉	SER NO 10001-11540 SER NO 30001-30045
	VOE 984077	4	4	4			Allen Hd Screw	Vis A 6 Pans Cr	Inbusschraube	스크류	内六角螺钉	SER NO 11541- SER NO 30046-
26	VOE 967630	8	8	8			Allen Hd Screw	Vis A 6 Pans Cr	Inbusschraube	스크류	内六角螺钉	SER NO 10001-11540 SER NO 30001-30045
	VOE 984064	8	8	8			Allen Hd Screw	Vis A 6 Pans Cr	Inbusschraube	스크류	内六角螺钉	SER NO 11541- SER NO 30046-
27	VOE 946544	2	2	2	SS		Screw	Vis	Schraube	스크류	六角螺钉	
28	VOE 14503686	1	1	1			Bracket	Console	Konsole	브라켓	支架	
29	VOE 946671	2	2	2			Flange screw	Vis à bride	Flanschschraube	플랜지 스크류	法兰螺钉	
30	VOE 955922	2	2	2			Spring Washer	Rondelle élastique	Federscheibe	스프링 와셔	弹簧垫圈	
31	VOE 960148	2	2	2			Washer	Rondelle	Scheibe	와셔	垫圈	

1	8277143
2	8277144
3	8277145
4	
5	

带安装零件的驾驶座
운전석 및 장착 부품
Fahrersitz mit Anbauteilen
Siège conducteur avec pièces de montage
Operator seat with fitting parts

Catalogue id	Group
56141	852
Illustr. No	Section
1010040	100
Issue	Page
VOE 95E4356141	461

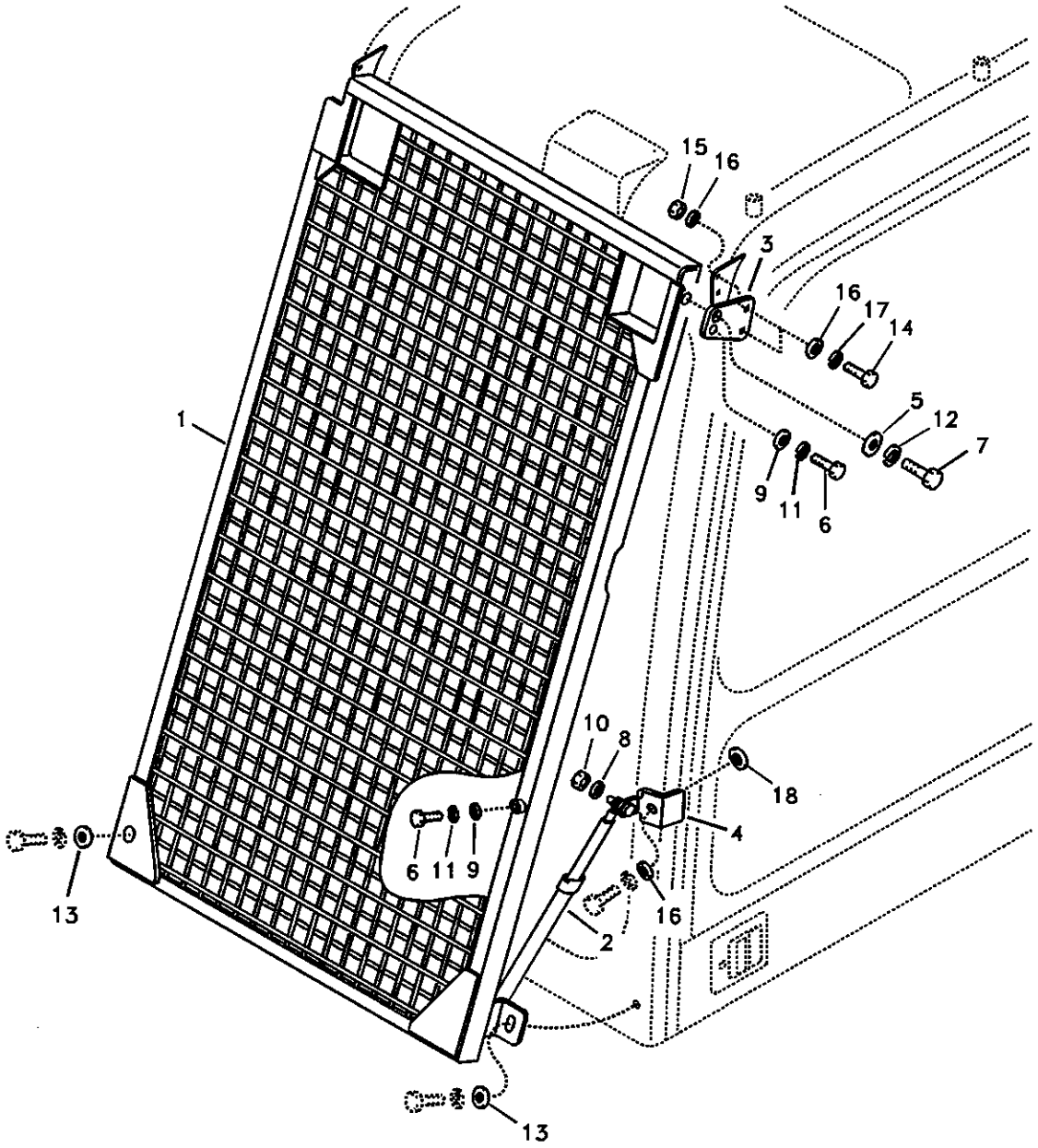

Volvo Construction Equipment

1009160

Fig.	Part No.	Quantity 1	2	3	PS	KIT	Description	Dénomination	Bezeichnung	품명	说明	Notes
1	VOE 14514322	1					Net	Filet	Netz	네트	网	
2	SA 1162-06200	1					•Gas Spring	•Ressort Gaz	•Gasfeder	• 개스 스프링	• 气体弹簧	
3	VOE 14514369	2					•Bracket	•Console	•Konsole	• 브라켓	• 支架	
4	VOE 14514370	1					•Bracket	•Console	•Konsole	• 브라켓	• 支架	
5	VOE 14532477	2					•Washer	•Rondelle	•Scheibe	• 와셔	• 垫圈	
6	VOE 983250	3					•Hexagon screw	•Vis tête hexagonale	•Sechskantschraube	• 스크류	• 六角螺钉	
7	VOE 978932	2					•Screw	•Vis	•Schraube	• 스크류	• 六角螺钉	
8	VOE 955894	2					•Washer	•Rondelle	•Scheibe	• 와셔	• 垫圈	
9	VOE 960148	3					•Washer	•Rondelle	•Scheibe	• 와셔	• 垫圈	
10	SA 9131-10800	2					•Lock nut	•Contre-ecrou	•Sicherungsmutter	• 록 너트	• 锁紧螺母	
11	VOE 955922	3					•Spring Washer	•Rondelle élastique	•Federscheibe	• 스프링 와셔	• 弹簧垫圈	
12	VOE 955923	2					•Spring Washer	•Rondelle élastique	•Federscheibe	• 스프링 와셔	• 弹簧垫圈	
13	SA 2051-01950	2					Washer	Rondelle	Scheibe	와셔	垫圈	
14	VOE 983252	4					Screw	Vis	Schraube	스크류	六角螺钉	
15	SA 9131-11000	4					Lock nut	Contre-ecrou	Sicherungsmutter	록 너트	锁紧螺母	
16	VOE 960148	9					Washer	Rondelle	Scheibe	와셔	垫圈	
17	VOE 955922	4					Spring Washer	Rondelle élastique	Federscheibe	스프링 와셔	弹簧垫圈	
18	SA 2051-01950	1					Washer	Rondelle	Scheibe	와셔	垫圈	SER NO 10001-10586

1	8277166	挡风玻璃护件 운전실 보호 가드 **Frontscheibenschutz** **Protection pare-brise** **Windshield protection**	Catalogue id **56141**	Group **860**
2			Illustr. No **1009160**	Section **100**
3			Issue **VOE 95E4356141**	Page **463**
4				
5				

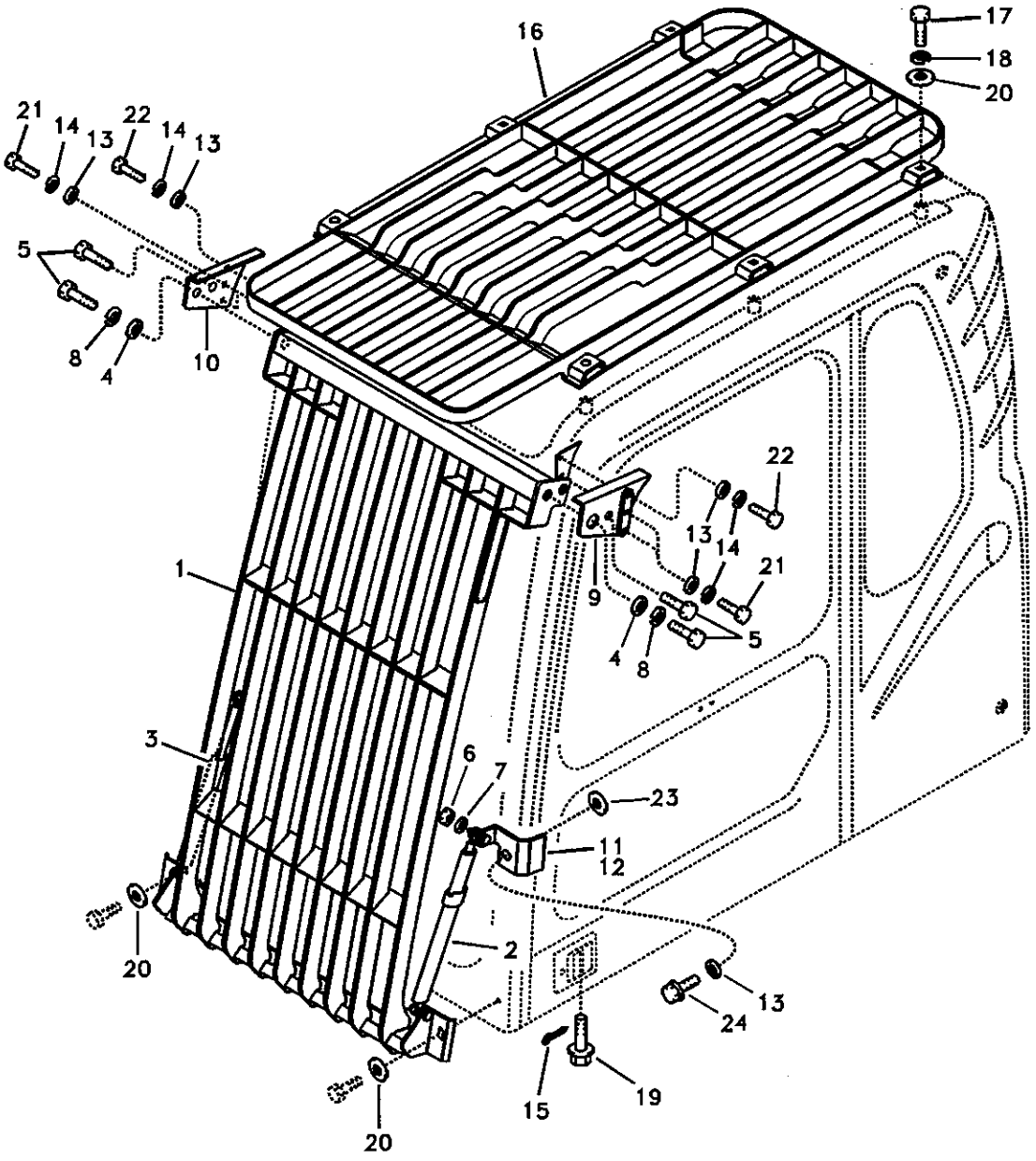

Volvo Construction Equipment

1010041

Fig.	Part No.	Quantity 1	2	3	PS	KIT	Description	Dénomination	Bezeichnung	품명	说明	Notes
	VOE 14514162	1					Guard	Protection	Schutz	가드	护罩焊件	
1		1			NS		•Guard	•Protection	•Schutz	• 가드	• 护罩焊件	
2	SA 1162-06200	1					•Gas Spring	•Ressort Gaz	•Gasfeder	• 개스 스프링	• 气体弹簧	
3	SA 1162-06230	1					•Gas Spring	•Ressort Gaz	•Gasfeder	• 개스 스프링	• 气体弹簧	
4	SA 2051-01950	2					•Washer	•Rondelle	•Scheibe	• 와셔	• 垫圈	
5	VOE 978933	4					•Screw	•Vis	•Schraube	• 스크류	• 六角螺钉	
6	SA 9131-10800	4					•Lock nut	•Contre-ecrou	•Sicherungsmutter	• 록 너트	• 锁紧螺母	
7	VOE 955894	4					•Washer	•Rondelle	•Scheibe	• 와셔	• 垫圈	
8	VOE 955923	2					•Spring Washer	•Rondelle élastique	•Federscheibe	• 스프링 와셔	• 弹簧垫圈	
9	VOE 14514164	1					•Bracket	•Console	•Konsole	• 브라켓	• 支架	
10	VOE 14514165	1					•Bracket	•Console	•Konsole	• 브라켓	• 支架	
11	VOE 14514371	1					•Bracket	•Console	•Konsole	• 브라켓	• 支架	
12	VOE 14514372	1					•Bracket	•Console	•Konsole	• 브라켓	• 支架	
13	VOE 960148	7					Washer	Rondelle	Scheibe	와셔	垫圈	
14	VOE 955922	6					Spring Washer	Rondelle élastique	Federscheibe	스프링 와셔	弹簧垫圈	
15	SA 9323-01810	2					Split Pin	Goupille Fendue	Splint	분할 핀	开口销	
16	VOE 14514160	1					Fops	Protection Fops	Fops	폽스	落物保护结构	
17	VOE 978933	6					Screw	Vis	Schraube	스크류	六角螺钉	
18	VOE 955923	6					Spring Washer	Rondelle élastique	Federscheibe	스프링 와셔	弹簧垫圈	
19	VOE 14513250	2					Stopper	Bouchon	Anschlag	스토퍼	行程限位装置	
20	VOE 14532477	8					Washer	Rondelle	Scheibe	와셔	垫圈	
21	VOE 983251	4					Hexagon screw	Vis tête hexagonale	Sechskantschraube	스크류	六角螺钉	
22	VOE 983252	2					Screw	Vis	Schraube	스크류	六角螺钉	
23	SA 2051-01950	2					Washer	Rondelle	Scheibe	와셔	垫圈	SER NO 10001-10586
24	VOE 965185	1					Flange screw	Vis à bride	Flanschschraube	플랜지 스크류	法兰螺钉	SER NO 10587- SER NO 30001-

1	8277920	落物防护装备 낙하물 보호장치 ; 포그 **Fallschutzausrüstung** **Equipement anti-chute** **Falling object guards**
2		
3		
4		
5		

Catalogue id	Group
56141	860
Illustr. No	Section
1010041	200
Issue	Page
VOE 95E4356141	465

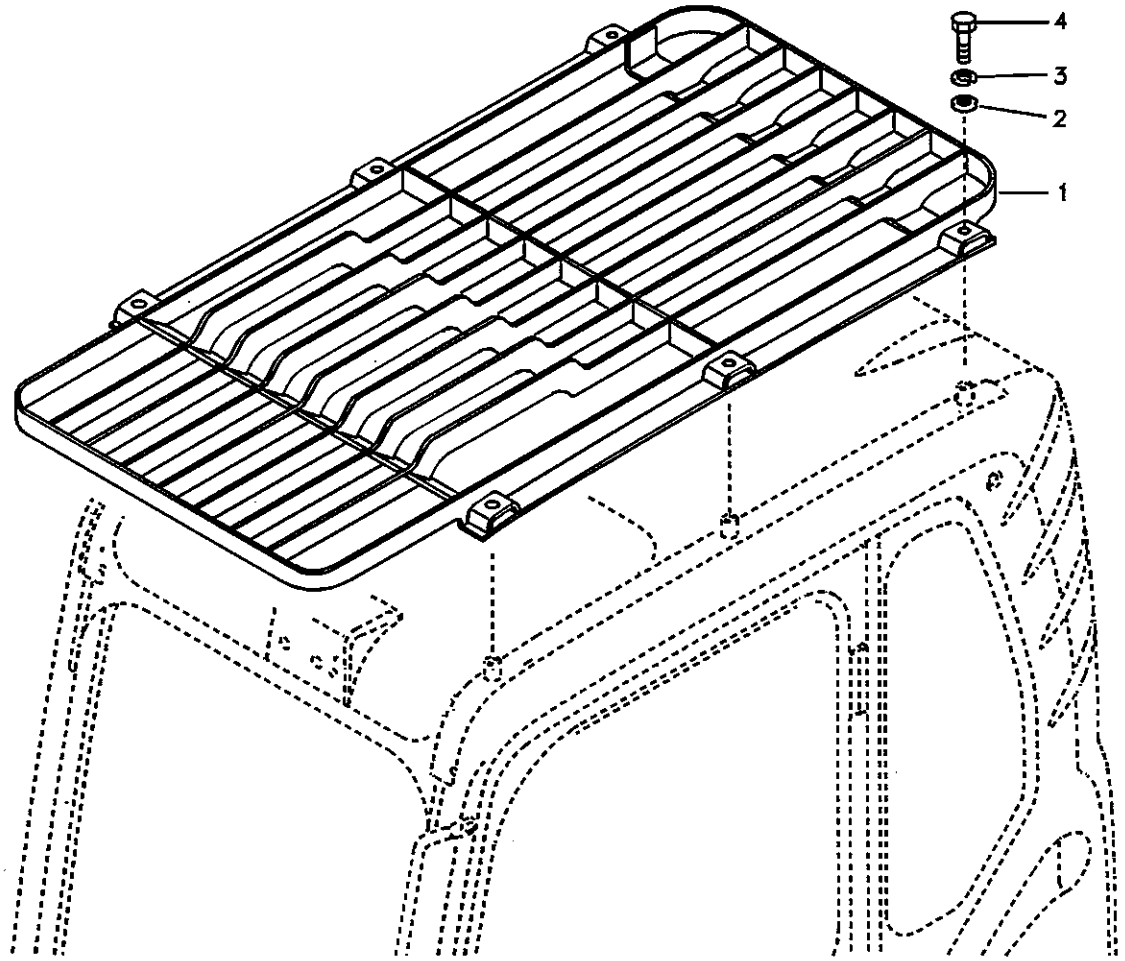
4
3
2
1

Fig.	Part No.	Quantity 1	2	3	PS	KIT	Description	Dénomination	Bezeichnung	품명	说明	Notes
1	**VOE 14514160**	1					Fops	Protection Fops	Fops	폽스	落物保护结构	
2	**VOE 14532477**	6					Washer	Rondelle	Scheibe	와셔	垫圈	
3	**VOE 955923**	6					Spring Washer	Rondelle élastique	Federscheibe	스프링 와셔	弹簧垫圈	
4	**VOE 978933**	6					Screw	Vis	Schraube	스크류	六角螺钉	

1	**8277164**	**落物防护装备** 낙하물 보호장치 ; 폽스 **Fops, Schutzausrüstung** **Fops, équipement de protection** **Fops, protecting equipment**	Catalogue id **56141**	Group **860**
2			Illustr. No **TA180**	Section **300**
3				
4			Issue **VOE 95E4356141**	Page **467**
5				

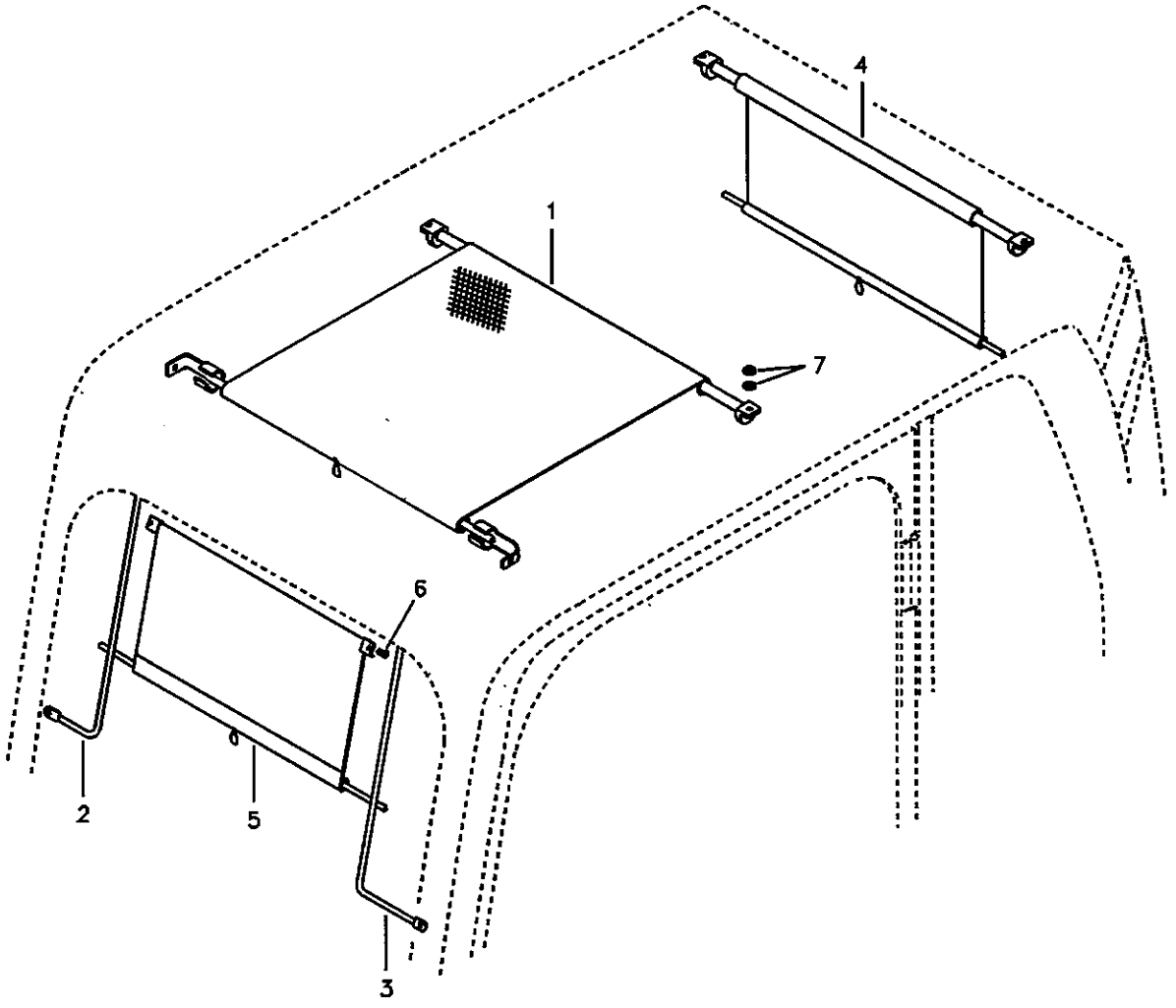
4
1
7
6
2
5
3

Fig.	Part No.	Quantity 1	2	3	PS	KIT	Description	Dénomination	Bezeichnung	품명	说明	Notes
1	**VOE 14506852**	1					Sun Visor	Pare soleil	Sonnenblende	선 바이저	遮阳板	SER NO 10001-14488 SER NO 30001-30780
	VOE 14530964	1					Sun Visor	Pare soleil	Sonnenblende	선 바이저	遮阳板	SER NO 14489- SER NO 30781-
2	**VOE 14508606**	1					Guide	Rail	Führung	가이드	导向机构	
3	**VOE 14508607**	1					Guide	Rail	Führung	가이드	导向机构	
4	**VOE 14508617**	1			SS		Sun Visor	Pare soleil	Sonnenblende	선 바이저	遮阳板	SER NO 10001-14488 SER NO 30001-30780
	VOE 14530961	1					Sun Visor	Pare soleil	Sonnenblende	선 바이저	遮阳板	SER NO 14489- SER NO 30781-
5	**VOE 14514124**	1					Sun Visor	Pare soleil	Sonnenblende	선 바이저	遮阳板	
6	**SA 9021-10402**	2					Screw	Vis	Schraube	스크류	六角螺钉	
7	**VOE 955894**	4					Washer	Rondelle	Scheibe	와셔	垫圈	

1	**8277160**	内部遮阳板 선 바이저 , 실내용 **Sonnenblende, innen** **Pare-soleil intérieur** **Sun visor interior**
2		
3		
4		
5		

Catalogue id	Group
56141	**860**
Illustr. No	Section
TA181	**400**
Issue	Page
VOE 95E4356141	**469**

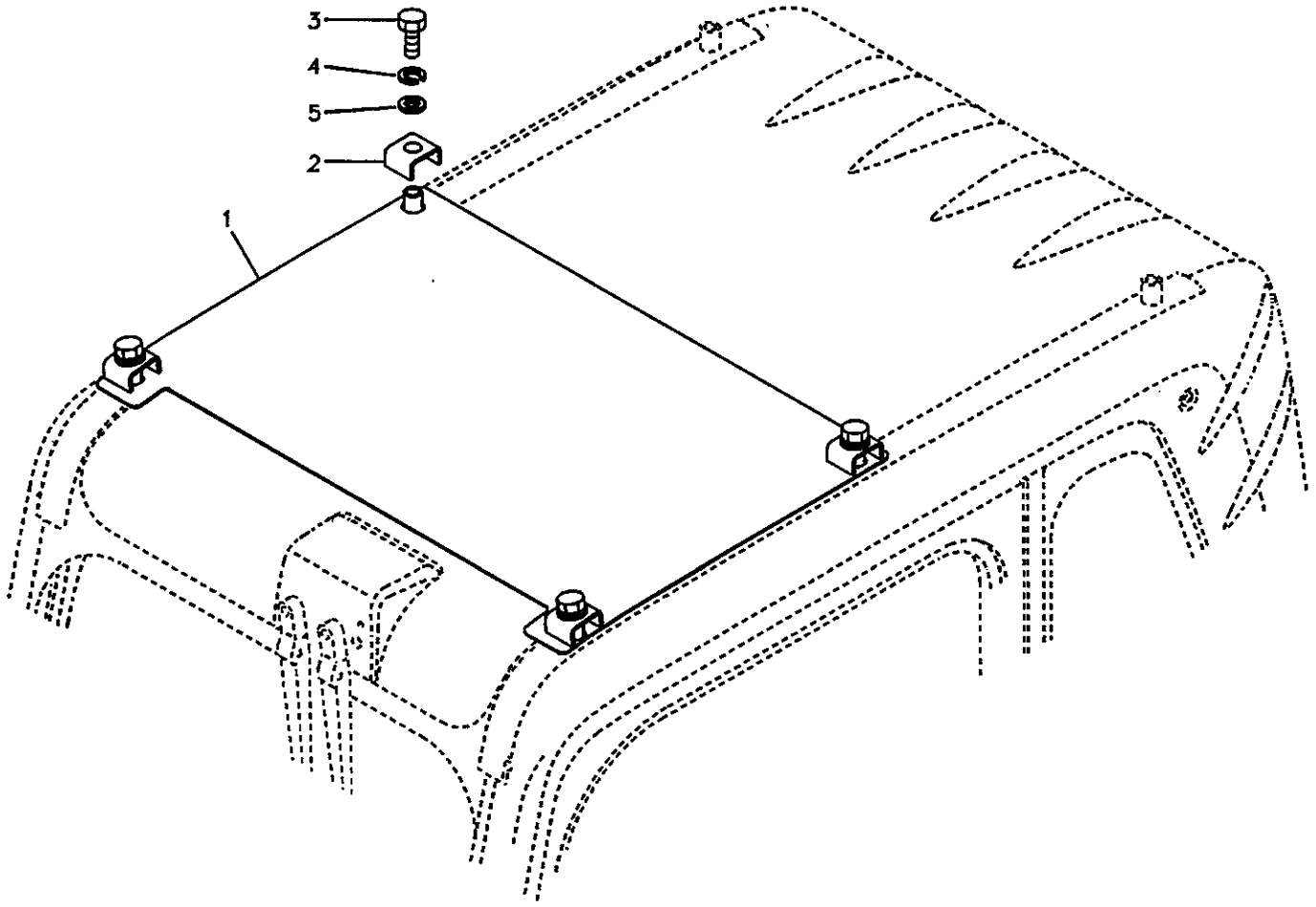
3
4
5
2
1

Fig.	Part No.	Quantity 1	2	3	PS	KIT	Description	Dénomination	Bezeichnung	품명	说明	Notes
1	VOE 14514428	1					Cover	Capot	Haube	커버	罩盖	
2	VOE 14514429	4					Channel	Barre U	U-träger	찬넬	滑槽	
3	VOE 978933	4					Screw	Vis	Schraube	스크류	六角螺钉	
4	VOE 955923	4					Spring Washer	Rondelle élastique	Federscheibe	스프링 와셔	弹簧垫圈	
5	SA 1012-00160	4					Washer	Rondelle	Scheibe	와셔	垫圈	

1	8278103	遮阳板 선 바이저 **Sonnenblende** **Pare-soleil** **Sun visor**	Catalogue id **56141**	Group **860**
2			Illustr. No **1003221**	Section **500**
3				
4			Issue **VOE 95E4356141**	Page **471**
5				

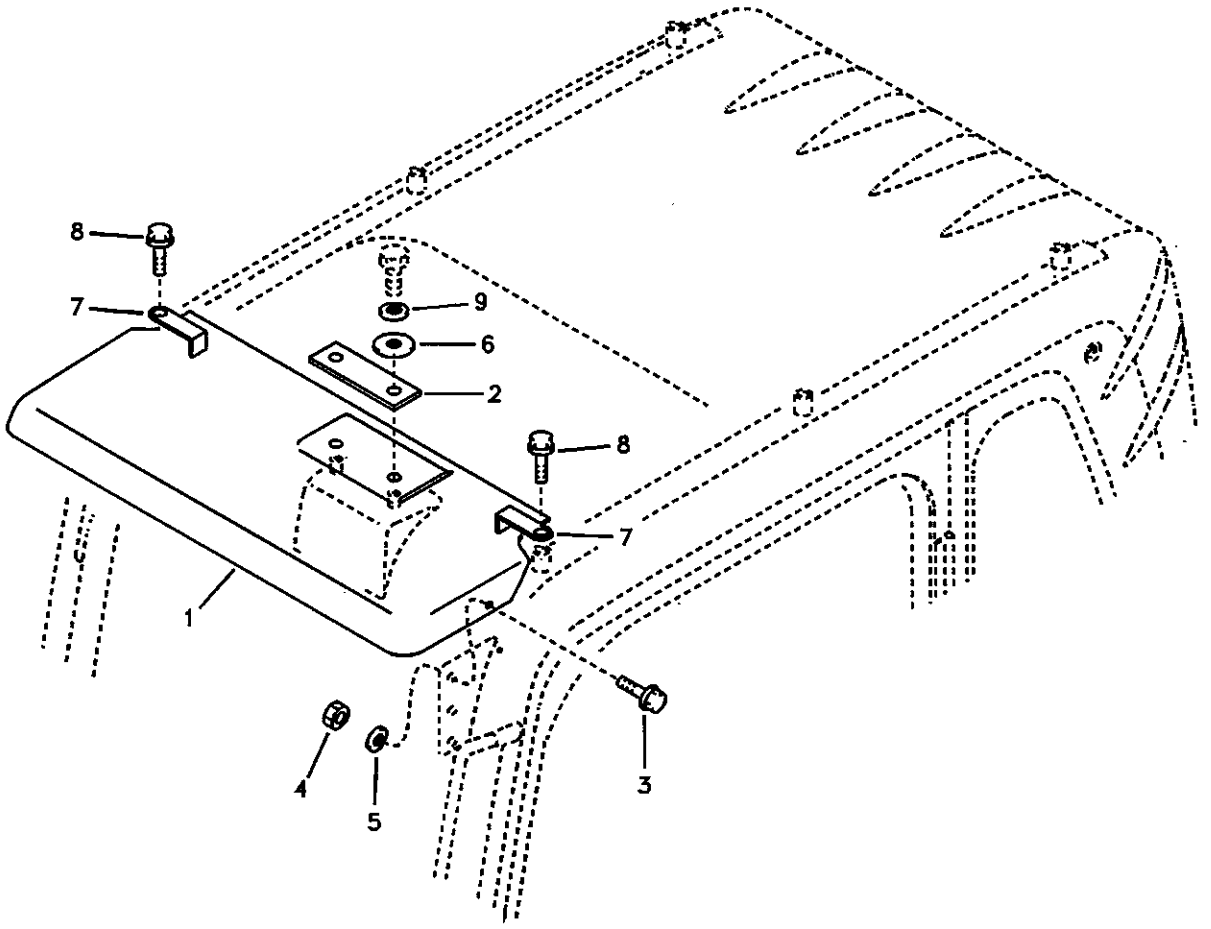
8
7
9
6
2
8
7
1
4
5
3

Fig.	Part No.	Quantity 1	2	3	PS	KIT	Description	Dénomination	Bezeichnung	품명	说明	Notes
1	VOE 14509203	1					Cover	Capot	Haube	커버	罩盖	
2	VOE 14509483	1					Seat	Siege	Sitz	시트	座圈	
3	VOE 946329	2					Flange screw	Vis à bride	Flanschschraube	플랜지 스크류	法兰螺钉	
4	SA 9131-11000	2					Lock nut	Contre-ecrou	Sicherungsmutter	록 너트	锁紧螺母	
5	VOE 960148	2					Washer	Rondelle	Scheibe	와셔	垫圈	
6	SA 9285-17000	2					Washer	Rondelle	Scheibe	와셔	垫圈	
7	VOE 14517123	2					Bracket	Console	Konsole	브라켓	支架	
8	VOE 965191	2			SS		Screw	Vis	Schraube	스크류	六角螺钉	
9	VOE 14880429	2					Washer	Rondelle	Scheibe	와셔	垫圈	

1	8277159	防水檐，外部装备 레인 바이저 **Regenschutz, aussen** **Para-pluie, équipement extérieur** **Rain visor, exterior equipment**
2		
3		
4		
5		

Catalogue id **56141**	Group **860**
Illustr. No **1004093**	Section **600**
Issue **VOE 95E4356141**	Page **473**

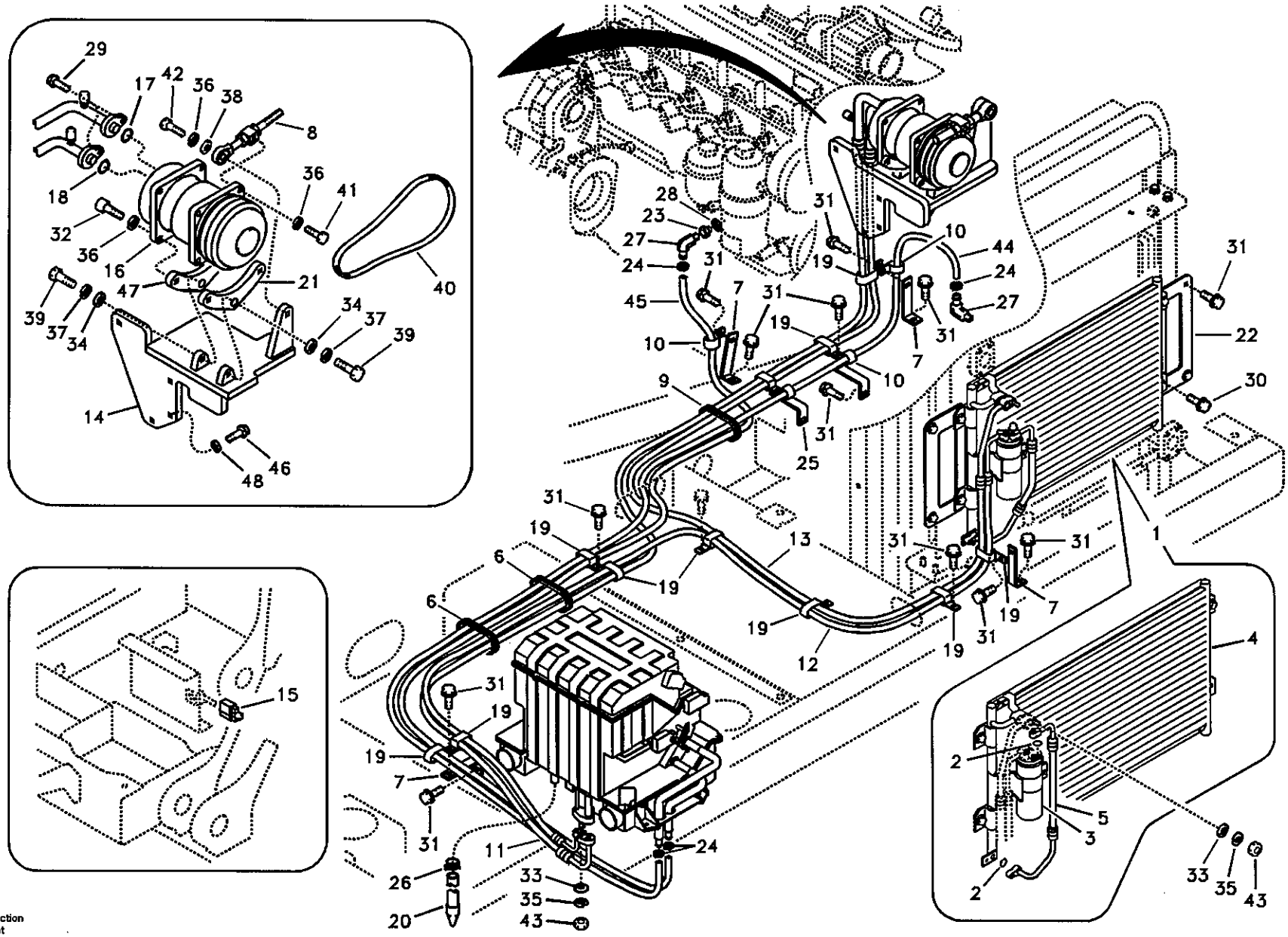

Volvo Construction Equipment

1013248

Fig.	Part No.	Quantity 1	2	3	PS	KIT	Description	Dénomination	Bezeichnung	품명	说明	Notes
1	VOE 14516414	1					Condenser	Condenseur	Kondensator	콘덴서	冷凝器	
2	SA 1025-01520	2					•O-ring	•Joint Torique	•O-Ring	• 오링	•O 形圈	
3	VOE 14509377	1					•Receiver Drier	•Deshydrateur	•Entfeuchter	• 리시버 드라이어	• 干燥器	
4	VOE 14516415	1					•Condenser	•Condenseur	•Kondensator	• 콘덴서	• 冷凝器	
5	VOE 14509416	1					•Hose	•Durit	•Schlauch	• 호스	• 软管	
6	VOE 14529064	2					Grommet	Passe fil	Durchführung	그로메트	套环	
7	VOE 14529258	4					Bracket	Console	Konsole	브라켓	支架	
8	SA 1125-03040	1			SS		Adj Device	Disposi.reglage	Nachst Vorrtg	조정기	调节器	SER NO 10001-13559 SER NO 30001-30753
	VOE 14528506	1					Adj Device	Disposi.reglage	Nachst Vorrtg	조정기	调节器	SER NO 13560- SER NO 30754-
9	VOE 14529326	1					Grommet	Passe fil	Durchführung	그로메트	套环	
10	VOE 14500295	4					Clip	Clip	Klemme	클립	卡簧	
11	VOE 14517555	1					Hose	Flexible	Schlauch	호스	软管	
12	VOE 14512669	1					Hose	Flexible	Schlauch	호스	软管	
13	VOE 14517498	1					Hose	Flexible	Schlauch	호스	软管	
14	VOE 14517011	1					Bracket	Console	Konsole	브라켓	支架	SER NO 10001-10586
	VOE 14518602	1					Bracket	Console	Konsole	브라켓	支架	SER NO 10587-11157
	VOE 14521290	1					Bracket	Console	Konsole	브라켓	支架	SER NO 11158- SER NO 30001-
15	VOE 14505515	1					Sensor	Capteur	Geber	센서	传感器	
16	VOE 14506862	1					Compressor	Compresseur	Kompressor	압축기	压缩机	SER NO 10001-10586
	VOE 14518640	1					Compressor	Compresseur	Kompressor	압축기	压缩机	SER NO 10587- SER NO 30001-
17	VOE 14509304	1					•O-ring	•Joint Torique	•O-Ring	• 오링	•O 形圈	
18	VOE 14509305	1					•O-ring	•Joint Torique	•O-Ring	• 오링	•O 形圈	
19	VOE 14507450	11					Clip	Clip	Klemme	클립	卡簧	
20	VOE 14511074	1					Hose	Durit	Schlauch	호스	软管	
21	VOE 14509216	1					Bracket	Console	Konsole	브라켓	支架	
22	VOE 14516413	2					Bracket	Console	Konsole	브라켓	支架	

1	8277801
2	
3	
4	
5	

空调管线，冷却和加热器
에어콘 유니트 배관 , 쿨러 및 히터 겸용
Leitungsrohr für Klimaanlage, Kühler und Heizung
Conduite de conditionnement d'air, refroidissement et chauffage
Air conditioning line, cooling and heater

Catalogue id	Group
56141	870
Illustr. No	Section
1013248	100
Issue	Page
VOE 95E4356141	475

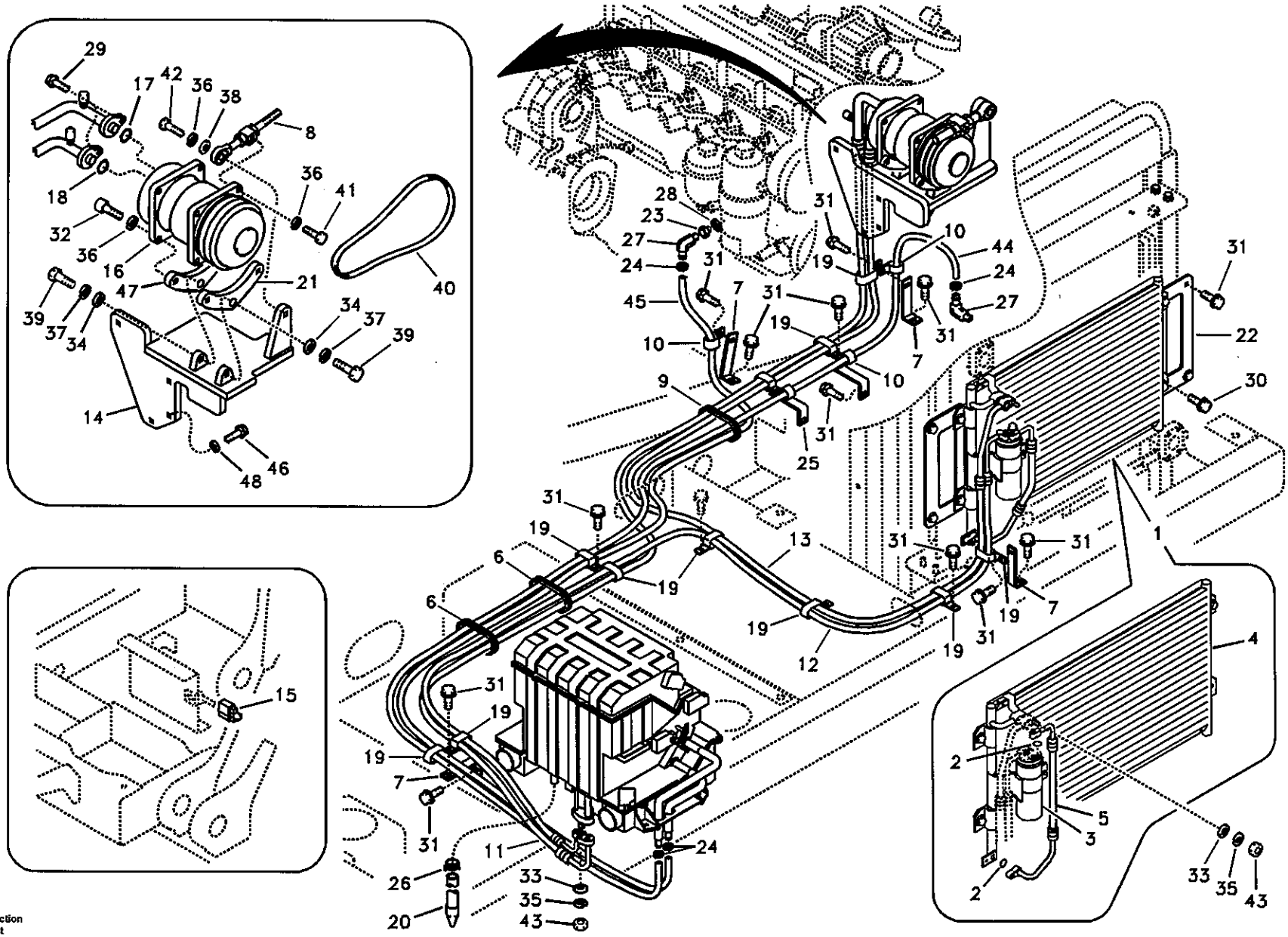

Volvo Construction Equipment

1013248

Fig.	Part No.	Quantity 1	2	3	PS	KIT	Description	Dénomination	Bezeichnung	품명	说明	Notes
23	VOE 14517404	1					Connector	Raccord	Anschluss	커넥터	接头	SER NO 10001-14834 SER NO 30001-30177 SER NO 20001-20038
	VOE 14534237	1					Connector	Raccord	Anschluss	커넥터	接头	SER NO 14835- SER NO 30178- SER NO 20039-
24	VOE 14511415	4					Clamp	Pince Serrage	Klemme	클램프	管夹	
25	VOE 14529343	2					Bracket	Console	Konsole	브라켓	支架	
26	VOE 14880627	1					Clip	Clip	Klemme	클립	卡簧	
27	SA 9411-95650	2					Elbow	Coude	Winkelstueck	엘보	弯管接头	
28	SA 9426-20060	1					Gasket	Joint	Dichtung	가스켓	密封垫	
29	VOE 946173	2			SS		Screw	Vis	Schraube	스크류	六角螺钉	
30	VOE 946441	4					Flange screw	Vis à bride	Flanschschraube	플랜지 스크류	法兰螺钉	
31	VOE 946471	18					Flange screw	Vis à bride	Flanschschraube	플랜지 스크류	法兰螺钉	
32	VOE 947167	4					Screw	Vis	Schraube	스크류	六角螺钉	SER NO 10001-11540 SER NO 30001-30045
	VOE 984082	4					Allen Hd Screw	Vis A 6 Pans Cr	Inbusschraube	스크류	内六角螺钉	SER NO 11541- SER NO 30046-
33	VOE 955892	4					Washer	Rondelle	Scheibe	와셔	垫圈	SER NO 10001-10769
34	VOE 955897	2			SS		Washer	Rondelle	Scheibe	와셔	垫圈	
35	VOE 955919	4					Spring Washer	Rondelle élastique	Federscheibe	스프링 와셔	弹簧垫圈	SER NO 10001-10769
36	VOE 955922	6					Spring Washer	Rondelle élastique	Federscheibe	스프링 와셔	弹簧垫圈	
37	VOE 955923	2					Spring Washer	Rondelle élastique	Federscheibe	스프링 와셔	弹簧垫圈	
38	VOE 960148	1					Washer	Rondelle	Scheibe	와셔	垫圈	
39	VOE 978933	2					Screw	Vis	Schraube	스크류	六角螺钉	
40	VOE 14881276	1					V-belt	Courroie Trape.	Keilriemen	V 벨트	V 形带	
41	VOE 983251	1					Hexagon screw	Vis tête hexagonale	Sechskantschraube	스크류	六角螺钉	
42	VOE 983252	1					Screw	Vis	Schraube	스크류	六角螺钉	
43	VOE 983302	4					Nut	Ecrou	Mutter	너트	螺母	SER NO 10001-10769

1	8277801
2	
3	
4	
5	

空调管线，冷却和加热器
에어콘 유니트 배관 , 쿨러 및 히터 겸용
Leitungsrohr für Klimaanlage, Kühler und Heizung
Conduite de conditionnement d'air, refroidissement et chauffage
Air conditioning line, cooling and heater

Catalogue id	Group
56141	870
Illustr. No	Section
1013248	100
Issue	Page
VOE 95E4356141	477

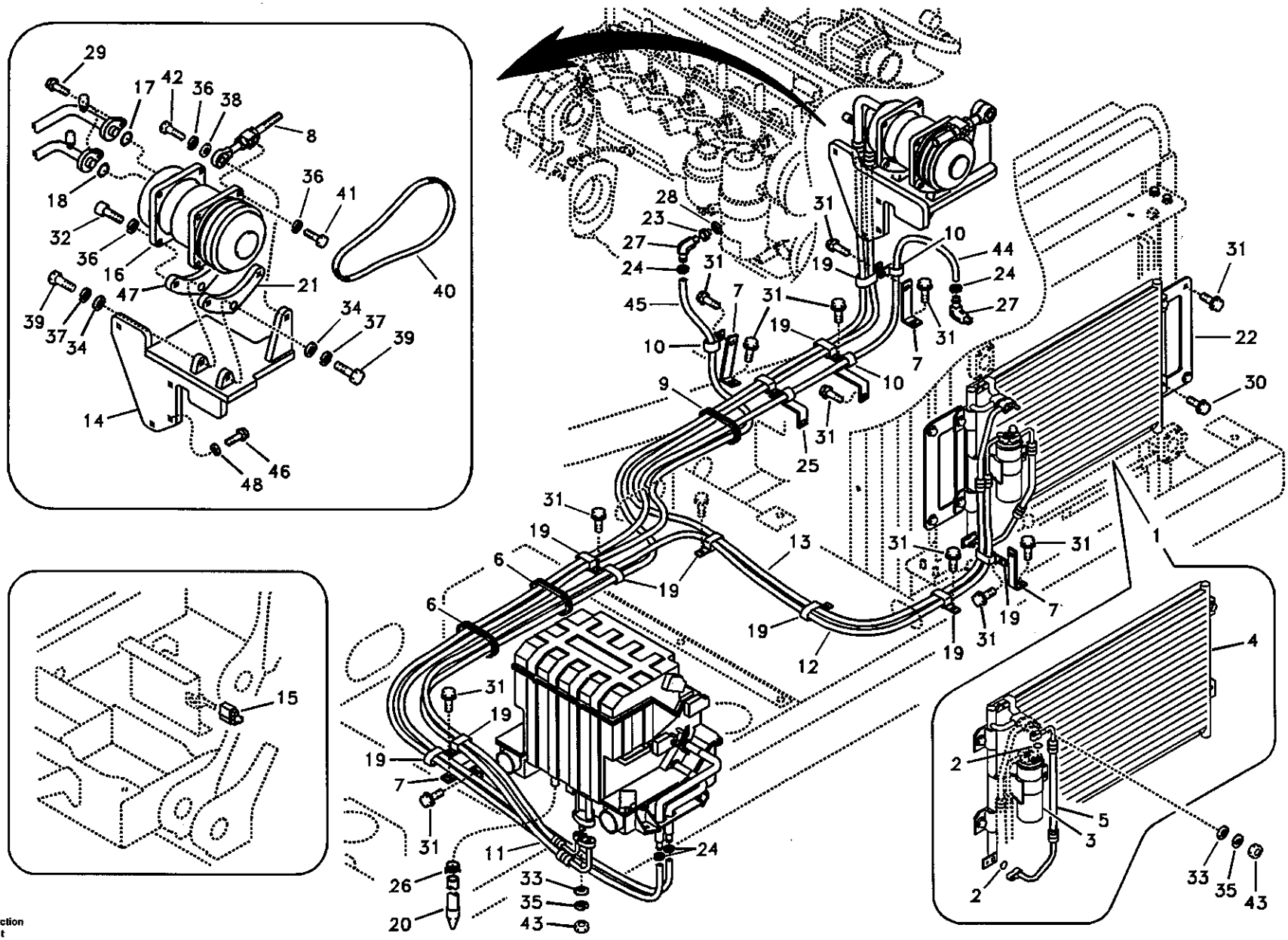

Volvo Construction Equipment

1013248

Fig.	Part No.	Quantity 1	2	3	PS	KIT	Description	Dénomination	Bezeichnung	품명	说明	Notes
	VOE 945407	4			SS		Flange nut	Ecrou accouple.	Bundmutter	플랜지 너트	法兰螺母	SER NO 10770- SER NO 30001-
44	**VOE 14881137**	1					Hose	Durit	Schlauch	호스	软管	
45	**VOE 14881136**	1					Hose	Durit	Schlauch	호스	软管	
46	**VOE 946173**	3			SS		Screw	Vis	Schraube	스크류	六角螺钉	SER NO 10001-10424
	SA 9041-10805	3			SS		Bolt	Boulon	Bolzen	볼트	螺栓	SER NO 10425-10769
	VOE 983243	3					Screw	Vis	Schraube	스크류	六角螺钉	SER NO 10770-11157
	VOE 983243	4					Screw	Vis	Schraube	스크류	六角螺钉	SER NO 11158- SER NO 30001-
47	**VOE 14509216**	1					Bracket	Console	Konsole	브라켓	支架	SER NO 10001-10586
	VOE 14518628	1					Bracket	Console	Konsole	브라켓	支架	SER NO 10587- SER NO 30001-
48	**VOE 955894**	3					Washer	Rondelle	Scheibe	와셔	垫圈	SER NO 10770-11157
	VOE 14521287	4					Washer	Rondelle	Scheibe	와셔	垫圈	SER NO 11158- SER NO 30001-

1	**8277801**	空调管线，冷却和加热器 에어콘 유니트 배관 , 쿨러 및 히터 겸용 **Leitungsrohr für Klimaanlage, Kühler und Heizung** **Conduite de conditionnement d'air, refroidissement et chauffage** **Air conditioning line, cooling and heater**	Catalogue id **56141**	Group **870**
2			Illustr. No **1013248**	Section **100**
3				
4			Issue **VOE 95E4356141**	Page **479**
5				

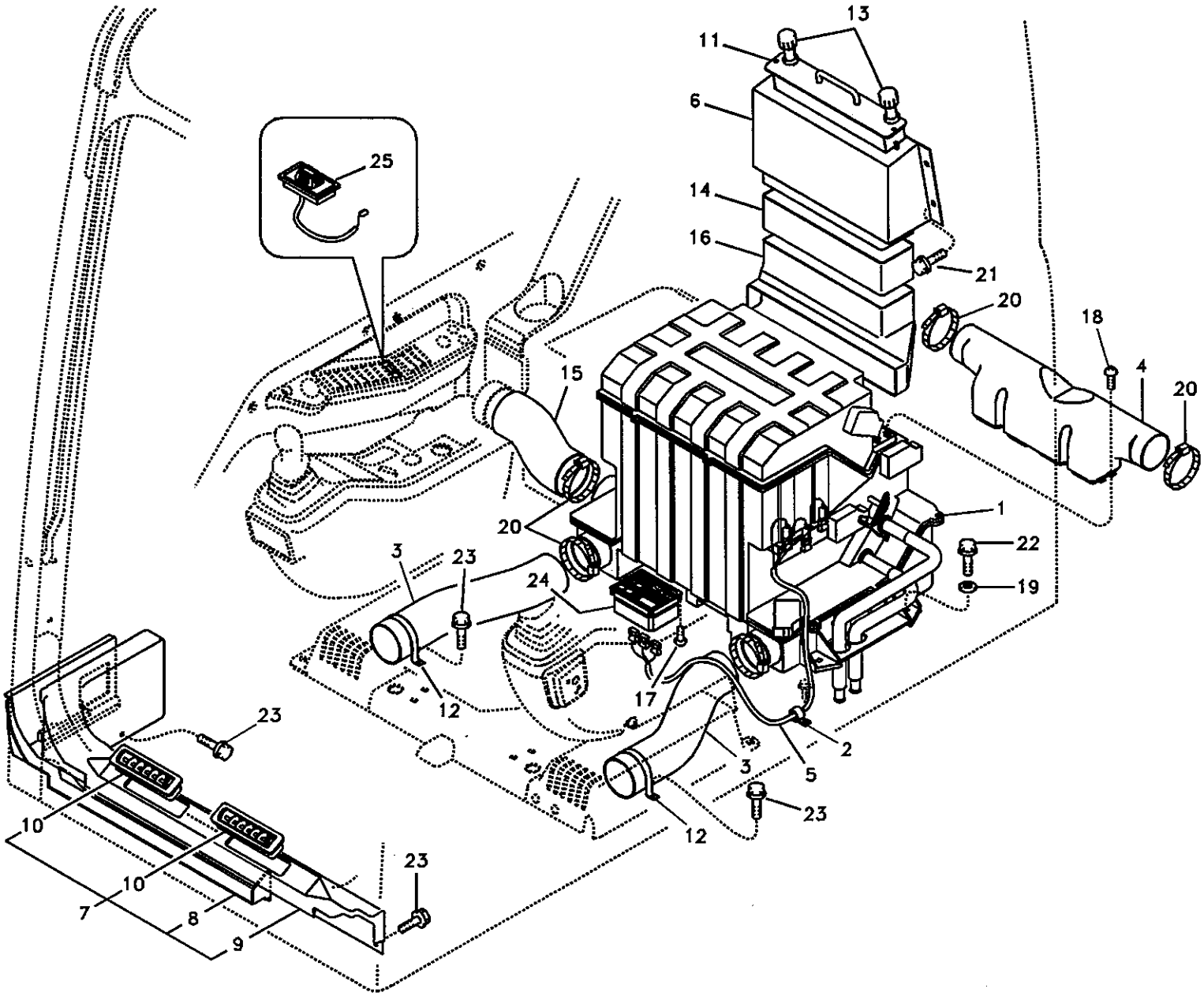

Volvo Construction Equipment

1010043

Fig.	Part No.	Quantity 1	2	3	PS	KIT	Description	Dénomination	Bezeichnung	품명	说明	Notes
1	VOE 14502527	1					Air Cond	Climatisation	Klimaanlage	에어콘	空调	SER NO 10001-14488 SER NO 30001-30780 See group 870, Page 485
	VOE 14532728	1					Air Cond	Climatisation	Klimaanlage	에어콘	空调	SER NO 14489- SER NO 30781- See group 870, Page 485
2	VOE 14500295	1					Clip	Clip	Klemme	클립	卡簧	SER NO 10001-14131 SER NO 30001-30780
3	VOE 14502537	2					Hose	Durit	Schlauch	호스	软管	
4	VOE 14502539	1					Duct	Conduit	Leitung	덕트	导管	
5	VOE 14503260	1					Wire harness	Faisceau electrique	Kabelbaum	배선	线束	SER NO 10001-14131 SER NO 30001-30780
6	VOE 14503262	1					Case	Etui	Futteral	케이스	壳体	
7	VOE 14517758	1					Cover	Capot	Haube	커버	罩盖	
8	VOE 14503049	1					•Duct	•Conduit	•Leitung	• 덕트	• 导管	
9	VOE 14517757	1					•Duct	•Conduit	•Leitung	• 덕트	• 导管	
10	VOE 14517615	2					•Grille	•Grille	•Kühlergrill	• 그릴	• 水箱护罩	
11	VOE 14503269	1					Filter	Filtre	Filter	필터	过滤器	
12	VOE 14504237	2					Bracket	Console	Konsole	브라켓	支架	
13	VOE 14504267	2					Knob	Bouton	Knauf	손잡이	按钮	
14	VOE 14505500	1					Bushing	Bague	Buchse	부싱	衬套	
15	VOE 14505516	1					Hose	Flexible	Schlauch	호스	软管	
16	VOE 14503265	1					Duct	Conduit	Leitung	덕트	导管	
17	SA 9025-04003	4					Screw	Vis	Schraube	스크류	六角螺钉	SER NO 10001-10586
	SA 9025-04004	4					Screw	Vis	Schraube	스크류	六角螺钉	SER NO 10587-14131 SER NO 30001-30780
	SA 9025-04003	4					Screw	Vis	Schraube	스크류	六角螺钉	SER NO 14132- SER NO 30781-
18	SA 9025-05002	4					Screw	Vis	Schraube	스크류	六角螺钉	
19	SA 9285-16000	4					Washer	Rondelle	Scheibe	와셔	垫圈	

1	8277801
2	
3	
4	
5	

驾驶室内和驾驶室地板导风口
에어 분기장치
Luftkanal in Kabine und Kabinenboden
Conduit d'air dans la cabine et dans le plancher de cabine
Air duct in cabin and cabin floor

Catalogue id	Group
56141	870
Illustr. No	Section
1010043	200
Issue	Page
VOE 95E4356141	481

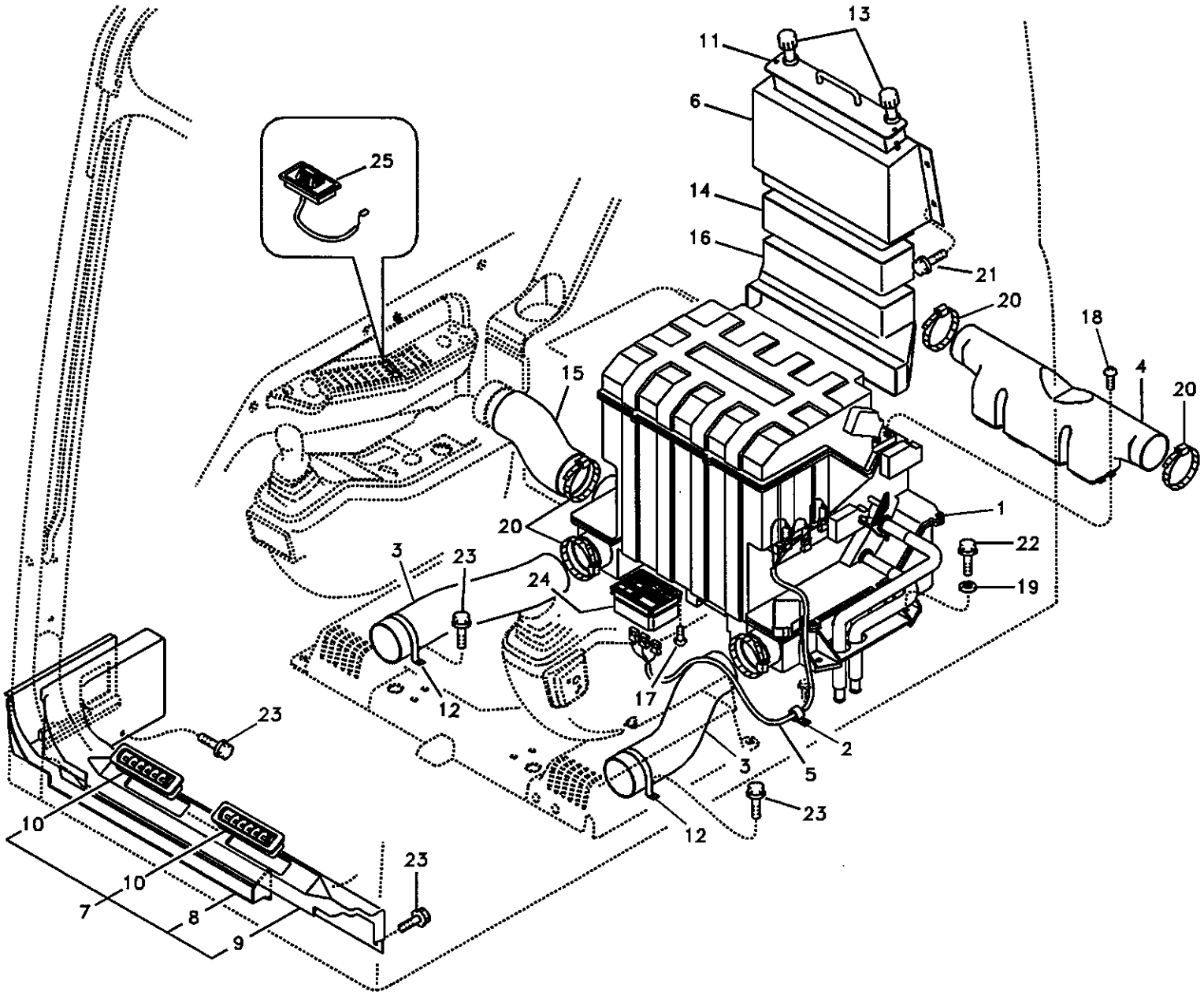

Volvo Construction Equipment

1010043

Fig.	Part No.	Quantity 1	2	3	PS	KIT	Description	Dénomination	Bezeichnung	품명	说明	Notes
20	SA 9312-10350	5					Clamp	Pince Serrage	Klemme	클램프	管夹	
21	VOE 946471	4					Flange screw	Vis à bride	Flanschschraube	플랜지 스크류	法兰螺钉	
22	VOE 965185	4					Flange screw	Vis à bride	Flanschschraube	플랜지 스크류	法兰螺钉	
23	VOE 965175	8			SS		Screw	Vis	Schraube	스크류	六角螺钉	
24	VOE 14505513	1			SS		Switch	Commutateur	Schalter	스위치	开关	SER NO 10001-11102
	VOE 14520400	1			SS		Switch	Commutateur	Schalter	스위치	开关	SER NO 11103-14012 SER NO 30001-30778
	VOE 14530573	1					Switch	Commutateur	Schalter	스위치	开关	SER NO 14013-16155 SER NO 30779-
	VOE 14541344	1					Switch	Commutateur	Schalter	스위치	开关	SER NO 16156-
25	VOE 14514330	1					Sensor	Capteur	Geber	센서	传感器	

1	8277801	驾驶室内和驾驶室地板导风口 에어 분기장치 **Luftkanal in Kabine und Kabinenboden** **Conduit d'air dans la cabine et dans le plancher de cabine** **Air duct in cabin and cabin floor**	Catalogue id 56141	Group 870
2			Illustr. No 1010043	Section 200
3				
4			Issue VOE 95E4356141	Page 483
5				

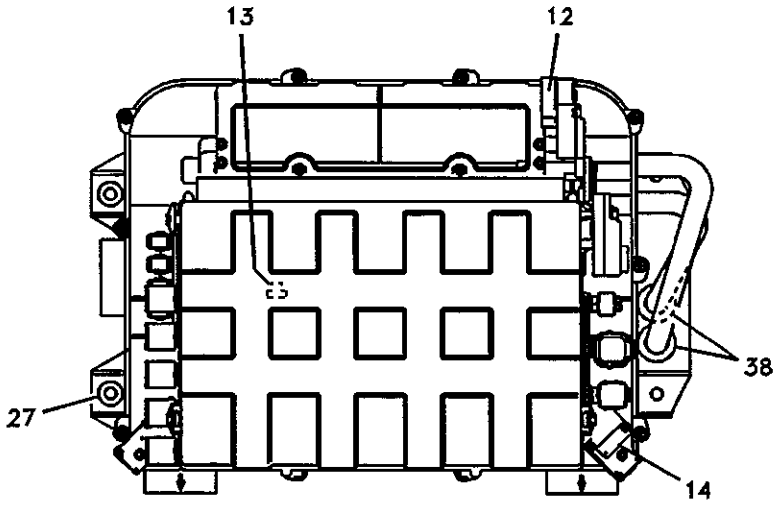

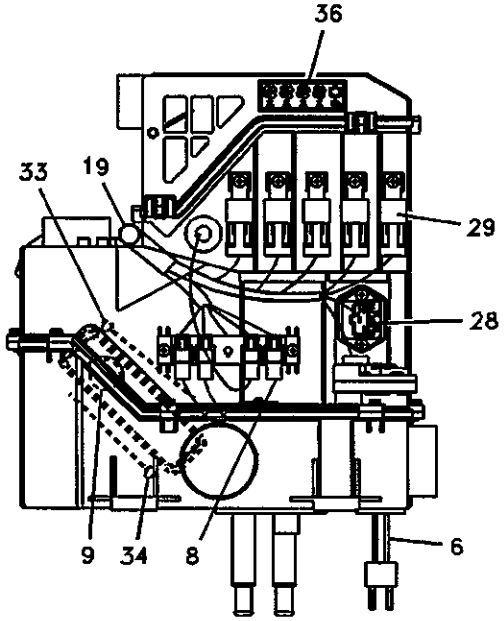

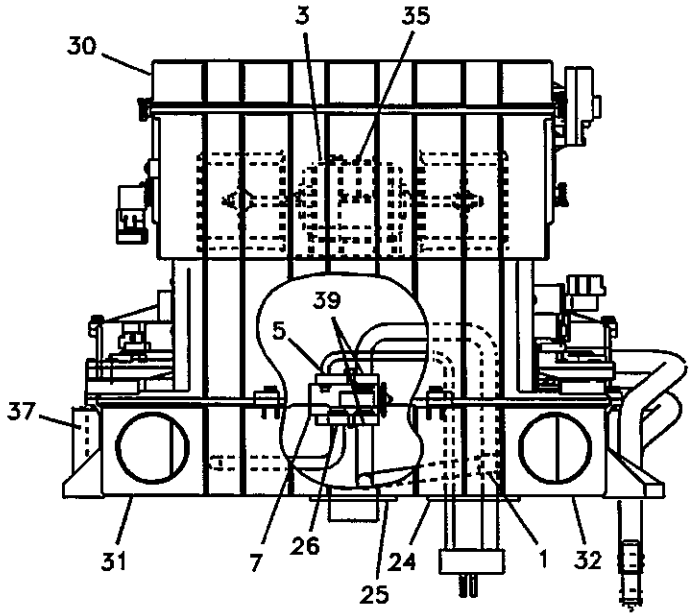

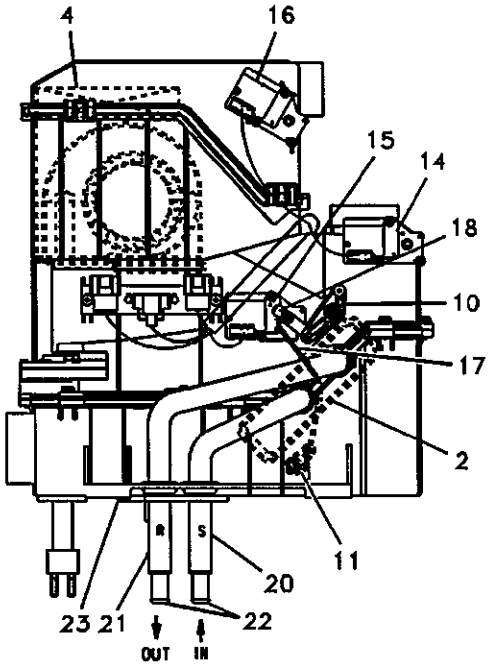

Volvo Construction Equipment

1016368

Fig.	Part No.	Quantity 1	2	3	PS	KIT	Description	Dénomination	Bezeichnung	품명	说明	Notes
	VOE 14502527	1					Air Cond	Climatisation	Klimaanlage	에어콘	空调	SER NO 10001-14488
												SER NO 30001-30780
	VOE 14532728	1					Air Cond	Climatisation	Klimaanlage	에어콘	空调	SER NO 14489-
												SER NO 30781-
1	VOE 14509329	1					•Cooling System	•Sys Refroidisse	•K~hlanlage	• 냉각장치	• 冷却系统	
2	VOE 14509332	1			SS		•Radiator	•Radiateur	•Radiator	• 라디에이터	• 散热器	SER NO 10001-10779
	VOE 14519681	1			SS		•Radiator	•Radiateur	•Radiator	• 라디에이터	• 散热器	SER NO 10780-11274
	VOE 14521223	1			SS		•Radiator	•Radiateur	•Radiator	• 라디에이터	• 散热器	SER NO 11275-14488
												SER NO 30001-30780
	VOE 14532727	1					•Radiator	•Radiateur	•Radiator	• 라디에이터	• 散热器	SER NO 14489-
												SER NO 30781-
	VOE 14519681	1			SS		••Radiator	••Radiateur	••Radiator	•• 라디에이터	•• 散热器	SER NO 11275-14488
												SER NO 30001-30780
	VOE 14532726	1					••Radiator	••Radiateur	••Radiator	•• 라디에이터	•• 散热器	SER NO 14489-
												SER NO 30781-
3	VOE 14514331	1					•Motor	•Moteur	•Motor	• 모터	• 马达	
4	VOE 14506997	1					•Filter	•Filtre	•Filter	• 필터	• 过滤器	
5	VOE 14529050	1					•O-ring	•Joint Torique	•O-Ring	• 오링	•0 形圈	
6	VOE 14509330	1					•Pipe	•Canalisation	•Rohrleitung	• 파이프	• 硬管总成	
7	VOE 14509331	1					•Valve	•Soupape	•Ventil	• 밸브	• 阀	
8	VOE 14529132	1					•Diode	•Diode	•Diode	• 다이오드	• 二极管	
9	VOE 14509335	1					•Sensor	•Capteur	•Geber	• 센서	• 传感器	
10	VOE 14509338	1					•Lever	•Levier	•Hebel	• 레버	• 操纵杆	
11	VOE 14509339	1					•Lever	•Levier	•Hebel	• 레버	• 操纵杆	
12	VOE 14509341	2					•Lever	•Levier	•Hebel	• 레버	• 操纵杆	
13	VOE 14509344	1					•Sensor	•Capteur	•Geber	• 센서	• 传感器	
14	VOE 14509346	3					•Actuator	•Dispositif Mano	•Betätigun Organ	• 엑츄에이터	• 致动器	
15	VOE 14509347	1			SS		•Actuator	•Dispositif Mano	•Betätigun Organ	• 엑츄에이터	• 致动器	
	VOE 14523019	1					••Actuator	••Dispositif Mano	••Betätigun Organ	•• 엑츄에이터	•• 致动器	
	VOE 14523020	1					••Lever	••Levier	••Hebel	•• 레버	•• 操纵杆	

1	8277801
2	
3	
4	
5	

空调装置冷却和加热器
에어콘 유니트 , 쿨러 및 히터 겸용
Klimaanlage, Kühler und Heizung
Unité de conditionnement d'air, refroidissement et chauffage
Air conditioning unit, cooling and heater

Catalogue id	Group
56141	870
Illustr. No	Section
1016368	300
Issue	Page
VOE 95E4356141	485

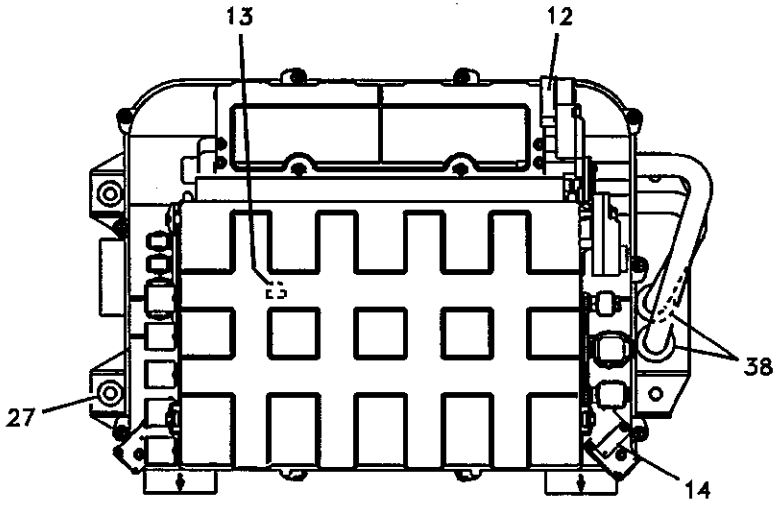

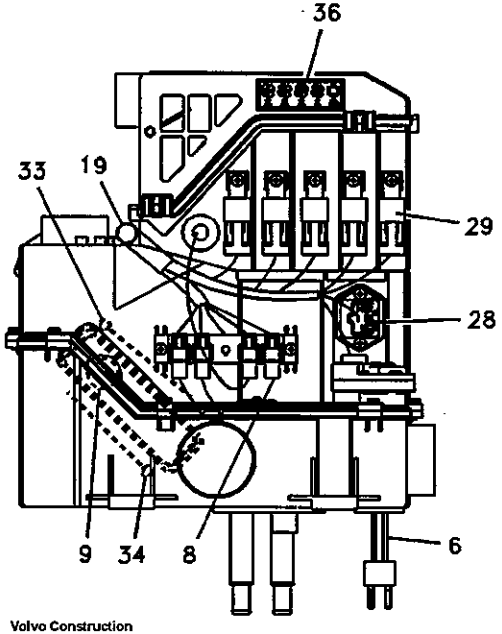

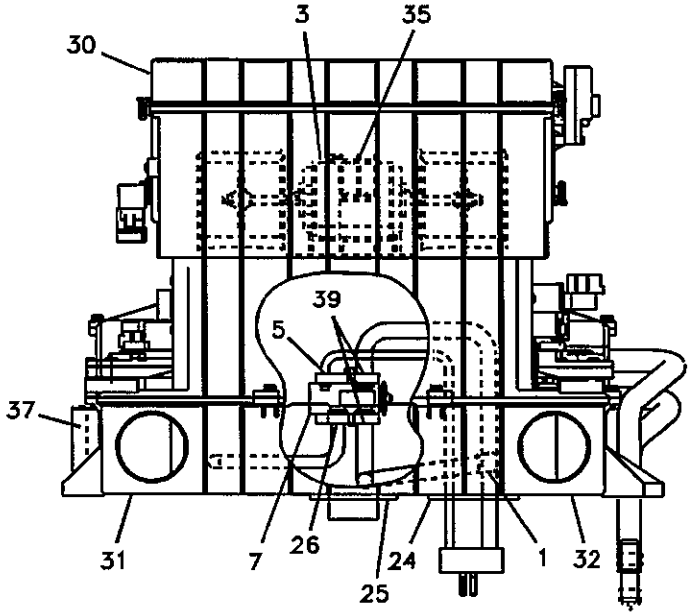

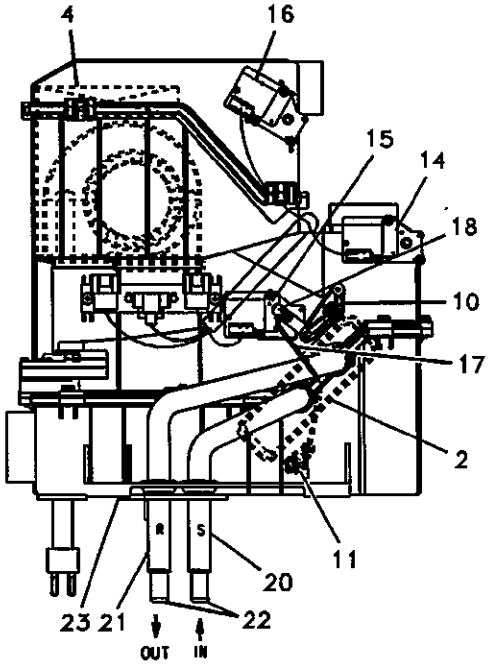

Volvo Construction Equipment

1016368

Fig.	Part No.	Quantity 1	2	3	PS	KIT	Description	Dénomination	Bezeichnung	품명	说明	Notes
16	VOE 14509348	1					•Actuator	•Dispositif Mano	•Betätigun Organ	• 엑츄에이터	• 致动器	
17	VOE 14509356	1					•Rod	•Tringle	•Stange	• 로드	• 活杆	
18	VOE 14509357	1					•Joint	•Cardan	•Gelenk	• 조인트	• 联轴节	
19	VOE 14509360	1					•Wire harness	•Faisceau electrique	•Kabelbaum	• 배선	• 线束	
20	VOE 14509362	1					•Hose	•Flexible	•Schlauch	• 호스	• 软管	
21	VOE 14509363	1					•Hose	•Flexible	•Schlauch	• 호스	• 软管	
22	VOE 14509364	2					•Connector	•Raccord	•Anschluss	• 커넥터	• 接头	
23	VOE 14509365	1					•Packing	•Joint	•Dichtung	• 패킹	• 填充物	
24	VOE 14509366	1					•Packing	•Joint	•Dichtung	• 패킹	• 填充物	
25	VOE 14509367	1					•Packing	•Joint	•Dichtung	• 패킹	• 填充物	
26	VOE 14529051	1					•O-ring	•Joint Torique	•O-Ring	• 오링	•0 形圈	
27	VOE 14514720	4					•Rubber	•Caoutchouc	•Gummi	• 고무	• 橡胶	
28	VOE 14514329	1					•Resistor	•Resistance	•Widerstand	• 저항기	• 电阻	
29	VOE 14529156	5					•Relay	•Relais	•Relais	• 릴레이	• 继电器	Three point
30	VOE 14509328	1					•Case	•Etui	•Futteral	• 케이스	• 壳体	
31	VOE 14509336	1					•Door	•Porte	•Tür	• 도어	• 车门	
32	VOE 14509374	1					•Door	•Porte	•Tür	• 도어	• 车门	
33	VOE 14509337	1					•Door	•Porte	•Tür	• 도어	• 车门	
34	VOE 14509373	1					•Door	•Porte	•Tür	• 도어	• 车门	
35	VOE 14509351	1					•Guide	•Rail	•Führung	• 가이드	• 导向机构	
36		1			NS		•Decal	•Decalcomanie	•Abziehbild	• 데칼	• 标签	
37	VOE 14509325	1					•Case	•Etui	•Futteral	• 케이스	• 壳体	
38	VOE 14509361	2					•Grommet	•Passe fil	•Durchführung	• 그로메트	• 套环	
39	VOE 14529052	2					•O-ring	•Joint Torique	•O-Ring	• 오링	•0 形圈	

1	8277801
2	
3	
4	
5	

空调装置冷却和加热器
에어콘 유니트 , 쿨러 및 히터 겸용
Klimaanlage, Kühler und Heizung
Unité de conditionnement d'air, refroidissement et chauffage
Air conditioning unit, cooling and heater

Catalogue id 56141	Group 870
Illustr. No 1016368	Section 300
Issue VOE 95E4356141	Page 487

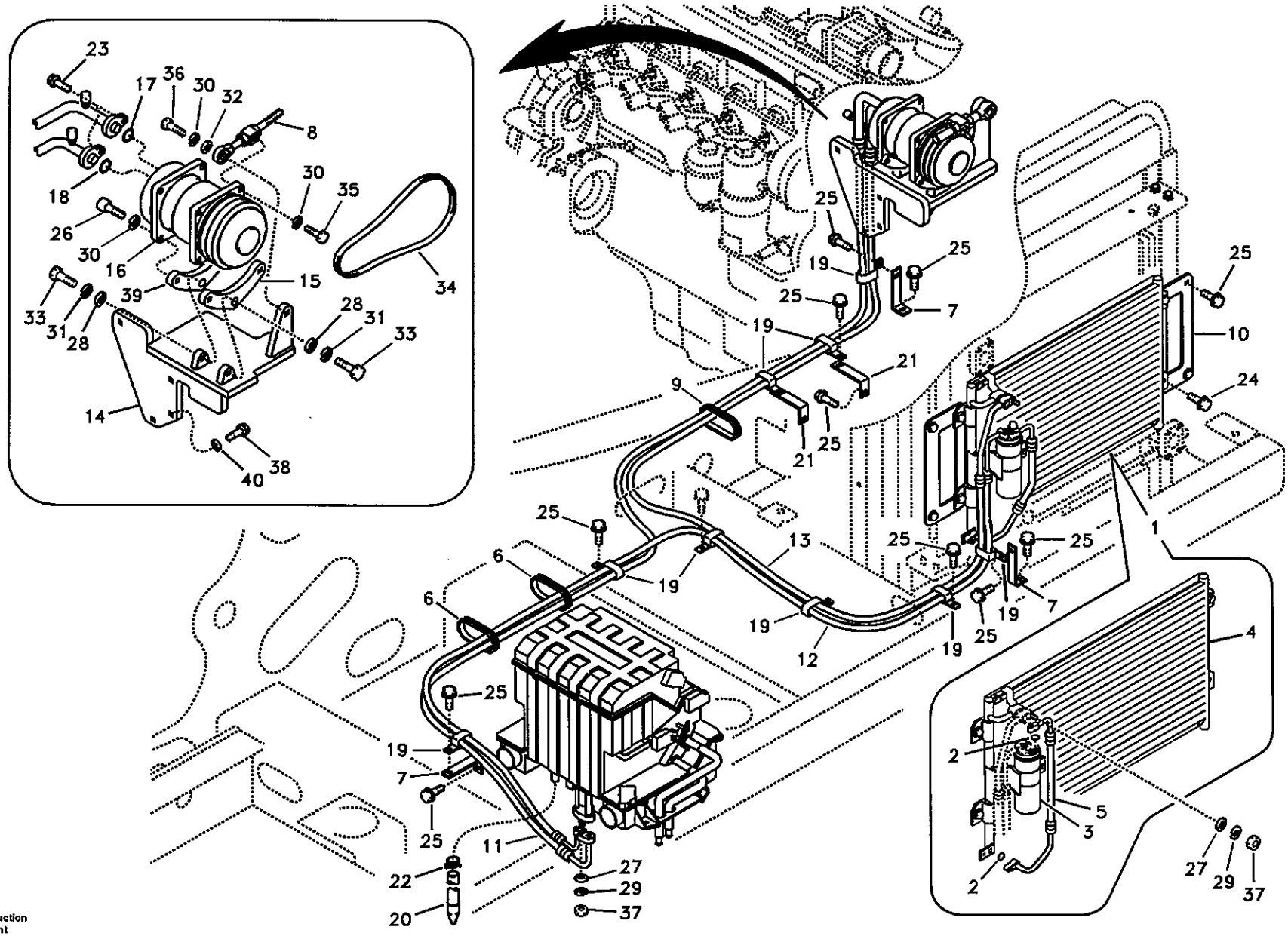

Volvo Construction Equipment

1013249

Fig.	Part No.	Quantity 1	2	3	PS	KIT	Description	Dénomination	Bezeichnung	품명	说明	Notes
1	VOE 14516414	1					Condenser	Condenseur	Kondensator	콘덴서	冷凝器	
2	SA 1025-01520	2					•O-ring	•Joint Torique	•O-Ring	• 오링	•0 形圈	
3	VOE 14509377	1					•Receiver Drier	•Deshydrateur	•Entfeuchter	• 리시버 드라이어	• 干燥器	
4	VOE 14516415	1					•Condenser	•Condenseur	•Kondensator	• 콘덴서	• 冷凝器	
5	VOE 14509416	1					•Hose	•Durit	•Schlauch	• 호스	• 软管	
6	VOE 14529064	2					Grommet	Passe fil	Durchführung	그로메트	套环	
7	VOE 14529258	3					Bracket	Console	Konsole	브라켓	支架	
8	SA 1125-03040	1			SS		Adj Device	Disposi.reglage	Nachst Vorrtg	조정기	调节器	SER NO 10001-13559 SER NO 30001-30753
	VOE 14528506	1					Adj Device	Disposi.reglage	Nachst Vorrtg	조정기	调节器	SER NO 13560- SER NO 30754-
9	VOE 14529326	1					Grommet	Passe fil	Durchführung	그로메트	套环	
10	VOE 14516413	2					Bracket	Console	Konsole	브라켓	支架	
11	VOE 14517555	1					Hose	Flexible	Schlauch	호스	软管	
12	VOE 14512669	1					Hose	Flexible	Schlauch	호스	软管	
13	VOE 14517498	1					Hose	Flexible	Schlauch	호스	软管	
14	VOE 14517011	1					Bracket	Console	Konsole	브라켓	支架	SER NO 10001-10586
	VOE 14518602	1					Bracket	Console	Konsole	브라켓	支架	SER NO 10587-11157
	VOE 14521290	1					Bracket	Console	Konsole	브라켓	支架	SER NO 11158- SER NO 30001-
15	VOE 14509216	2					Bracket	Console	Konsole	브라켓	支架	
16	VOE 14506862	1					Compressor	Compresseur	Kompressor	압축기	压缩机	SER NO 10001-10586
	VOE 14518640	1					Compressor	Compresseur	Kompressor	압축기	压缩机	SER NO 10587- SER NO 30001-
17	VOE 14509304	1					•O-ring	•Joint Torique	•O-Ring	• 오링	•0 形圈	
18	VOE 14509305	1					•O-ring	•Joint Torique	•O-Ring	• 오링	•0 形圈	
19	VOE 14507450	9					Clip	Clip	Klemme	클립	卡簧	
20	VOE 14511074	1					Hose	Durit	Schlauch	호스	软管	
21	VOE 14529343	2					Bracket	Console	Konsole	브라켓	支架	
22	VOE 14880627	1					Clip	Clip	Klemme	클립	卡簧	

1	8277800
2	
3	
4	
5	

空调装置管线
에어콘 유니트 배관
Klimaanlage, Leitung
Unité de conditionnement d'air
Air conditioning unit line

Catalogue id	Group
56141	874
Illustr. No	Section
1013249	100
Issue	Page
VOE 95E4356141	489

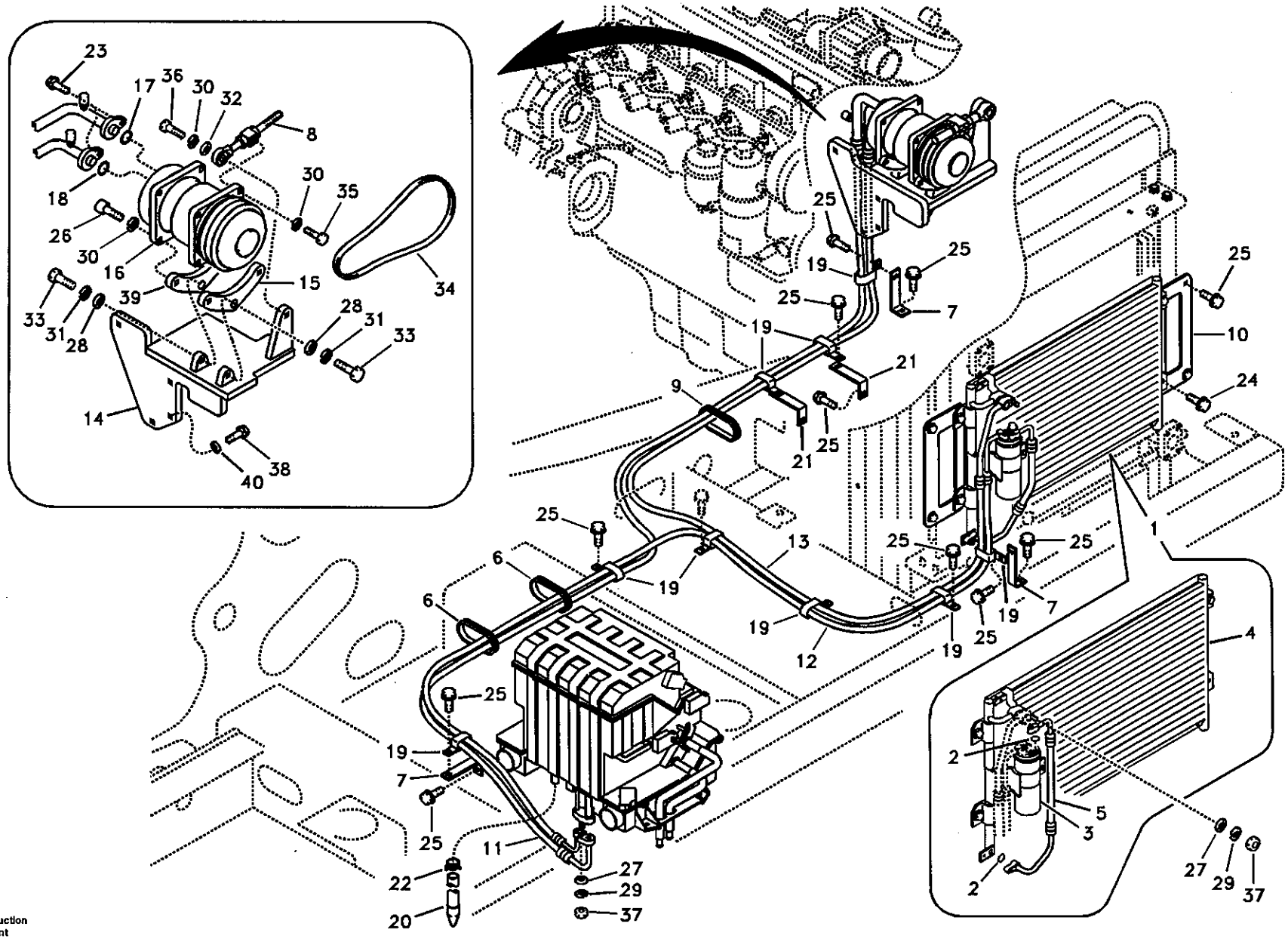

Volvo Construction Equipment

1013249

Fig.	Part No.	Quantity 1	2	3	PS	KIT	Description	Dénomination	Bezeichnung	품명	说明	Notes
23	VOE 946173	2			SS		Screw	Vis	Schraube	스크류	六角螺钉	
24	VOE 946441	4					Flange screw	Vis à bride	Flanschschraube	플랜지 스크류	法兰螺钉	
25	VOE 946471	16					Flange screw	Vis à bride	Flanschschraube	플랜지 스크류	法兰螺钉	
26	VOE 947167	4					Screw	Vis	Schraube	스크류	六角螺钉	SER NO 10001-11540 SER NO 30001-30045
	VOE 984082	4					Allen Hd Screw	Vis A 6 Pans Cr	Inbusschraube	스크류	内六角螺钉	SER NO 11541- SER NO 30046-
27	VOE 955892	4					Washer	Rondelle	Scheibe	와셔	垫圈	SER NO 10001-10769
28	VOE 955897	2			SS		Washer	Rondelle	Scheibe	와셔	垫圈	
29	VOE 955919	4					Spring Washer	Rondelle élastique	Federscheibe	스프링 와셔	弹簧垫圈	SER NO 10001-10769
30	VOE 955922	6					Spring Washer	Rondelle élastique	Federscheibe	스프링 와셔	弹簧垫圈	
31	VOE 955923	2					Spring Washer	Rondelle élastique	Federscheibe	스프링 와셔	弹簧垫圈	
32	VOE 960148	1					Washer	Rondelle	Scheibe	와셔	垫圈	
33	VOE 978933	2					Screw	Vis	Schraube	스크류	六角螺钉	
34	VOE 14881276	1					V-belt	Courroie Trape.	Keilriemen	V 벨트	V 形带	
35	VOE 983251	1					Hexagon screw	Vis tête hexagonale	Sechskantschraube	스크류	六角螺钉	
36	VOE 983252	1					Screw	Vis	Schraube	스크류	六角螺钉	
37	VOE 983302	4					Nut	Ecrou	Mutter	너트	螺母	SER NO 10001-10769
	VOE 945407	4			SS		Flange nut	Ecrou accouple.	Bundmutter	플랜지 너트	法兰螺母	SER NO 10770- SER NO 30001-
38	VOE 946173	3			SS		Screw	Vis	Schraube	스크류	六角螺钉	SER NO 10001-10424
	SA 9041-10805	3			SS		Bolt	Boulon	Bolzen	볼트	螺栓	SER NO 10425-10769
	VOE 983243	3					Screw	Vis	Schraube	스크류	六角螺钉	SER NO 10770-11157
	VOE 983243	4					Screw	Vis	Schraube	스크류	六角螺钉	SER NO 11158- SER NO 30001-
39	VOE 14509216	1					Bracket	Console	Konsole	브라켓	支架	SER NO 10001-10586
	VOE 14518628	1					Bracket	Console	Konsole	브라켓	支架	SER NO 10587- SER NO 30001-
40	VOE 955894	3					Washer	Rondelle	Scheibe	와셔	垫圈	SER NO 10770-11157

1	8277800	空调装置管线 에어콘 유니트 배관 **Klimaanlage, Leitung** **Unité de conditionnement d'air** **Air conditioning unit line**
2		
3		
4		
5		

Catalogue id	Group
56141	874
Illustr. No	Section
1013249	100
Issue	Page
VOE 95E4356141	491

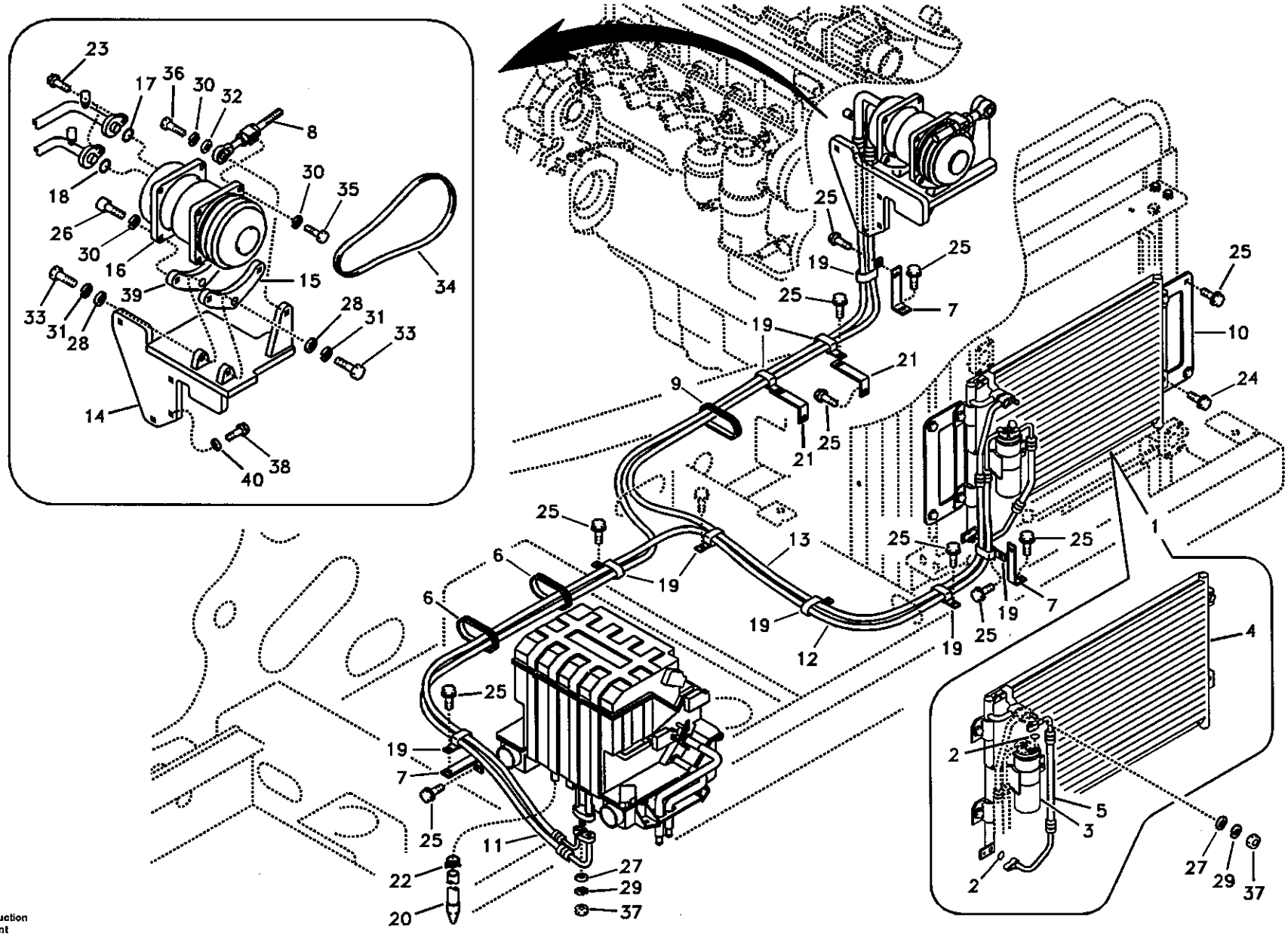

Volvo Construction Equipment

1013249

Fig.	Part No.	Quantity 1	2	3	PS	KIT	Description	Dénomination	Bezeichnung	품명	说明	Notes
	VOE 14521287	4					Washer	Rondelle	Scheibe	와셔	垫圈	SER NO 11158- SER NO 30001-

1	8277800	空调装置管线 에어콘 유니트 배관 **Klimaanlage, Leitung** **Unité de conditionnement d'air** **Air conditioning unit line**	Catalogue id **56141**	Group **874**
2			Illustr. No **1013249**	Section **100**
3				
4			Issue **VOE 95E4356141**	Page **493**
5				

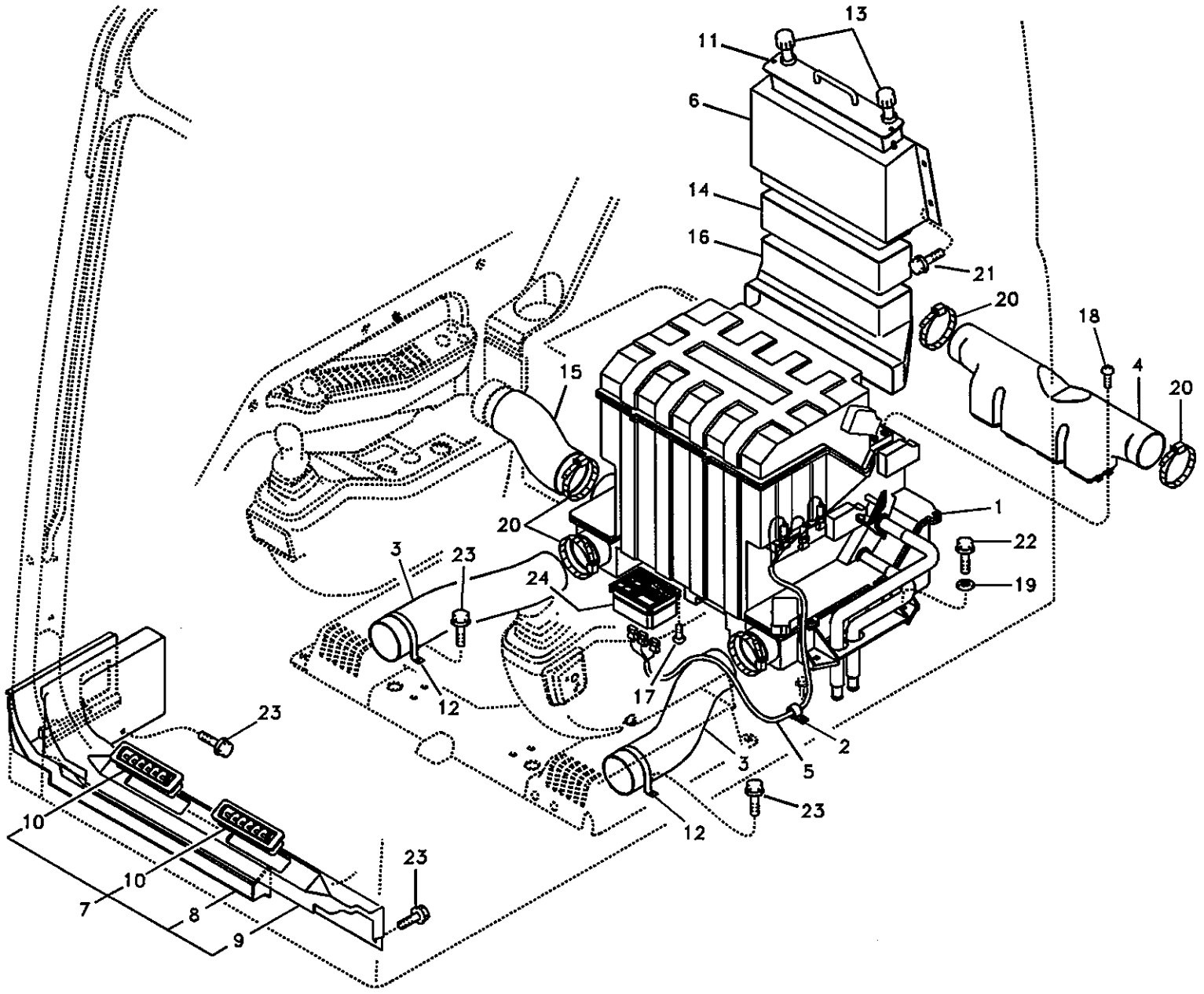

Volvo Construction Equipment

1010046

Fig.	Part No.	Quantity 1	2	3	PS	KIT	Description	Dénomination	Bezeichnung	품명	说明	Notes
1	VOE 14509385	1					Air Cond	Climatisation	Klimaanlage	에어콘	空调	See group 874, Page 499
2	VOE 14500295	1					Clip	Clip	Klemme	클립	卡簧	SER NO 10001-14131 SER NO 30001-30780
3	VOE 14502537	2					Hose	Durit	Schlauch	호스	软管	
4	VOE 14502539	1					Duct	Conduit	Leitung	덕트	导管	
5	VOE 14503260	1					Wire harness	Faisceau electrique	Kabelbaum	배선	线束	SER NO 10001-14131 SER NO 30001-30780
6	VOE 14503262	1					Case	Etui	Futteral	케이스	壳体	
7	VOE 14517758	1					Cover	Capot	Haube	커버	罩盖	
8	VOE 14503049	1					•Duct	•Conduit	•Leitung	• 덕트	• 导管	
9	VOE 14517757	1					•Duct	•Conduit	•Leitung	• 덕트	• 导管	
10	VOE 14517615	2					•Grille	•Grille	•Kühlergrill	• 그릴	• 水箱护罩	
11	VOE 14503269	1					Filter	Filtre	Filter	필터	过滤器	
12	VOE 14504237	2					Bracket	Console	Konsole	브라켓	支架	
13	VOE 14504267	2					Knob	Bouton	Knauf	손잡이	按钮	
14	VOE 14505500	1					Bushing	Bague	Buchse	부싱	衬套	
15	VOE 14505516	1					Hose	Flexible	Schlauch	호스	软管	
16	VOE 14503265	1					Duct	Conduit	Leitung	덕트	导管	
17	SA 9025-04003	4					Screw	Vis	Schraube	스크류	六角螺钉	SER NO 10001-10586
	SA 9025-04004	4					Screw	Vis	Schraube	스크류	六角螺钉	SER NO 10587-14131 SER NO 30001-30780
	SA 9025-04003	4					Screw	Vis	Schraube	스크류	六角螺钉	SER NO 14132- SER NO 30781-
18	SA 9025-05002	4					Screw	Vis	Schraube	스크류	六角螺钉	
19	SA 9285-16000	4					Washer	Rondelle	Scheibe	와셔	垫圈	
20	SA 9312-10350	5					Clamp	Pince Serrage	Klemme	클램프	管夹	
21	VOE 946471	4					Flange screw	Vis à bride	Flanschschraube	플랜지 스크류	法兰螺钉	
22	VOE 965185	4					Flange screw	Vis à bride	Flanschschraube	플랜지 스크류	法兰螺钉	
23	VOE 965175	8			SS		Screw	Vis	Schraube	스크류	六角螺钉	
24	VOE 14503255	1			SS		Switch	Commutateur	Schalter	스위치	开关	SER NO 10001-11102

1	8277800
2	
3	
4	
5	

驾驶室内和驾驶室地板导风口
에어 분기장치
Luftkanal in Kabine und Kabinenboden
Conduit d'air dans la cabine et dans le plancher de cabine
Air duct in cabin and cabin floor

Catalogue id 56141	Group 874
Illustr. No 1010046	Section 200
Issue VOE 95E4356141	Page 495

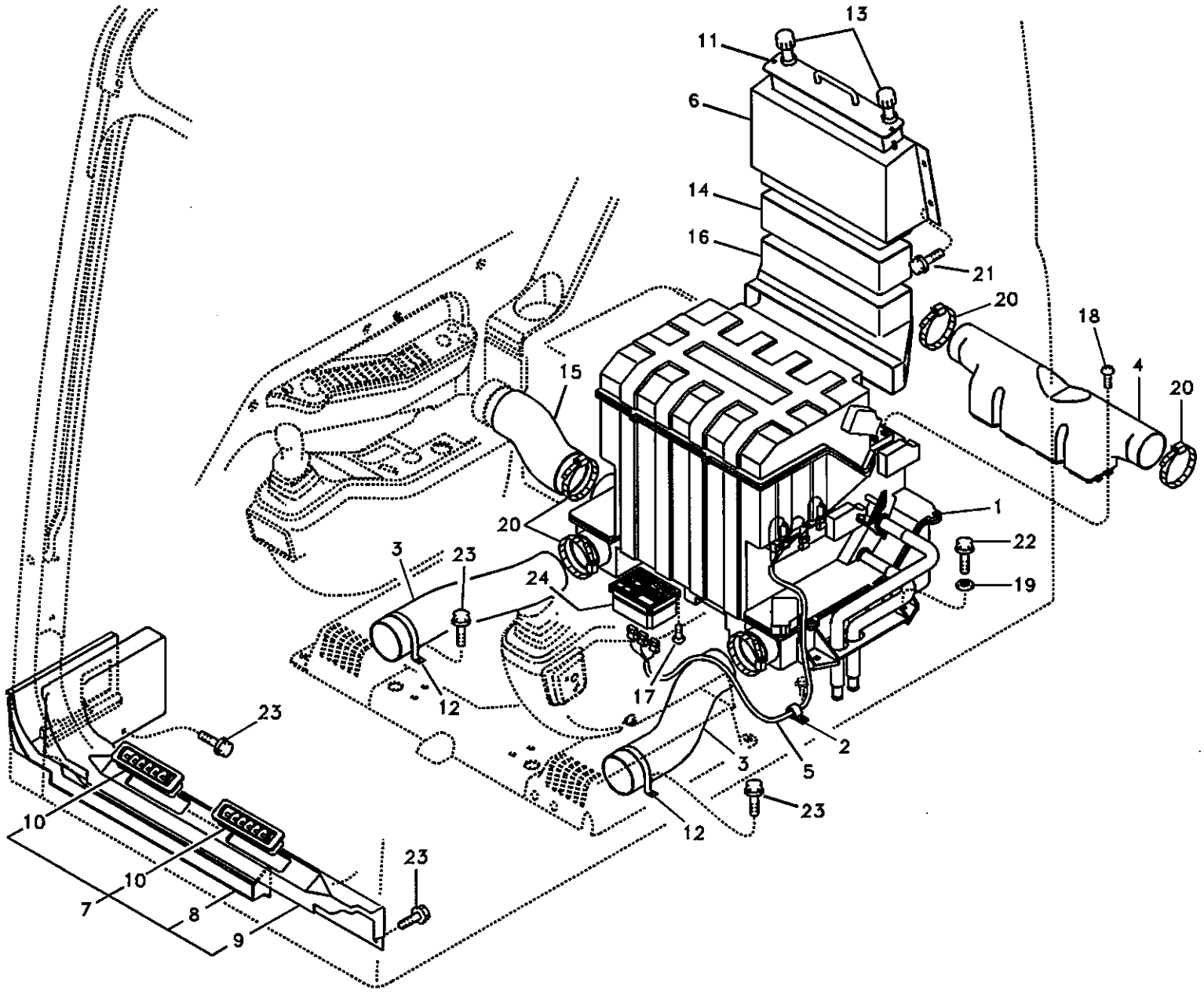

Volvo Construction Equipment

1010046

Fig.	Part No.	Quantity 1	2	3	PS	KIT	Description	Dénomination	Bezeichnung	품명	说明	Notes
	VOE 14520415	1					Switch	Commutateur	Schalter	스위치	开关	SER NO 11103- SER NO 30001-

1	8277800	驾驶室内和驾驶室地板导风口 에어 분기장치 **Luftkanal in Kabine und Kabinenboden** **Conduit d'air dans la cabine et dans le plancher de cabine** **Air duct in cabin and cabin floor**	Catalogue id 56141	Group 874
2			Illustr. No 1010046	Section 200
3				
4			Issue VOE 95E4356141	Page 497
5				

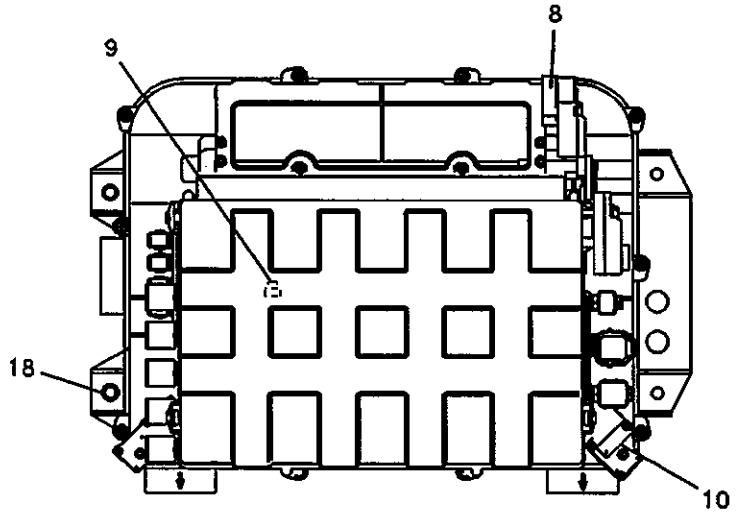

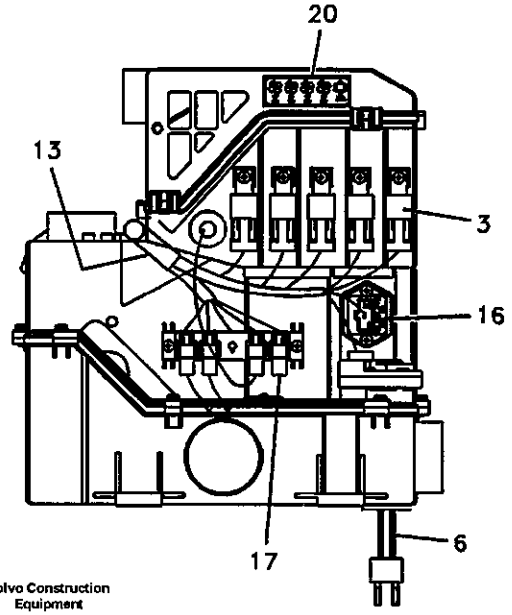

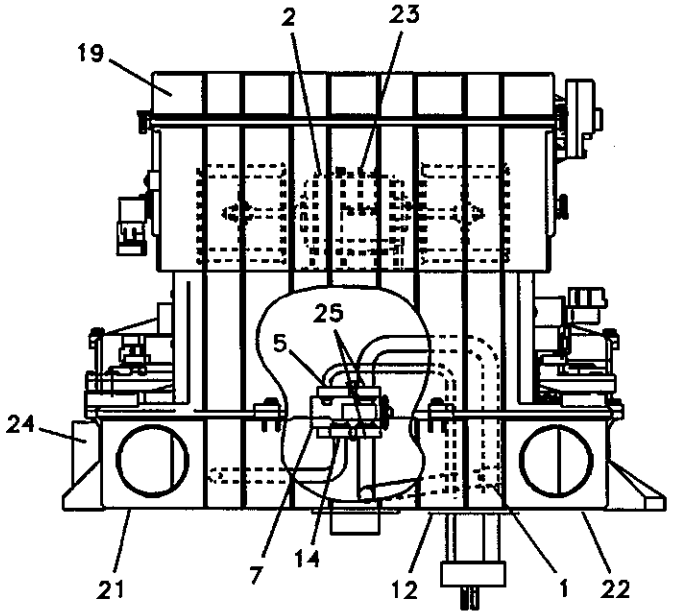

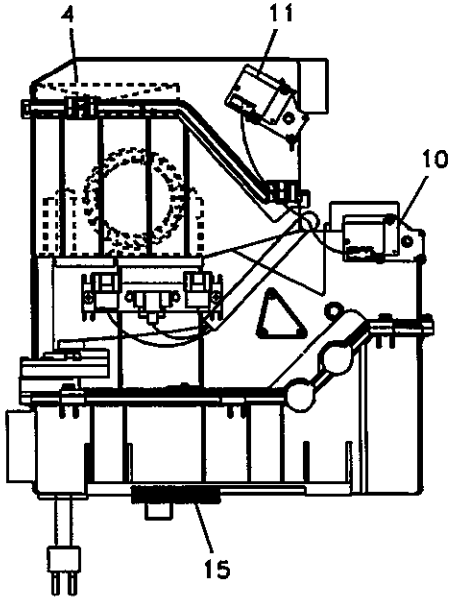

Volvo Construction Equipment

1016369

Fig.	Part No.	Quantity 1	2	3	PS	KIT	Description	Dénomination	Bezeichnung	품명	说明	Notes
	VOE 14509385	1					Air Cond	Climatisation	Klimaanlage	에어콘	空调	
1	VOE 14509329	1					•Cooling System	•Sys Refroidisse	•K~hlanlage	• 냉각장치	• 冷却系统	
2	VOE 14514331	1					•Motor	•Moteur	•Motor	• 모터	• 马达	
3	VOE 14529156	5					•Relay	•Relais	•Relais	• 릴레이	• 继电器	Three point
4	VOE 14506997	1					•Filter	•Filtre	•Filter	• 필터	• 过滤器	
5	VOE 14529050	1					•O-ring	•Joint Torique	•O-Ring	• 오링	•0 形圈	
6	VOE 14509330	1					•Pipe	•Canalisation	•Rohrleitung	• 파이프	• 硬管总成	
7	VOE 14509331	1					•Valve	•Soupape	•Ventil	• 밸브	• 阀	
8	VOE 14509341	2					•Lever	•Levier	•Hebel	• 레버	• 操纵杆	
9	VOE 14509344	1					•Sensor	•Capteur	•Geber	• 센서	• 传感器	
10	VOE 14509346	3					•Actuator	•Dispositif Mano	•Betätigun Organ	• 엑츄에이터	• 致动器	
11	VOE 14509348	1					•Actuator	•Dispositif Mano	•Betätigun Organ	• 엑츄에이터	• 致动器	
12	VOE 14509366	1					•Packing	•Joint	•Dichtung	• 패킹	• 填充物	
13	VOE 14509376	1					•Wire harness	•Faisceau electrique	•Kabelbaum	• 배선	• 线束	
14	VOE 14529051	1					•O-ring	•Joint Torique	•O-Ring	• 오링	•0 形圈	
15	VOE 14514000	1					•Packing	•Joint	•Dichtung	• 패킹	• 填充物	
16	VOE 14514329	1					•Resistor	•Resistance	•Widerstand	• 저항기	• 电阻	
17	VOE 14529132	1					•Diode	•Diode	•Diode	• 다이오드	• 二极管	
18	VOE 14514720	4					•Rubber	•Caoutchouc	•Gummi	• 고무	• 橡胶	
19	VOE 14509328	1					•Case	•Etui	•Futteral	• 케이스	• 壳体	
20		1			NS		•Decal	•Decalcomanie	•Abziehbild	• 데칼	• 标签	
21	VOE 14509336	1					•Door	•Porte	•Tür	• 도어	• 车门	
22	VOE 14509374	1					•Door	•Porte	•Tür	• 도어	• 车门	
23	VOE 14509351	1					•Guide	•Rail	•Führung	• 가이드	• 导向机构	
24	VOE 14509325	1					•Case	•Etui	•Futteral	• 케이스	• 壳体	
25	VOE 14529052	2					•O-ring	•Joint Torique	•O-Ring	• 오링	•0 形圈	

1	8277800
2	
3	
4	
5	

冷却装置
에어콘
Kühler
Unité de refroidissement
Cooling unit

Catalogue id	Group
56141	874
Illustr. No	Section
1016369	300
Issue	Page
VOE 95E4356141	499

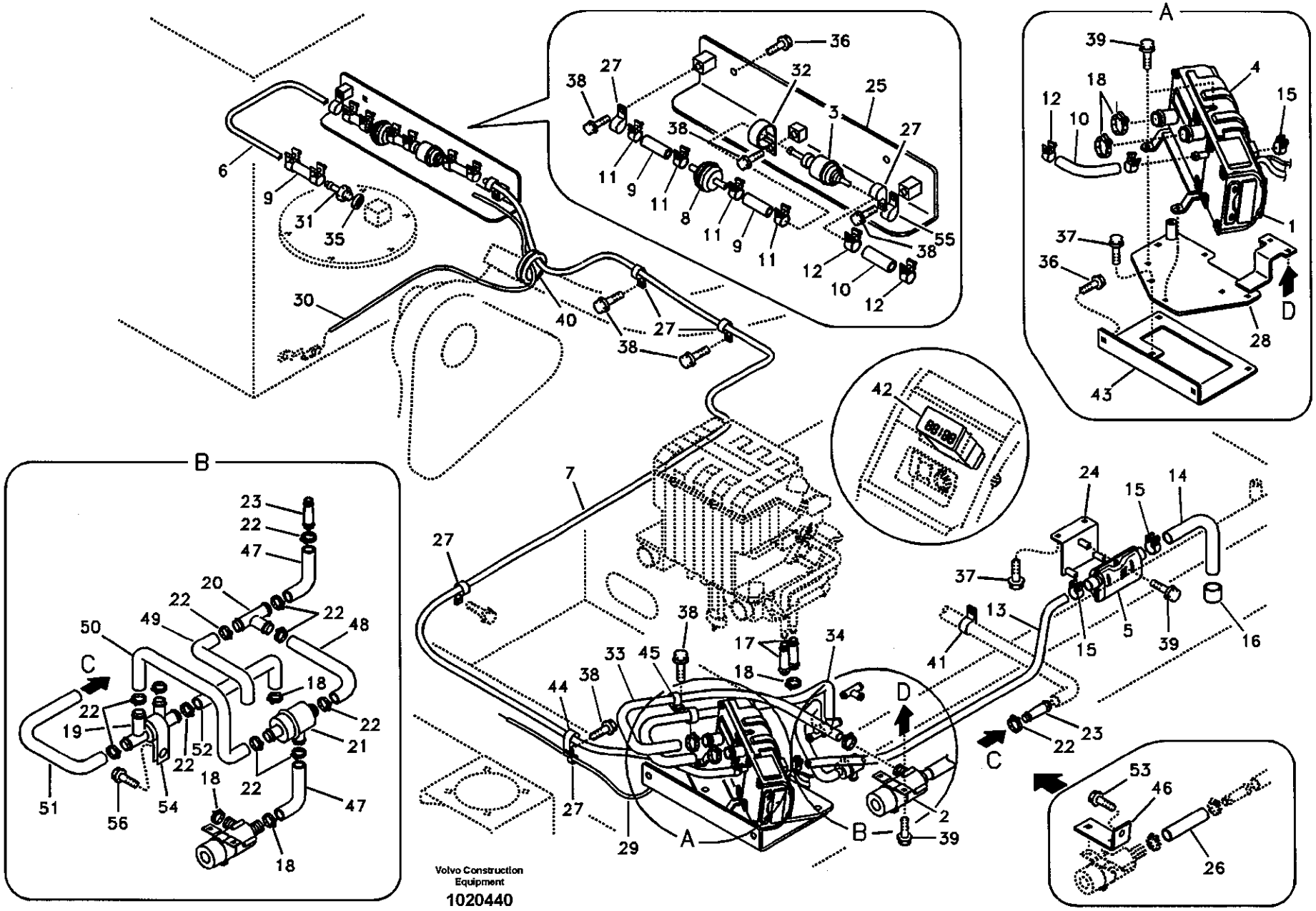
A
B
C
D
Volvo Construction Equipment
1020440

Fig.	Part No.	Quantity 1	2	3	PS	KIT	Description	Dénomination	Bezeichnung	품명	说明	Notes
	VOE 14500659	1					Heater	Elément de chauffag	Heizkörper	히터	暖风装置	Engine Diesel
1	VOE 14509273	1					•Heater	•Elément de chauffag.	•Heizkörper	• 히터	• 暖风装置	Engine Diesel
	VOE 14520380	1					••Relay	••Relais	••Relais	•• 릴레이	•• 继电器	
	VOE 14520381	1					••Control	••Commande	••Regler	•• 컨트롤	•• 控制	
	VOE 14520382	1					••Plug	••Tampon	••Stopfen	•• 플러그	•• 塞子	
2	VOE 14509274	1					•Pump	•Pompe	•Pumpe	• 펌프	• 泵	Water Heater
3	VOE 14509275	1					•Pump	•Pompe	•Pumpe	• 펌프	• 泵	Fuel Heater
	VOE 14500660	1					Accessories	Accessoire	Zubehör	악세사리	附件	
4	VOE 14509258	1					•Holder	•Retenue	•Halter	• 홀더	• 支架	
5	VOE 14509259	1					•Muffler	•Silencieux	•Schalldämpfer	• 소음기	• 消音器	
6	VOE 14509260	1					•Pipe	•Canalisation	•Rohrleitung	• 파이프	• 硬管总成	
7	VOE 14509261	1					•Pipe	•Canalisation	•Rohrleitung	• 파이프	• 硬管总成	
8	VOE 14509262	1					•Filter	•Filtre	•Filter	• 필터	• 过滤器	Diesel Heater
9	VOE 14509263	3					•Connector	•Raccord	•Anschluss	• 커넥터	• 接头	
10	VOE 14509264	2					•Connector	•Raccord	•Anschluss	• 커넥터	• 接头	
11	VOE 14509265	6					•Clip	•Clip	•Klemme	• 클립	• 卡簧	
12	VOE 14509266	4					•Clip	•Clip	•Klemme	• 클립	• 卡簧	
13	VOE 14509267	1					•Pipe	•Canalisation	•Rohrleitung	• 파이프	• 硬管总成	
14	VOE 14509268	1					•Pipe	•Canalisation	•Rohrleitung	• 파이프	• 硬管总成	
15	VOE 14509269	3					•Clip	•Clip	•Klemme	• 클립	• 卡簧	
16	VOE 14509270	1					•Sleeve	•Manchon	•Muffe	• 슬리브	• 内套	
17	VOE 14509271	2					•Connector	•Raccord	•Anschluss	• 커넥터	• 接头	
18	VOE 14509272	6					•Clip	•Clip	•Klemme	• 클립	• 卡簧	
	VOE 14529937	1					Accessories Kit	Kit Accessoire	Zubehörsatz	악세사리 킷	附件套件	SER NO 13987-16261 SER NO 30781-
19	VOE 14529938	1					•Valve	•Soupape	•Ventil	• 밸브	• 阀	SER NO 13987-16261 SER NO 30781-
20	VOE 14529939	1					•Pipe	•Canalisation	•Rohrleitung	• 파이프	• 硬管总成	SER NO 13987-16261 SER NO 30781-

1	8277484
2	
3	
4	
5	

辅助加热器
보조 히터
Zusatzheizung
Chauffage d'appoint
Auxiliary Heater

Catalogue id	Group
56141	875
Illustr. No	Section
1020440	100
Issue	Page
VOE 95E4356141	501

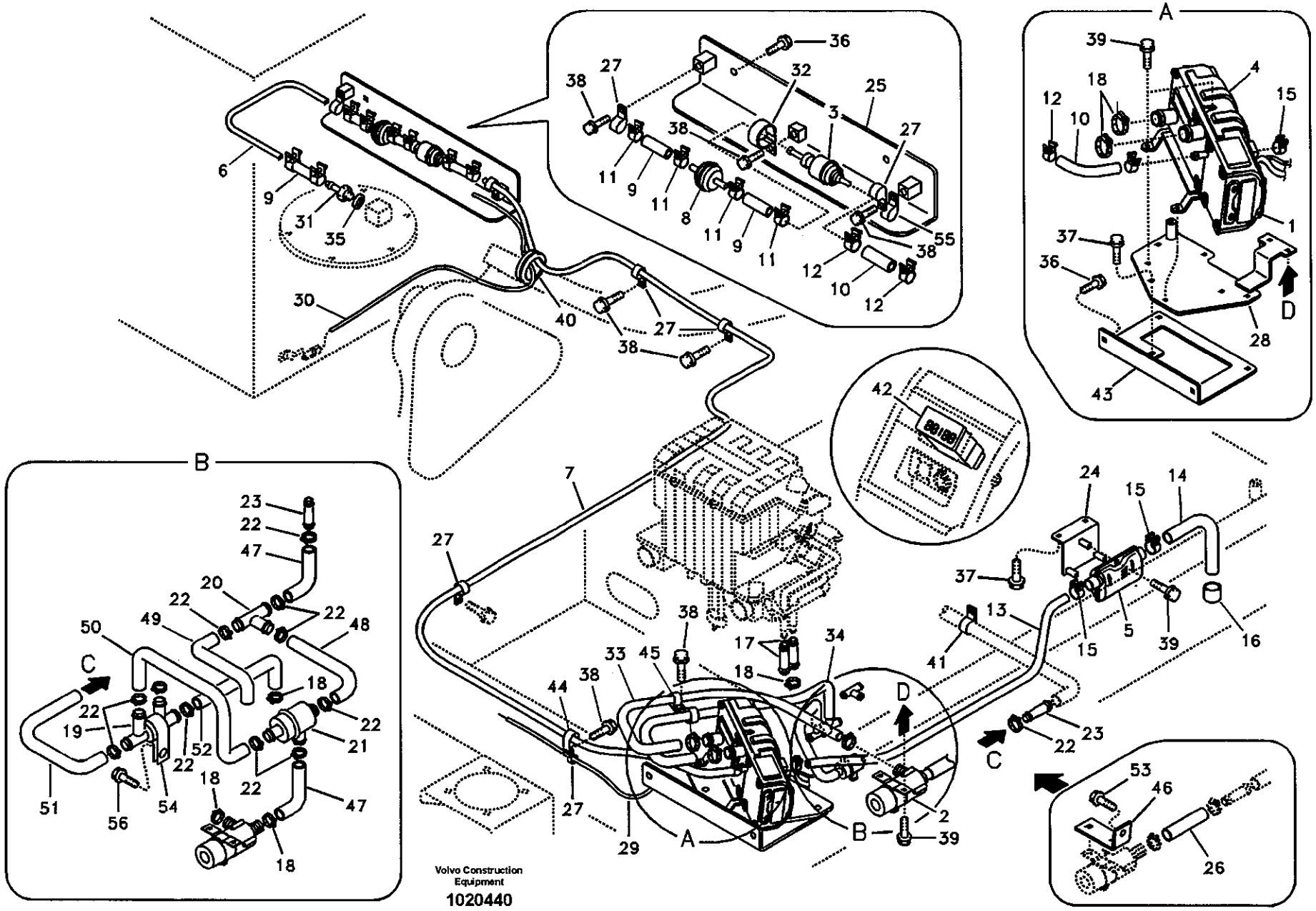
A
B
C
D
Volvo Construction Equipment
1020440

Fig.	Part No.	Quantity 1	2	3	PS	KIT	Description	Dénomination	Bezeichnung	품명	说明	Notes
21	VOE 14529940	1					•Thermostat	•Thermostat	•Thermostat	• 항온기	• 恒温器	SER NO 13987-16261 SER NO 30781-
22	VOE 14509272	12					•Clip	•Clip	•Klemme	• 클립	• 卡簧	SER NO 13987-16261 SER NO 30781-
23	VOE 14509271	2					•Connector	•Raccord	•Anschluss	• 커넥터	• 接头	SER NO 13987-16261 SER NO 30781-
24	VOE 14507598	1					Bracket	Console	Konsole	브라켓	支架	
25	VOE 14507603	1					Bracket	Console	Konsole	브라켓	支架	
26	VOE 14510682	1					Hose	Durit	Schlauch	호스	软管	SER NO 10001-13986 SER NO 30001-30780
	VOE 14510682	1					Hose	Durit	Schlauch	호스	软管	SER NO 16262-
27	VOE 14508060	6					Clip	Clip	Klemme	클립	卡簧	
28	VOE 14509256	1					Bracket	Console	Konsole	브라켓	支架	SER NO 10001-13986 SER NO 30001-30780
	VOE 14531464	1					Bracket	Console	Konsole	브라켓	支架	SER NO 13987-16261 SER NO 30781-
		1			NS		Bracket	Console	Konsole	브라켓	支架	SER NO 16262-
29	VOE 14511431	1					Wire harness	Faisceau electrique	Kabelbaum	배선	线束	Diesel Heater
30	VOE 14513932	1					Wire harness	Faisceau electrique	Kabelbaum	배선	线束	Water Pump
31	VOE 14511459	1					Fitting	Ecrou raccord	Verschraubung	피팅	接头	
32	VOE 14512894	1					Clip	Clip	Klemme	클립	卡簧	
33	VOE 14514374	1					Hose	Durit	Schlauch	호스	软管	SER NO 10001-13986 SER NO 30001-30780
	VOE 14529941	1					Hose	Durit	Schlauch	호스	软管	SER NO 13987- SER NO 30781-
34	VOE 14514375	1					Hose	Durit	Schlauch	호스	软管	SER NO 10001-13986 SER NO 30001-30780
	VOE 14529942	1					Hose	Durit	Schlauch	호스	软管	SER NO 13987-16261 SER NO 30781-
	VOE 14514375	1					Hose	Durit	Schlauch	호스	软管	SER NO 16262-

1	8277484	辅助加热器 보조 히터 **Zusatzheizung** **Chauffage d'appoint** **Auxiliary Heater**	Catalogue id 56141 / Group 875 Illustr. No 1020440 / Section 100 Issue VOE 95E4356141 / Page 503
2			
3			
4			
5			

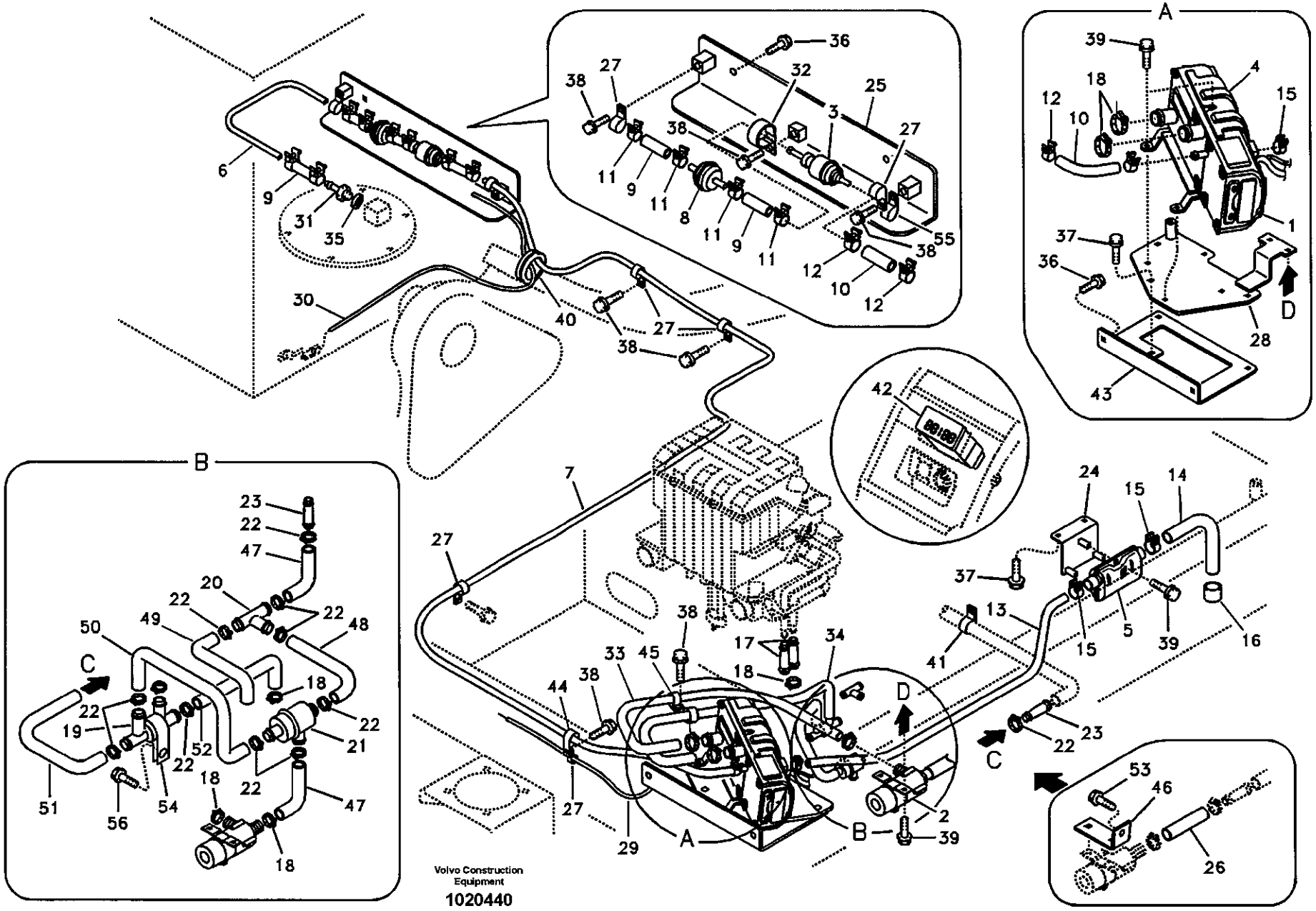
A
B
C
D
Volvo Construction Equipment
1020440

Fig.	Part No.	Quantity 1	2	3	PS	KIT	Description	Dénomination	Bezeichnung	품명	说明	Notes
35	SA 9426-20050	1					Gasket	Joint	Dichtung	가스켓	密封垫	
36	VOE 946329	4					Flange screw	Vis à bride	Flanschschraube	플랜지 스크류	法兰螺钉	
37	VOE 946441	5					Flange screw	Vis à bride	Flanschschraube	플랜지 스크류	法兰螺钉	
38	VOE 946471	7					Flange screw	Vis à bride	Flanschschraube	플랜지 스크류	法兰螺钉	
39	VOE 965175	11			SS		Screw	Vis	Schraube	스크류	六角螺钉	
40	SA 9751-16427	1					Grommet	Passe fil	Durchführung	그로메트	套环	
41	VOE 14500295	1					Clip	Clip	Klemme	클립	卡簧	
42	VOE 14500661	1					Timer	Chronometre	Zeitschaltwerk	타이머	定时器	Engine Diesel Heater
43	VOE 14500156	1					Bracket	Console	Konsole	브라켓	支架	SER NO 10001-16261
		1			NS		Bracket	Console	Konsole	브라켓	支架	SER NO 16262-
44	VOE 14500291	1					Clip	Clip	Klemme	클립	卡簧	
45	VOE 14500297	2					Clip	Clip	Klemme	클립	卡簧	
46	VOE 14507597	1					Bracket	Console	Konsole	브라켓	支架	SER NO 10001-13986 SER NO 30001-30780
47	VOE 14529943	2					Hose	Durit	Schlauch	호스	软管	SER NO 13987-16261 SER NO 30781-
48	VOE 14529944	1					Hose	Durit	Schlauch	호스	软管	SER NO 13987-16261 SER NO 30781-
49	VOE 14529946	1					Hose	Durit	Schlauch	호스	软管	SER NO 13987-16261 SER NO 30781-
50	VOE 14530123	1					Hose	Durit	Schlauch	호스	软管	SER NO 13987-16261 SER NO 30781-
51	VOE 14530136	1					Hose	Durit	Schlauch	호스	软管	SER NO 13987-16261 SER NO 30781-
52	VOE 14530196	1					Hose	Durit	Schlauch	호스	软管	SER NO 13987-16261 SER NO 30781-
53	VOE 946471	1					Flange screw	Vis à bride	Flanschschraube	플랜지 스크류	法兰螺钉	SER NO 10001-13986 SER NO 30001-30780
54	VOE 14500298	1					Clip	Clip	Klemme	클립	卡簧	SER NO 13987-16261 SER NO 30781-

1	8277484
2	
3	
4	
5	

辅助加热器
보조 히터
Zusatzheizung
Chauffage d'appoint
Auxiliary Heater

Catalogue id	Group
56141	875
Illustr. No	Section
1020440	100
Issue	Page
VOE 95E4356141	505

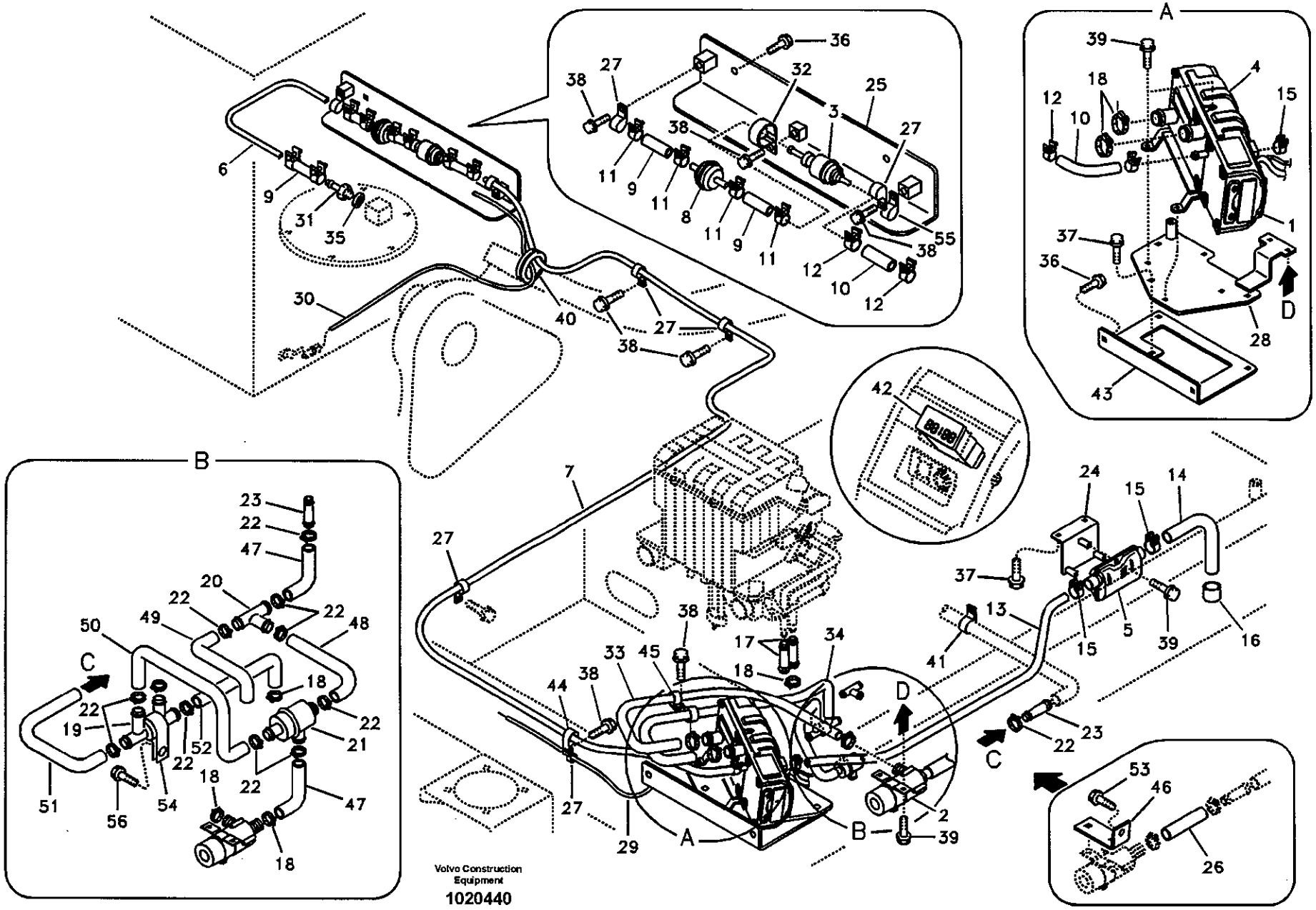
A
B
C
D
Volvo Construction Equipment
1020440

Fig.	Part No.	Quantity 1	2	3	PS	KIT	Description	Dénomination	Bezeichnung	품명	说明	Notes
55	VOE 14500291	1					Clip	Clip	Klemme	클립	卡簧	SER NO 16262-
56	VOE 946471	1					Flange screw	Vis à bride	Flanschschraube	플랜지 스크류	法兰螺钉	SER NO 10001-16261

1	8277484	辅助加热器 보조 히터 **Zusatzheizung** **Chauffage d'appoint** **Auxiliary Heater**	Catalogue id **56141**	Group **875**
2			Illustr. No **1020440**	Section **100**
3				
4			Issue **VOE 95E4356141**	Page **507**
5				

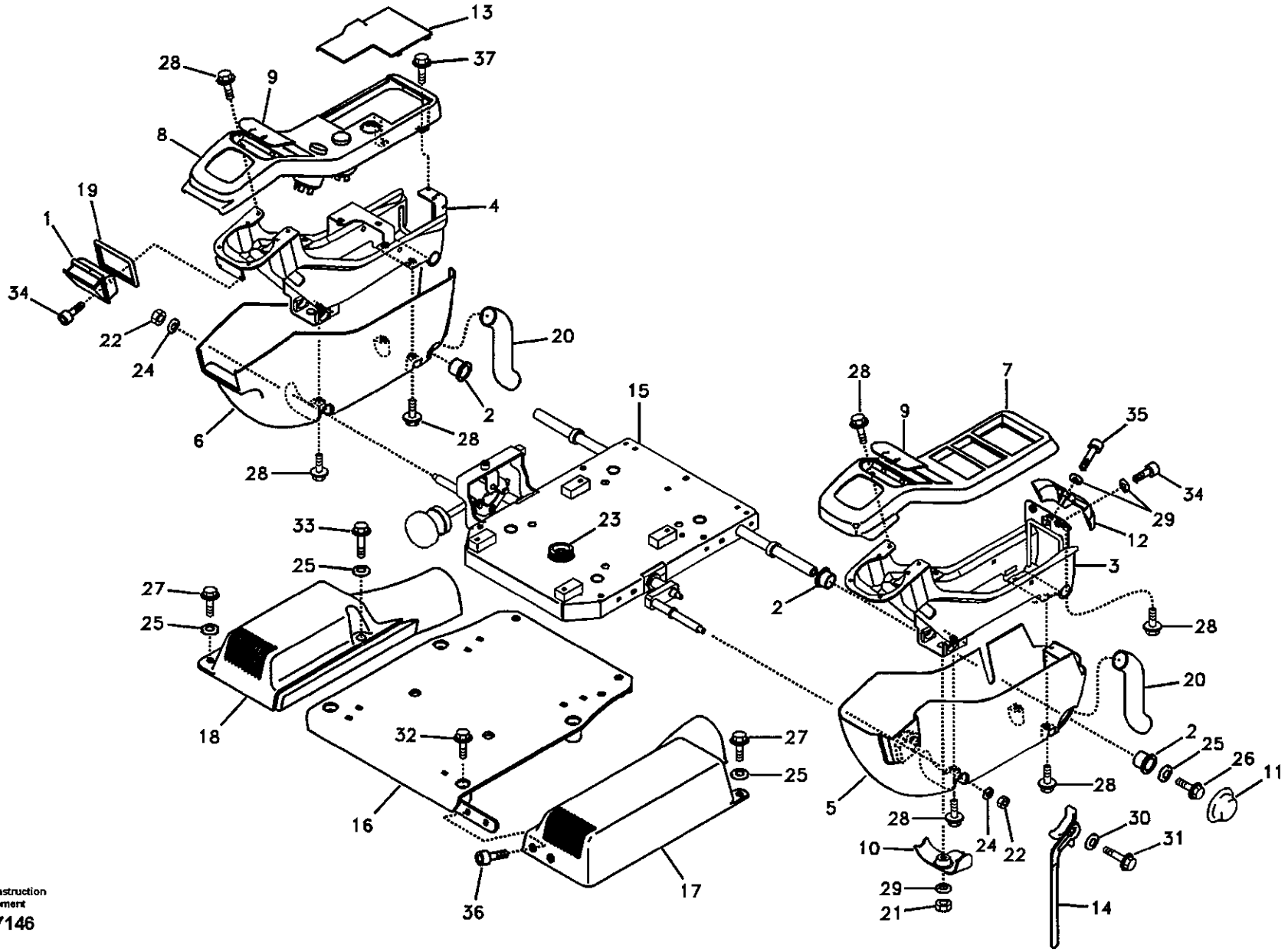

Volvo Construction Equipment

1017146

Fig.	Part No.	Quantity 1	2	3	PS	KIT	Description	Dénomination	Bezeichnung	품명	说明	Notes
1	VOE 14526153	1.					Ashtray	Cendrier	Aschenbecher	재떨이	烟灰缸	
2	VOE 14523095	4					Bushing	Bague	Buchse	부싱	衬套	
3	VOE 14508313	1					Support	Support	Stütze	서포트	支座	
4	VOE 14508314	1					Support	Support	Stütze	서포트	支座	SER NO 10001-14313
	VOE 14531331	1					Support	Support	Stütze	서포트	支座	SER NO 14314-14939 SER NO 30001-30780 SER NO 20001-20071
	VOE 14535490	1					Support	Support	Stütze	서포트	支座	SER NO 14940- SER NO 30781- SER NO 20072-
5	VOE 14508315	1					Cover	Capot	Haube	커버	罩盖	
6	VOE 14508316	1					Cover	Capot	Haube	커버	罩盖	
7	VOE 14508317	1					Cover	Capot	Haube	커버	罩盖	SER NO 10001-14131 SER NO 30001-30780
	VOE 14531638	1					Cover	Capot	Haube	커버	罩盖	SER NO 14132- SER NO 30781-
8	VOE 14508318	1					Cover	Capot	Haube	커버	罩盖	
9	VOE 14508319	2					Clip	Clip	Klemme	클립	卡簧	
10	VOE 14508320	1					Clip	Clip	Klemme	클립	卡簧	
11	VOE 14508321	1					Clip	Clip	Klemme	클립	卡簧	
12	VOE 14508322	1					Clip	Clip	Klemme	클립	卡簧	
13	VOE 14508323	1					Cover	Capot	Haube	커버	罩盖	
14	VOE 14508324	1					Lever	Levier	Hebel	레버	操纵杆	
15	VOE 14508352	1					Support	Support	Stütze	서포트	支座	
16	VOE 14508395	1					Support	Support	Stütze	서포트	支座	
17	VOE 14508396	1					Cover	Capot	Haube	커버	罩盖	
18	VOE 14508397	1					Cover	Capot	Haube	커버	罩盖	
19	VOE 14508442	1					Seal	Joint	Dichtring	시일	密封	
20	VOE 14515539	2					Cover	Capot	Haube	커버	罩盖	
21	SA 9131-10600	1					Lock nut	Contre-ecrou	Sicherungsmutter	록 너트	锁紧螺母	

1	8277784	仪表盘控制板 계기판 , 제어 패널 **Armaturenbrett, Bedientafel** **Panneau d'instruments, panneau de commande** **Instrument panel, control panel**
2		
3		
4		
5		

Catalogue id	Group
56141	881
Illustr. No	Section
1017146	100
Issue	Page
VOE 95E4356141	509

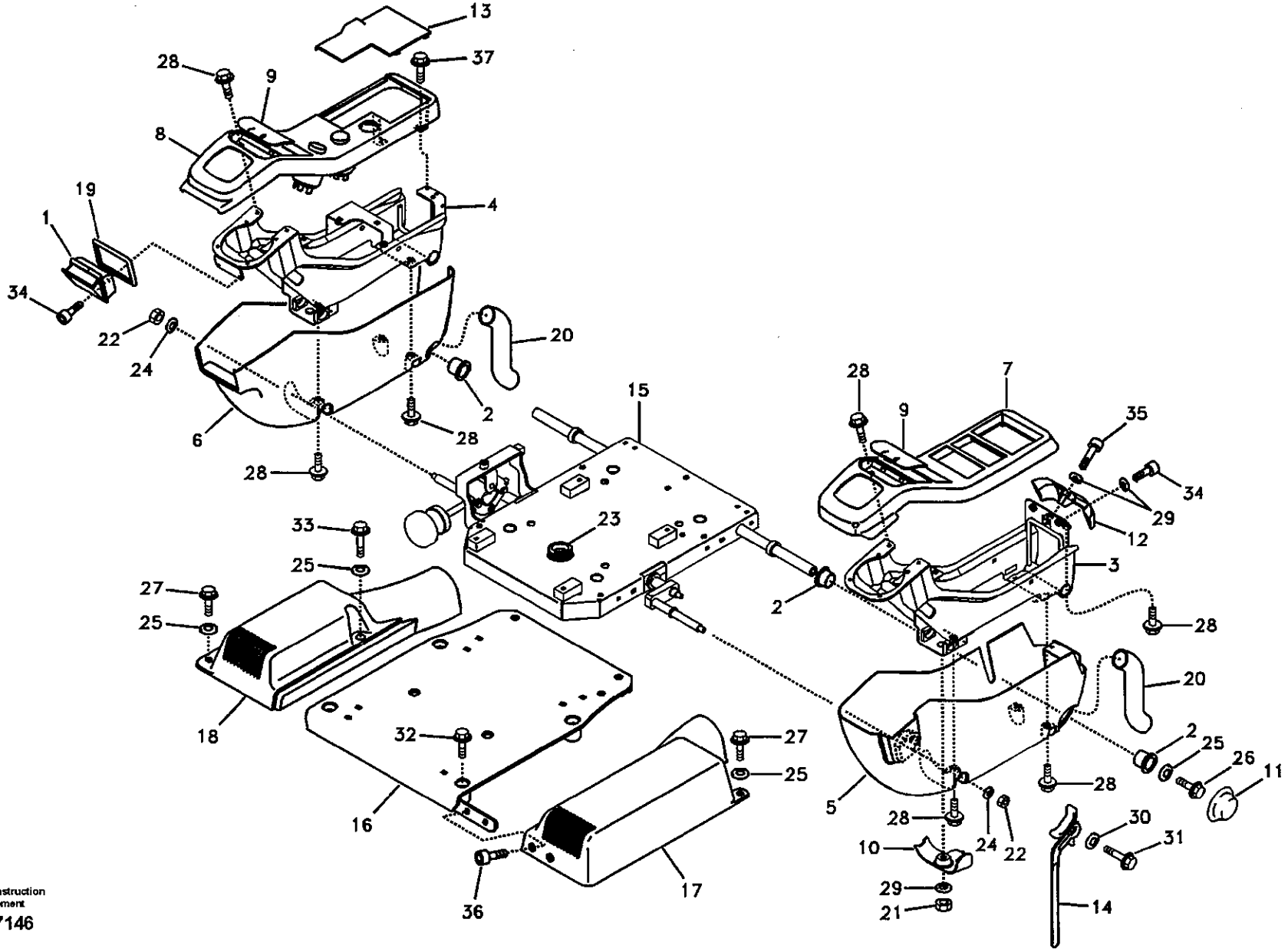

Volvo Construction Equipment

1017146

Fig.	Part No.	Quantity 1	2	3	PS	KIT	Description	Dénomination	Bezeichnung	품명	说明	Notes
22	SA 9131-10800	2					Lock nut	Contre-ecrou	Sicherungsmutter	록 너트	锁紧螺母	
23	SA 9751-12504	1					Grommet	Passe fil	Durchführung	그로메트	套环	SER NO 10001-10061
24	VOE 14880429	2					Washer	Rondelle	Scheibe	와셔	垫圈	
25	SA 9285-16000	6					Washer	Rondelle	Scheibe	와셔	垫圈	
26	VOE 946471	2					Flange screw	Vis à bride	Flanschschraube	플랜지 스크류	法兰螺钉	
27	VOE 946472	3					Flange screw	Vis à bride	Flanschschraube	플랜지 스크류	法兰螺钉	
28	VOE 946544	10			SS		Screw	Vis	Schraube	스크류	六角螺钉	
29	VOE 955892	4					Washer	Rondelle	Scheibe	와셔	垫圈	
30	SA 9285-11000	1					Washer	Rondelle	Scheibe	와셔	垫圈	
31	VOE 965175	1			SS		Screw	Vis	Schraube	스크류	六角螺钉	
32	VOE 965186	4			SS		Screw	Vis	Schraube	스크류	六角螺钉	
33	VOE 965187	1					Flange screw	Vis a bride	Flanschschraube	플랜지 스크류	法兰螺钉	
34	VOE 969422	4					6-pt skt screw	Vis creuse de 6	Hohlschraube	6 포인트 소켓 스크류	六点螺口插座	
35	VOE 969587	1					6-pt skt screw	Vis creuse de 6	Hohlschraube	6 포인트 소켓 스크류	六点螺口插座	
36	VOE 969843	2					Screw	Vis	Schraube	스크류	六角螺钉	
37	VOE 946544	2			SS		Screw	Vis	Schraube	스크류	六角螺钉	SER NO 10001-14313 SER NO 30001-30780
	VOE 965175	2			SS		Screw	Vis	Schraube	스크류	六角螺钉	SER NO 14314- SER NO 30781-

1	8277784	仪表盘控制板 계기판 , 제어 패널 **Armaturenbrett, Bedientafel** **Panneau d'instruments, panneau de commande** **Instrument panel, control panel**	Catalogue id **56141**	Group **881**
2			Illustr. No **1017146**	Section **100**
3			Issue **VOE 95E4356141**	Page **511**
4				
5				

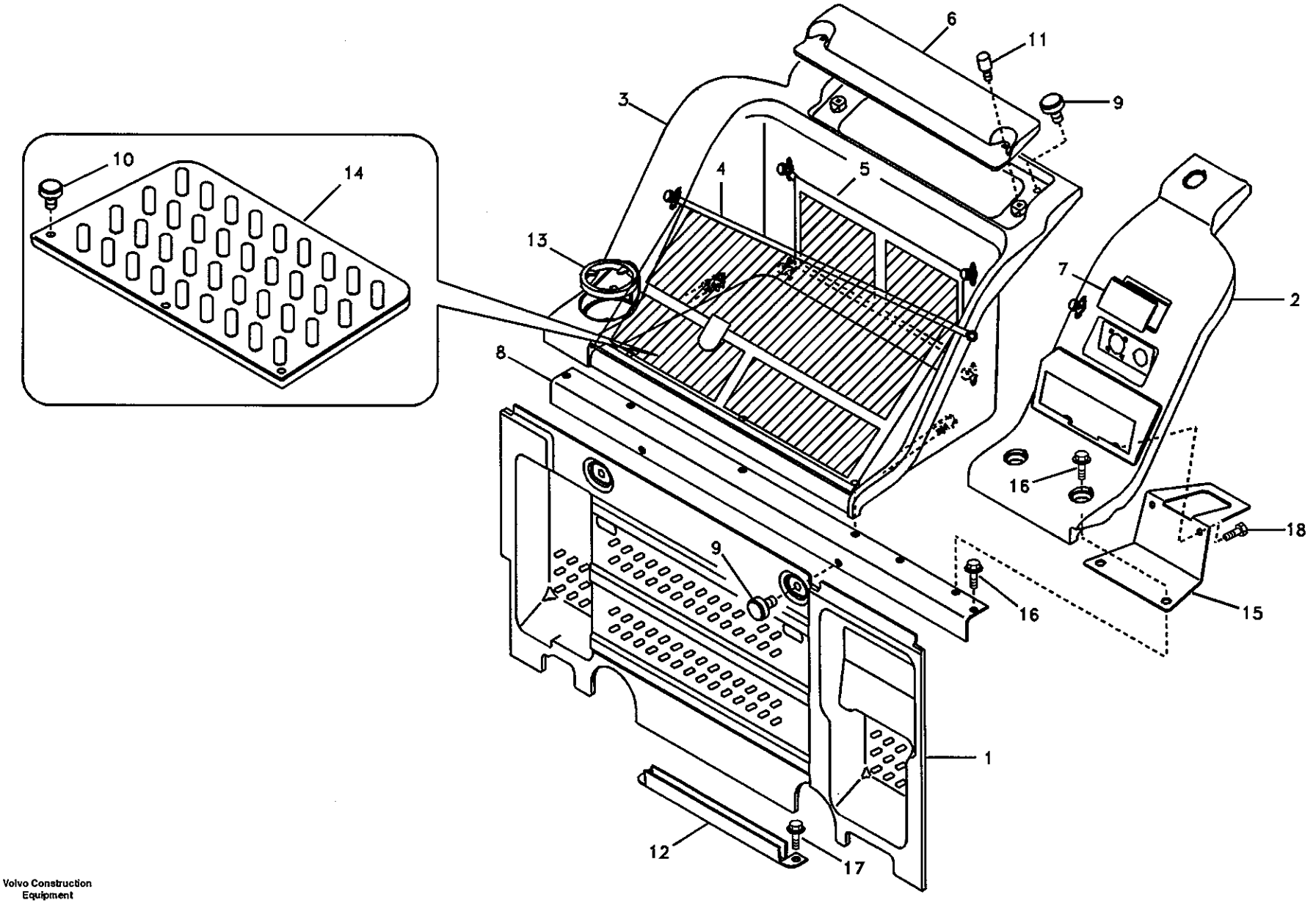

Volvo Construction Equipment

1015630

Fig.	Part No.	Quantity 1	2	3	PS	KIT	Description	Dénomination	Bezeichnung	품명	说明	Notes
1	VOE 14508088	1					Cover	Capot	Haube	커버	罩盖	
2	VOE 14508089	1			SS		Cover	Capot	Haube	커버	罩盖	SER NO 10001-14131 SER NO 30001-30780
	VOE 14530485	1					Cover	Capot	Haube	커버	罩盖	SER NO 14132- SER NO 30781-
3	VOE 14508090	1			SS		Cover	Capot	Haube	커버	罩盖	SER NO 10001-14131 SER NO 30001-30780
	VOE 14530487	1					Cover	Capot	Haube	커버	罩盖	SER NO 14132- SER NO 30781-
4	VOE 14530481	1					•Net	•Filet	•Netz	• 네트	• 网	SER NO 14132- SER NO 30781-
5	VOE 14530482	1					•Net	•Filet	•Netz	• 네트	• 网	SER NO 14132- SER NO 30781-
6	VOE 14508095	1					Cover	Capot	Haube	커버	罩盖	
7	VOE 14508094	1					Cover	Capot	Haube	커버	罩盖	
8	VOE 14508091	1					Support	Support	Stütze	서포트	支座	
9	VOE 14508096	4					Knob	Bouton	Knauf	손잡이	按钮	
10	VOE 14508097	3					Knob	Bouton	Knauf	손잡이	按钮	
11	VOE 14508098	2					Knob	Bouton	Knauf	손잡이	按钮	
12	VOE 14508099	1					Channel	Barre U	U-träger	찬넬	滑槽	
13	VOE 14508100	1					Holder	Retenue	Halter	홀더	支架	
14	VOE 14508101	1					Floor	Plancher	Boden	플로어	地板	SER NO 10001-14131 SER NO 30001-30780
	VOE 14530489	1					Floor	Plancher	Boden	플로어	地板	SER NO 14132- SER NO 30781-
15	VOE 14508102	1			SS		Support	Support	Stütze	서포트	支座	SER NO 10001-14313 SER NO 30001-30780
	VOE 14523088	1					Support	Support	Stütze	서포트	支座	SER NO 14314- SER NO 30781-
16	VOE 946440	5					Flange screw	Vis à bride	Flanschschraube	플랜지 스크류	法兰螺钉	

1	8277784	仪表盘，收音机控制板 계기판 , 라디오 패널 **Armaturenbrett, Radio** **Panneau d'instruments, radio** **Instrument panel, radio panel**
2		
3		
4		
5		

Catalogue id	Group
56141	881
Illustr. No	Section
1015630	200
Issue	Page
VOE 95E4356141	513

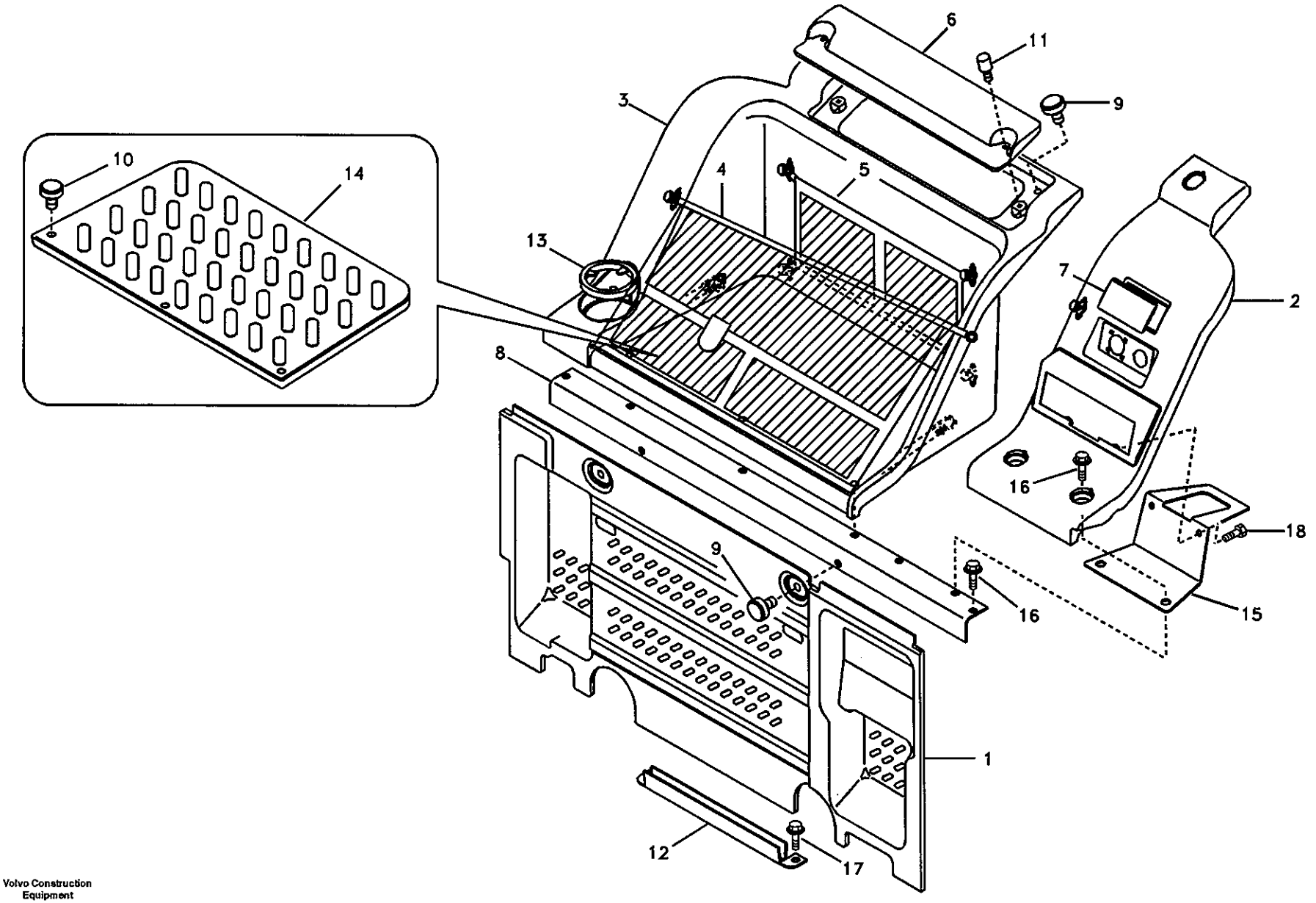

Volvo Construction Equipment

1015630

Fig.	Part No.	Quantity 1	2	3	PS	KIT	Description	Dénomination	Bezeichnung	품명	说明	Notes
17	**VOE 946441**	2					Flange screw.....	Vis à bride	Flanschschraube	플랜지 스크류	法兰螺钉.....	
18	**VOE 983241**	2					Hexagon screw	Vis a tête hexagonale	Sechskantschr.	육각 나사	六角螺钉.....	

1	**8277784**	仪表盘，收音机控制板 계기판 , 라디오 패널 **Armaturenbrett, Radio** **Panneau d'instruments, radio** **Instrument panel, radio panel**	Catalogue id **56141**	Group **881**
2			Illustr. No **1015630**	Section **200**
3			Issue **VOE 95E4356141**	Page **515**
4				
5				

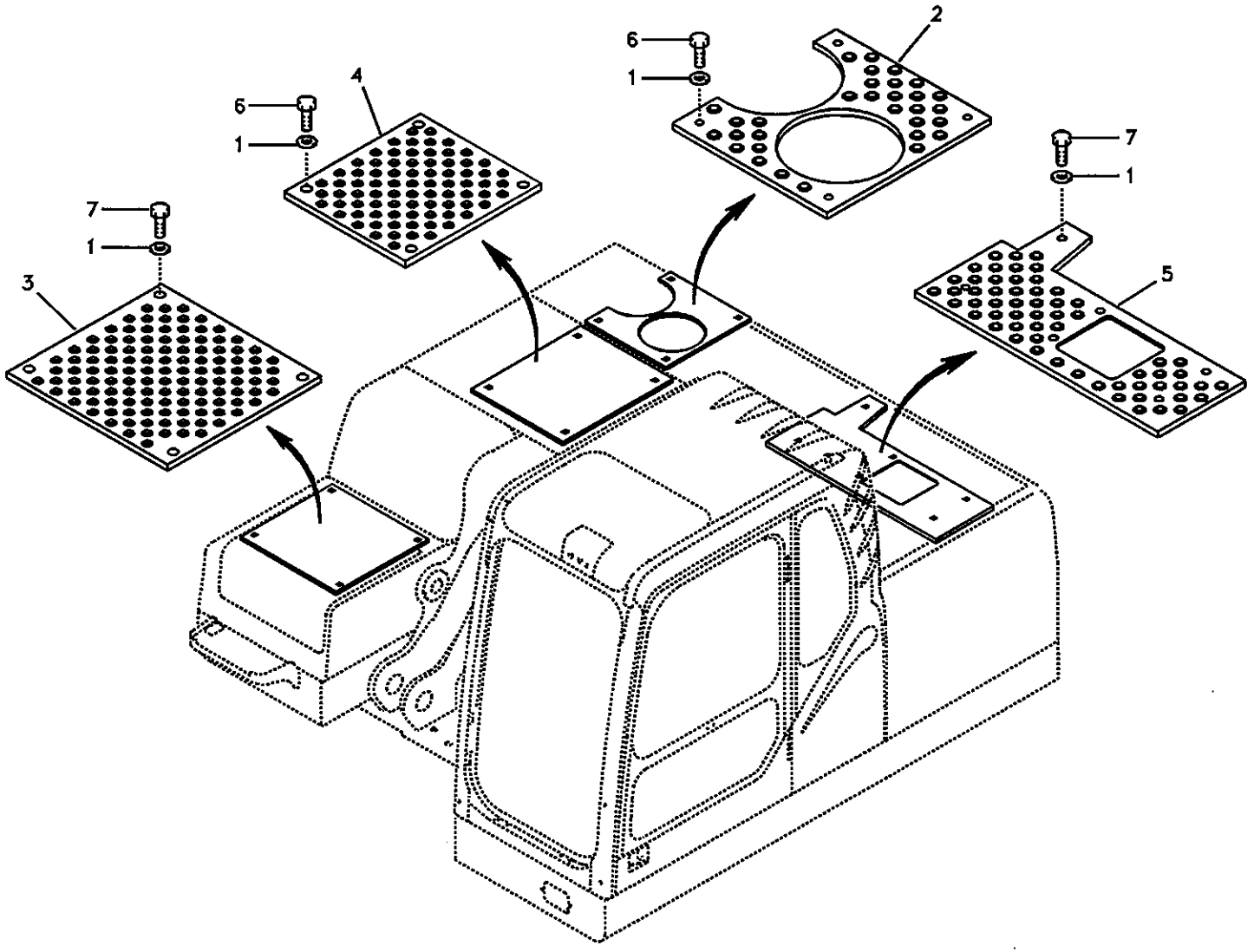

Volvo Construction Equipment

1010048

Fig.	Part No.	Quantity 1	2	3	PS	KIT	Description	Dénomination	Bezeichnung	품명	说明	Notes
1	VOE 14522862	18	18	18			Washer	Rondelle	Scheibe	와셔	垫圈	
2	VOE 14504895	1	1				Slip Protection	Antiderapant	Gleitschutz	미끄럼 방지판	防滑板	
	VOE 14518116			1			Slip Protection	Antiderapant	Gleitschutz	미끄럼 방지판	防滑板	
3	VOE 14508811	1	1				Slip Protection	Antiderapant	Gleitschutz	미끄럼 방지판	防滑板	
	VOE 14518114			1			Slip Protection	Antiderapant	Gleitschutz	미끄럼 방지판	防滑板	
4	VOE 14504894	1	1				Slip Protection	Antiderapant	Gleitschutz	미끄럼 방지판	防滑板	
	VOE 14518115			1			Slip Protection	Antiderapant	Gleitschutz	미끄럼 방지판	防滑板	
5	VOE 14509573	1	1	1			Slip Protection	Antiderapant	Gleitschutz	미끄럼 방지판	防滑板	
6	SA 9011-11203	8	8	8			Bolt	Boulon	Bolzen	볼트	螺栓	
7	VOE 978932	10	10	10			Screw	Vis	Schraube	스크류	六角螺钉	

1	8277784 S/N -11118
2	8278939 S/N 11119-
3	8278940 S/N 11119-
4	
5	

防滑板
미끄럼 방지 장치
Antirutschmatte
Anti glissement
Anti slip

Catalogue id 56141	Group 891
Illustr. No 1010048	Section 100
Issue VOE 95E4356141	Page 517

1

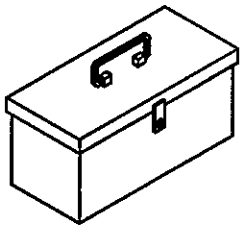

2

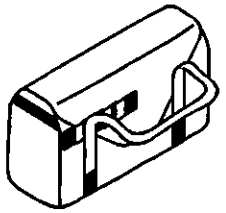

3~9

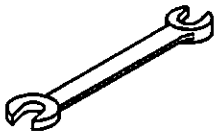

10~12

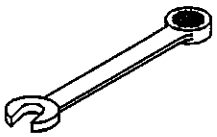

13

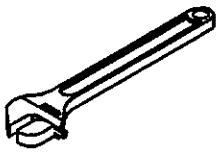

14

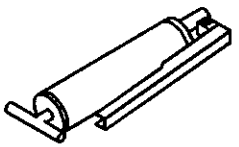

15

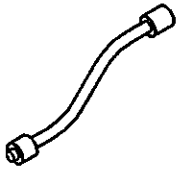

16



17

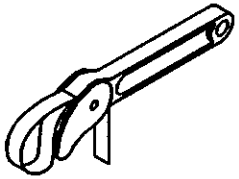

18



19



20~25



26~29



30

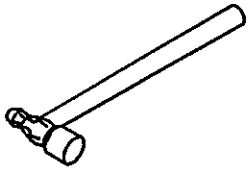

31

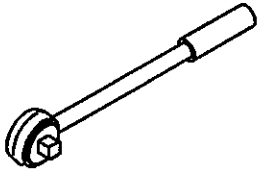

32

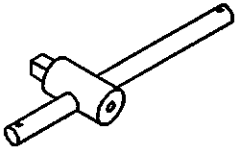

33

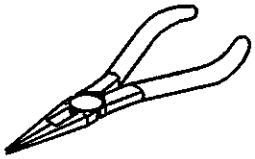

34



35~48



Fig.	Part No.	Quantity 1	2	3	PS	KIT	Description	Dénomination	Bezeichnung	품명	说明	Notes
	VOE 14507004	1					Tool	Outil	Gerät	공구	工具	Daily maintenance kit
	VOE 14516491		1		SS		Tool	Outil	Gerät	공구	工具	Full scale SER NO 10001-11846 SER NO 30001-30076
	VOE 14521845		1				Tool	Outil	Gerät	공구	工具	Full scale SER NO 11847- SER NO 30077-
1			1		NS		•Tool Box	•Boite a outils	•Werkzeugkasten	• 공구 박스	• 工具箱	
2		1			NS		•Tool Bag	•Trousse outils	•Werkzeugtasche	• 공구 백	• 工具包	
3			1		NS		•Wrench	•Cle	•Schraubenschlüssel..	• 렌치	• 扳手	10mm x 12mm
4		1	1		NS		•Wrench	•Cle	•Schraubenschlüssel..	• 렌치	• 扳手	13mm x 17mm
5			1		NS		•Wrench	•Cle	•Schraubenschlüssel..	• 렌치	• 扳手	19mm x 22mm
6		1	1		NS		•Wrench	•Cle	•Schraubenschlüssel..	• 렌치	• 扳手	24mm x 27mm
7		1	1		NS		•Wrench	•Cle	•Schraubenschlüssel..	• 렌치	• 扳手	30mm x 32mm
8			1		NS		•Wrench	•Cle	•Schraubenschlüssel..	• 렌치	• 扳手	36mm x 41mm
9			1		NS		•Wrench	•Cle	•Schraubenschlüssel..	• 렌치	• 扳手	12mm x 14mm
10			1		NS		•Wrench	•Cle	•Schraubenschlüssel..	• 렌치	• 扳手	12mm
11			1		NS		•Wrench	•Cle	•Schraubenschlüssel..	• 렌치	• 扳手	16mm
12			1		NS		•Wrench	•Cle	•Schraubenschlüssel..	• 렌치	• 扳手	18mm
13			1		NS		•Wrench	•Cle	•Schraubenschlüssel..	• 렌치	• 扳手	200mm
14		1	1		NS		•Grease Gun	•Pompe a graisse	•Fettpresse	• 그리스 건	• 黄油枪	500cc
15		1	1		NS		•Tool	•Outil	•Gerät	• 공구	• 工具	13 1/4
16			1		NS		•Bar	•Barre	•Stab	• 바	• 杆	5”
17			1		NS		•Wrench	•Cle	•Schraubenschlüssel..	• 렌치	• 扳手	750mm
18		1	1		NS		•Screwdriver	•Tournevis	•Schraubenzieher	• 스크류드라이버	• 螺丝起子	6 x 100 Plus
19		1	1		NS		•Screwdriver	•Tournevis	•Schraubenzieher	• 스크류드라이버	• 螺丝起子	6 x 100 Minus
20			1		NS		•Wrench	•Cle	•Schraubenschlüssel..	• 렌치	• 扳手	4mm
21			1		NS		•Wrench	•Cle	•Schraubenschlüssel..	• 렌치	• 扳手	6mm
22			1		NS		•Wrench	•Cle	•Schraubenschlüssel..	• 렌치	• 扳手	8mm
23			1		NS		•Wrench	•Cle	•Schraubenschlüssel..	• 렌치	• 扳手	10mm

1	**8277259**
2	**8277588**
3	
4	
5	

工具
공구
Werkzeug
Outil
Tool

Catalogue id **56141**	Group **896**
Illustr. No **TA194**	Section **100**
Issue **VOE 95E4356141**	Page **519**

1

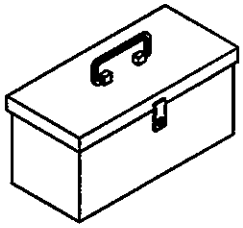

2

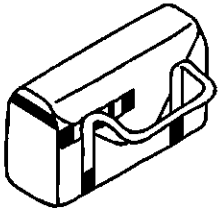

3~9

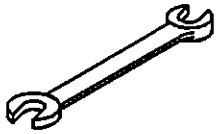

10~12

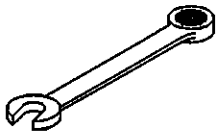

13

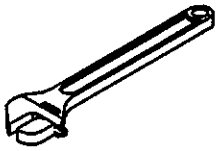

14

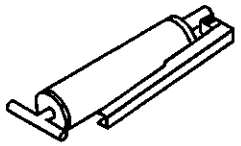

15

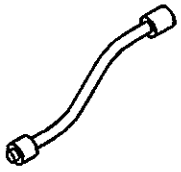

16



17

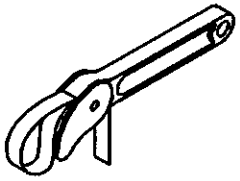

18



19



20~25

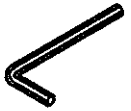

26~29



30

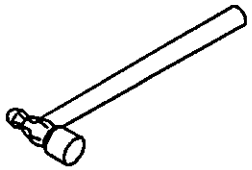

31

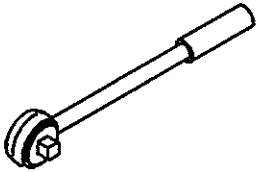

32

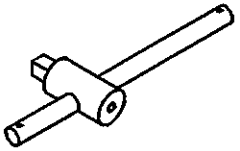

33

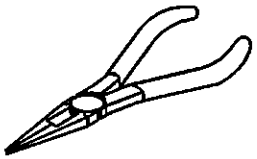

34



35~48



Volvo Construction Equipment

TA194

Fig.	Part No.	Quantity 1	2	3	PS	KIT	Description	Dénomination	Bezeichnung	품명	说明	Notes
24			1		NS		•Wrench	•Cle	•Schraubenschlüssel	• 렌치	• 扳手	12mm
25			1		NS		•Wrench	•Cle	•Schraubenschlüssel	• 렌치	• 扳手	17mm
26			1		NS		•Wrench	•Cle	•Schraubenschlüssel	• 렌치	• 扳手	T20
27			1		NS		•Wrench	•Cle	•Schraubenschlüssel	• 렌치	• 扳手	T25
28			1		NS		•Wrench	•Cle	•Schraubenschlüssel	• 렌치	• 扳手	T30
29			1		NS		•Wrench	•Cle	•Schraubenschlüssel	• 렌치	• 扳手	T40
30			1		NS		•Hammer	•Marteau	•Hammer	• 망치	• 锤	5”
31			1		NS		•Ratchet Handle	•Cliquet	•Knarre	• 래칫 핸들	• 棘轮手柄	10”
32			1		NS		•Handle	•Poignee	•Handgriff	• 핸들	• 把手	20”
33			1		NS		•Pliers	•Pince	•Zange	• 플라이어	• 钳子	6”
34			1		NS		•Pliers	•Pince	•Zange	• 플라이어	• 钳子	6”
35			1		NS		•Socket	•Socle	•Sockel	• 소켓	• 套筒	8mm, 1/2 SQ
36			1		NS		•Socket	•Socle	•Sockel	• 소켓	• 套筒	10mm, 1/2 SQ
37			1		NS		•Socket	•Socle	•Sockel	• 소켓	• 套筒	12mm, 1/2 SQ
38			1		NS		•Socket	•Socle	•Sockel	• 소켓	• 套筒	13mm, 1/2 SQ
39			1		NS		•Socket	•Socle	•Sockel	• 소켓	• 套筒	16mm, 1/2 SQ
40			1		NS		•Socket	•Socle	•Sockel	• 소켓	• 套筒	17mm, 1/2 SQ
41			1		NS		•Socket	•Socle	•Sockel	• 소켓	• 套筒	18mm, 1/2 SQ
42			1		NS		•Socket	•Socle	•Sockel	• 소켓	• 套筒	19mm, 1/2 SQ
43			1		NS		•Socket	•Socle	•Sockel	• 소켓	• 套筒	22mm, 1/2 SQ
44			1		NS		•Socket	•Socle	•Sockel	• 소켓	• 套筒	24mm, 1/2 SQ
45			1		NS		•Socket	•Socle	•Sockel	• 소켓	• 套筒	26mm, 1/2 SQ
46			1		NS		•Socket	•Socle	•Sockel	• 소켓	• 套筒	30mm, 3/4 SQ
47			1		NS		•Socket	•Socle	•Sockel	• 소켓	• 套筒	32mm, 3/4 SQ
48			1		NS		•Socket	•Socle	•Sockel	• 소켓	• 套筒	36mm, 3/4 SQ

1	8277259	工具 공구 **Werkzeug** **Outil** **Tool**	Catalogue id **56141**	Group **896**
2	8277588		Illustr. No **TA194**	Section **100**
3			Issue **VOE 95E4356141**	Page **521**
4				
5				

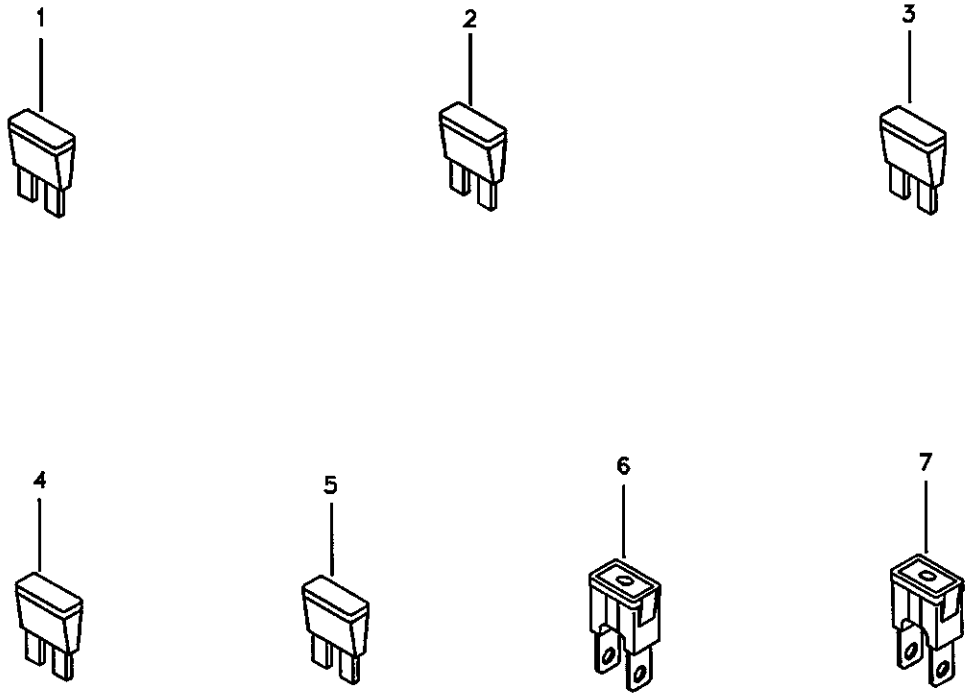
1
2
3
4
5
6
7

Fig.	Part No.	Quantity 1	2	3	PS	KIT	Description	Dénomination	Bezeichnung	품명	说明	Notes
1	**VOE 13969160**	2					Fuse	Fusible	Schmelzsicherung	휴즈	保险丝	(VOE 969160) 5A,Tan
2	**VOE 969161**	2					Fuse	Fusible	Schmelzsicherung	휴즈	保险丝	10A,Red
3	**VOE 969162**	2			SS		Fuse	Fusible	Schmelzsicherung	휴즈	保险丝	15A,Light blue
4	**VOE 978999**	2					Fuse	Fusible	Schmelzsicherung	휴즈	保险丝	20A,Yellow
5	**VOE 969164**	2					Fuse	Fusible	Schmelzsicherung	휴즈	保险丝	30A,Violet
6	**SA 9879-10400**	1					Fuse	Fusible	Schmelzsicherung	휴즈	保险丝	40A,Green
7	**SA 9879-10600**	1					Fuse	Fusible	Schmelzsicherung	휴즈	保险丝	60A,Orange

1	**8278071**	备用部件套件 스페어 파트 **Ersatzteilsatz** **Kit pièce de rechange** **Spare parts kit**	Catalogue id **56141**	Group **896**
2			Illustr. No **TA195**	Section **200**
3			Issue **VOE 95E4356141**	Page **523**
4				
5				

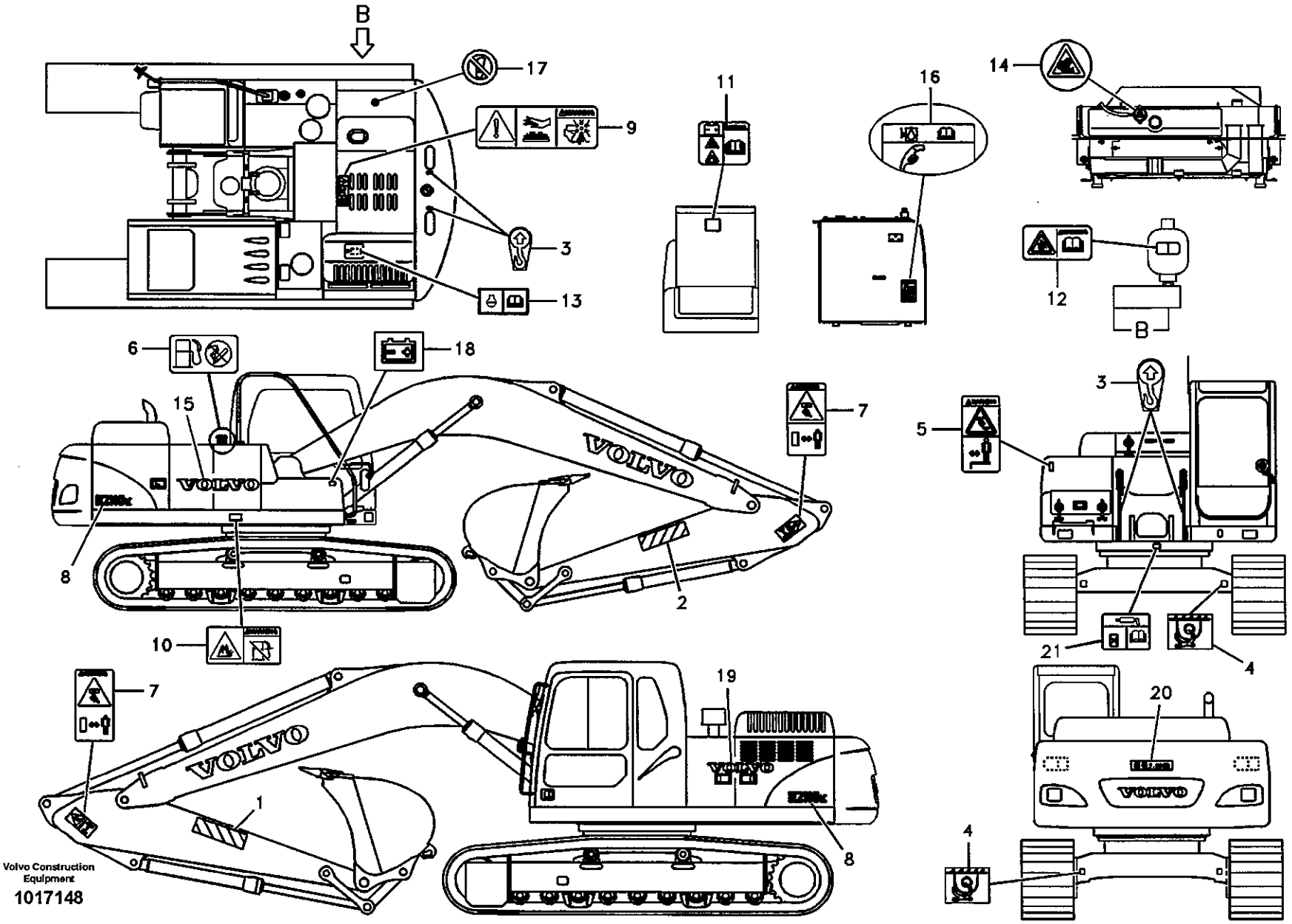

Volvo Construction Equipment
1017148

Fig.	Part No.	Quantity 1	2	3	4	5	PS	KIT	Description	Dénomination	Bezeichnung	품명	说明	Notes
1	SA 1192-01640	1	1	1	1	1		K	Decal	Decalcomanie	Abziehbild	데칼	标签	
2	SA 1192-01650	1	1	1	1	1		K	Decal	Decalcomanie	Abziehbild	데칼	标签	
3	SA 1192-02820	4	4	4	4	4		K	Decal	Decalcomanie	Abziehbild	데칼	标签	
4	SA 1192-02830	4	4	4	4	4		K	Decal	Decalcomanie	Abziehbild	데칼	标签	
5	SA 1192-03590	1	1	1	1	1		K	Decal	Decalcomanie	Abziehbild	데칼	标签	
6	SA 1192-03620	1	1	1	1	1		K	Decal	Decalcomanie	Abziehbild	데칼	标签	
7	VOE 14515581	2	2	2	2	2		K	Decal	Decalcomanie	Abziehbild	데칼	标签	
8	VOE 14513236	2	2	2	2	2		K	Decal	Decalcomanie	Abziehbild	데칼	标签	
9	SA 1192-03730	1	1	1	1	1		K	Decal	Decalcomanie	Abziehbild	데칼	标签	
10	SA 1192-03750	1	1	1	1	1		K	Decal	Decalcomanie	Abziehbild	데칼	标签	
11	SA 1192-03820	1	1	1	1	1		K	Decal	Decalcomanie	Abziehbild	데칼	标签	
12	SA 1192-04690	1	1	1	1	1		K	Decal	Decalcomanie	Abziehbild	데칼	标签	
13	VOE 14530733	1	1	1	1	1		K	Decal	Decalcomanie	Abziehbild	데칼	标签	SER NO 14171- SER NO 30781-
14	SA 1192-05070	1	1	1	1	1		K	Decal	Decalcomanie	Abziehbild	데칼	标签	
15	VOE 14511599	1	1	1	1	1		K	Decal	Decalcomanie	Abziehbild	데칼	标签	
16	VOE 14509713	1	1	1	1	1		K	Decal	Decalcomanie	Abziehbild	데칼	标签	
17	VOE 14512078	1	1	1	1	1		K	Decal	Decalcomanie	Abziehbild	데칼	标签	
18	VOE 14511914	1	1	1	1	1		K	Decal	Decalcomanie	Abziehbild	데칼	标签	
19	VOE 14511973	1	1	1	1	1		K	Decal	Decalcomanie	Abziehbild	데칼	标签	
20	SA 1192-00530	1						K	Decal	Decalcomanie	Abziehbild	데칼	标签	SER NO 10001-10290
	SA 1192-00241	1						K	Decal	Decalcomanie	Abziehbild	데칼	标签	SER NO 10291-
21	VOE 14527738	1	1	1	1	1		K	Decal	Decalcomanie	Abziehbild	데칼	标签	SER NO 13560- SER NO 30754-
100	VOE 14517408	1							Decal Set	Lot d'autocollants	Aufklebersatz	데칼 셋	标签套件	SER NO 10001-10544
	VOE 14518629	1					SS		Decal Set	Lot d'autocollants	Aufklebersatz	데칼 셋	标签套件	SER NO 10545-10898
	VOE 14520313	1							Decal Set	Lot d'autocollants	Aufklebersatz	데칼 셋	标签套件	SER NO 10899-11555
	VOE 14522074	1					SS		Decal Set	Lot d'autocollants	Aufklebersatz	데칼 셋	标签套件	SER NO 11556-13559
	VOE 14527743	1					SS		Decal Set	Lot d'autocollants	Aufklebersatz	데칼 셋	标签套件	SER NO 13560-14170
	VOE 14530739	1					SS		Decal Set	Lot d'autocollants	Aufklebersatz	데칼 셋	标签套件	SER NO 14171-15242

1	8277907
2	8277908
3	8277909
4	8277910
5	8279668

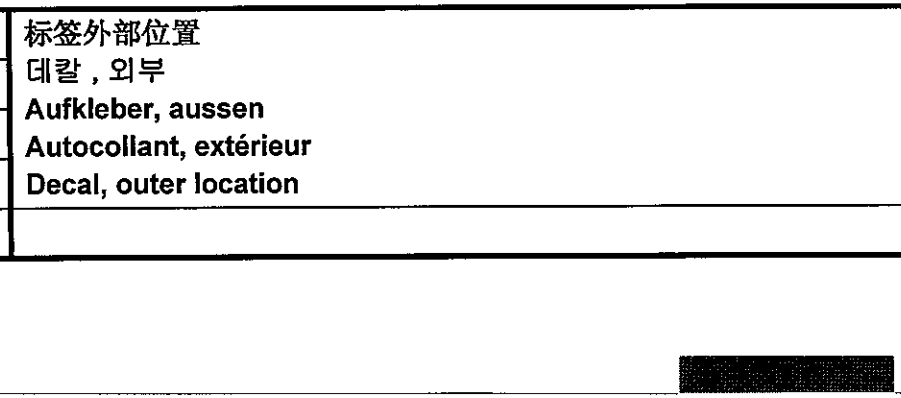

Catalogue id	Group
56141	897
Illustr. No	Section
1017148	100
Issue	Page
VOE 95E4356141	525

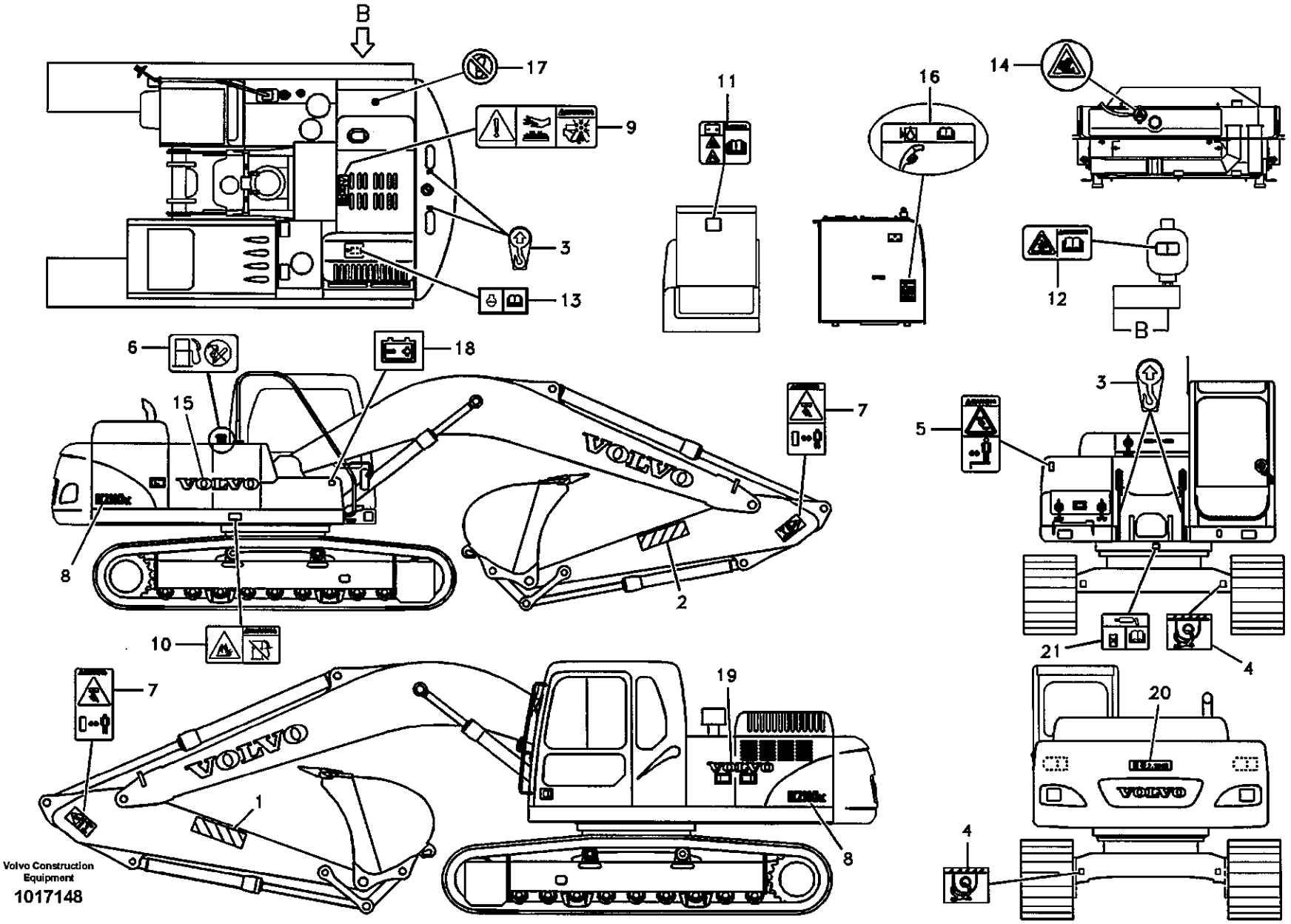

Volvo Construction Equipment

1017148

Fig.	Part No.	Quantity 1	2	3	4	5	PS	KIT	Description	Dénomination	Bezeichnung	품명	说明	Notes
	VOE 14536717	1							Decal Set	Lot d'autocollants	Aufklebersatz	데칼 셋	标签套件	SER NO 15243-15512
	VOE 14538997	1							Decal Set	Lot d'autocollants	Aufklebersatz	데칼 셋	标签套件	SER NO 15513-16041
	VOE 14542440	1							Decal Set	Lot d'autocollants	Aufklebersatz	데칼 셋	标签套件	SER NO 16042-
	VOE 14517419		1	1	1				Decal Set	Lot d'autocollants	Aufklebersatz	데칼 셋	标签套件	SER NO 10001-10544
	VOE 14518630		1	1	1				Decal Set	Lot d'autocollants	Aufklebersatz	데칼 셋	标签套件	SER NO 10545-13559 SER NO 30001-30753
	VOE 14527744		1	1	1		SS		Decal Set	Lot d'autocollants	Aufklebersatz	데칼 셋	标签套件	SER NO 13560-14170 SER NO 30754-30780
	VOE 14531167		1	1	1	1	SS		Decal Set	Lot d'autocollants	Aufklebersatz	데칼 셋	标签套件	SER NO 14171-15242 SER NO 30781-30883 SER NO 20001-20145
	VOE 14536716		1	1	1	1			Decal Set	Lot d'autocollants	Aufklebersatz	데칼 셋	标签套件	SER NO 15243-15512 SER NO 30884- SER NO 20146-20190
	VOE 14538996		1	1	1	1			Decal Set	Lot d'autocollants	Aufklebersatz	데칼 셋	标签套件	SER NO 15513-15867 SER NO 20191-
	VOE 14540851		1	1	1				Decal Set	Lot d'autocollants	Aufklebersatz	데칼 셋	标签套件	SER NO 15868-16041
	VOE 14542438		1	1	1				Decal Set	Lot d'autocollants	Aufklebersatz	데칼 셋	标签套件	SER NO 16042-

1	8277907	标签外部位置 데칼 , 외부 **Aufkleber, aussen** **Autocollant, extérieur** **Decal, outer location**
2	8277908	
3	8277909	
4	8277910	
5	8279668	

Catalogue id **56141**	Group **897**
Illustr. No **1017148**	Section **100**
Issue **VOE 95E4356141**	Page **527**

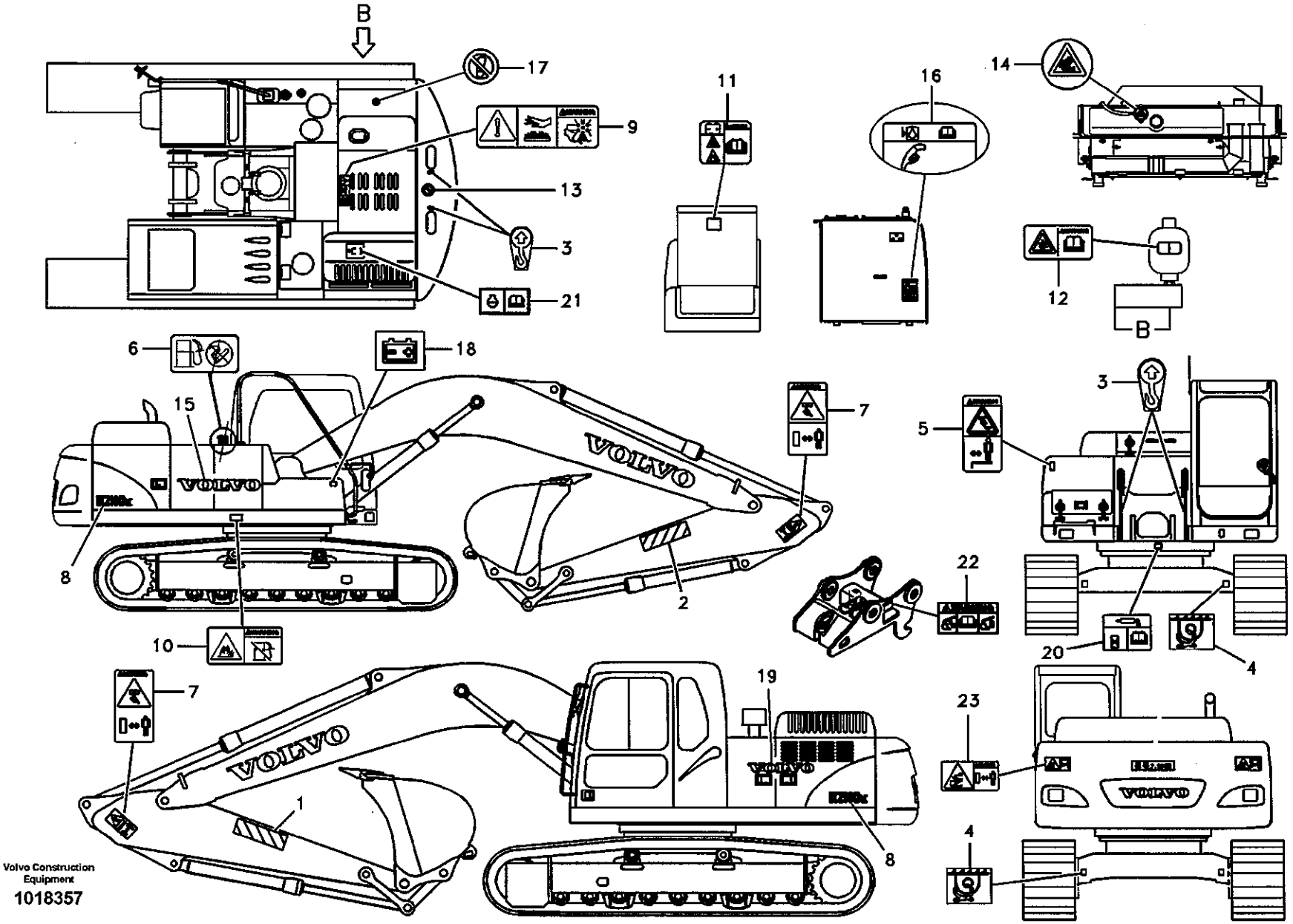

Volvo Construction Equipment

1018357

Fig.	Part No.	Quantity 1	2	3	PS	KIT	Description	Dénomination	Bezeichnung	품명	说明	Notes
1	SA 1192-01640	1	1			K	Decal	Decalcomanie	Abziehbild	데칼	标签	
2	SA 1192-01650	1	1			K	Decal	Decalcomanie	Abziehbild	데칼	标签	
3	SA 1192-02820	4	4			K	Decal	Decalcomanie	Abziehbild	데칼	标签	
4	SA 1192-02830	4	4			K	Decal	Decalcomanie	Abziehbild	데칼	标签	
5	SA 1192-03590	1				K	Decal	Decalcomanie	Abziehbild	데칼	标签	SER NO 30001-30777
	VOE 14531905	1	1			K	Decal	Decalcomanie	Abziehbild	데칼	标签	SER NO 30778-
6	SA 1192-03620	1	1			K	Decal	Decalcomanie	Abziehbild	데칼	标签	
7	VOE 14515581	2				K	Decal	Decalcomanie	Abziehbild	데칼	标签	SER NO 30001-30777
	VOE 14531900	2	2			K	Decal	Decalcomanie	Abziehbild	데칼	标签	SER NO 30778-
8	VOE 14513236	2	2			K	Decal	Decalcomanie	Abziehbild	데칼	标签	
9	SA 1192-03730	1				K	Decal	Decalcomanie	Abziehbild	데칼	标签	SER NO 30001-30777
	VOE 14532112	1	1			K	Decal	Decalcomanie	Abziehbild	데칼	标签	SER NO 30778-
10	SA 1192-03750	1				K	Decal	Decalcomanie	Abziehbild	데칼	标签	SER NO 30001-30777
	VOE 14532113	1	1			K	Decal	Decalcomanie	Abziehbild	데칼	标签	SER NO 30778-
11	SA 1192-03820	1				K	Decal	Decalcomanie	Abziehbild	데칼	标签	SER NO 30001-30777
	VOE 14532115	1	1			K	Decal	Decalcomanie	Abziehbild	데칼	标签	SER NO 30778-
12	SA 1192-04690	1				K	Decal	Decalcomanie	Abziehbild	데칼	标签	SER NO 30001-30777
	VOE 14532116	1	1			K	Decal	Decalcomanie	Abziehbild	데칼	标签	SER NO 30778-
13	SA 1192-05050	1				K	Decal	Decalcomanie	Abziehbild	데칼	标签	
	SA 1192-05050		1				Decal	Decalcomanie	Abziehbild	데칼	标签	SER NO 14743-16041
14	SA 1192-05070	1	1			K	Decal	Decalcomanie	Abziehbild	데칼	标签	
15	VOE 14511599	1	1			K	Decal	Decalcomanie	Abziehbild	데칼	标签	
16	VOE 14509713	1	1			K	Decal	Decalcomanie	Abziehbild	데칼	标签	
17	VOE 14512078	1	1			K	Decal	Decalcomanie	Abziehbild	데칼	标签	
18	VOE 14511914	1	1			K	Decal	Decalcomanie	Abziehbild	데칼	标签	
19	VOE 14511973	1	1			K	Decal	Decalcomanie	Abziehbild	데칼	标签	
20	VOE 14527738	1	1			K	Decal	Decalcomanie	Abziehbild	데칼	标签	SER NO 30754-
21	VOE 14530733	1	1			K	Decal	Decalcomanie	Abziehbild	데칼	标签	SER NO 30778-
22	VOE 14531903	1	1			K	Decal	Decalcomanie	Abziehbild	데칼	标签	SER NO 30778-
23	VOE 14531907	2				K	Decal	Decalcomanie	Abziehbild	데칼	标签	SER NO 30778-

1	8279052
2	8279663 S/N 14743-
3	
4	
5	

标签外部位置
데칼 , 외부
Aufkleber, aussen
Autocollant, extérieur
Decal, outer location

Catalogue id 56141	Group 897
Illustr. No 1018357	Section 150
Issue VOE 95E4356141	Page 529

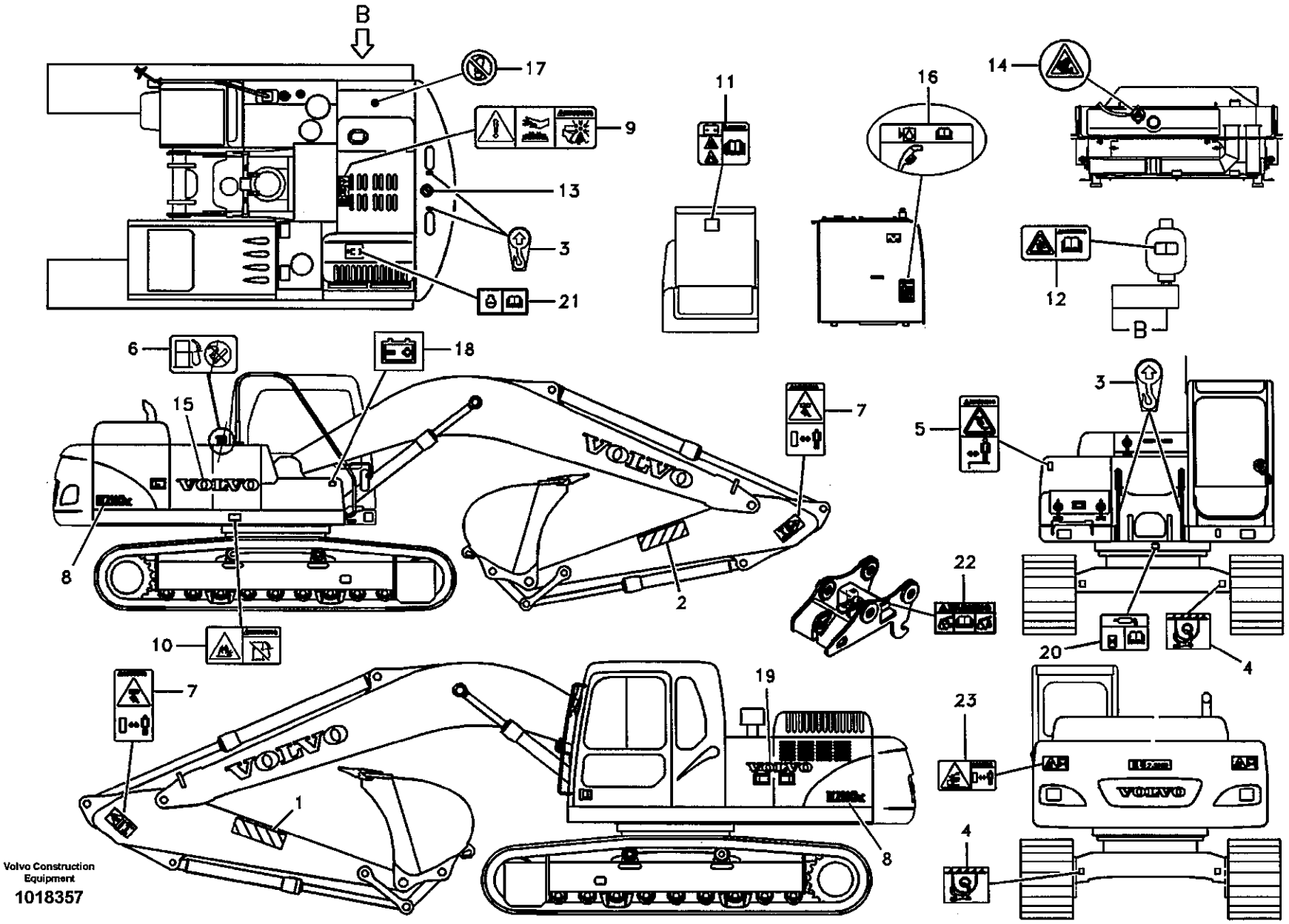

Volvo Construction Equipment

1018357

Fig.	Part No.	Quantity 1	2	3	PS	KIT	Description	Dénomination	Bezeichnung	품명	说明	Notes
	VOE 14531907		2				Decal	Decalcomanie	Abziehbild	데칼	标签	SER NO 14743-16041
100	**VOE 14518630**	1					Decal Set	Lot d'autocollants	Aufklebersatz	데칼 셋	标签套件	SER NO 30001-30753
	VOE 14527744	1			SS		Decal Set	Lot d'autocollants	Aufklebersatz	데칼 셋	标签套件	SER NO 30754-30777
	VOE 14532251	1	1		SS		Decal Set	Lot d'autocollants	Aufklebersatz	데칼 셋	标签套件	SER NO 30778-30883 SER NO 14743-15242
	VOE 14536715	1	1				Decal Set	Lot d'autocollants	Aufklebersatz	데칼 셋	标签套件	SER NO 30884- SER NO 15243-15512
	VOE 14538995		1				Decal Set	Lot d'autocollants	Aufklebersatz	데칼 셋	标签套件	SER NO 15513-16041
	VOE 14542436		1				Decal Set	Lot d'autocollants	Aufklebersatz	데칼 셋	标签套件	SER NO 16042-

1	**8279052**
2	**8279663 S/N 14743-**
3	
4	
5	

标签外部位置
데칼 , 외부
Aufkleber, aussen
Autocollant, extérieur
Decal, outer location

Catalogue id	Group
56141	**897**
Illustr. No **1018357**	Section **150**
Issue **VOE 95E4356141**	Page **531**

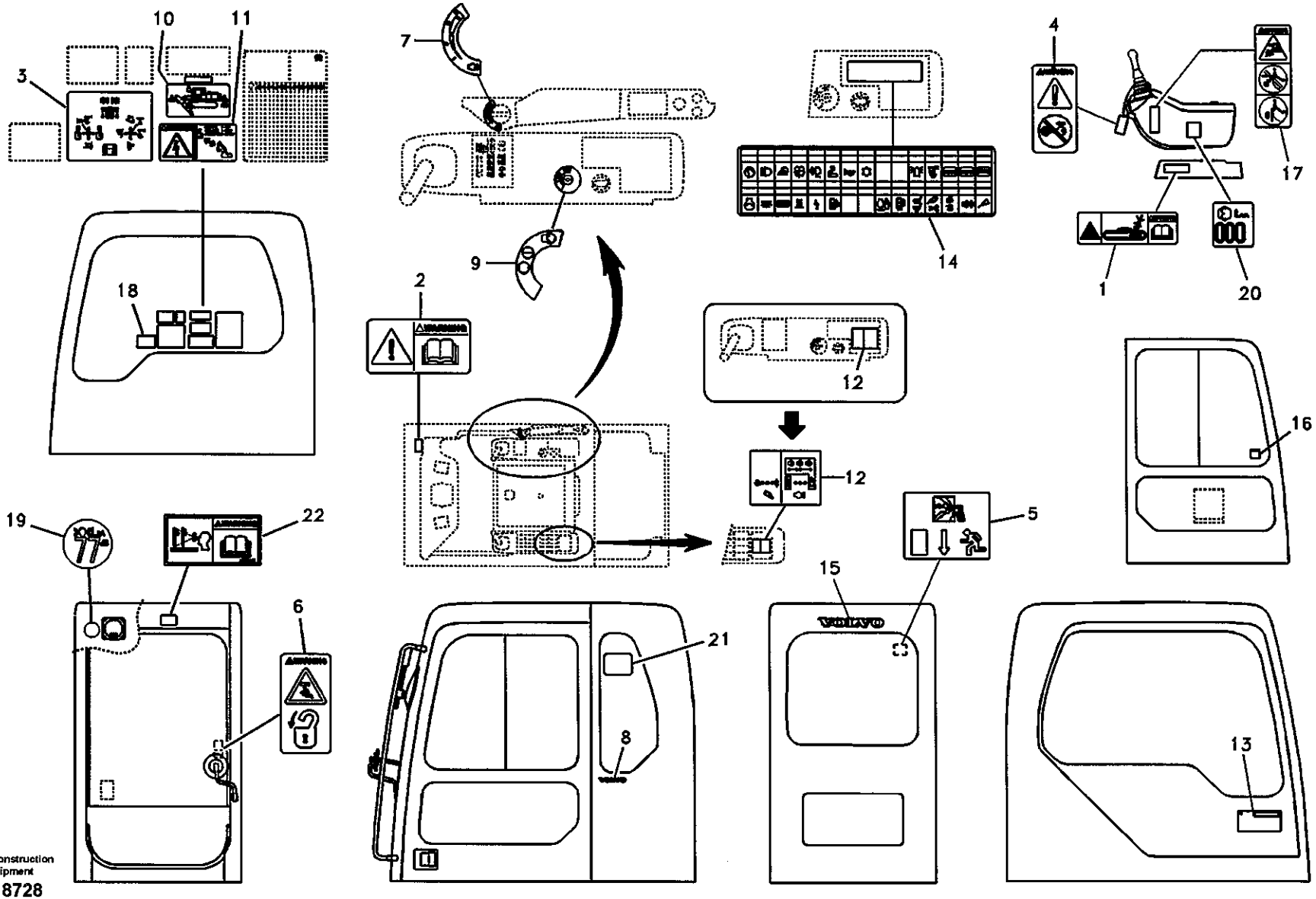

Volvo Construction Equipment
1018728

Fig.	Part No.	Quantity 1	2	3	4	5	PS	KIT	Description	Dénomination	Bezeichnung	품명	说明	Notes
1	SA 1192-02910	1	1	1	1	1		K	Decal	Decalcomanie	Abziehbild	데칼	标签	
2	SA 1192-03630	1	1	1	1	1		K	Decal	Decalcomanie	Abziehbild	데칼	标签	
3	SA 1192-03740	1				1		K	Decal	Decalcomanie	Abziehbild	데칼	标签	
	SA 1192-03740		1	1	1				Decal	Decalcomanie	Abziehbild	데칼	标签	SER NO 10001-15867
	VOE 14540884		1	1	1				Decal	Decalcomanie	Abziehbild	데칼	标签	SER NO 15868-
4	SA 1192-03760	1	1	1	1	1		K	Decal	Decalcomanie	Abziehbild	데칼	标签	
5	SA 1192-05180	1	1	1	1	1		K	Decal	Decalcomanie	Abziehbild	데칼	标签	
6	SA 1192-30720	1	1	1	1	1		K	Decal	Decalcomanie	Abziehbild	데칼	标签	
7	VOE 14502014	1	1	1	1	1		K	Decal	Decalcomanie	Abziehbild	데칼	标签	
8	VOE 14509610	1	1	1	1	1		K	Decal	Decalcomanie	Abziehbild	데칼	标签	
9	VOE 14509700	1	1	1	1	1		K	Decal	Decalcomanie	Abziehbild	데칼	标签	SER NO 10001-15242 SER NO 30001-30883
	VOE 14535879	1	1	1	1			K	Decal	Decalcomanie	Abziehbild	데칼	标签	SER NO 15243- SER NO 30884-
10	VOE 14509711	1	1	1	1	1		K	Decal	Decalcomanie	Abziehbild	데칼	标签	
11	VOE 14509712	1	1	1	1	1		K	Decal	Decalcomanie	Abziehbild	데칼	标签	
12	VOE 14515601	1	1	1	1	1		K	Decal	Decalcomanie	Abziehbild	데칼	标签	
13	VOE 14513261	1	1	1	1			K	Decal	Decalcomanie	Abziehbild	데칼	标签	SER NO 10001-14488
	VOE 14532232	1	1	1	1	1		K	Decal	Decalcomanie	Abziehbild	데칼	标签	SER NO 14489-
14	VOE 14515594	1	1	1	1	1		K	Decal	Decalcomanie	Abziehbild	데칼	标签	SER NO 10001-15512 SER NO 20001-20190
	VOE 14533587	1	1	1	1	1		K	Decal	Decalcomanie	Abziehbild	데칼	标签	SER NO 15513- SER NO 20191-
15	VOE 14515596	1	1	1	1	1		K	Decal	Decalcomanie	Abziehbild	데칼	标签	
16	VOE 14512733	1	1	1	1			K	Decal	Decalcomanie	Abziehbild	데칼	标签	SER NO 10001-14488
	VOE 14531240	1	1	1	1	1		K	Decal	Decalcomanie	Abziehbild	데칼	标签	SER NO 14489-
17	VOE 14515595	1	1	1	1	1		K	Decal	Decalcomanie	Abziehbild	데칼	标签	
18	VOE 14517405	1						K	Decal	Decalcomanie	Abziehbild	데칼	标签	
19	VOE 14880218				1	1			Decal	Decalcomanie	Abziehbild	데칼	标签	
20	VOE 14880200				1				Decal	Decalcomanie	Abziehbild	데칼	标签	SER NO 10001-10586

1	8277907
2	8277908
3	8277909
4	8277910
5	8279668

标签内部位置
데칼 , 내부
Aufkleber, innen
Autocollant, intérieur
Decal, inner location

Catalogue id	Group
56141	897
Illustr. No	Section
1018728	200
Issue	Page
VOE 95E4356141	533

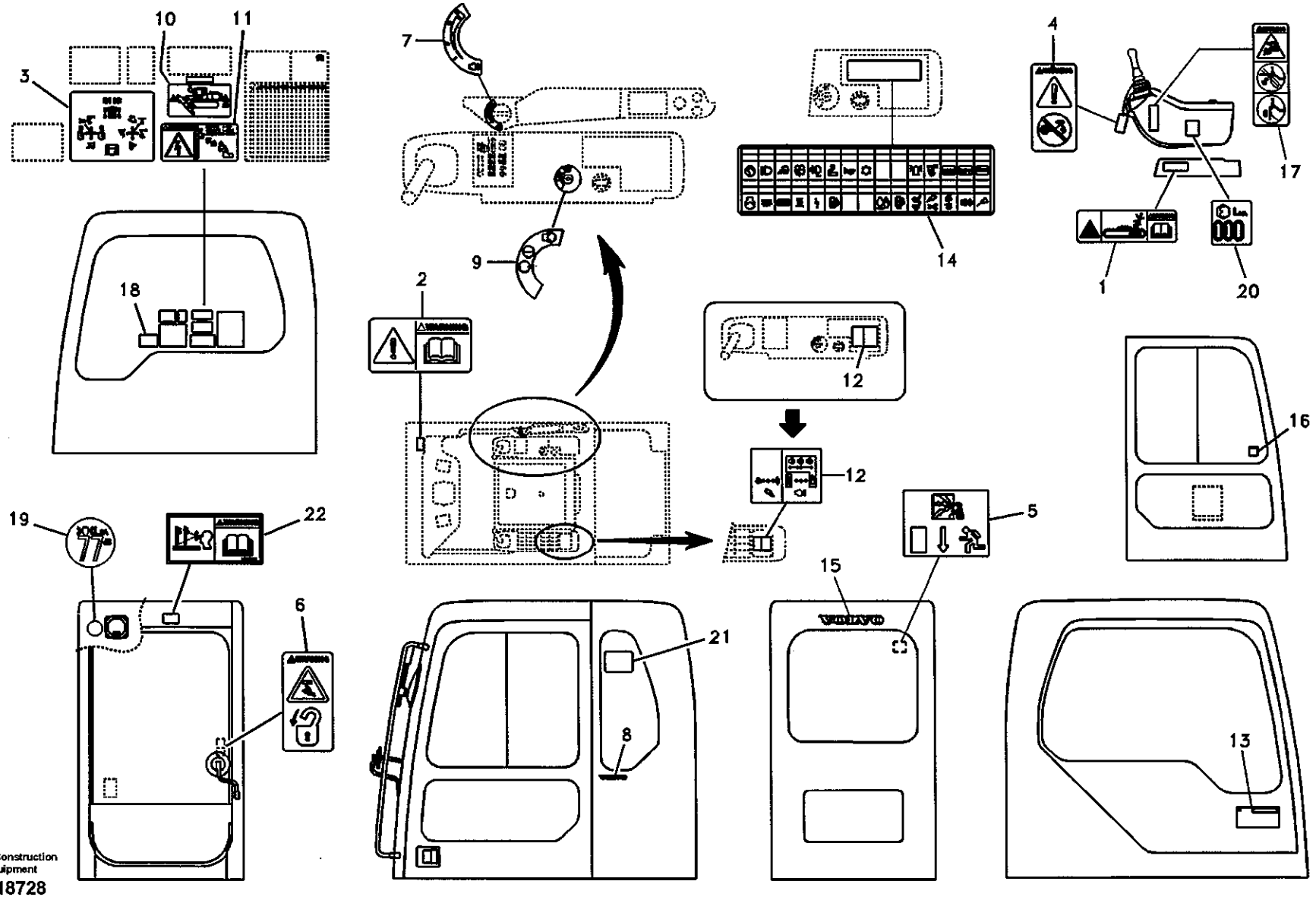

Volvo Construction Equipment
1018728

Fig.	Part No.	Quantity 1	2	3	4	5	PS	KIT	Description	Dénomination	Bezeichnung	품명	说明	Notes
	VOE 14880292				1	1			Decal	Decalcomanie	Abziehbild	데칼	标签	SER NO 10587-
21	SA 1092-03130	1							Decal	Decalcomanie	Abziehbild	데칼	标签	SER NO 10899-
22	VOE 14540845	1	1	1	1			K	Decal	Decalcomanie	Abziehbild	데칼	标签	SER NO 16042-
100	VOE 14517408	1							Decal Set	Lot d'autocollants	Aufklebersatz	데칼 셋	标签套件	SER NO 10001-10544
	VOE 14518629	1					SS		Decal Set	Lot d'autocollants	Aufklebersatz	데칼 셋	标签套件	SER NO 10545-10898
	VOE 14520313	1							Decal Set	Lot d'autocollants	Aufklebersatz	데칼 셋	标签套件	SER NO 10899-11555
	VOE 14522074	1					SS		Decal Set	Lot d'autocollants	Aufklebersatz	데칼 셋	标签套件	SER NO 11556-13559
	VOE 14527743	1					SS		Decal Set	Lot d'autocollants	Aufklebersatz	데칼 셋	标签套件	SER NO 13560-14170
	VOE 14530739	1					SS		Decal Set	Lot d'autocollants	Aufklebersatz	데칼 셋	标签套件	SER NO 14171-15242
	VOE 14536717	1							Decal Set	Lot d'autocollants	Aufklebersatz	데칼 셋	标签套件	SER NO 15243-15512
	VOE 14538997	1							Decal Set	Lot d'autocollants	Aufklebersatz	데칼 셋	标签套件	SER NO 15513-16041
	VOE 14542440	1							Decal Set	Lot d'autocollants	Aufklebersatz	데칼 셋	标签套件	SER NO 16042-
	VOE 14517419		1	1	1				Decal Set	Lot d'autocollants	Aufklebersatz	데칼 셋	标签套件	SER NO 10001-10544
	VOE 14518630		1	1	1				Decal Set	Lot d'autocollants	Aufklebersatz	데칼 셋	标签套件	SER NO 10545-13559 SER NO 30001-30753
	VOE 14527744		1	1	1		SS		Decal Set	Lot d'autocollants	Aufklebersatz	데칼 셋	标签套件	SER NO 13560-14170 SER NO 30001-30780
	VOE 14531167		1	1	1	1	SS		Decal Set	Lot d'autocollants	Aufklebersatz	데칼 셋	标签套件	SER NO 14171-15242 SER NO 30781-30883 SER NO 20001-20145
	VOE 14536716		1	1	1	1			Decal Set	Lot d'autocollants	Aufklebersatz	데칼 셋	标签套件	SER NO 15243-15512 SER NO 30884- SER NO 20146-20190
	VOE 14538996		1	1	1	1			Decal Set	Lot d'autocollants	Aufklebersatz	데칼 셋	标签套件	SER NO 15513-15867 SER NO 20191-
	VOE 14540851		1	1	1				Decal Set	Lot d'autocollants	Aufklebersatz	데칼 셋	标签套件	SER NO 15868-16041
	VOE 14542438		1	1	1				Decal Set	Lot d'autocollants	Aufklebersatz	데칼 셋	标签套件	SER NO 16042-

1	8277907
2	8277908
3	8277909
4	8277910
5	8279668

标签内部位置
데칼 , 내부
Aufkleber, innen
Autocollant, intérieur
Decal, inner location

Catalogue id	Group
56141	897
Illustr. No	Section
1018728	200
Issue	Page
VOE 95E4356141	535

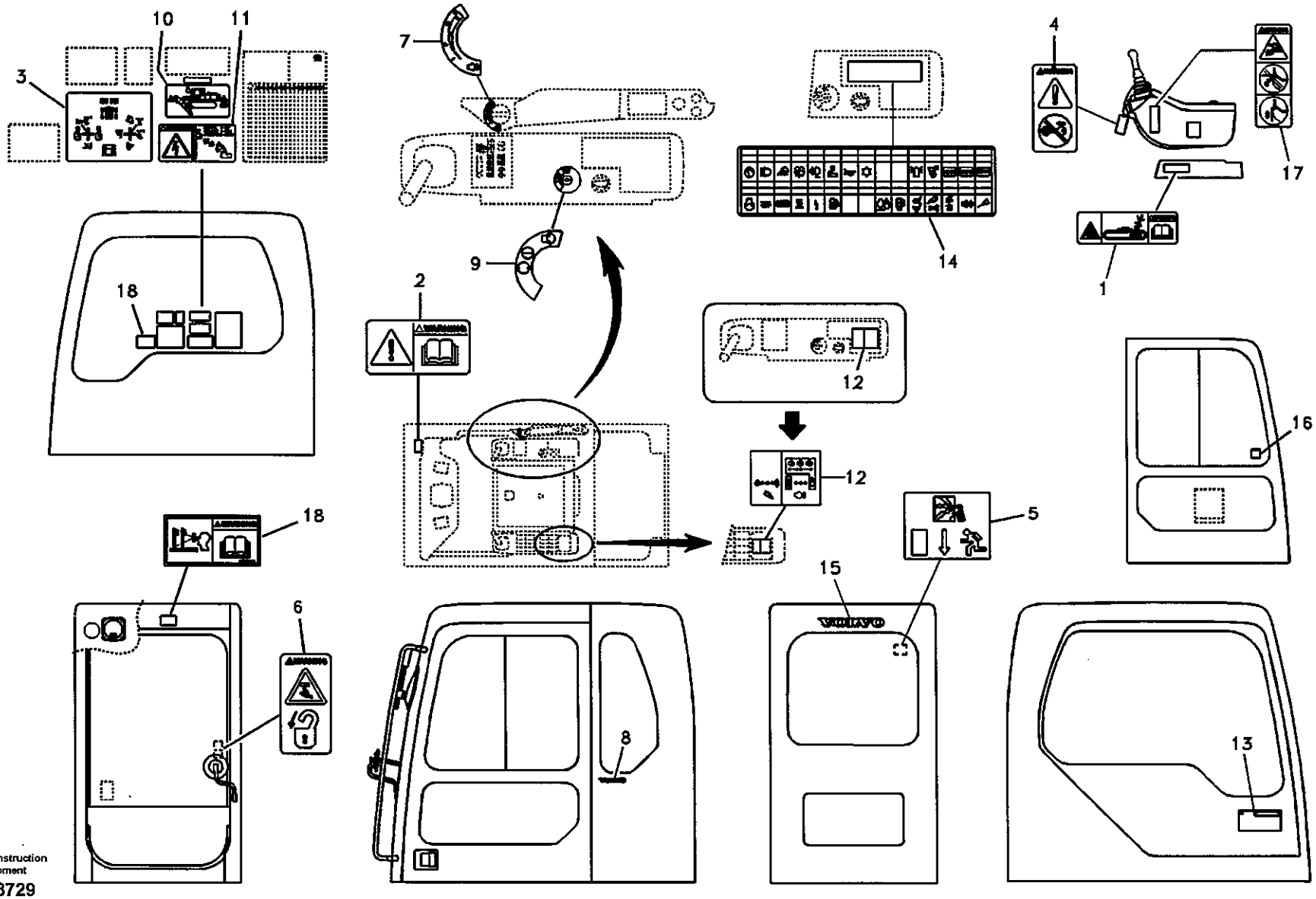

Volvo Construction Equipment
1018729

Fig.	Part No.	Quantity 1	2	3	PS	KIT	Description	Dénomination	Bezeichnung	품명	说明	Notes
1	SA 1192-02910	1				K	Decal	Decalcomanie	Abziehbild	데칼	标签	SER NO 30001-30777
	VOE 14531904	1	1			K	Decal	Decalcomanie	Abziehbild	데칼	标签	SER NO 30778-
2	SA 1192-03630	1				K	Decal	Decalcomanie	Abziehbild	데칼	标签	SER NO 30001-30777
	VOE 14531906	1	1			K	Decal	Decalcomanie	Abziehbild	데칼	标签	SER NO 30778-
3	SA 1192-03740	1				K	Decal	Decalcomanie	Abziehbild	데칼	标签	SER NO 30001-30777
	VOE 14532121	1	1			K	Decal	Decalcomanie	Abziehbild	데칼	标签	SER NO 30778-
4	SA 1192-03760	1				K	Decal	Decalcomanie	Abziehbild	데칼	标签	SER NO 30001-30777
	VOE 14532114	1	1			K	Decal	Decalcomanie	Abziehbild	데칼	标签	SER NO 30778-
5	SA 1192-05180	1	1			K	Decal	Decalcomanie	Abziehbild	데칼	标签	
6	SA 1192-30720	1				K	Decal	Decalcomanie	Abziehbild	데칼	标签	SER NO 30001-30777
	VOE 14532117	1	1			K	Decal	Decalcomanie	Abziehbild	데칼	标签	SER NO 30778-
7	VOE 14502014	1				K	Decal	Decalcomanie	Abziehbild	데칼	标签	SER NO 30001-30777
	VOE 14532118	1	1			K	Decal	Decalcomanie	Abziehbild	데칼	标签	SER NO 30778-
8	VOE 14509610	1	1			K	Decal	Decalcomanie	Abziehbild	데칼	标签	
9	VOE 14509700	1	1			K	Decal	Decalcomanie	Abziehbild	데칼	标签	SER NO 30001-30883 SER NO 14743-15242
	VOE 14535879	1	1			K	Decal	Decalcomanie	Abziehbild	데칼	标签	SER NO 30884- SER NO 15243-
10	VOE 14509711	1	1			K	Decal	Decalcomanie	Abziehbild	데칼	标签	
11	VOE 14509712	1				K	Decal	Decalcomanie	Abziehbild	데칼	标签	SER NO 30001-30777
	VOE 14531899	1	1			K	Decal	Decalcomanie	Abziehbild	데칼	标签	SER NO 30778-
12	VOE 14515601	1				K	Decal	Decalcomanie	Abziehbild	데칼	标签	SER NO 30001-30777
	VOE 14532119	1	1			K	Decal	Decalcomanie	Abziehbild	데칼	标签	SER NO 30778-
13	VOE 14513261	1				K	Decal	Decalcomanie	Abziehbild	데칼	标签	SER NO 30001-30777
	VOE 14532232	1	1			K	Decal	Decalcomanie	Abziehbild	데칼	标签	SER NO 30778-
14	VOE 14515594	1	1			K	Decal	Decalcomanie	Abziehbild	데칼	标签	SER NO 14743-15512 SER NO 30001-
	VOE 14533587		1			K	Decal	Decalcomanie	Abziehbild	데칼	标签	SER NO 15243-
15	VOE 14515596	1	1			K	Decal	Decalcomanie	Abziehbild	데칼	标签	
16	VOE 14512733	1				K	Decal	Decalcomanie	Abziehbild	데칼	标签	SER NO 30001-30777

1	8279052
2	8279663 S/N 14743-
3	
4	
5	

标签内部位置
데칼 , 내부
Aufkleber, innen
Autocollant, intérieur
Decal, inner location

Catalogue id	Group
56141	897
Illustr. No	Section
1018729	250
Issue	Page
VOE 95E4356141	537

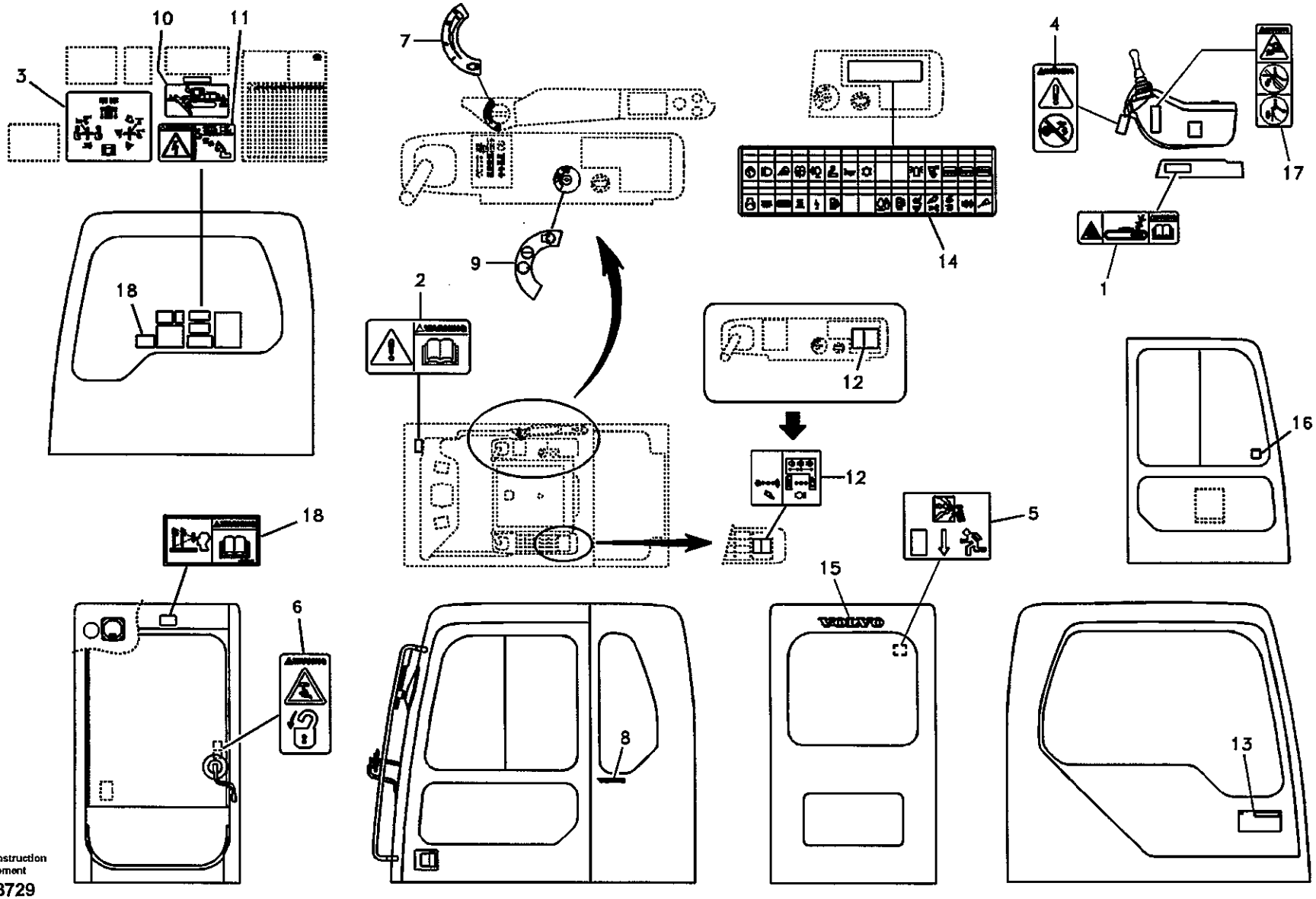

Volvo Construction Equipment

1018729

Fig.	Part No.	Quantity 1	2	3	PS	KIT	Description	Dénomination	Bezeichnung	품명	说明	Notes
	VOE 14531240	1	1			K	Decal	Decalcomanie	Abziehbild	데칼	标签	SER NO 30778-
17	VOE 14515595	1				K	Decal	Decalcomanie	Abziehbild	데칼	标签	SER NO 30001-30777
	VOE 14531901	1	1			K	Decal	Decalcomanie	Abziehbild	데칼	标签	SER NO 30778-
18	VOE 14542498		1			K	Decal	Decalcomanie	Abziehbild	데칼	标签	SER NO 16042-
100	VOE 14518630	1					Decal Set	Lot d'autocollants	Aufklebersatz	데칼 셋	标签套件	SER NO 30001-30753
	VOE 14527744	1			SS		Decal Set	Lot d'autocollants	Aufklebersatz	데칼 셋	标签套件	SER NO 30754-30777
	VOE 14532251	1	1		SS		Decal Set	Lot d'autocollants	Aufklebersatz	데칼 셋	标签套件	SER NO 30778-30883 SER NO 14743-15242
	VOE 14536715	1	1				Decal Set	Lot d'autocollants	Aufklebersatz	데칼 셋	标签套件	SER NO 30884- SER NO 15243-15512
	VOE 14538995		1				Decal Set	Lot d'autocollants	Aufklebersatz	데칼 셋	标签套件	SER NO 15513-16041
	VOE 14542436		1				Decal Set	Lot d'autocollants	Aufklebersatz	데칼 셋	标签套件	SER NO 16042-

1	8279052	标签内部位置 데칼 , 내부 **Aufkleber, innen** **Autocollant, intérieur** **Decal, inner location**	Catalogue id **56141**	Group **897**
2	8279663 S/N 14743-		Illustr. No **1018729**	Section **250**
3			Issue **VOE 95E4356141**	Page **539**
4				
5				

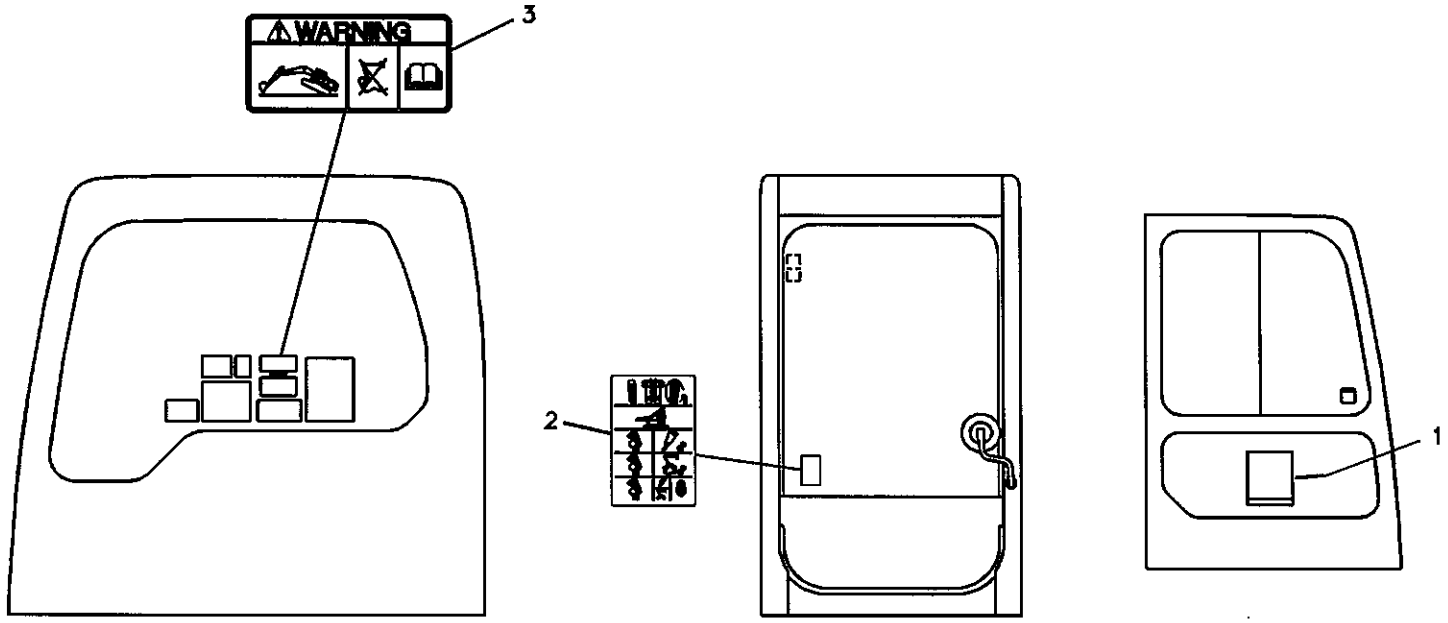
WARNING
3
2
1

Fig.	Part No.	Quantity 1	2	3	4	5	PS	KIT	Description	Dénomination	Bezeichnung	품명	说明	Notes
1	VOE 14517407	1							Decal	Decalcomanie	Abziehbild	데칼	标签	SER NO 10001-11601 SER NO 30001-30063
	VOE 14522078	1							Decal	Decalcomanie	Abziehbild	데칼	标签	SER NO 11602-14488 SER NO 30064- SER NO 20001-20027
	VOE 14532239	1							Decal	Decalcomanie	Abziehbild	데칼	标签	SER NO 14489-16041 SER NO 20028-
	VOE 14517406		1				SS		Decal	Decalcomanie	Abziehbild	데칼	标签	SER NO 10001-11601 SER NO 30001-30063
	VOE 14522077		1						Decal	Decalcomanie	Abziehbild	데칼	标签	SER NO 11602-14488 SER NO 30064- SER NO 20001-20027
	VOE 14532238		1						Decal	Decalcomanie	Abziehbild	데칼	标签	SER NO 14489-16041 SER NO 20028-
	VOE 14519563				1				Decal	Decalcomanie	Abziehbild	데칼	标签	SER NO 11119-11601 SER NO 30001-30063
	VOE 14522079				1				Decal	Decalcomanie	Abziehbild	데칼	标签	SER NO 11602-14488 SER NO 30064- SER NO 20001-20027
	VOE 14532238				1				Decal	Decalcomanie	Abziehbild	데칼	标签	SER NO 14489- SER NO 20028-
	VOE 14519564				1				Decal	Decalcomanie	Abziehbild	데칼	标签	SER NO 11119-11601 SER NO 30001-30063
	VOE 14522080				1				Decal	Decalcomanie	Abziehbild	데칼	标签	SER NO 11602-14488 SER NO 30064- SER NO 20001-20027
	VOE 14532239				1				Decal	Decalcomanie	Abziehbild	데칼	标签	SER NO 14489-16041 SER NO 20028-
2	VOE 14514814			1					Decal	Decalcomanie	Abziehbild	데칼	标签	SER NO 10001-16041
3	VOE 14520134					1			Decal	Decalcomanie	Abziehbild	데칼	标签	

1	8277825
2	8277828
3	8277880
4	8278599 S/N 11119-
5	8278629 S/N 10835-

标签内部位置
데칼 , 내부
Aufkleber, innen
Autocollant, intérieur
Decal, inner location

Catalogue id **56141**	Group **897**
Illustr. No **1006410**	Section **300**
Issue **VOE 95E4356141**	Page **541**

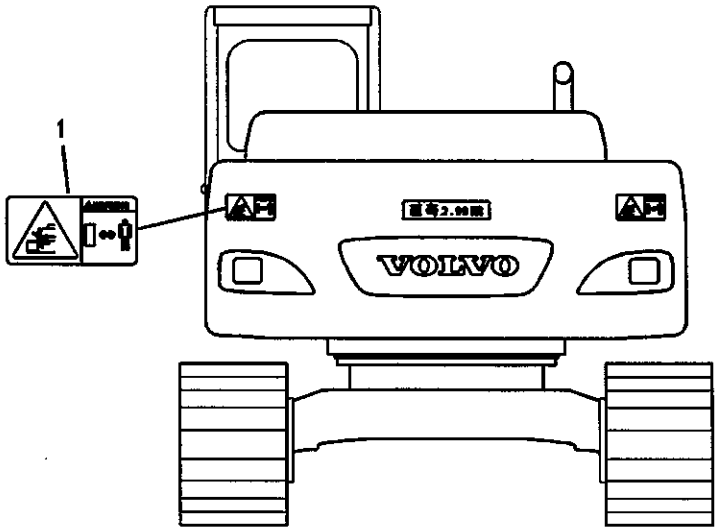
1
VOLVO

Fig.	Part No.	Quantity 1	2	3	4	5	PS	KIT	Description	Dénomination	Bezeichnung	품명	说明	Notes
1	VOE 14518589	1	1	1					Decal	Decalcomanie	Abziehbild	데칼	标签	
	SA 1192-03700				1	1	SS		Decal	Decalcomanie	Abziehbild	데칼	标签	

1	8277882 S/N -16041
2	8277883 S/N -16041
3	8277884 S/N -16041
4	8278210 S/N -16041
5	8278213 S/N -16041

标签外部位置
데칼 , 외부
Aufkleber, aussen
Autocollant, extérieur
Decal, outer location

Catalogue id	Group
56141	897
Illustr. No	Section
1004098	400
Issue	Page
VOE 95E4356141	543

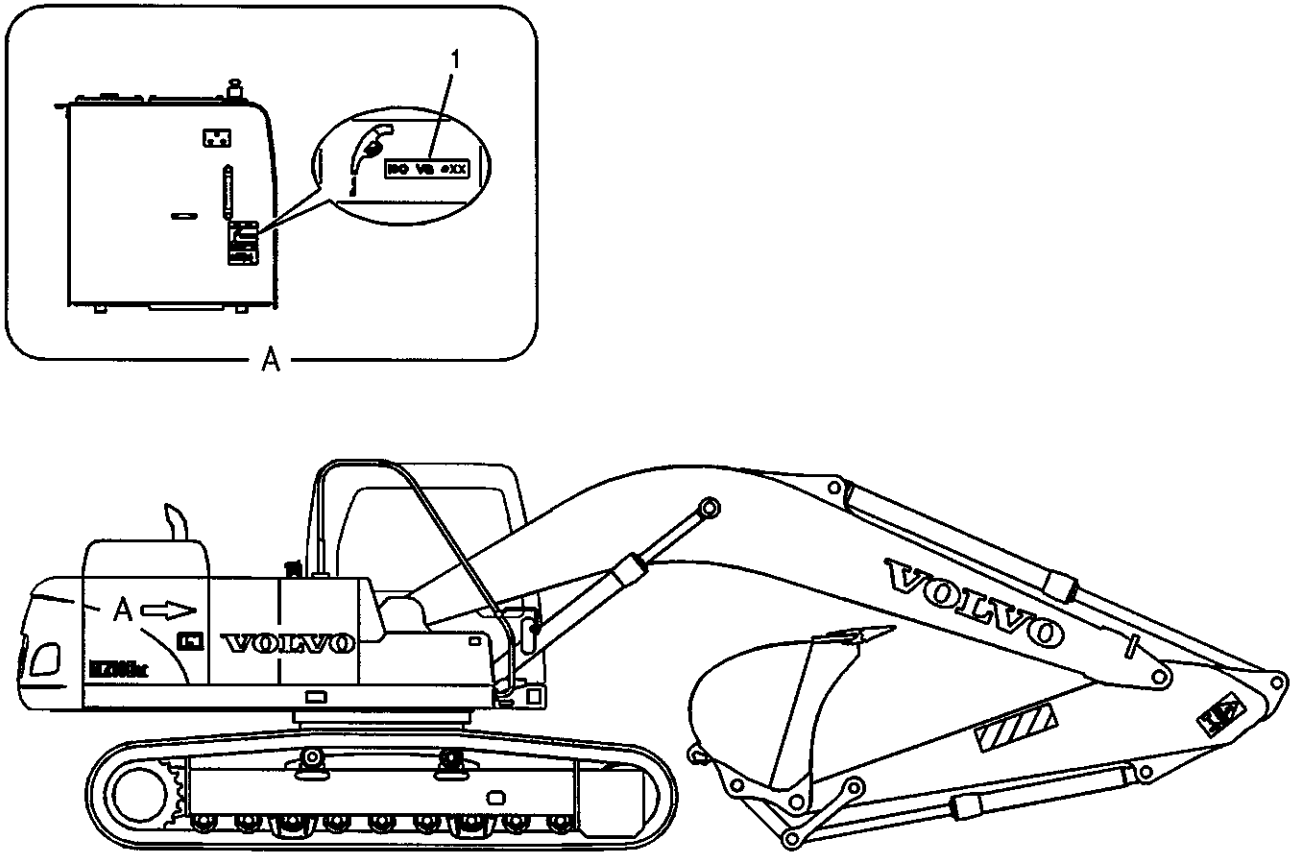
1
A
A
VOLVO
VOLVO

Fig.	Part No.	Quantity 1	2	3	PS	KIT	Description	Dénomination	Bezeichnung	품명	说明	Notes
1	SA 1192-04700	2					Decal	Decalcomanie	Abziehbild	데칼	标签	ISO VG No.32
	SA 1192-04880		2				Decal	Decalcomanie	Abziehbild	데칼	标签	ISO VG No.46
	SA 1192-04710			2			Decal	Decalcomanie	Abziehbild	데칼	标签	ISO VG No.68

1	8277846	标签外部位置 데칼 , 외부 **Aufkleber, aussen** **Autocollant, extérieur** **Decal, outer location**
2.	8277847	
3	8277848	
4		
5		

Catalogue id **56141**	Group **897**
Illustr. No **1006441**	Section **500**
Issue **VOE 95E4356141**	Page **545**

VOLVO

Construction Equipment

GROUP		Section	Page
911	Hydraulic oil tank	100	559
911	Turning joint line, control valve to turning joint	200	563
911	Turning joint line, turning joint to travel motor	300	567
911	Hydraulic system, control valve to boom and swing	400	569
911	Hydraulic system, hydraulic tank to hydraulic oil cooler	500	571
911	Hydraulic system, hydraulic tank to hydraulic pump	600	577
911	Hydraulic system, control valve to boom and swing	1600	581
912	Control valve with fitting parts.	100	583
912	Main control valve, relife valve and boom holding	200	585
912	Main control valve, boom and bucket and travel Rh	300	589
912	Main control valve, swing and option and dipper arm and travel Lh	400	593
912	Main control valve, relief valve and dipper arm holding	500	597
912	Main control valve, relife valve and boom holding	600	601
912	Main control valve, boom and bucket and travel Rh	700	605
912	Main control valve, swing and option and dipper arm and travel Lh	800	609
912	Main control valve, relief valve and dipper arm holding	900	613
912	Working hydraulic, boom rupture valve mount	2000	617
912	Working hydraulic, dipper arm rupture valve mount.	2100	621
913	Pump installation	100	625
913	Hydraulic pump	200	629
913	Regulator, hydraulic pump	300	641
913	Hydraulic gear pump	400	651
914	Servo system, control valve to remote control valve	100	657
914	Servo system, control valve to remote control valve pedal	200	663
914	Servo system, control valve to solenoid valve	300	665
914	Servo system, control valve piping.	400	669
914	Servo system, pump piping and filter mount.	500	675
914	Remote control valve pedal with fitting parts	700	679
914	Remote control valve pedal, travel motor	800	683
914	Servo system, solenoid valve	900	687
914	Servo system, remote control valve	1100	689
914	Servo system, remote control valve	1200	693
914	Servo system, remote control valve	1300	697
914	Servo system, control valve to solenoid valve	2000	701
914	Servo system, changing lever function	2100	705
914	Servo system, hammer and shear	2200	707
914	Servo system, hammer and shear	2300	711
914	Servo system, hammer and shear	2400	713
914	Working hydraulic, remote control valve pedal for hammer and shear	2900	715
916	Working hydraulic, dipper arm cylinder on boom.	100	717
916	Working hydraulic, boom rupture	300	721
916	Working hydraulic, dipper arm cylinder on long boom	400	725
916	Working hydraulic, dipper arm cylinder on adjustable boom	500	729
916	Working hydraulic, 2nd boom cylinder on adjustable boom	600	733
916	Working hydraulic, adjustable boom for upper	700	739
916	Working hydraulic, hydraulic plugs for no boom	800	743
916	Working hydraulic, boom cylinder	900	745
916	Working hydraulic, bucket cylinder on dipper arm	1000	747
916	Working hydraulic, dipper arm rupture	1200	749
916	Working hydraulic, bucket cylinder on long dipper arm	1300	751
916	Working hydraulic, hydraulic plugs for no dipper arm	1400	753
916	Working hydraulic, dipper arm rupture for adjustable boom	1500	755
916	Working hydraulic, hammer and shear for boom	2000	757
916	Working hydraulic, hammer and shear for dipper arm	2100	759
916	Working hydraulic, hammer and shear for upper	2200	763
916	Working hydraulic, hammer and shear for upper	2250	767
916	Working hydraulic, hammer and shear for return filter	2300	769
916	Working hydraulic, hammer and shear for 1st pump flow	2400	771
916	Working hydraulic, hammer and shear for 1st pump flow	2450	775
916	Working hydraulic, hammer and shear for 1st pump flow	2500	781
916	Working hydraulic, hammer and shear for 2nd pump flow	2600	783
916	Working hydraulic, hammer and shear for adjustable boom	2800	793

INDEX OF CONTENTS

Catalogue id	Group
56141	**900**
Issue	Page
VOE 95E4356141	**547**

INDEX OF CONTENTS	Catalogue id 56141	Group 900
	Issue VOE 95E4356141	Page 548

GROUP		Section	Page
916	Working hydraulic, oil leak on boom	3000	795
916	Working Hydraulic, Oil Leak On Upper Frame	3100	797
916	Working hydraulic, oil leak on adjustable boom	3200	799
916	Working hydraulic, clamshell	4000	801
916	Working hydraulic, clamshell	4200	805
916	Working hydraulic, remote control valve pedal for adjustable boom	7000	809
916	Working hydraulic, adjustable boom control valve	7200	811
916	Working hydraulic, solenoid valve	7300	815
924	Attachment bracket, quickfit	100	817
924	Working hydraulic, quick fit on upper frame	200	821
924	Working hydraulic, quick fit on boom	400	823
924	Working hydraulic, quickfit on adjustable boom	500	825
924	Working hydraulic, quick fit on dipper arm	700	827
924	Working hydraulic, slope and rotator on upper frame	1000	829
924	Working hydraulic, slope and rotator on boom	1100	833
924	Working hydraulic, slope and rotator on adjustable boom	1200	835
924	Working hydraulic, slope and rotator on dipper arm	1600	837
924	Hydraulic gear pump for quickfit and rotator	2000	839
924	Quick fit cylinder	3000	841
924	Valve, quickfit	3100	847
924	Valve, quickfit	3150	849
925	Bucket	100	851
925	Bucket	200	855
925	Bucket	250	859
925	Bucket	400	863
925	Bucket	500	865
925	Buckets for Quickfit	1000	869
925	Buckets for long reach	1200	871
925	Linkage for no bucket	1500	873
926	Hammer	100	875
926	Hydraulic Hammer, Housing	300	877
926	Hydraulic hammer, Accumulator	500	879
926	Hydraulic Hammer, Accumulator Housing	600	881
926	Hydraulic Hammer, Housing	700	883
926	Hydraulic hammer, Accumulator	800	885
926	Hydraulic Hammer, Accumulator Housing	900	887
926	Hydraulic Hammer, Chisel FOR HB1400	1000	889
926	Hydraulic Hammer, Chisel FOR HB1700	1100	891
926	Hose Kit and Plate	1200	893
926	Hose Kit and Plate	1400	895
974	Links to boom	100	897
974	Boom and grease piping	300	899
974	Links to boom, adjustable	1000	903
974	Boom and grease piping, adjustable 1st	1200	905
974	Boom and grease piping, adjustable 2nd	1300	907
974	Links to boom, long reach	2000	915
974	Boom and grease piping, long reach	2100	917
974	Links to boom, no boom	2500	921
974	Boom cylinder	3000	923
974	Boom cylinder, adjustable 2nd	3400	927
975	Links to dipper arm	100	931
975	Links to dipper arm	200	933
975	Links to dipper arm, long reach	300	935
975	Dipper arm and grease piping with piping seat	500	937
975	Dipper arm and grease piping with piping seat	600	955
975	Dipper arm and grease piping with piping seat, long reach	800	967
975	Dipper arm cylinder	1500	969
975	Dipper arm cylinder for long reach	1600	977
975	Links to connecting rod	1900	981
975	Bucket cylinder	2500	983
975	Bucket cylinder, long reach	2700	987
992	Antitheft system	100	991

GROUPE		Section	Page
911	Réservoir d'huile hydraulique	100	559
911	Articulation de rotation, valve de commande vers articulation de rotation	200	563
911	Articulation de rotation, articulation de rotation vers moteur de conduite	300	567
911	Système hydraulique, valve de commande flèche et pivotement	400	569
911	Syst. hydr, rés. hydr vers refroidisseur huile hydraulique	500	571
911	Syst. hydr, rés. hydraulique vers pompe hydraulique	600	577
911	Système hydraulique, valve de commande flèche et pivotement	1600	581
912	Valve de commande avec pièces de montage.	100	583
912	Distributeur principal, clapet de décharge et maintien de flèche.	200	585
912	Valve de commande principale, flèche et godet et conduite Rh	300	589
912	Valve commande principale, pivotement, accessoire, bras et conduite Lh	400	593
912	Valve cde principale, détendeur et fixation balancier	500	597
912	Distributeur principal, clapet de décharge et maintien de flèche.	600	601
912	Valve de commande principale, flèche et godet et conduite Rh	700	605
912	Valve commande principale, pivotement, accessoire, bras et conduite Lh	800	609
912	Valve cde principale, détendeur et fixation balancier	900	613
912	Comm. hydraulique d'outil, valve de sécurité en cas de rupture de flexible sur la flèche	2000	617
912	Comm. hydraulique d'outil, valve de sécurité si rupture de flexible sur le balancier	2100	621
913	Installation de pompe	100	625
913	Pompe hydraulique	200	629
913	Régulateur, pompe hydraulique	300	641
913	Pompe à engrenages hydraulique	400	651
914	Système servo, valve commande vers valve commande a distance.	100	657
914	Système servo, valve commande vers valve pedale commande a distance	200	663
914	Système servo, valve de commande vers valve de solénoïde	300	665
914	Système servo, conduits vers le distributeur de commande	400	669
914	Système servo, conduits vers la pompe et montage du filtre	500	675
914	Pédale valve cde télécommandée avec pièces montage	700	679
914	V. commande vers pédale de v. commande télécommandée, moteur condui	800	683
914	Système servo, valve de solénoïde	900	687
914	Système servo, valve de commande télécommandée	1100	689
914	Système servo, valve de commande télécommandée	1200	693
914	Système servo, valve de commande télécommandée	1300	697
914	Système servo, valve de commande vers valve de solénoïde	2000	701
914	Système servo, sélection fonction levier	2100	705
914	Système servo, marteau et cisaille	2200	707
914	Système servo, marteau et cisaille	2300	711
914	Système servo, marteau et cisaille	2400	713
914	Hydr de travail, pédale v cde télécom. marteau et cisaille	2900	715
916	Commande hydraulique d'outil, vérin de balancier sur la flèche	100	717
916	Hydraulique de travail, coupure flèche	300	721
916	Commande hydraulique d'outil, vérin de balancier sur flèche prolongée	400	725
916	Commande hydraulique d'outill, vérin de balancier sur flèche articulée	500	729
916	Commande hydraulique d'outil, deuxième vérin de flèche sur flèche articulée	600	733
916	Hydraulique de travail, flèche réglable supérieurs	700	739
916	Commande hydraulique d'outil, bouchons en cas d'absence de flèche	800	743
916	Commande hydraulique d'outil, vérin de flèche	900	745
916	Commande hydraulique d'outil, vérin de godet sur le balancier	1000	747
916	Hydraulique de travail, coupure bras	1200	749

TABLE DES MATIÈRES

GROUPE		Section	Page
916	Commande hydraulique d'outil, vérin de godet sur balancier prolongé	1300	751
916	Commande hydraulique d'outil, bouchons en cas d'absence de balancier	1400	753
916	Commande hydraulique d'outil, valve de sécurité en cas de rupture de flexible sur flèche articulée	1500	755
916	Hydraulique de travail, marteau et ciseaux pour flèche	2000	757
916	Hydraulique de travail, marteau et ciseaux pour bras	2100	759
916	Hydraulique de travail, marteau et ciseaux supérieurs	2200	763
916	Hydraulique de travail, marteau et ciseaux supérieurs	2250	767
916	Hydraulique de travail, marteau et ciseaux pour filtre de retour	2300	769
916	Hydraulique de travail, marteau et ciseaux pour 1er débit de pompe	2400	771
916	Hydraulique de travail, marteau et ciseaux pour 1er débit de pompe	2450	775
916	Hydraulique de travail, marteau et ciseaux pour 1er débit de pompe	2500	781
916	Hydraulique de travail, marteau et ciseaux pour 2nd débit de pompe	2600	783
916	Hydraulique de travail, marteau et ciseaux pour flèche réglable	2800	793
916	Commande hydraulique d'outil, conduit de retour de fuites sur la flèche	3000	795
916	Commande hydraulique d'outil, conduit de retour de fuites sur la tourelle	3100	797
916	Commande hydraulique d'outil, conduit de retour de fuites sur flèche articulée	3200	799
916	Hydraulique de travail, benne preneuse	4000	801
916	Hydraulique de travail, benne preneuse	4200	805
916	Hydr de travail, pédale v cde télécom. flèche réglable	7000	809
916	Hydraulique de travail, flêche réglable, valve controle	7200	811
916	Commande hydraulique d'outil, électrovalve	7300	815
924	Fixation, raccord rapide	100	817
924	Commande hydraulique d'outil, porte-outil sur tourelle	200	821
924	Commande hydraulique d'outil, porte-outil sur flèche	400	823
924	Commande hydraulique d'outil, porte-outil sur flèche articulée	500	825
924	Commande hydraulique d'outil, porte-outil sur balancier	700	827
924	Commande hydraulique d'outil, équipement de talutage et rotateur sur tourelle	1000	829
924	Commande hydraulique d'outil, équipement de talutage et rotateur sur flèche	1100	833
924	Commande hydraulique d'outil, équipement de talutage et rotateur sur flèche articulée	1200	835
924	Commande hydraulique d'outil, équipement de talutage et rotateur sur balancier	1600	837
924	Pompe à engrenages hydr pour raccord rapide et rotator	2000	839
924	Vérin, porte-outil	3000	841
924	Valve, porte-outil	3100	847
924	Valve, porte-outil	3150	849
925	Godet	100	851
925	Godet	200	855
925	Godet	250	859
925	Godet	400	863
925	Godet	500	865
925	Godet pour Raccords rapides	1000	869
925	Godets longue portée	1200	871
925	Articulation en l'absence de godet	1500	873
926	Marteau	100	875
926	Marteau hydraulique - carter	300	877
926	Marteau hydraulique - Accumulateur	500	879
926	Marteau hydraulique - Accumulateur	600	881
926	Marteau hydraulique - carter	700	883
926	Marteau hydraulique - Accumulateur	800	885
926	Marteau hydraulique - Accumulateur	900	887
926	Marteau hydraulique - burin FOR HB1400	1000	889
926	Marteau hydraulique - burin FOR HB1700	1100	891
926	Kit flexibles et plaque	1200	893

GROUPE		Section	Page
926	Kit flexibles et plaque	1400	895
974	Articulations, flèche	100	897
974	Flèche et conduits de graissage	300	899
974	Articulations de flèche, réglable	1000	903
974	Flèche et tuyauterie de lubrification, réglable 1er	1200	905
974	Flèche et tuyauterie de lubrification, réglable 2nd	1300	907
974	Articulations, flèche longue portée	2000	915
974	Flèche et conduits de graissage, longue portée	2100	917
974	Articulations de flèche, sans flèche	2500	921
974	Vérin de flèche	3000	923
974	Vérin de flèche 2, réglable	3400	927
975	Articulations de balancier	100	931
975	Articulations de balancier	200	933
975	Articulations, balancier longue portée	300	935
975	Balancier et tuyauterie de lubr avec siège de tuyau	500	937
975	Balancier et tuyauterie de lubr avec siège de tuyau	600	955
975	Flèche et conduits de graissage avec assise, longue portée	800	967
975	Vérin de bras	1500	969
975	Vérin de balancier, longue portée	1600	977
975	Articulations, liaison avec la tige de piston	1900	981
975	Vérin de godet	2500	983
975	Vérin de godet longue portée	2700	987
992	Système antivol	100	991

INHALTSVERZEICHNIS

GRUPPE		Abschnitt	Seite
911	Hydrauliköltank	100	559
911	Drehgelenkleitung, Steuerventil zu Drehgelenk	200	563
911	Drehgelenkleitung, Steuerventil zu Fahrmotor	300	567
911	Hydraulikanlage, Steuerventil zu Ausleger und Schwenken	400	569
911	Hydraulikanlage, von Hydrauliktank zu Ölkühler	500	571
911	Hydraulikanlage, von Hydrauliktank zu Hydraulikpumpe	600	577
911	Hydraulikanlage, Steuerventil zu Ausleger und Schwenken	1600	581
912	Steuerventil mit Anbauteilen.	100	583
912	Steuerventilblock, Überdruckventil und Auslegerhalter	200	585
912	Steuerventilblock, Ausleger, Schaufel und Fahren rechts	300	589
912	Steuerventilblock, Schwenken, Option, Stiel und Fahren links	400	593
912	Steuerventilblock, überdruckventil und Stielhalter	500	597
912	Steuerventilblock, Überdruckventil und Auslegerhalter	600	601
912	Steuerventilblock, Ausleger, Schaufel und Fahren rechts	700	605
912	Steuerventilblock, Schwenken, Option, Stiel und Fahren links	800	609
912	Steuerventilblock, überdruckventil und Stielhalter	900	613
912	Arbeitshydraulik, Leitungsbruchventil Ausleger und Ventileinbau.	2000	617
912	Arbeitshydraulik, Leitungsbruchventil Stiel und Ventileinbau.	2100	621
913	Pumpeninstallation	100	625
913	Hydraulikpumpe	200	629
913	Regler, Hydraulikpumpe	300	641
913	Hydraulische Zahnradpumpe	400	651
914	Servosystem, Steuerventil zu Vorsteuergerät	100	657
914	Servosystem, Steuerventil zu Pedal für Fernbetätigungsventil	200	663
914	Servosystem. Steuerventil zu Magnetventil	300	665
914	Servosystem, Rohranschluss zu Steuerventil	400	669
914	Servosystem, Rohranschluss zu Pumpe und Einbau Ölfilter.	500	675
914	Vorsteuergerät Pedal mit Anbauteilen	700	679
914	steuerventil zu Vorsteuergerät Pedal, Fahrmotor	800	683
914	Servosystem, Magnetventil	900	687
914	Servosystem, Vorsteuergerät	1100	689
914	Servosystem, Vorsteuergerät	1200	693
914	Servosystem, Vorsteuergerät	1300	697
914	Servosystem. Steuerventil zu Magnetventil	2000	701
914	Servosystem, Wechsel der Hebelfunktion	2100	705
914	Servosystem, Hammer und Schere	2200	707
914	Servosystem, Hammer und Schere	2300	711
914	Servosystem, Hammer und Schere	2400	713
914	Arbeitshydraulik, Vorsteuergerät Pedal für Hammer und Schere	2900	715
916	Arbeitshydraulik, Stielzylinder auf Ausleger	100	717
916	Arbeitshydraulik, Leitungsbruchventil Ausleger	300	721
916	Arbeitshydraulik, Stielzylinder auf langem Ausleger	400	725
916	Arbeitshydraulik, Stielzylinder auf verstellbarem Ausleger	500	729
916	Arbeitshydraulik, zweite Auslegerzylinder auf verstellbarem Ausleger	600	733
916	Arbeitshydraulik, stellbarer Ausleger für oberen	700	739
916	Arbeitshydraulik, Stopfen für ohne Ausleger	800	743
916	Arbeitshydraulik, Auslegerzylinder	900	745
916	Arbeitshydraulik, Löffelzylinder auf Stiel	1000	747
916	Arbeitshydraulik, Leitungsbruchventil Stiel	1200	749
916	Arbeitshydraulik, Löffelzylinder auf langem Stiel	1300	751
916	Arbeitshydraulik, Stopfen für ohne Stiel	1400	753
916	Arbeitshydraulik, Leitungsbruchventil auf verstellbarem Ausleger	1500	755
916	Arbeitshydraulik, Hammer und Schere für Ausl	2000	757
916	Arbeitshydraulik, Hammer und Schere für Stie	2100	759
916	Arbeitshydraulik, Hammer und Schere für oberen	2200	763
916	Arbeitshydraulik, Hammer und Schere für oberen	2250	767
916	Arbeitshydraulik, Hammer und Schere für Rücklauffilter	2300	769
916	Arbeitshydraulik, Hammer und Schere für 1. Pumpenstrom	2400	771
916	Arbeitshydraulik, Hammer und Schere für 1. Pumpenstrom	2450	775
916	Arbeitshydraulik, Hammer und Schere für 1. Pumpenstrom	2500	781
916	Arbeitshydraulik, Hammer und Schere für 2. Pumpenstrom	2600	783
916	Arbeitshydraulik, Hammer und Schere für stellbaren Ausleger	2800	793

GRUPPE		Abschnitt	Seite
916	Arbeitshydraulik, Leckölleitung auf Ausleger	3000	795
916	Arbeitshydraulik, Leckölleitung auf oberem Rahmen	3100	797
916	Arbeitshydraulik, Leckölleitung auf verstellbarem Ausleger	3200	799
916	Arbeitshydraullik, Greifer	4000	801
916	Arbeitshydraullik, Greifer	4200	805
916	Arbeitshydraulik, Vorsteuergerät Pedal für stellbaren Ausleger	7000	809
916	Arbeitshydraulik, stellbarer Ausleger, Steurventil	7200	811
916	Arbeitshydraulik, Solenoidventil	7300	815
924	Geräteträger, Schnellwechsler	100	817
924	Arbeitshydraulik, Schnellwechsler auf oberem Rahmen	200	821
924	Arbeitshydraulik, Schnellwechsler auf Ausleger	400	823
924	Arbeitshydraulik, Schnellwechsler auf verstellbarem Ausleger	500	825
924	Arbeitshydraulik, Schnellwechsler auf Stiel	700	827
924	Arbeitshydraulik, Böschung und Rotator auf oberem Rahmen	1000	829
924	Arbeitshydraulik, Böschung und Rotator auf Ausleger	1100	833
924	Arbeitshydraulik, Böschung und Rotator auf verstellbarem Ausleger	1200	835
924	Arbeitshydraulik, Böschung und Rotator auf Stiel	1600	837
924	Hydraulikpumpe für Schnellwechsler und Rotator	2000	839
924	Schnellwechslerzylinder	3000	841
924	Schnellwechslerventil	3100	847
924	Schnellwechslerventil	3150	849
925	Schaufel	100	851
925	Schaufel	200	855
925	Schaufel	250	859
925	Schaufel	400	863
925	Schaufel	500	865
925	Schaufeln für Schnellwechsler	1000	869
925	Löffeln für lange Ausladung	1200	871
925	Gestänge für ohne Löffel	1500	873
926	Hammer	100	875
926	Hydr. Hammer, Gehäuse	300	877
926	Hydr. Hammer - Druckspeicher	500	879
926	Hydr. Hammer - Druckspeichergehäuse	600	881
926	Hydr. Hammer, Gehäuse	700	883
926	Hydr. Hammer - Druckspeicher	800	885
926	Hydr. Hammer - Druckspeichergehäuse	900	887
926	Hydr. Hammer - Meißel FOR HB1400	1000	889
926	Hydr. Hammer - Meißel FOR HB1700	1100	891
926	Schlauch-Kit und Platte	1200	893
926	Schlauch-Kit und Platte	1400	895
974	Gelenke zu Ausleger	100	897
974	Ausleger und Schmierleitungen	300	899
974	Verbindungen zu stellbarem Ausleger	1000	903
974	Ausleger und Schmierleitungen, stellbarem 1	1200	905
974	Ausleger und Schmierleitungen, stellbarem 2	1300	907
974	Gelenke zu Ausleger, lange Ausladung	2000	915
974	Ausleger und Schmierleitungen, lange Ausladung	2100	917
974	Verbindungen zu Ausleger, ohne Ausleger	2500	921
974	Auslegerzylinder	3000	923
974	Auslegerzylinder, stellbar 2	3400	927
975	Verbindungen zu Stiel	100	931
975	Verbindungen zu Stiel	200	933
975	Gelenke zu Stiel, lange Ausladung	300	935
975	Stiel und Schmierleitungen mit Sitz	500	937
975	Stiel und Schmierleitungen mit Sitz	600	955
975	Ausleger und Schmierleitungen mit Leitungsitz, lange Ausladung	800	967
975	Stielzylinder	1500	969
975	Stielzylinder für lange Ausladung	1600	977
975	Gelenke zu anschließender Kolbenstange	1900	981
975	Schaufelzylinder	2500	983
975	Löffelzylinder, lange Ausladung	2700	987
992	Diebstahlschutz	100	991

INHALTSVERZEICHNIS

Catalogue id	Group
56141	**900**
Issue	Page
VOE 95E4356141	**553**

목차

Catalogue id 56141 | Group 900
Issue VOE 95E4356141 | Page 554

그룹		절	페이지
911	유압 탱크	100	559
911	터닝조인트 배관 , 제어밸브 에서 터닝조인트	200	563
911	터닝조인트 배관 , 터닝조인토에서 주행모터	300	567
911	유압 배관 , 제어 밸브에서 붐 및 선회	400	569
911	유압 배관 , 유압 탱크에서 오일 쿨러	500	571
911	유압 배관 , 유압 탱크에서 펌프	600	577
911	유압 배관 , 제어 밸브에서 붐 및 선회	1600	581
912	제어밸브 및 장착 부품	100	583
912	제어밸브 , 릴리프 밸브 및 붐 홀딩	200	585
912	제어밸브 , 붐 및 버켓 및 우측 주행 모터	300	589
912	제어밸브 , 선회 및 선택 및 디퍼 암 및 좌측 주행 모터	400	593
912	제어밸브 , 릴리프 밸브 ; 디퍼 암 홀딩	500	597
912	제어밸브 , 릴리프 밸브 및 붐 홀딩	600	601
912	제어밸브 , 붐 및 버켓 및 우측 주행 모터	700	605
912	제어밸브 , 선회 및 선택 및 디퍼 암 및 좌측 주행 모터	800	609
912	제어밸브 , 릴리프 밸브 ; 디퍼 암 홀딩	900	613
912	유압배관 , 붐 낙하방지장치 밸브 장착	2000	617
912	유압 배관 , 디퍼 암 낙하 방지장치 밸브 장착	2100	621
913	유압 펌프 및 장착 부품	100	625
913	유압 펌프	200	629
913	유압 펌프 레귤레이터	300	641
913	기어 펌프	400	651
914	서보 배관 , 제어밸브 에서 원격조종밸브	100	657
914	서보 배관 , 제어밸브 에서 원격조종밸브 페달	200	663
914	서보 배관 , 제어밸브 에서 솔레노이드 밸브	300	665
914	서보 배관 , 제어 밸브 배관	400	669
914	서보 배관 , 펌프 배관 및 필터 장착	500	675
914	원격조종밸브 페달 및 장착부품	700	679
914	주행모터 원격조종밸브 페달	800	683
914	서보 배관 , 솔레노이드 밸브	900	687
914	서보 배관 , 원격조종밸브	1100	689
914	서보 배관 , 원격조종밸브	1200	693
914	서보 배관 , 원격조종밸브	1300	697
914	서보 배관 , 제어밸브 에서 솔레노이드 밸브	2000	701
914	서보 배관 , 레버 작동 방향 변경	2100	705
914	서보 배관 , 해머 및 시어	2200	707
914	서보 배관 , 해머 및 시어	2300	711
914	서보 배관 , 해머 및 시어	2400	713
914	원격조종밸브 페달 , 해머 및 시어	2900	715
916	유압 배관 , 붐측 디퍼 암 실린더	100	717
916	낙하 방지 장치 배관 , 붐	300	721
916	유압 배관 , 롱 붐측 디퍼 암 실린더	400	725
916	유압 배관 , 조절 붐측 디퍼 암 실린더	500	729
916	유압 배관 , 조절 붐측 2 단 붐 실린더	600	733
916	유압 배관 , 조절 붐 상부	700	739
916	유압 배관 , 붐 미장착시 유압 플러그	800	743
916	유압 배관 , 붐 실린더	900	745
916	유압 배관 , 디퍼 암측 버켓 실린더	1000	747
916	낙하 방지 장치 배관 , 디퍼 암	1200	749
916	유압 배관 , 롱 디퍼 암측 버켓 실린더	1300	751
916	유압 배관 , 디퍼 암 미장착시 유압 플러그	1400	753
916	유압 배관 , 조절 붐의 디퍼 암 낙하 방지 장치	1500	755
916	해머 및 시어 배관 , 붐	2000	757
916	해머 및 시어 배관 , 디퍼 암	2100	759
916	해머 및 시어 배관 , 상부	2200	763
916	해머 및 시어 배관 , 상부	2250	767
916	해머 및 시어 배관 , 리턴 필터	2300	769
916	해머 및 시어 배관 ,1 련 펌프 배관	2400	771
916	해머 및 시어 배관 ,1 련 펌프 배관	2450	775
916	해머 및 시어 배관 ,1 련 펌프 배관	2500	781
916	해머 및 시어 배관 ,2 련 펌프 배관	2600	783
916	해머 및 시어 배관 , 조절 붐	2800	793

그룹		절	페이지
916	유압 배관 , 붐측 오일 배관	3000	795
916	유압 배관 , 상부 프레임측 오일 배관	3100	797
916	유압 배관 , 조절 붐측 오일 배관	3200	799
916	클램셸 배관	4000	801
916	클램셸 배관	4200	805
916	원격조종밸브 페달 , 조절 붐	7000	809
916	제어밸브 , 조절 붐	7200	811
916	유압 배관 , 솔레노이드 밸브	7300	815
924	작업장치 브라켓 , 퀵 핏	100	817
924	유압 배관 , 상부 프레임측 퀵 핏	200	821
924	유압 배관 , 붐측 퀵 핏	400	823
924	유압 배관 , 조절 붐측 퀵 핏	500	825
924	유압 배관 , 디퍼 암측 퀵 핏	700	827
924	유압 배관 , 상부 프레임측 슬로프 및 로테이터	1000	829
924	유압 배관 , 붐측 슬로프 및 로테이터	1100	833
924	유압 배관 , 조절 붐측 슬로프 및 로테이터	1200	835
924	유압 배관 , 디퍼 암측 슬로프 및 로테이터	1600	837
924	기어 펌프 , 퀵 핏 및 로테이터	2000	839
924	퀵 핏 실린더	3000	841
924	퀵 핏 밸브	3100	847
924	퀵 핏 밸브	3150	849
925	버켓	100	851
925	버켓	200	855
925	버켓	250	859
925	버켓	400	863
925	버켓	500	865
925	퀵 핏 버켓	1000	869
925	롱 리치 버켓	1200	871
925	버켓 미장착시 연결 장치	1500	873
926	햄머	100	875
926	유압 해머 , 하우징	300	877
926	유압 해머 , 어큐뮬레이터	500	879
926	유압 해머 , 어큐뮬레이터 하우징	600	881
926	유압 해머 , 하우징	700	883
926	유압 해머 , 어큐뮬레이터	800	885
926	유압 해머 , 어큐뮬레이터 하우징	900	887
926	유압 해머 , 치즐	1000	889
926	유압 해머 , 치즐	1100	891
926	호스 키트 및 플레이트	1200	893
926	호스 키트 및 플레이트	1400	895
974	붐 연결 장치	100	897
974	붐 및 윤활 배관	300	899
974	조절 붐 연결 장치	1000	903
974	1 단 조절 붐 및 윤활 배관	1200	905
974	2 단 조절 붐 및 윤활 배관	1300	907
974	롱 리치 붐 연결 장치	2000	915
974	롱 리치 붐 및 윤활 배관	2100	917
974	붐 연결 장치 – 붐 미장착시	2500	921
974	붐 실린더	3000	923
974	2 단 조절 붐 실린더	3400	927
975	디퍼 암 연결 장치	100	931
975	디퍼 암 연결 장치	200	933
975	롱 리치 디퍼 암 연결 장치	300	935
975	디퍼 암 및 윤활 배관 , 유압 배관 장착브라켓 포함	500	937
975	디퍼 암 및 윤활 배관 , 유압 배관 장착브라켓 포함	600	955
975	롱 리치 디퍼 암 및 윤활 배관 , 유압 배관 장착 브라켓 포함	800	967
975	디퍼 암 실린더	1500	969
975	롱 리치 디퍼 암 실린더	1600	977
975	커넥팅 로드 연결 장치	1900	981
975	버켓 실린더	2500	983
975	롱 리치 버켓 실린더	2700	987
992	도난 방지 장치	100	991

目录索引

部类		部分	页
911	液压油箱	100	559
911	控制阀到回转接头总成的管线	200	563
911	回转接头总成到行走马达的管线	300	567
911	液压系统，控制阀到大臂与回转系统	400	569
911	液压系统，液压油箱到液压油冷却器	500	571
911	液压系统，液压油箱到液压泵	600	577
911	液压系统，控制阀到大臂与回转系统	1600	581
912	带安装零件的控制阀	100	583
912	主控阀、释放阀和大臂支撑阀	200	585
912	主控阀，大臂和铲斗及右行	300	589
912	主控阀，回转和选择及小臂和左行	400	593
912	主控阀，减压阀和小臂支撑	500	597
912	主控阀、释放阀和大臂支撑阀	600	601
912	主控阀，大臂和铲斗及右行	700	605
912	主控阀，回转和选择及小臂和左行	800	609
912	主控阀，减压阀和小臂支撑	900	613
912	工作液压，大臂爆裂保护阀安装件	2000	617
912	工作液压，小臂爆裂保护阀安装件	2100	621
913	油泵安装	100	625
913	液压泵	200	629
913	液压泵稳压器	300	641
913	液压齿轮泵	400	651
914	伺服系统，控制阀到遥控阀	100	657
914	伺服系统，控制阀到遥控阀踏板	200	663
914	伺服系统，控制阀到电磁阀	300	665
914	伺服系统，控制阀管线	400	669
914	伺服系统，泵管线和过滤器安装件	500	675
914	带安装零件的遥控阀踏板	700	679
914	行走马达遥控阀踏板	800	683
914	伺服系统，电磁阀	900	687
914	伺服系统，遥控阀	1100	689
914	伺服系统，遥控阀	1200	693
914	伺服系统，遥控阀	1300	697
914	伺服系统，控制阀到电磁阀	2000	701
914	伺服系统，操纵杆模式转换器	2100	705
914	伺服系统，液压破碎锤和液压剪	2200	707
914	伺服系统，液压破碎锤和液压剪	2300	711
914	伺服系统，液压破碎锤和液压剪	2400	713
914	工作液压，液压破碎锤与液压剪遥控阀踏板	2900	715
916	工作液压，大臂上的小臂油缸	100	717
916	工作液压，大臂爆裂保护阀	300	721
916	工作液压，长大臂上的小臂油缸	400	725
916	工作液压，可调大臂上的小臂油缸	500	729
916	工作液压，可调大臂上的第 2 大臂油缸	600	733
916	工作液压，提升可调大臂	700	739
916	工作液压，无小臂的液压塞	800	743
916	工作液压，大臂油缸	900	745
916	工作液压，小臂上的铲斗油缸	1000	747
916	工作液压，小臂爆裂保护阀	1200	749
916	工作液压，长小臂上的铲斗油缸	1300	751
916	工作液压，无小臂的液压塞	1400	753
916	工作液压，可调大臂的小臂爆裂保护阀	1500	755
916	工作液压，大臂液压破碎锤和液压剪	2000	757
916	工作液压，小臂液压破碎锤和液压剪	2100	759
916	工作液压，提升液压破碎锤和液压剪	2200	763
916	工作液压，提升液压破碎锤和液压剪	2250	767
916	工作液压，回油过滤器液压破碎锤和液压剪	2300	769
916	工作液压，第一泵油流液压破碎锤和液压剪	2400	771
916	工作液压，第一泵油流液压破碎锤和液压剪	2450	775
916	工作液压，第一泵油流液压破碎锤和液压剪	2500	781
916	工作液压，第二泵油流液压破碎锤和液压剪	2600	783
916	工作液压，可调大臂液压破碎锤和液压剪	2800	793

部类		部分	页
916	工作液压，大臂上的机油渗漏管线	3000	795
916	工作液压，上部车架上的机油渗漏管线	3100	797
916	工作液压，可调大臂上的机油渗漏管线	3200	799
916	工作液压，蛤壳式铲斗	4000	801
916	工作液压，蛤壳式铲斗	4200	805
916	工作液压，可调大臂遥控阀踏板	7000	809
916	工作液压，可调大臂遥控阀	7200	811
916	工作液压，电磁阀	7300	815
924	快速装配附加铲斗	100	817
924	工作液压，上部车架上的快速装配阀	200	821
924	工作液压，大臂上的快速装配阀	400	823
924	工作液压，可调大臂上的快速装配阀	500	825
924	工作液压，小臂上的快速装配阀	700	827
924	工作液压，上部车架上的斜板和旋转器	1000	829
924	工作液压，大臂上的斜板和旋转器	1100	833
924	工作液压，可调大臂上的斜板和旋转器	1200	835
924	工作液压，小臂上的斜板和旋转器	1600	837
924	快速装配和旋转器液压齿轮泵	2000	839
924	快速装配油缸	3000	841
924	阀门，快速装配	3100	847
924	阀门，快速装配	3150	849
925	铲斗	100	851
925	铲斗	200	855
925	铲斗	250	859
925	铲斗	400	863
925	铲斗	500	865
925	快速装配铲斗	1000	869
925	长距铲斗	1200	871
925	无铲斗的连接	1500	873
926	液压锤	100	875
926	液压锤，壳体	300	877
926	液压锤，蓄能器	500	879
926	液压锤，蓄能器壳体	600	881
926	液压锤，壳体	700	883
926	液压锤，蓄能器	800	885
926	液压锤，蓄能器壳体	900	887
926	液压锤，錾子	1000	889
926	液压锤，錾子	1100	891
926	软管套件和板	1200	893
926	软管套件和板	1400	895
974	大臂连杆	100	897
974	大臂与润滑脂配管	300	899
974	可调大臂连杆	1000	903
974	可调式第 1 大臂与润滑脂配管	1200	905
974	可调式第 2 大臂与润滑脂配管	1300	907
974	大臂连杆，长距	2000	915
974	大臂与润滑脂配管，长距	2100	917
974	大臂连杆，无大臂	2500	921
974	大臂油缸	3000	923
974	大臂油缸，可调第 2 大臂	3400	927
975	小臂连杆	100	931
975	小臂连杆	200	933
975	小臂连杆，长距	300	935
975	小臂和带配管座的润滑脂配管	500	937
975	小臂和带配管座的润滑脂配管	600	955
975	带管线座的小臂与润滑脂配管，长距	800	967
975	小臂油缸	1500	969
975	长距小臂油缸	1600	977
975	活塞杆连杆	1900	981
975	铲斗油缸	2500	983
975	铲斗油缸，长距	2700	987
992	防盗系统	100	991

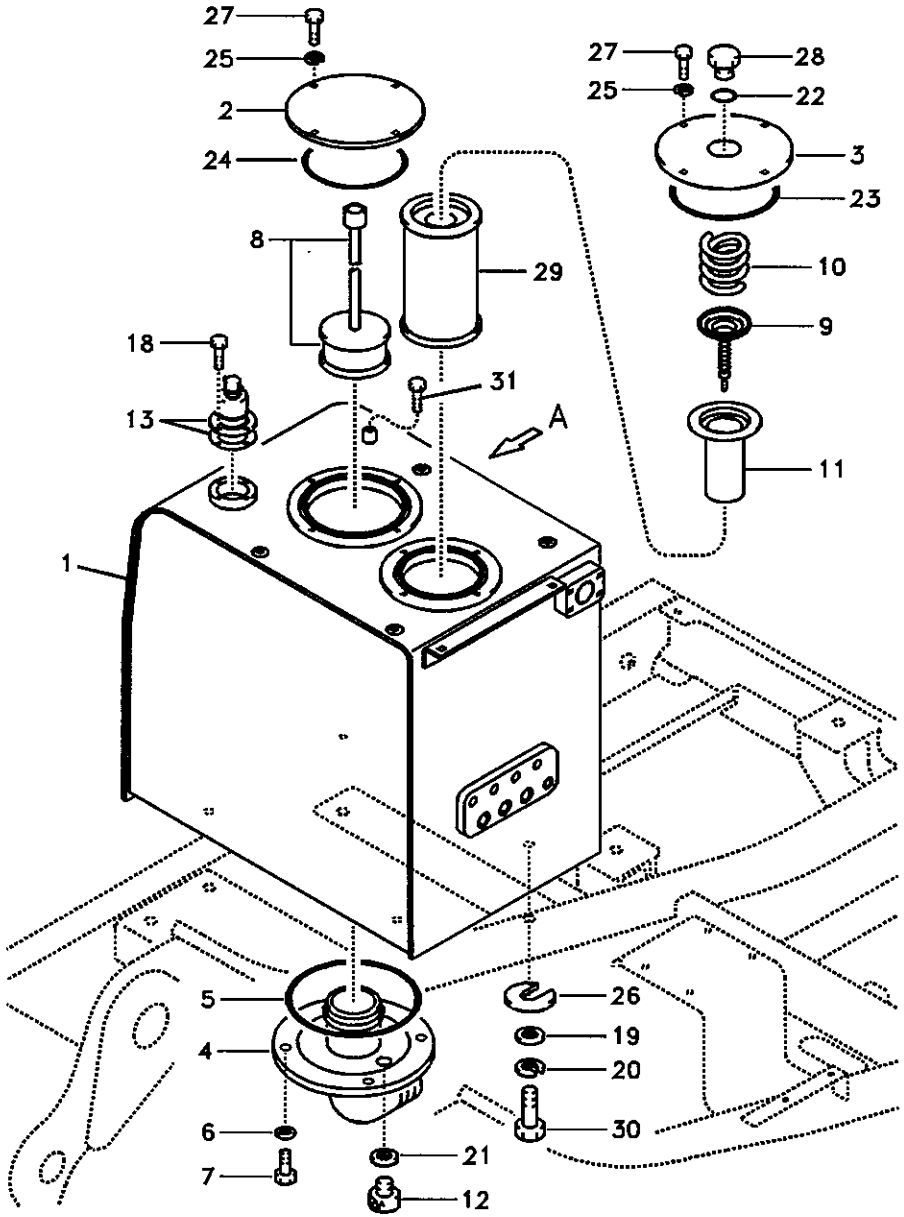

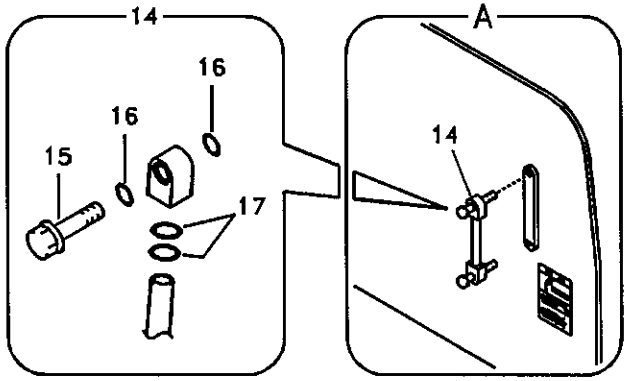

Volvo Construction Equipment

1013251

Fig.	Part No.	Quantity 1	2	3	PS	KIT	Description	Dénomination	Bezeichnung	품명	说明	Notes
1	VOE 14505893	1	1				Hydr fluid tank	Reservoir fluid.hydr.	Druckölbehälter	유압 오일 탱크	液压油箱	
	VOE 14517883			1			Hydr fluid tank	Reservoir fluid.hydr.	Druckölbehälter	유압 오일 탱크	液压油箱	
2	SA 1141-01021	1	1				•Cover	•Capot	•Haube	• 커버	• 罩盖	
	VOE 14507925			1			•Cover	•Couvercle	•Deckel	• 커버	• 盖板	
3	SA 1141-02230	1	1	1	SS		•Cover	•Capot	•Haube	• 커버	• 罩盖	
4	VOE 14510098	1	1	1			•Cover	•Capot	•Haube	• 커버	• 罩盖	
5	SA 9511-22230	1	1	1			•O-ring	•Joint Torique	•O-Ring	• 오링	•0 形圈	
6	SA 9211-10000	4	4	4			•Washer	•Rondelle	•Scheibe	• 와셔	• 垫圈	
7	VOE 983251	4	4	4			•Hexagon screw	•Vis tête hexagonale	•Sechskantschraube	• 스크류	• 六角螺钉	
8	SA 1141-00030	1					Strainer	Crépine	Seiher	스트레이너	滤网	
	SA 1141-00030		1	1			Strainer	Crépine	Seiher	스트레이너	滤网	SER NO 11119-15123 SER NO 30001-30780 SER NO 20001-20041
	VOE 14531866		1	1			Strainer	Crépine	Seiher	스트레이너	滤网	SER NO 15124- SER NO 30781- SER NO 20042-
	SA 1141-00010	1	1	1			•Element	•Elément	•Element	• 엘리멘트	• 滤芯	
9	VOE 14530987	1	1	1			Valve	Soupape	Ventil	밸브	阀	
10	VOE 14530988	1	1	1			Spring	Ressort	Feder	스프링	弹簧	
11	SA 1041-00750	1			SS		Strainer	Crépine	Seiher	스트레이너	滤网	
	SA 1041-00750		1	1	SS		Strainer	Crépine	Seiher	스트레이너	滤网	SER NO 11119-12635 SER NO 30001-30288
	VOE 14524761		1	1			Strainer	Crépine	Seiher	스트레이너	滤网	SER NO 12636- SER NO 30289-
12	SA 1012-01500	1					Valve	Soupape	Ventil	밸브	阀	
	SA 1012-01500		1	1			Valve	Soupape	Ventil	밸브	阀	SER NO 11119-12862 SER NO 30001-30360
	VOE 14521728		1	1			Valve	Soupape	Ventil	밸브	阀	SER NO 12863- SER NO 30361-
13	SA 1141-00080	1					Breather	Racc Aeration	Entlufter	브리더	通气装置	

1	8277784 S/N -11118
2	8278939 S/N 11119-
3	8278940 S/N 11119-
4	
5	

液压油箱
유압 탱크
Hydrauliköltank
Réservoir d'huile hydraulique
Hydraulic oil tank

Catalogue id 56141	Group 911
Illustr. No 1013251	Section 100
Issue VOE 95E4356141	Page 559

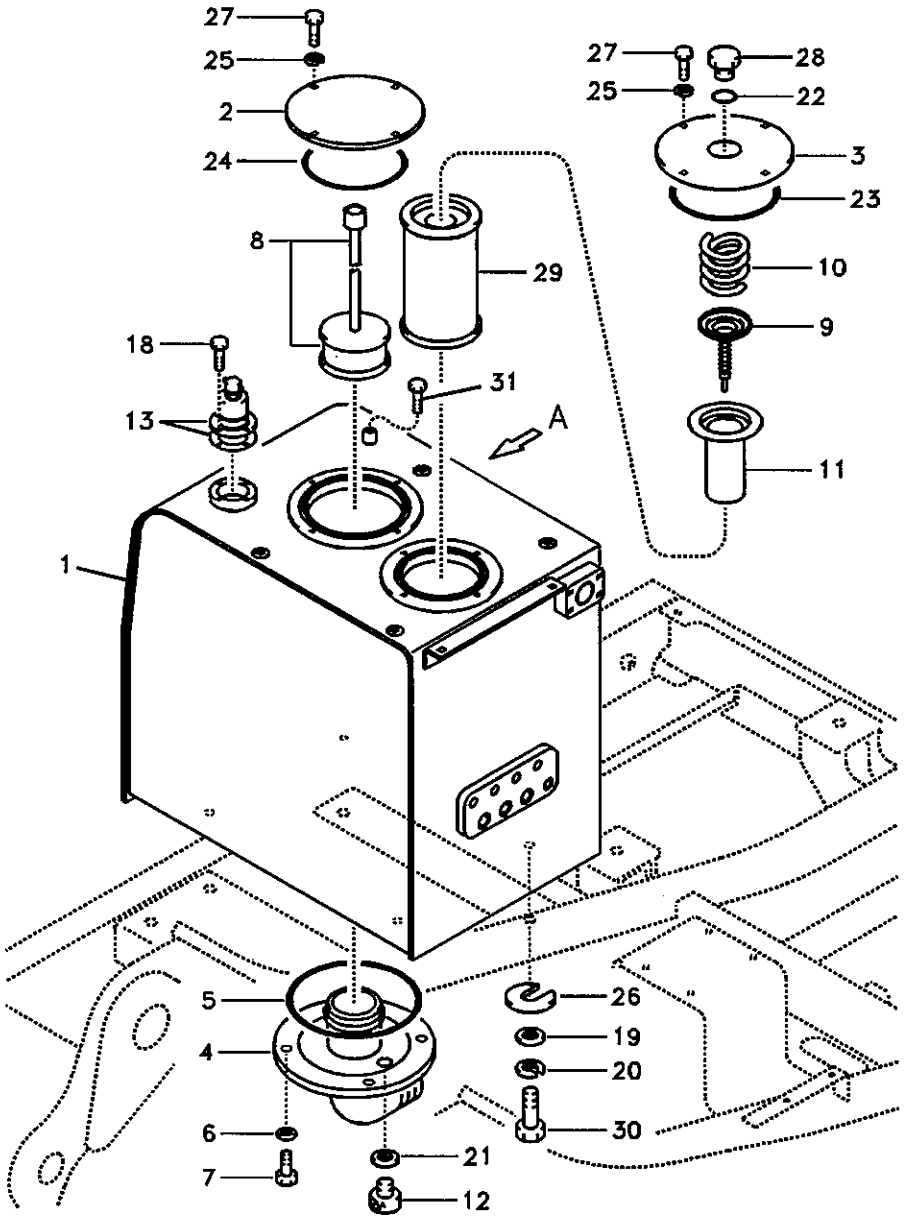
27
25
2
24
27
28
25
22
3
23
8
29
10
9
18
31
13
A
11
1
5
26
4
19
20
6
30
21
7
12

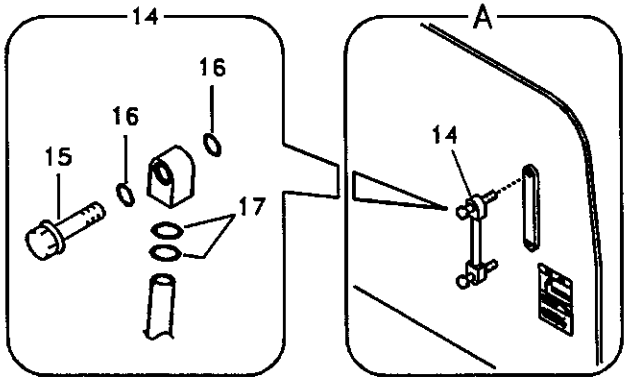
14
A
16
16
15
14
17

Fig.	Part No.	Quantity 1	2	3	PS	KIT	Description	Dénomination	Bezeichnung	품명	说明	Notes
	SA 1141-00080		1	1			Breather	Racc Aeration	Entlufter	브리더	通气装置	SER NO 11119-12761 SER NO 30001-30390
	VOE 14524178		1	1			Breather	Racc Aeration	Entlufter	브리더	通气装置	SER NO 12762- SER NO 30391-
	VOE 14500233	1	1	1			•Element	•Elément	•Element	• 엘리멘트	• 滤芯	
	VOE 14525449	1	1	1			•Seal	•Joint	•Dichtring	• 시일	• 密封	
14	VOE 14532362	1	1	1			Gauge	Calibre	Schablone	게이지	液位指示器	
15	VOE 14517557	2	2	2			•Bolt	•Boulon	•Bolzen	• 볼트	• 螺栓	
16	SA 9511-12010	4	4	4			•O-ring	•Joint Torique	•O-Ring	• 오링	•0 形圈	
17	SA 9511-12018	4	4	4			•O-ring	•Joint Torique	•O-Ring	• 오링	•0 形圈	
18	VOE 969422	4	4	4			6-pt skt screw	Vis creuse de 6	Hohlschraube	6 포인트 소켓 스크류	六点螺口插座	
19	SA 9211-20000	4	4	4			Washer	Rondelle	Scheibe	와셔	垫圈	
20	SA 9213-20000	4	4	4			Washer	Rondelle	Scheibe	와셔	垫圈	
21	SA 9426-20090	1	1	1			Gasket	Joint	Dichtung	가스켓	密封垫	
22	VOE 990610	1	1	1			O-ring	Joint Torique	O-Ring	오링	0 形圈	
23	SA 9511-22190	1	1	1			O-ring	Joint Torique	O-Ring	오링	0 形圈	
24	SA 9511-22230	1	1	1			O-ring	Joint Torique	O-Ring	오링	0 形圈	
25	SA 9211-10000	8	8	8			Washer	Rondelle	Scheibe	와셔	垫圈	
26	VOE 14881065	5	5	5			Shim	Cale d'épaisseur	Passcheibe	심	垫片	
27	VOE 983251	8	8	8			Hexagon screw	Vis tête hexagonale	Sechskantschraube	스크류	六角螺钉	
28	VOE 14529324	1	1	1			Plug	Bouchon	Stopfen	플러그	堵头	
29	VOE 14509379	1	1	1			Element	Elément	Element	엘리멘트	滤芯	
30	SA 9011-12009	4	4	4			Bolt	Boulon	Bolzen	볼트	螺栓	
31	SA 9011-11203	1	1	1			Bolt	Boulon	Bolzen	볼트	螺栓	

1	8277784 S/N -11118
2	8278939 S/N 11119-
3	8278940 S/N 11119-
4	
5	

液压油箱
유압 탱크
Hydrauliköltank
Réservoir d'huile hydraulique
Hydraulic oil tank

Catalogue id	Group
56141	911
Illustr. No	Section
1013251	100
Issue	Page
VOE 95E4356141	561

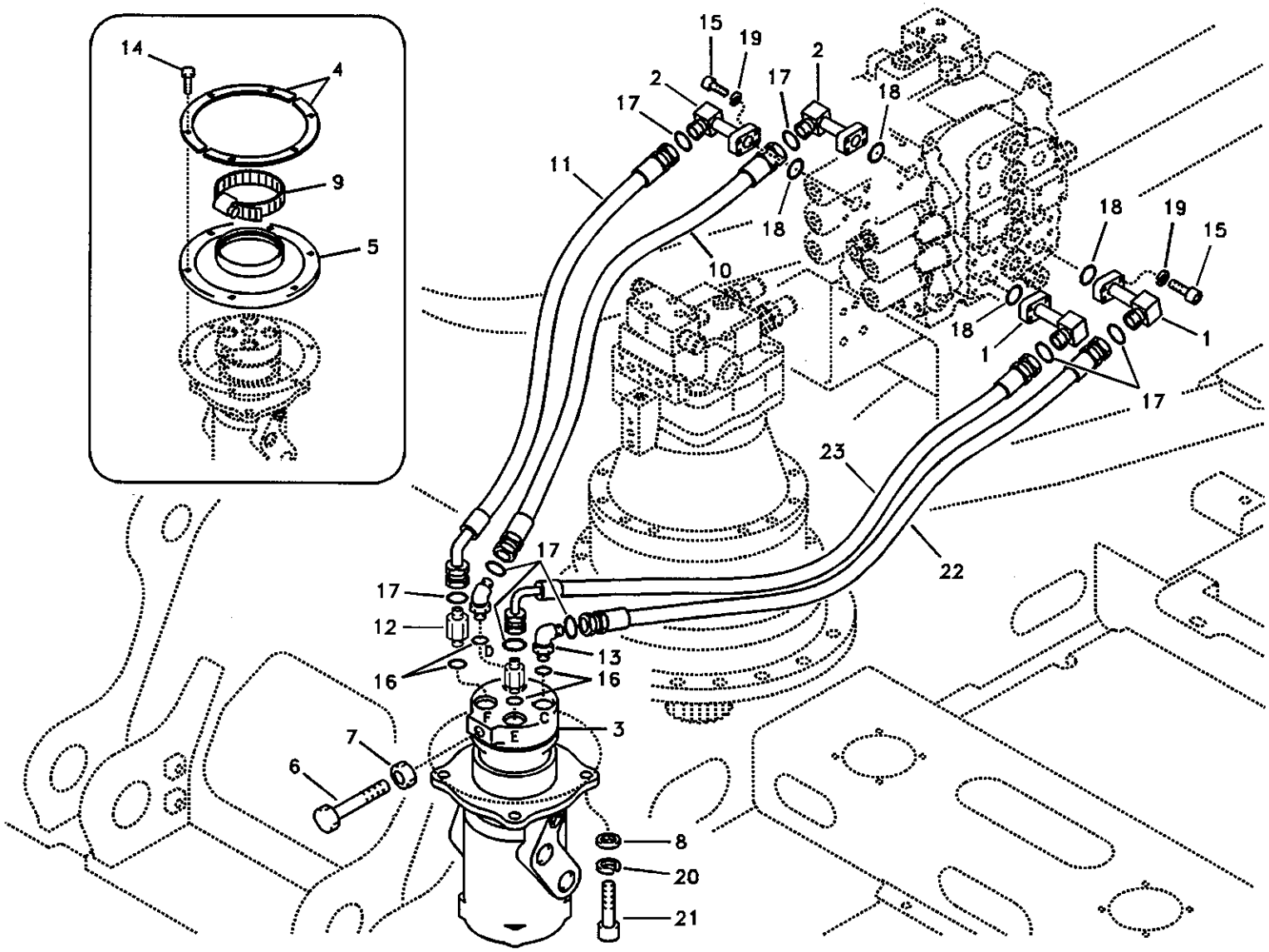

Volvo Construction Equipment

1013252

Fig.	Part No.	Quantity 1	2	3	PS	KIT	Description	Dénomination	Bezeichnung	품명	说明	Notes
1	SA 1142-03110	2	2	2			Pipe	Canalisation	Rohrleitung	파이프	硬管总成	
2	SA 1142-03530	2	2	2			Pipe	Canalisation	Rohrleitung	파이프	硬管总成	
3	SA 1146-00062	1	1	1			Turning Joint	Artic Rotation	Drehgelenk	터닝조인트	回转接头总成	See group 443, Page 297
4	VOE 14531108	2	2	2			Plate	Plaque	Platte	플레이트	配流盘	
5	VOE 14531109	1	1	1			Seal	Joint	Dichtring	시일	密封	
6	SA 9011-22226	1	1	1			Bolt	Boulon	Bolzen	볼트	螺栓	
7	SA 9111-12200	1	1	1			Nut	Ecrou	Mutter	너트	螺母	
8	VOE 14880474	4	4	4			Washer	Rondelle	Scheibe	와셔	垫圈	
9	SA 9312-10600	1	1	1			Clamp	Pince Serrage	Klemme	클램프	管夹	
10	SA 9401-05624	1	1				Hose	Durit	Schlauch	호스	软管	
	SA 9401-05626			1			Hose	Durit	Schlauch	호스	软管	
11	SA 9403-05623	1	1				Hose	Durit	Schlauch	호스	软管	
	SA 9403-05625			1			Hose	Durit	Schlauch	호스	软管	
12	SA 9419-11080	2	2	2			Connector	Raccord	Anschluss	커넥터	接头	
13	SA 9419-21040	2	2	2			Elbow	Coude	Winkelstueck	엘보	弯管接头	
14	VOE 946173	6	6	6	SS		Screw	Vis	Schraube	스크류	六角螺钉	
15	VOE 947167	16					Screw	Vis	Schraube	스크류	六角螺钉	SER NO 10001-11118
	VOE 947167		16	16			Screw	Vis	Schraube	스크류	六角螺钉	SER NO 11119-11540 SER NO 30001-30045
	VOE 984082		16	16			Allen Hd Screw	Vis A 6 Pans Cr	Inbusschraube	스크류	内六角螺钉	SER NO 11541- SER NO 30046-
16	SA 9511-12029	4	4	4			O-ring	Joint Torique	O-Ring	오링	0 形圈	
17	SA 9512-02018	8	8	8			O-ring	Joint Torique	O-Ring	오링	0 形圈	
18	SA 9512-02219	4	4	4			O-ring	Joint Torique	O-Ring	오링	0 形圈	
19	VOE 955922	16	16	16			Spring Washer	Rondelle élastique	Federscheibe	스프링 와셔	弹簧垫圈	
20	VOE 955926	4	4	4			Spring Washer	Rondelle élastique	Federscheibe	스프링 와셔	弹簧垫圈	
21	VOE 978938	4	4	4			Hexagon screw	Vis tête hexagonale	Sechskantschraube	스크류	六角螺钉	
22	SA 9401-05623	1	1				Hose	Durit	Schlauch	호스	软管	
	SA 9401-05622			1			Hose	Durit	Schlauch	호스	软管	
23	SA 9403-05623	1	1				Hose	Durit	Schlauch	호스	软管	

1	8277784 S/N -11118
2	8278939 S/N 11119-
3	8278940 S/N 11119-
4	
5	

控制阀到回转接头总成的管线
터닝조인트 배관 , 제어밸브 에서 터닝조인트
Drehgelenkleitung, Steuerventil zu Drehgelenk
Articulation de rotation, valve de commande vers articulation de rotation
Turning joint line, control valve to turning joint

Catalogue id	Group
56141	911
Illustr. No	Section
1013252	200
Issue	Page
VOE 95E4356141	563

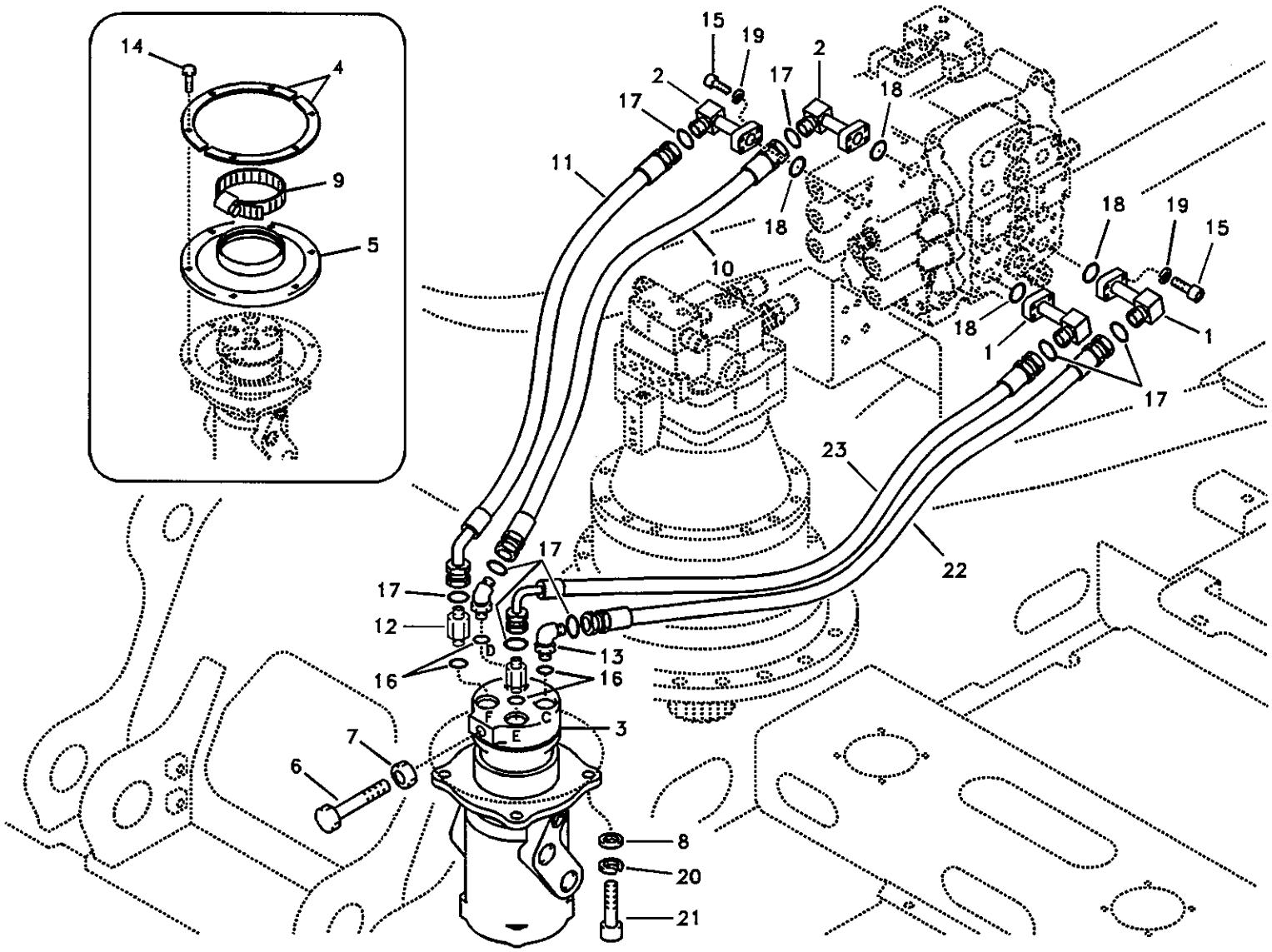

Volvo Construction Equipment

1013252

Fig.	Part No.	Quantity 1	2	3	PS	KIT	Description	Dénomination	Bezeichnung	품명	说明	Notes
	SA 9403-05622		1				Hose	Durit	Schlauch	호스	软管	

1	8277784 S/N -11118	控制阀到回转接头总成的管线 터닝조인트 배관 , 제어밸브 에서 터닝조인트 **Drehgelenkleitung, Steuerventil zu Drehgelenk** **Articulation de rotation, valve de commande vers articulation de rotation** **Turning joint line, control valve to turning joint**	Catalogue id 56141	Group 911
2	8278939 S/N 11119-		Illustr. No 1013252	Section 200
3	8278940 S/N 11119-			
4			Issue VOE 95E4356141	Page 565
5				

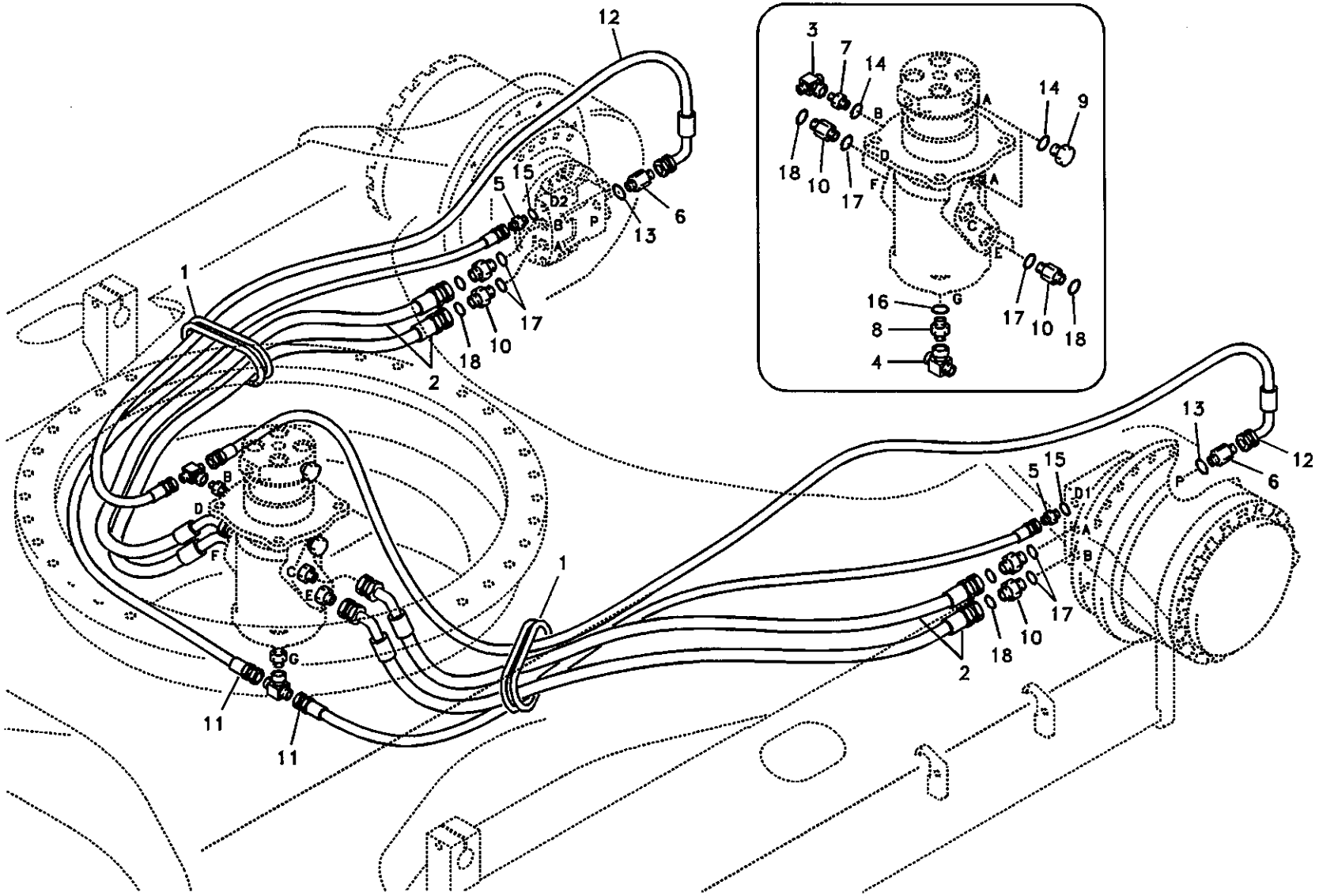

Volvo Construction Equipment

1010049

Fig.	Part No.	Quantity 1	2	3	4	5	PS	KIT	Description	Dénomination	Bezeichnung	품명	说明	Notes
1	VOE 14531000	2							Grommet	Passe fil	Durchführung	그로메트	套环	SER NO 10610-15928
	VOE 14502048	2							Grommet	Passe fil	Durchführung	그로메트	套环	SER NO 15929-
	VOE 14502048		2	2	2	2			Grommet	Passe fil	Durchführung	그로메트	套环	
2	SA 9402-05645	4							Hose	Durit	Schlauch	호스	软管	
	SA 9402-05642		4	4					Hose	Durit	Schlauch	호스	软管	
	SA 9402-05640				4				Hose	Durit	Schlauch	호스	软管	
	SA 9402-05641					4			Hose	Durit	Schlauch	호스	软管	
3	SA 9411-92180	1	1	1	1	1			Tee	Connexion en T	T-stuck	티	三通	
4	SA 9411-92200	1	1	1	1	1			Tee	Connexion en T	T-stuck	티	三通	
5	SA 9412-11040	2	2	2	2	2			Connector	Raccord	Anschluss	커넥터	接头	
6	SA 9412-11090	2	2	2	2	2			Connector	Raccord	Anschluss	커넥터	接头	
7	SA 9412-11130	1	1	1	1	1			Connector	Raccord	Anschluss	커넥터	接头	
8	SA 9412-11170	1	1	1	1	1			Connector	Raccord	Anschluss	커넥터	接头	
9	SA 9415-11031	2	2	2	2	2			Plug	Bouchon	Stopfen	플러그	堵头	
10	SA 9419-11070	8	8	8	8	8			Connector	Raccord	Anschluss	커넥터	接头	
11	SA 9451-04347	2							Hose	Durit	Schlauch	호스	软管	
	SA 9451-04344		2	2					Hose	Durit	Schlauch	호스	软管	
	SA 9451-04340				2				Hose	Durit	Schlauch	호스	软管	
	SA 9451-04342					2			Hose	Durit	Schlauch	호스	软管	
12	SA 9453-02257	2							Hose	Durit	Schlauch	호스	软管	
	SA 9453-02255		2	2					Hose	Durit	Schlauch	호스	软管	
	SA 9453-02251				2				Hose	Durit	Schlauch	호스	软管	
	SA 9453-02254					2			Hose	Durit	Schlauch	호스	软管	
13	SA 9511-12011	2	2	2	2	2			O-ring	Joint Torique	O-Ring	오링	0 形圈	
14	SA 9511-12014	3	3	3	3	3			O-ring	Joint Torique	O-Ring	오링	0 形圈	
15	SA 9511-12018	2	2	2	2	2			O-ring	Joint Torique	O-Ring	오링	0 形圈	
16	SA 9511-12024	1	1	1	1	1			O-ring	Joint Torique	O-Ring	오링	0 形圈	
17	SA 9511-12029	8	8	8	8	8			O-ring	Joint Torique	O-Ring	오링	0 形圈	
18	SA 9512-02018	8	8	8	8	8			O-ring	Joint Torique	O-Ring	오링	0 形圈	

1	8277666 S/N 10610-
2	8277820
3	8277821
4	8277822
5	8278588 S/N 11119-

回转接头总成到行走马达的管线
터닝조인트 배관 , 터닝조인트에서 주행모터
Drehgelenkleitung, Steuerventil zu Fahrmotor
Articulation de rotation, articulation de rotation vers moteur de conduite
Turning joint line, turning joint to travel motor

Catalogue id 56141	Group 911
Illustr. No 1010049	Section 300
Issue VOE 95E4356141	Page 567

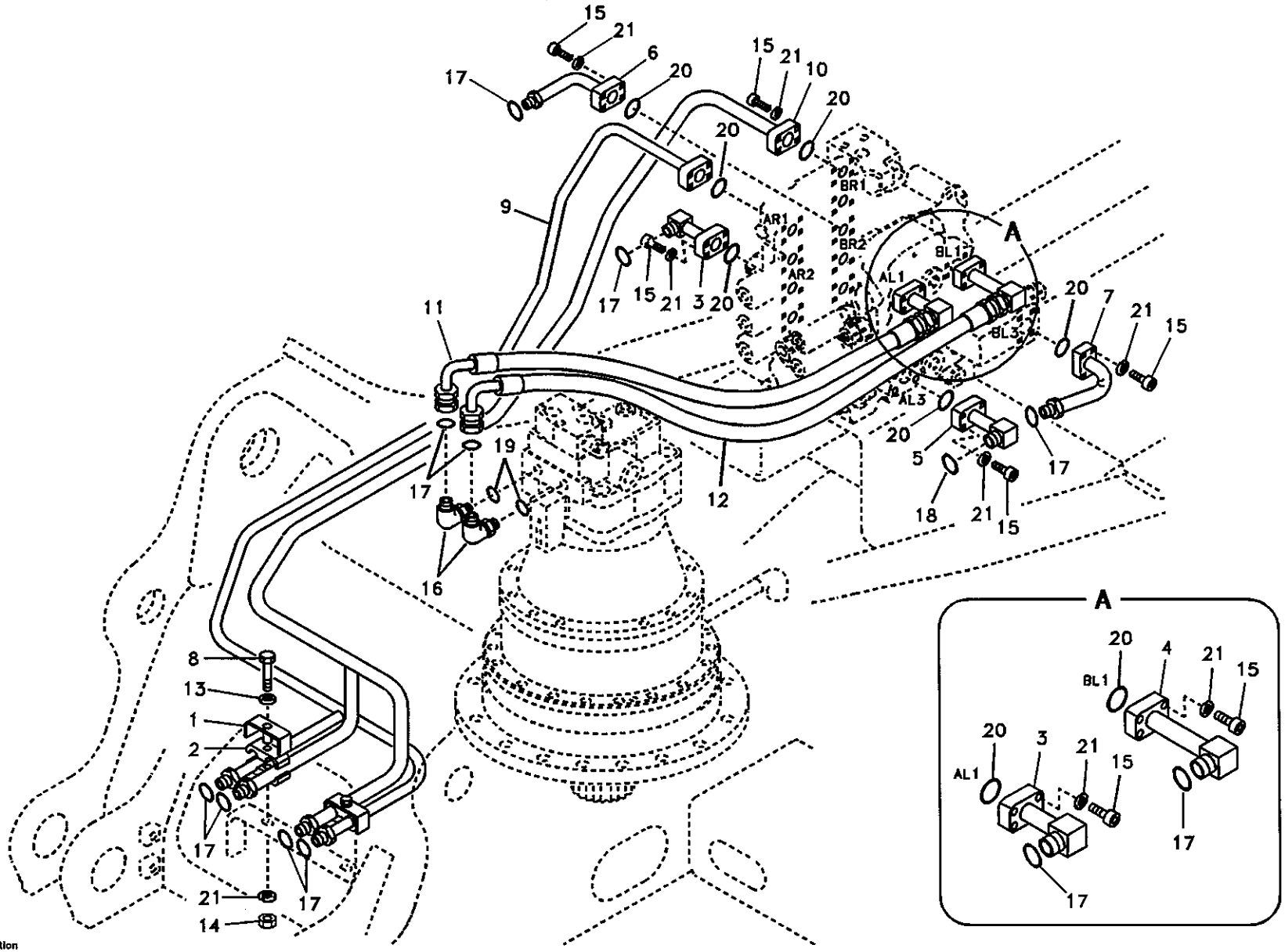

Volvo Construction Equipment

TA203

Fig.	Part No.	Quantity 1	2	3	PS	KIT	Description	Dénomination	Bezeichnung	품명	说明	Notes
1	SA 1142-01250	2					Clamp	Pince Serrage	Klemme	클램프	管夹	
2	SA 1142-01260	4					Clamp	Pince Serrage	Klemme	클램프	管夹	
3	SA 1142-03120	2					Pipe	Canalisation	Rohrleitung	파이프	硬管总成	
4	SA 1142-03130	1					Pipe	Canalisation	Rohrleitung	파이프	硬管总成	
5	SA 1142-03150	1					Pipe	Canalisation	Rohrleitung	파이프	硬管总成	
6	SA 1142-03161	1					Pipe	Canalisation	Rohrleitung	파이프	硬管总成	
7	SA 1142-03140	1					Pipe	Canalisation	Rohrleitung	파이프	硬管总成	
8	VOE 983258	2					Screw	Vis	Schraube	스크류	六角螺钉	
9	VOE 14505760	1					Pipe	Canalisation	Rohrleitung	파이프	硬管总成	
10	VOE 14505761	1					Pipe	Canalisation	Rohrleitung	파이프	硬管总成	
11	SA 9459-05790	1					Hose	Durit	Schlauch	호스	软管	
12	VOE 14880158	1					Hose	Durit	Schlauch	호스	软管	
13	SA 9285-16000	2					Washer	Rondelle	Scheibe	와셔	垫圈	
14	VOE 983304	2					Hexagon Nut	Ecrou Hexagonal	Sechskantmutter	너트	六角螺母	
15	VOE 947167	30					Screw	Vis	Schraube	스크류	六角螺钉	SER NO 10001-11540 SER NO 30001-30045
	VOE 984082	30					Allen Hd Screw	Vis A 6 Pans Cr	Inbusschraube	스크류	内六角螺钉	SER NO 11541- SER NO 30046-
16	SA 9419-21030	2					Elbow	Coude	Winkelstueck	엘보	弯管接头	
17	SA 9512-02018	11					O-ring	Joint Torique	O-Ring	오링	0形圈	
18	SA 9512-02021	1					O-ring	Joint Torique	O-Ring	오링	0形圈	
19	SA 9511-12024	2					O-ring	Joint Torique	O-Ring	오링	0形圈	
20	SA 9512-02219	8					O-ring	Joint Torique	O-Ring	오링	0形圈	
21	VOE 955922	32					Spring Washer	Rondelle élastique	Federscheibe	스프링 와셔	弹簧垫圈	

1	8277784
2	
3	
4	
5	

液压系统，控制阀到大臂与回转系统
유압 배관 , 제어 밸브에서 붐 및 선회
Hydraulikanlage, Steuerventil zu Ausleger und Schwenken
Système hydraulique, valve de commande flèche et pivotement
Hydraulic system, control valve to boom and swing

Catalogue id 56141	Group 911
Illustr. No TA203	Section 400
Issue VOE 95E4356141	Page 569

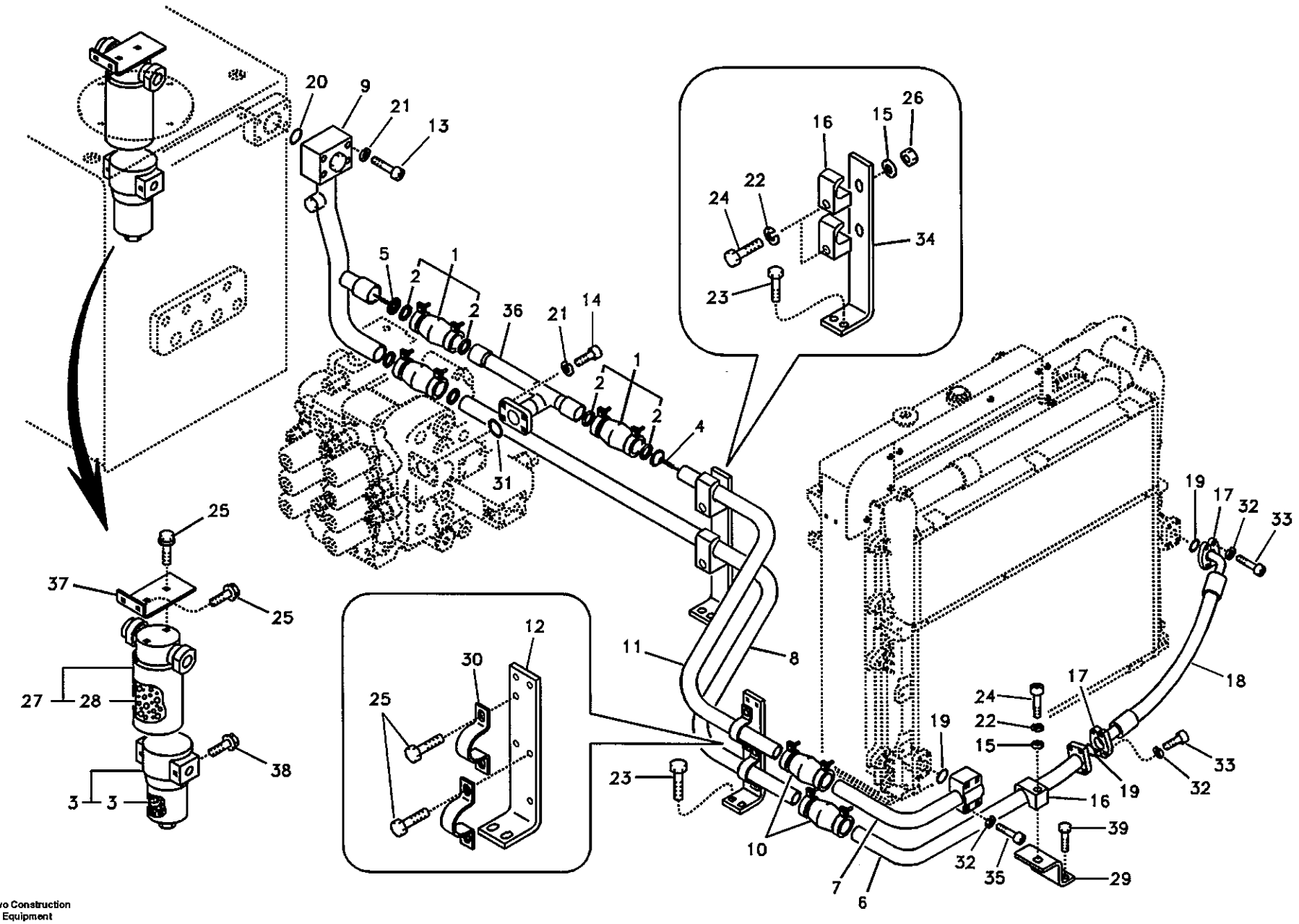

Volvo Construction Equipment

1013253

Fig.	Part No.	Quantity 1	2	3	PS	KIT	Description	Dénomination	Bezeichnung	품명	说明	Notes
1	VOE 14531072	3					Coupling	Accouplement	Kupplung	커플링	连接盘	
2	VOE 14509667	2					•Gasket	•Joint	•Dichtung	• 가스켓	• 密封垫	
3	SA 1030-61400	1			SS		Filter	Filtre	Filter	필터	过滤器	SER NO 10001-12036 SER NO 30001-30158
	SA 1030-61460	1					•Element	•Elément	•Element	• 엘리멘트	• 滤芯	SER NO 10001-12036 SER NO 30001-30158
	VOE 14511215	1					•O-ring	•Joint Torique	•O-Ring	• 오링	•O 形圈	SER NO 10001-12036 SER NO 30001-30158
	VOE 14523264	1					Filter	Filtre	Filter	필터	过滤器	SER NO 12037- SER NO 30159-
	SA 1030-61460	1					•Element	•Elément	•Element	• 엘리멘트	• 滤芯	SER NO 12037- SER NO 30159-
	VOE 14511215	1					•O-ring	•Joint Torique	•O-Ring	• 오링	•O 形圈	SER NO 12037- SER NO 30159-
4	VOE 14531081	1					Valve	Soupape	Ventil	밸브	阀	
5	VOE 14531082	1					Valve	Soupape	Ventil	밸브	阀	
6	VOE 14506983	1					Pipe	Canalisation	Rohrleitung	파이프	硬管总成	
7	VOE 14506987	1					Pipe	Canalisation	Rohrleitung	파이프	硬管总成	
8	VOE 14507081	1					Pipe	Canalisation	Rohrleitung	파이프	硬管总成	
9	VOE 14506969	1					Pipe	Canalisation	Rohrleitung	파이프	硬管总成	
10	VOE 14504230	2					Coupling	Accouplement	Kupplung	커플링	连接盘	
11	VOE 14506981	1					Pipe	Canalisation	Rohrleitung	파이프	硬管总成	
12	VOE 14515814	1					Bracket	Console	Konsole	브라켓	支架	
13	SA 9011-21215	4					Bolt	Boulon	Bolzen	볼트	螺栓	
14	SA 9016-11207	4					Bolt	Boulon	Bolzen	볼트	螺栓	SER NO 10001-11540 SER NO 30001-30045
	VOE 984089	4					Allen Hd Screw	Vis A 6 Pans Cr	Inbusschraube	스크류	内六角螺钉	SER NO 11541- SER NO 30046-
15	VOE 14880474	3					Washer	Rondelle	Scheibe	와셔	垫圈	
16	VOE 14881236	3					Clamp	Pince Serrage	Klemme	클램프	管夹	

1	8277784
2	
3	
4	
5	

液压系统，液压油箱到液压油冷却器
유압 배관 , 유압 탱크에서 오일 쿨러
Hydraulikanlage, von Hydrauliktank zu Ölkühler
Syst. hydr, rés. hydr vers refroidisseur huile hydraulique
Hydraulic system, hydraulic tank to hydraulic oil cooler

Catalogue id	Group
56141	911
Illustr. No	Section
1013253	500
Issue	Page
VOE 95E4356141	571

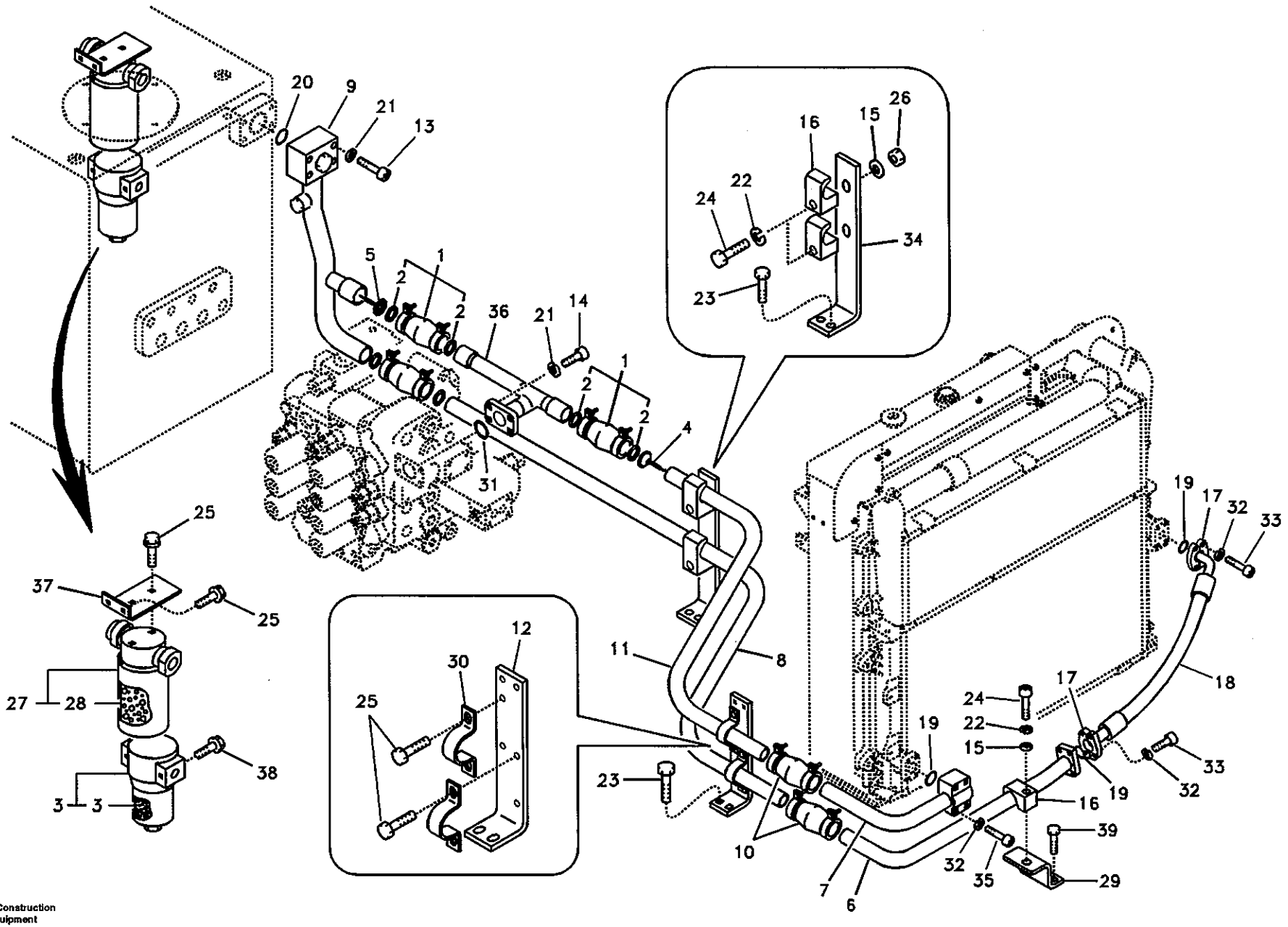

Volvo Construction Equipment

1013253

Fig.	Part No.	Quantity 1	2	3	PS	KIT	Description	Dénomination	Bezeichnung	품명	说明	Notes
17	SA 9425-51041	4					Flange	Flasque	Flansch	플랜지	法兰	
18	SA 9459-04260	1					Hose	Durit	Schlauch	호스	软管	
19	SA 9512-02222	3					O-ring	Joint Torique	O-Ring	오링	0 形圈	
20	SA 9512-02228	1					O-ring	Joint Torique	O-Ring	오링	0 形圈	
21	VOE 955923	8					Spring Washer	Rondelle élastique	Federscheibe	스프링 와셔	弹簧垫圈	
22	VOE 955926	3					Spring Washer	Rondelle élastique	Federscheibe	스프링 와셔	弹簧垫圈	
23	VOE 946472	4					Flange screw	Vis à bride	Flanschschraube	플랜지 스크류	法兰螺钉	
24	VOE 978941	3					Hexagon screw	Vis a tête hexagonale	Sechskantschr.	육각 나사	六角螺钉	
25	VOE 946441	8					Flange screw	Vis à bride	Flanschschraube	플랜지 스크류	法兰螺钉	
26	VOE 979021	2					Hexagon Nut	Ecrou Hexagonal	Sechskantmutter	너트	六角螺母	
27	SA 1042-00820	1			SS		Filter	Filtre	Filter	필터	过滤器	SER NO 10001-12036 SER NO 30001-30158
	VOE 14523265	1					Filter	Filtre	Filter	필터	过滤器	SER NO 12037- SER NO 30159-
28	SA 1042-00830	1			SS		•Cartridge	•Cartouche	•Patrone	• 카트리지	• 滤芯	
29	VOE 14509727	1					Bracket	Console	Konsole	브라켓	支架	SER NO 10001-12887 SER NO 30001-30435
	VOE 14524760	1					Bracket	Console	Konsole	브라켓	支架	SER NO 12888- SER NO 30436-
30	VOE 14512381	2					Clamp	Pince Serrage	Klemme	클램프	管夹	
31	SA 9512-02225	1					O-ring	Joint Torique	O-Ring	오링	0 形圈	
32	VOE 955922	12					Spring Washer	Rondelle élastique	Federscheibe	스프링 와셔	弹簧垫圈	
33	VOE 983253	8					Hexagon screw	Vis tête hexagonale	Sechskantschraube	스크류	六角螺钉	
34	VOE 14507110	1					Bracket	Console	Konsole	브라켓	支架	
35	VOE 983256	4					Hexagon screw	Vis a tête hexagonale	Sechskantschr.	육각 나사	六角螺钉	
36	SA 1142-03290	1					Pipe	Canalisation	Rohrleitung	파이프	硬管总成	SER NO 10001-15997
	VOE 14541627	1					Pipe	Canalisation	Rohrleitung	파이프	硬管总成	SER NO 15998-
37	VOE 14500811	1					Bracket	Console	Konsole	브라켓	支架	
38	VOE 965178	2					Screw	Vis	Schraube	스크류	六角螺钉	

1	8277784
2	
3	
4	
5	

液压系统，液压油箱到液压油冷却器
유압 배관 , 유압 탱크에서 오일 쿨러
Hydraulikanlage, von Hydrauliktank zu Ölkühler
Syst. hydr, rés. hydr vers refroidisseur huile hydraulique
Hydraulic system, hydraulic tank to hydraulic oil cooler

Catalogue id	Group
56141	911
Illustr. No	Section
1013253	500
Issue	Page
VOE 95E4356141	573

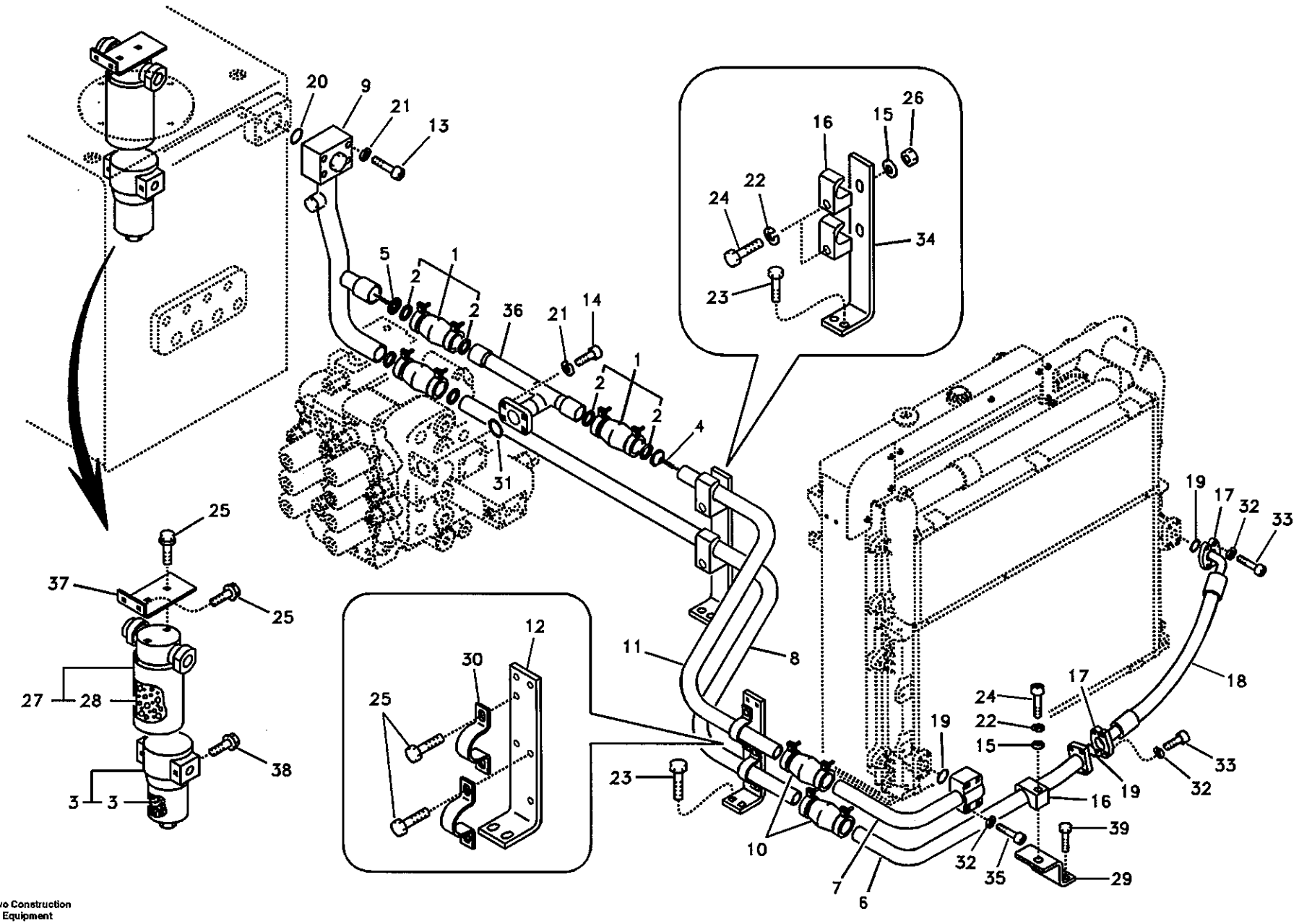

Volvo Construction Equipment

1013253

Fig.	Part No.	Quantity 1	2	3	PS	KIT	Description	Dénomination	Bezeichnung	품명	说明	Notes
39	VOE 946441	2					Flange screw.....	Vis à bride	Flanschschraube.....	플랜지 스크류	法兰螺钉.....	SER NO 10001-12887 SER NO 30001-30435
	VOE 946329	2					Flange screw.....	Vis à bride	Flanschschraube.....	플랜지 스크류	法兰螺钉.....	SER NO 12888- SER NO 30436-

1	8277784	液压系统，液压油箱到液压油冷却器 유압 배관 , 유압 탱크에서 오일 쿨러 **Hydraulikanlage, von Hydrauliktank zu Ölkühler** **Syst. hydr, rés. hydr vers refroidisseur huile hydraulique** **Hydraulic system, hydraulic tank to hydraulic oil cooler**	Catalogue id 56141	Group 911
2			Illustr. No 1013253	Section 500
3				
4			Issue VOE 95E4356141	Page 575
5				

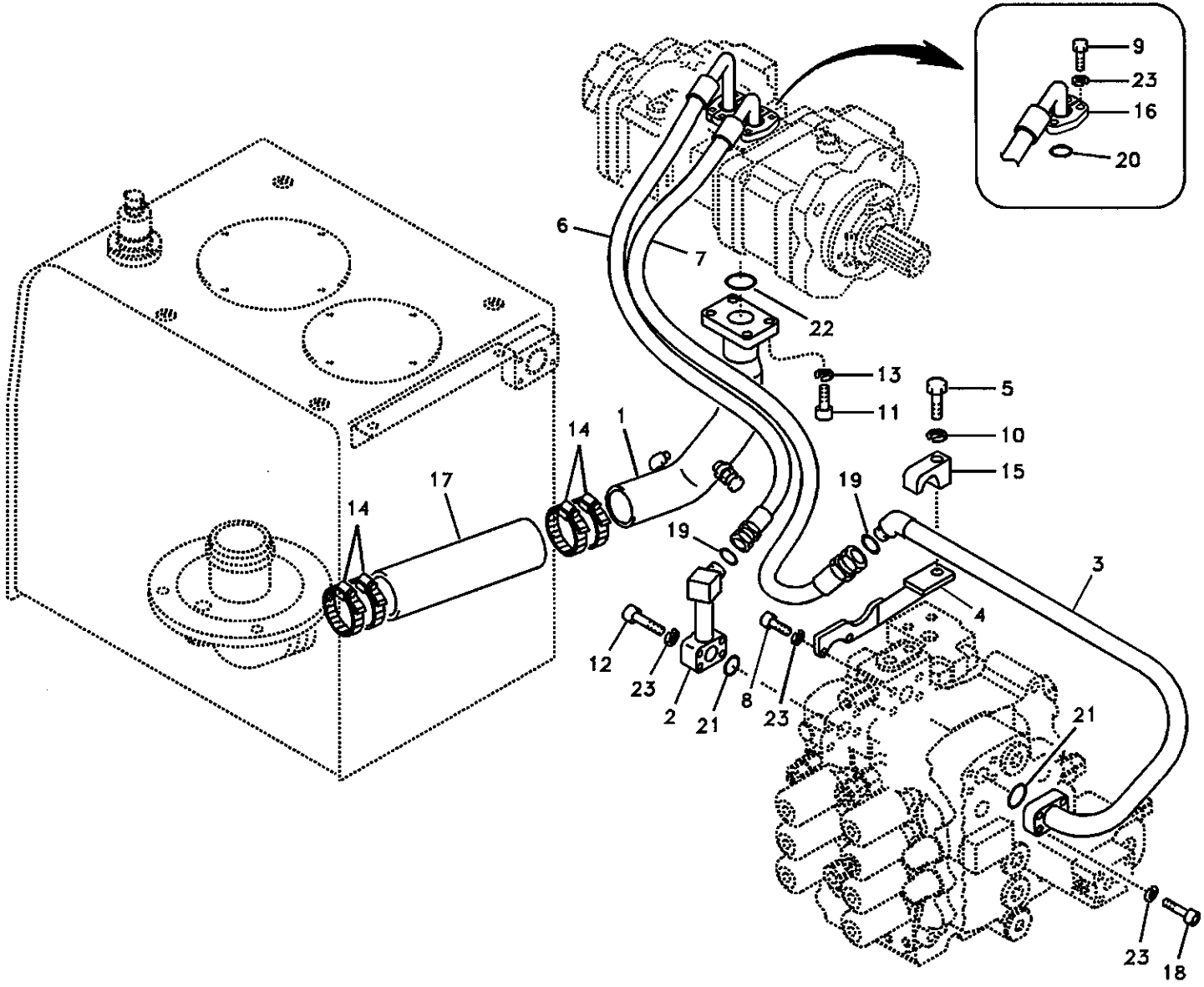

Volvo Construction Equipment

1013254

Fig.	Part No.	Quantity 1	2	3	PS	KIT	Description	Dénomination	Bezeichnung	품명	说明	Notes
1	VOE 14506963	1	1				Pipe	Canalisation	Rohrleitung	파이프	硬管总成	
	VOE 14518211			1			Tube	Tube	Rohr	튜브	缸筒	
2	VOE 14506971	1	1	1			Pipe	Canalisation	Rohrleitung	파이프	硬管总成	
3	VOE 14506973	1	1	1			Pipe	Canalisation	Rohrleitung	파이프	硬管总成	SER NO 10001-14452 SER NO 30001-30896
	VOE 14532700		1	1			Pipe	Canalisation	Rohrleitung	파이프	硬管总成	SER NO 14453- SER NO 30897-
4	VOE 14504183	1	1	1			Bracket	Console	Konsole	브라켓	支架	
5	VOE 978939	1	1	1	SS		Hexagon screw	Vis a tête hexagonale	Sechskantschr.	육각 나사	六角螺钉	
6	VOE 14880160	1			SS		Hose	Durit	Schlauch	호스	软管	
	VOE 14880320		1	1			Hose	Durit	Schlauch	호스	软管	
7	VOE 14880159	1			SS		Hose	Durit	Schlauch	호스	软管	
	VOE 14880319		1	1			Hose	Durit	Schlauch	호스	软管	
8	VOE 967636	2	2	2			Allen Hd Screw	Vis A 6 Pans Cr	Inbusschraube	스크류	内六角螺钉	SER NO 10001-11540 SER NO 30001-30045
	VOE 984084	2	2	2			Allen Hd Screw	Vis A 6 Pans Cr	Inbusschraube	스크류	内六角螺钉	SER NO 11541- SER NO 30046-
9	SA 9011-11007	8	8	8			Bolt	Boulon	Bolzen	볼트	螺栓	
10	VOE 955926	1	1	1			Spring Washer	Rondelle élastique	Federscheibe	스프링 와셔	弹簧垫圈	
11	SA 9016-11207	4	4	4			Bolt	Boulon	Bolzen	볼트	螺栓	SER NO 10001-11540 SER NO 30001-30045
	VOE 984089	4	4	4			Allen Hd Screw	Vis A 6 Pans Cr	Inbusschraube	스크류	内六角螺钉	SER NO 11541- SER NO 30046-
12	SA 9016-21011	4	4	4			Bolt	Boulon	Bolzen	볼트	螺栓	SER NO 10001-11540 SER NO 30001-30045
	VOE 984349	4	4	4			Screw	Vis	Schraube	스크류	六角螺钉	SER NO 11541- SER NO 30046-
13	VOE 955923	4	4	4			Spring Washer	Rondelle élastique	Federscheibe	스프링 와셔	弹簧垫圈	
14	SA 9312-10450	4	4	4			Clamp	Pince Serrage	Klemme	클램프	管夹	
15	VOE 14881234	1	1	1			Clamp	Pince Serrage	Klemme	클램프	管夹	

1	8277784 S/N -11118
2	8278939 S/N 11119-
3	8278940 S/N 11119-
4	
5	

液压系统，液压油箱到液压泵
유압 배관 , 유압 탱크에서 펌프
Hydraulikanlage, von Hydrauliktank zu Hydraulikpumpe
Syst. hydr, rés. hydraulique vers pompe hydraulique
Hydraulic system, hydraulic tank to hydraulic pump

Catalogue id	Group
56141	911
Illustr. No	Section
1013254	600
Issue	Page
VOE 95E4356141	577

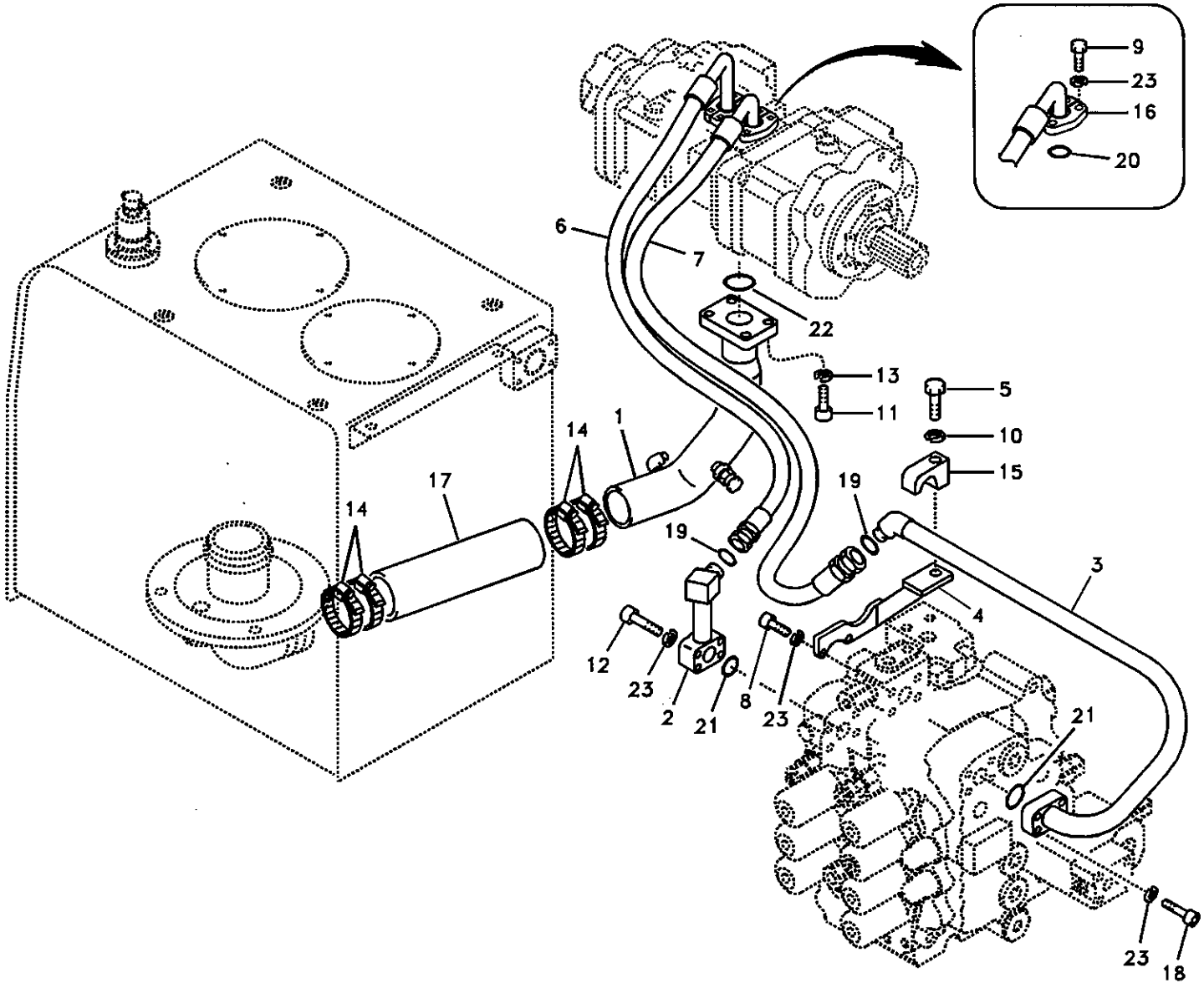

Volvo Construction Equipment

1013254

Fig.	Part No.	Quantity 1	2	3	PS	KIT	Description	Dénomination	Bezeichnung	품명	说明	Notes
16	SA 9425-51022	4	4	4			Flange	Flasque	Flansch	플랜지	法兰	
17	VOE 14881389	1	1	1			Rubber hose	Durit caoutcho.	Gummischlauch	고무 호스	橡胶管	
18	VOE 947167	4	4	4			Screw	Vis	Schraube	스크류	六角螺钉	SER NO 10001-11540 SER NO 30001-30045
	VOE 984082	4	4	4			Allen Hd Screw	Vis A 6 Pans Cr	Inbusschraube	스크류	内六角螺钉	SER NO 11541- SER NO 30046-
19	SA 9512-02018	2	2	2			O-ring	Joint Torique	O-Ring	오링	0 形圈	
20	SA 9512-02214	2	2	2			O-ring	Joint Torique	O-Ring	오링	0 形圈	
21	SA 9512-02219	2	2	2			O-ring	Joint Torique	O-Ring	오링	0 形圈	
22	SA 9512-02232	1	1	1			O-ring	Joint Torique	O-Ring	오링	0 形圈	
23	VOE 955922	18	18	18			Spring Washer	Rondelle élastique	Federscheibe	스프링 와셔	弹簧垫圈	

1	8277784 S/N -11118
2	8278939 S/N 11119-
3	8278940 S/N 11119-
4	
5	

液压系统，液压油箱到液压泵
유압 배관 , 유압 탱크에서 펌프
Hydraulikanlage, von Hydrauliktank zu Hydraulikpumpe
Syst. hydr, rés. hydraulique vers pompe hydraulique
Hydraulic system, hydraulic tank to hydraulic pump

Catalogue id **56141**	Group **911**
Illustr. No **1013254**	Section **600**
Issue **VOE 95E4356141**	Page **579**

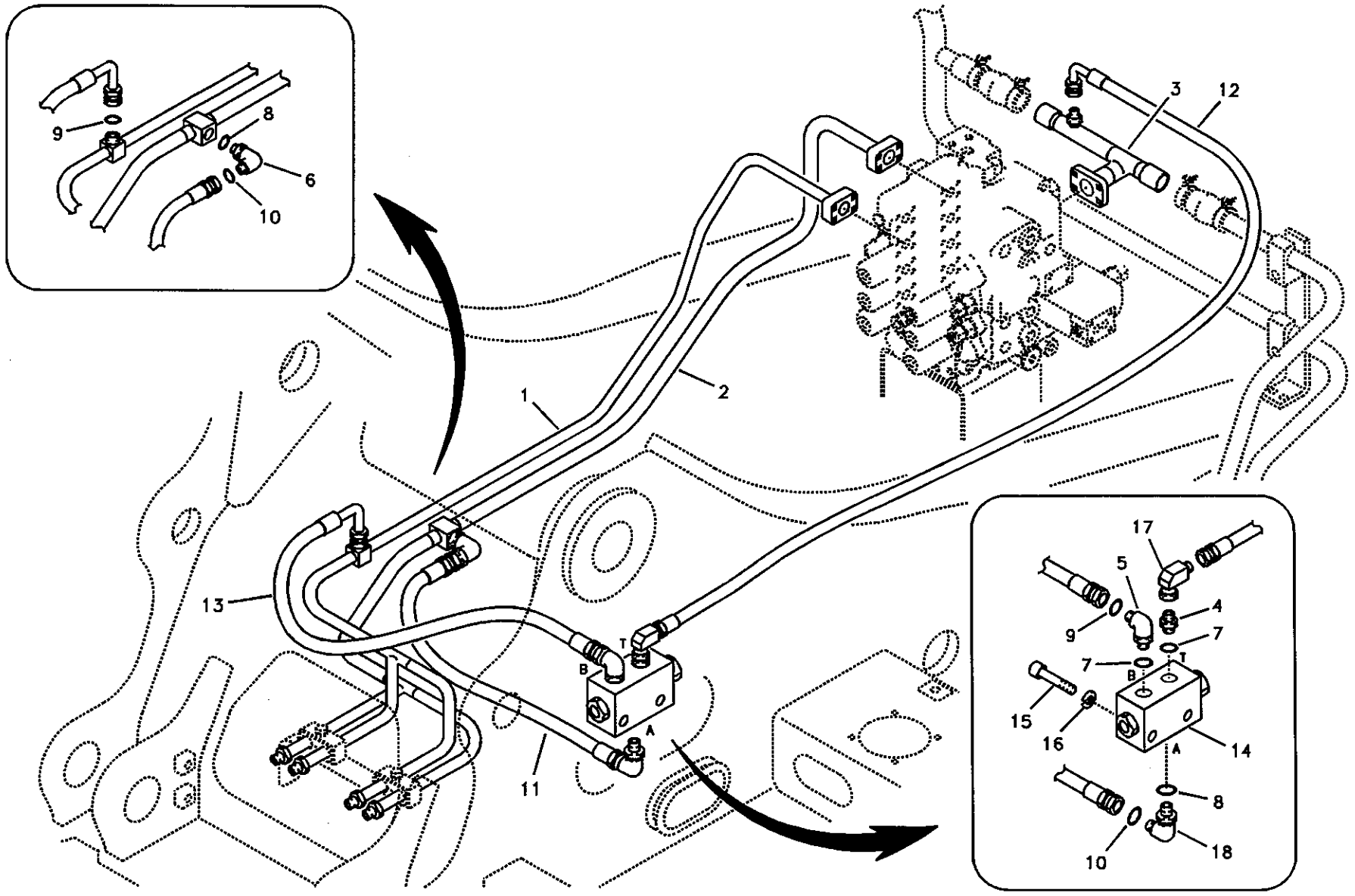

Volvo Construction Equipment

1010051

Fig.	Part No.	Quantity 1	2	3	PS	KIT	Description	Dénomination	Bezeichnung	품명	说明	Notes
1	VOE 14518205	1					Pipe	Canalisation	Rohrleitung	파이프	硬管总成	
2	VOE 14518206	1					Pipe	Canalisation	Rohrleitung	파이프	硬管总成	
3	VOE 14518207	1					Pipe	Canalisation	Rohrleitung	파이프	硬管总成	
4	SA 9412-11170	1					Connector	Raccord	Anschluss	커넥터	接头	
5	SA 9419-21030	1					Elbow	Coude	Winkelstueck	엘보	弯管接头	
6	SA 9419-21050	1					Elbow	Coude	Winkelstueck	엘보	弯管接头	
7	SA 9511-12024	2					O-ring	Joint Torique	O-Ring	오링	O 形圈	
8	SA 9511-12029	2					O-ring	Joint Torique	O-Ring	오링	O 形圈	
9	SA 9512-02018	2					O-ring	Joint Torique	O-Ring	오링	O 形圈	
10	SA 9512-02021	2					O-ring	Joint Torique	O-Ring	오링	O 形圈	
11	SA 9401-06619	1					Hose	Durit	Schlauch	호스	软管	
12	SA 9453-04333	1					Hose	Durit	Schlauch	호스	软管	
13	SA 9403-05616	1					Hose	Durit	Schlauch	호스	软管	
14	VOE 14515620	1					Valve	Soupape	Ventil	밸브	阀	
15	VOE 967665	2			SS		Screw	Vis	Schraube	스크류	六角螺钉	SER NO 10001-11540 SER NO 30001-30045
	VOE 984344	2					Allen Hd Screw	Vis A 6 Pans Cr	Inbusschraube	스크류	内六角螺钉	SER NO 11541- SER NO 30046-
16	VOE 955923	2					Spring Washer	Rondelle élastique	Federscheibe	스프링 와셔	弹簧垫圈	
17	SA 9411-90250	1					Elbow	Coude	Winkelstueck	엘보	弯管接头	SER NO 10835- SER NO 30001-
18	SA 9419-21050	1					Elbow	Coude	Winkelstueck	엘보	弯管接头	SER NO 10001-11540 SER NO 30001-30072
	SA 9419-21090	1					Elbow	Coude	Winkelstueck	엘보	弯管接头	SER NO 11541- SER NO 30073-

1	8278629 S/N 10504-
2	
3	
4	
5	

液压系统，控制阀到大臂与回转系统
유압 배관 , 제어 밸브에서 붐 및 선회
Hydraulikanlage, Steuerventil zu Ausleger und Schwenken
Système hydraulique, valve de commande flèche et pivotement
Hydraulic system, control valve to boom and swing

Catalogue id	Group
56141	911
Illustr. No	Section
1010051	1600
Issue	Page
VOE 95E4356141	581

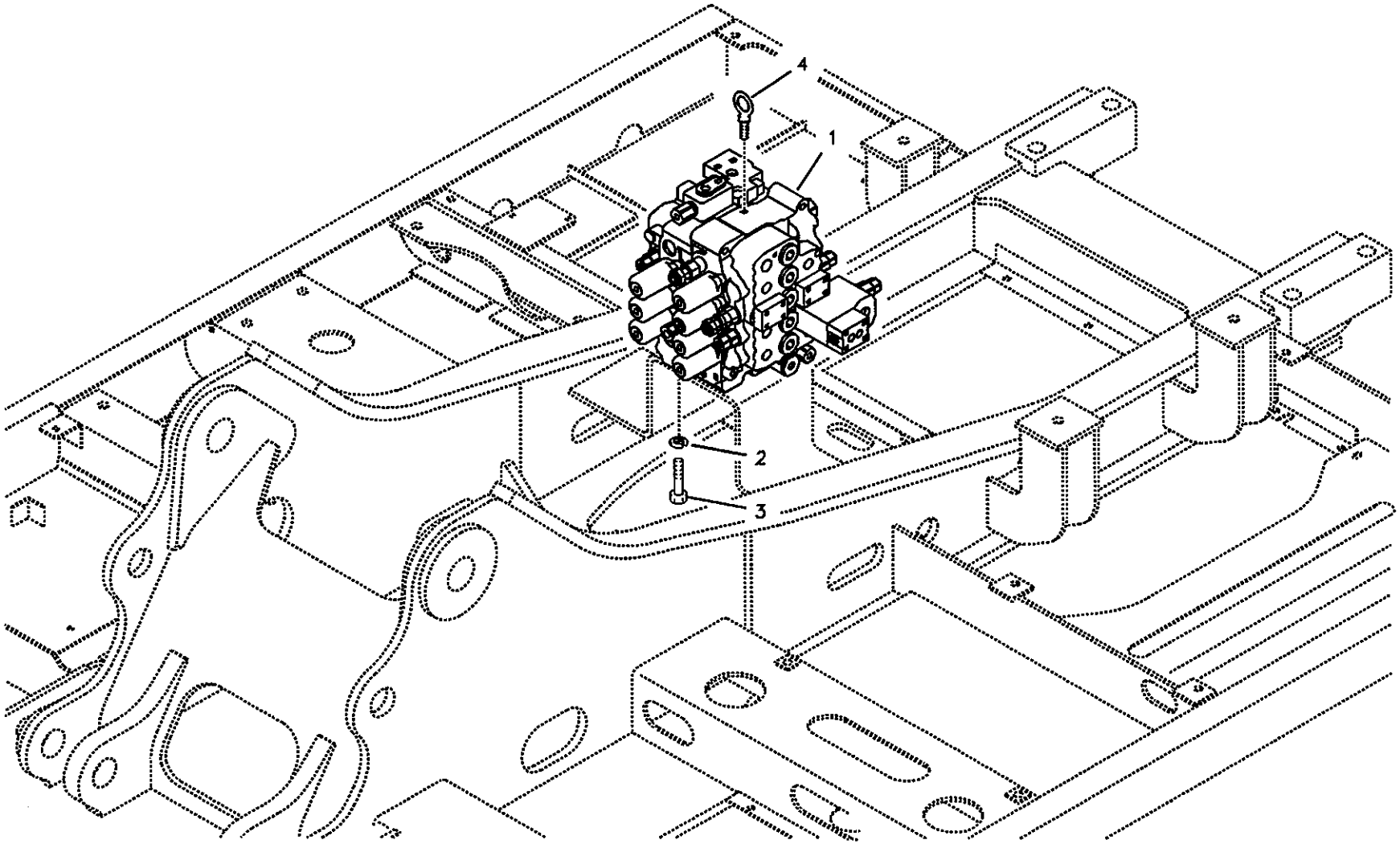

Volvo Construction Equipment

1013255

Fig.	Part No.	Quantity 1	2	3	PS	KIT	Description	Dénomination	Bezeichnung	품명	说明	Notes
1	**VOE 14512144**	1			SS		Control valve	Valve controle	Steuerventil	제어 밸브	控制阀	SER NO 10001-14358 SER NO 30001-30781 See group 912, Page 585
	VOE 14532821	1					Control valve	Valve controle	Steuerventil	제어 밸브	控制阀	SER NO 14359- SER NO 30782- See group 912, Page 585
	VOE 14505323		1		SS		Control valve	Valve controle	Steuerventil	제어 밸브	控制阀	SER NO 10001-15181 SER NO 30001-30780 SER NO 20001-20168 See group 912, Page 601
	VOE 14533401		1		SS		Control valve	Valve controle	Steuerventil	제어 밸브	控制阀	SER NO 15182- SER NO 30781- SER NO 20169- See group 912, Page 601
2	**VOE 955923**	4	4				Spring Washer	Rondelle élastique	Federscheibe	스프링 와셔	弹簧垫圈	
3	**VOE 978932**	4	4				Screw	Vis	Schraube	스크류	六角螺钉	
4	**VOE 14880555**		1				Eye Bolt	Boulon Oeillet	Ringschraube	아이 볼트	吊环螺栓	

1	**8277807**
2	**8277808**
3	
4	
5	

带安装零件的控制阀
제어밸브 및 장착 부품
Steuerventil mit Anbauteilen.
Valve de commande avec pièces de montage.
Control valve with fitting parts.

Catalogue id	Group
56141	**912**
Illustr. No **1013255**	Section **100**
Issue **VOE 95E4356141**	Page **583**

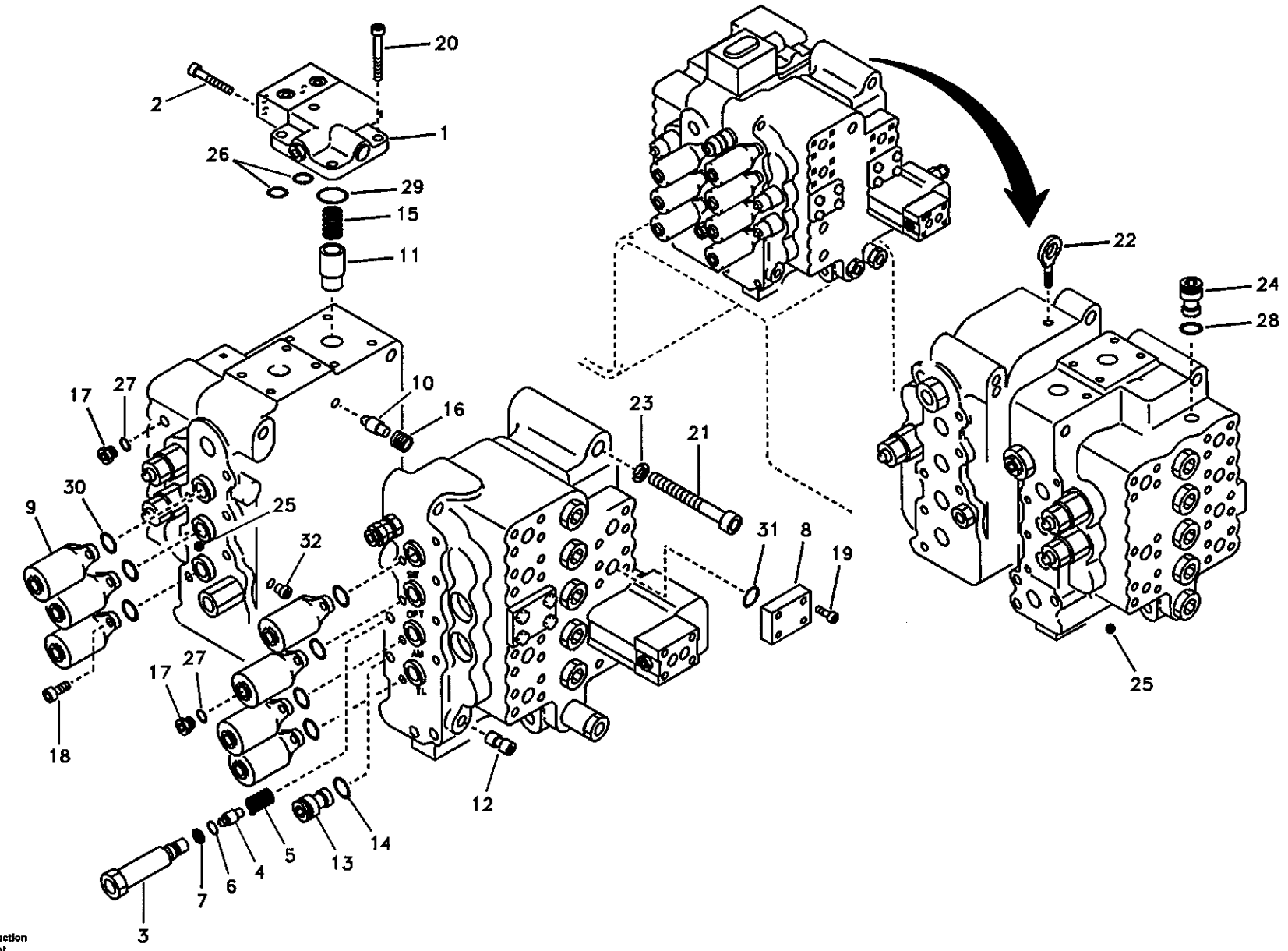

Volvo Construction Equipment

TA207

Fig.	Part No.	Quantity 1	2	3	PS	KIT	Description	Dénomination	Bezeichnung	품명	说明	Notes
	VOE 14512144	1			SS		Control valve	Valve controle	Steuerventil	제어 밸브	控制阀	SER NO 10001-14358 SER NO 30001-30781
	VOE 14532821	1					Control valve	Valve controle	Steuerventil	제어 밸브	控制阀	SER NO 14359- SER NO 30782-
1	SA 7270-11050	1					•Valve	•Soupape	•Ventil	• 밸브	• 阀	SER NO 10001-14358 SER NO 30001-30781
	VOE 14531325	1					•Valve	•Soupape	•Ventil	• 밸브	• 阀	SER NO 14359- SER NO 30782-
2	SA 9016-20511	3					••Bolt	••Boulon	••Bolzen	•• 볼트	•• 螺栓	
3	SA 7273-10380	1					•Cap	•Chapeau	•Kappe	• 캡	• 罩壳	
4	SA 7273-10140	1					•Poppet	•Clapet champignon	•Niete	• 포핏	• 塞座	
5	SA 7273-10560	1					•Spring	•Ressort	•Feder	• 스프링	• 弹簧	
6	SA 9511-12012	1				K	•O-ring	•Joint Torique	•O-Ring	• 오링	•O 形圈	
7	SA 9566-10120	1				K	•Ring	•Anneau	•Ring	• 링	• 密封环	
8	SA 7273-01622	2					•Flange	•Flasque	•Flansch	• 플랜지	• 法兰	
9	SA 7273-10010	7					•Cap	•Chapeau	•Kappe	• 캡	• 罩壳	
10	SA 7273-10120	1					•Stay	•Tirant	•Strebe	• 스테이	• 接头	
11	SA 7273-10200	1					•Stay	•Tirant	•Strebe	• 스테이	• 接头	
12	VOE 14510988	1					•Orifice	•Orifice	•Dusenbohrung	• 오리피스	• 节流孔	
13	SA 7273-10340	1					•Cap	•Chapeau	•Kappe	• 캡	• 罩壳	
14	SA 9511-12021	1				K	•O-ring	•Joint Torique	•O-Ring	• 오링	•O 形圈	
15	SA 7273-10500	1					•Spring	•Ressort	•Feder	• 스프링	• 弹簧	
16	SA 7273-10550	1					•Spring	•Ressort	•Feder	• 스프링	• 弹簧	
17	SA 7273-10751	2					•Cap	•Chapeau	•Kappe	• 캡	• 罩壳	
18	SA 9016-11005	14					•Bolt	•Boulon	•Bolzen	• 볼트	• 螺栓	
19	SA 9016-11007	8					•Bolt	•Boulon	•Bolzen	• 볼트	• 螺栓	
20	SA 9016-11206	4					•Bolt	•Boulon	•Bolzen	• 볼트	• 螺栓	
21	VOE 13968991	7					•Allen Hd Screw	•Vis A 6 Pans Cr	•Inbusschraube	• 스크류	• 内六角螺钉	(SA 9016-21419)
22	SA 9031-11200	1					•Eye Bolt	•Boulon Oeillet	•Ringschraube	• 아이 볼트	• 吊环螺栓	
23	SA 9213-14000	7					•Washer	•Rondelle	•Scheibe	• 와셔	• 垫圈	

1	8277807
2	
3	
4	
5	

主控阀、释放阀和大臂支撑阀
제어밸브 , 릴리프 밸브 및 붐 홀딩
Steuerventilblock, Überdruckventil und Auslegerhalter
Distributeur principal, clapet de décharge et maintien de flèche.
Main control valve, relife valve and boom holding

Catalogue id	Group
56141	912
Illustr. No	Section
TA207	200
Issue	Page
VOE 95E4356141	585

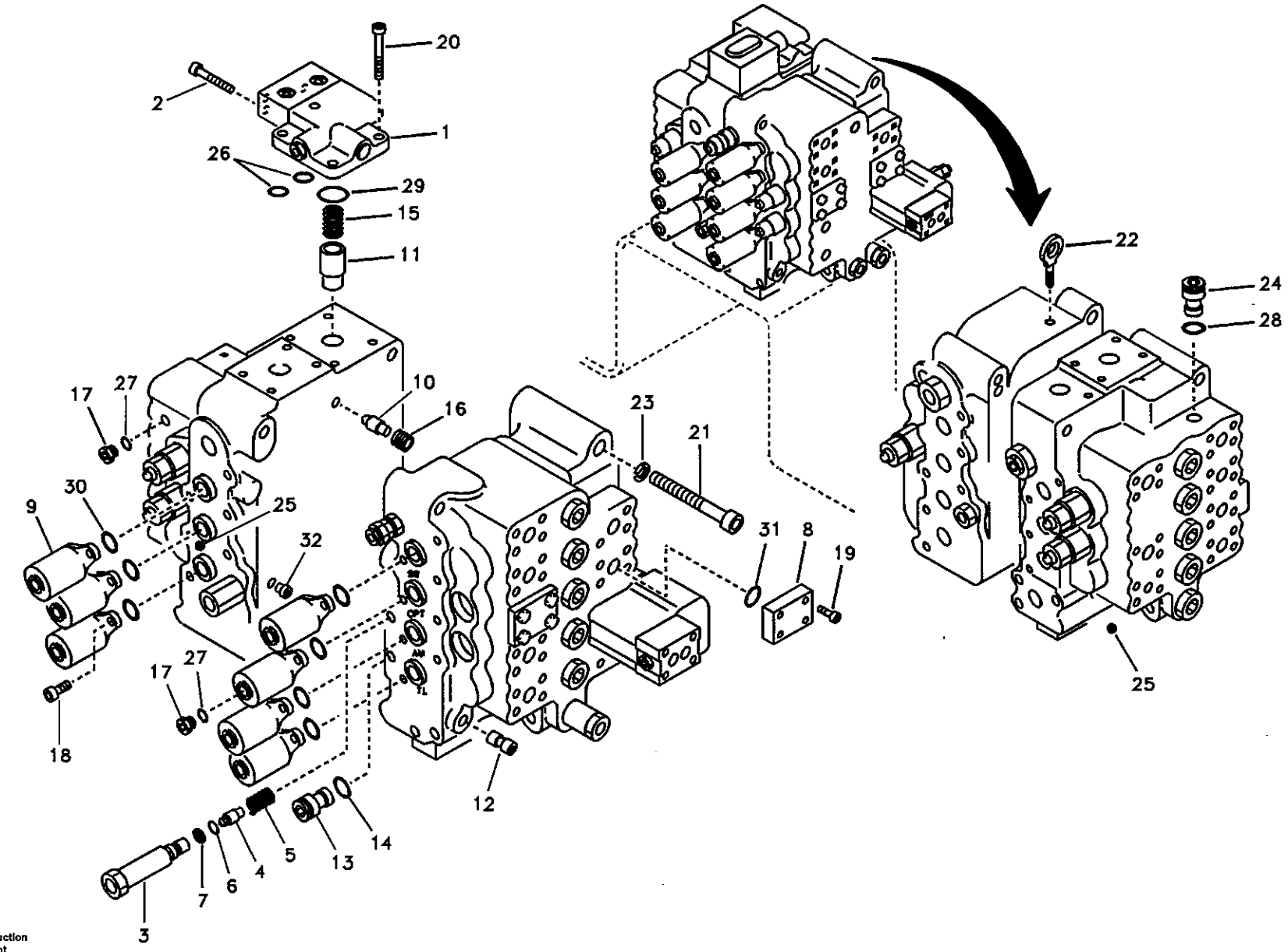

Volvo Construction Equipment

TA207

Fig.	Part No.	Quantity 1	2	3	PS	KIT	Description	Dénomination	Bezeichnung	품명	说明	Notes
24	SA 9415-11032	1					•Plug	•Bouchon	•Stopfen	• 플러그	• 堵头	
25	SA 9446-30600	9					•Plug	•Bouchon	•Stopfen	• 플러그	• 堵头	
26	SA 9511-12010	2				K	•O-ring	•Joint Torique	•O-Ring	• 오링	•O 形圈	
27	SA 9511-12011	2				K	•O-ring	•Joint Torique	•O-Ring	• 오링	•O 形圈	
28	SA 9511-12014	1				K	•O-ring	•Joint Torique	•O-Ring	• 오링	•O 形圈	
29	SA 9511-12034	1				K	•O-ring	•Joint Torique	•O-Ring	• 오링	•O 形圈	
30	SA 9512-02131	7				K	•O-ring	•Joint Torique	•O-Ring	• 오링	•O 形圈	
31	SA 9512-02219	2				K	•O-ring	•Joint Torique	•O-Ring	• 오링	•O 形圈	
32	SA 7273-10930	1					•Screw	•Vis	•Schraube	• 스크류	• 六角螺钉	
100	VOE 14500033	1			SS		Sealing Kit	Jeu Joints	Dichtungssatz	시일 킷	密封包	

1	8277807	主控阀、释放阀和大臂支撑阀 제어밸브 , 릴리프 밸브 및 붐 홀딩 **Steuerventilblock, Überdruckventil und Auslegerhalter** **Distributeur principal, clapet de décharge et maintien de flèche.** **Main control valve, relife valve and boom holding**	Catalogue id 56141	Group 912
2			Illustr. No TA207	Section 200
3				
4			Issue VOE 95E4356141	Page 587
5				

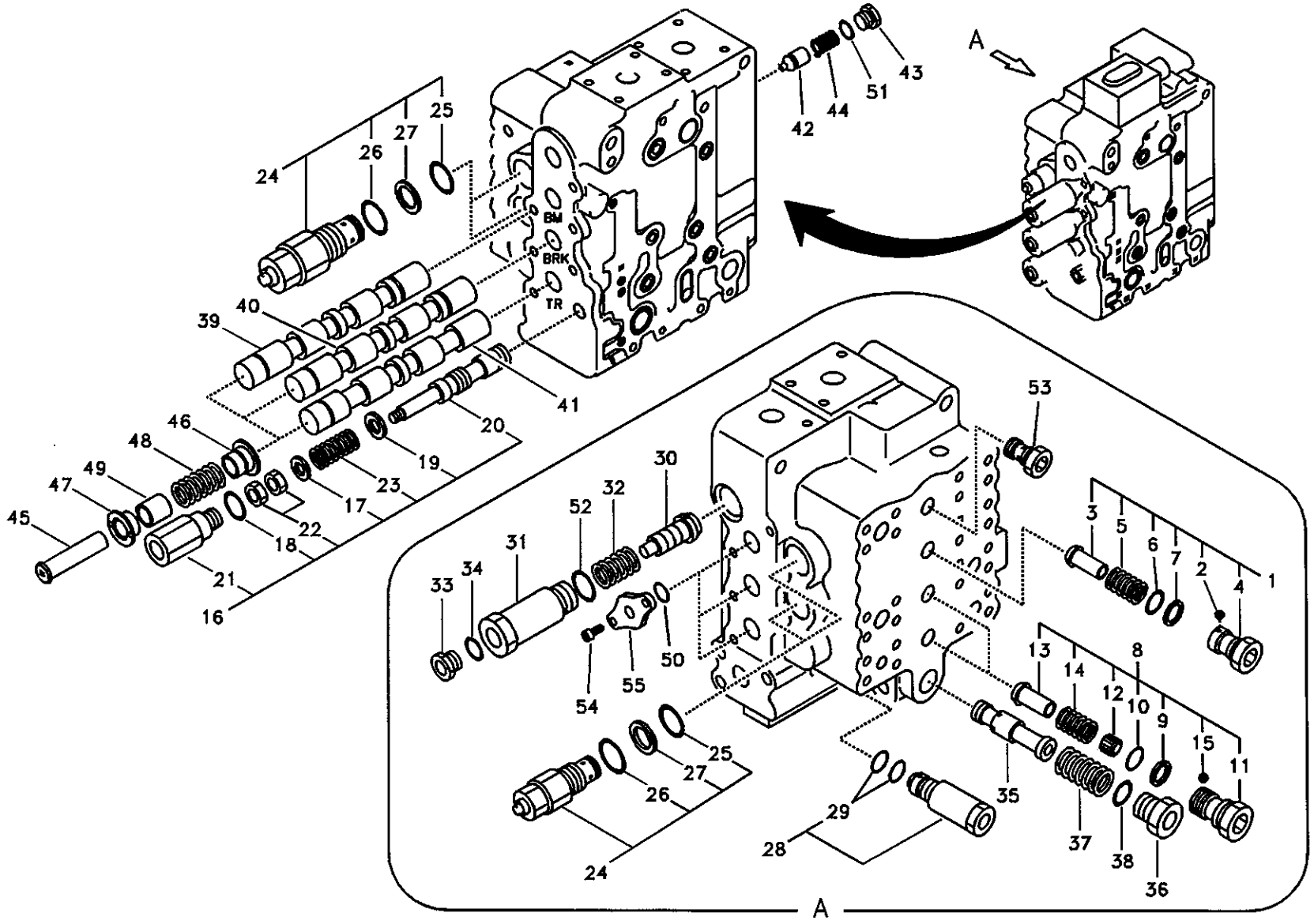

Volvo Construction Equipment

1013256

Fig.	Part No.	Quantity 1	2	3	P S	K I T	Description	Dénomination	Bezeichnung	품명	说明	Notes
	VOE 14512144	1			SS		Control valve	Valve controle	Steuerventil	제어 밸브	控制阀	SER NO 10001-14358 SER NO 30001-30781
	VOE 14532821	1					Control valve	Valve controle	Steuerventil	제어 밸브	控制阀	SER NO 14359- SER NO 30782-
1	SA 7270-11040	1					•Valve	•Soupape	•Ventil	• 밸브	• 阀	
2	SA 7273-10790	1					••Adhesive	••Adhesif	••Klebstoff	•• 접착제	•• 粘合剂	
3	SA 7273-10110	1					••Stay	••Tirant	••Strebe	•• 스테이	•• 接头	
4	SA 7273-10350	1					••Cap	••Chapeau	••Kappe	•• 캡	•• 罩壳	
5	SA 7273-10480	1					••Spring	••Ressort	••Feder	•• 스프링	•• 弹簧	
6	SA 9511-12026	1				K	••O-ring	••Joint Torique	••O-Ring	•• 오링	••0 形圈	
7	SA 9566-10260	1				K	••Ring	••Anneau	••Ring	•• 링	•• 密封环	
8	SA 7270-11080	2					•Valve	•Soupape	•Ventil	• 밸브	• 阀	
9	SA 9566-10260	1				K	••Ring	••Anneau	••Ring	•• 링	•• 密封环	
10	SA 9511-12026	1				K	••O-ring	••Joint Torique	••O-Ring	•• 오링	••0 形圈	
11	SA 7273-10430	1					••Cap	••Chapeau	••Kappe	•• 캡	•• 罩壳	
12	SA 7273-10100	1					••Stay	••Tirant	••Strebe	•• 스테이	•• 接头	
13	SA 7273-10110	1					••Stay	••Tirant	••Strebe	•• 스테이	•• 接头	
14	SA 7273-10480	1					••Spring	••Ressort	••Feder	•• 스프링	•• 弹簧	
15	SA 7273-10790	1					••Adhesive	••Adhesif	••Klebstoff	•• 접착제	•• 粘合剂	
16		1			NS		•Spool	•Bobine	•Schieber	• 스풀	• 株塞	
17	SA 7273-10690	1					••Shim	••Cale Reglage	••Nachstellblech	•• 심	•• 垫片	
18	SA 9511-12021	1				K	••O-ring	••Joint Torique	••O-Ring	•• 오링	••0 形圈	
19	SA 9211-10000	1					••Washer	••Rondelle	••Scheibe	•• 와셔	•• 垫圈	
20	SA 7272-03121	1					••Spool	••Bobine	••Schieber	•• 스풀	•• 株塞	
21		1					••Cap	••Chapeau	••Kappe	•• 캡	•• 罩壳	
22	SA 9114-10800	2			SS		••Lock nut	••Contre-ecrou	••Sicherungsmutter	•• 록 너트	•• 锁紧螺母	
23	SA 7273-10540	1					••Spring	••Ressort	••Feder	•• 스프링	•• 弹簧	
24	SA 7270-30160	4					•Valve	•Soupape	•Ventil	• 밸브	• 阀	
25	SA 9511-12016	1				K	••O-ring	••Joint Torique	••O-Ring	•• 오링	••0 形圈	
26	SA 9511-42912	1				K	••O-ring	••Joint Torique	••O-Ring	•• 오링	••0 形圈	

1	8277807
2	
3	
4	
5	

主控阀，大臂和铲斗及右行
제어밸브 , 붐 및 버켓 및 우측 주행 모터
Steuerventilblock, Ausleger, Schaufel und Fahren rechts
Valve de commande principale, flèche et godet et conduite Rh
Main control valve, boom and bucket and travel Rh

Catalogue id	Group
56141	912
Illustr. No	Section
1013256	300
Issue	Page
VOE 95E4356141	589

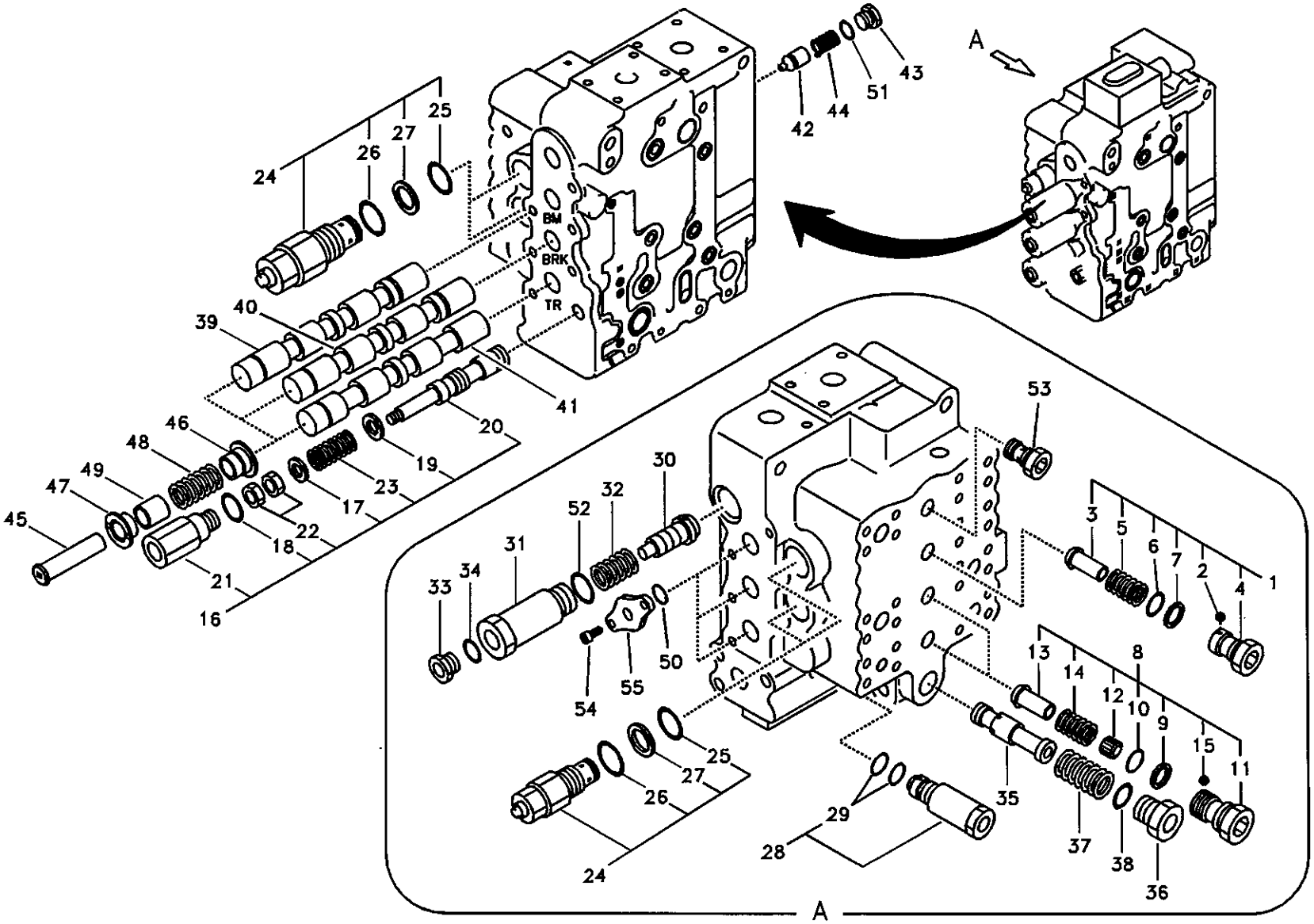

Volvo Construction Equipment

1013256

Fig.	Part No.	Quantity 1	2	3	PS	KIT	Description	Dénomination	Bezeichnung	품명	说明	Notes
27	SA 9566-10160	1				K	••Ring	••Anneau	••Ring	•• 링	•• 密封环	
28	SA 7270-11101	1					•Valve	•Soupape	•Ventil	• 밸브	• 阀	
29	SA 9511-12021	2				K	••O-ring	••Joint Torique	••O-Ring	•• 오링	••O 形圈	
30	SA 7273-10192	1					•Poppet	•Clapet champignon	•Niete	• 포핏	• 塞座	
31	SA 7273-10310	1					•Cap	•Chapeau	•Kappe	• 캡	• 罩壳	
32	SA 7273-10651	1					•Spring	•Ressort	•Feder	• 스프링	• 弹簧	
33	SA 7273-10751	1					•Cap	•Chapeau	•Kappe	• 캡	• 罩壳	
34	SA 9511-12011	1					•O-ring	•Joint Torique	•O-Ring	• 오링	•O 形圈	
35	SA 7272-03100	1					•Spool	•Bobine	•Schieber	• 스풀	• 株塞	
36	SA 7273-10290	1					•Cap	•Chapeau	•Kappe	• 캡	• 罩壳	
37	SA 7273-10611	1					•Spring	•Ressort	•Feder	• 스프링	• 弹簧	
38	SA 9511-12029	1				K	•O-ring	•Joint Torique	•O-Ring	• 오링	•O 形圈	
39		1			NS		•Slide	•Tiroir	•Schieber	• 슬라이드	• 滑槽	
40		1			NS		•Slide	•Tiroir	•Schieber	• 슬라이드	• 滑槽	
41		1			NS		•Spool	•Bobine	•Schieber	• 스풀	• 株塞	
42	SA 7273-10180	1					•Stay	•Tirant	•Strebe	• 스테이	• 接头	
43	SA 7273-10360	1					•Cap	•Chapeau	•Kappe	• 캡	• 罩壳	
44	SA 7273-10570	1					•Spring	•Ressort	•Feder	• 스프링	• 弹簧	
45	SA 7273-10390	3					•Retainer	•Retenue	•Halter	• 리테이너	• 固定器	
46	SA 7273-10460	3					•Guide	•Rail	•Führung	• 가이드	• 导向机构	
47	SA 7273-10470	3					•Guide	•Rail	•Führung	• 가이드	• 导向机构	
48	SA 7273-10640	3					•Spring	•Ressort	•Feder	• 스프링	• 弹簧	
49	SA 7273-10740	3					•Spacer	•Partie Intermédiaire	••Zwischenstück	• 스페이서	• 垫片	
50	SA 9512-02127	3				K	•O-ring	•Joint Torique	•O-Ring	• 오링	•O 形圈	
51	SA 9511-12014	1				K	•O-ring	•Joint Torique	•O-Ring	• 오링	•O 形圈	
52	SA 9511-12021	1				K	•O-ring	•Joint Torique	•O-Ring	• 오링	•O 形圈	
53	SA 7273-10320	1					•Cap	•Chapeau	•Kappe	• 캡	• 罩壳	
54	SA 9016-11005	6					•Bolt	•Boulon	•Bolzen	• 볼트	• 螺栓	
55	SA 7273-10020	3					•Plate	•Plaque	•Platte	• 플레이트	• 配流盘	
100	VOE 14500033	1			SS		Sealing Kit	Jeu Joints	Dichtungssatz	시일 킷	密封包	

1	8277807
2	
3	
4	
5	

主控阀，大臂和铲斗及右行
제어밸브 , 붐 및 버켓 및 우측 주행 모터
Steuerventilblock, Ausleger, Schaufel und Fahren rechts
Valve de commande principale, flèche et godet et conduite Rh
Main control valve, boom and bucket and travel Rh

Catalogue id	Group
56141	912
Illustr. No	Section
1013256	300
Issue	Page
VOE 95E4356141	591

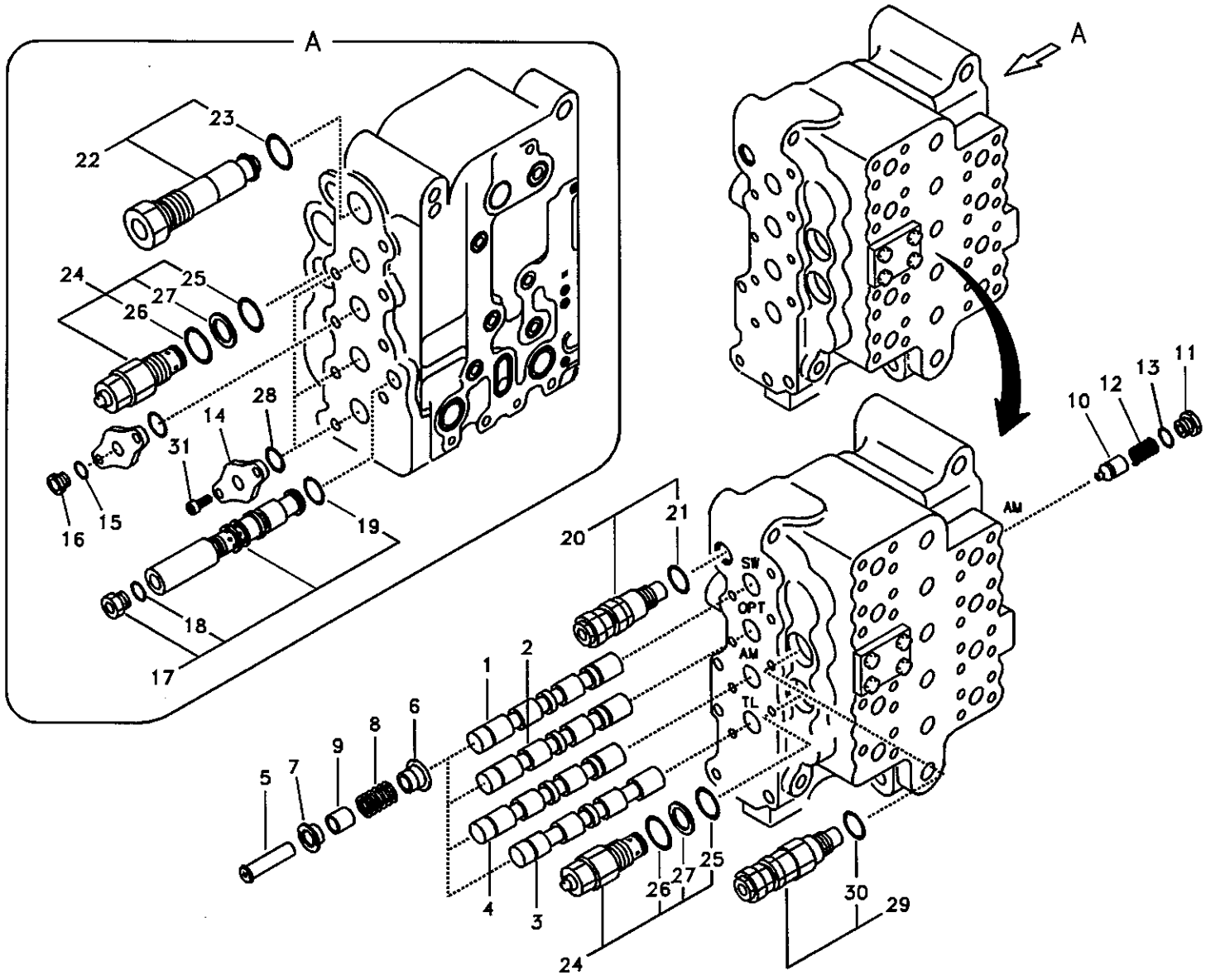

Volvo Construction Equipment

1014984

Fig.	Part No.	Quantity 1	2	3	PS	KIT	Description	Dénomination	Bezeichnung	품명	说明	Notes
	VOE 14512144	1			SS		Control valve	Valve controle	Steuerventil	제어 밸브	控制阀	SER NO 10001-14358 SER NO 30001-30781
	VOE 14532821	1					Control valve	Valve controle	Steuerventil	제어 밸브	控制阀	SER NO 14359- SER NO 30782-
1		1			NS		•Spool	•Bobine	•Schieber	• 스풀	• 株塞	
2		1			NS		•Spool	•Bobine	•Schieber	• 스풀	• 株塞	
3		1			NS		•Spool	•Bobine	•Schieber	• 스풀	• 株塞	
4		1			NS		•Spool	•Bobine	•Schieber	• 스풀	• 株塞	
5	SA 7273-10390	4					•Retainer	•Retenue	•Halter	• 리테이너	• 固定器	
6	SA 7273-10460	4					•Guide	•Rail	•Führung	• 가이드	• 导向机构	
7	SA 7273-10470	4					•Guide	•Rail	•Führung	• 가이드	• 导向机构	
8	SA 7273-10640	1					•Spring	•Ressort	•Feder	• 스프링	• 弹簧	
9	SA 7273-10740	4					•Spacer	•Partie Intermédiaire	•Zwischenstück	• 스페이서	• 垫片	
10	SA 7273-10180	1					•Stay	•Tirant	•Strebe	• 스테이	• 接头	
11	SA 7273-10360	1					•Cap	•Chapeau	•Kappe	• 캡	• 罩壳	
12	SA 7273-10570	1					•Spring	•Ressort	•Feder	• 스프링	• 弹簧	
13	SA 9511-12014	1				K	•O-ring	•Joint Torique	•O-Ring	• 오링	•O 形圈	
14	SA 7273-10020	4					•Plate	•Plaque	•Platte	• 플레이트	• 配流盘	
15	SA 9511-12011	1				K	•O-ring	•Joint Torique	•O-Ring	• 오링	•O 形圈	
16	SA 7273-10410	1					•Guard	•Protection	•Schutz	• 가드	• 护罩焊件	
17	VOE 14514691	1					•Valve	•Soupape	•Ventil	• 밸브	• 阀	
18	SA 9511-12018	1					••O-ring	••Joint Torique	••O-Ring	•• 오링	••O 形圈	
19	SA 9511-12021	1				K	••O-ring	••Joint Torique	••O-Ring	•• 오링	••O 形圈	
20	VOE 14513267	1					•Relief valve	•Limiteur - pression	•Druckbegrenzer	• 릴리프 밸브	• 减压阀	
21	SA 9511-12021	1				K	••O-ring	••Joint Torique	••O-Ring	•• 오링	••O 形圈	
22	SA 7270-11161	1					•Valve	•Soupape	•Ventil	• 밸브	• 阀	
23	SA 9511-12026	1				K	••O-ring	••Joint Torique	••O-Ring	•• 오링	••O 形圈	
24	SA 7270-30160	2					•Valve	•Soupape	•Ventil	• 밸브	• 阀	
25	SA 9511-12016	1				K	••O-ring	••Joint Torique	••O-Ring	•• 오링	••O 形圈	
26	SA 9511-42912	1				K	••O-ring	••Joint Torique	••O-Ring	•• 오링	••O 形圈	

1	8277807
2	
3	
4	
5	

主控阀，回转和选择及小臂和左行
제어밸브 , 선회 및 선택 및 디퍼 암 및 좌측 주행 모터
Steuerventilblock, Schwenken, Option, Stiel und Fahren links
Valve commande principale, pivotement, accessoire, bras et conduite Lh
Main control valve, swing and option and dipper arm and travel Lh

Catalogue id	Group
56141	912
Illustr. No	Section
1014984	400
Issue	Page
VOE 95E4356141	593

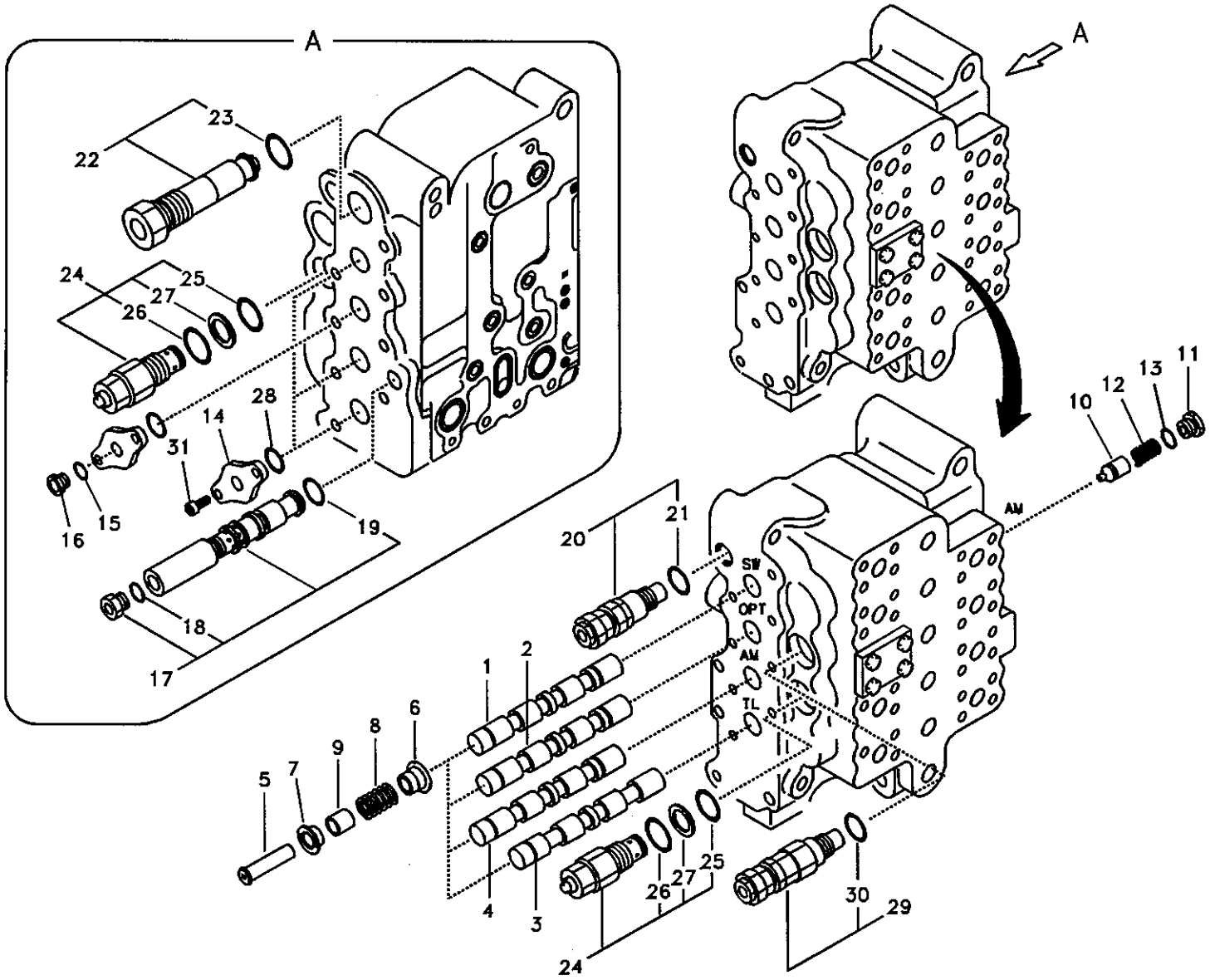
A
A
23
22
24
25
26
27
28
14
31
15
16
19
18
17
20
21
SW
OPT
AM
TL
AM
10
12
13
11
1
2
6
8
9
7
5
4
3
26
27
25
24
30
29

Fig.	Part No.	Quantity 1	2	3	PS	KIT	Description	Dénomination	Bezeichnung	품명	说明	Notes
27	SA 9566-10160	1					••Ring	••Anneau	••Ring	•• 링	•• 密封环	
28	SA 9512-02127	4				K	•O-ring	•Joint Torique	•O-Ring	• 오링	•0 形圈	
29	VOE 14511623	1					•Relief valve	•Limiteur - pression	•Druckbegrenzer	• 릴리프 밸브	• 减压阀	
30	SA 9511-12016	1					••O-ring	••Joint Torique	••O-Ring	•• 오링	••0 形圈	
31	VOE 984079	8					•Allen Hd Screw	•Vis A 6 Pans Cr	•Inbusschraube	• 스크류	• 内六角螺钉	
100	VOE 14500033	1			SS		Sealing Kit	Jeu Joints	Dichtungssatz	시일 킷	密封包	

1	8277807
2	
3	
4	
5	

主控阀，回转和选择及小臂和左行
제어밸브 , 선회 및 선택 및 디퍼 암 및 좌측 주행 모터
Steuerventilblock, Schwenken, Option, Stiel und Fahren links
Valve commande principale, pivotement, accessoire, bras et conduite Lh
Main control valve, swing and option and dipper arm and travel Lh

Catalogue id	Group
56141	912
Illustr. No	Section
1014984	400
Issue	Page
VOE 95E4356141	595

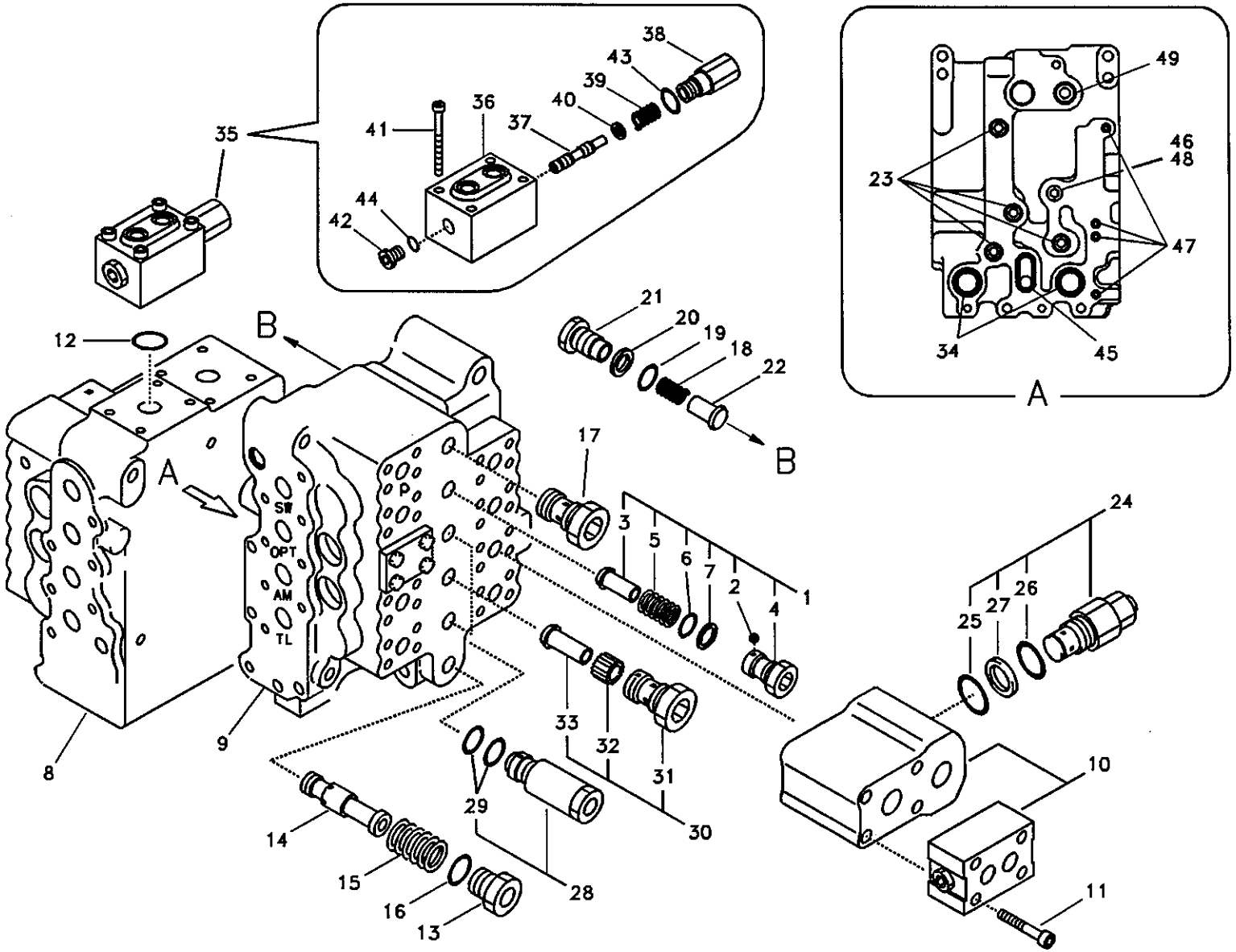

Volvo Construction Equipment

1013257

Fig.	Part No.	Quantity 1	2	3	PS	KIT	Description	Dénomination	Bezeichnung	품명	说明	Notes
	VOE 14512144	1			SS		Control valve	Valve controle	Steuerventil	제어 밸브	控制阀	SER NO 10001-14358 SER NO 30001-30781
	VOE 14532821	1					Control valve	Valve controle	Steuerventil	제어 밸브	控制阀	SER NO 14359- SER NO 30782-
1	SA 7270-11040	1					•Valve	•Soupape	•Ventil	• 밸브	• 阀	
2	SA 7273-10790	1					••Adhesive	••Adhesif	••Klebstoff	•• 접착제	•• 粘合剂	
3	SA 7273-10110	1					••Stay	••Tirant	••Strebe	•• 스테이	•• 接头	
4	SA 7273-10350	1					••Cap	••Chapeau	••Kappe	•• 캡	•• 罩壳	
5	SA 7273-10480	1					••Spring	••Ressort	••Feder	•• 스프링	•• 弹簧	
6	SA 9511-12026	1				K	••O-ring	••Joint Torique	••O-Ring	•• 오링	••0 形圈	
7	SA 9566-10260	1				K	••Ring	••Anneau	••Ring	•• 링	•• 密封环	
8		1			NS		•Body	•Carcasse	•Rumpf	• 본체	• 箱体	
9		1			NS		•Body	•Carcasse	•Rumpf	• 본체	• 箱体	
10	SA 7270-11000	1					•Valve	•Soupape	•Ventil	• 밸브	• 阀	
11	SA 9016-21020	4					•Bolt	•Boulon	•Bolzen	• 볼트	• 螺栓	
12	SA 9511-12018	1				K	•O-ring	•Joint Torique	•O-Ring	• 오링	•0 形圈	
13	SA 7273-10290	1					•Cap	•Chapeau	•Kappe	• 캡	• 罩壳	
14	SA 7272-03100	1					•Spool	•Bobine	•Schieber	• 스풀	• 株塞	
15	SA 7273-10611	1					•Spring	•Ressort	•Feder	• 스프링	• 弹簧	
16	SA 9511-12029	1				K	•O-ring	•Joint Torique	•O-Ring	• 오링	•0 形圈	
17	SA 7273-10320	1					•Cap	•Chapeau	•Kappe	• 캡	• 罩壳	
18	SA 7273-10480	1					•Spring	•Ressort	•Feder	• 스프링	• 弹簧	
19	SA 9511-12021	1				K	•O-ring	•Joint Torique	•O-Ring	• 오링	•0 形圈	
20	SA 9566-10210	1					•Ring	•Anneau	•Ring	• 링	• 密封环	
21	SA 7273-10330	1					•Cap	•Chapeau	•Kappe	• 캡	• 罩壳	
22	SA 7273-10070	1					•Check valve	•Valve antiretour	•Rückschlagventil	• 체크 밸브	• 止回阀	
23	SA 9511-12022	4				K	•O-ring	•Joint Torique	•O-Ring	• 오링	•0 形圈	
24	SA 7270-30160	1					•Valve	•Soupape	•Ventil	• 밸브	• 阀	
25	SA 9511-12016	1				K	••O-ring	••Joint Torique	••O-Ring	•• 오링	••0 形圈	
26	SA 9511-42912	1				K	••O-ring	••Joint Torique	••O-Ring	•• 오링	••0 形圈	

1	8277807
2	
3	
4	
5	

主控阀，减压阀和小臂支撑
제어밸브 , 릴리프 밸브 ; 디퍼 암 홀딩
Steuerventilblock, überdruckventil und Stielhalter
Valve cde principale, détendeur et fixation balancier
Main control valve, relief valve and dipper arm holding

Catalogue id	Group
56141	912
Illustr. No	Section
1013257	500
Issue	Page
VOE 95E4356141	597

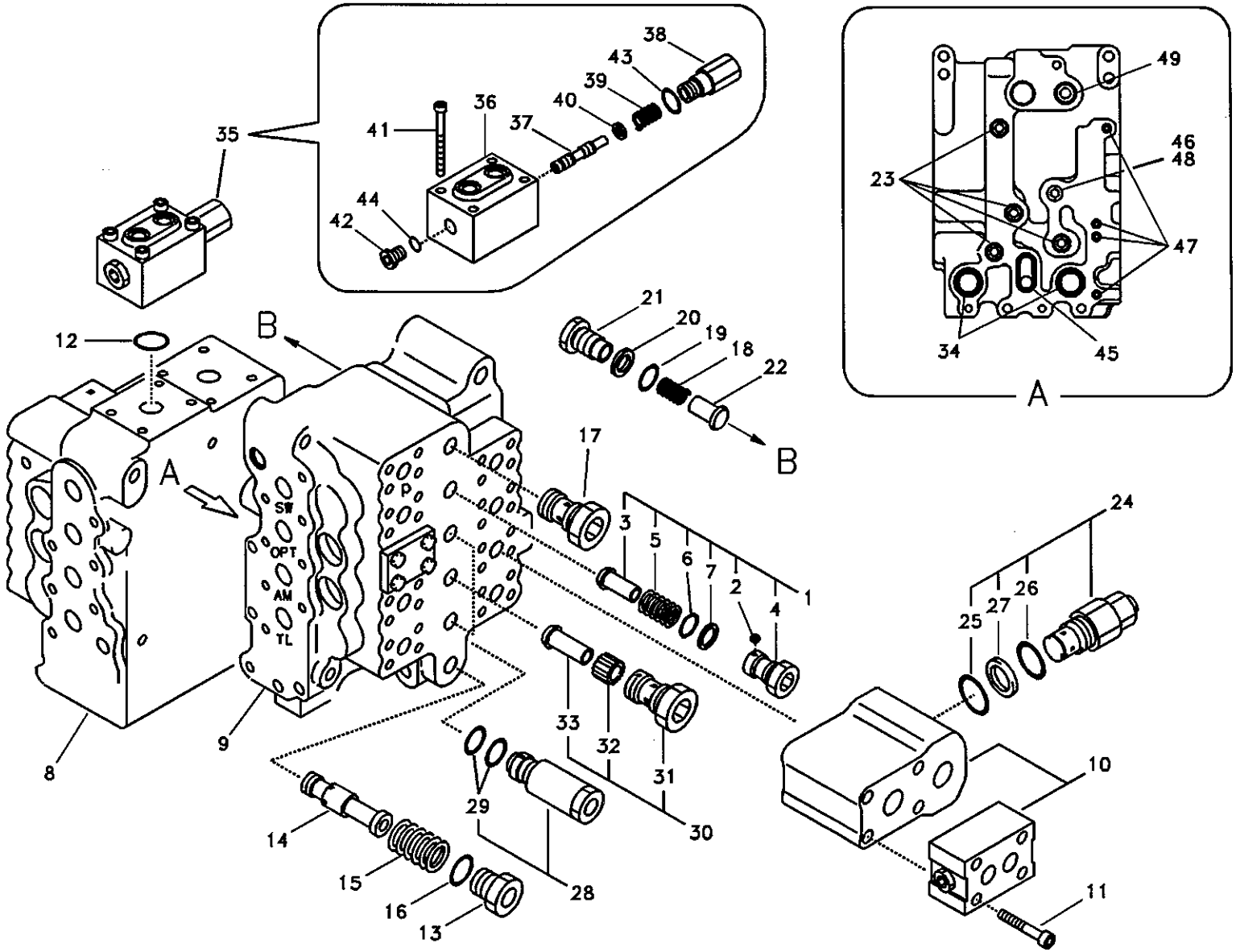

Volvo Construction Equipment

1013257

Fig.	Part No.	Quantity 1	2	3	PS	KIT	Description	Dénomination	Bezeichnung	품명	说明	Notes
27	SA 9566-10160	1				K	••Ring	••Anneau	••Ring	•• 링	•• 密封环	
28	SA 7270-11101	1					•Valve	•Soupape	•Ventil	• 밸브	• 阀	
29	SA 9511-12021	2				K	••O-ring	••Joint Torique	••O-Ring	•• 오링	••O 形圈	
30	SA 7270-11070	1					•Valve	•Soupape	•Ventil	• 밸브	• 阀	
31	SA 7273-10420	1					••Cap	••Chapeau	••Kappe	•• 캡	•• 罩壳	
32	SA 7273-10100	1					••Stay	••Tirant	••Strebe	•• 스테이	•• 接头	
33	SA 7273-10110	1					••Stay	••Tirant	••Strebe	•• 스테이	•• 接头	
34	SA 9511-12034	2				K	•O-ring	•Joint Torique	•O-Ring	• 오링	•O 形圈	
35	VOE 14513366	1					•Valve	•Soupape	•Ventil	• 밸브	• 阀	SER NO 10001-10672
	VOE 14515336	1			SS		•Valve	•Soupape	•Ventil	• 밸브	• 阀	SER NO 10673-14358 SER NO 30001-30781
	VOE 14526805	1					•Valve	•Soupape	•Ventil	• 밸브	• 阀	SER NO 14359- SER NO 30782-
36		1			NS		••Block	••Bloc	••Block	•• 블록	•• 壳体	
37		1			NS		••Spool	••Bobine	••Schieber	•• 스풀	•• 株塞	
38		1					••Cap	••Chapeau	••Kappe	•• 캡	•• 罩壳	
39	SA 7273-10661	1					••Spring	••Ressort	••Feder	•• 스프링	•• 弹簧	
40	SA 7273-10730	1					••Shim	••Cale Reglage	••Nachstellblech	•• 심	•• 垫片	
41	SA 9016-20811	4					••Bolt	••Boulon	••Bolzen	•• 볼트	•• 螺栓	
42	SA 9415-11032	1					••Plug	••Bouchon	••Stopfen	•• 플러그	•• 堵头	
43	SA 9511-11021	1				K	••O-ring	••Joint Torique	••O-Ring	•• 오링	••O 形圈	
44	SA 9511-12014	1				K	••O-ring	••Joint Torique	••O-Ring	•• 오링	••O 形圈	
45	SA 9512-02127	1				K	•O-ring	•Joint Torique	•O-Ring	• 오링	•O 形圈	
46	SA 7273-10751	1					•Cap	•Chapeau	•Kappe	• 캡	• 罩壳	
47	SA 9511-12010	4				K	•O-ring	•Joint Torique	•O-Ring	• 오링	•O 形圈	
48	SA 9511-12011	1				K	•O-ring	•Joint Torique	•O-Ring	• 오링	•O 形圈	
49	SA 9512-02120	1				K	•O-ring	•Joint Torique	•O-Ring	• 오링	•O 形圈	
100	VOE 14500033	1			SS		Sealing Kit	Jeu Joints	Dichtungssatz	시일 킷	密封包	

1	8277807
2	
3	
4	
5	

主控阀，减压阀和小臂支撑
제어밸브 , 릴리프 밸브 ; 디퍼 암 홀딩
Steuerventilblock, überdruckventil und Stielhalter
Valve cde principale, détendeur et fixation balancier
Main control valve, relief valve and dipper arm holding

Catalogue id 56141	Group 912
Illustr. No 1013257	Section 500
Issue VOE 95E4356141	Page 599

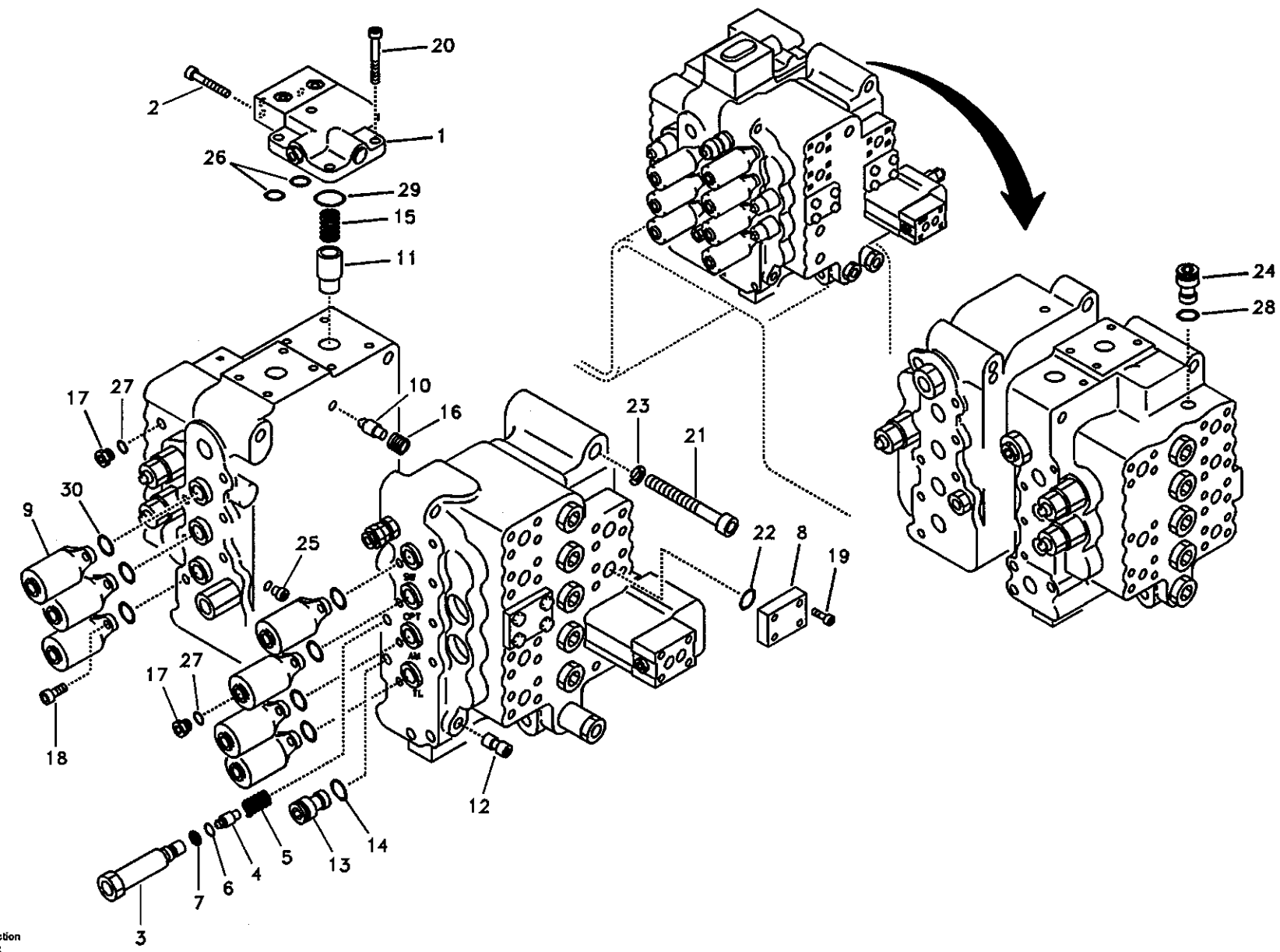

Volvo Construction Equipment

1013258

Fig.	Part No.	Quantity 1	2	3	PS	KIT	Description	Dénomination	Bezeichnung	품명	说明	Notes
	VOE 14505323	1			SS		Control valve	Valve controle	Steuerventil	제어 밸브	控制阀	SER NO 10001-15181 SER NO 30001-30780 SER NO 20001-20168
	VOE 14533401	1			SS		Control valve	Valve controle	Steuerventil	제어 밸브	控制阀	SER NO 15182- SER NO 30781- SER NO 20169-
1	SA 8230-12300	1			SS		•Cover Assy	•Couvercle	•Abdeckung, Einbau	•커버	•盖总成	
2	SA 9016-20511	3					•Bolt	•Boulon	•Bolzen	•볼트	•螺栓	
3	SA 8230-12020	1			SS		•Cap	•Chapeau	•Kappe	•캡	•罩壳	
4	SA 8230-11240	1			SS		•Check valve	•Valve antiretour	•Rückschlagventil	•체크 밸브	•止回阀	
5	SA 8230-12940	1			SS		•Spring	•Ressort	•Feder	•스프링	•弹簧	
6	SA 9511-12012	1				K	•O-ring	•Joint Torique	•O-Ring	•오링	•0 形圈	
7	SA 9566-10120	1				K	•Ring	•Anneau	•Ring	•링	•密封环	
8	SA 8230-02350	2					•Flange	•Flasque	•Flansch	•플랜지	•法兰	
9	SA 8230-10500	7					•Cover	•Capot	•Haube	•커버	•罩盖	
10	SA 8230-11220	1					•Check valve	•Valve antiretour	•Rückschlagventil	•체크 밸브	•止回阀	
11	SA 8230-11350	1					•Stay	•Tirant	•Strebe	•스테이	•接头	
12	VOE 14515183	1			SS		•Orifice	•Orifice	•Dusenbohrung	•오리피스	•节流孔	
13	VOE 14500058	1			SS		•Cap	•Chapeau	•Kappe	•캡	•罩壳	
14	SA 9511-12021	1				K	•O-ring	•Joint Torique	•O-Ring	•오링	•0 形圈	
15	SA 8230-12810	1			SS		•Spring	•Ressort	•Feder	•스프링	•弹簧	
16	SA 8230-12930	1			SS		•Spring	•Ressort	•Feder	•스프링	•弹簧	
17	SA 8230-01160	2					•Cap	•Chapeau	•Kappe	•캡	•罩壳	
18	SA 9016-11005	14					•Bolt	•Boulon	•Bolzen	•볼트	•螺栓	
19	SA 8230-23020	8					•Bolt	•Boulon	•Bolzen	•볼트	•螺栓	
20	SA 9016-11206	4					•Bolt	•Boulon	•Bolzen	•볼트	•螺栓	
21	VOE 13968991	7					•Allen Hd Screw	•Vis A 6 Pans Cr	•Inbusschraube	•스크류	•内六角螺钉	(SA 9016-21419)
22	SA 9512-02219	2				K	•O-ring	•Joint Torique	•O-Ring	•오링	•0 形圈	
23	SA 8230-23170	7			SS		•Washer	•Rondelle	•Scheibe	•와셔	•垫圈	
24	SA 9415-11032	1					•Plug	•Bouchon	•Stopfen	•플러그	•堵头	

1	8277808
2	
3	
4	
5	

主控阀、释放阀和大臂支撑阀
제어밸브, 릴리프 밸브 및 붐 홀딩
Steuerventilblock, Überdruckventil und Auslegerhalter
Distributeur principal, clapet de décharge et maintien de flèche.
Main control valve, relife valve and boom holding

Catalogue id 56141	Group 912
Illustr. No 1013258	Section 600
Issue VOE 95E4356141	Page 601

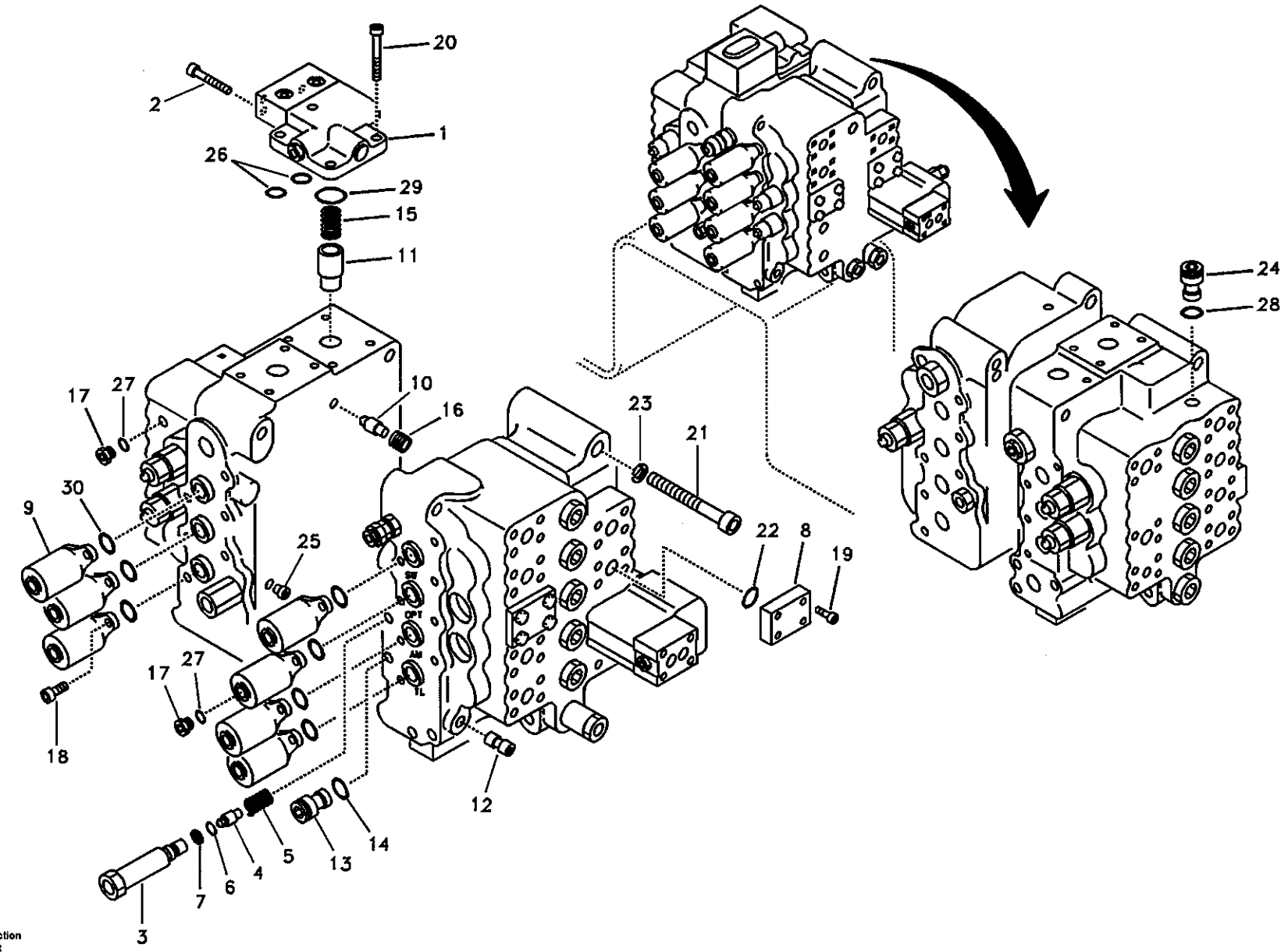

Volvo Construction Equipment

1013258

Fig.	Part No.	Quantity 1	2	3	PS	KIT	Description	Dénomination	Bezeichnung	품명	说明	Notes
25	VOE 14500057	9			SS		•Orifice	•Orifice	•Dusenbohrung	• 오리피스	• 节流孔	
26	SA 9511-12010	2				K	•O-ring	•Joint Torique	•O-Ring	• 오링	•O 形圈	
27	SA 9511-12011	2				K	•O-ring	•Joint Torique	•O-Ring	• 오링	•O 形圈	
28	SA 9511-12014	1				K	•O-ring	•Joint Torique	•O-Ring	• 오링	•O 形圈	
29	SA 9511-12034	1				K	•O-ring	•Joint Torique	•O-Ring	• 오링	•O 形圈	
30	SA 9512-02131	7				K	•O-ring	•Joint Torique	•O-Ring	• 오링	•O 形圈	
100	SA 8148-13070	1					Sealing Kit	Jeu Joints	Dichtungssatz	시일 킷	密封包	

1	8277808	主控阀、释放阀和大臂支撑阀 제어밸브 , 릴리프 밸브 및 붐 홀딩 **Steuerventilblock, Überdruckventil und Auslegerhalter** **Distributeur principal, clapet de décharge et maintien de flèche.** **Main control valve, relife valve and boom holding**	Catalogue id 56141	Group 912
2			Illustr. No 1013258	Section 600
3				
4			Issue VOE 95E4356141	Page 603
5				

VOLVO

EC210B

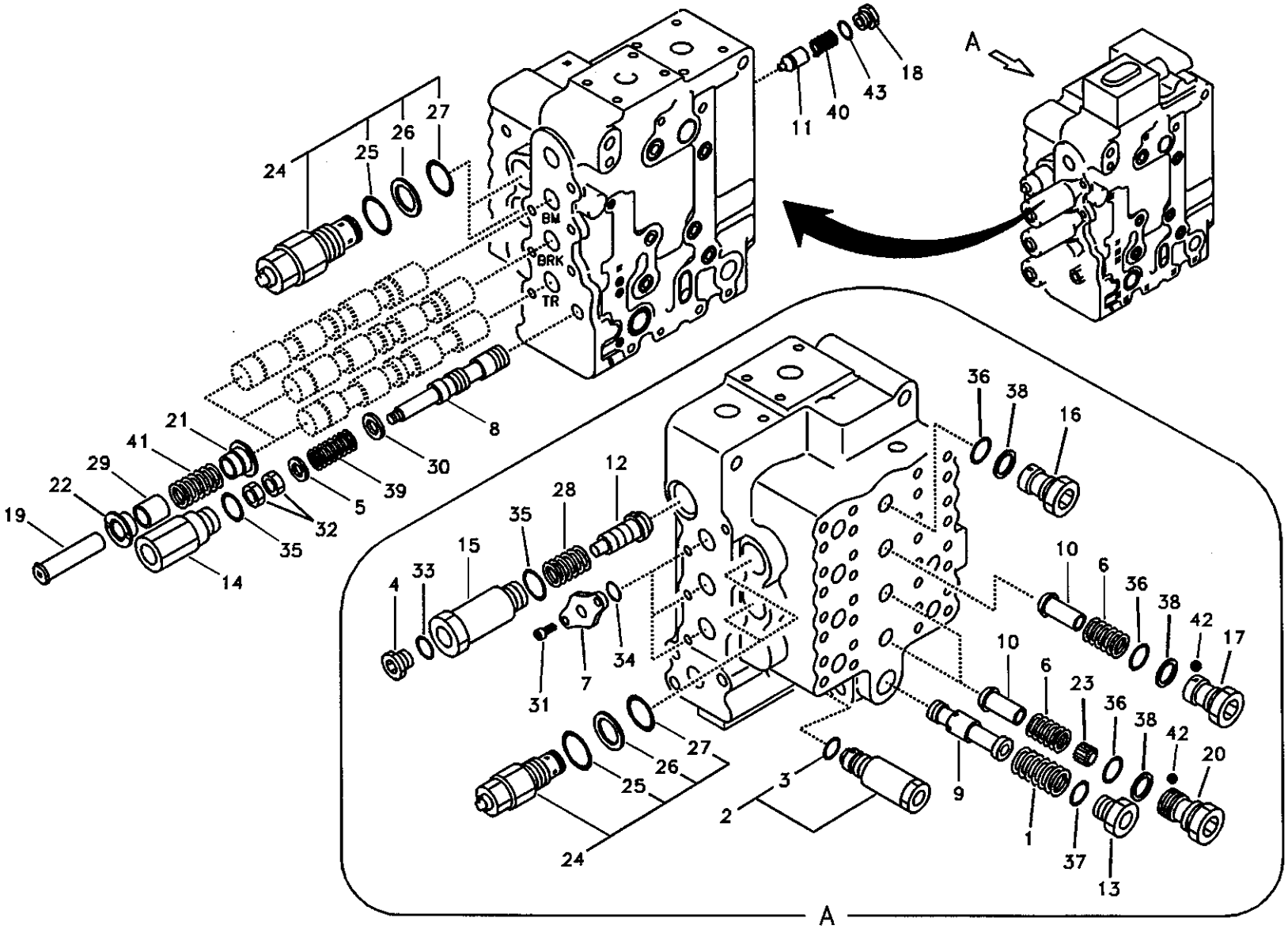

Volvo Construction Equipment

1013259

Fig.	Part No.	Quantity 1	2	3	P S	K I T	Description	Dénomination	Bezeichnung	품명	说明	Notes
	VOE 14505323	1			SS		Control valve	Valve controle	Steuerventil	제어 밸브	控制阀	SER NO 10001-15181 SER NO 30001-30780 SER NO 20001-20168
	VOE 14533401	1			SS		Control valve	Valve controle	Steuerventil	제어 밸브	控制阀	SER NO 15182- SER NO 30781- SER NO 20169-
1	**VOE 14500048**	1			SS		•Spring	•Ressort	•Feder	• 스프링	• 弹簧	
2	**SA 8230-12500**	1			SS		•Relief valve	•Limiteur - pression	•Druckbegrenzer	• 릴리프 밸브	• 减压阀	
3	**SA 9511-12021**	1				K	••O-ring	••Joint Torique	••O-Ring	•• 오링	••O 形圈	
4	**SA 8230-01160**	1					•Cap	•Chapeau	•Kappe	• 캡	• 罩壳	
5	**SA 8230-03640**	1					•Spacer	•Partie Intermédiaire	•Zwischenstück	• 스페이서	• 垫片	
6	**SA 8230-10360**	3					•Spring	•Ressort	•Feder	• 스프링	• 弹簧	
7	**SA 8230-10560**	3			SS		•Retainer	•Retenue	•Halter	• 리테이너	• 固定器	
8	**SA 8230-10690**	1			SS		•Spool	•Bobine	•Schieber	• 스풀	• 株塞	
9	**SA 8230-10740**	1			SS		•Spool	•Bobine	•Schieber	• 스풀	• 株塞	
10	**SA 8230-11210**	3					•Check valve	•Valve antiretour	•Rückschlagventil	• 체크 밸브	• 止回阀	
11	**SA 8230-11330**	1			SS		•Check valve	•Valve antiretour	•Rückschlagventil	• 체크 밸브	• 止回阀	
12	**SA 8230-11380**	1			SS		•Poppet	•Clapet champignon	•Niete	• 포핏	• 塞座	
13	**SA 8230-11780**	1			SS		•Cap	•Chapeau	•Kappe	• 캡	• 罩壳	
14	**SA 8230-11790**	1					•Cap	•Chapeau	•Kappe	• 캡	• 罩壳	
15	**SA 8230-11810**	1			SS		•Cap	•Chapeau	•Kappe	• 캡	• 罩壳	
16	**SA 8230-11870**	1			SS		•Cap	•Chapeau	•Kappe	• 캡	• 罩壳	
17	**SA 8230-11890**	1					•Cap	•Chapeau	•Kappe	• 캡	• 罩壳	
18	**SA 8230-11940**	1			SS		•Cap	•Chapeau	•Kappe	• 캡	• 罩壳	
19	**SA 8230-12030**	3					•Cap	•Chapeau	•Kappe	• 캡	• 罩壳	
20	**SA 8230-12080**	2			SS		•Cap	•Chapeau	•Kappe	• 캡	• 罩壳	
21	**SA 8230-12250**	3					•Guide	•Rail	•Führung	• 가이드	• 导向机构	
22	**SA 8230-12270**	3					•Guide	•Rail	•Führung	• 가이드	• 导向机构	
23	**SA 8230-11200**	2			SS		•Check valve	•Valve antiretour	•Rückschlagventil	• 체크 밸브	• 止回阀	
24	**SA 8230-12570**	4			SS		•Relief valve	•Limiteur - pression	•Druckbegrenzer	• 릴리프 밸브	• 减压阀	

1	**8277808**
2	
3	
4	
5	

主控阀，大臂和铲斗及右行
제어밸브 , 붐 및 버켓 및 우측 주행 모터
Steuerventilblock, Ausleger, Schaufel und Fahren rechts
Valve de commande principale, flèche et godet et conduite Rh
Main control valve, boom and bucket and travel Rh

Catalogue id **56141**	Group **912**
Illustr. No **1013259**	Section **700**
Issue **VOE 95E4356141**	Page **605**

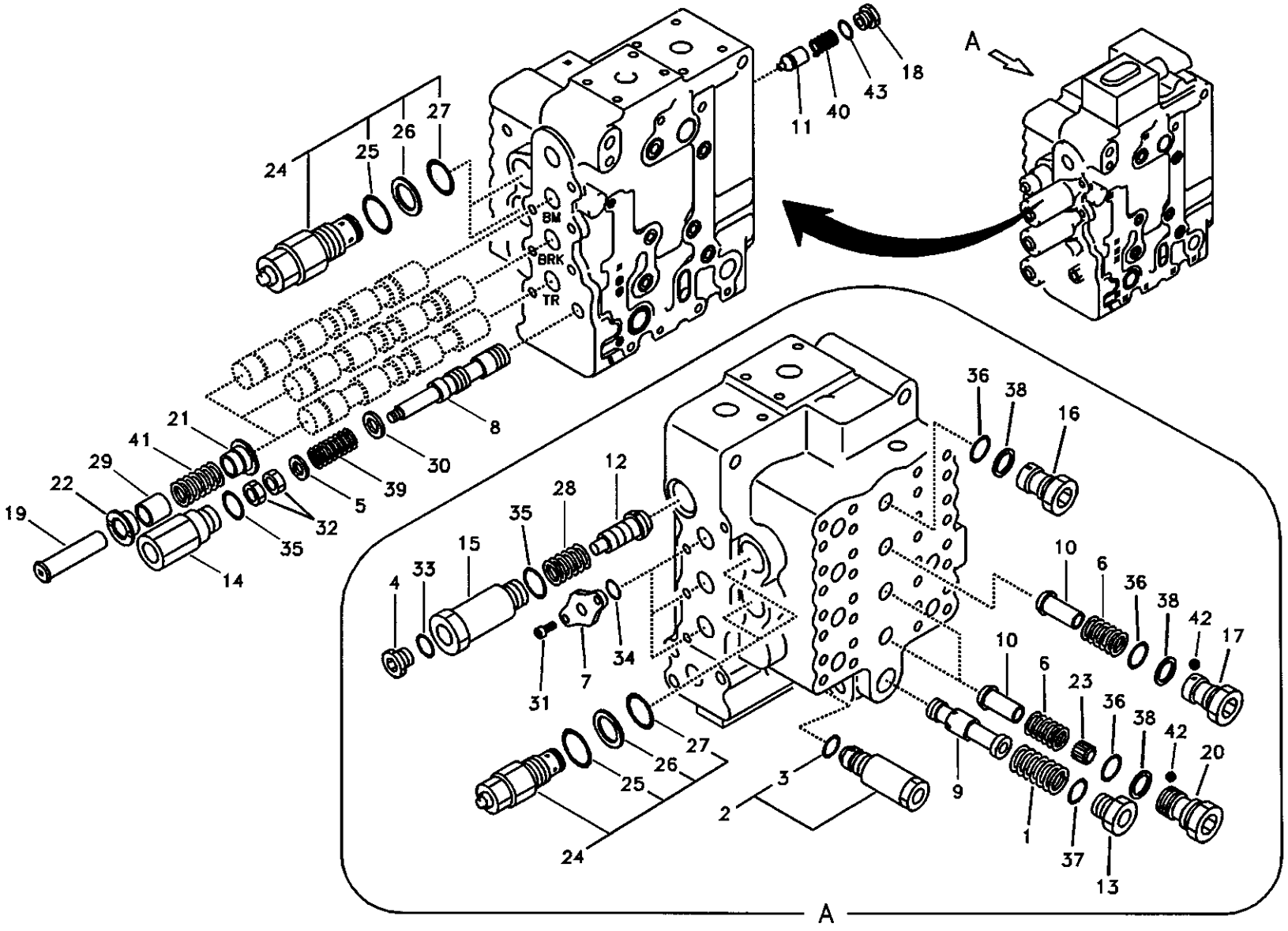

Volvo Construction Equipment

1013259

Fig.	Part No.	Quantity 1	2	3	PS	KIT	Description	Dénomination	Bezeichnung	품명	说明	Notes
25	SA 9511-42912	1				K	••O-ring	••Joint Torique	••O-Ring	•• 오링	••O 形圈	
26	SA 9566-10160	1				K	••Ring	••Anneau	••Ring	•• 링	•• 密封环	
27	SA 9511-12016	1				K	••O-ring	••Joint Torique	••O-Ring	•• 오링	••O 形圈	
28	SA 8230-13150	1			SS		•Spring	•Ressort	•Feder	• 스프링	• 弹簧	
29	SA 8230-13280	3			SS		•Stop	•Arrêt	•Anschlag	• 스톱	• 挡块	
30	SA 8230-13310	1			SS		•Washer	•Rondelle	•Scheibe	• 와셔	• 垫圈	
31	SA 9016-11005	6					•Bolt	•Boulon	•Bolzen	• 볼트	• 螺栓	
32	SA 9114-10800	2			SS		•Lock nut	•Contre-ecrou	•Sicherungsmutter	• 록 너트	• 锁紧螺母	
33	SA 9511-12011	1				K	•O-ring	•Joint Torique	•O-Ring	• 오링	•O 形圈	
34	SA 9512-02127	3				K	•O-ring	•Joint Torique	•O-Ring	• 오링	•O 形圈	
35	SA 9511-12021	2				K	•O-ring	•Joint Torique	•O-Ring	• 오링	•O 形圈	
36	SA 9511-12026	4				K	•O-ring	•Joint Torique	•O-Ring	• 오링	•O 形圈	
37	SA 9511-12029	1				K	•O-ring	•Joint Torique	•O-Ring	• 오링	•O 形圈	
38	SA 9566-10260	4				K	•Ring	•Anneau	•Ring	• 링	• 密封环	
39	SA 8230-12920	1			SS		•Spring	•Ressort	•Feder	• 스프링	• 弹簧	
40	SA 8230-12950	1					•Spring	•Ressort	•Feder	• 스프링	• 弹簧	
41	SA 8230-13080	3			SS		•Spring	•Ressort	•Feder	• 스프링	• 弹簧	
42	SA 8230-02880	3					•Adhesive	•Adhesif	•Klebstoff	• 접착제	• 粘合剂	
43	SA 9511-12014	1				K	•O-ring	•Joint Torique	•O-Ring	• 오링	•O 形圈	
100	SA 8148-13070	1					Sealing Kit	Jeu Joints	Dichtungssatz	시일 킷	密封包	

1	8277808
2	
3	
4	
5	

主控阀，大臂和铲斗及右行
제어밸브, 붐 및 버켓 및 우측 주행 모터
Steuerventilblock, Ausleger, Schaufel und Fahren rechts
Valve de commande principale, flèche et godet et conduite Rh
Main control valve, boom and bucket and travel Rh

Catalogue id 56141	Group 912
Illustr. No 1013259	Section 700
Issue VOE 95E4356141	Page 607

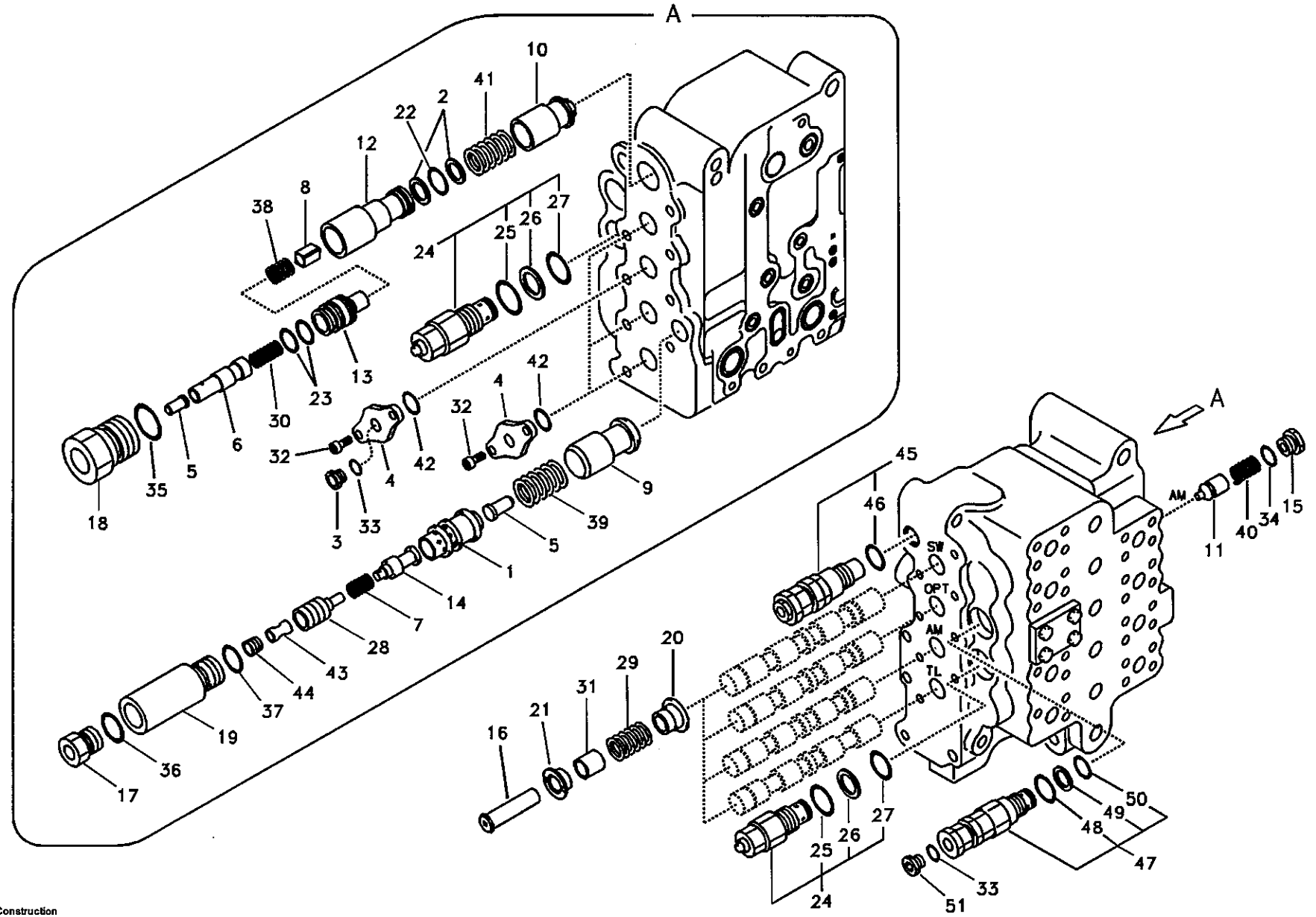

Volvo Construction Equipment

1013260

Fig.	Part No.	Quantity 1	2	3	P S	K I T	Description	Dénomination	Bezeichnung	품명	说明	Notes
	VOE 14505323	1			SS		Control valve	Valve controle	Steuerventil	제어 밸브	控制阀	SER NO 10001-15181 SER NO 30001-30780 SER NO 20001-20168
	VOE 14533401	1			SS		Control valve	Valve controle	Steuerventil	제어 밸브	控制阀	SER NO 15182- SER NO 30781- SER NO 20169-
1	**VOE 14500049**	1			SS		•Sleeve	•Manchon	•Muffe	• 슬리브	• 内套	
2	**SA 7273-10780**	1				K	•Ring	•Anneau	•Ring	• 링	• 密封环	
3	**SA 8230-12060**	1			SS		•Plug	•Bouchon	•Stopfen	• 플러그	• 堵头	
4	**SA 8230-10560**	4			SS		•Retainer	•Retenue	•Halter	• 리테이너	• 固定器	
5	**SA 8230-11060**	2			SS		•Piston	•Piston	•Kolben	• 피스톤	• 活塞	
6	**SA 8230-11070**	1					•Piston	•Piston	•Kolben	• 피스톤	• 活塞	
7	**SA 8230-13070**	1			SS		•Spring	•Ressort	•Feder	• 스프링	• 弹簧	
8	**SA 8230-11190**	1					•Check valve	•Valve antiretour	•Rückschlagventil	• 체크 밸브	• 止回阀	
9	**SA 8230-11230**	1					•Check valve	•Valve antiretour	•Rückschlagventil	• 체크 밸브	• 止回阀	
10	**SA 8230-11320**	1					•Poppet	•Clapet champignon	•Niete	• 포핏	• 塞座	
11	**SA 8230-11330**	1			SS		•Check valve	•Valve antiretour	•Rückschlagventil	• 체크 밸브	• 止回阀	
12	**SA 8230-11450**	1					•Sleeve	•Manchon	•Muffe	• 슬리브	• 内套	
13	**SA 8230-11470**	1			SS		•Sleeve	•Manchon	•Muffe	• 슬리브	• 内套	
14	**SA 8230-10750**	1			SS		•Spool	•Bobine	•Schieber	• 스풀	• 株塞	
15	**SA 8230-11940**	1			SS		•Cap	•Chapeau	•Kappe	• 캡	• 罩壳	
16	**SA 8230-12030**	4					•Cap	•Chapeau	•Kappe	• 캡	• 罩壳	
17	**SA 8230-12050**	1			SS		•Cap	•Chapeau	•Kappe	• 캡	• 罩壳	
18	**SA 8230-12090**	1					•Cap	•Chapeau	•Kappe	• 캡	• 罩壳	
19	**SA 8230-12100**	1			SS		•Cap	•Chapeau	•Kappe	• 캡	• 罩壳	
20	**SA 8230-12250**	1					•Guide	•Rail	•Führung	• 가이드	• 导向机构	
21	**SA 8230-12270**	1					•Guide	•Rail	•Führung	• 가이드	• 导向机构	
22	**SA 9512-01011**	1				K	•O-ring	•Joint Torique	•O-Ring	• 오링	•0 形圈	
23	**SA 9512-02018**	2				K	•O-ring	•Joint Torique	•O-Ring	• 오링	•0 形圈	
24	**SA 8230-12570**	3			SS		•Relief valve	•Limiteur - pression	•Druckbegrenzer	• 릴리프 밸브	• 减压阀	

1	**8277808**
2	
3	
4	
5	

主控阀，回转和选择及小臂和左行
제어밸브 , 선회 및 선택 및 디퍼 암 및 좌측 주행 모터
Steuerventilblock, Schwenken, Option, Stiel und Fahren links
Valve commande principale, pivotement, accessoire, bras et conduite Lh
Main control valve, swing and option and dipper arm and travel Lh

Catalogue id **56141**	Group **912**
Illustr. No **1013260**	Section **800**
Issue **VOE 95E4356141**	Page **609**

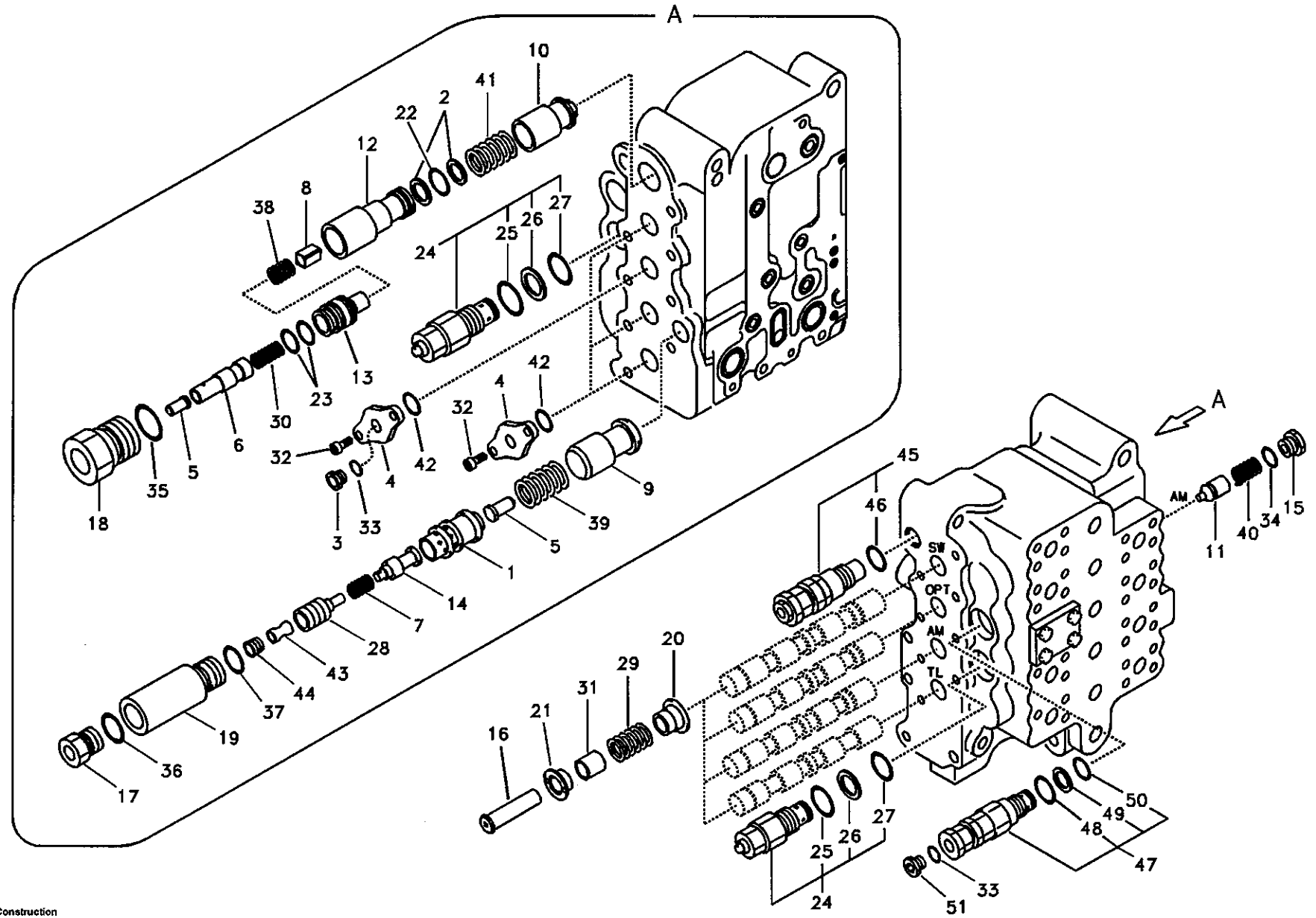

Volvo Construction Equipment

1013260

Fig.	Part No.	Quantity 1	2	3	PS	KIT	Description	Dénomination	Bezeichnung	품명	说明	Notes
25	SA 9511-42912	1				K	••O-ring	••Joint Torique	••O-Ring	•• 오링	••O 形圈	
26	SA 9566-10160	1				K	••Ring	••Anneau	••Ring	•• 링	•• 密封环	
27	SA 9511-12016	1				K	••O-ring	••Joint Torique	••O-Ring	•• 오링	••O 形圈	
28	SA 8230-11080	1			SS		•Piston	•Piston	•Kolben	• 피스톤	• 活塞	
29	SA 8230-13080	4			SS		•Spring	•Ressort	•Feder	• 스프링	• 弹簧	
30	SA 8230-13200	1					•Spring	•Ressort	•Feder	• 스프링	• 弹簧	
31	SA 8230-13280	4			SS		•Stop	•Arrêt	•Anschlag	• 스톱	• 挡块	
32	SA 9016-11005	8					•Bolt	•Boulon	•Bolzen	• 볼트	• 螺栓	
33	SA 9511-12011	2				K	•O-ring	•Joint Torique	•O-Ring	• 오링	•O 形圈	
34	SA 9511-12014	1				K	•O-ring	•Joint Torique	•O-Ring	• 오링	•O 形圈	
35	SA 9511-12026	1				K	•O-ring	•Joint Torique	•O-Ring	• 오링	•O 形圈	
36	SA 9511-12018	1				K	•O-ring	•Joint Torique	•O-Ring	• 오링	•O 形圈	
37	SA 9511-12021	1				K	•O-ring	•Joint Torique	•O-Ring	• 오링	•O 形圈	
38	SA 8230-12780	1			SS		•Spring	•Ressort	•Feder	• 스프링	• 弹簧	
39	SA 8230-12830	1					•Spring	•Ressort	•Feder	• 스프링	• 弹簧	
40	SA 8230-12950	1					•Spring	•Ressort	•Feder	• 스프링	• 弹簧	
41	SA 8230-12960	1			SS		•Spring	•Ressort	•Feder	• 스프링	• 弹簧	
42	SA 9512-02127	4				K	•O-ring	•Joint Torique	•O-Ring	• 오링	•O 形圈	
43	VOE 14517613	1					•Check valve	•Valve antiretour	•Rückschlagventil	• 체크 밸브	• 止回阀	
44		1			NS		•Plug	•Bouchon	•Stopfen	• 플러그	• 堵头	
45	SA 8230-12660	1			SS		•Relief valve	•Limiteur - pression	•Druckbegrenzer	• 릴리프 밸브	• 减压阀	
46	SA 9511-12021	1				K	••O-ring	••Joint Torique	••O-Ring	•• 오링	••O 形圈	
47	VOE 14515184	1			SS		•Relief valve	•Limiteur - pression	•Druckbegrenzer	• 릴리프 밸브	• 减压阀	
48	SA 9511-42912	1				K	••O-ring	••Joint Torique	••O-Ring	•• 오링	••O 形圈	
49	SA 9566-10160	1				K	••Ring	••Anneau	••Ring	•• 링	•• 密封环	
50	SA 9511-12016	1				K	••O-ring	••Joint Torique	••O-Ring	•• 오링	••O 形圈	
51	SA 8230-01160	1					•Cap	•Chapeau	•Kappe	• 캡	• 罩壳	
100	SA 8148-13070	1					Sealing Kit	Jeu Joints	Dichtungssatz	시일 킷	密封包	

1	8277808
2	
3	
4	
5	

主控阀，回转和选择及小臂和左行
제어밸브 , 선회 및 선택 및 디퍼 암 및 좌측 주행 모터
Steuerventilblock, Schwenken, Option, Stiel und Fahren links
Valve commande principale, pivotement, accessoire, bras et conduite Lh
Main control valve, swing and option and dipper arm and travel Lh

Catalogue id	Group
56141	912
Illustr. No	Section
1013260	800
Issue	Page
VOE 95E4356141	611

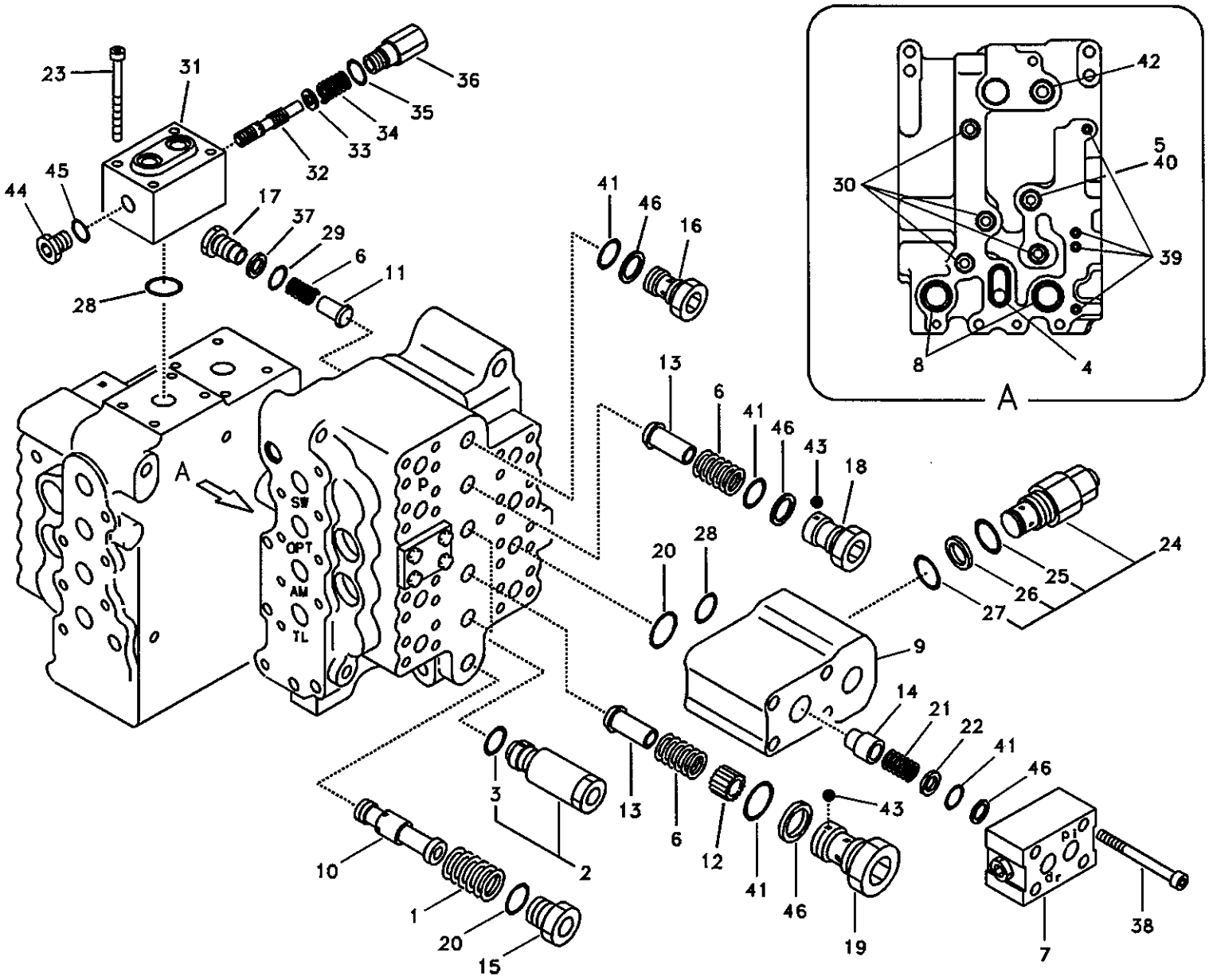

Volvo Construction Equipment

1013261

Fig.	Part No.	Quantity 1	2	3	PS	KIT	Description	Dénomination	Bezeichnung	품명	说明	Notes
	VOE 14505323	1			SS		Control valve	Valve controle	Steuerventil	제어 밸브	控制阀	SER NO 10001-15181 SER NO 30001-30780 SER NO 20001-20168
	VOE 14533401	1			SS		Control valve	Valve controle	Steuerventil	제어 밸브	控制阀	SER NO 15182- SER NO 30781- SER NO 20169-
1	VOE 14500048	1			SS		•Spring	•Ressort	•Feder	• 스프링	• 弹簧	
2	SA 8230-12500	1			SS		•Relief valve	•Limiteur - pression	•Druckbegrenzer	• 릴리프 밸브	• 减压阀	
3	SA 9511-12021	1				K	••O-ring	••Joint Torique	••O-Ring	•• 오링	••0 形圈	
4	SA 9512-02127	1				K	•O-ring	•Joint Torique	•O-Ring	• 오링	•0 形圈	
5	SA 8230-01160	1					•Cap	•Chapeau	•Kappe	• 캡	• 罩壳	
6	SA 8230-10360	5					•Spring	•Ressort	•Feder	• 스프링	• 弹簧	
7	SA 8230-10540	1			SS		•Cover	•Capot	•Haube	• 커버	• 罩盖	
8	SA 9511-12034	2				K	•O-ring	•Joint Torique	•O-Ring	• 오링	•0 形圈	
9	SA 8230-10600	1			SS		•Manifold	•Tubulure	•Verzweigung	• 매니홀드	• 歧管	
10	SA 8230-10730	1					•Spool	•Bobine	•Schieber	• 스풀	• 株塞	
11	SA 8230-11100	1			SS		•Check valve	•Valve antiretour	•Rückschlagventil	• 체크 밸브	• 止回阀	
12	SA 8230-11200	1			SS		•Check valve	•Valve antiretour	•Rückschlagventil	• 체크 밸브	• 止回阀	
13	SA 8230-11210	2					•Check valve	•Valve antiretour	•Rückschlagventil	• 체크 밸브	• 止回阀	
14	SA 8230-11310	1					•Poppet	•Clapet champignon	•Niete	• 포핏	• 塞座	
15	SA 8230-11780	1			SS		•Cap	•Chapeau	•Kappe	• 캡	• 罩壳	
16	SA 8230-11870	1			SS		•Cap	•Chapeau	•Kappe	• 캡	• 罩壳	
17	SA 8230-11880	1			SS		•Cap	•Chapeau	•Kappe	• 캡	• 罩壳	
18	SA 8230-11890	1					•Cap	•Chapeau	•Kappe	• 캡	• 罩壳	
19	SA 8230-12070	1			SS		•Cap	•Chapeau	•Kappe	• 캡	• 罩壳	
20	SA 9511-12029	2				K	•O-ring	•Joint Torique	•O-Ring	• 오링	•0 形圈	
21	SA 8230-13030	1			SS		•Spring	•Ressort	•Feder	• 스프링	• 弹簧	
22	SA 8230-13240	1			SS		•Guide	•Rail	•Führung	• 가이드	• 导向机构	
23	SA 8230-23000	4			SS		•Bolt	•Boulon	•Bolzen	• 볼트	• 螺栓	
24	SA 8230-12570	1			SS		•Relief valve	•Limiteur - pression	•Druckbegrenzer	• 릴리프 밸브	• 减压阀	

1	8277808
2	
3	
4	
5	

主控阀，减压阀和小臂支撑
제어밸브 , 릴리프 밸브 ; 디퍼 암 홀딩
Steuerventilblock, überdruckventil und Stielhalter
Valve cde principale, détendeur et fixation balancier
Main control valve, relief valve and dipper arm holding

Catalogue id 56141	Group 912
Illustr. No 1013261	Section 900
Issue VOE 95E4356141	Page 613

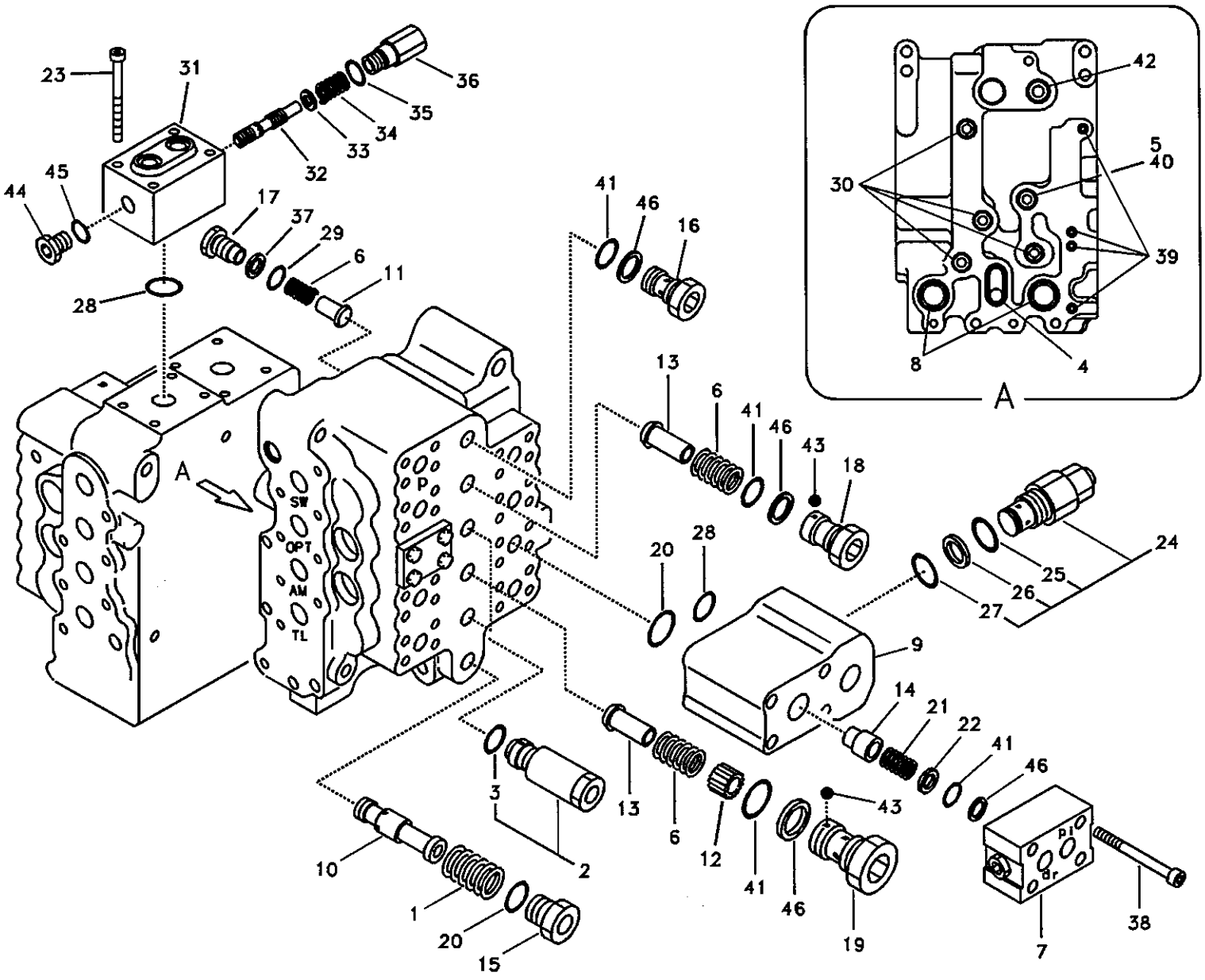

Volvo Construction Equipment

1013261

Fig.	Part No.	Quantity 1	2	3	PS	KIT	Description	Dénomination	Bezeichnung	품명	说明	Notes
25	SA 9511-42912	1				K	••O-ring	••Joint Torique	••O-Ring	•• 오링	••O 形圈	
26	SA 9566-10160	1				K	••Ring	••Anneau	••Ring	•• 링	•• 密封环	
27	SA 9511-12016	1				K	••O-ring	••Joint Torique	••O-Ring	•• 오링	••O 形圈	
28	SA 9511-12018	2				K	•O-ring	•Joint Torique	•O-Ring	• 오링	•O 形圈	
29	SA 9511-12021	1				K	•O-ring	•Joint Torique	•O-Ring	• 오링	•O 形圈	
30	SA 9511-12022	4				K	•O-ring	•Joint Torique	•O-Ring	• 오링	•O 形圈	
31	SA 8230-10590	1					•Manifold	•Tubulure	•Verzweigung	• 매니홀드	• 歧管	
32	VOE 14515185	1					•Spool	•Bobine	•Schieber	• 스풀	• 株塞	SER NO 10001-10181 SER NO 30001-30780 SER NO 20001-20168
	VOE 14535384	1					•Spool	•Bobine	•Schieber	• 스풀	• 株塞	SER NO 15182- SER NO 30781- SER NO 20169-
33	SA 8230-13340	1			SS		•Guide	•Rail	•Führung	• 가이드	• 导向机构	
34	SA 8230-32870	1			SS		•Spring	•Ressort	•Feder	• 스프링	• 弹簧	
35	SA 9511-11021	1					•O-ring	•Joint Torique	•O-Ring	• 오링	•O 形圈	
36	SA 8230-11790	1					•Cap	•Chapeau	•Kappe	• 캡	• 罩壳	
37	SA 9566-10210	1				K	•Ring	•Anneau	•Ring	• 링	• 密封环	
38	SA 9016-21020	4					•Bolt	•Boulon	•Bolzen	• 볼트	• 螺栓	
39	SA 9511-12010	4				K	•O-ring	•Joint Torique	•O-Ring	• 오링	•O 形圈	
40	SA 9511-12011	1				K	•O-ring	•Joint Torique	•O-Ring	• 오링	•O 形圈	
41	SA 9511-12026	6				K	•O-ring	•Joint Torique	•O-Ring	• 오링	•O 形圈	
42	SA 9512-02120	1				K	•O-ring	•Joint Torique	•O-Ring	• 오링	•O 形圈	
43	SA 8230-02880	1					•Adhesive	•Adhesif	•Klebstoff	• 접착제	• 粘合剂	
44	SA 9415-11032	1					•Plug	•Bouchon	•Stopfen	• 플러그	• 堵头	
45	SA 9511-12014	1				K	•O-ring	•Joint Torique	•O-Ring	• 오링	•O 形圈	
46	SA 9566-10260	6				K	•Ring	•Anneau	•Ring	• 링	• 密封环	
100	SA 8148-13070	1					Sealing Kit	Jeu Joints	Dichtungssatz	시일 킷	密封包	

1	8277808
2	
3	
4	
5	

主控阀，减压阀和小臂支撑
제어밸브 , 릴리프 밸브 ; 디퍼 암 홀딩
Steuerventilblock, überdruckventil und Stielhalter
Valve cde principale, détendeur et fixation balancier
Main control valve, relief valve and dipper arm holding

Catalogue id	Group
56141	912
Illustr. No	Section
1013261	900
Issue	Page
VOE 95E4356141	615

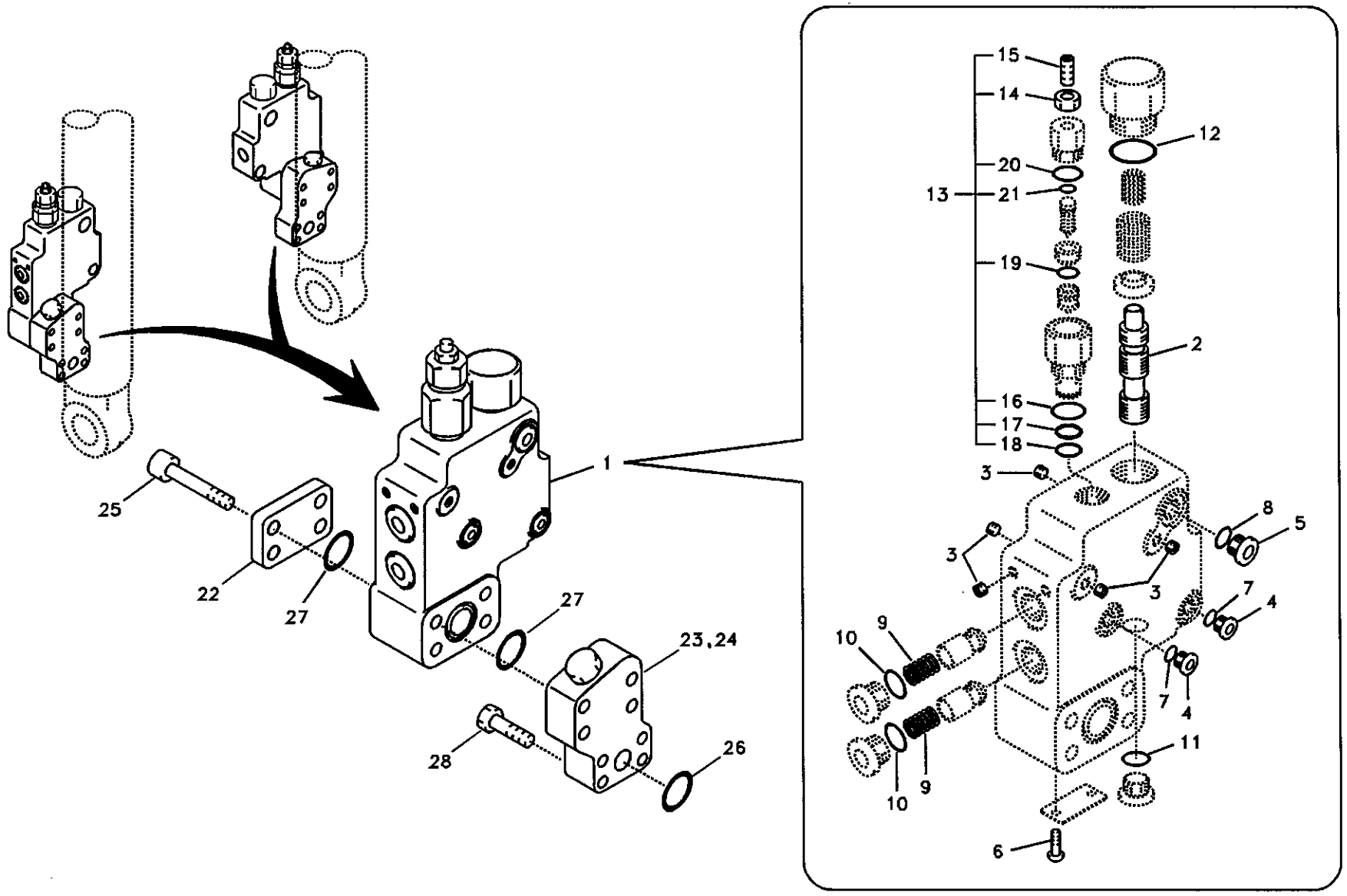

Volvo Construction Equipment

1013262

Fig.	Part No.	Quantity 1	2	3	PS	KIT	Description	Dénomination	Bezeichnung	품명	说明	Notes
1	VOE 14505578	2					Valve	Soupape	Ventil	밸브	阀	
2		1					•Slide	•Tiroir	•Schieber	• 슬라이드	• 滑槽	
3	SA 7242-11040	6					•Plug	•Bouchon	•Stopfen	• 플러그	• 堵头	
4	SA 7273-10751	2					•Cap	•Chapeau	•Kappe	• 캡	• 罩壳	
5	SA 9415-11032	1					•Plug	•Bouchon	•Stopfen	• 플러그	• 堵头	
6	SA 1010-11360	2					•Screw	•Vis	•Schraube	• 스크류	• 六角螺钉	
7	SA 9511-12011	2				K	•O-ring	•Joint Torique	•O-Ring	• 오링	•0 形圈	
8	SA 9511-12014	1				K	•O-ring	•Joint Torique	•O-Ring	• 오링	•0 形圈	
9	SA 7273-11370	2					•Spring	•Ressort	•Feder	• 스프링	• 弹簧	
10	SA 9511-42912	2				K	•O-ring	•Joint Torique	•O-Ring	• 오링	•0 形圈	
11	SA 9511-12021	1				K	•O-ring	•Joint Torique	•O-Ring	• 오링	•0 形圈	
12	SA 9511-12038	1				K	•O-ring	•Joint Torique	•O-Ring	• 오링	•0 形圈	
13	SA 7270-30160	1					•Valve	•Soupape	•Ventil	• 밸브	• 阀	
14	VOE 983303	1					••Nut	••Ecrou	••Mutter	•• 너트	•• 螺母	
15	SA 9023-10803	1					••Set Screw	••Vis Butee	••Anschlagschraub	•• 세트 스크류	•• 紧固螺钉	
16	SA 9511-42912	1				K	••O-ring	••Joint Torique	••O-Ring	•• 오링	••0 形圈	
17	SA 9566-10160	1				K	••Ring	••Anneau	••Ring	•• 링	•• 密封环	
18	SA 9511-12016	1				K	••O-ring	••Joint Torique	••O-Ring	•• 오링	••0 形圈	
19	SA 9511-11011	1				K	••O-ring	••Joint Torique	••O-Ring	•• 오링	••0 形圈	
20	SA 9511-11021	1				K	••O-ring	••Joint Torique	••O-Ring	•• 오링	••0 形圈	
21	SA 9511-11006	1				K	••O-ring	••Joint Torique	••O-Ring	•• 오링	••0 形圈	
22	VOE 14531031	2					Cover	Capot	Haube	커버	罩盖	
23	SA 1174-50280	1					Block	Bloc	Block	블록	壳体	LH
24	SA 1174-50290	1					Block	Bloc	Block	블록	壳体	RH
25	VOE 948953	8					Allen Hd Screw	Vis A 6 Pans Cr	Inbusschraube	스크류	内六角螺钉	SER NO 10001-11540 SER NO 30001-30045
	VOE 984356	8					Screw	Vis	Schraube	스크류	六角螺钉	SER NO 11541- SER NO 30046-
26	SA 9512-02214	2					O-ring	Joint Torique	O-Ring	오링	0 形圈	
27	SA 9512-02219	4					O-ring	Joint Torique	O-Ring	오링	0 形圈	

1	8277877
2	
3	
4	
5	

工作液压，大臂爆裂保护阀安装件
유압배관 , 붐 낙하방지장치 밸브 장착
Arbeitshydraulik, Leitungsbruchventil Ausleger und Ventileinbau.
Comm. hydraulique d'outil, valve de sécurité en cas de rupture de flexible sur la flèche
Working hydraulic, boom rupture valve mount

Catalogue id	Group
56141	912
Illustr. No 1013262	Section 2000
Issue VOE 95E4356141	Page 617

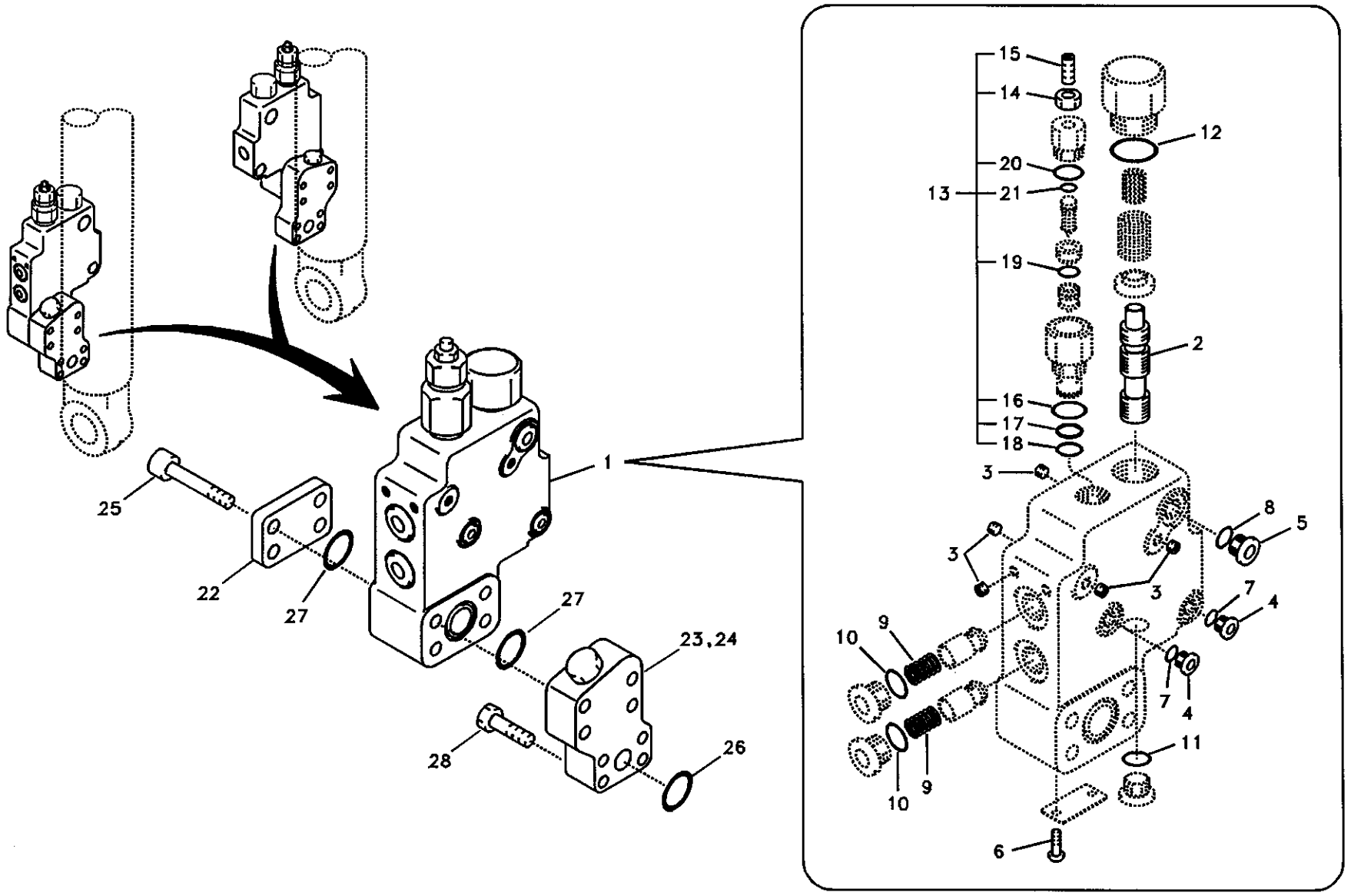

Volvo Construction Equipment

1013262

Fig.	Part No.	Quantity 1	2	3	PS	KIT	Description	Dénomination	Bezeichnung	품명	说明	Notes
28	SA 9016-21011	8					Bolt	Boulon	Bolzen	볼트	螺栓	SER NO 10001-11540 SER NO 30001-30045
	VOE 984349	8					Screw	Vis	Schraube	스크류	六角螺钉	SER NO 11541- SER NO 30046-
100	VOE 14516741	1					Sealing Kit	Jeu Joints	Dichtungssatz	시일 킷	密封包	

1	8277877	工作液压，大臂爆裂保护阀安装件 유압배관 , 붐 낙하방지장치 밸브 장착 **Arbeitshydraulik, Leitungsbruchventil Ausleger und Ventileinbau.** **Comm. hydraulique d'outil, valve de sécurité en cas de rupture de flexible sur la flèche** **Working hydraulic, boom rupture valve mount**
2		
3		
4		
5		

Catalogue id	Group
56141	912
Illustr. No 1013262	Section 2000
Issue VOE 95E4356141	Page 619

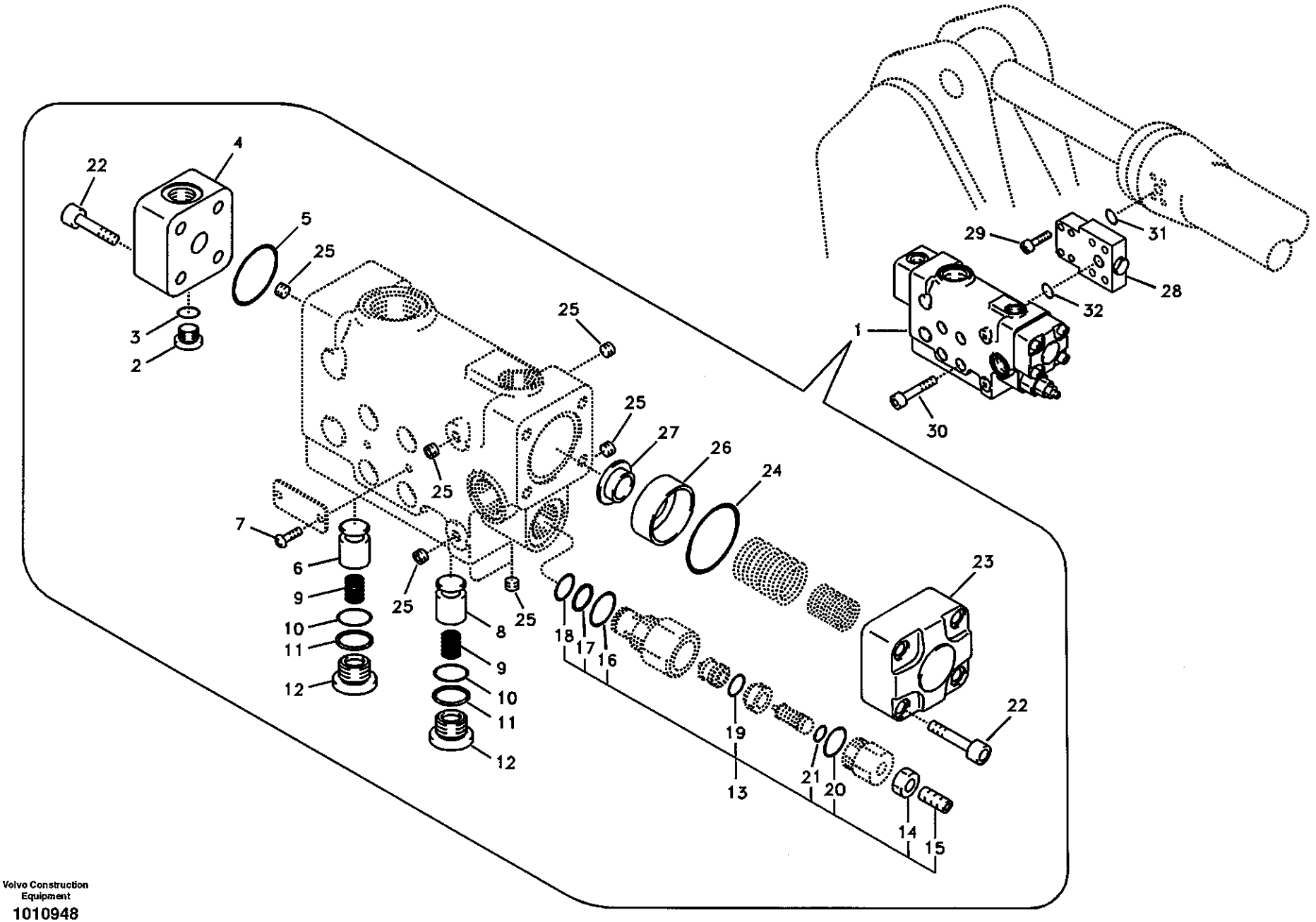

Volvo Construction Equipment

1010948

Fig.	Part No.	Quantity 1	2	3	PS	KIT	Description	Dénomination	Bezeichnung	품명	说明	Notes
1	VOE 14505579	1	1				Valve	Soupape	Ventil	밸브	阀	
2	SA 7273-10751	1	1				•Cap	•Chapeau	•Kappe	• 캡	• 罩壳	
3	SA 9511-12011	1	1			K	•O-ring	•Joint Torique	•O-Ring	• 오링	•O 形圈	
4	VOE 14512494	1	1				•Cover	•Capot	•Haube	• 커버	• 罩盖	
5	SA 9512-02127	1	1				•O-ring	•Joint Torique	•O-Ring	• 오링	•O 形圈	
6	VOE 14505558	1	1				•Poppet	•Clapet champignon	•Niete	• 포핏	• 塞座	
7	SA 1010-11360	2	2				•Screw	•Vis	•Schraube	• 스크류	• 六角螺钉	
8	VOE 14505557	1	1				•Poppet	•Clapet champignon	•Niete	• 포핏	• 塞座	
9	SA 7273-10600	2	2				•Spring	•Ressort	•Feder	• 스프링	• 弹簧	
10	SA 9511-22030	2	2				•O-ring	•Joint Torique	•O-Ring	• 오링	•O 形圈	
11	SA 9566-20300	2	2				•Ring	•Anneau	•Ring	• 링	• 密封环	
12	VOE 14505562	2	2				•Plug	•Bouchon	•Stopfen	• 플러그	• 堵头	
13	SA 7270-30160	1	1				•Valve	•Soupape	•Ventil	• 밸브	• 阀	
14	VOE 983303	1	1				••Nut	••Ecrou	••Mutter	•• 너트	•• 螺母	
15	SA 9023-10803	1	1				••Set Screw	••Vis Butee	••Anschlagschraub	•• 세트 스크류	•• 紧固螺钉	
16	SA 9511-42912	1	1			K	••O-ring	••Joint Torique	••O-Ring	•• 오링	••O 形圈	
17	SA 9566-10160	1	1			K	••Ring	••Anneau	••Ring	•• 링	•• 密封环	
18	SA 9511-12016	1	1			K	••O-ring	••Joint Torique	••O-Ring	•• 오링	••O 形圈	
19	SA 9511-11011	1	1			K	••O-ring	••Joint Torique	••O-Ring	•• 오링	••O 形圈	
20	SA 9511-11021	1	1			K	••O-ring	••Joint Torique	••O-Ring	•• 오링	••O 形圈	
21	SA 9511-11006	1	1			K	••O-ring	••Joint Torique	••O-Ring	•• 오링	••O 形圈	
22	SA 9016-10807	8	8		SS		•Bolt	•Boulon	•Bolzen	• 볼트	• 螺栓	
23	VOE 14505555	1	1				•Cover	•Capot	•Haube	• 커버	• 罩盖	
24	SA 9511-22055	1	1				•O-ring	•Joint Torique	•O-Ring	• 오링	•O 形圈	
25	SA 7242-11040	7	7				•Plug	•Bouchon	•Stopfen	• 플러그	• 堵头	
26	VOE 14505560	1	1				•Ring	•Anneau	•Ring	• 링	• 密封环	
27	VOE 14505561	1	1				•Ring	•Anneau	•Ring	• 링	• 密封环	
28	VOE 14517501	1	1				Block	Bloc	Block	블록	壳体	
29	VOE 967637	4	4				Allen Hd Screw	Vis A 6 Pans Cr	Inbusschraube	스크류	内六角螺钉	SER NO 10001-11540 SER NO 30001-30045

1	8277878
2	8277880
3	
4	
5	

工作液压，小臂爆裂保护阀安装件
유압 배관 , 디퍼 암 낙하 방지장치 밸브 장착
Arbeitshydraulik, Leitungsbruchventil Stiel und Ventileinbau.
Comm. hydraulique d'outil, valve de sécurité si rupture de flexible sur le balancier
Working hydraulic, dipper arm rupture valve mount.

Catalogue id	Group
56141	912
Illustr. No	Section
1010948	2100
Issue	Page
VOE 95E4356141	621

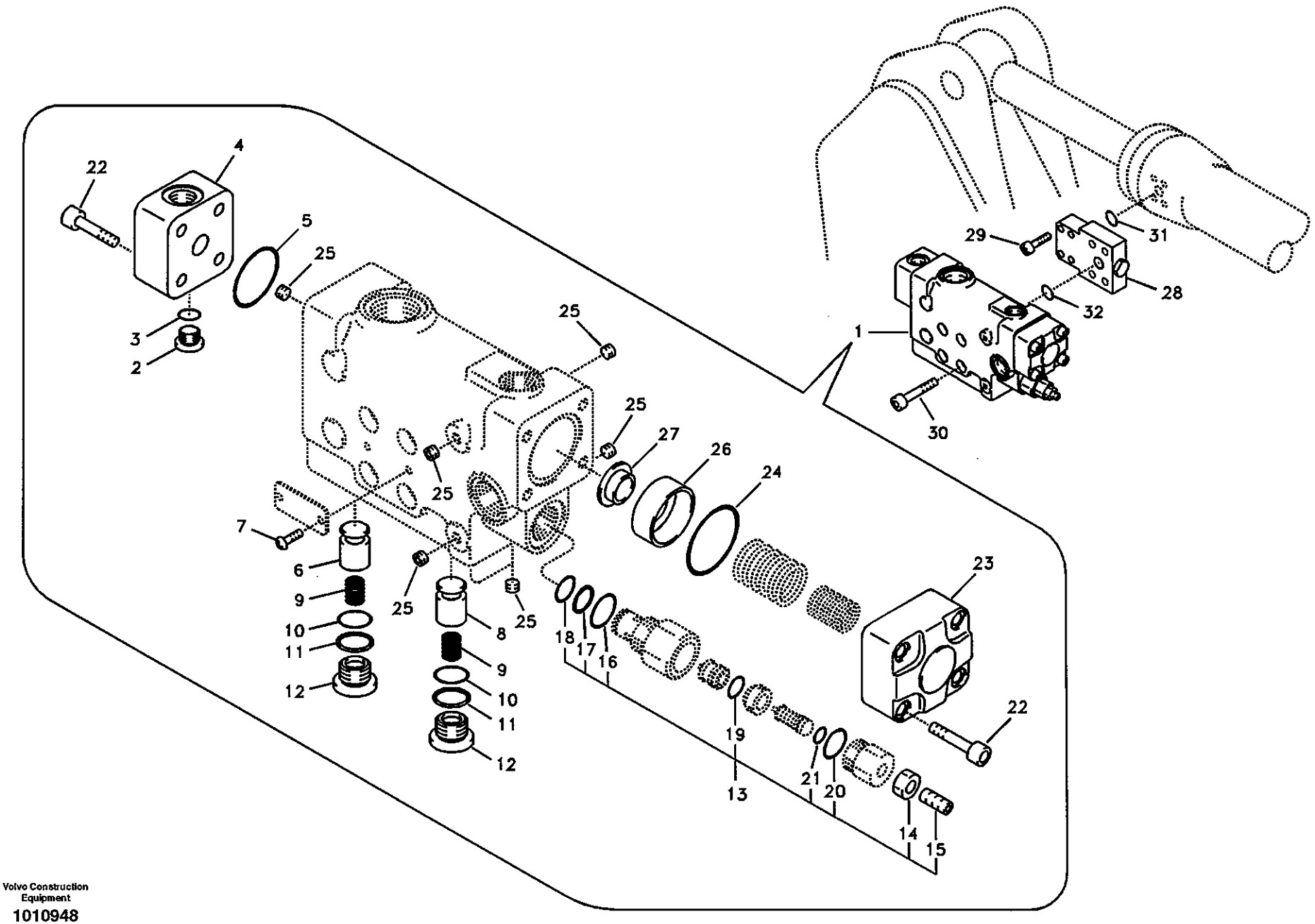

Volvo Construction Equipment

1010948

Fig.	Part No.	Quantity 1	2	3	PS	KIT	Description	Dénomination	Bezeichnung	품명	说明	Notes
	VOE 984085	4	4				Allen Hd Screw	Vis A 6 Pans Cr	Inbusschraube	스크류	内六角螺钉	SER NO 11541- SER NO 30046-
30	**SA 9016-21217**	4	4				Bolt	Boulon	Bolzen	볼트	螺栓	SER NO 10001-11540 SER NO 30001-30045
	VOE 984355	4	4				Screw	Vis	Schraube	스크류	六角螺钉	SER NO 11541- SER NO 30046-
31	**SA 9512-02214**	1	1				O-ring	Joint Torique	O-Ring	오링	0 形圈	
32	**SA 9512-02219**	1	1				O-ring	Joint Torique	O-Ring	오링	0 形圈	
100	**VOE 14516741**	1	1				Sealing Kit	Jeu Joints	Dichtungssatz	시일 킷	密封包	

1	**8277878**
2	**8277880**
3	
4	
5	

工作液压，小臂爆裂保护阀安装件
유압 배관 , 디퍼 암 낙하 방지장치 밸브 장착
Arbeitshydraulik, Leitungsbruchventil Stiel und Ventileinbau.
Comm. hydraulique d'outil, valve de sécurité si rupture de flexible sur le balancier
Working hydraulic, dipper arm rupture valve mount.

Catalogue id **56141**	Group **912**
Illustr. No **1010948**	Section **2100**
Issue **VOE 95E4356141**	Page **623**

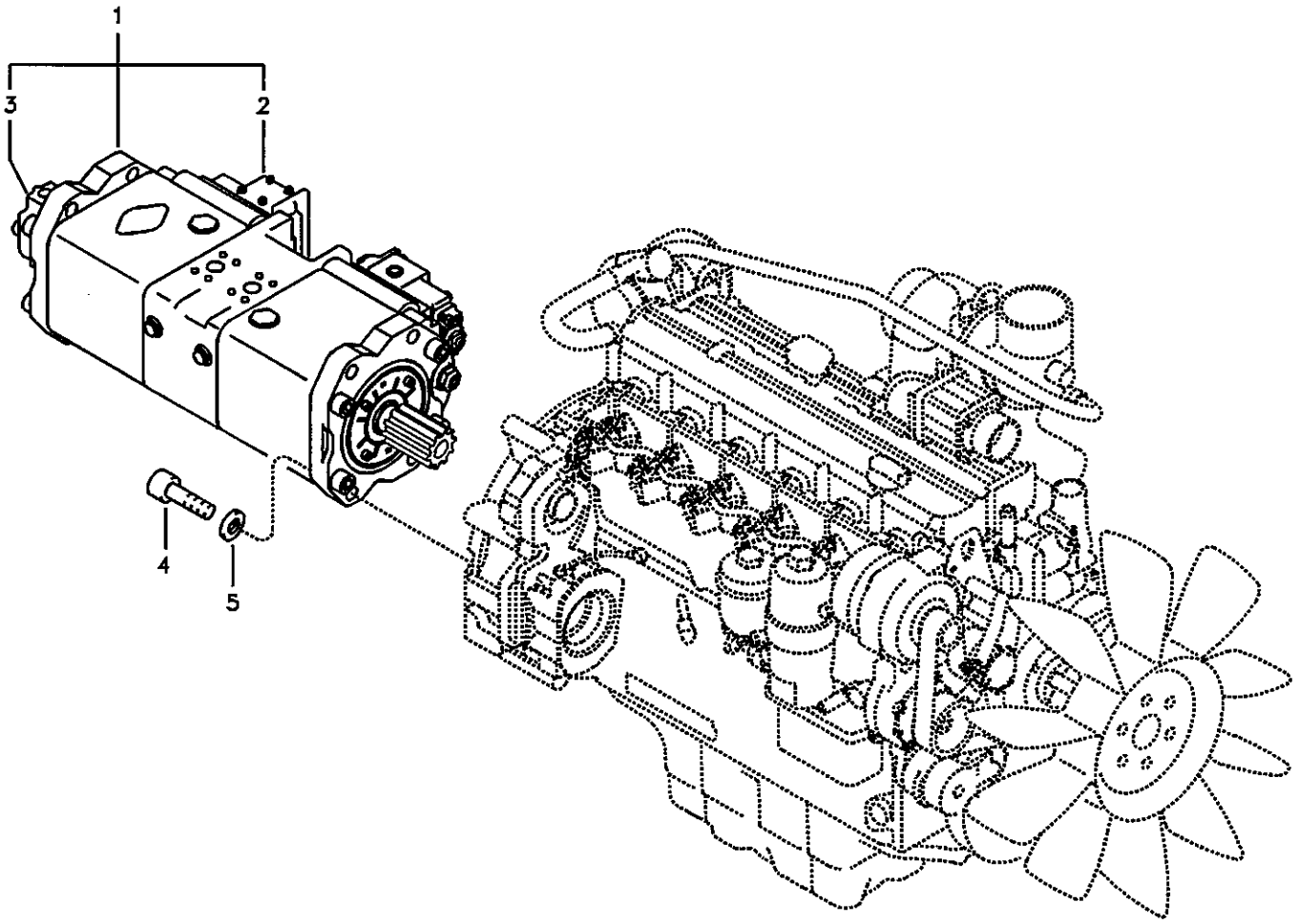
1
2
3
4
5

Fig.	Part No.	Quantity 1	2	3	PS	KIT	Description	Dénomination	Bezeichnung	품명	说明	Notes
1	SA 1142-00012	1			SS		Pump	Pompe	Pumpe	펌프	泵	SER NO 10001-12467 SER NO 30001-30273 See group 913, Page 629
	VOE 14524179	1					Pump	Pompe	Pumpe	펌프	泵	SER NO 12468-14775 SER NO 30274-30779 SER NO 20001-20015 See group 913, Page 629
	VOE 14531855	1					Pump	Pompe	Pumpe	펌프	泵	SER NO 14776- SER NO 30780- SER NO 20016- See group 913, Page 629
2	SA 8230-09160	2					•Regulator	•Regulateur	•Regler	• 레귤레이터	• 压力调整装置	SER NO 10001-14775 SER NO 30001-30779 SER NO 20001-20015 See group 913, Page 641
	VOE 14525814	2					•Regulator	•Regulateur	•Regler	• 레귤레이터	• 压力调整装置	SER NO 14776- SER NO 30780- SER NO 20016- See group 913, Page 641
3	SA 8230-08800	1					•Gear Pump	•Pomp.engrenages	•Zahnradpumpe	• 기어 펌프	• 齿轮泵	SER NO 10001-14775 SER NO 30001-30779 SER NO 20001-20015 See group 913, Page 651
	VOE 14535458	1					•Gear Pump	•Pomp.engrenages	•Zahnradpumpe	• 기어 펌프	• 齿轮泵	SER NO 14776- SER NO 30780- SER NO 20016- See group 913, Page 651
4	VOE 949566	4					Allen Hd Screw	Vis A 6 Pans Cr	Inbusschraube	스크류	内六角螺钉	SER NO 10001-11540 SER NO 30001-30045

1	8277784	油泵安装 유압 펌프 및 장착 부품 **Pumpeninstallation** **Installation de pompe** **Pump installation**	Catalogue id **56141**	Group **913**
2				
3			Illustr. No **1010055**	Section **100**
4				
5			Issue **VOE 95E4356141**	Page **625**

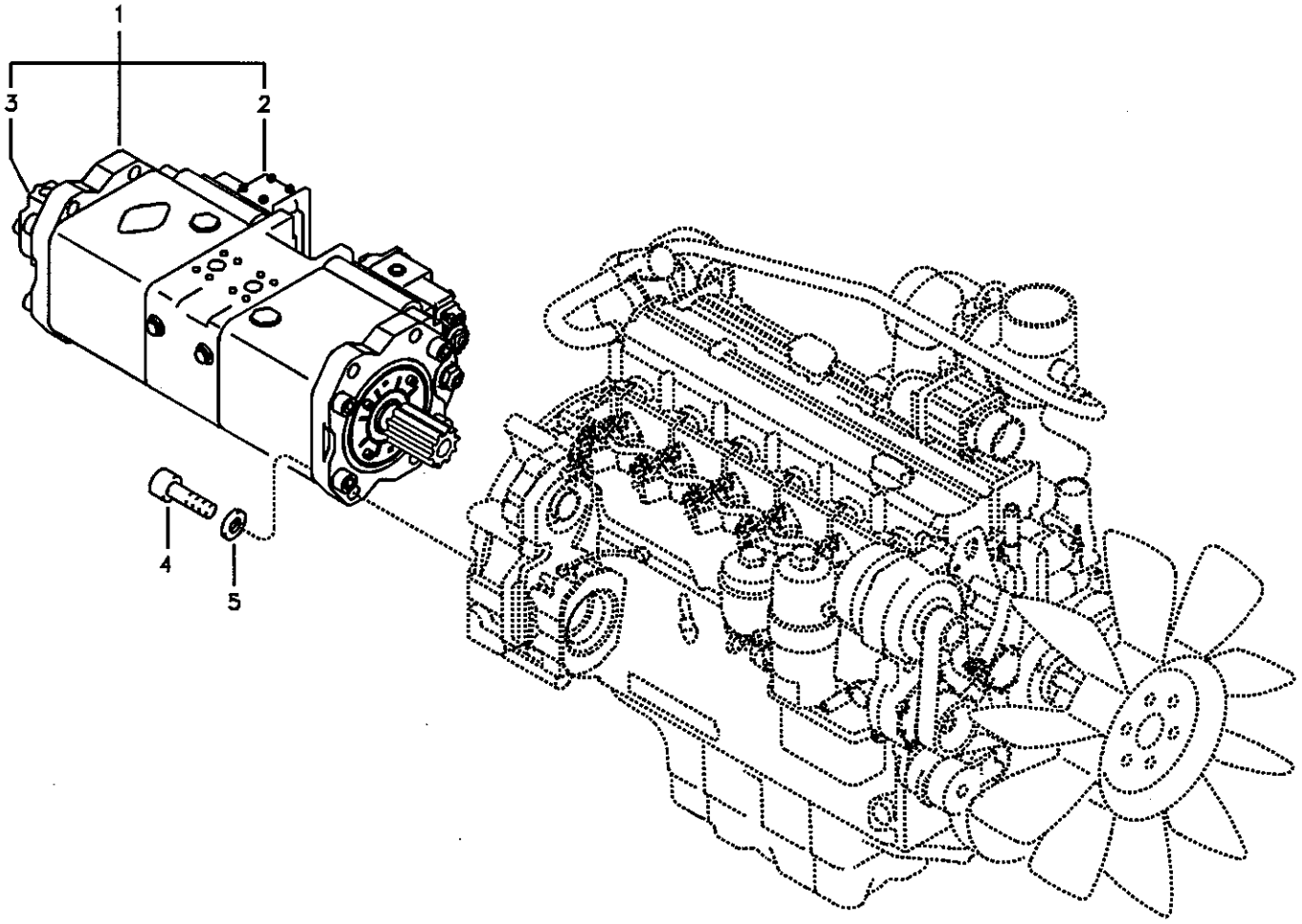
1
2
3
4
5

Fig.	Part No.	Quantity 1	2	3	PS	KIT	Description	Dénomination	Bezeichnung	품명	说明	Notes
	VOE 984229	4					Allen Hd Screw	Vis A 6 Pans Cr	Inbusschraube	스크류	内六角螺钉	SER NO 11541- SER NO 30046-
5	SA 9211-20000	4					Washer	Rondelle	Scheibe	와셔	垫圈	

1	8277784	油泵安装 유압 펌프 및 장착 부품 **Pumpeninstallation** **Installation de pompe** **Pump installation**	Catalogue id **56141**	Group **913**
2				
3			Illustr. No **1010055**	Section **100**
4				
5			Issue **VOE 95E4356141**	Page **627**

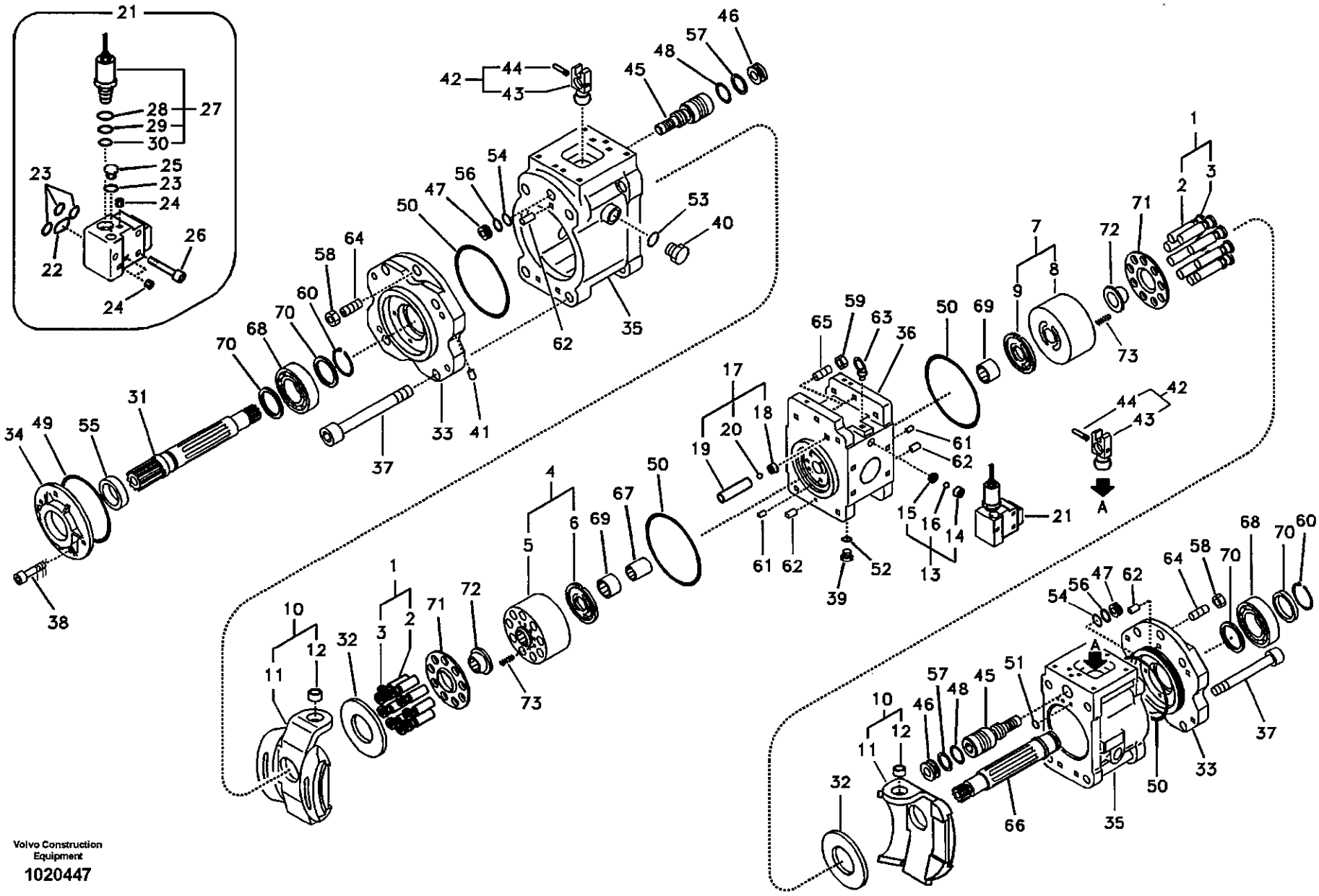

Volvo Construction Equipment

1020447

Fig.	Part No.	Quantity 1	2	3	PS	KIT	Description	Dénomination	Bezeichnung	품명	说明	Notes
	SA 1142-00012	1			SS		Pump	Pompe	Pumpe	펌프	泵	SER NO 10001-12467 SER NO 30001-30273
	VOE 14524179	1					Pump	Pompe	Pumpe	펌프	泵	SER NO 12468-14775 SER NO 30274-30779 SER NO 20001-20015
	VOE 14531855	1					Pump	Pompe	Pumpe	펌프	泵	SER NO 14776- SER NO 30780- SER NO 20016-
1	**SA 8230-14650**	2					•Piston	•Piston	•Kolben	• 피스톤	• 活塞	
2		9			NS		••Piston	••Piston	••Kolben	•• 피스톤	•• 活塞	
3		9			NS		••Seat	••Siege	••Sitz	•• 시트	•• 滑靴	
4	**SA 8230-28580**	1					•Cylinder	•Verin	•Zylinder	• 실린더	• 工作缸	
5		1			NS		••Block	••Bloc	••Block	•• 블록	•• 壳体	
6		1			NS		••Plate	••Plaque	••Platte	•• 플레이트	•• 配流盘	
7	**SA 8230-28590**	1					•Cylinder	•Verin	•Zylinder	• 실린더	• 工作缸	
8		1			NS		••Block	••Bloc	••Block	•• 블록	•• 壳体	
9		1			NS		••Plate	••Plaque	••Platte	•• 플레이트	•• 配流盘	
10	**SA 8230-09800**	2					•Plate	•Plaque	•Platte	• 플레이트	• 配流盘	
11		1			NS		••Plate	••Plaque	••Platte	•• 플레이트	•• 配流盘	
12		1			NS		••Bushing	••Bague	••Buchse	•• 부싱	•• 衬套	
13	**SA 7223-00450**	2					•Check valve	•Valve antiretour	•Rückschlagventil	• 체크 밸브	• 止回阀	
14		1			NS		••Seat	••Siege	••Sitz	•• 시트	•• 座圈	
15		1			NS		••Guard	••Protection	••Schutz	•• 가드	•• 护罩焊件	
16		1			NS		••Ball	••Bille	••Kugel	•• 볼	•• 滚珠	
17	**SA 7223-00460**	2					•Check valve	•Valve antiretour	•Rückschlagventil	• 체크 밸브	• 止回阀	
18		1			NS		••Seat	••Siege	••Sitz	•• 시트	•• 座圈	
19		1			NS		••Guard	••Protection	••Schutz	•• 가드	•• 护罩焊件	
20		1			NS		••Ball	••Bille	••Kugel	•• 볼	•• 滚珠	

1	**8277784**	液压泵 유압 펌프 **Hydraulikpumpe** **Pompe hydraulique** **Hydraulic pump**	Catalogue id **56141**	Group **913**
2			Illustr. No **1020447**	Section **200**
3			Issue **VOE 95E4356141**	Page **629**
4				
5				

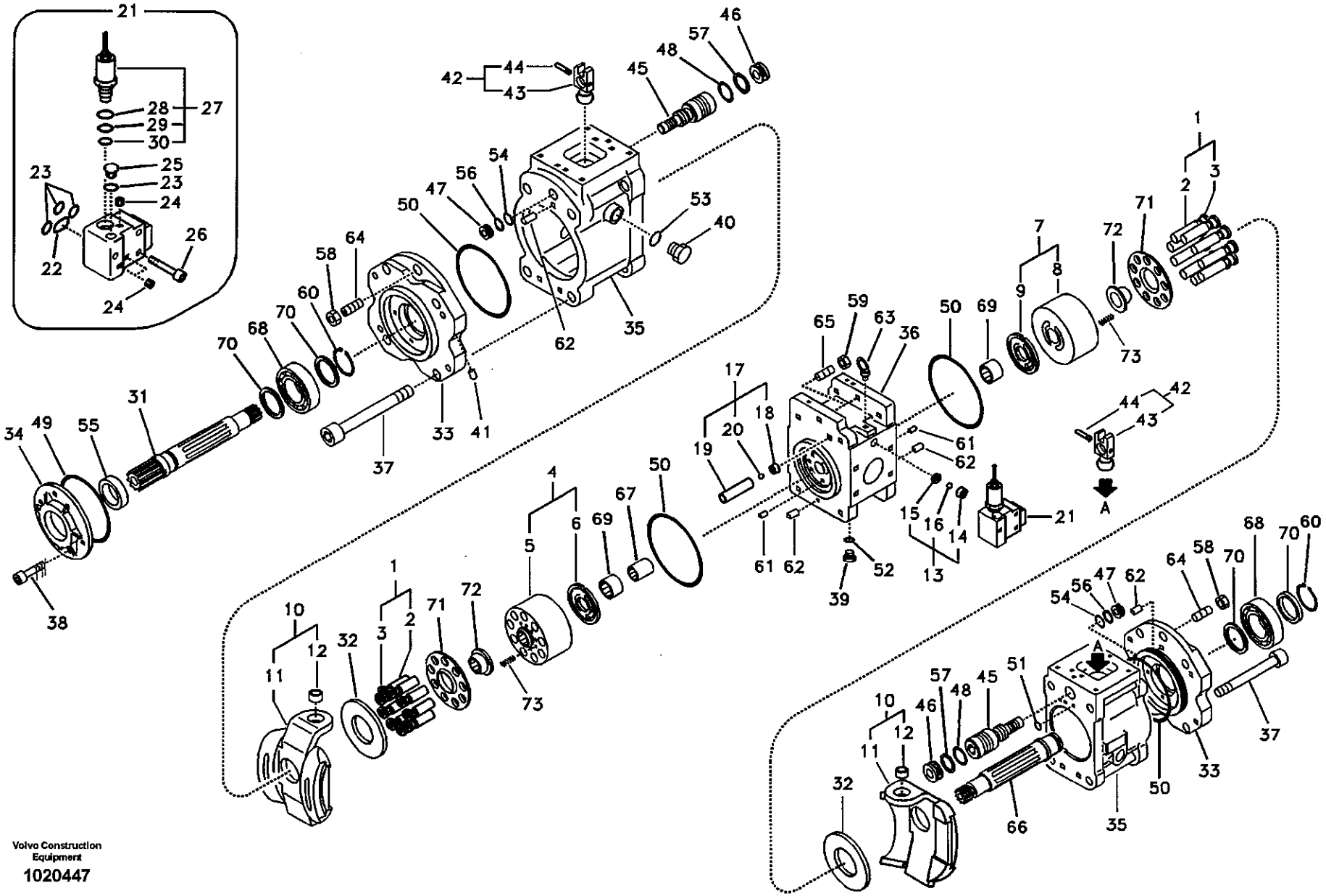

Volvo Construction Equipment

1020447

Fig.	Part No.	Quantity 1	2	3	PS	KIT	Description	Dénomination	Bezeichnung	품명	说明	Notes
21	SA 8230-09020	1					•Valve	•Soupape	•Ventil	• 밸브	• 阀	SER NO 10001-14775 SER NO 30001-30779 SER NO 20001-20015
	VOE 14535453	1					•Valve	•Soupape	•Ventil	• 밸브	• 阀	SER NO 14776- SER NO 30780- SER NO 20016-
22	VOE 14533608	1				K	••O-ring	••Joint Torique	••O-Ring	•• 오링	••O 形圈	SER NO 14776- SER NO 30780- SER NO 20016-
23	VOE 14533606	4				K	••O-ring	••Joint Torique	••O-Ring	•• 오링	••O 形圈	SER NO 14776- SER NO 30780- SER NO 20016-
24	SA 7242-11040	3					••Plug	••Bouchon	••Stopfen	•• 플러그	•• 堵头	SER NO 14776- SER NO 30780- SER NO 20016-
25	SA 9415-11021	1					••Plug	••Bouchon	••Stopfen	•• 플러그	•• 堵头	SER NO 14776- SER NO 30780- SER NO 20016-
26	SA 8230-25880	3					••Bolt	••Boulon	••Bolzen	•• 볼트	•• 螺栓	SER NO 14776- SER NO 30780- SER NO 20016-
27	SA 8230-32080	1					••Valve	••Soupape	••Ventil	•• 밸브	•• 阀	SER NO 14776- SER NO 30780- SER NO 20016-
28	VOE 14535454	1					•••O-ring	•••Joint Torique	•••O-Ring	••• 오링	•••O 形圈	SER NO 14776- SER NO 30780- SER NO 20016-
29	VOE 14535455	1					•••O-ring	•••Joint Torique	•••O-Ring	••• 오링	•••O 形圈	SER NO 14776- SER NO 30780- SER NO 20016-

1	8277784
2	
3	
4	
5	

液压泵
유압 펌프
Hydraulikpumpe
Pompe hydraulique
Hydraulic pump

Catalogue id	Group
56141	913
Illustr. No	Section
1020447	200
Issue	Page
VOE 95E4356141	631

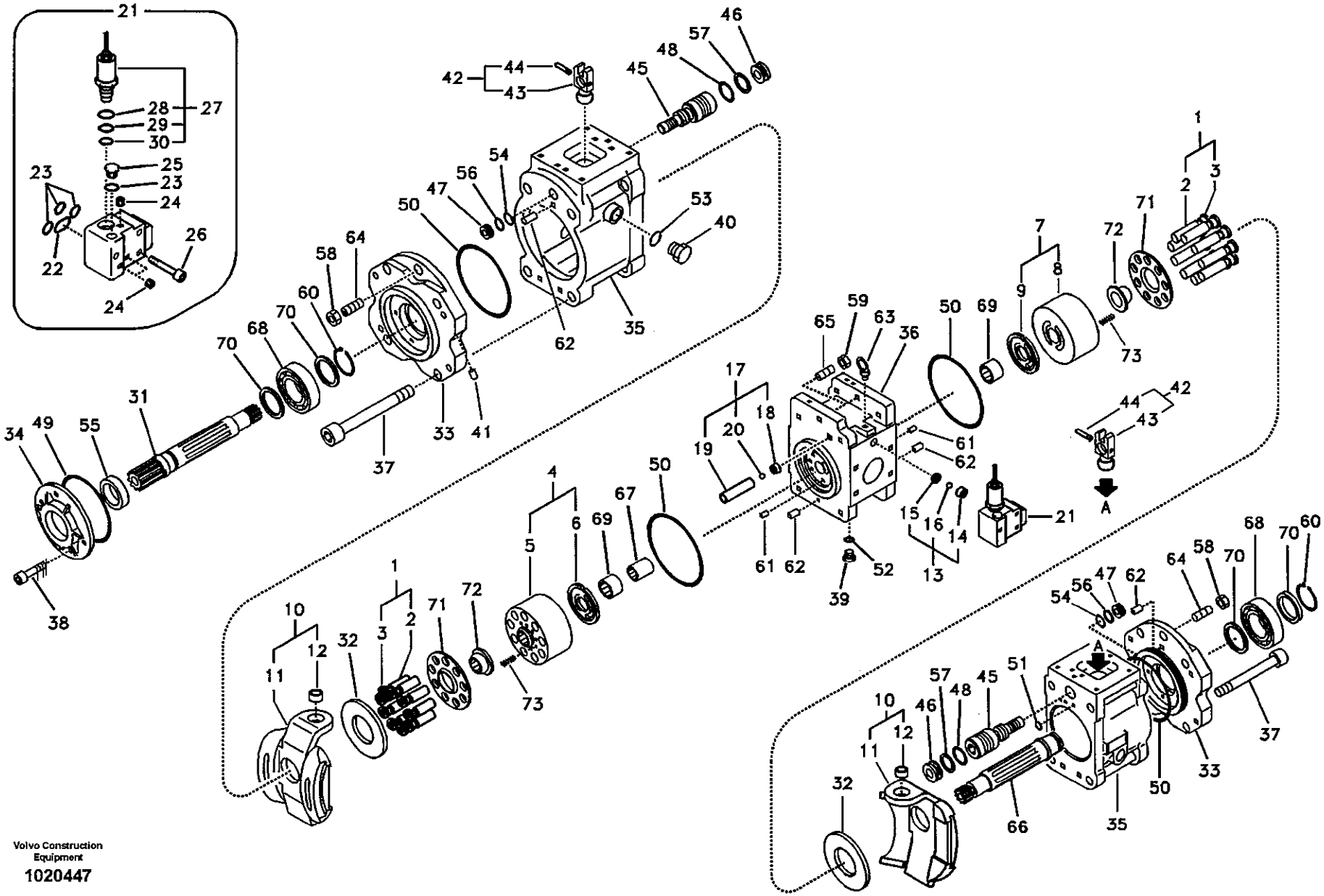
Volvo Construction Equipment
1020447

Fig.	Part No.	Quantity 1	2	3	PS	KIT	Description	Dénomination	Bezeichnung	품명	说明	Notes
30	VOE 14535456	1					•••O-ring	•••Joint Torique	•••O-Ring	••• 오링	•••O 形圈	SER NO 14776- SER NO 30780- SER NO 20016-
31	SA 8230-09100	1					•Shaft	•Arbre	•Welle	• 샤프트	• 轴	
32	SA 8230-21920	2					•Plate	•Plaque	•Platte	• 플레이트	• 配流盘	
33	SA 8230-08940	2					•Support	•Support	•Stütze	• 서포트	• 支座	
34	SA 8230-09350	1					•Cover	•Capot	•Haube	• 커버	• 罩盖	
35	SA 8230-08930	1					•Body	•Carcasse	•Rumpf	• 본체	• 箱体	
36	SA 8230-08980	1					•Valve assembly	•Bloc-soupape	•Ventilgruppe	• 밸브 어셈블리	• 阀总成	
37	SA 8230-09690	8					•Bolt	•Boulon	•Bolzen	• 볼트	• 螺栓	
38	SA 9016-10804	4					•Bolt	•Boulon	•Bolzen	• 볼트	• 螺栓	
39	SA 9415-11021	3					•Plug	•Bouchon	•Stopfen	• 플러그	• 堵头	
40	SA 9415-11051	4					•Plug	•Bouchon	•Stopfen	• 플러그	• 堵头	
41	SA 7242-11040	21					•Plug	•Bouchon	•Stopfen	• 플러그	• 堵头	
42	SA 8230-09790	2					•Pin	•Goupille	•Zapfen	• 핀	• 定位销	
43		1			NS		••Pin	••Goupille	••Zapfen	•• 핀	•• 定位销	
44		1			NS		••Pin	••Goupille	••Zapfen	•• 핀	•• 定位销	
45	SA 8230-09250	2					•Piston	•Piston	•Kolben	• 피스톤	• 活塞	
46	SA 8230-09640	2					•Stop	•Arrêt	•Anschlag	• 스톱	• 挡块	
47	SA 8230-09650	2					•Stop	•Arrêt	•Anschlag	• 스톱	• 挡块	
48	SA 9511-22035	2				K	•O-ring	•Joint Torique	•O-Ring	• 오링	•O 形圈	SER NO 10001-14775 SER NO 30001-30779 SER NO 20001-20015
	VOE 14534044	2				K	•O-ring	•Joint Torique	•O-Ring	• 오링	•O 形圈	SER NO 14776- SER NO 30780- SER NO 20016-
49	SA 9511-22095	1				K	•O-ring	•Joint Torique	•O-Ring	• 오링	•O 形圈	SER NO 10001-14775 SER NO 30001-30779 SER NO 20001-20015

1	8277784
2	
3	
4	
5	

液压泵
유압 펌프
Hydraulikpumpe
Pompe hydraulique
Hydraulic pump

Catalogue id	Group
56141	913
Illustr. No	Section
1020447	200
Issue	Page
VOE 95E4356141	633

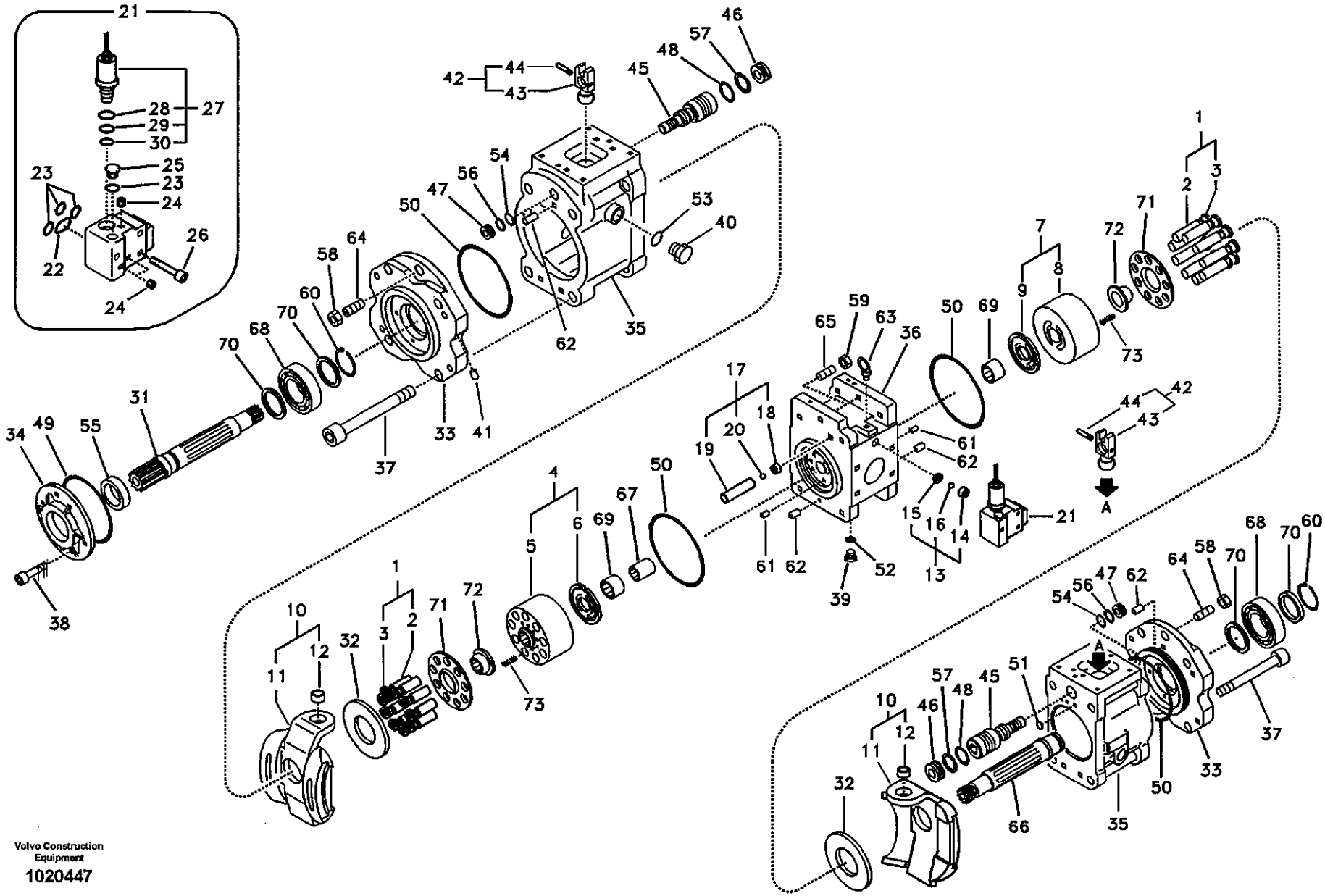
Volvo Construction Equipment
1020447

Fig.	Part No.	Quantity 1	2	3	PS	KIT	Description	Dénomination	Bezeichnung	품명	说明	Notes
	VOE 14535450	1				K	•O-ring	•Joint Torique	•O-Ring	• 오링	•O 形圈	SER NO 14776- SER NO 30780- SER NO 20016-
50	SA 9511-22145	4				K	•O-ring	•Joint Torique	•O-Ring	• 오링	•O 形圈	SER NO 10001-14775 SER NO 30001-30779 SER NO 20001-20015
	VOE 14535451	4				K	•O-ring	•Joint Torique	•O-Ring	• 오링	•O 形圈	SER NO 14776- SER NO 30780- SER NO 20016-
51	SA 9511-12008	16				K	•O-ring	•Joint Torique	•O-Ring	• 오링	•O 形圈	SER NO 10001-14775 SER NO 30001-30779 SER NO 20001-20015
	VOE 14534030	16			SS	K	•O-ring	•Joint Torique	•O-Ring	• 오링	•O 形圈	SER NO 14776- SER NO 30780- SER NO 20016-
52	SA 9511-12011	8				K	•O-ring	•Joint Torique	•O-Ring	• 오링	•O 形圈	SER NO 10001-14775 SER NO 30001-30779 SER NO 20001-20015
	VOE 14534029	8				K	•O-ring	•Joint Torique	•O-Ring	• 오링	•O 形圈	SER NO 14776- SER NO 30780- SER NO 20016-
53	SA 9511-12024	4				K	•O-ring	•Joint Torique	•O-Ring	• 오링	•O 形圈	SER NO 10001-14775 SER NO 30001-30779 SER NO 20001-20015
	VOE 14535387	4			SS	K	•O-ring	•Joint Torique	•O-Ring	• 오링	•O 形圈	SER NO 14776- SER NO 30780- SER NO 20016-
54	SA 9511-12018	2				K	•O-ring	•Joint Torique	•O-Ring	• 오링	•O 形圈	SER NO 10001-14775 SER NO 30001-30779 SER NO 20001-20015

1	8277784
2	
3	
4	
5	

液压泵
유압 펌프
Hydraulikpumpe
Pompe hydraulique
Hydraulic pump

Catalogue id	Group
56141	913
Illustr. No	Section
1020447	200
Issue	Page
VOE 95E4356141	635

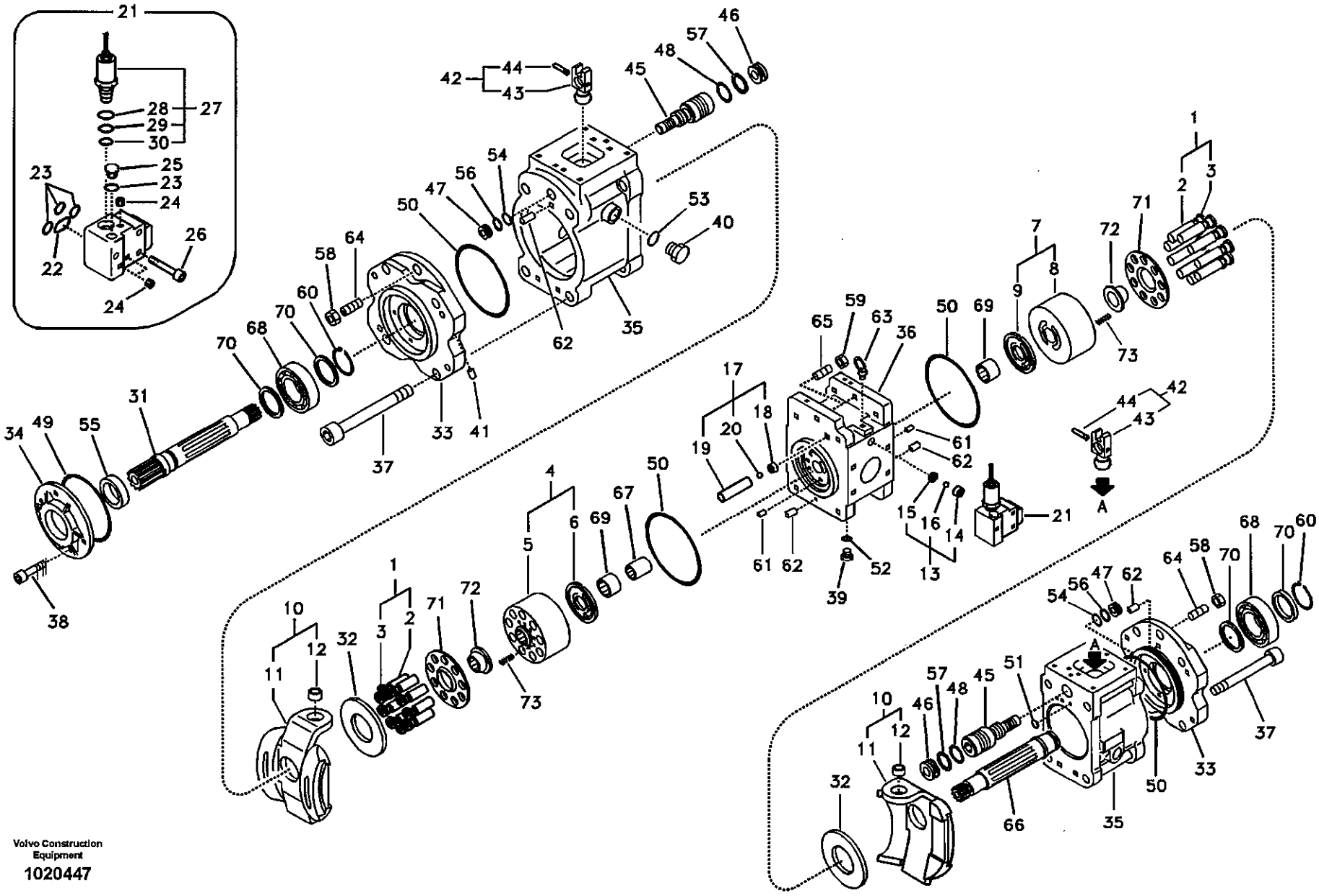

Volvo Construction Equipment

1020447

Fig.	Part No.	Quantity 1	2	3	PS	KIT	Description	Dénomination	Bezeichnung	품명	说明	Notes
	VOE 14534028	2				K	•O-ring	•Joint Torique	•O-Ring	• 오링	•O 形圈	SER NO 14776- SER NO 30780- SER NO 20016-
55	SA 8230-26900	1				K	•Seal	•Joint	•Dichtring	• 시일	• 密封	SER NO 10001-14775 SER NO 30001-30779 SER NO 20001-20015
	VOE 14535452	1				K	•Seal	•Joint	•Dichtring	• 시일	• 密封	SER NO 14776- SER NO 30780- SER NO 20016-
56	SA 9566-10180	2				K	•Ring	•Anneau	•Ring	• 링	• 密封环	
57	SA 9566-20350	2				K	•Ring	•Anneau	•Ring	• 링	• 密封环	
58	SA 8230-25620	2					•Nut	•Ecrou	•Mutter	• 너트	• 螺母	
59	SA 9111-12000	2			SS		•Nut	•Ecrou	•Mutter	• 너트	• 螺母	
60	SA 8230-25980	2					•Ring	•Anneau	•Ring	• 링	• 密封环	
61	SA 8230-26430	2					•Plate	•Plaque	•Platte	• 플레이트	• 配流盘	
62	SA 7223-00660	4					•Spring Pin	•Axe de ressort	•Federstift	• 스프링 핀	• 弹簧销	
63	SA 8230-25450	2					•Eye Bolt	•Boulon Oeillet	•Ringschraube	• 아이 볼트	• 吊环螺栓	
64	SA 8230-26780	2					•Bolt	•Boulon	•Bolzen	• 볼트	• 螺栓	
65	SA 8230-09700	2					•Bolt	•Boulon	•Bolzen	• 볼트	• 螺栓	
66	SA 8230-09070	1					•Shaft	•Arbre	•Welle	• 샤프트	• 轴	
67	SA 8230-09660	1					•Coupling	•Accouplement	•Kupplung	• 커플링	• 连接盘	
68	SA 8230-26610	2					•Roller Bearing	•Roulement rouleaux	•Rollenlager	• 롤러 베어링	• 滚柱轴承	SER NO 10001-14775 SER NO 30001-30779 SER NO 20001-20015
	VOE 14535425	2					•Bearing	•Palier	•Lager	• 베어링	• 轴承	SER NO 14776- SER NO 30780- SER NO 20016-
69	SA 8230-26700	2					•Needle Bearing	•Roule.aiguilles	•Nadellager	• 니들 베어링	• 滚针轴承	SER NO 10001-14775 SER NO 30001-30779 SER NO 20001-20015

1	8277784	液压泵 유압 펌프 **Hydraulikpumpe** **Pompe hydraulique** **Hydraulic pump**	Catalogue id **56141**	Group **913**
2			Illustr. No **1020447**	Section **200**
3			Issue **VOE 95E4356141**	Page **637**
4				
5				

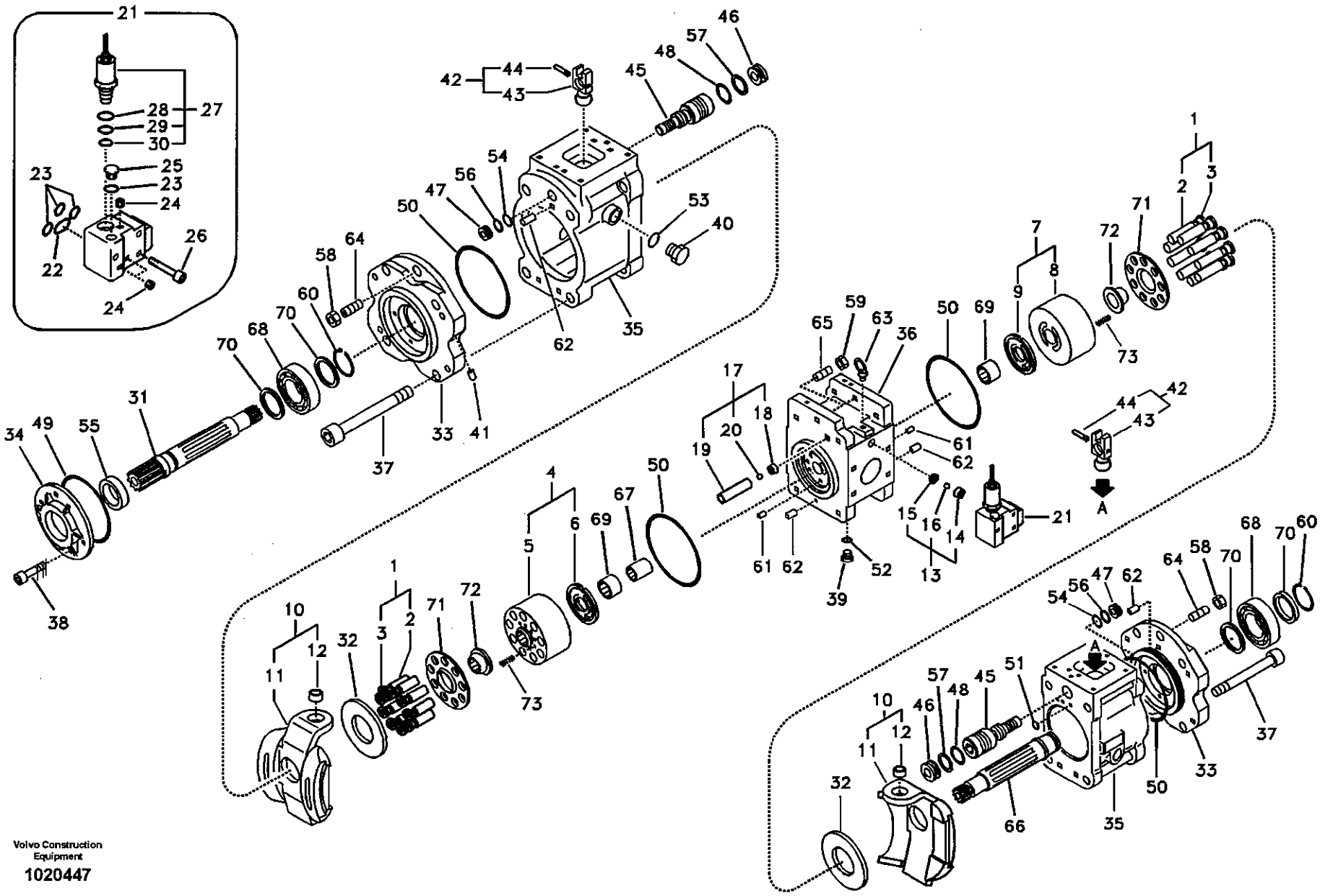

Volvo Construction Equipment
1020447

Fig.	Part No.	Quantity 1	2	3	PS	KIT	Description	Dénomination	Bezeichnung	품명	说明	Notes
	VOE 14535447	2					•Bearing	•Palier	•Lager	• 베어링	• 轴承	SER NO 14776- SER NO 30780- SER NO 20016-
70	**SA 8230-14530**	4					•Spacer	•Partie Intermédiaire	•Zwischenstück	• 스페이서	• 垫片	
71	**SA 8230-09370**	2					•Plate	•Plaque	•Platte	• 플레이트	• 配流盘	
72	**SA 8230-09680**	2					•Bushing	•Bague	•Buchse	• 부싱	• 衬套	SER NO 10001-14775 SER NO 30001-30779 SER NO 20001-20015
	VOE 14535448	2					•Bushing	•Bague	•Buchse	• 부싱	• 衬套	SER NO 14776- SER NO 30780- SER NO 20016-
73	**SA 8230-09710**	18					•Spring	•Ressort	•Feder	• 스프링	• 弹簧	
100	**SA 8148-13080**	1					Sealing Kit	Jeu Joints	Dichtungssatz	시일 킷	密封包	SER NO 10001-14775 SER NO 30001-30779 SER NO 20001-20015
	VOE 14535457	1			SS		Sealing Kit	Jeu Joints	Dichtungssatz	시일 킷	密封包	SER NO 14776- SER NO 30780- SER NO 20016-

1	**8277784**
2	
3	
4	
5	

液压泵
유압 펌프
Hydraulikpumpe
Pompe hydraulique
Hydraulic pump

Catalogue id	Group
56141	**913**
Illustr. No **1020447**	Section **200**
Issue **VOE 95E4356141**	Page **639**

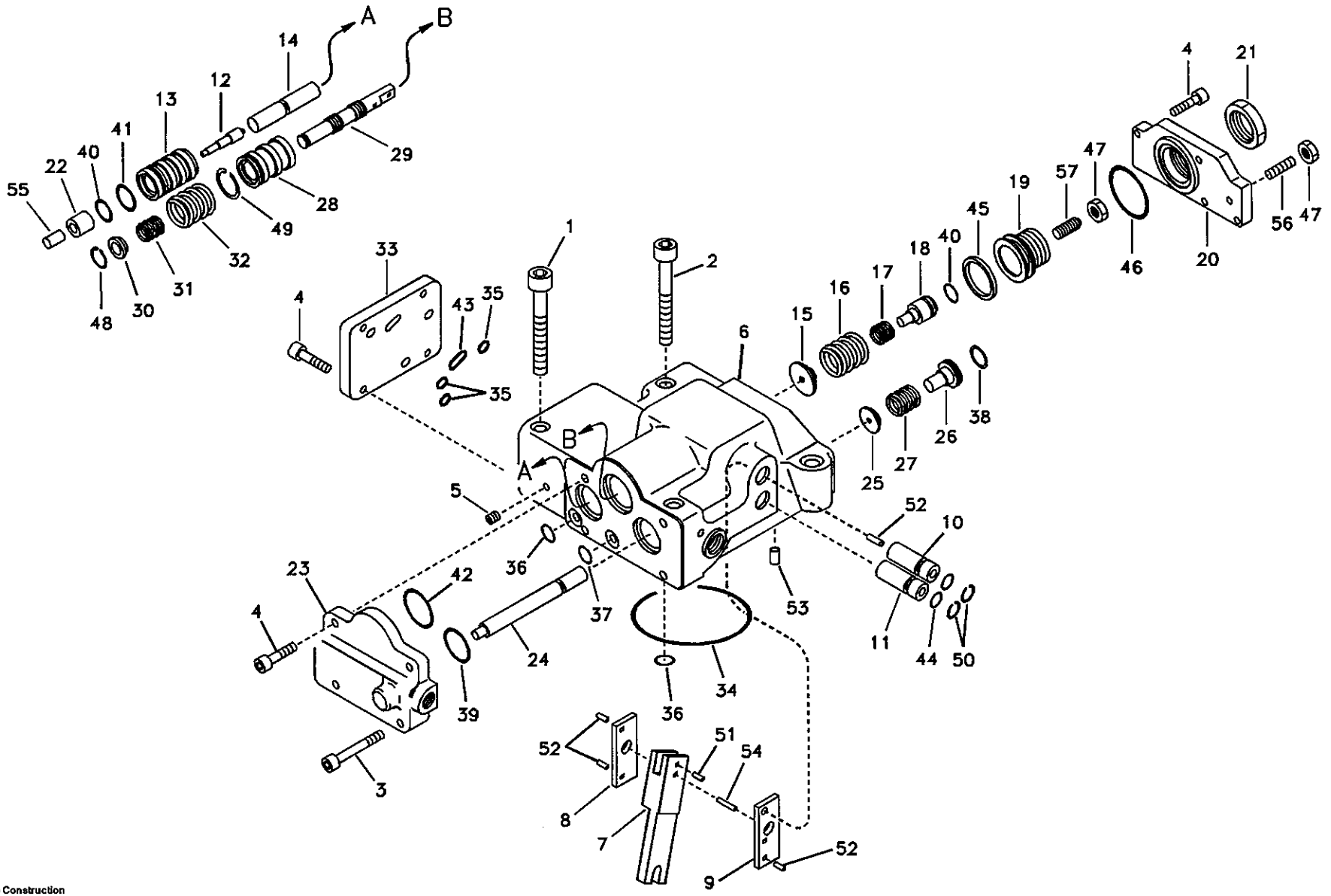

Volvo Construction Equipment

1006416

Fig.	Part No.	Quantity 1	2	3	PS	KIT	Description	Dénomination	Bezeichnung	품명	说明	Notes
	SA 8230-09160	2					Regulator	Regulateur	Regler	레귤레이터	压力调整装置	SER NO 10001-14775 SER NO 30001-30779 SER NO 20001-20015
	VOE 14525814	2					Regulator	Regulateur	Regler	레귤레이터	压力调整装置	SER NO 14776- SER NO 30780- SER NO 20016-
1	SA 8230-25910	2					•Bolt	•Boulon	•Bolzen	• 볼트	• 螺栓	
2	SA 8230-25920	2					•Bolt	•Boulon	•Bolzen	• 볼트	• 螺栓	
3	SA 8230-25860	2					•Bolt	•Boulon	•Bolzen	• 볼트	• 螺栓	
4	SA 8230-25850	10					•Bolt	•Boulon	•Bolzen	• 볼트	• 螺栓	
5	SA 7242-11040	1					•Plug	•Bouchon	•Stopfen	• 플러그	• 堵头	
6		1			NS		•Casing	•Boitier	•Gehäuse	• 케이싱	• 壳体	
7		1			NS		•Lever	•Levier	•Hebel	• 레버	• 拉杆	
8		1			NS		•Lever	•Levier	•Hebel	• 레버	• 拉杆	
9		1			NS		•Lever	•Levier	•Hebel	• 레버	• 拉杆	
10		1			NS		•Plug	•Bouchon	•Stopfen	• 플러그	• 堵头	
11		1			NS		•Plug	•Bouchon	•Stopfen	• 플러그	• 堵头	
12		1			NS		•Piston	•Piston	•Kolben	• 피스톤	• 活塞	
13		1			NS		•Sleeve	•Manchon	•Muffe	• 슬리브	• 内套	
14		1			NS		•Rod	•Tringle	•Stange	• 로드	• 活杆	
15		1			NS		•Seat	•Siege	•Sitz	• 시트	• 座圈	
16		1			NS		•Spring	•Ressort	•Feder	• 스프링	• 弹簧	
17		1			NS		•Spring	•Ressort	•Feder	• 스프링	• 弹簧	
18		1			NS		•Stem	•Queue Soupape	•Stange	• 스템	• 阀杆	
19		1			NS		•Screw	•Vis	•Schraube	• 스크류	• 六角螺钉	
20		1			NS		•Cover	•Capot	•Haube	• 커버	• 罩盖	
21		1			NS		•Lock nut	•Contre-ecrou	•Sicherungsmutter	• 록 너트	• 锁紧螺母	
22		1			NS		•Sleeve	•Manchon	•Muffe	• 슬리브	• 内套	
23		1			NS		•Cover	•Capot	•Haube	• 커버	• 罩盖	
24		1			NS		•Piston	•Piston	•Kolben	• 피스톤	• 活塞	

1	8277784	液压泵稳压器 유압 펌프 레귤레이터 **Regler, Hydraulikpumpe** **Régulateur, pompe hydraulique** **Regulator, hydraulic pump**	Catalogue id 56141	Group 913
2			Illustr. No 1006416	Section 300
3			Issue VOE 95E4356141	Page 641
4				
5				

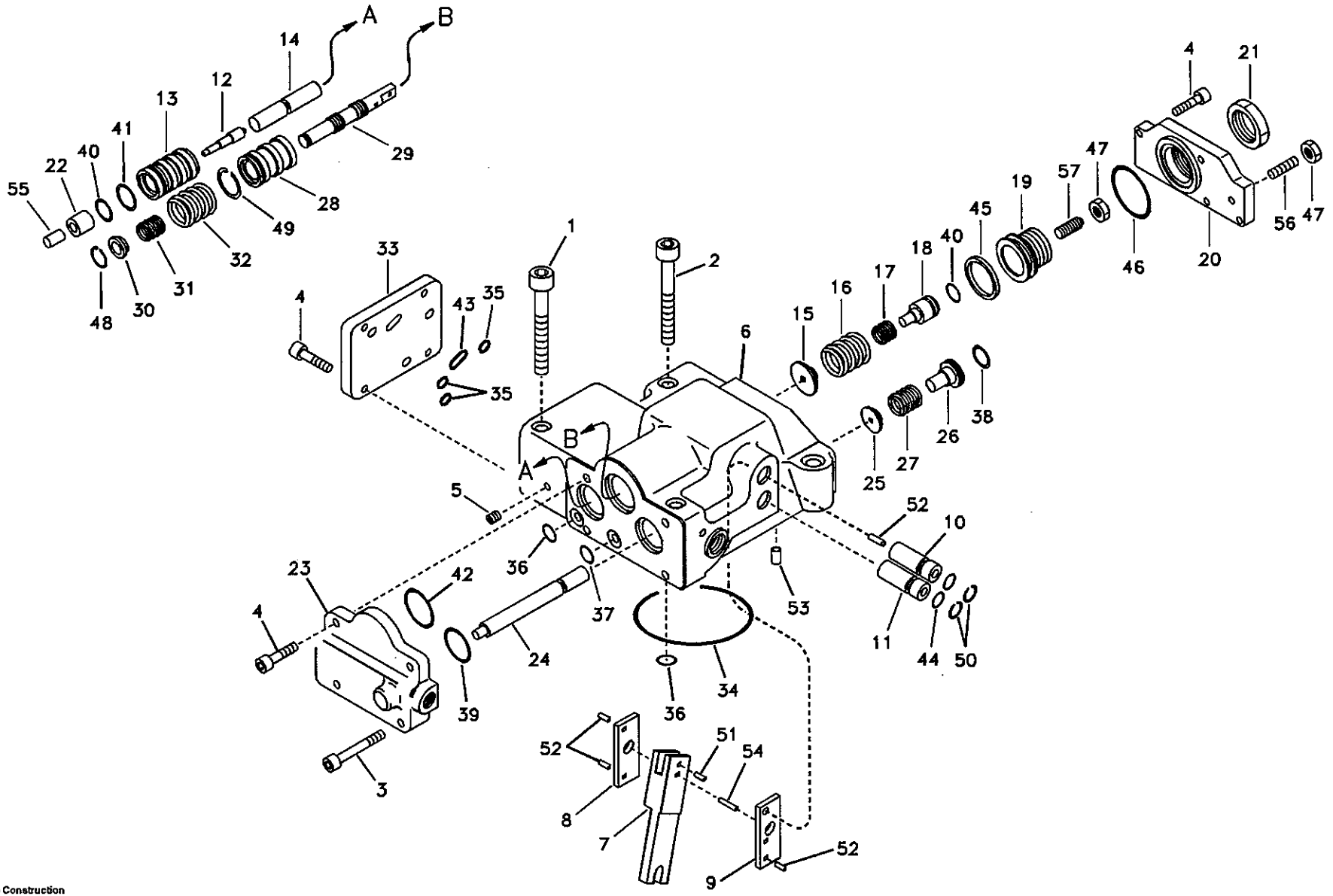

Volvo Construction Equipment

1006416

Fig.	Part No.	Quantity 1	2	3	PS	KIT	Description	Dénomination	Bezeichnung	품명	说明	Notes
25		1			NS		•Seat	•Siege	•Sitz	• 시트	• 座圈	
26		1			NS		•Stem	•Queue Soupape	•Stange	• 스템	• 阀杆	
27		1			NS		•Spring	•Ressort	•Feder	• 스프링	• 弹簧	
28		1			NS		•Sleeve	•Manchon	•Muffe	• 슬리브	• 内套	
29		1			NS		•Spool	•Bobine	•Schieber	• 스풀	• 株塞	
30		1			NS		•Seat	•Siege	•Sitz	• 시트	• 座圈	
31		1			NS		•Spring	•Ressort	•Feder	• 스프링	• 弹簧	
32		1			NS		•Spring	•Ressort	•Feder	• 스프링	• 弹簧	
33		1			NS		•Cover	•Capot	•Haube	• 커버	• 罩盖	
34	SA 9511-22075	1				K	•O-ring	•Joint Torique	•O-Ring	• 오링	•O 形圈	SER NO 10001-14775 SER NO 30001-30779 SER NO 20001-20015
	VOE 14534051	1					•O-ring	•Joint Torique	•O-Ring	• 오링	•O 形圈	SER NO 14776- SER NO 30780- SER NO 20016-
35	SA 9511-12006	3				K	•O-ring	•Joint Torique	•O-Ring	• 오링	•O 形圈	SER NO 10001-14775 SER NO 30001-30779 SER NO 20001-20015
	VOE 14529756	3			SS		•O-ring	•Joint Torique	•O-Ring	• 오링	•O 形圈	SER NO 14776- SER NO 30780- SER NO 20016-
36	SA 9511-12008	2				K	•O-ring	•Joint Torique	•O-Ring	• 오링	•O 形圈	SER NO 10001-14775 SER NO 30001-30779 SER NO 20001-20015
	VOE 14534030	2			SS		•O-ring	•Joint Torique	•O-Ring	• 오링	•O 形圈	SER NO 14776- SER NO 30780- SER NO 20016-
37	SA 9511-12010	1				K	•O-ring	•Joint Torique	•O-Ring	• 오링	•O 形圈	SER NO 10001-14775 SER NO 30001-30779 SER NO 20001-20015

1	8277784	液压泵稳压器 유압 펌프 레귤레이터 **Regler, Hydraulikpumpe** **Régulateur, pompe hydraulique** **Regulator, hydraulic pump**	Catalogue id 56141	Group 913
2			Illustr. No 1006416	Section 300
3			Issue VOE 95E4356141	Page 643
4				
5				

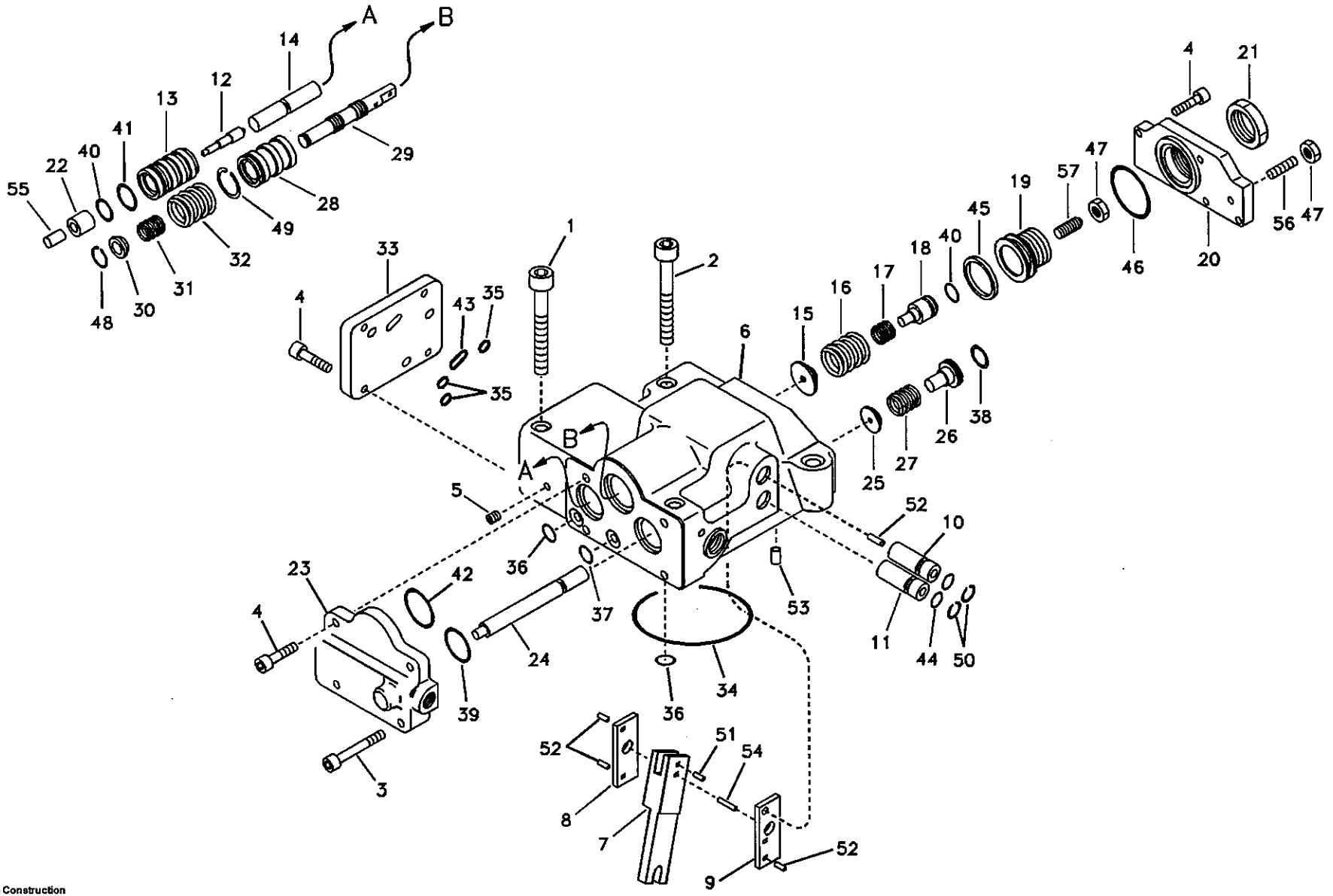

Volvo Construction Equipment

1006416

Fig.	Part No.	Quantity 1	2	3	PS	KIT	Description	Dénomination	Bezeichnung	품명	说明	Notes
	VOE 14534050	1					•O-ring	•Joint Torique	•O-Ring	• 오링	•O 形圈	SER NO 14776- SER NO 30780- SER NO 20016-
38	SA 9511-12018	1			K		•O-ring	•Joint Torique	•O-Ring	• 오링	•O 形圈	SER NO 10001-14775 SER NO 30001-30779 SER NO 20001-20015
	VOE 14534028	1					•O-ring	•Joint Torique	•O-Ring	• 오링	•O 形圈	SER NO 14776- SER NO 30780- SER NO 20016-
39	SA 9511-12022	1			K		•O-ring	•Joint Torique	•O-Ring	• 오링	•O 形圈	SER NO 10001-14775 SER NO 30001-30779 SER NO 20001-20015
	VOE 14534049	1					•O-ring	•Joint Torique	•O-Ring	• 오링	•O 形圈	SER NO 14776- SER NO 30780- SER NO 20016-
40	SA 9511-12016	2			K		•O-ring	•Joint Torique	•O-Ring	• 오링	•O 形圈	SER NO 10001-14775 SER NO 30001-30779 SER NO 20001-20015
	VOE 14528250	2					•O-ring	•Joint Torique	•O-Ring	• 오링	•O 形圈	SER NO 14776- SER NO 30780- SER NO 20016-
41	SA 9511-12020	1			K		•O-ring	•Joint Torique	•O-Ring	• 오링	•O 形圈	SER NO 10001-14775 SER NO 30001-30779 SER NO 20001-20015
	VOE 14534048	1					•O-ring	•Joint Torique	•O-Ring	• 오링	•O 形圈	SER NO 14776- SER NO 30780- SER NO 20016-
42	SA 9511-22025	1			K		•O-ring	•Joint Torique	•O-Ring	• 오링	•O 形圈	SER NO 10001-14775 SER NO 30001-30779 SER NO 20001-20015

1	8277784	液压泵稳压器 유압 펌프 레귤레이터 **Regler, Hydraulikpumpe** **Régulateur, pompe hydraulique** **Regulator, hydraulic pump**	Catalogue id **56141**	Group **913**
2			Illustr. No **1006416**	Section **300**
3			Issue **VOE 95E4356141**	Page **645**
4				
5				

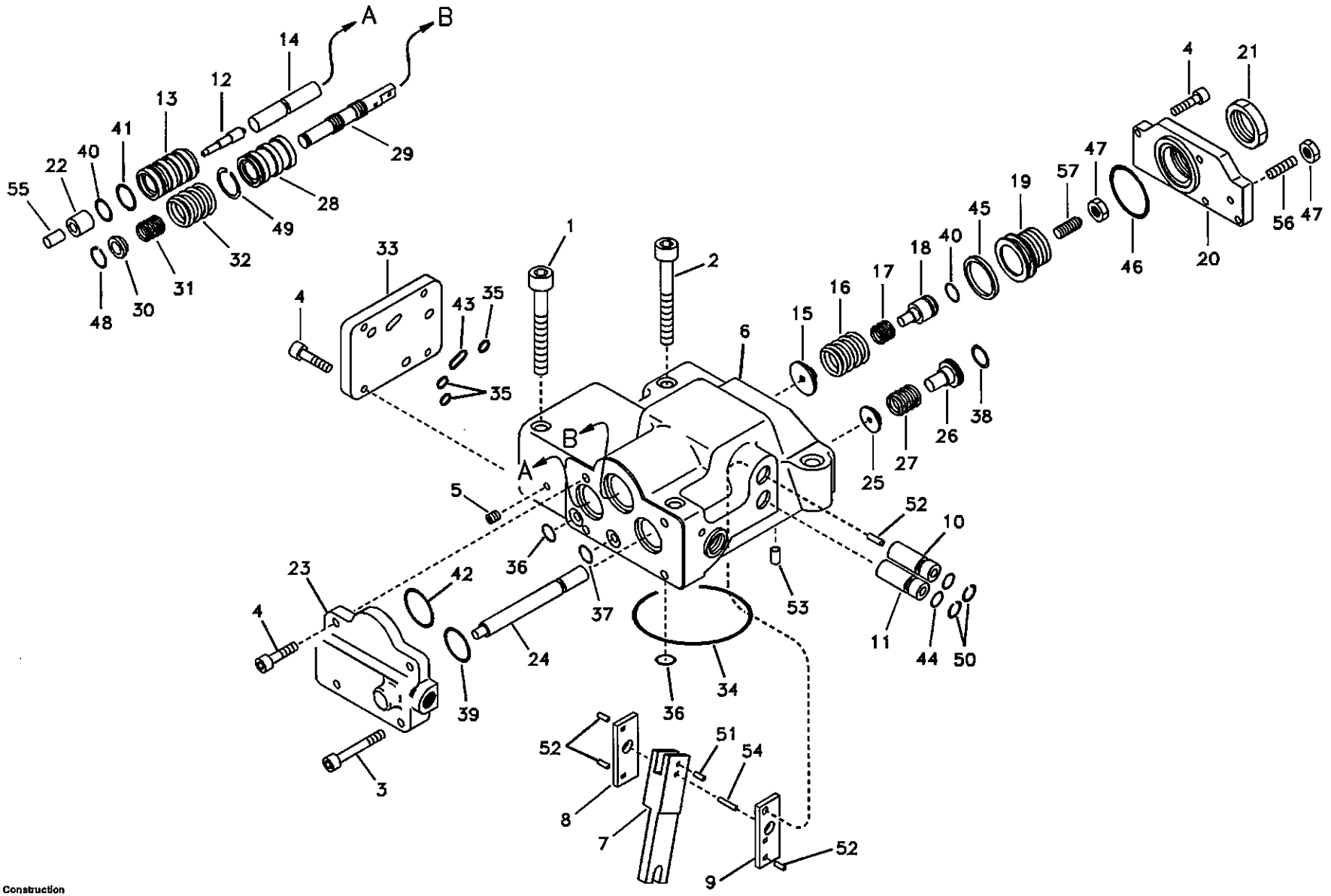

Volvo Construction Equipment

1006416

Fig.	Part No.	Quantity 1	2	3	PS	KIT	Description	Dénomination	Bezeichnung	품명	说明	Notes
	VOE 14534047	1					•O-ring	•Joint Torique	•O-Ring	• 오링	•O 形圈	SER NO 14776- SER NO 30780- SER NO 20016-
43	SA 9511-12013	1			K		•O-ring	•Joint Torique	•O-Ring	• 오링	•O 形圈	SER NO 10001-14775 SER NO 30001-30779 SER NO 20001-20015
	VOE 14534046	1			SS		•O-ring	•Joint Torique	•O-Ring	• 오링	•O 形圈	SER NO 14776- SER NO 30780- SER NO 20016-
44	SA 9511-12011	2			K		•O-ring	•Joint Torique	•O-Ring	• 오링	•O 形圈	SER NO 10001-14775 SER NO 30001-30779 SER NO 20001-20015
	VOE 14534029	2					•O-ring	•Joint Torique	•O-Ring	• 오링	•O 形圈	SER NO 14776- SER NO 30780- SER NO 20016-
45	SA 9511-12026	1			K		•O-ring	•Joint Torique	•O-Ring	• 오링	•O 形圈	SER NO 10001-14775 SER NO 30001-30779 SER NO 20001-20015
	VOE 14534045	1					•O-ring	•Joint Torique	•O-Ring	• 오링	•O 形圈	SER NO 14776- SER NO 30780- SER NO 20016-
46	SA 9511-22035	1			K		•O-ring	•Joint Torique	•O-Ring	• 오링	•O 形圈	SER NO 10001-14775 SER NO 30001-30779 SER NO 20001-20015
	VOE 14534044	1					•O-ring	•Joint Torique	•O-Ring	• 오링	•O 形圈	SER NO 14776- SER NO 30780- SER NO 20016-
47	SA 9113-10800	2					•Nut	•Ecrou	•Mutter	• 너트	• 螺母	

1	8277784
2	
3	
4	
5	

液压泵稳压器
유압 펌프 레귤레이터
Regler, Hydraulikpumpe
Régulateur, pompe hydraulique
Regulator, hydraulic pump

Catalogue id **56141**	Group **913**
Illustr. No **1006416**	Section **300**
Issue **VOE 95E4356141**	Page **647**

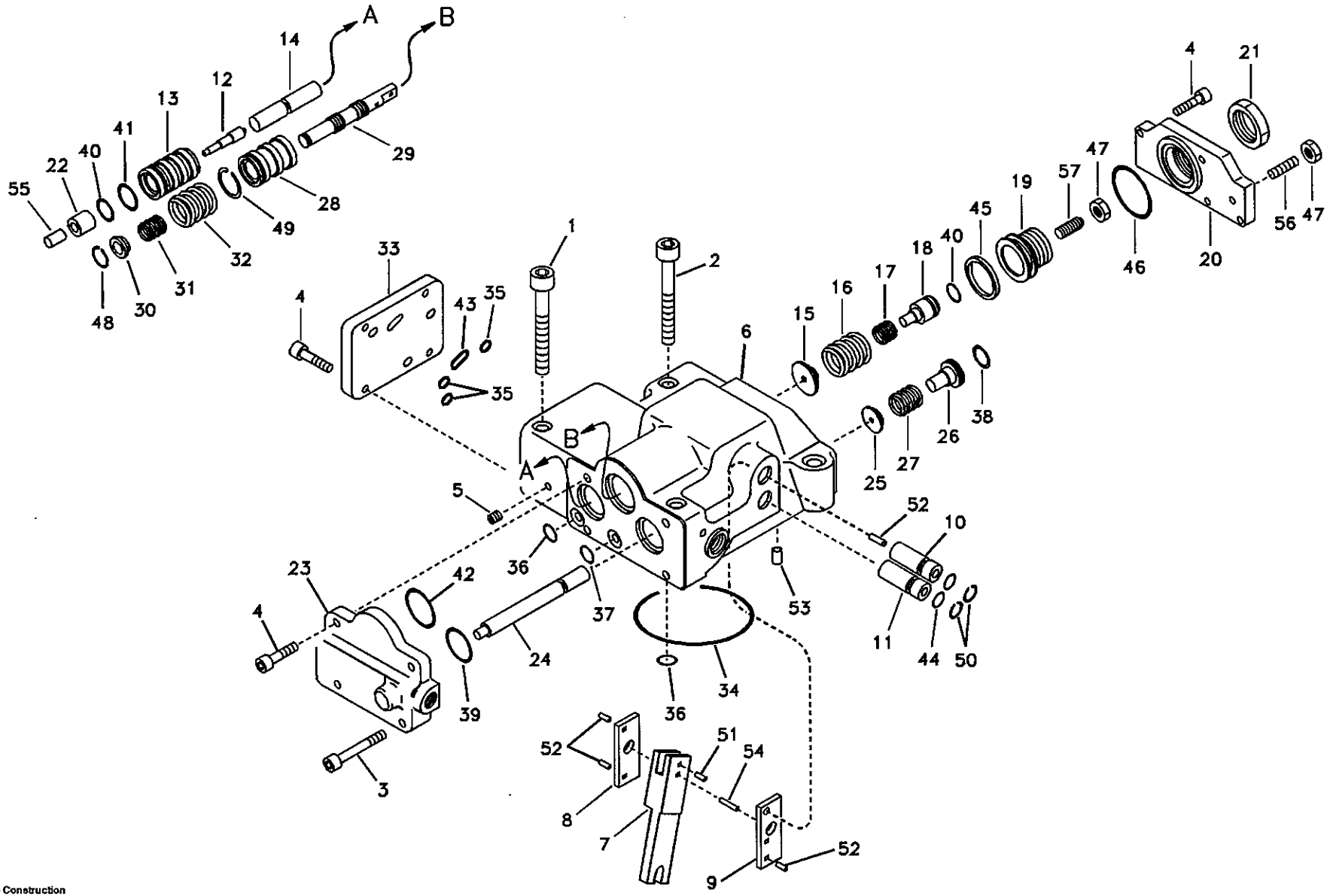

Volvo Construction Equipment

1006416

Fig.	Part No.	Quantity 1	2	3	PS	KIT	Description	Dénomination	Bezeichnung	품명	说明	Notes
48	SA 8240-03680	1					•Ring	•Anneau	•Ring	• 링	• 密封环	SER NO 10001-14775 SER NO 30001-30779 SER NO 20001-20015
	SA 9541-01010	1					•Ring	•Anneau	•Ring	• 링	• 密封环	SER NO 14776- SER NO 30780- SER NO 20016-
49	SA 8230-26960	1					•Ring	•Anneau	•Ring	• 링	• 密封环	
50	SA 8230-25700	2			SS		•Ring	•Anneau	•Ring	• 링	• 密封环	
51		1			NS		•Pin	•Goupille	•Zapfen	• 핀	• 定位销	
52		4			NS		•Pin	•Goupille	•Zapfen	• 핀	• 定位销	
53		1			NS		•Pin	•Goupille	•Zapfen	• 핀	• 定位销	
54		1			NS		•Pin	•Goupille	•Zapfen	• 핀	• 定位销	
55		1			NS		•Pin	•Goupille	•Zapfen	• 핀	• 定位销	
56	SA 8240-04510	1					•Screw	•Vis	•Schraube	• 스크류	• 六角螺钉	
57	VOE 14535390	1					•Screw	•Vis	•Schraube	• 스크류	• 六角螺钉	
100	SA 8148-13080	1					Sealing Kit	Jeu Joints	Dichtungssatz	시일 킷	密封包	SER NO 10001-14775 SER NO 30001-30779 SER NO 20001-20015
	VOE 14535457	1			SS		Sealing Kit	Jeu Joints	Dichtungssatz	시일 킷	密封包	SER NO 14776- SER NO 30780- SER NO 20016-

1	8277784	液压泵稳压器 유압 펌프 레귤레이터 **Regler, Hydraulikpumpe** **Régulateur, pompe hydraulique** **Regulator, hydraulic pump**	Catalogue id **56141**	Group **913**
2			Illustr. No **1006416**	Section **300**
3				
4			Issue **VOE 95E4356141**	Page **649**
5				

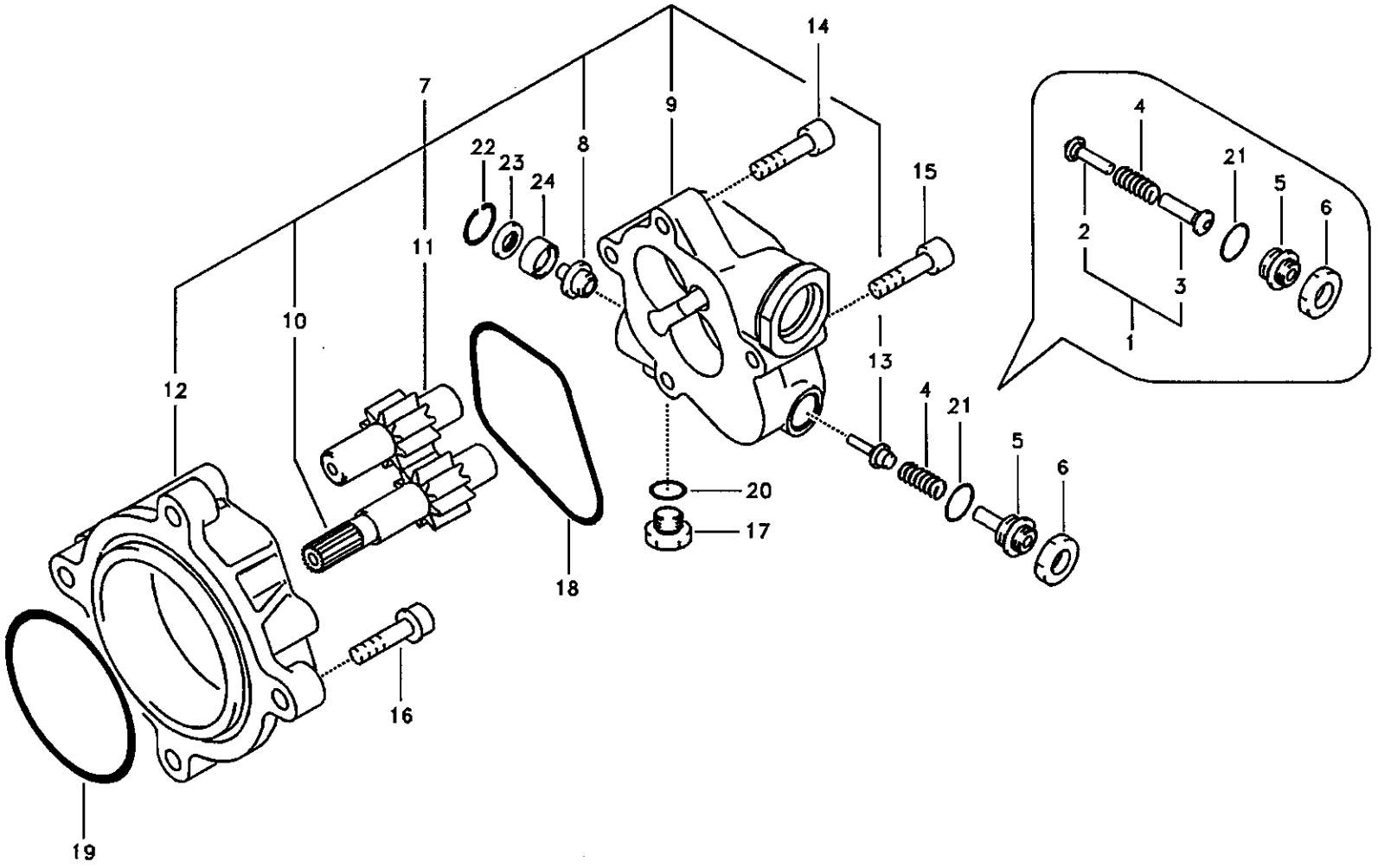

Volvo Construction Equipment

1017181

Fig.	Part No.	Quantity 1	2	3	PS	KIT	Description	Dénomination	Bezeichnung	품명	说明	Notes
	SA 8230-08800	1					Gear Pump	Pomp.engrenages	Zahnradpumpe	기어 펌프	齿轮泵	SER NO 10001-14775 SER NO 30001-30779 SER NO 20001-20015
	VOE 14535458	1					Gear Pump	Pomp.engrenages	Zahnradpumpe	기어 펌프	齿轮泵	SER NO 14776- SER NO 30780- SER NO 20016-
1	**SA 8230-09950**	1					•Poppet	•Clapet champignon	•Niete	• 포핏	• 塞座	SER NO 10001-14775 SER NO 30001-30779 SER NO 20001-20015
2		1			NS		••Valve	••Soupape	••Ventil	•• 밸브	•• 阀	SER NO 10001-14775 SER NO 30001-30779 SER NO 20001-20015
3		1			NS		••Seat	••Siege	••Sitz	•• 시트	•• 滑靴	SER NO 10001-14775 SER NO 30001-30779 SER NO 20001-20015
4	**SA 8230-27780**	1					•Spring	•Ressort	•Feder	• 스프링	• 弹簧	SER NO 10001-14775 SER NO 30001-30779 SER NO 20001-20015
	VOE 14534038	1					•Spring	•Ressort	•Feder	• 스프링	• 弹簧	SER NO 14776- SER NO 30780- SER NO 20016-
5	**SA 8230-28120**	1					•Screw	•Vis	•Schraube	• 스크류	• 六角螺钉	SER NO 10001-14775 SER NO 30001-30779 SER NO 20001-20015
	VOE 14534037	1					•Screw	•Vis	•Schraube	• 스크류	• 六角螺钉	SER NO 14776- SER NO 30780- SER NO 20016-
6	**SA 8230-08880**	1					•Lock nut	•Contre-ecrou	•Sicherungsmutter	• 록 너트	• 锁紧螺母	
7	**VOE 14535461**	1					•Gear Pump	•Pomp.engrenages	•Zahnradpumpe	• 기어 펌프	• 齿轮泵	
8		1			NS		••Seat	••Siege	••Sitz	•• 시트	•• 滑靴	

1	**8277784**
2	
3	
4	
5	

液压齿轮泵
기어 펌프
Hydraulische Zahnradpumpe
Pompe à engrenages hydraulique
Hydraulic gear pump

Catalogue id	Group
56141	**913**
Illustr. No	Section
1017181	**400**
Issue	Page
VOE 95E4356141	**651**

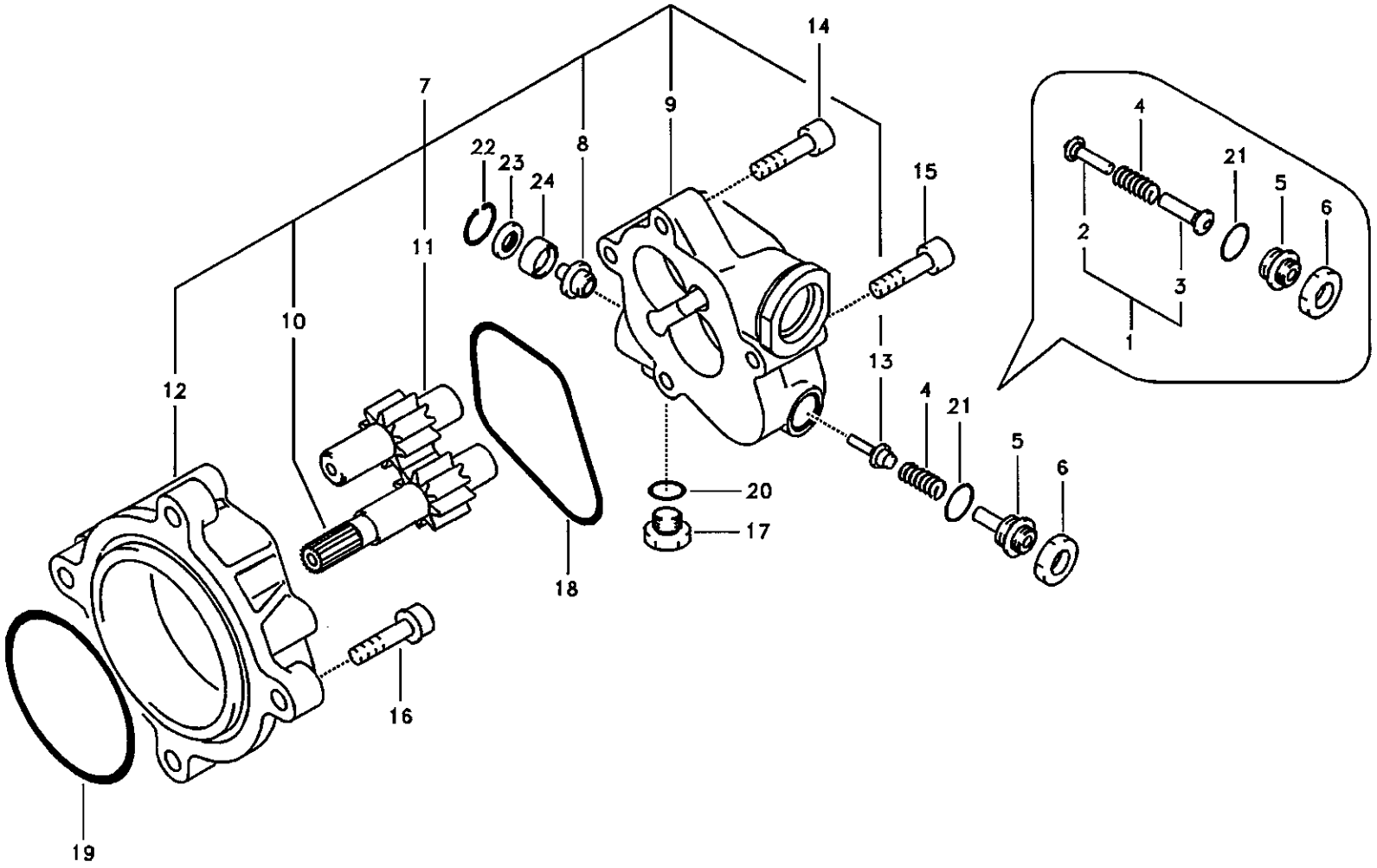

Volvo Construction Equipment

1017181

Fig.	Part No.	Quantity 1	2	3	PS	KIT	Description	Dénomination	Bezeichnung	품명	说明	Notes
9		1			NS		••Case	••Etui	••Futteral	•• 케이스	•• 壳体	
10		1			NS		••Gear	••Pignon	••Zahnradgetriebe	•• 기어	•• 齿轮	
11		1			NS		••Gear	••Pignon	••Zahnradgetriebe	•• 기어	•• 齿轮	
12		1			NS		••Case	••Etui	••Futteral	•• 케이스	•• 壳体	
13		1			NS		••Valve	••Soupape	••Ventil	•• 밸브	•• 阀	SER NO 14776- SER NO 30780- SER NO 20016-
14	SA 8230-26250	2					•Socket	•Socle	•Sockel	• 소켓	• 套筒	
15	SA 8230-26270	2					•Socket	•Socle	•Sockel	• 소켓	• 套筒	
16	SA 9016-10804	4					•Bolt	•Boulon	•Bolzen	• 볼트	• 螺栓	
17	SA 9415-11021	1					•Plug	•Bouchon	•Stopfen	• 플러그	• 堵头	
18	SA 8230-08871	1			SS	K	•Ring	•Anneau	•Ring	• 링	• 密封环	SER NO 10001-14775 SER NO 30001-30779 SER NO 20001-20015
	SA 8230-08870	1			SS	K	•Ring	•Anneau	•Ring	• 링	• 密封环	SER NO 14776- SER NO 30781- SER NO 20016-
19	SA 9511-22095	1				K	•O-ring	•Joint Torique	•O-Ring	• 오링	•0 形圈	SER NO 10001-14775 SER NO 30001-30779 SER NO 20001-20015
	VOE 14535450	1				K	•O-ring	•Joint Torique	•O-Ring	• 오링	•0 形圈	SER NO 14776- SER NO 30780- SER NO 20016-
20	SA 9511-12011	1				K	•O-ring	•Joint Torique	•O-Ring	• 오링	•0 形圈	
21	SA 9511-12016	1				K	•O-ring	•Joint Torique	•O-Ring	• 오링	•0 形圈	
22	SA 8230-25710	1					•Ring	•Anneau	•Ring	• 링	• 密封环	
23	SA 8230-08770	1					•Filter	•Filtre	•Filter	• 필터	• 过滤器	
24		1			NS		•Ring	•Anneau	•Ring	• 링	• 密封环	SER NO 14776- SER NO 30780- SER NO 20016-

1	8277784	液压齿轮泵 기어 펌프 **Hydraulische Zahnradpumpe** **Pompe à engrenages hydraulique** **Hydraulic gear pump**	Catalogue id **56141**	Group **913**
2			Illustr. No **1017181**	Section **400**
3				
4			Issue **VOE 95E4356141**	Page **653**
5				

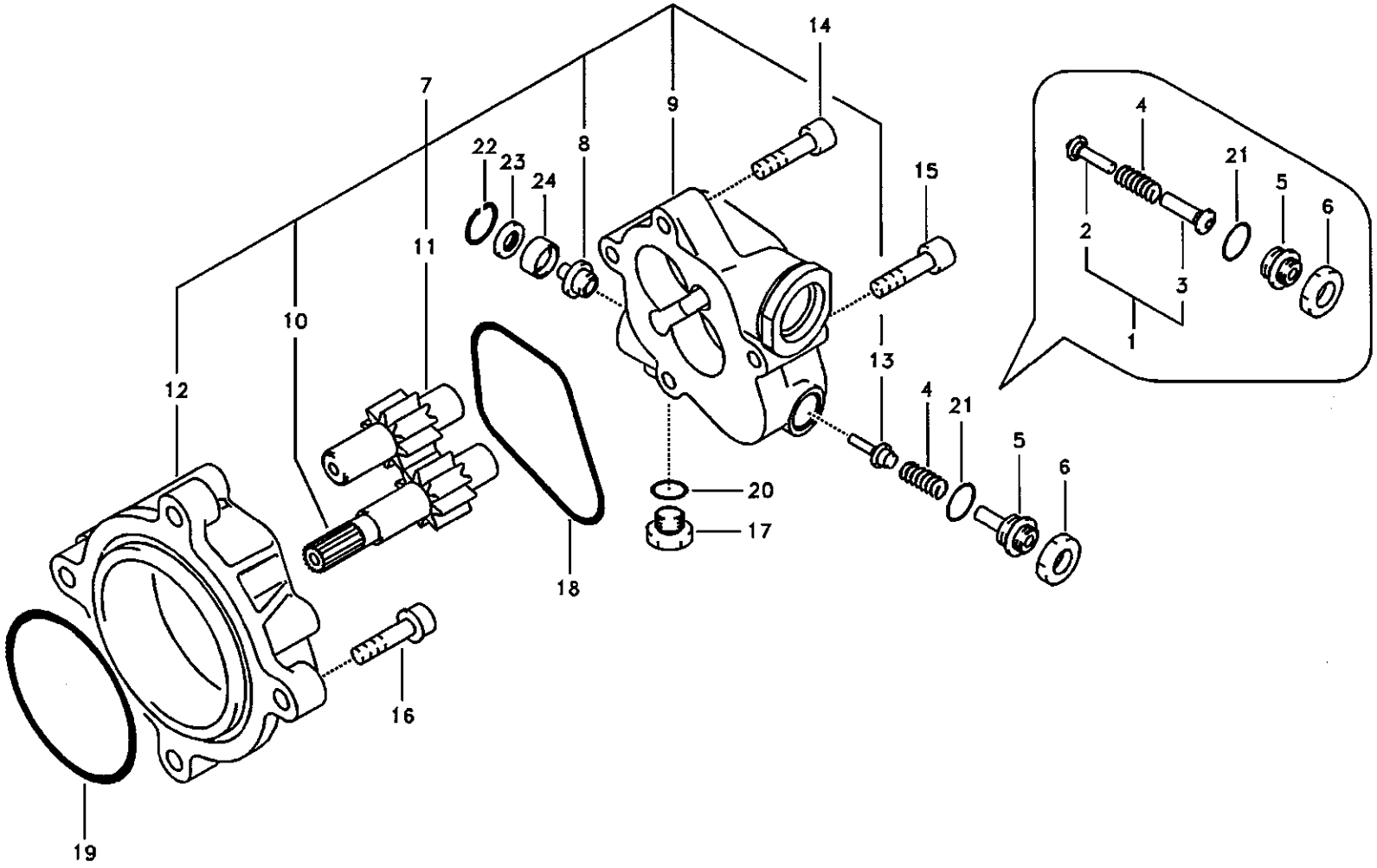

Volvo Construction Equipment

1017181

Fig.	Part No.	Quantity 1	2	3	PS	KIT	Description	Dénomination	Bezeichnung	품명	说明	Notes
100	SA 8048-01070	1					Sealing Kit	Jeu Joints	Dichtungssatz	시일 킷	密封包	SER NO 10001-14775 SER NO 30001-30779 SER NO 20001-20015
	VOE 14535459	1					Sealing Kit	Jeu Joints	Dichtungssatz	시일 킷	密封包	SER NO 14776- SER NO 30780- SER NO 20016-

1	8277784	液压齿轮泵 기어 펌프 **Hydraulische Zahnradpumpe** **Pompe à engrenages hydraulique** **Hydraulic gear pump**	Catalogue id 56141	Group 913
2			Illustr. No 1017181	Section 400
3				
4			Issue VOE 95E4356141	Page 655
5				

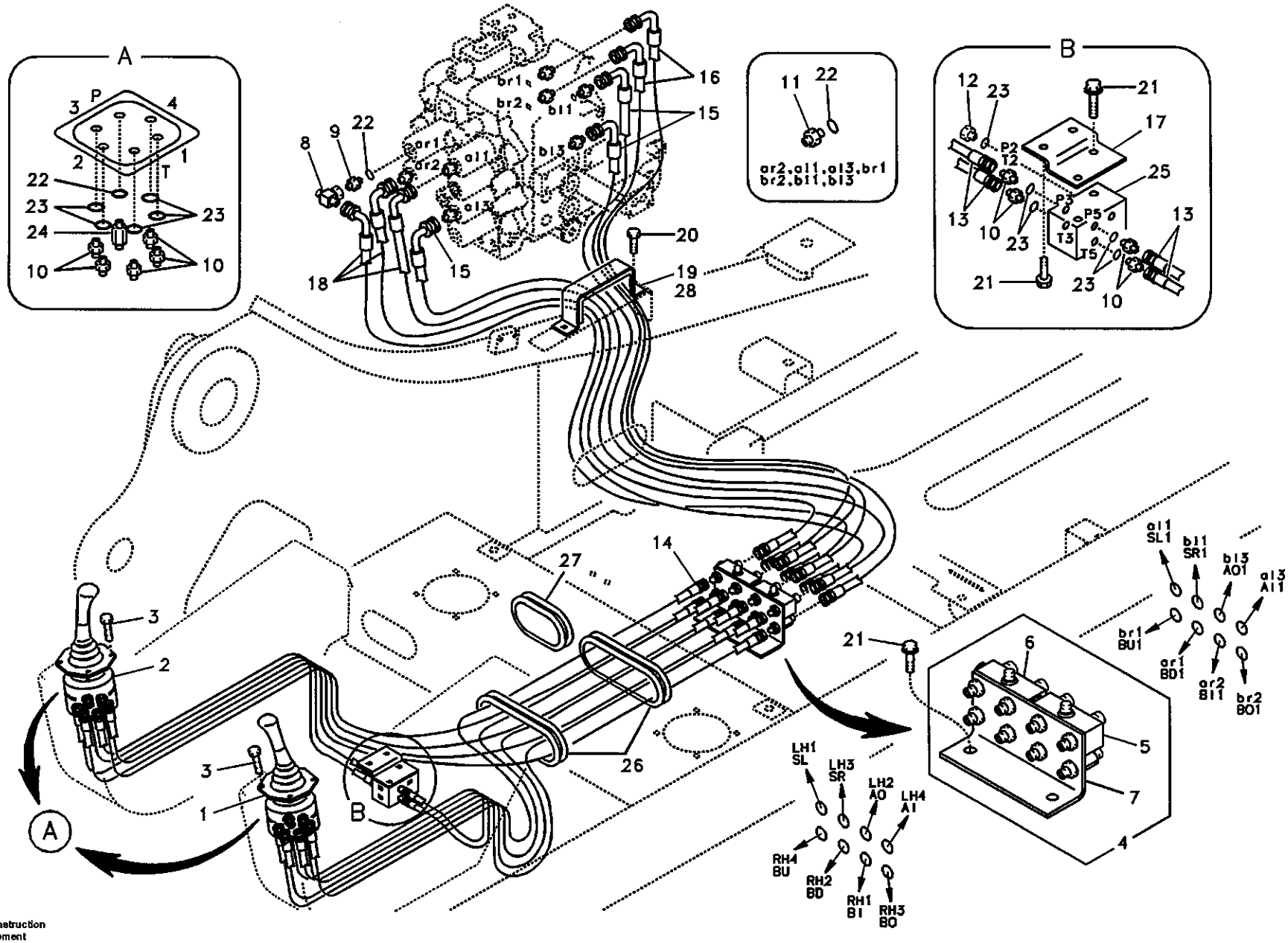

Volvo Construction Equipment

1013263

Fig.	Part No.	Quantity 1	2	3	4	5	PS	KIT	Description	Dénomination	Bezeichnung	품명	说明	Notes
1	SA 1148-01890		1						Rmt Cont Valve.....	Comm.a Distance...	Fernbet Vent.....	원격조종밸브.....	先导控制阀.....	LH SER NO 10001-16416 See group 914, Page 689
	VOE 14533385		1						Rmt Cont Valve.....	Comm.a Distance...	Fernbet Vent.....	원격조종밸브.....	先导控制阀.....	LH SER NO 16417- See group 914, Page 689
	VOE 14510417			1					Rmt Cont Valve.....	Comm.a Distance...	Fernbet Vent.....	원격조종밸브.....	先导控制阀.....	LH SER NO 10001-16241 See group 914, Page 693
	VOE 14542244			1					Rmt Cont Valve.....	Comm.a Distance...	Fernbet Vent.....	원격조종밸브.....	先导控制阀.....	LH SER NO 16242- See group 914, Page 693
	VOE 14510419				1				Rmt Cont Valve.....	Comm.a Distance...	Fernbet Vent.....	원격조종밸브.....	先导控制阀.....	LH SER NO 10001-16326 See group 914, Page 697
	VOE 14542246				1				Rmt Cont Valve.....	Comm.a Distance...	Fernbet Vent.....	원격조종밸브.....	先导控制阀.....	LH SER NO 16327- See group 914, Page 697
2	SA 1148-01900		1						Rmt Cont Valve.....	Comm.a Distance...	Fernbet Vent.....	원격조종밸브.....	先导控制阀.....	RH SER NO 10001-16416 See group 914, Page 689
	VOE 14533386		1						Rmt Cont Valve.....	Comm.a Distance...	Fernbet Vent.....	원격조종밸브.....	先导控制阀.....	RH SER NO 16417- See group 914, Page 689
	VOE 14510418			1					Rmt Cont Valve.....	Comm.a Distance...	Fernbet Vent.....	원격조종밸브.....	先导控制阀.....	RH SER NO 10001-16241 See group 914, Page 693
	VOE 14542245			1					Rmt Cont Valve.....	Comm.a Distance...	Fernbet Vent.....	원격조종밸브.....	先导控制阀.....	RH SER NO 16242- See group 914, Page 693

1	8277784
2	8277146
3	8277147
4	8277148
5	

伺服系统，控制阀到遥控阀
서보 배관 , 제어밸브 에서 원격조종밸브
Servosystem, Steuerventil zu Vorsteuergerät
Système servo, valve commande vers valve commande a distance
Servo system, control valve to remote control valve

Catalogue id	Group
56141	914
Illustr. No	Section
1013263	100
Issue	Page
VOE 95E4356141	657

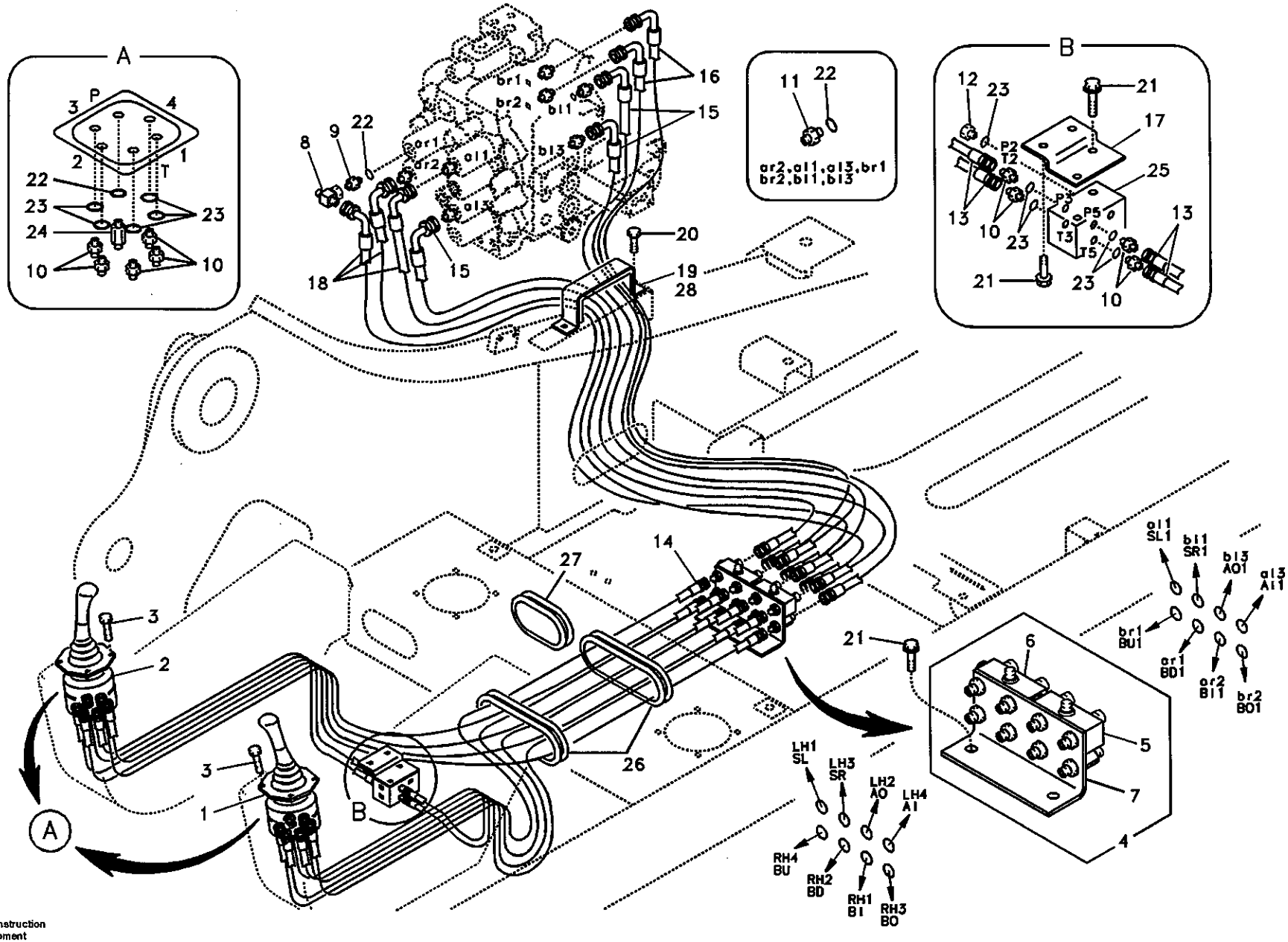

Volvo Construction Equipment

1013263

Fig.	Part No.	Quantity 1	2	3	4	5	PS	KIT	Description	Dénomination	Bezeichnung	품명	说明	Notes
	VOE 14510420				1				Rmt Cont Valve	Comm.a Distance	Fernbet Vent	원격조종밸브	先导控制阀	RH SER NO 10001-16326 See group 914, Page 697
	VOE 14542247				1				Rmt Cont Valve	Comm.a Distance	Fernbet Vent	원격조종밸브	先导控制阀	RH SER NO 16327- See group 914, Page 697
4	VOE 14506626	1							Valve	Soupape	Ventil	밸브	阀	
3	VOE 946934		8	8	8				Screw	Vis	Schraube	스크류	六角螺钉	
5	VOE 14506628	1							•Valve	•Soupape	•Ventil	• 밸브	• 阀	
6	VOE 14506629	1							•Valve	•Soupape	•Ventil	• 밸브	• 阀	
7	VOE 14519668	1							•Bracket	•Console	•Konsole	• 브라켓	• 支架	SER NO 10821- SER NO 30001-
8	SA 9411-92600	1							Tee	Connexion en T	T-stuck	티	三通	
9	SA 9412-11020	1							Connector	Raccord	Anschluss	커넥터	接头	
10	SA 9412-11030	14							Connector	Raccord	Anschluss	커넥터	接头	
11	SA 9412-11120	7							Connector	Raccord	Anschluss	커넥터	接头	
12	SA 9415-11031	2							Plug	Bouchon	Stopfen	플러그	堵头	
13	SA 9452-03223	4							Hose	Durit	Schlauch	호스	软管	
14	SA 9452-03237	8							Hose	Durit	Schlauch	호스	软管	
15	SA 9453-03229	3							Hose	Durit	Schlauch	호스	软管	
16	SA 9453-03231	2							Hose	Durit	Schlauch	호스	软管	
17	VOE 14531098	1							Bracket	Console	Konsole	브라켓	支架	
18	SA 9453-03230	3							Hose	Durit	Schlauch	호스	软管	
19	VOE 14510119	1							Clamp	Pince Serrage	Klemme	클램프	管夹	
20	VOE 946173	2					SS		Screw	Vis	Schraube	스크류	六角螺钉	
21	VOE 946441	6							Flange screw	Vis à bride	Flanschschraube	플랜지 스크류	法兰螺钉	
22	SA 9511-12011	10							O-ring	Joint Torique	O-Ring	오링	0 形圈	
23	SA 9511-12014	16							O-ring	Joint Torique	O-Ring	오링	0 形圈	
24	SA 1048-10530	2							Connector	Raccord	Anschluss	커넥터	接头	
25	VOE 14531097	1							Block	Bloc	Block	블록	壳体	

1	8277784
2	8277146
3	8277147
4	8277148
5	

伺服系统，控制阀到遥控阀
서보 배관 , 제어밸브 에서 원격조종밸브
Servosystem, Steuerventil zu Vorsteuergerät
Système servo, valve commande vers valve commande a distance
Servo system, control valve to remote control valve

Catalogue id	Group
56141	914
Illustr. No	Section
1013263	100
Issue	Page
VOE 95E4356141	659

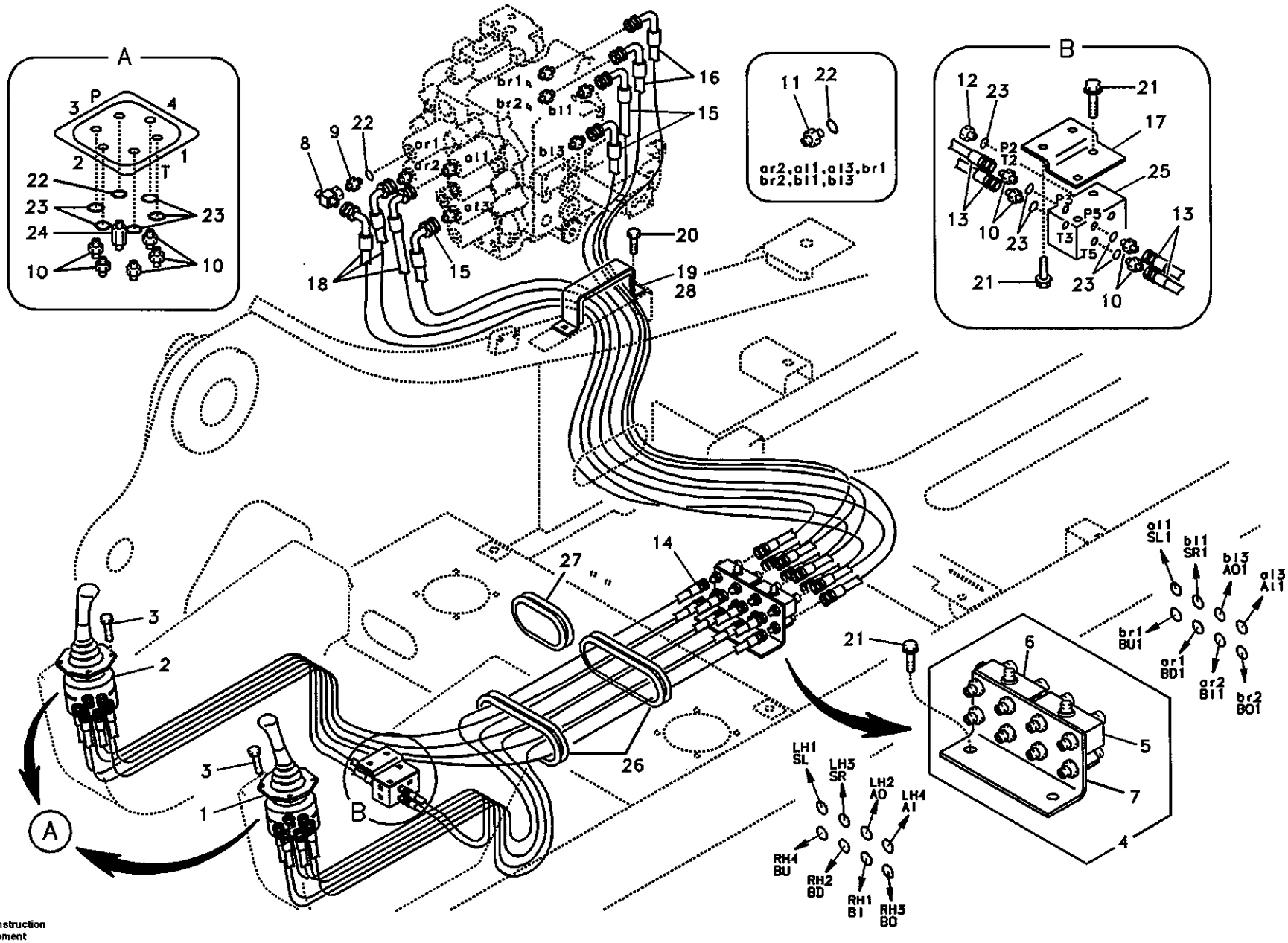

Volvo Construction Equipment

1013263

Fig.	Part No.	Quantity 1	2	3	4	5	PS	KIT	Description	Dénomination	Bezeichnung	품명	说明	Notes
26	VOE 14508019	2							Grommet	Passe fil	Durchführung	그로메트	套环	
27	VOE 14529064	1							Grommet	Passe fil	Durchführung	그로메트	套环	
28	VOE 14514623	1							Sponge	Eponge	Schwamm	스폰지	海绵	

1	8277784
2	8277146
3	8277147
4	8277148
5	

伺服系统，控制阀到遥控阀
서보 배관 , 제어밸브 에서 원격조종밸브
Servosystem, Steuerventil zu Vorsteuergerät
Système servo, valve commande vers valve commande a distance
Servo system, control valve to remote control valve

Catalogue id	Group
56141	914
Illustr. No	Section
1013263	100
Issue	Page
VOE 95E4356141	661

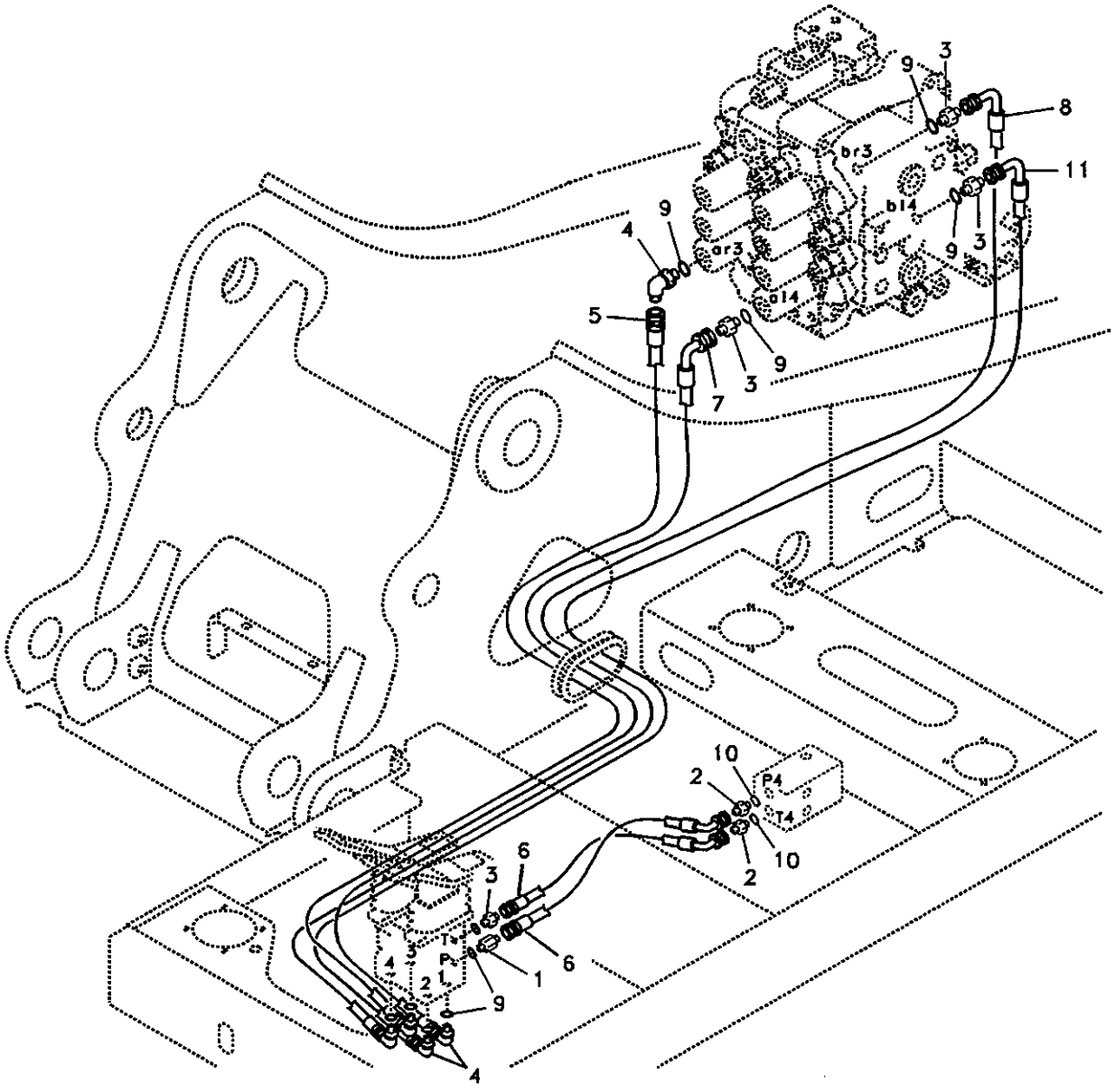

Volvo Construction Equipment

1010057

Fig.	Part No.	Quantity 1	2	3	PS	KIT	Description	Dénomination	Bezeichnung	품명	说明	Notes
1	SA 1048-10530	1					Connector	Raccord	Anschluss	커넥터	接头	
2	SA 9412-11030	2					Connector	Raccord	Anschluss	커넥터	接头	
3	SA 9412-11120	4					Connector	Raccord	Anschluss	커넥터	接头	
4	SA 9413-11160	5					Elbow	Coude	Winkelstueck	엘보	弯管接头	
5	SA 9451-03249	1					Hose	Durit	Schlauch	호스	软管	
6	SA 9452-03221	2					Hose	Durit	Schlauch	호스	软管	
7	SA 9453-03247	1					Hose	Durit	Schlauch	호스	软管	
8	SA 9453-03256	1					Hose	Durit	Schlauch	호스	软管	
9	SA 9511-12011	10					O-ring	Joint Torique	O-Ring	오링	0 形圈	
10	SA 9511-12014	2					O-ring	Joint Torique	O-Ring	오링	0 形圈	
11	SA 9453-03255	1					Hose	Durit	Schlauch	호스	软管	

1	8277784
2	
3	
4	
5	

伺服系统，控制阀到遥控阀踏板
서보 배관 , 제어밸브 에서 원격조종밸브 페달
Servosystem, Steuerventil zu Pedal für Fernbetätigungsventil
Système servo, valve commande vers valve pedale commande a distance
Servo system, control valve to remote control valve pedal

Catalogue id **56141**	Group **914**
Illustr. No **1010057**	Section **200**
Issue **VOE 95E4356141**	Page **663**

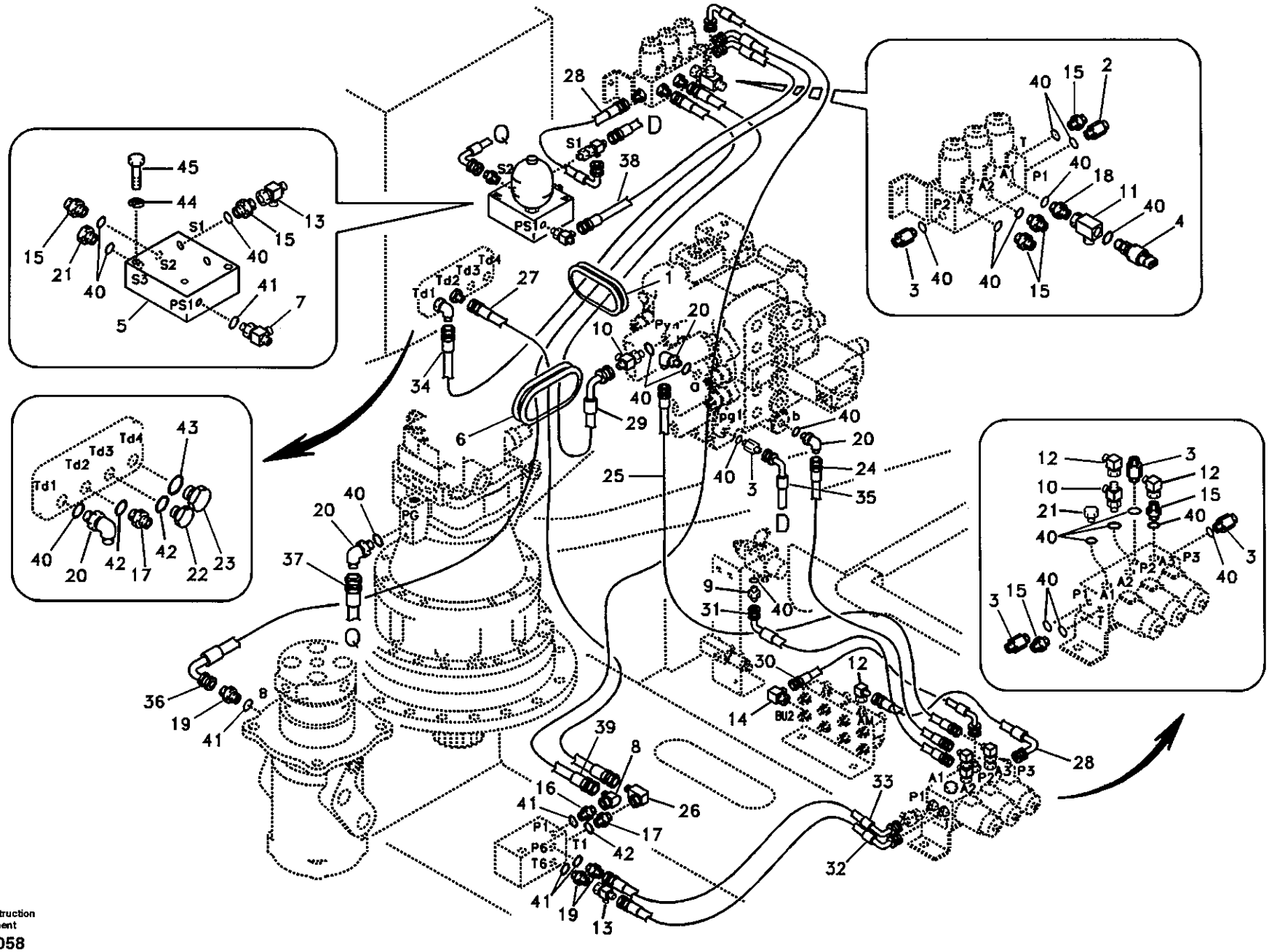

Volvo Construction Equipment

1010058

Fig.	Part No.	Quantity 1	2	3	PS	KIT	Description	Dénomination	Bezeichnung	품명	说明	Notes
1	VOE 14529064	1	1	1			Grommet	Passe fil	Durchführung	그로메트	套环	
2	SA 1048-10530	1	1	1			Connector	Raccord	Anschluss	커넥터	接头	
3	SA 1048-10540	5	5	5			Connector	Raccord	Anschluss	커넥터	接头	
4	VOE 14529294	1	1	1			Switch	Commutateur	Schalter	스위치	开关	Pressure
5	VOE 14531096	1	1	1			Block	Bloc	Block	블록	壳体	
6	VOE 14529326	1	1	1			Grommet	Passe fil	Durchführung	그로메트	套环	
7	VOE 14880126	1	1	1			Tee	Connexion en T	T-stuck	티	三通	
8	SA 9411-90490	1	1	1			Elbow	Coude	Winkelstueck	엘보	弯管接头	
9	SA 9411-92321	1	1	1			Connector	Raccord	Anschluss	커넥터	接头	
10	SA 9411-92350	2	2	2			Tee	Connexion en T	T-stuck	티	三通	
11	SA 9411-94640	1	1	1			Tee	Connexion en T	T-stuck	티	三通	
12	SA 9411-95190	3	3	3			Elbow	Coude	Winkelstueck	엘보	弯管接头	
13	SA 9411-95440	2	2	2			Tee	Connexion en T	T-stuck	티	三通	
14	SA 9411-96110	1	1	1			Tee	Connexion en T	T-stuck	티	三通	
15	SA 9412-11020	8		7			Connector	Raccord	Anschluss	커넥터	接头	
	SA 9412-11020		8				Connector	Raccord	Anschluss	커넥터	接头	SER NO 10001-11469 SER NO 30001-30021
	SA 9412-11020		7				Connector	Raccord	Anschluss	커넥터	接头	SER NO 11470- SER NO 30022-
16	SA 9412-11030	1	1	1			Connector	Raccord	Anschluss	커넥터	接头	
17	SA 9412-11040	2	2	2			Connector	Raccord	Anschluss	커넥터	接头	
18	SA 9412-11120	1	1	1			Connector	Raccord	Anschluss	커넥터	接头	
19	SA 9412-11130	3	3	3			Connector	Raccord	Anschluss	커넥터	接头	
20	SA 9413-11010	3		4			Elbow	Coude	Winkelstueck	엘보	弯管接头	
	SA 9413-11010		3				Elbow	Coude	Winkelstueck	엘보	弯管接头	SER NO 10001-11469 SER NO 30001-30021
	SA 9413-11010		4				Elbow	Coude	Winkelstueck	엘보	弯管接头	SER NO 11470- SER NO 30022-
21	SA 9415-11021	2	2	2			Plug	Bouchon	Stopfen	플러그	堵头	
22	SA 9415-11041	1	1	1			Plug	Bouchon	Stopfen	플러그	堵头	

1	8277784 S/N -11118
2	8278939 S/N 11119-
3	8278940 S/N 11119-
4	
5	

伺服系统，控制阀到电磁阀
서보 배관 , 제어밸브 에서 솔레노이드 밸브
Servosystem. Steuerventil zu Magnetventil
Système servo, valve de commande vers valve de solénoïde
Servo system, control valve to solenoid valve

Catalogue id	Group
56141	914
Illustr. No	Section
1010058	300
Issue	Page
VOE 95E4356141	665

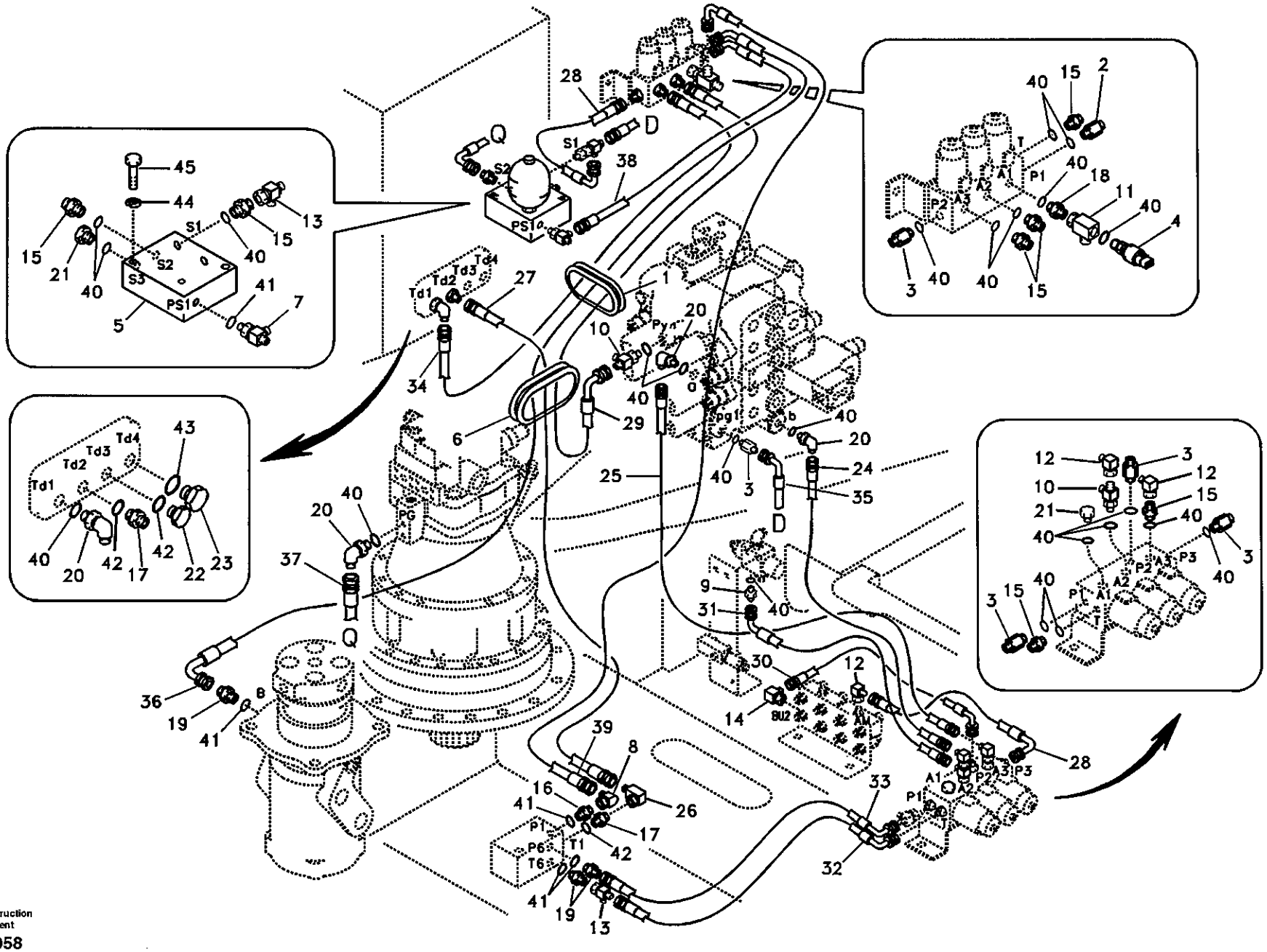

Volvo Construction Equipment

1010058

Fig.	Part No.	Quantity 1	2	3	PS	KIT	Description	Dénomination	Bezeichnung	품명	说明	Notes
23	SA 9415-11051	1	1	1			Plug	Bouchon	Stopfen	플러그	堵头	
24	SA 9451-02227	1	1	1			Hose	Durit	Schlauch	호스	软管	
25	SA 9451-02234	1	1	1			Hose	Durit	Schlauch	호스	软管	
26	SA 9411-90250	1	1	1			Elbow	Coude	Winkelstueck	엘보	弯管接头	
27	SA 9451-04245	1	1	1			Hose	Durit	Schlauch	호스	软管	
28	SA 9453-02207	2	2	2			Hose	Durit	Schlauch	호스	软管	
29	SA 9453-02242	1	1				Hose	Durit	Schlauch	호스	软管	
	SA 9453-02238			1			Hose	Durit	Schlauch	호스	软管	
30	SA 9453-02210	1	1	1			Hose	Durit	Schlauch	호스	软管	
31	SA 9453-02215	1	1	1			Hose	Durit	Schlauch	호스	软管	
32	SA 9453-02218	1	1	1			Hose	Durit	Schlauch	호스	软管	
33	SA 9453-02221	1	1	1			Hose	Durit	Schlauch	호스	软管	
34	SA 9453-02227	1	1				Hose	Durit	Schlauch	호스	软管	
	SA 9453-02226			1			Hose	Durit	Schlauch	호스	软管	
35	SA 9453-02237	1	1				Hose	Durit	Schlauch	호스	软管	
	SA 9453-02235			1			Hose	Durit	Schlauch	호스	软管	
36	SA 9453-02242	1	1	1			Hose	Durit	Schlauch	호스	软管	
37	SA 9453-02246	1	1	1			Hose	Durit	Schlauch	호스	软管	
38	SA 9453-03212	1	1				Hose	Durit	Schlauch	호스	软管	
	SA 9453-03210			1			Hose	Durit	Schlauch	호스	软管	
39	SA 9453-03265	1	1				Hose	Durit	Schlauch	호스	软管	
	SA 9453-03260			1			Hose	Durit	Schlauch	호스	软管	
40	SA 9511-12011	24	24	24			O-ring	Joint Torique	O-Ring	오링	O 形圈	
41	SA 9511-12014	5	5	5			O-ring	Joint Torique	O-Ring	오링	O 形圈	
42	SA 9511-12018	3	3	3			O-ring	Joint Torique	O-Ring	오링	O 形圈	
43	SA 9511-12024	1	1	1			O-ring	Joint Torique	O-Ring	오링	O 形圈	
44	VOE 955921	2	2	2			Spring Washer	Rondelle élastique	Federscheibe	스프링 와셔	弹簧垫圈	
45	VOE 983248	2	2	2			Hexagon screw	Vis a tête hexagonale	Sechskantschr.	육각 나사	六角螺钉	

1	8277784 S/N -11118
2	8278939 S/N 11119-
3	8278940 S/N 11119-
4	
5	

伺服系统，控制阀到电磁阀
서보 배관 , 제어밸브 에서 솔레노이드 밸브
Servosystem. Steuerventil zu Magnetventil
Système servo, valve de commande vers valve de solénoïde
Servo system, control valve to solenoid valve

Catalogue id	Group
56141	914
Illustr. No	Section
1010058	300
Issue	Page
VOE 95E4356141	667

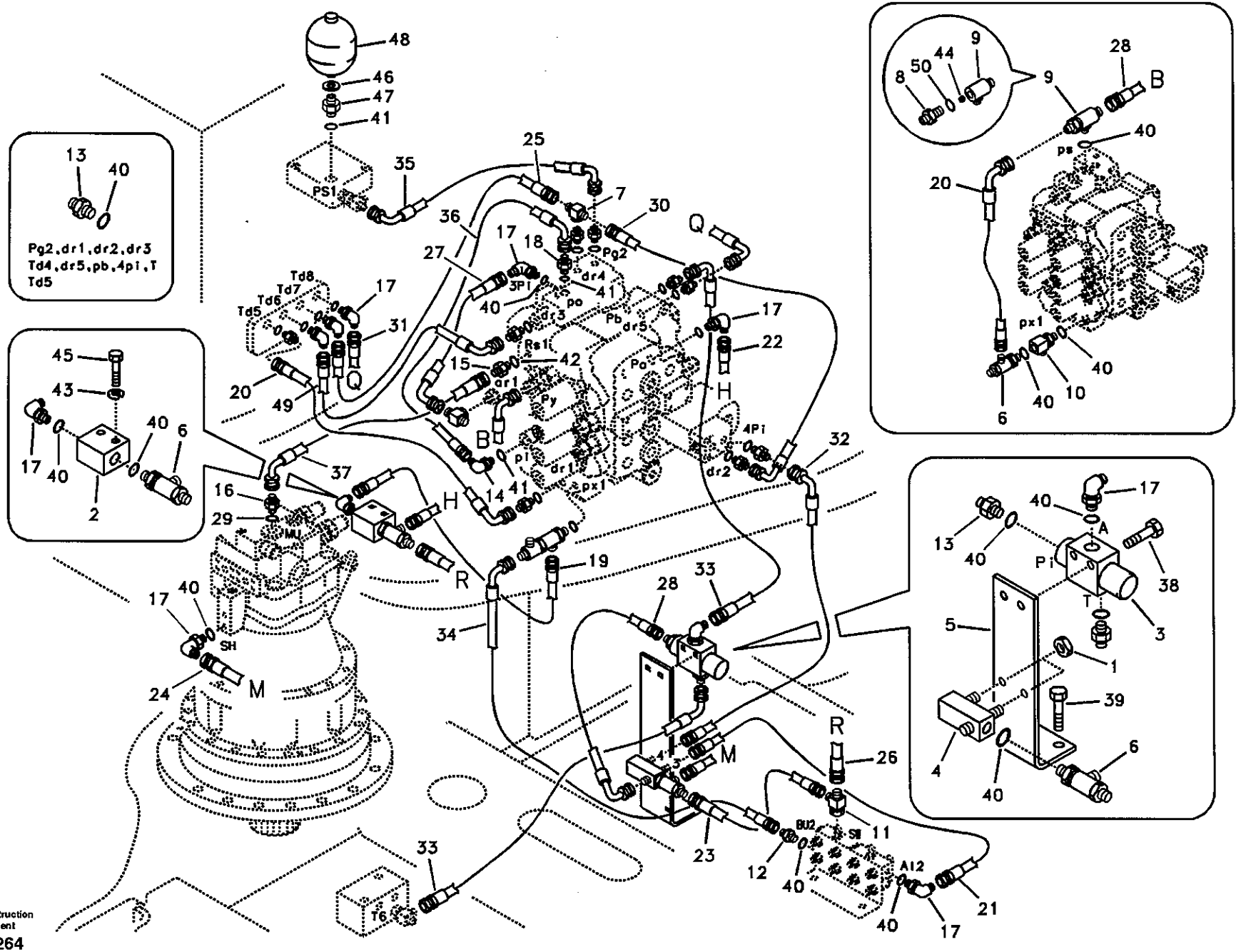

Volvo Construction Equipment

1013264

Fig.	Part No.	Quantity 1	2	3	PS	KIT	Description	Dénomination	Bezeichnung	품명	说明	Notes
1	SA 1040-80490	2					Nut	Ecrou	Mutter	너트	螺母	
2	VOE 14531005	1					Block	Bloc	Block	블록	壳体	
3	VOE 14531095	1					Valve	Soupape	Ventil	밸브	阀	
4	VOE 14505336	1					Block	Bloc	Block	블록	壳体	
5	VOE 14505337	1					Bracket	Console	Konsole	브라켓	支架	
6	VOE 14507108	3					Tee	Connexion en T	T-stuck	티	三通	
7	SA 9411-92180	1					Tee	Connexion en T	T-stuck	티	三通	
8	SA 9411-92462	1					Connector	Raccord	Anschluss	커넥터	接头	SER NO 10001-11469 SER NO 30001-30021
9	SA 9411-92992	1					Tee	Connexion en T	T-stuck	티	三通	SER NO 10001-11469 SER NO 30001-30021
	VOE 14520630	1					Tee	Connexion en T	T-stuck	티	三通	SER NO 11470- SER NO 30022-
10	SA 9411-93900	1					Tee	Connexion en T	T-stuck	티	三通	
11	SA 9411-95440	1					Tee	Connexion en T	T-stuck	티	三通	
12	SA 9411-95470	1					Connector	Raccord	Anschluss	커넥터	接头	
13	SA 9412-11020	11					Connector	Raccord	Anschluss	커넥터	接头	
14	SA 9412-11030	1					Connector	Raccord	Anschluss	커넥터	接头	SER NO 10001-11469 SER NO 30001-30021
	SA 9413-11020	1					Elbow	Coude	Winkelstueck	엘보	弯管接头	SER NO 11470- SER NO 30022-
15	SA 9412-11190	1					Connector	Raccord	Anschluss	커넥터	接头	
16	SA 9412-11050	1					Connector	Raccord	Anschluss	커넥터	接头	
17	SA 9413-11010	9					Elbow	Coude	Winkelstueck	엘보	弯管接头	
18	SA 9413-11020	1					Elbow	Coude	Winkelstueck	엘보	弯管接头	SER NO 10001-11469 SER NO 30001-30021
	SA 9412-11030	1					Connector	Raccord	Anschluss	커넥터	接头	SER NO 11470- SER NO 30022-
19	SA 9451-02208	1					Hose	Durit	Schlauch	호스	软管	
20	SA 9453-02214	2					Hose	Durit	Schlauch	호스	软管	

1	8277784	伺服系统，控制阀管线 서보 배관 , 제어 밸브 배관 **Servosystem, Rohranschluss zu Steuerventil.** **Système servo, conduits vers le distributeur de commande** **Servo system, control valve piping.**
2		
3		
4		
5		

Catalogue id	Group
56141	914
Illustr. No	Section
1013264	400
Issue	Page
VOE 95E4356141	669

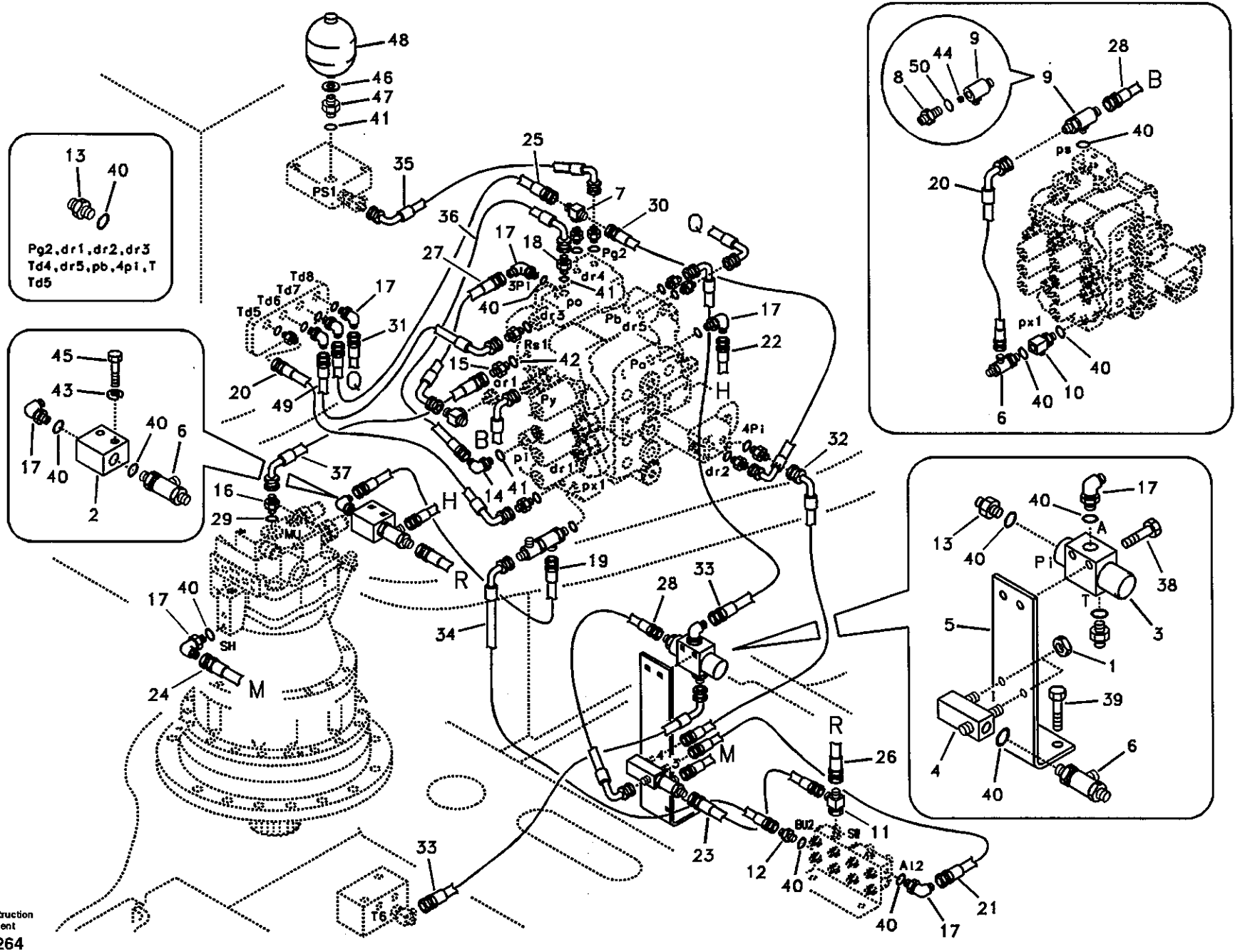

Volvo Construction Equipment

1013264

Fig.	Part No.	Quantity 1	2	3	PS	KIT	Description	Dénomination	Bezeichnung	품명	说明	Notes
21	SA 9451-02215	1					Hose	Durit	Schlauch	호스	软管	
22	SA 9451-02217	1					Hose	Durit	Schlauch	호스	软管	
23	SA 9453-02205	1					Hose	Durit	Schlauch	호스	软管	
24	SA 9451-02232	1					Hose	Durit	Schlauch	호스	软管	
25	SA 9451-02211	1					Hose	Durit	Schlauch	호스	软管	
26	SA 9451-02222	1					Hose	Durit	Schlauch	호스	软管	
27	SA 9453-02208	1					Hose	Durit	Schlauch	호스	软管	
28	SA 9453-02209	2					Hose	Durit	Schlauch	호스	软管	
29	SA 9511-12024	1					O-ring	Joint Torique	O-Ring	오링	0 形圈	
30	SA 9453-02212	1					Hose	Durit	Schlauch	호스	软管	
31	SA 9453-02216	1					Hose	Durit	Schlauch	호스	软管	
32	SA 9453-02217	1					Hose	Durit	Schlauch	호스	软管	
33	SA 9453-02218	2					Hose	Durit	Schlauch	호스	软管	
34	SA 9453-02221	1					Hose	Durit	Schlauch	호스	软管	
35	SA 9453-02233	1					Hose	Durit	Schlauch	호스	软管	
36	SA 9453-03608	1			SS		Hose	Durit	Schlauch	호스	软管	SER NO 10001-14160 SER NO 30001-30767
	VOE 14881320	1					Hose	Durit	Schlauch	호스	软管	SER NO 14161- SER NO 30768-
37	SA 9453-05210	1					Hose	Durit	Schlauch	호스	软管	
38	VOE 946440	2					Flange screw	Vis à bride	Flanschschraube	플랜지 스크류	法兰螺钉	
39	VOE 946441	2					Flange screw	Vis à bride	Flanschschraube	플랜지 스크류	法兰螺钉	
40	SA 9511-12011	26					O-ring	Joint Torique	O-Ring	오링	0 形圈	
41	SA 9511-12014	3					O-ring	Joint Torique	O-Ring	오링	0 形圈	
42	SA 9511-12029	1					O-ring	Joint Torique	O-Ring	오링	0 形圈	
43	VOE 955921	2					Spring Washer	Rondelle élastique	Federscheibe	스프링 와셔	弹簧垫圈	
44	SA 9676-51600	1					Ball	Bille	Kugel	볼	滚珠	SER NO 10001-11469 SER NO 30001-30021
45	VOE 983245	2					Hexagon screw	Vis a tête hexagonale	Sechskantschr.	육각 나사	六角螺钉	
46	SA 9426-10040	1					Gasket	Joint	Dichtung	가스켓	密封垫	

1	8277784
2	
3	
4	
5	

伺服系统，控制阀管线
서보 배관 , 제어 밸브 배관
Servosystem, Rohranschluss zu Steuerventil.
Système servo, conduits vers le distributeur de commande
Servo system, control valve piping.

Catalogue id	Group
56141	914
Illustr. No	Section
1013264	400
Issue	Page
VOE 95E4356141	671

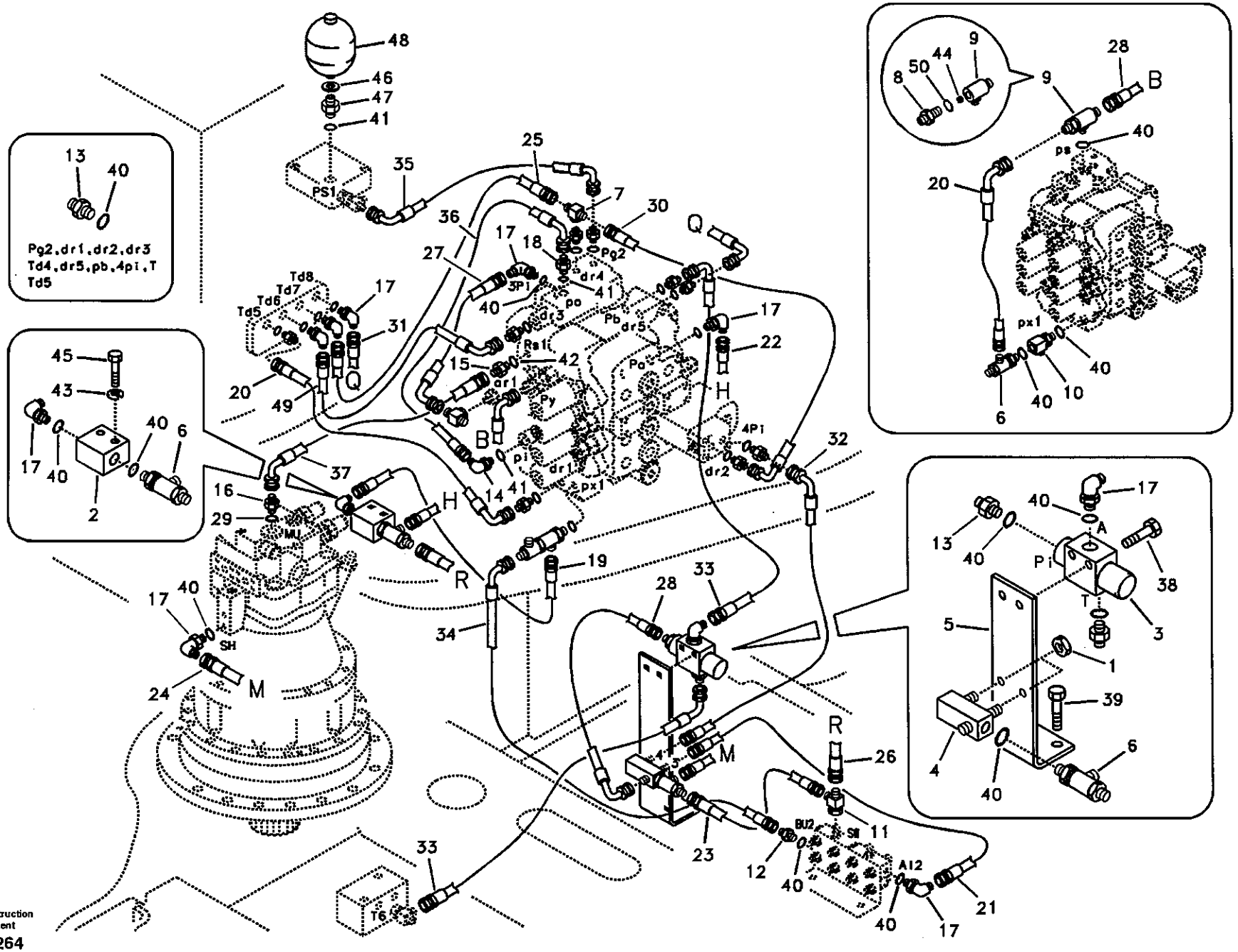

Volvo Construction Equipment

1013264

Fig.	Part No.	Quantity 1	2	3	PS	KIT	Description	Dénomination	Bezeichnung	품명	说明	Notes
47	SA 9412-12150	1					Connector	Raccord	Anschluss	커넥터	接头	
48	SA 1048-10300	1					Accumulator	Accumulateur	Speicher	어큐뮬레이터	蓄能器	
49	SA 9453-02212	1					Hose	Durit	Schlauch	호스	软管	SER NO 10001-11469 SER NO 30001-30021
	SA 9453-02213	1					Hose	Durit	Schlauch	호스	软管	SER NO 11470- SER NO 30022-
50	SA 9511-12011	1					O-ring	Joint Torique	O-Ring	오링	0 形圈	SER NO 10001-11469 SER NO 30001-30021

1	8277784
2	
3	
4	
5	

伺服系统，控制阀管线
서보 배관 , 제어 밸브 배관
Servosystem, Rohranschluss zu Steuerventil.
Système servo, conduits vers le distributeur de commande
Servo system, control valve piping.

Catalogue id	Group
56141	914
Illustr. No	Section
1013264	400
Issue	Page
VOE 95E4356141	673

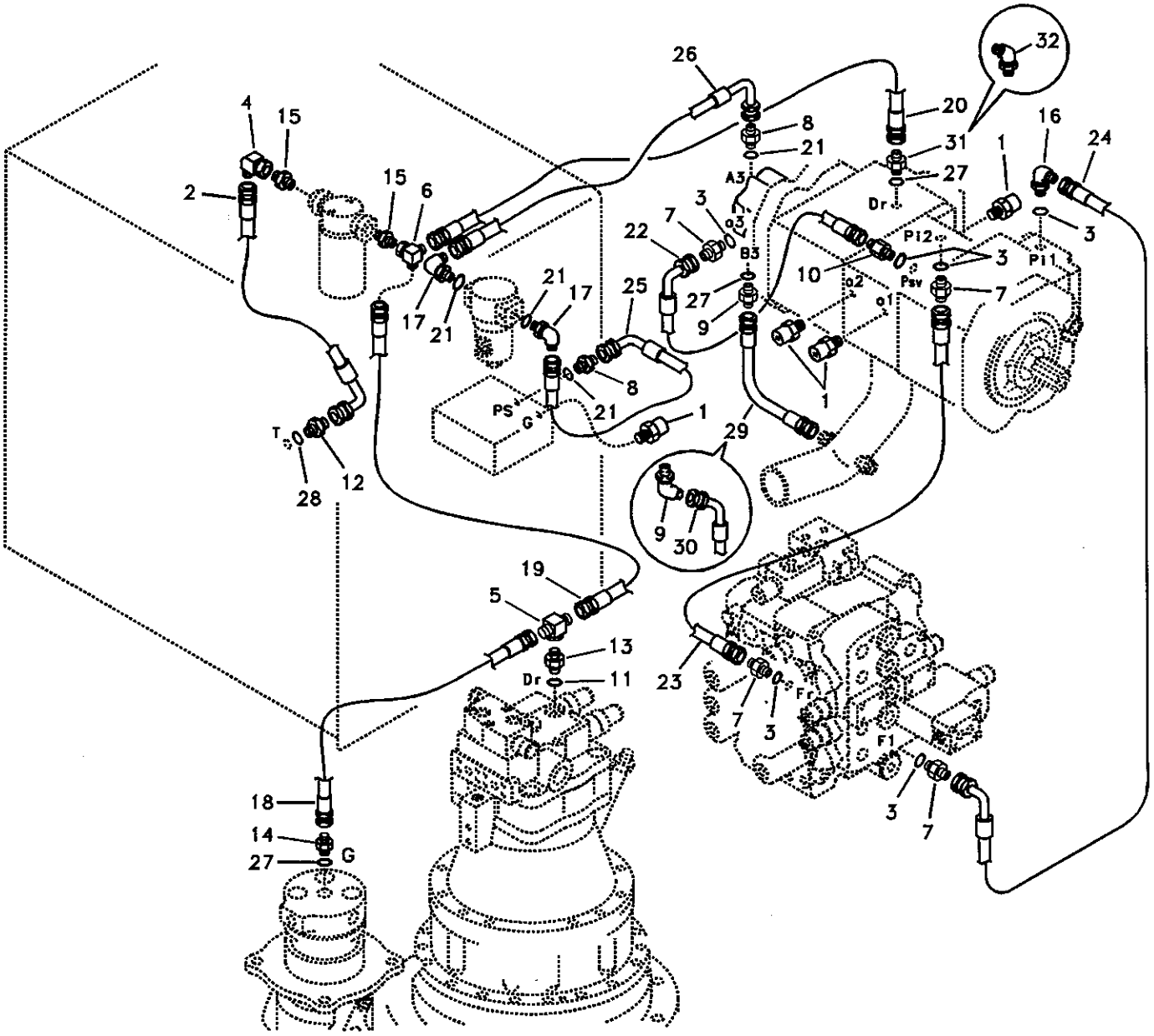

Volvo Construction Equipment

1010060

Fig.	Part No.	Quantity 1	2	3	PS	KIT	Description	Dénomination	Bezeichnung	품명	说明	Notes
1	SA 1042-11650	4	4	4			Quick Coupling	Accouple.rapide	Schnellkupplung	퀵 커플러	快速接头	
2	SA 9453-06208	1	1	1			Hose	Durit	Schlauch	호스	软管	
3	SA 9511-12011	6	6	6			O-ring	Joint Torique	O-Ring	오링	0 形圈	
4	SA 9411-90870	1	1	1			Elbow	Coude	Winkelstueck	엘보	弯管接头	
5	SA 9411-92200	1	1	1			Tee	Connexion en T	T-stuck	티	三通	
6	SA 9411-95260	1	1	1			Connector	Raccord	Anschluss	커넥터	接头	
7	SA 9412-11020	4	4	4			Connector	Raccord	Anschluss	커넥터	接头	
8	SA 9412-11040	2	2	2			Connector	Raccord	Anschluss	커넥터	接头	
9	SA 9412-11050	1	1				Connector	Raccord	Anschluss	커넥터	接头	
	SA 9412-11050			1			Connector	Raccord	Anschluss	커넥터	接头	SER NO 11119-11981
	SA 9414-11040			1			Elbow	Coude	Winkelstueck	엘보	弯管接头	SER NO 11982-
10	SA 1048-10560	1	1	1			Connector	Raccord	Anschluss	커넥터	接头	
11	SA 9511-12014	1	1	1			O-ring	Joint Torique	O-Ring	오링	0 形圈	
12	SA 9412-11060	1	1	1			Connector	Raccord	Anschluss	커넥터	接头	
13	SA 9412-11140	1	1	1			Connector	Raccord	Anschluss	커넥터	接头	
14	SA 9412-11280	1	1	1			Connector	Raccord	Anschluss	커넥터	接头	
15	SA 9412-43060	2	2	2			Connector	Raccord	Anschluss	커넥터	接头	
16	SA 9413-11010	1	1	1			Elbow	Coude	Winkelstueck	엘보	弯管接头	
17	SA 9413-11030	2	2	2			Elbow	Coude	Winkelstueck	엘보	弯管接头	
18	SA 9451-04218	1	1	1			Hose	Durit	Schlauch	호스	软管	
19	SA 9451-04244	1	1	1			Hose	Durit	Schlauch	호스	软管	
20	SA 9451-05210	1	1	1			Hose	Durit	Schlauch	호스	软管	
21	SA 9511-12018	4	4	4			O-ring	Joint Torique	O-Ring	오링	0 形圈	
22	SA 9453-02212	1	1				Hose	Durit	Schlauch	호스	软管	
	SA 9453-02211			1			Hose	Durit	Schlauch	호스	软管	
23	SA 9453-02336	1	1	1			Hose	Durit	Schlauch	호스	软管	
24	SA 9453-02346	1	1	1			Hose	Durit	Schlauch	호스	软管	
25	SA 9453-04209	1	1	1			Hose	Durit	Schlauch	호스	软管	
26	SA 9453-04208	1	1	1			Hose	Durit	Schlauch	호스	软管	
27	SA 9511-12024	3	3	3			O-ring	Joint Torique	O-Ring	오링	0 形圈	

1	8277784 S/N -11118
2	8278939 S/N 11119-
3	8278940 S/N 11119-
4	
5	

伺服系统，泵管线和过滤器安装件
서보 배관 , 펌프 배관 및 필터 장착
Servosystem, Rohranschluss zu Pumpe und Einbau Ölfilter.
Système servo, conduits vers la pompe et montage du filtre
Servo system, pump piping and filter mount.

Catalogue id 56141	Group 914
Illustr. No 1010060	Section 500
Issue VOE 95E4356141	Page 675

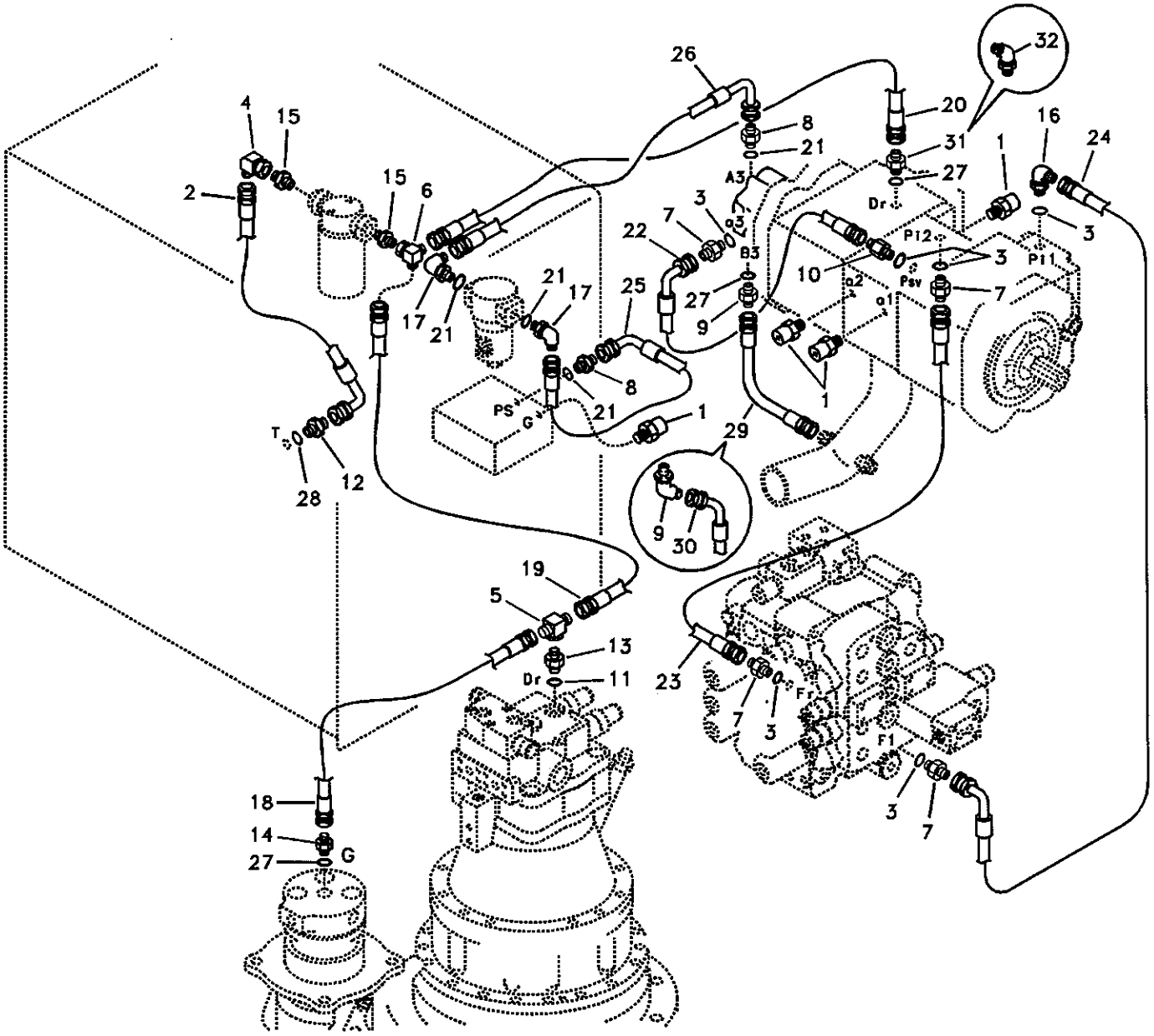

Volvo Construction Equipment

1010060

Fig.	Part No.	Quantity 1	2	3	PS	KIT	Description	Dénomination	Bezeichnung	품명	说明	Notes
28	SA 9511-12029	1	1	1			O-ring	Joint Torique	O-Ring	오링	0 形圈	
29	SA 9451-05210	1	1				Hose	Durit	Schlauch	호스	软管	
30	SA 9452-05208			1			Hose	Durit	Schlauch	호스	软管	
31	SA 9412-11050	1	1				Connector	Raccord	Anschluss	커넥터	接头	
32	SA 9414-11040			1			Elbow	Coude	Winkelstueck	엘보	弯管接头	

1	8277784 S/N -11118
2	8278939 S/N 11119-
3	8278940 S/N 11119-
4	
5	

伺服系统，泵管线和过滤器安装件
서보 배관 , 펌프 배관 및 필터 장착
Servosystem, Rohranschluss zu Pumpe und Einbau Ölfilter.
Système servo, conduits vers la pompe et montage du filtre
Servo system, pump piping and filter mount.

Catalogue id 56141	Group 914
Illustr. No 1010060	Section 500
Issue VOE 95E4356141	Page 677

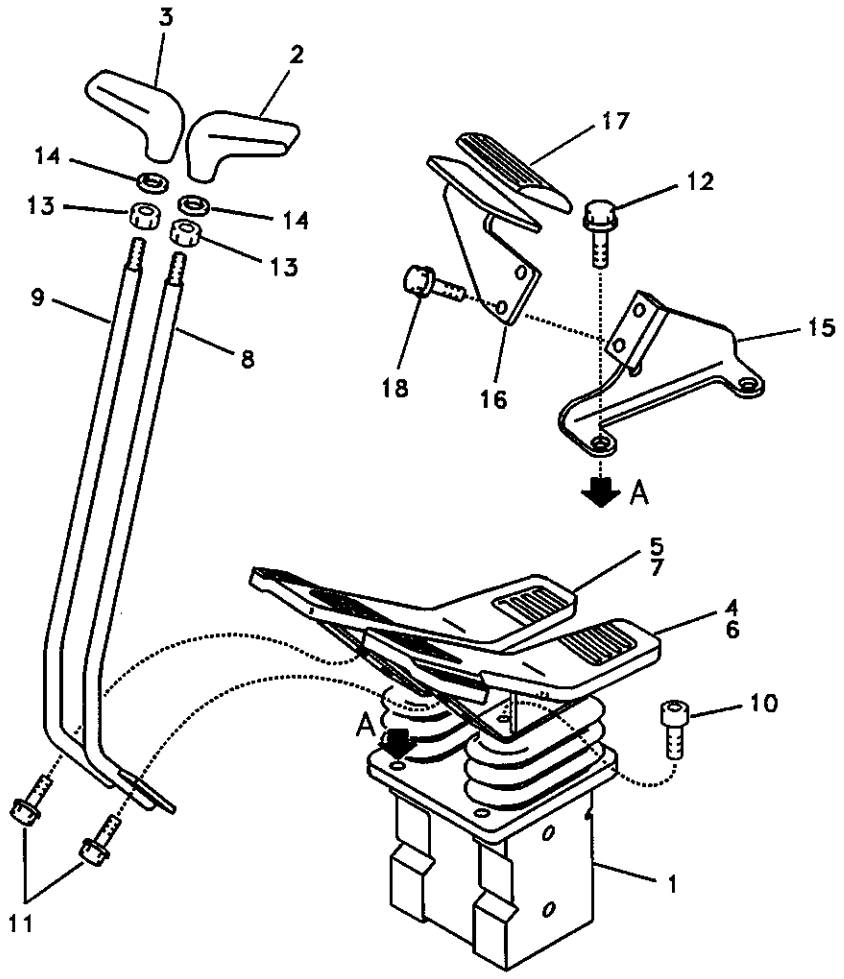
3
2
14
13
14
13
9
8
17
12
15
18
16
A
5
7
4
6
10
A
1
11

Fig.	Part No.	Quantity 1	2	3	PS	KIT	Description	Dénomination	Bezeichnung	품명	说明	Notes
1	VOE 14515047	1					Rmt Cont Valve	Comm.a Distance	Fernbet Vent	원격조종밸브	先导控制阀	See group 914, Page 683
2	VOE 14523005	1					Knob	Bouton	Knauf	손잡이	按钮	
3	VOE 14523006	1					Knob	Bouton	Knauf	손잡이	按钮	
4	VOE 14508104	1					Pedal	Pedale	Pedal	페달	踏板	LH SER NO 10001-12233 SER NO 30001-30198
	VOE 14521976	1					Pedal	Pedale	Pedal	페달	踏板	LH SER NO 12234- SER NO 30199-
5	VOE 14508105	1					Pedal	Pedale	Pedal	페달	踏板	RH SER NO 10001-12233 SER NO 30001-30198
	VOE 14521977	1					Pedal	Pedale	Pedal	페달	踏板	RH SER NO 12234- SER NO 30199-
6	VOE 14508246	1					Cover	Capot	Haube	커버	罩盖	SER NO 10001-12233 SER NO 30001-30198
	VOE 14522037	1					Cover	Capot	Haube	커버	罩盖	SER NO 12234- SER NO 30199-
7	VOE 14508247	1					Cover	Capot	Haube	커버	罩盖	SER NO 10001-12233 SER NO 30001-30198
	VOE 14522038	1					Cover	Capot	Haube	커버	罩盖	SER NO 12234- SER NO 30199-
8	VOE 14508465	1					Lever	Levier	Hebel	레버	操纵杆	LH SER NO 10001-12233 SER NO 30001-30198
	VOE 14521978	1					Lever	Levier	Hebel	레버	操纵杆	LH SER NO 12234- SER NO 30199-

1	8277784
2	8278547
3	
4	
5	

带安装零件的遥控阀踏板
원격조종밸브 페달 및 장착부품
Vorsteuergerät Pedal mit Anbauteilen
Pédale valve cde télécommandée avec pièces montage
Remote control valve pedal with fitting parts

Catalogue id 56141	Group 914
Illustr. No 1010061	Section 700
Issue VOE 95E4356141	Page 679

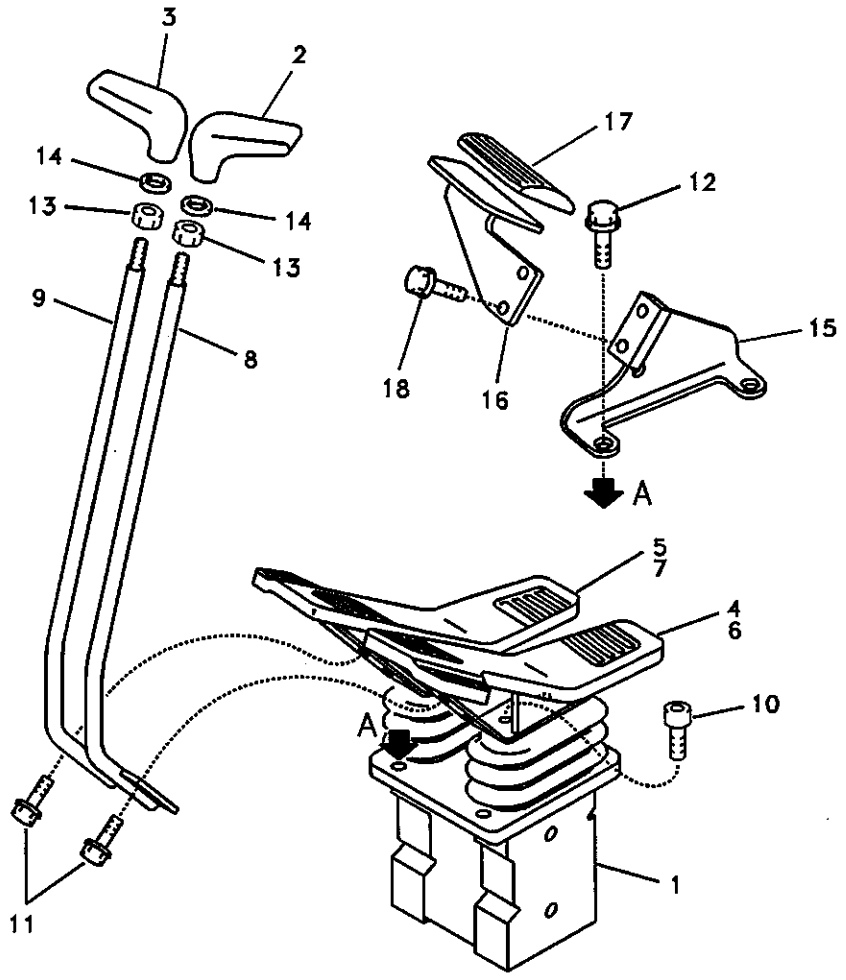
3
2
14
13
14
13
9
8
17
12
18
16
15
A
5
7
4
6
10
A
1
11

Fig.	Part No.	Quantity 1	2	3	PS	KIT	Description	Dénomination	Bezeichnung	품명	说明	Notes
9	VOE 14508466	1					Lever	Levier	Hebel	레버	操纵杆	RH SER NO 10001-12233 SER NO 30001-30198
	VOE 14521979	1					Lever	Levier	Hebel	레버	操纵杆	RH SER NO 12234- SER NO 30199-
10	SA 9016-11003	4					Bolt	Boulon	Bolzen	볼트	螺栓	SER NO 10001-11540 SER NO 30001-30045
	VOE 984348	4					Screw	Vis	Schraube	스크류	六角螺钉	SER NO 11541- SER NO 30046-
11	VOE 946329	4					Flange screw	Vis à bride	Flanschschraube	플랜지 스크류	法兰螺钉	
12	VOE 946472	4					Flange screw	Vis à bride	Flanschschraube	플랜지 스크류	法兰螺钉	
13	VOE 983303	2					Nut	Ecrou	Mutter	너트	螺母	
14	SA 9211-08000	2					Washer	Rondelle	Scheibe	와셔	垫圈	
15	VOE 14513732		1				Bracket	Console	Konsole	브라켓	支架	SER NO 10001-12233 SER NO 30001-30198
	VOE 14522007		1				Bracket	Console	Konsole	브라켓	支架	SER NO 12234- SER NO 30199-
16	VOE 14513731		1				Plate	Plaque	Platte	플레이트	配流盘	SER NO 10001-12233 SER NO 30001-30198
	VOE 14523970		1				Plate	Plaque	Platte	플레이트	配流盘	SER NO 12234- SER NO 30199-
17	VOE 14513730		1				Cover	Capot	Haube	커버	罩盖	
18	VOE 946173		2		SS		Screw	Vis	Schraube	스크류	六角螺钉	

1	8277784
2	8278547
3	
4	
5	

带安装零件的遥控阀踏板
원격조종밸브 페달 및 장착부품
Vorsteuergerät Pedal mit Anbauteilen
Pédale valve cde télécommandée avec pièces montage
Remote control valve pedal with fitting parts

Catalogue id	Group
56141	914
Illustr. No	Section
1010061	700
Issue	Page
VOE 95E4356141	681

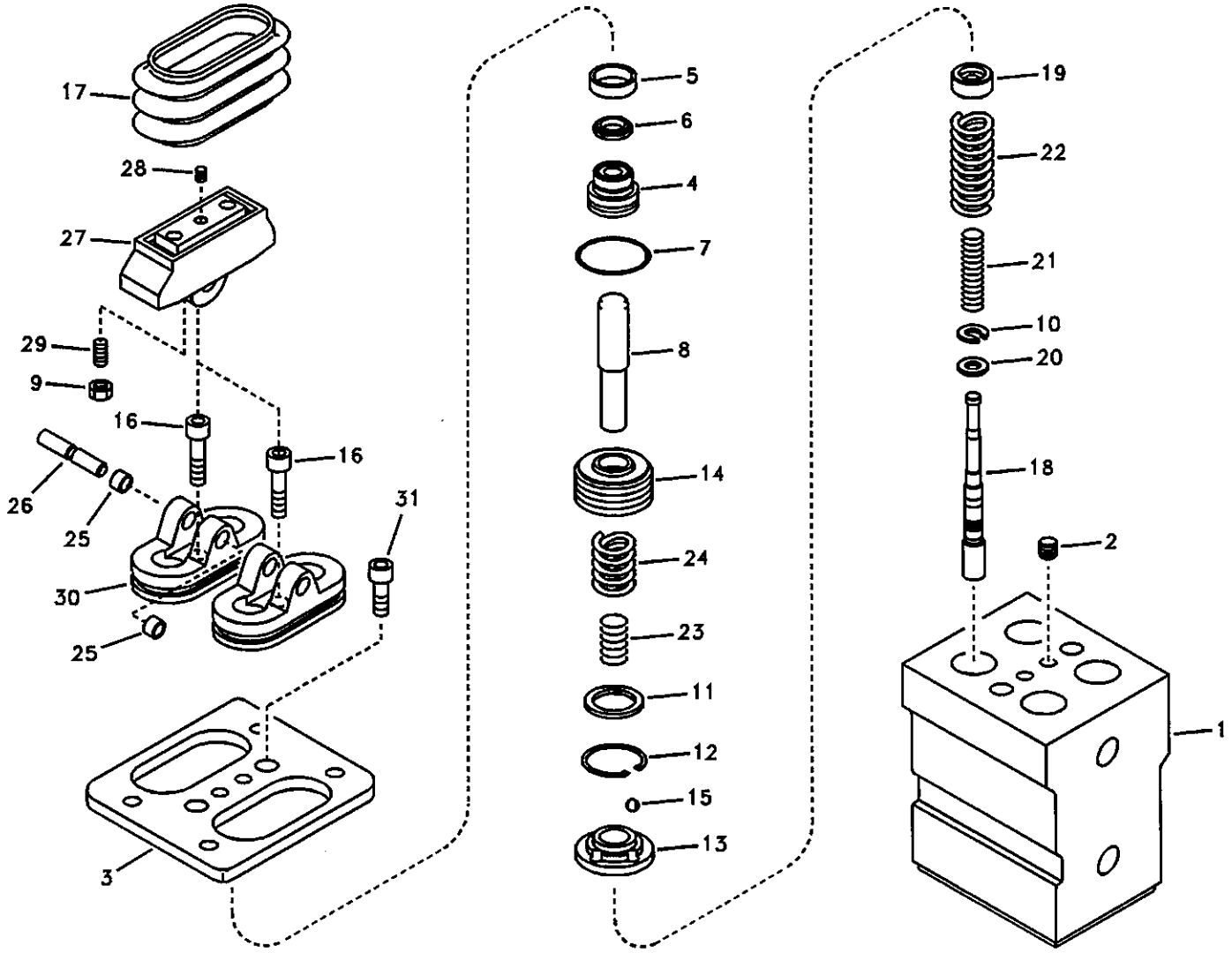

Volvo Construction Equipment

1004103

Fig.	Part No.	Quantity 1	2	3	PS	KIT	Description	Dénomination	Bezeichnung	품명	说明	Notes
	VOE 14515047	1					Rmt Cont Valve	Comm.a Distance	Fernbet Vent	원격조종밸브	先导控制阀	
1		1			NS		•Housing	•Carter	•Gehäuse	• 하우징	• 水泵壳体	
2	SA 7242-11040	2					•Plug	•Bouchon	•Stopfen	• 플러그	• 堵头	
3	VOE 14516638	1					•Cover	•Capot	•Haube	• 커버	• 罩盖	
4	VOE 14516639	4					•Plug	•Bouchon	•Stopfen	• 플러그	• 堵头	
5	SA 8230-27430	4					•Cup	•Coupelle	•Laufring	• 컵	• 杯	
6	SA 8230-30580	4				K	•Packing	•Joint	•Dichtung	• 패킹	• 填充物	
7	SA 8230-29040	4				K	•O-ring	•Joint Torique	•O-Ring	• 오링	•0 形圈	
8	VOE 14516637	4					•Rod	•Monture	•Fuhler	• 로드	• 手柄	
9	SA 8230-19480	4					•Lock nut	•Contre-ecrou	•Sicherungsmutter	• 록 너트	• 锁紧螺母	
10	SA 8230-19690	4					•Washer	•Rondelle	•Scheibe	• 와셔	• 垫圈	
11	SA 8230-27450	4					•Seat	•Siege	•Sitz	• 시트	• 座圈	
12	SA 8230-27470	4					•Ring	•Anneau	•Ring	• 링	• 密封环	
13	SA 8230-27650	4					•Bushing	•Bague	•Buchse	• 부싱	• 衬套	
14	SA 8230-27640	4					•Piston	•Piston	•Kolben	• 피스톤	• 活塞	
15	SA 8230-25440	12					•Ball	•Bille	•Kugel	• 볼	• 滚珠	
16	SA 8230-27560	2					•Screw	•Vis	•Schraube	• 스크류	• 六角螺钉	
17	SA 8230-19570	2					•Bellows	•Capot Caoutcho	•Gummimantel	• 벨로즈	• 护套	
18		4			NS		•Spool	•Bobine	•Schieber	• 스풀	• 株塞	
19	VOE 14516635	4					•Seat	•Siege	•Sitz	• 시트	• 座圈	
20	SA 8230-19450	4					•Washer	•Rondelle	•Scheibe	• 와셔	• 垫圈	
21	SA 8230-19610	4					•Spring	•Ressort	•Feder	• 스프링	• 弹簧	
22	SA 8230-19600	4					•Spring	•Ressort	•Feder	• 스프링	• 弹簧	
23	SA 8230-27510	4					•Spring	•Ressort	•Feder	• 스프링	• 弹簧	
24	SA 8230-27520	4					•Spring	•Ressort	•Feder	• 스프링	• 弹簧	
25	SA 8240-03310	4					•Bushing	•Bague	•Buchse	• 부싱	• 衬套	
26	SA 8230-19470	2					•Camshaft	•Arbre a cames	•Nockenwelle	• 캠축	• 凸轮轴	
27	SA 8230-19550	2					•Cam	•Came	•Nocken	• 캠	• 凸轮	
28	SA 8240-03730	2					•Screw	•Vis	•Schraube	• 스크류	• 六角螺钉	
29	SA 8230-19560	4					•Screw	•Vis	•Schraube	• 스크류	• 六角螺钉	

1	8277784	行走马达遥控阀踏板 주행모터 원격조종밸브 페달 **steuerventil zu Vorsteuergerät Pedal, Fahrmotor** **V. commande vers pédale de v. commande télécommandée, moteur condui** **Remote control valve pedal, travel motor**
2		
3		
4		
5		

Catalogue id	Group
56141	914
Illustr. No	Section
1004103	800
Issue	Page
VOE 95E4356141	683

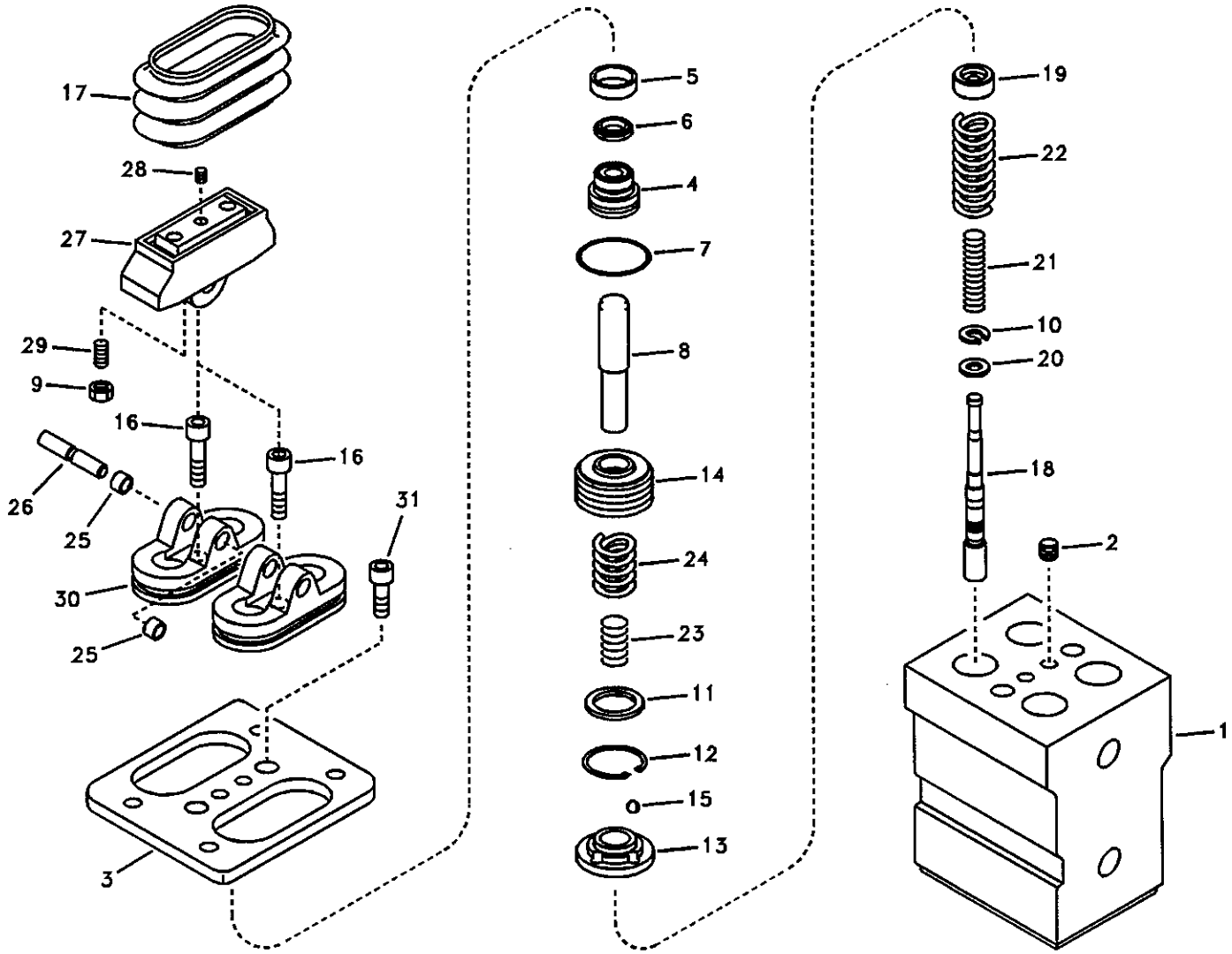

Volvo Construction Equipment

1004103

Fig.	Part No.	Quantity 1	2	3	PS	KIT	Description	Dénomination	Bezeichnung	품명	说明	Notes
30	VOE 14516640	2					•Cover	•Capot	•Haube	• 커버	• 罩盖	
31	SA 9016-10804	2					•Bolt	•Boulon	•Bolzen	• 볼트	• 螺栓	
100	SA 8230-27530	1					Sealing Kit	Jeu Joints	Dichtungssatz	시일 킷	密封包	

1	8277784
2	
3	
4	
5	

行走马达遥控阀踏板
주행모터 원격조종밸브 페달
steuerventil zu Vorsteuergerät Pedal, Fahrmotor
V. commande vers pédale de v. commande télécommandée, moteur condui
Remote control valve pedal, travel motor

Catalogue id **56141**	Group **914**
Illustr. No **1004103**	Section **800**
Issue **VOE 95E4356141**	Page **685**

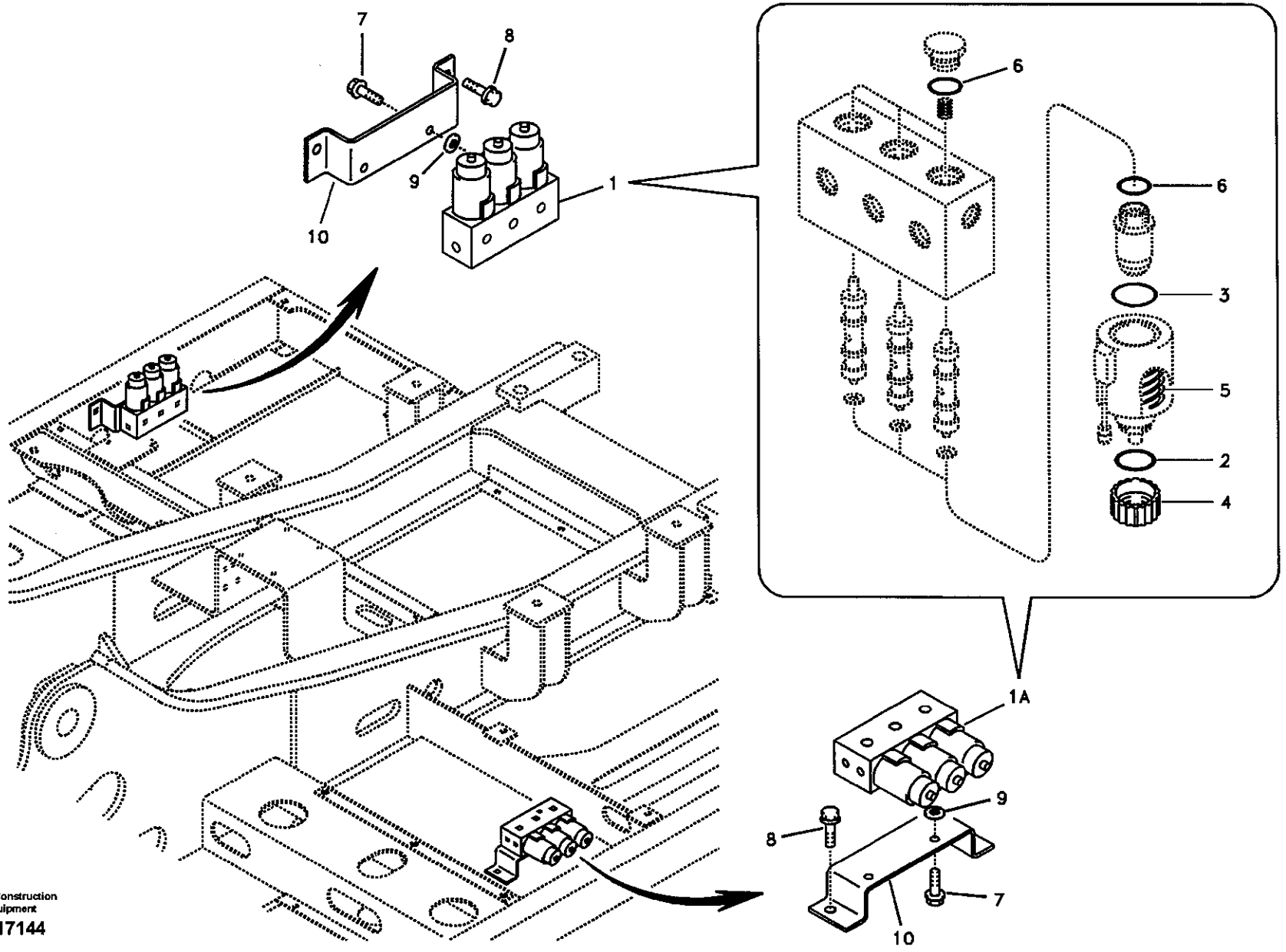

Volvo Construction Equipment

1017144

Fig.	Part No.	Quantity 1	2	3	PS	KIT	Description	Dénomination	Bezeichnung	품명	说明	Notes
1	SA 1148-00041	1			SS		Solenoid valve	Vanne electrom.	Magnetventil	솔레노이드 밸브	电磁阀	SER NO 10001-13047 SER NO 30001-30465
	VOE 14526664	1					Solenoid valve	Vanne electrom.	Magnetventil	솔레노이드 밸브	电磁阀	SER NO 13048- SER NO 30466-
1A	VOE 14500438	1			SS		Solenoid valve	Vanne electrom.	Magnetventil	솔레노이드 밸브	电磁阀	SER NO 10001-13047 SER NO 30001-30465
	VOE 14526665	1					Solenoid valve	Vanne electrom.	Magnetventil	솔레노이드 밸브	电磁阀	SER NO 13048- SER NO 30466-
	VOE 14503076	3			SS		•Set	•Jeu	•Satz	• 세트	• 组件	
2		1			NS		••O-ring	••Joint Torique	••O-Ring	•• 오링	••O 形圈	
3		1			NS		••O-ring	••Joint Torique	••O-Ring	•• 오링	••O 形圈	
4		1			NS		••Nut	••Ecrou	••Mutter	•• 너트	•• 螺母	
5		1			NS		••Spring	••Ressort	••Feder	•• 스프링	•• 弹簧	
6	SA 9511-12018	2					••O-ring	••Joint Torique	••O-Ring	•• 오링	••O 形圈	
7	VOE 946440	4					Flange screw	Vis à bride	Flanschschraube	플랜지 스크류	法兰螺钉	
8	VOE 946441	4					Flange screw	Vis à bride	Flanschschraube	플랜지 스크류	法兰螺钉	
9	SA 9211-08000	4					Washer	Rondelle	Scheibe	와셔	垫圈	
10	VOE 14531105	2					Plate	Plaque	Platte	플레이트	配流盘	

1	8277784	伺服系统，电磁阀 서보 배관 , 솔레노이드 밸브 **Servosystem, Magnetventil** **Système servo, valve de solénoïde** **Servo system, solenoid valve**	Catalogue id **56141**	Group **914**
2			Illustr. No **1017144**	Section **900**
3			Issue **VOE 95E4356141**	Page **687**
4				
5				

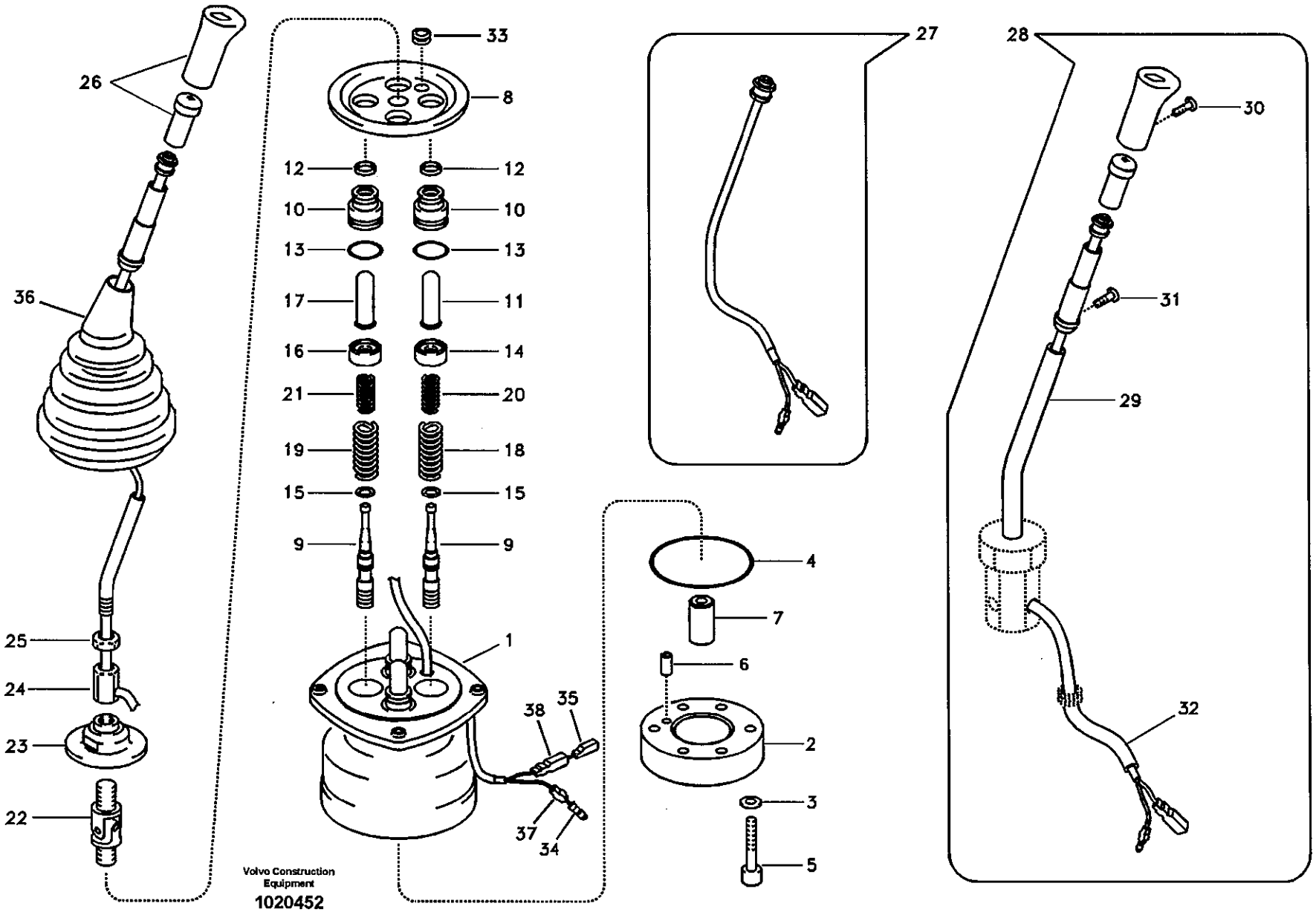
26
36
25
24
23
22
33
8
12
12
10
10
13
13
17
11
16
14
21
20
19
18
15
15
9
9
1
38
35
37
34
27
4
7
6
2
3
5
28
30
31
29
32
Volvo Construction Equipment
1020452

Fig.	Part No.	Quantity 1	2	3	PS	KIT	Description	Dénomination	Bezeichnung	품명	说明	Notes
	SA 1148-01890	1					Rmt Cont Valve	Comm.a Distance	Fernbet Vent	원격조종밸브	先导控制阀	Semi-long,LH SER NO 10001-16416
	VOE 14533385	1					Rmt Cont Valve	Comm.a Distance	Fernbet Vent	원격조종밸브	先导控制阀	Semi-long,LH SER NO 16417-
	SA 1148-01900	1					Rmt Cont Valve	Comm.a Distance	Fernbet Vent	원격조종밸브	先导控制阀	Semi-long,RH SER NO 10001-16416
	VOE 14533386	1					Rmt Cont Valve	Comm.a Distance	Fernbet Vent	원격조종밸브	先导控制阀	Semi-long,RH SER NO 16417-
1		1			NS		•Casing	•Boitier	•Gehäuse	• 케이싱	• 壳体	
2	SA 8230-37150	1					•Plate	•Plaque	•Platte	• 플레이트	• 配流盘	
3	SA 8230-19730	2			SS		•Washer	•Rondelle	•Scheibe	• 와셔	• 垫圈	SER NO 10001-16416
	SA 8230-19731	2					•Washer	•Rondelle	•Scheibe	• 와셔	• 垫圈	SER NO 16417-
4	SA 8230-37060	1				K	•O-ring	•Joint Torique	•O-Ring	• 오링	•0 形圈	
5	SA 8230-36920	2					•Screw	•Vis	•Schraube	• 스크류	• 六角螺钉	
6	SA 8230-25940	1					•Spring Pin	•Axe de ressort	•Federstift	• 스프링 핀	• 弹簧销	
7	SA 8230-37100	1					•Bushing	•Bague	•Buchse	• 부싱	• 衬套	
8	SA 8230-37140	1					•Plate	•Plaque	•Platte	• 플레이트	• 配流盘	
9		4			NS		•Spool	•Bobine	•Schieber	• 스풀	• 株塞	
10	SA 8230-28800	4					•Plug	•Bouchon	•Stopfen	• 플러그	• 堵头	
11	SA 8230-19790	2					•Rod	•Tringle	•Stange	• 로드	• 活杆	
12	SA 8230-20110	4				K	•Seal	•Joint	•Dichtring	• 시일	• 密封	
13	SA 9511-12020	4				K	•O-ring	•Joint Torique	•O-Ring	• 오링	•0 形圈	
14	SA 8230-36650	2					•Seat	•Siege	•Sitz	• 시트	• 座圈	
15	SA 8230-19690	4					•Washer	•Rondelle	•Scheibe	• 와셔	• 垫圈	
16	SA 8230-36640	2					•Seat	•Siege	•Sitz	• 시트	• 座圈	
17	SA 8230-19810	2					•Rod	•Tringle	•Stange	• 로드	• 活杆	
18	SA 8230-36750	2					•Spring	•Ressort	•Feder	• 스프링	• 弹簧	SER NO 10001-16416
	VOE 14540763	2			SS		•Spring	•Ressort	•Feder	• 스프링	• 弹簧	SER NO 16417-
19	SA 8230-36760	2					•Spring	•Ressort	•Feder	• 스프링	• 弹簧	SER NO 10001-16416
	VOE 14512873	2					•Spring	•Ressort	•Feder	• 스프링	• 弹簧	SER NO 16417-

1	8277146	伺服系统，遥控阀 서보 배관 , 원격조종밸브 **Servosystem, Vorsteuergerät** **Système servo, valve de commande télécommandée** **Servo system, remote control valve**
2		
3		
4		
5		

Catalogue id	Group
56141	914
Illustr. No	Section
1020452	1100
Issue	Page
VOE 95E4356141	689

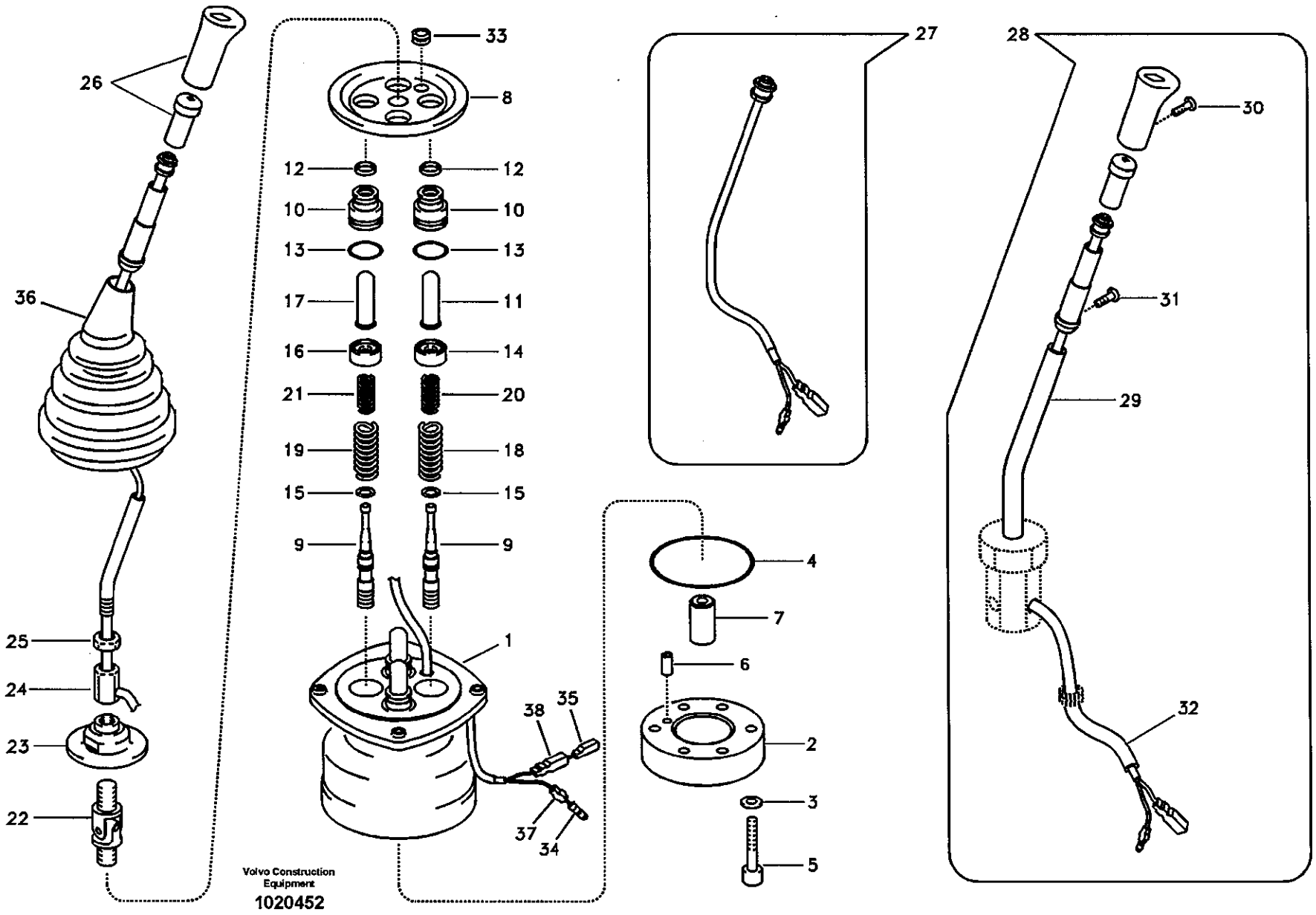
26
36
25
24
23
22
33
8
12
12
10
10
13
13
17
11
16
14
21
20
19
18
15
15
9
9
1
38
35
37
34
27
4
7
6
2
3
5
28
30
31
29
32
Volvo Construction Equipment
1020452

Fig.	Part No.	Quantity 1	2	3	PS	KIT	Description	Dénomination	Bezeichnung	품명	说明	Notes
20	SA 8230-36770	2					•Spring	•Ressort	•Feder	• 스프링	• 弹簧	
21	SA 8230-36780	2					•Spring	•Ressort	•Feder	• 스프링	• 弹簧	
22	SA 8230-20040	1					•Joint	•Cardan	•Gelenk	• 조인트	• 联轴节	
23	SA 8230-37120	1					•Plate	•Plaque	•Platte	• 플레이트	• 配流盘	
24	SA 8230-20140	1					•Nut	•Ecrou	•Mutter	• 너트	• 螺母	
25	SA 8230-19950	1					•Lock nut	•Contre-ecrou	•Sicherungsmutter	• 록 너트	• 锁紧螺母	
26	SA 8230-37090	1					•Knob	•Bouton	•Knauf	• 손잡이	• 按钮	LH
	VOE 14500137	1					•Knob	•Bouton	•Knauf	• 손잡이	• 按钮	RH
27	SA 8230-36940	1					•Switch	•Commutateur	•Schalter	• 스위치	• 开关	
28	SA 8230-37080	1					•Handle	•Poignee	•Handgriff	• 핸들	• 把手	
29	SA 8230-36320	1					••Bar	••Barre	••Stab	•• 바	•• 杆	
30	SA 8230-32090	1					••Screw	••Vis	••Schraube	•• 스크류	•• 六角螺钉	
31	SA 8230-28020	2					••Screw	••Vis	••Schraube	•• 스크류	•• 六角螺钉	
32	SA 8230-32100	1					••Pipe	••Canalisation	••Rohrleitung	•• 파이프	•• 硬管总成	
33	SA 8230-37110	1					•Bushing	•Bague	•Buchse	• 부싱	• 衬套	
34	SA 8230-20180	1					•Terminal	•Fiche Connexion	•Anschlusstift	• 터미널	• 接线端	
35	SA 8230-20190	1					•Terminal	•Fiche Connexion	•Anschlusstift	• 터미널	• 接线端	
36	SA 8230-27600	1					•Bellows	•Capot Caoutcho.	•Gummimantel	• 벨로즈	• 护套	
37	VOE 14540764	1					•Sleeve	•Manchon	•Muffe	• 슬리브	• 内套	SER NO 16417-
38	VOE 14540765	1					•Sleeve	•Manchon	•Muffe	• 슬리브	• 内套	SER NO 16417-
100	SA 8230-36840	1					Sealing Kit	Jeu Joints	Dichtungssatz	시일 킷	密封包	

1	8277146
2	
3	
4	
5	

伺服系统，遥控阀
서보 배관 , 원격조종밸브
Servosystem, Vorsteuergerät
Système servo, valve de commande télécommandée
Servo system, remote control valve

Catalogue id	Group
56141	914
Illustr. No	Section
1020452	1100
Issue	Page
VOE 95E4356141	691

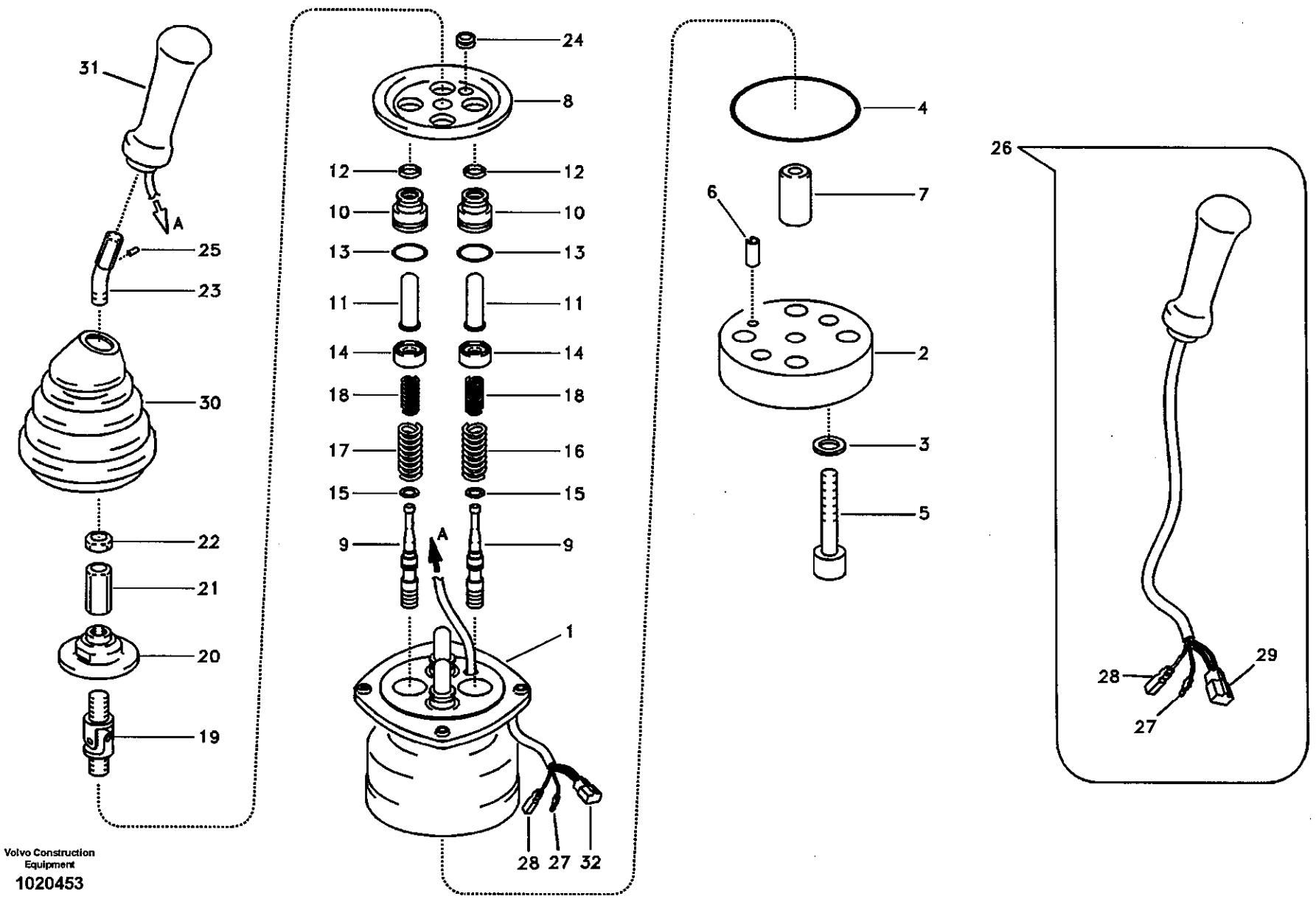

Volvo Construction Equipment

1020453

Fig.	Part No.	Quantity 1	2	3	PS	KIT	Description	Dénomination	Bezeichnung	품명	说明	Notes
	VOE 14510417	1					Rmt Cont Valve	Comm.a Distance	Fernbet Vent	원격조종밸브	先导控制阀	3-Switch,LH SER NO 10001-16241
	VOE 14542244	1					Rmt Cont Valve	Comm.a Distance	Fernbet Vent	원격조종밸브	先导控制阀	3-Switch,LH SER NO 16242-
	VOE 14510418	1					Rmt Cont Valve	Comm.a Distance	Fernbet Vent	원격조종밸브	先导控制阀	3-Switch,RH SER NO 10001-16241
	VOE 14542245	1					Rmt Cont Valve	Comm.a Distance	Fernbet Vent	원격조종밸브	先导控制阀	3-Switch,RH SER NO 16242-
1		1			NS		•Casing	•Boitier	•Gehäuse	• 케이싱	• 壳体	
2	**SA 8230-37150**	1					•Plate	•Plaque	•Platte	• 플레이트	• 配流盘	
3	**SA 8230-19731**	2					•Washer	•Rondelle	•Scheibe	• 와셔	• 垫圈	
4	**SA 8230-37060**	1				K	•O-ring	•Joint Torique	•O-Ring	• 오링	•0 形圈	
5	**SA 8230-36920**	2					•Screw	•Vis	•Schraube	• 스크류	• 六角螺钉	
6	**SA 8230-25940**	1					•Spring Pin	•Axe de ressort	•Federstift	• 스프링 핀	• 弹簧销	
7	**SA 8230-37100**	1					•Bushing	•Bague	•Buchse	• 부싱	• 衬套	
8	**SA 8230-37140**	1					•Plate	•Plaque	•Platte	• 플레이트	• 配流盘	
9		4			NS		•Spool	•Bobine	•Schieber	• 스풀	• 株塞	
10	**SA 8230-28800**	4					•Plug	•Bouchon	•Stopfen	• 플러그	• 堵头	
11	**SA 8230-19790**	4					•Rod	•Tringle	•Stange	• 로드	• 活杆	
12	**SA 8230-20110**	4				K	•Seal	•Joint	•Dichtring	• 시일	• 密封	
13	**SA 9511-12020**	4				K	•O-ring	•Joint Torique	•O-Ring	• 오링	•0 形圈	SER NO 10001-16241
	VOE 983509	4					•O-ring	•Joint Torique	•O-Ring	• 오링	•0 形圈	SER NO 16242-
14	**SA 8230-36650**	4					•Seat	•Siege	•Sitz	• 시트	• 座圈	
15	**SA 8230-19690**	4					•Washer	•Rondelle	•Scheibe	• 와셔	• 垫圈	
16	**VOE 14512873**	2					•Spring	•Ressort	•Feder	• 스프링	• 弹簧	SER NO 10001-16241
	VOE 14540766	2					•Spring	•Ressort	•Feder	• 스프링	• 弹簧	SER NO 16242-
17	**VOE 14512874**	2					•Spring	•Ressort	•Feder	• 스프링	• 弹簧	SER NO 10001-16241
	VOE 14541091	2					•Spring	•Ressort	•Feder	• 스프링	• 弹簧	SER NO 16242-
18	**SA 8230-36770**	4					•Spring	•Ressort	•Feder	• 스프링	• 弹簧	
19	**SA 8230-20040**	1					•Joint	•Cardan	•Gelenk	• 조인트	• 联轴节	

1	**8277147**
2	
3	
4	
5	

伺服系统，遥控阀
서보 배관 , 원격조종밸브
Servosystem, Vorsteuergerät
Système servo, valve de commande télécommandée
Servo system, remote control valve

Catalogue id **56141**	Group **914**
Illustr. No **1020453**	Section **1200**
Issue **VOE 95E4356141**	Page **693**

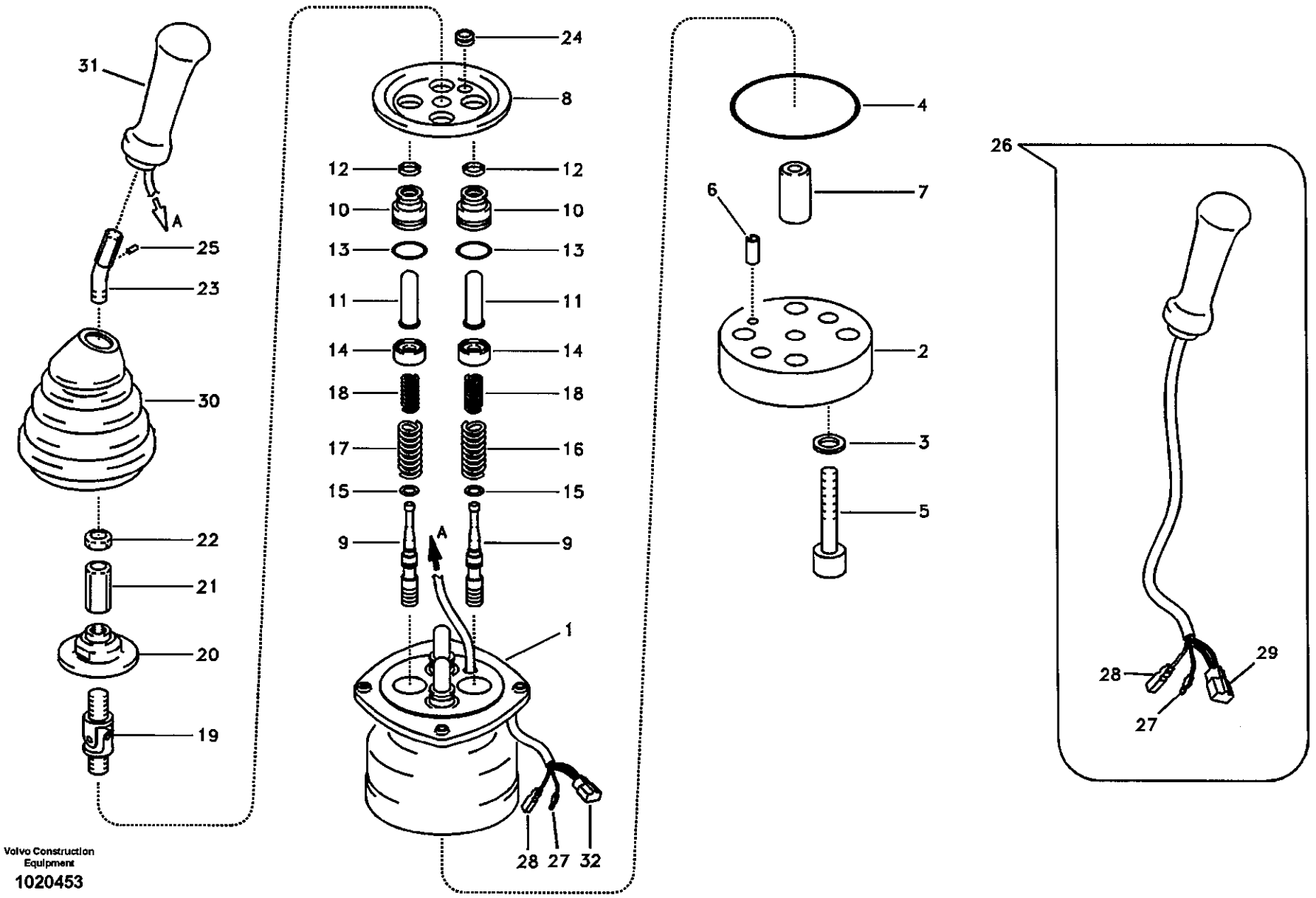

Volvo Construction Equipment

1020453

Fig.	Part No.	Quantity 1	2	3	PS	KIT	Description	Dénomination	Bezeichnung	품명	说明	Notes
20	SA 8230-37120	1					•Plate	•Plaque	•Platte	• 플레이트	• 配流盘	
21	SA 8230-19940	1					•Nut	•Ecrou	•Mutter	• 너트	• 螺母	
22	SA 8230-19950	1					•Lock nut	•Contre-ecrou	•Sicherungsmutter	• 록 너트	• 锁紧螺母	
23	VOE 14500122	1					•Lever	•Levier	•Hebel	• 레버	• 操纵杆	
24	VOE 14500125	1					•Bushing	•Bague	•Buchse	• 부싱	• 衬套	
25	VOE 14500124	1					•Pin	•Goupille	•Zapfen	• 핀	• 定位销	
26	VOE 14514021	1					•Knob	•Bouton	•Knauf	• 손잡이	• 按钮	LH SER NO 10001-16241
	VOE 14514026	1					•Knob	•Bouton	•Knauf	• 손잡이	• 按钮	RH SER NO 10001-16241
27	SA 8230-20180	1					••Terminal	••Fiche Connexion	••Anschlusstift	•• 터미널	•• 接线端	SER NO 10001-16241
	SA 8230-20180	1					•Terminal	•Fiche Connexion	•Anschlusstift	• 터미널	• 接线端	SER NO 16242-
28	SA 8230-20190	1					••Terminal	••Fiche Connexion	••Anschlusstift	•• 터미널	•• 接线端	SER NO 10001-16241
	SA 8230-20190	1					•Terminal	•Fiche Connexion	•Anschlusstift	• 터미널	• 接线端	SER NO 16242-
29	VOE 14500561	1					••Housing	••Carter	••Gehäuse	•• 하우징	•• 水泵壳体	SER NO 10001-16241
	VOE 14500126	1					•••Housing	•••Carter	•••Gehäuse	••• 하우징	••• 水泵壳体	SER NO 10001-16241
30	VOE 14500130	1					•Bellows	•Capot Caoutcho	•Gummimantel	• 벨로즈	• 护套	
31	VOE 14546296	1					•Knob	•Bouton	•Knopf	• 버턴	• 垫片	SER NO 16242-
32	VOE 14500126	1					•Housing	•Carter	•Gehäuse	• 하우징	• 水泵壳体	SER NO 16242-
	VOE 14500127	1					•Retainer	•Retenue	•Halter	• 리테이너	• 固定器	SER NO 16242-
	VOE 14500128	4					•Terminal	•Fiche Connexion	•Anschlusstift	• 터미널	• 接线端	SER NO 16242-
	VOE 14500129	4					•Plug	•Bouchon	•Stopfen	• 플러그	• 堵头	SER NO 16242-
100	SA 8230-36840	1					Sealing Kit	Jeu Joints	Dichtungssatz	시일 킷	密封包	

1	8277147	伺服系统，遥控阀 서보 배관 , 원격조종밸브 **Servosystem, Vorsteuergerät** **Système servo, valve de commande télécommandée** **Servo system, remote control valve**	Catalogue id **56141**	Group **914**
2			Illustr. No **1020453**	Section **1200**
3			Issue **VOE 95E4356141**	Page **695**
4				
5				

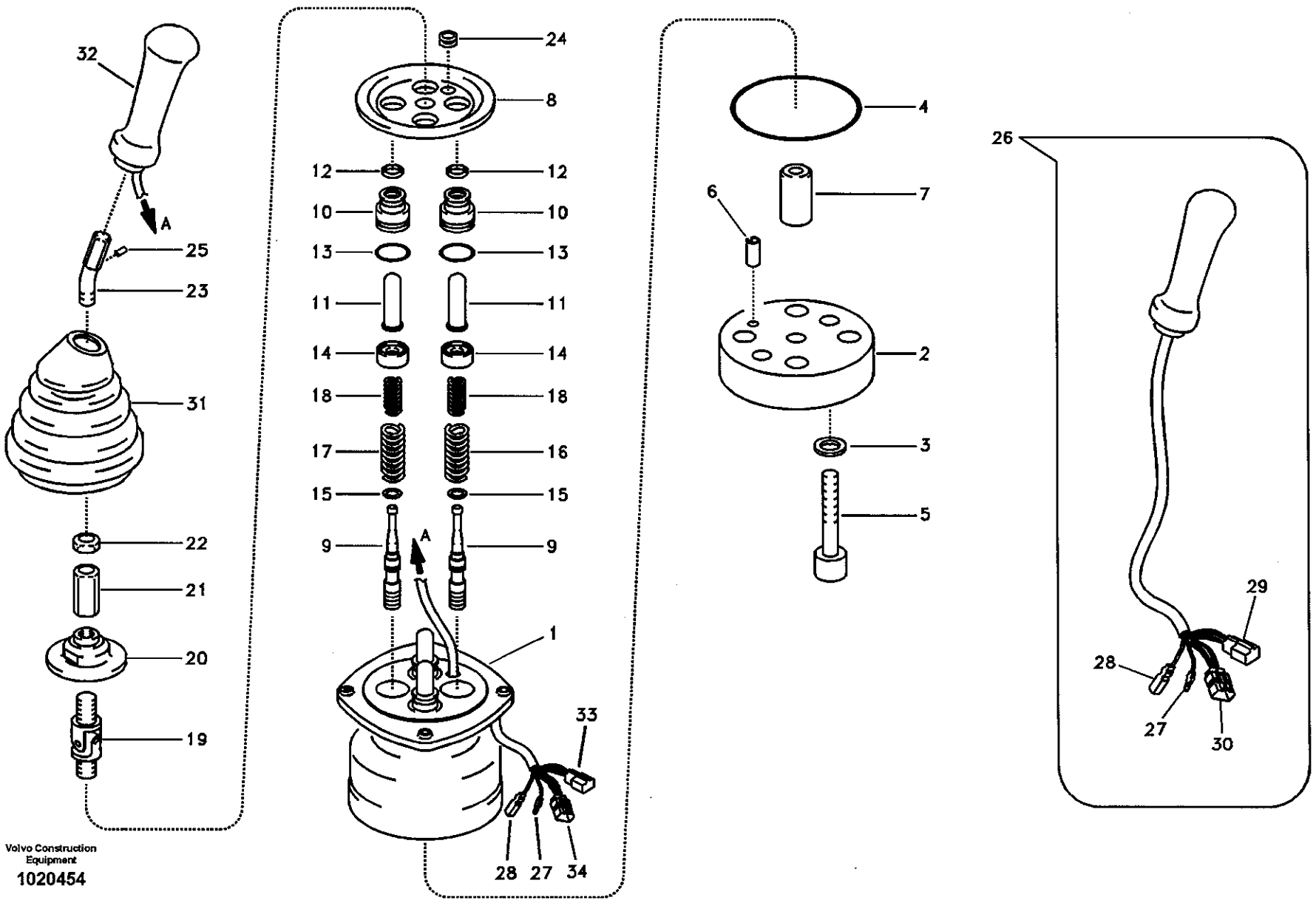

Volvo Construction Equipment

1020454

Fig.	Part No.	Quantity 1	2	3	PS	KIT	Description	Dénomination	Bezeichnung	품명	说明	Notes
	VOE 14510419	1					Rmt Cont Valve	Comm.a Distance	Fernbet Vent	원격조종밸브	先导控制阀	5-Switch,LH SER NO 10001-16326
	VOE 14542246	1					Rmt Cont Valve	Comm.a Distance	Fernbet Vent	원격조종밸브	先导控制阀	5-Switch,LH SER NO 16327-
	VOE 14510420	1					Rmt Cont Valve	Comm.a Distance	Fernbet Vent	원격조종밸브	先导控制阀	5-Switch,RH SER NO 10001-16326
	VOE 14542247	1					Rmt Cont Valve	Comm.a Distance	Fernbet Vent	원격조종밸브	先导控制阀	5-Switch,RH SER NO 16327-
1		1			NS		•Casing	•Boitier	•Gehäuse	•케이싱	•壳体	
2	SA 8230-37150	1					•Plate	•Plaque	•Platte	•플레이트	•配流盘	
3	SA 8230-19731	2					•Washer	•Rondelle	•Scheibe	•와셔	•垫圈	
4	SA 8230-37060	1				K	•O-ring	•Joint Torique	•O-Ring	•오링	•O 形圈	
5	SA 8230-36920	2					•Screw	•Vis	•Schraube	•스크류	•六角螺钉	
6	SA 8230-25940	1					•Spring Pin	•Axe de ressort	•Federstift	•스프링 핀	•弹簧销	
7	SA 8230-37100	1					•Bushing	•Bague	•Buchse	•부싱	•衬套	
8	SA 8230-37140	1					•Plate	•Plaque	•Platte	•플레이트	•配流盘	
9		4			NS		•Spool	•Bobine	•Schieber	•스풀	•株塞	
10	SA 8230-28800	4					•Plug	•Bouchon	•Stopfen	•플러그	•堵头	
11	SA 8230-19790	4					•Rod	•Tringle	•Stange	•로드	•活杆	
12	SA 8230-20110	4				K	•Seal	•Joint	•Dichtring	•시일	•密封	
13	SA 9511-12020	4				K	•O-ring	•Joint Torique	•O-Ring	•오링	•O 形圈	SER NO 10001-16326
	VOE 983509	4					•O-ring	•Joint Torique	•O-Ring	•오링	•O 形圈	SER NO 16327-
14	SA 8230-36650	4					•Seat	•Siege	•Sitz	•시트	•座圈	
15	SA 8230-19690	4					•Washer	•Rondelle	•Scheibe	•와셔	•垫圈	
16	VOE 14512873	2					•Spring	•Ressort	•Feder	•스프링	•弹簧	SER NO 10001-16326
	VOE 14540766	2					•Spring	•Ressort	•Feder	•스프링	•弹簧	SER NO 16327-
17	VOE 14512874	2					•Spring	•Ressort	•Feder	•스프링	•弹簧	SER NO 10001-16326
	VOE 14541091	2					•Spring	•Ressort	•Feder	•스프링	•弹簧	SER NO 16327-
18	SA 8230-36770	4					•Spring	•Ressort	•Feder	•스프링	•弹簧	
19	SA 8230-20040	1					•Joint	•Cardan	•Gelenk	•조인트	•联轴节	

1	8277148
2	
3	
4	
5	

伺服系统，遥控阀
서보 배관 , 원격조종밸브
Servosystem, Vorsteuergerät
Système servo, valve de commande télécommandée
Servo system, remote control valve

Catalogue id	Group
56141	914
Illustr. No	Section
1020454	1300
Issue	Page
VOE 95E4356141	697

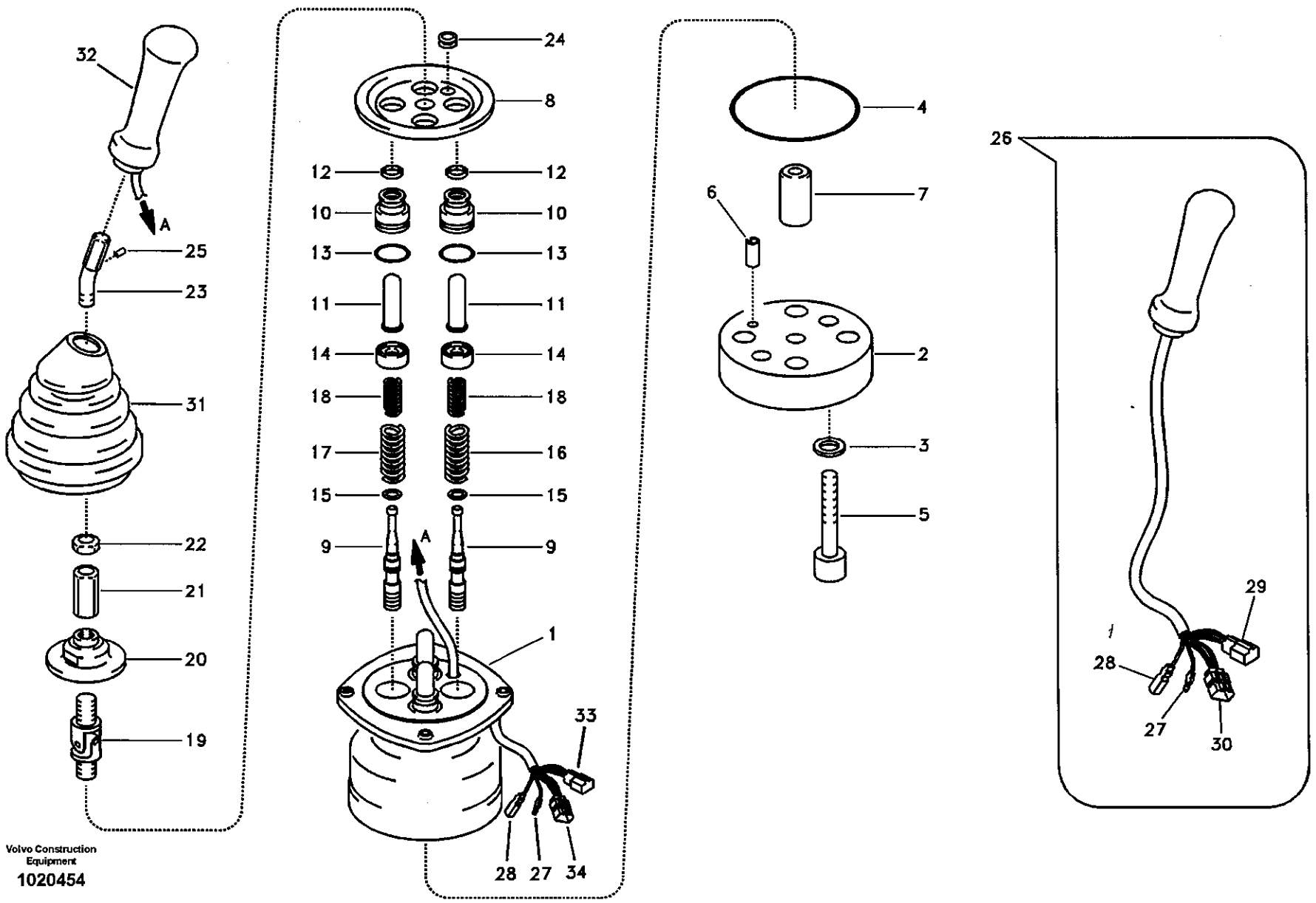

Volvo Construction Equipment

1020454

Fig.	Part No.	Quantity 1	2	3	PS	KIT	Description	Dénomination	Bezeichnung	품명	说明	Notes
20	SA 8230-37120	1					•Plate	•Plaque	•Platte	• 플레이트	• 配流盘	
21	SA 8230-19940	1					•Nut	•Ecrou	•Mutter	• 너트	• 螺母	
22	SA 8230-19950	1					•Lock nut	•Contre-ecrou	•Sicherungsmutter	• 록 너트	• 锁紧螺母	
23	VOE 14500122	1					•Lever	•Levier	•Hebel	• 레버	• 操纵杆	
24	VOE 14500125	1					•Bushing	•Bague	•Buchse	• 부싱	• 衬套	
25	VOE 14500124	1					•Pin	•Goupille	•Zapfen	• 핀	• 定位销	
26	VOE 14510802	1					•Knob	•Bouton	•Knauf	• 손잡이	• 按钮	LH SER NO 10001-16326
	VOE 14510803	1					•Knob	•Bouton	•Knauf	• 손잡이	• 按钮	RH SER NO 10001-16326
27	SA 8230-20180	1					••Terminal	••Fiche Connexion	••Anschlusstift	•• 터미널	•• 接线端	SER NO 10001-16326
	SA 8230-20180	1					•Terminal	•Fiche Connexion	•Anschlusstift	• 터미널	• 接线端	SER NO 16327-
28	SA 8230-20190	1					••Terminal	••Fiche Connexion	••Anschlusstift	•• 터미널	•• 接线端	SER NO 10001-16326
	SA 8230-20190	1					•Terminal	•Fiche Connexion	•Anschlusstift	• 터미널	• 接线端	SER NO 16327-
29	VOE 14500561	1					••Housing	••Carter	••Gehäuse	•• 하우징	•• 水泵壳体	SER NO 10001-16326
	VOE 14500126	1					•••Housing	•••Carter	•••Gehäuse	••• 하우징	••• 水泵壳体	SER NO 10001-16326
30	VOE 14500400	1					••Housing	••Carter	••Gehäuse	•• 하우징	•• 水泵壳体	SER NO 10001-16326
31	VOE 14500130	1					•Bellows	•Capot Caoutcho.	•Gummimantel	• 벨로즈	• 护套	
32	VOE 14546204	1					•Knob	•Bouton	•Knopf	• 버턴	• 垫片	SER NO 16327-
33	VOE 14500126	1					•Housing	•Carter	•Gehäuse	• 하우징	• 水泵壳体	SER NO 16327-
	VOE 14500127	1					•Retainer	•Retenue	•Halter	• 리테이너	• 固定器	SER NO 16327-
	VOE 14500128	4					•Terminal	•Fiche Connexion	•Anschlusstift	• 터미널	• 接线端	SER NO 16327-
	VOE 14500129	4					•Plug	•Bouchon	•Stopfen	• 플러그	• 堵头	SER NO 16327-
34	VOE 14500564	4					•Terminal	•Fiche Connexion	•Anschlusstift	• 터미널	• 接线端	SER NO 16327-
	VOE 14500129	4					•Plug	•Bouchon	•Stopfen	• 플러그	• 堵头	SER NO 16327-
	VOE 14500562	1					•Housing	•Carter	•Gehäuse	• 하우징	• 水泵壳体	SER NO 16327-
	VOE 14500563	1					•Retainer	•Retenue	•Halter	• 리테이너	• 固定器	SER NO 16327-
100	SA 8230-36840	1					Sealing Kit	Jeu Joints	Dichtungssatz	시일 킷	密封包	

1	8277148	伺服系统，遥控阀 서보 배관 , 원격조종밸브 **Servosystem, Vorsteuergerät** **Système servo, valve de commande télécommandée** **Servo system, remote control valve**	Catalogue id **56141**	Group **914**
2			Illustr. No **1020454**	Section **1300**
3				
4			Issue **VOE 95E4356141**	Page **699**
5				

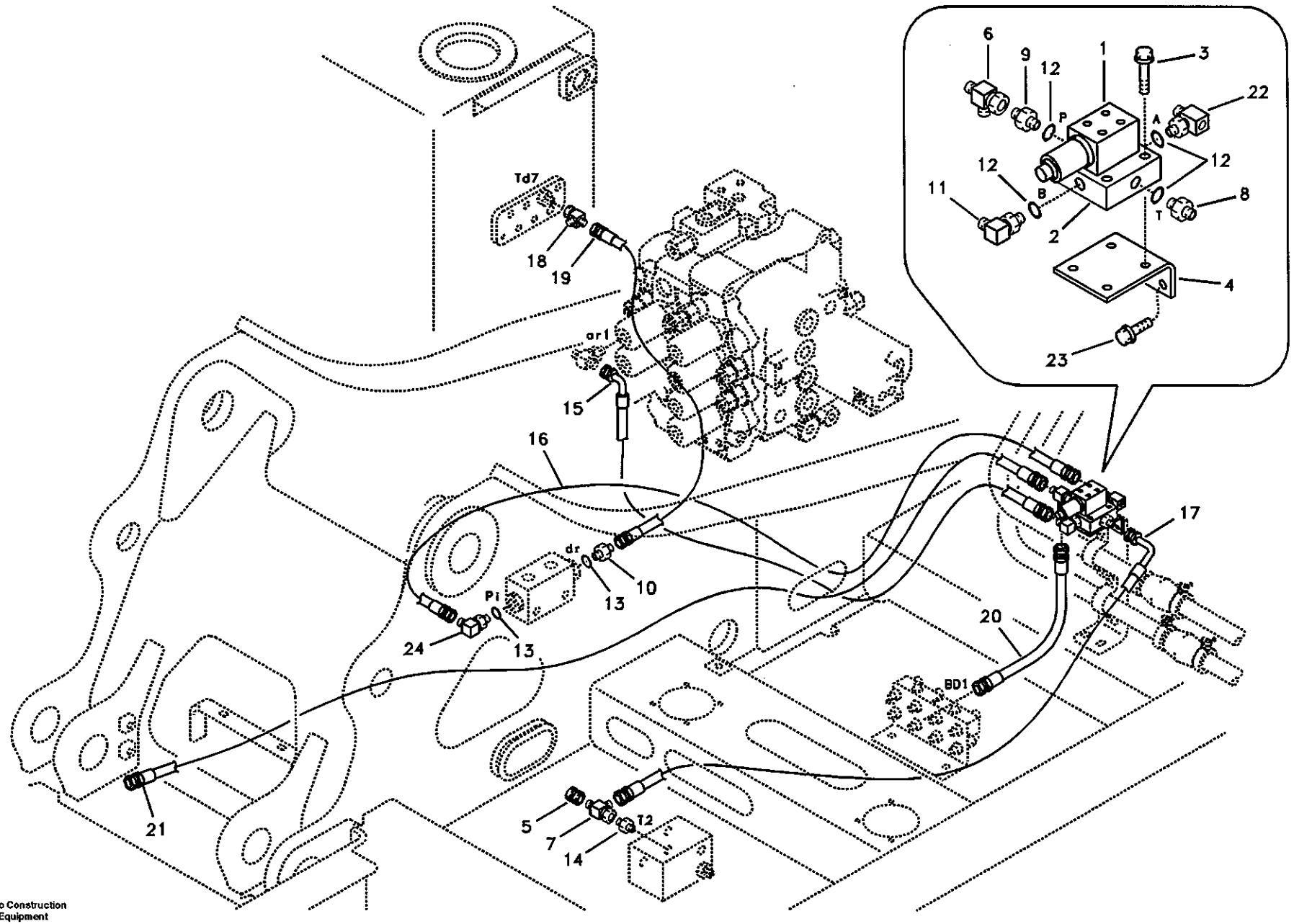

Volvo Construction Equipment

1010063

Fig.	Part No.	Quantity 1	2	3	PS	KIT	Description	Dénomination	Bezeichnung	품명	说明	Notes
1	VOE 14515002	1					Solenoid valve	Vanne electrom.	Magnetventil	솔레노이드 밸브	电磁阀	
2	SA 1040-65471	1					Block	Bloc	Block	블록	壳体	
3	VOE 965176	4					Screw	Vis	Schraube	스크류	六角螺钉	
4	VOE 14515003	1					Bracket	Console	Konsole	브라켓	支架	
5	SA 9411-90410	1					Plug	Bouchon	Stopfen	플러그	堵头	
6	SA 9411-91310	1					Tee	Connexion en T	T-stuck	티	三通	
7	SA 9411-95870	1					Tee	Connexion en T	T-stuck	티	三通	
8	SA 9412-11020	1					Connector	Raccord	Anschluss	커넥터	接头	
9	SA 9412-11120	1					Connector	Raccord	Anschluss	커넥터	接头	SER NO 10504-10834
	SA 1048-10530	1					Connector	Raccord	Anschluss	커넥터	接头	SER NO 10835- SER NO 30001-
10	SA 9412-11130	1					Connector	Raccord	Anschluss	커넥터	接头	
11	SA 9413-11160	1					Elbow	Coude	Winkelstueck	엘보	弯管接头	
12	SA 9511-12011	4					O-ring	Joint Torique	O-Ring	오링	0 形圈	
13	SA 9511-12014	2					O-ring	Joint Torique	O-Ring	오링	0 形圈	
14	SA 9412-11030	1					Connector	Raccord	Anschluss	커넥터	接头	
15	SA 9453-03228	1					Hose	Durit	Schlauch	호스	软管	
16	SA 9453-02238	1					Hose	Durit	Schlauch	호스	软管	SER NO 10504-10834
	SA 9451-02238	1					Hose	Durit	Schlauch	호스	软管	SER NO 10835- SER NO 30001-
17	SA 9453-02222	1					Hose	Durit	Schlauch	호스	软管	
18	SA 9411-92350	1					Tee	Connexion en T	T-stuck	티	三通	
19	SA 9451-02235	1					Hose	Durit	Schlauch	호스	软管	SER NO 10504-10834
	SA 9451-02231	1					Hose	Durit	Schlauch	호스	软管	SER NO 10835- SER NO 30001-
20	SA 9451-03211	1					Hose	Durit	Schlauch	호스	软管	
21	SA 9451-03258	1					Hose	Durit	Schlauch	호스	软管	
22	VOE 14516947	1					Tee	Connexion en T	T-stuck	티	三通	
23	VOE 946329	2					Flange screw	Vis à bride	Flanschschraube	플랜지 스크류	法兰螺钉	
24	SA 9412-11130	1					Connector	Raccord	Anschluss	커넥터	接头	SER NO 10504-10834

1	8278629 S/N 10504-
2	
3	
4	
5	

伺服系统，控制阀到电磁阀
서보 배관 , 제어밸브 에서 솔레노이드 밸브
Servosystem. Steuerventil zu Magnetventil
Système servo, valve de commande vers valve de solénoïde
Servo system, control valve to solenoid valve

Catalogue id 56141	Group 914
Illustr. No 1010063	Section 2000
Issue VOE 95E4356141	Page 701

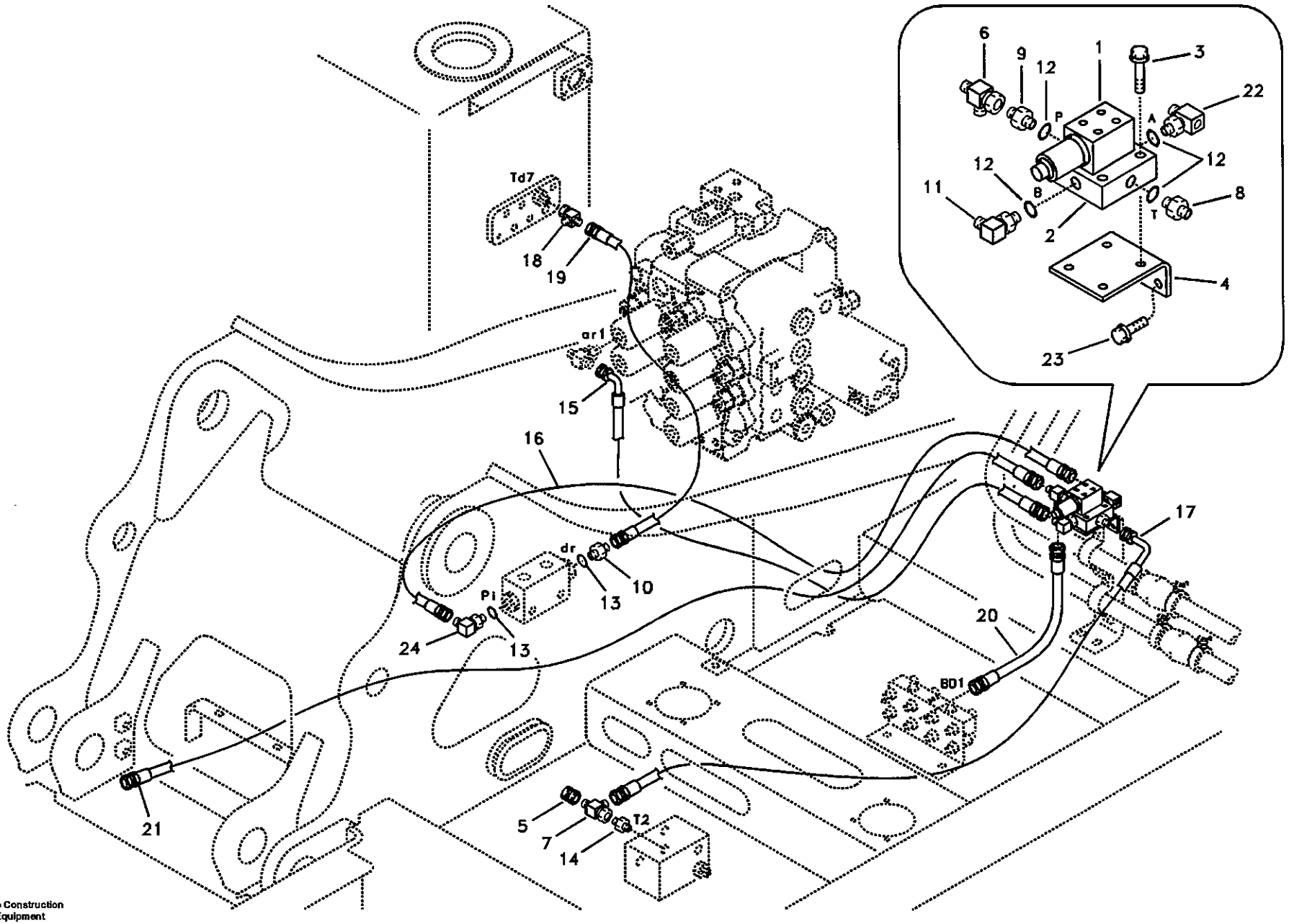

Volvo Construction Equipment

1010063

Fig.	Part No.	Quantity 1	2	3	PS	KIT	Description	Dénomination	Bezeichnung	품명	说明	Notes
	SA 9413-11170	1					Elbow	Coude	Winkelstueck	엘보	弯管接头	SER NO 10835- SER NO 30001-

1	8278629 S/N 10504-	伺服系统，控制阀到电磁阀 서보 배관 , 제어밸브 에서 솔레노이드 밸브 **Servosystem. Steuerventil zu Magnetventil** **Système servo, valve de commande vers valve de solénoïde** **Servo system, control valve to solenoid valve**	Catalogue id **56141**	Group **914**
2			Illustr. No **1010063**	Section **2000**
3			Issue **VOE 95E4356141**	Page **703**
4				
5				

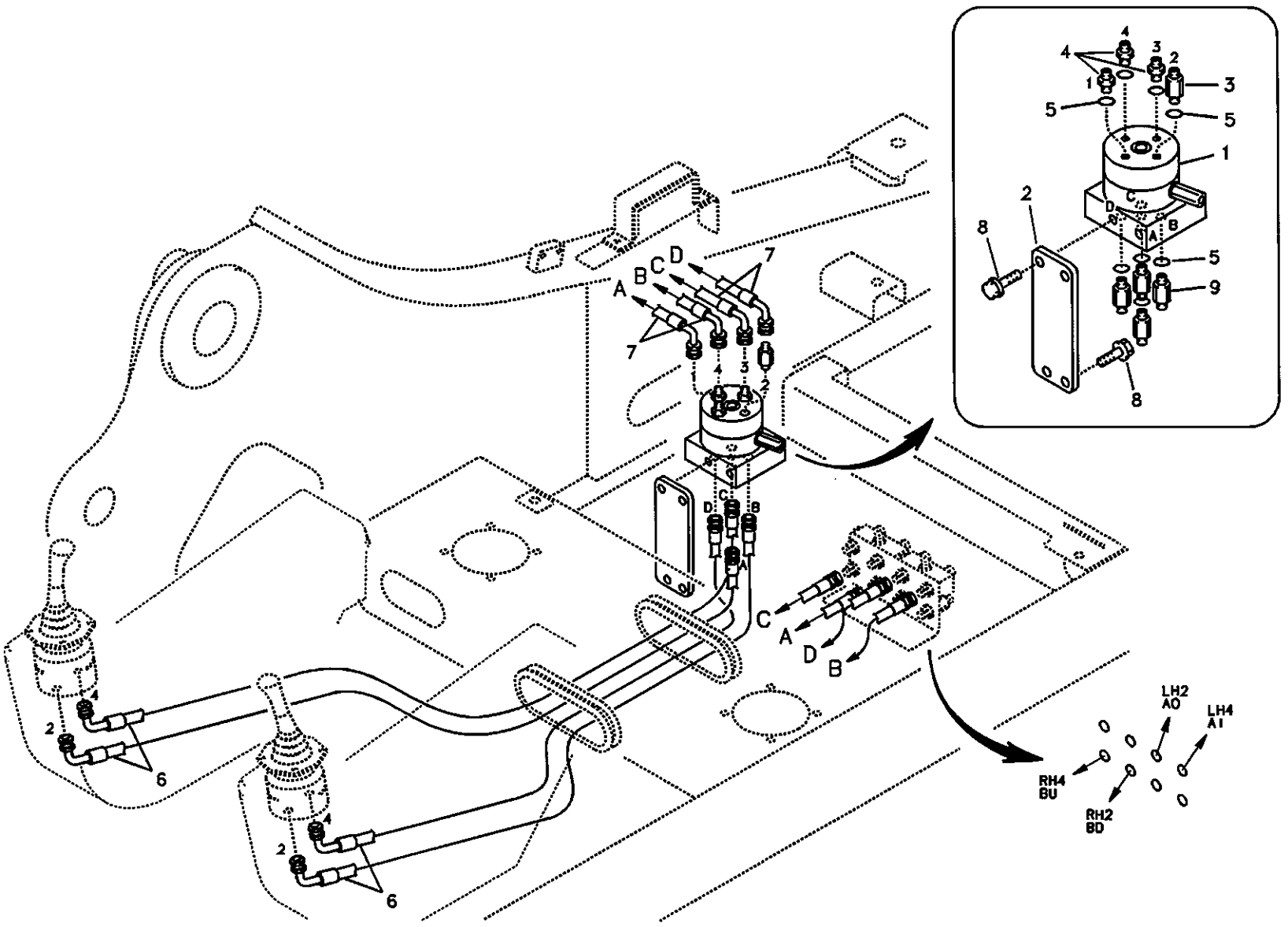

Volvo Construction Equipment

1010064

Fig.	Part No.	Quantity 1	2	3	PS	KIT	Description	Dénomination	Bezeichnung	품명	说明	Notes
1	VOE 14513036	1					Valve	Soupape	Ventil	밸브	阀	SER NO 10001-11964 SER NO 30001-30126
	VOE 14519872	1					Valve	Soupape	Ventil	밸브	阀	SER NO 11965-13679 SER NO 30127-30780
	VOE 14529538	1					Valve	Soupape	Ventil	밸브	阀	SER NO 13680- SER NO 30781-
	VOE 14517889	1					•O-ring	•Joint Torique	•O-Ring	• 오링	•O 形圈	O-Ring kit
2	VOE 14514823	1					Bracket	Console	Konsole	브라켓	支架	SER NO 10001-11964 SER NO 30001-30126
	VOE 14519654	1					Bracket	Console	Konsole	브라켓	支架	SER NO 11965- SER NO 30127-
3	SA 9411-91950	1					Connector	Raccord	Anschluss	커넥터	接头	
4	SA 9412-11030	3					Connector	Raccord	Anschluss	커넥터	接头	
5	SA 9511-12014	8					O-ring	Joint Torique	O-Ring	오링	O 形圈	
6	SA 9452-03241	4					Hose	Durit	Schlauch	호스	软管	
7	SA 9453-03224	4					Hose	Durit	Schlauch	호스	软管	
8	VOE 946329	4					Flange screw	Vis à bride	Flanschschraube	플랜지 스크류	法兰螺钉	
9	SA 9412-11030	4					Connector	Raccord	Anschluss	커넥터	接头	SER NO 10001-11964 SER NO 30001-30126
	SA 9411-91950	4					Connector	Raccord	Anschluss	커넥터	接头	SER NO 11965- SER NO 30127-

1	8278557
2	
3	
4	
5	

伺服系统，操纵杆模式转换器
서보 배관 , 레버 작동 방향 변경
Servosystem, Wechsel der Hebelfunktion
Système servo, sélection fonction levier
Servo system, changing lever function

Catalogue id	Group
56141	914
Illustr. No	Section
1010064	2100
Issue	Page
VOE 95E4356141	705

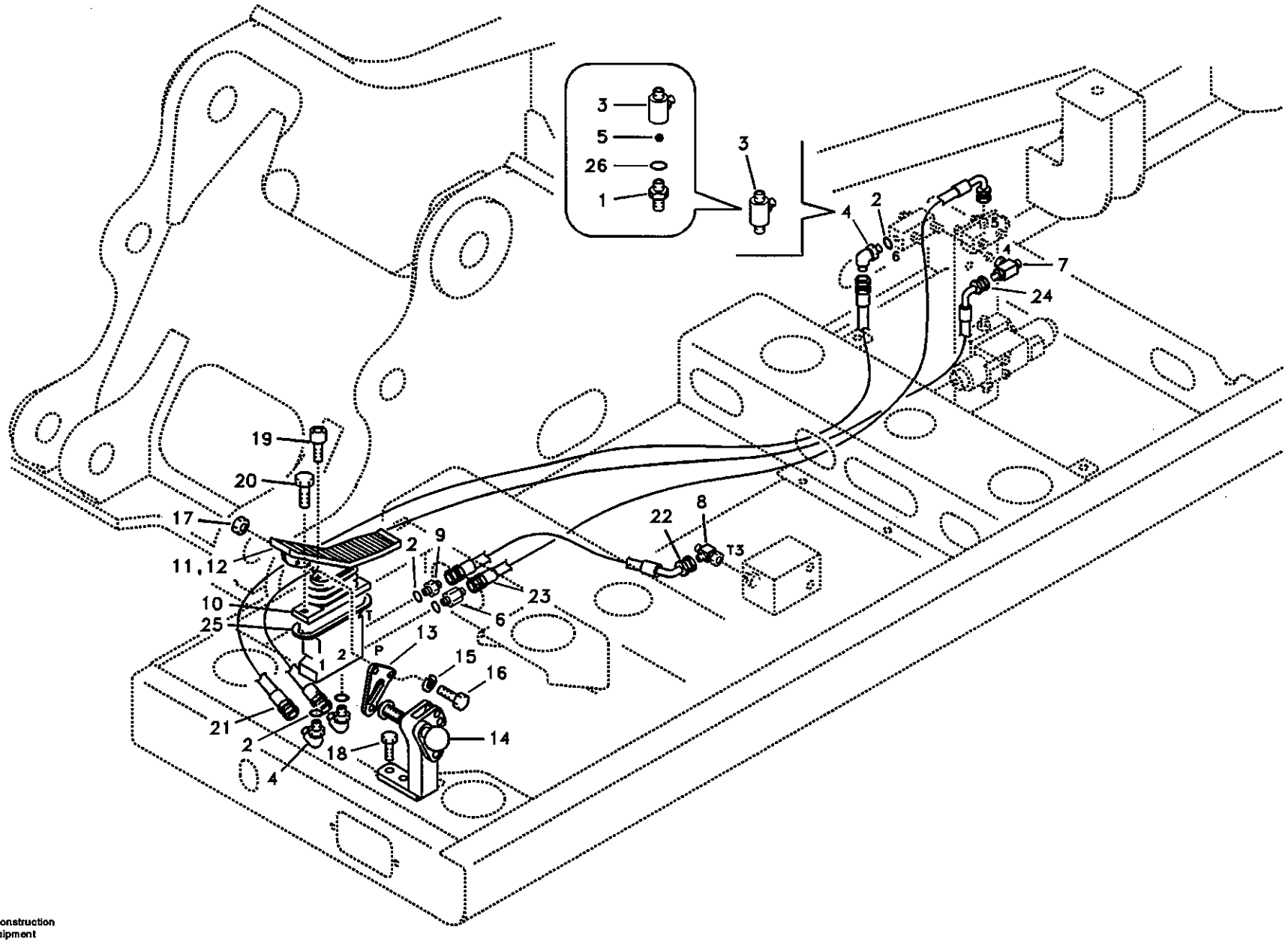

Volvo Construction Equipment

1013266

Fig.	Part No.	Quantity 1	2	3	PS	KIT	Description	Dénomination	Bezeichnung	품명	说明	Notes
1	SA 9411-92472	1					Connector	Raccord	Anschluss	커넥터	接头	SER NO 10001-11846 SER NO 30001-30102
2	SA 9511-12011	5					O-ring	Joint Torique	O-Ring	오링	0 形圈	
3	SA 9411-92992	1					Tee	Connexion en T	T-stuck	티	三通	SER NO 10001-11846
	VOE 14520629	1					Tee	Connexion en T	T-stuck	티	三通	SER NO 11847-12316
	VOE 14520629		1				Tee	Connexion en T	T-stuck	티	三通	SER NO 12317-
4	SA 9413-11160	3					Elbow	Coude	Winkelstueck	엘보	弯管接头	
5	SA 9676-51600	1					Ball	Bille	Kugel	볼	滚珠	SER NO 10001-11846 SER NO 30001-30102
6	SA 1048-10540	1					Connector	Raccord	Anschluss	커넥터	接头	
7	VOE 14511027	1					Tee	Connexion en T	T-stuck	티	三通	
	SA 9411-91310		1				Tee	Connexion en T	T-stuck	티	三通	
8	SA 9411-91310	1	1				Tee	Connexion en T	T-stuck	티	三通	
9	SA 9412-11120	1					Connector	Raccord	Anschluss	커넥터	接头	
10	VOE 14514215	1					Rmt Cont Valve	Comm.a Distance	Fernbet Vent	원격조종밸브	先导控制阀	See group 916, Page
11	VOE 14508105	1					Pedal	Pedale	Pedal	페달	踏板	SER NO 10001-12233 SER NO 30001-30198
	VOE 14522008	1					Pedal	Pedale	Pedal	페달	踏板	SER NO 12234- SER NO 30199-
12	VOE 14508247	1					Cover	Capot	Haube	커버	罩盖	SER NO 10001-12233 SER NO 30001-30198
	VOE 14522039	1					Cover	Capot	Haube	커버	罩盖	SER NO 12234- SER NO 30199-
13	VOE 14531103	1					Plate	Plaque	Platte	플레이트	配流盘	
14	VOE 14515388	1					Stopper	Bouchon	Anschlag	스토퍼	行程限位装置	
15	VOE 955922	2					Spring Washer	Rondelle élastique	Federscheibe	스프링 와셔	弹簧垫圈	
16	VOE 946329	2					Flange screw	Vis à bride	Flanschschraube	플랜지 스크류	法兰螺钉	
17	VOE 983304	2					Hexagon Nut	Ecrou Hexagonal	Sechskantmutter	너트	六角螺母	
18	VOE 946472	2					Flange screw	Vis à bride	Flanschschraube	플랜지 스크류	法兰螺钉	

1	8278547
2	8279208 S/N 12317-
3	
4	
5	

伺服系统，液压破碎锤和液压剪
서보 배관 , 해머 및 시어
Servosystem, Hammer und Schere
Système servo, marteau et cisaille
Servo system, hammer and shear

Catalogue id	Group
56141	914
Illustr. No	Section
1013266	2200
Issue	Page
VOE 95E4356141	707

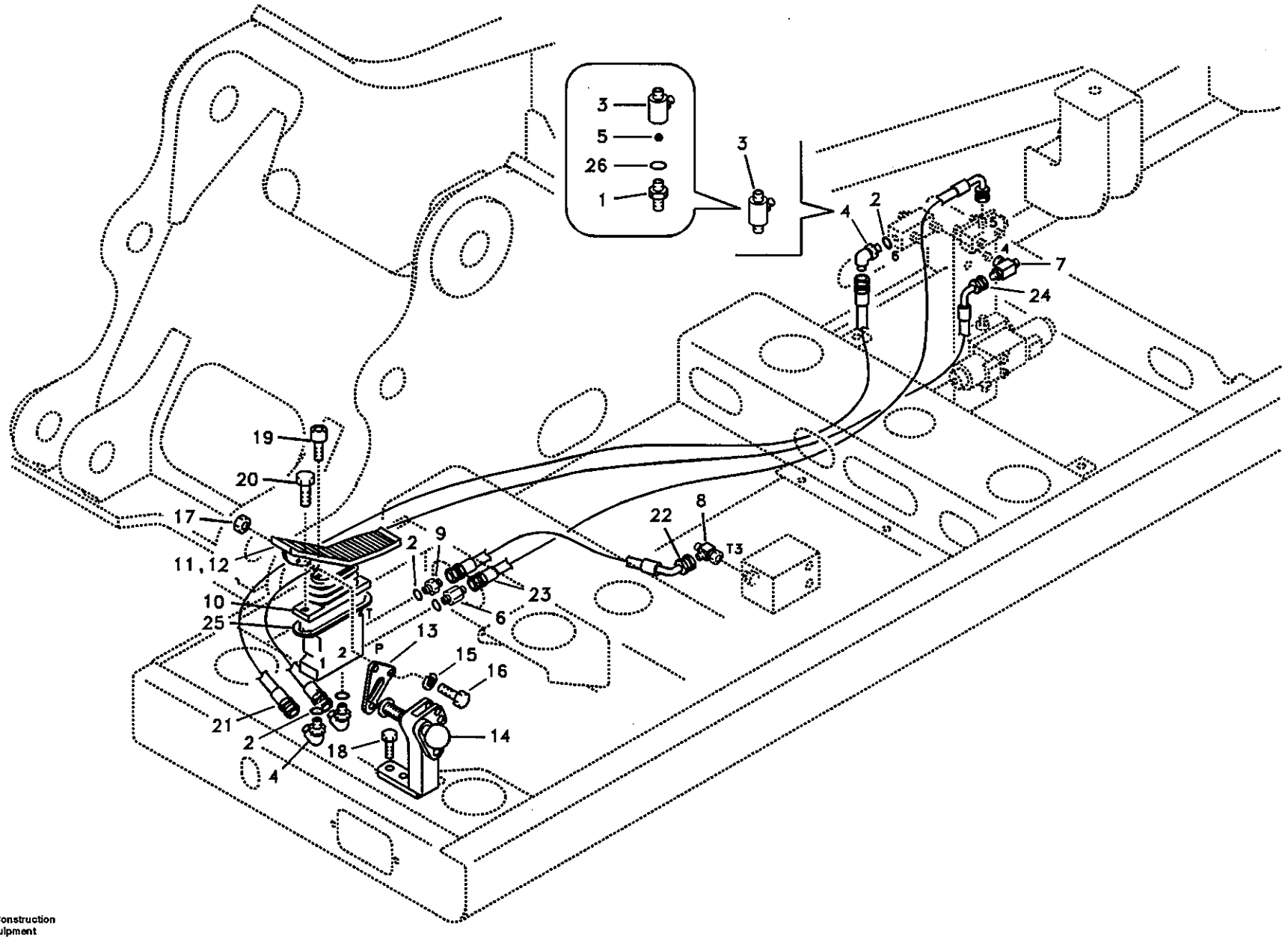

Volvo Construction Equipment

1013266

Fig.	Part No.	Quantity 1	2	3	PS	KIT	Description	Dénomination	Bezeichnung	품명	说明	Notes
19	SA 9016-11003	2					Bolt	Boulon	Bolzen	볼트	螺栓	SER NO 10001-11540 SER NO 30001-30045
	VOE 984348	2					Screw	Vis	Schraube	스크류	六角螺钉	SER NO 11541- SER NO 30046-
20	VOE 965185	2					Flange screw	Vis à bride	Flanschschraube	플랜지 스크류	法兰螺钉	
21	SA 9451-03245	1					Hose	Durit	Schlauch	호스	软管	
22	SA 9452-03221	1					Hose	Durit	Schlauch	호스	软管	
23	SA 9453-02246	1					Hose	Durit	Schlauch	호스	软管	
24	SA 9453-03245	1					Hose	Durit	Schlauch	호스	软管	
25	VOE 14515386	1					Plate	Plaque	Platte	플레이트	配流盘	
26	SA 9511-12011	1					O-ring	Joint Torique	O-Ring	오링	O 形圈	SER NO 10001-11846 SER NO 30001-30102

1	8278547
2	8279208 S/N 12317-
3	
4	
5	

伺服系统，液压破碎锤和液压剪
서보 배관 , 해머 및 시어
Servosystem, Hammer und Schere
Système servo, marteau et cisaille
Servo system, hammer and shear

Catalogue id 56141	Group 914
Illustr. No 1013266	Section 2200
Issue VOE 95E4356141	Page 709

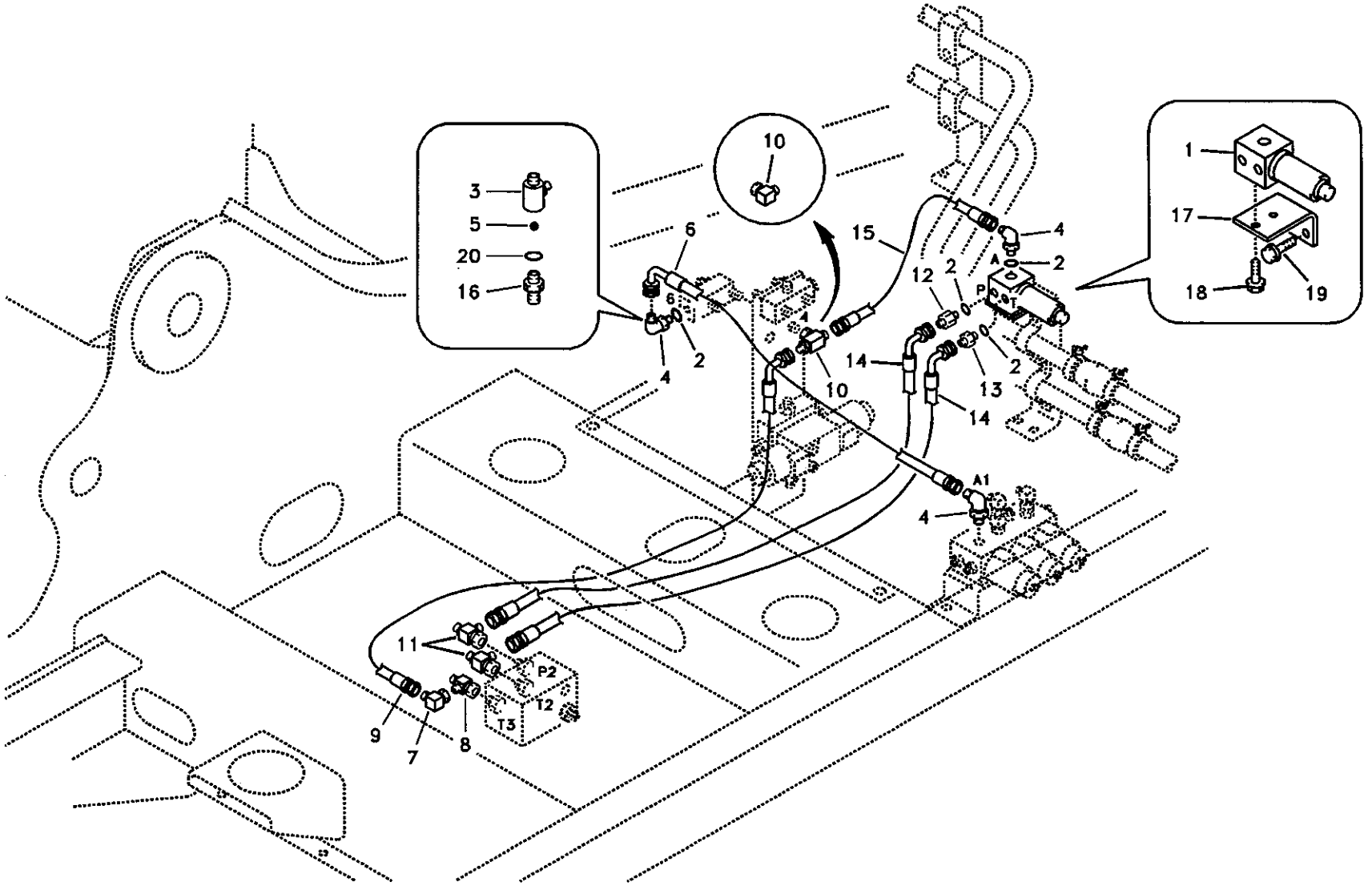

Volvo Construction Equipment

1010066

Fig.	Part No.	Quantity 1	2	3	PS	KIT	Description	Dénomination	Bezeichnung	품명	说明	Notes
1	VOE 14502037			1			Solenoid valve	Vanne electrom.	Magnetventil	솔레노이드 밸브	电磁阀	
	VOE 14512987			1	SS		•Set	•Jeu	•Satz	• 세트	• 组件	
2	SA 9511-12011	1		4			O-ring	Joint Torique	O-Ring	오링	0 形圈	
3	SA 9411-92992	1		1			Tee	Connexion en T	T-stuck	티	三通	SER NO 10001-11846
	VOE 14520629	1		1			Tee	Connexion en T	T-stuck	티	三通	SER NO 11847-12316
4	SA 9413-11010	2		3			Elbow	Coude	Winkelstueck	엘보	弯管接头	
5	SA 9676-51600	1		1			Ball	Bille	Kugel	볼	滚珠	SER NO 10001-11846 SER NO 30001-30102
6	SA 9453-02211	1		1			Hose	Durit	Schlauch	호스	软管	
7	SA 9411-90490		1				Elbow	Coude	Winkelstueck	엘보	弯管接头	
8	SA 9411-91310		1				Tee	Connexion en T	T-stuck	티	三通	
9	SA 9453-03226		1				Hose	Durit	Schlauch	호스	软管	
10	VOE 14511027			1			Tee	Connexion en T	T-stuck	티	三通	
	VOE 14880233			1			Elbow	Coude	Winkelstueck	엘보	弯管接头	
11	SA 9411-95870			2			Tee	Connexion en T	T-stuck	티	三通	
12	SA 1048-10540			1			Connector	Raccord	Anschluss	커넥터	接头	
13	SA 9412-11020			1			Connector	Raccord	Anschluss	커넥터	接头	
14	SA 9453-02226			2			Hose	Durit	Schlauch	호스	软管	
15	SA 9451-02206			1			Hose	Durit	Schlauch	호스	软管	
16	SA 9411-92472	1		1			Connector	Raccord	Anschluss	커넥터	接头	SER NO 10001-11846 SER NO 30001-30102
17	VOE 14508071			1			Plate	Plaque	Platte	플레이트	配流盘	
18	VOE 946440			2			Flange screw	Vis à bride	Flanschschraube	플랜지 스크류	法兰螺钉	
19	VOE 946471			2			Flange screw	Vis à bride	Flanschschraube	플랜지 스크류	法兰螺钉	SER NO 10001-10322
	VOE 946441			2			Flange screw	Vis à bride	Flanschschraube	플랜지 스크류	法兰螺钉	SER NO 10323- SER NO 30001-
20	SA 9511-12011	1		1			O-ring	Joint Torique	O-Ring	오링	0 形圈	SER NO 10001-11846 SER NO 30001-30102

1	8278544
2	8278545
3	8278550
4	
5	

伺服系统，液压破碎锤和液压剪
서보 배관 , 해머 및 시어
Servosystem, Hammer und Schere
Système servo, marteau et cisaille
Servo system, hammer and shear

Catalogue id	Group
56141	914
Illustr. No	Section
1010066	2300
Issue	Page
VOE 95E4356141	711

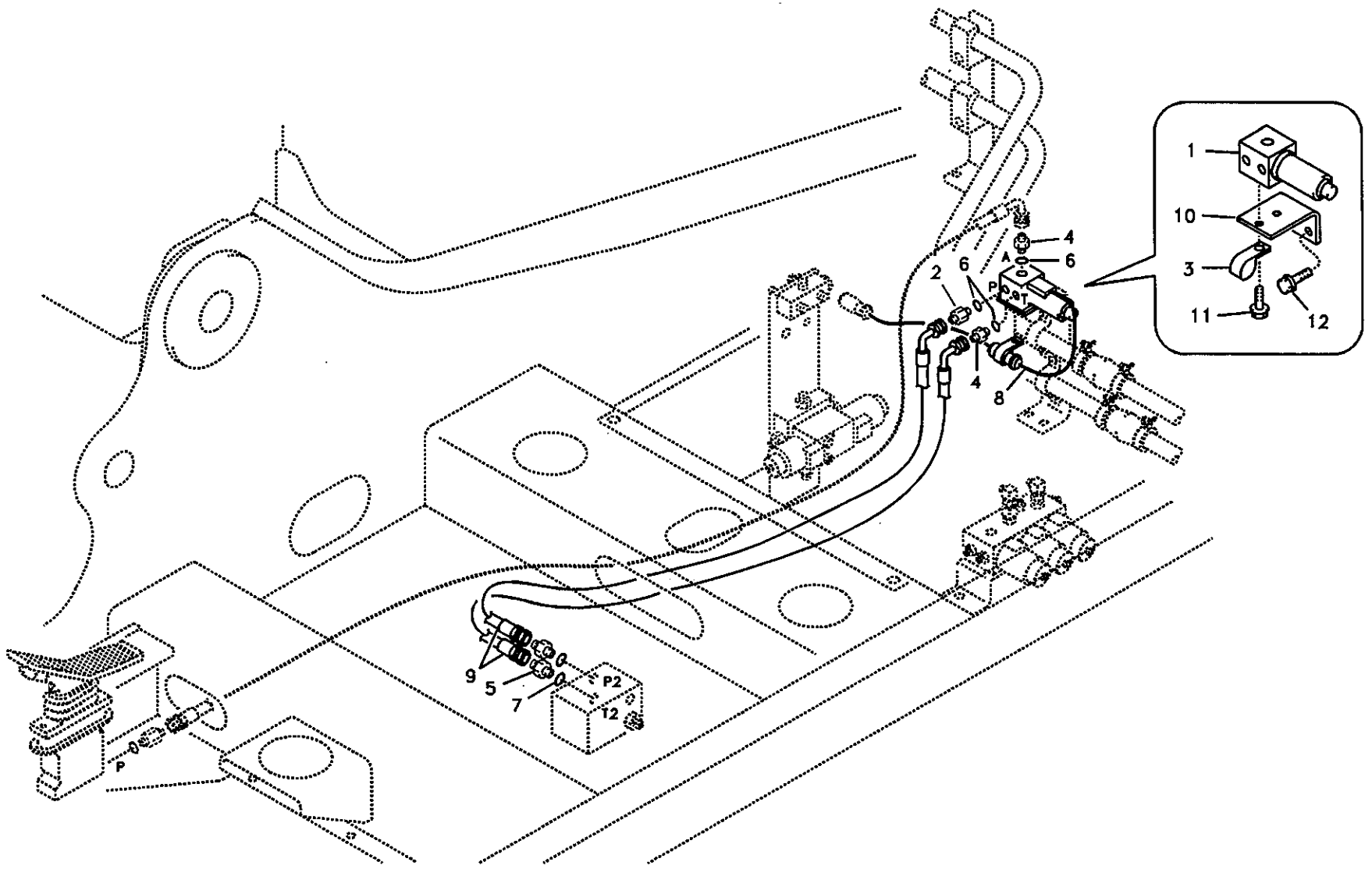

Volvo Construction Equipment

1010067

Fig.	Part No.	Quantity 1	2	3	PS	KIT	Description	Dénomination	Bezeichnung	품명	说明	Notes
1	VOE 14502037	1					Solenoid valve	Vanne electrom.	Magnetventil	솔레노이드 밸브	电磁阀	
	VOE 14512987	1			SS		•Set	•Jeu	•Satz	• 세트	• 组件	
2	SA 1048-10540	1					Connector	Raccord	Anschluss	커넥터	接头	
3	VOE 14529345	1					Clip	Clip	Klemme	클립	卡簧	
4	SA 9412-11020	2					Connector	Raccord	Anschluss	커넥터	接头	
5	SA 9412-11130	2					Connector	Raccord	Anschluss	커넥터	接头	
6	SA 9511-12011	3					O-ring	Joint Torique	O-Ring	오링	0 形圈	
7	SA 9511-12014	2					O-ring	Joint Torique	O-Ring	오링	0 形圈	
8	VOE 14524911	1					Cable harness	Faisceau cables	Kabelbaum	배선	电缆线束	
9	SA 9453-02226	2					Hose	Durit	Schlauch	호스	软管	
10	VOE 14508071	1					Plate	Plaque	Platte	플레이트	配流盘	
11	VOE 946440	2					Flange screw	Vis à bride	Flanschschraube	플랜지 스크류	法兰螺钉	
12	VOE 946441	2					Flange screw	Vis à bride	Flanschschraube	플랜지 스크류	法兰螺钉	

1	8279201 S/N 12317-	伺服系统，液压破碎锤和液压剪 서보 배관 , 해머 및 시어 **Servosystem, Hammer und Schere** **Système servo, marteau et cisaille** **Servo system, hammer and shear**	Catalogue id 56141	Group 914
2			Illustr. No 1010067	Section 2400
3				
4			Issue VOE 95E4356141	Page 713
5				

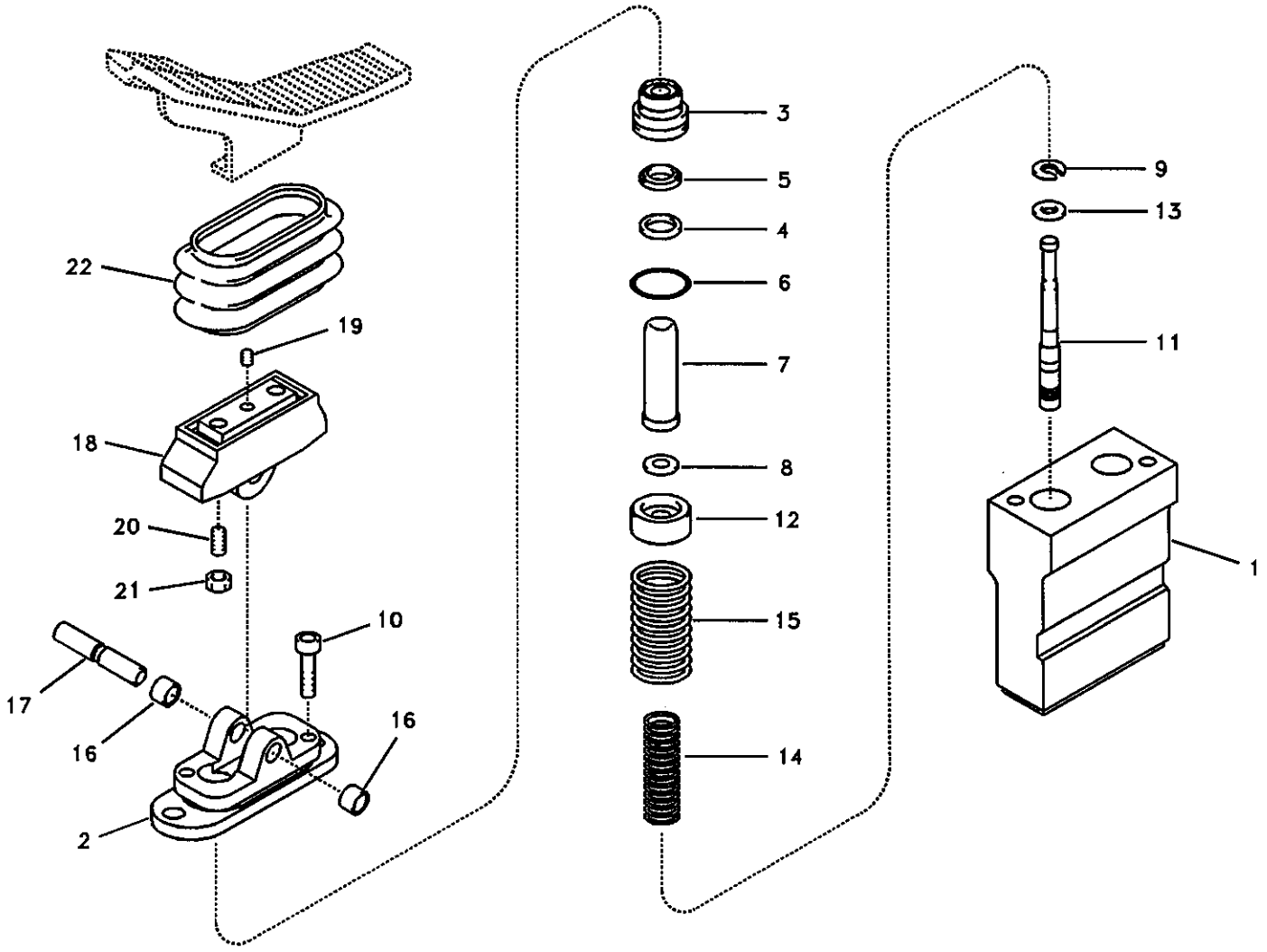

Volvo Construction Equipment

1009183

Fig.	Part No.	Quantity 1	2	3	PS	KIT	Description	Dénomination	Bezeichnung	품명	说明	Notes
	VOE 14514215	1					Rmt Cont Valve	Comm.a Distance	Fernbet Vent	원격조종밸브	先导控制阀	
1		1			NS		•Casing	•Boitier	•Gehäuse	•케이싱	•壳体	
2	SA 8230-19620	1					•Cover	•Capot	•Haube	•커버	•罩盖	
3	SA 8230-19530	2					•Plug	•Bouchon	•Stopfen	•플러그	•堵头	
4	SA 8230-20110	2				K	•Seal	•Joint	•Dichtring	•시일	•密封	
5	SA 8230-19400	2				K	•Scraper	•Racloir	•Abstreicher	•스크레이퍼	•刮板	
6	SA 9511-12020	2				K	•O-ring	•Joint Torique	•O-Ring	•오링	•O 形圈	
7	SA 8230-19410	2					•Rod	•Tringle	•Stange	•로드	•活杆	
8	SA 8230-19680	4					•Washer	•Rondelle	•Scheibe	•와셔	•垫圈	
9	SA 8230-19690	2					•Washer	•Rondelle	•Scheibe	•와셔	•垫圈	
10	SA 8230-19420	2					•Screw	•Vis	•Schraube	•스크류	•六角螺钉	
11	SA 8230-19510	2					•Spool	•Bobine	•Schieber	•스풀	•株塞	
12	SA 8230-19440	2					•Seat	•Siege	•Sitz	•시트	•座圈	
13	SA 8230-19450	2					•Washer	•Rondelle	•Scheibe	•와셔	•垫圈	
14	SA 8230-19610	2					•Spring	•Ressort	•Feder	•스프링	•弹簧	
15	SA 8230-19460	2					•Spring	•Ressort	•Feder	•스프링	•弹簧	
16	SA 8240-03310	2					•Bushing	•Bague	•Buchse	•부싱	•衬套	
17	SA 8230-19470	1					•Camshaft	•Arbre a cames	•Nockenwelle	•캠축	•凸轮轴	
18	SA 8230-19550	1					•Cam	•Came	•Nocken	•캠	•凸轮	
19	SA 8240-03730	1					•Screw	•Vis	•Schraube	•스크류	•六角螺钉	
20	SA 8230-19560	2					•Screw	•Vis	•Schraube	•스크류	•六角螺钉	
21	SA 8230-19480	2					•Lock nut	•Contre-ecrou	•Sicherungsmutter	•록 너트	•锁紧螺母	
22	SA 8230-19570	1					•Bellows	•Capot Caoutcho	•Gummimantel	•벨로즈	•护套	
100	SA 8130-00630	1					Sealing Kit	Jeu Joints	Dichtungssatz	시일 킷	密封包	

1	8278547
2	
3	
4	
5	

工作液压，液压破碎锤与液压剪遥控阀踏板
원격조종밸브 페달 , 해머 및 시어
Arbeitshydraulik, Vorsteuergerät Pedal für Hammer und Schere
Hydr de travail, pédale v cde télécom. marteau et cisaille
Working hydraulic, remote control valve pedal for hammer and shear

Catalogue id 56141	Group 914
Illustr. No 1009183	Section 2900
Issue VOE 95E4356141	Page 715

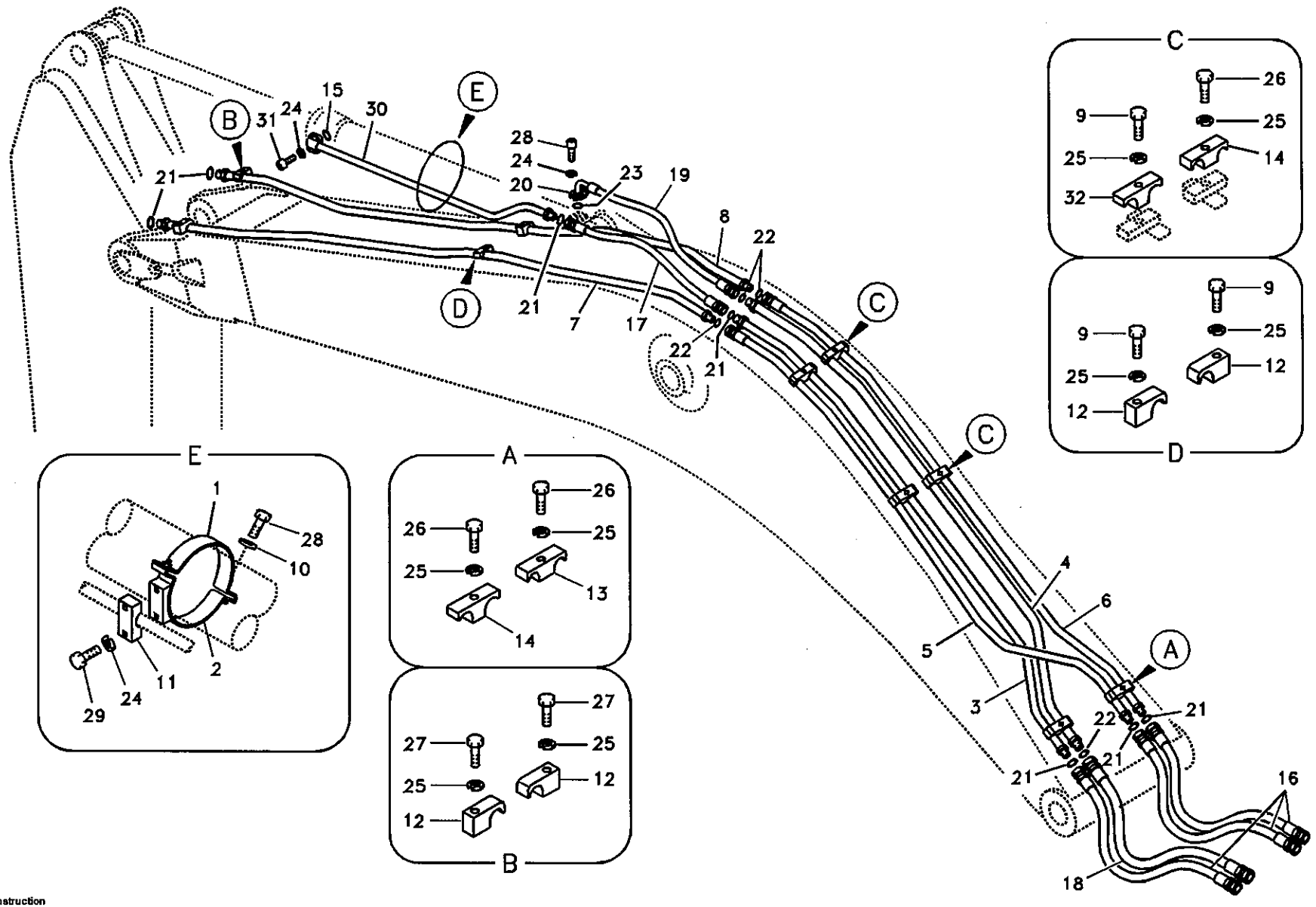

Volvo Construction Equipment

1013267

Fig.	Part No.	Quantity 1	2	3	4	5	PS	KIT	Description	Dénomination	Bezeichnung	품명	说明	Notes
1	VOE 14507816	1	1						Clamp	Pince Serrage	Klemme	클램프	管夹	
2	VOE 14517511	1	1						Clamp	Pince Serrage	Klemme	클램프	管夹	
3	SA 1174-00072	1	1						Pipe	Canalisation	Rohrleitung	파이프	硬管总成	
4	SA 1174-00082	1	1						Pipe	Canalisation	Rohrleitung	파이프	硬管总成	
5	SA 1174-56980	1	1						Pipe	Canalisation	Rohrleitung	파이프	硬管总成	
6	SA 1174-56990	1	1						Pipe	Canalisation	Rohrleitung	파이프	硬管总成	SER NO 10001-12714 SER NO 30001-30375
	VOE 14526449	1	1						Tube	Tube	Rohr	튜브	缸筒	SER NO 12715- SER NO 30376-
7	SA 1174-56960	1	1						Pipe	Canalisation	Rohrleitung	파이프	硬管总成	
8	SA 1174-56970	1	1						Pipe	Canalisation	Rohrleitung	파이프	硬管总成	
9	SA 9011-21613	4	4						Bolt	Boulon	Bolzen	볼트	螺栓	
10	SA 9211-10000	2	2						Washer	Rondelle	Scheibe	와셔	垫圈	
11	VOE 14881224	1	1						Clamp	Pince Serrage	Klemme	클램프	管夹	
12	VOE 14881234	4	4						Clamp	Pince Serrage	Klemme	클램프	管夹	SER NO 10001-12933 SER NO 30001-30585
	VOE 14881234			4					Clamp	Pince Serrage	Klemme	클램프	管夹	SER NO 12934- SER NO 30586-
13	VOE 14881242	3	3						Clamp	Pince Serrage	Klemme	클램프	管夹	SER NO 10001-12933 SER NO 30001-30585
	VOE 14881242	1	1						Clamp	Pince Serrage	Klemme	클램프	管夹	SER NO 12934- SER NO 30586-
14	VOE 14881247	3	3						Clamp	Pince Serrage	Klemme	클램프	管夹	
15	SA 9512-02214		1						O-ring	Joint Torique	O-Ring	오링	0 形圈	
16	SA 9401-05629	3	3						Hose	Durit	Schlauch	호스	软管	
17	SA 9401-05617	1	1						Hose	Durit	Schlauch	호스	软管	
18	SA 9401-06629	1	1						Hose	Durit	Schlauch	호스	软管	
19	SA 9406-06617	1	1						Hose	Durit	Schlauch	호스	软管	
20	SA 9425-51031	2	2						Flange	Flasque	Flansch	플랜지	法兰	

2141) Kor S/n 12934- / Chn S/n 30586-

1	8277878
2	8277879
3	2141) 8279408
4	2141) 8279410
5	

工作液压，大臂上的小臂油缸
유압 배관 , 붐측 디퍼 암 실린더
Arbeitshydraulik, Stielzylinder auf Ausleger
Commande hydraulique d'outil, vérin de balancier sur la flèche
Working hydraulic, dipper arm cylinder on boom.

Catalogue id	Group
56141	916
Illustr. No	Section
1013267	100
Issue	Page
VOE 95E4356141	717

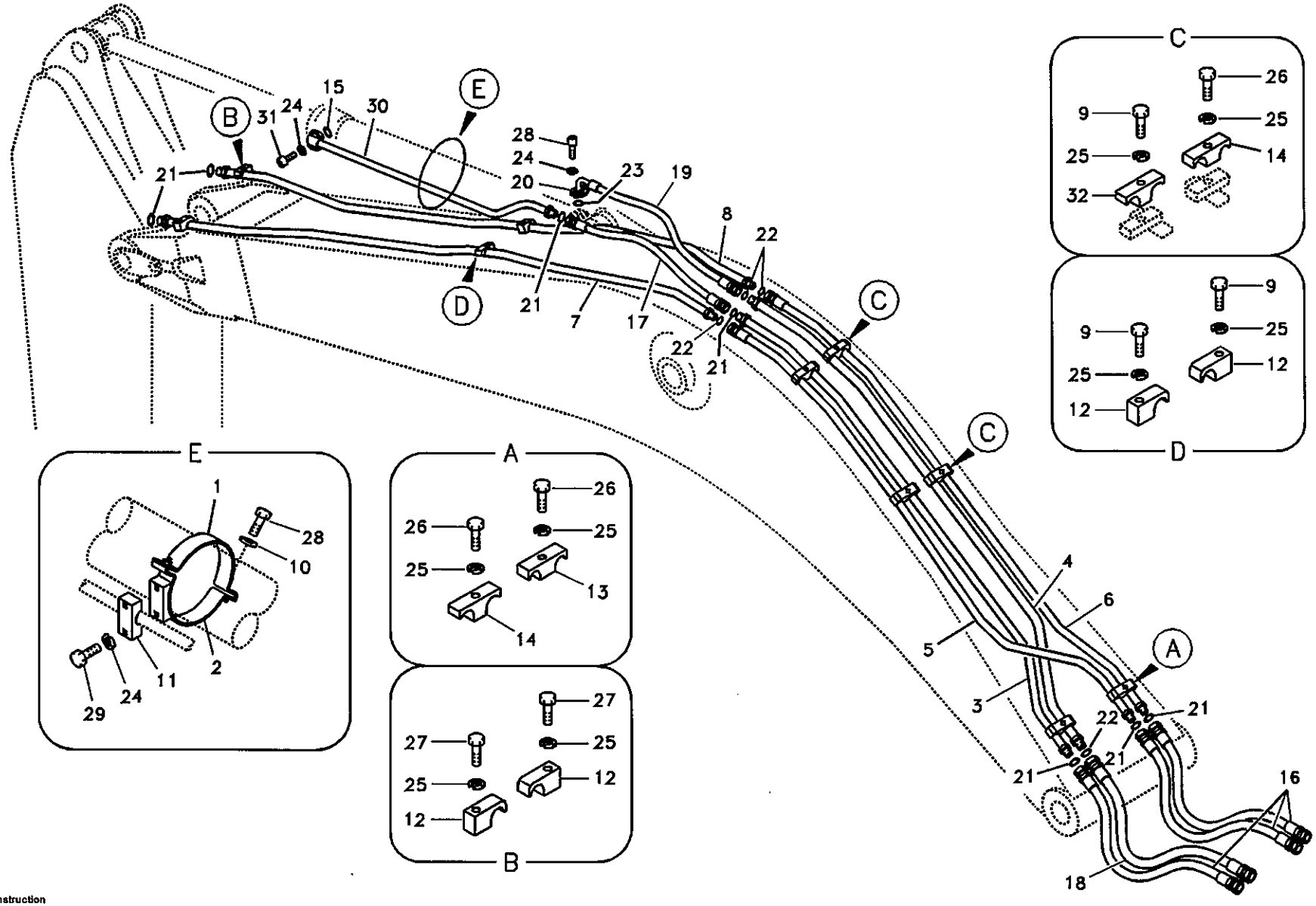

Volvo Construction Equipment

1013267

Fig.	Part No.	Quantity 1	2	3	4	5	PS	KIT	Description	Dénomination	Bezeichnung	품명	说明	Notes
21	SA 9512-02018	6	7						O-ring	Joint Torique	O-Ring	오링	0 形圈	
22	SA 9512-02021	4	4						O-ring	Joint Torique	O-Ring	오링	0 形圈	
23	SA 9512-02219	1	1						O-ring	Joint Torique	O-Ring	오링	0 形圈	
24	VOE 955922	6	10						Spring Washer	Rondelle élastique	Federscheibe	스프링 와셔	弹簧垫圈	
25	VOE 955926	10	10						Spring Washer	Rondelle élastique	Federscheibe	스프링 와셔	弹簧垫圈	
26	VOE 978939	4	4				SS		Hexagon screw	Vis a tête hexagona	Sechskantschr	육각 나사	六角螺钉	
27	VOE 978940	2	2						Hexagon screw	Vis a tête hexagona	Sechskantschr	육각 나사	六角螺钉	
28	VOE 983252	6	6						Screw	Vis	Schraube	스크류	六角螺钉	
29	VOE 983253	2	2						Hexagon screw	Vis tête hexagonale	Sechskantschraub	스크류	六角螺钉	
30	SA 1174-00112		1						Pipe	Canalisation	Rohrleitung	파이프	硬管总成	
31	VOE 967636		4						Allen Hd Screw	Vis A 6 Pans Cr	Inbusschraube	스크류	内六角螺钉	SER NO 10001-11540 SER NO 30001-30045
	VOE 984084		4						Allen Hd Screw	Vis A 6 Pans Cr	Inbusschraube	스크류	内六角螺钉	SER NO 11541- SER NO 30046-
32	VOE 14881242			2					Clamp	Pince Serrage	Klemme	클램프	管夹	SER NO 12934- SER NO 30586-

2141) Kor S/n 12934- / Chn S/n 30586-

1	8277878
2	8277879
3	2141) 8279408
4	2141) 8279410
5	

工作液压，大臂上的小臂油缸
유압 배관 , 붐측 디퍼 암 실린더
Arbeitshydraulik, Stielzylinder auf Ausleger
Commande hydraulique d'outil, vérin de balancier sur la flèche
Working hydraulic, dipper arm cylinder on boom.

Catalogue id	Group
56141	916
Illustr. No	Section
1013267	100
Issue	Page
VOE 95E4356141	719

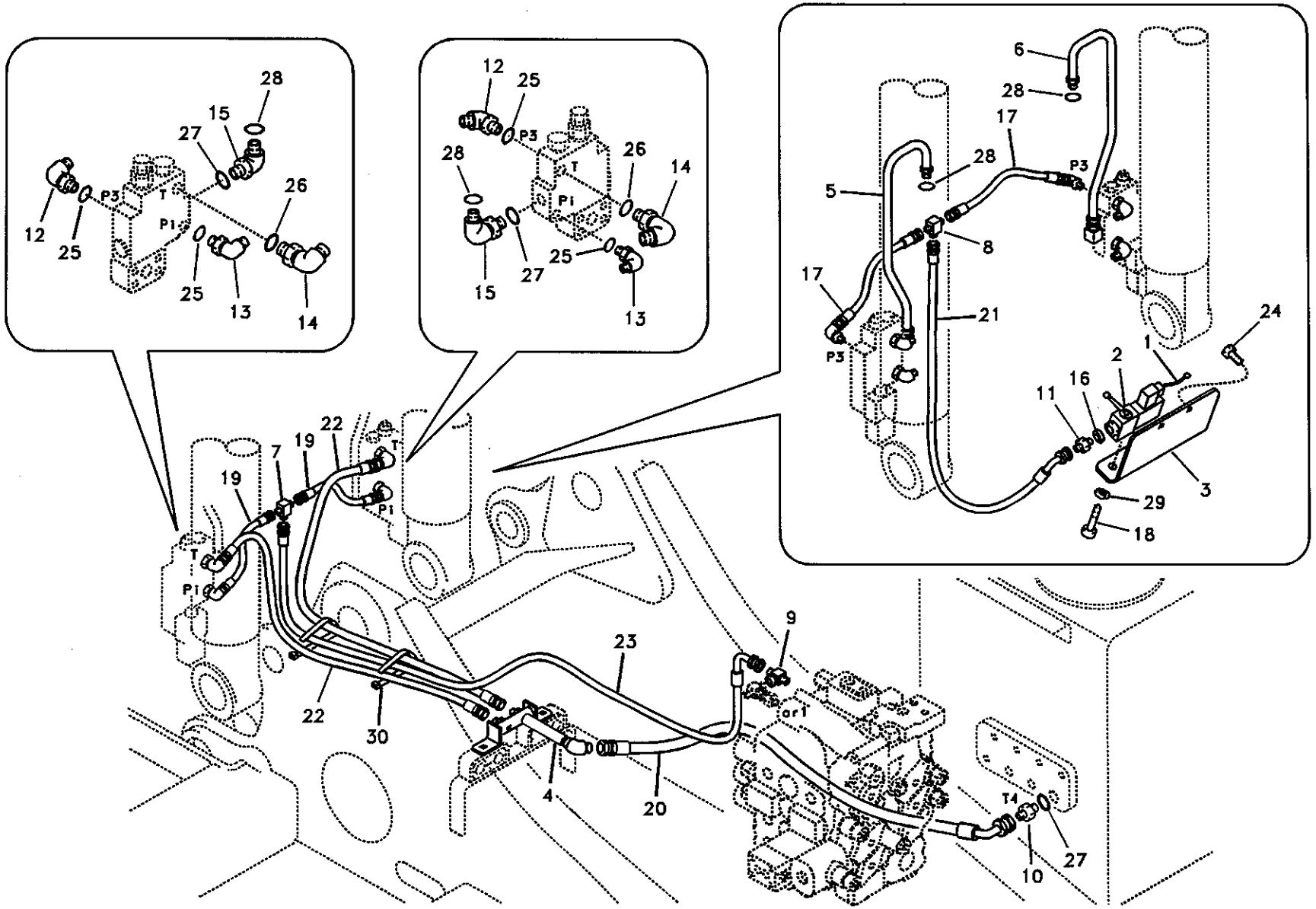

Volvo Construction Equipment

1010068

Fig.	Part No.	Quantity 1	2	3	PS	KIT	Description	Dénomination	Bezeichnung	품명	说明	Notes
1	SA 1022-04921	1					Wire harness	Faisceau electrique	Kabelbaum	배선	线束	SER NO 10001-11896 SER NO 30001-30126
2	SA 1074-07490	1					Switch	Commutateur	Schalter	스위치	开关	SER NO 10001-11896 SER NO 30001-30126
	VOE 14515278	1					Switch	Commutateur	Schalter	스위치	开关	SER NO 11897- SER NO 30127-
	SA 1022-04921	1					•Wire harness	•Faisceau electrique	•Kabelbaum	• 배선	• 线束	
3	VOE 14531112	1					Bracket	Console	Konsole	브라켓	支架	
4	VOE 14512490	1					Pipe	Canalisation	Rohrleitung	파이프	硬管总成	
5	VOE 14512709	1					Pipe	Canalisation	Rohrleitung	파이프	硬管总成	LH
6	VOE 14512710	1					Pipe	Canalisation	Rohrleitung	파이프	硬管总成	RH
7	SA 9411-90430	1					Tee	Connexion en T	T-stuck	티	三通	
8	SA 9411-92010	1					Tee	Connexion en T	T-stuck	티	三通	
9	SA 9411-92600	1					Tee	Connexion en T	T-stuck	티	三通	
10	SA 9412-11050	1					Connector	Raccord	Anschluss	커넥터	接头	
11	SA 9412-12020	1					Connector	Raccord	Anschluss	커넥터	接头	
12	SA 9413-11010	2					Elbow	Coude	Winkelstueck	엘보	弯管接头	
13	SA 9413-11160	2					Elbow	Coude	Winkelstueck	엘보	弯管接头	
14	SA 9413-11180	2					Elbow	Coude	Winkelstueck	엘보	弯管接头	
15	SA 9419-21030	2					Elbow	Coude	Winkelstueck	엘보	弯管接头	
16	SA 9426-10020	1					Gasket	Joint	Dichtung	가스켓	密封垫	
17	SA 9451-02610	2					Hose	Durit	Schlauch	호스	软管	
18	VOE 969407	2					6-pt skt screw	Vis creuse de 6	Hohlschraube	6 포인트 소켓 스크류	六点螺口插座	
19	SA 9451-03308	2					Hose	Durit	Schlauch	호스	软管	
20	SA 9452-05231	1					Hose	Durit	Schlauch	호스	软管	
21	SA 9453-02617	1					Hose	Durit	Schlauch	호스	软管	
22	SA 9451-04322	2					Hose	Durit	Schlauch	호스	软管	
23	SA 9453-03352	1					Hose	Durit	Schlauch	호스	软管	
24	VOE 946441	2					Flange screw	Vis à bride	Flanschschraube	플랜지 스크류	法兰螺钉	
25	SA 9511-12011	4					O-ring	Joint Torique	O-Ring	오링	O 形圈	

1	8277877	工作液压，大臂爆裂保护阀 낙하 방지 장치 배관 , 붐 **Arbeitshydraulik, Leitungsbruchventil Ausleger** **Hydraulique de travail, coupure flèche** **Working hydraulic, boom rupture**
2		
3		
4		
5		

Catalogue id	Group
56141	916
Illustr. No	Section
1010068	300
Issue	Page
VOE 95E4356141	721

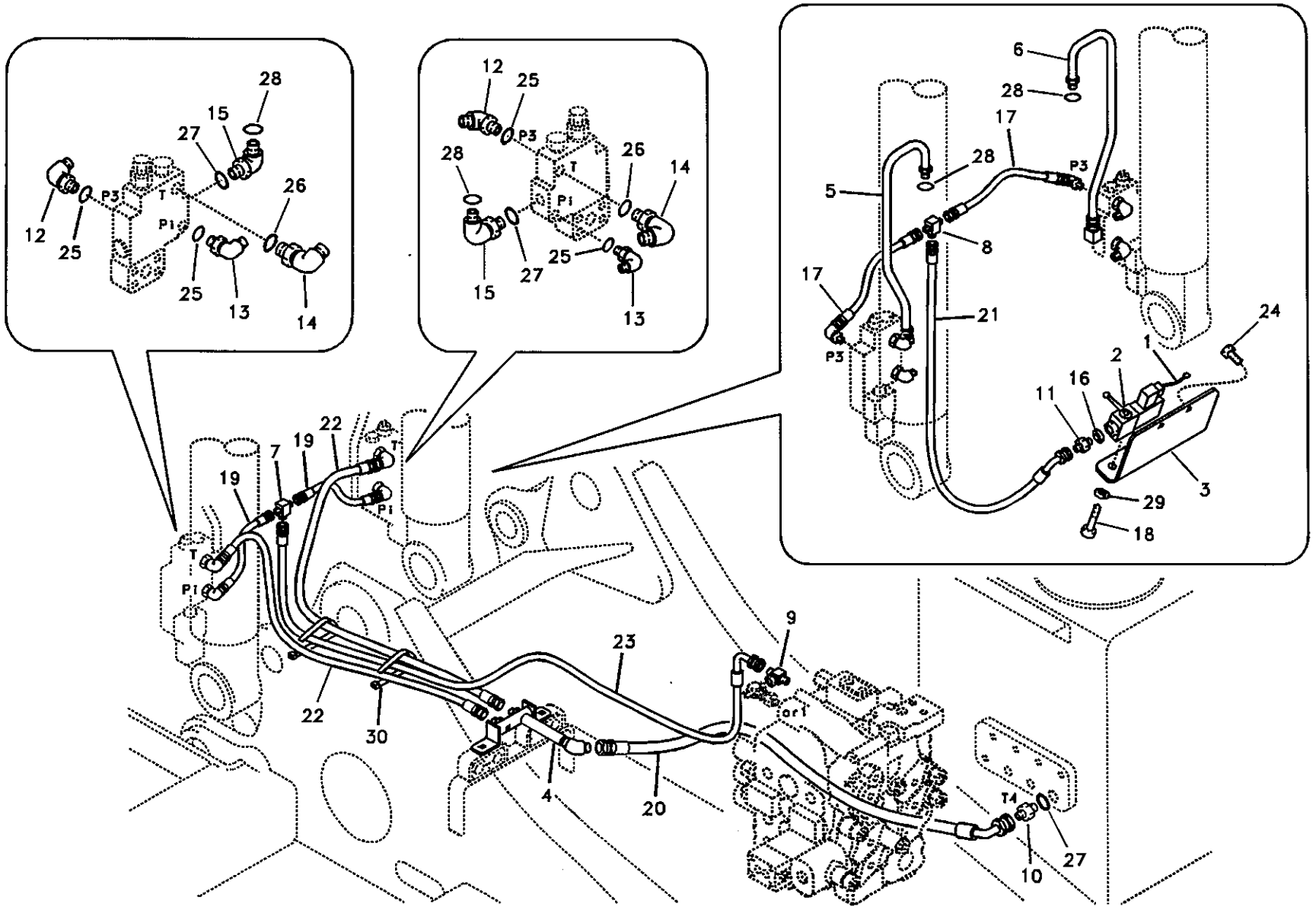

Volvo Construction Equipment

1010068

Fig.	Part No.	Quantity 1	2	3	PS	KIT	Description	Dénomination	Bezeichnung	품명	说明	Notes
26	SA 9511-12014	2					O-ring	Joint Torique	O-Ring	오링	O 形圈	
27	SA 9511-12024	3					O-ring	Joint Torique	O-Ring	오링	O 形圈	
28	SA 9512-02018	4					O-ring	Joint Torique	O-Ring	오링	O 形圈	
29	VOE 955918	2					Spring Washer	Rondelle élastique	Federscheibe	스프링 와셔	弹簧垫圈	
30	SA 9314-02300	15					Strip Clamp	Ruban Serrage	Kabelbinder	스트립 클램프	箍带	

1	8277877	工作液压，大臂爆裂保护阀 낙하 방지 장치 배관 , 붐 **Arbeitshydraulik, Leitungsbruchventil Ausleger** **Hydraulique de travail, coupure flèche** **Working hydraulic, boom rupture**	Catalogue id 56141	Group 916
2			Illustr. No 1010068	Section 300
3				
4			Issue VOE 95E4356141	Page 723
5				

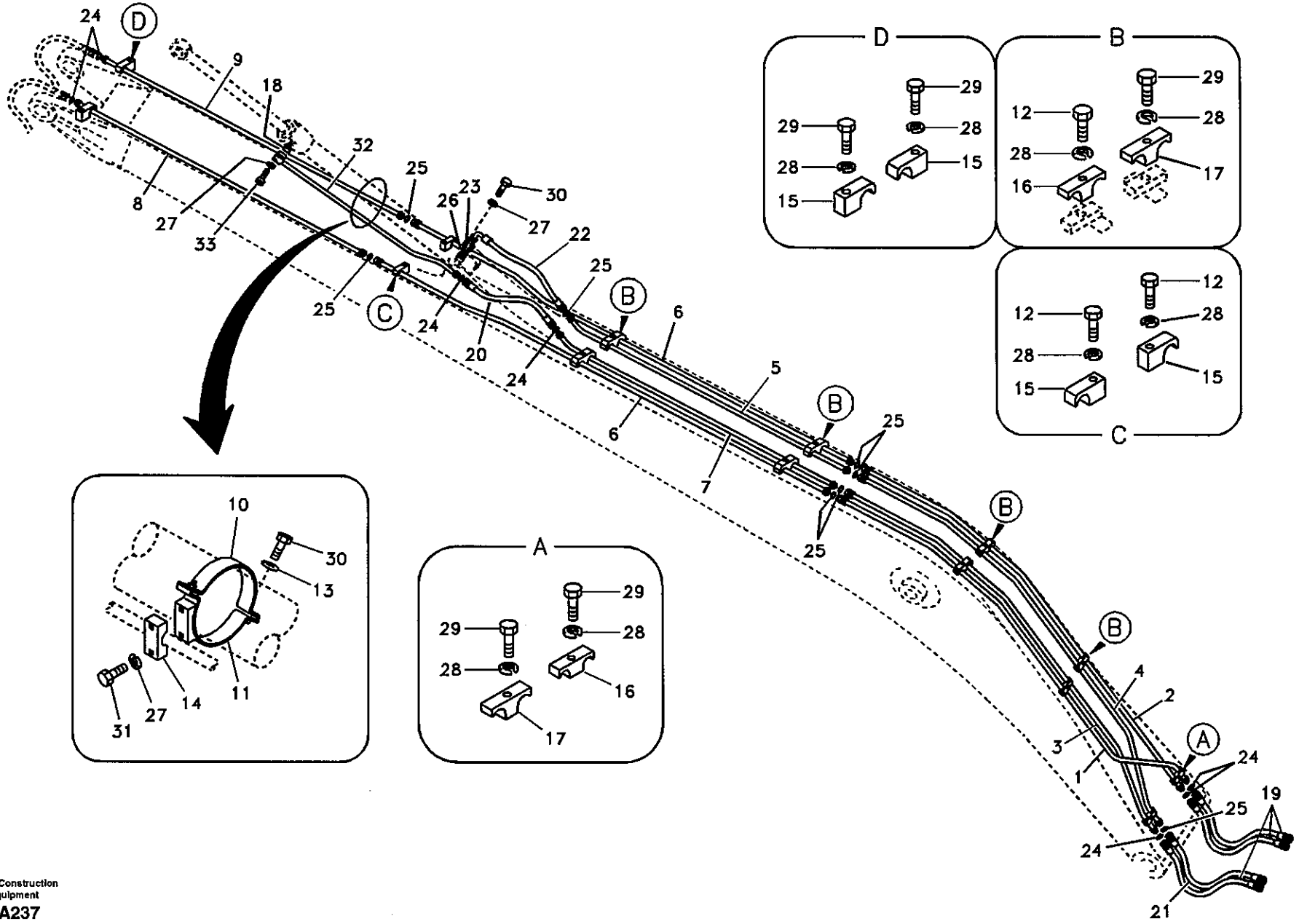

Volvo Construction Equipment

TA237

Fig.	Part No.	Quantity 1	2	3	PS	KIT	Description	Dénomination	Bezeichnung	품명	说明	Notes
1	SA 1174-50810	1	1				Pipe	Canalisation	Rohrleitung	파이프	硬管总成	
2	SA 1174-50800	1	1				Pipe	Canalisation	Rohrleitung	파이프	硬管总成	
3	SA 1174-50820	1	1				Pipe	Canalisation	Rohrleitung	파이프	硬管总成	
4	SA 1174-50830	1	1				Pipe	Canalisation	Rohrleitung	파이프	硬管总成	
5	SA 1174-50860	1	1				Pipe	Canalisation	Rohrleitung	파이프	硬管总成	
6	SA 1174-50840	2	2				Pipe	Canalisation	Rohrleitung	파이프	硬管总成	
7	SA 1174-50850	1	1				Pipe	Canalisation	Rohrleitung	파이프	硬管总成	
8	SA 1174-00092	1	1				Pipe	Canalisation	Rohrleitung	파이프	硬管总成	
9	SA 1174-00102	1	1				Pipe	Canalisation	Rohrleitung	파이프	硬管总成	
10	VOE 14507816	1	1				Clamp	Pince Serrage	Klemme	클램프	管夹	
11	VOE 14517511	1	1				Clamp	Pince Serrage	Klemme	클램프	管夹	
12	SA 9011-21613	6	6				Bolt	Boulon	Bolzen	볼트	螺栓	
13	SA 9211-10000	2	2				Washer	Rondelle	Scheibe	와셔	垫圈	
14	VOE 14881224	1	1				Clamp	Pince Serrage	Klemme	클램프	管夹	
15	VOE 14881234	4	4				Clamp	Pince Serrage	Klemme	클램프	管夹	
16	VOE 14881242	5	5				Clamp	Pince Serrage	Klemme	클램프	管夹	
17	VOE 14881247	5	5				Clamp	Pince Serrage	Klemme	클램프	管夹	
18	SA 9512-02214	1	1				O-ring	Joint Torique	O-Ring	오링	0 形圈	
19	SA 9401-05629	3	3				Hose	Durit	Schlauch	호스	软管	
20	SA 9401-05617	1	1				Hose	Durit	Schlauch	호스	软管	
21	SA 9401-06629	1	1				Hose	Durit	Schlauch	호스	软管	
22	SA 9406-06617	1	1				Hose	Durit	Schlauch	호스	软管	
23	SA 9425-51031	2	2				Flange	Flasque	Flansch	플랜지	法兰	
24	SA 9512-02018	7	7				O-ring	Joint Torique	O-Ring	오링	0 形圈	
25	SA 9512-02021	8	8				O-ring	Joint Torique	O-Ring	오링	0 形圈	
26	SA 9512-02219	1	1				O-ring	Joint Torique	O-Ring	오링	0 形圈	
27	VOE 955922	10	10				Spring Washer	Rondelle élastique	Federscheibe	스프링 와셔	弹簧垫圈	
28	VOE 955926	14	14				Spring Washer	Rondelle élastique	Federscheibe	스프링 와셔	弹簧垫圈	
29	VOE 978939	8	8		SS		Hexagon screw	Vis a tête hexagonale	Sechskantschr.	육각 나사	六角螺钉	
30	VOE 983252	6	6				Screw	Vis	Schraube	스크류	六角螺钉	

1	8277827
2	8278174
3	
4	
5	

工作液压，长大臂上的小臂油缸
유압 배관 , 롱 붐측 디퍼 암 실린더
Arbeitshydraulik, Stielzylinder auf langem Ausleger
Commande hydraulique d'outil, vérin de balancier sur flèche prolongée
Working hydraulic, dipper arm cylinder on long boom

Catalogue id 56141	Group 916
Illustr. No TA237	Section 400
Issue VOE 95E4356141	Page 725

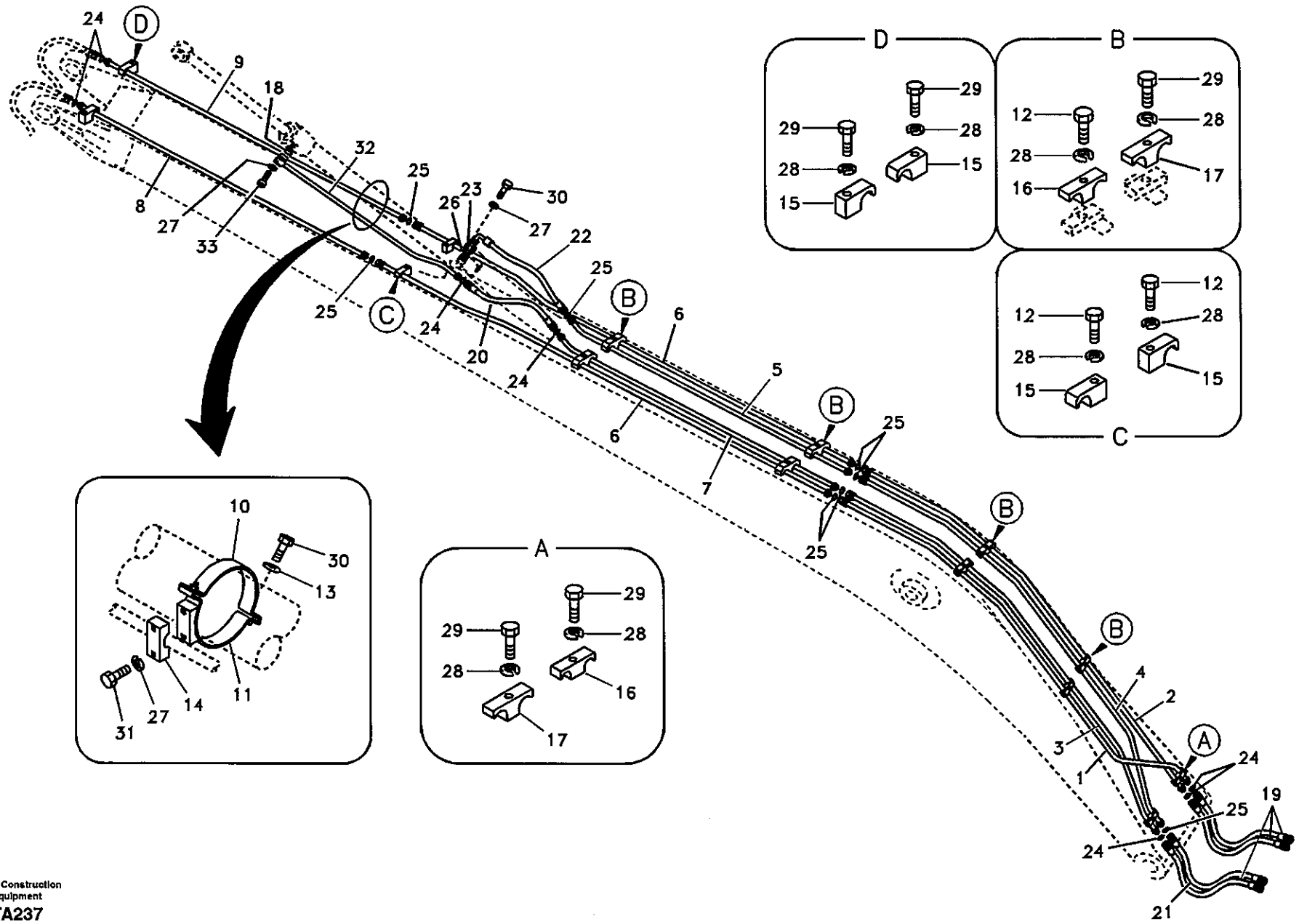

Volvo Construction Equipment

TA237

Fig.	Part No.	Quantity 1	2	3	PS	KIT	Description	Dénomination	Bezeichnung	품명	说明	Notes
31	VOE 983253	2	2				Hexagon screw	Vis tête hexagonale	Sechskantschraube	스크류	六角螺钉	
32	SA 1174-00112	1	1				Pipe	Canalisation	Rohrleitung	파이프	硬管总成	
33	VOE 967636	4	4				Allen Hd Screw	Vis A 6 Pans Cr	Inbusschraube	스크류	内六角螺钉	SER NO 10001-11540 SER NO 30001-30045
	VOE 984084	4	4				Allen Hd Screw	Vis A 6 Pans Cr	Inbusschraube	스크류	内六角螺钉	SER NO 11541- SER NO 30046-

1	8277827	工作液压，长大臂上的小臂油缸 유압 배관 , 롱 붐측 디퍼 암 실린더 **Arbeitshydraulik, Stielzylinder auf langem Ausleger** **Commande hydraulique d'outil, vérin de balancier sur flèche prolongée** **Working hydraulic, dipper arm cylinder on long boom**	Catalogue id 56141	Group 916
2	8278174		Illustr. No TA237	Section 400
3				
4			Issue VOE 95E4356141	Page 727
5				

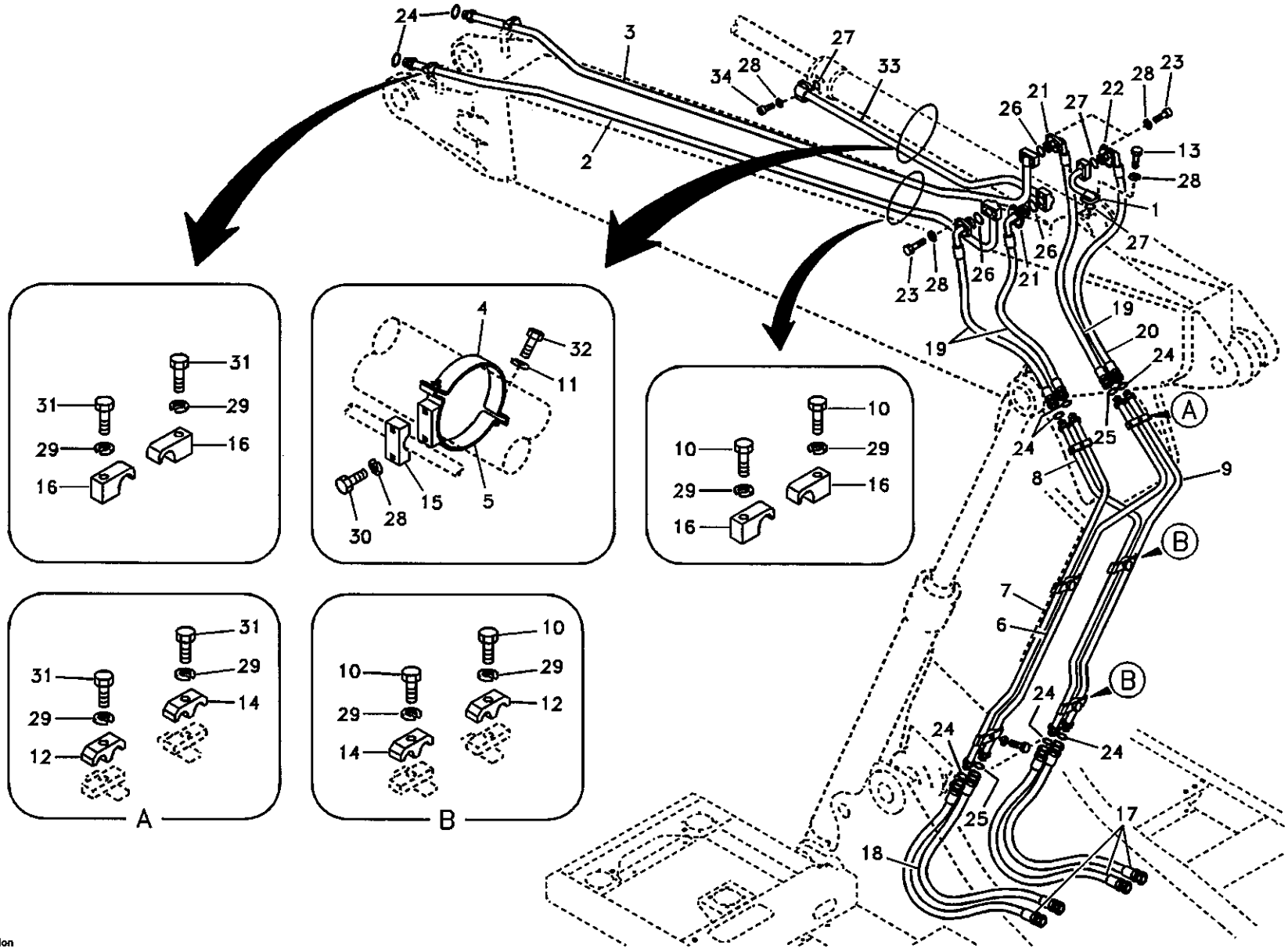

Volvo Construction Equipment

TA238

Fig.	Part No.	Quantity 1	2	3	PS	KIT	Description	Dénomination	Bezeichnung	품명	说明	Notes
1	SA 1174-53890	1	1				Pipe	Canalisation	Rohrleitung	파이프	硬管总成	
2	SA 1174-53930	1	1				Pipe	Canalisation	Rohrleitung	파이프	硬管总成	
3	SA 1174-53940	1	1				Pipe	Canalisation	Rohrleitung	파이프	硬管总成	
4	VOE 14507816	1	1				Clamp	Pince Serrage	Klemme	클램프	管夹	
5	VOE 14517511	1	1				Clamp	Pince Serrage	Klemme	클램프	管夹	
6	SA 1174-53800	1	1				Pipe	Canalisation	Rohrleitung	파이프	硬管总成	
7	SA 1174-53810	1	1				Pipe	Canalisation	Rohrleitung	파이프	硬管总成	
8	SA 1174-53820	1	1				Pipe	Canalisation	Rohrleitung	파이프	硬管总成	
9	SA 1174-53830	1	1				Pipe	Canalisation	Rohrleitung	파이프	硬管总成	
10	SA 9011-21613	6	6				Bolt	Boulon	Bolzen	볼트	螺栓	
11	SA 9211-10000	2	2				Washer	Rondelle	Scheibe	와셔	垫圈	
12	VOE 14881207	3	3				Clamp	Pince Serrage	Klemme	클램프	管夹	
13	VOE 983255	4	4				Hexagon screw	Vis a tête hexagonale	Sechskantschr.	육각 나사	六角螺钉	
14	VOE 14881218	3	3				Clamp	Pince Serrage	Klemme	클램프	管夹	
15	VOE 14881224	1	1				Clamp	Pince Serrage	Klemme	클램프	管夹	
16	VOE 14881234	4	4				Clamp	Pince Serrage	Klemme	클램프	管夹	SER NO 10001-12933 SER NO 30001-30585
17	SA 9401-05629	3	3				Hose	Durit	Schlauch	호스	软管	SER NO 10001-10177
	VOE 14880237	3	3				Hose	Durit	Schlauch	호스	软管	SER NO 10178- SER NO 30001-
18	SA 9401-06629	1	1				Hose	Durit	Schlauch	호스	软管	SER NO 10001-10177
	VOE 14880236	1	1				Hose	Durit	Schlauch	호스	软管	SER NO 10178- SER NO 30001-
19	SA 9406-05623	3	3				Hose	Durit	Schlauch	호스	软管	
20	SA 9406-06623	1	1				Hose	Durit	Schlauch	호스	软管	
21	SA 9425-51021	6	6				Flange	Flasque	Flansch	플랜지	法兰	
22	SA 9425-51031	2	2				Flange	Flasque	Flansch	플랜지	法兰	
23	VOE 947167	16	16				Screw	Vis	Schraube	스크류	六角螺钉	SER NO 10001-11540 SER NO 30001-30045

1	8277880
2	8278101
3	
4	
5	

工作液压，可调大臂上的小臂油缸
유압 배관 , 조절 붐측 디퍼 암 실린더
Arbeitshydraulik, Stielzylinder auf verstellbarem Ausleger
Commande hydraulique d'outill, vérin de balancier sur flèche articulée
Working hydraulic, dipper arm cylinder on adjustable boom

Catalogue id **56141**	Group **916**
Illustr. No **TA238**	Section **500**
Issue **VOE 95E4356141**	Page **729**

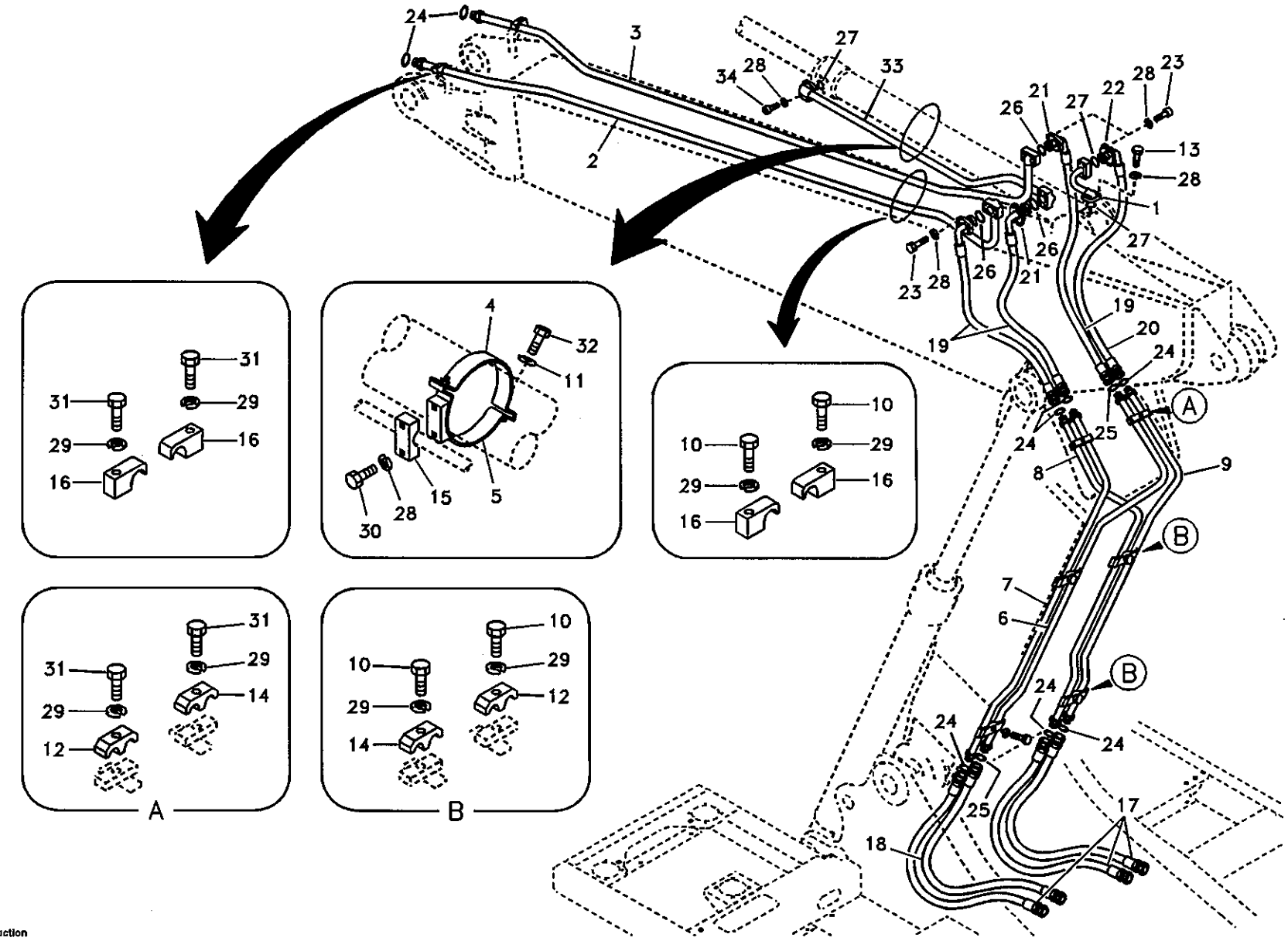

Volvo Construction Equipment

TA238

Fig.	Part No.	Quantity 1	2	3	PS	KIT	Description	Dénomination	Bezeichnung	품명	说明	Notes
	VOE 984082	16	16				Allen Hd Screw	Vis A 6 Pans Cr	Inbusschraube	스크류	内六角螺钉	SER NO 11541- SER NO 30046-
24	SA 9512-02018	8	8				O-ring	Joint Torique	O-Ring	오링	0 形圈	
25	SA 9512-02021	2	2				O-ring	Joint Torique	O-Ring	오링	0 形圈	
26	SA 9512-02214	3	3				O-ring	Joint Torique	O-Ring	오링	0 形圈	
27	SA 9512-02219	2	3				O-ring	Joint Torique	O-Ring	오링	0 形圈	
28	VOE 955922	22	26				Spring Washer	Rondelle élastique	Federscheibe	스프링 와셔	弹簧垫圈	
29	VOE 955926	10	10				Spring Washer	Rondelle élastique	Federscheibe	스프링 와셔	弹簧垫圈	
30	VOE 983253	2	2				Hexagon screw	Vis tête hexagonale	Sechskantschraube	스크류	六角螺钉	
31	VOE 978940	4	4				Hexagon screw	Vis a tête hexagonale	Sechskantschr.	육각 나사	六角螺钉	
32	VOE 983252	2	2				Screw	Vis	Schraube	스크류	六角螺钉	
33	VOE 14513800		1				Pipe	Canalisation	Rohrleitung	파이프	硬管总成	
34	VOE 967636		4				Allen Hd Screw	Vis A 6 Pans Cr	Inbusschraube	스크류	内六角螺钉	SER NO 10001-11540 SER NO 30001-30045
	VOE 984084		4				Allen Hd Screw	Vis A 6 Pans Cr	Inbusschraube	스크류	内六角螺钉	SER NO 11541- SER NO 30046-

1	8277880
2	8278101
3	
4	
5	

工作液压，可调大臂上的小臂油缸
유압 배관 , 조절 붐측 디퍼 암 실린더
Arbeitshydraulik, Stielzylinder auf verstellbarem Ausleger
Commande hydraulique d'outill, vérin de balancier sur flèche articulée
Working hydraulic, dipper arm cylinder on adjustable boom

Catalogue id 56141	Group 916
Illustr. No TA238	Section 500
Issue VOE 95E4356141	Page 731

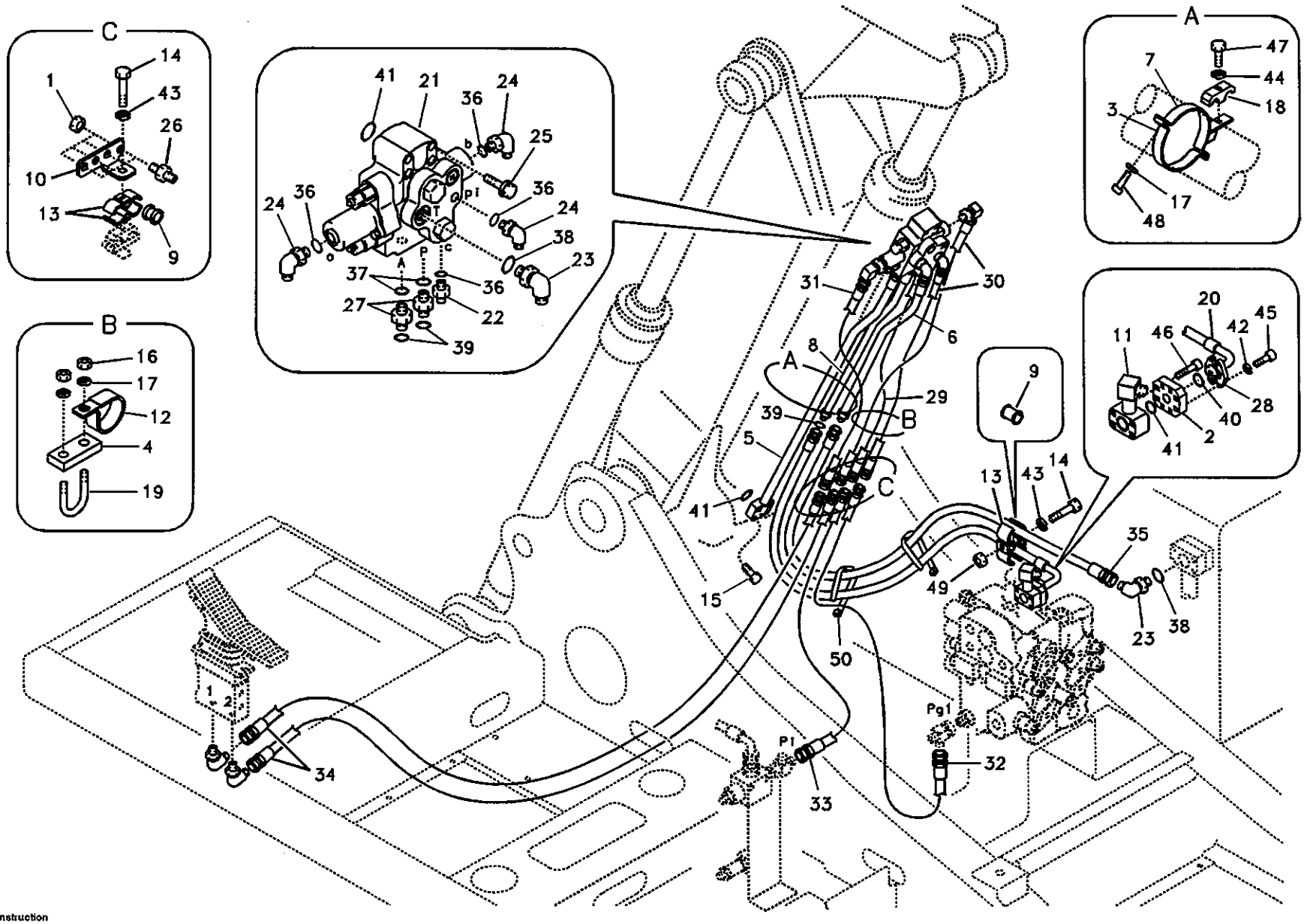

Volvo Construction Equipment

1010069

Fig.	Part No.	Quantity 1	2	3	PS	KIT	Description	Dénomination	Bezeichnung	품명	说明	Notes
1	SA 1040-80490	4	4				Nut	Ecrou	Mutter	너트	螺母	
2	VOE 14531089	1	1				Block	Bloc	Block	블록	壳体	
3	SA 1174-50690	1	1				Clamp	Pince Serrage	Klemme	클램프	管夹	
4	SA 1174-51182	1	1				Plate	Plaque	Platte	플레이트	配流盘	
5	SA 1174-53840	1	1				Pipe	Canalisation	Rohrleitung	파이프	硬管总成	
6	VOE 14512062	1	1				Pipe	Canalisation	Rohrleitung	파이프	硬管总成	
7	SA 1174-53880	1	1				Plate	Plaque	Platte	플레이트	配流盘	
8	VOE 14512061	1	1				Pipe	Canalisation	Rohrleitung	파이프	硬管总成	
9	VOE 14531135	4	4				Grommet	Passe fil	Durchführung	그로메트	套环	
10	VOE 14500880	1	1				Plate	Plaque	Platte	플레이트	配流盘	SER NO 10001-10177
	VOE 14517977	1	1				Plate	Plaque	Platte	플레이트	配流盘	SER NO 10178- SER NO 30001-
11	VOE 14512060	1	1				Pipe	Canalisation	Rohrleitung	파이프	硬管总成	
12	VOE 14515525	1	1				Clip	Clip	Klemme	클립	卡簧	
13	VOE 14531147	4	4				Clamp	Pince Serrage	Klemme	클램프	管夹	
14	SA 9011-21216	2	2				Bolt	Boulon	Bolzen	볼트	螺栓	
15	SA 9016-21211	4	4				Bolt	Boulon	Bolzen	볼트	螺栓	SER NO 10001-11540 SER NO 30001-30045
	VOE 984353	4	4				Screw	Vis	Schraube	스크류	六角螺钉	SER NO 11541- SER NO 30046-
16	SA 9111-31000	2	2				Nut	Ecrou	Mutter	너트	螺母	
17	SA 9211-10000	4	4				Washer	Rondelle	Scheibe	와셔	垫圈	
18	VOE 14881207	1	1				Clamp	Pince Serrage	Klemme	클램프	管夹	
19	VOE 14880630	1	1				U-bolt	Etrier Ressort	Federbride	유 볼트	U 型螺栓	
20	SA 9406-05647	1	1				Hose	Durit	Schlauch	호스	软管	
21	VOE 14531123	1	1				Valve	Soupape	Ventil	밸브	阀	See group 916, Page 811
22	SA 9412-11020	1	1				Connector	Raccord	Anschluss	커넥터	接头	
23	SA 9413-11230	2	2				Elbow	Coude	Winkelstueck	엘보	弯管接头	
24	SA 9413-11010	3	3				Elbow	Coude	Winkelstueck	엘보	弯管接头	

1	8277880
2	8278101
3	
4	
5	

工作液压，可调大臂上的第 2 大臂油缸
유압 배관 , 조절 붐측 2 단 붐 실린더
Arbeitshydraulik, zweite Auslegerzylinder auf verstellbarem Ausleger
Commande hydraulique d'outil, deuxième vérin de flèche sur flèche articulée
Working hydraulic, 2nd boom cylinder on adjustable boom

Catalogue id	Group
56141	916
Illustr. No	Section
1010069	600
Issue	Page
VOE 95E4356141	733

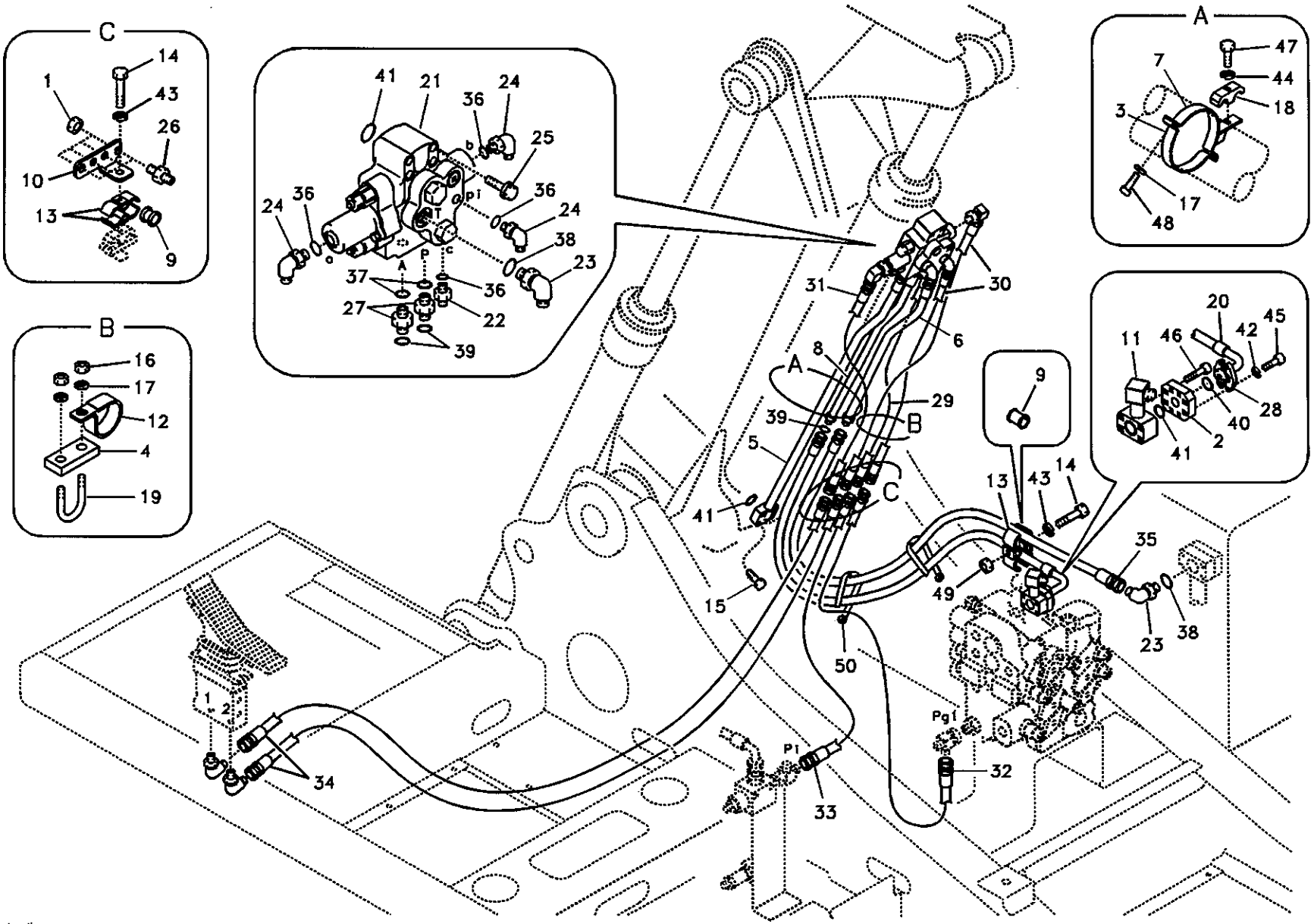

Volvo Construction Equipment

1010069

Fig.	Part No.	Quantity 1	2	3	PS	KIT	Description	Dénomination	Bezeichnung	품명	说明	Notes
25	SA 9016-21217	4	4				Bolt	Boulon	Bolzen	볼트	螺栓	SER NO 10001-11540 SER NO 30001-30045
	VOE 984355	4	4				Screw	Vis	Schraube	스크류	六角螺钉	SER NO 11541- SER NO 30046-
26	SA 9416-11091	4	4				Connector	Raccord	Anschluss	커넥터	接头	
27	SA 9419-11040	2	2				Connector	Raccord	Anschluss	커넥터	接头	
28	SA 9425-51021	2	2				Flange	Flasque	Flansch	플랜지	法兰	
29	SA 9451-02232	1	1				Hose	Durit	Schlauch	호스	软管	
30	SA 9451-02234	2	2				Hose	Durit	Schlauch	호스	软管	
31	SA 9451-02236	1	1				Hose	Durit	Schlauch	호스	软管	
32	SA 9451-02240	1	1				Hose	Durit	Schlauch	호스	软管	
33	SA 9451-02251	1	1				Hose	Durit	Schlauch	호스	软管	
34	SA 9451-02268	2	2				Hose	Durit	Schlauch	호스	软管	
35	SA 9451-05252	1	1				Hose	Durit	Schlauch	호스	软管	
36	SA 9511-12011	4	4				O-ring	Joint Torique	O-Ring	오링	0 形圈	
37	SA 9511-12024	2	2				O-ring	Joint Torique	O-Ring	오링	0 形圈	
38	SA 9511-12029	2	2				O-ring	Joint Torique	O-Ring	오링	0 形圈	
39	SA 9512-02018	3	3				O-ring	Joint Torique	O-Ring	오링	0 形圈	
40	SA 9512-02214	1	1				O-ring	Joint Torique	O-Ring	오링	0 形圈	
41	SA 9512-02219	3	3				O-ring	Joint Torique	O-Ring	오링	0 形圈	
42	VOE 955922	4	4				Spring Washer	Rondelle élastique	Federscheibe	스프링 와셔	弹簧垫圈	
43	VOE 955923	2	2				Spring Washer	Rondelle élastique	Federscheibe	스프링 와셔	弹簧垫圈	
44	VOE 955926	1	1				Spring Washer	Rondelle élastique	Federscheibe	스프링 와셔	弹簧垫圈	
45	VOE 967635	4	4				Allen Hd Screw	Vis A 6 Pans Cr	Inbusschraube	스크류	内六角螺钉	SER NO 10001-11540 SER NO 30001-30045
	VOE 984080	4	4				Allen Hd Screw	Vis A 6 Pans Cr	Inbusschraube	스크류	内六角螺钉	SER NO 11541- SER NO 30046-
46	VOE 967639	4	4				Screw	Vis	Schraube	스크류	六角螺钉	SER NO 10001-11540 SER NO 30001-30045

1	8277880
2	8278101
3	
4	
5	

工作液压，可调大臂上的第 2 大臂油缸
유압 배관 , 조절 붐측 2 단 붐 실린더
Arbeitshydraulik, zweite Auslegerzylinder auf verstellbarem Ausleger
Commande hydraulique d'outil, deuxième vérin de flèche sur flèche articulée
Working hydraulic, 2nd boom cylinder on adjustable boom

Catalogue id 56141	Group 916
Illustr. No 1010069	Section 600
Issue VOE 95E4356141	Page 735

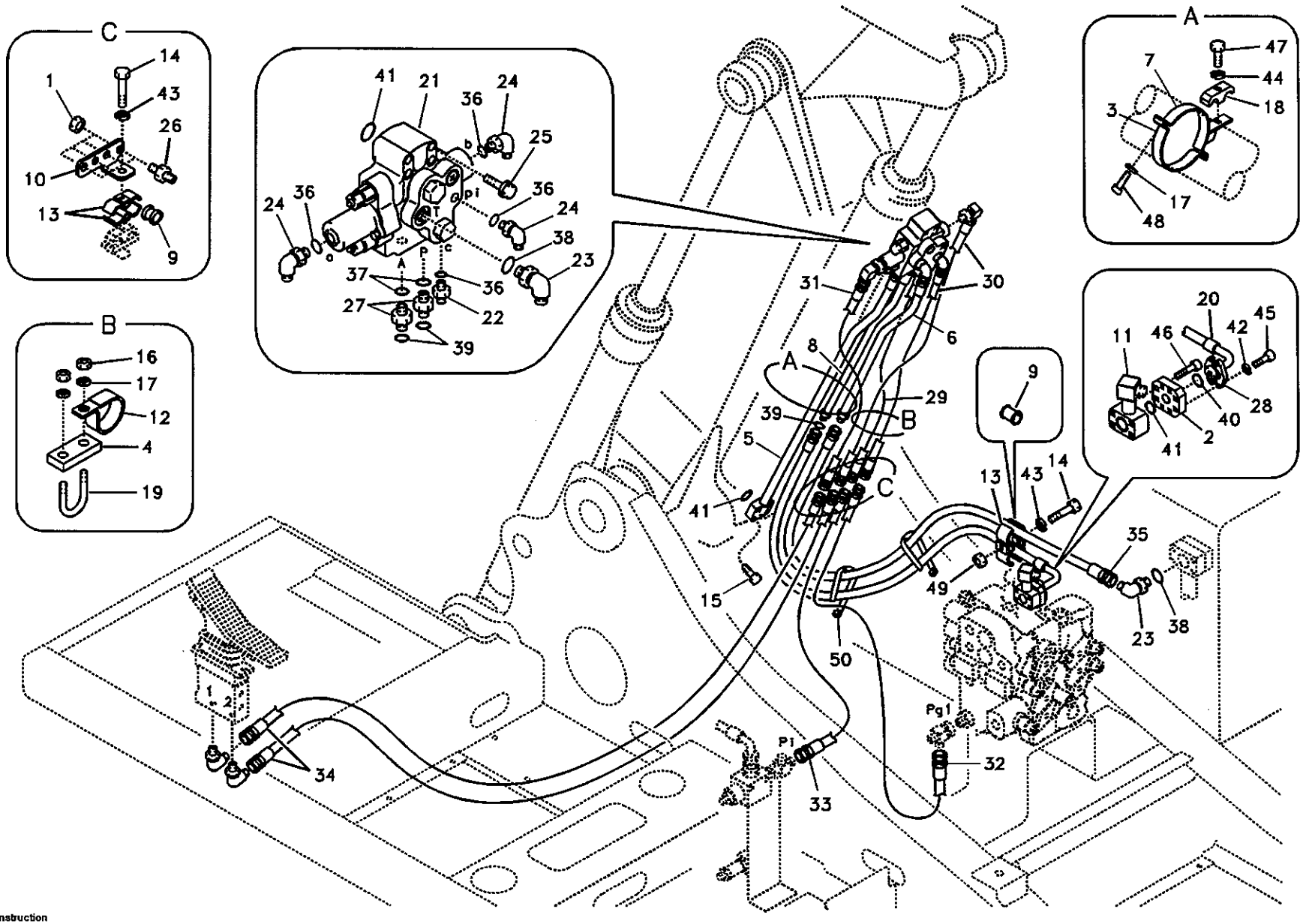

Volvo Construction Equipment

1010069

Fig.	Part No.	Quantity 1	2	3	PS	KIT	Description	Dénomination	Bezeichnung	품명	说明	Notes
	VOE 984343	4	4				Allen Hd Screw	Vis A 6 Pans Cr	Inbusschraube	스크류	内六角螺钉	SER NO 11541-11981 SER NO 30046-30126
	VOE 984351	4	4				Screw	Vis	Schraube	스크류	六角螺钉	SER NO 11982- SER NO 30127-
47	SA 9011-21613	1	1				Bolt	Boulon	Bolzen	볼트	螺栓	
48	VOE 983252	2	2				Screw	Vis	Schraube	스크류	六角螺钉	
49	VOE 979019	1	1				Hexagon Nut	Ecrou Hexagonal	Sechskantmutter	너트	六角螺母	
50	SA 9314-02300	10	10				Strip Clamp	Ruban Serrage	Kabelbinder	스트립 클램프	箍带	

1	8277880	工作液压，可调大臂上的第 2 大臂油缸 유압 배관 , 조절 붐측 2 단 붐 실린더 **Arbeitshydraulik, zweite Auslegerzylinder auf verstellbarem Ausleger** **Commande hydraulique d'outil, deuxième vérin de flèche sur flèche articulée** **Working hydraulic, 2nd boom cylinder on adjustable boom**	Catalogue id 56141	Group 916
2	8278101		Illustr. No 1010069	Section 600
3				
4			Issue VOE 95E4356141	Page 737
5				

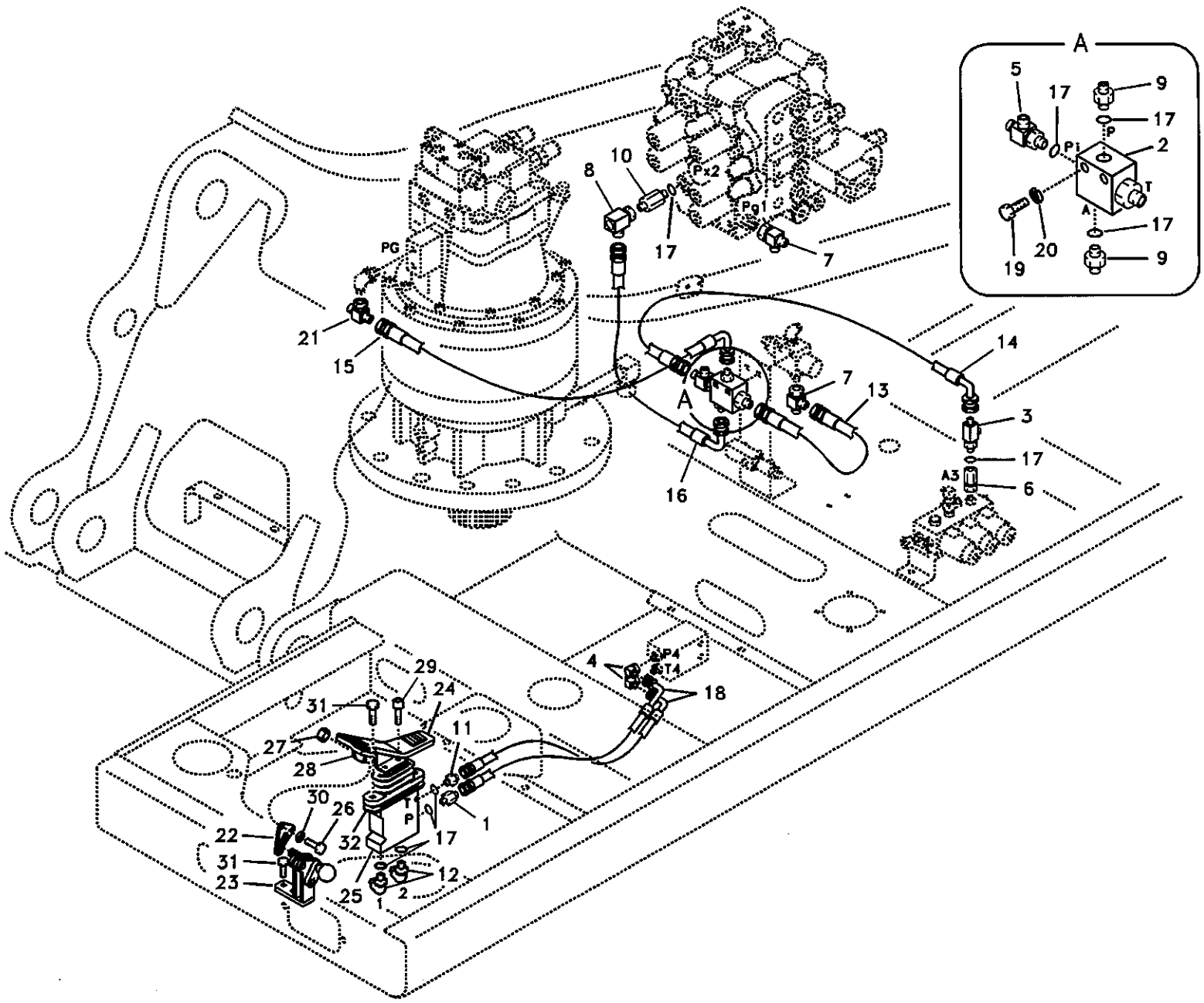

Volvo Construction Equipment

1013268

Fig.	Part No.	Quantity 1	2	3	PS	KIT	Description	Dénomination	Bezeichnung	품명	说明	Notes
1	SA 1048-10530	1	1				Connector	Raccord	Anschluss	커넥터	接头	
2	VOE 14531104	1	1				Valve	Soupape	Ventil	밸브	阀	
3	VOE 14507108	1	1				Tee	Connexion en T	T-stuck	티	三通	
4	SA 9411-92190	2	2				Tee	Connexion en T	T-stuck	티	三通	
5	SA 9411-92350	1	1				Tee	Connexion en T	T-stuck	티	三通	
6	SA 9411-94680	1	1				Adapter	Raccord Reduct.	Verbind Stutzen	어댑터	转换接头	
7	SA 9411-95440	2	2				Tee	Connexion en T	T-stuck	티	三通	
8	SA 9411-96110	1	1				Tee	Connexion en T	T-stuck	티	三通	
9	SA 9412-11020	2	2				Connector	Raccord	Anschluss	커넥터	接头	
10	SA 9412-11090	1	1				Connector	Raccord	Anschluss	커넥터	接头	
11	SA 9412-11120	1	1				Connector	Raccord	Anschluss	커넥터	接头	
12	SA 9413-11010	2	2				Elbow	Coude	Winkelstueck	엘보	弯管接头	
13	SA 9451-02206	1	1				Hose	Durit	Schlauch	호스	软管	
14	SA 9453-02222	1	1				Hose	Durit	Schlauch	호스	软管	
15	SA 9453-02232	1	1				Hose	Durit	Schlauch	호스	软管	
16	SA 9453-02226	1	1				Hose	Durit	Schlauch	호스	软管	
17	SA 9511-12011	9	9				O-ring	Joint Torique	O-Ring	오링	0 形圈	
18	SA 9452-03221	2	2				Hose	Durit	Schlauch	호스	软管	
19	VOE 983246	2	2				Hexagon screw	Vis a tête hexagonale	Sechskantschr.	육각 나사	六角螺钉	
20	VOE 955921	2	2				Spring Washer	Rondelle élastique	Federscheibe	스프링 와셔	弹簧垫圈	
21	SA 9411-92180	1	1				Tee	Connexion en T	T-stuck	티	三通	
22	VOE 14531103	1	1				Plate	Plaque	Platte	플레이트	配流盘	
23	VOE 14515941	1	1				Stopper	Bouchon	Anschlag	스토퍼	行程限位装置	
24	VOE 14508246	1	1				Cover	Capot	Haube	커버	罩盖	SER NO 10001-12233 SER NO 30001-30198
	VOE 14522039	1	1				Cover	Capot	Haube	커버	罩盖	SER NO 12234- SER NO 30199-
25	VOE 14511630	1	1				Valve	Soupape	Ventil	밸브	阀	See group 916, Page 809
26	VOE 946329	2	2				Flange screw	Vis à bride	Flanschschraube	플랜지 스크류	法兰螺钉	
27	VOE 983304	2	2				Hexagon Nut	Ecrou Hexagonal	Sechskantmutter	너트	六角螺母	

1	8277880
2	8278101
3	
4	
5	

工作液压，提升可调大臂
유압 배관 , 조절 붐 상부
Arbeitshydraulik, stellbarer Ausleger für oberen
Hydraulique de travail, flèche réglable supérieurs
Working hydraulic, adjustable boom for upper

Catalogue id	Group
56141	916
Illustr. No	Section
1013268	700
Issue	Page
VOE 95E4356141	739

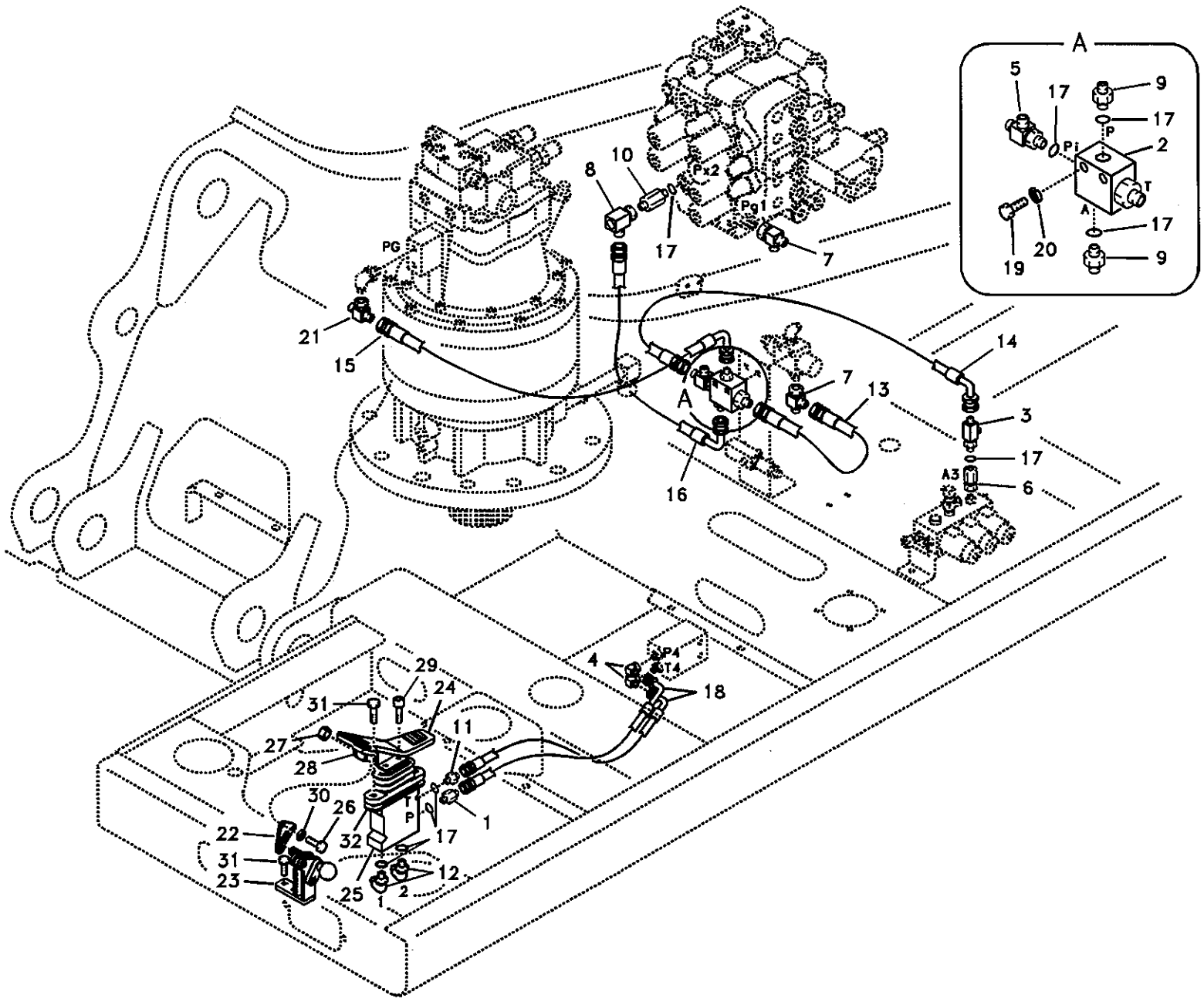

Volvo Construction Equipment

1013268

Fig.	Part No.	Quantity 1	2	3	PS	KIT	Description	Dénomination	Bezeichnung	품명	说明	Notes
28	**VOE 14508104**	1	1				Pedal	Pedale	Pedal	페달	踏板	SER NO 10001-12233 SER NO 30001-30198
	VOE 14522008	1	1				Pedal	Pedale	Pedal	페달	踏板	SER NO 12234- SER NO 30199-
29	**SA 9016-11003**	2	2				Bolt	Boulon	Bolzen	볼트	螺栓	SER NO 10001-11540 SER NO 30001-30045
	VOE 984348	2	2				Screw	Vis	Schraube	스크류	六角螺钉	SER NO 11541- SER NO 30046-
30	**VOE 955922**	2	2				Spring Washer	Rondelle élastique	Federscheibe	스프링 와셔	弹簧垫圈	
31	**VOE 946472**	4	4				Flange screw	Vis à bride	Flanschschraube	플랜지 스크류	法兰螺钉	
32	**VOE 14515386**	1	1				Plate	Plaque	Platte	플레이트	配流盘	

1	**8277880**
2	**8278101**
3	
4	
5	

工作液压，提升可调大臂
유압 배관 , 조절 붐 상부
Arbeitshydraulik, stellbarer Ausleger für oberen
Hydraulique de travail, flèche réglable supérieurs
Working hydraulic, adjustable boom for upper

Catalogue id **56141**	Group **916**
Illustr. No **1013268**	Section **700**
Issue **VOE 95E4356141**	Page **741**

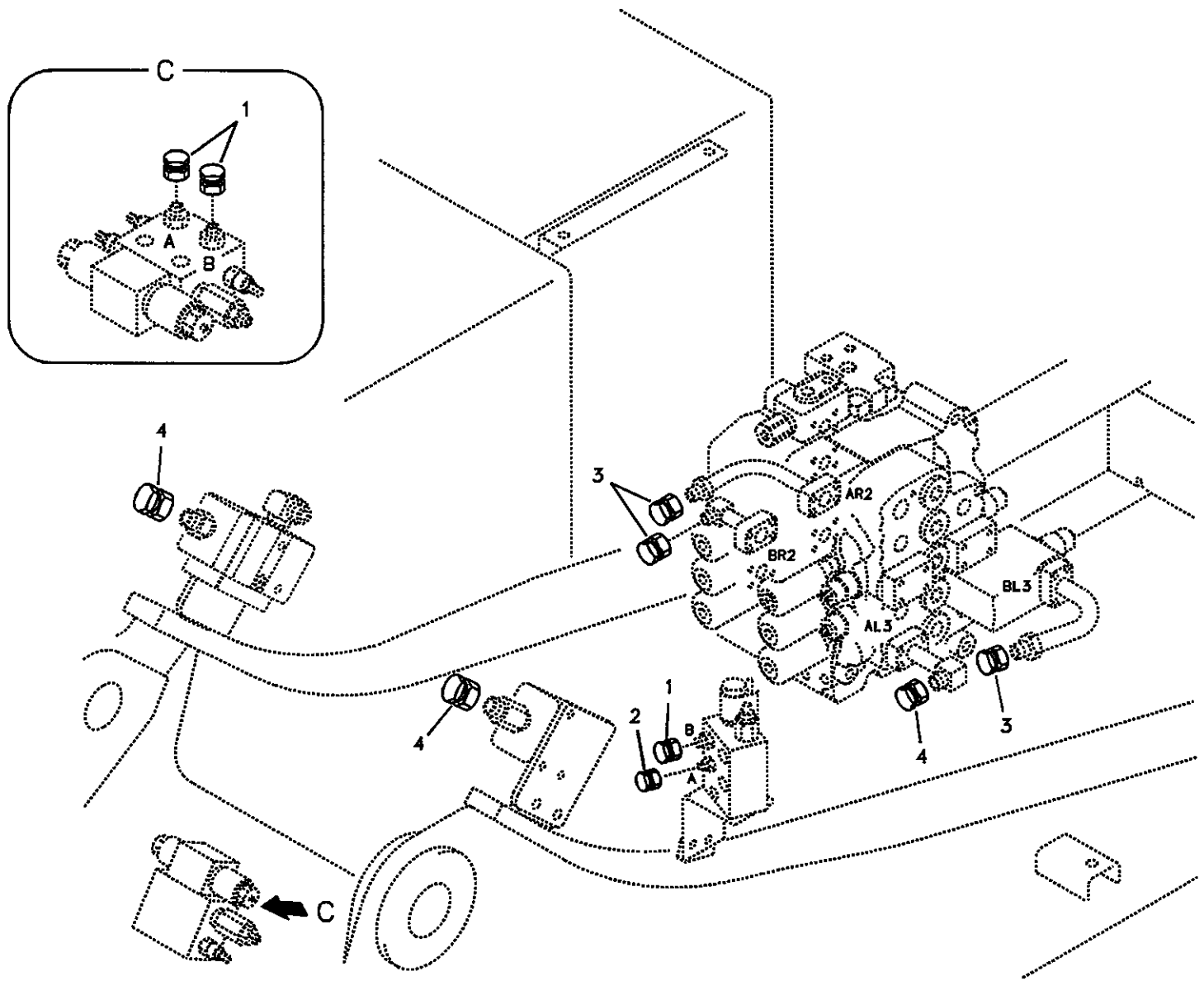
C
1
A
B
4
3
AR2
BR2
BL3
AL3
4
3
4
1
2
B
A
C

Fig.	Part No.	Quantity 1	2	3	PS	KIT	Description	Dénomination	Bezeichnung	품명	说明	Notes
1	SA 9411-90410	3					Plug	Bouchon	Stopfen	플러그	堵头	
2	SA 9411-93390	1					Plug	Bouchon	Stopfen	플러그	堵头	
3	SA 9415-35021	3					Plug	Bouchon	Stopfen	플러그	堵头	
4	SA 9415-35031	3					Plug	Bouchon	Stopfen	플러그	堵头	

1	8277824	工作液压，无小臂的液压塞 유압 배관 , 붐 미장착시 유압 플러그 **Arbeitshydraulik, Stopfen für ohne Ausleger** **Commande hydraulique d'outil, bouchons en cas d'absence de flèche** **Working hydraulic, hydraulic plugs for no boom**	Catalogue id 56141	Group 916
2			Illustr. No 1013269	Section 800
3				
4			Issue VOE 95E4356141	Page 743
5				

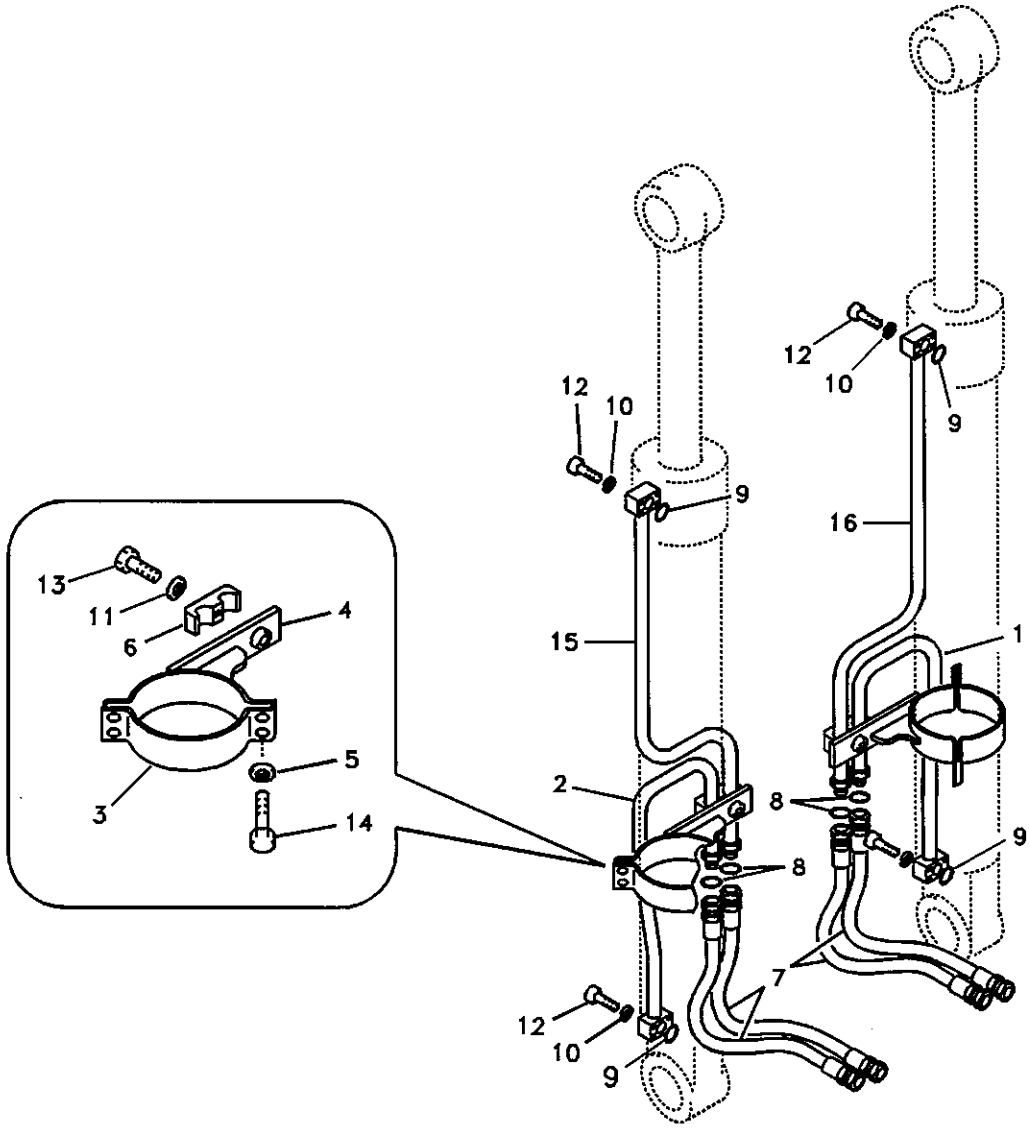
13
11
6
4
3
5
14
12
10
9
15
2
8
16
1
7

Fig.	Part No.	Quantity 1	2	3	PS	KIT	Description	Dénomination	Bezeichnung	품명	说明	Notes
1	VOE 14505728		1				Pipe	Canalisation	Rohrleitung	파이프	硬管总成	RH
2	VOE 14505727		1				Pipe	Canalisation	Rohrleitung	파이프	硬管总成	LH
3	VOE 14503346	2					Clamp	Pince Serrage	Klemme	클램프	管夹	
4	VOE 14505764	2					Clamp	Pince Serrage	Klemme	클램프	管夹	SER NO 10001-10177
	VOE 14518015	2					Clamp	Pince Serrage	Klemme	클램프	管夹	SER NO 10178- SER NO 30001-
5	SA 9211-10000	8					Washer	Rondelle	Scheibe	와셔	垫圈	
6	VOE 14881242	2					Clamp	Pince Serrage	Klemme	클램프	管夹	
7	SA 9401-15621	4					Hose	Durit	Schlauch	호스	软管	
8	SA 9512-02018	2	2				O-ring	Joint Torique	O-Ring	오링	0 形圈	
9	SA 9512-02214	2	2				O-ring	Joint Torique	O-Ring	오링	0 形圈	
10	VOE 955922	8	8				Spring Washer	Rondelle élastique	Federscheibe	스프링 와셔	弹簧垫圈	
11	SA 9211-14000	2					Washer	Rondelle	Scheibe	와셔	垫圈	
12	VOE 967636	8	8				Allen Hd Screw	Vis A 6 Pans Cr	Inbusschraube	스크류	内六角螺钉	SER NO 10001-11540 SER NO 30001-30045
	VOE 984084	8	8				Allen Hd Screw	Vis A 6 Pans Cr	Inbusschraube	스크류	内六角螺钉	SER NO 11541- SER NO 30046-
13	SA 9011-21414	2					Bolt	Boulon	Bolzen	볼트	螺栓	
14	VOE 983252	8					Screw	Vis	Schraube	스크류	六角螺钉	
15	SA 1174-00042	1					Pipe	Canalisation	Rohrleitung	파이프	硬管总成	LH
16	SA 1174-00032	1					Pipe	Canalisation	Rohrleitung	파이프	硬管总成	RH

1	8277784	工作液压，大臂油缸 유압 배관 , 붐 실린더 **Arbeitshydraulik, Auslegerzylinder** **Commande hydraulique d'outil, vérin de flèche** **Working hydraulic, boom cylinder**
2	8277876	
3		
4		
5		

Catalogue id	Group
56141	916
Illustr. No	Section
1010071	900
Issue	Page
VOE 95E4356141	745

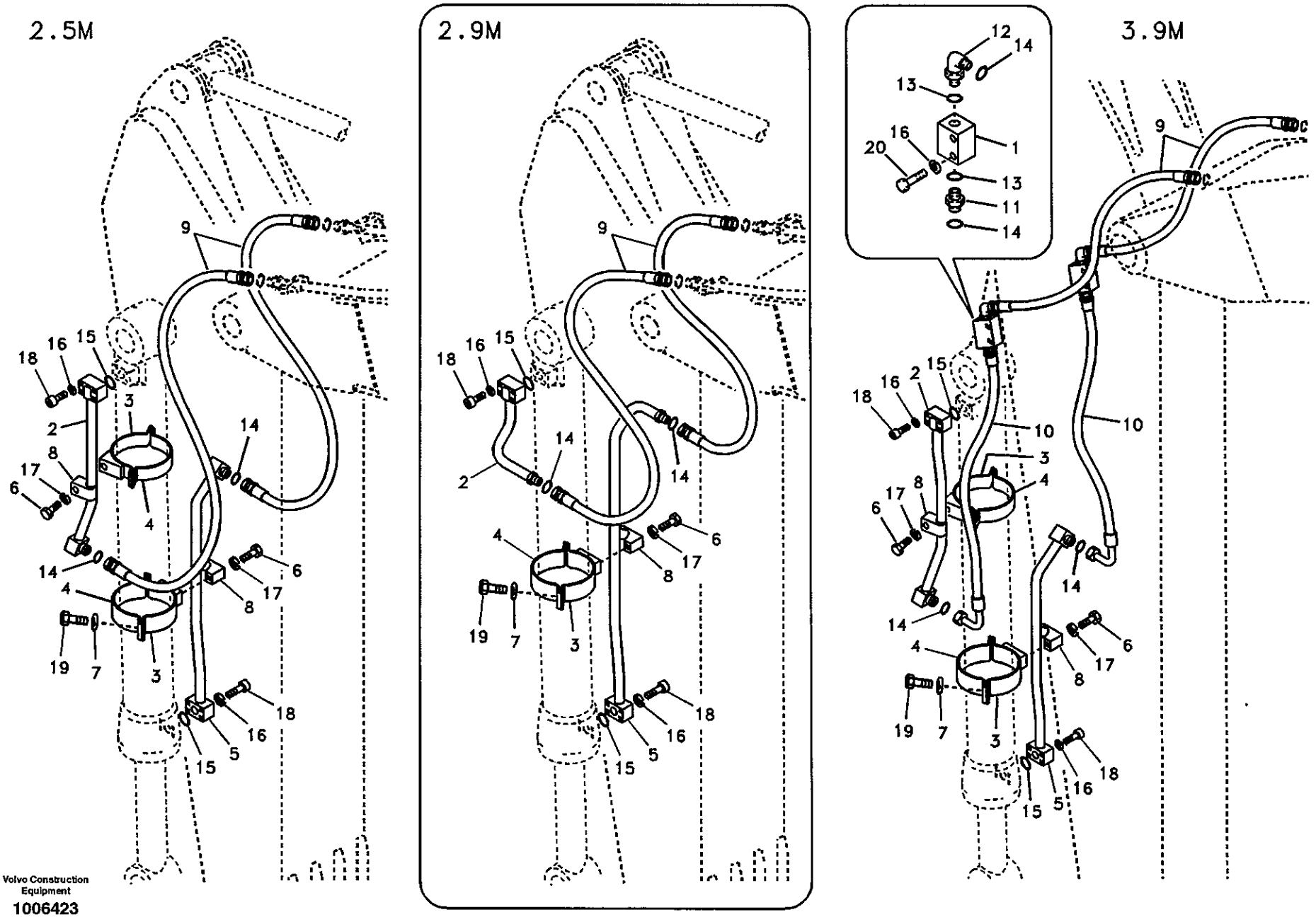

Volvo Construction Equipment

1006423

Fig.	Part No.	Quantity 1	2	3	PS	KIT	Description	Dénomination	Bezeichnung	품명	说明	Notes
1	VOE 14509899			2			Block	Bloc	Block	블록	壳体	
2	VOE 14511747	1		1			Pipe	Canalisation	Rohrleitung	파이프	硬管总成	
	SA 1174-00132		1				Pipe	Canalisation	Rohrleitung	파이프	硬管总成	
3	VOE 14507748	2	1	2			Clamp	Pince Serrage	Klemme	클램프	管夹	
4	VOE 14505765	2	1	2			Clamp	Pince Serrage	Klemme	클램프	管夹	
5	VOE 14511748	1		1			Pipe	Canalisation	Rohrleitung	파이프	硬管总成	
	VOE 14505767		1				Pipe	Canalisation	Rohrleitung	파이프	硬管总成	
6	VOE 1629544	2	1	2			Screw	Vis	Schraube	스크류	六角螺钉	
7	SA 9211-10000	4	2	4			Washer	Rondelle	Scheibe	와셔	垫圈	
8	VOE 14881234	2	1	2			Clamp	Pince Serrage	Klemme	클램프	管夹	
9	SA 9401-15630	2	2	2			Hose	Durit	Schlauch	호스	软管	
10	SA 9403-15626			2			Hose	Durit	Schlauch	호스	软管	
11	SA 9419-11040			2			Connector	Raccord	Anschluss	커넥터	接头	
12	SA 9419-21030			2			Elbow	Coude	Winkelstueck	엘보	弯管接头	
13	SA 9511-12024			4			O-ring	Joint Torique	O-Ring	오링	0 形圈	
14	SA 9512-02018	2	2	6			O-ring	Joint Torique	O-Ring	오링	0 形圈	
15	SA 9512-02214	2	2	2			O-ring	Joint Torique	O-Ring	오링	0 形圈	
16	VOE 955922	8	8	12			Spring Washer	Rondelle élastique	Federscheibe	스프링 와셔	弹簧垫圈	
17	VOE 955926	2	1	2			Spring Washer	Rondelle élastique	Federscheibe	스프링 와셔	弹簧垫圈	
18	VOE 967636	8	8	8			Allen Hd Screw	Vis A 6 Pans Cr	Inbusschraube	스크류	内六角螺钉	SER NO 10001-11540 SER NO 10001-30045
	VOE 984084	8	8	8			Allen Hd Screw	Vis A 6 Pans Cr	Inbusschraube	스크류	内六角螺钉	SER NO 11541- SER NO 30046-
19	VOE 983252	4	2	4			Screw	Vis	Schraube	스크류	六角螺钉	
20	VOE 983256			4			Hexagon screw	Vis a tête hexagonale	Sechskantschr.	육각 나사	六角螺钉	

1	8277852
2	8277853
3	8277854
4	
5	

工作液压，小臂上的铲斗油缸
유압 배관 , 디퍼 암측 버켓 실린더
Arbeitshydraulik, Löffelzylinder auf Stiel
Commande hydraulique d'outil, vérin de godet sur le balancier
Working hydraulic, bucket cylinder on dipper arm

Catalogue id **56141**	Group **916**
Illustr. No **1006423**	Section **1000**
Issue **VOE 95E4356141**	Page **747**

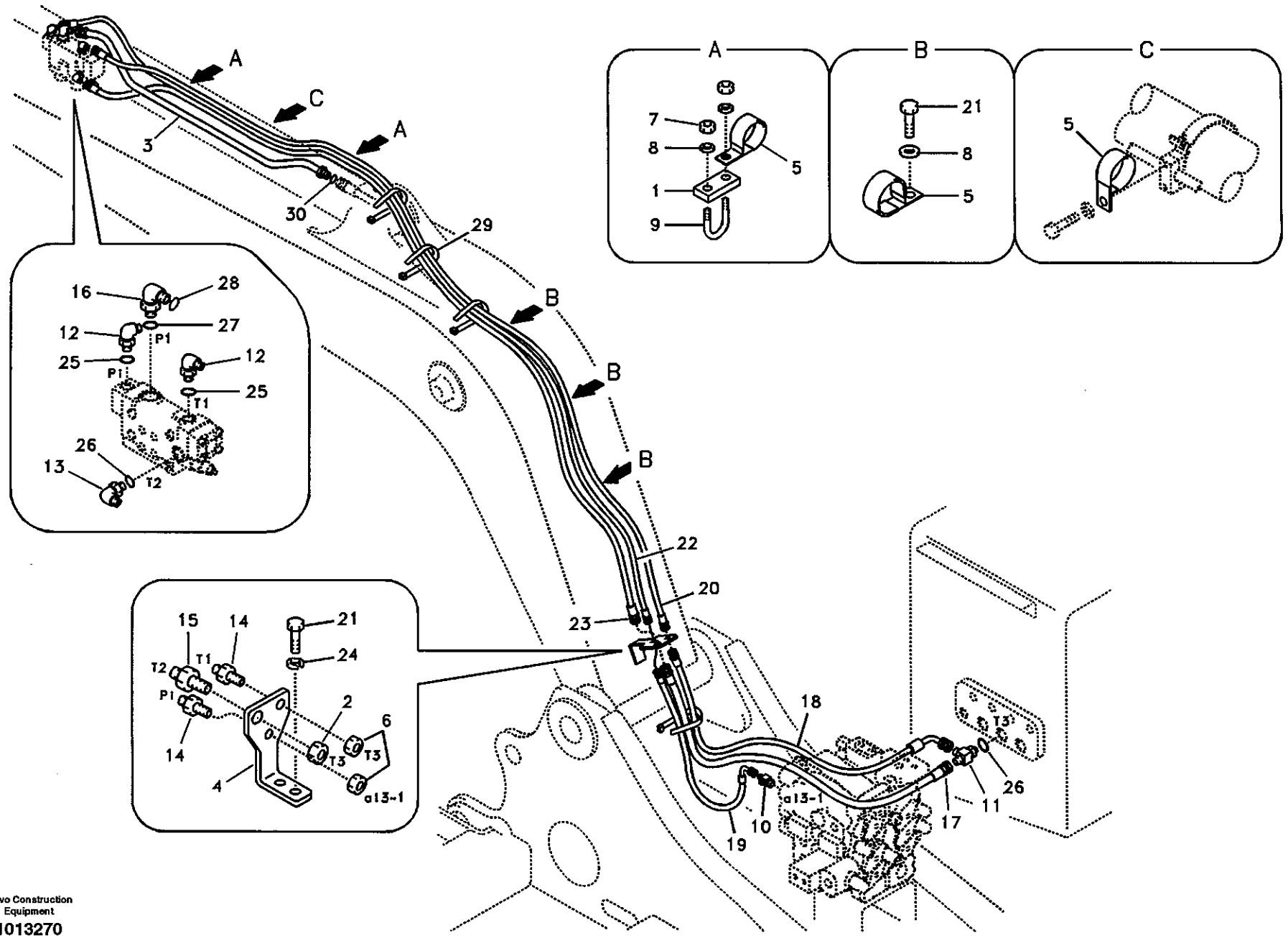

Volvo Construction Equipment

1013270

Fig.	Part No.	Quantity 1	2	3	PS	KIT	Description	Dénomination	Bezeichnung	품명	说明	Notes
1	SA 1174-51182	2					Plate	Plaque	Platte	플레이트	配流盘	
2	SA 1174-53450	1					Nut	Ecrou	Mutter	너트	螺母	
3	VOE 14512522	1					Pipe	Canalisation	Rohrleitung	파이프	硬管总成	
4	VOE 14509020	1					Bracket	Console	Konsole	브라켓	支架	
5	VOE 14515523	6					Clip	Clip	Klemme	클립	卡簧	
6	SA 2043-00120	2					Nut	Ecrou	Mutter	너트	螺母	
7	SA 9111-31000	4					Nut	Ecrou	Mutter	너트	螺母	
8	SA 9211-10000	7					Washer	Rondelle	Scheibe	와셔	垫圈	
9	VOE 14880630	2					U-bolt	Etrier Ressort	Federbride	유 볼트	U 型螺栓	
10	SA 9411-91310	1					Tee	Connexion en T	T-stuck	티	三通	
11	SA 9411-96100	1					Tee	Connexion en T	T-stuck	티	三通	
12	SA 9413-11020	2					Elbow	Coude	Winkelstueck	엘보	弯管接头	
13	SA 9413-11030	1					Elbow	Coude	Winkelstueck	엘보	弯管接头	
14	SA 9416-11101	2					Connector	Raccord	Anschluss	커넥터	接头	
15	SA 9416-11111	1					Connector	Raccord	Anschluss	커넥터	接头	
16	SA 9419-21050	1					Elbow	Coude	Winkelstueck	엘보	弯管接头	
17	SA 9451-04341	1					Hose	Durit	Schlauch	호스	软管	
18	SA 9453-03243	1					Hose	Durit	Schlauch	호스	软管	
19	SA 9453-03642	1					Hose	Durit	Schlauch	호스	软管	
20	SA 9466-03202	1					Hose	Durit	Schlauch	호스	软管	
21	VOE 983250	5					Hexagon screw	Vis tête hexagonale	Sechskantschraube	스크류	六角螺钉	
22	SA 9466-03606	1					Hose	Durit	Schlauch	호스	软管	
23	SA 9466-04302	1					Hose	Durit	Schlauch	호스	软管	
24	VOE 955922	2					Spring Washer	Rondelle élastique	Federscheibe	스프링 와셔	弹簧垫圈	
25	SA 9511-12014	2					O-ring	Joint Torique	O-Ring	오링	0 形圈	
26	SA 9511-12018	2					O-ring	Joint Torique	O-Ring	오링	0 形圈	
27	SA 9511-12029	1					O-ring	Joint Torique	O-Ring	오링	0 形圈	
28	SA 9512-02021	1					O-ring	Joint Torique	O-Ring	오링	0 形圈	
29	SA 9314-02300	15					Strip Clamp	Ruban Serrage	Kabelbinder	스트립 클램프	箍带	
30	SA 9512-02018	1					O-ring	Joint Torique	O-Ring	오링	0 形圈	

1	8277878
2	
3	
4	
5	

工作液压，小臂爆裂保护阀
낙하 방지 장치 배관 , 디퍼 암
Arbeitshydraulik, Leitungsbruchventil Stiel
Hydraulique de travail, coupure bras
Working hydraulic, dipper arm rupture

Catalogue id 56141	Group 916
Illustr. No 1013270	Section 1200
Issue VOE 95E4356141	Page 749

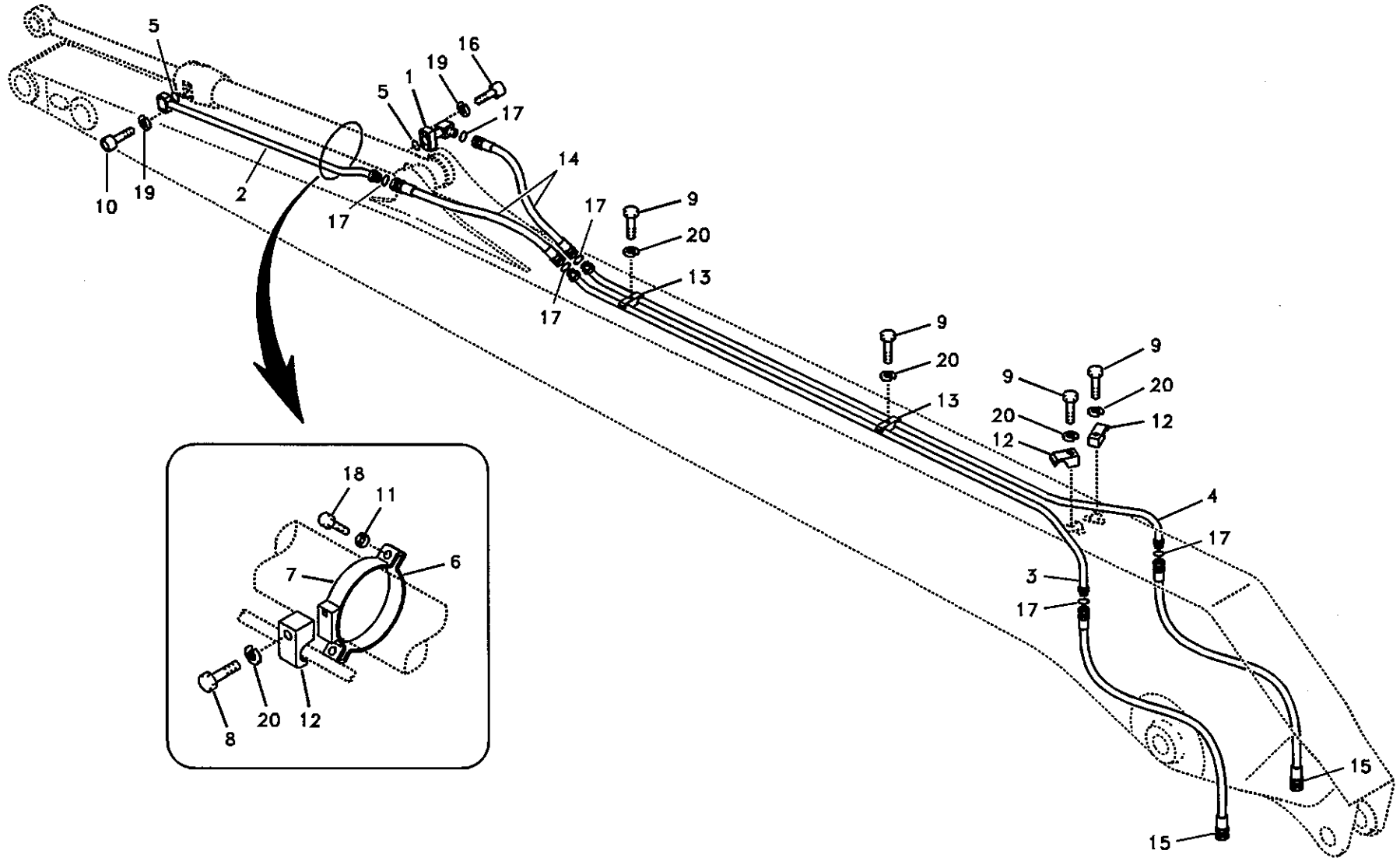
5
16
19
1
5
17
14
10
19
2
17
17
9
20
13
17
9
20
13
9
9
20
20
12
12
4
17
3
17
18
11
6
7
8
20
12
15
15

Fig.	Part No.	Quantity 1	2	3	PS	KIT	Description	Dénomination	Bezeichnung	품명	说明	Notes
1	SA 1142-01490	1	1				Pipe	Canalisation	Rohrleitung	파이프	硬管总成	
2	SA 1174-50890	1	1				Pipe	Canalisation	Rohrleitung	파이프	硬管总成	
3	SA 1174-50870	1	1				Pipe	Canalisation	Rohrleitung	파이프	硬管总成	
4	SA 1174-50880	1	1				Pipe	Canalisation	Rohrleitung	파이프	硬管总成	
5	SA 9512-02214	2	2				O-ring	Joint Torique	O-Ring	오링	0 形圈	
6	VOE 14507922	1	1				Clamp	Pince Serrage	Klemme	클램프	管夹	
7	VOE 14507923	1	1				Clamp	Pince Serrage	Klemme	클램프	管夹	
8	VOE 1629544	1	1				Screw	Vis	Schraube	스크류	六角螺钉	
9	SA 9011-21613	4	4				Bolt	Boulon	Bolzen	볼트	螺栓	
10	SA 9016-21009	4	4				Bolt	Boulon	Bolzen	볼트	螺栓	SER NO 10001-11540 SER NO 30001-30045
	VOE 984083	4	4				Allen Hd Screw	Vis A 6 Pans Cr	Inbusschraube	스크류	内六角螺钉	SER NO 11541- SER NO 30046-
11	SA 9211-10000	2	2				Washer	Rondelle	Scheibe	와셔	垫圈	
12	VOE 14881234	3	3				Clamp	Pince Serrage	Klemme	클램프	管夹	
13	VOE 14881242	2	2				Clamp	Pince Serrage	Klemme	클램프	管夹	
14	SA 9401-15617	2	2				Hose	Durit	Schlauch	호스	软管	
15	SA 9401-15630	2	2				Hose	Durit	Schlauch	호스	软管	
16	VOE 947167	4	4				Screw	Vis	Schraube	스크류	六角螺钉	SER NO 10001-11540 SER NO 30001-30045
	VOE 984082	4	4				Allen Hd Screw	Vis A 6 Pans Cr	Inbusschraube	스크류	内六角螺钉	SER NO 11541- SER NO 30046-
17	SA 9512-02018	6	6				O-ring	Joint Torique	O-Ring	오링	0 形圈	
18	VOE 983252	2	2				Screw	Vis	Schraube	스크류	六角螺钉	
19	VOE 955922	8	8				Spring Washer	Rondelle élastique	Federscheibe	스프링 와셔	弹簧垫圈	
20	VOE 955926	5	5				Spring Washer	Rondelle élastique	Federscheibe	스프링 와셔	弹簧垫圈	

1	8277834
2	8278186
3	
4	
5	

工作液压，长小臂上的铲斗油缸
유압 배관 , 롱 디퍼 암측 버켓 실린더
Arbeitshydraulik, Löffelzylinder auf langem Stiel
Commande hydraulique d'outil, vérin de godet sur balancier prolongé
Working hydraulic, bucket cylinder on long dipper arm

Catalogue id **56141**	Group **916**
Illustr. No **1010072**	Section **1300**
Issue **VOE 95E4356141**	Page **751**

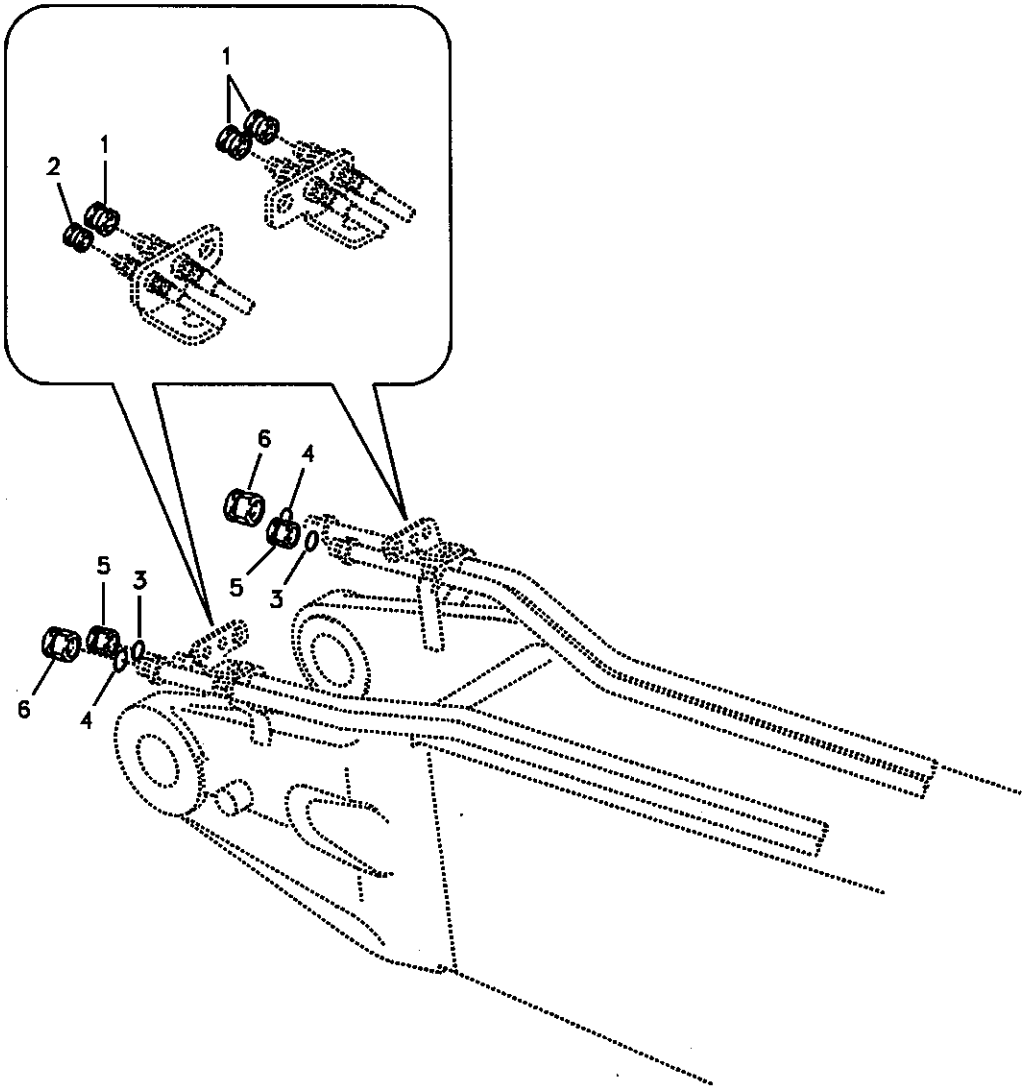
1
1
2
6
4
5
3
5
3
6
4

Fig.	Part No.	Quantity 1	2	3	PS	KIT	Description	Dénomination	Bezeichnung	품명	说明	Notes
1	SA 9411-90410	3					Plug	Bouchon	Stopfen	플러그	堵头	
2	SA 9411-93390	1					Plug	Bouchon	Stopfen	플러그	堵头	
3	SA 9512-02018	2					O-ring	Joint Torique	O-Ring	오링	0 形圈	
4	SA 9512-02021	2					O-ring	Joint Torique	O-Ring	오링	0 形圈	
5	SA 9415-35021	2					Plug	Bouchon	Stopfen	플러그	堵头	
6	SA 9415-35031	2					Plug	Bouchon	Stopfen	플러그	堵头	

1	8277659	工作液压，无小臂的液压塞 유압 배관 , 디퍼 암 미장착시 유압 플러그 **Arbeitshydraulik, Stopfen für ohne Stiel** **Commande hydraulique d'outil, bouchons en cas d'absence de balancier** **Working hydraulic, hydraulic plugs for no dipper arm**
2		
3		
4		
5		

Catalogue id 56141	Group 916
Illustr. No 1010964	Section 1400
Issue VOE 95E4356141	Page 753

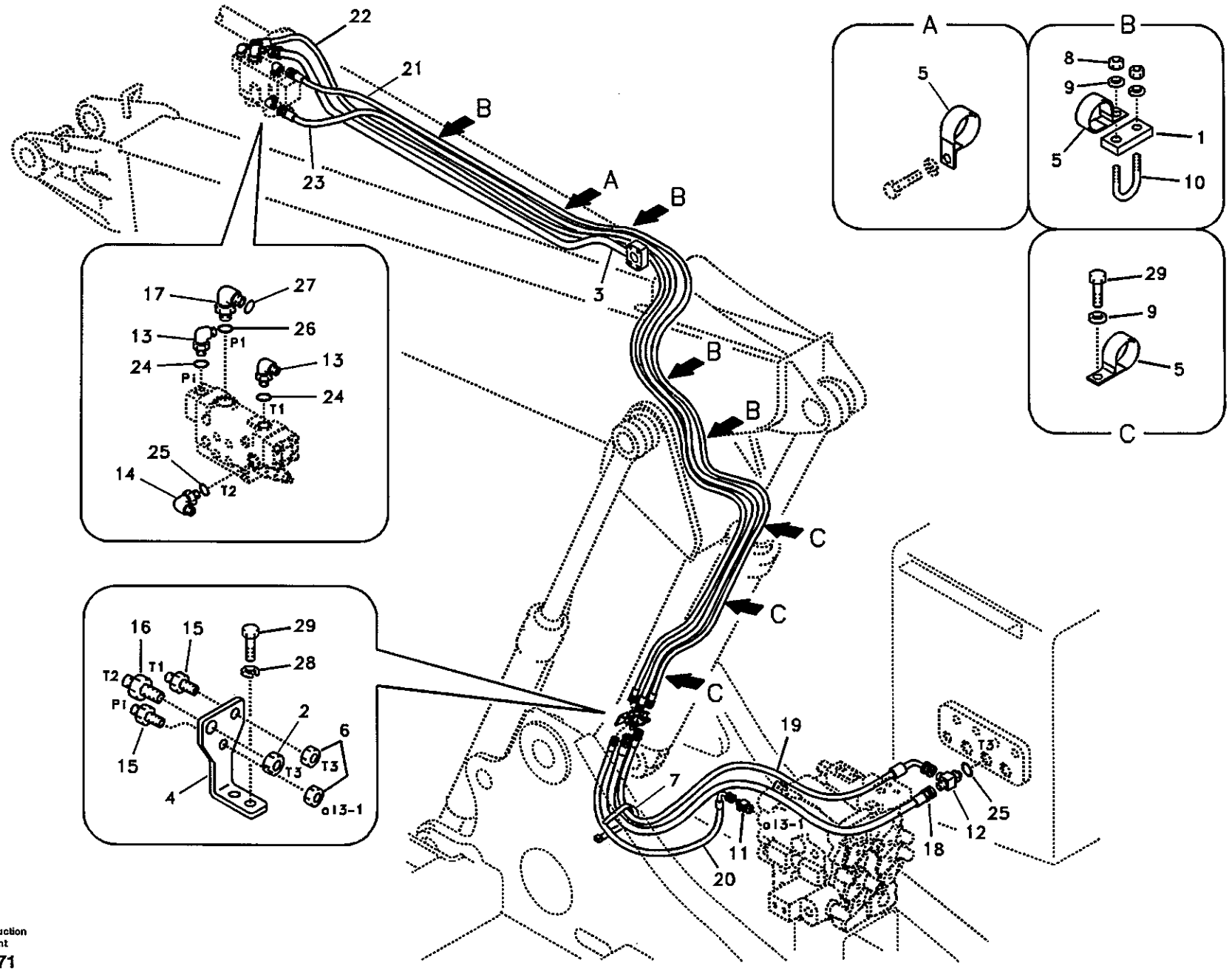

Volvo Construction Equipment

1013271

Fig.	Part No.	Quantity 1	2	3	PS	KIT	Description	Dénomination	Bezeichnung	품명	说明	Notes
1	SA 1174-51182	4					Plate	Plaque	Platte	플레이트	配流盘	
2	SA 1174-53450	1					Nut	Ecrou	Mutter	너트	螺母	
3	VOE 14512063	1					Pipe	Canalisation	Rohrleitung	파이프	硬管总成	
4	VOE 14509020	1					Bracket	Console	Konsole	브라켓	支架	
5	VOE 14515523	8					Clip	Clip	Klemme	클립	卡簧	
6	SA 2043-00120	2					Nut	Ecrou	Mutter	너트	螺母	
7	SA 9314-02300	15					Strip Clamp	Ruban Serrage	Kabelbinder	스트립 클램프	箍带	
8	SA 9111-31000	8					Nut	Ecrou	Mutter	너트	螺母	
9	SA 9211-10000	11					Washer	Rondelle	Scheibe	와셔	垫圈	
10	VOE 14880630	4					U-bolt	Etrier Ressort	Federbride	유 볼트	U 型螺栓	
11	SA 9411-91310	1					Tee	Connexion en T	T-stuck	티	三通	
12	SA 9411-96100	1					Tee	Connexion en T	T-stuck	티	三通	
13	SA 9413-11020	2					Elbow	Coude	Winkelstueck	엘보	弯管接头	
14	SA 9413-11030	1					Elbow	Coude	Winkelstueck	엘보	弯管接头	
15	SA 9416-11101	2					Connector	Raccord	Anschluss	커넥터	接头	
16	SA 9416-11111	1					Connector	Raccord	Anschluss	커넥터	接头	
17	SA 9419-21050	1					Elbow	Coude	Winkelstueck	엘보	弯管接头	
18	SA 9451-04341	1					Hose	Durit	Schlauch	호스	软管	
19	SA 9453-03243	1					Hose	Durit	Schlauch	호스	软管	
20	SA 9453-03642	1					Hose	Durit	Schlauch	호스	软管	
21	SA 9466-03210	1					Hose	Durit	Schlauch	호스	软管	
22	SA 9466-03614	1					Hose	Durit	Schlauch	호스	软管	
23	SA 9466-04310	1					Hose	Durit	Schlauch	호스	软管	
24	SA 9511-12014	2					O-ring	Joint Torique	O-Ring	오링	0 形圈	
25	SA 9511-12018	2					O-ring	Joint Torique	O-Ring	오링	0 形圈	
26	SA 9511-12029	1					O-ring	Joint Torique	O-Ring	오링	0 形圈	
27	SA 9512-02021	1					O-ring	Joint Torique	O-Ring	오링	0 形圈	
28	VOE 955922	2					Spring Washer	Rondelle élastique	Federscheibe	스프링 와셔	弹簧垫圈	
29	VOE 983250	5					Hexagon screw	Vis tête hexagonale	Sechskantschraube	스크류	六角螺钉	

1	8277880	工作液压，可调大臂的小臂爆裂保护阀 유압 배관 , 조절 붐의 디퍼 암 낙하 방지 장치 **Arbeitshydraulik, Leitungsbruchventil auf verstellbarem Ausleger** **Commande hydraulique d'outil, valve de sécurité en cas de rupture de flexible sur fleche articulée** **Working hydraulic, dipper arm rupture for adjustable boom**
2		
3		
4		
5		

Catalogue id	Group
56141	916
Illustr. No	Section
1041271	1500
Issue	Page
VOE 95E4356141	755

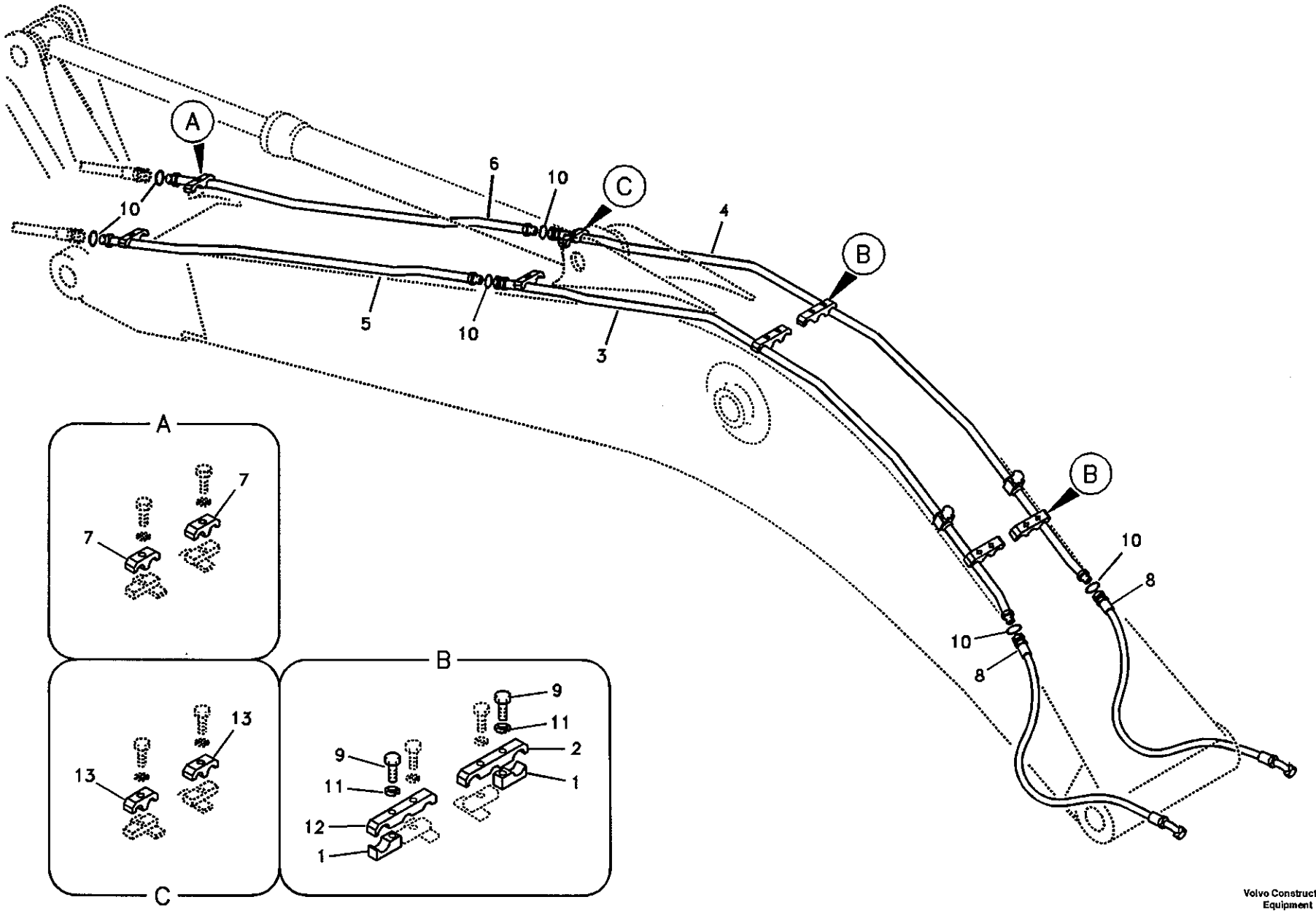

Volvo Construction Equipment

1013272

Fig.	Part No.	Quantity 1	2	3	P S	K I T	Description	Dénomination	Bezeichnung	품명	说明	Notes
1	SA 1074-01431	4					Clamp	Pince Serrage	Klemme	클램프	管夹	
2	SA 1174-50120	2					Clamp	Pince Serrage	Klemme	클램프	管夹	
3	SA 1174-53020	1					Pipe	Canalisation	Rohrleitung	파이프	硬管总成	
4	SA 1174-53030	1					Pipe	Canalisation	Rohrleitung	파이프	硬管总成	
5	SA 1174-53040	1					Pipe	Canalisation	Rohrleitung	파이프	硬管总成	
6	SA 1174-53050	1					Pipe	Canalisation	Rohrleitung	파이프	硬管总成	
7	VOE 14881247	2					Clamp	Pince Serrage	Klemme	클램프	管夹	
8	SA 9402-06632	2					Hose	Durit	Schlauch	호스	软管	
9	SA 9011-21613	4					Bolt	Boulon	Bolzen	볼트	螺栓	
10	SA 9512-02021	6					O-ring	Joint Torique	O-Ring	오링	O 形圈	
11	VOE 955926	4					Spring Washer	Rondelle élastique	Federscheibe	스프링 와셔	弹簧垫圈	
12	SA 1074-01420	2					Clamp	Pince Serrage	Klemme	클램프	管夹	
13	VOE 14881247	2					Clamp	Pince Serrage	Klemme	클램프	管夹	SER NO 10001-12933 SER NO 30001-30585

1	8277858	工作液压，大臂液压破碎锤和液压剪 해머 및 시어 배관 , 붐 **Arbeitshydraulik, Hammer und Schere für Ausl** **Hydraulique de travail, marteau et ciseaux pour flèche** **Working hydraulic, hammer and shear for boom**
2		
3		
4		
5		

Catalogue id **56141**	Group **916**
Illustr. No **1013272**	Section **2000**
Issue **VOE 95E4356141**	Page **757**

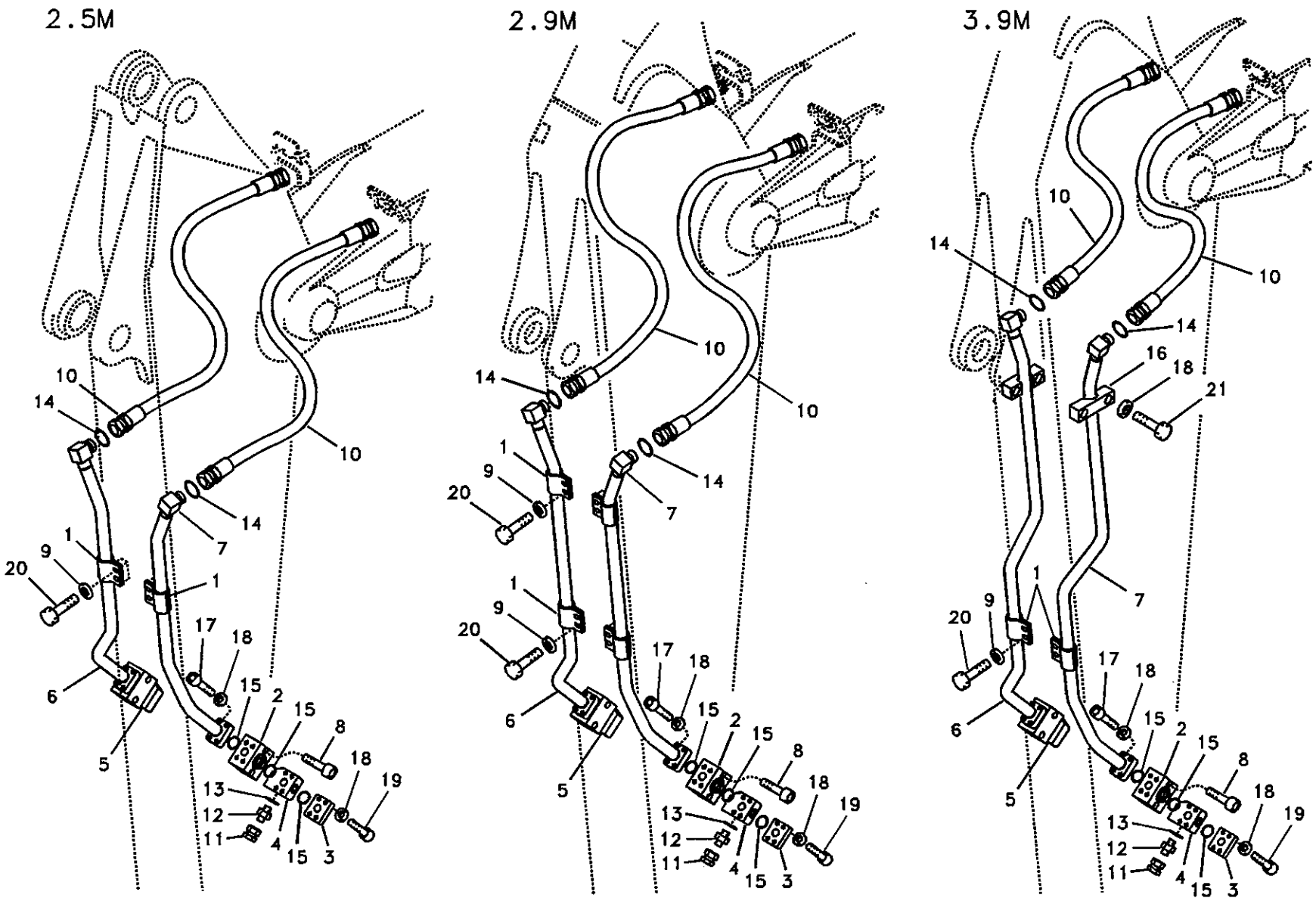

Volvo Construction Equipment

1010073

Fig.	Part No.	Quantity 1	2	3	PS	KIT	Description	Dénomination	Bezeichnung	품명	说明	Notes
1	SA 1174-53091	4	8	4			Clamp	Pince Serrage	Klemme	클램프	管夹	
2	VOE 14531116	2	2	2			Valve	Soupape	Ventil	밸브	阀	
3	VOE 14531126	2	2	2			Flange	Flasque	Flansch	플랜지	法兰	
4	VOE 14531137	1	1	1			Block	Bloc	Block	블록	壳体	
5	VOE 14531138	1	1	1			Block	Bloc	Block	블록	壳体	
6	VOE 14508427	1					Pipe	Canalisation	Rohrleitung	파이프	硬管总成	
	VOE 14508433		1		SS		Pipe	Canalisation	Rohrleitung	파이프	硬管总成	SER NO 10001-14452 SER NO 30001-30896
	VOE 14532712		1				Pipe	Canalisation	Rohrleitung	파이프	硬管总成	SER NO 14453- SER NO 30897-
	VOE 14508439			1			Pipe	Canalisation	Rohrleitung	파이프	硬管总成	
7	VOE 14508426	1					Pipe	Canalisation	Rohrleitung	파이프	硬管总成	
	VOE 14508432		1		SS		Pipe	Canalisation	Rohrleitung	파이프	硬管总成	SER NO 10001-14452 SER NO 30001-30896
	VOE 14532711		1				Pipe	Canalisation	Rohrleitung	파이프	硬管总成	SER NO 14453- SER NO 30897-
	VOE 14508438			1			Pipe	Canalisation	Rohrleitung	파이프	硬管总成	
8	SA 9016-21013	4	4	4			Bolt	Boulon	Bolzen	볼트	螺栓	SER NO 10001-11540 SER NO 30001-30045
	VOE 984350	4	4	4			Screw	Vis	Schraube	스크류	六角螺钉	SER NO 11541- SER NO 30046-
9	SA 9211-12000	4	8	4			Washer	Rondelle	Scheibe	와셔	垫圈	
10	SA 9401-16633	2	2	2			Hose	Durit	Schlauch	호스	软管	
11	SA 9411-90410	2	2	2			Plug	Bouchon	Stopfen	플러그	堵头	SER NO 10001-14452 SER NO 30001-30896
	SA 9411-91000	2	2	2			Plug	Bouchon	Stopfen	플러그	堵头	SER NO 14453- SER NO 30897-
12	SA 9411-95980	2	2	2			Connector	Raccord	Anschluss	커넥터	接头	SER NO 10001-14452 SER NO 30001-30896

1	8277860	工作液压，小臂液压破碎锤和液压剪 해머 및 시어 배관 , 디퍼 암 **Arbeitshydraulik, Hammer und Schere für Stie** **Hydraulique de travail, marteau et ciseaux pour bras** **Working hydraulic, hammer and shear for dipper arm**
2	8277861	
3	8277862	
4		
5		

Catalogue id	Group
56141	916
Illustr. No	Section
1010073	2100
Issue	Page
VOE 95E4356141	759

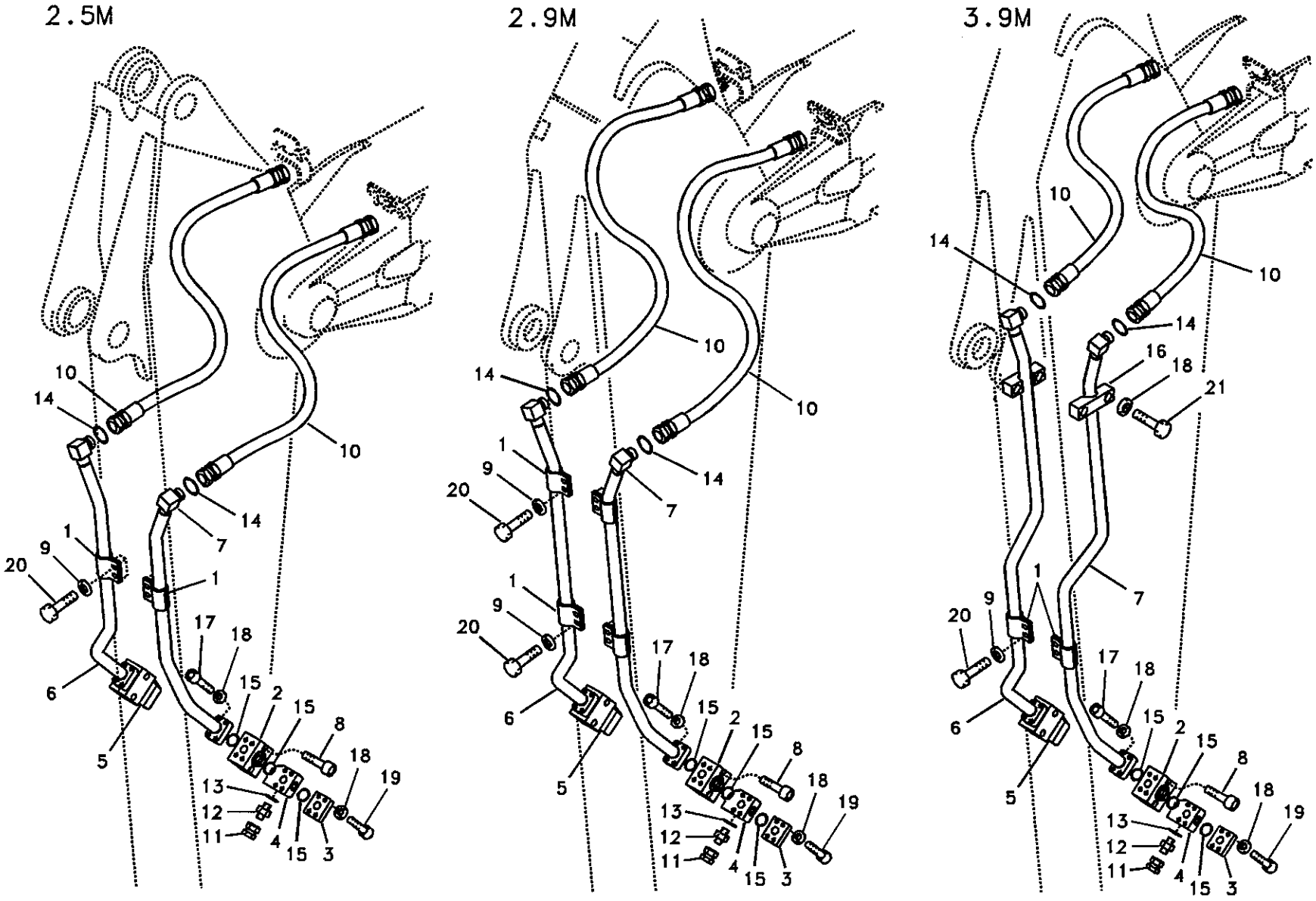
2.5M
2.9M
3.9M
10
14
1
9
20
7
17
18
15
2
8
19
6
5
13
12
11
4
3
16
21

Fig.	Part No.	Quantity 1	2	3	P S	K I T	Description	Dénomination	Bezeichnung	품명	说明	Notes
	VOE 14532955	2	2	2			Connector	Raccord	Anschluss	커넥터	接头	SER NO 14453- SER NO 30897-
13	SA 9511-12014	2	2	2			O-ring	Joint Torique	O-Ring	오링	0 形圈	
14	SA 9512-02021	2	2	2			O-ring	Joint Torique	O-Ring	오링	0 形圈	
15	SA 9512-02219	6	6	6			O-ring	Joint Torique	O-Ring	오링	0 形圈	
16	VOE 14881225			2			Clamp	Pince Serrage	Klemme	클램프	管夹	
17	VOE 947167	8	8	8			Screw	Vis	Schraube	스크류	六角螺钉	SER NO 10001-11540 SER NO 30001-30045
	VOE 984082	8	8	8			Allen Hd Screw	Vis A 6 Pans Cr	Inbusschraube	스크류	内六角螺钉	SER NO 11541- SER NO 30046-
18	VOE 955922	16	16	20			Spring Washer	Rondelle élastique	Federscheibe	스프링 와셔	弹簧垫圈	
19	VOE 967637	8	8	8			Allen Hd Screw	Vis A 6 Pans Cr	Inbusschraube	스크류	内六角螺钉	SER NO 10001-11540 SER NO 30001-30045
	VOE 984085	8	8	8			Allen Hd Screw	Vis A 6 Pans Cr	Inbusschraube	스크류	内六角螺钉	SER NO 11541- SER NO 30046-
20	VOE 978932	4	8	4			Screw	Vis	Schraube	스크류	六角螺钉	
21	VOE 983255			4			Hexagon screw	Vis a tête hexagonale	Sechskantschr.	육각 나사	六角螺钉	

1	8277860
2	8277861
3	8277862
4	
5	

工作液压，小臂液压破碎锤和液压剪
해머 및 시어 배관 , 디퍼 암
Arbeitshydraulik, Hammer und Schere für Stie
Hydraulique de travail, marteau et ciseaux pour bras
Working hydraulic, hammer and shear for dipper arm

Catalogue id 56141	Group 916
Illustr. No 1010073	Section 2100
Issue VOE 95E4356141	Page 761

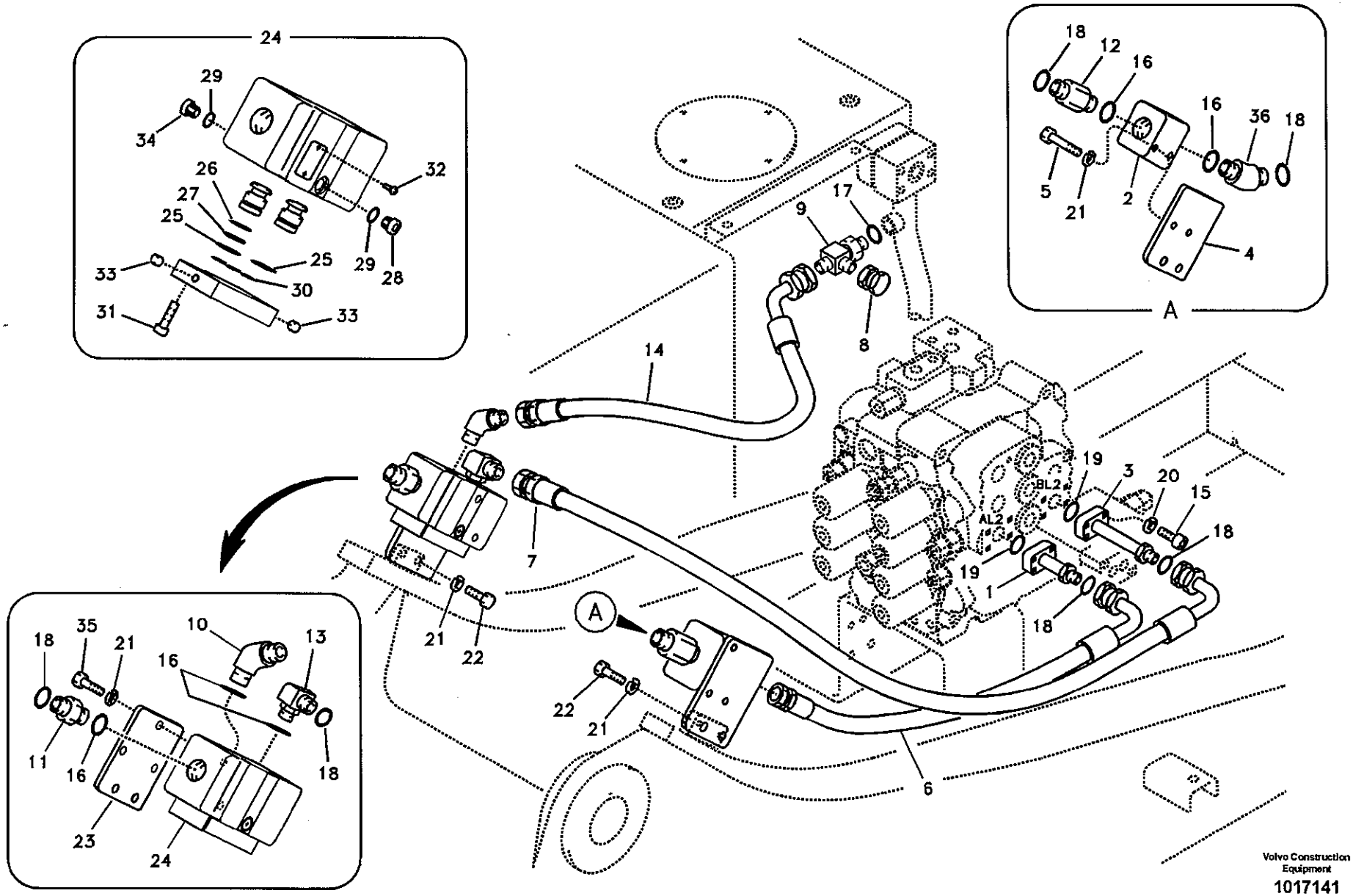

Volvo Construction Equipment

1017141

Fig.	Part No.	Quantity 1	2	3	4	5	PS	KIT	Description	Dénomination	Bezeichnung	품명	说明	Notes
1	VOE 14511942	1	1	1	1				Pipe	Canalisation	Rohrleitung	파이프	硬管总成	
2	VOE 14504524	1	1	1	1				Block	Bloc	Block	블록	壳体	
3	VOE 14508419	1	1	1	1				Pipe	Canalisation	Rohrleitung	파이프	硬管总成	
4	VOE 14511487	1	1	1	1				Bracket	Console	Konsole	브라켓	支架	
5	SA 9011-21215	2	2	2	2				Bolt	Boulon	Bolzen	볼트	螺栓	
6	SA 9403-06615	1	1	1	1				Hose	Durit	Schlauch	호스	软管	
7	SA 9403-06626	1	1	1	1				Hose	Durit	Schlauch	호스	软管	
8	SA 9411-91920	1	1	1	1				Plug	Bouchon	Stopfen	플러그	堵头	
9	SA 9411-96070	1	1	1	1				Tee	Connexion en T	T-stuck	티	三通	
10	SA 9414-11050	1	1	1	1				Elbow	Coude	Winkelstueck	엘보	弯管接头	
11	SA 9419-11090	1	1	1	1				Connector	Raccord	Anschluss	커넥터	接头	
12	SA 9419-11210	1	1	1	1				Connector	Raccord	Anschluss	커넥터	接头	
13	SA 9419-21050	1	1	1	1				Elbow	Coude	Winkelstueck	엘보	弯管接头	
14	SA 9452-06219	1	1	1	1				Hose	Durit	Schlauch	호스	软管	
15	VOE 947167	8	8	8	8				Screw	Vis	Schraube	스크류	六角螺钉	SER NO 10001-11540 SER NO 30001-30045
	VOE 984082	8	8	8	8				Allen Hd Screw	Vis A 6 Pans Cr	Inbusschraube	스크류	内六角螺钉	SER NO 11541- SER NO 30046-
16	SA 9511-12029	5	5	5	5				O-ring	Joint Torique	O-Ring	오링	0 形圈	
17	SA 9511-12038	1	1	1	1				O-ring	Joint Torique	O-Ring	오링	0 形圈	
18	SA 9512-02021	6	6	6	6				O-ring	Joint Torique	O-Ring	오링	0 形圈	
19	SA 9512-02219	2	2	2	2				O-ring	Joint Torique	O-Ring	오링	0 形圈	
20	VOE 955922	8	8	8	8				Spring Washer	Rondelle élastique	Federscheibe	스프링 와셔	弹簧垫圈	
21	VOE 955923	9	9	9	9				Spring Washer	Rondelle élastique	Federscheibe	스프링 와셔	弹簧垫圈	
22	VOE 978933	4	4	4	4				Screw	Vis	Schraube	스크류	六角螺钉	
23	VOE 14511486	1	1	1	1				Bracket	Console	Konsole	브라켓	支架	
24	VOE 14508069	1	1	1	1				Valve	Soupape	Ventil	밸브	阀	
25	SA 9511-22040	2	2	2	2				•O-ring	•Joint Torique	•O-Ring	• 오링	•0 形圈	
26	SA 9511-12030	1	1	1	1				•O-ring	•Joint Torique	•O-Ring	• 오링	•0 形圈	
27	VOE 14508106	1	1	1	1				•Ring	•Anneau	•Ring	• 링	• 密封环	

1	8277855
2	8277856
3	8278591 S/N 11119-
4	8278593 S/N 11119-
5	

工作液压，提升液压破碎锤和液压剪
해머 및 시어 배관 , 상부
Arbeitshydraulik, Hammer und Schere für oberen
Hydraulique de travail, marteau et ciseaux supérieurs
Working hydraulic, hammer and shear for upper

Catalogue id	Group
56141	916
Illustr. No	Section
1017141	2200
Issue	Page
VOE 95E4356141	763

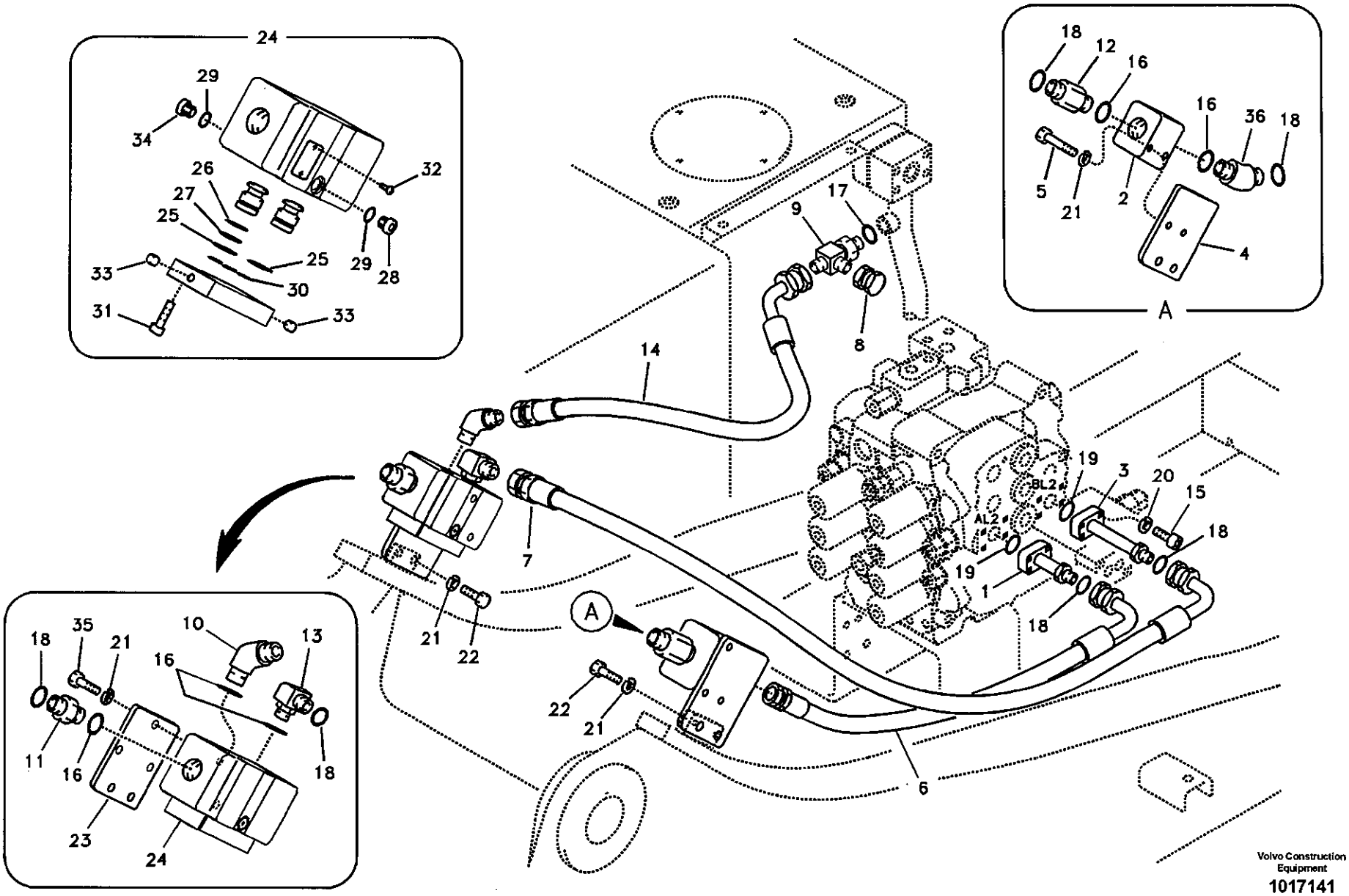

Volvo Construction Equipment

1017141

Fig.	Part No.	Quantity 1	2	3	4	5	PS	KIT	Description	Dénomination	Bezeichnung	품명	说明	Notes
28		1	1	1	1		NS		•Plug	•Bouchon	•Stopfen	• 플러그	• 堵头	
29	SA 9511-12011	2	2	2	2				•O-ring	•Joint Torique	•O-Ring	• 오링	•0 形圈	
30	SA 9511-12010	3	3	3	3				•O-ring	•Joint Torique	•O-Ring	• 오링	•0 形圈	
31	SA 9016-11206	8	8	8	8				•Bolt	•Boulon	•Bolzen	• 볼트	• 螺栓	
32	SA 1010-11360	2	2	2	2				•Screw	•Vis	•Schraube	• 스크류	• 六角螺钉	
33	SA 9446-30600	2	2	2	2				•Plug	•Bouchon	•Stopfen	• 플러그	• 堵头	
34	SA 7273-10751	1	1	1	1				•Cap	•Chapeau	•Kappe	• 캡	• 罩壳	
35	SA 9011-11207	3	3	3	3				Bolt	Boulon	Bolzen	볼트	螺栓	
36	VOE 14508111	1	1	1	1				Elbow	Coude	Winkelstueck	엘보	弯管接头	SER NO 10001-14834 SER NO 30001-30177 SER NO 20001-20186
	VOE 14533827	1	1	1	1				Elbow	Coude	Winkelstueck	엘보	弯管接头	SER NO 14835- SER NO 30178- SER NO 20187-

1	8277855
2	8277856
3	8278591 S/N 11119-
4	8278593 S/N 11119-
5	

工作液压，提升液压破碎锤和液压剪
해머 및 시어 배관 , 상부
Arbeitshydraulik, Hammer und Schere für oberen
Hydraulique de travail, marteau et ciseaux supérieurs
Working hydraulic, hammer and shear for upper

Catalogue id	Group
56141	916
Illustr. No	Section
1017141	2200
Issue	Page
VOE 95E4356141	765

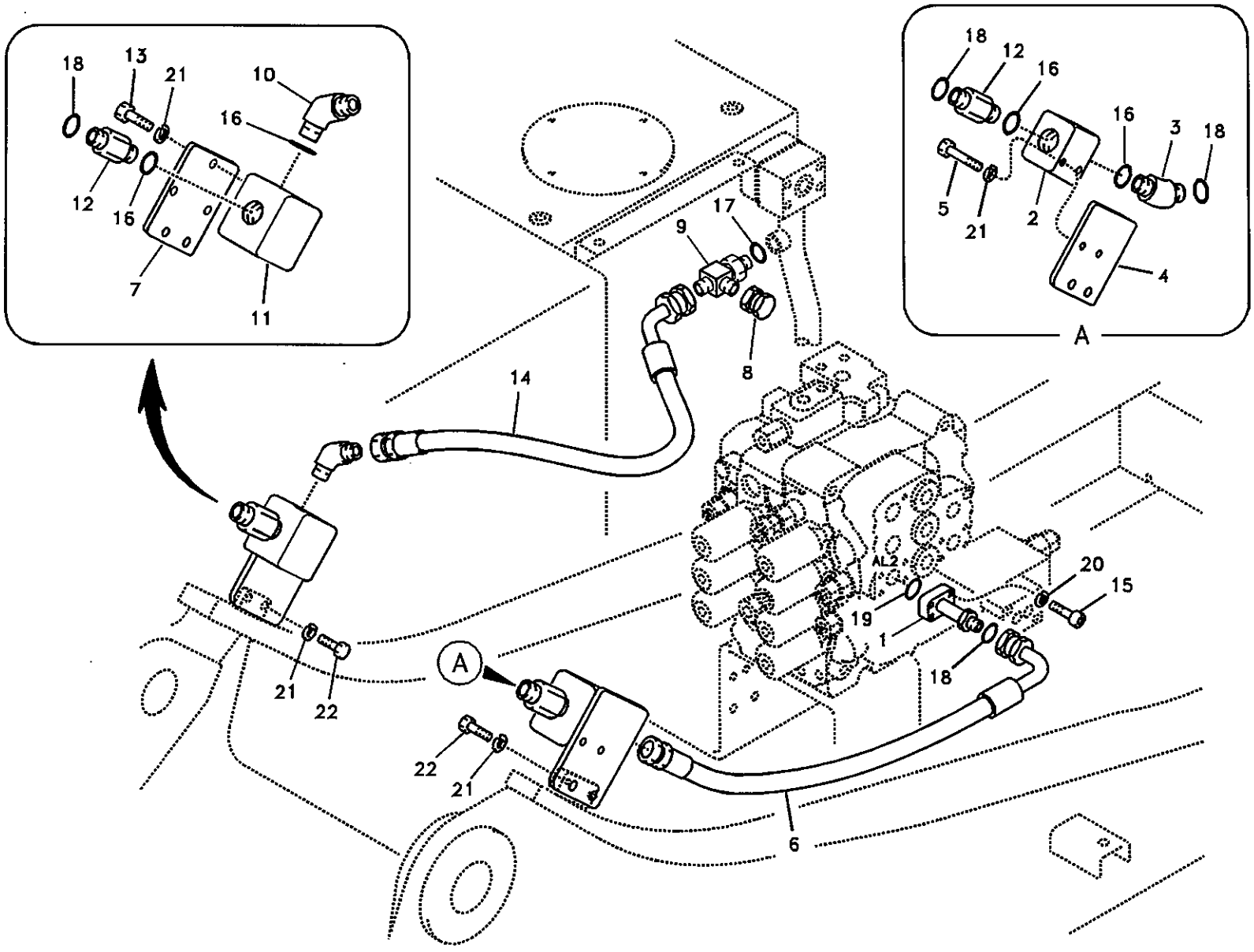

Volvo Construction Equipment

1013274

Fig.	Part No.	Quantity 1	2	3	PS	KIT	Description	Dénomination	Bezeichnung	품명	说明	Notes
1	VOE 14511942	1	1				Pipe	Canalisation	Rohrleitung	파이프	硬管总成	
2	VOE 14504524	1	1				Block	Bloc	Block	블록	壳体	
3	VOE 14508111	1	1				Elbow	Coude	Winkelstueck	엘보	弯管接头	SER NO 12317-14834 SER NO 30001-30177 SER NO 20001-20186
	VOE 14533827	1	1				Elbow	Coude	Winkelstueck	엘보	弯管接头	SER NO 14835- SER NO 30178- SER NO 20187-
4	VOE 14511487	1	1				Bracket	Console	Konsole	브라켓	支架	
5	SA 9011-21215	2	2				Bolt	Boulon	Bolzen	볼트	螺栓	
6	SA 9403-06615	1	1				Hose	Durit	Schlauch	호스	软管	
7	VOE 14511486	1	1				Bracket	Console	Konsole	브라켓	支架	
8	SA 9411-91920	1	1				Plug	Bouchon	Stopfen	플러그	堵头	
9	SA 9411-96070	1	1				Tee	Connexion en T	T-stuck	티	三通	
10	SA 9414-11050	1	1				Elbow	Coude	Winkelstueck	엘보	弯管接头	
11	VOE 14522017	1	1				Block	Bloc	Block	블록	壳体	
12	SA 9419-11210	2	2				Connector	Raccord	Anschluss	커넥터	接头	
13	SA 9011-11207	2	2				Bolt	Boulon	Bolzen	볼트	螺栓	
14	SA 9452-06219	1	1				Hose	Durit	Schlauch	호스	软管	
15	VOE 984082	4	4				Allen Hd Screw	Vis A 6 Pans Cr	Inbusschraube	스크류	内六角螺钉	
16	SA 9511-12029	4	4				O-ring	Joint Torique	O-Ring	오링	0 形圈	
17	SA 9511-12038	1	1				O-ring	Joint Torique	O-Ring	오링	0 形圈	
18	SA 9512-02021	4	4				O-ring	Joint Torique	O-Ring	오링	0 形圈	
19	SA 9512-02219	1	1				O-ring	Joint Torique	O-Ring	오링	0 形圈	
20	VOE 955922	4	4				Spring Washer	Rondelle élastique	Federscheibe	스프링 와셔	弹簧垫圈	
21	VOE 955923	8	8				Spring Washer	Rondelle élastique	Federscheibe	스프링 와셔	弹簧垫圈	
22	VOE 978933	4	4				Screw	Vis	Schraube	스크류	六角螺钉	

1	8279194 S/N 12317-
2	8279195 S/N 12317-
3	
4	
5	

工作液压，提升液压破碎锤和液压剪
해머 및 시어 배관 , 상부
Arbeitshydraulik, Hammer und Schere für oberen
Hydraulique de travail, marteau et ciseaux supérieurs
Working hydraulic, hammer and shear for upper

Catalogue id **56141**	Group **916**
Illustr. No **1013274**	Section **2250**
Issue **VOE 95E4356141**	Page **767**

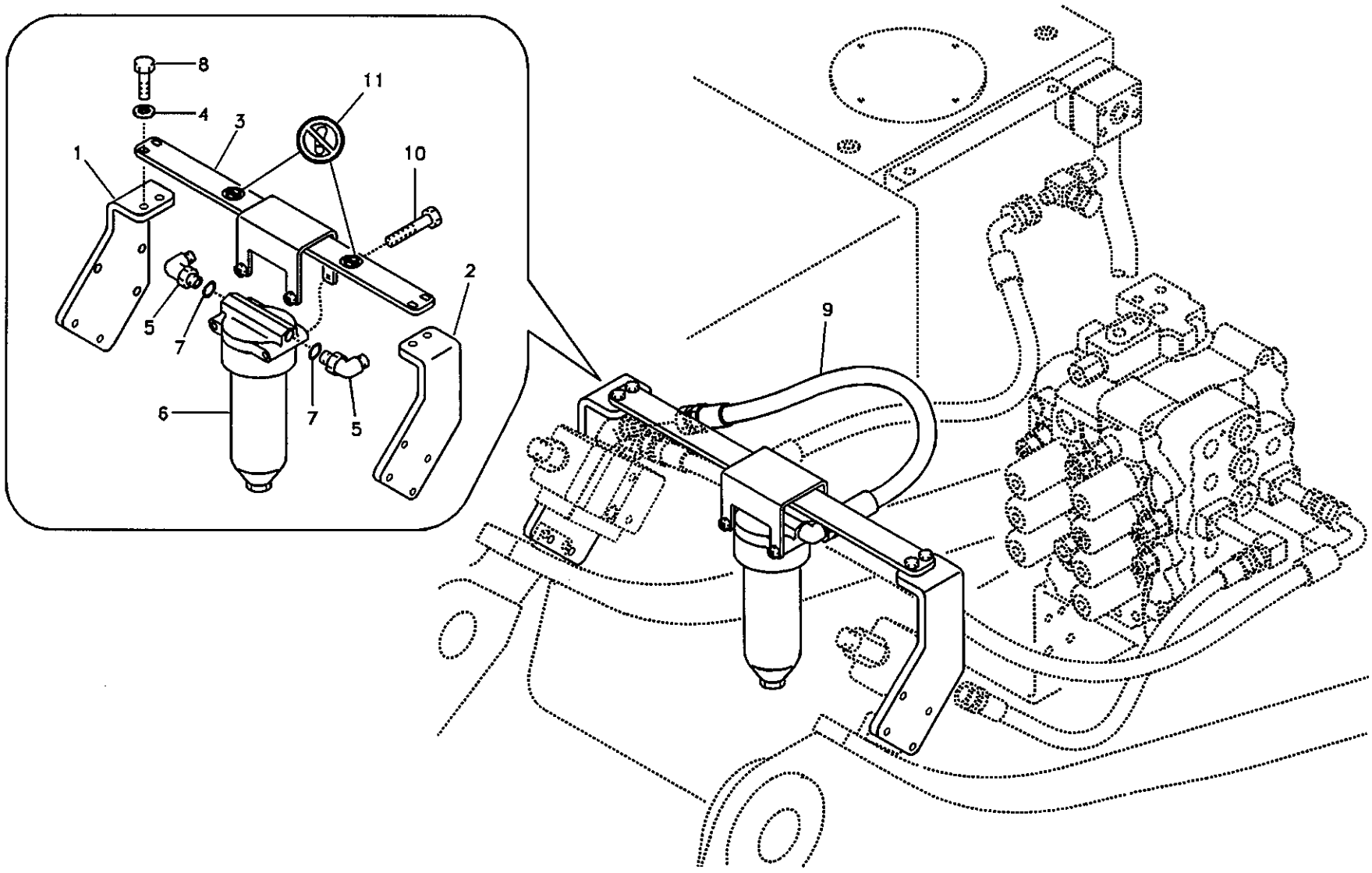
8
4
3
11
1
10
2
5
7
6
7
5
9

Fig.	Part No.	Quantity 1	2	3	PS	KIT	Description	Dénomination	Bezeichnung	품명	说明	Notes
1	VOE 14508417	1					Bracket	Console	Konsole	브라켓	支架	
2	VOE 14508418	1					Bracket	Console	Konsole	브라켓	支架	
3	VOE 14514633	1					Bracket	Console	Konsole	브라켓	支架	
4	SA 9285-16000	4					Washer	Rondelle	Scheibe	와셔	垫圈	
5	SA 9413-11050	2					Elbow	Coude	Winkelstueck	엘보	弯管接头	
6	VOE 14510897	1					Filter	Filtre	Filter	필터	过滤器	
	VOE 14510898	1					•Element	•Elément	•Element	• 엘리멘트	• 滤芯	
7	SA 9511-12029	2					O-ring	Joint Torique	O-Ring	오링	0 形圈	
8	VOE 983252	4					Screw	Vis	Schraube	스크류	六角螺钉	
9	SA 9451-06218	1					Hose	Durit	Schlauch	호스	软管	
10	VOE 969313	2					Flange screw	Vis à bride	Flanschschraube	플랜지 스크류	法兰螺钉	
11	VOE 14512077	2					Decal	Decalcomanie	Abziehbild	데칼	标签	

1	8277857	工作液压，回油过滤器液压破碎锤和液压剪 해머 및 시어 배관 , 리턴 필터 **Arbeitshydraulik, Hammer und Schere für Rücklauffilter** **Hydraulique de travail, marteau et ciseaux pour filtre de retour** **Working hydraulic, hammer and shear for return filter**
2		
3		
4		
5		

Catalogue id	Group
56141	916
Illustr. No	Section
1009180	2300
Issue	Page
VOE 95E4356141	769

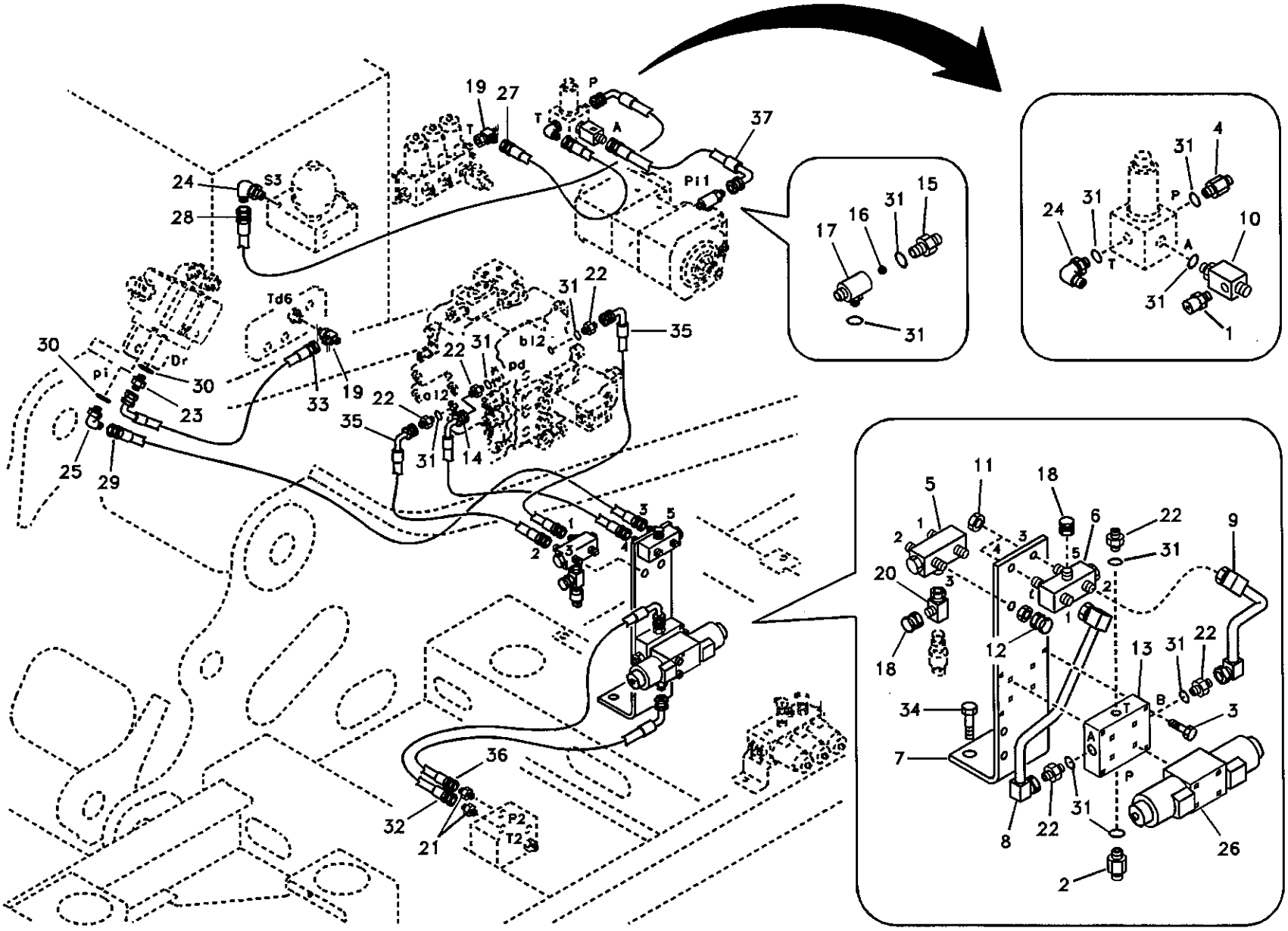

Volvo Construction Equipment

1004112

Fig.	Part No.	Quantity 1	2	3	PS	KIT	Description	Dénomination	Bezeichnung	품명	说明	Notes
1	SA 1042-11650	1	1				Quick Coupling	Accouple.rapide	Schnellkupplung	퀵 커플러	快速接头	
2	SA 1048-10530	1	1				Connector	Raccord	Anschluss	커넥터	接头	
3	VOE 965176	4	4				Screw	Vis	Schraube	스크류	六角螺钉	
4	SA 1048-10560	1	1				Connector	Raccord	Anschluss	커넥터	接头	
5	VOE 14506628	1	1				Valve	Soupape	Ventil	밸브	阀	
6	VOE 14506629	1	1				Valve	Soupape	Ventil	밸브	阀	
7	VOE 14508646	1	1				Bracket	Console	Konsole	브라켓	支架	
8	VOE 14509463	1	1				Pipe	Canalisation	Rohrleitung	파이프	硬管总成	
9	VOE 14509464	1	1				Pipe	Canalisation	Rohrleitung	파이프	硬管总成	
10	VOE 14880099	1	1				Tee	Connexion en T	T-stuck	티	三通	
11	SA 2043-00120	4	4				Nut	Ecrou	Mutter	너트	螺母	
12	SA 9411-90410	1	1				Plug	Bouchon	Stopfen	플러그	堵头	
13	SA 1040-65471	1	1				Block	Bloc	Block	블록	壳体	
14	SA 9453-03219	1	1				Hose	Durit	Schlauch	호스	软管	
15	SA 9411-92462	1	1				Connector	Raccord	Anschluss	커넥터	接头	
16	SA 9676-51600	1	1				Ball	Bille	Kugel	볼	滚珠	
17	SA 9411-92992	1	1				Tee	Connexion en T	T-stuck	티	三通	
18	SA 9411-93390	2	2				Plug	Bouchon	Stopfen	플러그	堵头	
19	SA 9411-95440	2	2				Tee	Connexion en T	T-stuck	티	三通	
20	SA 9411-96110	1	1				Tee	Connexion en T	T-stuck	티	三通	
21	SA 9412-11030	2	2				Connector	Raccord	Anschluss	커넥터	接头	
22	SA 9412-11120	6	6				Connector	Raccord	Anschluss	커넥터	接头	
23	SA 9412-11130	1	1				Connector	Raccord	Anschluss	커넥터	接头	
24	SA 9413-11010	2	2				Elbow	Coude	Winkelstueck	엘보	弯管接头	
25	SA 9413-11020	1	1				Elbow	Coude	Winkelstueck	엘보	弯管接头	
26	VOE 14505324	1	1				Solenoid valve	Vanne electrom.	Magnetventil	솔레노이드 밸브	电磁阀	See group 916, Page 815
27	SA 9451-02207	1	1				Hose	Durit	Schlauch	호스	软管	
28	SA 9451-02214	1	1				Hose	Durit	Schlauch	호스	软管	
29	SA 9451-03240	1	1				Hose	Durit	Schlauch	호스	软管	
30	SA 9511-12014	2	2				O-ring	Joint Torique	O-Ring	오링	O 形圈	

1	8277855 S/N -10359
2	8277856 S/N -10359
3	
4	
5	

工作液压，第一泵油流液压破碎锤和液压剪
해머 및 시어 배관 ,1 련 펌프 배관
Arbeitshydraulik, Hammer und Schere für 1. Pumpenstrom
Hydraulique de travail, marteau et ciseaux pour 1er débit de pompe
Working hydraulic, hammer and shear for 1st pump flow

Catalogue id	Group
56141	916
Illustr. No	Section
1004112	2400
Issue	Page
VOE 95E4356141	771

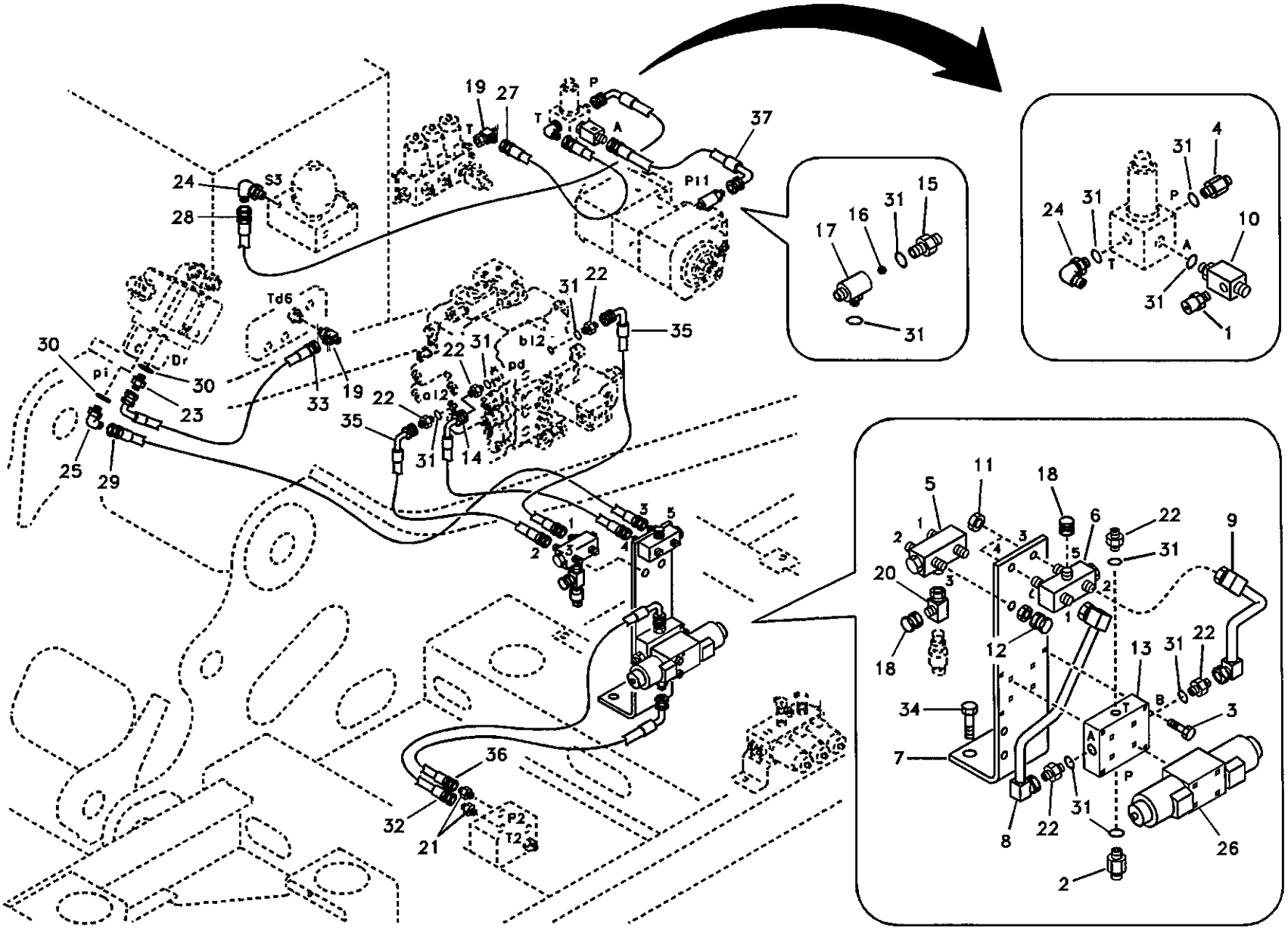

Volvo Construction Equipment

1004112

Fig.	Part No.	Quantity 1	2	3	PS	KIT	Description	Dénomination	Bezeichnung	품명	说明	Notes
31	SA 9511-12011	11	11				O-ring	Joint Torique	O-Ring	오링	O 形圈	
32	SA 9453-03224	1	1				Hose	Durit	Schlauch	호스	软管	
33	SA 9453-02225	1	1				Hose	Durit	Schlauch	호스	软管	
34	VOE 946329	2	2				Flange screw	Vis à bride	Flanschschraube	플랜지 스크류	法兰螺钉	
35	SA 9453-03218	2	2				Hose	Durit	Schlauch	호스	软管	
36	SA 9453-03221	1	1				Hose	Durit	Schlauch	호스	软管	
37	SA 9453-02215	1	1				Hose	Durit	Schlauch	호스	软管	

1	8277855 S/N -10359	工作液压，第一泵油流液压破碎锤和液压剪 해머 및 시어 배관 ,1 련 펌프 배관 **Arbeitshydraulik, Hammer und Schere für 1. Pumpenstrom** **Hydraulique de travail, marteau et ciseaux pour 1er débit de pompe** **Working hydraulic, hammer and shear for 1st pump flow**	Catalogue id 56141	Group 916
2	8277856 S/N -10359		Illustr. No 1004112	Section 2400
3				
4			Issue VOE 95E4356141	Page 773
5				

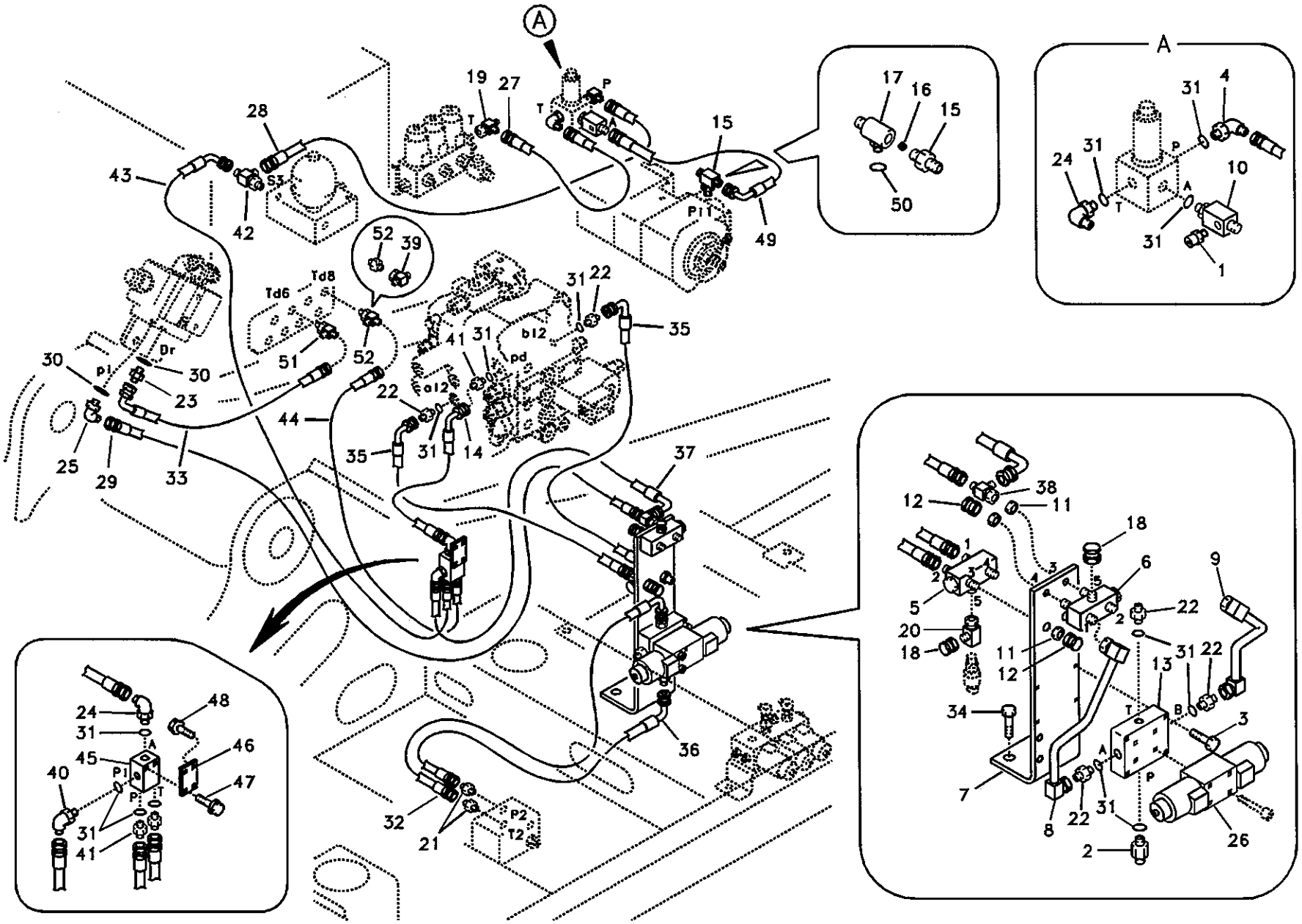

Volvo Construction Equipment

1010075

Fig.	Part No.	Quantity 1	2	3	4	5	PS	KIT	Description	Dénomination	Bezeichnung	품명	说明	Notes
1	SA 1042-11650	1	1	1	1				Quick Coupling	Accouple.rapide	Schnellkupplung	퀵 커플러	快速接头	
2	SA 1048-10530	1	1	1	1				Connector	Raccord	Anschluss	커넥터	接头	
3	VOE 965176	4	4	4	4				Screw	Vis	Schraube	스크류	六角螺钉	
4	SA 1048-10560	1	1	1	1				Connector	Raccord	Anschluss	커넥터	接头	
5	VOE 14506628	1	1	1	1				Valve	Soupape	Ventil	밸브	阀	
6	VOE 14506629	1	1	1	1				Valve	Soupape	Ventil	밸브	阀	
7	VOE 14508646	1	1	1	1				Bracket	Console	Konsole	브라켓	支架	
8	VOE 14509463	1	1	1	1				Pipe	Canalisation	Rohrleitung	파이프	硬管总成	
9	VOE 14509464	1	1	1	1				Pipe	Canalisation	Rohrleitung	파이프	硬管总成	
10	VOE 14880099	1	1	1	1				Tee	Connexion en T	T-stuck	티	三通	
11	SA 2043-00120	4	4	4	4				Nut	Ecrou	Mutter	너트	螺母	
12	SA 9411-90410	2	2	2	2				Plug	Bouchon	Stopfen	플러그	堵头	
13	SA 1040-65471	1	1	1	1				Block	Bloc	Block	블록	壳体	
14	SA 9453-02211	1	1	1	1				Hose	Durit	Schlauch	호스	软管	
15	SA 9411-92462	1	1						Connector	Raccord	Anschluss	커넥터	接头	SER NO 10360-11469 SER NO 30001-30021
	VOE 14520630	1	1						Tee	Connexion en T	T-stuck	티	三通	SER NO 11470- SER NO 30022-
	SA 9411-92462			1	1				Connector	Raccord	Anschluss	커넥터	接头	SER NO 11119-11469 SER NO 30001-30021
	VOE 14520630			1	1				Tee	Connexion en T	T-stuck	티	三通	SER NO 11470- SER NO 30022-
16	SA 9676-51600	1	1						Ball	Bille	Kugel	볼	滚珠	SER NO 10360-11469 SER NO 30001-30021
	SA 9676-51600			1	1				Ball	Bille	Kugel	볼	滚珠	SER NO 11119-11469 SER NO 30001-30021
17	SA 9411-92992	1	1						Tee	Connexion en T	T-stuck	티	三通	SER NO 10360-11469 SER NO 30001-30021
	SA 9411-92992			1	1				Tee	Connexion en T	T-stuck	티	三通	SER NO 11119-11469 SER NO 30001-30021

1	8277855 S/N 10360-
2	8277856 S/N 10360-
3	8278591 S/N 11119-
4	8278593 S/N 11119-
5	

工作液压，第一泵油流液压破碎锤和液压剪
해머 및 시어 배관 ,1 련 펌프 배관
Arbeitshydraulik, Hammer und Schere für 1. Pumpenstrom
Hydraulique de travail, marteau et ciseaux pour 1er débit de pompe
Working hydraulic, hammer and shear for 1st pump flow

Catalogue id	Group
56141	916
Illustr. No	Section
1010075	2450
Issue	Page
VOE 95E4356141	775

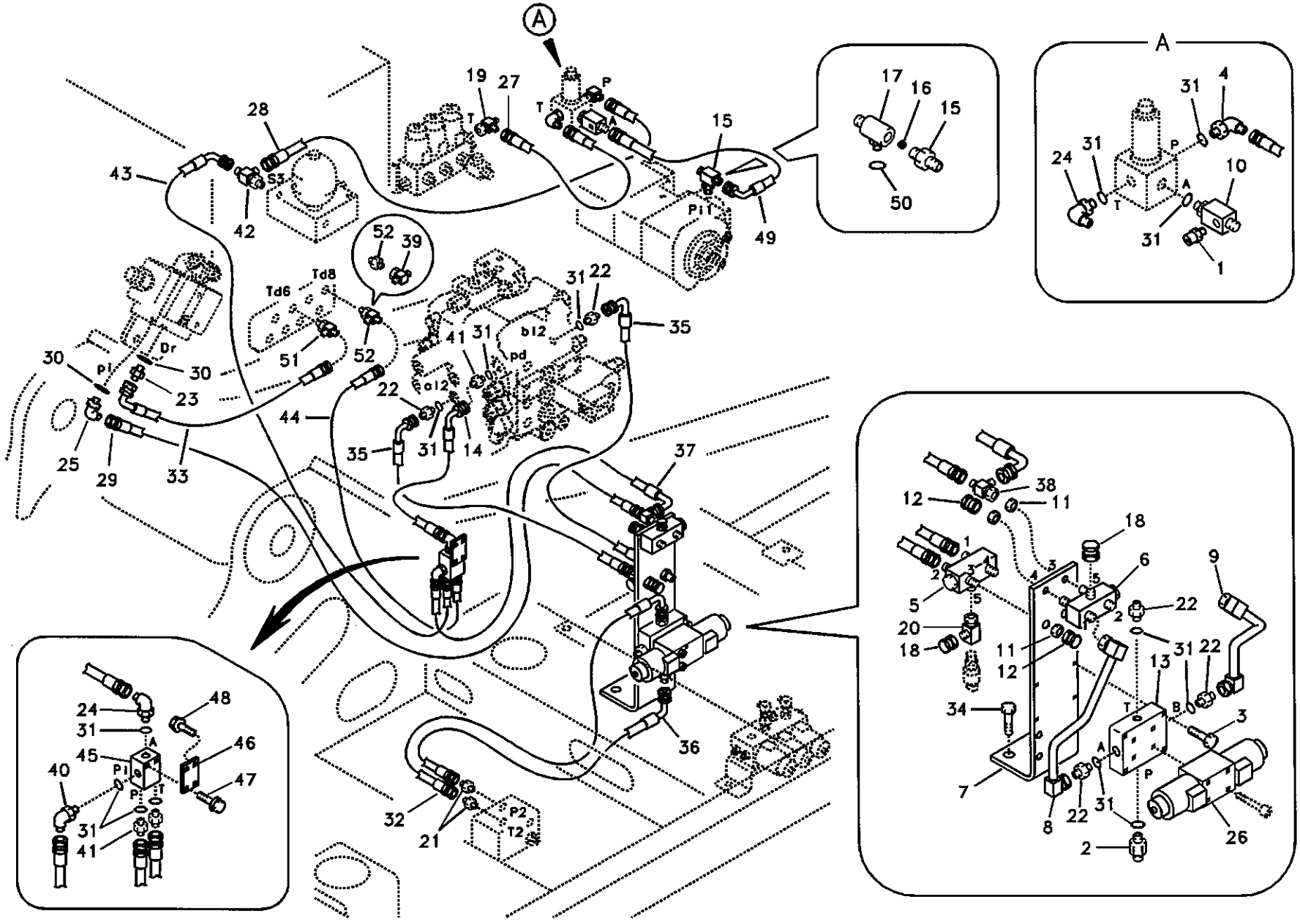

Volvo Construction Equipment

1010075

Fig.	Part No.	Quantity 1	2	3	4	5	PS	KIT	Description	Dénomination	Bezeichnung	품명	说明	Notes
18	SA 9411-93390	2	2	2	2				Plug	Bouchon	Stopfen	플러그	堵头	
19	SA 9411-95440	1	1	1	1				Tee	Connexion en T	T-stuck	티	三通	
20	SA 9411-96110	1	1	1	1				Tee	Connexion en T	T-stuck	티	三通	
21	SA 9412-11030	2	2	2	2				Connector	Raccord	Anschluss	커넥터	接头	
22	SA 9412-11120	5	5	5	5				Connector	Raccord	Anschluss	커넥터	接头	
23	SA 9412-11130	1	1	1	1				Connector	Raccord	Anschluss	커넥터	接头	
24	SA 9413-11010	2	2	2	2				Elbow	Coude	Winkelstueck	엘보	弯管接头	
25	SA 9413-11020	1	1	1	1				Elbow	Coude	Winkelstueck	엘보	弯管接头	
26	VOE 14505324	1	1	1	1				Solenoid valve	Vanne electrom.	Magnetventil	솔레노이드 밸브	电磁阀	See group 916, Page 815
27	SA 9451-02207	1	1	1	1				Hose	Durit	Schlauch	호스	软管	
28	SA 9451-02214	1	1	1	1				Hose	Durit	Schlauch	호스	软管	
29	SA 9451-03240	1	1	1	1				Hose	Durit	Schlauch	호스	软管	
30	SA 9511-12014	2	2	2	2				O-ring	Joint Torique	O-Ring	오링	0 形圈	
31	SA 9511-12011	14	14	14	14				O-ring	Joint Torique	O-Ring	오링	0 形圈	
32	SA 9453-03224	1	1	1	1				Hose	Durit	Schlauch	호스	软管	
33	SA 9453-02225	1	1	1	1				Hose	Durit	Schlauch	호스	软管	
34	VOE 946329	2	2	2	2				Flange screw	Vis à bride	Flanschschraube	플랜지 스크류	法兰螺钉	
35	SA 9453-03218	2	2	2	2				Hose	Durit	Schlauch	호스	软管	
36	SA 9453-03221	1	1	1	1				Hose	Durit	Schlauch	호스	软管	
37	SA 9453-02215	1	1	1	1				Hose	Durit	Schlauch	호스	软管	
38	SA 9411-95870	1	1	1	1				Tee	Connexion en T	T-stuck	티	三通	
39	SA 9411-92180	1	1						Tee	Connexion en T	T-stuck	티	三通	SER NO 10360-11469 SER NO 30001-30021
	SA 9411-92180			1	1				Tee	Connexion en T	T-stuck	티	三通	SER NO 11119-11469 SER NO 30001-30021
40	SA 9412-11020	1	1						Connector	Raccord	Anschluss	커넥터	接头	SER NO 10360-10725
	SA 9413-11010	1	1						Elbow	Coude	Winkelstueck	엘보	弯管接头	SER NO 10726- SER NO 30001-
	SA 9413-11010			1	1				Elbow	Coude	Winkelstueck	엘보	弯管接头	
41	SA 9412-11020	3	3	3	3				Connector	Raccord	Anschluss	커넥터	接头	

1	8277855 S/N 10360-
2	8277856 S/N 10360-
3	8278591 S/N 11119-
4	8278593 S/N 11119-
5	

工作液压，第一泵油流液压破碎锤和液压剪
해머 및 시어 배관 ,1 련 펌프 배관
Arbeitshydraulik, Hammer und Schere für 1. Pumpenstrom
Hydraulique de travail, marteau et ciseaux pour 1er débit de pompe
Working hydraulic, hammer and shear for 1st pump flow

Catalogue id	Group
56141	916
Illustr. No	Section
1010075	2450
Issue	Page
VOE 95E4356141	777

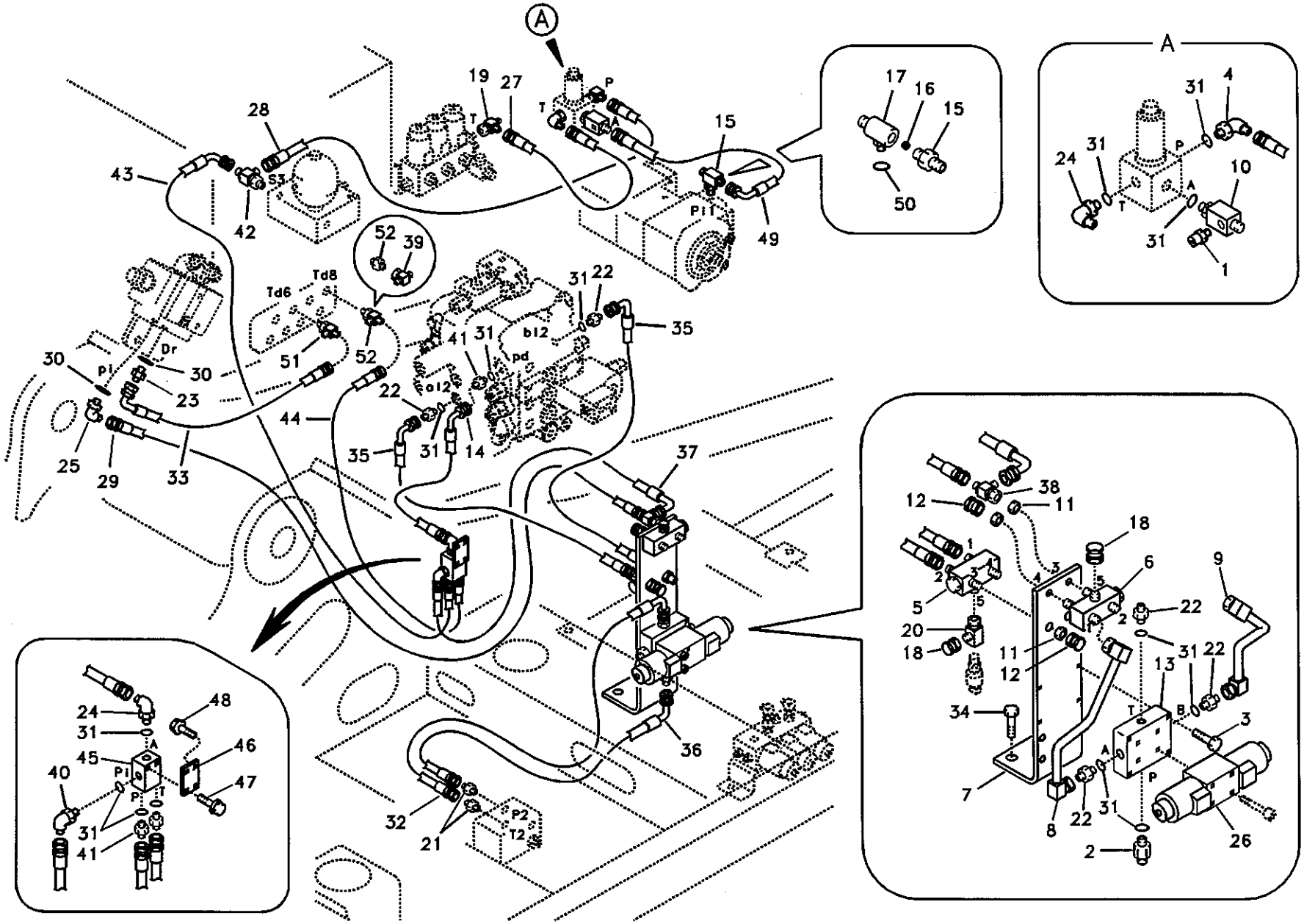

Volvo Construction Equipment

1010075

Fig.	Part No.	Quantity 1	2	3	4	5	PS	KIT	Description	Dénomination	Bezeichnung	품명	说明	Notes
42	SA 9411-92350	1	1	1	1				Tee	Connexion en T	T-stuck	티	三通	
43	SA 9453-02233	1	1	1	1				Hose	Durit	Schlauch	호스	软管	
44	SA 9451-02219	1	1	1	1				Hose	Durit	Schlauch	호스	软管	
45	VOE 14531095	1	1	1	1				Valve	Soupape	Ventil	밸브	阀	
46	VOE 14518499	1	1	1	1				Plate	Plaque	Platte	플레이트	配流盘	
47	VOE 946173	2	2	2	2		SS		Screw	Vis	Schraube	스크류	六角螺钉	
48	VOE 946441	2	2	2	2				Flange screw	Vis à bride	Flanschschraube	플랜지 스크류	法兰螺钉	
49	SA 9453-02215	1	1						Hose	Durit	Schlauch	호스	软管	
	SA 9453-02212			1	1				Hose	Durit	Schlauch	호스	软管	
50	SA 9511-12011	1	1						O-ring	Joint Torique	O-Ring	오링	0 形圈	SER NO 10360-11469 SER NO 30001-30021
	SA 9511-12011			1	1				O-ring	Joint Torique	O-Ring	오링	0 形圈	SER NO 11119-11469 SER NO 30001-30021
51	SA 9411-95440	1	1						Tee	Connexion en T	T-stuck	티	三通	SER NO 10360-11469 SER NO 30001-30021
	SA 9411-92350	1	1						Tee	Connexion en T	T-stuck	티	三通	SER NO 11470- SER NO 30022-
	SA 9411-95440			1	1				Tee	Connexion en T	T-stuck	티	三通	SER NO 11119-11469 SER NO 30001-30021
	SA 9411-92350			1	1				Tee	Connexion en T	T-stuck	티	三通	SER NO 11470- SER NO 30022-
52	SA 9412-11020	1	1						Connector	Raccord	Anschluss	커넥터	接头	SER NO 10360-11469 SER NO 30001-30021
	SA 9411-92350	1	1						Tee	Connexion en T	T-stuck	티	三通	SER NO 11470- SER NO 30022-
	SA 9412-11020			1	1				Connector	Raccord	Anschluss	커넥터	接头	SER NO 11119-11469 SER NO 30001-30021
	SA 9411-92350			1	1				Tee	Connexion en T	T-stuck	티	三通	SER NO 11470- SER NO 30022-

1	8277855 S/N 10360-
2	8277856 S/N 10360-
3	8278591 S/N 11119-
4	8278593 S/N 11119-
5	

工作液压，第一泵油流液压破碎锤和液压剪
해머 및 시어 배관 ,1 련 펌프 배관
Arbeitshydraulik, Hammer und Schere für 1. Pumpenstrom
Hydraulique de travail, marteau et ciseaux pour 1er débit de pompe
Working hydraulic, hammer and shear for 1st pump flow

Catalogue id	Group
56141	916
Illustr. No	Section
1010075	2450
Issue	Page
VOE 95E4356141	779

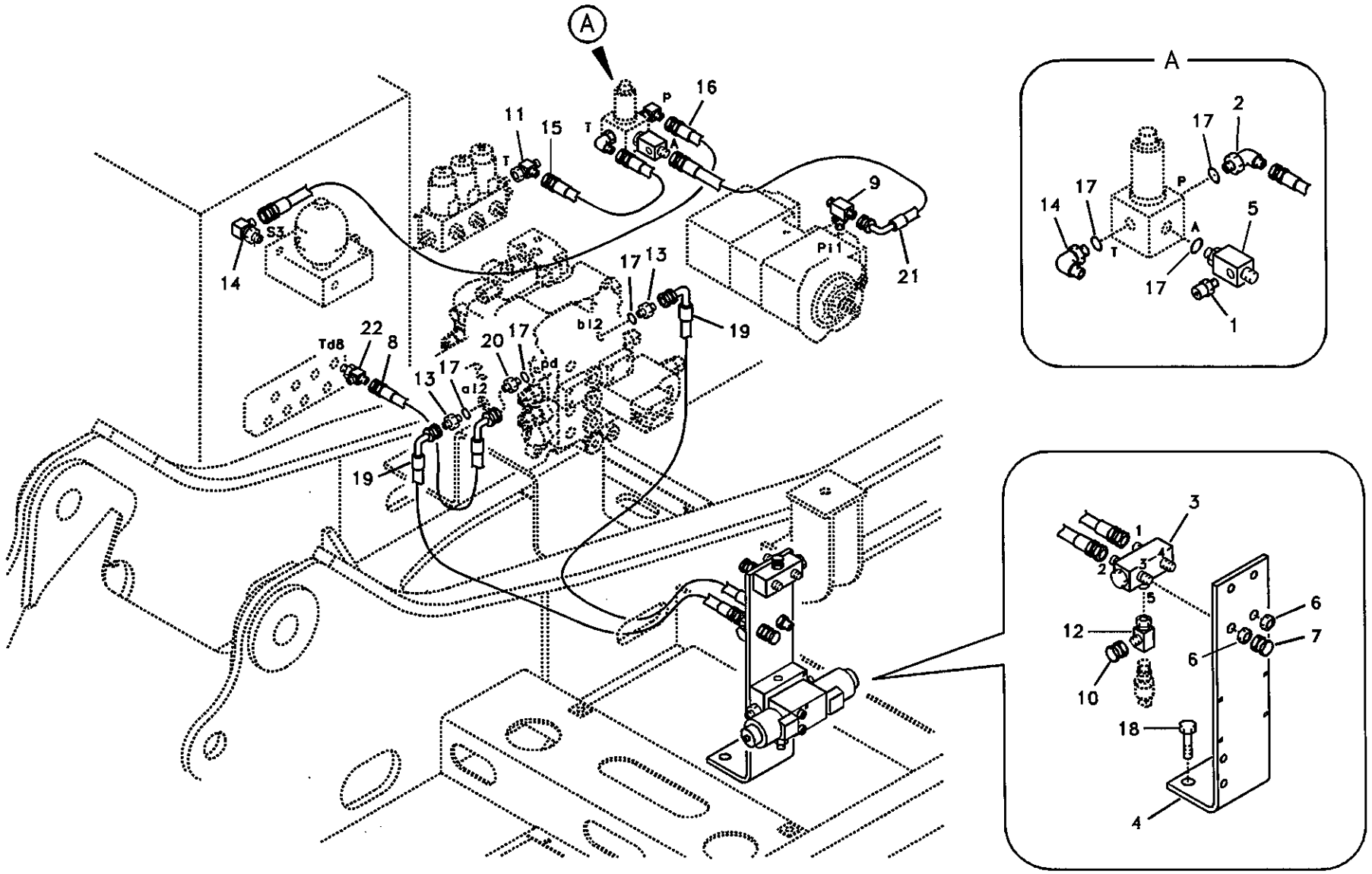

Volvo Construction Equipment

1010076

Fig.	Part No.	Quantity 1	2	3	PS	KIT	Description	Dénomination	Bezeichnung	품명	说明	Notes
1	SA 1042-11650	1	1				Quick Coupling	Accouple.rapide	Schnellkupplung	퀵 커플러	快速接头	
2	SA 1048-10560	1	1				Connector	Raccord	Anschluss	커넥터	接头	
3	VOE 14506628	1	1				Valve	Soupape	Ventil	밸브	阀	
4	VOE 14508646	1	1				Bracket	Console	Konsole	브라켓	支架	
5	VOE 14880099	1	1				Tee	Connexion en T	T-stuck	티	三通	
6	SA 2043-00120	2	2				Nut	Ecrou	Mutter	너트	螺母	
7	SA 9411-90410	1	1				Plug	Bouchon	Stopfen	플러그	堵头	
8	SA 9453-02220	1	1				Hose	Durit	Schlauch	호스	软管	
9	VOE 14520630	1	1				Tee	Connexion en T	T-stuck	티	三通	
10	SA 9411-93390	1	1				Plug	Bouchon	Stopfen	플러그	堵头	
11	SA 9411-95440	1	1				Tee	Connexion en T	T-stuck	티	三通	
12	SA 9411-96110	1	1				Tee	Connexion en T	T-stuck	티	三通	
13	SA 9412-11120	2	2				Connector	Raccord	Anschluss	커넥터	接头	
14	SA 9413-11010	2	2				Elbow	Coude	Winkelstueck	엘보	弯管接头	
15	SA 9451-02207	1	1				Hose	Durit	Schlauch	호스	软管	
16	SA 9451-02214	1	1				Hose	Durit	Schlauch	호스	软管	
17	SA 9511-12011	6	6				O-ring	Joint Torique	O-Ring	오링	O 形圈	
18	VOE 946329	2	2				Flange screw	Vis à bride	Flanschschraube	플랜지 스크류	法兰螺钉	
19	SA 9453-03218	2	2				Hose	Durit	Schlauch	호스	软管	
20	SA 9412-11020	1	1				Connector	Raccord	Anschluss	커넥터	接头	
21	SA 9453-02215	1					Hose	Durit	Schlauch	호스	软管	
	SA 9453-02212		1				Hose	Durit	Schlauch	호스	软管	
22	SA 9411-92350	1	1				Tee	Connexion en T	T-stuck	티	三通	

1	8279194 S/N 12317-
2	8279195 S/N 12317-
3	
4	
5	

工作液压，第一泵油流液压破碎锤和液压剪
해머 및 시어 배관 ,1 련 펌프 배관
Arbeitshydraulik, Hammer und Schere für 1. Pumpenstrom
Hydraulique de travail, marteau et ciseaux pour 1er débit de pompe
Working hydraulic, hammer and shear for 1st pump flow

Catalogue id 56141	Group 916
Illustr. No 1010076	Section 2500
Issue VOE 95E4356141	Page 781

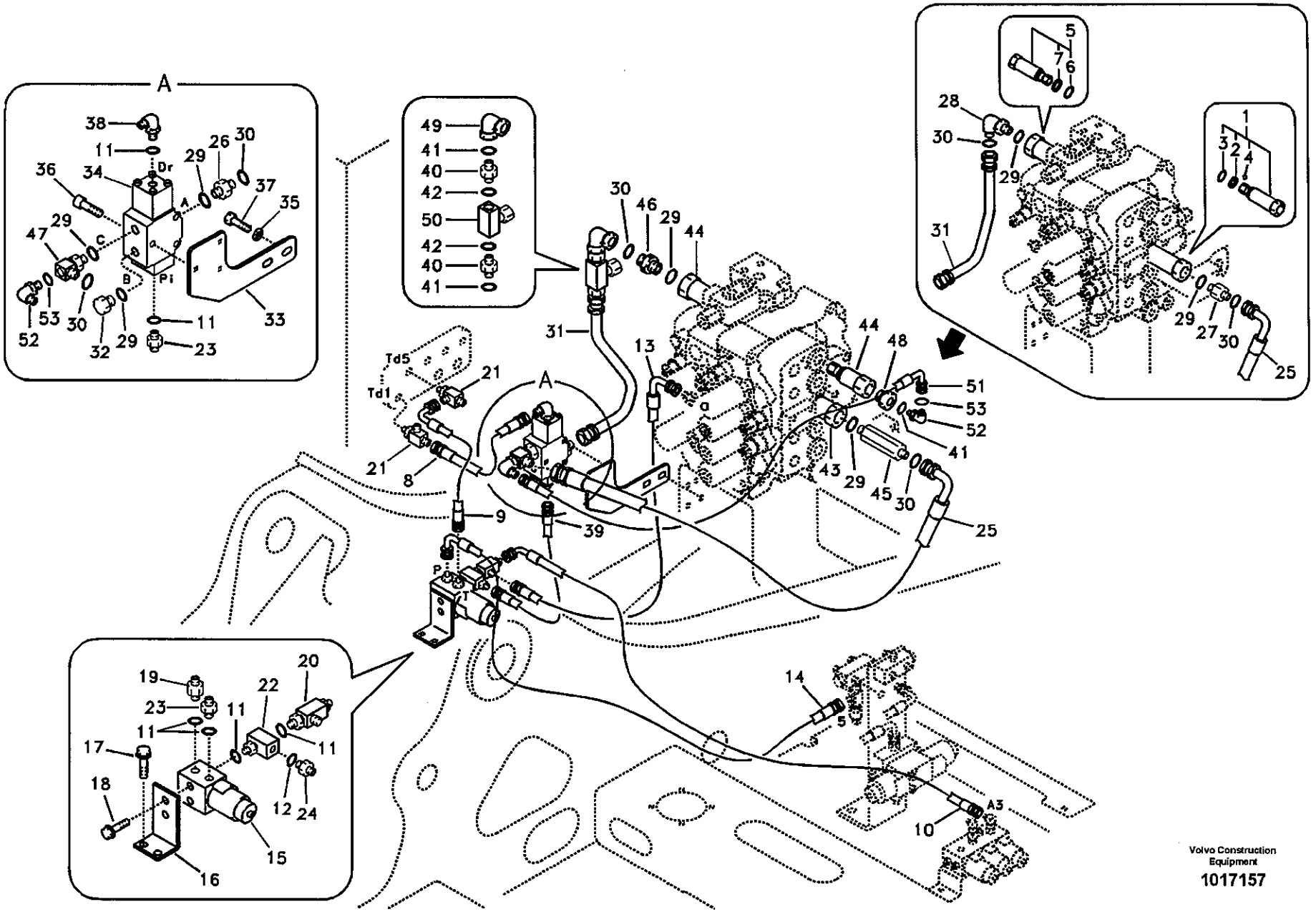

Volvo Construction Equipment

1017157

Fig.	Part No.	Quantity 1	2	3	PS	KIT	Description	Dénomination	Bezeichnung	품명	说明	Notes
1	SA 7270-11220	1	1				Cap	Chapeau	Kappe	캡	罩壳	SER NO 10001-15181 SER NO 30001-30909 SER NO 20001-20244
2	VOE 14880821	1	1				•Ring	•Anneau	•Ring	• 링	• 密封环	SER NO 10001-15181 SER NO 30001-30909 SER NO 20001-20244
3	SA 9511-12026	1	1				•O-ring	•Joint Torique	•O-Ring	• 오링	•O 形圈	SER NO 10001-15181 SER NO 30001-30909 SER NO 20001-20244
4	SA 7273-10790	1	1				•Adhesive	•Adhesif	•Klebstoff	• 접착제	• 粘合剂	SER NO 10001-15181 SER NO 30001-30909 SER NO 20001-20244
5	SA 7270-11210	1	1				Cap	Chapeau	Kappe	캡	罩壳	SER NO 10001-15181 SER NO 30001-30909 SER NO 20001-20244
6	SA 9511-12026	1	1				•O-ring	•Joint Torique	•O-Ring	• 오링	•O 形圈	SER NO 10001-15181 SER NO 30001-30909 SER NO 20001-20244
7	VOE 14880821	1	1				•Ring	•Anneau	•Ring	• 링	• 密封环	SER NO 10001-15181 SER NO 30001-30909 SER NO 20001-20244
8	SA 9451-02207	1	1				Hose	Durit	Schlauch	호스	软管	
9	SA 9453-02212	1	1				Hose	Durit	Schlauch	호스	软管	
10	SA 9453-02234	1	1				Hose	Durit	Schlauch	호스	软管	
11	SA 9511-12011	6	6				O-ring	Joint Torique	O-Ring	오링	O 形圈	
12	SA 9511-12014	1					O-ring	Joint Torique	O-Ring	오링	O 形圈	SER NO 10001-11846 SER NO 30001-30102
	SA 9511-12014		1				O-ring	Joint Torique	O-Ring	오링	O 形圈	SER NO 11119-11846 SER NO 30001-30102

1	8277856
2	8278593 S/N 11119-
3	
4	
5	

工作液压，第二泵油流液压破碎锤和液压剪
해머 및 시어 배관 ,2 련 펌프 배관
Arbeitshydraulik, Hammer und Schere für 2. Pumpenstrom
Hydraulique de travail, marteau et ciseaux pour 2nd débit de pompe
Working hydraulic, hammer and shear for 2nd pump flow

Catalogue id	Group
56141	916
Illustr. No	Section
1017157	2600
Issue	Page
VOE 95E4356141	783

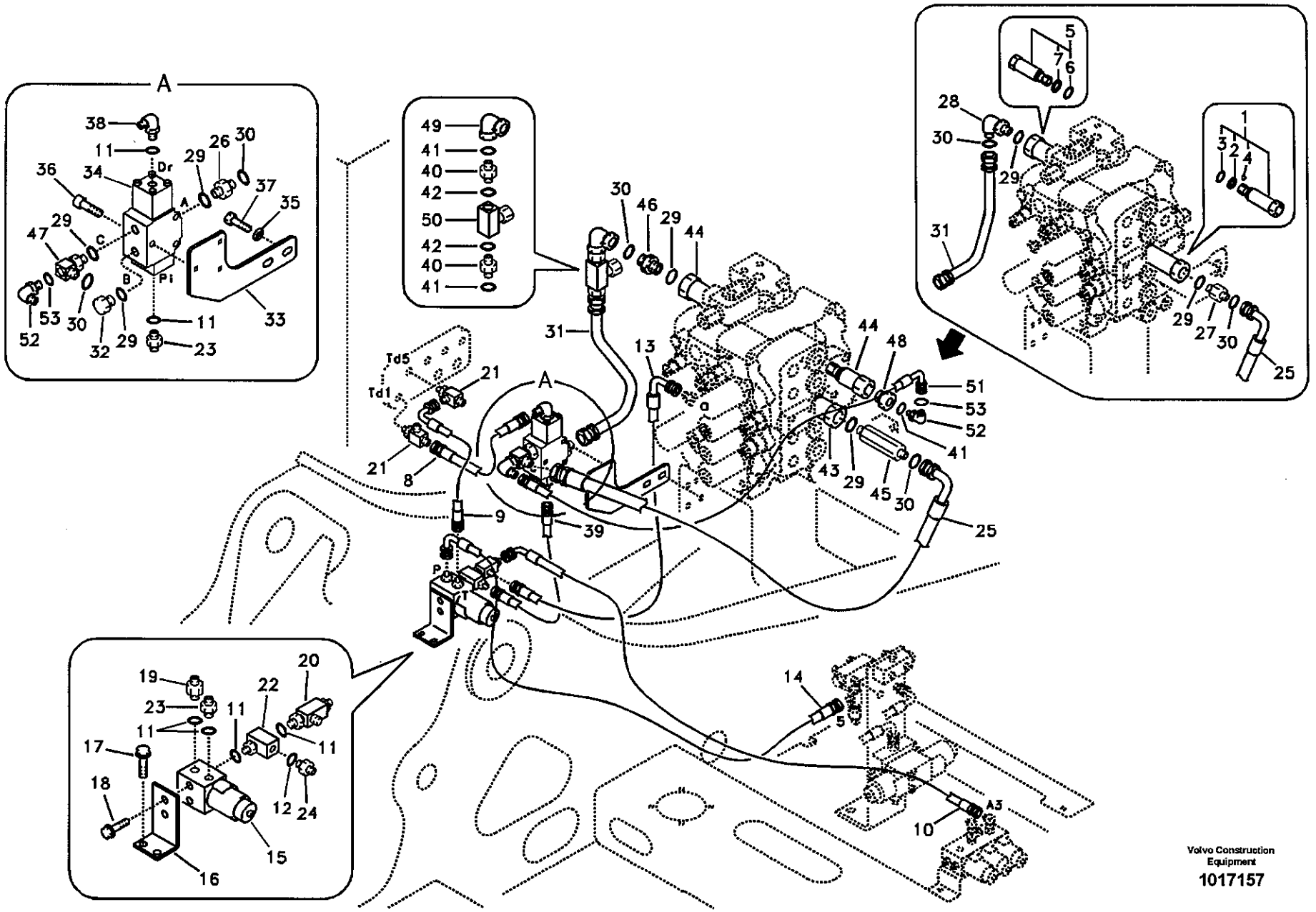

Volvo Construction Equipment

1017157

Fig.	Part No.	Quantity 1	2	3	PS	KIT	Description	Dénomination	Bezeichnung	품명	说明	Notes
	SA 9511-12011	1	1				O-ring	Joint Torique	O-Ring	오링	O形圈	SER NO 11847- SER NO 30103-
13	SA 9453-02210	1	1				Hose	Durit	Schlauch	호스	软管	
14	SA 9453-02224	1	1				Hose	Durit	Schlauch	호스	软管	
15	VOE 14502037	1	1				Solenoid valve	Vanne electrom.	Magnetventil	솔레노이드 밸브	电磁阀	
	VOE 14512987	1	1		SS		•Set	•Jeu	•Satz	• 세트	• 组件	
16	VOE 14508071	1	1				Plate	Plaque	Platte	플레이트	配流盘	
17	VOE 946440	2	2				Flange screw	Vis à bride	Flanschschraube	플랜지 스크류	法兰螺钉	
18	VOE 946471	2					Flange screw	Vis à bride	Flanschschraube	플랜지 스크류	法兰螺钉	SER NO 10001-10322
	VOE 946441	2					Flange screw	Vis à bride	Flanschschraube	플랜지 스크류	法兰螺钉	SER NO 10323- SER NO 30001-
	VOE 946441		2				Flange screw	Vis à bride	Flanschschraube	플랜지 스크류	法兰螺钉	
19	SA 1048-10540	1	1				Connector	Raccord	Anschluss	커넥터	接头	
20	VOE 14507108	1	1				Tee	Connexion en T	T-stuck	티	三通	
21	SA 9411-92350	2	2				Tee	Connexion en T	T-stuck	티	三通	
22	SA 9411-93492	1					Tee	Connexion en T	T-stuck	티	三通	SER NO 10001-11846 SER NO 30001-30102
	SA 9411-93492		1				Tee	Connexion en T	T-stuck	티	三通	SER NO 11119-11846 SER NO 30001-30102
	VOE 14521401	1	1				Tee	Connexion en T	T-stuck	티	三通	SER NO 11847- SER NO 30103-
23	SA 9412-11020	2	2				Connector	Raccord	Anschluss	커넥터	接头	
24	SA 9412-11130	1					Connector	Raccord	Anschluss	커넥터	接头	SER NO 10001-11846 SER NO 30001-30102
	SA 9412-11130		1				Connector	Raccord	Anschluss	커넥터	接头	SER NO 11119-11846 SER NO 30001-30102
	SA 9412-11020	1	1				Connector	Raccord	Anschluss	커넥터	接头	SER NO 11847- SER NO 30103-
25	SA 9403-05616	1	1				Hose	Durit	Schlauch	호스	软管	
26	SA 9419-11040	1	1				Connector	Raccord	Anschluss	커넥터	接头	

1	8277856
2	8278593 S/N 11119-
3	
4	
5	

工作液压，第二泵油流液压破碎锤和液压剪
해머 및 시어 배관 ,2 련 펌프 배관
Arbeitshydraulik, Hammer und Schere für 2. Pumpenstrom
Hydraulique de travail, marteau et ciseaux pour 2nd débit de pompe
Working hydraulic, hammer and shear for 2nd pump flow

Catalogue id	Group
56141	916
Illustr. No	Section
1017157	2600
Issue	Page
VOE 95E4356141	785

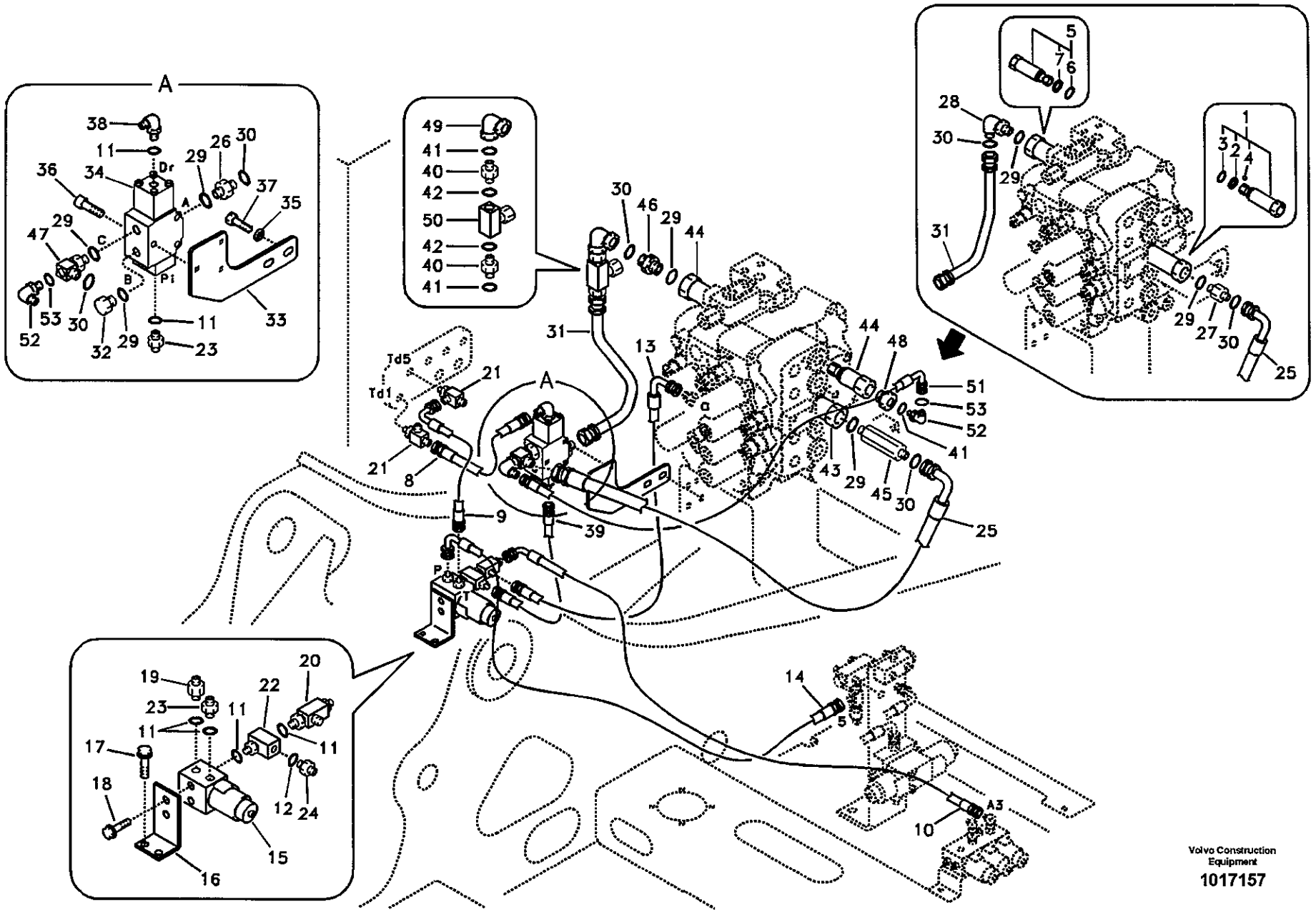

Volvo Construction Equipment

1017157

Fig.	Part No.	Quantity 1	2	3	PS	KIT	Description	Dénomination	Bezeichnung	품명	说明	Notes
27	SA 9419-11050	1	1				Connector	Raccord	Anschluss	커넥터	接头	SER NO 10001-15181 SER NO 30001-30909 SER NO 20001-20244
28	SA 9419-21030	2	2				Elbow	Coude	Winkelstueck	엘보	弯管接头	SER NO 10001-15181 SER NO 30001-30909 SER NO 20001-20244
29	SA 9511-12024	5	5				O-ring	Joint Torique	O-Ring	오링	0 形圈	
30	SA 9512-02018	4	4				O-ring	Joint Torique	O-Ring	오링	0 形圈	
31	VOE 14511695	1	1				Pipe	Canalisation	Rohrleitung	파이프	硬管总成	SER NO 10001-14452 SER NO 30001-30896
	VOE 14532694	1	1				Pipe	Canalisation	Rohrleitung	파이프	硬管总成	SER NO 14453-15181 SER NO 30897-30909 SER NO 20001-20244
	VOE 14528605	1	1				Pipe	Canalisation	Rohrleitung	파이프	硬管总成	SER NO 15182- SER NO 30910- SER NO 20245-
32	SA 9415-11051	1	1				Plug	Bouchon	Stopfen	플러그	堵头	
33	VOE 14506173	1	1				Bracket	Console	Konsole	브라켓	支架	
34	VOE 14509916	1	1				Valve	Soupape	Ventil	밸브	阀	
35	SA 9211-12000	2	2				Washer	Rondelle	Scheibe	와셔	垫圈	
36	VOE 967639	3	3				Screw	Vis	Schraube	스크류	六角螺钉	SER NO 10001-11540 SER NO 30001-30045
	VOE 984343	3	3				Allen Hd Screw	Vis A 6 Pans Cr	Inbusschraube	스크류	内六角螺钉	SER NO 11541- SER NO 30046-
37	VOE 978933	2	2				Screw	Vis	Schraube	스크류	六角螺钉	
38	SA 9413-11010	1	1				Elbow	Coude	Winkelstueck	엘보	弯管接头	
39	SA 9451-02208	1	1				Hose	Durit	Schlauch	호스	软管	
40	SA 9419-11040	2	2				Connector	Raccord	Anschluss	커넥터	接头	SER NO 15182- SER NO 30910- SER NO 20245-

1	8277856
2	8278593 S/N 11119-
3	
4	
5	

工作液压，第二泵油流液压破碎锤和液压剪
해머 및 시어 배관 ,2 련 펌프 배관
Arbeitshydraulik, Hammer und Schere für 2. Pumpenstrom
Hydraulique de travail, marteau et ciseaux pour 2nd débit de pompe
Working hydraulic, hammer and shear for 2nd pump flow

Catalogue id	Group
56141	916
Illustr. No	Section
1017157	2600
Issue	Page
VOE 95E4356141	787

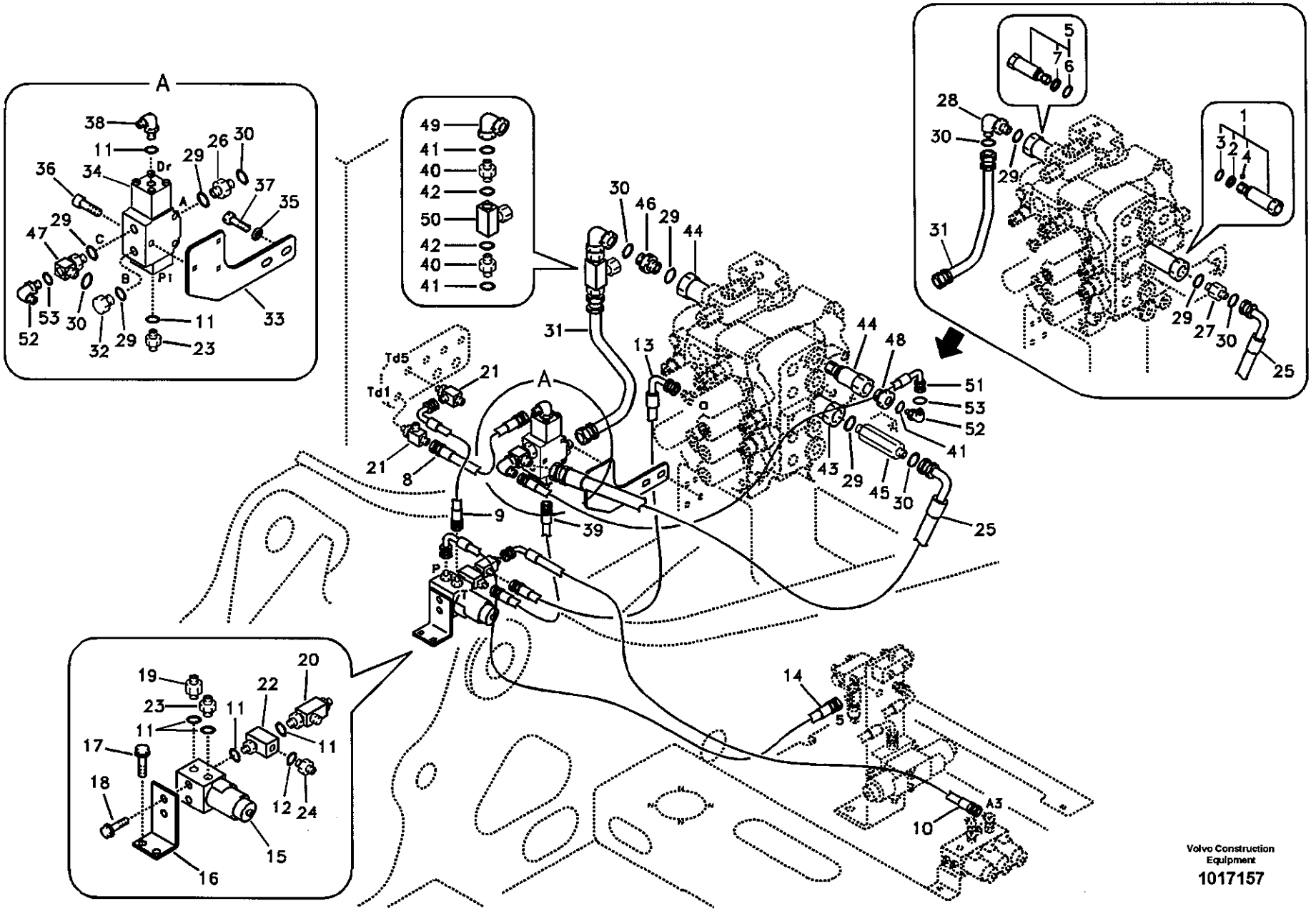

Volvo Construction Equipment

1017157

Fig.	Part No.	Quantity 1	2	3	PS	KIT	Description	Dénomination	Bezeichnung	품명	说明	Notes
41	SA 9511-12024	3	3				O-ring	Joint Torique	O-Ring	오링	O 形圈	SER NO 15182- SER NO 30910- SER NO 20245-
42	SA 9512-02018	2	2				O-ring	Joint Torique	O-Ring	오링	O 形圈	SER NO 15182- SER NO 30910- SER NO 20245-
43	VOE 14533049	1	1				Cap	Chapeau	Kappe	캡	罩壳	SER NO 15182-15655 SER NO 30910- SER NO 20245-
	VOE 14535278	1	1				Cap	Chapeau	Kappe	캡	罩壳	SER NO 15656-
44	VOE 14533048	2	2				Cap	Chapeau	Kappe	캡	罩壳	SER NO 15182-15655 SER NO 30910- SER NO 20245-
	VOE 14535279	2	2				Cap	Chapeau	Kappe	캡	罩壳	SER NO 15656-
45	VOE 14528961	1	1				Connector	Raccord	Anschluss	커넥터	接头	SER NO 15182- SER NO 30910- SER NO 20245-
46	VOE 14528962	1	1				Connector	Raccord	Anschluss	커넥터	接头	SER NO 15182- SER NO 30910- SER NO 20245-
47	VOE 14528963	1	1				Tee	Connexion en T	T-stuck	티	三通	SER NO 15182- SER NO 30910- SER NO 20245-
48	VOE 14528968	1	1				Adapter	Raccord Reduct.	Verbind Stutzen	어댑터	转换接头	SER NO 15182- SER NO 30910- SER NO 20245-
49	VOE 14529544	1	1				Elbow	Coude	Winkelstueck	엘보	弯管接头	SER NO 15182- SER NO 30910- SER NO 20245-

1	8277856
2	8278593 S/N 11119-
3	
4	
5	

工作液压，第二泵油流液压破碎锤和液压剪
해머 및 시어 배관 ,2 련 펌프 배관
Arbeitshydraulik, Hammer und Schere für 2. Pumpenstrom
Hydraulique de travail, marteau et ciseaux pour 2nd débit de pompe
Working hydraulic, hammer and shear for 2nd pump flow

Catalogue id 56141	Group 916
Illustr. No 1017157	Section 2600
Issue VOE 95E4356141	Page 789

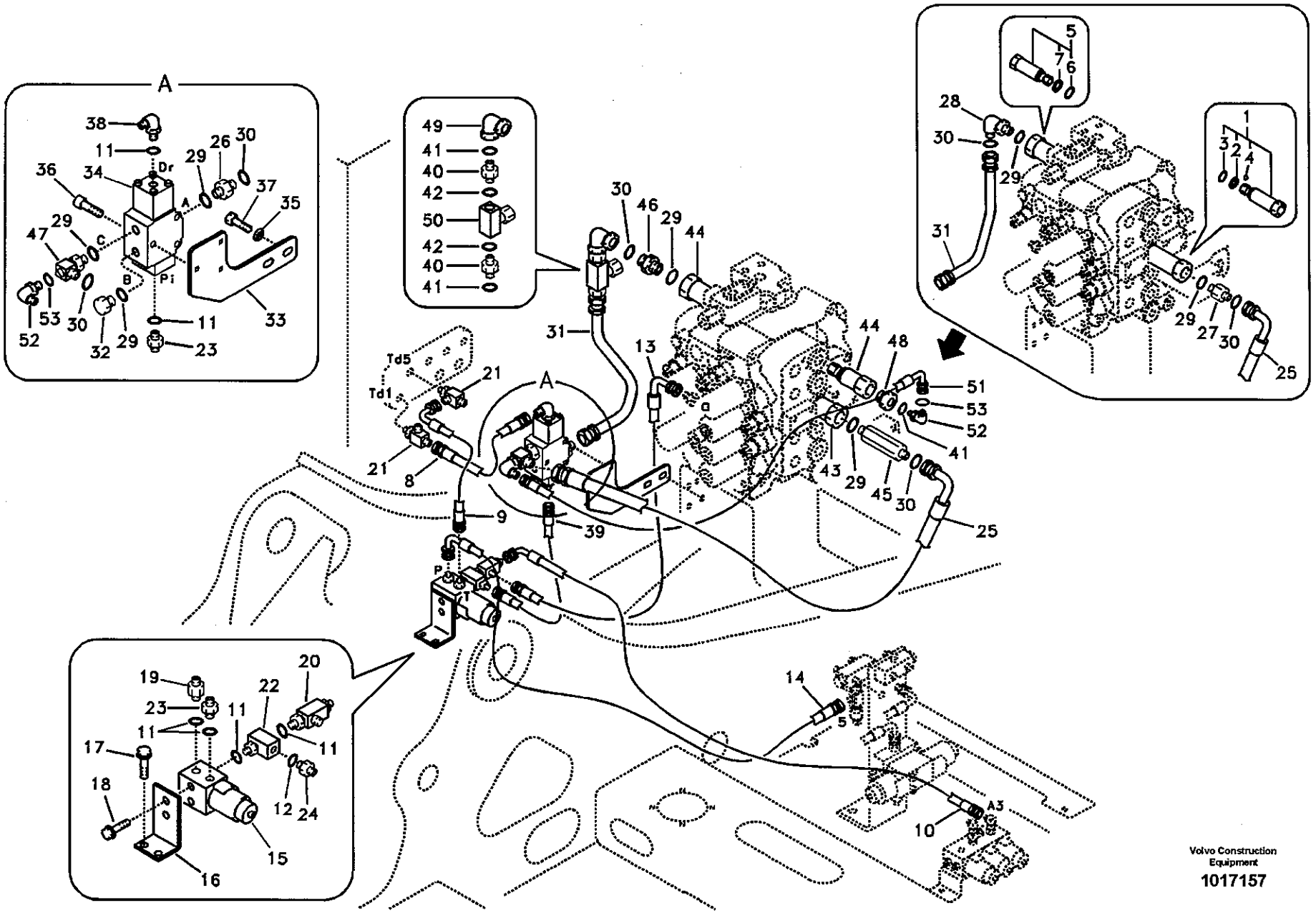

Volvo Construction Equipment

1017157

Fig.	Part No.	Quantity 1	2	3	PS	KIT	Description	Dénomination	Bezeichnung	품명	说明	Notes
50	VOE 14533549	1	1				Valve	Soupape	Ventil	밸브	阀	SER NO 15182- SER NO 30910- SER NO 20245-
51	SA 9453-03617	1	1				Hose	Durit	Schlauch	호스	软管	SER NO 15182- SER NO 30910- SER NO 20245-
52	SA 9413-11020	2	2				Elbow	Coude	Winkelstueck	엘보	弯管接头	SER NO 15182- SER NO 30910- SER NO 20245-
53	SA 9511-12014	2	2				O-ring	Joint Torique	O-Ring	오링	0形圈	SER NO 15182- SER NO 30910- SER NO 20245-

1	8277856
2	8278593 S/N 11119-
3	
4	
5	

工作液压，第二泵油流液压破碎锤和液压剪
해머 및 시어 배관 ,2 련 펌프 배관
Arbeitshydraulik, Hammer und Schere für 2. Pumpenstrom
Hydraulique de travail, marteau et ciseaux pour 2nd débit de pompe
Working hydraulic, hammer and shear for 2nd pump flow

Catalogue id **56141**	Group **916**
Illustr. No **1017157**	Section **2600**
Issue **VOE 95E4356141**	Page **791**

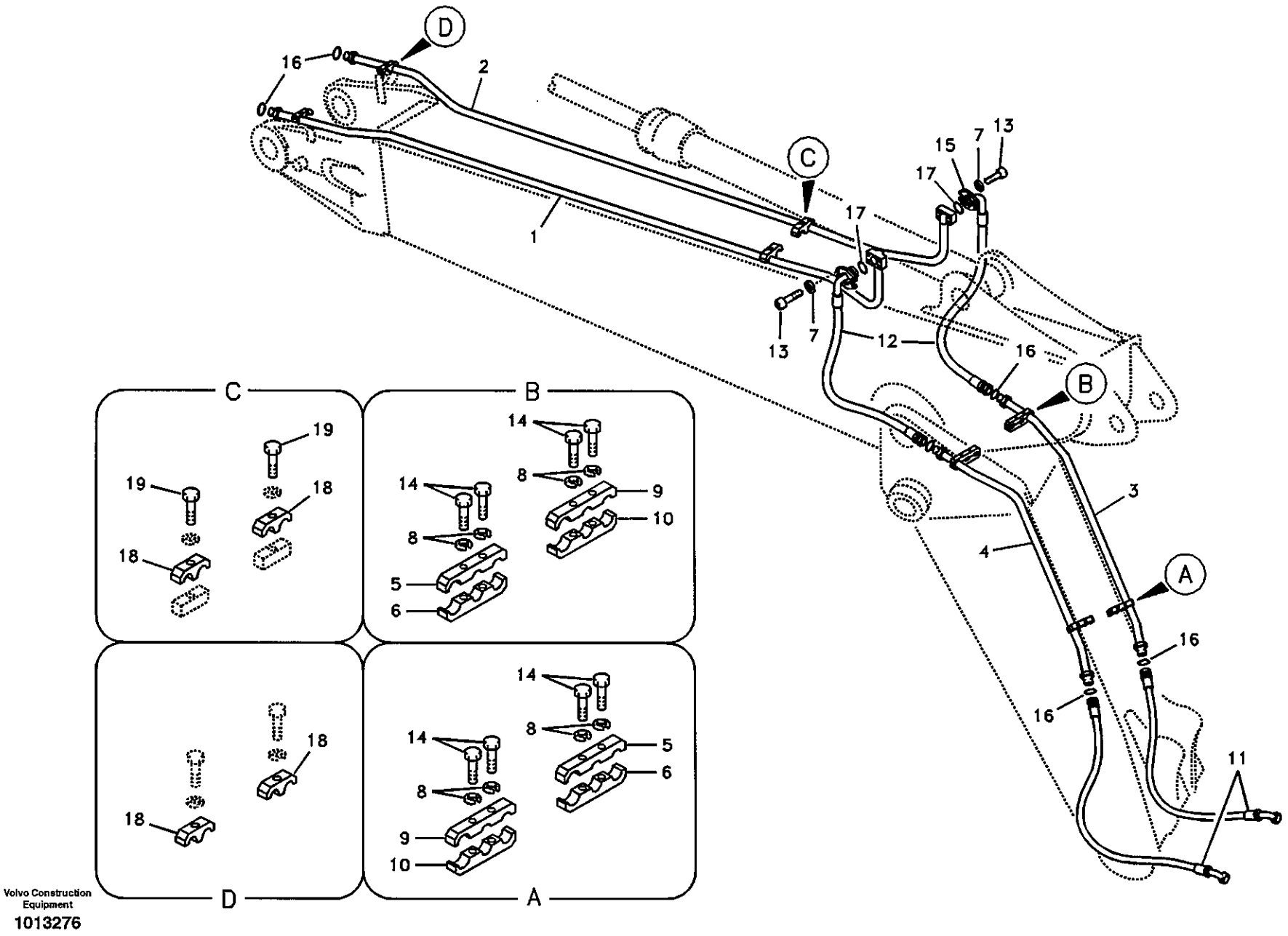

Volvo Construction Equipment

1013276

Fig.	Part No.	Quantity 1	2	3	PS	KIT	Description	Dénomination	Bezeichnung	품명	说明	Notes
1	SA 1174-53970	1					Pipe	Canalisation	Rohrleitung	파이프	硬管总成	
2	SA 1174-53980	1					Pipe	Canalisation	Rohrleitung	파이프	硬管总成	
3	SA 1174-53960	1					Pipe	Canalisation	Rohrleitung	파이프	硬管总成	SER NO 10001-10177
	VOE 14518057	1					Pipe	Canalisation	Rohrleitung	파이프	硬管总成	SER NO 10178- SER NO 30001-
4	SA 1174-53950	1					Pipe	Canalisation	Rohrleitung	파이프	硬管总成	SER NO 10001-10177
	VOE 14518054	1					Pipe	Canalisation	Rohrleitung	파이프	硬管总成	SER NO 10178- SER NO 30001-
5	SA 1174-53610	2					Clamp	Pince Serrage	Klemme	클램프	管夹	
6	SA 1174-53640	2					Clamp	Pince Serrage	Klemme	클램프	管夹	
7	VOE 955922	8					Spring Washer	Rondelle élastique	Federscheibe	스프링 와셔	弹簧垫圈	
8	VOE 955926	8					Spring Washer	Rondelle élastique	Federscheibe	스프링 와셔	弹簧垫圈	
9	SA 1174-54010	2					Clamp	Pince Serrage	Klemme	클램프	管夹	
10	SA 1174-54180	2					Clamp	Pince Serrage	Klemme	클램프	管夹	
11	SA 9402-06632	2					Hose	Durit	Schlauch	호스	软管	
12	SA 9406-06623	2					Hose	Durit	Schlauch	호스	软管	
13	VOE 947167	8					Screw	Vis	Schraube	스크류	六角螺钉	SER NO 10001-11540 SER NO 30001-30045
	VOE 984082	8					Allen Hd Screw	Vis A 6 Pans Cr	Inbusschraube	스크류	内六角螺钉	SER NO 11541- SER NO 30046-
14	VOE 1629544	8					Screw	Vis	Schraube	스크류	六角螺钉	
15	SA 9425-51031	4					Flange	Flasque	Flansch	플랜지	法兰	
16	SA 9512-02021	6					O-ring	Joint Torique	O-Ring	오링	0 形圈	
17	SA 9512-02219	2					O-ring	Joint Torique	O-Ring	오링	0 形圈	
18	VOE 14881247	4					Clamp	Pince Serrage	Klemme	클램프	管夹	SER NO 12934- SER NO 30586-
19	VOE 978939	2			SS		Hexagon screw	Vis a tête hexagonale	Sechskantschr.	육각 나사	六角螺钉	SER NO 12934- SER NO 30586-

1	8277859
2	
3	
4	
5	

工作液压，可调大臂液压破碎锤和液压剪
해머 및 시어 배관 , 조절 붐
Arbeitshydraulik, Hammer und Schere für stellbaren Ausleger
Hydraulique de travail, marteau et ciseaux pour flèche réglable
Working hydraulic, hammer and shear for adjustable boom

Catalogue id 56141	Group 916
Illustr. No 1013276	Section 2800
Issue VOE 95E4356141	Page 793

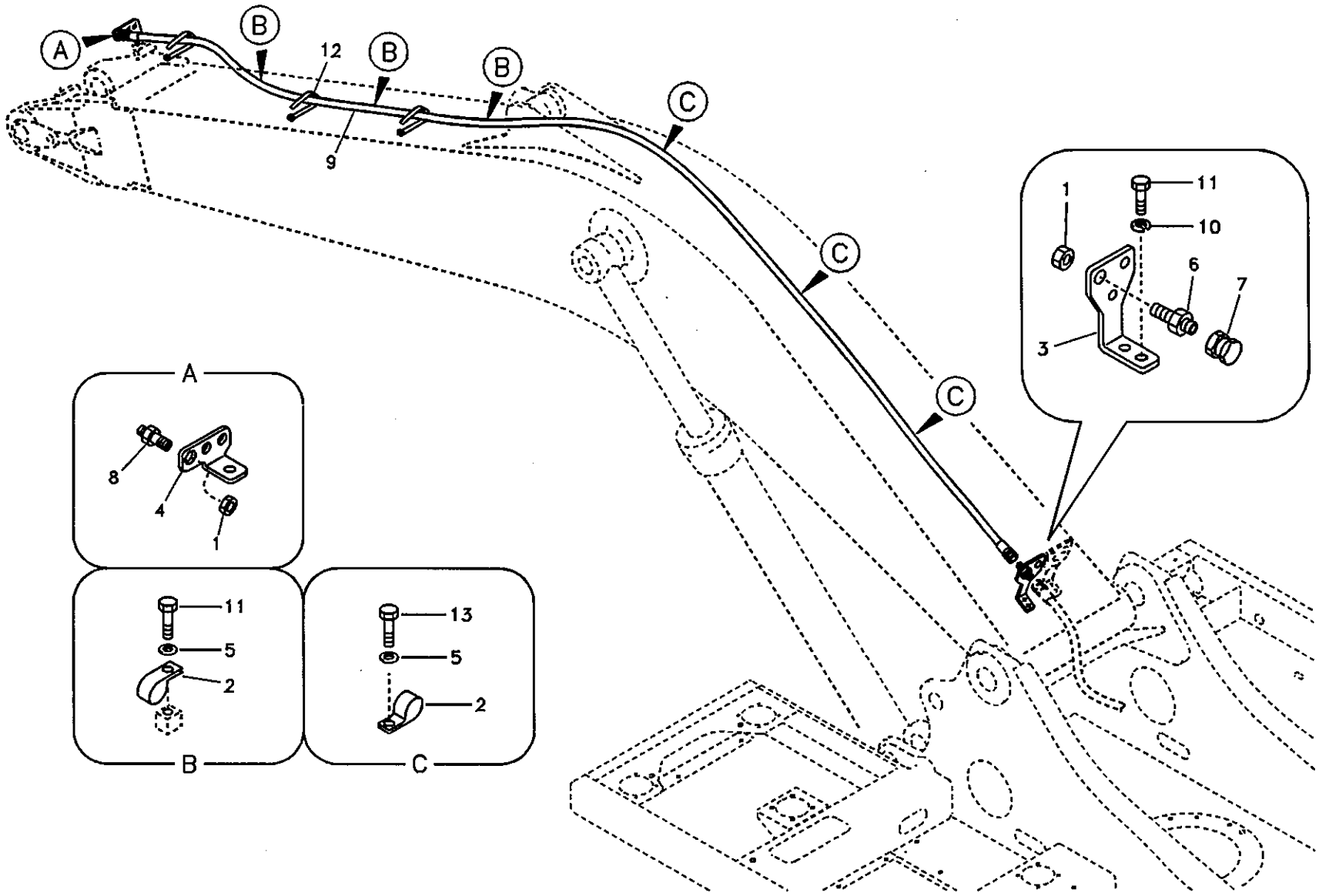

Volvo Construction Equipment

1006429

Fig.	Part No.	Quantity 1	2	3	PS	KIT	Description	Dénomination	Bezeichnung	품명	说明	Notes
1	SA 1174-53450	2					Nut	Ecrou	Mutter	너트	螺母	
2	VOE 14500295	6					Clip	Clip	Klemme	클립	卡簧	
3	VOE 14509020	1					Bracket	Console	Konsole	브라켓	支架	
4	VOE 14514484	1			SS		Plate	Plaque	Platte	플레이트	配流盘	
5	SA 9211-10000	6					Washer	Rondelle	Scheibe	와셔	垫圈	
6	SA 9411-95990	1					Connector	Raccord	Anschluss	커넥터	接头	
7	SA 9415-43041	1					Plug	Bouchon	Stopfen	플러그	堵头	
8	SA 9416-11111	1					Connector	Raccord	Anschluss	커넥터	接头	
9	SA 9466-04219	1					Hose	Durit	Schlauch	호스	软管	
10	VOE 955922	2					Spring Washer	Rondelle élastique	Federscheibe	스프링 와셔	弹簧垫圈	
11	VOE 983250	5					Hexagon screw	Vis tête hexagonale	Sechskantschraube	스크류	六角螺钉	
12	SA 9314-02300	10					Strip Clamp	Ruban Serrage	Kabelbinder	스트립 클램프	箍带	
13	VOE 983252	3					Screw	Vis	Schraube	스크류	六角螺钉	

1	8277844	工作液压，大臂上的机油渗漏管线 유압 배관 , 붐측 오일 배관 **Arbeitshydraulik, Leckölleitung auf Ausleger** **Commande hydraulique d'outil, conduit de retour de fuites sur la flèche** **Working hydraulic, oil leak on boom**
2		
3		
4		
5		

Catalogue id	Group
56141	916
Illustr. No	Section
1006429	3000
Issue	Page
VOE 95E4356141	795

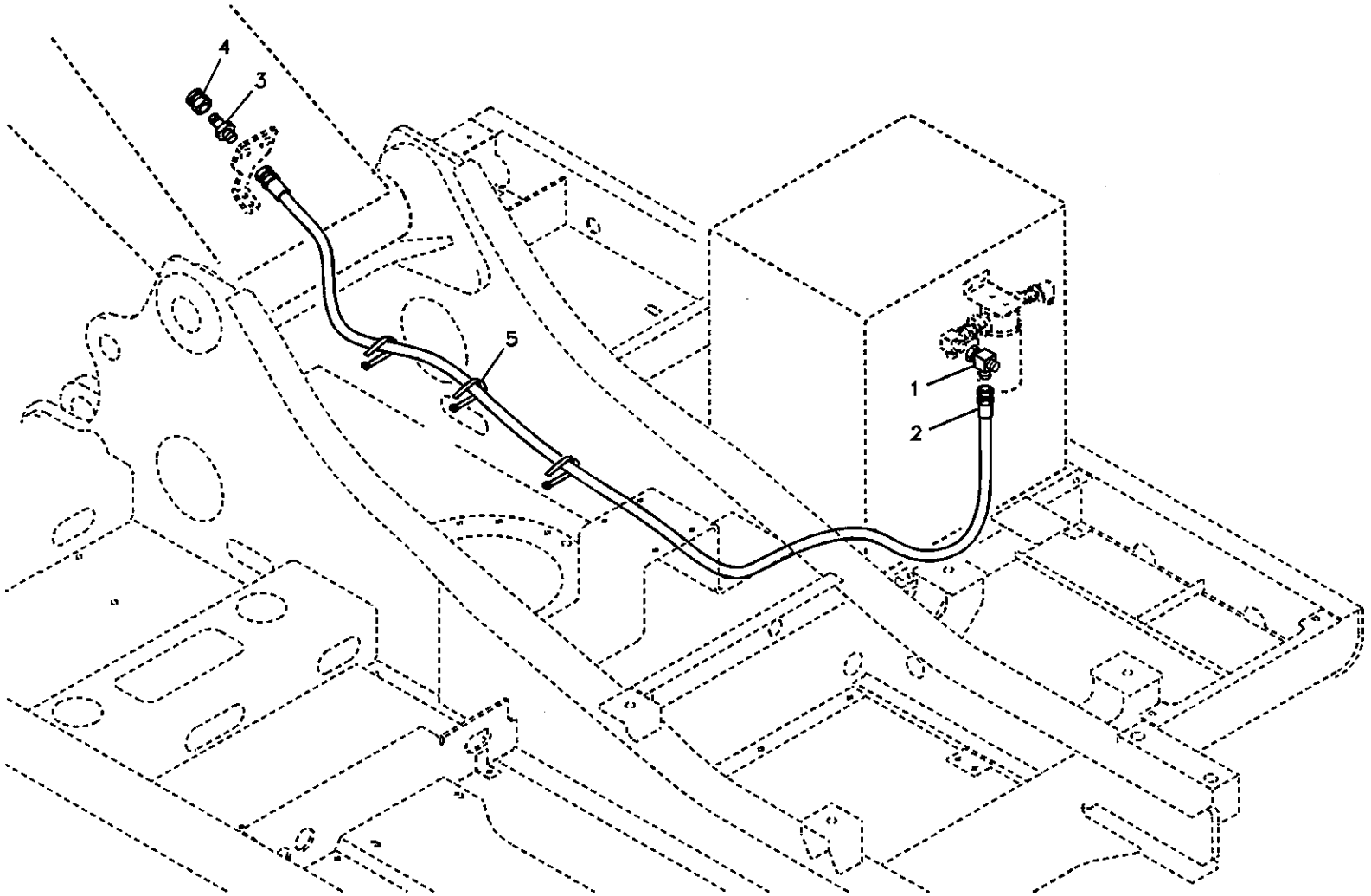

Volvo Construction Equipment

1006430

Fig.	Part No.	Quantity 1	2	3	P S	K I T	Description	Dénomination	Bezeichnung	품명	说明	Notes
1	SA 9411-95970	1					Tee	Connexion en T	T-stuck	티	三通	
2	SA 9451-04266	1					Hose	Durit	Schlauch	호스	软管	
3	SA 9416-11041	1					Connector	Raccord	Anschluss	커넥터	接头	
4	SA 9411-91000	1					Plug	Bouchon	Stopfen	플러그	堵头	
5	SA 9314-02300	10					Strip Clamp	Ruban Serrage	Kabelbinder	스트립 클램프	箍带	

1	8277843	工作液压，上部车架上的机油渗漏管线 유압 배관 , 상부 프레임측 오일 배관 **Arbeitshydraulik, Leckölleitung auf oberem Rahmen** **Commande hydraulique d'outil, conduit de retour de fuites sur la tourelle** **Working Hydraulic, Oil Leak On Upper Frame**	Catalogue id 56141	Group 916
2			Illustr. No 1006430	Section 3100
3				
4			Issue VOE 95E4356141	Page 797
5				

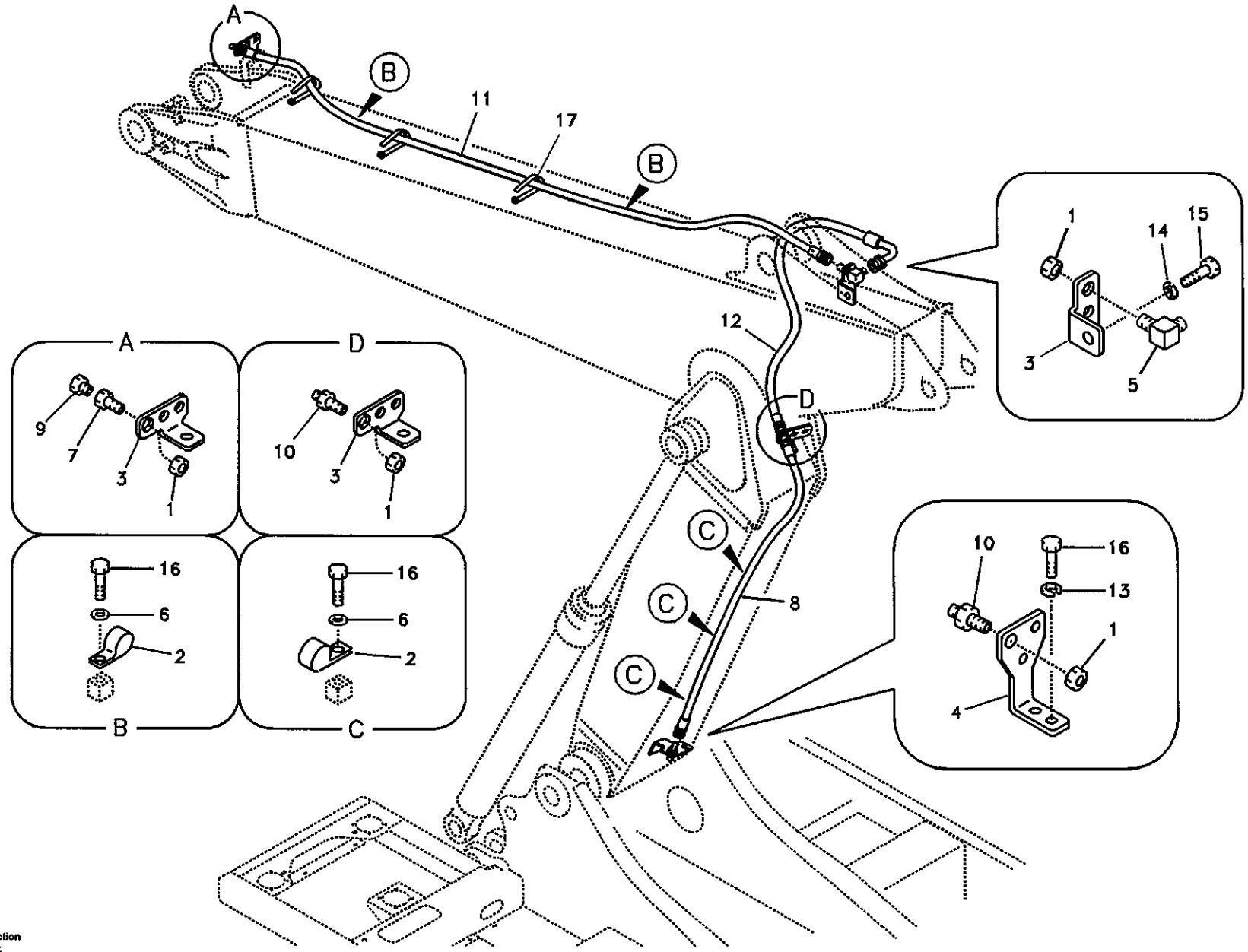

Volvo Construction Equipment

1013277

Fig.	Part No.	Quantity 1	2	3	PS	KIT	Description	Dénomination	Bezeichnung	품명	说明	Notes
1	SA 1174-53450	4					Nut	Ecrou	Mutter	너트	螺母	
2	VOE 14500295	5					Clip	Clip	Klemme	클립	卡簧	
3	VOE 14514484	3			SS		Plate	Plaque	Platte	플레이트	配流盘	
4	VOE 14509020	1					Bracket	Console	Konsole	브라켓	支架	
5	VOE 14880168	1					Elbow	Coude	Winkel	엘보	弯管接头	
6	SA 9211-10000	5					Washer	Rondelle	Scheibe	와셔	垫圈	
7	SA 9411-95990	1					Connector	Raccord	Anschluss	커넥터	接头	
8	SA 9451-04254	1					Hose	Durit	Schlauch	호스	软管	
9	SA 9415-43041	1					Plug	Bouchon	Stopfen	플러그	堵头	
10	SA 9416-11111	2					Connector	Raccord	Anschluss	커넥터	接头	
11	SA 9451-04256	1					Hose	Durit	Schlauch	호스	软管	
12	SA 9453-04219	1					Hose	Durit	Schlauch	호스	软管	
13	VOE 955922	2					Spring Washer	Rondelle élastique	Federscheibe	스프링 와셔	弹簧垫圈	
14	VOE 955926	1					Spring Washer	Rondelle élastique	Federscheibe	스프링 와셔	弹簧垫圈	
15	VOE 978936	1					Hexagon screw	Vis a tête hexagonale	Sechskantschr.	육각 나사	六角螺钉	
16	VOE 983250	7					Hexagon screw	Vis tête hexagonale	Sechskantschraube	스크류	六角螺钉	
17	SA 9314-02300	15					Strip Clamp	Ruban Serrage	Kabelbinder	스트립 클램프	箍带	

1	8277845
2	
3	
4	
5	

工作液压，可调大臂上的机油渗漏管线
유압 배관 , 조절 붐측 오일 배관
Arbeitshydraulik, Leckölleitung auf verstellbarem Ausleger
Commande hydraulique d'outil, conduit de retour de fuites sur flèche articulée
Working hydraulic, oil leak on adjustable boom

Catalogue id 56141	Group 916
Illustr. No 1013277	Section 3200
Issue VOE 95E4356141	Page 799

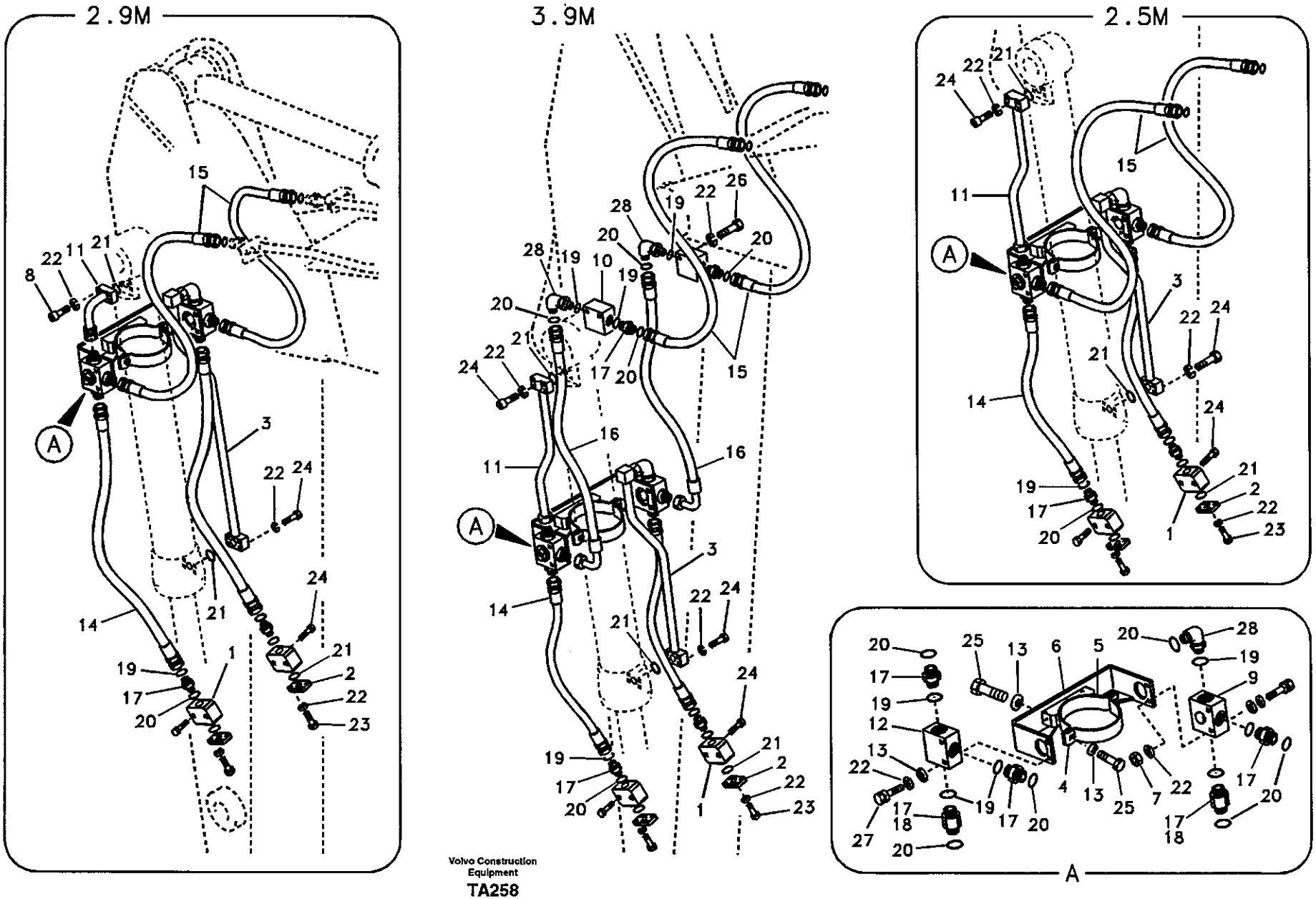
2.9M
3.9M
2.5M
A
Volvo Construction Equipment
TA258

Fig.	Part No.	Quantity 1	2	3	PS	KIT	Description	Dénomination	Bezeichnung	품명	说明	Notes
1	VOE 14531114	2	2	2			Block	Bloc	Block	블록	壳体	
2	VOE 14531115	2	2	2			Plug	Bouchon	Stopfen	플러그	堵头	
3	VOE 14511746	1		1			Pipe	Canalisation	Rohrleitung	파이프	硬管总成	
	VOE 14508421		1				Pipe	Canalisation	Rohrleitung	파이프	硬管总成	
4	SA 1174-56331	1	1	1			Clamp	Pince Serrage	Klemme	클램프	管夹	
5	SA 1174-56341	1	1	1			Clamp	Pince Serrage	Klemme	클램프	管夹	
6	VOE 14515792	1	1	1			Bracket	Console	Konsole	브라켓	支架	
7	VOE 983304	2	2	2			Hexagon Nut	Ecrou Hexagonal	Sechskantmutter	너트	六角螺母	
8	VOE 947167		4				Screw	Vis	Schraube	스크류	六角螺钉	
9	VOE 14531132	1	1	1			Block	Bloc	Block	블록	壳体	
10	VOE 14509899			2			Block	Bloc	Block	블록	壳体	
11	VOE 14511745	1		1			Pipe	Canalisation	Rohrleitung	파이프	硬管总成	
	VOE 14508420		1				Pipe	Canalisation	Rohrleitung	파이프	硬管总成	
12	VOE 14515305	1	1	1			Valve	Soupape	Ventil	밸브	阀	
13	SA 9211-10000	12	12	12			Washer	Rondelle	Scheibe	와셔	垫圈	
14	SA 9401-15619	2		2			Hose	Durit	Schlauch	호스	软管	
	SA 9401-15626		2				Hose	Durit	Schlauch	호스	软管	
15	SA 9401-15630	2	2	2			Hose	Durit	Schlauch	호스	软管	
16	SA 9403-15626			2			Hose	Durit	Schlauch	호스	软管	
17	SA 9419-11040	7	5	9			Connector	Raccord	Anschluss	커넥터	接头	
18	SA 9419-11050		2				Connector	Raccord	Anschluss	커넥터	接头	
19	SA 9511-12024	8	8	12			O-ring	Joint Torique	O-Ring	오링	0 形圈	
20	SA 9512-02018	8	8	12			O-ring	Joint Torique	O-Ring	오링	0 形圈	
21	SA 9512-02214	4	4	4			O-ring	Joint Torique	O-Ring	오링	0 形圈	
22	VOE 955922	20	20	24			Spring Washer	Rondelle élastique	Federscheibe	스프링 와셔	弹簧垫圈	
23	VOE 967635	8	8	8			Allen Hd Screw	Vis A 6 Pans Cr	Inbusschraube	스크류	内六角螺钉	SER NO 10001-11540 SER NO 30001-30045
	VOE 984080	8	8	8			Allen Hd Screw	Vis A 6 Pans Cr	Inbusschraube	스크류	内六角螺钉	SER NO 11541- SER NO 30046-

1	8277849
2	8277850
3	8277851
4	
5	

工作液压，蛤壳式铲斗
클램셸 배관
Arbeitshydraullik, Greifer
Hydraulique de travail, benne preneuse
Working hydraulic, clamshell

Catalogue id	Group
56141	916
Illustr. No	Section
TA258	4000
Issue	Page
VOE 95E4356141	801

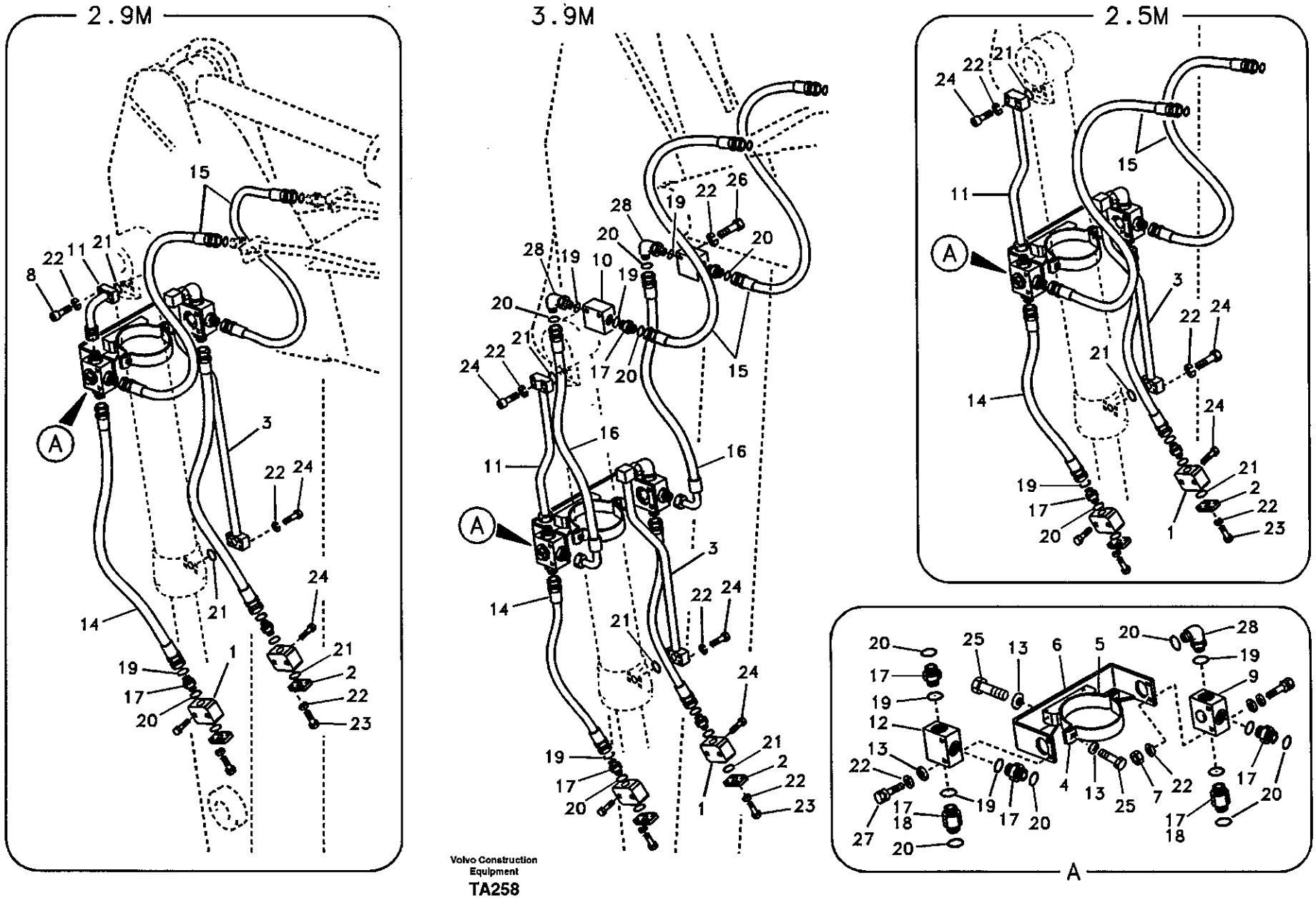
2.9M
3.9M
2.5M
A
Volvo Construction Equipment
TA258

Fig.	Part No.	Quantity 1	2	3	PS	KIT	Description	Dénomination	Bezeichnung	품명	说明	Notes
24	VOE 967636	12	8	12			Allen Hd Screw	Vis A 6 Pans Cr	Inbusschraube	스크류	内六角螺钉	SER NO 10001-11540 SER NO 30001-30045
	VOE 984084	12	8	12			Allen Hd Screw	Vis A 6 Pans Cr	Inbusschraube	스크류	内六角螺钉	SER NO 11541- SER NO 30046-
25	VOE 983252	8	8	8			Screw	Vis	Schraube	스크류	六角螺钉	
26	VOE 983256			4			Hexagon screw	Vis a tête hexagonale	Sechskantschr.	육각 나사	六角螺钉	
27	VOE 983257	4	4	4			Hexagon screw	Vis a tête hexagonale	Sechskantschr.	육각 나사	六角螺钉	
28	SA 9419-21030	1	1	3			Elbow	Coude	Winkelstueck	엘보	弯管接头	

1	8277849
2	8277850
3	8277851
4	
5	

工作液压，蛤壳式铲斗
클램셸 배관
Arbeitshydraullik, Greifer
Hydraulique de travail, benne preneuse
Working hydraulic, clamshell

Catalogue id 56141	Group 916
Illustr. No TA258	Section 4000
Issue VOE 95E4356141	Page 803

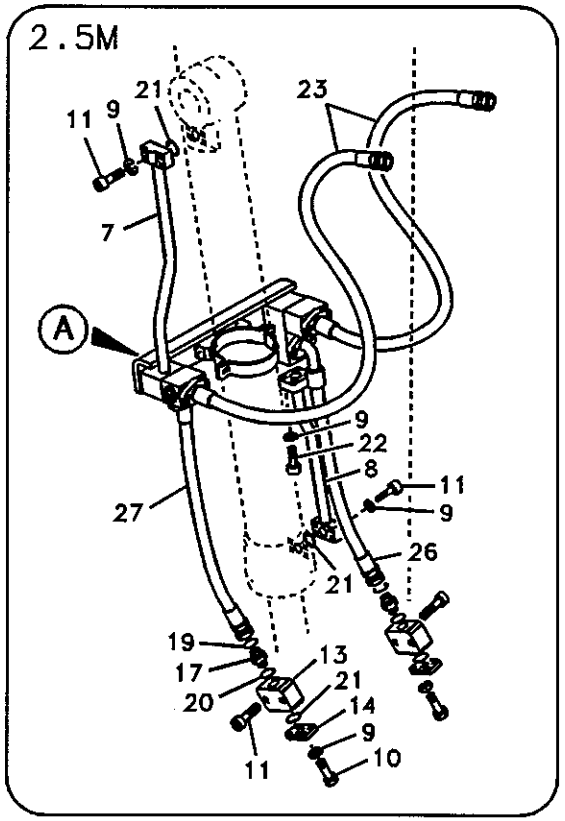

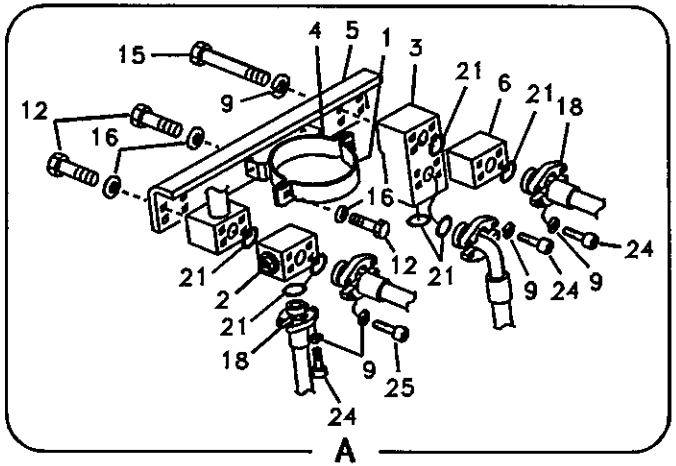

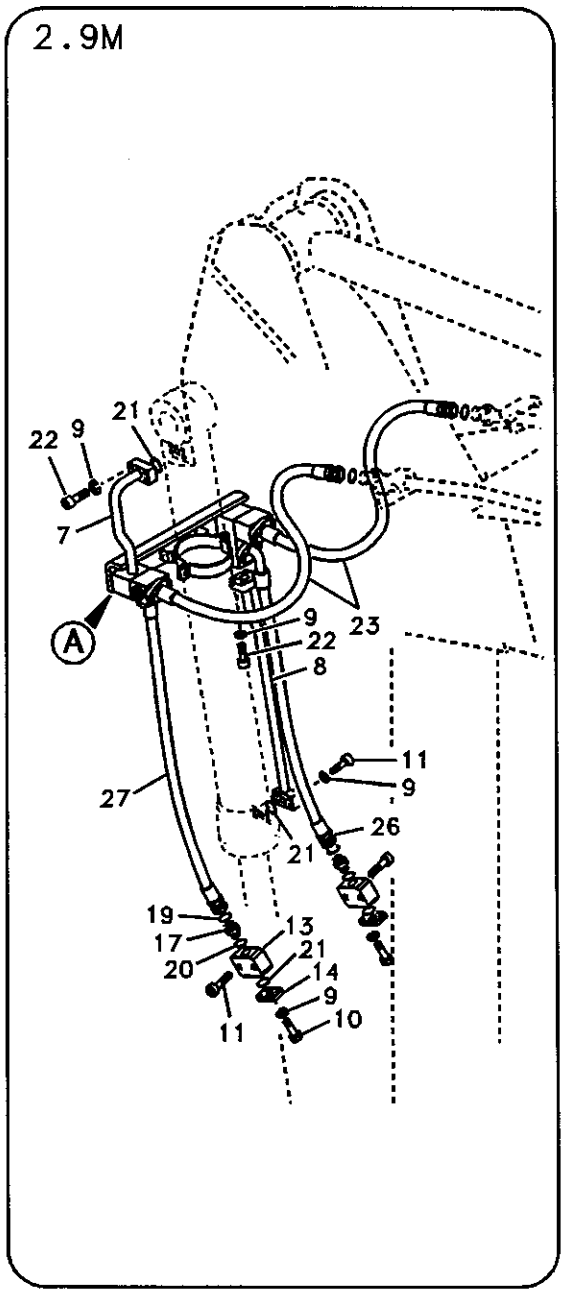

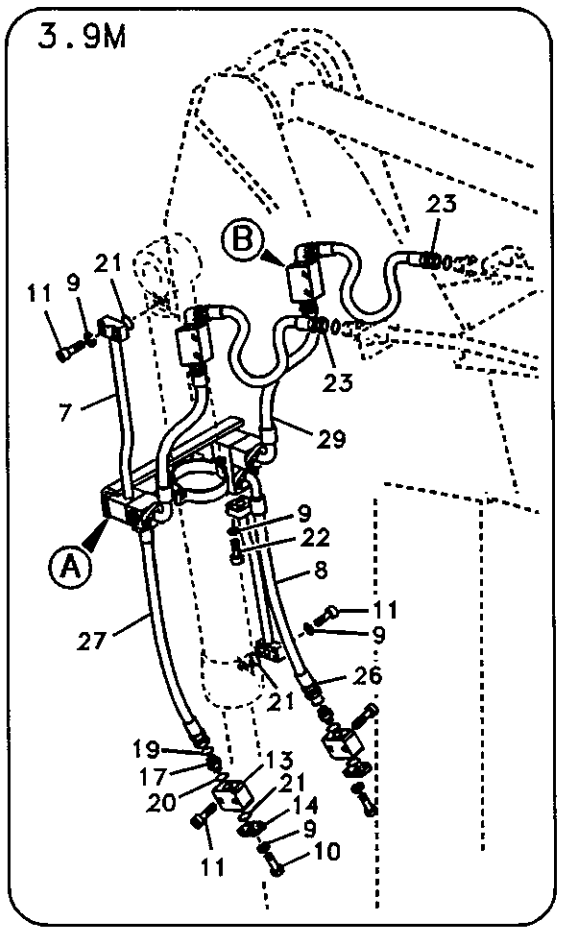

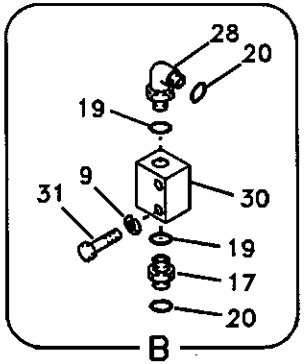

Volvo Construction Equipment
1006442

Fig.	Part No.	Quantity 1	2	3	PS	KIT	Description	Dénomination	Bezeichnung	품명	说明	Notes
1	SA 1174-56331	1	1	1			Clamp	Pince Serrage	Klemme	클램프	管夹	
2	VOE 14516729	1	1	1			Valve	Soupape	Ventil	밸브	阀	
3	VOE 14516730	1	1	1			Valve	Soupape	Ventil	밸브	阀	
	VOE 14544022	1	1	1			•Seal	•Joint	•Dichtring	• 시일	• 密封	
4	SA 1174-56341	1	1	1			Clamp	Pince Serrage	Klemme	클램프	管夹	
5	VOE 14517206	1	1	1			Bracket	Console	Konsole	브라켓	支架	
6	VOE 14517933	1	1	1			Block	Bloc	Block	블록	壳体	
7	VOE 14517651	1		1			Tube	Tube	Rohr	튜브	缸筒	
	VOE 14517085		1				Tube	Tube	Rohr	튜브	缸筒	
8	VOE 14517650	1		1			Tube	Tube	Rohr	튜브	缸筒	
	VOE 14517083		1				Tube	Tube	Rohr	튜브	缸筒	
9	VOE 955922	40	40	44			Spring Washer	Rondelle élastique	Federscheibe	스프링 와셔	弹簧垫圈	
10	VOE 967635	8	8	8			Allen Hd Screw	Vis A 6 Pans Cr	Inbusschraube	스크류	内六角螺钉	SER NO 10897-11540 SER NO 30001-30045
	VOE 984080	8	8	8			Allen Hd Screw	Vis A 6 Pans Cr	Inbusschraube	스크류	内六角螺钉	SER NO 11541- SER NO 30046-
11	VOE 967636	12	8	12			Allen Hd Screw	Vis A 6 Pans Cr	Inbusschraube	스크류	内六角螺钉	SER NO 10897-11540 SER NO 30001-30045
	VOE 984084	12	8	12			Allen Hd Screw	Vis A 6 Pans Cr	Inbusschraube	스크류	内六角螺钉	SER NO 11541- SER NO 30046-
12	VOE 983252	12	12	12			Screw	Vis	Schraube	스크류	六角螺钉	
13	VOE 14531114	2	2	2			Block	Bloc	Block	블록	壳体	
14	VOE 14531115	2	2	2			Plug	Bouchon	Stopfen	플러그	堵头	
15	SA 9011-21018	4	4	4			Bolt	Boulon	Bolzen	볼트	螺栓	
16	SA 9211-10000	12	12	12			Washer	Rondelle	Scheibe	와셔	垫圈	
17	SA 9419-11040	2	2	4			Connector	Raccord	Anschluss	커넥터	接头	
18	SA 9425-51022	8	8	8			Flange	Flasque	Flansch	플랜지	法兰	
19	SA 9511-12024	2	2	6			O-ring	Joint Torique	O-Ring	오링	O 形圈	
20	SA 9512-02018	2	2	6			O-ring	Joint Torique	O-Ring	오링	O 形圈	
21	SA 9512-02214	11	11	11			O-ring	Joint Torique	O-Ring	오링	O 形圈	

1	8278652 S/N 10897-
2	8278658 S/N 10897-
3	8278664 S/N 10897-
4	
5	

工作液压，蛤壳式铲斗
클램셸 배관
Arbeitshydraullik, Greifer
Hydraulique de travail, benne preneuse
Working hydraulic, clamshell

Catalogue id 56141	Group 916
Illustr. No 1006442	Section 4200
Issue VOE 95E4356141	Page 805

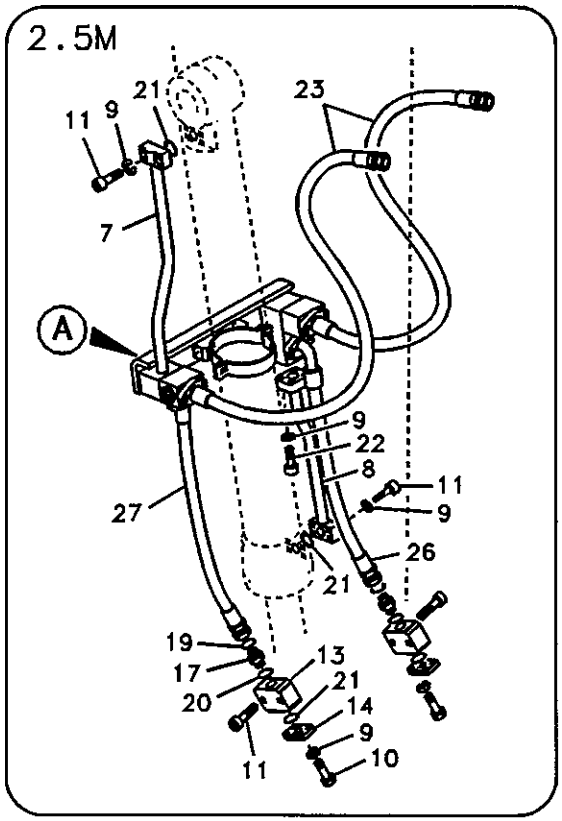

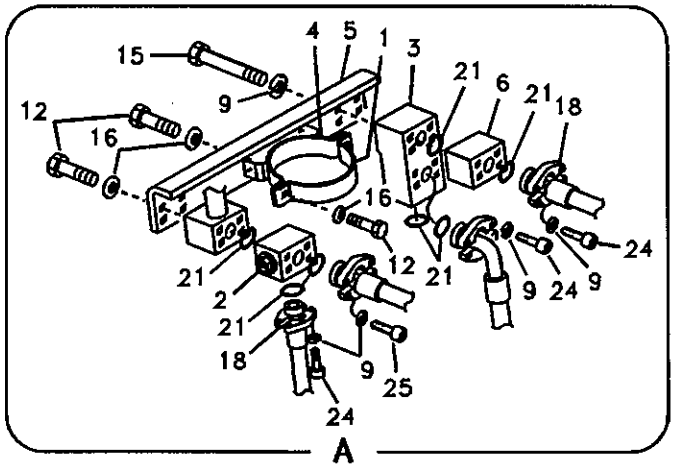

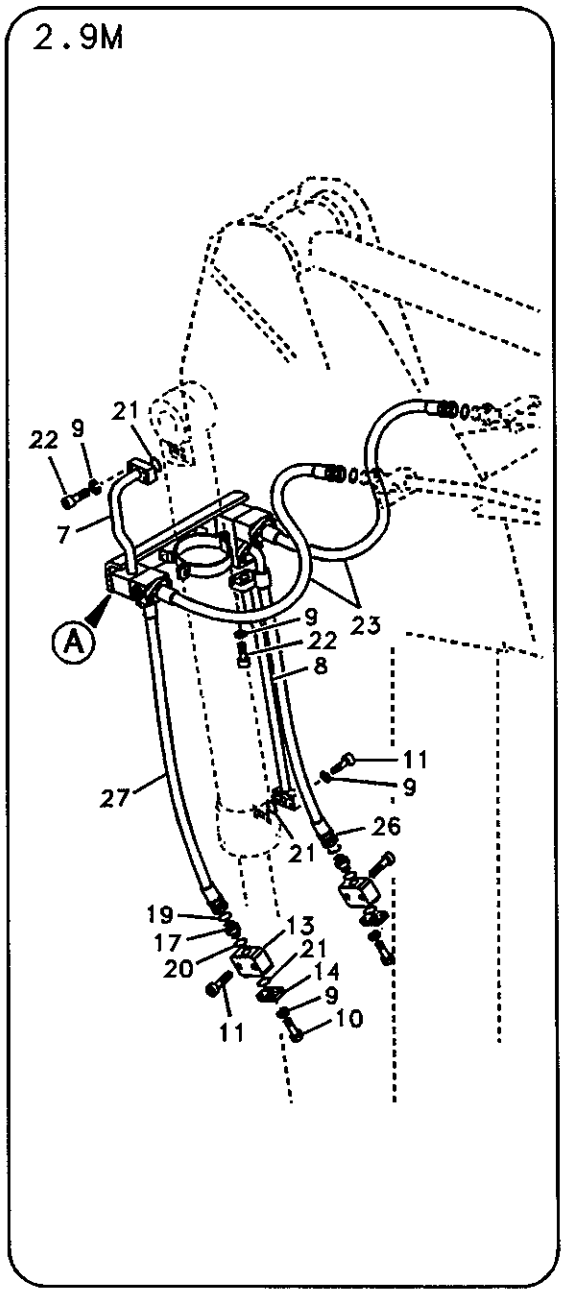

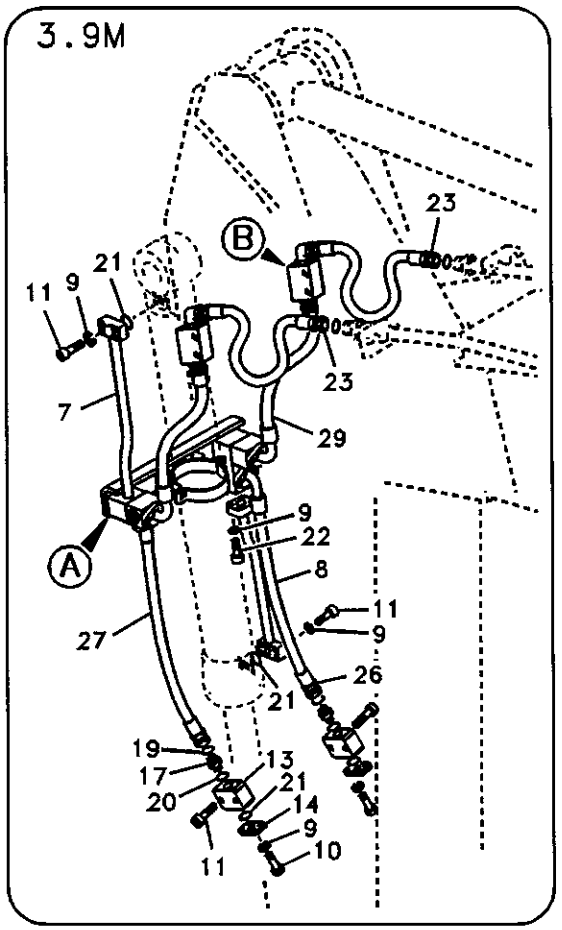

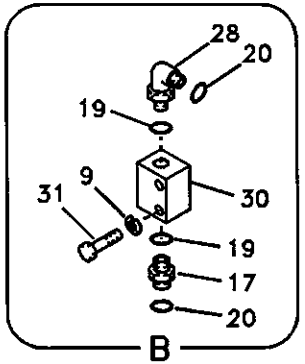

Volvo Construction Equipment
1006442

Fig.	Part No.	Quantity 1	2	3	PS	KIT	Description	Dénomination	Bezeichnung	품명	说明	Notes
22	VOE 947167	4	8	4			Screw	Vis	Schraube	스크류	六角螺钉	SER NO 10897-11540 SER NO 30001-30045
	VOE 984082	4	8	4			Allen Hd Screw	Vis A 6 Pans Cr	Inbusschraube	스크류	内六角螺钉	SER NO 11541- SER NO 30046-
23	VOE 14880265	2	2				Hose	Flexible	Schlauch	호스	软管	
	SA 9401-15630			2			Hose	Durit	Schlauch	호스	软管	
24	SA 9016-11007	12	12	12			Bolt	Boulon	Bolzen	볼트	螺栓	SER NO 10897-11540 SER NO 30001-30045
	VOE 984081	12	12	12			Allen Hd Screw	Vis A 6 Pans Cr	Inbusschraube	스크류	内六角螺钉	SER NO 11541- SER NO 30046-
25	VOE 967640	4	4	4			Screw	Vis	Schraube	스크류	六角螺钉	SER NO 10897-11540 SER NO 30001-30045
	VOE 984352	4	4	4			Screw	Vis	Schraube	스크류	六角螺钉	SER NO 11541- SER NO 30046-
26	VOE 14880258	1		1			Hose	Durit	Schlauch	호스	软管	
	VOE 14880262		1				Hose	Durit	Schlauch	호스	软管	
27	VOE 14880247	1		1			Hose	Durit	Schlauch	호스	软管	
	VOE 14880251		1				Hose	Durit	Schlauch	호스	软管	
28	SA 9419-21030			2			Elbow	Coude	Winkelstueck	엘보	弯管接头	
29	VOE 14880261			2			Hose	Durit	Schlauch	호스	软管	
30	VOE 14509899			2			Block	Bloc	Block	블록	壳体	3/4inch
31	VOE 983256			4			Hexagon screw	Vis a tête hexagonale	Sechskantschr.	육각 나사	六角螺钉	

1	8278652 S/N 10897-
2	8278658 S/N 10897-
3	8278664 S/N 10897-
4	
5	

工作液压，蛤壳式铲斗
클램셸 배관
Arbeitshydraullik, Greifer
Hydraulique de travail, benne preneuse
Working hydraulic, clamshell

Catalogue id	Group
56141	916
Illustr. No	Section
1006442	4200
Issue	Page
VOE 95E4356141	807

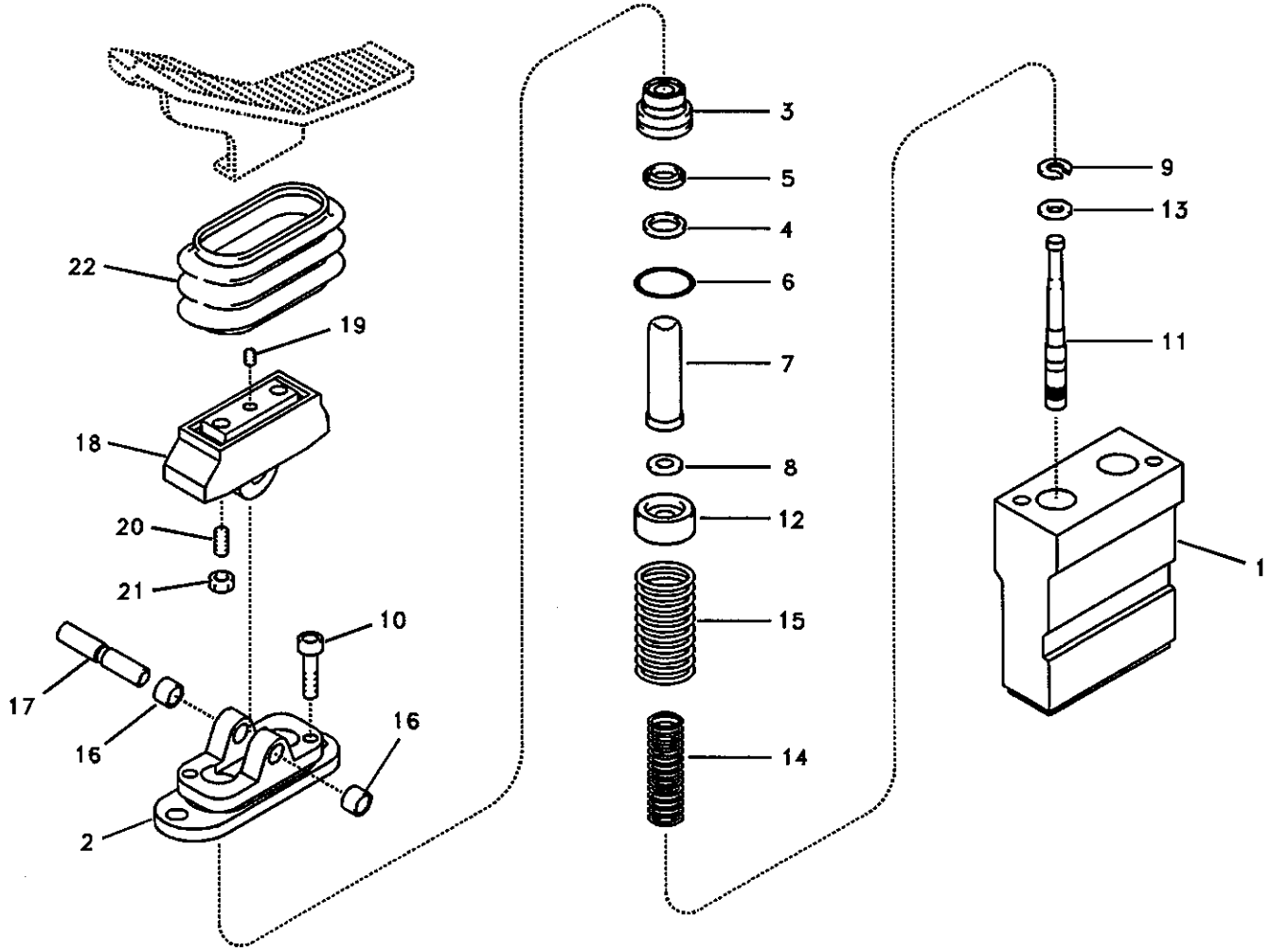

Volvo Construction Equipment
1007473

Fig.	Part No.	Quantity 1	2	3	PS	KIT	Description	Dénomination	Bezeichnung	품명	说明	Notes
	VOE 14511630	1	1				Valve	Soupape	Ventil	밸브	阀	
1		1	1		NS		•Casing	•Boitier	•Gehäuse	• 케이싱	• 壳体	
2	SA 8230-19620	1	1				•Cover	•Capot	•Haube	• 커버	• 罩盖	
3	SA 8230-19530	2	2				•Plug	•Bouchon	•Stopfen	• 플러그	• 堵头	
4	SA 8230-20110	2	2			K	•Seal	•Joint	•Dichtring	• 시일	• 密封	
5	SA 8230-19400	2	2			K	•Scraper	•Racloir	•Abstreicher	• 스크레이퍼	• 刮板	
6	SA 9511-12020	2	2			K	•O-ring	•Joint Torique	•O-Ring	• 오링	•O 形圈	
7	SA 8230-19410	2	2				•Rod	•Tringle	•Stange	• 로드	• 活杆	
8	SA 8230-19680	4	4				•Washer	•Rondelle	•Scheibe	• 와셔	• 垫圈	
9	SA 8230-19690	2	2				•Washer	•Rondelle	•Scheibe	• 와셔	• 垫圈	
10	SA 8230-19420	2	2				•Screw	•Vis	•Schraube	• 스크류	• 六角螺钉	
11	SA 8230-19510	2	2				•Spool	•Bobine	•Schieber	• 스풀	• 株塞	
12	SA 8230-19440	2	2				•Seat	•Siege	•Sitz	• 시트	• 座圈	
13	SA 8230-19450	2	2				•Washer	•Rondelle	•Scheibe	• 와셔	• 垫圈	
14	VOE 14500149	2	2				•Spring	•Ressort	•Feder	• 스프링	• 弹簧	
15	SA 8230-19460	2	2				•Spring	•Ressort	•Feder	• 스프링	• 弹簧	
16	SA 8240-03310	2	2				•Bushing	•Bague	•Buchse	• 부싱	• 衬套	
17	SA 8230-19470	1	1				•Camshaft	•Arbre a cames	•Nockenwelle	• 캠축	• 凸轮轴	
18	SA 8230-19550	1	1				•Cam	•Came	•Nocken	• 캠	• 凸轮	
19	SA 8240-03730	1	1				•Screw	•Vis	•Schraube	• 스크류	• 六角螺钉	
20	SA 8230-19560	2	2				•Screw	•Vis	•Schraube	• 스크류	• 六角螺钉	
21	SA 8230-19480	2	2				•Lock nut	•Contre-ecrou	•Sicherungsmutter	• 록 너트	• 锁紧螺母	
22	SA 8230-19570	1	1				•Bellows	•Capot Caoutcho	•Gummimantel	• 벨로즈	• 护套	
100	SA 8130-00630	1	1				Sealing Kit	Jeu Joints	Dichtungssatz	시일 킷	密封包	

1	8277880
2	8278101
3	
4	
5	

工作液压，可调大臂遥控阀踏板
원격조종밸브 페달 , 조절 붐
Arbeitshydraulik, Vorsteuergerät Pedal für stellbaren Ausleger
Hydr de travail, pédale v cde télécom. flèche réglable
Working hydraulic, remote control valve pedal for adjustable boom

Catalogue id 56141	Group 916
Illustr. No 1007473	Section 7000
Issue VOE 95E4356141	Page 809

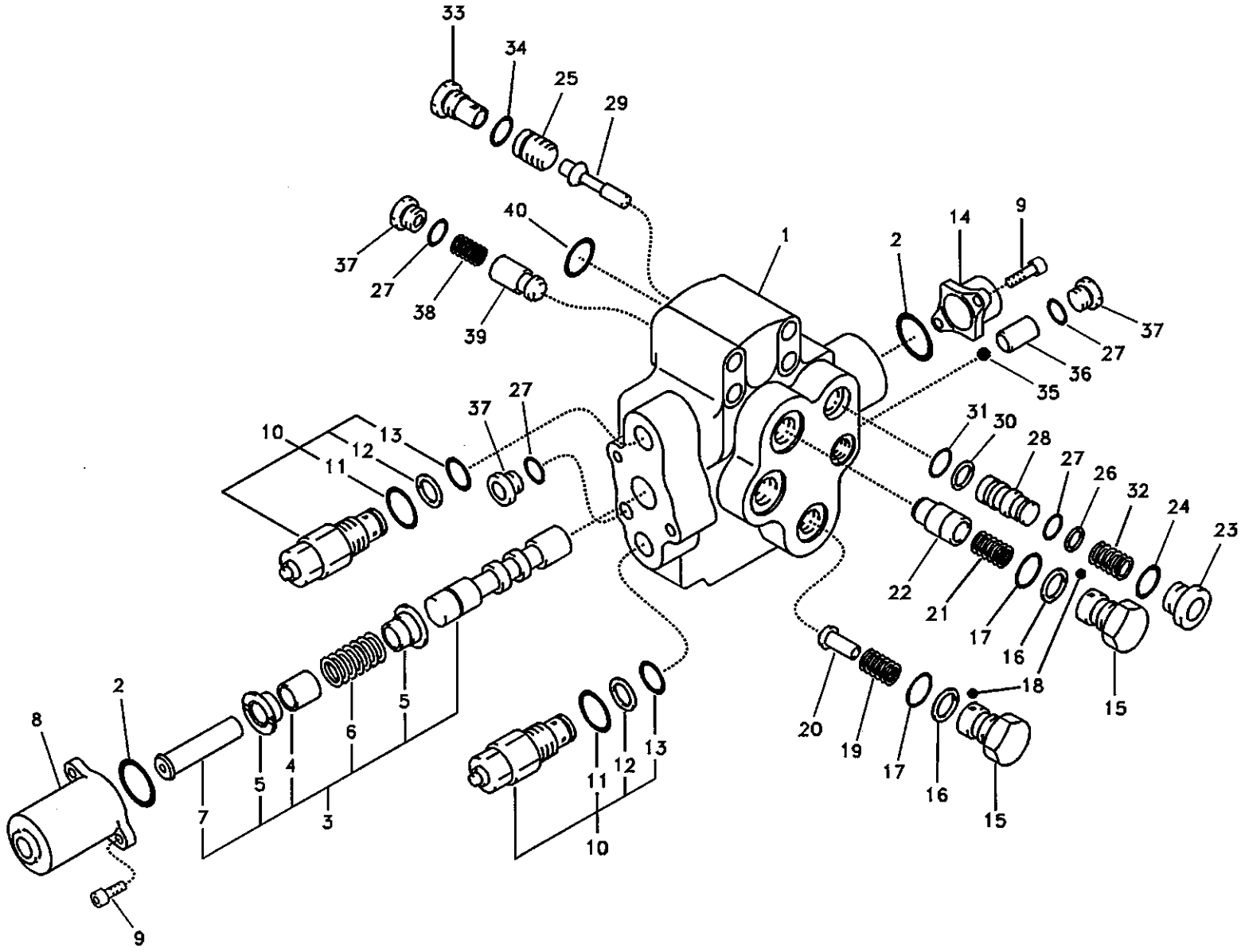

Volvo Construction Equipment

1013278

Fig.	Part No.	Quantity 1	2	3	PS	KIT	Description	Dénomination	Bezeichnung	품명	说明	Notes
	VOE 14531123	1	1				Valve	Soupape	Ventil	밸브	阀	
1		1	1		NS		•Housing	•Carter	•Gehäuse	• 하우징	• 水泵壳体	
2	SA 8230-00210	2	2		SS	K	•O-ring	•Joint Torique	•O-Ring	• 오링	•0 形圈	
3		1	1		NS		•Plunger	•Plongeur	•Plunger	• 플런저	• 柱塞	
4	VOE 14500403	1	1				••Spacer	••Partie Intermédiaire	••Zwischenstück	•• 스페이서	•• 垫片	
5	VOE 14500404	1	1				••Guide	••Rail	••Führung	•• 가이드	•• 导向机构	
6	VOE 14500405	1	1				••Spring	••Ressort	••Feder	•• 스프링	•• 弹簧	
7	SA 8230-11690	1	1				••Cap	••Chapeau	••Kappe	•• 캡	•• 罩壳	
8	SA 8230-10460	1	1				•Cover	•Capot	•Haube	• 커버	• 罩盖	
9	SA 8230-23010	4	4				•Bolt	•Boulon	•Bolzen	• 볼트	• 螺栓	
10	VOE 14500406	2	2				•Relief valve	•Limiteur - pression	•Druckbegrenzer	• 릴리프 밸브	• 减压阀	
11	SA 8230-00400	1	1			K	••O-ring	••Joint Torique	••O-Ring	•• 오링	••0 形圈	
12	SA 9566-10160	1	1			K	••Ring	••Anneau	••Ring	•• 링	•• 密封环	
13	SA 9511-12016	1	1			K	••O-ring	••Joint Torique	••O-Ring	•• 오링	••0 形圈	
14	VOE 14500407	1	1				•Cover	•Capot	•Haube	• 커버	• 罩盖	
15	VOE 14500408	2	2				•Cap	•Chapeau	•Kappe	• 캡	• 罩壳	
16	SA 9566-1022A	2	2			K	•Ring	•Anneau	•Ring	• 링	• 密封环	
17	SA 9511-1222A	2	2			K	•O-ring	•Joint Torique	•O-Ring	• 오링	•0 形圈	
18	SA 8230-02880	2	2				•Adhesive	•Adhesif	•Klebstoff	• 접착제	• 粘合剂	
19	SA 8230-10360	1	1				•Spring	•Ressort	•Feder	• 스프링	• 弹簧	
20	SA 8230-11210	1	1				•Check valve	•Valve antiretour	•Rückschlagventil	• 체크 밸브	• 止回阀	
21	SA 8230-12960	1	1		SS		•Spring	•Ressort	•Feder	• 스프링	• 弹簧	
22	SA 8230-11300	1	1				•Poppet	•Clapet champignon	•Niete	• 포핏	• 塞座	
23	SA 8230-37030	1	1				•Cap	•Chapeau	•Kappe	• 캡	• 罩壳	
24	SA 9511-12018	1	1			K	•O-ring	•Joint Torique	•O-Ring	• 오링	•0 形圈	
25	VOE 14500409	1	1				•Piston	•Piston	•Kolben	• 피스톤	• 活塞	
26	SA 9566-10080	1	1			K	•Ring	•Anneau	•Ring	• 링	• 密封环	
27	SA 9511-12008	4	4			K	•O-ring	•Joint Torique	•O-Ring	• 오링	•0 形圈	
28	SA 8230-35950	1	1				•Sleeve	•Manchon	•Muffe	• 슬리브	• 内套	
29	SA 8230-35870	1	1				•Poppet	•Clapet champignon	•Niete	• 포핏	• 塞座	

1	8277880
2	8278101
3	
4	
5	

工作液压，可调大臂遥控阀
제어밸브 , 조절 붐
Arbeitshydraulik, stellbarer Ausleger, Steurventil
Hydraulique de travail, flêche réglable, valve controle
Working hydraulic, adjustable boom control valve

Catalogue id 56141	Group 916
Illustr. No 1013278	Section 7200
Issue VOE 95E4356141	Page 811

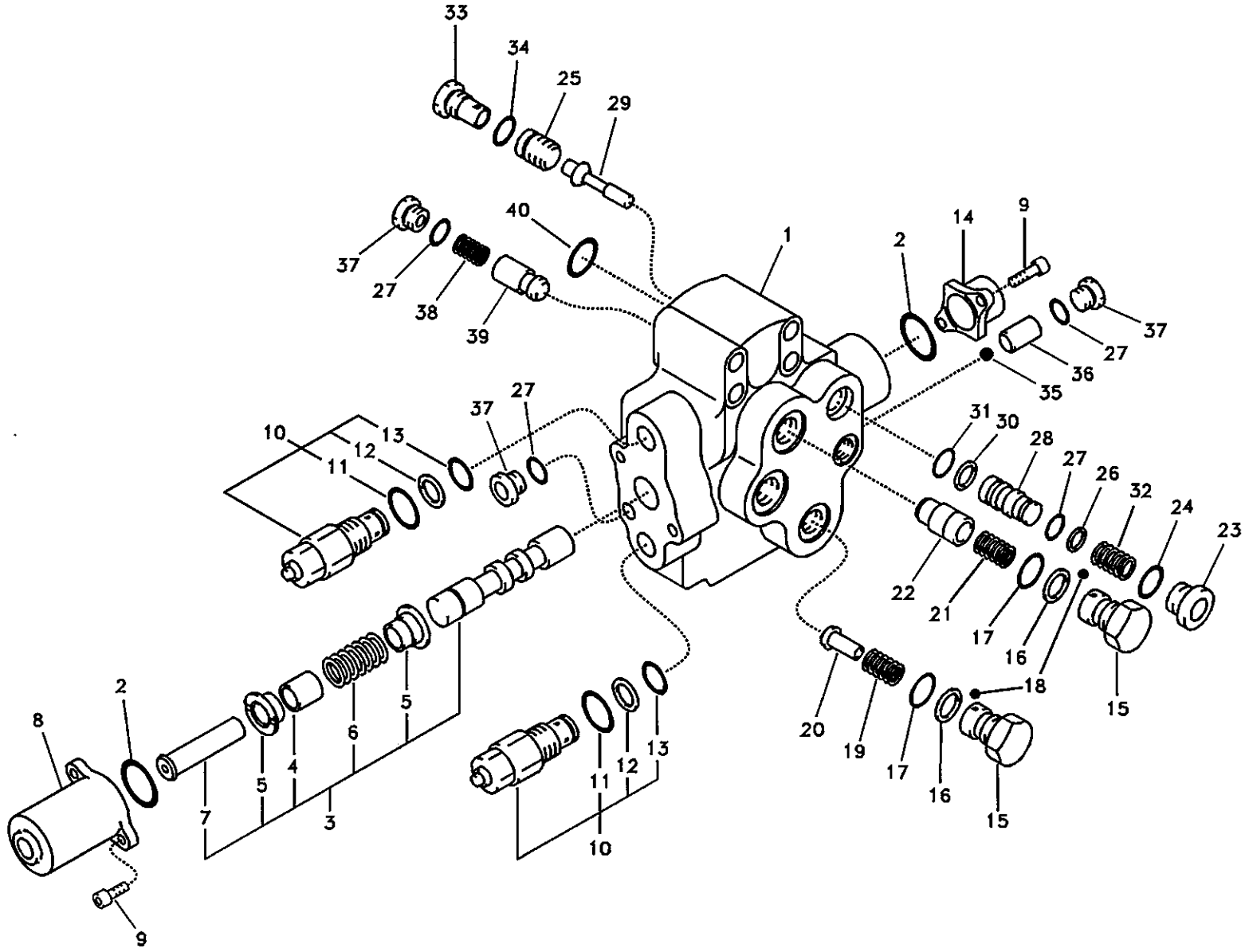

Volvo Construction Equipment

1013278

Fig.	Part No.	Quantity 1	2	3	PS	KIT	Description	Dénomination	Bezeichnung	품명	说明	Notes
30	SA 9566-10100	1	1		SS	K	•Ring	•Anneau	•Ring	• 링	• 密封环	
31	SA 9511-12010	1	1				•O-ring	•Joint Torique	•O-Ring	• 오링	•0 形圈	
32	SA 8230-36080	1	1				•Spring	•Ressort	•Feder	• 스프링	• 弹簧	
33	SA 8230-35970	1	1				•Cap	•Chapeau	•Kappe	• 캡	• 罩壳	
34	SA 9511-12014	1	1				•O-ring	•Joint Torique	•O-Ring	• 오링	•0 形圈	
35	SA 9676-14000	1	1		SS		•Ball	•Bille	•Kugel	• 볼	• 滚珠	
36	VOE 14500410	1	1				•Seal	•Joint	•Dichtring	• 시일	• 密封	
37		3	3		NS		•Cap	•Chapeau	•Kappe	• 캡	• 罩壳	
38	VOE 14500411	1	1				•Spring	•Ressort	•Feder	• 스프링	• 弹簧	
39	VOE 14500412	1	1				•Check valve	•Valve antiretour	•Rückschlagventil	• 체크 밸브	• 止回阀	
40	SA 9512-02219	1	1				•O-ring	•Joint Torique	•O-Ring	• 오링	•0 形圈	
100	VOE 14500413	1	1				Sealing Kit	Jeu Joints	Dichtungssatz	시일 킷	密封包	

1	8277880	工作液压，可调大臂遥控阀 제어밸브 , 조절 붐 **Arbeitshydraulik, stellbarer Ausleger, Steurventil** **Hydraulique de travail, flêche réglable, valve controle** **Working hydraulic, adjustable boom control valve**
2	8278101	
3		
4		
5		

Catalogue id	Group
56141	916
Illustr. No	Section
1013278	7200
Issue	Page
VOE 95E4356141	813

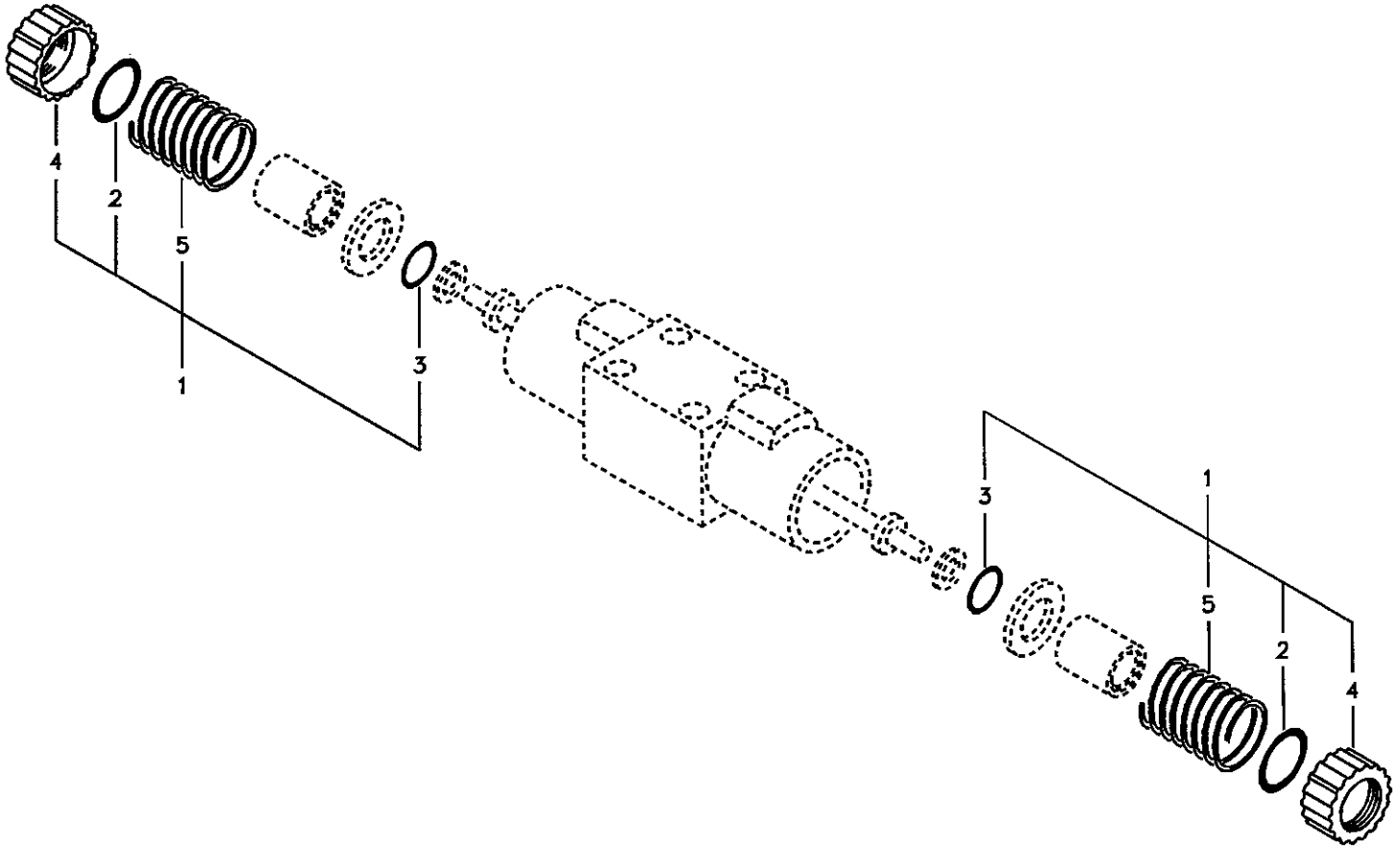

Volvo Construction Equipment

1004116

Fig.	Part No.	Quantity 1	2	3	4	5	PS	KIT	Description	Dénomination	Bezeichnung	품명	说明	Notes
	VOE 14505324	1	1	1	1				Solenoid valve	Vanne electrom.	Magnetventil	솔레노이드 밸브	电磁阀	
1	**VOE 14512987**	2	2	2	2		SS		•Set	•Jeu	•Satz	• 세트	• 组件	
2		1	1	1	1				••O-ring	••Joint Torique	••O-Ring	•• 오링	••O 形圈	
3		1	1	1	1		NS		••O-ring	••Joint Torique	••O-Ring	•• 오링	••O 形圈	
4		1	1	1	1		NS		••Nut	••Ecrou	••Mutter	•• 너트	•• 螺母	
5		1	1	1	1		NS		••Spring	••Ressort	••Feder	•• 스프링	•• 弹簧	

1	**8277855**	**工作液压，电磁阀** **유압 배관 , 솔레노이드 밸브** **Arbeitshydraulik, Solenoidventil** **Commande hydraulique d'outil, électrovalve** **Working hydraulic, solenoid valve**	Catalogue id **56141**	Group **916**
2	**8277856**			
3	**8278591 S/N 11119-**		Illustr. No **1004116**	Section **7300**
4	**8278593 S/N 11119-**		Issue **VOE 95E4356141**	Page **815**
5				

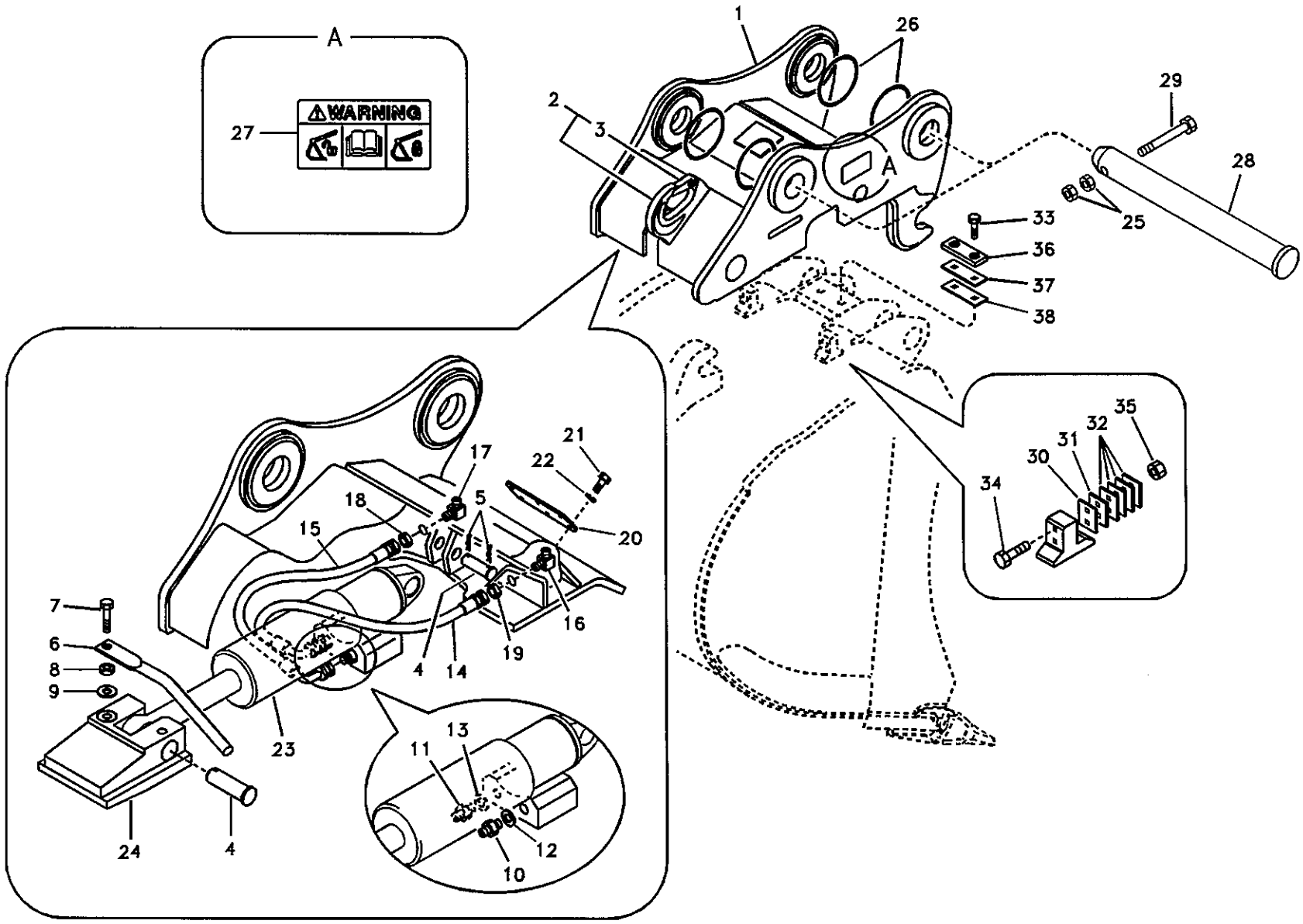

Volvo Construction Equipment

1006472

Fig.	Part No.	Quantity 1	2	3	PS	KIT	Description	Dénomination	Bezeichnung	품명	说明	Notes
1	SA 1171-73012	1			SS		Quick attachment	Fixation rapide	Schnellkupplung	퀵 핏 어태치먼트	快速附属装置	Quick fit S1 SER NO 10001-10911
	VOE 14519795	1			SS		Quick attachment	Fixation rapide	Schnellkupplung	퀵 핏 어태치먼트	快速附属装置	Quick fit S1 SER NO 10912-12093 SER NO 30001-30150
	VOE 14521745	1					Qik Attachment	Fixation Rapide	Schnellwechsler	퀵 핏 어태치먼트	快速附属装置	SER NO 12094-16081 SER NO 30151-
	VOE 14529610	1					Qik Attachment	Fixation Rapide	Schnellwechsler	퀵 핏 어태치먼트	快速附属装置	SER NO 16082-
	VOE 14529611	1					•Qik Attachment	•Fixation Rapide	•Schnellwechsler	• 퀵 핏 어태치먼트	• 快速附属装置	
2	SA 1171-75310	1					••Hook	••Crochet	••Haken	•• 훅	•• 吊钩	SER NO 10001-16081
	VOE 14529540	1					••Hook	••Crochet	••Haken	•• 훅	•• 吊钩	SER NO 16082-
3	VOE 14512705	1					•••Repair Kit	•••Kit Réparation	•••Reparatursatz	••• 수리 킷	••• 修理套件	
		1			NS		•••Repair Kit	•••Kit Réparation	•••Reparatursatz	••• 수리 킷	••• 修理套件	
4	SA 1171-75021	2					•Pin	•Goupille	•Zapfen	• 핀	• 定位销	
5	SA 9323-05922	2					•Split Pin	•Goupille Fendue	•Splint	• 분할 핀	• 开口销	
6	SA 1171-75030	1					•Stay	•Tirant	•Strebe	• 스테이	• 接头	
7	SA 9011-10807	1					•Bolt	•Boulon	•Bolzen	• 볼트	• 螺栓	
8	VOE 983303	1					•Nut	•Ecrou	•Mutter	• 너트	• 螺母	
9	SA 9211-10000	1					•Washer	•Rondelle	•Scheibe	• 와셔	• 垫圈	
10	SA 9412-22020	1					•Connector	•Raccord	•Anschluss	• 커넥터	• 接头	
11	SA 9412-22050	1					•Connector	•Raccord	•Anschluss	• 커넥터	• 接头	
12	SA 9426-20040	1					•Gasket	•Joint	•Dichtung	• 가스켓	• 密封垫	
13	SA 9426-20050	1					•Gasket	•Joint	•Dichtung	• 가스켓	• 密封垫	
14	SA 9459-05130	1					•Hose	•Durit	•Schlauch	• 호스	• 软管	
15	SA 9459-05110	1					•Hose	•Durit	•Schlauch	• 호스	• 软管	
16	SA 9411-95940	1					•Elbow	•Coude	•Winkelstueck	• 엘보	• 弯管接头	
17	SA 9411-95950	1					•Elbow	•Coude	•Winkelstueck	• 엘보	• 弯管接头	
18	SA 2043-00120	1					•Nut	•Ecrou	•Mutter	• 너트	• 螺母	
19	SA 1040-80490	1					•Nut	•Ecrou	•Mutter	• 너트	• 螺母	

1	8277885
2	8277887 S/N -10464
3	
4	
5	

快速装配附加铲斗
작업장치 브라켓 , 퀵 핏
Geräteträger, Schnellwechsler
Fixation, raccord rapide
Attachment bracket, quickfit

Catalogue id 56141	Group 924
Illustr. No 1006472	Section 100
Issue VOE 95E4356141	Page 817

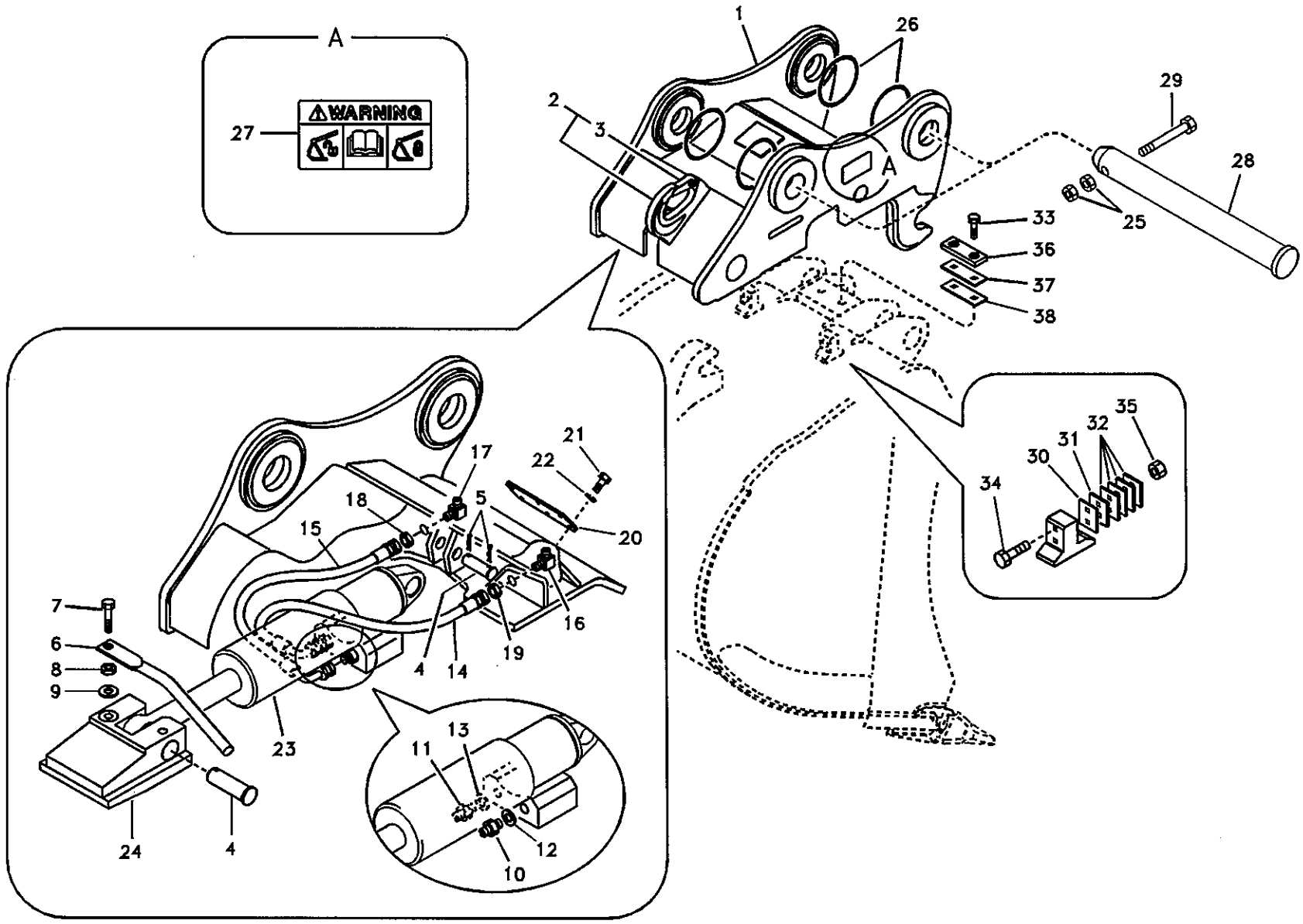

Volvo Construction Equipment

1006472

Fig.	Part No.	Quantity 1	2	3	PS	KIT	Description	Dénomination	Bezeichnung	품명	说明	Notes
20	SA 1171-75290	1					•Cover	•Capot	•Haube	• 커버	• 罩盖	SER NO 10001-12093 SER NO 30001-30150
	VOE 14521740	1					•Cover	•Capot	•Haube	• 커버	• 罩盖	SER NO 12094- SER NO 30151-
21	VOE 983242	4					•Screw	•Vis	•Schraube	• 스크류	• 六角螺钉	
22	VOE 955921	4					•Spring Washer	•Rondelle élastique	•Federscheibe	• 스프링 와셔	• 弹簧垫圈	
23	SA 1171-90620	1			SS		•Cylinder	•Verin	•Zylinder	• 실린더	• 工作缸	SER NO 10001-12291 SER NO 30001-30198 See group 924, Page 841
	VOE 14522370	1					•Cylinder	•Verin	•Zylinder	• 실린더	• 工作缸	SER NO 12292- SER NO 30199- See group 924, Page 841
24	SA 1171-75010	1					•Key	•Clavette	•Keil	• 키	• 锁销	
25	VOE 979021	4					Hexagon Nut	Ecrou Hexagonal	Sechskantmutter	너트	六角螺母	
26	VOE 14880692	4					Ring	Anneau	Ring	링	密封环	
27	SA 1192-02890	1					Decal	Decalcomanie	Abziehbild	데칼	标签	
28	VOE 14512676	2					Pin	Goupille	Zapfen	핀	定位销	
29	SA 9011-21623	2					Bolt	Boulon	Bolzen	볼트	螺栓	
30	SA 1171-75330		2				Shim	Cale d'épaisseur	Passcheibe	심	垫片	
31	SA 1171-75340		2				Shim	Cale d'épaisseur	Passcheibe	심	垫片	
32	SA 1171-75360		8				Shim	Cale d'épaisseur	Passcheibe	심	垫片	
33	SA 1171-75210		6				Bolt	Boulon	Bolzen	볼트	螺栓	
34	SA 9011-12413		2				Bolt	Boulon	Bolzen	볼트	螺栓	
35	VOE 980521		2				Nut	Ecrou	Mutter	너트	螺母	
36	SA 1171-75040		3				Spacer	Partie Intermédiaire	Zwischenstück	스페이서	垫片	
37	SA 1171-75110		3				Shim	Cale Reglage	Nachstellblech	심	垫片	
38	SA 1171-75120		3				Shim	Cale Reglage	Nachstellblech	심	垫片	

1	8277885
2	8277887 S/N -10464
3	
4	
5	

快速装配附加铲斗
작업장치 브라켓 , 퀵 핏
Geräteträger, Schnellwechsler
Fixation, raccord rapide
Attachment bracket, quickfit

Catalogue id	Group
56141	924
Illustr. No	Section
1006472	100
Issue	Page
VOE 95E4356141	819

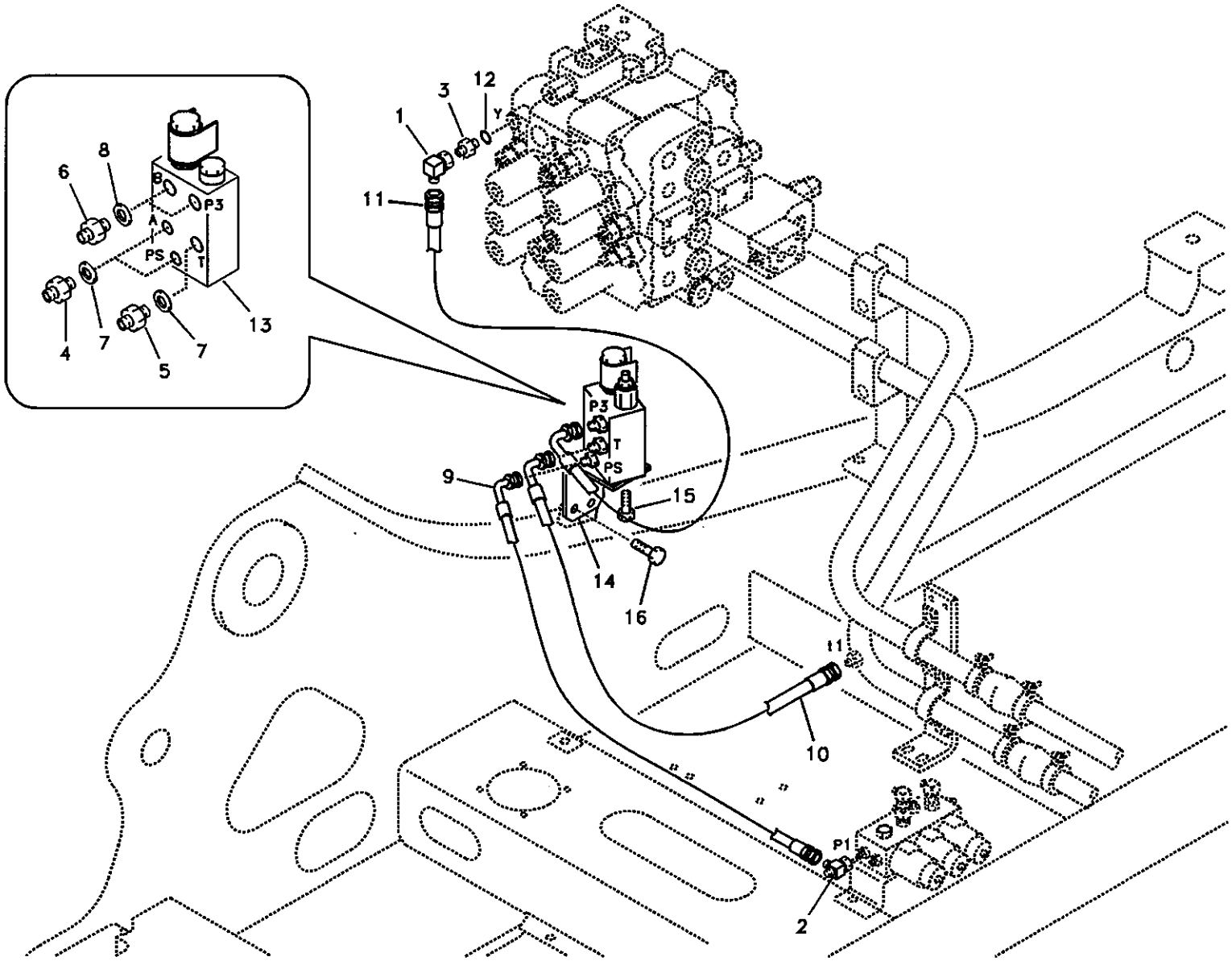

Volvo Construction Equipment

1010077

Fig.	Part No.	Quantity 1	2	3	P S	K I T	Description	Dénomination	Bezeichnung	품명	说明	Notes
1	SA 9411-90490	1					Elbow	Coude	Winkelstueck	엘보	弯管接头	
2	SA 9411-95440	1					Tee	Connexion en T	T-stuck	티	三通	
3	SA 9412-11290	1					Connector	Raccord	Anschluss	커넥터	接头	
4	SA 9412-22020	2					Connector	Raccord	Anschluss	커넥터	接头	
5	SA 9412-22030	1					Connector	Raccord	Anschluss	커넥터	接头	
6	SA 9412-22050	2					Connector	Raccord	Anschluss	커넥터	接头	
7	SA 9426-20040	3					Gasket	Joint	Dichtung	가스켓	密封垫	
8	SA 9426-20050	2					Gasket	Joint	Dichtung	가스켓	密封垫	
9	SA 9453-02225	1					Hose	Durit	Schlauch	호스	软管	
10	SA 9453-03212	1					Hose	Durit	Schlauch	호스	软管	
11	SA 9453-03628	1					Hose	Durit	Schlauch	호스	软管	
12	SA 9511-12011	1					O-ring	Joint Torique	O-Ring	오링	0 形圈	
13	VOE 14503696	1					Valve	Soupape	Ventil	밸브	阀	SER NO 10001-12785 SER NO 30001-30288 See group 924, Page 847
	VOE 14521727	1					Valve	Soupape	Ventil	밸브	阀	SER NO 12786- SER NO 30289- See group 924, Page 849
14	VOE 14509019	1					Bracket	Console	Konsole	브라켓	支架	
15	VOE 946173	2			SS		Screw	Vis	Schraube	스크류	六角螺钉	
16	VOE 946329	2					Flange screw	Vis à bride	Flanschschraube	플랜지 스크류	法兰螺钉	

1	8277870
2	
3	
4	
5	

工作液压，上部车架上的快速装配阀
유압 배관 , 상부 프레임측 퀵 핏
Arbeitshydraulik, Schnellwechsler auf oberem Rahmen
Commande hydraulique d'outil, porte-outil sur tourelle
Working hydraulic, quick fit on upper frame

Catalogue id 56141	Group 924
Illustr. No 1010077	Section 200
Issue VOE 95E4356141	Page 821

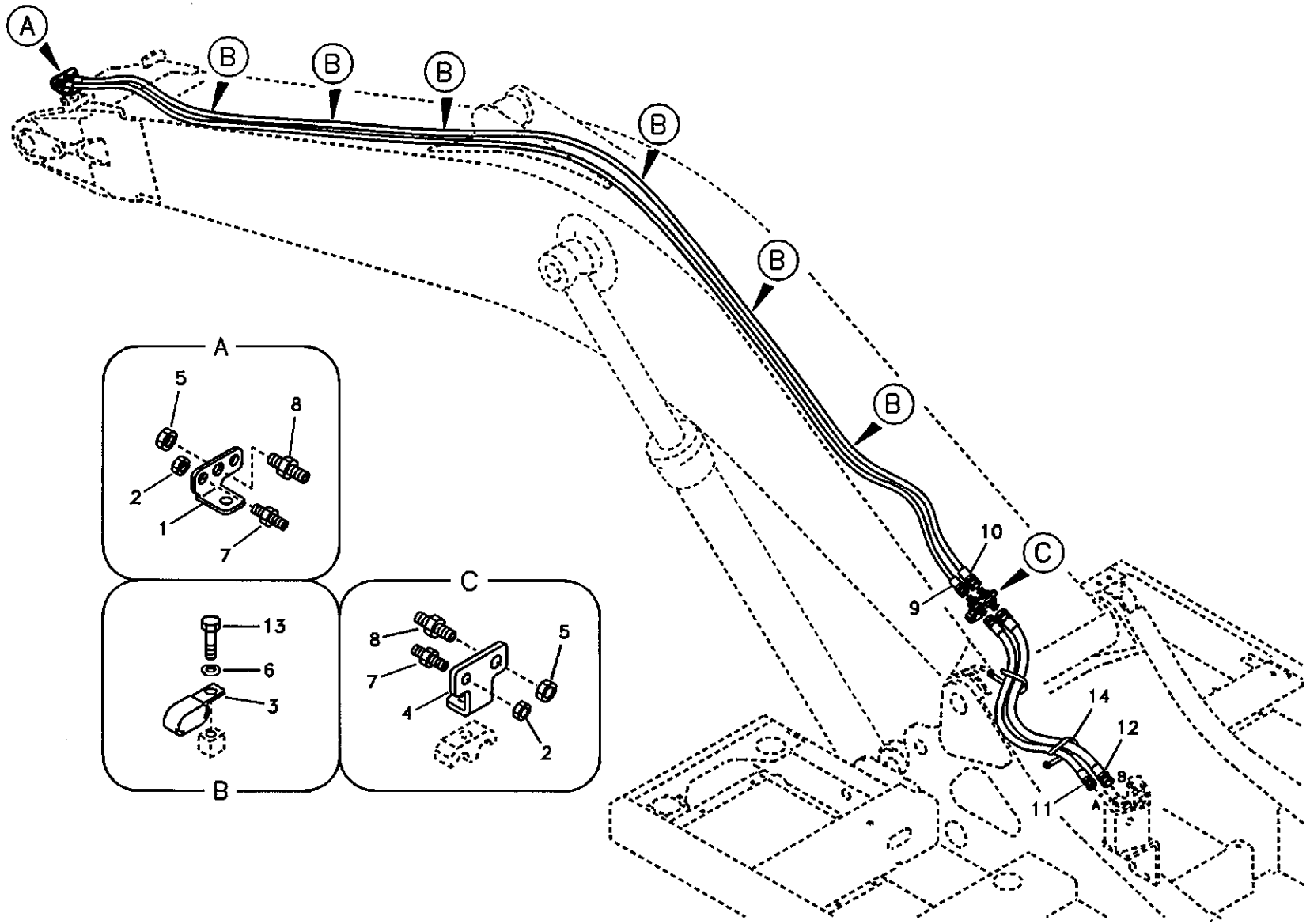

Volvo Construction Equipment

1006432

Fig.	Part No.	Quantity 1	2	3	PS	KIT	Description	Dénomination	Bezeichnung	품명	说明	Notes
1	VOE 14531119	1					Plate	Plaque	Platte	플레이트	配流盘	
2	SA 1040-80490	2					Nut	Ecrou	Mutter	너트	螺母	
3	VOE 14515524	6					Clip	Clip	Klemme	클립	卡簧	
4	VOE 14511253	1					Plate	Tole	Blech	플레이트	板	
5	SA 2043-00120	2					Nut	Ecrou	Mutter	너트	螺母	
6	SA 9211-10000	6					Washer	Rondelle	Scheibe	와셔	垫圈	
7	SA 9416-11091	2					Connector	Raccord	Anschluss	커넥터	接头	
8	SA 9416-11101	2					Connector	Raccord	Anschluss	커넥터	接头	
9	SA 9466-02619	1					Hose	Durit	Schlauch	호스	软管	
10	SA 9466-03619	1					Hose	Durit	Schlauch	호스	软管	
11	SA 9451-02627	1					Hose	Durit	Schlauch	호스	软管	
12	SA 9451-03627	1					Hose	Durit	Schlauch	호스	软管	
13	VOE 983250	6					Hexagon screw	Vis tête hexagonale	Sechskantschraube	스크류	六角螺钉	
14	SA 9314-02300	13					Strip Clamp	Ruban Serrage	Kabelbinder	스트립 클램프	箍带	

1	8277871	工作液压，大臂上的快速装配阀 유압 배관 , 붐측 퀵 핏 **Arbeitshydraulik, Schnellwechsler auf Ausleger** **Commande hydraulique d'outil, porte-outil sur flèche** **Working hydraulic, quick fit on boom**	Catalogue id 56141	Group 924
2			Illustr. No 1006432	Section 400
3				
4			Issue VOE 95E4356141	Page 823
5				

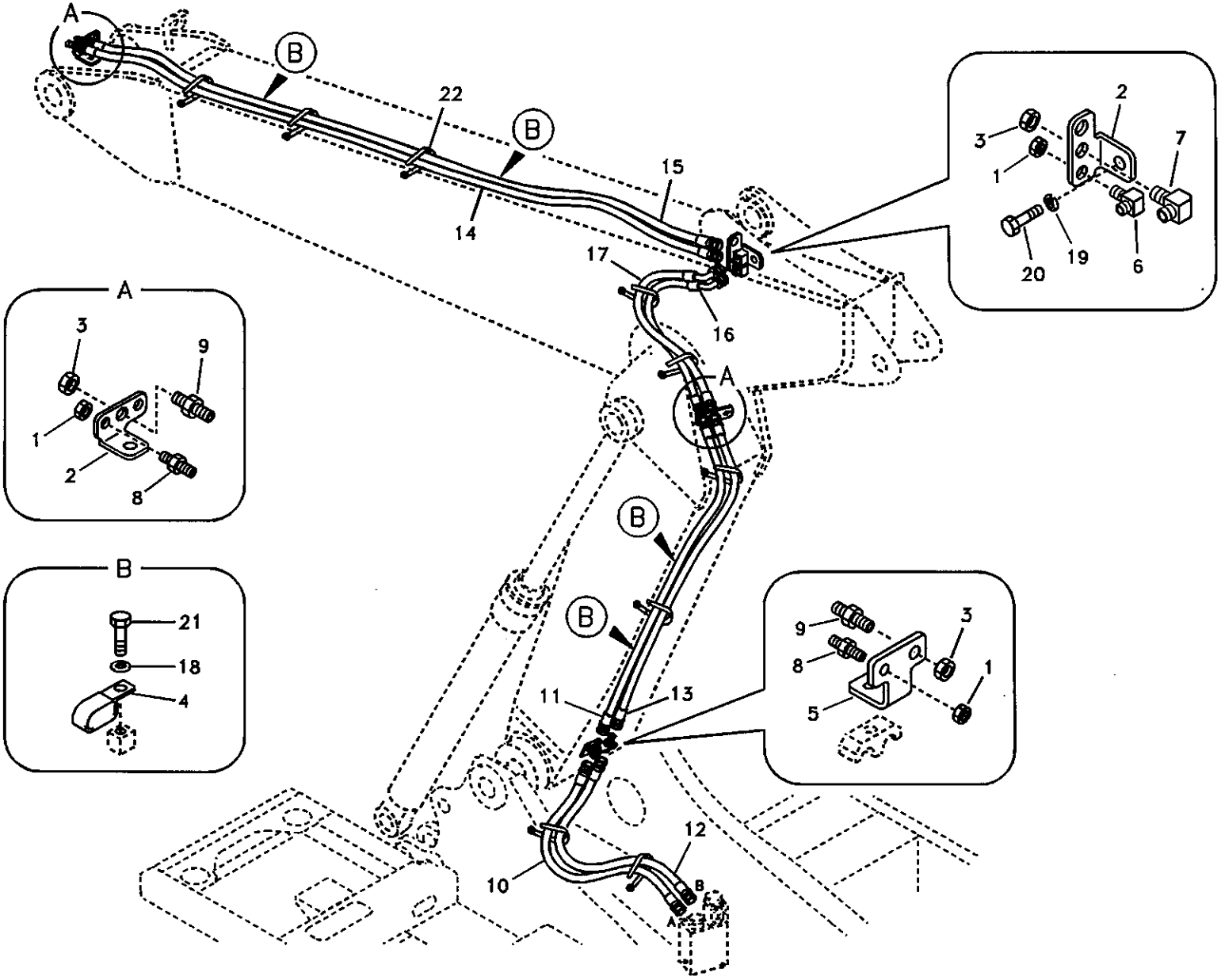

Volvo Construction Equipment

TA266

Fig.	Part No.	Quantity 1	2	3	PS	KIT	Description	Dénomination	Bezeichnung	품명	说明	Notes
1	SA 1040-80490	4					Nut	Ecrou	Mutter	너트	螺母	
2	VOE 14531119	3					Plate	Plaque	Platte	플레이트	配流盘	
3	SA 2043-00120	4					Nut	Ecrou	Mutter	너트	螺母	
4	VOE 14515524	4					Clip	Clip	Klemme	클립	卡簧	
5	VOE 14511253	1					Plate	Tole	Blech	플레이트	板	
6	SA 9411-95940	1					Elbow	Coude	Winkelstueck	엘보	弯管接头	
7	SA 9411-95950	1					Elbow	Coude	Winkelstueck	엘보	弯管接头	
8	SA 9416-11091	3					Connector	Raccord	Anschluss	커넥터	接头	
9	SA 9416-11101	3					Connector	Raccord	Anschluss	커넥터	接头	
10	SA 9451-02627	1					Hose	Durit	Schlauch	호스	软管	
11	SA 9451-02652	1					Hose	Durit	Schlauch	호스	软管	
12	SA 9451-03627	1					Hose	Durit	Schlauch	호스	软管	
13	SA 9451-03652	1					Hose	Durit	Schlauch	호스	软管	
14	SA 9451-02656	1					Hose	Durit	Schlauch	호스	软管	
15	SA 9451-03656	1					Hose	Durit	Schlauch	호스	软管	
16	SA 9453-02618	1					Hose	Durit	Schlauch	호스	软管	
17	SA 9453-03618	1					Hose	Durit	Schlauch	호스	软管	
18	SA 9211-10000	4					Washer	Rondelle	Scheibe	와셔	垫圈	
19	VOE 955926	1					Spring Washer	Rondelle élastique	Federscheibe	스프링 와셔	弹簧垫圈	
20	VOE 978936	1					Hexagon screw	Vis a tête hexagonale	Sechskantschr.	육각 나사	六角螺钉	
21	VOE 983250	4					Hexagon screw	Vis tête hexagonale	Sechskantschraube	스크류	六角螺钉	
22	SA 9314-02300	15					Strip Clamp	Ruban Serrage	Kabelbinder	스트립 클램프	箍带	

1	8277872
2	
3	
4	
5	

工作液压，可调大臂上的快速装配阀
유압 배관 , 조절 붐측 퀵 핏
Arbeitshydraulik, Schnellwechsler auf verstellbarem Ausleger
Commande hydraulique d'outil, porte-outil sur flèche articulée
Working hydraulic, quickfit on adjustable boom

Catalogue id 56141	Group 924
Illustr. No TA266	Section 500
Issue VOE 95E4356141	Page 825

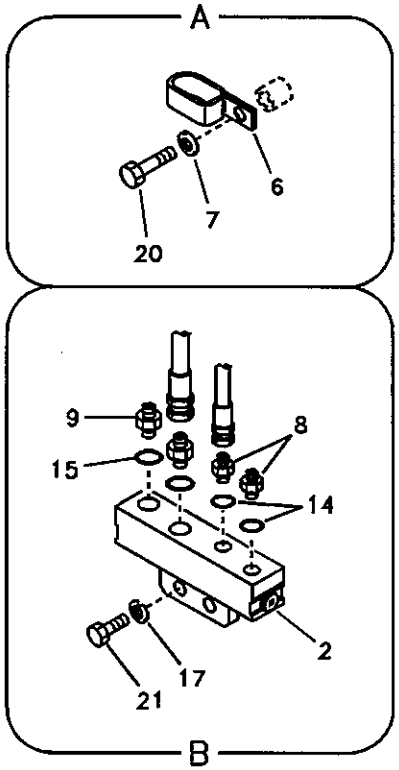
A
6
7
20
9
8
15
14
2
17
21
B

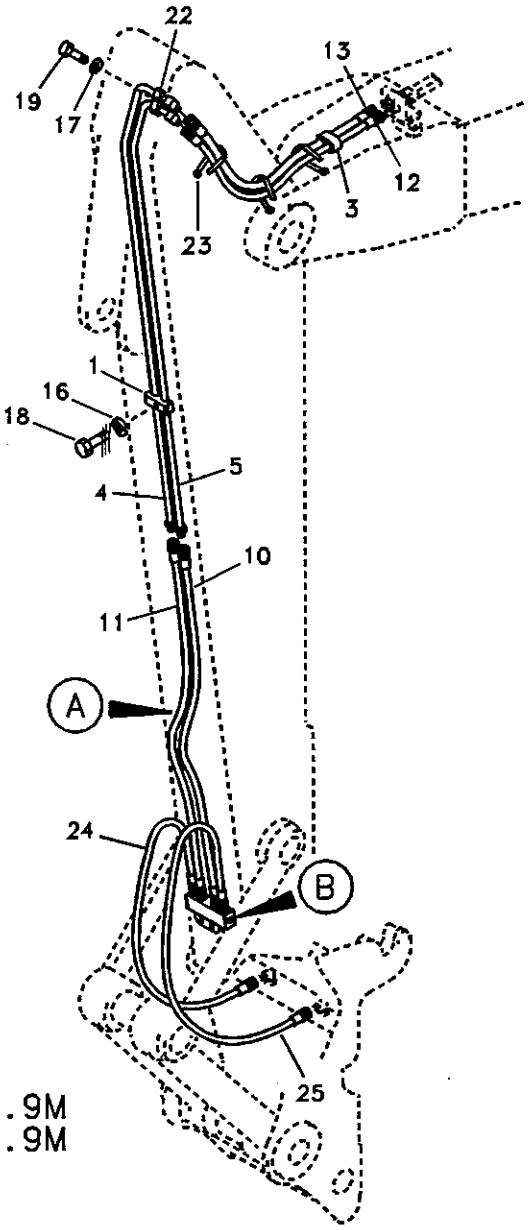
22
19
17
13
3
12
23
1
16
18
5
4
10
11
A
B
24
25

2.9M
3.9M

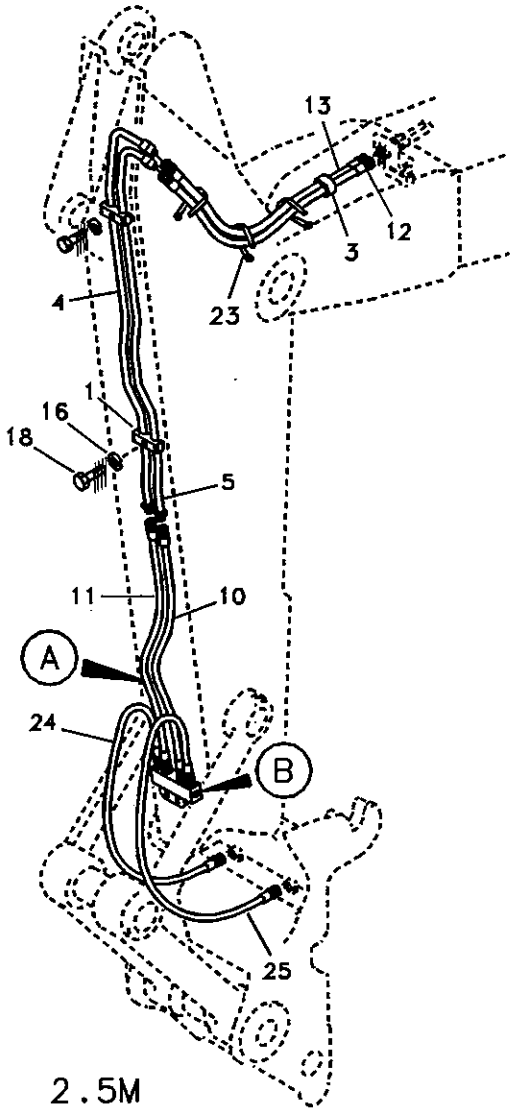
13
3
12
23
4
1
16
18
5
11
10
A
B
24
25

2.5M

Fig.	Part No.	Quantity 1	2	3	4	5	PS	KIT	Description	Dénomination	Bezeichnung	품명	说明	Notes
1	SA 1174-53360	2	1	1					Clamp	Pince Serrage	Klemme	클램프	管夹	
2	VOE 14508440	1	1	1					Block	Bloc	Block	블록	壳体	
3	SA 1174-58220	1	1	1					Clamp	Pince Serrage	Klemme	클램프	管夹	
4	VOE 14511741	1							Pipe	Canalisation	Rohrleitung	파이프	硬管总成	
	VOE 14512000		1						Pipe	Canalisation	Rohrleitung	파이프	硬管总成	
	VOE 14511734			1					Pipe	Canalisation	Rohrleitung	파이프	硬管总成	
5	VOE 14511742	1							Pipe	Canalisation	Rohrleitung	파이프	硬管总成	
	VOE 14515876		1						Pipe	Canalisation	Rohrleitung	파이프	硬管总成	
	VOE 14511733			1					Pipe	Canalisation	Rohrleitung	파이프	硬管总成	
6	VOE 14515524	1	1	1					Clip	Clip	Klemme	클립	卡簧	
7	SA 9211-10000	1	1	1					Washer	Rondelle	Scheibe	와셔	垫圈	
8	SA 9412-11020	2	2	2					Connector	Raccord	Anschluss	커넥터	接头	
9	SA 9412-11030	2	2	2					Connector	Raccord	Anschluss	커넥터	接头	
10	SA 9451-02632	1	1	1					Hose	Durit	Schlauch	호스	软管	
11	SA 9451-03632	1	1	1					Hose	Durit	Schlauch	호스	软管	
12	SA 9459-05630	1	1	1					Hose	Durit	Schlauch	호스	软管	
13	SA 9459-05590	1	1	1					Hose	Durit	Schlauch	호스	软管	
14	SA 9511-12011	2	2	2					O-ring	Joint Torique	O-Ring	오링	0 形圈	
15	SA 9511-12014	2	2	2					O-ring	Joint Torique	O-Ring	오링	0 形圈	
16	VOE 955921	2	1	1					Spring Washer	Rondelle élastique	Federscheibe	스프링 와셔	弹簧垫圈	
17	VOE 955922	2	3	3					Spring Washer	Rondelle élastique	Federscheibe	스프링 와셔	弹簧垫圈	
18	VOE 983243	2	1	1					Screw	Vis	Schraube	스크류	六角螺钉	
19	VOE 983253		1	1					Hexagon screw	Vis tête hexagonale	Sechskantschraub	스크류	六角螺钉	
20	VOE 983250	1	1	1					Hexagon screw	Vis tête hexagonale	Sechskantschraub	스크류	六角螺钉	
21	VOE 983251	2	2	2					Hexagon screw	Vis tête hexagonale	Sechskantschraub	스크류	六角螺钉	
22	VOE 14881202		1	1					Clamp	Pince Serrage	Klemme	클램프	管夹	
23	SA 9314-02300	5	5	5					Strip Clamp	Ruban Serrage	Kabelbinder	스트립 클램프	箍带	
24	VOE 14880139				1				Hose	Flexible	Schlauch	호스	软管	Quick fit S1
25	SA 9459-05630				1				Hose	Durit	Schlauch	호스	软管	Quick fit S1

1	8277873
2	8277874
3	8277875
4	8277885
5	

工作液压，小臂上的快速装配阀
유압 배관 , 디퍼 암측 퀵 핏
Arbeitshydraulik, Schnellwechsler auf Stiel
Commande hydraulique d'outil, porte-outil sur balancier
Working hydraulic, quick fit on dipper arm

Catalogue id 56141	Group 924
Illustr. No TA267	Section 700
Issue VOE 95E4356141	Page 827

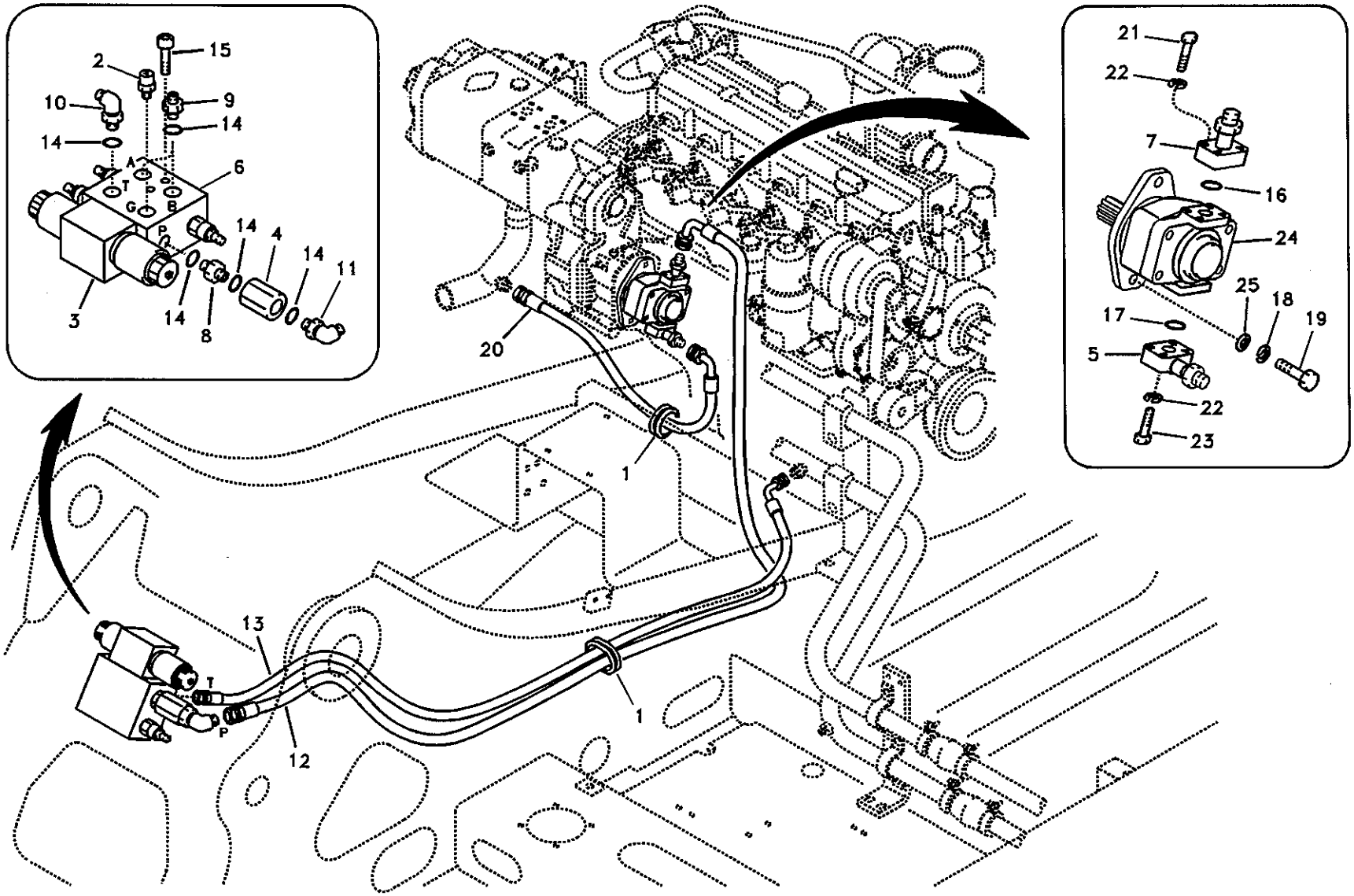

Volvo Construction Equipment

1010078

Fig.	Part No.	Quantity 1	2	3	PS	KIT	Description	Dénomination	Bezeichnung	품명	说明	Notes
1	VOE 14529112	2					Grommet	Passe fil	Durchführung	그로메트	套环	
2	SA 1042-11650	1					Quick Coupling	Accouple.rapide	Schnellkupplung	퀵 커플러	快速接头	
3	SA 1042-11981	1					Solenoid valve	Vanne electrom.	Magnetventil	솔레노이드 밸브	电磁阀	SER NO 10001-14667 SER NO 30001-30780 SER NO 20001-20054
	VOE 14531860	1					Solenoid valve	Vanne electrom.	Magnetventil	솔레노이드 밸브	电磁阀	SER NO 14668- SER NO 30781- SER NO 20055-
	VOE 14512987	1			SS		•Set	•Jeu	•Satz	• 세트	• 组件	
4	VOE 14531088	1					Check valve	Valve antiretour	Rückschlagventil	체크 밸브	止回阀	
5	VOE 14509080	1					Flange	Flasque	Flansch	플랜지	法兰	
6	SA 1142-30640	1			SS		Valve	Soupape	Ventil	밸브	阀	SER NO 10001-14142 SER NO 30001-30746
	VOE 14524173	1					Valve	Soupape	Ventil	밸브	阀	SER NO 14143- SER NO 30747-
	VOE 14500110	3					•Relief valve	•Limiteur - pression	•Druckbegrenzer	• 릴리프 밸브	• 减压阀	
7	SA 1040-84640	1					Flange	Flasque	Flansch	플랜지	法兰	
8	SA 9411-96030	1					Connector	Raccord	Anschluss	커넥터	接头	
9	SA 9412-11030	2					Connector	Raccord	Anschluss	커넥터	接头	
10	SA 9413-11020	1					Elbow	Coude	Winkelstueck	엘보	弯管接头	
11	SA 9414-11180	1					Elbow	Coude	Winkelstueck	엘보	弯管接头	
12	SA 9453-04454	1					Hose	Durit	Schlauch	호스	软管	
13	SA 9452-03234	1					Hose	Durit	Schlauch	호스	软管	
14	SA 9511-12014	6					O-ring	Joint Torique	O-Ring	오링	0 形圈	
15	SA 9016-21013	2					Bolt	Boulon	Bolzen	볼트	螺栓	SER NO 10001-11540 SER NO 30001-30045
	VOE 984350	2					Screw	Vis	Schraube	스크류	六角螺钉	SER NO 11541- SER NO 30046-
16	SA 9512-02214	1					O-ring	Joint Torique	O-Ring	오링	0 形圈	
17	SA 9512-02219	1					O-ring	Joint Torique	O-Ring	오링	0 形圈	

1	8277864
2	
3	
4	
5	

工作液压，上部车架上的斜板和旋转器
유압 배관 , 상부 프레임측 슬로프 및 로테이터
Arbeitshydraulik, Böschung und Rotator auf oberem Rahmen
Commande hydraulique d'outil, équipement de talutage et rotateur sur tourelle
Working hydraulic, slope and rotator on upper frame

Catalogue id	Group
56141	924
Illustr. No	Section
1010078	1000
Issue	Page
VOE 95E4356141	829

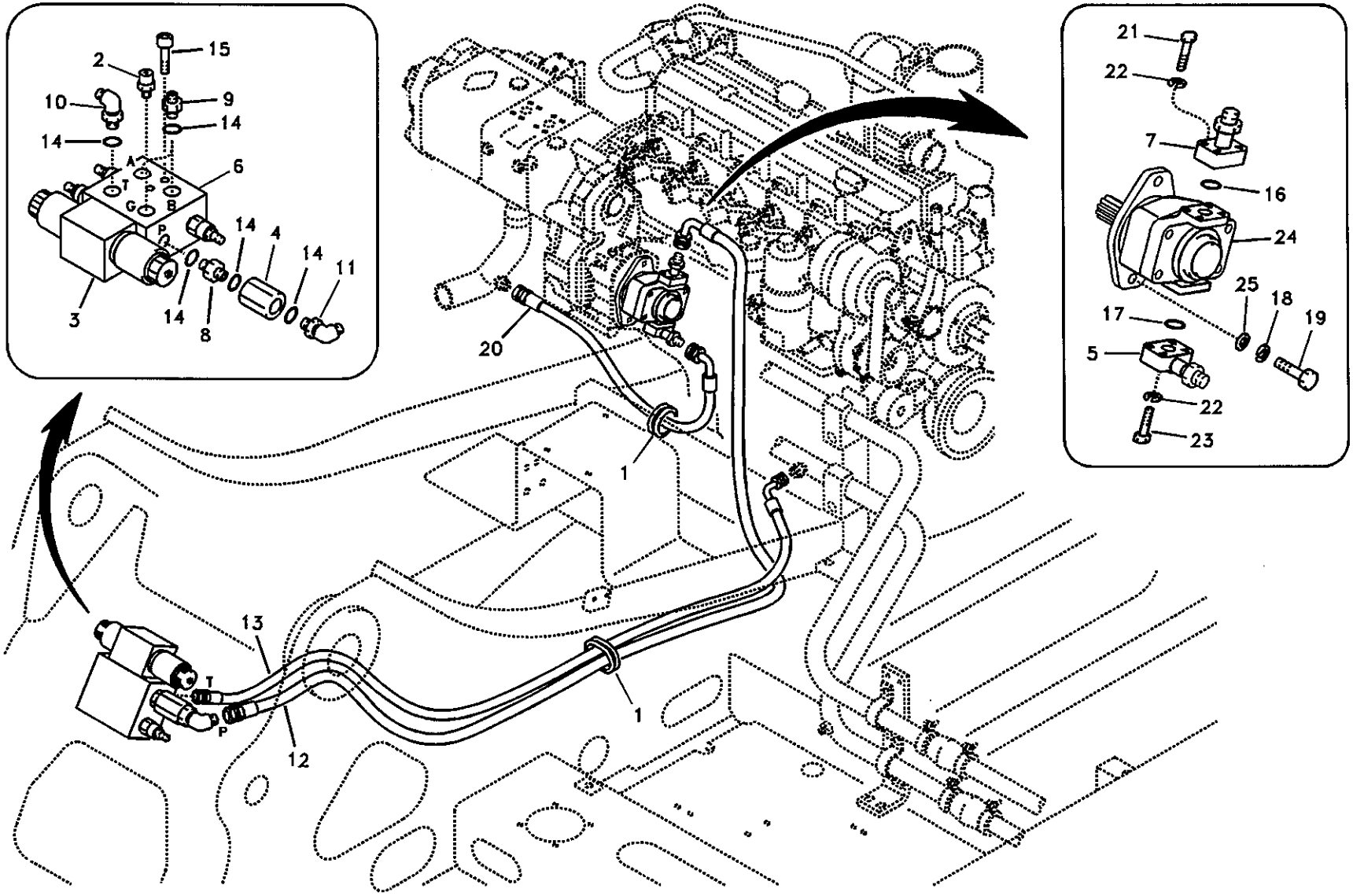

Volvo Construction Equipment

1010078

Fig.	Part No.	Quantity 1	2	3	P S	K I T	Description	Dénomination	Bezeichnung	품명	说明	Notes
18	VOE 955923	2					Spring Washer	Rondelle élastique	Federscheibe	스프링 와셔	弹簧垫圈	
19	VOE 978933	2					Screw	Vis	Schraube	스크류	六角螺钉	
20	SA 9453-06220	1					Hose	Durit	Schlauch	호스	软管	
21	VOE 947167	4					Screw	Vis	Schraube	스크류	六角螺钉	SER NO 10001-11540 SER NO 30001-30045
	VOE 984082	4					Allen Hd Screw	Vis A 6 Pans Cr	Inbusschraube	스크류	内六角螺钉	SER NO 11541- SER NO 30046-
22	VOE 955922	8					Spring Washer	Rondelle élastique	Federscheibe	스프링 와셔	弹簧垫圈	
23	VOE 967637	4					Allen Hd Screw	Vis A 6 Pans Cr	Inbusschraube	스크류	内六角螺钉	SER NO 10001-11540 SER NO 30001-30045
	VOE 984085	4					Allen Hd Screw	Vis A 6 Pans Cr	Inbusschraube	스크류	内六角螺钉	SER NO 11541- SER NO 30046-
24	SA 7210-00940	1			SS		Gear Pump	Pomp.engrenages	Zahnradpumpe	기어 펌프	齿轮泵	SER NO 10001-12762 SER NO 30001-30360 See group 924, Page 839
	VOE 14525542	1					Gear Pump	Pomp.engrenages	Zahnradpumpe	기어 펌프	齿轮泵	SER NO 12763- SER NO 30361- See group 924, Page 839
25	SA 9211-12000	2					Washer	Rondelle	Scheibe	와셔	垫圈	

1	8277864	工作液压，上部车架上的斜板和旋转器 유압 배관 , 상부 프레임측 슬로프 및 로테이터 **Arbeitshydraulik, Böschung und Rotator auf oberem Rahmen** **Commande hydraulique d'outil, équipement de talutage et rotateur sur tourelle** **Working hydraulic, slope and rotator on upper frame**	Catalogue id 56141	Group 924
2			Illustr. No 1010078	Section 1000
3				
4			Issue VOE 95E4356141	Page 831
5				

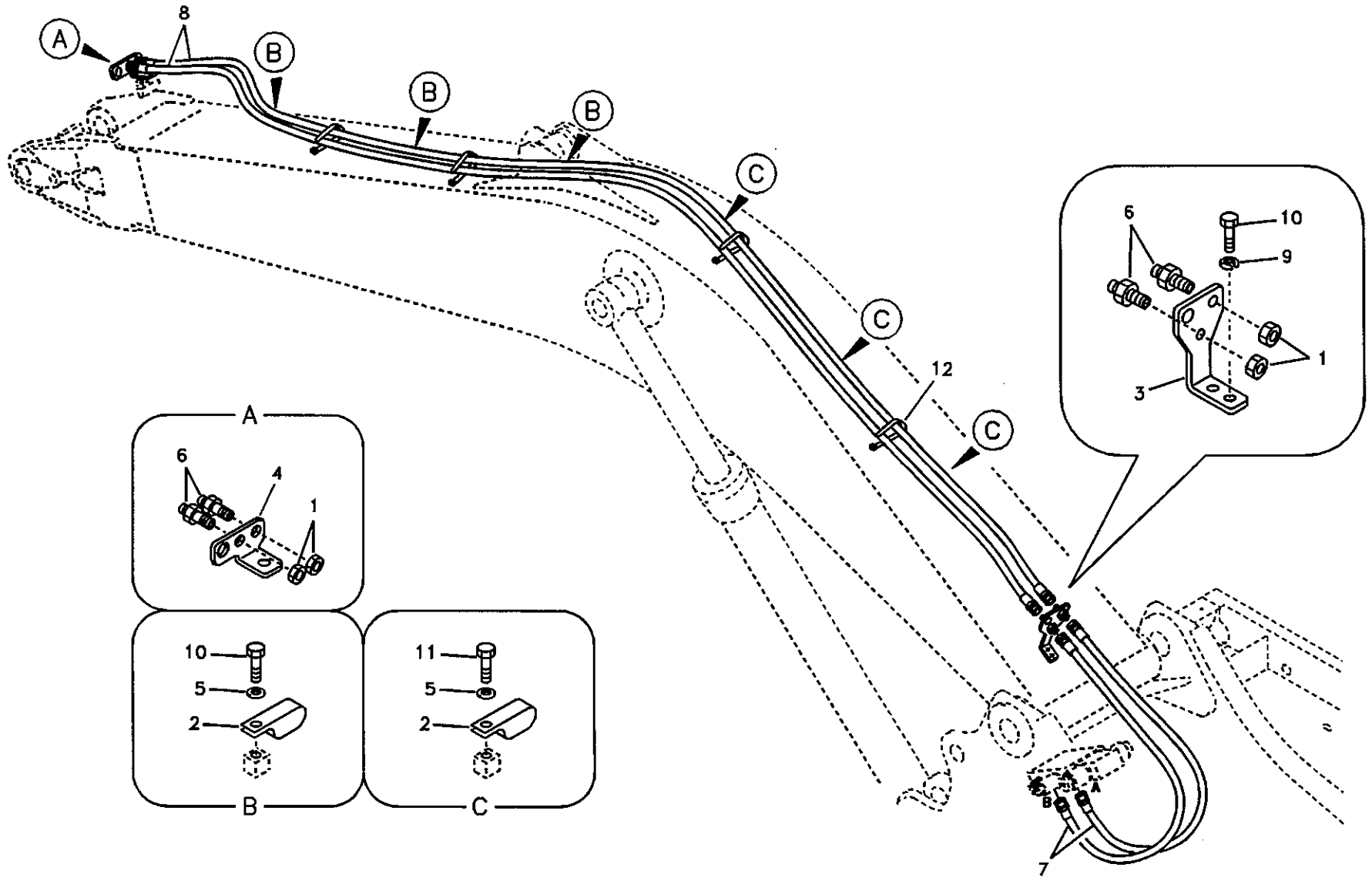

Volvo Construction Equipment

1006433

Fig.	Part No.	Quantity 1	2	3	PS	KIT	Description	Dénomination	Bezeichnung	품명	说明	Notes
1	SA 2043-00120	4					Nut	Ecrou	Mutter	너트	螺母	
2	VOE 14515524	6					Clip	Clip	Klemme	클립	卡簧	
3	VOE 14509020	1					Bracket	Console	Konsole	브라켓	支架	
4	VOE 14514484	1			SS		Plate	Plaque	Platte	플레이트	配流盘	
5	SA 9211-10000	6					Washer	Rondelle	Scheibe	와셔	垫圈	
6	SA 9416-11101	4					Connector	Raccord	Anschluss	커넥터	接头	
7	SA 9451-03622	2					Hose	Durit	Schlauch	호스	软管	
8	SA 9466-03619	2					Hose	Durit	Schlauch	호스	软管	
9	VOE 955922	2					Spring Washer	Rondelle élastique	Federscheibe	스프링 와셔	弹簧垫圈	
10	VOE 983250	5					Hexagon screw	Vis tête hexagonale	Sechskantschraube	스크류	六角螺钉	
11	VOE 983252	3					Screw	Vis	Schraube	스크류	六角螺钉	
12	SA 9314-02300	13					Strip Clamp	Ruban Serrage	Kabelbinder	스트립 클램프	箍带	

1	8277865
2	
3	
4	
5	

工作液压，大臂上的斜板和旋转器
유압 배관 , 붐측 슬로프 및 로테이터
Arbeitshydraulik, Böschung und Rotator auf Ausleger
Commande hydraulique d'outil, équipement de talutage et rotateur sur flèche
Working hydraulic, slope and rotator on boom

Catalogue id 56141	Group 924
Illustr. No 1006433	Section 1100
Issue VOE 95E4356141	Page 833

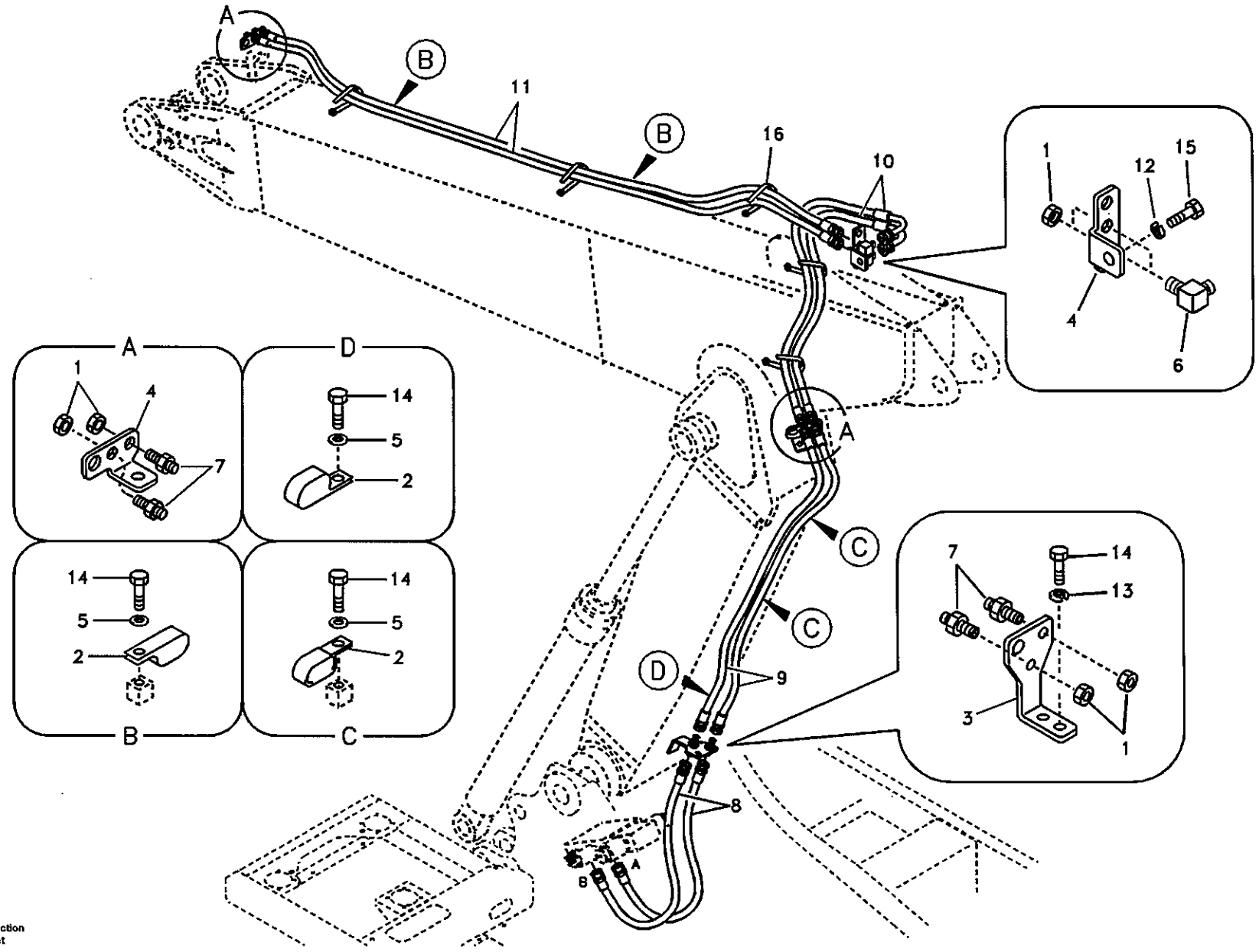

Volvo Construction Equipment

1006434

Fig.	Part No.	Quantity 1	2	3	PS	KIT	Description	Dénomination	Bezeichnung	품명	说明	Notes
1	SA 2043-00120	8					Nut	Ecrou	Mutter	너트	螺母	
2	VOE 14515524	5					Clip	Clip	Klemme	클립	卡簧	
3	VOE 14509020	1					Bracket	Console	Konsole	브라켓	支架	
4	VOE 14514484	3			SS		Plate	Plaque	Platte	플레이트	配流盘	
5	SA 9211-10000	5					Washer	Rondelle	Scheibe	와셔	垫圈	
6	SA 9411-95950	2					Elbow	Coude	Winkelstueck	엘보	弯管接头	
7	SA 9416-11101	6					Connector	Raccord	Anschluss	커넥터	接头	
8	SA 9451-03622	2					Hose	Durit	Schlauch	호스	软管	
9	SA 9451-03654	2					Hose	Durit	Schlauch	호스	软管	
10	SA 9453-03618	2					Hose	Durit	Schlauch	호스	软管	
11	SA 9451-03656	2					Hose	Durit	Schlauch	호스	软管	
12	VOE 955926	1					Spring Washer	Rondelle élastique	Federscheibe	스프링 와셔	弹簧垫圈	
13	VOE 955922	2					Spring Washer	Rondelle élastique	Federscheibe	스프링 와셔	弹簧垫圈	
14	VOE 983250	7					Hexagon screw	Vis tête hexagonale	Sechskantschraube	스크류	六角螺钉	
15	VOE 978936	1					Hexagon screw	Vis a tête hexagonale	Sechskantschr.	육각 나사	六角螺钉	
16	SA 9314-02300	15					Strip Clamp	Ruban Serrage	Kabelbinder	스트립 클램프	箍带	

1	8277866	工作液压，可调大臂上的斜板和旋转器 유압 배관 , 조절 붐측 슬로프 및 로테이터 **Arbeitshydraulik, Böschung und Rotator auf verstellbarem Ausleger** **Commande hydraulique d'outil, équipement de talutage et rotateur sur flèche articulée** **Working hydraulic, slope and rotator on adjustable boom**	Catalogue id 56141	Group 924
2			Illustr. No 1006434	Section 1200
3				
4			Issue VOE 95E4356141	Page 835
5				

VOLVO

EC210B

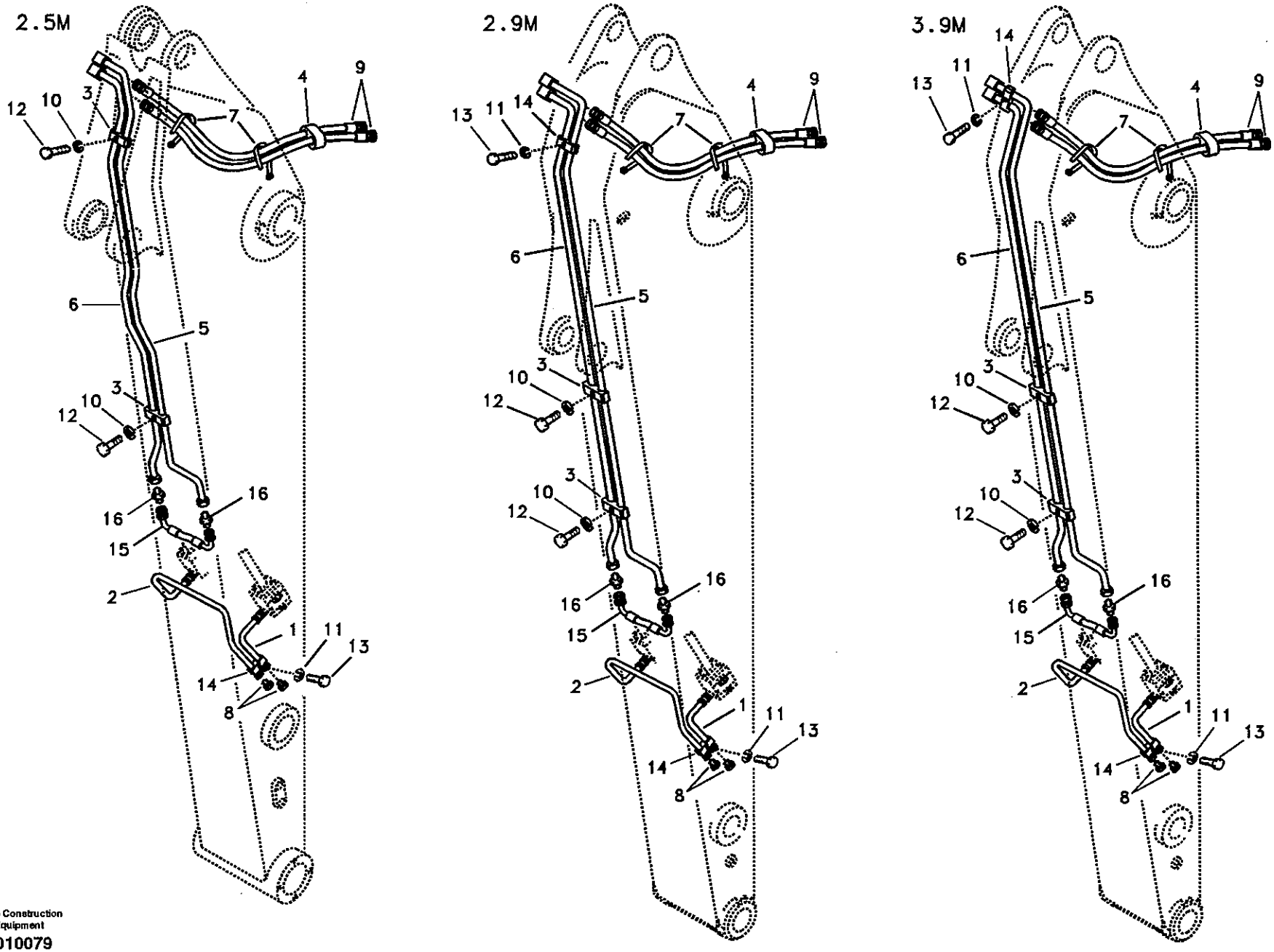

Volvo Construction Equipment

1010079

Fig.	Part No.	Quantity 1	2	3	4	5	PS	KIT	Description	Dénomination	Bezeichnung	품명	说明	Notes
1	SA 1174-53151	1					SS		Pipe	Canalisation	Rohrleitung	파이프	硬管总成	SER NO 10001-14452 SER NO 30001-30896
	VOE 14532704	1							Pipe	Canalisation	Rohrleitung	파이프	硬管总成	SER NO 14453- SER NO 30897-
2	VOE 14512723	1					SS		Pipe	Canalisation	Rohrleitung	파이프	硬管总成	SER NO 10001-14452 SER NO 30001-30896
	VOE 14532703	1							Pipe	Canalisation	Rohrleitung	파이프	硬管总成	SER NO 14453- SER NO 30897-
3	SA 1174-53360		2	2	2				Clamp	Pince Serrage	Klemme	클램프	管夹	
4	SA 1174-58220		1	1	1				Clamp	Pince Serrage	Klemme	클램프	管夹	
5	VOE 14511743		1						Pipe	Canalisation	Rohrleitung	파이프	硬管总成	
	VOE 14512427			1					Pipe	Canalisation	Rohrleitung	파이프	硬管总成	
	VOE 14512282				1				Pipe	Canalisation	Rohrleitung	파이프	硬管总成	
6	VOE 14511744		1						Pipe	Canalisation	Rohrleitung	파이프	硬管总成	
	VOE 14515928			1					Pipe	Canalisation	Rohrleitung	파이프	硬管总成	
	VOE 14511736				1				Pipe	Canalisation	Rohrleitung	파이프	硬管总成	
7	SA 9314-02300		5	5	5				Strip Clamp	Ruban Serrage	Kabelbinder	스트립 클램프	箍带	
8	SA 9415-43031	2							Plug	Bouchon	Stopfen	플러그	堵头	
9	SA 9459-05590		2	2	2				Hose	Durit	Schlauch	호스	软管	
10	VOE 955921		2	2	2				Spring Washer	Rondelle élastique	Federscheibe	스프링 와셔	弹簧垫圈	
11	VOE 955922	1		1	1				Spring Washer	Rondelle élastique	Federscheibe	스프링 와셔	弹簧垫圈	
12	VOE 983243		2	2	2				Screw	Vis	Schraube	스크류	六角螺钉	
13	VOE 983253	1		1	1				Hexagon screw	Vis tête hexagonale	Sechskantschraub	스크류	六角螺钉	
14	VOE 14881202	1		1	1				Clamp	Pince Serrage	Klemme	클램프	管夹	
15	VOE 14880459		1	1	1				Hose	Durit	Schlauch	호스	软管	SER NO 12127- SER NO 30157-
16	SA 9415-43031		2	2	2				Plug	Bouchon	Stopfen	플러그	堵头	SER NO 10001-12126 SER NO 30001-30156
	SA 9412-43030		2	2	2				Connector	Raccord	Anschluss	커넥터	接头	SER NO 12127- SER NO 30157-

1	8277863
2	8277867
3	8277868
4	8277869
5	

工作液压，小臂上的斜板和旋转器
유압 배관 , 디퍼 암측 슬로프 및 로테이터
Arbeitshydraulik, Böschung und Rotator auf Stiel
Commande hydraulique d'outil, équipement de talutage et rotateur sur balancier
Working hydraulic, slope and rotator on dipper arm

Catalogue id	Group
56141	924
Illustr. No	Section
1010079	1600
Issue	Page
VOE 95E4356141	837

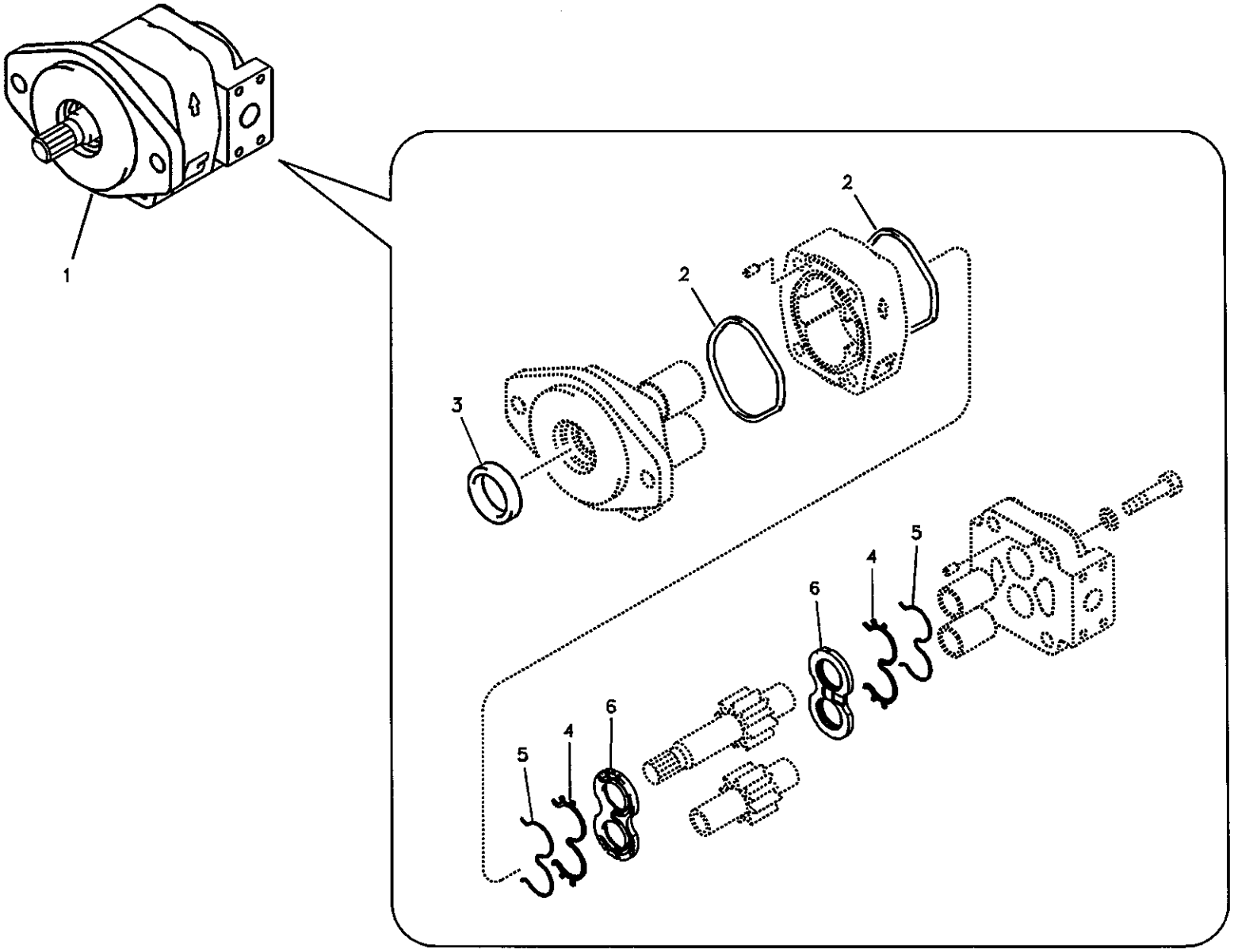
1
2
2
3
5
4
6
6
4
5

Fig.	Part No.	Quantity 1	2	3	PS	KIT	Description	Dénomination	Bezeichnung	품명	说明	Notes
1	**SA 7210-00940**	1			SS		Gear Pump	Pomp.engrenages	Zahnradpumpe	기어 펌프	齿轮泵	SER NO 10001-12762 SER NO 30001-30360
	VOE 14525542	1					Gear Pump	Pomp.engrenages	Zahnradpumpe	기어 펌프	齿轮泵	SER NO 12763- SER NO 30361-
2		2			SS	K	•Seal	•Joint	•Dichtring	• 시일	• 密封	
3	**SA 8230-14910**	1				K	•Seal	•Joint	•Dichtring	• 시일	• 密封	
4	**SA 8330-02920**	2				K	•Seal	•Joint	•Dichtring	• 시일	• 密封	
5	**SA 8330-02930**	2				K	•Seal	•Joint	•Dichtring	• 시일	• 密封	
6	**SA 7218-00530**	2					•Thrust Plate	•Plaque de butee	•Spurplatte	• 스러스트 플레이트	• 止推板	
100	**VOE 14500390**	1					Sealing Kit	Jeu Joints	Dichtungssatz	시일 킷	密封包	

1	**8277864**	快速装配和旋转器液压齿轮泵 기어 펌프 , 퀵 핏 및 로테이터 **Hydraulikpumpe für Schnellwechsler und Rotator** **Pompe à engrenages hydr pour raccord rapide et rotator** **Hydraulic gear pump for quickfit and rotator**
2		
3		
4		
5		

Catalogue id **56141**	Group **924**
Illustr. No **1010080**	Section **2000**
Issue **VOE 95E4356141**	Page **839**

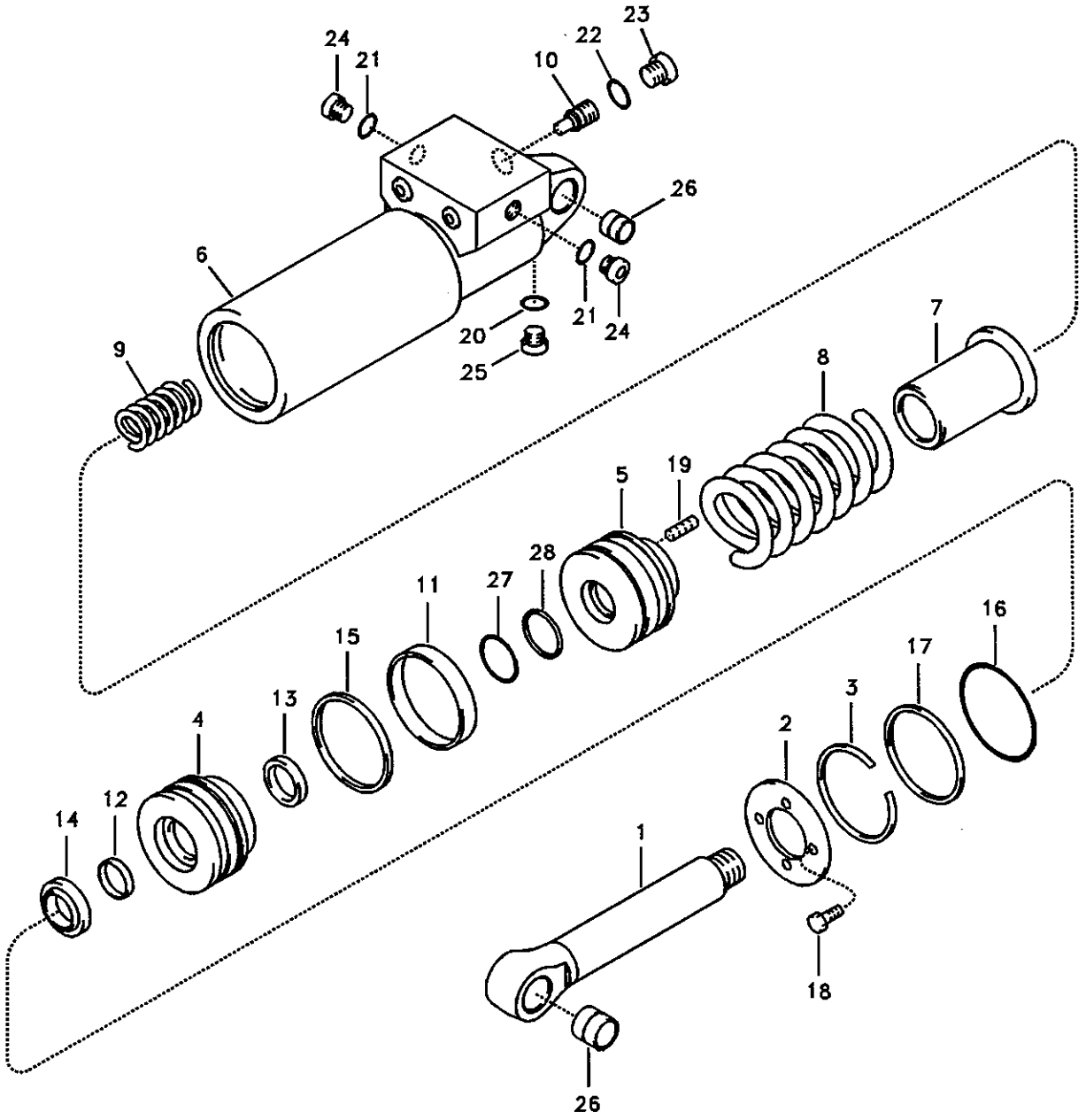
24
21
10
22
23
26
6
21
24
20
25
9
8
7
5
19
28
27
11
15
13
4
16
17
3
2
14
12
1
18
26

Fig.	Part No.	Quantity 1	2	3	PS	KIT	Description	Dénomination	Bezeichnung	품명	说明	Notes
	SA 1171-90620	1			SS		Cylinder	Verin	Zylinder	실린더	工作缸	SER NO 10001-12291 SER NO 30001-30198
	VOE 14522370	1					Cylinder	Verin	Zylinder	실린더	工作缸	SER NO 12292- SER NO 30199-
1	**VOE 14517024**	1					•Piston rod	•Tige de piston	•Stange	• 로드	• 活塞杆	SER NO 10001-12291 SER NO 30001-30198
	VOE 14522990	1					•Piston rod	•Bielle de piston	•Kolbenstange	• 피스톤 로드	• 活塞连杆	SER NO 12292- SER NO 30199-
2	**VOE 14517025**	1					•Cover	•Capot	•Haube	• 커버	• 罩盖	SER NO 10001-12291 SER NO 30001-30198
	VOE 14523125	1					•Cover	•Capot	•Haube	• 커버	• 罩盖	SER NO 12292- SER NO 30199-
3	**VOE 14517026**	1					•Ring	•Anneau	•Ring	• 링	• 密封环	SER NO 10001-12291 SER NO 30001-30198
	VOE 14523129	1					•Ring	•Anneau	•Ring	• 링	• 密封环	SER NO 12292- SER NO 30199-
4	**VOE 14517027**	1					•Gland	•Presse etoupe	•Stopfbuchse	• 글랜드	• 密封管	SER NO 10001-12291 SER NO 30001-30198
	VOE 14523123	1					•Gland	•Presse etoupe	•Stopfbuchse	• 글랜드	• 密封管	SER NO 12292- SER NO 30199-
5	**VOE 14517028**	1					•Piston	•Piston	•Kolben	• 피스톤	• 活塞	SER NO 10001-12291 SER NO 30001-30198
	VOE 14523124	1					•Piston	•Piston	•Kolben	• 피스톤	• 活塞	SER NO 12292- SER NO 30199-
6	**VOE 14517029**	1					•Tube	•Tube	•Rohr	• 튜브	• 缸筒	SER NO 10001-12291 SER NO 30001-30198
	VOE 14523122	1					•Tube	•Tube	•Rohr	• 튜브	• 缸筒	SER NO 12292- SER NO 30199-
7	**VOE 14517030**	1					•Sleeve	•Manchon	•Muffe	• 슬리브	• 内套	SER NO 10001-12291 SER NO 30001-30198

1	**8277855**	快速装配油缸 퀵 핏 실린더 **Schnellwechslerzylinder** **Vérin, porte-outil** **Quick fit cylinder**
2		
3		
4		
5		

Catalogue id **56141**	Group **924**
Illustr. No **1010970**	Section **3000**
Issue **VOE 95E4356141**	Page **841**

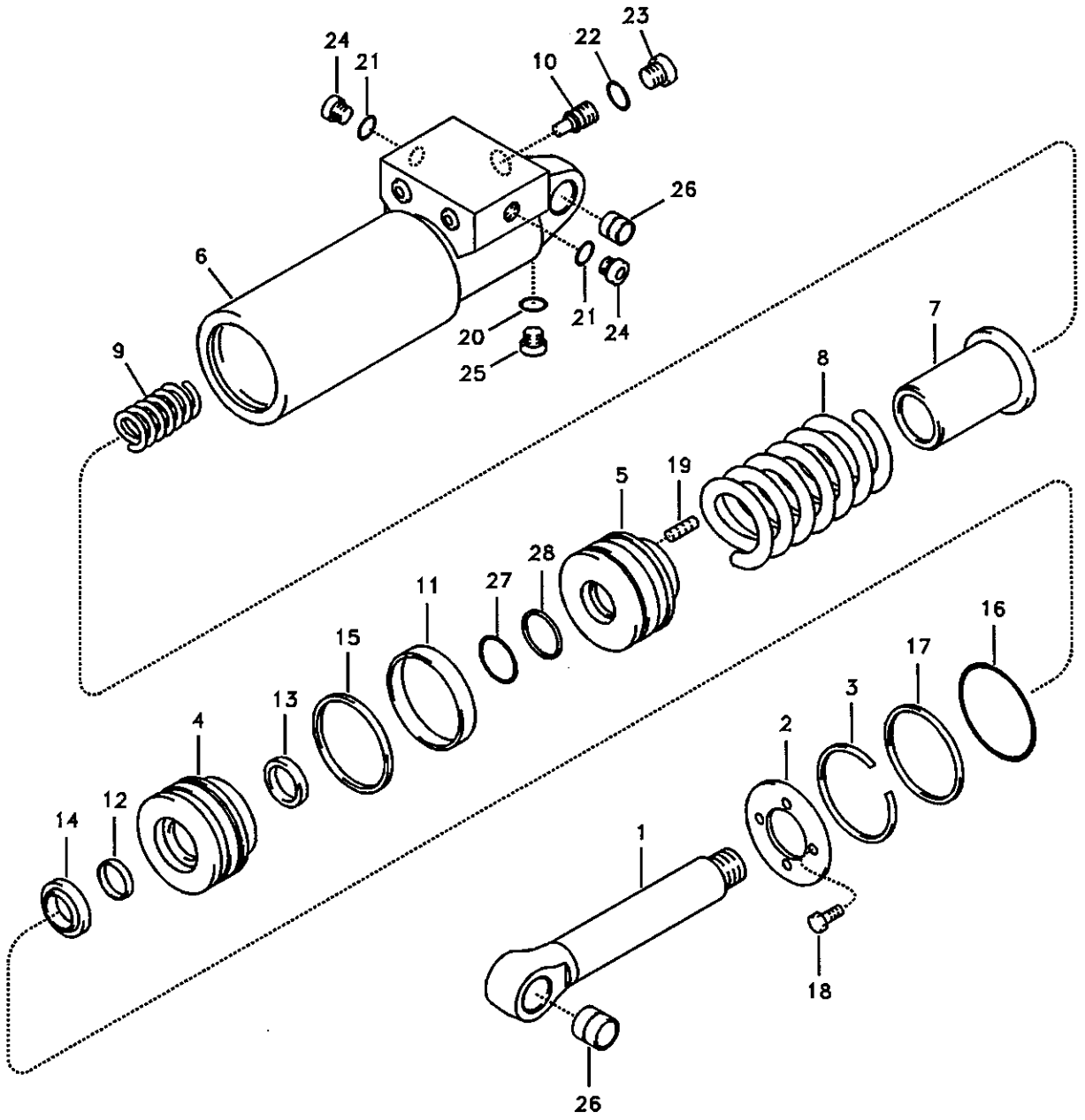

Volvo Construction Equipment

1010970

Fig.	Part No.	Quantity 1	2	3	PS	KIT	Description	Dénomination	Bezeichnung	품명	说明	Notes
	VOE 14523126	1					•Sleeve	•Manchon	•Muffe	• 슬리브	• 内套	SER NO 12292- SER NO 30199-
8	VOE 14517031	1					•Spring	•Ressort	•Feder	• 스프링	• 弹簧	SER NO 10001-12291 SER NO 30001-30198
	VOE 14523128	1					•Spring	•Ressort	•Feder	• 스프링	• 弹簧	SER NO 12292- SER NO 30199-
9	VOE 14517032	1					•Spring	•Ressort	•Feder	• 스프링	• 弹簧	SER NO 10001-12291 SER NO 30001-30198
	VOE 14523127	1					•Spring	•Ressort	•Feder	• 스프링	• 弹簧	SER NO 12292- SER NO 30199-
10	VOE 14517033	1			SS		•Check valve	•Valve antiretour	•Rückschlagventil	• 체크 밸브	• 止回阀	SER NO 10001-12291 SER NO 30001-30198
	VOE 14523105	1					•Check valve	•Valve antiretour	•Rückschlagventil	• 체크 밸브	• 止回阀	SER NO 12292- SER NO 30199-
11		1			NS	K	•Ring	•Anneau	•Ring	• 링	• 密封环	SER NO 10001-12291 SER NO 30001-30198
	VOE 14523130	1				K	•Ring	•Anneau	•Ring	• 링	• 密封环	SER NO 12292- SER NO 30199-
12		1			NS	K	•Ring	•Anneau	•Ring	• 링	• 密封环	SER NO 10001-12291 SER NO 30001-30198
	VOE 14522983	1				K	•Ring	•Anneau	•Ring	• 링	• 密封环	SER NO 12292- SER NO 30199-
13		1			NS	K	•Seal	•Joint	•Dichtring	• 시일	• 密封	SER NO 10001-12291 SER NO 30001-30198
	VOE 14522982	1				K	•Seal	•Joint	•Dichtring	• 시일	• 密封	SER NO 12292- SER NO 30199-
14		1			NS	K	•Seal	•Joint	•Dichtring	• 시일	• 密封	SER NO 10001-12291 SER NO 30001-30198
	VOE 14522984	1				K	•Seal	•Joint	•Dichtring	• 시일	• 密封	SER NO 12292- SER NO 30199-

1	8277855	快速装配油缸 퀵 핏 실린더 **Schnellwechslerzylinder** **Vérin, porte-outil** **Quick fit cylinder**	Catalogue id **56141**	Group **924**
2			Illustr. No **1010970**	Section **3000**
3				
4			Issue **VOE 95E4356141**	Page **843**
5				

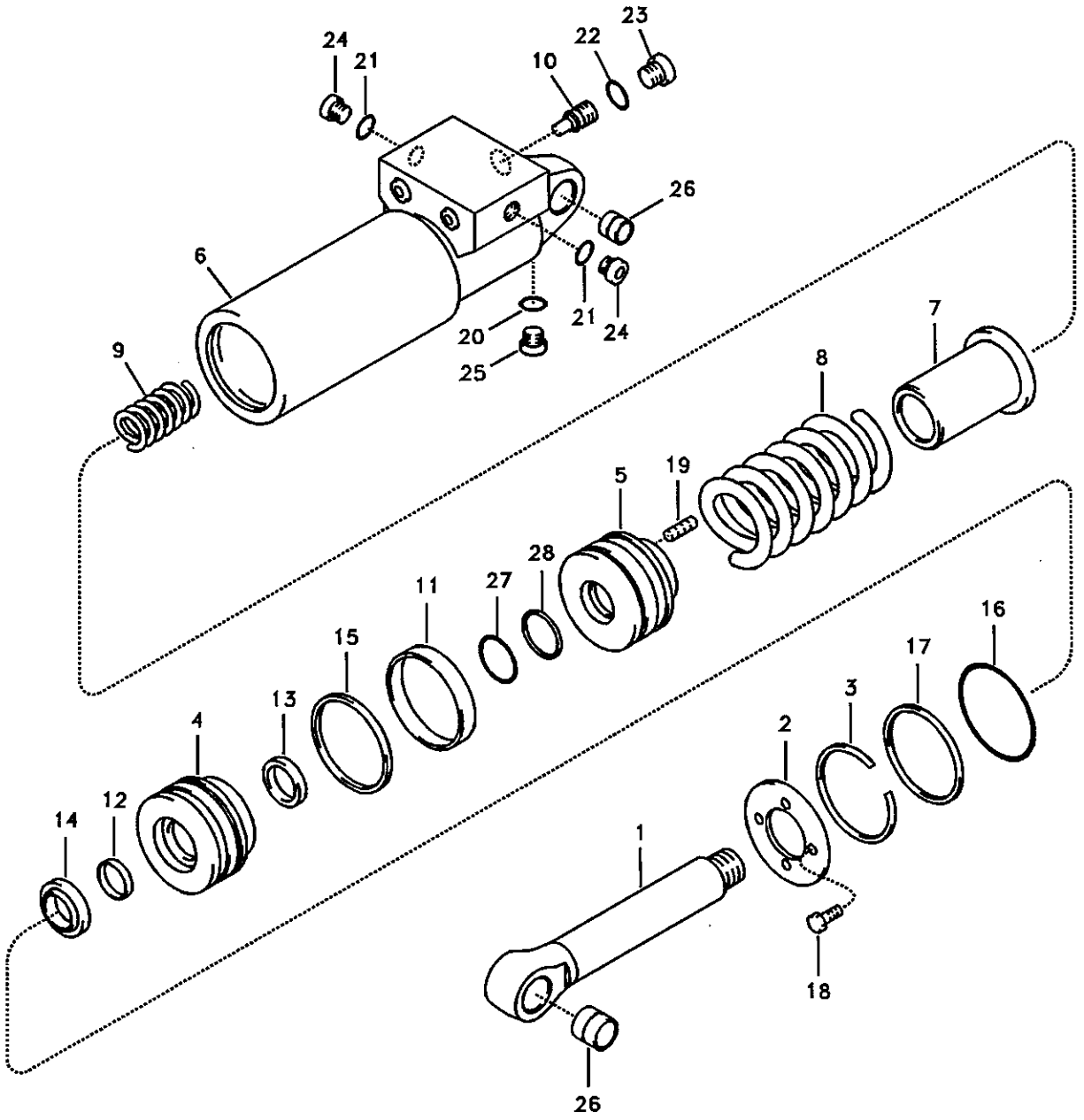

Volvo Construction Equipment

1010970

Fig.	Part No.	Quantity 1	2	3	PS	KIT	Description	Dénomination	Bezeichnung	품명	说明	Notes
15		1			NS	K	•Seal	•Joint	•Dichtring	• 시일	• 密封	SER NO 10001-12291 SER NO 30001-30198
	VOE 14523131	1				K	•Gasket	•Joint	•Dichtung	• 가스켓	• 密封垫	SER NO 12292- SER NO 30199-
16	SA 9511-22065	1				K	•O-ring	•Joint Torique	•O-Ring	• 오링	•0 形圈	
17	SA 9566-40650	1			SS	K	•Ring	•Anneau	•Ring	• 링	• 密封环	SER NO 10001-12291 SER NO 30001-30198
	SA 9566-20650	1				K	•Ring	•Anneau	•Ring	• 링	• 密封环	SER NO 12292- SER NO 30199-
18	SA 9011-10602	4					•Bolt	•Boulon	•Bolzen	• 볼트	• 螺栓	
19	VOE 14517039	1				K	•Screw	•Vis	•Schraube	• 스크류	• 六角螺钉	SER NO 10001-12291 SER NO 30001-30198
	SA 9023-10602	1				K	•Set Screw	•Vis Butee	•Anschlagschraub	• 세트 스크류	• 紧固螺钉	SER NO 12292- SER NO 30199-
20	SA 9511-12008	1					•O-ring	•Joint Torique	•O-Ring	• 오링	•0 形圈	
21	SA 9511-12014	2					•O-ring	•Joint Torique	•O-Ring	• 오링	•0 形圈	
22	SA 9511-12018	1					•O-ring	•Joint Torique	•O-Ring	• 오링	•0 形圈	
23	SA 9415-11042	1					•Plug	•Bouchon	•Stopfen	• 플러그	• 堵头	
24	SA 9415-11032	2					•Plug	•Bouchon	•Stopfen	• 플러그	• 堵头	
25	SA 9415-11012	1					•Plug	•Bouchon	•Stopfen	• 플러그	• 堵头	
26	SA 9611-02525	2					•Bushing	•Bague	•Buchse	• 부싱	• 衬套	
27	SA 9511-12032	1				K	•O-ring	•Joint Torique	•O-Ring	• 오링	•0 形圈	SER NO 12292- SER NO 30199-
28	SA 9566-10320	1				K	•Ring	•Anneau	•Ring	• 링	• 密封环	SER NO 12292- SER NO 30199-
100	VOE 14517040	1			SS		Sealing Kit	Jeu Joints	Dichtungssatz	시일 킷	密封包	SER NO 10001-12291 SER NO 30001-30198
	VOE 14523132	1					Sealing Kit	Jeu Joints	Dichtungssatz	시일 킷	密封包	SER NO 12292- SER NO 30199-

1	8277855
2	
3	
4	
5	

快速装配油缸
퀵 핏 실린더
Schnellwechslerzylinder
Vérin, porte-outil
Quick fit cylinder

Catalogue id	Group
56141	924
Illustr. No	Section
1010970	3000
Issue	Page
VOE 95E4356141	845

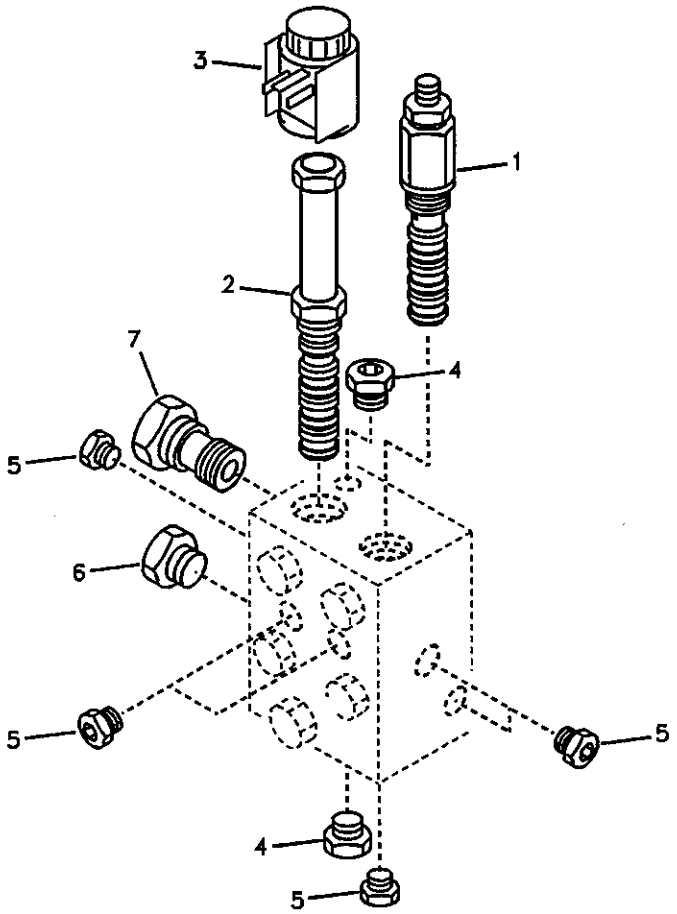
3
1
2
7
4
5
6
5
5
4
5

Fig.	Part No.	Quantity 1	2	3	PS	KIT	Description	Dénomination	Bezeichnung	품명	说明	Notes
	VOE 14503696	1					Valve	Soupape	Ventil	밸브	阀	
1	**VOE 14513661**	1					•Check valve	•Valve antiretour	•Rückschlagventil	• 체크 밸브	• 止回阀	
2	**VOE 14513662**	1			SS		•Solenoid valve	•Vanne electrom	•Magnetventil	• 솔레노이드 밸브	• 电磁阀	
3	**VOE 14513664**	1					•Coil	•Spirale	•Spirale	• 코일	• 线圈	
4	**VOE 14513665**	2					•Plug	•Bouchon	•Stopfen	• 플러그	• 堵头	
5	**VOE 14513666**	6					•Plug	•Bouchon	•Stopfen	• 플러그	• 堵头	
6	**VOE 14513668**	1					•Plug	•Bouchon	•Stopfen	• 플러그	• 堵头	
7	**VOE 14513669**	1					•Check valve	•Valve antiretour	•Rückschlagventil	• 체크 밸브	• 止回阀	
100	**VOE 14513671**	1					Sealing Kit	Jeu Joints	Dichtungssatz	시일 킷	密封包	

2143) Kor S/n -12785 / Chn S/n -30288

1	**2143) 8277870**	**阀门，快速装配** **퀵 핏 밸브** **Schnellwechslerventil** **Valve, porte-outil** **Valve, quickfit**
2		
3		
4		
5		

Catalogue id **56141**	Group **924**
Illustr. No **TA274**	Section **3100**
Issue **VOE 95E4356141**	Page **847**

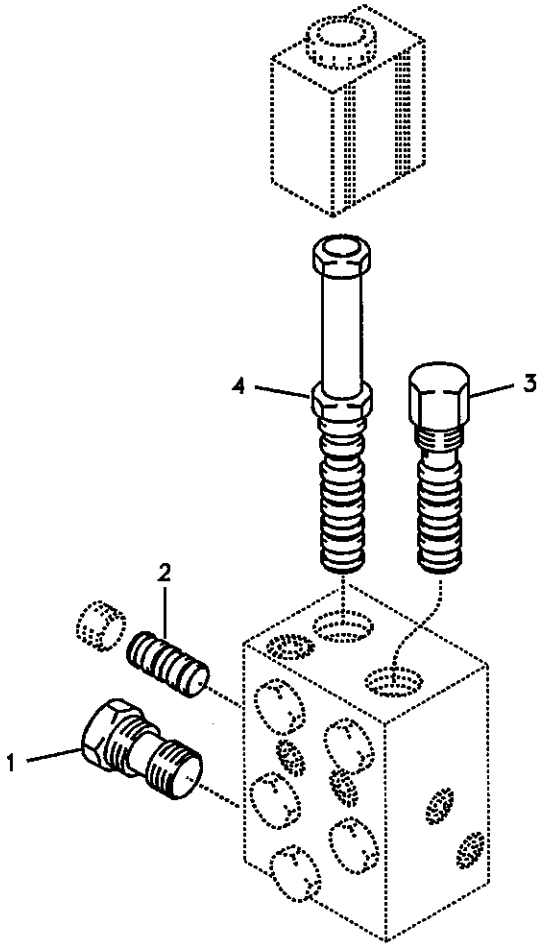
4
3
2
1

Fig.	Part No.	Quantity 1	2	3	P S	K I T	Description	Dénomination	Bezeichnung	품명	说明	Notes
	VOE 14521727	1					Valve	Soupape	Ventil	밸브	阀	
1	**VOE 14513669**	1					•Check valve	•Valve antiretour	•Rückschlagventil	• 체크 밸브	• 止回阀	
2		1			NS		•Insert	•Amenagement Int	•I-einrichtung	• 인서트	• 插头	
3	**VOE 14522410**	1					•Cartridge	•Cartouche	•Patrone	• 카트리지	• 滤芯	
4	**VOE 14522411**	1					•Spindle	•Fusee	•Spindel	• 스핀들	• 轴	

2144) Kor S/n 12786- / Chn S/n 30289-

1	**2144) 8277870**	**阀门，快速装配** **퀵 핏 밸브** **Schnellwechslerventil** **Valve, porte-outil** **Valve, quickfit**	Catalogue id **56141**	Group **924**
2			Illustr. No **1013279**	Section **3150**
3			Issue **VOE 95E4356141**	Page **849**
4				
5				

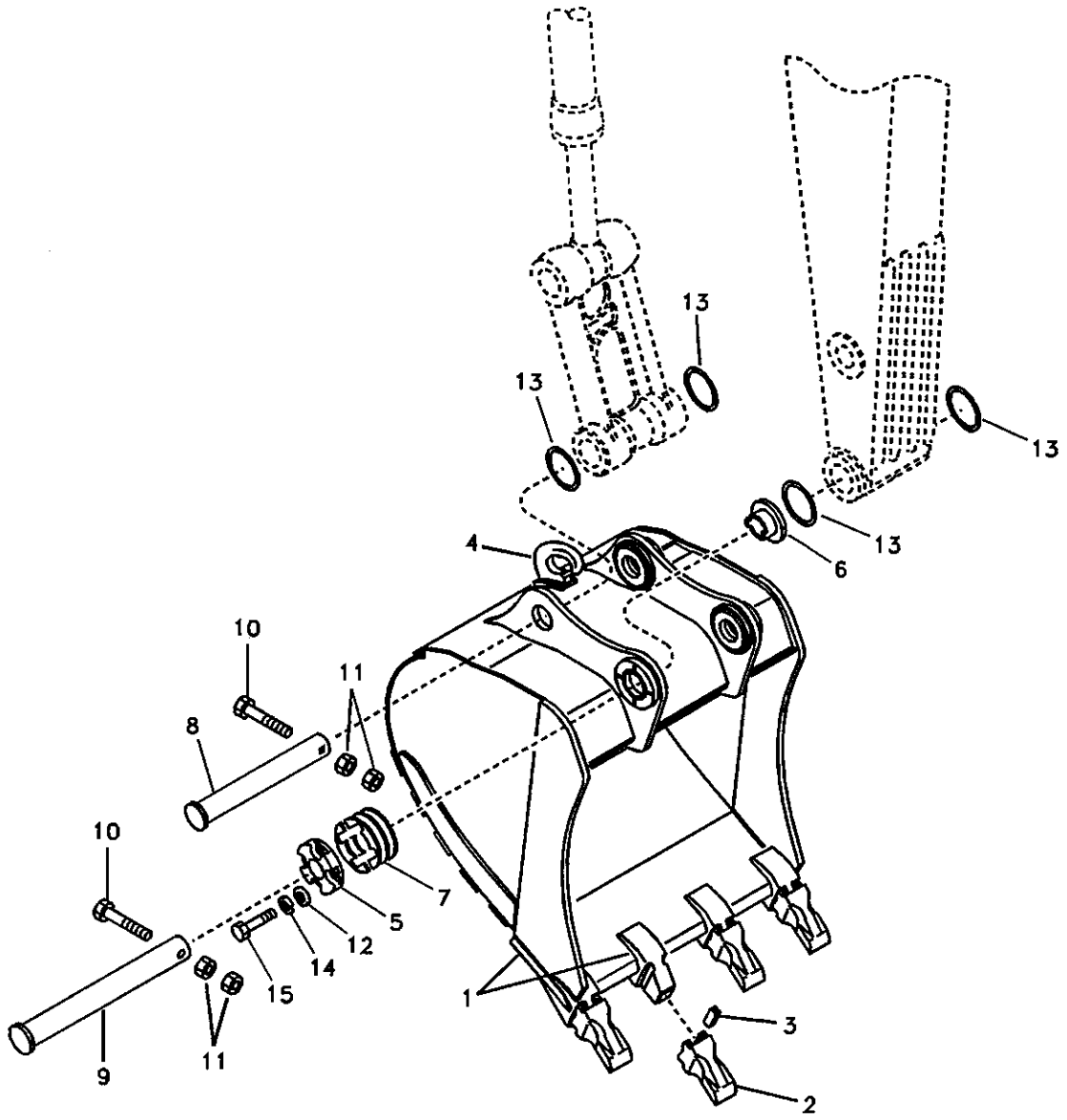

Volvo Construction Equipment

TA275

Fig.	Part No.	Quantity 1	2	3	PS	KIT	Description	Dénomination	Bezeichnung	품명	说明	Notes
1	SA 1171-80011	1			SS		Bucket	Godet	Löffel	버켓	铲斗	GP 0,95 CU M,SAE SER NO 10001-12385 SER NO 30001-30273
	VOE 14522521	1			SS		Bucket	Godet	Löffel	버켓	铲斗	GP 0,95 CU M,SAE SER NO 12386-16081 SER NO 30274-
	VOE 14529612	1					Bucket	Godet	Löffel	버켓	铲斗	GP 0,95 CU M,SAE SER NO 16082-
	SA 1171-80051		1		SS		Bucket	Godet	Löffel	버켓	铲斗	GP 1,10 CU M,SAE SER NO 10001-12385 SER NO 30001-30273
	VOE 14522523		1		SS		Bucket	Godet	Löffel	버켓	铲斗	GP 1,10 CU M,SAE SER NO 12386-16081 SER NO 30274-
	VOE 14529614		1				Bucket	Godet	Löffel	버켓	铲斗	GP 1,10 CU M,SAE SER NO 16082-
	SA 1171-89510	4	4		SS		•Adapter	•Raccord Reduct.	•Verbind Stutzen	• 어댑터	• 转换接头	
2	VOE 14346176	4	4				•Tooth	•Dent	•Zahn	• 투스	• 齿	(SA 1171-89520)
3	SA 1171-89530	4	4		SS		•Pin	•Goupille	•Zapfen	• 핀	• 定位销	
4	SA 1171-75310	1	1				•Hook	•Crochet	•Haken	• 훅	• 吊钩	SER NO 10001-16081
	VOE 14529540	1	1				•Hook	•Crochet	•Haken	• 훅	• 吊钩	SER NO 16082-
	VOE 14512705	1	1				••Repair Kit	••Kit Réparation	••Reparatursatz	•• 수리 킷	•• 修理套件	
		1	1		NS		••Repair Kit	••Kit Réparation	••Reparatursatz	•• 수리 킷	•• 修理套件	
5	SA 1172-00251	1	1				Cover	Capot	Haube	커버	罩盖	SER NO 10001-15996
	VOE 14537272	1	1				Cover	Capot	Haube	커버	罩盖	SER NO 15997-
6	SA 1172-00261	1	1				Bushing	Bague	Buchse	부싱	衬套	SER NO 10001-15996
	VOE 14536737	1	1		SS		Bushing	Bague	Buchse	부싱	衬套	SER NO 15997-16228
	VOE 14545417	1	1				Bushing	Bague	Buchse	부싱	衬套	SER NO 16229-
7	SA 1070-61272	12	12				Shim	Cale d'épaisseur	Passcheibe	심	垫片	
8	VOE 14512676	1	1				Pin	Goupille	Zapfen	핀	定位销	

1	8277889
2	8277890
3	
4	
5	

铲斗
버켓
Schaufel
Godet
Bucket

Catalogue id	Group
56141	925
Illustr. No	Section
TA275	100
Issue	Page
VOE 95E4356141	851

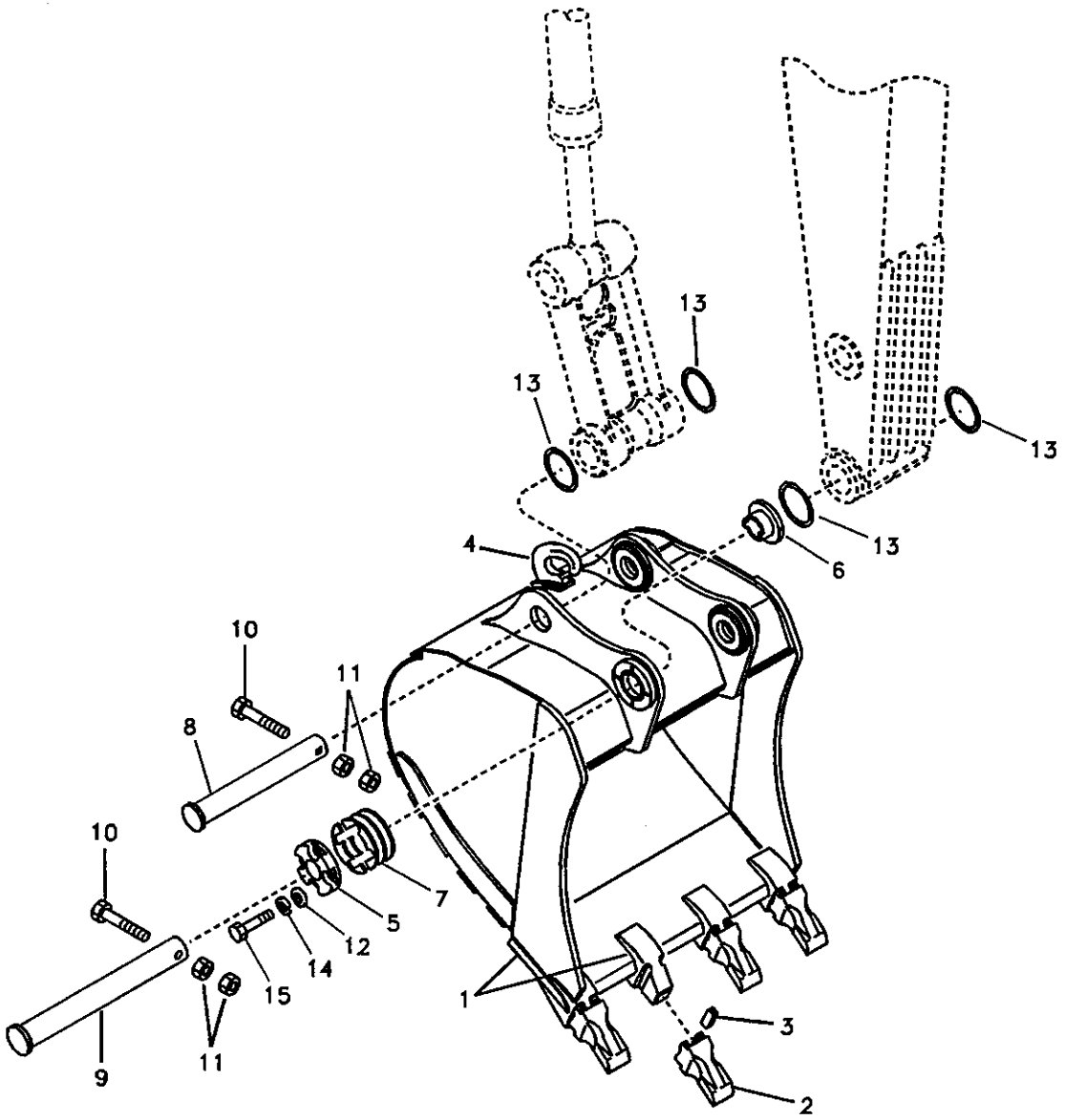

Volvo Construction Equipment

TA275

Fig.	Part No.	Quantity 1	2	3	PS	KIT	Description	Dénomination	Bezeichnung	품명	说明	Notes
9	**VOE 14512677**	1	1				Pin	Goupille	Zapfen	핀	定位销	
10	**SA 9011-21623**	2	2				Bolt	Boulon	Bolzen	볼트	螺栓	
11	**VOE 979021**	4	4				Hexagon Nut	Ecrou Hexagonal	Sechskantmutter	너트	六角螺母	
12	**VOE 14880474**	4	4				Washer	Rondelle	Scheibe	와셔	垫圈	
13	**VOE 14880692**	4	4				Ring	Anneau	Ring	링	密封环	
14	**VOE 955926**	4	4				Spring Washer	Rondelle élastique	Federscheibe	스프링 와셔	弹簧垫圈	
15	**VOE 14881196**	4	4				Bolt	Boulon	Bolzen	볼트	螺栓	

1	**8277889**	铲斗 버켓 **Schaufel** **Godet** **Bucket**	Catalogue id **56141**	Group **925**
2	**8277890**		Illustr. No **TA275**	Section **100**
3			Issue **VOE 95E4356141**	Page **853**
4				
5				

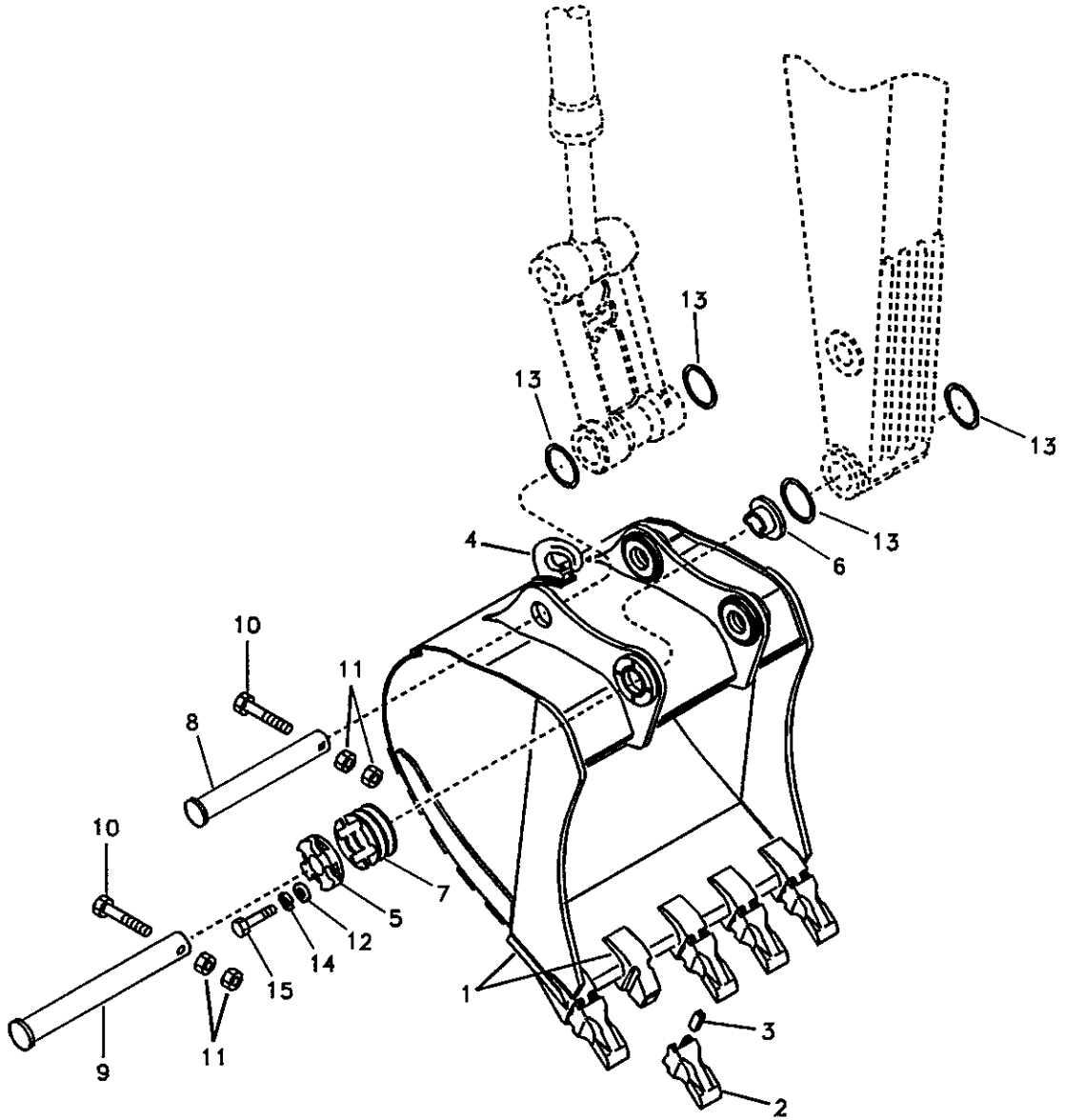

Volvo Construction Equipment

TA276

Fig.	Part No.	Quantity 1	2	3	4	5	PS	KIT	Description	Dénomination	Bezeichnung	품명	说明	Notes
1	SA 1171-80091	1							Bucket	Godet	Löffel	버켓	铲斗	GP 1,25 CU M,SAE SER NO 10001-12385 SER NO 30001-30273
	VOE 14522525	1							Bucket	Godet	Löffel	버켓	铲斗	GP 1,25 CU M,SAE SER NO 12386-16081 SER NO 30274-
	VOE 14529616	1							Bucket	Godet	Löffel	버켓	铲斗	GP 1,25 CU M,SAE SER NO 16082-
	VOE 14525620		1						Bucket	Godet	Löffel	버켓	铲斗	
	VOE 14525649			1					Bucket	Godet	Löffel	버켓	铲斗	
	VOE 14525664				1				Bucket	Godet	Löffel	버켓	铲斗	
	SA 1171-89510	5					SS		•Adapter	•Raccord Reduct.	•Verbind Stutzen	• 어댑터	• 转换接头	
	VOE 14522962		4	4	5				•Adapter	•Raccord Reduct.	•Verbind Stutzen	• 어댑터	• 转换接头	
2	VOE 14346176	5							•Tooth	•Dent	•Zahn	• 투스	• 齿	(SA 1171-89520)
	VOE 14523552		4	4	5				•Tooth	•Dent	•Zahn	• 투스	• 齿	
3	SA 1171-89530	5					SS		•Pin	•Goupille	•Zapfen	• 핀	• 定位销	
	VOE 11417147		4	4	5				•Locking	•Serrure	•Schloss	•	•	
4	SA 1171-75310	1	1	1	1				•Hook	•Crochet	•Haken	• 훅	• 吊钩	SER NO 10001-16081
	VOE 14529540	1	1	1	1				•Hook	•Crochet	•Haken	• 훅	• 吊钩	SER NO 16082-
	VOE 14512705	1	1	1	1				••Repair Kit	••Kit Réparation	••Reparatursatz	•• 수리 킷	•• 修理套件	
		1	1	1	1		NS		••Repair Kit	••Kit Réparation	••Reparatursatz	•• 수리 킷	•• 修理套件	
5	SA 1172-00251	1	1	1	1				Cover	Capot	Haube	커버	罩盖	SER NO 10001-15996
	VOE 14537272	1	1	1	1				Cover	Capot	Haube	커버	罩盖	SER NO 15997-
6	SA 1172-00261	1	1	1	1				Bushing	Bague	Buchse	부싱	衬套	SER NO 10001-15996
	VOE 14536737	1	1	1	1		SS		Bushing	Bague	Buchse	부싱	衬套	SER NO 15997-16228
	VOE 14545417	1	1	1	1				Bushing	Bague	Buchse	부싱	衬套	SER NO 16229-
7	SA 1070-61272	12	12	12	12				Shim	Cale d'épaisseur	Passcheibe	심	垫片	
8	VOE 14512676	1	1	1	1				Pin	Goupille	Zapfen	핀	定位销	
9	VOE 14512677	1	1	1	1				Pin	Goupille	Zapfen	핀	定位销	
10	SA 9011-21623	2	2	2	2				Bolt	Boulon	Bolzen	볼트	螺栓	

1	8277891
2	8280215 S/N 15541-
3	8280216 S/N 15541-
4	8280217 S/N 15541-
5	

铲斗
버켓
Schaufel
Godet
Bucket

Catalogue id **56141**	Group **925**
Illustr. No **TA276**	Section **200**
Issue **VOE 95E4356141**	Page **855**

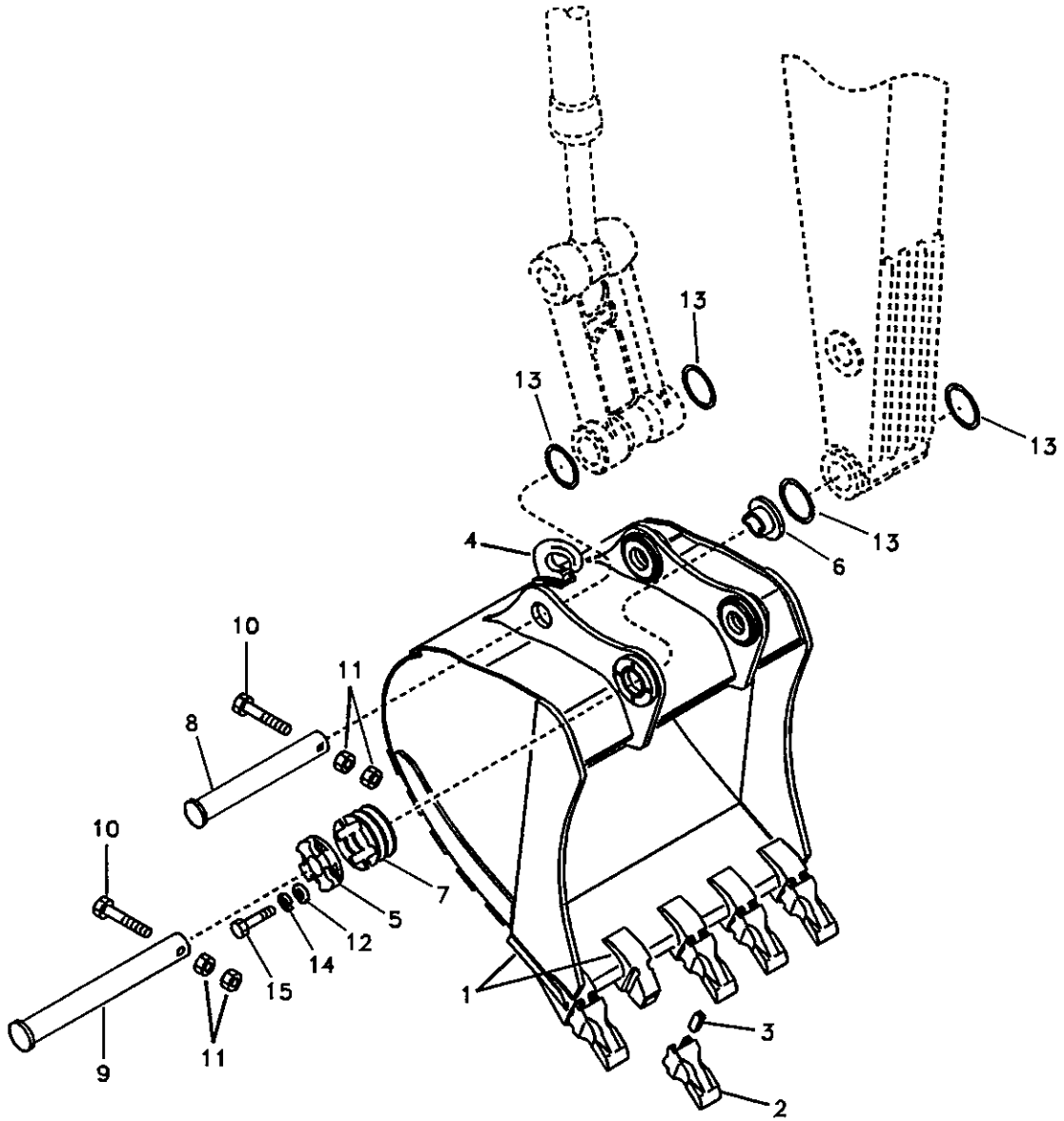

Volvo Construction Equipment

TA276

Fig.	Part No.	Quantity 1	2	3	4	5	PS	KIT	Description	Dénomination	Bezeichnung	품명	说明	Notes
11	VOE 979021	4	4	4	4				Hexagon Nut	Ecrou Hexagonal	Sechskantmutter	너트	六角螺母	
12	VOE 14880474	4	4	4	4				Washer	Rondelle	Scheibe	와셔	垫圈	
13	VOE 14880692	4	4	4	4				Ring	Anneau	Ring	링	密封环	
14	VOE 955926	4	4	4	4				Spring Washer	Rondelle élastique	Federscheibe	스프링 와셔	弹簧垫圈	
15	VOE 14881196	4	4	4	4				Bolt	Boulon	Bolzen	볼트	螺栓	

1	8277891	铲斗 버켓 Schaufel Godet Bucket
2	8280215 S/N 15541-	
3	8280216 S/N 15541-	
4	8280217 S/N 15541-	
5		

Catalogue id 56141	Group 925
Illustr. No TA276	Section 200
Issue VOE 95E4356141	Page 857

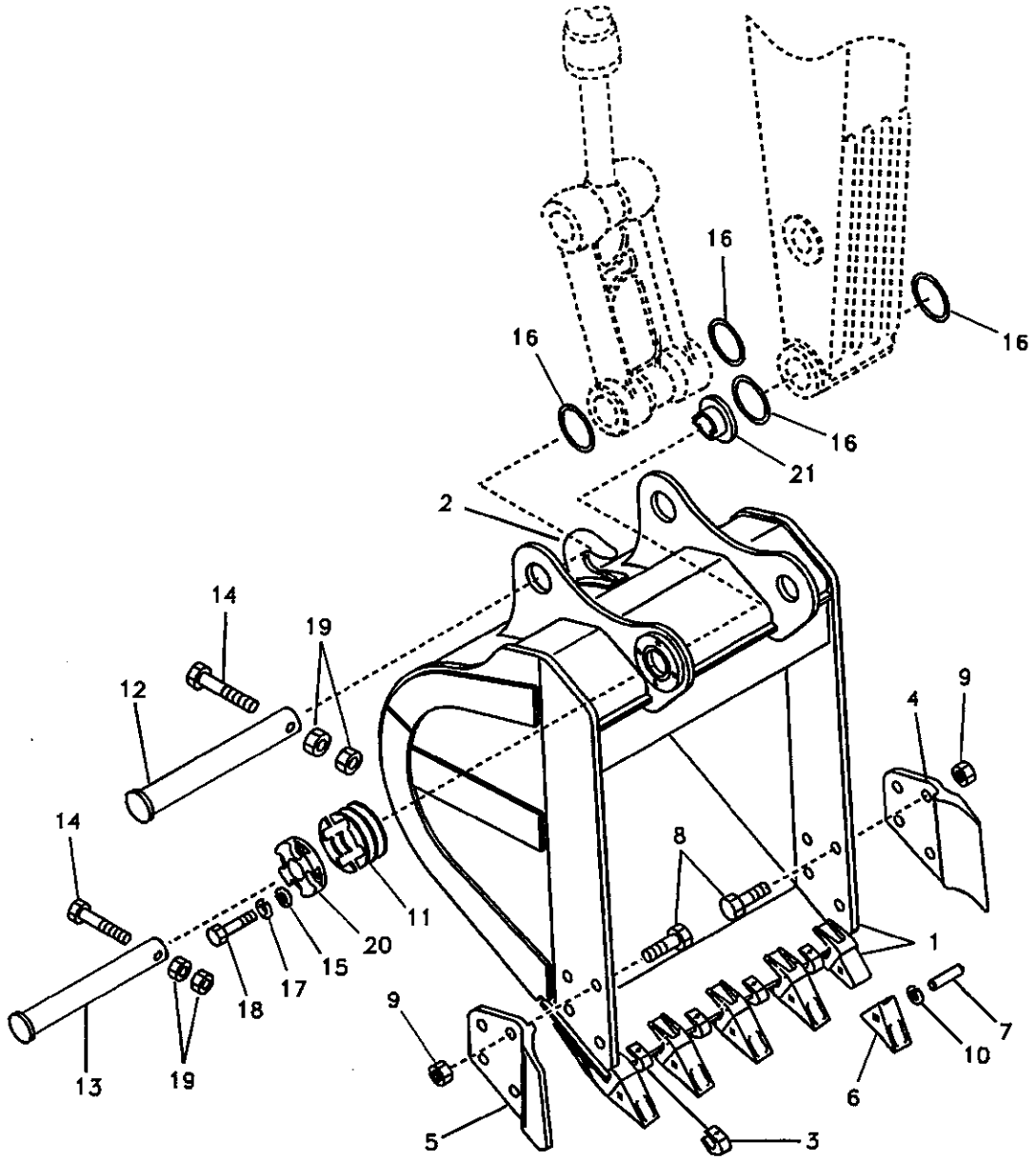

Volvo Construction Equipment

1018356

Fig.	Part No.	Quantity 1	2	3	PS	KIT	Description	Dénomination	Bezeichnung	품명	说明	Notes
1	**VOE 14521980**	1			SS		Bucket	Godet	Löffel	버켓	铲斗	SER NO 12171-15465 SER NO 30001-30842
	VOE 14528353	1					Bucket	Godet	Löffel	버켓	铲斗	SER NO 15466- SER NO 30843-
	SA 1171-89510	5			SS		•Adapter	•Raccord Reduct.	•Verbind Stutzen	• 어댑터	• 转换接头	SER NO 12171-15465 SER NO 30001-30842
	VOE 14530543	5					•Adapter	•Raccord Reduct.	•Verbind Stutzen	• 어댑터	• 转换接头	SER NO 15466- SER NO 30843-
2	**SA 1171-75310**	1					•Hook	•Crochet	•Haken	• 훅	• 吊钩	SER NO 12171-15465 SER NO 30001-30842
3	**VOE 14528355**	4					•Protection	•Protection	•Schutz	• 보호장치	• 保护装置	SER NO 15466- SER NO 30843-
4	**SA 1171-00171**	2					•Plate	•Plaque	•Platte	• 플레이트	• 配流盘	
5	**SA 1171-00181**	2					•Plate	•Plaque	•Platte	• 플레이트	• 配流盘	
6	**VOE 14521034**	5					•Tooth	•Dent	•Zahn	• 투스	• 齿	SER NO 12171-15465 SER NO 30001-30842
	VOE 14530544	5					•Tooth	•Dent	•Zahn	• 투스	• 齿	SER NO 15466- SER NO 30843-
7	**SA 1171-89530**	5			SS		•Pin	•Goupille	•Zapfen	• 핀	• 定位销	SER NO 12171-15465 SER NO 30001-30842
	SA 1070-13040	5					•Pin	•Goupille	•Zapfen	• 핀	• 定位销	SER NO 15466- SER NO 30843-
8	**SA 9012-53021**	6					•Bolt	•Boulon	•Bolzen	• 볼트	• 螺栓	
9	**SA 9112-13001**	6					•Nut	•Ecrou	•Mutter	• 너트	• 螺母	
10	**SA 1070-13030**	5					•Washer	•Rondelle	•Scheibe	• 와셔	• 垫圈	SER NO 15466- SER NO 30843-
11	**SA 1070-61272**	12					Shim	Cale d'épaisseur	Passcheibe	심	垫片	
12	**VOE 14512676**	1					Pin	Goupille	Zapfen	핀	定位销	
13	**VOE 14512677**	1					Pin	Goupille	Zapfen	핀	定位销	

2215) Kor S/n 12171- / Chn S/n 30001-

1	**2215) 8279146**
2	
3	
4	
5	

铲斗
버켓
Schaufel
Godet
Bucket

Catalogue id	Group
56141	**925**
Illustr. No	Section
1018356	**250**
Issue	Page
VOE 95E4356141	**859**

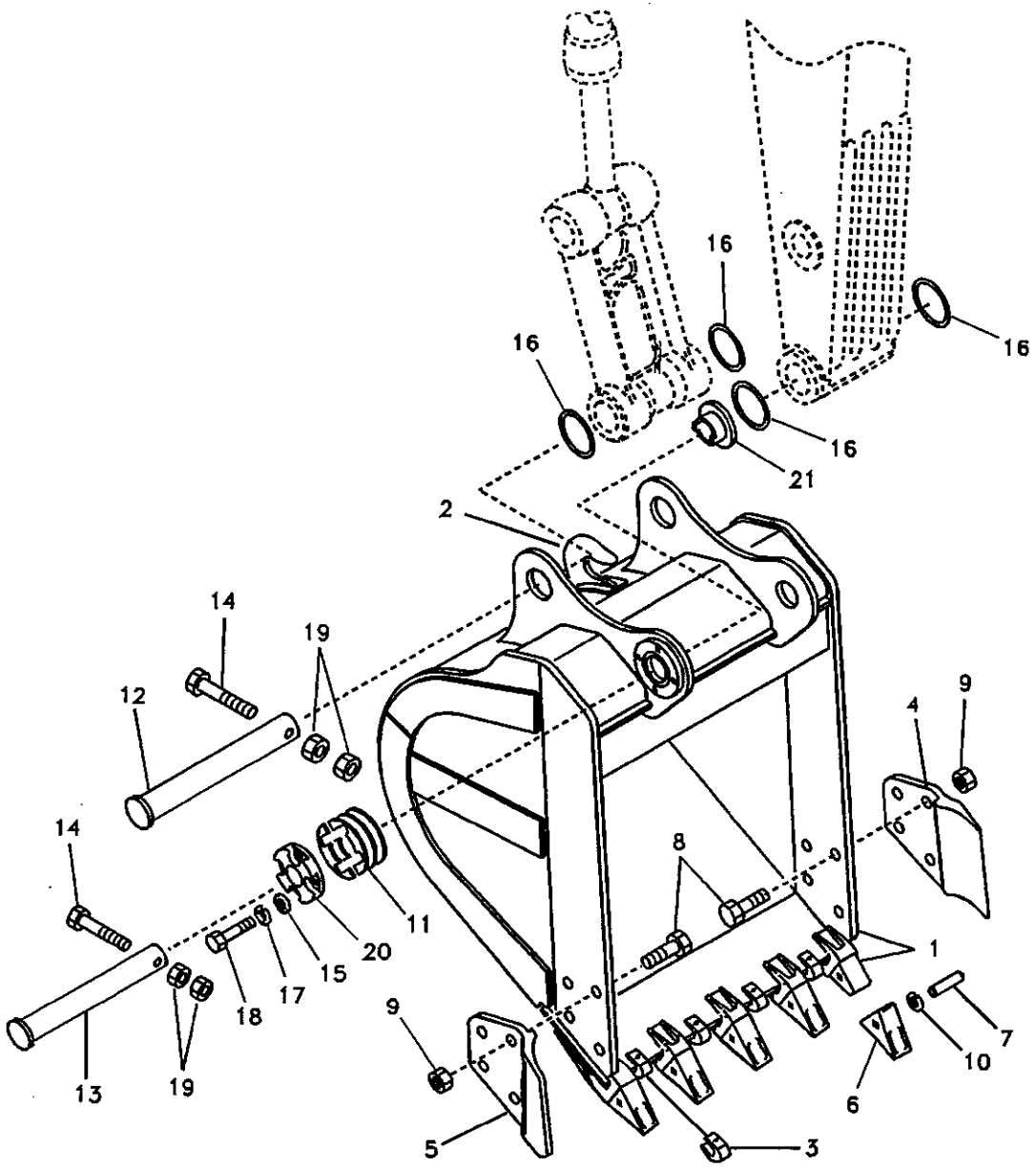

Volvo Construction Equipment

1018356

Fig.	Part No.	Quantity 1	2	3	PS	KIT	Description	Dénomination	Bezeichnung	품명	说明	Notes
14	SA 9011-21623	2					Bolt	Boulon	Bolzen	볼트	螺栓	
15	VOE 14880474	4					Washer	Rondelle	Scheibe	와셔	垫圈	
16	VOE 14880692	4					Ring	Anneau	Ring	링	密封环	
17	VOE 955926	4					Spring Washer	Rondelle élastique	Federscheibe	스프링 와셔	弹簧垫圈	
18	VOE 14881196	4					Bolt	Boulon	Bolzen	볼트	螺栓	
19	VOE 979021	4					Hexagon Nut	Ecrou Hexagonal	Sechskantmutter	너트	六角螺母	
20	SA 1172-00251	1					Cover	Capot	Haube	커버	罩盖	SER NO 10001-15996
	VOE 14537272	1					Cover	Capot	Haube	커버	罩盖	SER NO 15997-
21	SA 1172-00261	1					Bushing	Bague	Buchse	부싱	衬套	SER NO 10001-15996
	VOE 14536737	1			SS		Bushing	Bague	Buchse	부싱	衬套	SER NO 15997-16228
	VOE 14545417	1					Bushing	Bague	Buchse	부싱	衬套	SER NO 16229-

2215) Kor S/n 12171- / Chn S/n 30001-

1	2215) 8279146	铲斗 버켓 **Schaufel** **Godet** **Bucket**
2		
3		
4		
5		

Catalogue id	Group
56141	925
Illustr. No	Section
1018356	250
Issue	Page
VOE 95E4356141	861

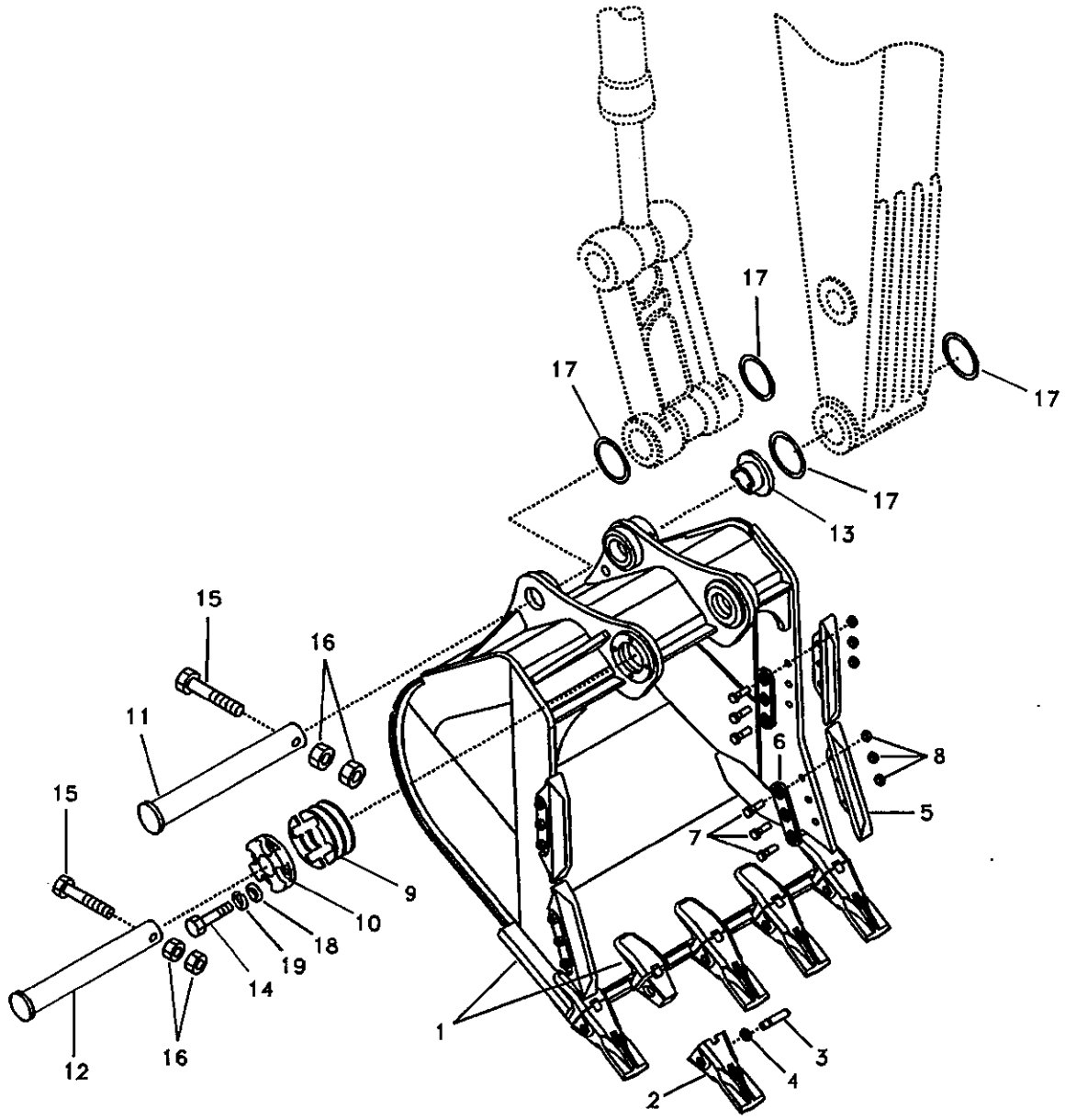

Volvo Construction Equipment

1020436

Fig.	Part No.	Quantity 1	2	3	PS	KIT	Description	Dénomination	Bezeichnung	품명	说明	Notes
1	VOE 14537966	1					Bucket	Godet	Löffel	버켓	铲斗	
	VOE 14537993		1				Bucket	Godet	Löffel	버켓	铲斗	
				1	NS		Bucket	Godet	Löffel	버켓	铲斗	
	VOE 14530543	5	5	6			•Adapter	•Raccord Reduct.	•Verbind Stutzen	• 어댑터	• 转换接头	
2	VOE 14530544	5	5	6			•Tooth	•Dent	•Zahn	• 투스	• 齿	
3	VOE 14540726	5	5	6			•Pin	•Goupille	•Zapfen	• 핀	• 定位销	
4	VOE 14537622	5	5	6			•Washer	•Rondelle	•Scheibe	• 와셔	• 垫圈	
5	VOE 14538012	4	4	4			•Protector	•Protection	•Schutz	• 프로텍터	• 保护装置	
6	VOE 14538013	4	4	4			•Plate	•Plaque	•Platte	• 플레이트	• 配流盘	
7	SA 9011-22416	12	12	12			•Bolt	•Boulon	•Bolzen	• 볼트	• 螺栓	
8	SA 9111-12400	12	12	12			•Nut	•Ecrou	•Mutter	• 너트	• 螺母	
9	SA 1070-61272	12	12	12			Shim	Cale d'épaisseur	Passcheibe	심	垫片	
10	VOE 14537272	1	1	1			Cover	Capot	Haube	커버	罩盖	
11	VOE 14512676	1	1	1			Pin	Goupille	Zapfen	핀	定位销	
12	VOE 14512677	1	1	1			Pin	Goupille	Zapfen	핀	定位销	
13	VOE 14545417	1	1	1			Bushing	Bague	Buchse	부싱	衬套	
14	VOE 14881196	4	4	4			Bolt	Boulon	Bolzen	볼트	螺栓	
15	SA 9011-21626	2	2	2			Bolt	Boulon	Bolzen	볼트	螺栓	
16	VOE 979021	4	4	4			Hexagon Nut	Ecrou Hexagonal	Sechskantmutter	너트	六角螺母	
17	VOE 14880692	4	4	4			Ring	Anneau	Ring	링	密封环	
18	VOE 14880474	4	4	4			Washer	Rondelle	Scheibe	와셔	垫圈	
19	VOE 955926	4	4	4			Spring Washer	Rondelle élastique	Federscheibe	스프링 와셔	弹簧垫圈	

1	8280778 S/N 15998-
2	8280779 S/N 15998-
3	8280780 S/N 15998-
4	
5	

铲斗
버켓
Schaufel
Godet
Bucket

Catalogue id 56141	Group 925
Illustr. No 1020436	Section 400
Issue VOE 95E4356141	Page 863

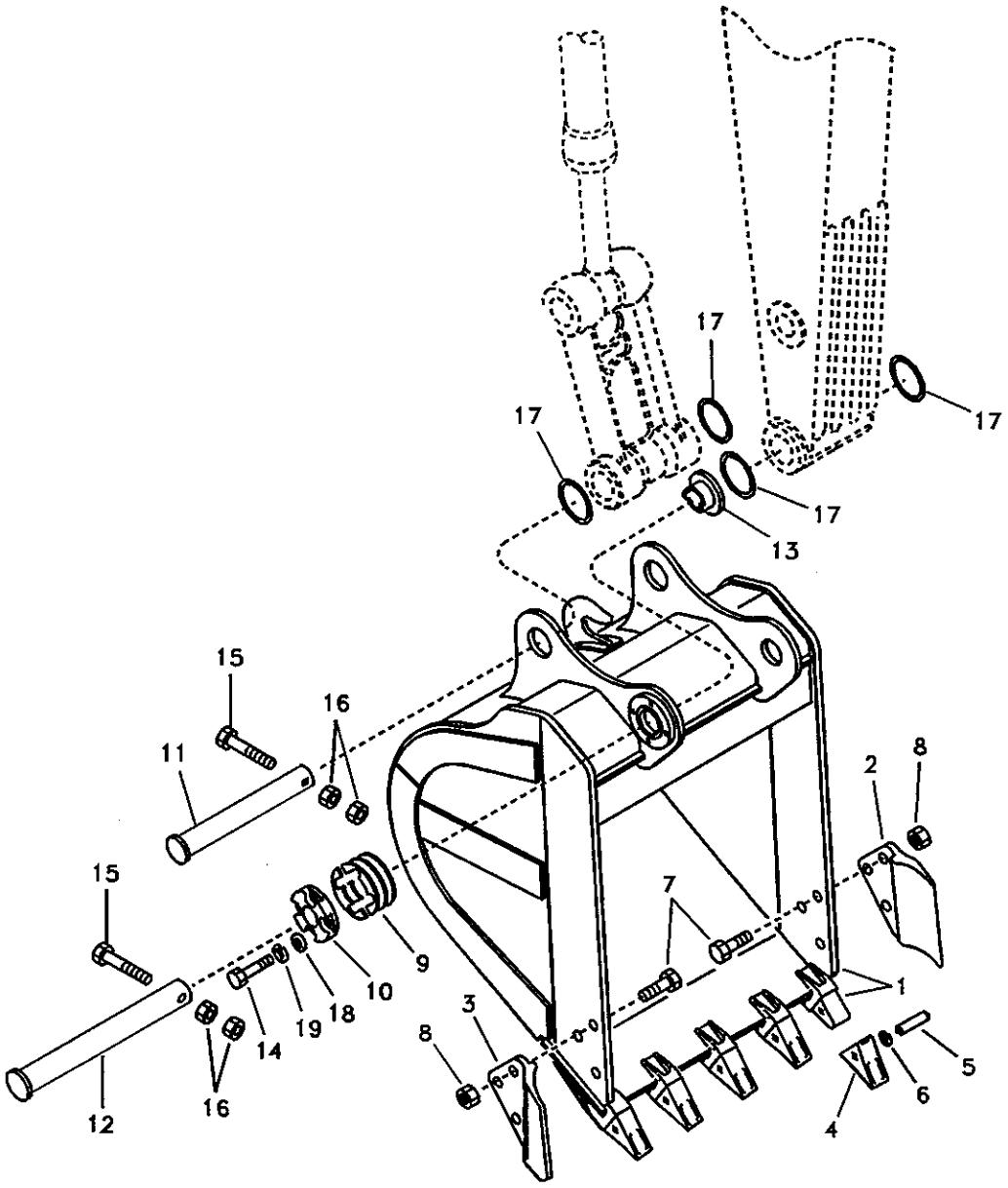

Volvo Construction Equipment

TA277

Fig.	Part No.	Quantity 1	2	3	4	5	PS	KIT	Description	Dénomination	Bezeichnung	품명	说明	Notes
1	SA 1171-00092	1							Bucket	Godet	Löffel	버켓	铲斗	GP 0,92 CU M,SAE
	SA 1171-00012		1						Bucket	Godet	Löffel	버켓	铲斗	GP 0,92 CU M,SAE
	SA 1171-00071			1					Bucket	Godet	Löffel	버켓	铲斗	GP 1,22 CU M,SAE
	VOE 14537550				1				Bucket	Godet	Löffel	버켓	铲斗	
	VOE 14537594					1			Bucket	Godet	Löffel	버켓	铲斗	
	SA 1171-00031	5	5	6					•Adapter	•Raccord Reduct.	•Verbind Stutzen	• 어댑터	• 转换接头	
	VOE 14540724				5	6			•Adapter	•Raccord Reduct.	•Verbind Stutzen	• 어댑터	• 转换接头	
2	SA 1171-00171	1	1	1	1	1			•Plate	•Plaque	•Platte	• 플레이트	• 配流盘	
3	SA 1171-00181	1	1	1	1	1			•Plate	•Plaque	•Platte	• 플레이트	• 配流盘	
4	SA 1171-00041	5	5	6					•Tooth	•Dent	•Zahn	• 투스	• 轮齿	
	VOE 14539941				5	6			•Tooth	•Dent	•Zahn	• 투스	• 齿	
5	SA 1070-61320	5	5	6					•Pin	•Fiche	•Stecker	• 핀	• 插销	
	VOE 14540725				5	6			•Pin	•Goupille	•Zapfen	• 핀	• 定位销	
6	SA 9213-18000	5	5	6					•Washer	•Rondelle	•Scheibe	• 와셔	• 垫圈	
7	SA 9012-53021	6	6	6					•Bolt	•Boulon	•Bolzen	• 볼트	• 螺栓	
	SA 9011-22416				6	6			•Bolt	•Boulon	•Bolzen	• 볼트	• 螺栓	
8	SA 9112-13001	6	6	6					•Nut	•Ecrou	•Mutter	• 너트	• 螺母	
	SA 9111-12400				6	6			•Nut	•Ecrou	•Mutter	• 너트	• 螺母	
9	SA 1070-61272	12	12	12	12				Shim	Cale d'épaisseur	Passcheibe	심	垫片	
10	SA 1172-00251	1	1	1					Cover	Capot	Haube	커버	罩盖	SER NO 10001-15996
	VOE 14537272	1	1	1	1				Cover	Capot	Haube	커버	罩盖	SER NO 15997-
11	VOE 14512676	1	1	1	1				Pin	Goupille	Zapfen	핀	定位销	
12	VOE 14512677	1	1	1	1				Pin	Goupille	Zapfen	핀	定位销	
13	SA 1172-00261	1	1	1					Bushing	Bague	Buchse	부싱	衬套	SER NO 10001-15996
	VOE 14536737	1	1	1			SS		Bushing	Bague	Buchse	부싱	衬套	SER NO 15997-16228
	VOE 14545417	1	1	1	1	1			Bushing	Bague	Buchse	부싱	衬套	SER NO 16229-
14	VOE 14881196	4	4	4	4	4			Bolt	Boulon	Bolzen	볼트	螺栓	
15	SA 9011-21623	2	2	2					Bolt	Boulon	Bolzen	볼트	螺栓	
	SA 9011-21626				2	2			Bolt	Boulon	Bolzen	볼트	螺栓	
16	VOE 979021	4	4	4	4	4			Hexagon Nut	Ecrou Hexagonal	Sechskantmutter	너트	六角螺母	

1	8277892
2	8277893
3	8277894
4	8280763 S/N 15998-
5	8280764 S/N 15998-

铲斗
버켓
Schaufel
Godet
Bucket

Catalogue id	Group
56141	925
Illustr. No	Section
TA277	500
Issue	Page
VOE 95E4356141	865

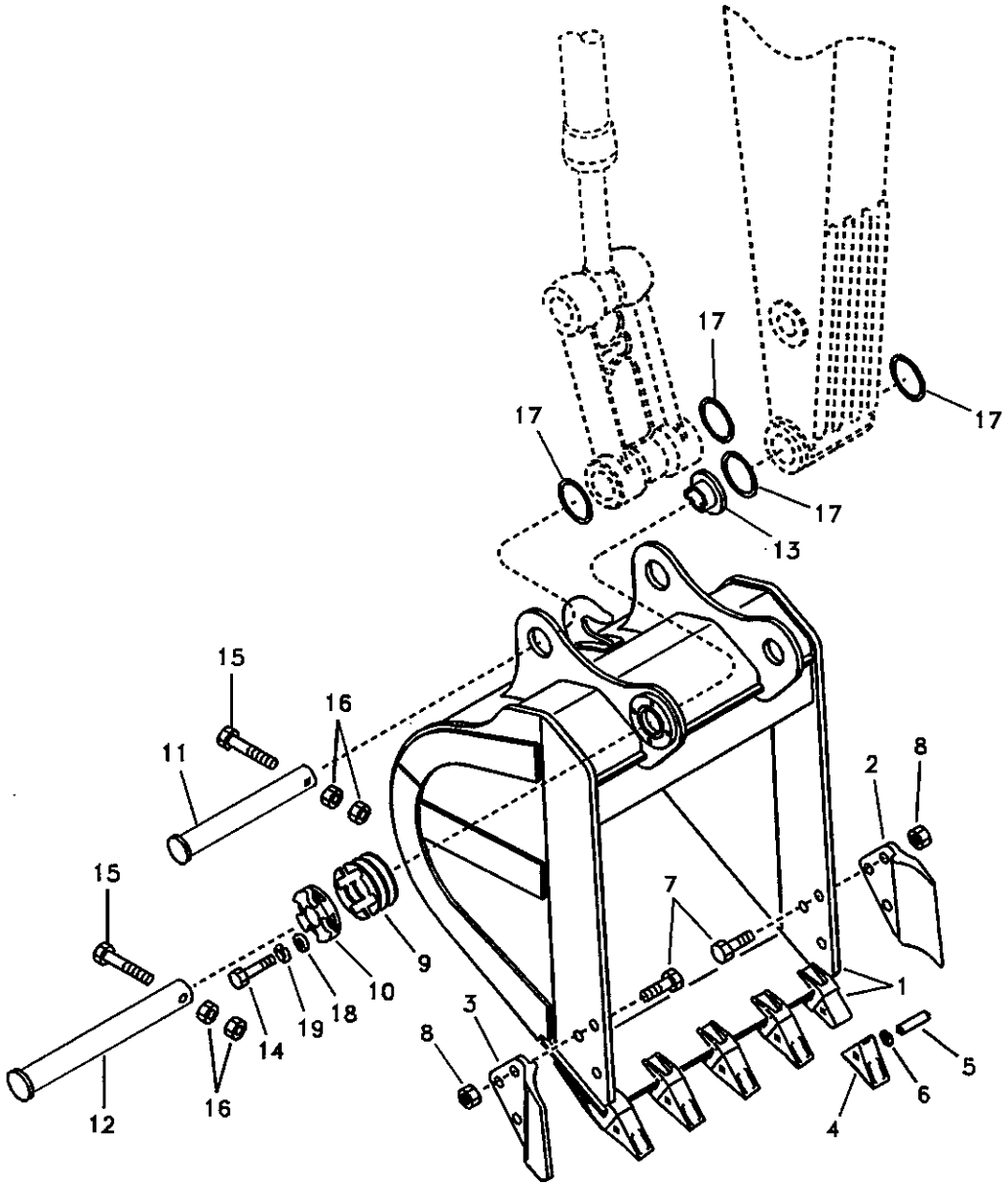

Volvo Construction Equipment

TA277

Fig.	Part No.	Quantity 1	2	3	4	5	PS	KIT	Description	Dénomination	Bezeichnung	품명	说明	Notes
17	VOE 14880692	4	4	4	4	4			Ring	Anneau	Ring	링	密封环	
18	VOE 14880474	4	4	4	4	4			Washer	Rondelle	Scheibe	와셔	垫圈	
19	VOE 955926	4	4	4	4	4			Spring Washer	Rondelle élastique	Federscheibe	스프링 와셔	弹簧垫圈	

1	8277892	铲斗 버켓 **Schaufel** **Godet** **Bucket**	Catalogue id **56141**	Group **925**
2	8277893			
3	8277894		Illustr. No **TA277**	Section **500**
4	8280763 S/N 15998-			
5	8280764 S/N 15998-		Issue **VOE 95E4356141**	Page **867**

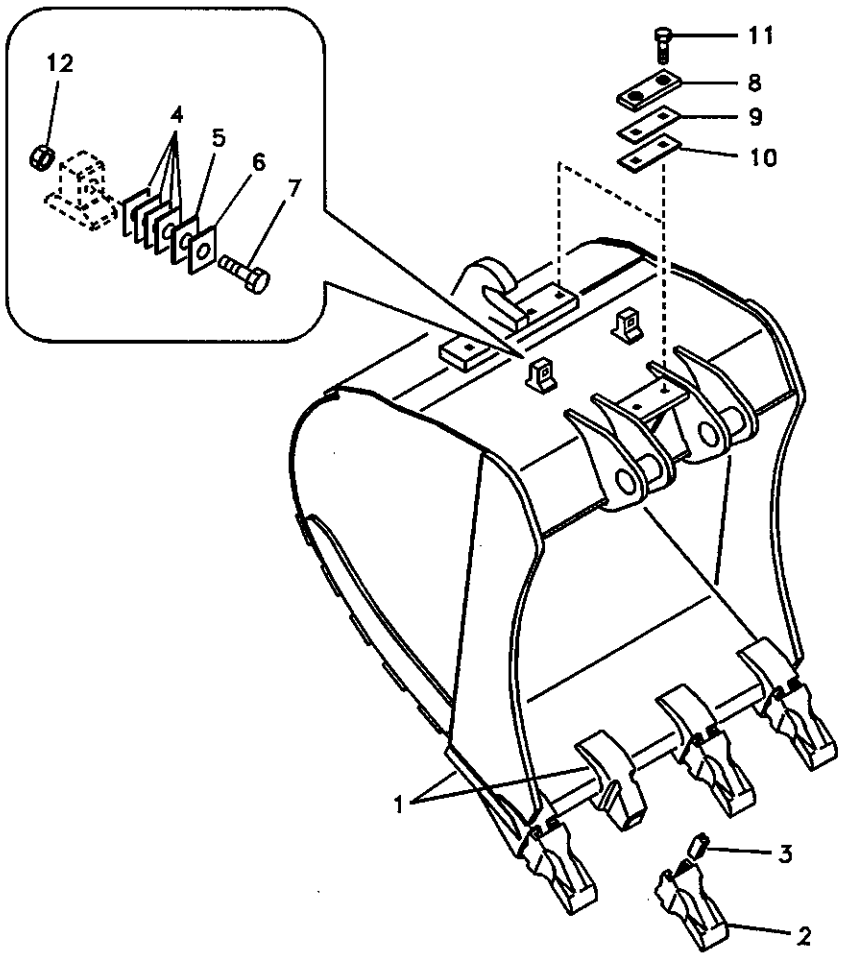
12
4
5
6
7
11
8
9
10
1
3
2

Fig.	Part No.	Quantity 1	2	3	PS	KIT	Description	Dénomination	Bezeichnung	품명	说明	Notes
1	SA 1171-70011	1			SS		Bucket	Godet	Löffel	버켓	铲斗	GP 0,95 CU M,SAE SER NO 10001-12385 SER NO 30001-30273
	VOE 14522515	1					Bucket	Godet	Löffel	버켓	铲斗	GP 0,95 CU M,SAE SER NO 12386- SER NO 30274-
	SA 1171-70031		1		SS		Bucket	Godet	Löffel	버켓	铲斗	GP 1,10 CU M,SAE SER NO 10001-12385 SER NO 30001-30273
	VOE 14522518		1				Bucket	Godet	Löffel	버켓	铲斗	GP 1,10 CU M,SAE SER NO 12386- SER NO 30274-
	SA 1171-89510	4	4		SS		•Adapter	•Raccord Reduct.	•Verbind Stutzen	• 어댑터	• 转换接头	
2	VOE 14346176	4	4				•Tooth	•Dent	•Zahn	• 투스	• 齿	(SA 1171-89520)
3	SA 1171-89530	4	4		SS		•Pin	•Goupille	•Zapfen	• 핀	• 定位销	
4	SA 1171-75360	8	8				Shim	Cale d'épaisseur	Passcheibe	심	垫片	
5	SA 1171-75330	2	2				Shim	Cale d'épaisseur	Passcheibe	심	垫片	
6	SA 1171-75340	2	2				Shim	Cale d'épaisseur	Passcheibe	심	垫片	
7	SA 9011-12413	2	2				Bolt	Boulon	Bolzen	볼트	螺栓	
8	SA 1171-75040	3	3				Spacer	Partie Intermédiaire	Zwischenstück	스페이서	垫片	
9	SA 1171-75110	3	3				Shim	Cale Reglage	Nachstellblech	심	垫片	
10	SA 1171-75120	3	3				Shim	Cale Reglage	Nachstellblech	심	垫片	
11	SA 1171-75210	6	6				Bolt	Boulon	Bolzen	볼트	螺栓	
12	VOE 980521	2	2				Nut	Ecrou	Mutter	너트	螺母	

1	8277895
2	8277896
3	
4	
5	

快速装配铲斗
퀵 핏 버켓
Schaufeln für Schnellwechsler
Godet pour Raccords rapides
Buckets for Quickfit

Catalogue id	Group
56141	925
Illustr. No	Section
1006435	1000
Issue	Page
VOE 95E4356141	869

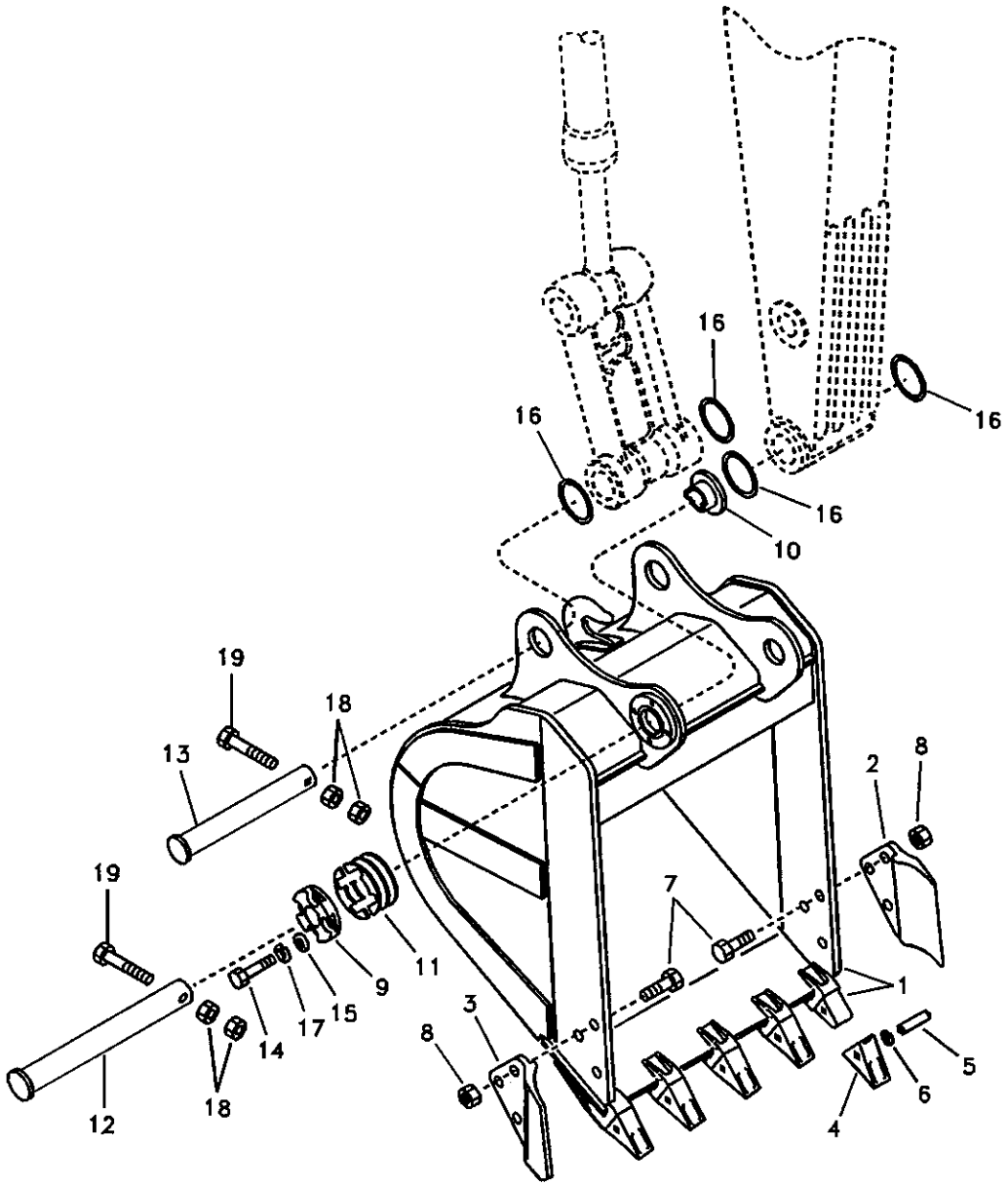

Volvo Construction Equipment

TA279

Fig.	Part No.	Quantity 1	2	3	P S	K I T	Description	Dénomination	Bezeichnung	품명	说明	Notes
1	SA 1171-00412	1					Bucket	Godet	Löffel	버켓	铲斗	GP 0,52 CU M,SAE SER NO 10001-14216
	VOE 14531192	1					Bucket	Godet	Löffel	버켓	铲斗	GP 0,52 CU M,SAE SER NO 14217-
	SA 1171-00470	5					•Adapter	•Raccord Reduct.	•Verbind Stutzen	• 어댑터	• 转换接头	SER NO 10001-14216
	VOE 14527865	5					•Adapter	•Raccord Reduct.	•Verbind Stutzen	• 어댑터	• 转换接头	SER NO 14217-
2	SA 1171-00171	1					•Plate	•Plaque	•Platte	• 플레이트	• 配流盘	
3	SA 1171-00181	1					•Plate	•Plaque	•Platte	• 플레이트	• 配流盘	
4	SA 1171-00480	5					•Tooth	•Dent	•Zahn	• 투스	• 轮齿	SER NO 10001-14216
	VOE 14527863	5					•Tooth	•Dent	•Zahn	• 투스	• 齿	SER NO 14217-
5	SA 1171-00492	5					•Pin	•Goupille	•Zapfen	• 핀	• 定位销	SER NO 10001-14216
	VOE 14527864	5					•Pin	•Goupille	•Zapfen	• 핀	• 定位销	SER NO 14217-
6	SA 1171-00502	5					•Retainer	•Retenue	•Halter	• 리테이너	• 固定器	SER NO 10001-14216
	SA 9213-18000	5					•Washer	•Rondelle	•Scheibe	• 와셔	• 垫圈	SER NO 14217-
7	SA 9012-53021	6					•Bolt	•Boulon	•Bolzen	• 볼트	• 螺栓	
8	SA 9112-13001	6					•Nut	•Ecrou	•Mutter	• 너트	• 螺母	
9	SA 1172-01071	1					Cover	Capot	Haube	커버	罩盖	
10	SA 1172-01081	1					Bushing	Bague	Buchse	부싱	衬套	SER NO 10001-16228
	VOE 14544984	1					Bushing	Bague	Buchse	부싱	衬套	SER NO 16229-
11	SA 1172-03420	12					Shim	Cale Reglage	Nachstellblech	심	垫片	
12	VOE 14510437	1					Pin	Goupille	Zapfen	핀	定位销	
13	VOE 14510438	1					Pin	Goupille	Zapfen	핀	定位销	
14	VOE 1629544	4					Screw	Vis	Schraube	스크류	六角螺钉	
15	VOE 14880474	4					Washer	Rondelle	Scheibe	와셔	垫圈	
16	VOE 14881185	4					Ring	Anneau	Ring	링	密封环	
17	VOE 955926	4					Spring Washer	Rondelle élastique	Federscheibe	스프링 와셔	弹簧垫圈	
18	VOE 979021	4					Hexagon Nut	Ecrou Hexagonal	Sechskantmutter	너트	六角螺母	
19	VOE 983260	2					Hexagon screw	Vis a tête hexagonale	Sechskantschr.	육각 나사	六角螺钉	

1	8277576	长距铲斗 롱 리치 버켓 **Löffeln für lange Ausladung** **Godets longue portée** **Buckets for long reach**
2		
3		
4		
5		

Catalogue id	Group
56141	925
Illustr. No	Section
TA279	1200
Issue	Page
VOE 95E4356141	871

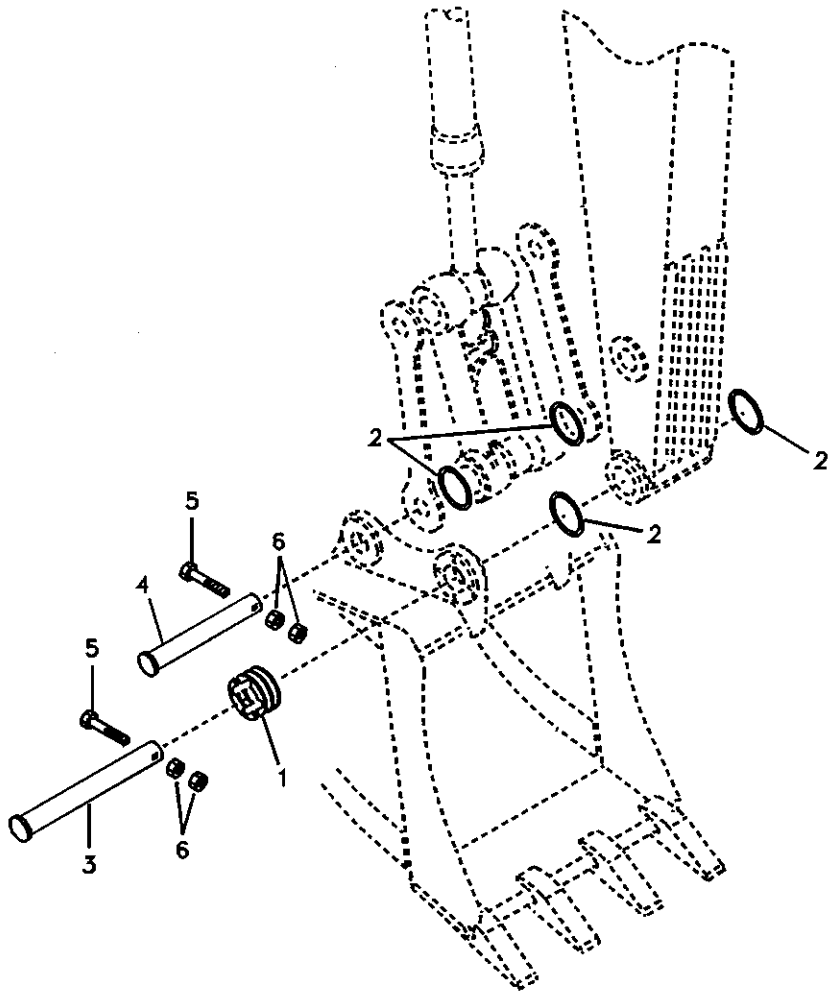
2
2
2
5
6
4
5
1
6
3

Fig.	Part No.	Quantity 1	2	3	PS	KIT	Description	Dénomination	Bezeichnung	품명	说明	Notes
1	SA 1172-03420	12					Shim	Cale Reglage	Nachstellblech	심	垫片	1,0t
	SA 1070-61272		12	12			Shim	Cale d'épaisseur	Passcheibe	심	垫片	1,0t
2	VOE 14881185	4					Ring	Anneau	Ring	링	密封环	
	VOE 14880692		4	4			Ring	Anneau	Ring	링	密封环	
3	VOE 14510437	1					Pin	Goupille	Zapfen	핀	定位销	
	VOE 14512677		1				Pin	Goupille	Zapfen	핀	定位销	
	VOE 14512676			1			Pin	Goupille	Zapfen	핀	定位销	
4	VOE 14510438	1					Pin	Goupille	Zapfen	핀	定位销	
	VOE 14512676		1	1			Pin	Goupille	Zapfen	핀	定位销	
5	VOE 983260	2					Hexagon screw	Vis a tête hexagonale	Sechskantschr.	육각 나사	六角螺钉	
	SA 9011-21623		2	2			Bolt	Boulon	Bolzen	볼트	螺栓	
6	VOE 979021	4	4	4			Hexagon Nut	Ecrou Hexagonal	Sechskantmutter	너트	六角螺母	

1	8277566	无铲斗的连接 버켓 미장착시 연결 장치 **Gestänge für ohne Löffel** **Articulation en l'absence de godet** **Linkage for no bucket**	Catalogue id 56141	Group 925
2	8277886		Illustr. No TA280	Section 1500
3	8278669 S/N 10375-		Issue VOE 95E4356141	Page 873
4				
5				

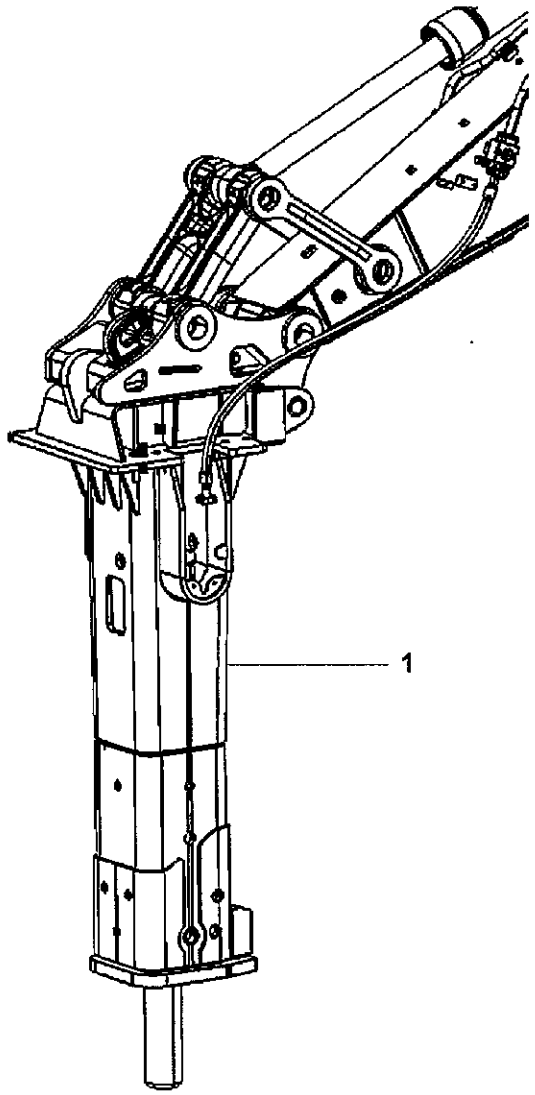

Volvo Construction Equipment

1011069

Fig.	Part No.	Quantity 1	2	3	4	5	PS	KIT	Description	Dénomination	Bezeichnung	품명	说明	Notes
1		1							Breaker	Coupe circuit	Abschalter	브레이커	断路器	HB1400 See group 926, Page 877
			1						Breaker	Coupe circuit	Abschalter	브레이커	断路器	HB1400 Low Noise See group 926, Page 877
				1					Breaker	Coupe circuit	Abschalter	브레이커	断路器	HB1700 See group 926, Page 883
					1				Breaker	Coupe circuit	Abschalter	브레이커	断路器	HB1700 Low Noise See group 926, Page 883

1	8279738	液压锤 햄머 **Hammer** **Marteau** **Hammer**	Catalogue id **56141**	Group **926**
2	8279739			
3	8279740		Illustr. No **1011069**	Section **100**
4	8279741			
5			Issue **VOE 95E4356141**	Page **875**

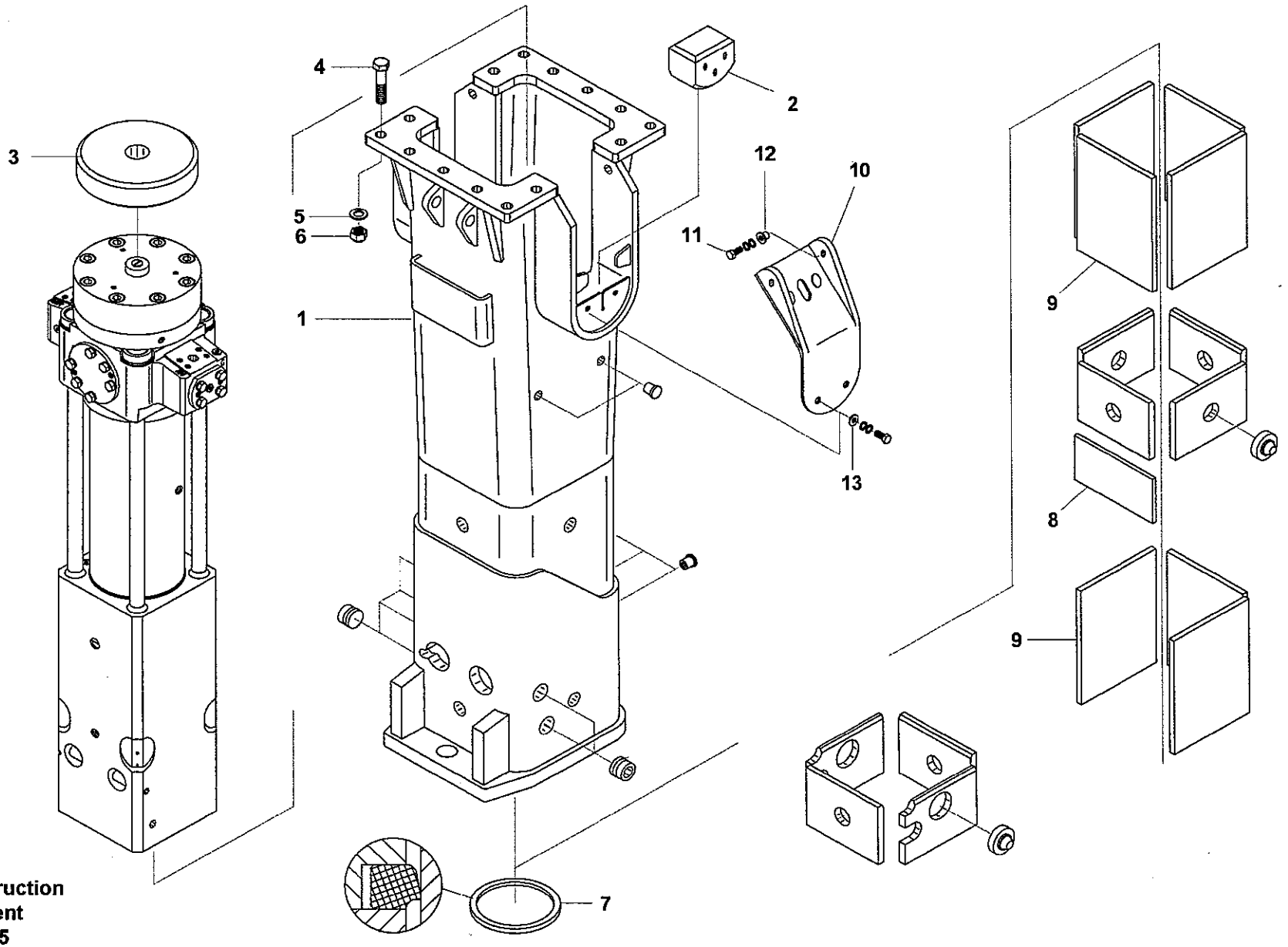

Volvo Construction
Equipment
1011075

Fig.	Part No.	Quantity 1	2	3	PS	KIT	Description	Dénomination	Bezeichnung	품명	说明	Notes
		1					Breaker	Coupe circuit	Abschalter	브레이커	断路器	
			1				Breaker	Coupe circuit	Abschalter	브레이커	断路器	
1		1			NS		•Housing	•Carter	•Gehäuse	• 하우징	• 水泵壳体	
			1		NS		•Housing	•Carter	•Gehäuse	• 하우징	• 水泵壳体	
2	VOE 14534667	2	2				•Pad	•Patin	•Belag	• 패드	• 衬垫	
3	VOE 14534569	1	1				•Buffer	•Butoir	•Puffer	• 버퍼	• 减震器	
4	VOE 14534745	14	14				•Screw	•Vis	•Schraube	• 스크류	• 六角螺钉	
5	VOE 14534793	14	14				•Washer	•Rondelle	•Scheibe	• 와셔	• 垫圈	
6	VOE 14534642	14	14				•Lock nut	•Contre-ecrou	•Sicherungsmutter	• 록 너트	• 锁紧螺母	
7	VOE 14534754	1	1				•Seal	•Joint	•Dichtring	• 시일	• 密封	
8		1	1		NS		•Plate	•Plaque	•Platte	• 플레이트	• 配流盘	
9			7		NS		•Damper	•Amortisseur	•Dämpfer	• 댐퍼	• 阻尼	
10			2		NS		•Plate	•Plaque	•Platte	• 플레이트	• 配流盘	
11			4		NS		•Screw	•Vis	•Schraube	• 스크류	• 六角螺钉	
12			4		NS		•Bushing	•Bague	•Buchse	• 부싱	• 衬套	
13			4		NS		•Bushing	•Bague	•Buchse	• 부싱	• 衬套	

1	8279738	液压锤，壳体 유압 해머 , 하우징 **Hydr. Hammer, Gehäuse** **Marteau hydraulique - carter** **Hydraulic Hammer, Housing**	Catalogue id **56141**	Group **926**
2	8279739		Illustr. No **1011075**	Section **300**
3			Issue **VOE 95E4356141**	Page **877**
4				
5				

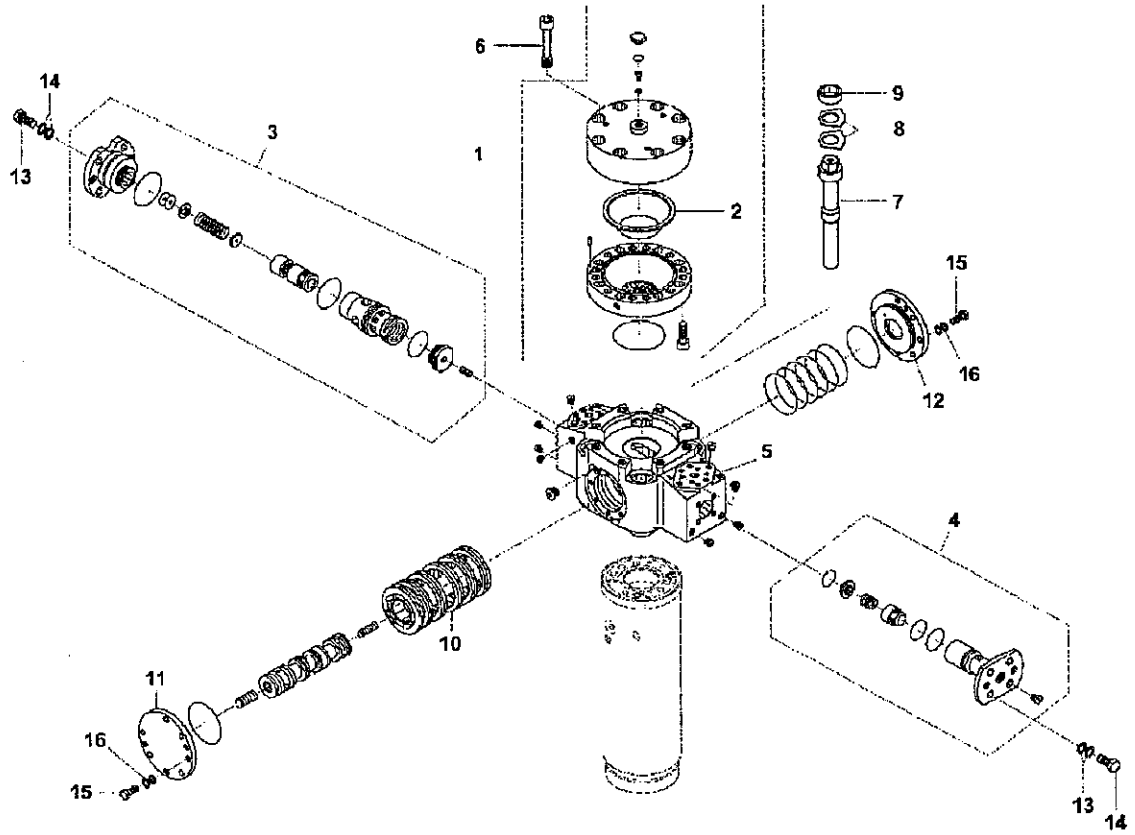

Volvo Construction Equipment

1011079

Fig.	Part No.	Quantity 1	2	3	PS	KIT	Description	Dénomination	Bezeichnung	품명	说明	Notes
		1					Breaker	Coupe circuit	Abschalter	브레이커	断路器	
			1				Breaker	Coupe circuit	Abschalter	브레이커	断路器	
1		1	1		NS		•Valve	•Soupape	•Ventil	• 밸브	• 阀	
2	VOE 14534822	1	1				••Diaphragm	••Diaphragme	••Membrane	•• 다이어프램	•• 隔膜	
3	VOE 14534599	1	1				•Check valve	•Valve antiretour	•Rückschlagventil	• 체크 밸브	• 止回阀	
4	VOE 14534595	1	1				•Check valve	•Valve antiretour	•Rückschlagventil	• 체크 밸브	• 止回阀	
5		1	1		NS		•Body	•Carcasse	•Rumpf	• 본체	• 箱体	
6	VOE 14534735	8	8				•Screw	•Vis	•Schraube	• 스크류	• 六角螺钉	
7	VOE 14534780	4	4				•Tie Rod	•Barre Accouple.	•Spurstange	• 타이 로드	• 转向横拉杆	
8		8	8		NS		•Locking Plate	•Plaque Verroui.	•Sperrblech	• 록킹 플레이트	• 锁止板	
9	VOE 14534840	4	4				•Ring	•Anneau	•Ring	• 링	• 密封环	
10		1	1		NS		•Bushing	•Bague	•Buchse	• 부싱	• 衬套	
11		1	1		NS		•Cover	•Capot	•Haube	• 커버	• 罩盖	
12		1	1		NS		•Cover	•Capot	•Haube	• 커버	• 罩盖	
13	VOE 14534827	8	8				•Screw	•Vis	•Schraube	• 스크류	• 六角螺钉	
14	VOE 14534829	8	8				•Washer	•Rondelle	•Scheibe	• 와셔	• 垫圈	
15	VOE 14534739	14	14				•Screw	•Vis	•Schraube	• 스크류	• 六角螺钉	
16	VOE 14534831	14	14				•Washer	•Rondelle	•Scheibe	• 와셔	• 垫圈	
100	VOE 14534770	1	1				Seal	Joint	Dichtring	시일	密封	

1	8279738
2	8279739
3	
4	
5	

液压锤，蓄能器
유압 해머 , 어큐뮬레이터
Hydr. Hammer - Druckspeicher
Marteau hydraulique - Accumulateur
Hydraulic hammer, Accumulator

Catalogue id **56141**	Group **926**
Illustr. No **1011079**	Section **500**
Issue **VOE 95E4356141**	Page **879**

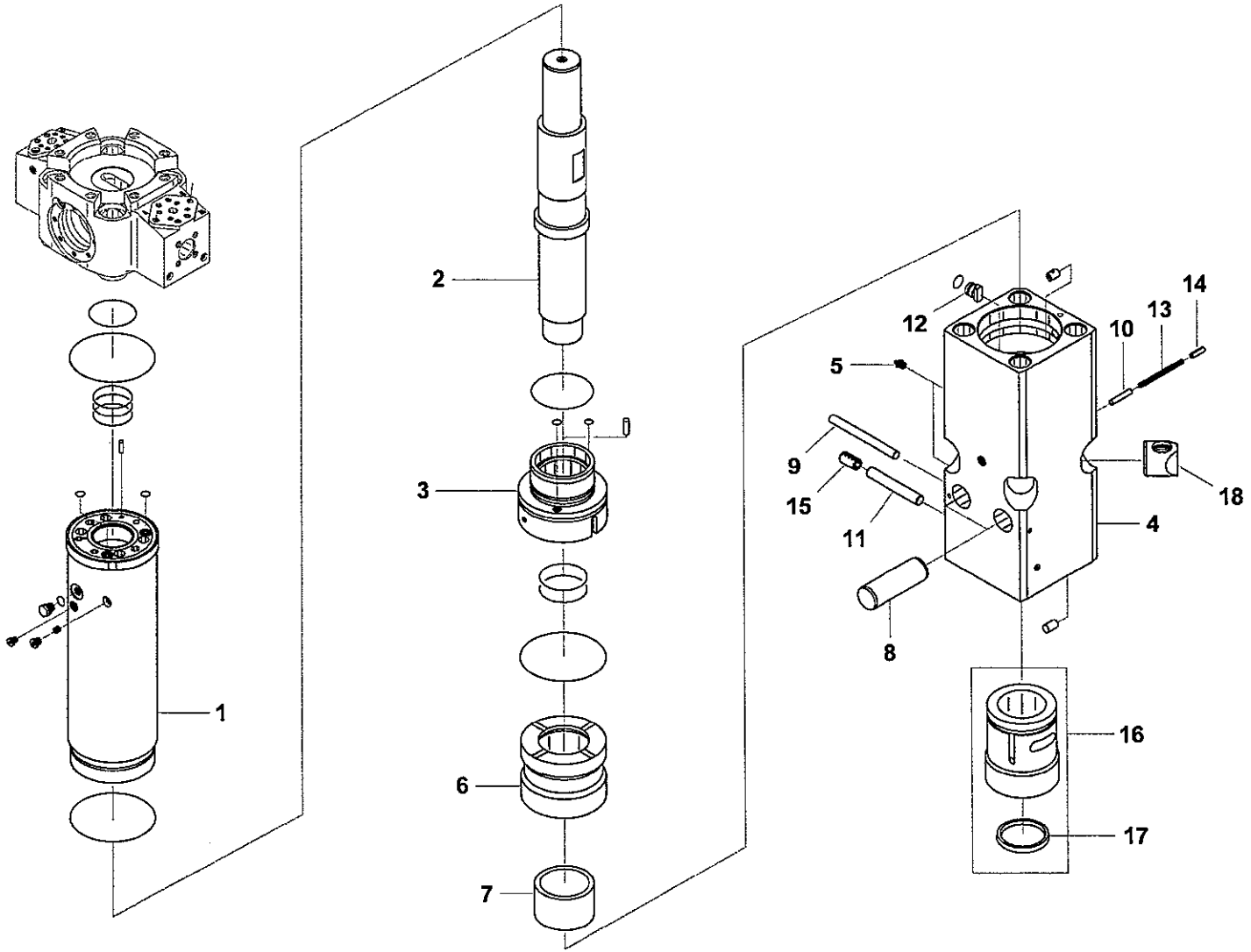

Volvo Construction
Equipment
1011080

Fig.	Part No.	Quantity 1	2	3	PS	KIT	Description	Dénomination	Bezeichnung	품명	说明	Notes
		1					Breaker	Coupe circuit	Abschalter	브레이커	断路器	
			1				Breaker	Coupe circuit	Abschalter	브레이커	断路器	
1		1	1		NS		•Cylinder	•Verin	•Zylinder	• 실린더	• 工作缸	
2		1	1		NS		•Piston	•Piston	•Kolben	• 피스톤	• 活塞	
3		1	1		NS		•Housing	•Carter	•Gehäuse	• 하우징	• 水泵壳体	
4		1	1		NS		•Head	•Tete	•Kopf	• 헤드	• 活塞盖	
5	VOE 14534826	2	2				••Nipple	••Raccord	••Nippel	•• 니플	•• 螺纹接头	
6	VOE 14534714	1	1				•Piston	•Piston	•Kolben	• 피스톤	• 活塞	
7	VOE 14534575	1	1				•Bushing	•Bague	•Buchse	• 부싱	• 衬套	
8	VOE 14534677	2	2				•Pin	•Goupille	•Zapfen	• 핀	• 定位销	
9	VOE 14534678	1	1				•Pin	•Goupille	•Zapfen	• 핀	• 定位销	
10	VOE 14534687	1	1				•Pin	•Goupille	•Zapfen	• 핀	• 定位销	
11	VOE 14534679	1	1				•Pin	•Goupille	•Zapfen	• 핀	• 定位销	
12		1	1		NS		•Wedge	•Clavette	•Keil	• 쐐기	• 楔	
13	VOE 14534777	1	1				•Spring	•Ressort	•Feder	• 스프링	• 弹簧	
14	VOE 14534700	1	1				•Pin	•Goupille	•Zapfen	• 핀	• 定位销	
15	VOE 14534698	1	1				•Pin	•Goupille	•Zapfen	• 핀	• 定位销	
16	VOE 14534590	1	1				•Bushing	•Bague	•Buchse	• 부싱	• 衬套	
17	VOE 14534762	1	1				•Seal	•Joint	•Dichtring	• 시일	• 密封	
18	VOE 14534654	4	4				•Nut	•Ecrou	•Mutter	• 너트	• 螺母	
100	VOE 14534770	1	1				Seal	Joint	Dichtring	시일	密封	

1	8279738
2	8279739
3	
4	
5	

液压锤，蓄能器壳体
유압 해머 , 어큐뮬레이터 하우징
Hydr. Hammer - Druckspeichergehäuse
Marteau hydraulique - Accumulateur
Hydraulic Hammer, Accumulator Housing

Catalogue id **56141**	Group **926**
Illustr. No **1011080**	Section **600**
Issue **VOE 95E4356141**	Page **881**

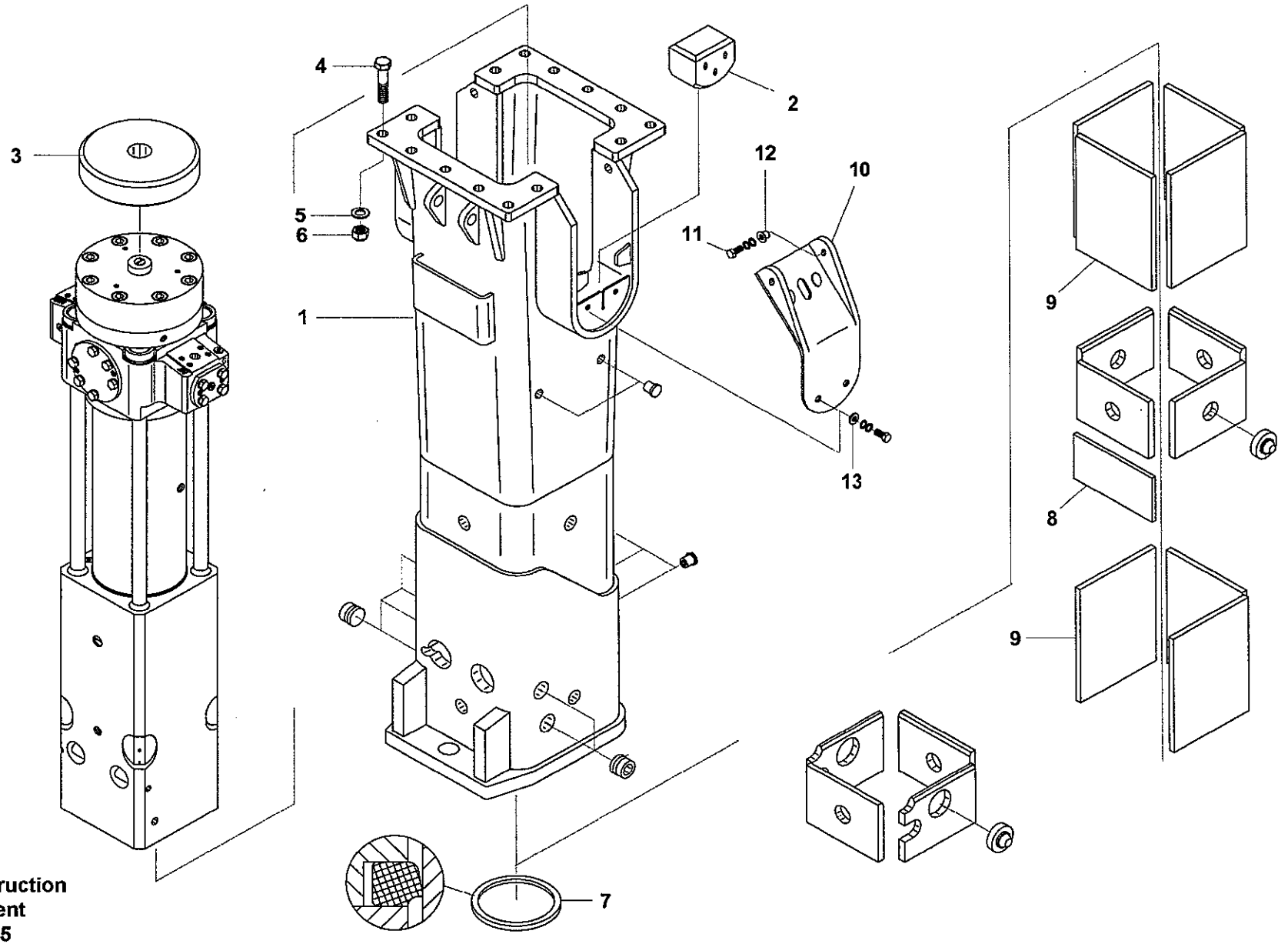

Volvo Construction
Equipment
1011075

Fig.	Part No.	Quantity 1	2	3	PS	KIT	Description	Dénomination	Bezeichnung	품명	说明	Notes
		1					Breaker	Coupe circuit	Abschalter	브레이커	断路器	
			1				Breaker	Coupe circuit	Abschalter	브레이커	断路器	
1		1			NS		Housing	Carter	Gehäuse	하우징	水泵壳体	
			1		NS		Housing	Carter	Gehäuse	하우징	水泵壳体	
2	VOE 14534665	2	2				Pad	Patin	Belag	패드	衬垫	
3	VOE 14534567	1	1				Buffer	Butoir	Puffer	버퍼	减震器	
4	VOE 14534745	14	14				Screw	Vis	Schraube	스크류	六角螺钉	
5	VOE 14534793	14	14				Washer	Rondelle	Scheibe	와셔	垫圈	
6	VOE 14534642	14	14				Lock nut	Contre-ecrou	Sicherungsmutter	록 너트	锁紧螺母	
7	VOE 14534755	1	1				Seal	Joint	Dichtring	시일	密封	
8		1	1		NS		Plate	Plaque	Platte	플레이트	配流盘	
9			7		NS		Damper	Amortisseur	Dämpfer	댐퍼	阻尼	
10			2		NS		Plate	Plaque	Platte	플레이트	配流盘	
11			4		NS		Screw	Vis	Schraube	스크류	六角螺钉	
12			4		NS		Bushing	Bague	Buchse	부싱	衬套	
13			4		NS		Bushing	Bague	Buchse	부싱	衬套	

1	8279740	液压锤，壳体 유압 해머 , 하우징 **Hydr. Hammer, Gehäuse** **Marteau hydraulique - carter** **Hydraulic Hammer, Housing**	Catalogue id **56141**	Group **926**
2	8279741		Illustr. No **1011075**	Section **700**
3			Issue **VOE 95E4356141**	Page **883**
4				
5				

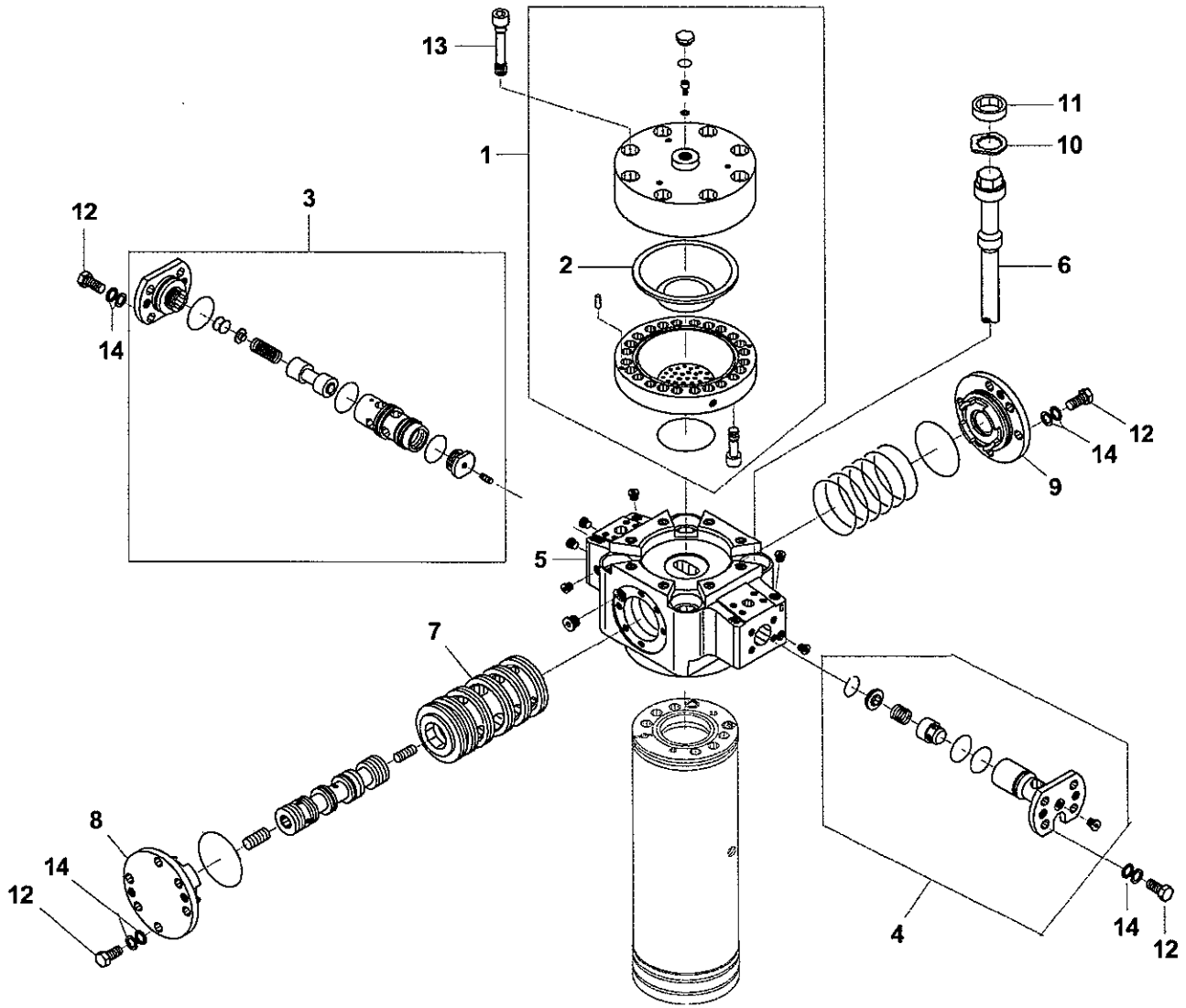

Volvo Construction Equipment

1011082

Fig.	Part No.	Quantity 1	2	3	PS	KIT	Description	Dénomination	Bezeichnung	품명	说明	Notes
		1					Breaker	Coupe circuit	Abschalter	브레이커	断路器	
			1				Breaker	Coupe circuit	Abschalter	브레이커	断路器	
1		1	1		NS		•Valve	•Soupape	•Ventil	• 밸브	• 阀	
2	VOE 14534822	1	1				••Diaphragm	••Diaphragme	••Membrane	•• 다이어프램	•• 隔膜	
3		1	1		NS		•Check valve	•Valve antiretour	•Rückschlagventil	• 체크 밸브	• 止回阀	
4		1	1		NS		•Check valve	•Valve antiretour	•Rückschlagventil	• 체크 밸브	• 止回阀	
5		1	1		NS		•Body	•Carcasse	•Rumpf	• 본체	• 箱体	
6	VOE 14534783	4	4				•Tie Rod	•Barre Accouple.	•Spurstange	• 타이 로드	• 转向横拉杆	
7	VOE 14534799	1	1				•Bushing	•Bague	•Buchse	• 부싱	• 衬套	
8		1	1		NS		•Cover	•Capot	•Haube	• 커버	• 罩盖	
9		1	1		NS		•Cover	•Capot	•Haube	• 커버	• 罩盖	
10	VOE 14534649	4	4				•Locking Plate	•Plaque Verroui.	•Sperrblech	• 록킹 플레이트	• 锁止板	
11	VOE 14534841	4	4				•Ring	•Anneau	•Ring	• 링	• 密封环	
12	VOE 14534827	20	20				•Screw	•Vis	•Schraube	• 스크류	• 六角螺钉	
13	VOE 14534736	8	8				•Screw	•Vis	•Schraube	• 스크류	• 六角螺钉	
14	VOE 14534829	20	20				•Washer	•Rondelle	•Scheibe	• 와셔	• 垫圈	
100	VOE 14534772	1	1				Seal	Joint	Dichtring	시일	密封	

1	8279740	液压锤，蓄能器 유압 해머 , 어큐뮬레이터 **Hydr. Hammer - Druckspeicher** **Marteau hydraulique - Accumulateur** **Hydraulic hammer, Accumulator**
2	8279741	
3		
4		
5		

Catalogue id **56141**	Group **926**
Illustr. No **1011082**	Section **800**
Issue **VOE 95E4356141**	Page **885**

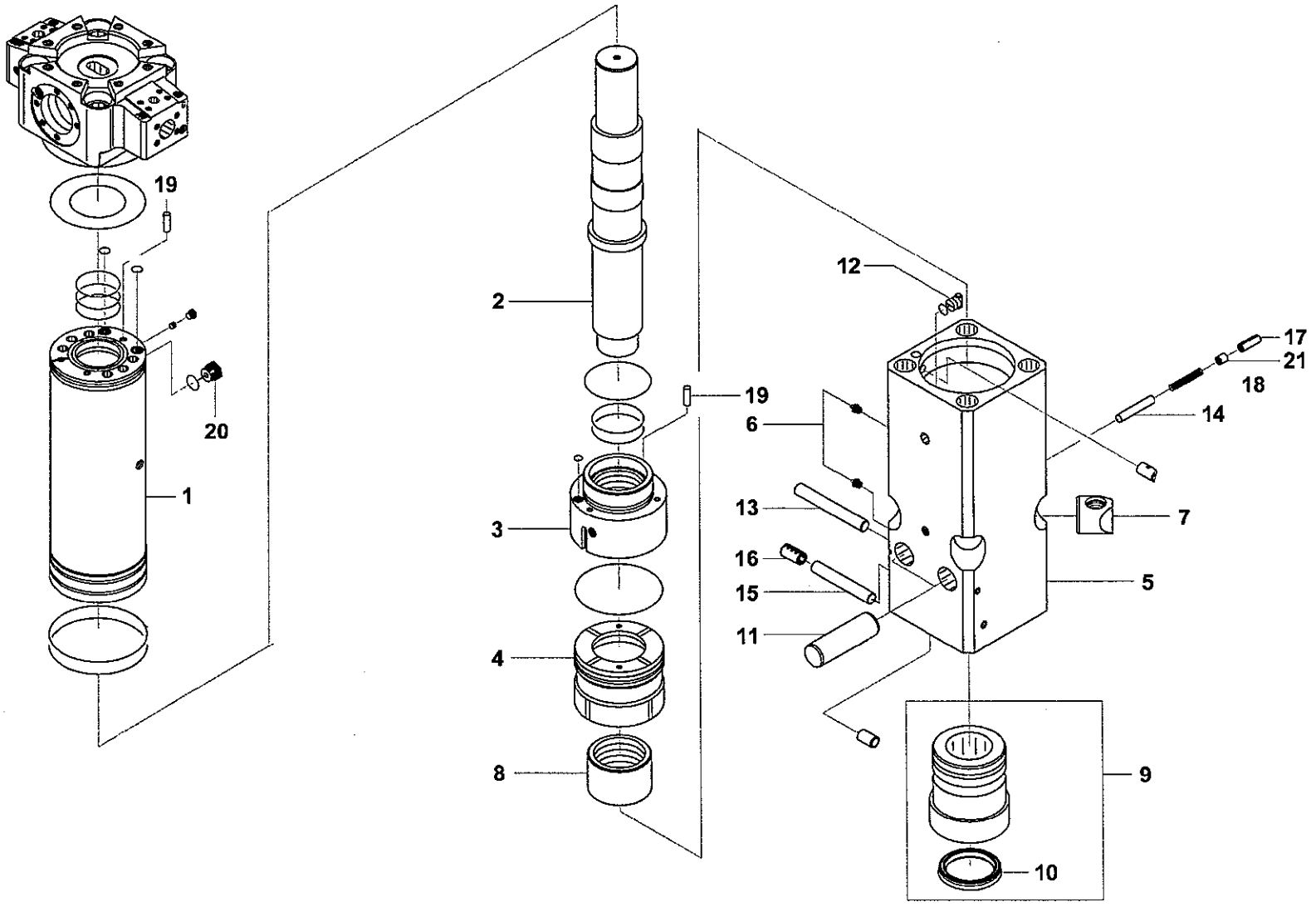

Volvo Construction Equipment

1011083

Fig.	Part No.	Quantity 1	2	3	PS	KIT	Description	Dénomination	Bezeichnung	품명	说明	Notes
		1					Breaker	Coupe circuit	Abschalter	브레이커	断路器	
			1				Breaker	Coupe circuit	Abschalter	브레이커	断路器	
1		1	1		NS		•Cylinder	•Verin	•Zylinder	• 실린더	• 工作缸	
2		1	1		NS		•Piston	•Piston	•Kolben	• 피스톤	• 活塞	
3		1	1		NS		•Seal	•Joint	•Dichtring	• 시일	• 密封	
4		1	1		NS		•Piston	•Piston	•Kolben	• 피스톤	• 活塞	
5		1	1		NS		•Head	•Tete	•Kopf	• 헤드	• 活塞盖	
6	VOE 14534826	2	2				••Nipple	••Raccord	••Nippel	•• 니플	•• 螺纹接头	
7	VOE 14534656	4	4				•Nut	•Ecrou	•Mutter	• 너트	• 螺母	
8		1	1		NS		•Bushing	•Bague	•Buchse	• 부싱	• 衬套	
9	VOE 14534587	1	1				•Bushing	•Bague	•Buchse	• 부싱	• 衬套	
10	VOE 14534758	1	1				••Seal	••Joint	••Dichtring	•• 시일	•• 密封	
11	VOE 14534695	2	2				•Pin	•Goupille	•Zapfen	• 핀	• 定位销	
12		1	1		NS		•Wedge	•Clavette	•Keil	• 쐐기	• 楔	
13		1	1		NS		•Pin	•Goupille	•Zapfen	• 핀	• 定位销	
14		1	1		NS		•Pin	•Goupille	•Zapfen	• 핀	• 定位销	
15		1	1		NS		•Pin	•Goupille	•Zapfen	• 핀	• 定位销	
16		1	1		NS		•Pin	•Goupille	•Zapfen	• 핀	• 定位销	
17		1	1		NS		•Pin	•Goupille	•Zapfen	• 핀	• 定位销	
18		1	1		NS		•Spring	•Ressort	•Feder	• 스프링	• 弹簧	
19		2	2		NS		•Pin	•Goupille	•Zapfen	• 핀	• 定位销	
20	VOE 14534833	1	1				•Ventilator	•Ventilateur	•Lufter	• 통풍기	• 通风设备	
21		1	1		NS		•Guide	•Rail	•Führung	• 가이드	• 导向机构	
100	VOE 14534772	1	1				Seal	Joint	Dichtring	시일	密封	

1	8279740	液压锤，蓄能器壳体 유압 해머 , 어큐뮬레이터 하우징 **Hydr. Hammer - Druckspeichergehäuse** **Marteau hydraulique - Accumulateur** **Hydraulic Hammer, Accumulator Housing**
2	8279741	
3		
4		
5		

Catalogue id	Group
56141	926
Illustr. No	Section
1011083	900
Issue	Page
VOE 95E4356141	887

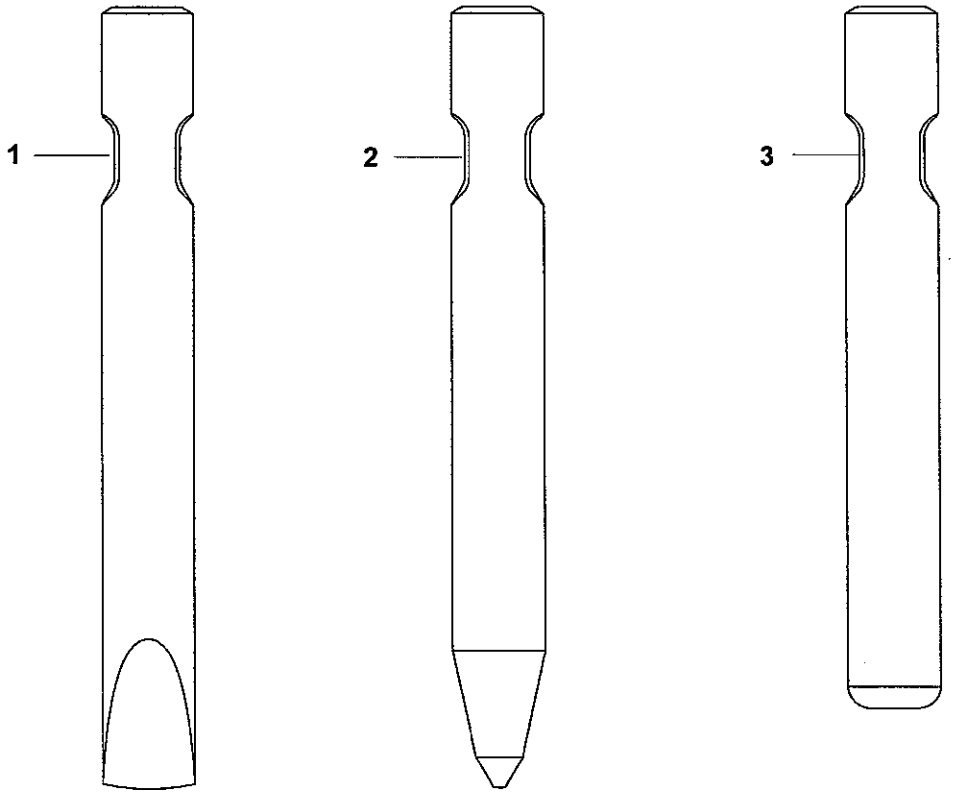

Volvo Construction Equipment

1011081

Fig.	Part No.	Quantity 1	2	3	4	5	PS	KIT	Description	Dénomination	Bezeichnung	품명	说明	Notes
1	VOE 14535729	1							Chisel	Burin	Meissel	정	凿子	
2	VOE 14535730		1						Tool	Outil	Gerät	공구	工具	
3	VOE 14535731			1					Chisel	Burin	Meissel	정	凿子	

1	8279750	液压锤，錾子 유압 해머 , 치즐 **Hydr. Hammer - Meißel** **Marteau hydraulique - burin** **Hydraulic Hammer, Chisel** **FOR HB1400**	Catalogue id **56141**	Group **926**
2	8279757		Illustr. No **1011081**	Section **1000**
3	8279764		Issue **VOE 95E4356141**	Page **889**
4				
5				

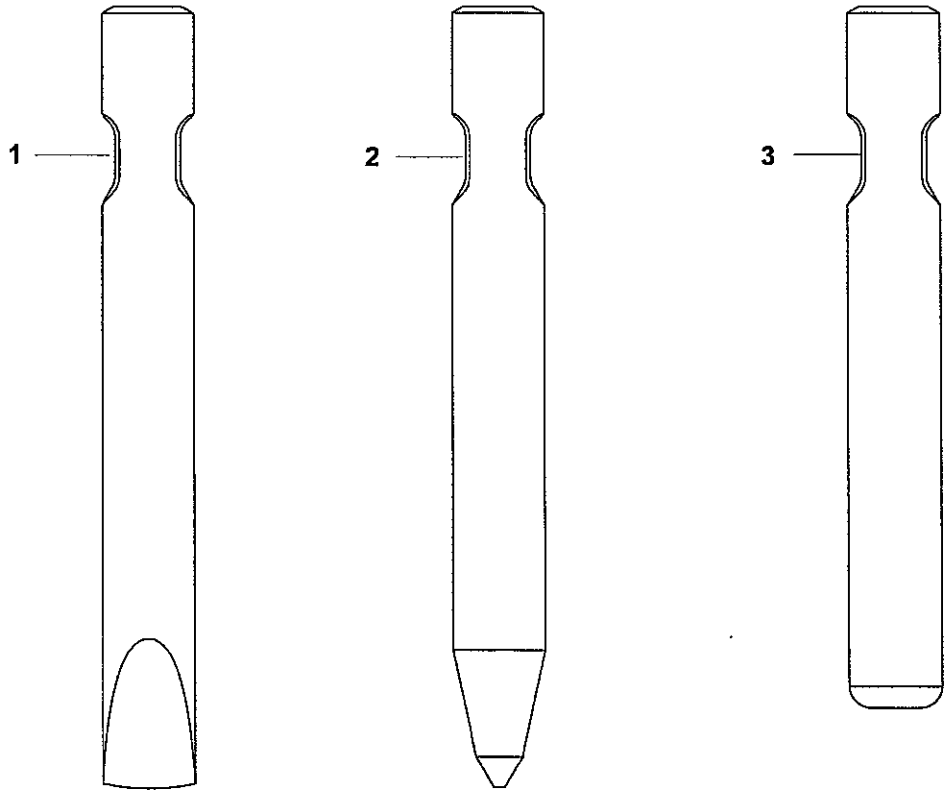

Volvo Construction Equipment

1011081

Fig.	Part No.	Quantity 1	2	3	4	5	PS	KIT	Description	Dénomination	Bezeichnung	품명	说明	Notes
1	VOE 14535732	1							Chisel	Burin	Meissel	정	凿子	
2	VOE 14535733		1						Tool	Outil	Gerät	공구	工具	
3	VOE 14535734			1					Tool	Outil	Gerät	공구	工具	

1	8279751	液压锤，錾子 유압 해머 , 치즐 **Hydr. Hammer - Meißel** **Marteau hydraulique - burin** **Hydraulic Hammer, Chisel** **FOR HB1700**	Catalogue id **56141**	Group **926**
2	8279758		Illustr. No **1011081**	Section **1100**
3	8279765		Issue **VOE 95E4356141**	Page **891**
4				
5				

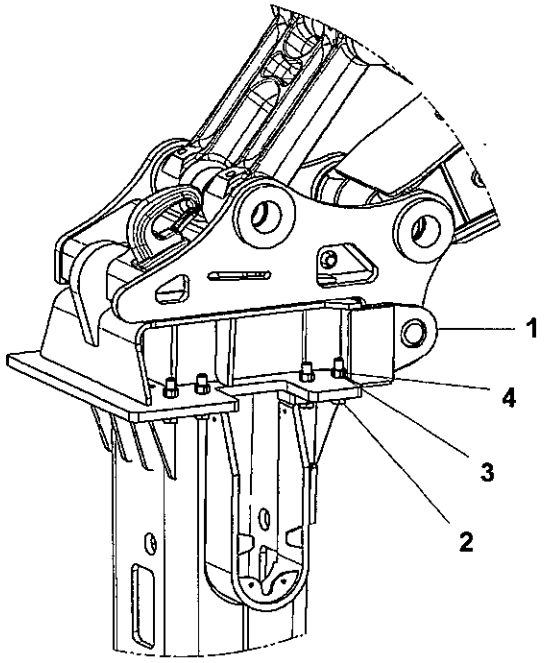

Volvo Construction Equipment

1011093

Fig.	Part No.	Quantity 1	2	3	PS	KIT	Description	Dénomination	Bezeichnung	품명	说明	Notes
1	VOE 14539163	1					Plate	Plaque	Platte	플레이트	配流盘	
	VOE 14539150		1				Plate	Plaque	Platte	플레이트	配流盘	
2	VOE 14539934	14	14				Bolt	Boulon	Bolzen	볼트	螺栓	
3	VOE 14539935	14	14				Washer	Rondelle	Scheibe	와셔	垫圈	
4	VOE 14539937	14	14				Nut	Ecrou	Mutter	너트	螺母	

1	8280471	软管套件和板 호스 키트 및 플레이트 **Schlauch-Kit und Platte** **Kit flexibles et plaque** **Hose Kit and Plate**	Catalogue id **56141**	Group **926**
2	8280479		Illustr. No **1011093**	Section **1200**
3			Issue **VOE 95E4356141**	Page **893**
4				
5				

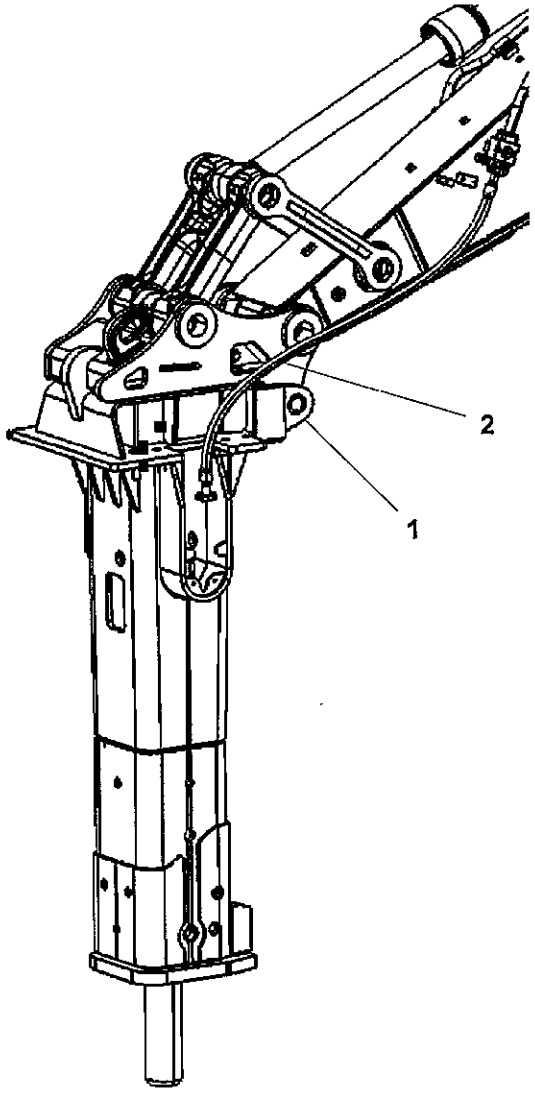

Volvo Construction Equipment

1011094

Fig.	Part No.	Quantity 1	2	3	4	5	PS	KIT	Description	Dénomination	Bezeichnung	품명	说明	Notes
1	VOE 14539156	1							Plate	Plaque	Platte	플레이트	配流盘	
2	VOE 14542004	1							Hose	Durit	Schlauch	호스	软管	
	VOE 14542210		1						Hose	Durit	Schlauch	호스	软管	
	VOE 14542211			1					Hose	Durit	Schlauch	호스	软管	

1	8280494
2	8281032
3	8281038
4	
5	

软管套件和板
호스 키트 및 플레이트
Schlauch-Kit und Platte
Kit flexibles et plaque
Hose Kit and Plate

Catalogue id	Group
56141	926
Illustr. No	Section
1011094	1400
Issue	Page
VOE 95E4356141	895

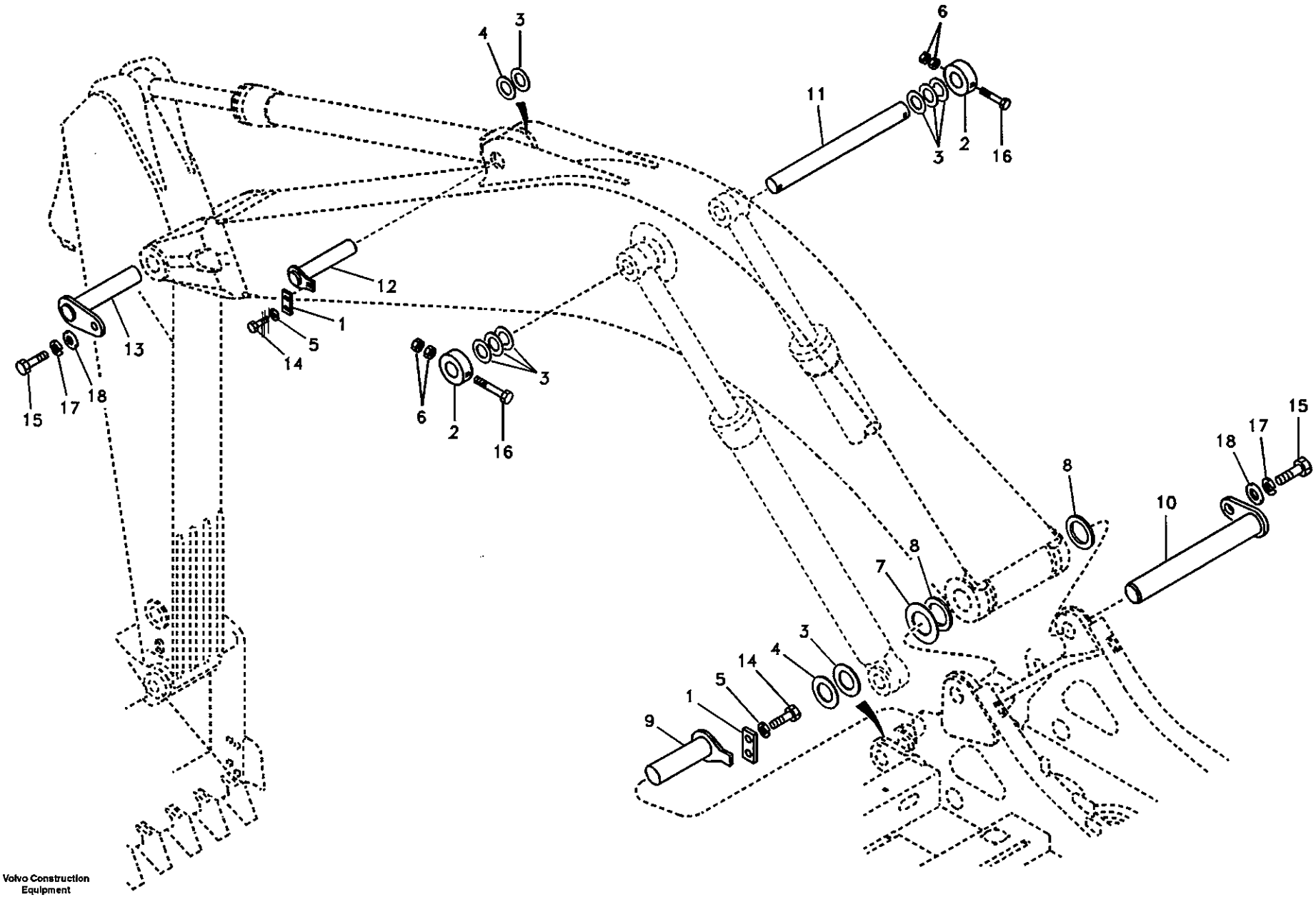

Volvo Construction Equipment

TA281

Fig.	Part No.	Quantity 1	2	3	4	5	PS	KIT	Description	Dénomination	Bezeichnung	품명	说明	Notes
1	SA 1073-00570	3	3	3	3				Plate	Plaque	Platte	플레이트	配流盘	SER NO 10001-16346
	VOE 14524122	3	3	3	3				Plate	Plaque	Platte	플레이트	配流盘	SER NO 16347-
2	SA 1073-00320	2	2	2	2				Lock	Serrure	Schloß	록	锁	
3	SA 1173-00180	9	9	9	9				Shim	Cale Reglage	Nachstellblech	심	垫片	1,0mm
4	SA 1173-00190	3	3	3	3				Shim	Cale Reglage	Nachstellblech	심	垫片	0,5mm
5	VOE 955926	6	6	6	6				Spring Washer	Rondelle élastique	Federscheibe	스프링 와셔	弹簧垫圈	
6	VOE 979021	4	4	4	4				Hexagon Nut	Ecrou Hexagonal	Sechskantmutter	너트	六角螺母	
7	SA 1173-00390	1	1	1	1				Shim	Cale d'épaisseur	Passcheibe	심	垫片	0,5mm
8	VOE 14503885	2	2	2	2				Seal	Joint	Dichtring	시일	密封	
9	VOE 14512495	2	2	2	2				Pin	Goupille	Zapfen	핀	定位销	
10	VOE 14512691	1	1	1	1				Pin	Goupille	Zapfen	핀	定位销	SER NO 10001-15902
	VOE 14541937	1	1	1	1				Pin	Goupille	Zapfen	핀	定位销	SER NO 15903-
11	VOE 14512692	1	1	1	1				Pin	Goupille	Zapfen	핀	定位销	SER NO 10001-15902
	VOE 14511651	1	1	1	1				Pin	Goupille	Zapfen	핀	定位销	SER NO 15903-
12	VOE 14510959	1	1	1	1				Pin	Goupille	Zapfen	핀	定位销	
13	VOE 14512693	1	1	1	1				Pin	Goupille	Zapfen	핀	定位销	SER NO 10001-15144 SER NO 30001-30858 SER NO 20001-20160
	VOE 14526040	1	1	1	1				Pin	Goupille	Zapfen	핀	定位销	SER NO 15145- SER NO 30859- SER NO 20161-
14	SA 9011-11606	6	6	6	6				Bolt	Boulon	Bolzen	볼트	螺栓	
15	SA 9011-12008	2	2	2	2				Bolt	Boulon	Bolzen	볼트	螺栓	
16	SA 9011-21626	2	2	2	2				Bolt	Boulon	Bolzen	볼트	螺栓	
17	SA 9213-20000	2	2	2	2				Washer	Rondelle	Scheibe	와셔	垫圈	
18	SA 9299-00080	2	2	2	2				Washer	Rondelle	Scheibe	와셔	垫圈	

1	8277825
2	8277826
3	8278170
4	8278172
5	

大臂连杆
붐 연결 장치
Gelenke zu Ausleger
Articulations, flèche
Links to boom

Catalogue id	Group
56141	974
Illustr. No	Section
TA281	100
Issue	Page
VOE 95E4356141	897

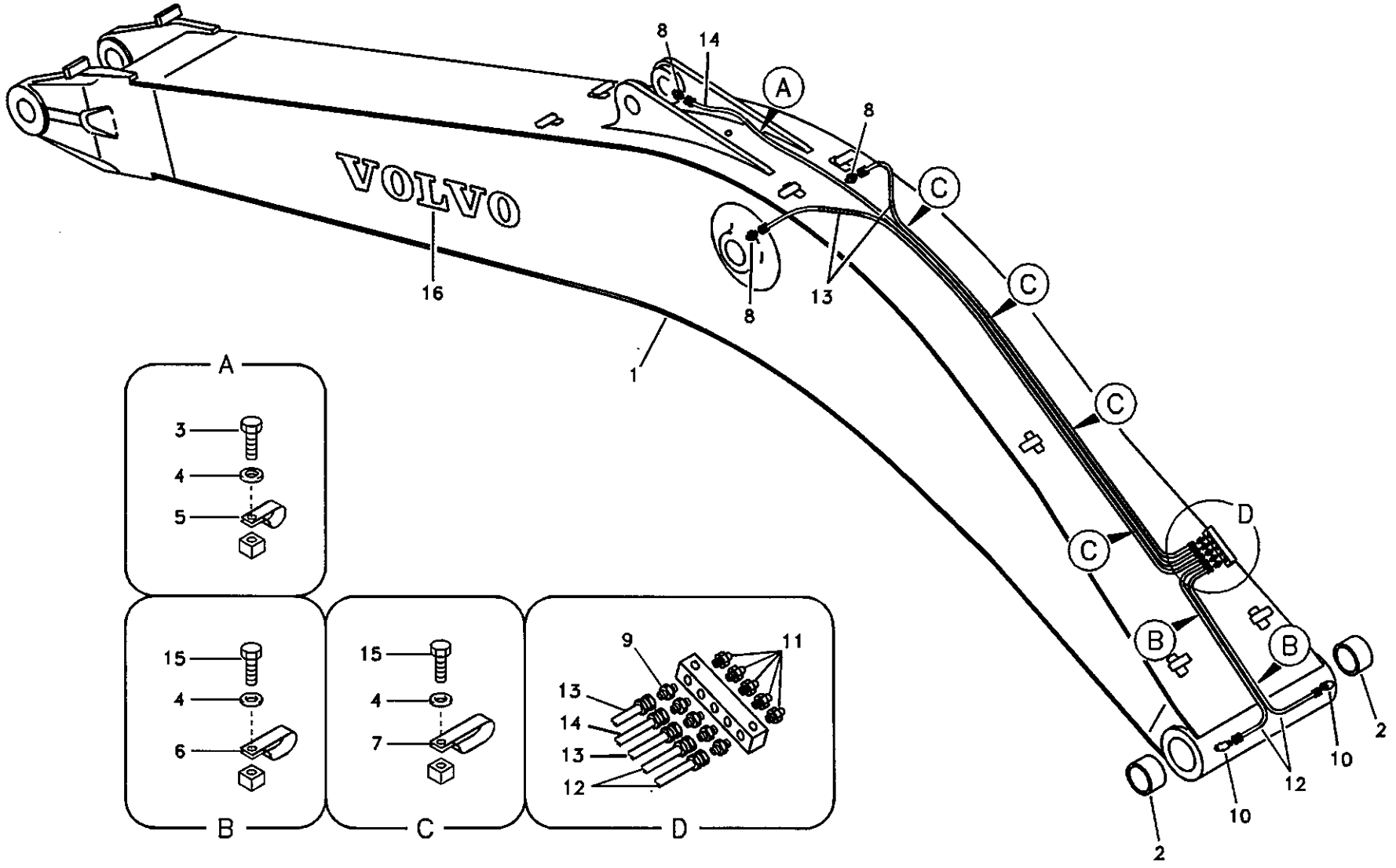
VOLVO
A
B
C
D
1
2
3
4
5
6
7
8
9
10
11
12
13
14
15
16

Fig.	Part No.	Quantity 1	2	3	4	5	PS	KIT	Description	Dénomination	Bezeichnung	품명	说明	Notes
1	VOE 14511492	1							Boom	Fleche	Ausleger	붐	大臂	5.7m SER NO 10001-12467 SER NO 30001-30204
	VOE 14524821	1							Boom	Fleche	Ausleger	붐	大臂	5.7m SER NO 12468-15123 SER NO 30205-30840
	VOE 14528180	1							Boom	Fleche	Ausleger	붐	大臂	5.7m SER NO 15124- SER NO 30841-
	VOE 14511870		1						Boom	Fleche	Ausleger	붐	大臂	5.7m H.D SER NO 10001-12467 SER NO 30001-30204
	VOE 14524824		1				SS		Boom	Fleche	Ausleger	붐	大臂	5.7m H.D SER NO 12468-15123 SER NO 30205-30840
	VOE 14528188		1						Boom	Fleche	Ausleger	붐	大臂	5.7m H.D SER NO 15124- SER NO 30841-
	VOE 14514729			1			SS		Boom	Fleche	Ausleger	붐	大臂	5.7m SER NO 10001-12467 SER NO 30001-30204
	VOE 14524823			1			SS		Boom	Fleche	Ausleger	붐	大臂	5.7m SER NO 12468-15123 SER NO 30205-30840
	VOE 14528187			1					Boom	Fleche	Ausleger	붐	大臂	5.7m SER NO 15124- SER NO 30841-
	VOE 14514730				1		SS		Boom	Fleche	Ausleger	붐	大臂	5.7m H.D SER NO 10001-12467 SER NO 30001-30204

1	8277825
2	8277826
3	8278170
4	8278172
5	

大臂与润滑脂配管
붐 및 윤활 배관
Ausleger und Schmierleitungen
Flèche et conduits de graissage
Boom and grease piping

Catalogue id	Group
56141	974
Illustr. No	Section
TA282	300
Issue	Page
VOE 95E4356141	899

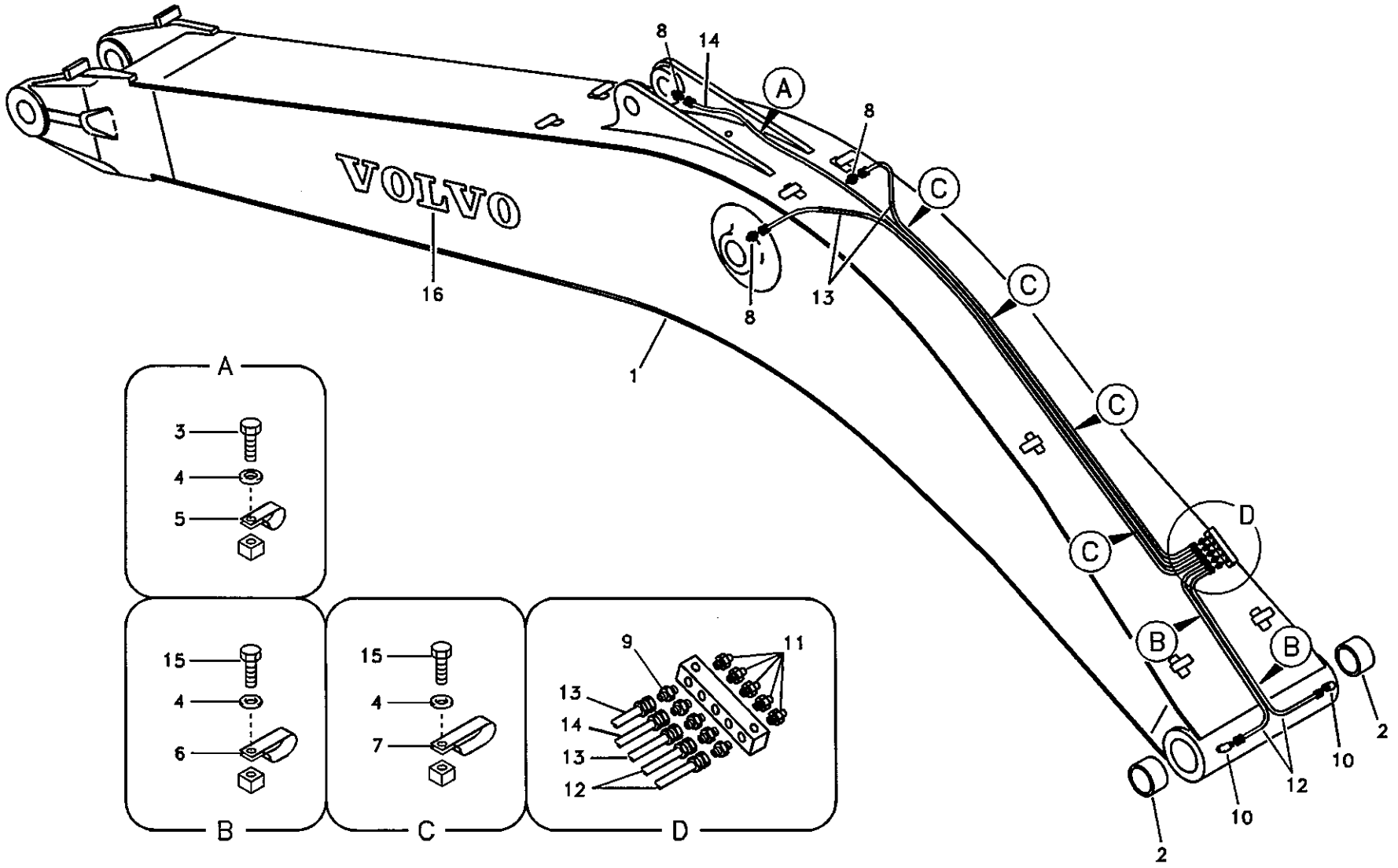

Volvo Construction Equipment

TA282

Fig.	Part No.	Quantity 1	2	3	4	5	PS	KIT	Description	Dénomination	Bezeichnung	품명	说明	Notes
	VOE 14524826				1		SS		Boom	Fleche	Ausleger	붐	大臂	5.7m H.D SER NO 12468-15123 SER NO 30205-30840
	VOE 14528191				1				Boom	Fleche	Ausleger	붐	大臂	5.7m H.D SER NO 15124- SER NO 30841-
2	VOE 14512446	2	2						•Bushing	•Bague	•Buchse	• 부싱	• 衬套	
	VOE 14514447			2	2				•Bushing	•Bague	•Buchse	• 부싱	• 衬套	
3	SA 9011-10802	1	1	1	1				Bolt	Boulon	Bolzen	볼트	螺栓	
4	SA 9211-08000	7	7	7	7				Washer	Rondelle	Scheibe	와셔	垫圈	
5	SA 9315-01002	1	1	1	1				Clip	Clip	Klemme	클립	卡簧	
6	SA 9316-11002	2	2	2	2				Clip	Clip	Klemme	클립	卡簧	
7	SA 9349-00160	4	4	4	4				Clip	Clip	Klemme	클립	卡簧	
8	SA 9412-43020	3	3	3	3				Connector	Raccord	Anschluss	커넥터	接头	
9	SA 9412-43110	5	5	5	5				Connector	Raccord	Anschluss	커넥터	接头	
10	SA 9413-43020	2	2	2	2				Elbow	Coude	Winkelstueck	엘보	弯管接头	
11	SA 9481-11003	5	5	5	5				Nipple	Raccord	Nippel	니플	螺纹接头	
12	VOE 14880651	2	2	2	2				Hose	Durit	Schlauch	호스	软管	
13	VOE 14880663	2	2	2	2				Hose	Durit	Schlauch	호스	软管	
14	VOE 14880669	1	1	1	1				Hose	Durit	Schlauch	호스	软管	
15	VOE 983241	6	6	6	6				Hexagon screw	Vis a tête hexagona	Sechskantschr.	육각 나사	六角螺钉	
16	VOE 14510755	2	2	2	2				Decal	Decalcomanie	Abziehbild	데칼	标签	

1	8277825	大臂与润滑脂配管 붐 및 윤활 배관 **Ausleger und Schmierleitungen** **Flèche et conduits de graissage** **Boom and grease piping**
2	8277826	
3	8278170	
4	8278172	
5		

Catalogue id 56141	Group 974
Illustr. No TA282	Section 300
Issue VOE 95E4356141	Page 901

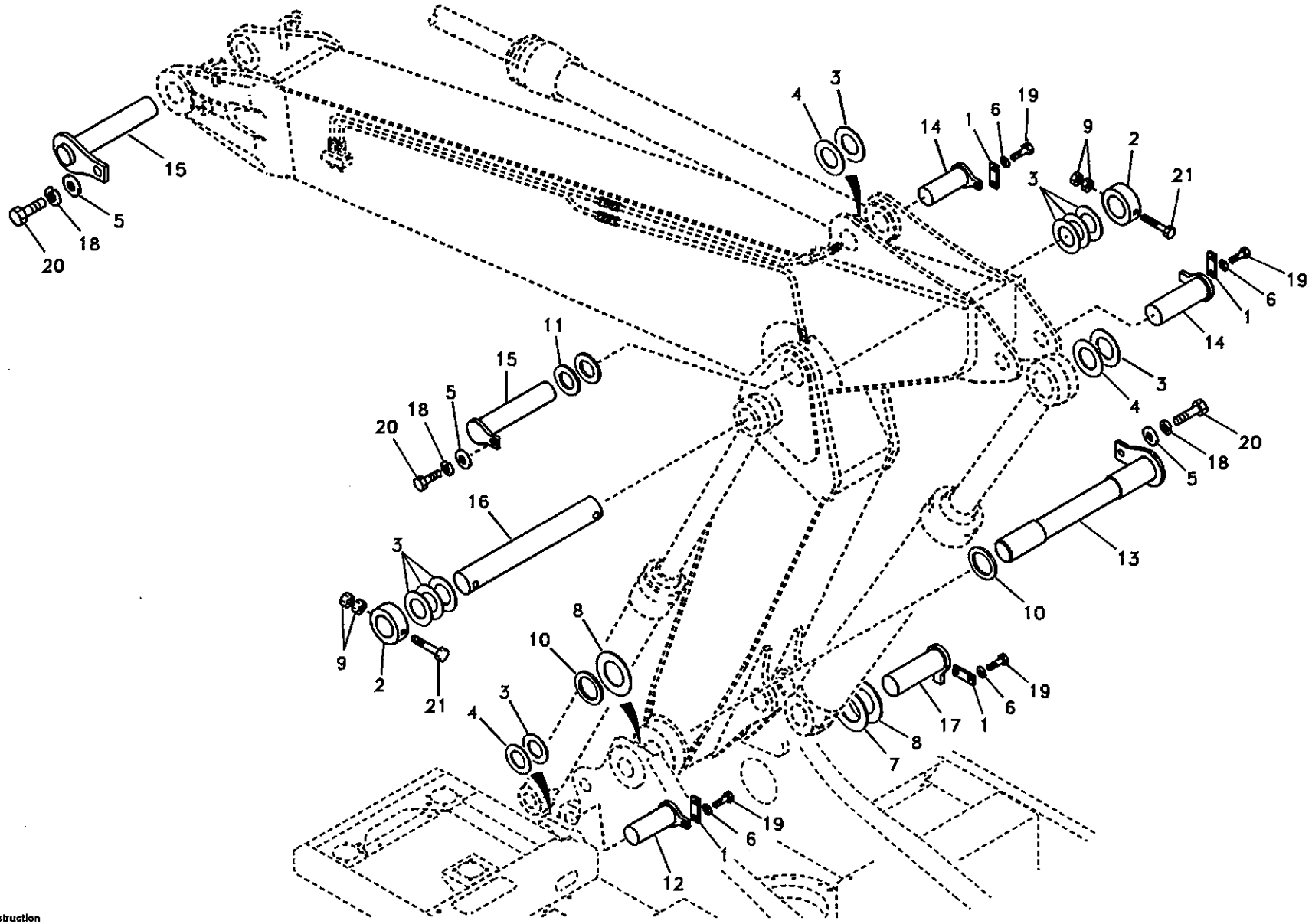

Volvo Construction Equipment

TA283

Fig.	Part No.	Quantity 1	2	3	PS	KIT	Description	Dénomination	Bezeichnung	품명	说明	Notes
1	SA 1073-00570	5	5				Plate	Plaque	Platte	플레이트	配流盘	SER NO 10001-16346
	VOE 14524122	5	5				Plate	Plaque	Platte	플레이트	配流盘	SER NO 16347-
2	SA 1073-00320	2	2				Lock	Serrure	Schloß	록	锁	
3	SA 1173-00180	10	10				Shim	Cale Reglage	Nachstellblech	심	垫片	1,0mm
4	SA 1173-00190	4	4				Shim	Cale Reglage	Nachstellblech	심	垫片	0,5mm
5	SA 9299-00080	3	3				Washer	Rondelle	Scheibe	와셔	垫圈	
6	VOE 955926	10	10				Spring Washer	Rondelle élastique	Federscheibe	스프링 와셔	弹簧垫圈	
7	SA 1173-00200	1	1				Shim	Cale d'épaisseur	Passcheibe	심	垫片	1,0mm
8	SA 1173-00390	2	2				Shim	Cale d'épaisseur	Passcheibe	심	垫片	0,5mm
9	VOE 979021	4	4				Hexagon Nut	Ecrou Hexagonal	Sechskantmutter	너트	六角螺母	
10	VOE 14503885	2	2				Seal	Joint	Dichtring	시일	密封	
11	VOE 14503886	2	2				Seal	Joint	Dichtring	시일	密封	
12	VOE 14512495	2	2				Pin	Goupille	Zapfen	핀	定位销	
13	VOE 14512691	1	1				Pin	Goupille	Zapfen	핀	定位销	SER NO 10001-15902
	VOE 14541937	1	1				Pin	Goupille	Zapfen	핀	定位销	SER NO 15903-
14	VOE 14517051	2	2				Pin	Goupille	Zapfen	핀	定位销	
15	VOE 14512693	2	2				Pin	Goupille	Zapfen	핀	定位销	SER NO 10001-15144 SER NO 30001-30858 SER NO 20001-20160
	VOE 14526040	2	2				Pin	Goupille	Zapfen	핀	定位销	SER NO 15145- SER NO 30859- SER NO 20161-
16	VOE 14511651	1	1				Pin	Goupille	Zapfen	핀	定位销	
17	VOE 14511653	1	1				Pin	Goupille	Zapfen	핀	定位销	
18	SA 9213-20000	3	3				Washer	Rondelle	Scheibe	와셔	垫圈	
19	SA 9011-11606	10	10				Bolt	Boulon	Bolzen	볼트	螺栓	
20	SA 9011-12008	3	3				Bolt	Boulon	Bolzen	볼트	螺栓	
21	SA 9011-21626	2	2				Bolt	Boulon	Bolzen	볼트	螺栓	

1	8277828	可调大臂连杆 조절 붐 연결 장치 **Verbindungen zu stellbarem Ausleger** **Articulations de flèche, réglable** **Links to boom, adjustable**	Catalogue id 56141 / Group 974 Illustr. No TA283 / Section 1000 Issue VOE 95E4356141 / Page 903
2	8278176		
3			
4			
5			

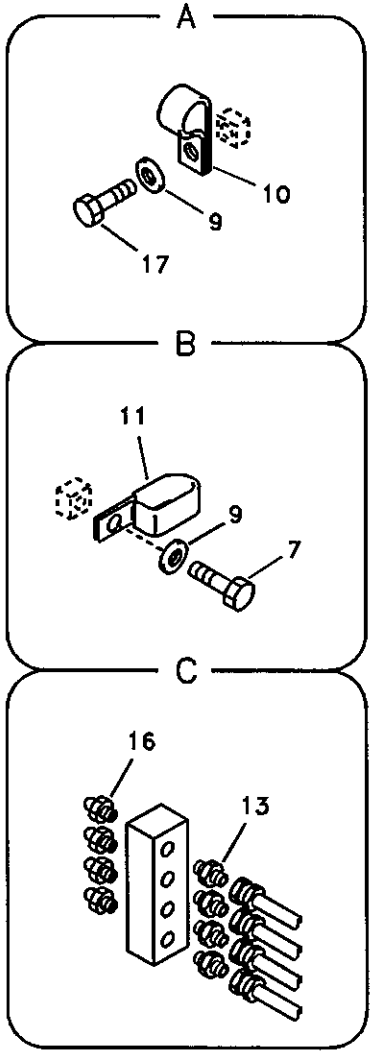

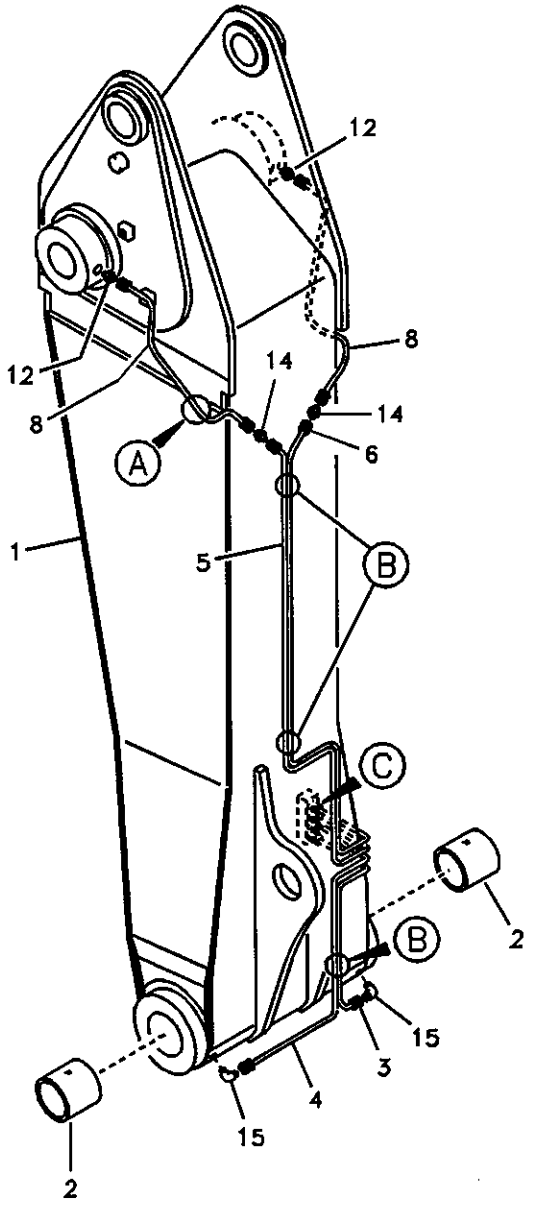

Volvo Construction Equipment

TA284

Fig.	Part No.	Quantity 1	2	3	PS	KIT	Description	Dénomination	Bezeichnung	품명	说明	Notes
1	VOE 14511905	1			SS		Boom	Fleche	Ausleger	붐	大臂	2.87m SER NO 10001-16015
	VOE 14536493	1					Boom	Fleche	Ausleger	붐	大臂	2.87m SER NO 16016-
	VOE 14514731		1		SS		Boom	Fleche	Ausleger	붐	大臂	2.87m SER NO 10001-16015
	VOE 14536494		1				Boom	Fleche	Ausleger	붐	大臂	2.87m SER NO 16016-
2	VOE 14512446	2					•Bushing	•Bague	•Buchse	• 부싱	• 衬套	
	VOE 14514447		2				•Bushing	•Bague	•Buchse	• 부싱	• 衬套	
3	VOE 14512976	1	1				Pipe	Canalisation	Rohrleitung	파이프	硬管总成	
4	VOE 14512977	1	1				Pipe	Canalisation	Rohrleitung	파이프	硬管总成	
5	VOE 14512978	1	1				Pipe	Canalisation	Rohrleitung	파이프	硬管总成	
6	VOE 14512979	1	1				Pipe	Canalisation	Rohrleitung	파이프	硬管总成	
7	SA 9011-10802	3	3				Bolt	Boulon	Bolzen	볼트	螺栓	
8	VOE 14880652	2	2				Hose	Durit	Schlauch	호스	软管	
9	SA 9211-08000	5	5				Washer	Rondelle	Scheibe	와셔	垫圈	
10	SA 9315-01002	2	2				Clip	Clip	Klemme	클립	卡簧	
11	SA 9316-00801	3	3				Clip	Clip	Klemme	클립	卡簧	
12	SA 9412-43020	2	2				Connector	Raccord	Anschluss	커넥터	接头	
13	SA 9433-11111	4	4				Connector	Raccord	Anschluss	커넥터	接头	
14	SA 9433-25111	2	2				Connector	Raccord	Anschluss	커넥터	接头	
15	SA 9433-31150	2	2				Elbow	Coude	Winkelstueck	엘보	弯管接头	SER NO 10001-15452 SER NO 30001-30927
	SA 9433-31151	2	2				Elbow	Coude	Winkelstueck	엘보	弯管接头	SER NO 15453- SER NO 30928-
16	SA 9481-21002	4	4				Nipple	Raccord	Nippel	니플	螺纹接头	
17	VOE 983241	2	2				Hexagon screw	Vis a tête hexagonale	Sechskantschr.	육각 나사	六角螺钉	

1	8277828
2	8278176
3	
4	
5	

可调式第 1 大臂与润滑脂配管
1 단 조절 붐 및 윤활 배관
Ausleger und Schmierleitungen, stellbarem 1.
Flèche et tuyauterie de lubrification, réglable 1er
Boom and grease piping, adjustable 1st

Catalogue id **56141**	Group **974**
Illustr. No **TA284**	Section **1200**
Issue **VOE 95E4356141**	Page **905**

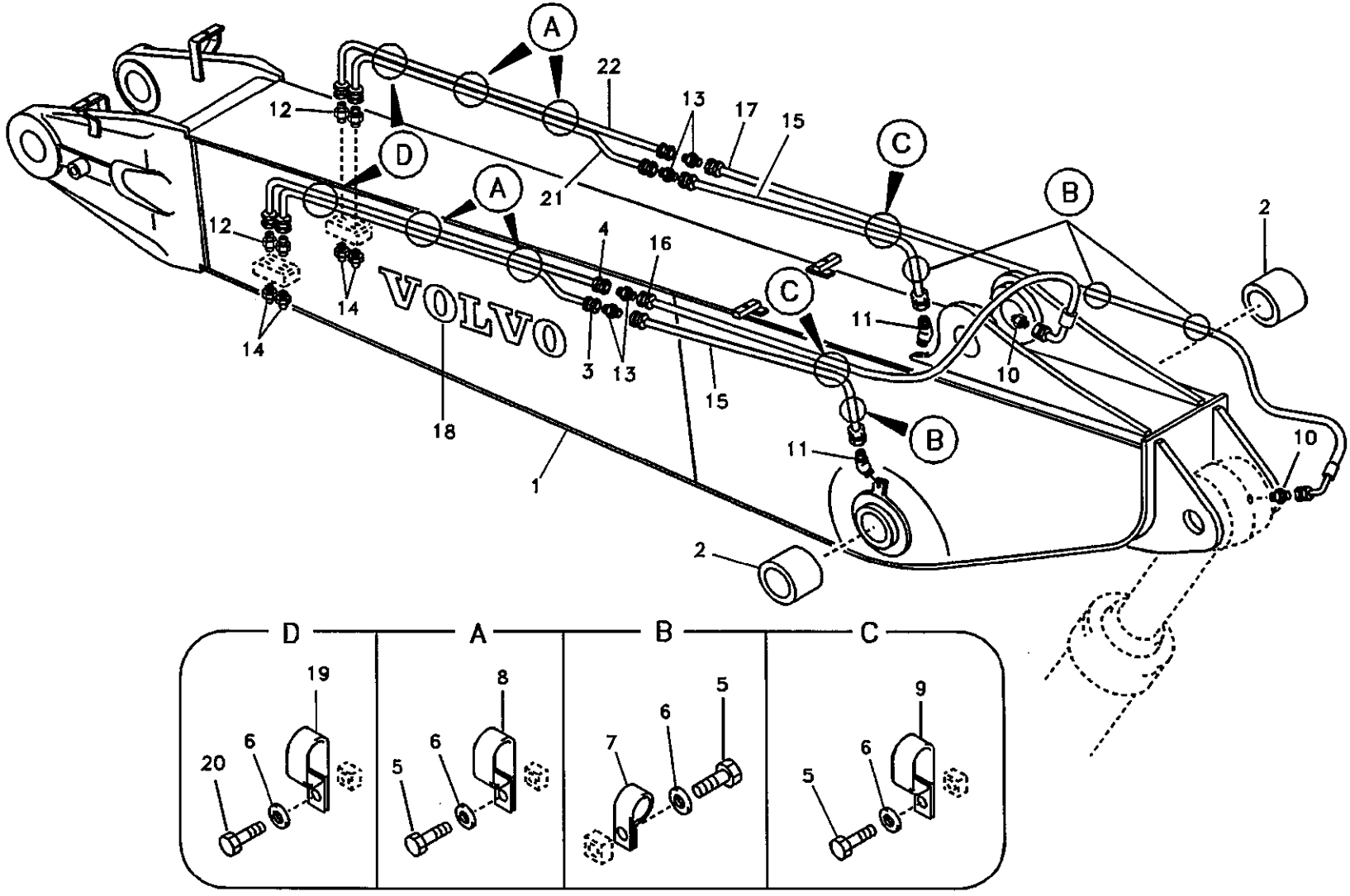

Volvo Construction Equipment

1018354

Fig.	Part No.	Quantity 1	2	3	PS	KIT	Description	Dénomination	Bezeichnung	품명	说明	Notes
1	VOE 14512032	1			SS		Boom	Fleche	Ausleger	붐	大臂	SER NO 10001-12553 SER NO 30001-30204
	VOE 14524827	1					Boom	Fleche	Ausleger	붐	大臂	SER NO 12554-14095 SER NO 30205-30780
	VOE 14529743	1			SS		Boom	Fleche	Ausleger	붐	大臂	SER NO 14096-15123 SER NO 30781-30840
	VOE 14532058	1					Boom	Fleche	Ausleger	붐	大臂	SER NO 15124-16015 SER NO 30841-
	VOE 14536495	1					Boom	Fleche	Ausleger	붐	大臂	SER NO 16016-
	VOE 14514732		1		SS		Boom	Fleche	Ausleger	붐	大臂	SER NO 10001-12553 SER NO 30001-30204
	VOE 14524829		1				Boom	Fleche	Ausleger	붐	大臂	SER NO 12554-14095 SER NO 30205-30780
	VOE 14529749		1				Boom	Fleche	Ausleger	붐	大臂	SER NO 14096-15123 SER NO 30781-30840
	VOE 14532059		1				Boom	Fleche	Ausleger	붐	大臂	SER NO 15124-16015 SER NO 30841-
	VOE 14536876		1				Boom	Fleche	Ausleger	붐	大臂	SER NO 16016-
2	VOE 14512696	2					•Bushing	•Bague	•Buchse	• 부싱	• 衬套	
	VOE 14514448		2				•Bushing	•Bague	•Buchse	• 부싱	• 衬套	
3	SA 1173-03340	1	1				Pipe	Canalisation	Rohrleitung	파이프	硬管总成	SER NO 10001-14728 SER NO 30001-30804 SER NO 20001-20014
	VOE 14532008	1	1				Pipe	Canalisation	Rohrleitung	파이프	硬管总成	SER NO 14729- SER NO 30805- SER NO 20015-
4	SA 1173-03350	1	1				Pipe	Canalisation	Rohrleitung	파이프	硬管总成	SER NO 10001-14728 SER NO 30001-30804 SER NO 20001-20014

1	8277828
2	8278176
3	
4	
5	

可调式第 2 大臂与润滑脂配管
2 단 조절 붐 및 윤활 배관
Ausleger und Schmierleitungen, stellbarem 2.
Flèche et tuyauterie de lubrification, réglable 2nd
Boom and grease piping, adjustable 2nd

Catalogue id 56141	Group 974
Illustr. No 1018354	Section 1300
Issue VOE 95E4356141	Page 907

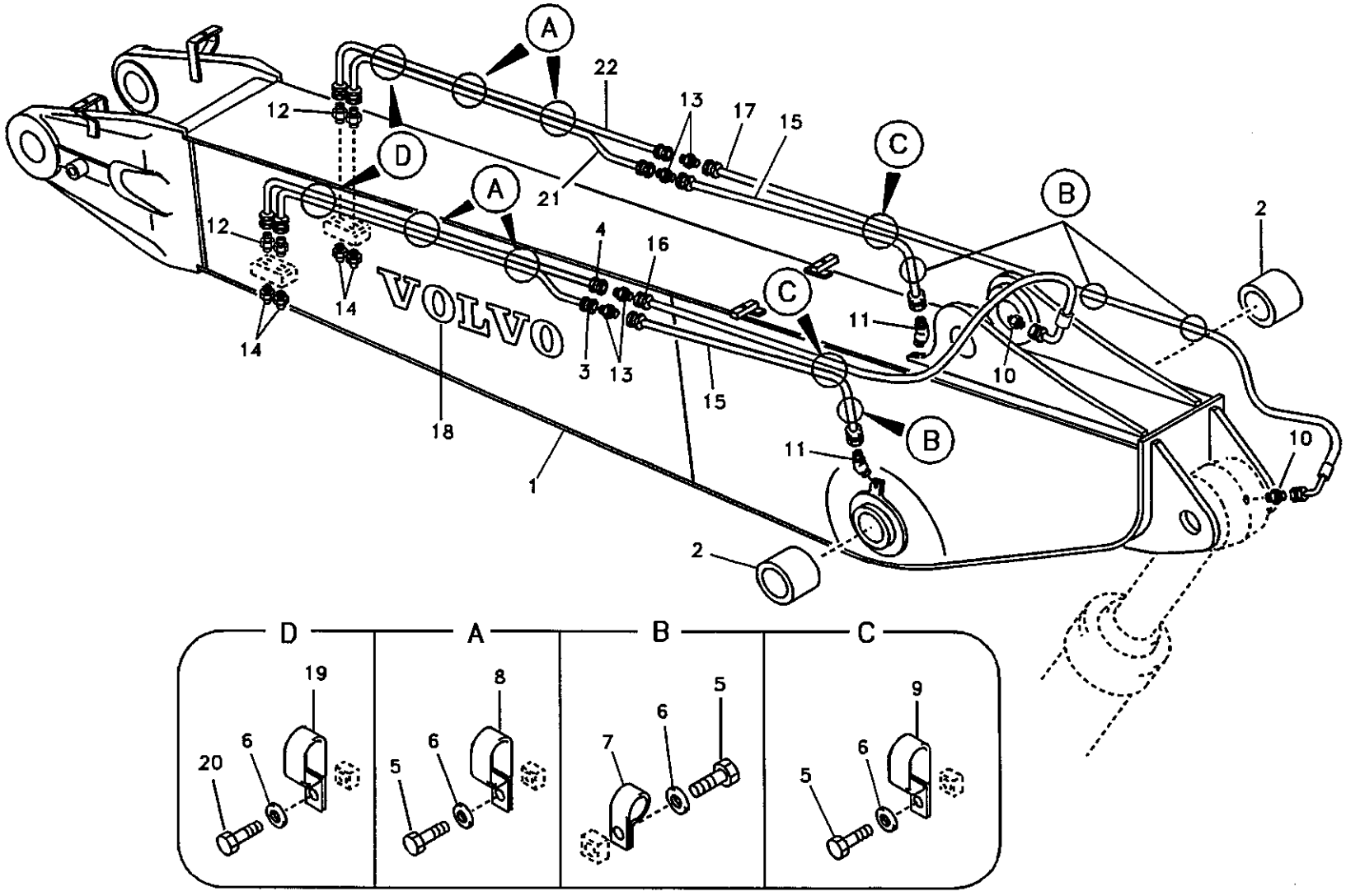

Volvo Construction Equipment

1018354

Fig.	Part No.	Quantity 1	2	3	PS	KIT	Description	Dénomination	Bezeichnung	품명	说明	Notes
	VOE 14532009	1	1				Pipe	Canalisation	Rohrleitung	파이프	硬管总成	SER NO 14729- SER NO 30805- SER NO 20015-
5	SA 9011-10802	10	10				Bolt	Boulon	Bolzen	볼트	螺栓	SER NO 10001-14728 SER NO 30001-30804 SER NO 20001-20014
	VOE 946440	10	10				Flange screw	Vis à bride	Flanschschraube	플랜지 스크류	法兰螺钉	SER NO 14729- SER NO 30805- SER NO 20015-
6	SA 9211-08000	12	12				Washer	Rondelle	Scheibe	와셔	垫圈	SER NO 10001-14728 SER NO 30001-30804 SER NO 20001-20014
7	SA 9315-01002	4	4				Clip	Clip	Klemme	클립	卡簧	SER NO 10001-14728 SER NO 30001-30804 SER NO 20001-20014
	VOE 14500291	4	4				Clip	Clip	Klemme	클립	卡簧	SER NO 14729- SER NO 30805- SER NO 20015-
8	SA 9316-00801	4	4				Clip	Clip	Klemme	클립	卡簧	SER NO 10001-14728 SER NO 30001-30804 SER NO 20001-20014
	VOE 14530676	4	4				Clamp	Pince Serrage	Klemme	클램프	管夹	SER NO 14729- SER NO 30805- SER NO 20015-
9	SA 9316-11002	2	2				Clip	Clip	Klemme	클립	卡簧	SER NO 10001-14728 SER NO 30001-30804 SER NO 20001-20014
	VOE 14529741	2	2				Clip	Clip	Klemme	클립	卡簧	SER NO 14729- SER NO 30805- SER NO 20015-

1	8277828
2	8278176
3	
4	
5	

可调式第 2 大臂与润滑脂配管
2 단 조절 붐 및 윤활 배관
Ausleger und Schmierleitungen, stellbarem 2.
Flèche et tuyauterie de lubrification, réglable 2nd
Boom and grease piping, adjustable 2nd

Catalogue id **56141**	Group **974**
Illustr. No **1018354**	Section **1300**
Issue **VOE 95E4356141**	Page **909**

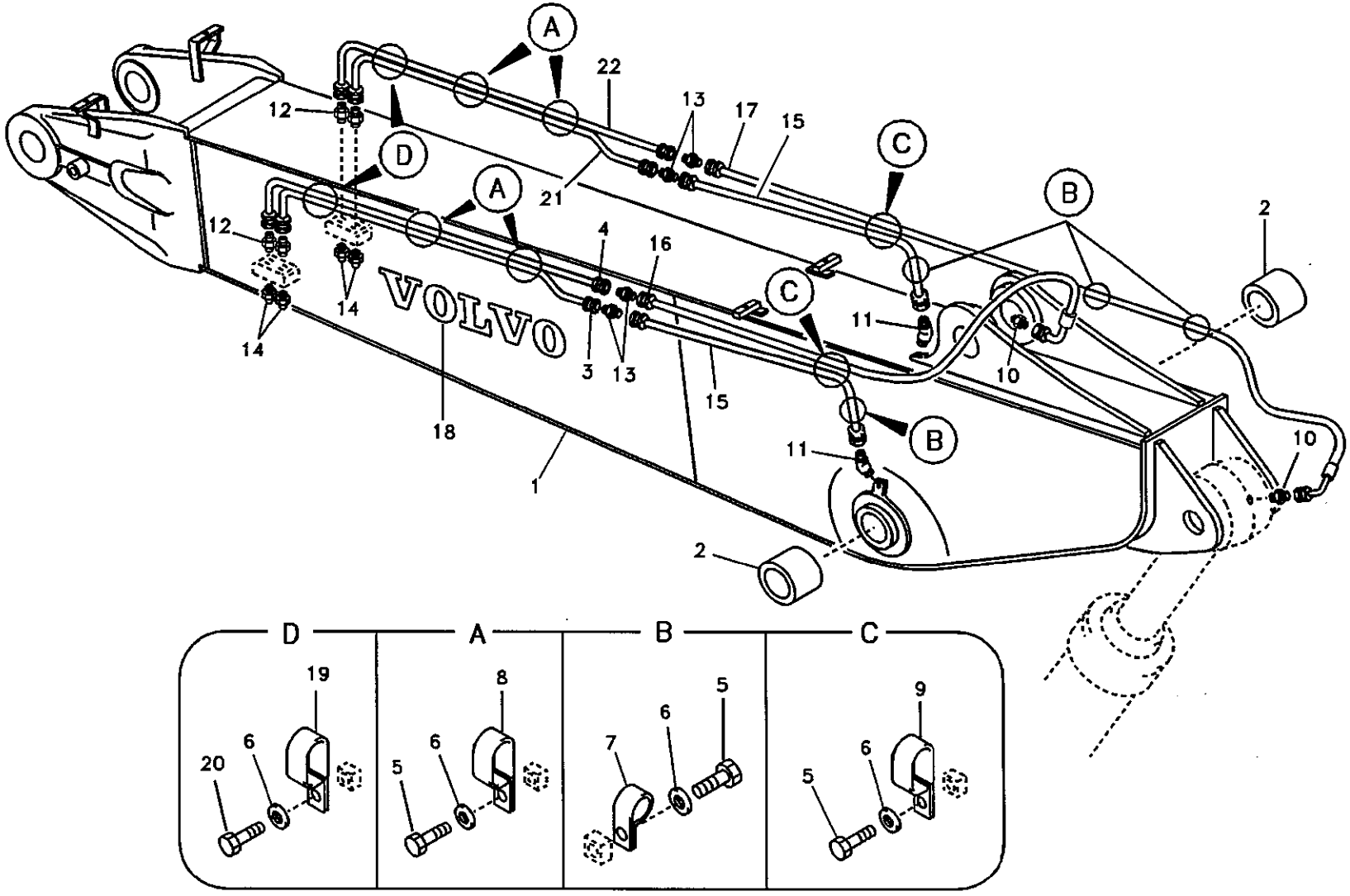

Volvo Construction Equipment

1018354

Fig.	Part No.	Quantity 1	2	3	PS	KIT	Description	Dénomination	Bezeichnung	품명	说明	Notes
10	SA 9412-43020	2	2				Connector	Raccord	Anschluss	커넥터	接头	
11	SA 9414-43090	2	2				Elbow	Coude	Winkelstueck	엘보	弯管接头	
12	SA 9433-11111	4	4				Connector	Raccord	Anschluss	커넥터	接头	
13	SA 9433-25111	4	4				Connector	Raccord	Anschluss	커넥터	接头	
14	SA 9481-21002	4	4				Nipple	Raccord	Nippel	니플	螺纹接头	
15	VOE 14880651	2	2				Hose	Durit	Schlauch	호스	软管	
16	VOE 14880687	1	1				Hose	Durit	Schlauch	호스	软管	
17	VOE 14880689	1	1				Hose	Durit	Schlauch	호스	软管	
18	SA 1192-03840	2	2				Decal	Decalcomanie	Abziehbild	데칼	标签	
19	SA 9316-00801	2	2				Clip	Clip	Klemme	클립	卡簧	SER NO 10001-14728 SER NO 30001-30804 SER NO 20001-20014
20	SA 9011-10802	2	2				Bolt	Boulon	Bolzen	볼트	螺栓	SER NO 10001-14728 SER NO 30001-30804 SER NO 20001-20014
21	SA 1173-03340	1	1				Pipe	Canalisation	Rohrleitung	파이프	硬管总成	SER NO 10001-14728 SER NO 30001-30804 SER NO 20001-20014
	VOE 14532008	1	1				Pipe	Canalisation	Rohrleitung	파이프	硬管总成	SER NO 14729-15452 SER NO 30805-30927 SER NO 20015-
	VOE 14537280	1	1				Pipe	Canalisation	Rohrleitung	파이프	硬管总成	SER NO 15453- SER NO 30928-
22	SA 1173-03350	1	1				Pipe	Canalisation	Rohrleitung	파이프	硬管总成	SER NO 10001-14728 SER NO 30001-30804 SER NO 20001-20014
	VOE 14532009	1	1				Pipe	Canalisation	Rohrleitung	파이프	硬管总成	SER NO 14729-15452 SER NO 30805-30927 SER NO 20015-

1	8277828	可调式第 2 大臂与润滑脂配管 2 단 조절 붐 및 윤활 배관 **Ausleger und Schmierleitungen, stellbarem 2.** **Flèche et tuyauterie de lubrification, réglable 2nd** **Boom and grease piping, adjustable 2nd**
2	8278176	
3		
4		
5		

Catalogue id 56141	Group 974
Illustr. No 1018354	Section 1300
Issue VOE 95E4356141	Page 911

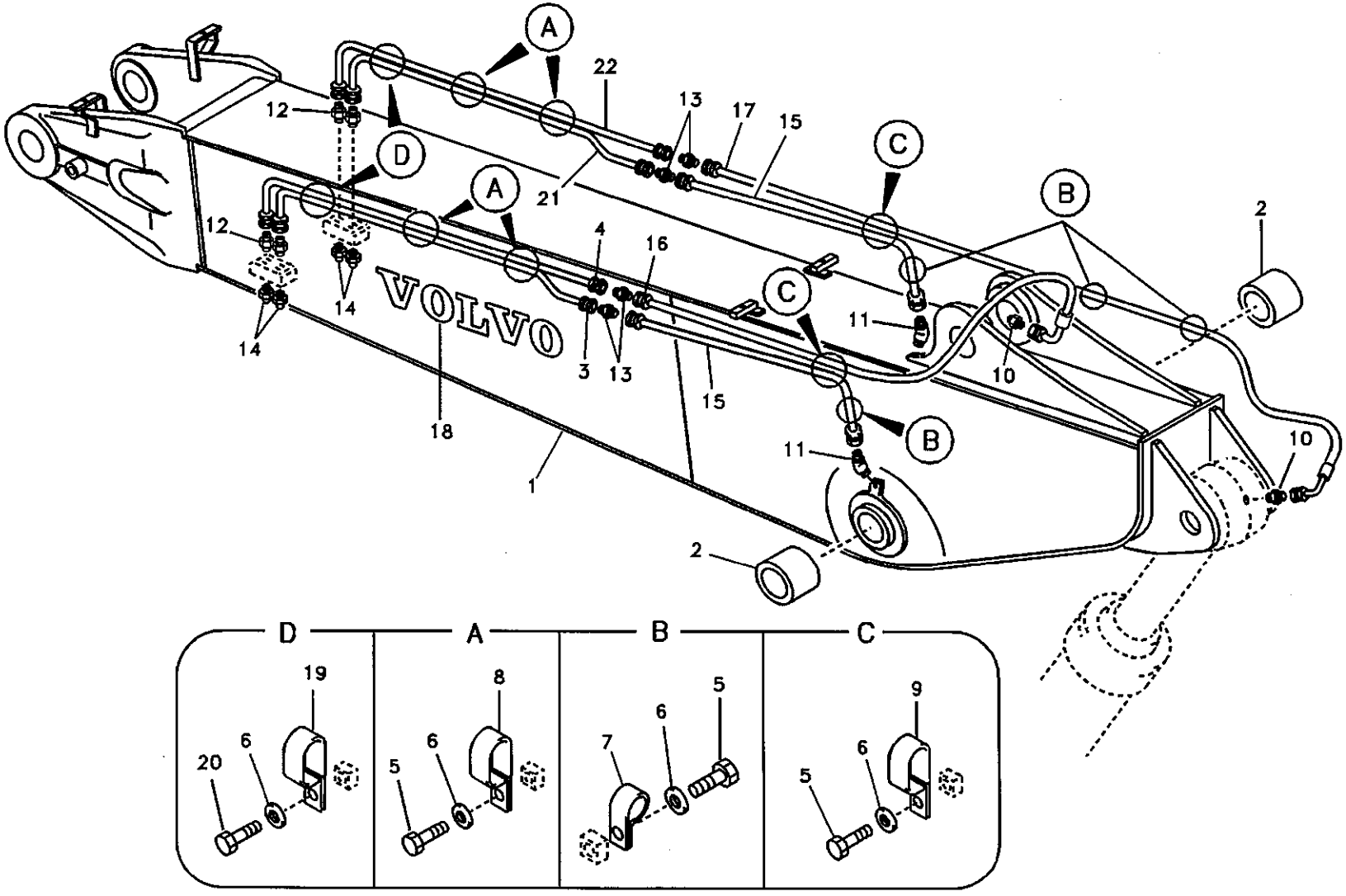

Volvo Construction Equipment

1018354

Fig.	Part No.	Quantity 1	2	3	P S	K I T	Description	Dénomination	Bezeichnung	품명	说明	Notes
	VOE 14537281	1	1				Pipe	Canalisation	Rohrleitung	파이프	硬管总成	SER NO 15453- SER NO 30928-

1	8277828	可调式第 2 大臂与润滑脂配管 2 단 조절 붐 및 윤활 배관 **Ausleger und Schmierleitungen, stellbarem 2.** **Flèche et tuyauterie de lubrification, réglable 2nd** **Boom and grease piping, adjustable 2nd**	Catalogue id **56141**	Group **974**
2	8278176		Illustr. No **1018354**	Section **1300**
3			Issue **VOE 95E4356141**	Page **913**
4				
5				

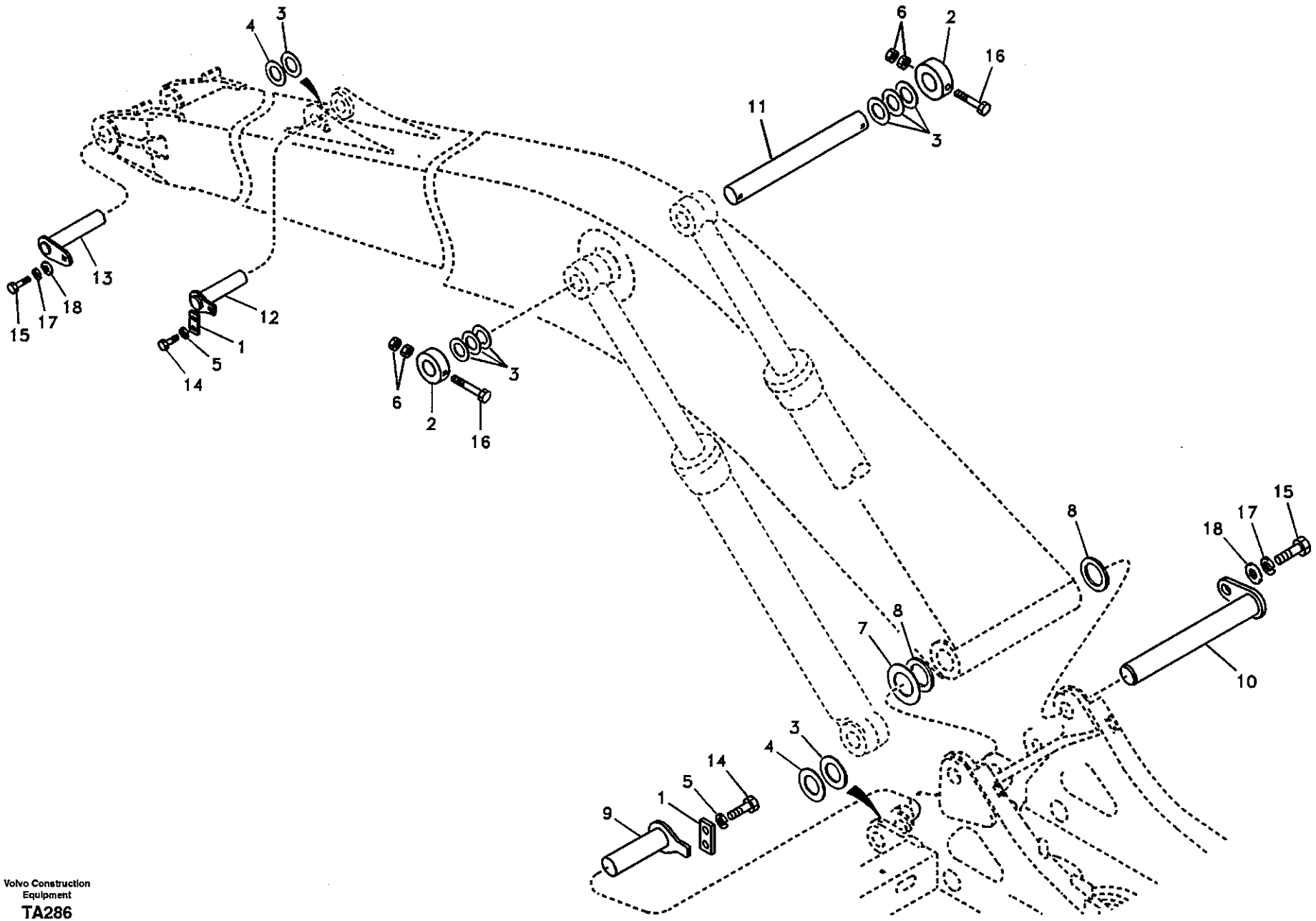

Volvo Construction Equipment

TA286

Fig.	Part No.	Quantity 1	2	3	PS	KIT	Description	Dénomination	Bezeichnung	품명	说明	Notes
1	SA 1073-00570	3	3				Plate	Plaque	Platte	플레이트	配流盘	SER NO 10001-16346
	VOE 14524122	3	3				Plate	Plaque	Platte	플레이트	配流盘	SER NO 16347-
2	SA 1073-00320	2	2				Lock	Serrure	Schloß	록	锁	
3	SA 1173-00180	9	9				Shim	Cale Reglage	Nachstellblech	심	垫片	1,0mm
4	SA 1173-00190	3	3				Shim	Cale Reglage	Nachstellblech	심	垫片	0,5mm
5	VOE 955926	6	6				Spring Washer	Rondelle élastique	Federscheibe	스프링 와셔	弹簧垫圈	
6	VOE 979021	4	4				Hexagon Nut	Ecrou Hexagonal	Sechskantmutter	너트	六角螺母	
7	SA 1173-00390	1	1				Shim	Cale d'épaisseur	Passcheibe	심	垫片	0,5mm
8	VOE 14503885	2	2				Seal	Joint	Dichtring	시일	密封	
9	VOE 14512495	2	2				Pin	Goupille	Zapfen	핀	定位销	
10	VOE 14512691	1	1				Pin	Goupille	Zapfen	핀	定位销	SER NO 10001-15902
	VOE 14541937	1	1				Pin	Goupille	Zapfen	핀	定位销	SER NO 15903-
11	VOE 14512692	1	1				Pin	Goupille	Zapfen	핀	定位销	SER NO 10001-15902
	VOE 14511651	1	1				Pin	Goupille	Zapfen	핀	定位销	SER NO 15903-
12	VOE 14510959	1	1				Pin	Goupille	Zapfen	핀	定位销	
13	VOE 14512693	1	1				Pin	Goupille	Zapfen	핀	定位销	SER NO 10001-15144 SER NO 30001-30858
	VOE 14526040	1	1				Pin	Goupille	Zapfen	핀	定位销	SER NO 15145- SER NO 30859-
14	SA 9011-11606	6	6				Bolt	Boulon	Bolzen	볼트	螺栓	
15	SA 9011-12008	2	2				Bolt	Boulon	Bolzen	볼트	螺栓	
16	SA 9011-21626	2	2				Bolt	Boulon	Bolzen	볼트	螺栓	
17	SA 9213-20000	2	2				Washer	Rondelle	Scheibe	와셔	垫圈	
18	SA 9299-00080	2	2				Washer	Rondelle	Scheibe	와셔	垫圈	

1	8277827
2	8278174
3	
4	
5	

大臂连杆，长距
롱 리치 붐 연결 장치
Gelenke zu Ausleger, lange Ausladung
Articulations, flèche longue portée
Links to boom, long reach

Catalogue id **56141**	Group **974**
Illustr. No **TA286**	Section **2000**
Issue **VOE 95E4356141**	Page **915**

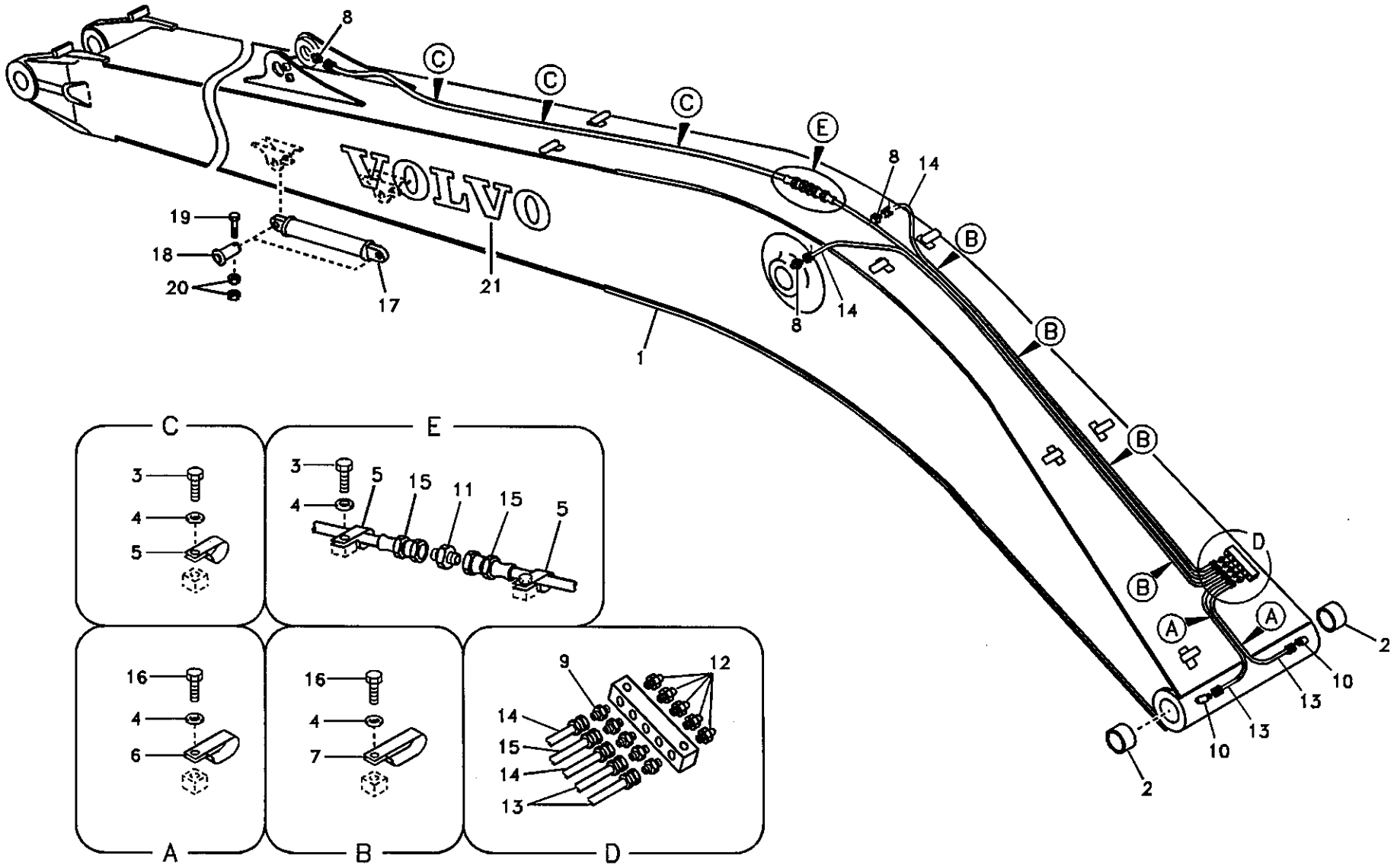

Volvo Construction Equipment

TA287

Fig.	Part No.	Quantity 1	2	3	P S	K I T	Description	Dénomination	Bezeichnung	품명	说明	Notes
1	VOE 14510281	1			SS		Boom	Fleche	Ausleger	붐	大臂	8,85m Long reach SER NO 10001-12467
	VOE 14524830	1					Boom	Fleche	Ausleger	붐	大臂	8,85m Long reach SER NO 12468-15123
	VOE 14528195	1					Boom	Fleche	Ausleger	붐	大臂	8,85m Long reach SER NO 15124-
	VOE 14514733		1		SS		Boom	Fleche	Ausleger	붐	大臂	8,85m Long reach SER NO 10001-12467
	VOE 14524832		1				Boom	Fleche	Ausleger	붐	大臂	8,85m Long reach SER NO 12468-15123
	VOE 14528199		1				Boom	Fleche	Ausleger	붐	大臂	8,85m Long reach SER NO 15124-
2	VOE 14512446	2					•Bushing	•Bague	•Buchse	• 부싱	• 衬套	
	VOE 14514447		2				•Bushing	•Bague	•Buchse	• 부싱	• 衬套	
3	SA 9011-10802	5	5				Bolt	Boulon	Bolzen	볼트	螺栓	
4	SA 9211-08000	11	11				Washer	Rondelle	Scheibe	와셔	垫圈	
5	SA 9315-01002	5	5				Clip	Clip	Klemme	클립	卡簧	
6	SA 9316-11002	2	2				Clip	Clip	Klemme	클립	卡簧	
7	SA 9349-00160	4	4				Clip	Clip	Klemme	클립	卡簧	
8	SA 9412-43020	3	3				Connector	Raccord	Anschluss	커넥터	接头	
9	SA 9412-43110	5	5				Connector	Raccord	Anschluss	커넥터	接头	
10	SA 9413-43020	2	2				Elbow	Coude	Winkelstueck	엘보	弯管接头	
11	SA 9416-11021	1	1				Connector	Raccord	Anschluss	커넥터	接头	
12	SA 9481-11003	5	5				Nipple	Raccord	Nippel	니플	螺纹接头	
13	VOE 14880651	2	2				Hose	Durit	Schlauch	호스	软管	
14	VOE 14880664	2	2				Hose	Durit	Schlauch	호스	软管	
15	VOE 14880669	2	2				Hose	Durit	Schlauch	호스	软管	
16	VOE 983241	6	6				Hexagon screw	Vis a tête hexagonale	Sechskantschr.	육각 나사	六角螺钉	
17	SA 1073-05290	1	1				Link	Articulation	Gelenk	링크	链环	
18	SA 1073-05300	2	2				Pin	Fiche	Stecker	핀	插销	

1	8277827
2	8278174
3	
4	
5	

大臂与润滑脂配管，长距
롱 리치 붐 및 윤활 배관
Ausleger und Schmierleitungen, lange Ausladung
Flèche et conduits de graissage, longue portée
Boom and grease piping, long reach

Catalogue id 56141	Group 974
Illustr. No TA287	Section 2100
Issue VOE 95E4356141	Page 917

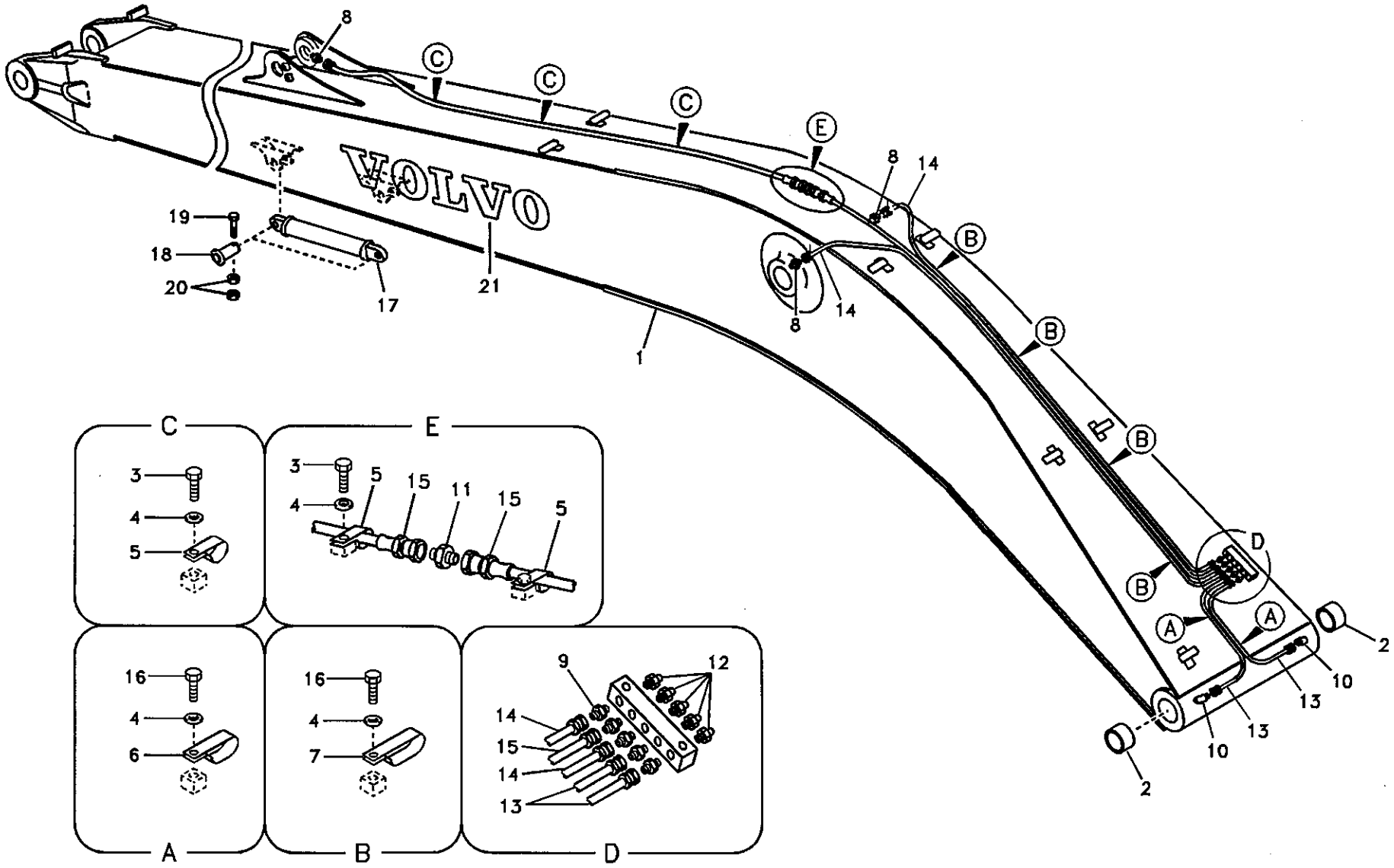

Volvo Construction Equipment

TA287

Fig.	Part No.	Quantity 1	2	3	PS	KIT	Description	Dénomination	Bezeichnung	품명	说明	Notes
19	SA 9011-21215	2	2				Bolt	Boulon	Bolzen	볼트	螺栓	
20	VOE 979019	4	4				Hexagon Nut	Ecrou Hexagonal	Sechskantmutter	너트	六角螺母	
21	VOE 14510755	2	2				Decal	Decalcomanie	Abziehbild	데칼	标签	

1	8277827
2	8278174
3	
4	
5	

大臂与润滑脂配管，长距
붐 리치 붐 및 윤활 배관
Ausleger und Schmierleitungen, lange Ausladung
Flèche et conduits de graissage, longue portée
Boom and grease piping, long reach

Catalogue id 56141	Group 974
Illustr. No TA287	Section 2100
Issue VOE 95E4356141	Page 919

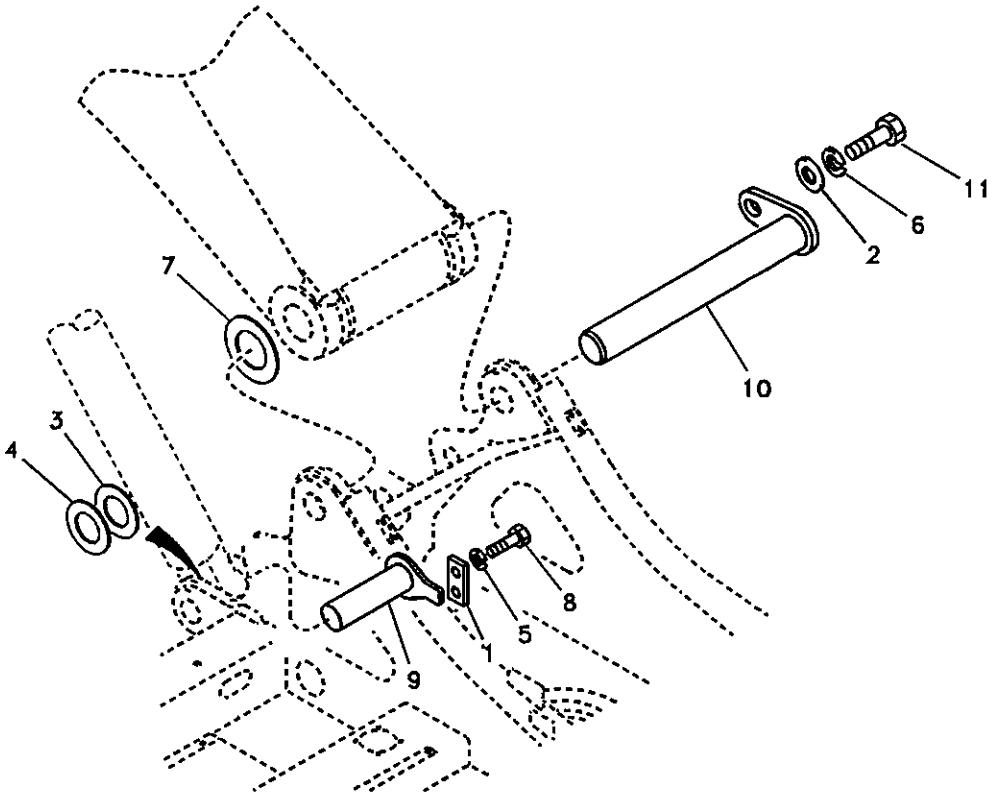
11
6
2
7
10
3
4
8
5
1
9

Fig.	Part No.	Quantity 1	2	3	PS	KIT	Description	Dénomination	Bezeichnung	품명	说明	Notes
1	SA 1073-00570	2					Plate	Plaque	Platte	플레이트	配流盘	SER NO 10001-16346
	VOE 14524122	2					Plate	Plaque	Platte	플레이트	配流盘	SER NO 16347-
2	SA 9299-00080	1					Washer	Rondelle	Scheibe	와셔	垫圈	
3	SA 1173-00180	2					Shim	Cale Reglage	Nachstellblech	심	垫片	
4	SA 1173-00190	2					Shim	Cale Reglage	Nachstellblech	심	垫片	
5	VOE 955926	4					Spring Washer	Rondelle élastique	Federscheibe	스프링 와셔	弹簧垫圈	
6	SA 9213-20000	1					Washer	Rondelle	Scheibe	와셔	垫圈	
7	SA 1173-00390	1					Shim	Cale d'épaisseur	Passcheibe	심	垫片	
8	SA 9011-11606	4					Bolt	Boulon	Bolzen	볼트	螺栓	
9	VOE 14512495	2					Pin	Goupille	Zapfen	핀	定位销	
10	VOE 14512691	1					Pin	Goupille	Zapfen	핀	定位销	SER NO 10001-15902
	VOE 14541937	1					Pin	Goupille	Zapfen	핀	定位销	SER NO 15903-
11	SA 9011-12008	1					Bolt	Boulon	Bolzen	볼트	螺栓	

1	8277824	大臂连杆，无大臂 붐 연결 장치 – 붐 미장착시 **Verbindungen zu Ausleger, ohne Ausleger** **Articulations de flèche, sans flèche** **Links to boom, no boom**
2		
3		
4		
5		

Catalogue id **56141**	Group **974**
Illustr. No **TA288**	Section **2500**
Issue **VOE 95E4356141**	Page **921**

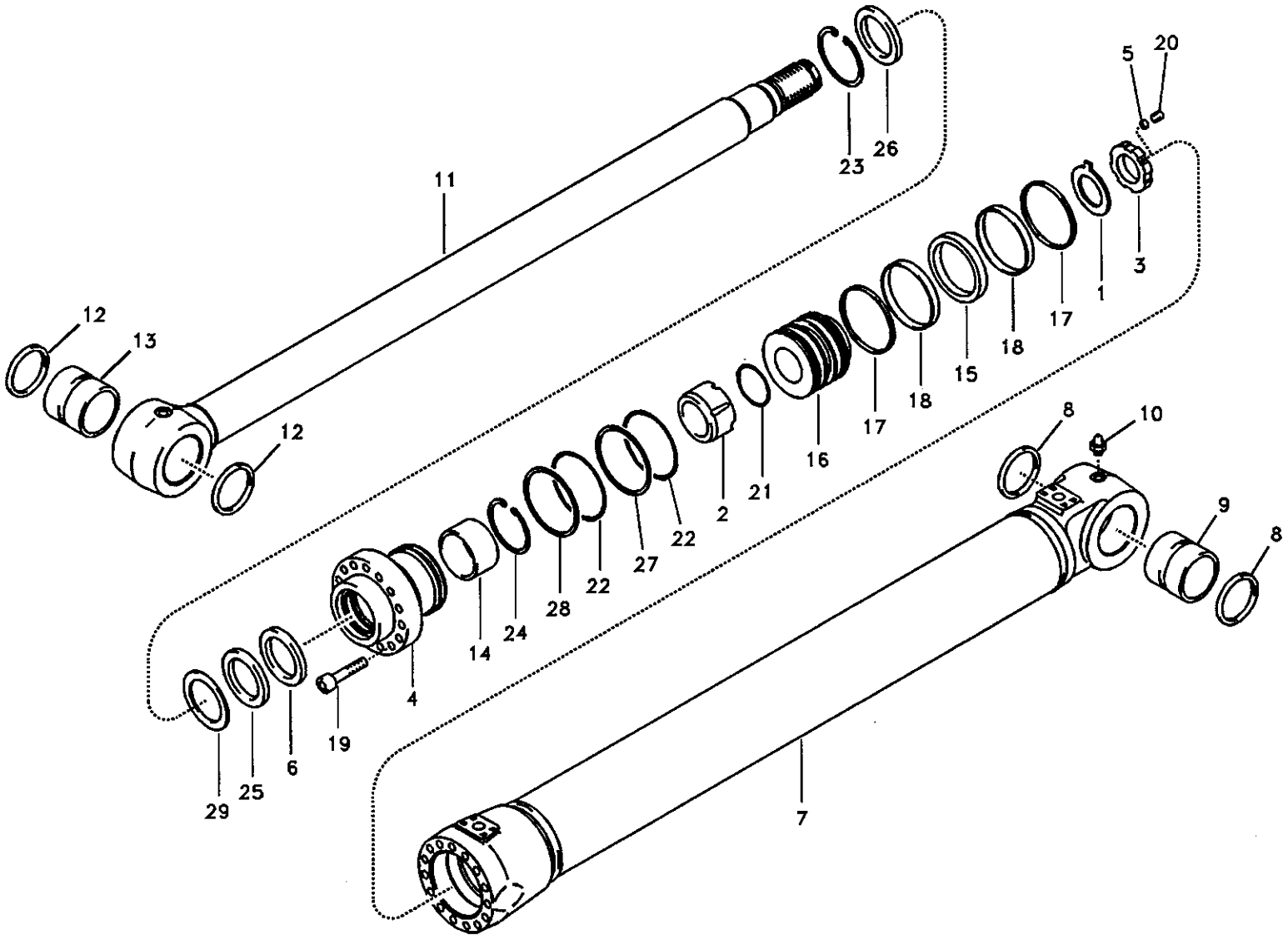

Volvo Construction Equipment

1010082

Fig.	Part No.	Quantity 1	2	3	PS	KIT	Description	Dénomination	Bezeichnung	품명	说明	Notes
	VOE 14512428	2					Boom Cylinder	Verin de fleche	Auslegerzylinder	붐 실린더	大臂油缸	SER NO 10001-14131 SER NO 30001-30177
	VOE 14524660	2					Boom Cylinder	Verin de fleche	Auslegerzylinder	붐 실린더	大臂油缸	SER NO 14132- SER NO 30178-
	VOE 14514849		2				Boom Cylinder	Verin de fleche	Auslegerzylinder	붐 실린더	大臂油缸	
	VOE 14524660			2			Boom Cylinder	Verin de fleche	Auslegerzylinder	붐 실린더	大臂油缸	China Only
1	SA 9216-06520	1	1	1			•Washer	•Rondelle	•Scheibe	• 와셔	• 垫圈	
2	SA 1146-00220	1	1	1			•Cushion	•Coussin	•Sitzkissen	• 쿠션	• 缓冲	
3	SA 1146-06880	1	1	1			•Lock nut	•Contre-ecrou	•Sicherungsmutter	• 록 너트	• 锁紧螺母	
4	VOE 14517620	1	1	1			•Head	•Tete	•Kopf	• 헤드	• 活塞盖	
5	SA 1146-06870	1	1	1			•Pad	•Patin	•Belag	• 패드	• 衬垫	
6	SA 1146-08090	1	1	1		K	•Seal	•Joint	•Dichtring	• 시일	• 密封	
7	VOE 14512827	1		1			•Tube	•Tube	•Rohr	• 튜브	• 缸筒	
	VOE 14515022		1				•Tube	•Tube	•Rohr	• 튜브	• 缸筒	
8	VOE 14503884	2	2	2			••Seal	••Joint	••Dichtring	•• 시일	•• 密封	
9	VOE 14512447	1		1			••Bushing	••Bague	••Buchse	•• 부싱	•• 衬套	
	VOE 14511727		1				••Bushing	••Bague	••Buchse	•• 부싱	•• 衬套	
10	SA 9481-10003	1	1	1			••Nipple	••Raccord	••Nippel	•• 니플	•• 螺纹接头	
11	VOE 14503436	1			SS		•Piston rod	•Tige de piston	•Stange	• 로드	• 活塞杆	SER NO 10001-14131 SER NO 30001-30177
	VOE 14524661	1					•Piston rod	•Tige de piston	•Stange	• 로드	• 活塞杆	SER NO 14132- SER NO 30178-
	VOE 14524126		1				•Piston rod	•Tige de piston	•Stange	• 로드	• 活塞杆	
	VOE 14524661			1			•Piston rod	•Tige de piston	•Stange	• 로드	• 活塞杆	
12	VOE 14503884	2	2	2			••Seal	••Joint	••Dichtring	•• 시일	•• 密封	
13	VOE 14512448	1		1			••Bushing	••Bague	••Buchse	•• 부싱	•• 衬套	
	VOE 14514446		1				••Bushing	••Bague	••Buchse	•• 부싱	•• 衬套	
14	SA 9612-08040	1	1	1		K	•Bushing	•Bague	•Buchse	• 부싱	• 衬套	
15	VOE 14512071	1	1	1		K	•Seal	•Joint	•Dichtring	• 시일	• 密封	
16	VOE 14512864	1	1	1			•Piston	•Piston	•Kolben	• 피스톤	• 活塞	

1	8277837
2	8278187
3	8279367
4	
5	

大臂油缸
붐 실린더
Auslegerzylinder
Vérin de flèche
Boom cylinder

Catalogue id	Group
56141	974
Illustr. No	Section
1010082	3000
Issue	Page
VOE 95E4356141	923

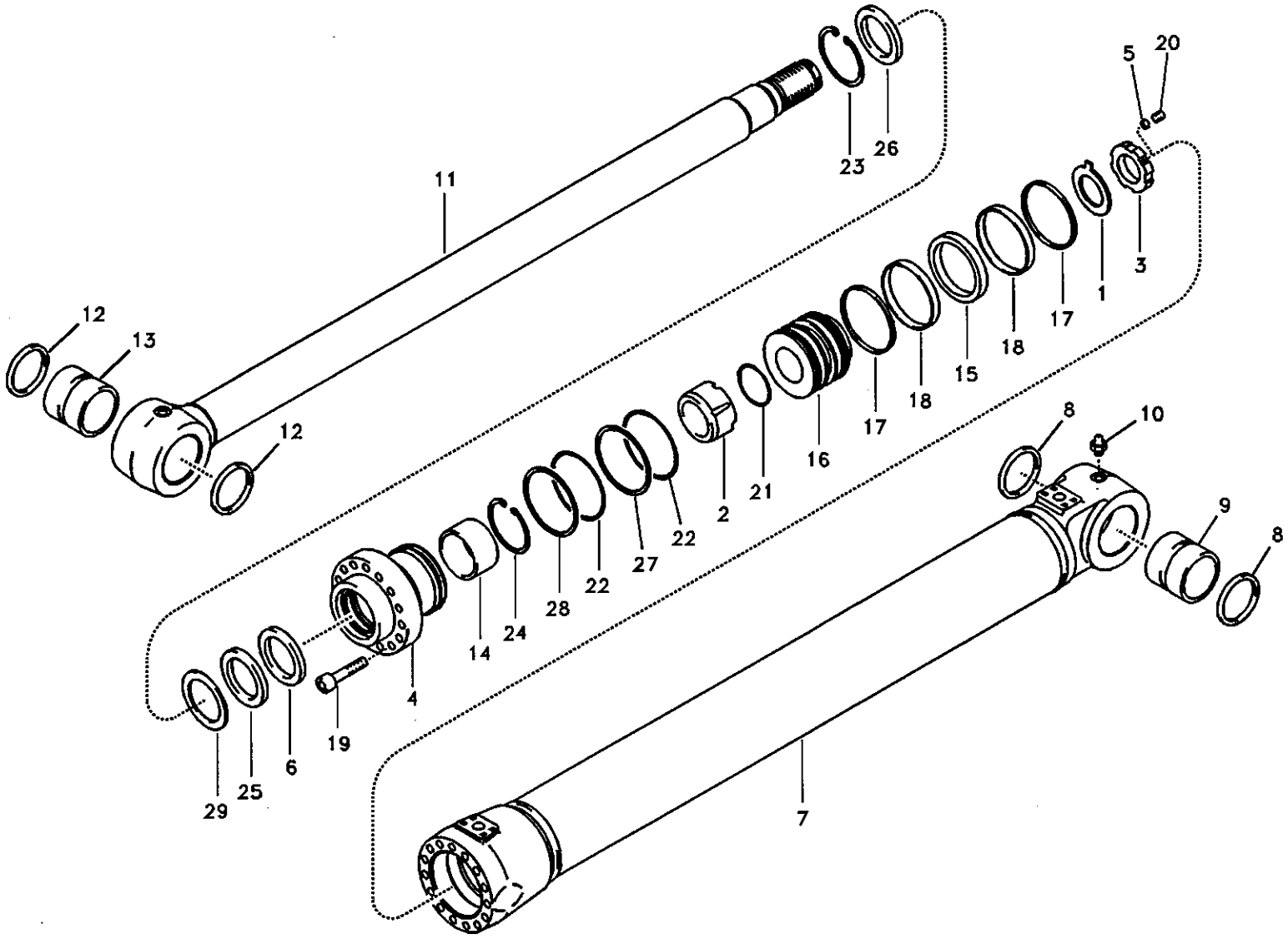

Volvo Construction Equipment

1010082

Fig.	Part No.	Quantity 1	2	3	PS	KIT	Description	Dénomination	Bezeichnung	품명	说明	Notes
17	SA 9568-01250	2	2	2		K	•Seal	•Joint	•Dichtring	• 시일	• 密封	
18	SA 9565-11250	2	2	2		K	•Ring	•Anneau	•Ring	• 링	• 密封环	
19	VOE 949445	12	12	12	SS		•Screw	•Vis	•Schraube	• 스크류	• 六角螺钉	
20	VOE 13963059	1	1	1			•Set Screw	•Vis Butee	•Anschlagschraub	• 세트 스크류	• 紧固螺钉	(VOE 963059)
21	SA 9511-12065	1	1	1		K	•O-ring	•Joint Torique	•O-Ring	• 오링	•0 形圈	
22	SA 9511-12115	2	2	2		K	•O-ring	•Joint Torique	•O-Ring	• 오링	•0 形圈	
23	SA 9556-08000	1	1	1			•Ring	•Anneau	•Ring	• 링	• 密封环	
24	SA 9557-07000	1	1	1			•Ring	•Anneau	•Ring	• 링	• 密封环	
25	SA 9563-20801	1	1	1		K	•Seal	•Joint	•Dichtring	• 시일	• 密封	
26	SA 9564-20800	1	1	1		K	•Seal	•Joint	•Dichtring	• 시일	• 密封	
27	SA 9566-31150	1	1	1		K	•Ring	•Anneau	•Ring	• 링	• 密封环	
28	SA 9566-11150	1	1	1		K	•Ring	•Anneau	•Ring	• 링	• 密封环	
29	SA 9567-20801	1	1	1		K	•Ring	•Anneau	•Ring	• 링	• 密封环	
100	VOE 14515051	1	1	1			Sealing Kit	Jeu Joints	Dichtungssatz	시일 킷	密封包	

1	8277837
2	8278187
3	8279367
4	
5	

大臂油缸
붐 실린더
Auslegerzylinder
Vérin de flèche
Boom cylinder

Catalogue id	Group
56141	974
Illustr. No	Section
1010082	3000
Issue	Page
VOE 95E4356141	925

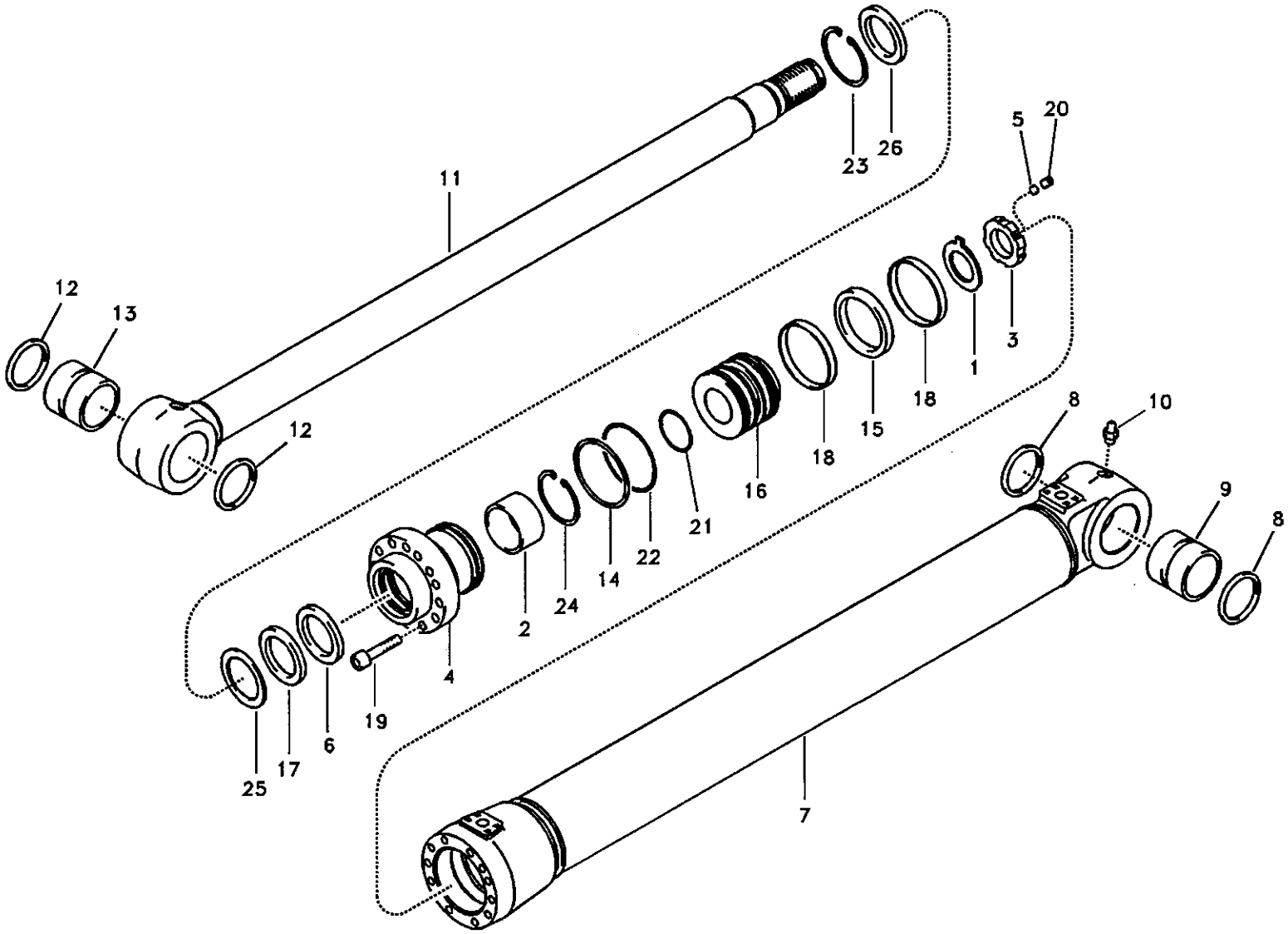

Volvo Construction Equipment

1007482

Fig.	Part No.	Quantity 1	2	3	PS	KIT	Description	Dénomination	Bezeichnung	품명	说明	Notes
	VOE 14512431	1					Boom Cylinder	Verin de fleche	Auslegerzylinder	붐 실린더	大臂油缸	
	VOE 14514853		1				Boom Cylinder	Verin de fleche	Auslegerzylinder	붐 실린더	大臂油缸	
1	SA 9216-07010	1	1				•Washer	•Rondelle	•Scheibe	• 와셔	• 垫圈	
2	SA 9612-10540	1	1			K	•Bushing	•Bague	•Buchse	• 부싱	• 衬套	
3	SA 1146-06900	1	1				•Lock nut	•Contre-ecrou	•Sicherungsmutter	• 록 너트	• 锁紧螺母	
4	SA 1146-07200	1	1				•Head	•Tete	•Kopf	• 헤드	• 活塞盖	
5	SA 1146-06870	1	1				•Pad	•Patin	•Belag	• 패드	• 衬垫	
6	SA 1146-08130	1	1			K	•Seal	•Joint	•Dichtring	• 시일	• 密封	
7	VOE 14512981	1					•Tube	•Tube	•Rohr	• 튜브	• 缸筒	
	VOE 14515029		1				•Tube	•Tube	•Rohr	• 튜브	• 缸筒	
8	VOE 14503885	2	2				••Seal	••Joint	••Dichtring	•• 시일	•• 密封	
9	SA 9624-11821	1			SS		••Bushing	••Bague	••Buchse	•• 부싱	•• 衬套	
	VOE 14511796		1				••Bushing	••Bague	••Buchse	•• 부싱	•• 衬套	
10	SA 9481-10003	1	1				••Nipple	••Raccord	••Nippel	•• 니플	•• 螺纹接头	
11	VOE 14512984	1					•Piston rod	•Tige de piston	•Stange	• 로드	• 活塞杆	
	VOE 14515030		1				•Piston rod	•Tige de piston	•Stange	• 로드	• 活塞杆	
12	VOE 14503884	2	2				••Seal	••Joint	••Dichtring	•• 시일	•• 密封	
13	SA 9624-11621	1			SS		••Bushing	••Bague	••Buchse	•• 부싱	•• 衬套	
	VOE 14511731		1				••Bushing	••Bague	••Buchse	•• 부싱	•• 衬套	
14	SA 9566-31500	1	1			K	•Ring	•Anneau	•Ring	• 링	• 密封环	
15	VOE 14508903	1	1			K	•Seal	•Joint	•Dichtring	• 시일	• 密封	
16	VOE 14510826	1	1				•Piston	•Piston	•Kolben	• 피스톤	• 活塞	
17	SA 9563-21050	1	1			K	•Seal	•Joint	•Dichtring	• 시일	• 密封	
18	SA 9565-11600	2	2			K	•Ring	•Anneau	•Ring	• 링	• 密封环	
19	VOE 949566	13	13				•Allen Hd Screw	•Vis A 6 Pans Cr	•Inbusschraube	• 스크류	• 内六角螺钉	
20	VOE 13963059	1	1				•Set Screw	•Vis Butee	•Anschlagschraub	• 세트 스크류	• 紧固螺钉	(VOE 963059)
21	SA 9511-22075	1	1			K	•O-ring	•Joint Torique	•O-Ring	• 오링	•0 形圈	
22	SA 9511-12150	1	1			K	•O-ring	•Joint Torique	•O-Ring	• 오링	•0 形圈	
23	SA 9556-10500	1	1				•Ring	•Anneau	•Ring	• 링	• 密封环	
24	SA 9557-09500	1	1				•Ring	•Anneau	•Ring	• 링	• 密封环	

1	8277842
2	8278191
3	
4	
5	

大臂油缸，可调第 2 大臂
2 단 조절 붐 실린더
Auslegerzylinder, stellbar 2
Vérin de flèche 2, réglable
Boom cylinder, adjustable 2nd

Catalogue id 56141	Group 974
Illustr. No 1007482	Section 3400
Issue VOE 95E4356141	Page 927

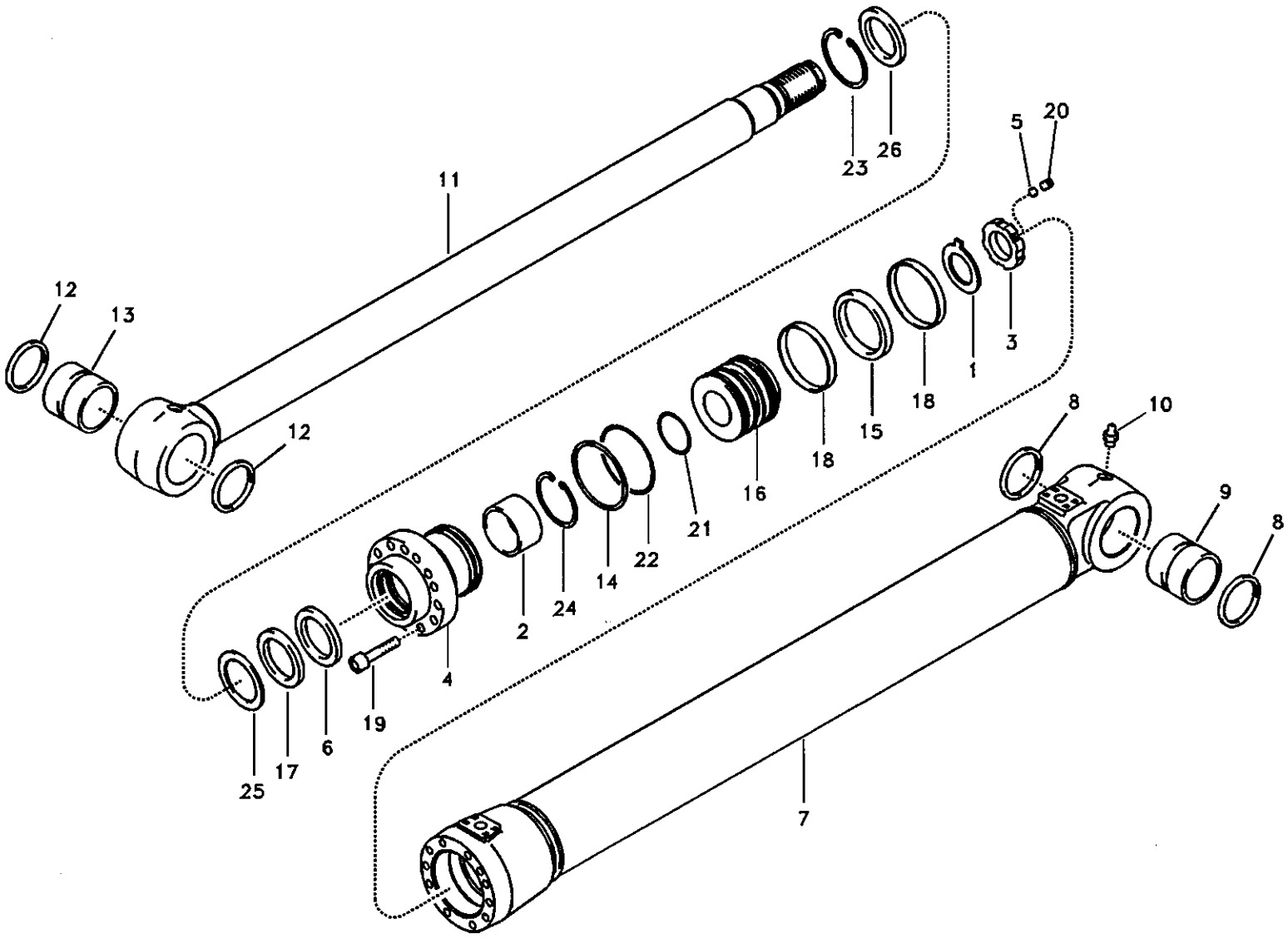

Volvo Construction Equipment

1007482

Fig.	Part No.	Quantity 1	2	3	PS	KIT	Description	Dénomination	Bezeichnung	품명	说明	Notes
25	SA 9567-21050	1	1			K	•Ring	•Anneau	•Ring	• 링	• 密封环	
26	SA 9564-21050	1	1			K	•Seal	•Joint	•Dichtring	• 시일	• 密封	
100	VOE 14514456	1	1				Sealing Kit	Jeu Joints	Dichtungssatz	시일 킷	密封包	

1	8277842
2	8278191
3	
4	
5	

大臂油缸，可调第 2 大臂
2 단 조절 붐 실린더
Auslegerzylinder, stellbar 2
Vérin de flèche 2, réglable
Boom cylinder, adjustable 2nd

Catalogue id **56141**	Group **974**
Illustr. No **1007482**	Section **3400**
Issue **VOE 95E4356141**	Page **929**

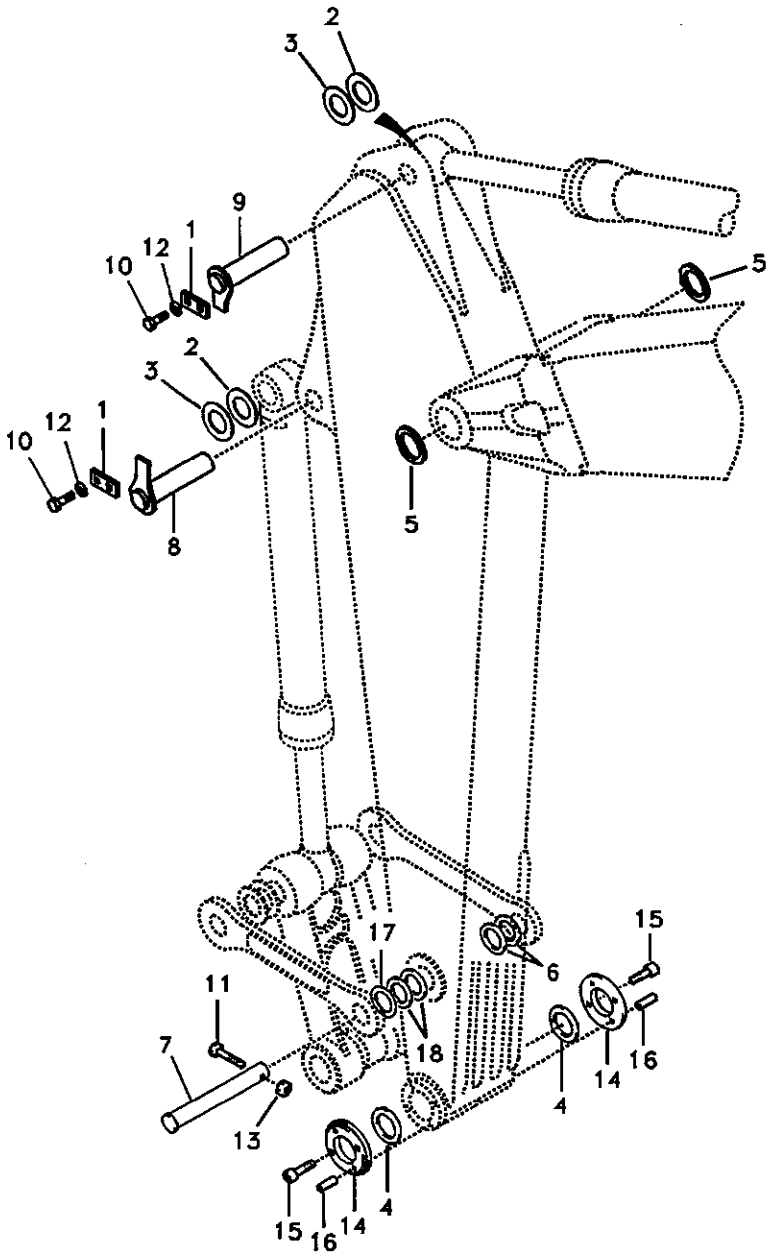

Volvo Construction Equipment

1020473

Fig.	Part No.	Quantity 1	2	3	4	5	PS	KIT	Description	Dénomination	Bezeichnung	품명	说明	Notes
1	SA 1073-00570	2	2	2	2				Plate	Plaque	Platte	플레이트	配流盘	SER NO 10001-16346
	VOE 14524122	2	2	2	2				Plate	Plaque	Platte	플레이트	配流盘	SER NO 16347-
2	SA 1173-01210	2	2	2	2				Shim	Cale Reglage	Nachstellblech	심	垫片	
3	SA 1173-01330	2	2	2	2				Shim	Cale Reglage	Nachstellblech	심	垫片	
4	VOE 14503884	2	2	2	2				Seal	Joint	Dichtring	시일	密封	
5	VOE 14503886	2	2	2	2				Seal	Joint	Dichtring	시일	密封	
6	VOE 14503887	2	2	2	2				Seal	Joint	Dichtring	시일	密封	
7	VOE 14512689	1	1	1	1				Pin	Goupille	Zapfen	핀	定位销	
8	VOE 14515536	1	1	1	1				Pin	Goupille	Zapfen	핀	定位销	
9	VOE 14510959	1	1	1	1				Pin	Goupille	Zapfen	핀	定位销	
10	SA 9011-11606	4	4	4	4				Bolt	Boulon	Bolzen	볼트	螺栓	
11	SA 9011-21623	1	1	1	1				Bolt	Boulon	Bolzen	볼트	螺栓	
12	VOE 955926	4	4	4	4				Spring Washer	Rondelle élastique	Federscheibe	스프링 와셔	弹簧垫圈	
13	VOE 979021	2	2	2	2				Hexagon Nut	Ecrou Hexagonal	Sechskantmutter	너트	六角螺母	
14	VOE 14536738	2	2	2	2				Cover	Capot	Haube	커버	罩盖	SER NO 15997-
15	VOE 984079	4	4	4	4				Allen Hd Screw	Vis A 6 Pans Cr	Inbusschraube	스크류	内六角螺钉	SER NO 15997-
16	VOE 14517714	4	4	4	4				Pin	Goupille	Zapfen	핀	定位销	SER NO 15997-
17	VOE 14535838	1	1	1	1				Shim	Cale d'épaisseur	Passcheibe	심	垫片	SER NO 16347-
18	VOE 14544065	2	2	2	2				Shim	Cale d'épaisseur	Passcheibe	심	垫片	SER NO 16347-

1	8277830
2	8277831
3	8277832
4	8277833
5	

小臂连杆
디퍼 암 연결 장치
Verbindungen zu Stiel
Articulations de balancier
Links to dipper arm

Catalogue id	Group
56141	975
Illustr. No	Section
1020473	100
Issue	Page
VOE 95E4356141	931

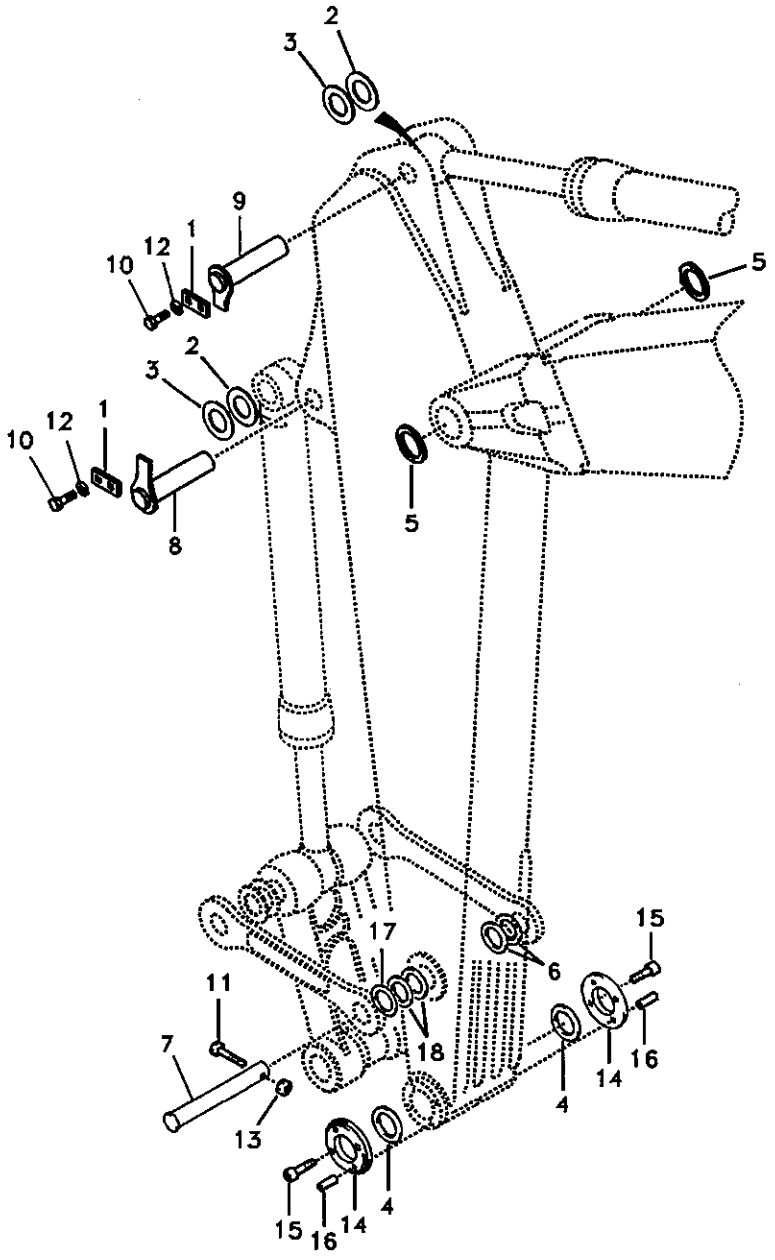

Volvo Construction Equipment

1020473

Fig.	Part No.	Quantity 1	2	3	4	5	PS	KIT	Description	Dénomination	Bezeichnung	품명	说明	Notes
1	SA 1073-00570	2	2	2	2				Plate	Plaque	Platte	플레이트	配流盘	SER NO 10001-16346
	VOE 14524122	2	2	2	2				Plate	Plaque	Platte	플레이트	配流盘	SER NO 16347-
2	SA 1173-01210	2	2	2	2				Shim	Cale Reglage	Nachstellblech	심	垫片	
3	SA 1173-01330	2	2	2	2				Shim	Cale Reglage	Nachstellblech	심	垫片	
4	VOE 14503884	2	2	2	2				Seal	Joint	Dichtring	시일	密封	
5	VOE 14503886	2	2	2	2				Seal	Joint	Dichtring	시일	密封	
6	VOE 14503887	2	2	2	2				Seal	Joint	Dichtring	시일	密封	
7	VOE 14512689	1	1	1	1				Pin	Goupille	Zapfen	핀	定位销	
8	VOE 14515536	1	1	1	1				Pin	Goupille	Zapfen	핀	定位销	
9	VOE 14510959	1	1	1	1				Pin	Goupille	Zapfen	핀	定位销	
10	SA 9011-11606	4	4	4	4				Bolt	Boulon	Bolzen	볼트	螺栓	
11	SA 9011-21623	1	1	1	1				Bolt	Boulon	Bolzen	볼트	螺栓	
12	VOE 955926	4	4	4	4				Spring Washer	Rondelle élastique	Federscheibe	스프링 와셔	弹簧垫圈	
13	VOE 979021	2	2	2	2				Hexagon Nut	Ecrou Hexagonal	Sechskantmutter	너트	六角螺母	
14	VOE 14536738	2	2	2	2				Cover	Capot	Haube	커버	罩盖	SER NO 15997-
15	VOE 984079	4	4	4	4				Allen Hd Screw	Vis A 6 Pans Cr	Inbusschraube	스크류	内六角螺钉	SER NO 15997-
16	VOE 14517714	4	4	4	4				Pin	Goupille	Zapfen	핀	定位销	SER NO 15997-
17	VOE 14535838	1	1	1	1				Shim	Cale d'épaisseur	Passcheibe	심	垫片	SER NO 16347-
18	VOE 14544065	2	2	2	2				Shim	Cale d'épaisseur	Passcheibe	심	垫片	SER NO 16347-

1	8278178
2	8278180
3	8278182
4	8278184
5	

小臂连杆
디퍼 암 연결 장치
Verbindungen zu Stiel
Articulations de balancier
Links to dipper arm

Catalogue id	Group
56141	975
Illustr. No	Section
1020473	200
Issue	Page
VOE 95E4356141	933

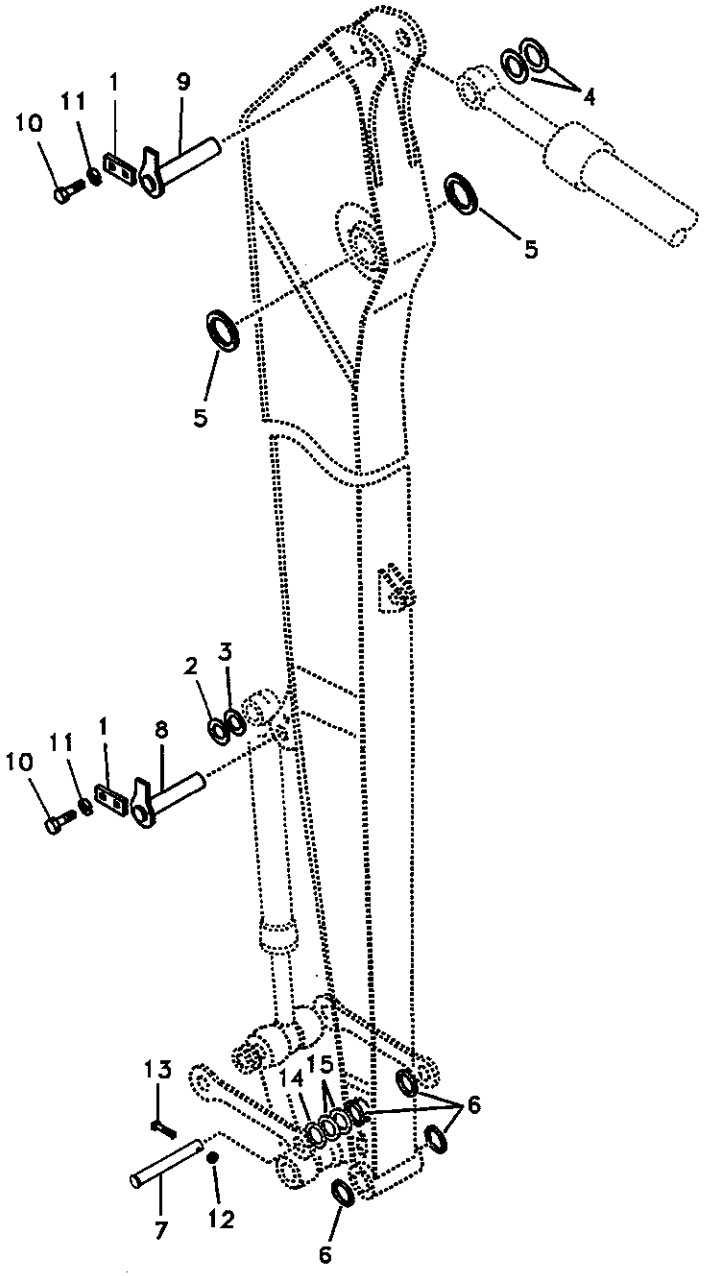

Volvo Construction Equipment

1020474

Fig.	Part No.	Quantity 1	2	3	PS	KIT	Description	Dénomination	Bezeichnung	품명	说明	Notes
1	SA 1073-00570	2	2				Plate	Plaque	Platte	플레이트	配流盘	SER NO 10001-16346
	VOE 14524122	2	2				Plate	Plaque	Platte	플레이트	配流盘	SER NO 16347-
2	SA 1173-00590	1	1				Shim	Cale Reglage	Nachstellblech	심	垫片	
3	SA 1173-00600	1	1				Shim	Cale Reglage	Nachstellblech	심	垫片	
4	SA 1173-01330	2	2				Shim	Cale Reglage	Nachstellblech	심	垫片	
5	VOE 14503886	2	2				Seal	Joint	Dichtring	시일	密封	
6	VOE 14504124	4	4				Seal	Joint	Dichtring	시일	密封	
7	VOE 14510307	1	1				Pin	Goupille	Zapfen	핀	定位销	
8	VOE 14510308	1	1				Pin	Goupille	Zapfen	핀	定位销	
9	VOE 14510959	1	1				Pin	Goupille	Zapfen	핀	定位销	
10	SA 9011-11606	4	4				Bolt	Boulon	Bolzen	볼트	螺栓	
11	VOE 955926	4	4				Spring Washer	Rondelle élastique	Federscheibe	스프링 와셔	弹簧垫圈	
12	VOE 979021	2	2				Hexagon Nut	Ecrou Hexagonal	Sechskantmutter	너트	六角螺母	
13	VOE 983260	1	1				Hexagon screw	Vis a tête hexagonale	Sechskantschr.	육각 나사	六角螺钉	
14	VOE 14535838	1	1				Shim	Cale d'épaisseur	Passcheibe	심	垫片	SER NO 16347-
15	VOE 14544065	2	2				Shim	Cale d'épaisseur	Passcheibe	심	垫片	SER NO 16347-

1	8277834
2	8278186
3	
4	
5	

小臂连杆，长距
룽 리치 디퍼 암 연결 장치
Gelenke zu Stiel, lange Ausladung
Articulations, balancier longue portée
Links to dipper arm, long reach

Catalogue id	Group
56141	975
Illustr. No	Section
1020474	300
Issue	Page
VOE 95E4356141	935

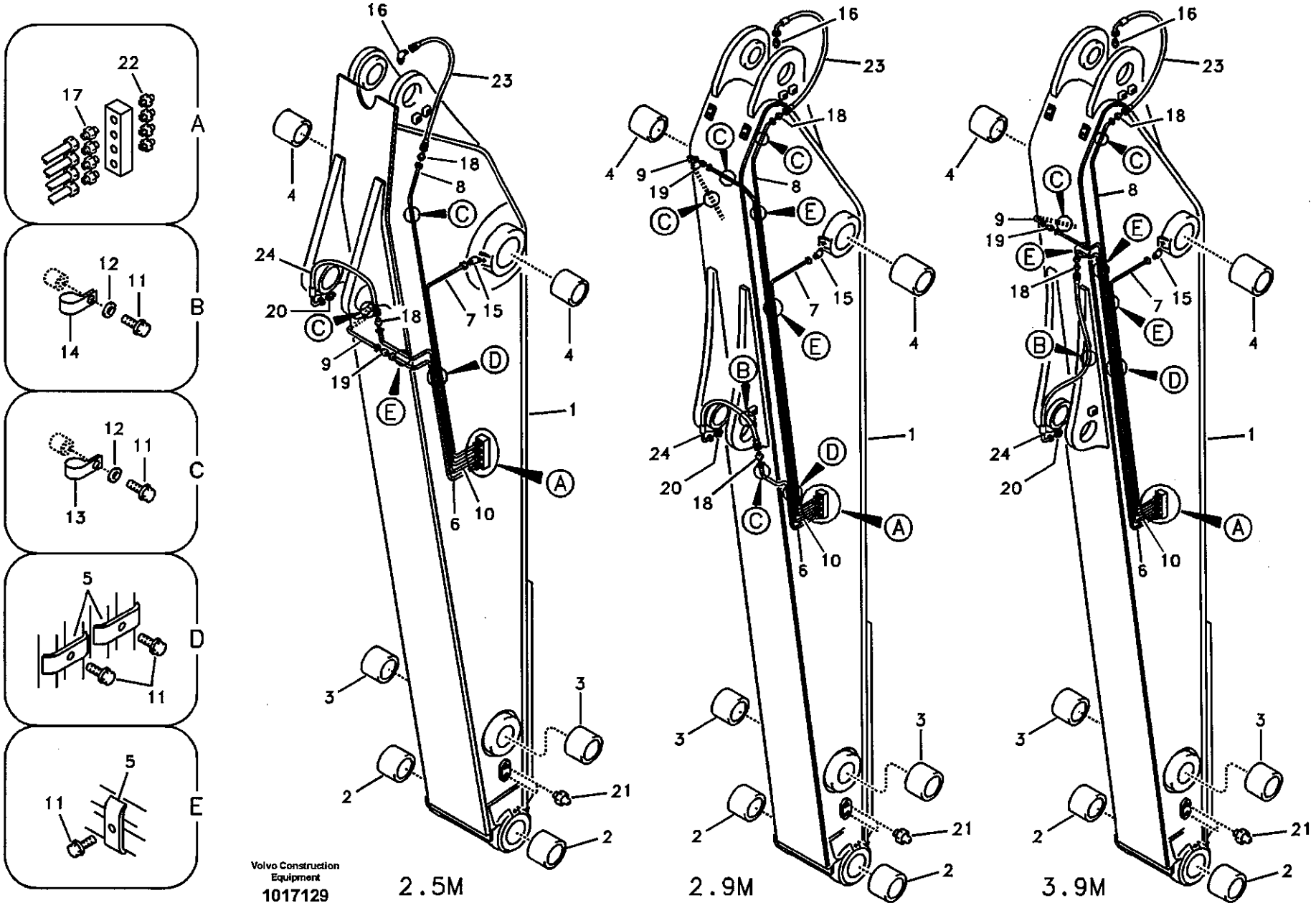
A
B
C
D
E
22
17
12
11
14
13
5
16
23
18
8
4
24
20
7
15
9
19
1
6
10
3
21
2
2.5M
2.9M
3.9M
Volvo Construction Equipment
1017129

Fig.	Part No.	Quantity 1	2	3	4	5	PS	KIT	Description	Dénomination	Bezeichnung	품명	说明	Notes
1	**VOE 14505663**	1					SS		Arm	Bras	Arm	암	小臂	2,5m SER NO 10001-12553 SER NO 30001-30204
	VOE 14524836	1					SS		Arm	Bras	Arm	암	小臂	2.5m SER NO 12554-14359 SER NO 30205-30780
	VOE 14529716	1					SS		Arm	Bras	Arm	암	小臂	2.5m SER NO 14360-14728 SER NO 30781-30804 SER NO 20001-20029
	VOE 14532060	1							Arm	Bras	Arm	암	小臂	2.5m SER NO 14729-15996 SER NO 30805- SER NO 20030-
	VOE 14535629	1							Arm	Bras	Arm	암	小臂	2.5m SER NO 15997-
	VOE 14511761		1						Arm	Bras	Arm	암	小臂	2,9m SER NO 10001-12553 SER NO 30001-30204
	VOE 14524839		1				SS		Arm	Bras	Arm	암	小臂	2.9m SER NO 12554-14359 SER NO 30205-30780
	VOE 14529729		1				SS		Arm	Bras	Arm	암	小臂	2.9m SER NO 14360-14728 SER NO 30781-30804 SER NO 20001-20012
	VOE 14532062		1						Arm	Bras	Arm	암	小臂	2.9m SER NO 14729-15996 SER NO 30805- SER NO 20013-

1	8277830
2	8277831
3	8277832
4	8277833
5	

小臂和带配管座的润滑脂配管
디퍼 암 및 윤활 배관 , 유압 배관 장착브라켓 포함
Stiel und Schmierleitungen mit Sitz
Balancier et tuyauterie de lubr avec siège de tuyau
Dipper arm and grease piping with piping seat

Catalogue id	Group
56141	**975**
Illustr. No	Section
1017129	**500**
Issue	Page
VOE 95E4356141	**937**

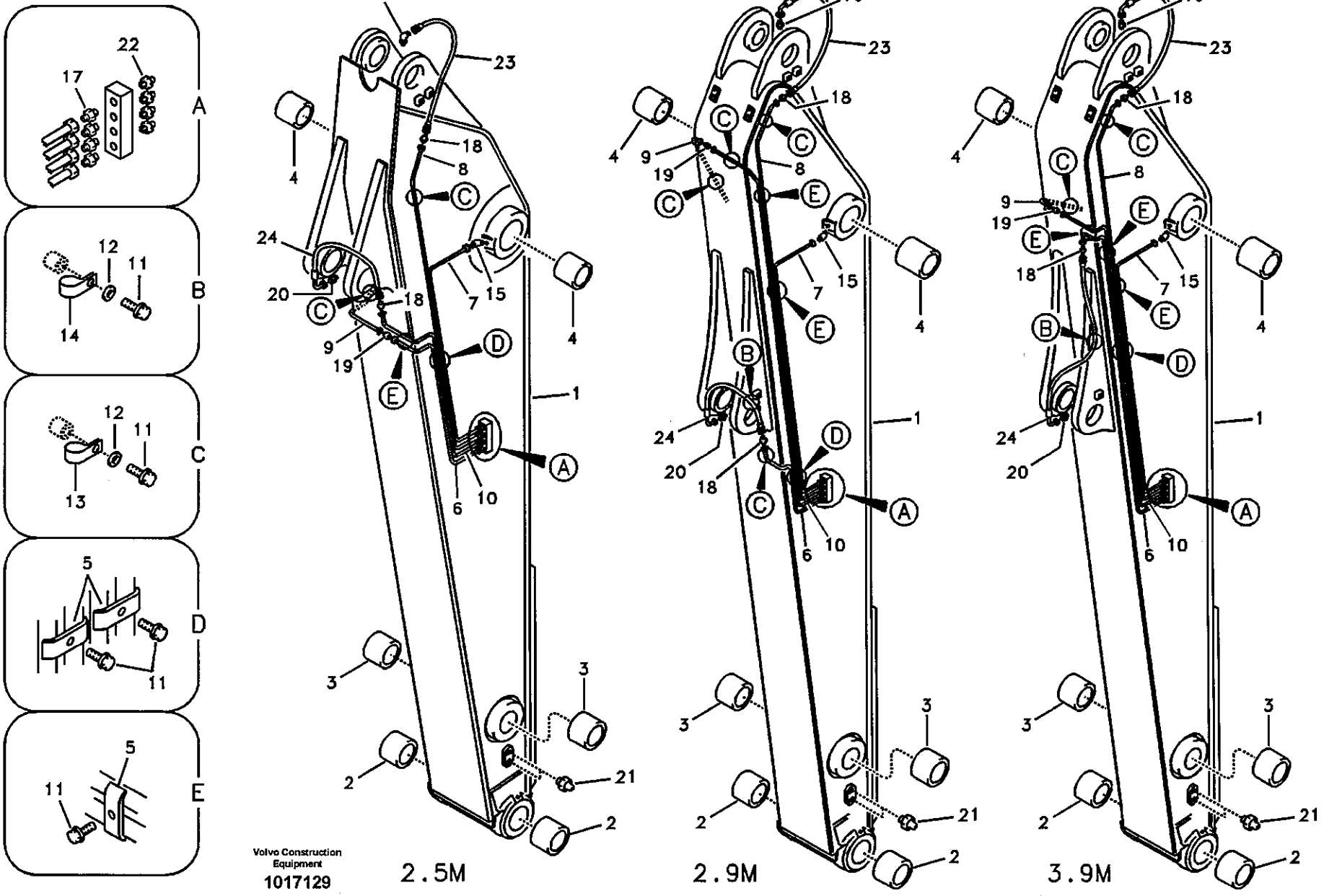
A
B
C
D
E
2.5M
2.9M
3.9M
Volvo Construction Equipment
1017129

Fig.	Part No.	Quantity 1	2	3	4	5	PS	KIT	Description	Dénomination	Bezeichnung	품명	说明	Notes
	VOE 14535633		1						Arm	Bras	Arm	암	小臂	2.9m SER NO 15997-
	VOE 14511799			1			SS		Arm	Bras	Arm	암	小臂	2,9m H.D SER NO 10001-12553 SER NO 30001-30204
	VOE 14524842			1			SS		Arm	Bras	Arm	암	小臂	2.9m H.D SER NO 12554-14208 SER NO 30205-30780
	VOE 14529736			1					Arm	Bras	Arm	암	小臂	2.9m H.D SER NO 14209-14728 SER NO 30781-30804 SER NO 20001-20009
	VOE 14532064			1					Arm	Bras	Arm	암	小臂	2.9m H.D SER NO 14729-15996 SER NO 30805- SER NO 20010-
	VOE 14535635			1					Arm	Bras	Arm	암	小臂	2.9m H.D SER NO 15997-
	VOE 14512014				1		SS		Arm	Bras	Arm	암	小臂	3,9m SER NO 10001-12553 SER NO 30001-30204
	VOE 14524845				1		SS		Arm	Bras	Arm	암	小臂	3.9m SER NO 12554-14095 SER NO 30205-30780
	VOE 14530040				1		SS		Arm	Bras	Arm	암	小臂	3.9m SER NO 14096-14728 SER NO 30781-30804 SER NO 20001-20157

1	8277830
2	8277831
3	8277832
4	8277833
5	

小臂和带配管座的润滑脂配管
디퍼 암 및 윤활 배관 , 유압 배관 장착브라켓 포함
Stiel und Schmierleitungen mit Sitz
Balancier et tuyauterie de lubr avec siège de tuyau
Dipper arm and grease piping with piping seat

Catalogue id	Group
56141	975
Illustr. No	Section
1017129	500
Issue	Page
VOE 95E4356141	939

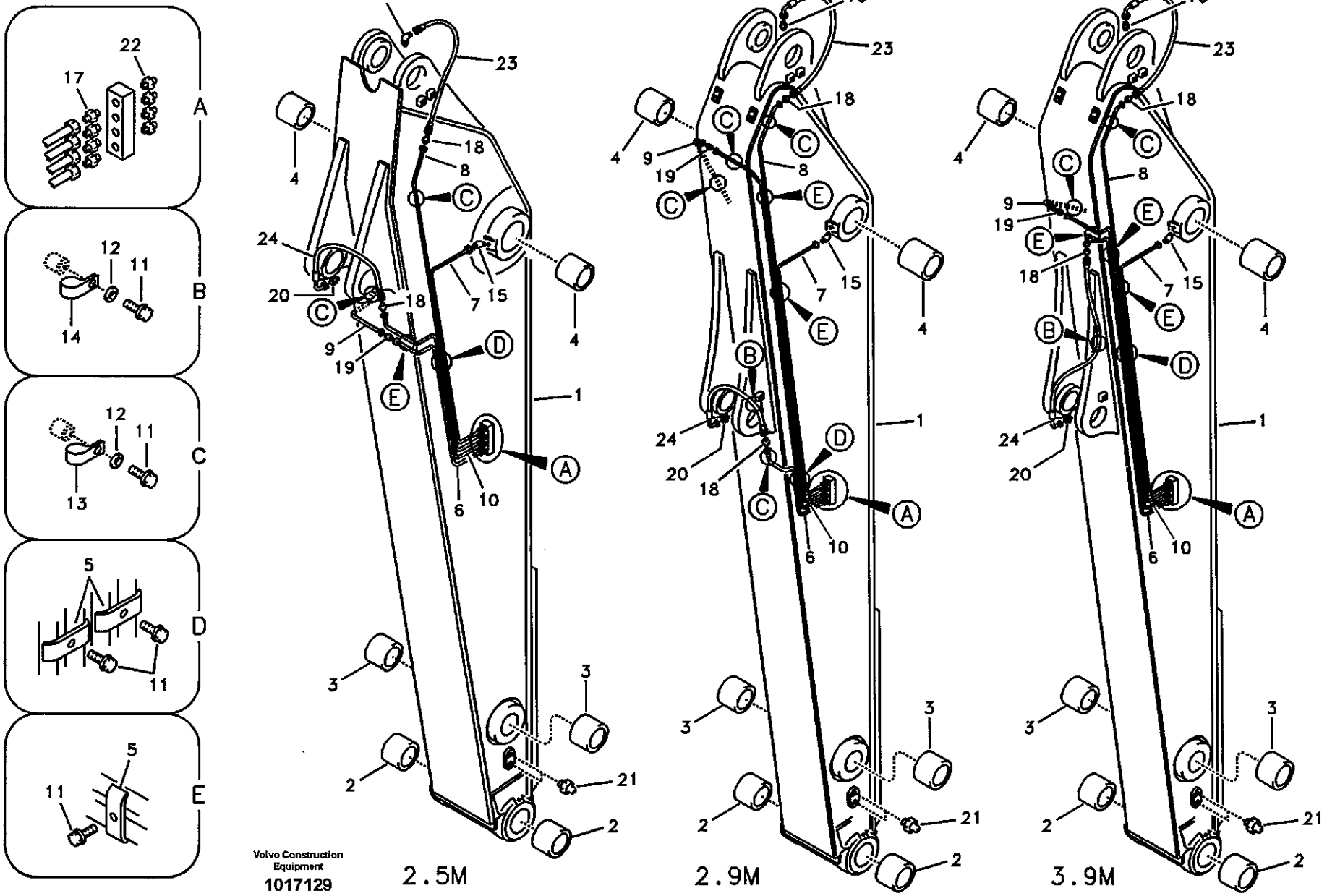
A
B
C
D
E
22
17
12
11
14
13
5
16
23
18
8
4
24
20
7
15
9
19
1
6
10
3
2
21
2.5M
2.9M
3.9M
Volvo Construction Equipment
1017129

Fig.	Part No.	Quantity 1	2	3	4	5	PS	KIT	Description	Dénomination	Bezeichnung	품명	说明	Notes
	VOE 14532066				1				Arm	Bras	Arm	암	小臂	3.9m SER NO 14729-15996 SER NO 30805- SER NO 20158-
	VOE 14535639				1				Arm	Bras	Arm	암	小臂	3.9m SER NO 15997-
2	VOE 14512698	2	2	2	2				•Bushing	•Bague	•Buchse	• 부싱	• 衬套	
3	VOE 14512697	2	2	2	2		SS		•Bushing	•Bague	•Buchse	• 부싱	• 衬套	
4	VOE 14512696	2	2	2	2				•Bushing	•Bague	•Buchse	• 부싱	• 衬套	
5	SA 1172-09260	1	2	2	2				Clip	Clip	Klemme	클립	卡簧	SER NO 10001-14728 SER NO 30001-30804 SER NO 20001-20009
	VOE 14530676	3	4	4	5				Clamp	Pince Serrage	Klemme	클램프	管夹	SER NO 14729- SER NO 30805- SER NO 20010-
6	VOE 14509525	1							Pipe	Canalisation	Rohrleitung	파이프	硬管总成	SER NO 10001-14728 SER NO 30001-30804 SER NO 20001-20029
	VOE 14531712	1							Pipe	Canalisation	Rohrleitung	파이프	硬管总成	SER NO 14729- SER NO 30805- SER NO 20030-
	VOE 14511834		1						Pipe	Canalisation	Rohrleitung	파이프	硬管总成	SER NO 10001-14728 SER NO 30001-30804 SER NO 20001-20012
	VOE 14530671		1						Pipe	Canalisation	Rohrleitung	파이프	硬管总成	SER NO 14729- SER NO 30805- SER NO 20013-
	VOE 14511834			1					Pipe	Canalisation	Rohrleitung	파이프	硬管总成	SER NO 10001-14728 SER NO 30001-30804 SER NO 20001-20009

1	8277830
2	8277831
3	8277832
4	8277833
5	

小臂和带配管座的润滑脂配管
디퍼 암 및 윤활 배관 , 유압 배관 장착브라켓 포함
Stiel und Schmierleitungen mit Sitz
Balancier et tuyauterie de lubr avec siège de tuyau
Dipper arm and grease piping with piping seat

Catalogue id	Group
56141	975
Illustr. No	Section
1017129	500
Issue	Page
VOE 95E4356141	941

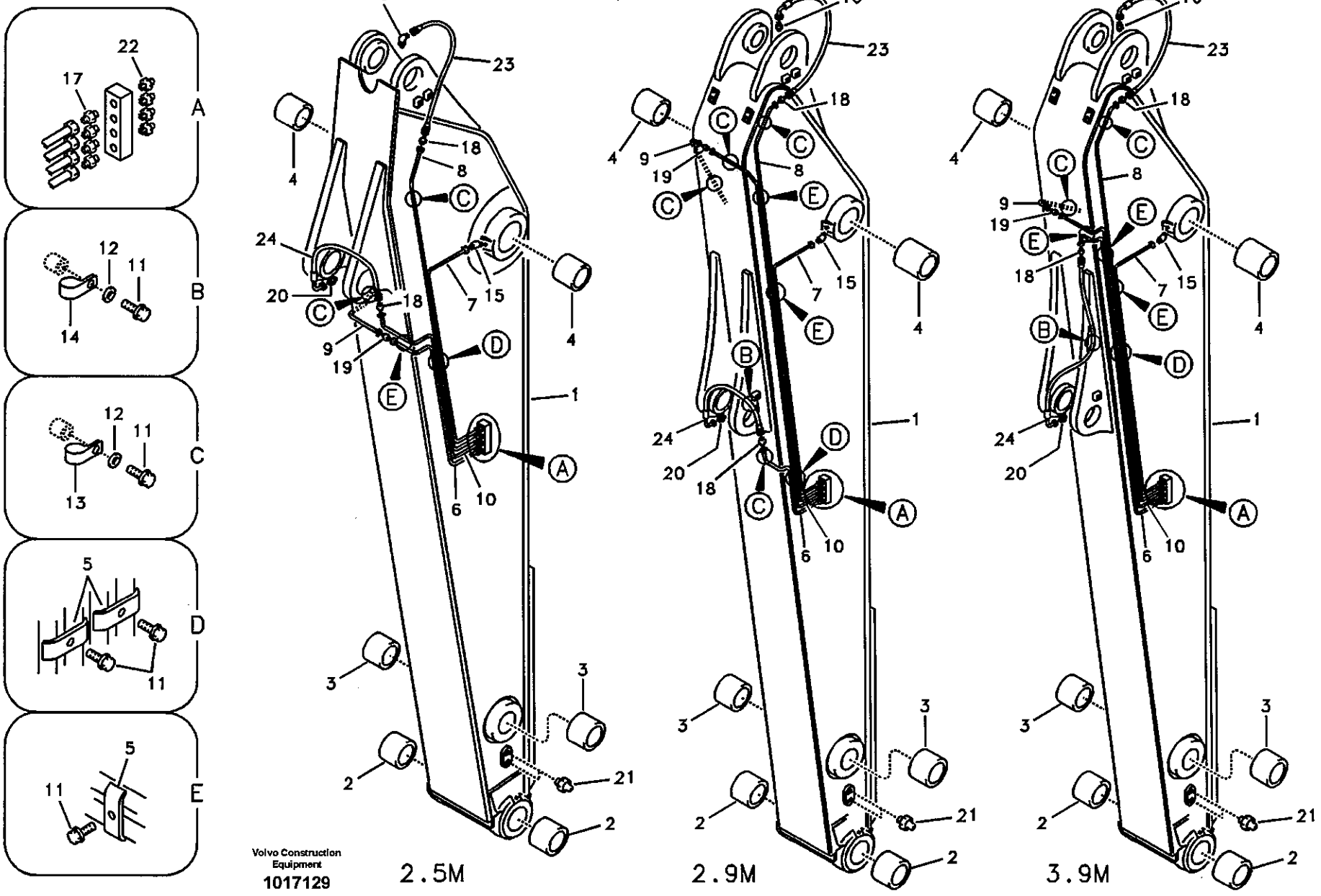
A
B
C
D
E
2.5M
2.9M
3.9M
Volvo Construction Equipment
1017129

Fig.	Part No.	Quantity 1	2	3	4	5	PS	KIT	Description	Dénomination	Bezeichnung	품명	说明	Notes
	VOE 14530671			1					Pipe	Canalisation	Rohrleitung	파이프	硬管总成	SER NO 14729- SER NO 30805- SER NO 20010-
	VOE 14513263				1				Pipe	Canalisation	Rohrleitung	파이프	硬管总成	SER NO 10001-14728 SER NO 30001-30804 SER NO 20001-20157
	VOE 14531894				1				Pipe	Canalisation	Rohrleitung	파이프	硬管总成	SER NO 14729- SER NO 30805- SER NO 20158-
7	VOE 14509527	1							Pipe	Canalisation	Rohrleitung	파이프	硬管总成	SER NO 10001-14728 SER NO 30001-30804 SER NO 20001-20029
	VOE 14531714	1							Pipe	Canalisation	Rohrleitung	파이프	硬管总成	SER NO 14729- SER NO 30805- SER NO 20030-
	VOE 14511836		1						Pipe	Canalisation	Rohrleitung	파이프	硬管总成	SER NO 10001-14728 SER NO 30001-30804 SER NO 20001-20012
	VOE 14530673		1						Pipe	Canalisation	Rohrleitung	파이프	硬管总成	SER NO 14729- SER NO 30805- SER NO 20013-
	VOE 14511836			1					Pipe	Canalisation	Rohrleitung	파이프	硬管总成	SER NO 10001-14728 SER NO 30001-30804 SER NO 20001-20009
	VOE 14530673			1					Pipe	Canalisation	Rohrleitung	파이프	硬管总成	SER NO 14729- SER NO 30805- SER NO 20010-
	VOE 14513265				1				Pipe	Canalisation	Rohrleitung	파이프	硬管总成	SER NO 10001-14728 SER NO 30001-30804 SER NO 20001-20157

1	8277830
2	8277831
3	8277832
4	8277833
5	

小臂和带配管座的润滑脂配管
디퍼 암 및 윤활 배관 , 유압 배관 장착브라켓 포함
Stiel und Schmierleitungen mit Sitz
Balancier et tuyauterie de lubr avec siège de tuyau
Dipper arm and grease piping with piping seat

Catalogue id	Group
56141	975
Illustr. No	Section
1017129	500
Issue	Page
VOE 95E4356141	943

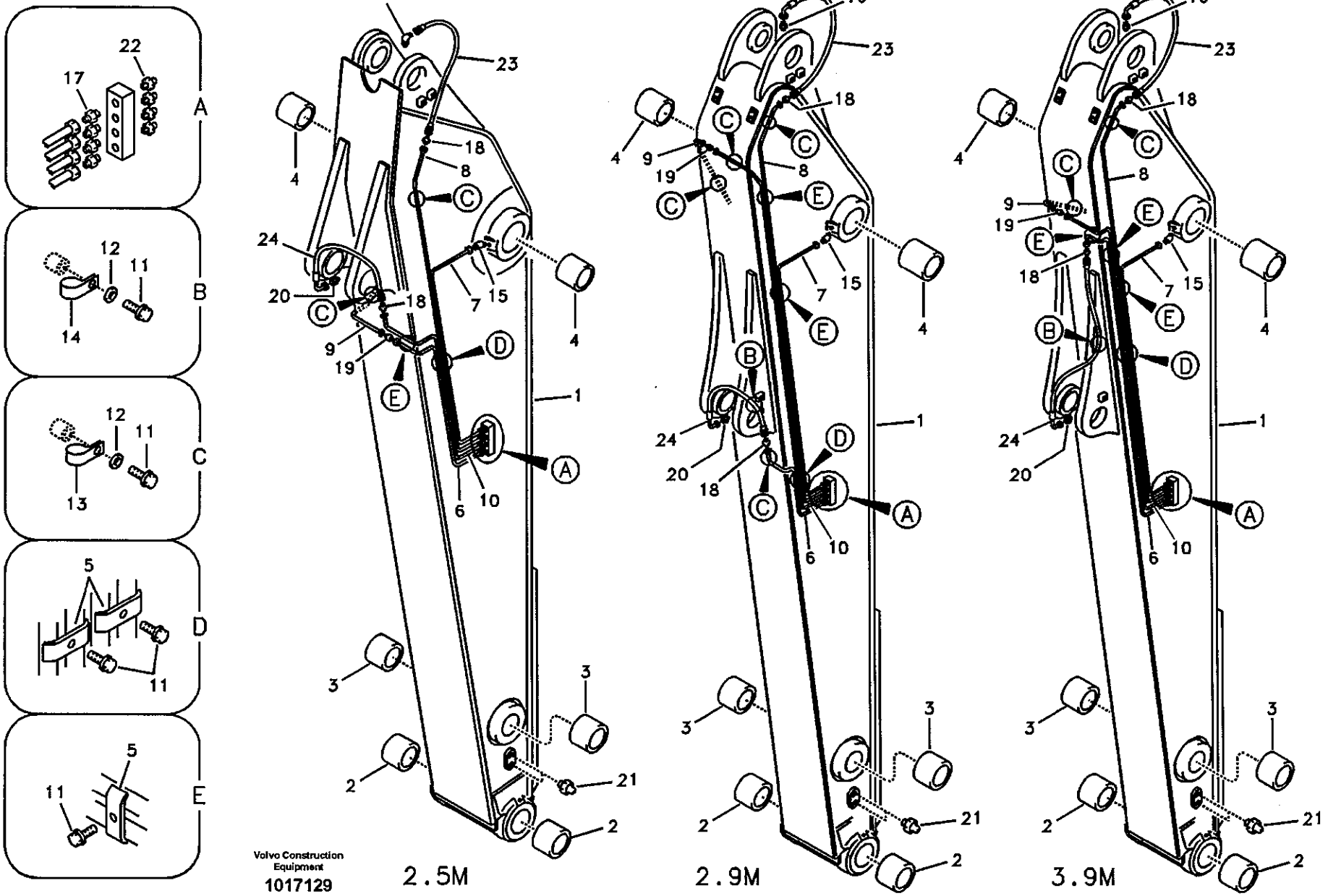
A
B
C
D
E
2.5M
2.9M
3.9M
Volvo Construction Equipment
1017129

Fig.	Part No.	Quantity 1	2	3	4	5	PS	KIT	Description	Dénomination	Bezeichnung	품명	说明	Notes
	VOE 14531896				1				Pipe	Canalisation	Rohrleitung	파이프	硬管总成	SER NO 14729- SER NO 30805- SER NO 20158-
8	VOE 14509523	1							Pipe	Canalisation	Rohrleitung	파이프	硬管总成	SER NO 10001-14728 SER NO 30001-30804 SER NO 20001-20029
	VOE 14531711	1							Pipe	Canalisation	Rohrleitung	파이프	硬管总成	SER NO 14729- SER NO 30805- SER NO 20030-
	VOE 14511833		1						Pipe	Canalisation	Rohrleitung	파이프	硬管总成	SER NO 10001-14728 SER NO 30001-30804 SER NO 20001-20012
	VOE 14530670		1						Pipe	Canalisation	Rohrleitung	파이프	硬管总成	SER NO 14729- SER NO 30805- SER NO 20013-
	VOE 14511833			1					Pipe	Canalisation	Rohrleitung	파이프	硬管总成	SER NO 10001-14728 SER NO 30001-30804 SER NO 20001-20009
	VOE 14530670			1					Pipe	Canalisation	Rohrleitung	파이프	硬管总成	SER NO 14729- SER NO 30805- SER NO 20010-
	VOE 14513262				1				Pipe	Canalisation	Rohrleitung	파이프	硬管总成	SER NO 10001-14728 SER NO 30001-30804 SER NO 20001-20157
	VOE 14531893				1				Pipe	Canalisation	Rohrleitung	파이프	硬管总成	SER NO 14729- SER NO 30805- SER NO 20158-
9	VOE 14509528	1							Pipe	Canalisation	Rohrleitung	파이프	硬管总成	SER NO 10001-14728 SER NO 30001-30804 SER NO 20001-20029

1	8277830
2	8277831
3	8277832
4	8277833
5	

小臂和带配管座的润滑脂配管
디퍼 암 및 윤활 배관 , 유압 배관 장착브라켓 포함
Stiel und Schmierleitungen mit Sitz
Balancier et tuyauterie de lubr avec siège de tuyau
Dipper arm and grease piping with piping seat

Catalogue id	Group
56141	975
Illustr. No	Section
1017129	500
Issue	Page
VOE 95E4356141	945

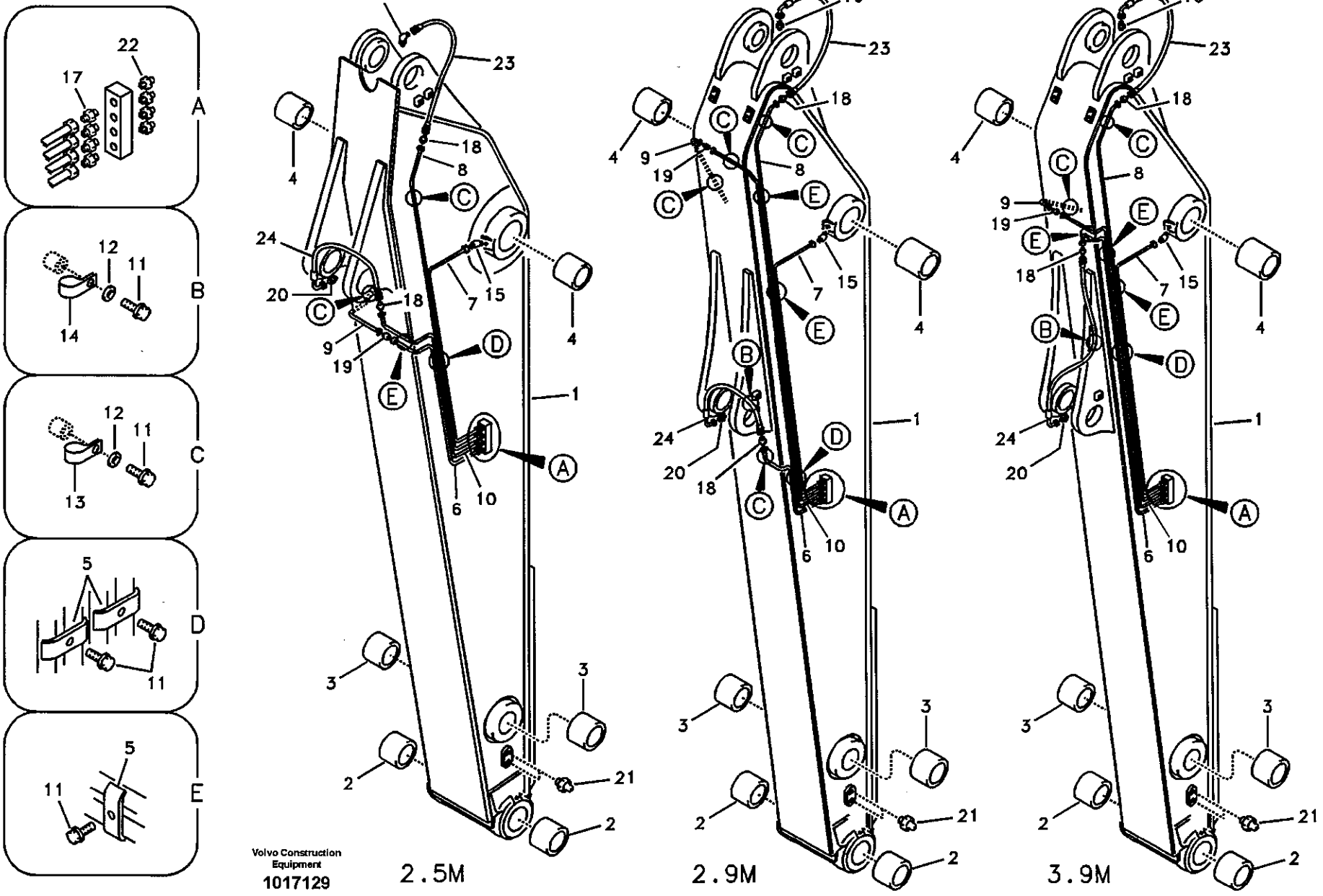
A
B
C
D
E
2.5M
2.9M
3.9M
Volvo Construction Equipment
1017129

Fig.	Part No.	Quantity 1	2	3	4	5	PS	KIT	Description	Dénomination	Bezeichnung	품명	说明	Notes
	VOE 14531715	1							Pipe	Canalisation	Rohrleitung	파이프	硬管总成	SER NO 14729- SER NO 30805- SER NO 20030-
	VOE 14515634		1						Pipe	Canalisation	Rohrleitung	파이프	硬管总成	SER NO 10001-14728 SER NO 30001-30804 SER NO 20001-20012
	VOE 14530674		1						Pipe	Canalisation	Rohrleitung	파이프	硬管总成	SER NO 14729- SER NO 30805- SER NO 20013-
	VOE 14515634			1					Pipe	Canalisation	Rohrleitung	파이프	硬管总成	SER NO 10001-14728 SER NO 30001-30804 SER NO 20001-20009
	VOE 14530674			1					Pipe	Canalisation	Rohrleitung	파이프	硬管总成	SER NO 14729- SER NO 30805- SER NO 20010-
	VOE 14513266				1				Pipe	Canalisation	Rohrleitung	파이프	硬管总成	SER NO 10001-14728 SER NO 30001-30804 SER NO 20001-20157
	VOE 14531897				1				Pipe	Canalisation	Rohrleitung	파이프	硬管总成	SER NO 14729- SER NO 30805- SER NO 20158-
10	VOE 14509526	1							Pipe	Canalisation	Rohrleitung	파이프	硬管总成	SER NO 10001-14728 SER NO 30001-30804 SER NO 20001-20029
	VOE 14531713	1							Pipe	Canalisation	Rohrleitung	파이프	硬管总成	SER NO 14729- SER NO 30805- SER NO 20030-
	VOE 14515633		1						Pipe	Canalisation	Rohrleitung	파이프	硬管总成	SER NO 10001-14728 SER NO 30001-30804 SER NO 20001-20012

1	8277830
2	8277831
3	8277832
4	8277833
5	

小臂和带配管座的润滑脂配管
디퍼 암 및 윤활 배관 , 유압 배관 장착브라켓 포함
Stiel und Schmierleitungen mit Sitz
Balancier et tuyauterie de lubr avec siège de tuyau
Dipper arm and grease piping with piping seat

Catalogue id	Group
56141	975
Illustr. No	Section
1017129	500
Issue	Page
VOE 95E4356141	947

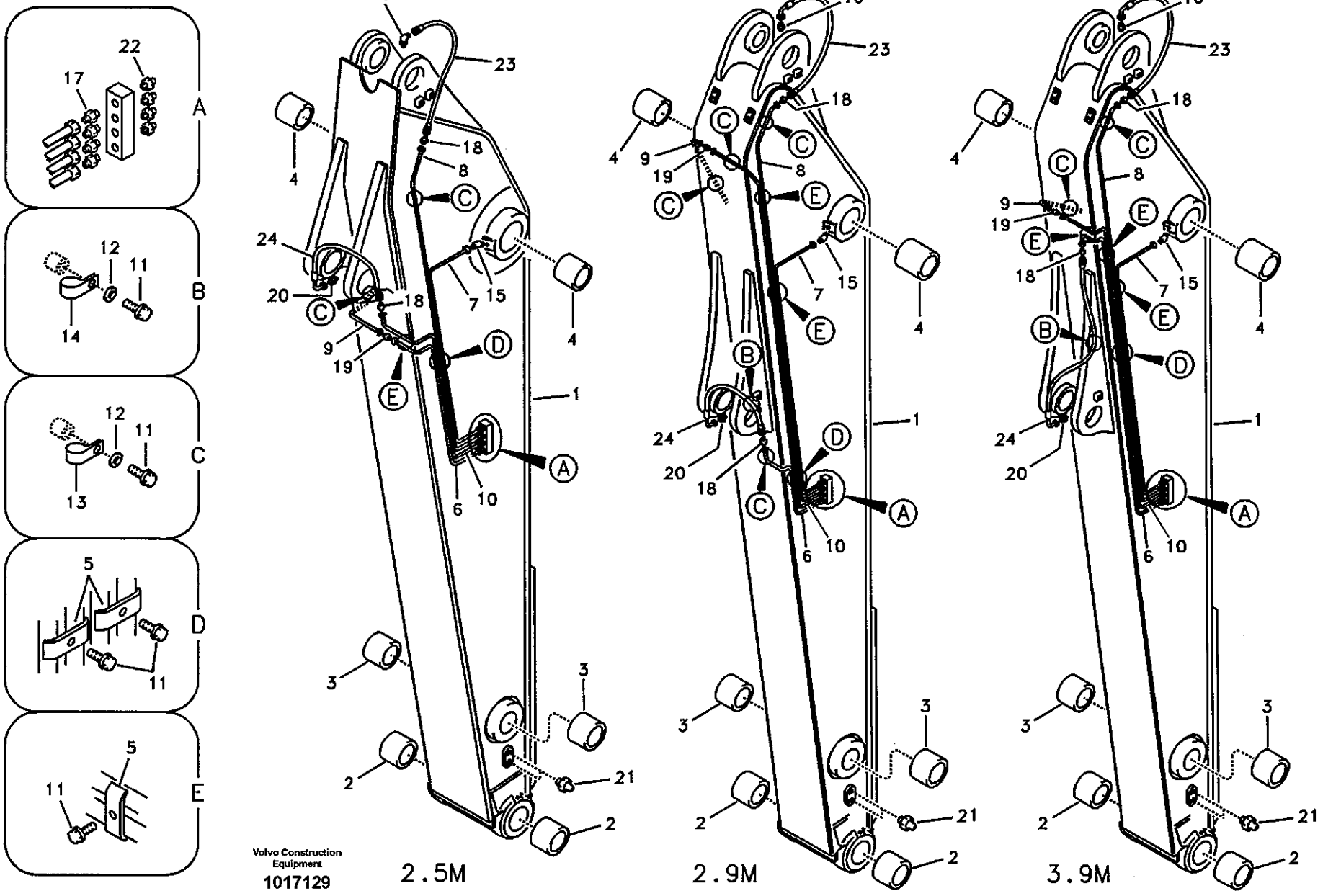
A
B
C
D
E
2.5M
2.9M
3.9M
Volvo Construction Equipment
1017129

Fig.	Part No.	Quantity 1	2	3	4	5	PS	KIT	Description	Dénomination	Bezeichnung	품명	说明	Notes
	VOE 14530672		1						Pipe	Canalisation	Rohrleitung	파이프	硬管总成	SER NO 14729- SER NO 30805- SER NO 20013-
	VOE 14515633			1					Pipe	Canalisation	Rohrleitung	파이프	硬管总成	SER NO 10001-14728 SER NO 30001-30804 SER NO 20001-20009
	VOE 14530672			1					Pipe	Canalisation	Rohrleitung	파이프	硬管总成	SER NO 14729- SER NO 30805- SER NO 20010-
	VOE 14513264				1				Pipe	Canalisation	Rohrleitung	파이프	硬管总成	SER NO 10001-14728 SER NO 30001-30804 SER NO 20001-20157
	VOE 14531895				1				Pipe	Canalisation	Rohrleitung	파이프	硬管总成	SER NO 14729- SER NO 30805- SER NO 20158-
11	SA 9011-10802	4	6	6	5				Bolt	Boulon	Bolzen	볼트	螺栓	SER NO 10001-14728 SER NO 30001-30804 SER NO 20001-20009
	VOE 946440	5	9	9	8				Flange screw	Vis à bride	Flanschschraube	플랜지 스크류	法兰螺钉	SER NO 14729- SER NO 30805- SER NO 20010-
12	SA 9211-08000	4	6	6	5				Washer	Rondelle	Scheibe	와셔	垫圈	SER NO 10001-14728 SER NO 30001-30804 SER NO 20001-20009
13	SA 9315-00801	3	3	3	3				Clip	Clip	Klemme	클립	卡簧	SER NO 10001-14728 SER NO 30001-30804 SER NO 20001-20009
	VOE 14500290	2	4	4	2				Clip	Clip	Klemme	클립	卡簧	SER NO 14729- SER NO 30805- SER NO 20010-

1	8277830
2	8277831
3	8277832
4	8277833
5	

小臂和带配管座的润滑脂配管
디퍼 암 및 윤활 배관 , 유압 배관 장착브라켓 포함
Stiel und Schmierleitungen mit Sitz
Balancier et tuyauterie de lubr avec siège de tuyau
Dipper arm and grease piping with piping seat

Catalogue id	Group
56141	975
Illustr. No	Section
1017129	500
Issue	Page
VOE 95E4356141	949

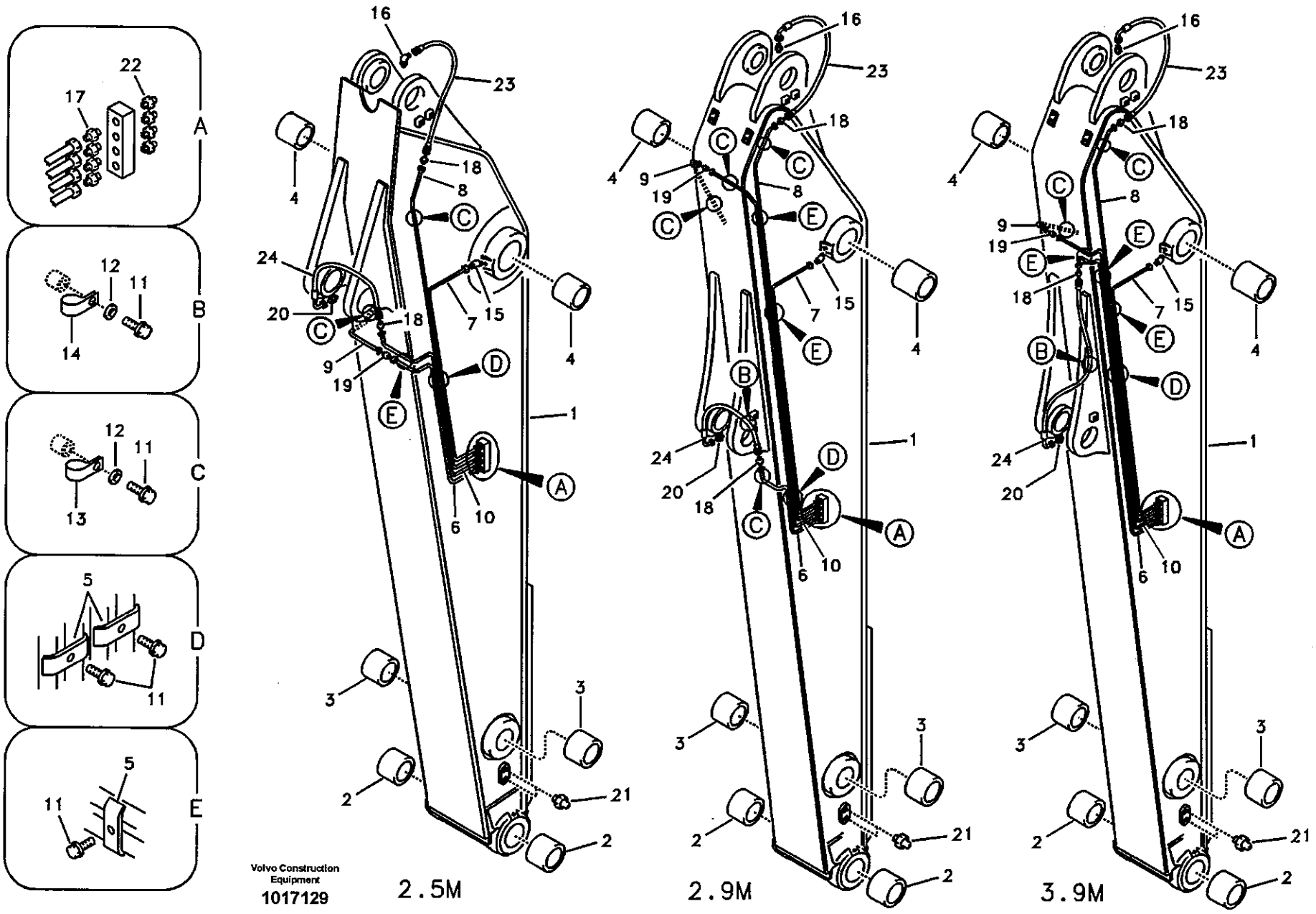
A
B
C
D
E
Volvo Construction Equipment
1017129
2.5M
2.9M
3.9M

Fig.	Part No.	Quantity 1	2	3	4	5	PS	KIT	Description	Dénomination	Bezeichnung	품명	说明	Notes
14	SA 9316-00801		1	1					Clip	Clip	Klemme	클립	卡簧	SER NO 10001-14728 SER NO 30001-30804 SER NO 20001-20009
	VOE 14500291		1	1	1				Clip	Clip	Klemme	클립	卡簧	SER NO 14729- SER NO 30805- SER NO 20010-
15	SA 9411-96090	2	2	2	2				Connector	Raccord	Anschluss	커넥터	接头	
16	SA 9413-43020	1							Elbow	Coude	Winkelstueck	엘보	弯管接头	
	SA 9412-43020		1	1	1				Connector	Raccord	Anschluss	커넥터	接头	
17	SA 9433-11111	4	4	4	4				Connector	Raccord	Anschluss	커넥터	接头	
18	SA 9433-25111	2	2	2	2				Connector	Raccord	Anschluss	커넥터	接头	
19	SA 9434-01001	1	1	1	1				Connector	Raccord	Anschluss	커넥터	接头	
20	SA 9412-43110	1	1	1	1				Connector	Raccord	Anschluss	커넥터	接头	
21	SA 9481-11003	2	2	2	2				Nipple	Raccord	Nippel	니플	螺纹接头	
22	SA 9481-21002	4	4	4	4				Nipple	Raccord	Nippel	니플	螺纹接头	
23	VOE 14880647	1							Hose	Durit	Schlauch	호스	软管	
	VOE 14880685		1	1	1				Hose	Durit	Schlauch	호스	软管	
24	VOE 14880682	1							Hose	Durit	Schlauch	호스	软管	SER NO 10001-14728 SER NO 30001-30804 SER NO 20001-20029
	VOE 14880685	1							Hose	Durit	Schlauch	호스	软管	SER NO 14729- SER NO 30805- SER NO 20030-
	VOE 14880682		1						Hose	Durit	Schlauch	호스	软管	SER NO 10001-14728 SER NO 30001-30804 SER NO 20001-20012
	VOE 14880685		1						Hose	Durit	Schlauch	호스	软管	SER NO 14729- SER NO 30805- SER NO 20013-

1	8277830
2	8277831
3	8277832
4	8277833
5	

小臂和带配管座的润滑脂配管
디퍼 암 및 윤활 배관 , 유압 배관 장착브라켓 포함
Stiel und Schmierleitungen mit Sitz
Balancier et tuyauterie de lubr avec siège de tuyau
Dipper arm and grease piping with piping seat

Catalogue id	Group
56141	975
Illustr. No	Section
1017129	500
Issue	Page
VOE 95E4356141	951

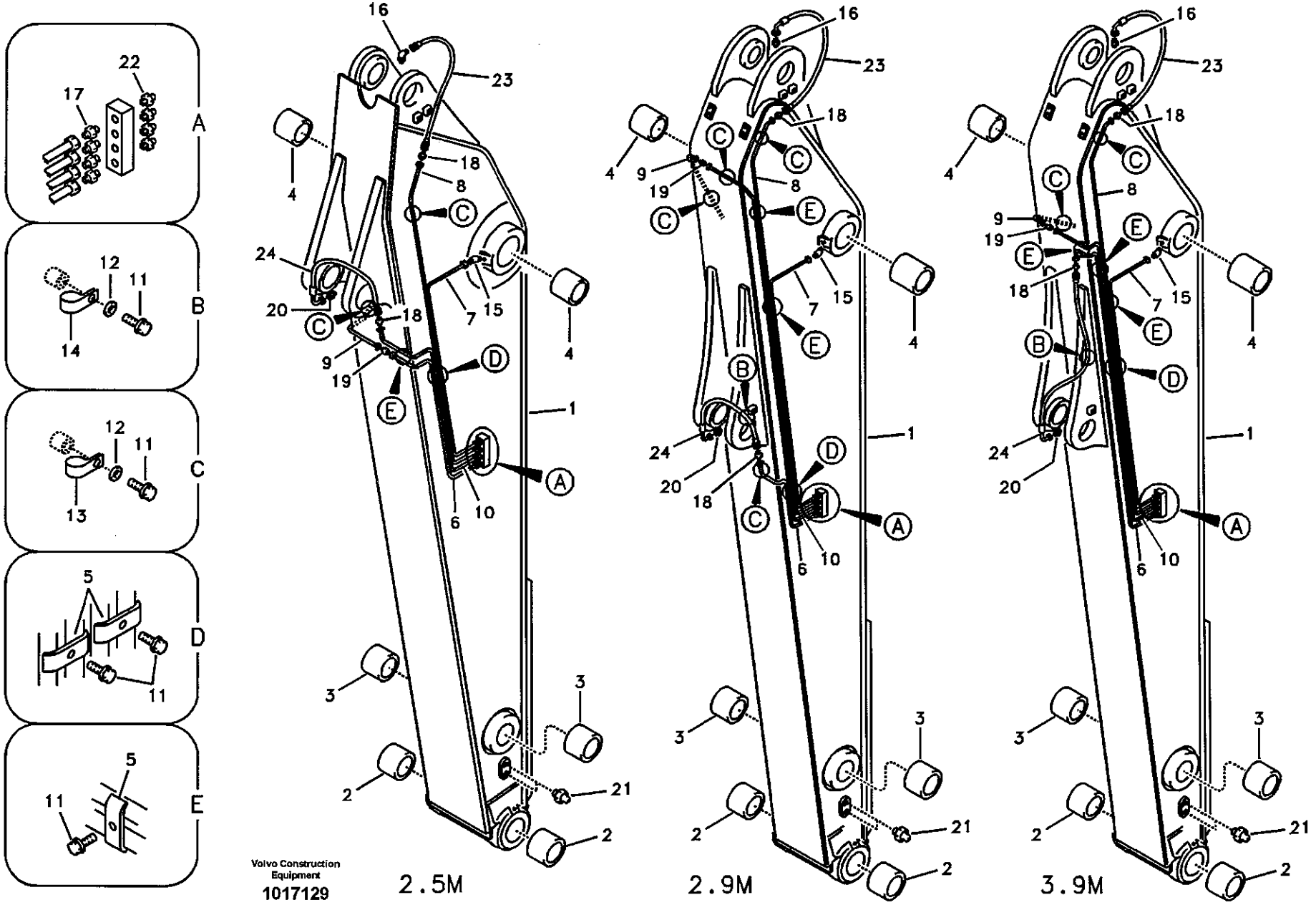
A
B
C
D
E
2.5M
2.9M
3.9M
Volvo Construction Equipment
1017129

Fig.	Part No.	Quantity 1	2	3	4	5	PS	KIT	Description	Dénomination	Bezeichnung	품명	说明	Notes
	VOE 14880682			1					Hose	Durit	Schlauch	호스	软管	SER NO 10001-14728 SER NO 30001-30805 SER NO 20001-20009
	VOE 14880685			1					Hose	Durit	Schlauch	호스	软管	SER NO 14729- SER NO 30805- SER NO 20010-
	VOE 14880682				1				Hose	Durit	Schlauch	호스	软管	SER NO 10001-14728 SER NO 30001-30804 SER NO 20001-20157
	VOE 14880686				1				Hose	Durit	Schlauch	호스	软管	SER NO 14729- SER NO 30805- SER NO 20158-

1	8277830
2	8277831
3	8277832
4	8277833
5	

小臂和带配管座的润滑脂配管
디퍼 암 및 윤활 배관 , 유압 배관 장착브라켓 포함
Stiel und Schmierleitungen mit Sitz
Balancier et tuyauterie de lubr avec siège de tuyau
Dipper arm and grease piping with piping seat

Catalogue id **56141**	Group **975**
Illustr. No **1017129**	Section **500**
Issue **VOE 95E4356141**	Page **953**

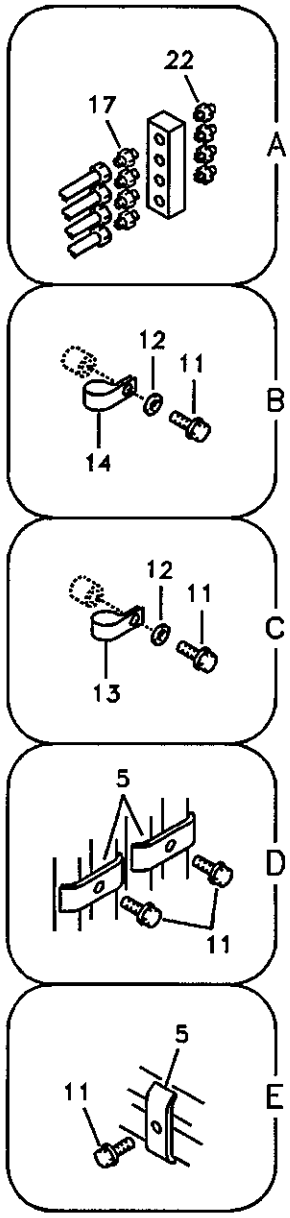

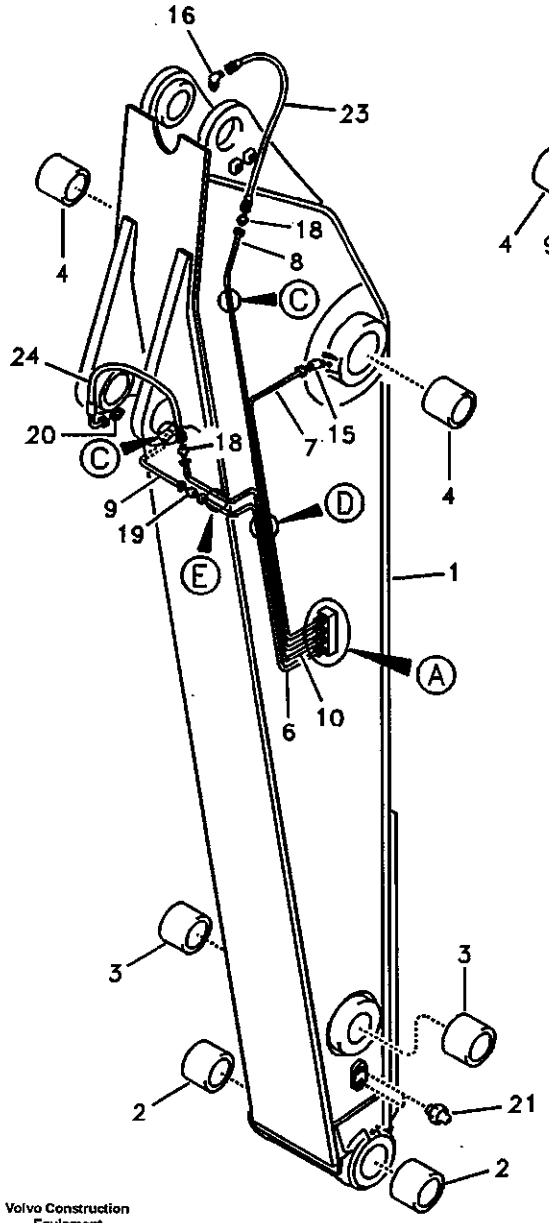

Volvo Construction Equipment
1017129

2.5M

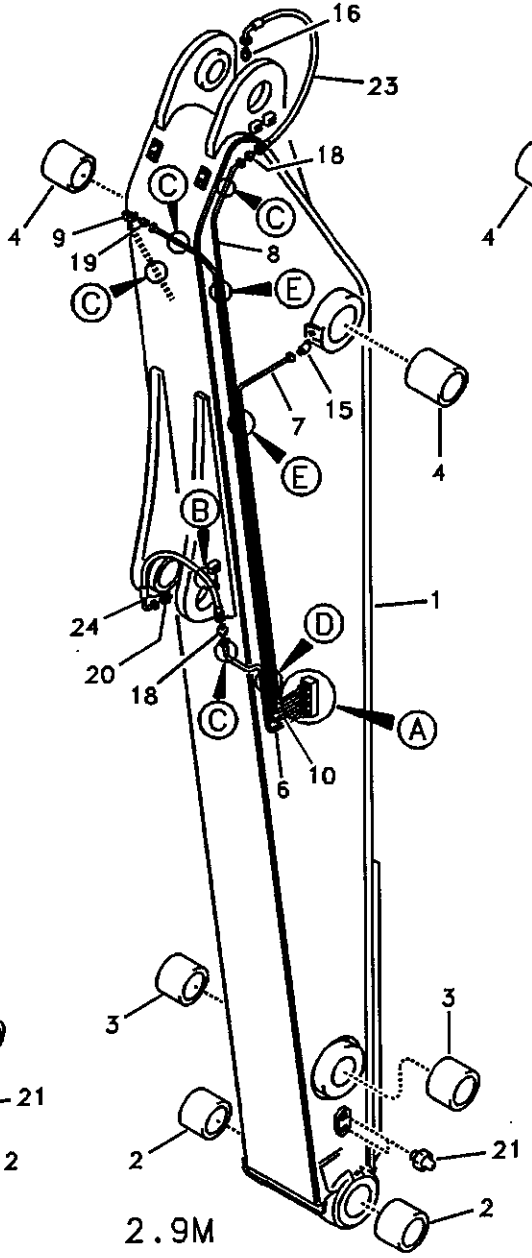

2.9M

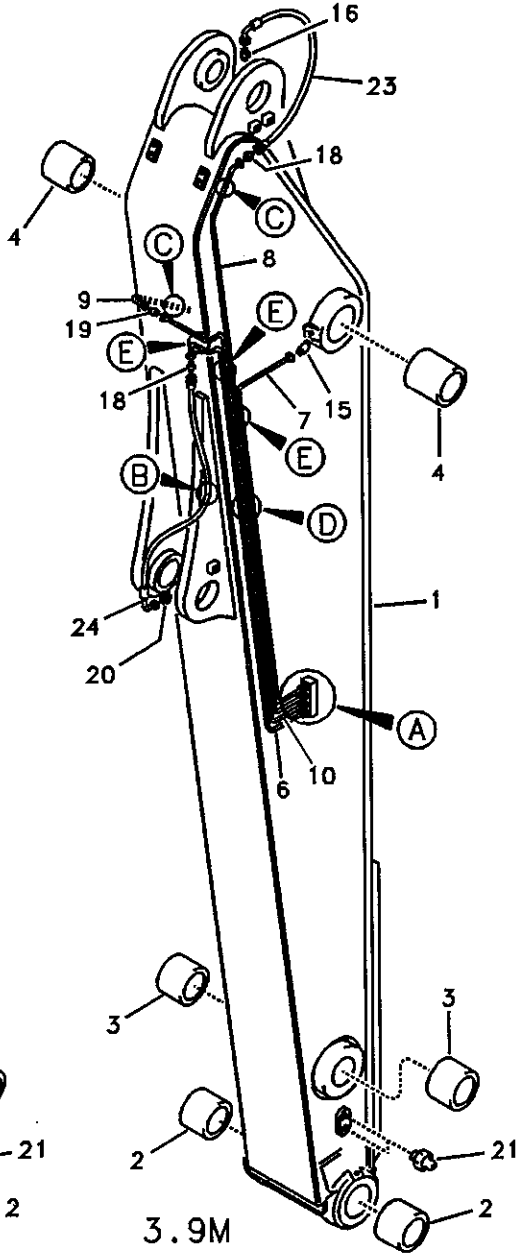

3.9M

Fig.	Part No.	Quantity 1	2	3	4	5	PS	KIT	Description	Dénomination	Bezeichnung	품명	说明	Notes
1	**VOE 14514734**	1					SS		Arm	Bras	Arm	암	小臂	2,5m SER NO 10001-12553 SER NO 30001-30204
	VOE 14524838	1							Arm	Bras	Arm	암	小臂	2.5m SER NO 12554-14095 SER NO 30205-30780
	VOE 14529728	1							Arm	Bras	Arm	암	小臂	2.5m SER NO 14096-14728 SER NO 30781-30804
	VOE 14532061	1							Arm	Bras	Arm	암	小臂	2.5m SER NO 14729-15996 SER NO 30805-
	VOE 14535632	1							Arm	Bras	Arm	암	小臂	2.5m SER NO 15997-
	VOE 14514735		1				SS		Arm	Bras	Arm	암	小臂	2,9m SER NO 10001-12553 SER NO 30001-30204
	VOE 14524841		1						Arm	Bras	Arm	암	小臂	2.9m SER NO 12554-14359 SER NO 30205-30780
	VOE 14529735		1						Arm	Bras	Arm	암	小臂	2.9m SER NO 14360-14728 SER NO 30781-30804
	VOE 14532063		1						Arm	Bras	Arm	암	小臂	2.9m SER NO 14729-15996 SER NO 30805-
	VOE 14535634		1						Arm	Bras	Arm	암	小臂	2.9m SER NO 15997-

1	**8278178**	小臂和带配管座的润滑脂配管 디퍼 암 및 윤활 배관 , 유압 배관 장착브라켓 포함 **Stiel und Schmierleitungen mit Sitz** **Balancier et tuyauterie de lubr avec siège de tuyau** **Dipper arm and grease piping with piping seat**	Catalogue id **56141**	Group **975**
2	**8278180**		Illustr. No **1017129**	Section **600**
3	**8278182**			
4	**8278184**		Issue **VOE 95E4356141**	Page **955**
5				

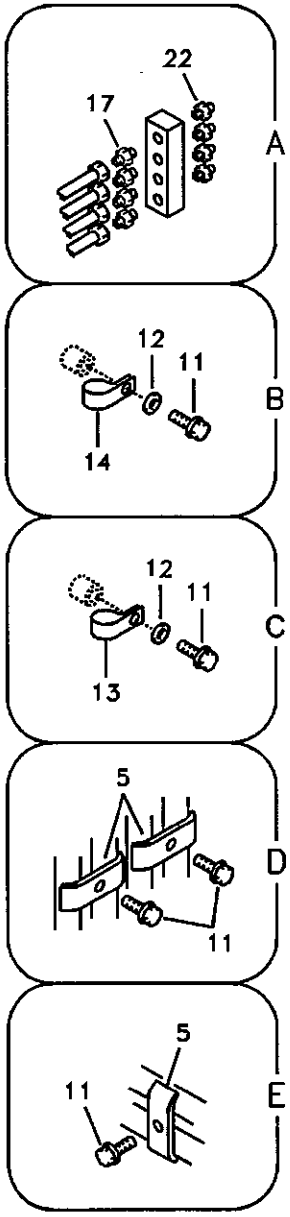

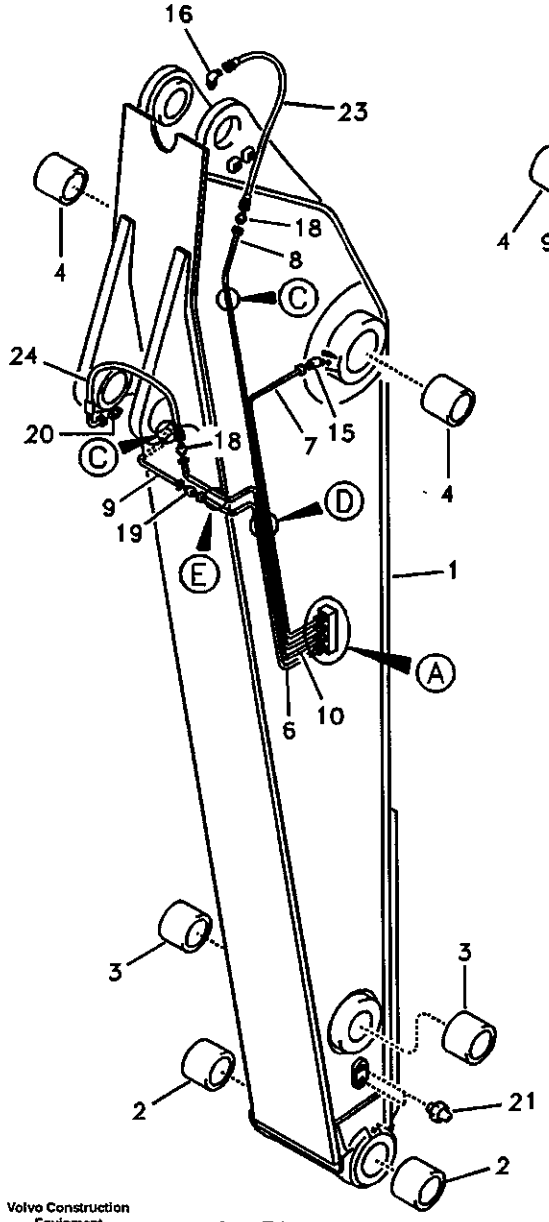

Volvo Construction Equipment
1017129

2.5M

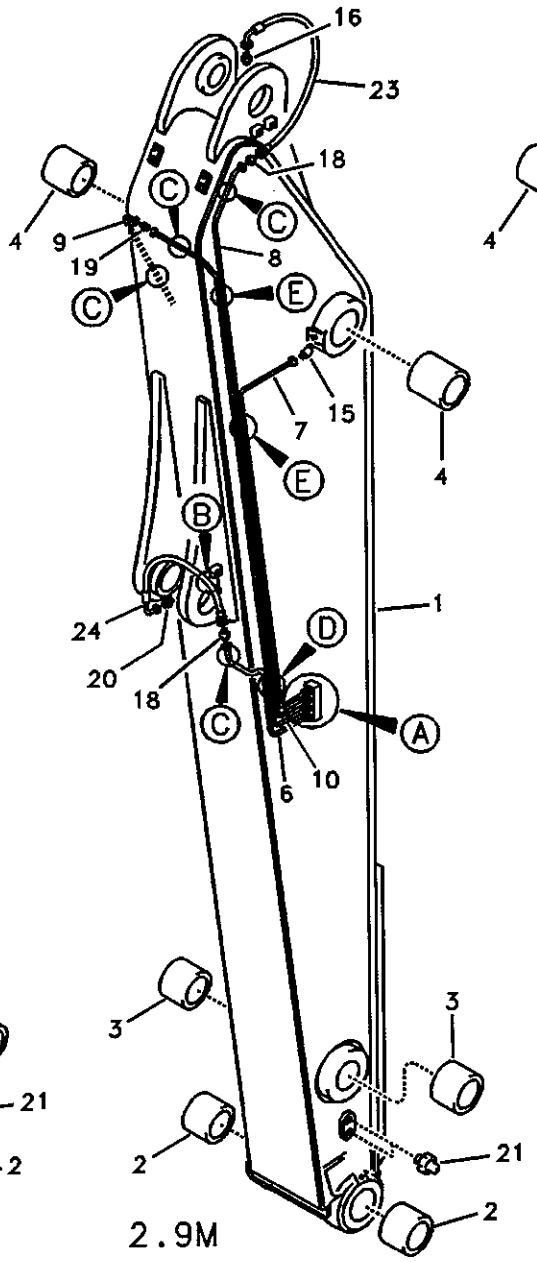

2.9M

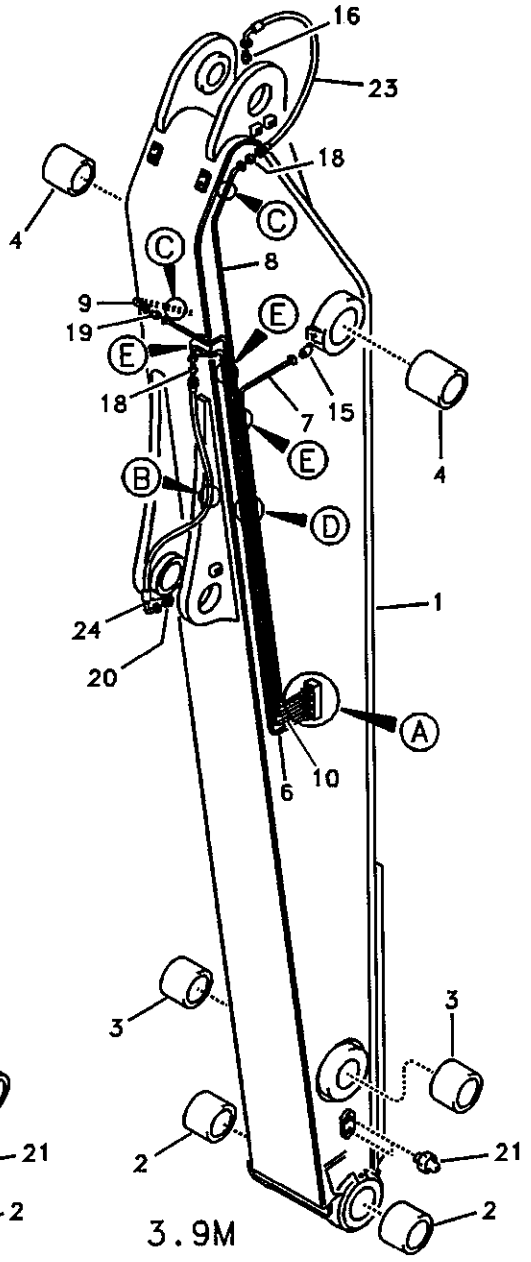

3.9M

Fig.	Part No.	Quantity 1	2	3	4	5	PS	KIT	Description	Dénomination	Bezeichnung	품명	说明	Notes
	VOE 14514736			1			SS		Arm	Bras	Arm	암	小臂	2,9m H.D SER NO 10001-12553 SER NO 30001-30204
	VOE 14524844			1					Arm	Bras	Arm	암	小臂	2.9m H.D SER NO 12554-14226 SER NO 30205-30780
	VOE 14529742			1					Arm	Bras	Arm	암	小臂	2.9m H.D SER NO 14227-14728 SER NO 30781-30804
	VOE 14532065			1					Arm	Bras	Arm	암	小臂	2.9m H.D SER NO 14729-15996 SER NO 30805-
	VOE 14535638			1					Arm	Bras	Arm	암	小臂	2.9m H.D SER NO 15997-
	VOE 14514737				1		SS		Arm	Bras	Arm	암	小臂	3,9m SER NO 10001-12553 SER NO 30001-30204
	VOE 14524847				1				Arm	Bras	Arm	암	小臂	3.9m SER NO 12554-14095 SER NO 30205-30780
	VOE 14530050				1				Arm	Bras	Arm	암	小臂	3.9m SER NO 14096-14728 SER NO 30781-30804
	VOE 14532067				1				Arm	Bras	Arm	암	小臂	3.9m SER NO 14729-15996 SER NO 30805-
	VOE 14535642				1				Arm	Bras	Arm	암	小臂	3.9m SER NO 15997-
2	VOE 14512698	2	2	2	2				•Bushing	•Bague	•Buchse	• 부싱	• 衬套	
3	VOE 14512697	2	2	2	2		SS		•Bushing	•Bague	•Buchse	• 부싱	• 衬套	

1	8278178	小臂和带配管座的润滑脂配管 디퍼 암 및 윤활 배관 , 유압 배관 장착브라켓 포함 **Stiel und Schmierleitungen mit Sitz** **Balancier et tuyauterie de lubr avec siège de tuyau** **Dipper arm and grease piping with piping seat**
2	8278180	
3	8278182	
4	8278184	
5		

Catalogue id	Group
56141	975
Illustr. No	Section
1017129	600
Issue	Page
VOE 95E4356141	957

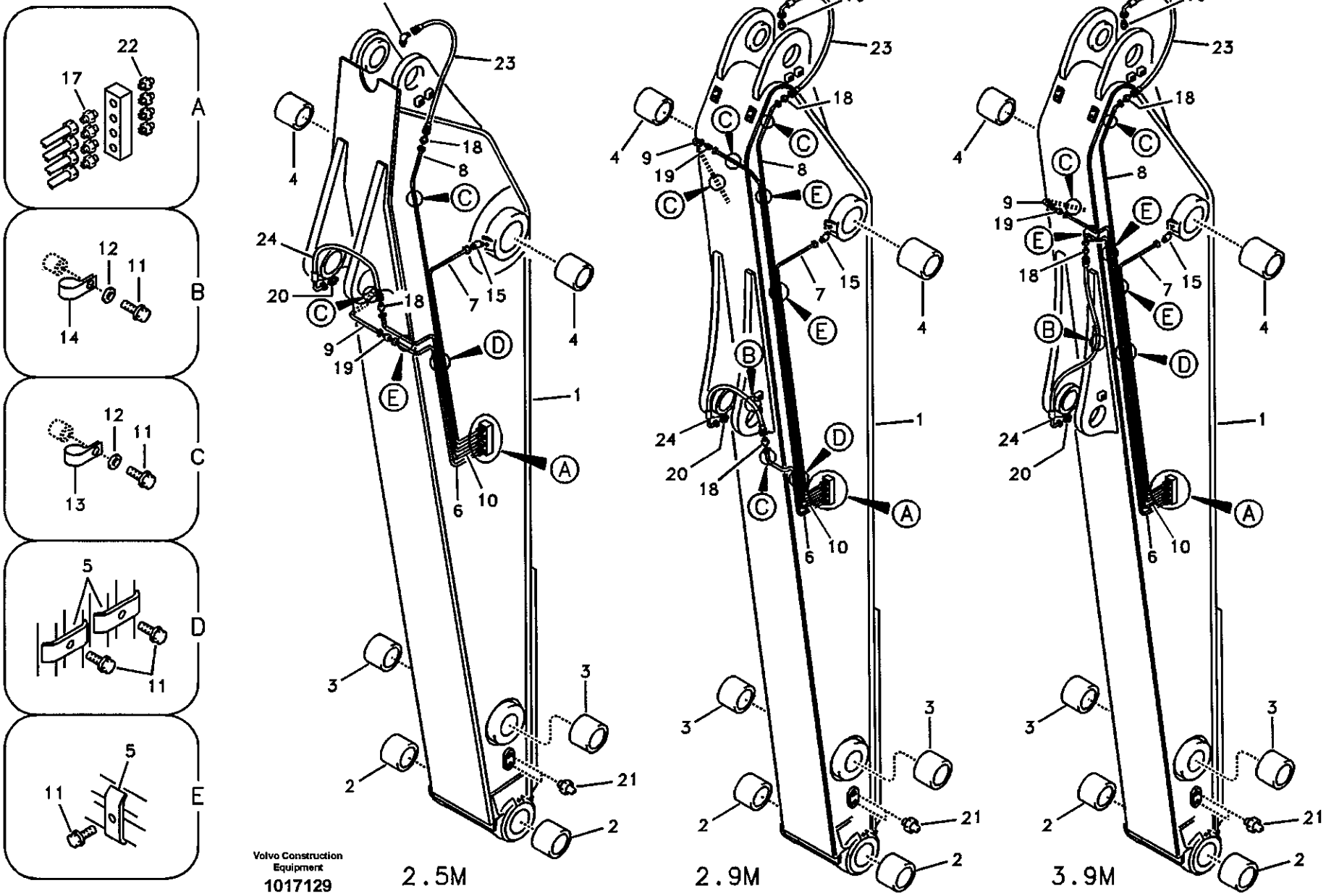
A
B
C
D
E
Volvo Construction Equipment
1017129
2.5M
2.9M
3.9M

Fig.	Part No.	Quantity 1	2	3	4	5	PS	KIT	Description	Dénomination	Bezeichnung	품명	说明	Notes
4	VOE 14512696	2	2	2	2				•Bushing	•Bague	•Buchse	• 부싱	• 衬套	
5	SA 1172-09260	1	2	2	2				Clip	Clip	Klemme	클립	卡簧	SER NO 10001-14728 SER NO 30001-30804
	VOE 14530676	3	4	4	5				Clamp	Pince Serrage	Klemme	클램프	管夹	SER NO 14729- SER NO 30805-
6	VOE 14509525	1							Pipe	Canalisation	Rohrleitung	파이프	硬管总成	SER NO 10001-14728 SER NO 30001-30804
	VOE 14531712	1							Pipe	Canalisation	Rohrleitung	파이프	硬管总成	SER NO 14729- SER NO 30805-
	VOE 14511834		1	1					Pipe	Canalisation	Rohrleitung	파이프	硬管总成	SER NO 10001-14728 SER NO 30001-30804
	VOE 14530671		1	1					Pipe	Canalisation	Rohrleitung	파이프	硬管总成	SER NO 14729- SER NO 30805-
	VOE 14513263				1				Pipe	Canalisation	Rohrleitung	파이프	硬管总成	SER NO 10001-14728 SER NO 30001-30804
	VOE 14531894				1				Pipe	Canalisation	Rohrleitung	파이프	硬管总成	SER NO 14729- SER NO 30805-
7	VOE 14509527	1							Pipe	Canalisation	Rohrleitung	파이프	硬管总成	SER NO 10001-14728 SER NO 30001-30804
	VOE 14531714	1							Pipe	Canalisation	Rohrleitung	파이프	硬管总成	SER NO 14729- SER NO 30805-
	VOE 14511836		1	1					Pipe	Canalisation	Rohrleitung	파이프	硬管总成	SER NO 10001-14728 SER NO 30001-30804
	VOE 14530673		1	1					Pipe	Canalisation	Rohrleitung	파이프	硬管总成	SER NO 14729- SER NO 30805-
	VOE 14513265				1				Pipe	Canalisation	Rohrleitung	파이프	硬管总成	SER NO 10001-14728 SER NO 30001-30804
	VOE 14531896				1				Pipe	Canalisation	Rohrleitung	파이프	硬管总成	SER NO 14729- SER NO 30805-

1	8278178	小臂和带配管座的润滑脂配管 디퍼 암 및 윤활 배관 , 유압 배관 장착브라켓 포함 **Stiel und Schmierleitungen mit Sitz** **Balancier et tuyauterie de lubr avec siège de tuyau** **Dipper arm and grease piping with piping seat**
2	8278180	
3	8278182	
4	8278184	
5		

Catalogue id	Group
56141	975
Illustr. No	Section
1017129	600
Issue	Page
VOE 95E4356141	959

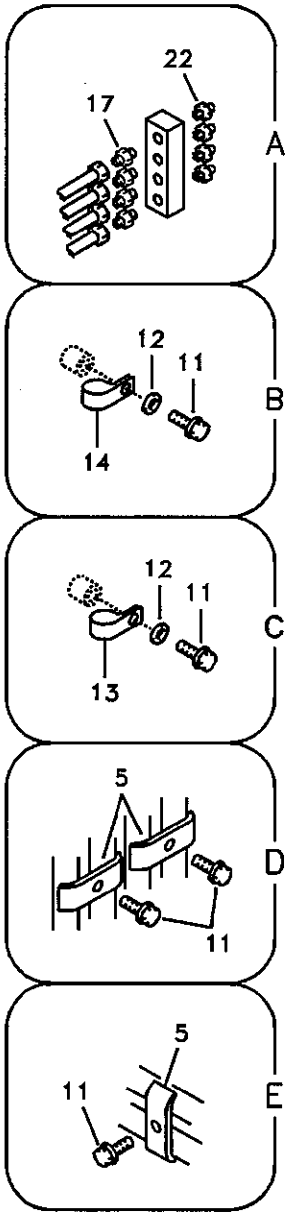
A
B
C
D
E

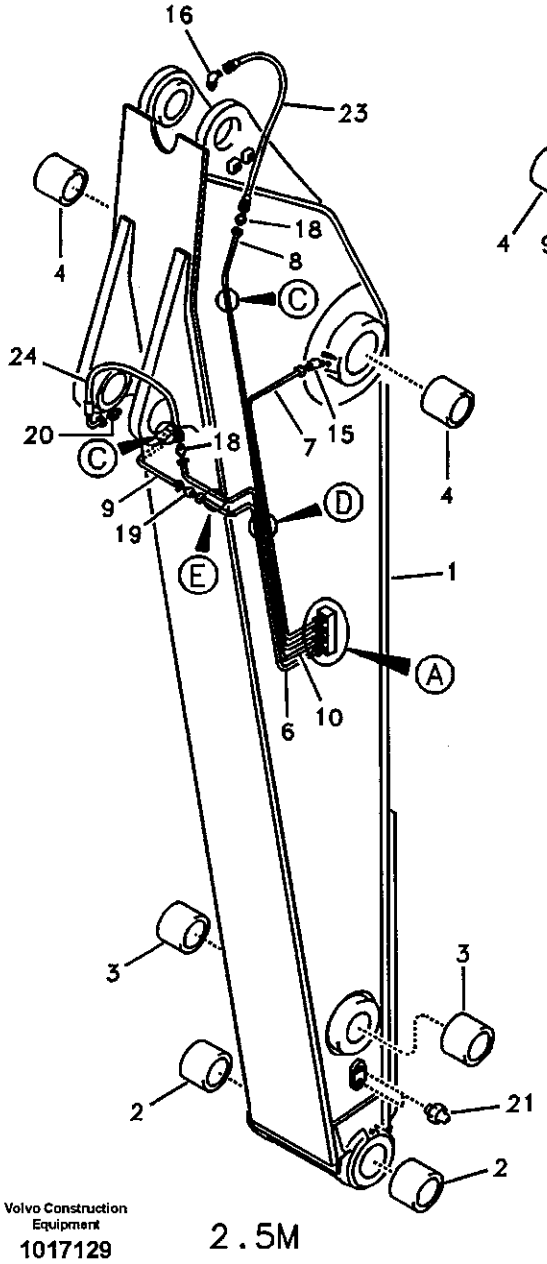
Volvo Construction Equipment
1017129
2.5M

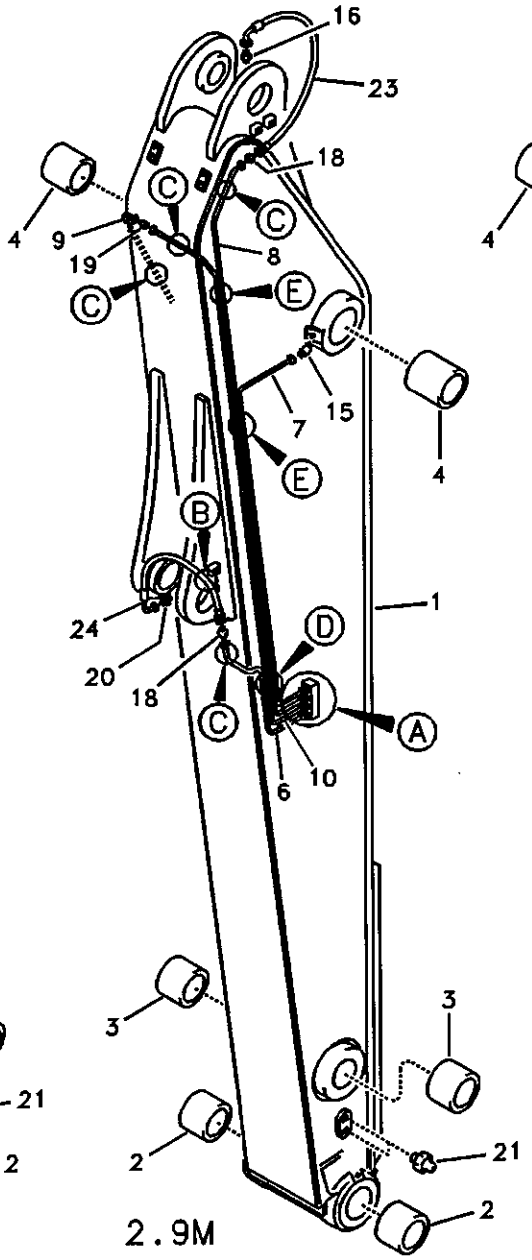
2.9M

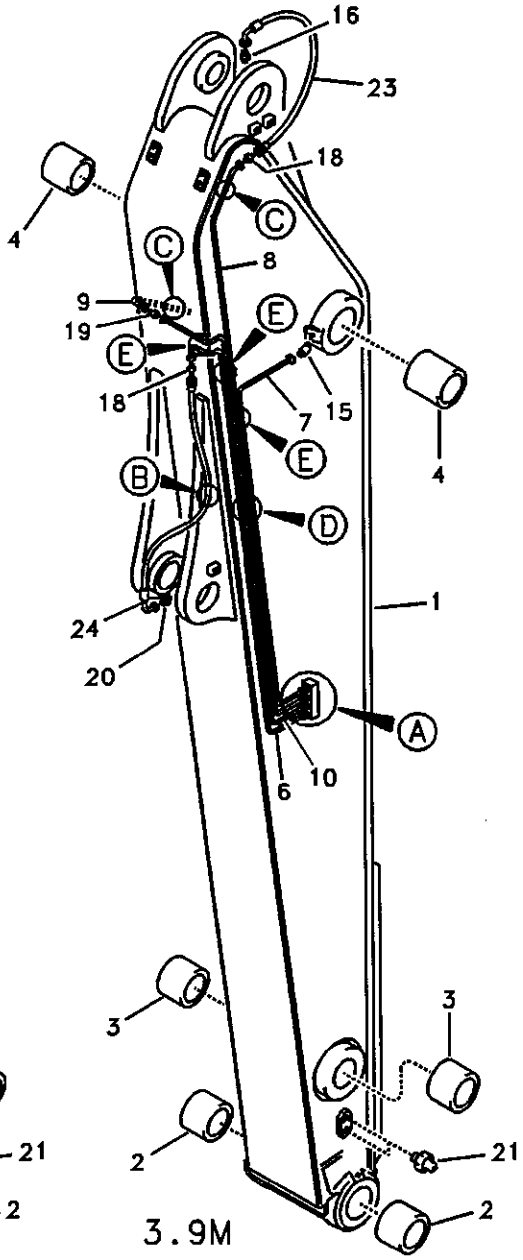
3.9M

Fig.	Part No.	Quantity 1	2	3	4	5	PS	KIT	Description	Dénomination	Bezeichnung	품명	说明	Notes
8	VOE 14509523	1							Pipe	Canalisation	Rohrleitung	파이프	硬管总成	SER NO 10001-14728 SER NO 30001-30804
	VOE 14531711	1							Pipe	Canalisation	Rohrleitung	파이프	硬管总成	SER NO 14729- SER NO 30805-
	VOE 14511833		1	1					Pipe	Canalisation	Rohrleitung	파이프	硬管总成	SER NO 10001-14728 SER NO 30001-30804
	VOE 14530670		1	1					Pipe	Canalisation	Rohrleitung	파이프	硬管总成	SER NO 14729- SER NO 30805-
	VOE 14513262				1				Pipe	Canalisation	Rohrleitung	파이프	硬管总成	SER NO 10001-14728 SER NO 30001-30804
	VOE 14531893				1				Pipe	Canalisation	Rohrleitung	파이프	硬管总成	SER NO 14729- SER NO 30805-
9	VOE 14509528	1							Pipe	Canalisation	Rohrleitung	파이프	硬管总成	SER NO 10001-14728 SER NO 30001-30804
	VOE 14531715	1							Pipe	Canalisation	Rohrleitung	파이프	硬管总成	SER NO 14729- SER NO 30805-
	VOE 14515634		1	1					Pipe	Canalisation	Rohrleitung	파이프	硬管总成	SER NO 10001-14728 SER NO 30001-30804
	VOE 14530674		1	1					Pipe	Canalisation	Rohrleitung	파이프	硬管总成	SER NO 14729- SER NO 30805-
	VOE 14513266				1				Pipe	Canalisation	Rohrleitung	파이프	硬管总成	SER NO 10001-14728 SER NO 30001-30804
	VOE 14531897				1				Pipe	Canalisation	Rohrleitung	파이프	硬管总成	SER NO 14729- SER NO 30805-
10	VOE 14509526	1							Pipe	Canalisation	Rohrleitung	파이프	硬管总成	SER NO 10001-14728 SER NO 30001-30804
	VOE 14531713	1							Pipe	Canalisation	Rohrleitung	파이프	硬管总成	SER NO 14729- SER NO 30805-
	VOE 14515633		1	1					Pipe	Canalisation	Rohrleitung	파이프	硬管总成	SER NO 10001-14728 SER NO 30001-30804

1	8278178	小臂和带配管座的润滑脂配管 디퍼 암 및 윤활 배관 , 유압 배관 장착브라켓 포함 **Stiel und Schmierleitungen mit Sitz** **Balancier et tuyauterie de lubr avec siège de tuyau** **Dipper arm and grease piping with piping seat**
2	8278180	
3	8278182	
4	8278184	
5		

Catalogue id	Group
56141	975
Illustr. No	Section
1017129	600
Issue	Page
VOE 95E4356141	961

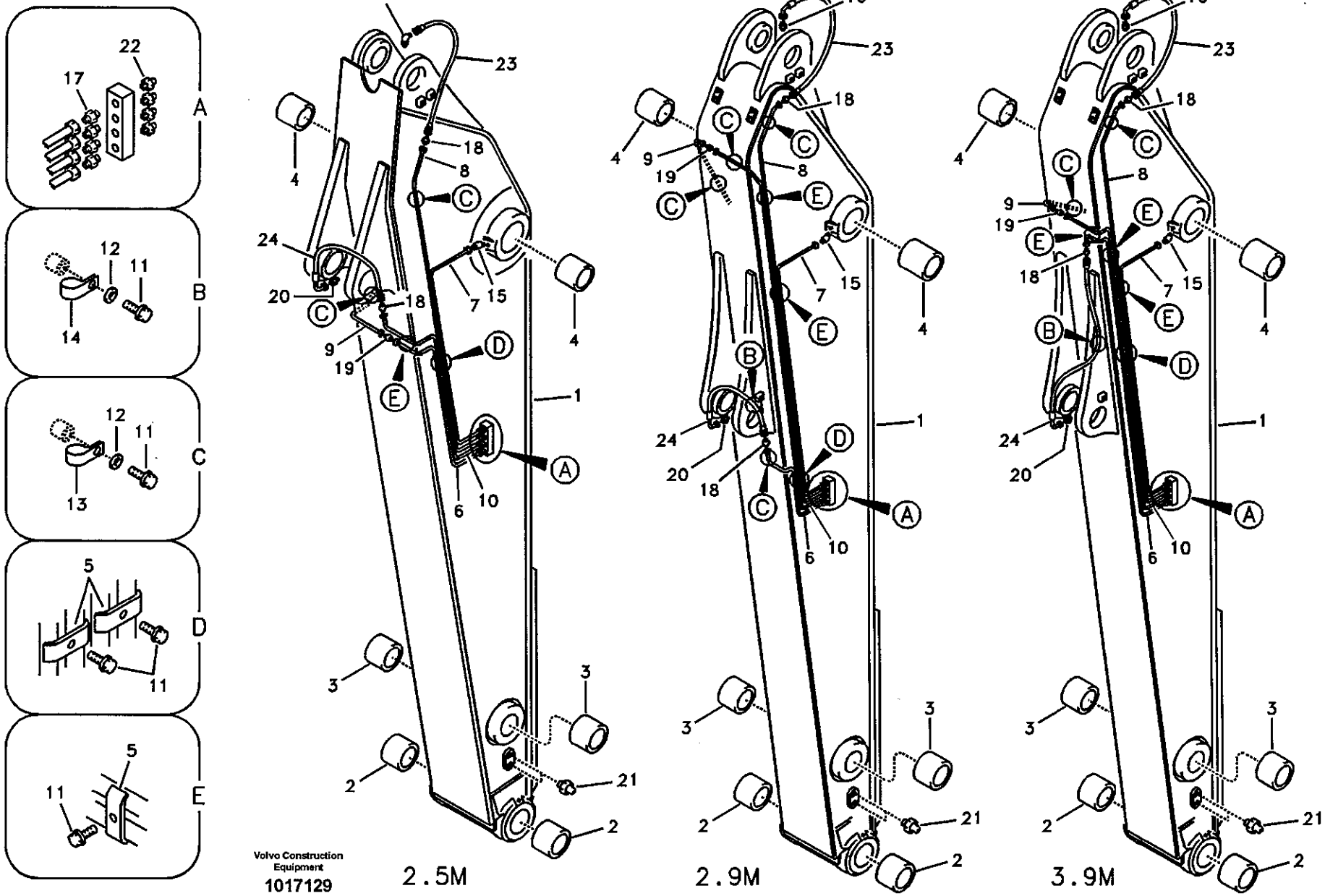
A
B
C
D
E
22
17
12
11
14
13
5
11
Volvo Construction Equipment
1017129
2.5M
2.9M
3.9M

Fig.	Part No.	Quantity 1	2	3	4	5	PS	KIT	Description	Dénomination	Bezeichnung	품명	说明	Notes
	VOE 14530672		1	1					Pipe	Canalisation	Rohrleitung	파이프	硬管总成	SER NO 14729- SER NO 30805-
	VOE 14513264				1				Pipe	Canalisation	Rohrleitung	파이프	硬管总成	SER NO 10001-14728 SER NO 30001-30804
	VOE 14531895				1				Pipe	Canalisation	Rohrleitung	파이프	硬管总成	SER NO 14729- SER NO 30805-
11	SA 9011-10802	4	6	6	5				Bolt	Boulon	Bolzen	볼트	螺栓	SER NO 10001-14728 SER NO 30001-30804
	VOE 946440	5	9	9	8				Flange screw	Vis à bride	Flanschschraube	플랜지 스크류	法兰螺钉	SER NO 14729- SER NO 30805-
12	SA 9211-08000	4	6	6	5				Washer	Rondelle	Scheibe	와셔	垫圈	SER NO 10001-14728 SER NO 30001-30804
13	SA 9315-00801	3	3	3	3				Clip	Clip	Klemme	클립	卡簧	SER NO 10001-14728 SER NO 30001-30804
	VOE 14500290	2	4	4	2				Clip	Clip	Klemme	클립	卡簧	SER NO 14729- SER NO 30805-
14	SA 9316-00801		1	1					Clip	Clip	Klemme	클립	卡簧	SER NO 10001-14728 SER NO 30001-30804
	VOE 14500291		1	1	1				Clip	Clip	Klemme	클립	卡簧	SER NO 14729- SER NO 30805-
15	SA 9411-96090	2	2	2	2				Connector	Raccord	Anschluss	커넥터	接头	
16	SA 9413-43020	1							Elbow	Coude	Winkelstueck	엘보	弯管接头	
	SA 9412-43020		1	1	1				Connector	Raccord	Anschluss	커넥터	接头	
17	SA 9433-11111	4	4	4	4				Connector	Raccord	Anschluss	커넥터	接头	
18	SA 9433-25111	2	2	2	2				Connector	Raccord	Anschluss	커넥터	接头	
19	SA 9434-01001	1	1	1	1				Connector	Raccord	Anschluss	커넥터	接头	
20	SA 9412-43110	1	1	1	1				Connector	Raccord	Anschluss	커넥터	接头	
21	SA 9481-11003	2	2	2	2				Nipple	Raccord	Nippel	니플	螺纹接头	
22	SA 9481-21002	4	4	4	4				Nipple	Raccord	Nippel	니플	螺纹接头	
23	VOE 14880647	1							Hose	Durit	Schlauch	호스	软管	

1	8278178
2	8278180
3	8278182
4	8278184
5	

小臂和带配管座的润滑脂配管
디퍼 암 및 윤활 배관 , 유압 배관 장착브라켓 포함
Stiel und Schmierleitungen mit Sitz
Balancier et tuyauterie de lubr avec siège de tuyau
Dipper arm and grease piping with piping seat

Catalogue id	Group
56141	975
Illustr. No	Section
1017129	600
Issue	Page
VOE 95E4356141	963

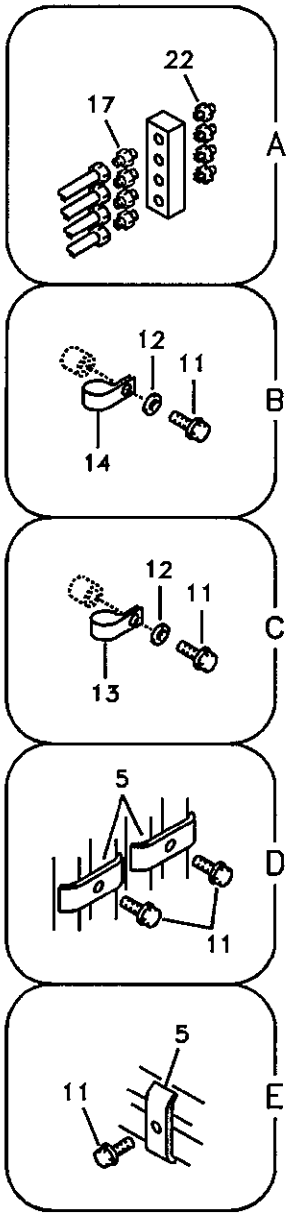

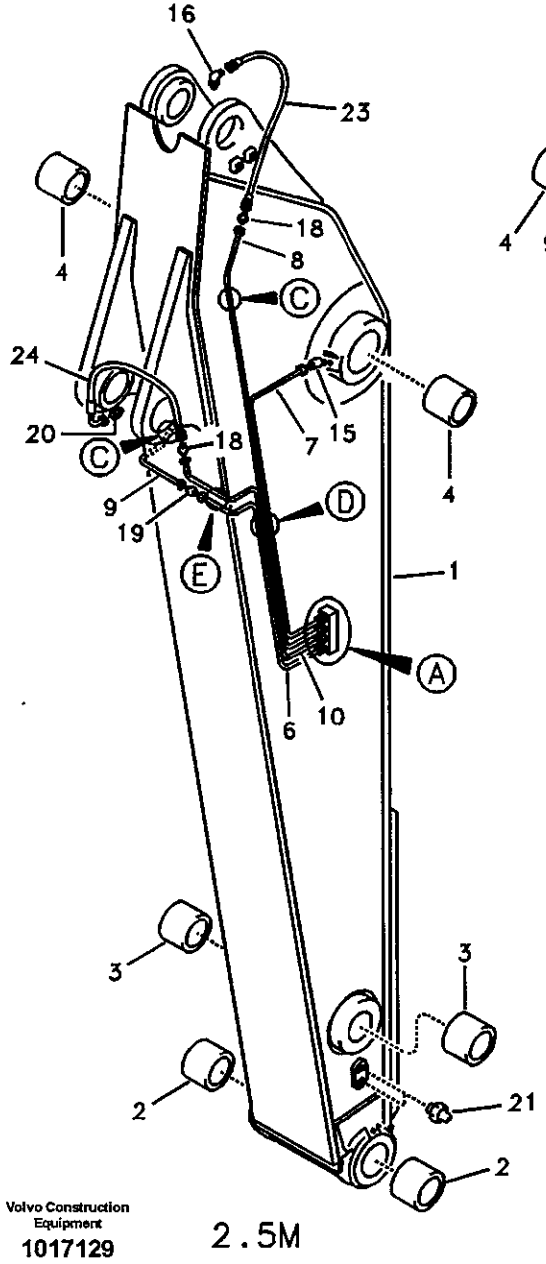

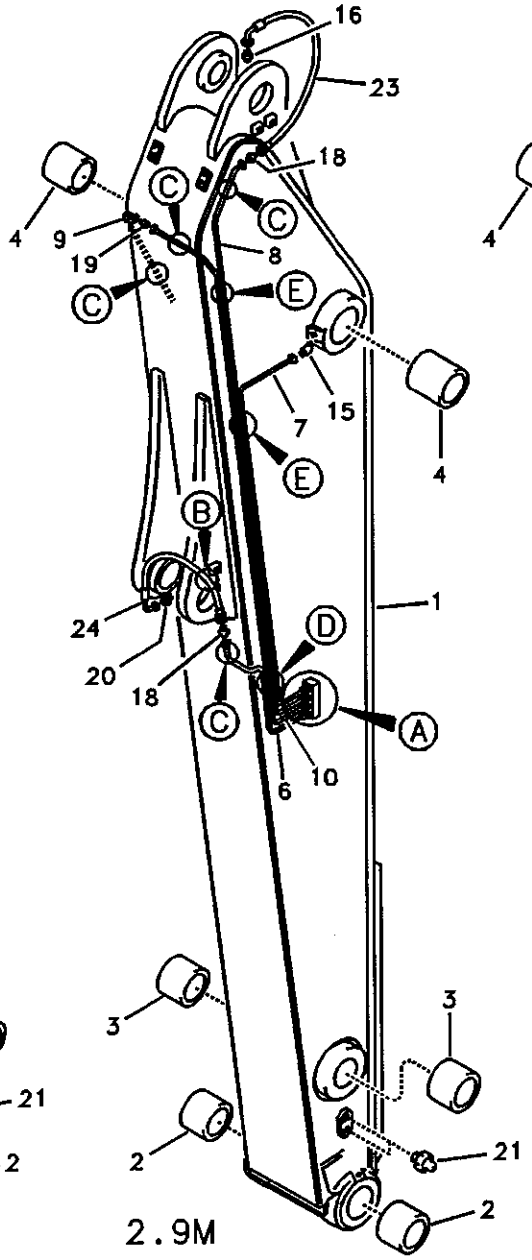

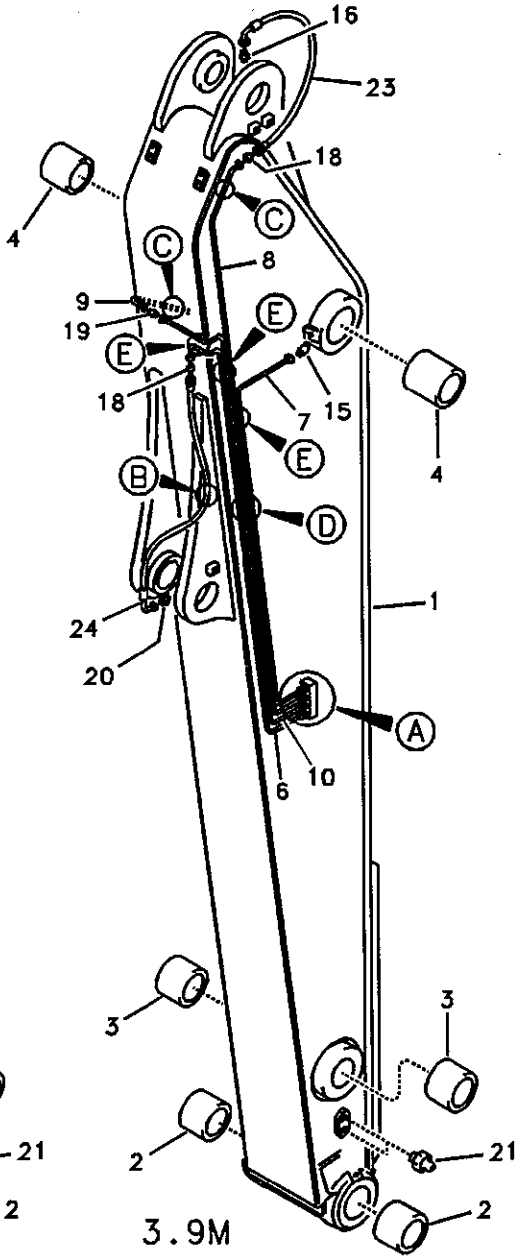

Volvo Construction Equipment
1017129

Fig.	Part No.	Quantity 1	2	3	4	5	PS	KIT	Description	Dénomination	Bezeichnung	품명	说明	Notes
	VOE 14880685		1	1	1				Hose	Durit	Schlauch	호스	软管	
24	VOE 14880682	1	1	1	1				Hose	Durit	Schlauch	호스	软管	SER NO 10001-14728 SER NO 30001-30804
	VOE 14880685	1	1	1					Hose	Durit	Schlauch	호스	软管	SER NO 14729- SER NO 30805-
	VOE 14880686				1				Hose	Durit	Schlauch	호스	软管	SER NO 14729- SER NO 30805-

1	8278178
2	8278180
3	8278182
4	8278184
5	

小臂和带配管座的润滑脂配管
디퍼 암 및 윤활 배관 , 유압 배관 장착브라켓 포함
Stiel und Schmierleitungen mit Sitz
Balancier et tuyauterie de lubr avec siège de tuyau
Dipper arm and grease piping with piping seat

Catalogue id **56141**	Group **975**
Illustr. No **1017129**	Section **600**
Issue **VOE 95E4356141**	Page **965**

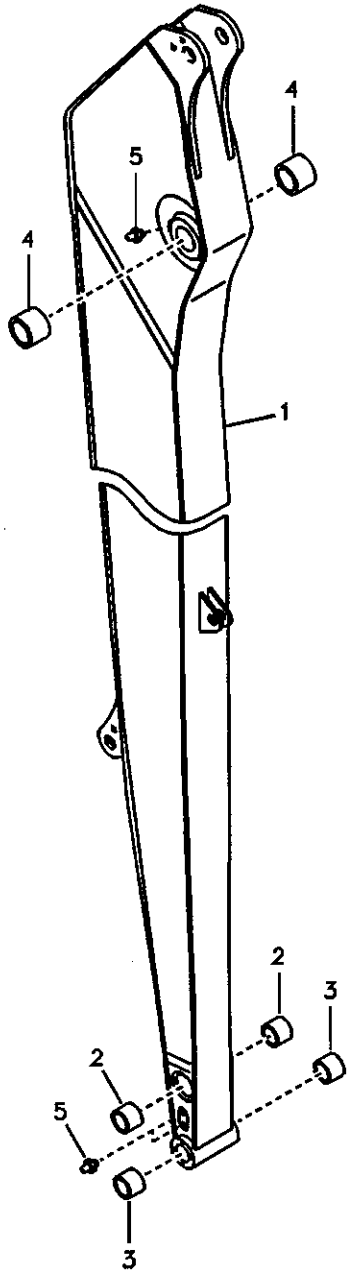
4
5
4
1
2
3
2
5
3

Fig.	Part No.	Quantity 1	2	3	PS	KIT	Description	Dénomination	Bezeichnung	품명	说明	Notes
1	VOE 14510714	1					Arm	Bras	Arm	암	小臂	6,25m Long reach
	VOE 14514738		4				Arm	Bras	Arm	암	小臂	6,25m Long reach
2	VOE 14513142	2	2				•Bushing	•Bague	•Buchse	• 부싱	• 衬套	
3	VOE 14513143	2	2				•Bushing	•Bague	•Buchse	• 부싱	• 衬套	
4	VOE 14512696	2					•Bushing	•Bague	•Buchse	• 부싱	• 衬套	
	VOE 14514448		2				•Bushing	•Bague	•Buchse	• 부싱	• 衬套	
5	SA 9481-11003	4	4				Nipple	Raccord	Nippel	니플	螺纹接头	

1	8277834
2	8278186
3	
4	
5	

带管线座的小臂与润滑脂配管，长距
롱 리치 디퍼 암 및 윤활 배관 , 유압 배관 장착 브라켓 포함
Ausleger und Schmierleitungen mit Leitungsitz, lange Ausladung
Flèche et conduits de graissage avec assise, longue portée
Dipper arm and grease piping with piping seat, long reach

Catalogue id 56141	Group 975
Illustr. No TA296	Section 800
Issue VOE 95E4356141	Page 967

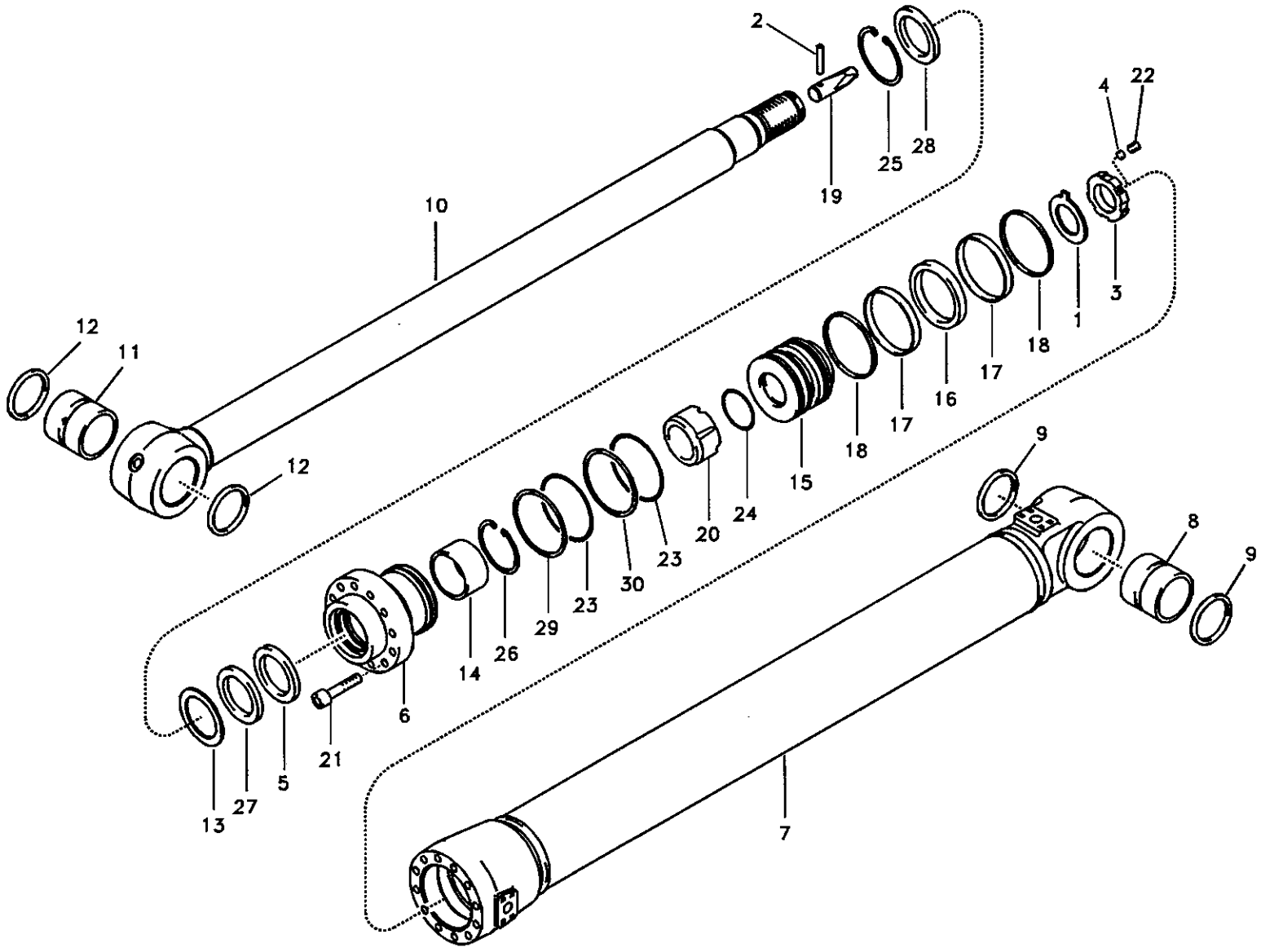

Volvo Construction Equipment

1010083

Fig.	Part No.	Quantity 1	2	3	PS	KIT	Description	Dénomination	Bezeichnung	품명	说明	Notes
	VOE 14512429	1			SS		Dipper Arm Cylinder...	Vérin de bras.....	Stielzylinder.....	디퍼 암 실린더.....	小臂油缸.....	SER NO 10001-12065 SER NO 30001-30156
	VOE 14522908	1			SS		Dipper Arm Cylinder...	Vérin de bras.....	Stielzylinder.....	디퍼 암 실린더.....	小臂油缸.....	SER NO 12066-14998 SER NO 30157-30792 SER NO 20001-20073
	VOE 14534547	1					Dipper Arm Cylinder...	Vérin de bras.....	Stielzylinder.....	디퍼 암 실린더.....	小臂油缸.....	SER NO 14999- SER NO 30793- SER NO 20074-
	VOE 14523658		1		SS		Dipper Arm Cylinder...	Vérin de bras.....	Stielzylinder.....	디퍼 암 실린더.....	小臂油缸.....	(VOE 14514850) SER NO 10001-12065 SER NO 30001-30156
	VOE 14523658		1		SS		Dipper Arm Cylinder...	Vérin de bras.....	Stielzylinder.....	디퍼 암 실린더.....	小臂油缸.....	SER NO 12066-14998 SER NO 30157-30792 SER NO 20001-20073
	VOE 14535513		1				Dipper Arm Cylinder...	Vérin de bras.....	Stielzylinder.....	디퍼 암 실린더.....	小臂油缸.....	SER NO 14999- SER NO 30793- SER NO 20074-
1	SA 9216-07010	1	1				•Washer	•Rondelle.....	•Scheibe.....	• 와셔	• 垫圈.....	SER NO 10001-14998 SER NO 30001-30792 SER NO 20001-20073
	VOE 14530666	1	1				•Washer	•Rondelle.....	•Scheibe.....	• 와셔	• 垫圈.....	SER NO 14999- SER NO 30793- SER NO 20074-
2	SA 1146-02880	1	1				•Pin	•Goupille.....	•Zapfen.....	• 핀.....	• 定位销.....	
3	SA 1146-06890	1	1				•Lock nut.....	•Contre-ecrou.....	•Sicherungsmutter.....	• 록 너트	• 锁紧螺母.....	SER NO 10001-12240
	VOE 14524049	1	1				•Lock nut.....	•Contre-ecrou.....	•Sicherungsmutter.....	• 록 너트	• 锁紧螺母.....	SER NO 12241-14998 SER NO 30001-30792 SER NO 20001-20073

1	8277838
2	8278188
3	
4	
5	

小臂油缸
디퍼 암 실린더
Stielzylinder
Vérin de bras
Dipper arm cylinder

Catalogue id	Group
56141	975
Illustr. No	Section
1010083	1500
Issue	Page
VOE 95E4356141	969

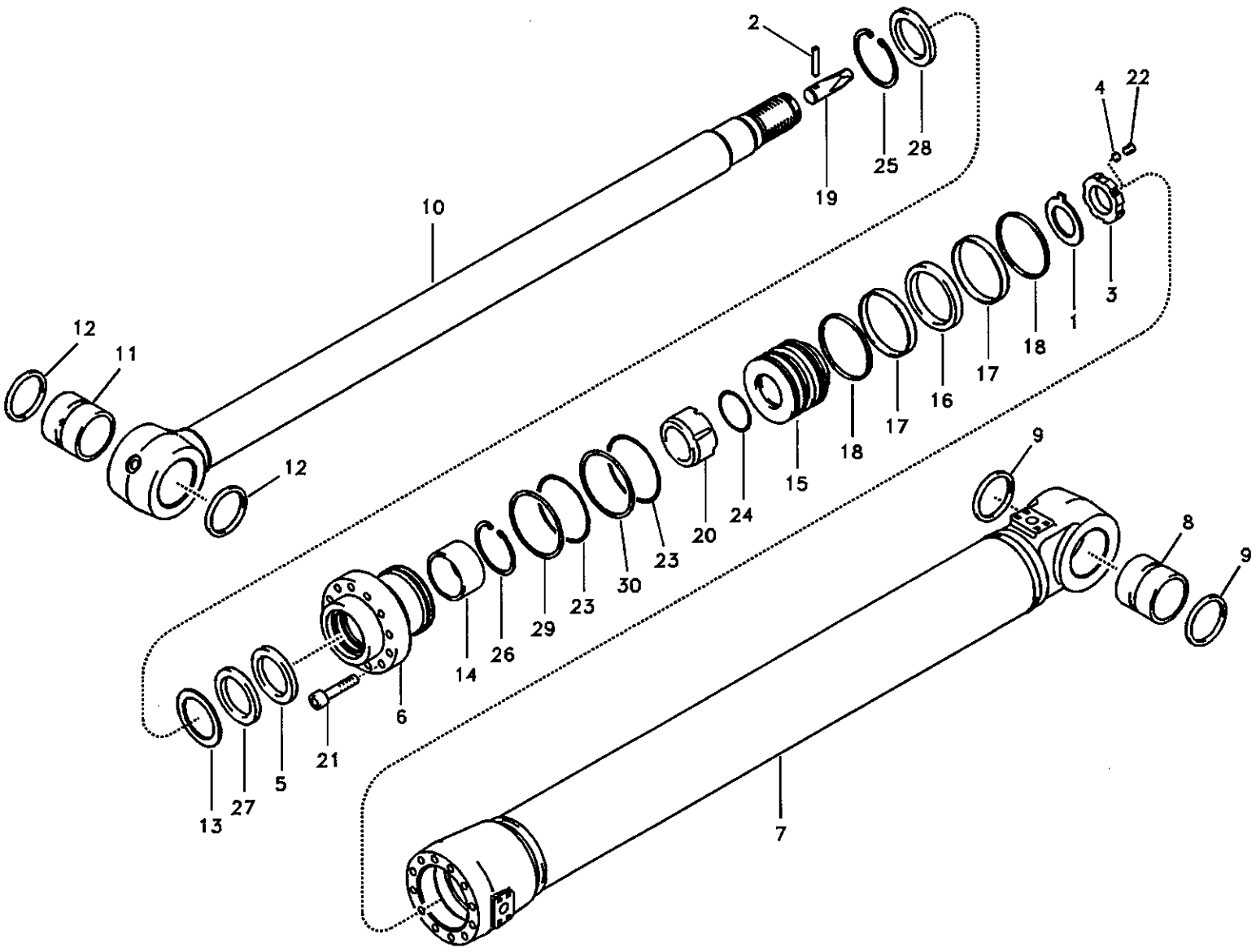
2
4
22
10
19
25
28
12
11
12
1
3
18
17
16
17
18
15
24
20
23
30
23
29
26
14
9
8
9
6
21
5
27
13
7

Fig.	Part No.	Quantity 1	2	3	PS	KIT	Description	Dénomination	Bezeichnung	품명	说明	Notes
	VOE 14534347	1	1				•Lock nut	•Contre-ecrou	•Sicherungsmutter	• 록 너트	• 锁紧螺母	SER NO 14999- SER NO 30793- SER NO 20074-
4	SA 1146-06870	1	1				•Pad	•Patin	•Belag	• 패드	• 衬垫	SER NO 10001-14998 SER NO 30001-30792 SER NO 20001-20073
5	SA 1146-08110	1	1			K	•Seal	•Joint	•Dichtring	• 시일	• 密封	
6	SA 1146-00380	1	1				•Head	•Tete	•Kopf	• 헤드	• 活塞盖	
7	VOE 14503665	1					•Tube	•Tube	•Rohr	• 튜브	• 缸筒	
	VOE 14515024		1				•Tube	•Tube	•Rohr	• 튜브	• 缸筒	
8	SA 9624-11621	1			SS		••Bushing	••Bague	••Buchse	•• 부싱	•• 衬套	
	VOE 14511731		1				••Bushing	••Bague	••Buchse	•• 부싱	•• 衬套	
9	VOE 14503884	2	2				••Seal	••Joint	••Dichtring	•• 시일	•• 密封	
10	VOE 14508902	1					•Piston rod	•Tige de piston	•Stange	• 로드	• 活塞杆	SER NO 10001-14998 SER NO 30001-30792 SER NO 20001-20073
	VOE 14534548	1					•Rod	•Monture	•Fuhler	• 로드	• 手柄	SER NO 14999- SER NO 30793- SER NO 20074-
	VOE 14515025		1				•Piston rod	•Tige de piston	•Stange	• 로드	• 活塞杆	SER NO 10001-14998 SER NO 30001-30792 SER NO 20001-20073
	VOE 14536158		1				•Rod	•Monture	•Fuhler	• 로드	• 手柄	SER NO 14999- SER NO 30793- SER NO 20074-
11	SA 9624-11621	1			SS		••Bushing	••Bague	••Buchse	•• 부싱	•• 衬套	SER NO 10001-11628
	VOE 14517941	1					••Bushing	••Bague	••Buchse	•• 부싱	•• 衬套	SER NO 11629-
	VOE 14511731		1				••Bushing	••Bague	••Buchse	•• 부싱	•• 衬套	
12	VOE 14503884	2	2				••Seal	••Joint	••Dichtring	•• 시일	•• 密封	
13	SA 9567-20950	1	1			K	•Ring	•Anneau	•Ring	• 링	• 密封环	

1	8277838
2	8278188
3	
4	
5	

小臂油缸
디퍼 암 실린더
Stielzylinder
Vérin de bras
Dipper arm cylinder

Catalogue id	Group
56141	975
Illustr. No	Section
1010083	1500
Issue	Page
VOE 95E4356141	971

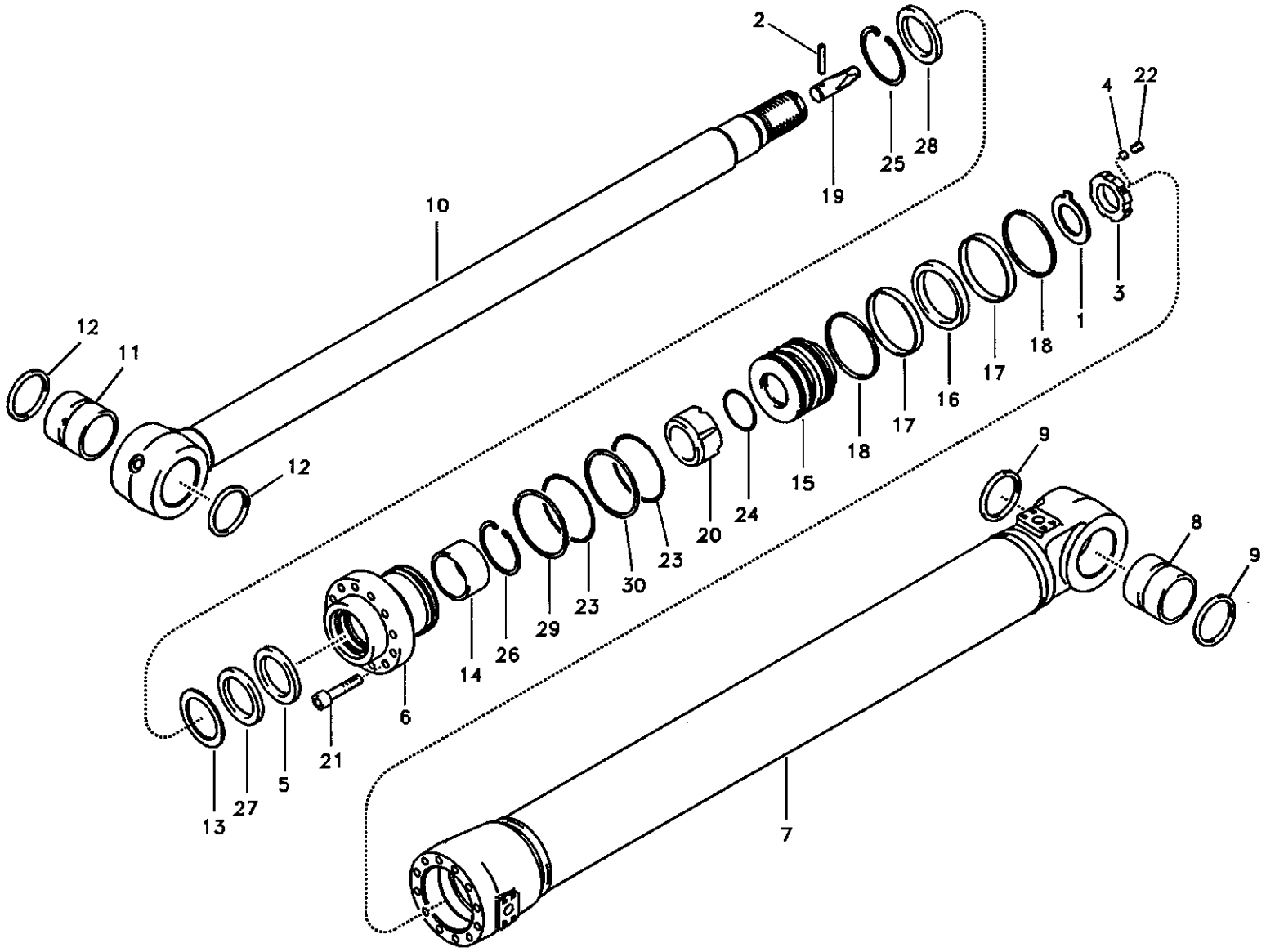

Volvo Construction Equipment

1010083

Fig.	Part No.	Quantity 1	2	3	PS	KIT	Description	Dénomination	Bezeichnung	품명	说明	Notes
14	SA 9612-09540	1	1			K	•Bushing	•Bague	•Buchse	• 부싱	• 衬套	
15	VOE 14512869	1	1				•Piston	•Piston	•Kolben	• 피스톤	• 活塞	SER NO 10001-14998 SER NO 30001-30792 SER NO 20001-20073
	VOE 14535043	1	1				•Piston	•Piston	•Kolben	• 피스톤	• 活塞	SER NO 14999- SER NO 30793- SER NO 20074-
16	VOE 14510827	1	1			K	•Seal	•Joint	•Dichtring	• 시일	• 密封	
17	SA 9565-11350	2	2			K	•Ring	•Anneau	•Ring	• 링	• 密封环	
18	SA 9568-01350	2	2			K	•Seal	•Joint	•Dichtring	• 시일	• 密封	
19	SA 1146-01410	1	1				•Cushion	•Coussin	•Sitzkissen	• 쿠션	• 缓冲	
20	SA 1146-00390	1	1				•Cushion	•Coussin	•Sitzkissen	• 쿠션	• 缓冲	SER NO 10001-12065 SER NO 30001-30156
	VOE 14522909	1	1				•Cushion	•Coussin	•Sitzkissen	• 쿠션	• 缓冲	SER NO 12066- SER NO 30157-
21	VOE 949445	13	13		SS		•Screw	•Vis	•Schraube	• 스크류	• 六角螺钉	
22	VOE 13963059	1	1				•Set Screw	•Vis Butee	•Anschlagschraub	• 세트 스크류	• 紧固螺钉	(VOE 963059) SER NO 10001-14998 SER NO 30001-30792 SER NO 20001-20073
	VOE 14535763	1	1				•Set Screw	•Vis Butee	•Anschlagschraub	• 세트 스크류	• 紧固螺钉	SER NO 14999- SER NO 30793- SER NO 20074-
23	SA 9511-12125	2	2			K	•O-ring	•Joint Torique	•O-Ring	• 오링	•0 形圈	
24	SA 9511-12080	1	1			K	•O-ring	•Joint Torique	•O-Ring	• 오링	•0 形圈	
25	SA 9556-09500	1	1				•Ring	•Anneau	•Ring	• 링	• 密封环	
26	SA 9557-08500	1	1				•Ring	•Anneau	•Ring	• 링	• 密封环	
27	SA 9563-20950	1	1			K	•Seal	•Joint	•Dichtring	• 시일	• 密封	
28	SA 9564-20950	1	1			K	•Seal	•Joint	•Dichtring	• 시일	• 密封	
29	SA 9566-11250	1	1			K	•Ring	•Anneau	•Ring	• 링	• 密封环	

1	8277838
2	8278188
3	
4	
5	

小臂油缸
디퍼 암 실린더
Stielzylinder
Vérin de bras
Dipper arm cylinder

Catalogue id	Group
56141	975
Illustr. No	Section
1010083	1500
Issue	Page
VOE 95E4356141	973

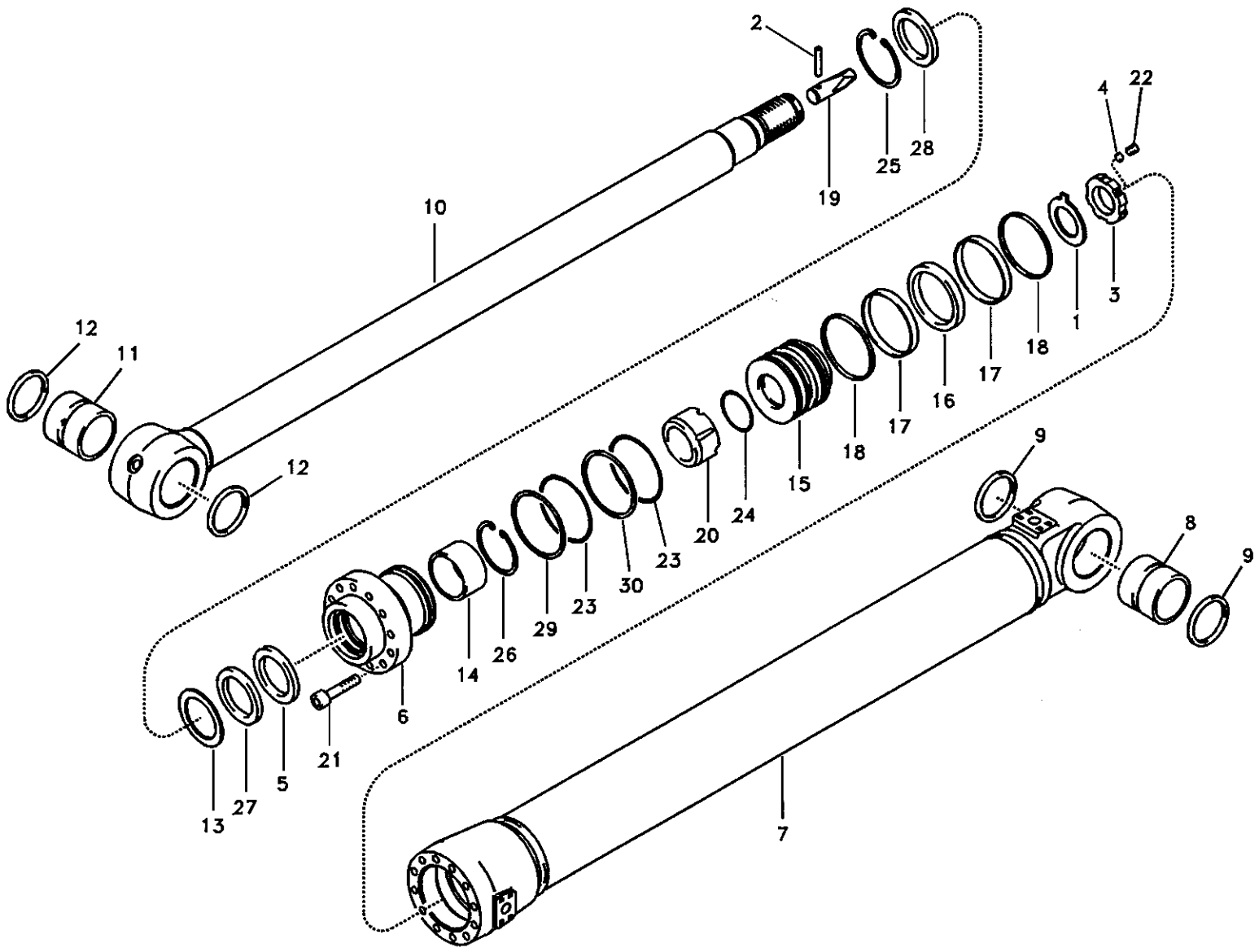

Volvo Construction Equipment

1010083

Fig.	Part No.	Quantity 1	2	3	PS	KIT	Description	Dénomination	Bezeichnung	품명	说明	Notes
30	SA 9566-31250	1	1			K	•Ring	•Anneau	•Ring	• 링	• 密封环	
100	VOE 14515052	1	1				Sealing Kit	Jeu Joints	Dichtungssatz	시일 킷	密封包	

1	8277838	小臂油缸 디퍼 암 실린더 **Stielzylinder** **Vérin de bras** **Dipper arm cylinder**	Catalogue id 56141	Group 975
2	8278188		Illustr. No 1010083	Section 1500
3			Issue VOE 95E4356141	Page 975
4				
5				

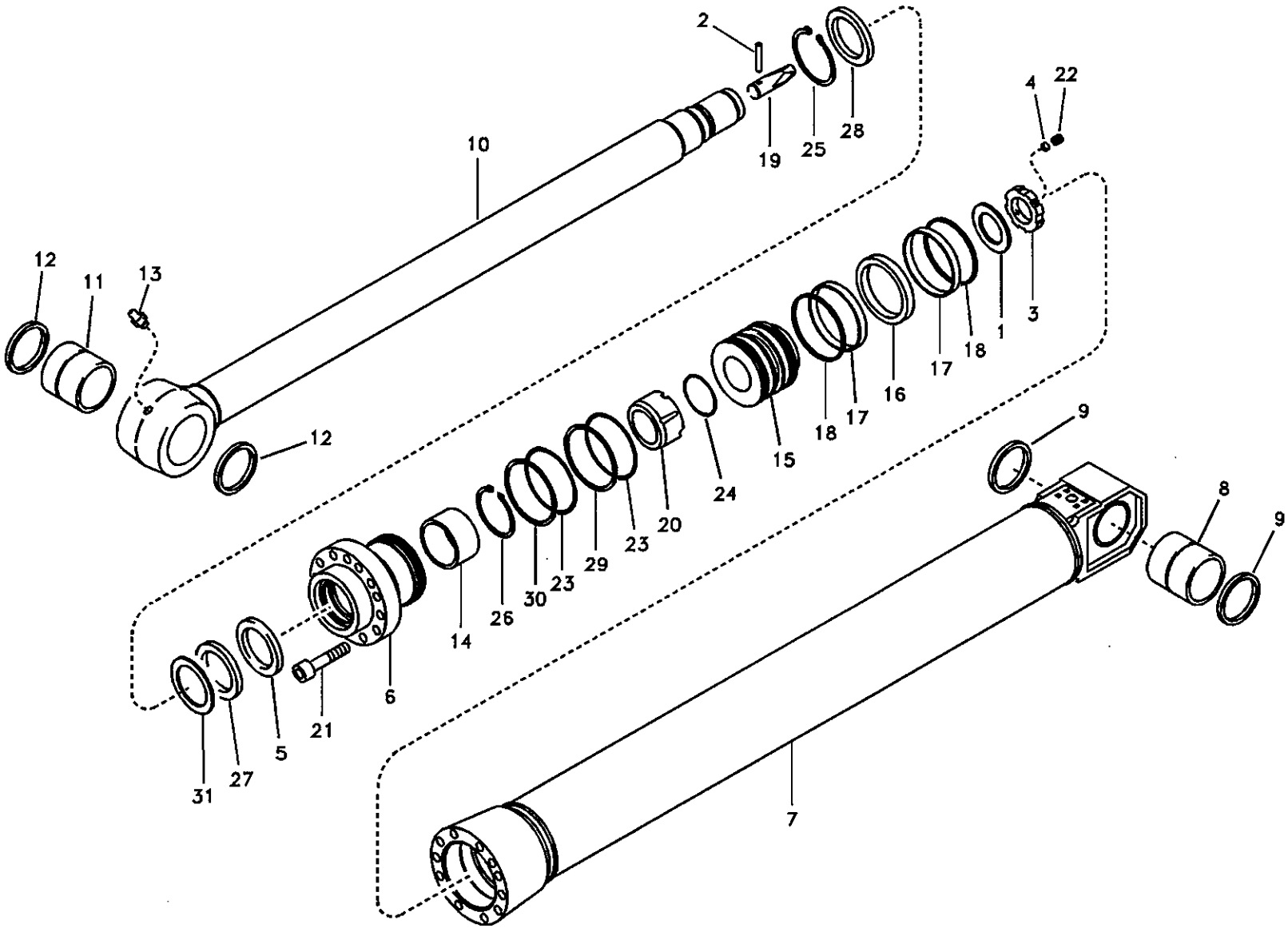

Volvo Construction Equipment

TA298

Fig.	Part No.	Quantity 1	2	3	PS	KIT	Description	Dénomination	Bezeichnung	품명	说明	Notes
	VOE 14512432	1					Dipper Arm Cylinder...	Vérin de bras.....	Stielzylinder.....	디퍼 암 실린더.....	小臂油缸.....	
	VOE 14514852		1				Dipper Arm Cylinder...	Vérin de bras.....	Stielzylinder.....	디퍼 암 실린더.....	小臂油缸.....	
1	SA 9216-07010	1	1				•Washer	•Rondelle.....	•Scheibe.....	• 와셔	• 垫圈.....	SER NO 10001-14998 SER NO 30001-30792 SER NO 20001-20073
	VOE 14530666	1	1				•Washer	•Rondelle.....	•Scheibe.....	• 와셔	• 垫圈.....	SER NO 14999- SER NO 30793- SER NO 20074-
2	SA 1146-02880	1	1				•Pin	•Goupille.....	•Zapfen.....	• 핀.....	• 定位销.....	
3	SA 1146-06890	1	1				•Lock nut	•Contre-ecrou.....	•Sicherungsmutter.....	• 록 너트	• 锁紧螺母.....	SER NO 10001-12240
	VOE 14534347	1	1				•Lock nut	•Contre-ecrou.....	•Sicherungsmutter.....	• 록 너트	• 锁紧螺母.....	SER NO 12241-
4	SA 1146-06870	1	1				•Pad	•Patin.....	•Belag.....	• 패드	• 衬垫.....	SER NO 10001-14998 SER NO 30001-30792 SER NO 20001-20073
5	SA 1146-08110	1	1			K	•Seal	•Joint	•Dichtring.....	• 시일	• 密封.....	
6	SA 1146-06540	1	1				•Head	•Tete.....	•Kopf	• 헤드	• 活塞盖.....	
7	VOE 14513114	1					•Tube	•Tube.....	•Rohr	• 튜브	• 缸筒.....	
	VOE 14515027		1				•Tube	•Tube.....	•Rohr	• 튜브	• 缸筒.....	
8	SA 9624-11621	1			SS		••Bushing	••Bague	••Buchse.....	•• 부싱	•• 衬套.....	
	VOE 14511731		1				••Bushing	••Bague	••Buchse.....	•• 부싱	•• 衬套.....	
9	VOE 14503884	2	2				••Seal	••Joint.....	••Dichtring	•• 시일	•• 密封.....	
10	VOE 14513115	1					•Piston rod	•Tige de piston	•Stange	• 로드	• 活塞杆.....	
	VOE 14515028		1				•Piston rod	•Tige de piston	•Stange	• 로드	• 活塞杆.....	
11	SA 9624-11621	1			SS		••Bushing	••Bague	••Buchse.....	•• 부싱	•• 衬套.....	
	VOE 14511731		1				••Bushing	••Bague	••Buchse.....	•• 부싱	•• 衬套.....	
12	VOE 14503884	2	2				••Seal	••Joint.....	••Dichtring	•• 시일	•• 密封.....	
13	SA 9481-10003	1	1				••Nipple	••Raccord	••Nippel	•• 니플	•• 螺纹接头.....	
14	SA 9612-09540	1	1			K	•Bushing.....	•Bague	•Buchse.....	• 부싱	• 衬套.....	

1	8277839
2	8278189
3	
4	
5	

长距小臂油缸
롱 리치 디퍼 암 실린더
Stielzylinder für lange Ausladung
Vérin de balancier, longue portée
Dipper arm cylinder for long reach

Catalogue id	Group
56141	975
Illustr. No	Section
TA298	1600
Issue	Page
VOE 95E4356141	977

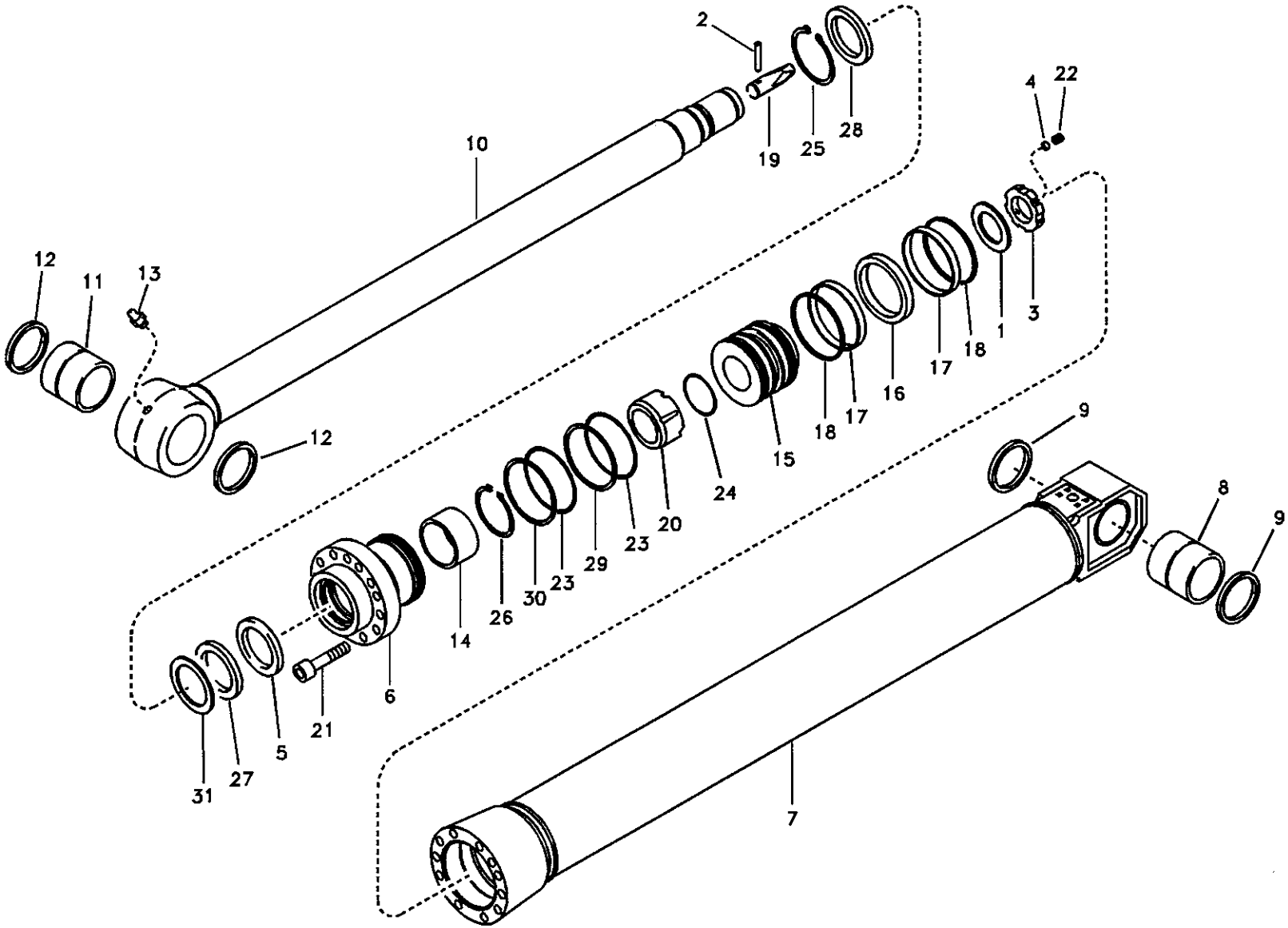

Volvo Construction Equipment

TA298

Fig.	Part No.	Quantity 1	2	3	PS	KIT	Description	Dénomination	Bezeichnung	품명	说明	Notes
15	VOE 14512869	1	1				•Piston	•Piston	•Kolben	• 피스톤	• 活塞	SER NO 10001-14998 SER NO 30001-30792 SER NO 20001-20073
	VOE 14535043	1	1				•Piston	•Piston	•Kolben	• 피스톤	• 活塞	SER NO 14999- SER NO 30793- SER NO 20074-
16	VOE 14510827	1	1		K		•Seal	•Joint	•Dichtring	• 시일	• 密封	
17	SA 9565-11350	2	2		K		•Ring	•Anneau	•Ring	• 링	• 密封环	
18	SA 9568-01350	2	2		K		•Seal	•Joint	•Dichtring	• 시일	• 密封	
19	SA 1146-01410	1	1				•Cushion	•Coussin	•Sitzkissen	• 쿠션	• 缓冲	
20	SA 1146-00390	1	1				•Cushion	•Coussin	•Sitzkissen	• 쿠션	• 缓冲	
21	SA 9016-22212	15	15				•Bolt	•Boulon	•Bolzen	• 볼트	• 螺栓	
22	VOE 13963059	1	1				•Set Screw	•Vis Butee	•Anschlagschraub	• 세트 스크류	• 紧固螺钉	(VOE 963059) SER NO 10001-14998 SER NO 30001-30792 SER NO 20001-20073
	VOE 14535763	1	1				•Set Screw	•Vis Butee	•Anschlagschraub	• 세트 스크류	• 紧固螺钉	SER NO 14999- SER NO 30793- SER NO 20074-
23	SA 9511-12125	2	2		K		•O-ring	•Joint Torique	•O-Ring	• 오링	•0 形圈	
24	SA 9511-12080	1	1		K		•O-ring	•Joint Torique	•O-Ring	• 오링	•0 形圈	
25	SA 9556-09500	1	1				•Ring	•Anneau	•Ring	• 링	• 密封环	
26	SA 9557-08500	1	1				•Ring	•Anneau	•Ring	• 링	• 密封环	
27	SA 9563-20950	1	1		K		•Seal	•Joint	•Dichtring	• 시일	• 密封	
28	SA 9564-20950	1	1		K		•Seal	•Joint	•Dichtring	• 시일	• 密封	
29	SA 9566-31250	1	1		K		•Ring	•Anneau	•Ring	• 링	• 密封环	
30	SA 9566-11250	1	1		K		•Ring	•Anneau	•Ring	• 링	• 密封环	
31	SA 9567-20950	1	1				•Ring	•Anneau	•Ring	• 링	• 密封环	
100	VOE 14515052	1	1				Sealing Kit	Jeu Joints	Dichtungssatz	시일 킷	密封包	

1	8277839
2	8278189
3	
4	
5	

长距小臂油缸
롱 리치 디퍼 암 실린더
Stielzylinder für lange Ausladung
Vérin de balancier, longue portée
Dipper arm cylinder for long reach

Catalogue id 56141	Group 975
Illustr. No TA298	Section 1600
Issue VOE 95E4356141	Page 979

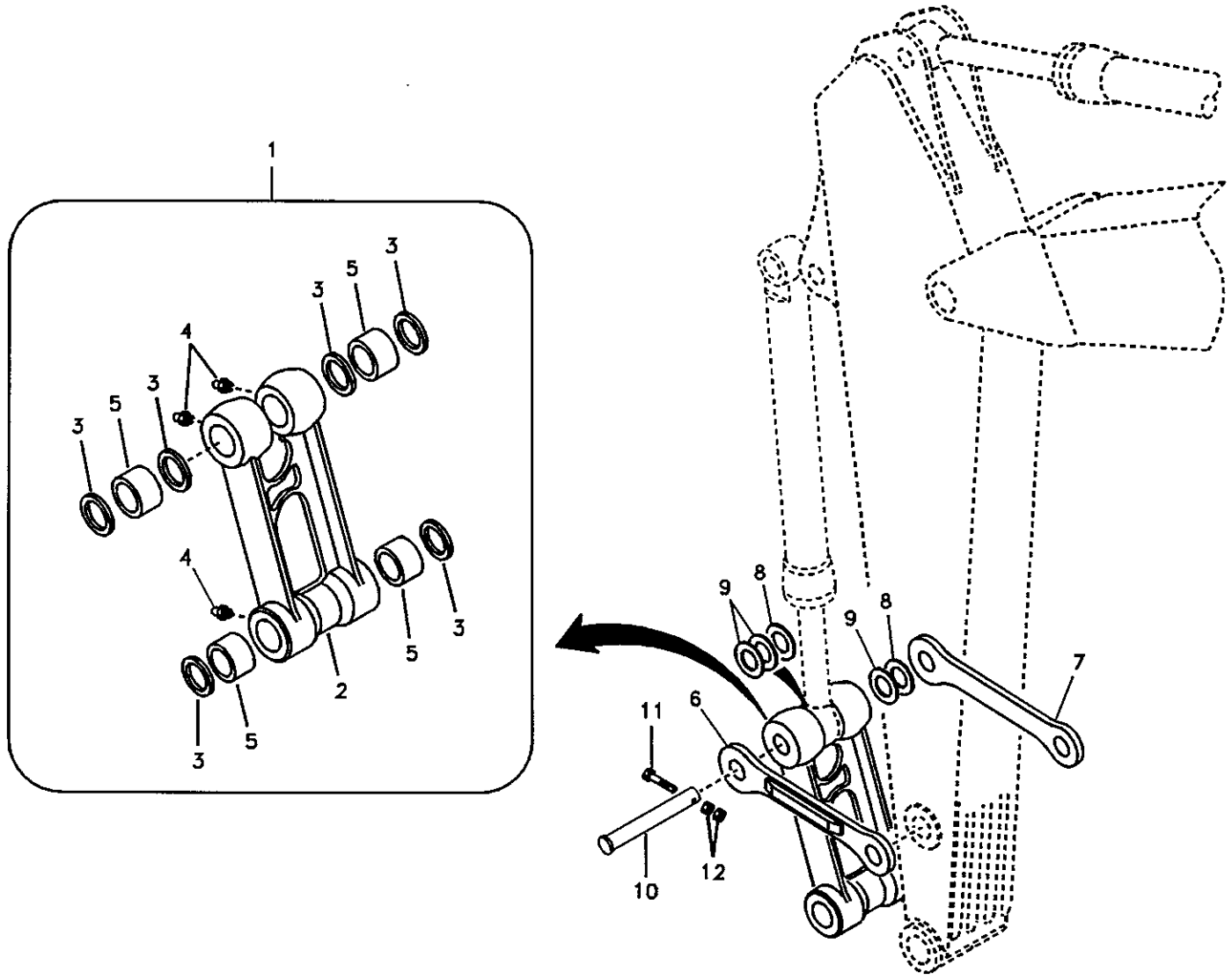
1
3
5
3
4
3
5
3
4
2
5
3
5
3
9
8
9
8
7
11
6
10
12

Fig.	Part No.	Quantity 1	2	3	PS	KIT	Description	Dénomination	Bezeichnung	품명	说明	Notes
1	VOE 14511114	1					Connecting Rod	Bielle	Pleuel	커넥팅 로드	连杆	
	VOE 14512481		1				Connecting Rod	Bielle	Pleuel	커넥팅 로드	连杆	
2		1					•Connecting Rod	•Bielle	•Pleuel	• 커넥팅 로드	• 连杆	
			1		SS		•Connecting Rod	•Bielle	•Pleuel	• 커넥팅 로드	• 连杆	
3	VOE 14504124	6					•Seal	•Joint	•Dichtring	• 시일	• 密封	
	VOE 14503884		6				•Seal	•Joint	•Dichtring	• 시일	• 密封	
4	SA 9481-11003	4	4				•Nipple	•Raccord	•Nippel	• 니플	• 螺纹接头	
5	VOE 14513634	4					•Bushing	•Bague	•Buchse	• 부싱	• 衬套	
	VOE 14512699		4		SS		•Bushing	•Bague	•Buchse	• 부싱	• 衬套	
6	SA 1172-01031	1					Yoke	Chape	Joch	요크	轭	LH
	VOE 14512478		1				Yoke	Chape	Joch	요크	轭	LH
7	SA 1172-01041	1					Yoke	Chape	Joch	요크	轭	RH
	VOE 14512479		1				Yoke	Chape	Joch	요크	轭	RH
8	SA 1173-00610	2					Shim	Cale Reglage	Nachstellblech	심	垫片	0,5mm
	SA 1173-00190		2				Shim	Cale Reglage	Nachstellblech	심	垫片	0,5mm
9	SA 1173-00620	3					Shim	Cale Reglage	Nachstellblech	심	垫片	1,0mm
	SA 1173-00180		3				Shim	Cale Reglage	Nachstellblech	심	垫片	1,0mm
10	VOE 14510307	1					Pin	Goupille	Zapfen	핀	定位销	
	VOE 14512678		1				Pin	Goupille	Zapfen	핀	定位销	
11	VOE 983260	1					Hexagon screw	Vis a tête hexagonale	Sechskantschr.	육각 나사	六角螺钉	
	SA 9011-21623		1				Bolt	Boulon	Bolzen	볼트	螺栓	
12	VOE 979021	2	2				Hexagon Nut	Ecrou Hexagonal	Sechskantmutter	너트	六角螺母	

1	8277535
2	8277835
3	
4	
5	

活塞杆连杆
커넥팅 로드 연결 장치
Gelenke zu anschließender Kolbenstange
Articulations, liaison avec la tige de piston
Links to connecting rod

Catalogue id 56141	Group 975
Illustr. No TA299	Section 1900
Issue VOE 95E4356141	Page 981

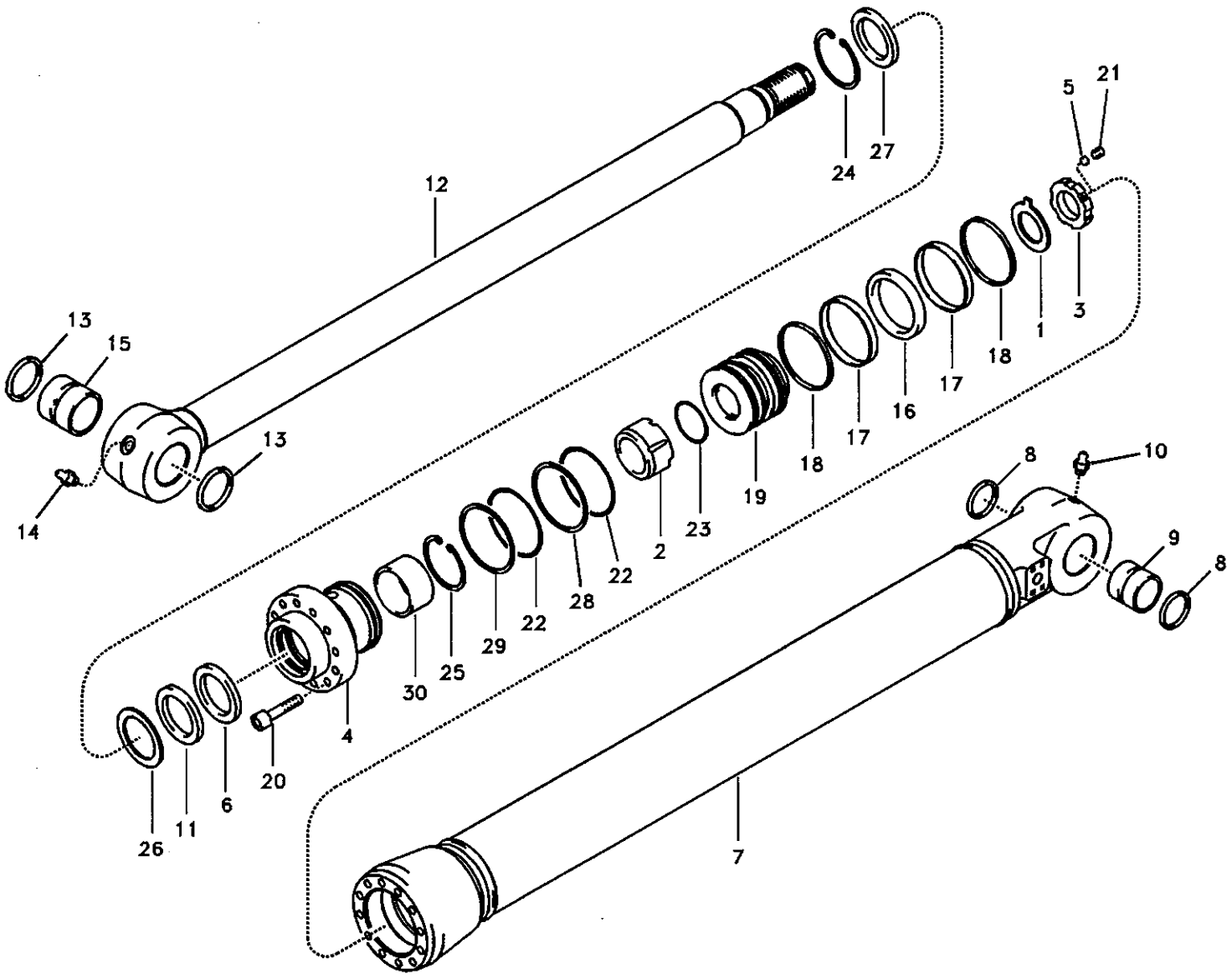

Volvo Construction Equipment

1010084

Fig.	Part No.	Quantity 1	2	3	PS	KIT	Description	Dénomination	Bezeichnung	품명	说明	Notes
	VOE 14512430	1			SS		Bucket Cylinder	Verin de godet	Löffelzylinder	버켓 실린더	铲斗油缸	SER NO 10001-12065 SER NO 30001-30156
	VOE 14523659	1					Bucket Cylinder	Verin de godet	Löffelzylinder	버켓 실린더	铲斗油缸	SER NO 12066- SER NO 30157-
	VOE 14523664		1				Bucket Cylinder	Verin de godet	Löffelzylinder	버켓 실린더	铲斗油缸	(VOE 14514851) SER NO 10001-12065 SER NO 30001-30156
	VOE 14523664		1				Bucket Cylinder	Verin de godet	Löffelzylinder	버켓 실린더	铲斗油缸	SER NO 12066- SER NO 30157-
1	SA 9216-06520	1	1				•Washer	•Rondelle	•Scheibe	• 와셔	• 垫圈	
2	SA 1146-00220	1	1				•Cushion	•Coussin	•Sitzkissen	• 쿠션	• 缓冲	
3	SA 1146-06880	1	1				•Lock nut	•Contre-ecrou	•Sicherungsmutter	• 록 너트	• 锁紧螺母	
4	SA 1146-00610	1	1				•Head	•Tete	•Kopf	• 헤드	• 活塞盖	
5	SA 1146-06870	1	1				•Pad	•Patin	•Belag	• 패드	• 衬垫	
6	SA 1146-08090	1	1			K	•Seal	•Joint	•Dichtring	• 시일	• 密封	
7	VOE 14512884	1					•Tube	•Tube	•Rohr	• 튜브	• 缸筒	
	VOE 14515026		1				•Tube	•Tube	•Rohr	• 튜브	• 缸筒	
8	VOE 14503884	2	2				••Seal	••Joint	••Dichtring	•• 시일	•• 密封	
9	SA 9624-11617	1					••Bushing	••Bague	••Buchse	•• 부싱	•• 衬套	
	VOE 14514446		1				••Bushing	••Bague	••Buchse	•• 부싱	•• 衬套	
10	SA 9481-10003	1	1				••Nipple	••Raccord	••Nippel	•• 니플	•• 螺纹接头	
11	SA 9567-20801	1	1			K	•Ring	•Anneau	•Ring	• 링	• 密封环	
12	VOE 14512888	1	1		SS		•Piston rod	•Tige de piston	•Stange	• 로드	• 活塞杆	SER NO 10001-12065 SER NO 30001-30156
	VOE 14523660	1	1				•Rod	•Monture	•Fuhler	• 로드	• 手柄	SER NO 12066- SER NO 30157-
13	VOE 14503884	2	2				••Seal	••Joint	••Dichtring	•• 시일	•• 密封	
14	SA 9481-10003	1	1				••Nipple	••Raccord	••Nippel	•• 니플	•• 螺纹接头	
15	SA 9624-11617	1	1				••Bushing	••Bague	••Buchse	•• 부싱	•• 衬套	SER NO 10001-12065 SER NO 30001-30156

1	8277840
2	8278190
3	
4	
5	

铲斗油缸
버켓 실린더
Schaufelzylinder
Vérin de godet
Bucket cylinder

Catalogue id	Group
56141	975
Illustr. No	Section
1010084	2500
Issue	Page
VOE 95E4356141	983

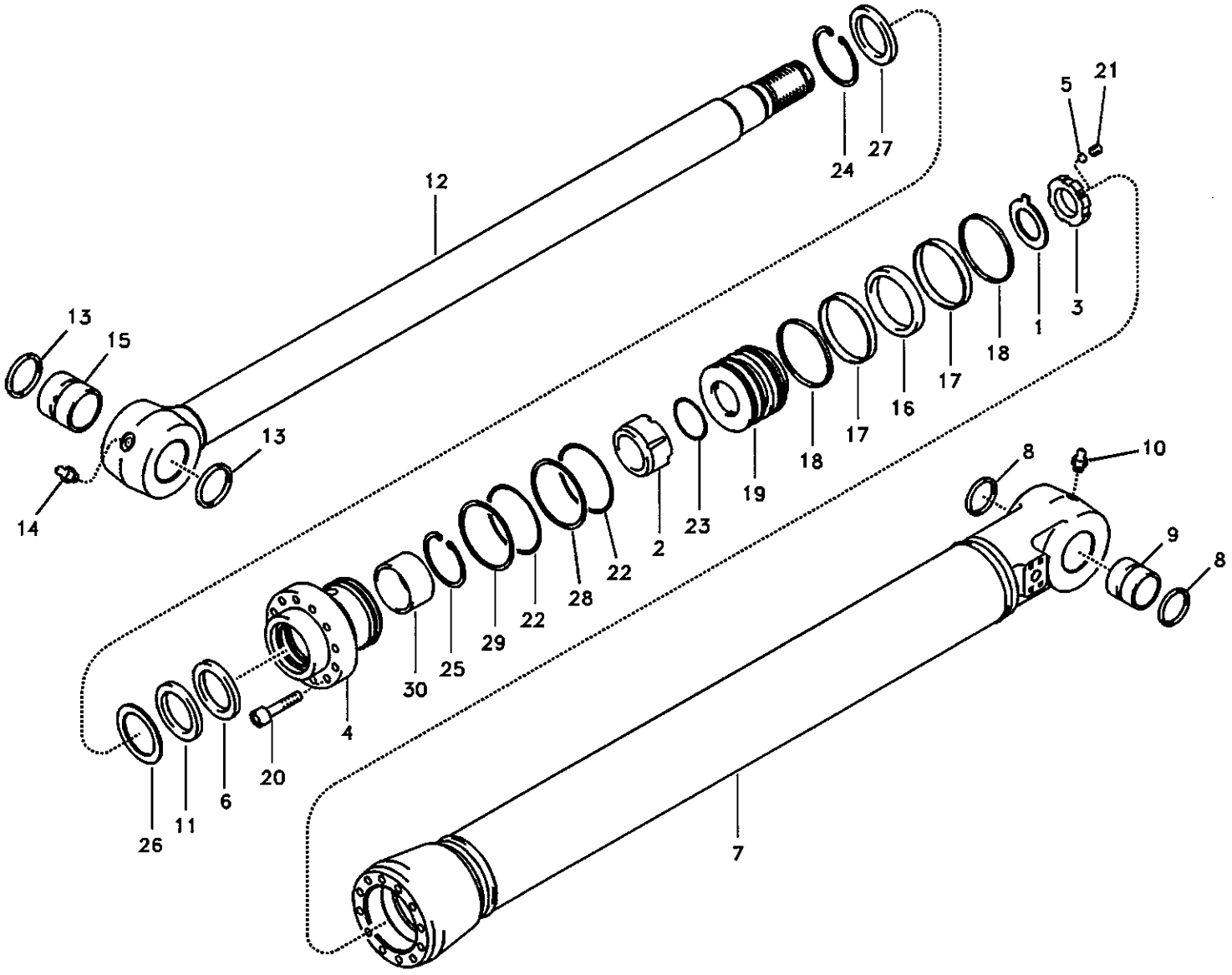

Volvo Construction Equipment

1010084

Fig.	Part No.	Quantity 1	2	3	PS	KIT	Description	Dénomination	Bezeichnung	품명	说明	Notes
	VOE 14517943	1	1				••Bushing	••Bague	••Buchse	•• 부싱	•• 衬套	SER NO 12066- SER NO 30157-
16	**VOE 14512070**	1	1			K	•Seal	•Joint	•Dichtring	• 시일	• 密封	
17	**SA 9565-11200**	2	2			K	•Ring	•Anneau	•Ring	• 링	• 密封环	
18	**SA 9568-01200**	2	2			K	•Seal	•Joint	•Dichtring	• 시일	• 密封	
19	**VOE 14512889**	1	1				•Piston	•Piston	•Kolben	• 피스톤	• 活塞	
20	**VOE 949445**	12	12		SS		•Screw	•Vis	•Schraube	• 스크류	• 六角螺钉	
21	**VOE 13963059**	1	1				•Set Screw	•Vis Butee	•Anschlagschraub	• 세트 스크류	• 紧固螺钉	(VOE 963059)
22	**SA 9511-12110**	2	2			K	•O-ring	•Joint Torique	•O-Ring	• 오링	•0 形圈	
23	**SA 9511-12065**	1	1			K	•O-ring	•Joint Torique	•O-Ring	• 오링	•0 形圈	
24	**SA 9556-08000**	1	1				•Ring	•Anneau	•Ring	• 링	• 密封环	
25	**SA 9557-07000**	1	1				•Ring	•Anneau	•Ring	• 링	• 密封环	
26	**SA 9563-20801**	1	1			K	•Seal	•Joint	•Dichtring	• 시일	• 密封	
27	**SA 9564-20800**	1	1			K	•Seal	•Joint	•Dichtring	• 시일	• 密封	
28	**SA 9566-31100**	1	1			K	•Ring	•Anneau	•Ring	• 링	• 密封环	
29	**SA 9566-11100**	1	1			K	•Ring	•Anneau	•Ring	• 링	• 密封环	
30	**SA 9612-08040**	1	1			K	•Bushing	•Bague	•Buchse	• 부싱	• 衬套	
100	**VOE 14515053**	1	1				Sealing Kit	Jeu Joints	Dichtungssatz	시일 킷	密封包	

1	**8277840**
2	**8278190**
3	
4	
5	

铲斗油缸
버켓 실린더
Schaufelzylinder
Vérin de godet
Bucket cylinder

Catalogue id	Group
56141	**975**
Illustr. No	Section
1010084	**2500**
Issue	Page
VOE 95E4356141	**985**

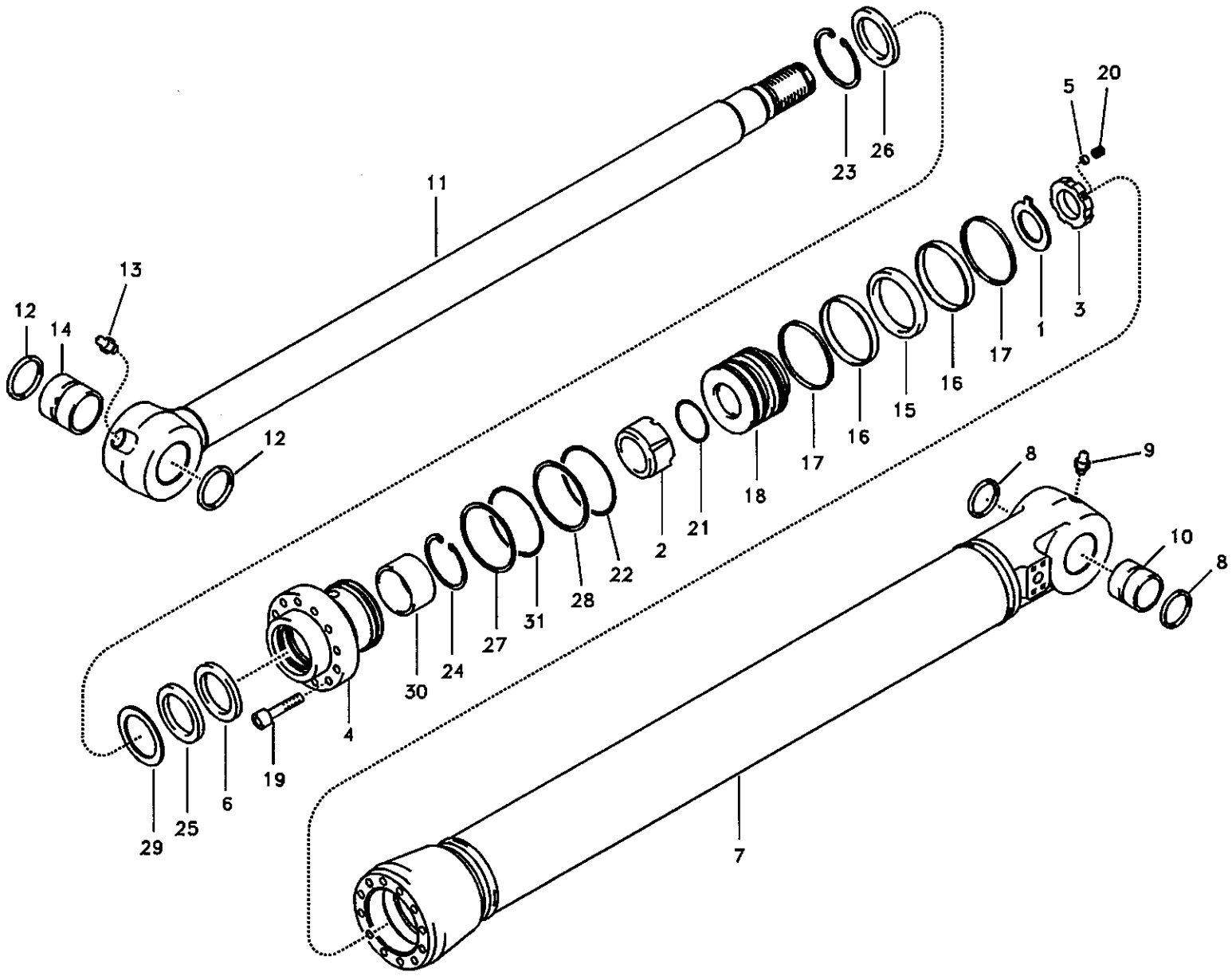

Volvo Construction Equipment

1013281

Fig.	Part No.	Quantity 1	2	3	PS	KIT	Description	Dénomination	Bezeichnung	품명	说明	Notes
	VOE 14510883	1			SS		Bucket Cylinder	Verin de godet	Löffelzylinder	버켓 실린더	铲斗油缸	SER NO 10001-12065 SER NO 30001-30156
	VOE 14522846	1					Bucket Cylinder	Verin de godet	Löffelzylinder	버켓 실린더	铲斗油缸	SER NO 12066- SER NO 30157-
	VOE 14514560		1		SS		Bucket Cylinder	Verin de godet	Löffelzylinder	버켓 실린더	铲斗油缸	SER NO 10001-12065 SER NO 30001-30156
	VOE 14522900		1				Bucket Cylinder	Verin de godet	Löffelzylinder	버켓 실린더	铲斗油缸	SER NO 12066- SER NO 30157-
1	**SA 9216-04510**	1	1				•Washer	•Rondelle	•Scheibe	• 와셔	• 垫圈	
2	**SA 1146-01330**	1	1		SS		•Cushion	•Coussin	•Sitzkissen	• 쿠션	• 缓冲	SER NO 10001-12065 SER NO 30001-30156
	VOE 14522847	1	1				•Cushion	•Coussin	•Sitzkissen	• 쿠션	• 缓冲	SER NO 12066- SER NO 30157-
3	**SA 1146-06910**	1	1				•Lock nut	•Contre-ecrou	•Sicherungsmutter	• 록 너트	• 锁紧螺母	
4	**SA 1146-01480**	1	1				•Head	•Tete	•Kopf	• 헤드	• 活塞盖	SER NO 10001-12065 SER NO 30001-30156
	VOE 14522848	1	1				•Head	•Tete	•Kopf	• 헤드	• 活塞盖	SER NO 12066- SER NO 30157-
5	**SA 1146-06870**	1	1				•Pad	•Patin	•Belag	• 패드	• 衬垫	
6	**SA 1146-08170**	1	1				•Ring	•Anneau	•Ring	• 링	• 密封环	
7	**VOE 14510889**	1					•Tube	•Tube	•Rohr	• 튜브	• 缸筒	
	VOE 14514572		1				•Tube	•Tube	•Rohr	• 튜브	• 缸筒	
8	**VOE 14503887**	2	2				••Seal	••Joint	••Dichtring	•• 시일	•• 密封	
9	**SA 9481-10003**	1	1				••Nipple	••Raccord	••Nippel	•• 니플	•• 螺纹接头	
10	**SA 9624-11417**	1			SS		••Bushing	••Bague	••Buchse	•• 부싱	•• 衬套	
	VOE 14514444		1				••Bushing	••Bague	••Buchse	•• 부싱	•• 衬套	
11	**VOE 14510890**	1	1		SS		•Piston rod	•Tige de piston	•Stange	• 로드	• 活塞杆	
12	**VOE 14504125**	2	2				••Seal	••Joint	••Dichtring	•• 시일	•• 密封	
13	**SA 9481-10003**	1	1				••Nipple	••Raccord	••Nippel	•• 니플	•• 螺纹接头	
14	**SA 1040-95320**	1	1				••Bushing	••Bague	••Buchse	•• 부싱	•• 衬套	

1	**8277540**
2	**8278141**
3	
4	
5	

铲斗油缸，长距
롱 리치 버켓 실린더
Löffelzylinder, lange Ausladung
Vérin de godet longue portée
Bucket cylinder, long reach

Catalogue id	Group
56141	**975**
Illustr. No **1013281**	Section **2700**
Issue **VOE 95E4356141**	Page **987**

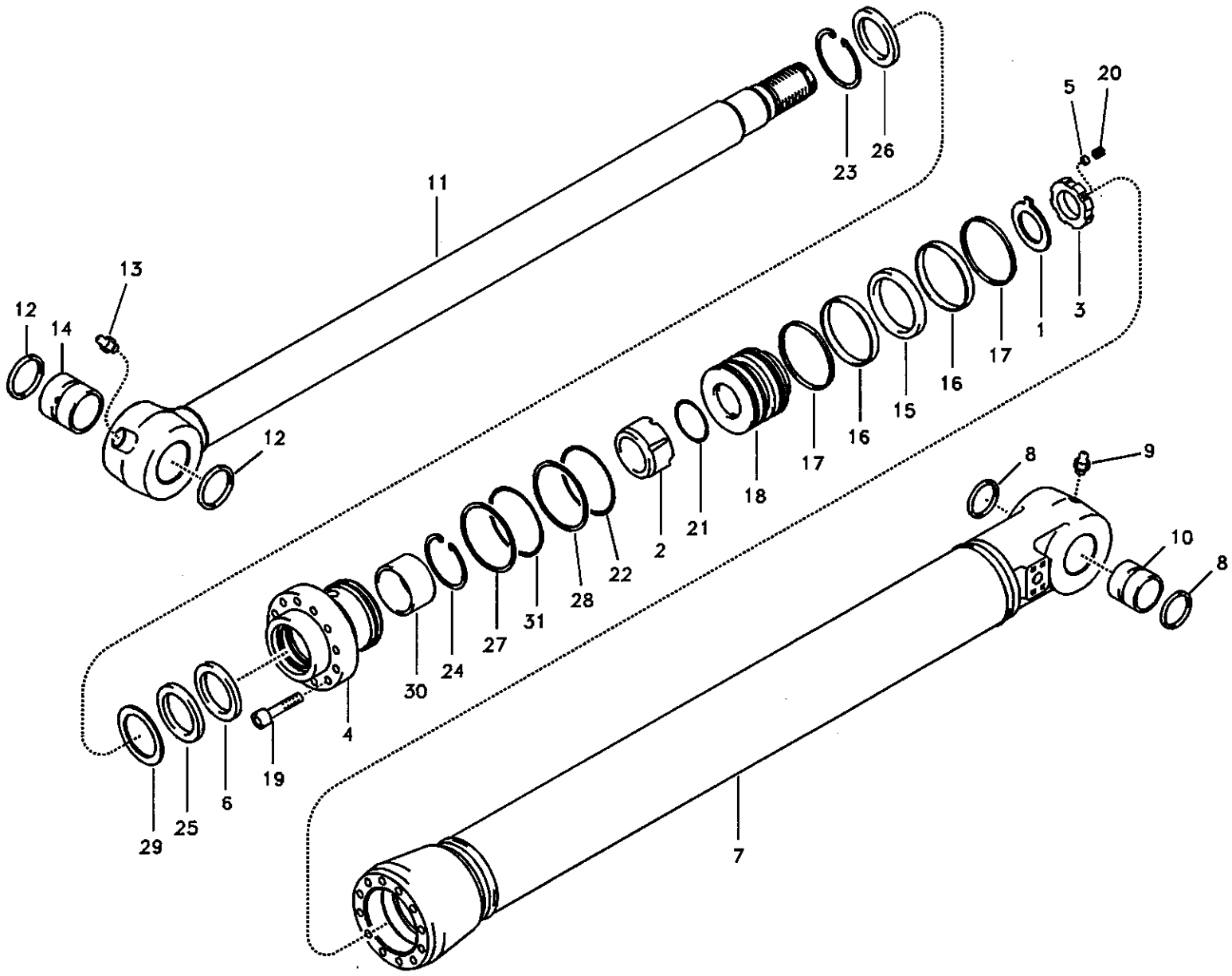

Volvo Construction Equipment

1013281

Fig.	Part No.	Quantity 1	2	3	PS	KIT	Description	Dénomination	Bezeichnung	품명	说明	Notes
15	VOE 14510892	1	1			K	•Seal	•Joint	•Dichtring	• 시일	• 密封	
16	SA 9565-11000	2	2			K	•Ring	•Anneau	•Ring	• 링	• 密封环	
17	SA 9568-01000	2	2			K	•Seal	•Joint	•Dichtring	• 시일	• 密封	
18	VOE 14510891	1	1				•Piston	•Piston	•Kolben	• 피스톤	• 活塞	
19	VOE 949445	11	11		SS		•Screw	•Vis	•Schraube	• 스크류	• 六角螺钉	
20	VOE 13963059	1	1				•Set Screw	•Vis Butee	•Anschlagschraub	• 세트 스크류	• 紧固螺钉	(VOE 963059)
21	VOE 990631	1	1			K	•O-ring	•Joint Torique	•O-Ring	• 오링	•0 形圈	
22	VOE 990595	1	1			K	•O-ring	•Joint Torique	•O-Ring	• 오링	•0 形圈	
23	SA 9556-07000	1	1				•Ring	•Anneau	•Ring	• 링	• 密封环	
24	SA 9557-06000	1	1				•Ring	•Anneau	•Ring	• 링	• 密封环	
25	SA 9563-20701	1	1			K	•Seal	•Joint	•Dichtring	• 시일	• 密封	
26	SA 9564-20700	1	1			K	•Seal	•Joint	•Dichtring	• 시일	• 密封	
27	SA 9566-20950	1	1		SS	K	•Ring	•Anneau	•Ring	• 링	• 密封环	SER NO 10001-12065 SER NO 30001-30156
	SA 9566-10900	1					•Ring	•Anneau	•Ring	• 링	• 密封环	SER NO 12066- SER NO 30157-
	VOE 14880839		1				•Ring	•Anneau	•Ring	• 링	• 密封环	SER NO 12066- SER NO 30157-
28	SA 9566-40950	1	1			K	•Ring	•Anneau	•Ring	• 링	• 密封环	
29	SA 9567-20701	1	1			K	•Ring	•Anneau	•Ring	• 링	• 密封环	
30	SA 9612-07040	1	1			K	•Bushing	•Bague	•Buchse	• 부싱	• 衬套	
31	SA 9511-22095	1	1				•O-ring	•Joint Torique	•O-Ring	• 오링	•0 形圈	SER NO 10001-12065 SER NO 30001-30156
	VOE 990640	1	1				•O-ring	•Joint Torique	•O-Ring	• 오링	•0 形圈	SER NO 12066- SER NO 30157-
100	VOE 14513718	1	1				Sealing Kit	Jeu Joints	Dichtungssatz	시일 킷	密封包	SER NO 10001-12065 SER NO 30001-30156
	VOE 14547310	1	1				Sealing Kit	Jeu Joints	Dichtungssatz	시일 킷	密封包	SER NO 12066- SER NO 30157-

1	8277540
2	8278141
3	
4	
5	

铲斗油缸，长距
롱 리치 버켓 실린더
Löffelzylinder, lange Ausladung
Vérin de godet longue portée
Bucket cylinder, long reach

Catalogue id	Group
56141	975
Illustr. No	Section
1013281	2700
Issue	Page
VOE 95E4356141	989

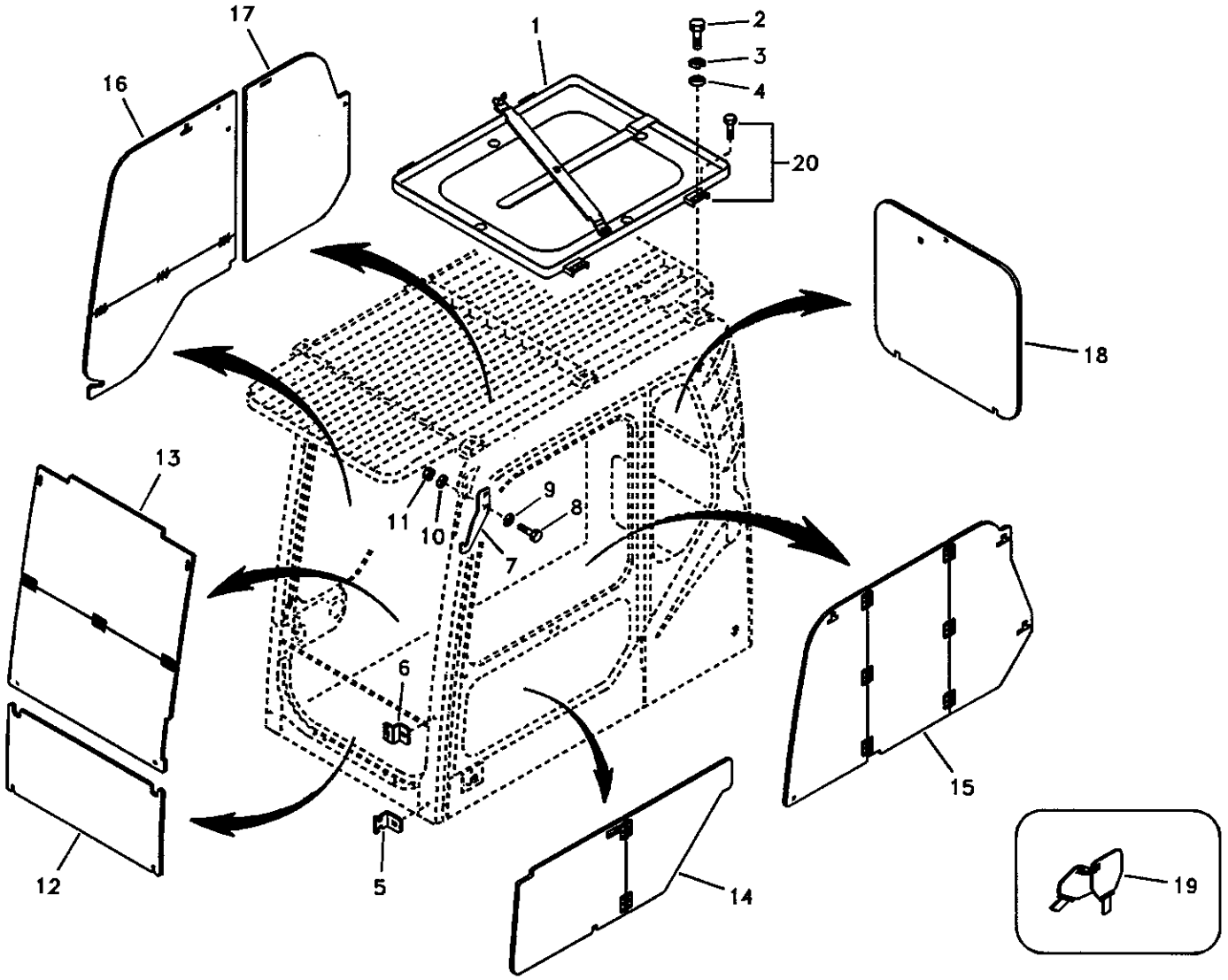
17
16
1
2
3
4
20
18
13
11
10
9
8
7
6
5
12
14
15
19

Fig.	Part No.	Quantity 1	2	3	PS	KIT	Description	Dénomination	Bezeichnung	품명	说明	Notes
1	VOE 14512662	1			SS		Box	Boîte	Kasten	박스	盒	SER NO 10001-10388
	VOE 14518341	1					Box	Boîte	Kasten	박스	盒	SER NO 10389- SER NO 30001-
2	VOE 978932	4					Screw	Vis	Schraube	스크류	六角螺钉	
3	VOE 955923	4					Spring Washer	Rondelle élastique	Federscheibe	스프링 와셔	弹簧垫圈	
4	VOE 955897	4			SS		Washer	Rondelle	Scheibe	와셔	垫圈	
5	VOE 14509865	2					Bracket	Console	Konsole	브라켓	支架	
6	VOE 14509864	2					Bracket	Console	Konsole	브라켓	支架	
7	VOE 14508479	2					Bracket	Console	Konsole	브라켓	支架	
8	VOE 983252	4					Screw	Vis	Schraube	스크류	六角螺钉	
9	VOE 955922	4					Spring Washer	Rondelle élastique	Federscheibe	스프링 와셔	弹簧垫圈	
10	VOE 960148	8					Washer	Rondelle	Scheibe	와셔	垫圈	
11	SA 9131-11000	4					Lock nut	Contre-ecrou	Sicherungsmutter	록 너트	锁紧螺母	
12	VOE 14509858	1					Cover	Capot	Haube	커버	罩盖	
13	VOE 14509857	1					Cover	Capot	Haube	커버	罩盖	
14	VOE 14509860	1					Cover	Capot	Haube	커버	罩盖	
15	VOE 14509859	1					Cover	Capot	Haube	커버	罩盖	
16	VOE 14511133	1					Cover	Capot	Haube	커버	罩盖	
17	VOE 14511134	1					Cover	Capot	Haube	커버	罩盖	
18	VOE 14512673	1					Cover	Capot	Haube	커버	罩盖	
19	VOE 14502426	1					Key	Clavette	Keil	키	锁销	
20	VOE 14517401	1					Channel	Barre U	U-träger	찬넬	滑槽	

1	8277803	防盗系统 도난 방지 장치 **Diebstahlschutz** **Système antivol** **Antitheft system**	Catalogue id **56141**	Group **992**
2			Illustr. No **1004117**	Section **100**
3			Issue **VOE 95E4356141**	Page **991**
4				
5				

REPLACED PARTS 교체부품

PIÉCES PÉRIMÉES ET REMPLACÉES 被更换零件

ERSETZTE ARTIKEL

Catalogue id	Group
56141	1000
Issue	**Page**
VOE 95E4356141	1

Part No	Replaced by	Quantity
SA 1030-61400	* * * USE	
	VOE 14523264	1.00
SA 1041-00750	* * * USE	
	VOE 14524761	1.00
SA 1042-00820	* * * USE	
	VOE 14523265	1.00
SA 1042-00830	* * * USE	
	VOE 14524170	1.00
SA 1066-09960	* * * USE	
	VOE 14521286	SS
VOE 11063256	* * * USE	
	VOE 951968	1.00
	VOE 957178	2.00
	VOE 961236	1.00
	VOE 1661683	1.00
	VOE 1661686	1.00
	VOE 968725	1.00
	VOE 1676554	1.00
	VOE 1699830	SS
	VOE 11063242	1.00
SA 1116-00240	* * * USE	
	VOE 14523120	SS
SA 1122-00220	* * * USE	
	VOE 14526226	SS
SA 1122-04520	* * * USE	
	VOE 11039255	SS
SA 1123-02341	* * * USE	
	VOE 14525233	1.00
SA 1123-02950	* * * USE	
	VOE 14523026	SS
SA 1123-02970	* * * USE	
	VOE 14529180	1.00
SA 1123-04620	* * * USE	
	VOE 14529217	1.00
SA 1125-03040	* * * USE	
	VOE 14528506	1.00
SA 1128-00060	* * * USE	
	VOE 14517753	1.00
SA 1128-00310	* * * USE	
	VOE 14517754	1.00
SA 1128-00640	* * * USE	
	VOE 14517571	1.00
SA 1141-02230	* * * USE	
	VOE 14532369	1.00
SA 1142-00012	* * * USE	
	VOE 14524179	1.00
SA 1142-00930	* * * USE	
	VOE 14524189	SS
SA 1142-30640	* * * USE	
	VOE 14524173	1.00
SA 1143-01270	* * * USE	
	VOE 14524184	1.00
SA 1146-01330	* * * USE	
	VOE 14522847	1.00
SA 1148-00041	* * * USE	
	VOE 14526664	1.00
SA 1153-00810	* * * USE	
	VOE 14523953	1.00
SA 1166-31040	* * * USE	
	VOE 14527606	1.00
VOE 11700258	* * * USE	
	VOE 20412745	1.00
VOE 11700354	* * * USE	
	VOE 13947281	1.00
SA 1171-70011	* * * USE	
	VOE 14522515	1.00
SA 1171-70031	* * * USE	
	VOE 14522518	1.00
SA 1171-73012	* * * USE	
	VOE 14519795	SS
SA 1171-80011	* * * USE	
	VOE 14522521	SS
SA 1171-80051	* * * USE	
	VOE 14522523	SS
SA 1171-89510	* * * USE	
	VOE 11988208	1.00
SA 1171-89530	* * * USE	
	VOE 11045721	1.00
SA 1171-90620	* * * USE	
	VOE 14522370	1.00
VOE 11713284	* * * USE	
	VOE 3943382	1.00
SA 1174-53151	* * * USE	
	VOE 14532704	1.00
	VOE 14532955	2.00
SA 1181-00020	* * * USE	
	VOE 14528559	1.00
SA 1181-00120	* * * USE	
	SA 1081-03960	1.00
SA 1192-03700	* * * USE	
	VOE 14518589	1.00
VOE 14500033	* * * USE	
	VOE 14506889	1.00
VOE 14500048	* * * USE	
	SA 7273-10611	1.00
VOE 14500049	* * * USE	
	SA 7273-10231	1.00
VOE 14500057	* * * USE	
	SA 7273-10930	1.00
VOE 14500058	* * * USE	
	SA 7273-10340	1.00
VOE 14500395	* * * USE	
	VOE 14529132	1.00
VOE 14500438	* * * USE	
	VOE 14526665	1.00
VOE 14503076	* * * USE	
	VOE 14527266	SS
VOE 14503255	* * * USE	
	VOE 14520415	1.00
VOE 14503436	* * * USE	
	VOE 14524064	SS
VOE 14504526	* * * USE	
	VOE 14536218	1.00
VOE 14504852	* * * USE	
	VOE 14527186	1.00
VOE 14504854	* * * USE	
	VOE 14518354	1.00
VOE 14505323	* * * USE	
	VOE 14512144	SS
VOE 14505513	* * * USE	
	VOE 14520400	SS
VOE 14505663	* * * USE	
	VOE 14524836	SS
VOE 14505781	* * * USE	
	VOE 14526312	1.00
VOE 14505788	* * * USE	
	VOE 14526313	1.00
VOE 14505790	* * * USE	
	VOE 14526314	1.00
VOE 14506762	* * * USE	
	VOE 14525163	1.00
VOE 14506773	* * * USE	
	VOE 14521276	1.00
	VOE 14521277	1.00
VOE 14506776	* * * USE	
	VOE 14521277	1.00
VOE 14506815	* * * USE	
	VOE 14524719	1.00
VOE 14506816	* * * USE	
	VOE 14524720	1.00
VOE 14506823	* * * USE	
	VOE 14527692	1.00
VOE 14506824	* * * USE	
	VOE 14527693	1.00
VOE 14506826	* * * USE	
	VOE 14524736	1.00
VOE 14506827	* * * USE	
	VOE 14524737	1.00

Part No	Replaced by	Quantity
VOE 14506830	* * * USE	
	VOE 14520278	1.00
VOE 14506831	* * * USE	
	VOE 14520279	1.00
VOE 14506832	* * * USE	
	VOE 14520280	1.00
VOE 14506833	* * * USE	
	VOE 14520281	1.00
VOE 14506865	* * * USE	
	VOE 14527485	1.00
VOE 14507111	* * * USE	
	VOE 14536219	1.00
VOE 14508089	* * * USE	
	VOE 14530485	1.00
	VOE 14530487	1.00
VOE 14508090	* * * USE	
	VOE 14530485	1.00
	VOE 14530487	1.00
VOE 14508102	* * * USE	
	VOE 14523088	1.00
VOE 14508432	* * * USE	
	VOE 14532711	1.00
VOE 14508433	* * * USE	
	VOE 14532712	1.00
VOE 14508489	* * * USE	
	VOE 14521988	1.00
VOE 14508496	* * * USE	
	VOE 14518250	SS
VOE 14508617	* * * USE	
	VOE 14530961	1.00
VOE 14508631	* * * USE	
	VOE 14520379	1.00
VOE 14508636	* * * USE	
	VOE 14518743	1.00
VOE 14508645	* * * USE	
	VOE 14521281	1.00
VOE 14508736	* * * USE	

Part No	Replaced by	Quantity
	VOE 14524738	1.00
VOE 14508835	* * * USE	
	VOE 14521945	1.00
VOE 14508838	* * * USE	
	VOE 14521942	SS
VOE 14509332	* * * USE	
	VOE 14521223	SS
VOE 14509347	* * * USE	
	VOE 14523019	1.00
	VOE 14523020	1.00
VOE 14509697	* * * USE	
	VOE 14521989	1.00
VOE 14510281	* * * USE	
	VOE 14524830	1.00
VOE 14510883	* * * USE	
	VOE 14522846	1.00
VOE 14510890	* * * USE	
	VOE 14522849	1.00
VOE 14511103	* * * USE	
	VOE 14880546	1.00
VOE 14511799	* * * USE	
	VOE 14524842	SS
VOE 14511905	* * * USE	
	VOE 14536493	1.00
VOE 14512014	* * * USE	
	VOE 14524845	1.00
VOE 14512032	* * * USE	
	VOE 14524827	1.00
VOE 14512144	* * * USE	
	VOE 14532821	1.00
VOE 14512359	* * * USE	
	VOE 14519074	1.00
VOE 14512360	* * * USE	
	VOE 14519075	1.00
VOE 14512429	* * * USE	
	VOE 14522908	SS
VOE 14512430	* * * USE	

Part No	Replaced by	Quantity
	VOE 14523659	1.00
VOE 14512538	* * * USE	
	VOE 14533403	1.00
VOE 14512662	* * * USE	
	VOE 14518341	1.00
VOE 14512697	* * * USE	
	VOE 14515418	1.00
VOE 14512699	* * * USE	
	SA 9624-11617	1.00
VOE 14512723	* * * USE	
	VOE 14532703	1.00
	VOE 14532955	2.00
VOE 14512888	* * * USE	
	VOE 14523660	1.00
VOE 14512987	* * * USE	
	VOE 14527267	1.00
VOE 14513662	* * * USE	
	VOE 14522411	1.00
VOE 14514090	* * * USE	
	VOE 14518349	1.00
	VOE 11988194	1.00
VOE 14514484	* * * USE	
	SA 1174-53340	
VOE 14514560	* * * USE	
	VOE 14522900	1.00
VOE 14514729	* * * USE	
	VOE 14524823	SS
VOE 14514730	* * * USE	
	VOE 14524826	SS
VOE 14514731	* * * USE	
	VOE 14536494	1.00
VOE 14514732	* * * USE	
	VOE 14524829	1.00
VOE 14514733	* * * USE	
	VOE 14524832	1.00
VOE 14514734	* * * USE	
	VOE 14524838	1.00

Part No	Replaced by	Quantity
VOE 14514735	* * * USE	
	VOE 14524841	1.00
VOE 14514736	* * * USE	
	VOE 14524844	1.00
VOE 14514737	* * * USE	
	VOE 14524847	1.00
VOE 14514951	* * * USE	
	VOE 14528890	1.00
VOE 14515086	* * * USE	
	VOE 14517573	1.00
VOE 14515087	* * * USE	
	VOE 14517654	1.00
VOE 14515171	* * * USE	
	VOE 14517749	1.00
VOE 14515183	* * * USE	
	VOE 14513688	SS
VOE 14515184	* * * USE	
	VOE 14511623	1.00
VOE 14515336	* * * USE	
	VOE 14526805	1.00
VOE 14515380	* * * USE	
	VOE 14520284	1.00
VOE 14515555	* * * USE	
	VOE 14521370	SS
VOE 14515584	* * * USE	
	VOE 14520282	1.00
VOE 14516442	* * * USE	
	VOE 14528621	1.00
VOE 14516491	* * * USE	
	VOE 14521845	1.00
VOE 14517033	* * * USE	
	VOE 14210918	1.00
VOE 14517040	* * * USE	
	VOE 14510911	
VOE 14517120	* * * USE	
	VOE 14521289	1.00
VOE 14517189	* * * USE	

REPLACED PARTS 교체부품

PIÉCES PÉRIMÉES ET REMPLACÉES 被更换零件

ERSETZTE ARTIKEL

Catalogue id	Group
56141	**1000**
Issue	Page
VOE 95E4356141	**2**

REPLACED PARTS 교체부품

PIÉCES PÉRIMÉES ET REMPLACÉES 被更换零件

ERSETZTE ARTIKEL

Catalogue id	Group
56141	1000
Issue	**Page**
VOE 95E4356141	3

Part No	Replaced by	Quantity
	VOE 14528895	1.00
VOE 14517406	*** USE	
	VOE 14522077	1.00
VOE 14517499	*** USE	
	VOE 14518019	
VOE 14517542	*** USE	
	VOE 14519073	1.00
VOE 14517563	*** USE	
	VOE 14518653	1.00
VOE 14517761	*** USE	
	VOE 14522031	1.00
VOE 14517857	*** USE	
	VOE 14536225	1.00
VOE 14517974	*** USE	
	VOE 14518717	1.00
VOE 14517982	*** USE	
	VOE 14526315	1.00
VOE 14518083	*** USE	
	VOE 14526316	1.00
VOE 14518085	*** USE	
	VOE 14526317	1.00
VOE 14518247	*** USE	
	VOE 14520391	1.00
VOE 14518251	*** USE	
	VOE 14523603	1.00
VOE 14518360	*** USE	
	VOE 14530137	1.00
VOE 14518629	*** USE	
	VOE 14520313	SS
VOE 14519506	*** USE	
	VOE 14526318	1.00
VOE 14519510	*** USE	
	VOE 14526319	1.00
VOE 14519681	*** USE	
	VOE 14532726	1.00
VOE 14519795	*** USE	
	VOE 14521745	1.00
VOE 14520400	*** USE	
	VOE 14530573	1.00
VOE 14520570	*** USE	
	VOE 14530323	1.00
VOE 14521223	*** USE	
	VOE 14532727	1.00
VOE 14521278	*** USE	
	VOE 14513749	1.00
VOE 14521286	*** USE	
	VOE 14522195	1.00
VOE 14521942	*** USE	
	VOE 14525035	1.00
VOE 14521980	*** USE	
	VOE 14528353	1.00
VOE 14522074	*** USE	
	VOE 14527743	SS
VOE 14522242	*** USE	
	VOE 14531223	1.00
VOE 14522521	*** USE	
	VOE 14529612	1.00
VOE 14522523	*** USE	
	VOE 14529614	1.00
VOE 14522908	*** USE	
	VOE 14534547	1.00
VOE 14523658	*** USE	
	VOE 14535513	1.00
VOE 14524189	*** USE	
	VOE 14521451	1.00
VOE 14524426	*** USE	
	VOE 14532555	1.00
VOE 14524823	*** USE	
	VOE 14528187	1.00
VOE 14524824	*** USE	
	VOE 14528188	1.00
VOE 14524826	*** USE	
	VOE 14528191	1.00
VOE 14524836	*** USE	
	VOE 14529716	SS
VOE 14524839	*** USE	
	VOE 14529729	SS
VOE 14524842	*** USE	
	VOE 14529736	1.00
VOE 14524845	*** USE	
	VOE 14530040	SS
VOE 14525366	*** USE	
	VOE 14528732	1.00
VOE 14525452	*** USE	
	VOE 14530508	1.00
VOE 14526161	*** USE	
	VOE 14527151	1.00
VOE 14526226	*** USE	
	VOE 14531201	1.00
VOE 14526728	*** USE	
	VOE 14535058	1.00
VOE 14526730	*** USE	
	VOE 14535062	1.00
VOE 14527158	*** USE	
	VOE 14527149	1.00
VOE 14527214	*** USE	
	VOE 14533879	1.00
VOE 14527743	*** USE	
	VOE 14530739	SS
VOE 14527744	*** USE	
	VOE 14531167	SS
VOE 14529181	*** USE	
	VOE 14535346	1.00
VOE 14529716	*** USE	
	VOE 14532060	1.00
	VOE 14531712	1.00
	VOE 14531713	1.00
	VOE 14531711	1.00
	VOE 14531714	1.00
	VOE 14531715	1.00
	VOE 14880685	1.00
	VOE 946440	5.00
	VOE 14530676	3.00
	VOE 14500290	2.00
VOE 14529729	*** USE	
	VOE 14532062	1.00
	VOE 14530671	1.00
	VOE 14530672	1.00
	VOE 14530670	1.00
	VOE 14530673	1.00
	VOE 14530674	1.00
	VOE 14880685	1.00
	VOE 946440	9.00
	VOE 14530676	4.00
	VOE 14500290	4.00
	VOE 14500291	1.00
VOE 14529743	*** USE	
	VOE 14532058	1.00
	VOE 14532008	2.00
	VOE 14532009	2.00
	VOE 946440	10.00
	VOE 14530676	4.00
	VOE 14529741	2.00
	VOE 14500291	4.00
VOE 14529756	*** USE	
	VOE 14533603	1.00
VOE 14529758	OLD.THAN 3 YEAR	
VOE 14529953	*** USE	
	VOE 14531532	1.00
	VOE 14510137	1.00
	SA 9511-22230	1.00
	SA 9426-20050	1.00
	VOE 14510697	1.00
VOE 14529955	*** USE	
	VOE 14531533	1.00
	VOE 14510137	1.00
	SA 9511-22230	1.00
	SA 9426-20050	1.00

Part No	Replaced by	Quantity
	VOE 14510697	1.00
VOE 14530000	* * * USE	
	VOE 14538703	1.00
VOE 14530003	* * * USE	
	VOE 14531007	1.00
VOE 14530040	* * * USE	
	VOE 14532066	1.00
	VOE 14531894	1.00
	VOE 14531895	1.00
	VOE 14531893	1.00
	VOE 14531896	1.00
	VOE 14531897	1.00
	VOE 14880686	1.00
	VOE 946440	8.00
	VOE 14530676	5.00
	VOE 14500290	2.00
	VOE 14500291	1.00
VOE 14530198	* * * USE	
	VOE 14530360	1.00
VOE 14530200	* * * USE	
	VOE 14530361	1.00
VOE 14530739	* * * USE	
	VOE 14536717	1.00
VOE 14531167	* * * USE	
	VOE 14536716	1.00
VOE 14532251	* * * USE	
	VOE 14536715	1.00
VOE 14532313	OLD.THAN 3 YEAR	
VOE 14532314	OLD.THAN 3 YEAR	
VOE 14533137	* * * USE	
	VOE 14537186	1.00
VOE 14533401	* * * USE	
	VOE 14532821	1.00
VOE 14534030	* * * USE	
	VOE 14533604	1.00
VOE 14534046	* * * USE	
	VOE 14533607	1.00

Part No	Replaced by	Quantity
VOE 14535387	* * * USE	
	VOE 14533612	1.00
VOE 14535457	* * * USE	
	VOE 14525082	1.00
VOE 14535475	* * * USE	
	SA 9676-38000	1.00
VOE 14536737	* * * USE	
	VOE 14545417	1.00
VOE 14540763	* * * USE	
	VOE 14541091	1.00
VOE 14880159	* * * USE	
	VOE 14880319	1.00
VOE 14880160	* * * USE	
	VOE 14880320	1.00
VOE 14881146	* * * USE	
	VOE 14881147	1.00
VOE 1542780	* * * USE	
	FÖR VOLVO BM	
	VOE 11000233	1.00
	FÖR MICHIGAN	
	MI 12001371	1.00
SA 2022-04750	* * * USE	
	VOE 14376417	SS
VOE 20405589	* * * USE	
	VOE 20557208	1.00
VOE 20459067	* * * USE	
	FOR EW180B	
	VOE 20502563	SS
	FOR L60E/L70E/L	
	VOE 20498227	1.00
	FORL120E/EC240B	
	VOE 20498227	1.00
	FOR G710B/720B/	
	VOE 20498227	1.00
	FOR EC140B	
	VOE 20498227	1.00
	FOR EC210B	

Part No	Replaced by	Quantity
	VOE 20498227	1.00
VOE 20459166	* * * USE	
	VOE 20502113	SS
VOE 20459239	* * * USE	
	VOE 20492757	SS
VOE 20459252	* * * USE	
	VOE 20405626	1.00
VOE 20459267	* * * USE	
	VOE 20534716	1.00
VOE 20459843	* * * USE	
	VOE 24426690	1.00
VOE 20459844	* * * USE	
	VOE 24426691	1.00
VOE 20459946	* * * USE	
	VOE 20555065	1.00
VOE 20460107	* * * USE	
	VOE 20567447	1.00
VOE 20460122	* * * USE	
	VOE 20555437	SS
VOE 20460240	* * * USE	
	VOE 13947628	1.00
VOE 20482779	* * * USE	
	VOE 20537210	1.00
VOE 20482788	* * * USE	
	VOE 20532944	SS
VOE 20482789	* * * USE	
	VOE 20459219	1.00
VOE 20551431	* * * USE	
	VOE 20768518	1.00
SA 7117-30280	* * * USE	
	VOE 14528728	1.00
SA 7210-00940	* * * USE	
	VOE 14525542	1.00
SA 8230-00210	* * * USE	
	SA 9512-02131	1.00
SA 8230-00990	* * * USE	
	SA 795930000	1.00

Part No	Replaced by	Quantity
SA 8230-08870	* * * USE	
	SA 8230-08871	SS
SA 8230-08871	* * * USE	
	SA 7223-02210	1.00
SA 8230-10540	* * * USE	
	SA 7270-11000	1.00
SA 8230-10560	* * * USE	
	SA 8230-10561	SS
SA 8230-10600	* * * USE	
	SA 7271-11040	1.00
SA 8230-10690	* * * USE	
	SA 7272-03121	1.00
SA 8230-10740	* * * USE	
	SA 7272-03110	1.00
SA 8230-10750	* * * USE	
	SA 7272-03140	1.00
SA 8230-11060	* * * USE	
	SA 7273-10030	1.00
SA 8230-11080	* * * USE	
	SA 7273-10060	1.00
SA 8230-11100	* * * USE	
	SA 7273-10070	1.00
SA 8230-11200	* * * USE	
	SA 7273-10100	1.00
SA 8230-11240	* * * USE	
	SA 7273-10140	1.00
SA 8230-11330	* * * USE	
	SA 7273-10180	1.00
SA 8230-11380	* * * USE	
	SA 7273-10192	1.00
SA 8230-11470	* * * USE	
	SA 7273-10240	1.00
SA 8230-11780	* * * USE	
	SA 7273-10290	1.00
SA 8230-11810	* * * USE	
	SA 7273-10310	1.00
SA 8230-11870	* * * USE	

REPLACED PARTS 교체부품

PIÉCES PÉRIMÉES ET REMPLACÉES 被更换零件

ERSETZTE ARTIKEL

Catalogue id	Group
56141	1000
Issue	Page
VOE 95E4356141	4

REPLACED PARTS 교체부품

PIÉCES PÉRIMÉES ET REMPLACÉES 被更换零件

ERSETZTE ARTIKEL

Catalogue id	Group
56141	1000
Issue	Page
VOE 95E4356141	5

Part No	Replaced by	Quantity
	SA 7273-10320	1.00
SA 8230-11880	*** USE	
	SA 7273-10330	1.00
SA 8230-11940	*** USE	
	SA 7273-10360	1.00
SA 8230-12020	*** USE	
	SA 7273-10380	1.00
SA 8230-12050	*** USE	
	SA 7273-10400	1.00
SA 8230-12060	*** USE	
	SA 7273-10410	1.00
SA 8230-12070	*** USE	
	SA 7273-10420	1.00
SA 8230-12080	*** USE	
	SA 7273-10430	1.00
SA 8230-12100	*** USE	
	SA 7273-10450	1.00
SA 8230-12300	*** USE	
	SA 7270-11050	1.00
SA 8230-12500	*** USE	
	SA 7270-11101	1.00
SA 8230-12570	*** USE	
	SA 7270-30160	1.00
SA 8230-12660	*** USE	
	VOE 14513267	1.00
SA 8230-12780	*** USE	
	SA 7273-10490	1.00
SA 8230-12810	*** USE	
	SA 7273-10500	1.00
SA 8230-12920	*** USE	
	SA 7273-10540	1.00
SA 8230-12930	*** USE	
	SA 7273-10550	1.00
SA 8230-12940	*** USE	
	SA 7273-10560	1.00
SA 8230-12960	*** USE	
	SA 7273-10580	1.00
SA 8230-13030	*** USE	
	SA 7273-10600	1.00
SA 8230-13070	*** USE	
	SA 7273-10630	1.00
SA 8230-13080	*** USE	
	SA 7273-10640	1.00
SA 8230-13150	*** USE	
	SA 7273-10661	1.00
SA 8230-13240	*** USE	
	SA 7273-10680	1.00
SA 8230-13280	*** USE	
	SA 7273-10740	1.00
SA 8230-13310	*** USE	
	SA 9211-10000	1.00
SA 8230-13340	*** USE	
	SA 7273-10730	1.00
SA 8230-13430	*** USE	
	VOE 14512954	1.00
SA 8230-13440	*** USE	
	VOE 14511642	1.00
SA 8230-19730	*** USE	
	SA 8230-19731	1.00
SA 8230-23000	*** USE	
	SA 9016-20811	1.00
SA 8230-23170	*** USE	
	SA 9213-14000	1.00
SA 8230-25700	*** USE	
	SA 9541-02015	1.00
SA 8230-25730	*** USE	
	VOE 14505033	1.00
SA 8230-32870	*** USE	
	SA 7273-10670	1.00
SA 8240-00490	*** USE	
	VOE 14523751	1.00
SA 9011-11005	*** USE	
	VOE 983251	1.00
SA 9011-21614	*** USE	
	VOE 978939	SS
SA 9016-10807	*** USE	
	SA 9016-20807	1.00
SA 9041-10803	*** USE	
	VOE 946440	1.00
SA 9041-10805	*** USE	
	VOE 13945444	1.00
SA 9111-12000	*** USE	
	VOE 979022	1.00
SA 9114-10800	*** USE	
	VOE 983303	1.00
SA 9213-10000	*** USE	
	VOE 955922	1.00
SA 9213-16000	*** USE	
	VOE 955926	1.00
VOE 940090	*** USE	
	FOR VOLVO BM	
	VOE 13940090	1.00
	FOR MICHIGAN	
	VOE 12000082	1.00
SA 9411-96290	*** USE	
	VOE 14880380	1.00
SA 9412-22070	*** USE	
	SA 9412-12150	1.00
SA 9453-03608	*** USE	
	VOE 14881320	1.00
VOE 945407	*** USE	
	FOR VOLVO	
	VOE 13945407	1.00
	FOR MICHIGAN	
	VOE 12000434	NS
VOE 945444	*** USE	
	FÖR VOLVO BM	
	VOE 13945444	1.00
	FÖR MICHIGAN	
	VOE 12000109	NS
VOE 946173	*** USE	
	FOR VOLVO BM	
	VOE 13946173	1.00
	FOR MICHIGAN	
	MI 11702090	NS
VOE 946544	*** USE	
	FÖR VOLVO BM	
	VOE 13946544	1.00
	FÖR MICHIGAN	
	VOE 12000515	NS
VOE 947542	*** USE	
	VOE 13947542	1.00
VOE 947760	*** USE	
	FÖR VOLVO BM	
	VOE 13947760	1.00
	FÖR MICHIGAN	
	VOE 12000579	NS
VOE 948400	*** USE	
	FÖR VOLVO BM	
	VOE 13948400	1.00
	FÖR MICHIGAN	
	VOE 12000612	SS
VOE 949445	*** USE	
	FÖR VOLVO BM	
	VOE 13949445	1.00
	FÖR MICHIGAN	
	VOE 12000146	SS
VOE 955897	*** USE	
	FOR VOLVO BM	
	VOE 13955897	1.00
	FOR MICHIGAN	
	VOE 12003881	1.00
VOE 955900	*** USE	
	FOR VOLVO BM	
	VOE 13955900	1.00
	FOR MICHIGAN	
	VOE 12000814	NS
SA 9566-10100	*** USE	

Part No	Replaced by	Quantity	Part No	Replaced by	Quantity	Part No	Replaced by	Quantity	Part No	Replaced by	Quantity
	VOE 14880814	1.00									
SA 9566-20950	*** USE										
	VOE 14880839	1.00									
SA 9566-40650	*** USE										
	VOE 14880863	1.00									
SA 9624-11417	*** USE										
	VOE 14517946	1.00									
SA 9624-11621	*** USE										
	VOE 14517941	1.00									
SA 9624-11821	*** USE										
	VOE 14517940	1.00									
VOE 965175	*** USE										
	FOR VOLVO BM										
	VOE 13965175	1.00									
	FOR MICHIGAN										
	MI 12001248	1.00									
VOE 965186	*** USE										
	FOR VOLVO BM										
	VOE 13965186	1.00									
	FOR MICHIGAN										
	MI 11702088	1.00									
VOE 965191	*** USE										
	FOR VOLVO BM										
	VOE 13965191	1.00									
	FOR MICHIGAN										
	VOE 12001515	1.00									
SA 9676-14000	*** USE										
	VOE 14880995	1.00									
VOE 967665	*** USE										
	VOE 13968056	1.00									
VOE 969162	*** USE										
	VOE 13969162	1.00									
VOE 978939	*** USE										
	VOE 14881196	1.00									

NUMERICAL INDEX

RÉPERTOIRE DE NUMÉROS

NUMMERNREGISTER

부품번호 색인

数字索引

Catalogue id	Group
56141	1000
Issue	Page
VOE 95E4356141	1

Part No	Group	Sect	Page
SA 1010-11360	912	2000	617
SA 1010-11360	912	2100	621
SA 1010-11360	916	2200	765
SA 1012-00160	256	100	131
SA 1012-00160	860	500	471
SA 1012-01500	431	300	271
SA 1012-01500	911	100	559
SA 1022-04921	916	300	721
SA 1023-02350	830	100	433
SA 1023-05050	364	100	195
SA 1025-01520	870	100	475
SA 1025-01520	874	100	489
SA 1030-61400	911	500	571
SA 1030-61460	911	500	571
SA 1040-65471	914	2000	701
SA 1040-65471	916	2400	771
SA 1040-65471	916	2450	775
SA 1040-80490	914	400	669
SA 1040-80490	916	600	733
SA 1040-80490	924	100	817
SA 1040-80490	924	400	823
SA 1040-80490	924	500	825
SA 1040-84640	924	1000	829
SA 1040-95320	975	2700	987
SA 1041-00750	911	100	559
SA 1042-00820	911	500	573
SA 1042-00830	911	500	573
SA 1042-11650	914	500	675
SA 1042-11650	916	2400	771
SA 1042-11650	916	2450	775
SA 1042-11650	916	2500	781
SA 1042-11650	924	1000	829
SA 1042-11981	924	1000	829
SA 1048-10300	914	400	673
SA 1048-10530	914	100	659
SA 1048-10530	914	200	663
SA 1048-10530	914	300	665
SA 1048-10530	914	2000	701
SA 1048-10530	916	700	739
SA 1048-10530	916	2400	771
SA 1048-10530	916	2450	775
SA 1048-10540	914	300	665
SA 1048-10540	914	2200	707
SA 1048-10540	914	2300	711
SA 1048-10540	914	2400	713
SA 1048-10540	916	2600	785
SA 1048-10560	914	500	675
SA 1048-10560	916	2400	771
SA 1048-10560	916	2450	775
SA 1048-10560	916	2500	781
SA 1050-14201	492	100	299
SA 1053-00071	716	100	321
SA 1053-00071	716	200	323
SA 1053-00361	716	100	321
SA 1053-00410	716	100	321
SA 1053-00410	716	200	323
SA 1053-00431	716	100	321
SA 1055-01530	492	100	299
SA 1066-09960	841	100	449
SA 1070-13030	925	250	859
SA 1070-13040	925	250	859
SA 1070-61272	925	100	851
SA 1070-61272	925	200	855
SA 1070-61272	925	250	859
SA 1070-61272	925	400	863
SA 1070-61272	925	500	865
SA 1070-61272	925	1500	873
SA 1070-61320	925	500	865
SA 1073-00320	974	100	897
SA 1073-00320	974	1000	903
SA 1073-00320	974	2000	915
SA 1073-00570	974	100	897
SA 1073-00570	974	1000	903
SA 1073-00570	974	2000	915
SA 1073-00570	974	2500	921
SA 1073-00570	975	100	931
SA 1073-00570	975	200	933
SA 1073-00570	975	300	935
SA 1073-05290	974	2100	917
SA 1073-05300	974	2100	917
SA 1074-01420	916	2000	757
SA 1074-01431	916	2000	757
SA 1074-07490	916	300	721
SA 1081-00300	775	1000	365
SA 1081-00471	775	800	359
SA 1081-01051	775	1000	365
SA 1081-01070	775	1000	365
SA 1081-01191	775	1000	365
SA 1081-01191	775	1100	367
SA 1082-02330	775	100	341
SA 1082-02330	775	200	351
SA 1092-03130	897	200	535
SA 1114-00370	252	100	125
SA 1116-00240	234	100	97
SA 1122-00220	372	200	243
SA 1122-00940	371	200	213
SA 1122-01240	352	100	175
SA 1122-01240	356	100	177
SA 1122-01240	356	200	179
SA 1122-01240	356	300	181
SA 1122-01690	371	800	235
SA 1122-04520	362	100	183
SA 1123-00290	356	300	181
SA 1123-00290	369	100	207
SA 1123-00290	372	200	241
SA 1123-01900	356	300	181
SA 1123-01900	369	100	207
SA 1123-01900	372	200	241
SA 1123-02341	372	200	241
SA 1123-02950	364	200	199
SA 1123-02970	364	200	199
SA 1123-04320	393	100	255
SA 1123-04620	387	100	251
SA 1125-03040	870	100	475
SA 1125-03040	874	100	489
SA 1128-00030	234	300	101
SA 1128-00060	234	300	103
SA 1128-00310	234	300	103
SA 1128-00410	234	300	101
SA 1128-00530	234	300	103
SA 1128-00640	234	300	101
SA 1141-00010	911	100	559
SA 1141-00030	911	100	559
SA 1141-00080	911	100	559
SA 1141-00080	911	100	561
SA 1141-01021	911	100	559
SA 1141-02230	911	100	559
SA 1142-00012	913	100	625
SA 1142-00012	913	200	629
SA 1142-00930	441	500	285
SA 1142-00930	441	600	287
SA 1142-01250	911	400	569
SA 1142-01260	911	400	569
SA 1142-01490	916	1300	751
SA 1142-03110	911	200	563
SA 1142-03120	911	400	569
SA 1142-03130	911	400	569
SA 1142-03140	911	400	569
SA 1142-03150	911	400	569
SA 1142-03161	911	400	569
SA 1142-03290	911	500	573
SA 1142-03530	911	200	563
SA 1142-30640	924	1000	829
SA 1143-01270	441	100	277
SA 1143-01270	441	200	279
SA 1146-00062	443	200	297
SA 1146-00062	911	200	563
SA 1146-00090	443	200	297
SA 1146-00101	443	200	297
SA 1146-00220	974	3000	923
SA 1146-00220	975	2500	983
SA 1146-00380	975	1500	971
SA 1146-00390	975	1500	973
SA 1146-00390	975	1600	979
SA 1146-00610	975	2500	983
SA 1146-00670	443	200	297
SA 1146-01330	975	2700	987
SA 1146-01410	975	1500	973
SA 1146-01410	975	1600	979
SA 1146-01480	975	2700	987
SA 1146-02880	975	1500	969
SA 1146-02880	975	1600	977
SA 1146-06540	975	1600	977
SA 1146-06870	974	3000	923
SA 1146-06870	974	3400	927
SA 1146-06870	975	1500	971
SA 1146-06870	975	1600	977
SA 1146-06870	975	2500	983
SA 1146-06870	975	2700	987
SA 1146-06880	974	3000	923
SA 1146-06880	975	2500	983
SA 1146-06890	975	1500	969
SA 1146-06890	975	1600	977
SA 1146-06900	974	3400	927
SA 1146-06910	975	2700	987

Part No	Group	Sect	Page
SA 1146-07200	974	3400	927
SA 1146-08090	974	3000	923
SA 1146-08090	975	2500	983
SA 1146-08110	975	1500	971
SA 1146-08110	975	1600	977
SA 1146-08130	974	3400	927
SA 1146-08170	975	2700	987
SA 1148-00041	914	900	687
SA 1148-01890	914	100	657
SA 1148-01890	914	1100	689
SA 1148-01900	914	100	657
SA 1148-01900	914	1100	689
SA 1153-00810	716	100	321
SA 1153-00810	716	200	323
SA 1153-00820	716	100	321
SA 1162-06200	860	100	463
SA 1162-06200	860	200	465
SA 1162-06230	860	200	465
SA 1164-20021	715	200	315
SA 1164-20031	715	200	315
SA 1165-00381	718	700	333
SA 1165-00391	718	700	333
SA 1165-00400	718	700	333
SA 1166-30540	841	100	447
SA 1166-31040	810	700	391
SA 1166-31300	810	700	391
SA 1171-00012	925	500	865
SA 1171-00031	925	500	865
SA 1171-00041	925	500	865
SA 1171-00071	925	500	865
SA 1171-00092	925	500	865
SA 1171-00171	925	250	859
SA 1171-00171	925	500	865
SA 1171-00171	925	1200	871
SA 1171-00181	925	250	859
SA 1171-00181	925	500	865
SA 1171-00181	925	1200	871
SA 1171-00412	925	1200	871
SA 1171-00470	925	1200	871
SA 1171-00480	925	1200	871
SA 1171-00492	925	1200	871
SA 1171-00502	925	1200	871
SA 1171-70011	925	1000	869
SA 1171-70031	925	1000	869
SA 1171-73012	924	100	817
SA 1171-75010	924	100	819
SA 1171-75021	924	100	817
SA 1171-75030	924	100	817
SA 1171-75040	924	100	819
SA 1171-75040	925	1000	869
SA 1171-75110	924	100	819
SA 1171-75110	925	1000	869
SA 1171-75120	924	100	819
SA 1171-75120	925	1000	869
SA 1171-75210	924	100	819
SA 1171-75210	925	1000	869
SA 1171-75290	924	100	819
SA 1171-75310	924	100	817
SA 1171-75310	925	100	851
SA 1171-75310	925	200	855
SA 1171-75310	925	250	859
SA 1171-75330	924	100	819
SA 1171-75330	925	1000	869
SA 1171-75340	924	100	819
SA 1171-75340	925	1000	869
SA 1171-75360	924	100	819
SA 1171-75360	925	1000	869
SA 1171-80011	925	100	851
SA 1171-80051	925	100	851
SA 1171-80091	925	200	855
SA 1171-89510	925	100	851
SA 1171-89510	925	200	855
SA 1171-89510	925	250	859
SA 1171-89510	925	1000	869
SA 1171-89530	925	100	851
SA 1171-89530	925	200	855
SA 1171-89530	925	250	859
SA 1171-89530	925	1000	869
SA 1171-90620	924	100	819
SA 1171-90620	924	3000	841
SA 1172-00251	925	100	851
SA 1172-00251	925	200	855
SA 1172-00251	925	250	861
SA 1172-00251	925	500	865
SA 1172-00261	925	100	851
SA 1172-00261	925	200	855
SA 1172-00261	925	250	861
SA 1172-00261	925	500	865
SA 1172-01031	975	1900	981
SA 1172-01041	975	1900	981
SA 1172-01071	925	1200	871
SA 1172-01081	925	1200	871
SA 1172-03420	925	1200	871
SA 1172-03420	925	1500	873
SA 1172-09260	975	500	941
SA 1172-09260	975	600	959
SA 1173-00180	974	100	897
SA 1173-00180	974	1000	903
SA 1173-00180	974	2000	915
SA 1173-00180	974	2500	921
SA 1173-00180	975	1900	981
SA 1173-00190	974	100	897
SA 1173-00190	974	1000	903
SA 1173-00190	974	2000	915
SA 1173-00190	974	2500	921
SA 1173-00190	975	1900	981
SA 1173-00200	974	1000	903
SA 1173-00390	974	100	897
SA 1173-00390	974	1000	903
SA 1173-00390	974	2000	915
SA 1173-00390	974	2500	921
SA 1173-00590	975	300	935
SA 1173-00600	975	300	935
SA 1173-00610	975	1900	981
SA 1173-00620	975	1900	981
SA 1173-01210	975	100	931
SA 1173-01210	975	200	933
SA 1173-01330	975	100	931
SA 1173-01330	975	200	933
SA 1173-01330	975	300	935
SA 1173-03340	974	1300	907
SA 1173-03340	974	1300	911
SA 1173-03350	974	1300	907
SA 1173-03350	974	1300	911
SA 1174-00032	916	900	745
SA 1174-00042	916	900	745
SA 1174-00072	916	100	717
SA 1174-00082	916	100	717
SA 1174-00092	916	400	725
SA 1174-00102	916	400	725
SA 1174-00112	916	100	719
SA 1174-00112	916	400	727
SA 1174-00132	916	1000	747
SA 1174-50120	916	2000	757
SA 1174-50280	912	2000	617
SA 1174-50290	912	2000	617
SA 1174-50690	916	600	733
SA 1174-50800	916	400	725
SA 1174-50810	916	400	725
SA 1174-50820	916	400	725
SA 1174-50830	916	400	725
SA 1174-50840	916	400	725
SA 1174-50850	916	400	725
SA 1174-50860	916	400	725
SA 1174-50870	916	1300	751
SA 1174-50880	916	1300	751
SA 1174-50890	916	1300	751
SA 1174-51182	916	600	733
SA 1174-51182	916	1200	749
SA 1174-51182	916	1500	755
SA 1174-53020	916	2000	757
SA 1174-53030	916	2000	757
SA 1174-53040	916	2000	757
SA 1174-53050	916	2000	757
SA 1174-53091	916	2100	759
SA 1174-53151	924	1600	837
SA 1174-53360	924	700	827
SA 1174-53360	924	1600	837
SA 1174-53450	916	1200	749
SA 1174-53450	916	1500	755
SA 1174-53450	916	3000	795
SA 1174-53450	916	3200	799
SA 1174-53610	916	2800	793
SA 1174-53640	916	2800	793
SA 1174-53800	916	500	729
SA 1174-53810	916	500	729
SA 1174-53820	916	500	729
SA 1174-53830	916	500	729
SA 1174-53840	916	600	733
SA 1174-53880	916	600	733
SA 1174-53890	916	500	729
SA 1174-53930	916	500	729
SA 1174-53940	916	500	729
SA 1174-53950	916	2800	793
SA 1174-53960	916	2800	793

NUMERICAL INDEX

RÉPERTOIRE DE NUMÉROS

NUMMERNREGISTER

부품번호 색인

数字索引

Catalogue id	Group
56141	1000
Issue	Page
VOE 95E4356141	3

Part No	Group	Sect	Page
SA 1174-53970	916	2800	793
SA 1174-53980	916	2800	793
SA 1174-54010	916	2800	793
SA 1174-54180	916	2800	793
SA 1174-56331	916	4000	801
SA 1174-56331	916	4200	805
SA 1174-56341	916	4000	801
SA 1174-56341	916	4200	805
SA 1174-56960	916	100	717
SA 1174-56970	916	100	717
SA 1174-56980	916	100	717
SA 1174-56990	916	100	717
SA 1174-58220	924	700	827
SA 1174-58220	924	1600	837
SA 1181-00010	775	1000	365
SA 1181-00010	775	1100	367
SA 1181-00020	775	900	361
SA 1181-00042	775	700	355
SA 1181-00061	775	500	353
SA 1181-00120	775	800	359
SA 1181-00141	775	700	355
SA 1181-00230	775	900	361
SA 1181-00240	775	900	361
SA 1181-00280	775	1000	365
SA 1181-00290	775	1000	365
SA 1182-00011	775	100	337
SA 1182-00011	775	200	343
SA 1182-00020	775	100	337
SA 1182-00020	775	200	343
SA 1182-00030	775	100	337
SA 1182-00030	775	200	345
SA 1182-00050	775	100	339
SA 1182-00050	775	200	347
SA 1182-00061	775	100	339
SA 1182-00061	775	200	347
SA 1182-00061	775	200	349
SA 1182-00070	775	100	339
SA 1182-00070	775	200	349
SA 1182-00100	775	100	337
SA 1182-00100	775	200	345
SA 1182-00110	775	100	337
SA 1182-00110	775	200	345
SA 1182-00330	775	100	339
SA 1182-00330	775	200	349
SA 1182-00350	775	100	341
SA 1182-00350	775	200	349
SA 1182-00350	775	200	351
SA 1182-00421	775	200	343
SA 1192-00241	897	100	525
SA 1192-00530	897	100	525
SA 1192-01640	897	100	525
SA 1192-01640	897	150	529
SA 1192-01650	897	100	525
SA 1192-01650	897	150	529
SA 1192-02820	897	100	525
SA 1192-02820	897	150	529
SA 1192-02830	897	100	525
SA 1192-02830	897	150	529
SA 1192-02890	924	100	819
SA 1192-02910	897	200	533
SA 1192-02910	897	250	537
SA 1192-03590	897	100	525
SA 1192-03590	897	150	529
SA 1192-03620	897	100	525
SA 1192-03620	897	150	529
SA 1192-03630	897	200	533
SA 1192-03630	897	250	537
SA 1192-03700	897	400	543
SA 1192-03730	897	100	525
SA 1192-03730	897	150	529
SA 1192-03740	897	200	533
SA 1192-03740	897	250	537
SA 1192-03750	897	100	525
SA 1192-03750	897	150	529
SA 1192-03760	897	200	533
SA 1192-03760	897	250	537
SA 1192-03820	897	100	525
SA 1192-03820	897	150	529
SA 1192-03840	974	1300	911
SA 1192-04690	897	100	525
SA 1192-04690	897	150	529
SA 1192-04700	897	500	545
SA 1192-04710	897	500	545
SA 1192-04880	897	500	545
SA 1192-05050	716	200	323
SA 1192-05050	897	150	529
SA 1192-05070	897	100	525
SA 1192-05070	897	150	529
SA 1192-05180	897	200	533
SA 1192-05180	897	250	537
SA 1192-30720	897	200	533
SA 1192-30720	897	250	537
SA 2022-04750	386	100	247
SA 2043-00120	916	1200	749
SA 2043-00120	916	1500	755
SA 2043-00120	916	2400	771
SA 2043-00120	916	2450	775
SA 2043-00120	916	2500	781
SA 2043-00120	924	100	817
SA 2043-00120	924	400	823
SA 2043-00120	924	500	825
SA 2043-00120	924	1100	833
SA 2043-00120	924	1200	835
SA 2051-01950	860	100	463
SA 2051-01950	860	200	465
SA 2067-00100	852	100	459
SA 2368943	841	100	447
SA 7117-15230	431	100	267
SA 7117-30030	441	100	277
SA 7117-30100	431	100	265
SA 7117-30110	431	100	265
SA 7117-30120	431	100	265
SA 7117-30130	431	100	265
SA 7117-30140	431	100	265
SA 7117-30150	431	100	265
SA 7117-30160	431	100	265
SA 7117-30170	431	100	265
SA 7117-30180	431	100	265
SA 7117-30190	431	100	265
SA 7117-30200	431	100	265
SA 7117-30210	431	100	265
SA 7117-30220	431	100	265
SA 7117-30230	431	100	265
SA 7117-30240	431	100	265
SA 7117-30250	431	100	265
SA 7117-30260	431	100	267
SA 7117-30270	431	100	267
SA 7117-30280	431	100	267
SA 7117-30290	431	100	267
SA 7117-30300	431	100	267
SA 7117-30310	431	100	267
SA 7117-30320	431	100	267
SA 7117-30330	431	100	267
SA 7117-30340	431	100	267
SA 7117-30350	431	100	267
SA 7117-30360	431	100	267
SA 7117-30370	431	100	267
SA 7118-00040	431	300	271
SA 7118-01740	431	300	271
SA 7118-30200	431	300	271
SA 7118-30230	431	300	271
SA 7118-30260	431	300	271
SA 7118-30300	431	300	271
SA 7118-30370	431	300	271
SA 7118-30380	431	300	271
SA 7118-30390	431	300	271
SA 7118-30400	431	300	273
SA 7118-30430	431	300	273
SA 7118-30440	431	300	273
SA 7118-30450	431	300	273
SA 7118-30460	431	300	273
SA 7118-30480	431	300	271
SA 7118-30490	431	300	271
SA 7210-00940	924	1000	831
SA 7210-00940	924	2000	839
SA 7218-00530	924	2000	839
SA 7223-00450	913	200	629
SA 7223-00460	913	200	629
SA 7223-00660	441	600	287
SA 7223-00660	913	200	637
SA 7242-11040	912	2000	617
SA 7242-11040	912	2100	621
SA 7242-11040	913	200	631
SA 7242-11040	913	200	633
SA 7242-11040	913	300	641
SA 7242-11040	914	800	683
SA 7270-11000	912	500	597
SA 7270-11040	912	300	589
SA 7270-11040	912	500	597
SA 7270-11050	912	200	585
SA 7270-11070	912	500	599
SA 7270-11080	912	300	589
SA 7270-11101	912	300	591
SA 7270-11101	912	500	599
SA 7270-11161	912	400	593

Part No	Group	Sect	Page
SA 7270-11210	916	2600	783
SA 7270-11220	916	2600	783
SA 7270-30160	912	300	589
SA 7270-30160	912	400	593
SA 7270-30160	912	500	597
SA 7270-30160	912	2000	617
SA 7270-30160	912	2100	621
SA 7272-03100	912	300	591
SA 7272-03100	912	500	597
SA 7272-03121	912	300	589
SA 7273-01622	912	200	585
SA 7273-10010	912	200	585
SA 7273-10020	912	300	591
SA 7273-10020	912	400	593
SA 7273-10070	912	500	597
SA 7273-10100	912	300	589
SA 7273-10100	912	500	599
SA 7273-10110	912	300	589
SA 7273-10110	912	500	597
SA 7273-10110	912	500	599
SA 7273-10120	912	200	585
SA 7273-10140	912	200	585
SA 7273-10180	912	300	591
SA 7273-10180	912	400	593
SA 7273-10192	912	300	591
SA 7273-10200	912	200	585
SA 7273-10290	912	300	591
SA 7273-10290	912	500	597
SA 7273-10310	912	300	591
SA 7273-10320	912	300	591
SA 7273-10320	912	500	597
SA 7273-10330	912	500	597
SA 7273-10340	912	200	585
SA 7273-10350	912	300	589
SA 7273-10350	912	500	597
SA 7273-10360	912	300	591
SA 7273-10360	912	400	593
SA 7273-10380	912	200	585
SA 7273-10390	912	300	591
SA 7273-10390	912	400	593
SA 7273-10410	912	400	593
SA 7273-10420	912	500	599
SA 7273-10430	912	300	589
SA 7273-10460	912	300	591
SA 7273-10460	912	400	593
SA 7273-10470	912	300	591
SA 7273-10470	912	400	593
SA 7273-10480	912	300	589
SA 7273-10480	912	500	597
SA 7273-10500	912	200	585
SA 7273-10540	912	300	589
SA 7273-10550	912	200	585
SA 7273-10560	912	200	585
SA 7273-10570	912	300	591
SA 7273-10570	912	400	593
SA 7273-10600	912	2100	621
SA 7273-10611	912	300	591
SA 7273-10611	912	500	597
SA 7273-10640	912	300	591
SA 7273-10640	912	400	593
SA 7273-10651	912	300	591
SA 7273-10661	912	500	599
SA 7273-10690	912	300	589
SA 7273-10730	912	500	599
SA 7273-10740	912	300	591
SA 7273-10740	912	400	593
SA 7273-10751	912	200	585
SA 7273-10751	912	300	591
SA 7273-10751	912	500	599
SA 7273-10751	912	2000	617
SA 7273-10751	912	2100	621
SA 7273-10780	912	800	609
SA 7273-10790	912	300	589
SA 7273-10790	912	500	597
SA 7273-10790	916	2600	783
SA 7273-10930	912	200	587
SA 7273-11370	912	2000	617
SA 8038-00010	775	700	357
SA 8038-00030	775	1000	365
SA 8038-00030	775	1100	367
SA 8048-01070	913	400	655
SA 8130-00630	914	2900	715
SA 8130-00630	916	7000	809
SA 8148-13070	912	600	603
SA 8148-13070	912	700	607
SA 8148-13070	912	800	611
SA 8148-13070	912	900	615
SA 8148-13080	913	200	639
SA 8148-13080	913	300	649
SA 8210-06281	441	600	293
SA 8220-13340	441	200	281
SA 8220-14920	441	200	281
SA 8220-14930	441	200	281
SA 8230-00210	916	7200	811
SA 8230-00400	916	7200	811
SA 8230-00990	775	700	355
SA 8230-01160	912	600	601
SA 8230-01160	912	700	605
SA 8230-01160	912	800	611
SA 8230-01160	912	900	613
SA 8230-02350	912	600	601
SA 8230-02710	441	200	281
SA 8230-02760	441	200	281
SA 8230-02880	912	700	607
SA 8230-02880	912	900	615
SA 8230-02880	916	7200	811
SA 8230-03560	441	200	279
SA 8230-03590	441	200	281
SA 8230-03600	441	200	281
SA 8230-03610	441	200	281
SA 8230-03640	912	700	605
SA 8230-08630	441	200	283
SA 8230-08770	913	400	653
SA 8230-08800	913	100	625
SA 8230-08800	913	400	651
SA 8230-08870	913	400	653
SA 8230-08871	913	400	653
SA 8230-08880	913	400	651
SA 8230-08930	913	200	633
SA 8230-08940	913	200	633
SA 8230-08980	913	200	633
SA 8230-09020	913	200	631
SA 8230-09070	913	200	637
SA 8230-09100	913	200	633
SA 8230-09160	913	100	625
SA 8230-09160	913	300	641
SA 8230-09250	913	200	633
SA 8230-09350	913	200	633
SA 8230-09370	913	200	639
SA 8230-09640	913	200	633
SA 8230-09650	913	200	633
SA 8230-09660	913	200	637
SA 8230-09680	913	200	639
SA 8230-09690	913	200	633
SA 8230-09700	913	200	637
SA 8230-09710	913	200	639
SA 8230-09790	913	200	633
SA 8230-09800	913	200	629
SA 8230-09950	913	400	651
SA 8230-10360	912	700	605
SA 8230-10360	912	900	613
SA 8230-10360	916	7200	811
SA 8230-10460	916	7200	811
SA 8230-10500	912	600	601
SA 8230-10540	912	900	613
SA 8230-10560	912	700	605
SA 8230-10560	912	800	609
SA 8230-10590	912	900	615
SA 8230-10600	912	900	613
SA 8230-10690	912	700	605
SA 8230-10730	912	900	613
SA 8230-10740	912	700	605
SA 8230-10750	912	800	609
SA 8230-11060	912	800	609
SA 8230-11070	912	800	609
SA 8230-11080	912	800	611
SA 8230-11100	912	900	613
SA 8230-11190	912	800	609
SA 8230-11200	912	700	605
SA 8230-11200	912	900	613
SA 8230-11210	912	700	605
SA 8230-11210	912	900	613
SA 8230-11210	916	7200	811
SA 8230-11220	912	600	601
SA 8230-11230	912	800	609
SA 8230-11240	912	600	601
SA 8230-11300	916	7200	811
SA 8230-11310	912	900	613
SA 8230-11320	912	800	609
SA 8230-11330	912	700	605
SA 8230-11330	912	800	609
SA 8230-11350	912	600	601
SA 8230-11380	912	700	605
SA 8230-11450	912	800	609

NUMERICAL INDEX 부품번호 색인

RÉPERTOIRE DE NUMÉROS 数字索引

NUMMERNREGISTER

Catalogue id	Group
56141	1000
Issue	Page
VOE 95E4356141	5

Part No	Group	Sect	Page
SA 8230-11470	912	800	609
SA 8230-11690	916	7200	811
SA 8230-11780	912	700	605
SA 8230-11780	912	900	613
SA 8230-11790	912	700	605
SA 8230-11790	912	900	615
SA 8230-11810	912	700	605
SA 8230-11870	912	700	605
SA 8230-11870	912	900	613
SA 8230-11880	912	900	613
SA 8230-11890	912	700	605
SA 8230-11890	912	900	613
SA 8230-11940	912	700	605
SA 8230-11940	912	800	609
SA 8230-12020	912	600	601
SA 8230-12030	912	700	605
SA 8230-12030	912	800	609
SA 8230-12050	912	800	609
SA 8230-12060	912	800	609
SA 8230-12070	912	900	613
SA 8230-12080	912	700	605
SA 8230-12090	912	800	609
SA 8230-12100	912	800	609
SA 8230-12250	912	700	605
SA 8230-12250	912	800	609
SA 8230-12270	912	700	605
SA 8230-12270	912	800	609
SA 8230-12300	912	600	601
SA 8230-12500	912	700	605
SA 8230-12500	912	900	613
SA 8230-12570	912	700	605
SA 8230-12570	912	800	609
SA 8230-12570	912	900	613
SA 8230-12660	912	800	611
SA 8230-12780	912	800	611
SA 8230-12810	912	600	601
SA 8230-12830	912	800	611
SA 8230-12920	912	700	607
SA 8230-12930	912	600	601
SA 8230-12940	912	600	601
SA 8230-12950	912	700	607
SA 8230-12950	912	800	611
SA 8230-12960	912	800	611
SA 8230-12960	916	7200	811
SA 8230-13030	912	900	613
SA 8230-13070	912	800	609
SA 8230-13080	912	700	607
SA 8230-13080	912	800	611
SA 8230-13150	912	700	607
SA 8230-13200	912	800	611
SA 8230-13240	912	900	613
SA 8230-13280	912	700	607
SA 8230-13280	912	800	611
SA 8230-13310	912	700	607
SA 8230-13340	912	900	615
SA 8230-13430	441	600	295
SA 8230-13440	441	600	287
SA 8230-13590	441	600	291
SA 8230-13640	441	600	289
SA 8230-13740	441	600	291
SA 8230-13870	441	600	289
SA 8230-13890	441	600	291
SA 8230-13950	441	600	291
SA 8230-13960	441	600	289
SA 8230-13970	441	600	289
SA 8230-14150	441	600	293
SA 8230-14160	441	600	293
SA 8230-14190	441	600	291
SA 8230-14200	441	600	289
SA 8230-14210	441	600	291
SA 8230-14220	441	600	291
SA 8230-14230	441	600	291
SA 8230-14240	441	600	291
SA 8230-14250	441	600	291
SA 8230-14390	441	600	287
SA 8230-14530	913	200	639
SA 8230-14650	913	200	629
SA 8230-14910	924	2000	839
SA 8230-15140	441	200	279
SA 8230-15150	441	200	281
SA 8230-19210	441	200	281
SA 8230-19400	914	2900	715
SA 8230-19400	916	7000	809
SA 8230-19410	914	2900	715
SA 8230-19410	916	7000	809
SA 8230-19420	914	2900	715
SA 8230-19420	916	7000	809
SA 8230-19440	914	2900	715
SA 8230-19440	916	7000	809
SA 8230-19450	914	800	683
SA 8230-19450	914	2900	715
SA 8230-19450	916	7000	809
SA 8230-19460	914	2900	715
SA 8230-19460	916	7000	809
SA 8230-19470	914	800	683
SA 8230-19470	914	2900	715
SA 8230-19470	916	7000	809
SA 8230-19480	914	800	683
SA 8230-19480	914	2900	715
SA 8230-19480	916	7000	809
SA 8230-19510	914	2900	715
SA 8230-19510	916	7000	809
SA 8230-19530	914	2900	715
SA 8230-19530	916	7000	809
SA 8230-19550	914	800	683
SA 8230-19550	914	2900	715
SA 8230-19550	916	7000	809
SA 8230-19560	914	800	683
SA 8230-19560	914	2900	715
SA 8230-19560	916	7000	809
SA 8230-19570	914	800	683
SA 8230-19570	914	2900	715
SA 8230-19570	916	7000	809
SA 8230-19600	914	800	683
SA 8230-19610	914	800	683
SA 8230-19610	914	2900	715
SA 8230-19620	914	2900	715
SA 8230-19620	916	7000	809
SA 8230-19680	914	2900	715
SA 8230-19680	916	7000	809
SA 8230-19690	914	800	683
SA 8230-19690	914	1100	689
SA 8230-19690	914	1200	693
SA 8230-19690	914	1300	697
SA 8230-19690	914	2900	715
SA 8230-19690	916	7000	809
SA 8230-19730	914	1100	689
SA 8230-19731	914	1100	689
SA 8230-19731	914	1200	693
SA 8230-19731	914	1300	697
SA 8230-19790	914	1100	689
SA 8230-19790	914	1200	693
SA 8230-19790	914	1300	697
SA 8230-19810	914	1100	689
SA 8230-19940	914	1200	695
SA 8230-19940	914	1300	699
SA 8230-19950	914	1100	691
SA 8230-19950	914	1200	695
SA 8230-19950	914	1300	699
SA 8230-20040	914	1100	691
SA 8230-20040	914	1200	693
SA 8230-20040	914	1300	697
SA 8230-20110	914	1100	689
SA 8230-20110	914	1200	693
SA 8230-20110	914	1300	697
SA 8230-20110	914	2900	715
SA 8230-20110	916	7000	809
SA 8230-20140	914	1100	691
SA 8230-20180	914	1100	691
SA 8230-20180	914	1200	695
SA 8230-20180	914	1300	699
SA 8230-20190	914	1100	691
SA 8230-20190	914	1200	695
SA 8230-20190	914	1300	699
SA 8230-20520	441	200	283
SA 8230-21520	441	200	279
SA 8230-21550	441	200	279
SA 8230-21580	441	200	281
SA 8230-21590	441	200	281
SA 8230-21600	441	200	281
SA 8230-21610	441	200	281
SA 8230-21631	441	200	279
SA 8230-21640	441	200	283
SA 8230-21650	441	200	279
SA 8230-21660	441	200	279
SA 8230-21670	441	200	279
SA 8230-21700	441	200	281
SA 8230-21710	441	200	283
SA 8230-21790	441	200	281
SA 8230-21810	441	200	283
SA 8230-21890	441	200	283
SA 8230-21920	913	200	633
SA 8230-23000	912	900	613
SA 8230-23010	916	7200	811
SA 8230-23020	912	600	601

Part No	Group	Sect	Page
SA 8230-23140	441	200	283
SA 8230-23170	912	600	601
SA 8230-24600	775	700	357
SA 8230-24860	775	700	357
SA 8230-25440	914	800	683
SA 8230-25450	913	200	637
SA 8230-25530	441	600	289
SA 8230-25540	441	600	289
SA 8230-25620	913	200	637
SA 8230-25640	441	600	293
SA 8230-25680	441	600	293
SA 8230-25700	913	300	649
SA 8230-25710	913	400	653
SA 8230-25730	441	600	293
SA 8230-25750	441	600	293
SA 8230-25820	441	600	293
SA 8230-25850	913	300	641
SA 8230-25860	913	300	641
SA 8230-25880	913	200	631
SA 8230-25910	913	300	641
SA 8230-25920	913	300	641
SA 8230-25940	914	1100	689
SA 8230-25940	914	1200	693
SA 8230-25940	914	1300	697
SA 8230-25980	913	200	637
SA 8230-26250	913	400	653
SA 8230-26270	913	400	653
SA 8230-26350	441	600	291
SA 8230-26430	913	200	637
SA 8230-26520	441	600	293
SA 8230-26600	441	600	293
SA 8230-26610	913	200	637
SA 8230-26700	913	200	637
SA 8230-26780	913	200	637
SA 8230-26900	913	200	637
SA 8230-26920	441	600	289
SA 8230-26930	441	600	289
SA 8230-26960	913	300	649
SA 8230-27130	441	200	283
SA 8230-27160	441	200	279
SA 8230-27360	441	600	293
SA 8230-27430	914	800	683
SA 8230-27450	914	800	683
SA 8230-27470	914	800	683
SA 8230-27510	914	800	683
SA 8230-27520	914	800	683
SA 8230-27530	914	800	685
SA 8230-27560	914	800	683
SA 8230-27600	914	1100	691
SA 8230-27640	914	800	683
SA 8230-27650	914	800	683
SA 8230-27780	913	400	651
SA 8230-28020	914	1100	691
SA 8230-28120	913	400	651
SA 8230-28580	913	200	629
SA 8230-28590	913	200	629
SA 8230-28800	914	1100	689
SA 8230-28800	914	1200	693
SA 8230-28800	914	1300	697
SA 8230-29040	914	800	683
SA 8230-29070	441	600	293
SA 8230-30410	441	200	281
SA 8230-30580	914	800	683
SA 8230-31160	441	200	279
SA 8230-32080	913	200	631
SA 8230-32090	914	1100	691
SA 8230-32100	914	1100	691
SA 8230-32140	441	600	287
SA 8230-32870	912	900	615
SA 8230-33140	441	200	279
SA 8230-33690	441	600	287
SA 8230-35500	441	600	287
SA 8230-35870	916	7200	811
SA 8230-35950	916	7200	811
SA 8230-35970	916	7200	813
SA 8230-36080	916	7200	813
SA 8230-36320	914	1100	691
SA 8230-36640	914	1100	689
SA 8230-36650	914	1100	689
SA 8230-36650	914	1200	693
SA 8230-36650	914	1300	697
SA 8230-36750	914	1100	689
SA 8230-36760	914	1100	689
SA 8230-36770	914	1100	691
SA 8230-36770	914	1200	693
SA 8230-36770	914	1300	697
SA 8230-36780	914	1100	691
SA 8230-36840	914	1100	691
SA 8230-36840	914	1200	695
SA 8230-36840	914	1300	699
SA 8230-36920	914	1100	689
SA 8230-36920	914	1200	693
SA 8230-36920	914	1300	697
SA 8230-36940	914	1100	691
SA 8230-37030	916	7200	811
SA 8230-37060	914	1100	689
SA 8230-37060	914	1200	693
SA 8230-37060	914	1300	697
SA 8230-37080	914	1100	691
SA 8230-37090	914	1100	691
SA 8230-37100	914	1100	689
SA 8230-37100	914	1200	693
SA 8230-37100	914	1300	697
SA 8230-37110	914	1100	691
SA 8230-37120	914	1100	691
SA 8230-37120	914	1200	695
SA 8230-37120	914	1300	699
SA 8230-37140	914	1100	689
SA 8230-37140	914	1200	693
SA 8230-37140	914	1300	697
SA 8230-37150	914	1100	689
SA 8230-37150	914	1200	693
SA 8230-37150	914	1300	697
SA 8240-00490	234	100	97
SA 8240-00500	371	100	211
SA 8240-03280	441	600	295
SA 8240-03310	914	800	683
SA 8240-03310	914	2900	715
SA 8240-03310	916	7000	809
SA 8240-03610	441	600	293
SA 8240-03680	913	300	649
SA 8240-03730	914	800	683
SA 8240-03730	914	2900	715
SA 8240-03730	916	7000	809
SA 8240-04510	913	300	649
SA 8250-00180	775	900	363
SA 8330-02920	924	2000	839
SA 8330-02930	924	2000	839
SA 9011-10602	924	3000	845
SA 9011-10802	810	600	387
SA 9011-10802	974	300	901
SA 9011-10802	974	1200	905
SA 9011-10802	974	1300	909
SA 9011-10802	974	1300	911
SA 9011-10802	974	2100	917
SA 9011-10802	975	500	949
SA 9011-10802	975	600	963
SA 9011-10807	821	200	405
SA 9011-10807	924	100	817
SA 9011-11005	715	150	313
SA 9011-11007	431	300	271
SA 9011-11007	911	600	577
SA 9011-11203	891	100	517
SA 9011-11203	911	100	561
SA 9011-11204	371	400	225
SA 9011-11204	821	300	409
SA 9011-11207	916	2200	765
SA 9011-11207	916	2250	767
SA 9011-11209	715	6030	319
SA 9011-11209	821	400	413
SA 9011-11606	974	100	897
SA 9011-11606	974	1000	903
SA 9011-11606	974	2000	915
SA 9011-11606	974	2500	921
SA 9011-11606	975	100	931
SA 9011-11606	975	200	933
SA 9011-11606	975	300	935
SA 9011-11609	775	500	353
SA 9011-11609	810	100	377
SA 9011-12008	974	100	897
SA 9011-12008	974	1000	903
SA 9011-12008	974	2000	915
SA 9011-12008	974	2500	921
SA 9011-12009	234	100	97
SA 9011-12009	911	100	561
SA 9011-12406	716	200	323
SA 9011-12413	924	100	819
SA 9011-12413	925	1000	869
SA 9011-20606	830	100	429
SA 9011-20609	235	100	109
SA 9011-21018	916	4200	805
SA 9011-21030	310	100	167
SA 9011-21211	827	200	425
SA 9011-21212	821	200	405
SA 9011-21214	821	200	405

NUMERICAL INDEX

RÉPERTOIRE DE NUMÉROS

NUMMERNREGISTER

부품번호 색인

数字索引

Catalogue id 56141 | Group 1000

Issue VOE 95E4356141 | Page 7

Part No	Group	Sect	Page
SA 9011-21215	911	500	571
SA 9011-21215	916	2200	763
SA 9011-21215	916	2250	767
SA 9011-21215	974	2100	919
SA 9011-21216	916	600	733
SA 9011-21414	916	900	745
SA 9011-21611	441	100	277
SA 9011-21613	916	100	717
SA 9011-21613	916	400	725
SA 9011-21613	916	500	729
SA 9011-21613	916	600	737
SA 9011-21613	916	1300	751
SA 9011-21613	916	2000	757
SA 9011-21614	715	150	313
SA 9011-21623	924	100	819
SA 9011-21623	925	100	853
SA 9011-21623	925	200	855
SA 9011-21623	925	250	861
SA 9011-21623	925	500	865
SA 9011-21623	925	1500	873
SA 9011-21623	975	100	931
SA 9011-21623	975	200	933
SA 9011-21623	975	1900	981
SA 9011-21626	925	400	863
SA 9011-21626	925	500	865
SA 9011-21626	974	100	897
SA 9011-21626	974	1000	903
SA 9011-21626	974	2000	915
SA 9011-22020	492	100	299
SA 9011-22020	775	900	361
SA 9011-22023	492	5500	303
SA 9011-22220	218	100	83
SA 9011-22226	911	200	563
SA 9011-22416	925	400	863
SA 9011-22416	925	500	865
SA 9011-23028	716	200	323
SA 9012-52511	775	200	351
SA 9012-53021	925	250	859
SA 9012-53021	925	500	865
SA 9012-53021	925	1200	871
SA 9016-10503	364	100	195
SA 9016-10603	715	6030	319
SA 9016-10804	913	200	633
SA 9016-10804	913	400	653
SA 9016-10804	914	800	685
SA 9016-10807	912	2100	621
SA 9016-11003	914	700	681
SA 9016-11003	914	2200	709
SA 9016-11003	916	700	741
SA 9016-11005	841	100	447
SA 9016-11005	912	200	585
SA 9016-11005	912	300	591
SA 9016-11005	912	600	601
SA 9016-11005	912	700	607
SA 9016-11005	912	800	611
SA 9016-11007	912	200	585
SA 9016-11007	916	4200	807
SA 9016-11206	912	200	585
SA 9016-11206	912	600	601
SA 9016-11206	916	2200	765
SA 9016-11207	911	500	571
SA 9016-11207	911	600	577
SA 9016-11608	441	200	283
SA 9016-20511	912	200	585
SA 9016-20511	912	600	601
SA 9016-20811	912	500	599
SA 9016-21009	916	1300	751
SA 9016-21011	911	600	577
SA 9016-21011	912	2000	619
SA 9016-21013	916	2100	759
SA 9016-21013	924	1000	829
SA 9016-21020	912	500	597
SA 9016-21020	912	900	615
SA 9016-21211	916	600	733
SA 9016-21217	912	2100	623
SA 9016-21217	916	600	735
SA 9016-21611	715	150	313
SA 9016-22212	975	1600	979
SA 9021-10302	367	100	201
SA 9021-10303	364	100	195
SA 9021-10401	843	200	455
SA 9021-10402	364	100	195
SA 9021-10402	387	100	251
SA 9021-10402	810	700	393
SA 9021-10402	860	400	469
SA 9021-10403	364	100	195
SA 9021-10403	393	100	255
SA 9021-10404	364	100	195
SA 9021-10405	363	300	191
SA 9021-10405	371	800	237
SA 9021-10405	716	100	321
SA 9021-10405	716	200	323
SA 9023-10602	924	3000	845
SA 9023-10803	912	2000	617
SA 9023-10803	912	2100	621
SA 9023-11004	431	100	267
SA 9025-04002	367	100	201
SA 9025-04003	371	800	237
SA 9025-04003	870	200	481
SA 9025-04003	874	200	495
SA 9025-04004	870	200	481
SA 9025-04004	874	200	495
SA 9025-05002	870	200	481
SA 9025-05002	874	200	495
SA 9027-10401	393	100	255
SA 9027-10403	810	600	387
SA 9027-20605	810	700	393
SA 9031-11200	912	200	585
SA 9035-10602	261	300	145
SA 9035-10804	261	300	145
SA 9037-10603	369	100	207
SA 9037-10603	372	200	243
SA 9041-10803	372	200	243
SA 9041-10805	870	100	479
SA 9041-10805	874	100	491
SA 9041-11204	371	400	225
SA 9111-10400	371	400	227
SA 9111-10500	371	400	227
SA 9111-12000	913	200	637
SA 9111-12200	218	100	83
SA 9111-12200	911	200	563
SA 9111-12400	925	400	863
SA 9111-12400	925	500	865
SA 9111-31000	916	600	733
SA 9111-31000	916	1200	749
SA 9111-31000	916	1500	755
SA 9112-13001	925	250	859
SA 9112-13001	925	500	865
SA 9112-13001	925	1200	871
SA 9113-10800	913	300	647
SA 9114-10800	912	300	589
SA 9114-10800	912	700	607
SA 9131-10500	821	200	405
SA 9131-10500	827	200	425
SA 9131-10600	881	100	509
SA 9131-10800	860	100	463
SA 9131-10800	860	200	465
SA 9131-10800	881	100	511
SA 9131-11000	821	200	405
SA 9131-11000	860	100	463
SA 9131-11000	860	600	473
SA 9131-11000	992	100	991
SA 9131-11200	821	200	405
SA 9211-05000	821	200	405
SA 9211-05000	827	200	425
SA 9211-06000	261	300	145
SA 9211-08000	256	100	129
SA 9211-08000	256	100	131
SA 9211-08000	258	200	133
SA 9211-08000	261	100	137
SA 9211-08000	261	300	145
SA 9211-08000	821	200	405
SA 9211-08000	821	300	409
SA 9211-08000	821	300	411
SA 9211-08000	827	200	425
SA 9211-08000	914	700	681
SA 9211-08000	914	900	687
SA 9211-08000	974	300	901
SA 9211-08000	974	1200	905
SA 9211-08000	974	1300	909
SA 9211-08000	974	2100	917
SA 9211-08000	975	500	949
SA 9211-08000	975	600	963
SA 9211-10000	234	100	95
SA 9211-10000	252	100	125
SA 9211-10000	256	100	129
SA 9211-10000	258	200	135
SA 9211-10000	261	300	147
SA 9211-10000	821	200	405
SA 9211-10000	827	100	421
SA 9211-10000	827	200	425
SA 9211-10000	841	100	449
SA 9211-10000	911	100	559
SA 9211-10000	911	100	561
SA 9211-10000	912	300	589

Part No	Group	Sect	Page
SA 9211-10000	916	100	717
SA 9211-10000	916	400	725
SA 9211-10000	916	500	729
SA 9211-10000	916	600	733
SA 9211-10000	916	900	745
SA 9211-10000	916	1000	747
SA 9211-10000	916	1200	749
SA 9211-10000	916	1300	751
SA 9211-10000	916	1500	755
SA 9211-10000	916	3000	795
SA 9211-10000	916	3200	799
SA 9211-10000	916	4000	801
SA 9211-10000	916	4200	805
SA 9211-10000	924	100	817
SA 9211-10000	924	400	823
SA 9211-10000	924	500	825
SA 9211-10000	924	700	827
SA 9211-10000	924	1100	833
SA 9211-10000	924	1200	835
SA 9211-12000	256	100	131
SA 9211-12000	261	100	137
SA 9211-12000	261	300	147
SA 9211-12000	821	200	405
SA 9211-12000	837	5000	445
SA 9211-12000	916	2100	759
SA 9211-12000	916	2600	787
SA 9211-12000	924	1000	831
SA 9211-14000	916	900	745
SA 9211-20000	234	100	97
SA 9211-20000	441	500	285
SA 9211-20000	492	100	299
SA 9211-20000	492	5500	303
SA 9211-20000	775	900	363
SA 9211-20000	911	100	561
SA 9211-20000	913	100	627
SA 9211-22000	218	100	83
SA 9211-30000	716	200	323
SA 9213-03000	367	100	201
SA 9213-04000	393	100	257
SA 9213-10000	715	150	313
SA 9213-10000	841	100	447
SA 9213-12000	821	100	401
SA 9213-14000	912	200	585
SA 9213-16000	715	150	313
SA 9213-18000	925	500	865
SA 9213-18000	925	1200	871
SA 9213-20000	234	100	97
SA 9213-20000	911	100	561
SA 9213-20000	974	100	897
SA 9213-20000	974	1000	903
SA 9213-20000	974	2000	915
SA 9213-20000	974	2500	921
SA 9216-04510	975	2700	987
SA 9216-06520	974	3000	923
SA 9216-06520	975	2500	983
SA 9216-07010	974	3400	927
SA 9216-07010	975	1500	969
SA 9216-07010	975	1600	977
SA 9285-11000	881	100	511
SA 9285-16000	870	200	481
SA 9285-16000	874	200	495
SA 9285-16000	881	100	511
SA 9285-16000	911	400	569
SA 9285-16000	916	2300	769
SA 9285-17000	860	600	473
SA 9299-00080	974	100	897
SA 9299-00080	974	1000	903
SA 9299-00080	974	2000	915
SA 9299-00080	974	2500	921
SA 9312-00004	261	100	137
SA 9312-00004	363	200	189
SA 9312-00005	235	100	109
SA 9312-00005	235	150	115
SA 9312-00005	261	300	145
SA 9312-00005	261	400	151
SA 9312-00006	234	100	97
SA 9312-10175	261	100	137
SA 9312-10250	261	100	137
SA 9312-10300	261	100	137
SA 9312-10350	371	800	237
SA 9312-10350	870	200	483
SA 9312-10350	874	200	495
SA 9312-10450	911	600	577
SA 9312-10600	911	200	563
SA 9313-10300	258	200	135
SA 9313-10300	261	300	145
SA 9313-10425	256	100	129
SA 9313-10475	256	100	129
SA 9313-10475	256	100	131
SA 9314-02100	356	300	181
SA 9314-02100	363	300	191
SA 9314-02200	371	800	239
SA 9314-02300	916	300	723
SA 9314-02300	916	600	737
SA 9314-02300	916	1200	749
SA 9314-02300	916	1500	755
SA 9314-02300	916	3000	795
SA 9314-02300	916	3100	797
SA 9314-02300	916	3200	799
SA 9314-02300	924	400	823
SA 9314-02300	924	500	825
SA 9314-02300	924	700	827
SA 9314-02300	924	1100	833
SA 9314-02300	924	1200	835
SA 9314-02300	924	1600	837
SA 9315-00801	975	500	949
SA 9315-00801	975	600	963
SA 9315-01002	492	100	299
SA 9315-01002	974	300	901
SA 9315-01002	974	1200	905
SA 9315-01002	974	1300	909
SA 9315-01002	974	2100	917
SA 9315-01601	261	300	145
SA 9315-01801	235	100	109
SA 9315-01801	235	150	115
SA 9315-01801	261	300	147
SA 9315-01801	261	400	151
SA 9316-00801	974	1200	905
SA 9316-00801	974	1300	909
SA 9316-00801	974	1300	911
SA 9316-00801	975	500	951
SA 9316-00801	975	600	963
SA 9316-01601	261	400	151
SA 9316-02201	235	100	109
SA 9316-02201	235	150	115
SA 9316-02201	261	400	151
SA 9316-11002	974	300	901
SA 9316-11002	974	1300	909
SA 9316-11002	974	2100	917
SA 9323-01810	860	200	465
SA 9323-02920	821	200	405
SA 9323-02920	821	400	413
SA 9323-05922	924	100	817
SA 9324-21212	431	100	265
SA 9324-21617	431	300	271
SA 9325-04010	431	100	267
SA 9325-06012	431	100	267
SA 9325-08010	431	300	271
SA 9325-08010	431	300	273
SA 9326-10000	821	300	409
SA 9349-00160	974	300	901
SA 9349-00160	974	2100	917
SA 9401-05617	916	100	717
SA 9401-05617	916	400	725
SA 9401-05622	911	200	563
SA 9401-05623	911	200	563
SA 9401-05624	911	200	563
SA 9401-05626	911	200	563
SA 9401-05629	916	100	717
SA 9401-05629	916	400	725
SA 9401-05629	916	500	729
SA 9401-06619	911	1600	581
SA 9401-06629	916	100	717
SA 9401-06629	916	400	725
SA 9401-06629	916	500	729
SA 9401-15617	916	1300	751
SA 9401-15619	916	4000	801
SA 9401-15621	916	900	745
SA 9401-15626	916	4000	801
SA 9401-15630	916	1000	747
SA 9401-15630	916	1300	751
SA 9401-15630	916	4000	801
SA 9401-15630	916	4200	807
SA 9401-16633	916	2100	759
SA 9402-05640	911	300	567
SA 9402-05641	911	300	567
SA 9402-05642	911	300	567
SA 9402-05645	911	300	567
SA 9402-06632	916	2000	757
SA 9402-06632	916	2800	793
SA 9403-05616	911	1600	581
SA 9403-05616	916	2600	785
SA 9403-05622	911	200	565
SA 9403-05623	911	200	563
SA 9403-05625	911	200	563

NUMERICAL INDEX 부품번호 색인

RÉPERTOIRE DE NUMÉROS 数字索引

NUMMERNREGISTER

Catalogue id	Group
56141	1000
Issue	**Page**
VOE 95E4356141	9

Part No	Group	Sect	Page
SA 9403-06615	916	2200	763
SA 9403-06615	916	2250	767
SA 9403-06626	916	2200	763
SA 9403-15626	916	1000	747
SA 9403-15626	916	4000	801
SA 9406-05623	916	500	729
SA 9406-05647	916	600	733
SA 9406-06617	916	100	717
SA 9406-06617	916	400	725
SA 9406-06623	916	500	729
SA 9406-06623	916	2800	793
SA 9411-08080	235	100	109
SA 9411-08080	235	150	115
SA 9411-90250	911	1600	581
SA 9411-90250	914	300	667
SA 9411-90410	914	2000	701
SA 9411-90410	916	800	743
SA 9411-90410	916	1400	753
SA 9411-90410	916	2100	759
SA 9411-90410	916	2400	771
SA 9411-90410	916	2450	775
SA 9411-90410	916	2500	781
SA 9411-90430	916	300	721
SA 9411-90490	914	300	665
SA 9411-90490	914	2300	711
SA 9411-90490	924	200	821
SA 9411-90870	914	500	675
SA 9411-91000	916	2100	759
SA 9411-91000	916	3100	797
SA 9411-91310	914	2000	701
SA 9411-91310	914	2200	707
SA 9411-91310	914	2300	711
SA 9411-91310	916	1200	749
SA 9411-91310	916	1500	755
SA 9411-91920	916	2200	763
SA 9411-91920	916	2250	767
SA 9411-91950	914	2100	705
SA 9411-92010	916	300	721
SA 9411-92180	911	300	567
SA 9411-92180	914	400	669
SA 9411-92180	916	700	739
SA 9411-92180	916	2450	777
SA 9411-92190	916	700	739
SA 9411-92200	911	300	567
SA 9411-92200	914	500	675
SA 9411-92321	914	300	665
SA 9411-92350	914	300	665
SA 9411-92350	914	2000	701
SA 9411-92350	916	700	739
SA 9411-92350	916	2450	779
SA 9411-92350	916	2500	781
SA 9411-92350	916	2600	785
SA 9411-92462	914	400	669
SA 9411-92462	916	2400	771
SA 9411-92462	916	2450	775
SA 9411-92472	914	2200	707
SA 9411-92472	914	2300	711
SA 9411-92600	914	100	659
SA 9411-92600	916	300	721
SA 9411-92992	914	400	669
SA 9411-92992	914	2200	707
SA 9411-92992	914	2300	711
SA 9411-92992	916	2400	771
SA 9411-92992	916	2450	775
SA 9411-93390	916	800	743
SA 9411-93390	916	1400	753
SA 9411-93390	916	2400	771
SA 9411-93390	916	2450	777
SA 9411-93390	916	2500	781
SA 9411-93492	916	2600	785
SA 9411-93900	914	400	669
SA 9411-94640	914	300	665
SA 9411-94680	916	700	739
SA 9411-95190	914	300	665
SA 9411-95260	914	500	675
SA 9411-95440	914	300	665
SA 9411-95440	914	400	669
SA 9411-95440	916	700	739
SA 9411-95440	916	2400	771
SA 9411-95440	916	2450	777
SA 9411-95440	916	2450	779
SA 9411-95440	916	2500	781
SA 9411-95440	924	200	821
SA 9411-95470	914	400	669
SA 9411-95650	870	100	477
SA 9411-95870	914	2000	701
SA 9411-95870	914	2300	711
SA 9411-95870	916	2450	777
SA 9411-95940	924	100	817
SA 9411-95940	924	500	825
SA 9411-95950	924	100	817
SA 9411-95950	924	500	825
SA 9411-95950	924	1200	835
SA 9411-95970	916	3100	797
SA 9411-95980	916	2100	759
SA 9411-95990	916	3000	795
SA 9411-95990	916	3200	799
SA 9411-96030	924	1000	829
SA 9411-96070	916	2200	763
SA 9411-96070	916	2250	767
SA 9411-96090	975	500	951
SA 9411-96090	975	600	963
SA 9411-96100	916	1200	749
SA 9411-96100	916	1500	755
SA 9411-96110	914	300	665
SA 9411-96110	916	700	739
SA 9411-96110	916	2400	771
SA 9411-96110	916	2450	777
SA 9411-96110	916	2500	781
SA 9411-96290	235	100	109
SA 9412-11020	914	100	659
SA 9412-11020	914	300	665
SA 9412-11020	914	400	669
SA 9412-11020	914	500	675
SA 9412-11020	914	2000	701
SA 9412-11020	914	2300	711
SA 9412-11020	914	2400	713
SA 9412-11020	916	600	733
SA 9412-11020	916	700	739
SA 9412-11020	916	2450	777
SA 9412-11020	916	2450	779
SA 9412-11020	916	2500	781
SA 9412-11020	916	2600	785
SA 9412-11020	924	700	827
SA 9412-11030	914	100	659
SA 9412-11030	914	200	663
SA 9412-11030	914	300	665
SA 9412-11030	914	400	669
SA 9412-11030	914	2000	701
SA 9412-11030	914	2100	705
SA 9412-11030	916	2400	771
SA 9412-11030	916	2450	777
SA 9412-11030	924	700	827
SA 9412-11030	924	1000	829
SA 9412-11040	911	300	567
SA 9412-11040	914	300	665
SA 9412-11040	914	500	675
SA 9412-11050	914	400	669
SA 9412-11050	914	500	675
SA 9412-11050	914	500	677
SA 9412-11050	916	300	721
SA 9412-11060	914	500	675
SA 9412-11090	911	300	567
SA 9412-11090	916	700	739
SA 9412-11120	914	100	659
SA 9412-11120	914	200	663
SA 9412-11120	914	300	665
SA 9412-11120	914	2000	701
SA 9412-11120	914	2200	707
SA 9412-11120	916	700	739
SA 9412-11120	916	2400	771
SA 9412-11120	916	2450	777
SA 9412-11120	916	2500	781
SA 9412-11130	911	300	567
SA 9412-11130	914	300	665
SA 9412-11130	914	2000	701
SA 9412-11130	914	2400	713
SA 9412-11130	916	2400	771
SA 9412-11130	916	2450	777
SA 9412-11130	916	2600	785
SA 9412-11140	914	500	675
SA 9412-11170	911	300	567
SA 9412-11170	911	1600	581
SA 9412-11190	914	400	669
SA 9412-11280	914	500	675
SA 9412-11290	924	200	821
SA 9412-12020	916	300	721
SA 9412-12150	914	400	673
SA 9412-22020	924	100	817
SA 9412-22020	924	200	821
SA 9412-22030	924	200	821
SA 9412-22050	235	100	113
SA 9412-22050	235	150	115
SA 9412-22050	924	100	817
SA 9412-22050	924	200	821

Part No	Group	Sect	Page
SA 9412-22070	235	100	113
SA 9412-43020	974	300	901
SA 9412-43020	974	1200	905
SA 9412-43020	974	1300	911
SA 9412-43020	974	2100	917
SA 9412-43020	975	500	951
SA 9412-43020	975	600	963
SA 9412-43030	924	1600	837
SA 9412-43060	914	500	675
SA 9412-43110	974	300	901
SA 9412-43110	974	2100	917
SA 9412-43110	975	500	951
SA 9412-43110	975	600	963
SA 9413-11010	914	300	665
SA 9413-11010	914	400	669
SA 9413-11010	914	500	675
SA 9413-11010	914	2300	711
SA 9413-11010	916	300	721
SA 9413-11010	916	600	733
SA 9413-11010	916	700	739
SA 9413-11010	916	2400	771
SA 9413-11010	916	2450	777
SA 9413-11010	916	2500	781
SA 9413-11010	916	2600	787
SA 9413-11020	914	400	669
SA 9413-11020	916	1200	749
SA 9413-11020	916	1500	755
SA 9413-11020	916	2400	771
SA 9413-11020	916	2450	777
SA 9413-11020	916	2600	791
SA 9413-11020	924	1000	829
SA 9413-11030	914	500	675
SA 9413-11030	916	1200	749
SA 9413-11030	916	1500	755
SA 9413-11050	916	2300	769
SA 9413-11160	914	200	663
SA 9413-11160	914	2000	701
SA 9413-11160	914	2200	707
SA 9413-11160	916	300	721
SA 9413-11170	914	2000	703
SA 9413-11180	916	300	721
SA 9413-11230	916	600	733
SA 9413-43020	974	300	901
SA 9413-43020	974	2100	917
SA 9413-43020	975	500	951
SA 9413-43020	975	600	963
SA 9414-11040	914	500	675
SA 9414-11040	914	500	677
SA 9414-11050	916	2200	763
SA 9414-11050	916	2250	767
SA 9414-11180	924	1000	829
SA 9414-43090	974	1300	911
SA 9415-11012	924	3000	845
SA 9415-11021	913	200	631
SA 9415-11021	913	200	633
SA 9415-11021	913	400	653
SA 9415-11021	914	300	665
SA 9415-11031	911	300	567
SA 9415-11031	914	100	659
SA 9415-11032	912	200	587
SA 9415-11032	912	500	599
SA 9415-11032	912	600	601
SA 9415-11032	912	900	615
SA 9415-11032	912	2000	617
SA 9415-11032	924	3000	845
SA 9415-11041	914	300	665
SA 9415-11042	924	3000	845
SA 9415-11051	913	200	633
SA 9415-11051	914	300	667
SA 9415-11051	916	2600	787
SA 9415-11052	431	100	267
SA 9415-22051	234	100	97
SA 9415-22051	235	100	113
SA 9415-22051	235	150	115
SA 9415-35021	916	800	743
SA 9415-35021	916	1400	753
SA 9415-35031	916	800	743
SA 9415-35031	916	1400	753
SA 9415-43012	492	100	299
SA 9415-43031	924	1600	837
SA 9415-43032	443	200	297
SA 9415-43041	916	3000	795
SA 9415-43041	916	3200	799
SA 9415-43042	431	100	267
SA 9416-11021	974	2100	917
SA 9416-11041	916	3100	797
SA 9416-11091	916	600	735
SA 9416-11091	924	400	823
SA 9416-11091	924	500	825
SA 9416-11101	916	1200	749
SA 9416-11101	916	1500	755
SA 9416-11101	924	400	823
SA 9416-11101	924	500	825
SA 9416-11101	924	1100	833
SA 9416-11101	924	1200	835
SA 9416-11111	916	1200	749
SA 9416-11111	916	1500	755
SA 9416-11111	916	3000	795
SA 9416-11111	916	3200	799
SA 9419-11040	916	600	735
SA 9419-11040	916	1000	747
SA 9419-11040	916	2600	785
SA 9419-11040	916	2600	787
SA 9419-11040	916	4000	801
SA 9419-11040	916	4200	805
SA 9419-11050	916	2600	787
SA 9419-11050	916	4000	801
SA 9419-11070	911	300	567
SA 9419-11080	911	200	563
SA 9419-11090	916	2200	763
SA 9419-11210	916	2200	763
SA 9419-11210	916	2250	767
SA 9419-21030	911	400	569
SA 9419-21030	911	1600	581
SA 9419-21030	916	300	721
SA 9419-21030	916	1000	747
SA 9419-21030	916	2600	787
SA 9419-21030	916	4000	803
SA 9419-21030	916	4200	807
SA 9419-21040	911	200	563
SA 9419-21050	911	1600	581
SA 9419-21050	916	1200	749
SA 9419-21050	916	1500	755
SA 9419-21050	916	2200	763
SA 9419-21090	911	1600	581
SA 9425-51021	916	500	729
SA 9425-51021	916	600	735
SA 9425-51022	911	600	579
SA 9425-51022	916	4200	805
SA 9425-51031	916	100	717
SA 9425-51031	916	400	725
SA 9425-51031	916	500	729
SA 9425-51031	916	2800	793
SA 9425-51041	911	500	573
SA 9426-10020	916	300	721
SA 9426-10040	234	100	99
SA 9426-10040	914	400	671
SA 9426-10050	234	300	105
SA 9426-20020	386	100	249
SA 9426-20040	386	100	247
SA 9426-20040	924	100	817
SA 9426-20040	924	200	821
SA 9426-20050	234	100	97
SA 9426-20050	235	100	109
SA 9426-20050	235	150	115
SA 9426-20050	261	400	151
SA 9426-20050	875	100	505
SA 9426-20050	924	100	817
SA 9426-20050	924	200	821
SA 9426-20060	235	100	109
SA 9426-20060	870	100	477
SA 9426-20090	234	100	97
SA 9426-20090	431	300	271
SA 9426-20090	911	100	561
SA 9433-11111	974	1200	905
SA 9433-11111	974	1300	911
SA 9433-11111	975	500	951
SA 9433-11111	975	600	963
SA 9433-25111	974	1200	905
SA 9433-25111	974	1300	911
SA 9433-25111	975	500	951
SA 9433-25111	975	600	963
SA 9433-31150	974	1200	905
SA 9433-31151	974	1200	905
SA 9434-01001	975	500	951
SA 9434-01001	975	600	963
SA 9443-30305	235	150	115
SA 9446-30600	912	200	587
SA 9446-30600	916	2200	765
SA 9451-02206	914	2300	711
SA 9451-02206	916	700	739
SA 9451-02207	916	2400	771
SA 9451-02207	916	2450	777
SA 9451-02207	916	2500	781
SA 9451-02207	916	2600	783

NUMERICAL INDEX

RÉPERTOIRE DE NUMÉROS

NUMMERNREGISTER

부품번호 색인

数字索引

Catalogue id	Group
56141	1000
Issue	Page
VOE 95E4356141	11

Part No	Group	Sect	Page
SA 9451-02208	914	400	669
SA 9451-02208	916	2600	787
SA 9451-02211	914	400	671
SA 9451-02214	916	2400	771
SA 9451-02214	916	2450	777
SA 9451-02214	916	2500	781
SA 9451-02215	914	400	671
SA 9451-02217	914	400	671
SA 9451-02219	916	2450	779
SA 9451-02222	914	400	671
SA 9451-02227	914	300	667
SA 9451-02231	914	2000	701
SA 9451-02232	914	400	671
SA 9451-02232	916	600	735
SA 9451-02234	914	300	667
SA 9451-02234	916	600	735
SA 9451-02235	914	2000	701
SA 9451-02236	916	600	735
SA 9451-02238	914	2000	701
SA 9451-02240	916	600	735
SA 9451-02251	916	600	735
SA 9451-02268	916	600	735
SA 9451-02610	916	300	721
SA 9451-02627	924	400	823
SA 9451-02627	924	500	825
SA 9451-02632	924	700	827
SA 9451-02652	924	500	825
SA 9451-02656	924	500	825
SA 9451-03211	914	2000	701
SA 9451-03240	916	2400	771
SA 9451-03240	916	2450	777
SA 9451-03245	914	2200	709
SA 9451-03249	914	200	663
SA 9451-03258	914	2000	701
SA 9451-03308	916	300	721
SA 9451-03622	924	1100	833
SA 9451-03622	924	1200	835
SA 9451-03627	924	400	823
SA 9451-03627	924	500	825
SA 9451-03632	924	700	827
SA 9451-03652	924	500	825
SA 9451-03654	924	1200	835
SA 9451-03656	924	500	825
SA 9451-03656	924	1200	835
SA 9451-04218	914	500	675
SA 9451-04244	914	500	675
SA 9451-04245	914	300	667
SA 9451-04254	916	3200	799
SA 9451-04256	916	3200	799
SA 9451-04266	916	3100	797
SA 9451-04322	916	300	721
SA 9451-04340	911	300	567
SA 9451-04341	916	1200	749
SA 9451-04341	916	1500	755
SA 9451-04342	911	300	567
SA 9451-04344	911	300	567
SA 9451-04347	911	300	567
SA 9451-05210	914	500	675
SA 9451-05210	914	500	677
SA 9451-05252	916	600	735
SA 9451-06218	916	2300	769
SA 9452-03221	914	200	663
SA 9452-03221	914	2200	709
SA 9452-03221	916	700	739
SA 9452-03223	914	100	659
SA 9452-03234	924	1000	829
SA 9452-03237	914	100	659
SA 9452-03241	914	2100	705
SA 9452-05208	914	500	677
SA 9452-05231	916	300	721
SA 9452-06219	916	2200	763
SA 9452-06219	916	2250	767
SA 9453-02205	914	400	671
SA 9453-02207	914	300	667
SA 9453-02208	914	400	671
SA 9453-02209	914	400	671
SA 9453-02210	914	300	667
SA 9453-02210	916	2600	785
SA 9453-02211	914	500	675
SA 9453-02211	914	2300	711
SA 9453-02211	916	2450	775
SA 9453-02212	914	400	671
SA 9453-02212	914	400	673
SA 9453-02212	914	500	675
SA 9453-02212	916	2450	779
SA 9453-02212	916	2500	781
SA 9453-02212	916	2600	783
SA 9453-02213	914	400	673
SA 9453-02214	914	400	669
SA 9453-02215	914	300	667
SA 9453-02215	916	2400	773
SA 9453-02215	916	2450	777
SA 9453-02215	916	2450	779
SA 9453-02215	916	2500	781
SA 9453-02216	914	400	671
SA 9453-02217	914	400	671
SA 9453-02218	914	300	667
SA 9453-02218	914	400	671
SA 9453-02220	916	2500	781
SA 9453-02221	914	300	667
SA 9453-02221	914	400	671
SA 9453-02222	914	2000	701
SA 9453-02222	916	700	739
SA 9453-02224	916	2600	785
SA 9453-02225	916	2400	773
SA 9453-02225	916	2450	777
SA 9453-02225	924	200	821
SA 9453-02226	914	300	667
SA 9453-02226	914	2300	711
SA 9453-02226	914	2400	713
SA 9453-02226	916	700	739
SA 9453-02227	914	300	667
SA 9453-02232	916	700	739
SA 9453-02233	914	400	671
SA 9453-02233	916	2450	779
SA 9453-02234	916	2600	783
SA 9453-02235	914	300	667
SA 9453-02237	914	300	667
SA 9453-02238	914	300	667
SA 9453-02238	914	2000	701
SA 9453-02242	914	300	667
SA 9453-02246	914	300	667
SA 9453-02246	914	2200	709
SA 9453-02251	911	300	567
SA 9453-02254	911	300	567
SA 9453-02255	911	300	567
SA 9453-02257	911	300	567
SA 9453-02336	914	500	675
SA 9453-02346	914	500	675
SA 9453-02617	916	300	721
SA 9453-02618	924	500	825
SA 9453-03210	914	300	667
SA 9453-03212	914	300	667
SA 9453-03212	924	200	821
SA 9453-03218	916	2400	773
SA 9453-03218	916	2450	777
SA 9453-03218	916	2500	781
SA 9453-03219	916	2400	771
SA 9453-03221	916	2400	773
SA 9453-03221	916	2450	777
SA 9453-03224	914	2100	705
SA 9453-03224	916	2400	773
SA 9453-03224	916	2450	777
SA 9453-03226	914	2300	711
SA 9453-03228	914	2000	701
SA 9453-03229	914	100	659
SA 9453-03230	914	100	659
SA 9453-03231	914	100	659
SA 9453-03243	916	1200	749
SA 9453-03243	916	1500	755
SA 9453-03245	914	2200	709
SA 9453-03247	914	200	663
SA 9453-03255	914	200	663
SA 9453-03256	914	200	663
SA 9453-03260	914	300	667
SA 9453-03265	914	300	667
SA 9453-03352	916	300	721
SA 9453-03608	914	400	671
SA 9453-03617	916	2600	791
SA 9453-03618	924	500	825
SA 9453-03618	924	1200	835
SA 9453-03628	924	200	821
SA 9453-03642	916	1200	749
SA 9453-03642	916	1500	755
SA 9453-04208	914	500	675
SA 9453-04209	914	500	675
SA 9453-04219	916	3200	799
SA 9453-04333	911	1600	581
SA 9453-04454	924	1000	829
SA 9453-05210	914	400	671
SA 9453-06208	914	500	675
SA 9453-06220	924	1000	831
SA 9459-04260	911	500	573
SA 9459-05110	924	100	817
SA 9459-05130	924	100	817

Part No	Group	Sect	Page
SA 9459-05590	924	700	827
SA 9459-05590	924	1600	837
SA 9459-05630	924	700	827
SA 9459-05790	911	400	569
SA 9466-02619	924	400	823
SA 9466-03202	916	1200	749
SA 9466-03210	916	1500	755
SA 9466-03606	916	1200	749
SA 9466-03614	916	1500	755
SA 9466-03619	924	400	823
SA 9466-03619	924	1100	833
SA 9466-04219	916	3000	795
SA 9466-04302	916	1200	749
SA 9466-04310	916	1500	755
SA 9481-10003	974	3000	923
SA 9481-10003	974	3400	927
SA 9481-10003	975	1600	977
SA 9481-10003	975	2500	983
SA 9481-10003	975	2700	987
SA 9481-11003	492	100	301
SA 9481-11003	775	700	357
SA 9481-11003	974	300	901
SA 9481-11003	974	2100	917
SA 9481-11003	975	500	951
SA 9481-11003	975	600	963
SA 9481-11003	975	800	967
SA 9481-11003	975	1900	981
SA 9481-21002	974	1200	905
SA 9481-21002	974	1300	911
SA 9481-21002	975	500	951
SA 9481-21002	975	600	963
SA 9511-11006	912	2000	617
SA 9511-11006	912	2100	621
SA 9511-11011	912	2000	617
SA 9511-11011	912	2100	621
SA 9511-11021	912	500	599
SA 9511-11021	912	900	615
SA 9511-11021	912	2000	617
SA 9511-11021	912	2100	621
SA 9511-12005	441	200	283
SA 9511-12006	441	600	293
SA 9511-12006	913	300	643
SA 9511-12008	441	200	281
SA 9511-12008	441	200	283
SA 9511-12008	913	200	635
SA 9511-12008	913	300	643
SA 9511-12008	916	7200	811
SA 9511-12008	924	3000	845
SA 9511-12010	234	100	97
SA 9511-12010	911	100	561
SA 9511-12010	912	200	587
SA 9511-12010	912	500	599
SA 9511-12010	912	600	603
SA 9511-12010	912	900	615
SA 9511-12010	913	300	643
SA 9511-12010	916	2200	765
SA 9511-12010	916	7200	813
SA 9511-12011	362	200	185
SA 9511-12011	367	100	201
SA 9511-12011	367	150	205
SA 9511-12011	369	300	209
SA 9511-12011	441	200	283
SA 9511-12011	441	600	293
SA 9511-12011	911	300	567
SA 9511-12011	912	200	587
SA 9511-12011	912	300	591
SA 9511-12011	912	400	593
SA 9511-12011	912	600	603
SA 9511-12011	912	700	607
SA 9511-12011	912	800	611
SA 9511-12011	912	900	615
SA 9511-12011	912	2000	617
SA 9511-12011	912	2100	621
SA 9511-12011	913	200	635
SA 9511-12011	913	300	647
SA 9511-12011	913	400	653
SA 9511-12011	914	100	659
SA 9511-12011	914	200	663
SA 9511-12011	914	300	667
SA 9511-12011	914	400	671
SA 9511-12011	914	400	673
SA 9511-12011	914	500	675
SA 9511-12011	914	2000	701
SA 9511-12011	914	2200	707
SA 9511-12011	914	2200	709
SA 9511-12011	914	2300	711
SA 9511-12011	914	2400	713
SA 9511-12011	916	300	721
SA 9511-12011	916	600	735
SA 9511-12011	916	700	739
SA 9511-12011	916	2200	765
SA 9511-12011	916	2400	773
SA 9511-12011	916	2450	777
SA 9511-12011	916	2450	779
SA 9511-12011	916	2500	781
SA 9511-12011	916	2600	783
SA 9511-12011	916	2600	785
SA 9511-12011	924	200	821
SA 9511-12011	924	700	827
SA 9511-12012	441	600	293
SA 9511-12012	912	200	585
SA 9511-12012	912	600	601
SA 9511-12013	913	300	647
SA 9511-12014	441	200	283
SA 9511-12014	911	300	567
SA 9511-12014	912	200	587
SA 9511-12014	912	300	591
SA 9511-12014	912	400	593
SA 9511-12014	912	500	599
SA 9511-12014	912	600	603
SA 9511-12014	912	700	607
SA 9511-12014	912	800	611
SA 9511-12014	912	900	615
SA 9511-12014	912	2000	617
SA 9511-12014	914	100	659
SA 9511-12014	914	200	663
SA 9511-12014	914	300	667
SA 9511-12014	914	400	671
SA 9511-12014	914	500	675
SA 9511-12014	914	2000	701
SA 9511-12014	914	2100	705
SA 9511-12014	914	2400	713
SA 9511-12014	916	300	723
SA 9511-12014	916	1200	749
SA 9511-12014	916	1500	755
SA 9511-12014	916	2100	761
SA 9511-12014	916	2400	771
SA 9511-12014	916	2450	777
SA 9511-12014	916	2600	783
SA 9511-12014	916	2600	791
SA 9511-12014	916	7200	813
SA 9511-12014	924	700	827
SA 9511-12014	924	1000	829
SA 9511-12014	924	3000	845
SA 9511-12016	912	300	589
SA 9511-12016	912	400	593
SA 9511-12016	912	400	595
SA 9511-12016	912	500	597
SA 9511-12016	912	700	607
SA 9511-12016	912	800	611
SA 9511-12016	912	900	615
SA 9511-12016	912	2000	617
SA 9511-12016	912	2100	621
SA 9511-12016	913	300	645
SA 9511-12016	913	400	653
SA 9511-12016	916	7200	811
SA 9511-12018	234	100	97
SA 9511-12018	441	200	283
SA 9511-12018	911	100	561
SA 9511-12018	911	300	567
SA 9511-12018	912	400	593
SA 9511-12018	912	500	597
SA 9511-12018	912	800	611
SA 9511-12018	912	900	615
SA 9511-12018	913	200	635
SA 9511-12018	913	300	645
SA 9511-12018	914	300	667
SA 9511-12018	914	500	675
SA 9511-12018	914	900	687
SA 9511-12018	916	1200	749
SA 9511-12018	916	1500	755
SA 9511-12018	916	7200	811
SA 9511-12018	924	3000	845
SA 9511-12020	441	600	295
SA 9511-12020	913	300	645
SA 9511-12020	914	1100	689
SA 9511-12020	914	1200	693
SA 9511-12020	914	1300	697
SA 9511-12020	914	2900	715
SA 9511-12020	916	7000	809
SA 9511-12021	912	200	585
SA 9511-12021	912	300	589
SA 9511-12021	912	300	591
SA 9511-12021	912	400	593

NUMERICAL INDEX

RÉPERTOIRE DE NUMÉROS

NUMMERNREGISTER

부품번호 색인

数字索引

Catalogue id	Group
56141	1000
Issue	Page
VOE 95E4356141	12

NUMERICAL INDEX 부품번호 색인

RÉPERTOIRE DE NUMÉROS 数字索引

NUMMERNREGISTER

Catalogue id	Group
56141	1000
Issue	Page
VOE 95E4356141	13

Part No	Group	Sect	Page
SA 9511-12021	912	500	597
SA 9511-12021	912	500	599
SA 9511-12021	912	600	601
SA 9511-12021	912	700	605
SA 9511-12021	912	700	607
SA 9511-12021	912	800	611
SA 9511-12021	912	900	613
SA 9511-12021	912	900	615
SA 9511-12021	912	2000	617
SA 9511-12022	912	500	597
SA 9511-12022	912	900	615
SA 9511-12022	913	300	645
SA 9511-12024	431	100	269
SA 9511-12024	443	200	297
SA 9511-12024	911	300	567
SA 9511-12024	911	400	569
SA 9511-12024	911	1600	581
SA 9511-12024	913	200	635
SA 9511-12024	914	300	667
SA 9511-12024	914	400	671
SA 9511-12024	914	500	675
SA 9511-12024	916	300	723
SA 9511-12024	916	600	735
SA 9511-12024	916	1000	747
SA 9511-12024	916	2600	787
SA 9511-12024	916	2600	789
SA 9511-12024	916	4000	801
SA 9511-12024	916	4200	805
SA 9511-12026	912	300	589
SA 9511-12026	912	400	593
SA 9511-12026	912	500	597
SA 9511-12026	912	700	607
SA 9511-12026	912	800	611
SA 9511-12026	912	900	615
SA 9511-12026	913	300	647
SA 9511-12026	916	2600	783
SA 9511-12028	441	600	287
SA 9511-12029	911	200	563
SA 9511-12029	911	300	567
SA 9511-12029	911	1600	581
SA 9511-12029	912	300	591
SA 9511-12029	912	500	597
SA 9511-12029	912	700	607
SA 9511-12029	912	900	613
SA 9511-12029	914	400	671
SA 9511-12029	914	500	677
SA 9511-12029	916	600	735
SA 9511-12029	916	1200	749
SA 9511-12029	916	1500	755
SA 9511-12029	916	2200	763
SA 9511-12029	916	2250	767
SA 9511-12029	916	2300	769
SA 9511-12030	916	2200	763
SA 9511-12032	441	200	281
SA 9511-12032	924	3000	845
SA 9511-12034	912	200	587
SA 9511-12034	912	500	599
SA 9511-12034	912	600	603
SA 9511-12034	912	900	613
SA 9511-12038	912	2000	617
SA 9511-12038	916	2200	763
SA 9511-12038	916	2250	767
SA 9511-12065	974	3000	925
SA 9511-12065	975	2500	985
SA 9511-12070	775	900	361
SA 9511-12080	975	1500	973
SA 9511-12080	975	1600	979
SA 9511-12110	443	200	297
SA 9511-12110	975	2500	985
SA 9511-12115	974	3000	925
SA 9511-12125	975	1500	973
SA 9511-12125	975	1600	979
SA 9511-12150	974	3400	927
SA 9511-12175	441	200	279
SA 9511-12210	441	200	281
SA 9511-1222A	441	200	281
SA 9511-1222A	916	7200	811
SA 9511-22025	234	300	105
SA 9511-22025	913	300	645
SA 9511-22030	441	600	287
SA 9511-22030	912	2100	621
SA 9511-22035	913	200	633
SA 9511-22035	913	300	647
SA 9511-22040	916	2200	763
SA 9511-22055	912	2100	621
SA 9511-22065	924	3000	845
SA 9511-22070	775	800	359
SA 9511-22075	775	900	361
SA 9511-22075	913	300	643
SA 9511-22075	974	3400	927
SA 9511-22095	913	200	633
SA 9511-22095	913	400	653
SA 9511-22095	975	2700	989
SA 9511-22100	431	300	271
SA 9511-22125	443	200	297
SA 9511-22145	913	200	635
SA 9511-22190	911	100	561
SA 9511-22230	234	100	95
SA 9511-22230	441	200	281
SA 9511-22230	911	100	559
SA 9511-22230	911	100	561
SA 9511-42910	235	100	111
SA 9511-42912	912	300	589
SA 9511-42912	912	400	593
SA 9511-42912	912	500	597
SA 9511-42912	912	700	607
SA 9511-42912	912	800	611
SA 9511-42912	912	900	615
SA 9511-42912	912	2000	617
SA 9511-42912	912	2100	621
SA 9512-01011	912	800	609
SA 9512-02018	911	200	563
SA 9512-02018	911	300	567
SA 9512-02018	911	400	569
SA 9512-02018	911	600	579
SA 9512-02018	911	1600	581
SA 9512-02018	912	800	609
SA 9512-02018	916	100	719
SA 9512-02018	916	300	723
SA 9512-02018	916	400	725
SA 9512-02018	916	500	731
SA 9512-02018	916	600	735
SA 9512-02018	916	900	745
SA 9512-02018	916	1000	747
SA 9512-02018	916	1200	749
SA 9512-02018	916	1300	751
SA 9512-02018	916	1400	753
SA 9512-02018	916	2600	787
SA 9512-02018	916	2600	789
SA 9512-02018	916	4000	801
SA 9512-02018	916	4200	805
SA 9512-02021	911	400	569
SA 9512-02021	911	1600	581
SA 9512-02021	916	100	719
SA 9512-02021	916	400	725
SA 9512-02021	916	500	731
SA 9512-02021	916	1200	749
SA 9512-02021	916	1400	753
SA 9512-02021	916	1500	755
SA 9512-02021	916	2000	757
SA 9512-02021	916	2100	761
SA 9512-02021	916	2200	763
SA 9512-02021	916	2250	767
SA 9512-02021	916	2800	793
SA 9512-02120	912	500	599
SA 9512-02120	912	900	615
SA 9512-02127	912	300	591
SA 9512-02127	912	400	595
SA 9512-02127	912	500	599
SA 9512-02127	912	700	607
SA 9512-02127	912	800	611
SA 9512-02127	912	900	613
SA 9512-02127	912	2100	621
SA 9512-02131	912	200	587
SA 9512-02131	912	600	603
SA 9512-02214	911	600	579
SA 9512-02214	912	2000	617
SA 9512-02214	912	2100	623
SA 9512-02214	916	100	717
SA 9512-02214	916	400	725
SA 9512-02214	916	500	731
SA 9512-02214	916	600	735
SA 9512-02214	916	900	745
SA 9512-02214	916	1000	747
SA 9512-02214	916	1300	751
SA 9512-02214	916	4000	801
SA 9512-02214	916	4200	805
SA 9512-02214	924	1000	829
SA 9512-02219	386	100	247
SA 9512-02219	911	200	563
SA 9512-02219	911	400	569
SA 9512-02219	911	600	579
SA 9512-02219	912	200	587
SA 9512-02219	912	600	601
SA 9512-02219	912	2000	617

Part No	Group	Sect	Page
SA 9512-02219	912	2100	623
SA 9512-02219	916	100	719
SA 9512-02219	916	400	725
SA 9512-02219	916	500	731
SA 9512-02219	916	600	735
SA 9512-02219	916	2100	761
SA 9512-02219	916	2200	763
SA 9512-02219	916	2250	767
SA 9512-02219	916	2800	793
SA 9512-02219	916	7200	813
SA 9512-02219	924	1000	829
SA 9512-02222	911	500	573
SA 9512-02225	911	500	573
SA 9512-02228	911	500	573
SA 9512-02232	911	600	579
SA 9541-01010	913	300	649
SA 9541-01035	441	500	285
SA 9541-01042	431	300	273
SA 9541-01090	431	300	271
SA 9541-02080	775	900	361
SA 9556-07000	975	2700	989
SA 9556-08000	974	3000	925
SA 9556-08000	975	2500	985
SA 9556-09500	975	1500	973
SA 9556-09500	975	1600	979
SA 9556-10500	974	3400	927
SA 9557-06000	975	2700	989
SA 9557-07000	974	3000	925
SA 9557-07000	975	2500	985
SA 9557-08500	975	1500	973
SA 9557-08500	975	1600	979
SA 9557-09500	974	3400	927
SA 9563-20701	975	2700	989
SA 9563-20801	974	3000	925
SA 9563-20801	975	2500	985
SA 9563-20950	975	1500	973
SA 9563-20950	975	1600	979
SA 9563-21050	974	3400	927
SA 9564-20700	975	2700	989
SA 9564-20750	775	700	357
SA 9564-20800	974	3000	925
SA 9564-20800	975	2500	985
SA 9564-20950	975	1500	973
SA 9564-20950	975	1600	979
SA 9564-21050	974	3400	929
SA 9565-11000	975	2700	989
SA 9565-11200	975	2500	985
SA 9565-11250	974	3000	925
SA 9565-11350	975	1500	973
SA 9565-11350	975	1600	979
SA 9565-11600	974	3400	927
SA 9566-10080	916	7200	811
SA 9566-10100	916	7200	813
SA 9566-10120	912	200	585
SA 9566-10120	912	600	601
SA 9566-10160	912	300	591
SA 9566-10160	912	400	595
SA 9566-10160	912	500	599
SA 9566-10160	912	700	607
SA 9566-10160	912	800	611
SA 9566-10160	912	900	615
SA 9566-10160	912	2000	617
SA 9566-10160	912	2100	621
SA 9566-10160	916	7200	811
SA 9566-10180	913	200	637
SA 9566-10200	441	600	295
SA 9566-10210	912	500	597
SA 9566-10210	912	900	615
SA 9566-1022A	916	7200	811
SA 9566-10260	912	300	589
SA 9566-10260	912	500	597
SA 9566-10260	912	700	607
SA 9566-10260	912	900	615
SA 9566-10320	924	3000	845
SA 9566-10900	975	2700	989
SA 9566-11100	975	2500	985
SA 9566-11150	974	3000	925
SA 9566-11250	975	1500	973
SA 9566-11250	975	1600	979
SA 9566-20300	441	600	287
SA 9566-20300	912	2100	621
SA 9566-20350	913	200	637
SA 9566-20650	924	3000	845
SA 9566-20950	975	2700	989
SA 9566-31100	975	2500	985
SA 9566-31150	974	3000	925
SA 9566-31250	975	1500	975
SA 9566-31250	975	1600	979
SA 9566-31500	974	3400	927
SA 9566-40650	924	3000	845
SA 9566-40950	975	2700	989
SA 9567-20701	975	2700	989
SA 9567-20801	974	3000	925
SA 9567-20801	975	2500	983
SA 9567-20950	975	1500	971
SA 9567-20950	975	1600	979
SA 9567-21050	974	3400	929
SA 9568-01000	975	2700	989
SA 9568-01200	975	2500	985
SA 9568-01250	974	3000	925
SA 9568-01350	975	1500	973
SA 9568-01350	975	1600	979
SA 9572-10780	821	5600	419
SA 9611-02525	924	3000	845
SA 9611-10025	443	200	297
SA 9612-07040	975	2700	989
SA 9612-08040	974	3000	923
SA 9612-08040	975	2500	985
SA 9612-09540	975	1500	973
SA 9612-09540	975	1600	977
SA 9612-10540	974	3400	927
SA 9624-11417	975	2700	987
SA 9624-11617	975	2500	983
SA 9624-11621	974	3400	927
SA 9624-11621	975	1500	971
SA 9624-11621	975	1600	977
SA 9624-11821	974	3400	927
SA 9676-14000	916	7200	813
SA 9676-38000	441	200	283
SA 9676-51600	914	400	671
SA 9676-51600	914	2200	707
SA 9676-51600	914	2300	711
SA 9676-51600	916	2400	771
SA 9676-51600	916	2450	775
SA 9751-12504	881	100	511
SA 9751-13606	371	200	217
SA 9751-15016	371	200	217
SA 9751-16427	875	100	505
SA 9861-10100	387	100	251
SA 9879-10400	371	200	213
SA 9879-10400	896	200	523
SA 9879-10600	896	200	523
SA 9879-10800	371	200	213
SA 9879-11000	371	200	215
SA 9879-11400	371	200	215
SA 9951-11006	235	100	111
SA 9951-11021	235	100	111
SA 9951-11059	235	100	111
SA 9952-10014	235	100	111
VOE 11039846	352	100	175
VOE 11039846	356	100	177
VOE 11039846	356	200	179
VOE 11039846	356	300	181
VOE 11063242	261	400	151
VOE 11063256	261	400	149
VOE 11078015	810	600	387
VOE 11110175	256	100	129
VOE 11110176	256	100	129
VOE 11110471	235	100	107
VOE 11110471	235	150	115
VOE 11110474	235	100	107
VOE 11110474	235	150	115
VOE 11110498	258	200	133
VOE 11110668	235	100	107
VOE 11110670	235	100	107
VOE 11110670	235	150	115
VOE 11170101	362	100	183
VOE 11172896	235	100	107
VOE 11172907	234	100	99
VOE 11173158	210	100	55
VOE 11417147	925	200	855
VOE 11700258	211	100	65
VOE 11700258	212	100	67
VOE 11700294	212	200	69
VOE 11700354	210	100	55
VOE 11700373	214	100	73
VOE 11700391	210	300	59
VOE 11700391	221	100	87
VOE 11700392	236	100	117
VOE 11700409	210	300	61
VOE 11700409	236	100	117
VOE 11700424	237	100	119
VOE 11700426	210	300	61
VOE 11700426	237	100	119
VOE 11700487	237	100	119

NUMERICAL INDEX

RÉPERTOIRE DE NUMÉROS

NUMMERNREGISTER

부품번호 색인

数字索引

Catalogue id	Group
56141	1000
Issue	Page
VOE 95E4356141	15

Part No	Group	Sect	Page
VOE 11700625	210	300	59
VOE 11700625	215	100	75
VOE 11704362	237	100	119
VOE 11705909	256	100	129
VOE 11705910	256	100	129
VOE 11706627	234	300	103
VOE 11708551	223	100	89
VOE 11709635	263	100	155
VOE 11709635	321	300	171
VOE 11709826	212	100	67
VOE 11711074	233	100	93
VOE 11712379	210	300	61
VOE 11712380	210	300	59
VOE 11713138	235	100	107
VOE 11713138	235	150	115
VOE 11713284	235	100	107
VOE 11713284	235	150	115
VOE 11988962	233	100	91
VOE 13947281	210	300	59
VOE 13947281	210	300	61
VOE 13947281	210	300	63
VOE 13947281	212	100	67
VOE 13947281	223	100	89
VOE 13947281	262	100	153
VOE 13947621	210	100	55
VOE 13947621	210	300	59
VOE 13947621	210	300	61
VOE 13947621	212	100	67
VOE 13947621	215	100	75
VOE 13947621	251	100	121
VOE 13947621	255	100	127
VOE 13947621	371	300	221
VOE 13947621	371	350	223
VOE 13947622	210	300	61
VOE 13947622	223	100	89
VOE 13947622	233	100	91
VOE 13947622	262	100	153
VOE 13947625	210	300	59
VOE 13947625	233	100	91
VOE 13947628	210	300	59
VOE 13955900	215	100	75
VOE 13963059	974	3000	925
VOE 13963059	974	3400	927
VOE 13963059	975	1500	973
VOE 13963059	975	1600	979
VOE 13963059	975	2500	985
VOE 13963059	975	2700	989
VOE 13968991	912	200	585
VOE 13968991	912	600	601
VOE 13969011	212	100	67
VOE 13969160	371	500	229
VOE 13969160	896	200	523
VOE 13969162	371	500	229
VOE 13969162	371	500	231
VOE 14346176	925	100	851
VOE 14346176	925	200	855
VOE 14346176	925	1000	869
VOE 14375288	364	100	195
VOE 14376017	371	800	235
VOE 14390065	387	200	253
VOE 14500033	912	200	587
VOE 14500033	912	300	591
VOE 14500033	912	400	595
VOE 14500033	912	500	599
VOE 14500037	441	600	295
VOE 14500048	912	700	605
VOE 14500048	912	900	613
VOE 14500049	912	800	609
VOE 14500057	912	600	603
VOE 14500058	912	600	601
VOE 14500083	441	200	281
VOE 14500087	441	200	283
VOE 14500088	441	200	283
VOE 14500089	441	200	281
VOE 14500110	924	1000	829
VOE 14500122	914	1200	695
VOE 14500122	914	1300	699
VOE 14500124	914	1200	695
VOE 14500124	914	1300	699
VOE 14500125	914	1200	695
VOE 14500125	914	1300	699
VOE 14500126	914	1200	695
VOE 14500126	914	1300	699
VOE 14500127	914	1200	695
VOE 14500127	914	1300	699
VOE 14500128	914	1200	695
VOE 14500128	914	1300	699
VOE 14500129	914	1200	695
VOE 14500129	914	1300	699
VOE 14500130	914	1200	695
VOE 14500130	914	1300	699
VOE 14500137	914	1100	691
VOE 14500149	916	7000	809
VOE 14500156	875	100	505
VOE 14500158	371	100	211
VOE 14500190	363	300	191
VOE 14500233	911	100	561
VOE 14500272	362	100	183
VOE 14500290	362	100	183
VOE 14500290	363	300	191
VOE 14500290	369	100	207
VOE 14500290	371	400	227
VOE 14500290	975	500	949
VOE 14500290	975	600	963
VOE 14500291	269	200	159
VOE 14500291	363	300	191
VOE 14500291	371	200	215
VOE 14500291	371	200	217
VOE 14500291	875	100	505
VOE 14500291	875	100	507
VOE 14500291	974	1300	909
VOE 14500291	975	500	951
VOE 14500291	975	600	963
VOE 14500292	356	300	181
VOE 14500292	363	200	189
VOE 14500292	371	200	215
VOE 14500293	356	100	177
VOE 14500293	356	200	179
VOE 14500293	369	300	209
VOE 14500293	371	200	215
VOE 14500293	371	400	227
VOE 14500293	371	500	231
VOE 14500294	234	100	97
VOE 14500294	363	200	189
VOE 14500294	371	400	225
VOE 14500294	371	400	227
VOE 14500294	371	500	231
VOE 14500294	386	100	247
VOE 14500295	371	200	217
VOE 14500295	371	400	225
VOE 14500295	371	400	227
VOE 14500295	371	500	231
VOE 14500295	870	100	475
VOE 14500295	870	200	481
VOE 14500295	874	200	495
VOE 14500295	875	100	505
VOE 14500295	916	3000	795
VOE 14500295	916	3200	799
VOE 14500297	234	300	103
VOE 14500297	371	200	215
VOE 14500297	371	500	231
VOE 14500297	875	100	505
VOE 14500298	234	300	103
VOE 14500298	371	200	215
VOE 14500298	371	200	219
VOE 14500298	371	500	233
VOE 14500298	875	100	505
VOE 14500299	371	200	215
VOE 14500299	371	200	217
VOE 14500388	210	100	55
VOE 14500388	210	200	57
VOE 14500390	924	2000	839
VOE 14500395	371	200	215
VOE 14500395	371	400	225
VOE 14500400	914	1300	699
VOE 14500403	916	7200	811
VOE 14500404	916	7200	811
VOE 14500405	916	7200	811
VOE 14500406	916	7200	811
VOE 14500407	916	7200	811
VOE 14500408	916	7200	811
VOE 14500409	916	7200	811
VOE 14500410	916	7200	813
VOE 14500411	916	7200	813
VOE 14500412	916	7200	813
VOE 14500413	916	7200	813
VOE 14500438	914	900	687
VOE 14500561	914	1200	695
VOE 14500561	914	1300	699
VOE 14500562	914	1300	699
VOE 14500563	914	1300	699
VOE 14500564	914	1300	699
VOE 14500659	875	100	501
VOE 14500660	875	100	501
VOE 14500661	875	100	505

Part No	Group	Sect	Page
VOE 14500781	362	200	185
VOE 14500811	911	500	573
VOE 14500880	916	600	733
VOE 14501373	716	100	321
VOE 14501569	371	500	229
VOE 14501728	369	100	207
VOE 14501960	367	100	201
VOE 14502010	364	100	197
VOE 14502014	897	200	533
VOE 14502014	897	250	537
VOE 14502037	914	2300	711
VOE 14502037	914	2400	713
VOE 14502037	916	2600	785
VOE 14502048	911	300	567
VOE 14502170	234	300	103
VOE 14502170	367	100	201
VOE 14502170	367	100	203
VOE 14502170	367	150	205
VOE 14502207	261	300	145
VOE 14502405	492	5500	303
VOE 14502426	992	100	991
VOE 14502527	870	200	481
VOE 14502527	870	300	485
VOE 14502537	870	200	481
VOE 14502537	874	200	495
VOE 14502539	870	200	481
VOE 14502539	874	200	495
VOE 14502603	715	150	313
VOE 14502647	810	600	385
VOE 14502648	810	800	397
VOE 14502714	364	100	193
VOE 14502714	364	100	195
VOE 14502716	364	100	195
VOE 14502721	364	100	195
VOE 14502722	364	100	195
VOE 14503037	371	800	235
VOE 14503048	810	600	385
VOE 14503049	870	200	481
VOE 14503049	874	200	495
VOE 14503053	364	100	195
VOE 14503076	914	900	687
VOE 14503177	364	100	193
VOE 14503255	874	200	495
VOE 14503260	870	200	481
VOE 14503260	874	200	495
VOE 14503262	870	200	481
VOE 14503262	874	200	495
VOE 14503265	870	200	481
VOE 14503265	874	200	495
VOE 14503269	870	200	481
VOE 14503269	874	200	495
VOE 14503346	916	900	745
VOE 14503436	974	3000	923
VOE 14503665	975	1500	971
VOE 14503678	837	100	437
VOE 14503680	837	100	437
VOE 14503686	852	100	461
VOE 14503696	924	200	821
VOE 14503696	924	3100	847
VOE 14503755	371	500	229
VOE 14503756	371	500	229
VOE 14503757	372	200	241
VOE 14503884	974	3000	923
VOE 14503884	974	3400	927
VOE 14503884	975	100	931
VOE 14503884	975	200	933
VOE 14503884	975	1500	971
VOE 14503884	975	1600	977
VOE 14503884	975	1900	981
VOE 14503884	975	2500	983
VOE 14503885	974	100	897
VOE 14503885	974	1000	903
VOE 14503885	974	2000	915
VOE 14503885	974	3400	927
VOE 14503886	974	1000	903
VOE 14503886	975	100	931
VOE 14503886	975	200	933
VOE 14503886	975	300	935
VOE 14503887	975	100	931
VOE 14503887	975	200	933
VOE 14503887	975	2700	987
VOE 14503984	356	100	177
VOE 14503984	356	200	179
VOE 14504124	975	300	935
VOE 14504124	975	1900	981
VOE 14504125	975	2700	987
VOE 14504156	367	100	201
VOE 14504156	367	100	203
VOE 14504183	911	600	577
VOE 14504230	911	500	571
VOE 14504237	870	200	481
VOE 14504237	874	200	495
VOE 14504267	870	200	481
VOE 14504267	874	200	495
VOE 14504524	916	2200	763
VOE 14504524	916	2250	767
VOE 14504526	718	200	329
VOE 14504843	718	500	331
VOE 14504851	837	200	441
VOE 14504852	837	200	441
VOE 14504854	837	200	441
VOE 14504855	837	200	441
VOE 14504856	837	200	441
VOE 14504857	837	200	441
VOE 14504858	837	200	441
VOE 14504860	837	200	441
VOE 14504861	837	200	441
VOE 14504862	837	200	441
VOE 14504863	837	200	441
VOE 14504864	837	200	441
VOE 14504894	891	100	517
VOE 14504895	891	100	517
VOE 14504913	261	100	137
VOE 14504919	252	100	125
VOE 14504921	252	100	125
VOE 14504925	218	100	83
VOE 14504926	218	100	83
VOE 14504933	821	400	413
VOE 14504935	258	200	133
VOE 14505266	775	500	353
VOE 14505323	912	100	583
VOE 14505323	912	600	601
VOE 14505323	912	700	605
VOE 14505323	912	800	609
VOE 14505323	912	900	613
VOE 14505324	916	2400	771
VOE 14505324	916	2450	777
VOE 14505324	916	7300	815
VOE 14505336	914	400	669
VOE 14505337	914	400	669
VOE 14505500	870	200	481
VOE 14505500	874	200	495
VOE 14505501	371	200	217
VOE 14505513	870	200	483
VOE 14505515	870	100	475
VOE 14505516	870	200	481
VOE 14505516	874	200	495
VOE 14505522	371	800	235
VOE 14505524	371	800	235
VOE 14505525	371	800	235
VOE 14505541	371	800	235
VOE 14505542	371	800	235
VOE 14505555	912	2100	621
VOE 14505557	912	2100	621
VOE 14505558	912	2100	621
VOE 14505560	912	2100	621
VOE 14505561	912	2100	621
VOE 14505562	912	2100	621
VOE 14505578	912	2000	617
VOE 14505579	912	2100	621
VOE 14505608	364	100	193
VOE 14505609	364	100	193
VOE 14505630	263	300	157
VOE 14505631	263	300	157
VOE 14505663	975	500	937
VOE 14505727	916	900	745
VOE 14505728	916	900	745
VOE 14505730	261	300	141
VOE 14505760	911	400	569
VOE 14505761	911	400	569
VOE 14505764	916	900	745
VOE 14505765	916	1000	747
VOE 14505766	492	100	299
VOE 14505767	916	1000	747
VOE 14505781	821	500	415
VOE 14505788	821	500	415
VOE 14505789	821	500	415
VOE 14505790	821	500	415
VOE 14505792	821	500	415
VOE 14505794	821	500	417
VOE 14505799	821	200	403
VOE 14505801	821	200	403
VOE 14505802	821	200	403
VOE 14505855	386	100	247
VOE 14505891	234	100	95

NUMERICAL INDEX

RÉPERTOIRE DE NUMÉROS

NUMMERNREGISTER

부품번호 색인

数字索引

Catalogue id	Group
56141	**1000**
Issue	Page
VOE 95E4356141	**16**

NUMERICAL INDEX 부품번호 색인

RÉPERTOIRE DE NUMÉROS 数字索引

NUMMERNREGISTER

Catalogue id	Group
56141	1000
Issue	Page
VOE 95E4356141	17

Part No	Group	Sect	Page
VOE 14505893	911	100	559
VOE 14505920	261	300	141
VOE 14505922	261	300	141
VOE 14505924	261	300	143
VOE 14505925	261	300	143
VOE 14505927	261	300	143
VOE 14505928	261	300	143
VOE 14505937	261	300	143
VOE 14505949	261	300	143
VOE 14505950	261	300	143
VOE 14505951	261	300	143
VOE 14505952	261	300	143
VOE 14505953	261	300	145
VOE 14505954	261	300	143
VOE 14505955	261	300	143
VOE 14506173	916	2600	787
VOE 14506388	261	100	137
VOE 14506431	256	100	129
VOE 14506626	914	100	659
VOE 14506628	914	100	659
VOE 14506628	916	2400	771
VOE 14506628	916	2450	775
VOE 14506628	916	2500	781
VOE 14506629	914	100	659
VOE 14506629	916	2400	771
VOE 14506629	916	2450	775
VOE 14506654	716	100	321
VOE 14506655	716	100	321
VOE 14506689	775	100	341
VOE 14506689	775	200	351
VOE 14506762	810	100	379
VOE 14506763	830	100	429
VOE 14506764	830	100	429
VOE 14506765	830	100	429
VOE 14506766	830	100	429
VOE 14506767	830	100	429
VOE 14506768	830	100	429
VOE 14506769	830	100	429
VOE 14506770	830	100	429
VOE 14506773	830	100	431
VOE 14506774	830	100	431
VOE 14506776	830	100	433
VOE 14506786	810	700	391
VOE 14506788	810	700	391
VOE 14506789	810	700	391
VOE 14506790	810	700	391
VOE 14506791	810	600	385
VOE 14506792	810	600	385
VOE 14506796	810	600	385
VOE 14506797	810	600	385
VOE 14506804	810	600	389
VOE 14506805	810	500	383
VOE 14506805	843	200	453
VOE 14506806	843	200	453
VOE 14506807	843	200	453
VOE 14506808	843	200	453
VOE 14506809	843	200	453
VOE 14506810	843	200	453
VOE 14506811	843	200	453
VOE 14506812	843	200	453
VOE 14506813	843	200	453
VOE 14506814	843	200	453
VOE 14506815	843	200	453
VOE 14506816	843	200	453
VOE 14506818	843	200	453
VOE 14506819	843	200	453
VOE 14506820	843	200	453
VOE 14506823	843	200	453
VOE 14506824	843	200	455
VOE 14506825	843	200	455
VOE 14506826	810	600	389
VOE 14506827	810	600	389
VOE 14506828	810	700	391
VOE 14506829	810	700	391
VOE 14506830	810	700	391
VOE 14506831	810	700	391
VOE 14506832	810	700	391
VOE 14506833	810	700	391
VOE 14506834	810	700	391
VOE 14506838	810	700	393
VOE 14506839	810	800	397
VOE 14506840	810	800	397
VOE 14506841	810	600	385
VOE 14506841	810	800	397
VOE 14506842	810	600	385
VOE 14506842	810	800	397
VOE 14506843	810	500	381
VOE 14506844	843	100	451
VOE 14506848	810	500	381
VOE 14506849	810	600	385
VOE 14506852	860	400	469
VOE 14506860	830	100	429
VOE 14506861	830	100	429
VOE 14506862	870	100	475
VOE 14506862	874	100	489
VOE 14506863	810	600	385
VOE 14506864	810	600	387
VOE 14506865	810	600	387
VOE 14506866	810	600	387
VOE 14506867	810	600	387
VOE 14506963	911	600	577
VOE 14506969	911	500	571
VOE 14506971	911	600	577
VOE 14506973	911	600	577
VOE 14506981	911	500	571
VOE 14506983	911	500	571
VOE 14506987	911	500	571
VOE 14506997	870	300	485
VOE 14506997	874	300	499
VOE 14507004	896	100	519
VOE 14507081	911	500	571
VOE 14507108	914	400	669
VOE 14507108	916	700	739
VOE 14507108	916	2600	785
VOE 14507110	911	500	573
VOE 14507111	718	200	329
VOE 14507265	371	100	211
VOE 14507266	364	100	193
VOE 14507298	364	100	193
VOE 14507432	364	100	193
VOE 14507450	870	100	475
VOE 14507450	874	100	489
VOE 14507451	371	100	211
VOE 14507573	372	200	241
VOE 14507574	372	200	241
VOE 14507577	810	700	393
VOE 14507577	810	800	399
VOE 14507597	875	100	505
VOE 14507598	875	100	503
VOE 14507603	875	100	503
VOE 14507705	443	200	297
VOE 14507748	916	1000	747
VOE 14507816	916	100	717
VOE 14507816	916	400	725
VOE 14507816	916	500	729
VOE 14507922	916	1300	751
VOE 14507923	916	1300	751
VOE 14507925	911	100	559
VOE 14507978	827	200	425
VOE 14508019	914	100	661
VOE 14508024	810	500	381
VOE 14508060	875	100	503
VOE 14508069	916	2200	763
VOE 14508071	914	2300	711
VOE 14508071	914	2400	713
VOE 14508071	916	2600	785
VOE 14508073	843	200	455
VOE 14508074	843	200	455
VOE 14508088	881	200	513
VOE 14508089	881	200	513
VOE 14508090	881	200	513
VOE 14508091	881	200	513
VOE 14508094	881	200	513
VOE 14508095	881	200	513
VOE 14508096	881	200	513
VOE 14508097	881	200	513
VOE 14508098	881	200	513
VOE 14508099	881	200	513
VOE 14508100	881	200	513
VOE 14508101	881	200	513
VOE 14508102	881	200	513
VOE 14508104	914	700	679
VOE 14508104	916	700	741
VOE 14508105	914	700	679
VOE 14508105	914	2200	707
VOE 14508106	916	2200	763
VOE 14508107	837	100	437
VOE 14508108	837	100	437
VOE 14508111	916	2200	765
VOE 14508111	916	2250	767
VOE 14508224	256	100	129
VOE 14508246	914	700	679
VOE 14508246	916	700	739
VOE 14508247	914	700	679
VOE 14508247	914	2200	707

Part No	Group	Sect	Page
VOE 14508248	837	100	437
VOE 14508249	837	100	437
VOE 14508313	881	100	509
VOE 14508314	881	100	509
VOE 14508315	881	100	509
VOE 14508316	881	100	509
VOE 14508317	881	100	509
VOE 14508318	881	100	509
VOE 14508319	881	100	509
VOE 14508320	881	100	509
VOE 14508321	881	100	509
VOE 14508322	881	100	509
VOE 14508323	881	100	509
VOE 14508324	881	100	509
VOE 14508352	881	100	509
VOE 14508377	843	200	455
VOE 14508395	881	100	509
VOE 14508396	881	100	509
VOE 14508397	881	100	509
VOE 14508417	916	2300	769
VOE 14508418	916	2300	769
VOE 14508419	916	2200	763
VOE 14508420	916	4000	801
VOE 14508421	916	4000	801
VOE 14508426	916	2100	759
VOE 14508427	916	2100	759
VOE 14508432	916	2100	759
VOE 14508433	916	2100	759
VOE 14508438	916	2100	759
VOE 14508439	916	2100	759
VOE 14508440	924	700	827
VOE 14508442	881	100	509
VOE 14508460	830	100	429
VOE 14508461	843	100	451
VOE 14508462	843	100	451
VOE 14508463	843	100	451
VOE 14508465	914	700	679
VOE 14508466	914	700	681
VOE 14508479	992	100	991
VOE 14508488	852	100	459
VOE 14508489	852	100	459
VOE 14508490	852	100	459
VOE 14508496	810	100	377
VOE 14508497	843	200	455
VOE 14508603	364	100	193
VOE 14508606	860	400	469
VOE 14508607	860	400	469
VOE 14508617	860	400	469
VOE 14508623	837	100	437
VOE 14508624	837	100	437
VOE 14508626	372	200	241
VOE 14508628	371	800	237
VOE 14508629	371	800	237
VOE 14508630	363	300	191
VOE 14508631	363	300	191
VOE 14508632	363	300	191
VOE 14508633	371	800	237
VOE 14508634	363	300	191
VOE 14508635	371	800	237
VOE 14508636	363	300	191
VOE 14508637	363	300	191
VOE 14508637	371	800	237
VOE 14508638	363	300	191
VOE 14508639	371	800	237
VOE 14508645	372	200	241
VOE 14508646	916	2400	771
VOE 14508646	916	2450	775
VOE 14508646	916	2500	781
VOE 14508662	356	300	181
VOE 14508669	367	100	201
VOE 14508693	830	100	429
VOE 14508698	810	800	399
VOE 14508725	810	800	399
VOE 14508736	810	100	377
VOE 14508737	386	100	247
VOE 14508740	234	300	105
VOE 14508746	362	100	183
VOE 14508811	891	100	517
VOE 14508835	821	200	403
VOE 14508835	827	200	423
VOE 14508836	821	200	403
VOE 14508837	821	200	405
VOE 14508837	827	200	423
VOE 14508838	827	200	423
VOE 14508839	827	200	427
VOE 14508840	827	200	423
VOE 14508841	827	200	423
VOE 14508841	827	200	425
VOE 14508848	821	200	403
VOE 14508848	821	300	409
VOE 14508850	821	300	409
VOE 14508850	821	5600	419
VOE 14508854	821	300	409
VOE 14508854	821	5600	419
VOE 14508902	975	1500	971
VOE 14508903	974	3400	927
VOE 14508911	431	300	271
VOE 14509019	924	200	821
VOE 14509020	916	1200	749
VOE 14509020	916	1500	755
VOE 14509020	916	3000	795
VOE 14509020	916	3200	799
VOE 14509020	924	1100	833
VOE 14509020	924	1200	835
VOE 14509080	924	1000	829
VOE 14509203	860	600	473
VOE 14509216	870	100	475
VOE 14509216	870	100	479
VOE 14509216	874	100	489
VOE 14509216	874	100	491
VOE 14509256	875	100	503
VOE 14509258	875	100	501
VOE 14509259	875	100	501
VOE 14509260	875	100	501
VOE 14509261	875	100	501
VOE 14509262	875	100	501
VOE 14509263	875	100	501
VOE 14509264	875	100	501
VOE 14509265	875	100	501
VOE 14509266	875	100	501
VOE 14509267	875	100	501
VOE 14509268	875	100	501
VOE 14509269	875	100	501
VOE 14509270	875	100	501
VOE 14509271	875	100	501
VOE 14509271	875	100	503
VOE 14509272	875	100	501
VOE 14509272	875	100	503
VOE 14509273	875	100	501
VOE 14509274	875	100	501
VOE 14509275	875	100	501
VOE 14509280	431	300	271
VOE 14509281	431	300	271
VOE 14509304	870	100	475
VOE 14509304	874	100	489
VOE 14509305	870	100	475
VOE 14509305	874	100	489
VOE 14509322	386	100	247
VOE 14509325	870	300	487
VOE 14509325	874	300	499
VOE 14509328	870	300	487
VOE 14509328	874	300	499
VOE 14509329	870	300	485
VOE 14509329	874	300	499
VOE 14509330	870	300	485
VOE 14509330	874	300	499
VOE 14509331	870	300	485
VOE 14509331	874	300	499
VOE 14509332	870	300	485
VOE 14509335	870	300	485
VOE 14509336	870	300	487
VOE 14509336	874	300	499
VOE 14509337	870	300	487
VOE 14509338	870	300	485
VOE 14509339	870	300	485
VOE 14509341	870	300	485
VOE 14509341	874	300	499
VOE 14509344	870	300	485
VOE 14509344	874	300	499
VOE 14509346	870	300	485
VOE 14509346	874	300	499
VOE 14509347	870	300	485
VOE 14509348	870	300	487
VOE 14509348	874	300	499
VOE 14509351	870	300	487
VOE 14509351	874	300	499
VOE 14509356	870	300	487
VOE 14509357	870	300	487
VOE 14509360	870	300	487
VOE 14509361	870	300	487
VOE 14509362	870	300	487
VOE 14509363	870	300	487
VOE 14509364	870	300	487
VOE 14509365	870	300	487
VOE 14509366	870	300	487

NUMERICAL INDEX

RÉPERTOIRE DE NUMÉROS

NUMMERNREGISTER

부품번호 색인

数字索引

Catalogue id	Group
56141	**1000**
Issue	Page
VOE 95E4356141	**18**

Part No	Group	Sect	Page
VOE 14509366	874	300	499
VOE 14509367	870	300	487
VOE 14509373	870	300	487
VOE 14509374	870	300	487
VOE 14509374	874	300	499
VOE 14509376	874	300	499
VOE 14509377	870	100	475
VOE 14509377	874	100	489
VOE 14509379	911	100	561
VOE 14509385	874	200	495
VOE 14509385	874	300	499
VOE 14509416	870	100	475
VOE 14509416	874	100	489
VOE 14509463	916	2400	771
VOE 14509463	916	2450	775
VOE 14509464	916	2400	771
VOE 14509464	916	2450	775
VOE 14509483	860	600	473
VOE 14509523	975	500	945
VOE 14509523	975	600	961
VOE 14509525	975	500	941
VOE 14509525	975	600	959
VOE 14509526	975	500	947
VOE 14509526	975	600	961
VOE 14509527	975	500	943
VOE 14509527	975	600	959
VOE 14509528	975	500	945
VOE 14509528	975	600	961
VOE 14509568	256	100	129
VOE 14509573	891	100	517
VOE 14509610	897	200	533
VOE 14509610	897	250	537
VOE 14509621	371	100	211
VOE 14509621	371	200	217
VOE 14509667	911	500	571
VOE 14509697	852	100	459
VOE 14509700	897	200	533
VOE 14509700	897	250	537
VOE 14509711	897	200	533
VOE 14509711	897	250	537
VOE 14509712	897	200	533
VOE 14509712	897	250	537
VOE 14509713	897	100	525
VOE 14509713	897	150	529
VOE 14509727	911	500	573
VOE 14509837	821	400	413
VOE 14509857	992	100	991
VOE 14509858	992	100	991
VOE 14509859	992	100	991
VOE 14509860	992	100	991
VOE 14509864	992	100	991
VOE 14509865	992	100	991
VOE 14509874	371	500	231
VOE 14509899	916	1000	747
VOE 14509899	916	4000	801
VOE 14509899	916	4200	807
VOE 14509916	916	2600	787
VOE 14510011	371	200	217
VOE 14510011	371	400	225
VOE 14510098	911	100	559
VOE 14510119	914	100	659
VOE 14510137	234	100	95
VOE 14510163	821	200	403
VOE 14510164	821	200	403
VOE 14510165	821	200	405
VOE 14510281	974	2100	917
VOE 14510307	975	300	935
VOE 14510307	975	1900	981
VOE 14510308	975	300	935
VOE 14510417	914	100	657
VOE 14510417	914	1200	693
VOE 14510418	914	100	657
VOE 14510418	914	1200	693
VOE 14510419	914	100	657
VOE 14510419	914	1300	697
VOE 14510420	914	100	659
VOE 14510420	914	1300	697
VOE 14510437	925	1200	871
VOE 14510437	925	1500	873
VOE 14510438	925	1200	871
VOE 14510438	925	1500	873
VOE 14510483	269	200	159
VOE 14510484	269	200	159
VOE 14510487	269	200	159
VOE 14510495	269	200	159
VOE 14510496	843	200	457
VOE 14510498	269	200	159
VOE 14510558	269	200	159
VOE 14510559	269	200	159
VOE 14510560	269	200	159
VOE 14510561	269	200	159
VOE 14510562	269	200	159
VOE 14510563	269	200	159
VOE 14510581	256	100	129
VOE 14510584	261	100	137
VOE 14510585	261	100	137
VOE 14510586	256	100	129
VOE 14510682	875	100	503
VOE 14510696	234	100	97
VOE 14510697	234	100	97
VOE 14510714	975	800	967
VOE 14510755	974	300	901
VOE 14510755	974	2100	919
VOE 14510802	914	1300	699
VOE 14510803	914	1300	699
VOE 14510826	974	3400	927
VOE 14510827	975	1500	973
VOE 14510827	975	1600	979
VOE 14510883	975	2700	987
VOE 14510889	975	2700	987
VOE 14510890	975	2700	987
VOE 14510891	975	2700	989
VOE 14510892	975	2700	989
VOE 14510897	916	2300	769
VOE 14510898	916	2300	769
VOE 14510914	258	200	133
VOE 14510959	974	100	897
VOE 14510959	974	2000	915
VOE 14510959	975	100	931
VOE 14510959	975	200	933
VOE 14510959	975	300	935
VOE 14510982	371	400	225
VOE 14510983	371	400	225
VOE 14510984	371	400	225
VOE 14510985	371	200	217
VOE 14510988	912	200	585
VOE 14511005	810	500	381
VOE 14511025	718	150	327
VOE 14511027	914	2200	707
VOE 14511027	914	2300	711
VOE 14511073	371	200	217
VOE 14511074	870	100	475
VOE 14511074	874	100	489
VOE 14511103	310	100	167
VOE 14511105	715	150	313
VOE 14511114	975	1900	981
VOE 14511133	992	100	991
VOE 14511134	992	100	991
VOE 14511144	369	100	207
VOE 14511145	356	100	177
VOE 14511145	356	200	179
VOE 14511215	911	500	571
VOE 14511253	924	400	823
VOE 14511253	924	500	825
VOE 14511327	810	600	387
VOE 14511327	810	700	393
VOE 14511327	810	800	399
VOE 14511328	830	100	429
VOE 14511415	870	100	477
VOE 14511429	363	300	191
VOE 14511431	875	100	503
VOE 14511453	371	200	217
VOE 14511459	875	100	503
VOE 14511472	363	300	191
VOE 14511486	916	2200	763
VOE 14511486	916	2250	767
VOE 14511487	916	2200	763
VOE 14511487	916	2250	767
VOE 14511492	974	300	899
VOE 14511538	356	300	181
VOE 14511546	371	800	237
VOE 14511553	371	500	231
VOE 14511599	897	100	525
VOE 14511599	897	150	529
VOE 14511623	912	400	595
VOE 14511630	916	700	739
VOE 14511630	916	7000	809
VOE 14511642	441	600	287
VOE 14511643	441	600	295
VOE 14511651	974	100	897
VOE 14511651	974	1000	903
VOE 14511651	974	2000	915
VOE 14511653	974	1000	903
VOE 14511695	916	2600	787
VOE 14511727	974	3000	923

Part No	Group	Sect	Page
VOE 14511731	974	3400	927
VOE 14511731	975	1500	971
VOE 14511731	975	1600	977
VOE 14511733	924	700	827
VOE 14511734	924	700	827
VOE 14511736	924	1600	837
VOE 14511741	924	700	827
VOE 14511742	924	700	827
VOE 14511743	924	1600	837
VOE 14511744	924	1600	837
VOE 14511745	916	4000	801
VOE 14511746	916	4000	801
VOE 14511747	916	1000	747
VOE 14511748	916	1000	747
VOE 14511761	975	500	937
VOE 14511796	974	3400	927
VOE 14511799	975	500	939
VOE 14511833	975	500	945
VOE 14511833	975	600	961
VOE 14511834	975	500	941
VOE 14511834	975	600	959
VOE 14511836	975	500	943
VOE 14511836	975	600	959
VOE 14511866	492	100	299
VOE 14511870	974	300	899
VOE 14511905	974	1200	905
VOE 14511914	897	100	525
VOE 14511914	897	150	529
VOE 14511942	916	2200	763
VOE 14511942	916	2250	767
VOE 14511973	897	100	525
VOE 14511973	897	150	529
VOE 14511974	821	300	409
VOE 14511975	821	300	409
VOE 14512000	924	700	827
VOE 14512014	975	500	939
VOE 14512032	974	1300	907
VOE 14512060	916	600	733
VOE 14512061	916	600	733
VOE 14512062	916	600	733
VOE 14512063	916	1500	755
VOE 14512070	975	2500	985
VOE 14512071	974	3000	923
VOE 14512077	916	2300	769
VOE 14512078	897	100	525
VOE 14512078	897	150	529
VOE 14512144	912	100	583
VOE 14512144	912	200	585
VOE 14512144	912	300	589
VOE 14512144	912	400	593
VOE 14512144	912	500	597
VOE 14512278	716	100	321
VOE 14512282	924	1600	837
VOE 14512285	218	100	83
VOE 14512286	218	100	83
VOE 14512359	821	300	409
VOE 14512360	821	300	409
VOE 14512381	911	500	573
VOE 14512396	256	100	129
VOE 14512397	258	200	133
VOE 14512404	261	300	145
VOE 14512405	261	300	145
VOE 14512427	924	1600	837
VOE 14512428	974	3000	923
VOE 14512429	975	1500	969
VOE 14512430	975	2500	983
VOE 14512431	974	3400	927
VOE 14512432	975	1600	977
VOE 14512433	256	100	129
VOE 14512446	974	300	901
VOE 14512446	974	1200	905
VOE 14512446	974	2100	917
VOE 14512447	974	3000	923
VOE 14512448	974	3000	923
VOE 14512478	975	1900	981
VOE 14512479	975	1900	981
VOE 14512481	975	1900	981
VOE 14512490	916	300	721
VOE 14512494	912	2100	621
VOE 14512495	974	100	897
VOE 14512495	974	1000	903
VOE 14512495	974	2000	915
VOE 14512495	974	2500	921
VOE 14512510	258	200	133
VOE 14512511	821	100	401
VOE 14512512	821	100	401
VOE 14512514	821	100	401
VOE 14512522	916	1200	749
VOE 14512526	261	300	141
VOE 14512538	258	200	133
VOE 14512637	258	200	133
VOE 14512638	261	100	137
VOE 14512657	718	100	325
VOE 14512662	992	100	991
VOE 14512669	870	100	475
VOE 14512669	874	100	489
VOE 14512670	371	200	215
VOE 14512671	371	400	225
VOE 14512672	371	200	213
VOE 14512673	992	100	991
VOE 14512675	821	400	413
VOE 14512676	924	100	819
VOE 14512676	925	100	851
VOE 14512676	925	200	855
VOE 14512676	925	250	859
VOE 14512676	925	400	863
VOE 14512676	925	500	865
VOE 14512676	925	1500	873
VOE 14512677	925	100	853
VOE 14512677	925	200	855
VOE 14512677	925	250	859
VOE 14512677	925	400	863
VOE 14512677	925	500	865
VOE 14512677	925	1500	873
VOE 14512678	975	1900	981
VOE 14512689	975	100	931
VOE 14512689	975	200	933
VOE 14512691	974	100	897
VOE 14512691	974	1000	903
VOE 14512691	974	2000	915
VOE 14512691	974	2500	921
VOE 14512692	974	100	897
VOE 14512692	974	2000	915
VOE 14512693	974	100	897
VOE 14512693	974	1000	903
VOE 14512693	974	2000	915
VOE 14512696	974	1300	907
VOE 14512696	975	500	941
VOE 14512696	975	600	959
VOE 14512696	975	800	967
VOE 14512697	975	500	941
VOE 14512697	975	600	957
VOE 14512698	975	500	941
VOE 14512698	975	600	957
VOE 14512699	975	1900	981
VOE 14512705	924	100	817
VOE 14512705	925	100	851
VOE 14512705	925	200	855
VOE 14512709	916	300	721
VOE 14512710	916	300	721
VOE 14512716	352	100	175
VOE 14512717	821	200	405
VOE 14512718	821	200	405
VOE 14512721	261	300	145
VOE 14512723	924	1600	837
VOE 14512725	821	200	405
VOE 14512729	210	100	55
VOE 14512733	897	200	533
VOE 14512733	897	250	537
VOE 14512752	821	200	405
VOE 14512827	974	3000	923
VOE 14512864	974	3000	923
VOE 14512869	975	1500	973
VOE 14512869	975	1600	979
VOE 14512873	914	1100	689
VOE 14512873	914	1200	693
VOE 14512873	914	1300	697
VOE 14512874	914	1200	693
VOE 14512874	914	1300	697
VOE 14512884	975	2500	983
VOE 14512888	975	2500	983
VOE 14512889	975	2500	985
VOE 14512894	875	100	503
VOE 14512933	218	100	83
VOE 14512953	441	600	289
VOE 14512976	974	1200	905
VOE 14512977	974	1200	905
VOE 14512978	974	1200	905
VOE 14512979	974	1200	905
VOE 14512981	974	3400	927
VOE 14512984	974	3400	927
VOE 14512987	914	2300	711
VOE 14512987	914	2400	713
VOE 14512987	916	2600	785
VOE 14512987	916	7300	815

NUMERICAL INDEX

부품번호 색인

RÉPERTOIRE DE NUMÉROS

数字索引

NUMMERNREGISTER

Catalogue id	Group
56141	1000
Issue	Page
VOE 95E4356141	21

Part No	Group	Sect	Page
VOE 14512987	924	1000	829
VOE 14513033	827	200	425
VOE 14513034	827	200	425
VOE 14513036	914	2100	705
VOE 14513096	775	100	341
VOE 14513114	975	1600	977
VOE 14513115	975	1600	977
VOE 14513142	975	800	967
VOE 14513143	975	800	967
VOE 14513236	897	100	525
VOE 14513236	897	150	529
VOE 14513250	860	200	465
VOE 14513261	897	200	533
VOE 14513261	897	250	537
VOE 14513262	975	500	945
VOE 14513262	975	600	961
VOE 14513263	975	500	943
VOE 14513263	975	600	959
VOE 14513264	975	500	949
VOE 14513264	975	600	963
VOE 14513265	975	500	943
VOE 14513265	975	600	959
VOE 14513266	975	500	947
VOE 14513266	975	600	961
VOE 14513267	912	400	593
VOE 14513302	261	100	137
VOE 14513366	912	500	599
VOE 14513388	827	200	425
VOE 14513523	716	200	323
VOE 14513634	975	1900	981
VOE 14513653	367	100	201
VOE 14513661	924	3100	847
VOE 14513662	924	3100	847
VOE 14513664	924	3100	847
VOE 14513665	924	3100	847
VOE 14513666	924	3100	847
VOE 14513668	924	3100	847
VOE 14513669	924	3100	847
VOE 14513669	924	3150	849
VOE 14513671	924	3100	847
VOE 14513718	975	2700	989
VOE 14513730	914	700	681
VOE 14513731	914	700	681
VOE 14513732	914	700	681
VOE 14513748	841	100	447
VOE 14513749	841	100	447
VOE 14513749	841	100	449
VOE 14513750	852	100	459
VOE 14513751	852	100	459
VOE 14513752	852	100	459
VOE 14513753	852	100	459
VOE 14513754	852	100	459
VOE 14513755	852	100	459
VOE 14513756	852	100	459
VOE 14513757	852	100	459
VOE 14513758	852	100	459
VOE 14513759	852	100	459
VOE 14513760	852	100	461
VOE 14513761	852	100	461
VOE 14513762	852	100	459
VOE 14513763	852	100	459
VOE 14513764	852	100	459
VOE 14513765	852	100	459
VOE 14513798	830	100	429
VOE 14513800	916	500	731
VOE 14513930	372	200	245
VOE 14513931	372	200	245
VOE 14513932	875	100	503
VOE 14513992	821	300	411
VOE 14513993	821	300	411
VOE 14513994	821	300	411
VOE 14514000	874	300	499
VOE 14514007	356	300	181
VOE 14514021	914	1200	695
VOE 14514023	715	100	311
VOE 14514024	715	100	311
VOE 14514025	715	100	311
VOE 14514026	914	1200	695
VOE 14514062	837	200	443
VOE 14514062	837	5000	445
VOE 14514090	367	100	203
VOE 14514124	860	400	469
VOE 14514160	860	200	465
VOE 14514160	860	300	467
VOE 14514162	860	200	465
VOE 14514164	860	200	465
VOE 14514165	860	200	465
VOE 14514195	372	200	243
VOE 14514203	810	700	393
VOE 14514204	810	700	393
VOE 14514215	914	2200	707
VOE 14514215	914	2900	715
VOE 14514238	235	100	107
VOE 14514322	860	100	463
VOE 14514329	870	300	487
VOE 14514329	874	300	499
VOE 14514330	870	200	483
VOE 14514331	870	300	485
VOE 14514331	874	300	499
VOE 14514339	356	100	177
VOE 14514339	356	200	179
VOE 14514356	362	300	187
VOE 14514369	860	100	463
VOE 14514370	860	100	463
VOE 14514371	860	200	465
VOE 14514372	860	200	465
VOE 14514373	356	300	181
VOE 14514374	875	100	503
VOE 14514375	875	100	503
VOE 14514378	356	300	181
VOE 14514379	443	200	297
VOE 14514380	441	500	285
VOE 14514382	441	500	285
VOE 14514384	431	300	271
VOE 14514385	441	500	285
VOE 14514428	860	500	471
VOE 14514429	860	500	471
VOE 14514444	975	2700	987
VOE 14514446	974	3000	923
VOE 14514446	975	2500	983
VOE 14514447	974	300	901
VOE 14514447	974	1200	905
VOE 14514447	974	2100	917
VOE 14514448	974	1300	907
VOE 14514448	975	800	967
VOE 14514456	974	3400	929
VOE 14514484	916	3000	795
VOE 14514484	916	3200	799
VOE 14514484	924	1100	833
VOE 14514484	924	1200	835
VOE 14514515	821	300	409
VOE 14514560	975	2700	987
VOE 14514572	975	2700	987
VOE 14514623	914	100	661
VOE 14514633	916	2300	769
VOE 14514654	810	500	381
VOE 14514691	912	400	593
VOE 14514698	716	200	323
VOE 14514709	716	200	323
VOE 14514720	870	300	487
VOE 14514720	874	300	499
VOE 14514729	974	300	899
VOE 14514730	974	300	899
VOE 14514731	974	1200	905
VOE 14514732	974	1300	907
VOE 14514733	974	2100	917
VOE 14514734	975	600	955
VOE 14514735	975	600	955
VOE 14514736	975	600	957
VOE 14514737	975	600	957
VOE 14514738	975	800	967
VOE 14514814	897	300	541
VOE 14514823	914	2100	705
VOE 14514849	974	3000	923
VOE 14514852	975	1600	977
VOE 14514853	974	3400	927
VOE 14514937	443	200	297
VOE 14514951	827	100	421
VOE 14514952	841	100	447
VOE 14515002	914	2000	701
VOE 14515003	914	2000	701
VOE 14515022	974	3000	923
VOE 14515024	975	1500	971
VOE 14515025	975	1500	971
VOE 14515026	975	2500	983
VOE 14515027	975	1600	977
VOE 14515028	975	1600	977
VOE 14515029	974	3400	927
VOE 14515030	974	3400	927
VOE 14515047	914	700	679
VOE 14515047	914	800	683
VOE 14515051	974	3000	925
VOE 14515052	975	1500	975
VOE 14515052	975	1600	979
VOE 14515053	975	2500	985

Part No	Group	Sect	Page
VOE 14515078	830	100	433
VOE 14515079	830	100	433
VOE 14515081	830	100	433
VOE 14515086	234	300	101
VOE 14515087	234	300	101
VOE 14515171	234	300	101
VOE 14515173	234	300	105
VOE 14515183	912	600	601
VOE 14515184	912	800	611
VOE 14515185	912	900	615
VOE 14515278	916	300	721
VOE 14515305	916	4000	801
VOE 14515336	912	500	599
VOE 14515348	841	100	447
VOE 14515355	261	300	141
VOE 14515380	843	100	451
VOE 14515386	914	2200	709
VOE 14515386	916	700	741
VOE 14515388	914	2200	707
VOE 14515424	256	100	129
VOE 14515453	830	100	431
VOE 14515483	387	100	251
VOE 14515523	916	1200	749
VOE 14515523	916	1500	755
VOE 14515524	924	400	823
VOE 14515524	924	500	825
VOE 14515524	924	700	827
VOE 14515524	924	1100	833
VOE 14515524	924	1200	835
VOE 14515525	916	600	733
VOE 14515536	975	100	931
VOE 14515536	975	200	933
VOE 14515539	881	100	509
VOE 14515555	387	100	251
VOE 14515556	387	100	251
VOE 14515579	718	700	333
VOE 14515580	837	100	439
VOE 14515581	897	100	525
VOE 14515581	897	150	529
VOE 14515584	843	200	455
VOE 14515593	371	800	235
VOE 14515594	897	200	533
VOE 14515594	897	250	537
VOE 14515595	897	200	533
VOE 14515595	897	250	539
VOE 14515596	897	200	533
VOE 14515596	897	250	537
VOE 14515601	897	200	533
VOE 14515601	897	250	537
VOE 14515620	911	1600	581
VOE 14515633	975	500	947
VOE 14515633	975	500	949
VOE 14515633	975	600	961
VOE 14515634	975	500	947
VOE 14515634	975	600	961
VOE 14515724	775	100	339
VOE 14515724	775	200	345
VOE 14515724	775	200	347
VOE 14515790	234	300	105
VOE 14515791	234	300	103
VOE 14515792	916	4000	801
VOE 14515814	911	500	571
VOE 14515827	431	400	275
VOE 14515828	431	400	275
VOE 14515829	431	400	275
VOE 14515830	431	400	275
VOE 14515831	431	400	275
VOE 14515876	924	700	827
VOE 14515928	924	1600	837
VOE 14515941	916	700	739
VOE 14516335	256	100	129
VOE 14516338	252	100	125
VOE 14516339	252	100	125
VOE 14516344	837	200	443
VOE 14516345	837	200	443
VOE 14516413	870	100	475
VOE 14516413	874	100	489
VOE 14516414	870	100	475
VOE 14516414	874	100	489
VOE 14516415	870	100	475
VOE 14516415	874	100	489
VOE 14516437	261	300	145
VOE 14516438	261	300	143
VOE 14516439	261	100	137
VOE 14516442	441	500	285
VOE 14516445	431	300	271
VOE 14516445	441	500	285
VOE 14516446	235	100	113
VOE 14516446	235	150	115
VOE 14516491	896	100	519
VOE 14516635	914	800	683
VOE 14516637	914	800	683
VOE 14516638	914	800	683
VOE 14516639	914	800	683
VOE 14516640	914	800	685
VOE 14516729	916	4200	805
VOE 14516730	916	4200	805
VOE 14516741	912	2000	619
VOE 14516741	912	2100	623
VOE 14516763	830	100	433
VOE 14516944	492	5500	303
VOE 14516945	492	5500	303
VOE 14516947	914	2000	701
VOE 14516964	830	100	433
VOE 14517011	870	100	475
VOE 14517011	874	100	489
VOE 14517012	386	100	249
VOE 14517015	810	800	399
VOE 14517022	810	700	395
VOE 14517023	810	700	395
VOE 14517024	924	3000	841
VOE 14517025	924	3000	841
VOE 14517026	924	3000	841
VOE 14517027	924	3000	841
VOE 14517028	924	3000	841
VOE 14517029	924	3000	841
VOE 14517030	924	3000	841
VOE 14517031	924	3000	843
VOE 14517032	924	3000	843
VOE 14517033	924	3000	843
VOE 14517039	924	3000	845
VOE 14517040	924	3000	845
VOE 14517051	974	1000	903
VOE 14517083	916	4200	805
VOE 14517085	916	4200	805
VOE 14517103	234	100	95
VOE 14517120	830	100	431
VOE 14517121	810	500	381
VOE 14517121	830	100	429
VOE 14517123	860	600	473
VOE 14517154	821	300	411
VOE 14517189	827	100	421
VOE 14517206	916	4200	805
VOE 14517401	992	100	991
VOE 14517404	870	100	477
VOE 14517405	897	200	533
VOE 14517406	897	300	541
VOE 14517407	897	300	541
VOE 14517408	897	100	525
VOE 14517408	897	200	535
VOE 14517419	897	100	527
VOE 14517419	897	200	535
VOE 14517498	870	100	475
VOE 14517498	874	100	489
VOE 14517499	369	300	209
VOE 14517501	912	2100	621
VOE 14517511	916	100	717
VOE 14517511	916	400	725
VOE 14517511	916	500	729
VOE 14517542	821	300	409
VOE 14517543	821	300	409
VOE 14517543	821	5600	419
VOE 14517544	821	300	409
VOE 14517544	821	5600	419
VOE 14517550	821	200	403
VOE 14517552	821	200	403
VOE 14517555	870	100	475
VOE 14517555	874	100	489
VOE 14517557	234	100	97
VOE 14517557	911	100	561
VOE 14517563	821	100	401
VOE 14517568	256	100	131
VOE 14517569	369	300	209
VOE 14517573	234	300	101
VOE 14517613	912	800	611
VOE 14517615	371	800	235
VOE 14517615	870	200	481
VOE 14517615	874	200	495
VOE 14517620	974	3000	923
VOE 14517650	916	4200	805
VOE 14517651	916	4200	805
VOE 14517654	234	300	101
VOE 14517655	234	300	103
VOE 14517657	234	300	101
VOE 14517657	234	300	103

NUMERICAL INDEX 부품번호 색인

RÉPERTOIRE DE NUMÉROS 数字索引

NUMMERNREGISTER

Catalogue id	Group
56141	1000
Issue	Page
VOE 95E4356141	23

Part No	Group	Sect	Page
VOE 14517714	975	100	931
VOE 14517714	975	200	933
VOE 14517743	841	100	447
VOE 14517743	841	100	449
VOE 14517744	841	100	447
VOE 14517744	841	100	449
VOE 14517747	234	300	101
VOE 14517748	234	300	101
VOE 14517749	234	300	101
VOE 14517753	234	300	103
VOE 14517754	234	300	103
VOE 14517757	870	200	481
VOE 14517757	874	200	495
VOE 14517758	870	200	481
VOE 14517758	874	200	495
VOE 14517759	810	600	385
VOE 14517760	810	600	385
VOE 14517761	810	800	397
VOE 14517762	810	800	397
VOE 14517763	843	200	455
VOE 14517795	718	500	331
VOE 14517845	837	200	441
VOE 14517846	837	200	441
VOE 14517847	837	200	441
VOE 14517848	837	200	441
VOE 14517849	837	200	441
VOE 14517850	837	200	441
VOE 14517851	837	200	441
VOE 14517852	837	200	441
VOE 14517853	837	200	441
VOE 14517857	718	200	329
VOE 14517881	234	100	95
VOE 14517883	911	100	559
VOE 14517885	775	200	351
VOE 14517889	914	2100	705
VOE 14517890	852	100	459
VOE 14517891	852	100	459
VOE 14517897	716	100	321
VOE 14517929	431	100	267
VOE 14517933	916	4200	805
VOE 14517937	827	200	425
VOE 14517941	975	1500	971
VOE 14517943	975	2500	985
VOE 14517974	261	100	137
VOE 14517977	916	600	733
VOE 14517982	821	500	417
VOE 14517983	821	500	417
VOE 14518015	916	900	745
VOE 14518016	371	200	213
VOE 14518019	369	300	209
VOE 14518026	821	100	401
VOE 14518051	371	100	211
VOE 14518054	916	2800	793
VOE 14518057	916	2800	793
VOE 14518076	821	400	413
VOE 14518083	821	500	415
VOE 14518084	821	500	415
VOE 14518085	821	500	415
VOE 14518114	891	100	517
VOE 14518115	891	100	517
VOE 14518116	891	100	517
VOE 14518140	369	300	209
VOE 14518155	369	300	209
VOE 14518169	371	800	235
VOE 14518205	911	1600	581
VOE 14518206	911	1600	581
VOE 14518207	911	1600	581
VOE 14518211	911	600	577
VOE 14518238	369	300	209
VOE 14518239	369	300	209
VOE 14518247	371	200	213
VOE 14518250	810	100	377
VOE 14518251	810	100	377
VOE 14518258	256	100	129
VOE 14518341	992	100	991
VOE 14518349	367	100	203
VOE 14518354	837	200	441
VOE 14518355	837	200	441
VOE 14518355	837	200	443
VOE 14518359	310	100	167
VOE 14518360	372	200	245
VOE 14518361	372	200	245
VOE 14518364	235	100	113
VOE 14518499	916	2450	779
VOE 14518516	441	600	287
VOE 14518589	897	400	543
VOE 14518602	870	100	475
VOE 14518602	874	100	489
VOE 14518628	870	100	479
VOE 14518628	874	100	491
VOE 14518629	897	100	525
VOE 14518629	897	200	535
VOE 14518630	897	100	527
VOE 14518630	897	150	531
VOE 14518630	897	200	535
VOE 14518630	897	250	539
VOE 14518640	870	100	475
VOE 14518640	874	100	489
VOE 14518653	821	100	401
VOE 14518714	371	400	225
VOE 14518717	261	100	137
VOE 14518743	363	300	191
VOE 14518856	235	150	115
VOE 14518880	852	100	461
VOE 14519073	821	300	409
VOE 14519074	821	300	409
VOE 14519075	821	300	409
VOE 14519158	252	100	125
VOE 14519203	210	100	55
VOE 14519203	210	200	57
VOE 14519204	210	100	55
VOE 14519204	210	200	57
VOE 14519352	234	300	103
VOE 14519500	827	200	423
VOE 14519502	821	500	417
VOE 14519506	821	500	417
VOE 14519507	827	200	423
VOE 14519510	821	500	415
VOE 14519520	821	500	417
VOE 14519563	897	300	541
VOE 14519564	897	300	541
VOE 14519654	914	2100	705
VOE 14519668	914	100	659
VOE 14519681	870	300	485
VOE 14519696	235	100	107
VOE 14519697	235	100	107
VOE 14519698	235	100	107
VOE 14519795	924	100	817
VOE 14519872	914	2100	705
VOE 14520105	371	500	229
VOE 14520134	897	300	541
VOE 14520278	810	700	391
VOE 14520279	810	700	391
VOE 14520280	810	700	391
VOE 14520281	810	700	391
VOE 14520282	843	200	455
VOE 14520283	843	200	455
VOE 14520284	843	100	451
VOE 14520313	897	100	525
VOE 14520313	897	200	535
VOE 14520379	363	300	191
VOE 14520380	875	100	501
VOE 14520381	875	100	501
VOE 14520382	875	100	501
VOE 14520391	371	200	213
VOE 14520398	367	100	201
VOE 14520398	367	150	205
VOE 14520400	870	200	483
VOE 14520415	874	200	497
VOE 14520550	810	500	381
VOE 14520550	830	100	429
VOE 14520570	492	100	299
VOE 14520571	492	100	299
VOE 14520629	914	2200	707
VOE 14520629	914	2300	711
VOE 14520630	914	400	669
VOE 14520630	916	2450	775
VOE 14520630	916	2500	781
VOE 14520654	235	150	115
VOE 14520729	234	100	95
VOE 14520745	827	200	427
VOE 14521034	925	250	859
VOE 14521223	870	300	485
VOE 14521276	830	100	431
VOE 14521277	830	100	433
VOE 14521278	841	100	447
VOE 14521281	372	200	241
VOE 14521282	372	200	241
VOE 14521283	372	200	241
VOE 14521284	372	200	241
VOE 14521285	372	200	243
VOE 14521286	841	100	449
VOE 14521287	870	100	479
VOE 14521287	874	100	493
VOE 14521289	830	100	431

Part No	Group	Sect	Page
VOE 14521290	870	100	475
VOE 14521290	874	100	489
VOE 14521360	387	100	251
VOE 14521373	852	100	461
VOE 14521384	852	100	459
VOE 14521385	852	100	459
VOE 14521401	916	2600	785
VOE 14521451	441	500	285
VOE 14521451	441	600	287
VOE 14521727	924	200	821
VOE 14521727	924	3150	849
VOE 14521728	234	100	97
VOE 14521728	431	300	271
VOE 14521728	911	100	559
VOE 14521729	372	200	243
VOE 14521740	924	100	819
VOE 14521745	924	100	817
VOE 14521845	896	100	519
VOE 14521942	827	200	423
VOE 14521944	827	200	425
VOE 14521945	821	200	403
VOE 14521945	827	200	423
VOE 14521957	827	200	423
VOE 14521959	827	200	425
VOE 14521974	837	100	437
VOE 14521975	837	100	437
VOE 14521976	914	700	679
VOE 14521977	914	700	679
VOE 14521978	914	700	679
VOE 14521979	914	700	681
VOE 14521980	925	250	859
VOE 14521988	852	100	459
VOE 14521989	852	100	459
VOE 14522007	914	700	681
VOE 14522008	914	2200	707
VOE 14522008	916	700	741
VOE 14522017	916	2250	767
VOE 14522026	810	600	385
VOE 14522027	810	600	385
VOE 14522028	810	600	385
VOE 14522029	810	600	385
VOE 14522030	810	800	397
VOE 14522031	810	800	399
VOE 14522032	810	700	393
VOE 14522033	810	800	397
VOE 14522034	810	800	397
VOE 14522035	837	100	437
VOE 14522036	837	100	437
VOE 14522037	914	700	679
VOE 14522038	914	700	679
VOE 14522039	914	2200	707
VOE 14522039	916	700	739
VOE 14522045	810	100	377
VOE 14522074	897	100	525
VOE 14522074	897	200	535
VOE 14522077	897	300	541
VOE 14522078	897	300	541
VOE 14522079	897	300	541
VOE 14522080	897	300	541
VOE 14522131	371	500	229
VOE 14522182	810	700	391
VOE 14522184	810	700	393
VOE 14522195	841	100	449
VOE 14522242	261	300	141
VOE 14522242	261	300	143
VOE 14522243	261	300	145
VOE 14522244	261	300	147
VOE 14522245	261	300	147
VOE 14522246	261	300	143
VOE 14522247	261	300	143
VOE 14522248	261	300	147
VOE 14522326	363	300	191
VOE 14522370	924	100	819
VOE 14522370	924	3000	841
VOE 14522410	924	3150	849
VOE 14522411	924	3150	849
VOE 14522412	371	800	237
VOE 14522475	431	100	265
VOE 14522515	925	1000	869
VOE 14522518	925	1000	869
VOE 14522521	925	100	851
VOE 14522523	925	100	851
VOE 14522525	925	200	855
VOE 14522846	975	2700	987
VOE 14522847	975	2700	987
VOE 14522848	975	2700	987
VOE 14522862	810	700	391
VOE 14522862	821	100	401
VOE 14522862	821	200	403
VOE 14522862	821	200	405
VOE 14522862	821	400	413
VOE 14522862	821	500	417
VOE 14522862	827	200	425
VOE 14522862	891	100	517
VOE 14522900	975	2700	987
VOE 14522908	975	1500	969
VOE 14522909	975	1500	973
VOE 14522962	925	200	855
VOE 14522982	924	3000	843
VOE 14522983	924	3000	843
VOE 14522984	924	3000	843
VOE 14522990	924	3000	841
VOE 14523000	371	800	235
VOE 14523000	810	600	385
VOE 14523000	830	100	433
VOE 14523005	914	700	679
VOE 14523006	914	700	679
VOE 14523019	870	300	485
VOE 14523020	870	300	485
VOE 14523088	881	200	513
VOE 14523095	881	100	509
VOE 14523105	924	3000	843
VOE 14523122	924	3000	841
VOE 14523123	924	3000	841
VOE 14523124	924	3000	841
VOE 14523125	924	3000	841
VOE 14523126	924	3000	843
VOE 14523127	924	3000	843
VOE 14523128	924	3000	843
VOE 14523129	924	3000	841
VOE 14523130	924	3000	843
VOE 14523131	924	3000	845
VOE 14523132	924	3000	845
VOE 14523252	810	700	391
VOE 14523264	911	500	571
VOE 14523265	911	500	573
VOE 14523552	925	200	855
VOE 14523603	810	100	377
VOE 14523607	810	700	393
VOE 14523658	975	1500	969
VOE 14523659	975	2500	983
VOE 14523660	975	2500	983
VOE 14523664	975	2500	983
VOE 14523869	371	200	213
VOE 14523870	371	200	213
VOE 14523953	716	100	321
VOE 14523953	716	200	323
VOE 14523970	914	700	681
VOE 14524049	975	1500	969
VOE 14524053	371	800	235
VOE 14524122	974	100	897
VOE 14524122	974	1000	903
VOE 14524122	974	2000	915
VOE 14524122	974	2500	921
VOE 14524122	975	100	931
VOE 14524122	975	200	933
VOE 14524122	975	300	935
VOE 14524126	974	3000	923
VOE 14524173	924	1000	829
VOE 14524175	492	100	299
VOE 14524178	911	100	561
VOE 14524179	913	100	625
VOE 14524179	913	200	629
VOE 14524184	441	100	277
VOE 14524184	441	200	279
VOE 14524189	441	500	285
VOE 14524189	441	600	287
VOE 14524419	364	100	195
VOE 14524420	364	100	195
VOE 14524422	371	500	229
VOE 14524426	371	800	237
VOE 14524660	974	3000	923
VOE 14524661	974	3000	923
VOE 14524679	841	100	447
VOE 14524680	841	100	447
VOE 14524680	841	100	449
VOE 14524719	843	200	453
VOE 14524720	843	200	453
VOE 14524736	810	600	389
VOE 14524737	810	600	389
VOE 14524738	810	100	379
VOE 14524760	911	500	573
VOE 14524761	911	100	559
VOE 14524821	974	300	899
VOE 14524823	974	300	899

NUMERICAL INDEX

RÉPERTOIRE DE NUMÉROS

NUMMERNREGISTER

부품번호 색인

数字索引

Catalogue id	Group
56141	**1000**
Issue	Page
VOE 95E4356141	**24**

NUMERICAL INDEX

RÉPERTOIRE DE NUMÉROS

NUMMERNREGISTER

부품번호 색인

数字索引

Catalogue id	Group
56141	1000
Issue	**Page**
VOE 95E4356141	25

Part No	Group	Sect	Page
VOE 14524824	974	300	899
VOE 14524826	974	300	901
VOE 14524827	974	1300	907
VOE 14524829	974	1300	907
VOE 14524830	974	2100	917
VOE 14524832	974	2100	917
VOE 14524836	975	500	937
VOE 14524838	975	600	955
VOE 14524839	975	500	937
VOE 14524841	975	600	955
VOE 14524842	975	500	939
VOE 14524844	975	600	957
VOE 14524845	975	500	939
VOE 14524847	975	600	957
VOE 14524862	386	100	247
VOE 14524911	914	2400	713
VOE 14524955	234	300	103
VOE 14525035	827	200	423
VOE 14525092	821	300	411
VOE 14525163	810	100	379
VOE 14525166	810	500	383
VOE 14525233	372	200	241
VOE 14525366	441	100	277
VOE 14525449	911	100	561
VOE 14525450	256	100	131
VOE 14525451	256	100	131
VOE 14525452	256	100	131
VOE 14525453	256	100	131
VOE 14525542	924	1000	831
VOE 14525542	924	2000	839
VOE 14525562	827	200	425
VOE 14525566	827	200	425
VOE 14525567	827	200	423
VOE 14525620	925	200	855
VOE 14525649	925	200	855
VOE 14525664	925	200	855
VOE 14525814	913	100	625
VOE 14525814	913	300	641
VOE 14526040	974	100	897
VOE 14526040	974	1000	903
VOE 14526040	974	2000	915
VOE 14526153	881	100	509
VOE 14526154	218	100	83
VOE 14526155	218	100	83
VOE 14526156	367	100	201
VOE 14526156	367	100	203
VOE 14526158	364	200	199
VOE 14526159	393	100	257
VOE 14526160	393	100	255
VOE 14526161	393	100	255
VOE 14526162	393	100	255
VOE 14526163	393	100	255
VOE 14526164	369	100	207
VOE 14526166	837	100	437
VOE 14526169	218	100	83
VOE 14526214	431	300	273
VOE 14526220	431	100	269
VOE 14526226	372	200	245
VOE 14526312	821	500	415
VOE 14526313	821	500	415
VOE 14526314	821	500	415
VOE 14526315	821	500	417
VOE 14526316	821	500	415
VOE 14526317	821	500	415
VOE 14526318	821	500	417
VOE 14526319	821	500	415
VOE 14526449	916	100	717
VOE 14526664	914	900	687
VOE 14526665	914	900	687
VOE 14526707	261	300	141
VOE 14526708	261	300	141
VOE 14526728	775	700	355
VOE 14526730	775	700	355
VOE 14526785	810	700	393
VOE 14526786	810	600	385
VOE 14526805	912	500	599
VOE 14526930	256	100	131
VOE 14526946	716	100	321
VOE 14526946	716	200	323
VOE 14527149	387	100	251
VOE 14527150	393	100	255
VOE 14527151	393	100	255
VOE 14527152	393	100	255
VOE 14527156	387	100	251
VOE 14527157	371	500	231
VOE 14527158	387	100	251
VOE 14527186	837	200	441
VOE 14527187	837	200	441
VOE 14527193	234	100	99
VOE 14527214	775	100	339
VOE 14527214	775	200	347
VOE 14527275	775	1100	367
VOE 14527314	775	1100	367
VOE 14527403	843	200	453
VOE 14527405	810	700	391
VOE 14527410	810	500	381
VOE 14527412	810	500	381
VOE 14527426	821	5600	419
VOE 14527456	821	300	409
VOE 14527458	821	300	409
VOE 14527463	827	200	423
VOE 14527464	821	400	413
VOE 14527467	821	200	403
VOE 14527485	810	600	387
VOE 14527573	841	100	449
VOE 14527655	810	700	393
VOE 14527678	821	300	409
VOE 14527689	810	500	381
VOE 14527692	843	200	453
VOE 14527693	843	200	455
VOE 14527738	897	100	525
VOE 14527738	897	150	529
VOE 14527743	897	100	525
VOE 14527743	897	200	535
VOE 14527744	897	100	527
VOE 14527744	897	150	531
VOE 14527744	897	200	535
VOE 14527744	897	250	539
VOE 14527863	925	1200	871
VOE 14527864	925	1200	871
VOE 14527865	925	1200	871
VOE 14528180	974	300	899
VOE 14528187	974	300	899
VOE 14528188	974	300	899
VOE 14528191	974	300	901
VOE 14528195	974	2100	917
VOE 14528199	974	2100	917
VOE 14528250	913	300	645
VOE 14528353	925	250	859
VOE 14528355	925	250	859
VOE 14528382	252	100	125
VOE 14528384	252	100	125
VOE 14528386	234	100	95
VOE 14528506	870	100	475
VOE 14528506	874	100	489
VOE 14528558	775	900	361
VOE 14528559	775	900	361
VOE 14528561	775	900	361
VOE 14528583	821	200	407
VOE 14528586	821	200	403
VOE 14528587	821	200	403
VOE 14528605	916	2600	787
VOE 14528621	441	500	285
VOE 14528713	431	100	265
VOE 14528723	431	100	265
VOE 14528724	431	100	267
VOE 14528727	431	100	267
VOE 14528728	431	100	267
VOE 14528732	441	100	277
VOE 14528863	775	500	353
VOE 14528890	827	100	421
VOE 14528895	827	100	421
VOE 14528919	234	100	97
VOE 14528922	234	100	97
VOE 14528942	234	100	95
VOE 14528950	386	100	247
VOE 14528961	916	2600	789
VOE 14528962	916	2600	789
VOE 14528963	916	2600	789
VOE 14528968	916	2600	789
VOE 14529028	372	200	243
VOE 14529033	386	100	249
VOE 14529041	371	800	235
VOE 14529044	362	200	185
VOE 14529050	870	300	485
VOE 14529050	874	300	499
VOE 14529051	870	300	487
VOE 14529051	874	300	499
VOE 14529052	870	300	487
VOE 14529052	874	300	499
VOE 14529064	371	200	215
VOE 14529064	870	100	475
VOE 14529064	874	100	489
VOE 14529064	914	100	661
VOE 14529064	914	300	665

Part No	Group	Sect	Page
VOE 14529071	371	100	211
VOE 14529072	371	100	211
VOE 14529073	371	100	211
VOE 14529074	310	100	167
VOE 14529075	310	100	167
VOE 14529076	371	100	211
VOE 14529090	371	800	235
VOE 14529099	371	200	215
VOE 14529100	371	200	215
VOE 14529103	352	100	175
VOE 14529112	235	100	111
VOE 14529112	235	150	115
VOE 14529112	924	1000	829
VOE 14529132	870	300	485
VOE 14529132	874	300	499
VOE 14529135	362	200	185
VOE 14529136	234	300	103
VOE 14529137	362	100	183
VOE 14529143	363	200	189
VOE 14529148	364	100	193
VOE 14529148	364	100	195
VOE 14529152	364	200	199
VOE 14529156	870	300	487
VOE 14529156	874	300	499
VOE 14529167	387	100	251
VOE 14529167	387	200	253
VOE 14529181	371	800	235
VOE 14529183	364	100	193
VOE 14529185	364	100	193
VOE 14529186	364	100	193
VOE 14529187	364	100	193
VOE 14529188	362	100	183
VOE 14529206	364	100	197
VOE 14529211	364	100	197
VOE 14529217	387	100	251
VOE 14529227	364	100	193
VOE 14529229	356	300	181
VOE 14529230	371	800	235
VOE 14529231	393	100	255
VOE 14529258	235	150	115
VOE 14529258	371	200	215
VOE 14529258	870	100	475
VOE 14529258	874	100	489
VOE 14529294	362	200	185
VOE 14529294	367	100	201
VOE 14529294	914	300	665
VOE 14529295	367	100	201
VOE 14529295	367	150	205
VOE 14529295	369	300	209
VOE 14529298	367	100	201
VOE 14529303	367	100	201
VOE 14529303	367	150	205
VOE 14529305	367	100	201
VOE 14529305	367	150	205
VOE 14529313	234	300	105
VOE 14529316	234	300	103
VOE 14529317	234	300	101
VOE 14529318	234	300	101
VOE 14529319	234	300	103
VOE 14529323	234	300	103
VOE 14529324	911	100	561
VOE 14529326	870	100	475
VOE 14529326	874	100	489
VOE 14529326	914	300	665
VOE 14529331	371	100	211
VOE 14529332	386	100	247
VOE 14529334	234	300	105
VOE 14529343	870	100	477
VOE 14529343	874	100	489
VOE 14529345	369	300	209
VOE 14529345	371	200	215
VOE 14529345	371	500	231
VOE 14529345	386	100	247
VOE 14529345	914	2400	713
VOE 14529350	363	200	189
VOE 14529352	234	300	103
VOE 14529354	371	800	237
VOE 14529355	387	100	251
VOE 14529393	371	100	211
VOE 14529394	371	400	225
VOE 14529396	371	200	215
VOE 14529399	234	300	105
VOE 14529538	914	2100	705
VOE 14529540	924	100	817
VOE 14529540	925	100	851
VOE 14529540	925	200	855
VOE 14529544	916	2600	789
VOE 14529610	924	100	817
VOE 14529611	924	100	817
VOE 14529612	925	100	851
VOE 14529614	925	100	851
VOE 14529616	925	200	855
VOE 14529622	810	800	397
VOE 14529623	810	800	397
VOE 14529716	975	500	937
VOE 14529728	975	600	955
VOE 14529729	975	500	937
VOE 14529735	975	600	955
VOE 14529736	975	500	939
VOE 14529741	974	1300	909
VOE 14529742	975	600	957
VOE 14529743	974	1300	907
VOE 14529749	974	1300	907
VOE 14529756	441	600	293
VOE 14529756	913	300	643
VOE 14529757	441	600	293
VOE 14529758	441	600	295
VOE 14529759	441	600	295
VOE 14529760	441	600	289
VOE 14529761	441	600	289
VOE 14529762	441	600	289
VOE 14529763	441	600	289
VOE 14529764	441	600	289
VOE 14529765	441	600	293
VOE 14529766	441	600	293
VOE 14529767	441	600	293
VOE 14529768	441	600	291
VOE 14529769	441	600	291
VOE 14529770	441	600	291
VOE 14529771	441	600	291
VOE 14529772	441	600	291
VOE 14529773	441	600	291
VOE 14529774	441	600	289
VOE 14529775	441	600	287
VOE 14529776	441	600	287
VOE 14529933	371	100	211
VOE 14529937	875	100	501
VOE 14529938	875	100	501
VOE 14529939	875	100	501
VOE 14529940	875	100	503
VOE 14529941	875	100	503
VOE 14529942	875	100	503
VOE 14529943	875	100	505
VOE 14529944	875	100	505
VOE 14529946	875	100	505
VOE 14529947	234	100	99
VOE 14529953	234	100	95
VOE 14529955	234	100	95
VOE 14529994	810	600	387
VOE 14529995	810	500	381
VOE 14529996	810	700	393
VOE 14529997	841	100	449
VOE 14529998	810	700	391
VOE 14529999	830	100	431
VOE 14530000	810	100	377
VOE 14530003	810	100	377
VOE 14530035	371	400	225
VOE 14530040	975	500	939
VOE 14530050	975	600	957
VOE 14530073	371	200	213
VOE 14530074	371	200	213
VOE 14530079	371	800	237
VOE 14530123	875	100	505
VOE 14530127	364	100	193
VOE 14530130	364	100	197
VOE 14530136	875	100	505
VOE 14530137	372	200	245
VOE 14530196	875	100	505
VOE 14530198	775	200	343
VOE 14530200	775	100	337
VOE 14530200	775	200	343
VOE 14530208	372	200	245
VOE 14530214	362	300	187
VOE 14530215	362	300	187
VOE 14530323	492	100	299
VOE 14530324	492	100	299
VOE 14530360	775	200	343
VOE 14530361	775	100	337
VOE 14530361	775	200	343
VOE 14530362	775	100	337
VOE 14530362	775	200	343
VOE 14530363	775	100	337
VOE 14530363	775	200	345
VOE 14530364	775	100	339
VOE 14530364	775	200	345

NUMERICAL INDEX

RÉPERTOIRE DE NUMÉROS

NUMMERNREGISTER

부품번호 색인

数字索引

Catalogue id	Group
56141	**1000**
Issue	Page
VOE 95E4356141	**26**

NUMERICAL INDEX

RÉPERTOIRE DE NUMÉROS

NUMMERNREGISTER

부품번호 색인

数字索引

Catalogue id	Group
56141	1000
Issue	Page
VOE 95E4356141	27

Part No	Group	Sect	Page
VOE 14530364	775	200	347
VOE 14530365	775	100	339
VOE 14530365	775	200	347
VOE 14530365	775	200	349
VOE 14530366	775	100	339
VOE 14530366	775	200	349
VOE 14530367	775	100	341
VOE 14530367	775	200	349
VOE 14530404	356	100	177
VOE 14530404	356	200	179
VOE 14530405	356	100	177
VOE 14530405	356	200	179
VOE 14530481	881	200	513
VOE 14530482	881	200	513
VOE 14530485	881	200	513
VOE 14530487	881	200	513
VOE 14530488	837	100	437
VOE 14530489	881	200	513
VOE 14530508	256	100	131
VOE 14530515	371	400	225
VOE 14530543	925	250	859
VOE 14530543	925	400	863
VOE 14530544	925	250	859
VOE 14530544	925	400	863
VOE 14530573	870	200	483
VOE 14530647	830	100	431
VOE 14530648	830	100	431
VOE 14530649	830	100	433
VOE 14530650	830	100	433
VOE 14530651	830	100	433
VOE 14530652	830	100	433
VOE 14530653	830	100	433
VOE 14530656	830	100	433
VOE 14530666	975	1500	969
VOE 14530666	975	1600	977
VOE 14530670	975	500	945
VOE 14530670	975	600	961
VOE 14530671	975	500	941
VOE 14530671	975	500	943
VOE 14530671	975	600	959
VOE 14530672	975	500	949
VOE 14530672	975	600	963
VOE 14530673	975	500	943
VOE 14530673	975	600	959
VOE 14530674	975	500	947
VOE 14530674	975	600	961
VOE 14530676	974	1300	909
VOE 14530676	975	500	941
VOE 14530676	975	600	959
VOE 14530722	810	800	399
VOE 14530733	897	100	525
VOE 14530733	897	150	529
VOE 14530739	897	100	525
VOE 14530739	897	200	535
VOE 14530864	492	100	299
VOE 14530869	371	800	237
VOE 14530961	860	400	469
VOE 14530964	860	400	469
VOE 14530987	911	100	559
VOE 14530988	911	100	559
VOE 14530994	431	400	275
VOE 14531000	911	300	567
VOE 14531005	914	400	669
VOE 14531007	810	100	377
VOE 14531010	492	100	299
VOE 14531013	492	100	299
VOE 14531014	492	100	299
VOE 14531024	441	500	285
VOE 14531031	912	2000	617
VOE 14531072	911	500	571
VOE 14531081	911	500	571
VOE 14531082	911	500	571
VOE 14531088	924	1000	829
VOE 14531089	916	600	733
VOE 14531095	914	400	669
VOE 14531095	916	2450	779
VOE 14531096	914	300	665
VOE 14531097	914	100	659
VOE 14531098	914	100	659
VOE 14531103	914	2200	707
VOE 14531103	916	700	739
VOE 14531104	916	700	739
VOE 14531105	914	900	687
VOE 14531108	911	200	563
VOE 14531109	911	200	563
VOE 14531112	916	300	721
VOE 14531114	916	4000	801
VOE 14531114	916	4200	805
VOE 14531115	916	4000	801
VOE 14531115	916	4200	805
VOE 14531116	916	2100	759
VOE 14531119	924	400	823
VOE 14531119	924	500	825
VOE 14531123	916	600	733
VOE 14531123	916	7200	811
VOE 14531126	916	2100	759
VOE 14531132	916	4000	801
VOE 14531135	916	600	733
VOE 14531137	916	2100	759
VOE 14531138	916	2100	759
VOE 14531147	916	600	733
VOE 14531167	897	100	527
VOE 14531167	897	200	535
VOE 14531192	925	1200	871
VOE 14531201	372	200	245
VOE 14531222	261	300	141
VOE 14531223	261	300	143
VOE 14531240	897	200	533
VOE 14531240	897	250	539
VOE 14531261	362	300	187
VOE 14531325	912	200	585
VOE 14531331	881	100	509
VOE 14531464	875	100	503
VOE 14531520	775	700	357
VOE 14531532	234	100	95
VOE 14531533	234	100	95
VOE 14531638	881	100	509
VOE 14531641	837	100	437
VOE 14531711	975	500	945
VOE 14531711	975	600	961
VOE 14531712	975	500	941
VOE 14531712	975	600	959
VOE 14531713	975	500	947
VOE 14531713	975	600	961
VOE 14531714	975	500	943
VOE 14531714	975	600	959
VOE 14531715	975	500	947
VOE 14531715	975	600	961
VOE 14531855	913	100	625
VOE 14531855	913	200	629
VOE 14531860	924	1000	829
VOE 14531862	492	100	299
VOE 14531866	911	100	559
VOE 14531893	975	500	945
VOE 14531893	975	600	961
VOE 14531894	975	500	943
VOE 14531894	975	600	959
VOE 14531895	975	500	949
VOE 14531895	975	600	963
VOE 14531896	975	500	945
VOE 14531896	975	600	959
VOE 14531897	975	500	947
VOE 14531897	975	600	961
VOE 14531899	897	250	537
VOE 14531900	897	150	529
VOE 14531901	897	250	539
VOE 14531903	897	150	529
VOE 14531904	897	250	537
VOE 14531905	897	150	529
VOE 14531906	897	250	537
VOE 14531907	897	150	529
VOE 14531907	897	150	531
VOE 14532008	974	1300	907
VOE 14532008	974	1300	911
VOE 14532009	974	1300	909
VOE 14532009	974	1300	911
VOE 14532058	974	1300	907
VOE 14532059	974	1300	907
VOE 14532060	975	500	937
VOE 14532061	975	600	955
VOE 14532062	975	500	937
VOE 14532063	975	600	955
VOE 14532064	975	500	939
VOE 14532065	975	600	957
VOE 14532066	975	500	941
VOE 14532067	975	600	957
VOE 14532112	897	150	529
VOE 14532113	897	150	529
VOE 14532114	897	250	537
VOE 14532115	897	150	529
VOE 14532116	897	150	529
VOE 14532117	897	250	537
VOE 14532118	897	250	537
VOE 14532119	897	250	537
VOE 14532121	897	250	537

Part No	Group	Sect	Page
VOE 14532129	256	100	129
VOE 14532232	897	200	533
VOE 14532232	897	250	537
VOE 14532238	897	300	541
VOE 14532239	897	300	541
VOE 14532251	897	150	531
VOE 14532251	897	250	539
VOE 14532260	234	100	95
VOE 14532276	775	800	359
VOE 14532276	775	900	361
VOE 14532276	775	1100	367
VOE 14532278	775	900	361
VOE 14532283	775	700	355
VOE 14532293	775	1100	367
VOE 14532294	775	1100	367
VOE 14532313	775	900	361
VOE 14532314	775	900	361
VOE 14532321	775	700	357
VOE 14532343	775	100	341
VOE 14532343	775	200	351
VOE 14532344	775	100	341
VOE 14532344	775	200	351
VOE 14532345	775	100	341
VOE 14532345	775	200	351
VOE 14532362	911	100	561
VOE 14532384	775	800	359
VOE 14532385	775	1200	369
VOE 14532386	775	800	359
VOE 14532387	775	800	359
VOE 14532388	775	800	359
VOE 14532389	775	700	357
VOE 14532390	775	700	355
VOE 14532391	775	900	361
VOE 14532392	775	900	361
VOE 14532397	775	700	357
VOE 14532398	775	1100	367
VOE 14532399	775	900	361
VOE 14532425	775	700	355
VOE 14532430	775	700	357
VOE 14532443	775	700	357
VOE 14532476	261	100	137
VOE 14532477	837	200	443
VOE 14532477	837	5000	445
VOE 14532477	860	100	463
VOE 14532477	860	200	465
VOE 14532477	860	300	467
VOE 14532551	362	300	187
VOE 14532694	916	2600	787
VOE 14532700	911	600	577
VOE 14532703	924	1600	837
VOE 14532704	924	1600	837
VOE 14532711	916	2100	759
VOE 14532712	916	2100	759
VOE 14532726	870	300	485
VOE 14532727	870	300	485
VOE 14532728	870	200	481
VOE 14532728	870	300	485
VOE 14532821	912	100	583
VOE 14532821	912	200	585
VOE 14532821	912	300	589
VOE 14532821	912	400	593
VOE 14532821	912	500	597
VOE 14532955	916	2100	761
VOE 14533048	916	2600	789
VOE 14533049	916	2600	789
VOE 14533136	371	200	213
VOE 14533137	371	200	213
VOE 14533154	775	800	359
VOE 14533156	775	800	359
VOE 14533158	775	800	359
VOE 14533163	775	700	355
VOE 14533215	821	100	401
VOE 14533217	821	100	401
VOE 14533385	914	100	657
VOE 14533385	914	1100	689
VOE 14533386	914	100	657
VOE 14533386	914	1100	689
VOE 14533401	912	100	583
VOE 14533401	912	600	601
VOE 14533401	912	700	605
VOE 14533401	912	800	609
VOE 14533401	912	900	613
VOE 14533403	258	200	133
VOE 14533549	916	2600	791
VOE 14533587	897	200	533
VOE 14533587	897	250	537
VOE 14533606	913	200	631
VOE 14533608	913	200	631
VOE 14533651	441	100	277
VOE 14533651	441	200	279
VOE 14533664	393	100	255
VOE 14533827	916	2200	765
VOE 14533827	916	2250	767
VOE 14533862	775	100	341
VOE 14533862	775	200	349
VOE 14533862	775	200	351
VOE 14533879	775	100	339
VOE 14533879	775	200	347
VOE 14533919	775	500	353
VOE 14534028	913	200	637
VOE 14534028	913	300	645
VOE 14534029	913	200	635
VOE 14534029	913	300	647
VOE 14534030	913	200	635
VOE 14534030	913	300	643
VOE 14534037	913	400	651
VOE 14534038	913	400	651
VOE 14534044	913	200	633
VOE 14534044	913	300	647
VOE 14534045	913	300	647
VOE 14534046	913	300	647
VOE 14534047	913	300	647
VOE 14534048	913	300	645
VOE 14534049	913	300	645
VOE 14534050	913	300	645
VOE 14534051	913	300	643
VOE 14534237	870	100	477
VOE 14534347	975	1500	971
VOE 14534347	975	1600	977
VOE 14534547	975	1500	969
VOE 14534548	975	1500	971
VOE 14534567	926	700	883
VOE 14534569	926	300	877
VOE 14534575	926	600	881
VOE 14534587	926	900	887
VOE 14534590	926	600	881
VOE 14534595	926	500	879
VOE 14534599	926	500	879
VOE 14534642	926	300	877
VOE 14534642	926	700	883
VOE 14534649	926	800	885
VOE 14534654	926	600	881
VOE 14534656	926	900	887
VOE 14534665	926	700	883
VOE 14534667	926	300	877
VOE 14534677	926	600	881
VOE 14534678	926	600	881
VOE 14534679	926	600	881
VOE 14534687	926	600	881
VOE 14534695	926	900	887
VOE 14534698	926	600	881
VOE 14534700	926	600	881
VOE 14534714	926	600	881
VOE 14534735	926	500	879
VOE 14534736	926	800	885
VOE 14534739	926	500	879
VOE 14534745	926	300	877
VOE 14534745	926	700	883
VOE 14534754	926	300	877
VOE 14534755	926	700	883
VOE 14534758	926	900	887
VOE 14534762	926	600	881
VOE 14534770	926	500	879
VOE 14534770	926	600	881
VOE 14534772	926	800	885
VOE 14534772	926	900	887
VOE 14534777	926	600	881
VOE 14534780	926	500	879
VOE 14534783	926	800	885
VOE 14534793	926	300	877
VOE 14534793	926	700	883
VOE 14534799	926	800	885
VOE 14534822	926	500	879
VOE 14534822	926	800	885
VOE 14534826	926	600	881
VOE 14534826	926	900	887
VOE 14534827	926	500	879
VOE 14534827	926	800	885
VOE 14534829	926	500	879
VOE 14534829	926	800	885
VOE 14534831	926	500	879
VOE 14534833	926	900	887
VOE 14534840	926	500	879
VOE 14534841	926	800	885
VOE 14535043	975	1500	973

NUMERICAL INDEX

RÉPERTOIRE DE NUMÉROS

NUMMERNREGISTER

부품번호 색인

数字索引

Catalogue id	Group
56141	1000
Issue	**Page**
VOE 95E4356141	29

Part No	Group	Sect	Page
VOE 14535043	975	1600	979
VOE 14535058	775	700	355
VOE 14535062	775	700	355
VOE 14535141	718	500	331
VOE 14535146	718	500	331
VOE 14535278	916	2600	789
VOE 14535279	916	2600	789
VOE 14535285	371	800	237
VOE 14535346	371	800	235
VOE 14535348	364	100	193
VOE 14535384	912	900	615
VOE 14535387	913	200	635
VOE 14535390	913	300	649
VOE 14535425	913	200	637
VOE 14535447	913	200	639
VOE 14535448	913	200	639
VOE 14535450	913	200	635
VOE 14535450	913	400	653
VOE 14535451	913	200	635
VOE 14535452	913	200	637
VOE 14535453	913	200	631
VOE 14535454	913	200	631
VOE 14535455	913	200	631
VOE 14535456	913	200	633
VOE 14535457	913	200	639
VOE 14535457	913	300	649
VOE 14535458	913	100	625
VOE 14535458	913	400	651
VOE 14535459	913	400	655
VOE 14535461	913	400	651
VOE 14535473	441	200	281
VOE 14535474	441	200	283
VOE 14535475	441	200	283
VOE 14535490	881	100	509
VOE 14535513	975	1500	969
VOE 14535629	975	500	937
VOE 14535632	975	600	955
VOE 14535633	975	500	939
VOE 14535634	975	600	955
VOE 14535635	975	500	939
VOE 14535638	975	600	957
VOE 14535639	975	500	941
VOE 14535642	975	600	957
VOE 14535677	261	300	141
VOE 14535729	926	1000	889
VOE 14535730	926	1000	889
VOE 14535731	926	1000	889
VOE 14535732	926	1100	891
VOE 14535733	926	1100	891
VOE 14535734	926	1100	891
VOE 14535763	975	1500	973
VOE 14535763	975	1600	979
VOE 14535838	975	100	931
VOE 14535838	975	200	933
VOE 14535838	975	300	935
VOE 14535879	897	200	533
VOE 14535879	897	250	537
VOE 14536158	975	1500	971
VOE 14536212	718	100	325
VOE 14536218	718	200	329
VOE 14536219	718	200	329
VOE 14536225	718	200	329
VOE 14536493	974	1200	905
VOE 14536494	974	1200	905
VOE 14536495	974	1300	907
VOE 14536715	897	150	531
VOE 14536715	897	250	539
VOE 14536716	897	100	527
VOE 14536716	897	200	535
VOE 14536717	897	100	527
VOE 14536717	897	200	535
VOE 14536737	925	100	851
VOE 14536737	925	200	855
VOE 14536737	925	250	861
VOE 14536737	925	500	865
VOE 14536738	975	100	931
VOE 14536738	975	200	933
VOE 14536841	716	100	321
VOE 14536876	974	1300	907
VOE 14537041	258	200	133
VOE 14537108	821	200	403
VOE 14537109	821	200	403
VOE 14537272	925	100	851
VOE 14537272	925	200	855
VOE 14537272	925	250	861
VOE 14537272	925	400	863
VOE 14537272	925	500	865
VOE 14537280	974	1300	911
VOE 14537281	974	1300	913
VOE 14537347	234	100	99
VOE 14537348	234	100	95
VOE 14537550	925	500	865
VOE 14537594	925	500	865
VOE 14537622	925	400	863
VOE 14537966	925	400	863
VOE 14537993	925	400	863
VOE 14538012	925	400	863
VOE 14538013	925	400	863
VOE 14538703	810	100	377
VOE 14538705	843	200	453
VOE 14538724	364	100	193
VOE 14538729	364	100	193
VOE 14538995	897	150	531
VOE 14538995	897	250	539
VOE 14538996	897	100	527
VOE 14538996	897	200	535
VOE 14538997	897	100	527
VOE 14538997	897	200	535
VOE 14539150	926	1200	893
VOE 14539156	926	1400	895
VOE 14539163	926	1200	893
VOE 14539711	234	100	95
VOE 14539753	841	100	447
VOE 14539754	841	100	447
VOE 14539934	926	1200	893
VOE 14539935	926	1200	893
VOE 14539937	926	1200	893
VOE 14539941	925	500	865
VOE 14539976	234	100	95
VOE 14540249	830	100	429
VOE 14540284	372	200	245
VOE 14540288	372	200	245
VOE 14540303	837	100	437
VOE 14540544	492	5500	303
VOE 14540724	925	500	865
VOE 14540725	925	500	865
VOE 14540726	925	400	863
VOE 14540733	431	300	271
VOE 14540763	914	1100	689
VOE 14540764	914	1100	691
VOE 14540765	914	1100	691
VOE 14540766	914	1200	693
VOE 14540766	914	1300	697
VOE 14540845	897	200	535
VOE 14540851	897	100	527
VOE 14540851	897	200	535
VOE 14540884	897	200	533
VOE 14541068	441	500	285
VOE 14541069	431	300	271
VOE 14541069	441	500	285
VOE 14541091	914	1200	693
VOE 14541091	914	1300	697
VOE 14541344	870	200	483
VOE 14541423	256	100	131
VOE 14541424	256	100	131
VOE 14541425	256	100	131
VOE 14541426	256	100	131
VOE 14541427	256	100	131
VOE 14541627	911	500	573
VOE 14541720	386	100	247
VOE 14541937	974	100	897
VOE 14541937	974	1000	903
VOE 14541937	974	2000	915
VOE 14541937	974	2500	921
VOE 14542004	926	1400	895
VOE 14542152	371	800	235
VOE 14542210	926	1400	895
VOE 14542211	926	1400	895
VOE 14542244	914	100	657
VOE 14542244	914	1200	693
VOE 14542245	914	100	657
VOE 14542245	914	1200	693
VOE 14542246	914	100	657
VOE 14542246	914	1300	697
VOE 14542247	914	100	659
VOE 14542247	914	1300	697
VOE 14542436	897	150	531
VOE 14542436	897	250	539
VOE 14542438	897	100	527
VOE 14542438	897	200	535
VOE 14542440	897	100	527
VOE 14542440	897	200	535
VOE 14542498	897	250	539
VOE 14542721	387	200	253
VOE 14542848	715	6010	317

Part No	Group	Sect	Page
VOE 14542849	715	6010	317
VOE 14542973	827	200	423
VOE 14542974	827	200	423
VOE 14542975	827	200	425
VOE 14542981	827	200	425
VOE 14542982	827	200	423
VOE 14542983	827	200	423
VOE 14543453	821	5600	419
VOE 14543460	837	5000	445
VOE 14543461	837	5000	445
VOE 14543462	837	5000	445
VOE 14543463	837	5000	445
VOE 14543464	837	5000	445
VOE 14544022	916	4200	805
VOE 14544065	975	100	931
VOE 14544065	975	200	933
VOE 14544065	975	300	935
VOE 14544984	925	1200	871
VOE 14545417	925	100	851
VOE 14545417	925	200	855
VOE 14545417	925	250	861
VOE 14545417	925	400	863
VOE 14545417	925	500	865
VOE 14545549	837	5000	445
VOE 14545552	837	5000	445
VOE 14545553	837	5000	445
VOE 14545666	715	6010	317
VOE 14545667	715	6010	317
VOE 14546000	821	5600	419
VOE 14546204	914	1300	699
VOE 14546296	914	1200	695
VOE 14546518	386	100	247
VOE 14547085	715	6030	319
VOE 14547088	718	5010	335
VOE 14547094	718	5010	335
VOE 14547098	718	5010	335
VOE 14547101	718	5010	335
VOE 14547119	715	6030	319
VOE 14547219	715	6030	319
VOE 14547234	715	6030	319
VOE 14547235	715	6030	319
VOE 14547236	715	6030	319
VOE 14547248	715	6030	319
VOE 14547249	715	6030	319
VOE 14547310	975	2700	989
VOE 14880065	261	400	151
VOE 14880099	916	2400	771
VOE 14880099	916	2450	775
VOE 14880099	916	2500	781
VOE 14880126	914	300	665
VOE 14880139	924	700	827
VOE 14880158	911	400	569
VOE 14880159	911	600	577
VOE 14880160	911	600	577
VOE 14880168	916	3200	799
VOE 14880192	235	100	107
VOE 14880192	235	100	109
VOE 14880194	235	100	113
VOE 14880200	897	200	533
VOE 14880218	897	200	533
VOE 14880233	914	2300	711
VOE 14880236	916	500	729
VOE 14880237	916	500	729
VOE 14880247	916	4200	807
VOE 14880251	916	4200	807
VOE 14880258	916	4200	807
VOE 14880261	916	4200	807
VOE 14880262	916	4200	807
VOE 14880265	916	4200	807
VOE 14880292	897	200	535
VOE 14880319	911	600	577
VOE 14880320	911	600	577
VOE 14880382	235	100	109
VOE 14880382	235	150	115
VOE 14880423	810	700	393
VOE 14880423	843	200	455
VOE 14880424	830	100	429
VOE 14880426	363	300	191
VOE 14880426	371	400	227
VOE 14880426	371	800	237
VOE 14880426	387	100	251
VOE 14880426	393	100	255
VOE 14880426	810	700	393
VOE 14880426	843	200	455
VOE 14880427	810	700	393
VOE 14880428	810	700	393
VOE 14880429	860	600	473
VOE 14880429	881	100	511
VOE 14880431	810	700	393
VOE 14880435	843	100	451
VOE 14880436	830	100	431
VOE 14880437	843	100	451
VOE 14880438	843	100	451
VOE 14880439	810	700	395
VOE 14880441	371	800	235
VOE 14880445	810	600	387
VOE 14880445	830	100	429
VOE 14880450	821	200	405
VOE 14880450	827	200	425
VOE 14880451	810	700	393
VOE 14880459	924	1600	837
VOE 14880474	441	100	277
VOE 14880474	715	100	311
VOE 14880474	715	200	315
VOE 14880474	718	700	333
VOE 14880474	775	500	353
VOE 14880474	775	1000	365
VOE 14880474	775	1100	367
VOE 14880474	775	1200	369
VOE 14880474	911	200	563
VOE 14880474	911	500	571
VOE 14880474	925	100	853
VOE 14880474	925	200	857
VOE 14880474	925	250	861
VOE 14880474	925	400	863
VOE 14880474	925	500	867
VOE 14880474	925	1200	871
VOE 14880546	310	100	167
VOE 14880553	775	100	341
VOE 14880553	775	200	351
VOE 14880555	912	100	583
VOE 14880565	371	800	237
VOE 14880574	775	100	341
VOE 14880574	775	200	351
VOE 14880627	870	100	477
VOE 14880627	874	100	489
VOE 14880630	916	600	733
VOE 14880630	916	1200	749
VOE 14880630	916	1500	755
VOE 14880647	975	500	951
VOE 14880647	975	600	963
VOE 14880651	974	300	901
VOE 14880651	974	1300	911
VOE 14880651	974	2100	917
VOE 14880652	974	1200	905
VOE 14880663	974	300	901
VOE 14880664	974	2100	917
VOE 14880669	974	300	901
VOE 14880669	974	2100	917
VOE 14880682	975	500	951
VOE 14880682	975	500	953
VOE 14880682	975	600	965
VOE 14880685	975	500	951
VOE 14880685	975	500	953
VOE 14880685	975	600	965
VOE 14880686	975	500	953
VOE 14880686	975	600	965
VOE 14880687	974	1300	911
VOE 14880689	974	1300	911
VOE 14880692	924	100	819
VOE 14880692	925	100	853
VOE 14880692	925	200	857
VOE 14880692	925	250	861
VOE 14880692	925	400	863
VOE 14880692	925	500	867
VOE 14880692	925	1500	873
VOE 14880821	916	2600	783
VOE 14880839	975	2700	989
VOE 14880925	261	300	147
VOE 14880939	827	200	425
VOE 14881052	821	200	405
VOE 14881061	827	200	425
VOE 14881062	821	300	409
VOE 14881064	821	100	401
VOE 14881064	827	200	427
VOE 14881065	234	100	97
VOE 14881065	911	100	561
VOE 14881093	235	100	111
VOE 14881093	235	150	115
VOE 14881101	235	100	111
VOE 14881104	235	150	115
VOE 14881108	235	150	115
VOE 14881109	235	100	111
VOE 14881117	234	300	103
VOE 14881118	234	300	103

NUMERICAL INDEX

RÉPERTOIRE DE NUMÉROS

NUMMERNREGISTER

부품번호 색인

数字索引

Catalogue id	Group
56141	1000
Issue	**Page**
VOE 95E4356141	31

Part No	Group	Sect	Page
VOE 14881125	235	100	111
VOE 14881126	235	150	115
VOE 14881136	870	100	479
VOE 14881137	870	100	479
VOE 14881146	363	200	189
VOE 14881148	261	100	137
VOE 14881157	261	300	145
VOE 14881165	261	100	137
VOE 14881170	363	300	191
VOE 14881173	261	400	151
VOE 14881177	261	400	151
VOE 14881185	925	1200	871
VOE 14881185	925	1500	873
VOE 14881195	371	800	239
VOE 14881196	925	100	853
VOE 14881196	925	200	857
VOE 14881196	925	250	861
VOE 14881196	925	400	863
VOE 14881196	925	500	865
VOE 14881202	924	700	827
VOE 14881202	924	1600	837
VOE 14881207	916	500	729
VOE 14881207	916	600	733
VOE 14881218	916	500	729
VOE 14881224	916	100	717
VOE 14881224	916	400	725
VOE 14881224	916	500	729
VOE 14881225	916	2100	761
VOE 14881234	911	600	577
VOE 14881234	916	100	717
VOE 14881234	916	400	725
VOE 14881234	916	500	729
VOE 14881234	916	1000	747
VOE 14881234	916	1300	751
VOE 14881236	911	500	571
VOE 14881242	916	100	717
VOE 14881242	916	100	719
VOE 14881242	916	400	725
VOE 14881242	916	900	745
VOE 14881242	916	1300	751
VOE 14881247	916	100	717
VOE 14881247	916	400	725
VOE 14881247	916	2000	757
VOE 14881247	916	2800	793
VOE 14881249	372	200	243
VOE 14881250	371	200	217
VOE 14881250	371	400	225
VOE 14881252	234	300	105
VOE 14881252	356	100	177
VOE 14881252	356	200	179
VOE 14881276	870	100	477
VOE 14881276	874	100	491
VOE 14881320	914	400	671
VOE 14881389	911	600	579
VOE 14881488	821	5600	419
VOE 14881506	261	100	137
VOE 1542776	258	200	135
VOE 1542780	258	200	135
VOE 1629544	775	800	359
VOE 1629544	916	1000	747
VOE 1629544	916	1300	751
VOE 1629544	916	2800	793
VOE 1629544	925	1200	871
VOE 1661683	261	400	149
VOE 1661686	261	400	149
VOE 1676554	261	400	149
VOE 1699830	261	400	149
VOE 20374662	356	300	181
VOE 20374662	369	100	207
VOE 20374662	372	200	241
VOE 20405504	251	100	121
VOE 20405504	263	100	155
VOE 20405524	214	100	73
VOE 20405542	216	200	79
VOE 20405559	237	100	119
VOE 20405561	221	100	87
VOE 20405584	212	100	67
VOE 20405587	210	300	63
VOE 20405588	210	300	63
VOE 20405588	251	100	121
VOE 20405589	251	100	121
VOE 20405599	223	100	89
VOE 20405603	221	100	87
VOE 20405605	215	100	75
VOE 20405627	210	300	61
VOE 20405627	212	200	69
VOE 20405634	216	100	77
VOE 20405645	216	200	79
VOE 20405646	215	100	75
VOE 20405646	216	200	79
VOE 20405650	216	100	77
VOE 20405653	215	100	75
VOE 20405654	216	100	77
VOE 20405672	215	100	75
VOE 20405672	221	100	87
VOE 20405672	262	100	153
VOE 20405709	215	100	75
VOE 20405709	221	100	87
VOE 20405716	212	100	67
VOE 20405717	212	100	67
VOE 20405718	212	100	67
VOE 20405719	212	100	67
VOE 20405721	212	100	67
VOE 20405722	212	100	67
VOE 20405723	262	100	153
VOE 20405724	216	100	77
VOE 20405728	212	100	67
VOE 20405729	233	100	91
VOE 20405729	233	100	93
VOE 20405729	237	100	119
VOE 20405755	212	200	69
VOE 20405788	371	300	221
VOE 20405788	371	350	223
VOE 20405789	255	100	127
VOE 20405790	210	300	63
VOE 20405790	255	100	127
VOE 20405792	217	100	81
VOE 20405792	255	100	127
VOE 20405792	262	100	153
VOE 20405815	218	200	85
VOE 20405822	210	300	61
VOE 20405822	255	100	127
VOE 20405825	210	300	59
VOE 20405835	217	100	81
VOE 20405884	223	100	89
VOE 20405884	233	100	91
VOE 20405885	210	300	61
VOE 20405885	217	100	81
VOE 20405885	223	100	89
VOE 20405885	255	100	127
VOE 20405885	262	100	153
VOE 20405887	216	200	79
VOE 20405898	262	100	153
VOE 20405898	371	300	221
VOE 20405898	371	350	223
VOE 20405906	212	100	67
VOE 20405917	233	100	93
VOE 20405938	210	300	61
VOE 20405938	212	200	69
VOE 20405969	210	300	61
VOE 20405969	255	100	127
VOE 20405970	210	300	63
VOE 20405970	255	100	127
VOE 20405988	263	100	155
VOE 20412308	210	300	63
VOE 20412308	255	100	127
VOE 20412313	262	100	153
VOE 20412314	255	100	127
VOE 20412324	215	100	75
VOE 20412324	221	100	87
VOE 20412324	223	100	89
VOE 20412343	210	300	59
VOE 20412359	210	300	59
VOE 20412359	212	100	67
VOE 20412589	211	100	65
VOE 20412596	233	100	91
VOE 20412745	211	100	65
VOE 20412750	233	100	91
VOE 20412751	331	100	173
VOE 20441520	221	100	87
VOE 20441520	251	100	121
VOE 20441859	212	100	67
VOE 20450628	216	100	77
VOE 20450664	233	100	93
VOE 20450665	233	100	93
VOE 20450667	236	100	117
VOE 20450685	371	300	221
VOE 20450685	371	350	223
VOE 20450687	371	300	221
VOE 20450691	371	300	221
VOE 20450693	371	300	221
VOE 20450694	371	300	221
VOE 20450694	371	350	223
VOE 20450695	371	300	221
VOE 20450700	371	350	223

Part No	Group	Sect	Page
VOE 20450707	371	300	221
VOE 20450707	371	350	223
VOE 20450728	212	200	69
VOE 20450728	371	350	223
VOE 20450735	262	100	153
VOE 20450736	210	300	61
VOE 20450736	262	100	153
VOE 20450749	263	100	155
VOE 20450750	263	100	155
VOE 20450754	263	100	155
VOE 20450756	321	300	171
VOE 20450778	212	100	67
VOE 20450779	212	100	67
VOE 20450799	215	100	75
VOE 20450801	215	100	75
VOE 20450818	210	100	55
VOE 20450820	210	100	55
VOE 20450821	210	100	55
VOE 20450851	217	100	81
VOE 20450856	211	100	65
VOE 20450856	218	200	85
VOE 20450890	233	100	91
VOE 20450895	223	100	89
VOE 20450903	233	100	91
VOE 20450987	255	100	127
VOE 20450997	251	100	121
VOE 20450997	371	350	223
VOE 20451012	233	100	93
VOE 20451012	251	100	121
VOE 20451738	221	100	87
VOE 20459005	210	300	61
VOE 20459005	262	100	153
VOE 20459015	371	300	221
VOE 20459015	371	350	223
VOE 20459016	371	300	221
VOE 20459022	371	300	221
VOE 20459022	371	350	223
VOE 20459023	371	300	221
VOE 20459025	263	100	155
VOE 20459041	331	100	173
VOE 20459059	331	100	173
VOE 20459060	331	100	173
VOE 20459061	331	100	173
VOE 20459065	210	300	61
VOE 20459067	251	100	121
VOE 20459115	210	300	59
VOE 20459115	215	100	75
VOE 20459115	216	100	77
VOE 20459123	210	100	55
VOE 20459133	216	100	77
VOE 20459134	216	100	77
VOE 20459140	210	300	59
VOE 20459140	216	100	77
VOE 20459146	216	100	77
VOE 20459149	210	300	59
VOE 20459149	216	100	77
VOE 20459152	216	100	77
VOE 20459155	216	100	77
VOE 20459156	216	100	77
VOE 20459164	217	100	81
VOE 20459166	221	100	87
VOE 20459168	210	300	59
VOE 20459168	221	100	87
VOE 20459170	210	100	55
VOE 20459175	255	100	127
VOE 20459176	255	100	127
VOE 20459183	371	300	221
VOE 20459191	223	100	89
VOE 20459192	210	300	59
VOE 20459192	223	100	89
VOE 20459193	210	300	59
VOE 20459193	223	100	89
VOE 20459195	223	100	89
VOE 20459196	223	100	89
VOE 20459209	223	100	89
VOE 20459212	210	300	59
VOE 20459212	223	100	89
VOE 20459213	223	100	89
VOE 20459214	223	100	89
VOE 20459215	210	300	59
VOE 20459215	223	100	89
VOE 20459222	210	300	63
VOE 20459222	251	100	121
VOE 20459223	251	100	121
VOE 20459226	210	300	61
VOE 20459226	251	100	121
VOE 20459228	251	100	121
VOE 20459232	251	100	121
VOE 20459237	255	100	127
VOE 20459239	255	100	127
VOE 20459246	233	100	91
VOE 20459248	251	100	123
VOE 20459250	251	100	123
VOE 20459252	212	200	69
VOE 20459255	212	200	69
VOE 20459257	212	200	69
VOE 20459263	263	100	155
VOE 20459264	263	100	155
VOE 20459265	263	100	155
VOE 20459267	263	100	155
VOE 20459828	210	300	61
VOE 20459830	211	100	65
VOE 20459830	251	100	121
VOE 20459837	211	100	65
VOE 20459838	211	100	65
VOE 20459839	210	300	61
VOE 20459839	211	100	65
VOE 20459843	210	300	61
VOE 20459843	211	100	65
VOE 20459844	210	300	61
VOE 20459844	211	100	65
VOE 20459845	210	300	61
VOE 20459845	211	100	65
VOE 20459847	214	100	73
VOE 20459848	214	100	73
VOE 20459849	214	100	73
VOE 20459850	214	100	73
VOE 20459851	211	100	65
VOE 20459852	211	100	65
VOE 20459853	214	100	73
VOE 20459854	211	100	65
VOE 20459855	210	300	61
VOE 20459855	211	100	65
VOE 20459857	211	100	65
VOE 20459858	211	100	65
VOE 20459861	211	100	65
VOE 20459862	211	100	65
VOE 20459863	263	100	155
VOE 20459898	212	100	67
VOE 20459901	215	100	75
VOE 20459908	215	100	75
VOE 20459932	251	100	121
VOE 20459945	223	100	89
VOE 20459946	263	100	155
VOE 20459948	210	300	61
VOE 20459950	262	100	153
VOE 20459952	262	100	153
VOE 20459953	210	300	63
VOE 20459953	262	100	153
VOE 20459954	210	300	61
VOE 20459954	262	100	153
VOE 20459955	210	300	63
VOE 20459955	262	100	153
VOE 20459958	210	300	61
VOE 20459960	262	100	153
VOE 20459961	210	300	61
VOE 20459961	262	100	153
VOE 20459972	233	100	91
VOE 20459972	233	100	93
VOE 20459984	216	200	79
VOE 20459985	216	200	79
VOE 20459986	233	100	91
VOE 20459997	210	300	59
VOE 20459997	213	100	71
VOE 20459998	210	300	59
VOE 20459998	212	100	67
VOE 20459999	210	300	59
VOE 20459999	212	100	67
VOE 20460000	212	100	67
VOE 20460001	212	100	67
VOE 20460006	212	100	67
VOE 20460007	214	100	73
VOE 20460008	214	100	73
VOE 20460009	210	300	59
VOE 20460009	213	100	71
VOE 20460010	210	300	59
VOE 20460010	213	100	71
VOE 20460011	210	300	59
VOE 20460011	213	100	71
VOE 20460022	217	100	81
VOE 20460025	210	300	59
VOE 20460025	213	100	71
VOE 20460035	233	100	91
VOE 20460045	233	100	91
VOE 20460045	233	100	93

NUMERICAL INDEX 부품번호 색인

RÉPERTOIRE DE NUMÉROS 数字索引

NUMMERNREGISTER

Catalogue id	Group
56141	1000
Issue	Page
VOE 95E4356141	33

Part No	Group	Sect	Page
VOE 20460045	237	100	119
VOE 20460051	237	100	119
VOE 20460055	212	200	69
VOE 20460061	210	300	61
VOE 20460061	237	100	119
VOE 20460073	210	300	61
VOE 20460073	236	100	117
VOE 20460075	236	100	117
VOE 20460087	215	100	75
VOE 20460092	215	100	75
VOE 20460098	237	100	119
VOE 20460099	237	100	119
VOE 20460100	210	300	63
VOE 20460100	237	100	119
VOE 20460102	321	100	169
VOE 20460106	321	100	169
VOE 20460107	321	100	169
VOE 20460122	251	100	121
VOE 20460123	223	100	89
VOE 20460124	251	100	121
VOE 20460126	251	100	121
VOE 20460127	251	100	121
VOE 20460214	217	100	81
VOE 20460215	217	100	81
VOE 20460218	217	100	81
VOE 20460231	210	100	55
VOE 20460231	233	100	91
VOE 20460231	233	100	93
VOE 20460240	223	100	89
VOE 20460244	210	300	61
VOE 20460248	210	300	61
VOE 20460289	210	100	55
VOE 20460811	233	100	91
VOE 20460813	233	100	91
VOE 2046123	251	100	121
VOE 20478246	217	100	81
VOE 20480536	210	300	59
VOE 20480536	216	100	77
VOE 20482686	321	100	169
VOE 20482687	321	100	169
VOE 20482730	217	100	81
VOE 20482731	217	100	81
VOE 20482732	217	100	81
VOE 20482772	371	300	221
VOE 20482772	371	350	223
VOE 20482779	237	100	119
VOE 20482782	217	100	81
VOE 20482783	217	100	81
VOE 20482787	215	100	75
VOE 20482788	223	100	89
VOE 20482789	223	100	89
VOE 20485280	233	100	93
VOE 20490808	215	100	75
VOE 20495273	233	100	91
VOE 20495326	237	100	119
VOE 20496558	251	100	121
VOE 20502005	214	100	73
VOE 20502179	221	100	87
VOE 20502267	237	100	119
VOE 20502270	237	100	119
VOE 20502535	262	100	153
VOE 20504411	237	100	119
VOE 20505959	210	300	63
VOE 20505959	251	100	121
VOE 20515652	237	100	119
VOE 20516934	233	100	91
VOE 20518337	233	100	91
VOE 20523284	216	100	77
VOE 20524142	251	100	123
VOE 20524154	233	100	91
VOE 20524696	216	100	77
VOE 20527040	233	100	91
VOE 20527151	218	200	85
VOE 20531832	210	300	63
VOE 20531832	251	100	121
VOE 20532237	261	400	151
VOE 20533309	212	100	67
VOE 20534824	237	100	119
VOE 20535027	218	200	85
VOE 20535037	211	100	65
VOE 20537029	210	300	59
VOE 20537029	221	100	87
VOE 20542497	321	300	171
VOE 20551332	371	300	221
VOE 20551431	216	100	77
VOE 20551436	255	100	127
VOE 20551457	237	100	119
VOE 20554253	263	100	155
VOE 20555084	321	100	169
VOE 20555084	321	300	171
VOE 20555403	210	300	59
VOE 20555403	216	100	77
VOE 20555488	251	100	121
VOE 20556500	371	350	223
VOE 20557208	210	300	63
VOE 20557397	221	100	87
VOE 20558810	211	100	65
VOE 20558929	211	100	65
VOE 20560564	321	100	169
VOE 20565204	210	300	63
VOE 20565673	256	100	129
VOE 20575919	251	100	121
VOE 20585158	371	350	223
VOE 20592802	215	100	75
VOE 20702078	212	100	67
VOE 20702243	233	100	91
VOE 20715095	371	350	223
VOE 20715330	371	350	223
VOE 20728258	371	350	223
VOE 20738870	251	100	121
VOE 20755314	233	100	91
VOE 20764147	321	300	171
VOE 20764159	321	300	171
VOE 20765376	321	100	169
VOE 20765376	321	300	171
VOE 20765377	321	300	171
VOE 20775463	321	300	171
VOE 20775467	321	300	171
VOE 20780700	233	100	93
VOE 20780795	233	100	93
VOE 20780800	233	100	93
VOE 3161983	371	300	221
VOE 3161983	371	350	223
VOE 4881440	251	100	121
VOE 4881440	371	300	221
VOE 4881440	371	350	223
VOE 7011998	210	300	59
VOE 7011998	217	100	81
VOE 7025167	237	100	119
VOE 7025167	255	100	127
VOE 70314102	256	100	129
VOE 8149651	258	200	135
VOE 8277127	234	300	101
VOE 8277135	775	100	337
VOE 8277138	362	100	183
VOE 8277140	371	800	235
VOE 8277140	810	100	377
VOE 8277140	810	500	381
VOE 8277140	810	600	385
VOE 8277140	810	700	391
VOE 8277140	810	800	397
VOE 8277140	830	100	429
VOE 8277140	843	100	451
VOE 8277140	843	200	453
VOE 8277142	371	800	235
VOE 8277142	810	100	377
VOE 8277142	810	500	381
VOE 8277142	810	600	385
VOE 8277142	810	700	391
VOE 8277142	810	800	397
VOE 8277142	830	100	429
VOE 8277142	843	100	451
VOE 8277142	843	200	453
VOE 8277143	852	100	459
VOE 8277144	364	100	193
VOE 8277144	852	100	459
VOE 8277145	364	100	193
VOE 8277145	852	100	459
VOE 8277146	914	100	657
VOE 8277146	914	1100	689
VOE 8277147	914	100	657
VOE 8277147	914	1200	693
VOE 8277148	914	100	657
VOE 8277148	914	1300	697
VOE 8277153	234	100	95
VOE 8277153	364	200	199
VOE 8277153	810	100	377
VOE 8277154	234	100	95
VOE 8277154	364	200	199
VOE 8277154	810	100	377
VOE 8277155	393	100	255
VOE 8277156	393	100	255
VOE 8277157	393	100	255
VOE 8277158	393	100	255
VOE 8277159	860	600	473

Part No	Group	Sect	Page
VOE 8277160	860	400	469
VOE 8277164	860	300	467
VOE 8277166	860	100	463
VOE 8277259	896	100	519
VOE 8277331	715	100	311
VOE 8277332	715	100	311
VOE 8277477	269	200	159
VOE 8277478	269	200	159
VOE 8277484	875	100	501
VOE 8277535	975	1900	981
VOE 8277540	975	2700	987
VOE 8277566	925	1500	873
VOE 8277576	925	1200	871
VOE 8277588	896	100	519
VOE 8277641	775	100	337
VOE 8277642	775	100	337
VOE 8277643	775	100	337
VOE 8277646	775	500	353
VOE 8277648	775	500	353
VOE 8277652	775	900	361
VOE 8277659	916	1400	753
VOE 8277666	715	150	313
VOE 8277666	718	150	327
VOE 8277666	911	300	567
VOE 8277715	362	200	185
VOE 8277726	718	700	333
VOE 8277727	718	700	333
VOE 8277758	718	700	333
VOE 8277759	718	700	333
VOE 8277784	210	100	55
VOE 8277784	210	200	57
VOE 8277784	210	300	59
VOE 8277784	211	100	65
VOE 8277784	212	100	67
VOE 8277784	212	200	69
VOE 8277784	213	100	71
VOE 8277784	214	100	73
VOE 8277784	215	100	75
VOE 8277784	216	100	77
VOE 8277784	216	200	79
VOE 8277784	217	100	81
VOE 8277784	218	100	83
VOE 8277784	218	200	85
VOE 8277784	221	100	87
VOE 8277784	223	100	89
VOE 8277784	233	100	91
VOE 8277784	234	100	95
VOE 8277784	235	100	107
VOE 8277784	236	100	117
VOE 8277784	237	100	119
VOE 8277784	251	100	121
VOE 8277784	252	100	125
VOE 8277784	255	100	127
VOE 8277784	256	100	129
VOE 8277784	258	200	133
VOE 8277784	261	100	137
VOE 8277784	262	100	153
VOE 8277784	263	100	155
VOE 8277784	310	100	167
VOE 8277784	321	100	169
VOE 8277784	331	100	173
VOE 8277784	352	100	175
VOE 8277784	362	300	187
VOE 8277784	363	200	189
VOE 8277784	364	100	193
VOE 8277784	367	100	201
VOE 8277784	371	100	211
VOE 8277784	371	200	213
VOE 8277784	371	300	221
VOE 8277784	371	400	225
VOE 8277784	371	500	229
VOE 8277784	372	200	241
VOE 8277784	386	100	247
VOE 8277784	387	100	251
VOE 8277784	387	200	253
VOE 8277784	431	100	265
VOE 8277784	431	300	271
VOE 8277784	431	400	275
VOE 8277784	441	100	277
VOE 8277784	441	200	279
VOE 8277784	441	500	285
VOE 8277784	441	600	287
VOE 8277784	443	200	297
VOE 8277784	492	100	299
VOE 8277784	715	200	315
VOE 8277784	718	500	331
VOE 8277784	775	700	355
VOE 8277784	775	800	359
VOE 8277784	775	1200	369
VOE 8277784	821	100	401
VOE 8277784	821	200	403
VOE 8277784	821	300	409
VOE 8277784	821	400	413
VOE 8277784	821	500	415
VOE 8277784	827	100	421
VOE 8277784	827	200	423
VOE 8277784	837	100	437
VOE 8277784	841	100	447
VOE 8277784	881	100	509
VOE 8277784	881	200	513
VOE 8277784	891	100	517
VOE 8277784	911	100	559
VOE 8277784	911	200	563
VOE 8277784	911	400	569
VOE 8277784	911	500	571
VOE 8277784	911	600	577
VOE 8277784	913	100	625
VOE 8277784	913	200	629
VOE 8277784	913	300	641
VOE 8277784	913	400	651
VOE 8277784	914	100	657
VOE 8277784	914	200	663
VOE 8277784	914	300	665
VOE 8277784	914	400	669
VOE 8277784	914	500	675
VOE 8277784	914	700	679
VOE 8277784	914	800	683
VOE 8277784	914	900	687
VOE 8277784	916	900	745
VOE 8277790	363	300	191
VOE 8277793	261	300	141
VOE 8277793	263	300	157
VOE 8277794	261	300	141
VOE 8277794	263	300	157
VOE 8277795	234	300	101
VOE 8277796	234	300	101
VOE 8277797	256	100	129
VOE 8277798	261	400	149
VOE 8277799	356	300	181
VOE 8277800	874	100	489
VOE 8277800	874	200	495
VOE 8277800	874	300	499
VOE 8277801	870	100	475
VOE 8277801	870	200	481
VOE 8277801	870	300	485
VOE 8277803	992	100	991
VOE 8277804	837	200	441
VOE 8277805	837	200	441
VOE 8277807	912	100	583
VOE 8277807	912	200	585
VOE 8277807	912	300	589
VOE 8277807	912	400	593
VOE 8277807	912	500	597
VOE 8277808	912	100	583
VOE 8277808	912	600	601
VOE 8277808	912	700	605
VOE 8277808	912	800	609
VOE 8277808	912	900	613
VOE 8277810	775	200	343
VOE 8277811	775	200	343
VOE 8277812	775	200	343
VOE 8277813	775	200	343
VOE 8277820	718	100	325
VOE 8277820	775	1000	365
VOE 8277820	821	300	409
VOE 8277820	911	300	567
VOE 8277821	718	200	329
VOE 8277821	775	1000	365
VOE 8277821	911	300	567
VOE 8277822	718	200	329
VOE 8277822	775	1000	365
VOE 8277822	821	300	409
VOE 8277822	911	300	567
VOE 8277824	916	800	743
VOE 8277824	974	2500	921
VOE 8277825	356	100	177
VOE 8277825	897	300	541
VOE 8277825	974	100	897
VOE 8277825	974	300	899
VOE 8277826	356	100	177
VOE 8277826	974	100	897
VOE 8277826	974	300	899
VOE 8277827	356	100	177
VOE 8277827	821	300	409
VOE 8277827	916	400	725

NUMERICAL INDEX

RÉPERTOIRE DE NUMÉROS

NUMMERNREGISTER

부품번호 색인

数字索引

Catalogue id	Group
56141	1000
Issue	**Page**
VOE 95E4356141	35

Part No	Group	Sect	Page
VOE 8277827	974	2000	915
VOE 8277827	974	2100	917
VOE 8277828	356	100	177
VOE 8277828	897	300	541
VOE 8277828	974	1000	903
VOE 8277828	974	1200	905
VOE 8277828	974	1300	907
VOE 8277830	975	100	931
VOE 8277830	975	500	937
VOE 8277831	975	100	931
VOE 8277831	975	500	937
VOE 8277832	975	100	931
VOE 8277832	975	500	937
VOE 8277833	975	100	931
VOE 8277833	975	500	937
VOE 8277834	916	1300	751
VOE 8277834	975	300	935
VOE 8277834	975	800	967
VOE 8277835	975	1900	981
VOE 8277837	974	3000	923
VOE 8277838	975	1500	969
VOE 8277839	975	1600	977
VOE 8277840	975	2500	983
VOE 8277842	974	3400	927
VOE 8277843	916	3100	797
VOE 8277844	916	3000	795
VOE 8277845	916	3200	799
VOE 8277846	897	500	545
VOE 8277847	897	500	545
VOE 8277848	897	500	545
VOE 8277849	916	4000	801
VOE 8277850	916	4000	801
VOE 8277851	916	4000	801
VOE 8277852	916	1000	747
VOE 8277853	916	1000	747
VOE 8277854	916	1000	747
VOE 8277855	367	100	201
VOE 8277855	916	2200	763
VOE 8277855	916	2400	771
VOE 8277855	916	2450	775
VOE 8277855	916	7300	815
VOE 8277855	924	3000	841
VOE 8277856	367	100	201
VOE 8277856	916	2200	763
VOE 8277856	916	2400	771
VOE 8277856	916	2450	775
VOE 8277856	916	2600	783
VOE 8277856	916	7300	815
VOE 8277857	916	2300	769
VOE 8277858	916	2000	757
VOE 8277859	916	2800	793
VOE 8277860	916	2100	759
VOE 8277861	916	2100	759
VOE 8277862	916	2100	759
VOE 8277863	924	1600	837
VOE 8277864	210	100	55
VOE 8277864	924	1000	829
VOE 8277864	924	2000	839
VOE 8277865	924	1100	833
VOE 8277866	924	1200	835
VOE 8277867	924	1600	837
VOE 8277868	924	1600	837
VOE 8277869	924	1600	837
VOE 8277870	369	100	207
VOE 8277870	924	200	821
VOE 8277870	924	3100	847
VOE 8277870	924	3150	849
VOE 8277871	924	400	823
VOE 8277872	924	500	825
VOE 8277873	924	700	827
VOE 8277874	924	700	827
VOE 8277875	924	700	827
VOE 8277876	916	900	745
VOE 8277877	364	100	193
VOE 8277877	912	2000	617
VOE 8277877	916	300	721
VOE 8277878	912	2100	621
VOE 8277878	916	100	717
VOE 8277878	916	1200	749
VOE 8277879	916	100	717
VOE 8277880	897	300	541
VOE 8277880	912	2100	621
VOE 8277880	916	500	729
VOE 8277880	916	600	733
VOE 8277880	916	700	739
VOE 8277880	916	1500	755
VOE 8277880	916	7000	809
VOE 8277880	916	7200	811
VOE 8277882	716	100	321
VOE 8277882	897	400	543
VOE 8277883	716	100	321
VOE 8277883	897	400	543
VOE 8277884	716	100	321
VOE 8277884	897	400	543
VOE 8277885	924	100	817
VOE 8277885	924	700	827
VOE 8277886	925	1500	873
VOE 8277887	924	100	817
VOE 8277889	925	100	851
VOE 8277890	925	100	851
VOE 8277891	925	200	855
VOE 8277892	925	500	865
VOE 8277893	925	500	865
VOE 8277894	925	500	865
VOE 8277895	925	1000	869
VOE 8277896	925	1000	869
VOE 8277907	897	100	525
VOE 8277907	897	200	533
VOE 8277908	897	100	525
VOE 8277908	897	200	533
VOE 8277909	897	100	525
VOE 8277909	897	200	533
VOE 8277910	897	100	525
VOE 8277910	897	200	533
VOE 8277911	775	100	337
VOE 8277920	860	200	465
VOE 8278071	896	200	523
VOE 8278093	364	100	193
VOE 8278101	916	500	729
VOE 8278101	916	600	733
VOE 8278101	916	700	739
VOE 8278101	916	7000	809
VOE 8278101	916	7200	811
VOE 8278103	860	500	471
VOE 8278141	975	2700	987
VOE 8278170	356	200	179
VOE 8278170	974	100	897
VOE 8278170	974	300	899
VOE 8278172	356	200	179
VOE 8278172	974	100	897
VOE 8278172	974	300	899
VOE 8278174	356	200	179
VOE 8278174	916	400	725
VOE 8278174	974	2000	915
VOE 8278174	974	2100	917
VOE 8278176	356	200	179
VOE 8278176	974	1000	903
VOE 8278176	974	1200	905
VOE 8278176	974	1300	907
VOE 8278178	975	200	933
VOE 8278178	975	600	955
VOE 8278180	975	200	933
VOE 8278180	975	600	955
VOE 8278182	975	200	933
VOE 8278182	975	600	955
VOE 8278184	975	200	933
VOE 8278184	975	600	955
VOE 8278186	916	1300	751
VOE 8278186	975	300	935
VOE 8278186	975	800	967
VOE 8278187	974	3000	923
VOE 8278188	975	1500	969
VOE 8278189	975	1600	977
VOE 8278190	975	2500	983
VOE 8278191	974	3400	927
VOE 8278210	716	200	323
VOE 8278210	897	400	543
VOE 8278213	716	200	323
VOE 8278213	897	400	543
VOE 8278544	914	2300	711
VOE 8278545	914	2300	711
VOE 8278547	914	700	679
VOE 8278547	914	2200	707
VOE 8278547	914	2900	715
VOE 8278550	369	300	209
VOE 8278550	914	2300	711
VOE 8278557	914	2100	705
VOE 8278584	837	200	441
VOE 8278585	837	200	441
VOE 8278586	775	200	343
VOE 8278588	718	200	329
VOE 8278588	775	1000	365
VOE 8278588	821	300	409
VOE 8278588	911	300	567
VOE 8278591	367	100	201

Part No	Group	Sect	Page
VOE 8278591	916	2200	763
VOE 8278591	916	2450	775
VOE 8278591	916	7300	815
VOE 8278593	367	100	201
VOE 8278593	916	2200	763
VOE 8278593	916	2450	775
VOE 8278593	916	2600	783
VOE 8278593	916	7300	815
VOE 8278599	716	100	321
VOE 8278599	897	300	541
VOE 8278629	369	300	209
VOE 8278629	897	300	541
VOE 8278629	911	1600	581
VOE 8278629	914	2000	701
VOE 8278652	916	4200	805
VOE 8278658	916	4200	805
VOE 8278664	916	4200	805
VOE 8278669	925	1500	873
VOE 8278774	234	300	101
VOE 8278775	234	300	101
VOE 8278912	210	100	55
VOE 8278912	210	200	57
VOE 8278912	210	300	59
VOE 8278912	211	100	65
VOE 8278912	212	100	67
VOE 8278912	212	200	69
VOE 8278912	213	100	71
VOE 8278912	214	100	73
VOE 8278912	215	100	75
VOE 8278912	216	100	77
VOE 8278912	216	200	79
VOE 8278912	217	100	81
VOE 8278912	218	200	85
VOE 8278912	221	100	87
VOE 8278912	223	100	89
VOE 8278912	233	100	91
VOE 8278912	236	100	117
VOE 8278912	237	100	119
VOE 8278912	251	100	121
VOE 8278912	255	100	127
VOE 8278912	262	100	153
VOE 8278912	263	100	155
VOE 8278912	321	100	169
VOE 8278912	321	300	171
VOE 8278912	331	100	173
VOE 8278912	371	300	221
VOE 8278912	371	350	223
VOE 8278913	210	100	55
VOE 8278913	210	200	57
VOE 8278913	210	300	59
VOE 8278913	211	100	65
VOE 8278913	212	100	67
VOE 8278913	212	200	69
VOE 8278913	213	100	71
VOE 8278913	214	100	73
VOE 8278913	215	100	75
VOE 8278913	216	100	77
VOE 8278913	216	200	79
VOE 8278913	217	100	81
VOE 8278913	218	200	85
VOE 8278913	221	100	87
VOE 8278913	223	100	89
VOE 8278913	233	100	91
VOE 8278913	236	100	117
VOE 8278913	237	100	119
VOE 8278913	251	100	121
VOE 8278913	255	100	127
VOE 8278913	262	100	153
VOE 8278913	263	100	155
VOE 8278913	321	100	169
VOE 8278913	321	300	171
VOE 8278913	331	100	173
VOE 8278913	371	300	221
VOE 8278913	371	350	223
VOE 8278914	210	100	55
VOE 8278914	210	200	57
VOE 8278914	210	300	59
VOE 8278914	211	100	65
VOE 8278914	212	100	67
VOE 8278914	212	200	69
VOE 8278914	213	100	71
VOE 8278914	214	100	73
VOE 8278914	215	100	75
VOE 8278914	216	100	77
VOE 8278914	216	200	79
VOE 8278914	217	100	81
VOE 8278914	218	200	85
VOE 8278914	221	100	87
VOE 8278914	223	100	89
VOE 8278914	233	100	91
VOE 8278914	236	100	117
VOE 8278914	237	100	119
VOE 8278914	251	100	121
VOE 8278914	255	100	127
VOE 8278914	262	100	153
VOE 8278914	263	100	155
VOE 8278914	321	100	169
VOE 8278914	321	300	171
VOE 8278914	331	100	173
VOE 8278914	371	300	221
VOE 8278914	371	350	223
VOE 8278939	234	100	95
VOE 8278939	235	100	107
VOE 8278939	310	100	167
VOE 8278939	352	100	175
VOE 8278939	371	100	211
VOE 8278939	371	200	213
VOE 8278939	443	200	297
VOE 8278939	492	100	299
VOE 8278939	718	500	331
VOE 8278939	821	100	401
VOE 8278939	821	400	413
VOE 8278939	821	500	415
VOE 8278939	827	100	421
VOE 8278939	827	200	423
VOE 8278939	891	100	517
VOE 8278939	911	100	559
VOE 8278939	911	200	563
VOE 8278939	911	600	577
VOE 8278939	914	300	665
VOE 8278939	914	500	675
VOE 8278940	234	100	95
VOE 8278940	235	150	115
VOE 8278940	310	100	167
VOE 8278940	352	100	175
VOE 8278940	371	100	211
VOE 8278940	371	200	213
VOE 8278940	443	200	297
VOE 8278940	492	100	299
VOE 8278940	718	500	331
VOE 8278940	821	100	401
VOE 8278940	821	400	413
VOE 8278940	821	500	415
VOE 8278940	827	100	421
VOE 8278940	827	200	423
VOE 8278940	891	100	517
VOE 8278940	911	100	559
VOE 8278940	911	200	563
VOE 8278940	911	600	577
VOE 8278940	914	300	665
VOE 8278940	914	500	675
VOE 8279052	897	150	529
VOE 8279052	897	250	537
VOE 8279069	256	100	129
VOE 8279146	925	250	859
VOE 8279194	367	150	205
VOE 8279194	916	2250	767
VOE 8279194	916	2500	781
VOE 8279195	367	150	205
VOE 8279195	916	2250	767
VOE 8279195	916	2500	781
VOE 8279201	914	2400	713
VOE 8279208	914	2200	707
VOE 8279367	974	3000	923
VOE 8279408	916	100	717
VOE 8279410	916	100	717
VOE 8279468	775	800	359
VOE 8279468	775	900	361
VOE 8279468	775	1100	367
VOE 8279468	775	1200	369
VOE 8279477	775	800	359
VOE 8279477	775	900	361
VOE 8279477	775	1100	367
VOE 8279477	775	1200	369
VOE 8279663	897	150	529
VOE 8279663	897	250	537
VOE 8279668	897	100	525
VOE 8279668	897	200	533
VOE 8279738	926	100	875
VOE 8279738	926	300	877
VOE 8279738	926	500	879
VOE 8279738	926	600	881
VOE 8279739	926	100	875
VOE 8279739	926	300	877
VOE 8279739	926	500	879

NUMERICAL INDEX

RÉPERTOIRE DE NUMÉROS

NUMMERNREGISTER

부품번호 색인

数字索引

Catalogue id	Group
56141	**1000**
Issue	Page
VOE 95E4356141	**36**

NUMERICAL INDEX

RÉPERTOIRE DE NUMÉROS

NUMMERNREGISTER

부품번호 색인

数字索引

Catalogue id	Group
56141	1000
Issue	Page
VOE 95E4356141	37

Part No	Group	Sect	Page
VOE 8279739	926	600	881
VOE 8279740	926	100	875
VOE 8279740	926	700	883
VOE 8279740	926	800	885
VOE 8279740	926	900	887
VOE 8279741	926	100	875
VOE 8279741	926	700	883
VOE 8279741	926	800	885
VOE 8279741	926	900	887
VOE 8279750	926	1000	889
VOE 8279751	926	1100	891
VOE 8279757	926	1000	889
VOE 8279758	926	1100	891
VOE 8279764	926	1000	889
VOE 8279765	926	1100	891
VOE 8280471	926	1200	893
VOE 8280479	926	1200	893
VOE 8280494	926	1400	895
VOE 8281032	926	1400	895
VOE 8281038	926	1400	895
VOE 8281285	492	5500	303
VOE 8281285	821	5600	419
VOE 8281285	837	5000	445
VOE 8281286	718	5010	335
VOE 8281287	715	6010	317
VOE 8281287	715	6030	319
VOE 940090	364	100	195
VOE 940090	371	400	227
VOE 940090	371	800	237
VOE 940090	810	700	393
VOE 940090	830	100	429
VOE 940090	830	100	433
VOE 940090	843	200	455
VOE 941912	321	100	169
VOE 943482	251	100	123
VOE 943904	362	100	183
VOE 945407	870	100	479
VOE 945407	874	100	491
VOE 945444	367	100	203
VOE 945444	372	200	243
VOE 945444	387	100	251
VOE 945444	387	200	253
VOE 945444	810	700	393
VOE 945495	214	100	73
VOE 946173	258	200	133
VOE 946173	310	100	167
VOE 946173	362	100	183
VOE 946173	363	200	189
VOE 946173	870	100	477
VOE 946173	870	100	479
VOE 946173	874	100	491
VOE 946173	911	200	563
VOE 946173	914	100	659
VOE 946173	914	700	681
VOE 946173	916	2450	779
VOE 946173	924	200	821
VOE 946329	235	100	113
VOE 946329	258	200	135
VOE 946329	371	400	225
VOE 946329	372	200	245
VOE 946329	810	500	381
VOE 946329	810	800	399
VOE 946329	827	200	427
VOE 946329	860	600	473
VOE 946329	875	100	505
VOE 946329	911	500	575
VOE 946329	914	700	681
VOE 946329	914	2000	701
VOE 946329	914	2100	705
VOE 946329	914	2200	707
VOE 946329	916	700	739
VOE 946329	916	2400	773
VOE 946329	916	2450	777
VOE 946329	916	2500	781
VOE 946329	924	200	821
VOE 946440	235	100	109
VOE 946440	261	400	151
VOE 946440	362	300	187
VOE 946440	364	100	195
VOE 946440	367	100	201
VOE 946440	367	150	205
VOE 946440	371	400	225
VOE 946440	371	500	231
VOE 946440	387	100	251
VOE 946440	387	200	253
VOE 946440	841	100	447
VOE 946440	843	200	455
VOE 946440	881	200	513
VOE 946440	914	400	671
VOE 946440	914	900	687
VOE 946440	914	2300	711
VOE 946440	914	2400	713
VOE 946440	916	2600	785
VOE 946440	974	1300	909
VOE 946440	975	500	949
VOE 946440	975	600	963
VOE 946441	234	100	99
VOE 946441	234	300	103
VOE 946441	261	100	139
VOE 946441	352	100	175
VOE 946441	356	300	181
VOE 946441	367	100	201
VOE 946441	367	150	205
VOE 946441	371	200	217
VOE 946441	371	500	231
VOE 946441	492	100	299
VOE 946441	810	500	381
VOE 946441	870	100	477
VOE 946441	874	100	491
VOE 946441	875	100	505
VOE 946441	881	200	515
VOE 946441	911	500	573
VOE 946441	911	500	575
VOE 946441	914	100	659
VOE 946441	914	400	671
VOE 946441	914	900	687
VOE 946441	914	2300	711
VOE 946441	914	2400	713
VOE 946441	916	300	721
VOE 946441	916	2450	779
VOE 946441	916	2600	785
VOE 946471	234	100	97
VOE 946471	234	300	105
VOE 946471	235	100	109
VOE 946471	235	100	111
VOE 946471	235	150	115
VOE 946471	269	200	159
VOE 946471	352	100	175
VOE 946471	356	100	177
VOE 946471	356	200	179
VOE 946471	356	300	181
VOE 946471	362	200	185
VOE 946471	362	300	187
VOE 946471	363	200	189
VOE 946471	363	300	191
VOE 946471	369	100	207
VOE 946471	371	100	211
VOE 946471	371	200	217
VOE 946471	371	400	227
VOE 946471	371	500	233
VOE 946471	372	200	243
VOE 946471	372	200	245
VOE 946471	386	100	247
VOE 946471	492	100	299
VOE 946471	837	100	439
VOE 946471	837	200	443
VOE 946471	837	5000	445
VOE 946471	870	100	477
VOE 946471	870	200	483
VOE 946471	874	100	491
VOE 946471	874	200	495
VOE 946471	875	100	505
VOE 946471	875	100	507
VOE 946471	881	100	511
VOE 946471	914	2300	711
VOE 946471	916	2600	785
VOE 946472	234	300	105
VOE 946472	235	150	115
VOE 946472	810	700	393
VOE 946472	837	100	439
VOE 946472	881	100	511
VOE 946472	911	500	573
VOE 946472	914	700	681
VOE 946472	914	2200	707
VOE 946472	916	700	741
VOE 946544	235	100	113
VOE 946544	235	150	115
VOE 946544	372	200	243
VOE 946544	852	100	461
VOE 946544	881	100	511
VOE 946671	258	200	135
VOE 946671	261	400	151
VOE 946671	852	100	461
VOE 946934	234	300	105
VOE 946934	372	200	243

Part No	Group	Sect	Page
VOE 946934	810	600	387
VOE 946934	914	100	659
VOE 947107	356	100	177
VOE 947107	356	200	179
VOE 947107	364	100	195
VOE 947107	371	500	231
VOE 947167	870	100	477
VOE 947167	874	100	491
VOE 947167	911	200	563
VOE 947167	911	400	569
VOE 947167	911	600	579
VOE 947167	916	500	729
VOE 947167	916	1300	751
VOE 947167	916	2100	761
VOE 947167	916	2200	763
VOE 947167	916	2800	793
VOE 947167	916	4000	801
VOE 947167	916	4200	807
VOE 947167	924	1000	831
VOE 947542	810	600	387
VOE 947542	810	700	393
VOE 947620	262	100	153
VOE 947760	371	400	227
VOE 948400	852	100	461
VOE 948953	912	2000	617
VOE 949445	974	3000	925
VOE 949445	975	1500	973
VOE 949445	975	2500	985
VOE 949445	975	2700	989
VOE 949566	913	100	625
VOE 949566	974	3400	927
VOE 951968	261	400	149
VOE 955268	216	200	79
VOE 955269	216	200	79
VOE 955892	367	100	201
VOE 955892	371	400	227
VOE 955892	371	800	237
VOE 955892	372	200	243
VOE 955892	810	100	377
VOE 955892	810	600	387
VOE 955892	810	700	395
VOE 955892	810	800	399
VOE 955892	830	100	429
VOE 955892	830	100	431
VOE 955892	870	100	477
VOE 955892	874	100	491
VOE 955892	881	100	511
VOE 955894	371	400	227
VOE 955894	372	200	243
VOE 955894	715	6030	319
VOE 955894	716	200	323
VOE 955894	810	500	381
VOE 955894	810	600	387
VOE 955894	810	600	389
VOE 955894	810	700	395
VOE 955894	830	100	431
VOE 955894	837	100	439
VOE 955894	843	200	455
VOE 955894	852	100	461
VOE 955894	860	100	463
VOE 955894	860	200	465
VOE 955894	860	400	469
VOE 955894	870	100	479
VOE 955894	874	100	491
VOE 955897	371	400	227
VOE 955897	715	6030	319
VOE 955897	810	700	395
VOE 955897	870	100	477
VOE 955897	874	100	491
VOE 955897	992	100	991
VOE 955900	356	100	177
VOE 955900	356	200	179
VOE 955900	363	300	191
VOE 955900	715	6010	317
VOE 955900	718	5010	335
VOE 955900	810	100	377
VOE 955900	837	100	439
VOE 955918	367	100	201
VOE 955918	367	150	205
VOE 955918	371	800	239
VOE 955918	386	100	247
VOE 955918	810	700	395
VOE 955918	830	100	431
VOE 955918	843	200	455
VOE 955918	916	300	723
VOE 955919	235	100	111
VOE 955919	261	300	145
VOE 955919	371	400	227
VOE 955919	372	200	243
VOE 955919	810	600	389
VOE 955919	810	700	395
VOE 955919	810	800	399
VOE 955919	830	100	431
VOE 955919	870	100	477
VOE 955919	874	100	491
VOE 955921	256	100	129
VOE 955921	258	200	135
VOE 955921	261	100	137
VOE 955921	261	300	145
VOE 955921	362	100	183
VOE 955921	716	200	323
VOE 955921	810	500	381
VOE 955921	810	600	389
VOE 955921	821	300	409
VOE 955921	830	100	431
VOE 955921	837	100	439
VOE 955921	852	100	461
VOE 955921	914	300	667
VOE 955921	914	400	671
VOE 955921	916	700	739
VOE 955921	924	100	819
VOE 955921	924	700	827
VOE 955921	924	1600	837
VOE 955922	252	100	125
VOE 955922	256	100	129
VOE 955922	258	200	135
VOE 955922	261	300	145
VOE 955922	356	300	181
VOE 955922	431	400	275
VOE 955922	443	200	297
VOE 955922	775	700	357
VOE 955922	830	100	435
VOE 955922	841	100	447
VOE 955922	852	100	461
VOE 955922	860	100	463
VOE 955922	860	200	465
VOE 955922	870	100	477
VOE 955922	874	100	491
VOE 955922	911	200	563
VOE 955922	911	400	569
VOE 955922	911	500	573
VOE 955922	911	600	579
VOE 955922	914	2200	707
VOE 955922	916	100	719
VOE 955922	916	400	725
VOE 955922	916	500	731
VOE 955922	916	600	735
VOE 955922	916	700	741
VOE 955922	916	900	745
VOE 955922	916	1000	747
VOE 955922	916	1200	749
VOE 955922	916	1300	751
VOE 955922	916	1500	755
VOE 955922	916	2100	761
VOE 955922	916	2200	763
VOE 955922	916	2250	767
VOE 955922	916	2800	793
VOE 955922	916	3000	795
VOE 955922	916	3200	799
VOE 955922	916	4000	801
VOE 955922	916	4200	805
VOE 955922	924	700	827
VOE 955922	924	1000	831
VOE 955922	924	1100	833
VOE 955922	924	1200	835
VOE 955922	924	1600	837
VOE 955922	992	100	991
VOE 955923	218	100	83
VOE 955923	256	100	131
VOE 955923	261	100	137
VOE 955923	261	300	147
VOE 955923	443	200	297
VOE 955923	810	700	395
VOE 955923	827	200	425
VOE 955923	837	200	443
VOE 955923	837	5000	445
VOE 955923	860	100	463
VOE 955923	860	200	465
VOE 955923	860	300	467
VOE 955923	860	500	471
VOE 955923	870	100	477
VOE 955923	874	100	491
VOE 955923	911	500	573
VOE 955923	911	600	577
VOE 955923	911	1600	581

NUMERICAL INDEX

RÉPERTOIRE DE NUMÉROS

NUMMERNREGISTER

부품번호 색인

数字索引

Catalogue id	Group
56141	**1000**
Issue	Page
VOE 95E4356141	**38**

NUMERICAL INDEX 부품번호 색인

RÉPERTOIRE DE NUMÉROS 数字索引

NUMMERNREGISTER

Catalogue id	Group
56141	1000
Issue	Page
VOE 95E4356141	39

Part No	Group	Sect	Page
VOE 955923	912	100	583
VOE 955923	916	600	735
VOE 955923	916	2200	763
VOE 955923	916	2250	767
VOE 955923	924	1000	831
VOE 955923	992	100	991
VOE 955926	218	100	83
VOE 955926	356	100	177
VOE 955926	356	200	179
VOE 955926	715	6010	317
VOE 955926	775	800	359
VOE 955926	810	100	377
VOE 955926	837	100	439
VOE 955926	911	200	563
VOE 955926	911	500	573
VOE 955926	911	600	577
VOE 955926	916	100	719
VOE 955926	916	400	725
VOE 955926	916	500	731
VOE 955926	916	600	735
VOE 955926	916	1000	747
VOE 955926	916	1300	751
VOE 955926	916	2000	757
VOE 955926	916	2800	793
VOE 955926	916	3200	799
VOE 955926	924	500	825
VOE 955926	924	1200	835
VOE 955926	925	100	853
VOE 955926	925	200	857
VOE 955926	925	250	861
VOE 955926	925	400	863
VOE 955926	925	500	867
VOE 955926	925	1200	871
VOE 955926	974	100	897
VOE 955926	974	1000	903
VOE 955926	974	2000	915
VOE 955926	974	2500	921
VOE 955926	975	100	931
VOE 955926	975	200	933
VOE 955926	975	300	935
VOE 957178	261	400	151
VOE 960148	252	100	125
VOE 960148	310	100	167
VOE 960148	371	200	217
VOE 960148	372	200	245
VOE 960148	810	500	381
VOE 960148	821	300	409
VOE 960148	827	200	427
VOE 960148	830	100	435
VOE 960148	852	100	461
VOE 960148	860	100	463
VOE 960148	860	200	465
VOE 960148	860	600	473
VOE 960148	870	100	477
VOE 960148	874	100	491
VOE 960148	992	100	991
VOE 960628	262	100	153
VOE 960630	215	100	75
VOE 961236	261	400	149
VOE 965175	363	300	191
VOE 965175	371	800	237
VOE 965175	372	200	243
VOE 965175	843	200	455
VOE 965175	870	200	483
VOE 965175	874	200	495
VOE 965175	875	100	505
VOE 965175	881	100	511
VOE 965176	914	2000	701
VOE 965176	916	2400	771
VOE 965176	916	2450	775
VOE 965178	911	500	573
VOE 965185	860	200	465
VOE 965185	870	200	483
VOE 965185	874	200	495
VOE 965185	914	2200	709
VOE 965186	881	100	511
VOE 965187	881	100	511
VOE 965191	860	600	473
VOE 967630	852	100	461
VOE 967631	837	100	437
VOE 967635	841	100	447
VOE 967635	916	600	735
VOE 967635	916	4000	801
VOE 967635	916	4200	805
VOE 967636	911	600	577
VOE 967636	916	100	719
VOE 967636	916	400	727
VOE 967636	916	500	731
VOE 967636	916	900	745
VOE 967636	916	1000	747
VOE 967636	916	4000	803
VOE 967636	916	4200	805
VOE 967637	912	2100	621
VOE 967637	916	2100	761
VOE 967637	924	1000	831
VOE 967639	916	600	735
VOE 967639	916	2600	787
VOE 967640	916	4200	807
VOE 967665	911	1600	581
VOE 968725	261	400	149
VOE 968842	256	100	131
VOE 969147	810	600	389
VOE 969147	810	800	399
VOE 969161	371	500	229
VOE 969161	896	200	523
VOE 969162	896	200	523
VOE 969163	371	500	231
VOE 969164	371	500	231
VOE 969164	896	200	523
VOE 969313	916	2300	769
VOE 969404	371	800	237
VOE 969405	367	100	201
VOE 969405	367	150	205
VOE 969405	830	100	431
VOE 969405	843	200	455
VOE 969407	371	800	237
VOE 969407	386	100	247
VOE 969407	810	800	399
VOE 969407	830	100	435
VOE 969407	843	200	455
VOE 969407	916	300	721
VOE 969408	269	200	159
VOE 969420	367	100	203
VOE 969420	830	100	431
VOE 969422	810	100	377
VOE 969422	810	600	389
VOE 969422	810	700	395
VOE 969422	810	800	399
VOE 969422	881	100	511
VOE 969422	911	100	561
VOE 969515	843	200	455
VOE 969587	258	200	135
VOE 969587	810	100	377
VOE 969587	881	100	511
VOE 969589	258	200	135
VOE 969737	810	600	389
VOE 969747	810	700	393
VOE 969841	843	200	455
VOE 969843	881	100	511
VOE 976929	210	300	59
VOE 976929	210	300	61
VOE 976929	233	100	93
VOE 976929	237	100	119
VOE 977761	321	100	169
VOE 978932	256	100	131
VOE 978932	261	300	145
VOE 978932	431	100	265
VOE 978932	821	200	405
VOE 978932	821	400	413
VOE 978932	821	500	417
VOE 978932	827	200	427
VOE 978932	837	200	443
VOE 978932	837	5000	445
VOE 978932	860	100	463
VOE 978932	891	100	517
VOE 978932	912	100	583
VOE 978932	916	2100	761
VOE 978932	992	100	991
VOE 978933	218	100	83
VOE 978933	261	100	139
VOE 978933	443	200	297
VOE 978933	821	100	401
VOE 978933	821	200	405
VOE 978933	837	5000	445
VOE 978933	860	200	465
VOE 978933	860	300	467
VOE 978933	860	500	471
VOE 978933	870	100	477
VOE 978933	874	100	491
VOE 978933	916	2200	763
VOE 978933	916	2250	767
VOE 978933	916	2600	787
VOE 978933	924	1000	831
VOE 978934	261	300	145
VOE 978934	261	300	147

Part No	Group	Sect	Page
VOE 978936	356	100	177
VOE 978936	356	200	179
VOE 978936	715	100	311
VOE 978936	715	200	315
VOE 978936	916	3200	799
VOE 978936	924	500	825
VOE 978936	924	1200	835
VOE 978938	218	100	83
VOE 978938	715	100	311
VOE 978938	715	6010	317
VOE 978938	718	700	333
VOE 978938	775	1200	369
VOE 978938	911	200	563
VOE 978939	363	300	191
VOE 978939	911	600	577
VOE 978939	916	100	719
VOE 978939	916	400	725
VOE 978939	916	2800	793
VOE 978940	916	100	719
VOE 978940	916	500	731
VOE 978941	718	5010	335
VOE 978941	775	1000	365
VOE 978941	775	1100	367
VOE 978941	911	500	573
VOE 978949	441	500	285
VOE 978949	492	100	299
VOE 978999	371	500	231
VOE 978999	896	200	523
VOE 979019	715	6030	319
VOE 979019	916	600	737
VOE 979019	974	2100	919
VOE 979021	837	100	439
VOE 979021	911	500	573
VOE 979021	924	100	819
VOE 979021	925	100	853
VOE 979021	925	200	857
VOE 979021	925	250	861
VOE 979021	925	400	863
VOE 979021	925	500	865
VOE 979021	925	1200	871
VOE 979021	925	1500	873
VOE 979021	974	100	897
VOE 979021	974	1000	903
VOE 979021	974	2000	915
VOE 979021	975	100	931
VOE 979021	975	200	933
VOE 979021	975	300	935
VOE 979021	975	1900	981
VOE 979022	775	900	361
VOE 980465	810	100	377
VOE 980521	924	100	819
VOE 980521	925	1000	869
VOE 980755	261	100	137
VOE 980973	262	100	153
VOE 983241	261	100	139
VOE 983241	881	200	515
VOE 983241	974	300	901
VOE 983241	974	1200	905
VOE 983241	974	2100	917
VOE 983242	256	100	129
VOE 983242	256	100	131
VOE 983242	258	200	133
VOE 983242	261	100	139
VOE 983242	261	300	145
VOE 983242	716	200	323
VOE 983242	924	100	819
VOE 983243	258	200	133
VOE 983243	715	6030	319
VOE 983243	821	200	405
VOE 983243	821	300	409
VOE 983243	870	100	479
VOE 983243	874	100	491
VOE 983243	924	700	827
VOE 983243	924	1600	837
VOE 983244	258	200	135
VOE 983244	821	200	405
VOE 983244	827	200	425
VOE 983245	210	100	55
VOE 983245	914	400	671
VOE 983246	916	700	739
VOE 983248	914	300	667
VOE 983250	775	700	357
VOE 983250	860	100	463
VOE 983250	916	1200	749
VOE 983250	916	1500	755
VOE 983250	916	3000	795
VOE 983250	916	3200	799
VOE 983250	924	400	823
VOE 983250	924	500	825
VOE 983250	924	700	827
VOE 983250	924	1100	833
VOE 983250	924	1200	835
VOE 983251	234	100	95
VOE 983251	256	100	129
VOE 983251	258	200	135
VOE 983251	261	300	145
VOE 983251	443	200	297
VOE 983251	775	700	355
VOE 983251	775	900	361
VOE 983251	827	100	421
VOE 983251	830	100	435
VOE 983251	841	100	449
VOE 983251	860	200	465
VOE 983251	870	100	477
VOE 983251	874	100	491
VOE 983251	911	100	559
VOE 983251	911	100	561
VOE 983251	924	700	827
VOE 983252	252	100	125
VOE 983252	431	400	275
VOE 983252	821	200	405
VOE 983252	827	200	425
VOE 983252	860	100	463
VOE 983252	860	200	465
VOE 983252	870	100	477
VOE 983252	874	100	491
VOE 983252	916	100	719
VOE 983252	916	400	725
VOE 983252	916	500	731
VOE 983252	916	600	737
VOE 983252	916	900	745
VOE 983252	916	1000	747
VOE 983252	916	1300	751
VOE 983252	916	2300	769
VOE 983252	916	3000	795
VOE 983252	916	4000	803
VOE 983252	916	4200	805
VOE 983252	924	1100	833
VOE 983252	992	100	991
VOE 983253	252	100	125
VOE 983253	827	100	421
VOE 983253	841	100	449
VOE 983253	911	500	573
VOE 983253	916	100	719
VOE 983253	916	400	727
VOE 983253	916	500	731
VOE 983253	924	700	827
VOE 983253	924	1600	837
VOE 983255	916	500	729
VOE 983255	916	2100	761
VOE 983256	852	100	461
VOE 983256	911	500	573
VOE 983256	916	1000	747
VOE 983256	916	4000	803
VOE 983256	916	4200	807
VOE 983257	916	4000	803
VOE 983258	911	400	569
VOE 983260	925	1200	871
VOE 983260	925	1500	873
VOE 983260	975	300	935
VOE 983260	975	1900	981
VOE 983302	371	400	227
VOE 983302	372	200	243
VOE 983302	870	100	477
VOE 983302	874	100	491
VOE 983303	362	100	183
VOE 983303	371	400	227
VOE 983303	810	500	381
VOE 983303	821	200	405
VOE 983303	821	300	409
VOE 983303	912	2000	617
VOE 983303	912	2100	621
VOE 983303	914	700	681
VOE 983303	924	100	817
VOE 983304	252	100	125
VOE 983304	356	300	181
VOE 983304	371	400	225
VOE 983304	821	300	409
VOE 983304	911	400	569
VOE 983304	914	2200	707
VOE 983304	916	700	739
VOE 983304	916	4000	801
VOE 983509	914	1200	693
VOE 983509	914	1300	697
VOE 984064	852	100	461

NUMERICAL INDEX

RÉPERTOIRE DE NUMÉROS

NUMMERNREGISTER

부품번호 색인

数字索引

Catalogue id	Group
56141	**1000**
Issue	Page
VOE 95E4356141	**40**

NUMERICAL INDEX 부품번호 색인

RÉPERTOIRE DE NUMÉROS 数字索引

NUMMERNREGISTER

Catalogue id **56141** | Group **1000**

Issue **VOE 95E4356141** | Page **41**

Part No	Group	Sect	Page
VOE 984066	837	100	439
VOE 984077	852	100	461
VOE 984079	912	400	595
VOE 984079	975	100	931
VOE 984079	975	200	933
VOE 984080	841	100	447
VOE 984080	916	600	735
VOE 984080	916	4000	801
VOE 984080	916	4200	805
VOE 984081	916	4200	807
VOE 984082	870	100	477
VOE 984082	874	100	491
VOE 984082	911	200	563
VOE 984082	911	400	569
VOE 984082	911	600	579
VOE 984082	916	500	731
VOE 984082	916	1300	751
VOE 984082	916	2100	761
VOE 984082	916	2200	763
VOE 984082	916	2250	767
VOE 984082	916	2800	793
VOE 984082	916	4200	807
VOE 984082	924	1000	831
VOE 984083	916	1300	751
VOE 984084	911	600	577
VOE 984084	916	100	719
VOE 984084	916	400	727
VOE 984084	916	500	731
VOE 984084	916	900	745
VOE 984084	916	1000	747
VOE 984084	916	4000	803
VOE 984084	916	4200	805
VOE 984085	912	2100	623
VOE 984085	916	2100	761
VOE 984085	924	1000	831
VOE 984088	441	500	285
VOE 984089	911	500	571
VOE 984089	911	600	577
VOE 984229	913	100	627
VOE 984343	916	600	737
VOE 984343	916	2600	787
VOE 984344	911	1600	581
VOE 984348	914	700	681
VOE 984348	914	2200	709
VOE 984348	916	700	741
VOE 984349	911	600	577
VOE 984349	912	2000	619
VOE 984350	916	2100	759
VOE 984350	924	1000	829
VOE 984351	916	600	737
VOE 984352	916	4200	807
VOE 984353	916	600	733
VOE 984355	912	2100	623
VOE 984355	916	600	735
VOE 984356	912	2000	617
VOE 984363	431	300	271
VOE 990595	975	2700	989
VOE 990596	431	300	271
VOE 990610	911	100	561
VOE 990631	975	2700	989
VOE 990640	975	2700	989

PARTS CATALOG

EC210B

VOLVO

CUT HERE

LABEL FOR STEELBINDER

RECYCLABLE PAPER

VOLVO

Construction Equipment

Ref. No. VOE 95E4356141