RUTHZIL TRATOR COMERCIAL DE PEÇAS LTDA 11 97083-6812 ROLANDO CITRANGULO

EC220D

Volvo Construction Equipment
www.volvoce.com

JULHO 2010

Ref. No. 20032270-E
2017-07
Volvo, Eskilstuna
gb/es/br/fr

VOLVO EC220D Parts catalog

Volvo Construction Equipment

VOLVO EC220D

Parts catalog
S/N 21/22/23/231/24/245
/26/27/28
Part 1 Group 1-8

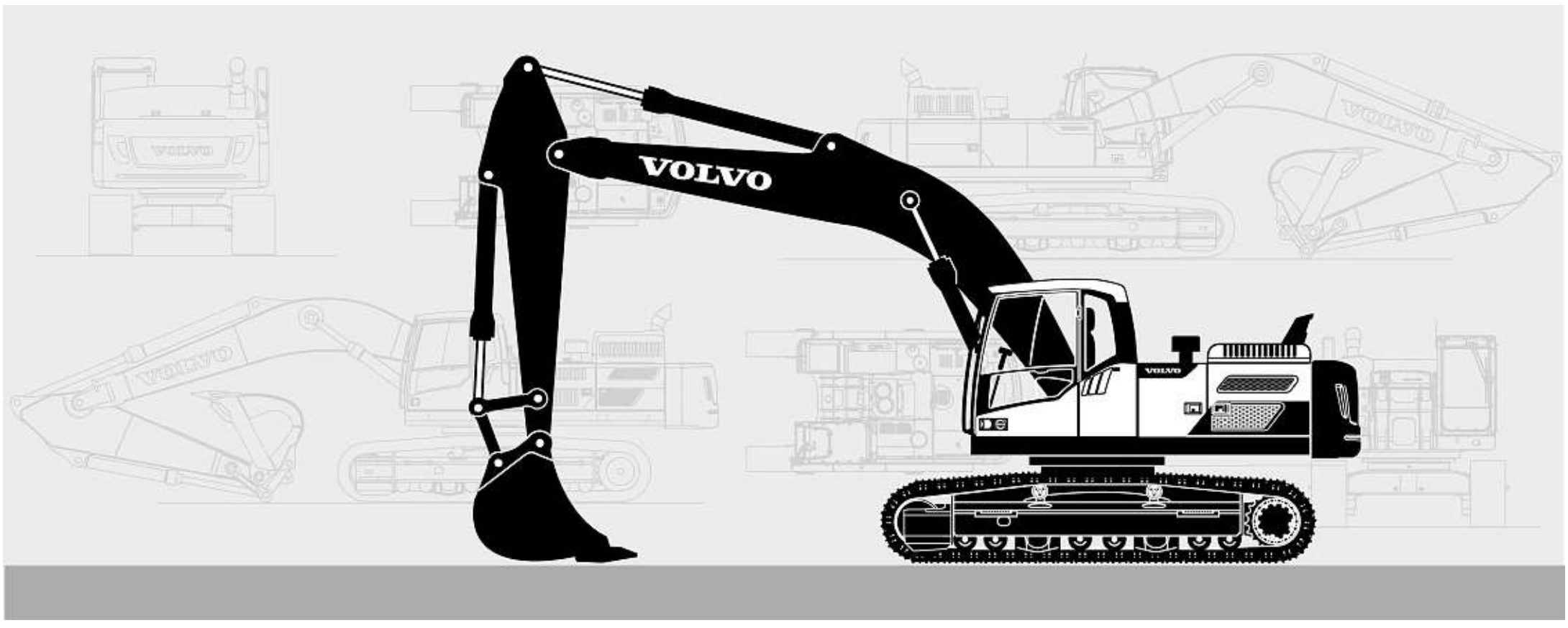

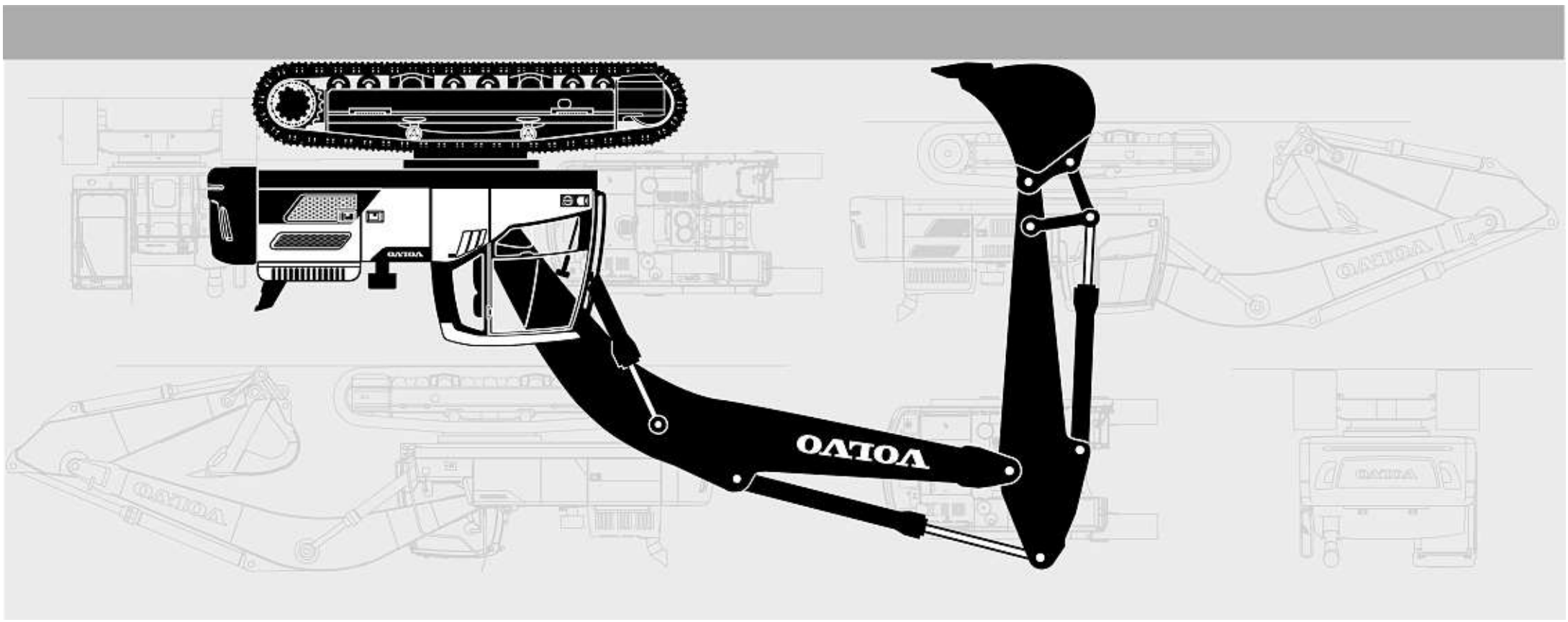

Parts catalog
S/N 21/22/23/231/24/245
/26/27/28
Part 2 Group 9

VOLVO EC220D

Volvo Construction Equipment

VOLVO EC220D Parts catalog

2

Ref. No. 20032270-E gb/es/br/fr
2017-07
Volvo, Eskilstuna

Volvo Construction Equipment
www.volvoce.com

VOLVO EC220D

Parts catalog
S/N 21/22/23/231/24/245
/26/27/28
Part 1 Group 1-8



Publ. No. 20032270-E

VOLVO

Volvo Construction Equipment
www.volvoce.com

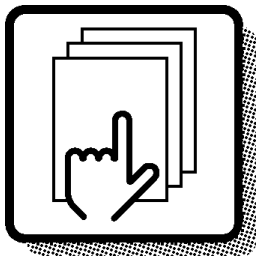

1

Preface and instructions
Prefacio e instrucciones
Prefácio e instruções
Préface et instructions

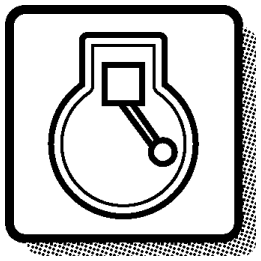

2

Engine
Motor
Motor
Moteur

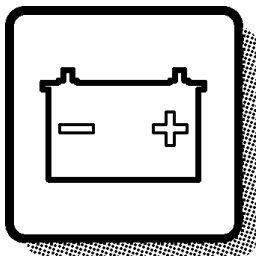

3

Electrical systems and instruments
Sistema eléctrico e instrumentos
Sistema elétrico e instrumentos
Système électrique et instruments

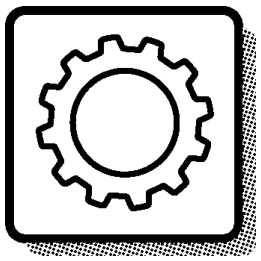

4

Power transmission
Transmisión de fuerza
Transmissão de força
Transmission de force



5

Brakes
Frenos
Freios
Freins

Steering system
Sistema de dirección
Sistema de direção
Système de direction

6



Frame and crawler unit
Bastidor y unidad de orugas
Chassi e unidade de esteiras
Bâti et unité des chenilles

7

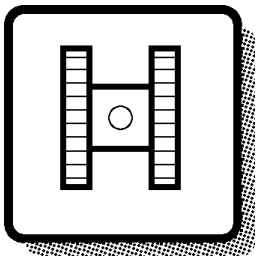

Body with associated parts
Carroceria con detalles
Carroceria com peças agregadas
Carrosserie avec détails

8

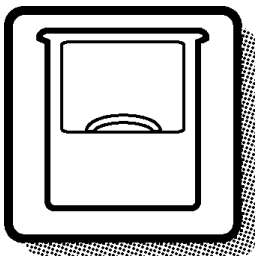

Miscellaneous equipment
Equipo diverso
Equipamentos diversos
Equipments divers

9

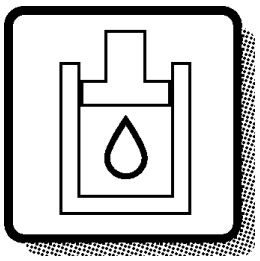

Numerical index
Indice numérico
Índice numérico
Répertoire numérique

10

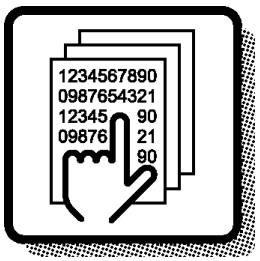

GBR

Only genuine parts are presented in this catalogue. These parts have been subjected to the necessary function and endurance tests, and they comply with the high quality and safety requirements that have been set for Volvo Construction Equipment. You should note that warranties do not cover damages that are caused or aggravated by the fact that a non-genuine part was fitted.

The illustrations shown in the catalogues should not be used as assembly or workshop instructions. Separate literature for the various specific subject areas is available for that purpose.

The owner of the machine or equipment should state the model designation, manufacturing number, part number, quantity, and the name, or description, of the part when ordering parts.

For location of the model and engine designation plates, etc, see page 4-5.

Market-adapted equipment entered in catalogue, can be seen on page 26.

See page 13 for a "Catalogue Guide" on how to use the parts catalogue.

See page 22 for table of abbreviations.

This catalogue has been produced by Volvo Construction Equipment. If you have any point of views regarding the catalogue, or if you detect any errors in the catalogue, please send a mail to:
E-mail: vce.parts.catalog@volvo.com

GBR

EXCAVATOR VOLVO EC220D

BASIC MACHINE
PROD NO. 8289742, S/N 210001-210889, 220001-221458, 230001-230418, 231001-, 240001-, 245001-, 260001-, 270001-, 280001-

SUB BASIC MACHINE
PROD NO. 8292707, S/N 210001-210889, 220001-221458
PROD NO. 8292038, S/N 230001-230418, 231001-, 240001-, 245001-, 260001-, 270001-, 280001-
PROD NO. 8292708, WASTEHANDLER
PROD NO. 8292709, DEMOLITION

CAB
PROD NO. 8290413
PROD NO. 8290414
PROD NO. 8290415
PROD NO. 8290416
PROD NO. 8291311
PROD NO. 8293085
PROD NO. 8293086
PROD NO. 8293087
PROD NO. 8293088
PROD NO. 8293089
PROD NO. 8293090
PROD NO. 8293091
PROD NO. 8293092

ENGINE
PART NO. 15165690, D6H (part not stocked as spare part)
PART NO. 17231272 (replacement version)

PART NO. 15083723, D6H (part not stocked as spare part)
PART NO. 17231270 (replacement version)

PART NO. 17216591, D6 (part not stocked as spare part)
PART NO. 14536076 (replacement version)

PART NO. 14536073, D6

En los catálogos de repuestos se presentan únicamente piezas originales que han sido sometidas a las necesarias pruebas de funcionamiento y duración y que cumplen las elevadas exigencias de seguridad y calidad de Volvo Construction Equipment. Recuerde que las garantías no cubren los daños ocasionados o agravados por no haber montado una pieza original.

Las ilustraciones del catálogo no deben utilizarse como base para el montaje ni como instrucciones de taller. Para ello recomendamos utilizar los manuales de taller editados a propósito.

Al hacer el pedido de repuestos, el propietario de la máquina debe indicar el modelo de la misma, su número de fabricación, la referencia de la pieza, la cantidad y la denominación.

La ubicación de letreros con las denominaciones de modelo y motor, etc., puede verse en la página 4-5.

La lista de equipos de adaptación según mercado, introducidos en el catálogo, puede verse en la página 26.

Guía para el uso del catálogo, puede verse en la página 13.

La tabla de abreviaturas puede verse en la página 22.

Este catálogo ha sido producido por Volvo Construction Equipment. Si tiene algún comentario que hacer sobre el catálogo, o detecta algún error, le rogamos que haga una copia de la página en cuestión y nos la remita junto con sus comentarios a:
E-mail: vce.parts.catalog@volvo.com

ESP

EXCAVADORA VOLVO EC220D

MÁQUINA BÁSICA
N° PROD 8289742, N° de fabr. 210001-210889, 220001-221458, 230001-230418, 231001-, 240001-,245001-, 260001-, 270001-, 280001-

MÁQUINA SUB-BÁSICA
N° PROD 8292707, N° de fabr. 210001-210889, 220001-221458
N° PROD 8292038, N° de fabr. 230001-230418, 231001-, 240001-, 245001-, 260001-, 270001-, 280001-
N° PROD 8292708, Manipulador de desechos
N° PROD 8292709, Demolición

CABINA
N° PROD 8290413
N° PROD 8290414
N° PROD 8290415
N° PROD 8290416
N° PROD 8291311
N° PROD 8293085
N° PROD 8293086
N° PROD 8293087
N° PROD 8293088
N° PROD 8293089
N° PROD 8293090
N° PROD 8293091
N° PROD 8293092

MOTOR
N° de pieza 15165690, D6H (no disponible como repuesto)
N° de pieza 17231272 (versión de repuesto)

N° de pieza 15083723, D6H (no disponible como repuesto)
N° de pieza 17231270 (versión de repuesto)

N° de pieza 17216591 D6 (no disponible como repuesto)
N° de pieza 14536076 (versión de repuesto)

Nº de pieza 14536073, D6

BRA

Este catálogo mostra unicamente peças genuínas. Essas peças foram submetidas aos testes de funcionamento e de durabilidade necessários, e satisfazem os elevados requisitos de qualidade e segurança determinados pela Volvo Construction Equipment. Observe que as garantias não cobrem danos causados ou agravados pelo uso de peças não genuínas.

As ilustrações do catálogo não devem ser usadas como instruções de montagem ou de reparo. Está disponível literatura específica para cada área de aplicação.

O proprietário da máquina ou equipamento deve indicar a designação do modelo, número de série, número de peça, a quantidade e o nome ou descrição da peça quando encomendar peças.

Para conhecer a localização das placas de modelo e designação do motor, etc., veja na pág.4-5.

Equipamento adaptado a mercado inserido no catálogo, pode ser visto na página 26.

Veja na página 13 o "Guia do Catálogo" informando como usá-lo.

Uma tabela de abreviações encontra-se na página 22.

Este catálogo foi produzido pela Volvo Construction Equipment. Caso tenha algum comentário a fazer ou detecte erros no catálogo, favor enviar um e-mail para:
E-mail: vce.parts.catalog@volvo.com

ESCAVADEIRA VOLVO EC220D

MÁQUINA BÁSICA
Nº DE PROD. 8289742, S/N 210001-210889, 220001-221458, 230001-230418, 231001-, 240001-, 245001-, 260001-, 270001-, 280001-

SUB BASIC MACHINE
Nº DE PROD. 8292707, S/N 210001-210889, 220001-221458
Nº DE PROD. 8292038, S/N 230001-230418, 231001-, 240001-, 245001-, 260001-, 270001-, 280001-
Nº DE PROD 8292708, Waste handler
Nº DE PROD 8292709, Demolition

CAB
Nº DE PROD 8290413
Nº DE PROD 8290414
Nº DE PROD 8290415
Nº DE PROD 8290416
Nº DE PROD 8291311
Nº DE PROD 8293085
Nº DE PROD 8293086
Nº DE PROD 8293087
Nº DE PROD 8293088
Nº DE PROD 8293089
Nº DE PROD 8293090
Nº DE PROD 8293091
Nº DE PROD 8293092

MOTOR
Nº DE PEÇA 15165690, D6H (peça não estocada como peça de reposição)
Nº DE PEÇA 17231272 (versão de substituição)

Nº DE PEÇA 15083723, D6H (peça não estocada como peça de reposição)
Nº DE PEÇA 17231270 (versão de substituição)

Nº DE PEÇA 17216591, D6 (peça não estocada como peça de reposição)
Nº DE PEÇA 14536076 (versão de substituição)

BRA

BRA

Nº DE PEÇA 14536073, D6

Seules les pièces d'origine sont présentées dans les catalogues des pièces de rechange. Toutes ces pièces ont été soumises à des tests de fonctionnement et de longévité pour être conformes aux exigences sévères de qualité et de sécurité posées par Volvo Construction Equipment. Notez que les garanties ne couvrent pas les dégâts et les dommages causés par le montage de pièces autres que des pièces d'origine.

Les illustrations dans le catalogue ne doivent pas être utilisées comme notice de montage ni comme instructions d'atelier. Pour ceci, nous vous renvoyons à la documentation spécifiquement éditée dans ce but.

Pour toute commande de pièces de rechange, indiquez la désignation du modèle, le numéro de fabrication, le numéro de référence, la quantité ainsi que la désignation de la pièce.

Le placement des plaques de désignation de modèle et de moteur etc. ressort de la figure ci-contre 4-5.

Equipment adapté au marché et indiqué dans la catalogue, prière de voir la liste en page 26.

Guide pour l'utilisation de catalogues de pièces de rechange, voir page 13.
Pour la liste des abréviations employées, prière de

voir en page 22.

Ce catalogue est édité par Volvo Construction Equipment. Si vous avez des commentaires ou si vous découvrez des erreurs dans ce catalogue, nous vous serions reconnaissants de bien vouloir nous envoyer un courriel à :
E-mail: vce.parts.catalog@volvo.com

FRA

PELLE HYDRAULIQUE VOLVO EC220D

MACHINE DE BASE
N° DE PROD 8289742 N° DE SÉRIE ; 210001-210889, 220001-221458, 230001-230418, 231001-, 240001-, 245001-, 260001-, 270001-, 280001-

SUB BASIC MACHINE
N° DE PROD 8292707 N° DE SÉRIE ; 210001-210889, 220001-221458
N° DE PROD 8292038 N° DE SÉRIE ; 230001-230418, 231001-, 240001-, 245001-, 260001-, 270001-, 280001-
N° DE PROD 8292708, Waste handler
N° DE PROD 8292709, Démolition

CABINE
N° DE PROD 8290413
N° DE PROD 8290414
N° DE PROD 8290415
N° DE PROD 8290416
N° DE PROD 8291311
N° DE PROD 8293085
N° DE PROD 8293086
N° DE PROD 8293087
N° DE PROD 8293088
N° DE PROD 8293089
N° DE PROD 8293090
N° DE PROD 8293091
N° DE PROD 8293092

MOTEUR
N° REF. 15165690, D6H (pièce non stockée comme pièce de rechange)
N° REF. 17231272 (version rechange)

N° REF. 15083723, D6H (pièce non stockée comme pièce de rechange)
N° REF. 17231270 (version rechange)

N° REF. 17216591, D6 (pièce non stockée comme pièce de rechange)
N° REF. 14536076 (version rechange)

N° REF. 14536073, D6

VOLVO

Volvo Construction Equipment
www.volvoce.com

Fig.	Part No.	Quantity 1	2	3	PS	KIT	Description	Dénomination	Bezeichnung	품명	说明	Notes
	VOE 14570757	1					Bucket cylinder	Vérin godet	Löffelzylinder	버킷 실린더	铲斗汽缸	STD See group 924-600 page 723
1	**VOE 14530666**	1					•Washer	•Rondelle	•Scheibe	•워셔	•垫圈	
2	**VOE 14524063**	1					•Cushion	•Coussin	•Sitzkissen	•쿠션	•坐垫	
3	**VOE 14524049**	1					•Lock nut	•Contre-écrou	•Sicherungsmutter	•잠금장치 너트	•锁紧螺母	
4	**VOE 14641451**	1					•Head	•Tete	•Kopf	•헤드	•活塞盖	
5	**SA 9567-21100**	1				K	•Ring	•Anneau	•Ring	•링	•密封环	
6	**SA 1146-08140**	1				K	•Buffer Ring	•Butee	•Puffer Ring	•버퍼 링	•减震器环	
7		1			NS		•Tube	•Tube	•Rohr	•튜브	•缸筒	
8	**VOE 14560208**	2					••Seal	••Joint	••Dichtring	••시일	••密封	
9	**VOE 14517186**	1					••Bushing	••Bague	••Buchse	••부싱	••轴衬	
10	**VOE 14571039**	1					•Rod	•Monture	•Fühler	•로드	•棒	
11	**VOE 14560211**	2					••Seal	••Joint	••Dichtring	••시일	••密封	
12	**VOE 914167**	1					••Lubricating nipple	••Graisseur	••Schmiernippel	••윤활 니플	••润滑管嘴	
13	**VOE 14515349**	1					••Bushing	••Bague	••Buchse	••부싱	••轴衬	
14	**SA 9612-11050**	1					•Bushing	•Bague	•Buchse	•부싱	•轴衬	(VOE 14517946)
15	**VOE 14512072**	1				K	•Seal	•Joint	•Dichtring	•시일	•密封	
16	**VOE 14570905**	2				K	•Wear ring	•Bague d'usure	•Verschleißring	•마모 링	•磨损环	
17	**SA 9568-01650**	2				K	•Seal	•Joint	•Dichtring	•시일	•密封	
18		1			NS		•Piston	•Piston	•Kolben	•피스톤	•活塞	
19	**VOE 13947695**	13					•Screw	•Vis	•Schraube	•나사	•螺丝	
20	**VOE 14535763**	1					•Set Screw	•Vis Butee	•Anschlagschraub	•세트 스크류	•紧固螺钉	
21	**SA 1046-05730**	1				K	•O-ring	•Joint torique	•O-Ring	•O 링	•0型圈	
22	**VOE 990640**	1				K	•O-ring	•Joint torique	•O-Ring	•O 링	•0型圈	
	VOE 14589145	1					Sealing kit	Kit plombage	Plombiersatz	씰링 키트	密封套件	1)

7 **8** **9** **10** **11** **12** **13**

3 **1** **2** **6** **4** **5**

1) GB: Replacement version FR: Version piéce de rechange. DE: Ersatzteil-ausführung. KR: 대체 부품 CH: 更换版本

1	**8277540**	**Cylinder head** **Culasse** **Zylinderkopf** 실린더 헤드 气缸	Catalogue id **56142**	Group **975**
2			Illustr. No **1009392**	Section **1000**
3				
4			Issue **20027087-B**	Page **727**
5		**8277540, S/N 13489-**		

VOLVO

GBR

In addition to part numbers, the Parts Catalogue also includes a vast amount of essential information which you, the operator, should be acquainted with.
With the "Catalogue Guide", we want to show clearly how the catalogues are arranged and what sort of information is presented therein.

Group 1 Preface and Instructions
Here you can find the following information:
- Title page and publication number
- Group index
- Product signs
- Preface
- List of items of equipment adapted to market requirements that have been introduced
- Catalogue Guide
- Table of abbreviations

Group 2 - 9 Text and illustration pages

- The table of contents shows the division of the main groups into sub-groups, with reference to page number and section.
- Illustration page. The position number of the illustration refers to the text page.
- Text page
  1. Heading.
  2. Additional text which limits the validity of the section. An example is information relating to manufacturing numbers and equipment adapted to market requirements.
  3. Designation for quantity columns.
  4. Illustrations.
  5. Group, section, page, which you should use when you search for information in the catalogue.
  6. Catalogue identification and issue designation.
  7. Position number of the part on the associated drawing.
  8. Part number
  9. Quantity. The column designation indicates the version which is shown in each column. The quantity stated refers to the quantity for each machine or, where appropriate, for each complete unit.
     "REQ" refers to the required amount. See also "Notes" column.
  10. PS (Parts Status) indicates the status code of the part.
      "NS" means that the part is not kept in stock.
      "OP" means that the part is no longer in stock.
      "SE" means that an alternative part shall be used.
      "SS" means that the part has been replaced.
      Refer to Group 10 Replaced parts for further information.
  11. KIT. Parts that are marked with a "K" are included in a kit. The number of the kit is often indicated after other part numbers.
  12. Description. The indentations indicate if one or more parts are included in the assembled unit described above. The parts are included when a complete unit is ordered.
  13. Notes. Other information relating to a particular part is given here.
      - Footnote number (3001 for example) is given at the bottom of the page.
      - Replaced parts (1146-00530, for example).
      - Product or manufacturing number.
      - Abbreviations and technical information.
      - Reference to page and group.

Group 10 Replaced parts / Number index

- Replaced parts. The part numbers of parts marked with "SS" (in the PS column) are indicated here, together with their replacement numbers.
  The replacement parts may in turn be also replaced, and so on.
- Number index. All parts included in the catalogue are indicated here, together with a reference to group, section and page.

Continued improvements and successes in design could result in modifications to your equipment which are not covered by this publication. Each publication is revised when required to include these modifications in later issues. For additional information, you should contact Volvo Construction Equipment.

Any unauthorized reproduction of any part of this document would be in violation of Volvo Construction Equipment Korea, rights and will be prosecuted to the fullest extent allowed by law. We reserve the right to make changes without prior notice.
Volvo Construction Equipment

Fig.	Part No.	Quantity 1	2	3	PS	KIT	Description	Dénomination	Bezeichnung	품명	说明	Notes
	VOE 14570757	1					Bucket cylinder	Vérin godet	Löffelzylinder	버킷 실린더	铲斗汽缸	STD See group 924-600 page 723
1	**VOE 14530666**	1					•Washer	•Rondelle	•Scheibe	•워셔	•垫圈	
2	**VOE 14524063**	1					•Cushion	•Coussin	•Sitzkissen	•쿠션	•坐垫	
3	**VOE 14524049**	1					•Lock nut	•Contre-écrou	•Sicherungsmutter	•잠금장치 너트	•锁紧螺母	
4	**VOE 14641451**	1					•Head	•Tete	•Kopf	•헤드	•活塞盖	
5	**SA 9567-21100**	1				K	•Ring	•Anneau	•Ring	•링	•密封环	
6	**SA 1146-08140**	1				K	•Buffer Ring	•Butee	•Puffer Ring	•버퍼 링	•减震器环	
7		1			NS		•Tube	•Tube	•Rohr	•튜브	•缸筒	
8	**VOE 14560208**	2					••Seal	••Joint	••Dichtring	••시일	••密封	
9	**VOE 14517186**	1					••Bushing	••Bague	••Buchse	••부싱	••轴衬	
10	**VOE 14571039**	1					•Rod	•Monture	•Fühler	•로드	•棒	
11	**VOE 14560211**	2					••Seal	••Joint	••Dichtring	••시일	••密封	
12	**VOE 914167**	1					••Lubricating nipple	••Graisseur	••Schmiernippel	••윤활 니플	••润滑管嘴	
13	**VOE 14515349**	1					••Bushing	••Bague	••Buchse	••부싱	••轴衬	
14	**SA 9612-11050**	1					•Bushing	•Bague	•Buchse	•부싱	•轴衬	(VOE 14517946)
15	**VOE 14512072**	1				K	•Seal	•Joint	•Dichtring	•시일	•密封	
16	**VOE 14570905**	2				K	•Wear ring	•Bague d'usure	•Verschleißring	•마모 링	•磨损环	
17	**SA 9568-01650**	2				K	•Seal	•Joint	•Dichtring	•시일	•密封	
18		1			NS		•Piston	•Piston	•Kolben	•피스톤	•活塞	
19	**VOE 13947695**	13					•Screw	•Vis	•Schraube	•나사	•螺丝	
20	**VOE 14535763**	1					•Set Screw	•Vis Butee	•Anschlagschraub	•세트 스크류	•紧固螺钉	
21	**SA 1046-05730**	1				K	•O-ring	•Joint torique	•O-Ring	•O 링	•0型圈	
22	**VOE 990640**	1				K	•O-ring	•Joint torique	•O-Ring	•O 링	•0型圈	
	VOE 14589145	1					Sealing kit	Kit plombage	Plombiersatz	씰링 키트	密封套件	1)

7 **8** **9** **10** **11** **12** **13**

3 **1** **2** **6** **4** **5**

1) GB: Replacement version FR: Version piéce de rechange. DE: Ersatzteil-ausführung. KR: 대체 부품 CH: 更换版本

1	**8277540**	**Cylinder head** **Culasse** **Zylinderkopf** 실린더 헤드 气缸	Catalogue id **56142**	Group **975**
2			Illustr. No **1009392**	Section **1000**
3				
4			Issue **20027087-B**	Page **727**
5		**8277540, S/N 13489-**		

VOLVO

ESP

En el catálogo de repuestos se incluye, además de los números de artículo, numerosa información muy útil.
El propósito de la guía es explicar la estructura de los catálogos y la información que se ofrece en los mismos.

Grupo 1 Prefacio e instrucciones
Se encontrará aquí:
- El título y el número de publicación
- El índice de grupos
- Los letreros de producto
- El prefacio
- Una lista sobre los equipos adaptados a los mercados
- La guía al catálogo
- Una tabla de abreviaturas

Grupo 2 - 9 páginas con texto e ilustraciones

- El índice muestra la clasificación de los grupos principales en subgrupos con remisiones a páginas y secciones.
- Página de ilustraciones. Los números de posición de las ilustraciones. Remisiones a páginas de texto.
- Páginas de texto
  1. Rúbrica
  2. Texto adicional que delimita la validez de la sección, por ejemplo, información sobre números de fabricación y equipos según mercado.
  3. Designación para columnas de cantidades.
  4. Número de ilustración.
  5. Grupo, sección, página. Se utilizan al manejar el catálogo
  6. Identificación e indicación de la edición del catálogo.
  7. Números de posición en la ilustración correspondiente.
  8. Números de artículo
  9. Cantidad. Se indica en esta columna la ejecución. El número indicado se refiere a la cantidad por máquina o, si procede, por unidad completa. "REQ" significa la cantidad necesaria, véase la columna de las notas.

  10. PS (Parts Status) indica el código de estado del artículo.
  -"NS" indica que el artículo no se tiene en stock.
"OP" significa que ya no se mantiene la pieza en stock.
"SE" significa que se puede usar una pieza alternativa.
  -"SS" indica que el artículo ha sido sustituido.
  Para más información, véase el grupo 10, artículos sustituidos.
  11. KIT. Los artículos marcados con una "K" forman parte de un juego. El número de juego suele indicarse detrás de los demás números de artículo.
  12. Denominación. El desplazamiento indica que en la unidad indicada se incluyen uno o varios artículos. Estos se incluyen en la unidad completa pedida.
  13. Notas. Aparecen aquí diversas informaciones relativas a los artículos:
  - Números de notas de pie de página; ej. 3001) aparece al final de la página.
  - Artículos sustituidos. Ej. (1146-00530)
  - Números de producto o fabricación.
  - Abreviaturas e información técnica.
  - Remisiones a páginas y grupos.

Grupo 10 Artículos sustituidos/Índice de números

- Artículos sustituidos. Se marcan aquí con "SS" (en la columna PS) los números de artículo con sus sustituciones. Los artículos sustituidos, a su vez, pueden haber sido sustituidos, etc.
- Índice de números. Aparecen aquí todos los artículos existentes en el catálogo con remisión a grupo, sección y página.

En su modelo de máquina pueden haberse introducido mejoras que no aparecen en esta publicación. Las publicaciones son revisadas para incluir las mejoras en ediciones posteriores. Para más información, diríjase a Volvo Construction Equipment.

Este documento está protegido por los derechos de autor y por lo tanto está prohibida su copia, impresión o cualquier otro tipo de reproducción indebida. La infracción de esta prohibición será penalizada. Reservado el derecho a introducir modificaciones.
Volvo Construction Equipment

Fig.	Part No.	Quantity 1	2	3	PS	KIT	Description	Dénomination	Bezeichnung	품명	说明	Notes
	VOE 14570757	1					Bucket cylinder	Vérin godet	Löffelzylinder	버킷 실린더	铲斗汽缸	STD See group 924-600 page 723
1	**VOE 14530666**	1					•Washer	•Rondelle	•Scheibe	•워셔	•垫圈	
2	**VOE 14524063**	1					•Cushion	•Coussin	•Sitzkissen	•쿠션	•坐垫	
3	**VOE 14524049**	1					•Lock nut	•Contre-écrou	•Sicherungsmutter	•잠금장치 너트	•锁紧螺母	
4	**VOE 14641451**	1					•Head	•Tete	•Kopf	•헤드	•活塞盖	
5	**SA 9567-21100**	1				K	•Ring	•Anneau	•Ring	•링	•密封环	
6	**SA 1146-08140**	1				K	•Buffer Ring	•Butee	•Puffer Ring	•버퍼 링	•减震器环	
7		1			NS		•Tube	•Tube	•Rohr	•튜브	•缸筒	
8	**VOE 14560208**	2					••Seal	••Joint	••Dichtring	••시일	••密封	
9	**VOE 14517186**	1					••Bushing	••Bague	••Buchse	••부싱	••轴衬	
10	**VOE 14571039**	1					•Rod	•Monture	•Fühler	•로드	•棒	
11	**VOE 14560211**	2					••Seal	••Joint	••Dichtring	••시일	••密封	
12	**VOE 914167**	1					••Lubricating nipple	••Graisseur	••Schmiernippel	••윤활 니플	••润滑管嘴	
13	**VOE 14515349**	1					••Bushing	••Bague	••Buchse	••부싱	••轴衬	
14	**SA 9612-11050**	1					•Bushing	•Bague	•Buchse	•부싱	•轴衬	(VOE 14517946)
15	**VOE 14512072**	1				K	•Seal	•Joint	•Dichtring	•시일	•密封	
16	**VOE 14570905**	2				K	•Wear ring	•Bague d'usure	•Verschleißring	•마모 링	•磨损环	
17	**SA 9568-01650**	2				K	•Seal	•Joint	•Dichtring	•시일	•密封	
18		1			NS		•Piston	•Piston	•Kolben	•피스톤	•活塞	
19	**VOE 13947695**	13					•Screw	•Vis	•Schraube	•나사	•螺丝	
20	**VOE 14535763**	1					•Set Screw	•Vis Butee	•Anschlagschraub	•세트 스크류	•紧固螺钉	
21	**SA 1046-05730**	1				K	•O-ring	•Joint torique	•O-Ring	•O 링	•0型圈	
22	**VOE 990640**	1				K	•O-ring	•Joint torique	•O-Ring	•O 링	•0型圈	
	VOE 14589145	1					Sealing kit	Kit plombage	Plombiersatz	씰링 키트	密封套件	1)

7 **8** **9** **10** **11** **12** **13**

3 **1** **2** **6** **4** **5**

1) GB: Replacement version FR: Version piéce de rechange. DE: Ersatzteil-ausführung. KR: 대체 부품 CH: 更换版本

1	**8277540**	**Cylinder head** **Culasse** **Zylinderkopf** 실린더 헤드 气缸	Catalogue id **56142**	Group **975**
2			Illustr. No **1009392**	Section **1000**
3				
4			Issue **20027087-B**	Page **727**
5		**8277540, S/N 13489-**		

VOLVO

BRA

Além dos números de peça, o Catálogo de Peças contém um grande número de informações essenciais, com que você, o operador, deverá estar familiarizado.
Com o "Guia do catálogo", desejamos mostrar claramente como os catálogos são organizados
e quais os tipos de informação que são apresentados.

Grupo 1 Prefácio e Instruções

Aqui se encontram as seguintes informações:
- Título da página e número da publicação
- Índice de grupos
- Marcas de produto
- Prefácio
- Lista dos equipamentos introduzidos, adaptados aos requisitos do mercado
- Guia do catálogo
- Tabela de abreviações

Grupos 2 - 9 páginas com texto e ilustrações

- O índice mostra a divisão dos grupos principais em subgrupos, com referência ao número da página e à seção.
- Página de ilustrações. O número de posição da ilustração refere-se à página do texto.
- Página do texto

1. Título.
2. Texto adicional que limita a validade da seção. Um exemplo é a informação relacionada aos números de série e equipamentos adaptados aos requisitos do mercado.
3. Designação para as colunas de quantidades.
4. Ilustrações.
5. Grupo, seção, página, que devem ser usados para buscar informações no catálogo.
6. Identificação do catálogo e designação da edição.
7. Número de posição da peça no desenho associado.
8. Número de peça
9. Quantidade. A designação da coluna indica a versão mostrada em cada coluna. A quantidade indicada indica a quantidade para cada máquina ou, onde adequado, para cada unidade completa.
"REQ" refere-se à quantidade necessária. Veja também a coluna de "Notas".

10. PS (Part Status) indica o código de status da peça.
"NS" significa que a peça não é mantida em estoque.
"OP" significa que a peça foi descontinuada.
"SE" significa que deve ser usada uma peça em alternativa.
"SS" significa que a peça foi substituída.
Para maior informação, ver o grupo 10 Peças substituídas.
11. KIT. As peças marcadas com um "K" estão incluídas em um kit. O número do kit é geralmente indicado após outros números de peça.
12. Descrição. As identificações indicam se uma ou mais peças estão incluídas na unidade completa descrita encima. As peças são incluídas quando uma unidade completa for
pedida.
13. Notas. Aqui são fornecidas informações complementares, relativas a uma peça em particular.
- Números ao pé da página (3001 por exemplo) aparecem no final das páginas.
- Peças substituídas (1146-00530, por exemplo).
- Número de produto ou de série.
- Abreviações e informações técnicas.
- Referência à página e ao grupo.

Grupo 10 Peças substituídas / Índice numérico

- Peças substituídas. Os números de peça das peças marcadas "SS" (na coluna PS) são indicados aqui, juntos com os números das peças de substituição.
As peças de substituição também podem ter sido substituídas, etc.
- Índice numérico. Contém todas as peças incluídas no catálogo, com uma referência ao grupo, seção e página.

Os constantes aperfeiçoamentos e o desenvolvimento do desenho podem resultar em alterações em seu
equipamento, não incluídas nesta publicação. Cada publicação é revisada sempre que seja necessário, incluindo essas informações em edições mais recentes. Para mais informações,
entre em contato com a Volvo Construction Equipment Korea, Customer Support, Business Planning Department.

Toda reprodução não autorizada deste documento, total ou parcial, é uma violação dos direitos da Volvo Construction Equipment Korea, Customer Support sendo objeto de ação

Fig.	Part No.	Quantity 1	2	3	PS	KIT	Description	Dénomination	Bezeichnung	품명	说明	Notes
	VOE 14570757	1					Bucket cylinder	Vérin godet	Löffelzylinder	버킷 실린더	铲斗汽缸	STD See group 924-600 page 723
1	**VOE 14530666**	1					•Washer	•Rondelle	•Scheibe	•워셔	•垫圈	
2	**VOE 14524063**	1					•Cushion	•Coussin	•Sitzkissen	•쿠션	•坐垫	
3	**VOE 14524049**	1					•Lock nut	•Contre-écrou	•Sicherungsmutter	•잠금장치 너트	•锁紧螺母	
4	**VOE 14641451**	1					•Head	•Tete	•Kopf	•헤드	•活塞盖	
5	**SA 9567-21100**	1				K	•Ring	•Anneau	•Ring	•링	•密封环	
6	**SA 1146-08140**	1				K	•Buffer Ring	•Butee	•Puffer Ring	•버퍼 링	•减震器环	
7		1			NS		•Tube	•Tube	•Rohr	•튜브	•缸筒	
8	**VOE 14560208**	2					••Seal	••Joint	••Dichtring	••시일	••密封	
9	**VOE 14517186**	1					••Bushing	••Bague	••Buchse	••부싱	••轴衬	
10	**VOE 14571039**	1					•Rod	•Monture	•Fühler	•로드	•棒	
11	**VOE 14560211**	2					••Seal	••Joint	••Dichtring	••시일	••密封	
12	**VOE 914167**	1					••Lubricating nipple	••Graisseur	••Schmiernippel	••윤활 니플	••润滑管嘴	
13	**VOE 14515349**	1					••Bushing	••Bague	••Buchse	••부싱	••轴衬	
14	**SA 9612-11050**	1					•Bushing	•Bague	•Buchse	•부싱	•轴衬	(VOE 14517946)
15	**VOE 14512072**	1				K	•Seal	•Joint	•Dichtring	•시일	•密封	
16	**VOE 14570905**	2				K	•Wear ring	•Bague d'usure	•Verschleißring	•마모 링	•磨损环	
17	**SA 9568-01650**	2				K	•Seal	•Joint	•Dichtring	•시일	•密封	
18		1			NS		•Piston	•Piston	•Kolben	•피스톤	•活塞	
19	**VOE 13947695**	13					•Screw	•Vis	•Schraube	•나사	•螺丝	
20	**VOE 14535763**	1					•Set Screw	•Vis Butee	•Anschlagschraub	•세트 스크류	•紧固螺钉	
21	**SA 1046-05730**	1				K	•O-ring	•Joint torique	•O-Ring	•O 링	•0型圈	
22	**VOE 990640**	1				K	•O-ring	•Joint torique	•O-Ring	•O 링	•0型圈	
	VOE 14589145	1					Sealing kit	Kit plombage	Plombiersatz	씰링 키트	密封套件	1)

7 **8** **9** **10** **11** **12** **13**

3 **1** **2** **6** **4** **5**

1) GB: Replacement version FR: Version piéce de rechange. DE: Ersatzteil-ausführung. KR: 대체 부품 CH: 更换版本

1	**8277540**	**Cylinder head** **Culasse** **Zylinderkopf** 실린더 헤드 气缸	Catalogue id **56142**	Group **975**
2			Illustr. No **1009392**	Section **1000**
3				
4			Issue **20027087-B**	Page **727**
5		**8277540, S/N 13489-**		

VOLVO

FRA

Le catalogue de pièces de rechange présente, non seulement les numéros de référence, mais également d'autres informations qu'un opérateur se doit de connaître. Ce guide de catalogue vous indique, d'une façon générale, comment sont conçus nos catalogues et quelles informations ils vous apportent.

Groupe 1 Avant-propos et instructions

Sous ce groupe, vous trouvez :
- La page de titre avec le numéro de publication
- Le registre des groupes
- Les plaques de produit
- Un avant-propos
- Une liste des équipements introduits suivant les pays
- Un guide de catalogue
- Un tableau des abréviations

Groupes 2 - 9 Pages de texte et d'illustration

- Le sommaire indique la division des groupes principaux en sous-groupes avec des renvois aux pages et aux sections.
- La page d'illustration. L'illustration donne les numéros de position qui renvoient à la page de texte.
- La page de texte

1. Rubrique
2. Texte supplémentaire qui limite la validité de la section, par exemple numéro de série et équipements adaptés aux pays
3. Désignation des modèles pour les différentes colonnes
4. Illustrations
5. Groupe, section, page utilisés pour la recherche dans le catalogue
6. Identification du catalogue et de l'édition
7. Numéro de position de la pièce sur l'illustration afférente
8. Numéro de référence
9. Quantité. La désignation des colonnes indique le modèle qui se réfère à chaque colonne. La quantité indiquée correspond à la quantité par engin ou, suivant les cas, par unité complète. "REQ" signifie quantité nécessaire, voir la colonne Notes
10. PS (Parts Status) indique le code d'état de la pièce.
    -"NS" signifie que la pièce n'existe pas en magasin.
    "OP" signifie que la pièce n¿est plus en magasin.
    "SE" signifie qu¿une autre pièce devrait être employée. .
    "SS" signifie que la pièce a été remplacée.
    Voir le groupe 10, pièces remplacées, pour de plus amples informations.
11. KIT. Les pièces marquées "K" font partie d'un kit. Le numéro du kit est le plus souvent indiqué après les autres numéros de référence.
12. Description. Le décalage indique si une ou plusieurs pièces font partie de l'unité complète indiquée au-dessus. Ces pièces sont envoyées pour une commande d'une unité complète.
13. Notes (Remarques). Diverses informations relatives à une pièce sont notées ici.
    - Un numéro de note de bas de page (par exemple 3001) est donné au bas de la page.
    - Pièces remplacées (par exemple 1146-00530).
    - Numéro de produit ou numéro de fabrication.
    - Abréviations et explications techniques.
    - Renvoi aux pages et aux groupes.

Groupe 10 Pièces remplacées/Registre des numéros

- Pièces remplacées. Les numéros de référence marquées "SS" (dans la colonne PS) sont repris ici avec leur numéro de remplacement. Ces pièces remplacées peuvent, à leur tour, être remplacées par d'autres, etc.
- Registre des numéros. Tous les numéros de référence du catalogue se retrouvent ici avec un renvoi au groupe, à la section et à la page.

Les perfectionnements continus et les progrès réalisés dans la conception peuvent entraîner, sur votre engin, des modifications qui ne sont pas prises en compte dans cette publication. Chaque publication est remise à jour suivant les besoins pour inclure toutes ces modifications dans les dernières éditions. Pour plus d¿informations, veuillez contacter Volvo Construction Equipment.

La reproduction non autorisée de toute partie de ce document constitue une violation des droits d'auteur de Volvo Construction Equipment et entraînera des poursuites aux termes de la loi. Nous nous réservons le droit d'apporter des modifications sans préavis.
Volvo Construction Equipment

TABLE OF ABBREVIATION
PABLO DE ABREVIATIONS
TABELA DE ABREVIATURAS

POUR LA LISTE DES ABRÉVIATIONS EMPLOYÉES

ABBREVIATION	ENGLISH	ESPAÑOL	PORTUGUÊS BRASILEIRO	FRANÇAIS
A	ampere	amperio	ampère	Ampères
AC	Alternating Current	Corriente alterna	Corrente alternada	Courant alternatif
ALT	alternative	alternativa	Alternativa	alternative
AWD	All Wheel Drive	Tracción en las todas las ruedas	Tração em todas as rodas	Toutes roues motrices
AX - ####	up to and incl. axle No.	hasta el eje nro	Até ao eixo nº.	jusqu'au Nº d'essieu
AX ####-	as from axle No.	a partir del eje nro	A partir do eixo nº.	à partir du Nº d'essieu
BL	black	negro	Preto	noir
BLUE	blue	azul	Azul	bleu
BR	brown	marrón	Marrom	brun
BRA	Brazil	Brasil	Brasil	Brésil
CAB - ####	up to and incl. cab No.	hasta la cabina nro	Até a cabine nº.	jusqu'au Nº de cabine
CAB #### -	as from cab No.	a partir de la cabina	A partir da cabine nº.	à partir du Nº de cabine
CAN	Canada	Canadá	Canadá	Canada
CENT	centre	central	Central	au milieu
CHN	China	China	China	Chine
CIN	component identification number	Número de identificación del componente	Número de identificação de componente	Numéro de référence de sous-ensemble
CPL	complete	completo	Completo	complet
Cu Yd	Cubic Yard	Yarda cúbica	Jarda cúbica	Yard cube
DC	Direct Current	Corriente continua	Corrente contínua	Courant continu
DEG	numbers of degrees, C°	numero de grado de calor, C°	Número de graus, C°	nombres de degré de chaleur, C°
DELETED	deleted	Retirado	Descontinuada	supprimé
DEU	Germany	Alemania	Alemanha	Allemagne
DNK	Denmark	Dinamarca	Dinamarca	Danemark
E PROD	early production	producción anterior	Modelo anterior	production antérieure
EEC	European Economic Community (EEC)	el mercado común (EEC)	Mercado Comum Europeu (EEC)	pays du marche commun (EEC)
ENG	Engine	motor	motor	moteur
ENG - ####	up to and incl. engine No.	hasta el motor nro	Até ao motor nº.	jusqu'au Nº de moteur
ENG #### -	as from engine No.	a partir del motor nro	A partir do motor nº.	à partir du Nº de moteur
ESP	Spain	España	Espanha	Espagne
EU	European Union	Unión Europea	União Européia	Union Européenne
EXC - ###	up to and incl. excavator unit No.	hasta el agregado excavador nro	Até a unidade escavadeira nº.	jusqu'au Nº d'excavateur
EXC ### -	as from excavator unit No.	a partir de agregado excavador nro	A partir da unidade escavadeira nº.	à partir du Nº d'excavateur
EXCL	excluding	exclusivo	Exclusivo	exclus

ABBREVIATION	ENGLISH	ESPAÑOL	PORTUGUÊS BRASILEIRO	FRANÇAIS
FIN	Finland	Finlandia	Finlândia	Finlande
F-N-R	Forward-Neutral-Reverse	Adelante - Punto muerto - Atrás	Frente-Neutral-Ré	Marche avant-Point mort-Marche arrière
FOPS	Falling Object Protection System	Sistema de protección contra caída de objetos	Sistema de proteção contra objetos em queda	Système de protection contre la chute d'objets
FORW	forward	delante	Avante	avant
FRA	France	Francia	França	France
g (GRAM)	gram	gramo	Grama	gramme
GBR	Great Britain	Inglaterra	Inglaterra	Angleterre
GREEN	green	verde	Verde	vert
GREY	grey	gris	Cinza	gris
HD	Heavy Duty	Heavy Duty	Serviço pesado	Heavy Duty
HT - ####	up to and incl. hydraulic transmission No.	hasta el transmisión hidráulico nro	Até a transmissão hidráulica n°.	jusqu'au transmission hydraulique N°
HT #### -	as from hydraulic transmission No.	a partir de transmisión hidráulico nro	A partir da transmissão hidráulica n°.	à partir du transmission hydraulique N°
ID	diameter, inner	diámetro, interior	Diâmetro interno	diamètre, intérieur
IN	inch(es)	pulgada	Polegada	pouce
INCL	inclusive	inclusive	Inclusive	inclus
INCL IN	included in	forma parte de	Faz parte de	inclus dans
INLET	inlet	entrada	Admissão, entrada	entrée
INNER	inner	interior	Interior	intérieur
IRN	Iran	Iran	Irã	Iran
ITA	Italy	Italia	Itália	Italie
ITEM NO	see item No.	véase posición	Ver posição número	voir position
K	included in parts kits	forma parte del juego por juego	Incluído no kit	fait partie du jeu complet de réparation
KOR	Korea	Corea	Coréia	Corée
L	litre, length	litros, longitud	Litro, comprimento	litre, longueur
L PROD	late production	producción posterior	Modelo posterior	production postérieure
LH	left	izquierdo	Esquerdo	gauche
LOAD - ####	up to and incl. loading unit No.	hasta unidad carga nro	Até a unidade escavadeira n°.	jusqu'au N° de chargeur
LOAD #### -	as from loading unit No.	a partir du unibad carga nro	Até a unidade escavadeira n°.	à partir du N° de chargeur
LOW	lower	inferior	Inferior	dessous
m (M)	metric	métrico	metro	mètre
m3 (CU M)	cubic metre	metro cúbico	Metro cúbico	mètre cube
MARKED	marked	marcado	Marcado com	marque de

TABLE OF ABBREVIATION
PABLO DE ABREVIATIONS
TABELA DE ABREVIATURAS

POUR LA LISTE DES ABRÉVIATIONS EMPLOYÉES

ABBREVIATION	ENGLISH	ESPAÑOL	PORTUGUÊS BRASILEIRO	FRANÇAIS
MEX	Mexico	México	México	Mexique
ml (ML)	millilitre	mililitro	Mililitro	millilitre
mm (MM)	millimetre	milimetros	Milímetro	millimètre
mm2 (SQ MM)	square millimeters	milimetros cuadrados	Milímetros quadrados	millimètre carré
MODEL	model designation	Designación de modelo	Designação de modelo	Désignation de modèle
NLD	Netherlands	Holanda	Holanda	Pays-Bas
NO	number	número	Número	numéro
NOR	Norway	Noruega	Noruega	Norvège
NS	part not stocked as spare part	no disponible como repuesto pieza de repuesto	Peça não estocada como	n`est pas stocké comme pièce de rechange
O SZ	over size	sobredimensión	Superdimensionado	côte supérieur
OD	diameter, outer	diámetro, exterior	Diâmetro externo	diamètre extérieur
OP	The part is no longer in stock	El artículo no se mantiene ya en stock	A peça foi descontinuada no estoque	La pièce n'est plus en stock
OR	orange	naranja	Alaranjado	orange
ORDER	order	hacer un pedido	Encomendar	commander
OUTER	outer	exterior	Externo	extérieur
OUTLET	outlet	escape	Escapamento, saída	échappement
PAGE	see page	véase página	Ver a página	voir page
PAIR	pair	par	Par	paire
PCS	piece(s)	cada uno	Unidade	pièce
PIN	product identification number	Número de identificación del producto	Número de identificação de produto	Numéro d'identification de produit
PINK	pink	rosa	Cor-de-rosa	rose
POL	Poland	Polonia	Polônia	Pologne
PROD NO	product No.	nro de producto	Número de produto	N° de produit
PRT	Portugal	Portugal	Portugal	Portugal
Q	Quantity l/min	Cantidad l/min	Quantidade l/min	Quantité l/min
REAR	rear	detrás	Atrás	arrière
RED	red	rojo	Vermelho	rouge
REMAN	Remanufactured component	Componente remanufacturado	Componente recondicionado	Composant remis à neuf
REPL BY -	replaced by	substituido por	Substituído por	remplacé par
REQ	order as required	cantidad necesaria	Quantidade necessária	quantité nécessaire
RH	right	derecha	Direito	droite
ROPS	Roll-Over Protection System	Sistema de protección antivuelco	Sitema de proteção contra tombamento	Système de protection en cas de retournement
RPM	revolutions per minute	revoluciones por minuto	giros por minuto	tours par minute
S/N - ####	up to and incl. serial No.	hasta el fabricación nro.	Até ao n°. de série	jusqu'au N° de série
S/N #### -	as from serial No.	a partir de fabricación nro.	A partir do n°. de série	à partir du N° de série

ABBREVIATION	ENGLISH	ESPAÑOL	PORTUGUÊS BRASILEIRO	FRANÇAIS
SE	alternative spare part version exists	Existen otras versiones de las piezas de repuesto	Existe modelo alternativo de peça de reposição	une version pièce de rechange existe également
SEE GROUP	see group	véase grupo	Ver o grupo	voir groupe
SEE SB	see Service Bulletin	ver boletin de servicio	Ver o boletim de serviço	voir bulletin de service
SER NO - #	up to and incl.serial No.	hasta el fabric. nro	Até ao n°. de série	jusqu'au N° de fabrication
SER NO # -	as from serial No.	a partir de fabric. nro	A partir do n°. de série	à partir du N° de fabrication
SMV	slow-moving vehicle	Vehículo lento	veículo lento	véhicule lent
SPECIAL	special model	modelo especial	Modelo especial	construction spéciale
SS	superseded part	pieza substituida	Peça substituída	pièce remplacée
STD	standard version	versión standard	Modelo padrão	version standard
STD SZ	standard size	dimensión standard	Dimensão padrão	dimension standard
SUPPL	supplementary details, no spare part	parte completar	Dado complementar	indication compléter
SWE	Sweden	Suecia	Suécia	Suède
THICK	thickness	espesor	Espessura	épaisseur
TM NO - #	up to and incl. transmission No.	hasta el de transmisión nro	Até a transmissão n°.	jusqu'au N° de transmission
TM NO # -	as from transmission No.	a partir de transmisión nro	A partir da transmissão n°.	à partir du N° de transmission
U SZ	under size	subdimensión	Subdimensionado	côte interieur
UPPER	upper	superior	Superior	supérieur
USA	United States of America	Estados Unidos	Estados Unidos	États-Unis
V	volt	voltio	Volt	volt
VIOL	violet	violeta	Violeta	violet
VPM	vibrations per minute	Vibraciones por minuto	vibrações por minuto	vibrations par minute
W	Watt	watio	Watt	watt
WHITE	white	blanco	Branco	blanc
WID	width	ancho	Largura	largeur
YELL	yellow	amarillo	Amarelo	jaune
ZAF	South Africa	Sudáfrica	África do Sul	Afrique du Sud

PRODUCT AND EQUIPMENT VARIANTS
VARIANTES DE PRODUCTOS Y EQUIPAMIENTOS
VARIEDADE DE PRODUTOS E EQUIPAMENTOS

VARIANTES DE PRODUITS ET D'EQUIPMENTS

Equipment	Kit No	Description
8300356		Hose rupture v. for dip arm, leak-off line on boom Rotura manguera para fuga de brazo en pluma Válvula de ruptura de mangueira para o braço, linha de retorno na lança Rupture flexible pour fuite de bras sur flèche
8300346		Boom cylinder pipe and hose Cilindro, tubería y manguera de la pluma Mangueira e tubo do cilindro da lança Tuyau et flexible de vérin de flèche
8300326		Leak-off line on dip. arm without leak. for grapp. Fuga en brazo sin fuga en accion. garras Linha de retorno no braço sem vazamento para a garra Fuite sur bras sans fuite Commande de grappin
8300321		Rotating beacon Lámpara rotatoria de advertencia Sinalizador rotativo Phare rotatif
8300311		Rotating beacon Lámpara rotatoria de advertencia Sinalizador rotativo Phare rotatif
8300190		Cooling system for tropical Sistema de refrigeración tropical Sistema de refrigeração para clima tropical Système de refroidissement pour climat tropical
8300187		Cover Tapa Tampa Couvercle
8300031		Dipper arm Brazo Braço de escavação Bras
8300030		Dipper arm Brazo Braço de escavação Bras
8300029		Dipper arm Brazo Braço de escavação Bras
8300028		Dipper arm Brazo Braço de escavação Bras
8300027		Dipper arm Brazo Braço de escavação Bras
8300026		Dipper arm Brazo Braço de escavação Bras
8299463		Machine control keypad with P-mode
8299462		Water separator without heater Separador de agua sin calefactor Separador de água sem aquecedor Séparateur eau sans chauffage
8299363		Machine control keypad without P-mode
8299166		Safety net for front window Red de seguridad para ventana frontal Rede protetora do pára-brisa dianteiro Filet de sécurité pour pare-brise
8299113		Cooling system for tropical Sistema de refrigeración tropical Sistema de refrigeração para clima tropical Système de refroidissement pour climat tropical

Equipment	Kit No	Description
8299102		Hd Dipper arm with leak seat Brazo Hd con asiento de fuga Braço Hd com base vazada Bras Hd avec siège de fuite
8299101		Hd Dipper arm with leak seat Brazo Hd con asiento de fuga Braço Hd com base vazada Bras Hd avec siège de fuite
8298874		Internal Battery, Wecu3 Batería interna, WECU3 Bateria interna, W-ECU 3 Batterie interne, Wecu3
8298845		Extra lamp Lámpara extra Lâmpada extra Lampe supplémentaire
8298165		Quick fit Enganche ráp. Acoplamento rápido Raccord rapide
8297786		Extra lamp Lámpara extra Lâmpada extra Lampe supplémentaire
8297783		Caretrack CareTrack Caretrack Caretrack
8297673		Fuel tank Depósito de combustible Tanque de combustível Réservoir de carburant
8297672		Basic piping,harvest Tuberías básicas, cosecha Tubulação básica, colheitadeira

Equipment	Kit No	Description
8297671		Hd Dipper arm with leak seat Brazo Hd con asiento de fuga Braço Hd com base vazada Bras Hd avec siège de fuite
8297670		Roller guard Guarda de rodillo Proteção de rolete Protège-rouleau
8297669		Side door Puerta lateral Porta lateral Porte latérale
8297668		Fops Fops FOPS Fops
8297667		Cab Cabina Cabine Cabine
8297531		Gp Bucket with teeth Cazo Gp con dientes Caçamba GP com dentes Godet Gp avec dents
8297371		Rear view camera Cámara retrovisora Câmera retrovisora Caméra de recul
8297321		Caretrack CareTrack Caretrack Caretrack
8297320		Caretrack CareTrack Caretrack Caretrack

PRODUCT AND EQUIPMENT VARIANTS
VARIANTES DE PRODUCTOS Y EQUIPAMIENTOS
VARIEDADE DE PRODUTOS E EQUIPAMENTOS

VARIANTES DE PRODUITS ET D'EQUIPMENTS

Equipment	Kit No	Description
8297319		Caretrack CareTrack Caretrack Caretrack
8297318		Caretrack CareTrack Caretrack Caretrack
8296849		Quick fit Enganche ráp. Acoplamento rápido Raccord rapide
8296409		Decals Pegatinas Adesivos Autocollants
8296408		Decals Pegatinas Adesivos Autocollants
8296282		Decals Pegatinas Adesivos Autocollants
8296280		Basic Machine Máquina básica Máquina básica Machine de base
8296279		Basic Machine Máquina básica Máquina básica Machine de base
8296228		Crawler track Orugas Esteiras Chenilles
8296210		Side door and hood screen Puerta lateral y rejilla del capó Porta lateral e separação do capô Portière latérale et écran de capot
8296209		Cooling system Sistema de refrigeración Sistema de refrigeração Système de refroidissement
8296057		Hd Dipper arm with leak seat Brazo Hd con asiento de fuga Braço Hd com base vazada Bras Hd avec siège de fuite
8296056		Heavy duty boom with leak seat Pluma de servicio pesado con asiento de fuga Lança resistente com base vazada Flèche avec lourd avec siège de fuite
8296043		Bucket with tooth. Reinforced Cazo con dientes. Refuerzo Caçamba com dentes. Reforçada Godet avec dents. Renforcement
8296006		Lower frame, bolted step Bastidor inf., escalón atornil Chassi inferior, degrau parafusado Cadre inf, marche boulon.
8296005		Lower frame, bolted step Bastidor inf., escalón atornil Chassi inferior, degrau parafusado Cadre inf, marche boulon.
8295975		Leak-off line for slope-rotator on basic machine Fuga hidr. para taludes-rotador en maquina basica Linha de retorno para o rotor de inclinação na máquina básica Fuite hydr descentes-rotator sur machine de base
8294959		Bucket with tooth. Reinforced Cazo con dientes. Refuerzo Caçamba com dentes. Reforçada Godet avec dents. Renforcement

Equipment	Kit No	Description
8294958		Bucket with tooth. Reinforced Cazo con dientes. Refuerzo Caçamba com dentes. Reforçada Godet avec dents. Renforcement
8294844		Hose rupture v. for dip arm, leak-off line on boom Rotura manguera para fuga de brazo en pluma Válvula de ruptura de mangueira para o braço, linha de retorno na lança Rupture flexible pour fuite de bras sur flèche
8294819		Hydr. leak-off line for hammer-shear. Fuga hidr. para martillo-cizalla. Linha de fuga hidráulica para o martelo-cortador Fuite hydraulique marteau-ciseaux.
8294807		Hose rupture v. for dip arm, leak-off line on boom Rotura manguera para fuga de brazo en pluma Válvula de ruptura de mangueira para o braço, linha de retorno na lança Rupture flexible pour fuite de bras sur flèche
8294677		Bucket with tooth. Reinforced Cazo con dientes. Refuerzo Caçamba com dentes. Reforçada Godet avec dents. Renforcement
8294676		Bucket with tooth. Reinforced Cazo con dientes. Refuerzo Caçamba com dentes. Reforçada Godet avec dents. Renforcement
8294675		Bucket with tooth. Reinforced Cazo con dientes. Refuerzo Caçamba com dentes. Reforçada Godet avec dents. Renforcement
8294674		Bucket with tooth. Reinforced Cazo con dientes. Refuerzo Caçamba com dentes. Reforçada Godet avec dents. Renforcement

Equipment	Kit No	Description
8294673		Bucket with tooth. Reinforced Cazo con dientes. Refuerzo Caçamba com dentes. Reforçada Godet avec dents. Renforcement
8294672		Bucket with tooth. Reinforced Cazo con dientes. Refuerzo Caçamba com dentes. Reforçada Godet avec dents. Renforcement
8294671		Bucket with tooth. Reinforced Cazo con dientes. Refuerzo Caçamba com dentes. Reforçada Godet avec dents. Renforcement
8294670		Bucket with tooth. Reinforced Cazo con dientes. Refuerzo Caçamba com dentes. Reforçada Godet avec dents. Renforcement
8294669		Bucket with tooth. Reinforced Cazo con dientes. Refuerzo Caçamba com dentes. Reforçada Godet avec dents. Renforcement
8294668		Bucket with tooth. Reinforced Cazo con dientes. Refuerzo Caçamba com dentes. Reforçada Godet avec dents. Renforcement
8294667		Bucket with tooth. Reinforced Cazo con dientes. Refuerzo Caçamba com dentes. Reforçada Godet avec dents. Renforcement
8294666		Bucket with tooth. Reinforced Cazo con dientes. Refuerzo Caçamba com dentes. Reforçada Godet avec dents. Renforcement
8294665		Bucket with tooth. Reinforced Cazo con dientes. Refuerzo Caçamba com dentes. Reforçada Godet avec dents. Renforcement

PRODUCT AND EQUIPMENT VARIANTS
VARIANTES DE PRODUCTOS Y EQUIPAMIENTOS
VARIEDADE DE PRODUTOS E EQUIPAMENTOS

VARIANTES DE PRODUITS ET D'EQUIPMENTS

Equipment	Kit No	Description
8294664		Bucket with tooth. Reinforced
		Cazo con dientes. Refuerzo
		Caçamba com dentes. Reforçada
		Godet avec dents. Renforcement
8294663		Swing drive
		Accionamiento de giro
		Acionamento do giro
		Commande d'oscillation
8294662		Swing drive
		Accionamiento de giro
		Acionamento do giro
		Commande d'oscillation
8294619		Tiltrotator Control System
		Sistema de control por rotador basculante
		Sistema de comando do rotor de inclinação
		Système de commande Tiltrotator
8294536		Headlight
		Faros de circulación
		Farol
		Eclairage de route
8294526		Extra lamp
		Lámpara extra
		Lâmpada extra
		Lampe supplémentaire
8294517		Extra lamp
		Lámpara extra
		Lâmpada extra
		Lampe supplémentaire
8294409	VOE 14681351	Fall protection
		Protección contra caídas
		Proteção contra queda
		Protection anti-chute
8294408		Quick fit
		Enganche ráp.
		Acoplamento rápido
		Raccord rapide

Equipment	Kit No	Description
8294295		Decal
		Pegatina
		Etiqueta adesiva
		Autocollant
8293514		Side door and hood screen
		Puerta lateral y rejilla del capó
		Porta lateral e separação do capô
		Portière latérale et écran de capot
8293499		Caretrack
		CareTrack
		Caretrack
		Caretrack
8293463		Forestry kit
		Juego forestal
		Kit florestal
		Kit forestier
8293434		Extension cable harness
		Haz de cables de prolongación
		Chicotes de cabos de extensão
		Faisceau de câbles prolongé
8293432		Extension cable harness
		Haz de cables de prolongación
		Chicotes de cabos de extensão
		Faisceau de câbles prolongé
8293146		Caretrack
		CareTrack
		Caretrack
		Caretrack
8293145		Caretrack
		CareTrack
		Caretrack
		Caretrack
8293140		Undercarriage
		Carro inferior
		Chassi inferior
		Châssis

Equipment	Kit No	Description
8293139		Lower frame Bastidor inf. Quadro inferior Cadre inf.
8293135		Lifting capacity decal Pegatina de capacidad de elevación Adesivo de capacidade de elevação Autocollant de capacité de levage
8293134		Lifting capacity decal Pegatina de capacidad de elevación Adesivo de capacidade de elevação Autocollant de capacité de levage
8293133		Lifting capacity decal Pegatina de capacidad de elevación Adesivo de capacidade de elevação Autocollant de capacité de levage
8293132		Lifting capacity decal Pegatina de capacidad de elevación Adesivo de capacidade de elevação Autocollant de capacité de levage
8293131		Decals, China Letreros, China Adesivos Autocollants, Chine
8293130		Decals, China Letreros, China Adesivos Autocollants, Chine
8293129		Decals Pegatinas Adesivos Autocollants
8293128		Decals Pegatinas Adesivos Autocollants
8293127		Decals Pegatinas Adesivos Autocollants
8293126		Decals, Korea Pegatinas Adesivos (coreanos) Autocollants
8293113		Floor mat For Pilot Controls Alfombrilla para mandos piloto Tapete de assoalho para comandos piloto Tapis de sol pour commandes pilotes
8293112		Main control valve Válvula de control principal Válvula de controle principal Valve de commande principale
8293111		Main control valve Válvula de control principal Válvula de controle principal Valve de commande principale
8293110		Counterweight - fabrication Contrapeso - fabricación Contrapeso - fabricação Construction du contrepoids
8293109		Counterweight - fabrication Contrapeso - fabricación Contrapeso - fabricação Construction du contrepoids
8293108		Leak-off line for slope-rotator on basic machine Fuga hidr. para taludes-rotador en maquina basica Linha de retorno para o rotor de inclinação na máquina básica Fuite hydr descentes-rotator sur machine de base
8293107		Leak-off line for slope-rotator on basic machine Fuga hidr. para taludes-rotador en maquina basica Linha de retorno para o rotor de inclinação na máquina básica Fuite hydr descentes-rotator sur machine de base

PRODUCT AND EQUIPMENT VARIANTS
VARIANTES DE PRODUCTOS Y EQUIPAMIENTOS
VARIEDADE DE PRODUTOS E EQUIPAMENTOS

VARIANTES DE PRODUITS ET D'EQUIPMENTS

Equipment	Kit No	Description
8293106	VOE 14701667	Pedal-controlled function for hammer-shear Función controlada por pedal para martillo-cizalla Função do martelo-cortador controlada por pedal Fonction de commande par pédale, marteau/cisaille
8293104		Hydr. leak-off line for hammer-shear. 1 pump Fuga hidr. para martillo-cizalla. 1 bomba Linha de retorno hidráulico para o martelo-cortador, bomba 1 Fuite hydraulique marteau-ciseaux. 1 pompe
8293103		Hydr. leak-off line for hammer-shear. 1 pump Fuga hidr. para martillo-cizalla. 1 bomba Linha de retorno hidráulico para o martelo-cortador, bomba 1 Fuite hydraulique marteau-ciseaux. 1 pompe
8293102		Hydr. leak-off line for hammer-shear. Fuga hidr. para martillo-cizalla. Linha de fuga hidráulica para o martelo-cortador Fuite hydraulique marteau-ciseaux.
8293101		Hd Dipper arm with leak seat Brazo Hd con asiento de fuga Braço Hd com base vazada Bras Hd avec siège de fuite
8293100		Heavy duty boom with leak seat Pluma de servicio pesado con asiento de fuga Lança resistente com base vazada Flèche avec lourd avec siège de fuite
8293099		Heavy duty boom with leak seat Pluma de servicio pesado con asiento de fuga Lança resistente com base vazada Flèche avec lourd avec siège de fuite
8293098		Heavy duty boom with leak seat Pluma de servicio pesado con asiento de fuga Lança resistente com base vazada Flèche avec lourd avec siège de fuite
8293097		Lower frame, welded step Bastidor inf., escalón soldado Chassi inferior, degrau soldado Cadre inf, marche soudée
8293096		Lower frame, bolted step Bastidor inf., escalón atornil Chassi inferior, degrau parafusado Cadre inf, marche boulon.
8293095		Side door and hood screen Puerta lateral y rejilla del capó Porta lateral e separação do capô Portière latérale et écran de capot
8293094		Side door Puerta lateral Porta lateral Porte latérale
8293093		Air conditioning, heater and cooler. Acondicionador de aire Ar condicionado, aquecedor e refrigerador Conditionnement d'air
8293092		Cab Cabina Cabine Cabine
8293091		Cab Cabina Cabine Cabine
8293090		Cab Cabina Cabine Cabine
8293089		Cab Cabina Cabine Cabine
8293088		Cab Cabina Cabine Cabine

Equipment	Kit No	Description
8293087		Cab
		Cabina
		Cabine
		Cabine
8293086		Cab
		Cabina
		Cabine
		Cabine
8293085		Cab
		Cabina
		Cabine
		Cabine
8293083		Battery
		Batterie
		Bateria
		Bateria
8293082		Battery
		Batterie
		Bateria
		Bateria
8293081		Fuel tank
		Depósito de combustible
		Tanque de combustível
		Réservoir de carburant
8293080		Fuel tank
		Depósito de combustible
		Tanque de combustível
		Réservoir de carburant
8292881		Information unit without cam mode
		Unidad de información sin modo de leva
		Unidade de informação sem modo de câmera
		Unité d'information sans mode caméra
8292880		Information unit with cam mode
		Unidad de información con modo de leva
		Unidade de informação com modo de câmera
		Unité d'information avec mode caméra

Equipment	Kit No	Description
8292845		Windscreen wiper
		Limpiaparabrisas superior
		Limpador de pára-brisa
		Essuie-glace supèrier
8292844		Windscreen wiper
		Limpiaparabrisas superior
		Limpador de pára-brisa
		Essuie-glace supèrier
8292839		Interior lamp
		Lámpara interior
		Lâmpada interior
		Lampe intérieure
8292838		Interior lamp
		Lámpara interior
		Lâmpada interior
		Lampe intérieure
8292754		Leak-off line for slope-rotator on basic machine
		Fuga hidr. para taludes-rotador en maquina basica
		Linha de retorno para o rotor de inclinação na máquina básica
		Fuite hydr descentes-rotator sur machine de base
8292725		Oil sampling port and tool
		Lumbrera y herramienta de muestreo de aceite
		Porta e ferramenta de amostragem de óleo
		Raccord d'échantillon d'huile et outil
8292724		Side door and hood screen
		Puerta lateral y rejilla del capó
		Porta lateral e separação do capô
		Portière latérale et écran de capot
8292723		Fire suppression system
		Sistema de extinción de incendios
		Sistema de supressão de incêndio
		Système d'extinction incendie
8292722		Bucket cylinder protection
		Pretecciòn para cilindro de pala
		Protection pour cylindre de godet

PRODUCT AND EQUIPMENT VARIANTS
VARIANTES DE PRODUCTOS Y EQUIPAMIENTOS
VARIEDADE DE PRODUTOS E EQUIPAMENTOS

VARIANTES DE PRODUITS ET D'EQUIPMENTS

Equipment	Kit No	Description
8292721		Boom cylinder protection Protección del cilindro de la pluma Proteção do cilindro da lança Protection de vérin de flèche
8292720		Side door and hood screen Puerta lateral y rejilla del capó Porta lateral e separação do capô Portière latérale et écran de capot
8292719		Side door and hood screen Puerta lateral y rejilla del capó Porta lateral e separação do capô Portière latérale et écran de capot
8292716		Electrical system Sistema eléctrico Sistema elétrico Système électrique
8292715		Boom cylinder pipe and hose Cilindro, tubería y manguera de la pluma Mangueira e tubo do cilindro da lança Tuyau et flexible de vérin de flèche
8292714		Under cover for lower frame Cubierta inf. para bastidor inferior Embaixo da tampa do chassi inferior Couvercle inférieur pour cadre inférieur
8292713		Cab elevation Espaciador de cabina Elevação da cabine Élévation de cabine
8292712		Linkage for bucket Varillaje de cuchara Articulação da caçamba Articulation de godet
8292711		Cooling system Sistema de refrigeración Sistema de refrigeração Système de refroidissement
8292710		Cooling system Sistema de refrigeración Sistema de refrigeração Système de refroidissement
8292709		Basic Machine Máquina básica Máquina básica Machine de base
8292708		Basic Machine Máquina básica Máquina básica Machine de base
8292707		Basic Machine Máquina básica Máquina básica Machine de base
8292658		Quick fit Enganche ráp. Acoplamento rápido Raccord rapide
8292544		Emergency engine stop Interruptor de mano Parada de emergência do motor Interrupteur de secours
8292409		Restriction valve Válvula de restricción Válvula de restrição Valve d'étranglement
8292405		Arctic kit; attachment locking hoses Kit ártico, mangueras de cierre de implemento Kit ártico; mangueiras de fixação do implemento Kit arctique; flexibles verrouillage outil
8292404		Arctic kit; attachment locking hoses Kit ártico, mangueras de cierre de implemento Kit ártico; mangueiras de fixação do implemento Kit arctique; flexibles verrouillage outil

Equipment	Kit No	Description
8292403		Arctic kit; attachment locking hoses
		Kit ártico, mangueras de cierre de implemento
		Kit ártico; mangueiras de fixação do implemento
		Kit arctique; flexibles verrouillage outil
8292402		Arctic kit; attachment locking hoses
		Kit ártico, mangueras de cierre de implemento
		Kit ártico; mangueiras de fixação do implemento
		Kit arctique; flexibles verrouillage outil
8292401		Arctic kit; attachment locking hoses
		Kit ártico, mangueras de cierre de implemento
		Kit ártico; mangueiras de fixação do implemento
		Kit arctique; flexibles verrouillage outil
8292400		Arctic kit; attachment locking hoses
		Kit ártico, mangueras de cierre de implemento
		Kit ártico; mangueiras de fixação do implemento
		Kit arctique; flexibles verrouillage outil
8292399		Hydraulic extra option
		Opción hidráulica extra
		Opcional hidráulico extra
		Option hydraulique supplémentaire
8292382		Plugs kit
		Kit de tapons
		Kit de bujões
		Kit bouchons
8292381		Plugs kit
		Kit de tapons
		Kit de bujões
		Kit bouchons
8292380		Plugs kit
		Kit de tapons
		Kit de bujões
		Kit bouchons
8292379		Plugs kit
		Kit de tapons
		Kit de bujões
		Kit bouchons

Equipment	Kit No	Description
8292322		Reversible cooling fan
		Ventilador de refrigeración reversible
		Ventilador reversível
		Ventilateur réversible
8292317		Reversible cooling fan
		Ventilador de refrigeración reversible
		Ventilador reversível
		Ventilateur réversible
8292272		Fall protection
		Protección contra caídas
		Proteção contra queda
		Protection anti-chute
		FOG(FALLING OBJECT GUARD), FRAME MOUNTED,
8292263		Decals,
		Muestras y decalcomanías,
		Etiquetas adesivas,
		Enseigne et décalcomanies,
8292262		Decals,
		Muestras y decalcomanías,
		Etiquetas adesivas,
		Enseigne et décalcomanies,
8292080		Hammer/shear Piping (x1)
		Tubería de martillo/cizalla (X1)
		Martelo/tesoura Tubulação (x1)
		Tuyauterie marteau/cisaille (X1)
8292078		Hydr. leak-off line for hammer-shear. 1 pump
		Fuga hidr. para martillo-cizalla. 1 bomba
		Linha de retorno hidráulico para o martelo-cortador, bomba 1
		Fuite hydraulique marteau-ciseaux. 1 pompe
8292074		Hydr. leak-off line for hammer-shear.
		Fuga hidr. para martillo-cizalla.
		Linha de fuga hidráulica para o martelo-cortador
		Fuite hydraulique marteau-ciseaux.

PRODUCT AND EQUIPMENT VARIANTS
VARIANTES DE PRODUCTOS Y EQUIPAMIENTOS
VARIEDADE DE PRODUTOS E EQUIPAMENTOS

VARIANTES DE PRODUITS ET D'EQUIPMENTS

Equipment	Kit No	Description
8292071		Counterweight - fabrication Contrapeso - fabricación Contrapeso - fabricação Construction du contrepoids
8292070		Leak-off line for slope-rotator on basic machine Fuga hidr. para taludes-rotador en maquina basica Linha de retorno para o rotor de inclinação na máquina básica Fuite hydr descentes-rotator sur machine de base
8292069		Straight travel pedal Pedal de traslación en línea recta Pedal de locomoção reta Pédale de translation en ligne droite
8292068		Straight travel pedal Pedal de traslación en línea recta Pedal de locomoção reta Pédale de translation en ligne droite
8292067		Float position for boom Posicion flotante para pluma de excavacion Posição de flutuação para a lança de escavação Position d'èquilibre de la flèche d'excavation
8292066		Servo control pattern change for lever control Cambio de patrón de servomando para control de la palanca Troca, função servo para operação de alavanca Échange fonction servo, levier de commande
8292065		Hydr. leak-off line on basic machine Tub. de fuga de aceite hidr. en máquina básica Linha de retorno hidráulico na máquina básica Ligne de fuite d'huile hydr. dans machine de base
8292064		Leak-off line for slope-rotator on boom Fuga hidr. para taludes-rotador en pluma Linha de retorno para o rotor de inclinação na lança Fuite hydr descentes-rotator sur flèche
8292063		Leak-off line for slope-rotator on basic machine Fuga hidr. para taludes-rotador en maquina basica Linha de retorno para o rotor de inclinação na máquina básica Fuite hydr descentes-rotator sur machine de base
8292062		Leak-off line for slope-rotator on basic machine Fuga hidr. para taludes-rotador en maquina basica Linha de retorno para o rotor de inclinação na máquina básica Fuite hydr descentes-rotator sur machine de base
8292061	VOE 14701670	Pedal-controlled function for hammer-shear Función controlada por pedal para martillo-cizalla Função do martelo-cortador controlada por pedal Fonction de commande par pédale, marteau/cisaille
8292058		Hydr. leak-off line for hammer-shear. 2 pump Fuga hidr. para martillo-cizalla. 2 bomba Linha de retorno hidráulico para o martelo-cortador, bomba 2 Fuite hydraulique marteau-ciseaux. 2 pompe
8292057		Hydr. leak-off line for hammer-shear. 2 pump Fuga hidr. para martillo-cizalla. 2 bomba Linha de retorno hidráulico para o martelo-cortador, bomba 2 Fuite hydraulique marteau-ciseaux. 2 pompe
8292055		Under cover for superstructure Tapa inferior para superestructura Sob a tampa da superestrutura Capot inférieur 8t pour tourelle
8292054		Under cover for superstructure Tapa inferior para superestructura Sob a tampa da superestrutura Capot inférieur 8t pour tourelle
8292053		Air conditioning, heater and cooler. Acondicionador de aire Ar condicionado, aquecedor e refrigerador Conditionnement d'air
8292050		Rear view camera Cámara retrovisora Câmera retrovisora Caméra de recul
8292049		Fuel line Tubería de combustible Linha de combustível Conduit de carburant

Equipment	Kit No	Description
8292048		Fuel line
		Tubería de combustible
		Linha de combustível
		Conduit de carburant
8292046		Fuel tank
		Depósito de combustible
		Tanque de combustível
		Réservoir de carburant
8292045		Fuel filling pump, auto stop
		Bomba de repostaje, parada automática
		Bomba de abastecimento de combustível, parada automática
		Pompe remplissage de carburant,arrêt automatique
8292044		Fuel filling pump
		Bomba de repostaje
		Bomba de abastecimento de combustível
		Pompe de remplissage de carburant
8292043		Cooling system for tropical
		Sistema de refrigeración tropical
		Sistema de refrigeração para clima tropical
		Système de refroidissement pour climat tropical
8292042		Cooling system
		Sistema de refrigeración
		Sistema de refrigeração
		Système de refroidissement
8292041		Diesel heater
		Calefactor diesel
		Aquecedor, diesel
		Chaufferete-diesel
8292038		Basic Machine
		Máquina básica
		Máquina básica
		Machine de base
8291888		Lifting capacity decal
		Pegatina de capacidad de elevación
		Adesivo de capacidade de elevação
		Autocollant de capacité de levage
8291887		Lifting capacity decal
		Pegatina de capacidad de elevación
		Adesivo de capacidade de elevação
		Autocollant de capacité de levage
8291886		Lifting capacity decal
		Pegatina de capacidad de elevación
		Adesivo de capacidade de elevação
		Autocollant de capacité de levage
8291885		Lifting capacity decal
		Pegatina de capacidad de elevación
		Adesivo de capacidade de elevação
		Autocollant de capacité de levage
8291884		Lifting capacity decal
		Pegatina de capacidad de elevación
		Adesivo de capacidade de elevação
		Autocollant de capacité de levage
8291883		Lifting capacity decal
		Pegatina de capacidad de elevación
		Adesivo de capacidade de elevação
		Autocollant de capacité de levage
8291882		Lifting capacity decal
		Pegatina de capacidad de elevación
		Adesivo de capacidade de elevação
		Autocollant de capacité de levage
8291881		Lifting capacity decal
		Pegatina de capacidad de elevación
		Adesivo de capacidade de elevação
		Autocollant de capacité de levage
8291880		Lifting capacity decal
		Pegatina de capacidad de elevación
		Adesivo de capacidade de elevação
		Autocollant de capacité de levage
8291879		Lifting capacity decal
		Pegatina de capacidad de elevación
		Adesivo de capacidade de elevação
		Autocollant de capacité de levage

PRODUCT AND EQUIPMENT VARIANTS
VARIANTES DE PRODUCTOS Y EQUIPAMIENTOS
VARIEDADE DE PRODUTOS E EQUIPAMENTOS

VARIANTES DE PRODUITS ET D'EQUIPMENTS

Equipment	Kit No	Description
8291878		Decal kit Juego de pegatinas Kit de adesivos Kit autocollant
8291877		Decal kit Juego de pegatinas Kit de adesivos Kit autocollant
8291876		Decal kit Juego de pegatinas Kit de adesivos Kit autocollant
8291849		Upper frame Bastidor superior Chassi superior Partie supérieure du châssis
8291848		Upper frame Bastidor superior Chassi superior Partie supérieure du châssis
8291620		Bracket, piping Soporte, tuberías Suporte, tubulação Support, tuyauterie
8291553		Hydraulic fluid Aceite hidraulico Fluido hidráulico Fluide hydraulique
8291525		Operator seat Asiento conductor Assento do operador Siege conduteur
8291521		Decals, Muestras y decalcomanías, Etiquetas adesivas, Enseigne et décalcomanies,
8291494		Operator seat Asiento conductor Assento do operador Siege conduteur
8291493		Operator seat Asiento conductor Assento do operador Siege conduteur
8291357		Dummy bucket Cuchara simulada Caçamba fictícia Godet factice
8291325		Engine Installation Montaje del motor Motor, instalação Installation moteur
8291311		Cab Cabina Cabine Cabine
8291219		Rotating beacon Lámpara rotatoria de advertencia Sinalizador rotativo Phare rotatif
8291218		Rotating beacon Lámpara rotatoria de advertencia Sinalizador rotativo Phare rotatif
8290931		Rototilt kit Rototilt Kit inclinação do rotor Ensemble Rototilt
8290930		Rototilt kit Rototilt Kit inclinação do rotor Ensemble Rototilt

Equipment	Kit No	Description
8290929		Rototilt kit
		Rototilt
		Kit inclinação do rotor
		Ensemble Rototilt
8290928		Rototilt kit
		Rototilt
		Kit inclinação do rotor
		Ensemble Rototilt
8290918		Quick fit
		Enganche ráp.
		Acoplamento rápido
		Raccord rapide
8290911		Bracket, piping
		Soporte, tuberías
		Suporte, tubulação
		Support, tuyauterie
8290910		Quick fit
		Enganche ráp.
		Acoplamento rápido
		Raccord rapide
8290908		Leak-off line for slope-rotator on basic machine
		Fuga hidr. para taludes-rotador en maquina basica
		Linha de retorno para o rotor de inclinação na máquina básica
		Fuite hydr descentes-rotator sur machine de base
8290907		Hydraulic fluid
		Aceite hidraulico
		Fluido hidráulico
		Fluide hydraulique
8290906		Hydraulic fluid
		Aceite hidraulico
		Fluido hidráulico
		Fluide hydraulique
8290905		Hydraulic fluid
		Aceite hidraulico
		Fluido hidráulico
		Fluide hydraulique

Equipment	Kit No	Description
8290904		Hydr. leak-off line on basic machine
		Tub. de fuga de aceite hidr. en máquina básica
		Linha de retorno hidráulico na máquina básica
		Ligne de fuite d'huile hydr. dans machine de base
8290899		Hydr. leak-off line for hammer-shear.
		Fuga hidr. para martillo-cizalla.
		Linha de fuga hidráulica para o martelo-cortador
		Fuite hydraulique marteau-ciseaux.
8290894		Linkage for bucket
		Varillaje de cuchara
		Articulação da caçamba
		Articulation de godet
8290893		Linkage for bucket
		Varillaje de cuchara
		Articulação da caçamba
		Articulation de godet
8290877		Working lamp on boom
		Faro sobre pluma
		Phare sur fleche
8290876		Working lamp on boom
		Faro sobre pluma
		Phare sur fleche
8290875		Decals
		Pegatinas
		Etiquetas adesivas
		Autocollants
8290874		Extra oil-bath air cleaner
		Extra filtro aire
		Filtro de ar banhado a óleo adicional
		Extra filtre aire
8290873		Engine
		Motor
		Motor
		Moteur

PRODUCT AND EQUIPMENT VARIANTS
VARIANTES DE PRODUCTOS Y EQUIPAMIENTOS
VARIEDADE DE PRODUTOS E EQUIPAMENTOS

VARIANTES DE PRODUITS ET D'EQUIPMENTS

Equipment	Kit No	Description
8290738		Ashtray and cigarette lighter Cenicero y encendedor Cinzeiro e acendedor de cigarro Cendrier et allume-cigares
8290480		Engine Installation Montaje del motor Motor, instalação Installation moteur
8290479		Engine Installation Montaje del motor Motor, instalação Installation moteur
8290454		Bucket with tooth. Reinforced Cazo con dientes. Refuerzo Caçamba com dentes. Reforçada Godet avec dents. Renforcement
8290452		Bucket with tooth. Reinforced Cazo con dientes. Refuerzo Caçamba com dentes. Reforçada Godet avec dents. Renforcement
8290451		Bucket with tooth. Reinforced Cazo con dientes. Refuerzo Caçamba com dentes. Reforçada Godet avec dents. Renforcement
8290416		Cab Cabina Cabine Cabine
8290415		Cab Cabina Cabine Cabine
8290414		Cab Cabina Cabine Cabine
8290413		Cab Cabina Cabine Cabine
8290352		Decal kit Juego de pegatinas Kit de adesivos Kit autocollant
8290351		Decal kit Juego de pegatinas Kit de adesivos Kit autocollant
8290309		Roller guard Guarda de rodillo Proteção de rolete Protège-rouleau
8290262		Cassette radio Radiocasete Rádio-toca-fitas Radio-cassette
8290261		Operator seat Asiento conductor Assento do operador Siege conduteur
8290260		Operator seat Asiento conductor Assento do operador Siege conduteur
8290174		Engine Installation Montaje del motor Motor, instalação Installation moteur
8290143		Bracket, piping Soporte, tuberías Suporte, tubulação Support, tuyauterie

Equipment	Kit No	Description
8289993		Battery
		Batterie
		Bateria
		Bateria
8289992		Battery
		Batterie
		Bateria
		Bateria
8289889		Servo control pattern change for lever control
		Cambio de patrón de servomando para control de la palanca
		Troca, função servo para operação de alavanca
		Échange fonction servo, levier de commande
8289888		Hydr. leak-off line for hammer-shear.
		Fuga hidr. para martillo-cizalla.
		Linha de fuga hidráulica para o martelo-cortador
		Fuite hydraulique marteau-ciseaux.
8289887		Main control valve
		Válvula de control principal
		Válvula de controle principal
		Valve de commande principale
8289886		Main control valve
		Válvula de control principal
		Válvula de controle principal
		Valve de commande principale
8289885		Plus Part
		Parte adicional
		Peça acrescida
		Pièce supplémentaire
8289877		Bracket, piping
		Soporte, tuberías
		Suporte, tubulação
		Support, tuyauterie

Equipment	Kit No	Description
8289876		Leak bracket for slope,rot.,quick fit,hose rupture
		Fuga soporte-talud.,rot.,eng. ráp., rotura mang.
		Suporte de vazamento para inclinação, rotor, acoplamento rápido, ruptura de mangueira
		Fuite fix-descentes,rotator,r rapide,rupt flexible
8289875		Linkage for bucket
		Varillaje de cuchara
		Articulação da caçamba
		Articulation de godet
8289874		Linkage for bucket
		Varillaje de cuchara
		Articulação da caçamba
		Articulation de godet
8289872		Quick fit
		Enganche ráp.
		Acoplamento rápido
		Raccord rapide
8289871		Quick fit
		Enganche ráp.
		Acoplamento rápido
		Raccord rapide
8289870		Counterweight - fabrication
		Contrapeso - fabricación
		Contrapeso - fabricação
		Construction du contrepoids
8289869		Counterweight - fabrication
		Contrapeso - fabricación
		Contrapeso - fabricação
		Construction du contrepoids
8289868		Boom cylinder pipe and hose
		Cilindro, tubería y manguera de la pluma
		Mangueira e tubo do cilindro da lança
		Tuyau et flexible de vérin de flèche

Equipment	Kit No	Description
8289867		W/o hose rupt. v. for dip arm, leak-off line on adj.boom Tubo salid ace,brazo,en pluma ajust,sin valv rot mang. Válvula de ruptura de mangueira para o braço, linha de retorno na lança ajustável Conduit de retour de fuites, balancier, sur flèche articulée, sans valve de sécurité en cas de rupture de flexible<>
8289866		Hose rupt. v. for dip arm, leak-off line on adj.boom Rotura manguera para fuga de brazo en pluma ajusta Válvula de ruptura de mangueira para o braço, linha de retorno na lança ajustável Rupt.flexible pour fuite de bras sur flèche regl
8289865		Hose rupture v. for dip arm, leak-off line on boom Rotura manguera para fuga de brazo en pluma Válvula de ruptura de mangueira para o braço, linha de retorno na lança Rupture flexible pour fuite de bras sur flèche
8289864		Hose rupture v. for dip arm, leak-off line on boom Rotura manguera para fuga de brazo en pluma Válvula de ruptura de mangueira para o braço, linha de retorno na lança Rupture flexible pour fuite de bras sur flèche
8289863		Hose rupture valve for boom cylinder leak-off Rotura manguera para fuga de cilindro de pluma Válvula de ruptura de mangueira para retorno do cilindro da lança Rupture flexible pour fuite de vérin de flèche
8289862		Boom cylinder pipe and hose Cilindro, tubería y manguera de la pluma Mangueira e tubo do cilindro da lança Tuyau et flexible de vérin de flèche
8289861		Hydr. Quick fit equipment on dipper arm Equipo hidr. enganche ràp. en brazo Sistema hidráulico. Equipamento de acoplamento rápido no braço Equip. hydr. fixation rapide sur bras
8289860		Hydr. Quick fit equipment on dipper arm Equipo hidr. enganche ràp. en brazo Sistema hidráulico. Equipamento de acoplamento rápido no braço Equip. hydr. fixation rapide sur bras
8289859		Hydr. Quick fit equipment on dipper arm Equipo hidr. enganche ràp. en brazo Sistema hidráulico. Equipamento de acoplamento rápido no braço Equip. hydr. fixation rapide sur bras
8289858		Hydr. Quick fit equipment on dipper arm Equipo hidr. enganche ràp. en brazo Sistema hidráulico. Equipamento de acoplamento rápido no braço Equip. hydr. fixation rapide sur bras
8289857		Hydr. Quick fit equipment on dipper arm Equipo hidr. enganche ràp. en brazo Sistema hidráulico. Equipamento de acoplamento rápido no braço Equip. hydr. fixation rapide sur bras
8289856		Hydr. Quick fit equipment on dipper arm Equipo hidr. enganche ràp. en brazo Sistema hidráulico. Equipamento de acoplamento rápido no braço Equip. hydr. fixation rapide sur bras
8289855		Hydr. Quick fit equipment on dipper arm Equipo hidr. enganche ràp. en brazo Sistema hidráulico. Equipamento de acoplamento rápido no braço Equip. hydr. fixation rapide sur bras
8289854		Hydr. Quick fit equipment on dipper arm Equipo hidr. enganche ràp. en brazo Sistema hidráulico. Equipamento de acoplamento rápido no braço Equip. hydr. fixation rapide sur bras
8289852		Hydr. Quick fit equipment on adjustable boom Equipo hidr. enganche ràp. en pluma ajustable Sistema hidráulico. Equipamento de acoplamento rápido na lança ajustável Equip. hydr. fixation rapide sur flèche reglable
8289850		Leak-off line for Quick fit equipment on boom Fuga para enganche ràp. en pluma Linha de retorno para o acoplamento rápido na lança Fuite pour raccord rapide sur flèche

Equipment	Kit No	Description
8289849		Hydr. Quick fit equipment on basic machine Equipo hidr. enganche ràp. en máquina básica Equipamento de acoplamento rápido hidráulico na máquina básica Equip. hydr. fixation rapide sur machine de base
8289848		Hydr. Quick fit equipment on basic machine Equipo hidr. enganche ràp. en máquina básica Equipamento de acoplamento rápido hidráulico na máquina básica Equip. hydr. fixation rapide sur machine de base
8289847		Leak-off line for slope-rotator on dipper arm Fuga hidr. para taludes-rotador en brazo Linha de retorno para o rotor de inclinação no braço Fuite hydr descentes-rotator sur bras
8289846	VOE 14697979	Leak-off line for slope-rotator on dipper arm Fuga hidr. para taludes-rotador en brazo Linha de retorno para o rotor de inclinação no braço Fuite hydr descentes-rotator sur bras
8289845		Leak-off line for slope-rotator on dipper arm Fuga hidr. para taludes-rotador en brazo Linha de retorno para o rotor de inclinação no braço Fuite hydr descentes-rotator sur bras
8289844		Leak-off line for slope-rotator on dipper arm Fuga hidr. para taludes-rotador en brazo Linha de retorno para o rotor de inclinação no braço Fuite hydr descentes-rotator sur bras
8289843		Leak-off line for slope-rotator on adjust. boom Fuga hidr. para taludes-rotador en pluma ajustable Linha de retorno para o rotor de inclinação na lança ajustável Fuite hydr descentes-rotator sur flèche reglable
8289842		Leak-off line for slope-rotator on boom Fuga hidr. para taludes-rotador en pluma Linha de retorno para o rotor de inclinação na lança Fuite hydr descentes-rotator sur flèche
8289841		Leak-off line for slope-rotator on basic machine Fuga hidr. para taludes-rotador en maquina basica Linha de retorno para o rotor de inclinação na máquina básica Fuite hydr descentes-rotator sur machine de base
8289840		Leak-off line for slope-rotator on basic machine Fuga hidr. para taludes-rotador en maquina basica Linha de retorno para o rotor de inclinação na máquina básica Fuite hydr descentes-rotator sur machine de base
8289839		Leak-off line for slope-rotator on basic machine Fuga hidr. para taludes-rotador en maquina basica Linha de retorno para o rotor de inclinação na máquina básica Fuite hydr descentes-rotator sur machine de base
8289838		Leak-off line for slope-rotator on basic machine Fuga hidr. para taludes-rotador en maquina basica Linha de retorno para o rotor de inclinação na máquina básica Fuite hydr descentes-rotator sur machine de base
8289837		Switch-controlled function no. 2 for hammer-shear Función núm. 2 controlada por interruptor para martillo-cizalla Função nº 2 controlada por interruptor para o martelo-cortador Fonction No 2 commandée par commutateur, marteau/cisaille
8289836		Switch-controlled function no. 1 for hammer-shear Función núm. 1 controlada por interruptor para martillo-cizalla Função nº 1 controlada por interruptor para o martelo-cortador Fonction No 1 commandée par commutateur, marteau/cisaille
8289834		Leak-off line for hammer-shear on dipper arm Fuga hidr. para mart.-cizalla en brazo Linha de retorno para o martelo-cortador no braço Fuite hydr. mart.-ciseaux sur bras
8289833		Leak-off line for hammer-shear on dipper arm Fuga hidr. para mart.-cizalla en brazo Linha de retorno para o martelo-cortador no braço Fuite hydr. mart.-ciseaux sur bras
8289832	VOE 14697971	Leak-off line for hammer-shear on dipper arm Fuga hidr. para mart.-cizalla en brazo Linha de retorno para o martelo-cortador no braço Fuite hydr. mart.-ciseaux sur bras
8289831		Leak-off line for hammer-shear on dipper arm Fuga hidr. para mart.-cizalla en brazo Linha de retorno para o martelo-cortador no braço Fuite hydr. mart.-ciseaux sur bras

PRODUCT AND EQUIPMENT VARIANTS
VARIANTES DE PRODUCTOS Y EQUIPAMIENTOS
VARIEDADE DE PRODUTOS E EQUIPAMENTOS

VARIANTES DE PRODUITS ET D'EQUIPMENTS

Equipment	Kit No	Description
8289830		Leak-off line for hammer-shear on adjustable boom Fuga hidr. para mart.-cizalla en pluma ajustable Linha de retorno hidráulico para o martelo-cortador na lança ajsutável Fuite hydr. mart.-ciseaux sur flèche réglable
8289829		Leak-off line for hammer-shear on boom Fuga hidr. para mart.-cizalla en pluma Linha de retorno para o martelo-cortador na lança Fuite hydr. mart.-ciseaux sur flèche
8289828		Leak-off line for hammer-shear. Add return filter Fuga hidr. para mart.-cizalla. añadir filtro ret Linha de retorno para o martelo-cortador. Adicionar filtro de retorno Fuite hydr. mart.-ciseaux. Filtre de retour suppl.
8289827		Leak-off line for hammer-shear. Add return filter Fuga hidr. para mart.-cizalla. añadir filtro ret Linha de retorno para o martelo-cortador. Adicionar filtro de retorno Fuite hydr. mart.-ciseaux. Filtre de retour suppl.
8289826		Hydr. leak-off line for hammer-shear. 2 pump Fuga hidr. para martillo-cizalla. 2 bomba Linha de retorno hidráulico para o martelo-cortador, bomba 2 Fuite hydraulique marteau-ciseaux. 2 pompe
8289825		Hydr. leak-off line for hammer-shear. 2 pump Fuga hidr. para martillo-cizalla. 2 bomba Linha de retorno hidráulico para o martelo-cortador, bomba 2 Fuite hydraulique marteau-ciseaux. 2 pompe
8289824		Hydr. leak-off line for hammer-shear. 1 pump Fuga hidr. para martillo-cizalla. 1 bomba Linha de retorno hidráulico para o martelo-cortador, bomba 1 Fuite hydraulique marteau-ciseaux. 1 pompe
8289823		Hydr. leak-off line for hammer-shear. 1 pump Fuga hidr. para martillo-cizalla. 1 bomba Linha de retorno hidráulico para o martelo-cortador, bomba 1 Fuite hydraulique marteau-ciseaux. 1 pompe
8289822		Hydr. leak-off line for hammer-shear. 1 pump Fuga hidr. para martillo-cizalla. 1 bomba Linha de retorno hidráulico para o martelo-cortador, bomba 1 Fuite hydraulique marteau-ciseaux. 1 pompe
8289821		Hydr. leak-off line for hammer-shear. Fuga hidr. para martillo-cizalla. Linha de fuga hidráulica para o martelo-cortador Fuite hydraulique marteau-ciseaux.
8289820		Straight travel pedal Pedal de traslación en línea recta Pedal de locomoção reta Pédale de translation en ligne droite
8289819		Straight travel pedal Pedal de traslación en línea recta Pedal de locomoção reta Pédale de translation en ligne droite
8289818		Float position for boom Posicion flotante para pluma de excavacion Posição de flutuação para a lança de escavação Position d'èquilibre de la flèche d'excavation
8289817		Float position for boom Posicion flotante para pluma de excavacion Posição de flutuação para a lança de escavação Position d'èquilibre de la flèche d'excavation
8289816		Float position for boom Posicion flotante para pluma de excavacion Posição de flutuação para a lança de escavação Position d'èquilibre de la flèche d'excavation
8289815		Leak-off line on dip. arm without leak. for grapp. Fuga en brazo sin fuga en accion. garras Linha de retorno no braço sem vazamento para a garra Fuite sur bras sans fuite Commande de grappin
8289814		Leak-off line on dip. arm without leak. for grapp. Fuga en brazo sin fuga en accion. garras Linha de retorno no braço sem vazamento para a garra Fuite sur bras sans fuite Commande de grappin
8289813		Leak-off line on dip. arm without leak. for grapp. Fuga en brazo sin fuga en accion. garras Linha de retorno no braço sem vazamento para a garra Fuite sur bras sans fuite Commande de grappin

Equipment	Kit No	Description
8289812		Leak-off line on dip. arm without leak. for grapp. Fuga en brazo sin fuga en accion. garras Linha de retorno no braço sem vazamento para a garra Fuite sur bras sans fuite Commande de grappin
8289811		Leak-off line on dip. arm with leak. for grapp. Tubería de fuga en brazo excavador con fuga para garra Linha de retorno no braço de escavação com retorno das garras Conduit de retour de fuites, balancier
8289810		Leak-off line on dip. arm with leak. for grapp. Tubería de fuga en brazo excavador con fuga para garra Linha de retorno no braço de escavação com retorno das garras Conduit de retour de fuites, balancier
8289809		Leak-off line on dip. arm with leak. for grapp. Tubería de fuga en brazo excavador con fuga para garra Linha de retorno no braço de escavação com retorno das garras Conduit de retour de fuites, balancier
8289808		Leak-off line on dip. arm with leak. for grapp. Tubería de fuga en brazo excavador con fuga para garra Linha de retorno no braço de escavação com retorno das garras Conduit de retour de fuites, balancier
8289806		Boom cylinder, std seal Cilindro de pluma Cilindro da lança, vedação padrão Vérin de flèche
8289805		Linkage for bucket Varillaje de cuchara Articulação da caçamba Articulation de godet
8289803		Super long dipper arm Pluma superlarga Lança super longa Flèche extra longue
8289802		Dipper arm with leak seat Brazo con asiento de fuga Braço com base vazada Bras avec siège de fuite
8289800		Dipper arm with leak seat Brazo con asiento de fuga Braço com base vazada Bras avec siège de fuite
8289798		Dipper arm with leak seat Brazo con asiento de fuga Braço com base vazada Bras avec siège de fuite
8289797		Hd Dipper arm with leak seat Brazo Hd con asiento de fuga Braço Hd com base vazada Bras Hd avec siège de fuite
8289795		Hd Dipper arm with leak seat Brazo Hd con asiento de fuga Braço Hd com base vazada Bras Hd avec siège de fuite
8289793		Hd Dipper arm with leak seat Brazo Hd con asiento de fuga Braço Hd com base vazada Bras Hd avec siège de fuite
8289792		Dipper arm with leak seat Brazo con asiento de fuga Braço com base vazada Bras avec siège de fuite
8289790		Dipper arm with leak seat Brazo con asiento de fuga Braço com base vazada Bras avec siège de fuite
8289788		Dipper arm with leak seat Brazo con asiento de fuga Braço com base vazada Bras avec siège de fuite
8289786		Hd Dipper arm with leak seat Brazo Hd con asiento de fuga Braço Hd com base vazada Bras Hd avec siège de fuite

PRODUCT AND EQUIPMENT VARIANTS
VARIANTES DE PRODUCTOS Y EQUIPAMIENTOS
VARIEDADE DE PRODUTOS E EQUIPAMENTOS

VARIANTES DE PRODUITS ET D'EQUIPMENTS

Equipment	Kit No	Description
8289784		Dipper arm with leak seat Brazo con asiento de fuga Braço com base vazada Bras avec siège de fuite
8289782		Super long boom Pluma superlarga Lança super longa Flèche extra longue
8289780		Adjustable boom with leak seat Pluma ajustable con asiento de fuga Lança ajustável com base vazada Flèche réglable avec siège de fuite
8289779		Heavy duty boom with leak seat Pluma de servicio pesado con asiento de fuga Lança resistente com base vazada Flèche avec lourd avec siège de fuite
8289777		Heavy duty boom with leak seat Pluma de servicio pesado con asiento de fuga Lança resistente com base vazada Flèche avec lourd avec siège de fuite
8289776		Boom with leak seat Pluma con asiento de fuga Lança com assento vazado Flèche avec siège de fuite
8289774		Boom with leak seat Pluma con asiento de fuga Lança com assento vazado Flèche avec siège de fuite
8289773		Undercarriage Carro inferior Chassi inferior Châssis
8289772		Undercarriage Carro inferior Chassi inferior Châssis
8289771		Lower frame, bolted step Bastidor inf., escalón atornil Chassi inferior, degrau parafusado Cadre inf, marche boulon.
8289770		Lower frame, bolted step Bastidor inf., escalón atornil Chassi inferior, degrau parafusado Cadre inf, marche boulon.
8289769		Lower frame, bolted step Bastidor inf., escalón atornil Chassi inferior, degrau parafusado Cadre inf, marche boulon.
8289768		Lower frame, welded step Bastidor inf., escalón soldado Chassi inferior, degrau soldado Cadre inf, marche soudée
8289767		Hd Under cover 4,5t for superstructure Cubierta inf. Hd 4,5 t para superestructura HD Embaixo da tampa 4,5 t para a superestrutura Couvercle inférieur Hd 4.5t pour superstructure
8289766		Under cover for superstructure Tapa inferior para superestructura Sob a tampa da superestrutura Capot inférieur 8t pour tourelle
8289765		Leak-off line on boom. Tubería de fuga en pluma. Linha de retorno na lança Ligne de fuite sur flèche.
8289764		Air conditioning, heater and cooler. Acondicionador de aire Ar condicionado, aquecedor e refrigerador Conditionnement d'air
8289763		Ashtray and cigarette lighter Cenicero y encendedor Cinzeiro e acendedor de cigarro Cendrier et allume-cigares

Equipment	Kit No	Description
8289762		Windscreen wiper
		Limpiaparabrisas superior
		Limpador de pára-brisa
		Essuie-glace supèrier
8289761		Windscreen wiper
		Limpiaparabrisas superior
		Limpador de pára-brisa
		Essuie-glace supèrier
8289760		Upper frame
		Bastidor superior
		Chassi superior
		Partie supérieure du châssis
8289759		Upper frame
		Bastidor superior
		Chassi superior
		Partie supérieure du châssis
8289758	VOE 14645244	Rear view camera
		Cámara retrovisora
		Câmera retrovisora
		Caméra de recul
8289755		Dipper arm
		Brazo
		Braço de escavação
		Bras
8289754	VOE 14645243	Extra lamp
		Lámpara extra
		Lâmpada extra
		Lampe supplémentaire
8289753	VOE 14645246	Diesel heater
		Calefactor diesel
		Aquecedor, diesel
		Chaufferete-diesel
8289752		Extra oil-bath air cleaner
		Extra filtro aire
		Filtro de ar banhado a óleo adicional
		Extra filtre aire

Equipment	Kit No	Description
8289751	VOE 14645247	Pre-cleaner
		Prefiltro
		Pré-filtro
		Préfiltre
8289749		Fuel filling pump, auto stop
		Bomba de repostaje, parada automática
		Bomba de abastecimento de combustível, parada automática
		Pompe remplissage de carburant,arrêt automatique
8289748		Fuel filling pump
		Bomba de repostaje
		Bomba de abastecimento de combustível
		Pompe de remplissage de carburant
8289745	VOE 14645245	Engine block heater
		Calentador del motor
		Aquecedor do bloco do motor
		Chauffe-moteur
8289744	VOE 14645248	Engine block heater
		Calentador del motor
		Aquecedor do bloco do motor
		Chauffe-moteur
8289743		Engine
		Motor
		Motor
		Moteur
8289742		Basic Machine
		Máquina básica
		Máquina básica
		Machine de base
8289741		Hose rupture v. for dip arm, leak-off line on boom
		Rotura manguera para fuga de brazo en pluma
		Válvula de ruptura de mangueira para o braço, linha de retorno na lança
		Rupture flexible pour fuite de bras sur flèche

PRODUCT AND EQUIPMENT VARIANTS
VARIANTES DE PRODUCTOS Y EQUIPAMIENTOS
VARIEDADE DE PRODUTOS E EQUIPAMENTOS

VARIANTES DE PRODUITS ET D'EQUIPMENTS

Equipment	Kit No	Description
8289695		Pilot block piping Tuberías bloque piloto Bloco piloto tubulação Bloc-distributeurs servo et conduits
8289502		Leak-off line for slope-rotator on dipper arm Fuga hidr. para taludes-rotador en brazo Linha de retorno para o rotor de inclinação no braço Fuite hydr descentes-rotator sur bras
8289496		Leak-off line for hammer-shear on dipper arm Fuga hidr. para mart.-cizalla en brazo Linha de retorno para o martelo-cortador no braço Fuite hydr. mart.-ciseaux sur bras
8289061	VOE 14632616	Travel alarm Alarma de traslación Alarme de locomoção Alarme de conduite
8289051	VOE 14632612	Cooling system Sistema de refrigeración Sistema de refrigeração Système de refroidissement
8288271		Operator's seat, with suspension Asiento del conductor, suspensión Banco do operador, com suspensão Siège conducteur, avec suspension
8287808		Boom cable Cable de pluma Cabo da lança Câble de flèche
8287807		Boom cable Cable de pluma Cabo da lança Câble de flèche
8287789		Undercarriage Carro inferior Chassi inferior Châssis
8287127		Hydr. leak-off line for hammer-shear. Fuga hidr. para martillo-cizalla. Linha de fuga hidráulica para o martelo-cortador Fuite hydraulique marteau-ciseaux.
8287126		Hydr. leak-off line for hammer-shear. Fuga hidr. para martillo-cizalla. Linha de fuga hidráulica para o martelo-cortador Fuite hydraulique marteau-ciseaux.
8287125		Hydr. leak-off line for hammer-shear. Fuga hidr. para martillo-cizalla. Linha de fuga hidráulica para o martelo-cortador Fuite hydraulique marteau-ciseaux.
8286990		Roller guard - Hd full guard Guarda de rodillo - completa Hd Guarda-rolete - proteção total HD Protège - rouleau - Protection Hd entière
8286882		Side Protection Protección lateral Proteção lateral Protection latérale
8286842		Decals, Muestras y decalcomanías, Etiquetas adesivas, Enseigne et décalcomanies,
8286841		Decals, Muestras y decalcomanías, Etiquetas adesivas, Enseigne et décalcomanies,
8286821		Decals, Muestras y decalcomanías, Etiquetas adesivas, Enseigne et décalcomanies,
8286820		Decals, Muestras y decalcomanías, Etiquetas adesivas, Enseigne et décalcomanies,

Equipment	Kit No	Description
8286819		Decals Pegatinas Etiquetas adesivas Autocollants
8286818		Decals Pegatinas Etiquetas adesivas Autocollants
8286772		Decals Pegatinas Etiquetas adesivas Autocollants
8286771		Decals Pegatinas Etiquetas adesivas Autocollants
8286596		Pilot block piping Tuberías bloque piloto Bloco piloto tubulação Bloc-distributeurs servo et conduits
8286482		Control joystick - semi long Palanca universal de mando-semilarga Alavanca de controle - semi-longa Levier de commande-semi-long
8285446		Strobe light Luz estroboscópica Luz estroboscôpica Feu à décharge
8285380		Hydr. leak-off line for hammer-shear. Fuga hidr. para martillo-cizalla. Linha de fuga hidráulica para o martelo-cortador Fuite hydraulique marteau-ciseaux.
8285379		Hydr. leak-off line for hammer-shear. Fuga hidr. para martillo-cizalla. Linha de fuga hidráulica para o martelo-cortador Fuite hydraulique marteau-ciseaux.
8285378		Hydr. leak-off line for hammer-shear. Fuga hidr. para martillo-cizalla. Linha de fuga hidráulica para o martelo-cortador Fuite hydraulique marteau-ciseaux.
8285377		Hydr. leak-off line for hammer-shear. Fuga hidr. para martillo-cizalla. Linha de fuga hidráulica para o martelo-cortador Fuite hydraulique marteau-ciseaux.
8285145		Decals Pegatinas Adesivos Autocollants
8285121		Radio Radio Rádio Radio
8285002	VOE 14602695	Pedal-controlled function for hammer-shear Función controlada por pedal para martillo-cizalla Função do martelo-cortador controlada por pedal Fonction de commande par pédale, marteau/cisaille
8284960		Power max. mode Modo de potencia máxima Modo de potência máxima Mode puissance maxi
8284926		Fops Fops FOPS Fops
8284924		Air filter Filtro aire Parada de emergência do motor Filtre air
8284923		Air filter Filtro aire Parada de emergência do motor Filtre air

Equipment	Kit No	Description
8284918		Strobe light
		Luz estroboscópica
		Luz estroboscôpica
		Feu à décharge
8284837		Bucket - None
		No cazo
		Sem caçamba
		Sans godet
8284409	VOE 14579677	Leak-off line for hammer-shear on dipper arm
		Fuga hidr. para mart.-cizalla en brazo
		Linha de retorno para o martelo-cortador no braço
		Fuite hydr. mart.-ciseaux sur bras
8284076		Voltage converter
		Transformador
		Transformateur
8284064		Roller guard - Hd full guard
		Guarda de rodillo - completa Hd
		Guarda-rolete - proteção total HD
		Protège - rouleau - Protection Hd entière
8283971		Quick fit
		Enganche ráp.
		Acoplamento rápido
		Raccord rapide
8283913	VOE 15001023	Caretrack
		CareTrack
		Caretrack
		Caretrack
		SATELLITE, OPT CAB,FOG,FOPS, ANTIVANDAL
8283912	VOE 14694915	Caretrack
		CareTrack
		Caretrack
		Caretrack
		SATELLITE,STD CAB, FOG FRAME
8283911	VOE 15001023	Caretrack
		CareTrack
		Caretrack
		Caretrack
		GSM/GPS,OPT CAB,FOG, FOPS, ANTIVANDAL
8283910	VOE 14694915	Caretrack
		CareTrack
		Caretrack
		Caretrack
8283638		Under cover for lower frame
		Cubierta inf. para bastidor inferior
		Embaixo da tampa do chassi inferior
		Couvercle inférieur pour cadre inférieur
8283602		Dipper arm adapter
		Adaptador de brazo excavador
		Adaptador do braço de escavação
		Adaptateur de bras excavateur
8283567		Hd Dipper arm with leak seat
		Brazo Hd con asiento de fuga
		Braço Hd com base vazada
		Bras Hd avec siège de fuite
8283513		Swing bearing cover
		Tapa del cojinete de giro
		Tampa do mancal de giro
		Carter de palier d'orientation
8283511		Dipper arm adapter
		Adaptador de brazo excavador
		Adaptador do braço de escavação
		Adaptateur de bras excavateur
8283510		Dipper arm adapter
		Adaptador de brazo excavador
		Adaptador do braço de escavação
		Adaptateur de bras excavateur

Equipment	Kit No	Description
8283345		Decals
		Pegatinas
		Adesivos
		Autocollants
8283344		Tool kit
		Juego de herramientas
		Kit de ferramentas
		Outillage
8282938		Pilot block piping
		Tuberías bloque piloto
		Bloco piloto tubulação
		Bloc-distributeurs servo et conduits
8282934	VOE 14641330	Rear-view mirror
		Retrovisor
		Espelho retrovisor
		Rétroviseur
8282743	VOE 14630967	Seat belt
		Cinturòn de cadera
		Ceinture à la hanche
8282618		Electrical system
		Sistema eléctrico
		Sistema elétrico
		Système électrique
8282555	VOE 14611832	Under and Swing cover
		Tapa inferior y de giro
		Tampa inferior e de giro
		Capot inférieur et à rotule
8282551		Extra oil-bath air cleaner
		Extra filtro aire
		Filtro de ar banhado a óleo adicional
		Extra filtre aire
8282386		Pilot block piping
		Tuberías bloque piloto
		Bloco piloto tubulação
		Bloc-distributeurs servo et conduits
8282385		Pilot block piping
		Tuberías bloque piloto
		Bloco piloto tubulação
		Bloc-distributeurs servo et conduits
8282384		Pilot block piping
		Tuberías bloque piloto
		Bloco piloto tubulação
		Bloc-distributeurs servo et conduits
8281803		Decals
		Pegatinas
		Adesivos
		Autocollants
8281802		Boom - None
		No pluma
		Sem lança
		Sans flèche
8281800		Boom - None
		No pluma
		Sem lança
		Sans flèche
8281799		Boom - None
		No pluma
		Sem lança
		Sans flèche
8281360		Pin kit for bucket
		Juego de muñones para cuchara
		Kit de pinos para caçamba
		Kit de pivot d'axe pour godet
8281357		Bucket, Non-Super long
		No cazo para pluma superlarga
		Sem caçamba para lança super longa
		Sans godet pour flèche extra longue
8281356		Bucket - None
		No cazo
		Sem caçamba
		Sans godet

PRODUCT AND EQUIPMENT VARIANTS
VARIANTES DE PRODUCTOS Y EQUIPAMIENTOS
VARIEDADE DE PRODUTOS E EQUIPAMENTOS

VARIANTES DE PRODUITS ET D'EQUIPMENTS

Equipment	Kit No	Description
8281354		Floor mat For Pilot Controls Alfombrilla para mandos piloto Tapete de assoalho para comandos piloto Tapis de sol pour commandes pilotes
8281327		Crawler track Orugas Esteiras Chenilles
8281311		2nd boom cylinder 2o. cilindro de cazo Cilindro da 2a. lança Vérin de 2nde flèche
8281310		Bucket cylinder Cilindro de cazo Cilindro caçamba Vérin de godet
8281308		Dipper arm cylinder for super long boom Cilindro de brazo para pluma superlarga Cilindro do braço para lança super longa Vérin de bras pour flèche extra longue
8281307		Linkage for bucket Varillaje de cuchara Articulação da caçamba Articulation de godet
8281291		Boom - None No pluma Sem lança Sans flèche
8281281		Floor mat For Pilot Controls Alfombrilla para mandos piloto Tapete de assoalho para comandos piloto Tapis de sol pour commandes pilotes
8281209		Hydr. Quick fit equipment on dipper arm Equipo hidr. enganche ràp. en brazo Sistema hidráulico. Equipamento de acoplamento rápido no braço Equip. hydr. fixation rapide sur bras
8280932	VOE 14558193	Extra leak-off line for rotator on hammer-shear Fuga hidr. extra para rotador en martillo-cizalla Linha extra de retorno para o rotor no martelo-cortador Fuite hydr suppl., rotator sur marteau-ciseaux
8280931		Decals Pegatinas Adesivos Autocollants
8280366		Control joystick - Wrist control, 3 switch. Palanca universal de mando-mando de muñeca Alavanca de controle - Comandada com o pulso, 3 botões. Levier de commande-commande par poignet
8280365		Control joystick - Wrist control, 4 switch Mando de joystick - Mando de muñeca, 4 interruptores Joystick de comando - Comando manual, 4 interruptores Levier de commande type 'joystick', 4 commutateurs
8280283		Hydr. leak-off line for hammer-shear. Fuga hidr. para martillo-cizalla. Linha de fuga hidráulica para o martelo-cortador Fuite hydraulique marteau-ciseaux.
8280034	VOE 14558191	Rotating beacon Lámpara rotatoria de advertencia Sinalizador rotativo Phare rotatif
8279950		Quick fit Enganche ráp. Acoplamento rápido Raccord rapide
8279917		Tool kit Juego de herramientas Kit de ferramentas Outillage
8279871	VOE 14558175	Extra leak-off line for rotator on hammer-shear Fuga hidr. extra para rotador en martillo-cizalla Linha extra de retorno para o rotor no martelo-cortador Fuite hydr suppl., rotator sur marteau-ciseaux

Equipment	Kit No	Description
8279855		Leak-off line for slope-rotator on basic machine
		Fuga hidr. para taludes-rotador en maquina basica
		Linha de retorno para o rotor de inclinação na máquina básica
		Fuite hydr descentes-rotator sur machine de base
8279849		Servo control pattern change for lever control
		Cambio de patrón de servomando para control de la palanca
		Troca, função servo para operação de alavanca
		Échange fonction servo, levier de commande
8279832		Bucket cylinder
		Cilindro de cazo
		Cilindro caçamba
		Vérin de godet
8279831		Dipper arm cylinder, std seal
		Cilindro de brazo
		Cilindro do braço , vedação padrão
		Vérin de bras
8279828		Linkage for bucket
		Varillaje de cuchara
		Articulação da caçamba
		Articulation de godet
8279824		Undercarriage
		Carro inferior
		Chassi inferior
		Châssis
8279823		Undercarriage
		Carro inferior
		Chassi inferior
		Châssis
8279817	VOE 14564068	Safety net for front window
		Red de seguridad para ventana frontal
		Rede protetora do pára-brisa dianteiro
		Filet de sécurité pour pare-brise
8279815	VOE 14564066	Fops
		Fops
		FOPS
		Fops

Equipment	Kit No	Description
8279814		Fall protection
		Protección contra caídas
		Proteção contra queda
		Protection anti-chute
8279813	VOE 14564065	Fall protection
		Protección contra caídas
		Proteção contra queda
		Protection anti-chute
8279811		Sun visor, internal
		Visera,interior
		Protetor solar, interno
		Pare-soleil,interiur
8279810	VOE 14695747	Front rain shield
		Visera antilluvia frontal
		Protetor de chuva dianteiro
		Para-pluie avant
8279809	VOE 1455130	Cassette radio
		Radiocasete
		Rádio-toca-fitas
		Radio-cassette
8279807		Without Cassette radio
		Sin radiocasete
		Sem rádio-toca-fitas
		Sans radio-cassette
8279801		Control joystick - semi long
		Palanca universal de mando-semilarga
		Alavanca de controle - semi-longa
		Levier de commande-semi-long
8279800		Seat belt
		Cinturòn de cadera
		Ceinture à la hanche
8279796	VOE 14630968	Operator seat, heated, air suspended
		Asiento conductor, termico, suspension aire
		Assento do operador, aquecido, suspensão a ar
		Siege conduteur, chauffe, suspension air

PRODUCT AND EQUIPMENT VARIANTS
VARIANTES DE PRODUCTOS Y EQUIPAMIENTOS
VARIEDADE DE PRODUTOS E EQUIPAMENTOS

VARIANTES DE PRODUITS ET D'EQUIPMENTS

Equipment	Kit No	Description
8279795		Operator seat, heated Asiento conductor, termico Assento do operador, aquecido Siege conduteur, chauffe
8279794		Operator seat Asiento conductor Assento do operador Siege conduteur
8279792	VOE 14632618	Sun visor, external Visera,exterior Protetor solar, externo Pare-soleir,externe
8279781	VOE 14558127	Extra lamp Lámpara extra Lâmpada extra Lampe supplémentaire
8279779		Water separator with heater Separador de agua con calefactor Separador de água com calefação Séparat. eau avec chauffage
8279778		Water separator without heater Separador de agua sin calefactor Separador de água sem aquecedor Séparateur eau sans chauffage
8279773		Fuel filling pump, not equipped with Sin Bomba de repostaje Sem bomba de abastecimento de combustível Sans Pompe de remplissage de carburant
8278586		Crawler track Orugas Esteiras Chenilles
8277911		Crawler track Orugas Esteiras Chenilles
8277848		Hydraulic fluid Aceite hidraulico Fluido hidráulico Fluide hydraulique
8277847		Hydraulic fluid Aceite hidraulico Fluido hidráulico Fluide hydraulique
8277846		Hydraulic fluid Aceite hidraulico Fluido hidráulico Fluide hydraulique
8277813		Crawler track Orugas Esteiras Chenilles
8277812		Crawler track Orugas Esteiras Chenilles
8277811		Crawler track Orugas Esteiras Chenilles
8277810		Crawler track Orugas Esteiras Chenilles
8277797		Pre-cleaner Prefiltro Pré-filtro Préfiltre
8277759		Step Escalon Marche escalier

Equipment	Kit No	Description
8277758		Step Escalon Marche escalier
8277727		Step Escalon Marche escalier
8277726		Step Escalon Marche escalier
8277648	VOE 14611816	Roller guard - Hd full guard Guarda de rodillo - completa Hd Guarda-rolete - proteção total HD Protège - rouleau - Protection Hd entière
8277646		Roller guard Guarda de rodillo Proteção de rolete Protège-rouleau
8277643		Crawler track Orugas Esteiras Chenilles
8277642		Crawler track Orugas Esteiras Chenilles
8277641		Crawler track Orugas Esteiras Chenilles
8277640		Crawler track Orugas Esteiras Chenilles

Equipment	Kit No	Description
8277588	SA 1193-00031	Tool kit Juego de herramientas Kit de ferramentas Outillage
8277332		Under cover 10t for lower frame Cubierta inf. 10 t para bastidor inferior Embaixo da tampa 10 t do chassi inferior Couvercle inférieur 10t pour cadre inférieur
8277331		Under cover for lower frame Cubierta inf. para bastidor inferior Embaixo da tampa do chassi inferior Couvercle inférieur pour cadre inférieur
8277154		Master Key Llave maestra Chave mestra Clé Principale
8277153		Specific Key. Combination Llave específica Chave específica. Combinação Clé Spécifique
8277135		Crawler track Orugas Esteiras Chenilles
17231272		Engine Motor Motor Moteur
17231270		Engine Motor Motor Moteur
17216591		Engine Motor Motor Moteur

PRODUCT AND EQUIPMENT VARIANTS
VARIANTES DE PRODUCTOS Y EQUIPAMIENTOS
VARIEDADE DE PRODUTOS E EQUIPAMENTOS

VARIANTES DE PRODUITS ET D'EQUIPMENTS

Equipment	Kit No	Description
15176768		Engine Motor Motor Moteur
15165690	VOE 17231272	Engine Motor Motor Moteur
15165687		Engine Motor Motor Moteur
15083723		Engine Motor Motor Moteur
15083711		Engine Motor Motor Moteur
14536076		Engine Motor Motor Moteur
14536073		Engine Motor Motor Moteur
11294094		Cab Cabina Cabine Cabine
11294093		Cab Cabina Cabine Cabine

Equipment	Kit No	Description

GROUP		Section	Page
210	Engine	100	67
210	Engine 8292039 , 8292040	110	69
210	Engine with fitting parts 14536073 , 14536076	120	73
210	Engine with fitting parts 8289743, 8290873	150	75
210	Repair kits for engine 15165690, 15083723	200	77
210	Repair kits for engine 17231270, 17231272	225	79
210	Repair kits for engine 17216591, 14536073	250	85
211	Cylinder head 8289743 , 8290873	100	87
211	Cylinder head 14536073 , 14536076	110	89
212	Cylinder block 8289743 , 8290873	100	93
212	Cylinder block 14536073 , 14536076	110	95
212	Crankcase ventilation 8289743 , 8290873	150	97
212	Crankcase ventilation 8289743, 8290873	350	99
212	Crankcase ventilation 14536073 , 14536076	360	101
213	Cylinder liner and piston 8289743 , 8290873	100	103
213	Cylinder liner and piston 14536073 , 14536076	110	105
214	Valve mechanism 8289743 , 8290873	100	107
214	Valve mechanism 14536073 , 14536076	110	109
215	Timing gear casing 8289743 , 8290873	100	111
215	Timing gear casing 14536073 , 14536076	110	113
215	Pump drive power take-off	300	115
215	Pump drive power take-off 14536073 , 14536076	310	117
216	Crankshaft and related parts 8289743 , 8290873	100	119
216	Crankshaft and related parts 14536073 , 14536076	110	121
216	Flywheel housing 8289743 , 8290873	150	123
216	Flywheel housing 14536073 , 14536076	160	125
217	Oil sump 8289743 , 8290873	100	127
217	Oil sump 14536073 , 14536076	110	129
218	Engine mounting 8291325 , 8290174	50	131
218	Engine mounting 14536073 , 14536076	60	133
218	Engine mounting 8292707,8292708,8292709,8292038	100	135
221	Lubricating oil system 8289743 , 8290873	100	137
221	Lubricating oil system 14536073 , 14536076	110	139
222	Oil filter 8289743 , 8290873	50	141
222	Oil filter 14536073 , 14536076	60	143
222	Oil filter with fitting parts 8289743, 8290873	100	145
223	Oil cooler 8289743,8290873	100	147
223	Oil cooler 14536073 , 14536076	110	151
233	Fuel filter 8289743,8290873	150	155
233	Fuel filter 14536073 , 14536076	160	157
233	Fuel pump 8289743,8290873	200	159
233	Fuel pump 14536073 , 14536076	210	161
234	Fuel tank with fitting parts	100	163
234	Fuel tank with fitting parts	110	165
234	Fuel tank	150	167
234	Fuel tank	160	169
234	Fuel filling pump with assembling details	300	171
234	Fuel filling pump with assembling details 8292045 : S/N : -230999/-270515/-280199	350	173
234	Fuel filling pump with assembling details S/N : 231001-270516-/280200-	360	175
235	Fuel pipe - Fuel tank 8292707,8292708,8292709	200	177
235	Fuel pipe - Fuel tank	250	179
235	Fuel Lines 8289743 , 8290873	300	183
235	Fuel pipes, fuel pump 14536073 , 14536076	310	185
235	Water separator 8279779:S/N -270586/-280265	400	187
235	Water separator S/N:270587-/280266-	410	189
237	Delivery pipe - injector 8289743 , 8290873	100	191
237	Delivery pipe - injector 14536073 , 14536076	110	195
251	Inlet manifold and exhaust manifold 8289743 , 8290873	100	197
251	Inlet manifold 14536073 , 14536076	110	199

INDEX OF CONTENTS

INDEX OF CONTENTS

Catalogue id 20629 | Group 2
Issue 20032270-E | Page 56

GROUP		Section	Page
251	Exhaust manifold 14536073 , 14536076	120	201
251	Air pre-heater 8289743 , 8290873	200	203
251	Pre-heater 14536073 , 14536076	210	205
252	Silencer with fitting parts 8292707,8292708,8292709	100	207
252	Exhaust system	150	209
254	Diesel Particulate Filter 8290480, 8290479, 8289743, 8290873	100	211
254	Ecu 8289743, 8290873	150	213
254	Cable harness	200	215
254	Burner 8289743 , 8290873	300	217
254	Burner Cables 8289743 , 8290873	350	219
254	Air To Burner 8289743 , 8290873	400	221
254	Fuel / Air Pipes 8289743 , 8290873	500	223
254	Fuel / Air Pipes 8289743 , 8290873	550	225
254	Proport. Device 8289743 , 8290873	600	227
254	Junction Box	610	229
254	Air Pump 8289743 , 8290873	750	231
254	Diesel Particulate Filter 8289743 , 8290873	800	233
254	Pressure Sensor 8289743 , 8290873	900	235
254	Fuel metering unit B, Mub 8289743 , 8290873	1000	237
254	Spark plug control unit 8289743 , 8290873	1100	239
254	Spark Plug Cable 8289743 , 8290873	1150	241
255	Turbocharger with fitting parts 8289743 , 8290873	100	243
255	Turbocharger with fitting parts 14536073 , 14536076	110	245
256	Inlet system 8292707,8292708,8292709	100	247
256	Inlet system	150	249
256	Filter 8292707,8292708,8292709,8292038	200	251
256	Inlet system	300	253
258	Charge air cooler, plumbing 8292707,8292708,8292709	200	255
258	Charge air cooler, plumbing	250	257
261	Radiator	100	261
261	Radiator	110	263
261	Radiator	120	265
261	Radiator	130	267
261	Cooling system	200	269
261	Cooling system 8292042,8292043,8300190	300	273
261	Cooling system	400	277
261	Cooling system	500	281
262	Cooling system 8289743 , 8290873	100	285
262	Water pump and thermostat housing 8289743 , 8290873	200	287
262	Water pump and thermostat housing 14536073 , 14536076	210	289
263	Belt transmission 14536073 , 14536076	100	291
263	Belt transmission 8289743 , 8290873	110	293
263	Cooling system	200	295
263	Cooling system	210	297
263	Cooling system	220	299
263	Cooling system	230	301
263	Pump drive power take-off 8289839, 8289840,8295975	500	303
269	Engine block heater 8289744	100	305
269	Engine block heater 8289745	200	307
269	Cooling air baffle	300	309
284	Ecu 8289743, 8290873	100	311
286	Engine harness and sensors 8289743 , 8290873	50	313
286	Cable harness, engine 8292707,8292708,8292709	100	315
286	Cable harness, engine	150	319
293	Egr - Radiator with fitting parts 8289743 , 8290873	200	323
293	Egr - Radiator with fitting parts 8289743 , 8290873	300	325
293	Egr - Radiator with fitting parts 8289743 , 8290873	400	329

GRUPO	Sección	Página
210 Motor	100	67
210 Motor 8292039 , 8292040	110	69
210 Engine with fitting parts 14536073 , 14536076	120	73
210 Engine with fitting parts 8289743, 8290873	150	75
210 Juegos para el motor 15165690, 15083723	200	77
210 Juegos para el motor 17231270, 17231272	225	79
210 Juegos para el motor 17216591, 14536073	250	85
211 Culata 8289743 , 8290873	100	87
211 Culata 14536073 , 14536076	110	89
212 Bloque de cilindros 8289743 , 8290873	100	93
212 Bloque de cilindros 14536073 , 14536076	110	95
212 Ventilación del cárter 8289743 , 8290873	150	97
212 Ventilación del cárter 8289743, 8290873	350	99
212 Ventilación del cárter 14536073 , 14536076	360	101
213 Camisa y piston 8289743 , 8290873	100	103
213 Camisa y piston 14536073 , 14536076	110	105
214 Mecanismo de vávulas 8289743 , 8290873	100	107
214 Mecanismo de vávulas 14536073 , 14536076	110	109
215 Tapa del engranaje de distribución 8289743 , 8290873	100	111
215 Tapa del engranaje de distribución 14536073 , 14536076	110	113
215 Toma de fuerza para accionamiento de bomba	300	115
215 Toma de fuerza para accionamiento de bomba 14536073 , 14536076	310	117
216 Cigüeñal 8289743 , 8290873	100	119
216 Cigüeñal 14536073 , 14536076	110	121
216 Carcasa del volante 8289743 , 8290873	150	123
216 Carcasa del volante 14536073 , 14536076	160	125
217 Cárter 8289743 , 8290873	100	127
217 Cárter 14536073 , 14536076	110	129
218 Suspensión del motor 8291325 , 8290174	50	131
218 Suspensión del motor 14536073 , 14536076	60	133
218 Suspensión del motor 8292707,8292708,8292709,8292038	100	135
221 Sistema de lubricación 8289743 , 8290873	100	137
221 Sistema de lubricación 14536073 , 14536076	110	139
222 Filtro de aceite 8289743 , 8290873	50	141
222 Filtro de aceite 14536073 , 14536076	60	143
222 Filtro de aceite con accesorios de montaje 8289743, 8290873	100	145
223 Enfriador de aceite 8289743,8290873	100	147
223 Enfriador de aceite 14536073 , 14536076	110	151
233 Filtro de combustible 8289743,8290873	150	155
233 Filtro de combustible 14536073 , 14536076	160	157
233 Bomba de combustible 8289743,8290873	200	159
233 Bomba de combustible 14536073 , 14536076	210	161
234 Depósito de combustible con accesorios de montaje	100	163
234 Depósito de combustible con accesorios de montaje	110	165
234 Depósito de combustible	150	167
234 Depósito de combustible	160	169
234 Bomba de llenado con accesorios de montaje	300	171
234 Bomba de llenado con accesorios de montaje 8292045 : S/N : -230999/-270515/-280199	350	173
234 Bomba de llenado con accesorios de montaje S/N : 231001-270516-/280200-	360	175
235 Tubo de combustible - Depósito de combustible 8292707,8292708,8292709	200	177
235 Tubo de combustible - Depósito de combustible	250	179
235 Fuel Lines 8289743 , 8290873	300	183
235 Tuberias de combustible, bomba de combustible 14536073 , 14536076	310	185
235 Separador de agua 8279779:S/N -270586/-280265	400	187
235 Separador de agua S/N:270587-/280266-	410	189
237 Tubo presion - inyector 8289743 , 8290873	100	191
237 Tubo presion - inyector 14536073 , 14536076	110	195
251 Tubo admisión y múltiple escape 8289743 , 8290873	100	197

INDICE

INDICE

Catalogue id 20629 | Group 2
Issue 20032270-E | Page 58

GRUPO		Sección	Página
251	Tubo de admisión 14536073 , 14536076	110	199
251	Colector de escape 14536073 , 14536076	120	201
251	Precalentador de aire 8289743 , 8290873	200	203
251	Precalentador 14536073 , 14536076	210	205
252	Silenciador con accesorios de montaje 8292707,8292708,8292709	100	207
252	Sistema de escape	150	209
254	Filtro de partículas diesel 8290480, 8290479, 8289743, 8290873	100	211
254	ECU 8289743, 8290873	150	213
254	Manojo cables	200	215
254	Quemador 8289743 , 8290873	300	217
254	Cables del quemador 8289743 , 8290873	350	219
254	Aire al quemador 8289743 , 8290873	400	221
254	Combustible / tuberías de aire 8289743 , 8290873	500	223
254	Combustible / tuberías de aire 8289743 , 8290873	550	225
254	Dispositivo proporcional 8289743 , 8290873	600	227
254	Caja de conexiones	610	229
254	Bomba de aire 8289743 , 8290873	750	231
254	Filtro de partículas diesel 8289743 , 8290873	800	233
254	Sensor de presión 8289743 , 8290873	900	235
254	Unidad B de medición de combustible, Mub 8289743 , 8290873	1000	237
254	Unidad de control de bujías 8289743 , 8290873	1100	239
254	Cable de bujía 8289743 , 8290873	1150	241
255	Turboalimentador con accesorios de montaje 8289743 , 8290873	100	243
255	Turboalimentador con accesorios de montaje 14536073 , 14536076	110	245
256	Sistema de aspiración 8292707,8292708,8292709	100	247
256	Sistema de aspiración	150	249
256	Filtro 8292707,8292708,8292709,8292038	200	251
256	Sistema de aspiración	300	253
258	Enfriador del aire de admisión, tuberías 8292707,8292708,8292709	200	255
258	Enfriador del aire de admisión, tuberías	250	257
261	Radiador	100	261
261	Radiador	110	263
261	Radiador	120	265
261	Radiador	130	267
261	Sistema de refrigeración	200	269
261	Sistema de refrigeración 8292042,8292043,8300190	300	273
261	Sistema de refrigeración	400	277
261	Sistema de refrigeración	500	281
262	Sistema de refrigeración 8289743 , 8290873	100	285
262	Bomba de agua y caja de termostato 8289743 , 8290873	200	287
262	Bomba de agua y caja de termostato 14536073 , 14536076	210	289
263	Correa distribución 14536073 , 14536076	100	291
263	Correa distribución 8289743 , 8290873	110	293
263	Sistema de refrigeración	200	295
263	Sistema de refrigeración	210	297
263	Sistema de refrigeración	220	299
263	Sistema de refrigeración	230	301
263	Toma de fuerza para accionamiento de bomba 8289839, 8289840,8295975	500	303
269	Calefactor 8289744	100	305
269	Calefactor 8289745	200	307
269	Deflector de aire de refrigeración	300	309
284	ECU 8289743, 8290873	100	311
286	Cableado del motor y emisores 8289743 , 8290873	50	313
286	Haz de cables, motor 8292707,8292708,8292709	100	315
286	Haz de cables, motor	150	319
293	EGR - Radiador con accesorios de montaje 8289743 , 8290873	200	323
293	EGR - Radiador con accesorios de montaje 8289743 , 8290873	300	325

GRUPO		Sección	Página
293	EGR - Radiador con accesorios de montaje 8289743 , 8290873	400	329

ÍNDICE

Catalogue id 20629 | Group 2 | Issue 20032270-E | Page 60

GRUPO	Seção	Página
210 Motor	100	67
210 Motor 8292039 , 8292040	110	69
210 14536073 , 14536076	120	73
210 8289743, 8290873	150	75
210 Kit de reparação para o motor 15165690, 15083723	200	77
210 Kit de reparação para o motor 17231270, 17231272	225	79
210 Kit de reparação para o motor 17216591, 14536073	250	85
211 Cabeçote 8289743 , 8290873	100	87
211 Cabeçote 14536073 , 14536076	110	89
212 Bloco de cilindros 8289743 , 8290873	100	93
212 Bloco de cilindros 14536073 , 14536076	110	95
212 Respiro do cárter 8289743 , 8290873	150	97
212 Respiro do cárter 8289743, 8290873	350	99
212 Respiro do cárter 14536073 , 14536076	360	101
213 Camisa de cilindro e pistão 8289743 , 8290873	100	103
213 Camisa de cilindro e pistão 14536073 , 14536076	110	105
214 Mecanismo de válvula 8289743 , 8290873	100	107
214 Mecanismo de válvula 14536073 , 14536076	110	109
215 Caixa da engrenagem de distribuição 8289743 , 8290873	100	111
215 Caixa da engrenagem de distribuição 14536073 , 14536076	110	113
215 Tomada de força do acionador da bomba	300	115
215 Tomada de força do acionador da bomba 14536073 , 14536076	310	117
216 Eixo de manivela e peças relacionadas 8289743 , 8290873	100	119
216 Eixo de manivela e peças relacionadas 14536073 , 14536076	110	121
216 Carcaça do volante 8289743 , 8290873	150	123
216 Carcaça do volante 14536073 , 14536076	160	125
217 Cárter de óleo 8289743 , 8290873	100	127
217 Cárter de óleo 14536073 , 14536076	110	129
218 Suspensão do motor 8291325 , 8290174	50	131
218 Suspensão do motor 14536073 , 14536076	60	133
218 Suspensão do motor 8292707,8292708,8292709,8292038	100	135
221 Sistema de lubrificação 8289743 , 8290873	100	137
221 Sistema de lubrificação 14536073 , 14536076	110	139
222 Filtro de óleo 8289743 , 8290873	50	141
222 Filtro de óleo 14536073 , 14536076	60	143
222 Filtro de óleo com peças acessórias 8289743, 8290873	100	145
223 Refrigerador de óleo 8289743,8290873	100	147
223 Refrigerador de óleo 14536073 , 14536076	110	151
233 Filtro de combustível 8289743,8290873	150	155
233 Filtro de combustível 14536073 , 14536076	160	157
233 Bomba de combustível 8289743,8290873	200	159
233 Bomba de combustível 14536073 , 14536076	210	161
234 Tanque de combustível com peças de montagem	100	163
234 Tanque de combustível com peças de montagem	110	165
234 Tanque de combustível	150	167
234 Tanque de combustível	160	169
234 Bomba de abastecimento de combustível com peças de montagem	300	171
234 Bomba de abastecimento de combustível com peças de montagem 8292045 : S/N : -230999/-270515/-280199	350	173
234 Bomba de abastecimento de combustível com peças de montagem S/N : 231001-270516-/280200-	360	175
235 Tubo de combustível - Tanque de combustível 8292707,8292708,8292709	200	177
235 Tubo de combustível - Tanque de combustível	250	179
235 Linhas de combustível 8289743 , 8290873	300	183
235 Tubulação de combustível, bomba de combustível 14536073 , 14536076	310	185
235 Separador de água 8279779:S/N -270586/-280265	400	187
235 Separador de água S/N:270587-/280266-	410	189
237 Tubo de alimentação - injetor 8289743 , 8290873	100	191
237 Tubo de alimentação - injetor 14536073 , 14536076	110	195
251 Coletor de admissão e coletor de escape 8289743 , 8290873	100	197
251 Coletor de admissão 14536073 , 14536076	110	199

GRUPO	Seção	Página
251 Coletor de escape 14536073 , 14536076	120	201
251 8289743 , 8290873	200	203
251 Preaquecedor 14536073 , 14536076	210	205
252 Silencioso com peças acessórias 8292707,8292708,8292709	100	207
252 Sistema de escape	150	209
254 8290480, 8290479, 8289743, 8290873	100	211
254 Ecu 8289743, 8290873	150	213
254 Chicote de cabos	200	215
254 Maçarico 8289743 , 8290873	300	217
254 Cabos do queimador 8289743 , 8290873	350	219
254 Ar para queimador 8289743 , 8290873	400	221
254 Combustível / Tubos de ar 8289743 , 8290873	500	223
254 Combustível / Tubos de ar 8289743 , 8290873	550	225
254 Dispositivo proporcional 8289743 , 8290873	600	227
254 Caixa de junção	610	229
254 Bomba do ar 8289743 , 8290873	750	231
254 8289743 , 8290873	800	233
254 Sensor de pressão 8289743 , 8290873	900	235
254 8289743 , 8290873	1000	237
254 Vela de ignição unidade de comando 8289743 , 8290873	1100	239
254 Cabo de velas de ignição 8289743 , 8290873	1150	241
255 Turbocompressor com peças de montagem 8289743 , 8290873	100	243
255 Turbocompressor com peças de montagem 14536073 , 14536076	110	245
256 Sistema de admissão 8292707,8292708,8292709	100	247
256 Sistema de admissão	150	249
256 Filtro 8292707,8292708,8292709,8292038	200	251
256 Sistema de admissão	300	253
258 Radiador de ar, tubulação 8292707,8292708,8292709	200	255
258 Radiador de ar, tubulação	250	257
261 Radiador	100	261
261 Radiador	110	263
261 Radiador	120	265
261 Radiador	130	267
261 Sistema de refrigeração	200	269
261 Sistema de refrigeração 8292042,8292043,8300190	300	273
261 Sistema de refrigeração	400	277
261 Sistema de refrigeração	500	281
262 Sistema de refrigeração 8289743 , 8290873	100	285
262 Bomba de água e carcaça do termostato 8289743 , 8290873	200	287
262 Bomba de água e carcaça do termostato 14536073 , 14536076	210	289
263 Correia, transmissão 14536073 , 14536076	100	291
263 Correia, transmissão 8289743 , 8290873	110	293
263 Sistema de refrigeração	200	295
263 Sistema de refrigeração	210	297
263 Sistema de refrigeração	220	299
263 Sistema de refrigeração	230	301
263 Tomada de força do acionador da bomba 8289839, 8289840,8295975	500	303
269 Aquecedor do bloco do motor 8289744	100	305
269 Aquecedor do bloco do motor 8289745	200	307
269 Defletor de ar de refrigeração	300	309
284 Ecu 8289743, 8290873	100	311
286 Chicote de fios do motor e sensores 8289743 , 8290873	50	313
286 Chicote, motor 8292707,8292708,8292709	100	315
286 Chicote, motor	150	319
293 EGR - Radiador com peças de instalação 8289743 , 8290873	200	323
293 EGR - Radiador com peças de instalação 8289743 , 8290873	300	325
293 EGR - Radiador com peças de instalação 8289743 , 8290873	400	329

TABLE DES MATIÈRES

Catalogue id 20629 | Group 2
Issue 20032270-E | Page 62

GROUPE		Section	Page
210	Moteur	100	67
210	Moteur 8292039 , 8292040	110	69
210	Engine with fitting parts 14536073 , 14536076	120	73
210	Engine with fitting parts 8289743, 8290873	150	75
210	Jeu pour moteur 15165690, 15083723	200	77
210	Jeu pour moteur 17231270, 17231272	225	79
210	Jeu pour moteur 17216591, 14536073	250	85
211	Culasse 8289743 , 8290873	100	87
211	Culasse 14536073 , 14536076	110	89
212	Bloc-cylindres 8289743 , 8290873	100	93
212	Bloc-cylindres 14536073 , 14536076	110	95
212	Ventilation de carter 8289743 , 8290873	150	97
212	Ventilation de carter 8289743, 8290873	350	99
212	Ventilation de carter 14536073 , 14536076	360	101
213	Chemise cylindre et piston 8289743 , 8290873	100	103
213	Chemise cylindre et piston 14536073 , 14536076	110	105
214	Commande des soupapes 8289743 , 8290873	100	107
214	Commande des soupapes 14536073 , 14536076	110	109
215	Carter de la distribution 8289743 , 8290873	100	111
215	Carter de la distribution 14536073 , 14536076	110	113
215	Prise de force pour l'entraînement de la pompe	300	115
215	Prise de force pour l'entraînement de la pompe 14536073 , 14536076	310	117
216	Axe à vilebreguintas 8289743 , 8290873	100	119
216	Axe à vilebreguintas 14536073 , 14536076	110	121
216	Carter de volant 8289743 , 8290873	150	123
216	Carter de volant 14536073 , 14536076	160	125
217	Carter d'huile 8289743 , 8290873	100	127
217	Carter d'huile 14536073 , 14536076	110	129
218	Suspension du moteur 8291325 , 8290174	50	131
218	Suspension du moteur 14536073 , 14536076	60	133
218	Suspension du moteur 8292707,8292708,8292709,8292038	100	135
221	Système de graissage 8289743 , 8290873	100	137
221	Système de graissage 14536073 , 14536076	110	139
222	Filtre à huile 8289743 , 8290873	50	141
222	Filtre à huile 14536073 , 14536076	60	143
222	Filtre à huile avec pièces de montage 8289743, 8290873	100	145
223	Radiateur d 'huile 8289743,8290873	100	147
223	Radiateur d 'huile 14536073 , 14536076	110	151
233	Filtre à carburant 8289743,8290873	150	155
233	Filtre à carburant 14536073 , 14536076	160	157
233	Pompe carburant 8289743,8290873	200	159
233	Pompe carburant 14536073 , 14536076	210	161
234	Réservoir de carburant avec pièces de montage	100	163
234	Réservoir de carburant avec pièces de montage	110	165
234	Réservoir de carburant	150	167
234	Réservoir de carburant	160	169
234	Pompe rempl carburant avec pièces de montage.	300	171
234	Pompe rempl carburant avec pièces de montage. 8292045 : S/N : -230999/-270515/-280199	350	173
234	Pompe rempl carburant avec pièces de montage. S/N : 231001-270516-/280200-	360	175
235	Conduit de carburant - Réservoir de carburant 8292707,8292708,8292709	200	177
235	Conduit de carburant - Réservoir de carburant	250	179
235	Conduits d'alimentation en carburant 8289743 , 8290873	300	183
235	Canalisations à combus, pompe carburant 14536073 , 14536076	310	185
235	Separateur d'eau 8279779:S/N -270586/-280265	400	187
235	Separateur d'eau S/N:270587-/280266-	410	189
237	Tuyau refoulement - injecteur 8289743 , 8290873	100	191
237	Tuyau refoulement - injecteur 14536073 , 14536076	110	195

GROUPE		Section	Page
251	Tubulure admission et tubulure echappement 8289743 , 8290873	100	197
251	Tubulure d'admission 14536073 , 14536076	110	199
251	Tubulure d'échappement 14536073 , 14536076	120	201
251	Prechauffeur à air 8289743 , 8290873	200	203
251	Préchauffeur 14536073 , 14536076	210	205
252	Silencieux avec pièces de montage 8292707,8292708,8292709	100	207
252	Système d'échappement	150	209
254	Filtre à particules diesel 8290480, 8290479, 8289743, 8290873	100	211
254	Ecu 8289743, 8290873	150	213
254	Faisceau cables	200	215
254	Brûleur 8289743 , 8290873	300	217
254	Câbles du brûleur 8289743 , 8290873	350	219
254	Air d'alimentation du brûleur 8289743 , 8290873	400	221
254	Conduits de carburant/air 8289743 , 8290873	500	223
254	Conduits de carburant/air 8289743 , 8290873	550	225
254	Commande proportionnelle 8289743 , 8290873	600	227
254	Boîtier de connexion	610	229
254	Pompe à air 8289743 , 8290873	750	231
254	Filtre à particules diesel 8289743 , 8290873	800	233
254	Détecteur de pression 8289743 , 8290873	900	235
254	Jauge de carburant B, Mub 8289743 , 8290873	1000	237
254	Unité de commande de bougie 8289743 , 8290873	1100	239
254	Câble de bougie 8289743 , 8290873	1150	241
255	Turbocompresseur avec pièces de montage 8289743 , 8290873	100	243
255	Turbocompresseur avec pièces de montage 14536073 , 14536076	110	245
256	Système d'aspiration 8292707,8292708,8292709	100	247
256	Système d'aspiration	150	249
256	Filtre 8292707,8292708,8292709,8292038	200	251
256	Système d'aspiration	300	253
258	Echangeur intermédiaire, plombage 8292707,8292708,8292709	200	255
258	Echangeur intermédiaire, plombage	250	257
261	Radiateur	100	261
261	Radiateur	110	263
261	Radiateur	120	265
261	Radiateur	130	267
261	Système de refroidissement	200	269
261	Système de refroidissement 8292042,8292043,8300190	300	273
261	Système de refroidissement	400	277
261	Système de refroidissement	500	281
262	Système de refroidissement 8289743 , 8290873	100	285
262	Pompe à eau et boitier thermostat 8289743 , 8290873	200	287
262	Pompe à eau et boitier thermostat 14536073 , 14536076	210	289
263	Transmission courrouie 14536073 , 14536076	100	291
263	Transmission courrouie 8289743 , 8290873	110	293
263	Système de refroidissement	200	295
263	Système de refroidissement	210	297
263	Système de refroidissement	220	299
263	Système de refroidissement	230	301
263	Prise de force pour l'entraînement de la pompe 8289839, 8289840,8295975	500	303
269	Chauffe-moteur 8289744	100	305
269	Chauffe-moteur 8289745	200	307
269	Déflecteur d'air de refroidissement	300	309
284	Ecu 8289743, 8290873	100	311
286	Faisceau de câbles du moteur et détecteurs 8289743 , 8290873	50	313
286	Faisceau de câbles, moteur 8292707,8292708,8292709	100	315
286	Faisceau de câbles, moteur	150	319
293	EGR - Radiateur avec pièces de montage 8289743 , 8290873	200	323

TABLE DES MATIÈRES

TABLE DES MATIÈRES

GROUPE	Section	Page
293 EGR - Radiateur avec pièces de montage 8289743 , 8290873	300	325
293 EGR - Radiateur avec pièces de montage 8289743 , 8290873	400	329

VOLVO

Volvo Construction Equipment
www.volvoce.com

1

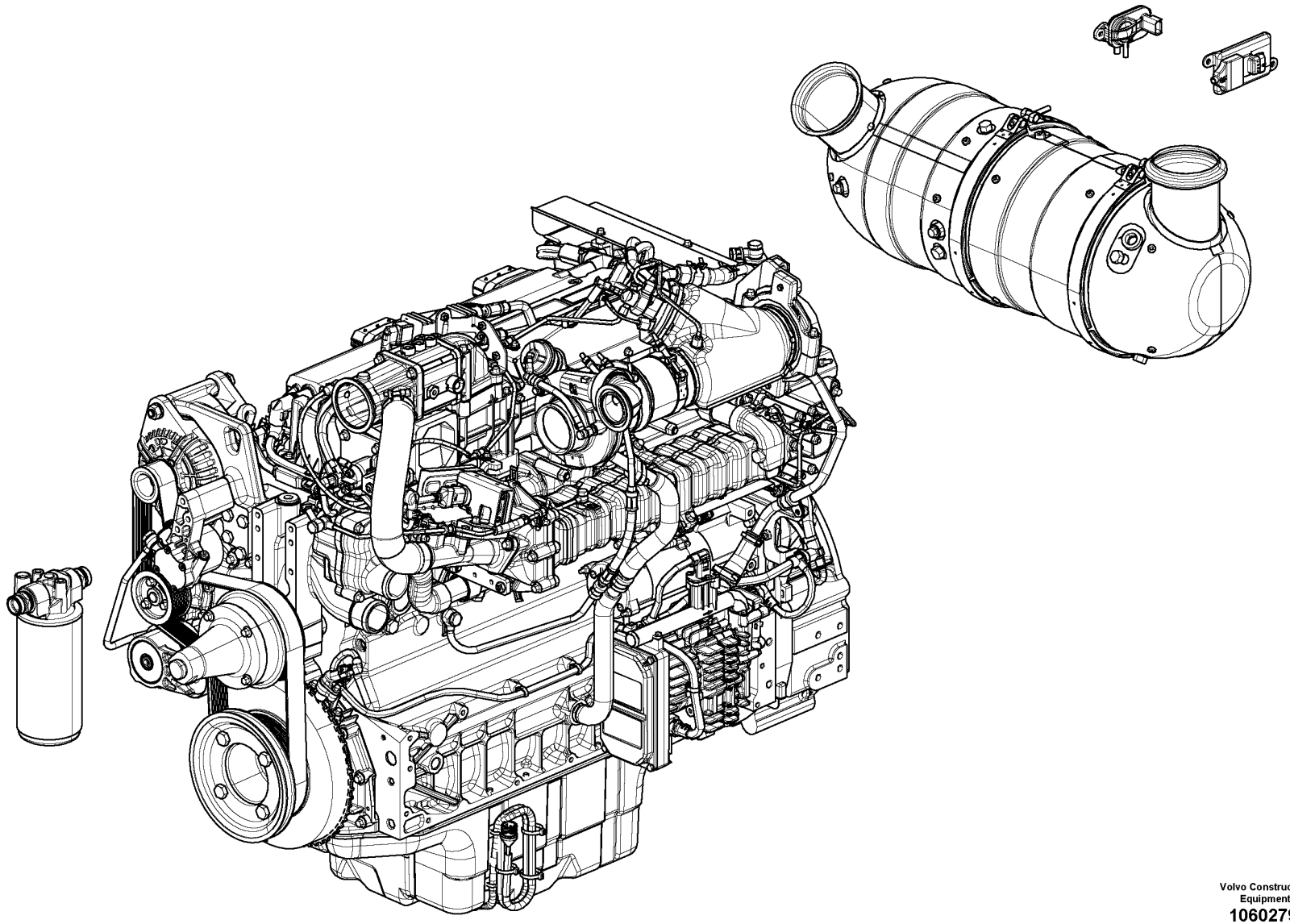

Volvo Construction Equipment
1060279

Fig.	Part No.	Quantity 1	2	3	PS	KIT	Description	Denominación	Denominação	Dénomination	Notes
1	**VOE 17231272**		1				Engine	Motor	Motor	Moteur	1) EU
1	**VOE 17231270**	1					Engine	Motor	Motor	Moteur	1) US

1) **GB**: Replacement version **ES**: Version piezas de repuesto. **BR**: Versão de reposição **FR**: Version piéce de rechange.

1	**8289743**	**Engine** **Motor** **Motor** **Moteur**	Catalogue id **20629**	Group **210**
2	**8290873**		Illustr. No **1060279**	Section **100**
3			Issue **20032270-E**	Page **67**
4				
5				

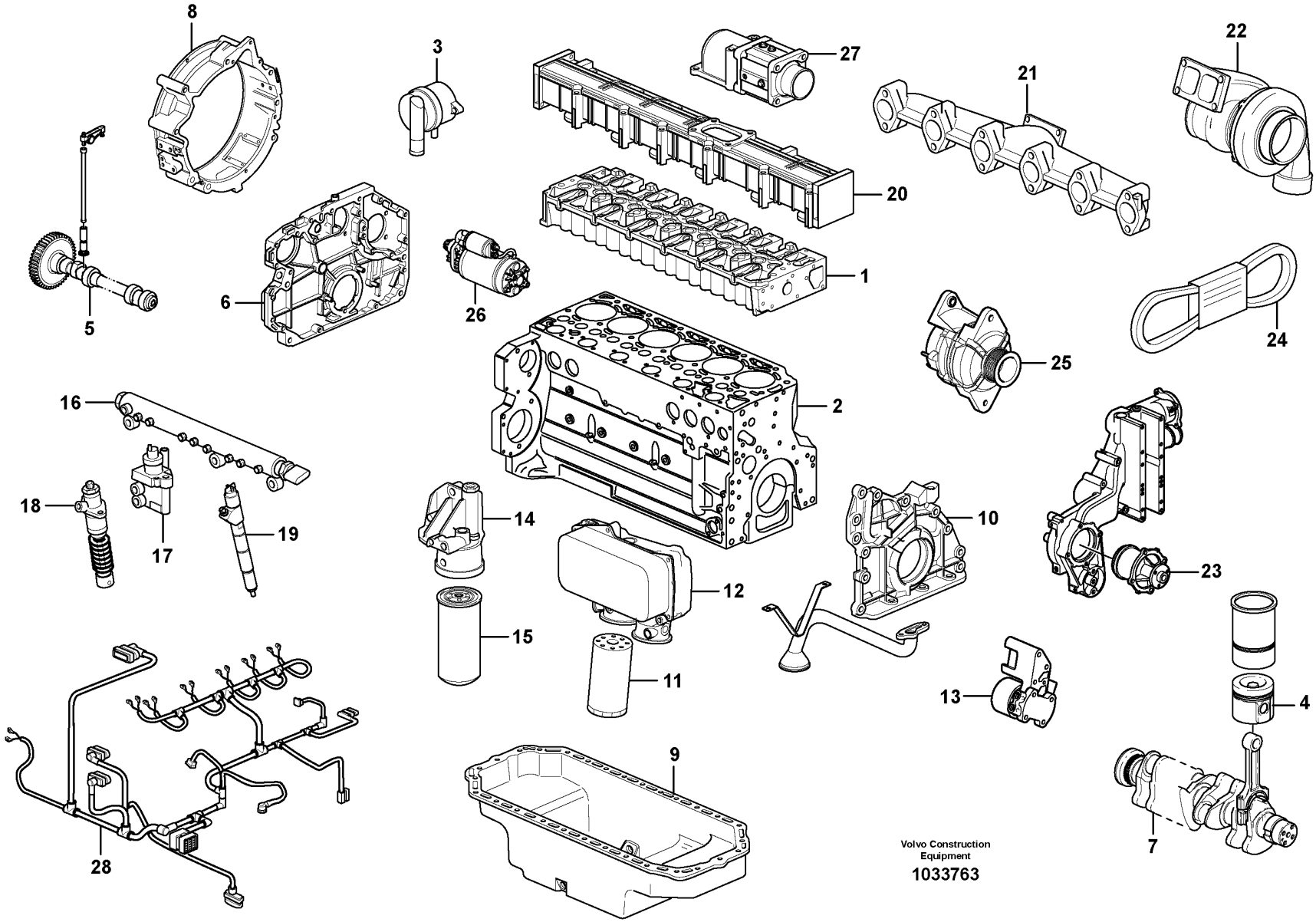
8
3
27
22
21
20
1
5
6
26
25
24
2
16
18
17
19
14
10
12
23
15
11
13
4
9
7
28
Volvo Construction Equipment
1033763

Fig.	Part No.	Quantity 1	2	3	PS	KIT	Description	Denominación	Denominação	Dénomination	Notes
	VOE 14536073	1					Engine	Motor	Motor	Moteur	D6EEAE2
	VOE 14536076		1				Engine	Motor	Motor	Moteur	1) D6EEAE2
1		1	1				•Cylinder head	•Culata	•Cabeçote	•Culasse	See group 211-110 page 89
2		1	1				•Cylinder block	•Bloque cilindro	•Bloco de cilindros	•Bloc-cylindres	See group 212-110 page 95
3		1	1				•Crankcase ventilation	•Ventilación del ca	•Respiro do cárter	•Aération de carter	See group 212-360 page 101
4		6	6				•Piston	•Piston	•Pistão	•Piston	See group 212-110 page 95
5		1	1				•Valve mechanism	•Mecanismo de valvulas	•Mecanismo da válvula	•Commande des soupapes	See group 214-110 page 109
6		1	1				•Timing gear casing	•Cubierta distribucion	•Caixa da engrenagem de distribuição	•Carter distribution	See group 215-110 page 113
7		1	1				•Crankshaft	•Cigüeñal	•Eixo de manivela	•Vilebrequin	See group 216-110 page 121
8		1	1				•Flywheel Hsg	•Cubiert Volante	•Carcaça do volante	•Carter Volant	See group 216-160 page 125
9		1	1				•Oil sump	•Carter de aceite	•Cárter de óleo	•Carter d'huile	See group 217-110 page 129
10		1	1				•Lubricating system	•Sist.lubrificante	•Sistema de lubrificação	•Syst.de graissage	See group 221-110 page 139
11		1	1				•Oil filter	•Filtro aceite	•Filtro de óleo	•Filtre huile	See group 222-60 page 143
12		1	1				•Oil cooler	•Enfriador aceite	•Refrigerador de óleo	•Radiateur huile	See group 223-110 page 151
13		1	1				•Fuel pump	•Bomba Combustib	•Bomba de combustível	•Pompe Carburant	See group 233-210 page 161
14		1	1				•Fuel Filter Housing	•Caja de filtro de combustible	•Caixa do filtro de combustível	•Boîtier de filtre à carburant	
15		1	1				•Fuel Filter	•Filtro Combust	•Filtro de combust.	•Filtre carburant	See group 233-210 page 161
16		1	1				•Rail	•Rail	•Trilho	•Rail	See group 235-310 page 185
17		1	1				•Regulator	•Regulador	•Regulador	•Regulateur	See group 235-310 page 185
18		2	2				•Injcection pump	•Bomba injeccion	•Bomba injetora	•Pompe injection	See group 237-110 page 195
19		6	6				•Injector	•Inyector	•Injetor	•Injecteur	See group 237-110 page 195
20		1	1				•Inlet Manifold	•Tubo Admision	•Coletor de admissão	•Tubul.admission	See group 251-110 page 199
21		1	1				•Exhaust pipe	•Tubo escape	•Tubo de escape	•Tuyau echappem.	See group 251-120 page 201
22		1	1				•Turbocharger	•Turbocompresor	•Turbocompressor	•Turbocompresse.	See group 255-110 page 245
23		1	1				•Coolant Pump	•Bomba Ag.refr.	•Bomba refrigerante	•Pompe a eau	See group 262-210 page 289
24		1	1				•Belt Xmsn	•Correa Distrib	•	•Transm.courroie	See group 263-110 page 293
25		1	1				•Alternator	•Alternador	•Alternador	•Alternateur	See group 321-110 page 351
26		1	1				•Starter motor	•Motor arranque	•Motor de arranque	•Demarreur	See group 331-110 page 357
27		1	1				•Pre-heater	•Precalentador	•Preaquecedor	•Prechauffeur	See group 251-210 page 205

1) **GB**: Replacement version **ES**: Version piezas de repuesto. **BR**: Versão de reposição **FR**: Version piéce de rechange.

1	**8292039**	**Engine** **Motor** **Motor** **Moteur**	Catalogue id **20629**	Group **210**
2	**8292040**		Illustr. No **1033763**	Section **110**
3				
4			Issue **20032270-E**	Page **69**
5		**8292039 , 8292040**		

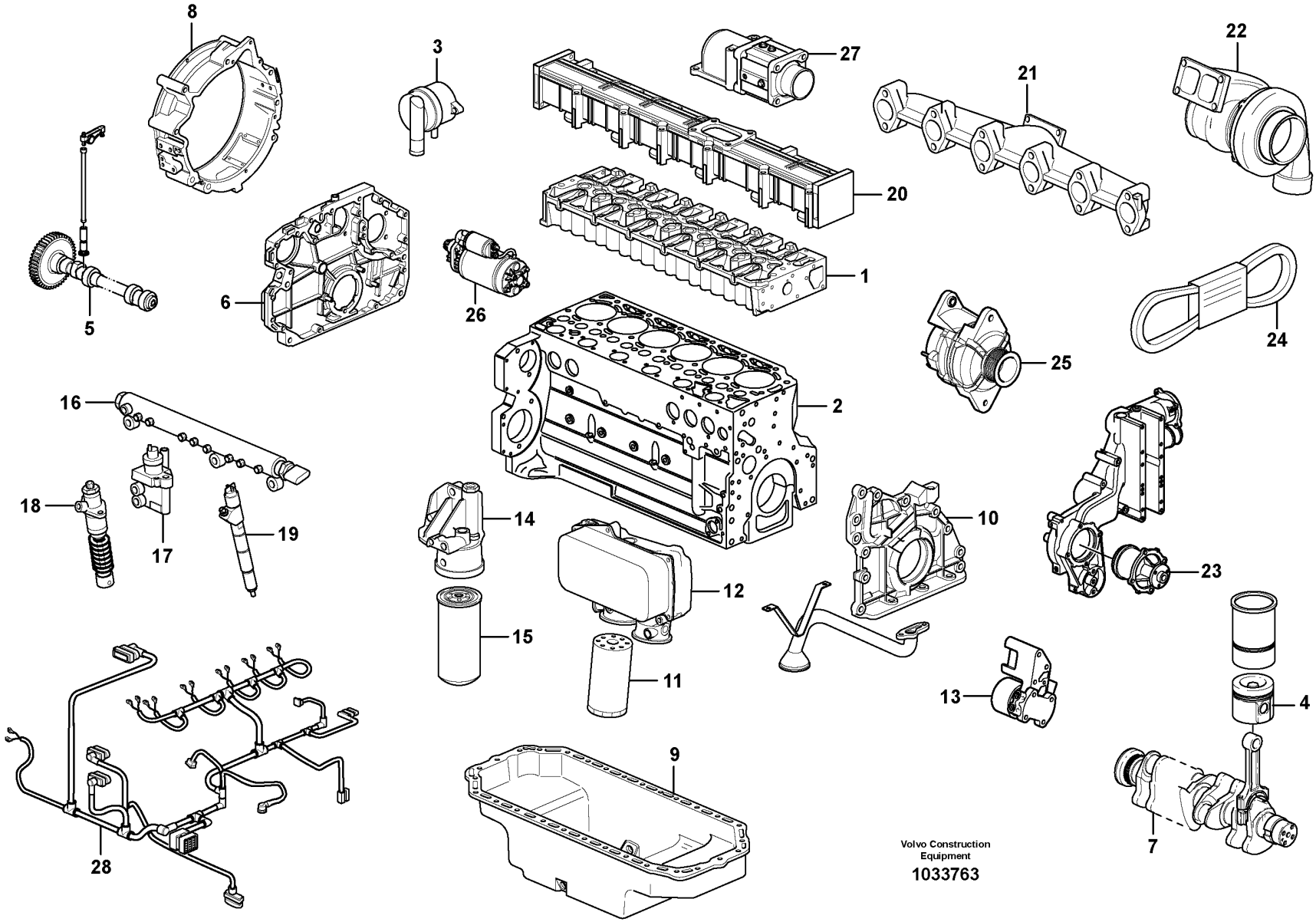
8
3
27
22
21
20
1
5
6
26
25
24
2
16
18
17
19
14
10
12
23
15
11
13
4
9
7
28
Volvo Construction Equipment
1033763

Fig.	Part No.	Quantity 1	2	3	PS	KIT	Description	Denominación	Denominação	Dénomination	Notes
28		1	1				•Cable harness	•Manojo cables	•Chicote	•Faisceau cables	See group 371-300 page 461

1	8292039	**Engine** **Motor** **Motor** **Moteur**	Catalogue id **20629**	Group **210**
2	8292040		Illustr. No **1033763**	Section **110**
3			Issue **20032270-E**	Page **71**
4				
5		**8292039 , 8292040**		

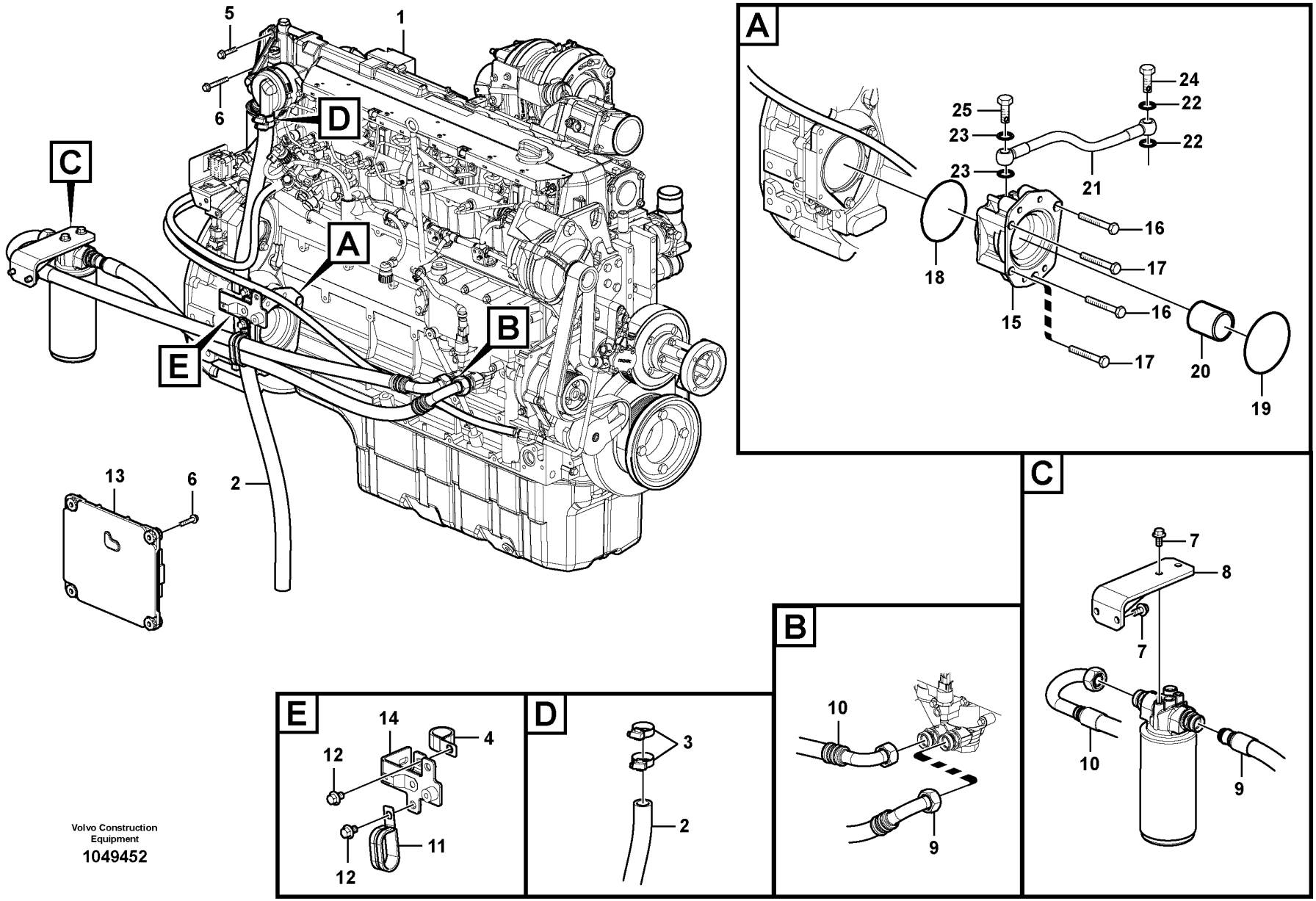

Volvo Construction Equipment

1049452

Fig.	Part No.	Quantity 1	2	3	PS	KIT	Description	Denominación	Denominação	Dénomination	Notes
1	VOE 14536073	1					Engine	Motor	Motor	Moteur	
	VOE 14536076		1				Engine	Motor	Motor	Moteur	
2	VOE 14880502	1	1				Cooling hose	Manguera de refigeración	Mangueira de resfriamento	Flexible de refroidissement	
3	VOE 943475	1	1				Hose clamp	Abrazadera de manguera	Braçadeira da mangueira	Collier durite	
4	VOE 14500297	1	1				Clip	Clip	Clipe	Clip	
5	VOE 947760	6	6		SS		Flange screw	Tornillo embridado	Parafuso flangeado	Vis à embase	
6	VOE 965180	1	1		SS		Flange screw	Tornillo embridado	Parafuso flangeado	Vis à embase	
7	VOE 946441	4	4				Flange screw	Tornillo embridado	Parafuso flangeado	Vis à embase	
8		1	1		NS		Bracket	Ménsula	Suporte	Console	
9	VOE 14595186	1	1				Hose	Manguera	Mangueira	Flexible	
10	VOE 14578415	1	1				Hose	Manguera	Mangueira	Flexible	
11	VOE 14507451	1	1				Clip	Clip	Clipe	Clip	
12	VOE 946471	3	3				Flange screw	Tornillo embridado	Parafuso flangeado	Vis à embase	
13	VOE 60100000	1	1				Electronic unit	Unidad electrónica	Unidade eletrônica	Unité électronique	
14	VOE 14525609	1	1				Bracket	Consola	Suporte	Console	
15	VOE 20478270			1			Power take-off	Toma de fuerza	Tomada de força	Prise mouvement	(VOE 14512729)
16	VOE 22316512			2			•Six point screw	•Tornillo de seis dientes	•Paraf atarr. sext	•Vis à six lobes	(VOE 20450821)
17	VOE 20450820			2			•Screw	•Tornillo	•Parafuso	•Vis	
18	VOE 20450818			1			•O-ring	•Anillo tórico	•Anel-o	•Joint torique	
19	VOE 20450819			1			•O-ring	•Anillo tórico	•Anel-o	•Joint torique	(VOE 11173158)
20	VOE 20459123			1			•Sleeve	•Manguito	•Luva	•Douille	
21	VOE 20459170			1			•Oil line	•Tubo de aceite	•Linha de óleo	•Canalisation d'huile	
22	VOE 13947621			2			•Plane gasket	•Junta plana	•Junta plana	•Joint plan	
23	VOE 13947281			2			•Gasket	•Junta	•Junta	•Joint	
24	VOE 7025167			1			•Hollow screw	•Tornillo perforado	•Parafuso união	•Vis creuse	
25	VOE 980973			1			•Hollow screw	•Tornillo perforado	•Parafuso união	•Vis creuse	(VOE 20460289)

1	8292039	**Engine with fitting parts**	Catalogue id **20629**	Group **210**
2	8292040	**Engine with fitting parts**		
3		**Engine with fitting parts**	Illustr. No **1049452**	Section **120**
4				
5		**14536073 , 14536076**	Issue **20032270-E**	Page **73**

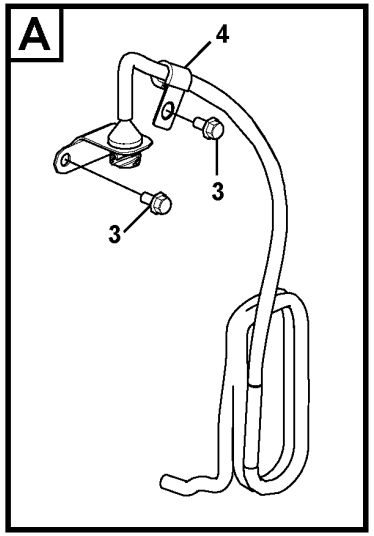

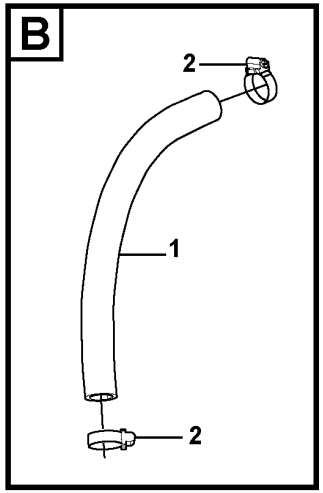

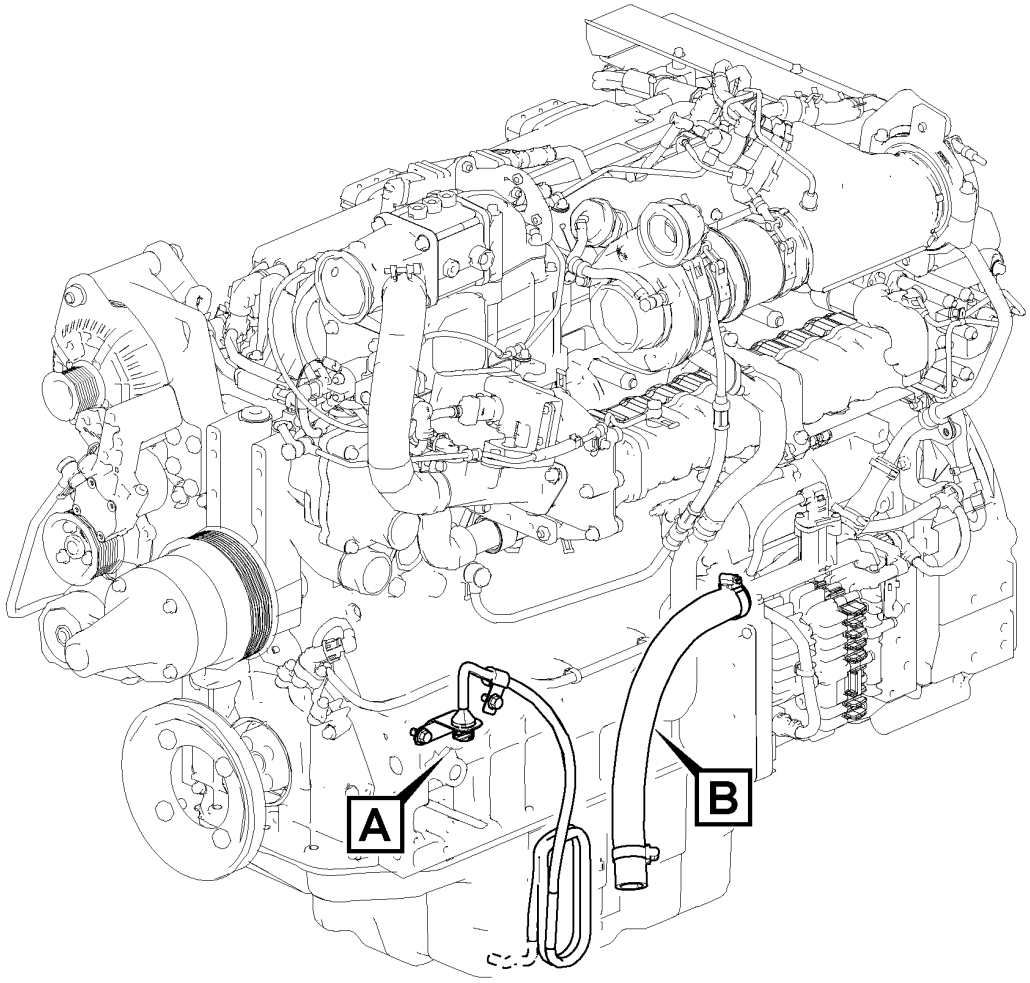

Volvo Construction Equipment
1063848

Fig.	Part No.	Quantity 1	2	3	PS	KIT	Description	Denominación	Denominação	Dénomination	Notes
1	VOE 14882690	1					Hose	Manguera	Mangueira	Flexible	
2	VOE 943475	2					Hose clamp	Abrazadera de manguera	Braçadeira da mangueira	Collier durite	
3	VOE 946440	2					Flange screw	Tornillo embridado	Parafuso flangeado	Vis à embase	
4	VOE 14500292	1					Clip	Clip	Clipe	Clip	

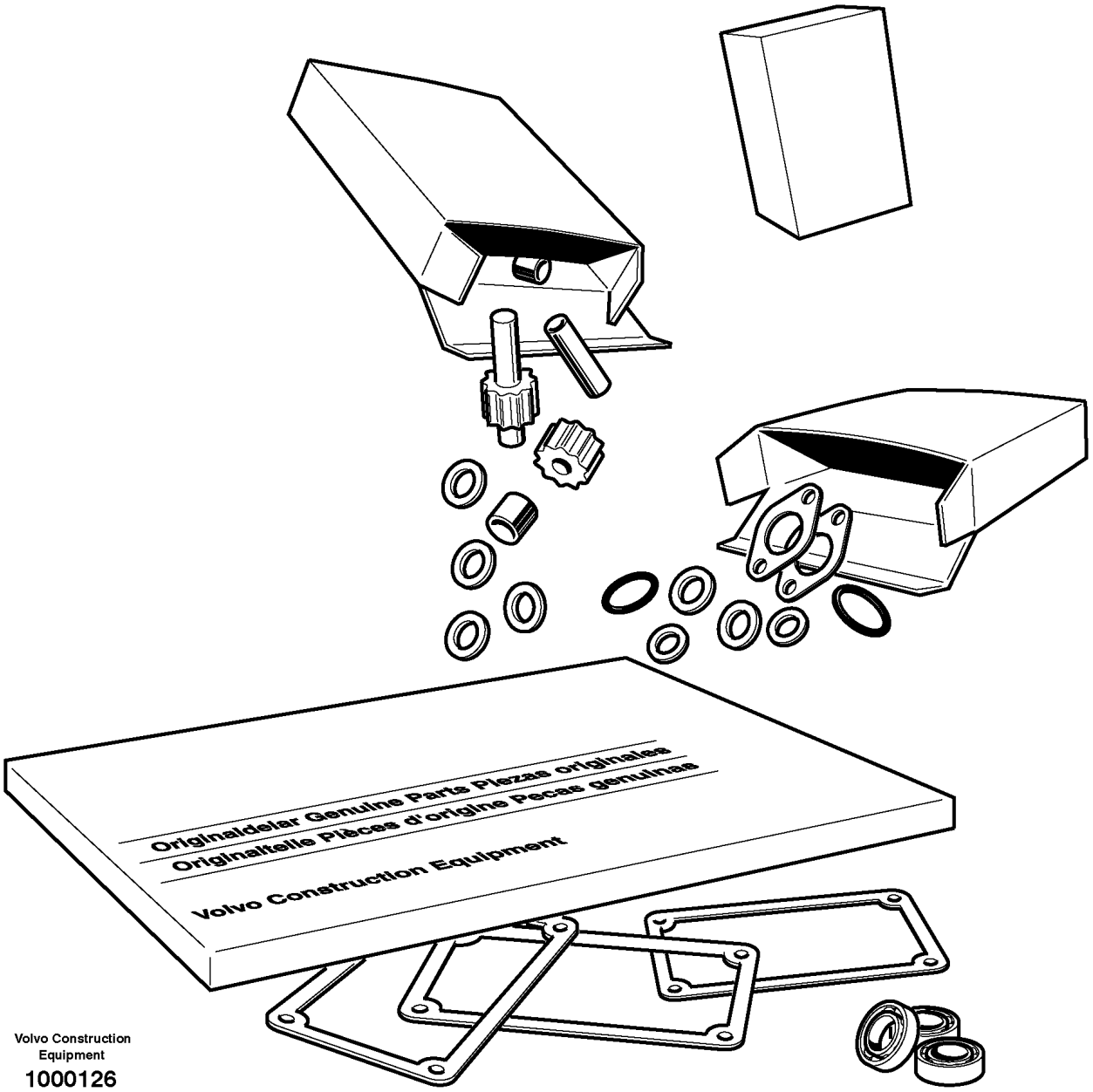

Volvo Construction Equipment

1000126

Fig.	Part No.	Quantity 1	2	3	PS	KIT	Description	Denominación	Denominação	Dénomination	Notes
1	VOE 17490351	1					Overhaul gasket kit	Kit de junta de reparación	Kit de juntas de reparação	Kit de joint pour rénovation	D6H
2	VOE 17490349	1					•Cylinder head overhaul kit	•Kit de reparación de culata	•Kit de reparação da cabeça do motor	•Kit de rénovation de la culasse	
3	VOE 21882616	6					•Cylinder liner kit	•Juego de camisa cilindro	•Jogo cilindros	•Jeu chemises de cylindres	

1		**Repair kits for engine** **Juegos para el motor** **Kit de reparação para o motor** **Jeu pour moteur**	Catalogue id **20629**	Group **210**
2				
3			Illustr. No **1000126**	Section **200**
4				
5		**15165690, 15083723**	Issue **20032270-E**	Page **77**

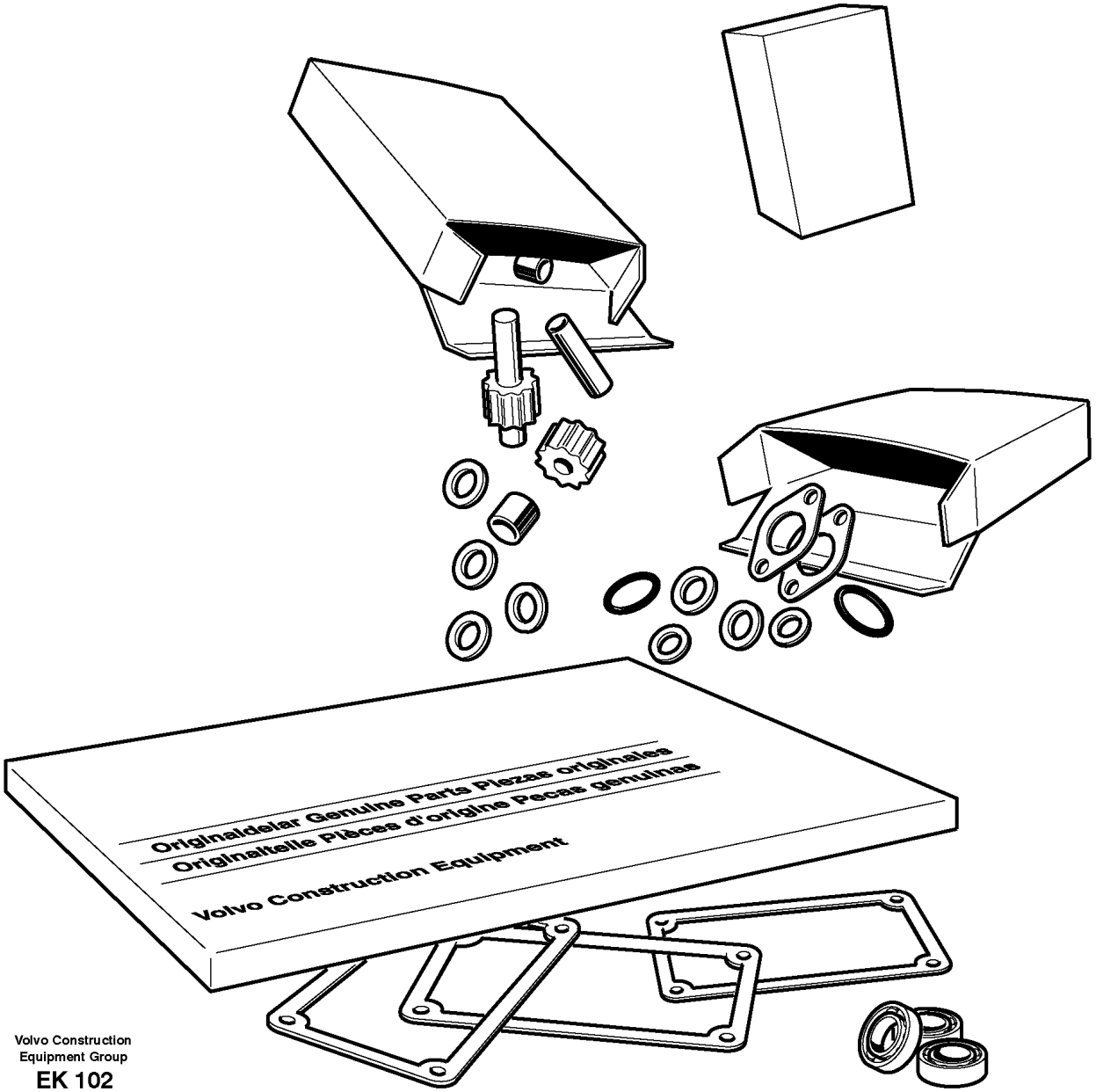

Volvo Construction
Equipment Group
EK 102

Fig.	Part No.	Quantity 1	2	3	PS	KIT	Description	Denominación	Denominação	Dénomination	Notes
	VOE 21882616	1					Cylinder liner kit	Juego de camisa cilindro	Jogo cilindros	Jeu chemises de cylindres	
	VOE 17490349	1					Cylinder head overhaul kit	Kit de reparación de culata	Kit de reparação da cabeça do motor	Kit de rénovation de la culasse	
	VOE 20459855	24					•Valve seal	•Retén válvula	•Retentor da válvula	•Joint soupape	
	VOE 22494872	24					•Valve guide	•Guía de válvula	•Guia da válvula	•Guide soupape	
	VOE 21770879	1					•Gasket	•Junta	•Junta	•Joint	
	VOE 20459838	6					•Bolt	•Perno	•Parafuso	•Boulon	
	VOE 21774869	20					•Flange screw	•Tornillo embridado	•Parafuso flangeado	•Vis à embase	
	VOE 21038626	1					•Gasket	•Junta	•Junta	•Joint	
	VOE 20405723	12					•Screw	•Tornillo	•Parafuso	•Vis	
	VOE 21108676	4					•Sealing ring	•Anillo retén	•Anel de vedação	•Bague étanchéité	
	VOE 968567	2					•O-ring	•Anillo tórico	•Anel-o	•Joint torique	
	VOE 21941875	2					•Pressure Pipe	•Tubo Presion	•	•Condui.pression	
	VOE 21108673	2					•Sealing ring	•Anillo retén	•Anel de vedação	•Bague étanchéité	
	VOE 996092	1					•Gasket	•Junta	•Junta	•Joint	
	VOE 21022795	2					•Sealing ring	•Anillo retén	•Anel de vedação	•Bague étanchéité	
	VOE 21061009	2					•Sealing ring	•Anillo retén	•Anel de vedação	•Bague étanchéité	
	VOE 993677	2					•Gasket	•Junta	•Junta	•Joint	
	VOE 20799117	6					•O-ring	•Anillo tórico	•Anel-o	•Joint torique	
	VOE 20939275	6					•O-ring	•Anillo tórico	•Anel-o	•Joint torique	
	VOE 21773088	3					•Pressure pipe	•Tubo de presión	•Tubo de pressão	•Conduit pression	
	VOE 21773090	3					•Pressure pipe	•Tubo de presión	•Tubo de pressão	•Conduit pression	
	VOE 21776547	6					•Seal	•Junta	•Vedação	•Étanchéité	
	VOE 22692397	6					•Sealing ring	•Anillo retén	•Anel de vedação	•Bague étanchéité	
	VOE 21776555	6					•Seal	•Junta	•Vedação	•Étanchéité	
	VOE 21941875	2					•Pressure Pipe	•Tubo Presion	•	•Condui.pression	
	VOE 22428718	3					•Gasket	•Junta	•Junta	•Joint	
	VOE 21793270	1					•Gasket	•Junta	•Junta	•Joint	
	VOE 21774520	6					•Gasket	•Junta	•Junta	•Joint	
	VOE 20531832	2					•Gasket	•Junta	•Junta	•Joint	
	VOE 20565204	1					•Gasket	•Junta	•Junta	•Joint	

1		**Repair kits for engine** **Juegos para el motor** **Kit de reparação para o motor** **Jeu pour moteur**	Catalogue id **20629**	Group **210**
2				
3			Illustr. No **EK 102**	Section **225**
4				
5		**17231270, 17231272**	Issue **20032270-E**	Page **79**

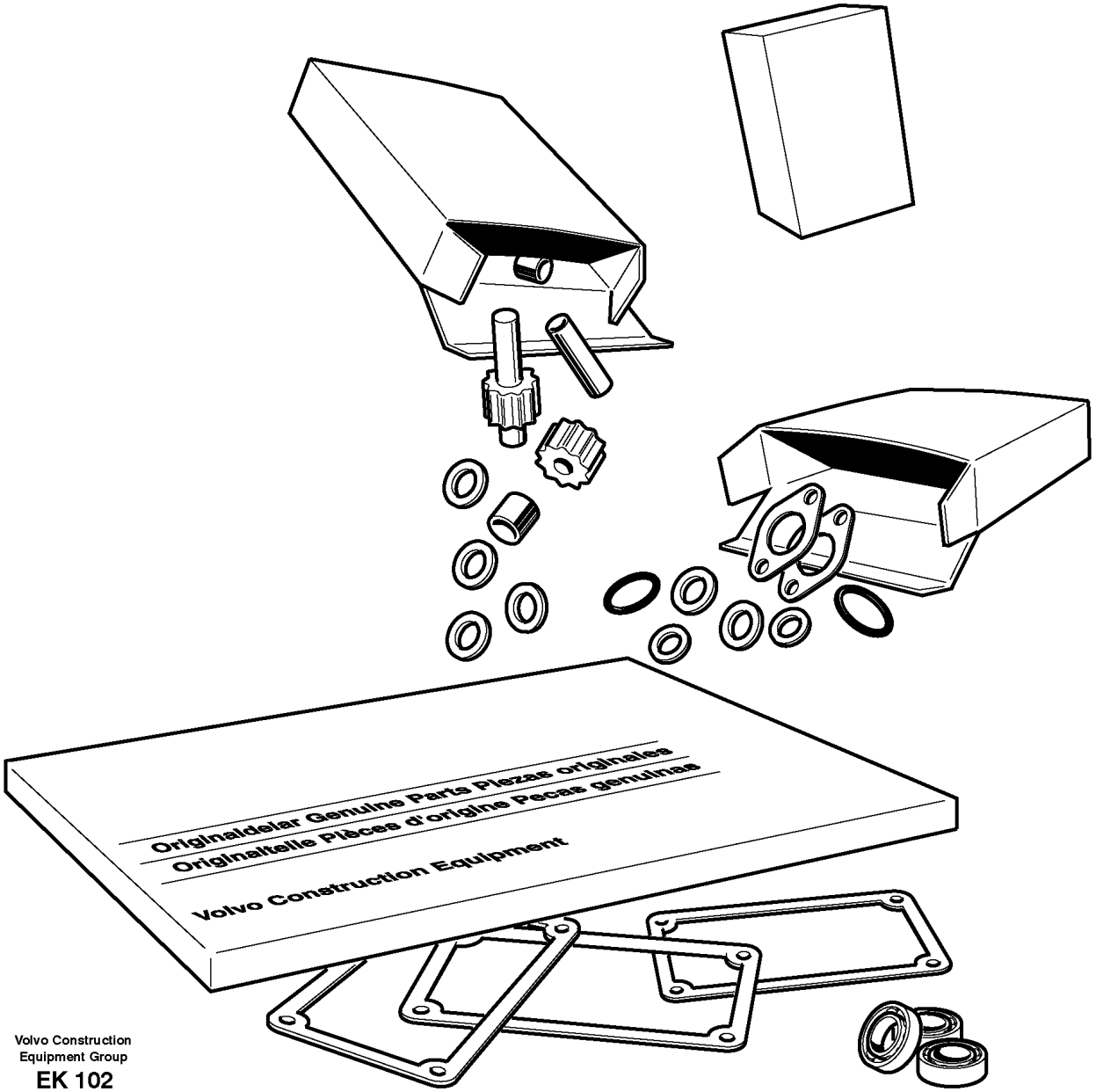

Volvo Construction
Equipment Group
EK 102

Fig.	Part No.	Quantity 1	2	3	PS	KIT	Description	Denominación	Denominação	Dénomination	Notes
	VOE 21950240	1					•Gasket	•Junta	•Junta	•Joint	
	VOE 21242584	1					•Gasket	•Junta	•Junta	•Joint	
	VOE 20405822	1					•Sealing ring	•Anillo retén	•Anel de vedação	•Bague étanchéité	
	VOE 21108676	2					•Sealing ring	•Anillo retén	•Anel de vedação	•Bague étanchéité	
	VOE 21713890	1					•O-ring	•Anillo tórico	•Anel-o	•Joint torique	
	VOE 21723873	1					•Gasket	•Junta	•Junta	•Joint	
	VOE 21713890	2					•O-ring	•Anillo tórico	•Anel-o	•Joint torique	
	VOE 17490351	1					Overhaul gasket kit	Kit de junta de reparación	Kit de juntas de reparação	Kit de joint pour rénovation	
	VOE 21882616	1					•Cylinder liner kit	•Juego de camisa cilindro	•Jogo cilindros	•Jeu chemises de cylindres	
	VOE 17490349	1					•Cylinder head overhaul kit	•Kit de reparación de culata	•Kit de reparação da cabeça do motor	•Kit de rénovation de la culasse	
	VOE 20929860	1					•Crankshaft Seal	•Reten Ciguenal	•Retentor do eixo de manivela	•Joint Vilebreq.	
	VOE 13947621	2					•Plane gasket	•Junta plana	•Junta plana	•Joint plan	
	VOE 13947281	2					•Gasket	•Junta	•Junta	•Joint	
	VOE 20450784	1					•Labyrinth ring	•Anillo laberinto	•Anel labirinto	•Joint labyrinthe	
	VOE 20459993	4					•O-ring	•Anillo tórico	•Anel-o	•Joint torique	
	VOE 20450786	1					•Sealing ring	•Anillo retén	•Anel de vedação	•Bague étanchéité	
	VOE 20459994	1					•Sealing ring	•Anillo retén	•Anel de vedação	•Bague étanchéité	
	VOE 993681	1					•Gasket	•Junta	•Junta	•Joint	
	VOE 20460026	1					•Sealing ring	•Anillo retén	•Anel de vedação	•Bague étanchéité	
	VOE 20460022	1					•Gasket	•Junta	•Junta	•Joint	
	VOE 993679	1					•Gasket	•Junta	•Junta	•Joint	
	VOE 20405825	1					•Gasket	•Junta	•Junta	•Joint	
	VOE 20515173	1					•Gasket	•Junta	•Junta	•Joint	
	VOE 993600	1					•Gasket	•Junta	•Junta	•Joint	
	VOE 21496591	1					•Lip seal	•Sello	•Retentor	•Joint à lèvre	
	VOE 21531890	1					•Gasket	•Junta	•Junta	•Joint	
	VOE 20405888	1					•Gasket	•Junta	•Junta	•Joint	
	VOE 20459203	1					•Gasket	•Junta	•Junta	•Joint	
	VOE 20459193	2					•Sealing ring	•Anillo retén	•Anel de vedação	•Bague étanchéité	
	VOE 20459192	1					•Gasket	•Junta	•Junta	•Joint	

1		**Repair kits for engine** **Juegos para el motor** **Kit de reparação para o motor** **Jeu pour moteur**	Catalogue id **20629**	Group **210**
2				
3			Illustr. No **EK 102**	Section **225**
4				
5		**17231270, 17231272**	Issue **20032270-E**	Page **81**

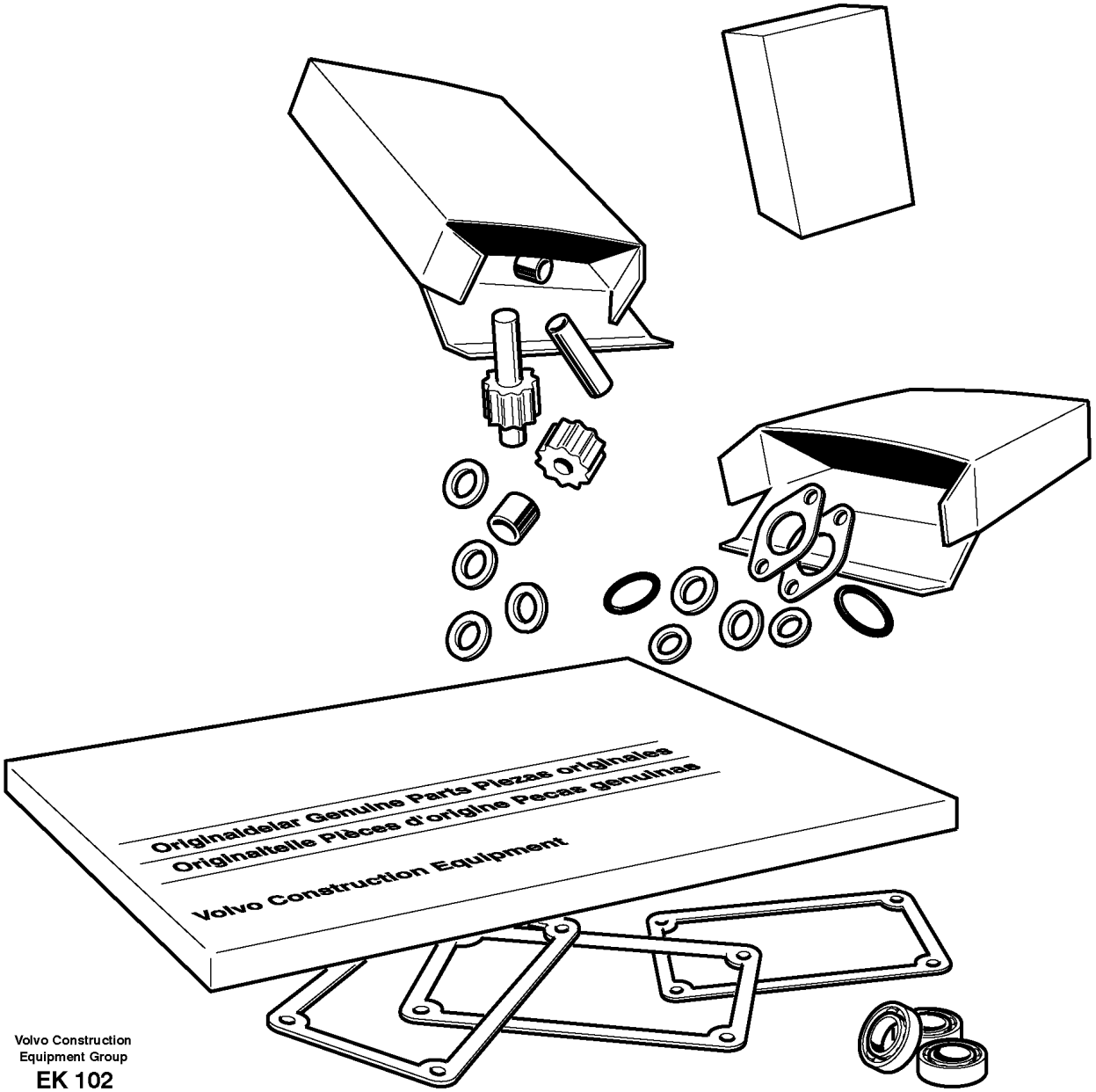

Volvo Construction
Equipment Group
EK 102

Fig.	Part No.	Quantity 1	2	3	PS	KIT	Description	Denominación	Denominação	Dénomination	Notes
	VOE 993677	1					•Gasket	•Junta	•Junta	•Joint	
	VOE 21022795	2					•Sealing ring	•Anillo retén	•Anel de vedação	•Bague étanchéité	
	VOE 15113223	2					•V-clamp	•Abrazadera v	•Abraçadeira-v	•Collier en v	
	VOE 993605	3					•Gasket	•Junta	•Junta	•Joint	
	VOE 21793275	1					•Guide washer	•Arandela de guía	•Arruela guia	•Rondelle guide	
	VOE 21776559	2					•Seal	•Junta	•Vedação	•Étanchéité	

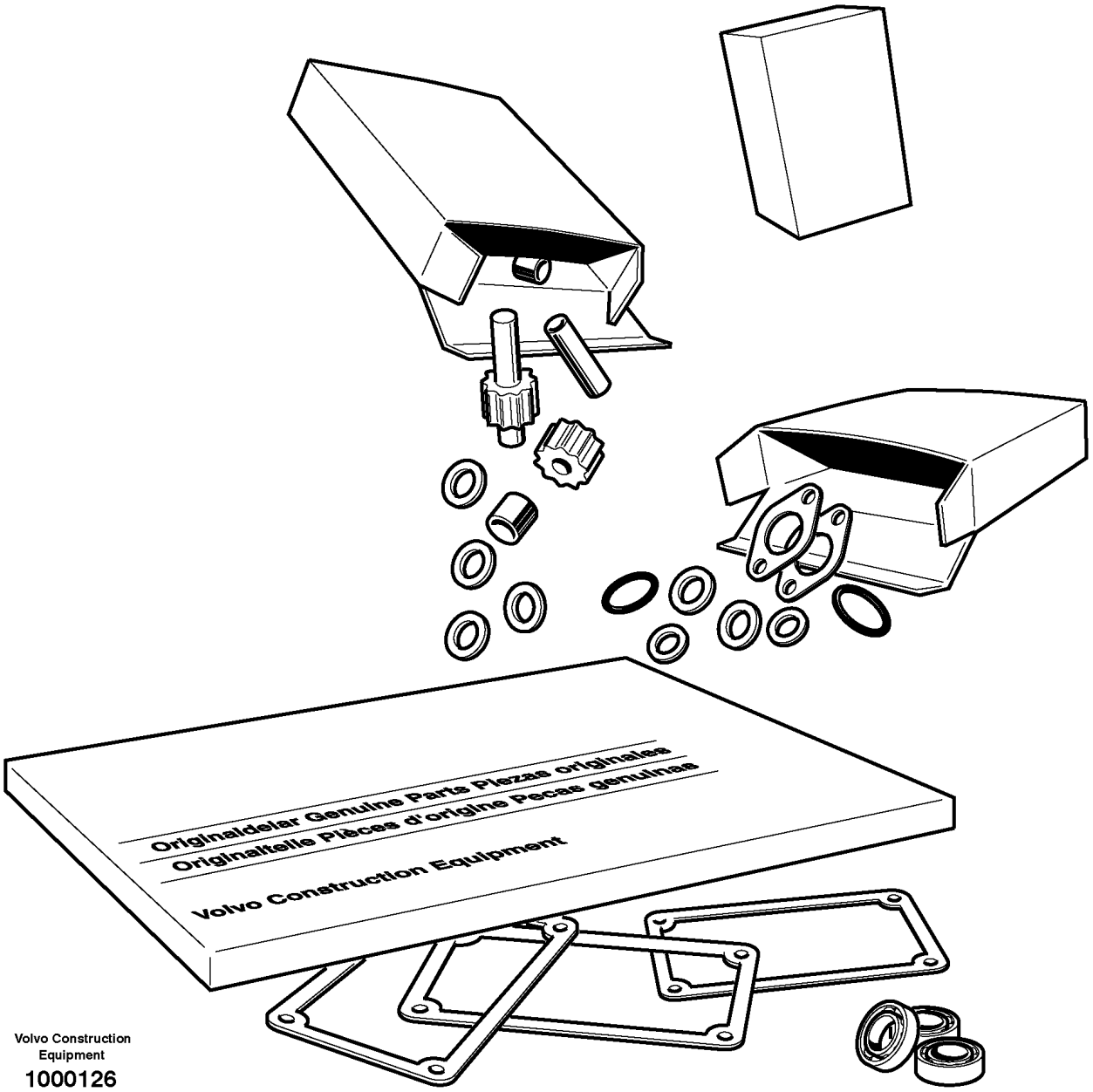

Volvo Construction Equipment

1000126

Fig.	Part No.	Quantity 1	2	3	PS	KIT	Description	Denominación	Denominação	Dénomination	Notes
											D6E
1	VOE 15011856	1					Overhaul kit	Juego de reacondicionamiento	Jogo de recondicionamento	Kit rénovation	
2	VOE 15011854	1					•Cylinder head kit	•Juego de culata	•Jogo cabeçote	•Jeu de culasse	
3	VOE 20890422	6					•Cyl Liner Kit	•Jg Camisa Cil	•Kit camisa de cilindro	•Jeu Chemises	

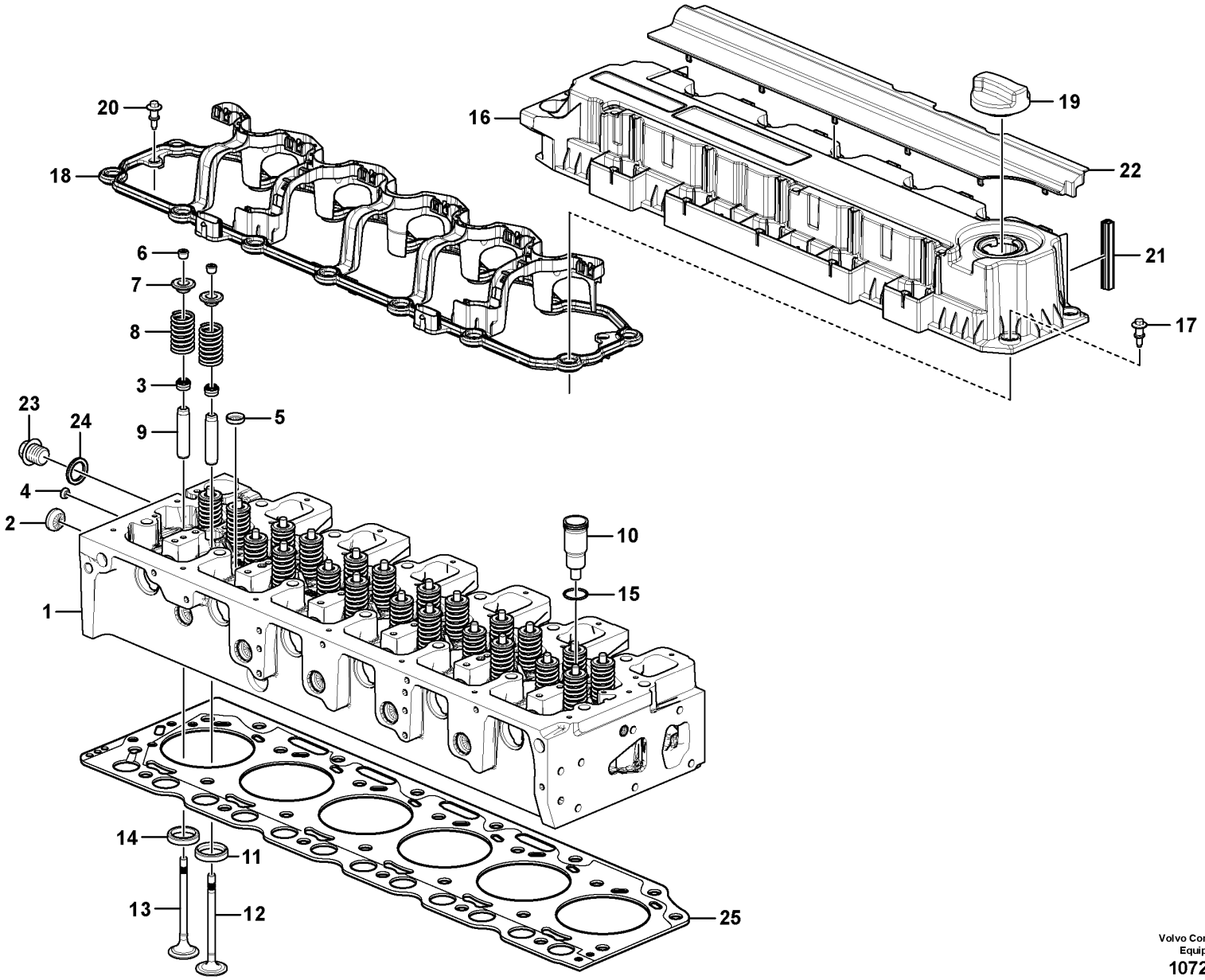

Volvo Construction Equipment
1072823

Fig.	Part No.	Quantity 1	2	3	PS	KIT	Description	Denominación	Denominação	Dénomination	Notes
1	**VOE 21915835**	1					Cylinder head	Culata	Cabeçote	Culasse	(VOE 21753879)
2	**VOE 20834024**	6					•Cap plug	•Tapón de sombrerete	•Tampão	•Bouchon capuchon	
3	**VOE 20459855**	24					•Valve seal	•Retén válvula	•Retentor da válvula	•Joint soupape	
4	**VOE 20914266**	2					•Core Plug	•Tapon	•Bujão	•Ronde.fermeture	
5	**VOE 20412733**	16					•Core plug	•Tapón	•Bujão	•Rondelle fermeture	
6	**VOE 20459857**	48					•Valve sleeve	•	•	•Douille soupape	
7	**VOE 20788860**	24					•Cap	•Capuchón	•Tampa	•Capot	
8	**VOE 21775124**	24					•Valve spring	•Resorte de válvula	•Mola da válvula	•Ressort soupape	
9	**VOE 21705499**	24					•Valve guide	•Guía de válvula	•Guia da válvula	•Guide soupape	
10	**VOE 20903104**	6					•Sleeve	•Manguito	•Luva	•Douille	
11	**VOE 21775154**	12					•Valve insert	•Unidad de válvula	•Elemento da válvula	•Carter de soupape	
12	**VOE 22810953**	12					•Inlet valve	•Válvula de admisión	•Válvula admissão	•Soupape admission	(VOE 21770957)
13	**VOE 21770981**	12					•Exhaust valve	•Válvua de escape	•Válvula de escape	•Soupape d'échappement	
14	**VOE 21775149**	12					•Valve insert	•Unidad de válvula	•Elemento da válvula	•Carter de soupape	
15	**VOE 20903092**	6					•O-ring	•Anillo tórico	•Anel-o	•Joint torique	
16	**VOE 21772081**	1					Valve cover	Cubierta válvula	Tampa da válvula	Couvre culasse	
17	**VOE 21774068**	16					•Shoulder screw	•Tornillo de tope	•Parafuso de batente	•Vis d'appui	
18	**VOE 21770879**	1					Gasket	Junta	Junta	Joint	
19	**VOE 20412589**	1					Filler cap	Tapa de llenado	Tampa de enchimento	Bouchon remplissage	
20	**VOE 21774068**	2					Shoulder screw	Tornillo de tope	Parafuso de batente	Vis d'appui	
21	**VOE 21775052**	1					Sealing cup	Copa de sellado	Vedante	Coupe d'étanchéité	
22	**VOE 21774740**	1					•Cover strip	•Moldura de cubierta	•Moldura da tampa	•Bandeau recouvrement	
23	**VOE 20405716**	1					Plug	Tapón	Bujão	Tampon	
24	**VOE 13947621**	1					Plane gasket	Junta plana	Junta plana	Joint plan	
25	**VOE 21773991**	1					Cylinder head gasket	Junta de culata	Junta cabeçote	Joint de culasse	THICK = 1,30mm
25	**VOE 21773992**	1					Cylinder head gasket	Junta de culata	Junta cabeçote	Joint de culasse	THICK = 1,40mm
25	**VOE 21773993**	1					Cylinder head gasket	Junta de culata	Junta cabeçote	Joint de culasse	1435) THICK = 1,50mm

1435) **GB**: Not illustrated **ES**: No dibujado **BR**: Sem ilustração **FR**: Non représenté

1		**Cylinder head** **Culata** **Cabeçote** **Culasse**	Catalogue id **20629**	Group **211**
2				
3			Illustr. No **1072823**	Section **100**
4				
5		**8289743 , 8290873**	Issue **20032270-E**	Page **87**

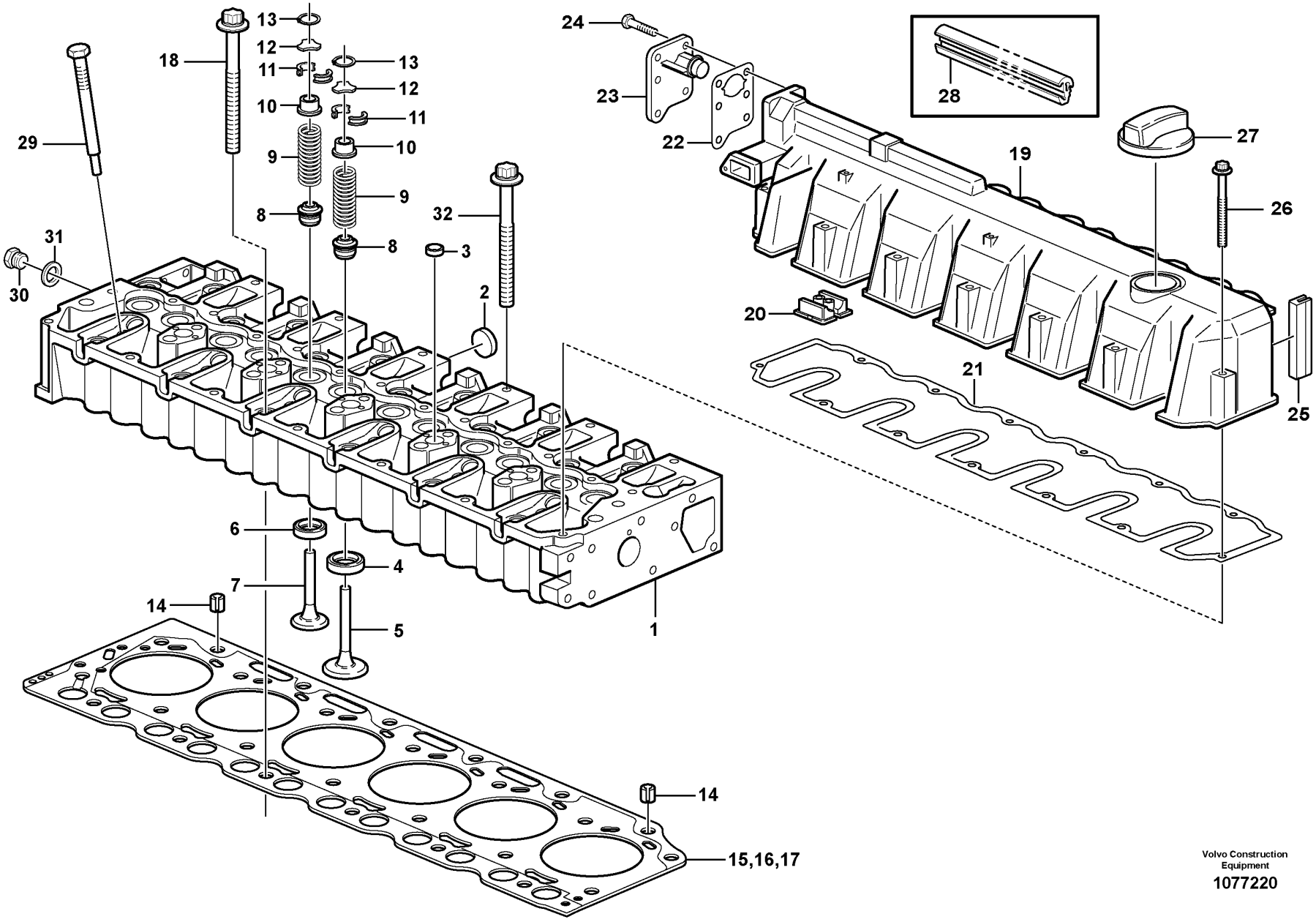

Volvo Construction Equipment

1077220

Fig.	Part No.	Quantity 1	2	3	PS	KIT	Description	Denominación	Denominação	Dénomination	Notes
1	VOE 20941118	1					Cylinder head	Culata	Cabeçote	Culasse	
2	VOE 20412745	5					•Core plug	•Tapón	•Bujão	•Rondelle fermeture	
3	VOE 20412733	5					•Core plug	•Tapón	•Bujão	•Rondelle fermeture	
4	VOE 20849976	6					•Valve seat	•Asiento de válvula	•Assento da válvula	•Siège de soupape	
5	VOE 20798699	6					•Inlet valve	•Válvula de admisión	•Válvula admissão	•Soupape admission	
6	VOE 20849979	6					•Insert	•Elemento	•Elemento	•Cartouche	
7	VOE 20798533	6					•Exhaust valve	•Válvua de escape	•Válvula de escape	•Soupape d'échappement	
8	VOE 20459855	12					•Valve seal	•Retén válvula	•Retentor da válvula	•Joint soupape	
9	VOE 20459851	12					•Valve spring	•Resorte de válvula	•Mola da válvula	•Ressort soupape	
10	VOE 20840747	12					•Spring disc	•Platillo de resorte	•Disco elástico	•Coupelle de ressort	
11	VOE 20459857	24					•Valve sleeve	•	•	•Douille soupape	
12	VOE 20840807	12					•Thrust washer	•Arandela de presión	•Arruela de encosto	•Rondelle butée	
13	VOE 20840772	12					•Lock ring	•Anillo de seguridad	•Anel trava	•Anneau verrouillage	
14	VOE 20459839	2					Bushing	Casquillo	Bucha	Bague	
15	VOE 20798183	1					Cylinder head gasket	Junta de culata	Junta cabeçote	Joint de culasse	THICK = 1,27 MM 1 BORE
16	VOE 20798186	1					Cylinder head gasket	Junta de culata	Junta cabeçote	Joint de culasse	THICK = 1,37 MM 2 BORES
17	VOE 20798191	1					Cylinder head gasket	Junta de culata	Junta cabeçote	Joint de culasse	THICK = 1,47 MM 3 BORES
18	VOE 20459838	6					Bolt	Perno	Parafuso	Boulon	
19	VOE 21134620	1					Valve cover	Cubierta válvula	Tampa da válvula	Couvre culasse	(VOE 21037969)
20	VOE 20412590	1					•Cap	•Capuchón	•Tampa	•Capot	
21	VOE 20841035	1					•Gasket	•Junta	•Junta	•Joint	
22	VOE 20840801	1					•Gasket	•Junta	•Junta	•Joint	
23	VOE 20933359	1					•Oil Separator	•Separad Aceite	•	•Deshuileur	
24	VOE 20797542	6					•Hexagon screw	•Tornillo hexagonal	•Parafuso sextavado	•Vis à tête hexagonale	
25	VOE 20859647	2					•Gasket	•Junta	•Junta	•Joint	
26	VOE 20412601	13					Screw	Tornillo	Parafuso	Vis	(VOE 21145471)
27	VOE 20412589	1					Filler cap	Tapa de llenado	Tampa de enchimento	Bouchon remplissage	
28	VOE 20933362	1					Seal	Junta	Vedação	Joint	
29	VOE 20405895	1					Plug	Tapón	Bujão	Tampon	

1	8286124	**Cylinder head** **Culata** **Cabeçote** **Culasse**	Catalogue id **20629**	Group **211**
2				
3			Illustr. No **1077220**	Section **110**
4				
5		**14536073 , 14536076**	Issue **20032270-E**	Page **89**

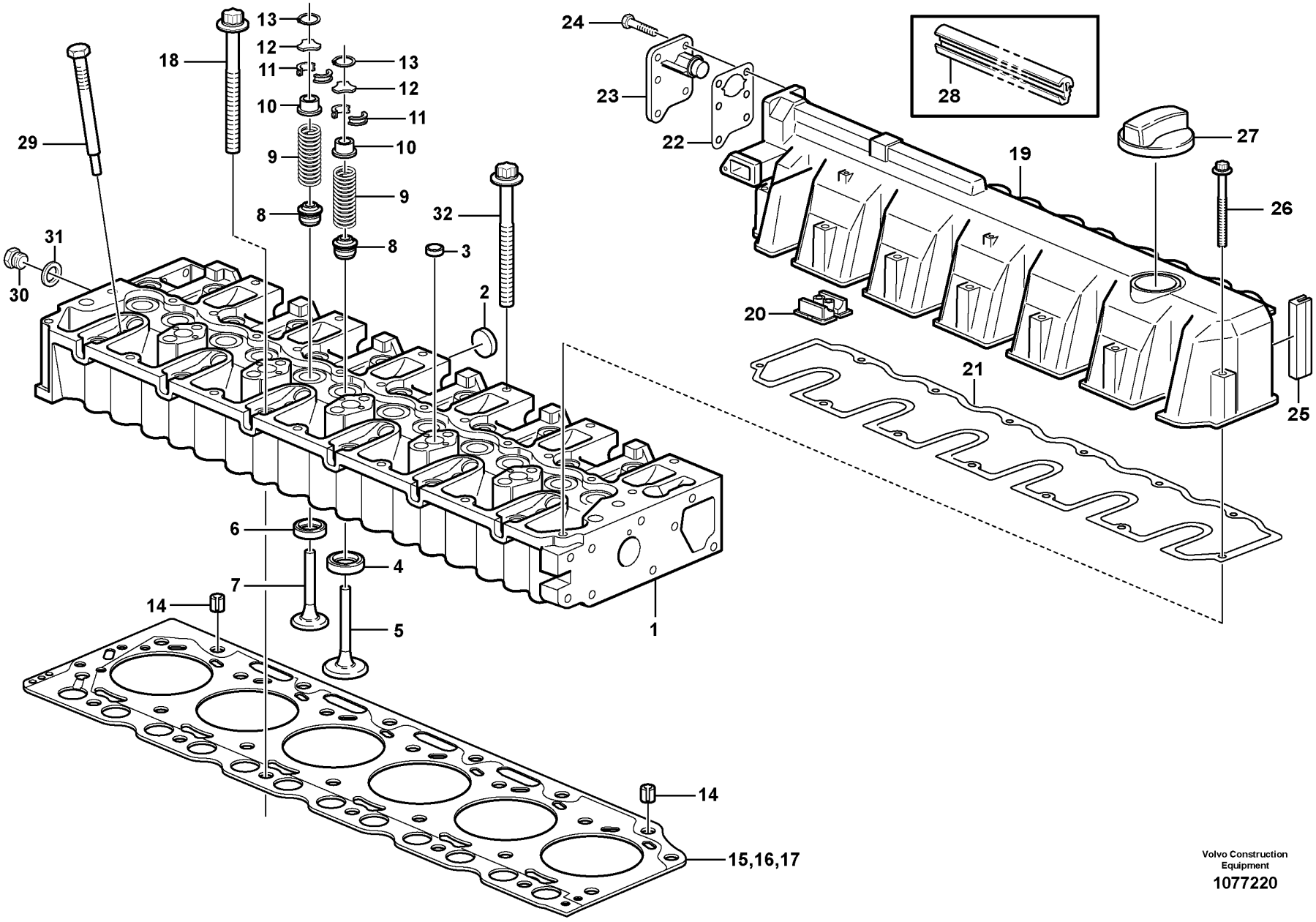

Volvo Construction Equipment

1077220

Fig.	Part No.	Quantity 1	2	3	PS	KIT	Description	Denominación	Denominação	Dénomination	Notes
30	**VOE 20405716**	1					Plug	Tapón	Bujão	Tampon	
31	**VOE 13947621**	1					Plane gasket	Junta plana	Junta plana	Joint plan	
32	**VOE 21774869**	20					Flange screw	Tornillo embridado	Parafuso flangeado	Vis à embase	

1	**8286124**	**Cylinder head** **Culata** **Cabeçote** **Culasse**	Catalogue id **20629**	Group **211**
2			Illustr. No **1077220**	Section **110**
3				
4			Issue **20032270-E**	Page **91**
5		**14536073 , 14536076**		

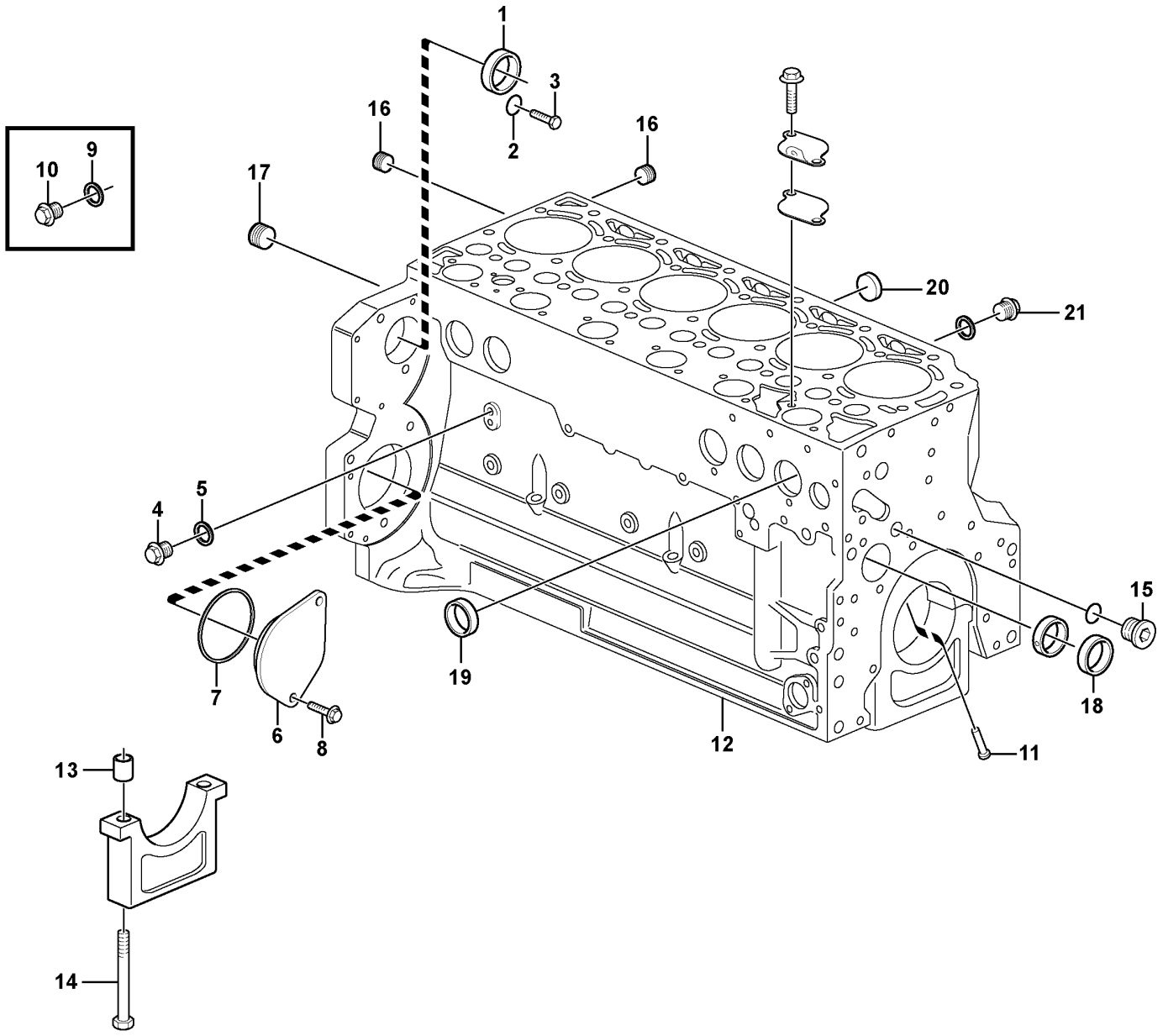
1
2
3
4
5
6
7
8
9
10
11
12
13
14
15
16
16
17
18
19
20
21

Fig.	Part No.	Quantity 1	2	3	PS	KIT	Description	Denominación	Denominação	Dénomination	Notes
1	VOE 20450778	1					Core plug	Tapón	Bujão	Rondelle fermeture	
2	VOE 20459008	1			SS		Sealing ring	Anillo retén	Anel de vedação	Bague étanchéité	
3	VOE 20441859	2					Plug	Tapón	Bujão	Tampon	
4	VOE 20405716	1					Plug	Tapón	Bujão	Tampon	
5	VOE 13947621	1					Plane gasket	Junta plana	Junta plana	Joint plan	
6	VOE 24426064	1					Cover	Capo	Tampa	Capot	
7	VOE 20412359	1					Sealing ring	Anillo retén	Anel de vedação	Bague étanchéité	
8	VOE 975108	2					Flange screw	Tornillo embridado	Parafuso flangeado	Vis à embase	(VOE 888289)
9	VOE 13947281	1					Gasket	Junta	Junta	Joint	
10	VOE 20441859	1					Plug	Tapón	Bujão	Tampon	
11	VOE 20405561	6					Piston	Pistón	Pistão	Piston	
12	VOE 11700258	1			SS		Plug	Tapón	Bujão	Tampon	
13	VOE 20460001	14					•Bushing	•Casquillo	•Bucha	•Bague	
14	VOE 20460006	14					•Screw	•Tornillo	•Parafuso	•Vis	
15	VOE 20998904	1					•Plug	•Tapón	•Tampão	•Bouchon	
16	VOE 20508600	2					•Plug	•Tapón	•Tampão	•Bouchon	
17	VOE 20785813	1					•Plug	•Tapon	•Bujão	•Bouchon	
18	VOE 20459999	6					•Camshaft bushing	•Casquillo de árbol de levas	•Bucha eixo com. válvula	•Bague arbre cames	
19	VOE 20405721	9					•Core plug	•Tapón	•Bujão	•Rondelle fermeture	
20	VOE 20412745	6					•Core plug	•Tapón	•Bujão	•Rondelle fermeture	
21	VOE 20405716	2					•Plug	•Tapón	•Bujão	•Tampon	

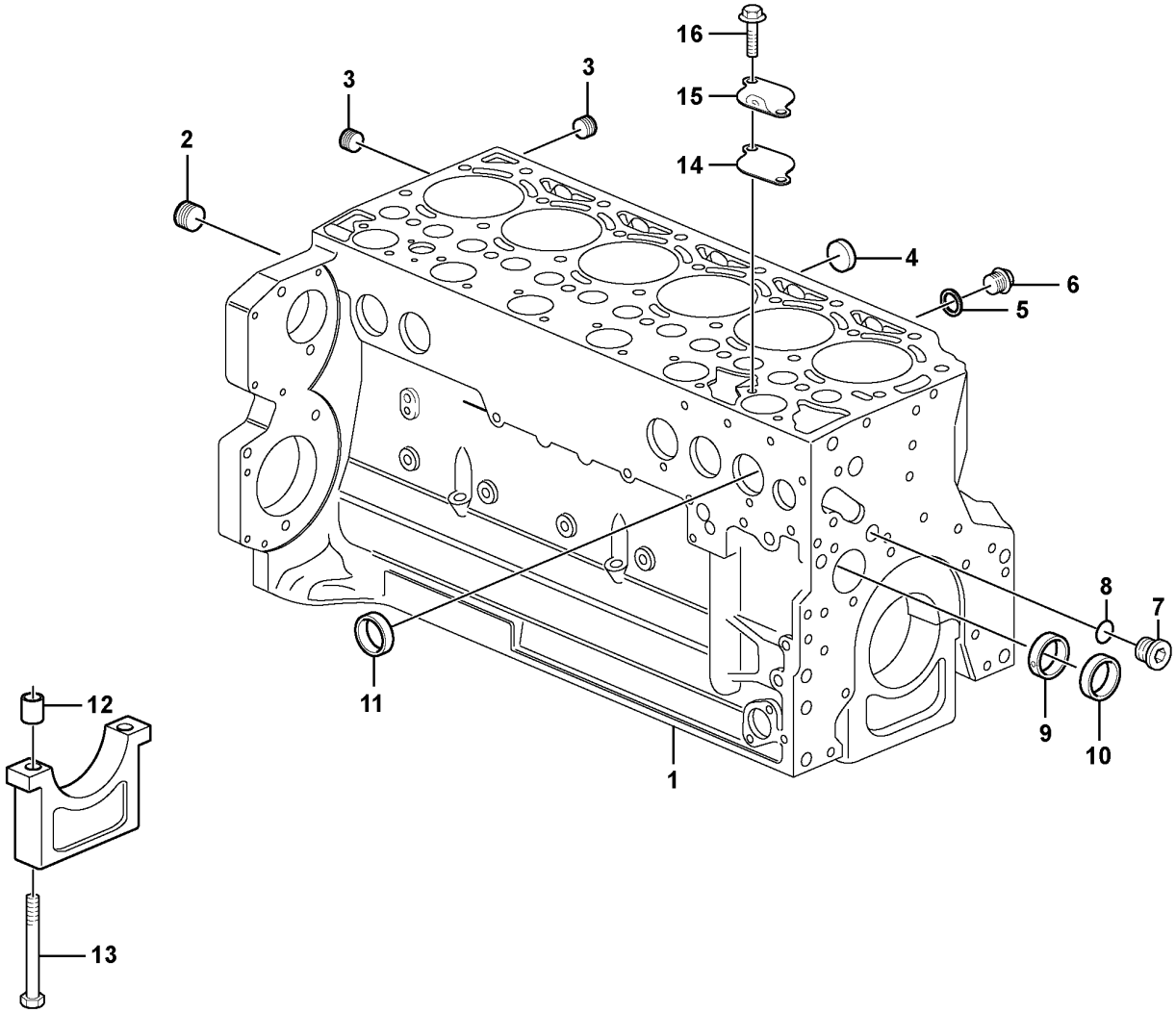

Volvo Construction Equipment
1056306

Fig.	Part No.	Quantity 1	2	3	PS	KIT	Description	Denominación	Denominação	Dénomination	Notes
1	VOE 22468043	1					Crankcase	Carter Ciguenal	Cárter do motor	Carter Moteur	(VOE 21077566)
2	VOE 20785813	1					•Plug	•Tapon	•Bujão	•Bouchon	
3	VOE 20508600	2					•Plug	•Tapón	•Tampão	•Bouchon	
4	VOE 20412745	6					•Core plug	•Tapón	•Bujão	•Rondelle fermeture	
5	VOE 13969011	2					•Gasket	•Junta	•Junta	•Joint	
6	VOE 20405716	2					•Plug	•Tapón	•Bujão	•Tampon	
7	VOE 20998904	1					•Plug	•Tapón	•Tampão	•Bouchon	
8	VOE 20998903	1					•Gasket	•Junta	•Junta	•Joint	
9	VOE 20459998	1					•Camshaft bushing	•Casquillo de árbol de levas	•Bucha eixo com. válvula	•Bague arbre cames	
10	VOE 20459999	6					•Camshaft bushing	•Casquillo de árbol de levas	•Bucha eixo com. válvula	•Bague arbre cames	
11	VOE 20405721	9					•Core plug	•Tapón	•Bujão	•Rondelle fermeture	
12	VOE 20460001	14					•Bushing	•Casquillo	•Bucha	•Bague	
13	VOE 20460006	14					•Screw	•Tornillo	•Parafuso	•Vis	
14	VOE 20933203	1					Gasket	Junta	Junta	Joint	
15	VOE 20840812	1					Cover	Cubierta	Tampa	Capot	
16	VOE 20405792	2					Screw	Tornillo	Parafuso	Vis	

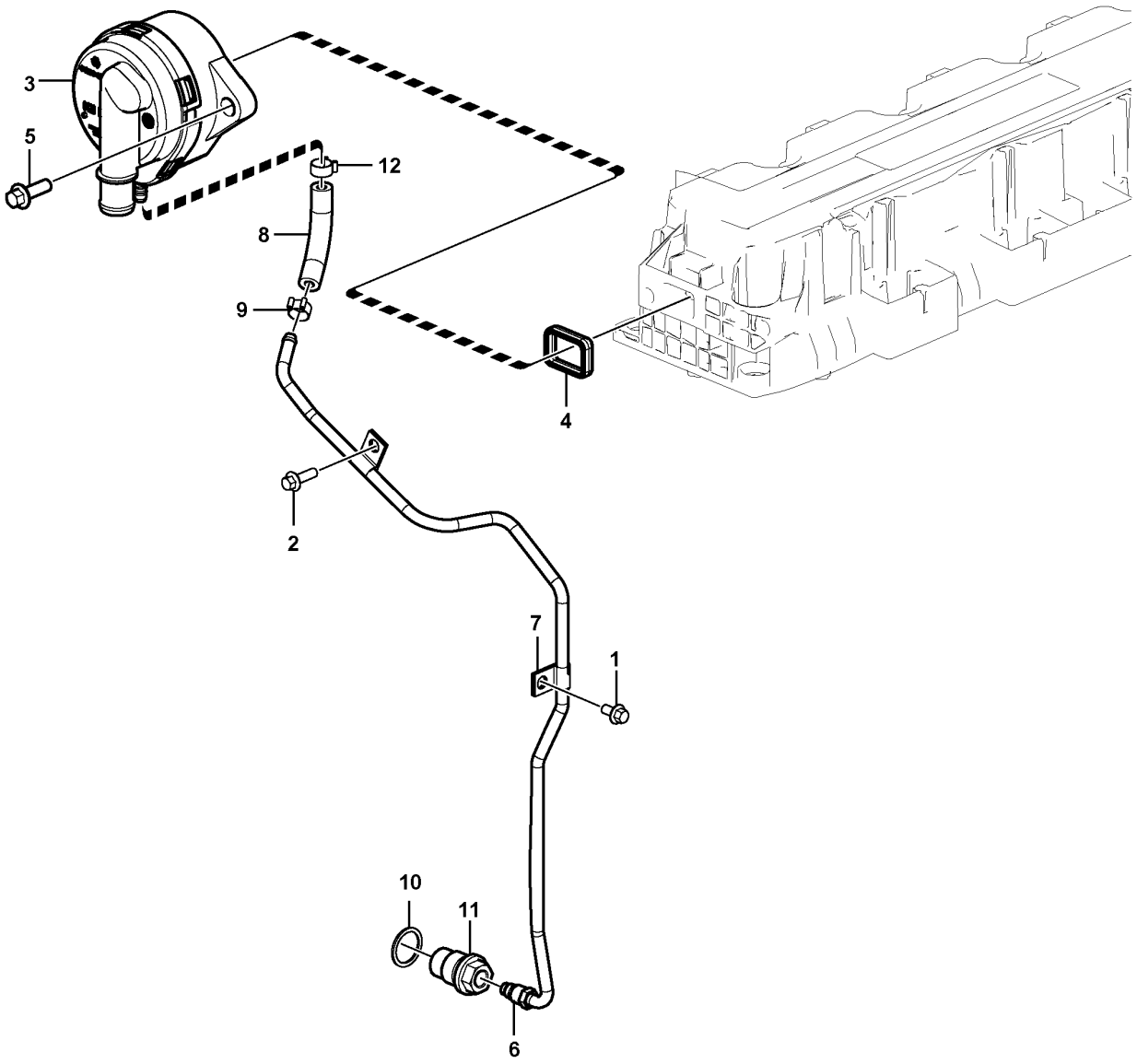

Volvo Construction Equipment
1060289

Fig.	Part No.	Quantity 1	2	3	PS	KIT	Description	Denominación	Denominação	Dénomination	Notes
1	VOE 20797962	1					Plug	Tapón	Bujão	Tampon	
2	VOE 20405885	1					Screw	Tornillo	Parafuso	Vis	
3	VOE 20930510	1					Oil separator	Separador de aceite	Separador de óleo	Déflecteur d'huile	
4	VOE 21038626	1					•Gasket	•Junta	•Junta	•Joint	
5	VOE 20405504	2					Screw	Tornillo	Parafuso	Vis	
6	VOE 22233559	1					Leak-off line	Tubo salida de aceite	Linha de retorno	Tuyauterie de retour des fuites	
7	VOE 20798831	2					•Attaching clamp	•Abrazadera de fijación	•Grampo de fixação	•Collier de fixation	
8	VOE 20971632	1					•Rubber hose	•Manguera	•Mangueira de borracha	•Durit caoutchouc	
9	VOE 20405568	1					Clip	Clip	Clipe	Clip	
10	VOE 20460026	1					Sealing ring	Anillo retén	Anel de vedação	Bague étanchéité	
11	VOE 21496705	1					Drain valve	Válvula de vaciado	Válvula de drenagem	Vanne de vidange	
12	VOE 20971607	1					Hose clamp	Abrazadera de manguera	Braçadeira da mangueira	Collier durite	

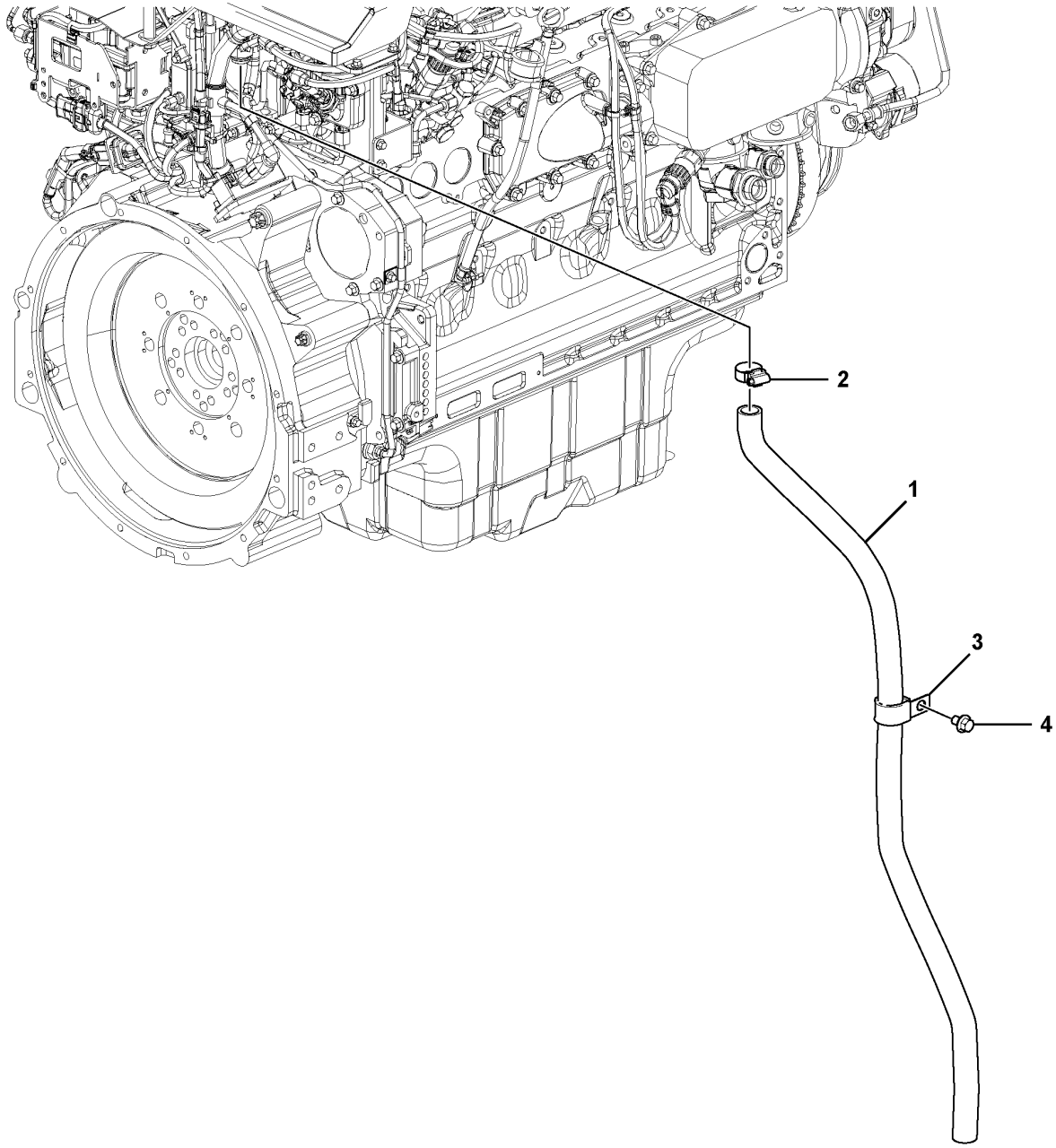

Volvo Construction Equipment
1061853

Fig.	Part No.	Quantity 1	2	3	PS	KIT	Description	Denominación	Denominação	Dénomination	Notes
1	VOE 14615052	1					Hose	Manguera	Mangueira	Flexible	
2	VOE 943474	1			SS		Hose clamp	Abrazadera de manguera	Braçadeira da mangueira	Collier durite	
3	VOE 14500297	1					Clip	Clip	Clipe	Clip	
4	VOE 946471	1					Flange screw	Tornillo embridado	Parafuso flangeado	Vis à embase	

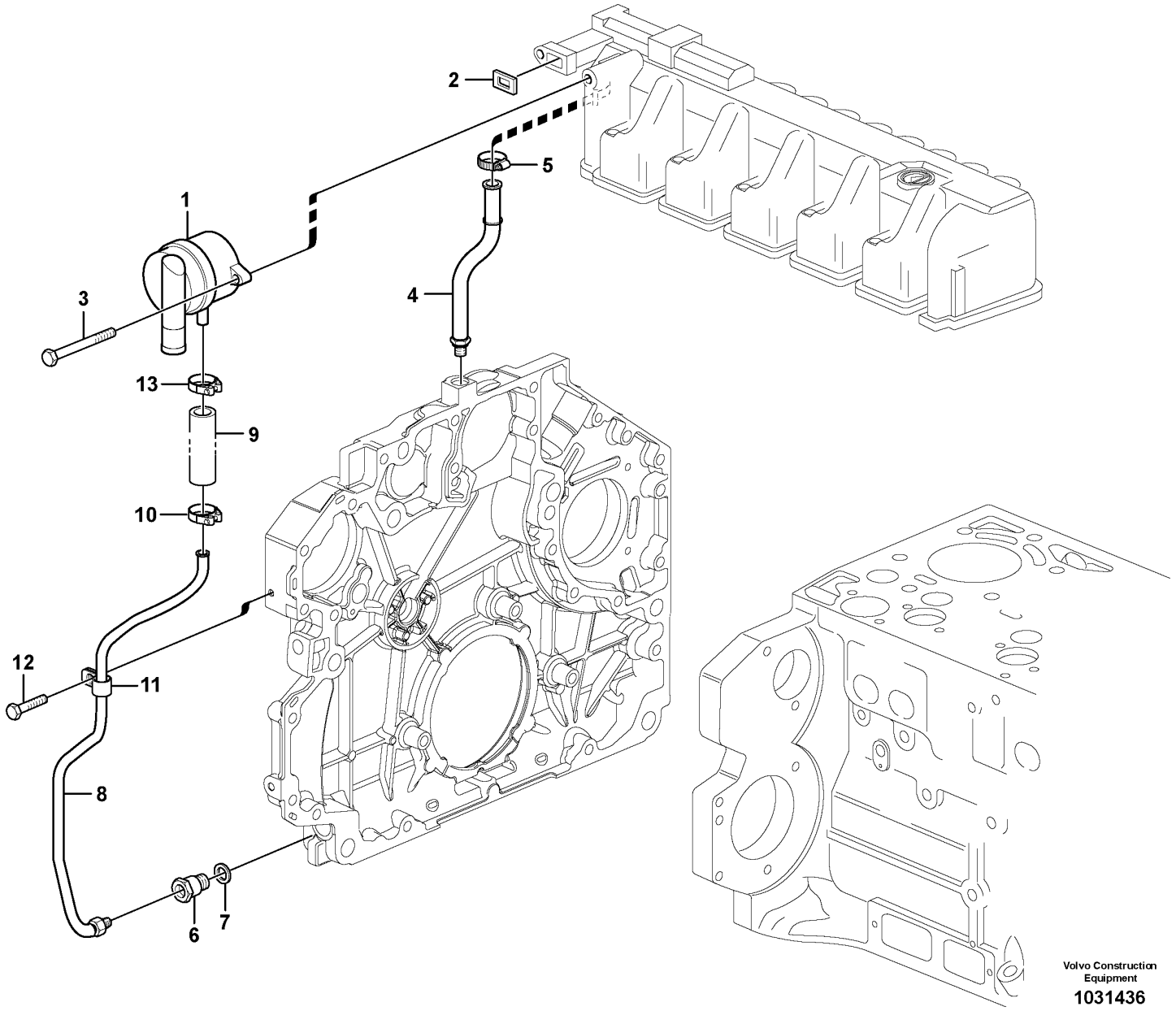

Volvo Construction Equipment

1031436

Fig.	Part No.	Quantity 1	2	3	PS	KIT	Description	Denominación	Denominação	Dénomination	Notes
1	VOE 20930510	1					Oil separator	Separador de aceite	Separador de óleo	Déflecteur d'huile	
2	VOE 21038626	1					•Gasket	•Junta	•Junta	•Joint	
3	VOE 20405504	2					Screw	Tornillo	Parafuso	Vis	
4	VOE 20798824	1					Return line	Conducto de retorno	Linha de retorno	Conduit de retour	
5	VOE 20799673	1					Hose clamp	Abrazadera de manguera	Braçadeira da mangueira	Collier durite	
6	VOE 21496705	1					Drain valve	Válvula de vaciado	Válvula de drenagem	Vanne de vidange	(VOE 20841133)
7	VOE 20460026	1					Sealing ring	Anillo retén	Anel de vedação	Bague étanchéité	
8	VOE 20840219	1					Oil return pipe	Tubo de aceite retorno	Tubo retorno de óleo	Tuyau de retour d'huile	
9	VOE 20799065	1					•Hose	•Manguera	•Mangueira	•Flexible	
10	VOE 20971607	1					•Hose clamp	•Abrazadera de manguera	•Braçadeira da mangueira	•Collier durite	
11	VOE 20798831	1					•Attaching clamp	•Abrazadera de fijación	•Grampo de fixação	•Collier de fixation	
12	VOE 20405729	1					Screw	Tornillo	Parafuso	Vis	
13	VOE 20971607	1					Hose clamp	Abrazadera de manguera	Braçadeira da mangueira	Collier durite	

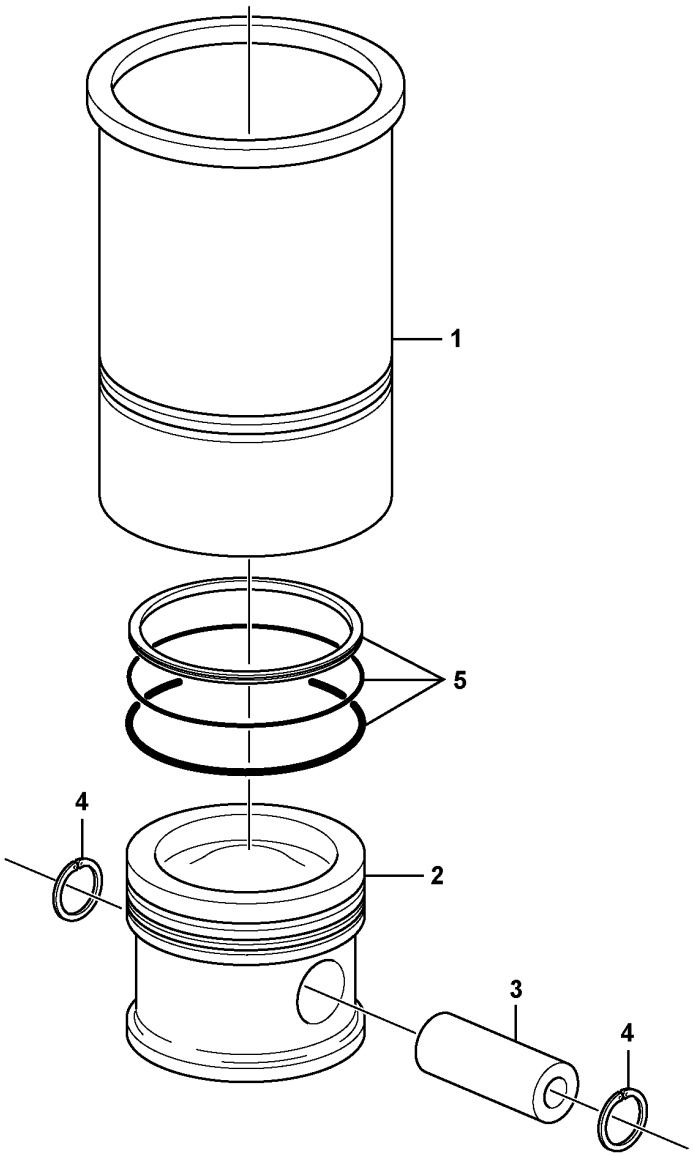

Volvo Construction Equipment

1024633

Fig.	Part No.	Quantity 1	2	3	PS	KIT	Description	Denominación	Denominação	Dénomination	Notes
1	VOE 20890422	6					Cyl Liner Kit	Jg Camisa Cil	Kit camisa de cilindro	Jeu Chemises	
2		1			NS		Piston	Pistón	Pistão	Piston	
3	VOE 21774994	1					Gudgeon pin	Bulón	Pino do pistão	Axe piston	E PROD
3	VOE 22005644	1					Gudgeon pin	Bulón	Pino do pistão	Axe piston	L PROD
4	VOE 20798020	2					Lock Ring	Anillo Segurid	Arruela de trava	Anneau Verrouillage	
5	VOE 21771864	1					Piston ring kit	Juego aro de pistón	Jogo aneis pistão	Jeu segments piston	

1		**Cylinder liner and piston** **Camisa y piston** **Camisa de cilindro e pistão** **Chemise cylindre et piston**	Catalogue id **20629**	Group **213**
2				
3			Illustr. No **1024633**	Section **100**
4				
5		**8289743 , 8290873**	Issue **20032270-E**	Page **103**

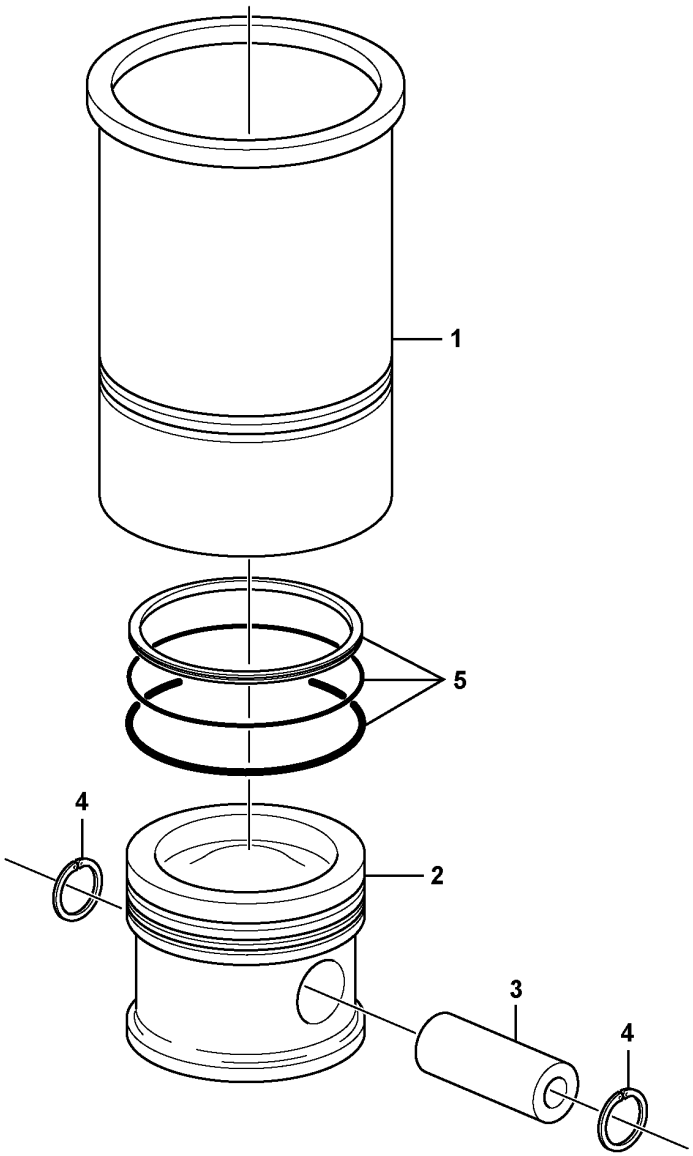

Volvo Construction Equipment

1024633

Fig.	Part No.	Quantity 1	2	3	PS	KIT	Description	Denominación	Denominação	Dénomination	Notes
1	VOE 20890422	6					Cyl Liner Kit	Jg Camisa Cil	Kit camisa de cilindro	Jeu Chemises	
2		6			NS		•Piston	•Piston	•Pistão	•Piston	
3	VOE 20798843	6					••Piston Pin	••Bulon	••Pino do pistão	••Axe Piston	
4	VOE 20798020	12					••Lock Ring	••Anillo Segurid	••Arruela de trava	••Anneau Verrouillage	
5	VOE 20799069	6					••Piston ring kit	••Juego aro de pistón	••Jogo aneis pistão	••Jeu segments piston	

1		**Cylinder liner and piston** **Camisa y piston** **Camisa de cilindro e pistão** **Chemise cylindre et piston**	Catalogue id **20629**	Group **213**
2				
3			Illustr. No **1024633**	Section **110**
4				
5		**14536073 , 14536076**	Issue **20032270-E**	Page **105**

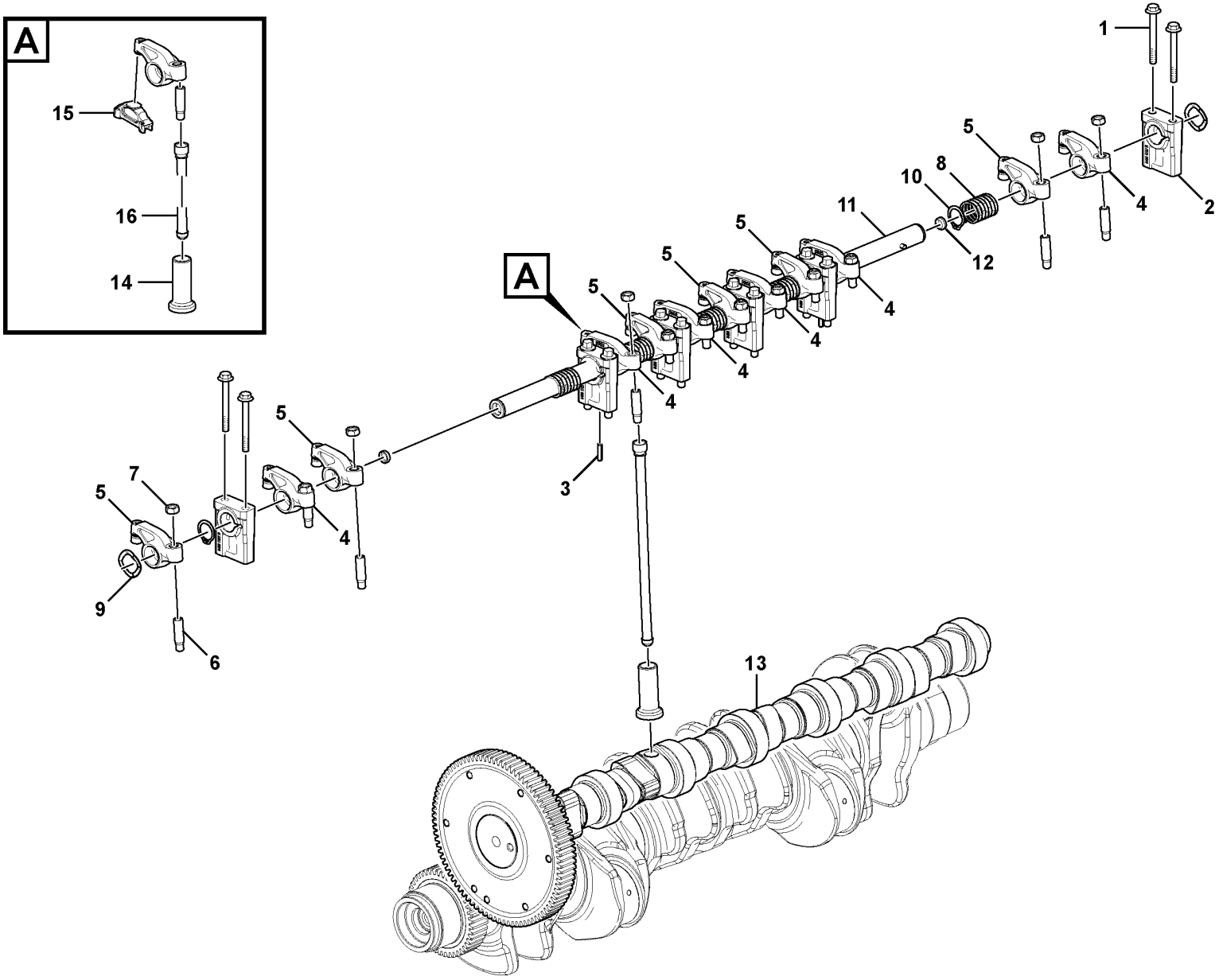

Volvo Construction Equipment
1060271

Fig.	Part No.	Quantity 1	2	3	PS	KIT	Description	Denominación	Denominação	Dénomination	Notes
1	VOE 20405723	12					Screw	Tornillo	Parafuso	Vis	
2	VOE 21770895	6					Bracket	Consola	Suporte	Console	
3	VOE 996089	2					Spring pin	Pasador tubular	Pino tubular	Goupille tubulaire	
4	VOE 21772095	6					Rocker arm	Balancín	Balancim	Culbuteur	
5	VOE 21773500	6					Rocker arm	Balancín	Balancim	Culbuteur	
6	VOE 20861870	12					Adjusting screw	Tornillo ajuste	Parafuso de ajuste	Vis réglage	
7	VOE 11700373	12					Nut	Tuerca	Porca	Écrou	
8	VOE 20800018	5					Compression spring	Resorte de presión	Mola de compressão	Ressort pression	
9	VOE 21774733	2					Raceway washer	Arandela deslizante	Arruela deslizante	Rondelle	
10	VOE 914456	2					Retaining ring	Anillo retén	Anel de fixação	Bague retenue	
11	VOE 21773506	1					Rocker arm shaft	Eje balancín	Eixo do balancim	Axe de culbuteurs	
12		2			NS		Cap plug	Tapón de sombrerete	Tampão	Bouchon capuchon	
13	VOE 22447299	1					Camshaft	Arbol levas	Eixo de came	Arbre cames	(VOE 21753855)
14		12			NS		Tappet	Balancin	Tucho	Poussoir Pompe	
15	VOE 21775113	12					Valve bridge	Puente de válvula	Ponte de válvulas	Étrier de soupape	
16	VOE 21775020	12					Push rod	Varilla de presión	Haste de pressão	Tige-poussoir	

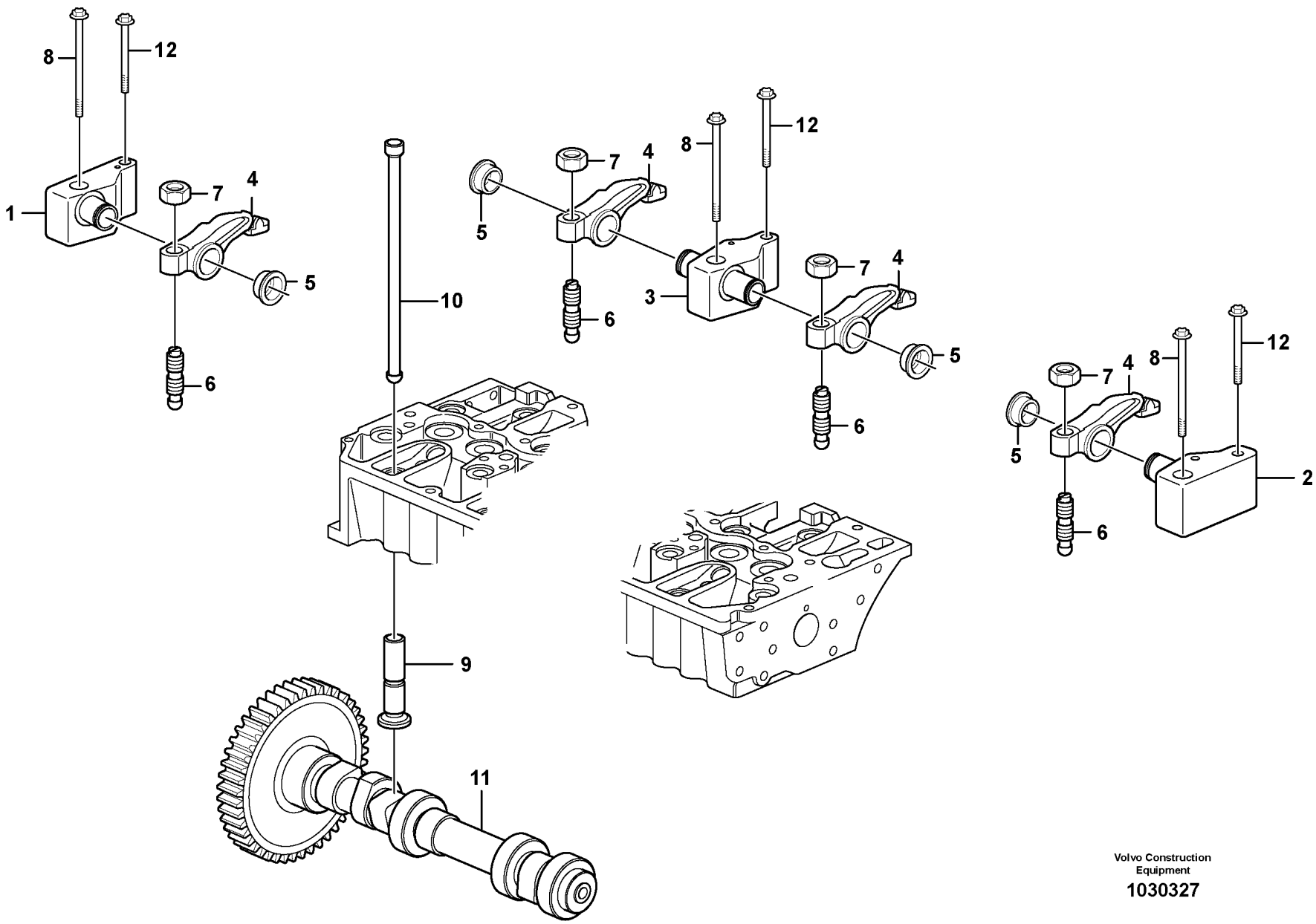

Volvo Construction Equipment

1030327

Fig.	Part No.	Quantity 1	2	3	PS	KIT	Description	Denominación	Denominação	Dénomination	Notes
1	VOE 20799056	1					Bracket	Ménsula	Suporte	Console	
2	VOE 20799047	1					Bracket	Ménsula	Suporte	Console	
3	VOE 20799053	3					Bracket	Consola	Suporte	Console	
4	VOE 21448926	8					Rocker arm	Balancín	Balancim	Culbuteur	(VOE 20792876)
5	VOE 20794115	8					Retaining ring	Anillo de apoyo	Anel retentor	Bague retenue	
6	VOE 20913851	8					Adjusting Screw	Tornillo Ajuste	Parafuso de afinação	Vis De Reglage	
7	VOE 11700373	8					Nut	Tuerca	Porca	Écrou	
8	VOE 20459837	5					Bolt	Perno	Parafuso	Boulon	
9	VOE 20799076	8					Tappet	Empujador válvula	Tucho da válvula	Poussoir	
10	VOE 21345578	8					Tube	Tubo	Tubo	Tube	(VOE 20460008)
11	VOE 21793638	1					Camshaft	Arbol levas	Eixo de came	Arbre cames	(VOE 20838124)
12	VOE 993275	5					Six point screw	Tornillo de seis dientes	Paraf atarr. sext	Vis à six lobes	

1	8286124	**Valve mechanism** **Mecanismo de vávulas** **Mecanismo de válvula** **Commande des soupapes**	Catalogue id **20629**	Group **214**
2			Illustr. No **1030327**	Section **110**
3				
4			Issue **20032270-E**	Page **109**
5		**14536073 , 14536076**		

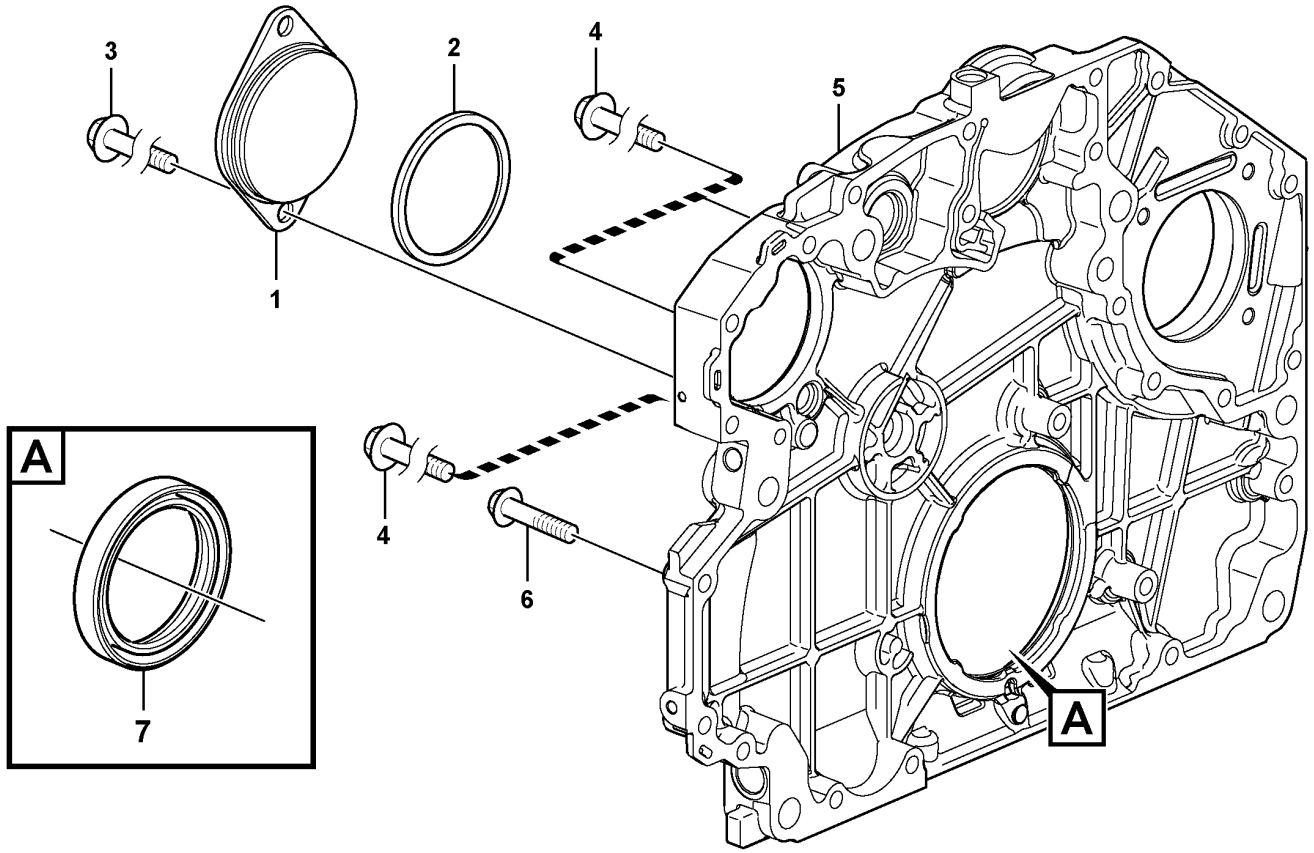

Volvo Construction Equipment
1060240

Fig.	Part No.	Quantity 1	2	3	PS	KIT	Description	Denominación	Denominação	Dénomination	Notes
1	VOE 20950063	1					Cover	Cubierta	Tampa	Capot	(VOE 20706651)
2	VOE 20405652	1					Sealing ring	Anillo retén	Anel de vedação	Bague étanchéité	
3	VOE 20405672	2					Screw	Tornillo	Parafuso	Vis	
4	VOE 20450801	3					Screw	Tornillo	Parafuso	Vis	
5	VOE 20950063	1					Cover	Cubierta	Tampa	Capot	
6	VOE 20450801	2					Screw	Tornillo	Parafuso	Vis	
7	VOE 20951211	1					Cap plug	Tapón de sombrerete	Tampão	Bouchon capuchon	
8	VOE 22444773	1					Timing gear casing	Cubierta distribución	Cárter da distribuição	Carter de distribution	(VOE 20841195)
9	VOE 20412324	12					Screw	Tornillo	Parafuso	Vis	
10	VOE 21628356	1					Crankshaft seal	Retén cigüeñal	Retentor árvore manivelas	Joint de vilebrequin	

1		**Timing gear casing** **Tapa del engranaje de distribución** **Caixa da engrenagem de distribuição** **Carter de la distribution**	Catalogue id **20629**	Group **215**
2				
3			Illustr. No **1060240**	Section **100**
4				
5		**8289743 , 8290873**	Issue **20032270-E**	Page **111**

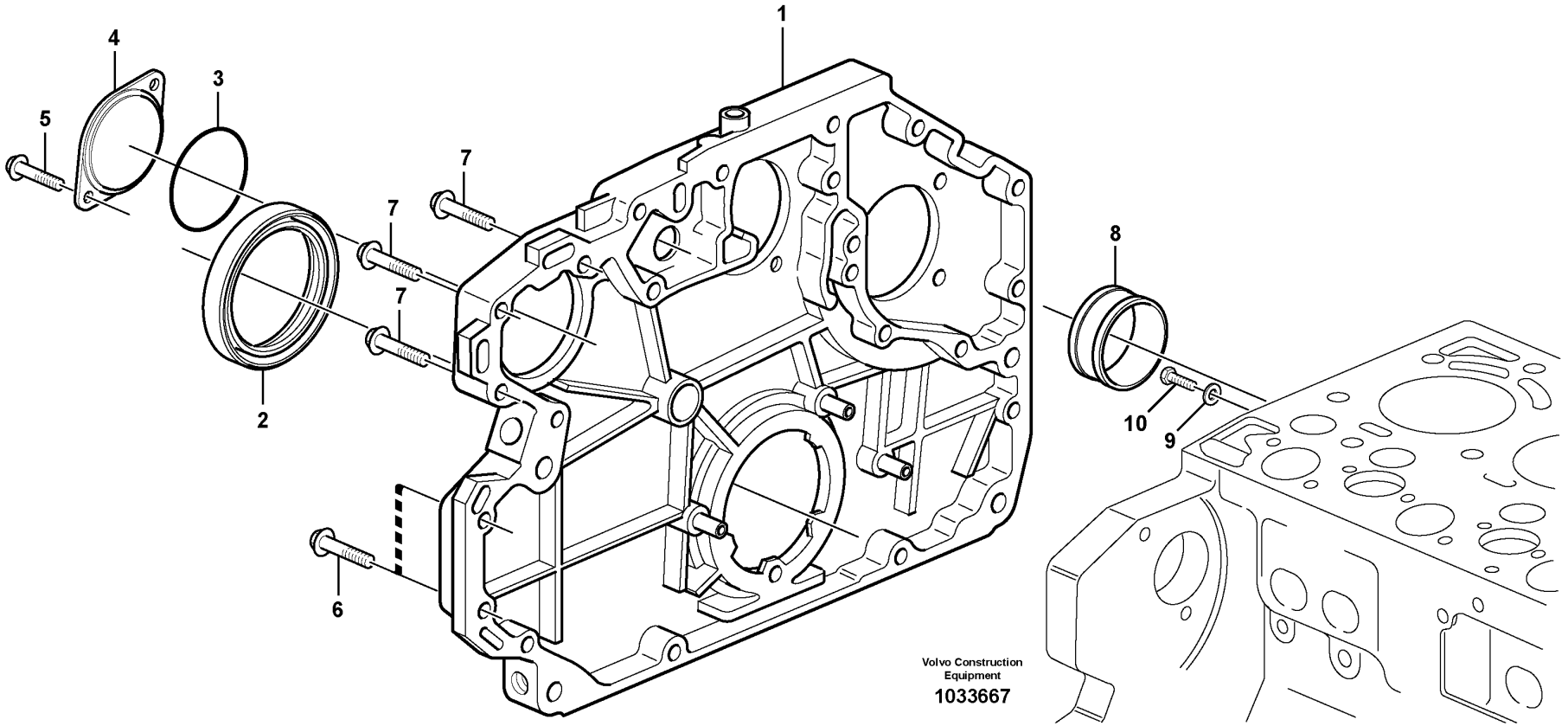
1
2
3
4
5
6
7
7
7
8
9
10
Volvo Construction Equipment
1033667

Fig.	Part No.	Quantity 1	2	3	PS	KIT	Description	Denominación	Denominação	Dénomination	Notes
1	**VOE 22444773**	1					Timing gear casing	Cubierta distribución	Cárter da distribuição	Carter de distribution	(VOE 20841195)
2	**VOE 21628356**	1					Crankshaft seal	Retén cigüeñal	Retentor árvore manivelas	Joint de vilebrequin	(VOE 20459115)
3	**VOE 20405652**	1					Sealing ring	Anillo retén	Anel de vedação	Bague étanchéité	
4	**VOE 20950063**	1					Cover	Cubierta	Tampa	Capot	
5	**VOE 20450801**	2					Screw	Tornillo	Parafuso	Vis	
6	**VOE 20412324**	12					Screw	Tornillo	Parafuso	Vis	
7	**VOE 20450801**	3					Screw	Tornillo	Parafuso	Vis	
8	**VOE 20460092**	1					Bushing	Casquillo	Bucha	Bague	
9	**VOE 20460087**	1					Washer	Arandela	Arruela	Rondelle	
10	**VOE 20460101**	1					Screw	Tornillo	Parafuso	Vis	

1		**Timing gear casing** **Tapa del engranaje de distribución** **Caixa da engrenagem de distribuição** **Carter de la distribution**	Catalogue id **20629**	Group **215**
2				
3			Illustr. No **1033667**	Section **110**
4				
5		**14536073 , 14536076**	Issue **20032270-E**	Page **113**

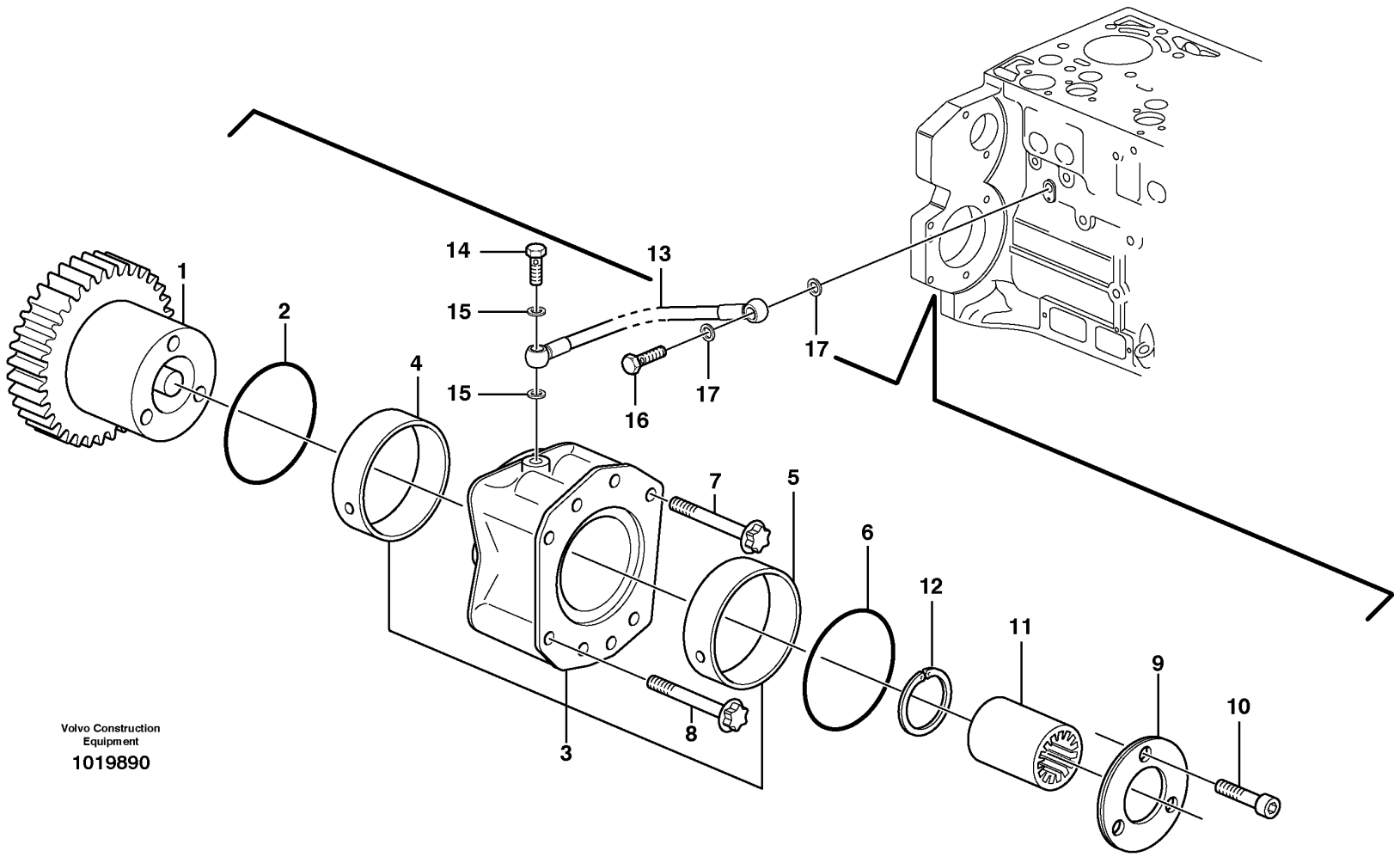

Volvo Construction Equipment

1019890

Fig.	Part No.	Quantity 1	2	3	4	5	PS	KIT	Description	Denominación	Denominação	Dénomination	Notes
1	VOE 21249506	1	1					K	Gear	Engranaje	Engrenagem	Pignon	
2	VOE 20450818	1	1	1	1				O-ring	Anillo tórico	Anel-o	Joint torique	
3	VOE 20450805	1	1					K	Bearing flange	Brida de cojinete	Flange mancal	Bride palier	
4	VOE 20450807	1	1					K	•Bushing	•Casquillo	•Bucha	•Bague	
5	VOE 20450809	1	1					K	•Bushing	•Casquillo	•Bucha	•Bague	
6	VOE 20450819	1	1	1	1				O-ring	Anillo tórico	Anel-o	Joint torique	
7	VOE 22316512	2	2	9	9				Six point screw	Tornillo de seis dientes	Paraf atarr. sext	Vis à six lobes	(VOE 20450821)
	VOE 20450820			8	8				Screw	Tornillo	Parafuso	Vis	
8	VOE 21077470	2	2						Hex. socket screw	Tornillo de hexágono embutido	Parafuso soquete sext	Vis à six pans creux	
9	VOE 20450811	1	1					K	Thrust washer	Arandela axial	Arruela trava	Disque de butée	
10	VOE 20450822	3	3					K	Screw	Tornillo	Parafuso	Vis	
11	VOE 20459123	1	1	1	1				Sleeve	Manguito	Luva	Douille	
12	VOE 20450815	1	1	1	1				•Snap ring	•Circlip	•Anel trava	•Circlip	
13	VOE 20459170	1	1	1	1				Oil line	Tubo de aceite	Linha de óleo	Canalisation d'huile	
14	VOE 7025167	1	1	1	1				Hollow screw	Tornillo perforado	Parafuso união	Vis creuse	
15	VOE 13947281	2	2						Gasket	Junta	Junta	Joint	
	VOE 21486084			2	2				Lip seal	Sello	Retentor	Joint à lèvre	(VOE 20412286)
16	VOE 980973	1	1	1	1				Hollow screw	Tornillo perforado	Parafuso união	Vis creuse	
17	VOE 13947621	2	2	2	2				Plane gasket	Junta plana	Junta plana	Joint plan	
100	VOE 21250587	1	1						Hydraulic pump	Bomba de hidráulica	Bomba hidráulica	Pompe hydraulique	KIT
	VOE 20478270			1	1				Power take-off	Toma de fuerza	Tomada de força	Prise mouvement	inc. 2,6,7,11,13,14,16,17

1	8289839,8289840
2	8292317,8292754
3	8292063,8293107
4	8293108
5	

Pump drive power take-off
Toma de fuerza para accionamiento de bomba
Tomada de força do acionador da bomba
Prise de force pour l'entraînement de la pompe

Catalogue id **20629**	Group **215**
Illustr. No **1019890**	Section **300**
Issue **20032270-E**	Page **115**

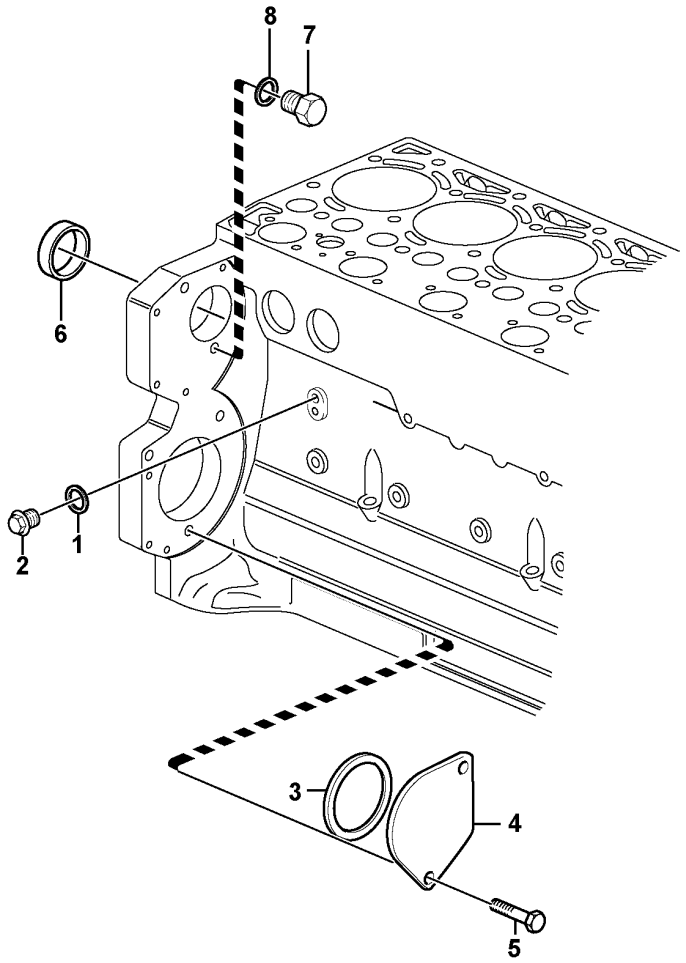

Volvo Construction Equipment

1031450

Fig.	Part No.	Quantity 1	2	3	PS	KIT	Description	Denominación	Denominação	Dénomination	Notes
1	VOE 13947621	1					Plane gasket	Junta plana	Junta plana	Joint plan	
2	VOE 20405716	1					Plug	Tapón	Bujão	Tampon	
3	VOE 20412359	1					Sealing ring	Anillo retén	Anel de vedação	Bague étanchéité	
4	VOE 24426064	1					Cover	Capo	Tampa	Capot	
5	VOE 975108	2					Flange screw	Tornillo embridado	Parafuso flangeado	Vis à embase	(VOE 888289)
6	VOE 20450778	1					Core plug	Tapón	Bujão	Rondelle fermeture	
7	VOE 20441859	1					Plug	Tapón	Bujão	Tampon	
8	VOE 13947281	1					Gasket	Junta	Junta	Joint	

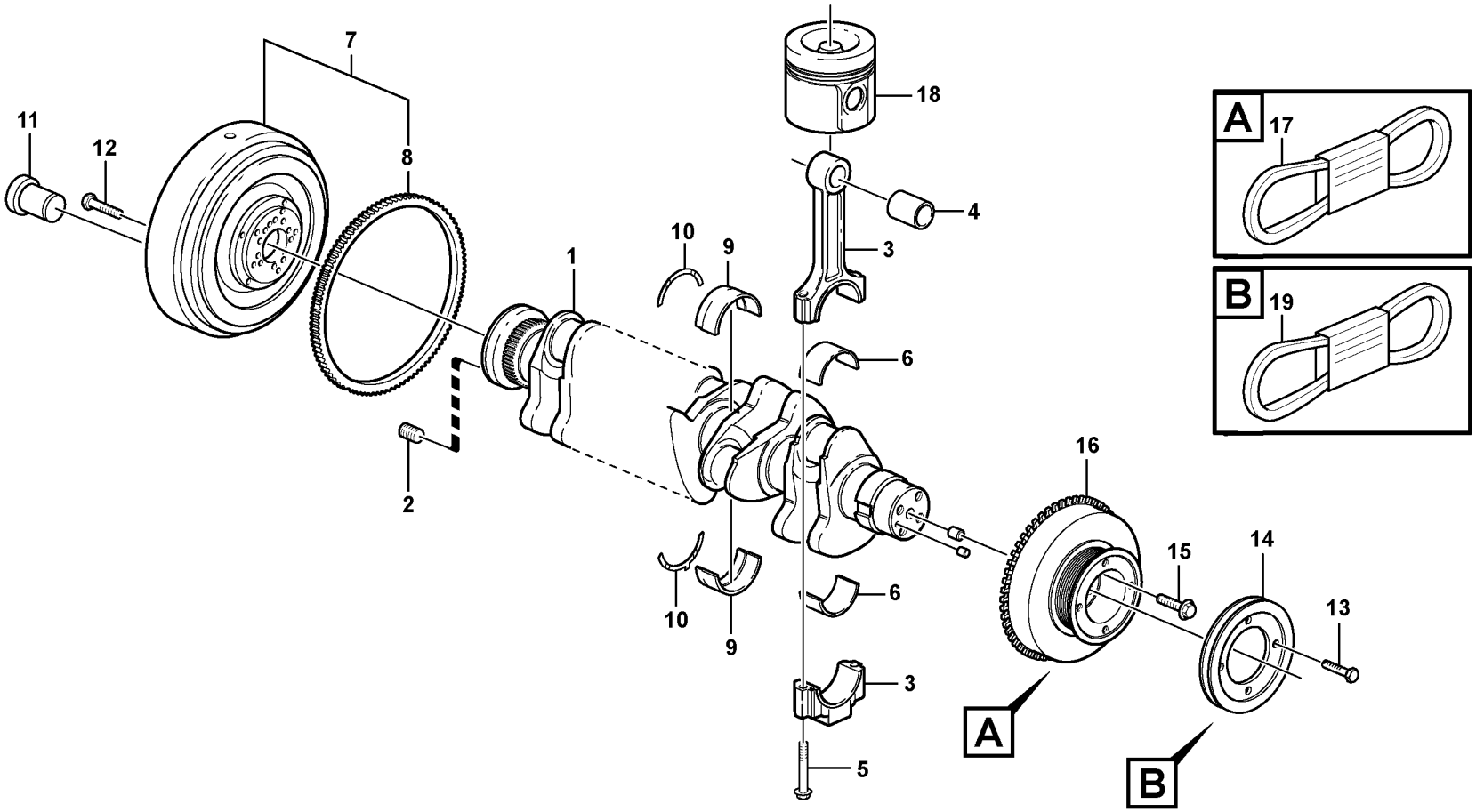

Volvo Construction Equipment

1060241

Fig.	Part No.	Quantity 1	2	3	PS	KIT	Description	Denominación	Denominação	Dénomination	Notes
1	VOE 21351237	1					Crankshaft	Cigüeñal	Eixo de manivelas	Vilebrequin	
2	VOE 20459144	10					Insert	Elemento	Elemento	Cartouche	
3	VOE 20851091	1					Connecting rod	Biela	Biela	Bielle	
4	VOE 20799647	1					•Piston bushing	•Casquillo bulón	•Bucha da biela	•Bague pied de bielle	
5	VOE 20799587	2					•Flange screw	•Tornillo embridado	•Parafuso flangeado	•Vis à embase	
6	VOE 20850096	1					Big-end bearing kit	Juego cojinete biela	Jogo bronzinas da biela	Jeu coussinets bielles	STD 70,00MM
6	VOE 20850097	1					Big-end bearing kit	Juego cojinete biela	Jogo bronzinas da biela	Jeu coussinets bielles	U SZ 69,75MM
7	VOE 20524696	1					Flywheel	Volante	Volante	Volant	
8	VOE 21033328	1					•Starter gear ring	•Corona de arranque	•Cremalheira volante	•Couronne de démarreur	
9	VOE 20850106	7					Main bearing	Cojinete de bancada	Mancal principal	Palier de vilebrequin	STD 84,00MM
9	VOE 20850110	7					Main bearing	Cojinete de bancada	Mancal principal	Palier de vilebrequin	U SZ 83,75MM
10	VOE 20850116	2					Thrust washer	Arandela axial	Arruela trava	Disque de butée	STD 2,15MM
10	VOE 20850122	2					Thrust washer	Arandela axial	Arruela trava	Disque de butée	O SZ 2,35MM
11	VOE 21013085	5					Expansion plug	Tapón expansor	Bujão de expansão	Tampon d'expansion	
11	VOE 20405643	5					Plug	Tapón	Bujão	Tampon	
12	VOE 20405654	10					Bolt	Perno	Parafuso	Boulon	
13	VOE 20459156	4					Pulley	Polea correa dentada	Polia correia dent	Poulie	
14	VOE 20459155	1					Pulley	Polea correa dentada	Polia correia dent	Poulie	
15	VOE 20459156	4					Pulley	Polea correa dentada	Polia correia dent	Poulie	
16	VOE 20799122	1					V-belt pulley	Polea correa trapezoidal	Polia correia trapezoidal	Poulie courroie trapézoïdale	
17		1					V-belt	Correa Trapez	Correia em V	Courroie Trape.	See group 263-150 page ####
18		1					Piston	Piston	Pistão	Piston	See group 213-100 page 103

1		**Crankshaft and related parts** **Cigüeñal** **Eixo de manivela e peças relacionadas** **Axe à vilebreguintas**	Catalogue id **20629**	Group **216**
2				
3			Illustr. No **1060241**	Section **100**
4				
5		**8289743 , 8290873**	Issue **20032270-E**	Page **119**

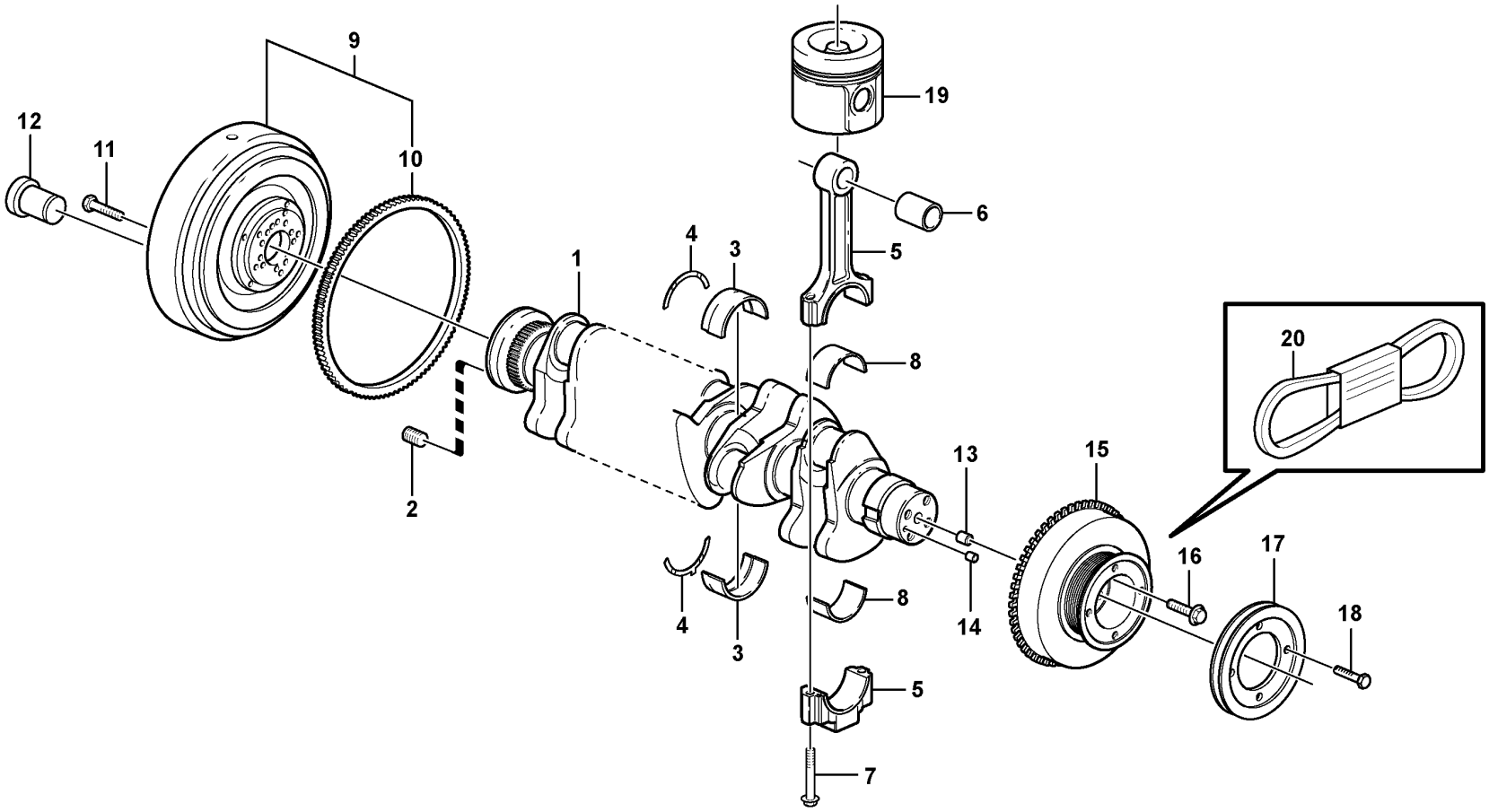

Volvo Construction Equipment

1043957

Fig.	Part No.	Quantity 1	2	3	PS	KIT	Description	Denominación	Denominação	Dénomination	Notes
1	VOE 21351237	1					Crankshaft	Cigüeñal	Eixo de manivelas	Vilebrequin	(VOE 20838068)
2	VOE 20459144	10					Insert	Elemento	Elemento	Cartouche	
3	VOE 20850106	7					Main bearing	Cojinete de bancada	Mancal principal	Palier de vilebrequin	STD 84,00 MM
3	VOE 20850110	7					Main bearing	Cojinete de bancada	Mancal principal	Palier de vilebrequin	U SZ 83,75 MM
4	VOE 20850116	2					Thrust washer	Arandela axial	Arruela trava	Disque de butée	STD 2,15 MM
4	VOE 20850122	2					Thrust washer	Arandela axial	Arruela trava	Disque de butée	O SZ 2,35 MM
5	VOE 20851091	6					Connecting rod	Biela	Biela	Bielle	
6	VOE 20799647	6					•Piston bushing	•Casquillo bulón	•Bucha da biela	•Bague pied de bielle	
7	VOE 20799587	12					•Flange screw	•Tornillo embridado	•Parafuso flangeado	•Vis à embase	
8	VOE 20850096	6					Big-end bearing kit	Juego cojinete biela	Jogo bronzinas da biela	Jeu coussinets bielles	STD 63,00 MM
8	VOE 20850097	6					Big-end bearing kit	Juego cojinete biela	Jogo bronzinas da biela	Jeu coussinets bielles	U SZ 62,75 MM
9	VOE 20524696	1					Flywheel	Volante	Volante	Volant	
10	VOE 21033328	1					•Starter gear ring	•Corona de arranque	•Cremalheira volante	•Couronne de démarreur	
11	VOE 20405654	10					Bolt	Perno	Parafuso	Boulon	
12	VOE 20405643	5					Plug	Tapón	Bujão	Tampon	
13	VOE 20405634	1					Spring pin	Pasador tubular	Pino tubular	Goupille tubulaire	
14	VOE 20450628	1					Pin	Pasador	Coupilha	Clavette	
15	VOE 20799122	1					V-belt pulley	Polea correa trapezoidal	Polia correia trapezoidal	Poulie courroie trapézoïdale	
16	VOE 20405724	4					Screw	Tornillo	Parafuso	Vis	
17	VOE 20459155	1					Pulley	Polea correa dentada	Polia correia dent	Poulie	
18	VOE 20459156	4					Pulley	Polea correa dentada	Polia correia dent	Poulie	
19		1					Piston	Piston	Pistão	Piston	
20		1					V-ribbed Belt	Correa trapezoidal	Correia trapezoidal	Courroie trapezoidale	

1		**Crankshaft and related parts** **Cigüeñal** **Eixo de manivela e peças relacionadas** **Axe à vilebreguintas**	Catalogue id **20629**	Group **216**
2				
3			Illustr. No **1043957**	Section **110**
4				
5		**14536073 , 14536076**	Issue **20032270-E**	Page **121**

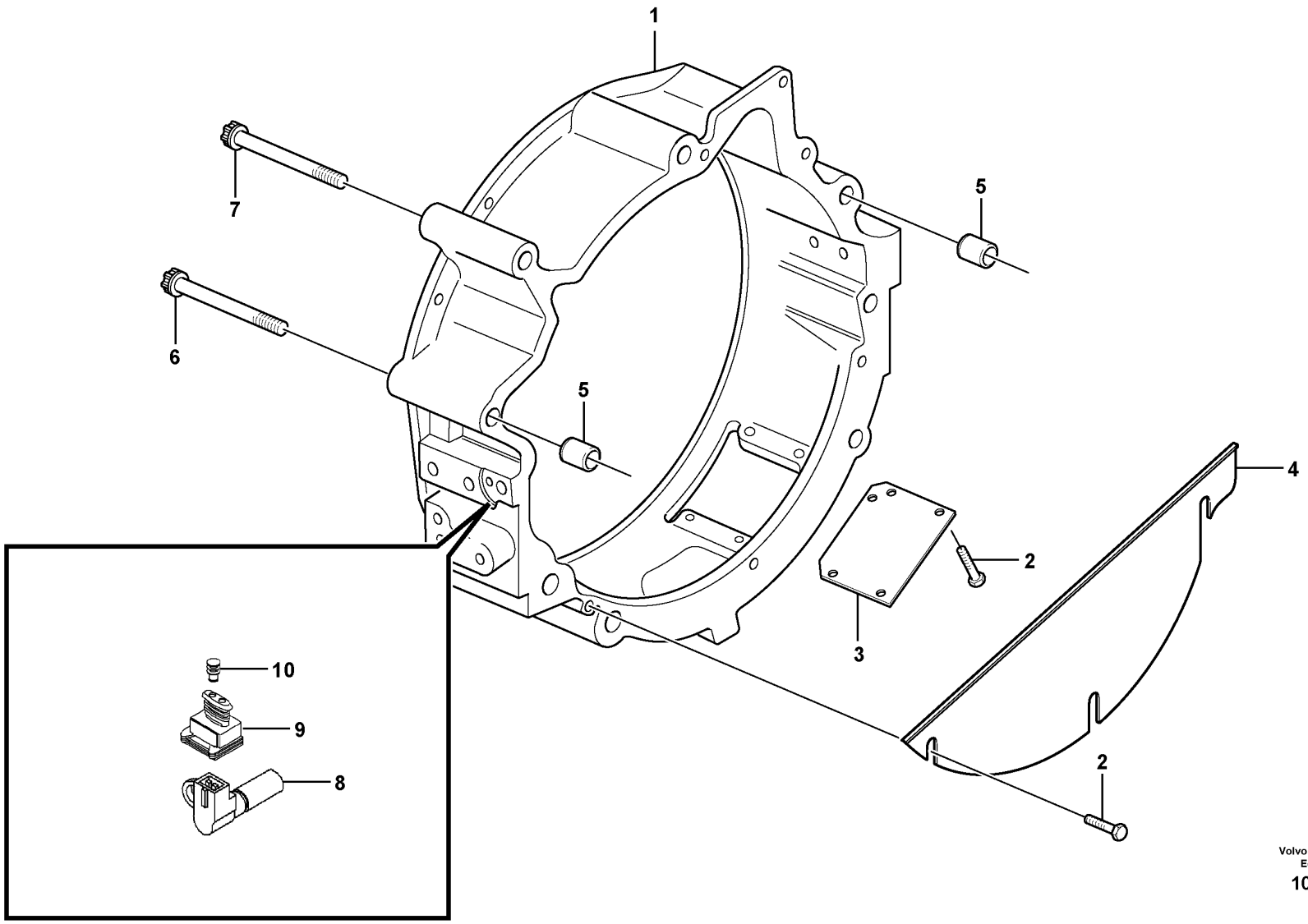

Volvo Construction Equipment

1060242

Fig.	Part No.	Quantity 1	2	3	PS	KIT	Description	Denominación	Denominação	Dénomination	Notes
1	VOE 21018780	1					Flywheel housing	Cubierta de volante	Carcaça do volante	Carter de volant	
2	VOE 20405729	7					•Screw	•Tornillo	•Parafuso	•Vis	
3	VOE 20547288	1					•Cover Plate	•Placa Tapa	•Placa de cobertura	•Protection en tole	
4	VOE 20459989	1					•Cover	•Capó	•Capô	•Capot	
5	VOE 21455862	2					Bushing	Casquillo	Bucha	Bague	
6	VOE 20459996	2					Screw	Tornillo	Parafuso	Vis	
7	VOE 20459995	4					Screw	Tornillo	Parafuso	Vis	
8	VOE 20964264	1					Sensor	Sensor	Sensor	Capteur	SE2707
9	VOE 20551333	1					Housing	Carter	Carcaça	Carter	
10	VOE 20459896	2					Plug	Tapon	Bujão	Bouchon	

1		**Flywheel housing** **Carcasa del volante** **Carcaça do volante** **Carter de volant**	Catalogue id **20629**	Group **216**
2				
3			Illustr. No **1060242**	Section **150**
4				
5		**8289743 , 8290873**	Issue **20032270-E**	Page **123**

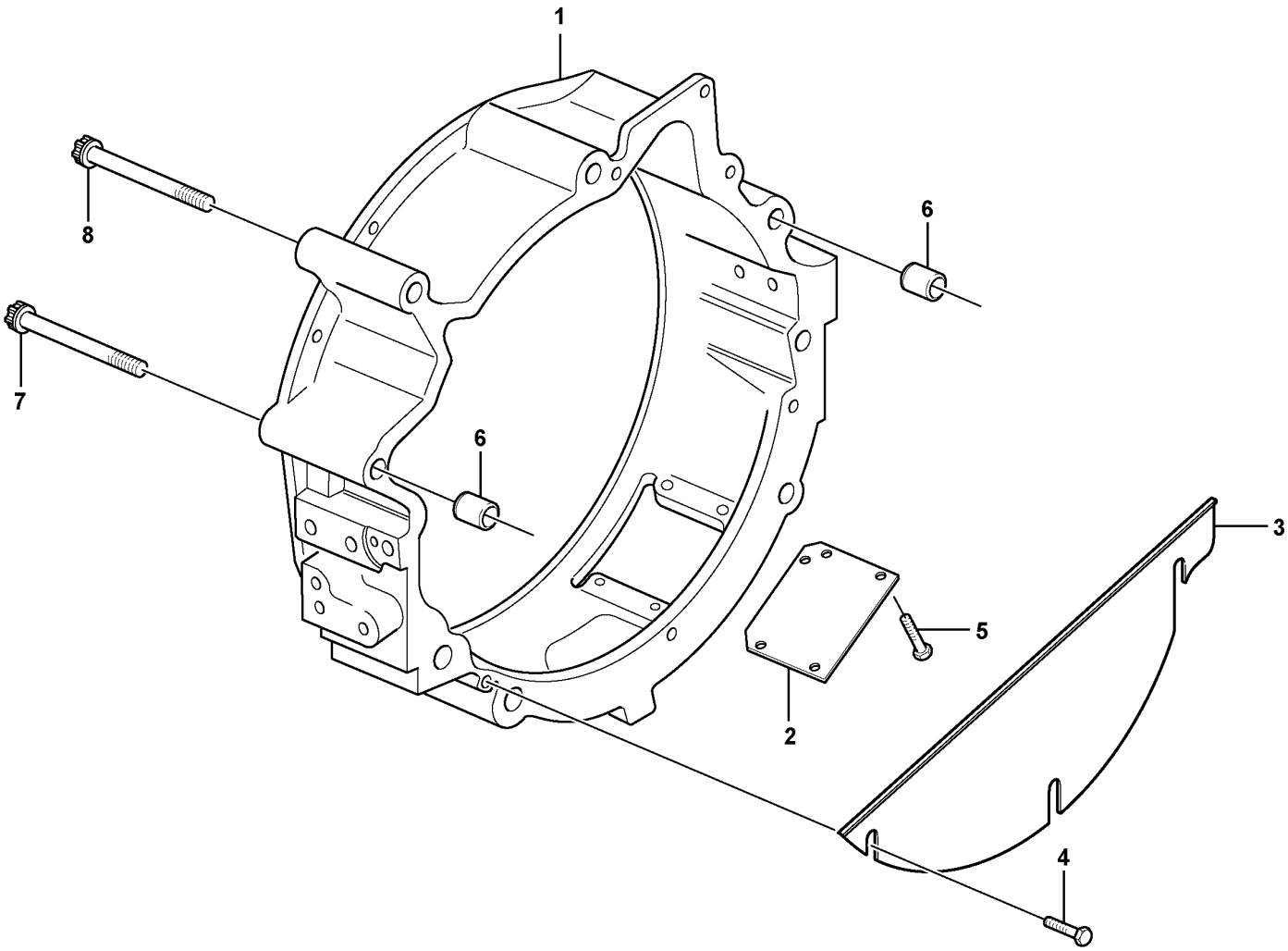

Volvo Construction Equipment

1027113

Fig.	Part No.	Quantity 1	2	3	PS	KIT	Description	Denominación	Denominação	Dénomination	Notes
1	VOE 21044436	1					Flywheel housing	Cubierta de volante	Carcaça do volante	Carter de volant	
2	VOE 20547288	1					•Cover Plate	•Placa Tapa	•Placa de cobertura	•Protection en tole	
3	VOE 20459989	1					•Cover	•Capó	•Capô	•Capot	
4	VOE 20405729	3					•Screw	•Tornillo	•Parafuso	•Vis	
5	VOE 20405729	4					•Screw	•Tornillo	•Parafuso	•Vis	
6	VOE 20585971	2					Bushing	Casquillo	Bucha	Bague	
7	VOE 20459996	2					Screw	Tornillo	Parafuso	Vis	
8	VOE 20459995	4					Screw	Tornillo	Parafuso	Vis	

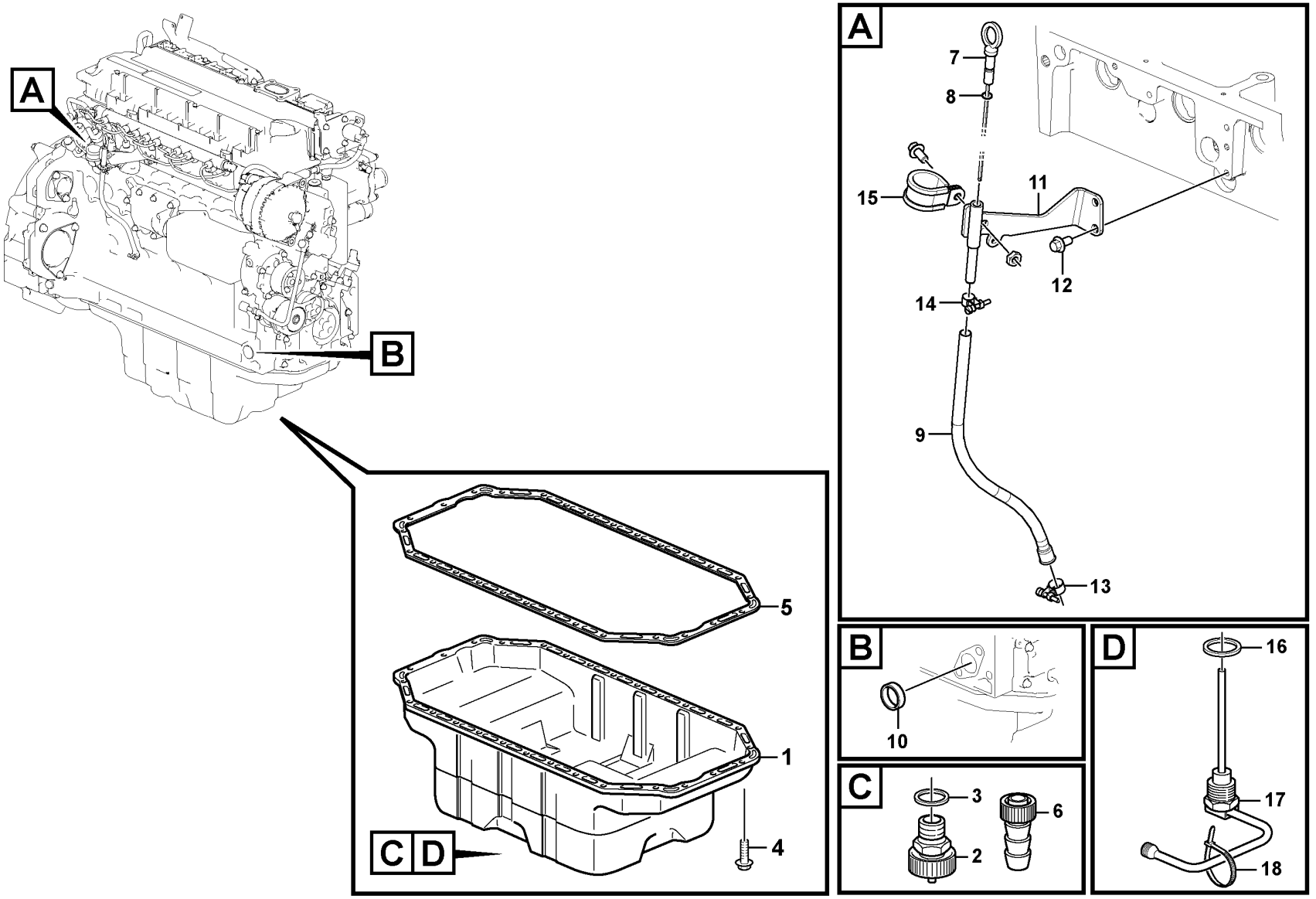

Volvo Construction Equipment

1060243

Fig.	Part No.	Quantity 1	2	3	PS	KIT	Description	Denominación	Denominação	Dénomination	Notes
1	VOE 20840491	1					Oil Pan	Carter de aceite	Cárter de óleo	Carter d'huile	
2	VOE 22879098	1					Drain valve	Válvula de vaciado	Válvula de drenagem	Vanne de vidange	(VOE 20450851)
3	VOE 993679	1					Gasket	Junta	Junta	Joint	
4	VOE 20405792	28					Screw	Tornillo	Parafuso	Vis	
5	VOE 20460022	1					Gasket	Junta	Junta	Joint	
6	VOE 20478246	1					Hose connection	Conexión de manguera	Conexão mangueira	Raccord flexible	
7	VOE 21899602	1					Dipstick	Varilla de medición	Vareta medidora	Jauge	
8	VOE 20460218	1					•O-ring	•Anillo tórico	•Anel-o	•Joint torique	
9	VOE 21774901	1					Guide tube	Tubo de guía	Tubo guia	Tube guide	
10	VOE 11700258	1			SS		Plug	Tapón	Bujão	Tampon	
11	VOE 21772163	1					Bracket	Consola	Suporte	Console	
12	VOE 20405792	3					Screw	Tornillo	Parafuso	Vis	
13	VOE 20460214	1					Clip	Clip	Clipe	Clip	
14	VOE 20460215	1					Clip	Clip	Clipe	Clip	
15	VOE 20451002	1					Clamp	Abrazadera	Braçadeira	Collier serrage	
16	VOE 20828295	1					Sealing ring	Anillo reten	Anel de vedação	Bague d'étanchéité	
17	VOE 22383381	1					Level sensor	Emisor de nivel	Sensor de nível	Capteur de niveau	(VOE 21391697) FX1006/SE2202, SE2205
18	VOE 20513984	5					Strip clamp	Abrazadera de cinta	Cinta braçadeira	Serrage de ruban	

1		**Oil sump** **Cárter** **Cárter de óleo** **Carter d'huile**	Catalogue id **20629**	Group **217**
2				
3			Illustr. No **1060243**	Section **100**
4				
5		**8289743 , 8290873**	Issue **20032270-E**	Page **127**

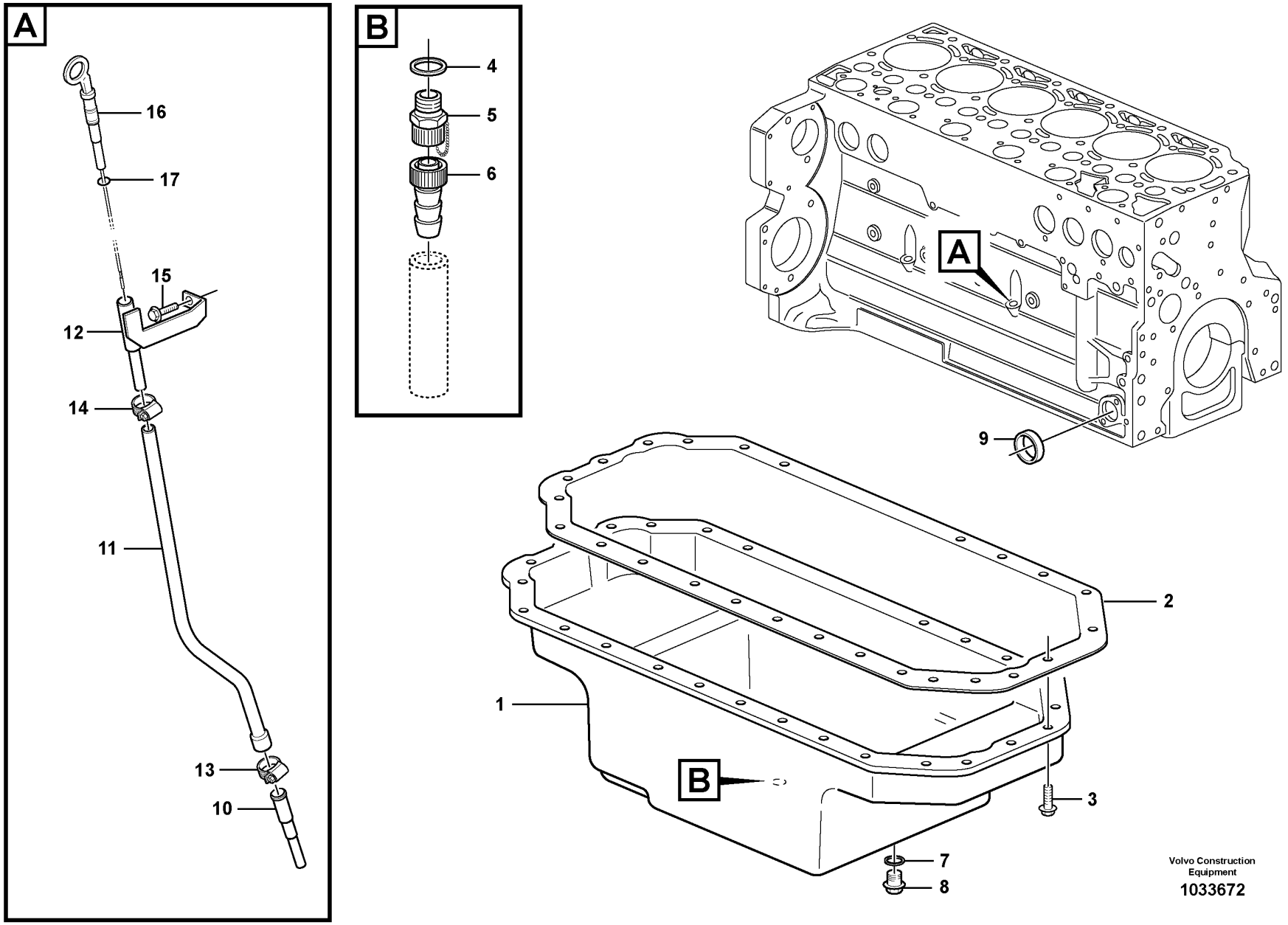

Volvo Construction Equipment

1033672

Fig.	Part No.	Quantity 1	2	3	PS	KIT	Description	Denominación	Denominação	Dénomination	Notes
1	**VOE 20840491**	1					Oil Pan	Carter de aceite	Cárter de óleo	Carter d'huile	(VOE 21099723)
2	**VOE 20460022**	1					Gasket	Junta	Junta	Joint	
3	**VOE 20405792**	28					Screw	Tornillo	Parafuso	Vis	
4	**VOE 13947624**	1					Plane gasket	Junta plana	Junta plana	Joint plan	
5	**VOE 22879098**	1					Drain valve	Válvula de vaciado	Válvula de drenagem	Vanne de vidange	(VOE 20450851)
6	**VOE 20478246**	1					Hose connection	Conexión de manguera	Conexão mangueira	Raccord flexible	
7	**VOE 20515173**	1					Gasket	Junta	Junta	Joint	
8	**VOE 20515171**	1					Plug	Tapón	Tampão	Bouchon	
9	**VOE 20412745**	1					Core plug	Tapón	Bujão	Rondelle fermeture	
10	**VOE 21739416**	1					Guide tube	Tubo de guía	Tubo guia	Tube guide	(VOE 20459164)
11	**VOE 20840336**	1					Guide tube	Tubo de guía	Tubo guia	Tube guide	
12	**VOE 20840347**	1					Bracket	Consola	Suporte	Console	
13	**VOE 20460214**	1					Clip	Clip	Clipe	Clip	
14	**VOE 20460215**	1					Clip	Clip	Clipe	Clip	
15	**VOE 20405792**	1					Screw	Tornillo	Parafuso	Vis	
16	**VOE 21928687**	1					Dipstick	Varilla de medición	Vareta medidora	Jauge	
17	**VOE 20460218**	1					•O-ring	•Anillo tórico	•Anel-o	•Joint torique	

1		**Oil sump** **Cárter** **Cárter de óleo** **Carter d'huile**	Catalogue id **20629**	Group **217**
2				
3			Illustr. No **1033672**	Section **110**
4				
5		**14536073 , 14536076**	Issue **20032270-E**	Page **129**

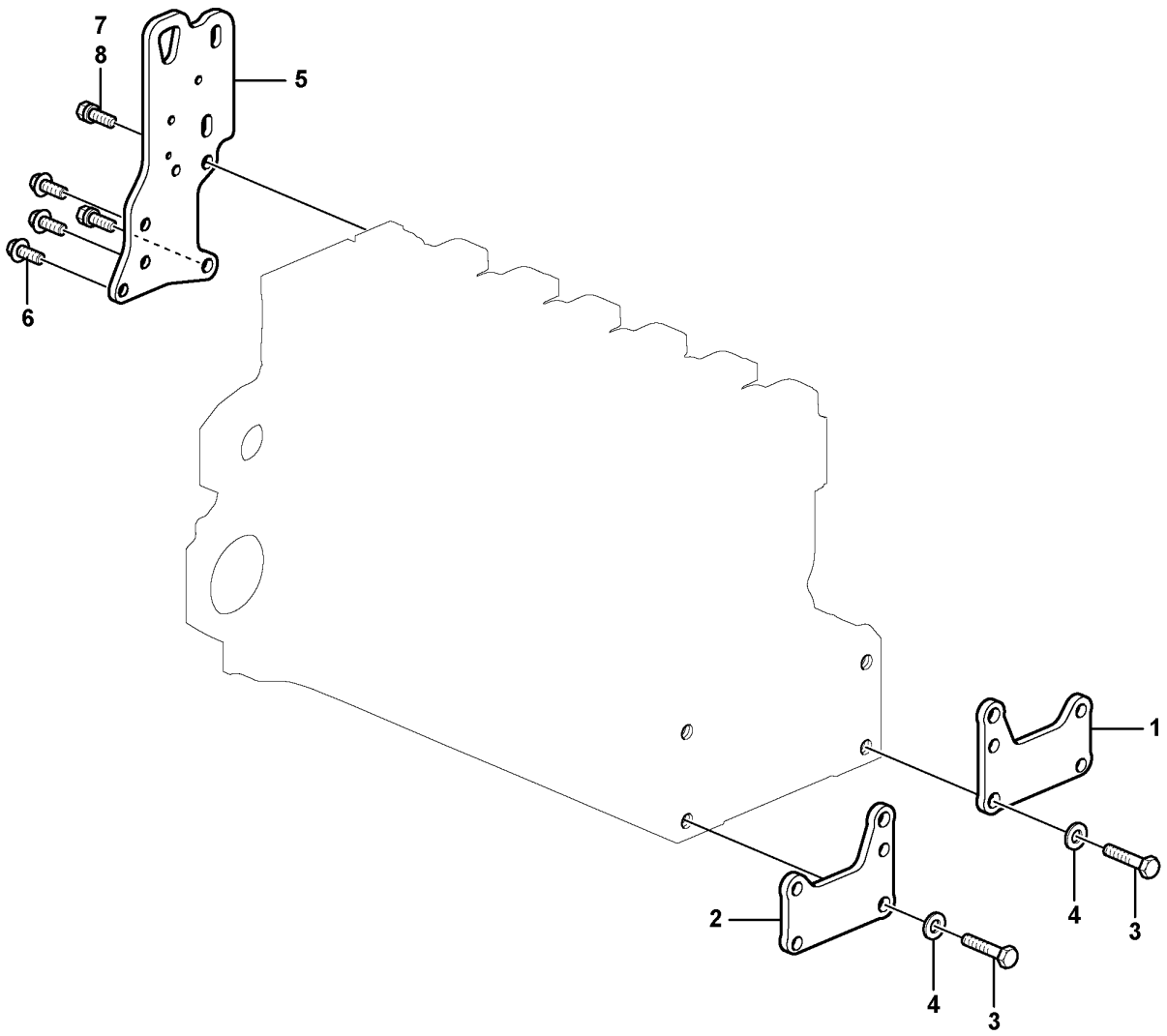

Volvo Construction Equipment
1060244

Fig.	Part No.	Quantity 1	2	3	PS	KIT	Description	Denominación	Denominação	Dénomination	Notes
1	VOE 20723978	1					Bracket	Consola	Suporte	Console	
2	VOE 20723984	1					Bracket	Consola	Suporte	Console	
3	VOE 20535027	2					Screw	Tornillo	Parafuso	Vis	
4	VOE 20405606	2					Washer	Arandela	Arruela	Rondelle	
5		1			NS		Plate	Chapa	Chapa	Tôle	
6	VOE 20450756	3					Screw	Tornillo	Parafuso	Vis	
7	VOE 20412314	2					Stud	Espárrago	Prisioneiro	Goujon	
8	VOE 20412308	2					Hexagon nut	Tuerca hexagonal	Porca sextavada	Écrou hexagonal	

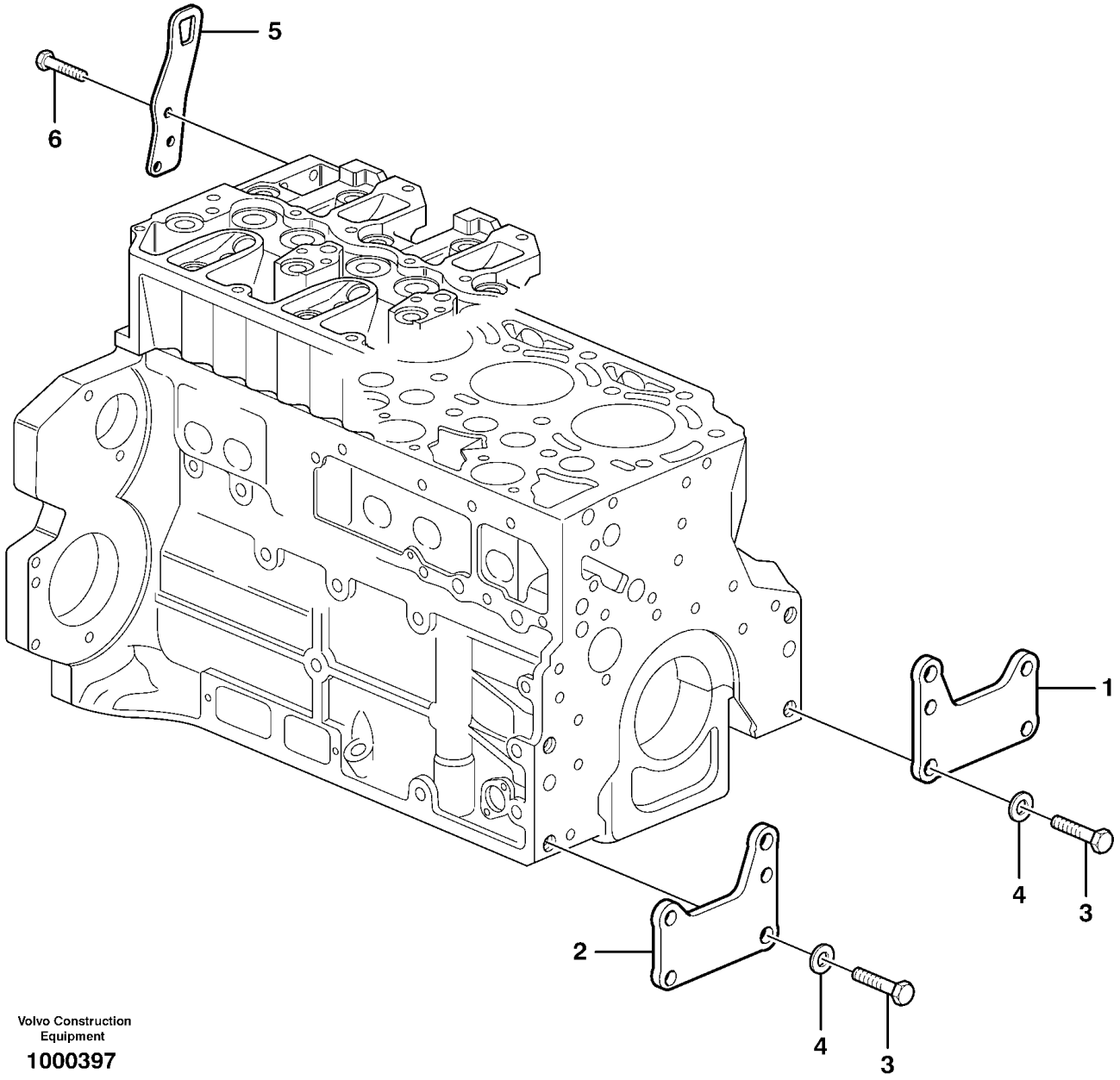

Volvo Construction Equipment

1000397

Fig.	Part No.	Quantity 1	2	3	PS	KIT	Description	Denominación	Denominação	Dénomination	Notes
1	VOE 20723978	1					Bracket	Consola	Suporte	Console	
2	VOE 20723984	1					Bracket	Consola	Suporte	Console	
3	VOE 20535027	4					Screw	Tornillo	Parafuso	Vis	
4	VOE 20405606	4					Washer	Arandela	Arruela	Rondelle	
5	VOE 20450854	2					Lifting eye	Argolla de elevación	Argola elevação	Oeillet levage	
6	VOE 20450756	6					Screw	Tornillo	Parafuso	Vis	

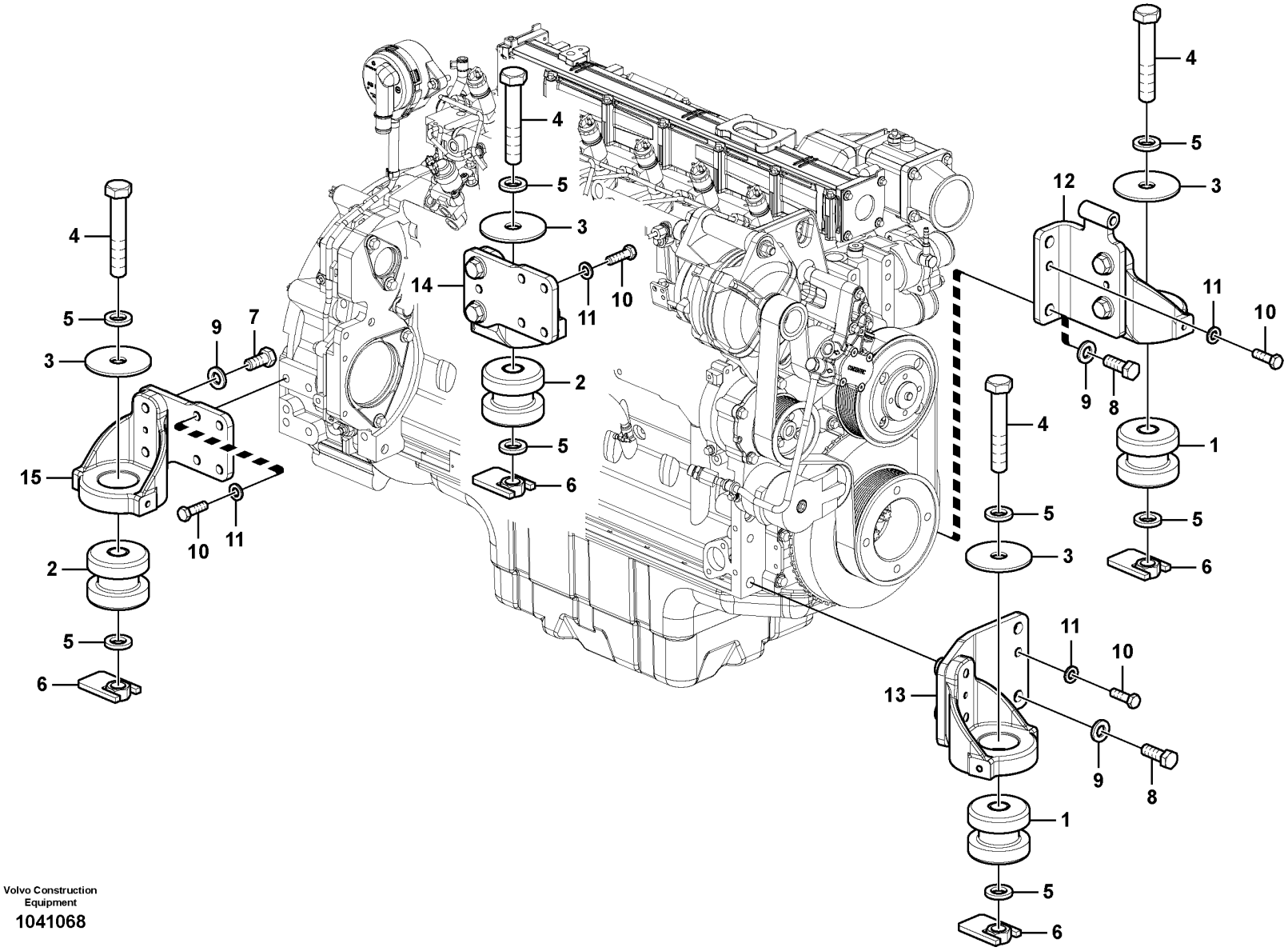

Volvo Construction Equipment

1041068

Fig.	Part No.	Quantity 1	2	3	PS	KIT	Description	Denominación	Denominação	Dénomination	Notes
1	VOE 14526154	2	2	2			Cushion	Cojín	Assento	Coussin	
2	VOE 14526155	2	2	2			Cushion	Cojín	Assento	Coussin	
3	VOE 14526169	4	4	4			Plate	Chapa	Chapa	Tôle	
4	VOE 992992	4	4	4			Hexagon screw	Tornillo hexagonal	Parafuso sextavado	Vis à tête hexagonale	
5	VOE 992059	8	8	8			Plain washer	Arandela plana	Arruela simples	Rondelle plane	
6	VOE 14512933	4	4	4			Nut	Tuerca	Porca	Ecrou	
7	VOE 978936	8					Hexagon screw	Tornillo hexagonal	Parafuso sextavado	Vis à tête hexagonale	
8	VOE 978937	4	4	4			Hexagon screw	Tornillo hexagonal	Parafuso sextavado	Vis à tête hexagonale	
9	VOE 992045	12	4	4			Plain washer	Arandela plana	Arruela simples	Rondelle plane	
10	VOE 993029	10	10	10			Hexagon screw	Tornillo hexagonal	Parafuso sextavado	Vis à tête hexagonale	
11	VOE 992042	10	10	10			Plain washer	Arandela plana	Arruela simples	Rondelle plane	
12	VOE 14599880	1	1	1			Bracket	Consola	Suporte	Console	
13	VOE 14596725	1	1	1			Bracket	Consola	Suporte	Console	
14	VOE 14598167	1	1	1			Bracket	Consola	Suporte	Console	
15	VOE 14598168	1	1	1			Bracket	Consola	Suporte	Console	

1	8292038
2	8292707, 8292708
3	8292709
4	
5	

Engine mounting
Suspensión del motor
Suspensão do motor
Suspension du moteur

8292707,8292708,8292709,8292038

Catalogue id **20629**	Group **218**
Illustr. No **1041068**	Section **100**
Issue **20032270-E**	Page **135**

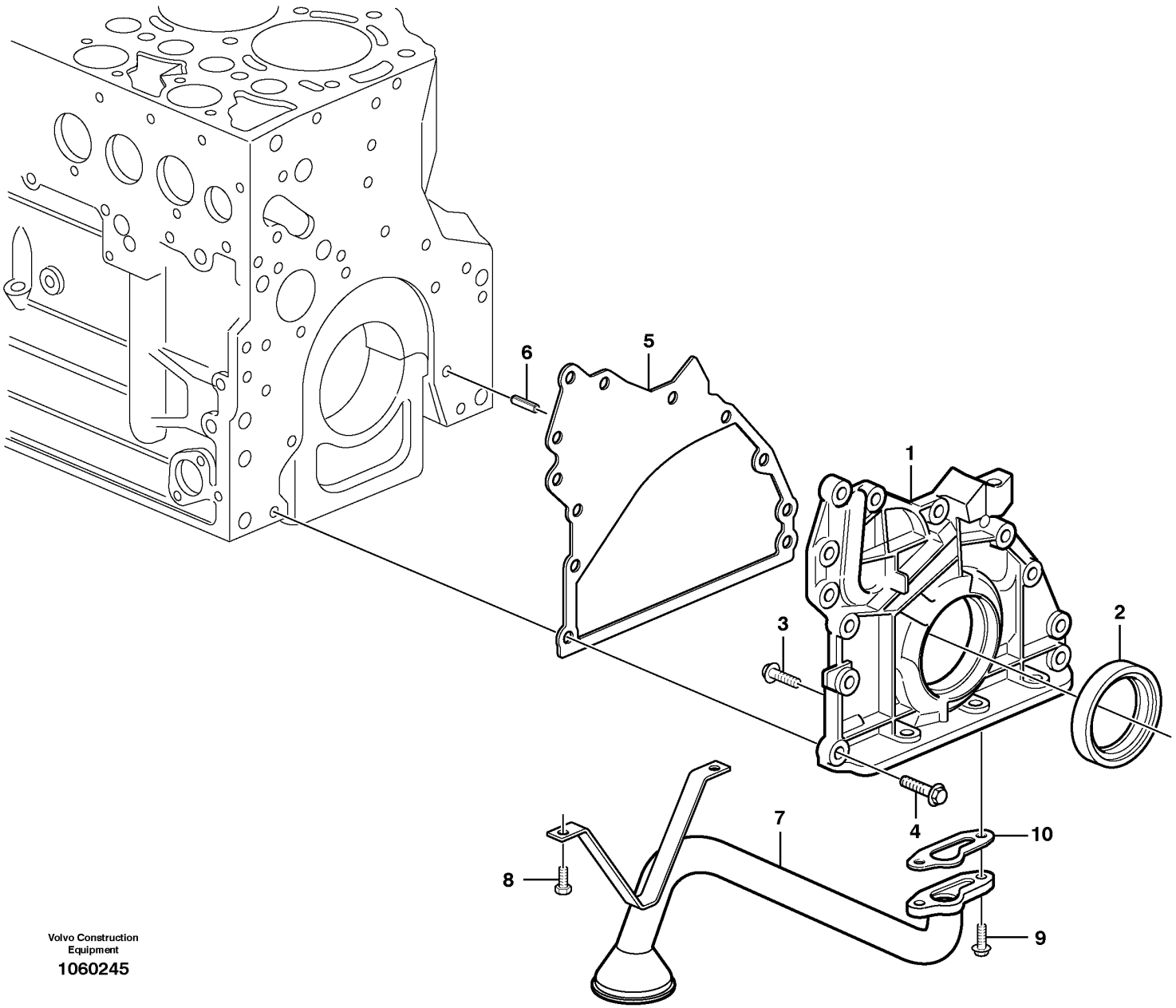

Volvo Construction Equipment

1060245

Fig.	Part No.	Quantity 1	2	3	PS	KIT	Description	Denominación	Denominação	Dénomination	Notes
1	VOE 21489736	1					Oil pump	Bomba de aceite	Bomba de óleo	Pompe à huile	
2	VOE 21496591	1					•Lip seal	•Sello	•Retentor	•Joint à lèvre	
3	VOE 20451738	8					•Screw	•Tornillo	•Parafuso	•Vis	
4	VOE 20412324	12					Screw	Tornillo	Parafuso	Vis	
5	VOE 21531890	1					Gasket	Junta	Junta	Joint	
6	VOE 20405603	1					Spring pin	Pasador tubular	Pino tubular	Goupille tubulaire	
7	VOE 20726093	1					Oil Pipe	Tubo Aceite	Tubo de óleo	Conduit Huile	
8	VOE 20405792	2					Screw	Tornillo	Parafuso	Vis	
9	VOE 20405672	2					Screw	Tornillo	Parafuso	Vis	
10	VOE 20405888	1					Gasket	Junta	Junta	Joint	

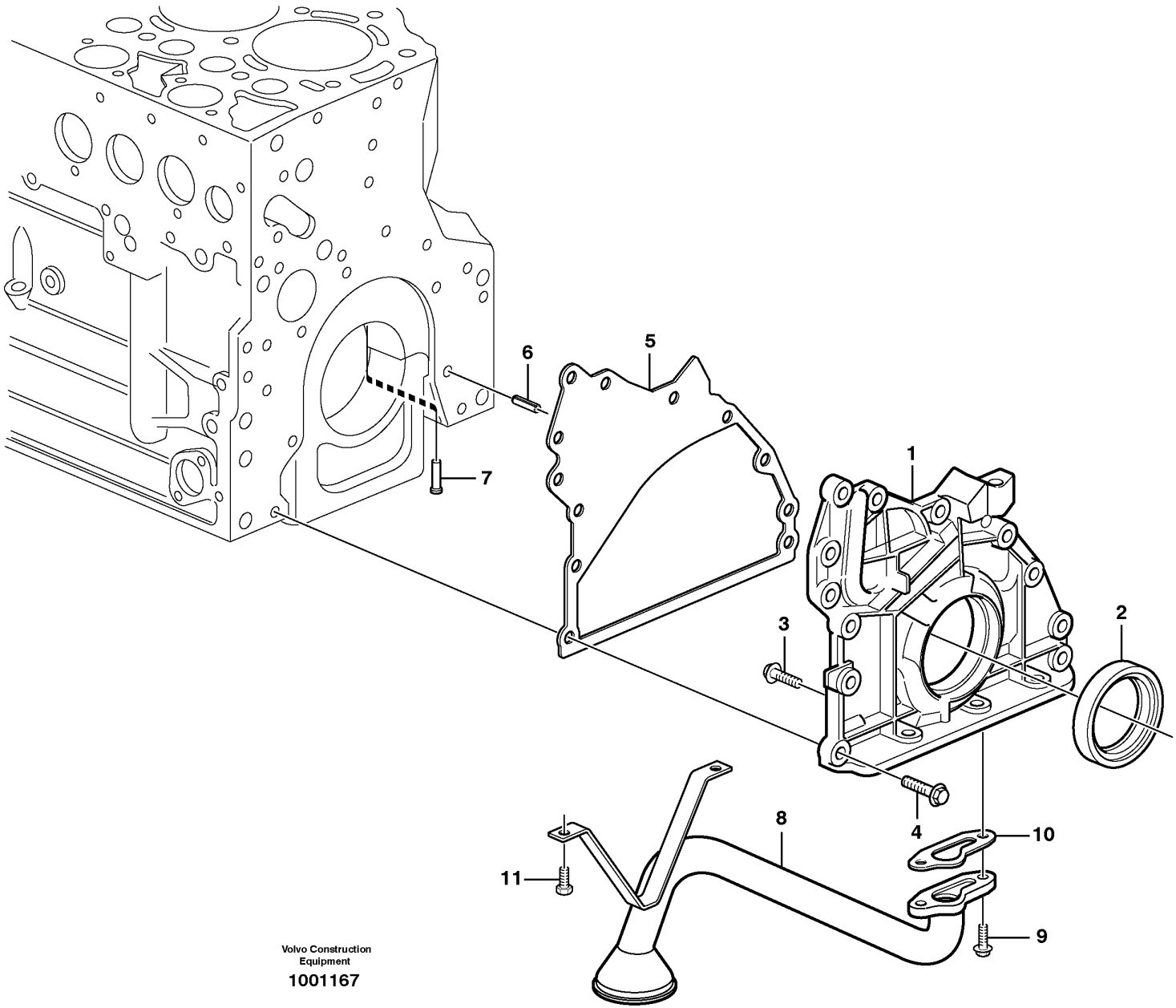

Volvo Construction Equipment

1001167

Fig.	Part No.	Quantity 1	2	3	PS	KIT	Description	Denominación	Denominação	Dénomination	Notes
1	**VOE 21489736**	1					Oil pump	Bomba de aceite	Bomba de óleo	Pompe à huile	(VOE 20574451)
2	**VOE 21496591**	1					•Lip seal	•Sello	•Retentor	•Joint à lèvre	(VOE 20459168)
3	**VOE 20451738**	1					•Screw	•Tornillo	•Parafuso	•Vis	
4	**VOE 20412324**	10					Screw	Tornillo	Parafuso	Vis	
5	**VOE 21531890**	1					Gasket	Junta	Junta	Joint	(VOE 20537029)
6	**VOE 20405603**	1					Spring pin	Pasador tubular	Pino tubular	Goupille tubulaire	
7	**VOE 20405561**	6					Piston	Pistón	Pistão	Piston	
8	**VOE 20726093**	1					Oil Pipe	Tubo Aceite	Tubo de óleo	Conduit Huile	
9	**VOE 20405672**	2					Screw	Tornillo	Parafuso	Vis	
10	**VOE 20405888**	1					Gasket	Junta	Junta	Joint	
11	**VOE 20405792**	2					Screw	Tornillo	Parafuso	Vis	

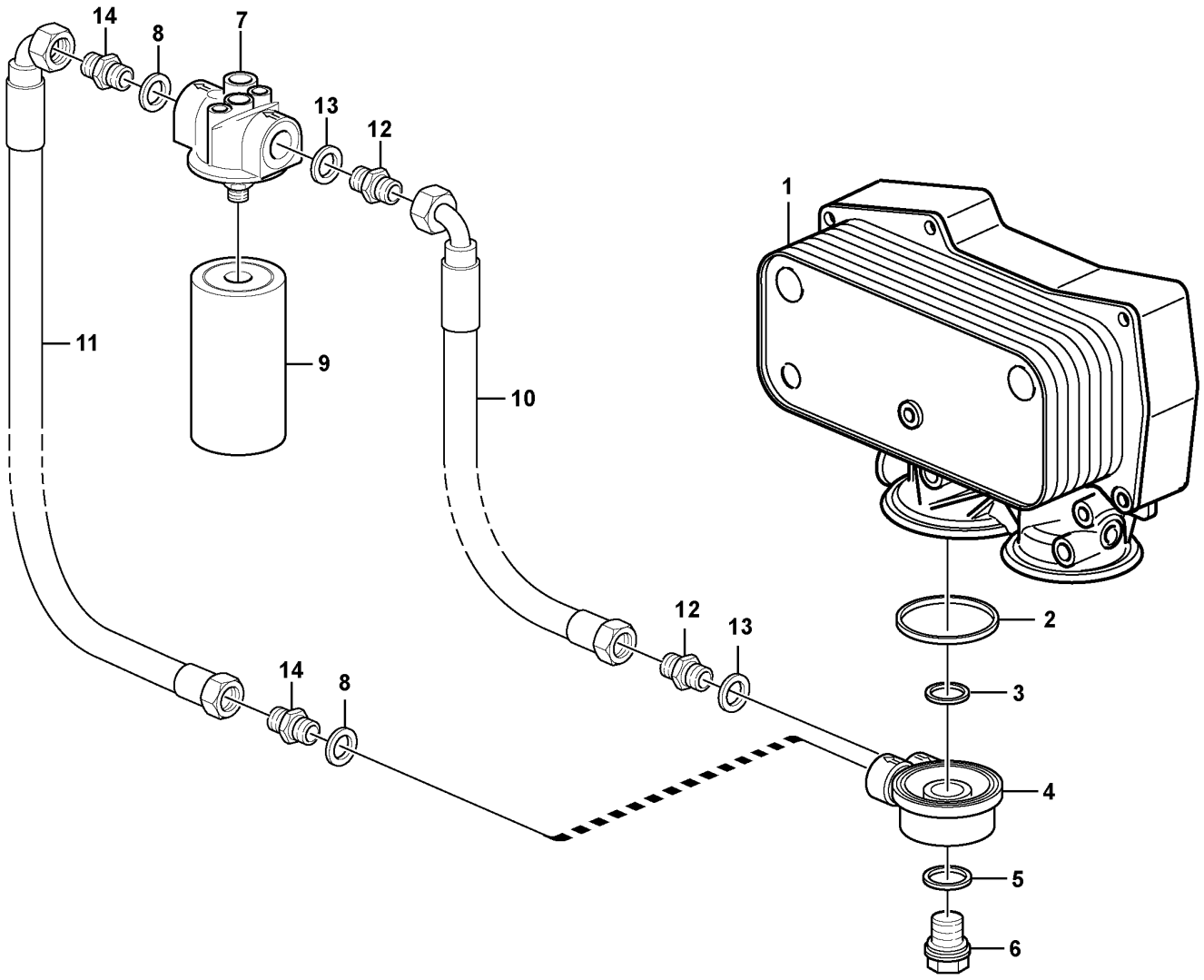

Volvo Construction Equipment
1060246

Fig.	Part No.	Quantity 1	2	3	PS	KIT	Description	Denominación	Denominação	Dénomination	Notes
1							Oil Cooler	Enfriadores aceite	Refrigerador de óleo	Refroidisseur huile	See group 223-100 page 147
2	VOE 20450992	1					Sealing ring	Anillo retén	Anel de vedação	Bague étanchéité	
3	VOE 20405578	1					Sealing ring	Anillo retén	Anel de vedação	Bague étanchéité	
4	VOE 21317531	1					Adapter	Adaptador	Adaptador	Adaptateur	
5	VOE 20450993	1					Sealing ring	Anillo retén	Anel de vedação	Bague étanchéité	
6	VOE 22276683	1					Hollow Screw	Tornillo hueco	Parafuso oco	Vis Creuse	(VOE 20450991)
7	VOE 22358673	1					Filter housing	Caja del filtro	Carcaça filtro	Cloche de filtre	(VOE 21682041) Housing
8	VOE 993407	2					Gasket	Junta	Junta	Joint	
9	VOE 3831236	1					Oil filter	Filtro de aceite	Filtro de óleo	Filtre à huile	
10							Hose assembly	Conducto	Mangueira completa	Conduit flexible	See group 222-100 page 145
11							Hose assembly	Conducto	Mangueira completa	Conduit flexible	See group 222-100 page 145
12	VOE 21317448	2					Socket	Toma de corriente	Conector	Socle	
13	VOE 994064	2					Gasket	Junta	Junta	Joint	
14	VOE 21317494	2					Socket	Toma de corriente	Conector	Socle	

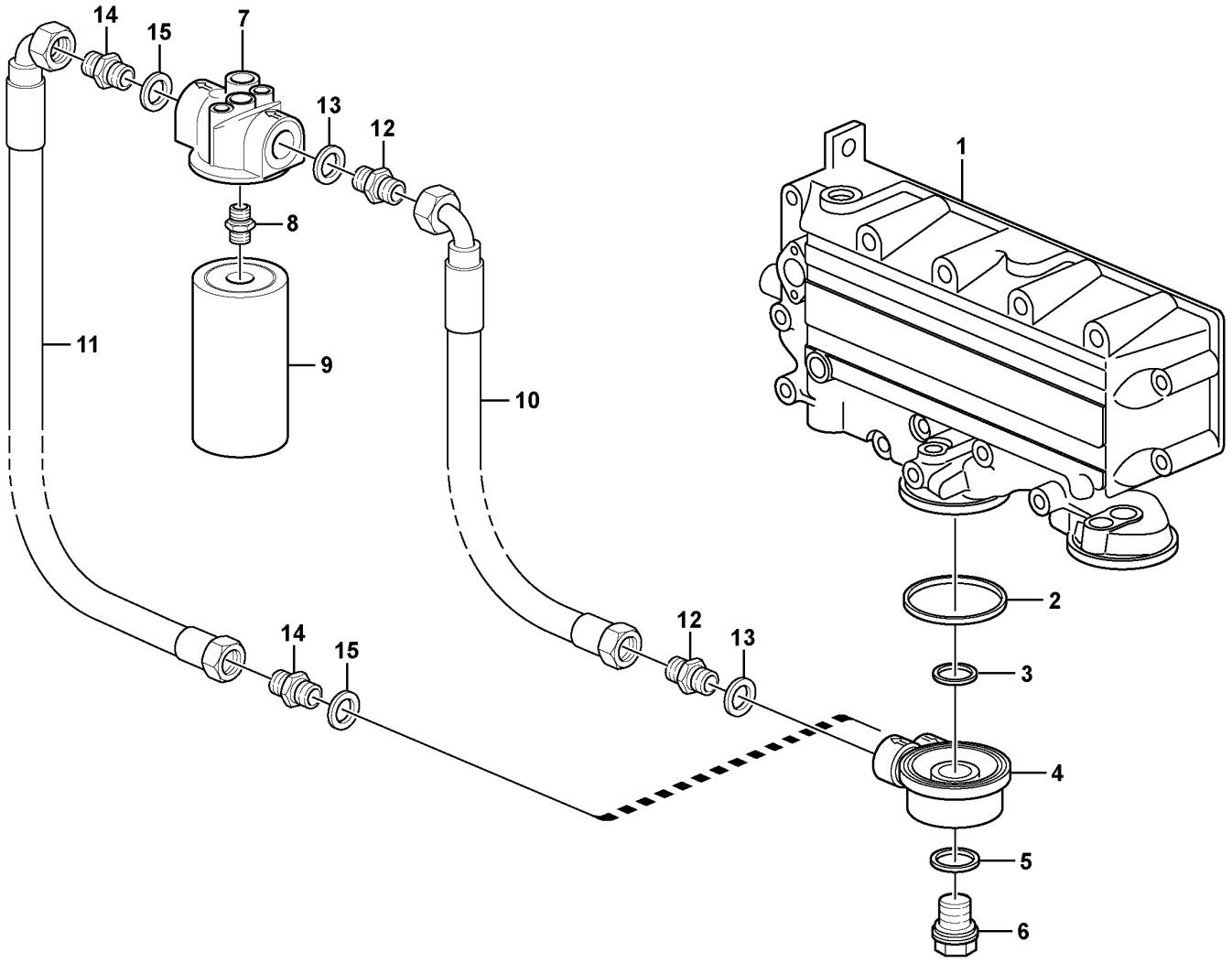

Volvo Construction Equipment
1051953

Fig.	Part No.	Quantity 1	2	3	PS	KIT	Description	Denominación	Denominação	Dénomination	Notes
1		1					Housing	Carter	Carcaça	Carter	
2	VOE 20450992	1					Sealing ring	Anillo retén	Anel de vedação	Bague étanchéité	
3	VOE 20405578	1					Sealing ring	Anillo retén	Anel de vedação	Bague étanchéité	
4	VOE 20864632	1			SS		Adapter	Adaptador	Adaptador	Adaptateur	
5	VOE 20450993	1					Sealing ring	Anillo retén	Anel de vedação	Bague étanchéité	
6	VOE 22276683	1					Hollow Screw	Tornillo hueco	Parafuso oco	Vis Creuse	(VOE 20450991)
7	VOE 22358673	1					Filter housing	Caja del filtro	Carcaça filtro	Cloche de filtre	(VOE 21682041)
8	VOE 20459201	1					Nipple	Niple	Niple	Raccord	
9	VOE 3831236	1					Oil filter	Filtro de aceite	Filtro de óleo	Filtre à huile	
10		1					Hose	Tubo flexible	Mangueira	Durit	See group 222-100 page 145
11		1					Hose	Tubo flexible	Mangueira	Durit	See group 222-100 page 145
12	VOE 20450999	1					Nipple	Niple	Niple	Raccord	
13	VOE 993407	2					Gasket	Junta	Junta	Joint	
14	VOE 20450999	2					Nipple	Niple	Niple	Raccord	
15	VOE 994064	2					Gasket	Junta	Junta	Joint	

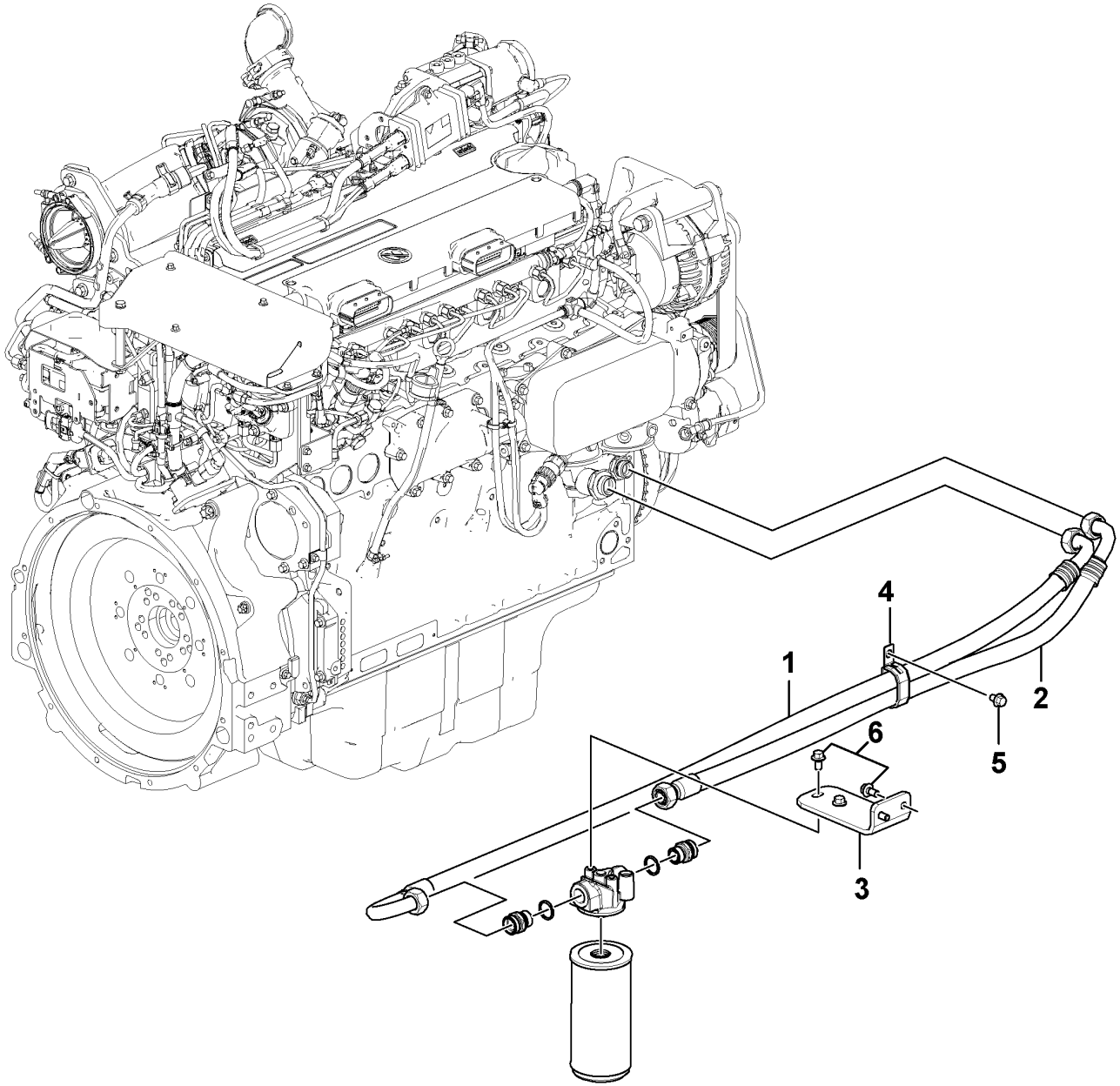

Volvo Construction Equipment
1063891

Fig.	Part No.	Quantity 1	2	3	PS	KIT	Description	Denominación	Denominação	Dénomination	Notes
1	VOE 14604575	1					Hose	Manguera	Mangueira	Flexible	
2	VOE 14604574	1					Hose	Manguera	Mangueira	Flexible	
3		1			NS		Plate	Placa	Placa	Plaque	
4	VOE 14507451	1					Clip	Clip	Clipe	Clip	
5	VOE 946471	1					Flange screw	Tornillo embridado	Parafuso flangeado	Vis à embase	
6	VOE 946441	4					Flange screw	Tornillo embridado	Parafuso flangeado	Vis à embase	

1		**Oil filter with fitting parts** **Filtro de aceite con accesorios de montaje** **Filtro de óleo com peças acessórias** **Filtre à huile avec pièces de montage**	Catalogue id **20629**	Group **222**
2				
3			Illustr. No **1063891**	Section **100**
4				
5		**8289743, 8290873**	Issue **20032270-E**	Page **145**

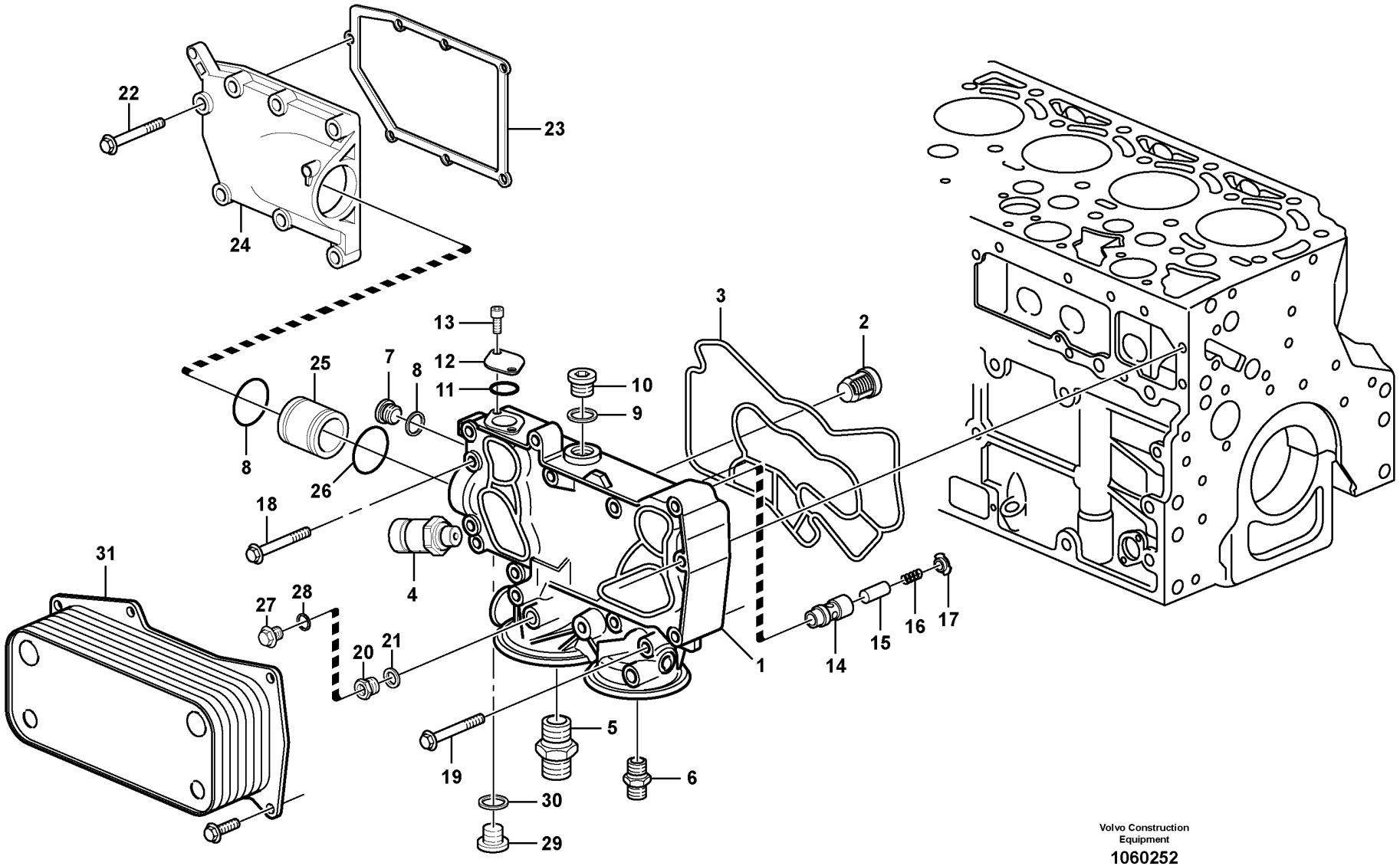

Volvo Construction Equipment

1060252

Fig.	Part No.	Quantity 1	2	3	PS	KIT	Description	Denominación	Denominação	Dénomination	Notes
1	VOE 21754776	1					Oil cooler	Enfriador de aceite	Resfriador de óleo	Radiateur huile	
2	VOE 20459204	1					•Valve	•Válvula	•Válvula	•Valve	
3	VOE 20459203	1					•Gasket	•Junta	•Junta	•Joint	
4	VOE 21634021	1					•Pressure sensor	•Sensor de presión	•Sensor de pressão	•Capteur de pression	(VOE 20898038) SE2203
5	VOE 20459201	1					•Nipple	•Niple	•Niple	•Raccord	
6	VOE 20459200	1					•Nipple	•Niple	•Niple	•Raccord	
7	VOE 20502245	1					•Plug	•Tapón	•Tampão	•Bouchon	
8	VOE 13947622	1					•Plane gasket	•Junta plana	•Junta plana	•Joint plan	
9	VOE 13947628	1					•Plane gasket	•Junta plana	•Junta plana	•Joint plan	
10	VOE 20459195	1					•Plug	•Tapón	•Bujão	•Tampon	
11	VOE 20405599	1					•Sealing ring	•Anillo retén	•Anel de vedação	•Bague étanchéité	
12	VOE 21072778	1					•Flange	•Brida	•Flange	•Bride	
13		2			NS		•Cheese Head Screw	•	•	•	
14	VOE 21100405	1					•Valve seat	•Asiento de válvula	•Assento da válvula	•Siège de soupape	
15	VOE 20862028	1					•Control plunger	•Pasador de accionamiento	•Êmbolo	•Piston de contrôle	
16	VOE 21100407	1					•Spring	•Resorte	•Mola	•Ressort	
17	VOE 21100410	1					•Sleeve	•Manguito	•Luva	•Douille	
18	VOE 20405672	5					•Screw	•Tornillo	•Parafuso	•Vis	
19	VOE 20405917	REQ					•Screw	•Tornillo	•Parafuso	•Vis	
20	VOE 20795923	REQ					•Plug	•Tapón	•Tampão	•Bouchon	
21	VOE 13947281	1					•Gasket	•Junta	•Junta	•Joint	
22	VOE 20412324	7					Screw	Tornillo	Parafuso	Vis	
23	VOE 20459192	1					Gasket	Junta	Junta	Joint	
24	VOE 20796351	1					Tank	Depósito	Tanque	Réservoir	
25	VOE 20459191	1					•Plug	•Tapón	•Bujão	•Tampon	
26	VOE 20459193	2					•Sealing ring	•Anillo retén	•Anel de vedação	•Bague étanchéité	
27	VOE 20450895	1					Plug	Tapón	Bujão	Tampon	
28	VOE 13947281	1					Gasket	Junta	Junta	Joint	
29	VOE 888474	1					Screw	Tornillo	Parafuso	Vis	
30	VOE 20450890	1					Sealing ring	Anillo retén	Anel de vedação	Bague étanchéité	

1		**Oil cooler** **Enfriador de aceite** **Refrigerador de óleo** **Radiateur d 'huile**	Catalogue id **20629**	Group **223**
2				
3			Illustr. No **1060252**	Section **100**
4				
5		**8289743,8290873**	Issue **20032270-E**	Page **147**

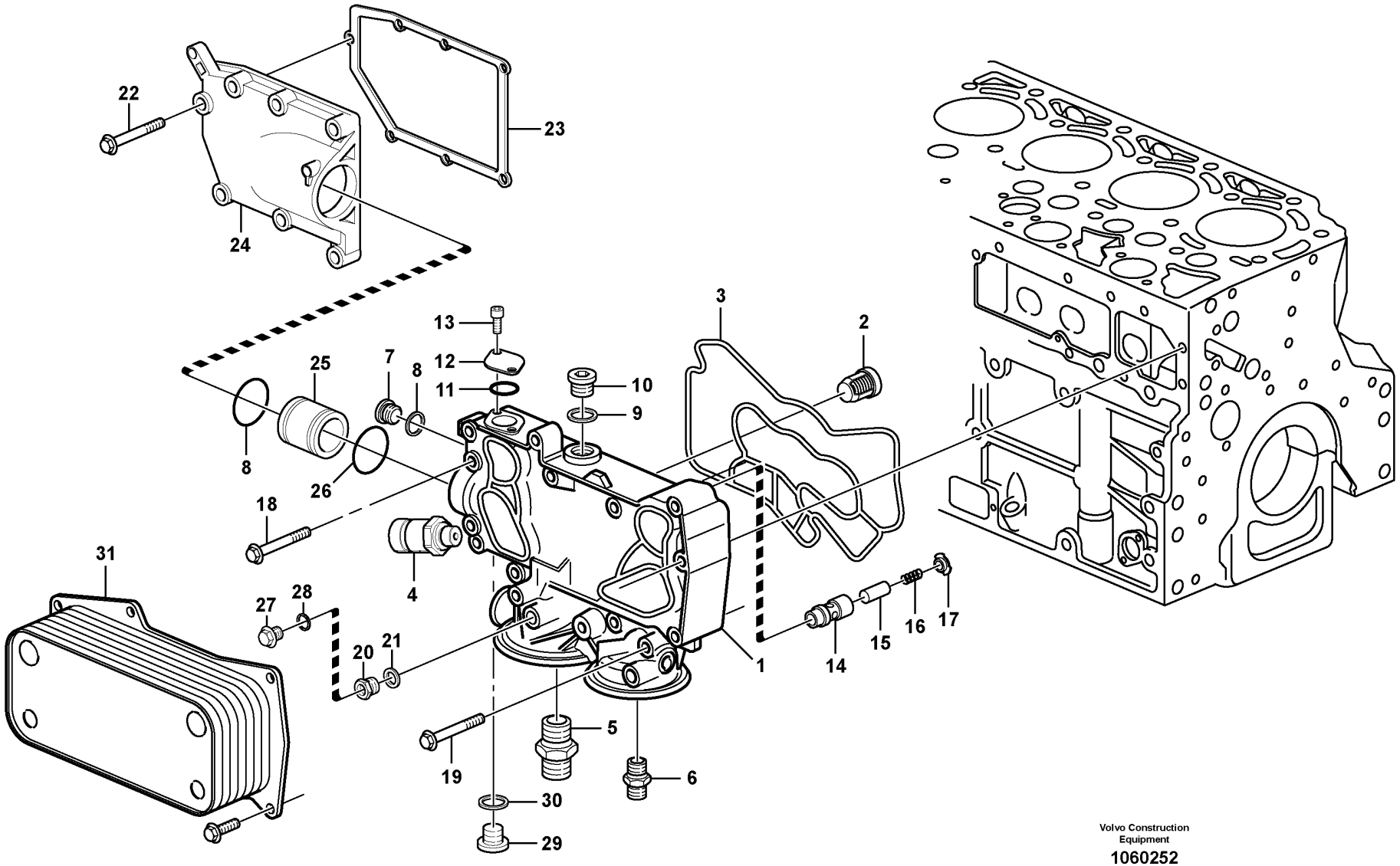

Volvo Construction Equipment

1060252

Fig.	Part No.	Quantity 1	2	3	PS	KIT	Description	Denominación	Denominação	Dénomination	Notes
31	VOE 22592869	1					Oil cooler	Enfriador de aceite	Resfriador de óleo	Radiateur huile	

1		**Oil cooler** **Enfriador de aceite** **Refrigerador de óleo** **Radiateur d 'huile**	Catalogue id **20629**	Group **223**
2				
3			Illustr. No **1060252**	Section **100**
4				
5		**8289743,8290873**	Issue **20032270-E**	Page **149**

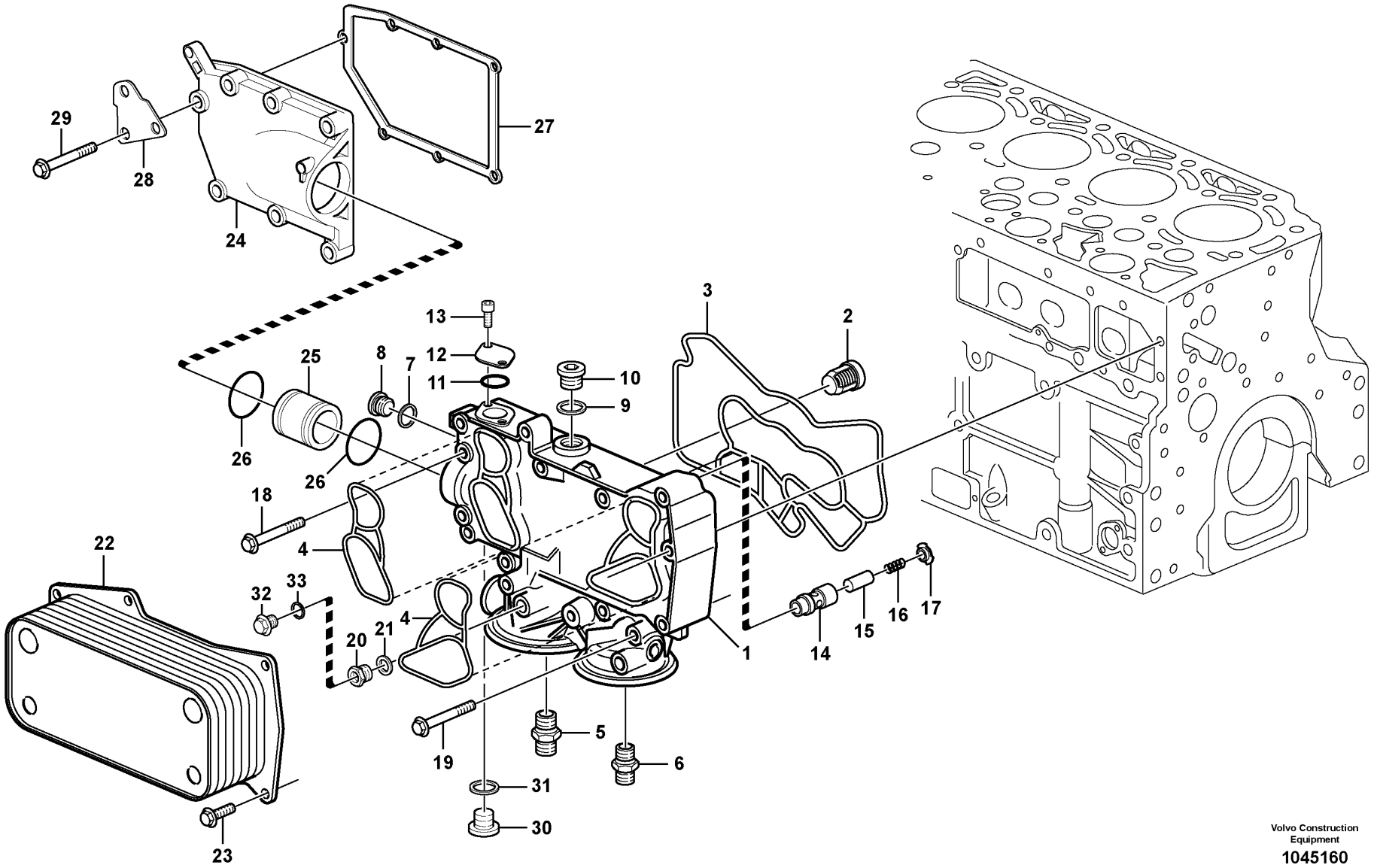

Volvo Construction Equipment

1045160

Fig.	Part No.	Quantity 1	2	3	PS	KIT	Description	Denominación	Denominação	Dénomination	Notes
1	VOE 21099784	1					Oil cooler	Enfriador de aceite	Resfriador de óleo	Radiateur huile	
2	VOE 20459204	1					•Valve	•Válvula	•Válvula	•Valve	
3	VOE 20459203	1					•Gasket	•Junta	•Junta	•Joint	
4	VOE 21611489	2					•Gasket	•Junta	•Junta	•Joint	(VOE 20459202)
5	VOE 20459201	1					•Nipple	•Niple	•Niple	•Raccord	
6	VOE 20459200	1					•Nipple	•Niple	•Niple	•Raccord	
7	VOE 13947622	1					•Plane gasket	•Junta plana	•Junta plana	•Joint plan	
8	VOE 20502245	1					•Plug	•Tapón	•Tampão	•Bouchon	
9	VOE 13947628	1					•Plane gasket	•Junta plana	•Junta plana	•Joint plan	
10	VOE 20459195	1					•Plug	•Tapón	•Bujão	•Tampon	
11	VOE 20405599	1					•Sealing ring	•Anillo retén	•Anel de vedação	•Bague étanchéité	
12	VOE 21072778	1					•Flange	•Brida	•Flange	•Bride	
13	VOE 20405885	2					•Screw	•Tornillo	•Parafuso	•Vis	
14		1			NS		•Valve seat	•Asiento de valvula	•Assento de válvula	•Siege de soupape	
15		1			NS		•Plunger	•Embolo-buzo	•Êmbolo	•Plongeur	
16		1			NS		•Spring	•Muelle	•Mola	•Ressort	
17		1			NS		•Sleeve	•Manguito	•Luva	•Manchon	
18	VOE 20405672	5					•Screw	•Tornillo	•Parafuso	•Vis	
19	VOE 20405917	3					•Screw	•Tornillo	•Parafuso	•Vis	
20	VOE 21100412	1					•Screw	•Tornillo	•Parafuso	•Vis	
21	VOE 13969011	1					•Gasket	•Junta	•Junta	•Joint	
22	VOE 22592869	1					Oil cooler	Enfriador de aceite	Resfriador de óleo	Radiateur huile	(VOE 21695993)
23	VOE 20405885	7					Screw	Tornillo	Parafuso	Vis	
24	VOE 20796351	1					Tank	Depósito	Tanque	Réservoir	
25	VOE 20459191	1					•Plug	•Tapón	•Bujão	•Tampon	
26	VOE 20459193	2					•Sealing ring	•Anillo retén	•Anel de vedação	•Bague étanchéité	
27	VOE 20459192	1					Gasket	Junta	Junta	Joint	
28	VOE 20914901	1					Retaining Plate	Placa Soporte	Placa de suporte	Plaque Retenue	
29	VOE 20412324	7					Screw	Tornillo	Parafuso	Vis	
30	VOE 888474	1					Screw	Tornillo	Parafuso	Vis	
31	VOE 20450890	1					Sealing ring	Anillo retén	Anel de vedação	Bague étanchéité	

1		**Oil cooler** **Enfriador de aceite** **Refrigerador de óleo** **Radiateur d 'huile**	Catalogue id **20629**	Group **223**
2				
3			Illustr. No **1045160**	Section **110**
4				
5		**14536073 , 14536076**	Issue **20032270-E**	Page **151**

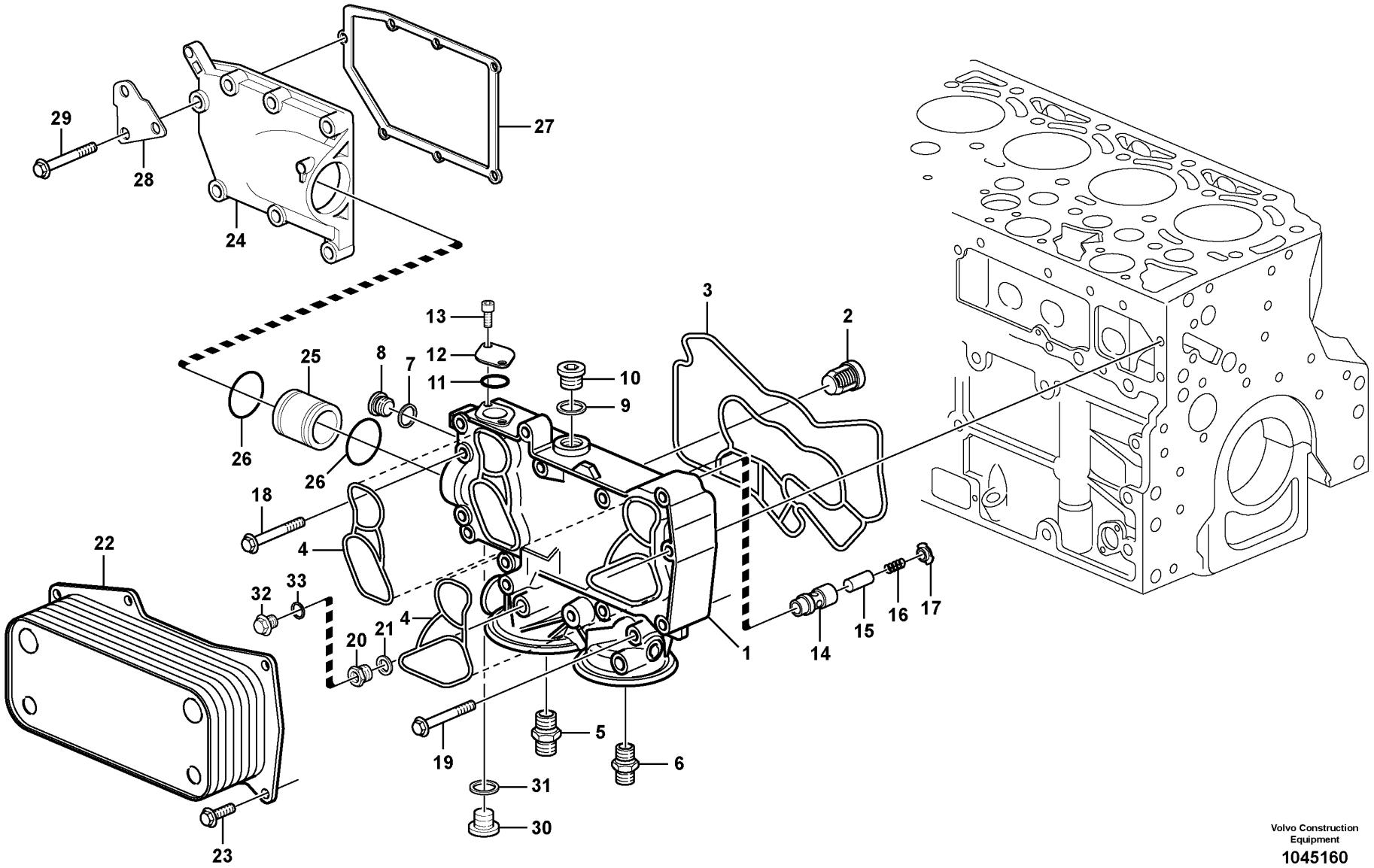

Volvo Construction Equipment

1045160

Fig.	Part No.	Quantity 1	2	3	PS	KIT	Description	Denominación	Denominação	Dénomination	Notes
32	VOE 21011809	1					Plug	Tapón	Tampão	Bouchon	
33	VOE 13947281	1					Gasket	Junta	Junta	Joint	

1		**Oil cooler** **Enfriador de aceite** **Refrigerador de óleo** **Radiateur d 'huile**	Catalogue id **20629**	Group **223**
2				
3			Illustr. No **1045160**	Section **110**
4				
5		**14536073 , 14536076**	Issue **20032270-E**	Page **153**

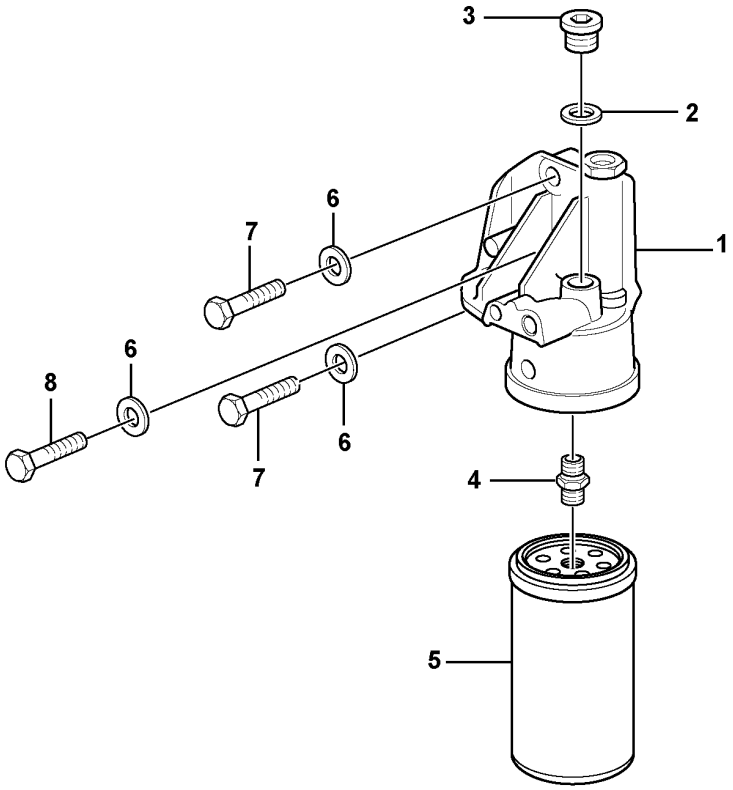

Volvo Construction Equipment

1062613

Fig.	Part No.	Quantity 1	2	3	PS	KIT	Description	Denominación	Denominação	Dénomination	Notes
1	VOE 20914974	1					Filter Retainer	Soporte Filtro	Suporte de filtro	Porte-filtre	
2	VOE 21061009	1					Sealing ring	Anillo retén	Anel de vedação	Bague étanchéité	
3	VOE 20792092	1					Plug	Tapon	Bujão	Bouchon	
4	VOE 20818370	1					Bushing	Casquillo	Bucha	Bague	
5	VOE 20805349	1					Fuel filter	Filtro de combustible	Filtro combustível	Filtre a combustible	
6	VOE 993835	3					Plain washer	Arandela plana	Arruela simples	Rondelle plane	
7	VOE 983246	2					Hexagon screw	Tornillo hexagonal	Parafuso sextavado	Vis à tête hexagonale	
8	VOE 983248	1					Hexagon screw	Tornillo hexagonal	Parafuso sextavado	Vis à tête hexagonale	

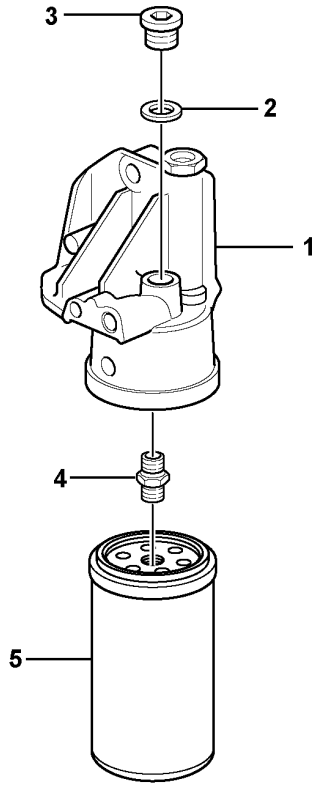

Volvo Construction Equipment

1027119

Fig.	Part No.	Quantity 1	2	3	PS	KIT	Description	Denominación	Denominação	Dénomination	Notes
1	VOE 20914974	1					Filter Retainer	Soporte Filtro	Suporte de filtro	Porte-filtre	
2	VOE 20847074	1					O-ring	Junta torica	Anel de vedação-O	Joint Torique	
3	VOE 20847158	1					Plug	Tapon	Bujão	Bouchon	
4	VOE 20818370	1					Bushing	Casquillo	Bucha	Bague	
5	VOE 20805349	1					Fuel filter	Filtro de combustible	Filtro combustível	Filtre a combustible	

1		**Fuel filter** **Filtro de combustible** **Filtro de combustível** **Filtre à carburant**	Catalogue id **20629**	Group **233**
2				
3			Illustr. No **1027119**	Section **160**
4				
5		**14536073 , 14536076**	Issue **20032270-E**	Page **157**

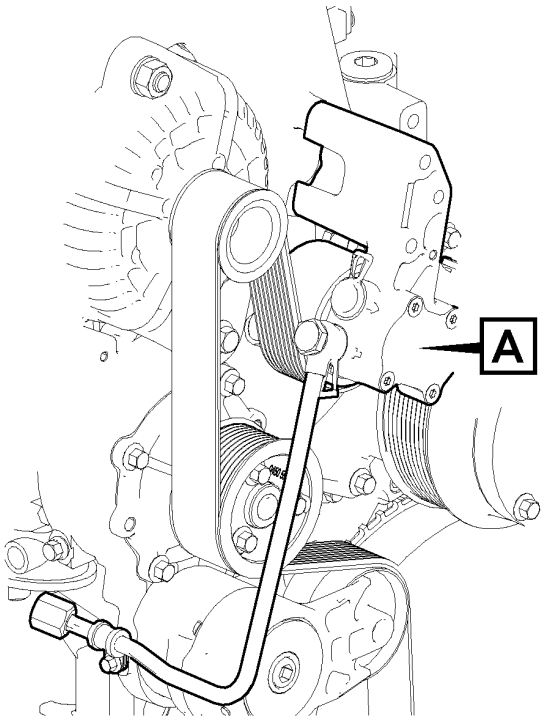
A

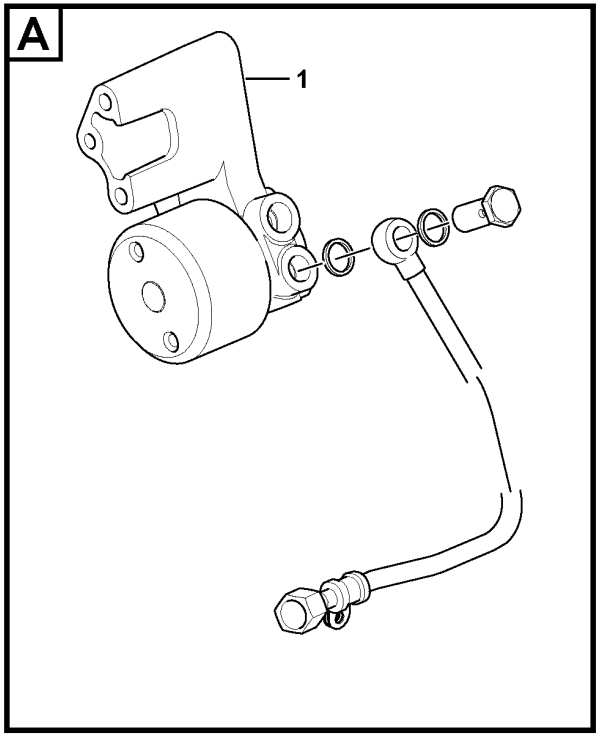
A
1

Fig.	Part No.	Quantity 1	2	3	PS	KIT	Description	Denominación	Denominação	Dénomination	Notes
1	VOE 21620116						Fuel pump	Bomba de combustible	Bomba combustível	Pompe à carburant	

1		**Fuel pump** **Bomba de combustible** **Bomba de combustível** **Pompe carburant**	Catalogue id **20629**	Group **233**
2				
3			Illustr. No **1060286**	Section **200**
4				
5		**8289743,8290873**	Issue **20032270-E**	Page **159**

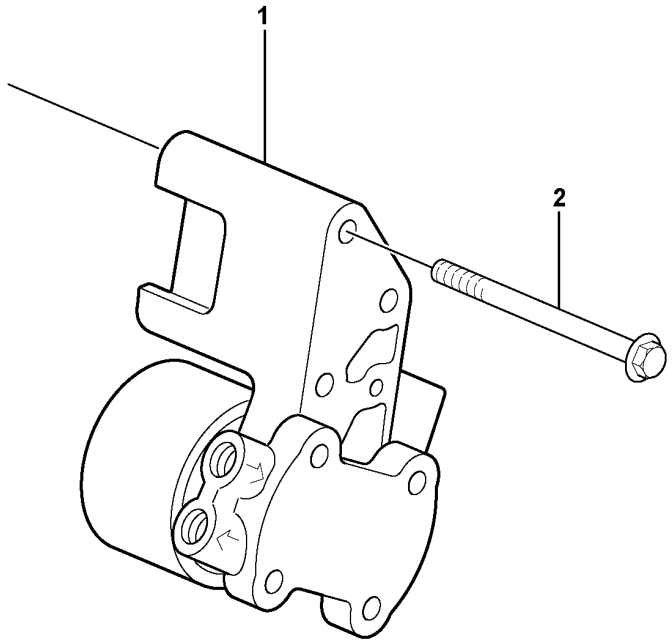
1
2

Fig.	Part No.	Quantity 1	2	3	PS	KIT	Description	Denominación	Denominação	Dénomination	Notes
1	**VOE 21620116**	1					Fuel pump	Bomba de combustible	Bomba combustível	Pompe à carburant	(VOE 21019945)
2	**VOE 20459246**	3					Screw	Tornillo	Parafuso	Vis	

1		**Fuel pump** **Bomba de combustible** **Bomba de combustível** **Pompe carburant**	Catalogue id **20629**	Group **233**
2				
3			Illustr. No **1033680**	Section **210**
4				
5		**14536073 , 14536076**	Issue **20032270-E**	Page **161**

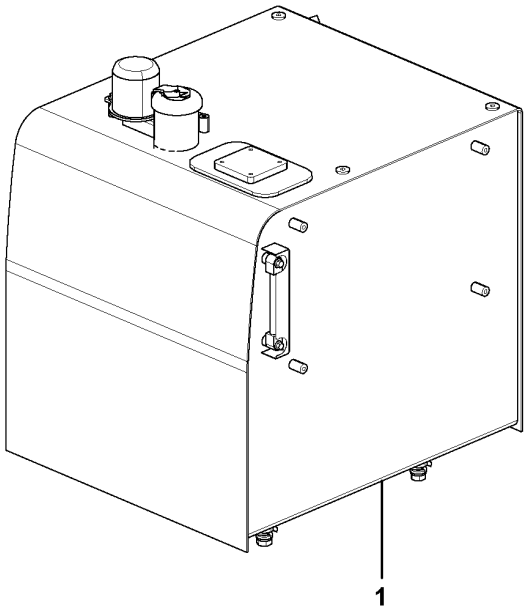
1

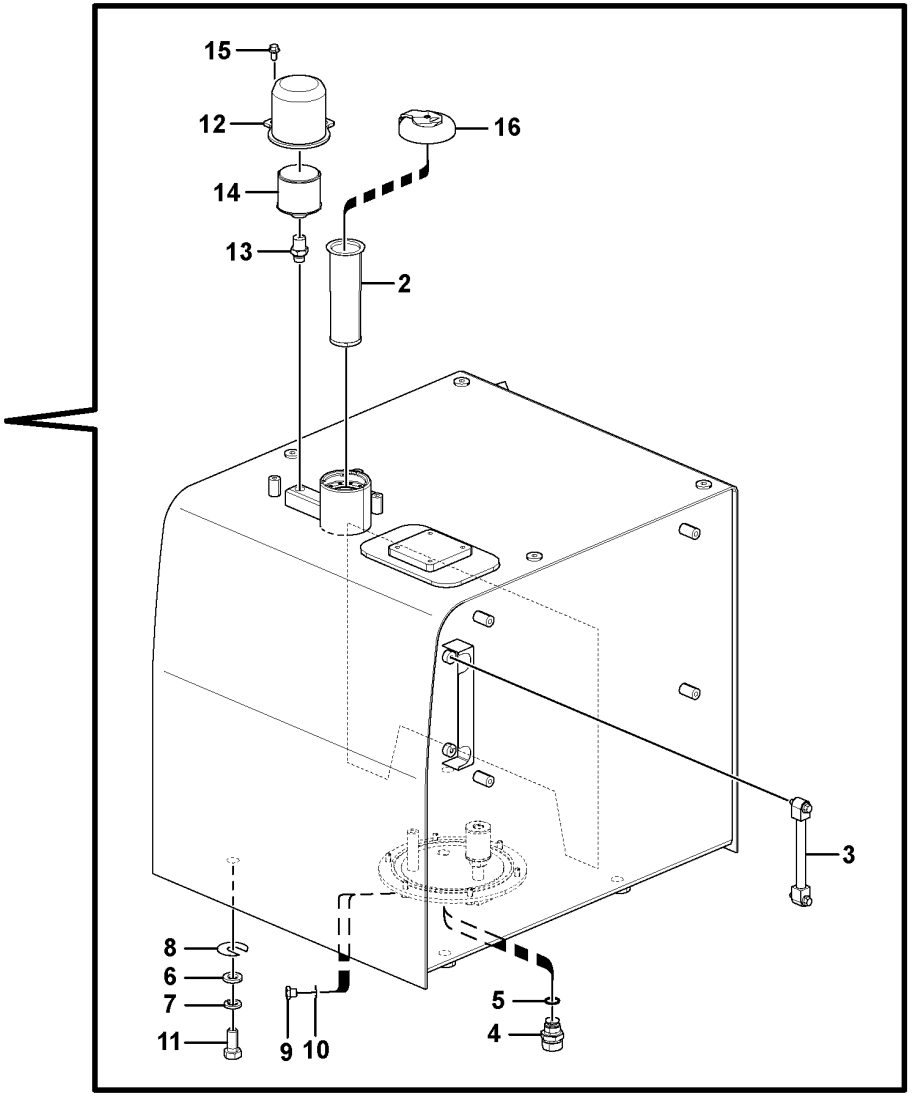
15
12
16
14
13
2
3
8
6
7
11
9
10
5
4

Fig.	Part No.	Quantity 1	2	3	4	5	PS	KIT	Description	Denominación	Denominação	Dénomination	Notes
1	VOE 14681725	1							Fuel tank	Depósito de combustible	Tanque combustível	Réservoir de carburant	See group 234-150 page 167
	VOE 14669936		1						Tank	Depósito	Tanque	Réservoir	
	VOE 14667777			1					Tank	Depósito	Tanque	Réservoir	
2	VOE 14537348	1	1	1					Strainer	Colador	Peneira	Crépine	
3	VOE 14539978	1	1	1					Gauge	Galga	Calibrador	Calibre	S/N -210287
4	VOE 14521728	1	1	1					Valve	Válvula	Válvula	Valve	
5	VOE 949329	1	1	1					Gasket	Junta	Junta	Joint	
6	VOE 992047	4	4	4					Plain washer	Arandela plana	Arruela simples	Rondelle plane	
7	SA 9213-20000	4	4	4					Spring washer	Arandela elástica	Arruela de pressão	Rondelle élastique	
8	VOE 14881065	5	5	5					Shim	Laminilla de ajuste	Calço de ajuste	Cale de réglage	
9	VOE 960631	1	1	1					Plug	Tapón	Bujão	Tampon	
10	VOE 13947622	1	1	1					Plane gasket	Junta plana	Junta plana	Joint plan	
11	VOE 991647	4	4	4					Hexagon screw	Tornillo hexagonal	Parafuso sextavado	Vis à tête hexagonale	
12	VOE 14529947	1	1	1					Cover	Capo	Tampa	Capot	
13	VOE 14639732	1	1	1					Connector	Unión	Conexão	Connexion	
14	VOE 11172907	1	1	1					Air filter	Filtro de aire	Filtro de ar	Filtre à air	
15	VOE 946441	2	2	2					Flange screw	Tornillo embridado	Parafuso flangeado	Vis à embase	
16	VOE 14641479				1				Cap	Capuchón	Tampa	Capot	
	VOE 14639653					1			Cap	Capuchón	Tampa	Capot	

1	8293080
2	8292046
3	8293081
4	8277153
5	8277154

Fuel tank with fitting parts
Depósito de combustible con accesorios de montaje
Tanque de combustível com peças de montagem
Réservoir de carburant avec pièces de montage

Catalogue id **20629**	Group **234**
Illustr. No **1060752**	Section **100**
Issue **20032270-E**	Page **163**

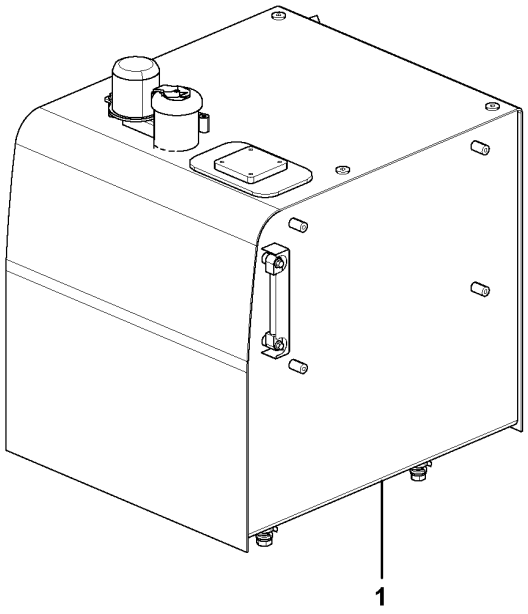
1

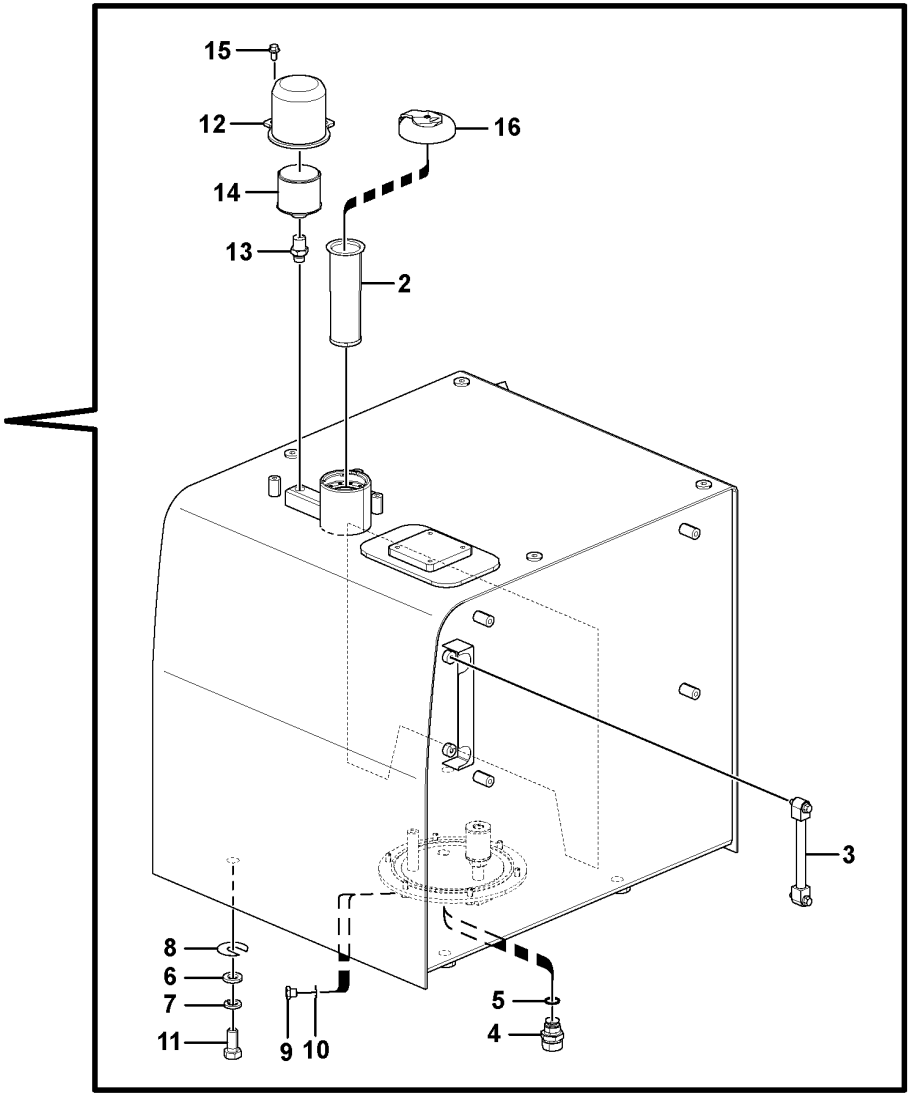
15
12
16
14
13
2
3
8
6
7
11
9
10
5
4

Fig.	Part No.	Quantity 1	2	3	PS	KIT	Description	Denominación	Denominação	Dénomination	Notes
1	VOE 14681734	1					Tank	Depósito	Tanque	Réservoir	See group 234-160 page 169
2	VOE 14537348	1					Strainer	Colador	Peneira	Crépine	
3							Gauge	Plantilla	Calibrador	Calibre	S/N -210287
4	VOE 14521728	1					Valve	Válvula	Válvula	Valve	
5	VOE 949329	1					Gasket	Junta	Junta	Joint	
6	VOE 992047	4					Plain washer	Arandela plana	Arruela simples	Rondelle plane	
7	SA 9213-20000	4					Spring washer	Arandela elástica	Arruela de pressão	Rondelle élastique	
8	VOE 14881065	5					Shim	Laminilla de ajuste	Calço de ajuste	Cale de réglage	
9	VOE 960631	1					Plug	Tapón	Bujão	Tampon	
10	VOE 13947622	1					Plane gasket	Junta plana	Junta plana	Joint plan	
11	VOE 991647	4					Hexagon screw	Tornillo hexagonal	Parafuso sextavado	Vis à tête hexagonale	
12	VOE 14529947	1					Cover	Capo	Tampa	Capot	
13	VOE 14639732	1					Connector	Unión	Conexão	Connexion	
14	VOE 11172907	1					Air filter	Filtro de aire	Filtro de ar	Filtre à air	
15	VOE 946441	2					Flange screw	Tornillo embridado	Parafuso flangeado	Vis à embase	
16	VOE 14639653	1					Cap	Capuchón	Tampa	Capot	

1	8297673	**Fuel tank with fitting parts** **Depósito de combustible con accesorios de montaje** **Tanque de combustível com peças de montagem** **Réservoir de carburant avec pièces de montage**	Catalogue id **20629**	Group **234**
2			Illustr. No **1060752**	Section **110**
3			Issue **20032270-E**	Page **165**
4				
5				

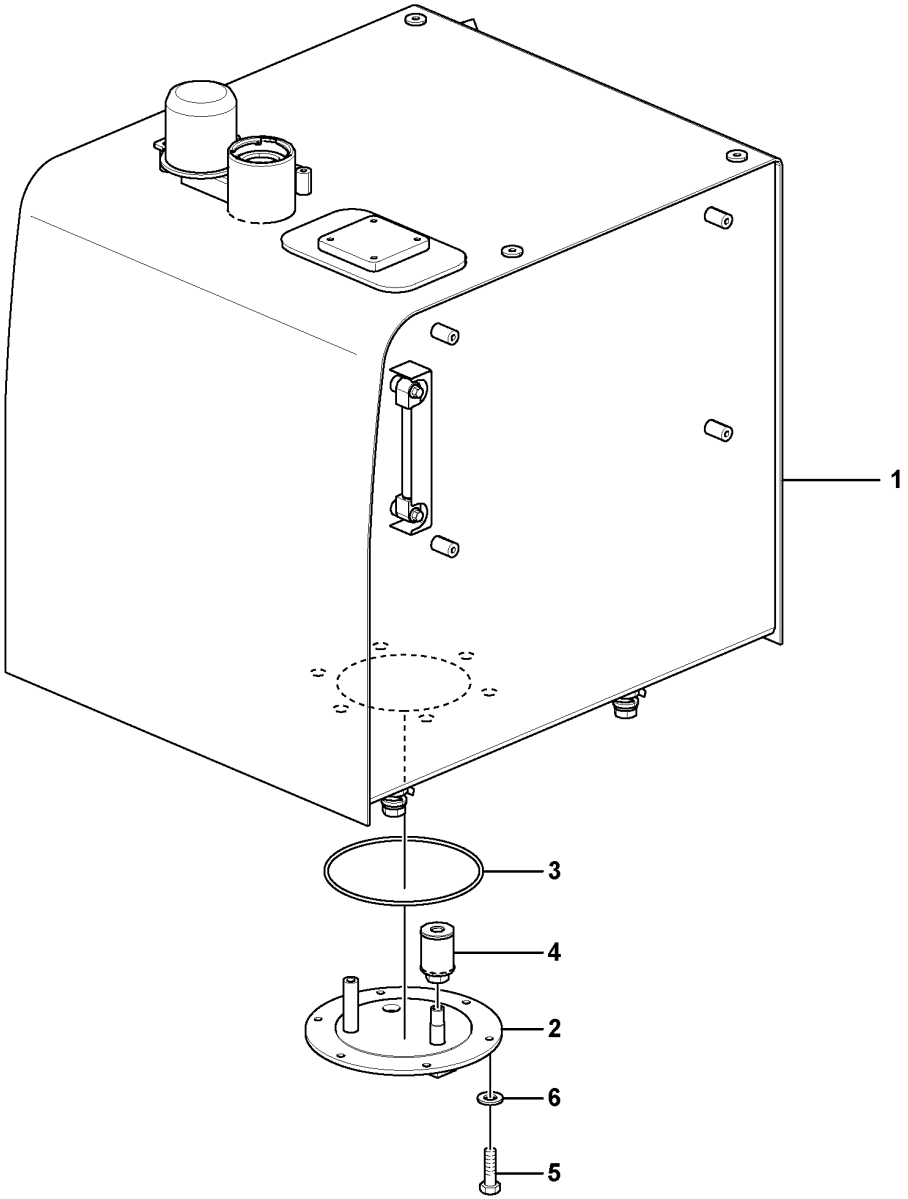

Volvo Construction Equipment
1056982

Fig.	Part No.	Quantity 1	2	3	PS	KIT	Description	Denominación	Denominação	Dénomination	Notes
1	VOE 14681725	1					Fuel tank	Depósito de combustible	Tanque combustível	Réservoir de carburant	
	VOE 14669936		1				Tank	Depósito	Tanque	Réservoir	
	VOE 14667777			1			Tank	Depósito	Tanque	Réservoir	
2	VOE 14617368	1	1	1			•Cover	•Capó	•Capô	•Capot	
3	VOE 960259	1	1	1			•O-ring	•Anillo tórico	•Anel-o	•Joint torique	
4	VOE 14532260	1	1	1			•Strainer	•Colador	•Peneira	•Crépine	
5	VOE 983251	6	6	6			•Hexagon screw	•Tornillo hexagonal	•Parafuso sextavado	•Vis à tête hexagonale	S/N -210682/-230493 S/N -270380/-280079
	VOE 983250	6	6	6			•Hexagon screw	•Tornillo hexagonal	•Parafuso sextavado	•Vis à tête hexagonale	S/N 210683-/230494- S/N 270381-/280080-
6	VOE 992040	6	6	6			•Plain washer	•Arandela plana	•Arruela simples	•Rondelle plane	

1	8293080
2	8292046
3	8293081
4	
5	

Fuel tank
Depósito de combustible
Tanque de combustível
Réservoir de carburant

Catalogue id	Group
20629	234
Illustr. No	Section
1056982	150
Issue	Page
20032270-E	167

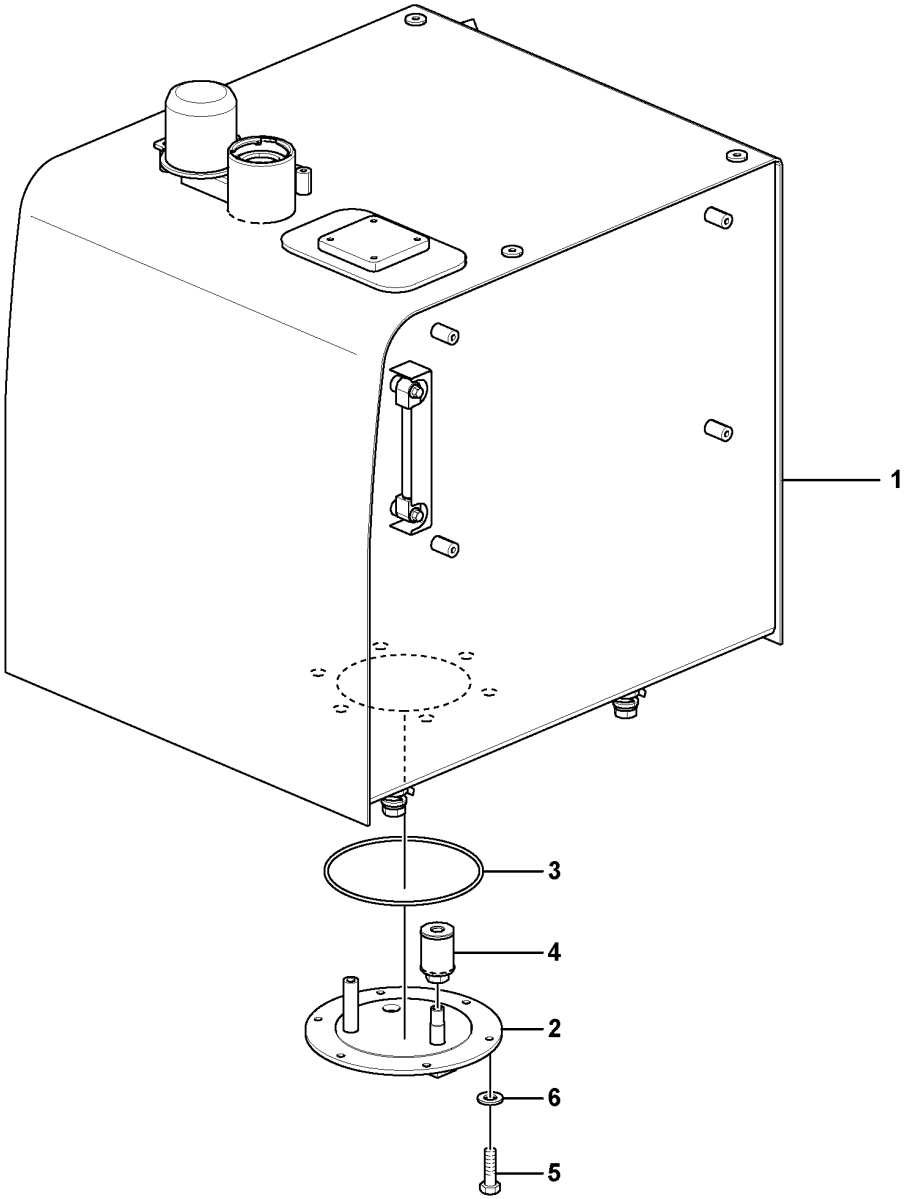

Volvo Construction Equipment
1056982

Fig.	Part No.	Quantity 1	2	3	PS	KIT	Description	Denominación	Denominação	Dénomination	Notes
1	VOE 14681734	1					Tank	Depósito	Tanque	Réservoir	
2	VOE 14674460	1					•Cover	•Capó	•Capô	•Capot	
3	VOE 960259	1					•O-ring	•Anillo tórico	•Anel-o	•Joint torique	
4	VOE 14532260	1					•Strainer	•Colador	•Peneira	•Crépine	
5	VOE 983250	4					•Hexagon screw	•Tornillo hexagonal	•Parafuso sextavado	•Vis à tête hexagonale	
6	VOE 992040	4					•Plain washer	•Arandela plana	•Arruela simples	•Rondelle plane	

1	8297673	**Fuel tank** **Depósito de combustible** **Tanque de combustível** **Réservoir de carburant**	Catalogue id **20629**	Group **234**
2			Illustr. No **1056982**	Section **160**
3			Issue **20032270-E**	Page **169**
4				
5				

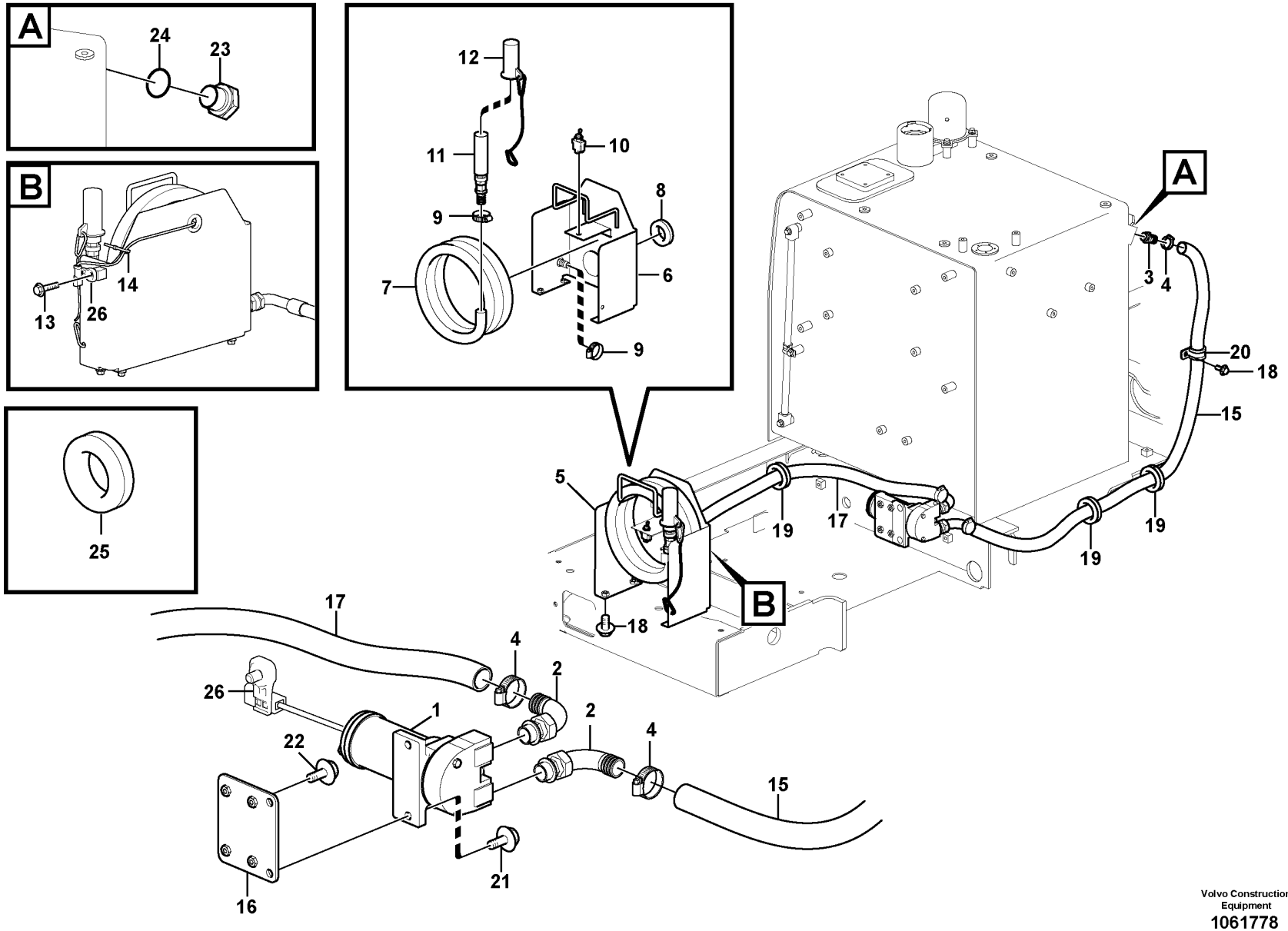

Volvo Construction Equipment
1061778

Fig.	Part No.	Quantity 1	2	3	PS	KIT	Description	Denominación	Denominação	Dénomination	Notes
1	VOE 14591830		1	1			Fuel filling pump	Bomba de llenado		Pompe de remplissage de carburant	
2	VOE 14517748		2	2			Adapter	Adaptador	Adaptador	Adaptateur	
3	VOE 14610339		1	1			Adapter	Adaptador	Adaptador	Adaptateur	
4	VOE 14517754		3	3			Clip	Clip	Clipe	Clip	
5			1		NS		Hose	Tubo flexible	Mangueira	Durit	
				1	NS		Hose	Manguera	Mangueira	Flexible	
6			1		NS		•Bracket	•Consola	•Suporte	•Console	
				1	NS		•Bracket	•Consola	•Suporte	•Console	
7	VOE 14543309		1	1			•Hose	•Manguera	•Mangueira	•Flexible	
8	VOE 14529352		1				•Grommet	•Pasaje	•Passa muro	•Passe fil	
9	VOE 14517754		2	2			•Clip	•Clip	•Clipe	•Clip	
10	VOE 14626315		1				•Toggle switch	•Interruptor basculante	•Chave reversível	•Interrupteur à bascule	
	VOE 14539456			1			•Toggle switch	•Interruptor basculante	•Chave reversível	•Interrupteur à bascule	
11	VOE 14517753		1	1			•Valve	•Válvula	•Válvula	•Valve	
12	VOE 14539459		1	1			•Cover	•Capo	•Tampa	•Capot	
13	VOE 946441		1	1			•Flange screw	•Tornillo embridado	•Parafuso flangeado	•Vis à embase	
14	SA 9314-02100		1	1			•Cable tie	•Abrazadera de cinta	•Braçadeira	•Serre-câble	
15	VOE 14550492		1	1			Hose	Manguera	Mangueira	Flexible	
16	VOE 14539108		1	1			Bracket	Consola	Suporte	Console	
17	VOE 14557007		1				Hose	Manguera	Mangueira	Flexible	
	VOE 14632903			1			Hose	Manguera	Mangueira	Flexible	
18	VOE 946471		6	3			Flange screw	Tornillo embridado	Parafuso flangeado	Vis à embase	
19	SA 9751-15016		3	3			Grommet	Pasaje	Passa muro	Passe fil	
20	VOE 14558810		1	1			Strip clamp	Abrazadera de cinta	Cinta braçadeira	Serrage de ruban	
21	VOE 946441		1	1			Flange screw	Tornillo embridado	Parafuso flangeado	Vis à embase	
22	VOE 13946544		4	4			Screw	Tornillo	Parafuso	Vis	
23	VOE 914394	1					Plug	Tapón	Bujão	Tampon	
24	VOE 13947629	1					Plane gasket	Junta plana	Junta plana	Joint plan	
25	VOE 14529351		1				Grommet	Pasaje	Passa muro	Passe fil	
26	VOE 14587635		1				Clip	Clip	Clipe	Clip	

1	8279773	**Fuel filling pump with assembling details** **Bomba de llenado con accesorios de montaje** **Bomba de abastecimento de combustível com peças de montagem** **Pompe rempl carburant avec pièces de montage.**
2	8289748	
3	8292044	
4		
5		

Catalogue id **20629**	Group **234**
Illustr. No **1061778**	Section **300**
Issue **20032270-E**	Page **171**

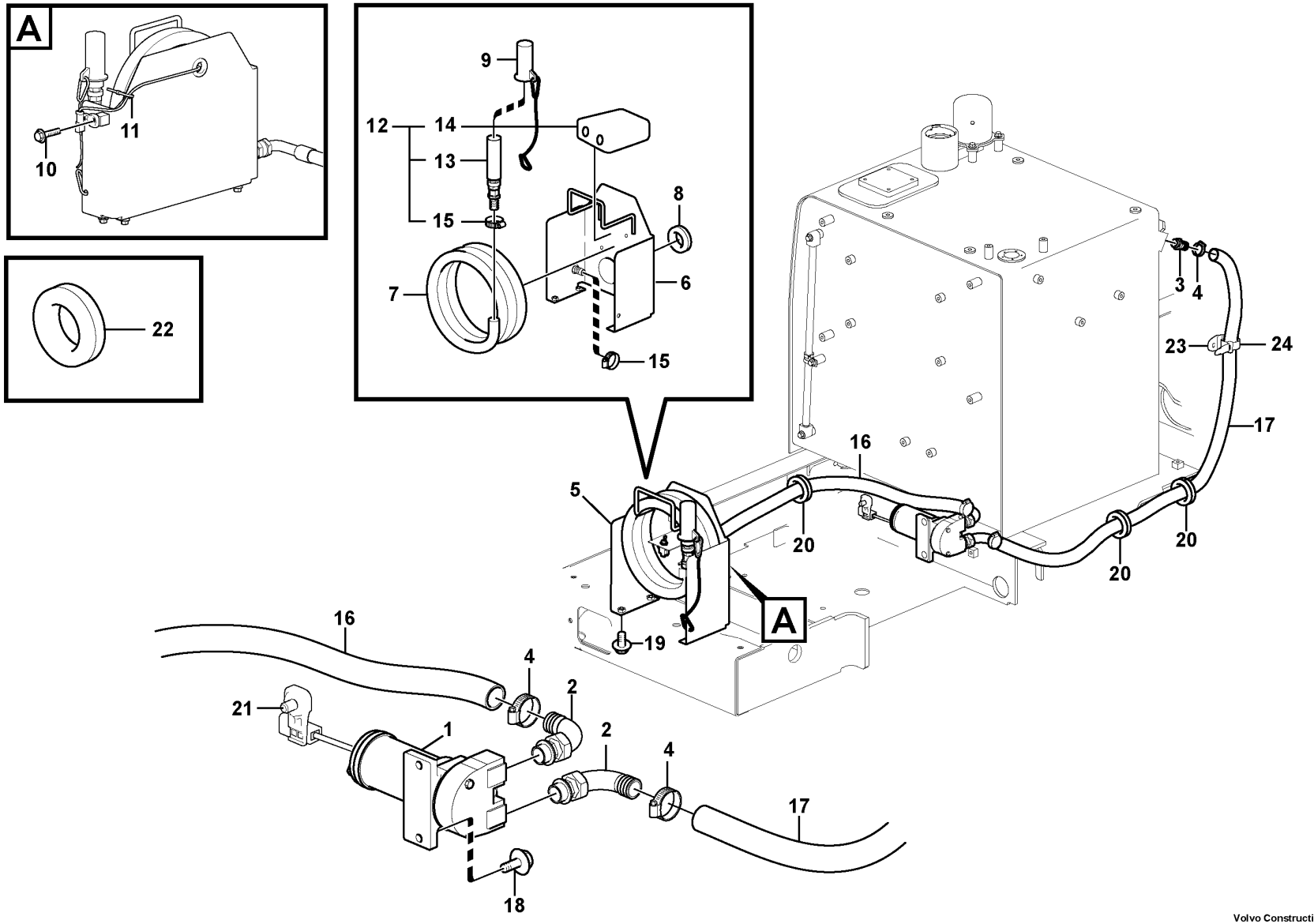

Volvo Construction Equipment
1061784

Fig.	Part No.	Quantity 1	2	3	PS	KIT	Description	Denominación	Denominação	Dénomination	Notes
1	VOE 14572797	1	1				Fuel filling pump	Bomba de llenado		Pompe de remplissage de carburant	
	VOE 14529320	1	1		SS		•Fuel filling pump	•Bomba de llenado	•	•Pompe de remplissage de carburant	
2	VOE 14529318	2	2				•Adapter	•Adaptador	•Adaptador	•Adaptateur	
3	VOE 14529317	1	1				•Adapter	•Adaptador	•Adaptador	•Adaptateur	
4	VOE 14517655	3	3				•Clip	•Clip	•Clipe	•Clip	
5	VOE 14614999	1					Hose	Manguera	Mangueira	Flexible	
	VOE 14640522		1				Hose	Manguera	Mangueira	Flexible	
6	VOE 14614995	1					•Bracket	•Consola	•Suporte	•Console	
	VOE 14641026		1				•Bracket	•Consola	•Suporte	•Console	
7	VOE 14536920	1	1				•Hose	•Manguera	•Mangueira	•Flexible	
8	VOE 14529352	1					•Grommet	•Pasaje	•Passa muro	•Passe fil	
9	VOE 14539459	1	1				•Cover	•Capo	•Tampa	•Capot	
10	VOE 946441	1	1				•Flange screw	•Tornillo embridado	•Parafuso flangeado	•Vis à embase	
11	SA 9314-02100	1					•Cable tie	•Abrazadera de cinta	•Braçadeira	•Serre-câble	
12	VOE 14619149	1					•Valve	•Válvula	•Válvula	•Valve	
	VOE 14592045		1				•Valve	•Válvula	•Válvula	•Valve	
13	VOE 11710987	1	1				••Valve	••Válvula	••Válvula	••Valve	(VOE 14529319)
14	VOE 14619159	1					••Switch	••Interruptor	••Interruptor	••Rupteur	
	VOE 14592046		1				••Switch	••Interruptor	••Interruptor	••Rupteur	
15	VOE 14517655	2					••Clip	••Clip	••Clipe	••Clip	
16	VOE 14536922	1					Hose	Manguera	Mangueira	Flexible	
	VOE 14636160		1				Hose	Manguera	Mangueira	Flexible	
17	VOE 14536928	1	1				Hose	Tubo flexible	Mangueira	Durit	
18	VOE 946329	2	2				Flange screw	Tornillo embridado	Parafuso flangeado	Vis à embase	
19	VOE 946471	4					Flange screw	Tornillo embridado	Parafuso flangeado	Vis à embase	
20	SA 9751-15016	3	3				Grommet	Pasaje	Passa muro	Passe fil	
21	VOE 946441	1	1				Flange screw	Tornillo embridado	Parafuso flangeado	Vis à embase	
22	VOE 14529351	1					Grommet	Pasaje	Passa muro	Passe fil	
23	VOE 14558808	1					Strip clamp	Abrazadera de cinta	Cinta braçadeira	Serrage de ruban	
24	VOE 14558809	1					Strip clamp	Abrazadera de cinta	Cinta braçadeira	Serrage de ruban	

1	8289749
2	8292045
3	
4	
5	

Fuel filling pump with assembling details
Bomba de llenado con accesorios de montaje
Bomba de abastecimento de combustível com peças de montagem
Pompe rempl carburant avec pièces de montage.

8292045 : S/N : -230999/-270515/-280199

Catalogue id **20629**	Group **234**
Illustr. No **1061784**	Section **350**
Issue **20032270-E**	Page **173**

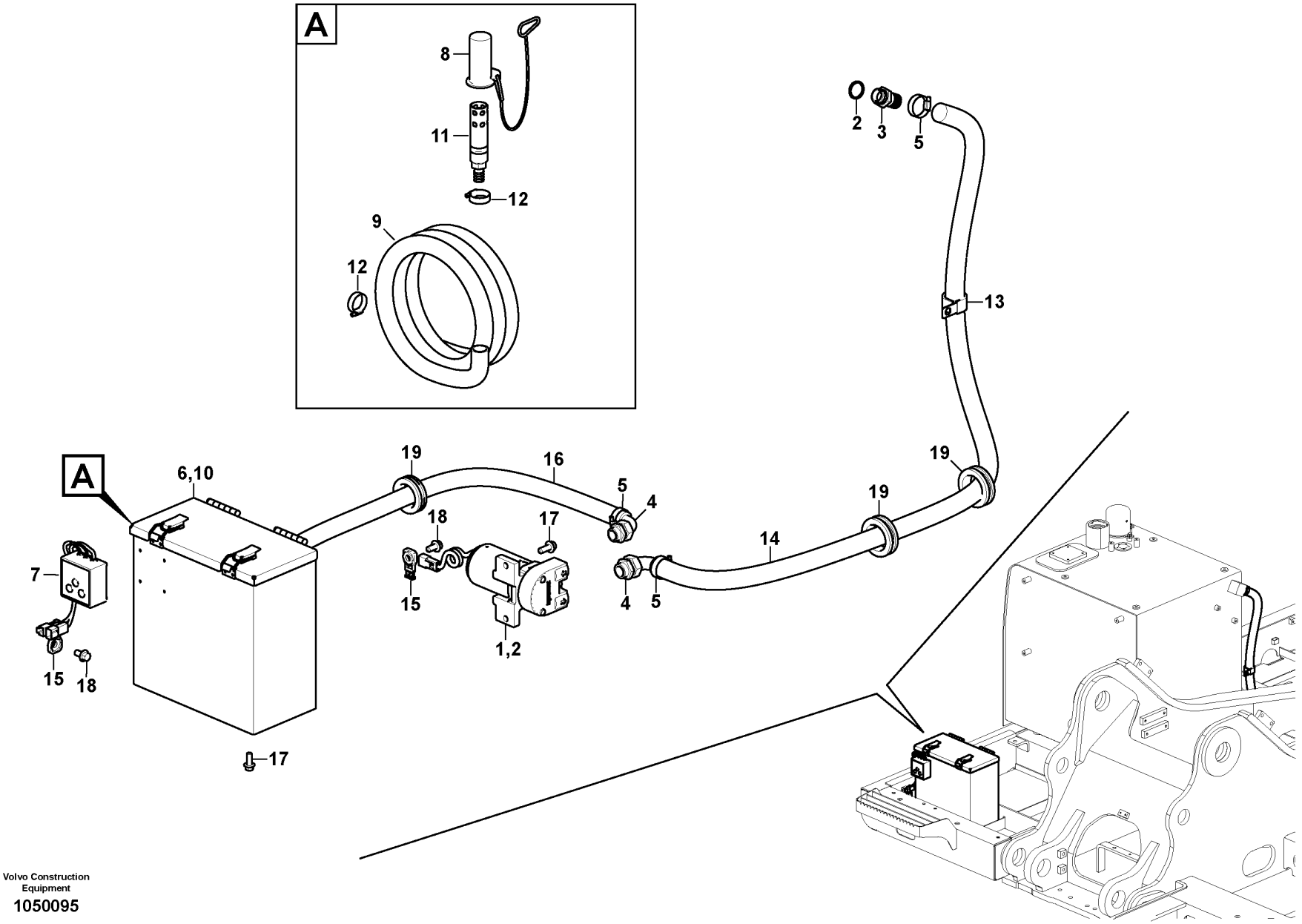

Volvo Construction Equipment

1050095

Fig.	Part No.	Quantity 1	2	3	PS	KIT	Description	Denominación	Denominação	Dénomination	Notes
1	VOE 14646038	1					Fuel filling pump	Bomba de llenado		Pompe de remplissage de carburant	
2	VOE 14649171	1					•Fuel filling pump	•Bomba de llenado	•	•Pompe de remplissage de carburant	
3	VOE 14529317	1					••Adapter	••Adaptador	••Adaptador	••Adaptateur	
4	VOE 14649170	2					•Adapter	•Adaptador	•Adaptador	•Adaptateur	
5	VOE 14668074	3					•Clip	•Clip	•Clipe	•Clip	
6	VOE 14668073	1					Hose	Manguera	Mangueira	Flexible	
7	VOE 14649173	1			SS		•Switch	•Interruptor	•Interruptor	•Rupteur	
8	VOE 14539459	1					•Cover	•Capo	•Tampa	•Capot	
9	VOE 14536920	1					•Hose	•Manguera	•Mangueira	•Flexible	
10		1			NS		•Bracket	•Consola	•Suporte	•Console	
11	VOE 14649168	1					•Valve	•Válvula	•Válvula	•Valve	
12	VOE 14668074	2					•Clip	•Clip	•Clipe	•Clip	
13	VOE 14500298	1					Clip	Clip	Clipe	Clip	
14	VOE 14536928	1					Hose	Tubo flexible	Mangueira	Durit	
15	VOE 14587635	2					Clip	Clip	Clipe	Clip	
16	VOE 14636160	1					Hose	Manguera	Mangueira	Flexible	
17	VOE 946329	6					Flange screw	Tornillo embridado	Parafuso flangeado	Vis à embase	
18	VOE 946441	2					Flange screw	Tornillo embridado	Parafuso flangeado	Vis à embase	
19	SA 9751-15016	3					Grommet	Pasaje	Passa muro	Passe fil	

1	8292045	**Fuel filling pump with assembling details** **Bomba de llenado con accesorios de montaje** **Bomba de abastecimento de combustível com peças de montagem** **Pompe rempl carburant avec pièces de montage.**	Catalogue id **20629**	Group **234**
2			Illustr. No **1050095**	Section **360**
3				
4			Issue **20032270-E**	Page **175**
5		**S/N : 231001-270516-/280200-**		

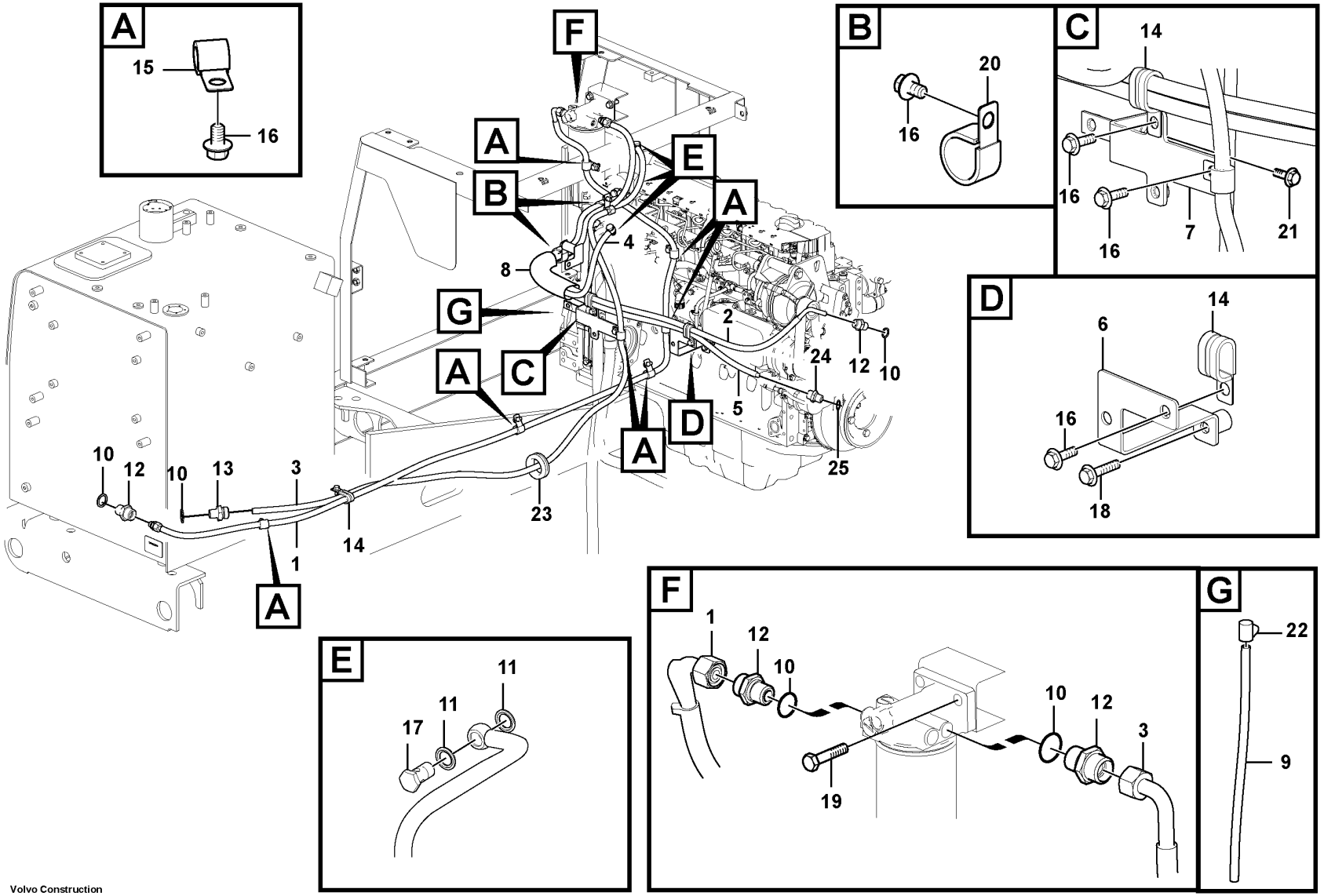

Volvo Construction Equipment
1061850

Fig.	Part No.	Quantity 1	2	3	PS	KIT	Description	Denominación	Denominação	Dénomination	Notes
1	VOE 14566255	1					Hose	Manguera	Mangueira	Flexible	
2	VOE 14598165	1					Hose	Manguera	Mangueira	Flexible	
3	VOE 14550602	1					Fuel hose	Manguera de combustible	Mangueira combustível	Flexible de carburant	
4	VOE 14615056	1					Fuel hose	Manguera de combustible	Mangueira combustível	Flexible de carburant	
5	VOE 14617084	1					Fuel hose	Manguera de combustible	Mangueira combustível	Flexible de carburant	
6		1			NS		Bracket	Consola	Suporte	Console	
7		1			NS		Bracket	Consola	Suporte	Console	
8	SA 9443-30608	1					Hose protection	Protección de manguera	Proteção de mangueira	Cache-flexible	
9	VOE 14880595	1					Hose	Manguera	Mangueira	Flexible	
10	VOE 13947622	5					Plane gasket	Junta plana	Junta plana	Joint plan	
11	VOE 976929	6					Gasket	Junta	Junta	Joint	
12	VOE 14213266	4					Fitting	Racor	Niple	Écrou raccord	
13	VOE 14548445	1					Nipple	Niple	União	Raccord	
14	VOE 14532534	3					Clip	Clip	Clipe	Clip	
15	VOE 14547764	7					Clip	Clip	Clipe	Clip	
16	VOE 946471	12					Flange screw	Tornillo embridado	Parafuso flangeado	Vis à embase	
17	VOE 7025167	3					Hollow screw	Tornillo perforado	Parafuso união	Vis creuse	
18	VOE 946470	1					Flange screw	Tornillo embridado	Parafuso flangeado	Vis à embase	
19	VOE 946472	2					Flange screw	Tornillo embridado	Parafuso flangeado	Vis à embase	
20	VOE 14512894	2					Clamp	Abrazadera	Braçadeira	Collier serrage	
21	VOE 946441	1					Flange screw	Tornillo embridado	Parafuso flangeado	Vis à embase	
22	VOE 943469	1					Hose clamp	Abrazadera de manguera	Braçadeira da mangueira	Collier durite	
23	VOE 9751-15016	1					Clip	Clip	Clipe	Clip	
24	VOE 13946602	1					Nipple	Niple	Niple	Raccord	
25	VOE 13969011	1					Gasket	Junta	Junta	Joint	

1		**Fuel pipe - Fuel tank** **Tubo de combustible - Depósito de combustible** **Tubo de combustível - Tanque de combustível** **Conduit de carburant - Réservoir de carburant**	Catalogue id **20629**	Group **235**
2				
3			Illustr. No **1061850**	Section **200**
4				
5		**8292707,8292708,8292709**	Issue **20032270-E**	Page **177**

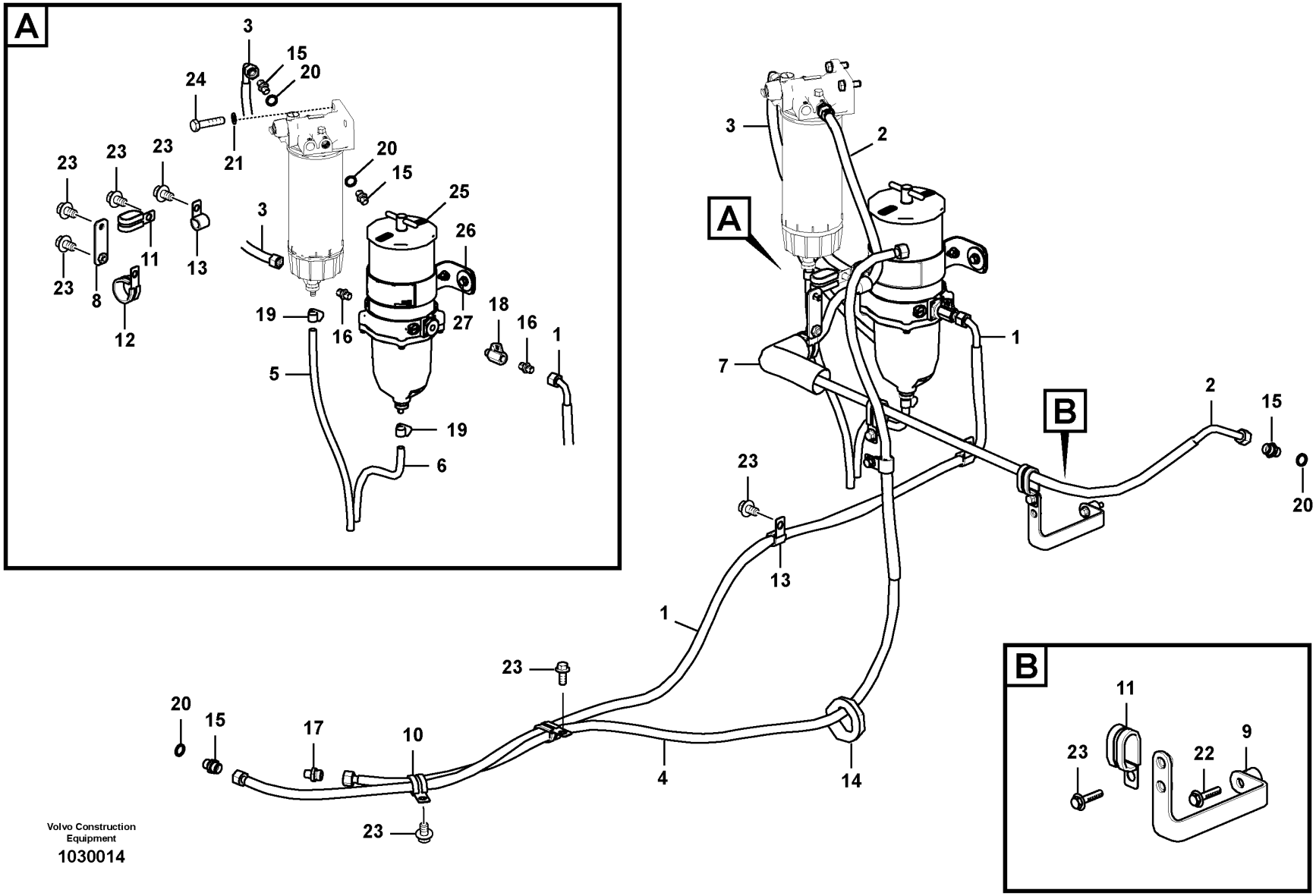

Volvo Construction Equipment

1030014

Fig.	Part No.	Quantity 1	2	3	PS	KIT	Description	Denominación	Denominação	Dénomination	Notes
1	VOE 14637092	1					Fuel hose	Manguera de combustible	Mangueira combustível	Flexible de carburant	
	VOE 14591332		1				Hose	Manguera	Mangueira	Flexible	
2	VOE 14635799	1	1				Fuel hose	Manguera de combustible	Mangueira combustível	Flexible de carburant	
3	VOE 14618826	1					Fuel hose	Manguera de combustible	Mangueira combustível	Flexible de carburant	(VOE 14618828)
4	VOE 14550602	1	1				Fuel hose	Manguera de combustible	Mangueira combustível	Flexible de carburant	
5	VOE 14882439	1	1				Hose	Manguera	Mangueira	Flexible	
6	VOE 14880595	1					Hose	Manguera	Mangueira	Flexible	
7	SA 9443-30608	1	1				Hose protection	Protección de manguera	Proteção de mangueira	Cache-flexible	
8		1	1		NS		Bracket	Consola	Suporte	Console	
9	VOE 14603987	1	1				Bracket	Consola	Suporte	Console	
10	VOE 14532534	2	2				Clip	Clip	Clipe	Clip	
11	VOE 14575311	4	4				Clip	Clip	Clipe	Clip	
12	VOE 14515523	1	1				Clip	Clip	Clipe	Clip	
13	VOE 14547764	4	5				Clip	Clip	Clipe	Clip	
14		1	1		NS		Grommet	Aislador pasapanel	Ilhós	Passe fil	S/N -270577 S/N -280232
	SA 9751-15016	1	1				Grommet	Pasaje	Passa muro	Passe fil	S/N 270578- S/N 280233- S/N 231001-
15	VOE 963948	4	4		SS		Nipple	Niple	Niple	Raccord	
16	VOE 943299	2					Nipple	Niple	Niple	Raccord	
17	VOE 14549445	1	1				Pin	Pasador	Pino	Goupille	
18	VOE 14638992	1					Non-return valve	Válvula antirretorno	Válvula de retenção	Clapet antiretour	
19	VOE 943469	2	1				Hose clamp	Abrazadera de manguera	Braçadeira da mangueira	Collier durite	
20	VOE 13947622	4	4				Plane gasket	Junta plana	Junta plana	Joint plan	(SA 9426-20050)
21	VOE 992040	2	3				Plain washer	Arandela plana	Arruela simples	Rondelle plane	
22	VOE 947760	1	1		SS		Flange screw	Tornillo embridado	Parafuso flangeado	Vis à embase	
23	VOE 946471	13	12				Flange screw	Tornillo embridado	Parafuso flangeado	Vis à embase	
24	VOE 983252	2	2				Hexagon screw	Tornillo hexagonal	Parafuso sextavado	Vis à tête hexagonale	
25	VOE 14622354	1					Water separator	Separador de agua	Separador de água	Séparateur d'eau	
	VOE 14622355	1					•Filter element	•Cartucho de filtro	•Elemento de filtragem	•Elément de filtre	
	VOE 14622356	1					•Bowl	•Taza	•Tampa	•Bol	

1	8292048
2	8292049
3	
4	
5	

Fuel pipe - Fuel tank
Tubo de combustible - Depósito de combustible
Tubo de combustível - Tanque de combustível
Conduit de carburant - Réservoir de carburant

Catalogue id	Group
20629	235
Illustr. No	Section
1030014	250
Issue	Page
20032270-E	179

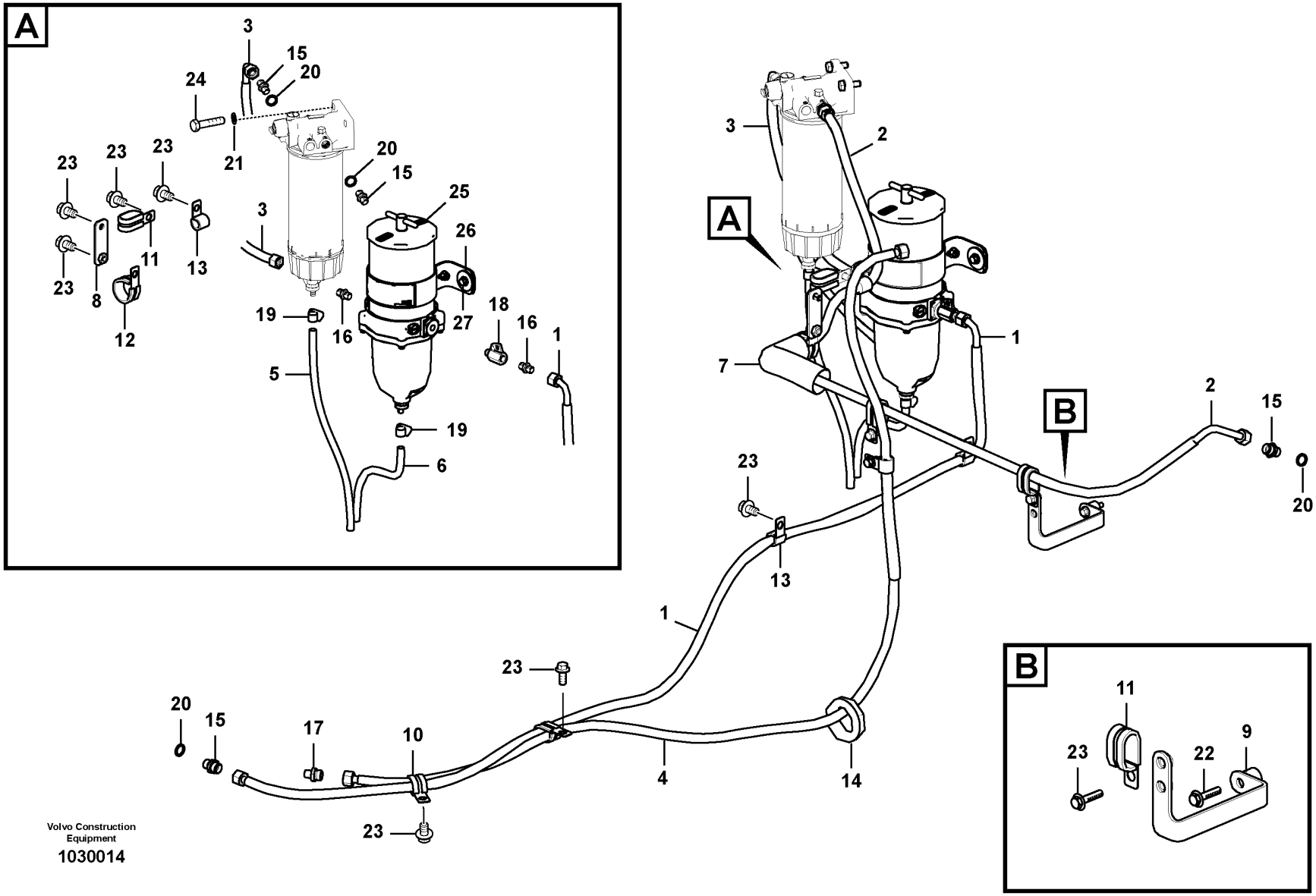

Volvo Construction Equipment

1030014

Fig.	Part No.	Quantity 1	2	3	PS	KIT	Description	Denominación	Denominação	Dénomination	Notes
	VOE 14622357	1					•Drain	•Drenaje	•Dreno	•Drainage	
26	VOE 14638994	2					Plain washer	Arandela plana	Arruela simples	Rondelle plane	
27	VOE 13946173	2					Screw	Tornillo	Parafuso	Vis	

1	8292048	**Fuel pipe - Fuel tank** **Tubo de combustible - Depósito de combustible** **Tubo de combustível - Tanque de combustível** **Conduit de carburant - Réservoir de carburant**	Catalogue id **20629**	Group **235**
2	8292049		Illustr. No **1030014**	Section **250**
3				
4			Issue **20032270-E**	Page **181**
5				

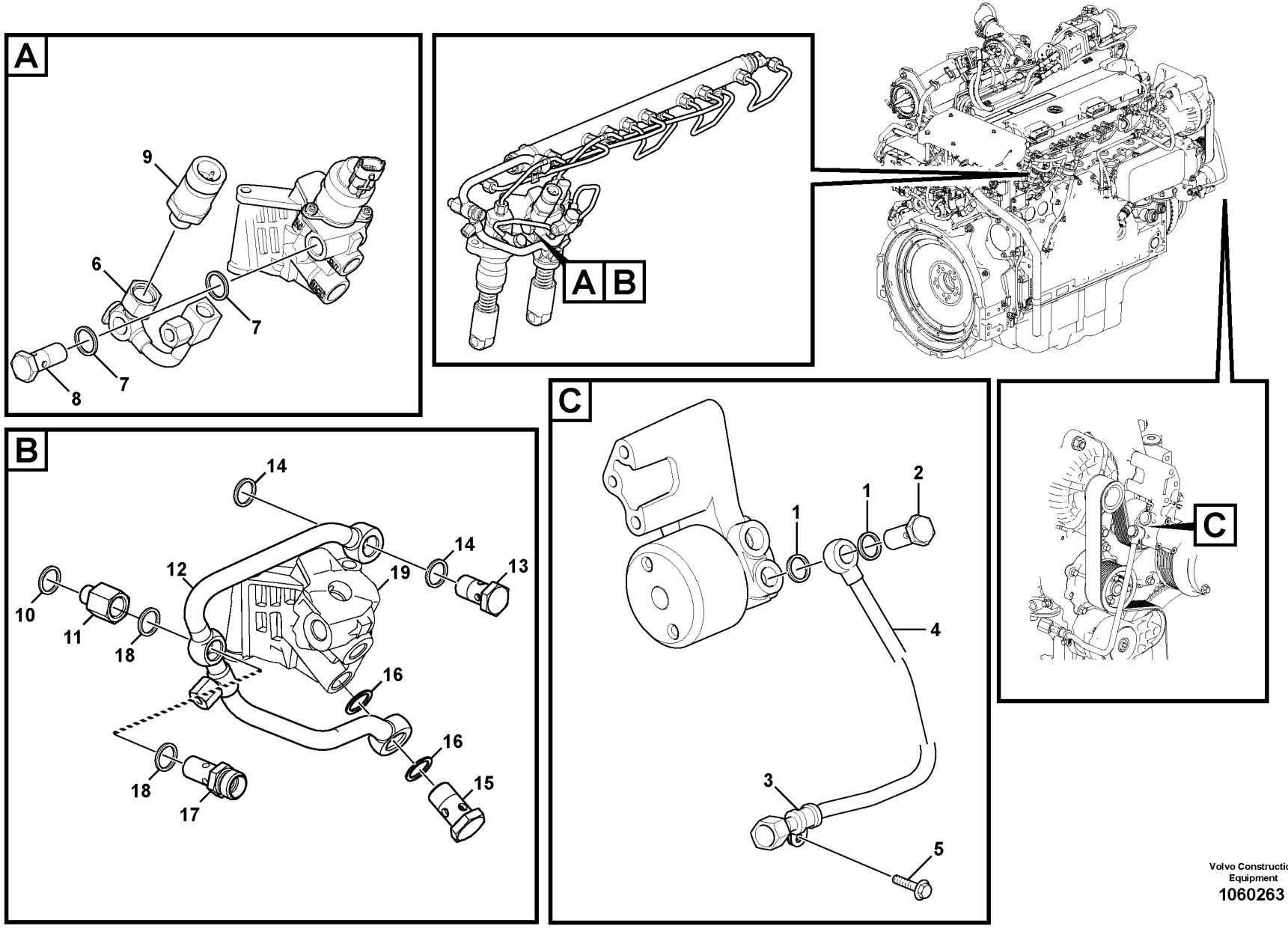

Volvo Construction Equipment
1060263

Fig.	Part No.	Quantity 1	2	3	PS	KIT	Description	Denominación	Denominação	Dénomination	Notes
1	VOE 21108673	2					Sealing ring	Anillo retén	Anel de vedação	Bague étanchéité	
2	VOE 11700258	1			SS		Plug	Tapón	Bujão	Tampon	
3	VOE 20460045	1					Clamp	Abrazadera	Braçadeira	Collier serrage	
4	VOE 20851228	1					Fuel pipe	Tubo de combustible	Tubo combustível	Tuyau de carburant	
5	VOE 20405729	1					Screw	Tornillo	Parafuso	Vis	
6	VOE 21724313	1					Fuel pipe	Tubo de combustible	Tubo combustível	Tuyau de carburant	
7	VOE 21022795	2					Sealing ring	Anillo retén	Anel de vedação	Bague étanchéité	
8	VOE 21527801	1					Hollow screw	Tornillo perforado	Parafuso união	Vis creuse	
9	VOE 21634021	1					Pressure sensor	Sensor de presión	Sensor de pressão	Capteur de pression	(VOE 20898038) SE2301
10	VOE 996092	1					Gasket	Junta	Junta	Joint	
11	VOE 21774171	1					Adapter	Adaptador	Adaptador	Adaptateur	
12	VOE 21772188	1					Return line	Conducto de retorno	Linha de retorno	Conduit de retour	
13	VOE 20795861	1					•Hollow screw	•Tornillo perforado	•Parafuso união	•Vis creuse	
14	VOE 21022795	2					•Sealing ring	•Anillo retén	•Anel de vedação	•Bague étanchéité	
15	VOE 20914382	1					•Hollow Screw	•Tornillo hueco	•Parafuso oco	•Vis Creuse	
16	VOE 21061009	2					•Sealing ring	•Anillo retén	•Anel de vedação	•Bague étanchéité	
17	VOE 21023622	1					Hollow screw	Tornillo perforado	Parafuso união	Vis creuse	
18	VOE 993677	2					Gasket	Junta	Junta	Joint	
19		1					Regulator	Regulador	Regulador	Regulateur	

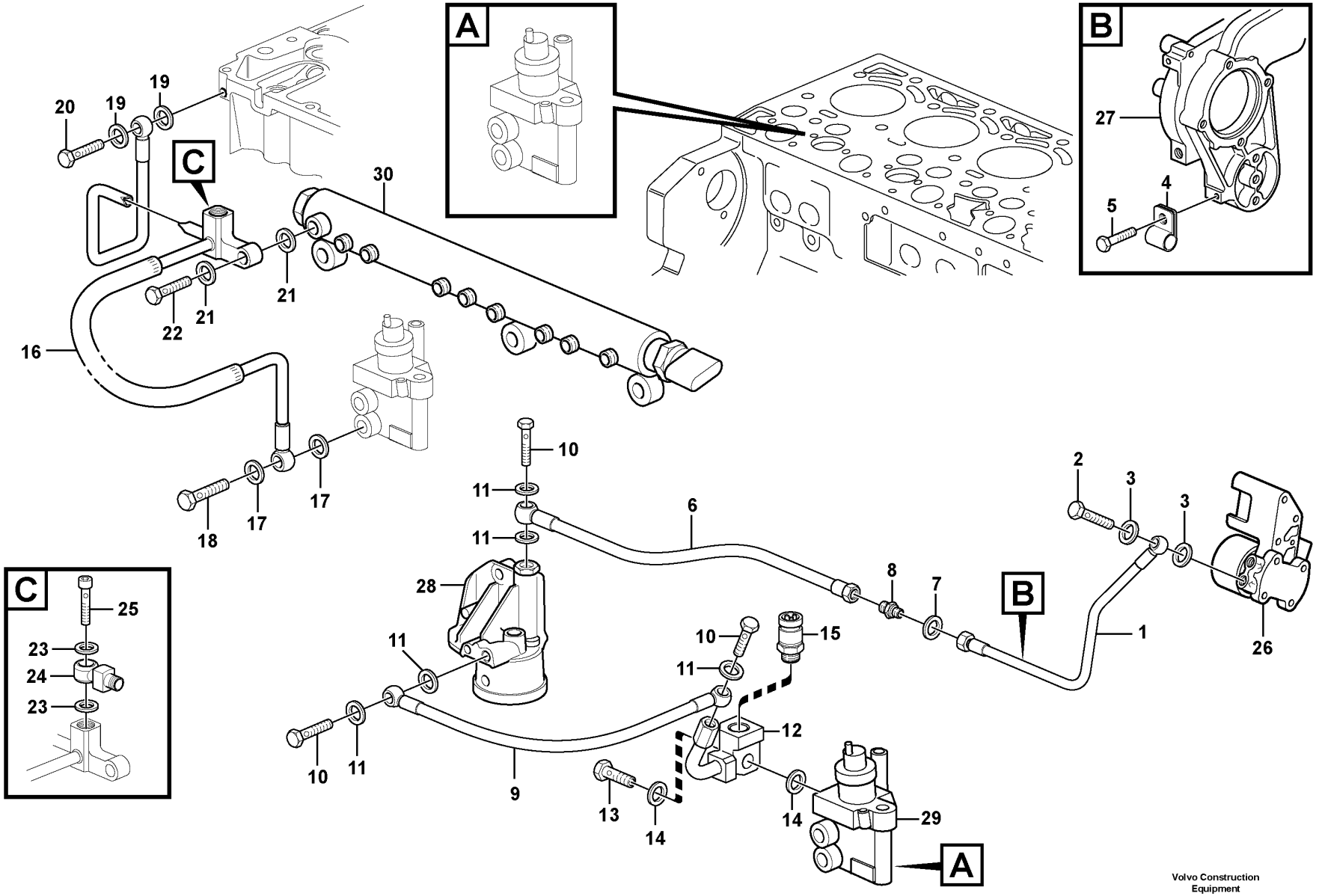

Volvo Construction Equipment

1033682

Fig.	Part No.	Quantity 1	2	3	PS	KIT	Description	Denominación	Denominação	Dénomination	Notes
1	VOE 20851228	1					Fuel pipe	Tubo de combustible	Tubo combustível	Tuyau de carburant	
2	VOE 7025167	1					•Hollow screw	•Tornillo perforado	•Parafuso união	•Vis creuse	
3	VOE 21108673	2					•Sealing ring	•Anillo retén	•Anel de vedação	•Bague étanchéité	
4	VOE 20460045	1					•Clamp	•Abrazadera	•Braçadeira	•Collier serrage	
5	VOE 20460055	1					Screw	Tornillo	Parafuso	Vis	(VOE 20511908)
6	VOE 21602040	1					Hose assembly	Conducto	Mangueira completa	Conduit flexible	(VOE 20847005)
7	VOE 21108673	2					Sealing ring	Anillo retén	Anel de vedação	Bague étanchéité	
8	VOE 20847601	1					Nipple	Niple	Niple	Raccord	
9	VOE 993816	1					Hose assembly	Conducto	Mangueira completa	Conduit flexible	(VOE 21025898)
10	VOE 7025167	3					Hollow screw	Tornillo perforado	Parafuso união	Vis creuse	
11	VOE 13969011	6					Gasket	Junta	Junta	Joint	
12	VOE 21512292	1					Pipe	Tubo	Tubo	Tuyau	(VOE 21137530)
13	VOE 20405562	1					•Hollow screw	•Tornillo perforado	•Parafuso união	•Vis creuse	
14	VOE 21108673	2					•Sealing ring	•Anillo retén	•Anel de vedação	•Bague étanchéité	
15	VOE 21634021	1					•Pressure sensor	•Sensor de presión	•Sensor de pressão	•Capteur de pression	(VOE 20898038)
16	VOE 21470783	1					Return line	Conducto de retorno	Linha de retorno	Conduit de retour	(VOE 21221288)
17	VOE 21061009	2					•Sealing ring	•Anillo retén	•Anel de vedação	•Bague étanchéité	
18	VOE 993596	1					•Hollow screw	•Tornillo perforado	•Parafuso união	•Vis creuse	
19	VOE 993605	2					•Gasket	•Junta	•Junta	•Joint	
20	VOE 20460936	1					•Hollow screw	•Tornillo perforado	•Parafuso união	•Vis creuse	
21	VOE 21108673	2					•Sealing ring	•Anillo retén	•Anel de vedação	•Bague étanchéité	
22	VOE 21045291	1					•Hollow screw	•Tornillo perforado	•Parafuso união	•Vis creuse	
23	VOE 21022795	2					Sealing ring	Anillo retén	Anel de vedação	Bague étanchéité	
24	VOE 20459905	1					Banjo nipple	Racor banjo	Niple banjo	Raccord banjo	
25	VOE 7025167	1					Hollow screw	Tornillo perforado	Parafuso união	Vis creuse	
26		1					Fuel pump	Bomba Combustib	Bomba de combustível	Pompe Carburant	See group 233-210 page 161
27		1					Bracket	Ménsula	Suporte	Console	
28		1					Adapter	Adaptador	Adaptador	Adaptateur	
29		1					Regulator	Regulador	Regulador	Regulateur	See group 237-110 page 195
30		1					Rail	Rail	Trilho	Rail	See group 237-110 page 195

1		**Fuel pipes, fuel pump** **Tuberias de combustible, bomba de combustible** **Tubulação de combustível, bomba de combustível** **Canalisations à combus, pompe carburant**	Catalogue id **20629**	Group **235**
2				
3			Illustr. No **1033682**	Section **310**
4				
5		**14536073 , 14536076**	Issue **20032270-E**	Page **185**

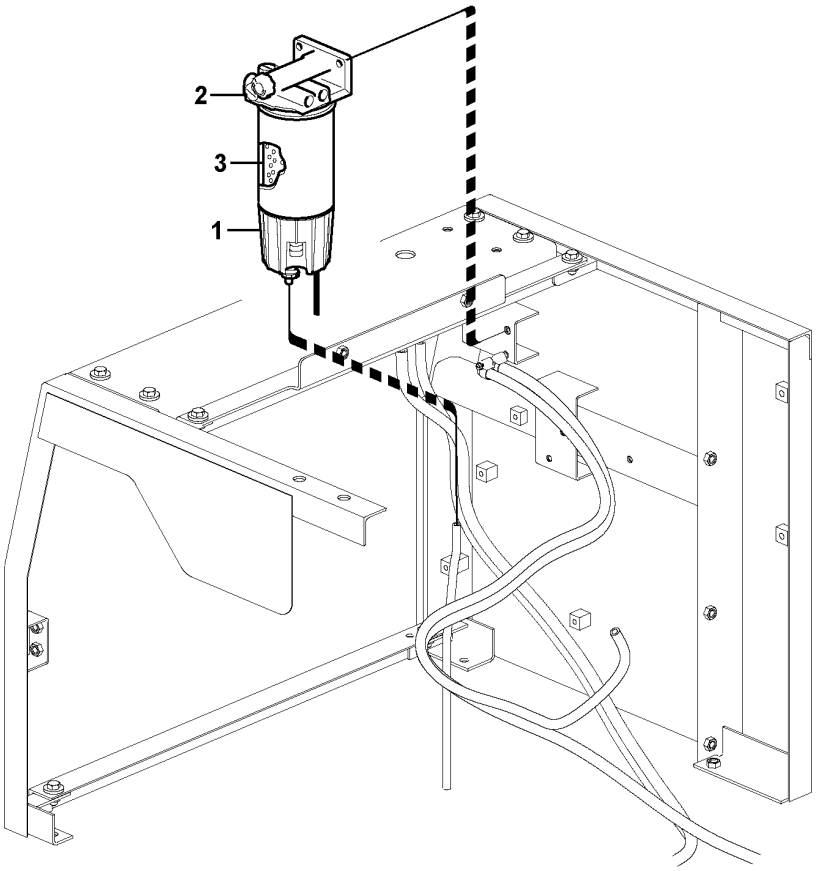
2
3
1

Fig.	Part No.	Quantity 1	2	3	PS	KIT	Description	Denominación	Denominação	Dénomination	Notes
	VOE 11110709	1					Water separator	Separador de agua	Separador de água	Séparateur d'eau	
	VOE 15108722		1				Water separator	Separador de agua	Separador de água	Séparateur d'eau	
1	VOE 11110737	1					•Bowl	•Taza	•Tampa	•Bol	
	VOE 11110738		1				•Bowl	•Taza	•Tampa	•Bol	
2	VOE 11110708	1	1				•Filter retainer	•Soporte filtro	•Porta-filtro	•Porte-filtre	
3	VOE 11110683	1	1				•Primary filter	•Prefiltro	•Filtro primário	•Préfiltre	

1	8279778	**Water separator** **Separador de agua** **Separador de água** **Separateur d'eau**	Catalogue id **20629**	Group **235**
2	8279779			
3			Illustr. No **1022128**	Section **400**
4				
5		**8279779:S/N -270586/-280265**	Issue **20032270-E**	Page **187**

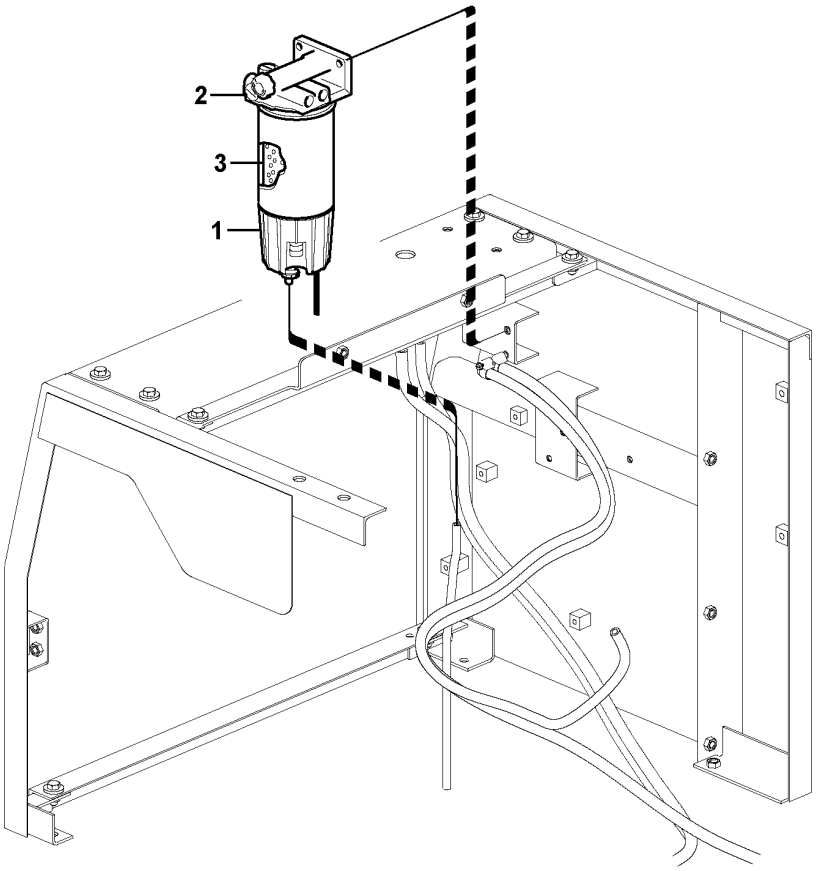

Volvo Construction Equipment

1022128

Fig.	Part No.	Quantity 1	2	3	PS	KIT	Description	Denominación	Denominação	Dénomination	Notes
	VOE 15108722	1					Water separator	Separador de agua	Separador de água	Séparateur d'eau	
1	VOE 11110738	1					•Bowl	•Taza	•Tampa	•Bol	FX1005, (SE2302/HE2301)
	VOE 15195930	1					••Kit	••Juego	••Jogo	••Lot	2624) SE2302
	VOE 15195930	1					••Kit	••Juego	••Jogo	••Lot	2624)
2	VOE 11110708	1					•Filter retainer	•Soporte filtro	•Porta-filtro	•Porte-filtre	
3	VOE 11110683	1					•Primary filter	•Prefiltro	•Filtro primário	•Préfiltre	

2624) **GB**: Not Shown **ES**: No ilustrado **BR**: Não mostrado **FR**: Non représenté

1	8299462	**Water separator** **Separador de agua** **Separador de água** **Separateur d'eau**	Catalogue id **20629**	Group **235**
2				
3			Illustr. No **1022128**	Section **410**
4				
5		**S/N:270587-/280266-**	Issue **20032270-E**	Page **189**

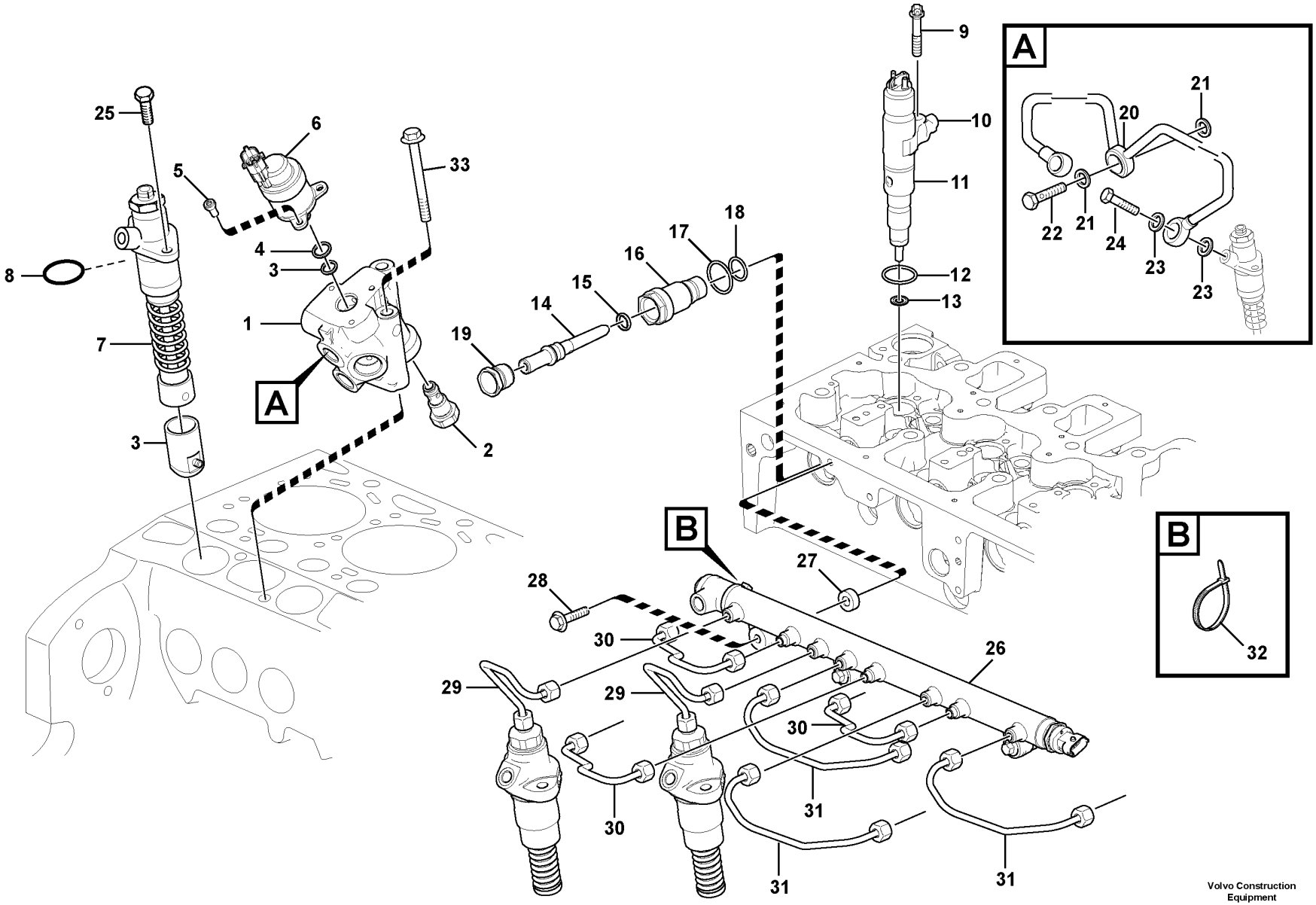

Volvo Construction Equipment
1060248

Fig.	Part No.	Quantity 1	2	3	PS	KIT	Description	Denominación	Denominação	Dénomination	Notes
1	VOE 21638691	1					Fuel regulator	Regulador de combustible	Regulador combustível	Régulateur de carburant	
2	VOE 21670181	1					Overflow valve	Válvula de rebose	Válvula de descarga	Valve de barrage	
3	VOE 21670186	1					O-ring	Anillo tórico	Anel-o	Joint torique	
4	VOE 21670190	1					O-ring	Anillo tórico	Anel-o	Joint torique	
5	VOE 21738265	3					Six point socket screw	Racor de seis dientes	Paraf soquete sext	Vis à 6 pans creux	
6	VOE 21738263	1					Solenoid valve	Electroválvula	Válvula solenóide	Électrovanne	
7	VOE 21147446	1					High-pressure pump	Bomba de alta presión	Bomba de alta pressão	Pompe haute pression	
8	VOE 21061000	1					O-ring	Anillo tórico	Anel-o	Joint torique	
9	VOE 21775033	1					Six point screw	Tornillo de seis dientes	Paraf atarr. sext	Vis à six lobes	
10		1			NS		Clamping Shoe	Zapata Apriete		Segment Serrage	
11	VOE 21773130	1					Injector	Inyector	Injetor	Injecteur	
12	VOE 21776547	1					•Seal	•Junta	•Vedação	•Étanchéité	
13	VOE 21775056	1					•Seal	•Junta	•Vedação	•Étanchéité	
14	VOE 21773134	1					Pipe adapter	Adaptador tubular	Adaptador de tubo	Adaptateur tubulaire	
15	VOE 20799117	1					•O-ring	•Anillo tórico	•Anel-o	•Joint torique	
16	VOE 21773143	1					Pad	Suplemento	Base	Support inférieur	
17	VOE 20939275	1					O-ring	Anillo tórico	Anel-o	Joint torique	
18	VOE 21776555	1					Seal	Junta	Vedação	Étanchéité	
19	VOE 21775107	1					Locking screw kit	Kit de tornillo de cierre	Kit parafuso segurança	Kit vis de blocage	
20	VOE 21165497	1					Fuel pipe	Tubo de combustible	Tubo combustível	Tuyau de carburant	
21	VOE 21108673	2					•Sealing ring	•Anillo retén	•Anel de vedação	•Bague étanchéité	
22	VOE 21527801	1					•Hollow screw	•Tornillo perforado	•Parafuso união	•Vis creuse	
23	VOE 21108676	4					•Sealing ring	•Anillo retén	•Anel de vedação	•Bague étanchéité	
24	VOE 20460936	2					•Hollow screw	•Tornillo perforado	•Parafuso união	•Vis creuse	
25	VOE 20793558	4					Screw	Tornillo	Parafuso	Vis	
26	VOE 20798896	1					Rail	Rail	Trilho	Rail	SE2309
	VOE 20973777	1					•Service kit	•Juego de servicio	•Kit de serviço	•Kit de service	
27	VOE 21775063	3					Spacer sleeve	Manguito distanciador	Luva espaçadora	Douille entretoise	
28	VOE 20450801	3					Screw	Tornillo	Parafuso	Vis	
29	VOE 21941875	2					Pressure Pipe	Tubo Presion		Condui.pression	(VOE 21773086)
30	VOE 21773088	3					Pressure pipe	Tubo de presión	Tubo de pressão	Conduit pression	

1		**Delivery pipe - injector** **Tubo presion - inyector** **Tubo de alimentação - injetor** **Tuyau refoulement - injecteur**	Catalogue id **20629**	Group **237**
2				
3			Illustr. No **1060248**	Section **100**
4				
5		**8289743 , 8290873**	Issue **20032270-E**	Page **191**

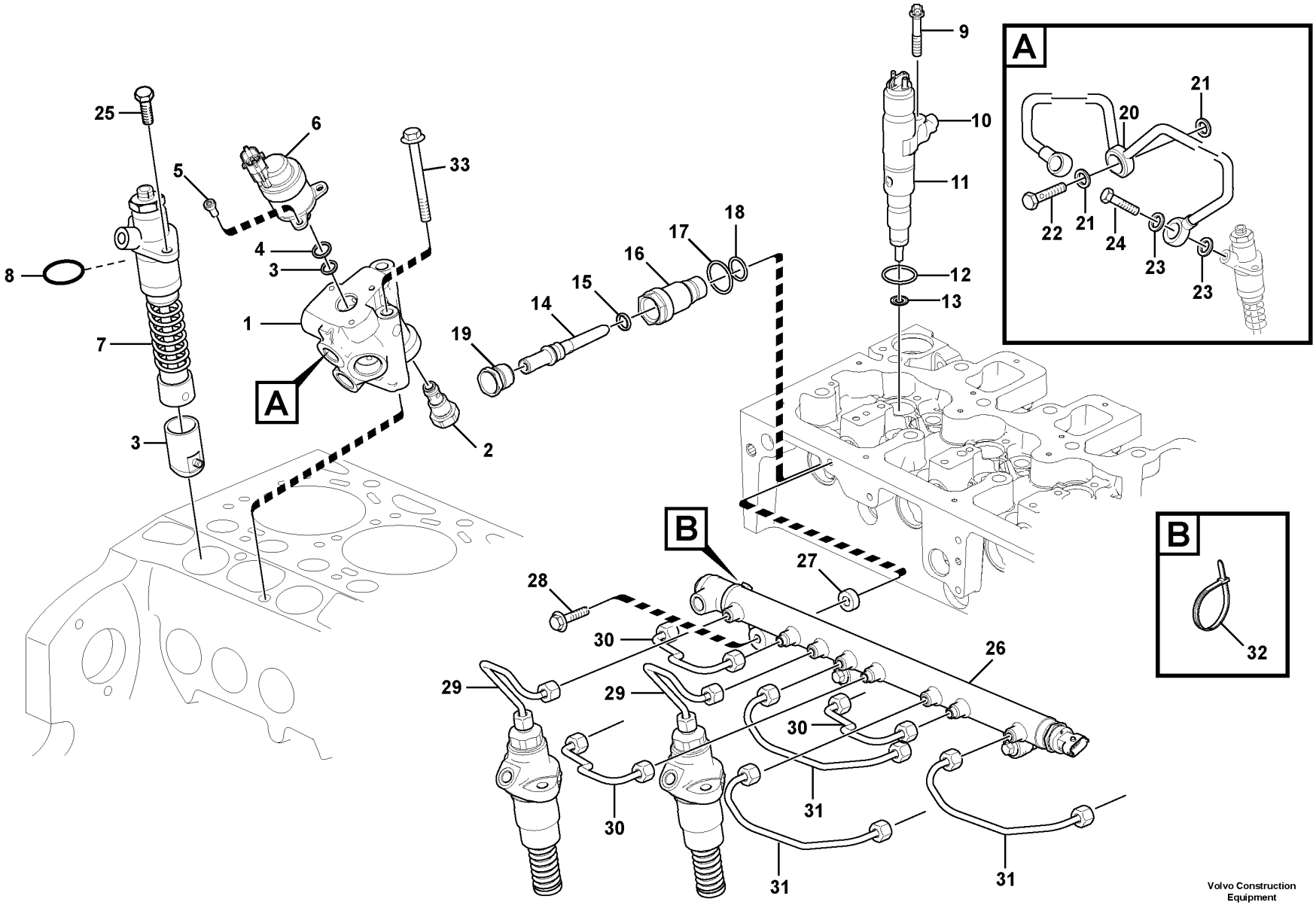

Volvo Construction Equipment
1060248

Fig.	Part No.	Quantity 1	2	3	PS	KIT	Description	Denominación	Denominação	Dénomination	Notes
31	VOE 21773090	3					Pressure pipe	Tubo de presión	Tubo de pressão	Conduit pression	
32	VOE 20513984	1					Strip clamp	Abrazadera de cinta	Cinta braçadeira	Serrage de ruban	
33	VOE 20405723	2					Screw	Tornillo	Parafuso	Vis	

1		**Delivery pipe - injector** **Tubo presion - inyector** **Tubo de alimentação - injetor** **Tuyau refoulement - injecteur**	Catalogue id **20629**	Group **237**
2				
3			Illustr. No **1060248**	Section **100**
4				
5		**8289743 , 8290873**	Issue **20032270-E**	Page **193**

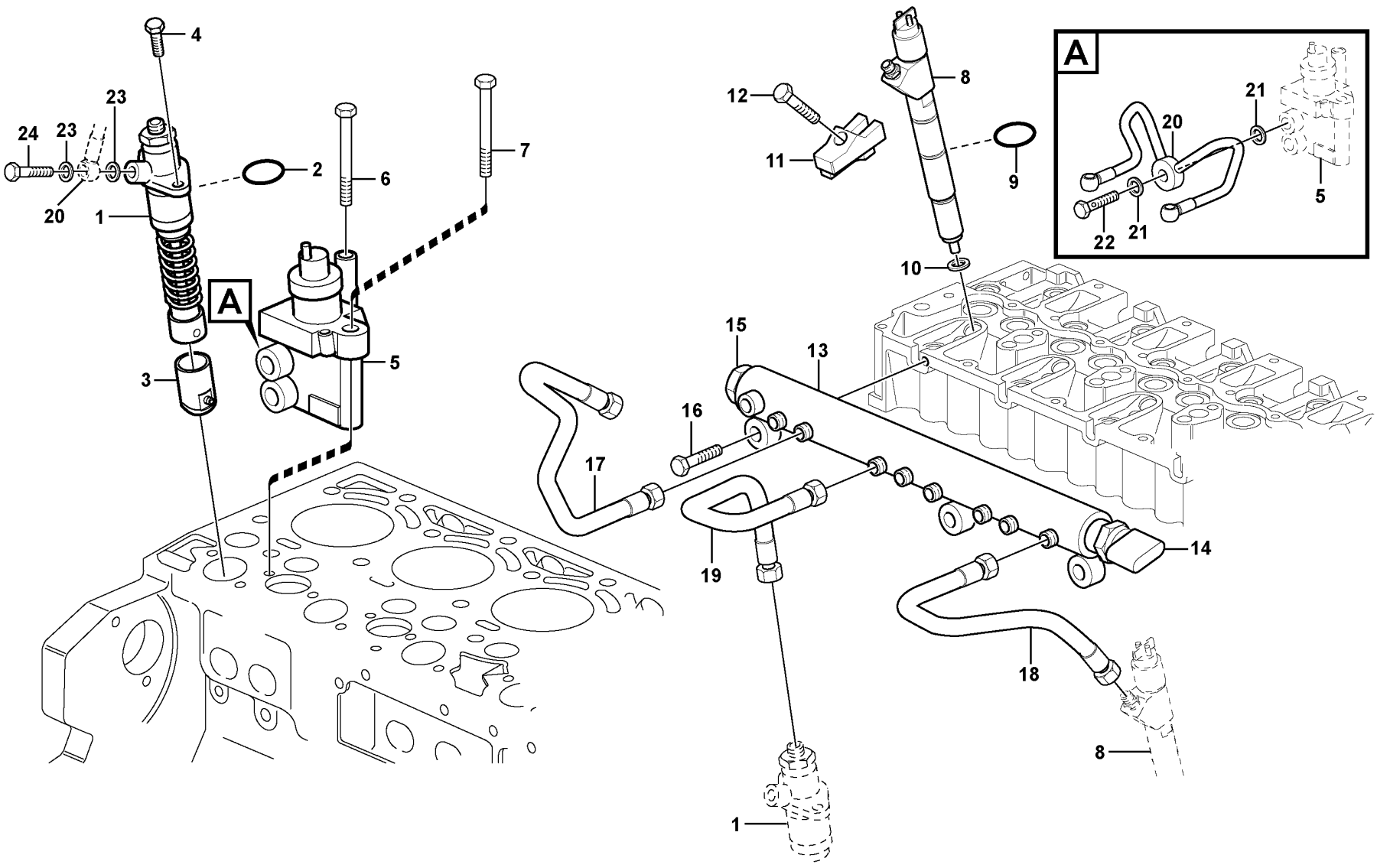

Volvo Construction Equipment

1026102

Fig.	Part No.	Quantity 1	2	3	PS	KIT	Description	Denominación	Denominação	Dénomination	Notes
1	VOE 21147446	2					High-pressure pump	Bomba de alta presión	Bomba de alta pressão	Pompe haute pression	
2	VOE 21061000	2					•O-ring	•Anillo tórico	•Anel-o	•Joint torique	
3	VOE 21558299	2					Tappet	Empujador válvula	Tucho da válvula	Poussoir	(VOE 20795661)
4	VOE 20793558	4					Screw	Tornillo	Parafuso	Vis	
5	VOE 21638691	1					Fuel regulator	Regulador de combustible	Regulador combustível	Régulateur de carburant	(VOE 21103266)
6	VOE 20405723	1					Screw	Tornillo	Parafuso	Vis	
7	VOE 20792140	1					Hexagon screw	Tornillo hexago	Parafuso sextavado	Vis tête hexagonale	S/N - 11038330
7	VOE 20405723	1					Screw	Tornillo	Parafuso	Vis	S/N 11038330 -
8	VOE 20798683	6					Injector	Inyector	Injetor	Injecteur	
9	VOE 20798827	6					•O-ring	•Anillo tórico	•Anel-o	•Joint torique	
10	VOE 20799064	6					•Sealing ring	•Anillo retén	•Anel de vedação	•Bague étanchéité	
11	VOE 20827892	6					Claw	Garra	Garra	Griffe	
12	VOE 20799719	6					Bolt	Perno	Parafuso	Boulon	
13	VOE 20798896	1					Rail	Rail	Trilho	Rail	
	VOE 20973777	1					•Service kit	•Juego de servicio	•Kit de serviço	•Kit de service	
14		1			NS		••Pressure Sensor	••Sensor Presion	••Sensor de pressão	••Detect.pression	
15		1			NS		••Valve	••Valvula	••Válvula	••Soupape	
16	VOE 20405504	3					Screw	Tornillo	Parafuso	Vis	
17	VOE 21363940	3					Pressure pipe	Tubo de presión	Tubo de pressão	Conduit pression	(VOE 21120386)
18	VOE 21364195	3					Pressure pipe	Tubo de presión	Tubo de pressão	Conduit pression	(VOE 21120396)
19	VOE 21302231	2					Pressure pipe	Tubo de presión	Tubo de pressão	Conduit pression	
20	VOE 21165497	1					Fuel pipe	Tubo de combustible	Tubo combustível	Tuyau de carburant	
21	VOE 21108673	2					•Sealing ring	•Anillo retén	•Anel de vedação	•Bague étanchéité	
22	VOE 20405562	1					•Hollow screw	•Tornillo perforado	•Parafuso união	•Vis creuse	
23	VOE 21108676	4					•Sealing ring	•Anillo retén	•Anel de vedação	•Bague étanchéité	
24	VOE 20460936	2					•Hollow screw	•Tornillo perforado	•Parafuso união	•Vis creuse	

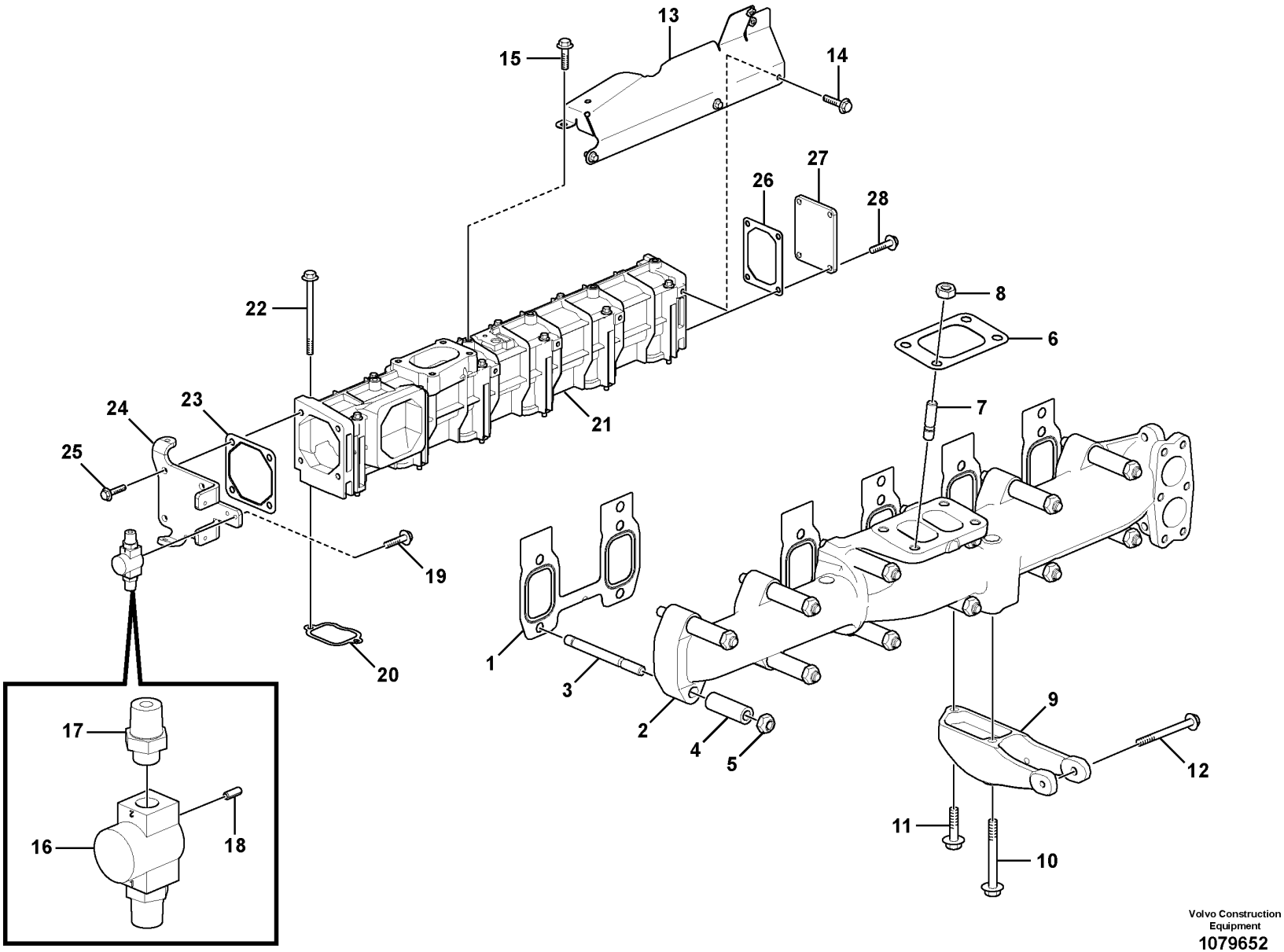

Volvo Construction Equipment

1079652

Fig.	Part No.	Quantity 1	2	3	PS	KIT	Description	Denominación	Denominação	Dénomination	Notes
1	VOE 22428718	3					Gasket	Junta	Junta	Joint	(VOE 21774497)
2	VOE 21810654	1					Exhaust pipe	Tubo de escape	Tubo de escape	Tube d'échappement	(VOE 21771013) E PROD
2	VOE 22097903	1					Exhaust pipe	Tubo de escape	Tubo de escape	Tube d'échappement	L PROD
3	VOE 996112	12					Stud	Espárrago	Prisioneiro	Goujon	
4	VOE 20766216	12					Spacer sleeve	Manguito distanciador	Luva espaçadora	Douille entretoise	
5	VOE 981314	12					Lock nut	Contratuerca	Porca trava	Contre-écrou	
6	VOE 21793270	1					Gasket	Junta	Junta	Joint	(VOE 20559835)
7		4			NS		Stud	Esparrago	Paraf. prisioneiro	Goujon	
8		4			NS		Nut	Tuerca	Porca	Ecrou	
9	VOE 21734738	1					Bracket	Consola	Suporte	Console	
10	VOE 994386	1					Flange screw	Tornillo embridado	Parafuso flangeado	Vis à embase	
11	VOE 984736	1					Flange screw	Tornillo embridado	Parafuso flangeado	Vis à embase	
12	VOE 20450802	1					Flange screw	Tornillo embridado	Parafuso flangeado	Vis à embase	
13		1			NS		Cooling Plate	Placa Radiador		Plaqu.radiateur	
14	VOE 20405729	3					Screw	Tornillo	Parafuso	Vis	
15	VOE 20405898	1					Screw	Tornillo	Parafuso	Vis	
16	VOE 21924552	1					Solenoid valve	Electroválvula	Válvula solenóide	Électrovanne	(VOE 21723834) MA2510
17	VOE 21086655	2					Connector	Unión	Conexão	Connexion	
18	VOE 951940	1					Spring pin	Pasador tubular	Pino tubular	Goupille tubulaire	
19	VOE 20860402	2					Flange screw	Tornillo embridado	Parafuso flangeado	Vis à embase	
20	VOE 21774520	6					Gasket	Junta	Junta	Joint	
21	VOE 21989874	1					Charge air pipe	Tubo admisión aire	Tubo resfriador da ar	Tuyau suralimentation	(VOE 21774692)
22		12			NS		Hexagon screw	Tornillo hexago	Parafuso sextavado	Vis tête hexagonale	
23	VOE 20531832	1					Gasket	Junta	Junta	Joint	
24		1			NS		Cover	Capo	Tampa	Capot	
25	VOE 20405885	4					Screw	Tornillo	Parafuso	Vis	
26	VOE 21774517	1					Gasket	Junta	Junta	Joint	
27	VOE 21774575	1					Cover	Capó	Capô	Capot	
28	VOE 20460055	4					Screw	Tornillo	Parafuso	Vis	

1		**Inlet manifold and exhaust manifold** **Tubo admisión y múltiple escape** **Coletor de admissão e coletor de escape** **Tubulure admission et tubulure echappement**	Catalogue id **20629**	Group **251**
2				
3			Illustr. No **1079652**	Section **100**
4				
5		**8289743 , 8290873**	Issue **20032270-E**	Page **197**

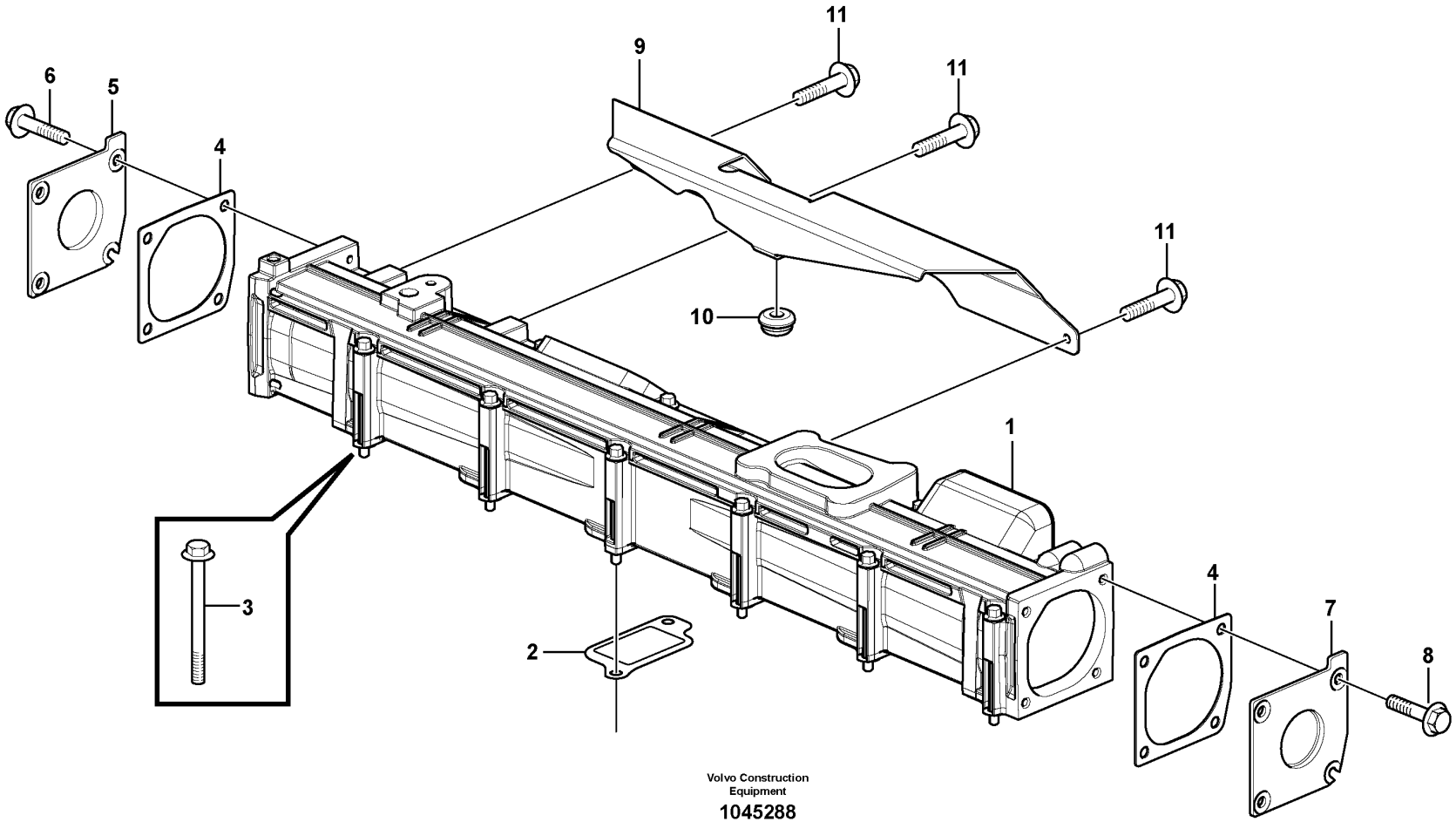

Volvo Construction Equipment

1045288

Fig.	Part No.	Quantity 1	2	3	PS	KIT	Description	Denominación	Denominação	Dénomination	Notes
1	VOE 20859651	1					Charge Air Pipe	Tubo Admis Aire	Tubo de admissão de ar	Tuyau Suralimen	
2	VOE 21815244	6					Gasket	Junta	Junta	Joint	(VOE 20555515)
3	VOE 20459830	12					Screw	Tornillo	Parafuso	Vis	
4	VOE 20459226	2					Gasket	Junta	Junta	Joint	
5	VOE 20459230	1					Cover	Capó	Capô	Capot	
6	VOE 20460055	4					Screw	Tornillo	Parafuso	Vis	(VOE 20459227)
7	VOE 20459229	1					Cover	Capó	Capô	Capot	
8	VOE 20460055	4					Screw	Tornillo	Parafuso	Vis	
9	VOE 20914410	1					Heat Shield	Defensa Termica	Proteção térmica	Pare-chaleur	
10	VOE 20715095	1					Closure	Cierre	Fecho	Obturateur	
11	VOE 20405729	3					Screw	Tornillo	Parafuso	Vis	

1		**Inlet manifold** **Tubo de admisión** **Coletor de admissão** **Tubulure d'admission**	Catalogue id **20629**	Group **251**
2				
3			Illustr. No **1045288**	Section **110**
4				
5		**14536073 , 14536076**	Issue **20032270-E**	Page **199**

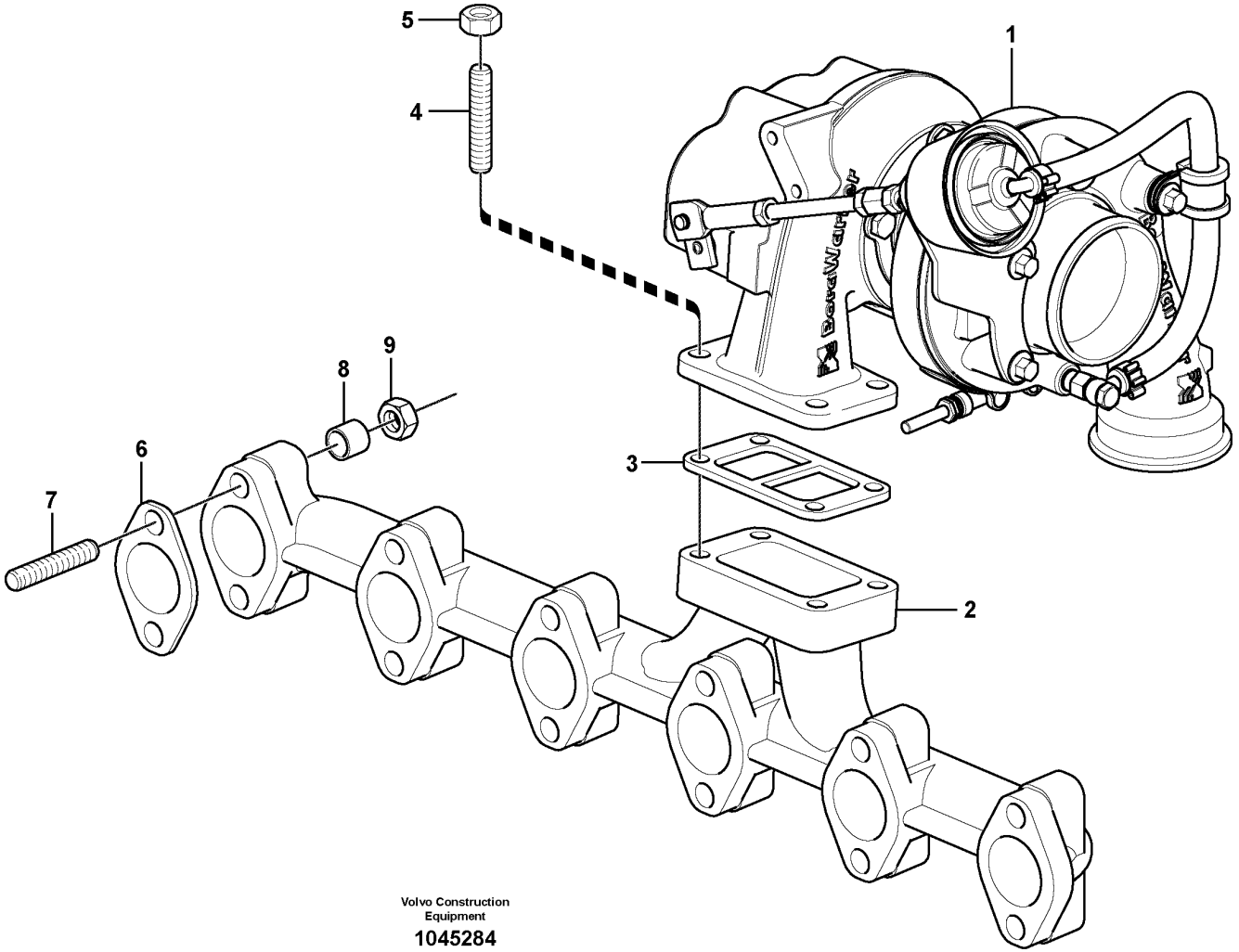

Volvo Construction Equipment

1045284

Fig.	Part No.	Quantity 1	2	3	PS	KIT	Description	Denominación	Denominação	Dénomination	Notes
1	VOE 21647837	1					Turbocharger	Turbocompresor	Turbocompressor	Turbocompresseur	See group 255-110 page 245
2	VOE 22857648	1					Exhaust Pipe	Tubo de escape	Tubo de escape	Tuyau d'échappement	(VOE 20459232)
3	VOE 21793270	1					Gasket	Junta	Junta	Joint	(VOE 20559835)
4	VOE 20412314	4					Stud	Espárrago	Prisioneiro	Goujon	
5	VOE 20412308	4					Hexagon nut	Tuerca hexagonal	Porca sextavada	Écrou hexagonal	
6	VOE 20557208	6					Gasket	Junta	Junta	Joint	
7	VOE 22819604	12					Stud	Espárrago	Prisioneiro	Goujon	(VOE 20575919)
8	VOE 20847865	12					Spacer Sleeve	Manguito Dist	Luva espaçadora	Doui.entretoise	
9	VOE 20505959	12					Hexagon nut	Tuerca hexagonal	Porca sextavada	Écrou hexagonal	
	VOE 20799731	12					Washer	Arandela	Arruela	Rondelle	1435)

1435) **GB**: Not illustrated **ES**: No dibujado **BR**: Sem ilustração **FR**: Non représenté

1		**Exhaust manifold** **Colector de escape** **Coletor de escape** **Tubulure d'échappement**	Catalogue id **20629**	Group **251**
2				
3			Illustr. No **1045284**	Section **120**
4				
5		**14536073 , 14536076**	Issue **20032270-E**	Page **201**

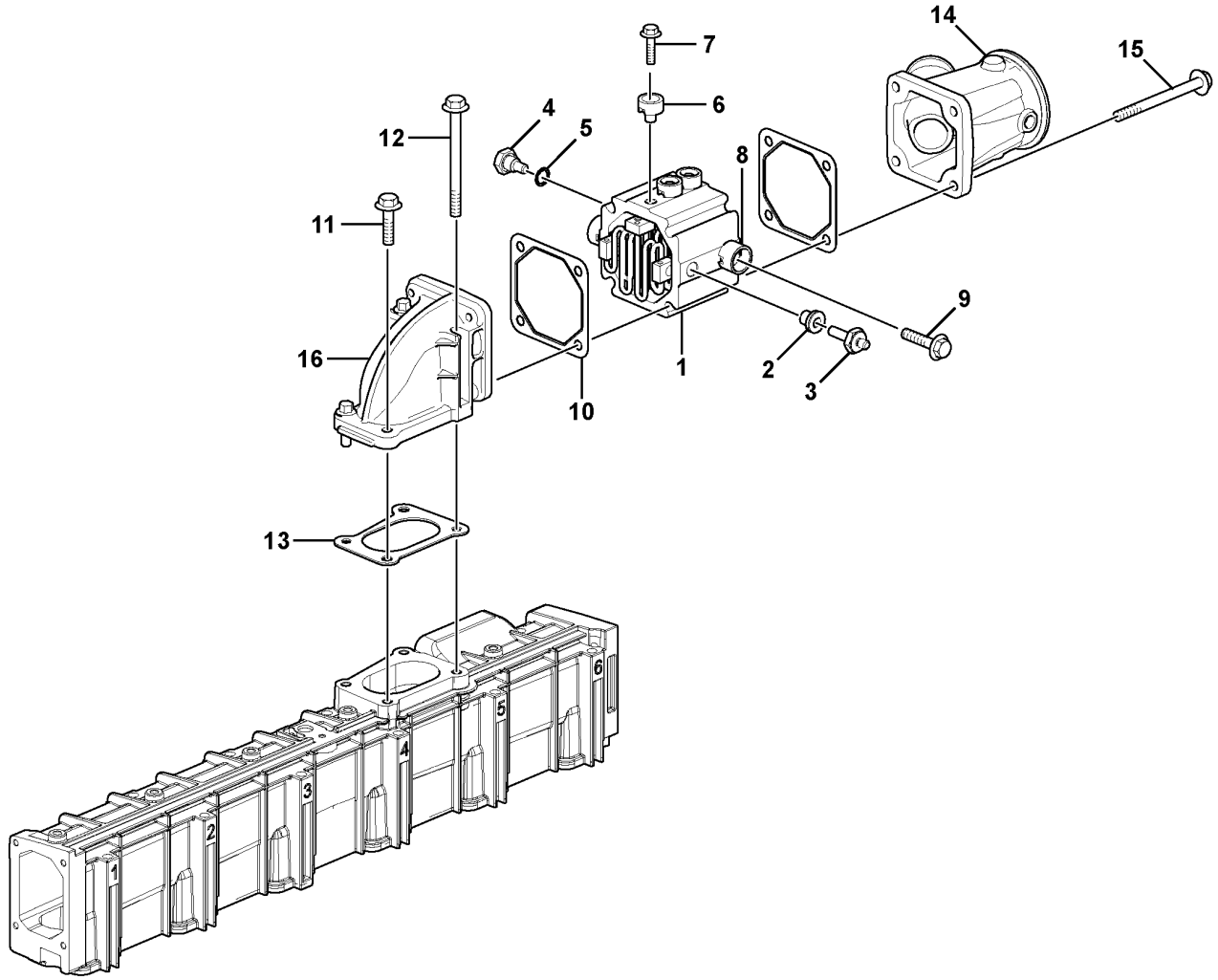

Volvo Construction Equipment
1060259

Fig.	Part No.	Quantity 1	2	3	PS	KIT	Description	Denominación	Denominação	Dénomination	Notes
1	VOE 20758403	1					Heater	Calefactor	Aquecedor	Réchauffeur	
2	VOE 20521558	1					•Insulator	•Aislador	•Isolante	•Isolateur	
3	VOE 20726089	1					•Connector	•Union	•Conector	•Raccord	
4	VOE 20498498	1					•Connector	•Pieza de conexión	•Conexão	•Pièce connexion	
5	VOE 20498524	1					•Sealing ring	•Anillo retén	•Anel de vedação	•Bague étanchéité	
6	VOE 20550336	3					•Insulator	•Aislador	•Isolador	•Isolateur	
7	VOE 20550356	3					•Bolt	•Perno	•Parafuso	•Boulon	
8	VOE 20758437	2					•Insulator	•Aislador	•Isolador	•Isolateur	
9	VOE 13949578	2					•Screw	•Tornillo	•Parafuso	•Vis	
10	VOE 20531832	2					Gasket	Junta	Junta	Joint	
11	VOE 20405504	2					Screw	Tornillo	Parafuso	Vis	
12	VOE 20460124	2					Screw	Tornillo	Parafuso	Vis	
13	VOE 20565204	1					Gasket	Junta	Junta	Joint	
14	VOE 21774624	1					Tube	Tubo	Tubo	Tube	
15	VOE 993447	4					Flange screw	Tornillo embridado	Parafuso flangeado	Vis à embase	
16	VOE 20460126	1					Elbow	Ángulo	Cotovelo	Coude	

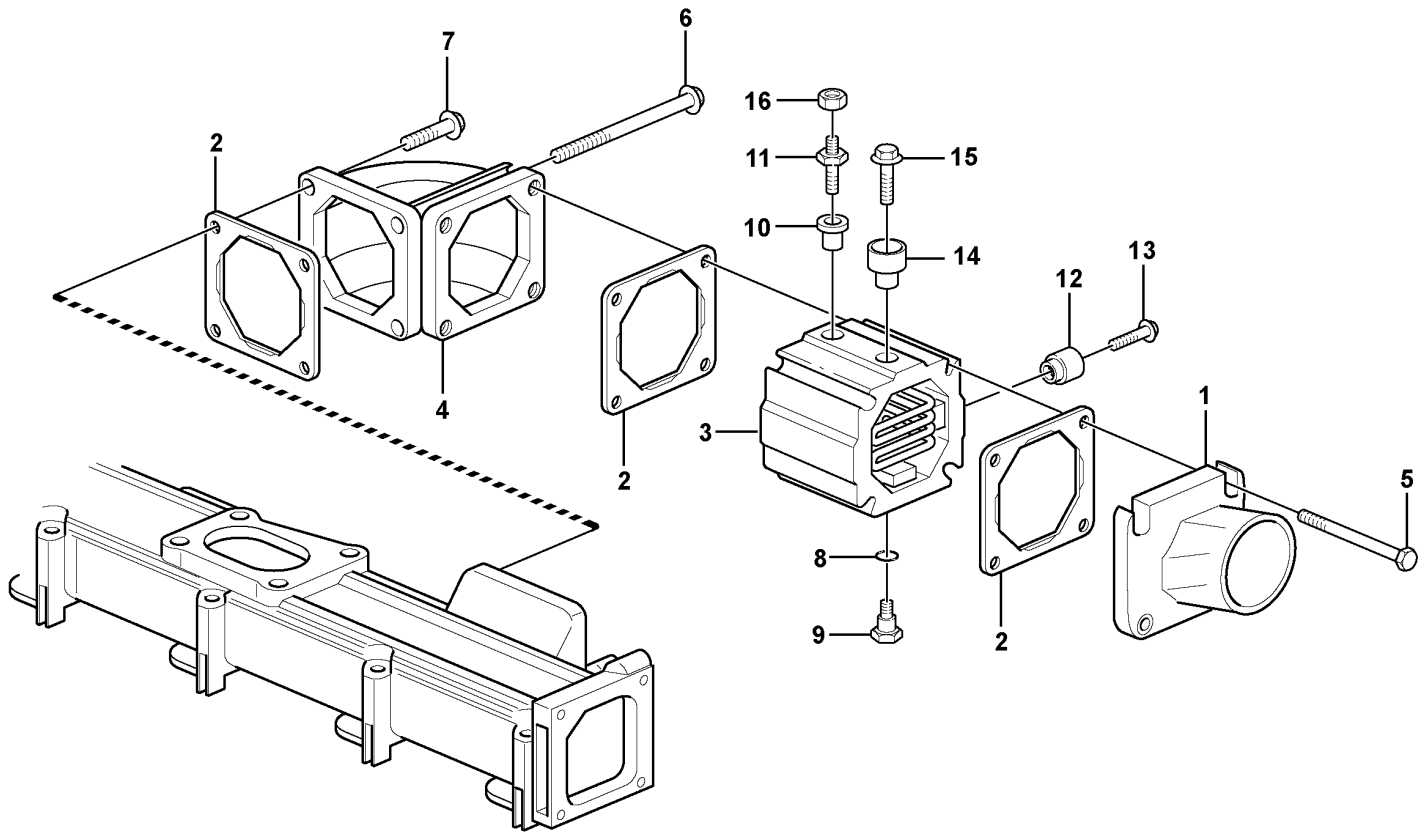
7
6
16
2
11
15
10
14
13
12
4
2
3
1
5
8
9
2

Fig.	Part No.	Quantity 1	2	3	PS	KIT	Description	Denominación	Denominação	Dénomination	Notes
1	VOE 21511601	1					Hose Nipple	Niple Manguera	União de mangueira	Raccor.flexible	(VOE 20498528)
2	VOE 20531832	3					Gasket	Junta	Junta	Joint	
3	VOE 20758403	1					Heater	Calefactor	Aquecedor	Réchauffeur	
4	VOE 20459938	1					Elbow	Ángulo	Cotovelo	Coude	
5	VOE 20460124	4					Screw	Tornillo	Parafuso	Vis	
6	VOE 20460124	2					Screw	Tornillo	Parafuso	Vis	
7	VOE 20405504	2					Screw	Tornillo	Parafuso	Vis	
8	VOE 20498524	1					Sealing ring	Anillo retén	Anel de vedação	Bague étanchéité	
9	VOE 20498498	1					Connector	Pieza de conexión	Conexão	Pièce connexion	
10	VOE 20521558	3					Insulator	Aislador	Isolante	Isolateur	
11	VOE 20726089	1					Connector	Union	Conector	Raccord	
12	VOE 20550336	3					Insulator	Aislador	Isolador	Isolateur	
13	VOE 20550356	3					Bolt	Perno	Parafuso	Boulon	
14	VOE 20758437	2					Insulator	Aislador	Isolador	Isolateur	
15	VOE 13949578	2					Screw	Tornillo	Parafuso	Vis	
16	VOE 20505959	1					Hexagon nut	Tuerca hexagonal	Porca sextavada	Écrou hexagonal	

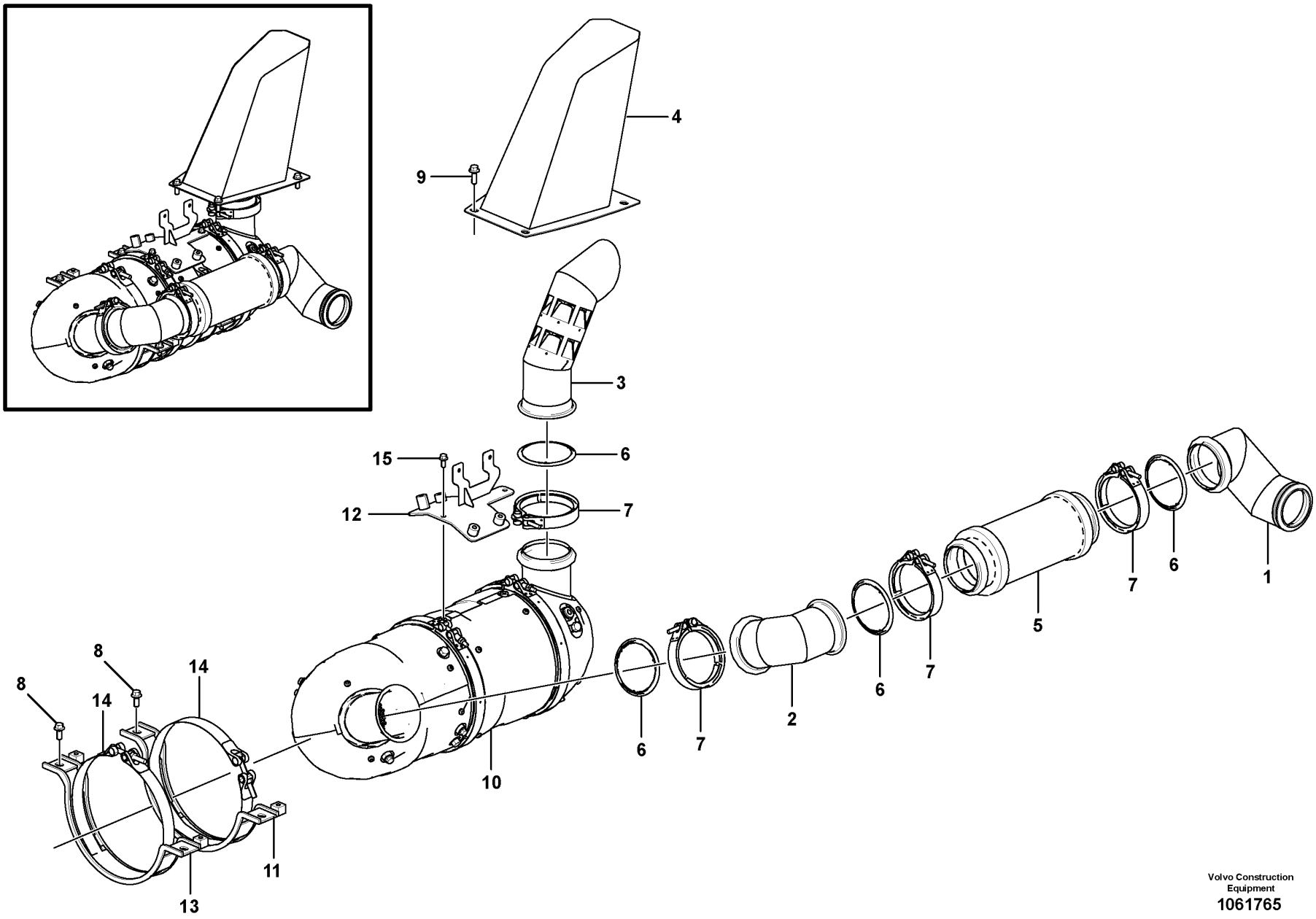

Volvo Construction Equipment
1061765

Fig.	Part No.	Quantity 1	2	3	PS	KIT	Description	Denominación	Denominação	Dénomination	Notes
1	VOE 14612430	1					Pipe	Tubo	Tubo	Tuyau	
2	VOE 14615048	1					Pipe	Tubo	Tubo	Tuyau	
3	VOE 14615062	1					Pipe	Tubo	Tubo	Tuyau	
4	VOE 14615088	1					Diffuser	Difusor	Difusor	Diffuseur	
5	VOE 15188734	1					Exhaust hose	Manguera de escape	Mangueira tubo escape	Flexible d'échappement	(VOE 15178340)
6	VOE 15110758	4					Gasket	Junta	Junta	Joint	
7	VOE 15113223	4					V-clamp	Abrazadera v	Abraçadeira-v	Collier en v	
8	VOE 946329	4					Flange screw	Tornillo embridado	Parafuso flangeado	Vis à embase	
9	VOE 946472	4					Flange screw	Tornillo embridado	Parafuso flangeado	Vis à embase	
10		1					Particulate Fil	Filtro de partículas		Filtre à particules	See group 254-100 page 211
11		1			NS		Bracket	Ménsula	Suporte	Console	
12	VOE 14635451	1					Bracket	Consola	Suporte	Console	
13		1			NS		Bracket	Ménsula	Suporte	Console	
14	VOE 14635504	2					Clamp	Abrazadera	Braçadeira	Collier serrage	
15	VOE 946173	2			SS		Flange screw	Tornillo embridado	Parafuso flangeado	Vis à embase	

1		**Silencer with fitting parts** **Silenciador con accesorios de montaje** **Silencioso com peças acessórias** **Silencieux avec pièces de montage**	Catalogue id **20629**	Group **252**
2				
3			Illustr. No **1061765**	Section **100**
4				
5		**8292707,8292708,8292709**	Issue **20032270-E**	Page **207**

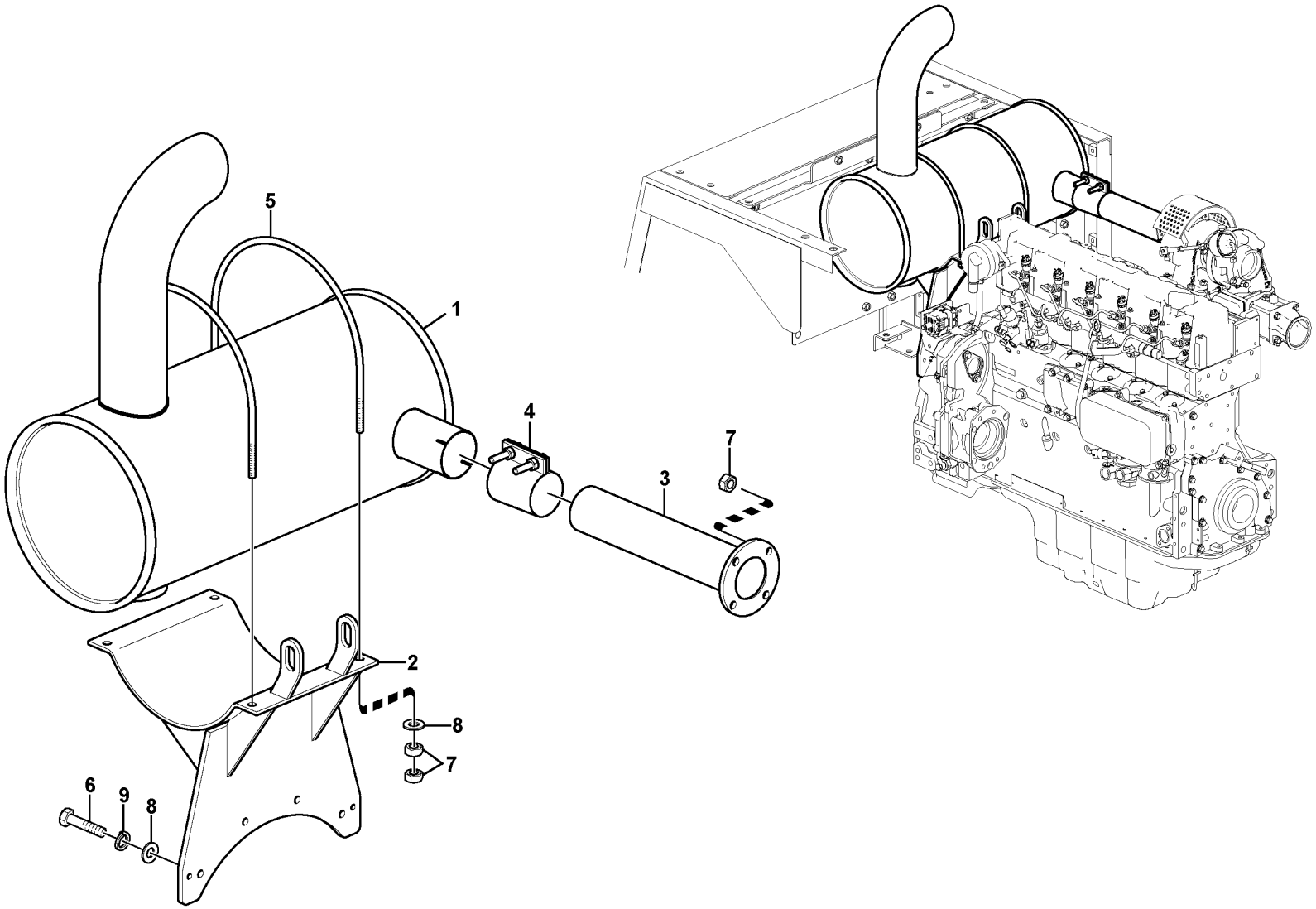

Volvo Construction Equipment

1030015

Fig.	Part No.	Quantity 1	2	3	PS	KIT	Description	Denominación	Denominação	Dénomination	Notes
1	VOE 14673972	1					Silencer	Silenciador	Silencioso	Silencieux	(VOE 14651592)
2	VOE 14601790	1					Bracket	Consola	Suporte	Console	(VOE 14559220)
3	VOE 14592256	1					Exhaust pipe	Tubo de escape	Tubo de escape	Tube d'échappement	
4	VOE 14528382	1					Clamp	Abrazadera	Braçadeira	Collier serrage	
5	VOE 14528384	2					U-bolt	Abrazadera-u	Grampo u	Étrier de ressort	
6	VOE 983253	4					Hexagon screw	Tornillo hexagonal	Parafuso sextavado	Vis à tête hexagonale	
7	VOE 983304	12					Hexagon nut	Tuerca hexagonal	Porca sextavada	Écrou hexagonal	
8	VOE 992040	8					Plain washer	Arandela plana	Arruela simples	Rondelle plane	
9	VOE 955922	4					Spring washer	Arandela elástica	Arruela de pressão	Rondelle élastique	

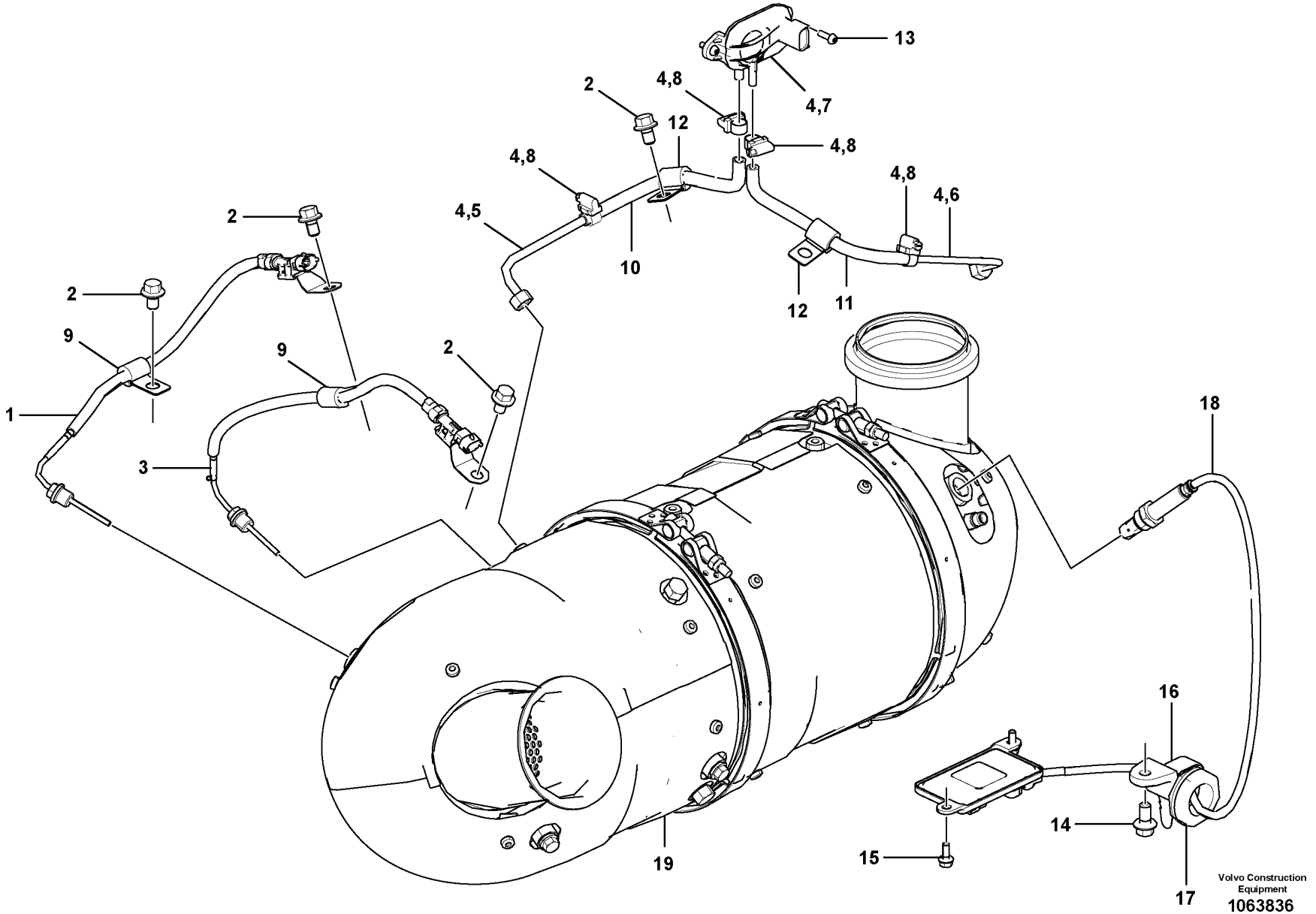
13
2
4,8
4,7
12
4,8
4,8
4,8
4,6
4,5
10
12
11
2
2
9
9
2
1
3
18
16
14
15
19
17
Volvo Construction Equipment
1063836

Fig.	Part No.	Quantity 1	2	3	PS	KIT	Description	Denominación	Denominação	Dénomination	Notes
1	VOE 21717412	1					Temperature sensor	Sensor de temperatura	Sensor de temperatura	Sonde de température	
2	VOE 946471	4					Flange screw	Tornillo embridado	Parafuso flangeado	Vis à embase	
3	VOE 21717413	1					Temperature sensor	Sensor de temperatura	Sensor de temperatura	Sonde de température	
4	VOE 21723104	1					Pipe	Tubo	Tubo	Tuyau	
5	VOE 21723106	1					•Pipe	•Tubo	•Tubo	•Tuyau	
6	VOE 21723117	1					•Pipe	•Tubo	•Tubo	•Tuyau	
7	VOE 20451992	1					•Sensor	•Sensor	•Sensor	•Capteur	
8	VOE 943469	4					•Hose clamp	•Abrazadera de manguera	•Braçadeira da mangueira	•Collier durite	
9	VOE 14500291	2					Clip	Clip	Clipe	Clip	
10	VOE 14615095	1					Hose	Manguera	Mangueira	Flexible	
11	VOE 14615096	1					Hose	Manguera	Mangueira	Flexible	
12	VOE 14500292	2					Clip	Clip	Clipe	Clip	
13	VOE 969407	2					Six point socket screw	Racor de seis dientes	Paraf soquete sext	Vis à 6 pans creux	
14	VOE 946441	1					Flange screw	Tornillo embridado	Parafuso flangeado	Vis à embase	
15	VOE 946544	2			SS		Flange screw	Tornillo embridado	Parafuso flangeado	Vis à embase	
16	VOE 14558810	1					Strip clamp	Abrazadera de cinta	Cinta braçadeira	Serrage de ruban	
17	VOE 14625007	1					Grommet	Pasaje	Passa muro	Passe fil	
18	VOE 22219283	1					Sensor	Sensor	Sensor	Capteur	(VOE 21567736)
19							Particulate Fil	Filtro de partículas		Filtre à particules	See group 254-800 page 233

1		**Diesel Particulate Filter** **Filtro de partículas diesel** **Filtre à particules diesel**	Catalogue id **20629**	Group **254**
2				
3			Illustr. No **1063836**	Section **100**
4				
5		**8290480, 8290479, 8289743, 8290873**	Issue **20032270-E**	Page **211**

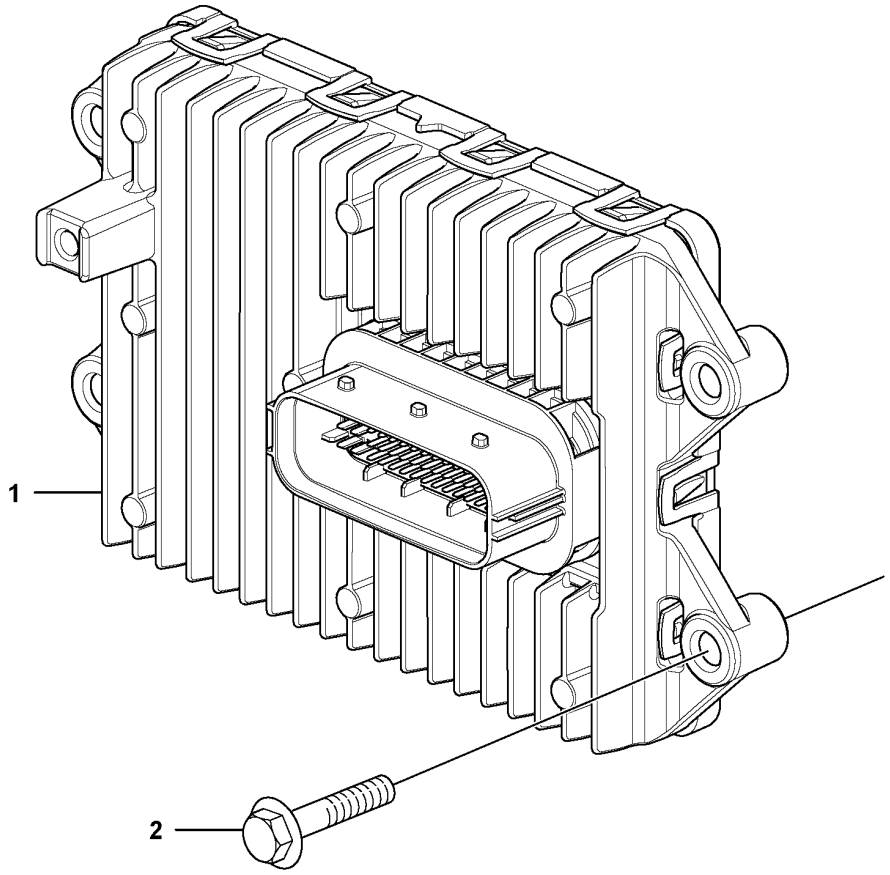
1
2

Fig.	Part No.	Quantity 1	2	3	PS	KIT	Description	Denominación	Denominação	Dénomination	Notes
1	**VOE 60100012**	1					Electronic unit	Unidad electrón	Unidade eletrônica	Unité électronique	ECU ACM
2	**VOE 946470**	4					Flange screw	Tornillo embridado	Parafuso flangeado	Vis à embase	

1		**Ecu** **ECU** **Ecu** **Ecu**	Catalogue id **20629**	Group **254**
2				
3			Illustr. No **1058439**	Section **150**
4				
5		**8289743, 8290873**	Issue **20032270-E**	Page **213**

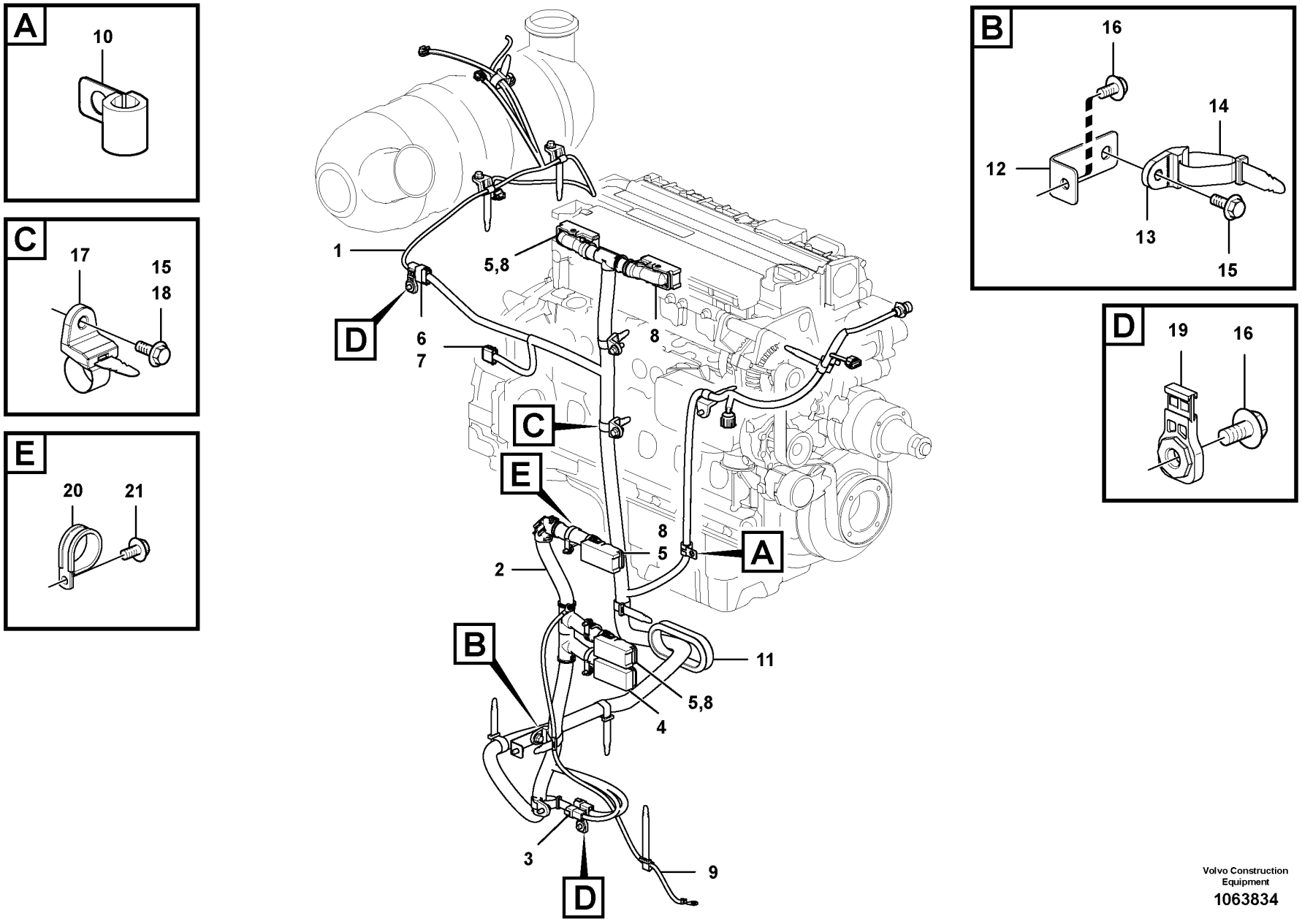

Volvo Construction Equipment

1063834

Fig.	Part No.	Quantity 1	2	3	PS	KIT	Description	Denominación	Denominação	Dénomination	Notes
1	VOE 14625127	1	1				Wiring harness	Manojo cables	Chicote cabos	Faisceau de câbles	
2	VOE 14603983	1	1		SS		Wire harness	Manojo cables	Chicote	Faisceau electrique	
	VOE 14635718			1			Wiring harness	Manojo cables	Chicote cabos	Faisceau de câbles	
3	VOE 874959	1	1	1			•Housing	•Cuerpo	•Carcaça	•Carter	(CNEMS3)
4	VOE 20429843	1	1	1			•Housing	•Cuerpo	•Carcaça	•Carter	(E-ECU.EB)
5	VOE 20429842	3	3	1			•Housing	•Cuerpo	•Carcaça	•Carter	(E-ECU.EA, ACM.A, CNED2)
6	VOE 874966	2	2	1			•Housing	•Cuerpo	•Carcaça	•Carter	(CNEN1, CNDPF)
7	VOE 874967	2	2				•Wedge	•Chaveta	•Calço	•Cale	
8	VOE 20429844	4	4				•Adapter	•Adaptador	•Adaptador	•Adaptateur	
9	VOE 14539460	1	1	1			Wiring harness	Manojo cables	Chicote cabos	Faisceau de câbles	
10	VOE 14500294	1	1				Clip	Clip	Clipe	Clip	
11	VOE 14639902	1	1	1			Grommet	Pasaje	Passa muro	Passe fil	
12	VOE 14554703	1	1	1			Bracket	Consola	Suporte	Console	
13	VOE 14558808	2	2	2			Strip clamp	Abrazadera de cinta	Cinta braçadeira	Serrage de ruban	
14	VOE 14558809	6	6	4			Strip clamp	Abrazadera de cinta	Cinta braçadeira	Serrage de ruban	
15	VOE 946441	8	8	4			Flange screw	Tornillo embridado	Parafuso flangeado	Vis à embase	
16	VOE 946471	3	3	1			Flange screw	Tornillo embridado	Parafuso flangeado	Vis à embase	
17	VOE 14558810	7	7	2			Strip clamp	Abrazadera de cinta	Cinta braçadeira	Serrage de ruban	
18	VOE 946329	1	1				Flange screw	Tornillo embridado	Parafuso flangeado	Vis à embase	
19	VOE 14587635	2	2	1			Clip	Clip	Clipe	Clip	
20	VOE 13949997	3	3	2			Clamp	Abrazadera	Braçadeira	Collier serrage	
21	VOE 946440	3	3	2			Flange screw	Tornillo embridado	Parafuso flangeado	Vis à embase	S/N -210402, -220999, -270040, -280024
21	VOE 992397			2			Hex. socket screw	Tornillo de hexágono embutido	Parafuso soquete sext	Vis à six pans creux	S/N 210403-, 221000-, 270041-, 280025-

1	8292707,8292708	**Cable harness** **Manojo cables** **Chicote de cabos** **Faisceau cables**	Catalogue id **20629**	Group **254**
2	8292709		Illustr. No **1063834**	Section **200**
3	8292038		Issue **20032270-E**	Page **215**
4				
5				

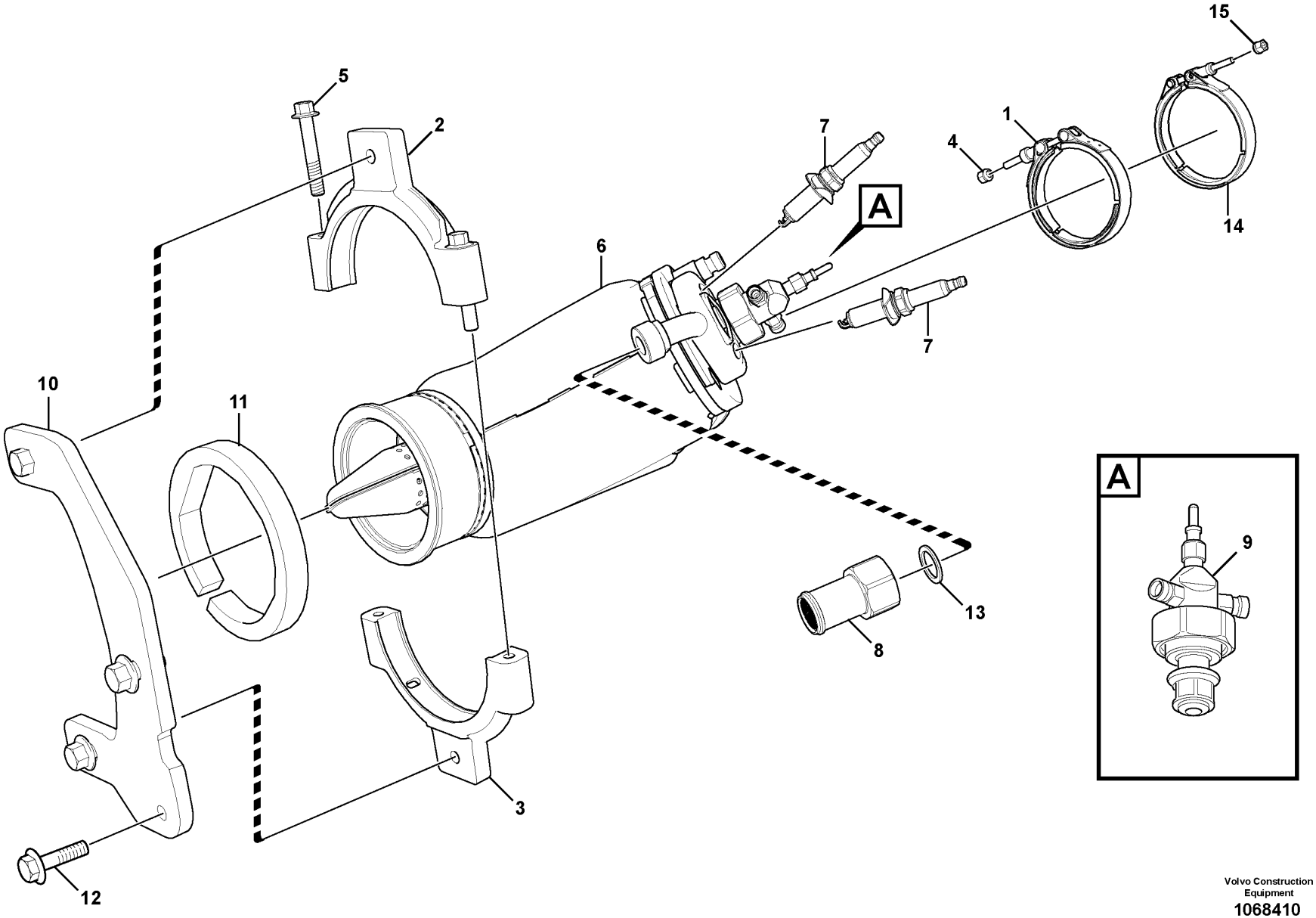

Volvo Construction Equipment
1068410

Fig.	Part No.	Quantity 1	2	3	PS	KIT	Description	Denominación	Denominação	Dénomination	Notes
1	**VOE 21774717**	1					Clamp	Abrazadera	Braçadeira	Collier serrage	(VOE 21771142)
2	**VOE 21718390**	1					Clip	Clip	Grampo	Clip	
3	**VOE 21718394**	1					Clip	Clip	Grampo	Clip	
4	**VOE 21716875**	1					Nut retainer	Retén tuerca	Porca retentora	Écrou frein	
5	**VOE 20405672**	2					Screw	Tornillo	Parafuso	Vis	
6	**VOE 21966916**	1					Burner	Quemador	Queimador	Brûleur	(VOE 21771938)
	VOE 995952	1					Ball	Bola	Esfera	Bille	
	VOE 996841	1					Fitting nut	Tuerca de acoplamiento	Porca de conexão	Écrou accouplement	
7	**VOE 21884633**	2					Plug	Tapón	Bujão	Tampon	(VOE 21716618)
8	**VOE 21717640**	1					Nipple	Niple	Niple	Raccord	
9	**VOE 22197544**	1					Module	Módulo	Módulo	Module	
10		1			NS		Bracket	Consola	Suporte	Console	
11	**VOE 21718408**	1					Vibration damper	Amortiguador vibraciones	Amortecedor de vibrações	Amortisseur de vibrations	
12	**VOE 993357**	4					Flange screw	Tornillo embridado	Parafuso flangeado	Vis à embase	
13	**VOE 13947622**	1					Plane gasket	Junta plana	Junta plana	Joint plan	
14	**VOE 21592886**	1					V-clamp	Abrazadera v	Abraçadeira-v	Collier en v	
15	**VOE 21716875**	1					Nut retainer	Retén tuerca	Porca retentora	Écrou frein	

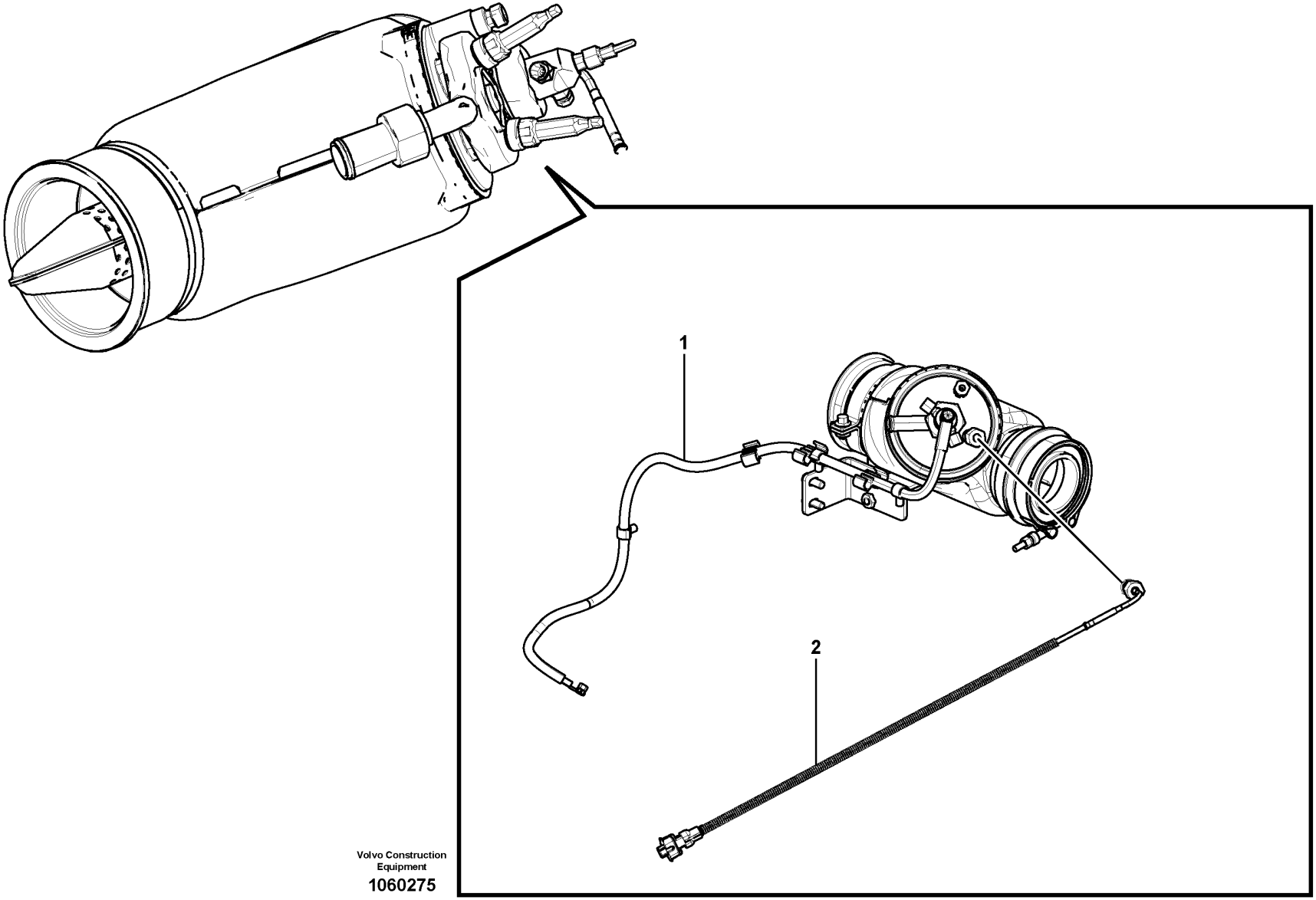

Volvo Construction Equipment

1060275

Fig.	Part No.	Quantity 1	2	3	PS	KIT	Description	Denominación	Denominação	Dénomination	Notes
1	VOE 21754171	1					Cable	Cable	Cabo	Câble	E prod
1	VOE 22028235	1					Cable	Cable	Cabo	Câble	L Prod
1	VOE 20793840	2					•Bracket	•Consola	•Suporte	•Console	
2	VOE 21716911	1			SS		Mounting kit	Juego de montaje	Jogo de montagem	Kit montage	SE2525

1		**Burner Cables** **Cables del quemador** **Cabos do queimador** **Câbles du brûleur**	Catalogue id **20629**	Group **254**
2				
3			Illustr. No **1060275**	Section **350**
4				
5		**8289743 , 8290873**	Issue **20032270-E**	Page **219**

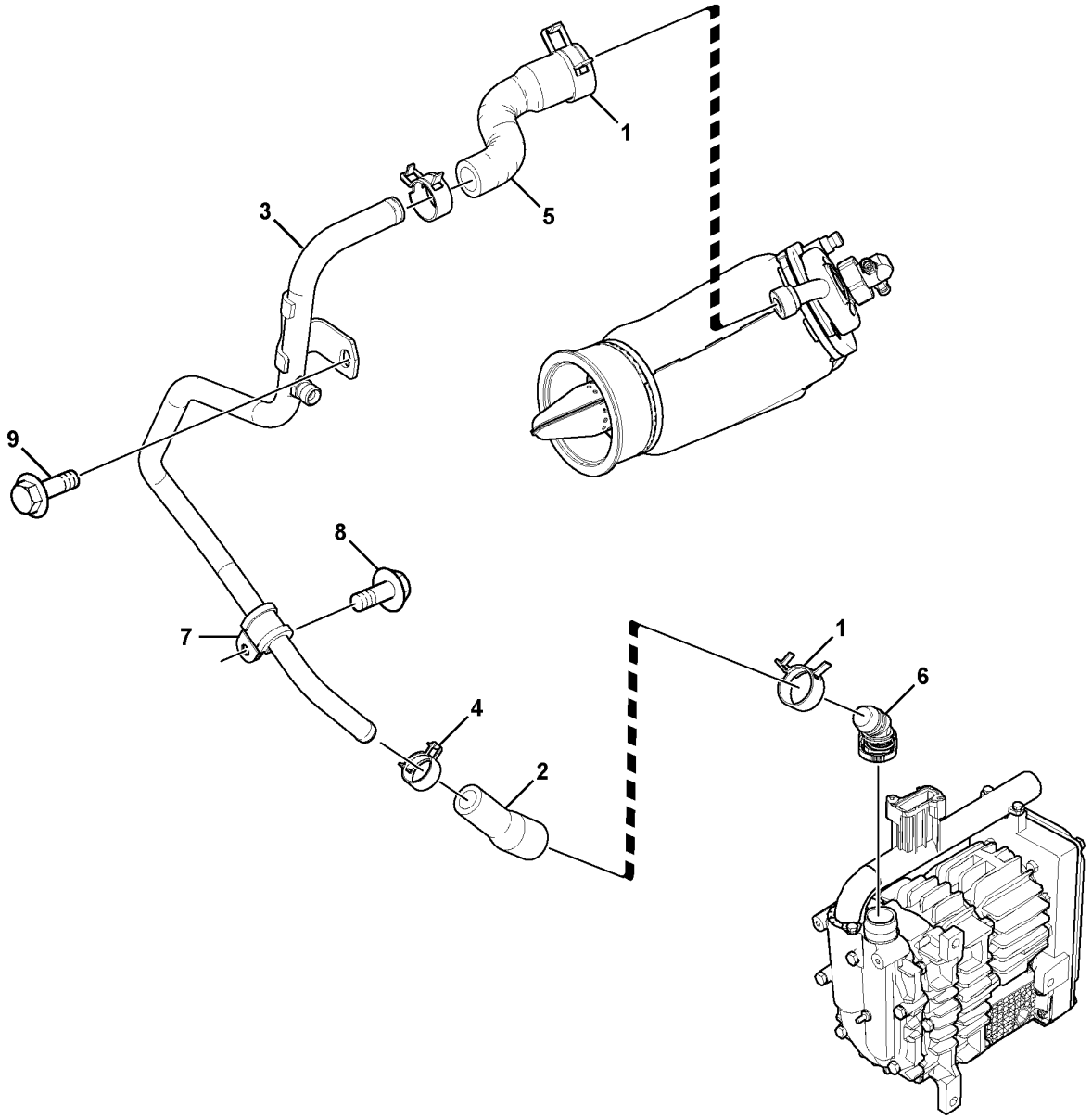

Volvo Construction Equipment
1060255

Fig.	Part No.	Quantity 1	2	3	PS	KIT	Description	Denominación	Denominação	Dénomination	Notes
1	VOE 20405755	2					Clamping band	Banda de apriete	Cinta de fixação	Ruban serrage	
2	VOE 21774588	1					Air tube	Conducto de aire	Tubo de ar	Tuyau d'air	
3	VOE 21773112	1					Inlet manifold	Tubo de admisión	Coletor admissão	Collecteur admission	
4	VOE 995241	2					Hose clamp	Abrazadera de manguera	Braçadeira da mangueira	Collier durite	
5	VOE 21774957	1					Hose	Manguera	Mangueira	Flexible	
6	VOE 21782603	1					Clutch	Embrague	Embreagem	Embrayage	
7	VOE 21086525	1					Hose clamp	Abrazadera de manguera	Braçadeira da mangueira	Collier durite	
8	VOE 20405792	1					Screw	Tornillo	Parafuso	Vis	
9	VOE 20405898	1					Screw	Tornillo	Parafuso	Vis	

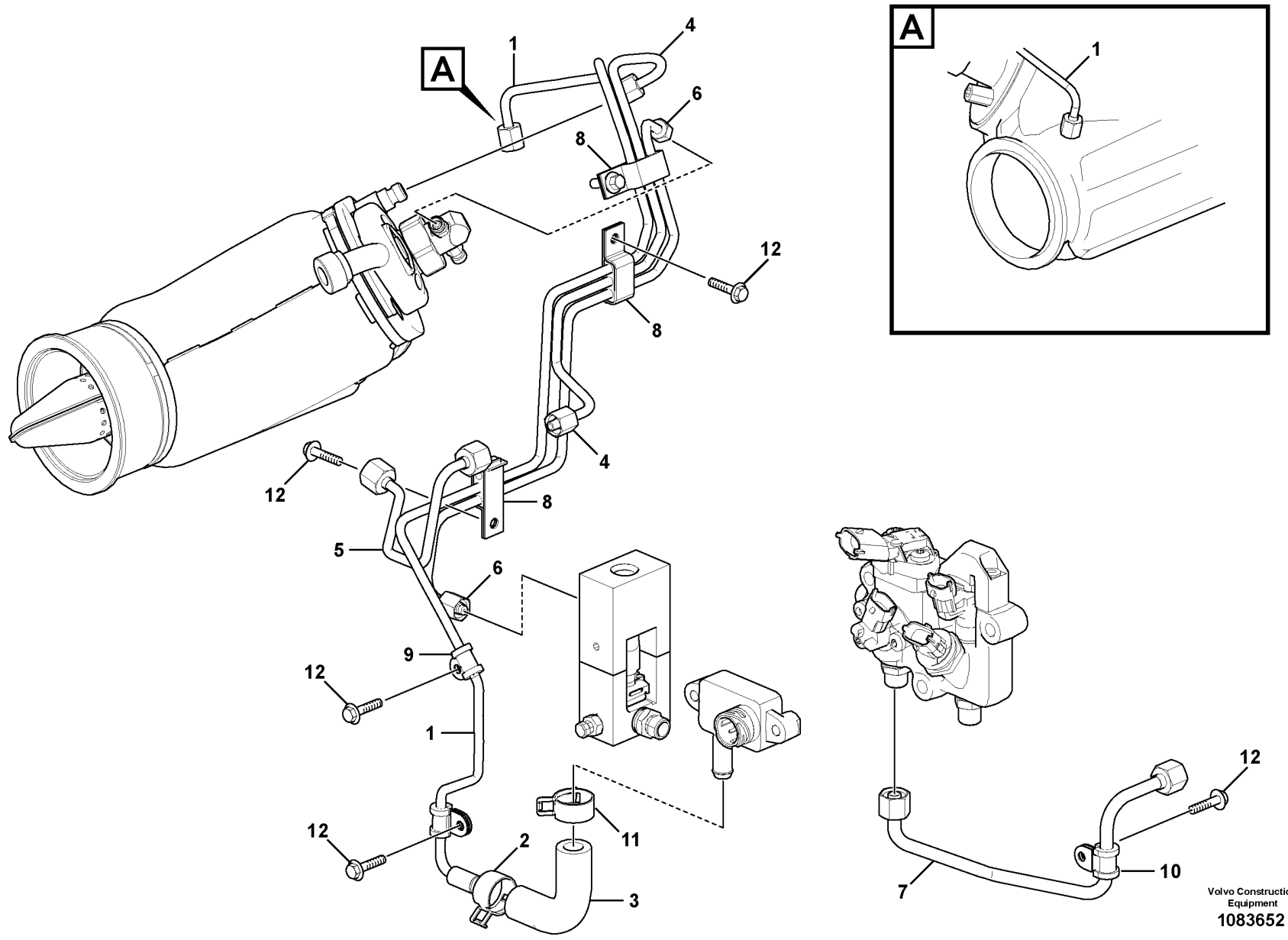

Volvo Construction Equipment

1083652

Fig.	Part No.	Quantity 1	2	3	PS	KIT	Description	Denominación	Denominação	Dénomination	Notes
1	VOE 21773093	1					Pressure pipe	Tubo de presión	Tubo de pressão	Conduit pression	
2	VOE 995241	1					•Hose clamp	•Abrazadera de manguera	•Braçadeira da mangueira	•Collier durite	
3	VOE 21716958	1					•Air tube	•Conducto de aire	•Tubo de ar	•Tuyau d'air	
4	VOE 21773041	1					Pipe	Tubo	Tubo	Tuyau	
5	VOE 21773043	1					Pipe	Tubo	Tubo	Tuyau	
6	VOE 21772994	1					Pipe	Tubo	Tubo	Tuyau	
7	VOE 22535804	1					Pipe	Tubo	Tubo	Tuyau	(VOE 21773045)
8	VOE 21776586	3					Clamp attachment	Sujeción abrazadera	Braçadeira fix	Collier fixation	
9	VOE 20405730	2					Clamp	Abrazadera	Braçadeira	Collier serrage	
10	VOE 20799142	1					Clamp	Abrazadera	Braçadeira	Collier serrage	
11	VOE 995241	1					Hose clamp	Abrazadera de manguera	Braçadeira da mangueira	Collier durite	
12	VOE 20405729	6					Screw	Tornillo	Parafuso	Vis	

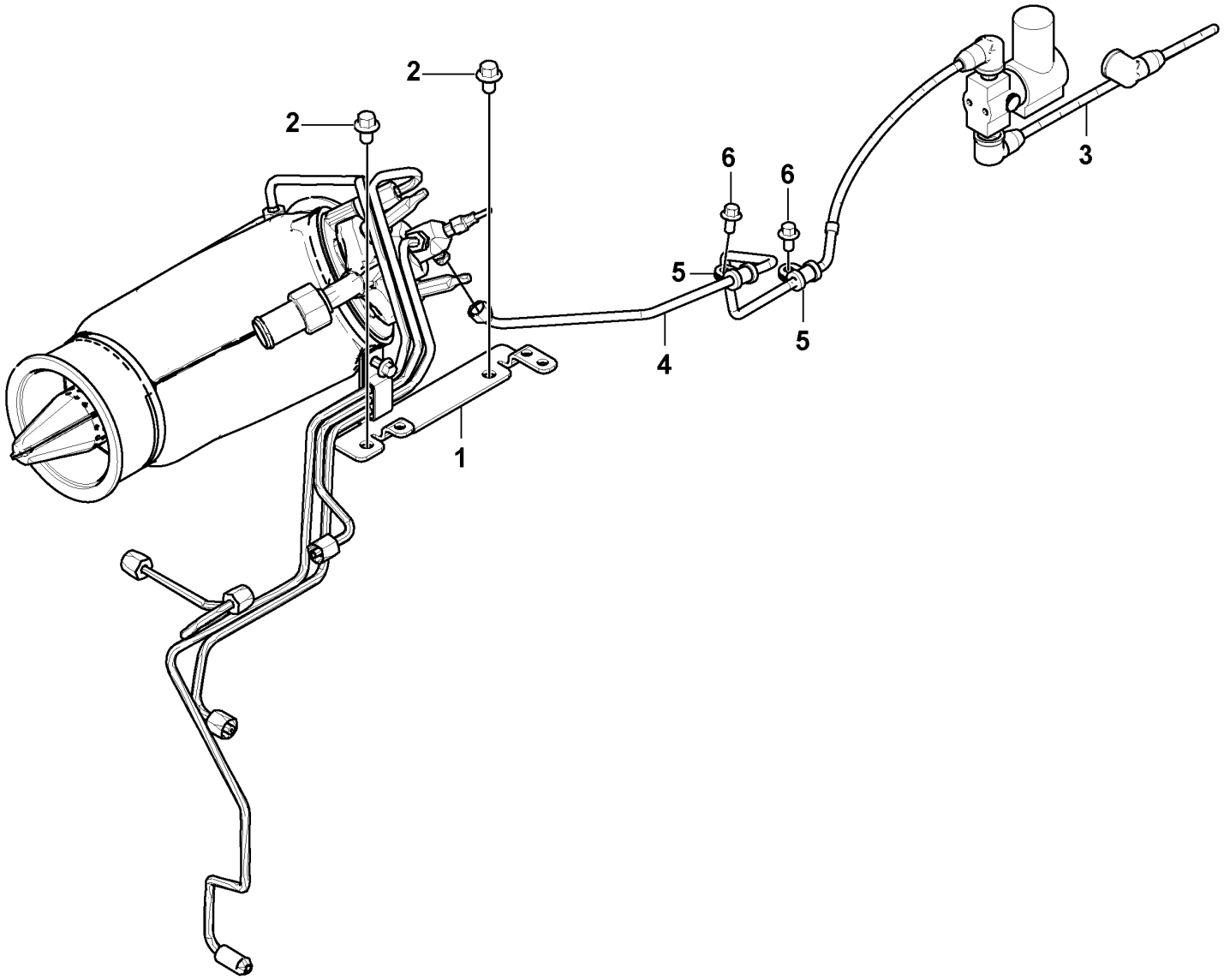

Volvo Construction Equipment
1060278

Fig.	Part No.	Quantity 1	2	3	PS	KIT	Description	Denominación	Denominação	Dénomination	Notes
1		1			NS		Bracket	Consola	Suporte	Console	
2	VOE 20405898	2					Screw	Tornillo	Parafuso	Vis	
3	VOE 21773106	1					Inlet manifold	Tubo de admisión	Coletor admissão	Collecteur admission	
4	VOE 21773108	1					Inlet manifold	Tubo de admisión	Coletor admissão	Collecteur admission	
5	VOE 20405730	2					Clamp	Abrazadera	Braçadeira	Collier serrage	
6	VOE 20405729	2					Screw	Tornillo	Parafuso	Vis	

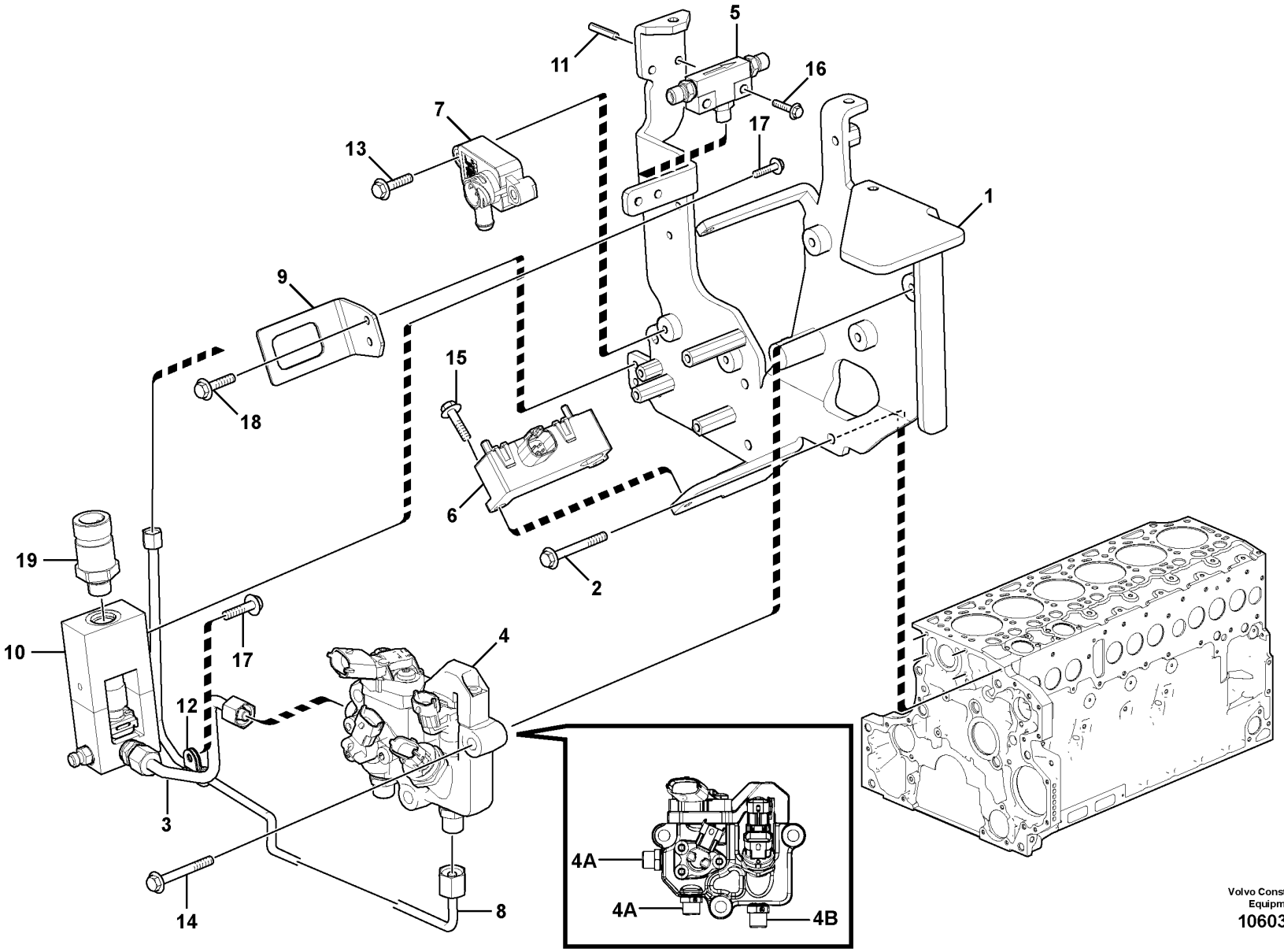

Volvo Construction Equipment
1060311

Fig.	Part No.	Quantity 1	2	3	PS	KIT	Description	Denominación	Denominação	Dénomination	Notes
1		1			NS		Plate	Chapa	Chapa	Tôle	
2	VOE 20405672	5					Screw	Tornillo	Parafuso	Vis	
3	VOE 22197798	1					Fuel pipe	Tubo de combustible	Tubo combustível	Tuyau de carburant	(VOE 21773071)
4	VOE 21717284	1					Junction box	Caja de conexiones	Caixa conexões elétricas	Boîtier de raccordement	FX1031, SE2523 MA2508, MA2512
	VOE 22336266	1					•Pressure sensor	•Sensor de presión	•Sensor de pressão	•Capteur de pression	
4A	VOE 21716984	2					Nipple	Niple	Niple	Raccord	
4B	VOE 21716981	1					Adapter	Adaptador	Adaptador	Adaptateur	
5	VOE 21990345	1					Fitting	Racor	Encaixe	Ecrou raccord	(VOE 21722270)
6	VOE 21717374	1					Control unit	Unidad de mando	Unidade de comando	Calculateur	CU2501
7	VOE 21717363	1					Sensor	Sensor	Sensor	Capteur	SE2526
8	VOE 21773074	1					Fuel pipe	Tubo de combustible	Tubo combustível	Tuyau de carburant	
9		1			NS		Retaining plate	Placa de sujeción	Placa de fixação	Plaque retenue	
10	VOE 22021753	1					Junction box	Caja de conexiones	Caixa conexões elétricas	Boîtier de raccordement	MA2609 See group 254-610 page 229
11	VOE 20464447	1					Hex. socket screw	Tornillo de hexágono embutido	Parafuso soquete sext	Vis à six pans creux	
12	VOE 20405730	1					Clamp	Abrazadera	Braçadeira	Collier serrage	
13	VOE 20450728	2					Bolt	Perno	Parafuso	Boulon	
14	VOE 20412324	3					Screw	Tornillo	Parafuso	Vis	
15	VOE 20405792	2					Screw	Tornillo	Parafuso	Vis	
16	VOE 20930686	1					Flange screw	Tornillo embridado	Parafuso flangeado	Vis à embase	
17	VOE 20860402	3					Flange screw	Tornillo embridado	Parafuso flangeado	Vis à embase	
18	VOE 20405729	3					Screw	Tornillo	Parafuso	Vis	
19	VOE 21634021	1					Pressure sensor	Sensor de presión	Sensor de pressão	Capteur de pression	(VOE 20898038) SE2524

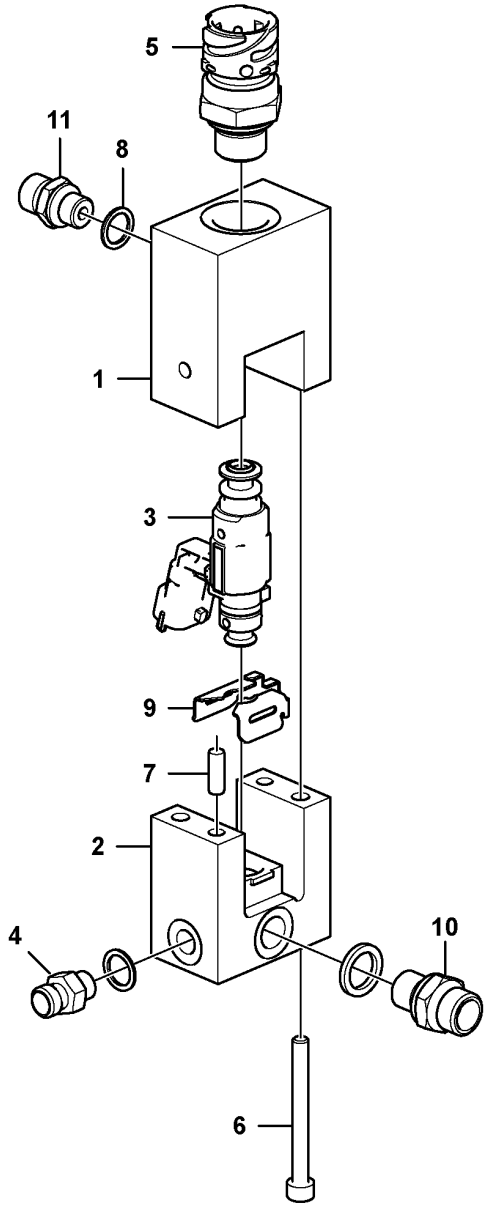
5
11
8
1
3
9
7
2
4
10
6

Fig.	Part No.	Quantity 1	2	3	PS	KIT	Description	Denominación	Denominação	Dénomination	Notes
	VOE 22021753	1					Junction box	Caja de conexiones	Caixa conexões elétricas	Boîtier de raccordement	
1		1			NS		•Housing	•Cuerpo	•Carcaça	•Carter	
2		1			NS		•Housing	•Cuerpo	•Carcaça	•Carter	
3	**VOE 21721530**	1					•Dosage valve	•Válvula dosificadora	•Válvula de dosagem	•Valve de dosage	
4	**VOE 21717313**	1					•Socket	•Toma de corriente	•Conector	•Socle	
5	**VOE 21634021**	1					•Pressure sensor	•Sensor de presión	•Sensor de pressão	•Capteur de pression	
6	**VOE 996811**	2					•Flange screw	•Tornillo embridado	•Parafuso flangeado	•Vis à embase	
7		1			NS		•Pin	•Pasador	•Pino	•Goupille	
8	**VOE 13947281**	1					•Gasket	•Junta	•Junta	•Joint	
9		1			NS		•Clip	•Clip	•Grampo	•Clip	
10	**VOE 21716984**	1					•Nipple	•Niple	•Niple	•Raccord	
11	**VOE 21746597**	1					•Nipple kit	•Juego de niples	•Jogo de niples	•Jeu raccords	

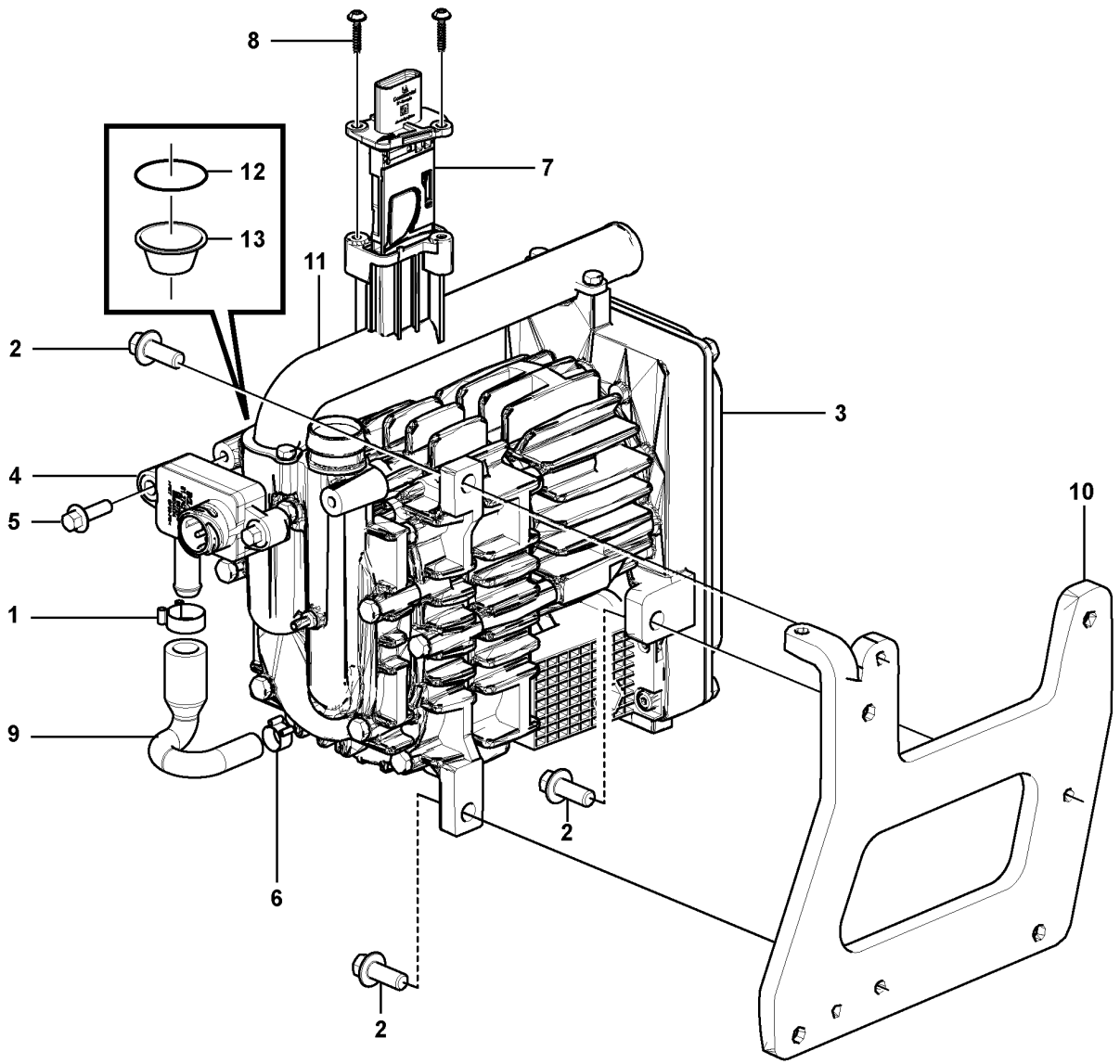

Volvo Construction Equipment
1091027

Fig.	Part No.	Quantity 1	2	3	PS	KIT	Description	Denominación	Denominação	Dénomination	Notes
1	VOE 20834100	1					Hose clamp	Abrazadera de manguera	Braçadeira da mangueira	Collier durite	
2	VOE 13949578	3					Screw	Tornillo	Parafuso	Vis	
3	VOE 22425313	1					Pump	Bomba	Bomba	Pompe	
4	VOE 21717363	1					Sensor	Sensor	Sensor	Capteur	SE2520
5	VOE 20450728	2					Bolt	Perno	Parafuso	Boulon	
6	VOE 982064	1					Hose clamp	Abrazadera de manguera	Braçadeira da mangueira	Collier durite	
7	VOE 21744786	1					Sensor	Sensor	Sensor	Capteur	SE2532
8	VOE 21722061	2					Screw kit	Juego de tornillos	Kit parafusos	Kit de vis	
9	VOE 21717369	1					Hose	Manguera	Mangueira	Flexible	
10		1			NS		Retaining Plate	Placa Soporte	Placa de suporte	Plaque Retenue	
11	VOE 21915953	1					Tube	Tubo	Tubo	Tube	
12	VOE 20939274	1					O-ring	Anillo tórico	Anel-o	Joint torique	
13	VOE 22742550	1					Oil strainer	Colador	Peneira de óleo	Crépine d'huile	

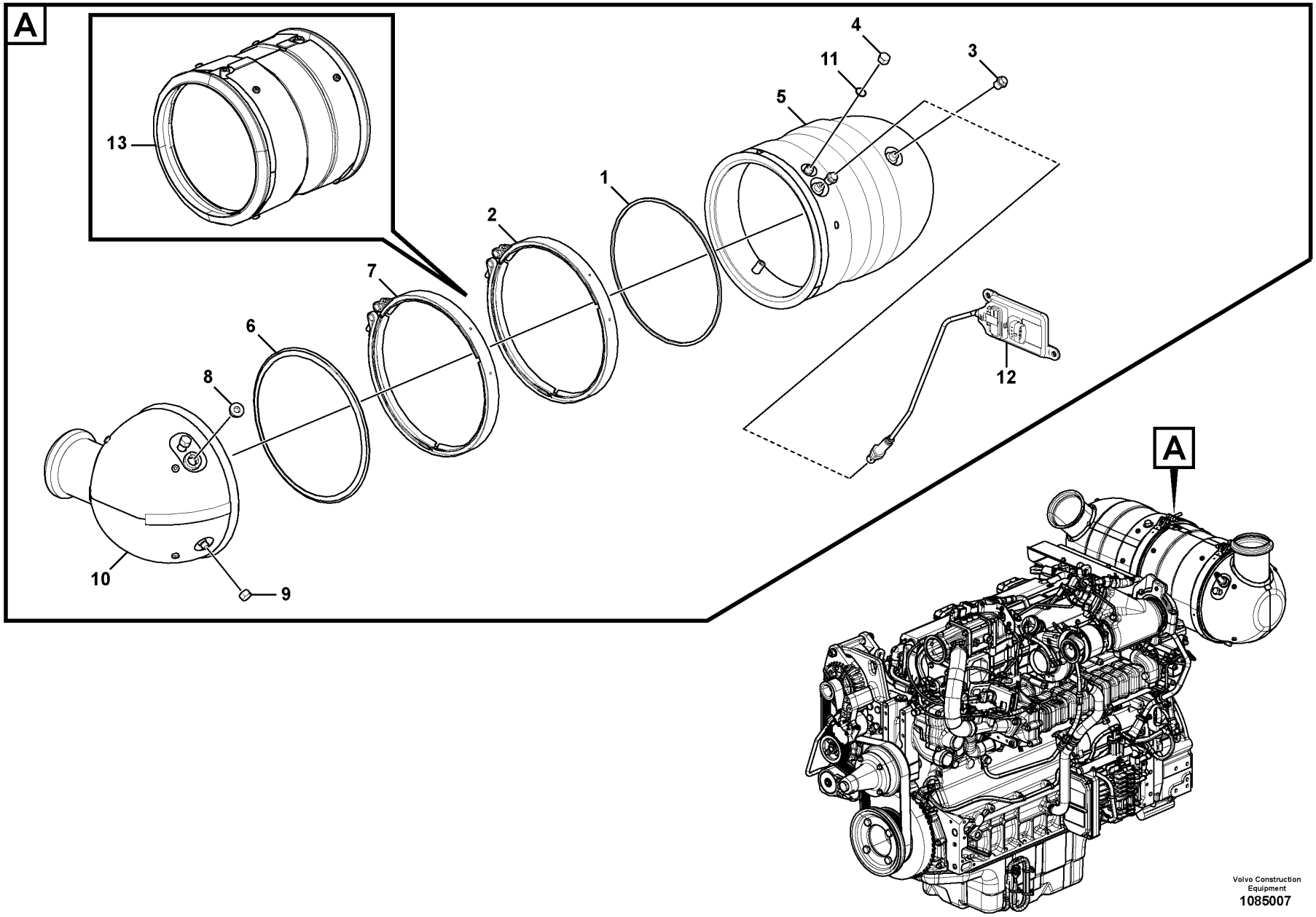

Volvo Construction Equipment
1085007

Fig.	Part No.	Quantity 1	2	3	PS	KIT	Description	Denominación	Denominação	Dénomination	Notes
1	VOE 21894822	1					Gasket	Junta	Junta	Joint	(VOE 21774505)
2	VOE 21774054	1					V-clamp	Abrazadera v	Abraçadeira-v	Collier en v	
3	VOE 21774555	4					Plug	Tapón	Tampão	Bouchon	
4	VOE 21774962	3					Lock	Cierre	Trava	Serrure	
5	VOE 21695827	1					Silencer	Silenciador	Silencioso	Silencieux	
6	VOE 21774509	1					Gasket	Junta	Junta	Joint	
7	VOE 21774054	1					V-clamp	Abrazadera v	Abraçadeira-v	Collier en v	
8	VOE 21774559	3					Plug	Tapón	Tampão	Bouchon	
9	VOE 21774967	3					Lock	Cierre	Trava	Serrure	
10	VOE 22363615	1					Outlet Pipe	Tubo Salida		Tube Sortie	(VOE 21739720)
11	VOE 13947625	3					Plane gasket	Junta plana	Junta plana	Joint plan	
12	VOE 22219283	1					Sensor	Sensor	Sensor	Capteur	(VOE 21567736) SE2513
13	VOE 21695829	1			SS		Silencer	Silenciador	Silencioso	Silencieux	

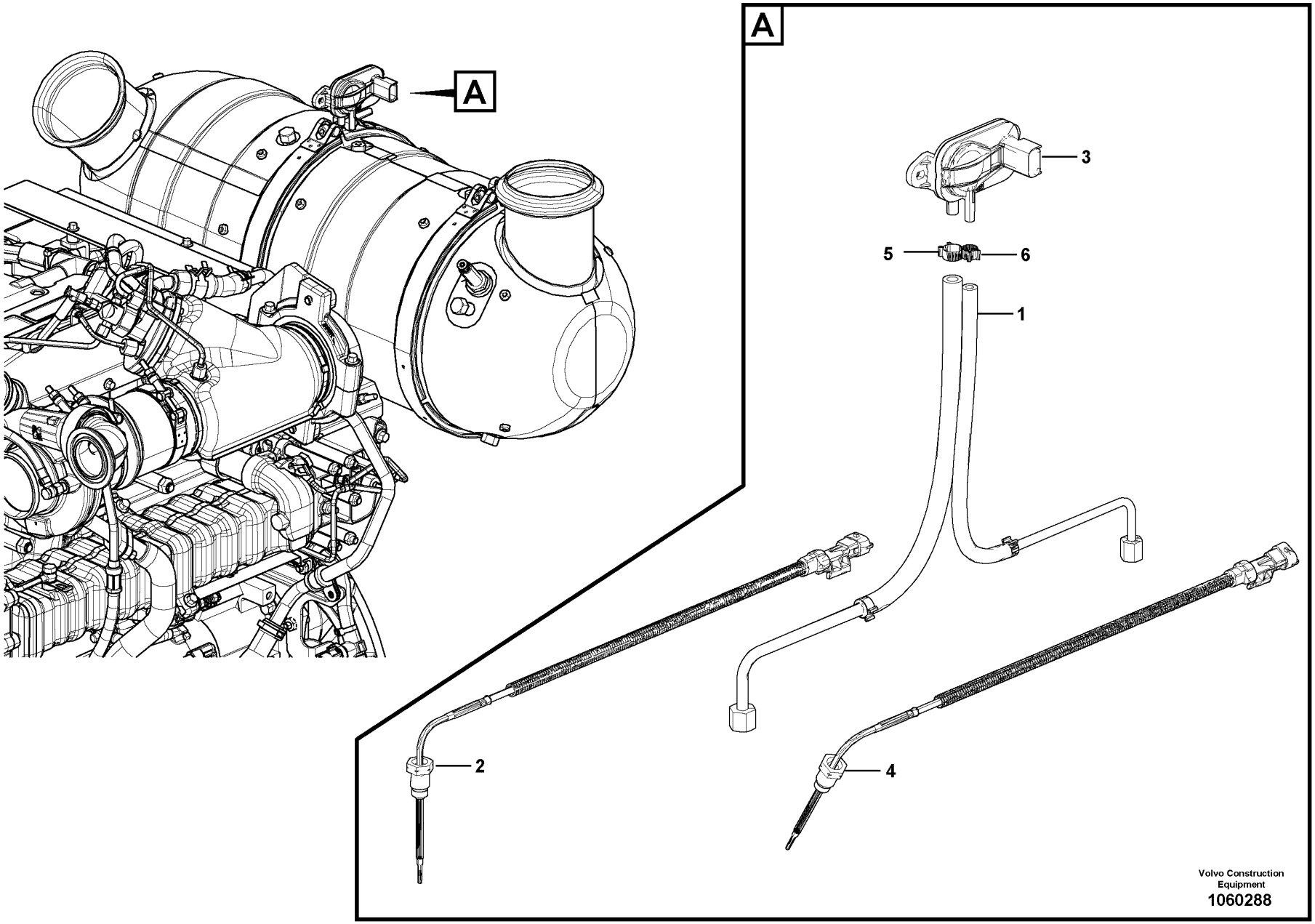
A
A
3
5
6
1
2
4
Volvo Construction Equipment
1060288

Fig.	Part No.	Quantity 1	2	3	PS	KIT	Description	Denominación	Denominação	Dénomination	Notes
1	VOE 21723104	1					Pipe	Tubo	Tubo	Tuyau	
2	VOE 21717412	1					Temperature sensor	Sensor de temperatura	Sensor de temperatura	Sonde de température	SE2521
3	VOE 20451992	1					Sensor	Sensor	Sensor	Capteur	SE2519
4	VOE 21717413	1					Temperature sensor	Sensor de temperatura	Sensor de temperatura	Sonde de température	SE2522
5	VOE 20971607	2					Hose clamp	Abrazadera de manguera	Braçadeira da mangueira	Collier durite	
6	VOE 982064	2					Hose clamp	Abrazadera de manguera	Braçadeira da mangueira	Collier durite	

1		**Pressure Sensor** **Sensor de presión** **Sensor de pressão** **Détecteur de pression**	Catalogue id **20629**	Group **254**
2				
3			Illustr. No **1060288**	Section **900**
4				
5		**8289743 , 8290873**	Issue **20032270-E**	Page **235**

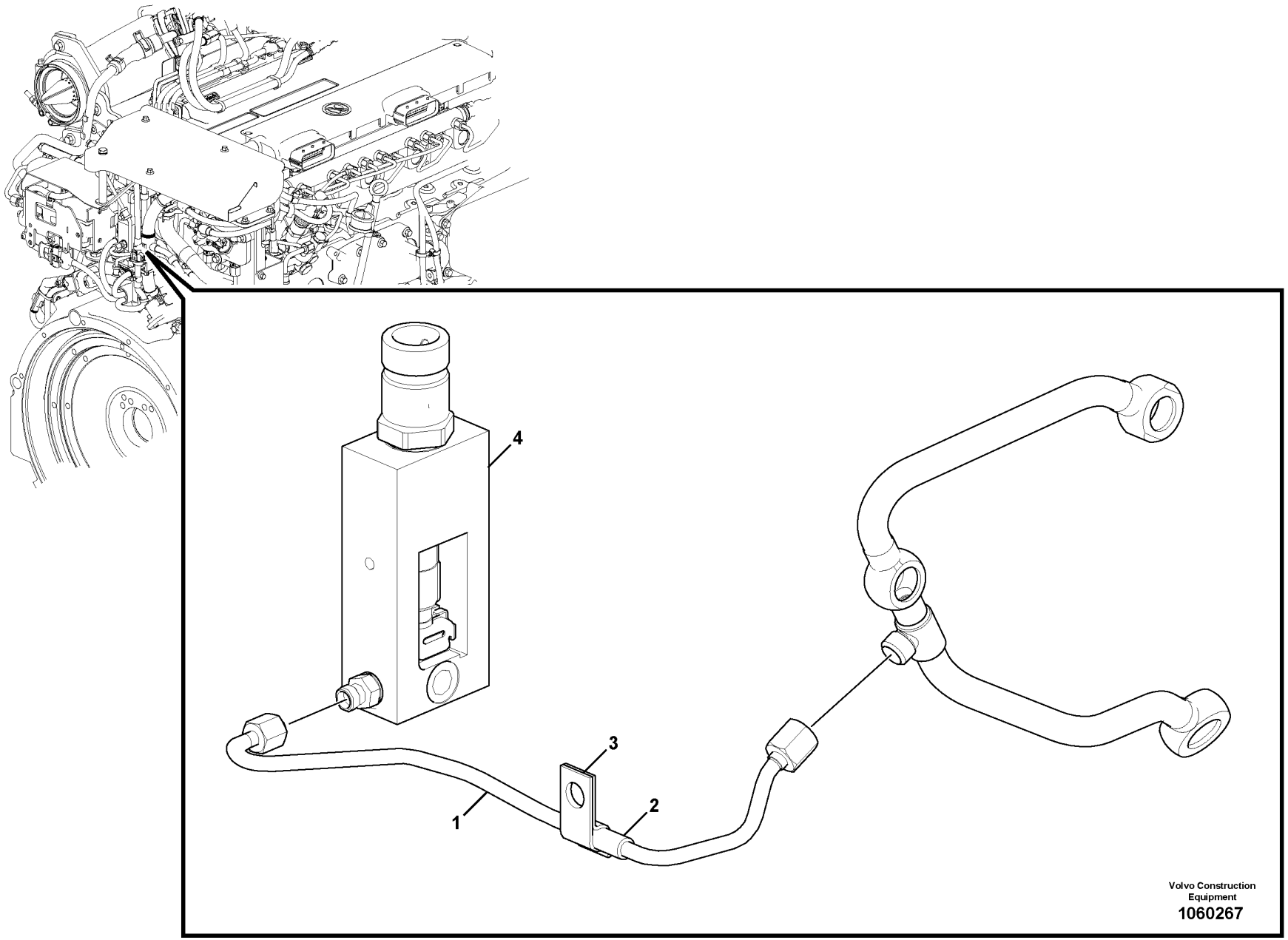
4
3
1
2
Volvo Construction Equipment
1060267

Fig.	Part No.	Quantity 1	2	3	PS	KIT	Description	Denominación	Denominação	Dénomination	Notes
1	VOE 21773047	1					Pipe	Tubo	Tubo	Tuyau	
2		1			NS		Rubber sleeve	Manguito goma		Douille caoutchouc	
3		1			NS		Clamp	Abrazadera	Grampo	Pince Serrage	
4							Device Preparat	Device Preparat		PrÉparation D'a	See group 254-600 page 227

1		**Fuel metering unit B, Mub** **Unidad B de medición de combustible, Mub** **Jauge de carburant B, Mub**	Catalogue id **20629**	Group **254**
2				
3			Illustr. No **1060267**	Section **1000**
4				
5		**8289743 , 8290873**	Issue **20032270-E**	Page **237**

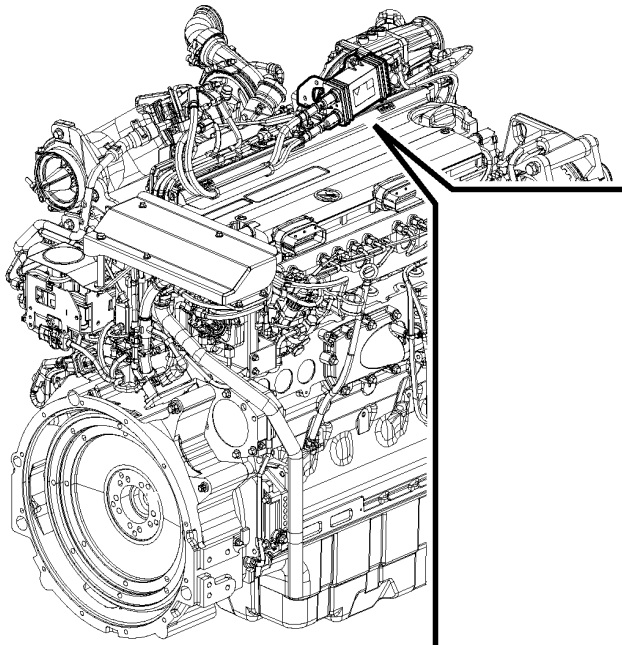

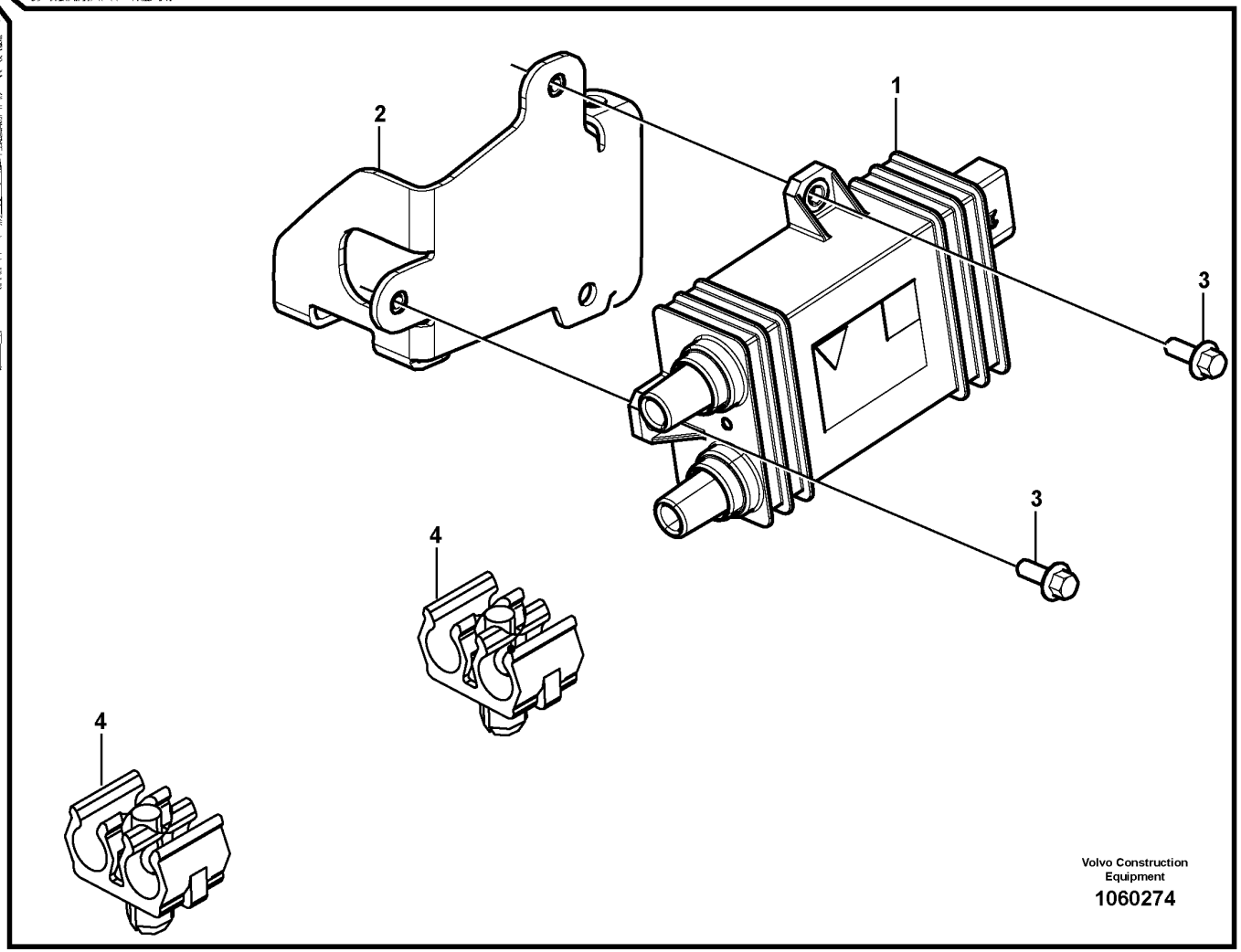

Volvo Construction Equipment

1060274

Fig.	Part No.	Quantity 1	2	3	PS	KIT	Description	Denominación	Denominação	Dénomination	Notes
1	VOE 21855714	1					Control unit	Unidad de mando	Unidade de comando	Calculateur	(VOE 21717619) CU2503
2		1			NS		Bracket	Ménsula	Suporte	Console	
3	VOE 20460055	3					Screw	Tornillo	Parafuso	Vis	
4		2			NS		Clip	Clip	Clipe	Clip	

1		**Spark plug control unit** **Unidad de control de bujías** **Vela de ignição unidade de comando** **Unité de commande de bougie**	Catalogue id **20629**	Group **254**
2				
3			Illustr. No **1060274**	Section **1100**
4				
5		**8289743 , 8290873**	Issue **20032270-E**	Page **239**

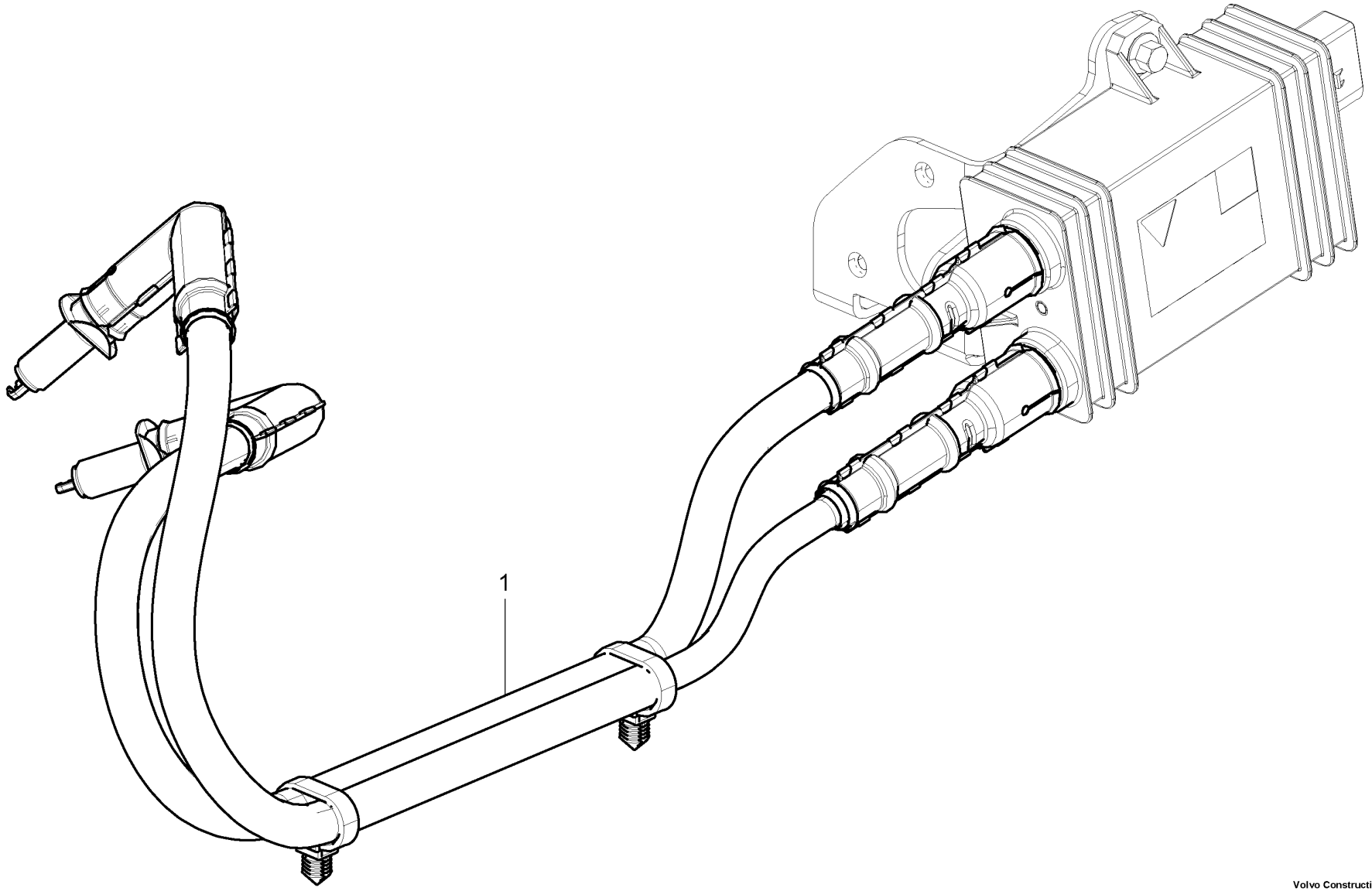

Volvo Construction Equipment
1060296

Fig.	Part No.	Quantity 1	2	3	PS	KIT	Description	Denominación	Denominação	Dénomination	Notes
1	VOE 21924359	2					Cable	Cable	Cabo	Câble	(VOE 21754200)

1		**Spark Plug Cable** **Cable de bujía** **Cabo de velas de ignição** **Câble de bougie**	Catalogue id **20629**	Group **254**
2				
3			Illustr. No **1060296**	Section **1150**
4				
5		**8289743 , 8290873**	Issue **20032270-E**	Page **241**

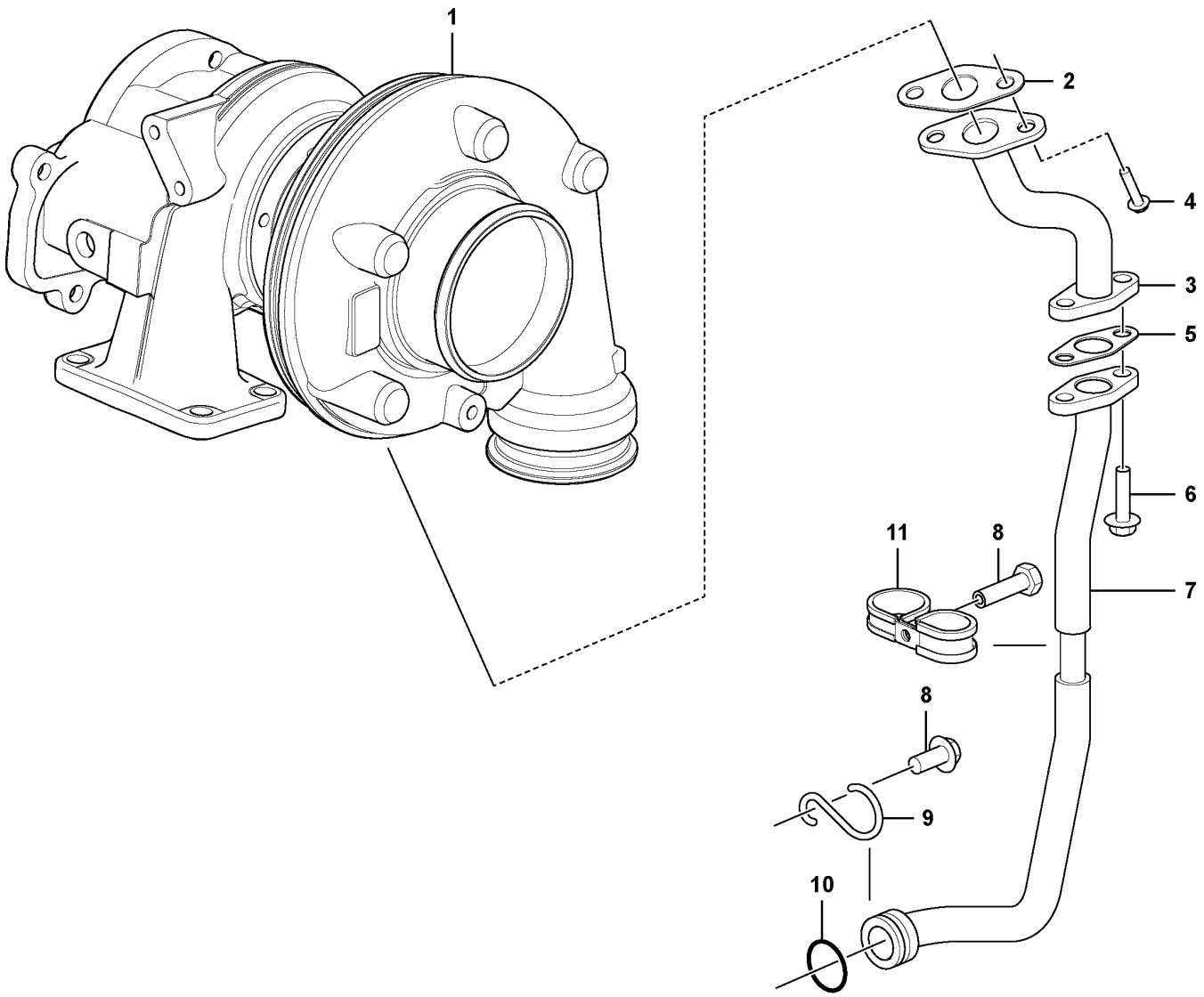

Volvo Construction Equipment
1075482

Fig.	Part No.	Quantity 1	2	3	PS	KIT	Description	Denominación	Denominação	Dénomination	Notes
1	VOE 21761005	1					Turbocharger	Turbocompresor	Turbocompressor	Turbocompresseur	
2	VOE 21950240	1					•Gasket	•Junta	•Junta	•Joint	(VOE 21774499)
3	VOE 21773031	1					•Return line	•Conducto de retorno	•Linha de retorno	•Conduit de retour	
4	VOE 20405885	2					•Screw	•Tornillo	•Parafuso	•Vis	
5	VOE 21242584	1					Gasket	Junta	Junta	Joint	(VOE 20405790)
6	VOE 20405885	2					Screw	Tornillo	Parafuso	Vis	
7	VOE 21932219	1					Return Line	Conduct Retorn	Linha de retorno	Conduit Retour	(VOE 21773028)
8	VOE 20405792	2					Screw	Tornillo	Parafuso	Vis	
9	VOE 21524802	1					Hook	Gancho	Gancho	Crochet	(VOE 20405789)
10	VOE 20405822	1					Sealing ring	Anillo retén	Anel de vedação	Bague étanchéité	
11	VOE 21651696	1					Double clamp	Abrazadera doble	Braçadeira dupla	Attache double	

1		**Turbocharger with fitting parts** **Turboalimentador con accesorios de montaje** **Turbocompressor com peças de montagem** **Turbocompresseur avec pièces de montage**	Catalogue id **20629**	Group **255**
2				
3			Illustr. No **1075482**	Section **100**
4				
5		**8289743 , 8290873**	Issue **20032270-E**	Page **243**

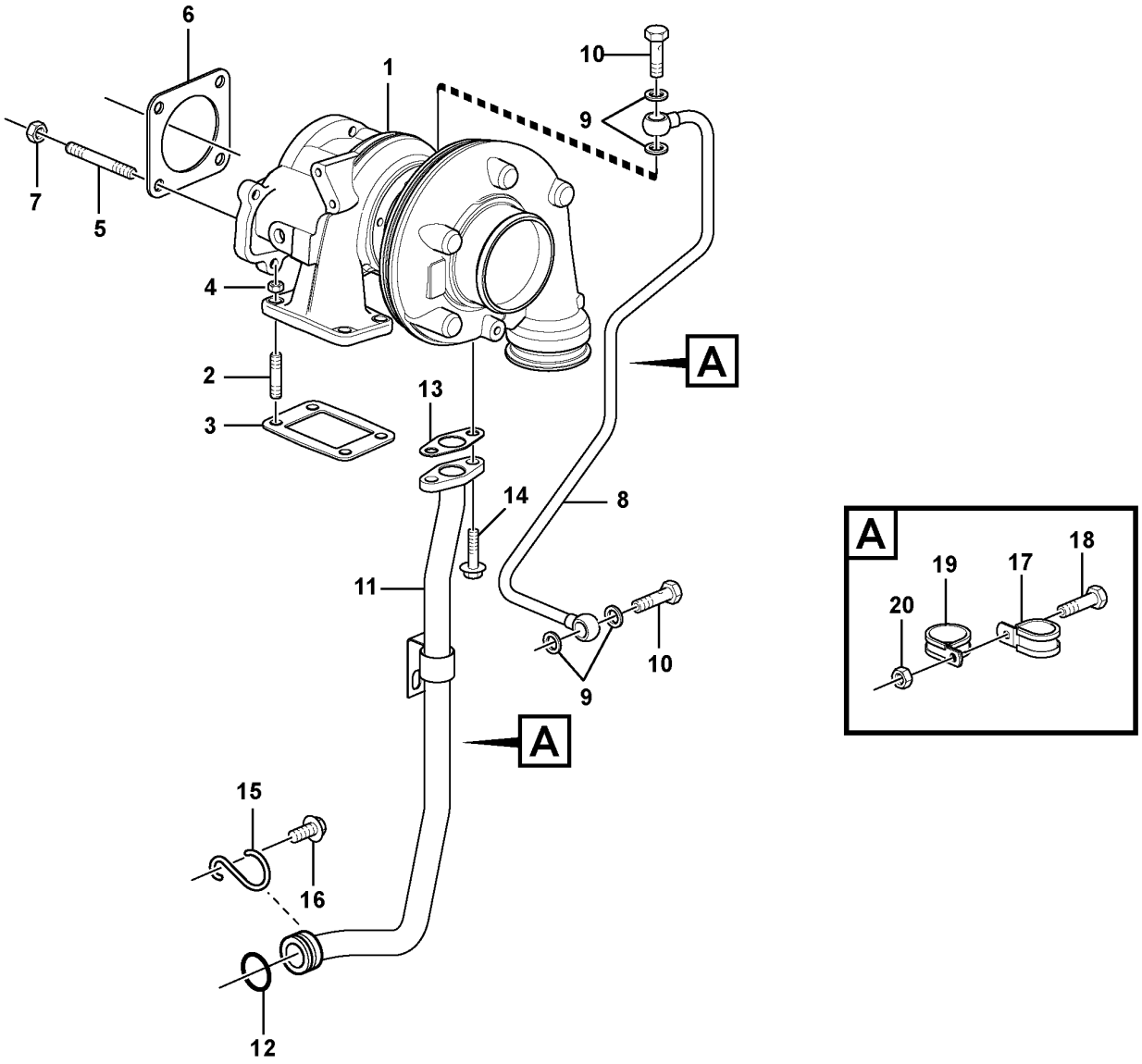
6
1
10
9
7
5
4
2
3
13
A
14
8
11
10
9
A
15
16
12
A
19
17
18
20

Fig.	Part No.	Quantity 1	2	3	PS	KIT	Description	Denominación	Denominação	Dénomination	Notes
1	VOE 21647837	1					Turbocharger	Turbocompresor	Turbocompressor	Turbocompresseur	(VOE 20873313)
2	VOE 20412314	4					Stud	Espárrago	Prisioneiro	Goujon	
3	VOE 21793270	1					Gasket	Junta	Junta	Joint	(VOE 20559835)
4	VOE 20412308	4					Hexagon nut	Tuerca hexagonal	Porca sextavada	Écrou hexagonal	
5	VOE 20412314	4					Stud	Espárrago	Prisioneiro	Goujon	
6	VOE 21342980	1					Gasket	Junta	Junta	Joint	
7	VOE 20412308	4					Hexagon nut	Tuerca hexagonal	Porca sextavada	Écrou hexagonal	
8	VOE 21553316	1					Oil Line	Tubo Aceite	Tubulação de óleo	Conduit Huile	(VOE 21134371)
9	VOE 13947621	4					Plane gasket	Junta plana	Junta plana	Joint plan	
10	VOE 7025167	2					Hollow screw	Tornillo perforado	Parafuso união	Vis creuse	
11	VOE 21134532	1					Return line	Conducto de retorno	Linha de retorno	Conduit de retour	
12	VOE 20405822	1					•Sealing ring	•Anillo retén	•Anel de vedação	•Bague étanchéité	
13	VOE 21242584	1					Gasket	Junta	Junta	Joint	(VOE 20405790)
14	VOE 20405885	2					Screw	Tornillo	Parafuso	Vis	
15	VOE 21524802	1					Hook	Gancho	Gancho	Crochet	(VOE 20405789)
16	VOE 20405792	1					Screw	Tornillo	Parafuso	Vis	
17	VOE 20450987	1					Clamp	Abrazadera	Braçadeira	Collier serrage	
18	VOE 20405885	1					Screw	Tornillo	Parafuso	Vis	
19	VOE 993277	1					Clamp	Abrazadera	Braçadeira	Collier serrage	
20	VOE 20501349	1					Hexagon nut	Tuerca hexagonal	Porca sextavada	Écrou hexagonal	

1		**Turbocharger with fitting parts** **Turboalimentador con accesorios de montaje** **Turbocompressor com peças de montagem** **Turbocompresseur avec pièces de montage**	Catalogue id **20629**	Group **255**
2				
3			Illustr. No **1035473**	Section **110**
4				
5		**14536073 , 14536076**	Issue **20032270-E**	Page **245**

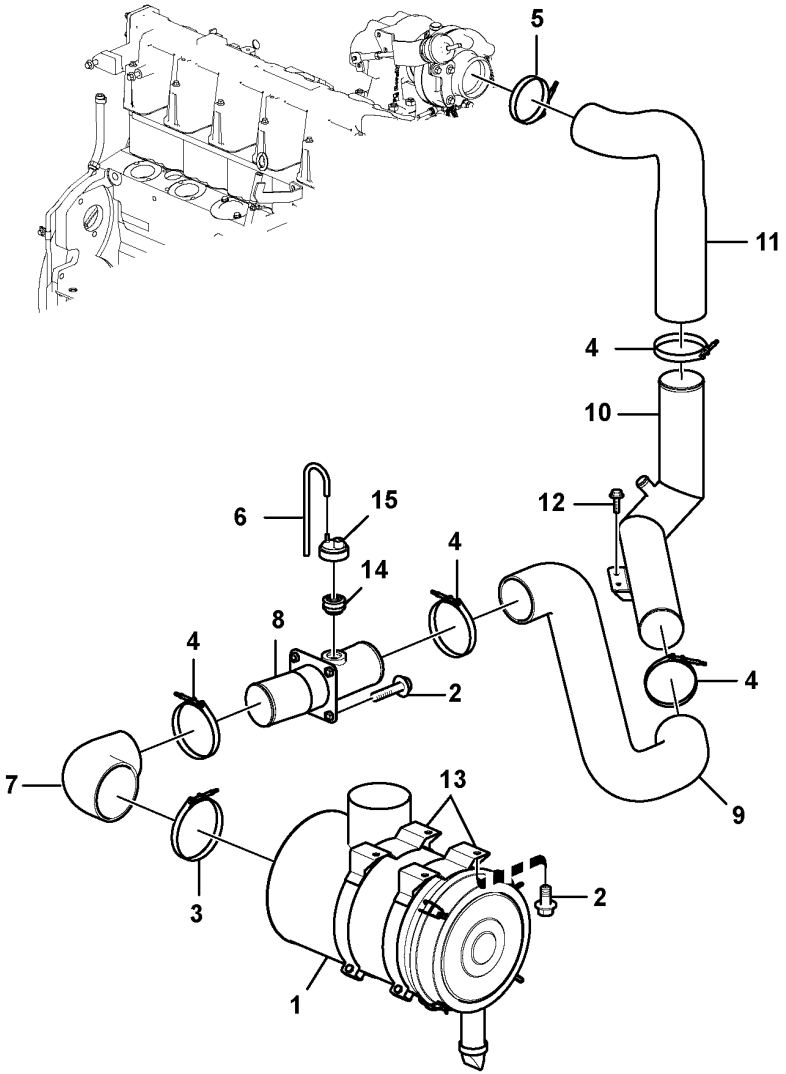

Volvo Construction Equipment

1061822

Fig.	Part No.	Quantity 1	2	3	PS	KIT	Description	Denominación	Denominação	Dénomination	Notes
1	VOE 14510586	1					Air cleaner	Filtro de aire	Filtro de ar	Filtre air	See group 256-200 page 251
2	VOE 946329	8					Flange screw	Tornillo embridado	Parafuso flangeado	Vis à embase	
3	SA 9313-10475	1					Hose clamp	Abrazadera de manguera	Braçadeira da mangueira	Collier durite	
4	SA 9313-10375	4					Hose clamp	Abrazadera de manguera	Braçadeira da mangueira	Collier durite	
5	SA 9313-10350	1					Hose clamp	Abrazadera de manguera	Braçadeira da mangueira	Collier durite	
6	VOE 14508224	1					Hose	Tubo flexible	Mangueira	Durit	
7	VOE 14604547	1					Hose	Manguera	Mangueira	Flexible	
8	VOE 14607266	1					Connector	Union	Conector	Raccord	
9	VOE 14604548	1					Hose	Manguera	Mangueira	Flexible	
10		1			NS		Pipe	Canalizacion	Tubo	Canalisation	
11	VOE 14604549	1					Hose	Manguera	Mangueira	Flexible	
12	VOE 946441	2					Flange screw	Tornillo embridado	Parafuso flangeado	Vis à embase	
13	VOE 14509568	2					Clamp	Abrazadera	Grampo	Pince Serrage	
14	VOE 14506431	1					Connector	Pieza de conexión	Conexão	Pièce connexion	
15	VOE 20565673	1					Vacuum switch	Contacto de vacío	Interruptor de vácuo	Contact à dépression	

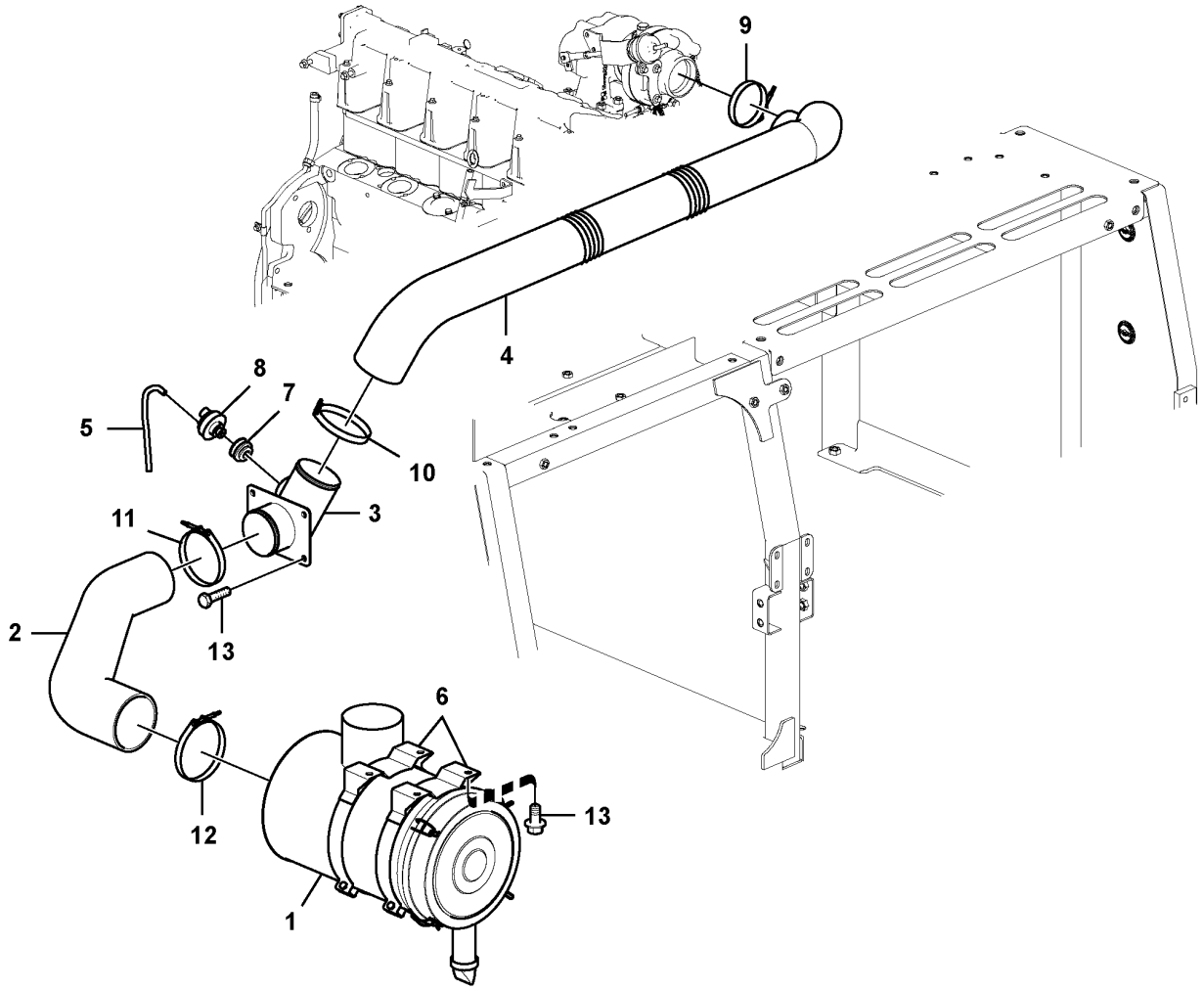

Volvo Construction Equipment

1030016

Fig.	Part No.	Quantity 1	2	3	PS	KIT	Description	Denominación	Denominação	Dénomination	Notes
1	VOE 14510586	1					Air cleaner	Filtro de aire	Filtro de ar	Filtre air	See group 256-200 page 251
2	VOE 14585891	1					Hose	Manguera	Mangueira	Flexible	
3		1			NS		Pipe	Canalizacion	Tubo	Canalisation	
4	VOE 14647065	1					Hose	Manguera	Mangueira	Flexible	(VOE 14586973)
5	VOE 949800	1					Hose	Manguera	Mangueira	Flexible	
6	VOE 14509568	2					Clamp	Abrazadera	Grampo	Pince Serrage	
7	VOE 14506431	1					Connector	Pieza de conexión	Conexão	Pièce connexion	
8	VOE 20565673	1					Vacuum switch	Contacto de vacío	Interruptor de vácuo	Contact à dépression	
9	SA 9313-10300	1					Hose clamp	Abrazadera de manguera	Braçadeira da mangueira	Collier durite	
10	SA 9313-10350	1					Hose clamp	Abrazadera de manguera	Braçadeira da mangueira	Collier durite	
11	SA 9313-10375	1					Hose clamp	Abrazadera de manguera	Braçadeira da mangueira	Collier durite	
12	SA 9313-10475	1					Hose clamp	Abrazadera de manguera	Braçadeira da mangueira	Collier durite	
13	VOE 946441	8					Flange screw	Tornillo embridado	Parafuso flangeado	Vis à embase	

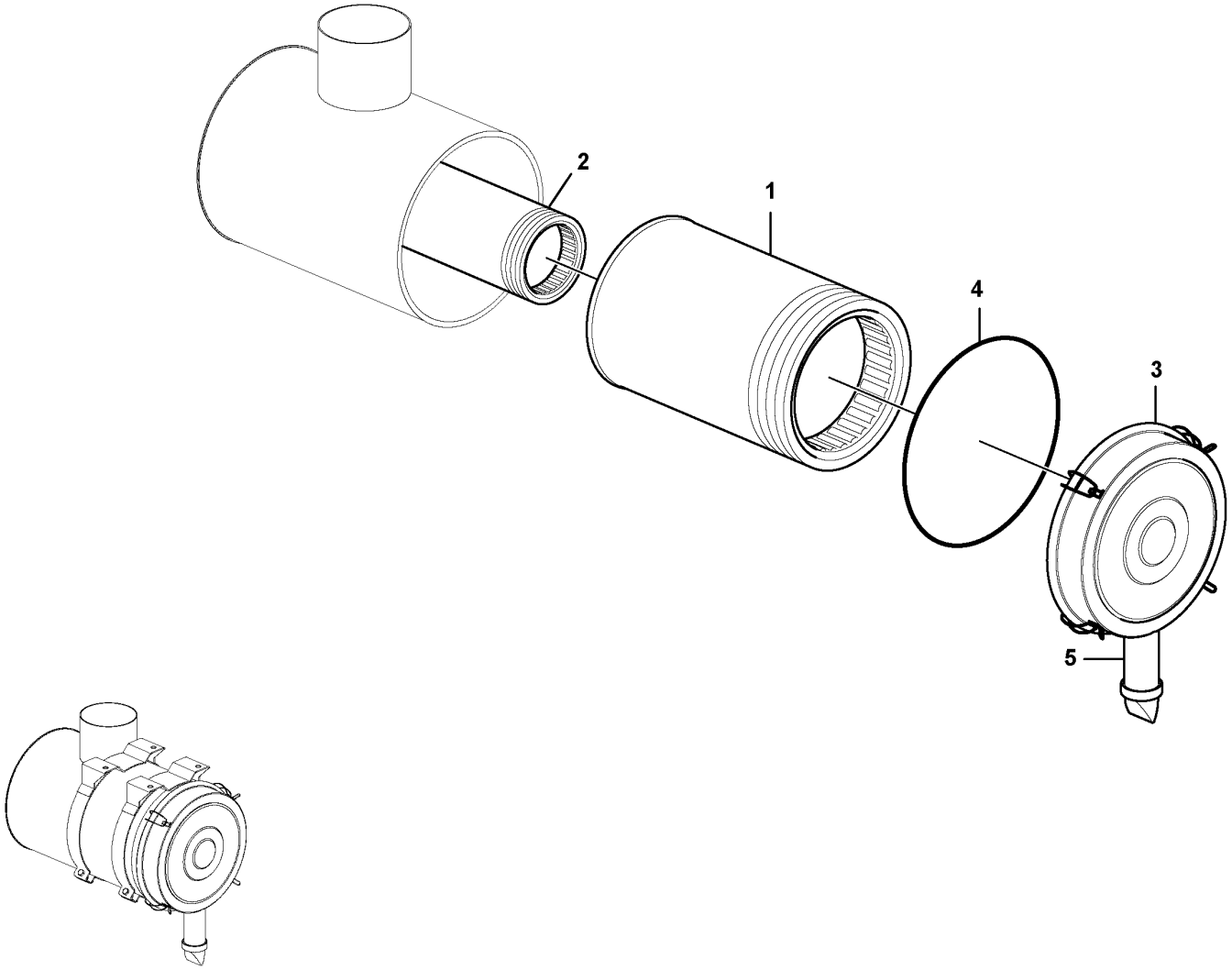

Volvo Construction Equipment
1061823

Fig.	Part No.	Quantity 1	2	3	PS	KIT	Description	Denominación	Denominação	Dénomination	Notes
	VOE 14510586	1					Air cleaner	Filtro de aire	Filtro de ar	Filtre air	
1	**VOE 11110175**	1					•Filter	•Filtro	•Filtro	•Filtre	
2	**VOE 11110176**	1					•Safety filter	•	•	•Filtre de sécurité	
3	**VOE 11705909**	1					•Cover	•Capó	•Capô	•Capot	
4	**VOE 11705910**	1					•O-ring	•Anillo tórico	•Anel-o	•Joint torique	
5	**VOE 11705911**	1					•Valve	•Válvula	•Válvula	•Valve	(VOE 14515424)

1		**Filter** **Filtro** **Filtro** **Filtre**	Catalogue id **20629**	Group **256**
2				
3			Illustr. No **1061823**	Section **200**
4				
5		**8292707,8292708,8292709,8292038**	Issue **20032270-E**	Page **251**

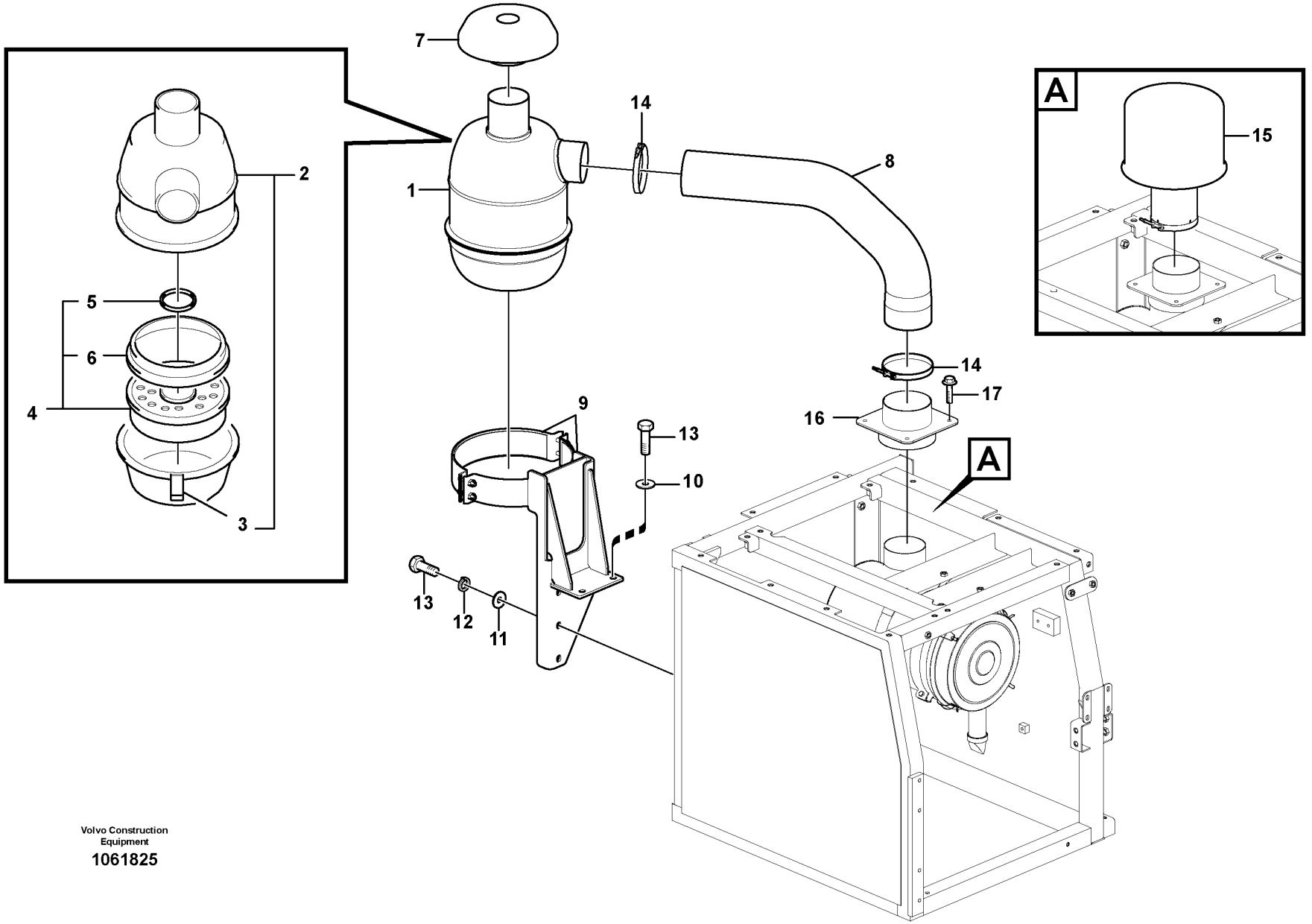

Volvo Construction Equipment

1061825

Fig.	Part No.	Quantity 1	2	3	PS	KIT	Description	Denominación	Denominação	Dénomination	Notes
1	VOE 14525450	1	1				Air cleaner	Filtro de aire	Filtro de ar	Filtre air	
2	VOE 14541423	1	1				•Oil pan	•Cárter de aceite	•Cárter	•Carter d'huile	
3	VOE 6212135	1	1				••Oil reservoir	••Depósito de aceite	••Reservatório de óleo	••Réservoir d'huile	(VOE 14541427)
4	VOE 14541424	1	1				•Insert	•Elemento	•Elemento	•Cartouche	
5	VOE 14541425	1	1				••Gasket	••Junta	••Junta	••Joint	
6	VOE 14541426	1	1		OP		••Gasket	••Junta	••Junta	••Joint	
7	VOE 14525451	1	1				Rain cap	Protección lluvia	Capa de chuva	Protège-pluie	
8	VOE 14557679	1					Hose	Manguera	Mangueira	Flexible	
	VOE 14525453		1				Hose	Manguera	Mangueira	Flexible	
9	VOE 14555120	1	1				Bracket	Consola	Suporte	Console	
10	VOE 14522862	1	1				Washer	Arandela	Arruela	Rondelle	
11	VOE 992042	5	5				Plain washer	Arandela plana	Arruela simples	Rondelle plane	
12	VOE 955923	5	5				Spring washer	Arandela elástica	Arruela de pressão	Rondelle élastique	
13	VOE 978932	6	6				Hexagon screw	Tornillo hexagonal	Parafuso sextavado	Vis à tête hexagonale	
14	SA 9313-10475	2	2				Hose clamp	Abrazadera de manguera	Braçadeira da mangueira	Collier durite	
15	VOE 14526930			1	SS		Pre-cleaner	Prefiltro	Pré-filtro	Préfiltre	
	VOE 14881077			1			•Pre-cleaner	•Prefiltro	•Pré-filtro	•Préfiltre	
	SA 9313-10425			1			•Hose clamp	•Abrazadera de manguera	•Braçadeira da mangueira	•Collier durite	
16	VOE 14517568	1	1	1			Connector	Union	Conector	Raccord	
17	VOE 13946173	4	4	4			Screw	Tornillo	Parafuso	Vis	

1	8289752, 8290874
2	8282551
3	8289751, 8277797
4	
5	

Inlet system
Sistema de aspiración
Sistema de admissão
Système d'aspiration

Catalogue id **20629**	Group **256**
Illustr. No **1061825**	Section **300**
Issue **20032270-E**	Page **253**

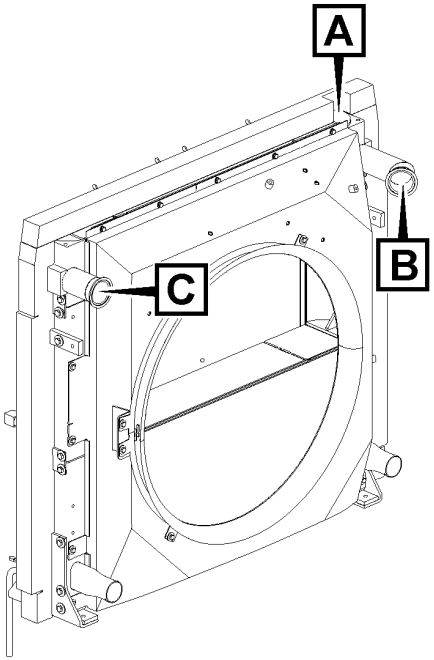
A
B
C

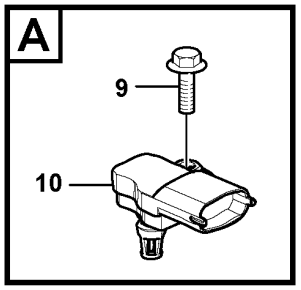
A
9
10

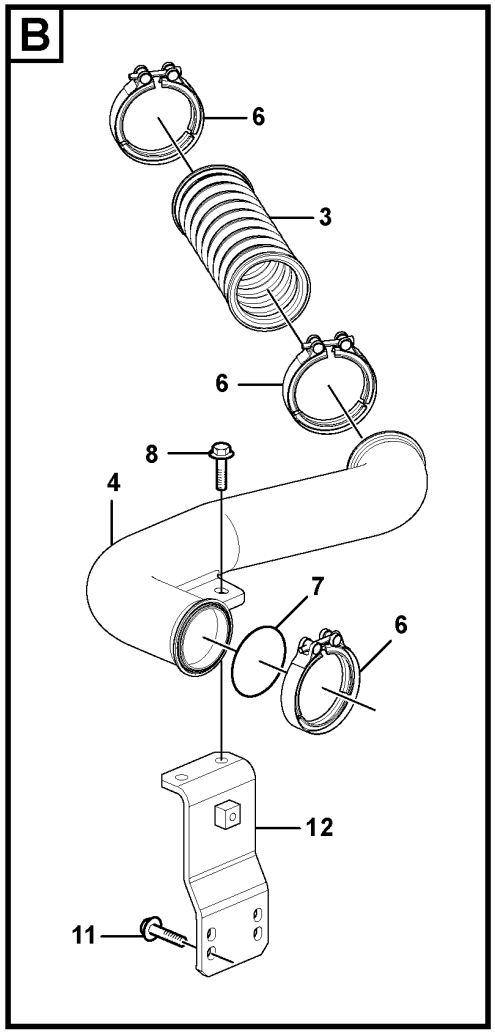
B
6
3
6
8
4
7
6
12
11

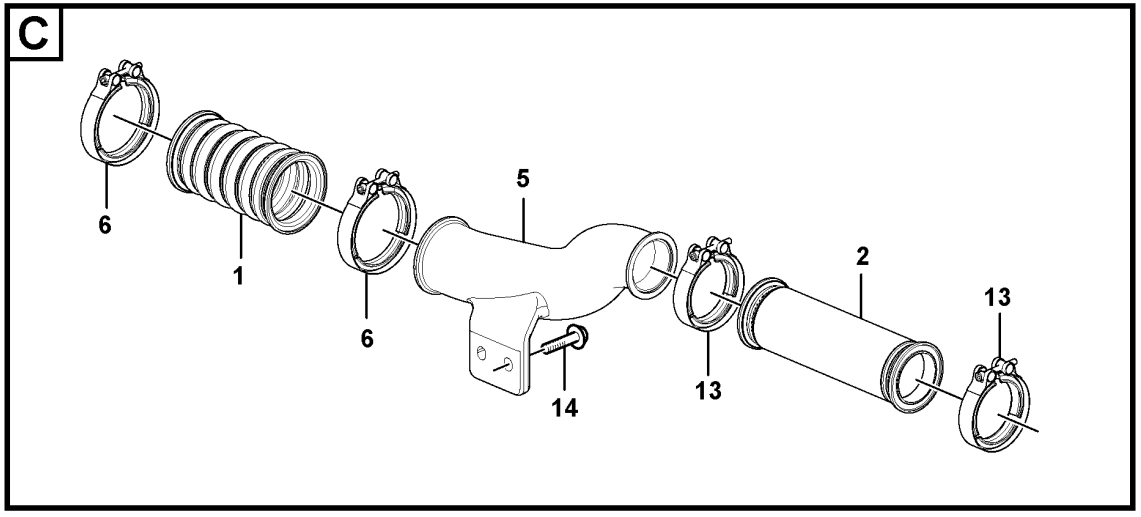
C
6
1
6
5
14
13
2
13

Fig.	Part No.	Quantity 1	2	3	PS	KIT	Description	Denominación	Denominação	Dénomination	Notes
1	VOE 17247766	1					Charge air hose	Manguera carga aire	Mangueira de ar	Flexible suralimentation	(VOE 15120627)
2	VOE 14606938	1					Hose	Manguera	Mangueira	Flexible	
3	VOE 17247716	1					Charge air hose	Manguera carga aire	Mangueira de ar	Flexible suralimentation	(VOE 15171467)
4	VOE 14626271	1					Pipe	Tubo	Tubo	Tuyau	
5	VOE 14630706	1					Pipe	Tubo	Tubo	Tuyau	
6	VOE 20739572	5					V-clamp	Abrazadera v	Abraçadeira-v	Collier en v	
7	VOE 11000233	1					O-ring	Anillo tórico	Anel-o	Joint torique	
8	VOE 13946752	2					Screw	Tornillo	Parafuso	Vis	
9	VOE 13965175	1					Screw	Tornillo	Parafuso	Vis	
10	VOE 21097978	1					Sensor	Sensor	Sensor	Capteur	
11	VOE 13946329	4					Flange screw	Torn embridado	Parafuso de flange	Vis à bride	
12		1			NS		Bracket	Consola	Suporte	Console	
13	VOE 20592787	2					Hose clamp	Abrazadera de manguera	Braçadeira da mangueira	Collier durite	
14	VOE 946472	2					Flange screw	Tornillo embridado	Parafuso flangeado	Vis à embase	

1		**Charge air cooler, plumbing** **Enfriador del aire de admisión, tuberías** **Radiador de ar, tubulação** **Echangeur intermédiaire, plombage**	Catalogue id **20629**	Group **258**
2				
3			Illustr. No **1061758**	Section **200**
4				
5		**8292707,8292708,8292709**	Issue **20032270-E**	Page **255**

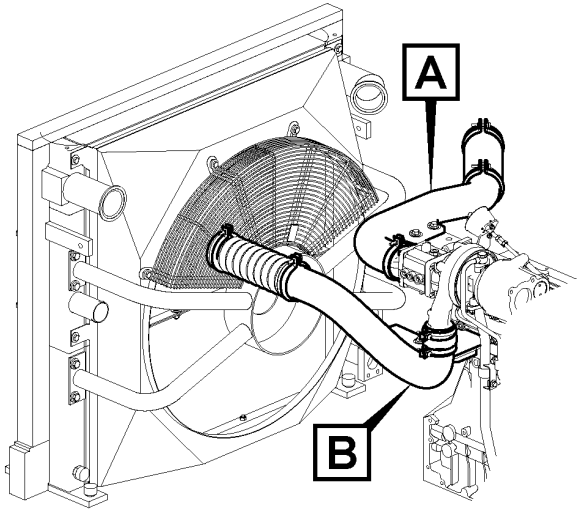

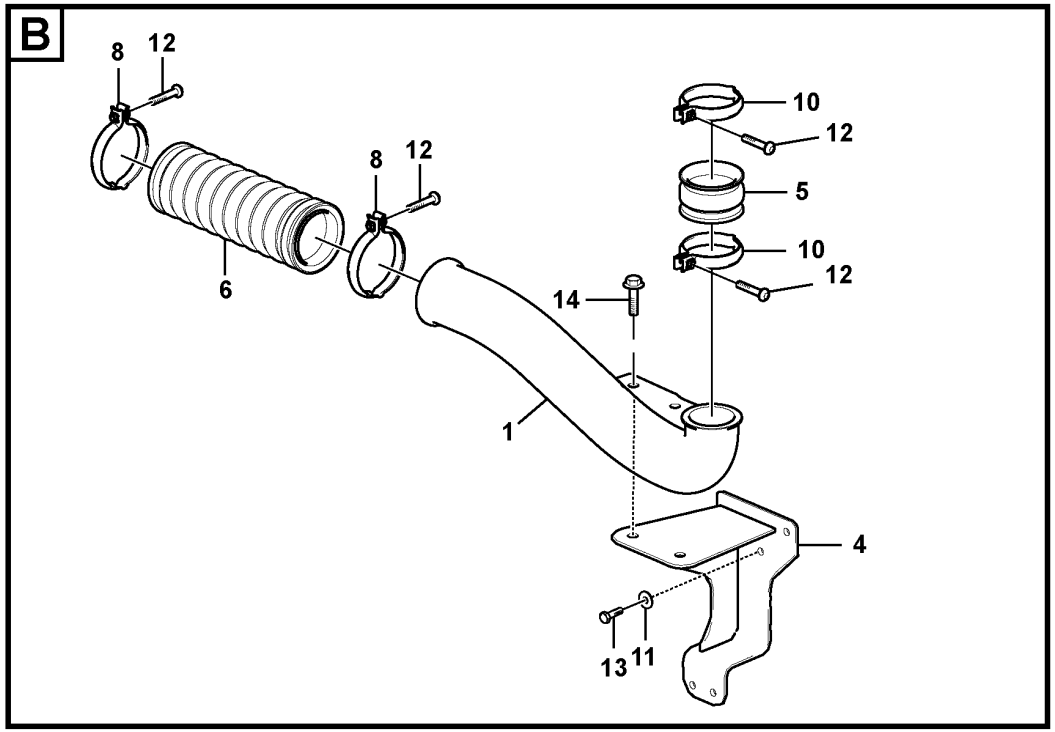

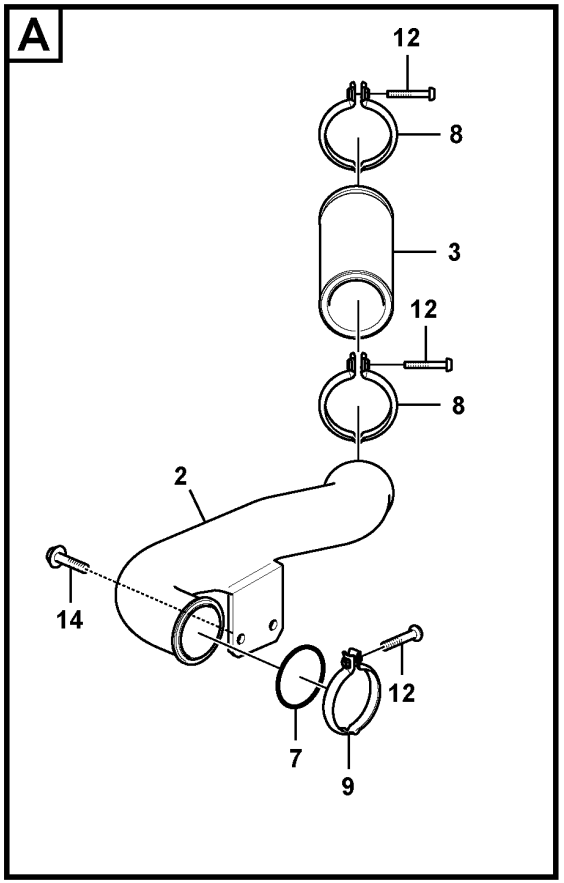

Volvo Construction Equipment

1030017

Fig.	Part No.	Quantity 1	2	3	PS	KIT	Description	Denominación	Denominação	Dénomination	Notes
1	VOE 14649694	1					Pipe	Tubo	Tubo	Tuyau	
2	VOE 14644261	1					Pipe	Tubo	Tubo	Tuyau	(VOE 14591333)
3	VOE 14640079	1					Hose	Manguera	Mangueira	Flexible	
4	VOE 14567877	1					Bracket	Consola	Suporte	Console	
5	VOE 3183620	1					Charge air hose	Manguera carga aire	Mangueira de ar	Flexible suralimentation	
6	VOE 11110498	1					Charge air hose	Manguera carga aire	Mangueira de ar	Flexible suralimentation	S/N -210601/-220996 S/N -230358/-270317 S/N -280073
	VOE 17247689	1					Charge air hose	Manguera carga aire	Mangueira de ar	Flexible suralimentation	S/N 210602-/220997- S/N 230359-/270318- S/N 280074-
7	VOE 11000233	1					O-ring	Anillo tórico	Anel-o	Joint torique	
8	VOE 20739572	4					V-clamp	Abrazadera v	Abraçadeira-v	Collier en v	(VOE 8149651) S/N -210601/-220996 S/N -230358/-270317 S/N -280073
	VOE 20739572	5					V-clamp	Abrazadera v	Abraçadeira-v	Collier en v	S/N 210602-/220997- S/N 230359-/270317- S/N 280074-
9	VOE 1542776	1					V-clamp	Abrazadera v	Abraçadeira-v	Collier en v	S/N -210601/-220996 S/N -230358/-270317 S/N -280073
10	VOE 1542778	2					V-clamp	Abrazadera v	Abraçadeira-v	Collier en v	S/N -210601/-220996 S/N -230358/-270317 S/N -280073
	VOE 20592787	2					Hose clamp	Abrazadera de manguera	Braçadeira da mangueira	Collier durite	S/N 210602-/220997- S/N 230359-/270318- S/N 280074-
11	VOE 14579471	3					Washer	Arandela	Arruela	Rondelle	
12	VOE 969589	7					Six point socket screw	Racor de seis dientes	Paraf soquete sext	Vis à 6 pans creux	S/N -210601/-220996 S/N -230358/-270317 S/N -280073
13	VOE 983244	3					Hexagon screw	Tornillo hexagonal	Parafuso sextavado	Vis à tête hexagonale	
14	VOE 946472	4					Flange screw	Tornillo embridado	Parafuso flangeado	Vis à embase	S/N -230323/-270317 S/N -280073
	VOE 946472	2					Flange screw	Tornillo embridado	Parafuso flangeado	Vis à embase	S/N 230324-/270318- S/N 280074-

1	8292038	**Charge air cooler, plumbing** **Enfriador del aire de admisión, tuberías** **Radiador de ar, tubulação** **Echangeur intermédiaire, plombage**	Catalogue id **20629**	Group **258**
2			Illustr. No **1030017**	Section **250**
3				
4			Issue **20032270-E**	Page **257**
5				

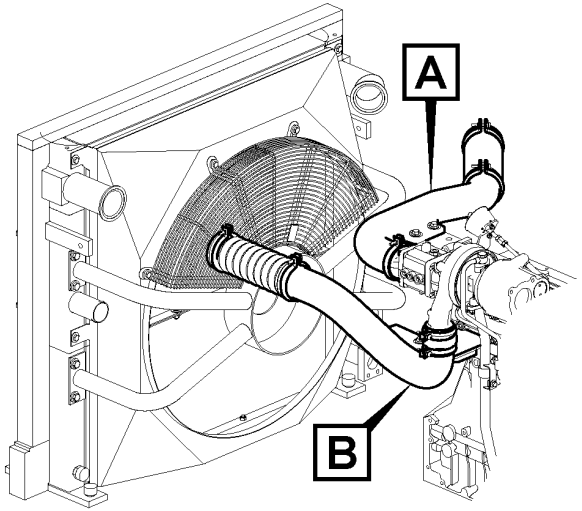

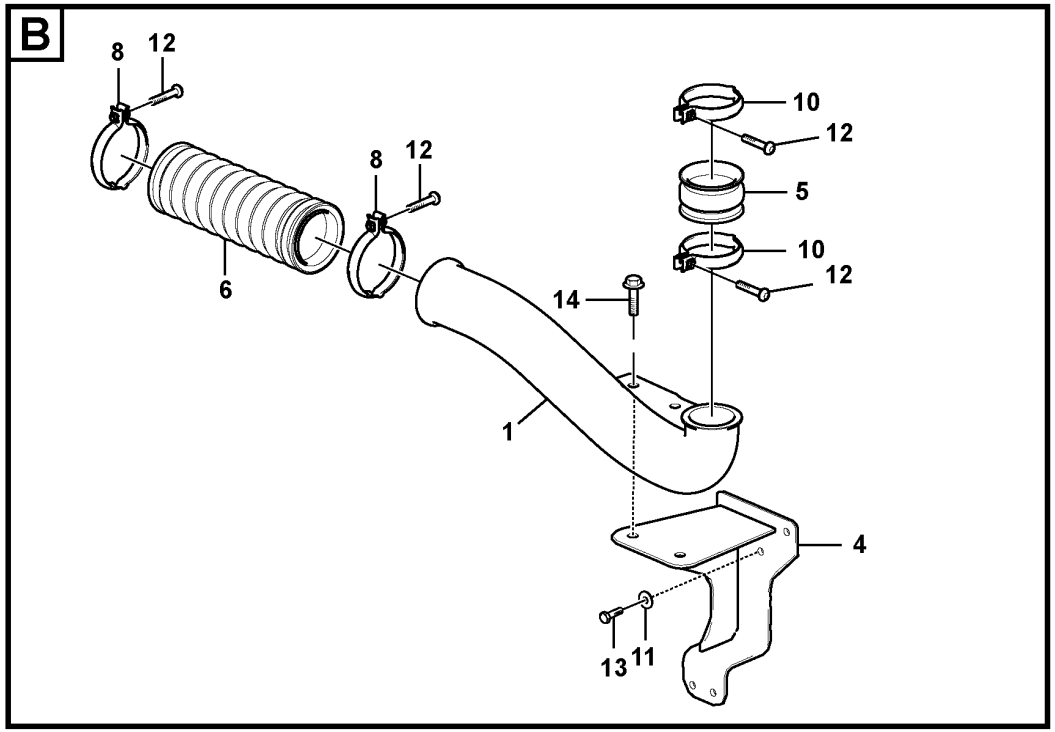

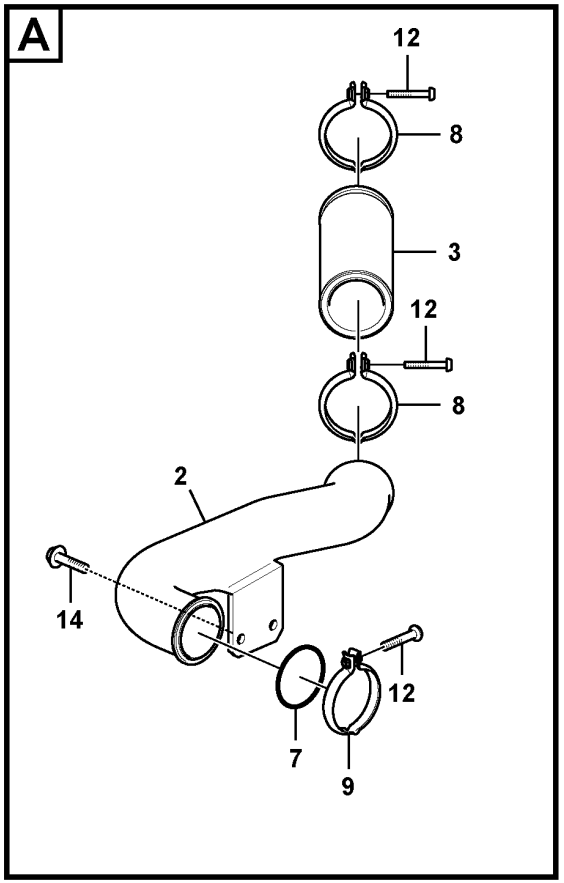

Volvo Construction Equipment

1030017

Fig.	Part No.	Quantity 1	2	3	PS	KIT	Description	Denominación	Denominação	Dénomination	Notes
	VOE 983252	2					Hexagon screw	Tornillo hexagonal	Parafuso sextavado	Vis à tête hexagonale	S/N 230324-/270318- S/N 280074-
	VOE 992040	2					Plain washer	Arandela plana	Arruela simples	Rondelle plane	S/N 230324-/270318- S/N 280074-

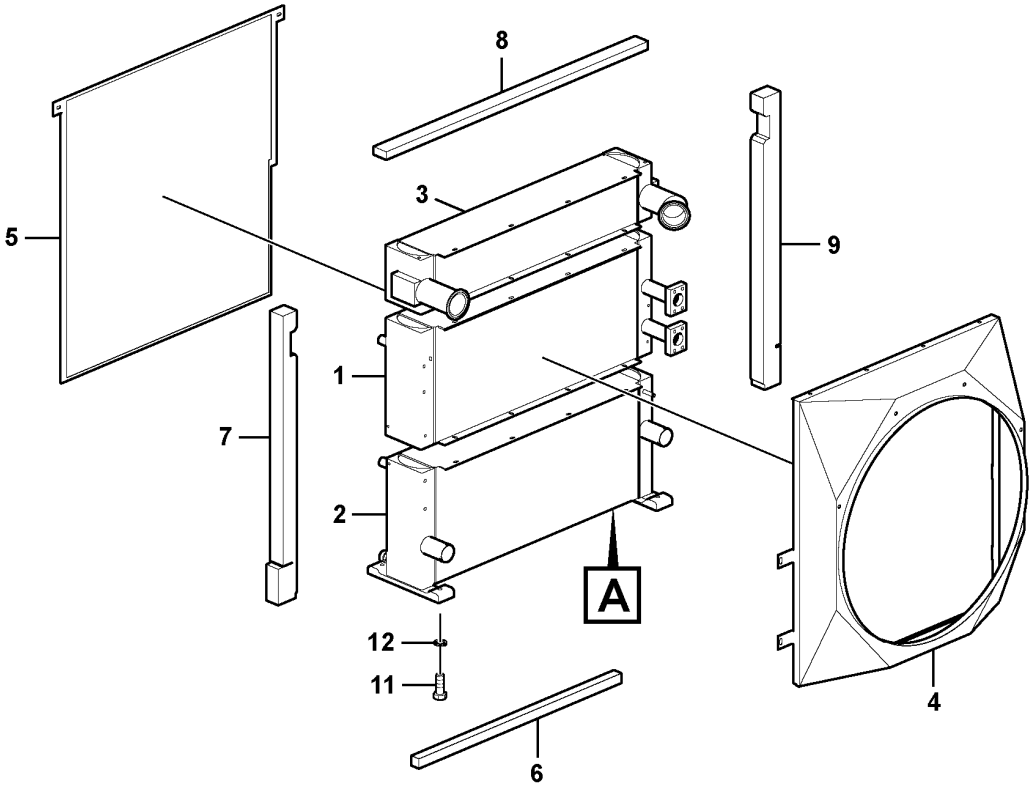

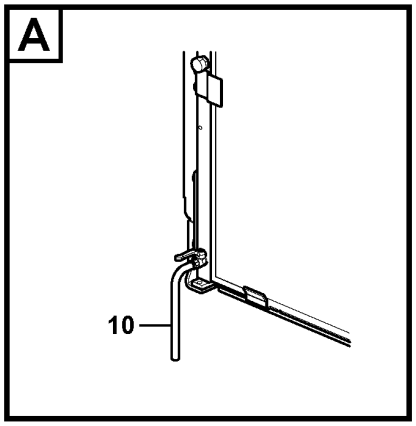

Volvo Construction Equipment

1061813

Fig.	Part No.	Quantity 1	2	3	P S	K I T	Description	Denominación	Denominação	Dénomination	Notes
1	**VOE 16630132**	1	1				Hydraulic oil cooler	Enfriador de aceite hidráulico	Refrigerador de óleo hidráulico	Radiateur fluide hydraulique	S/N -210309/-220346
1	**VOE 17243129**	1	1				Hydraulic oil cooler	Enfriador de aceite hidráulico	Refrigerador de óleo hidráulico	Radiateur fluide hydraulique	S/N 210310-/220347-
2	**VOE 17217286**	1	1				Radiator	Radiador	Radiador	Radiateur	(VOE 15140063)
3	**VOE 16630131**	1	1				Charge air cooler	Enfriador aire carga	Resfriador de ar	Refroidissement d'air de suralimentaion	(VOE 15139309)
4	**VOE 14622345**	1					Fan shroud	Cubierta ventilador	Defletor do ventilador	Buse de ventilateur	S/N - 210712 S/N - 220772
	VOE 14623451	1					Fan shroud	Cubierta ventilador	Defletor do ventilador	Buse de ventilateur	S/N 210713 - S/N 220773 -
	VOE 14641562		1				Fan shroud	Cubierta ventilador	Defletor do ventilador	Buse de ventilateur	
5	**VOE 14622351**	1	1				Net	Red	Tela	Filet	
6	**VOE 14622349**	1	1				Sponge	Esponja	Esponja	Éponge	(VOE 14548416)
7	**VOE 14622346**	1	1				Sponge	Esponja	Esponja	Éponge	(VOE 14548417)
8	**VOE 14622348**	1	1				Sponge	Esponja	Esponja	Éponge	(VOE 14548418)
9	**VOE 14622347**	1	1				Sponge	Esponja	Esponja	Éponge	(VOE 14548419)
10	**VOE 14608645**	1	1				Radiator hose	Manguera radiador	Mangueira radiador	Durit de radiateur	
	VOE 14622366	1	1				Valve	Válvula	Válvula	Valve	2624)
11	**VOE 978938**	4	4				Hexagon screw	Tornillo hexagonal	Parafuso sextavado	Vis à tête hexagonale	
12	**VOE 992045**	4	4				Plain washer	Arandela plana	Arruela simples	Rondelle plane	

2624) **GB**: Not Shown **ES**: No ilustrado **BR**: Não mostrado **FR**: Non représenté

1	**8292710**	**Radiator** **Radiador** **Radiador** **Radiateur**
2	**8292711**	
3		
4		
5		

Catalogue id **20629**	Group **261**
Illustr. No **1061813**	Section **100**
Issue **20032270-E**	Page **261**

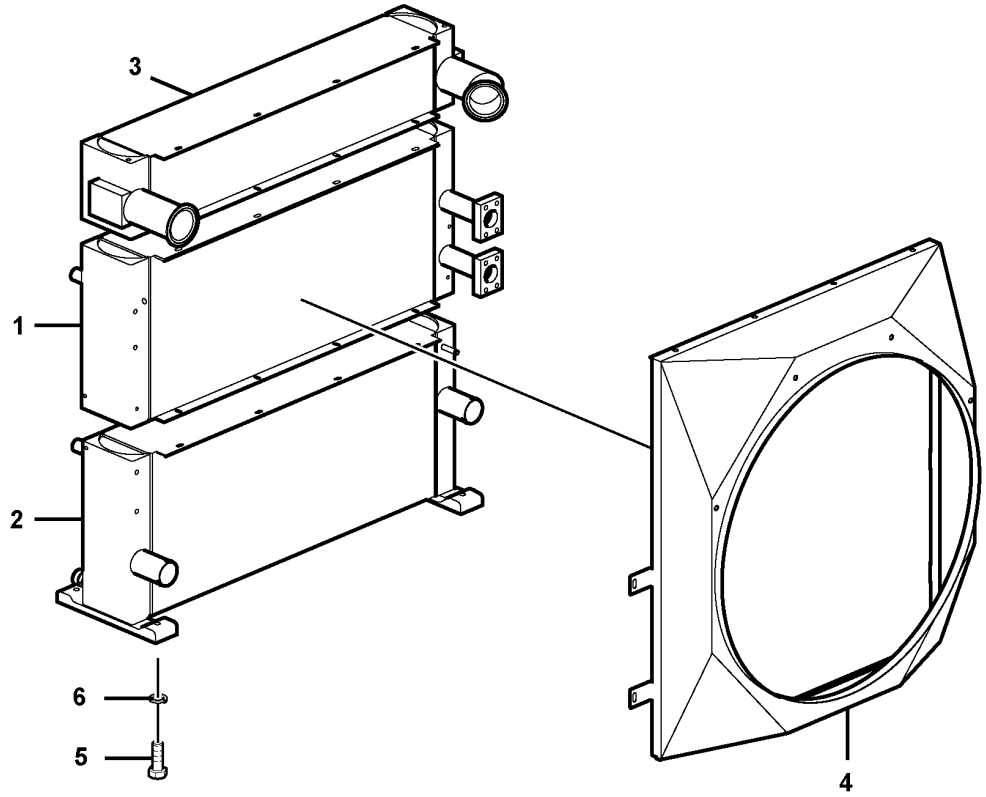

Volvo Construction Equipment

1074448

Fig.	Part No.	Quantity 1	2	3	PS	KIT	Description	Denominación	Denominação	Dénomination	Notes
	VOE 14673970	1					Radiator	Radiador	Radiador	Radiateur	S/N -231013/-270576 S/N -280232
	VOE 14625620	1					Radiator	Radiador	Radiador	Radiateur	S/N 231014-/270577- S/N 280233-
	VOE 14673971		1				Radiator	Radiador	Radiador	Radiateur	S/N -231013/-270519 S/N -280203
	VOE 14625621		1				Radiator	Radiador	Radiador	Radiateur	S/N 231014-/270520- S/N 280204-
				1	NS		Radiator	Radiador	Radiador	Radiateur	S/N -231013/-280274
	VOE 14625624			1			Radiator	Radiador	Radiador	Radiateur	S/N 231014-/280275-
1	**VOE 17248047**	1	1	1			•Radiator	•Radiador	•Radiador	•Radiateur	
2	**VOE 17248048**	1	1	1			•Hydraulic oil cooler	•Enfriador de aceite hidráulico	•Refrigerador de óleo hidráulico	•Radiateur fluide hydraulique	
	VOE 17442676	1	1	1			•Hydraulic oil cooler	•Enfriador de aceite hidráulico	•Refrigerador de óleo hidráulico	•Radiateur fluide hydraulique	
3	**VOE 17248039**	1	1	1			•Charge air cooler	•Enfriador aire carga	•Resfriador de ar	•Refroidissement d'air de suralimentaion	
	VOE 17442671	1	1	1			•Charge air cooler	•Enfriador aire carga	•Resfriador de ar	•Refroidissement d'air de suralimentaion	
4	**VOE 14623448**	1					•Fan shroud	•Cubierta ventilador	•Defletor do ventilador	•Buse de ventilateur	
	VOE 14623449		1				•Fan shroud	•Cubierta ventilador	•Defletor do ventilador	•Buse de ventilateur	
	VOE 14625602			1			•Fan shroud	•Cubierta ventilador	•Defletor do ventilador	•Buse de ventilateur	S/N -270374/-280079
	VOE 14625611			1			•Fan shroud	•Cubierta ventilador	•Defletor do ventilador	•Buse de ventilateur	S/N 270375-/280080-
5	**VOE 978938**	4	4	4			Hexagon screw	Tornillo hexagonal	Parafuso sextavado	Vis à tête hexagonale	
6	**VOE 992045**	4	4	4			Plain washer	Arandela plana	Arruela simples	Rondelle plane	

1	**8292042**	**Radiator** **Radiador** **Radiador** **Radiateur**	Catalogue id **20629**	Group **261**
2	**8292043**			
3	**8296209**		Illustr. No **1074448**	Section **110**
4				
5			Issue **20032270-E**	Page **263**

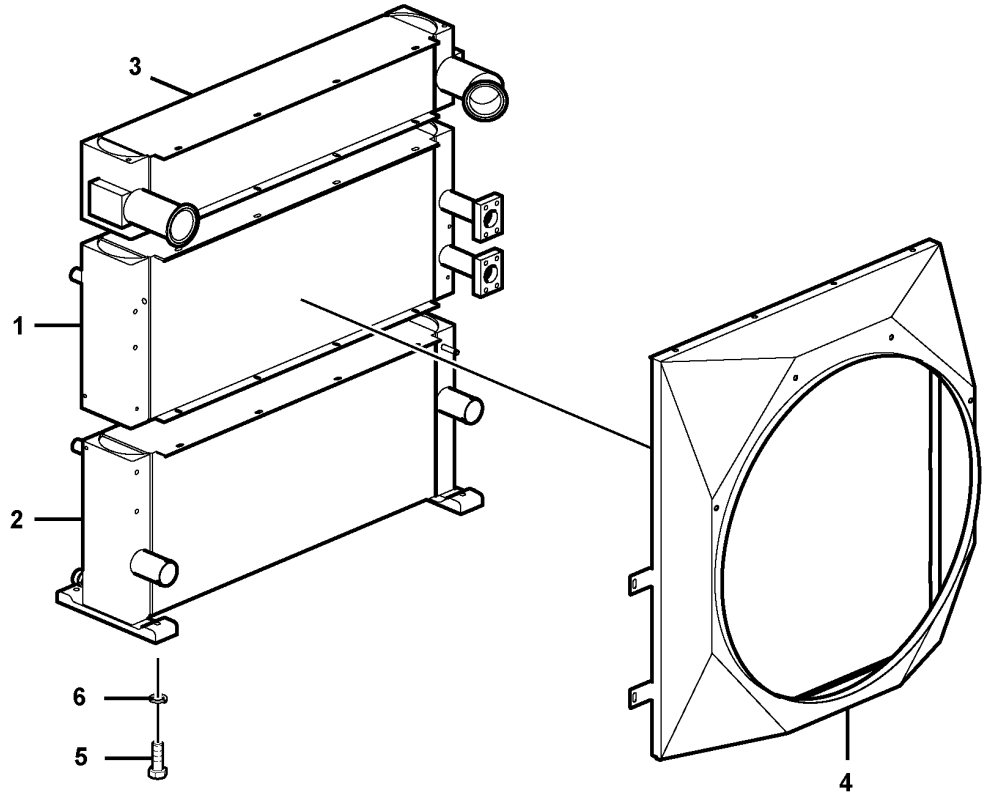

Volvo Construction Equipment

1074448

Fig.	Part No.	Quantity 1	2	3	PS	KIT	Description	Denominación	Denominação	Dénomination	Notes
	VOE 14699631	1					Radiator	Radiador	Radiador	Radiateur	
1	**VOE 17248047**	1					•Radiator	•Radiador	•Radiador	•Radiateur	
2	**VOE 17248048**	1					•Hydraulic oil cooler	•Enfriador de aceite hidráulico	•Refrigerador de óleo hidráulico	•Radiateur fluide hydraulique	
3	**VOE 17248039**	1					•Charge air cooler	•Enfriador aire carga	•Resfriador de ar	•Refroidissement d'air de suralimentaion	
4	**VOE 14623449**	1					•Fan shroud	•Cubierta ventilador	•Defletor do ventilador	•Buse de ventilateur	
5	**VOE 978938**	4					Hexagon screw	Tornillo hexagonal	Parafuso sextavado	Vis à tête hexagonale	
6	**VOE 992045**	4					Plain washer	Arandela plana	Arruela simples	Rondelle plane	

1	**8299113**	**Radiator** **Radiador** **Radiador** **Radiateur**	Catalogue id **20629**	Group **261**
2			Illustr. No **1074448**	Section **120**
3			Issue **20032270-E**	Page **265**
4				
5				

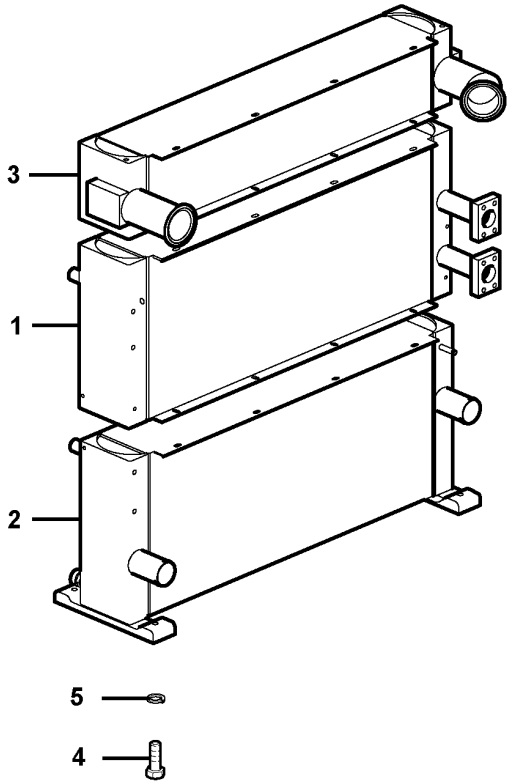
3
1
2
5
4

Fig.	Part No.	Quantity 1	2	3	PS	KIT	Description	Denominación	Denominação	Dénomination	Notes
	VOE 14715806	1					Radiator	Radiador	Radiador	Radiateur	S/N -270335/-280075
1	**VOE 17475640**	1					•Radiator	•Radiador	•Radiador	•Radiateur	
2	**VOE 17442676**	1					•Hydraulic oil cooler	•Enfriador de aceite hidráulico	•Refrigerador de óleo hidráulico	•Radiateur fluide hydraulique	
3	**VOE 17442671**	1					•Charge air cooler	•Enfriador aire carga	•Resfriador de ar	•Refroidissement d'air de suralimentaion	S/N 231014-/270520- S/N 280204-
4	**VOE 997462**	4					Hexagon screw	Tornillo hexagonal	Parafuso sextavado	Vis à tête hexagonale	S/N 231014-/280275-
5	**VOE 60110299**	4					Washer	Arandela	Arruela	Rondelle	

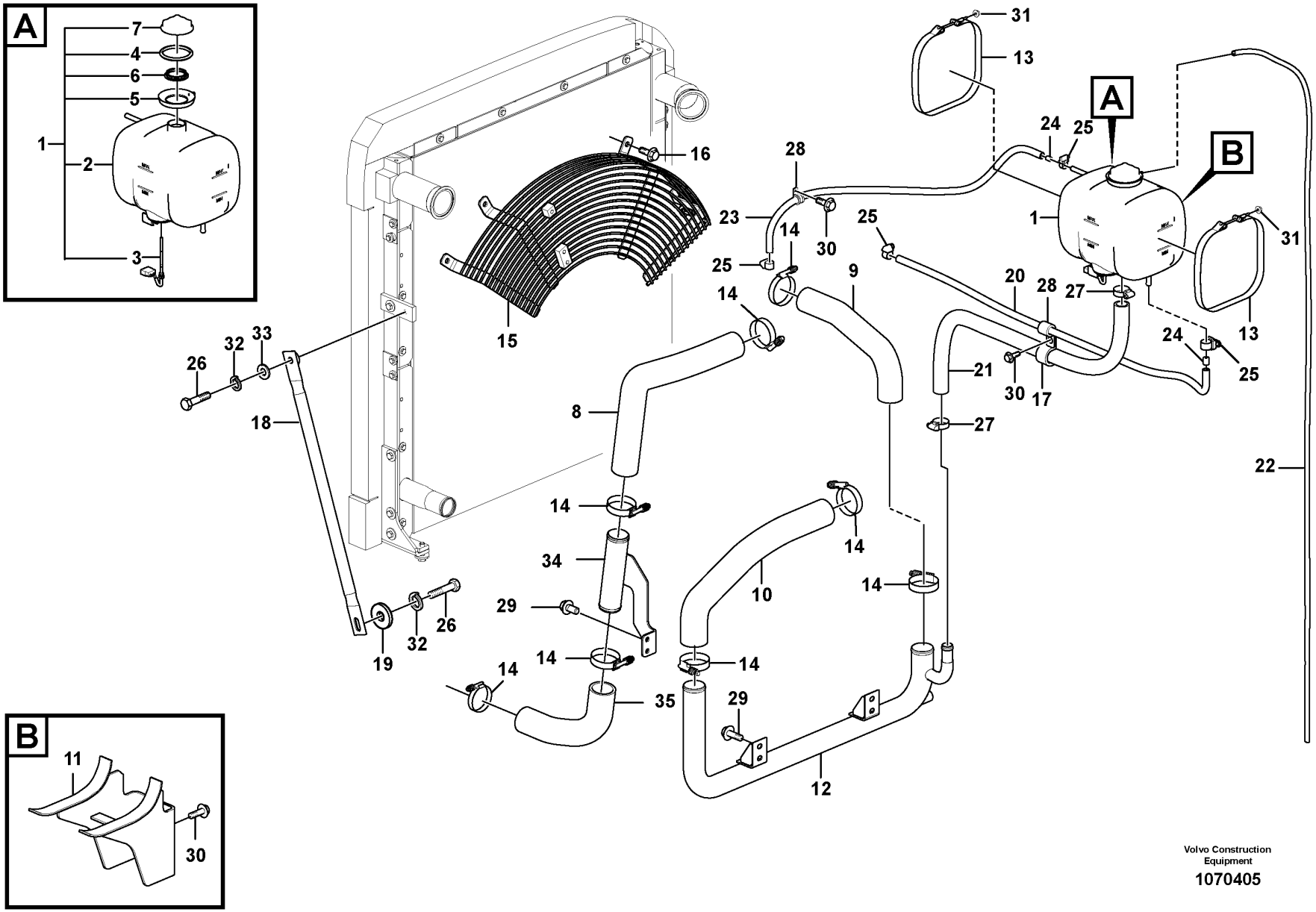

Volvo Construction Equipment

1070405

Fig.	Part No.	Quantity 1	2	3	PS	KIT	Description	Denominación	Denominação	Dénomination	Notes
1	VOE 17214676	1					Expansion tank	Vaso de expansión	Tanque de expansão	Vase d'expansion	
2	VOE 17214674	1					•Expansion tank	•Vaso de expansión	•Tanque de expansão	•Vase d'expansion	
3	VOE 11170064	1					•Level guard	•Avisador nivel	•Indicador nível	•Témoin niveau	
4	VOE 4804409	1					•Sealing ring	•Anillo retén	•Anel de vedação	•Bague étanchéité	
5	VOE 11431708	1					•Collar	•Collar	•Colar	•Collerette	(VOE 4804414)
6	VOE 4804410	1					•Sealing ring	•Anillo retén	•Anel de vedação	•Bague étanchéité	
7	VOE 1674083	1					•Cap	•Capuchón	•Tampa	•Capot	(VOE 20879323)
8	VOE 14638537	1					Hose	Manguera	Mangueira	Flexible	(VOE 14615079)
9	VOE 14615080	1					Hose	Manguera	Mangueira	Flexible	
10	VOE 14604563	1					Hose	Manguera	Mangueira	Flexible	
11	VOE 14615082	1					Bracket	Consola	Suporte	Console	
12	VOE 14615105	1					Pipe	Tubo	Tubo	Tuyau	
13	VOE 4804563	2					Tensioning band	Cinta tensora	Cinta tensora	Ruban de serrage	
14	VOE 11109241	8					Clamp	Abrazadera	Braçadeira	Collier serrage	(VOE 14881506)
15		1			NS		Guard	Protección	Proteção	Protection	
16	VOE 946440	4					Flange screw	Tornillo embridado	Parafuso flangeado	Vis à embase	
17	VOE 14500298	1					Clip	Clip	Clipe	Clip	
18	VOE 14604573	2					Stay	Barra	Escora	Tirant	
19	VOE 14532477	2					Washer	Arandela	Arruela	Rondelle	
20	VOE 14881376	1					Cooling hose	Manguera de refigeración	Mangueira de resfriamento	Flexible de refroidissement	
21	VOE 14881632	1					Hose	Manguera	Mangueira	Flexible	
22	VOE 941363	1					Hose	Manguera	Mangueira	Flexible	
23	SA 9962-00912	1					Cooling hose	Manguera de refigeración	Mangueira de resfriamento	Flexible de refroidissement	
24	VOE 11033572	2					Restrictor	Estrangulacion		Etrangleur	
25	VOE 943470	4					Hose clamp	Abrazadera de manguera	Braçadeira da mangueira	Collier durite	S/N -210889/-231053 S/N -270514/-280199
	VOE 976568	4					Hose clamp	Abrazadera de manguera	Braçadeira da mangueira	Collier durite	S/N 210890-/231054- S/N 270515-/280200-
26	VOE 978932	4					Hexagon screw	Tornillo hexagonal	Parafuso sextavado	Vis à tête hexagonale	
27	VOE 943475	2					Hose clamp	Abrazadera de manguera	Braçadeira da mangueira	Collier durite	
28	VOE 14547764	2					Clip	Clip	Clipe	Clip	
29	VOE 946441	4					Flange screw	Tornillo embridado	Parafuso flangeado	Vis à embase	

1	8292710,8292711	**Cooling system** **Sistema de refrigeración** **Sistema de refrigeração** **Système de refroidissement**	Catalogue id **20629**	Group **261**
2			Illustr. No **1070405**	Section **200**
3				
4			Issue **20032270-E**	Page **269**
5				

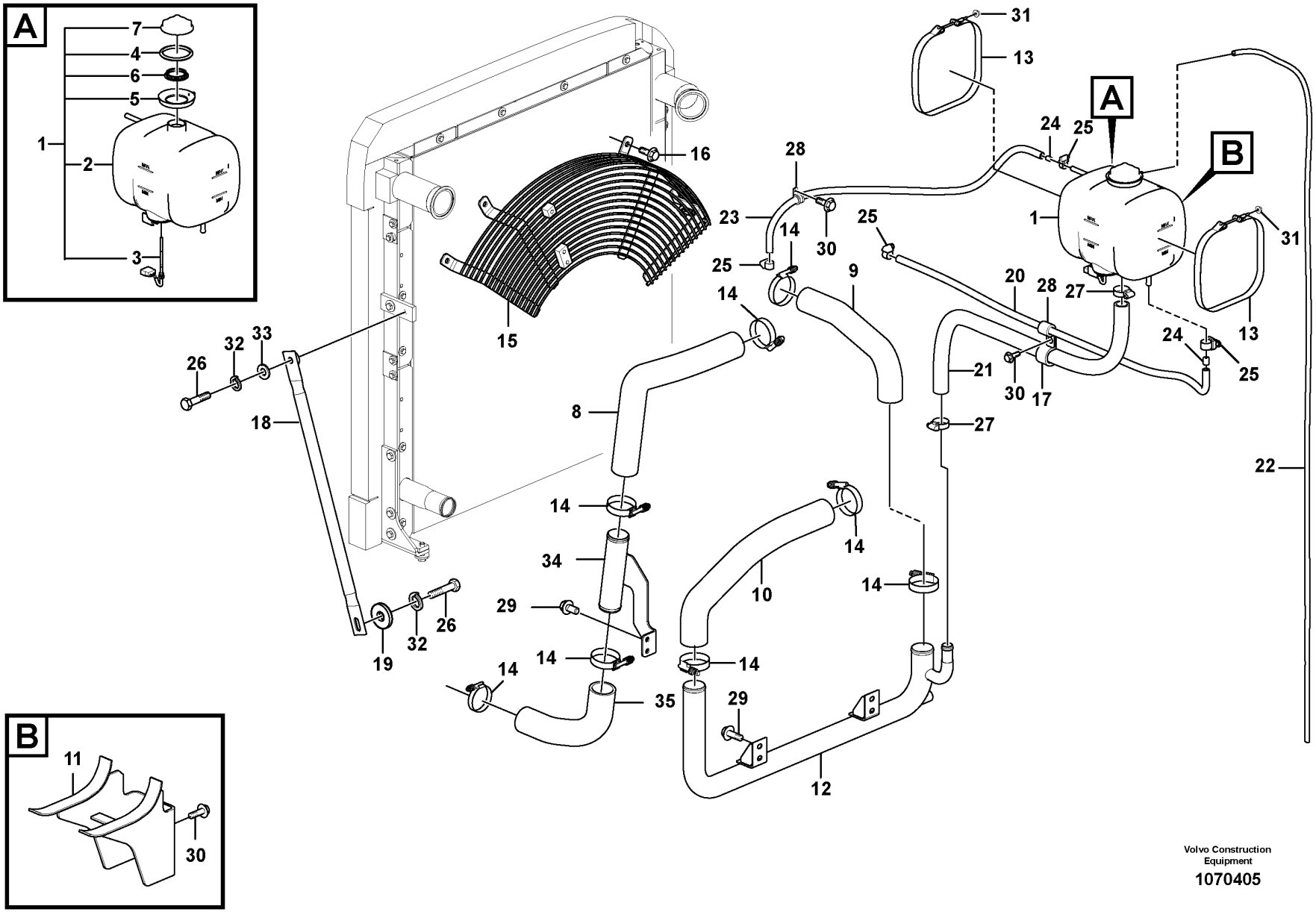

Volvo Construction Equipment

1070405

Fig.	Part No.	Quantity 1	2	3	PS	KIT	Description	Denominación	Denominação	Dénomination	Notes
30	VOE 946471	6					Flange screw	Tornillo embridado	Parafuso flangeado	Vis à embase	
31	VOE 949874	2					Flange lock nut	Contratuerca embridada	Contra porca flange	Contre-écrou à embase	
32	VOE 955923	4					Spring washer	Arandela elástica	Arruela de pressão	Rondelle élastique	
33	VOE 13955897	2					Washer	Arandela	Arruela	Rondelle	
34	VOE 14637462	1					Pipe	Tubo	Tubo	Tuyau	
35	VOE 14638538	1					Hose	Manguera	Mangueira	Flexible	

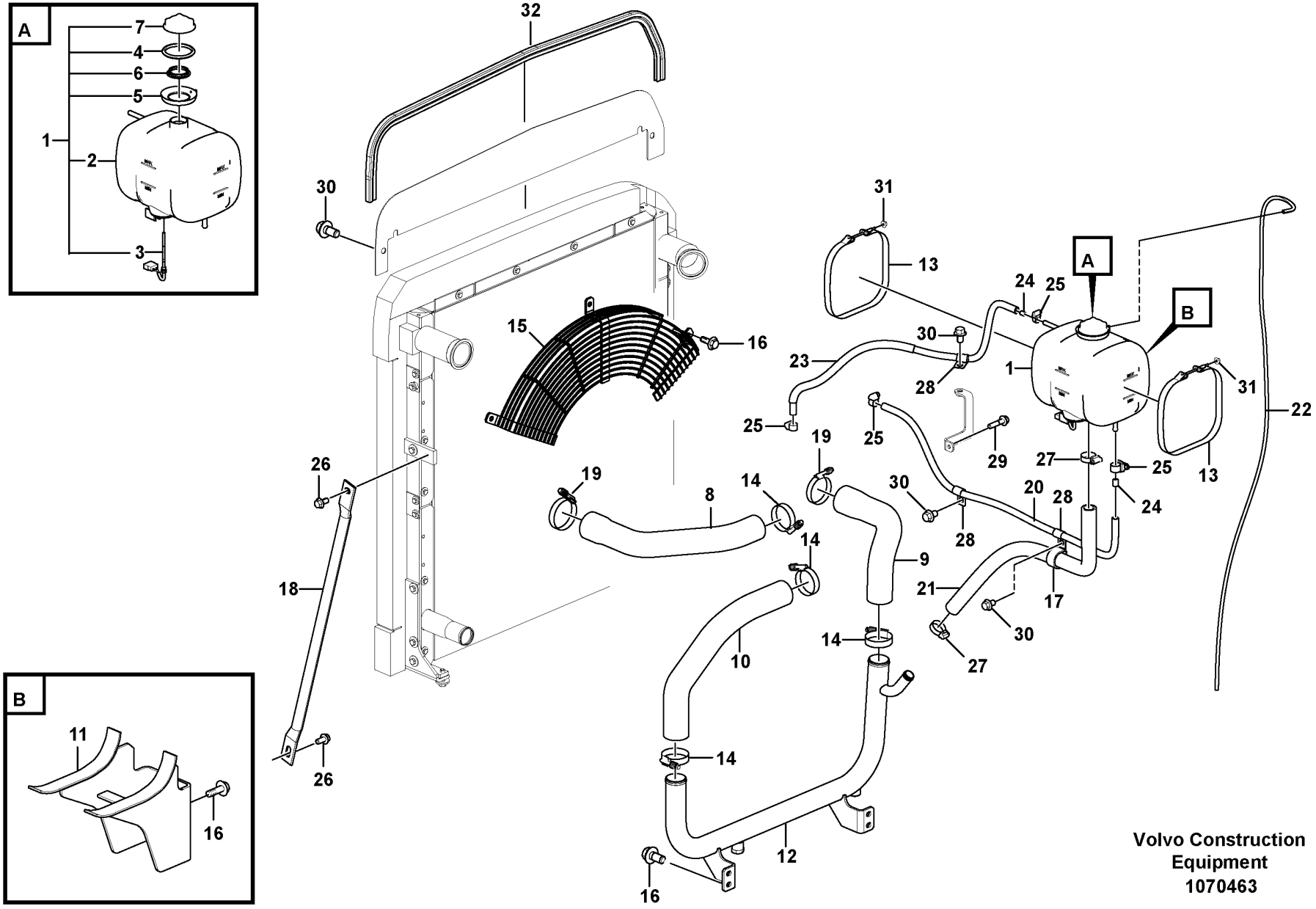

Volvo Construction Equipment
1070463

Fig.	Part No.	Quantity 1	2	3	PS	KIT	Description	Denominación	Denominação	Dénomination	Notes
1	VOE 17214676	1					Expansion tank	Vaso de expansión	Tanque de expansão	Vase d'expansion	S/N -270499/-230471 S/N -280184
	VOE 17411510	1					Expansion tank	Vaso de expansión	Tanque de expansão	Vase d'expansion	S/N 270500-/230472- S/N 280185-
2	VOE 17214674	1					•Expansion tank	•Vaso de expansión	•Tanque de expansão	•Vase d'expansion	S/N -270499/-230471 S/N -280184
	VOE 17411510	1					•Expansion tank	•Vaso de expansión	•Tanque de expansão	•Vase d'expansion	S/N 270500-/230472- S/N 280185-
3	VOE 11170064	1					•Level guard	•Avisador nivel	•Indicador nível	•Témoin niveau	
4	VOE 4804409	1					•Sealing ring	•Anillo retén	•Anel de vedação	•Bague étanchéité	
5	VOE 11431708	1					•Collar	•Collar	•Colar	•Collerette	
6	VOE 4804410	1					•Sealing ring	•Anillo retén	•Anel de vedação	•Bague étanchéité	
7	VOE 1674083	1					•Cap	•Capuchón	•Tampa	•Capot	(VOE 20879323)
8	VOE 14579231	1					Hose	Manguera	Mangueira	Flexible	
9	VOE 14618824	1					Hose	Manguera	Mangueira	Flexible	
10	VOE 14618234	1					Hose	Manguera	Mangueira	Flexible	
11		1			NS		Bracket	Consola	Suporte	Console	
12	VOE 14673968	1					Pipe	Tubo	Tubo	Tuyau	(VOE 14635795)
13	VOE 4804563	2					Tensioning band	Cinta tensora	Cinta tensora	Ruban de serrage	S/N -270499/-230471 S/N -280184
14	VOE 11109241	4					Clamp	Abrazadera	Braçadeira	Collier serrage	(VOE 14881506)
15	VOE 14625596	1					Guard	Proteccion	Protecao	Protection	S/N -270576/-280232 S/N -231013
	VOE 14707161	1					Guard	Proteccion	Protecao	Protection	S/N 270578-/280233- S/N 231014-
16	VOE 946441	13					Flange screw	Tornillo embridado	Parafuso flangeado	Vis à embase	
17	VOE 14500298	1					Clip	Clip	Clipe	Clip	
18		2			NS		Stay	Barra	Escora	Tirant	
19	VOE 14881507	2					Hose clamp	Abrazadera de manguera	Braçadeira da mangueira	Collier durite	
20	VOE 14882430	1					Hose	Manguera	Mangueira	Flexible	S/N -270499/-230471 S/N -280184
	VOE 14881843	1					Hose	Manguera	Mangueira	Flexible	S/N 270500-/230472- S/N 280185-

1		**Cooling system** **Sistema de refrigeración** **Sistema de refrigeração** **Système de refroidissement**	Catalogue id **20629**	Group **261**
2				
3			Illustr. No **1070463**	Section **300**
4				
5		**8292042,8292043,8300190**	Issue **20032270-E**	Page **273**

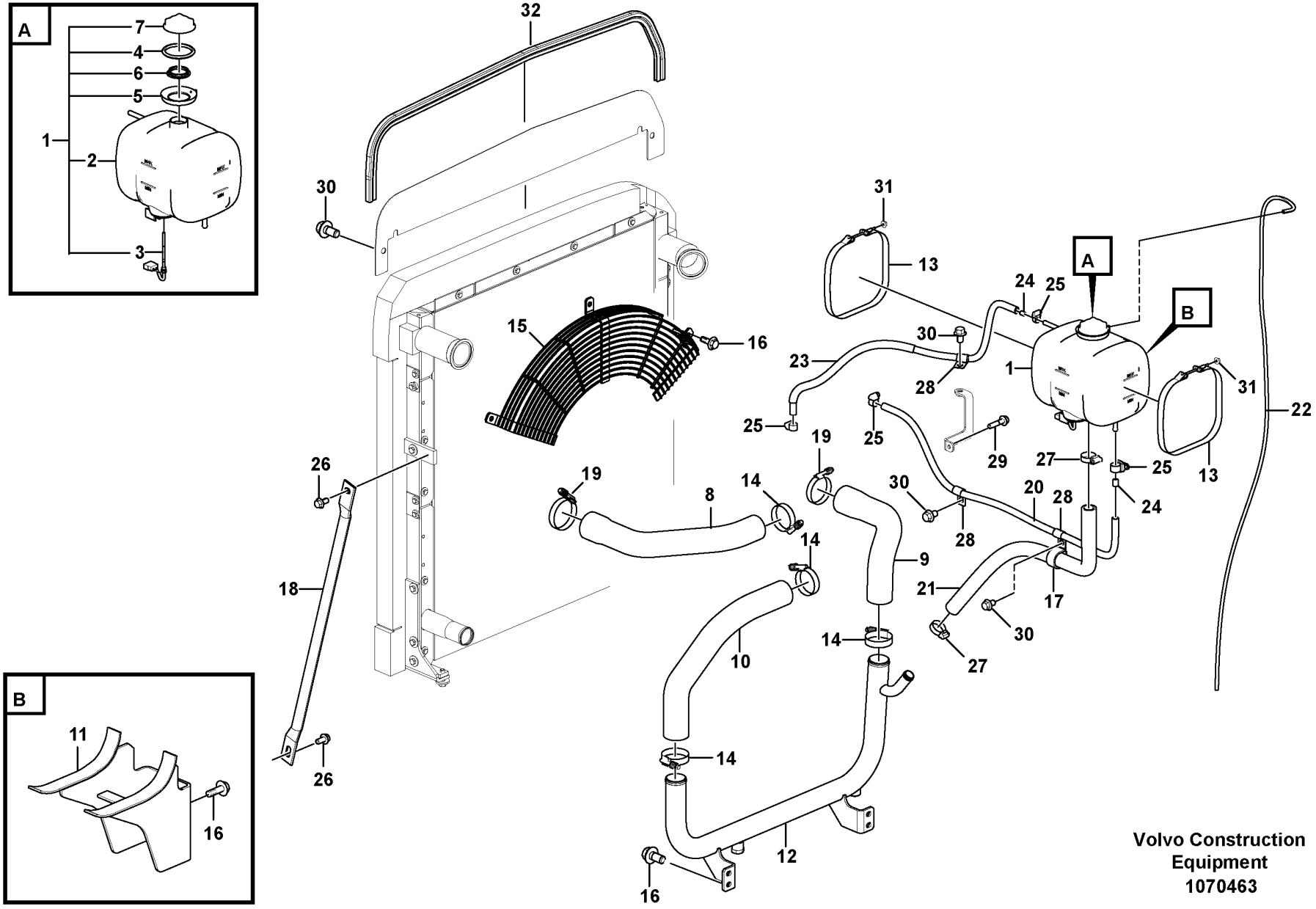

Volvo Construction Equipment
1070463

Fig.	Part No.	Quantity 1	2	3	PS	KIT	Description	Denominación	Denominação	Dénomination	Notes
21	VOE 14882708	1					Hose	Manguera	Mangueira	Flexible	S/N -270499/-230471 S/N -280184
	VOE 14882431	1					Hose	Manguera	Mangueira	Flexible	S/N 270500-/230472- S/N 280185-
22	VOE 941363	1					Hose	Manguera	Mangueira	Flexible	
23	SA 9962-00912	1					Cooling hose	Manguera de refigeración	Mangueira de resfriamento	Flexible de refroidissement	
24	VOE 11033572	2					Restrictor	Estrangulacion		Etrangleur	S/N -270499/-230471 S/N -280184
25	VOE 943470	5					Hose clamp	Abrazadera de manguera	Braçadeira da mangueira	Collier durite	S/N -210889/-231053 S/N -270514/-280199
	VOE 976568	5					Hose clamp	Abrazadera de manguera	Braçadeira da mangueira	Collier durite	S/N 210890-/231054- S/N 270515-/280200-
26	VOE 13946817	4					Screw	Tornillo	Parafuso	Vis	
27	VOE 943475	2					Hose clamp	Abrazadera de manguera	Braçadeira da mangueira	Collier durite	
28	SA 9315-01602	4					Insulating clip	Clip de aislamiento	Clip isolamento	Circlip isolant	
29	VOE 946470	1					Flange screw	Tornillo embridado	Parafuso flangeado	Vis à embase	
30	VOE 946471	9					Flange screw	Tornillo embridado	Parafuso flangeado	Vis à embase	
31	VOE 949874	2					Flange lock nut	Contratuerca embridada	Contra porca flange	Contre-écrou à embase	S/N -270499/-230471 S/N -280184
32	VOE 14882546	1					Weatherstrip	Lamelunas	Guarnição	Caoutchouc d etancheite	
33	VOE 21914444	2					Anchorage	Fijación	Ancoragem	Fixation	2624) S/N 270500-/230472- S/N 280185-

2624) **GB**: Not Shown **ES**: No ilustrado **BR**: Não mostrado **FR**: Non représenté

1		**Cooling system** **Sistema de refrigeración** **Sistema de refrigeração** **Système de refroidissement**	Catalogue id **20629**	Group **261**
2				
3			Illustr. No **1070463**	Section **300**
4				
5		**8292042,8292043,8300190**	Issue **20032270-E**	Page **275**

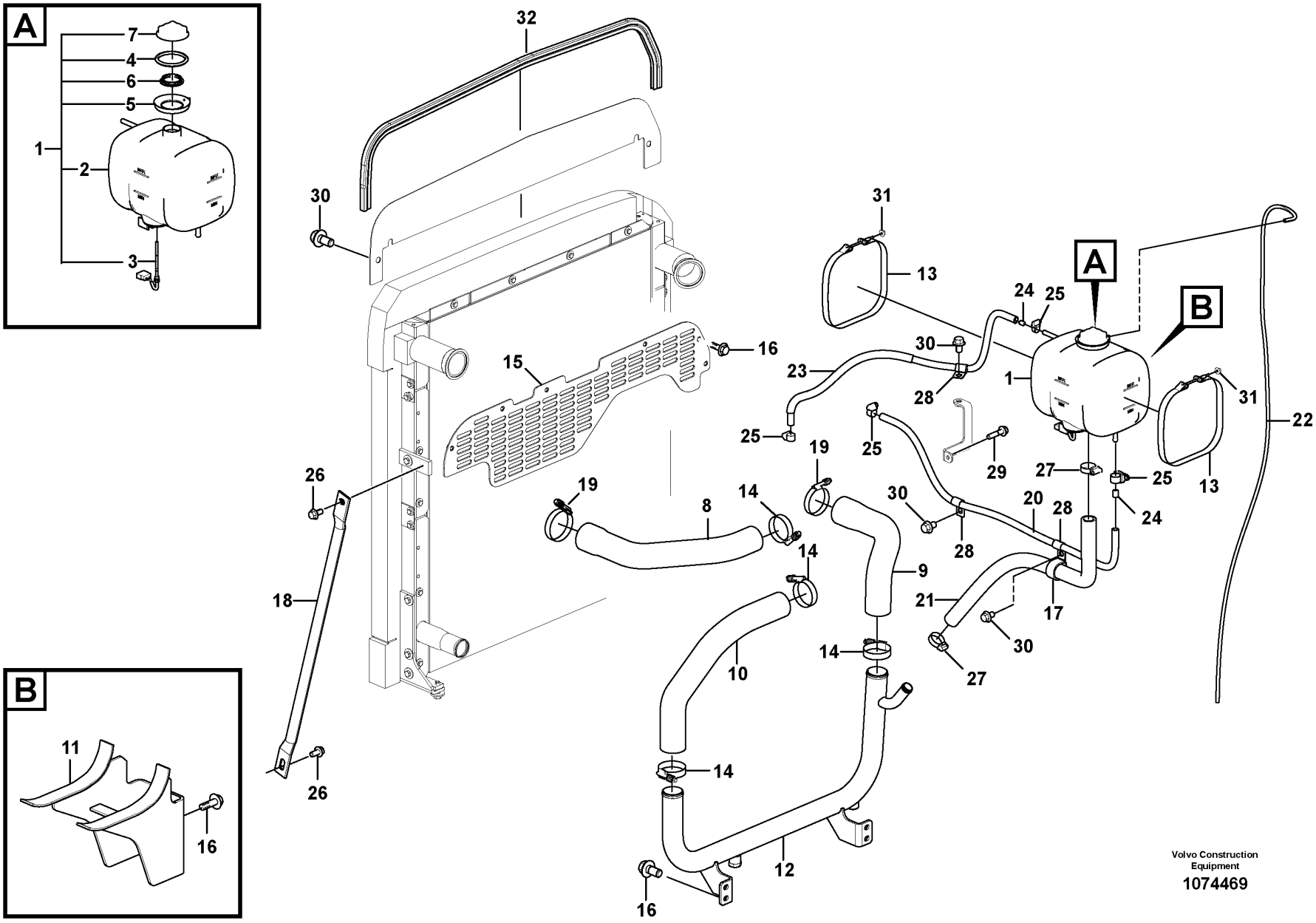
A
7
4
6
5
1
2
3
B
11
16
32
30
31
13
24
25
A
B
15
16
23
30
28
1
31
22
25
25
29
27
25
13
24
26
19
19
8
14
30
28
20
28
14
9
18
14
21
17
30
10
14
27
14
12
26
16
Volvo Construction Equipment
1074469

Fig.	Part No.	Quantity 1	2	3	PS	KIT	Description	Denominación	Denominação	Dénomination	Notes
1	**VOE 17214676**	1					Expansion tank	Vaso de expansión	Tanque de expansão	Vase d'expansion	S/N -270499/-230471 S/N -280184
	VOE 17411510	1					Expansion tank	Vaso de expansión	Tanque de expansão	Vase d'expansion	S/N 270500-/230472- S/N 280185-
2	**VOE 17214674**	1					•Expansion tank	•Vaso de expansión	•Tanque de expansão	•Vase d'expansion	S/N -270499/-230471 S/N -280184
	VOE 17411510	1					•Expansion tank	•Vaso de expansión	•Tanque de expansão	•Vase d'expansion	S/N 270500-/230472- S/N 280185-
3	**VOE 11170064**	1					•Level guard	•Avisador nivel	•Indicador nível	•Témoin niveau	
4		1					•Sealing ring	•Anillo reten	•Anel de vedação	•Bague d'étanchéité	
5	**VOE 11431708**	1					•Collar	•Collar	•Colar	•Collerette	
6	**VOE 4804410**	1					•Sealing ring	•Anillo retén	•Anel de vedação	•Bague étanchéité	
7	**VOE 1674083**	1					•Cap	•Capuchón	•Tampa	•Capot	(VOE 20879323)
8	**VOE 14579231**	1					Hose	Manguera	Mangueira	Flexible	
9	**VOE 14618824**	1					Hose	Manguera	Mangueira	Flexible	
10	**VOE 14618234**	1					Hose	Manguera	Mangueira	Flexible	
11	**VOE 14685309**	1					Bracket	Consola	Suporte	Console	
12	**VOE 14673968**	1					Pipe	Tubo	Tubo	Tuyau	
13	**VOE 4804563**	2					Tensioning band	Cinta tensora	Cinta tensora	Ruban de serrage	S/N -270499/-230471 S/N -280184
14	**VOE 11109241**	4					Clamp	Abrazadera	Braçadeira	Collier serrage	(VOE 14881506)
15	**VOE 14680183**	1					Guard	Protección	Proteção	Protection	S/N -280374/-280079
		1			NS		Guard	Proteccion	Protecao	Protection	S/N 270375-270577 S/N 280080-280232
	VOE 14707161	1					Guard	Proteccion	Protecao	Protection	S/N 270578-/280233- S/N 231014-
16	**VOE 946441**	15					Flange screw	Tornillo embridado	Parafuso flangeado	Vis à embase	
17	**VOE 14500298**	1					Clip	Clip	Clipe	Clip	
18		2			NS		Stay	Barra	Escora	Tirant	
19	**VOE 14881507**	2					Hose clamp	Abrazadera de manguera	Braçadeira da mangueira	Collier durite	
20	**VOE 14882430**	1					Hose	Manguera	Mangueira	Flexible	S/N -270499/-230471 S/N -280184
	VOE 14881843	1					Hose	Manguera	Mangueira	Flexible	S/N 270500-/230472- S/N 280185-

1	**8296209**
2	
3	
4	
5	

Cooling system
Sistema de refrigeración
Sistema de refrigeração
Système de refroidissement

Catalogue id **20629**	Group **261**
Illustr. No **1074469**	Section **400**
Issue **20032270-E**	Page **277**

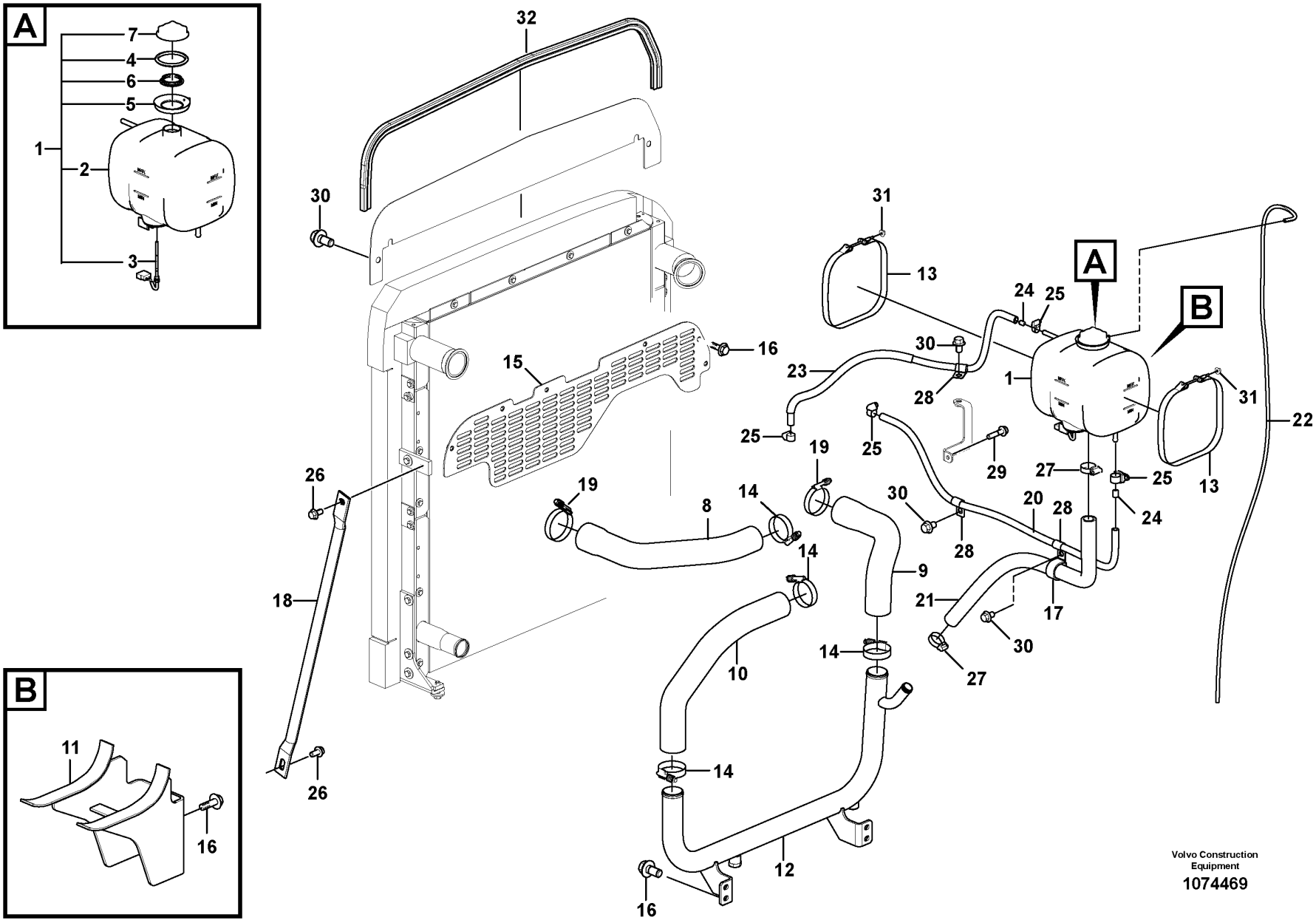
A
7
4
6
5
1
2
3
B
11
16
32
30
31
13
24
25
A
B
15
16
23
30
28
1
31
22
25
25
29
27
25
13
24
26
19
19
8
14
30
28
20
28
14
9
18
14
21
17
30
10
14
27
14
12
26
16
Volvo Construction Equipment
1074469

Fig.	Part No.	Quantity 1	2	3	PS	KIT	Description	Denominación	Denominação	Dénomination	Notes
21	VOE 14882708	1					Hose	Manguera	Mangueira	Flexible	S/N -270499/-230471 S/N -280184
	VOE 14882431	1					Hose	Manguera	Mangueira	Flexible	S/N 270500-/230472- S/N 280185-
22	VOE 941363	1					Hose	Manguera	Mangueira	Flexible	
23	VOE 14883566	1					Hose	Manguera	Mangueira	Flexible	
24	VOE 11033572	2					Restrictor	Estrangulacion		Etrangleur	S/N -270499/-230471 S/N -280184
25	VOE 943470	5					Hose clamp	Abrazadera de manguera	Braçadeira da mangueira	Collier durite	S/N -210889/-231053 S/N -270514/-280199
	VOE 976568	5					Hose clamp	Abrazadera de manguera	Braçadeira da mangueira	Collier durite	S/N 210890-/231054- S/N 270515-/280200-
26	VOE 13946817	4					Screw	Tornillo	Parafuso	Vis	
27	VOE 943475	2					Hose clamp	Abrazadera de manguera	Braçadeira da mangueira	Collier durite	
28	SA 9315-01602	4					Insulating clip	Clip de aislamiento	Clip isolamento	Circlip isolant	
29	VOE 946470	1					Flange screw	Tornillo embridado	Parafuso flangeado	Vis à embase	
30	VOE 946471	8					Flange screw	Tornillo embridado	Parafuso flangeado	Vis à embase	
31	VOE 949874	2					Flange lock nut	Contratuerca embridada	Contra porca flange	Contre-écrou à embase	S/N -270499/-230471 S/N -280184
32	VOE 14882546	1					Weatherstrip	Lamelunas	Guarnição	Caoutchouc d etancheite	
33	VOE 21914444	2					Anchorage	Fijación	Ancoragem	Fixation	2624) S/N 270500-/230472- S/N 280185-

2624) **GB**: Not Shown **ES**: No ilustrado **BR**: Não mostrado **FR**: Non représenté

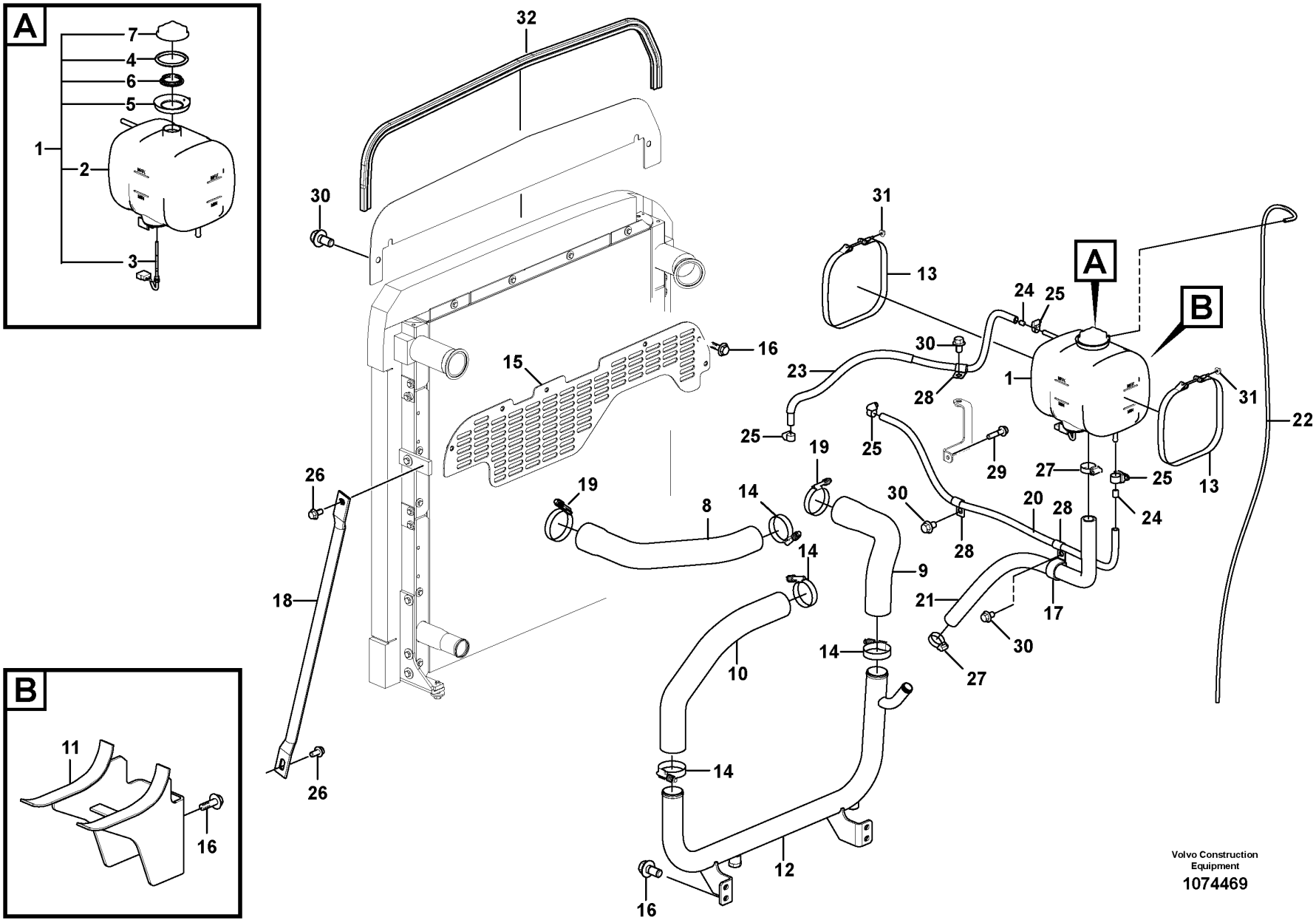
A
7
4
6
5
1
2
3
B
11
16
32
30
31
13
24
25
A
B
15
16
23
30
28
1
31
22
25
25
29
27
25
13
24
26
19
19
8
14
30
28
20
28
14
9
18
14
21
17
30
10
14
27
14
12
26
16
Volvo Construction Equipment
1074469

Fig.	Part No.	Quantity 1	2	3	PS	KIT	Description	Denominación	Denominação	Dénomination	Notes
1	VOE 17411510	1					Expansion tank	Vaso de expansión	Tanque de expansão	Vase d'expansion	
2	VOE 17411510	1					•Expansion tank	•Vaso de expansión	•Tanque de expansão	•Vase d'expansion	
3	VOE 11170064	1					•Level guard	•Avisador nivel	•Indicador nível	•Témoin niveau	
4		1					•Sealing ring	•Anillo reten	•Anel de vedação	•Bague d'étanchéité	
5	VOE 11431708	1					•Collar	•Collar	•Colar	•Collerette	
6	VOE 4804410	1					•Sealing ring	•Anillo retén	•Anel de vedação	•Bague étanchéité	
7	VOE 1674083	1					•Cap	•Capuchón	•Tampa	•Capot	(VOE 20879323)
8	VOE 14579231	1					Hose	Manguera	Mangueira	Flexible	
9	VOE 14618824	1					Hose	Manguera	Mangueira	Flexible	
10	VOE 14618234	1					Hose	Manguera	Mangueira	Flexible	
11	VOE 14685309	1					Bracket	Consola	Suporte	Console	
12	VOE 14673968	1					Pipe	Tubo	Tubo	Tuyau	
13	VOE 4804563	2					Tensioning band	Cinta tensora	Cinta tensora	Ruban de serrage	
14	VOE 11109241	4					Clamp	Abrazadera	Braçadeira	Collier serrage	(VOE 14881506)
15	VOE 14636805	1					Guard	Proteccion	Protecao	Protection	S/N -240403
	VOE 14625596	1					Guard	Proteccion	Protecao	Protection	S/N 240404-
16	VOE 946441	15					Flange screw	Tornillo embridado	Parafuso flangeado	Vis à embase	
17	VOE 14500298	1					Clip	Clip	Clipe	Clip	
18		2			NS		Stay	Barra	Escora	Tirant	
19	VOE 14881507	2					Hose clamp	Abrazadera de manguera	Braçadeira da mangueira	Collier durite	
20	VOE 14881843	1					Hose	Manguera	Mangueira	Flexible	
21	VOE 14882431	1					Hose	Manguera	Mangueira	Flexible	
22	VOE 14880457	1					Hose	Manguera	Mangueira	Flexible	
23	VOE 14880956	1					Hose	Manguera	Mangueira	Flexible	
24	VOE 11033572	2					Restrictor	Estrangulacion		Etrangleur	
25	VOE 943470	5					Hose clamp	Abrazadera de manguera	Braçadeira da mangueira	Collier durite	S/N -210889/-231053 S/N -270514/-280199
	VOE 976568	5					Hose clamp	Abrazadera de manguera	Braçadeira da mangueira	Collier durite	S/N 210890-/231054- S/N 270515-/280200-
26	VOE 13946817	4					Screw	Tornillo	Parafuso	Vis	
27	VOE 943475	2					Hose clamp	Abrazadera de manguera	Braçadeira da mangueira	Collier durite	
28	SA 9315-01602	4					Insulating clip	Clip de aislamiento	Clip isolamento	Circlip isolant	

1	8299113
2	
3	
4	
5	

Cooling system
Sistema de refrigeración
Sistema de refrigeração
Système de refroidissement

Catalogue id **20629**	Group **261**
Illustr. No **1074469**	Section **500**
Issue **20032270-E**	Page **281**

VOLVO

EC220D

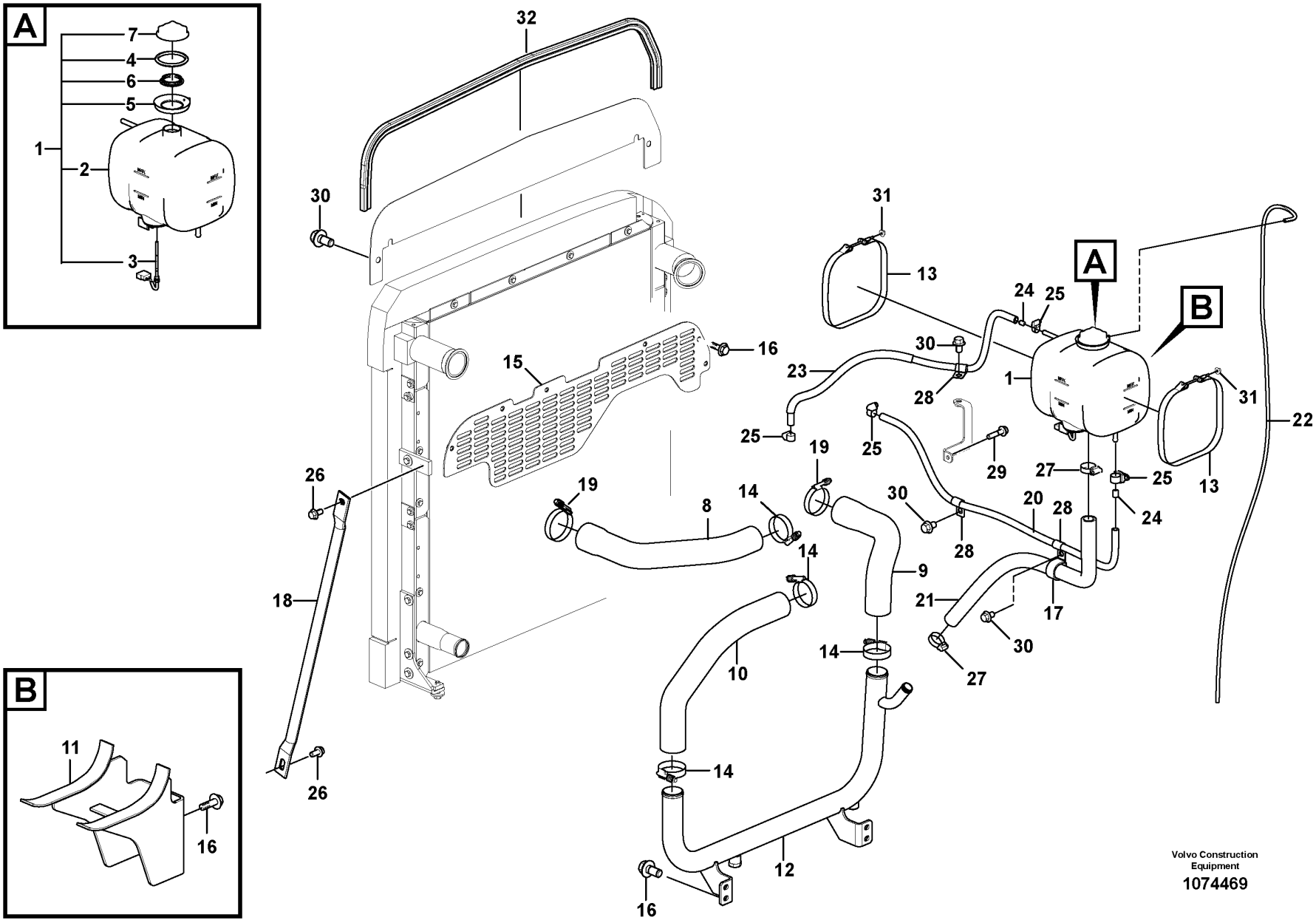
A
7
4
6
5
1
2
3
B
11
16
32
30
31
13
24
25
A
B
15
16
23
30
28
1
31
22
25
25
29
27
25
13
24
26
19
19
8
14
30
28
20
28
14
9
18
14
21
17
30
10
14
27
14
12
26
16
Volvo Construction Equipment
1074469

Fig.	Part No.	Quantity 1	2	3	PS	KIT	Description	Denominación	Denominação	Dénomination	Notes
29	VOE 946470	1					Flange screw	Tornillo embridado	Parafuso flangeado	Vis à embase	
30	VOE 946471	8					Flange screw	Tornillo embridado	Parafuso flangeado	Vis à embase	
31	VOE 949874	2					Flange lock nut	Contratuerca embridada	Contra porca flange	Contre-écrou à embase	
32	VOE 14882546	1					Weatherstrip	Lamelunas	Guarnição	Caoutchouc d etancheite	
33	VOE 21914444	2					Anchorage	Fijación	Ancoragem	Fixation	2624)

2624) **GB**: Not Shown **ES**: No ilustrado **BR**: Não mostrado **FR**: Non représenté

1	8299113	**Cooling system** **Sistema de refrigeración** **Sistema de refrigeração** **Système de refroidissement**	Catalogue id **20629**	Group **261**
2			Illustr. No **1074469**	Section **500**
3			Issue **20032270-E**	Page **283**
4				
5				

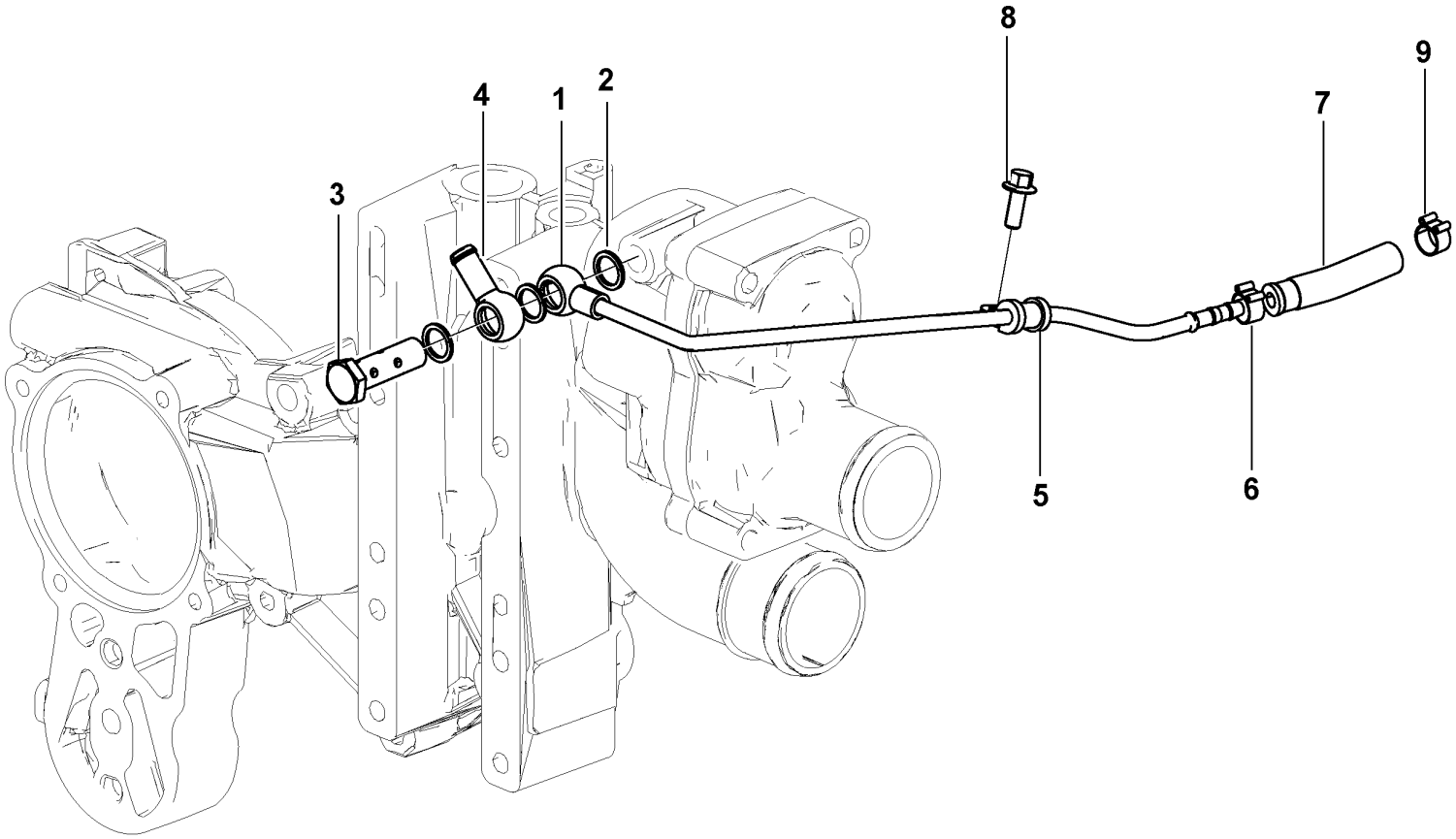

Volvo Construction Equipment
1060276

Fig.	Part No.	Quantity 1	2	3	PS	KIT	Description	Denominación	Denominação	Dénomination	Notes
1	VOE 21772204	1					Pipe	Tubo	Tubo	Tuyau	
2	VOE 993605	3					Gasket	Junta	Junta	Joint	
3	VOE 21713266	1					Hollow screw	Tornillo perforado	Parafuso união	Vis creuse	
4		1			NS		Banjo nipple	Racor banjo	Niple banjo	Raccord banjo	
5	VOE 20405730	1					Clamp	Abrazadera	Braçadeira	Collier serrage	
6	VOE 20914426	1					Hose Clamp	Abraz Manguera	Braçadeira de mangueira	Collier Serrage	
7	VOE 21724168	1					Rubber hose	Manguera	Mangueira de borracha	Durit caoutchouc	
8	VOE 20460055	1					Screw	Tornillo	Parafuso	Vis	
9	VOE 20914426	1					Hose Clamp	Abraz Manguera	Braçadeira de mangueira	Collier Serrage	

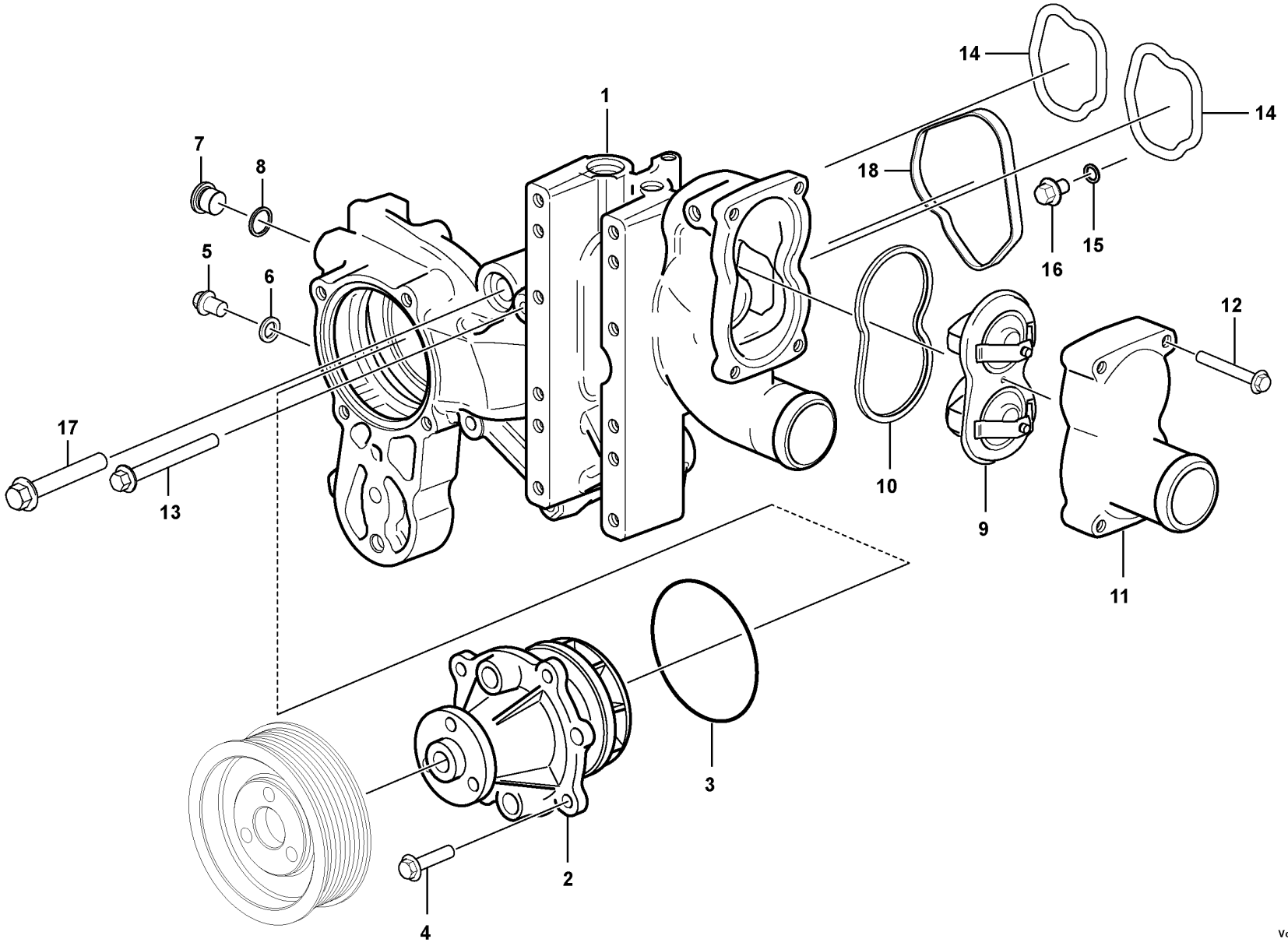

Volvo Construction Equipment
1084892

Fig.	Part No.	Quantity 1	2	3	PS	KIT	Description	Denominación	Denominação	Dénomination	Notes
1	VOE 22343303	1					Fan console	Consola ventilador	Suporte de ventoinha	Console de ventilateur	(VOE 21771990)
2	VOE 21846126	1				_	•Coolant pump	•Bomba de agua refrigeración	•Bomba de arrefecimento	•Pompe de refroidissement	
3	VOE 20502536	1					•Sealing ring	•Anillo retén	•Anel de vedação	•Bague étanchéité	
4	VOE 20405885	4					•Screw	•Tornillo	•Parafuso	•Vis	
5	VOE 960628	1					•Plug	•Tapón	•Bujão	•Tampon	
6	VOE 13947281	1					•Gasket	•Junta	•Junta	•Joint	
7	VOE 20502245	1					•Plug	•Tapón	•Tampão	•Bouchon	
8	VOE 13947622	1					•Plane gasket	•Junta plana	•Junta plana	•Joint plan	
9	VOE 21773551	1					Thermostat	Termóstato	Termostato	Thermostat	
10	VOE 21774523	1					•Gasket	•Junta	•Junta	•Joint	
11		1			NS		Exhaust outlet	Salida de escape	Saída dos gases de escapamento	Sortie d'échappement	
12	VOE 20405884	4					Screw	Tornillo	Parafuso	Vis	
13	VOE 20405723	5					Screw	Tornillo	Parafuso	Vis	
14	VOE 21776559	2					Seal	Junta	Vedação	Étanchéité	
15	VOE 20482349	1					Sealing ring	Anillo retén	Anel de vedação	Bague étanchéité	
16	VOE 60110707	1					Flange screw	Tornillo embridado	Parafuso flangeado	Vis à embase	
17	VOE 21774939	1					Flange screw	Tornillo embridado	Parafuso flangeado	Vis à embase	
18	VOE 21793275	1					Guide washer	Arandela de guía	Arruela guia	Rondelle guide	

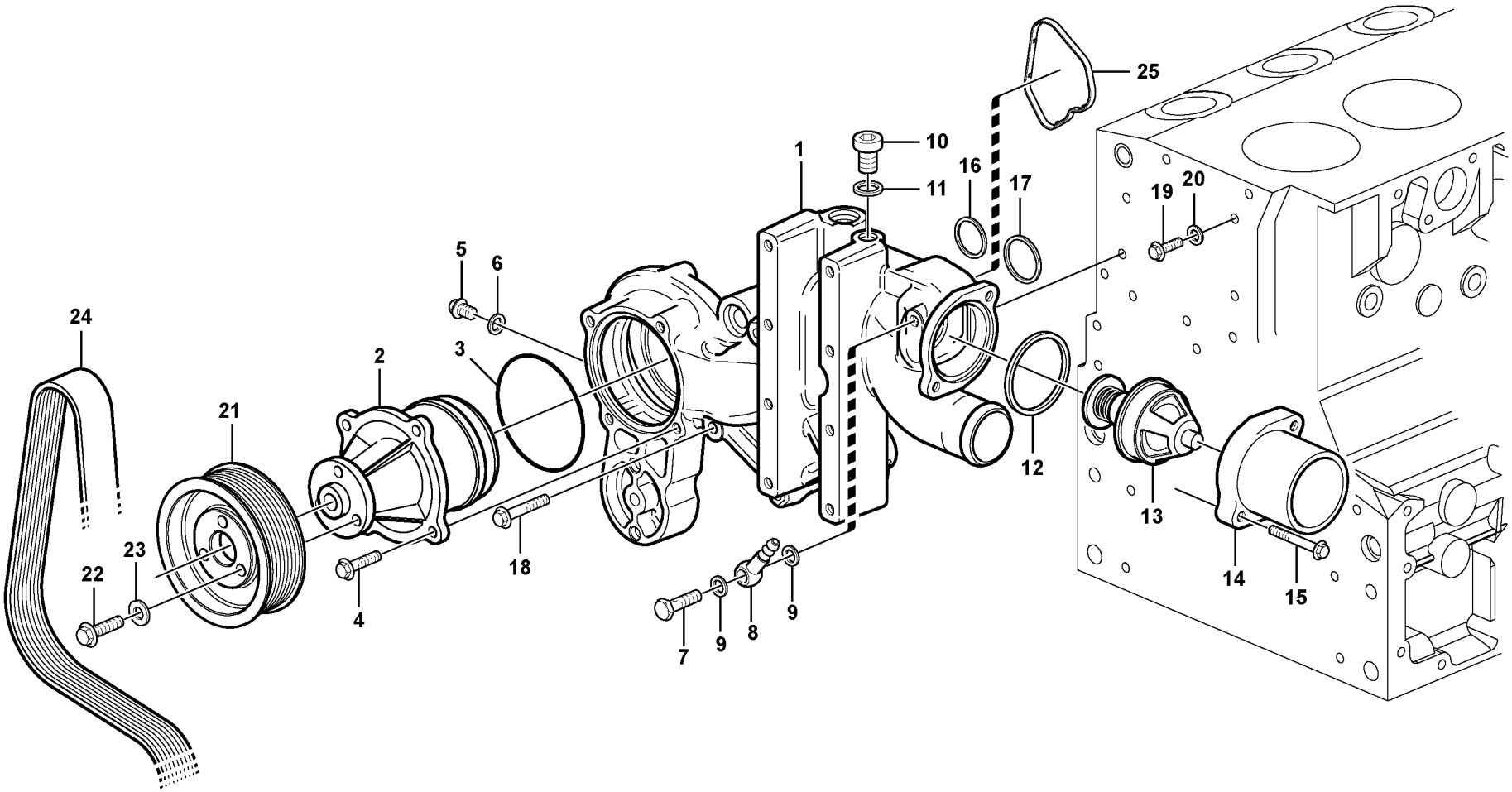

Volvo Construction Equipment

1066209

Fig.	Part No.	Quantity 1	2	3	PS	KIT	Description	Denominación	Denominação	Dénomination	Notes
1	VOE 22682952	1					Fan console	Consola ventilador	Suporte de ventoinha	Console de ventilateur	(VOE 20739051)
2	VOE 21404502	1					•Coolant pump	•Bomba de agua refrigeración	•Bomba de arrefecimento	•Pompe de refroidissement	
3	VOE 20502536	1					••Sealing ring	••Anillo retén	••Anel de vedação	••Bague étanchéité	
4	VOE 20405885	4					•Screw	•Tornillo	•Parafuso	•Vis	
5	VOE 960628	1					•Plug	•Tapón	•Bujão	•Tampon	
6	VOE 13947281	1					•Gasket	•Junta	•Junta	•Joint	
7	VOE 20460936	1					•Hollow screw	•Tornillo perforado	•Parafuso união	•Vis creuse	
8	VOE 20551429	1					•Fitting	•Racor	•Encaixe	•Ecrou raccord	
9	VOE 20460061	2					•Sealing ring	•Anillo retén	•Anel de vedação	•Bague étanchéité	
10	VOE 20502245	1					Plug	Tapón	Tampão	Bouchon	
11	VOE 13947622	1					Plane gasket	Junta plana	Junta plana	Joint plan	
12	VOE 20459961	1					Sealing ring	Anillo retén	Anel de vedação	Bague étanchéité	
13	VOE 20450736	1					Thermostat	Termóstato	Termostato	Thermostat	
14	VOE 20817900	1					Connection pipe	Tubo de conexión	Tubo de conexão	Tube de connexion	
15	VOE 20412324	2					Screw	Tornillo	Parafuso	Vis	
16	VOE 20799838	1					O-ring	Anillo tórico	Anel-o	Joint torique	(VOE 20799838)
17	VOE 20459953	1					Sealing ring	Anillo retén	Anel de vedação	Bague étanchéité	
18	VOE 20405723	5					Screw	Tornillo	Parafuso	Vis	
19	VOE 20405898	1					Screw	Tornillo	Parafuso	Vis	
20	VOE 20482349	1					Sealing ring	Anillo retén	Anel de vedação	Bague étanchéité	
21	VOE 20459960	1					Pulley	Polea correa dentada	Polia correia dent	Poulie	
22	VOE 20405792	3					Screw	Tornillo	Parafuso	Vis	
23	VOE 20450745	3					Washer	Arandela	Arruela	Rondelle	
24		1					V-ribbed Belt	Correa trapezoidal	Correia trapezoidal	Courroie trapezoidale	
25	VOE 21793275	1					Guide washer	Arandela de guía	Arruela guia	Rondelle guide	

1		**Water pump and thermostat housing** **Bomba de agua y caja de termostato** **Bomba de água e carcaça do termostato** **Pompe à eau et boitier thermostat**	Catalogue id **20629**	Group **262**
2				
3			Illustr. No **1066209**	Section **210**
4				
5		**14536073 , 14536076**	Issue **20032270-E**	Page **289**

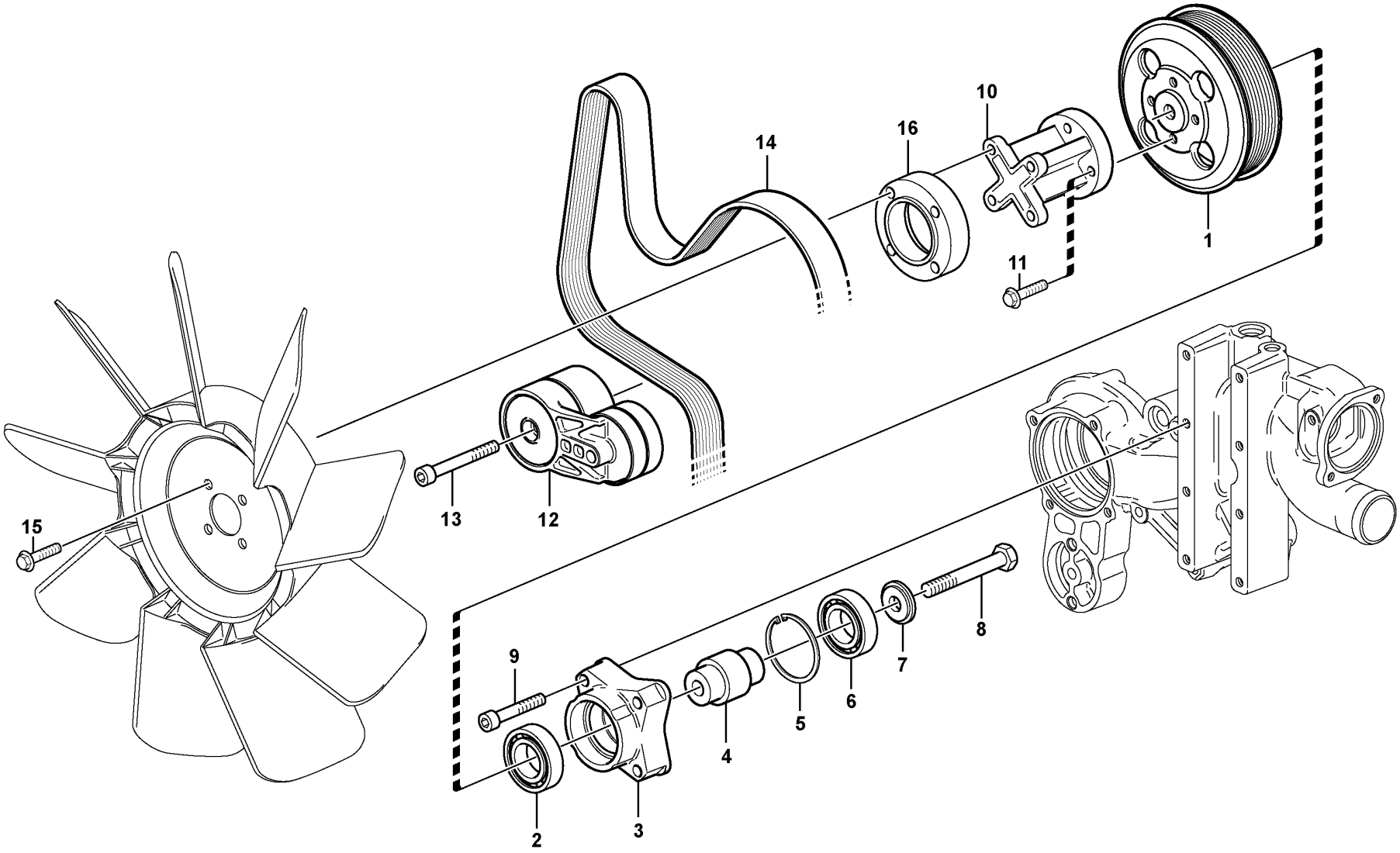

Volvo Construction Equipment

1043598

Fig.	Part No.	Quantity 1	2	3	PS	KIT	Description	Denominación	Denominação	Dénomination	Notes
1	VOE 20459864	1				K	Pulley	Polea correa dentada	Polia correia dent	Poulie	
2	VOE 996519	1				K	Ball bearing	Cojinete de bolas	Rolamento de esferas	Roulement billes	(VOE 993853)
3	VOE 22739649	1				K	Bearing Bracket	Soporte Cojin	Suporte de rolamento	Porte-palier	(VOE 20999729)
4	VOE 21901696	1				K	Hollow shaft	Eje perforado	Eixo oco	Arbre tubulaire	(VOE 20999715)
5	VOE 20459025	1				K	Retaining ring	Anillo retén	Anel de fixação	Bague retenue	
6	VOE 996518	1				K	Ball bearing	Cojinete de bolas	Rolamento de esferas	Roulement billes	(VOE 993852)
7	VOE 22610786	1				K	Spacer Washer	Arandela Dist	Arruela espaçadora	Rond.entretoise	(VOE 20999732)
8	VOE 20450754	1				K	Screw	Tornillo	Parafuso	Vis	
9	VOE 20459263	4					Hex. socket screw	Tornillo de hexágono embutido	Parafuso soquete sext	Vis à six pans creux	
10	VOE 20405988	1					Adapter	Adaptador	Adaptador	Adaptateur	ENG NO - 11454240
10	VOE 22107933	1					Adapter	Adaptador	Adaptador	Adaptateur	ENG NO 11454241 -
11	VOE 20405504	4					Screw	Tornillo	Parafuso	Vis	ENG NO - 11454240
11	VOE 20405672	4					Screw	Tornillo	Parafuso	Vis	ENG NO 11454241 -
12	VOE 22089205	1					Belt tensioner	Tensor de correa	Esticador da correia	Tendeur de courroie	(VOE 20909227)
13	VOE 20555065	1					Screw	Tornillo	Parafuso	Vis	(VOE 20460950)
14	VOE 11709635	1					V-belt	Correa trapezoidal	Correia trapezoidal	Courroie trapézoïdale	
15	VOE 20405709	4					Screw	Tornillo	Parafuso	Vis	ENG NO - 11454240
15	VOE 20797217	4					Flange screw	Tornillo embridado	Parafuso flangeado	Vis à embase	ENG NO 11454241 -
16	VOE 21901820	1					Extension	Prolongador	Extensão	Allonge	ENG NO - 11454240
	VOE 22745695	1					Bracket	Consola	Suporte	Console	(VOE 21051129) KIT

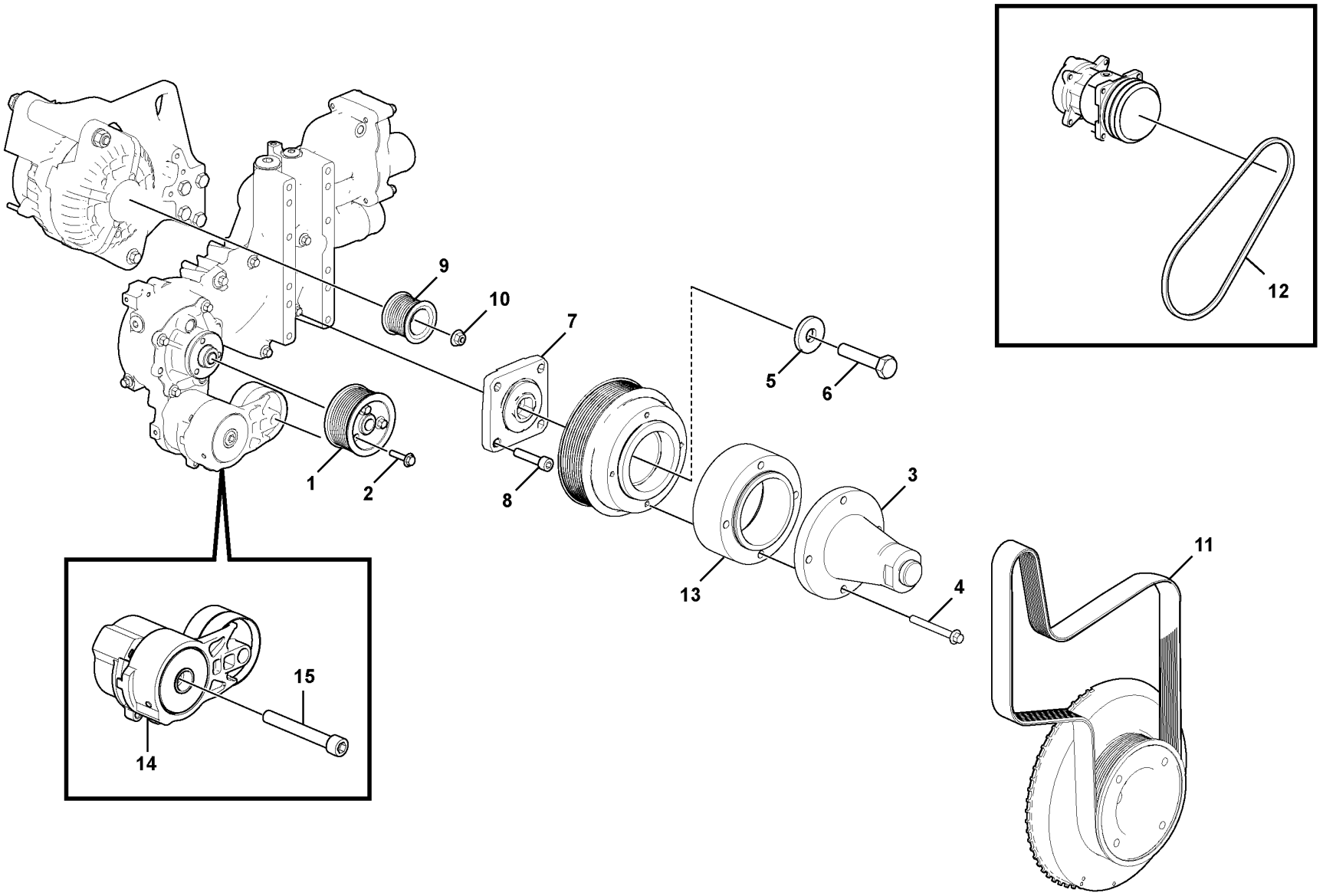

Volvo Construction Equipment

1086221

Fig.	Part No.	Quantity 1	2	3	PS	KIT	Description	Denominación	Denominação	Dénomination	Notes
1	VOE 21483521	1					V-belt pulley	Polea correa trapezoidal	Polia correia trapezoidal	Poulie courroie trapézoïdale	
2	VOE 20405792	3					Screw	Tornillo	Parafuso	Vis	
3	VOE 21196438	1					Adapter	Adaptador	Adaptador	Adaptateur	
4	VOE 993431	4					Flange screw	Tornillo embridado	Parafuso flangeado	Vis à embase	
5	VOE 21083549	1					Washer	Arandela	Arruela	Rondelle	
6	VOE 20797281	1					Hexagon screw	Tornillo hexagonal	Parafuso sextavado	Vis à tête hexagonale	
7	VOE 20797911	4					Hex. socket screw	Tornillo de hexágono embutido	Parafuso soquete sext	Vis à six pans creux	
8	VOE 21197257	1					Bracket	Consola	Suporte	Console	
9	VOE 20775463	1					Pulley	Polea	Polia	Poulie	ENG NO - 11346698
10	VOE 21565863	1					Flange nut	Tuerca embridada	Porca flangeada	Écrou à embase	
11	VOE 17226029	1					V-ribbed belt	Correa en v	Correia v-nervurada	Courroie striée	
12		1					V-belt	Correa Trapez	Correia em V	Courroie Trape.	
13	VOE 21810673	1					Extension	Prolongador	Extensão	Allonge	
14	VOE 22089205	1					Belt tensioner	Tensor de correa	Esticador da correia	Tendeur de courroie	
15	VOE 20555065	1					Screw	Tornillo	Parafuso	Vis	

1		**Belt transmission** **Correa distribución** **Correia, transmissão** **Transmission courrouie**	Catalogue id **20629**	Group **263**
2				
3			Illustr. No **1086221**	Section **110**
4				
5		**8289743 , 8290873**	Issue **20032270-E**	Page **293**

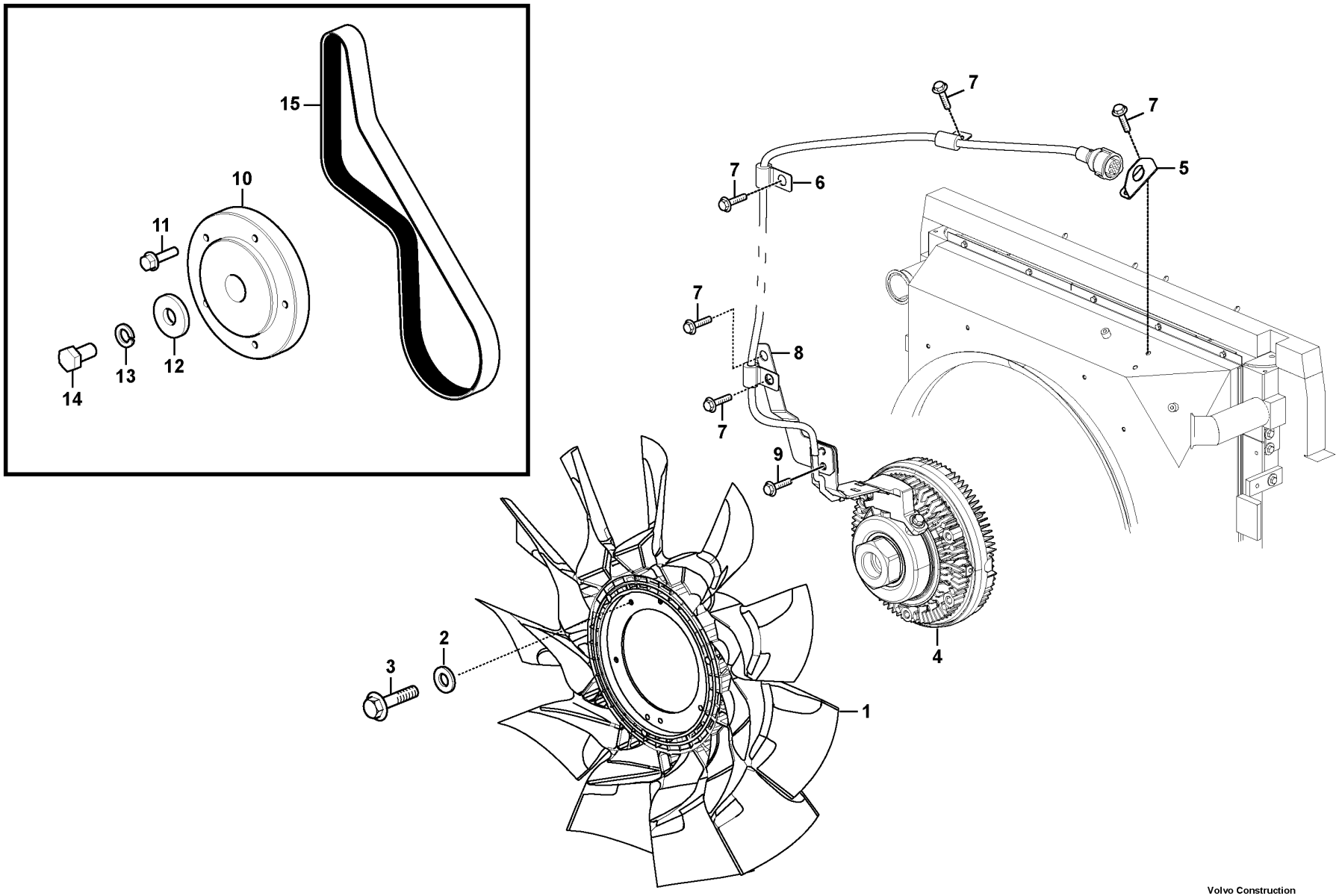

Volvo Construction Equipment

1049724

Fig.	Part No.	Quantity 1	2	3	4	5	PS	KIT	Description	Denominación	Denominação	Dénomination	Notes
1	VOE 14603988	1							Engine cooling fan	Ventilador de refrigeración de motor	Ventilador resfriador elétrico	Ventilateur électrique	S/N -270576/-280232
	VOE 14699626	1							Engine cooling fan	Ventilador de refrigeración de motor	Ventilador resfriador elétrico	Ventilateur électrique	S/N 270577-/280233-
	VOE 14579495		1						Engine cooling fan	Ventilador de refrigeración de motor	Ventilador resfriador elétrico	Ventilateur électrique	S/N -270519/-280203
	VOE 14699629		1						Engine cooling fan	Ventilador de refrigeración de motor	Ventilador resfriador elétrico	Ventilateur électrique	S/N 270520-/280204-
	VOE 14628421			1					Engine cooling fan	Ventilador de refrigeración de motor	Ventilador resfriador elétrico	Ventilateur électrique	(VOE 14599500)
	VOE 14388605				1				Fan	Ventilador	Ventilador	Ventilateur	
2	VOE 13955894	4	4						Washer	Arandela	Arruela	Rondelle	
3	VOE 983247	4	4						Hexagon screw	Tornillo hexagonal	Parafuso sextavado	Vis à tête hexagonale	S/N -270219/-280050 S/N -230101
	VOE 983244	4	4						Hexagon screw	Tornillo hexagonal	Parafuso sextavado	Vis à tête hexagonale	S/N 270220-/280051- S/N 230102-
4	VOE 14610190			1					Clutch	Embrague	Embreagem	Embrayage	
	VOE 17428158			1					Sensor	Sensor	Sensor	Capteur	
5				1			NS		Plate	Placa	Placa	Plaque	
6	VOE 14500291			3					Clip	Clip	Clipe	Clip	(VOE 14500290)
7	VOE 946471			6					Flange screw	Tornillo embridado	Parafuso flangeado	Vis à embase	
8	VOE 14628418			1					Plate	Chapa	Chapa	Tôle	
9	VOE 13965175			1					Screw	Tornillo	Parafuso	Vis	
10	VOE 14556842				1				Flange	Brida	Flange	Bride	
11	VOE 13947542				5				Screw	Tornillo	Parafuso	Vis	
12	VOE 14522862				1				Washer	Arandela	Arruela	Rondelle	
13	VOE 955922				1				Spring washer	Arandela elástica	Arruela de pressão	Rondelle élastique	
14	VOE 993038				1				Hexagon screw	Tornillo hexagonal	Parafuso sextavado	Vis à tête hexagonale	
15	VOE 20412527				1				V-ribbed belt	Correa en v	Correia v-nervurada	Courroie striée	

1	8292042
2	8292043
3	8292710
4	8292711
5	

Cooling system
Sistema de refrigeración
Sistema de refrigeração
Système de refroidissement

Catalogue id **20629**	Group **263**
Illustr. No **1049724**	Section **200**
Issue **20032270-E**	Page **295**

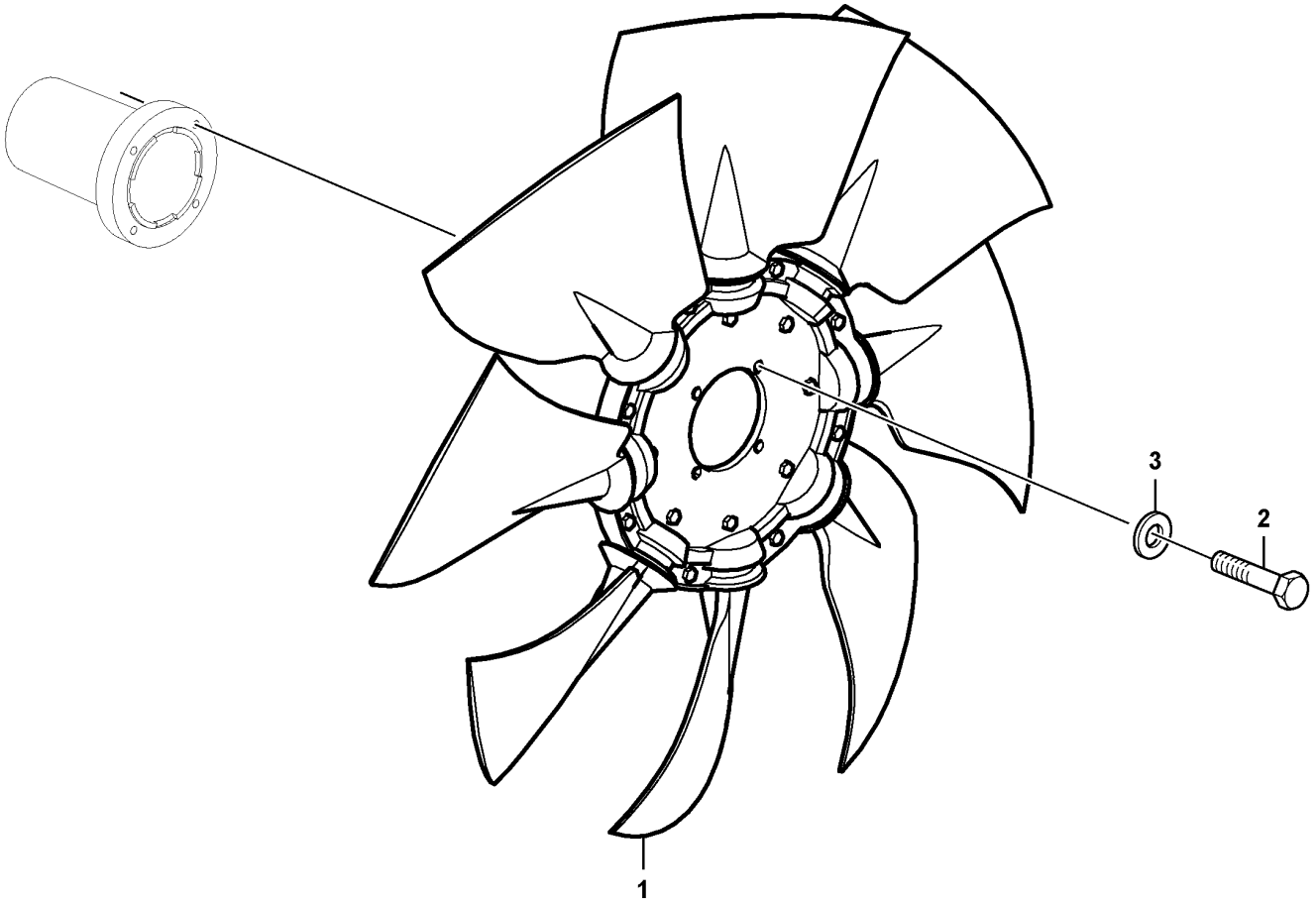

Volvo Construction Equipment

1074449

Fig.	Part No.	Quantity 1	2	3	PS	KIT	Description	Denominación	Denominação	Dénomination	Notes
1	**VOE 14625600**	1					Fan	Ventilador	Ventilador	Ventilateur	S/N -280274
	VOE 14699627	1					Engine cooling fan	Ventilador de refrigeración de motor	Ventilador resfriador elétrico	Ventilateur électrique	S/N 280275-
2	**VOE 983244**	4					Hexagon screw	Tornillo hexagonal	Parafuso sextavado	Vis à tête hexagonale	
3	**VOE 13955894**	4					Washer	Arandela	Arruela	Rondelle	

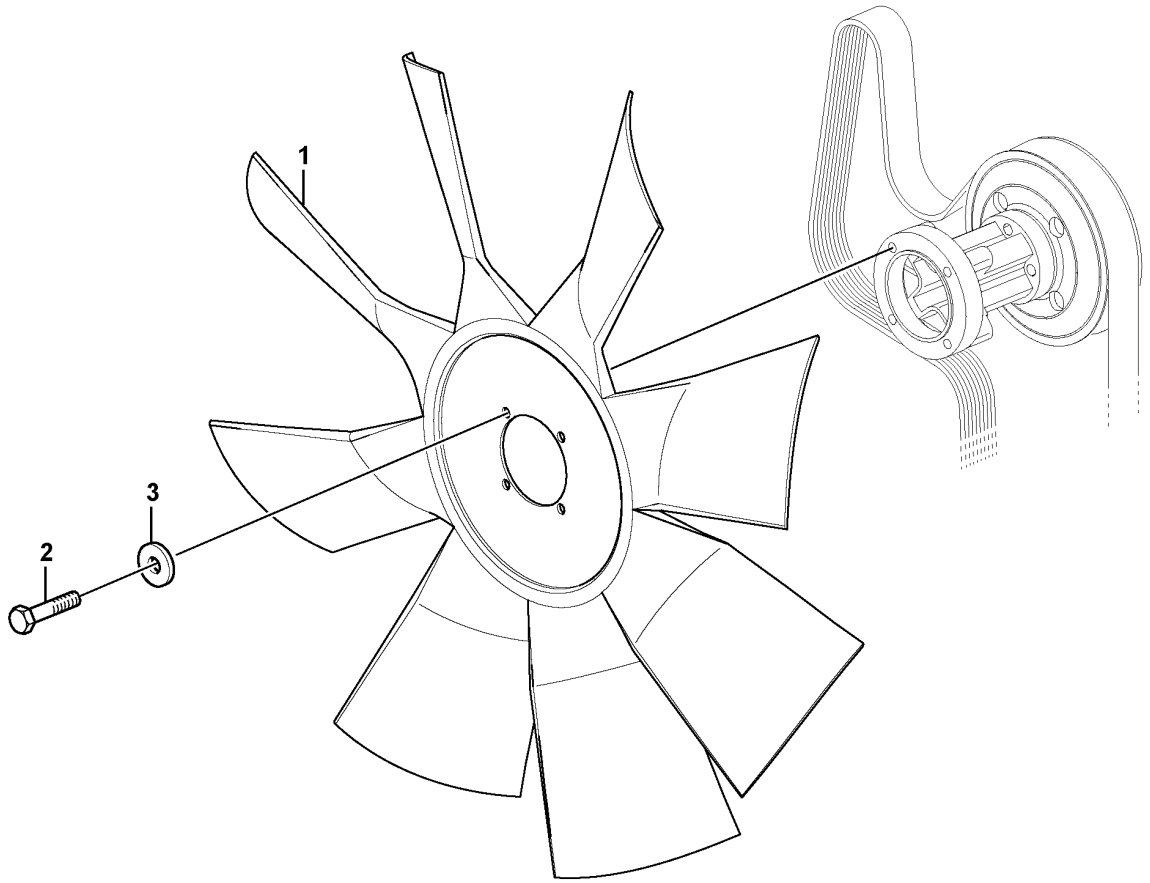
1
2
3

Fig.	Part No.	Quantity 1	2	3	PS	KIT	Description	Denominación	Denominação	Dénomination	Notes
1	**VOE 14651471**	1					Fan	Ventilador	Ventilador	Ventilateur	
2	**VOE 983244**	4					Hexagon screw	Tornillo hexagonal	Parafuso sextavado	Vis à tête hexagonale	S/N -270277/-280014 S/N -230123
3	**VOE 13955894**	4					Washer	Arandela	Arruela	Rondelle	

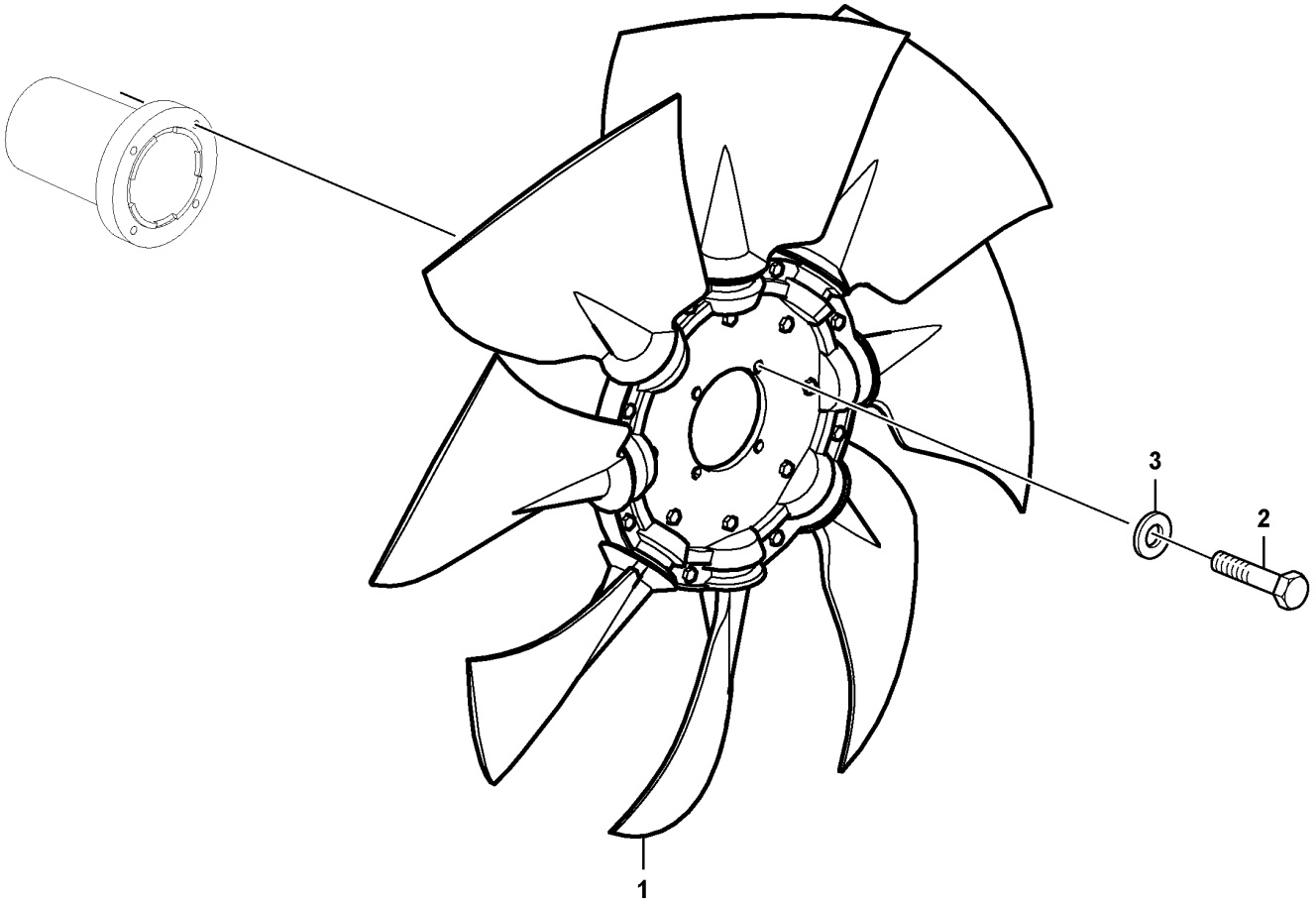

Volvo Construction Equipment

1074449

Fig.	Part No.	Quantity 1	2	3	PS	KIT	Description	Denominación	Denominação	Dénomination	Notes
1	VOE 14699629	1					Engine cooling fan	Ventilador de refrigeración de motor	Ventilador resfriador elétrico	Ventilateur électrique	
2	VOE 997423	4					Hexagon screw	Tornillo hexagonal	Parafuso sextavado	Vis à tête hexagonale	
3	VOE 997391	4					Plain washer	Arandela plana	Arruela simples	Rondelle plane	

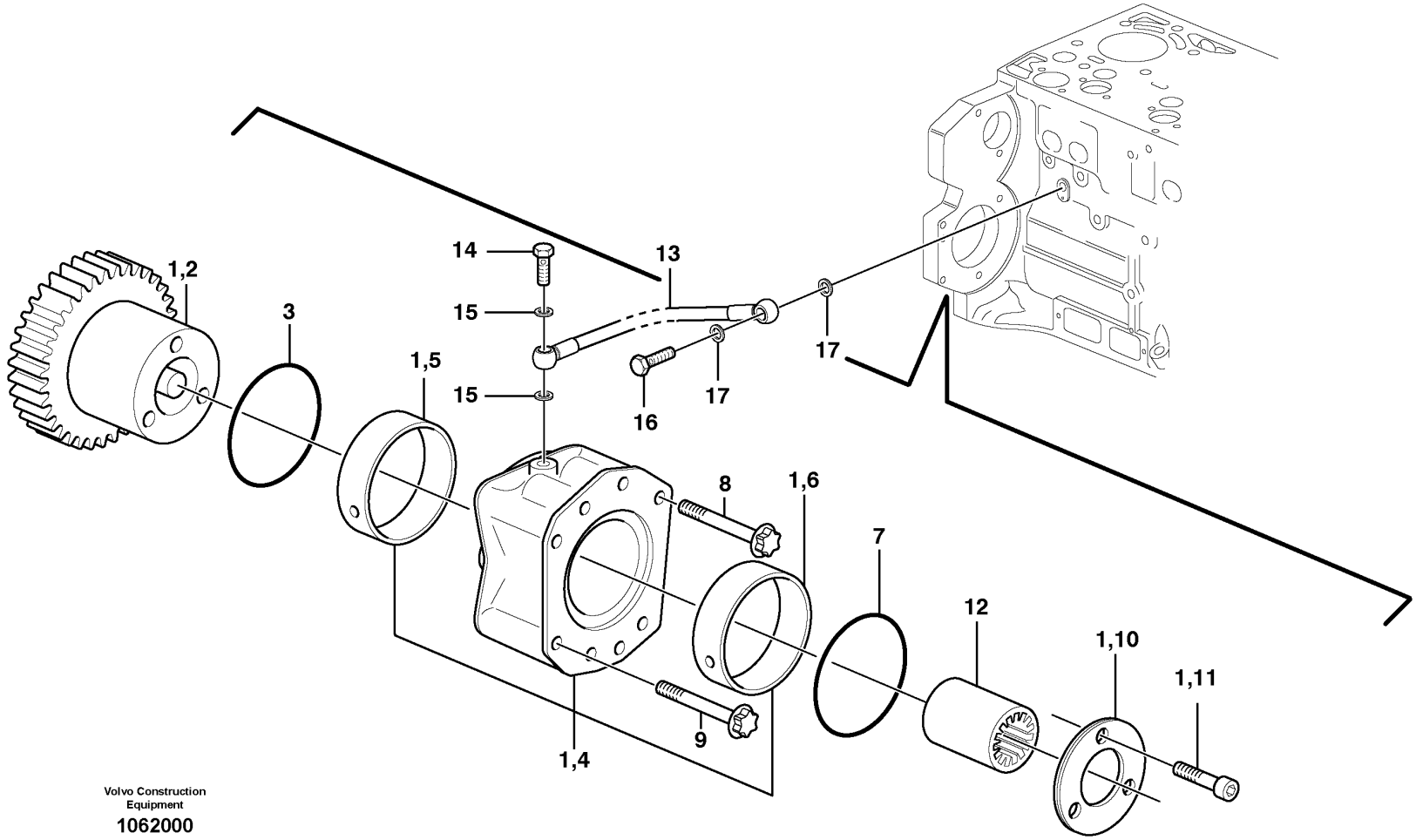

Volvo Construction Equipment

1062000

Fig.	Part No.	Quantity 1	2	3	PS	KIT	Description	Denominación	Denominação	Dénomination	Notes
1	VOE 21250587	1					Hydraulic pump	Bomba de hidráulica	Bomba hidráulica	Pompe hydraulique	
2	VOE 21249506	1					Gear	Engranaje	Engrenagem	Pignon	
3	VOE 20450818	1					O-ring	Anillo tórico	Anel-o	Joint torique	
4	VOE 20450805	1					Bearing flange	Brida de cojinete	Flange mancal	Bride palier	
5	VOE 20450807	1					•Bushing	•Casquillo	•Bucha	•Bague	
6	VOE 20450809	1					•Bushing	•Casquillo	•Bucha	•Bague	
7	VOE 20450819	1					O-ring	Anillo tórico	Anel-o	Joint torique	
8	VOE 22316512	2					Six point screw	Tornillo de seis dientes	Paraf atarr. sext	Vis à six lobes	(VOE 20450821)
9	VOE 21077470	2					Hex. socket screw	Tornillo de hexágono embutido	Parafuso soquete sext	Vis à six pans creux	
10	VOE 20450811	1					Thrust washer	Arandela axial	Arruela trava	Disque de butée	
11	VOE 20450822	3					Screw	Tornillo	Parafuso	Vis	
12	VOE 20459123	1					Sleeve	Manguito	Luva	Douille	
13	VOE 20459170	1					Oil line	Tubo de aceite	Linha de óleo	Canalisation d'huile	
14	VOE 980973	1					Hollow screw	Tornillo perforado	Parafuso união	Vis creuse	
15	VOE 13947281	2					Gasket	Junta	Junta	Joint	
16	VOE 7025167	1					Hollow screw	Tornillo perforado	Parafuso união	Vis creuse	
17	VOE 13947621	2					Plane gasket	Junta plana	Junta plana	Joint plan	

1		**Pump drive power take-off** **Toma de fuerza para accionamiento de bomba** **Tomada de força do acionador da bomba** **Prise de force pour l'entraînement de la pompe**	Catalogue id **20629**	Group **263**
2				
3			Illustr. No **1062000**	Section **500**
4				
5		**8289839, 8289840,8295975**	Issue **20032270-E**	Page **303**

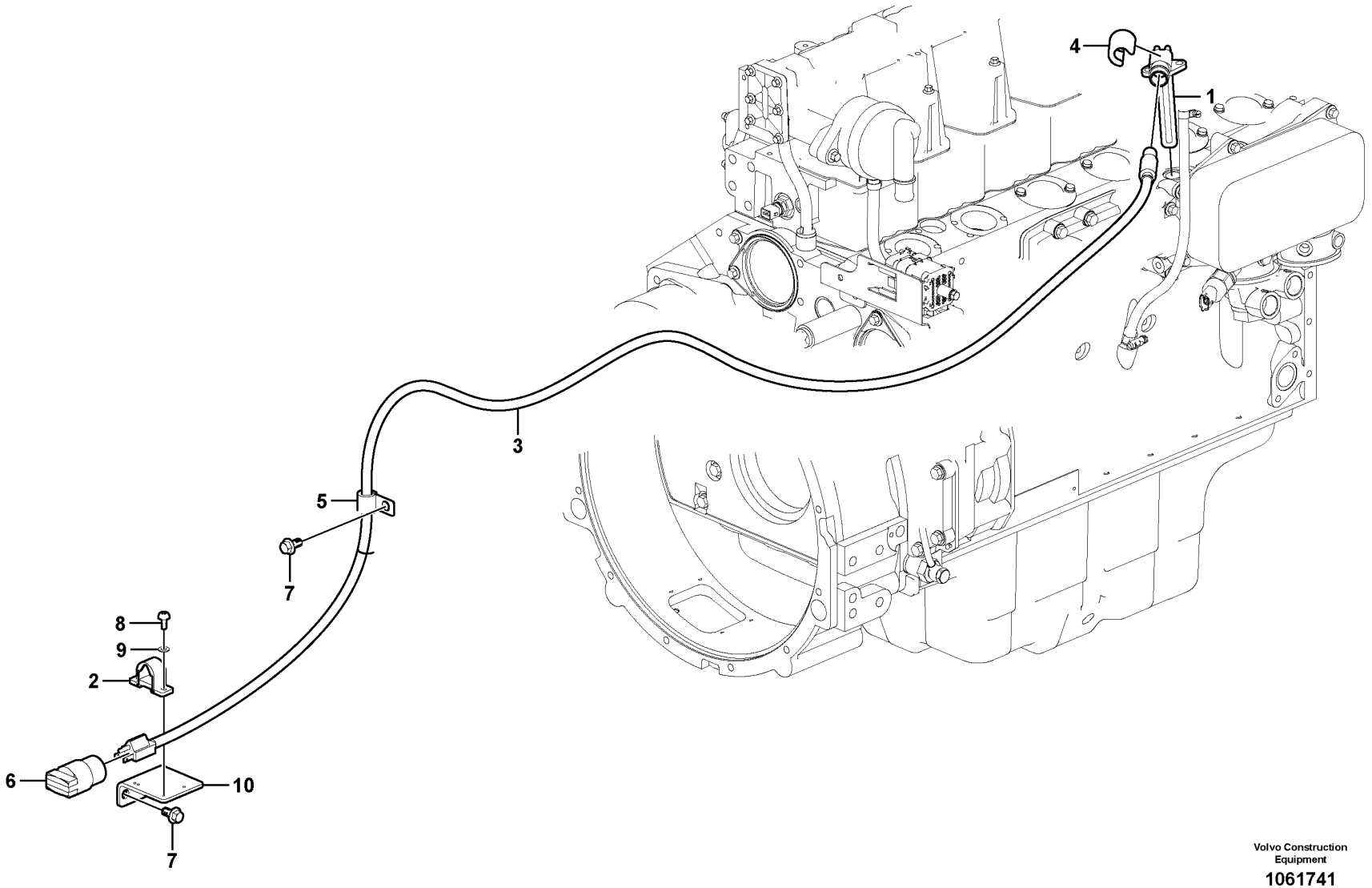

Volvo Construction Equipment

1061741

Fig.	Part No.	Quantity 1	2	3	PS	KIT	Description	Denominación	Denominação	Dénomination	Notes
1	VOE 11170082	1					Heater	Calefactor	Aquecedor	Réchauffeur	
2	VOE 11170100	1					Attaching brace	Brida de fijación	Braçadeira de fixação	Fixation en u	
3	VOE 11170099	1					Cable	Cable	Cabo	Câble	
4	VOE 11004943	1					Locking device	Dispositivo cierre	Dispositivo de fechamento	Dispositif de verrouillage	
5	VOE 14558810	1					Strip clamp	Abrazadera de cinta	Cinta braçadeira	Serrage de ruban	
6	VOE 14510560	1					Cable	Cable	Cabo	Câble	
7	VOE 946441	3					Flange screw	Tornillo embridado	Parafuso flangeado	Vis à embase	
8	VOE 969513	2					Six point socket screw	Racor de seis dientes	Paraf soquete sext	Vis à 6 pans creux	
9	VOE 14880426	2					Washer	Arandela	Arruela	Rondelle	
10	VOE 14615386	1					Bracket	Consola	Suporte	Console	

1		**Engine block heater** **Calefactor** **Aquecedor do bloco do motor** **Chauffe-moteur**	Catalogue id **20629**	Group **269**
2				
3			Illustr. No **1061741**	Section **100**
4				
5		**8289744**	Issue **20032270-E**	Page **305**

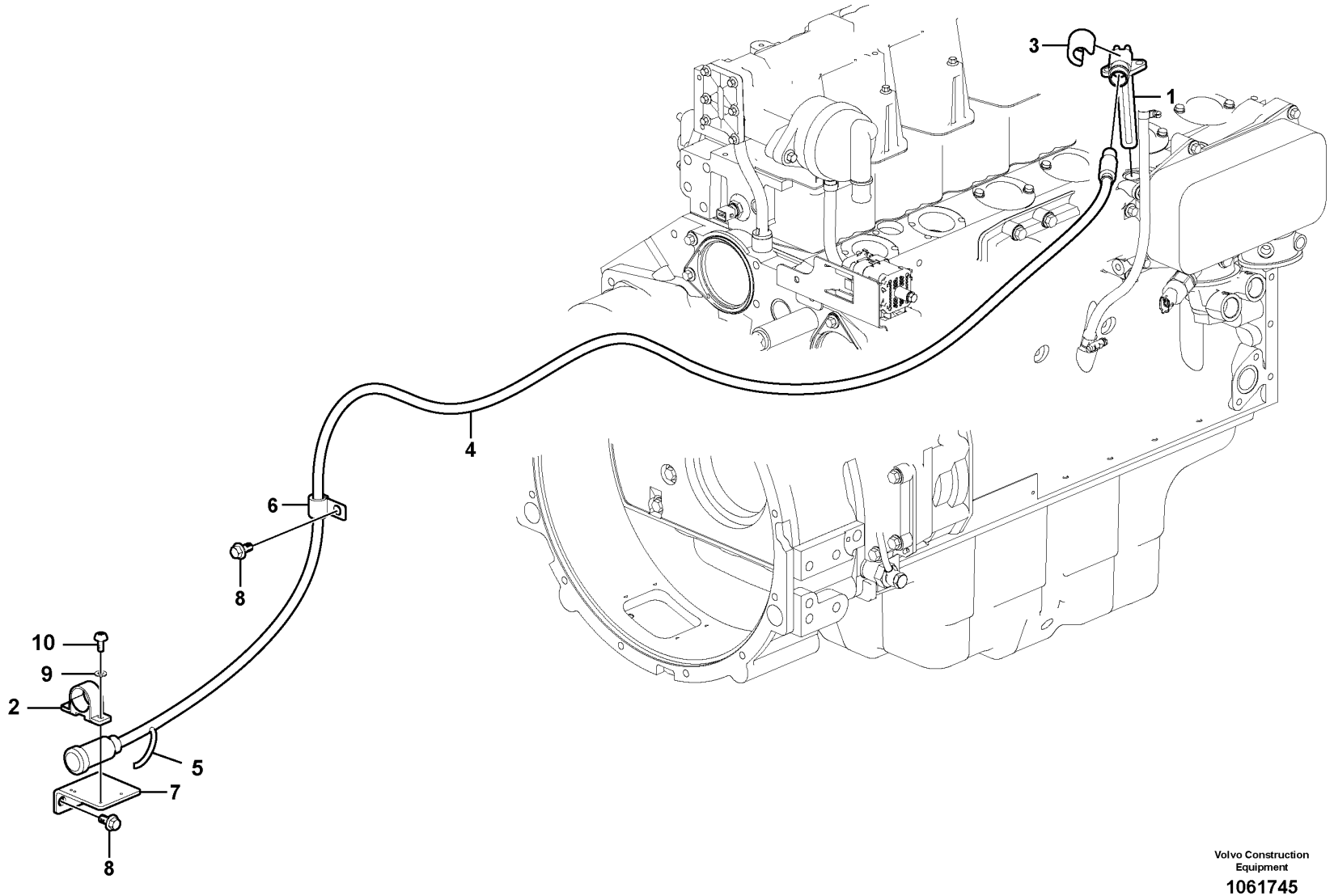

Volvo Construction Equipment

1061745

Fig.	Part No.	Quantity 1	2	3	PS	KIT	Description	Denominación	Denominação	Dénomination	Notes
1	VOE 14376991	1					Heater	Calefactor	Aquecedor	Réchauffeur	
2	VOE 1079218	1					Retainer	Soporte	Retentor	Retenue	
3	VOE 11004943	1					Locking device	Dispositivo cierre	Dispositivo de fechamento	Dispositif de verrouillage	
4	VOE 11152167	1					Cable	Cable	Cabo	Câble	
5	VOE 3986351	1					Cable	Cable	Cabo	Câble	
6	VOE 14558810	1					Strip clamp	Abrazadera de cinta	Cinta braçadeira	Serrage de ruban	
7	VOE 14615386	1					Bracket	Consola	Suporte	Console	
8	VOE 946441	3					Flange screw	Tornillo embridado	Parafuso flangeado	Vis à embase	
9	VOE 14880426	3					Washer	Arandela	Arruela	Rondelle	
10	VOE 969513	3					Six point socket screw	Racor de seis dientes	Paraf soquete sext	Vis à 6 pans creux	

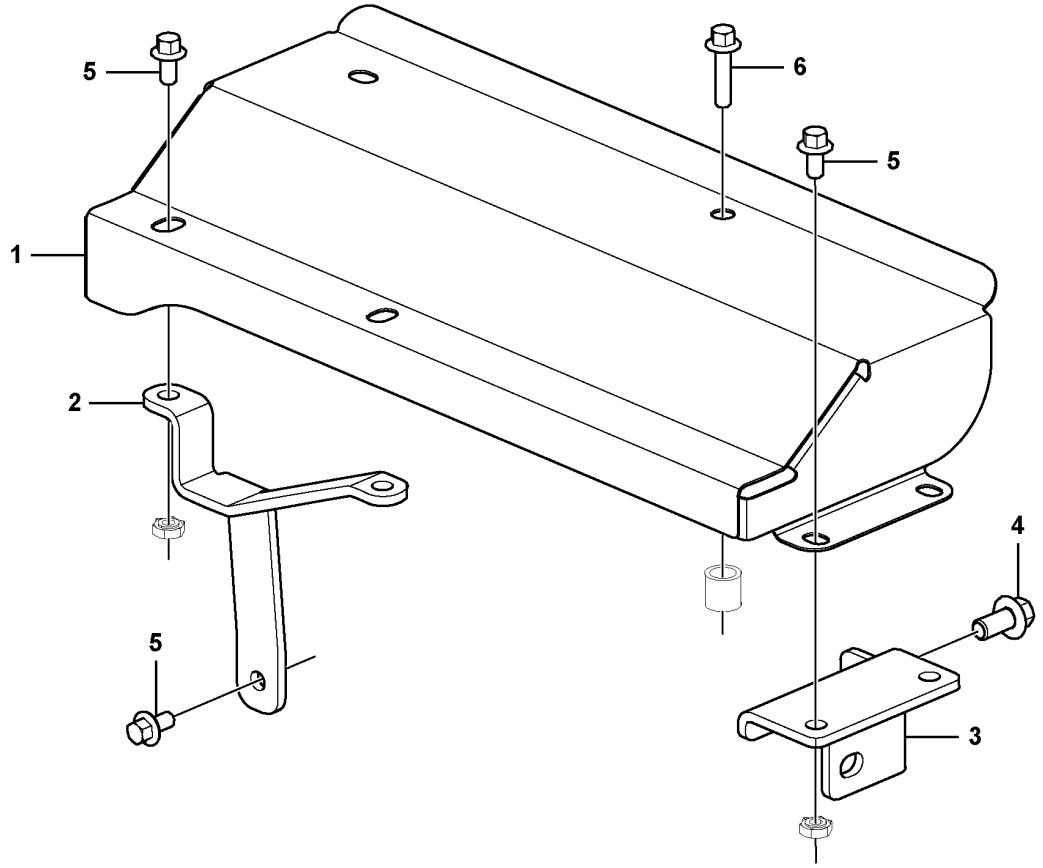
5
6
5
1
2
5
4
3

Fig.	Part No.	Quantity 1	2	3	PS	KIT	Description	Denominación	Denominação	Dénomination	Notes
1	VOE 21783021	1					Insulating baffle	Pantalla de aislamiento	Tela isolante	Aile isolante	
2		1			NS		Bracket	Ménsula	Suporte	Console	
3	VOE 21906464	1					Bracket	Consola	Suporte	Console	
4	VOE 20405792	1					Screw	Tornillo	Parafuso	Vis	
5	VOE 20405729	5					Screw	Tornillo	Parafuso	Vis	
6	VOE 20930686	1					Flange screw	Tornillo embridado	Parafuso flangeado	Vis à embase	

1		**Cooling air baffle** **Deflector de aire de refrigeración** **Defletor de ar de refrigeração** **Déflecteur d'air de refroidissement**	Catalogue id **20629**	Group **269**
2				
3			Illustr. No **1083112**	Section **300**
4				
5			Issue **20032270-E**	Page **309**

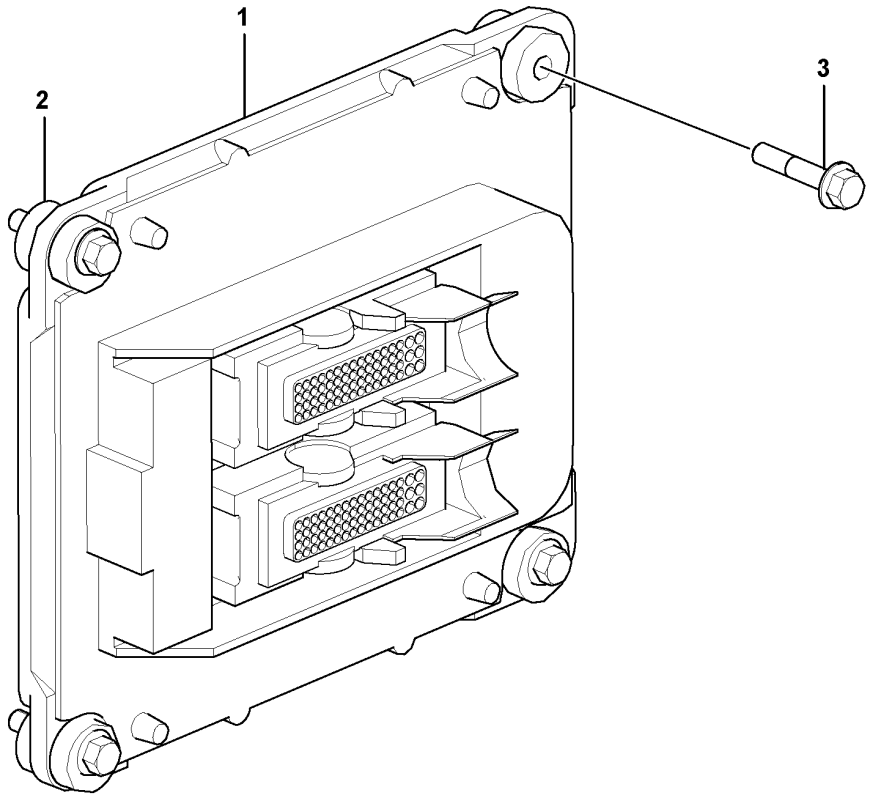
1
2
3

Fig.	Part No.	Quantity 1	2	3	PS	KIT	Description	Denominación	Denominação	Dénomination	Notes
1	VOE 60100011	1					ECU	ECU	ECU	ECU	E-ECU
2	VOE 21071773	4					•Rubber element	•Taco de goma	•Elemento de borracha	•Élément caoutchouc	
3	VOE 947760	4			SS		Flange screw	Tornillo embridado	Parafuso flangeado	Vis à embase	

1		**Ecu** **ECU** **Ecu** **Ecu**	Catalogue id **20629**	Group **284**
2				
3			Illustr. No **1063838**	Section **100**
4				
5		**8289743, 8290873**	Issue **20032270-E**	Page **311**

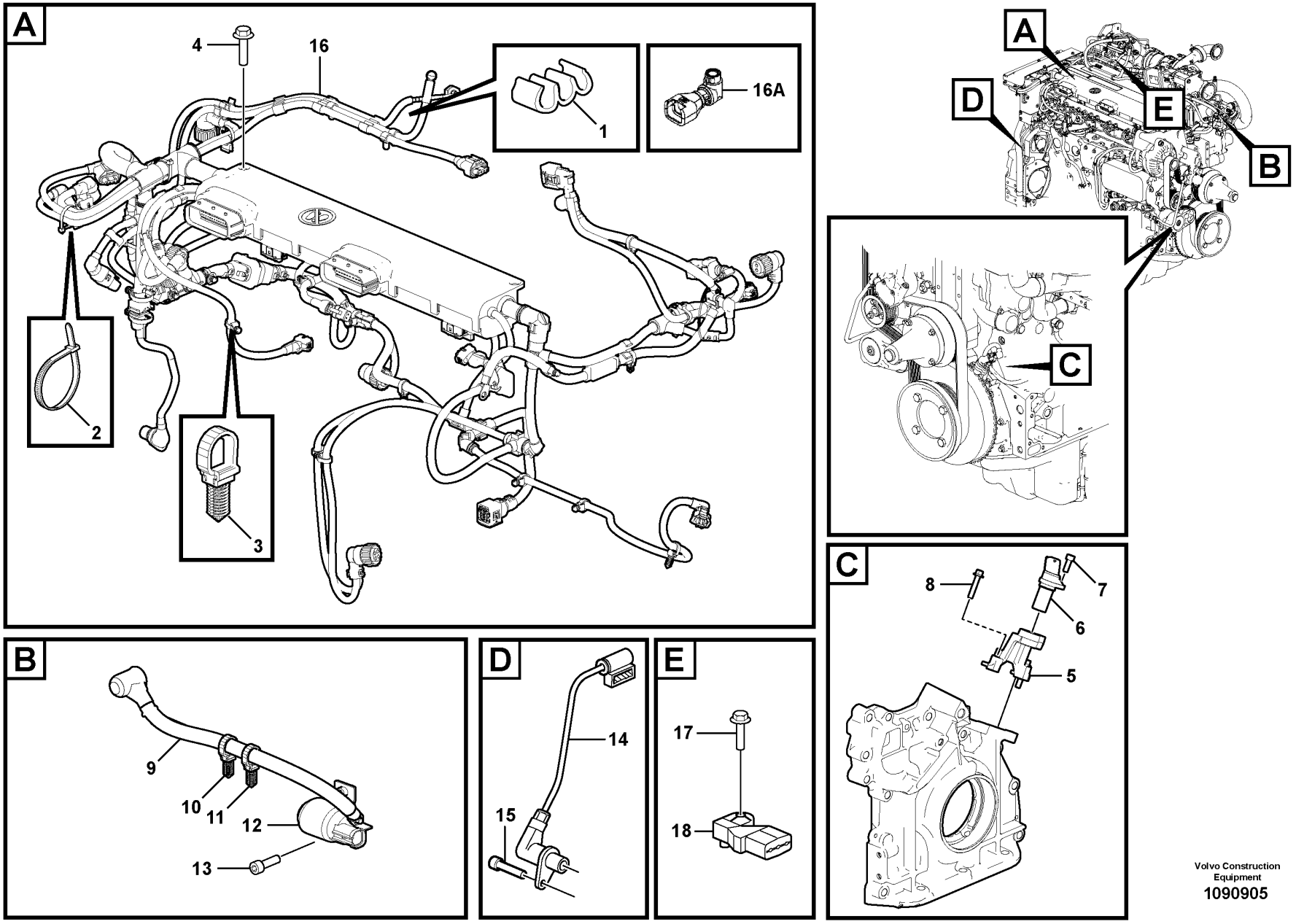

Volvo Construction Equipment
1090905

Fig.	Part No.	Quantity 1	2	3	PS	KIT	Description	Denominación	Denominação	Dénomination	Notes
1		2			NS		Clip	Clip	Clipe	Clip	
2	VOE 20834570	3					Retainer	Soporte	Retentor	Retenue	
3	VOE 20793840	1					Bracket	Consola	Suporte	Console	
4	VOE 20405729	2					Screw	Tornillo	Parafuso	Vis	
5		1			NS		Bracket	Consola	Suporte	Console	
6	VOE 21426987	1					Speed monitor	Detector revoluciones	Vigia regime rotacöe	Contrôleur de régime	(VOE 20513343) SE2701
7	VOE 20450694	1					Screw	Tornillo	Parafuso	Vis	
8	VOE 20739886	2					Screw	Tornillo	Parafuso	Vis	
9	VOE 21754840	1					Cable	Cable	Cabo	Câble	
10	VOE 20792329	1					Clamping Band	Banda Apriete	Braçadeira	Ruban Serrage	
11	VOE 21063356	1					Retainer	Soporte	Retentor	Retenue	
12	VOE 21311705	1					Relay	Relé	Relé	Relais	RE2501
13	VOE 21752012	2					Hex. socket screw	Tornillo de hexágono embutido	Parafuso soquete sext	Vis à six pans creux	(VOE 20858652)
14	VOE 22435058	1					Sensor	Sensor	Sensor	Capteur	(VOE 20820494) SE2703
15	VOE 20450694	1					Screw	Tornillo	Parafuso	Vis	
16	VOE 21754859	1					Wiring harness	Manojo cables	Chicote cabos	Faisceau de câbles	ENG -11311920
16	VOE 21903570	1					Wiring harness	Manojo cables	Chicote cabos	Faisceau de câbles	ENG 11311921-11689343
16	VOE 22027856	1					Wiring harness	Manojo cables	Chicote cabos	Faisceau de câbles	ENG 11689344-
16A	VOE 21720497	1					•Adapter	•Adaptador	•Adaptador	•Adaptateur	
	VOE 21717005	1					•Connector	•Pieza de conexión	•Conexão	•Pièce connexion	6 pin
17	VOE 20405729	1					Screw	Tornillo	Parafuso	Vis	
18	VOE 20524936	1					Pressure sensor	Sensor de presión	Sensor de pressão	Capteur de pression	FX1007 (SE2507, SE2508)

1		**Engine harness and sensors** **Cableado del motor y emisores** **Chicote de fios do motor e sensores** **Faisceau de câbles du moteur et détecteurs**	Catalogue id **20629**	Group **286**
2				
3			Illustr. No **1090905**	Section **50**
4				
5		**8289743 , 8290873**	Issue **20032270-E**	Page **313**

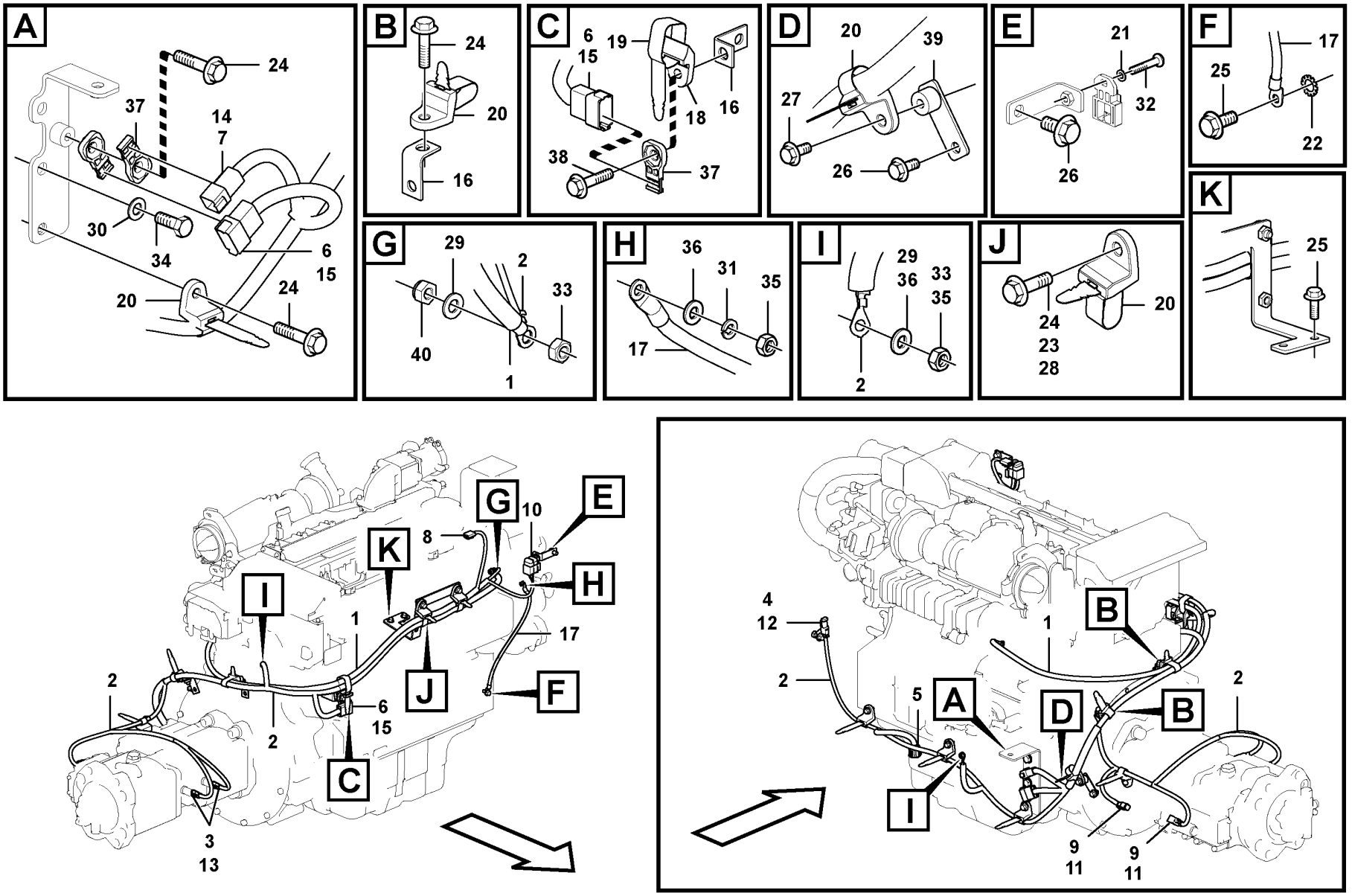

Volvo Construction Equipment

1063312

Fig.	Part No.	Quantity 1	2	3	PS	KIT	Description	Denominación	Denominação	Dénomination	Notes
1	VOE 14601830	1					Cable	Cable	Cabo	Câble	
2	VOE 14566661	1					Wiring harness	Manojo cables	Chicote cabos	Faisceau de câbles	
3	VOE 874654	2					•Housing	•Cuerpo	•Carcaça	•Carter	(SE9121, SE9122)
4	VOE 874955	1					•Housing	•Cuerpo	•Carcaça	•Carter	(MA8701)
5	VOE 8159013	1					•Housing	•Cuerpo	•Carcaça	•Carter	(SE2202/ SE2205)
6	VOE 874965	2					•Housing	•Cuerpo	•Carcaça	•Carter	(CNEN1, CNEN2)
7	VOE 874959	1					•Housing	•Cuerpo	•Carcaça	•Carter	(CNEN3)
8	VOE 1307048	1					•Housing	•Cuerpo	•Carcaça	•Carter	(SE2603)
9	VOE 11428051	2					•Housing	•Cuerpo	•Carcaça	•Carter	(PWM9141, PWM9142)
10	VOE 11039714	1					•Fuse holder	•Portafusibles	•Porta fusíveis	•Porte-fusible	(FC05)
11	VOE 11428052	2					•Lock plate	•Placa de seguridad	•Placa trava	•Plaque verrouillage	
12	VOE 11806306	1					•Stop	•Parada	•Batente	•Arrêt	
13	VOE 11806303	2					•Stop	•Parada	•Batente	•Arrêt	
14	VOE 14370885	1					•Spacer	•Distanciador	•Espaçador	•Entretoise	
15	VOE 14370889	2					•Wedge	•Chaveta	•Calço	•Cale	
16	VOE 14532533	3					Bracket	Consola	Suporte	Console	
17	VOE 14552493	1					Cable	Cable	Cabo	Câble	
18	VOE 14558808	1					Strip clamp	Abrazadera de cinta	Cinta braçadeira	Serrage de ruban	
19	VOE 14558809	1					Strip clamp	Abrazadera de cinta	Cinta braçadeira	Serrage de ruban	
20	VOE 14558810	9					Strip clamp	Abrazadera de cinta	Cinta braçadeira	Serrage de ruban	
21	VOE 13940090	1					Washer	Arandela	Arruela	Rondelle	
22	VOE 942767	1					Toothed washer	Arandela dentada	Arruela dentada	Rondelle dentée	
23	VOE 13946173	2					Screw	Tornillo	Parafuso	Vis	
24	VOE 946329	6					Flange screw	Tornillo embridado	Parafuso flangeado	Vis à embase	
25	VOE 946440	3					Flange screw	Tornillo embridado	Parafuso flangeado	Vis à embase	
26	VOE 946471	2					Flange screw	Tornillo embridado	Parafuso flangeado	Vis à embase	
27	VOE 946441	1					Flange screw	Tornillo embridado	Parafuso flangeado	Vis à embase	
28	VOE 13946544	1					Screw	Tornillo	Parafuso	Vis	
29	VOE 13955894	2					Washer	Arandela	Arruela	Rondelle	
30	VOE 13955897	2					Washer	Arandela	Arruela	Rondelle	
31	VOE 955919	1					Spring washer	Arandela elástica	Arruela de pressão	Rondelle élastique	

1		**Cable harness, engine** **Haz de cables, motor** **Chicote, motor** **Faisceau de câbles, moteur**	Catalogue id **20629**	Group **286**
2				
3			Illustr. No **1063312**	Section **100**
4				
5		**8292707,8292708,8292709**	Issue **20032270-E**	Page **315**

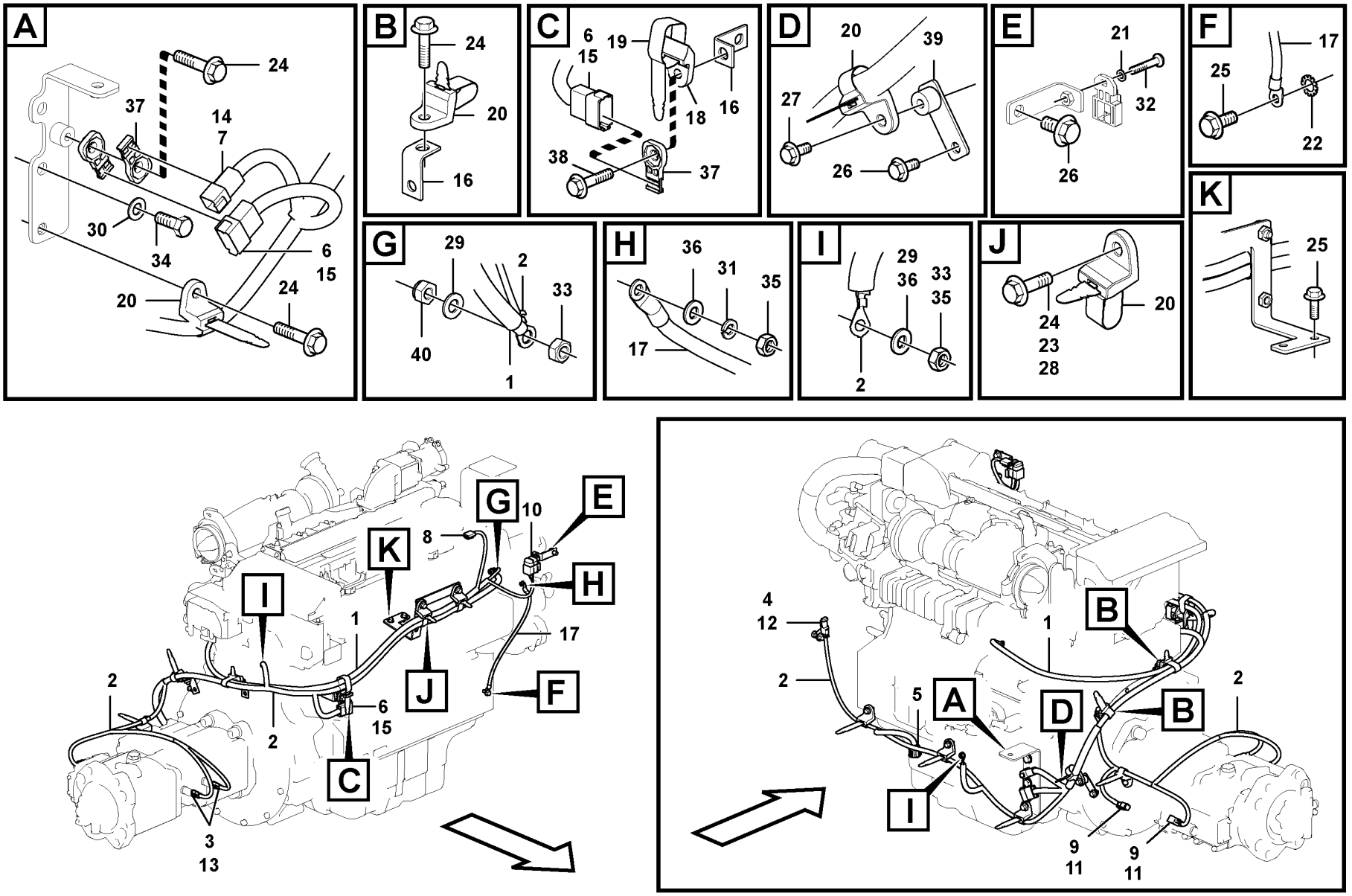

Volvo Construction Equipment

1063312

Fig.	Part No.	Quantity 1	2	3	PS	KIT	Description	Denominación	Denominação	Dénomination	Notes
32	VOE 969407	1					Six point socket screw	Racor de seis dientes	Paraf soquete sext	Vis à 6 pans creux	
33	VOE 983303	2					Hexagon nut	Tuerca hexagonal	Porca sextavada	Écrou hexagonal	
34	VOE 991637	2					Hexagon screw	Tornillo hexagonal	Parafuso sextavado	Vis à tête hexagonale	
35	VOE 993868	2					Hexagon nut	Tuerca hexagonal	Porca sextavada	Écrou hexagonal	
36	VOE 955892	2					Plain washer	Arandela plana	Arruela simples	Rondelle plane	
37	VOE 14587635	3					Clip	Clip	Clipe	Clip	
38	VOE 946472	1					Flange screw	Tornillo embridado	Parafuso flangeado	Vis à embase	
39	VOE 14559099	1					Bracket	Consola	Suporte	Console	
40	VOE 14880450	1					Nut	Tuerca	Porca	Écrou	

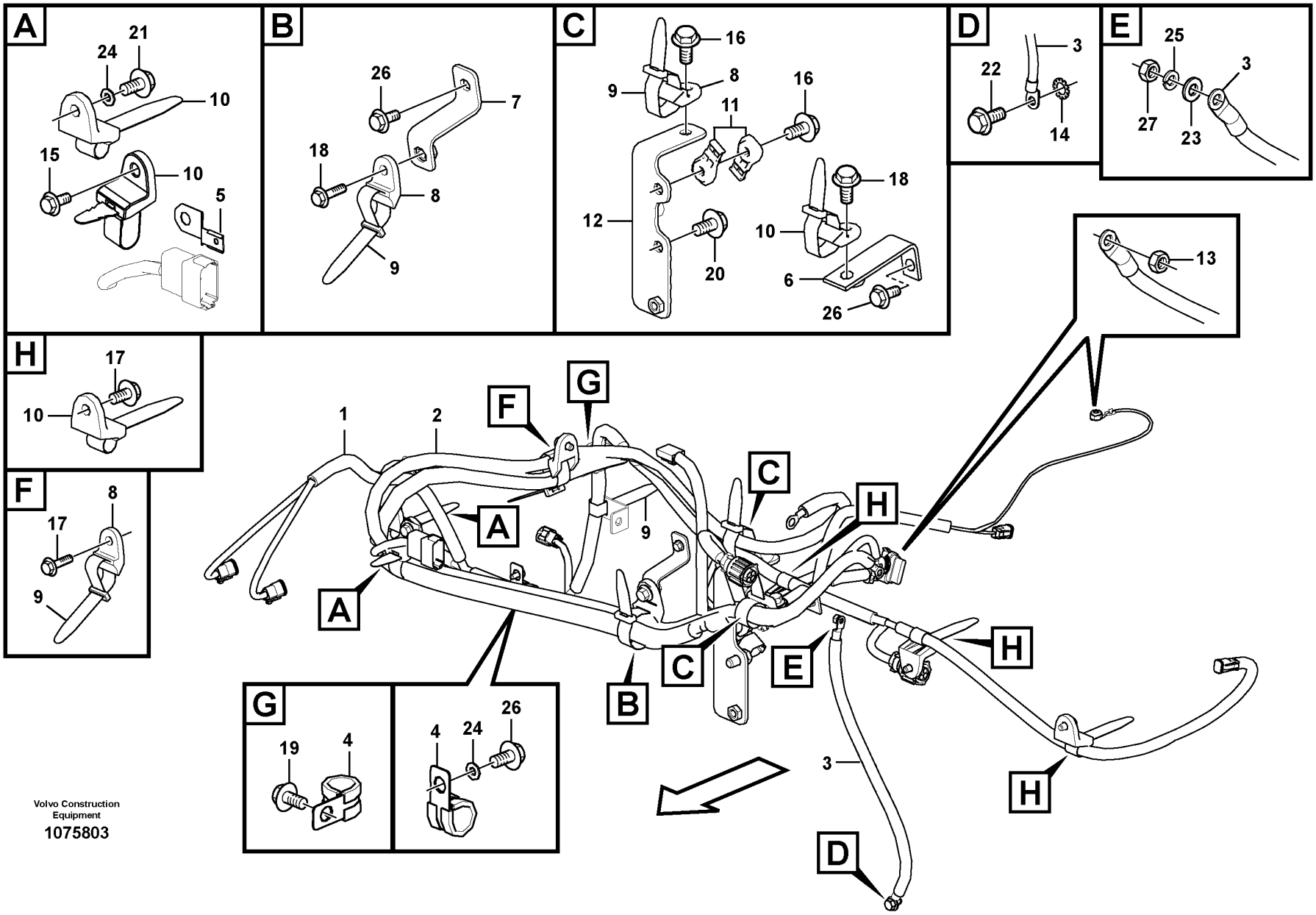

Volvo Construction Equipment

1075803

Fig.	Part No.	Quantity 1	2	3	PS	KIT	Description	Denominación	Denominação	Dénomination	Notes
1	VOE 14650196	1					Wiring harness	Manojo cables	Chicote cabos	Faisceau de câbles	S/N -270499/-230471 S/N -280184
	VOE 14690438	1					Wiring harness	Manojo cables	Chicote cabos	Faisceau de câbles	S/N 270500-/230472- S/N 280185-
	VOE 874654	1					•Housing	•Cuerpo	•Carcaça	•Carter	
	VOE 874955	1					•Housing	•Cuerpo	•Carcaça	•Carter	
	VOE 8159013	1					•Housing	•Cuerpo	•Carcaça	•Carter	
	VOE 874965	1					•Housing	•Cuerpo	•Carcaça	•Carter	
	VOE 874959	1					•Housing	•Cuerpo	•Carcaça	•Carter	
	VOE 1307048	1					•Housing	•Cuerpo	•Carcaça	•Carter	
	VOE 11428051	1					•Housing	•Cuerpo	•Carcaça	•Carter	
	VOE 11428052	1					•Lock plate	•Placa de seguridad	•Placa trava	•Plaque verrouillage	
	VOE 14370885	1					•Spacer	•Distanciador	•Espaçador	•Entretoise	
	VOE 14370889	1					•Wedge	•Chaveta	•Calço	•Cale	
2	VOE 14627345	1					Cable	Cable	Cabo	Câble	
	VOE 874654	1					•Housing	•Cuerpo	•Carcaça	•Carter	
	VOE 874955	1					•Housing	•Cuerpo	•Carcaça	•Carter	
	VOE 8159013	1					•Housing	•Cuerpo	•Carcaça	•Carter	
	VOE 874965	1					•Housing	•Cuerpo	•Carcaça	•Carter	
	VOE 874959	1					•Housing	•Cuerpo	•Carcaça	•Carter	
	VOE 1307048	1					•Housing	•Cuerpo	•Carcaça	•Carter	
	VOE 11428051	1					•Housing	•Cuerpo	•Carcaça	•Carter	
	VOE 11428052	1					•Lock plate	•Placa de seguridad	•Placa trava	•Plaque verrouillage	
	VOE 14370885	1					•Spacer	•Distanciador	•Espaçador	•Entretoise	
	VOE 14370889	1					•Wedge	•Chaveta	•Calço	•Cale	
3	VOE 14552493	1					Cable	Cable	Cabo	Câble	
4	VOE 14500295	2					Clip	Clip	Clipe	Clip	
5	VOE 14522575	1					Clip	Clip	Clipe	Clip	
6	VOE 14523657	1					Bracket	Consola	Suporte	Console	
7	VOE 14556957	1					Bracket	Consola	Suporte	Console	
8	VOE 14558808	3					Strip clamp	Abrazadera de cinta	Cinta braçadeira	Serrage de ruban	
9	VOE 14558809	4					Strip clamp	Abrazadera de cinta	Cinta braçadeira	Serrage de ruban	

1	8292038	**Cable harness, engine** **Haz de cables, motor** **Chicote, motor** **Faisceau de câbles, moteur**	Catalogue id **20629**	Group **286**
2			Illustr. No **1075803**	Section **150**
3				
4			Issue **20032270-E**	Page **319**
5				

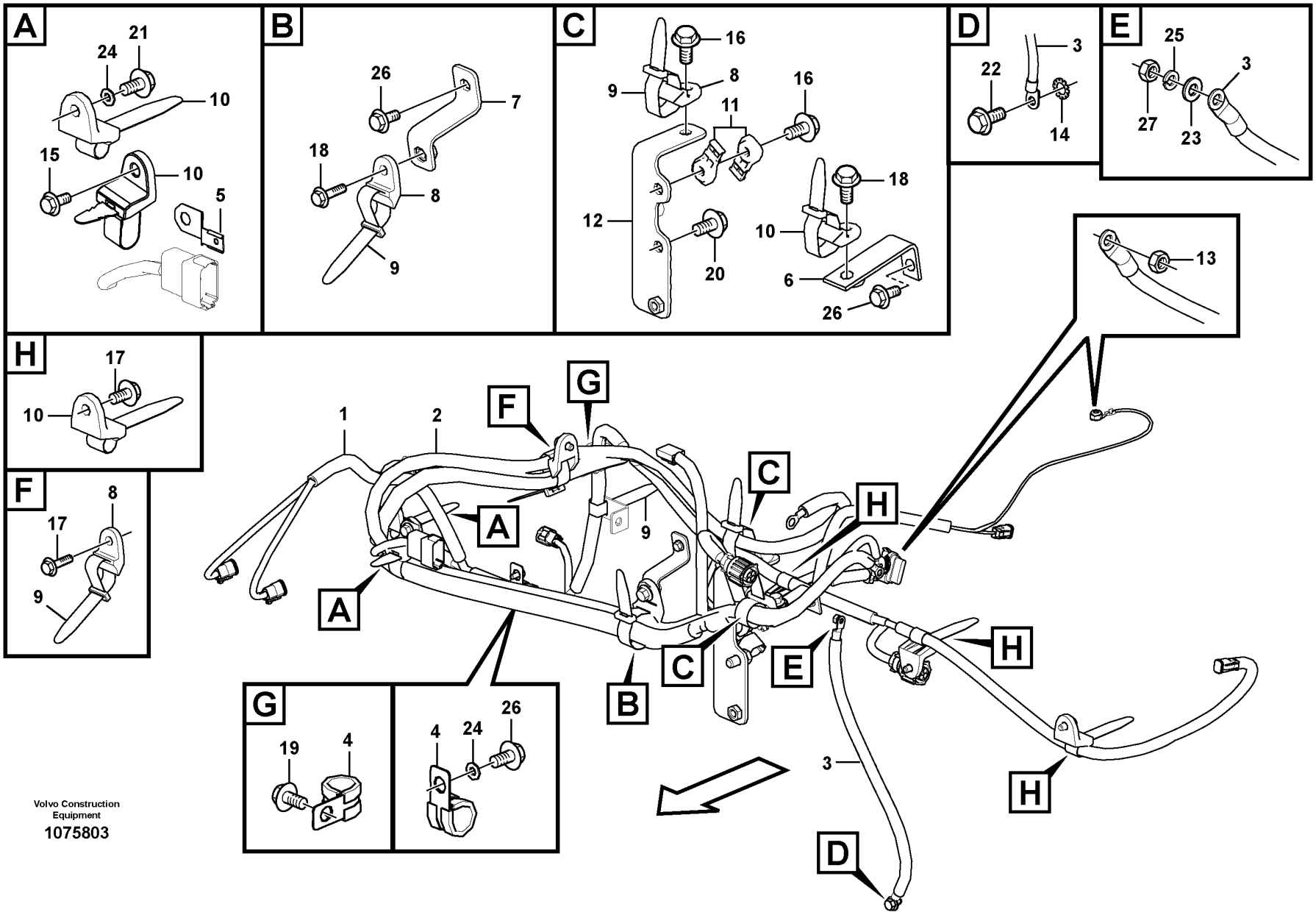

Volvo Construction Equipment

1075803

Fig.	Part No.	Quantity 1	2	3	PS	KIT	Description	Denominación	Denominação	Dénomination	Notes
10	VOE 14558810	6					Strip clamp	Abrazadera de cinta	Cinta braçadeira	Serrage de ruban	
11	VOE 14587635	2					Clip	Clip	Clipe	Clip	
12		1			NS		Bracket	Consola	Suporte	Console	
13	VOE 14880450	2					Nut	Tuerca	Porca	Écrou	
14	VOE 942767	1					Toothed washer	Arandela dentada	Arruela dentada	Rondelle dentée	
15	VOE 946173	1			SS		Flange screw	Tornillo embridado	Parafuso flangeado	Vis à embase	
16	VOE 946329	2					Flange screw	Tornillo embridado	Parafuso flangeado	Vis à embase	
17	VOE 946440	4					Flange screw	Tornillo embridado	Parafuso flangeado	Vis à embase	
18	VOE 946441	2					Flange screw	Tornillo embridado	Parafuso flangeado	Vis à embase	
19	VOE 946471	1					Flange screw	Tornillo embridado	Parafuso flangeado	Vis à embase	
20	VOE 946502	2					Flange screw	Tornillo embridado	Parafuso flangeado	Vis à embase	
21	VOE 946544	1			SS		Flange screw	Tornillo embridado	Parafuso flangeado	Vis à embase	
22	VOE 947107	1					Flange screw	Tornillo embridado	Parafuso flangeado	Vis à embase	
23	VOE 955892	1					Plain washer	Arandela plana	Arruela simples	Rondelle plane	
24	VOE 955893	2					Plain washer	Arandela plana	Arruela simples	Rondelle plane	
25	VOE 955919	1					Spring washer	Arandela elástica	Arruela de pressão	Rondelle élastique	
26	VOE 965175	3			SS		Flange screw	Tornillo embridado	Parafuso flangeado	Vis à embase	
27	VOE 993868	1					Hexagon nut	Tuerca hexagonal	Porca sextavada	Écrou hexagonal	

1	8292038	**Cable harness, engine** **Haz de cables, motor** **Chicote, motor** **Faisceau de câbles, moteur**	Catalogue id **20629**	Group **286**
2			Illustr. No **1075803**	Section **150**
3				
4			Issue **20032270-E**	Page **321**
5				

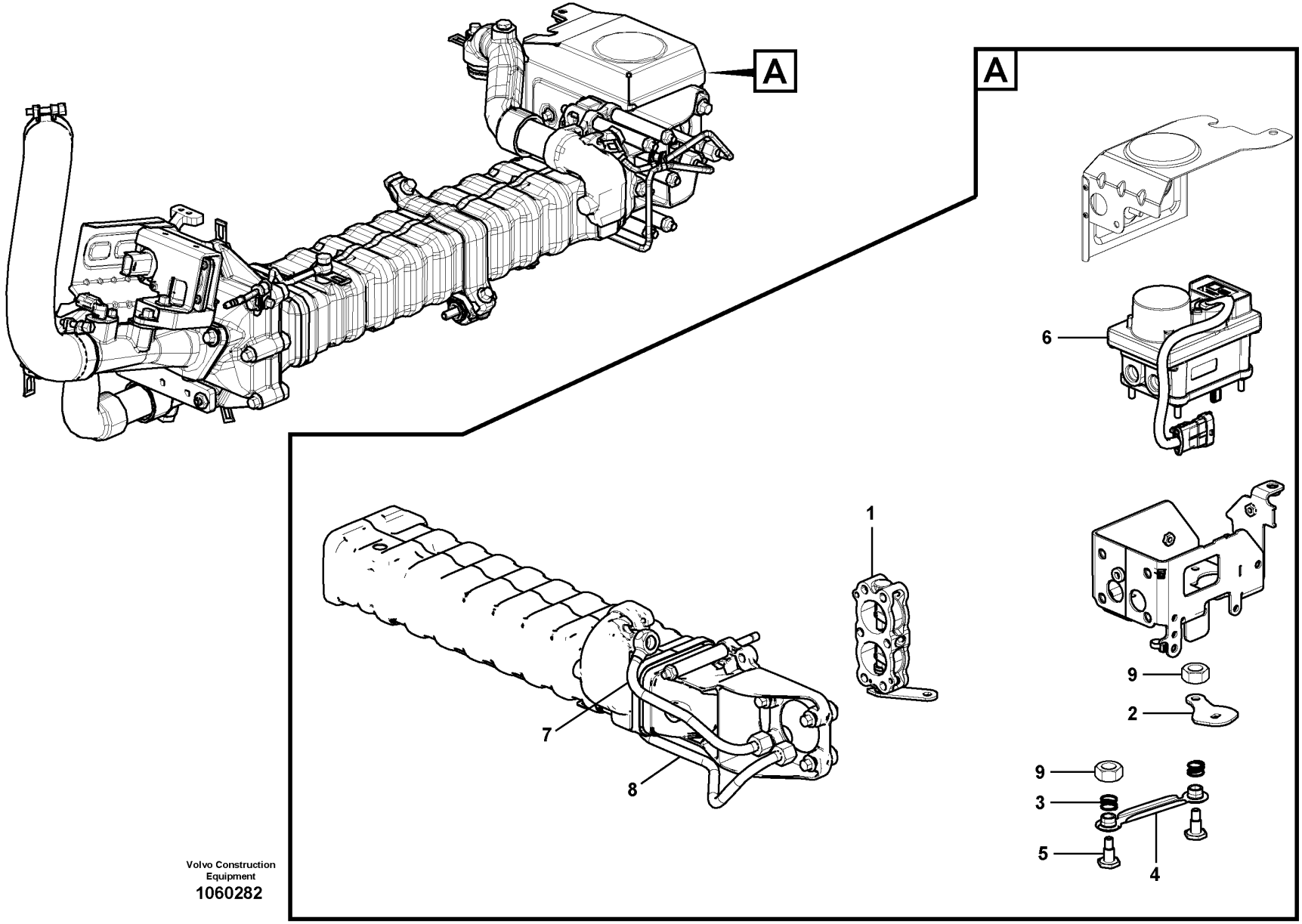

Volvo Construction Equipment
1060282

Fig.	Part No.	Quantity 1	2	3	PS	KIT	Description	Denominación	Denominação	Dénomination	Notes
1	VOE 21972438	1					Valve	Válvula		Valve	(VOE 21717565)
	VOE 21905341	2					Gasket	Junta	Junta	Joint	
2	VOE 21668138	1					Intermediate lever	Palanca	Braço	Levier	
3	VOE 21668148	2					Compression spring	Resorte de presión	Mola de compressão	Ressort pression	
4	VOE 21717504	1					Rod	Varilla	Vareta	Monture	
5	VOE 21668613	2					Shoulder screw	Tornillo de tope	Parafuso de batente	Vis d'appui	
6	VOE 21728873	1					Actuator	Actuador	Atuador	Actionneur	(VOE 21668120)
7	VOE 21740759	1					Coolant pipe	Tubo de refrigeración	Tubo refrigerador	Tube de refroidissement	
8	VOE 21740723	1					Water pipe	Conducto de agua	Tubulação de água	Conduite d'eau	
9	VOE 20501349	2					Hexagon nut	Tuerca hexagonal	Porca sextavada	Écrou hexagonal	

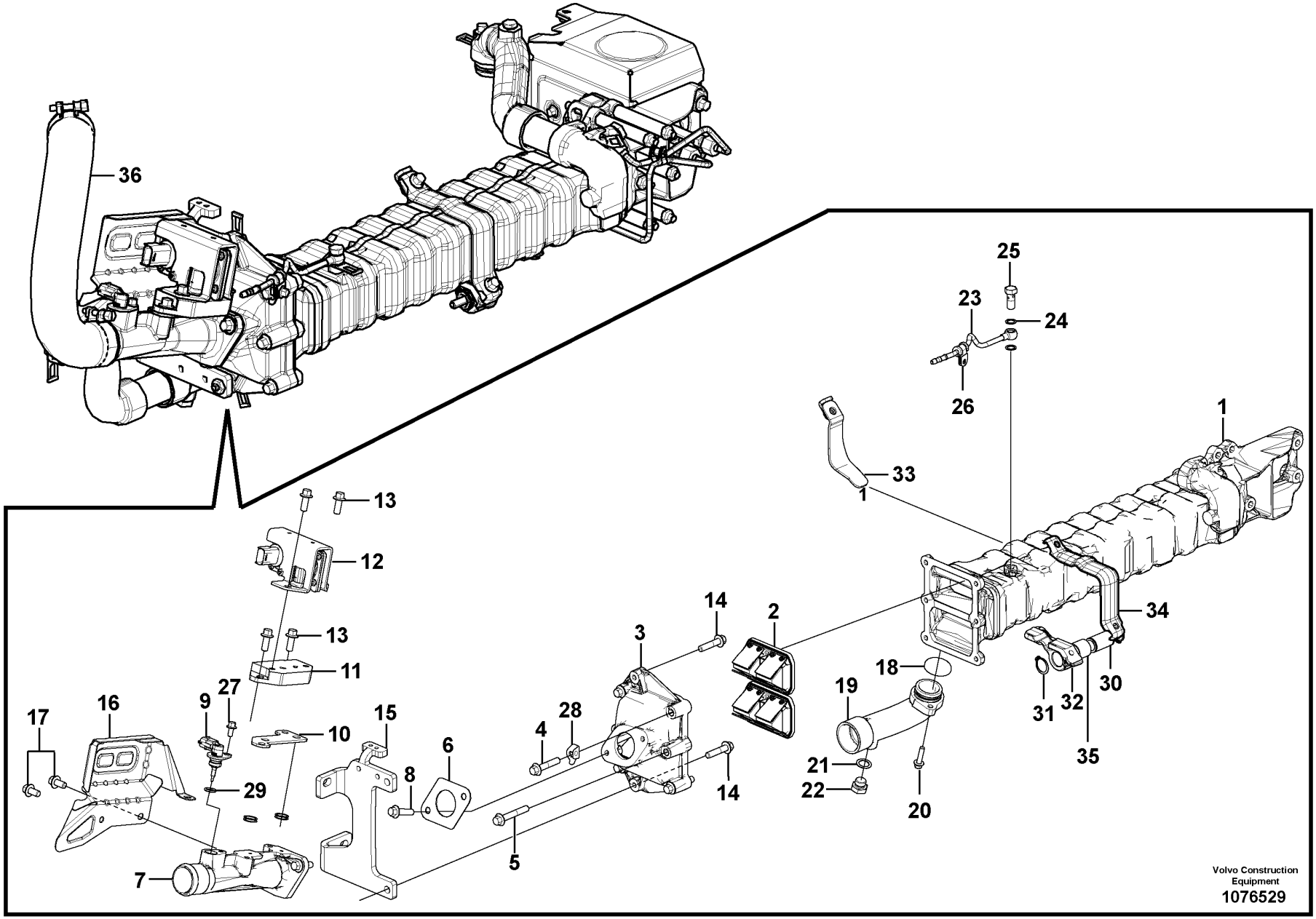
36
25
23
24
26
1
33
1
13
12
13
11
14
2
3
34
18
19
27
9
16
17
10
15
28
4
6
8
29
7
5
14
21
22
20
31
32
30
35
Volvo Construction Equipment
1076529

Fig.	Part No.	Quantity 1	2	3	PS	KIT	Description	Denominación	Denominação	Dénomination	Notes
1	VOE 21717447	1			SS		Egr cooler	Enfriador egr	Radiador egr	Refroidisseur egr	ENG S/N -11311922
1	VOE 21905787	1					Egr cooler	Enfriador egr	Radiador egr	Refroidisseur egr	ENG S/N 11311923-
2	VOE 21668027	2					Shuttle valve	Válvula lanzadera	Válvula lançadeira	Valve navette	
3	VOE 22336442	1					Housing	Carter	Carcaça	Carter	(VOE 21724253)
4	VOE 20405884	4					Screw	Tornillo	Parafuso	Vis	
5	VOE 20405672	2					Screw	Tornillo	Parafuso	Vis	
6	VOE 21724108	1					Gasket	Junta	Junta	Joint	
7	VOE 21724113	1					Tube	Tubo	Tubo	Tube	
8	VOE 13949578	3					Screw	Tornillo	Parafuso	Vis	
9	VOE 21717424	1					Temperature sensor	Sensor de temperatura	Sensor de temperatura	Sonde de température	
10	VOE 21724116	1					Insulating plate	Placa de aislamiento	Placa isolante	Plaque isolante	
11	VOE 21724124	1					Adapter	Adaptador	Adaptador	Adaptateur	
12	VOE 21724078	1					Pressure sensor	Sensor de presión	Sensor de pressão	Capteur de pression	
13	VOE 20405885	7					Screw	Tornillo	Parafuso	Vis	
14	VOE 20412324	2					Screw	Tornillo	Parafuso	Vis	
15		1			NS		Bracket	Consola	Suporte	Console	
16	VOE 21915562	1					Baffle	Parafango	Protetor de lama	Anti-éclaboussures	(VOE 21740483)
17	VOE 20405792	2					Screw	Tornillo	Parafuso	Vis	
18	VOE 21713890	1					O-ring	Anillo tórico	Anel-o	Joint torique	
19	VOE 21724283	1					Water inlet pipe	Tubo entrada de agua	Tubo entrada água	Tube d'admission d'eau	
20	VOE 20930686	1					Flange screw	Tornillo embridado	Parafuso flangeado	Vis à embase	
21	VOE 21108673	1					Sealing ring	Anillo retén	Anel de vedação	Bague étanchéité	
22	VOE 20405716	1					Plug	Tapón	Bujão	Tampon	
23	VOE 21725063	1					Pipe	Tubo	Tubo	Tuyau	
24	VOE 995870	2					•Gasket	•Junta	•Junta	•Joint	
25	VOE 20795867	1					•Hollow screw	•Tornillo perforado	•Parafuso união	•Vis creuse	
26	VOE 20405730	1					•Clamp	•Abrazadera	•Braçadeira	•Collier serrage	
27	VOE 20405729	2					Screw	Tornillo	Parafuso	Vis	
28		1			NS		Bracket	Consola	Suporte	Console	
29	VOE 4219704	1					•O Ring	•Aro tórico	•Anel de vedação-O	•Joint torique	
30	VOE 21724307	1					Pin	Pasador	Coupilha	Clavette	

1		**Egr - Radiator with fitting parts** **EGR - Radiador con accesorios de montaje** **EGR - Radiador com peças de instalação** **EGR - Radiateur avec pièces de montage**	Catalogue id **20629**	Group **293**
2				
3			Illustr. No **1076529**	Section **300**
4				
5		**8289743 , 8290873**	Issue **20032270-E**	Page **325**

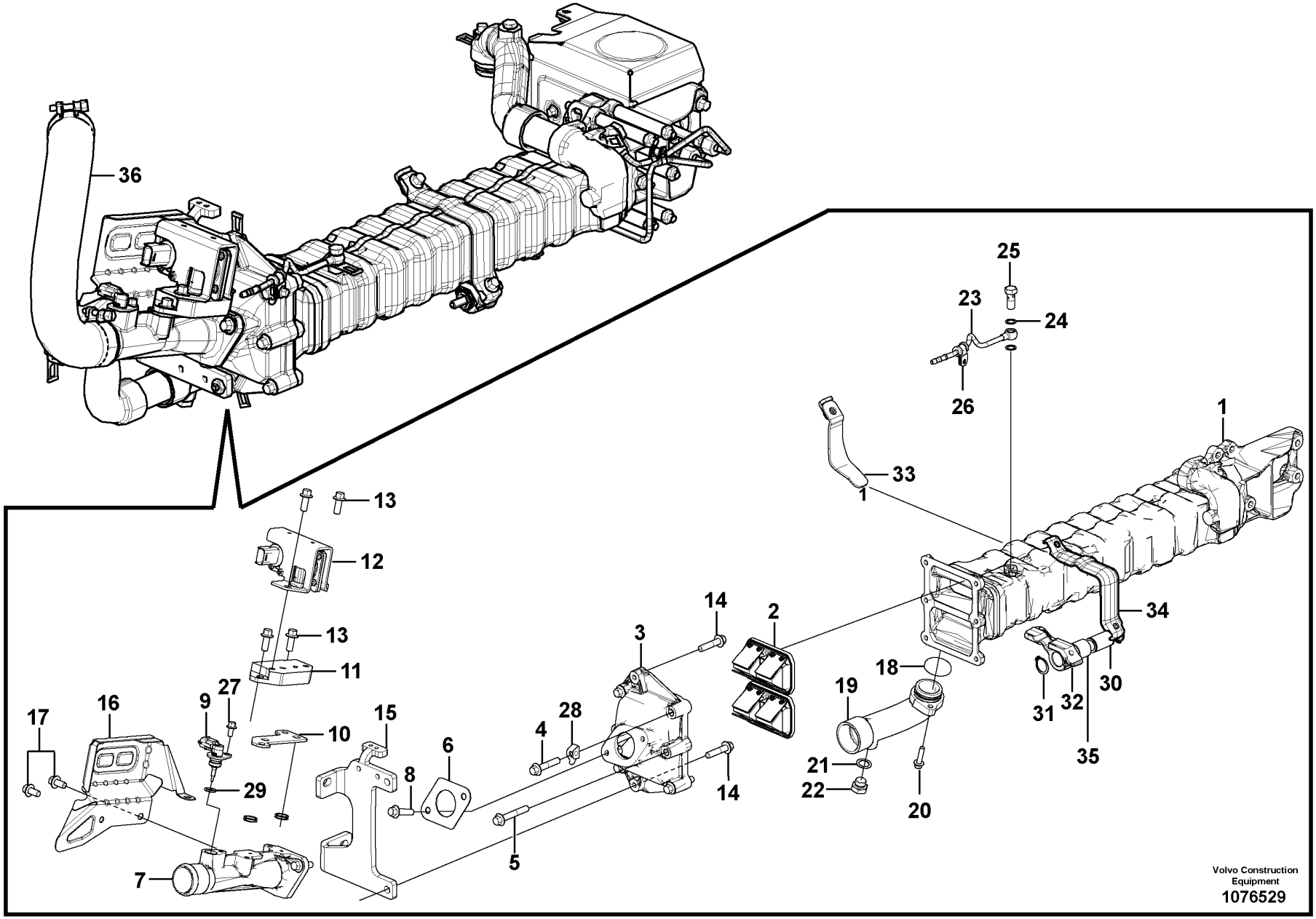
36
25
23
24
26
1
33
1
13
12
13
11
14
2
3
34
18
19
27
9
16
17
10
15
28
4
6
8
29
7
5
14
21
22
20
31
32
30
35
Volvo Construction Equipment
1076529

Fig.	Part No.	Quantity 1	2	3	PS	KIT	Description	Denominación	Denominação	Dénomination	Notes
31	VOE 914454	2					Snap ring	Circlip	Anel trava	Circlip	
32	VOE 21740845	1					Bracket	Consola	Suporte	Console	
33	VOE 21740857	1					Plate	Chapa	Chapa	Tôle	
34	VOE 21724297	1					Clip	Clip	Clipe	Bride	
35	VOE 21724194	1					Bearing	Cojinete	Mancal	Roulement	
36		1			NS		Exhaust hose	Manguera de escape	Mangueira tubo escape	Flexible d'échappement	
	VOE 21774876	1					•Exhaust hose	•Manguera de escape	•Mangueira tubo escape	•Flexible d'échappement	
	VOE 996254	2					•Hose clamp	•Abrazadera de manguera	•Braçadeira da mangueira	•Collier durite	(VOE 995992)

1		**Egr - Radiator with fitting parts** **EGR - Radiador con accesorios de montaje** **EGR - Radiador com peças de instalação** **EGR - Radiateur avec pièces de montage**	Catalogue id **20629**	Group **293**
2				
3			Illustr. No **1076529**	Section **300**
4				
5		**8289743 , 8290873**	Issue **20032270-E**	Page **327**

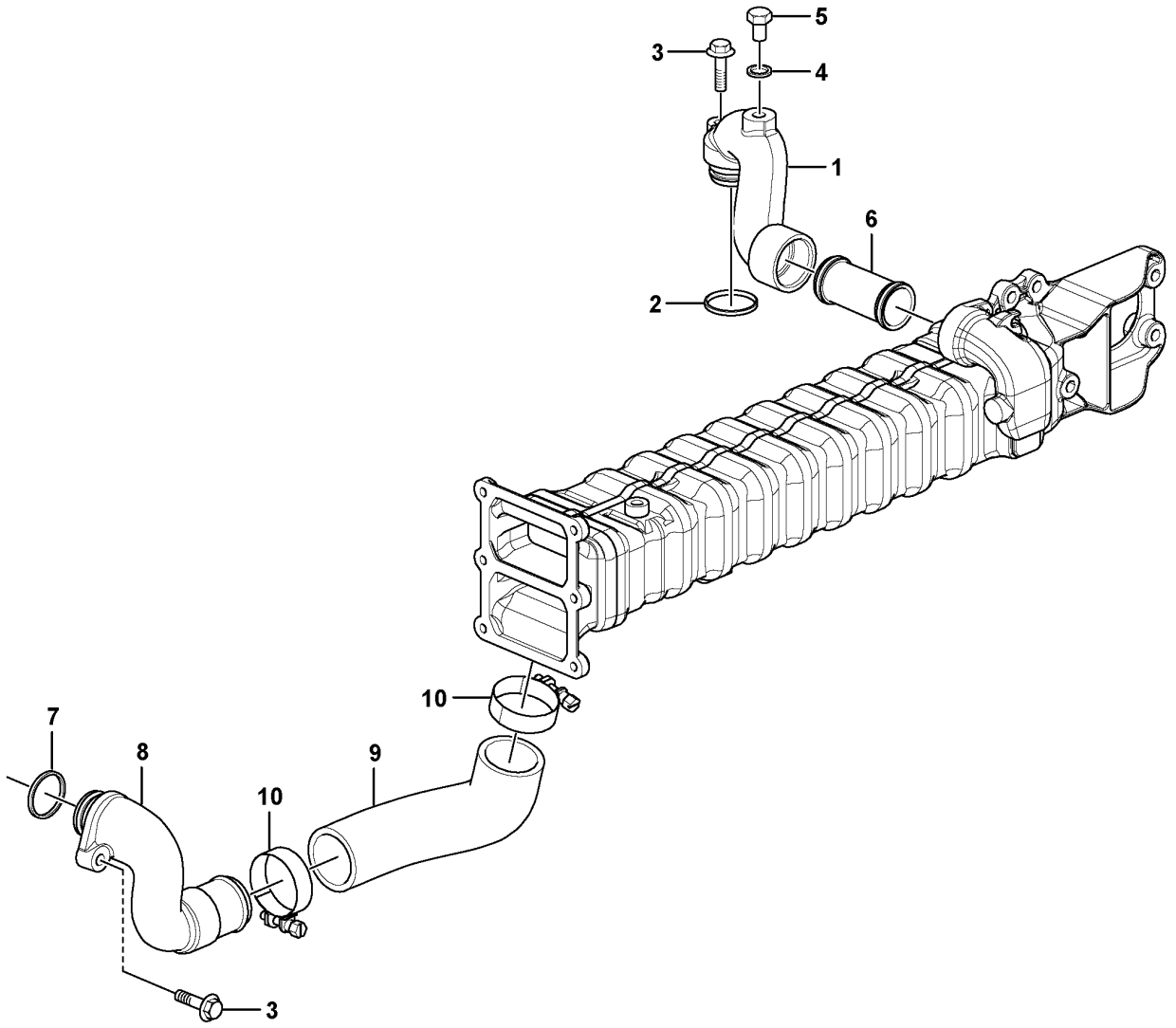

Volvo Construction Equipment
1069100

Fig.	Part No.	Quantity 1	2	3	PS	KIT	Description	Denominación	Denominação	Dénomination	Notes
1		1			NS		Water pipe	Conducto de agua	Tubulação de água	Conduite d'eau	
2	VOE 21713890	1					O-ring	Anillo tórico	Anel-o	Joint torique	
3	VOE 13949578	2					Screw	Tornillo	Parafuso	Vis	
4	VOE 996093	1					Gasket	Junta	Junta	Joint	
5	VOE 20460239	1					Plug	Tapon	Bujão	Bouchon	
6	VOE 21723371	1					Plug	Tapón	Bujão	Tampon	
7	VOE 21713890	1					O-ring	Anillo tórico	Anel-o	Joint torique	
8	VOE 21906072	1					Water inlet pipe	Tubo entrada de agua	Tubo entrada água	Tube d'admission d'eau	
9	VOE 21910652	1					Water pipe	Conducto de agua	Tubulação de água	Conduite d'eau	
10	VOE 996254	2					Hose clamp	Abrazadera de manguera	Braçadeira da mangueira	Collier durite	

1		**Egr - Radiator with fitting parts** **EGR - Radiador con accesorios de montaje** **EGR - Radiador com peças de instalação** **EGR - Radiateur avec pièces de montage**	Catalogue id **20629**	Group **293**
2				
3			Illustr. No **1069100**	Section **400**
4				
5		**8289743 , 8290873**	Issue **20032270-E**	Page **329**

VOLVO

Volvo Construction Equipment
www.volvoce.com

GROUP		Section	Page
310	Battery with assembling details	100	341
310	Battery with assembling details	200	343
310	Battery with assembling details	300	345
321	Alternator with assembling details 8289743, 8290873 ENG NO - 11346698	100	347
321	Alternator with assembling details 8289743, 8290873 ENG NO 11346699 -	105	349
321	Alternator with assembling details 14536073 , 14536076	110	351
330	Key system	100	353
331	Starter motor with assembling details 8289743 , 8290873	100	355
331	Starter motor with assembling details 14536073 , 14536076	110	357
331	Heat shield 8290480 , 8290479	200	359
350	Working lamp on boom	300	361
352	Lighting, front	100	363
352	Lighting, front	150	365
352	Working lamp on boom	200	367
354	Interior lamp 11294093, 11294094	100	369
354	Interior lamp 8290413, 8290414, 8290415, 8290416	150	371
354	Interior lamp	160	373
356	Work lights, extra	100	375
356	Work lights, extra	300	377
356	Work lights, extra 8297786, 8298845	400	379
356	Work lights, extra 8298845	500	381
356	Work lights, extra 8298845	600	383
356	Work lights, extra	6000	385
356	Work lights, extra	6100	387
362	Horn	100	389
362	Back-up warning unit 8289061	200	391
362	Rotating beacon	300	393
362	Rotating beacon 8291219	350	395
362	Rotating beacon 8300321	500	397
362	Rotating beacon	600	399
362	Strobe light	2100	401
363	Windscreen wiper, upper 11294093, 11294094	100	403
363	Windscreen wiper, upper 8290413,8290414,8290415,8290416,8297667	150	405
363	Windscreen wiper, upper	160	407
363	Windshield washer	200	409
363	Lower wiper 8289762,8292845	300	411
363	Lower wiper 8289762,8292845	350	413
363	Windshield washer	6000	415
364	Switch 8292707,8292708,8292709	100	417
364	Switch	150	419
364	Switch Q1:8292707,8292708,8292709	200	421
364	Switch 8299363,8299463;S/N 270587-/280266-	250	423
364	Switch Q3:8279781,8289754,8297786/Q4:8294517,8294526,8298845	300	425
364	Switch	400	427
366	Electronic unit	100	429
367	Electronic unit 8289863	100	431
367	Electronic unit 8289819,8289820,8292068,8292069	200	433
367	Electronic unit 8289822,8289824,8289825,8294819	400	435
367	Electronic unit	450	437
367	Electronic unit	500	439
367	Electronic unit 8292057,8292058,8293103,8293104	550	441
367	Electronic unit 8289866, 8289867	600	443
371	Cables, battery	100	445
371	Cables, battery 8293082,8293083	150	449
371	Cable and wire harness, main	200	453
371	Cable and wire harness, main	250	459
371	Cable harness, engine 14536073 , 14536076	300	461

INDEX OF CONTENTS

INDEX OF CONTENTS

GROUP		Section	Page
371	Cable and wire harness, instrument panel 8292707,8292708,8292709	700	465
371	Cable and wire harness, instrument panel	800	469
371	Cable harnesses, cab 11294093, 11294094	1000	473
371	Cable harnesses, cab 8290413, 8290414, 8290415, 8290416	1100	475
371	Cable harness, cab	1120	479
371	Aerial wires for telematics 11294093, 11294094	1150	483
371	Aerial wires for telematics 8290413, 8290414, 8290415, 8290416	1175	485
371	Aerial wires for telematics	1200	487
371	Cable harness reversible fan 8289051	1300	489
371	Cable harness, waste handler	2000	491
371	Cable harness, waste handler	2100	493
371	Fire extinguisher	2200	495
371	Cable harness, waste handler	2300	497
371	Cable harness, waste handler	2400	499
371	Cable harnesses, extension	2500	501
371	Cable harness, rototilt	3000	503
371	Cable harness, hammer/shear piping (x1)	3100	505
372	Electrical distribution box	100	507
372	Electrical distribution box	110	509
372	Electrical distribution box	120	511
372	Voltage converter	200	513
372	Pre-heating relay	300	515
380	Hour counter 11294093, 11294094	100	517
380	Hour counter 8290413, 8290414, 8290415, 8290416	150	519
380	Hour counter	160	521
386	Electrical sensor	100	523
386	Electrical sensor 8289889,8292066	200	525
386	Electrical sensor 8292707,8292708,8292709	300	527
386	Electrical sensor	350	529
387	Instrument panel, warning unit and information unit	100	531
387	Rear view camera 8289758,8292050,8293463	300	533
393	Cassette radio recorder with mounting details	100	535
393	Cigarette lighter	300	537
398	System for wireless electronic controlled communication (telematics) S/N -270584, -280268	100	539
398	System for wireless electronic controlled communication (telematics) 8283912:S/N -270584/-280268	125	541
398	System for wireless electronic controlled communication (telematics) S/N -270584, -280268	150	543
398	System for wireless electronic controlled communication (telematics) 8283913:S/N -270584/-280268	200	545
398	System for wireless electronic controlled communication (telematics) 8293145	300	547
398	Cable harnesses, telematics 8293146	400	549
398	System for wireless electronic controlled communication (telematics) 8293499	500	551
398	System for wireless electronic controlled communication (telematics)	600	553
398	System for wireless electronic controlled communication (telematics)	700	555
398	System for wireless electronic controlled communication (telematics)	800	557
398	System for wireless electronic controlled communication (telematics)	900	559
398	System for wireless electronic controlled communication (telematics) 8297783	1000	561
398	System for wireless electronic controlled communication (telematics) S/N 270585-, 280269-	1100	563

GRUPO	Sección	Página
310 Batería con accesorios de montaje	100	341
310 Batería con accesorios de montaje	200	343
310 Batería con accesorios de montaje	300	345
321 Alternador con assesorios de montage 8289743, 8290873 ENG NO - 11346698	100	347
321 Alternador con assesorios de montage 8289743, 8290873 ENG NO 11346699 -	105	349
321 Alternador con assesorios de montage 14536073 , 14536076	110	351
330 Sistema de llave	100	353
331 Motor de arranque con assesorios de montaje 8289743 , 8290873	100	355
331 Motor de arranque con assesorios de montaje 14536073 , 14536076	110	357
331 Defensa termica 8290480 , 8290479	200	359
350 Lámpara de trabajo en pluma	300	361
352 Alumbrado, frontal	100	363
352 Alumbrado, frontal	150	365
352 Lámpara de trabajo en pluma	200	367
354 Interior lampare 11294093, 11294094	100	369
354 Interior lampare 8290413, 8290414, 8290415, 8290416	150	371
354 Interior lampare	160	373
356 Luces de trabajo, extra	100	375
356 Luces de trabajo, extra	300	377
356 Luces de trabajo, extra 8297786, 8298845	400	379
356 Luces de trabajo, extra 8298845	500	381
356 Luces de trabajo, extra 8298845	600	383
356 Luces de trabajo, extra	6000	385
356 Luces de trabajo, extra	6100	387
362 Bocina	100	389
362 Unidad de advertencia de reserva 8289061	200	391
362 Luz giratoria de advertencia	300	393
362 Luz giratoria de advertencia 8291219	350	395
362 Luz giratoria de advertencia 8300321	500	397
362 Luz giratoria de advertencia	600	399
362 Lámpara estroboscópica	2100	401
363 Limpiaparabrisas superior 11294093, 11294094	100	403
363 Limpiaparabrisas superior 8290413,8290414,8290415,8290416,8297667	150	405
363 Limpiaparabrisas superior	160	407
363 Lavaparabrisas	200	409
363 Limpiaparabrisas inferior 8289762,8292845	300	411
363 Limpiaparabrisas inferior 8289762,8292845	350	413
363 Lavaparabrisas	6000	415
364 Interruptor 8292707,8292708,8292709	100	417
364 Interruptor	150	419
364 Interruptor Q1:8292707,8292708,8292709	200	421
364 Interruptor 8299363,8299463;S/N 270587-/280266-	250	423
364 Interruptor Q3:8279781,8289754,8297786/Q4:8294517,8294526,8298845	300	425
364 Interruptor	400	427
366 Unidad electrónica	100	429
367 Unidad electrónica 8289863	100	431
367 Unidad electrónica 8289819,8289820,8292068,8292069	200	433
367 Unidad electrónica 8289822,8289824,8289825,8294819	400	435
367 Unidad electrónica	450	437
367 Unidad electrónica	500	439
367 Unidad electrónica 8292057,8292058,8293103,8293104	550	441
367 Unidad electrónica 8289866, 8289867	600	443
371 Cables, batería	100	445
371 Cables, batería 8293082,8293083	150	449
371 Haz de cables, principal	200	453
371 Haz de cables, principal	250	459

INDICE

INDICE

GRUPO		Sección	Página
371	Haz de cables, motor 14536073 , 14536076	300	461
371	Haz de cables, panel de instrumentos 8292707,8292708,8292709	700	465
371	Haz de cables, panel de instrumentos	800	469
371	Haz de cables, cabina 11294093, 11294094	1000	473
371	Haz de cables, cabina 8290413, 8290414, 8290415, 8290416	1100	475
371	Manojo de cables, cabina.	1120	479
371	Cable de antena telemática 11294093, 11294094	1150	483
371	Cable de antena telemática 8290413, 8290414, 8290415, 8290416	1175	485
371	Cable de antena telemática	1200	487
371	Cable harness reversible fan 8289051	1300	489
371	Manojo de cables, manipuladora de residuos	2000	491
371	Manojo de cables, manipuladora de residuos	2100	493
371	Extintor	2200	495
371	Manojo de cables, manipuladora de residuos	2300	497
371	Manojo de cables, manipuladora de residuos	2400	499
371	Haz de cables, prolongación	2500	501
371	Mazo de cables, rototilt	3000	503
371	Mazo de cables, tuberías de martillo/cuchilla (x1)	3100	505
372	Unidad de distribución eléctrica	100	507
372	Unidad de distribución eléctrica	110	509
372	Unidad de distribución eléctrica	120	511
372	Transformador	200	513
372	Rele precalentamiento	300	515
380	Contador horario 11294093, 11294094	100	517
380	Contador horario 8290413, 8290414, 8290415, 8290416	150	519
380	Contador horario	160	521
386	Sensor eléctrico	100	523
386	Sensor eléctrico 8289889,8292066	200	525
386	Sensor eléctrico 8292707,8292708,8292709	300	527
386	Sensor eléctrico	350	529
387	Panel de instrumentos, unidad de advertencia y unidad de informa	100	531
387	Cámara retrovisora 8289758,8292050,8293463	300	533
393	Radiocasete con accesorios de montaje	100	535
393	Encendedor	300	537
398	Sistema de comunicación electrónica inalámbrica (telemática) S/N - 270584, -280268	100	539
398	Sistema de comunicación electrónica inalámbrica (telemática) 8283912:S/N -270584/-280268	125	541
398	Sistema de comunicación electrónica inalámbrica (telemática) S/N - 270584, -280268	150	543
398	Sistema de comunicación electrónica inalámbrica (telemática) 8283913:S/N -270584/-280268	200	545
398	Sistema de comunicación electrónica inalámbrica (telemática) 8293145	300	547
398	Haces de cables (telemática) 8293146	400	549
398	Sistema de comunicación electrónica inalámbrica (telemática) 8293499	500	551
398	Sistema de comunicación electrónica inalámbrica (telemática)	600	553
398	Sistema de comunicación electrónica inalámbrica (telemática)	700	555
398	Sistema de comunicación electrónica inalámbrica (telemática)	800	557
398	Sistema de comunicación electrónica inalámbrica (telemática)	900	559
398	Sistema de comunicación electrónica inalámbrica (telemática) 8297783	1000	561
398	Sistema de comunicación electrónica inalámbrica (telemática) S/N 270585-, 280269-	1100	563

GRUPO		Seção	Página
310	Bateria com peças de montagem	100	341
310	Bateria com peças de montagem	200	343
310	Bateria com peças de montagem	300	345
321	Alternador com peças de montagem 8289743, 8290873 ENG NO - 11346698	100	347
321	Alternador com peças de montagem 8289743, 8290873 ENG NO 11346699 -	105	349
321	Alternador com peças de montagem 14536073 , 14536076	110	351
330	Sistema de chave	100	353
331	Motor de arranque com peças de montagem 8289743 , 8290873	100	355
331	Motor de arranque com peças de montagem 14536073 , 14536076	110	357
331	Proteção térmica 8290480 , 8290479	200	359
350	Lâmpada de trabalho na lança	300	361
352	Luz, dianteira	100	363
352	Luz, dianteira	150	365
352	Lâmpada de trabalho na lança	200	367
354	Lâmpada interna 11294093, 11294094	100	369
354	Lâmpada interna 8290413, 8290414, 8290415, 8290416	150	371
354	Lâmpada interna	160	373
356	Luzes de trabalho, extras	100	375
356	Luzes de trabalho, extras	300	377
356	Luzes de trabalho, extras 8297786, 8298845	400	379
356	Luzes de trabalho, extras 8298845	500	381
356	Luzes de trabalho, extras 8298845	600	383
356	Luzes de trabalho, extras	6000	385
356	Luzes de trabalho, extras	6100	387
362	Buzina	100	389
362	Unidade de alerta auxiliar 8289061	200	391
362	Sinalizador rotativo	300	393
362	Sinalizador rotativo 8291219	350	395
362	Sinalizador rotativo 8300321	500	397
362	Sinalizador rotativo	600	399
362	Luz estroboscôpica	2100	401
363	Limpador de pára-brisa, superior 11294093, 11294094	100	403
363	Limpador de pára-brisa, superior 8290413,8290414,8290415,8290416,8297667	150	405
363	Limpador de pára-brisa, superior	160	407
363	Lavador de pára-brisa	200	409
363	Limpador de pára-brisa inferior 8289762,8292845	300	411
363	Limpador de pára-brisa inferior 8289762,8292845	350	413
363	Lavador de pára-brisa	6000	415
364	Interruptor 8292707,8292708,8292709	100	417
364	Interruptor	150	419
364	Interruptor Q1:8292707,8292708,8292709	200	421
364	Interruptor 8299363,8299463;S/N 270587-/280266-	250	423
364	Interruptor Q3:8279781,8289754,8297786/Q4:8294517,8294526,8298845	300	425
364	Interruptor	400	427
366	Unidade eletrônica	100	429
367	Unidade eletrônica 8289863	100	431
367	Unidade eletrônica 8289819,8289820,8292068,8292069	200	433
367	Unidade eletrônica 8289822,8289824,8289825,8294819	400	435
367	Unidade eletrônica	450	437
367	Unidade eletrônica	500	439
367	Unidade eletrônica 8292057,8292058,8293103,8293104	550	441
367	Unidade eletrônica 8289866, 8289867	600	443
371	Cabos, bateria	100	445
371	Cabos, bateria 8293082,8293083	150	449
371	Cabo e chicote, principais	200	453
371	Cabo e chicote, principais	250	459

ÍNDICE

ÍNDICE

Catalogue id 20629 | Group 3 | Issue 20032270-E | Page 336

GRUPO		Seção	Página
371	Chicote, motor 14536073 , 14536076	300	461
371	Cabo e chicote, painel de instrumentos 8292707,8292708,8292709	700	465
371	Cabo e chicote, painel de instrumentos	800	469
371	Chicote, cabine 11294093, 11294094	1000	473
371	Chicote, cabine 8290413, 8290414, 8290415, 8290416	1100	475
371	Chicote de cabos, cabine.	1120	479
371	Fios aéreos para telemática 11294093, 11294094	1150	483
371	Fios aéreos para telemática 8290413, 8290414, 8290415, 8290416	1175	485
371	Fios aéreos para telemática	1200	487
371	Chicotes de cabos, ventilador reversível 8289051	1300	489
371	Chicote de cabos, processadora de lixo	2000	491
371	Chicote de cabos, processadora de lixo	2100	493
371	Extintor de incêndio	2200	495
371	Chicote de cabos, processadora de lixo	2300	497
371	Chicote de cabos, processadora de lixo	2400	499
371	Chicotes de cabos, extensão	2500	501
371	Chicote de cabos, inclinação do rotor	3000	503
371	Chicote de cabos, martelo/tesoura tubulação (x1)	3100	505
372	Caixa de distribuição elétrica	100	507
372	Caixa de distribuição elétrica	110	509
372	Caixa de distribuição elétrica	120	511
372	Conversor de voltagem	200	513
372	Relé de preaquecimento	300	515
380	Contador de horas 11294093, 11294094	100	517
380	Contador de horas 8290413, 8290414, 8290415, 8290416	150	519
380	Contador de horas	160	521
386	Sensor elétrico	100	523
386	Sensor elétrico 8289889,8292066	200	525
386	Sensor elétrico 8292707,8292708,8292709	300	527
386	Sensor elétrico	350	529
387	Painel de instrumentos, unidades de advertência e de informação	100	531
387	Câmera retrovisora 8289758,8292050,8293463	300	533
393	Rádio toca-fitas com peças de montagem	100	535
393	Isqueiro	300	537
398	Sistema de comunicação comandada eletronicamente sem fio (telemático) S/N -270584, -280268	100	539
398	Sistema de comunicação comandada eletronicamente sem fio (telemático) 8283912:S/N -270584/-280268	125	541
398	Sistema de comunicação comandada eletronicamente sem fio (telemático) S/N -270584, -280268	150	543
398	Sistema de comunicação comandada eletronicamente sem fio (telemático) 8283913:S/N -270584/-280268	200	545
398	Sistema de comunicação comandada eletronicamente sem fio (telemático) 8293145	300	547
398	Chicote de cabos, telemática 8293146	400	549
398	Sistema de comunicação comandada eletronicamente sem fio (telemático) 8293499	500	551
398	Sistema de comunicação comandada eletronicamente sem fio (telemático)	600	553
398	Sistema de comunicação comandada eletronicamente sem fio (telemático)	700	555
398	Sistema de comunicação comandada eletronicamente sem fio (telemático)	800	557
398	Sistema de comunicação comandada eletronicamente sem fio (telemático)	900	559
398	Sistema de comunicação comandada eletronicamente sem fio (telemático) 8297783	1000	561
398	Sistema de comunicação comandada eletronicamente sem fio (telemático) S/N 270585-, 280269-	1100	563

GROUPE		Section	Page
310	Batterie avec pièces d'assemblage	100	341
310	Batterie avec pièces d'assemblage	200	343
310	Batterie avec pièces d'assemblage	300	345
321	Alternateur avec pieces de montage 8289743, 8290873 ENG NO - 11346698	100	347
321	Alternateur avec pieces de montage 8289743, 8290873 ENG NO 11346699 -	105	349
321	Alternateur avec pieces de montage 14536073 , 14536076	110	351
330	Système de clé	100	353
331	Démarreur avec pieces de montage 8289743 , 8290873	100	355
331	Démarreur avec pieces de montage 14536073 , 14536076	110	357
331	Pare-chaleur 8290480 , 8290479	200	359
350	Projecteur de travail sur la flèche	300	361
352	Eclairage, avant	100	363
352	Eclairage, avant	150	365
352	Projecteur de travail sur la flèche	200	367
354	Interieure lampe 11294093, 11294094	100	369
354	Interieure lampe 8290413, 8290414, 8290415, 8290416	150	371
354	Interieure lampe	160	373
356	Projecteurs de travail, supplémentaires	100	375
356	Projecteurs de travail, supplémentaires	300	377
356	Projecteurs de travail, supplémentaires 8297786, 8298845	400	379
356	Projecteurs de travail, supplémentaires 8298845	500	381
356	Projecteurs de travail, supplémentaires 8298845	600	383
356	Projecteurs de travail, supplémentaires	6000	385
356	Projecteurs de travail, supplémentaires	6100	387
362	Avertisseur sonore	100	389
362	Unité d'alerte de secours 8289061	200	391
362	Détecteur rotatif	300	393
362	Détecteur rotatif 8291219	350	395
362	Détecteur rotatif 8300321	500	397
362	Détecteur rotatif	600	399
362	Eclairage stroboscopique	2100	401
363	Essuie-glace supérieur 11294093, 11294094	100	403
363	Essuie-glace supérieur 8290413,8290414,8290415,8290416,8297667	150	405
363	Essuie-glace supérieur	160	407
363	Lave - glace	200	409
363	Essuie-glace inférieur 8289762,8292845	300	411
363	Essuie-glace inférieur 8289762,8292845	350	413
363	Lave - glace	6000	415
364	Interrupteur 8292707,8292708,8292709	100	417
364	Interrupteur	150	419
364	Interrupteur Q1:8292707,8292708,8292709	200	421
364	Interrupteur 8299363,8299463;S/N 270587-/280266-	250	423
364	Interrupteur Q3:8279781,8289754,8297786/Q4:8294517,8294526,8298845	300	425
364	Interrupteur	400	427
366	Unité électronique	100	429
367	Unité électronique 8289863	100	431
367	Unité électronique 8289819,8289820,8292068,8292069	200	433
367	Unité électronique 8289822,8289824,8289825,8294819	400	435
367	Unité électronique	450	437
367	Unité électronique	500	439
367	Unité électronique 8292057,8292058,8293103,8293104	550	441
367	Unité électronique 8289866, 8289867	600	443
371	Câbles, batterie	100	445
371	Câbles, batterie 8293082,8293083	150	449
371	Câble et faisceau de câbles, principal	200	453
371	Câble et faisceau de câbles, principal	250	459
371	Faisceau de câbles, moteur 14536073 , 14536076	300	461

TABLE DES MATIÈRES

TABLE DES MATIÈRES

Catalogue id 20629 | Group 3
Issue 20032270-E | Page 338

GROUPE		Section	Page
371	Câble et faisceau de câbles, tableau de bord 8292707,8292708,8292709	700	465
371	Câble et faisceau de câbles, tableau de bord	800	469
371	Faisceaux de câbles, cabine 11294093, 11294094	1000	473
371	Faisceaux de câbles, cabine 8290413, 8290414, 8290415, 8290416	1100	475
371	Faisceau de câbles, cabine.	1120	479
371	Descente d'antenne, système télématique 11294093, 11294094	1150	483
371	Descente d'antenne, système télématique 8290413, 8290414, 8290415, 8290416	1175	485
371	Descente d'antenne, système télématique	1200	487
371	Faisceau de câbles, ventilateur réversible 8289051	1300	489
371	Faisceau de câbles, version manutention de déchets	2000	491
371	Faisceau de câbles, version manutention de déchets	2100	493
371	Extincteur	2200	495
371	Faisceau de câbles, version manutention de déchets	2300	497
371	Faisceau de câbles, version manutention de déchets	2400	499
371	Faisceau de câbles, rallonge	2500	501
371	Faisceau de câbles, rotateur	3000	503
371	Faisceau de câbles, circuit marteau/cisaille (X1)	3100	505
372	Unité de distribution électrique	100	507
372	Unité de distribution électrique	110	509
372	Unité de distribution électrique	120	511
372	Transformateur	200	513
372	Relais prechauffage	300	515
380	Horomètre 11294093, 11294094	100	517
380	Horomètre 8290413, 8290414, 8290415, 8290416	150	519
380	Horomètre	160	521
386	Capteur électrique	100	523
386	Capteur électrique 8289889,8292066	200	525
386	Capteur électrique 8292707,8292708,8292709	300	527
386	Capteur électrique	350	529
387	Tableau de bord, unités d'alerte et d'information	100	531
387	Caméra de recul 8289758,8292050,8293463	300	533
393	Lecteur de cassettes auto-radio avec pièces de montage	100	535
393	Allume-cigares	300	537
398	Système de communication électronique sans fil (télématique) S/N -270584, -280268	100	539
398	Système de communication électronique sans fil (télématique) 8283912:S/N -270584/-280268	125	541
398	Système de communication électronique sans fil (télématique) S/N -270584, -280268	150	543
398	Système de communication électronique sans fil (télématique) 8283913:S/N -270584/-280268	200	545
398	Système de communication électronique sans fil (télématique) 8293145	300	547
398	Faisceau de câbles, système télématique 8293146	400	549
398	Système de communication électronique sans fil (télématique) 8293499	500	551
398	Système de communication électronique sans fil (télématique)	600	553
398	Système de communication électronique sans fil (télématique)	700	555
398	Système de communication électronique sans fil (télématique)	800	557
398	Système de communication électronique sans fil (télématique)	900	559
398	Système de communication électronique sans fil (télématique) 8297783	1000	561
398	Système de communication électronique sans fil (télématique) S/N 270585-, 280269-	1100	563

VOLVO

Volvo Construction Equipment
www.volvoce.com

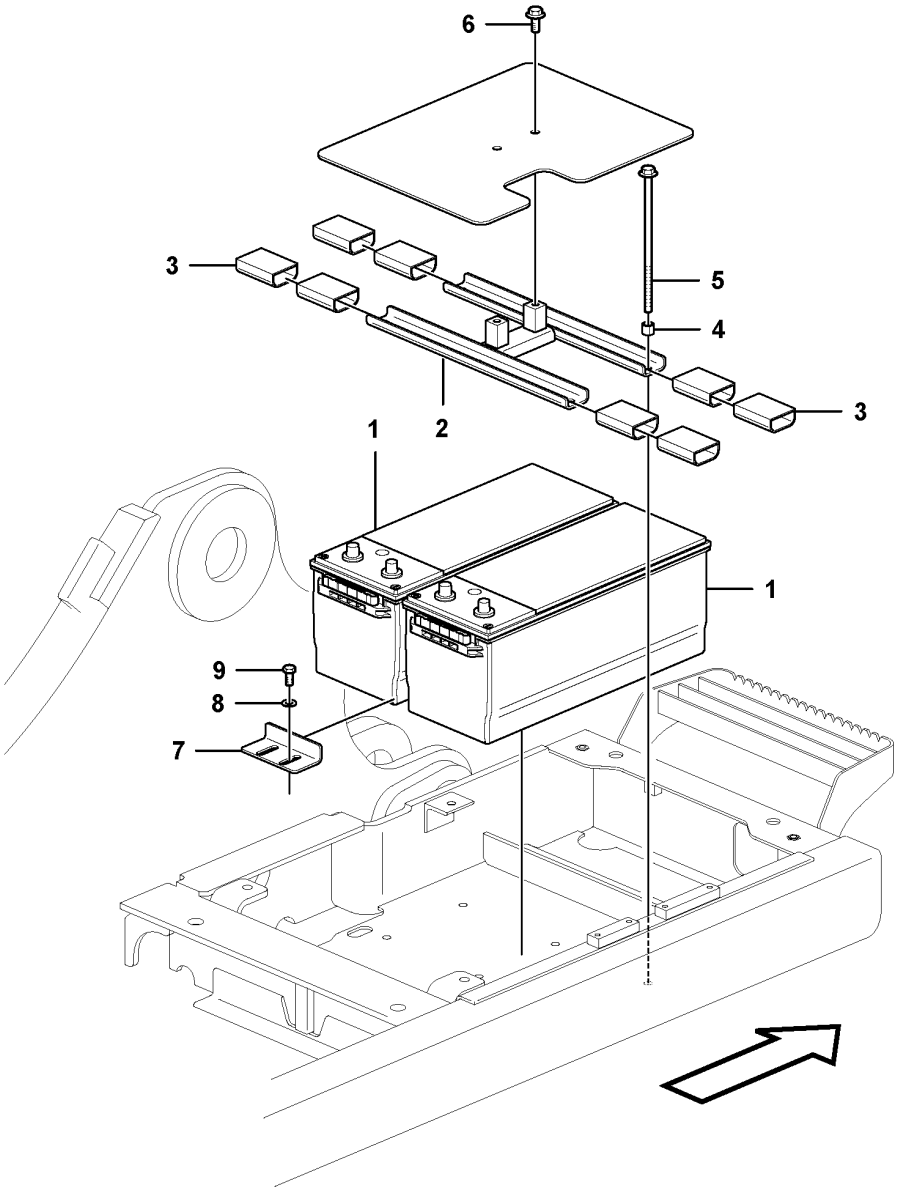

Volvo Construction Equipment
1062067

Fig.	Part No.	Quantity 1	2	3	PS	KIT	Description	Denominación	Denominação	Dénomination	Notes
1	VOE 14882610	2					Battery	Batería	Bateria	Batterie	
2	VOE 14626117	1					Bracket	Consola	Suporte	Console	S/N -210342/-220570
	VOE 14647972	1					Bracket	Consola	Suporte	Console	S/N 210343-/220571-
3	VOE 14555878	8					Cover	Capo	Tampa	Capot	S/N -210342/-220570
4	VOE 13930447	6					Spacer ring	Anillo distanciador	Anel espaçador	Bague entretoise	
5	VOE 992510	6					Hexagon screw	Tornillo hexagonal	Parafuso sextavado	Vis à tête hexagonale	
6	VOE 946502	2					Flange screw	Tornillo embridado	Parafuso flangeado	Vis à embase	S/N -210538
	VOE 946441	2					Flange screw	Tornillo embridado	Parafuso flangeado	Vis à embase	S/N 210539-
7	VOE 14614687	1					Bracket	Consola	Suporte	Console	
8	VOE 976945	2					Washer	Arandela	Arruela	Rondelle	
9	VOE 983250	2					Hexagon screw	Tornillo hexagonal	Parafuso sextavado	Vis à tête hexagonale	

1	8289992	**Battery with assembling details** **Batería con accesorios de montaje** **Bateria com peças de montagem** **Batterie avec pièces d'assemblage**	Catalogue id **20629**	Group **310**
2			Illustr. No **1062067**	Section **100**
3				
4			Issue **20032270-E**	Page **341**
5				

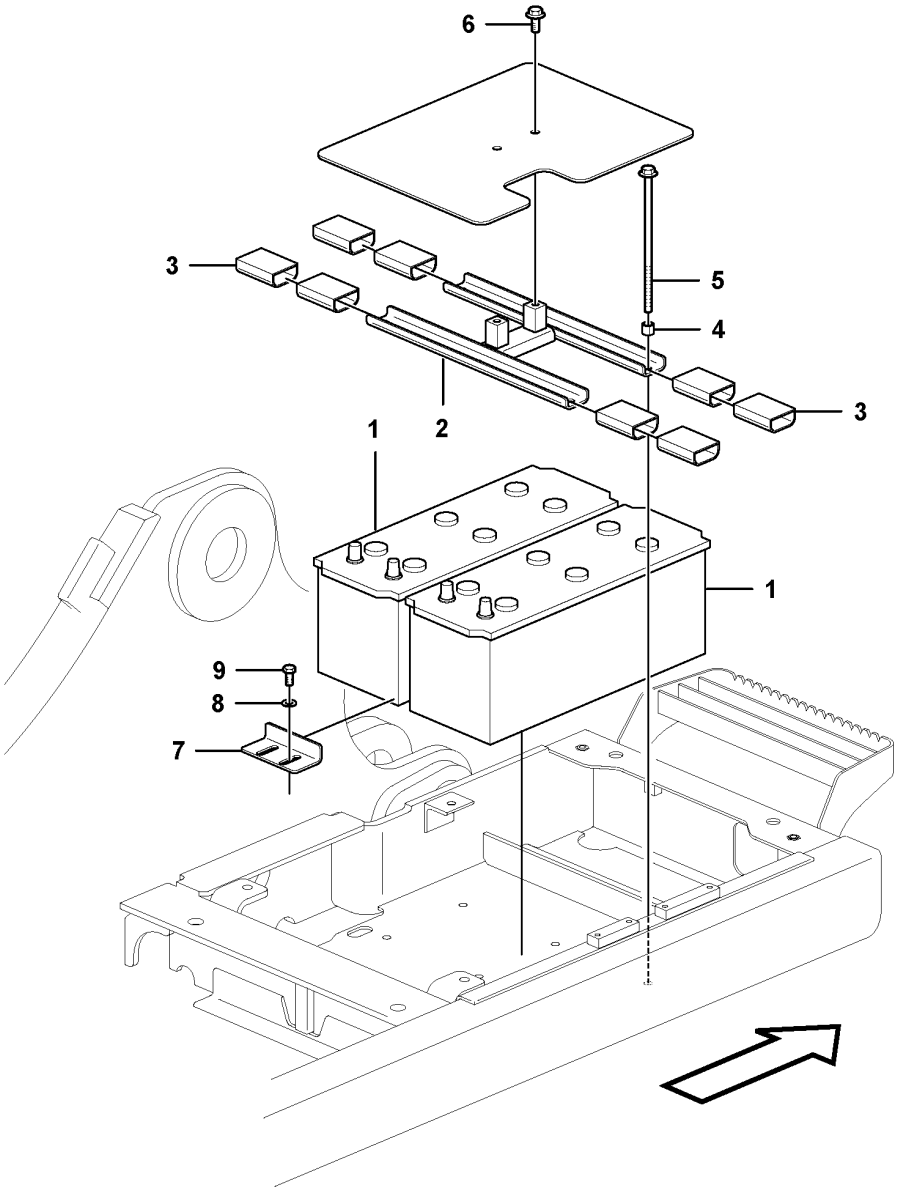
6
3
5
4
3
2
1
1
9
8
7

Fig.	Part No.	Quantity 1	2	3	PS	KIT	Description	Denominación	Denominação	Dénomination	Notes
1	VOE 20393422	2					Battery	Batería	Bateria	Batterie	
2	VOE 14626117	1					Bracket	Consola	Suporte	Console	S/N -210342/-220570
	VOE 14647972	1					Bracket	Consola	Suporte	Console	S/N 210343-/220571-
3	VOE 14555878	8					Cover	Capo	Tampa	Capot	S/N -210342/-220570
4	VOE 13930447	6					Spacer ring	Anillo distanciador	Anel espaçador	Bague entretoise	
5	VOE 992510	6					Hexagon screw	Tornillo hexagonal	Parafuso sextavado	Vis à tête hexagonale	
6	VOE 946502	2					Flange screw	Tornillo embridado	Parafuso flangeado	Vis à embase	S/N -210538
	VOE 946441	2					Flange screw	Tornillo embridado	Parafuso flangeado	Vis à embase	S/N 210539-
7	VOE 14614687	1					Bracket	Consola	Suporte	Console	
8	VOE 976945	2					Washer	Arandela	Arruela	Rondelle	
9	VOE 983250	2					Hexagon screw	Tornillo hexagonal	Parafuso sextavado	Vis à tête hexagonale	

1	8289993	**Battery with assembling details** **Batería con accesorios de montaje** **Bateria com peças de montagem** **Batterie avec pièces d'assemblage**	Catalogue id **20629**	Group **310**
2			Illustr. No **1062073**	Section **200**
3			Issue **20032270-E**	Page **343**
4				
5				

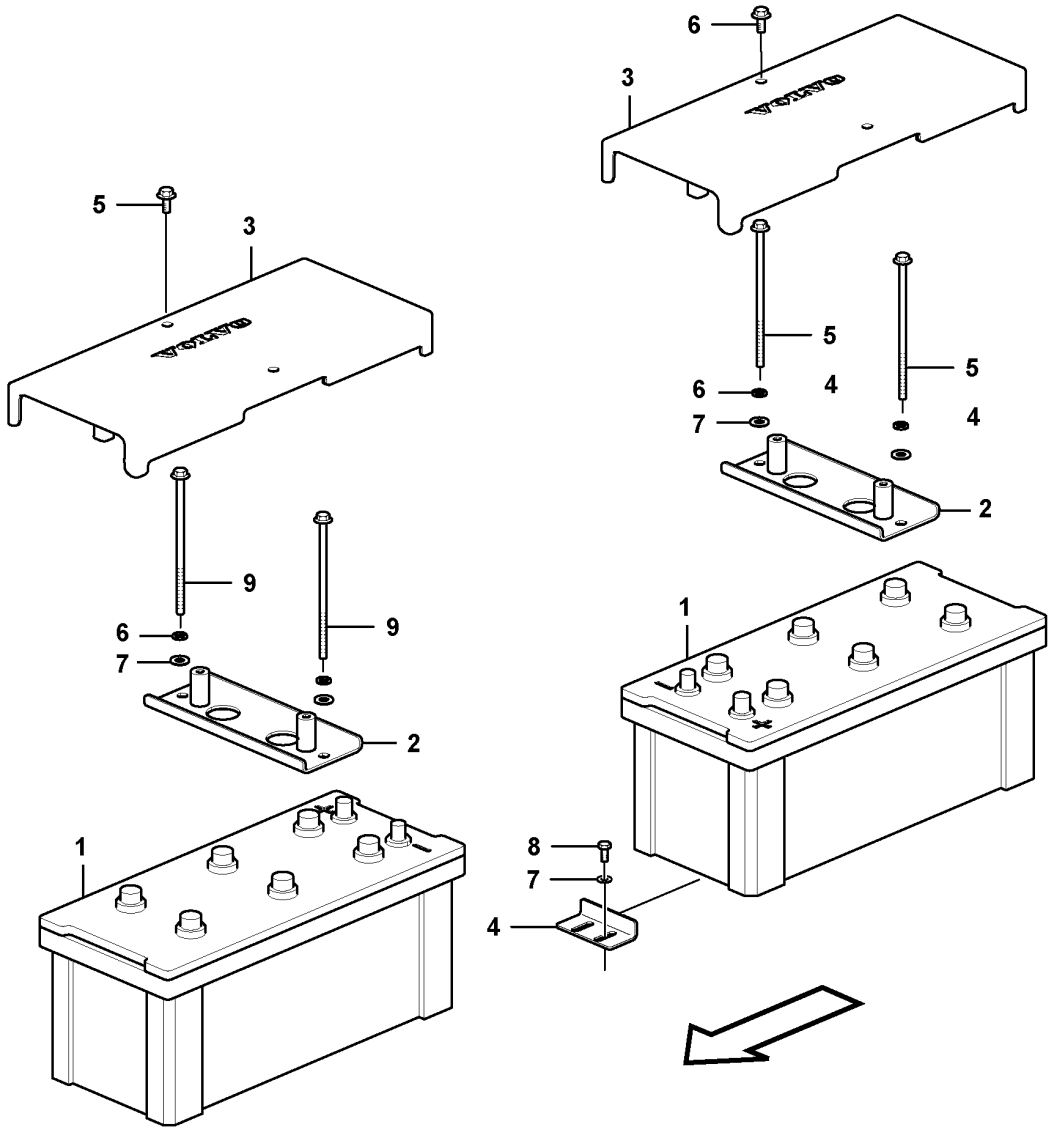

Volvo Construction Equipment

1030019

Fig.	Part No.	Quantity 1	2	3	PS	KIT	Description	Denominación	Denominação	Dénomination	Notes
1	VOE 14882678	1					Battery	Batería	Bateria	Batterie	
	VOE 14640050		1				Battery	Batería	Bateria	Batterie	
2	VOE 14635662	2	2				Bracket	Consola	Suporte	Console	
3	VOE 14659625	2	2				Cover	Capó	Capô	Capot	(VOE 14642482)
4	VOE 14614687	1	1				Bracket	Consola	Suporte	Console	
5	VOE 946471	4	4				Flange screw	Tornillo embridado	Parafuso flangeado	Vis à embase	
6	VOE 955922	4	4				Spring washer	Arandela elástica	Arruela de pressão	Rondelle élastique	
7	VOE 960148	6	6		SS		Plain washer	Arandela plana	Arruela simples	Rondelle plane	
8	VOE 983250	2	2				Hexagon screw	Tornillo hexagonal	Parafuso sextavado	Vis à tête hexagonale	
9	VOE 992509	4	4				Hexagon screw	Tornillo hexagonal	Parafuso sextavado	Vis à tête hexagonale	

1	8293082
2	8293083
3	
4	
5	

Battery with assembling details
Batería con accesorios de montaje
Bateria com peças de montagem
Batterie avec pièces d'assemblage

Catalogue id **20629**	Group **310**
Illustr. No **1030019**	Section **300**
Issue **20032270-E**	Page **345**

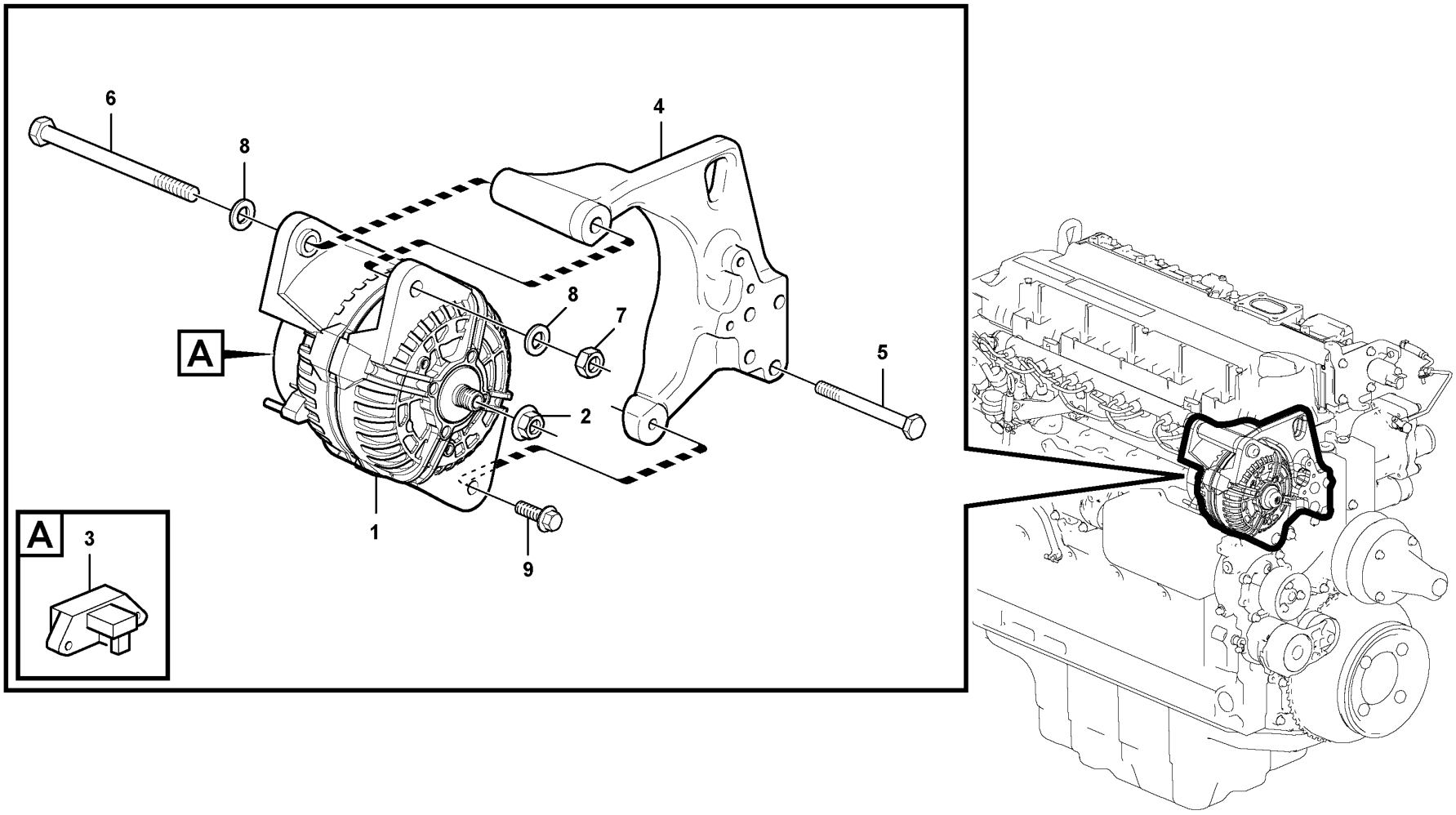

Volvo Construction Equipment

1062397

Fig.	Part No.	Quantity 1	2	3	PS	KIT	Description	Denominación	Denominação	Dénomination	Notes
1	VOE 15196041	1					Alternator	Alternador	Alternador	Alternateur	28V/110A
2	VOE 21565863	1					•Flange nut	•Tuerca embridada	•Porca flangeada	•Écrou à embase	
3	VOE 20523391	1					•Charge regulator	•Regulador carga	•Regulador carga	•Régulateur charge	(VOE 20798185) 28,0V 35/80A
4	VOE 21771170	1					Bracket	Consola	Suporte	Console	
5	VOE 20555084	4					Screw	Tornillo	Parafuso	Vis	
6	VOE 20764159	1					Hexagon screw	Tornillo hexagonal	Parafuso sextavado	Vis à tête hexagonale	
7	VOE 20542497	1					Hexagon nut	Tuerca hexagonal	Porca sextavada	Écrou hexagonal	
8	VOE 20764147	2					Washer	Arandela	Arruela	Rondelle	
9	VOE 20755314	1					Flange screw	Tornillo embridado	Parafuso flangeado	Vis à embase	

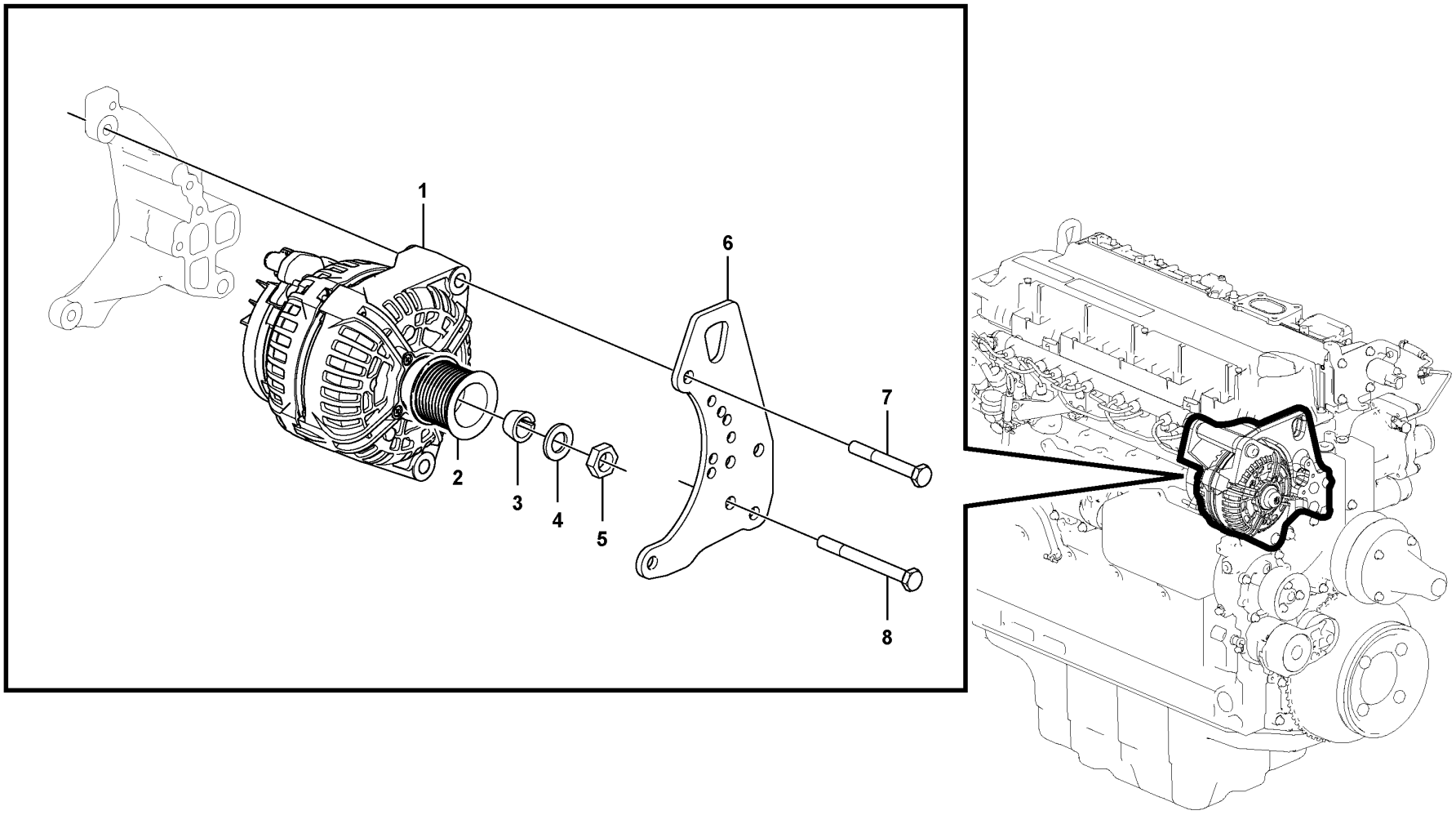
1
2
3
4
5
6
7
8

Fig.	Part No.	Quantity 1	2	3	PS	KIT	Description	Denominación	Denominação	Dénomination	Notes
1	VOE 15196041	1					Alternator	Alternador	Alternador	Alternateur	28V/110A
2	VOE 22435398	1					V-belt pulley	Polea correa trapezoidal	Polia correia trapezoidal	Poulie courroie trapézoïdale	
3	VOE 21067822	1					Collet	Manguito tensor	Luva tensora	Douille tension	28,0V 35/80A
4	VOE 60112496	1					Washer	Arandela	Arruela	Rondelle	
5	VOE 20441521	1					Nut	Tuerca	Porca	Écrou	
6	VOE 20567447	1					Plate	Placa	Placa	Plaque	
7	VOE 20460106	2					Screw	Tornillo	Parafuso	Vis	
8	VOE 20555084	4					Screw	Tornillo	Parafuso	Vis	

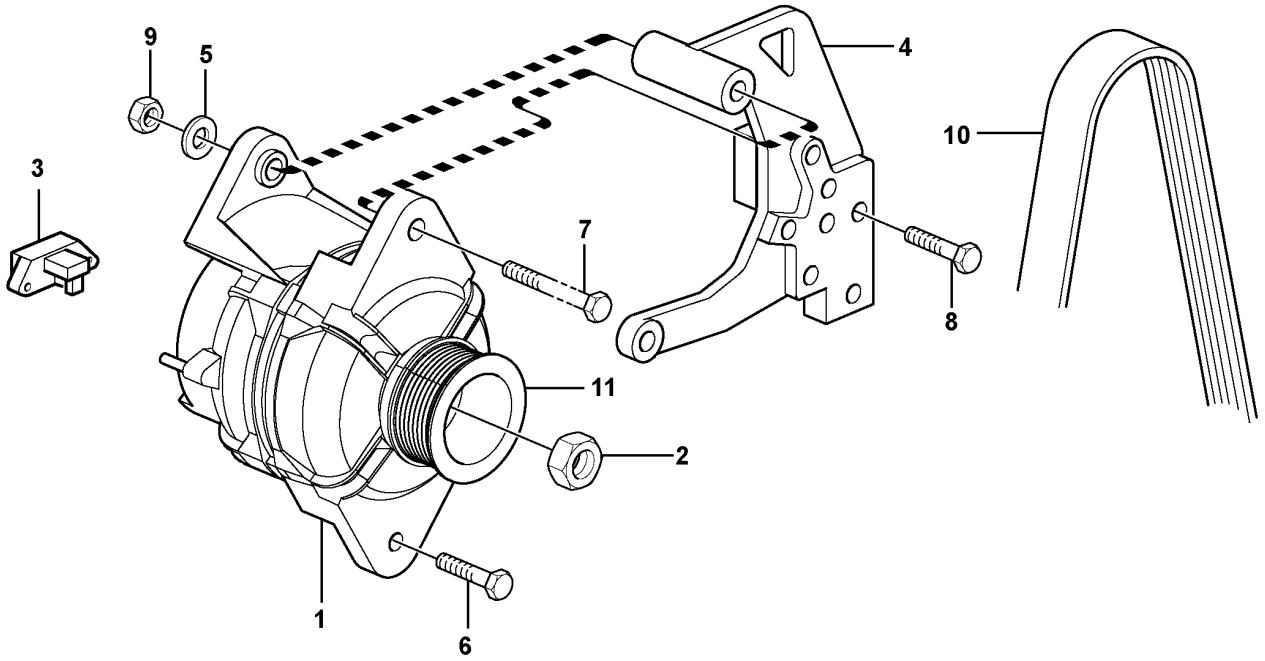

Volvo Construction Equipment

1020676

Fig.	Part No.	Quantity 1	2	3	PS	KIT	Description	Denominación	Denominação	Dénomination	Notes
1	VOE 11170321	1			SS		Alternator	Alternador	Alternador	Alternateur	KOR S/N - 74403/ -80106, CHN S/N - 38080
2	VOE 11712384	1					•Flange nut	•Tuerca embridada	•Porca flangeada	•Écrou à embase	(VOE 20765377)
3	VOE 20523391	1					•Charge regulator	•Regulador carga	•Regulador carga	•Régulateur charge	(VOE 20798185)
1	VOE 17204355	1					Alternator	Alternador	Alternador	Alternateur	KOR S/N 74404 -/80107 -, CHN S/N 38081 -
	VOE 20523391	1					•Charge regulator	•Regulador carga	•Regulador carga	•Régulateur charge	
4	VOE 20775467	1					Bracket	Consola	Suporte	Console	
5	VOE 20764147	1					Washer	Arandela	Arruela	Rondelle	
6	VOE 20450756	1					Screw	Tornillo	Parafuso	Vis	
7	VOE 20764159	1					Hexagon screw	Tornillo hexagonal	Parafuso sextavado	Vis à tête hexagonale	
8	VOE 20555084	4					Screw	Tornillo	Parafuso	Vis	
9	VOE 20542497	1					Hexagon nut	Tuerca hexagonal	Porca sextavada	Écrou hexagonal	
10		1					V-ribbed Belt	Correa trapezoidal	Correia trapezoidal	Courroie trapezoidale	
11	VOE 20775463	1					Pulley	Polea	Polia	Poulie	

1		**Alternator with assembling details** **Alternador con assesorios de montage** **Alternador com peças de montagem** **Alternateur avec pieces de montage**	Catalogue id **20629**	Group **321**
2				
3			Illustr. No **1020676**	Section **110**
4				
5		**14536073 , 14536076**	Issue **20032270-E**	Page **351**

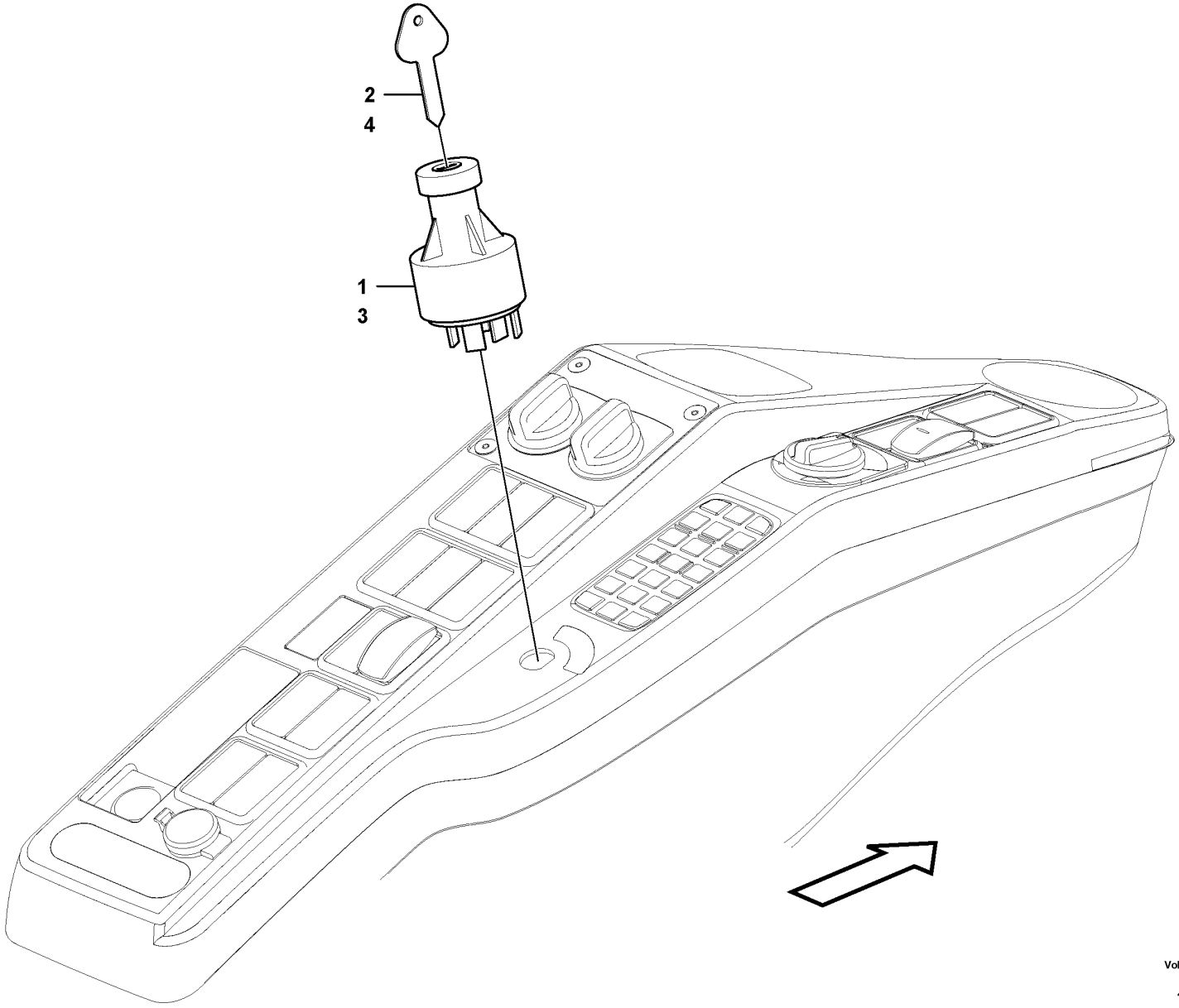

Volvo Construction Equipment
1062044

Fig.	Part No.	Quantity 1	2	3	PS	KIT	Description	Denominación	Denominação	Dénomination	Notes
1	VOE 14529152	1					Starter switch	Cerradura de arranque	Chave de partida	Verrouillage de démarrage	
2	VOE 14529177	2			SS		•Key	•Chaveta	•Cunha	•Clavette	
3	VOE 14526158		1				Starter switch	Cerradura de arranque	Chave de partida	Verrouillage de démarrage	
4	VOE 14529178		2				•Key	•Llave	•Chave	•Clé	

1	8277153	**Key system** **Sistema de llave** **Sistema de chave** **Système de clé**	Catalogue id **20629**	Group **330**
2	8277154		Illustr. No **1062044**	Section **100**
3			Issue **20032270-E**	Page **353**
4				
5				

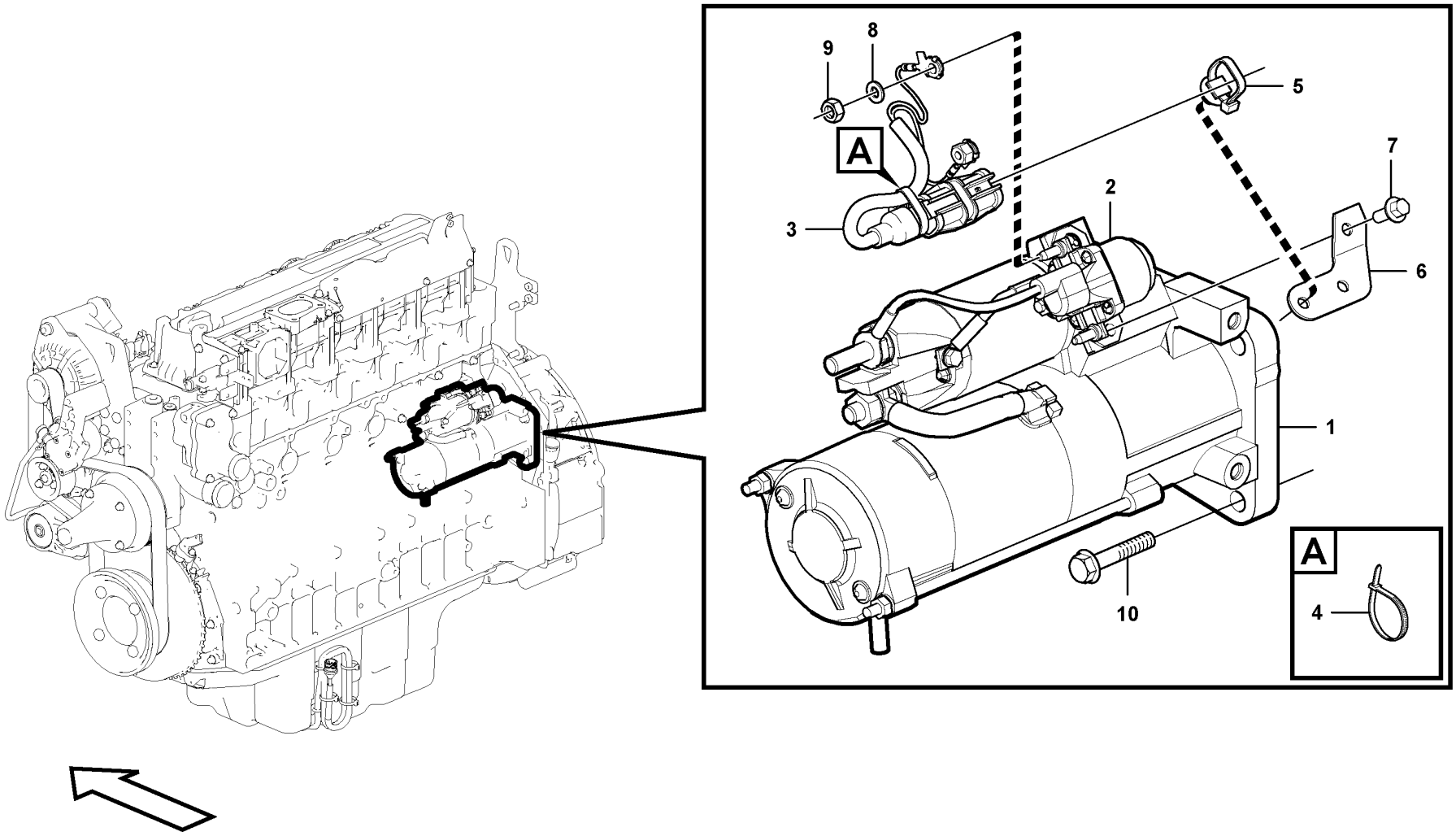

Volvo Construction Equipment

1062435

Fig.	Part No.	Quantity 1	2	3	PS	KIT	Description	Denominación	Denominação	Dénomination	Notes
1	VOE 21306350	1					Starter motor	Motor de arranque	Motor de partida	Démarreur	
2	VOE 20796066	1					•Relay	•Relé	•Relé	•Relais	
	VOE 21520973	1					•Relay	•Relé	•Relé	•Relais	
3	VOE 21754797	1					Cable	Cable	Cabo	Câble	
4	VOE 14558810	REQ					Strip clamp	Abrazadera de cinta	Cinta braçadeira	Serrage de ruban	
5	VOE 21052577	1					Cable tie	Abrazadera de cinta	Braçadeira	Serre-câble	
6		1			NS		Retaining plate	Placa de sujeción	Placa de fixação	Plaque retenue	
7	VOE 20460055	1					Screw	Tornillo	Parafuso	Vis	
8	VOE 13940090	2					Washer	Arandela	Arruela	Rondelle	
9	VOE 20459037	2					Nut	Tuerca	Porca	Écrou	
10	VOE 20593357	3					Flange screw	Tornillo embridado	Parafuso flangeado	Vis à embase	

1		**Starter motor with assembling details** **Motor de arranque con assesorios de montaje** **Motor de arranque com peças de montagem** **Démarreur avec pieces de montage**	Catalogue id **20629**	Group **331**
2				
3			Illustr. No **1062435**	Section **100**
4				
5		**8289743 , 8290873**	Issue **20032270-E**	Page **355**

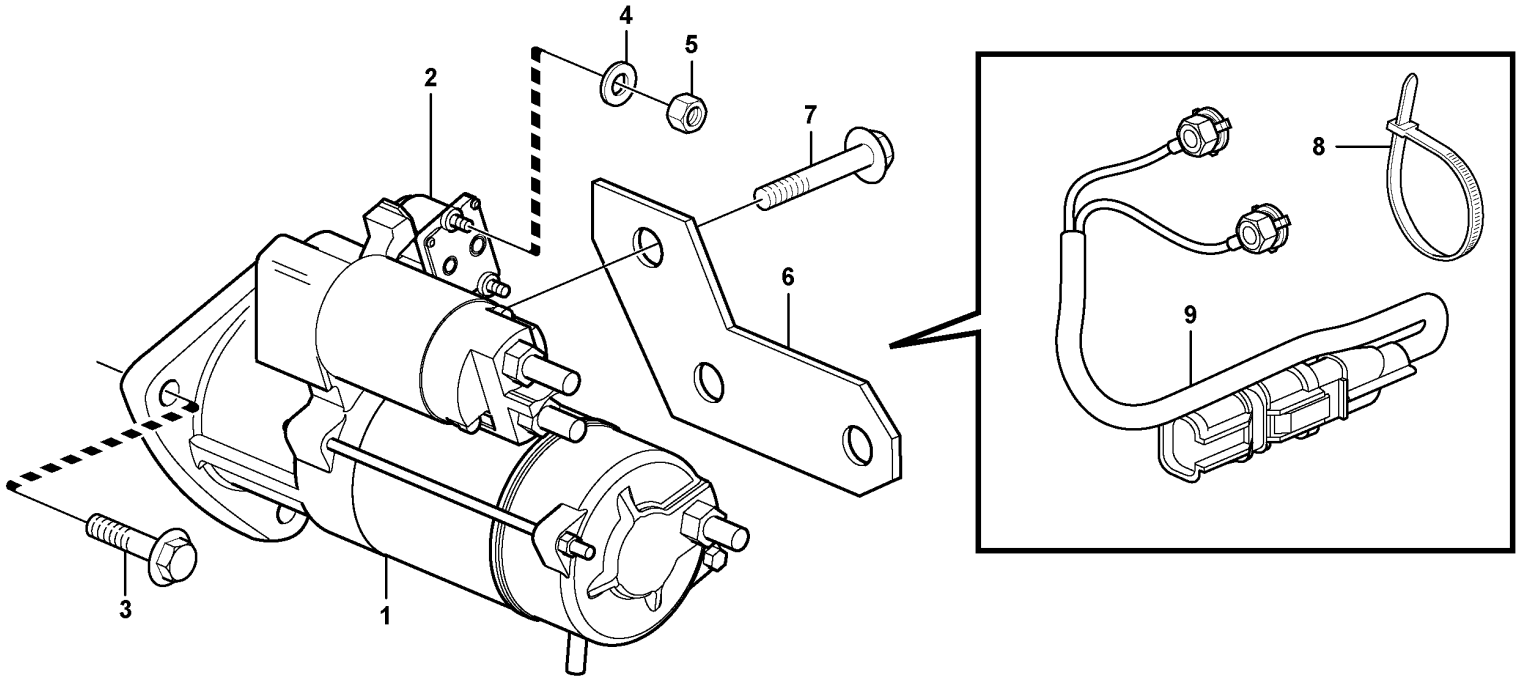
4
5
2
7
8
6
9
3
1

Fig.	Part No.	Quantity 1	2	3	PS	KIT	Description	Denominación	Denominação	Dénomination	Notes
1	VOE 20796052	1					Starter	Arrancador	Arranque	Démarreur	(VOE 20880693)
2	VOE 20796066	1					•Relay	•Relé	•Relé	•Relais	
3	VOE 20593357	3					Flange screw	Tornillo embridado	Parafuso flangeado	Vis à embase	
4	VOE 13940090	2					Washer	Arandela	Arruela	Rondelle	
5	VOE 20459037	2					Nut	Tuerca	Porca	Écrou	
6		1			NS		Retaining plate	Placa de sujeción	Placa de fixação	Plaque retenue	
7	VOE 20460055	1					Screw	Tornillo	Parafuso	Vis	
8	VOE 4881440	2					Cable tie	Abrazadera de cinta	Braçadeira	Serre-câble	
9	VOE 21312943	1					Cable	Cable	Cabo	Câble	

1		**Starter motor with assembling details** **Motor de arranque con assesorios de montaje** **Motor de arranque com peças de montagem** **Démarreur avec pieces de montage**	Catalogue id **20629**	Group **331**
2				
3			Illustr. No **1054782**	Section **110**
4				
5		**14536073 , 14536076**	Issue **20032270-E**	Page **357**

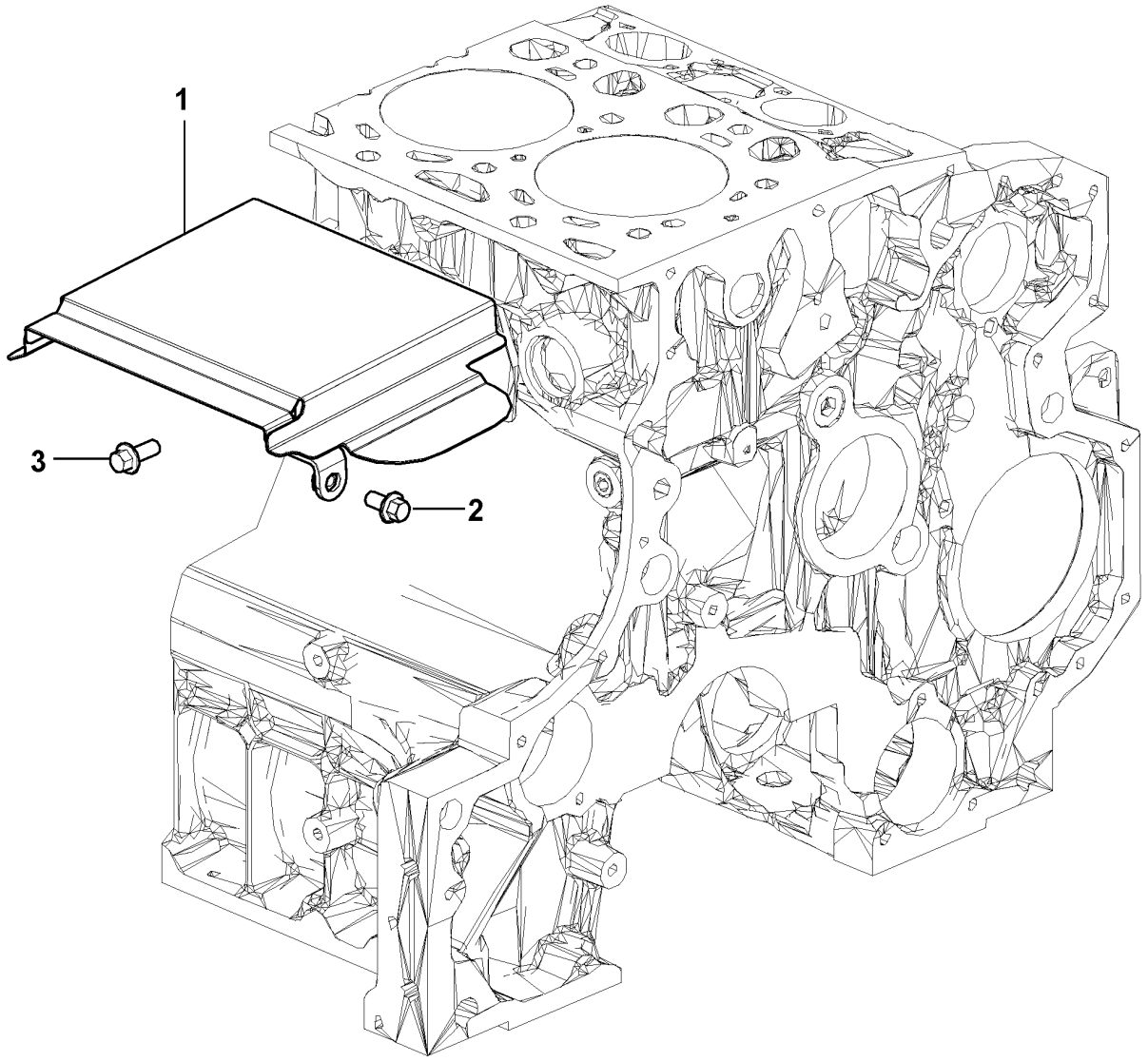

Volvo Construction Equipment
1060269

Fig.	Part No.	Quantity 1	2	3	PS	KIT	Description	Denominación	Denominação	Dénomination	Notes
1		1			NS		Baffle	Parafango	Protetor de lama	Anti-éclaboussures	
2	VOE 20405792	1					Screw	Tornillo	Parafuso	Vis	
3	VOE 20405885	2					Screw	Tornillo	Parafuso	Vis	

1		**Heat shield** **Defensa termica** **Proteção térmica** **Pare-chaleur**	Catalogue id **20629**	Group **331**
2				
3			Illustr. No **1060269**	Section **200**
4				
5		**8290480 , 8290479**	Issue **20032270-E**	Page **359**

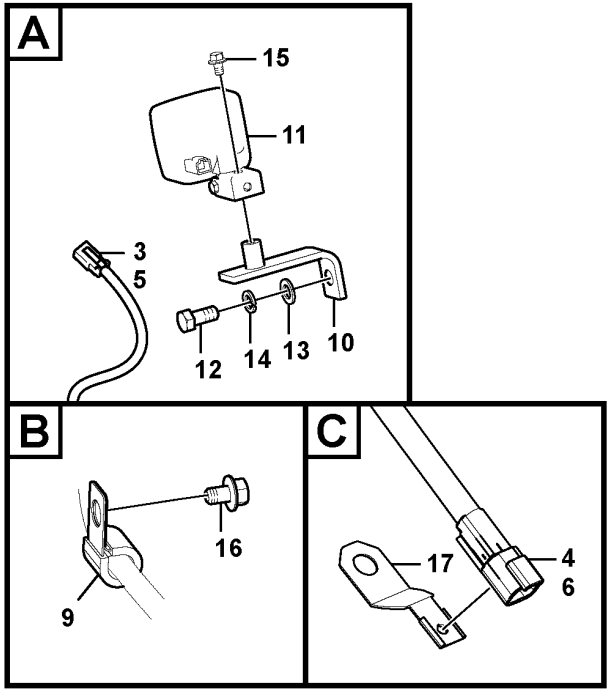

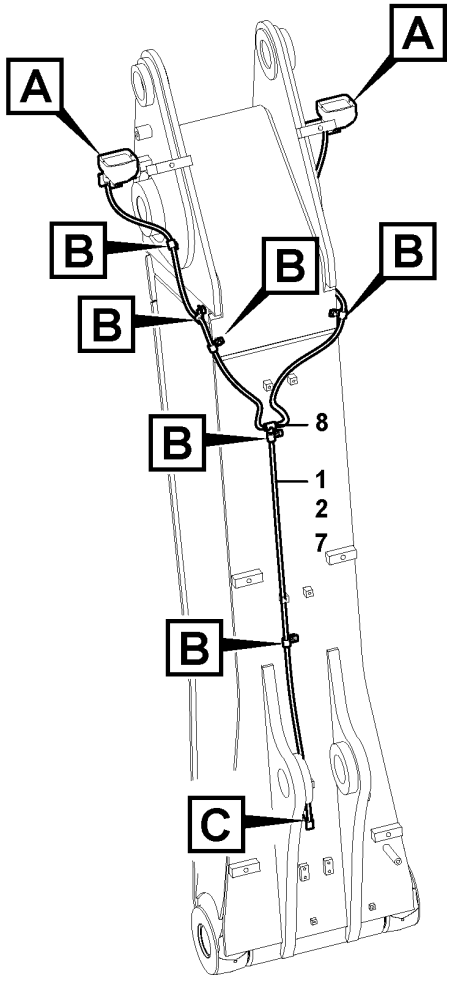

Volvo Construction Equipment

1062054

Fig.	Part No.	Quantity 1	2	3	PS	KIT	Description	Denominación	Denominação	Dénomination	Notes
1	VOE 14627459	1		1			Wiring harness	Manojo cables	Chicote cabos	Faisceau de câbles	
2	VOE 14627458		1				Wiring harness	Manojo cables	Chicote cabos	Faisceau de câbles	
3	VOE 874955	2	1	2			•Housing	•Cuerpo	•Carcaça	•Carter	
4	VOE 874954	1	1	1			•Housing	•Cuerpo	•Carcaça	•Carter	
5	VOE 11806306	2	1	2			•Stop	•Parada	•Batente	•Arrêt	
6	VOE 14370881	1	1	1			•Spacer	•Distanciador	•Espaçador	•Entretoise	
7	VOE 4803746	3	1	3			•Hose	•Manguera	•Mangueira	•Flexible	
8	VOE 11039709	1		1			•Manifold	•Bifurcación	•Coletor	•Tubulure	
9	VOE 14500293	8	5	8			Clip	Clip	Clipe	Clip	
10	VOE 14514339	2	1	2			Bracket	Consola	Suporte	Console	
11	VOE 11039846	2	1				Work lamp	Faro de trabajo	Farolete	Projecteur de travail	
	VOE 15677680			2			Work lamp	Faro de trabajo	Farolete	Projecteur de travail	22W, LED
	SA 1122-01240	2	1				•Bulb	•Bombilla	•Lâmpada	•Ampoule	
12	VOE 978936	2	1	2			Hexagon screw	Tornillo hexagonal	Parafuso sextavado	Vis à tête hexagonale	
13	VOE 13955900	2	1	2			Washer	Arandela	Arruela	Rondelle	
14	VOE 955926	2	1	2			Spring washer	Arandela elástica	Arruela de pressão	Rondelle élastique	
15	VOE 946471	2	1	2			Flange screw	Tornillo embridado	Parafuso flangeado	Vis à embase	
16	VOE 947107	6	3	6			Flange screw	Tornillo embridado	Parafuso flangeado	Vis à embase	
17	VOE 14522575	1	1	1			Clip	Clip	Clipe	Clip	

1	8290877
2	8290876
3	8294526
4	
5	

Working lamp on boom
Lámpara de trabajo en pluma
Lâmpada de trabalho na lança
Projecteur de travail sur la flèche

Catalogue id **20629**	Group **350**
Illustr. No **1062054**	Section **300**
Issue **20032270-E**	Page **361**

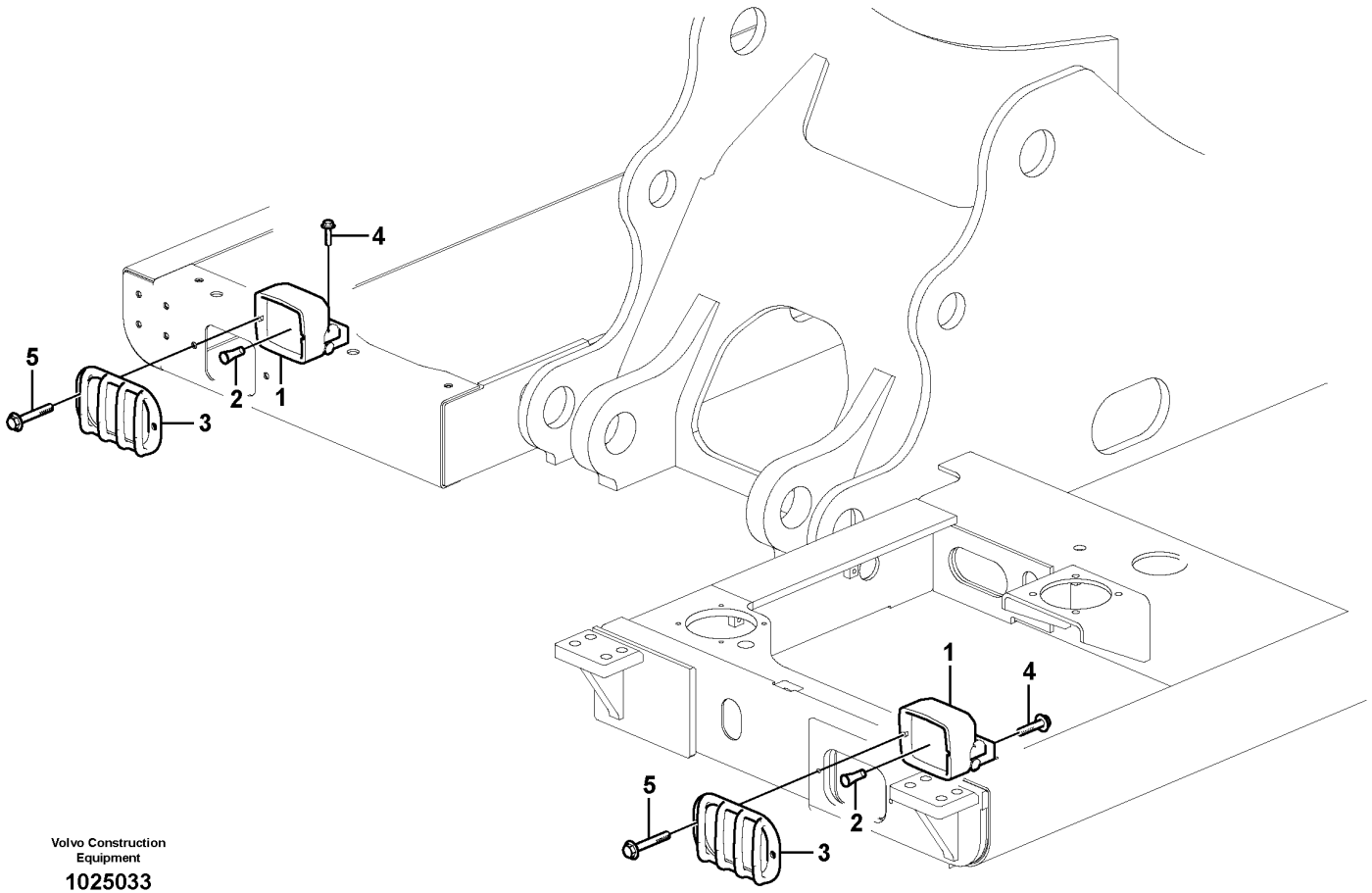

Volvo Construction Equipment

1025033

Fig.	Part No.	Quantity 1	2	3	PS	KIT	Description	Denominación	Denominação	Dénomination	Notes
1	**VOE 11039846**	2					Work lamp	Faro de trabajo	Farolete	Projecteur de travail	
	VOE 15677680		2				Work lamp	Faro de trabajo	Farolete	Projecteur de travail	22W, LED, S/N -210595
	VOE 14675697		2				Work lamp	Faro de trabajo	Farolete	Projecteur de travail	S/N 210596-
2	**VOE 992517**	1					•Bulb	•Bombilla	•Lâmpada	•Ampoule	(VOE 943903) 24V,70W
3	**VOE 14559104**	2	2				Guard	Proteccion	Protecao	Protection	
4	**VOE 946471**	2	2				Flange screw	Tornillo embridado	Parafuso flangeado	Vis à embase	
5	**VOE 946441**	4	4				Flange screw	Tornillo embridado	Parafuso flangeado	Vis à embase	

1	**8292707,8292708**
2	**8292709,8294536**
3	**8294517,8294526**
4	
5	

Lighting, front
Alumbrado, frontal
Luz, dianteira
Eclairage, avant

Catalogue id **20629**	Group **352**
Illustr. No **1025033**	Section **100**
Issue **20032270-E**	Page **363**

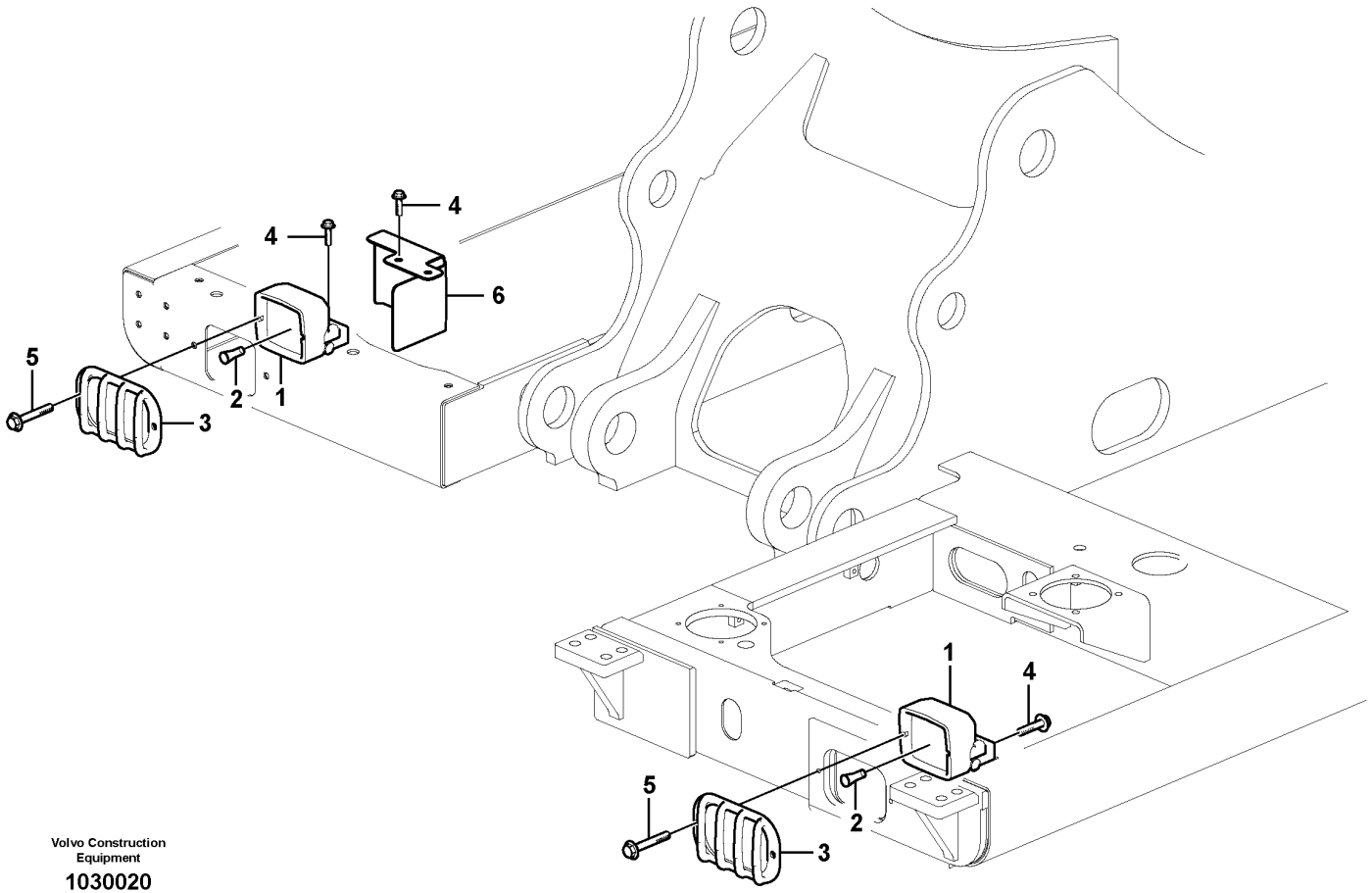

Volvo Construction Equipment

1030020

Fig.	Part No.	Quantity 1	2	3	PS	KIT	Description	Denominación	Denominação	Dénomination	Notes
1	**VOE 11039846**	2					Work lamp	Faro de trabajo	Farolete	Projecteur de travail	
2	**VOE 992517**	1					•Bulb	•Bombilla	•Lâmpada	•Ampoule	(VOE 943903) 24V,70W
3	**VOE 14559104**	2					Guard	Proteccion	Protecao	Protection	
4	**VOE 946471**	4					Flange screw	Tornillo embridado	Parafuso flangeado	Vis à embase	
5	**VOE 946441**	4					Flange screw	Tornillo embridado	Parafuso flangeado	Vis à embase	
6	**VOE 14626115**	1					Cover	Capó	Capô	Capot	

1	**8292038**	**Lighting, front** **Alumbrado, frontal** **Luz, dianteira** **Eclairage, avant**	Catalogue id **20629**	Group **352**
2			Illustr. No **1030020**	Section **150**
3				
4			Issue **20032270-E**	Page **365**
5				

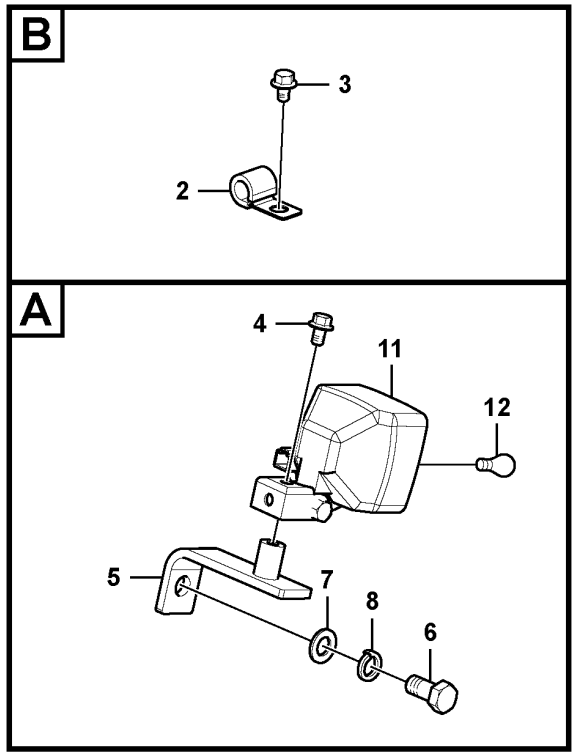

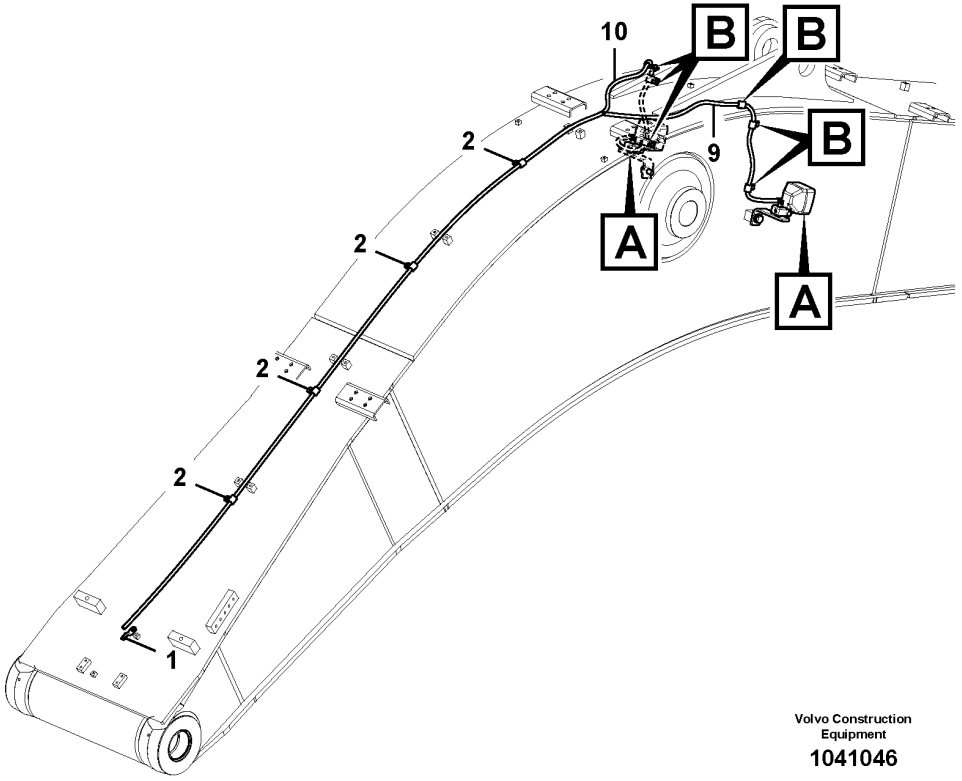

Volvo Construction Equipment

1041046

Fig.	Part No.	Quantity 1	2	3	PS	KIT	Description	Denominación	Denominação	Dénomination	Notes
1	VOE 14522575	1	1	1			Clip	Clip	Clipe	Clip	
2	VOE 14500293	10	7	10			Clip	Clip	Clipe	Clip	
3	VOE 947107	6	3	6			Flange screw	Tornillo embridado	Parafuso flangeado	Vis à embase	
4	VOE 946471	2	1	2			Flange screw	Tornillo embridado	Parafuso flangeado	Vis à embase	
5	VOE 14514339	2	1	2			Bracket	Consola	Suporte	Console	
6	VOE 978936	2	1	2			Hexagon screw	Tornillo hexagonal	Parafuso sextavado	Vis à tête hexagonale	
7	VOE 955900	2	1	2	SS		Plain washer	Arandela plana	Arruela simples	Rondelle plane	
8	VOE 955926	2	1	2			Spring washer	Arandela elástica	Arruela de pressão	Rondelle élastique	
9	VOE 14597767	1		1			Wiring harness	Manojo cables	Chicote cabos	Faisceau de câbles	
10	VOE 14597768		1				Wiring harness	Manojo cables	Chicote cabos	Faisceau de câbles	
11	VOE 11039846	2	1				Work lamp	Faro de trabajo	Farolete	Projecteur de travail	
	VOE 15677680			2			Work lamp	Faro de trabajo	Farolete	Projecteur de travail	22W, LED
12	VOE 992517	1	1				•Bulb	•Bombilla	•Lâmpada	•Ampoule	(VOE 943903)

1	8287808	**Working lamp on boom** **Lámpara de trabajo en pluma** **Lâmpada de trabalho na lança** **Projecteur de travail sur la flèche**	Catalogue id **20629**	Group **352**
2	8287807		Illustr. No **1041046**	Section **200**
3	8294517,8297668		Issue **20032270-E**	Page **367**
4				
5				

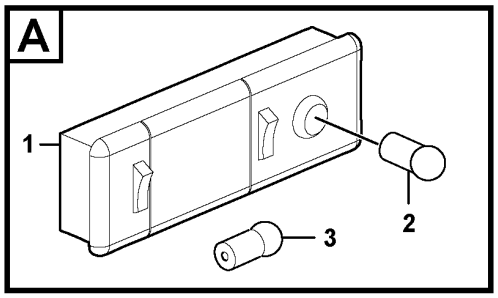

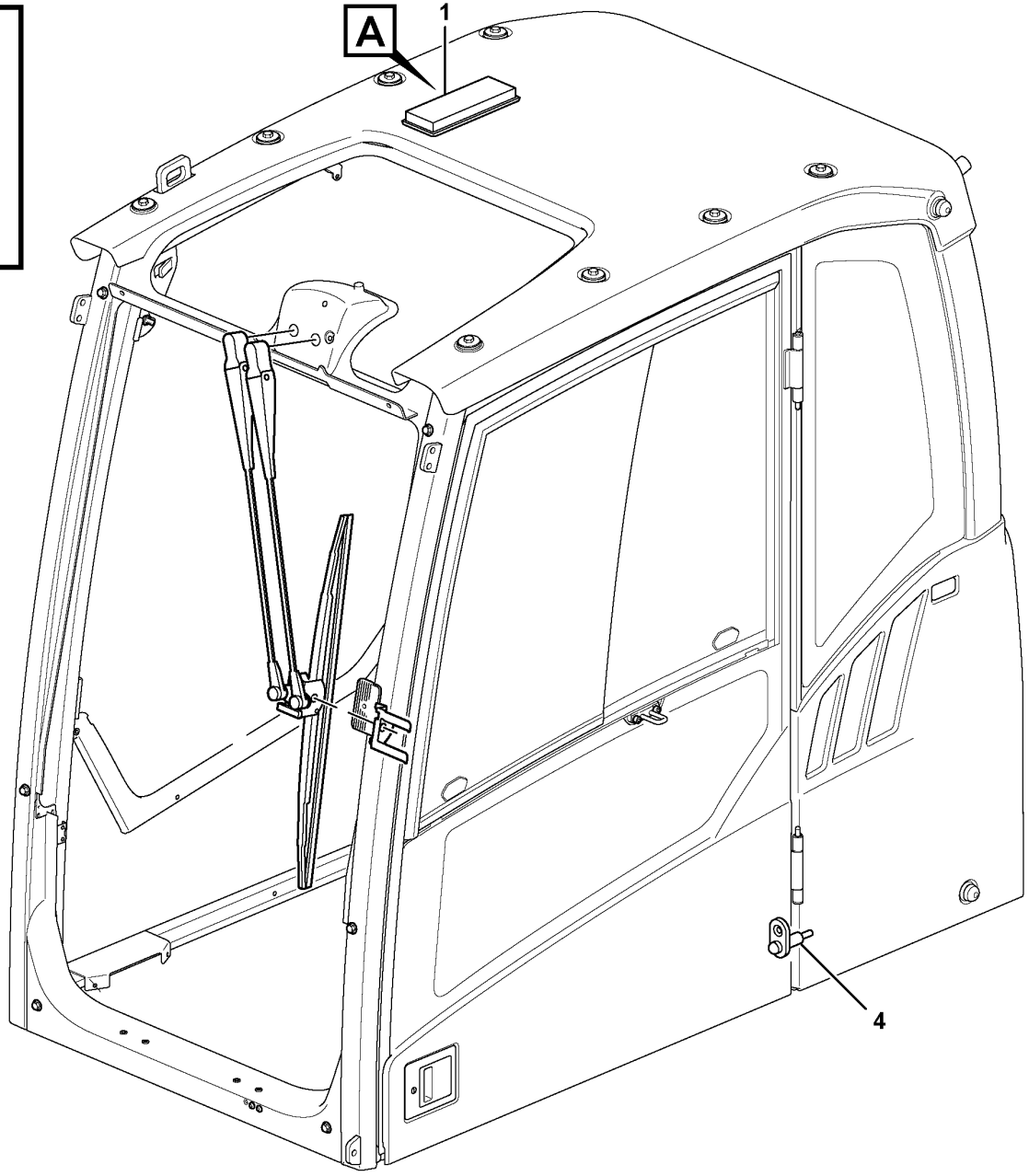

Volvo Construction Equipment

1034748

Fig.	Part No.	Quantity 1	2	3	PS	KIT	Description	Denominación	Denominação	Dénomination	Notes
1	VOE 15021591	1					Interior lamp	Lámpara interior	Luze cortesia	Lampe intérieure	
2	VOE 992520	1					•Bulb	•Bombilla	•Lâmpada	•Ampoule	
3	VOE 992519	1					•Bulb	•Bombilla	•Lâmpada	•Ampoule	
4	VOE 3987417	1					Switch	Interruptor	Interruptor	Contacteur	

1		**Interior lamp** **Interior lampare** **Lâmpada interna** **Interieure lampe**	Catalogue id **20629**	Group **354**
2				
3			Illustr. No **1034748**	Section **100**
4				
5		**11294093, 11294094**	Issue **20032270-E**	Page **369**

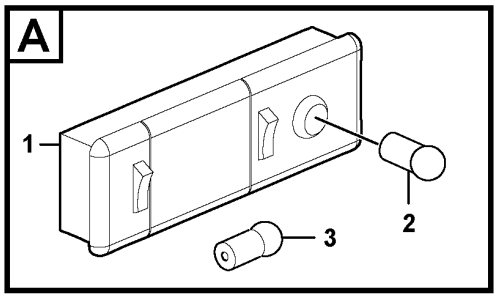

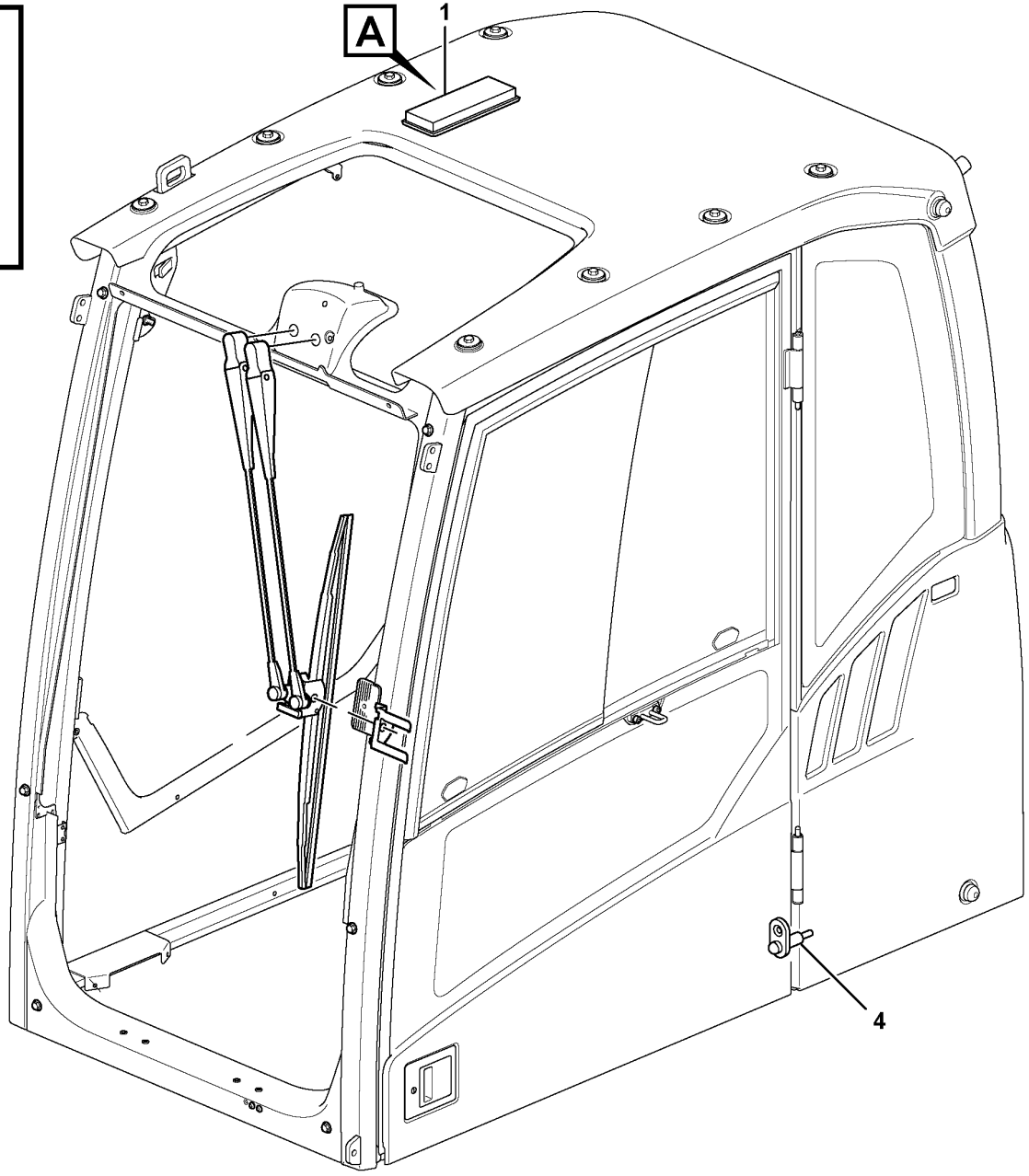

Volvo Construction Equipment

1034748

Fig.	Part No.	Quantity 1	2	3	PS	KIT	Description	Denominación	Denominação	Dénomination	Notes
1	VOE 15021591	1					Interior lamp	Lámpara interior	Luze cortesia	Lampe intérieure	
2	VOE 992520	1					•Bulb	•Bombilla	•Lâmpada	•Ampoule	
3	VOE 992519	1					•Bulb	•Bombilla	•Lâmpada	•Ampoule	
4	VOE 3987417	1					Switch	Interruptor	Interruptor	Contacteur	

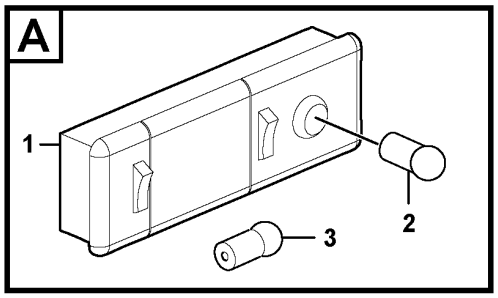

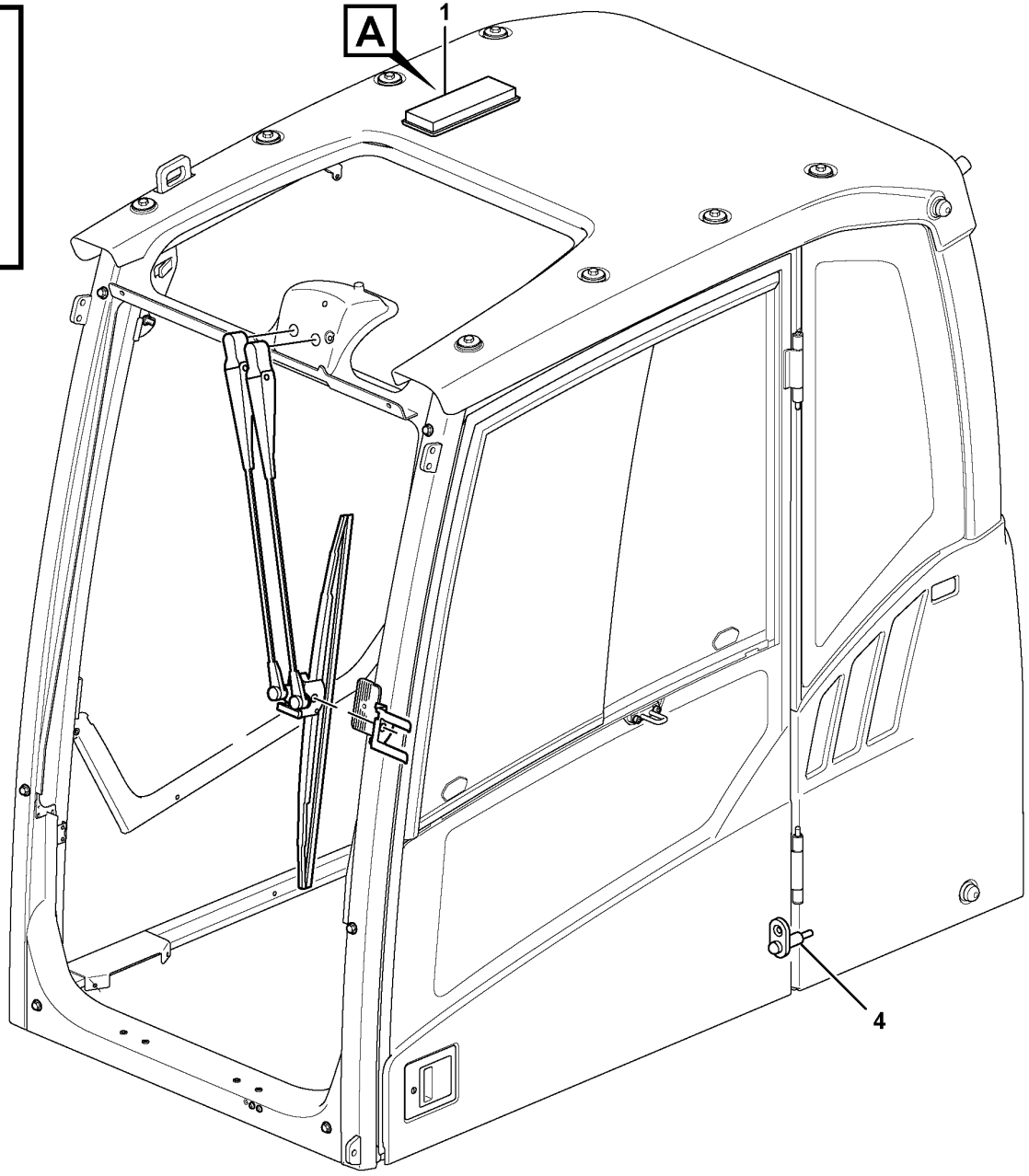

Volvo Construction Equipment

1034748

Fig.	Part No.	Quantity 1	2	3	4	5	PS	KIT	Description	Denominación	Denominação	Dénomination	Notes
1	VOE 15021591	1	1	1	1				Interior lamp	Lámpara interior	Luze cortesia	Lampe intérieure	
2	VOE 992520	1	1	1	1				•Bulb	•Bombilla	•Lâmpada	•Ampoule	
3	VOE 992519	1	1	1	1				•Bulb	•Bombilla	•Lâmpada	•Ampoule	
4	VOE 3987417	1	1	1	1				Switch	Interruptor	Interruptor	Contacteur	

1	8293085,8293086	**Interior lamp** **Interior lampare** **Lâmpada interna** **Interieure lampe**	Catalogue id **20629**	Group **354**
2	8293087,8293088			
3	8293089,8293090		Illustr. No **1034748**	Section **160**
4	8293091,8293092			
5			Issue **20032270-E**	Page **373**

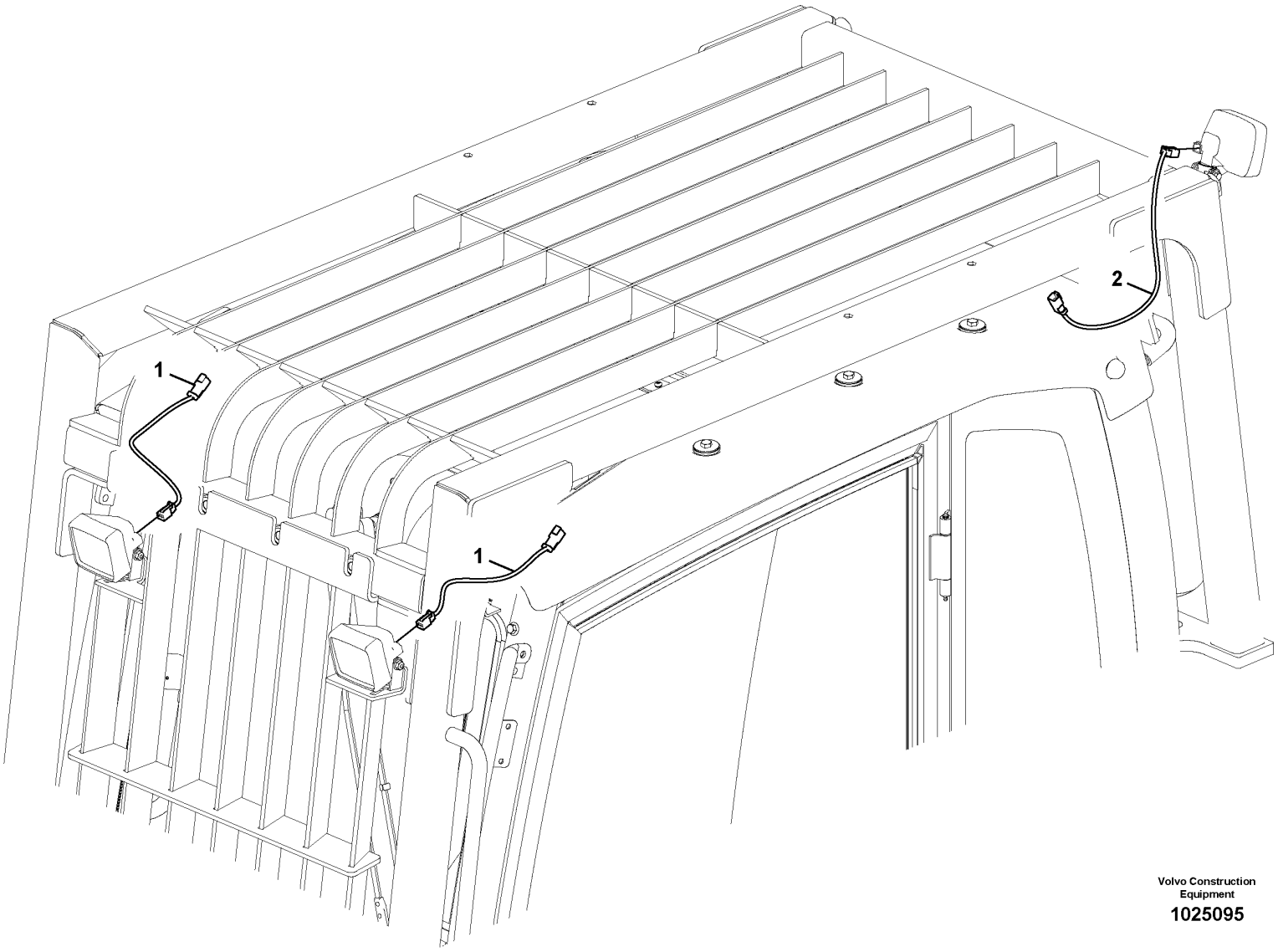

Volvo Construction Equipment

1025095

Fig.	Part No.	Quantity 1	2	3	PS	KIT	Description	Denominación	Denominação	Dénomination	Notes
1	**VOE 14554692**	2	2				Wiring harness	Manojo cables	Chicote cabos	Faisceau de câbles	
2	**VOE 14554691**		1				Wiring harness	Manojo cables	Chicote cabos	Faisceau de câbles	

1	8279813,8294409	**Work lights, extra** **Luces de trabajo, extra** **Luzes de trabalho, extras** **Projecteurs de travail, supplémentaires**	Catalogue id **20629**	Group **356**
2	8279814,8292272		Illustr. No **1025095**	Section **100**
3			Issue **20032270-E**	Page **375**
4				
5				

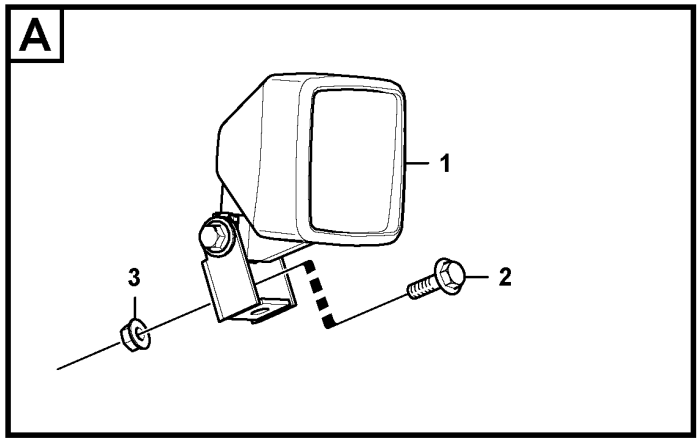

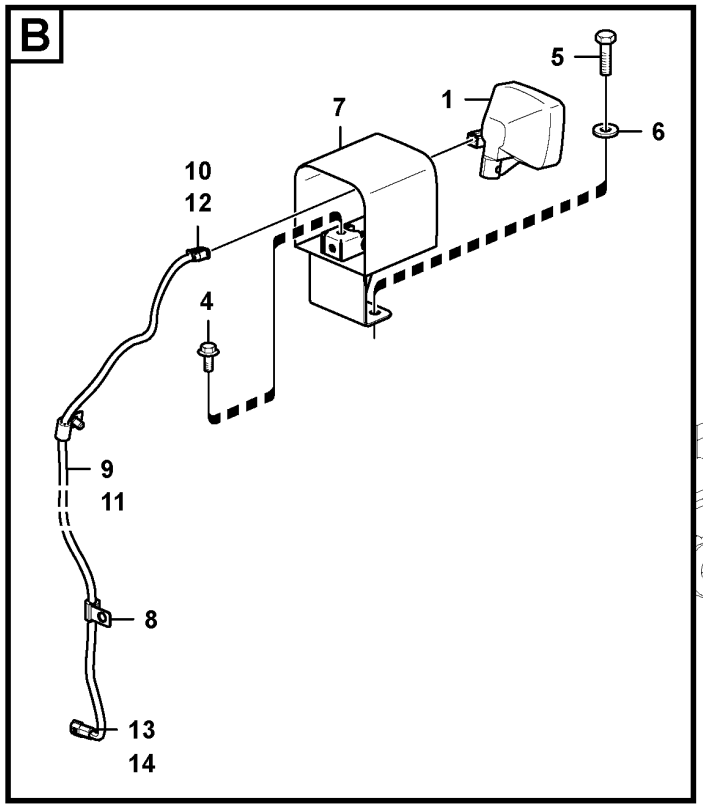

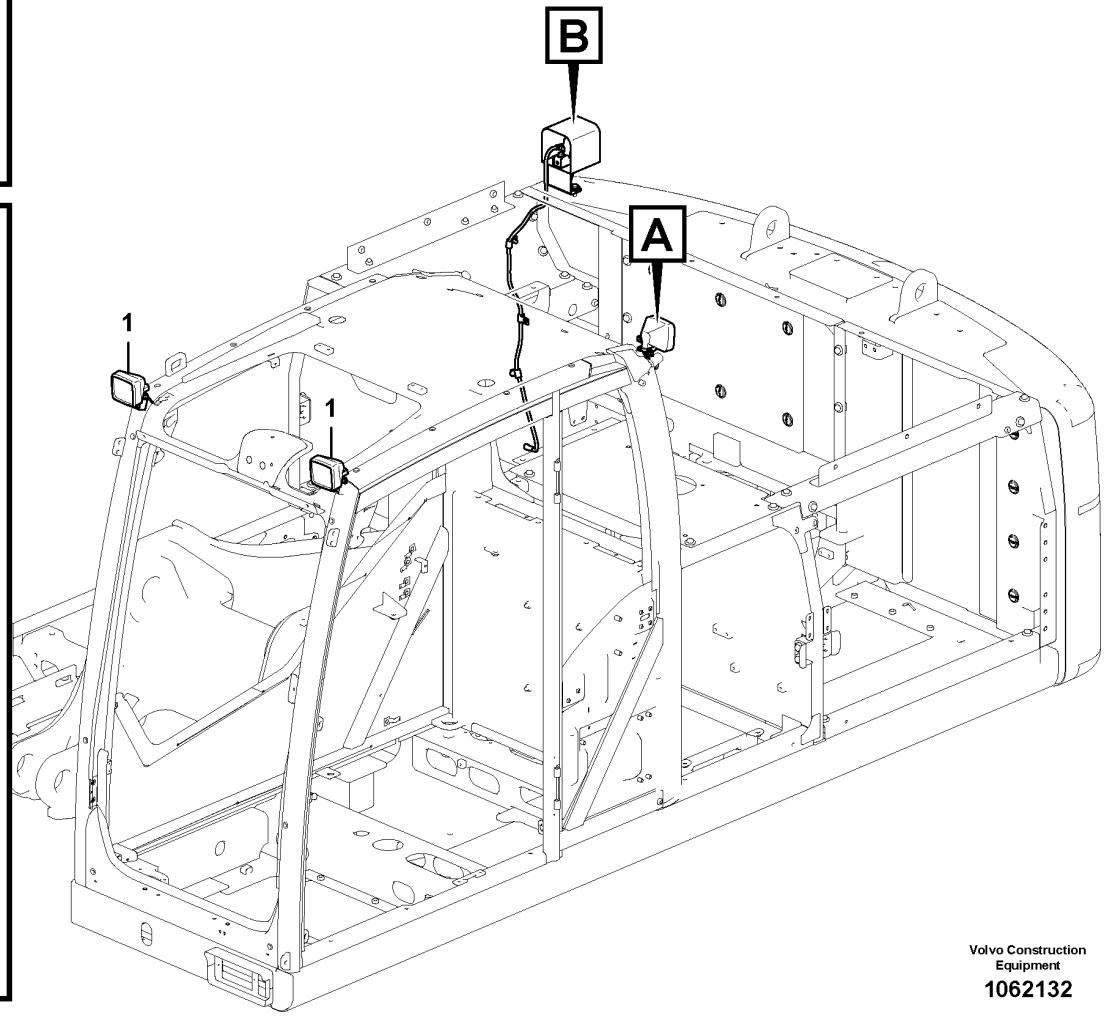

Volvo Construction Equipment

1062132

Fig.	Part No.	Quantity 1	2	3	4	5	PS	KIT	Description	Denominación	Denominação	Dénomination	Notes
1	VOE 11039846	4	2						Work lamp	Faro de trabajo	Farolete	Projecteur de travail	
	VOE 15677680			4	1				Work lamp	Faro de trabajo	Farolete	Projecteur de travail	22W, LED
	SA 1122-01240	1	1						•Bulb	•Bombilla	•Lâmpada	•Ampoule	
2	VOE 13945444	1		1	1				Screw	Tornillo	Parafuso	Vis	
3	VOE 13945408	1		1	1				Nut	Tuerca	Porca	Écrou	
4	VOE 946471	3		3	3				Flange screw	Tornillo embridado	Parafuso flangeado	Vis à embase	
5	VOE 978932	2		2	2				Hexagon screw	Tornillo hexagonal	Parafuso sextavado	Vis à tête hexagonale	
6	VOE 14522862	2		2	2				Washer	Arandela	Arruela	Rondelle	
7	VOE 14560829	1							Bracket	Consola	Suporte	Console	
	VOE 14657270			1	1				Bracket	Consola	Suporte	Console	
8	VOE 14500291	3		3	3				Clip	Clip	Clipe	Clip	
9	VOE 14621211	1							Wiring harness	Manojo cables	Chicote cabos	Faisceau de câbles	
	VOE 14615240			1	1				Wiring harness	Manojo cables	Chicote cabos	Faisceau de câbles	
10	VOE 874955	1		1	1				•Housing	•Cuerpo	•Carcaça	•Carter	
11	VOE 11170006	1		1	1				•Hose	•Manguera	•Mangueira	•Flexible	
12	VOE 11806306	1		1	1				•Stop	•Parada	•Batente	•Arrêt	
13	VOE 11428053	1		1	1				•Housing	•Cuerpo	•Carcaça	•Carter	
14	VOE 11428054	1		1	1				•Lock plate	•Placa de seguridad	•Placa trava	•Plaque verrouillage	

1	8289754
2	8279781
3	8294517,8294526
4	8297668
5	

Work lights, extra
Luces de trabajo, extra
Luzes de trabalho, extras
Projecteurs de travail, supplémentaires

Catalogue id **20629**	Group **356**
Illustr. No **1062132**	Section **300**
Issue **20032270-E**	Page **377**

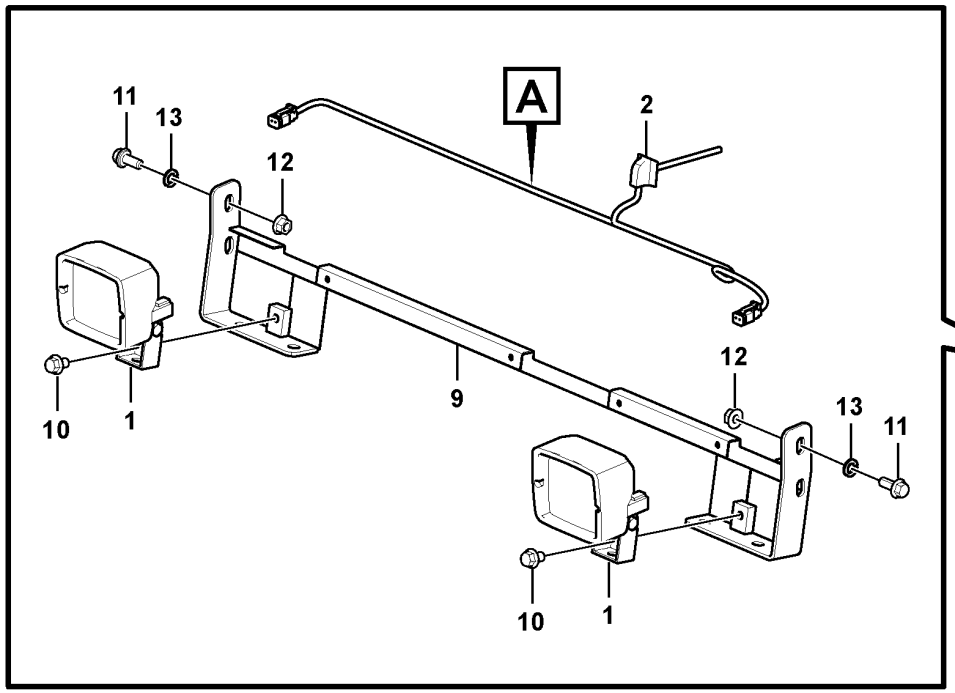

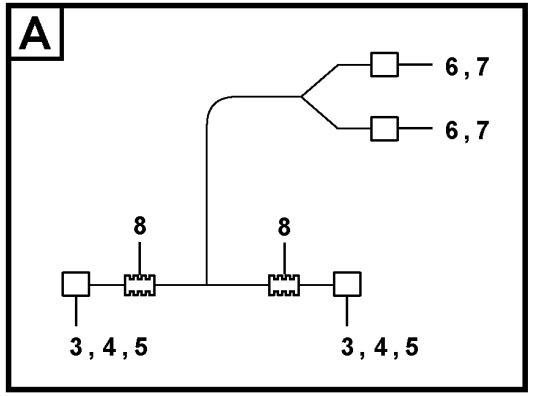

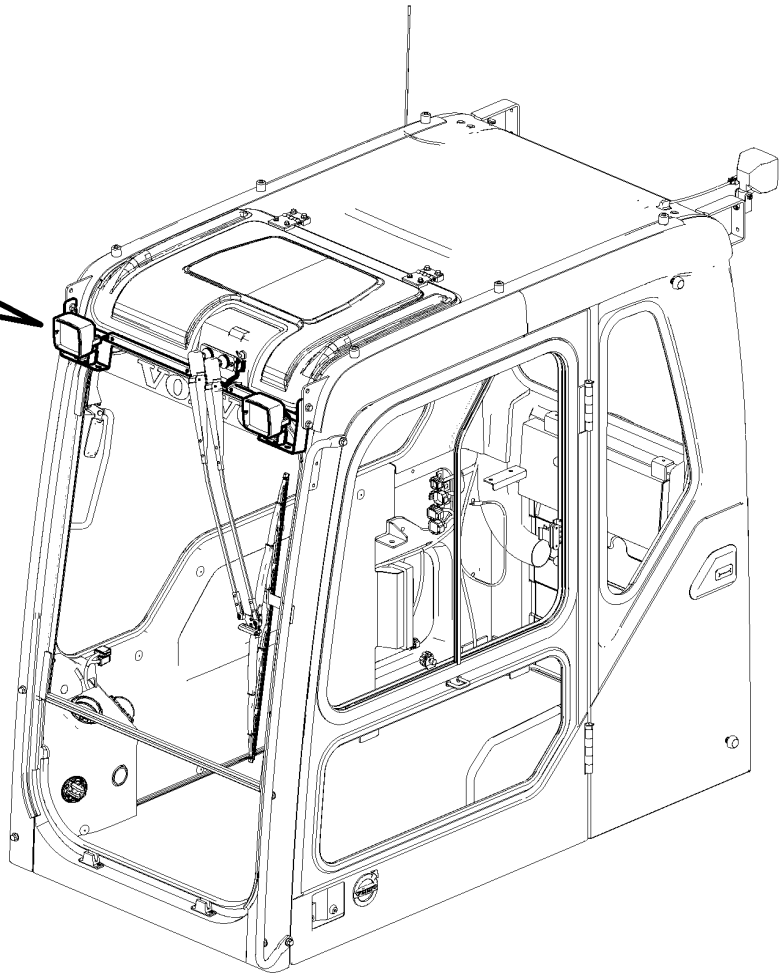

Volvo Construction Equipment

1050724

Fig.	Part No.	Quantity 1	2	3	PS	KIT	Description	Denominación	Denominação	Dénomination	Notes
1	VOE 11039846	2					Work lamp	Faro de trabajo	Farolete	Projecteur de travail	
	VOE 992517	1					•Bulb	•Bombilla	•Lâmpada	•Ampoule	24V,70W
2	VOE 14687616	1					Wiring harness	Manojo cables	Chicote cabos	Faisceau de câbles	
3	VOE 874955	2					•Housing	•Cuerpo	•Carcaça	•Carter	LA3521, LA3522
4	VOE 25350489	2					•Wedge	•Chaveta	•Calço	•Cale	
5	VOE 874849	4					•Cable terminal	•Terminal de cable	•Terminal cabos	•Cosse câble	
6	VOE 14569892	2					•Terminal	•Espiga terminal	•Pino do terminal	•Contact électrique	
7	VOE 14569894	2					•Sleeve	•Manguito	•Luva	•Douille	
8	VOE 4803746	1					•Hose	•Manguera	•Mangueira	•Flexible	
9	VOE 14701510	1					Bracket	Consola	Suporte	Console	
10	VOE 946471	2					Flange screw	Tornillo embridado	Parafuso flangeado	Vis à embase	
11	VOE 946329	4					Flange screw	Tornillo embridado	Parafuso flangeado	Vis à embase	
12	VOE 13971098	4					Flange nut	Tuerca embridada	Porca flangeada	Écrou à embase	
13	VOE 955922	4					Spring washer	Arandela elástica	Arruela de pressão	Rondelle élastique	

1		**Work lights, extra** **Luces de trabajo, extra** **Luzes de trabalho, extras** **Projecteurs de travail, supplémentaires**	Catalogue id **20629**	Group **356**
2				
3			Illustr. No **1050724**	Section **400**
4				
5		**8297786, 8298845**	Issue **20032270-E**	Page **379**

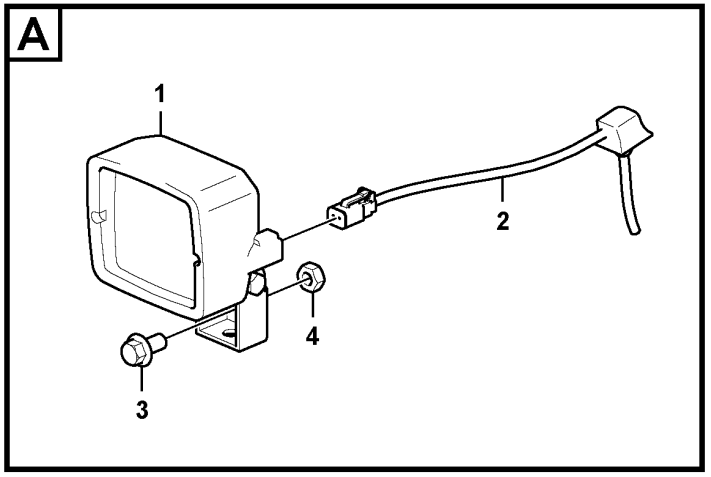

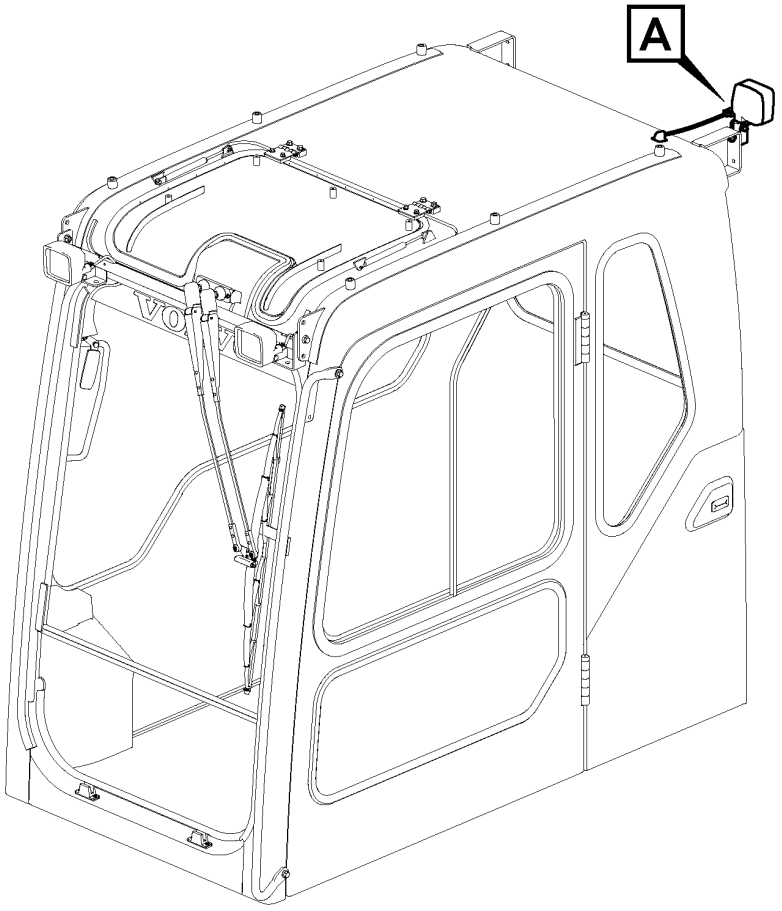

Volvo Construction Equipment

1078546

Fig.	Part No.	Quantity 1	2	3	PS	KIT	Description	Denominación	Denominação	Dénomination	Notes
1	VOE 11039846	1					Work lamp	Faro de trabajo	Farolete	Projecteur de travail	
	VOE 992517	1					•Bulb	•Bombilla	•Lâmpada	•Ampoule	24V,70W
2	VOE 14514378	1					Wiring harness	Manojo cables	Chicote cabos	Faisceau de câbles	
3	VOE 946441	1					Flange screw	Tornillo embridado	Parafuso flangeado	Vis à embase	
4	VOE 983304	1					Hexagon nut	Tuerca hexagonal	Porca sextavada	Écrou hexagonal	

1		**Work lights, extra** **Luces de trabajo, extra** **Luzes de trabalho, extras** **Projecteurs de travail, supplémentaires**	Catalogue id **20629**	Group **356**
2				
3			Illustr. No **1078546**	Section **500**
4				
5		**8298845**	Issue **20032270-E**	Page **381**

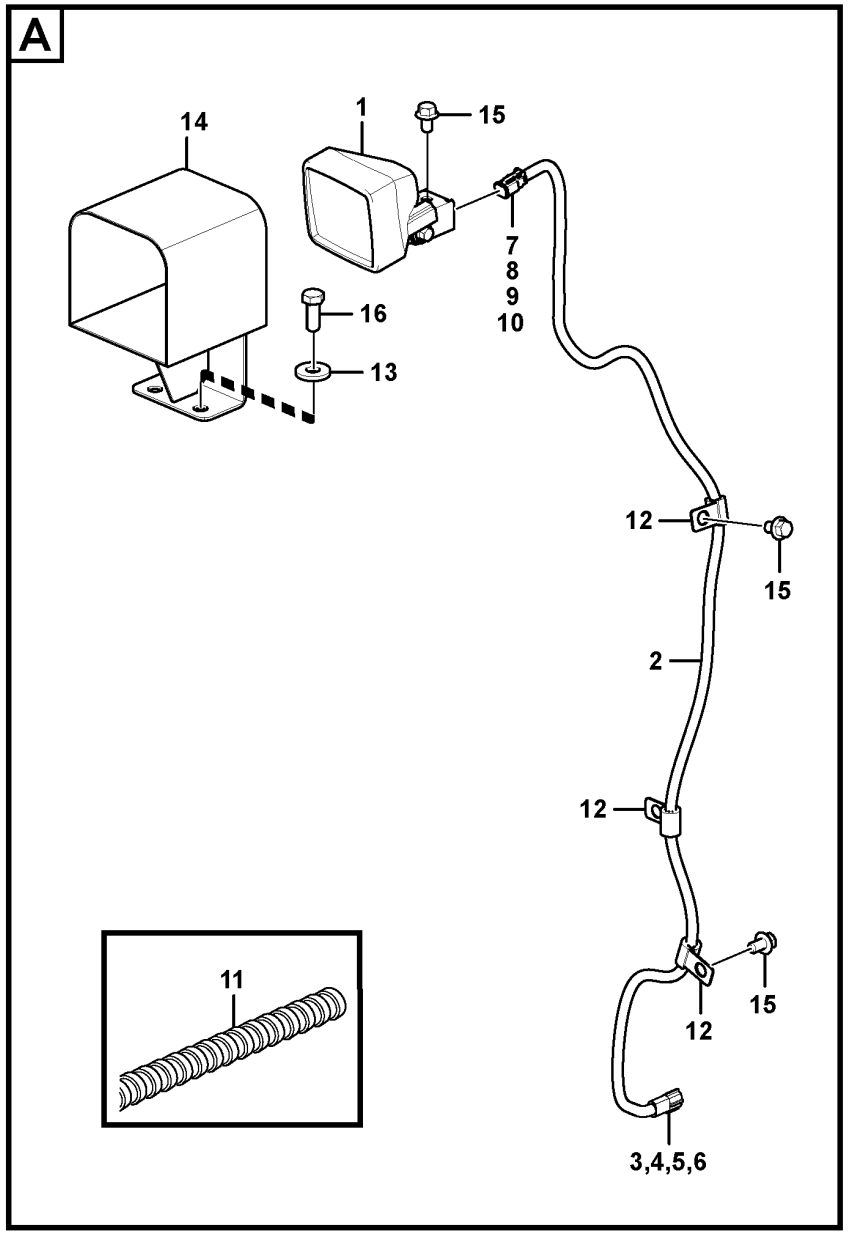

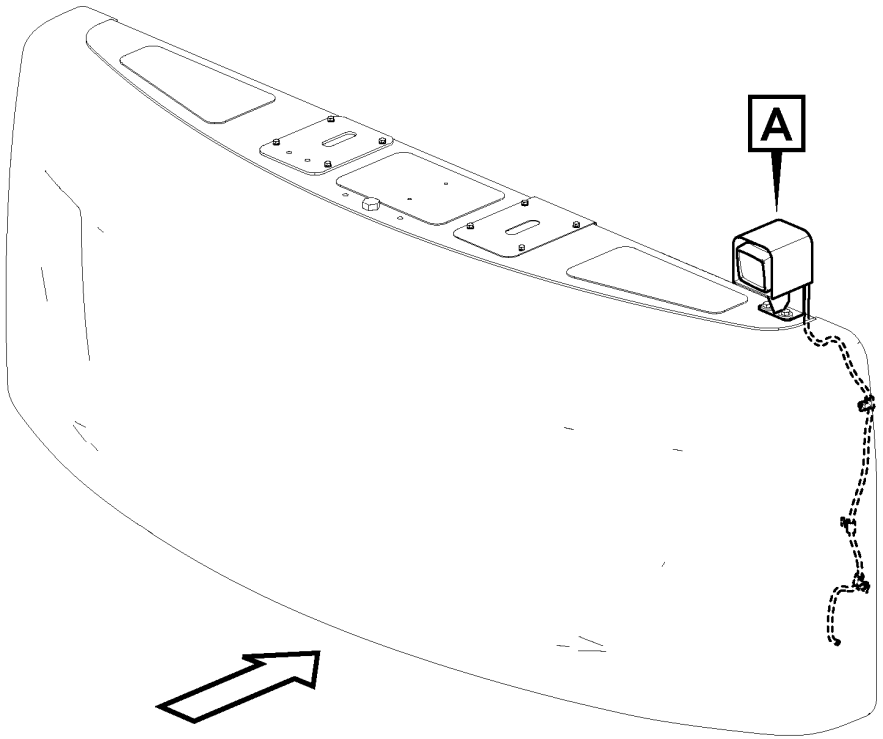

Volvo Construction Equipment
1050725

Fig.	Part No.	Quantity 1	2	3	PS	KIT	Description	Denominación	Denominação	Dénomination	Notes
1	VOE 11039846	1					Work lamp	Faro de trabajo	Farolete	Projecteur de travail	LA3515
	VOE 992517	1					•Bulb	•Bombilla	•Lâmpada	•Ampoule	24V/70W
2	VOE 14615240	1					Wiring harness	Manojo cables	Chicote cabos	Faisceau de câbles	
3	VOE 11428053	1					•Housing	•Cuerpo	•Carcaça	•Carter	CNCWT
4	VOE 11428054	1					•Lock plate	•Placa de seguridad	•Placa trava	•Plaque verrouillage	
5	VOE 11428088	2					•Cable terminal	•Terminal de cable	•Terminal cabos	•Cosse câble	
6	VOE 11428093	2					•Seal	•Junta	•Vedação	•Étanchéité	
7	VOE 874955	1					•Housing	•Cuerpo	•Carcaça	•Carter	LA3515
8	VOE 11806306	1					•Stop	•Parada	•Batente	•Arrêt	
9	VOE 3963173	2					•Cable terminal	•Terminal de cable	•Terminal cabos	•Cosse câble	
10	VOE 14569558	1					•Cover	•Capó	•Capô	•Capot	
11	VOE 11170006	REQ					•Hose	•Manguera	•Mangueira	•Flexible	
12	VOE 14500291	3					Clip	Clip	Clipe	Clip	
13	VOE 14522862	2					Washer	Arandela	Arruela	Rondelle	
14	VOE 14560829	1					Bracket	Consola	Suporte	Console	
15	VOE 946471	3					Flange screw	Tornillo embridado	Parafuso flangeado	Vis à embase	
16	VOE 978932	2					Hexagon screw	Tornillo hexagonal	Parafuso sextavado	Vis à tête hexagonale	

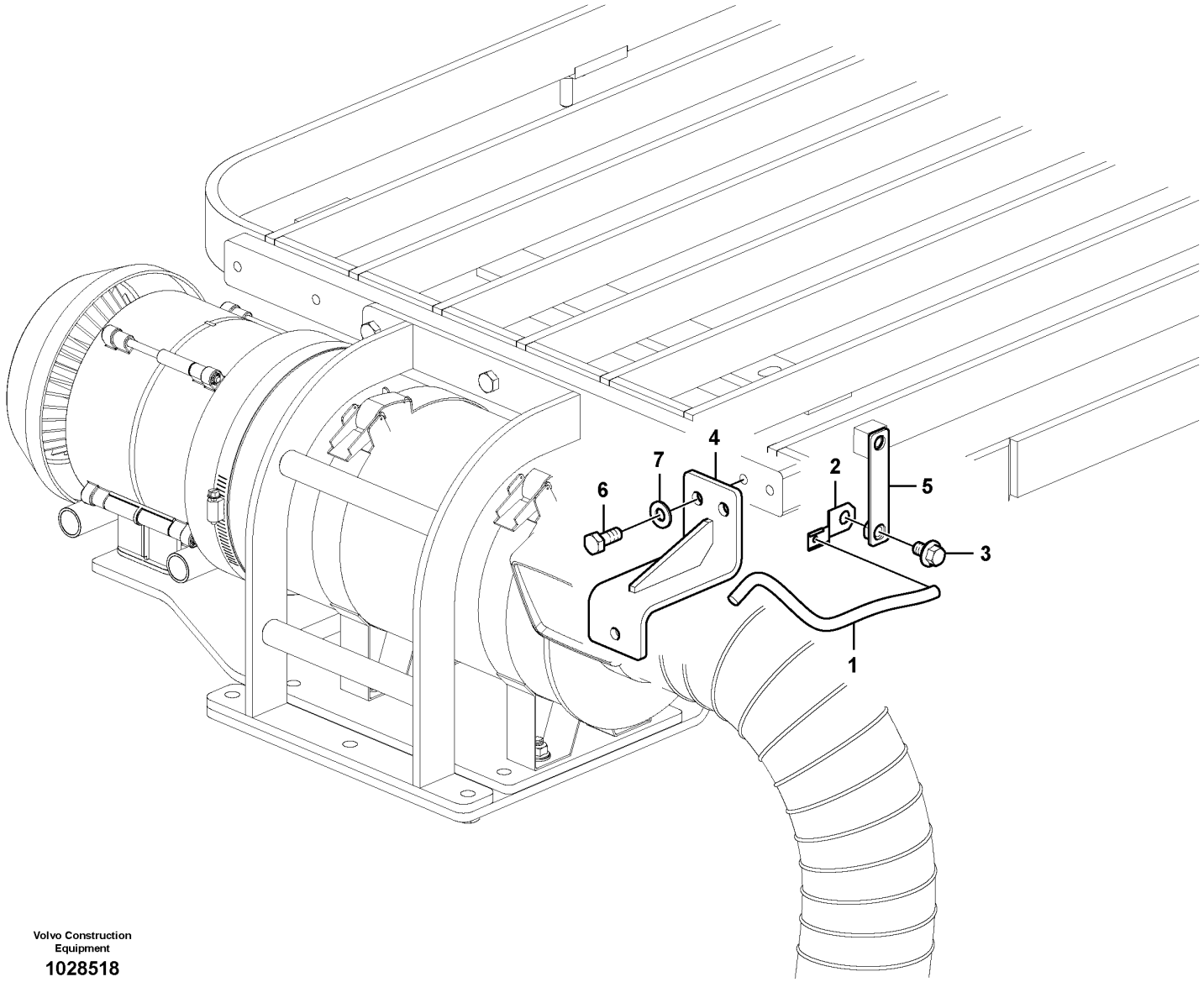

Volvo Construction Equipment

1028518

Fig.	Part No.	Quantity 1	2	3	PS	KIT	Description	Denominación	Denominação	Dénomination	Notes
1	VOE 14568612	1					Wiring harness	Manojo cables	Chicote cabos	Faisceau de câbles	
2	VOE 14522575	1					Clip	Clip	Clipe	Clip	
3	VOE 946471	1					Flange screw	Tornillo embridado	Parafuso flangeado	Vis à embase	S/N -210880
3	VOE 946471	2					Flange screw	Tornillo embridado	Parafuso flangeado	Vis à embase	S/N 210881-
4		1			NS		Bracket	Ménsula	Suporte	Console	
5		1			NS		Bracket	Consola	Suporte	Console	
6	VOE 983251	2					Hexagon screw	Tornillo hexagonal	Parafuso sextavado	Vis à tête hexagonale	
7	VOE 960148	2			SS		Plain washer	Arandela plana	Arruela simples	Rondelle plane	

1	8282618	**Work lights, extra** **Luces de trabajo, extra** **Luzes de trabalho, extras** **Projecteurs de travail, supplémentaires**	Catalogue id **20629**	Group **356**
2			Illustr. No **1028518**	Section **6000**
3			Issue **20032270-E**	Page **385**
4				
5				

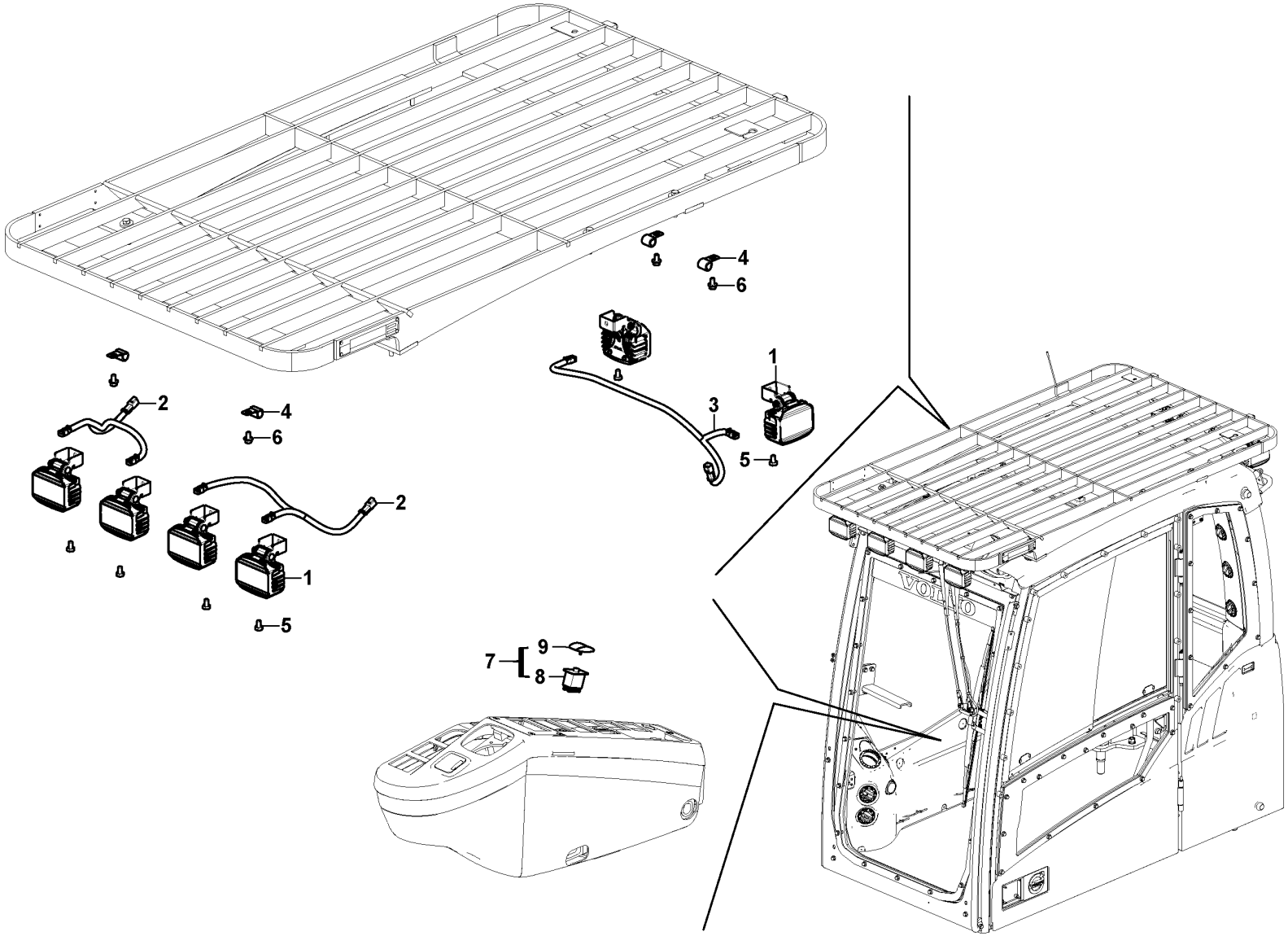

Volvo Construction Equipment

1050026

Fig.	Part No.	Quantity 1	2	3	PS	KIT	Description	Denominación	Denominação	Dénomination	Notes
1	VOE 15677680	6					Work lamp	Faro de trabajo	Farolete	Projecteur de travail	22W, LED
2	VOE 14690133	2					Wiring harness	Manojo cables	Chicote cabos	Faisceau de câbles	
3	VOE 14690134	1					Wiring harness	Manojo cables	Chicote cabos	Faisceau de câbles	
4	VOE 14500293	4					Clip	Clip	Clipe	Clip	
5	VOE 992504	6					Hexagon screw	Tornillo hexagonal	Parafuso sextavado	Vis à tête hexagonale	
6	VOE 946471	4					Flange screw	Tornillo embridado	Parafuso flangeado	Vis à embase	
7		1			NS		Switch	Contactor	Interruptor	Commutateur	
8	VOE 70369702	1					•Switch	•Interruptor	•Interruptor	•Contacteur	
9	VOE 11428011	1					•Rocker arm	•Balancín	•Balancim	•Culbuteur	

1	8297668	**Work lights, extra** **Luces de trabajo, extra** **Luzes de trabalho, extras** **Projecteurs de travail, supplémentaires**	Catalogue id **20629**	Group **356**
2			Illustr. No **1050026**	Section **6100**
3				
4			Issue **20032270-E**	Page **387**
5				

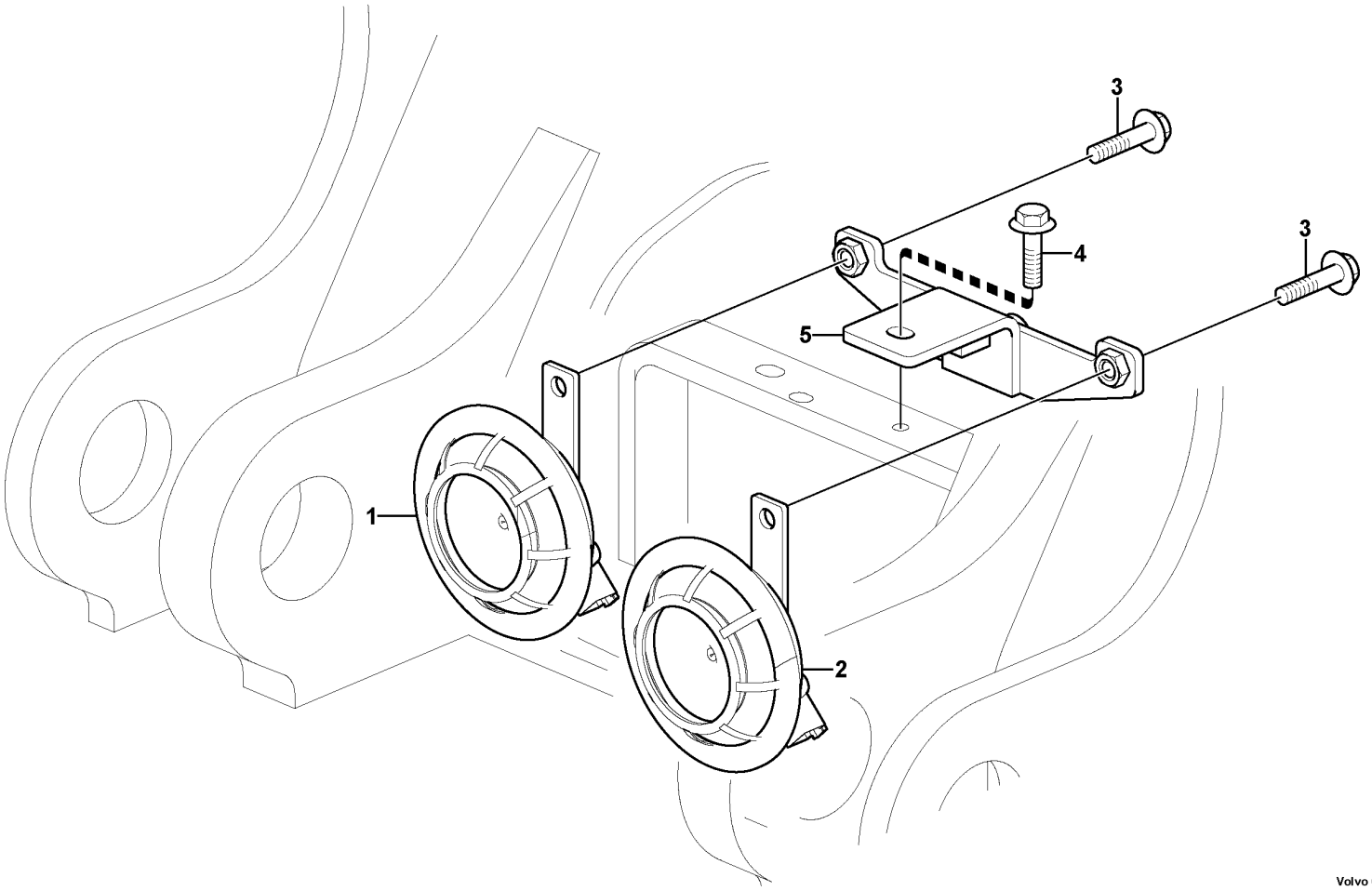

Volvo Construction Equipment

1022122

Fig.	Part No.	Quantity 1	2	3	PS	KIT	Description	Denominación	Denominação	Dénomination	Notes
1	**VOE 14654752**	1					Horn	Bocina	Buzina	Avertisseur	(VOE 14545502)
2	**VOE 14654753**	1					Horn	Bocina	Buzina	Avertisseur	(VOE 14545503)
3	**VOE 946441**	2					Flange screw	Tornillo embridado	Parafuso flangeado	Vis à embase	
4	**VOE 946329**	1					Flange screw	Tornillo embridado	Parafuso flangeado	Vis à embase	
5	**VOE 14547029**	1					Bracket	Consola	Suporte	Console	

1		**Horn** **Bocina** **Buzina** **Avertisseur sonore**	Catalogue id **20629**	Group **362**
2				
3			Illustr. No **1022122**	Section **100**
4				
5			Issue **20032270-E**	Page **389**

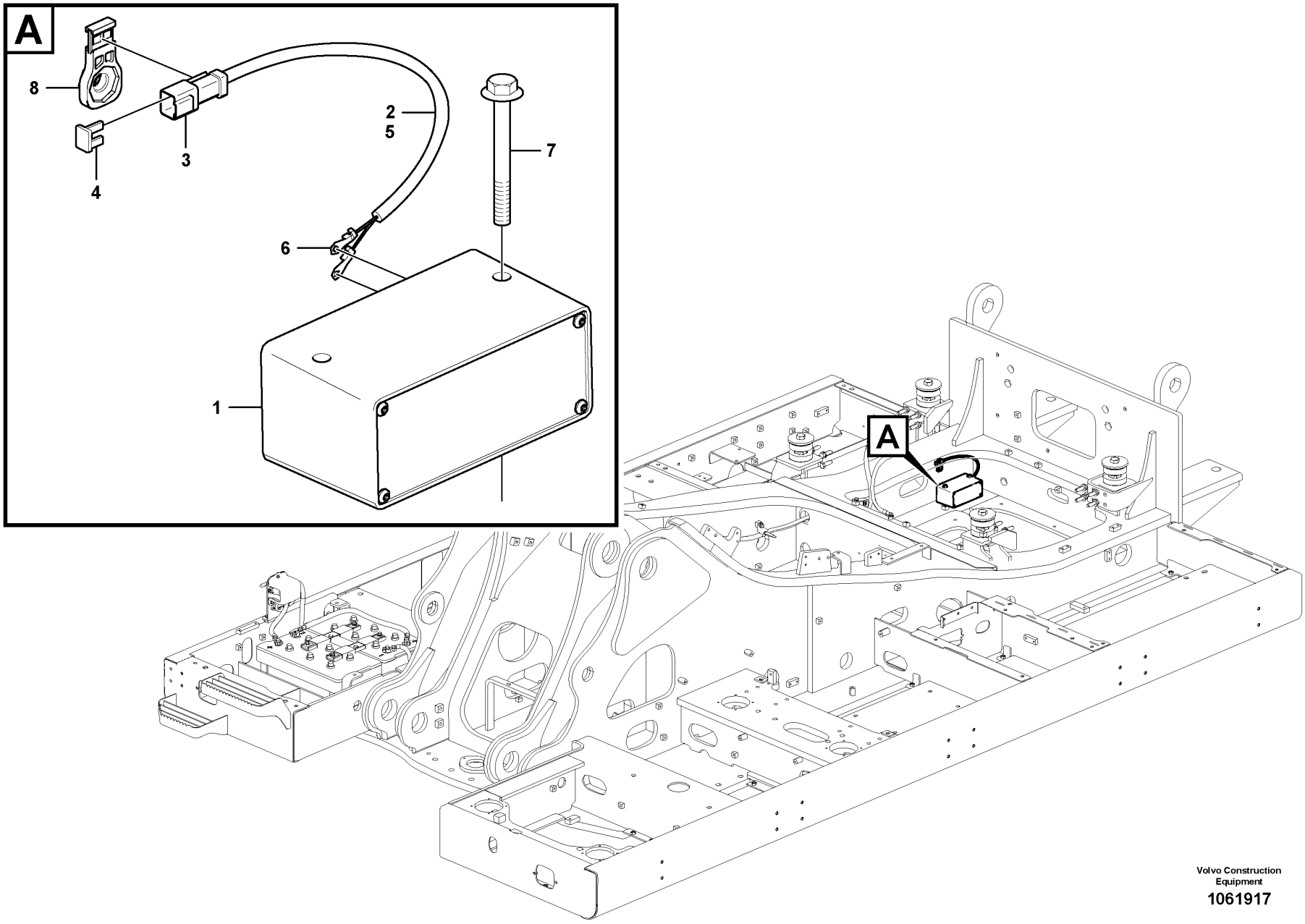

Volvo Construction Equipment

1061917

Fig.	Part No.	Quantity 1	2	3	PS	KIT	Description	Denominación	Denominação	Dénomination	Notes
1	VOE 11039563	1					Reversing warning unit	Avisador de retroceso	Aviso marcha-ré	Avertisseur de recul	
2	VOE 14555877	1					Wiring harness	Manojo cables	Chicote cabos	Faisceau de câbles	
3	VOE 874954	1					•Housing	•Cuerpo	•Carcaça	•Carter	
4	VOE 11803693	1					•Lock	•Cierre	•Trava	•Serrure	
5	VOE 4803746	1					•Hose	•Manguera	•Mangueira	•Flexible	
6	VOE 970787	2					•Cable terminal	•Terminal de cable	•Terminal cabos	•Cosse câble	(SA4206)
7	VOE 13965189	2					Screw	Tornillo	Parafuso	Vis	
8	VOE 14587635	1					Clip	Clip	Clipe	Clip	

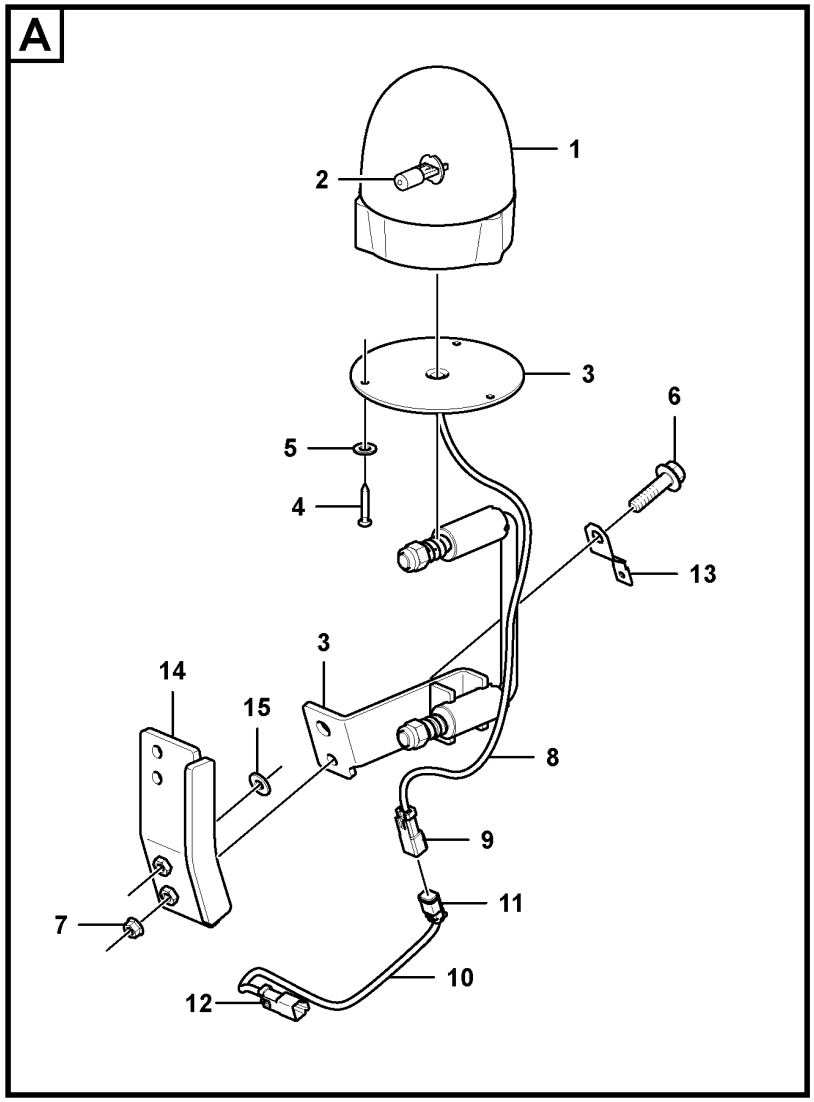

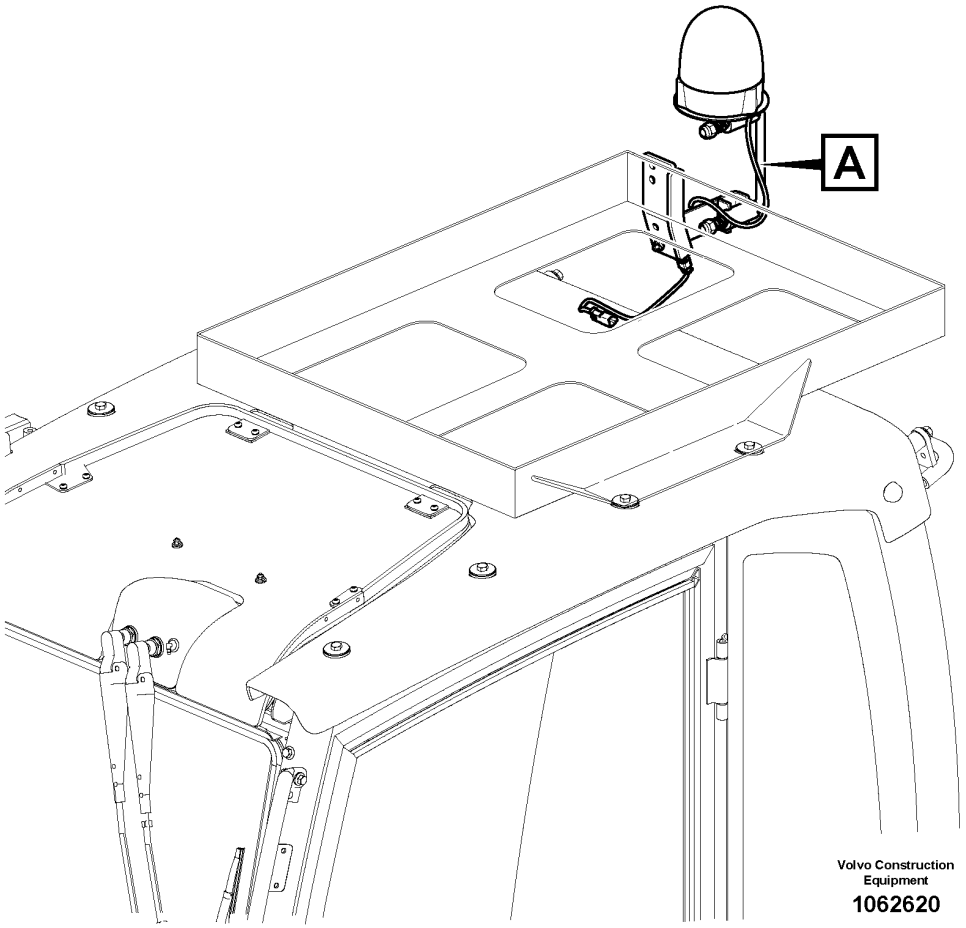

Volvo Construction Equipment

1062620

Fig.	Part No.	Quantity 1	2	3	PS	KIT	Description	Denominación	Denominação	Dénomination	Notes
1	VOE 14620906	1	1				Rotating beacon	Alumbrado rotativo	Farol rotativo	Gyrophare	
2	VOE 992516	1	1				•Bulb	•Bombilla	•Lâmpada	•Ampoule	(VOE 943904)
3	VOE 14621169	1	1				Bracket	Consola	Suporte	Console	
4	VOE 969472	3	3				Six point socket screw	Racor de seis dientes	Paraf soquete sext	Vis à 6 pans creux	
5	VOE 14880426	3	3				Washer	Arandela	Arruela	Rondelle	
6	VOE 946671	2	1				Flange screw	Tornillo embridado	Parafuso flangeado	Vis à embase	
7	VOE 948645	2	1				Flange lock nut	Contratuerca embridada	Contra porca flange	Contre-écrou à embase	
8	VOE 14623352	1					Wiring harness	Manojo cables	Chicote cabos	Faisceau de câbles	
9	VOE 874954	1					•Housing	•Cuerpo	•Carcaça	•Carter	
10	VOE 14633492		1				Wiring harness	Manojo cables	Chicote cabos	Faisceau de câbles	
11	VOE 874955		1				•Housing	•Cuerpo	•Carcaça	•Carter	
12	VOE 874954		1				•Housing	•Cuerpo	•Carcaça	•Carter	
13	VOE 14522575		1				Clip	Clip	Clipe	Clip	
14	VOE 14630053		1				Bracket	Consola	Suporte	Console	
15	VOE 11117464		1				Plain washer	Arandela plana	Arruela simples	Rondelle plane	

1	8280034	**Rotating beacon** **Luz giratoria de advertencia** **Sinalizador rotativo** **Détecteur rotatif**	Catalogue id **20629**	Group **362**
2	8291218		Illustr. No **1062620**	Section **300**
3				
4			Issue **20032270-E**	Page **393**
5				

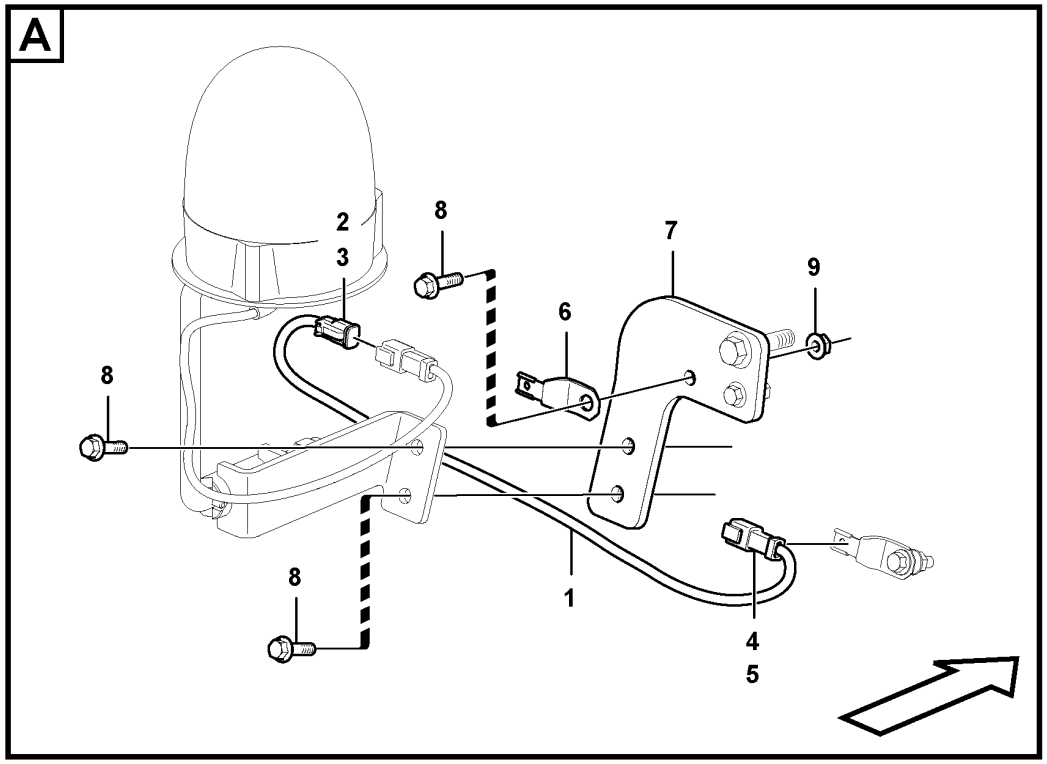

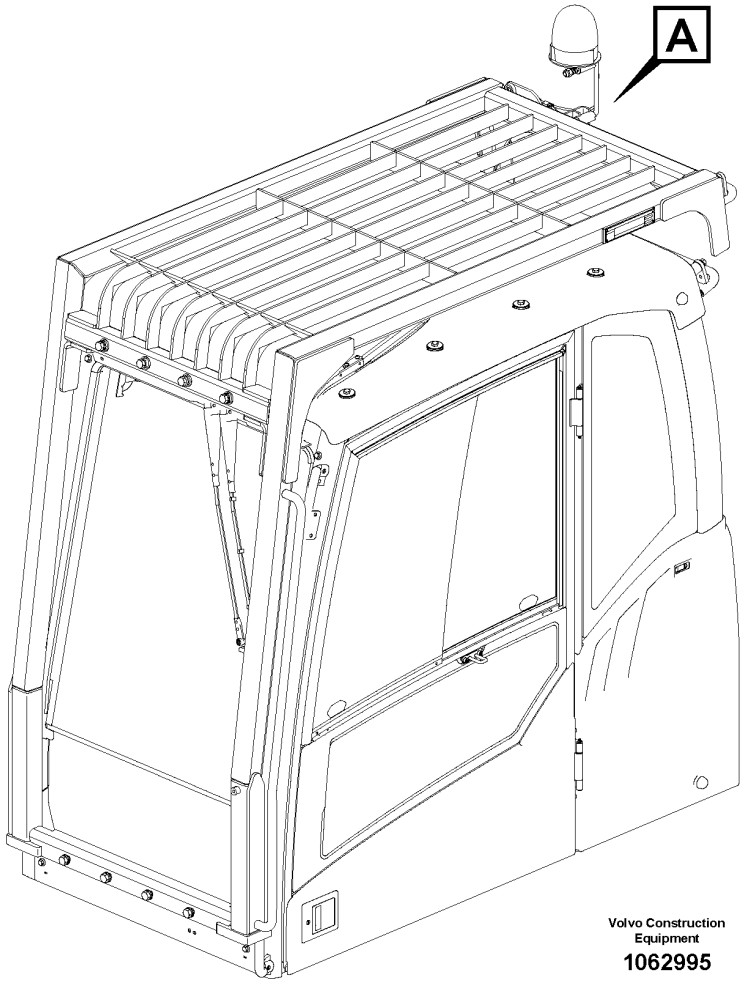

Volvo Construction Equipment

1062995

Fig.	Part No.	Quantity 1	2	3	PS	KIT	Description	Denominación	Denominação	Dénomination	Notes
1	VOE 14619738	1					Wiring harness	Manojo cables	Chicote cabos	Faisceau de câbles	
2	VOE 874955	1					•Housing	•Cuerpo	•Carcaça	•Carter	
3	VOE 11806306	1					•Stop	•Parada	•Batente	•Arrêt	
4	VOE 874954	1					•Housing	•Cuerpo	•Carcaça	•Carter	
5	VOE 11803693	1					•Lock	•Cierre	•Trava	•Serrure	
6	VOE 14522575	1					Clip	Clip	Clipe	Clip	
7	VOE 14621232	1					Bracket	Consola	Suporte	Console	
8	VOE 946671	3					Flange screw	Tornillo embridado	Parafuso flangeado	Vis à embase	
9	VOE 948645	1					Flange lock nut	Contratuerca embridada	Contra porca flange	Contre-écrou à embase	

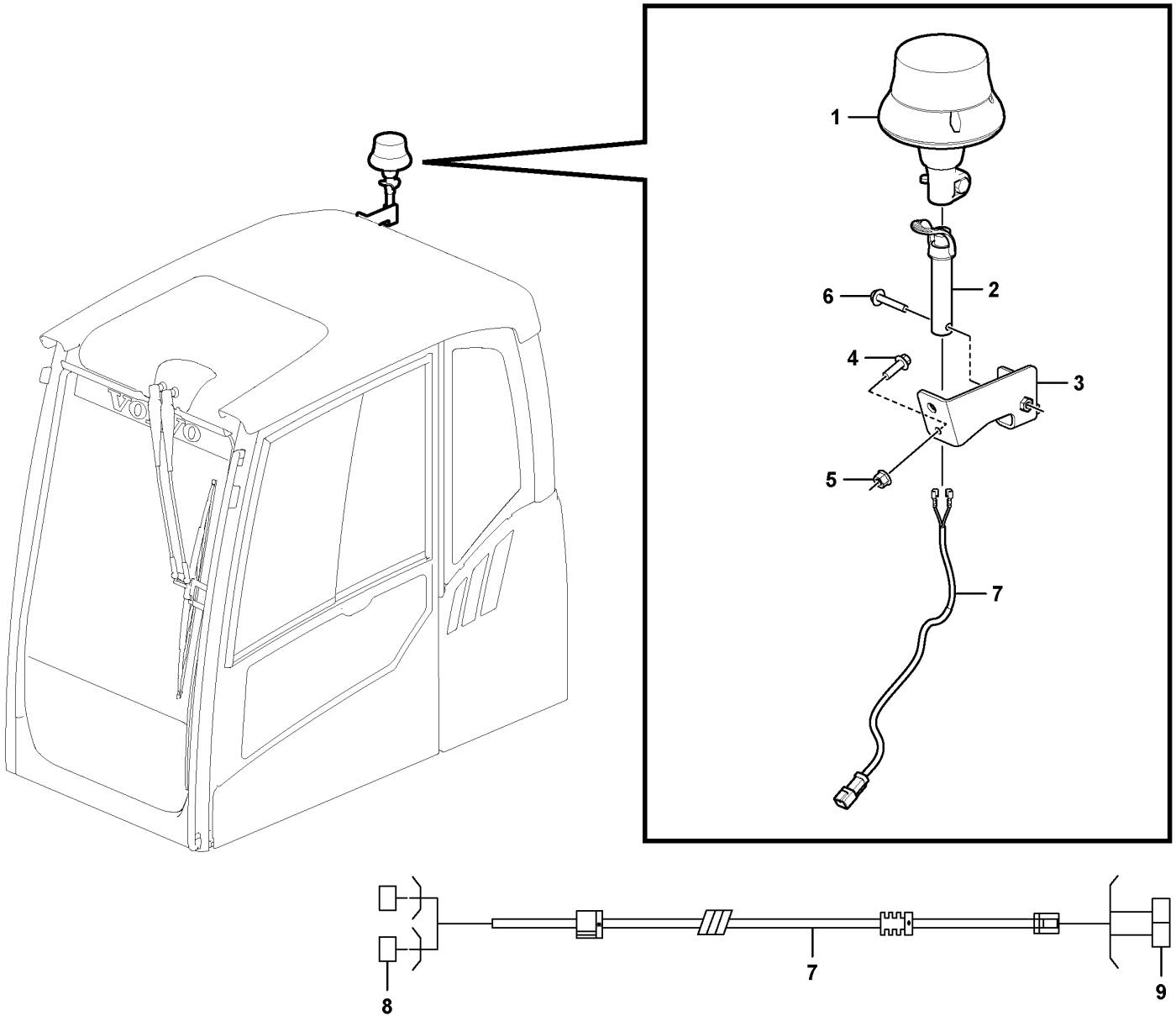

Volvo Construction Equipment

1088993

Fig.	Part No.	Quantity 1	2	3	PS	KIT	Description	Denominación	Denominação	Dénomination	Notes
1	VOE 14685140	1					Rotating beacon	Alumbrado rotativo	Farol rotativo	Gyrophare	
2	VOE 14687776	1					Bracket	Consola	Suporte	Console	
3	VOE 14685759	1					Bracket	Consola	Suporte	Console	
4	VOE 60113081	1					Flange screw	Tornillo embridado	Parafuso flangeado	Vis à embase	
5	VOE 60113167	1					Flange lock nut	Contratuerca embridada	Contra porca flange	Contre-écrou à embase	
6	VOE 60113085	1					Flange screw	Tornillo embridado	Parafuso flangeado	Vis à embase	
7	VOE 14686498	1					Wiring harness	Manojo cables	Chicote cabos	Faisceau de câbles	
8	VOE 14569882	2					•Terminal	•Espiga terminal	•Pino do terminal	•Contact électrique	Beacon lamp
9	VOE 20846136	1					•Housing	•Cuerpo	•Carcaça	•Carter	CAB

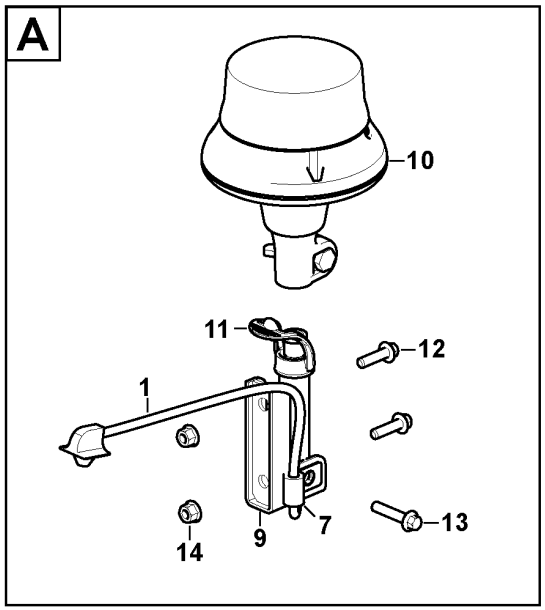

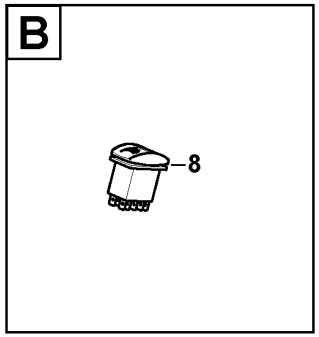

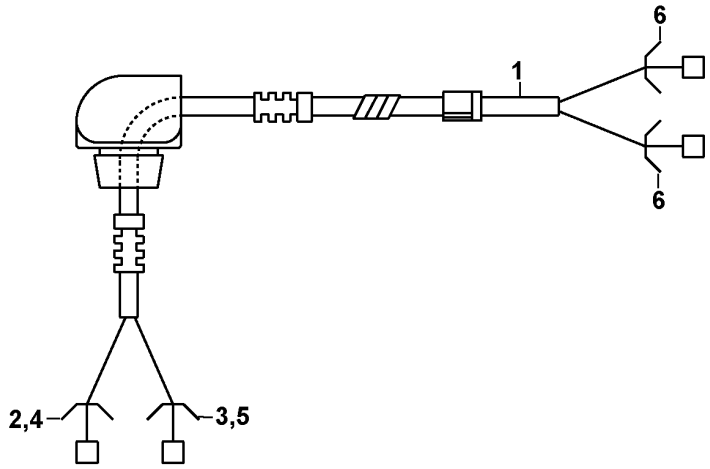

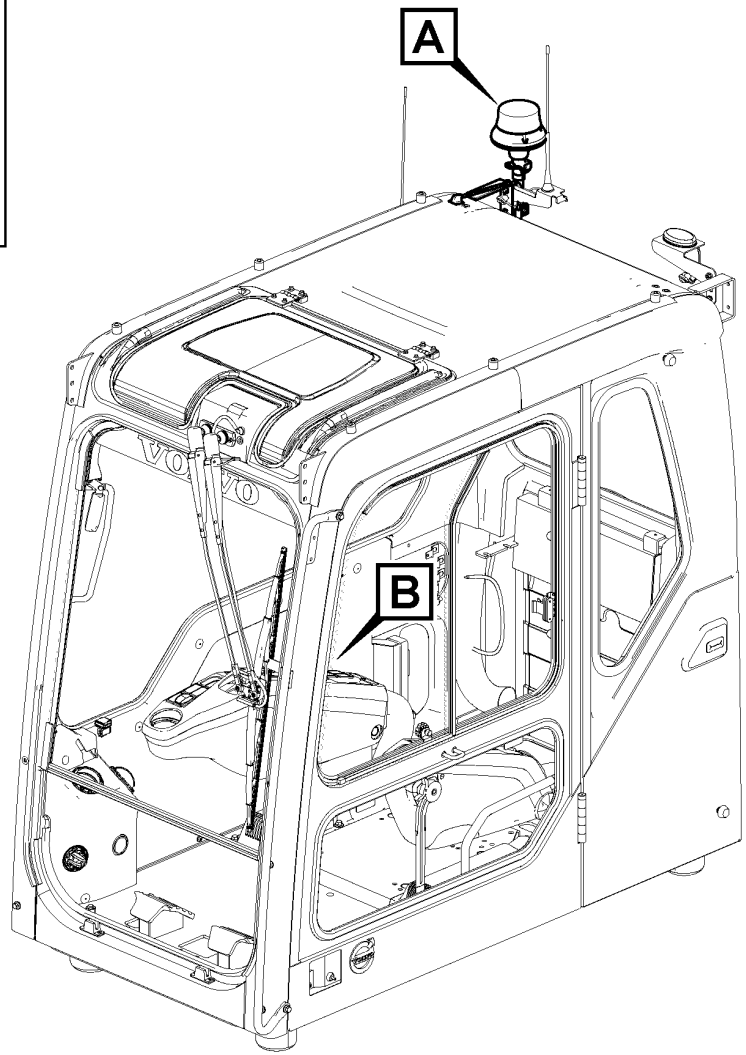

Volvo Construction Equipment
1050362

Fig.	Part No.	Quantity 1	2	3	PS	KIT	Description	Denominación	Denominação	Dénomination	Notes
1	VOE 14686497	1					Wiring harness	Manojo cables	Chicote cabos	Faisceau de câbles	
2	VOE 14569892	1					•Terminal	•Espiga terminal	•Pino do terminal	•Contact électrique	
3	VOE 14569893	1					•Terminal	•Espiga terminal	•Pino do terminal	•Contact électrique	
4	VOE 14569894	1					•Sleeve	•Manguito	•Luva	•Douille	
5	VOE 14569895	1					•Sleeve	•Manguito	•Luva	•Douille	
6	VOE 14569882	1					•Terminal	•Espiga terminal	•Pino do terminal	•Contact électrique	
7	VOE 14500291	1					Clip	Clip	Clipe	Clip	(VOE 14500290)
8		1			NS		Switch	Interruptor	Interruptor	Rupteur	
	VOE 70369706	1					•Switch	•Interruptor	•Interruptor	•Contacteur	
	VOE 16289347	1					•Rocker arm	•Balancín	•Balancim	•Culbuteur	
9	VOE 14623350	1					Bracket	Consola	Suporte	Console	
10	VOE 14685140	1					Rotating beacon	Alumbrado rotativo	Farol rotativo	Gyrophare	
11	VOE 14687776	1					Bracket	Consola	Suporte	Console	
12	VOE 60113082	2					Flange screw	Tornillo embridado	Parafuso flangeado	Vis à embase	
13	VOE 60113084	1					Flange screw	Tornillo embridado	Parafuso flangeado	Vis à embase	
14	VOE 60113167	2					Flange lock nut	Contratuerca embridada	Contra porca flange	Contre-écrou à embase	

1	8300311	**Rotating beacon** **Luz giratoria de advertencia** **Sinalizador rotativo** **Détecteur rotatif**	Catalogue id **20629**	Group **362**
2			Illustr. No **1050362**	Section **600**
3			Issue **20032270-E**	Page **399**
4				
5				

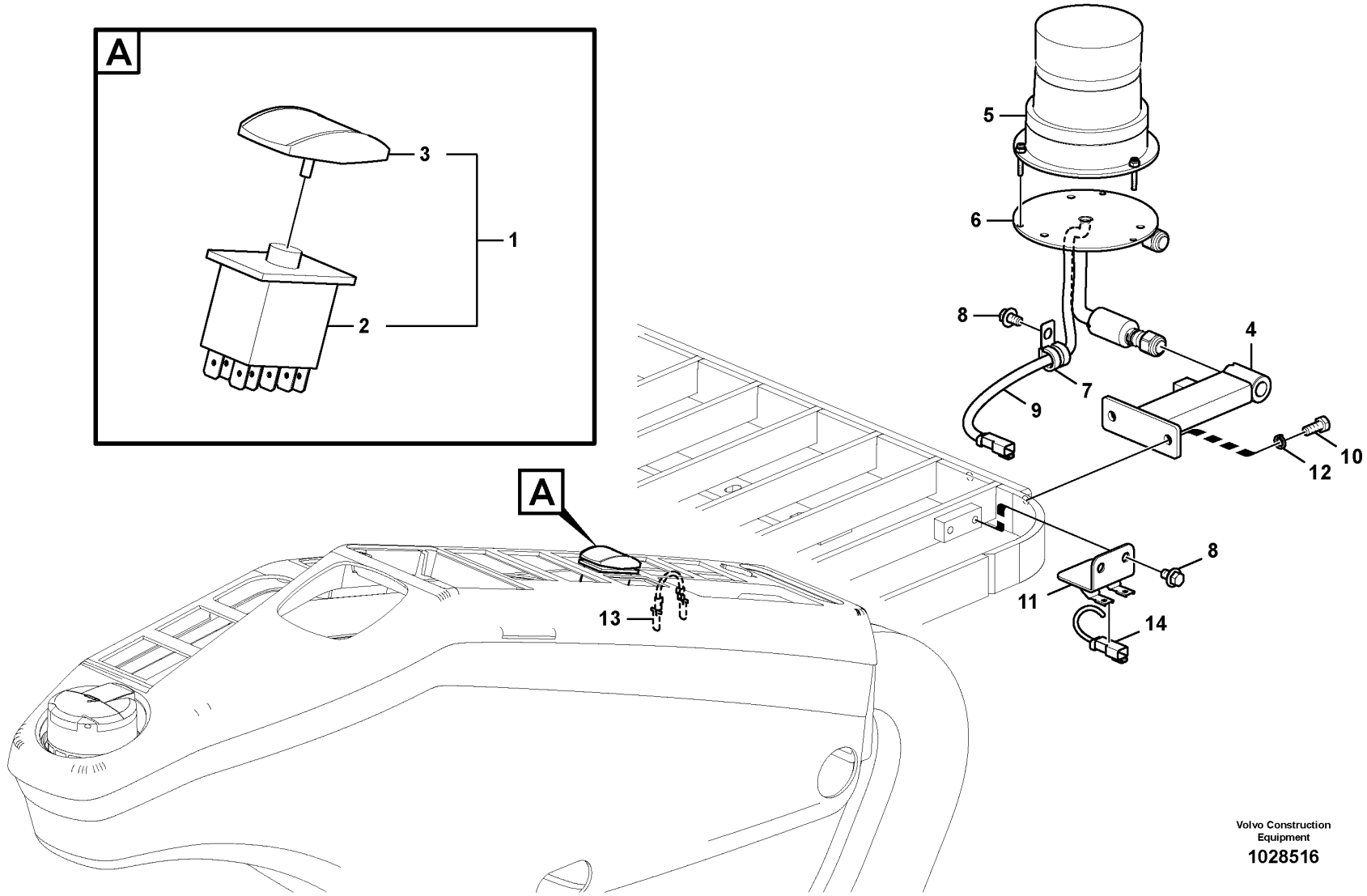

Volvo Construction Equipment
1028516

Fig.	Part No.	Quantity 1	2	3	PS	KIT	Description	Denominación	Denominação	Dénomination	Notes
1	VOE 14531811	1			SS		Switch	Contactor	Interruptor	Commutateur	
2	VOE 70369706	1					•Switch	•Interruptor	•Interruptor	•Contacteur	
3	VOE 11428013	1					•Rocker arm	•Balancín	•Balancim	•Culbuteur	
4	VOE 14566541	1	1				Bracket	Consola	Suporte	Console	
5	VOE 11170087	1	1				Rotating beacon	Alumbrado rotativo	Farol rotativo	Gyrophare	
6	VOE 11164585	1	1				Release mechanism	Mecanismo liberador	Mecanismo liberador	Dispositif d'inclinaison	
7	VOE 14500293	1	1				Clip	Clip	Clipe	Clip	
8	VOE 946471	3	3				Flange screw	Tornillo embridado	Parafuso flangeado	Vis à embase	
9	VOE 14623122	1	1				Wiring harness	Manojo cables	Chicote cabos	Faisceau de câbles	
10	VOE 983251	2	2				Hexagon screw	Tornillo hexagonal	Parafuso sextavado	Vis à tête hexagonale	
11	VOE 14566539	1	1				Bracket	Consola	Suporte	Console	
12	VOE 960148	2	2		SS		Plain washer	Arandela plana	Arruela simples	Rondelle plane	
13	VOE 14623125		1				Wiring harness	Manojo cables	Chicote cabos	Faisceau de câbles	
14	VOE 14562092			1			Wiring harness	Manojo cables	Chicote cabos	Faisceau de câbles	S/N -210889/-231000 S/N -270514/-280196

1	8284918
2	8285446
3	8284923,8284924
4	
5	

Strobe light
Lámpara estroboscópica
Luz estroboscôpica
Eclairage stroboscopique

Catalogue id **20629**	Group **362**
Illustr. No **1028516**	Section **2100**
Issue **20032270-E**	Page **401**

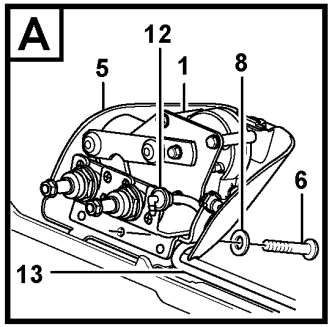

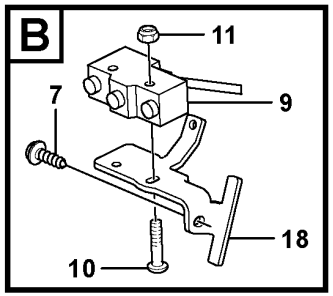

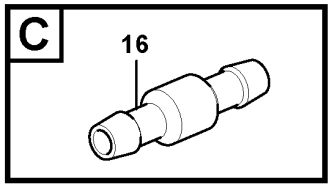

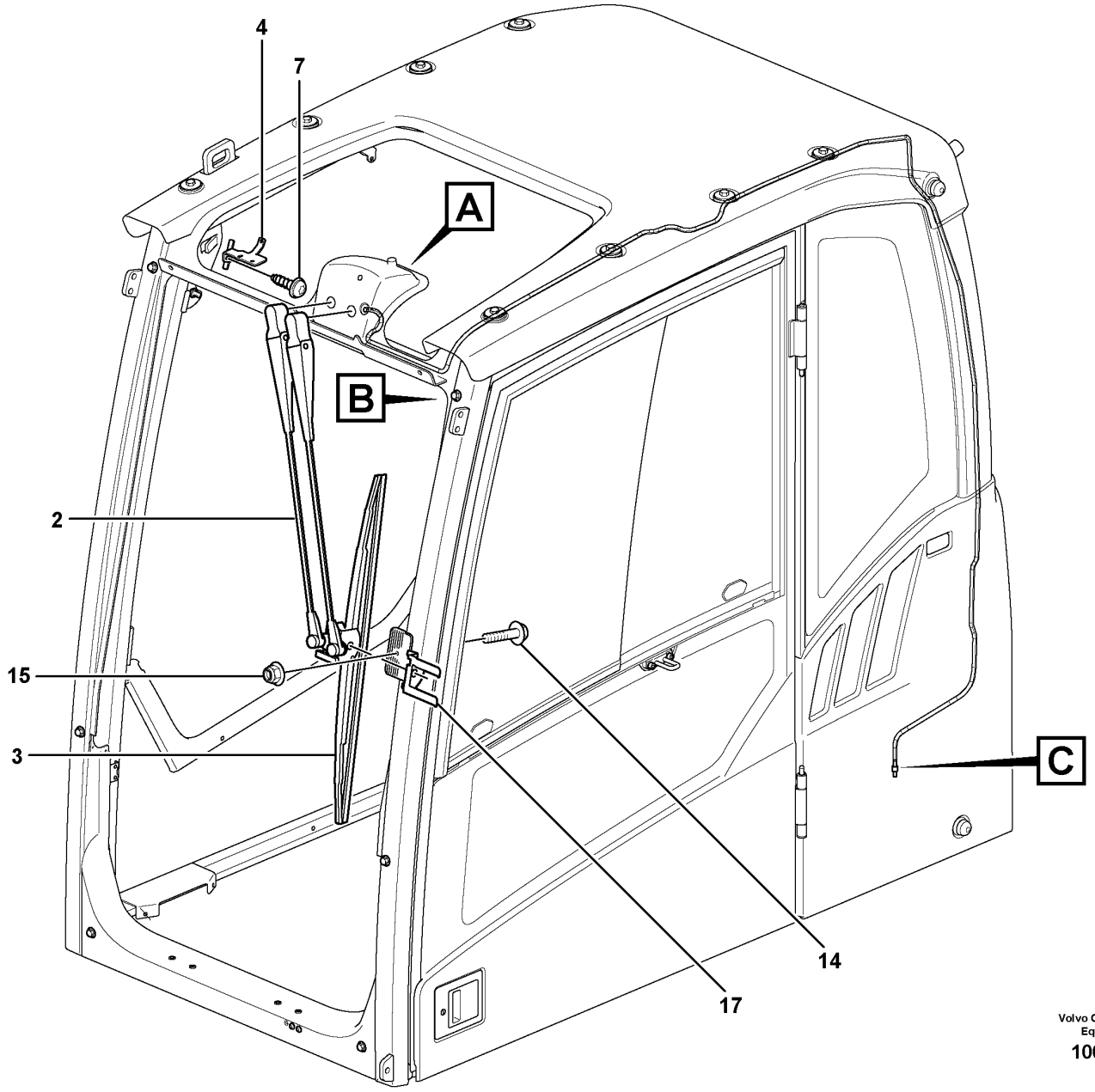

Volvo Construction Equipment
1062267

Fig.	Part No.	Quantity 1	2	3	PS	KIT	Description	Denominación	Denominação	Dénomination	Notes
1	VOE 14675537	1					Wiper motor	Motor limpiaparabrisas	Motor do limpador para-brisa	Moteur essuie-glace	
2	VOE 11205832	1					Wiper arm	Brazo limpiaparabrisas	Braço limpador para-brisa	Bras d'essuie-glace	
3	VOE 11205856	1					Wiper blade	Hoja limpiafaros	Palheta do limpador	Balai d'essuie-glace	
4	VOE 11205925	1					Bracket	Consola	Suporte	Console	
5	VOE 17204833	1					Panel	Panel	Painel	Panneau	
6	VOE 969147	4					Six point socket screw	Racor de seis dientes	Paraf soquete sext	Vis à 6 pans creux	
7	VOE 969478	2					Six point socket screw	Racor de seis dientes	Paraf soquete sext	Vis à 6 pans creux	
8	VOE 955892	4					Plain washer	Arandela plana	Arruela simples	Rondelle plane	
9	VOE 14637452	2					Switch	Interruptor	Interruptor	Rupteur	(VOE 15116605)
10	VOE 969518	2					Six point socket screw	Racor de seis dientes	Paraf soquete sext	Vis à 6 pans creux	
11	VOE 975237	2					Lock nut	Contratuerca	Porca trava	Contre-écrou	
12	VOE 14508639	1					Elbow	Ángulo	Cotovelo	Coude	
13	VOE 1304841	REQ					Hose	Manguera	Mangueira	Flexible	3350 mm
14	VOE 13965175	1					Screw	Tornillo	Parafuso	Vis	
15	VOE 13949278	1					Flange lock nut	Contratuerca embridada	Contra porca flange	Contre-écrou à embase	
16	VOE 14529354	1					Connector	Unión	Conexão	Connexion	
17	VOE 15007014	1					Mounting kit	Juego de montaje	Jogo de montagem	Kit montage	
18	VOE 11205924	1					Bracket	Consola	Suporte	Console	

1		**Windscreen wiper, upper** **Limpiaparabrisas superior** **Limpador de pára-brisa, superior** **Essuie-glace supérieur**	Catalogue id **20629**	Group **363**
2				
3			Illustr. No **1062267**	Section **100**
4				
5		**11294093, 11294094**	Issue **20032270-E**	Page **403**

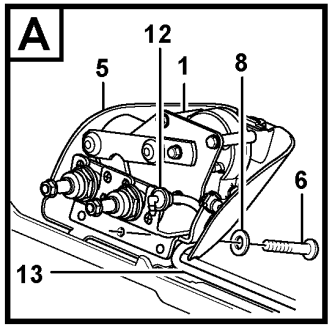

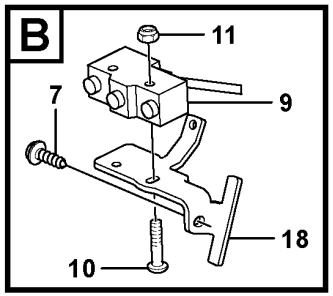

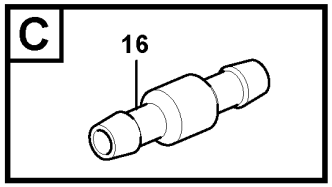

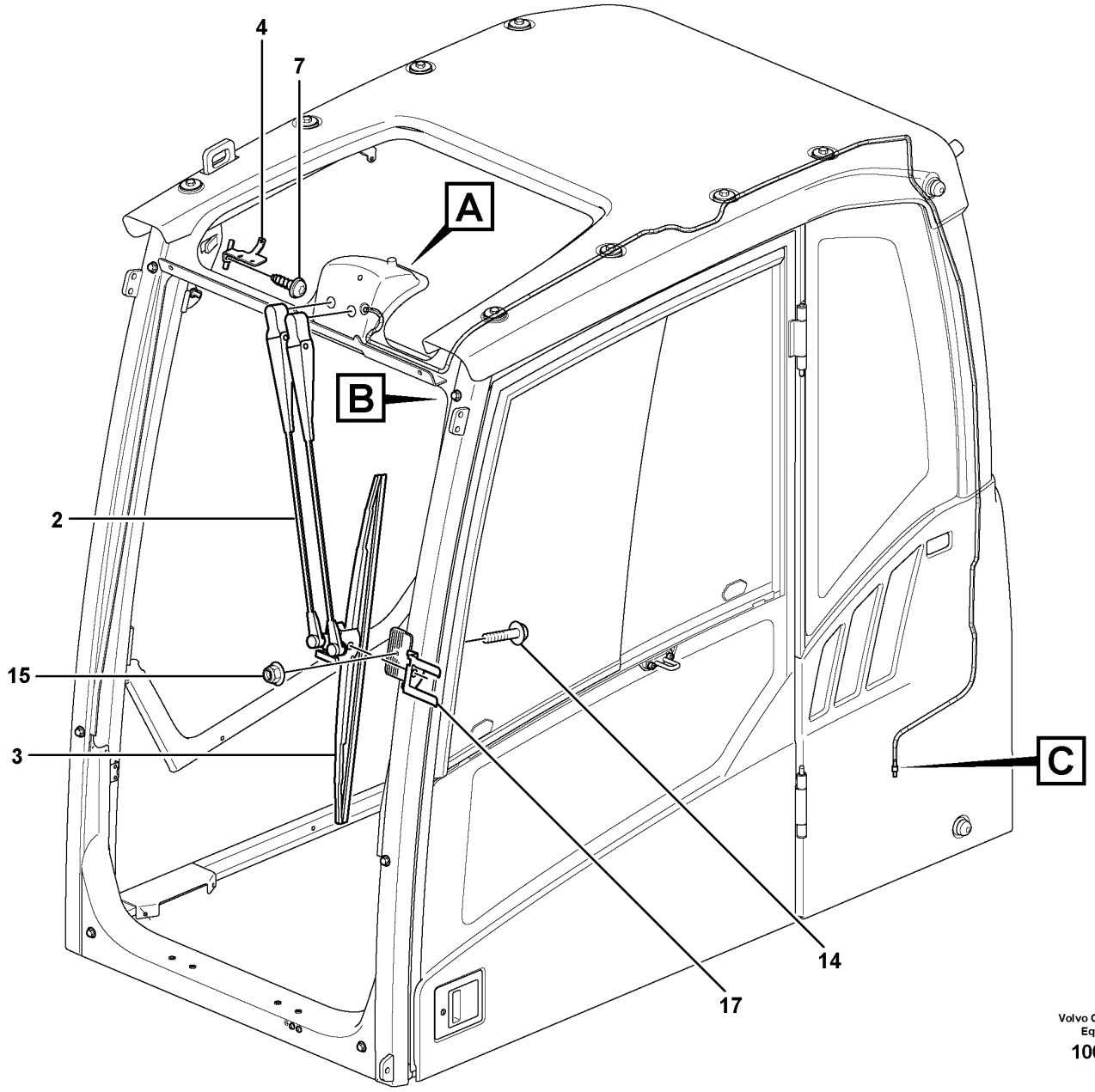

Volvo Construction Equipment
1062267

Fig.	Part No.	Quantity 1	2	3	PS	KIT	Description	Denominación	Denominação	Dénomination	Notes
1	VOE 14675537	1					Wiper motor	Motor limpiaparabrisas	Motor do limpador para-brisa	Moteur essuie-glace	
2	VOE 11205832	1					Wiper arm	Brazo limpiaparabrisas	Braço limpador para-brisa	Bras d'essuie-glace	
	VOE 14566531	1					Wiper arm	Brazo limpiaparabrisas	Braço limpador para-brisa	Bras d'essuie-glace	8297667
3	VOE 11205856	1					Wiper blade	Hoja limpiafaros	Palheta do limpador	Balai d'essuie-glace	
4	VOE 11205925	1					Bracket	Consola	Suporte	Console	
5	VOE 17204833	1					Panel	Panel	Painel	Panneau	
6	VOE 969147	4					Six point socket screw	Racor de seis dientes	Paraf soquete sext	Vis à 6 pans creux	
7	VOE 969478	2					Six point socket screw	Racor de seis dientes	Paraf soquete sext	Vis à 6 pans creux	
8	VOE 955892	4					Plain washer	Arandela plana	Arruela simples	Rondelle plane	
9	VOE 14634673	1					Switch	Interruptor	Interruptor	Rupteur	
10	VOE 969518	2					Six point socket screw	Racor de seis dientes	Paraf soquete sext	Vis à 6 pans creux	
11	VOE 975237	2					Lock nut	Contratuerca	Porca trava	Contre-écrou	
12	VOE 14508639	1					Elbow	Ángulo	Cotovelo	Coude	
13	VOE 1304841	REQ					Hose	Manguera	Mangueira	Flexible	3350 mm
14	VOE 13965175	1					Screw	Tornillo	Parafuso	Vis	
15	VOE 13949278	1					Flange lock nut	Contratuerca embridada	Contra porca flange	Contre-écrou à embase	
16	VOE 14529354	1					Connector	Unión	Conexão	Connexion	
17	VOE 15007014	1					Mounting kit	Juego de montaje	Jogo de montagem	Kit montage	
18	VOE 11205924	1					Bracket	Consola	Suporte	Console	

1		**Windscreen wiper, upper** **Limpiaparabrisas superior** **Limpador de pára-brisa, superior** **Essuie-glace supérieur**	Catalogue id **20629**	Group **363**
2				
3			Illustr. No **1062267**	Section **150**
4				
5		**8290413,8290414,8290415,8290416,8297667**	Issue **20032270-E**	Page **405**

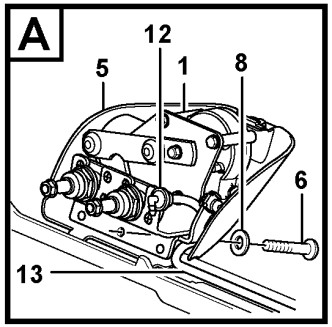

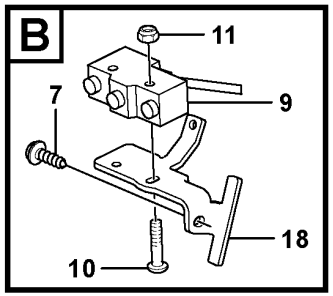

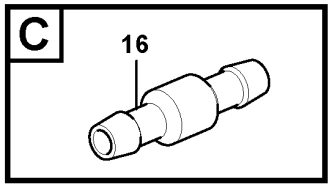

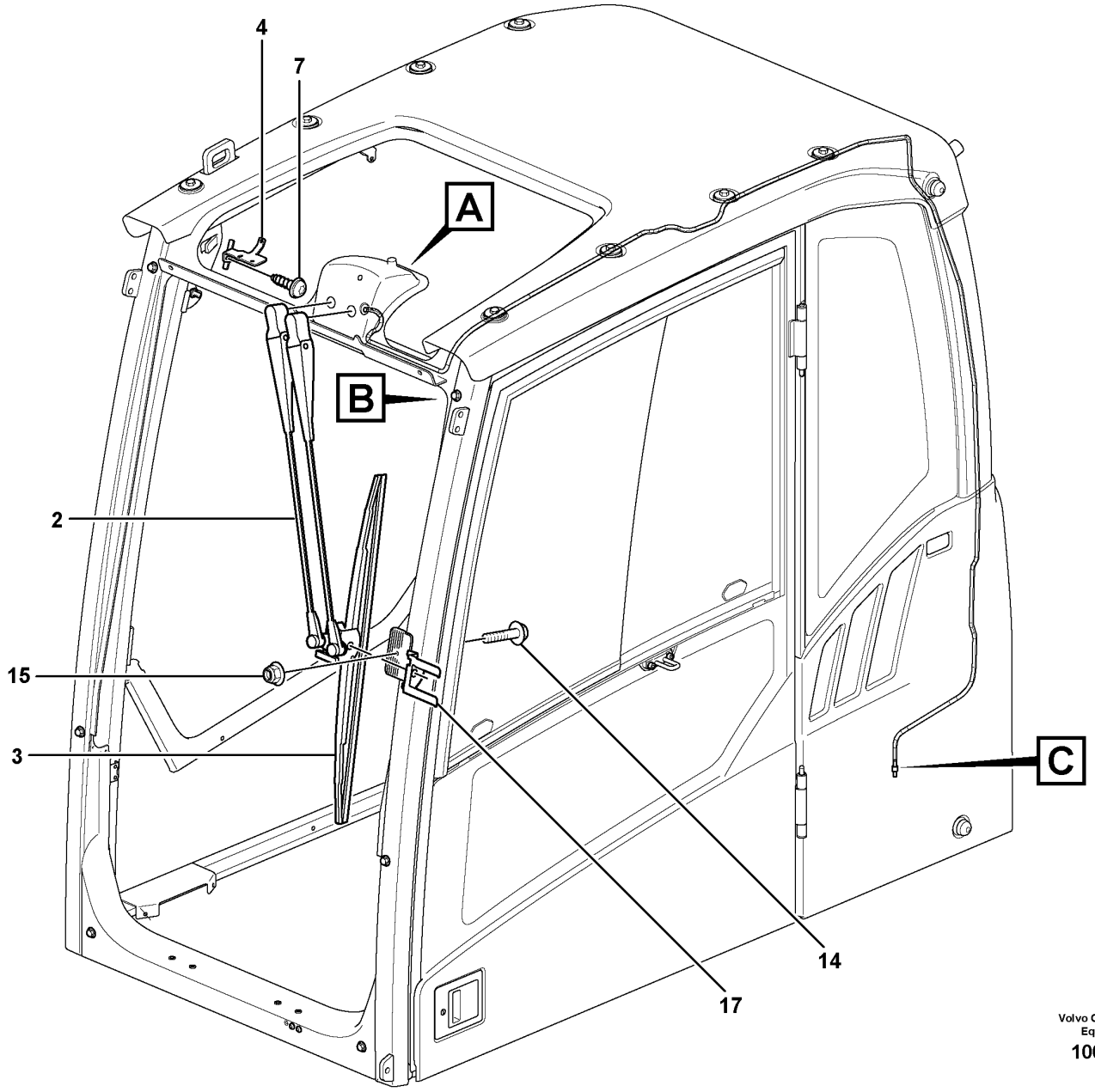

Volvo Construction Equipment
1062267

Fig.	Part No.	Quantity 1	2	3	4	5	PS	KIT	Description	Denominación	Denominação	Dénomination	Notes
1	VOE 14675537	1	1	1	1				Wiper motor	Motor limpiaparabrisas	Motor do limpador para-brisa	Moteur essuie-glace	
2	VOE 11205832	1	1	1	1				Wiper arm	Brazo limpiaparabrisas	Braço limpador para-brisa	Bras d'essuie-glace	
3	VOE 11205856	1	1	1	1				Wiper blade	Hoja limpiafaros	Palheta do limpador	Balai d'essuie-glace	
4	VOE 11205925	1	1	1	1				Bracket	Consola	Suporte	Console	
5	VOE 17204833	1	1	1	1				Panel	Panel	Painel	Panneau	
6	VOE 969147	4	4	4	4				Six point socket screw	Racor de seis dientes	Paraf soquete sext	Vis à 6 pans creux	
7	VOE 969478	2	2	2	2				Six point socket screw	Racor de seis dientes	Paraf soquete sext	Vis à 6 pans creux	
8	VOE 955892	4	4	4	4				Plain washer	Arandela plana	Arruela simples	Rondelle plane	
9	VOE 14634673	1	1	1	1				Switch	Interruptor	Interruptor	Rupteur	
10	VOE 969518	2	2	2	2				Six point socket screw	Racor de seis dientes	Paraf soquete sext	Vis à 6 pans creux	
11	VOE 975237	2	2	2	2				Lock nut	Contratuerca	Porca trava	Contre-écrou	
12	VOE 14508639	1	1	1	1				Elbow	Ángulo	Cotovelo	Coude	
13	VOE 1304841	REQ	REQ	REQ	REQ				Hose	Manguera	Mangueira	Flexible	3350 mm
14	VOE 13965175	1	1	1	1				Screw	Tornillo	Parafuso	Vis	
15	VOE 13949278	1	1	1	1				Flange lock nut	Contratuerca embridada	Contra porca flange	Contre-écrou à embase	
16	VOE 14529354	1	1	1	1				Connector	Unión	Conexão	Connexion	
17	VOE 15007014	1	1	1	1				Mounting kit	Juego de montaje	Jogo de montagem	Kit montage	
18	VOE 11205924	1	1	1	1				Bracket	Consola	Suporte	Console	

1	8293085,8293086	**Windscreen wiper, upper** **Limpiaparabrisas superior** **Limpador de pára-brisa, superior** **Essuie-glace supérieur**	Catalogue id **20629**	Group **363**
2	8293087,8293088		Illustr. No **1062267**	Section **160**
3	8293089,8293090			
4	8293091,8293092		Issue **20032270-E**	Page **407**
5				

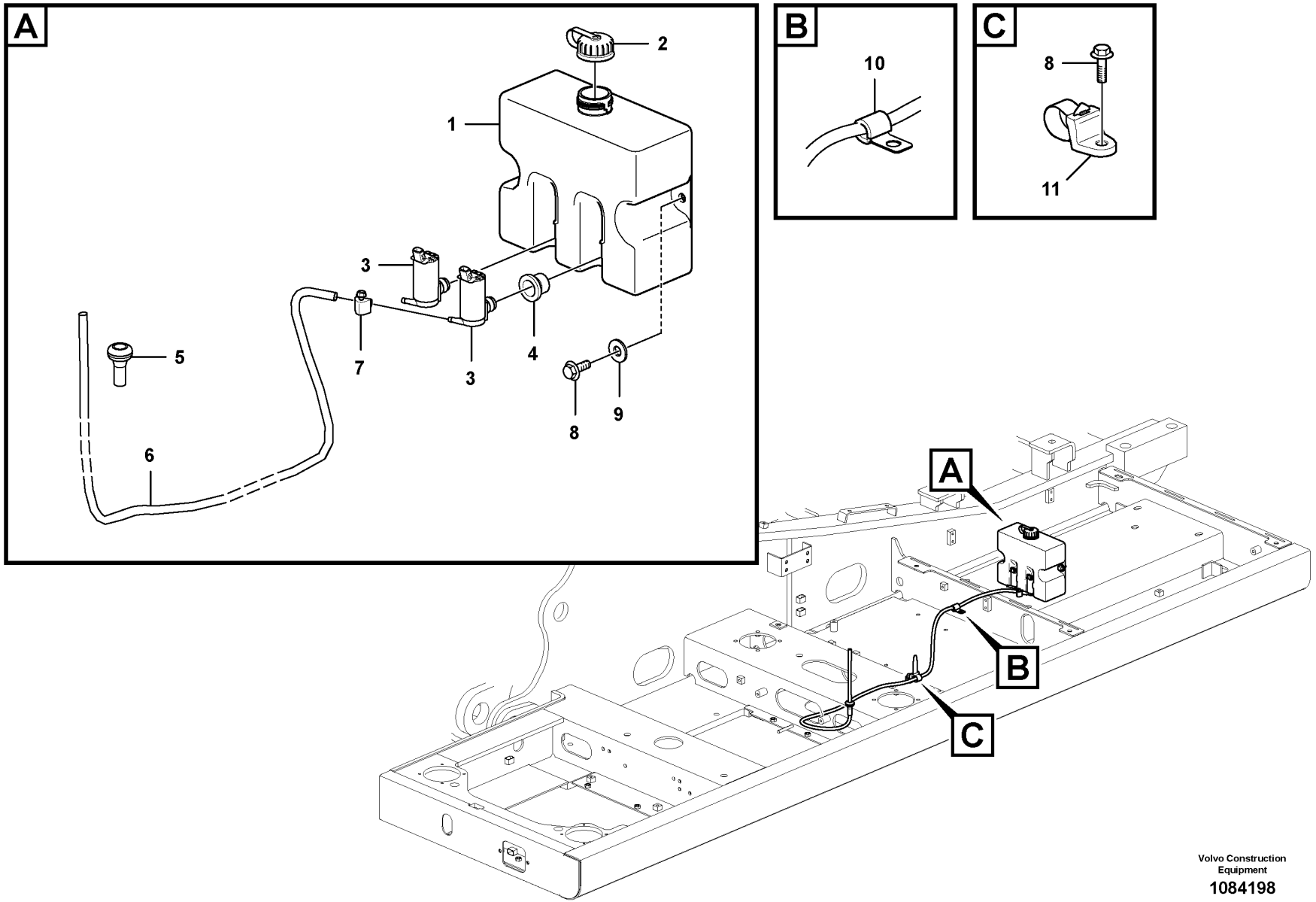

Volvo Construction Equipment

1084198

Fig.	Part No.	Quantity 1	2	3	4	5	PS	KIT	Description	Denominación	Denominação	Dénomination	Notes
1	VOE 14612958	1		1					Washer pump	Bomba rociador	Bomba lavador	Pompe lave-glace	
1	VOE 14612959		1		1				Washer pump	Bomba rociador	Bomba lavador	Pompe lave-glace	
2	VOE 14614041	1	1	1	1				•Filler cap	•Tapa de llenado	•Tampa de enchimento	•Bouchon remplissage	
3	VOE 14614042	1	2	1	2				•Washer pump	•Bomba rociador	•Bomba lavador	•Pompe lave-glace	
4	VOE 14614044	1	2	1	2				•Washer pump	•Bomba rociador	•Bomba lavador	•Pompe lave-glace	Seal
5	VOE 14529350	1	1	1	1				Grommet	Pasaje	Passa muro	Passe fil	
6	VOE 14881147	1	1	1	1				Cooling hose	Manguera de refigeración	Mangueira de resfriamento	Flexible de refroidissement	
7	VOE 943469	1	1	1	1				Hose clamp	Abrazadera de manguera	Braçadeira da mangueira	Collier durite	
8	VOE 946441	2	2	2	2				Flange screw	Tornillo embridado	Parafuso flangeado	Vis à embase	
9	VOE 13960143	2	2	2	2				Washer	Arandela	Arruela	Rondelle	
10	VOE 14500292			1	1				Clip	Clip	Clipe	Clip	
11	VOE 14558810			1	1				Strip clamp	Abrazadera de cinta	Cinta braçadeira	Serrage de ruban	

1	8289761	**Windshield washer** **Lavaparabrisas** **Lavador de pára-brisa** **Lave - glace**	Catalogue id **20629**	Group **363**
2	8289762			
3	8292844		Illustr. No **1084198**	Section **200**
4	8292845			
5			Issue **20032270-E**	Page **409**

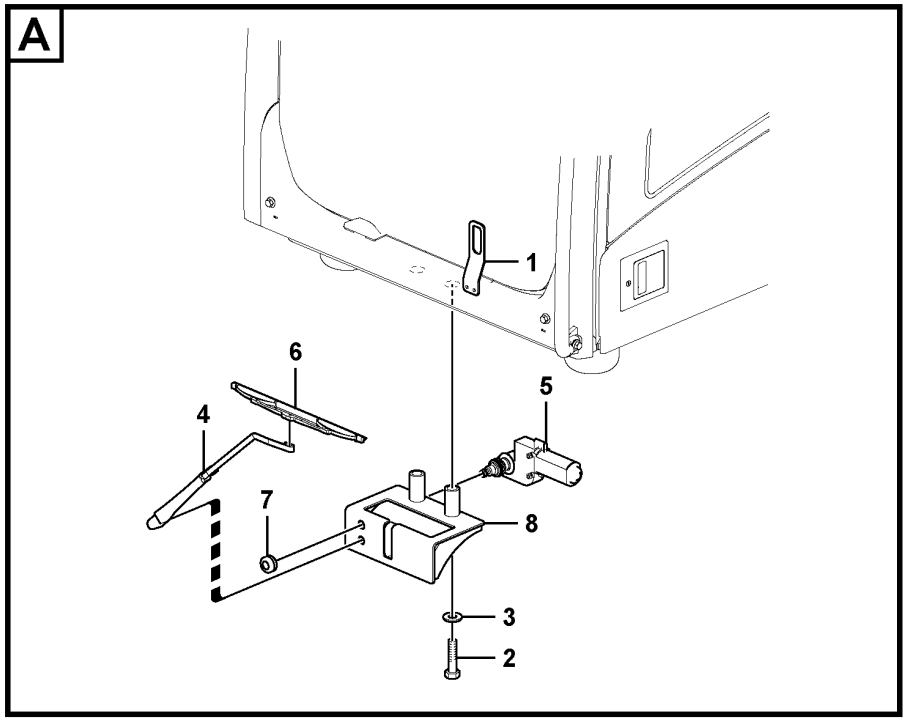
A
1
6
5
4
7
8
3
2

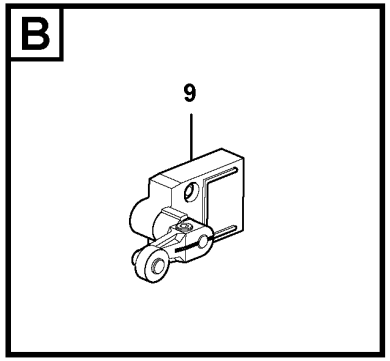
B
9

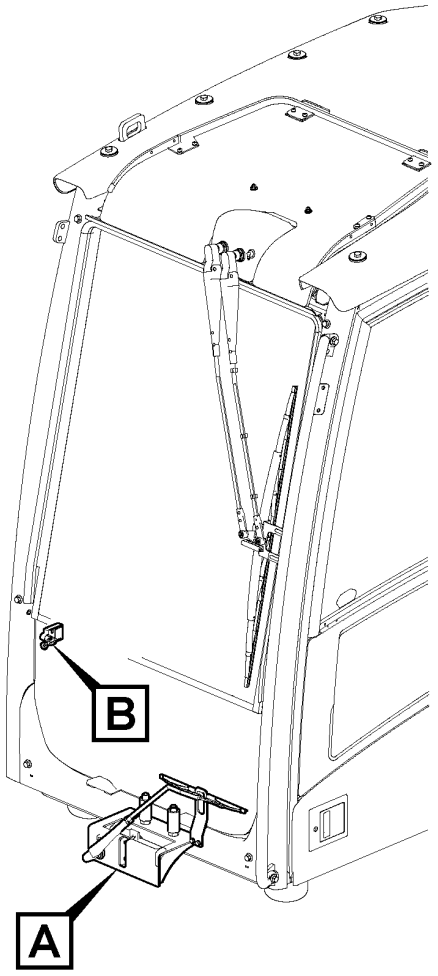
B
A

Fig.	Part No.	Quantity 1	2	3	PS	KIT	Description	Denominación	Denominação	Dénomination	Notes
1	VOE 14545450	1					Bracket	Consola	Suporte	Console	
2	VOE 978940	2					Hexagon screw	Tornillo hexagonal	Parafuso sextavado	Vis à tête hexagonale	
3	VOE 13955900	2					Washer	Arandela	Arruela	Rondelle	
4	VOE 14540705	1					Wiper arm	Brazo limpiaparabrisas	Braço limpador para-brisa	Bras d'essuie-glace	
5	VOE 14508630	1					Wiper motor	Motor limpiaparabrisas	Motor do limpador para-brisa	Moteur essuie-glace	S/N -210457/-270103 S/N -280035
	VOE 14657676	1					Wiper motor	Motor limpiaparabrisas	Motor do limpador para-brisa	Moteur essuie-glace	S/N 210458-/220001- S/N 270104-/280036-
6	VOE 14508632	1					Wiper blade	Hoja limpiafaros	Palheta do limpador	Balai d'essuie-glace	
7	VOE 14508638	1					Grommet	Pasaje	Passa muro	Passe fil	
8	VOE 14540710	1					Bracket	Consola	Suporte	Console	S/N -210457/-270103 S/N -280035
	VOE 14643916	1					Bracket	Consola	Suporte	Console	S/N 210458-/270104- S/N 280036-
9	VOE 14518743	1					Switch	Interruptor	Interruptor	Contacteur	

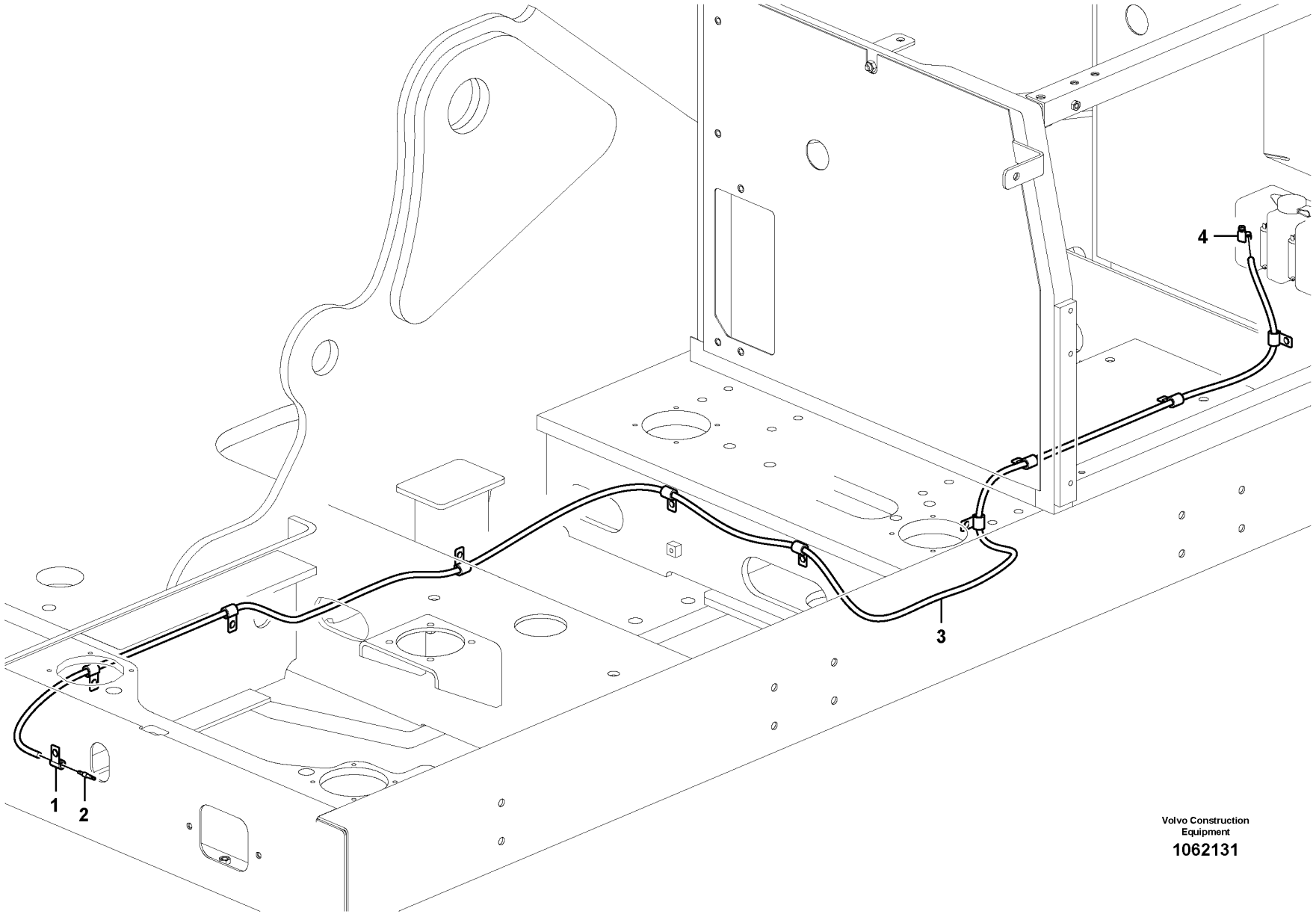

Volvo Construction Equipment

1062131

Fig.	Part No.	Quantity 1	2	3	PS	KIT	Description	Denominación	Denominação	Dénomination	Notes
1	**VOE 14500291**	1					Clip	Clip	Clipe	Clip	(VOE 14500290)
2	**VOE 4385703**	1					Valve	Válvula	Válvula	Valve	
3	**VOE 14881551**	1					Cooling hose	Manguera de refigeración	Mangueira de resfriamento	Flexible de refroidissement	
4	**VOE 943469**	1					Hose clamp	Abrazadera de manguera	Braçadeira da mangueira	Collier durite	

1		**Lower wiper** **Limpiaparabrisas inferior** **Limpador de pára-brisa inferior** **Essuie-glace inférieur**	Catalogue id **20629**	Group **363**
2				
3			Illustr. No **1062131**	Section **350**
4				
5		**8289762,8292845**	Issue **20032270-E**	Page **413**

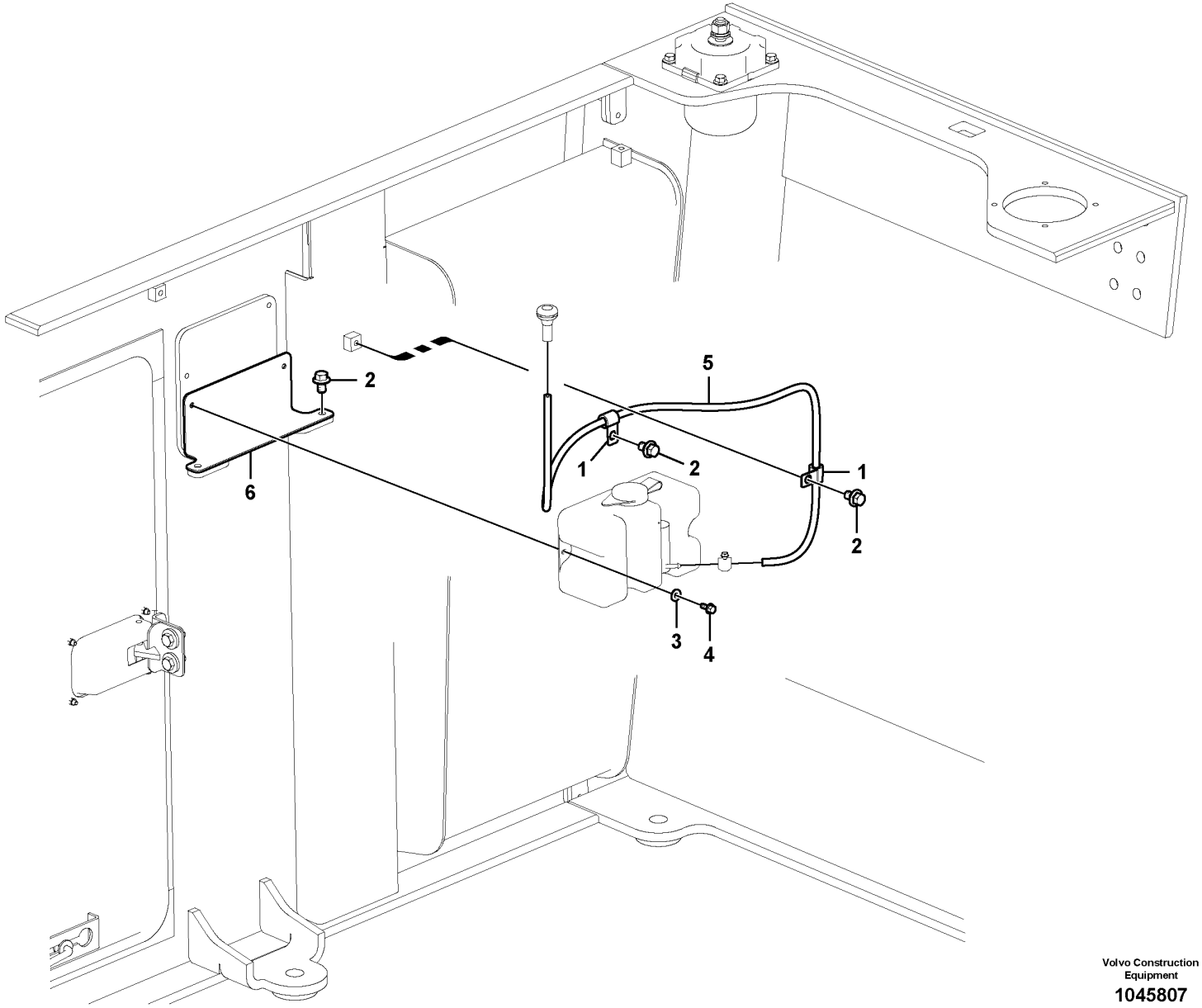

Volvo Construction Equipment

1045807

Fig.	Part No.	Quantity 1	2	3	PS	KIT	Description	Denominación	Denominação	Dénomination	Notes
1	VOE 14500292	2					Clip	Clip	Clipe	Clip	
2	VOE 946471	4					Flange screw	Tornillo embridado	Parafuso flangeado	Vis à embase	
3	VOE 13960143	2					Washer	Arandela	Arruela	Rondelle	
4	VOE 946441	2					Flange screw	Tornillo embridado	Parafuso flangeado	Vis à embase	
5	VOE 14881147	1					Cooling hose	Manguera de refigeración	Mangueira de resfriamento	Flexible de refroidissement	
6		1			NS		Bracket	Ménsula	Suporte	Console	

1	8292713	**Windshield washer** **Lavaparabrisas** **Lavador de pára-brisa** **Lave - glace**	Catalogue id **20629**	Group **363**
2			Illustr. No **1045807**	Section **6000**
3				
4			Issue **20032270-E**	Page **415**
5				

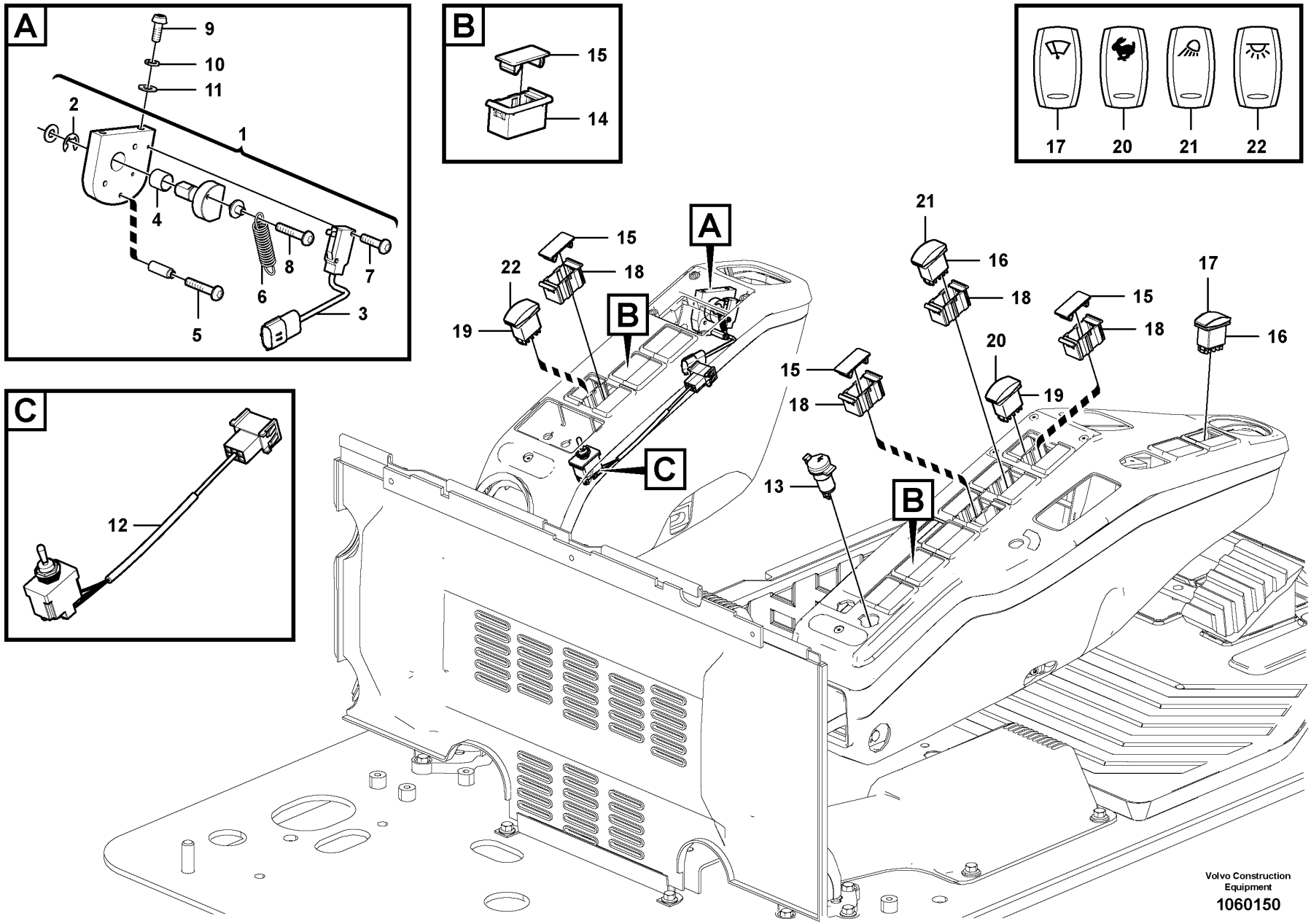
A
9
10
11
2
1
4
8
7
6
5
3
B
15
14
17
20
21
22
C
12
15
A
22
18
19
B
C
21
16
18
15
18
17
16
20
19
15
18
13
B
Volvo Construction Equipment
1060150

Fig.	Part No.	Quantity 1	2	3	PS	KIT	Description	Denominación	Denominação	Dénomination	Notes
1	VOE 14531685	1			SS		Lever	Palanca	Alavanca	Levier	
2	SA 9531-00080	1					•Retaining ring	•Anillo retén	•Anel de fixação	•Bague retenue	
3	VOE 14661022	1					•Switch	•Interruptor	•Interruptor	•Rupteur	(VOE 14502722)
4	VOE 14503053	1					•Bushing	•Casquillo	•Bucha	•Bague	
5	SA 9021-10406	1					•Cross recessed screw	•Tornillo cruz	•Parafuso phillips	•Vis empreinte cruciforme	
6	VOE 14502721	1					•Spring	•Resorte	•Mola	•Ressort	
7	SA 9021-10303	2					•Cross recessed screw	•Tornillo cruz	•Parafuso phillips	•Vis empreinte cruciforme	
8	SA 9021-10404	1					•Cross recessed screw	•Tornillo cruz	•Parafuso phillips	•Vis empreinte cruciforme	
9	VOE 969422	2					Six point socket screw	Racor de seis dientes	Paraf soquete sext	Vis à 6 pans creux	
10	VOE 955919	2					Spring washer	Arandela elástica	Arruela de pressão	Rondelle élastique	
11	SA 9285-11000	2					Plain washer	Arandela plana	Arruela simples	Rondelle plane	
12	VOE 14626841	1			SS		Switch	Interruptor	Interruptor	Rupteur	
13	VOE 14531688	1					Socket	Toma de corriente	Conector	Socle	
14	VOE 14587613	REQ					Cover	Cubierta	Tampa	Capot recouvrement	
15	VOE 14587612	REQ					Cover	Tapa	Tampa	Couvercle	
16	VOE 70369702	2					Switch	Interruptor	Interruptor	Contacteur	
17	VOE 11428014	1					Rocker arm	Balancín	Balancim	Culbuteur	
18	VOE 14587614	3					Fitting	Racor	Niple	Écrou raccord	
19	VOE 70369706	2					Switch	Interruptor	Interruptor	Contacteur	
20	VOE 11428138	1					Rocker arm	Balancín	Balancim	Culbuteur	
21	VOE 11428010	1					Rocker arm	Balancín	Balancim	Culbuteur	
22	VOE 11428128	1					Rocker arm	Balancín	Balancim	Culbuteur	

1		**Switch** **Interruptor** **Interruptor** **Interrupteur**	Catalogue id **20629**	Group **364**
2				
3			Illustr. No **1060150**	Section **100**
4				
5		**8292707,8292708,8292709**	Issue **20032270-E**	Page **417**

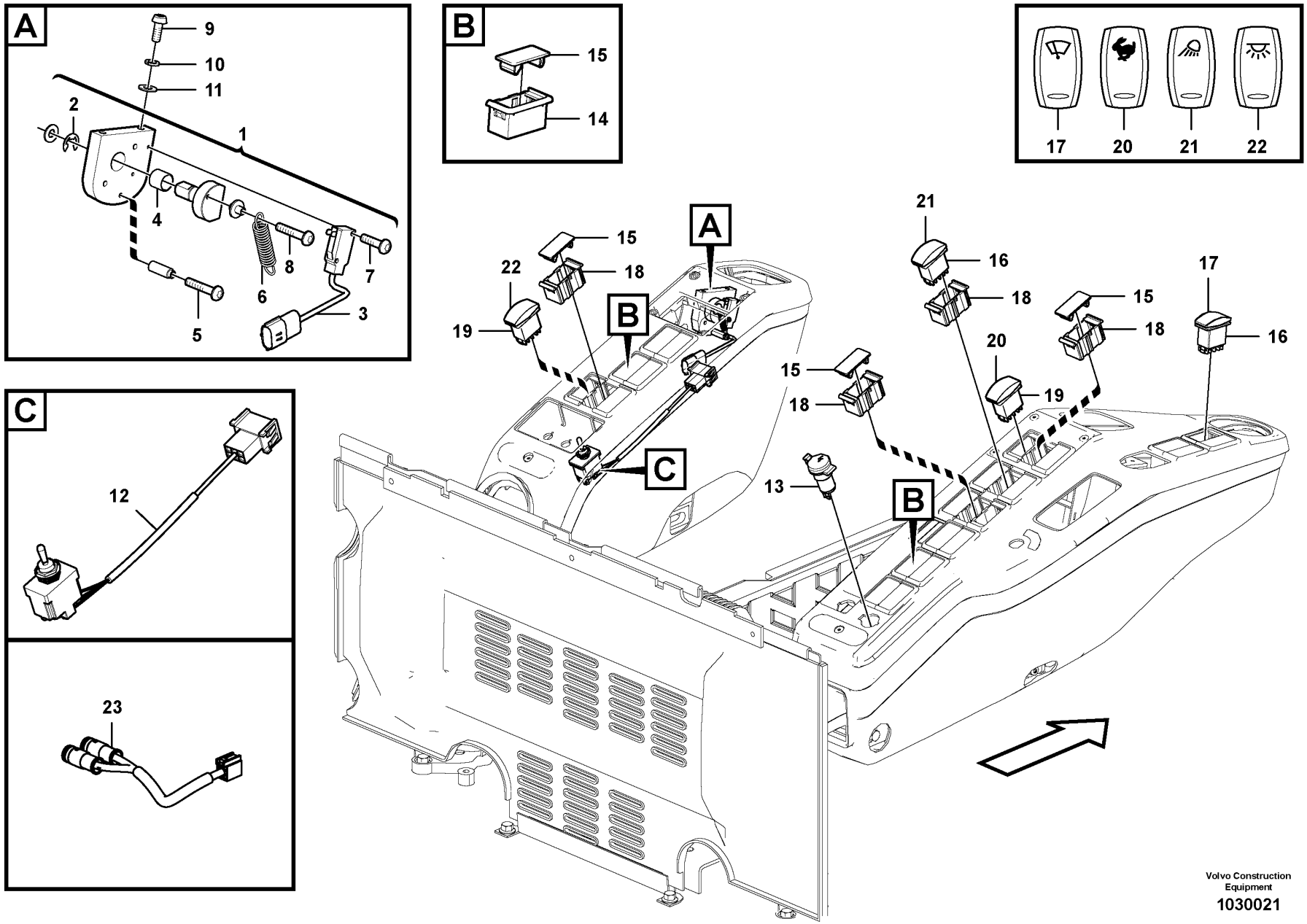

Volvo Construction Equipment

1030021

Fig.	Part No.	Quantity 1	2	3	4	5	PS	KIT	Description	Denominación	Denominação	Dénomination	Notes
1	VOE 14531685	1					SS		Lever	Palanca	Alavanca	Levier	
2	SA 9531-00080	1							•Retaining ring	•Anillo retén	•Anel de fixação	•Bague retenue	
3	VOE 14661022	1							•Switch	•Interruptor	•Interruptor	•Rupteur	(VOE 14502722)
4	VOE 14503053	1							•Bushing	•Casquillo	•Bucha	•Bague	
5	SA 9021-10406	1							•Cross recessed screw	•Tornillo cruz	•Parafuso phillips	•Vis empreinte cruciforme	
6	VOE 14502721	1							•Spring	•Resorte	•Mola	•Ressort	
7	SA 9021-10303	2							•Cross recessed screw	•Tornillo cruz	•Parafuso phillips	•Vis empreinte cruciforme	
8	SA 9021-10404	1							•Cross recessed screw	•Tornillo cruz	•Parafuso phillips	•Vis empreinte cruciforme	
9	VOE 969422	2							Six point socket screw	Racor de seis dientes	Paraf soquete sext	Vis à 6 pans creux	
10	VOE 955919	2							Spring washer	Arandela elástica	Arruela de pressão	Rondelle élastique	
11	SA 9285-11000	2							Plain washer	Arandela plana	Arruela simples	Rondelle plane	
12	VOE 14626841	1					SS		Switch	Interruptor	Interruptor	Rupteur	
13	VOE 14531688	1							Socket	Toma de corriente	Conector	Socle	
14	VOE 14587613	REQ							Cover	Cubierta	Tampa	Capot recouvrement	
15	VOE 14587612	REQ							Cover	Tapa	Tampa	Couvercle	
16	VOE 70369702	2							Switch	Interruptor	Interruptor	Contacteur	
17	VOE 11428014	1							Rocker arm	Balancín	Balancim	Culbuteur	
18	VOE 14587614	3							Fitting	Racor	Niple	Écrou raccord	
19	VOE 14627741		1	1	1		OP		Switch	Interruptor	Interruptor	Rupteur	
	VOE 70369706		1	1	1				•Switch	•Interruptor	•Interruptor	•Contacteur	
	VOE 15100945		1	1	1				•Rocker arm	•Balancín	•Balancim	•Culbuteur	
20	VOE 11428138	1							Rocker arm	Balancín	Balancim	Culbuteur	
21	VOE 11428010	1							Rocker arm	Balancín	Balancim	Culbuteur	
22	VOE 11428128	1							Rocker arm	Balancín	Balancim	Culbuteur	
23	VOE 14626116					1			Wiring harness	Manojo cables	Chicote cabos	Faisceau de câbles	
	VOE 1078186					1			•Lock plate	•Placa de seguridad	•Placa trava	•Plaque verrouillage	
	VOE 14569862					4			•Terminal	•Espiga terminal	•Pino do terminal	•Contact électrique	
	VOE 13970778					1			•Cable terminal	•Terminal de cable	•Terminal cabos	•Cosse câble	

1	8292038	**Switch** **Interruptor** **Interruptor** **Interrupteur**	Catalogue id **20629**	Group **364**
2	8290261			
3	8291493		Illustr. No **1030021**	Section **150**
4	8291494			
5	8291525		Issue **20032270-E**	Page **419**

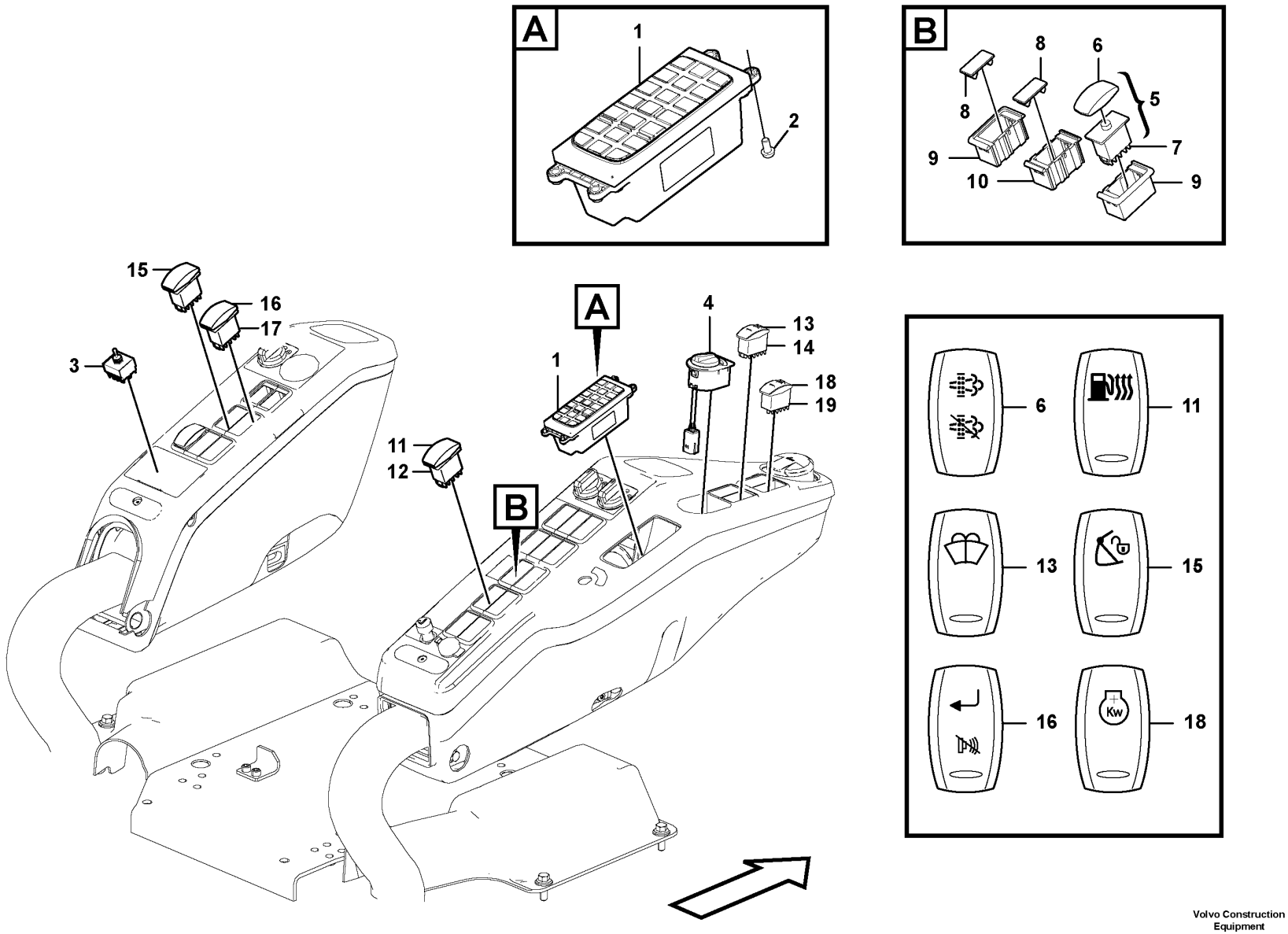

Volvo Construction Equipment

1063869

Fig.	Part No.	Quantity 1	2	3	4	5	PS	KIT	Description	Denominación	Denominação	Dénomination	Notes
1	VOE 14594714	1							Switch	Interruptor	Interruptor	Rupteur	
2	VOE 969404	4							Six point socket screw	Racor de seis dientes	Paraf soquete sext	Vis à 6 pans creux	
3	VOE 14577310	1							Switch	Interruptor	Interruptor	Rupteur	
4	VOE 14659775	1							Selector unit	Dispositivo de cambio	Unidade seletora	Dispositif de sélection	(VOE 14543372)
5	VOE 14607135	1							Switch	Interruptor	Interruptor	Rupteur	
6	VOE 15120621	1							•Rocker arm	•Balancín	•Balancim	•Culbuteur	
7	VOE 20838727	1							•Switch	•Interruptor	•Interruptor	•Rupteur	
8	VOE 14587612	REQ							Cover	Tapa	Tampa	Couvercle	
9	VOE 14587613	REQ							Cover	Cubierta	Tampa	Capot recouvrement	
10	VOE 14587614	REQ							Fitting	Racor	Niple	Écrou raccord	
11	VOE 11428146		1						Rocker arm	Balancín	Balancim	Culbuteur	S/N -270586/-280265
12	VOE 70369706		1						Switch	Interruptor	Interruptor	Contacteur	S/N -270586/-280265
13	VOE 11428015			1					Rocker arm	Balancín	Balancim	Culbuteur	
14	VOE 70369707			1					Switch	Interruptor	Interruptor	Contacteur	
15	VOE 15021454				1				Contact button	Botón de contacto	Botão contato	Bouton contact	(VOE 15000520) S/N -210773/-230390 S/N -270407/-280084
	VOE 14665323				1				Switch	Interruptor	Interruptor	Rupteur	S/N 210774-/230391- S/N 270408-/280085-
16	VOE 11428148				1				Rocker arm	Balancín	Balancim	Culbuteur	
17	VOE 20838727				1				Switch	Interruptor	Interruptor	Rupteur	
18	VOE 11428159					1			Rocker arm	Balancín	Balancim	Culbuteur	S/N -270586/-280265
19	VOE 70369707					1			Switch	Interruptor	Interruptor	Contacteur	S/N -270586/-280265

1	Q1
2	8279779
3	8289761
4	8289848, 8289849
5	8284960

Switch
Interruptor
Interruptor
Interrupteur

Q1:8292707,8292708,8292709

Catalogue id **20629**	Group **364**
Illustr. No **1063869**	Section **200**
Issue **20032270-E**	Page **421**

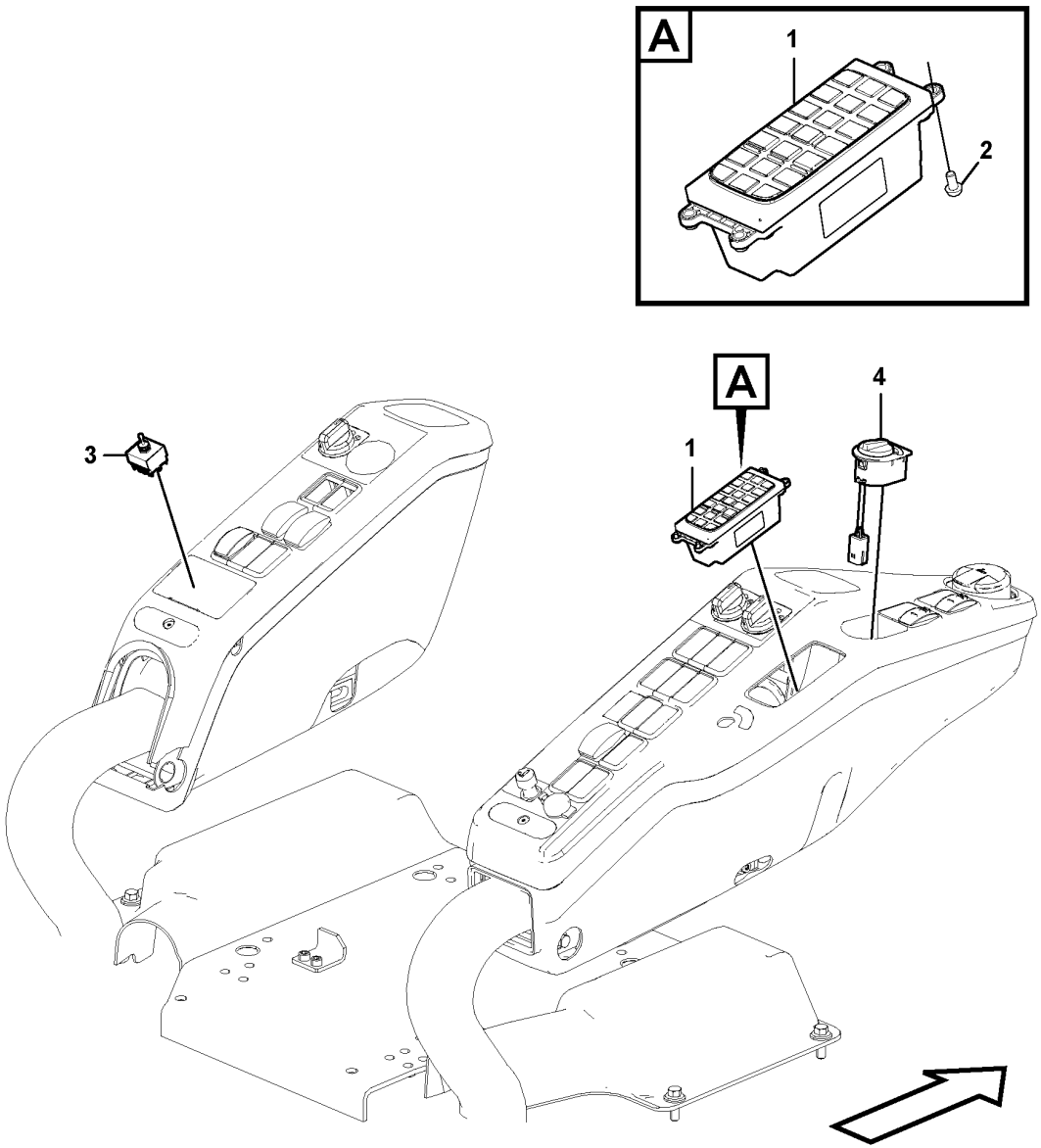

Volvo Construction Equipment

1030022

Fig.	Part No.	Quantity 1	2	3	PS	KIT	Description	Denominación	Denominação	Dénomination	Notes
1	**VOE 14594714**	1	1				Switch	Interruptor	Interruptor	Rupteur	
	VOE 14701419			1			Switch	Interruptor	Interruptor	Rupteur	
2	**VOE 969404**	4	4	4			Six point socket screw	Racor de seis dientes	Paraf soquete sext	Vis à 6 pans creux	
3	**VOE 14577310**	1					Switch	Interruptor	Interruptor	Rupteur	
4	**VOE 14659778**	1					Selector unit	Dispositivo de cambio	Unidade seletora	Dispositif de sélection	(VOE 14543372) S/N -270589 S/N -280288 S/N -231050
	VOE 14708419	1					Selector unit	Dispositivo de cambio	Unidade seletora	Dispositif de sélection	S/N 270590- S/N 280289- S/N 231051-

1	**8292038**	**Switch** **Interruptor** **Interruptor** **Interrupteur**	Catalogue id **20629**	Group **364**
2	**8299363**			
3	**8299463**		Illustr. No **1030022**	Section **250**
4				
5		**8299363,8299463;S/N 270587-/280266-**	Issue **20032270-E**	Page **423**

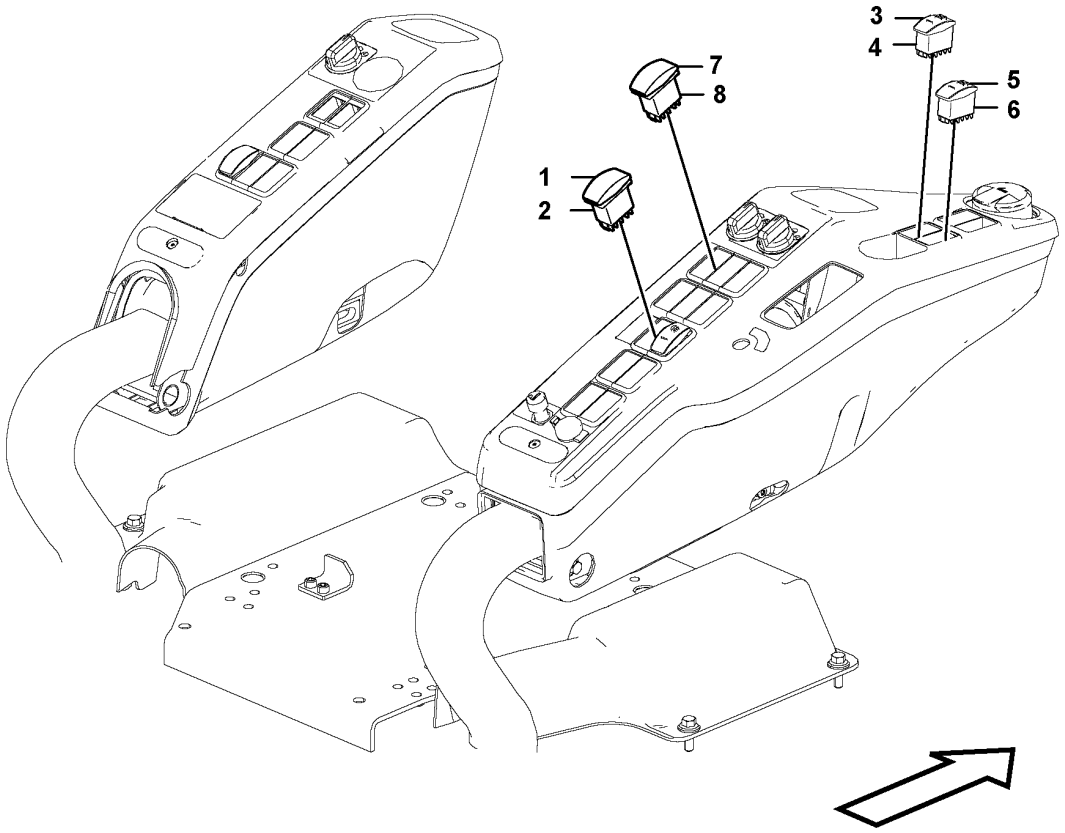
1
2
7
8
3
4
5
6

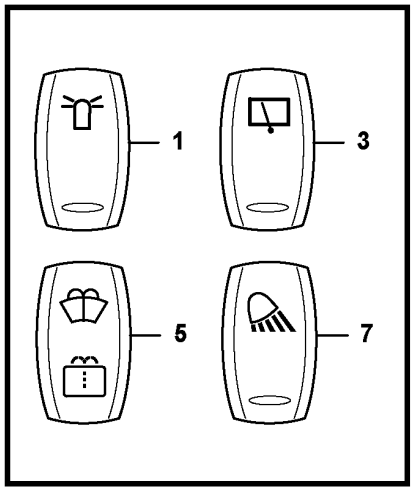
1
3
5
7

Fig.	Part No.	Quantity 1	2	3	4	5	PS	KIT	Description	Denominación	Denominação	Dénomination	Notes
1	VOE 11428013	1							Rocker arm	Balancín	Balancim	Culbuteur	
2	VOE 70369706	1							Switch	Interruptor	Interruptor	Contacteur	
3	VOE 11428016		1						Rocker arm	Balancín	Balancim	Culbuteur	
4	VOE 70369702		1						Switch	Interruptor	Interruptor	Contacteur	
5	VOE 11428160		1						Rocker arm	Balancín	Balancim	Culbuteur	
6	VOE 20838727		1						Switch	Interruptor	Interruptor	Rupteur	
7	VOE 11428011			1	1				Rocker arm	Balancín	Balancim	Culbuteur	
8	VOE 70369702			1	1				Switch	Interruptor	Interruptor	Contacteur	

1	8280034	**Switch** **Interruptor** **Interruptor** **Interrupteur**	Catalogue id **20629**	Group **364**
2	8289762			
3	Q3		Illustr. No **1062200**	Section **300**
4	Q4			
5		**Q3:8279781,8289754,8297786/Q4:8294517,8294526,8298845**	Issue **20032270-E**	Page **425**

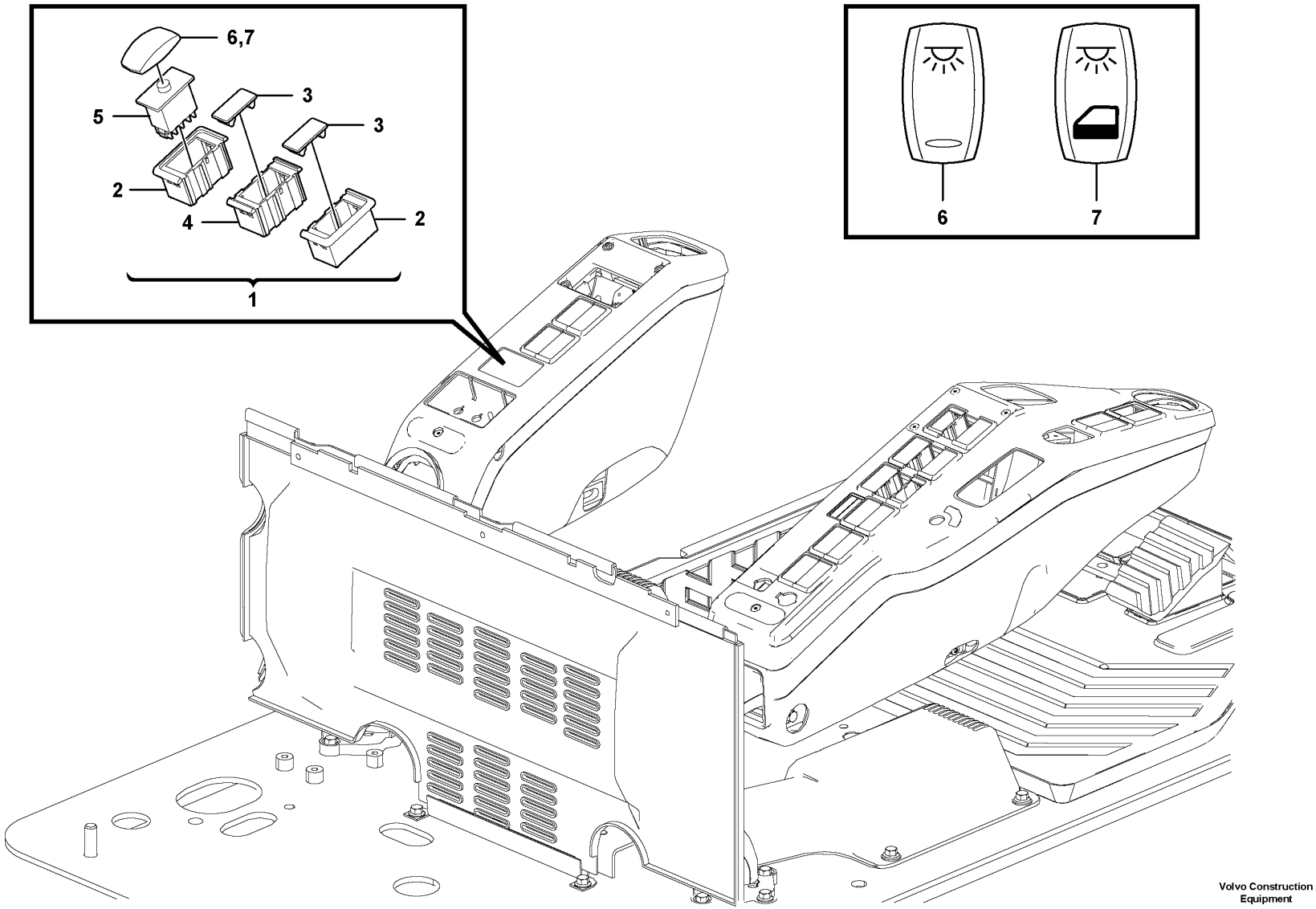

Volvo Construction Equipment

1068146

Fig.	Part No.	Quantity 1	2	3	PS	KIT	Description	Denominación	Denominação	Dénomination	Notes
1	**VOE 14561417**	1					Switch	Interruptor	Interruptor	Rupteur	
1			1		NS		Switch	Interruptor	Interruptor	Rupteur	S/N -270581/-280247
			1		NS		Switch	Interruptor	Interruptor	Rupteur	S/N 270582-/280248-
2	**VOE 14587613**	2	2				•Cover	•Cubierta	•Tampa	•Capot recouvrement	
3	**VOE 14587612**	2	2				•Cover	•Tapa	•Tampa	•Couvercle	
4	**VOE 14587614**	1	1				•Fitting	•Racor	•Niple	•Écrou raccord	
5	**VOE 70369706**	1					•Switch	•Interruptor	•Interruptor	•Contacteur	
5	**VOE 70369705**		1				•Switch	•Contactor	•Interruptor	•Commutateur	
6	**VOE 11428128**	1					•Rocker arm	•Balancín	•Balancim	•Culbuteur	
7	**VOE 17222768**		1				•Rocker arm	•Balancín	•Balancim	•Culbuteur	

1	**8292838**	**Switch** **Interruptor** **Interruptor** **Interrupteur**	Catalogue id **20629**	Group **364**
2	**8292839**		Illustr. No **1068146**	Section **400**
3				
4			Issue **20032270-E**	Page **427**
5				

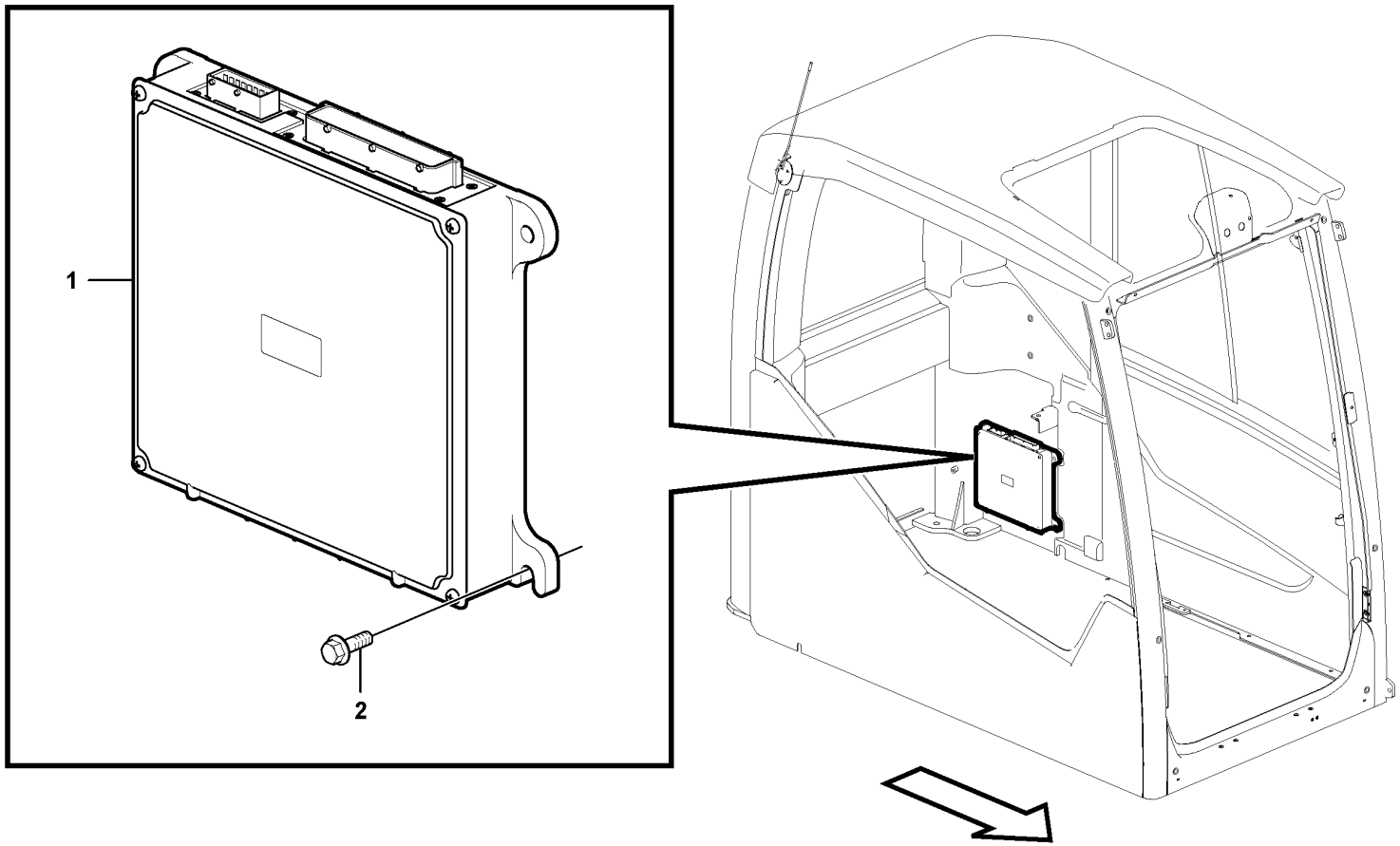

Volvo Construction Equipment

1059306

Fig.	Part No.	Quantity 1	2	3	PS	KIT	Description	Denominación	Denominação	Dénomination	Notes
1	VOE 14594708	1					Control unit	Unidad de mando		Unite de controle	
2	VOE 13945444	4					Screw	Tornillo	Parafuso	Vis	

1	8289742	**Electronic unit** **Unidad electrónica** **Unidade eletrônica** **Unité électronique**	Catalogue id **20629**	Group **366**
2			Illustr. No **1059306**	Section **100**
3				
4			Issue **20032270-E**	Page **429**
5				

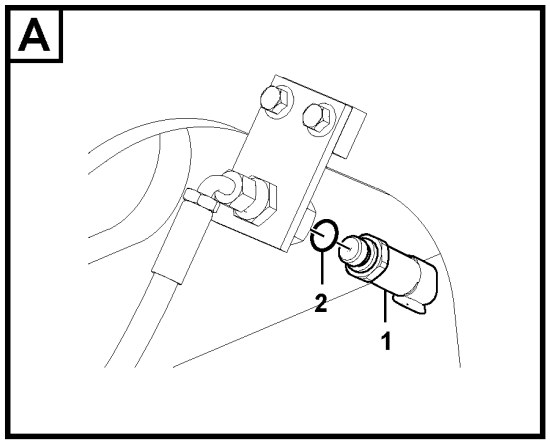
A
2
1

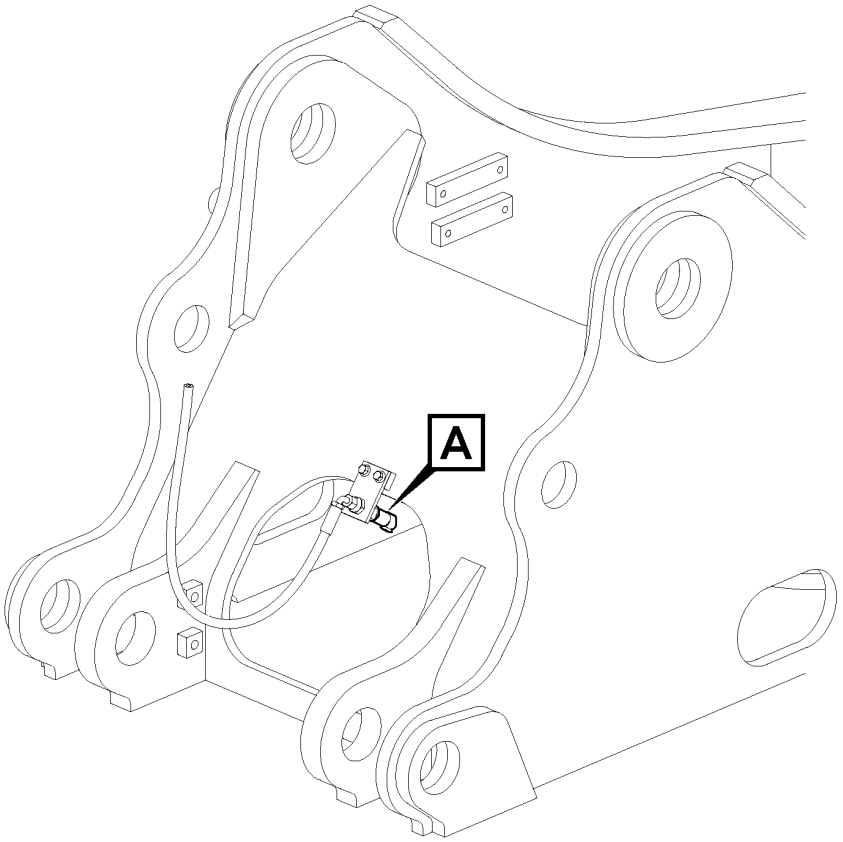
A

Fig.	Part No.	Quantity 1	2	3	PS	KIT	Description	Denominación	Denominação	Dénomination	Notes
1	**VOE 17252660**	1					Pressure sensor	Sensor de presión	Sensor de pressão	Capteur de pression	(VOE 14560161)
2	**VOE 993320**	1					O-ring	Anillo tórico	Anel-o	Joint torique	

1		**Electronic unit** **Unidad electrónica** **Unidade eletrônica** **Unité électronique**	Catalogue id **20629**	Group **367**
2				
3			Illustr. No **1060146**	Section **100**
4				
5		**8289863**	Issue **20032270-E**	Page **431**

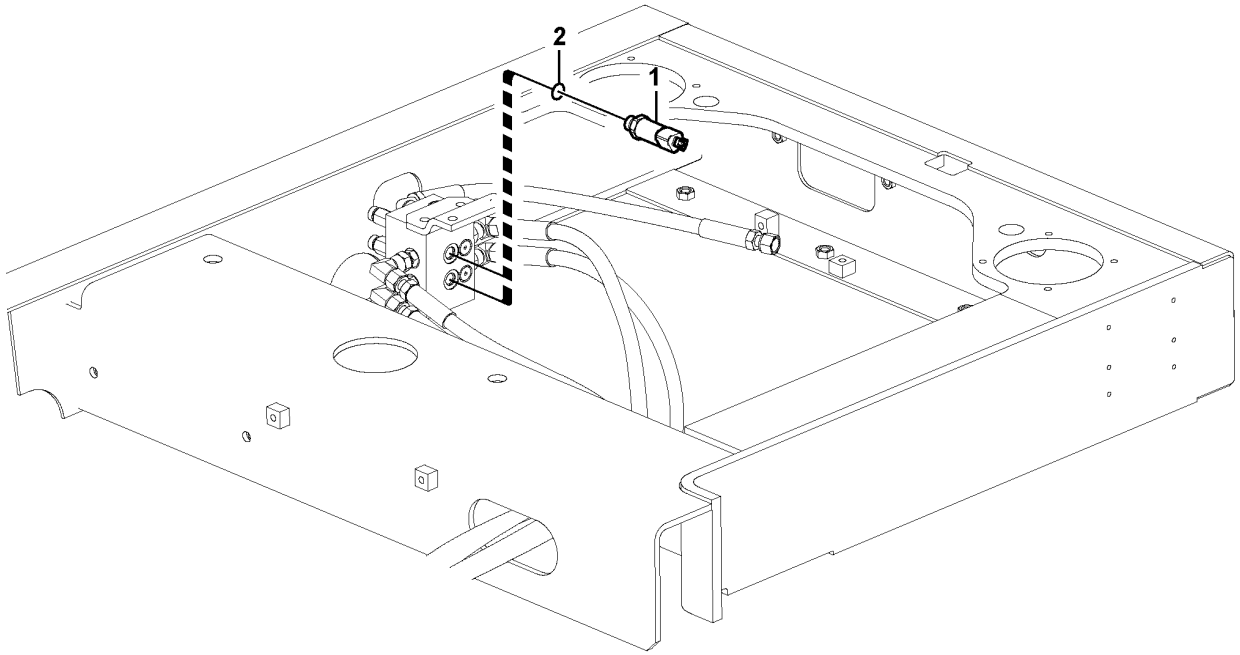

Volvo Construction Equipment

1022130

Fig.	Part No.	Quantity 1	2	3	PS	KIT	Description	Denominación	Denominação	Dénomination	Notes
1	**VOE 17252661**	2					Pressure sensor	Sensor de presión	Sensor de pressão	Capteur de pression	(VOE 14560160) SE9132
2	**VOE 993320**	2					O-ring	Anillo tórico	Anel-o	Joint torique	

1		**Electronic unit** **Unidad electrónica** **Unidade eletrônica** **Unité électronique**	Catalogue id **20629**	Group **367**
2				
3			Illustr. No **1022130**	Section **200**
4				
5		**8289819,8289820,8292068,8292069**	Issue **20032270-E**	Page **433**

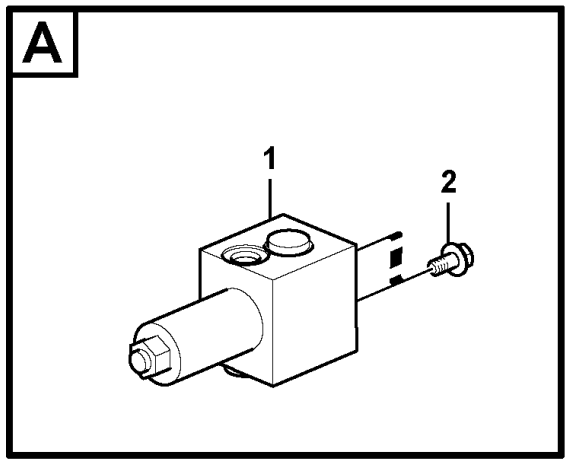

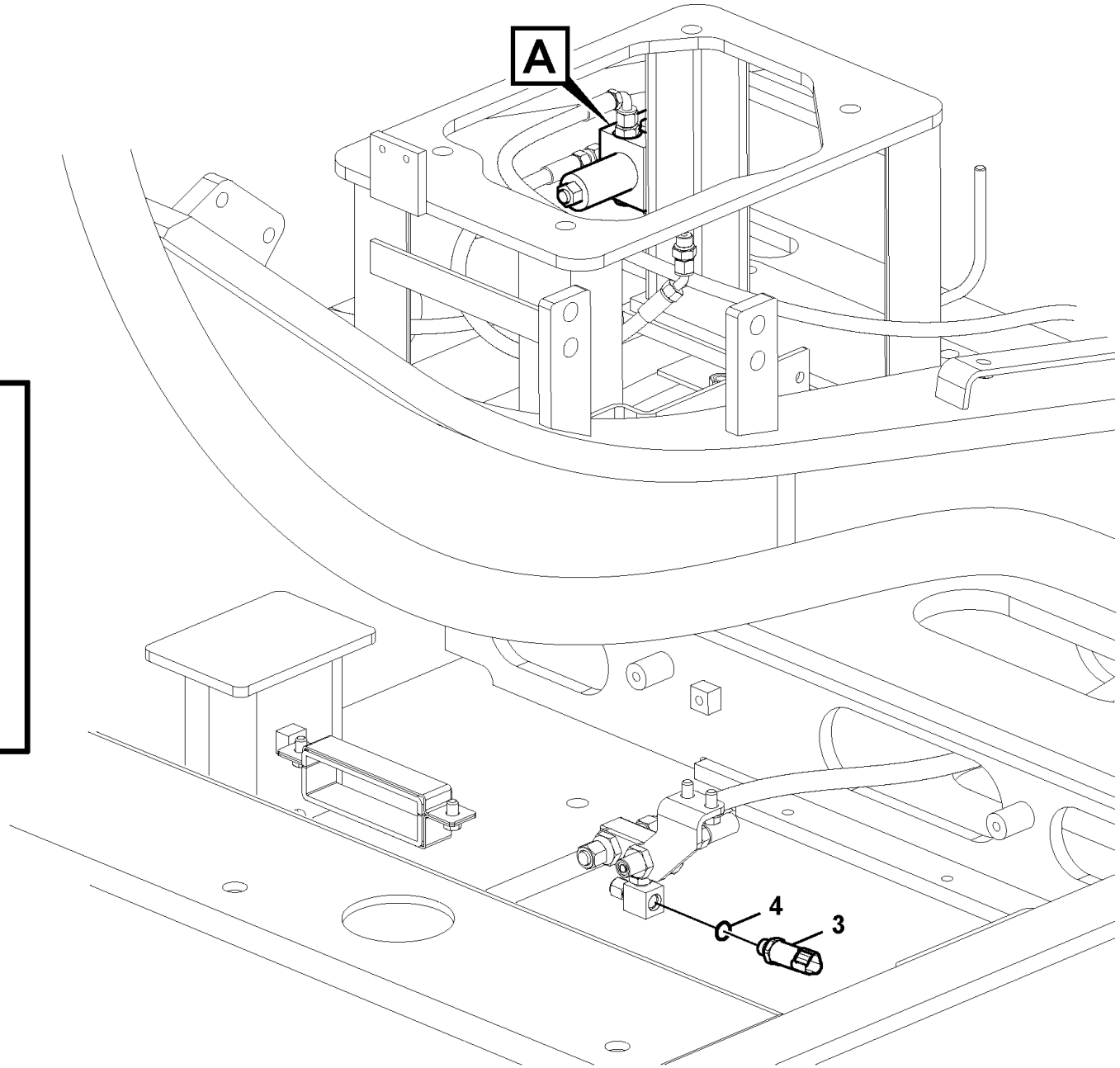

Volvo Construction Equipment

1041012

Fig.	Part No.	Quantity 1	2	3	PS	KIT	Description	Denominación	Denominação	Dénomination	Notes
1	**VOE 14552607**	1					Valve	Válvula	Válvula	Valve	
2	**VOE 946440**	2					Flange screw	Tornillo embridado	Parafuso flangeado	Vis à embase	
3	**VOE 17252661**	1					Pressure sensor	Sensor de presión	Sensor de pressão	Capteur de pression	(VOE 14560160)
4	**VOE 993320**	1					O-ring	Anillo tórico	Anel-o	Joint torique	

1		**Electronic unit** **Unidad electrónica** **Unidade eletrônica** **Unité électronique**	Catalogue id **20629**	Group **367**
2				
3			Illustr. No **1041012**	Section **400**
4				
5		**8289822,8289824,8289825,8294819**	Issue **20032270-E**	Page **435**

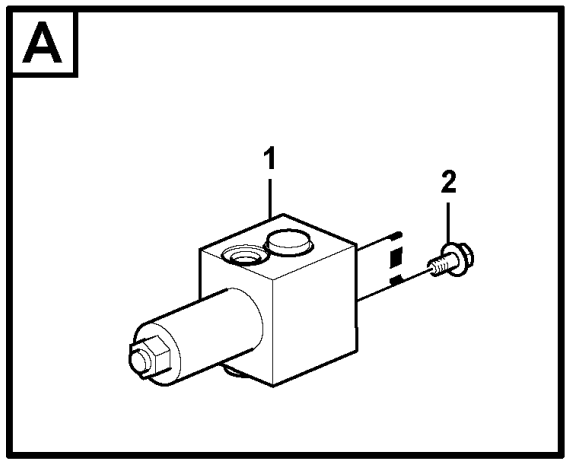

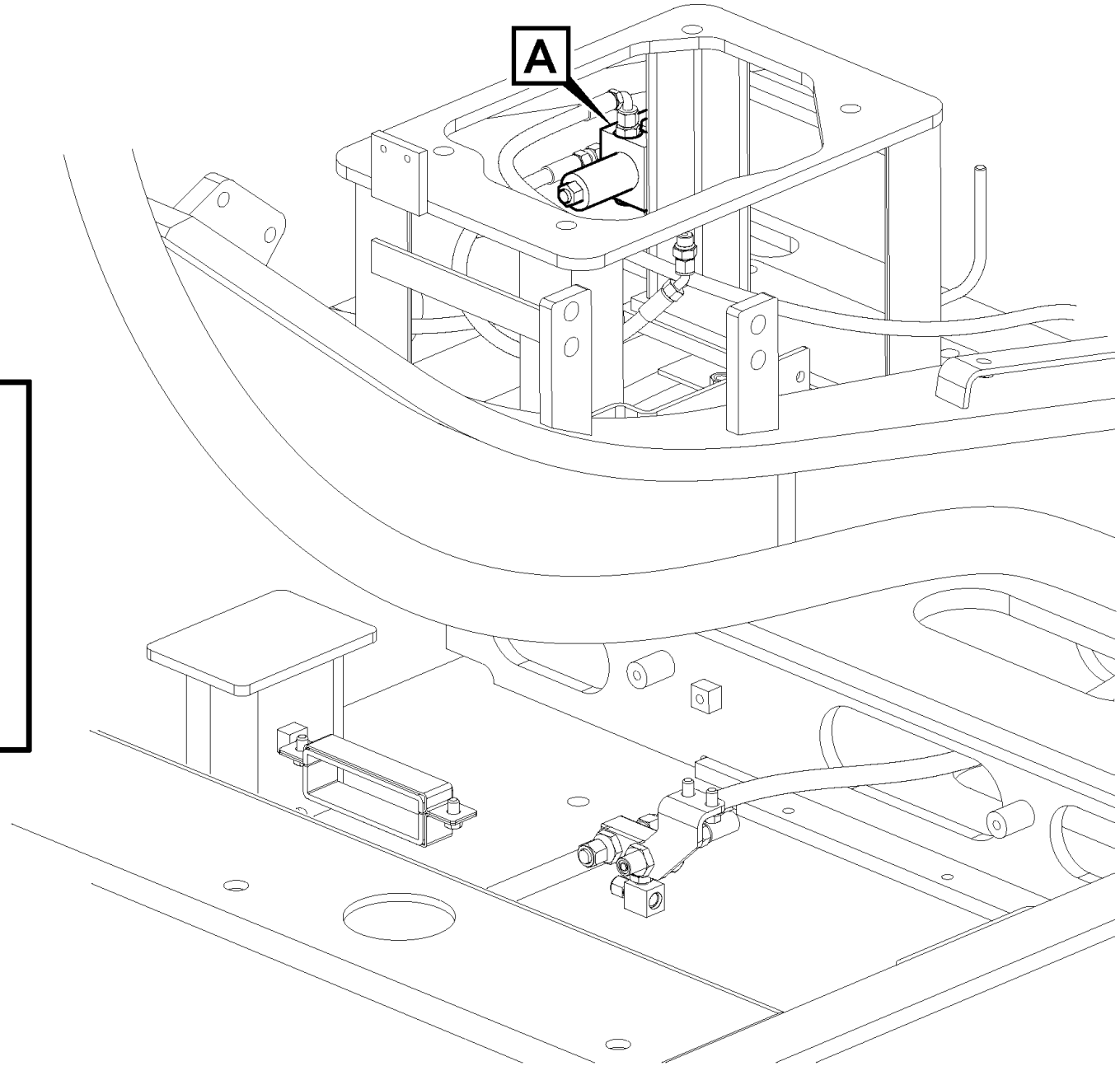

Volvo Construction Equipment

1030023

Fig.	Part No.	Quantity 1	2	3	PS	KIT	Description	Denominación	Denominação	Dénomination	Notes
1	VOE 14634756	1	1				Valve	Válvula	Válvula	Valve	
	VOE 14634757			1			Valve	Válvula	Válvula	Valve	
2	VOE 946440	2	2	2			Flange screw	Tornillo embridado	Parafuso flangeado	Vis à embase	

1	8292057,8292078	**Electronic unit** **Unidad electrónica** **Unidade eletrônica** **Unité électronique**	Catalogue id **20629**	Group **367**
2	8293103		Illustr. No **1030023**	Section **450**
3	8292058,8293104		Issue **20032270-E**	Page **437**
4				
5				

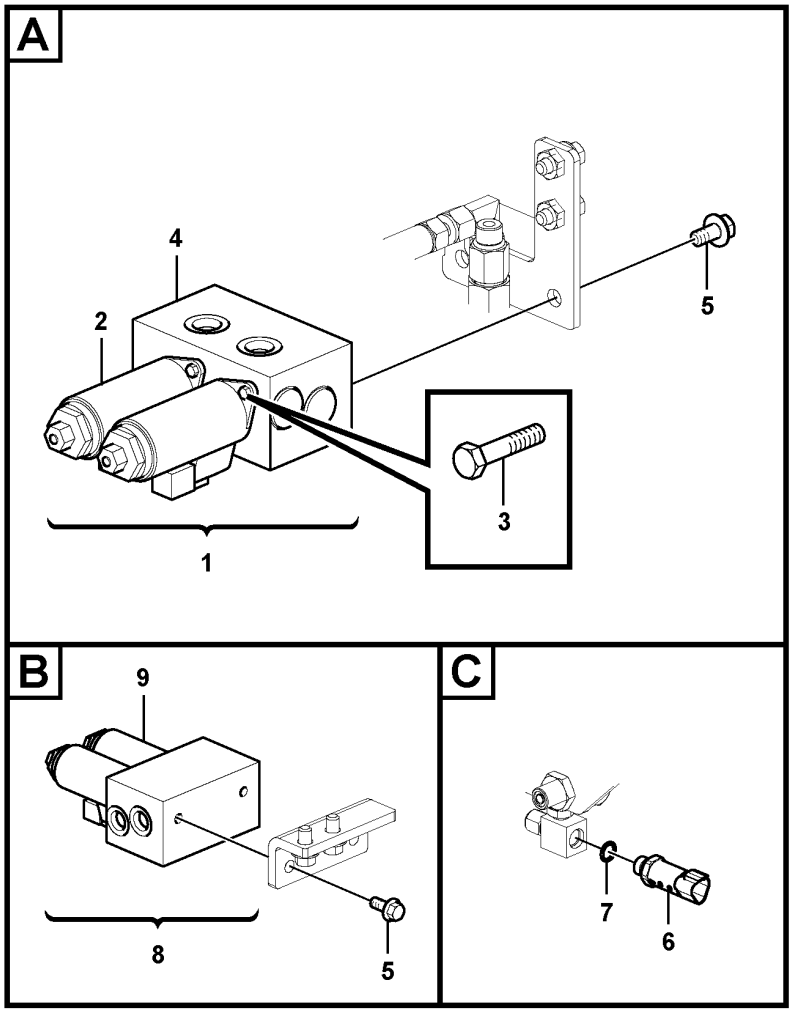

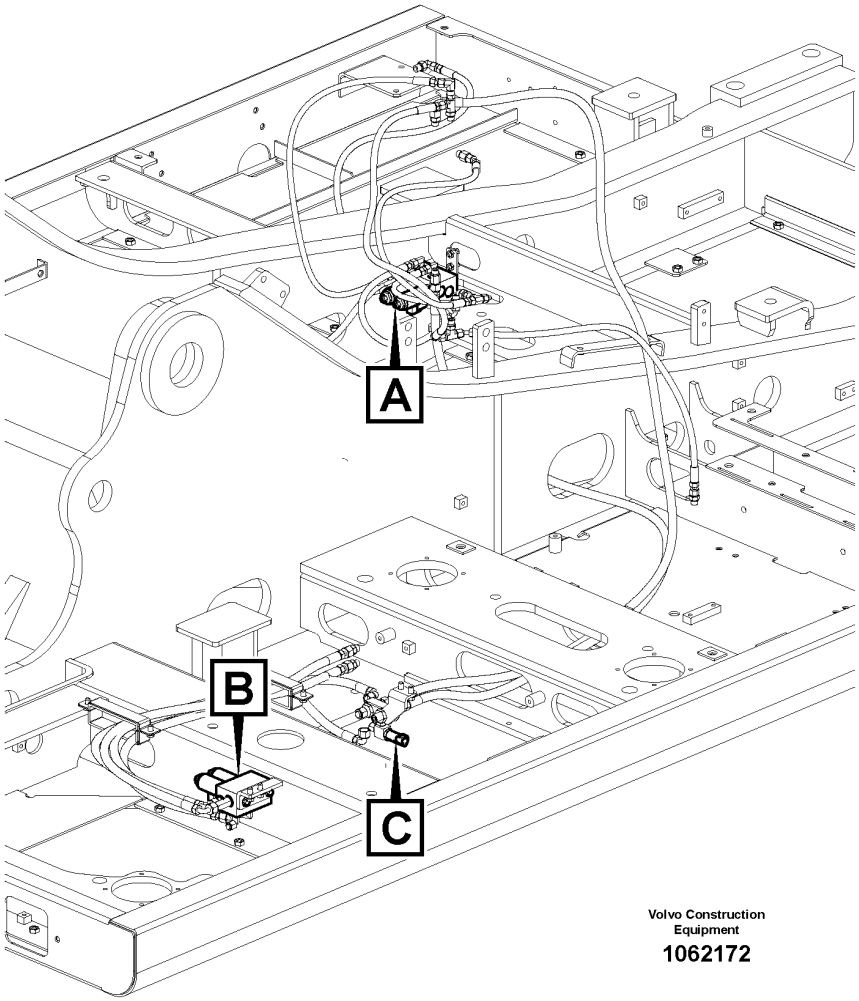

Volvo Construction Equipment

1062172

Fig.	Part No.	Quantity 1	2	3	PS	KIT	Description	Denominación	Denominação	Dénomination	Notes
1	VOE 14585587	1					Valve	Válvula	Válvula	Valve	
2	VOE 14595682	2					•Valve	•Válvula	•Válvula	•Valve	
3	VOE 14595683	4					•Bolt	•Perno	•Parafuso	•Boulon	
4	VOE 14595684	1					•Casing	•Cubierta	•Tampa	•Boîtier	
5	VOE 946440	2	2				Flange screw	Tornillo embridado	Parafuso flangeado	Vis à embase	
6	VOE 17252661	1					Pressure sensor	Sensor de presión	Sensor de pressão	Capteur de pression	(VOE 14560160)
7	VOE 993320	1					O-ring	Anillo tórico	Anel-o	Joint torique	
8	VOE 14552608		1				Valve	Válvula	Válvula	Valve	
9	VOE 14609389		2				•Valve	•Válvula	•Válvula	•Valve	

1	8289823,8289826	**Electronic unit** **Unidad electrónica** **Unidade eletrônica** **Unité électronique**	Catalogue id **20629**	Group **367**
2	8290899,8294819		Illustr. No **1062172**	Section **500**
3				
4			Issue **20032270-E**	Page **439**
5				

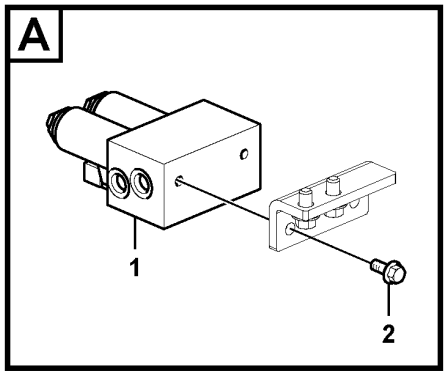

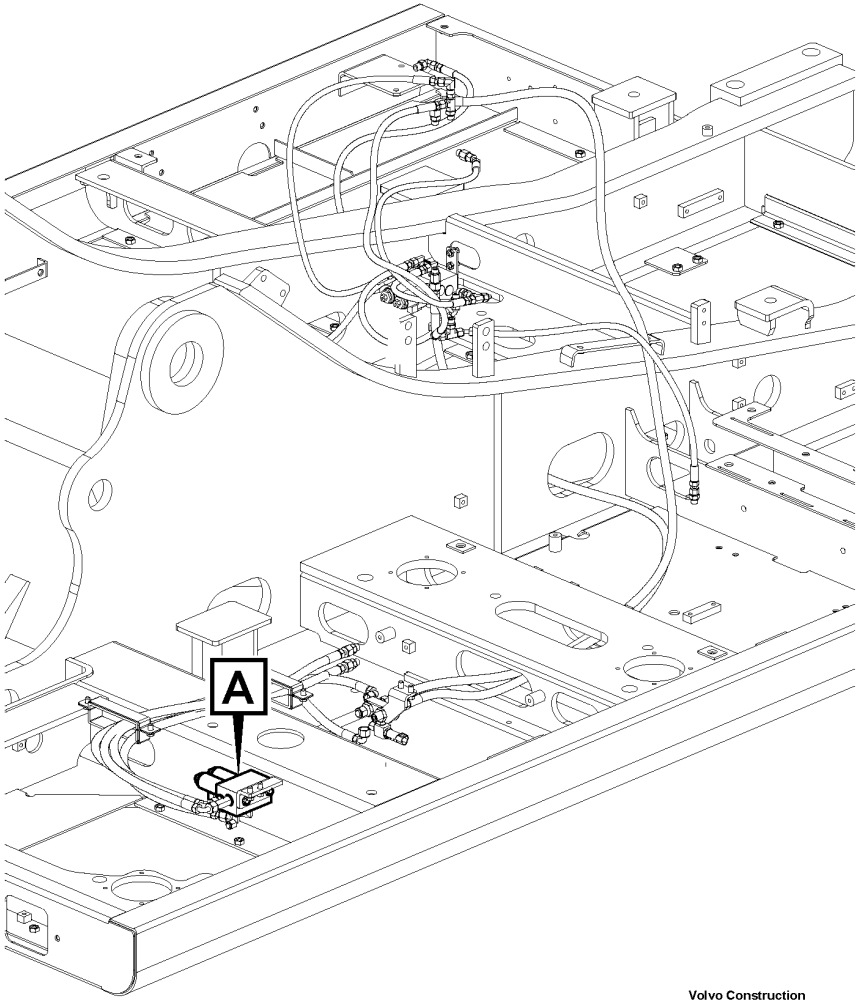

Volvo Construction Equipment

1030024

Fig.	Part No.	Quantity 1	2	3	PS	KIT	Description	Denominación	Denominação	Dénomination	Notes
1	**VOE 14634757**	1					Valve	Válvula	Válvula	Valve	
2	**VOE 946440**	2					Flange screw	Tornillo embridado	Parafuso flangeado	Vis à embase	

1		**Electronic unit** **Unidad electrónica** **Unidade eletrônica** **Unité électronique**	Catalogue id **20629**	Group **367**
2				
3			Illustr. No **1030024**	Section **550**
4				
5		**8292057,8292058,8293103,8293104**	Issue **20032270-E**	Page **441**

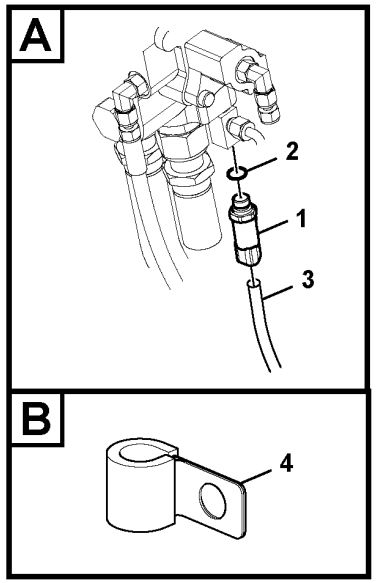

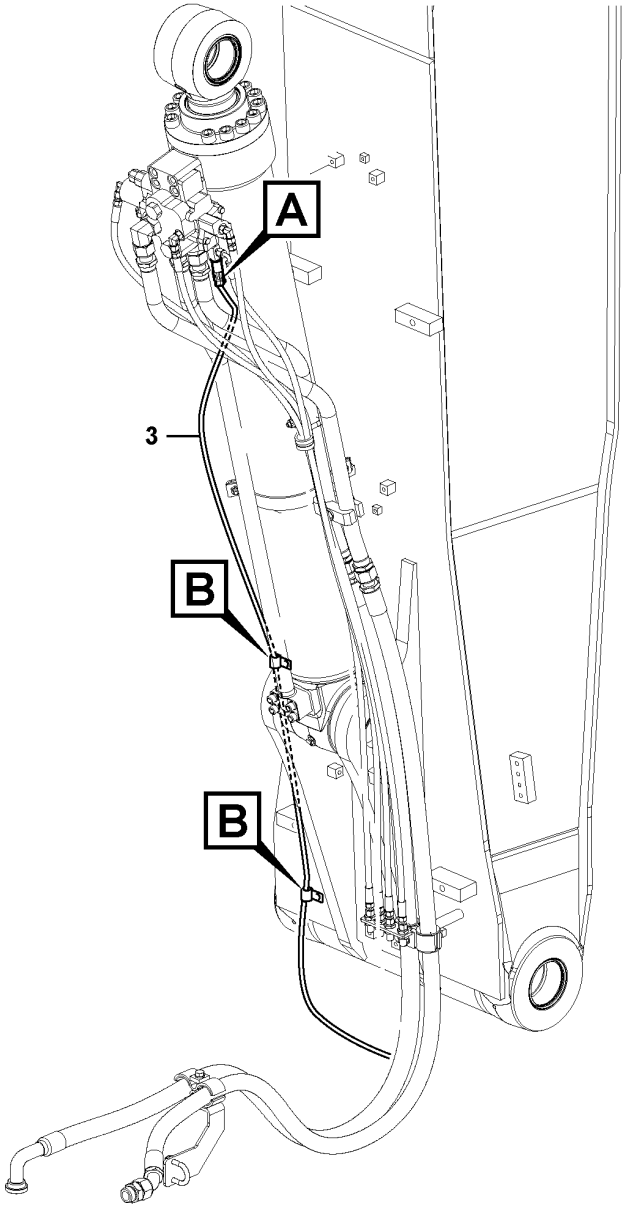

Volvo Construction Equipment

1062187

Fig.	Part No.	Quantity 1	2	3	PS	KIT	Description	Denominación	Denominação	Dénomination	Notes
1	**VOE 17252661**	1					Pressure sensor	Sensor de presión	Sensor de pressão	Capteur de pression	(VOE 14560160) SE9130
2	**VOE 993320**	1					O-ring	Anillo tórico	Anel-o	Joint torique	
3	**VOE 14550359**	1					Wiring harness	Manojo cables	Chicote cabos	Faisceau de câbles	
							•CONNECTED TO:	•CONECTADO A:	•CONECTADO EM:	•CONNECTÉ A:	
							•Sensor	•Captador	•Sensor	•Capteur	SE9130
							•Connector	•Union	•Conector	•Raccord	CNX2
4	**VOE 14500291**	2					Clip	Clip	Clipe	Clip	

1		**Electronic unit** **Unidad electrónica** **Unidade eletrônica** **Unité électronique**	Catalogue id **20629**	Group **367**
2				
3			Illustr. No **1062187**	Section **600**
4				
5		**8289866, 8289867**	Issue **20032270-E**	Page **443**

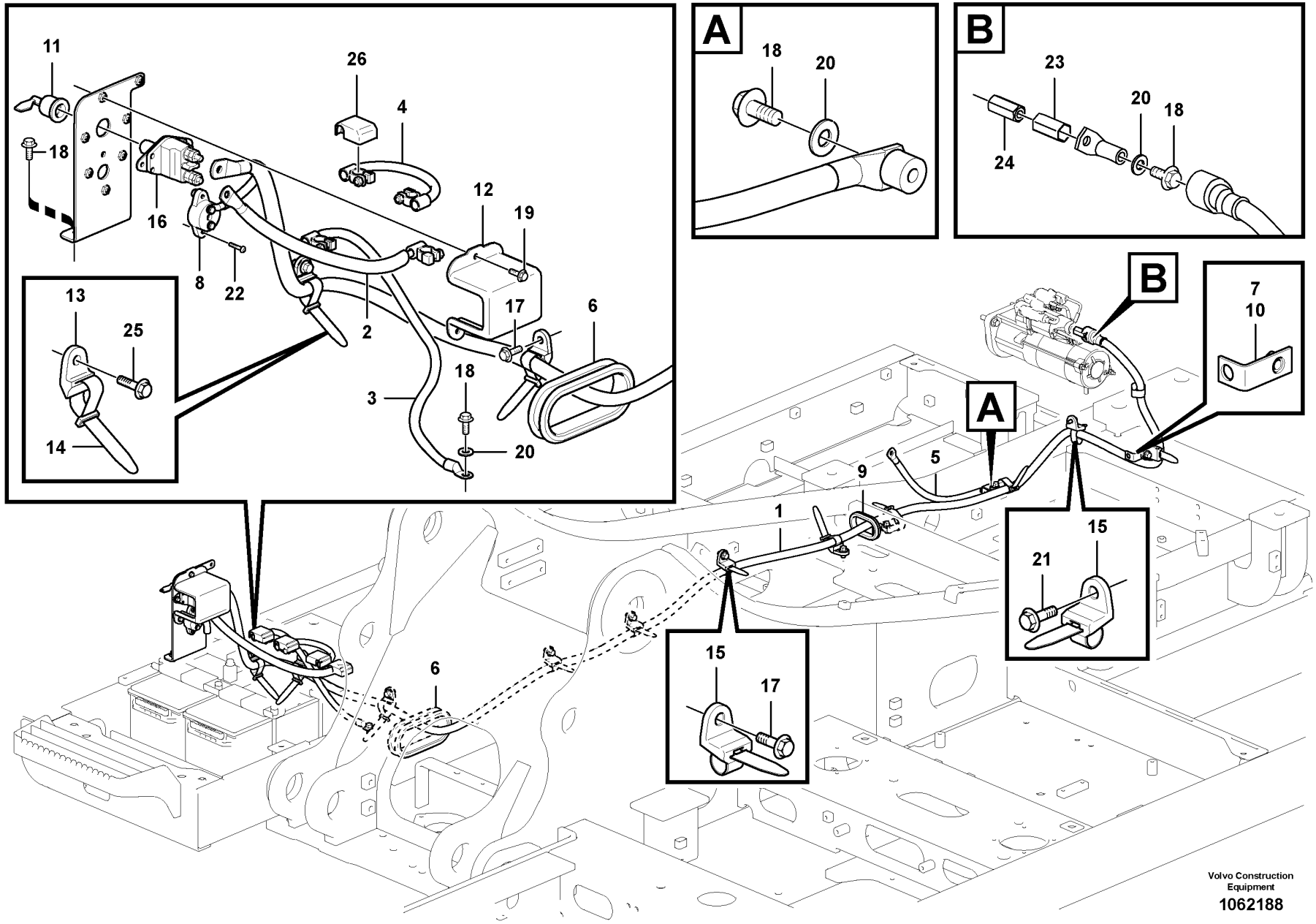

Volvo Construction Equipment

1062188

Fig.	Part No.	Quantity 1	2	3	PS	KIT	Description	Denominación	Denominação	Dénomination	Notes
1	VOE 14614690	1	1				Battery cable	Cable de batería	Cabo da bateria	Câble de batterie	S/N -210785/-230463 S/N -270416/-280084
	VOE 14682052	1	1				Battery cable	Cable de batería	Cabo da bateria	Câble de batterie	S/N 210786-/230464- S/N 270417-/280085-
2	VOE 14626125	1					Battery cable	Cable de batería	Cabo da bateria	Câble de batterie	S/N -210785/-230463 S/N -270416/-280084
	VOE 14682053	1					Battery cable	Cable de batería	Cabo da bateria	Câble de batterie	S/N 210786-/230464- S/N 270417-/280085-
	VOE 14626126		1				Battery cable	Cable de batería	Cabo da bateria	Câble de batterie	
3	VOE 14626124	1					Battery cable	Cable de batería	Cabo da bateria	Câble de batterie	S/N -210785/-230463 S/N -280416/-280084
	VOE 14680264	1					Battery cable	Cable de batería	Cabo da bateria	Câble de batterie	S/N 210786-/230464- S/N 270417-/280085-
	VOE 14626128		1				Battery cable	Cable de batería	Cabo da bateria	Câble de batterie	S/N -210785/-230463 S/N -270416/-280084
	VOE 14680264		1				Battery cable	Cable de batería	Cabo da bateria	Câble de batterie	S/N 210786-/230464- S/N 270417-/280085-
4	VOE 14578930	1					Battery cable	Cable de batería	Cabo da bateria	Câble de batterie	S/N -210785/-230463 S/N -270416/-280084
	VOE 14663484	1					Battery cable	Cable de batería	Cabo da bateria	Câble de batterie	S/N 210786-/230464- S/N 270417-/280085-
	VOE 14626127		1				Battery cable	Cable de batería	Cabo da bateria	Câble de batterie	S/N -210785/-230463 S/N -270416/-280084
	VOE 14663484		1				Battery cable	Cable de batería	Cabo da bateria	Câble de batterie	S/N 210786-/230464- S/N 270417-/280085-
5	VOE 14630071	1	1				Battery cable	Cable de batería	Cabo da bateria	Câble de batterie	
6	VOE 14509621	1	1				Grommet	Pasaje	Passa muro	Passe fil	
7	VOE 14523657	REQ					Bracket	Consola	Suporte	Console	
8	VOE 14524455	1	1				Fuse	Fusible	Fusível	Fusible	S/N -210785/-221458 S/N -230465/-270416 S/N -280084
9	VOE 14529331	1	1				Grommet	Pasaje	Passa muro	Passe fil	
10	VOE 14529393	1	1				Bracket	Consola	Suporte	Console	
11	VOE 14543100	1	1				Cover	Capó	Capô	Capot	
12	VOE 14557503	1	1				Cover	Capó	Capô	Capot	
13	VOE 14558808	6	6				Strip clamp	Abrazadera de cinta	Cinta braçadeira	Serrage de ruban	

1	8289992
2	8289993
3	
4	
5	

Cables, battery
Cables, batería
Cabos, bateria
Câbles, batterie

Catalogue id **20629**	Group **371**
Illustr. No **1062188**	Section **100**
Issue **20032270-E**	Page **445**

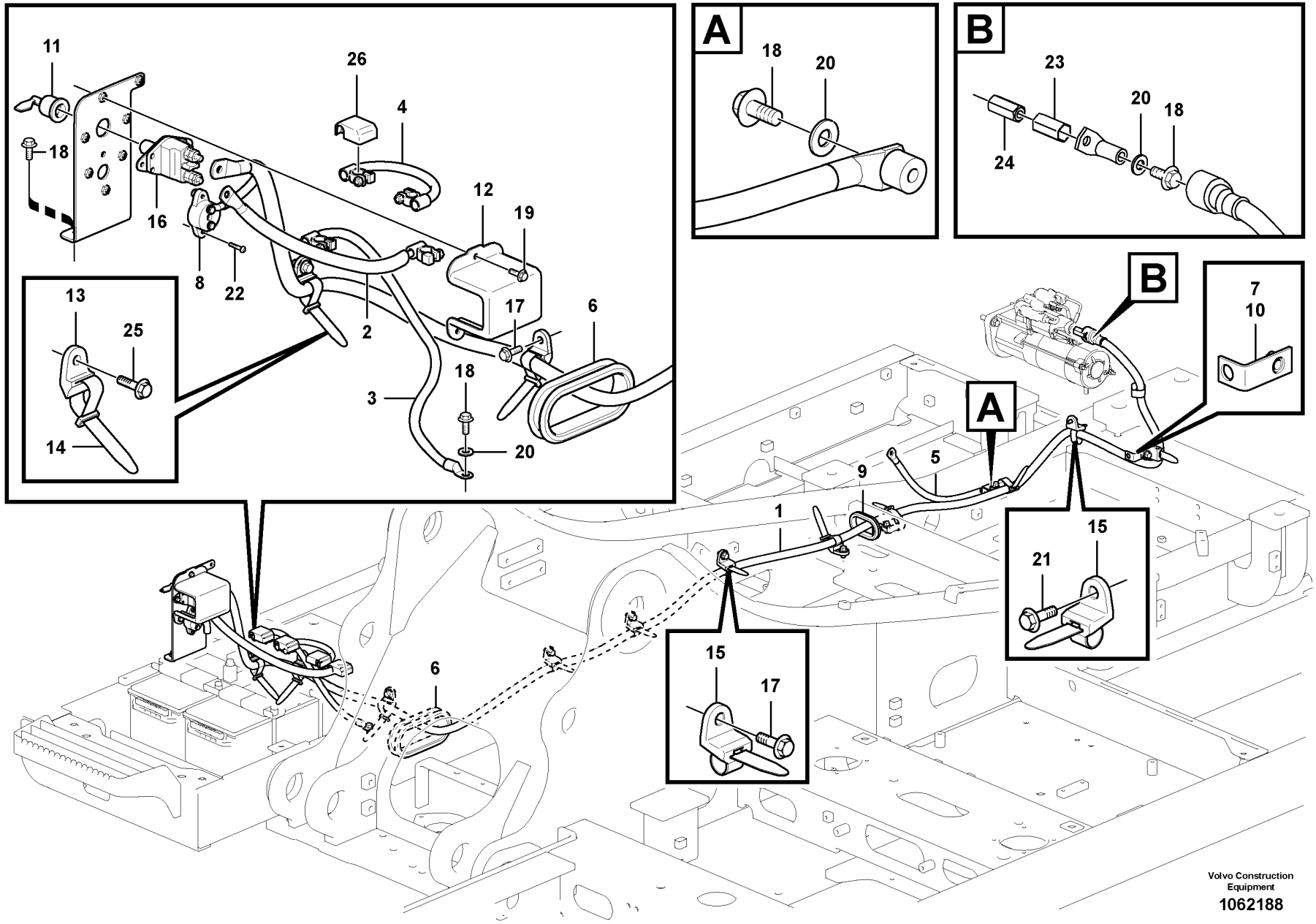

Volvo Construction Equipment

1062188

Fig.	Part No.	Quantity 1	2	3	PS	KIT	Description	Denominación	Denominação	Dénomination	Notes
14	**VOE 14558809**	7	7				Strip clamp	Abrazadera de cinta	Cinta braçadeira	Serrage de ruban	
15	**VOE 14558810**	5	5				Strip clamp	Abrazadera de cinta	Cinta braçadeira	Serrage de ruban	
16	**VOE 3987034**	1	1				Main switch	Interruptor maestro	Interruptor principal	Coupe-circuit principal	
17	**VOE 946441**	9	9				Flange screw	Tornillo embridado	Parafuso flangeado	Vis à embase	
18	**VOE 946471**	7	7				Flange screw	Tornillo embridado	Parafuso flangeado	Vis à embase	
19	**VOE 13946544**	5	5				Screw	Tornillo	Parafuso	Vis	
20	**VOE 976945**	3	3				Washer	Arandela	Arruela	Rondelle	
21	**VOE 13946173**	1	1				Screw	Tornillo	Parafuso	Vis	
22	**VOE 969408**	2	2				Six point socket screw	Racor de seis dientes	Paraf soquete sext	Vis à 6 pans creux	
23	**VOE 14632494**	1	1				Cover	Capó	Capô	Capot	
24	**VOE 14634303**	1	1				Nut	Tuerca	Porca	Écrou	
25	**VOE 946329**	1	1				Flange screw	Tornillo embridado	Parafuso flangeado	Vis à embase	
26	**VOE 14260472**		4				Terminal casing	Protección terminal	Proteção terminais	Couvre-borne	

1	**8289992**	**Cables, battery** **Cables, batería** **Cabos, bateria** **Câbles, batterie**	Catalogue id **20629**	Group **371**
2	**8289993**		Illustr. No **1062188**	Section **100**
3				
4			Issue **20032270-E**	Page **447**
5				

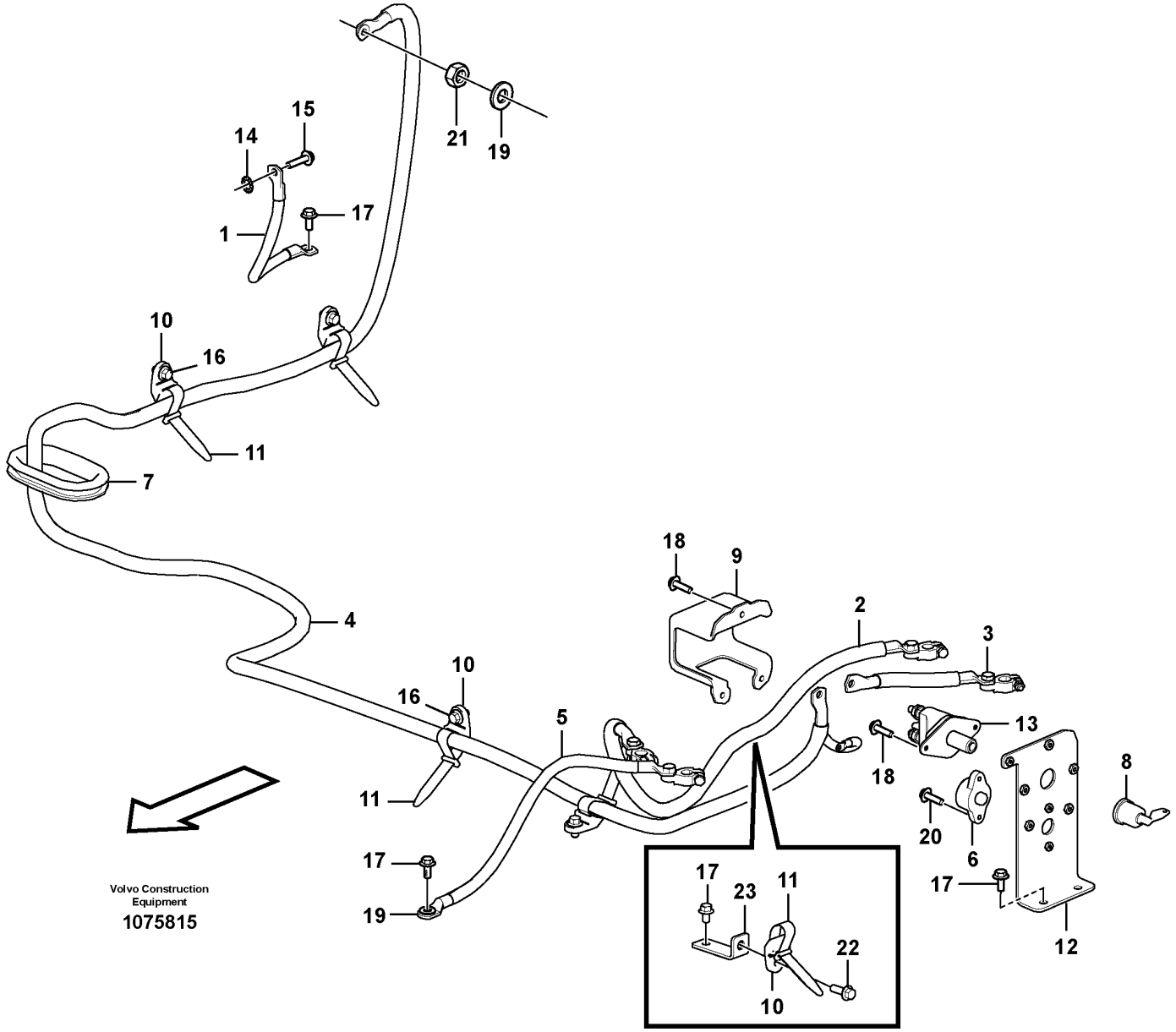
21
19
15
14
17
1
10
16
11
7
4
18
9
2
3
10
16
5
13
18
8
11
20
6
17
17
19
17
23
11
22
10
12
Volvo Construction
Equipment
1075815

Fig.	Part No.	Quantity 1	2	3	PS	KIT	Description	Denominación	Denominação	Dénomination	Notes
1	VOE 14588057	1					Battery cable	Cable de batería	Cabo da bateria	Câble de batterie	
2	VOE 14644240	1					Battery cable	Cable de batería	Cabo da bateria	Câble de batterie	S/N -210785/-230463 S/N -270416/-280084
	VOE 14682684	1					Battery cable	Cable de batería	Cabo da bateria	Câble de batterie	S/N 210786-/230464- S/N 270417-/280085-
3	VOE 14635850	1					Battery cable	Cable de batería	Cabo da bateria	Câble de batterie	S/N -210785/-230463 S/N -270416/-280084
	VOE 14682685	1					Battery cable	Cable de batería	Cabo da bateria	Câble de batterie	S/N 210786-/230464- S/N 270417-/280085-
4	VOE 14653515	1					Battery cable	Cable de batería	Cabo da bateria	Câble de batterie	S/N -210785/-230463 S/N -270416/-280084
	VOE 14682686	1					Battery cable	Cable de batería	Cabo da bateria	Câble de batterie	S/N 210786-/230464- S/N 270417-/280085-
5	VOE 14642217	1					Battery cable	Cable de batería	Cabo da bateria	Câble de batterie	S/N -210785/-230463 S/N -270416/-280084
	VOE 14682687	1					Battery cable	Cable de batería	Cabo da bateria	Câble de batterie	S/N 210786-/230464- S/N 270417-/280085-
6	VOE 14524455	1					Fuse	Fusible	Fusível	Fusible	
7	VOE 14531002	1					Grommet	Pasaje	Passa muro	Passe fil	
8	VOE 14543100	1					Cover	Capó	Capô	Capot	
9	VOE 14557503	1					Cover	Capó	Capô	Capot	
10	VOE 14558808	5					Strip clamp	Abrazadera de cinta	Cinta braçadeira	Serrage de ruban	
11	VOE 14558809	5					Strip clamp	Abrazadera de cinta	Cinta braçadeira	Serrage de ruban	
12	VOE 14655953	1					Bracket	Consola	Suporte	Console	
13	VOE 3987034	1					Main switch	Interruptor maestro	Interruptor principal	Coupe-circuit principal	
14	VOE 942767	1					Toothed washer	Arandela dentada	Arruela dentada	Rondelle dentée	
15	VOE 946440	1					Flange screw	Tornillo embridado	Parafuso flangeado	Vis à embase	
16	VOE 946441	4					Flange screw	Tornillo embridado	Parafuso flangeado	Vis à embase	
17	VOE 946471	5					Flange screw	Tornillo embridado	Parafuso flangeado	Vis à embase	
18	VOE 946544	5			SS		Flange screw	Tornillo embridado	Parafuso flangeado	Vis à embase	
19	VOE 960148	2			SS		Plain washer	Arandela plana	Arruela simples	Rondelle plane	
20	VOE 969408	2					Six point socket screw	Racor de seis dientes	Paraf soquete sext	Vis à 6 pans creux	
21	SA 9131-11000	1					Lock nut	Contratuerca	Porca de trava	Contre-ecrou	
22	VOE 946472	1					Flange screw	Tornillo embridado	Parafuso flangeado	Vis à embase	

1		**Cables, battery** **Cables, batería** **Cabos, bateria** **Câbles, batterie**	Catalogue id **20629**	Group **371**
2				
3			Illustr. No **1075815**	Section **150**
4				
5		**8293082,8293083**	Issue **20032270-E**	Page **449**

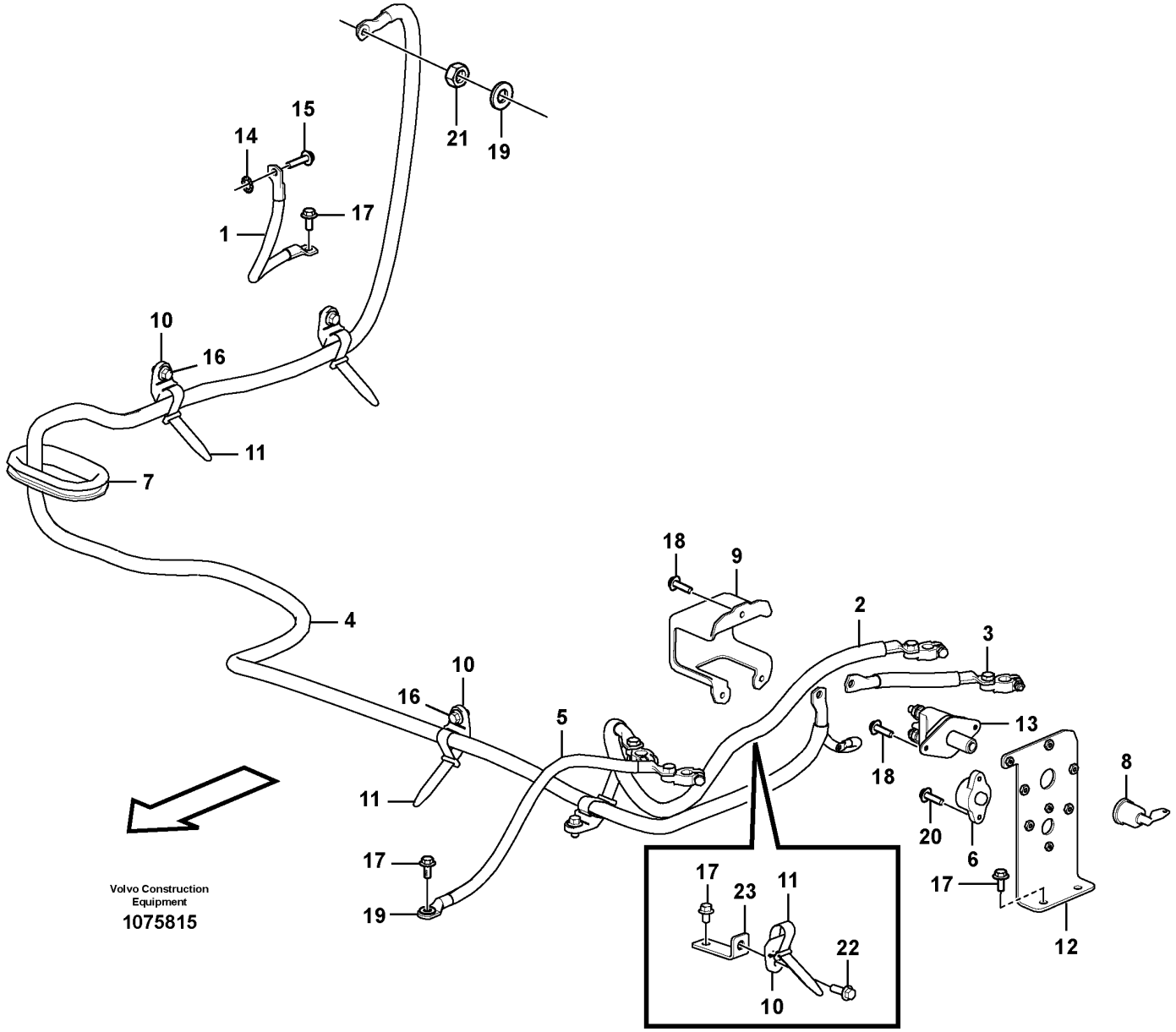
21
19
15
14
17
1
10
16
11
7
4
18
9
2
3
10
16
5
13
18
8
11
20
6
17
17
19
17
23
11
22
10
12
Volvo Construction
Equipment
1075815

Fig.	Part No.	Quantity 1	2	3	PS	KIT	Description	Denominación	Denominação	Dénomination	Notes
23		1			NS		Bracket	Ménsula	Suporte	Console	

1		**Cables, battery** **Cables, batería** **Cabos, bateria** **Câbles, batterie**	Catalogue id **20629**	Group **371**
2				
3			Illustr. No **1075815**	Section **150**
4				
5		**8293082,8293083**	Issue **20032270-E**	Page **451**

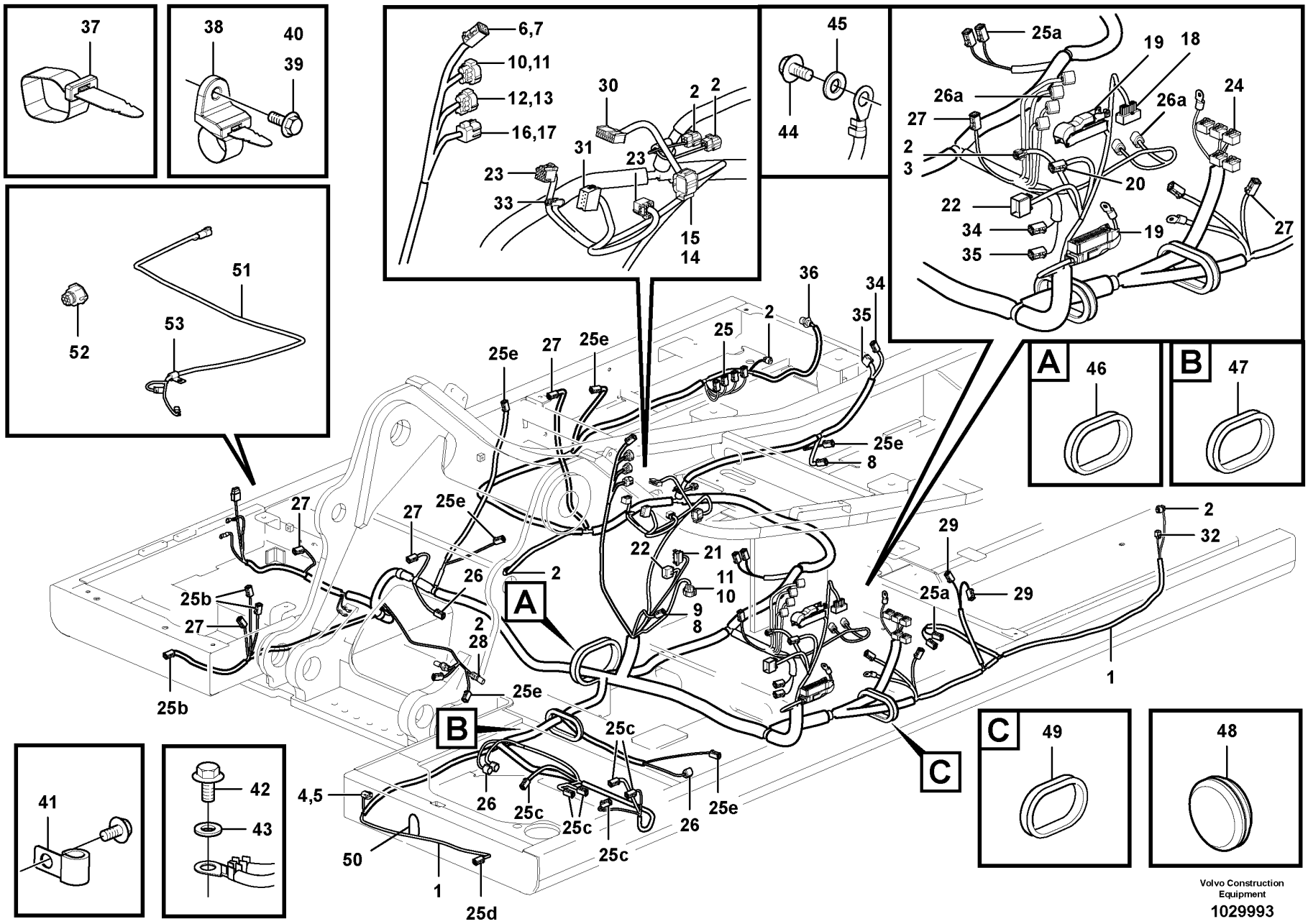

Volvo Construction Equipment

1029993

Fig.	Part No.	Quantity 1	2	3	4	5	PS	KIT	Description	Denominación	Denominação	Dénomination	Notes
1	VOE 14631854	1	1						Wiring harness	Manojo cables	Chicote cabos	Faisceau de câbles	S/N -210193/-220428
	VOE 14638546	1	1						Wiring harness	Manojo cables	Chicote cabos	Faisceau de câbles	S/N 210194-210321 S/N 220429-220671
	VOE 14657945	1	1						Wiring harness	Manojo cables	Chicote cabos	Faisceau de câbles	S/N 210322-210785 S/N 220672-221458 S/N -230463/-270416 S/N -280084
	VOE 14669009	1	1						Wiring harness	Manojo cables	Chicote cabos	Faisceau de câbles	S/N 210786-/221459- S/N 230464-/270417- S/N 280085-
2	VOE 11428051	8	8						•Housing	•Cuerpo	•Carcaça	•Carter	(SE8706.A, PWM9129.A, PWM9109.A, SE8705.A CNCWT, MO8709, DI3605.A, DI3604.A)
3	VOE 11428052	1	1						•Lock plate	•Placa de seguridad	•Placa trava	•Plaque verrouillage	
4	VOE 11428059	1	1						•Housing	•Cuerpo	•Carcaça	•Carter	(MO3603.A)
5	VOE 11428060	1	1						•Wedge	•Chaveta	•Calço	•Cale	
6	VOE 11428065	1	1						•Housing	•Cuerpo	•Carcaça	•Carter	(CNCA2_0_1)
7	VOE 11428066	1	1						•Lock plate	•Placa de seguridad	•Placa trava	•Plaque verrouillage	
8	VOE 11428067	2	2						•Housing	•Cuerpo	•Carcaça	•Carter	(PO3904, CNDH_0_1)
9	VOE 11428068	1	1						•Lock plate	•Placa de seguridad	•Placa trava	•Plaque verrouillage	
10	VOE 11428079	2	2						•Housing	•Cuerpo	•Carcaça	•Carter	(CNCAI_0_1, CNAC_0_1)
11	VOE 11428080	2	2						•Lock plate	•Placa de seguridad	•Placa trava	•Plaque verrouillage	
12	VOE 11428081	1	1						•Housing	•Cuerpo	•Carcaça	•Carter	(CNIC1)
13	VOE 11428082	1	1						•Lock plate	•Placa de seguridad	•Placa trava	•Plaque verrouillage	
14	VOE 11428083	1	1						•Housing	•Cuerpo	•Carcaça	•Carter	(CU3601.A)
15	VOE 11428084	1	1						•Lock plate	•Placa de seguridad	•Placa trava	•Plaque verrouillage	
16	VOE 11428085	1	1						•Housing	•Cuerpo	•Carcaça	•Carter	(CNIC2)
17	VOE 11428086	1	1						•Lock plate	•Placa de seguridad	•Placa trava	•Plaque verrouillage	
18	VOE 3962774	1	1						•Housing	•Cuerpo	•Carcaça	•Carter	(V-ECU.VA)
19	VOE 14569516	2	2						•Housing	•Cuerpo	•Carcaça	•Carter	(V-ECU.VB, V-ECU.VC)
20	VOE 14549838	1	1						•Connector	•Contactor	•Conector	•Connecteur	(CNLH1)
21	VOE 14549839	1	1						•Connector	•Unión	•Conexão	•Connexion	(CNRH1)
22	VOE 14549840	2	2						•Connector	•Unión	•Conexão	•Connexion	(CNRH2, CNLH2)

1	8292707
2	8292708,8292709
3	8289761
4	8292711
5	

Cable and wire harness, main
Haz de cables, principal
Cabo e chicote, principais
Câble et faisceau de câbles, principal

Catalogue id **20629**	Group **371**
Illustr. No **1029993**	Section **200**
Issue **20032270-E**	Page **453**

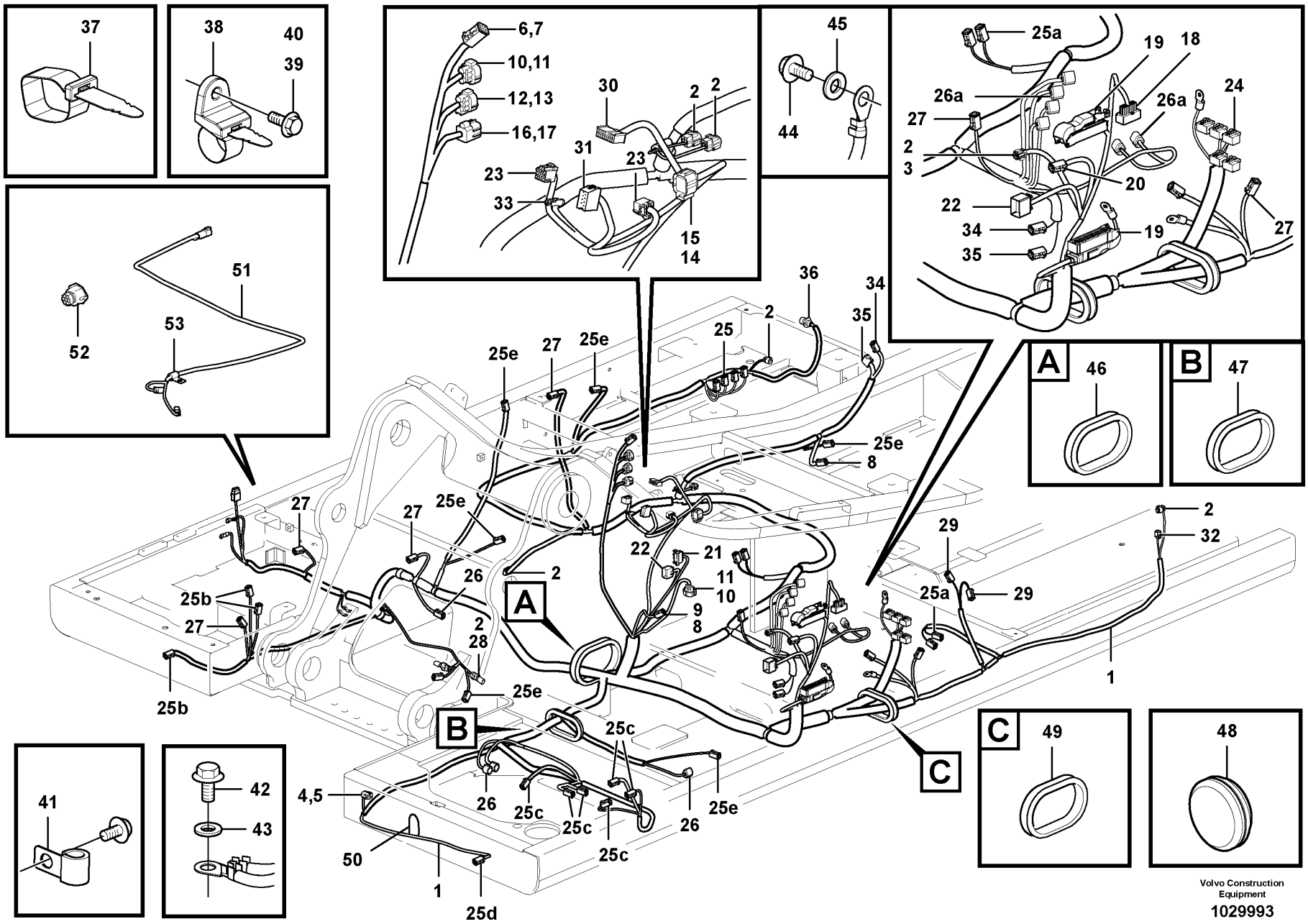

Volvo Construction Equipment

1029993

Fig.	Part No.	Quantity 1	2	3	4	5	PS	KIT	Description	Denominación	Denominação	Dénomination	Notes
23	VOE 3944415	2	2						•Housing	•Cuerpo	•Carcaça	•Carter	(SO3902.A, CU8702.A)
24	VOE 3944413	5	5						•Housing	•Cuerpo	•Carcaça	•Carter	(CON1, CON2, CON3, CON4, CON5)
25	VOE 874955	4	4						•Housing	•Cuerpo	•Carcaça	•Carter	(MA9121.A, MA4212.A, MA9125.A, MA9126.A)
25A	VOE 874955	4	4						•Housing	•Cuerpo	•Carcaça	•Carter	(PWM9145.A, PWM9146.A PWM9156.A, PWM9157.A)
25B	VOE 874955	3	3						•Housing	•Cuerpo	•Carcaça	•Carter	(LA3513.A, SW2304, SW2302/SW2303.B)
25C	VOE 874955	6	6						•Housing	•Cuerpo	•Carcaça	•Carter	(MA9117.A, MA9118.A, MA9122.A, PWM9123.A PWM9124.A , MA9116.A)
25D	VOE 874955	1	1						•Housing	•Cuerpo	•Carcaça	•Carter	(LA3512.A)
25E	VOE 874955	7	7						•Housing	•Cuerpo	•Carcaça	•Carter	(SA3602.A, SA3603.A CNBO, MA9109.A, MA9120.A, SE9105.A, CN4602)
26	VOE 874654	4	4						•Housing	•Cuerpo	•Carcaça	•Carter	(SE9127.A, SE9128.A, SE9129.A, SE9401.A)
26A	VOE 874654	6	6						•Housing	•Cuerpo	•Carcaça	•Carter	(SE9124.A, SE9131.A, SE9126.A, SE9123.A, SE9125.A, SE9132.A)
27	VOE 874957	7	7						•Housing	•Cuerpo	•Carcaça	•Carter	(SE9141.A, SE9142.A, CNX2, MO2302.A, CU9901, SW2302/SW2303.A, SE2303/SE2304.A)
28	VOE 14529132	2	2						•Diode	•Diodo	•Diodo	•Diode	(DI3605, D3604)
29	VOE 14606667	2	2						•Housing	•Cuerpo	•Carcaça	•Carter	(MO3601.A, MO3604.A)
30	VOE 14569791	1	1						•Housing	•Cuerpo	•Carcaça	•Carter	(CR3901.A)
31	VOE 1096614	1	1						•Housing	•Cuerpo	•Carcaça	•Carter	(PC3601)
32	VOE 14569623	1	1						•Housing	•Cuerpo	•Carcaça	•Carter	(SE8701.A)
33	VOE 14609989	1	1						•Housing	•Cuerpo	•Carcaça	•Carter	(PO3901.A)
34	VOE 874960	2	2						•Housing	•Cuerpo	•Carcaça	•Carter	(CNEMS3, CNEN3)
35	VOE 874966	2	2						•Housing	•Cuerpo	•Carcaça	•Carter	(CNEMS2_0_1, CNEN2)
36	VOE 984944	1	1						•Housing	•Cuerpo	•Carcaça	•Carter	(FX1005.A)
37	VOE 14558809	REQ	REQ						Strip clamp	Abrazadera de cinta	Cinta braçadeira	Serrage de ruban	

1	8292707
2	8292708,8292709
3	8289761
4	8292711
5	

Cable and wire harness, main
Haz de cables, principal
Cabo e chicote, principais
Câble et faisceau de câbles, principal

Catalogue id	Group
20629	371
Illustr. No	Section
1029993	200
Issue	Page
20032270-E	455

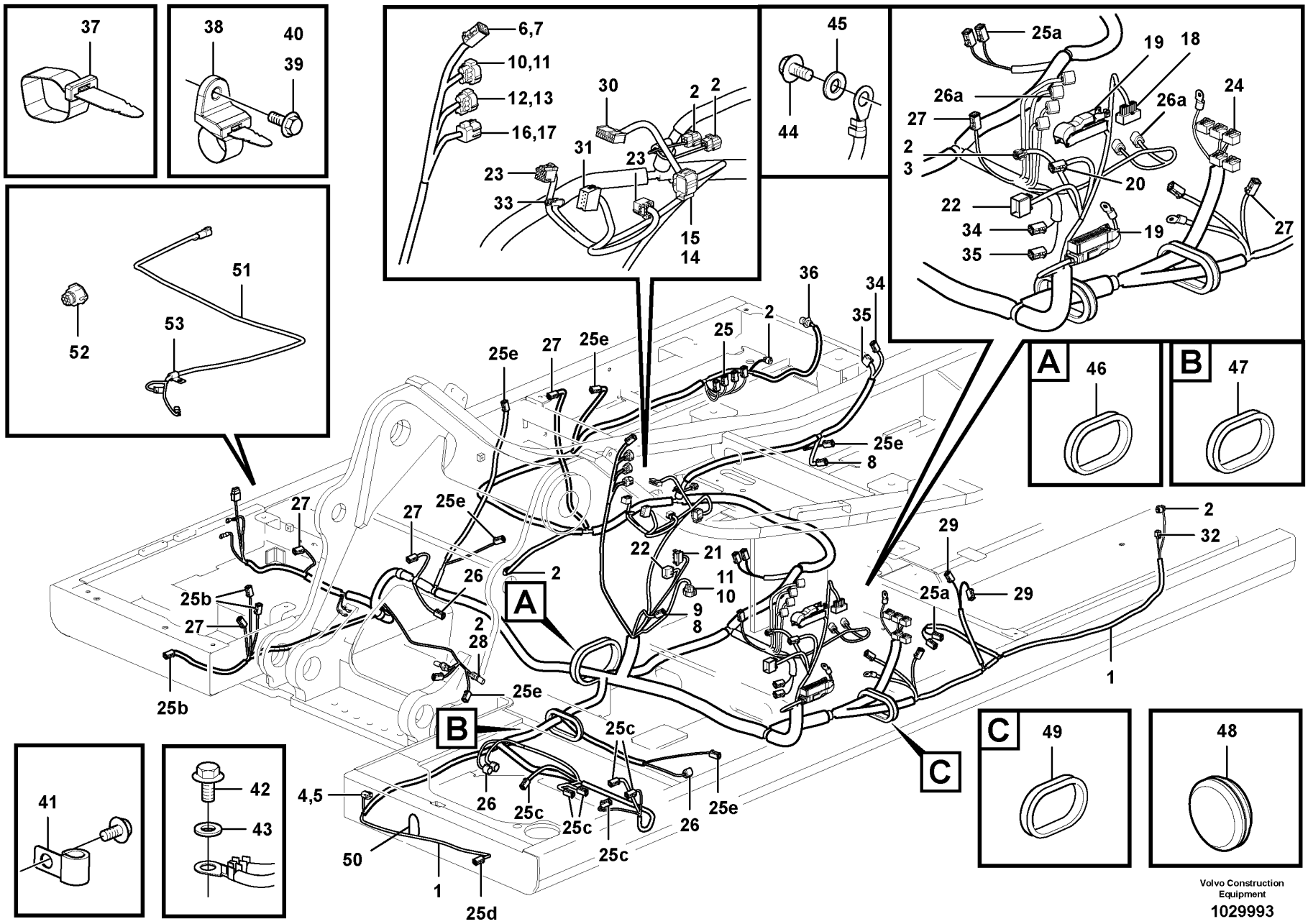

Volvo Construction Equipment

1029993

Fig.	Part No.	Quantity 1	2	3	4	5	PS	KIT	Description	Denominación	Denominação	Dénomination	Notes
38	VOE 14558810	REQ	REQ						Strip clamp	Abrazadera de cinta	Cinta braçadeira	Serrage de ruban	
39	VOE 946441	REQ	REQ						Flange screw	Tornillo embridado	Parafuso flangeado	Vis à embase	
40	VOE 946329	REQ	REQ						Flange screw	Tornillo embridado	Parafuso flangeado	Vis à embase	
41	VOE 14500293	REQ	REQ						Clip	Clip	Clipe	Clip	
42	VOE 946471	REQ	REQ						Flange screw	Tornillo embridado	Parafuso flangeado	Vis à embase	
43	VOE 960148	REQ	REQ				SS		Plain washer	Arandela plana	Arruela simples	Rondelle plane	
44	VOE 947107	REQ	REQ						Flange screw	Tornillo embridado	Parafuso flangeado	Vis à embase	
45	VOE 13955894	REQ	REQ						Washer	Arandela	Arruela	Rondelle	
46	VOE 14510985	1	1						Grommet	Pasaje	Passa muro	Passe fil	
47	VOE 14529064	2	2						Grommet	Pasaje	Passa muro	Passe fil	
48	VOE 14529396	1	1						Grommet	Pasaje	Passa muro	Passe fil	
49	VOE 14531670	3	3						Grommet	Pasaje	Passa muro	Passe fil	
50	VOE 14511453			1					Grommet	Pasaje	Passa muro	Passe fil	
51	VOE 14650488				1				Wiring harness	Manojo cables	Chicote cabos	Faisceau de câbles	
	VOE 874955				2				•Housing	•Cuerpo	•Carcaça	•Carter	
	VOE 874802				1				•Housing	•Cuerpo	•Carcaça	•Carter	
	VOE 11806306				2				•Stop	•Parada	•Batente	•Arrêt	
	VOE 14370883				1				•Spacer	•Distanciador	•Espaçador	•Entretoise	
	VOE 874848				4				•Pin	•Pasador	•Pino	•Goupille	
	VOE 3963173				4				•Cable terminal	•Terminal de cable	•Terminal cabos	•Cosse câble	
	VOE 11170006				1				•Hose	•Manguera	•Mangueira	•Flexible	
52	VOE 14622649				1				Housing	Cuerpo	Carcaça	Carter	
53	VOE 14500291				1				Clip	Clip	Clipe	Clip	

1	8292707	**Cable and wire harness, main** **Haz de cables, principal** **Cabo e chicote, principais** **Câble et faisceau de câbles, principal**	Catalogue id **20629**	Group **371**
2	8292708,8292709			
3	8289761		Illustr. No **1029993**	Section **200**
4	8292711			
5			Issue **20032270-E**	Page **457**

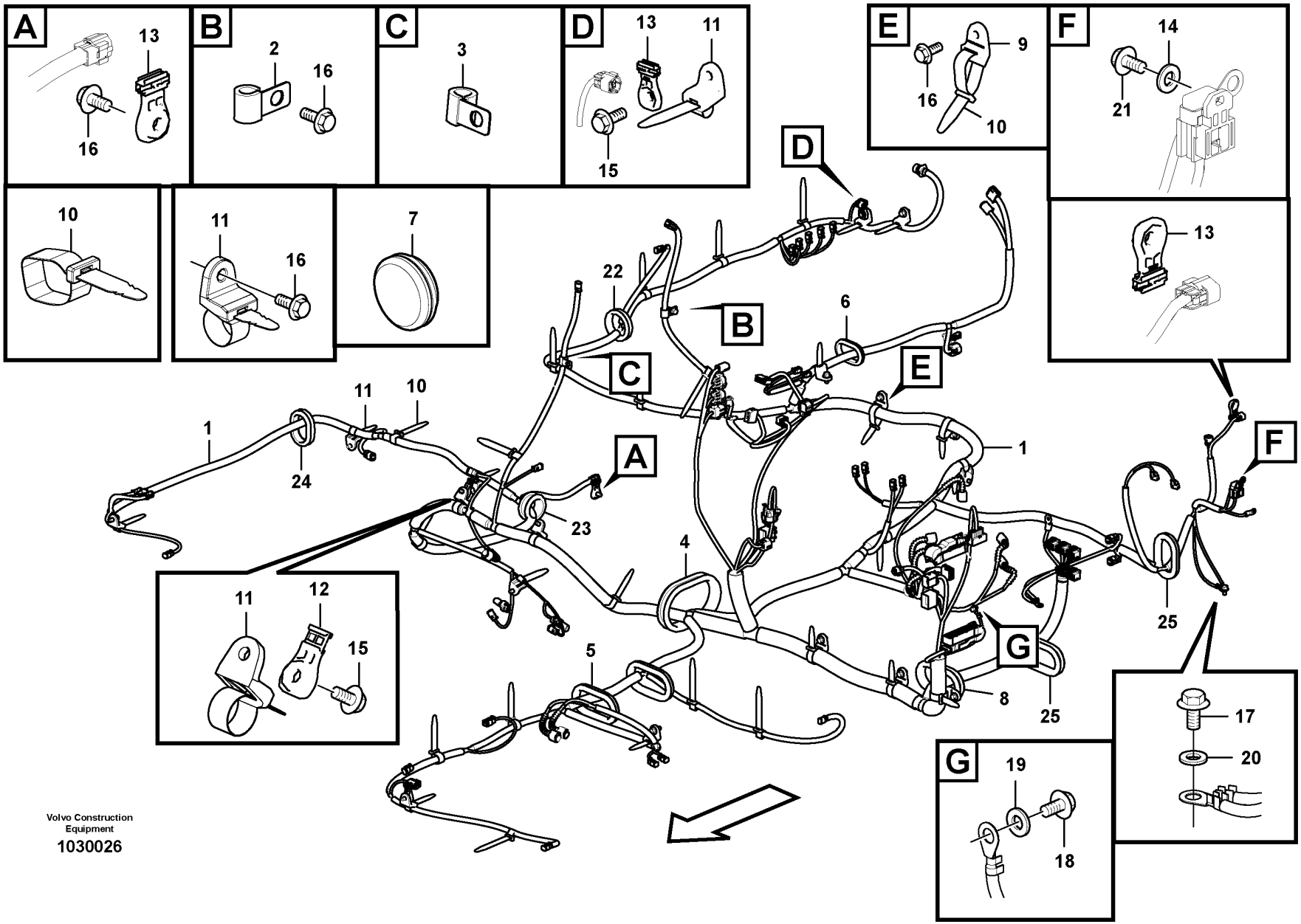

Volvo Construction Equipment

1030026

Fig.	Part No.	Quantity 1	2	3	PS	KIT	Description	Denominación	Denominação	Dénomination	Notes
1	VOE 14650236	1					Wiring harness	Manojo cables	Chicote cabos	Faisceau de câbles	S/N -210785/-230463 S/N -270416/-280084
	VOE 14674743	1					Wiring harness	Manojo cables	Chicote cabos	Faisceau de câbles	S/N 210786- S/N 270417-270581 S/M 280085-280247 S/N 230464-
	VOE 14701783	1					Wiring harness	Manojo cables	Chicote cabos	Faisceau de câbles	S/N 270582- S/N 280248-
2	VOE 14500292	1					Clip	Clip	Clipe	Clip	
3	VOE 14500293	1					Clip	Clip	Clipe	Clip	
4	VOE 14510985	1					Grommet	Pasaje	Passa muro	Passe fil	
5	VOE 14529064	2					Grommet	Pasaje	Passa muro	Passe fil	
6	VOE 14529331	1					Grommet	Pasaje	Passa muro	Passe fil	
7	VOE 14529396	1					Grommet	Pasaje	Passa muro	Passe fil	
8	VOE 14531002	2					Grommet	Pasaje	Passa muro	Passe fil	
9	VOE 14558808	5					Strip clamp	Abrazadera de cinta	Cinta braçadeira	Serrage de ruban	
10	VOE 14558809	22					Strip clamp	Abrazadera de cinta	Cinta braçadeira	Serrage de ruban	
11	VOE 14558810	12					Strip clamp	Abrazadera de cinta	Cinta braçadeira	Serrage de ruban	
12	VOE 14587635	1					Clip	Clip	Clipe	Clip	
13	VOE 14617937	5					Clip	Clip	Clipe	Clip	
14	VOE 13940090	1					Washer	Arandela	Arruela	Rondelle	
15	VOE 946329	6					Flange screw	Tornillo embridado	Parafuso flangeado	Vis à embase	
16	VOE 946441	15					Flange screw	Tornillo embridado	Parafuso flangeado	Vis à embase	
17	VOE 946471	1					Flange screw	Tornillo embridado	Parafuso flangeado	Vis à embase	
18	VOE 947107	1					Flange screw	Tornillo embridado	Parafuso flangeado	Vis à embase	
19	VOE 13955894	1					Washer	Arandela	Arruela	Rondelle	
20	VOE 960148	1			SS		Plain washer	Arandela plana	Arruela simples	Rondelle plane	
21	VOE 969407	1					Six point socket screw	Racor de seis dientes	Paraf soquete sext	Vis à 6 pans creux	
22	SA 9751-17008	1					Grommet	Pasaje	Passa muro	Passe fil	
23	VOE 14529107	1					Grommet	Pasaje	Passa muro	Passe fil	
24	VOE 14647685	1					Grommet	Pasaje	Passa muro	Passe fil	
25	VOE 14644239	1					Grommet	Pasaje	Passa muro	Passe fil	

1	8292038	**Cable and wire harness, main** **Haz de cables, principal** **Cabo e chicote, principais** **Câble et faisceau de câbles, principal**	Catalogue id **20629**	Group **371**
2			Illustr. No **1030026**	Section **250**
3			Issue **20032270-E**	Page **459**
4				
5				

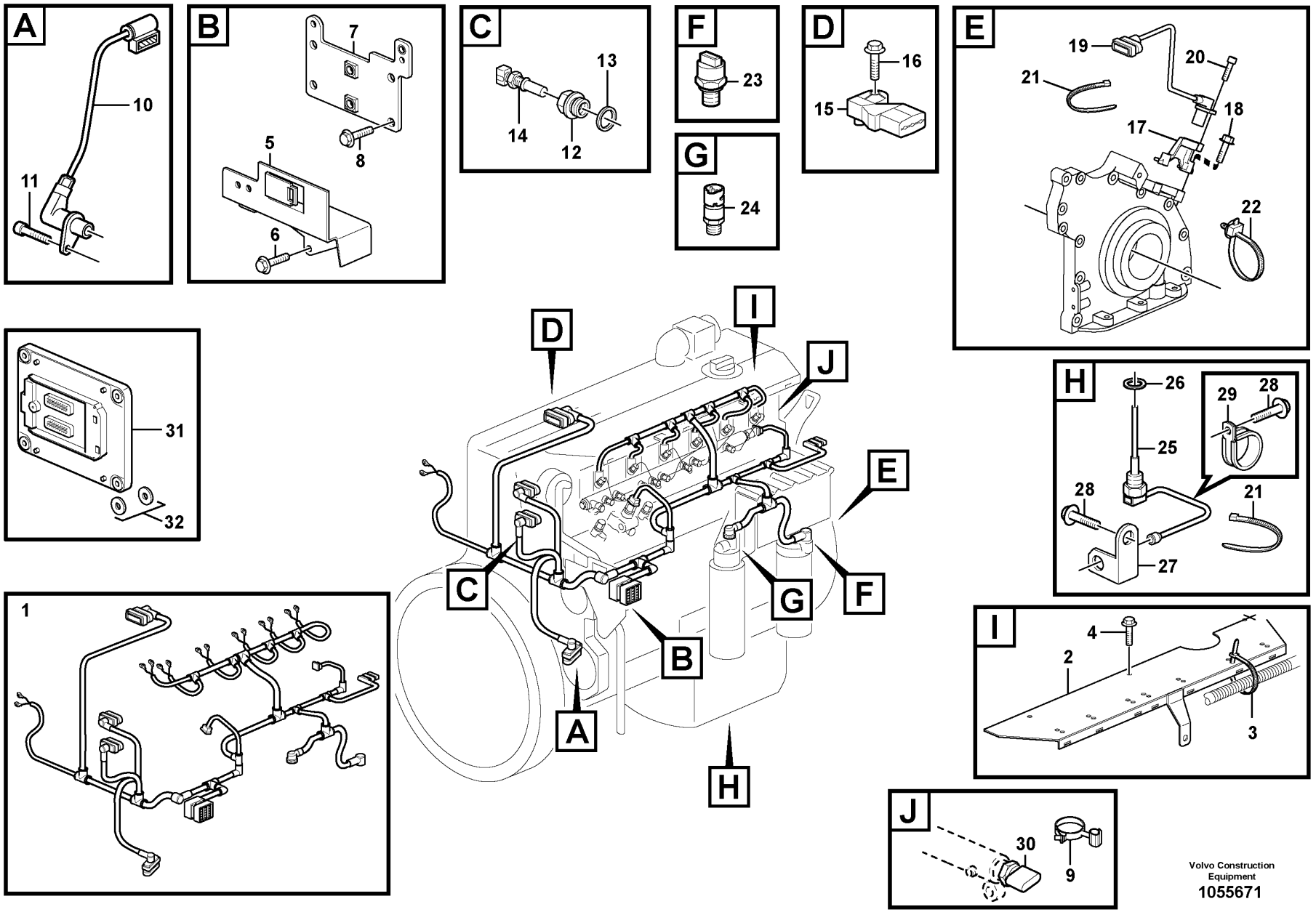

Volvo Construction Equipment

1055671

Fig.	Part No.	Quantity 1	2	3	PS	KIT	Description	Denominación	Denominação	Dénomination	Notes
1	VOE 22243151	1					Wiring harness	Manojo cables	Chicote cabos	Faisceau de câbles	(VOE 21815071)
							•CONNECTED TO:	•CONECTADO A:	•CONECTADO EM:	•CONNECTÉ A:	
							••Connector	••Union	••Conector	••Raccord	
							••Engine speed,camshaft	••Sensor tacom. arbol l	••Velocidade de rotação, árvore de comando	••Com. tachym. arbre ca	
							••Solenoid valve	••Electrovalvula	••Válvula solenóide	••Vanne electrom.	
							••Coolant Temp. Sensor	••Sensor de temperatura del refrigerante	••Sensor de temperatura do refrigerante	••Capteur de température de liquide de refroidissement	
							••Charge-air temperature	••Temperatura del aire de alimentación	••Temperatura do ar de admissão	••Température d'air de suralimentation	
							••Fuel Regulator	••Regul Combustib	••	••Regul.carburant	
							••Fuel Nozzle	••Atomizador	••Bico de injetor	••Injecteur carburant	
							••Fuel pressure	••Presión de combustible	••Pressão do combustível	••Pression de carburant	
							••Oil pressure sensor	••Emisor presion Aceite	••Sensor de pressão de óleo	••Manocontact huile	
							••Engine speed	••Régimen del motor	••Velocidade do motor	••Régime du moteur	
							••Pressure Sensor	••Sensor Presion	••Sensor de pressão	••Detect.pression	
							••Oil level sensor	••Sensor de nivel de aceite	••Sensor de nível de óleo	••Capteur de niveau d'huile	
2							•Cover Plate	•Placa Tapa	•Placa de cobertura	•Protection en tole	
3							•Clamping Band	•Banda Apriete	•Braçadeira	•Ruban Serrage	
4	VOE 20460055	3					Screw	Tornillo	Parafuso	Vis	
5	VOE 21377084	1					Bracket	Consola	Suporte	Console	
6	VOE 20405672	2					Screw	Tornillo	Parafuso	Vis	
7	VOE 21896711	1					Retaining plate	Placa de sujeción	Placa de fixação	Plaque retenue	(VOE 21377118)
8	VOE 20405672	4					Screw	Tornillo	Parafuso	Vis	
9	VOE 21063356	2					Retainer	Soporte	Retentor	Retenue	
10	VOE 22435058	1					Sensor	Sensor	Sensor	Capteur	(VOE 20820494) SE2703
11	VOE 20450694	1					Screw	Tornillo	Parafuso	Vis	
12	VOE 20450683	1					Adapter	Adaptador	Adaptador	Adaptateur	
13							Plane Gasket	Junta Plana	Junta plana	Joint Plan	
14	VOE 21531072						Temperature sensor	Sensor de temperatura	Sensor de temperatura	Sonde de température	SE2606
15							Sensor	Captador	Sensor	Capteur	SE2507, SE2508

1		**Cable harness, engine** **Haz de cables, motor** **Chicote, motor** **Faisceau de câbles, moteur**	Catalogue id **20629**	Group **371**
2				
3			Illustr. No **1055671**	Section **300**
4				
5		**14536073 , 14536076**	Issue **20032270-E**	Page **461**

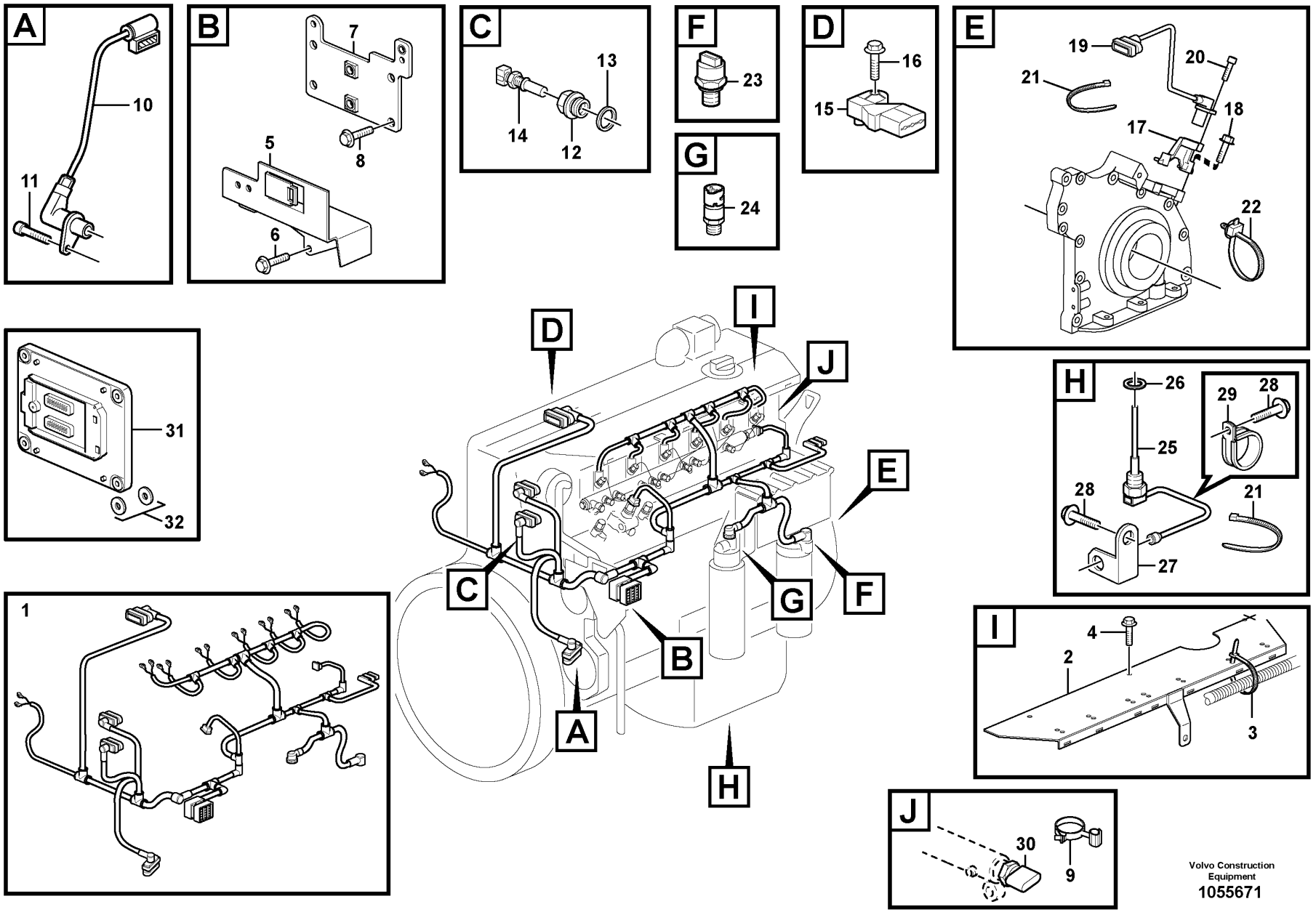

Volvo Construction Equipment

1055671

Fig.	Part No.	Quantity 1	2	3	PS	KIT	Description	Denominación	Denominação	Dénomination	Notes
16							Bolt	Perno	Parafuso	Boulon	
17	**VOE 20739902**	1					Bracket	Ménsula	Suporte	Console	
18	**VOE 20739886**	2					Screw	Tornillo	Parafuso	Vis	
19	**VOE 20450707**	1					Tachometer	Cuentarrevoluciones	Tacômetro	Compte-tours	SE2701
20	**VOE 20450694**	1					Screw	Tornillo	Parafuso	Vis	
21	**VOE 4881440**	REQ					Cable tie	Abrazadera de cinta	Braçadeira	Serre-câble	
22	**VOE 21052577**	2					Cable tie	Abrazadera de cinta	Braçadeira	Serre-câble	
23	**VOE 21291011**	1					Pressure sensor	Sensor de presión	Sensor de pressão	Capteur de pression	(VOE 20585158) SE2203
24		1					Sensor	Sensor	Sensor	Detecteur	SE2301
25	**VOE 22383381**	1					Level sensor	Emisor de nivel	Sensor de nível	Capteur de niveau	(VOE 20840227) SE2202, SE2205
26	**VOE 20828295**	1					Sealing ring	Anillo reten	Anel de vedação	Bague d'étanchéité	
27	**VOE 20852241**	1					Bracket	Consola	Suporte	Console	
28	**VOE 20405792**	3					Screw	Tornillo	Parafuso	Vis	
29	**VOE 20450867**	2					Clamp	Abrazadera	Braçadeira	Collier serrage	
30		1					Pressure Sensor	Sensor Presion	Sensor de pressão	Detect.pression	SE2309
31	**VOE 60100000**	1					Electronic unit	Unidad electrónica	Unidade eletrônica	Unité électronique	E-ECU
32	**VOE 21071773**	4					Rubber element	Taco de goma	Elemento de borracha	Élément caoutchouc	

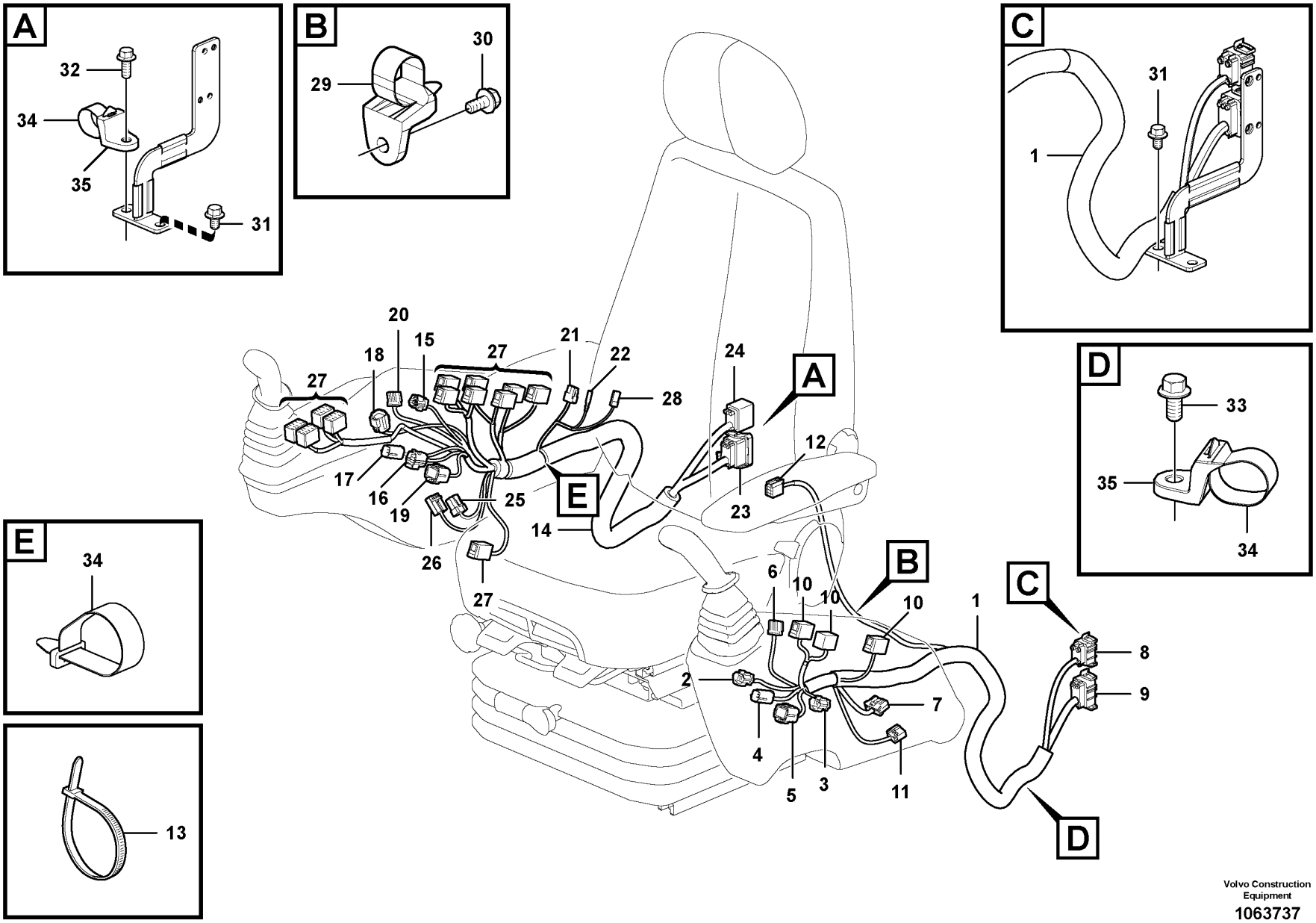

Volvo Construction Equipment

1063737

Fig.	Part No.	Quantity 1	2	3	PS	KIT	Description	Denominación	Denominação	Dénomination	Notes
1	VOE 14686135	1					Wiring harness	Manojo cables	Chicote cabos	Faisceau de câbles	
							•CONNECTED TO:	•CONECTADO A:	•CONECTADO EM:	•CONNECTÉ A:	
							••Switch	••Commutador	••Interruptor	••Commutateur	SWJS4BL.A, SWJS4BL.B SWJSPBL.A, SW9118.A, SW3902.A, SW9104.A,
							••Switch	••Commutador	••Interruptor	••Commutateur	SW9160.A, SW3503.A SW2713.A, SW9103.A
							••Connector	••Union	••Conector	••Raccord	CNLH1_0_1, CNLH2_0_1 MO8501
2	VOE 11428051	1					•Housing	•Cuerpo	•Carcaça	•Carter	(SWJS4BL.A)
3	VOE 11428055	1					•Housing	•Cuerpo	•Carcaça	•Carter	(SW9118.A)
4	VOE 11428061	1					•Housing	•Cuerpo	•Carcaça	•Carter	(SWJS4BL.B)
5	VOE 11428067	1					•Housing	•Cuerpo	•Carcaça	•Carter	(SWJSPBL.A)
6	VOE 14569889	1					•Housing	•Cuerpo	•Carcaça	•Carter	(SW3902.A)
7	VOE 14569509	1					•Housing	•Cuerpo	•Carcaça	•Carter	(SW9103.A)
8	VOE 14549837	1					•Connector	•Unión	•Conexão	•Connexion	(CNLH1_0_1)
9	VOE 14549839	1					•Connector	•Unión	•Conexão	•Connexion	(CNLH2_0_1)
10	VOE 70369714	1					•Housing	•Cuerpo	•Carcaça	•Carter	(SW9104.A, SW3503.A SW3902.A)
11	VOE 3944417	1					•Housing	•Cuerpo	•Carcaça	•Carter	(SW2713.A)
12	VOE 3944416	1					•Housing	•Cuerpo	•Carcaça	•Carter	(MO8501)
13	VOE 4821292	REQ					•Cable tie	•Abrazadera de cinta	•Braçadeira	•Serre-câble	
14	VOE 14624788	1					Wiring harness	Manojo cables	Chicote cabos	Faisceau de câbles	
							•CONNECTED TO:	•CONECTADO A:	•CONECTADO EM:	•CONNECTÉ A:	
							••Switch	••Commutador	••Interruptor	••Commutateur	SW3603.A, SW3613.A, SW3608.A, SW9110.A, SW3602.A, SWJSPBR.A
							••Switch	••Commutador	••Interruptor	••Commutateur	SWJS4BR.A, SWJS4BR.B, SWJS4BR.C, SW4202.A, SW3801.A, SW2701.A, SW3301.B, SW3301 A
							••Switch	••Commutador	••Interruptor	••Commutateur	SW3504.A, SW3505.A SW2506.A, SW9900.A SW3607.A, SW2301.A

1		**Cable and wire harness, instrument panel** **Haz de cables, panel de instrumentos** **Cabo e chicote, painel de instrumentos** **Câble et faisceau de câbles, tableau de bord**	Catalogue id **20629**	Group **371**
2				
3			Illustr. No **1063737**	Section **700**
4				
5		**8292707,8292708,8292709**	Issue **20032270-E**	Page **465**

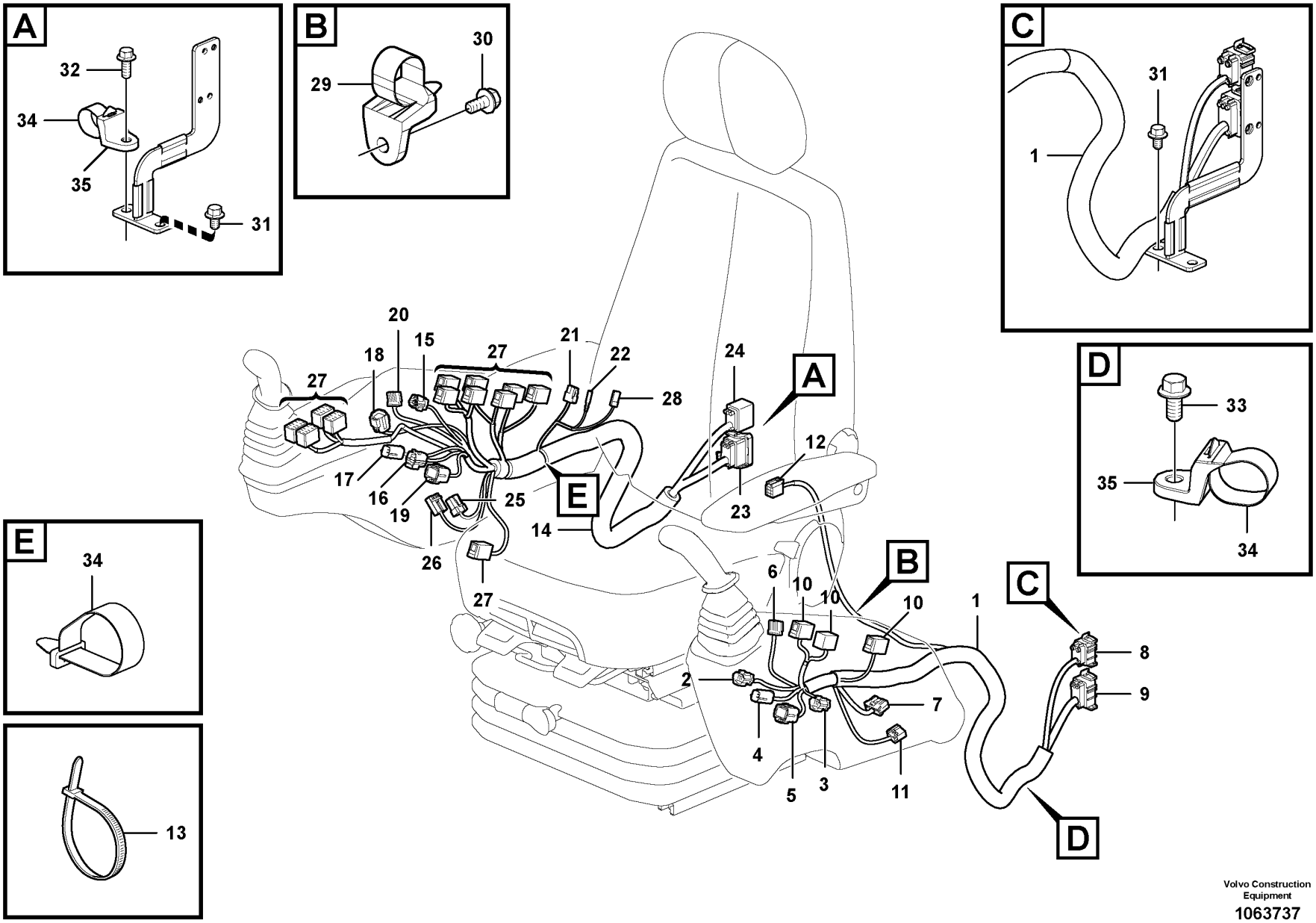

Volvo Construction Equipment

1063737

Fig.	Part No.	Quantity 1	2	3	PS	KIT	Description	Denominación	Denominação	Dénomination	Notes
							••Connector	••Union	••Conector	••Raccord	HE3801.A, HE3801.B, PO3902.A, CNRH1_0_1 CNRH2_0_1
15	VOE 11428051	1					•Housing	•Cuerpo	•Carcaça	•Carter	(SWJS4BR.A)
16	VOE 11428059	1					•Housing	•Cuerpo	•Carcaça	•Carter	(SWJS4BR.C)
17	VOE 11428061	1					•Housing	•Cuerpo	•Carcaça	•Carter	(SWJS4BR.B)
18	VOE 11428063	1					•Housing	•Cuerpo	•Carcaça	•Carter	(SW2701.A)
19	VOE 11428067	1					•Housing	•Cuerpo	•Carcaça	•Carter	(SWJSPBR.A)
20	VOE 14569889	1					•Housing	•Cuerpo	•Carcaça	•Carter	(SW3801.A)
21	VOE 14609989	1					•Housing	•Cuerpo	•Carcaça	•Carter	(PO3902.A)
22	VOE 14589776	1					•Terminal	•Espiga terminal	•Pino do terminal	•Contact électrique	(HE3801.A)
23	VOE 14549839	1					•Connector	•Unión	•Conexão	•Connexion	(CNRH2_0_1)
24	VOE 14549840	1					•Connector	•Unión	•Conexão	•Connexion	(CNRH1_0_1)
25	VOE 14569591	1					•Housing	•Cuerpo	•Carcaça	•Carter	(SW3301.A)
26	VOE 14569597	1					•Housing	•Cuerpo	•Carcaça	•Carter	(SW3301.B)
27	VOE 70369714	12					•Housing	•Cuerpo	•Carcaça	•Carter	3920)
28	VOE 14596476	1					•Housing	•Cuerpo	•Carcaça	•Carter	(HE3801.B)
29	VOE 14558810	1					Strip clamp	Abrazadera de cinta	Cinta braçadeira	Serrage de ruban	
30	VOE 13946173	1					Screw	Tornillo	Parafuso	Vis	
31	VOE 946471	3					Flange screw	Tornillo embridado	Parafuso flangeado	Vis à embase	
32	VOE 946329	1					Flange screw	Tornillo embridado	Parafuso flangeado	Vis à embase	
33	VOE 946441	1					Flange screw	Tornillo embridado	Parafuso flangeado	Vis à embase	
34	VOE 14558809	3					Strip clamp	Abrazadera de cinta	Cinta braçadeira	Serrage de ruban	
35	VOE 14558808	2					Strip clamp	Abrazadera de cinta	Cinta braçadeira	Serrage de ruban	

3920) Sw3603.a, Sw3613.a, Sw3608.a, Sw9110.a, Sw3602.a, Sw4202.a, Sw3504.a, Sw3505.a, Sw2301.a, Sw2506.a, Sw9900.a, Sw3607.a

1		**Cable and wire harness, instrument panel** **Haz de cables, panel de instrumentos** **Cabo e chicote, painel de instrumentos** **Câble et faisceau de câbles, tableau de bord**	Catalogue id **20629**	Group **371**
2				
3			Illustr. No **1063737**	Section **700**
4				
5		**8292707,8292708,8292709**	Issue **20032270-E**	Page **467**

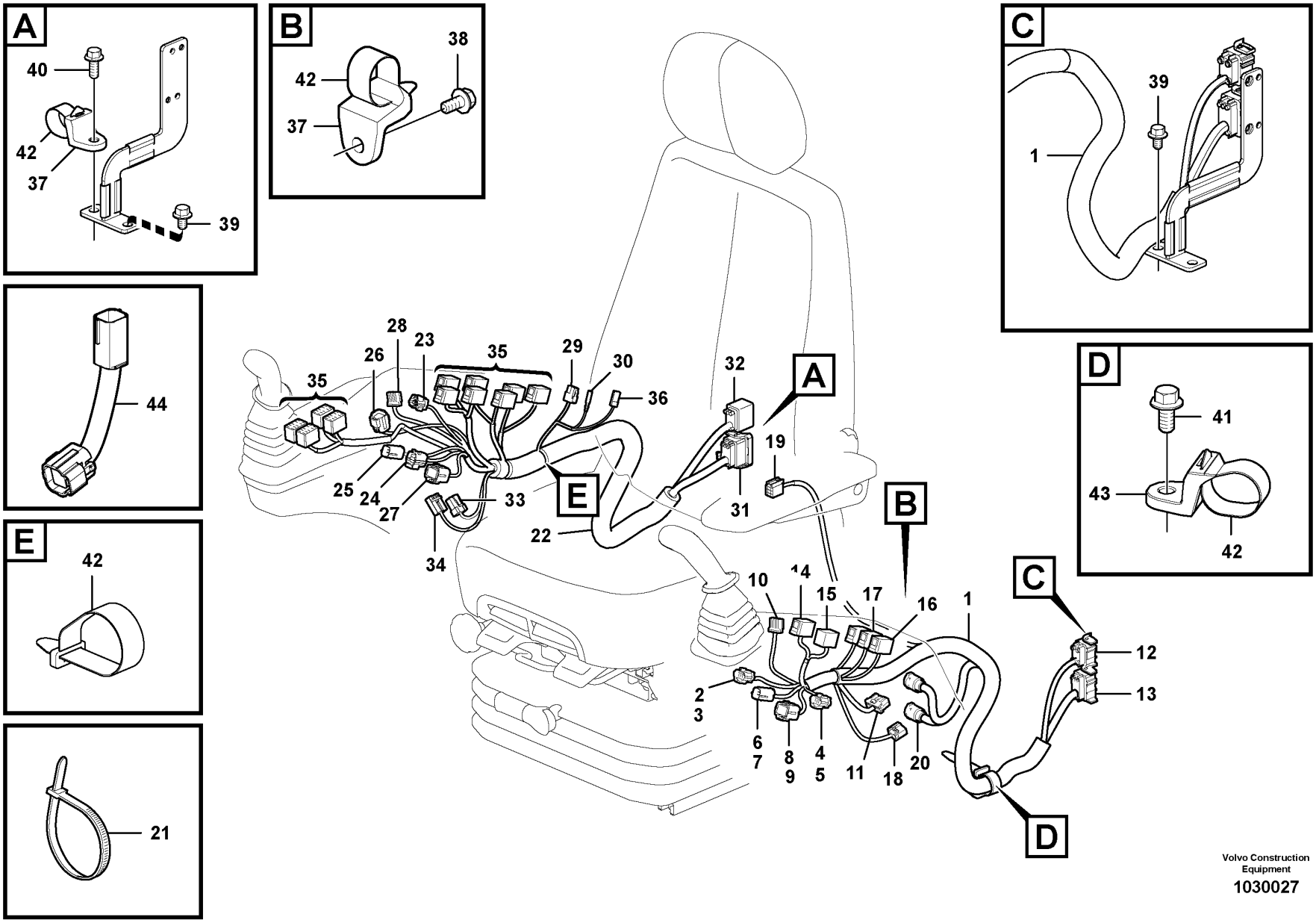

Volvo Construction Equipment

1030027

Fig.	Part No.	Quantity 1	2	3	PS	KIT	Description	Denominación	Denominação	Dénomination	Notes
1	VOE 14686135	1					Wiring harness	Manojo cables	Chicote cabos	Faisceau de câbles	S/N -270461/-280143 S/N -230416
	VOE 14693351	1					Wiring harness	Manojo cables	Chicote cabos	Faisceau de câbles	S/N 270462-270581 S/N 280144-280247 S/N 230417-
	VOE 14701435	1					Wiring harness	Manojo cables	Chicote cabos	Faisceau de câbles	S/N 270582-270589 S/N 280248-280287 S/N -231050
	VOE 14712461	1					Wiring harness	Manojo cables	Chicote cabos	Faisceau de câbles	S/N 270590- S/N 280288- S/N 231051-
	VOE 14638897		1				Wiring harness	Manojo cables	Chicote cabos	Faisceau de câbles	S/N -270461/-280143 S/N -230416
	VOE 14691034		1				Wiring harness	Manojo cables	Chicote cabos	Faisceau de câbles	S/N 270462-270581 S/N 280144-280247 S/N 230417-
	VOE 14695506		1				Wiring harness	Manojo cables	Chicote cabos	Faisceau de câbles	S/N 270582-/280248-
2	VOE 11428051	1	1				•Housing	•Cuerpo	•Carcaça	•Carter	SWJS4BL.A
3	VOE 11428052	1	1				••Lock plate	••Placa de seguridad	••Placa trava	••Plaque verrouillage	
4	VOE 11428055	1	1				•Housing	•Cuerpo	•Carcaça	•Carter	SW9118
5	VOE 11428056	1	1				••Wedge	••Chaveta	••Calço	••Cale	
6	VOE 11428061	1	1				•Housing	•Cuerpo	•Carcaça	•Carter	SWJS4BL.A
7	VOE 11428062	1	1				••Lock plate	••Placa de seguridad	••Placa trava	••Plaque verrouillage	
8	VOE 11428067	1	1				•Housing	•Cuerpo	•Carcaça	•Carter	SWJSPBL.A
9	VOE 11428068	1	1				••Lock plate	••Placa de seguridad	••Placa trava	••Plaque verrouillage	
10	VOE 14569889	1	1				•Housing	•Cuerpo	•Carcaça	•Carter	SW3902
11	VOE 14569509	1	1				•Housing	•Cuerpo	•Carcaça	•Carter	SW9103
12	VOE 14549837	1	1				•Connector	•Unión	•Conexão	•Connexion	CNLH1
13	VOE 14549839	1	1				•Connector	•Unión	•Conexão	•Connexion	CNLH2
14	VOE 70369714	1	1				•Housing	•Cuerpo	•Carcaça	•Carter	SW9104
15	VOE 70369714	1	1				•Housing	•Cuerpo	•Carcaça	•Carter	SW9160
16	VOE 70369714	1	1				•Housing	•Cuerpo	•Carcaça	•Carter	SW3503
17	VOE 70369714	1	1				•Housing	•Cuerpo	•Carcaça	•Carter	SW9961
18	VOE 3944417	1	1				•Housing	•Cuerpo	•Carcaça	•Carter	

1	8292838
2	8292839
3	
4	
5	

Cable and wire harness, instrument panel
Haz de cables, panel de instrumentos
Cabo e chicote, painel de instrumentos
Câble et faisceau de câbles, tableau de bord

Catalogue id	Group
20629	371
Illustr. No	Section
1030027	800
Issue	Page
20032270-E	469

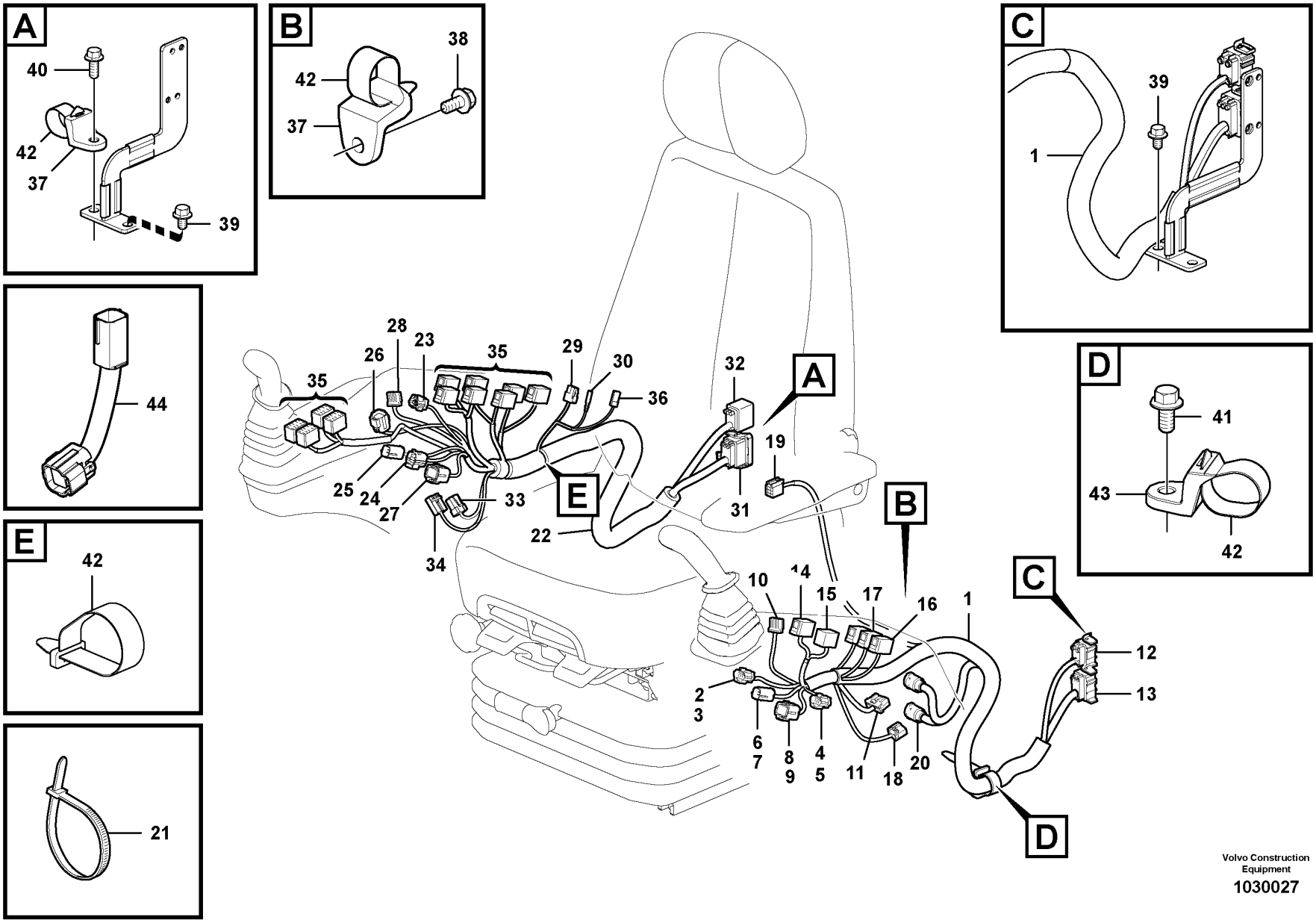

Volvo Construction Equipment

1030027

Fig.	Part No.	Quantity 1	2	3	PS	KIT	Description	Denominación	Denominação	Dénomination	Notes
19	VOE 3944416	1	1				•Housing	•Cuerpo	•Carcaça	•Carter	
20	VOE 14569860	2	2				•Housing	•Cuerpo	•Carcaça	•Carter	MO8501
21	VOE 14016673	REQ	REQ				•Strip clamp	•Abrazadera de cinta	•Cinta braçadeira	•Serrage de ruban	
22	VOE 14587644	1	1				Wiring harness	Manojo cables	Chicote cabos	Faisceau de câbles	S/N -270581/-280247
	VOE 14702367	1	1				Wiring harness	Manojo cables	Chicote cabos	Faisceau de câbles	S/N 270582-/280248-
23	VOE 11428051	1	1				•Housing	•Cuerpo	•Carcaça	•Carter	SWJS4BR.A
24	VOE 11428059	1	1				•Housing	•Cuerpo	•Carcaça	•Carter	SWJS4BR.C
25	VOE 11428061	1	1				•Housing	•Cuerpo	•Carcaça	•Carter	SWJS4BR.B
26	VOE 11428063	1	1				•Housing	•Cuerpo	•Carcaça	•Carter	SW2701
27	VOE 11428067	1	1				•Housing	•Cuerpo	•Carcaça	•Carter	SWJS4BR.A
28	VOE 14569889	1	1				•Housing	•Cuerpo	•Carcaça	•Carter	SW3801
29	VOE 14569871	1	1				•Housing	•Cuerpo	•Carcaça	•Carter	
30	VOE 14589776	1	1				•Terminal	•Espiga terminal	•Pino do terminal	•Contact électrique	HE3801.A
31	VOE 14549839	1	1				•Connector	•Unión	•Conexão	•Connexion	CNRH2
32	VOE 14549840	1	1				•Connector	•Unión	•Conexão	•Connexion	CNRH1
33	VOE 14569591	1	1				•Housing	•Cuerpo	•Carcaça	•Carter	SW3301.A
34	VOE 14569597	1	1				•Housing	•Cuerpo	•Carcaça	•Carter	SW3301.B
35	VOE 70369714	10	10				•Housing	•Cuerpo	•Carcaça	•Carter	SW3603, SW3613, SW3608, SW9110, SW3602, SW4202, SW3504, SW3505, SW3607, SW2301
36	VOE 14596476	1	1				•Housing	•Cuerpo	•Carcaça	•Carter	HE3801.B
37	VOE 14558810	3	3				Strip clamp	Abrazadera de cinta	Cinta braçadeira	Serrage de ruban	
38	VOE 946173	1	1		SS		Flange screw	Tornillo embridado	Parafuso flangeado	Vis à embase	
39	VOE 946471	3	3				Flange screw	Tornillo embridado	Parafuso flangeado	Vis à embase	
40	VOE 946329	1	1				Flange screw	Tornillo embridado	Parafuso flangeado	Vis à embase	
41	VOE 946441	1	1				Flange screw	Tornillo embridado	Parafuso flangeado	Vis à embase	
42	VOE 14558809	1	2				Strip clamp	Abrazadera de cinta	Cinta braçadeira	Serrage de ruban	
43	VOE 14558808	2	2				Strip clamp	Abrazadera de cinta	Cinta braçadeira	Serrage de ruban	
44	VOE 14641930	1					Wiring harness	Manojo cables	Chicote cabos	Faisceau de câbles	S/N -270581/-280247

1	8292838	**Cable and wire harness, instrument panel** **Haz de cables, panel de instrumentos** **Cabo e chicote, painel de instrumentos** **Câble et faisceau de câbles, tableau de bord**	Catalogue id **20629**	Group **371**
2	8292839		Illustr. No **1030027**	Section **800**
3				
4			Issue **20032270-E**	Page **471**
5				

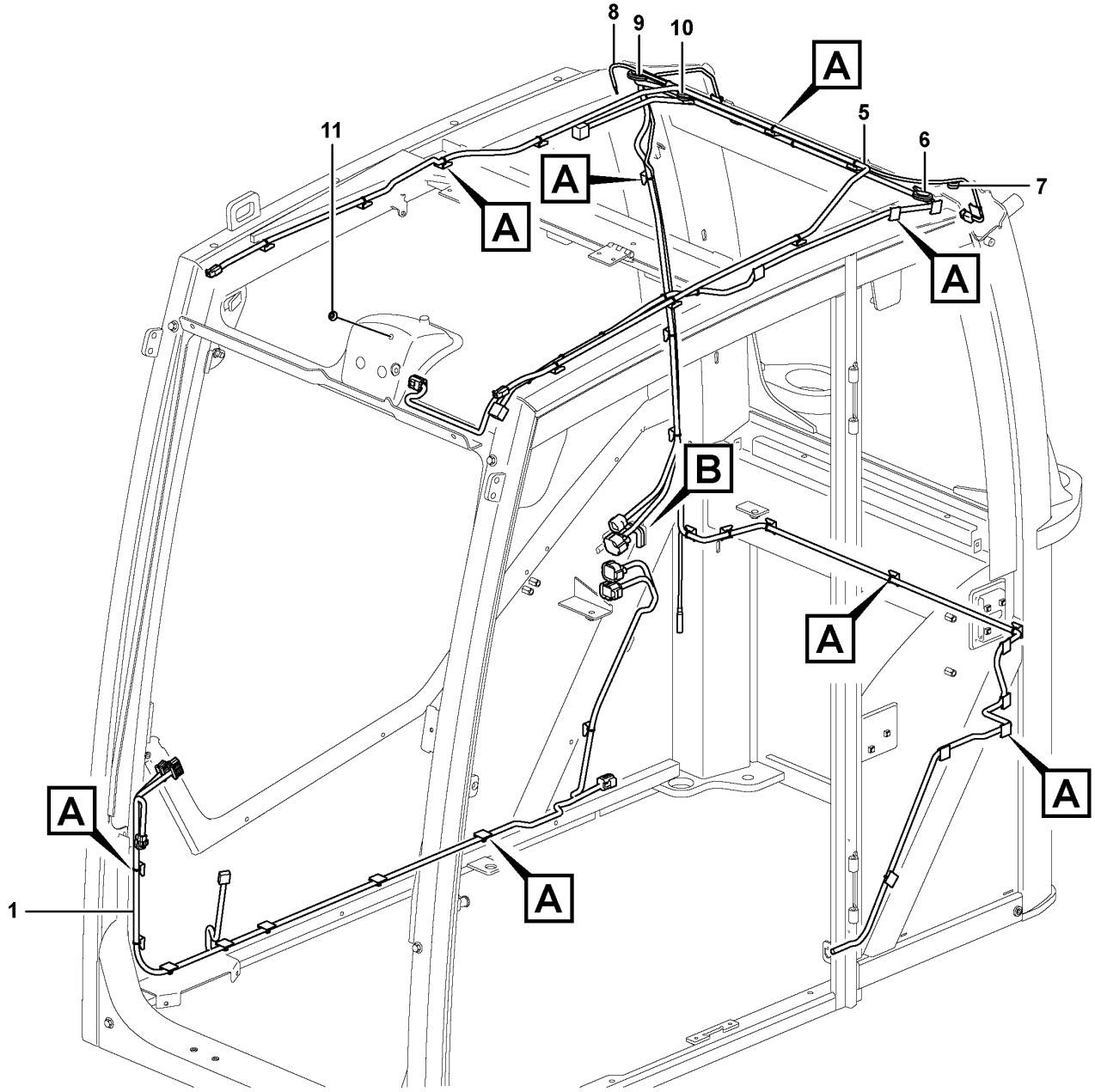

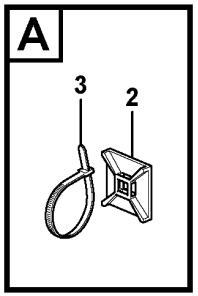

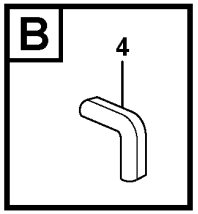

Volvo Construction Equipment

1026022

Fig.	Part No.	Quantity 1	2	3	PS	KIT	Description	Denominación	Denominação	Dénomination	Notes
1	**VOE 15023541**	1					Wiring harness	Manojo cables	Chicote cabos	Faisceau de câbles	
							•CONNECTED TO:	•CONECTADO A:	•CONECTADO EM:	•CONNECTÉ A:	
							•Instr panel	•Panel instrum	•Painel de instrumentos	•Planche bord	IECU-A, IECU-B
							•Sensor	•Captador	•Sensor	•Capteur	SE3603
							•Hour counter	•Contador horario	•Contador de horas	•Compteur horaire	IM3812
							•Connections	•Unions	•	•Raccords	CNIC1, CNCI2, CNIC3
2	**VOE 14213026**	39					Tie plate	Placa unión	Chapa de ancoragem	Tôle jointure	
3	**VOE 4881440**	46					Cable tie	Abrazadera de cinta	Braçadeira	Serre-câble	
4	**VOE 4786031**	REQ					Framework moulding	Moldura armadura	Molde estrutura	Baguette claire-voie	L = 25 MM
5	**VOE 15023607**	1					Wiring harness	Manojo cables	Chicote cabos	Faisceau de câbles	
							•CONNECTED TO:	•CONECTADO A:	•CONECTADO EM:	•CONNECTÉ A:	
							•Lighting, front	•Alumbrado,delantero	•	•Eclairage,anterieur	LA3521, LA3522
							•Lighting, rear	•Alumbrado,trasero	•	•Eclairage,arriére	LA3514
							•Rotating Beacon	•Rotativo	•Sinalizador rotativo	•Gyrophare	LA3601
							•Antenna Cable	•Cable Antena	•	•Câble antenne	ANT3901
							•Sensor	•Captador	•Sensor	•Capteur	SE8301
							•Connections	•Unions	•	•Raccords	CNCA1, CNCA2
							•Lighting,cab	•Alumbrado,cabina	•Iluminação, cabine	•Eclairage,cabine	LA3501
							•Speaker	•Altavoz	•Alto-falante	•Haut-parleur	SA3901, SA3902
							•Windscreen wiper,upp.	•Limpiaparabrisas sup.	•	•Essui glace superieur	MO3602
							•Sensor	•Captador	•Sensor	•Capteur	SE3602
6	**VOE 961970**	1					Plug	Tapón	Bujão	Tampon	
7	**VOE 13961965**	1					Protecting plug	Tapón de protección	Bujão proteção	Tampon de protection	
8	**VOE 15116333**	1					Antenna cable	Cable de antena	Cabo da antena	Câble d'antenne	
8	**VOE 14515593**	1					•Cable	•Cable	•Cabo	•Câble	
9	**VOE 961955**	1					•Grommet	•Pasaje	•Passa muro	•Passe fil	
10	**VOE 961970**	1					Plug	Tapón	Bujão	Tampon	
11	**VOE 13974682**	1					Plug	Tapón	Bujão	Tampon	

1		**Cable harnesses, cab** **Haz de cables, cabina** **Chicote, cabine** **Faisceaux de câbles, cabine**	Catalogue id **20629**	Group **371**
2				
3			Illustr. No **1026022**	Section **1000**
4				
5		**11294093, 11294094**	Issue **20032270-E**	Page **473**

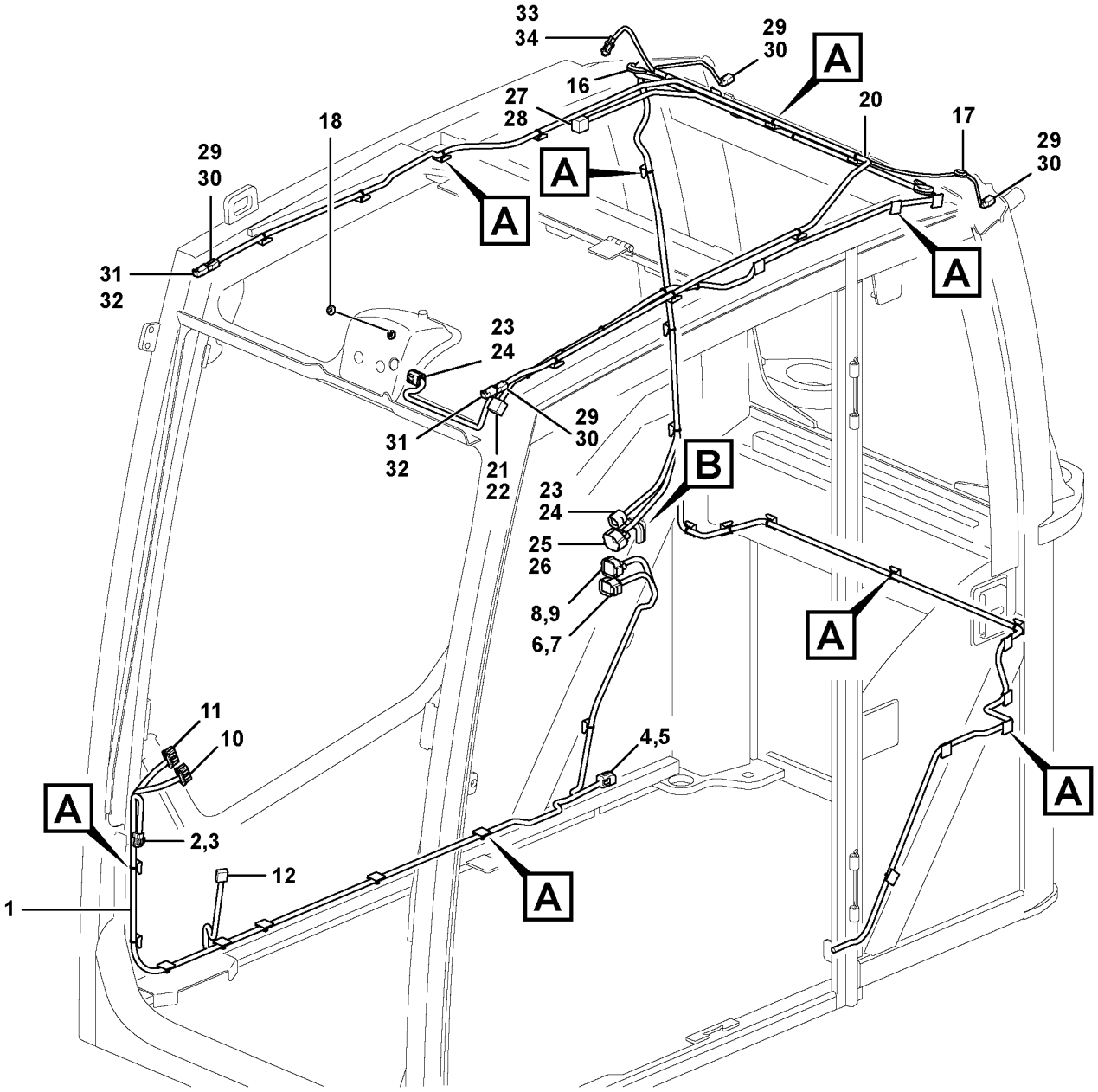

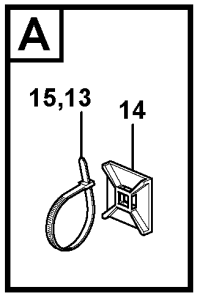

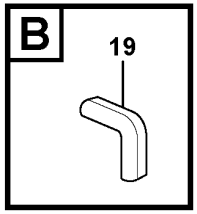

Volvo Construction Equipment
1064846

Fig.	Part No.	Quantity 1	2	3	PS	KIT	Description	Denominación	Denominação	Dénomination	Notes
1	VOE 14643539	1					Wiring harness	Manojo cables	Chicote cabos	Faisceau de câbles	(VOE 14638637)
2	VOE 11428055	1					•Housing	•Cuerpo	•Carcaça	•Carter	(SE3603)
3	VOE 11428056	1					•Wedge	•Chaveta	•Calço	•Cale	
4	VOE 11428063	1					•Housing	•Cuerpo	•Carcaça	•Carter	(CNIC3)
5	VOE 11428064	1					•Wedge	•Chaveta	•Calço	•Cale	
6	VOE 11428081	1					•Housing	•Cuerpo	•Carcaça	•Carter	(CNIC1)
7	VOE 11428082	1					•Lock plate	•Placa de seguridad	•Placa trava	•Plaque verrouillage	
8	VOE 11428085	1					•Housing	•Cuerpo	•Carcaça	•Carter	(CNIC2)
9	VOE 11428086	1					•Lock plate	•Placa de seguridad	•Placa trava	•Plaque verrouillage	
10	VOE 14569512	1					•Housing	•Cuerpo	•Carcaça	•Carter	(IECU-A)
11	VOE 9521501	1					•Housing	•Cuerpo	•Carcaça	•Carter	(IECU-B)
12	VOE 14596476	2					•Housing	•Cuerpo	•Carcaça	•Carter	(IM3812)
13	VOE 4821292	4					•Cable tie	•Abrazadera de cinta	•Braçadeira	•Serre-câble	
14	VOE 14213026	38					Tie plate	Placa unión	Chapa de ancoragem	Tôle jointure	
15	VOE 4881440	39					Cable tie	Abrazadera de cinta	Braçadeira	Serre-câble	
16	VOE 961970	1					Plug	Tapón	Bujão	Tampon	
17	VOE 13961965	1					Protecting plug	Tapón de protección	Bujão proteção	Tampon de protection	
18	VOE 13974682	1					Plug	Tapón	Bujão	Tampon	
19	VOE 4786031	REQ					Framework moulding	Moldura armadura	Molde estrutura	Baguette claire-voie	
20		1			NS		Wire harness	Manojo cables	Chicote	Faisceau electrique	
21	VOE 11428055	1					•Housing	•Cuerpo	•Carcaça	•Carter	(SE3602)
22	VOE 11428056	1					•Wedge	•Chaveta	•Calço	•Cale	
23	VOE 11428063	2					•Housing	•Cuerpo	•Carcaça	•Carter	(MO3602, CNCA2)
24	VOE 11428064	2					•Wedge	•Chaveta	•Calço	•Cale	
25	VOE 11428081	1					•Housing	•Cuerpo	•Carcaça	•Carter	(CNCA1)
26	VOE 11428082	1					•Lock plate	•Placa de seguridad	•Placa trava	•Plaque verrouillage	
27	VOE 1078186	1					•Lock plate	•Placa de seguridad	•Placa trava	•Plaque verrouillage	
28	VOE 3944416	1					•Housing	•Cuerpo	•Carcaça	•Carter	(LA3501)
29	VOE 874955	4					•Housing	•Cuerpo	•Carcaça	•Carter	(LA3514, LA3521, LA3522, LA3601)
30	VOE 11806306	4					•Stop	•Parada	•Batente	•Arrêt	

1		**Cable harnesses, cab** **Haz de cables, cabina** **Chicote, cabine** **Faisceaux de câbles, cabine**	Catalogue id **20629**	Group **371**
2				
3			Illustr. No **1064846**	Section **1100**
4				
5		**8290413, 8290414, 8290415, 8290416**	Issue **20032270-E**	Page **475**

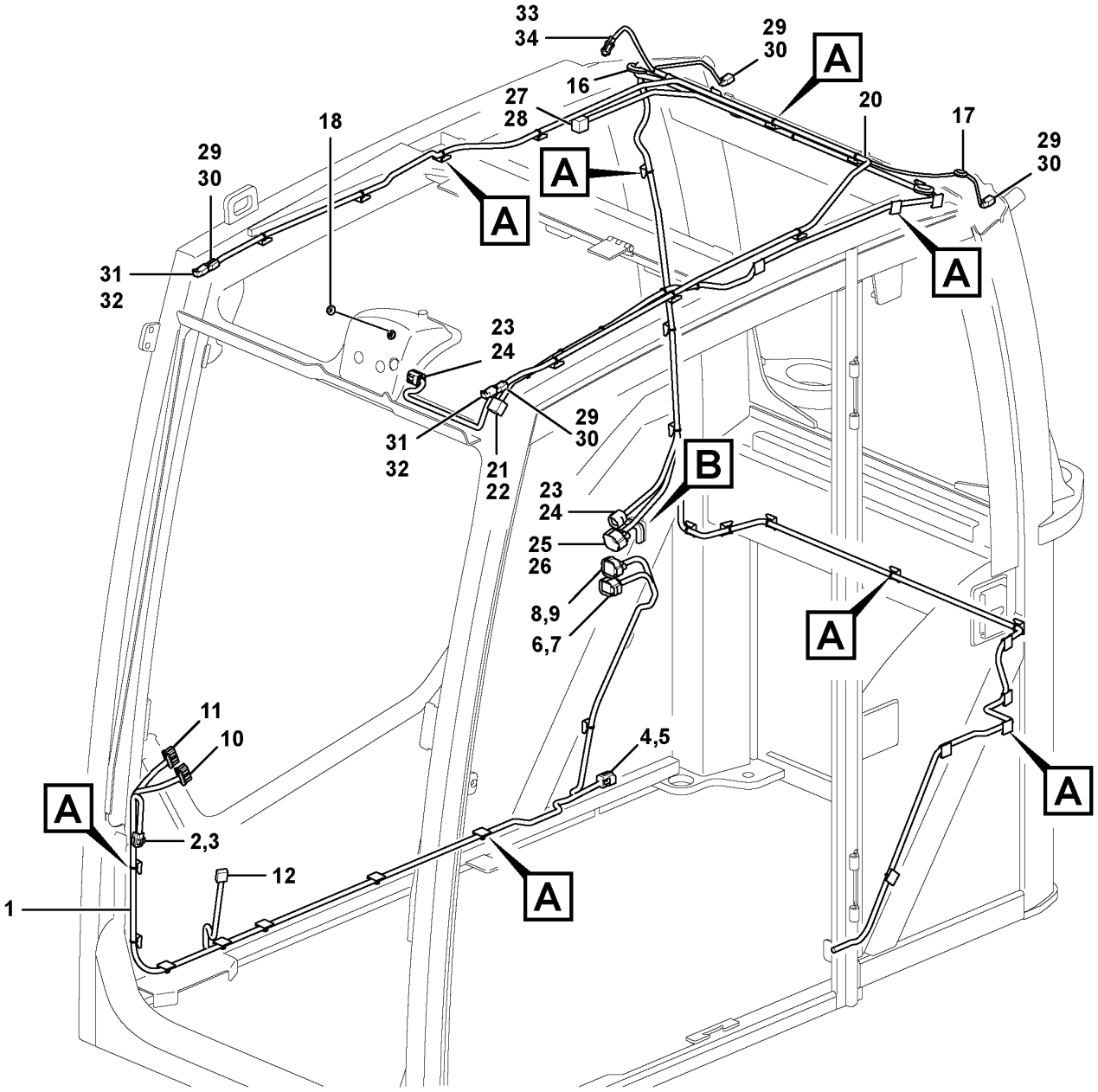

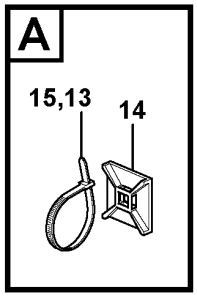

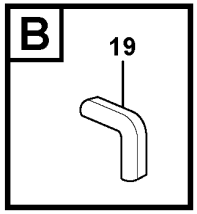

Volvo Construction Equipment
1064846

Fig.	Part No.	Quantity 1	2	3	PS	KIT	Description	Denominación	Denominação	Dénomination	Notes
31	VOE 874954	2					•Housing	•Cuerpo	•Carcaça	•Carter	(LA3521, LA3522)
32	VOE 14346322	4					•Cable seal	•Sellador de cable	•Passamuro	•Joint sur fil	(VOE 3114081)
33	VOE 14569582	1					•Housing	•Cuerpo	•Carcaça	•Carter	(ANT3901)
34	VOE 14569589	1					•Seal	•Junta	•Vedação	•Étanchéité	

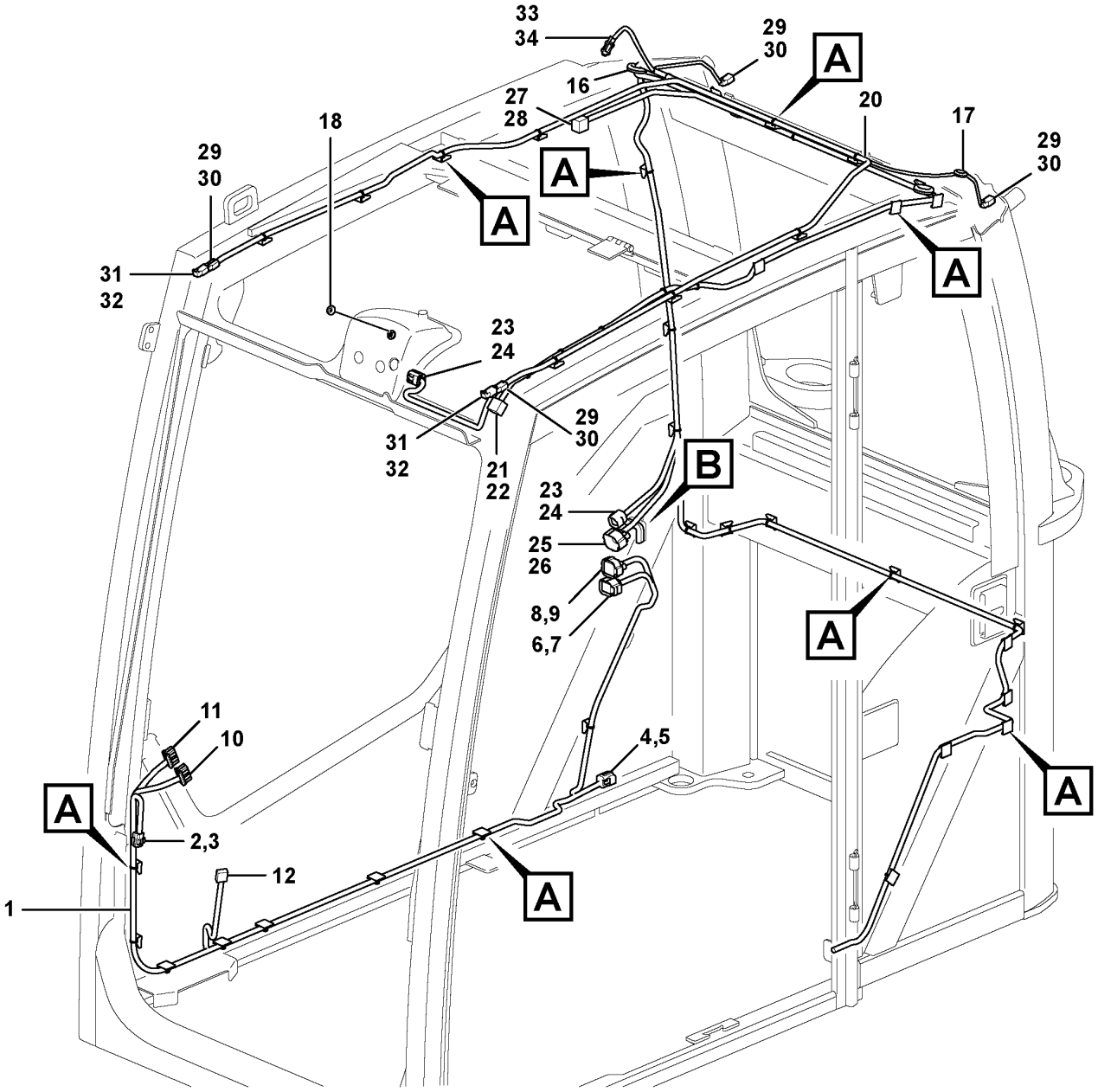

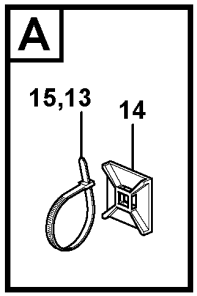

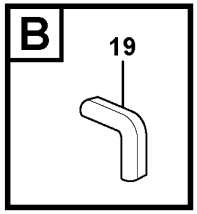

Volvo Construction Equipment
1064846

Fig.	Part No.	Quantity 1	2	3	4	5	PS	KIT	Description	Denominación	Denominação	Dénomination	Notes
1	VOE 14643539	1	1	1	1				Wiring harness	Manojo cables	Chicote cabos	Faisceau de câbles	(VOE 14638637)
2	VOE 11428055	1	1	1	1				•Housing	•Cuerpo	•Carcaça	•Carter	(SE3603)
3	VOE 11428056	1	1	1	1				•Wedge	•Chaveta	•Calço	•Cale	
4	VOE 11428063	1	1	1	1				•Housing	•Cuerpo	•Carcaça	•Carter	(CNIC3)
5	VOE 11428064	1	1	1	1				•Wedge	•Chaveta	•Calço	•Cale	
6	VOE 11428081	1	1	1	1				•Housing	•Cuerpo	•Carcaça	•Carter	(CNIC1)
7	VOE 11428082	1	1	1	1				•Lock plate	•Placa de seguridad	•Placa trava	•Plaque verrouillage	
8	VOE 11428085	1	1	1	1				•Housing	•Cuerpo	•Carcaça	•Carter	(CNIC2)
9	VOE 11428086	1	1	1	1				•Lock plate	•Placa de seguridad	•Placa trava	•Plaque verrouillage	
10	VOE 14569512	1	1	1	1				•Housing	•Cuerpo	•Carcaça	•Carter	(IECU-A)
11	VOE 9521501	1	1	1	1				•Housing	•Cuerpo	•Carcaça	•Carter	(IECU-B)
12	VOE 14596476	2	2	2	2				•Housing	•Cuerpo	•Carcaça	•Carter	(IM3812)
13	VOE 4821292	4	4	4	4				•Cable tie	•Abrazadera de cinta	•Braçadeira	•Serre-câble	
14	VOE 14213026	38	38	38	38				Tie plate	Placa unión	Chapa de ancoragem	Tôle jointure	
15	VOE 4881440	39	39	39	39				Cable tie	Abrazadera de cinta	Braçadeira	Serre-câble	
16	VOE 961970	1	1	1	1				Plug	Tapón	Bujão	Tampon	
17	VOE 13961965	1	1	1	1				Protecting plug	Tapón de protección	Bujão proteção	Tampon de protection	
18	VOE 13974682	1	1	1	1				Plug	Tapón	Bujão	Tampon	
19	VOE 4786031	REQ	REQ	REQ	REQ				Framework moulding	Moldura armadura	Molde estrutura	Baguette claire-voie	
20	VOE 14643517	1	1	1	1				Wiring harness	Manojo cables	Chicote cabos	Faisceau de câbles	
21	VOE 11428055	1	1	1	1				•Housing	•Cuerpo	•Carcaça	•Carter	(SE3602)
22	VOE 11428056	1	1	1	1				•Wedge	•Chaveta	•Calço	•Cale	
23	VOE 11428063	2	2	2	2				•Housing	•Cuerpo	•Carcaça	•Carter	(MO3602, CNCA2)
24	VOE 11428064	2	2	2	2				•Wedge	•Chaveta	•Calço	•Cale	
25	VOE 11428065	1	1	1	1				•Housing	•Cuerpo	•Carcaça	•Carter	(CNCA1)
26	VOE 11428066	1	1	1	1				•Lock plate	•Placa de seguridad	•Placa trava	•Plaque verrouillage	
27	VOE 11428079	1	1	1	1				•Housing	•Cuerpo	•Carcaça	•Carter	
28	VOE 11428080	1	1	1	1				•Lock plate	•Placa de seguridad	•Placa trava	•Plaque verrouillage	(LA3501)
29	VOE 874955	4	4	4	4				•Housing	•Cuerpo	•Carcaça	•Carter	(LA3514, LA3521, LA3522, LA3601)
30	VOE 14370881	4	4	4	4				•Spacer	•Distanciador	•Espaçador	•Entretoise	

1	8293085,8293086	**Cable harness, cab** **Manojo de cables, cabina.** **Chicote de cabos, cabine.** **Faisceau de câbles, cabine.**	Catalogue id **20629**	Group **371**
2	8293087,8293088			
3	8293089,8293090		Illustr. No **1064846**	Section **1120**
4	8293091,8293092			
5			Issue **20032270-E**	Page **479**

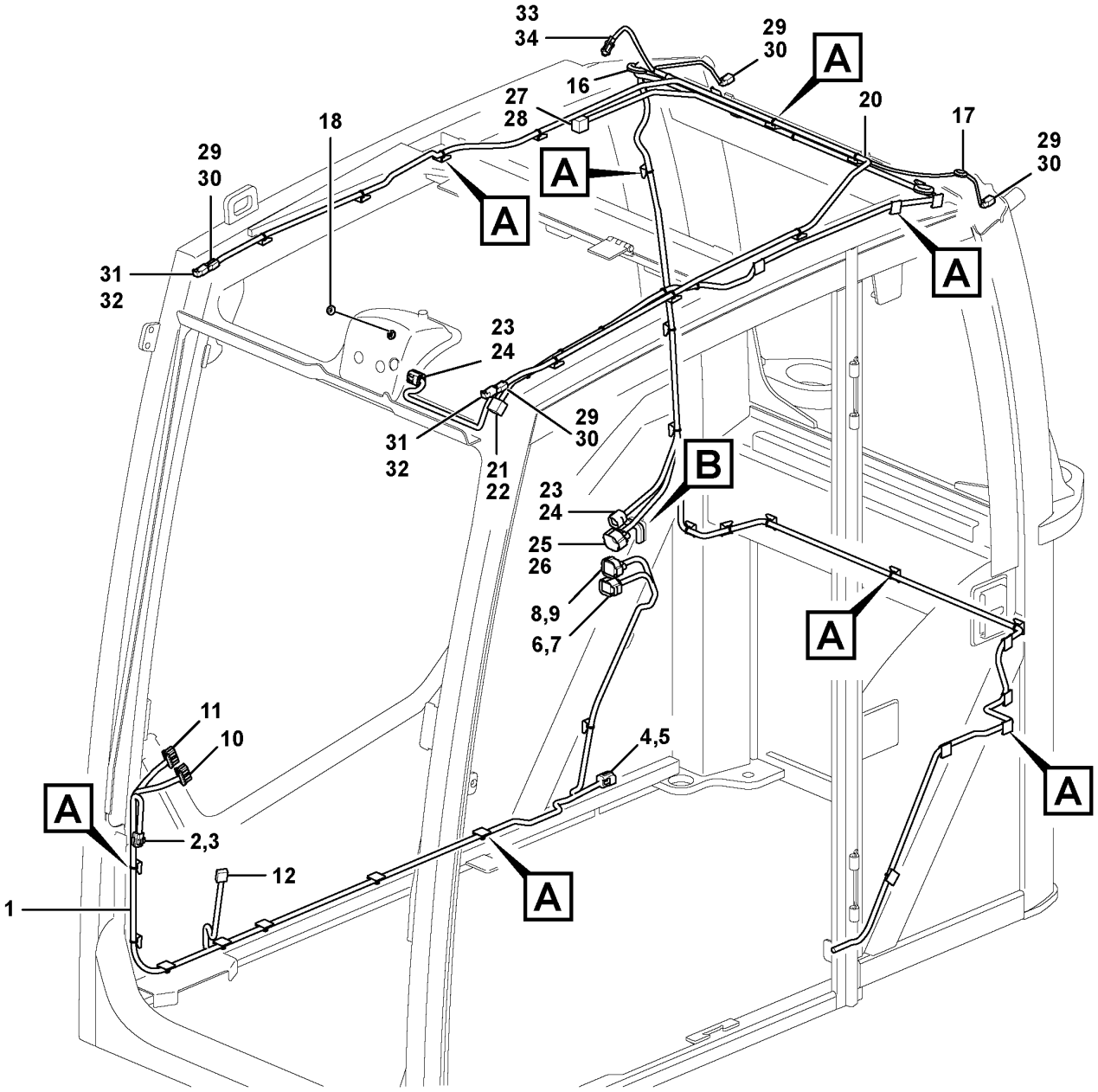

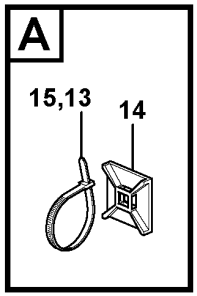

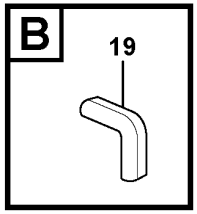

Volvo Construction Equipment
1064846

Fig.	Part No.	Quantity 1	2	3	4	5	PS	KIT	Description	Denominación	Denominação	Dénomination	Notes
31	VOE 874954	2	2	2	2				•Housing	•Cuerpo	•Carcaça	•Carter	(LA3521, LA3522)
32	VOE 14346322	4	4	4	4				•Cable seal	•Sellador de cable	•Passamuro	•Joint sur fil	(VOE 3114081)
33	VOE 14569582	1	1	1	1				•Housing	•Cuerpo	•Carcaça	•Carter	(ANT3901)
34	VOE 14569589	1	1	1	1				•Seal	•Junta	•Vedação	•Étanchéité	

1	8293085,8293086	**Cable harness, cab** **Manojo de cables, cabina.** **Chicote de cabos, cabine.** **Faisceau de câbles, cabine.**	Catalogue id **20629**	Group **371**
2	8293087,8293088			
3	8293089,8293090		Illustr. No **1064846**	Section **1120**
4	8293091,8293092			
5			Issue **20032270-E**	Page **481**

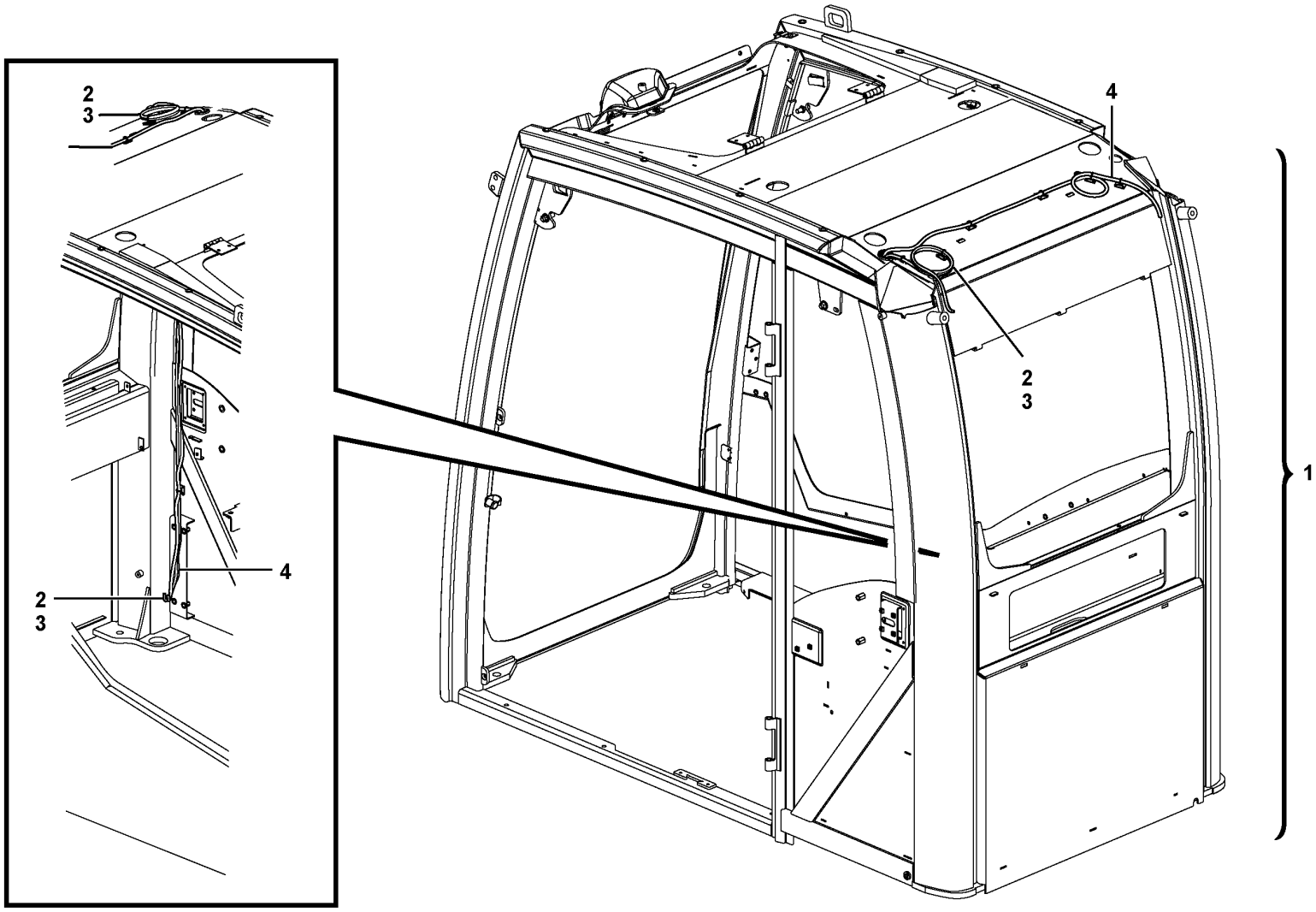

Volvo Construction Equipment

1062251

Fig.	Part No.	Quantity 1	2	3	PS	KIT	Description	Denominación	Denominação	Dénomination	Notes
1	VOE 14562905	1					Cable	Cable	Cabo	Câble	
2	VOE 12749482	1					•Cable	•Cable	•Cabo	•Câble	
3	VOE 12749483	1					•Cable	•Cable	•Cabo	•Câble	
4	VOE 14561618	1					•Cable	•Cable	•Cabo	•Câble	

1		**Aerial wires for telematics** **Cable de antena telemática** **Fios aéreos para telemática** **Descente d'antenne, système télématique**	Catalogue id **20629**	Group **371**
2				
3			Illustr. No **1062251**	Section **1150**
4				
5		**11294093, 11294094**	Issue **20032270-E**	Page **483**

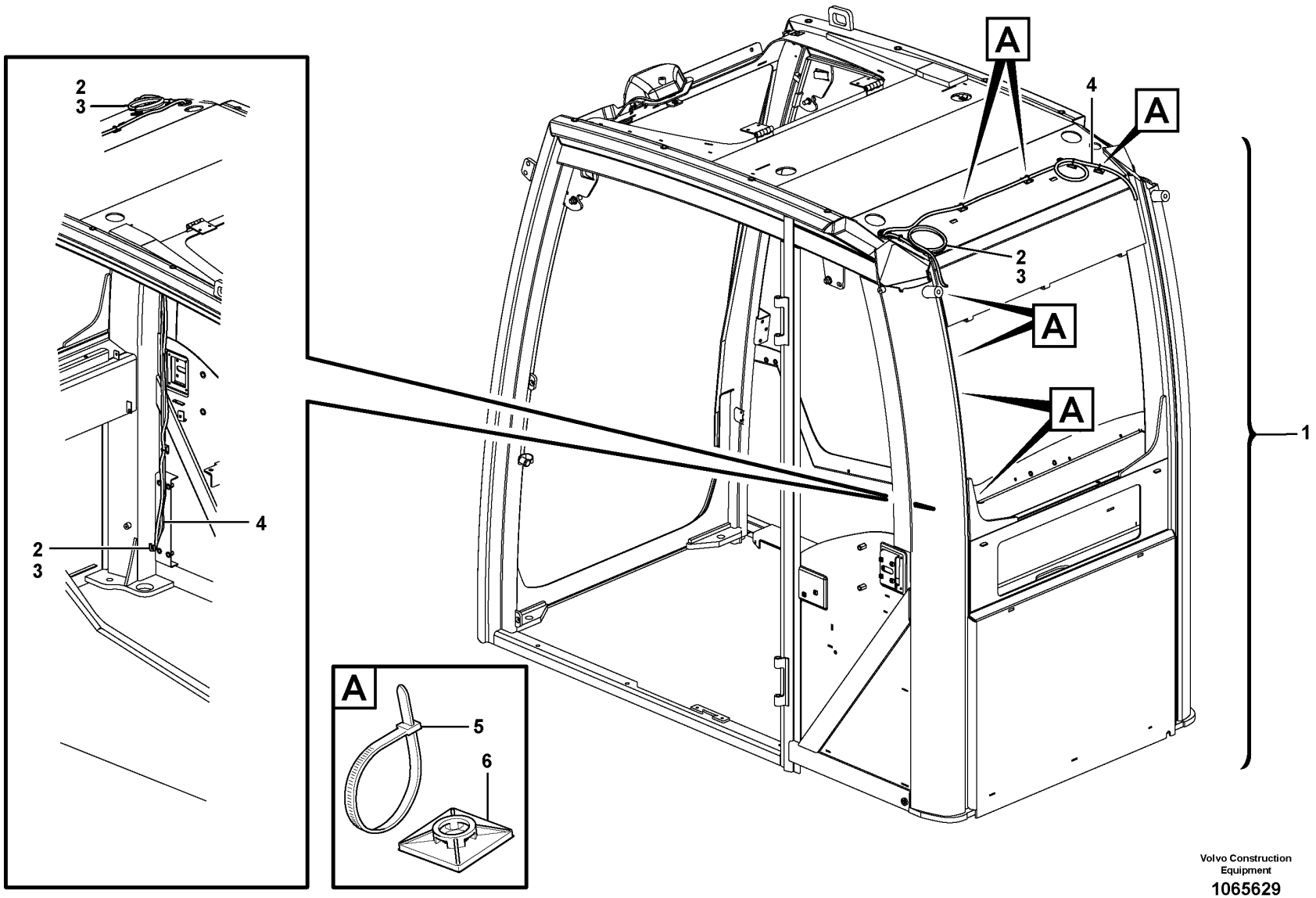

Volvo Construction Equipment

1065629

Fig.	Part No.	Quantity 1	2	3	PS	KIT	Description	Denominación	Denominação	Dénomination	Notes
1	VOE 14562905	1					Cable	Cable	Cabo	Câble	
2	VOE 12749482	1					•Cable	•Cable	•Cabo	•Câble	
3	VOE 12749483	1					•Cable	•Cable	•Cabo	•Câble	
4	VOE 14561618	1					•Cable	•Cable	•Cabo	•Câble	
5	VOE 11043109	7			SS		Cable tie	Abrazadera de cinta	Braçadeira	Serre-câble	
6	VOE 14213026	7					Tie plate	Placa unión	Chapa de ancoragem	Tôle jointure	

1		**Aerial wires for telematics** **Cable de antena telemática** **Fios aéreos para telemática** **Descente d'antenne, système télématique**	Catalogue id **20629**	Group **371**
2				
3			Illustr. No **1065629**	Section **1175**
4				
5		**8290413, 8290414, 8290415, 8290416**	Issue **20032270-E**	Page **485**

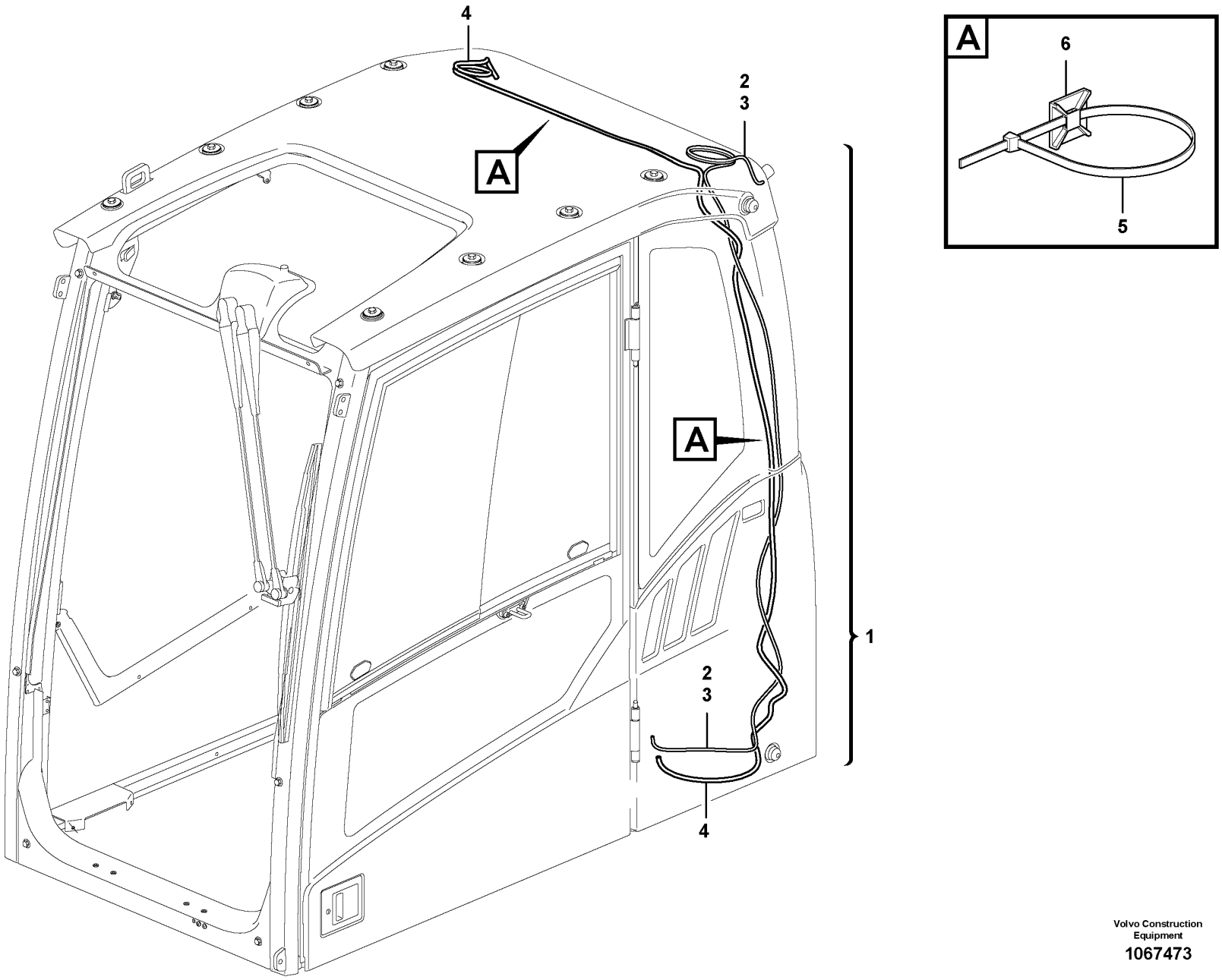

Volvo Construction Equipment

1067473

Fig.	Part No.	Quantity 1	2	3	4	5	PS	KIT	Description	Denominación	Denominação	Dénomination	Notes
1	VOE 14562905	1	1	1	1				Cable	Cable	Cabo	Câble	
2	VOE 12749482	1	1	1	1				•Cable	•Cable	•Cabo	•Câble	GSM
3	VOE 12749483	1	1	1	1				•Cable	•Cable	•Cabo	•Câble	GPS
4	VOE 14561618	1	1	1	1				•Cable	•Cable	•Cabo	•Câble	
5	VOE 4881440	7	7	7	7				Cable tie	Abrazadera de cinta	Braçadeira	Serre-câble	
6	VOE 14213026	7	7	7	7				Tie plate	Placa unión	Chapa de ancoragem	Tôle jointure	

1	8293085,8293086	**Aerial wires for telematics** **Cable de antena telemática** **Fios aéreos para telemática** **Descente d'antenne, système télématique**	Catalogue id **20629**	Group **371**
2	8293087,8293088			
3	8293089.8293090		Illustr. No **1067473**	Section **1200**
4	8293091,8293092			
5			Issue **20032270-E**	Page **487**

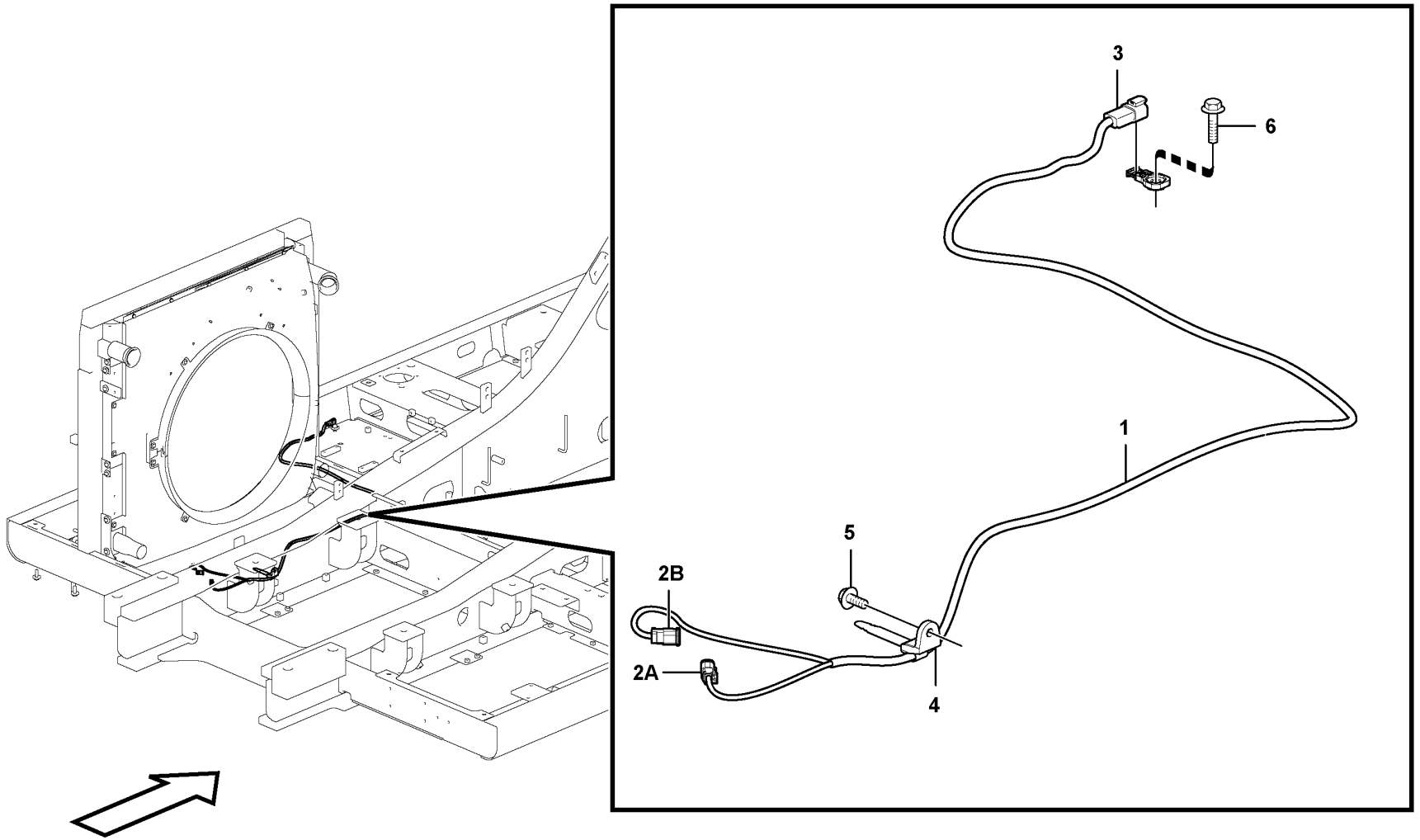
3
6
1
5
2B
2A
4

Fig.	Part No.	Quantity 1	2	3	PS	KIT	Description	Denominación	Denominação	Dénomination	Notes
1	VOE 14602889	1					Wiring harness	Manojo cables	Chicote cabos	Faisceau de câbles	
							•Connected To	•Conectado A	•	•Connecte A	
							••Connector	••Pieza Conexion	••	••Piece Connexion	PWM9143, MA2602, CNRF
2A	VOE 874955	1					•Housing	•Cuerpo	•Carcaça	•Carter	(PWM9143)
2B	VOE 874955	1					Housing	Cuerpo	Carcaça	Carter	(MA2602)
3	VOE 874802	1					•Housing	•Cuerpo	•Carcaça	•Carter	(CNRF)
4	VOE 14558810	1					Strip clamp	Abrazadera de cinta	Cinta braçadeira	Serrage de ruban	
5	VOE 946441	1					Flange screw	Tornillo embridado	Parafuso flangeado	Vis à embase	
6	VOE 946472	1					Flange screw	Tornillo embridado	Parafuso flangeado	Vis à embase	

1		**Cable harness reversible fan** **Cable harness reversible fan** **Chicotes de cabos, ventilador reversível** **Faisceau de câbles, ventilateur réversible**	Catalogue id **20629**	Group **371**
2				
3			Illustr. No **1060211**	Section **1300**
4				
5		**8289051**	Issue **20032270-E**	Page **489**

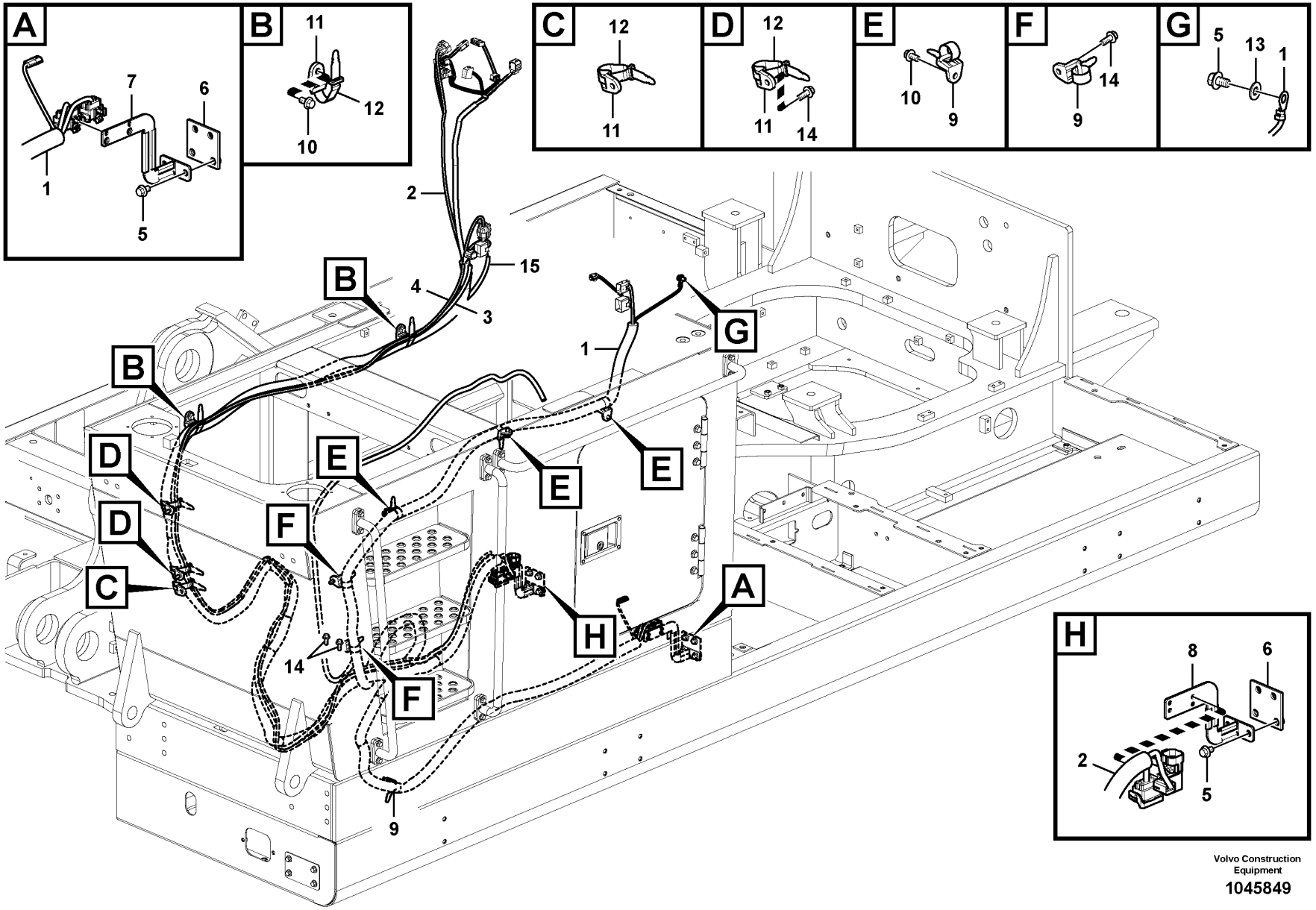

Volvo Construction Equipment

1045849

Fig.	Part No.	Quantity 1	2	3	PS	KIT	Description	Denominación	Denominação	Dénomination	Notes
1	VOE 14633280	1					Wiring harness	Manojo cables	Chicote cabos	Faisceau de câbles	
2	VOE 14633281	1					Wiring harness	Manojo cables	Chicote cabos	Faisceau de câbles	
3	VOE 14635198	1					Wiring harness	Manojo cables	Chicote cabos	Faisceau de câbles	
4	VOE 14566559	1					Wiring harness	Manojo cables	Chicote cabos	Faisceau de câbles	
5	VOE 946471	9					Flange screw	Tornillo embridado	Parafuso flangeado	Vis à embase	
6	VOE 14566516	2					Bracket	Consola	Suporte	Console	
7	VOE 14619162	1			OP		Bracket	Consola	Suporte	Console	
8	VOE 14623467	1			OP		Bracket	Consola	Suporte	Console	
9	VOE 14558810	6					Strip clamp	Abrazadera de cinta	Cinta braçadeira	Serrage de ruban	
10	VOE 946441	5					Flange screw	Tornillo embridado	Parafuso flangeado	Vis à embase	
11	VOE 14558808	5					Strip clamp	Abrazadera de cinta	Cinta braçadeira	Serrage de ruban	
12	VOE 14558809	5					Strip clamp	Abrazadera de cinta	Cinta braçadeira	Serrage de ruban	
13	VOE 960148	1			SS		Plain washer	Arandela plana	Arruela simples	Rondelle plane	
14	VOE 946329	6					Flange screw	Tornillo embridado	Parafuso flangeado	Vis à embase	
15	VOE 14568570	2					Cover	Capó	Capô	Capot	

1	8292713	**Cable harness, waste handler** **Manojo de cables, manipuladora de residuos** **Chicote de cabos, processadora de lixo** **Faisceau de câbles, version manutention de déchets**	Catalogue id **20629**	Group **371**
2			Illustr. No **1045849**	Section **2000**
3				
4			Issue **20032270-E**	Page **491**
5				

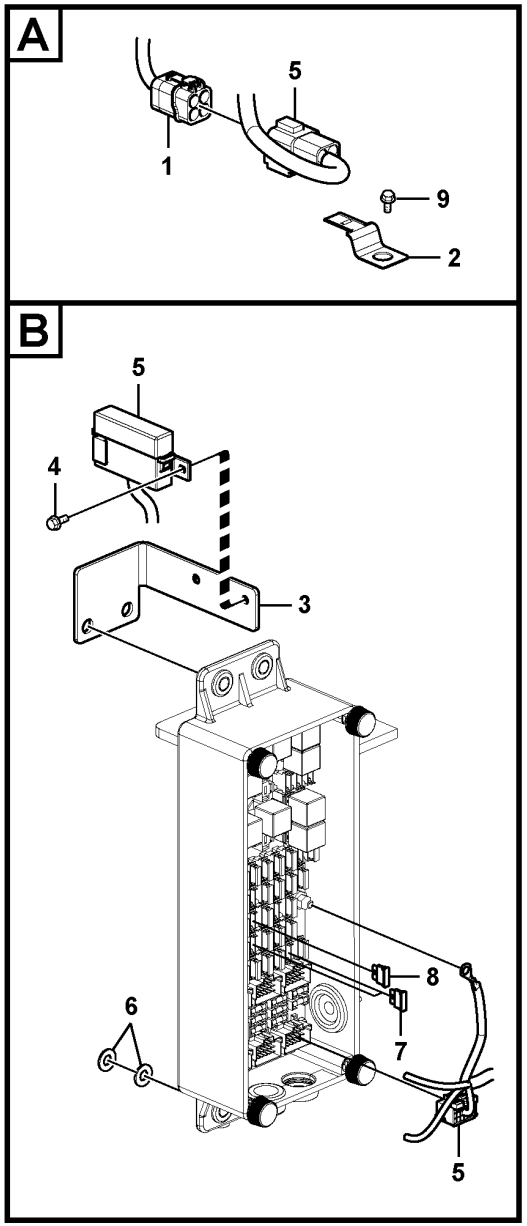

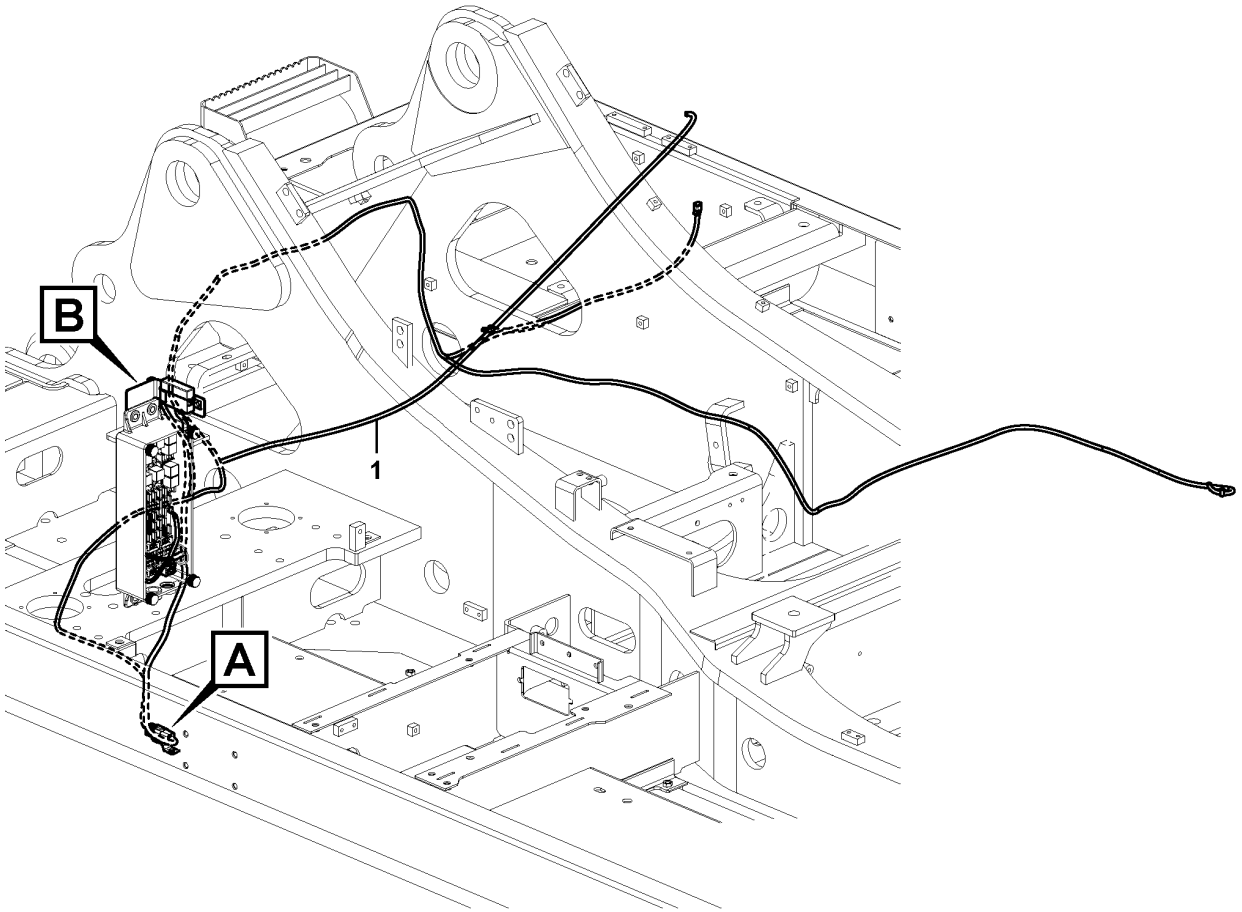

Volvo Construction Equipment

1045850

Fig.	Part No.	Quantity 1	2	3	PS	KIT	Description	Denominación	Denominação	Dénomination	Notes
1	VOE 14638545	1					Wiring harness	Manojo cables	Chicote cabos	Faisceau de câbles	
	VOE 874955	3					•Housing	•Cuerpo	•Carcaça	•Carter	
	VOE 874954	1					•Housing	•Cuerpo	•Carcaça	•Carter	
	VOE 11806306	4					•Stop	•Parada	•Batente	•Arrêt	
	VOE 11803693	1					•Lock	•Cierre	•Trava	•Serrure	
	VOE 14346322	1					•Cable seal	•Sellador de cable	•Passamuro	•Joint sur fil	
	VOE 874033	2					•Cable terminal	•Terminal de cable	•Terminal cabos	•Cosse câble	
	VOE 3963173	8					•Cable terminal	•Terminal de cable	•Terminal cabos	•Cosse câble	
	VOE 14569606	2					•Housing	•Cuerpo	•Carcaça	•Carter	
	VOE 14569612	7					•Terminal	•Espiga terminal	•Pino do terminal	•Contact électrique	
	VOE 14569614	7					•Seal	•Junta	•Vedação	•Étanchéité	
	VOE 14569615	1					•Seal	•Junta	•Vedação	•Étanchéité	
	VOE 14569620	2					•Retainer	•Soporte	•Retentor	•Retenue	
	VOE 14608590	1					•Housing	•Cuerpo	•Carcaça	•Carter	
	VOE 970791	1					•Cable terminal	•Terminal de cable	•Terminal cabos	•Cosse câble	
2	VOE 14881252	1					Clip	Clip	Clipe	Clip	
3		1			NS		Bracket	Ménsula	Suporte	Console	
4	VOE 946544	1			SS		Flange screw	Tornillo embridado	Parafuso flangeado	Vis à embase	
5	VOE 14650085	1					Fuse box	Caja de fusibles	Caixa de fusíveis	Boîtier fusible	
6	VOE 960148	4			SS		Plain washer	Arandela plana	Arruela simples	Rondelle plane	
		1			NS		Fuse	Fusible	Fusível	Fusible	
7	VOE 978999	2					•Fuse	•Fusible	•Fusível	•Fusible	20A
8	VOE 969163	1					•Fuse	•Fusible	•Fusível	•Fusible	25A
9	VOE 946471	1					Flange screw	Tornillo embridado	Parafuso flangeado	Vis à embase	
	VOE 14637688	1					Decal	Calcomanía	Decalque	Autocollant	2624)

2624) **GB**: Not Shown **ES**: No ilustrado **BR**: Não mostrado **FR**: Non représenté

1	8292716
2	
3	
4	
5	

Cable harness, waste handler
Manojo de cables, manipuladora de residuos
Chicote de cabos, processadora de lixo
Faisceau de câbles, version manutention de déchets

Catalogue id **20629**	Group **371**
Illustr. No **1045850**	Section **2100**
Issue **20032270-E**	Page **493**

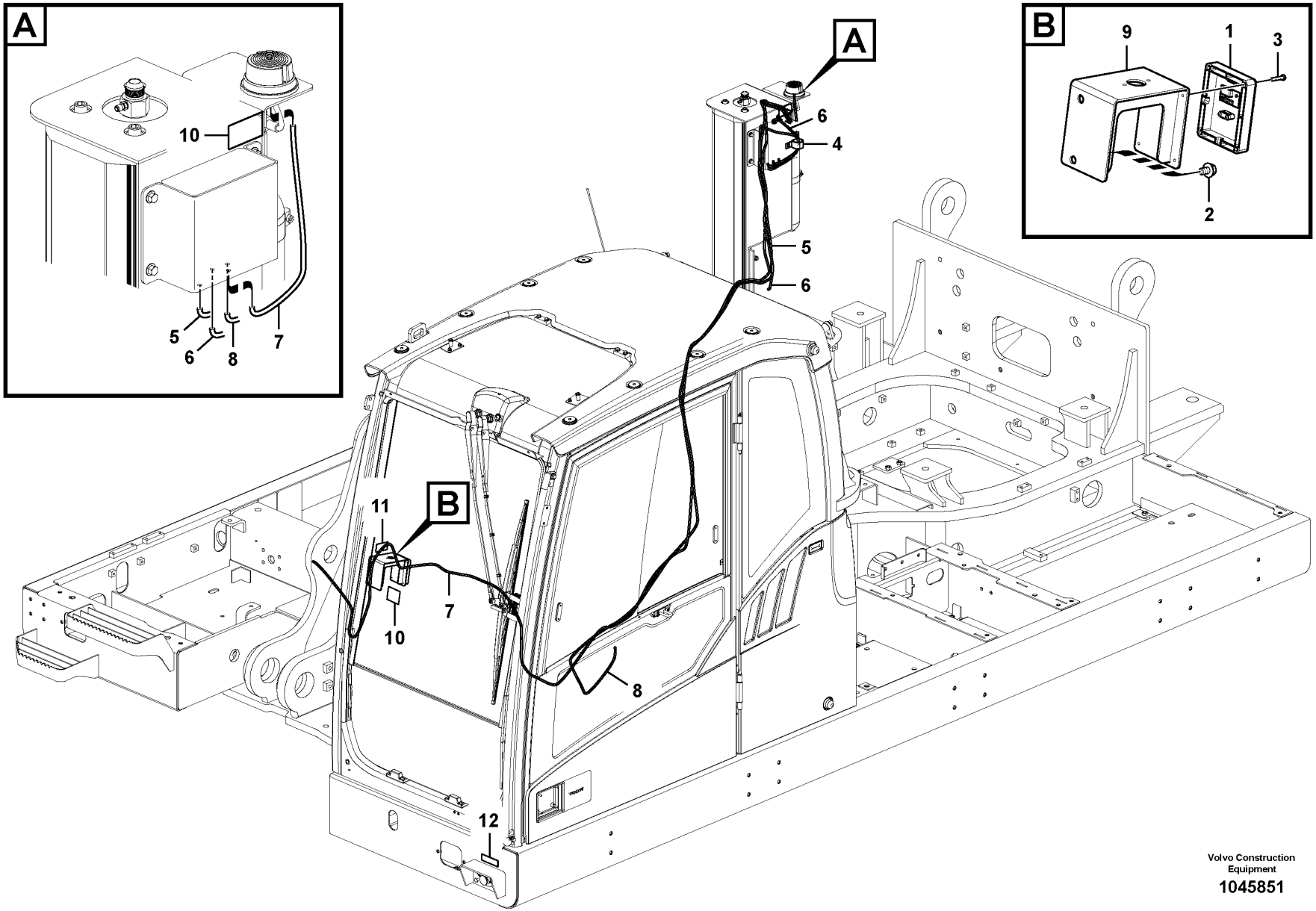

Volvo Construction Equipment

1045851

Fig.	Part No.	Quantity 1	2	3	PS	KIT	Description	Denominación	Denominação	Dénomination	Notes
1	VOE 14634007	1					Panel	Panel	Painel	Panneau	
2	VOE 947107	2					Flange screw	Tornillo embridado	Parafuso flangeado	Vis à embase	
3	SA 9021-10404	4					Cross recessed screw	Tornillo cruz	Parafuso phillips	Vis empreinte cruciforme	
4	VOE 14500297	1					Clip	Clip	Clipe	Clip	
5	VOE 14635206	1			SS		Wiring harness	Manojo cables	Chicote cabos	Faisceau de câbles	
6	VOE 15146994	1					Cable	Cable	Cabo	Câble	
7	VOE 14650082	1					Wiring harness	Manojo cables	Chicote cabos	Faisceau de câbles	
8	VOE 16811851	1					Wiring harness	Manojo cables	Chicote cabos	Faisceau de câbles	
9		1			NS		Bracket	Ménsula	Suporte	Console	
10	VOE 14608617	2					Decal	Calcomanía	Decalque	Autocollant	
11	VOE 15126372	1					Decal	Calcomanía	Decalque	Autocollant	
12	VOE 15126559	1					Decal	Calcomanía	Decalque	Autocollant	

1	8292723	**Fire extinguisher** **Extintor** **Extintor de incêndio** **Extincteur**	Catalogue id **20629**	Group **371**
2			Illustr. No **1045851**	Section **2200**
3				
4			Issue **20032270-E**	Page **495**
5				

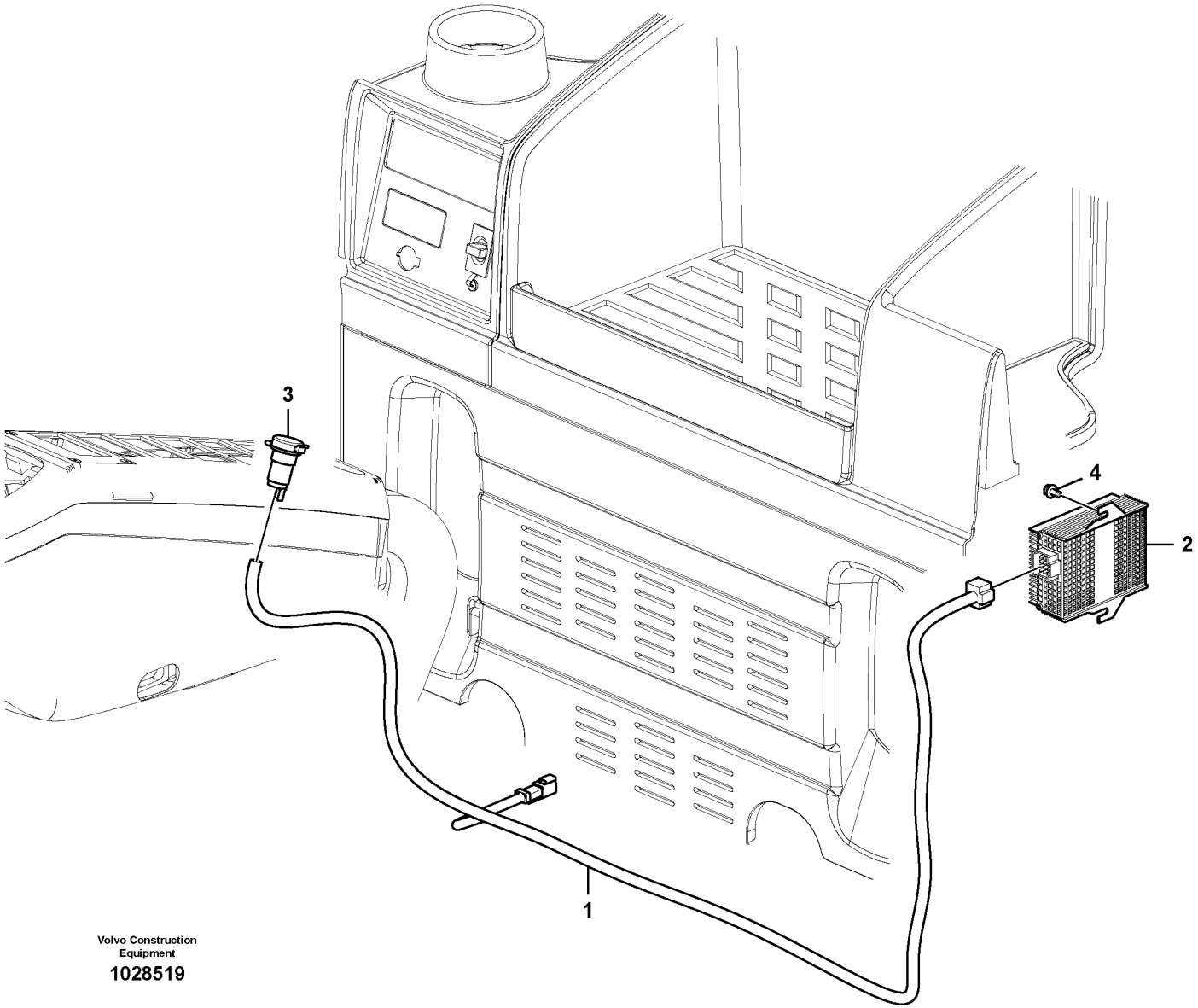

Volvo Construction Equipment

1028519

Fig.	Part No.	Quantity 1	2	3	PS	KIT	Description	Denominación	Denominação	Dénomination	Notes
1	VOE 14566533	1					Wiring harness	Manojo cables	Chicote cabos	Faisceau de câbles	
2	VOE 20724975	1					Voltage converter	Rectificador de tensión	Transformador voltagem	Transformateur	
3	VOE 14531709	1					Socket	Toma de corriente	Conector	Socle	
4	VOE 965175	2			SS		Flange screw	Tornillo embridado	Parafuso flangeado	Vis à embase	

1	8284076	**Cable harness, waste handler** **Manojo de cables, manipuladora de residuos** **Chicote de cabos, processadora de lixo** **Faisceau de câbles, version manutention de déchets**	Catalogue id **20629**	Group **371**
2			Illustr. No **1028519**	Section **2300**
3				
4			Issue **20032270-E**	Page **497**
5				

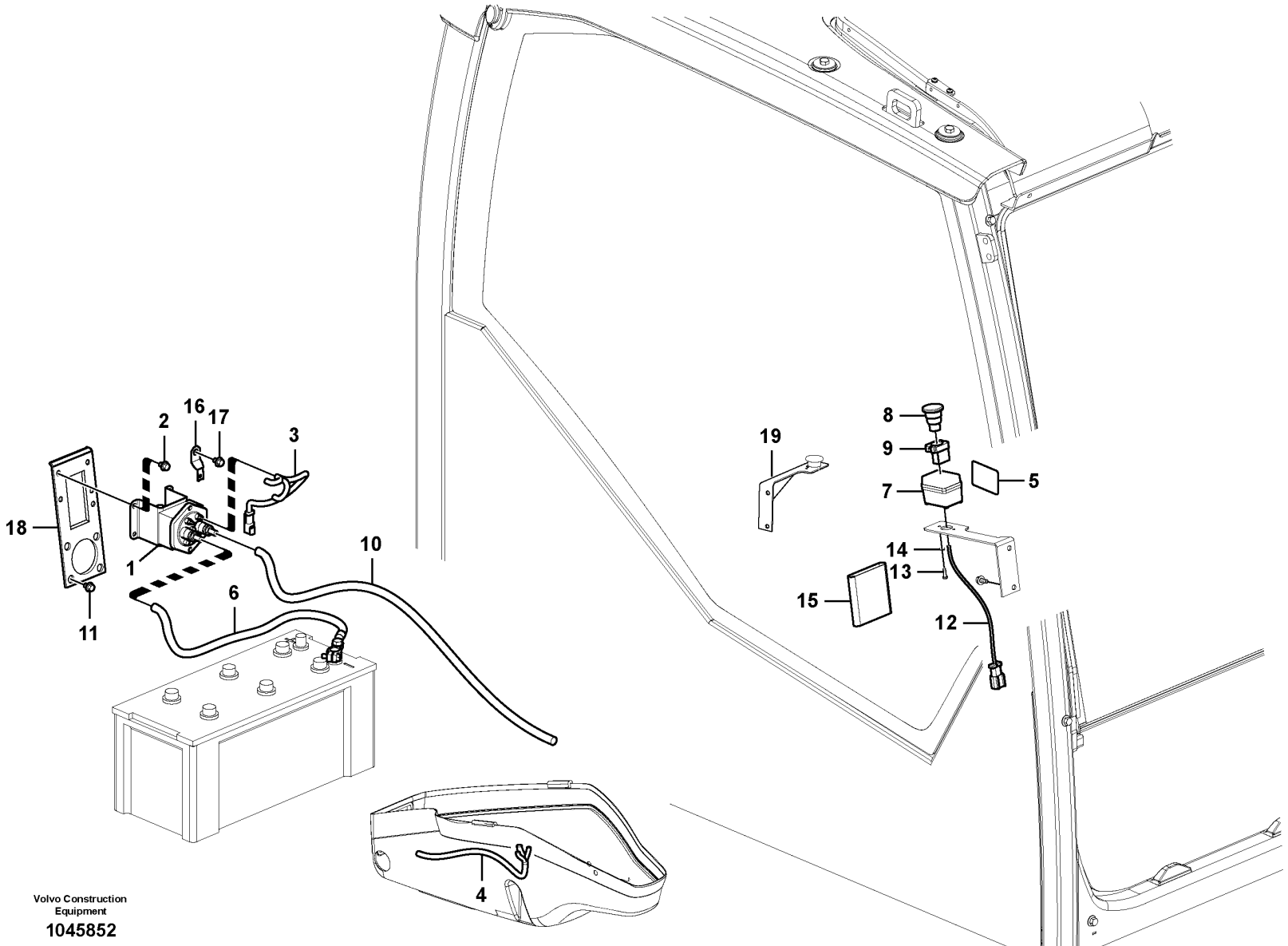
1
2
3
4
5
6
7
8
9
10
11
12
13
14
15
16
17
18
19
Volvo Construction Equipment
1045852

Fig.	Part No.	Quantity 1	2	3	PS	KIT	Description	Denominación	Denominação	Dénomination	Notes
1	VOE 70305651	1					Relay	Relé	Relé	Relais	
2	VOE 946440	6					Flange screw	Tornillo embridado	Parafuso flangeado	Vis à embase	
3	VOE 14562382	1					Wiring harness	Manojo cables	Chicote cabos	Faisceau de câbles	
4	VOE 14566537	1					Wiring harness	Manojo cables	Chicote cabos	Faisceau de câbles	
5	VOE 14527729	1					Decal	Decalcomania	Adesivo	Decalcomanie	
6	VOE 14566538	1					Battery cable	Cable de batería	Cabo da bateria	Câble de batterie	
7	VOE 14531701	1					Box	Caja semiranurada	Caixa	Boîtier	
8	VOE 11009043	1					Pressure switch	Interruptor presión	Interruptor de pressão	Rupteur pression	
9	VOE 11039341	1					Switch	Interruptor	Interruptor	Contacteur	
10	VOE 14562383	1					Battery cable	Cable de batería	Cabo da bateria	Câble de batterie	
11	VOE 946329	4					Flange screw	Tornillo embridado	Parafuso flangeado	Vis à embase	
12	VOE 14562389	1					Wiring harness	Manojo cables	Chicote cabos	Faisceau de câbles	
13	SA 9021-10403	2					Cross recessed screw	Tornillo cruz	Parafuso phillips	Vis empreinte cruciforme	
14	SA 9213-04000	2					Spring washer	Arandela elástica	Arruela de pressão	Rondelle élastique	
15	VOE 14525606	1					Cover	Capó	Capô	Capot	
16	VOE 14522575	1					Clip	Clip	Clipe	Clip	
17	VOE 947107	1					Flange screw	Tornillo embridado	Parafuso flangeado	Vis à embase	
18	VOE 14566558	1					Bracket	Consola	Suporte	Console	
19	VOE 14579856	1					Bracket	Consola	Suporte	Console	

1	8292544	**Cable harness, waste handler** **Manojo de cables, manipuladora de residuos** **Chicote de cabos, processadora de lixo** **Faisceau de câbles, version manutention de déchets**	Catalogue id **20629**	Group **371**
2			Illustr. No **1045852**	Section **2400**
3				
4			Issue **20032270-E**	Page **499**
5				

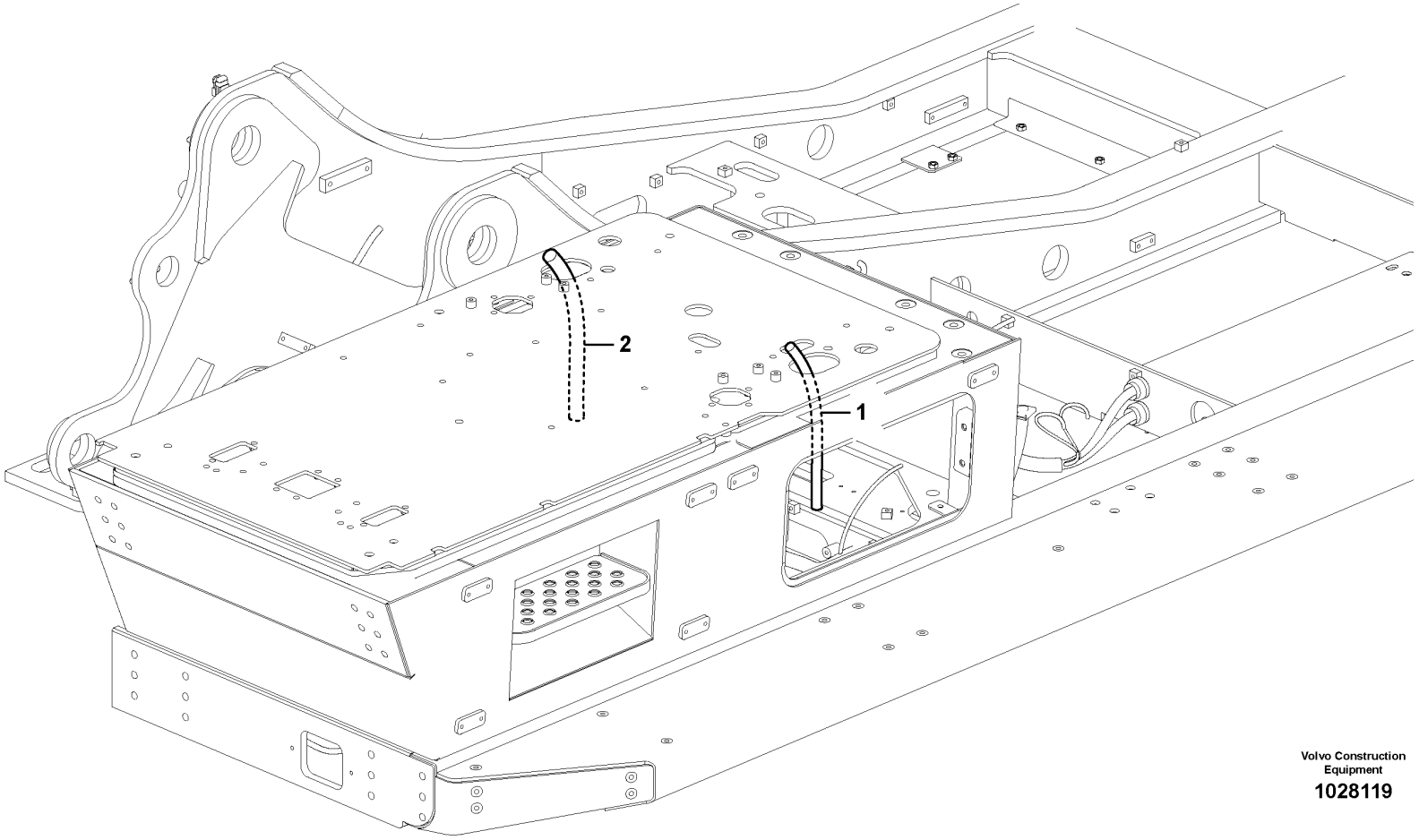

Volvo Construction Equipment

1028119

Fig.	Part No.	Quantity 1	2	3	PS	KIT	Description	Denominación	Denominação	Dénomination	Notes
1	**VOE 14652046**	1					Wiring harness	Manojo cables	Chicote cabos	Faisceau de câbles	2,5m , LH
	VOE 14633280		1				Wiring harness	Manojo cables	Chicote cabos	Faisceau de câbles	(VOE 14561210) 5,0m , LH
2	**VOE 14652047**	1					Wiring harness	Manojo cables	Chicote cabos	Faisceau de câbles	2,5m, RH
	VOE 14633281		1				Wiring harness	Manojo cables	Chicote cabos	Faisceau de câbles	(VOE 14561211) 5,0m , RH

1	**8293432**	**Cable harnesses, extension** **Haz de cables, prolongación** **Chicotes de cabos, extensão** **Faisceau de câbles, rallonge**	Catalogue id **20629**	Group **371**
2	**8293434**		Illustr. No **1028119**	Section **2500**
3				
4			Issue **20032270-E**	Page **501**
5				

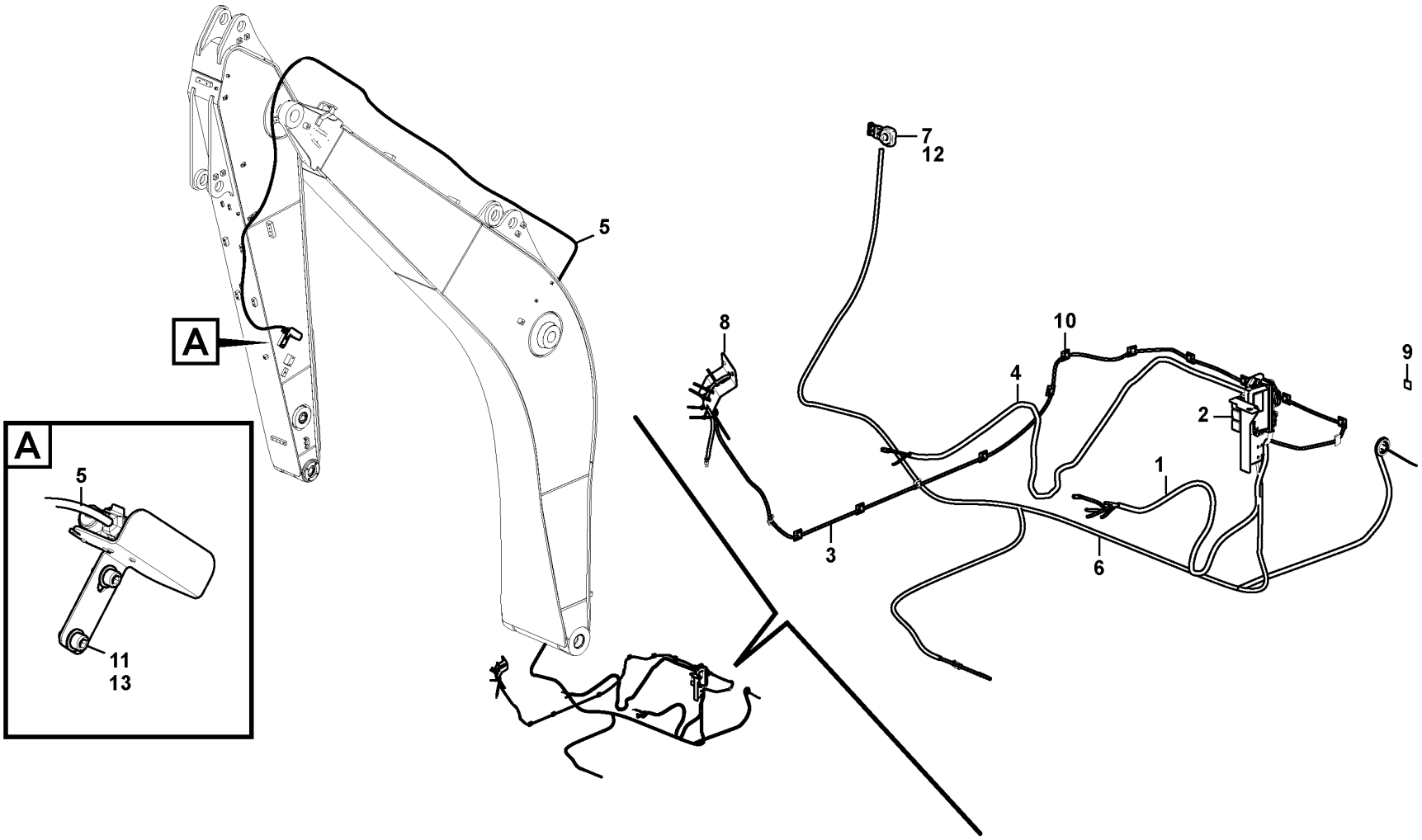

Volvo Construction Equipment

1049799

Fig.	Part No.	Quantity 1	2	3	PS	KIT	Description	Denominación	Denominação	Dénomination	Notes
1	VOE 14658726	1					Wiring harness	Manojo cables	Chicote cabos	Faisceau de câbles	
2	VOE 14620534	1					Wiring harness	Manojo cables	Chicote cabos	Faisceau de câbles	S/N -221043
2	VOE 14671563	1					Wiring harness	Manojo cables	Chicote cabos	Faisceau de câbles	S/N 221044-
	VOE 14630764	3					•Relay	•Relé	•Relé	•Relais	
	VOE 13946556	3					•Relay socket	•Zócalo de relé	•Soquete dos relés	•Socle de relais	
	VOE 14671557	1					•Control unit	•Unidad de mando	•	•Unite de controle	(VOE 14620536) S/N -221043
	VOE 14671557	1					•Control unit	•Unidad de mando	•	•Unite de controle	S/N 221044-
3	VOE 14626002	1					Wiring harness	Manojo cables	Chicote cabos	Faisceau de câbles	
4	VOE 14658727	1					Wiring harness	Manojo cables	Chicote cabos	Faisceau de câbles	
5	VOE 14668336	1					Wiring harness	Manojo cables	Chicote cabos	Faisceau de câbles	
6	VOE 14652050	1					Wiring harness	Manojo cables	Chicote cabos	Faisceau de câbles	
7	VOE 14587635	1					Clip	Clip	Clipe	Clip	
8		1			NS		Display	Visualizador	Display	Afficheur	
	VOE 14671558	1					•Display	•Visualizador	•Display	•Afficheur	
9	VOE 14628531	1					Decal	Calcomanía	Decalque	Autocollant	
10	VOE 11305436	13					Clip	Clip	Clipe	Clip	
11	VOE 976945	2					Washer	Arandela	Arruela	Rondelle	
12	VOE 946471	1					Flange screw	Tornillo embridado	Parafuso flangeado	Vis à embase	
13	VOE 984078	2					Hex. socket screw	Tornillo de hexágono embutido	Parafuso soquete sext	Vis à six pans creux	

1	8294619	**Cable harness, rototilt** **Mazo de cables, rototilt** **Chicote de cabos, inclinação do rotor** **Faisceau de câbles, rotateur**	Catalogue id **20629**	Group **371**
2			Illustr. No **1049799**	Section **3000**
3				
4			Issue **20032270-E**	Page **503**
5				

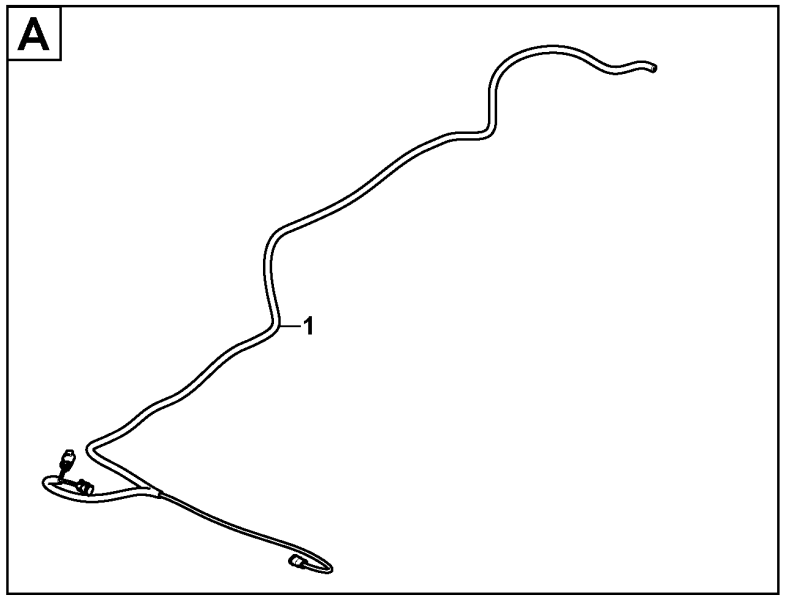
A
1

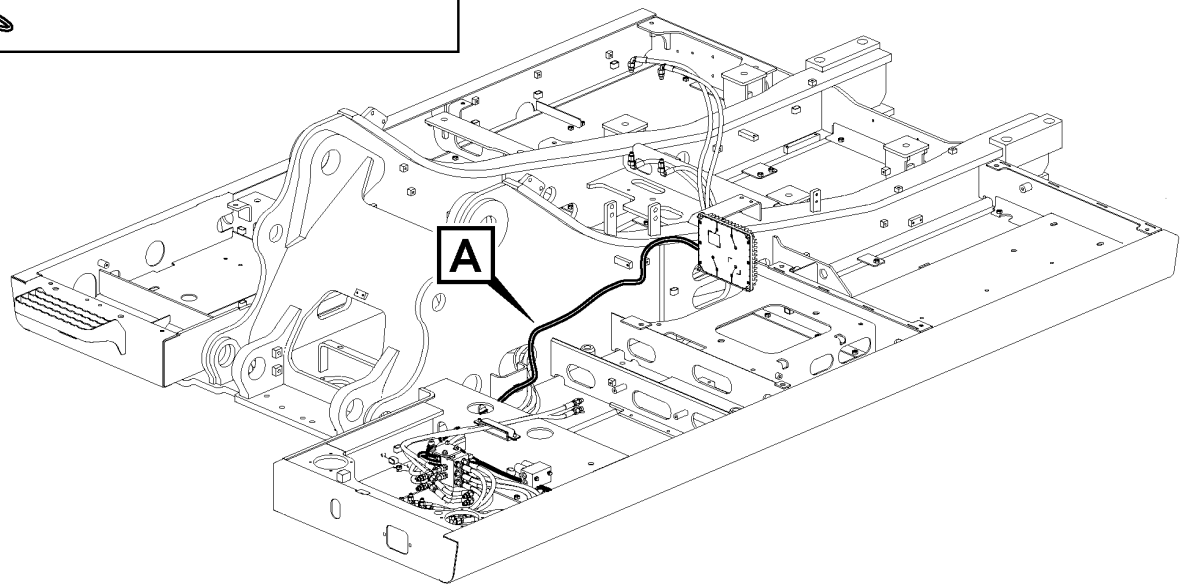
A

Fig.	Part No.	Quantity 1	2	3	PS	KIT	Description	Denominación	Denominação	Dénomination	Notes
1	VOE 14690135	1					Wiring harness	Manojo cables	Chicote cabos	Faisceau de câbles	
	VOE 874654	2					•Housing	•Cuerpo	•Carcaça	•Carter	
	VOE 25371134	1					•Housing	•Cuerpo	•Carcaça	•Carter	
	VOE 11806303	2					•Stop	•Parada	•Batente	•Arrêt	
	VOE 3975670	1					•Wedge	•Chaveta	•Calço	•Cale	
	VOE 874033	3					•Cable terminal	•Terminal de cable	•Terminal cabos	•Cosse câble	
	VOE 3963173	6					•Cable terminal	•Terminal de cable	•Terminal cabos	•Cosse câble	
	VOE 4803746	1					•Hose	•Manguera	•Mangueira	•Flexible	
	VOE 4803711	1					•End sleeve	•Manguito final	•Luva final	•Douille d'extrémité	
	VOE 983016	1					•Cable seal	•Sellador de cable	•Passamuro	•Joint sur fil	
	VOE 983787	1					•Cable terminal	•Terminal de cable	•Terminal cabos	•Cosse câble	

1	8297672	**Cable harness, hammer/shear piping (x1)** **Mazo de cables, tuberías de martillo/cuchilla (x1)** **Chicote de cabos, martelo/tesoura tubulação (x1)** **Faisceau de câbles, circuit marteau/cisaille (X1)**	Catalogue id **20629**	Group **371**
2			Illustr. No **1050021**	Section **3100**
3			Issue **20032270-E**	Page **505**
4				
5				

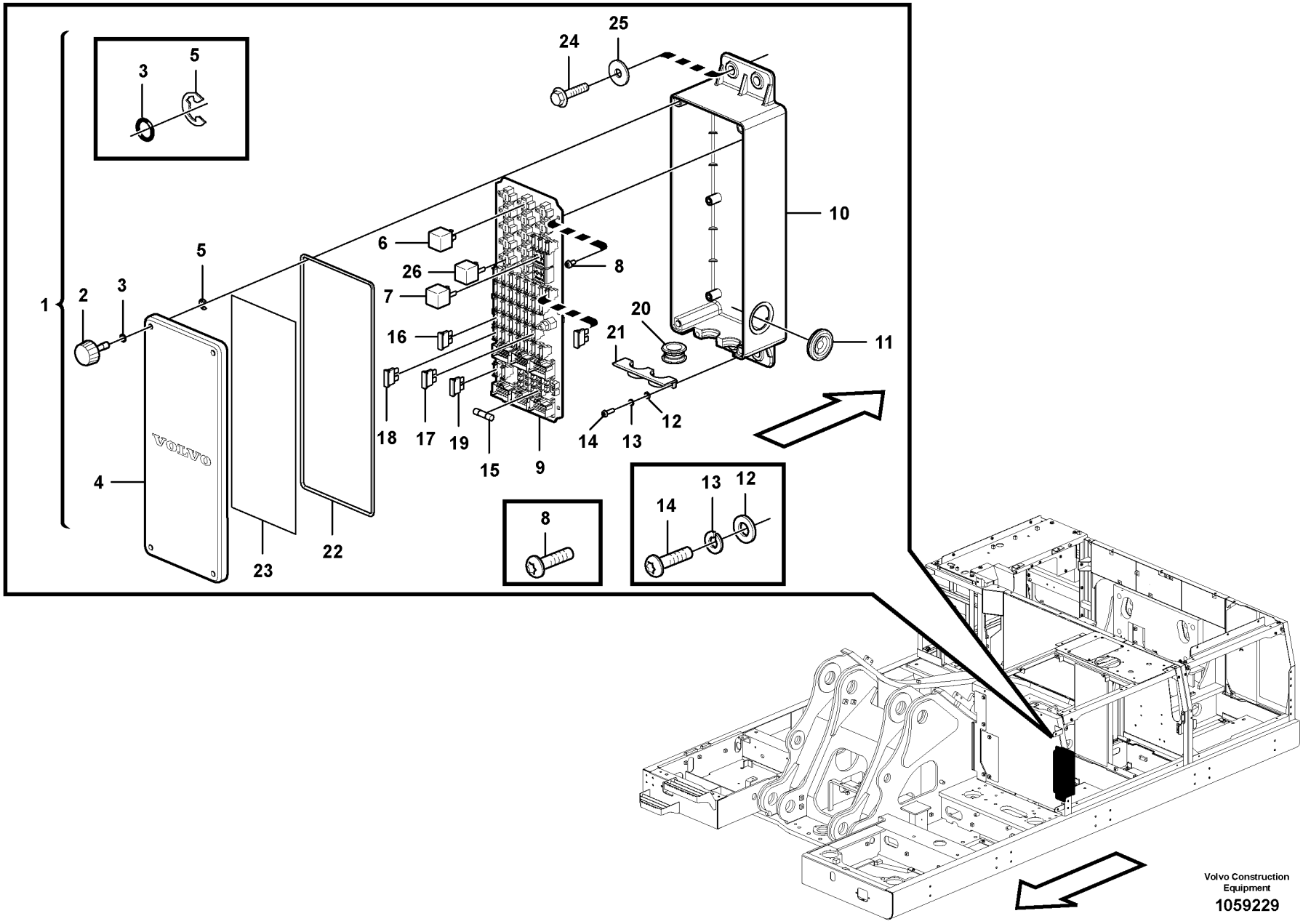

Volvo Construction Equipment

1059229

Fig.	Part No.	Quantity 1	2	3	PS	KIT	Description	Denominación	Denominação	Dénomination	Notes
1	VOE 14632817	1			SS		Fuse box	Caja de fusibles	Caixa de fusíveis	Boîtier fusible	(VOE 14604584)
2	VOE 14553990	4					•Bolt	•Perno	•Parafuso	•Boulon	
3	VOE 983494	4					•O-ring	•Anillo tórico	•Anel-o	•Joint torique	
4	VOE 14602995	1					•Cover	•Capó	•Capô	•Capot	
5	SA 9531-00070	4					•Retaining ring	•Anillo retén	•Anel de fixação	•Bague retenue	
6	VOE 14594545	6	1		SS		•Relay	•Relé	•Relé	•Relais	RE3611, RE3301, RT3501, RE8701, RE3701, RE3702
7	VOE 14591812	2					•Relay	•Relé	•Relé	•Relais	RE3101, RE3102
8	VOE 969420	6					•Six point socket screw	•Racor de seis dientes	•Paraf soquete sext	•Vis à 6 pans creux	
9	VOE 14683230	1					•Printed circuit board	•Placa impresa	•Circuito impresso	•Carte imprimée	(VOE 14606679)
10	VOE 14602994	1					•Fuse box	•Caja de fusibles	•Caixa de fusíveis	•Boîtier fusible	
11	VOE 943920	1					•Plug	•Tapón	•Bujão	•Tampon	
12	VOE 13940090	2					•Washer	•Arandela	•Arruela	•Rondelle	
13	VOE 955918	2					•Spring washer	•Arandela elástica	•Arruela de pressão	•Rondelle élastique	
14	VOE 969407	2					•Six point socket screw	•Racor de seis dientes	•Paraf soquete sext	•Vis à 6 pans creux	
15	VOE 14536585	8					•Diode	•Diodo	•Diodo	•Diode	
16	VOE 969161	20					•Fuse	•Fusible	•Fusível	•Fusible	10A
17	VOE 13969162	11					•Fuse	•Fusible	•Fusível	•Fusible	15A
18	VOE 978999	1					•Fuse	•Fusible	•Fusível	•Fusible	20A
19	VOE 969164	1					•Fuse	•Fusible	•Fusível	•Fusible	30A
20	VOE 14604589	1					•Grommet	•Pasaje	•Passa muro	•Passe fil	
21	VOE 14683132	1					•Fuse box	•Caja de fusibles	•Caixa de fusíveis	•Boîtier fusible	(VOE 14602996)
22		1			NS		•Seal	•Junta	•Vedação	•Étanchéité	
23	VOE 14604590	1					•Decal	•Calcomanía	•Decalque	•Autocollant	
24	VOE 946472	4					Flange screw	Tornillo embridado	Parafuso flangeado	Vis à embase	
25	VOE 960143	4			SS		Plain washer	Arandela plana	Arruela simples	Rondelle plane	
26	VOE 14594545		1		SS		Relay	Relé	Relé	Relais	RE2601

1	8289742	**Electrical distribution box** **Unidad de distribución eléctrica** **Caixa de distribuição elétrica** **Unité de distribution électrique**	Catalogue id **20629**	Group **372**
2	8289061		Illustr. No **1059229**	Section **100**
3				
4			Issue **20032270-E**	Page **507**
5				

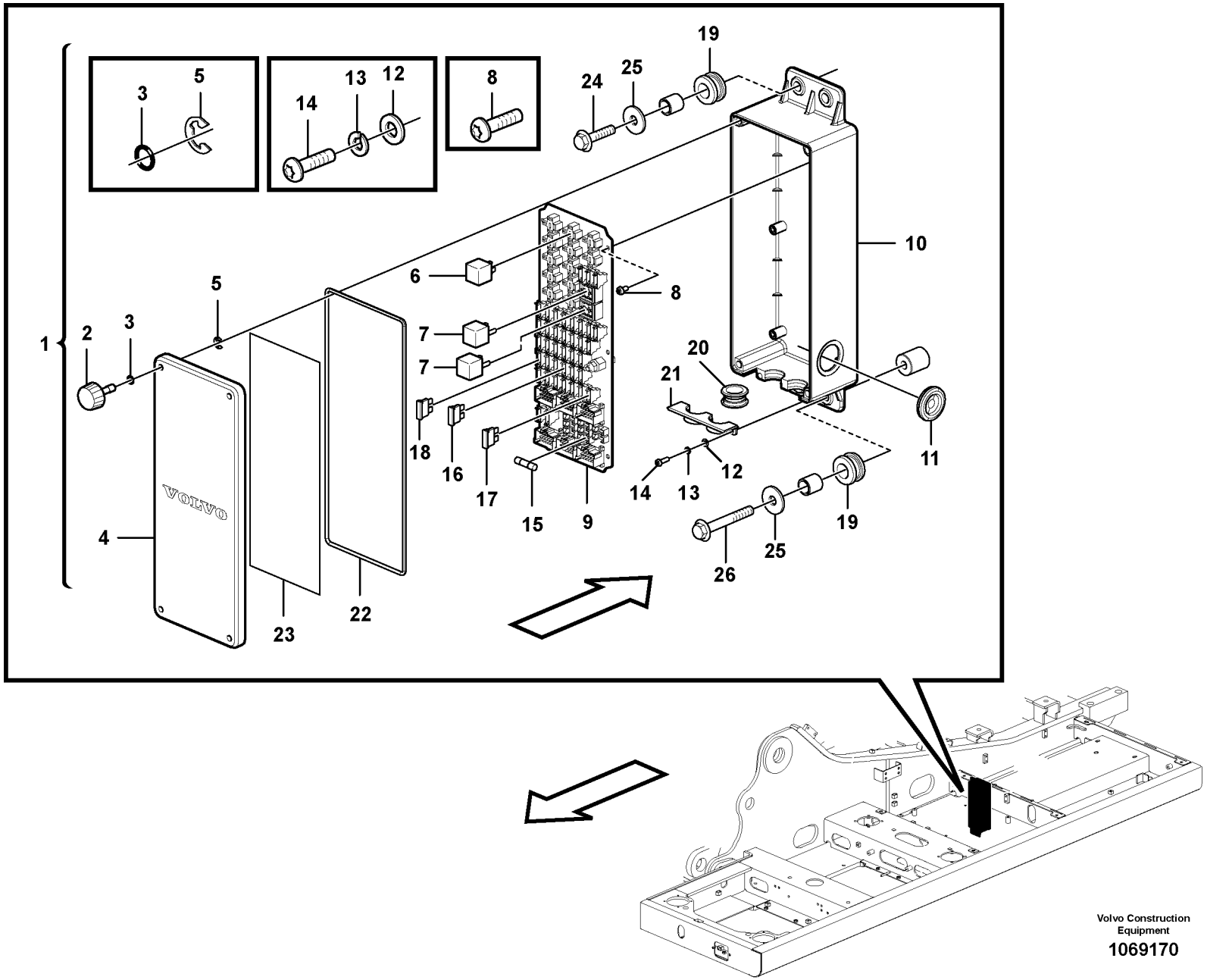

Volvo Construction Equipment

1069170

Fig.	Part No.	Quantity 1	2	3	PS	KIT	Description	Denominación	Denominação	Dénomination	Notes
1	VOE 14659631	1			SS		Fuse box	Caja de fusibles	Caixa de fusíveis	Boîtier fusible	
2	VOE 14553990	4					•Bolt	•Perno	•Parafuso	•Boulon	
3	VOE 983494	4					•O-ring	•Anillo tórico	•Anel-o	•Joint torique	
4	VOE 14602995	1					•Cover	•Capó	•Capô	•Capot	
5	SA 9531-00070	4					•Retaining ring	•Anillo retén	•Anel de fixação	•Bague retenue	
6	VOE 14630764	6					•Relay	•Relé	•Relé	•Relais	RE3611, RE3301, RT3501, RE8701, RE3701, RE3702
7	VOE 14591812	2					•Relay	•Relé	•Relé	•Relais	RE3101, RE3102
8	VOE 969420	6					•Six point socket screw	•Racor de seis dientes	•Paraf soquete sext	•Vis à 6 pans creux	
9	VOE 14683230	1					•Printed circuit board	•Placa impresa	•Circuito impresso	•Carte imprimée	(VOE 14606679)
10	VOE 14602994	1					•Fuse box	•Caja de fusibles	•Caixa de fusíveis	•Boîtier fusible	
11	VOE 943920	1					•Plug	•Tapón	•Bujão	•Tampon	
12	VOE 13940090	2					•Washer	•Arandela	•Arruela	•Rondelle	
13	VOE 955918	2					•Spring washer	•Arandela elástica	•Arruela de pressão	•Rondelle élastique	
14	VOE 969407	2					•Six point socket screw	•Racor de seis dientes	•Paraf soquete sext	•Vis à 6 pans creux	
15	VOE 14536585	8					•Diode	•Diodo	•Diodo	•Diode	
16	VOE 969161	18					•Fuse	•Fusible	•Fusível	•Fusible	10A
17	VOE 13969162	11					•Fuse	•Fusible	•Fusível	•Fusible	15A
18	VOE 978999	1					•Fuse	•Fusible	•Fusível	•Fusible	20A
19	VOE 14537180	1					•Grommet	•Pasaje	•Passa muro	•Passe fil	
20	VOE 14604589	1					•Grommet	•Pasaje	•Passa muro	•Passe fil	
21	VOE 14683132	1					•Fuse box	•Caja de fusibles	•Caixa de fusíveis	•Boîtier fusible	(VOE 14602996)
22		1			NS		•Seal	•Junta	•Vedação	•Étanchéité	
23		1			NS		•Decal	•Calcomanía	•Decalque	•Autocollant	
24	VOE 13946752	2					Screw	Tornillo	Parafuso	Vis	
25	VOE 13960143	4					Washer	Arandela	Arruela	Rondelle	
26	VOE 984758	2					Flange screw	Tornillo embridado	Parafuso flangeado	Vis à embase	(VOE 13965188)

1	8292038	**Electrical distribution box** **Unidad de distribución eléctrica** **Caixa de distribuição elétrica** **Unité de distribution électrique**	Catalogue id **20629**	Group **372**
2			Illustr. No **1069170**	Section **110**
3				
4			Issue **20032270-E**	Page **509**
5				

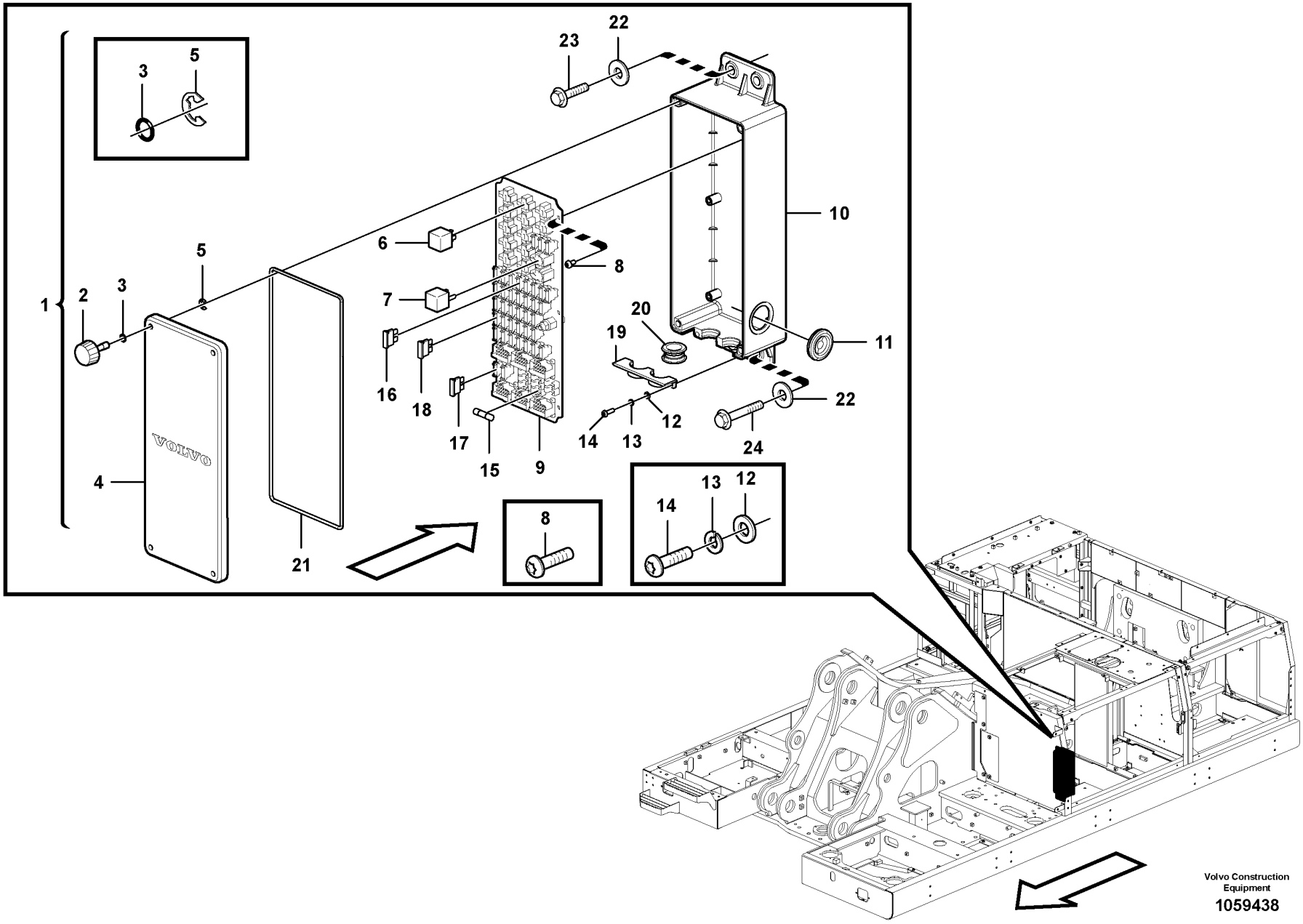

Volvo Construction Equipment

1059438

Fig.	Part No.	Quantity 1	2	3	PS	KIT	Description	Denominación	Denominação	Dénomination	Notes
1	VOE 14632814	1			SS		Fuse box	Caja de fusibles	Caixa de fusíveis	Boîtier fusible	(VOE 14604591)
2	VOE 14553990	4					•Bolt	•Perno	•Parafuso	•Boulon	
3	VOE 983494	4					•O-ring	•Anillo tórico	•Anel-o	•Joint torique	
4	VOE 14602995	1					•Cover	•Capó	•Capô	•Capot	
5	SA 9531-00070	4					•Retaining ring	•Anillo retén	•Anel de fixação	•Bague retenue	
6	VOE 14630764	6					•Relay	•Relé	•Relé	•Relais	
7	VOE 14591812	2					•Relay	•Relé	•Relé	•Relais	
8	VOE 969420	6					•Six point socket screw	•Racor de seis dientes	•Paraf soquete sext	•Vis à 6 pans creux	
9		1			NS		•Printed circuit board	•Placa impresa	•Circuito impresso	•Carte imprimée	
10	VOE 14602994	1					•Fuse box	•Caja de fusibles	•Caixa de fusíveis	•Boîtier fusible	
11	VOE 943920	1					•Plug	•Tapón	•Bujão	•Tampon	
12	VOE 13940090	2					•Washer	•Arandela	•Arruela	•Rondelle	
13	VOE 955918	2					•Spring washer	•Arandela elástica	•Arruela de pressão	•Rondelle élastique	
14	VOE 969407	2					•Six point socket screw	•Racor de seis dientes	•Paraf soquete sext	•Vis à 6 pans creux	
15	VOE 14536585	8					•Diode	•Diodo	•Diodo	•Diode	
16	VOE 969161	18					•Fuse	•Fusible	•Fusível	•Fusible	
17	VOE 13969162	13					•Fuse	•Fusible	•Fusível	•Fusible	
18	VOE 978999	1					•Fuse	•Fusible	•Fusível	•Fusible	
19	VOE 14537180	4					•Grommet	•Pasaje	•Passa muro	•Passe fil	
20		4			NS		•Bushing	•Casquillo	•Casquilho	•Bague	
21	VOE 14604589	1					•Grommet	•Pasaje	•Passa muro	•Passe fil	
22	VOE 960143	4			SS		Plain washer	Arandela plana	Arruela simples	Rondelle plane	
23	VOE 13946752	2					Screw	Tornillo	Parafuso	Vis	(VOE 946752)
24	VOE 984758	2					Flange screw	Tornillo embridado	Parafuso flangeado	Vis à embase	(VOE 13965188)

1	8292707	**Electrical distribution box** **Unidad de distribución eléctrica** **Caixa de distribuição elétrica** **Unité de distribution électrique**	Catalogue id **20629**	Group **372**
2			Illustr. No **1059438**	Section **120**
3			Issue **20032270-E**	Page **511**
4				
5				

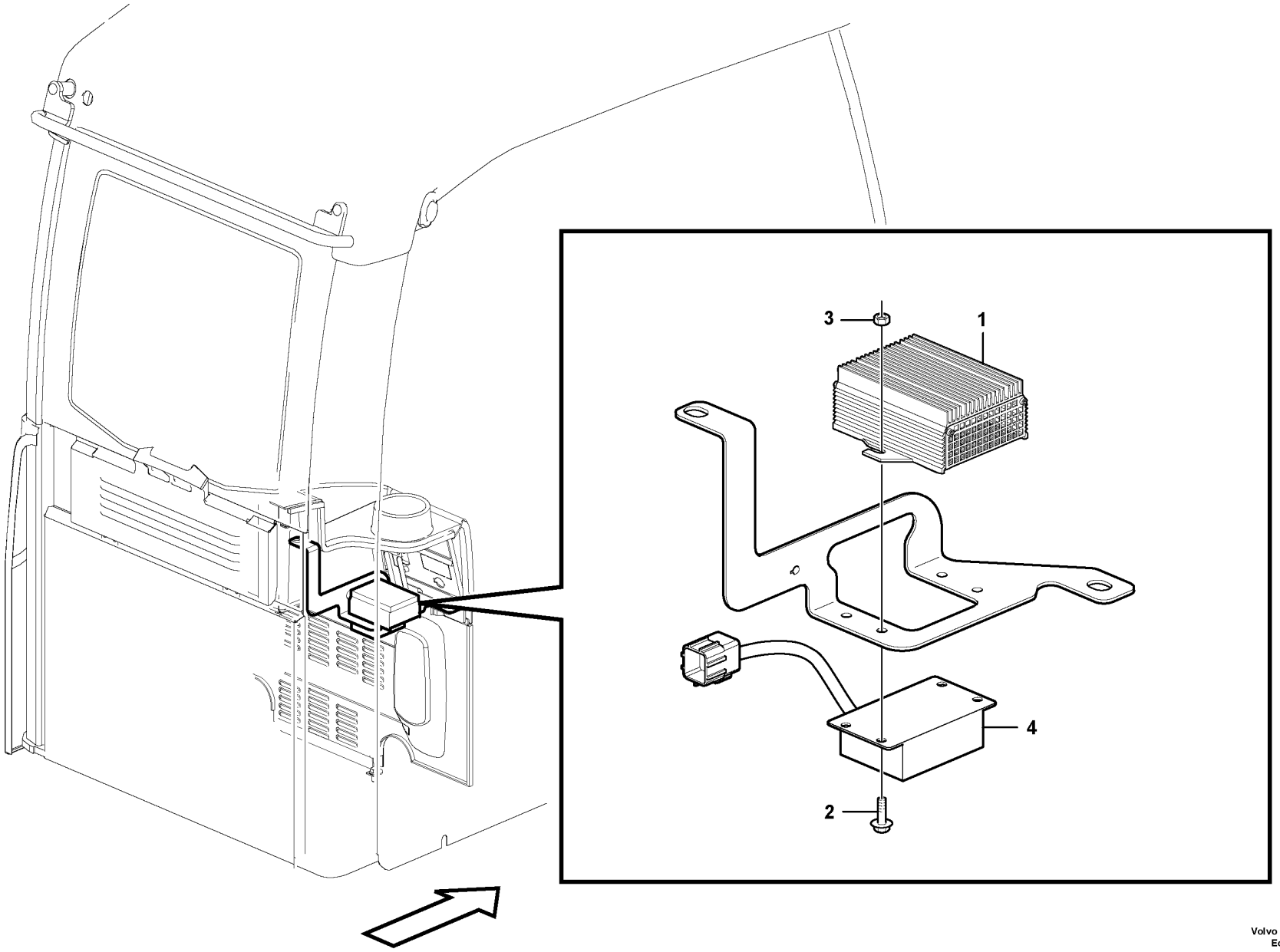

Volvo Construction Equipment

1062199

Fig.	Part No.	Quantity 1	2	3	PS	KIT	Description	Denominación	Denominação	Dénomination	Notes
1	**VOE 20724975**	1					Voltage converter	Rectificador de tensión	Transformador voltagem	Transformateur	S/N -270581/-280247
	VOE 20752237	1					Converter	Convertidor		Convertisseur	S/N 270582-270635 S/N 280248-280374 S/N -201065
	VOE 20724977	1					Converter	Convertidor		Convertisseur	S/N 270636- S/N 280375- S/N 201066-
2	**VOE 13946544**	4					Screw	Tornillo	Parafuso	Vis	
3	**VOE 13945407**	4					Nut	Tuerca	Porca	Écrou	
4	**VOE 14616736**	1					Control unit	Unidad de mando		Unite de controle	

1	**8289742**	**Voltage converter** **Transformador** **Conversor de voltagem** **Transformateur**	Catalogue id **20629**	Group **372**
2			Illustr. No **1062199**	Section **200**
3				
4			Issue **20032270-E**	Page **513**
5				

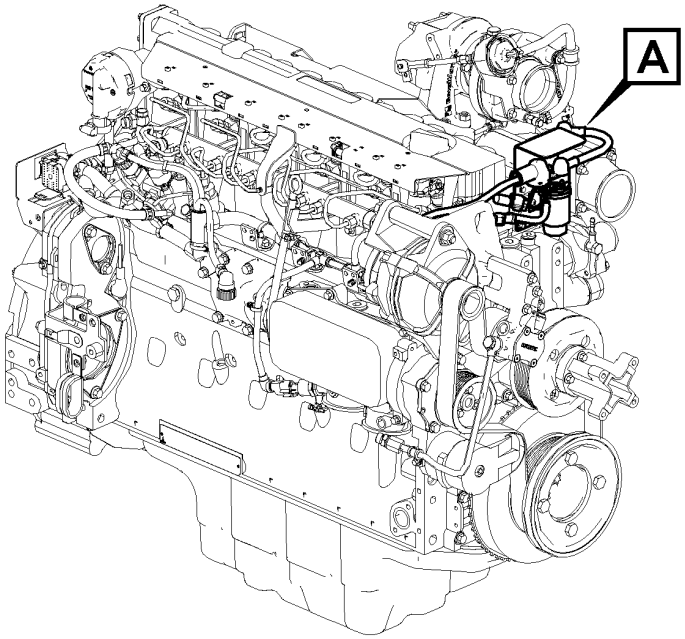

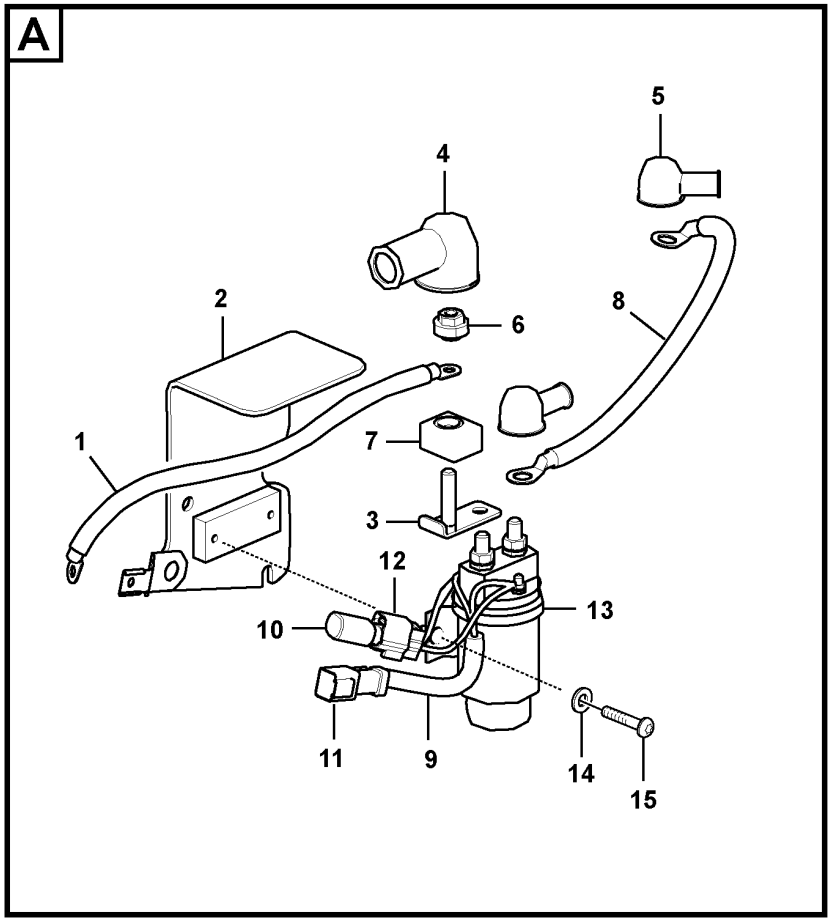

Volvo Construction Equipment

1030028

Fig.	Part No.	Quantity 1	2	3	PS	KIT	Description	Denominación	Denominação	Dénomination	Notes
1	VOE 14630758	1					Cable	Cable	Cabo	Câble	
2	VOE 14636174	1					Bracket	Consola	Suporte	Console	
3		1			NS		Bracket	Consola	Suporte	Console	
4	VOE 14566947	1					Cap	Capuchón	Tampa	Capot	
5	VOE 14569789	2					Cap	Capuchón	Tampa	Capot	
6	VOE 14601150	1					Nut	Tuerca	Porca	Écrou	
7	VOE 14601149	1					Fuse	Fusible	Fusível	Fusible	
8	VOE 14604585	1					Cable	Cable	Cabo	Câble	
9	VOE 14604586	1					Wiring harness	Manojo cables	Chicote cabos	Faisceau de câbles	
10	VOE 14529132	1					•Diode	•Diodo	•Diodo	•Diode	
11	VOE 874954	1					•Housing	•Cuerpo	•Carcaça	•Carter	
12	VOE 11428051	1					•Housing	•Cuerpo	•Carcaça	•Carter	
13	VOE 20367490	1					Relay	Relé	Relé	Relais	
14	VOE 13940090	2					Washer	Arandela	Arruela	Rondelle	
15	VOE 969405	2					Six point socket screw	Racor de seis dientes	Paraf soquete sext	Vis à 6 pans creux	

1	8292038	**Pre-heating relay** **Rele precalentamiento** **Relé de preaquecimento** **Relais prechauffage**	Catalogue id **20629**	Group **372**
2			Illustr. No **1030028**	Section **300**
3			Issue **20032270-E**	Page **515**
4				
5				

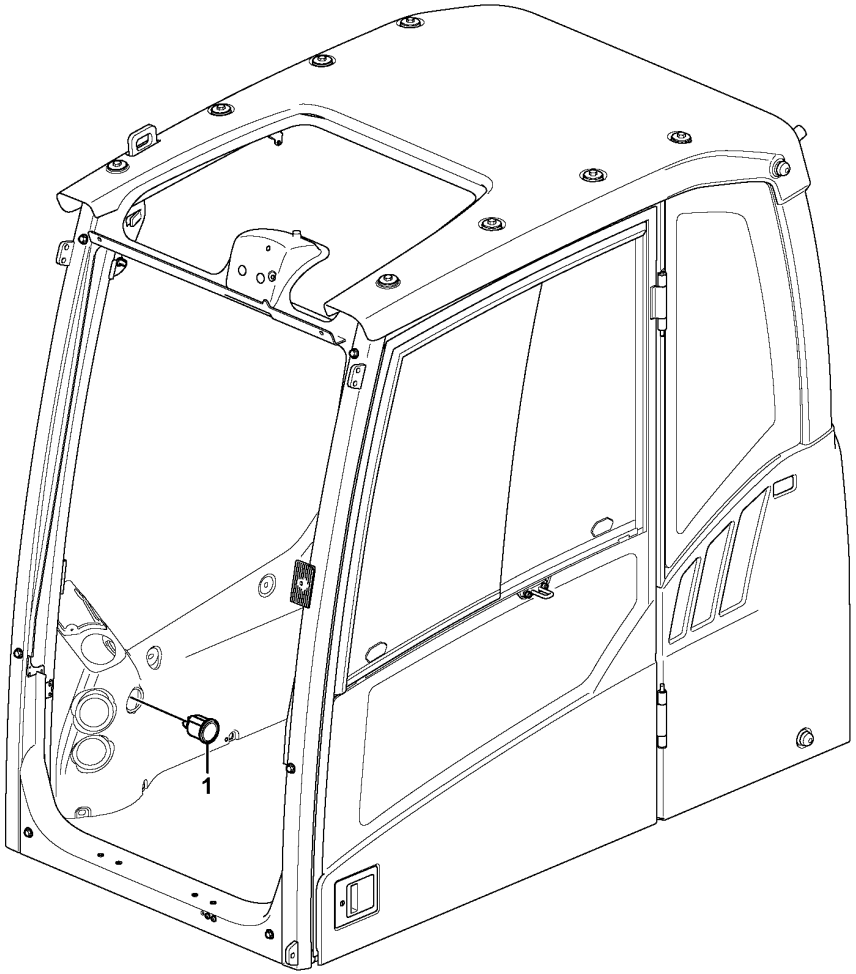

Volvo Construction Equipment

1057054

Fig.	Part No.	Quantity 1	2	3	4	5	PS	KIT	Description	Denominación	Denominação	Dénomination	Notes
1	VOE 14626370	1							Odometer	Cuentakilómetros	Odômetro	Compteur kilomètrique	

1		**Hour counter** **Contador horario** **Contador de horas** **Horomètre**	Catalogue id **20629**	Group **380**
2				
3			Illustr. No **1057054**	Section **100**
4				
5		**11294093, 11294094**	Issue **20032270-E**	Page **517**

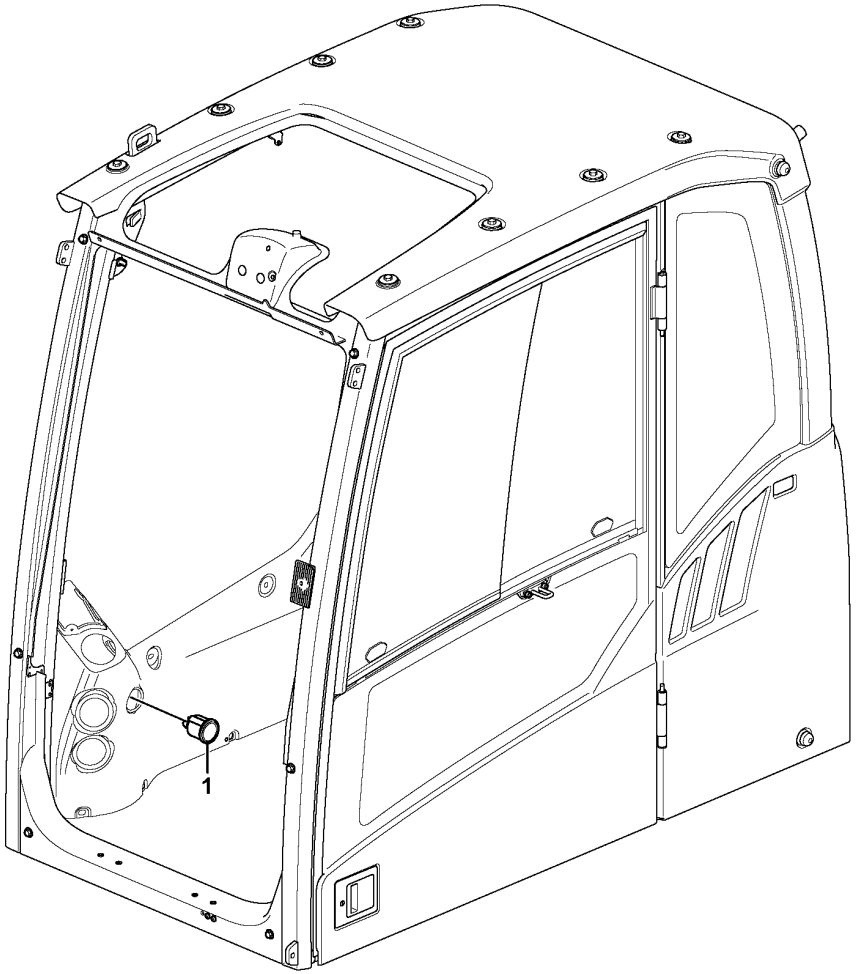

Volvo Construction Equipment

1057054

Fig.	Part No.	Quantity 1	2	3	PS	KIT	Description	Denominación	Denominação	Dénomination	Notes
1	**VOE 14626783**	1					Odometer	Cuentakilómetros	Odômetro	Compteur kilomètrique	S/N -210309
		1			NS		Odometer	Cuentakilómetros	Odômetro	Compteur kilomètrique	S/N 210310-

1		**Hour counter** **Contador horario** **Contador de horas** **Horomètre**	Catalogue id **20629**	Group **380**
2				
3			Illustr. No **1057054**	Section **150**
4				
5		**8290413, 8290414, 8290415, 8290416**	Issue **20032270-E**	Page **519**

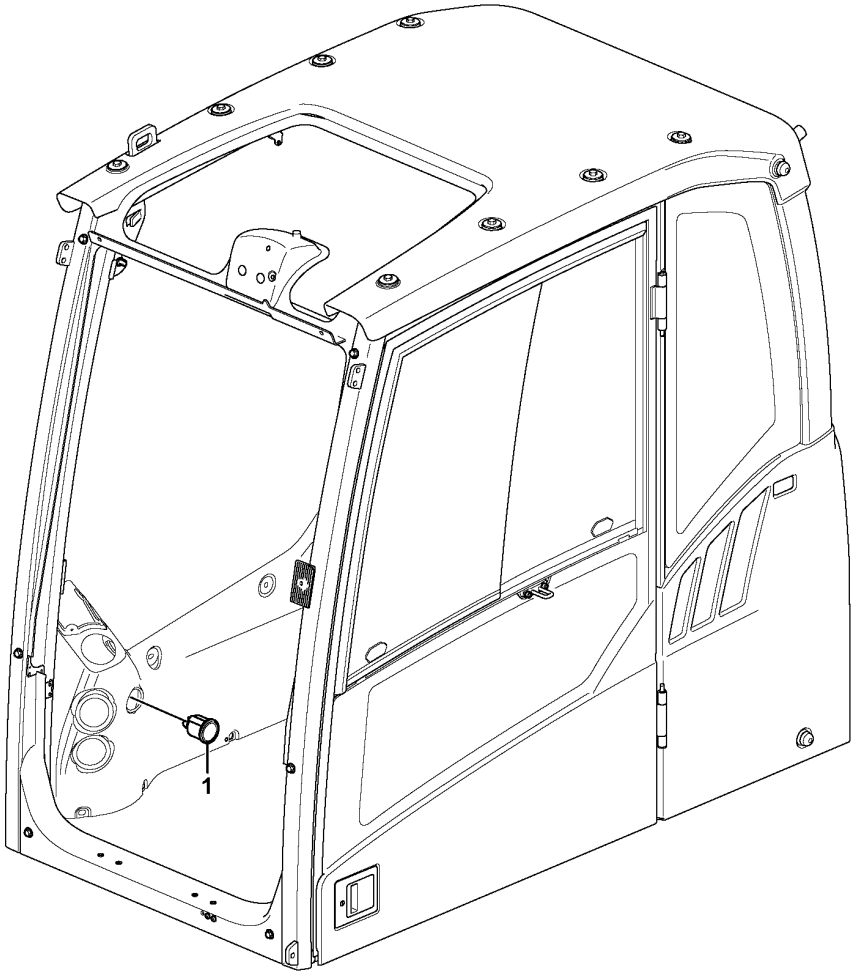

Volvo Construction Equipment

1057054

Fig.	Part No.	Quantity 1	2	3	4	5	PS	KIT	Description	Denominación	Denominação	Dénomination	Notes
1	VOE 14626783	1	1	1	1				Odometer	Cuentakilómetros	Odômetro	Compteur kilomètrique	

1	8293085,8293086	**Hour counter** **Contador horario** **Contador de horas** **Horomètre**	Catalogue id **20629**	Group **380**
2	8293087,8293088			
3	8293089,8293090		Illustr. No **1057054**	Section **160**
4	8293091,8293092			
5			Issue **20032270-E**	Page **521**

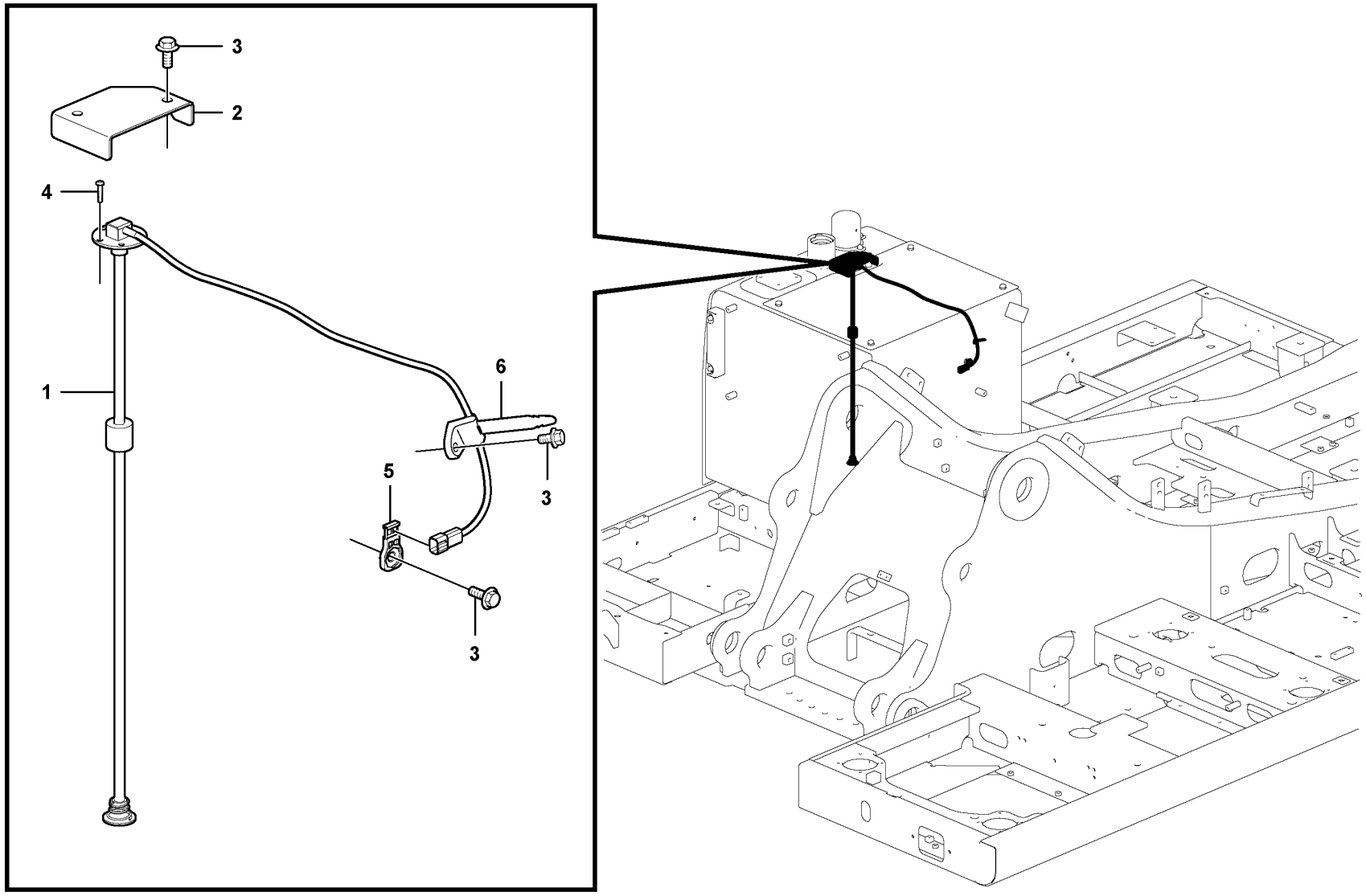

Volvo Construction Equipment

1062237

Fig.	Part No.	Quantity 1	2	3	PS	KIT	Description	Denominación	Denominação	Dénomination	Notes
1	VOE 14601315	1					Sensor	Sensor	Sensor	Capteur	
2		1			NS		Cover	Capo	Tampa	Capot	
3	VOE 946471	4					Flange screw	Tornillo embridado	Parafuso flangeado	Vis à embase	
4	VOE 969407	5					Six point socket screw	Racor de seis dientes	Paraf soquete sext	Vis à 6 pans creux	
5	VOE 14587635	1					Clip	Clip	Clipe	Clip	
6	VOE 14558810	1					Strip clamp	Abrazadera de cinta	Cinta braçadeira	Serrage de ruban	

1		**Electrical sensor** **Sensor eléctrico** **Sensor elétrico** **Capteur électrique**	Catalogue id **20629**	Group **386**
2				
3			Illustr. No **1062237**	Section **100**
4				
5			Issue **20032270-E**	Page **523**

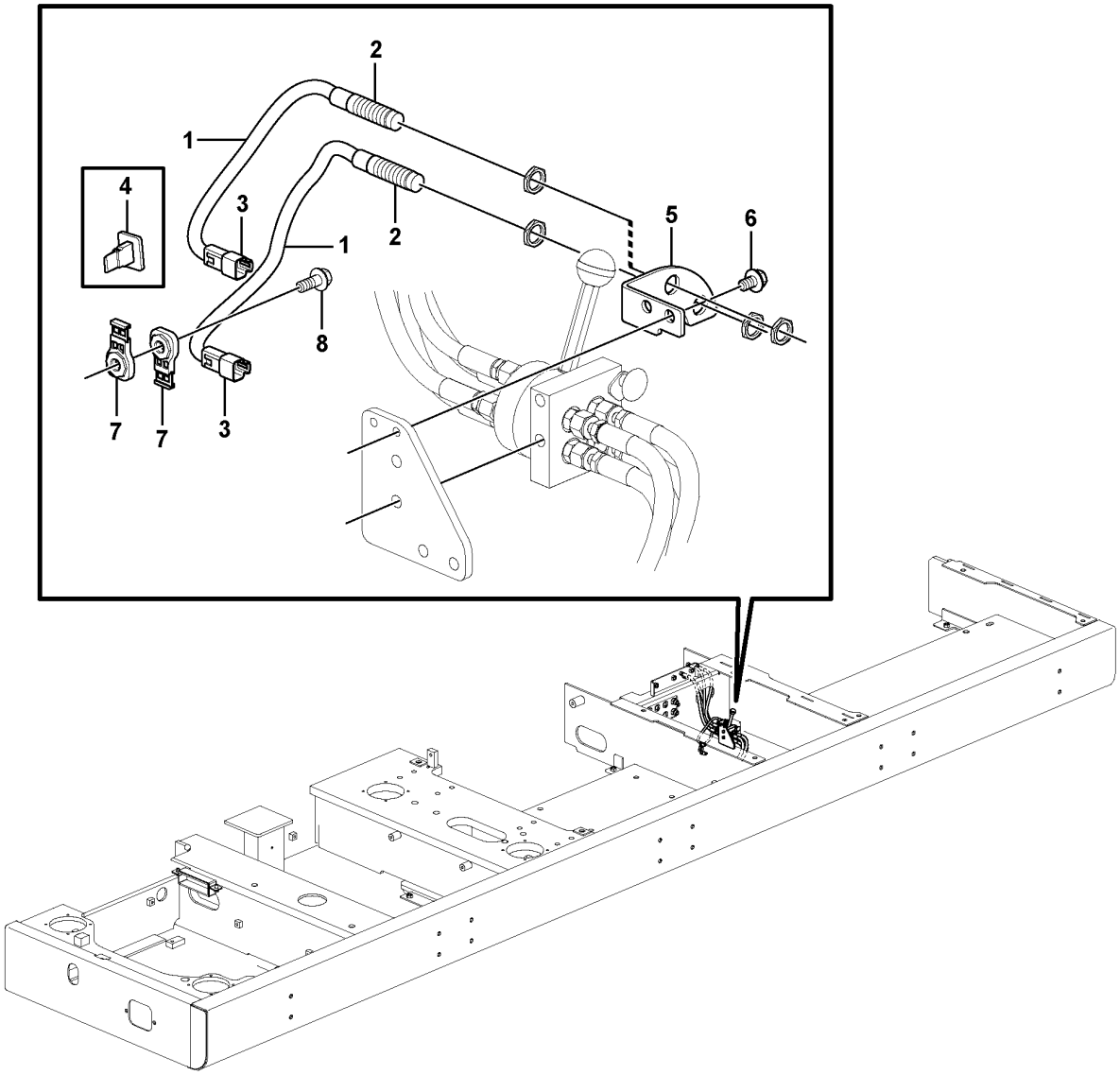

Volvo Construction Equipment

1058141

Fig.	Part No.	Quantity 1	2	3	PS	KIT	Description	Denominación	Denominação	Dénomination	Notes
1	VOE 14648810	2					Sensor	Sensor	Sensor	Capteur	(VOE 14612682)
2	VOE 14613293	1			SS		•Sensor	•Sensor	•Sensor	•Capteur	
3	VOE 874802	1					•Housing	•Cuerpo	•Carcaça	•Carter	
4	VOE 14370883	1					•Spacer	•Distanciador	•Espaçador	•Entretoise	
5	VOE 14533554	1					Bracket	Consola	Suporte	Console	
6	VOE 946471	2					Flange screw	Tornillo embridado	Parafuso flangeado	Vis à embase	
7	VOE 14587635	2					Clip	Clip	Clipe	Clip	
8	VOE 946329	1					Flange screw	Tornillo embridado	Parafuso flangeado	Vis à embase	

1		**Electrical sensor** **Sensor eléctrico** **Sensor elétrico** **Capteur électrique**	Catalogue id **20629**	Group **386**
2				
3			Illustr. No **1058141**	Section **200**
4				
5		**8289889,8292066**	Issue **20032270-E**	Page **525**

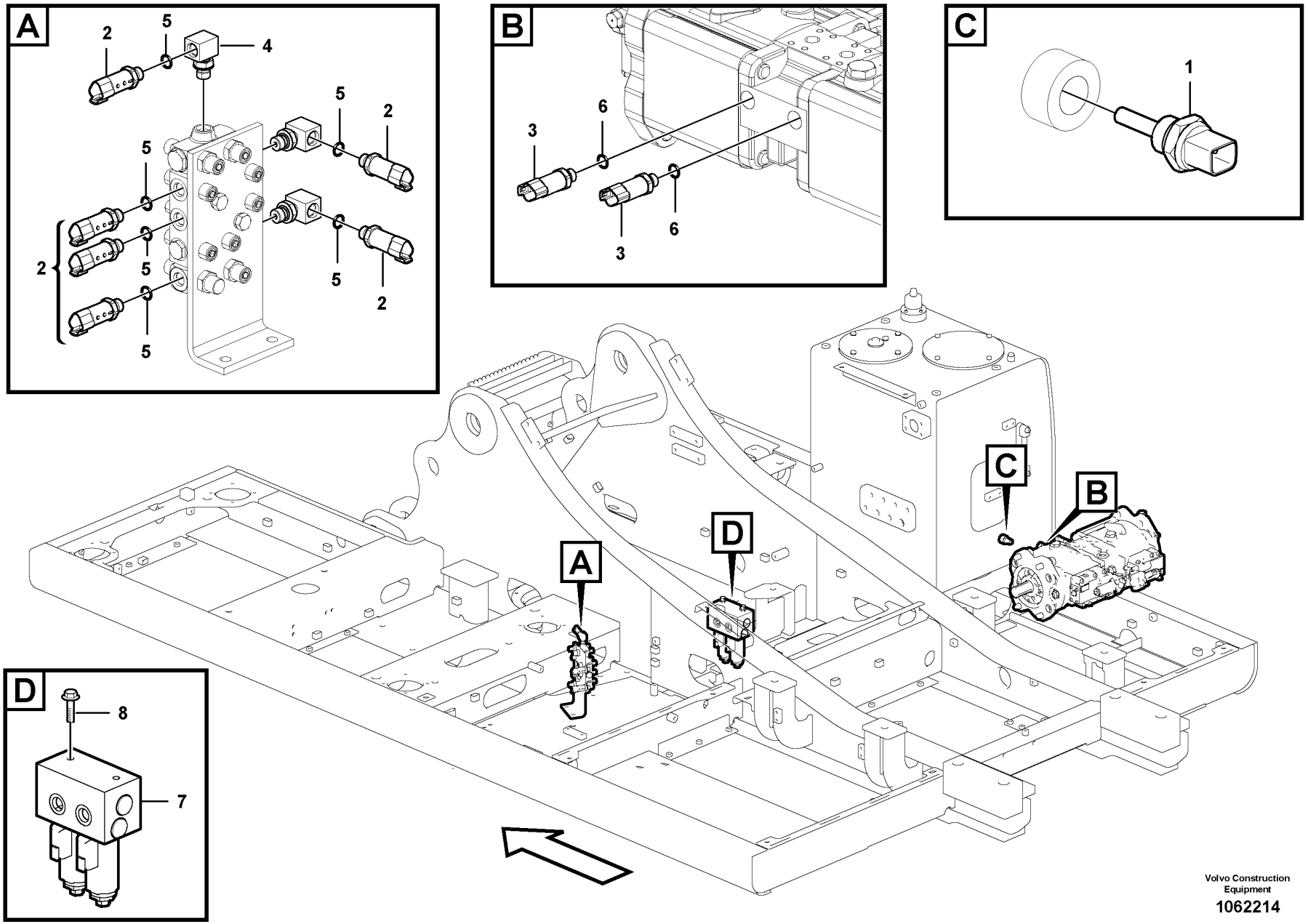

Volvo Construction Equipment

1062214

Fig.	Part No.	Quantity 1	2	3	PS	KIT	Description	Denominación	Denominação	Dénomination	Notes
1	VOE 11419486	1					Temperature sensor	Sensor de temperatura	Sensor de temperatura	Sonde de température	
2	VOE 17252661	6					Pressure sensor	Sensor de presión	Sensor de pressão	Capteur de pression	(VOE 14560160)
3	VOE 14613051	2					Sensor	Sensor	Sensor	Capteur	
4	VOE 14559939	1					Elbow	Ángulo	Cotovelo	Coude	
5	VOE 993320	6					O-ring	Anillo tórico	Anel-o	Joint torique	
6	VOE 983502	2					O-ring	Anillo tórico	Anel-o	Joint torique	
7	VOE 14552608	1					Valve	Válvula	Válvula	Valve	
	VOE 14609389	1					•Valve	•Válvula	•Válvula	•Valve	
8	VOE 946440	2					Flange screw	Tornillo embridado	Parafuso flangeado	Vis à embase	

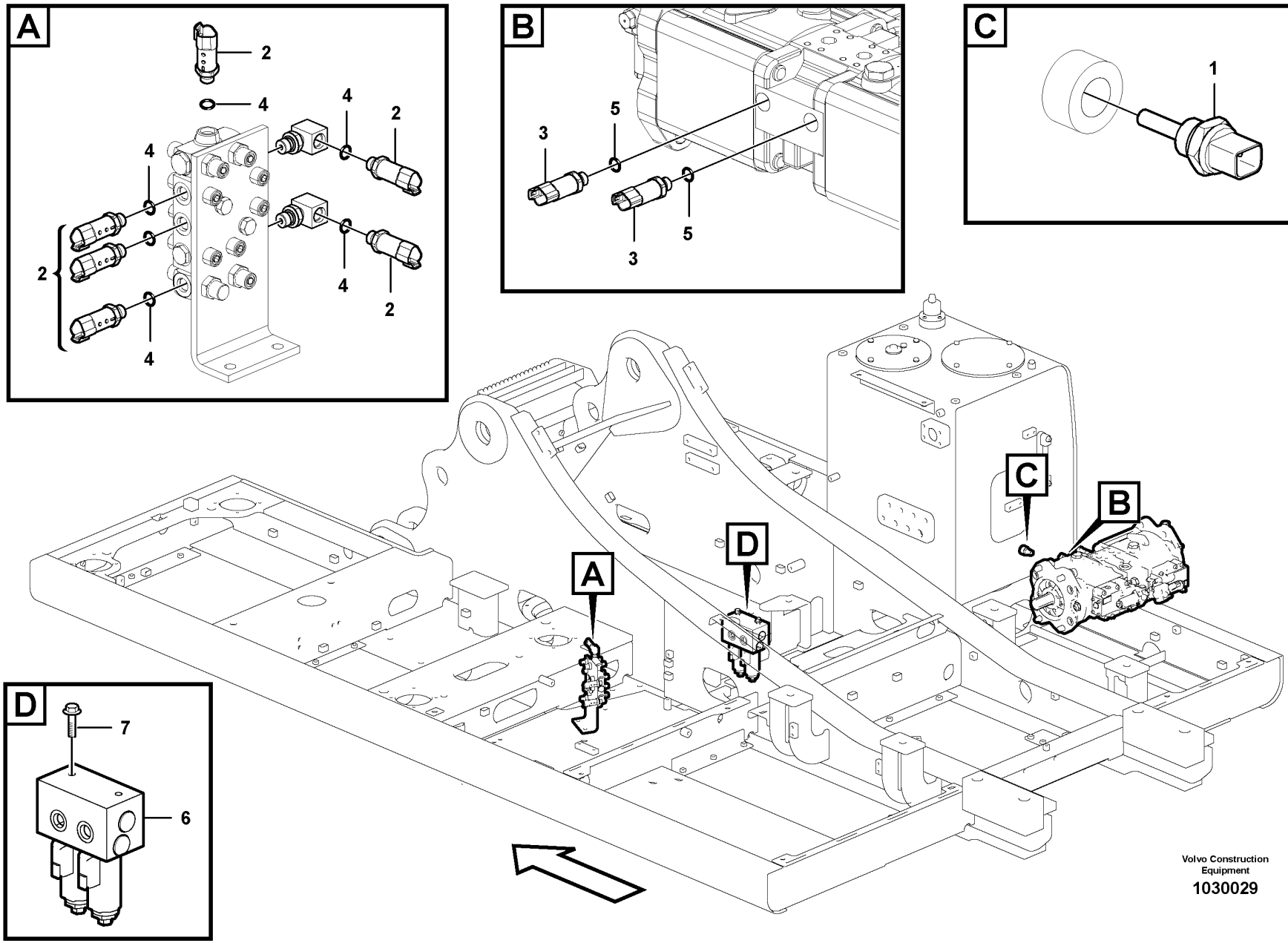

Volvo Construction Equipment

1030029

Fig.	Part No.	Quantity 1	2	3	PS	KIT	Description	Denominación	Denominação	Dénomination	Notes
1	VOE 11419486	1					Temperature sensor	Sensor de temperatura	Sensor de temperatura	Sonde de température	
2	VOE 17252661	6					Pressure sensor	Sensor de presión	Sensor de pressão	Capteur de pression	(VOE 14560160)
3	VOE 14613051	2					Sensor	Sensor	Sensor	Capteur	
4	VOE 993320	6					O-ring	Anillo tórico	Anel-o	Joint torique	
5	VOE 983502	2					O-ring	Anillo tórico	Anel-o	Joint torique	
6	VOE 14552608	1	1				Valve	Válvula	Válvula	Valve	
	VOE 14609389	1	1				•Valve	•Válvula	•Válvula	•Valve	
7	VOE 946440	2					Flange screw	Tornillo embridado	Parafuso flangeado	Vis à embase	
	VOE 13946173		2				Screw	Tornillo	Parafuso	Vis	

1	8292038	**Electrical sensor** **Sensor eléctrico** **Sensor elétrico** **Capteur électrique**	Catalogue id **20629**	Group **386**
2	8295975		Illustr. No **1030029**	Section **350**
3				
4			Issue **20032270-E**	Page **529**
5				

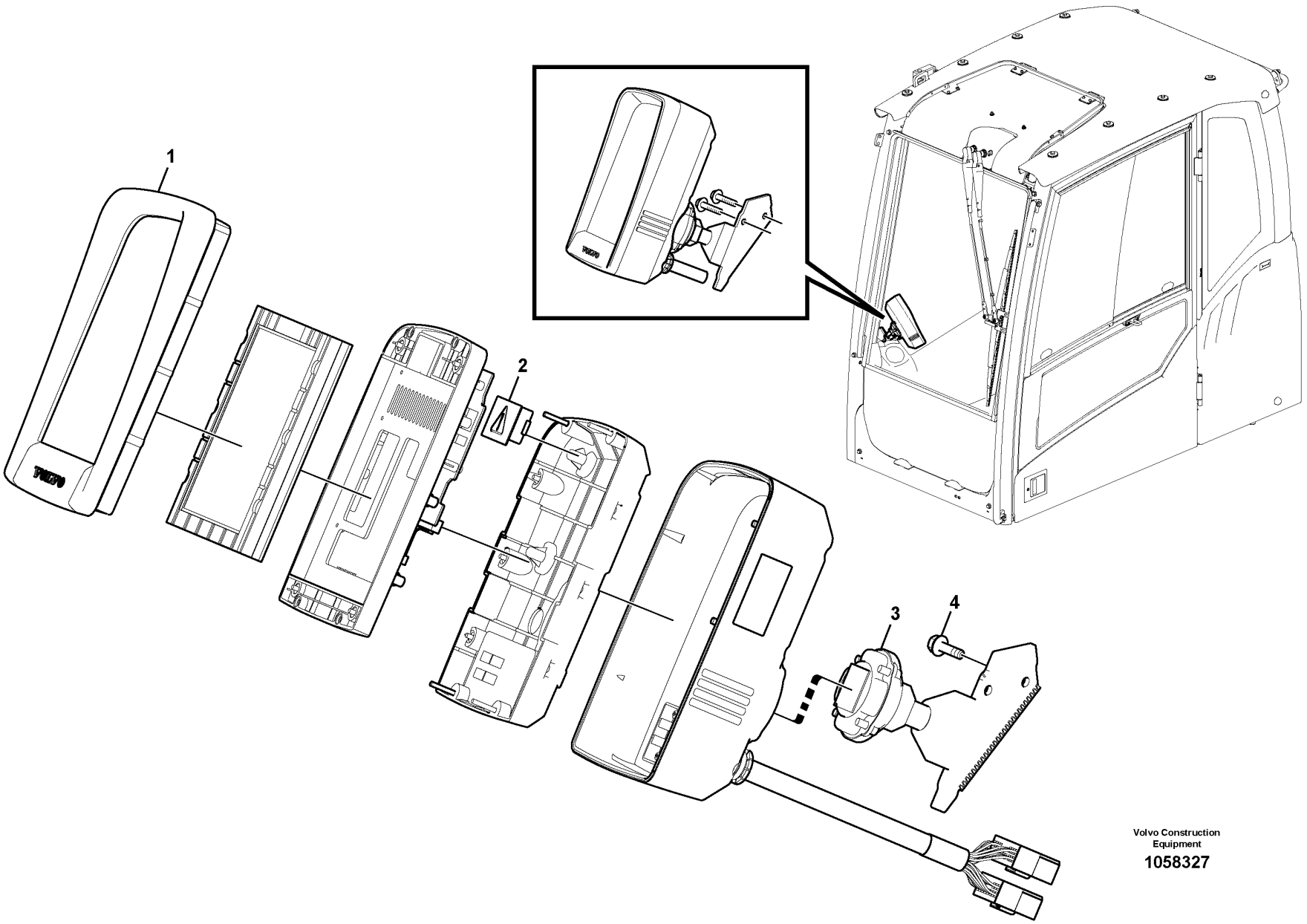

Volvo Construction Equipment

1058327

Fig.	Part No.	Quantity 1	2	3	4	5	PS	KIT	Description	Denominación	Denominação	Dénomination	Notes
1	VOE 14609502	1	1						ECU	ECU	ECU	ECU	IECU S/N -210321, -220491
	VOE 14640101	1	1						ECU	ECU	ECU	ECU	IECU S/N 210322-, 220492-
	VOE 14640101			1					ECU	ECU	ECU	ECU	WITH CAM MODE
	VOE 14640102				1				ECU	ECU	ECU	ECU	WITHOUT CAM MODE
2	VOE 14552707	1	1	1	1				•Plate	•Chapa	•Chapa	•Tôle	
3	VOE 14552712	1	1	1	1				•Bracket	•Consola	•Suporte	•Console	
4	VOE 13946934	2	2	2	2				Screw	Tornillo	Parafuso	Vis	

1	8292707,8292708	**Instrument panel, warning unit and information unit** **Panel de instrumentos, unidad de advertencia y unidad de informa** **Painel de instrumentos, unidades de advertência e de informação** **Tableau de bord, unités d'alerte et d'information**	Catalogue id **20629**	Group **387**
2	8292709			
3	8292880		Illustr. No **1058327**	Section **100**
4	8292881			
5			Issue **20032270-E**	Page **531**

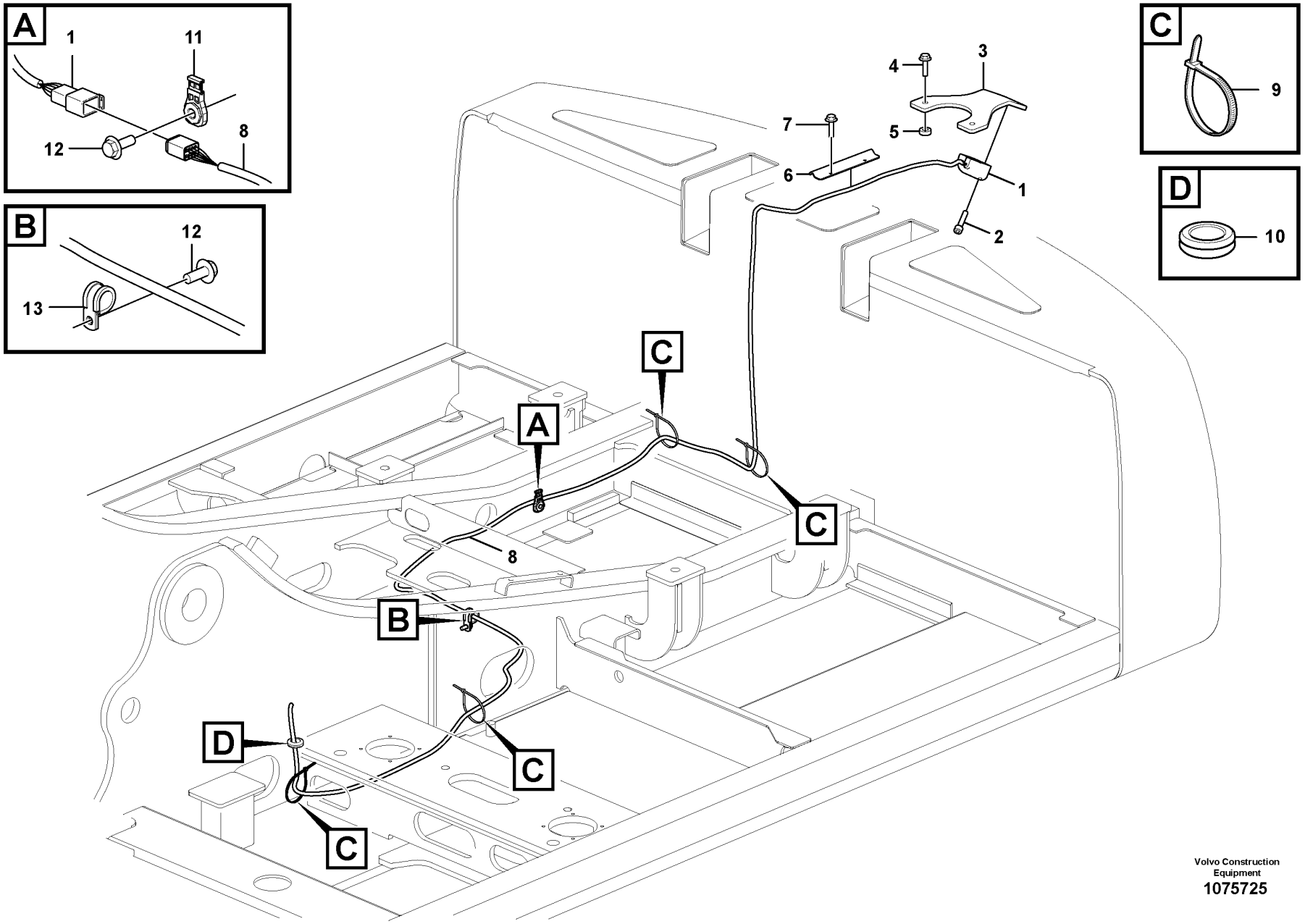

Volvo Construction Equipment
1075725

Fig.	Part No.	Quantity 1	2	3	PS	KIT	Description	Denominación	Denominação	Dénomination	Notes
1	**VOE 14663358**	1					Camera	Cámara	Câmera	Caméra	
	VOE 14681311	1					Wiring harness	Manojo cables	Chicote cabos	Faisceau de câbles	
2	**VOE 984064**	2			SS		Hex. socket screw	Tornillo de hexágono embutido	Parafuso soquete sext	Vis à six pans creux	
3	**VOE 14627500**	1					Bracket	Consola	Suporte	Console	
4	**VOE 13965194**	2					Screw	Tornillo	Parafuso	Vis	
5	**VOE 14527464**	2					Spacer	Distanciador	Espaçador	Entretoise	
6	**VOE 14558379**	1					Cover	Capó	Capô	Capot	
7	**VOE 13946934**	2					Screw	Tornillo	Parafuso	Vis	
8	**VOE 14612828**	1					Wiring harness	Manojo cables	Chicote cabos	Faisceau de câbles	
9	**VOE 4881440**	REQ					Cable tie	Abrazadera de cinta	Braçadeira	Serre-câble	
10	**VOE 14529352**	1					Grommet	Pasaje	Passa muro	Passe fil	
11	**VOE 14587635**	1					Clip	Clip	Clipe	Clip	
12	**VOE 946471**	2					Flange screw	Tornillo embridado	Parafuso flangeado	Vis à embase	
13	**VOE 14500291**	1					Clip	Clip	Clipe	Clip	

1		**Rear view camera** **Cámara retrovisora** **Câmera retrovisora** **Caméra de recul**	Catalogue id **20629**	Group **387**
2				
3			Illustr. No **1075725**	Section **300**
4				
5		**8289758,8292050,8293463**	Issue **20032270-E**	Page **533**

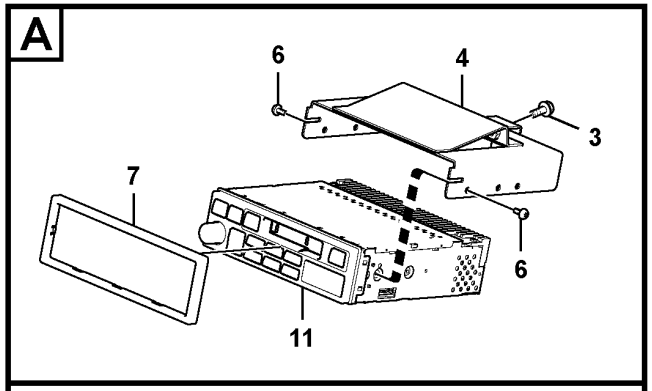

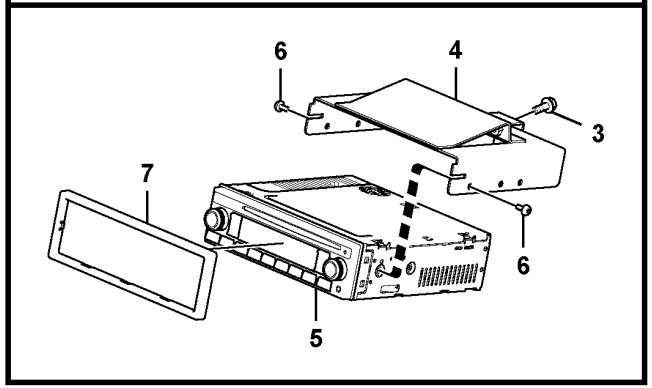

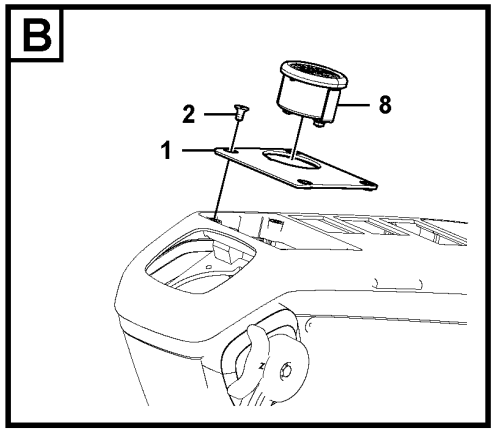

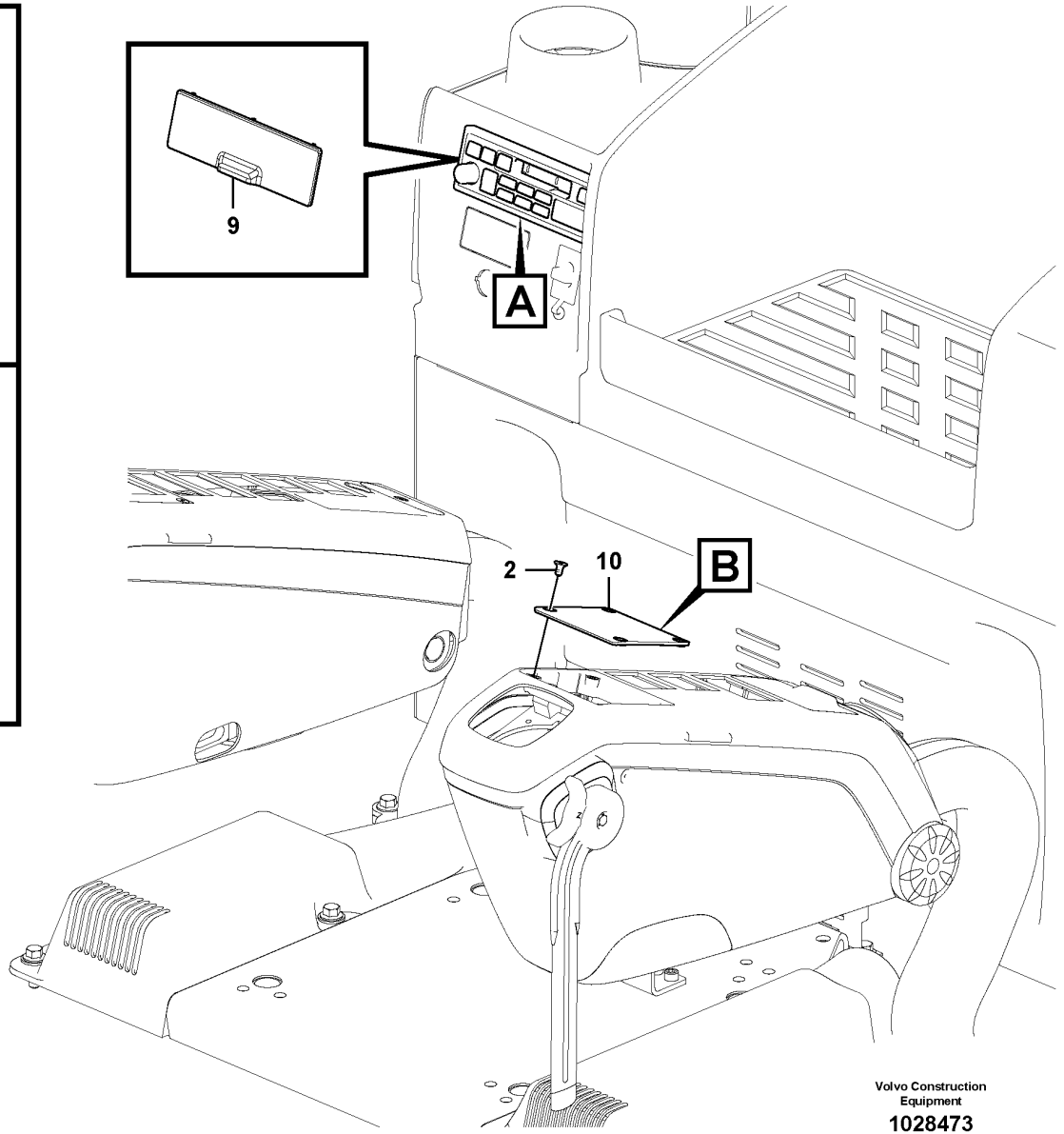

Volvo Construction Equipment

1028473

Fig.	Part No.	Quantity 1	2	3	4	5	PS	KIT	Description	Denominación	Denominação	Dénomination	Notes
1	VOE 14535875	1		1	1				Cover	Capó	Capô	Capot	
2	VOE 13969737	4	4	4	4				Six point socket screw	Racor de seis dientes	Paraf soquete sext	Vis à 6 pans creux	
3	VOE 13946544	2		2	2				Screw	Tornillo	Parafuso	Vis	
4	VOE 14561517	1		1	1				Support	Base	Base	Bâti	
5	VOE 14561400	1					SS		Radio	Radio	Rádio	Radio	
6	VOE 969513	4		4	4				Six point socket screw	Racor de seis dientes	Paraf soquete sext	Vis à 6 pans creux	
7	VOE 14561516	1		1	1				Cover	Tapa	Tampa	Couvercle	
8	VOE 14561390	1		1	1				Switch	Interruptor	Interruptor	Rupteur	
9	VOE 14570285		1						Cover	Capó	Capô	Capot	
10	VOE 14534418		1						Cover	Capó	Capô	Capot	
11	VOE 14561391			1					Radio	Radio	Rádio	Radio	
	VOE 14641503				1				Radio	Radio	Rádio	Radio	(VOE 14623862)

1	8279809	**Cassette radio recorder with mounting details** **Radiocasete con accesorios de montaje** **Rádio toca-fitas com peças de montagem** **Lecteur de cassettes auto-radio avec pièces de montage**	Catalogue id **20629**	Group **393**
2	8279807			
3	8285121		Illustr. No **1028473**	Section **100**
4	8290262			
5			Issue **20032270-E**	Page **535**

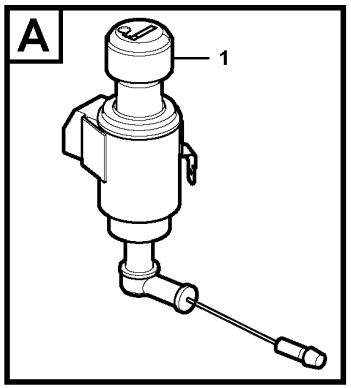

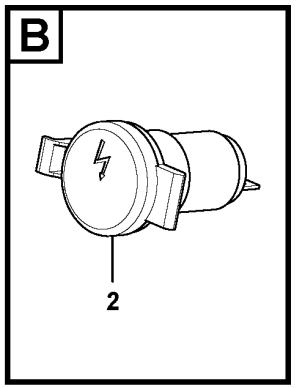

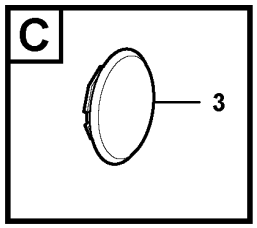

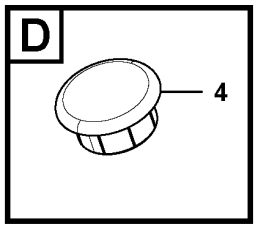

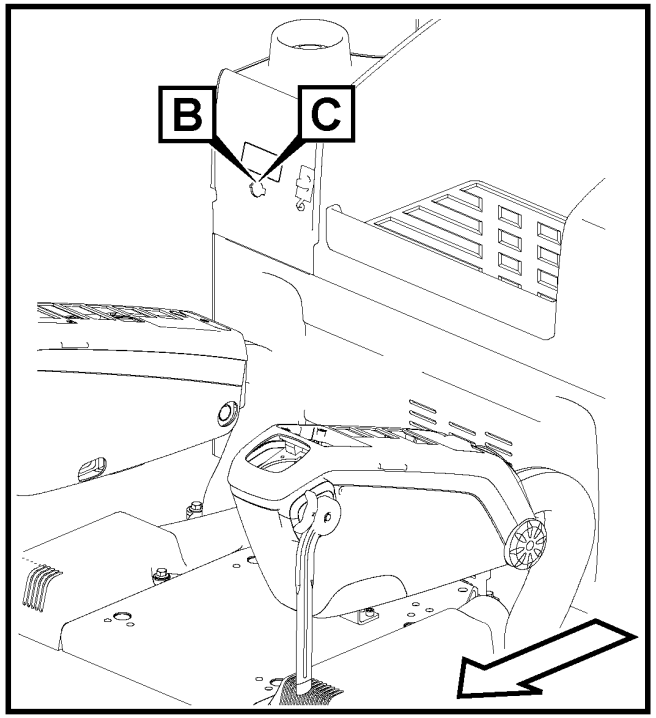

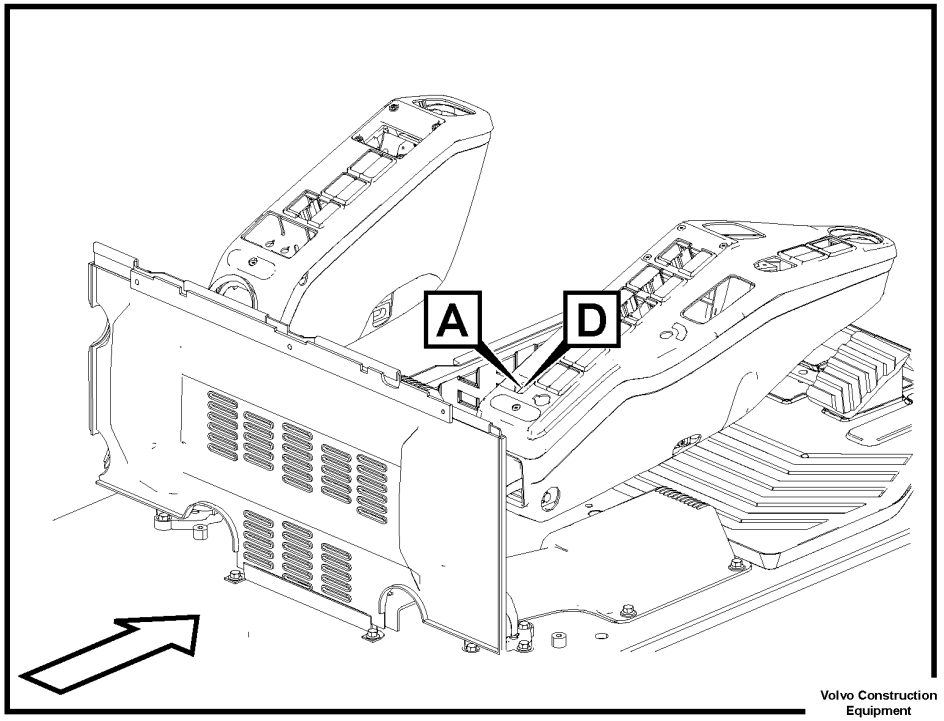

Volvo Construction Equipment

1059260

Fig.	Part No.	Quantity 1	2	3	PS	KIT	Description	Denominación	Denominação	Dénomination	Notes
1	**VOE 14621274**	1					Cigarette lighter	Encendedor	Acendedor de cigarros	Allume-cigares	S/N -210309
	VOE 14641505	1					Cigarette lighter	Encendedor	Acendedor de cigarros	Allume-cigares	S/N 210310-
2	**VOE 14623357**		1				Socket	Toma de corriente	Conector	Socle	
3	**VOE 14576417**	1					Grommet	Pasaje	Passa muro	Passe fil	
4	**VOE 14571630**		1				Cap	Capuchón	Tampa	Capot	

1	**8289763**	**Cigarette lighter** **Encendedor** **Isqueiro** **Allume-cigares**	Catalogue id **20629**	Group **393**
2	**8290738**		Illustr. No **1059260**	Section **300**
3			Issue **20032270-E**	Page **537**
4				
5				

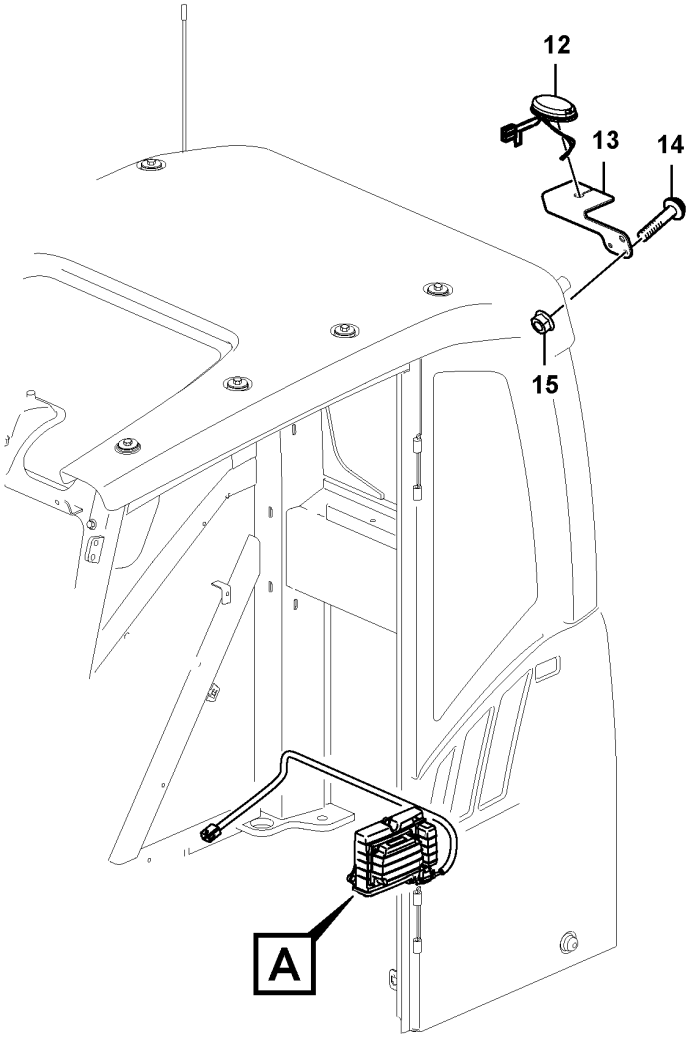

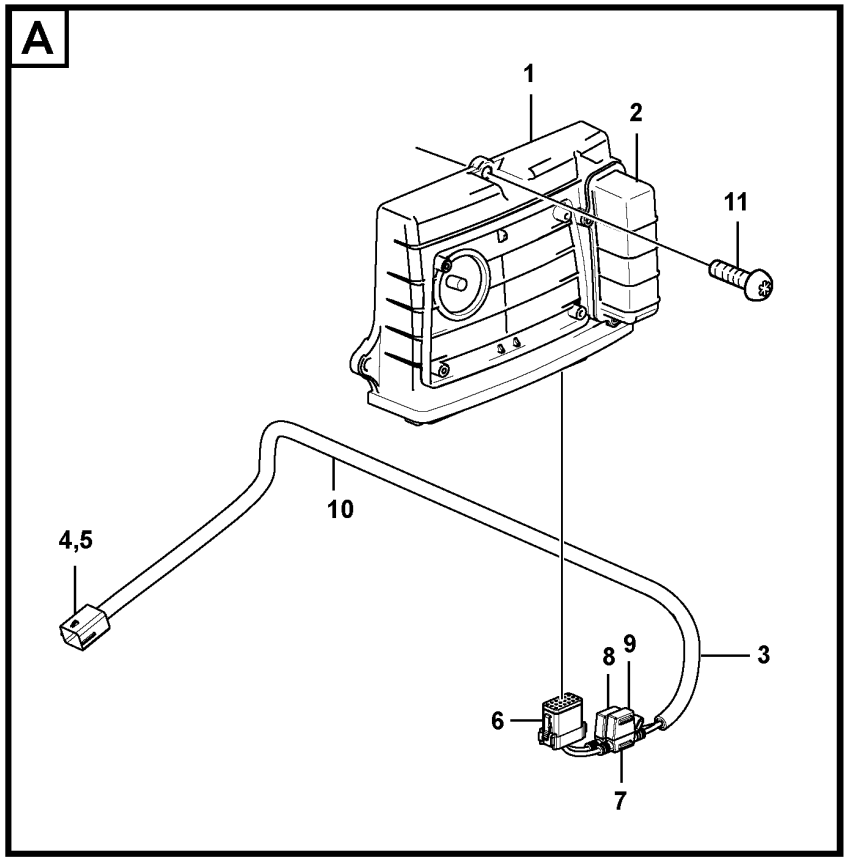

Volvo Construction Equipment

1072270

Fig.	Part No.	Quantity 1	2	3	PS	KIT	Description	Denominación	Denominação	Dénomination	Notes
1	VOE 11381209	1					Electronic unit	Unidad electrónica	Unidade eletrônica	Unité électronique	WECU2
2	VOE 15180716	1					•Battery	•Batería	•Bateria	•Batterie	
3	VOE 14638178	1					Wiring harness	Manojo cables	Chicote cabos	Faisceau de câbles	
4	VOE 11428069	1					•Housing	•Cuerpo	•Carcaça	•Carter	
5	VOE 11428070	1					•Lock plate	•Placa de seguridad	•Placa trava	•Plaque verrouillage	
6	VOE 14606664	1					•Housing	•Cuerpo	•Carcaça	•Carter	PO3904
7	VOE 14638181	2					•Fuse holder	•Portafusibles	•Porta fusíveis	•Porte-fusible	
8	VOE 969161	1					•Fuse	•Fusible	•Fusível	•Fusible	10A
9	VOE 13969160	1					•Fuse	•Fusible	•Fusível	•Fusible	5A
10	VOE 4803746	1					•Hose	•Manguera	•Mangueira	•Flexible	
11	VOE 969278	3					Six point socket screw	Racor de seis dientes	Paraf soquete sext	Vis à 6 pans creux	
12	VOE 14667834	1					Antenna	Antena	Antena	Antenne	
13	VOE 14653920	1					Bracket	Consola	Suporte	Console	
14	VOE 13945444	1					Screw	Tornillo	Parafuso	Vis	
15	VOE 948645	1					Flange lock nut	Contratuerca embridada	Contra porca flange	Contre-écrou à embase	

1	8283910	**System for wireless electronic controlled communication (telematics)** **Sistema de comunicación electrónica inalámbrica (telemática)** **Sistema de comunicação comandada eletronicamente sem fio (telemático)** **Système de communication électronique sans fil (télématique)**	Catalogue id **20629**	Group **398**
2			Illustr. No **1072270**	Section **100**
3				
4			Issue **20032270-E**	Page **539**
5		**S/N -270584, -280268**		

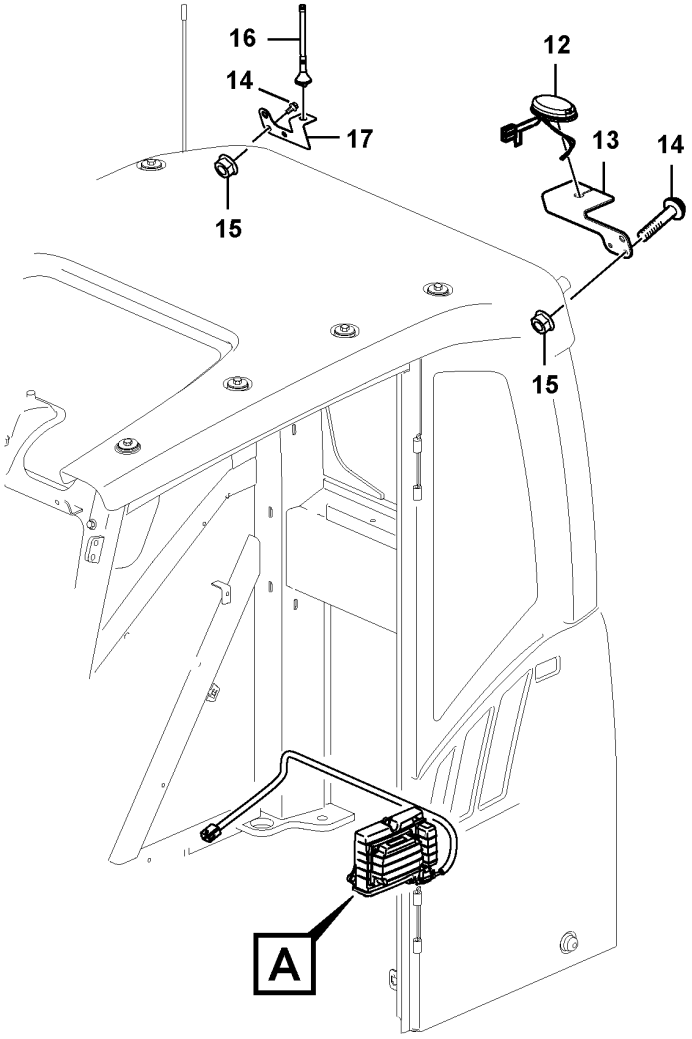

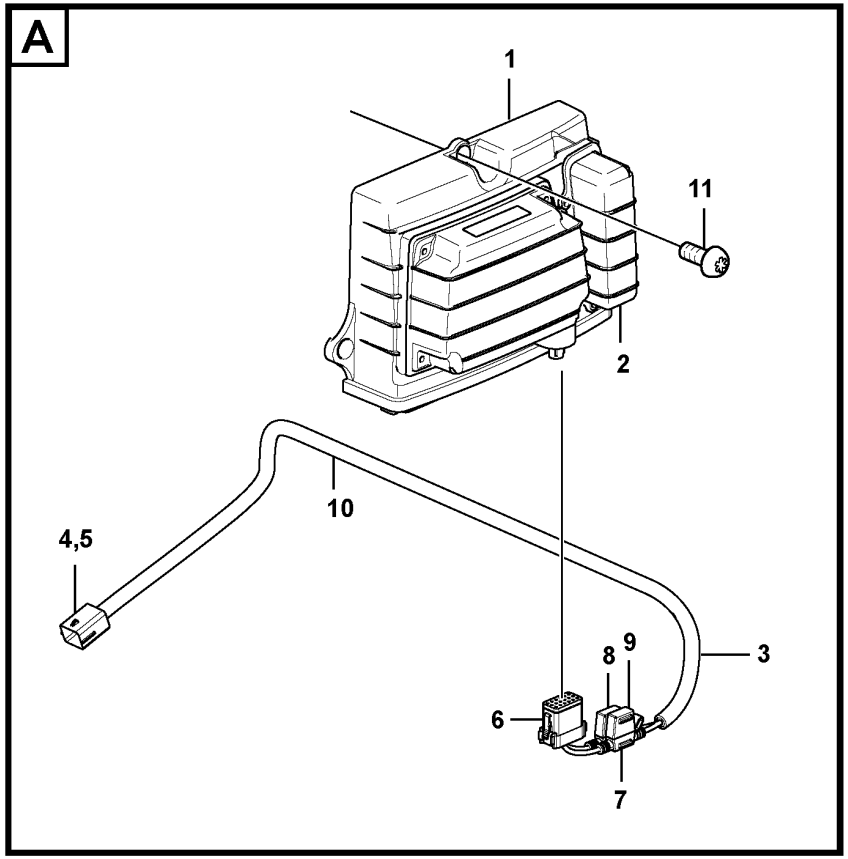

Volvo Construction Equipment

1072273

Fig.	Part No.	Quantity 1	2	3	PS	KIT	Description	Denominación	Denominação	Dénomination	Notes
1	VOE 11381207	1					Electronic unit	Unidad electrónica	Unidade eletrônica	Unité électronique	WECU2
2	VOE 15180716	1					•Battery	•Batería	•Bateria	•Batterie	
3	VOE 14638178	1					Wiring harness	Manojo cables	Chicote cabos	Faisceau de câbles	
4	VOE 11428069	1					•Housing	•Cuerpo	•Carcaça	•Carter	
5	VOE 11428070	1					•Lock plate	•Placa de seguridad	•Placa trava	•Plaque verrouillage	
6	VOE 14606664	1					•Housing	•Cuerpo	•Carcaça	•Carter	PO3904
7	VOE 14638181	2					•Fuse holder	•Portafusibles	•Porta fusíveis	•Porte-fusible	
8	VOE 969161	1					•Fuse	•Fusible	•Fusível	•Fusible	10A
9	VOE 13969160	1					•Fuse	•Fusible	•Fusível	•Fusible	5A
10	VOE 4803746	1					•Hose	•Manguera	•Mangueira	•Flexible	
11	VOE 969278	3					Six point socket screw	Racor de seis dientes	Paraf soquete sext	Vis à 6 pans creux	
12	VOE 14667834	1					Antenna	Antena	Antena	Antenne	
13	VOE 14653920	1					Bracket	Consola	Suporte	Console	
14	VOE 13945444	2					Screw	Tornillo	Parafuso	Vis	
15	VOE 948645	2					Flange lock nut	Contratuerca embridada	Contra porca flange	Contre-écrou à embase	
16	VOE 14634545	1					Antenna	Antena	Antena	Antenne	
17	VOE 14632240	1					Bracket	Consola	Suporte	Console	

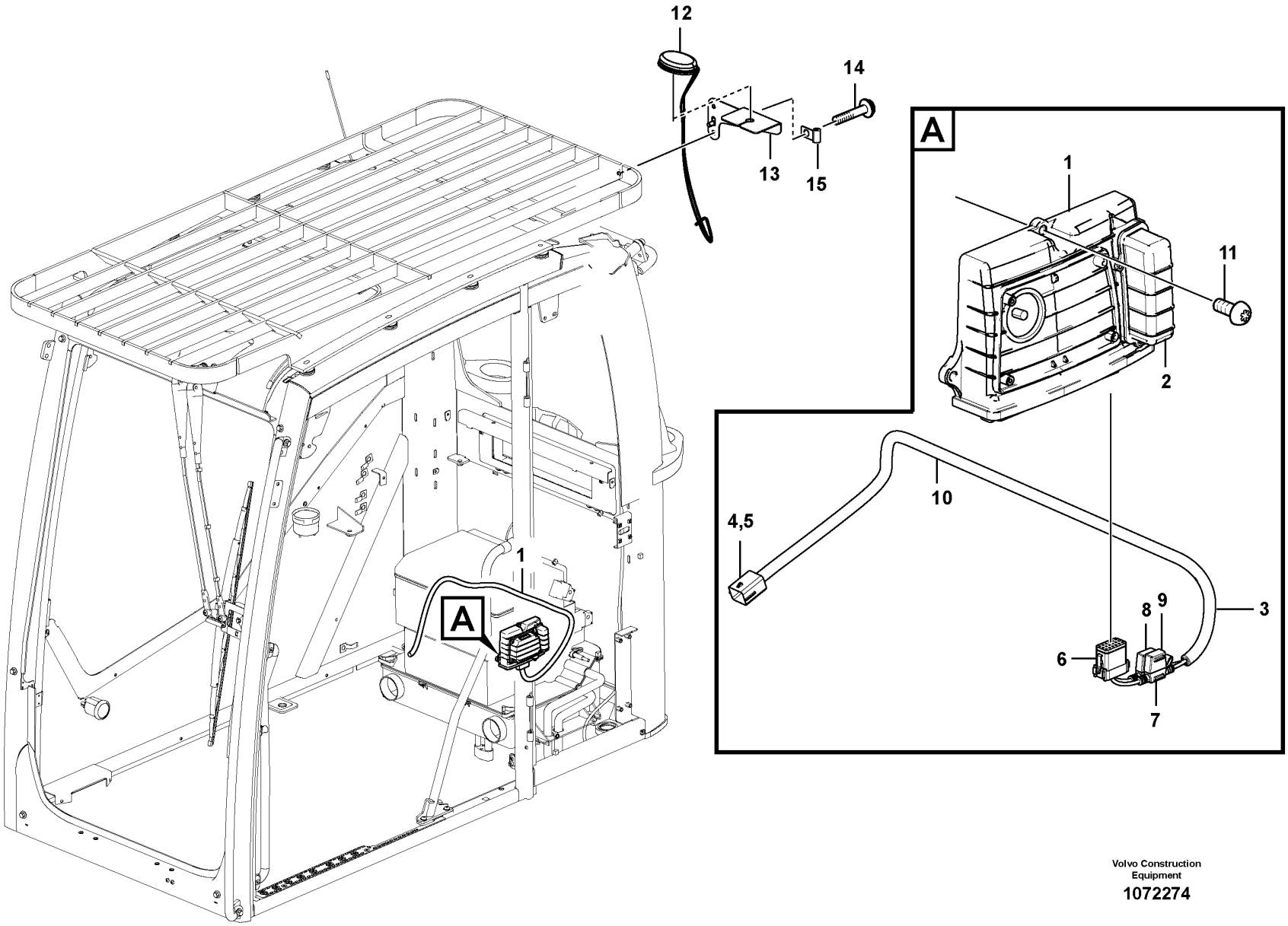

Volvo Construction Equipment

1072274

Fig.	Part No.	Quantity 1	2	3	PS	KIT	Description	Denominación	Denominação	Dénomination	Notes
1	VOE 11381209	1					Electronic unit	Unidad electrónica	Unidade eletrônica	Unité électronique	WECU2
2	VOE 15180716	1					•Battery	•Batería	•Bateria	•Batterie	
3	VOE 14638178	1					Wiring harness	Manojo cables	Chicote cabos	Faisceau de câbles	
4	VOE 11428069	1					•Housing	•Cuerpo	•Carcaça	•Carter	
5	VOE 11428070	1					•Lock plate	•Placa de seguridad	•Placa trava	•Plaque verrouillage	
6	VOE 14606664	1					•Housing	•Cuerpo	•Carcaça	•Carter	PO3904
7	VOE 14638181	2					•Fuse holder	•Portafusibles	•Porta fusíveis	•Porte-fusible	
8	VOE 969161	1					•Fuse	•Fusible	•Fusível	•Fusible	10A
9	VOE 13969160	1					•Fuse	•Fusible	•Fusível	•Fusible	5A
10	VOE 4803746	1					•Hose	•Manguera	•Mangueira	•Flexible	
11	VOE 969278	3					Six point socket screw	Racor de seis dientes	Paraf soquete sext	Vis à 6 pans creux	
12	VOE 14667834	1					Antenna	Antena	Antena	Antenne	
13	VOE 14653920	1					Bracket	Consola	Suporte	Console	
14	VOE 946441	2					Flange screw	Tornillo embridado	Parafuso flangeado	Vis à embase	
15	VOE 14508060	1					Clip	Clip	Clipe	Clip	

1	8283911	**System for wireless electronic controlled communication (telematics)** **Sistema de comunicación electrónica inalámbrica (telemática)** **Sistema de comunicação comandada eletronicamente sem fio (telemático)** **Système de communication électronique sans fil (télématique)**	Catalogue id **20629**	Group **398**
2			Illustr. No **1072274**	Section **150**
3				
4			Issue **20032270-E**	Page **543**
5		**S/N -270584, -280268**		

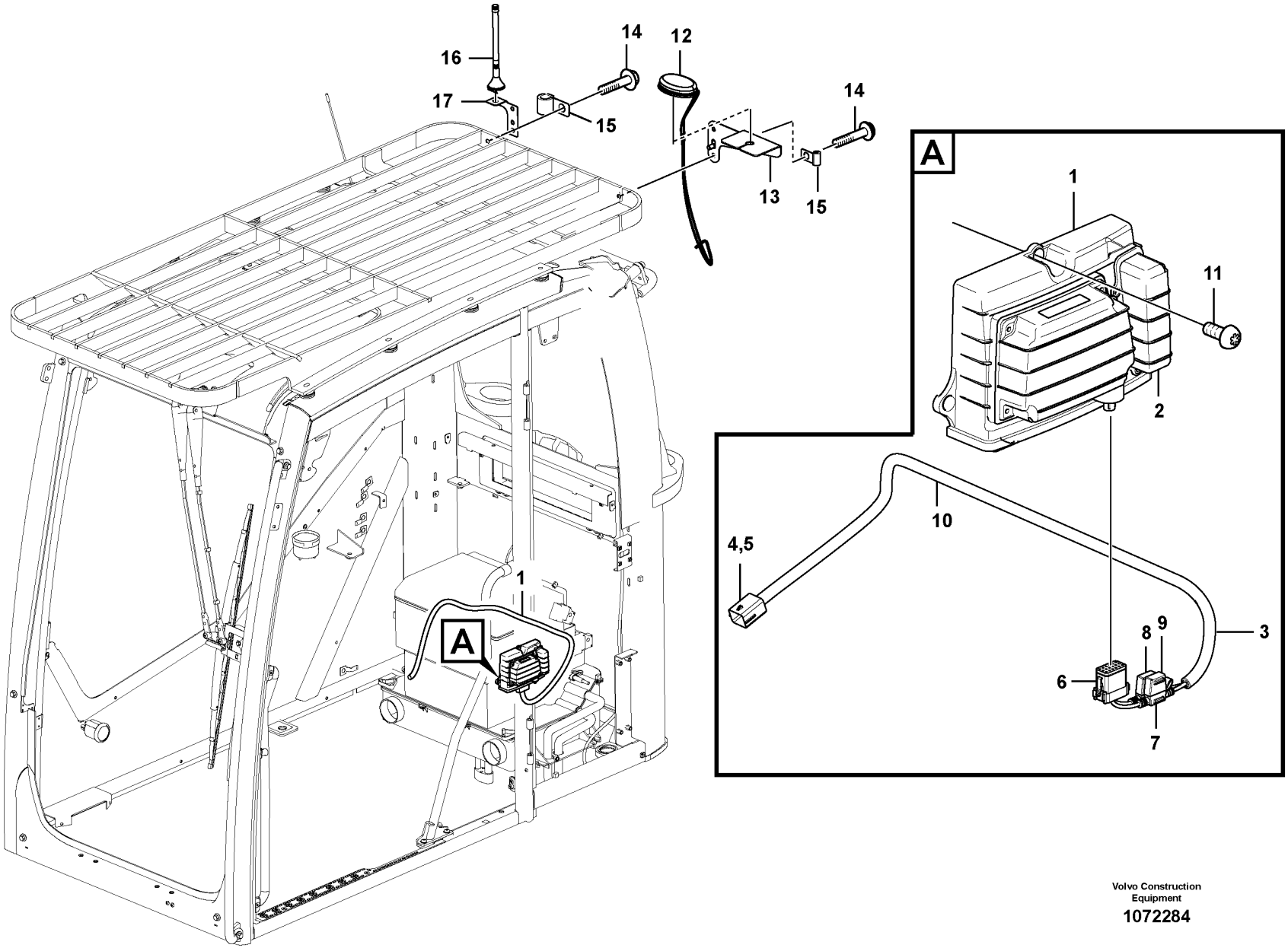

Volvo Construction Equipment

1072284

Fig.	Part No.	Quantity 1	2	3	PS	KIT	Description	Denominación	Denominação	Dénomination	Notes
1	VOE 11381207	1					Electronic unit	Unidad electrónica	Unidade eletrônica	Unité électronique	WECU2
2	VOE 15180716	1					•Battery	•Batería	•Bateria	•Batterie	
3	VOE 14638178	1					Wiring harness	Manojo cables	Chicote cabos	Faisceau de câbles	
4	VOE 11428069	1					•Housing	•Cuerpo	•Carcaça	•Carter	
5	VOE 11428070	1					•Lock plate	•Placa de seguridad	•Placa trava	•Plaque verrouillage	
6	VOE 14606664	1					•Housing	•Cuerpo	•Carcaça	•Carter	PO3904
7	VOE 14638181	2					•Fuse holder	•Portafusibles	•Porta fusíveis	•Porte-fusible	
8	VOE 969161	1					•Fuse	•Fusible	•Fusível	•Fusible	10A
9	VOE 13969160	1					•Fuse	•Fusible	•Fusível	•Fusible	5A
10	VOE 4803746	1					•Hose	•Manguera	•Mangueira	•Flexible	
11	VOE 969278	3					Six point socket screw	Racor de seis dientes	Paraf soquete sext	Vis à 6 pans creux	
12	VOE 14634545	1					Antenna	Antena	Antena	Antenne	
13	VOE 14653920	1					Bracket	Consola	Suporte	Console	
14	VOE 946441	4					Flange screw	Tornillo embridado	Parafuso flangeado	Vis à embase	
15	VOE 14508060	2					Clip	Clip	Clipe	Clip	
16	VOE 14634545	1					Antenna	Antena	Antena	Antenne	
17	VOE 14632240	1					Bracket	Consola	Suporte	Console	

1		**System for wireless electronic controlled communication (telematics)** **Sistema de comunicación electrónica inalámbrica (telemática)** **Sistema de comunicação comandada eletronicamente sem fio (telemático)** **Système de communication électronique sans fil (télématique)**	Catalogue id **20629**	Group **398**
2				
3			Illustr. No **1072284**	Section **200**
4				
5		**8283913:S/N -270584/-280268**	Issue **20032270-E**	Page **545**

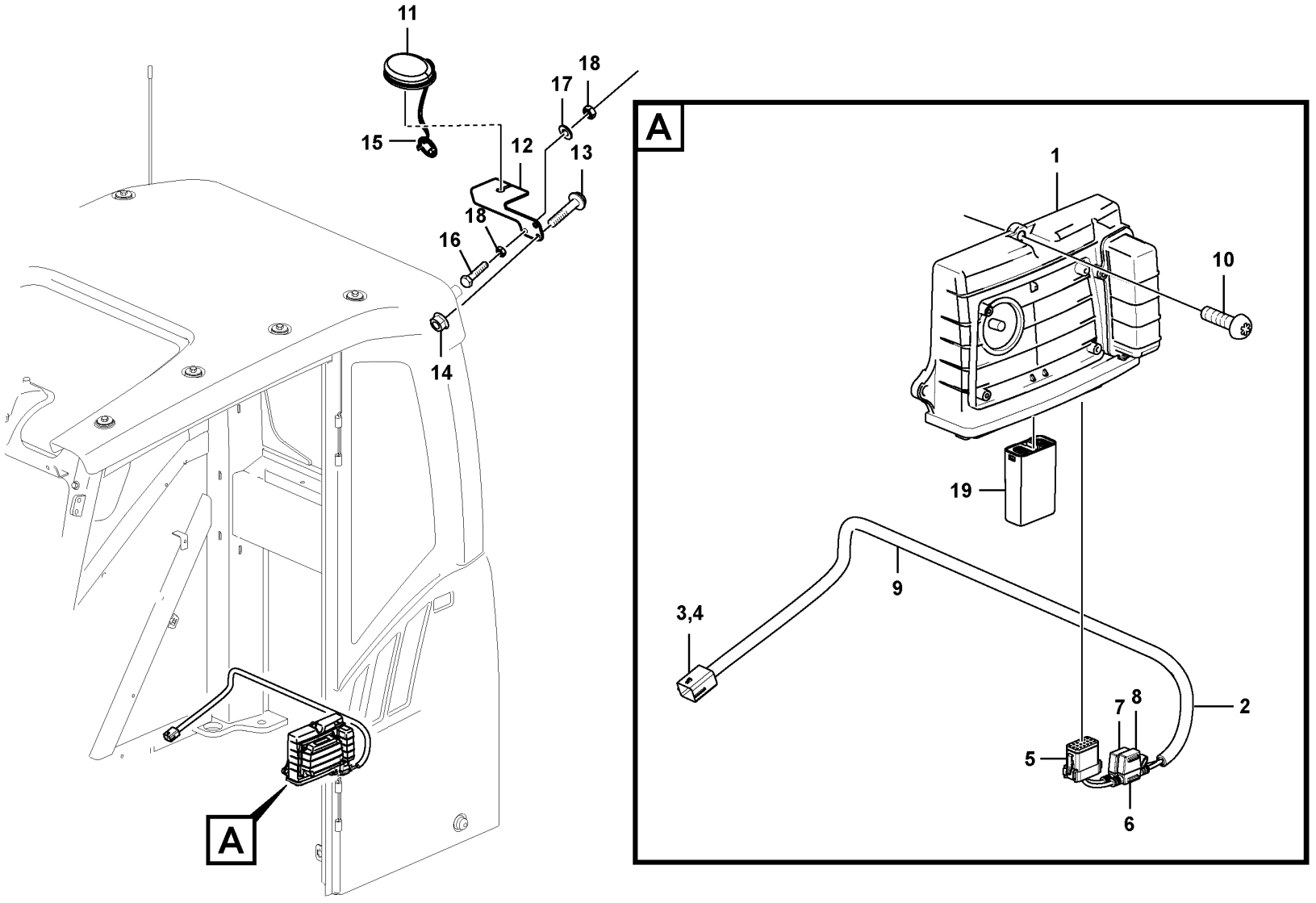

Volvo Construction Equipment

1072289

Fig.	Part No.	Quantity 1	2	3	PS	KIT	Description	Denominación	Denominação	Dénomination	Notes
1	VOE 11381465	1					Electronic unit	Unidad electrónica	Unidade eletrônica	Unité électronique	WECU2
2	VOE 14638178	1					Wiring harness	Manojo cables	Chicote cabos	Faisceau de câbles	
3	VOE 11428069	1					•Housing	•Cuerpo	•Carcaça	•Carter	
4	VOE 11428070	1					•Lock plate	•Placa de seguridad	•Placa trava	•Plaque verrouillage	
5	VOE 14606664	1					•Housing	•Cuerpo	•Carcaça	•Carter	PO3904
6	VOE 14638181	2					•Fuse holder	•Portafusibles	•Porta fusíveis	•Porte-fusible	
7	VOE 969161	1					•Fuse	•Fusible	•Fusível	•Fusible	10A
8	VOE 13969160	1					•Fuse	•Fusible	•Fusível	•Fusible	5A
9	VOE 4803746	1					•Hose	•Manguera	•Mangueira	•Flexible	
10	VOE 969278	3					Six point socket screw	Racor de seis dientes	Paraf soquete sext	Vis à 6 pans creux	
11	VOE 14667834	1					Antenna	Antena	Antena	Antenne	
12	VOE 14653920	1					Bracket	Consola	Suporte	Console	
13	VOE 945444	1			SS		Flange screw	Tornillo embridado	Parafuso flangeado	Vis à embase	
14	VOE 948645	1					Flange lock nut	Contratuerca embridada	Contra porca flange	Contre-écrou à embase	
15	VOE 14658894	1					Cap	Capuchón	Tampa	Capot	
16	VOE 983245	1					Hexagon screw	Tornillo hexagonal	Parafuso sextavado	Vis à tête hexagonale	
17	VOE 976945	1					Washer	Arandela	Arruela	Rondelle	
18	VOE 983303	2					Hexagon nut	Tuerca hexagonal	Porca sextavada	Écrou hexagonal	
19	VOE 17265186	1					Cable protection	Protección de cable	Proteção cabos	Protège-câble	

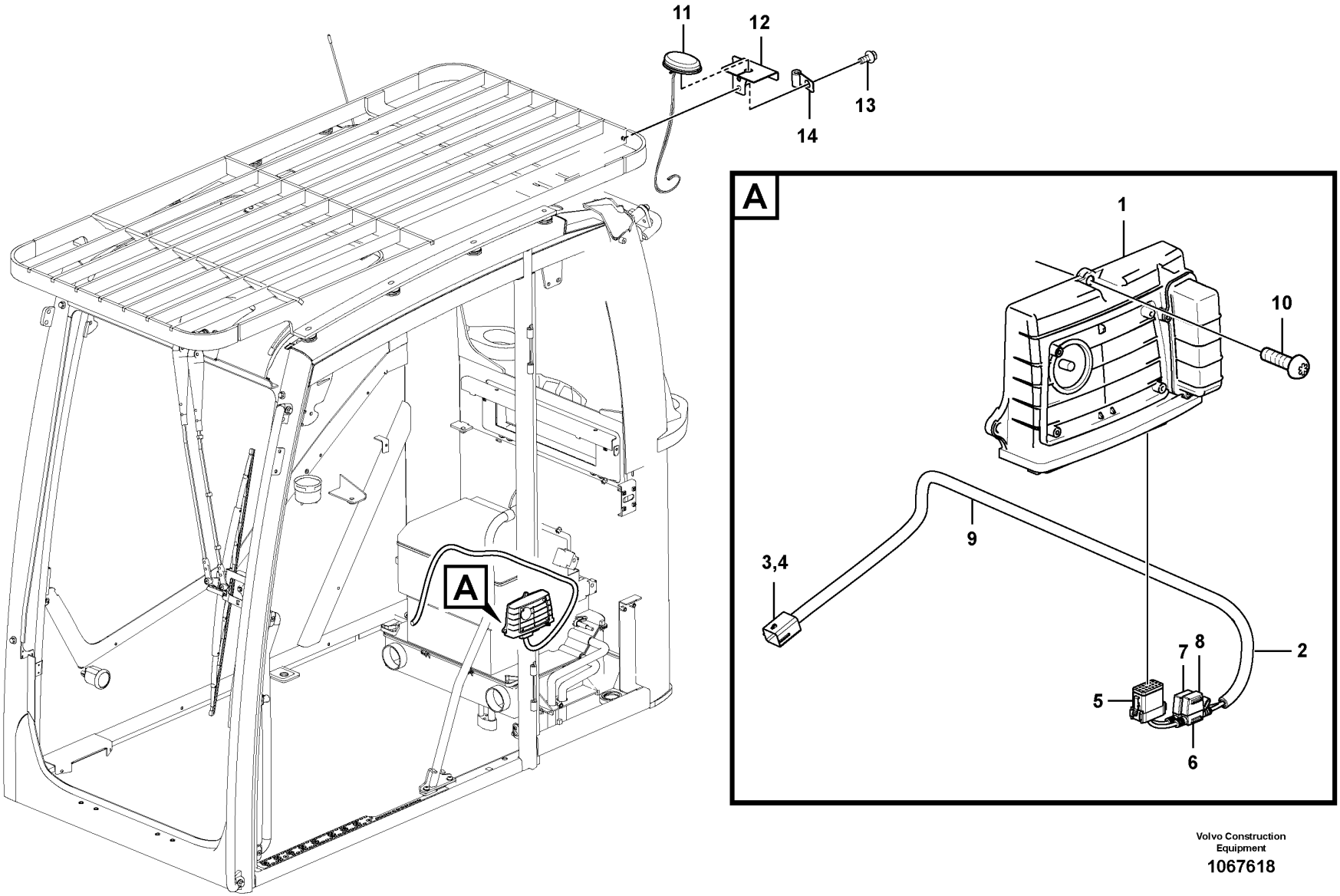

Volvo Construction Equipment

1067618

Fig.	Part No.	Quantity 1	2	3	PS	KIT	Description	Denominación	Denominação	Dénomination	Notes
1	VOE 11381465	1					Electronic unit	Unidad electrónica	Unidade eletrônica	Unité électronique	WECU2
2	VOE 14638178	1					Wiring harness	Manojo cables	Chicote cabos	Faisceau de câbles	
3	VOE 11428069	1					•Housing	•Cuerpo	•Carcaça	•Carter	
4	VOE 11428070	1					•Lock plate	•Placa de seguridad	•Placa trava	•Plaque verrouillage	
5	VOE 14606664	1					•Housing	•Cuerpo	•Carcaça	•Carter	PO3904
6	VOE 14638181	2					•Fuse holder	•Portafusibles	•Porta fusíveis	•Porte-fusible	
7	VOE 969161	1					•Fuse	•Fusible	•Fusível	•Fusible	10A
8	VOE 13969160	1					•Fuse	•Fusible	•Fusível	•Fusible	5A
9	VOE 4803746	1					•Hose	•Manguera	•Mangueira	•Flexible	
10	VOE 969476	3					Six point socket screw	Racor de seis dientes	Paraf soquete sext	Vis à 6 pans creux	
11	VOE 14561616	1					Antenna	Antena	Antena	Antenne	
12	VOE 14653920	1					Bracket	Consola	Suporte	Console	
13	VOE 946441	2					Flange screw	Tornillo embridado	Parafuso flangeado	Vis à embase	
14	VOE 14508060	1					Clip	Clip	Clipe	Clip	

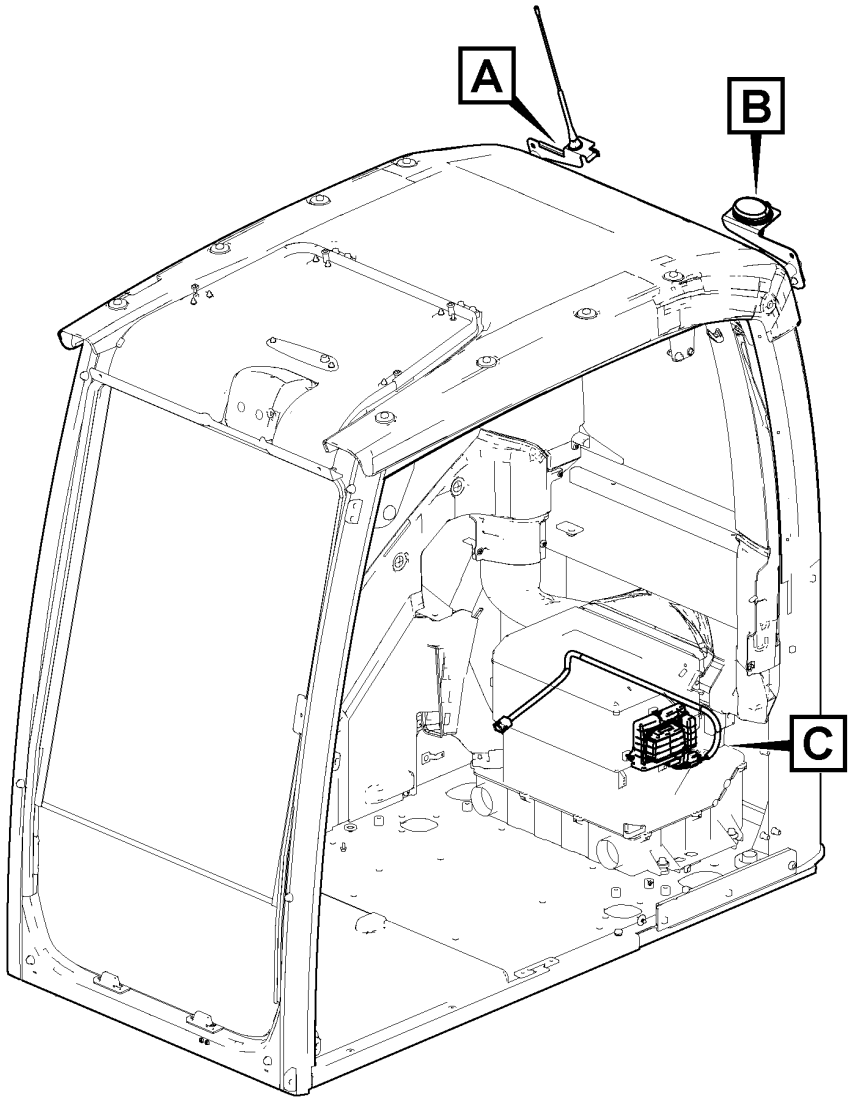

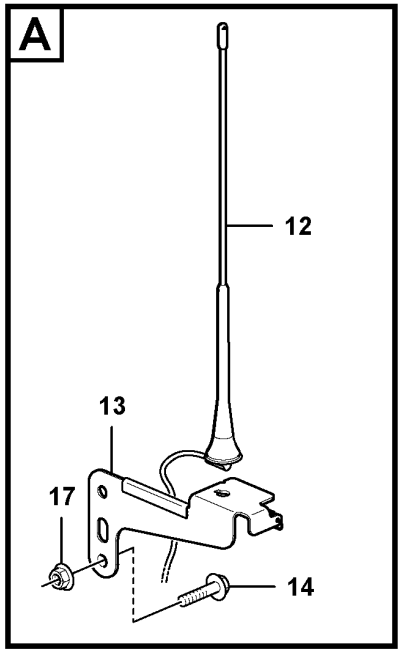

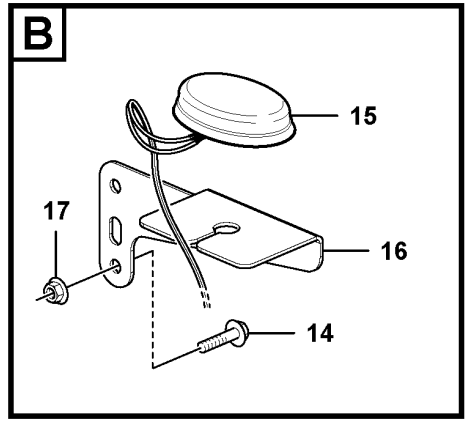

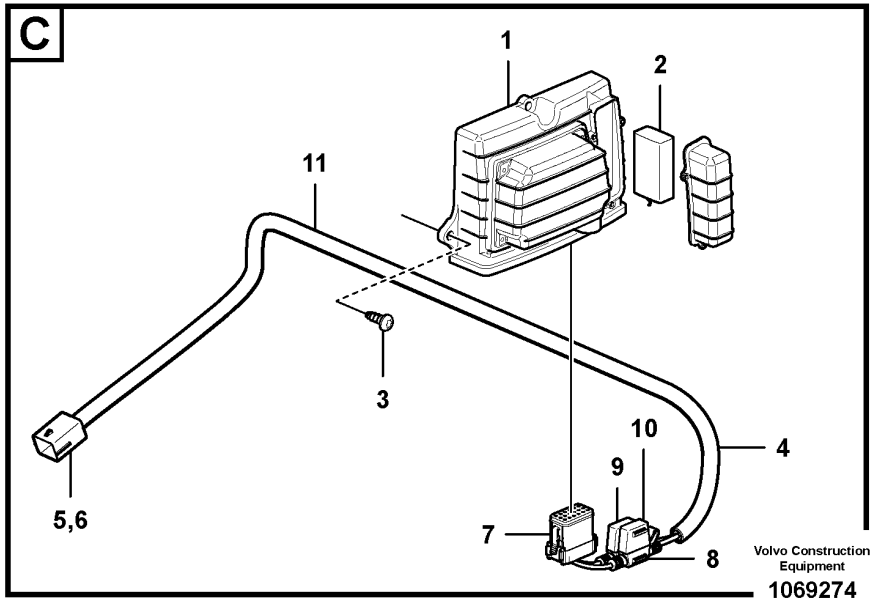

Volvo Construction Equipment

1069274

Fig.	Part No.	Quantity 1	2	3	PS	KIT	Description	Denominación	Denominação	Dénomination	Notes
1	VOE 11381460	1					Electronic unit	Unidad electrónica	Unidade eletrônica	Unité électronique	
2	VOE 15180716	1					•Battery	•Batería	•Bateria	•Batterie	
3	VOE 969476	3					Six point socket screw	Racor de seis dientes	Paraf soquete sext	Vis à 6 pans creux	
4	VOE 14638178	1					Wiring harness	Manojo cables	Chicote cabos	Faisceau de câbles	
5	VOE 11428069	1					•Housing	•Cuerpo	•Carcaça	•Carter	
6	VOE 11428070	1					•Lock plate	•Placa de seguridad	•Placa trava	•Plaque verrouillage	
7	VOE 14606664	1					•Housing	•Cuerpo	•Carcaça	•Carter	
8	VOE 14638181	2					•Fuse holder	•Portafusibles	•Porta fusíveis	•Porte-fusible	
9	VOE 969161	1					•Fuse	•Fusible	•Fusível	•Fusible	
10	VOE 13969160	1					•Fuse	•Fusible	•Fusível	•Fusible	
11	VOE 4803746	REQ					•Hose	•Manguera	•Mangueira	•Flexible	
12	VOE 14634545	1					Antenna	Antena	Antena	Antenne	
13	VOE 14632240	1					Bracket	Consola	Suporte	Console	
14	VOE 13945444	2					Screw	Tornillo	Parafuso	Vis	
15	VOE 14667834	1					Antenna	Antena	Antena	Antenne	
16	VOE 14653920	1					Bracket	Consola	Suporte	Console	
17	VOE 948645	2					Flange lock nut	Contratuerca embridada	Contra porca flange	Contre-écrou à embase	

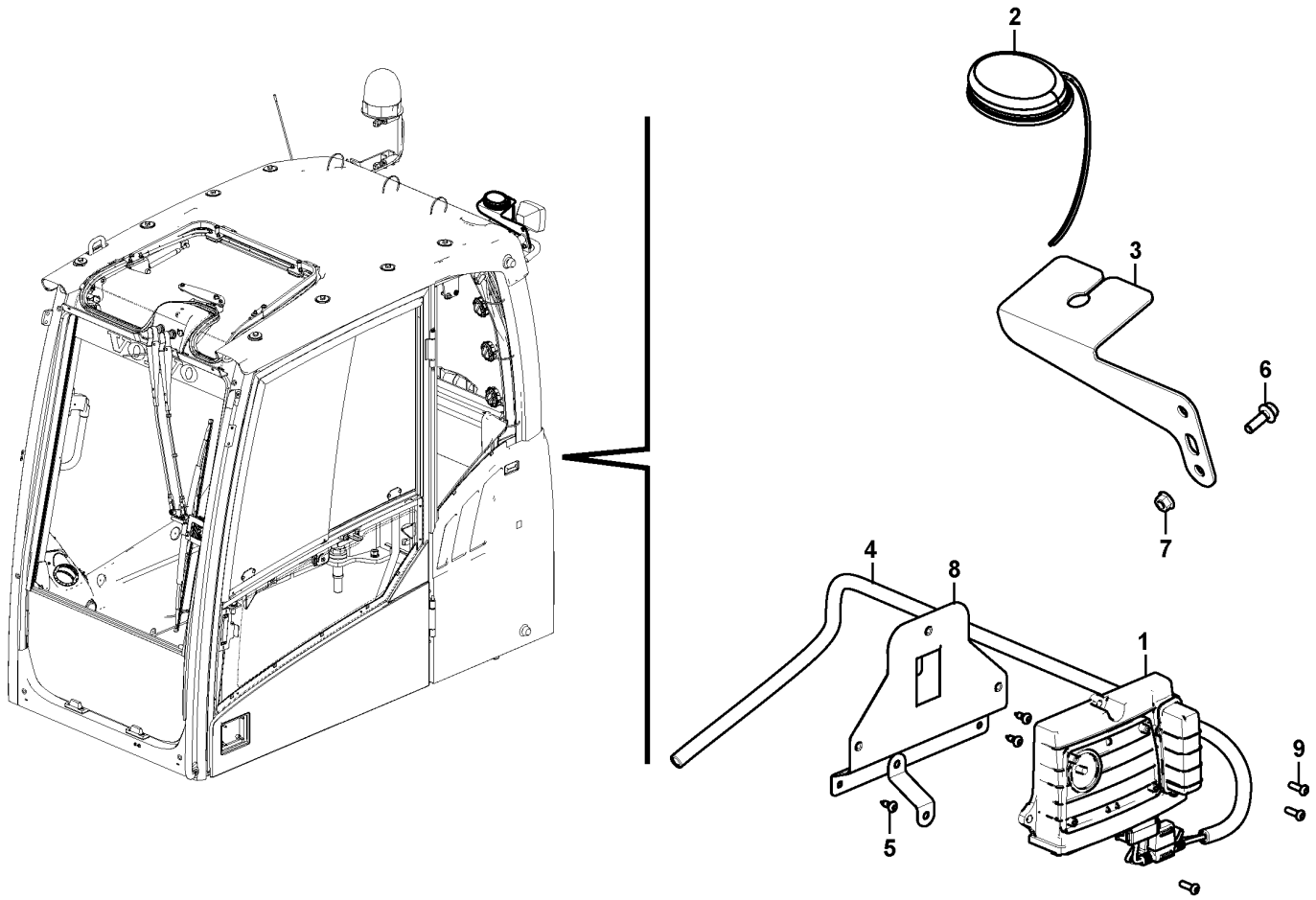
2
3
6
7
4
8
1
9
5

Fig.	Part No.	Quantity 1	2	3	PS	KIT	Description	Denominación	Denominação	Dénomination	Notes
1	VOE 11443993	1					Control unit	Unidad de mando		Unite de controle	(VOE 11384310)
2	VOE 14667834	1					Antenna	Antena	Antena	Antenne	
3	VOE 14653920	1					Bracket	Consola	Suporte	Console	
4	VOE 14638178	1					Wiring harness	Manojo cables	Chicote cabos	Faisceau de câbles	
	VOE 11428069	1					•Housing	•Cuerpo	•Carcaça	•Carter	
	VOE 11428070	1					•Lock plate	•Placa de seguridad	•Placa trava	•Plaque verrouillage	
	VOE 11428088	5					•Cable terminal	•Terminal de cable	•Terminal cabos	•Cosse câble	
	VOE 11428093	5					•Seal	•Junta	•Vedação	•Étanchéité	
	VOE 11428143	3					•Cable seal	•Sellador de cable	•Passamuro	•Joint sur fil	
	VOE 14346322	13					•Cable seal	•Sellador de cable	•Passamuro	•Joint sur fil	
	VOE 3963173	5					•Cable terminal	•Terminal de cable	•Terminal cabos	•Cosse câble	
	VOE 14606664	1					•Housing	•Cuerpo	•Carcaça	•Carter	
	VOE 4803746	1					•Hose	•Manguera	•Mangueira	•Flexible	
	VOE 13969160	1					•Fuse	•Fusible	•Fusível	•Fusible	
	VOE 969161	1					•Fuse	•Fusible	•Fusível	•Fusible	
	VOE 14638181	2					•Fuse holder	•Portafusibles	•Porta fusíveis	•Porte-fusible	
5	VOE 969278	3					Six point socket screw	Racor de seis dientes	Paraf soquete sext	Vis à 6 pans creux	
6	VOE 945444	1			SS		Flange screw	Tornillo embridado	Parafuso flangeado	Vis à embase	
7	VOE 948645	1					Flange lock nut	Contratuerca embridada	Contra porca flange	Contre-écrou à embase	
8	VOE 14634009	1					Bracket	Consola	Suporte	Console	
9	VOE 969407	3					Six point socket screw	Racor de seis dientes	Paraf soquete sext	Vis à 6 pans creux	

1	8297318 S/N 210726-	**System for wireless electronic controlled communication (telematics)** **Sistema de comunicación electrónica inalámbrica (telemática)** **Sistema de comunicação comandada eletronicamente sem fio (telemático)** **Système de communication électronique sans fil (télématique)**	Catalogue id **20629**	Group **398**
2			Illustr. No **1049845**	Section **600**
3				
4			Issue **20032270-E**	Page **553**
5				

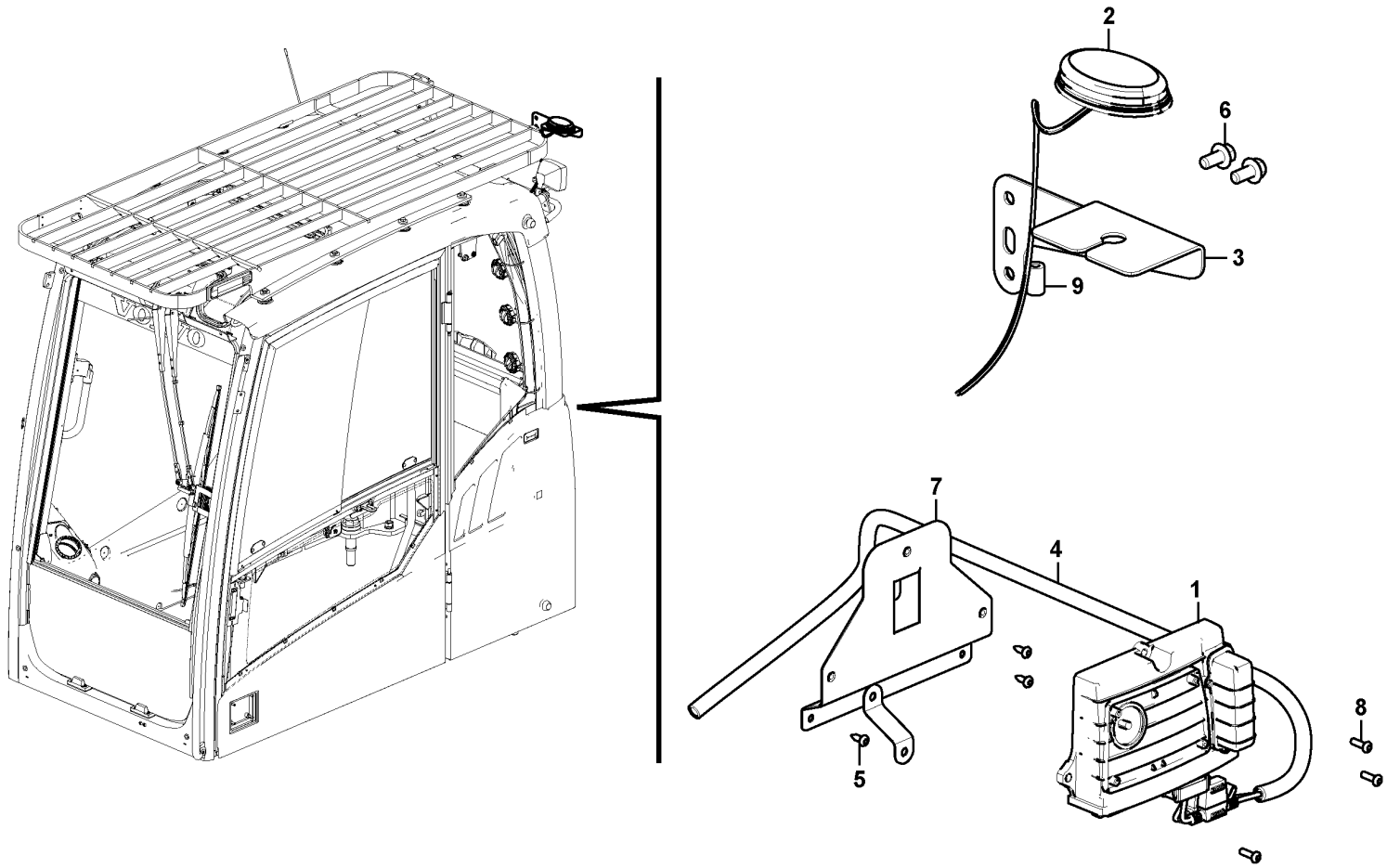

Volvo Construction Equipment

1049846

Fig.	Part No.	Quantity 1	2	3	PS	KIT	Description	Denominación	Denominação	Dénomination	Notes
1	VOE 11443993	1					Control unit	Unidad de mando		Unite de controle	(VOE 11384310)
2	VOE 14667834	1					Antenna	Antena	Antena	Antenne	
3	VOE 14653920	1					Bracket	Consola	Suporte	Console	
4	VOE 14638178	1					Wiring harness	Manojo cables	Chicote cabos	Faisceau de câbles	
	VOE 11428069	1					•Housing	•Cuerpo	•Carcaça	•Carter	
	VOE 11428070	1					•Lock plate	•Placa de seguridad	•Placa trava	•Plaque verrouillage	
	VOE 11428088	5					•Cable terminal	•Terminal de cable	•Terminal cabos	•Cosse câble	
	VOE 11428093	5					•Seal	•Junta	•Vedação	•Étanchéité	
	VOE 11428143	3					•Cable seal	•Sellador de cable	•Passamuro	•Joint sur fil	
	VOE 14346322	13					•Cable seal	•Sellador de cable	•Passamuro	•Joint sur fil	
	VOE 3963173	5					•Cable terminal	•Terminal de cable	•Terminal cabos	•Cosse câble	
	VOE 14606664	1					•Housing	•Cuerpo	•Carcaça	•Carter	
	VOE 4803746	1					•Hose	•Manguera	•Mangueira	•Flexible	
	VOE 13969160	1					•Fuse	•Fusible	•Fusível	•Fusible	
	VOE 969161	1					•Fuse	•Fusible	•Fusível	•Fusible	
	VOE 14638181	2					•Fuse holder	•Portafusibles	•Porta fusíveis	•Porte-fusible	
5	VOE 969278	3					Six point socket screw	Racor de seis dientes	Paraf soquete sext	Vis à 6 pans creux	
6	VOE 946441	2					Flange screw	Tornillo embridado	Parafuso flangeado	Vis à embase	
7	VOE 14634009	1					Bracket	Consola	Suporte	Console	
8	VOE 969407	3					Six point socket screw	Racor de seis dientes	Paraf soquete sext	Vis à 6 pans creux	

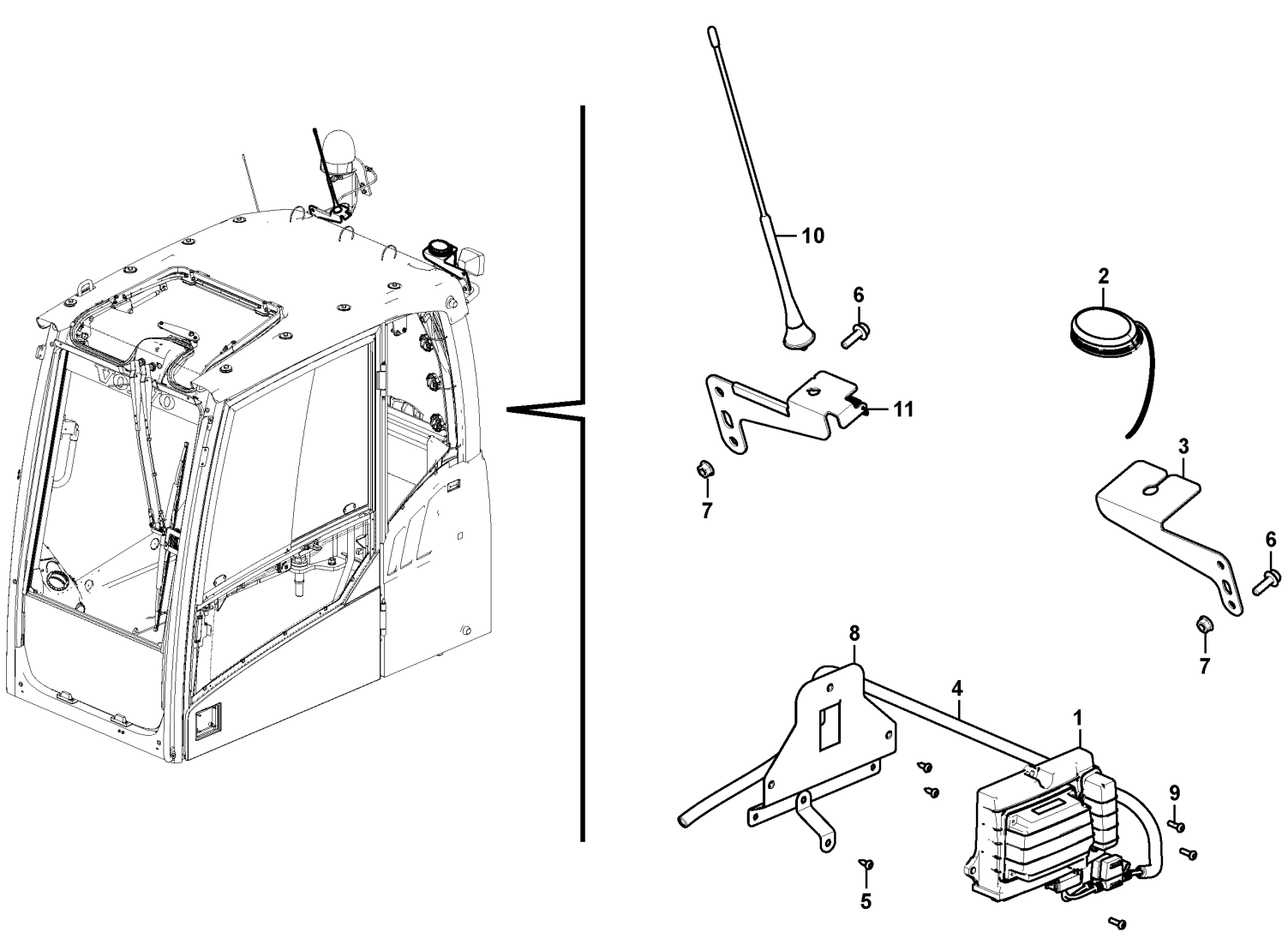

Volvo Construction Equipment

1049847

Fig.	Part No.	Quantity 1	2	3	PS	KIT	Description	Denominación	Denominação	Dénomination	Notes
1	VOE 11443993	1					Control unit	Unidad de mando		Unite de controle	(VOE 11384310)
2	VOE 14667834	1					Antenna	Antena	Antena	Antenne	
3	VOE 14653920	1					Bracket	Consola	Suporte	Console	
4	VOE 14638178	1					Wiring harness	Manojo cables	Chicote cabos	Faisceau de câbles	
	VOE 11428069	1					•Housing	•Cuerpo	•Carcaça	•Carter	
	VOE 11428070	1					•Lock plate	•Placa de seguridad	•Placa trava	•Plaque verrouillage	
	VOE 11428088	5					•Cable terminal	•Terminal de cable	•Terminal cabos	•Cosse câble	
	VOE 11428093	5					•Seal	•Junta	•Vedação	•Étanchéité	
	VOE 11428143	3					•Cable seal	•Sellador de cable	•Passamuro	•Joint sur fil	
	VOE 14346322	13					•Cable seal	•Sellador de cable	•Passamuro	•Joint sur fil	
	VOE 3963173	5					•Cable terminal	•Terminal de cable	•Terminal cabos	•Cosse câble	
	VOE 14606664	1					•Housing	•Cuerpo	•Carcaça	•Carter	
	VOE 4803746	1					•Hose	•Manguera	•Mangueira	•Flexible	
	VOE 13969160	1					•Fuse	•Fusible	•Fusível	•Fusible	
	VOE 969161	1					•Fuse	•Fusible	•Fusível	•Fusible	
	VOE 14638181	2					•Fuse holder	•Portafusibles	•Porta fusíveis	•Porte-fusible	
5	VOE 969278	3					Six point socket screw	Racor de seis dientes	Paraf soquete sext	Vis à 6 pans creux	
6	VOE 13945444	2					Screw	Tornillo	Parafuso	Vis	
7	VOE 948645	2					Flange lock nut	Contratuerca embridada	Contra porca flange	Contre-écrou à embase	
8	VOE 14634009	1					Bracket	Consola	Suporte	Console	
9	VOE 969407	3					Six point socket screw	Racor de seis dientes	Paraf soquete sext	Vis à 6 pans creux	
10	VOE 14634545	1					Antenna	Antena	Antena	Antenne	
11	VOE 14632240	1					Bracket	Consola	Suporte	Console	

1	8297320 S/N 210726-	**System for wireless electronic controlled communication (telematics)** **Sistema de comunicación electrónica inalámbrica (telemática)** **Sistema de comunicação comandada eletronicamente sem fio (telemático)** **Système de communication électronique sans fil (télématique)**	Catalogue id **20629**	Group **398**
2			Illustr. No **1049847**	Section **800**
3			Issue **20032270-E**	Page **557**
4				
5				

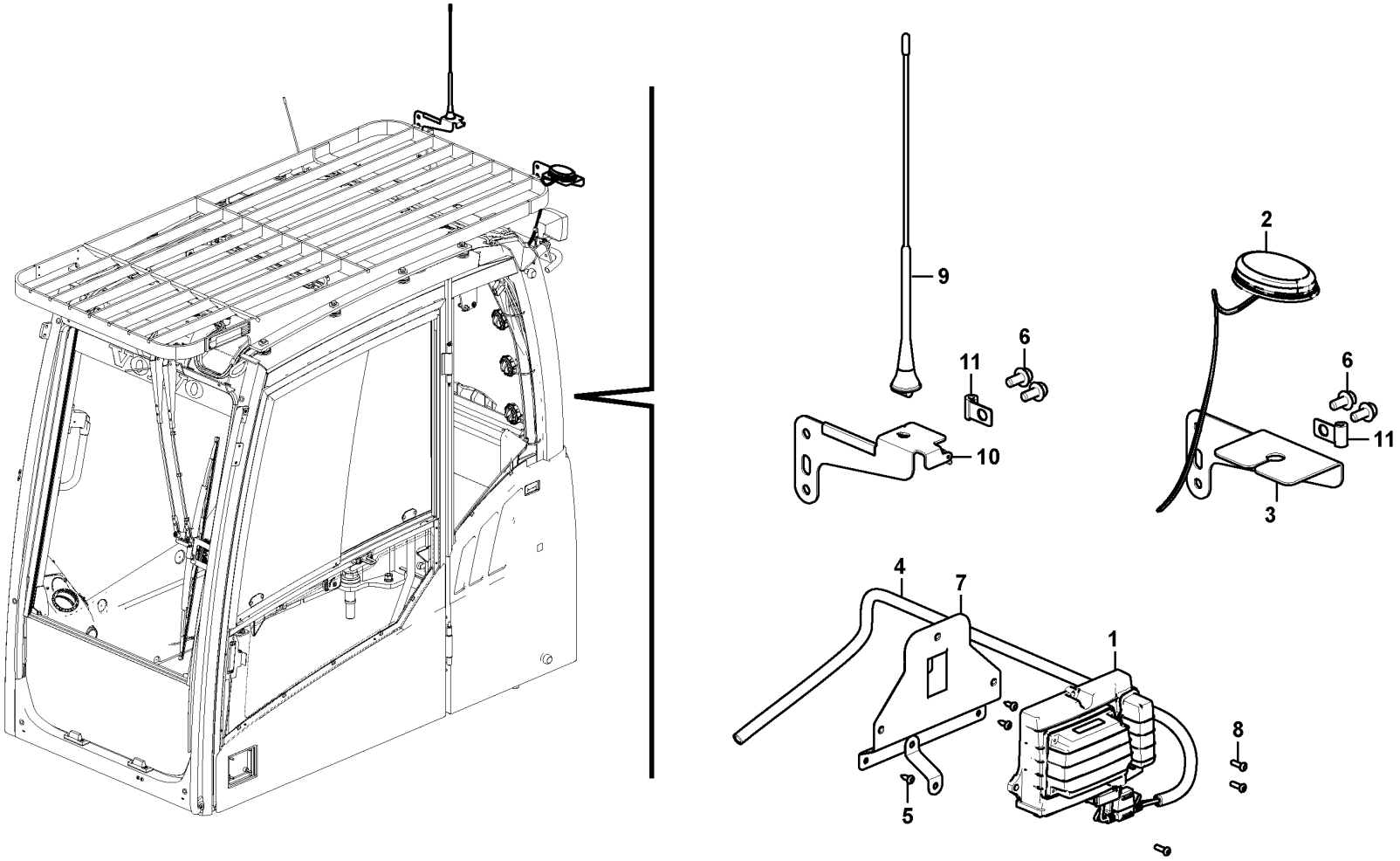

Volvo Construction Equipment

1049848

Fig.	Part No.	Quantity 1	2	3	PS	KIT	Description	Denominación	Denominação	Dénomination	Notes
1	VOE 11443993	1					Control unit	Unidad de mando		Unite de controle	(VOE 11384310)
2	VOE 14667834	1					Antenna	Antena	Antena	Antenne	
3	VOE 14653920	1					Bracket	Consola	Suporte	Console	
4	VOE 14638178	1					Wiring harness	Manojo cables	Chicote cabos	Faisceau de câbles	
	VOE 11428069	1					•Housing	•Cuerpo	•Carcaça	•Carter	
	VOE 11428070	1					•Lock plate	•Placa de seguridad	•Placa trava	•Plaque verrouillage	
	VOE 11428088	5					•Cable terminal	•Terminal de cable	•Terminal cabos	•Cosse câble	
	VOE 11428093	5					•Seal	•Junta	•Vedação	•Étanchéité	
	VOE 11428143	3					•Cable seal	•Sellador de cable	•Passamuro	•Joint sur fil	
	VOE 14346322	13					•Cable seal	•Sellador de cable	•Passamuro	•Joint sur fil	
	VOE 3963173	5					•Cable terminal	•Terminal de cable	•Terminal cabos	•Cosse câble	
	VOE 14606664	1					•Housing	•Cuerpo	•Carcaça	•Carter	
	VOE 4803746	1					•Hose	•Manguera	•Mangueira	•Flexible	
	VOE 13969160	1					•Fuse	•Fusible	•Fusível	•Fusible	
	VOE 969161	1					•Fuse	•Fusible	•Fusível	•Fusible	
	VOE 14638181	2					•Fuse holder	•Portafusibles	•Porta fusíveis	•Porte-fusible	
5	VOE 969278	3					Six point socket screw	Racor de seis dientes	Paraf soquete sext	Vis à 6 pans creux	
6	VOE 946441	4					Flange screw	Tornillo embridado	Parafuso flangeado	Vis à embase	
7	VOE 14634009	1					Bracket	Consola	Suporte	Console	
8	VOE 969407	3					Six point socket screw	Racor de seis dientes	Paraf soquete sext	Vis à 6 pans creux	
9	VOE 14634545	1					Antenna	Antena	Antena	Antenne	
10	VOE 14632240	1					Bracket	Consola	Suporte	Console	
11	VOE 14508060	2					Clip	Clip	Clipe	Clip	

1	8297321 S/N 210726-	**System for wireless electronic controlled communication (telematics)** **Sistema de comunicación electrónica inalámbrica (telemática)** **Sistema de comunicação comandada eletronicamente sem fio (telemático)** **Système de communication électronique sans fil (télématique)**	Catalogue id **20629**	Group **398**
2			Illustr. No **1049848**	Section **900**
3				
4			Issue **20032270-E**	Page **559**
5				

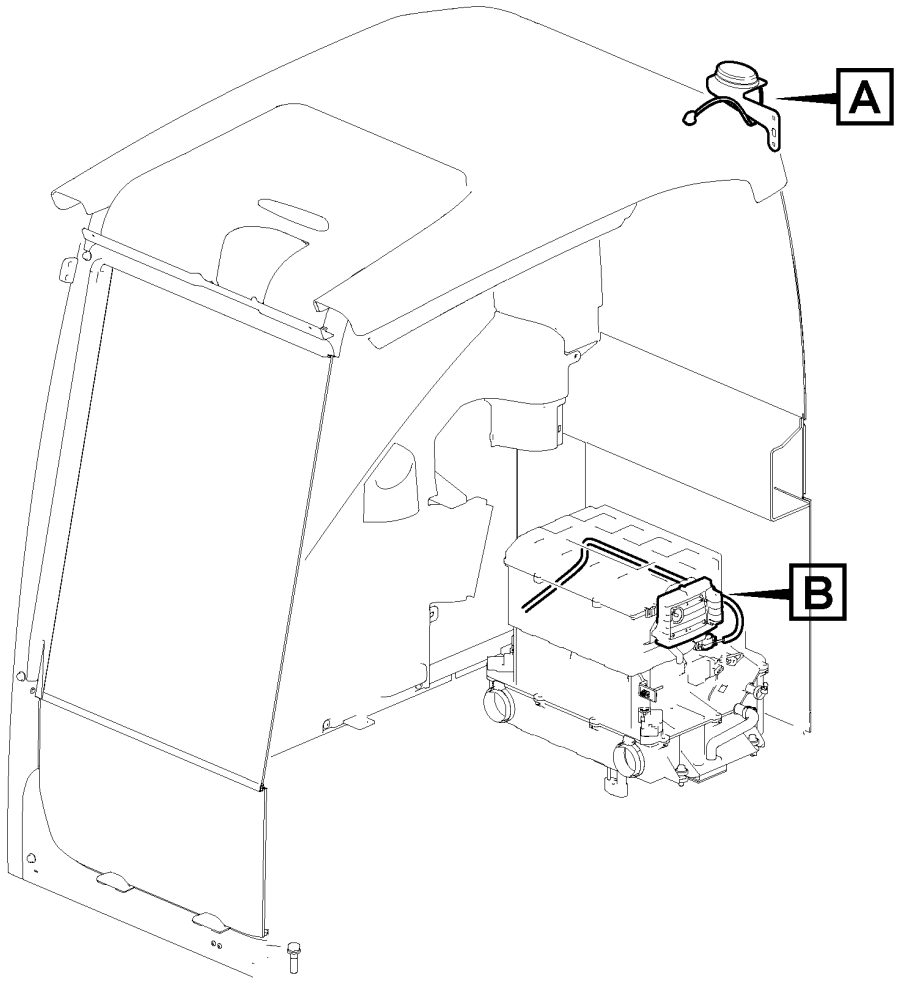

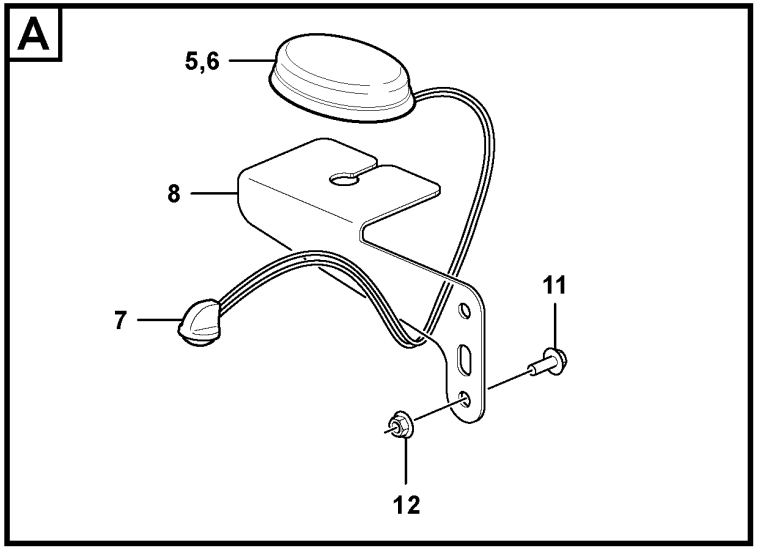

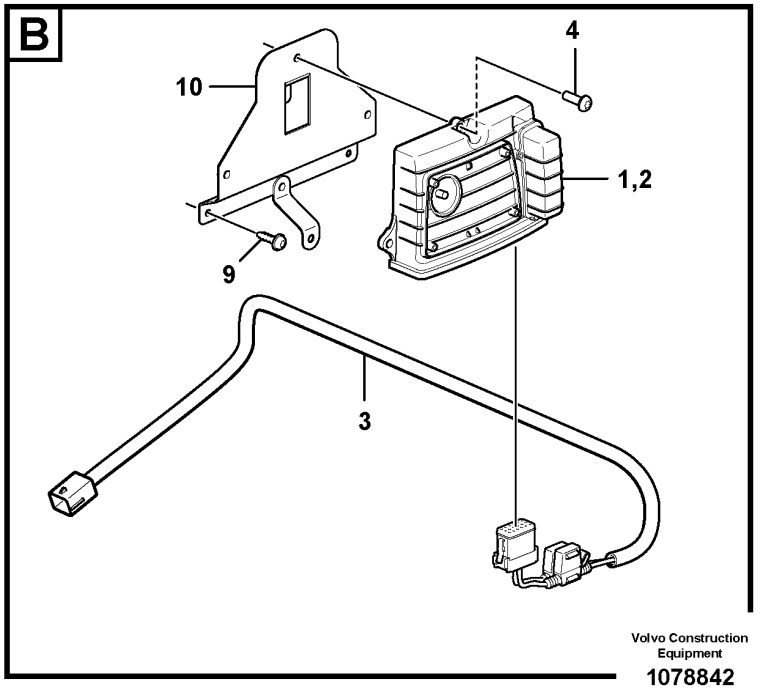

Volvo Construction Equipment

1078842

Fig.	Part No.	Quantity 1	2	3	PS	KIT	Description	Denominación	Denominação	Dénomination	Notes
1	VOE 11381209	1					Electronic unit	Unidad electrónica	Unidade eletrônica	Unité électronique	WECU2 S/N 270584/-280268
	VOE 11443993	1					Control unit	Unidad de mando		Unite de controle	WECU3 S/N 270585-/280269-
2	VOE 15180716	1					•Battery	•Batería	•Bateria	•Batterie	
3	VOE 14638178	1					Wiring harness	Manojo cables	Chicote cabos	Faisceau de câbles	
4	VOE 969407	3					Six point socket screw	Racor de seis dientes	Paraf soquete sext	Vis à 6 pans creux	
5	VOE 14667838	1					Antenna	Antena	Antena	Antenne	
6	VOE 14667834	1					•Antenna	•Antena	•Antena	•Antenne	
7		1			NS		•Grommet	•Pasaje	•Passa muro	•Passe fil	
8	VOE 14653920	1					Bracket	Consola	Suporte	Console	
9	VOE 969278	3					Six point socket screw	Racor de seis dientes	Paraf soquete sext	Vis à 6 pans creux	
10	VOE 14634009	1					Bracket	Consola	Suporte	Console	
11	VOE 13946173	2					Screw	Tornillo	Parafuso	Vis	
12	VOE 948645	2					Flange lock nut	Contratuerca embridada	Contra porca flange	Contre-écrou à embase	

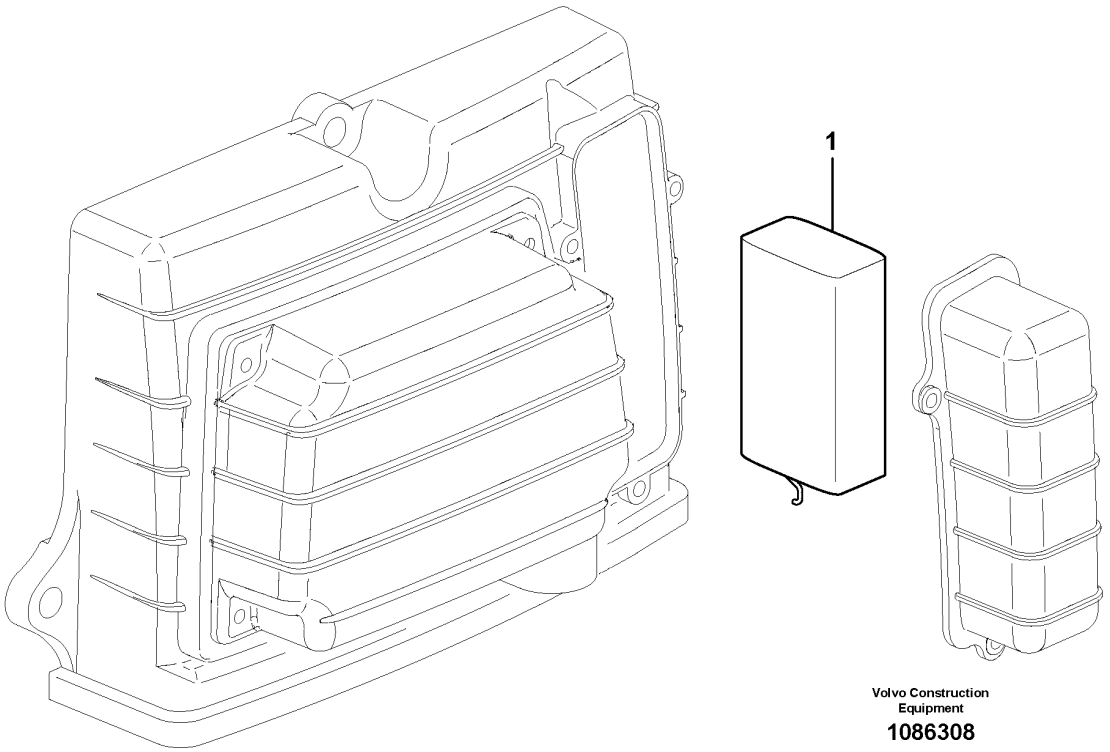

Volvo Construction Equipment

1086308

Fig.	Part No.	Quantity 1	2	3	PS	KIT	Description	Denominación	Denominação	Dénomination	Notes
1	VOE 15180716	1					Battery	Batería	Bateria	Batterie	

1	8298874	**System for wireless electronic controlled communication (telematics)** **Sistema de comunicación electrónica inalámbrica (telemática)** **Sistema de comunicação comandada eletronicamente sem fio (telemático)** **Système de communication électronique sans fil (télématique)**	Catalogue id **20629**	Group **398**
2			Illustr. No **1086308**	Section **1100**
3				
4			Issue **20032270-E**	Page **563**
5		**S/N 270585-, 280269-**		

VOLVO

Volvo Construction Equipment
www.volvoce.com

GROUP		Section	Page
431	Travel gearbox 8289769,8289770,8293096,8293097,8296005,8296006	100	571
431	Travel gearbox	110	575
431	Swing gearbox 8292707,8292708,8292709,8292038	300	579
431	Pump gearbox with assembling parts 8292707,8292708,8292709,8292038	400	583
441	Travel motor with mounting parts 8289769,8289770ü1,8293096,8293097,8296005,8296006	100	585
441	Travel motor with mounting parts	110	587
441	Travel motor 8289769,8289770,8293096,8293097,8296005,8296006	200	589
441	Travel motor 14626809	300	593
441	Travel motor 14626809	350	595
441	Travel motor 14674258	400	597
441	Travel motor 14674349	450	599
441	Swing motor with mounting parts 8292707,8292708,8292709,8292038	500	601
441	Swing motor 8292707,8292708,8292709,8292038	600	603
443	Turning joint	200	607
492	Swing system 8292707,8292708,8292709,8292038,8294662	100	609
492	Swing system	110	611
492	Cover, Swing gear	2000	613

INDICE

Catalogue id 20629 | Group 4
Issue 20032270-E | Page 566

GRUPO		Sección	Página
431	Caja de cambios de traslación 8289769,8289770,8293096,8293097,8296005,8296006	100	571
431	Caja de cambios de traslación	110	575
431	Caja de engranaje de giro 8292707,8292708,8292709,8292038	300	579
431	Caja de engranaje de bomba con piezas de montaje 8292707,8292708,8292709,8292038	400	583
441	Motor de traslación con piezas de montaje 8289769,8289770ü1,8293096,8293097,8296005,8296006	100	585
441	Motor de traslación con piezas de montaje	110	587
441	Motor de traslación 8289769,8289770,8293096,8293097,8296005,8296006	200	589
441	Motor de traslación 14626809	300	593
441	Motor de traslación 14626809	350	595
441	Motor de traslación 14674258	400	597
441	Motor de traslación 14674349	450	599
441	Motor de giro con piezas de montaje 8292707,8292708,8292709,8292038	500	601
441	Motor de giro 8292707,8292708,8292709,8292038	600	603
443	Articulación de giro	200	607
492	Sistema de oscilación 8292707,8292708,8292709,8292038,8294662	100	609
492	Sistema de oscilación	110	611
492	Capo, cambio de giratorio	2000	613

GRUPO		Seção	Página
431	Caixa de mudança de curso 8289769,8289770,8293096,8293097,8296005,8296006	100	571
431	Caixa de mudança de curso	110	575
431	Caixa de engrenagem de giro 8292707,8292708,8292709,8292038	300	579
431	Caixa de engrenagem da bomba com peças de montagem 8292707,8292708,8292709,8292038	400	583
441	Motor de curso com peças de montagem 8289769,8289770ü1,8293096,8293097,8296005,8296006	100	585
441	Motor de curso com peças de montagem	110	587
441	Motor de curso 8289769,8289770,8293096,8293097,8296005,8296006	200	589
441	Motor de curso 14626809	300	593
441	Motor de curso 14626809	350	595
441	Motor de curso 14674258	400	597
441	Motor de curso 14674349	450	599
441	Motor de giro com peças de montagem 8292707,8292708,8292709,8292038	500	601
441	Motor de giro 8292707,8292708,8292709,8292038	600	603
443	Junta de rotação	200	607
492	Sistema de giro 8292707,8292708,8292709,8292038,8294662	100	609
492	Sistema de giro	110	611
492	Tampa, engrenagem de giro	2000	613

TABLE DES MATIÈRES

Catalogue id 20629 | Group 4
Issue 20032270-E | Page 568

GROUPE		Section	Page
431	Boîte de vitesses de conduite 8289769,8289770,8293096,8293097,8296005,8296006	100	571
431	Boîte de vitesses de conduite	110	575
431	Boîte de vitesses de pivotement 8292707,8292708,8292709,8292038	300	579
431	Boîte de vitesses de la pompe avec pièces d'assemblage 8292707,8292708,8292709,8292038	400	583
441	Moteur de conduite avec pièces de montage 8289769,8289770ü1,8293096,8293097,8296005,8296006	100	585
441	Moteur de conduite avec pièces de montage	110	587
441	Moteur de conduite 8289769,8289770,8293096,8293097,8296005,8296006	200	589
441	Moteur de conduite 14626809	300	593
441	Moteur de conduite 14626809	350	595
441	Moteur de conduite 14674258	400	597
441	Moteur de conduite 14674349	450	599
441	Moteur d'orientation avec pièces de montage 8292707,8292708,8292709,8292038	500	601
441	Moteur d'orientation 8292707,8292708,8292709,8292038	600	603
443	Articulation de rotation	200	607
492	Système de pivotement 8292707,8292708,8292709,8292038,8294662	100	609
492	Système de pivotement	110	611
492	Capot, réducteur de pivotement	2000	613

VOLVO

Volvo Construction Equipment
www.volvoce.com

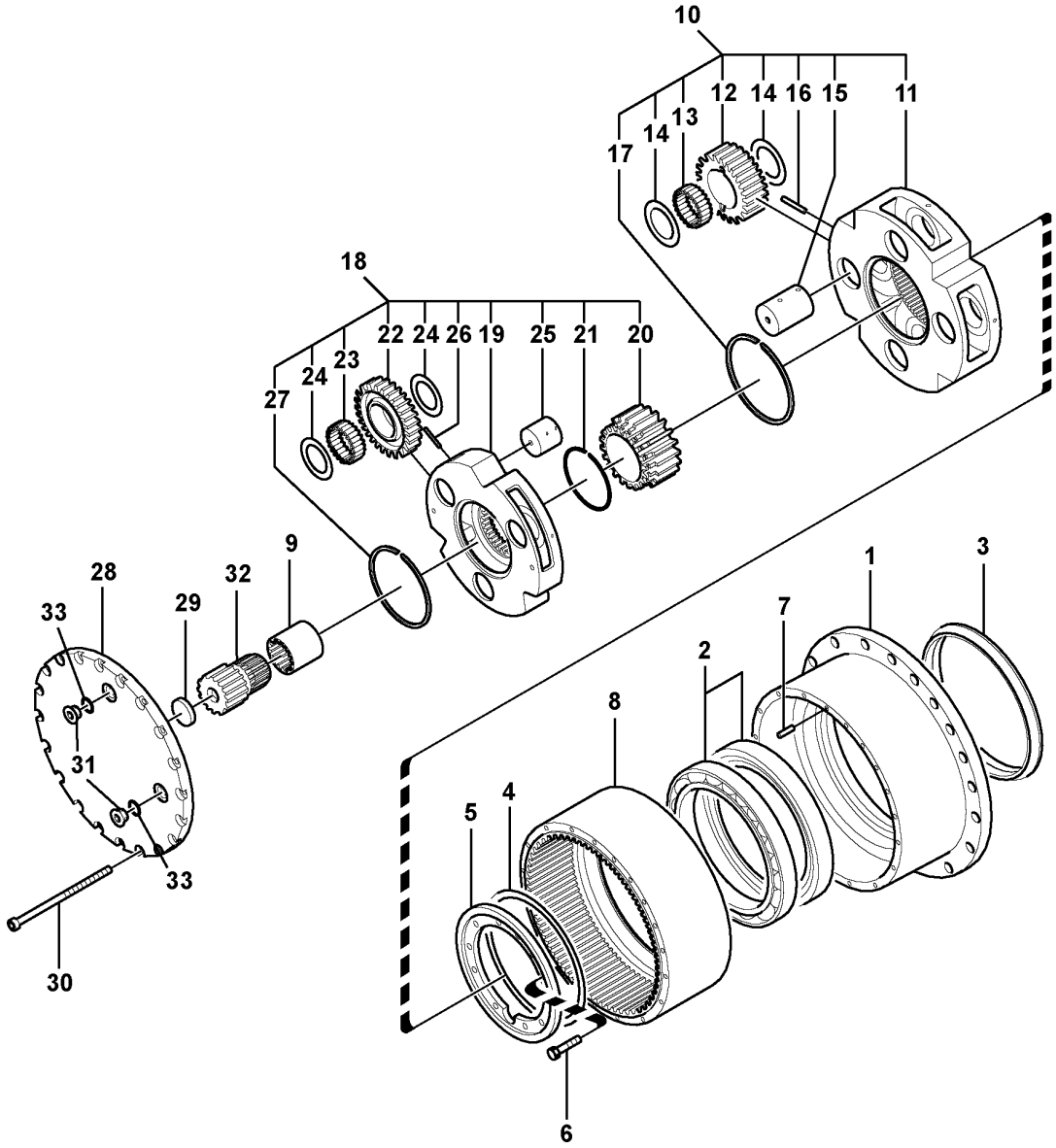

Volvo Construction Equipment

1063715

Fig.	Part No.	Quantity 1	2	3	PS	KIT	Description	Denominación	Denominação	Dénomination	Notes
	VOE 14528733	1					Travel gearbox	Caja de engranajes		Boite de transmission	
1	VOE 14522475	1					•Housing	•Cuerpo	•Carcaça	•Carter	ALT
1	VOE 14693058	1					•Housing	•Cuerpo	•Carcaça	•Carter	ALT
2	SA 7117-30110	2					•Ball bearing	•Cojinete de bolas	•Rolamento de esferas	•Roulement billes	
3	VOE 14601683	1					•Seal	•Junta	•Vedação	•Étanchéité	
4	SA 7117-30140	1					•Shim	•Laminilla de ajuste	•Calço de ajuste	•Cale de réglage	THICK 0,1 MM
4	SA 7117-30150	1					•Shim	•Laminilla de ajuste	•Calço de ajuste	•Cale de réglage	THICK 0,9 MM
4	SA 7117-30160	1					•Shim	•Laminilla de ajuste	•Calço de ajuste	•Cale de réglage	THICK 1,0 MM
4	SA 7117-30170	1					•Shim	•Laminilla de ajuste	•Calço de ajuste	•Cale de réglage	THICK 1,2 MM
5	SA 7117-30130	1					•Retainer	•Soporte	•Retentor	•Retenue	
6	VOE 978932	12					•Hexagon screw	•Tornillo hexagonal	•Parafuso sextavado	•Vis à tête hexagonale	
7	SA 9324-21212	2					•Pin	•Pasador	•Pino	•Goupille	
8	SA 7117-30190	1					•Ring gear	•Corona	•Anel da roda	•Couronne	
9	SA 7117-30180	1					•Flexible coupling	•Acoplamiento flexible	•Ligacão flexível	•Coupleur flexible	
10	VOE 14528723	1					•Planet carrier	•Portasatélites	•Porta satélites	•Porte-satellite	
11	SA 7117-30210	1					••Planet carrier	••Portasatélites	••Porta satélites	••Porte-satellite	
12	SA 7117-30240	4					••Planetary Gear	••Planetario	••Engrenagem planetária	••Train Planetai.	
13	SA 7117-30230	8				K	••Needle bearing	••Cojinete de agujas	••Rolamento de agulhas	••Roulement à aiguilles	
14	SA 7117-30220	8				K	••Thrust washer	••Arandela de presión	••Arruela de encosto	••Rondelle butée	
15	VOE 14528724	4					••Pin	••Pasador	••Pino	••Goupille	
16	SA 9325-06012	4				K	••Spring pin	••Pasador tubular	••Pino tubular	••Goupille tubulaire	
17	SA 7117-30260	1				K	••Thrust ring	••Anillo de presión	••Anel de pressão	••Bague butée	
18	VOE 14528727	1					•Planet carrier	•Portasatélites	•Porta satélites	•Porte-satellite	
19	VOE 14528728	1					••Planet carrier	••Portasatélites	••Porta satélites	••Porte-satellite	
20	SA 7117-30290	1					••Sun gear	••Planeta	••Engrenagem solar	••Planétaire	
21	SA 7117-30300	1				K	••Ring	••Anillo	••Anel	••Bague	
22	SA 7117-30340	3					••Planetary gear	••Planetario	••Planetária	••Train planétaire	
23	SA 7117-30320	3				K	••Needle bearing	••Cojinete de agujas	••Rolamento de agulhas	••Roulement à aiguilles	
24	SA 7117-30310	6				K	••Thrust washer	••Arandela de presión	••Arruela de encosto	••Rondelle butée	
25	SA 7117-30360	3					••Pin	••Pasador	••Pino	••Goupille	
26	VOE 951955	3				K	••Spring pin	••Pasador tubular	••Pino tubular	••Goupille tubulaire	(SA 9325-04010)

1		**Travel gearbox** **Caja de cambios de traslación** **Caixa de mudança de curso** **Boîte de vitesses de conduite**	Catalogue id **20629**	Group **431**
2				
3			Illustr. No **1063715**	Section **100**
4				
5		**8289769,8289770,8293096,8293097,8296005,8296006**	Issue **20032270-E**	Page **571**

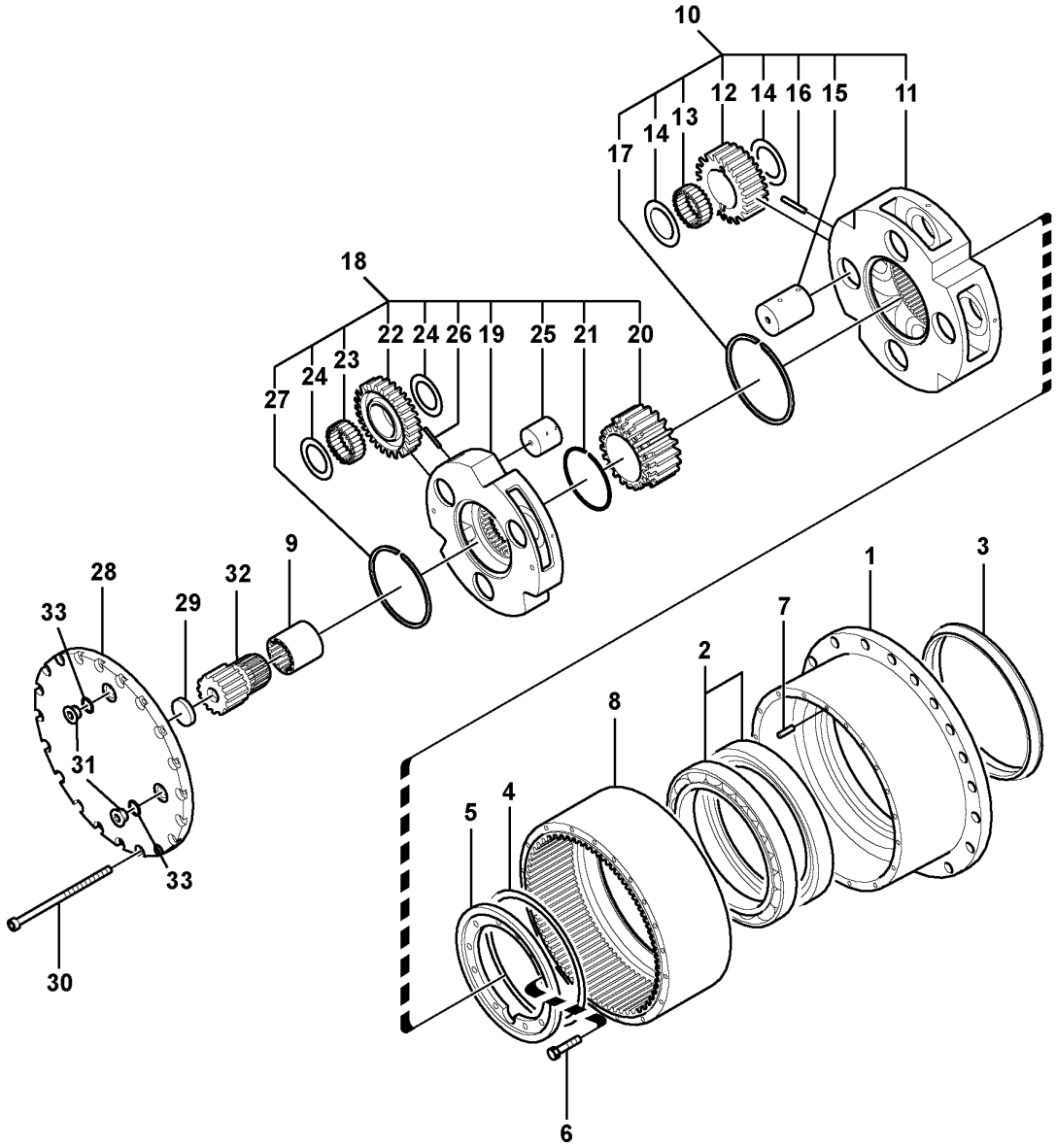

Volvo Construction Equipment

1063715

Fig.	Part No.	Quantity 1	2	3	PS	KIT	Description	Denominación	Denominação	Dénomination	Notes
27	SA 7117-30260	1				K	••Thrust ring	••Anillo de presión	••Anel de pressão	••Bague butée	
28	VOE 14602566	1					•Cover	•Capó	•Capô	•Capot	
29	SA 7117-15230	1				K	•Pad	•Suplemento	•Base	•Support inférieur	
30	SA 7117-30370	20					•Hexagon screw	•Tornillo hexagonal	•Parafuso sextavado	•Vis à tête hexagonale	
31	SA 9415-11052	2					•Plug	•Tapón	•Bujão	•Tampon	
32	SA 7117-30330	1					•Sun gear	•Planeta	•Engrenagem solar	•Planétaire	
33	VOE 983524	2					•O-ring	•Anillo tórico	•Anel-o	•Joint torique	
	VOE 14526220	1					Overhaul kit	Juego de reacondicionamiento	Jogo de recondicionamento	Kit rénovation	

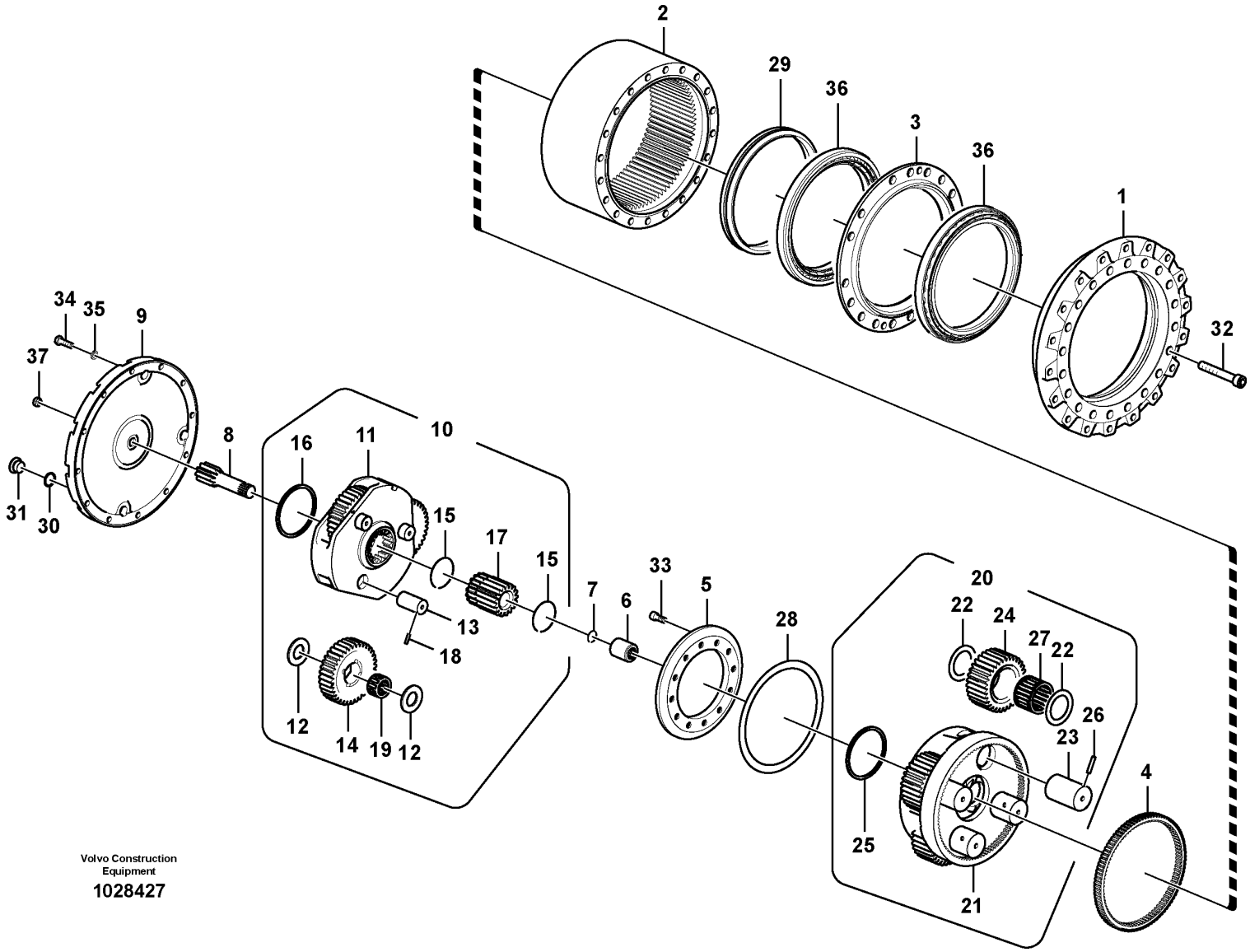

Volvo Construction Equipment

1028427

Fig.	Part No.	Quantity 1	2	3	PS	KIT	Description	Denominación	Denominação	Dénomination	Notes
		1			NS		Travel gearbox	Caja de engranajes		Boite de transmission	S/N -240637/ -210889 S/N -270461/ -280153 S/N -231018
	VOE 14693059	1					Travel gearbox	Caja de engranajes		Boite de transmission	S/N 240638-/ 231019- S/N 270462-/ 280154-
1	**VOE 14505739**	1					•Housing	•Cuerpo	•Carcaça	•Carter	S/N -240637/ -210889 S/N -270461/ -280153 S/N -231018
	VOE 14693060	1					•Housing	•Cuerpo	•Carcaça	•Carter	S/N 240638-/ 231019- S/N 270462-/ 280154-
2	**VOE 14621719**	1					•Gear	•Engranaje	•Engrenagem	•Pignon	
3	**VOE 14505742**	1					•Seal	•Junta	•Vedação	•Étanchéité	
4	**VOE 14505744**	1					•Gear	•Engranaje	•Engrenagem	•Pignon	
5	**VOE 14505745**	1					•Retainer	•Soporte	•Retentor	•Retenue	
6	**VOE 14575734**	1					•Flexible coupling	•Acoplamiento flexible	•Ligacão flexível	•Coupleur flexible	
7	**SA 9541-02032**	1					•Retaining ring	•Anillo retén	•Anel de fixação	•Bague retenue	
8	**VOE 14575733**	1					•Gear	•Engranaje	•Engrenagem	•Pignon	
9	**VOE 14621720**	1					•Cover	•Capó	•Capô	•Capot	
10	**VOE 14505737**	1					•Planet carrier	•Portasatélites	•Porta satélites	•Porte-satellite	
11	**VOE 14505751**	1					••Planet carrier	••Portasatélites	••Porta satélites	••Porte-satellite	
12	**VOE 14505756**	8					••Washer	••Arandela	••Arruela	••Rondelle	
13	**VOE 14505757**	4					••Pin	••Pasador	••Pino	••Goupille	
14	**VOE 14505755**	4					••Planetary gear	••Planetario	••Planetária	••Train planétaire	
15	**VOE 14505754**	2					••Ring retainer	••Soporte cámara	••Anel retentor	••Retenue bague	
16	**VOE 14505753**	1					••Ring	••Anillo	••Anel	••Bague	
17	**VOE 14505752**	1					••Gear	••Engranaje	••Engrenagem	••Pignon	
18	**SA 9325-06012**	4					••Spring pin	••Pasador tubular	••Pino tubular	••Goupille tubulaire	
19	**SA 7117-30320**	4					••Needle bearing	••Cojinete de agujas	••Rolamento de agulhas	••Roulement à aiguilles	
20	**VOE 14505738**	1					•Planet carrier	•Portasatélites	•Porta satélites	•Porte-satellite	
21	**VOE 14505746**	1					••Planet carrier	••Portasatélites	••Porta satélites	••Porte-satellite	
22	**VOE 14505748**	8					••Washer	••Arandela	••Arruela	••Rondelle	
23	**VOE 14505749**	4					••Pin	••Pasador	••Pino	••Goupille	
24	**VOE 14505747**	1					••Planetary gear	••Planetario	••Planetária	••Train planétaire	

1	**8293139**	**Travel gearbox** **Caja de cambios de traslación** **Caixa de mudança de curso** **Boîte de vitesses de conduite**	Catalogue id **20629**	Group **431**
2			Illustr. No **1028427**	Section **110**
3				
4			Issue **20032270-E**	Page **575**
5				

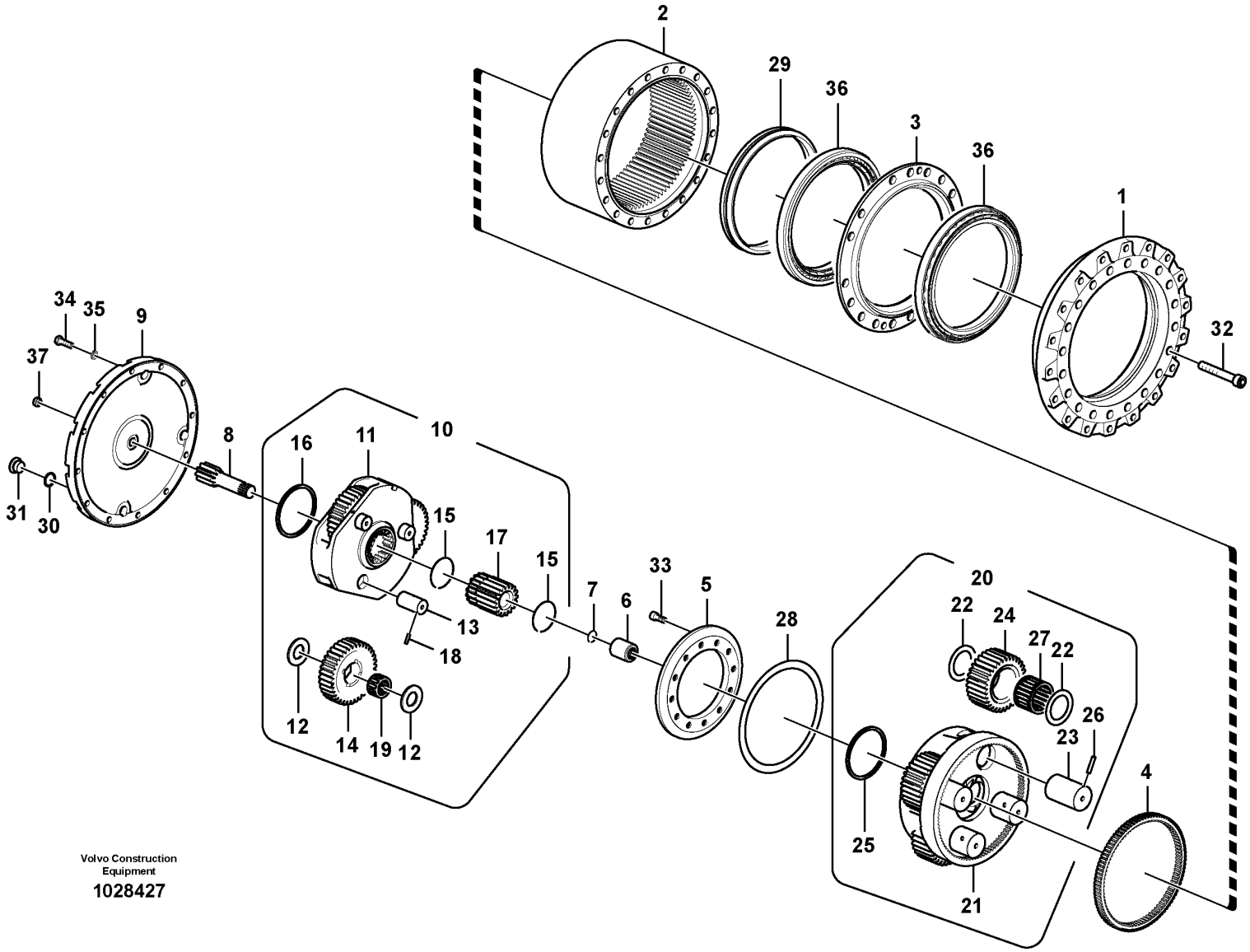

Volvo Construction Equipment

1028427

Fig.	Part No.	Quantity 1	2	3	PS	KIT	Description	Denominación	Denominação	Dénomination	Notes
25	VOE 14505753	1					••Ring	••Anillo	••Anel	••Bague	
26	VOE 951993	4					••Spring pin	••Pasador tubular	••Pino tubular	••Goupille tubulaire	
27	SA 7117-38520	4					••Needle bearing	••Cojinete de agujas	••Rolamento de agulhas	••Roulement à aiguilles	
28	VOE 14507345	1					•Shim	•Laminilla de ajuste	•Calço de ajuste	•Cale de réglage	
29	VOE 14505743	1					•Seal	•Junta	•Vedação	•Étanchéité	
30	VOE 983505	2					•O-ring	•Anillo tórico	•Anel-o	•Joint torique	
31	VOE 14577793	2					•Plug	•Tapón	•Bujão	•Tampon	
32	VOE 984370	20					•Hex. socket screw	•Tornillo de hexágono embutido	•Parafuso soquete sext	•Vis à six pans creux	
33	VOE 983919	12					•Hex. socket screw	•Tornillo de hexágono embutido	•Parafuso soquete sext	•Vis à six pans creux	
34	VOE 991639	12					•Hexagon screw	•Tornillo hexagonal	•Parafuso sextavado	•Vis à tête hexagonale	
35	VOE 955925	12					•Spring washer	•Arandela elástica	•Arruela de pressão	•Rondelle élastique	(SA 9213-14000)
36	VOE 14556703	2					•Bearing	•Cojinete	•Mancal	•Roulement	
37	SA 7117-15230	1					•Pad	•Suplemento	•Base	•Support inférieur	

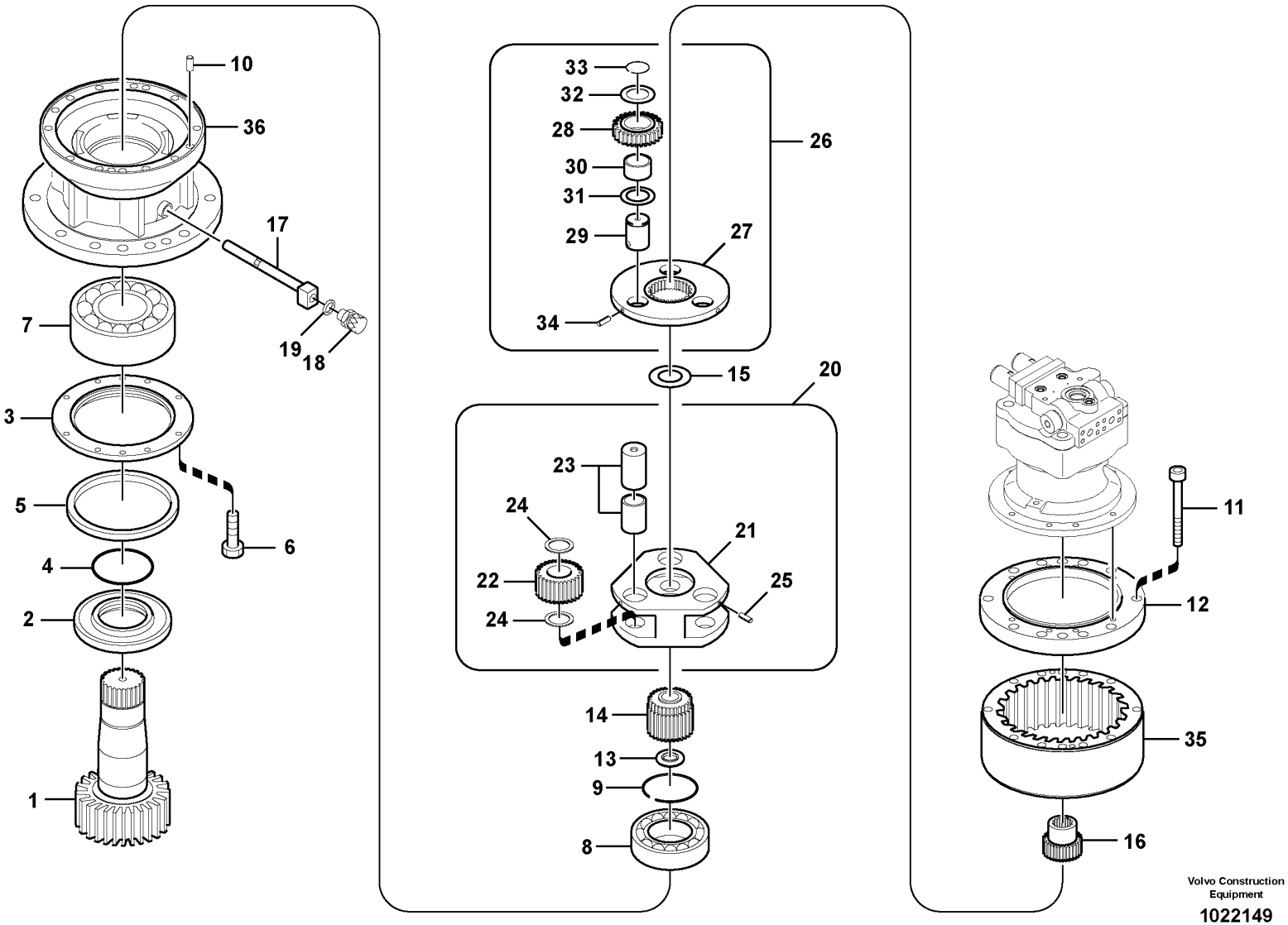

Volvo Construction Equipment

1022149

Fig.	Part No.	Quantity 1	2	3	PS	KIT	Description	Denominación	Denominação	Dénomination	Notes
	VOE 14541069	1					Swing gearbox	Reductor de giro		Reducteur d'orientation	
1	VOE 14528929	1					•Shaft	•Eje	•Eixo	•Arbre	
2	VOE 14540405	1				K	•Collar	•Collar	•Colar	•Collier	
3	VOE 14509281	1				K	•Cover	•Capo	•Tampa	•Capot	
4	VOE 990596	1				K	•O-ring	•Anillo tórico	•Anel-o	•Joint torique	
5	VOE 14508911	1				K	•Seal	•Junta	•Vedação	•Étanchéité	
6	VOE 993025	10					•Hexagon screw	•Tornillo hexagonal	•Parafuso sextavado	•Vis à tête hexagonale	
7	VOE 14640027	1					•Roller bearing	•Cojinete rodillo	•Rolamento de rolos	•Roulement à rouleaux	(SA 7118-01740)
8	VOE 14558674	1					•Roller bearing	•Cojinete rodillo	•Rolamento de rolos	•Roulement à rouleaux	(SA 7118-00040)
9	SA 9541-01090	1				K	•Retaining ring	•Anillo retén	•Anel de fixação	•Bague retenue	
10	VOE 950677	4					•Pin	•Pasador	•Coupilha	•Clavette	(SA 9324-21617)
11	VOE 984363	12					•Hex. socket screw	•Tornillo de hexágono embutido	•Parafuso soquete sext	•Vis à six pans creux	
12	SA 7118-30370	1					•Plate	•Chapa	•Chapa	•Tôle	
13	SA 7118-30380	1				K	•Thrust ring	•Anillo de presión	•Anel de pressão	•Bague butée	
14	SA 7118-30390	1					•Gear	•Engranaje	•Engrenagem	•Pignon	
15	SA 7118-30480	1				K	•Washer	•Arandela	•Arruela	•Rondelle	
16	SA 7118-30490	1					•Sun gear	•Planeta	•Engrenagem solar	•Planétaire	
17	VOE 14540733	1					•Pipe	•Tubo	•Tubo	•Tuyau	
18	VOE 14521728	1					•Valve	•Válvula	•Válvula	•Valve	
19	VOE 949329	1					•Gasket	•Junta	•Junta	•Joint	(SA 9426-20090)
20	SA 7118-30200	1					•Planet carrier	•Portasatélites	•Porta satélites	•Porte-satellite	No.2
21	SA 7118-30210	1					••Planet carrier	••Portasatélites	••Porta satélites	••Porte-satellite	
22	SA 7118-30220	3					••Planetary gear	••Planetario	••Planetária	••Train planétaire	
23	SA 7118-30230	3				K	••Pin	••Pasador	••Pino	••Goupille	
24	SA 7118-30260	6				K	••Washer	••Arandela	••Arruela	••Rondelle	
25	SA 9325-08010	3					••Spring pin	••Pasador tubular	••Pino tubular	••Goupille tubulaire	
26	VOE 14528725	1					•Planet carrier	•Portasatélites	•Porta satélites	•Porte-satellite	No.1
27	SA 7118-30410	1					••Planet carrier	••Portasatélites	••Porta satélites	••Porte-satellite	
28	SA 7118-30420	3					••Planetary gear	••Planetario	••Planetária	••Train planétaire	
29	VOE 14528726	3					••Pin	••Pasador	••Pino	••Goupille	

1		**Swing gearbox** **Caja de engranaje de giro** **Caixa de engrenagem de giro** **Boîte de vitesses de pivotement**	Catalogue id **20629**	Group **431**
2				
3			Illustr. No **1022149**	Section **300**
4				
5		**8292707,8292708,8292709,8292038**	Issue **20032270-E**	Page **579**

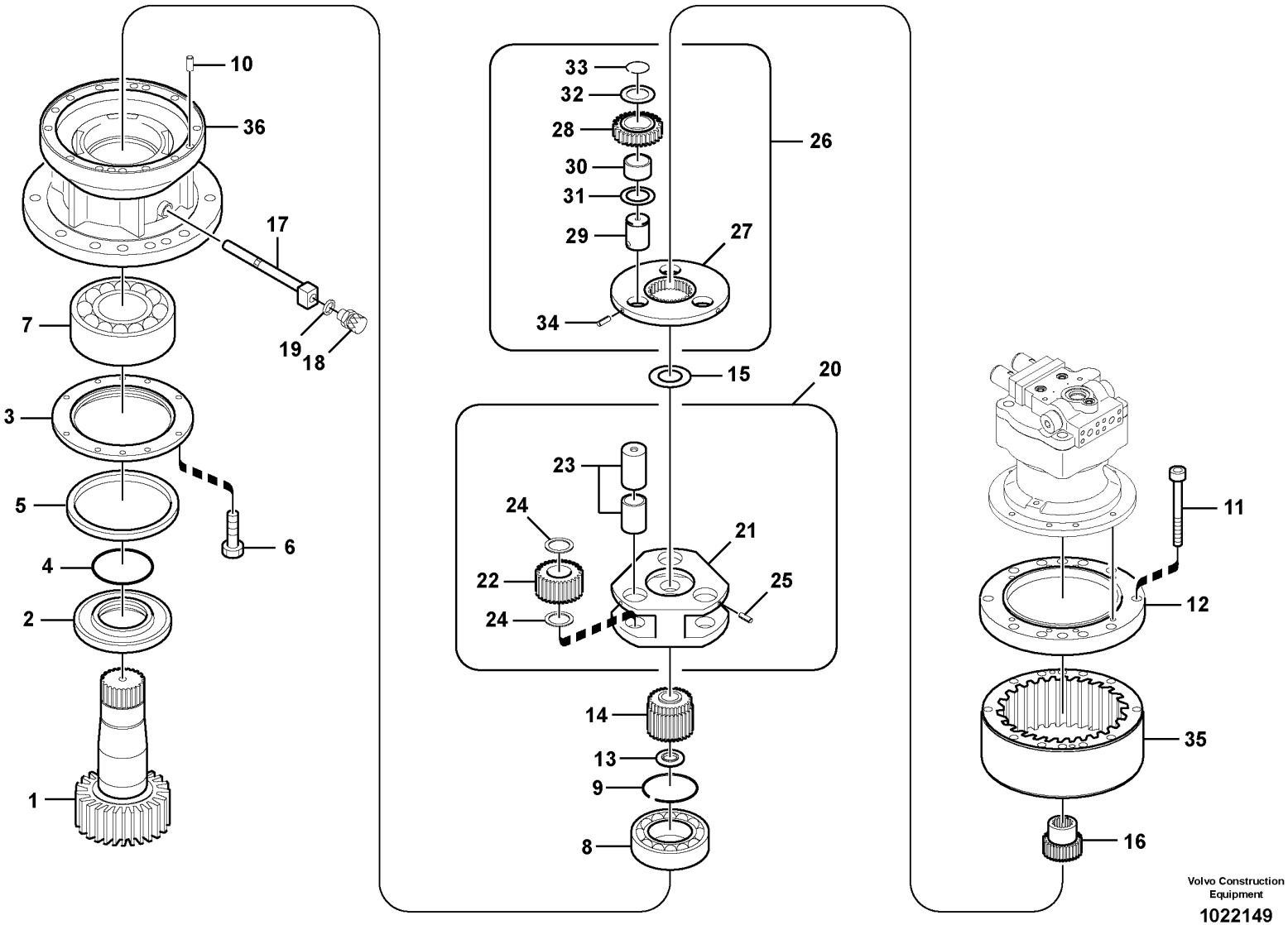

Volvo Construction Equipment

1022149

Fig.	Part No.	Quantity 1	2	3	PS	KIT	Description	Denominación	Denominação	Dénomination	Notes
30	VOE 14550879	3					••Needle bearing	••Cojinete de agujas	••Rolamento de agulhas	••Roulement à aiguilles	
31	SA 7118-30450	3				K	••Washer	••Arandela	••Arruela	••Rondelle	
32	SA 7118-30460	3				K	••Washer	••Arandela	••Arruela	••Rondelle	
33	SA 9541-01042	3			SS	K	••Retaining ring	••Anillo retén	••Anel de fixação	••Bague retenue	
34	SA 9325-08010	3				K	••Spring pin	••Pasador tubular	••Pino tubular	••Goupille tubulaire	
35	SA 7118-30350	1					•Ring gear	•Corona	•Anel da roda	•Couronne	
36	SA 7118-30340	1					•Case	•Funda	•Caixa	•Etui	
	VOE 14526214	1					Overhaul kit	Juego de reacondicionamiento	Jogo de recondicionamento	Kit rénovation	

1		**Swing gearbox** **Caja de engranaje de giro** **Caixa de engrenagem de giro** **Boîte de vitesses de pivotement**	Catalogue id **20629**	Group **431**
2				
3			Illustr. No **1022149**	Section **300**
4				
5		**8292707,8292708,8292709,8292038**	Issue **20032270-E**	Page **581**

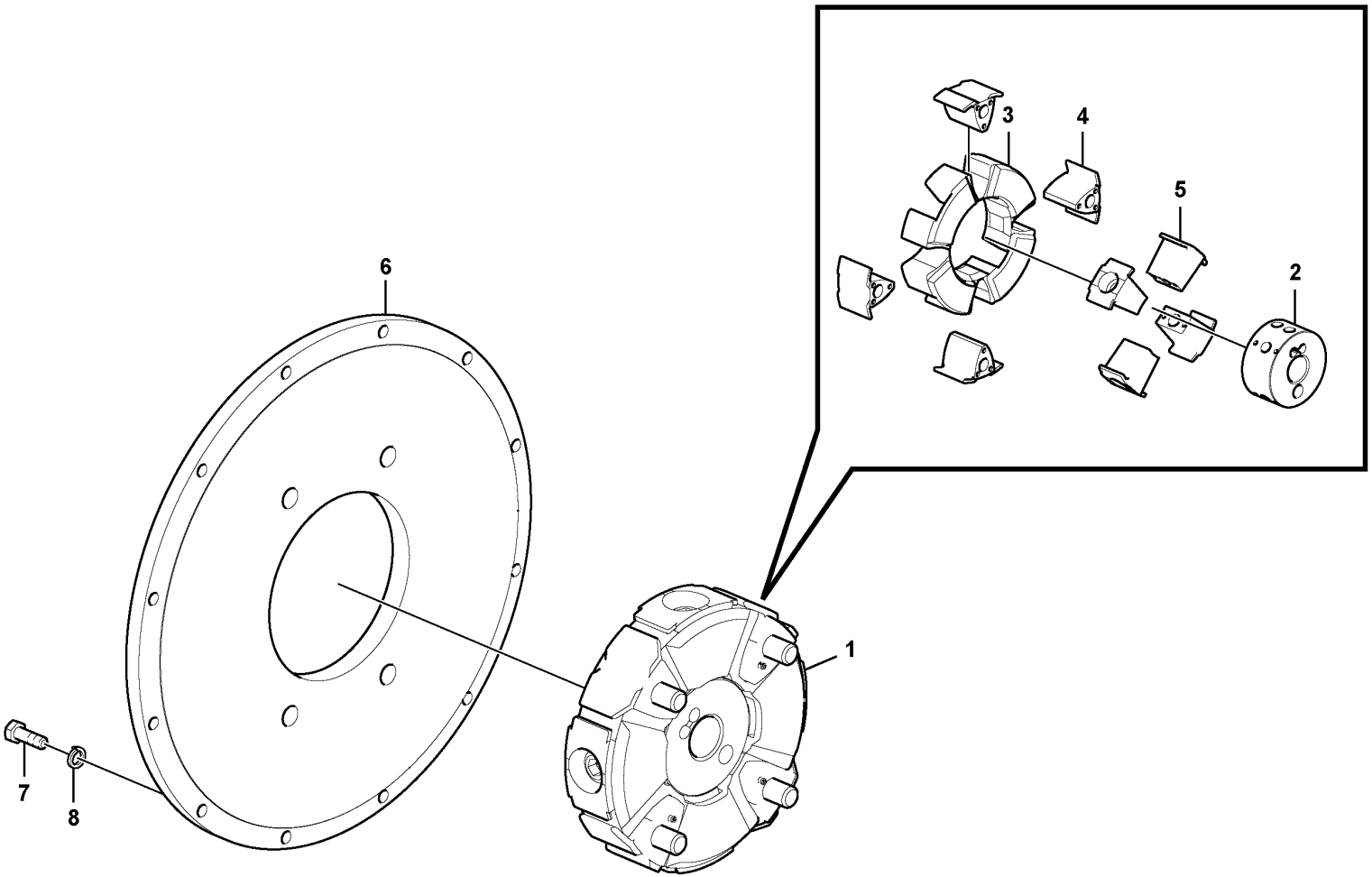

Volvo Construction Equipment

1022150

Fig.	Part No.	Quantity 1	2	3	PS	KIT	Description	Denominación	Denominação	Dénomination	Notes
1	VOE 14515827	1					Flexible coupling	Acoplamiento flexible	Ligacão flexível	Coupleur flexible	
2	VOE 14515829	1					•Hub	•Cubo	•Cubo	•Moyeu	
3	VOE 14515828	1					•Filter element	•Cartucho de filtro	•Elemento de filtragem	•Elément de filtre	
4	VOE 14515830	4					•Insert	•Elemento	•Elemento	•Cartouche	
5	VOE 14515831	4					•Insert	•Elemento	•Elemento	•Cartouche	
6	VOE 14530994	1					Flange	Brida	Flange	Bride	
7	VOE 983252	12					Hexagon screw	Tornillo hexagonal	Parafuso sextavado	Vis à tête hexagonale	
8	VOE 955922	12					Spring washer	Arandela elástica	Arruela de pressão	Rondelle élastique	

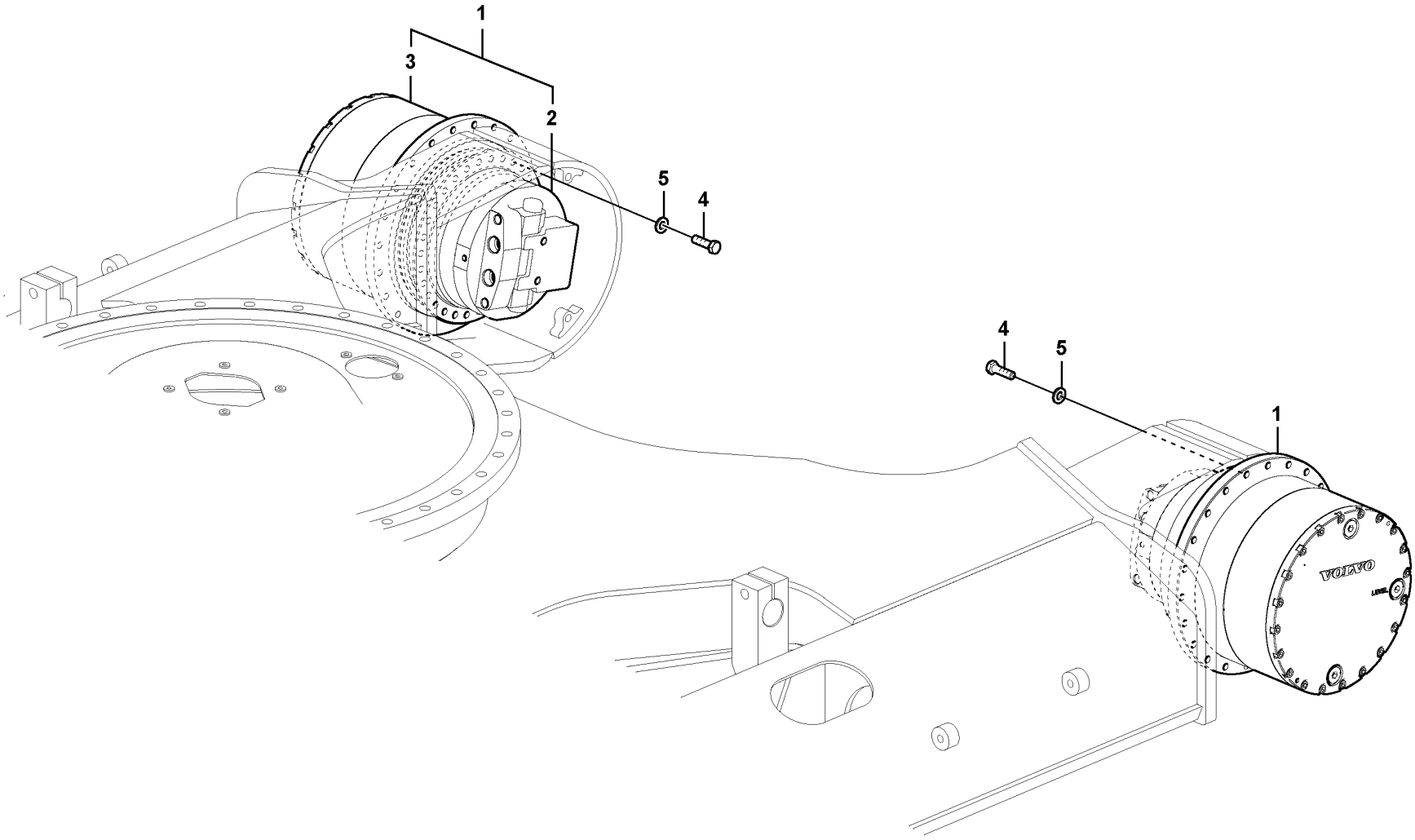

Volvo Construction Equipment

1022151

Fig.	Part No.	Quantity 1	2	3	PS	KIT	Description	Denominación	Denominação	Dénomination	Notes
1	VOE 14616208	2					Drive unit	Unidad propulsora	Unidade propulsora	Unité de commande	S/N -230436/-270461 S/N -280153
	VOE 14694038	2					Drive unit	Unidad propulsora	Unidade propulsora	Unité de commande	S/N 230437-/270462- S/N 280154-
2	VOE 14613847	1					•Travel motor	•	•	•Moteur de translation	See group 441-200 page 589
3	VOE 14528733	1					•Travel gearbox	•Caja de engranajes	•	•Boite de transmission	See group 431-100 page 571
4	VOE 992954	60					Hexagon screw	Tornillo hexagonal	Parafuso sextavado	Vis à tête hexagonale	
5	VOE 992045	60					Plain washer	Arandela plana	Arruela simples	Rondelle plane	

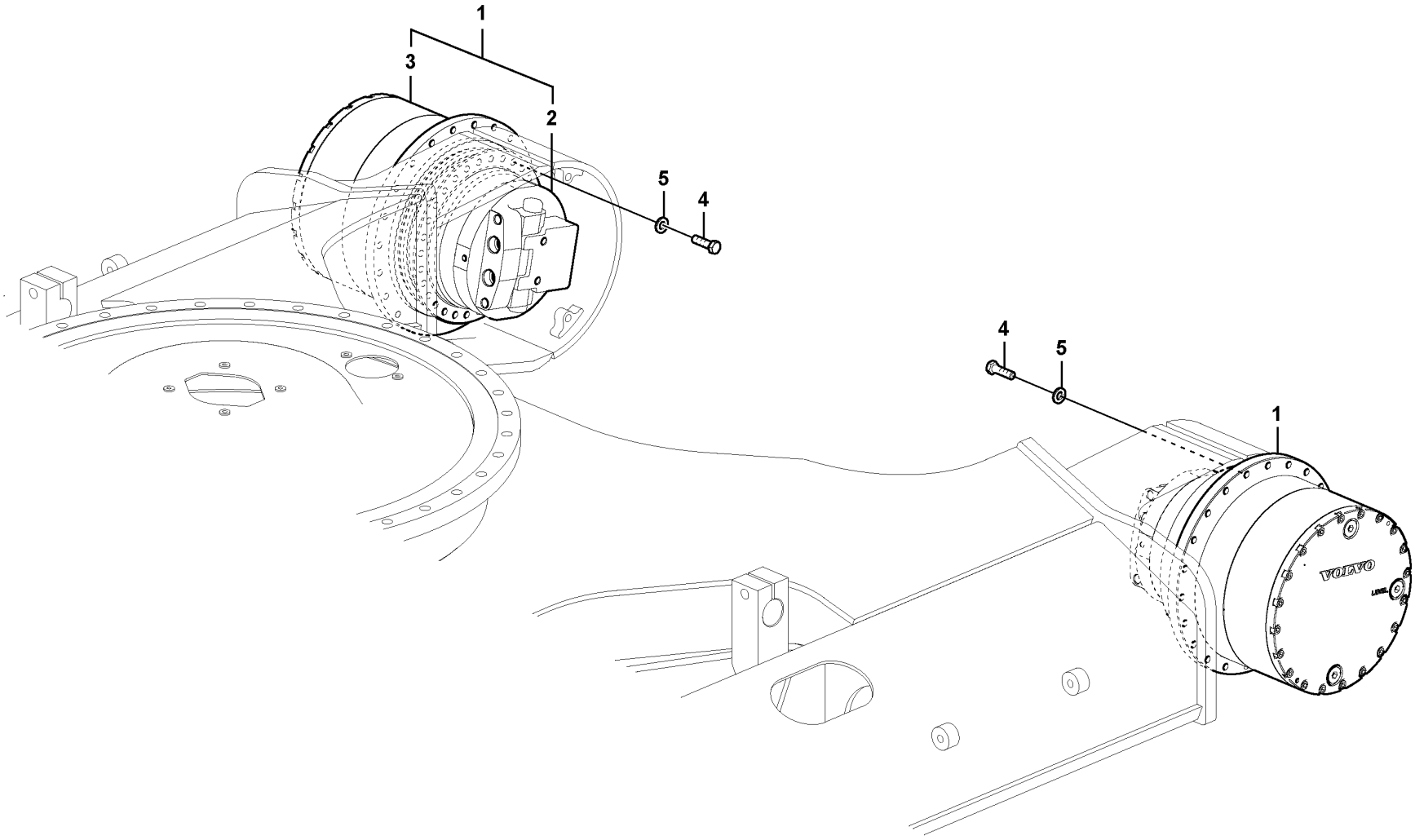

Volvo Construction Equipment

1022151

Fig.	Part No.	Quantity 1	2	3	PS	KIT	Description	Denominación	Denominação	Dénomination	Notes
1	**VOE 14634645**	2					Drive unit	Unidad propulsora	Unidade propulsora	Unité de commande	(VOE 14575731) S/N -240637/ -210889 S/N -270461/ -280153 S/N -231018
	VOE 14694041	2			SS		Drive unit	Unidad propulsora	Unidade propulsora	Unité de commande	S/N 270462-/ 280154- S/N 231019-
	VOE 14698790	2			SS		Drive unit	Unidad propulsora	Unidade propulsora	Unité de commande	S/N 240638- S/N 270515-270522 S/N 280200-280216
	VOE 14704450	2					Drive unit	Unidad propulsora	Unidade propulsora	Unité de commande	S/N 270523-/ 280217-
2	**VOE 14626809**	1					•Travel motor	•	•	•Moteur de translation	S/N -240637/ -210889 S/N -270514/ -280119 S/N -230418 See group 441-300 page 593
		1			NS		•Travel motor	•	•	•Moteur de translation	S/N 240638- S/N 270515-270522 S/N 280200-280216 See group 441-400 page 597
	VOE 14674349	1					•Travel motor	•	•	•Moteur de translation	S/N 270523-/ 280217- See group 441-450 page 599
3		1			NS		•Travel gearbox	•Caja de engranajes	•	•Boite de transmission	S/N -240637/ -210889 S/N -270461/ -280153 S/N -231018 See group 431-110 page 575
	VOE 14693059	1					•Travel gearbox	•Caja de engranajes	•	•Boite de transmission	S/N 240638-/ 231019- S/N 270462-/ 280154- See group 431-110 page 575
4	**VOE 992954**	60					Hexagon screw	Tornillo hexagonal	Parafuso sextavado	Vis à tête hexagonale	
5	**VOE 992045**	60					Plain washer	Arandela plana	Arruela simples	Rondelle plane	

1	**8293139**	**Travel motor with mounting parts** **Motor de traslación con piezas de montaje** **Motor de curso com peças de montagem** **Moteur de conduite avec pièces de montage**	Catalogue id **20629**	Group **441**
2			Illustr. No **1022151**	Section **110**
3				
4			Issue **20032270-E**	Page **587**
5				

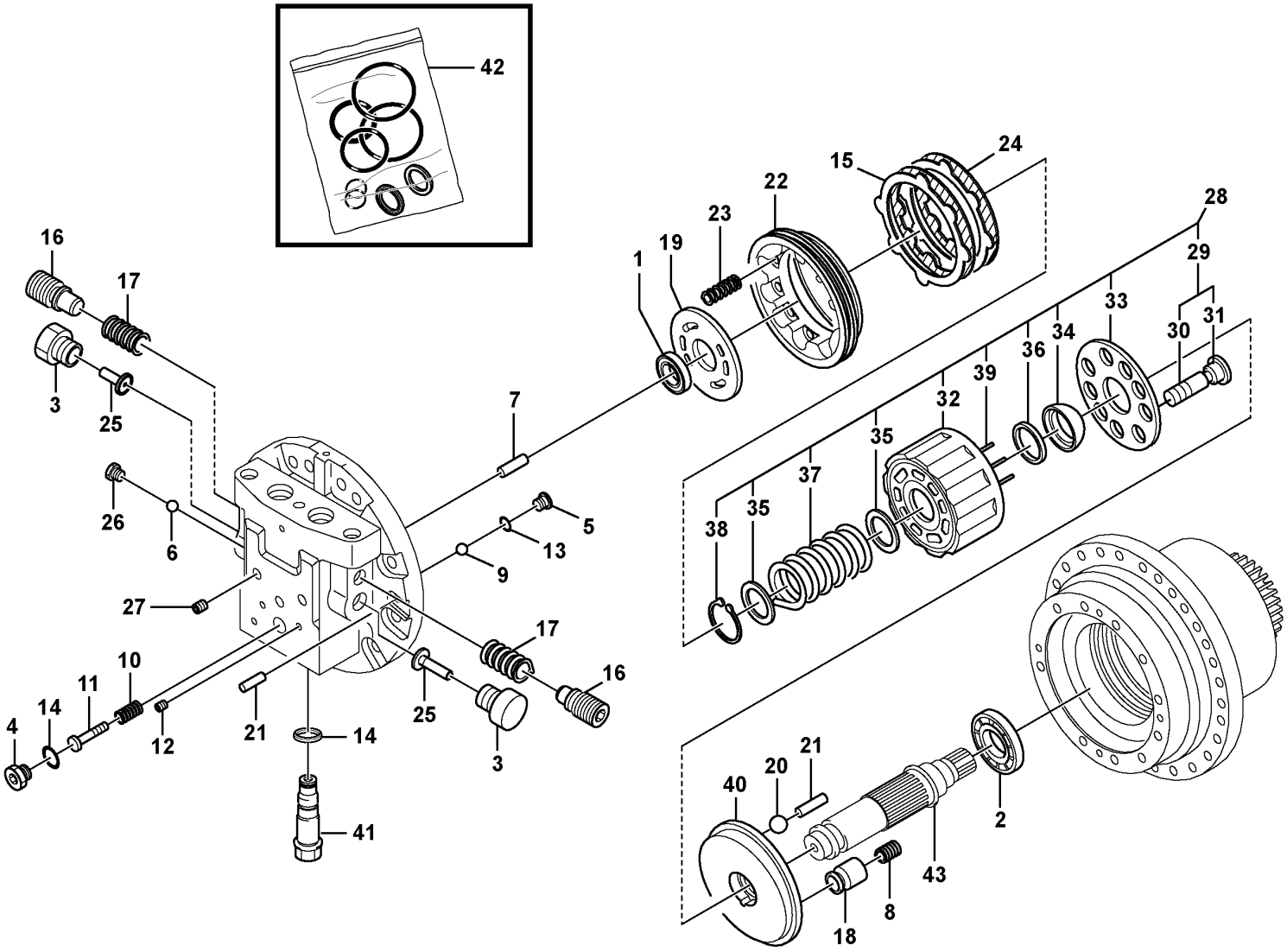

Volvo Construction Equipment

1091021

Fig.	Part No.	Quantity 1	2	3	PS	KIT	Description	Denominación	Denominação	Dénomination	Notes
	VOE 14613847	1					Travel motor			Moteur de translation	
1	VOE 14531426	1					•Bearing	•Cojinete	•Rolamento	•Palier	
2	VOE 14551534	1					•Ball bearing	•Cojinete de bolas	•Rolamento de esferas	•Roulement billes	
3	VOE 14573784	2					•Plug	•Tapón	•Bujão	•Tampon	
4	VOE 14573793	1					•Plug	•Tapón	•Bujão	•Tampon	
5	VOE 14573795	2					•Plug	•Tapón	•Bujão	•Tampon	
6	VOE 14621705	2					•Ball	•Bola	•Esfera	•Bille	
7	VOE 14621706	1					•Pin	•Pasador	•Pino	•Goupille	
8	SA 8230-15150	1					•Spring	•Resorte	•Mola	•Ressort	
9	VOE 14622052	2					•Ball	•Bola	•Esfera	•Bille	
10	VOE 14573791	1					•Spring	•Resorte	•Mola	•Ressort	(VOE 14622053)
11	SA 8230-21710	1					•Coil	•Bobina	•Bobina	•Bobine	
12	VOE 14622061	8					•Plug	•Tapón	•Bujão	•Tampon	
13	VOE 983502	2					•O-ring	•Anillo tórico	•Anel-o	•Joint torique	
14	VOE 990557	2					•O-ring	•Anillo tórico	•Anel-o	•Joint torique	(VOE 14622067)
15	SA 8230-03560	2					•Plate	•Chapa	•Chapa	•Tôle	
16	SA 8230-03590	2					•Plug	•Tapón	•Bujão	•Tampon	
17	SA 8230-03610	2					•Spring	•Resorte	•Mola	•Ressort	
18	SA 8230-15140	1					•Piston	•Pistón	•Pistão	•Piston	
19	SA 8230-21550	1					•Protecting plate	•Placa de protección	•Placa proteção	•Tôle protection	
20	SA 8230-21600	2			SS		•Support	•Apoyo	•Suporte	•Support	
21	SA 8230-21610	4					•Pin	•Pasador	•Pino	•Goupille	
22	SA 8230-21650	1					•Piston	•Pistón	•Pistão	•Piston	
23	SA 8230-21660	12					•Spring	•Resorte	•Mola	•Ressort	
24	SA 8230-21670	2					•Friction plate	•Plato de fricción	•Platô fricção	•Plaque de friction	
25	SA 8230-21700	2					•Stop	•Parada	•Batente	•Arrêt	
26	SA 8230-21890	2					•Plug	•Tapón	•Bujão	•Tampon	
27	SA 8230-30410	2					•Plug	•Tapón	•Bujão	•Tampon	
28		1			NS		•Piston	•Piston	•Pistão	•Piston	
29		9			NS		••Piston	••Piston	••Pistão	••Piston	
30		1			NS		•••Piston	•••Piston	•••Pistão	•••Piston	

1		**Travel motor** **Motor de traslación** **Motor de curso** **Moteur de conduite**	Catalogue id **20629**	Group **441**
2				
3			Illustr. No **1091021**	Section **200**
4				
5		**8289769,8289770,8293096,8293097,8296005,8296006**	Issue **20032270-E**	Page **589**

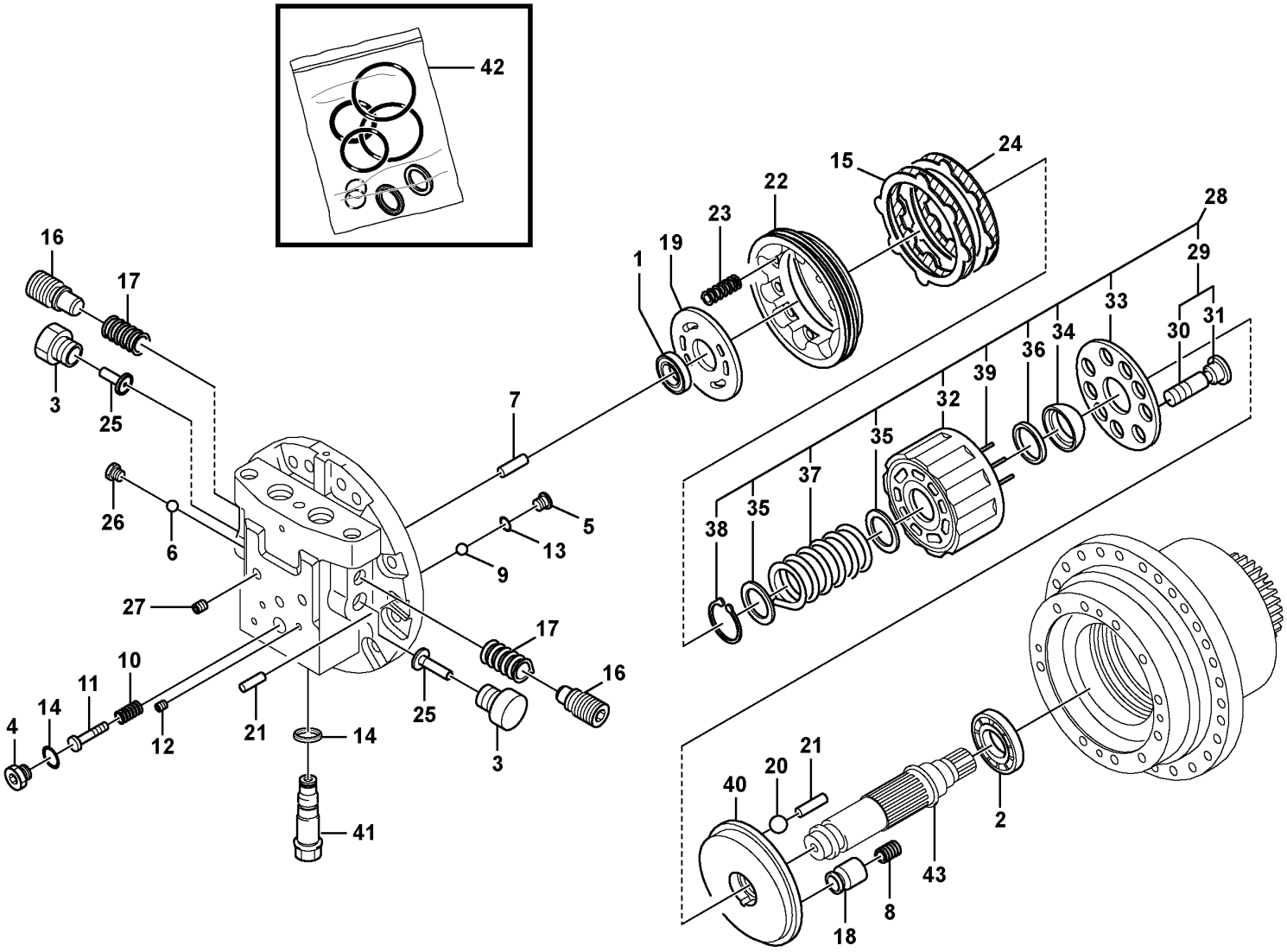

Volvo Construction Equipment

1091021

Fig.	Part No.	Quantity 1	2	3	PS	KIT	Description	Denominación	Denominação	Dénomination	Notes
31		1			NS		•••Seat	•••Asiento	•••Assento	•••Siege	
32		1			OP		••Block	••Bloque	••Bloco	••Bloc	
33		1			NS		••Plate	••Placa	••Placa	••Plaque	
34		1			OP		••Ball	••Bola	••Esfera	••Bille	
35		2			NS		••Washer	••Arandela	••Arruela	••Rondelle	
36		1			OP		••Washer	••Arandela	••Arruela	••Rondelle	
37		1			OP		••Spring	••Muelle	••Mola	••Ressort	
38		1			NS		••Ring	••Anillo	••Anel	••Anneau	
39		5			NS		••Bearing	••Cojinete	••Rolamento	••Palier	
40	VOE 14692626	1					•Pusher plate	•Placa de aplicación	•Acionador compressor	•Poussoir	
41	SA 8230-21640	2					•Relief valve	•Válvula de sobrepresión	•Válvula de alívio	•Soupape de surpression	
42	VOE 14674063	1					•Sealing kit	•Juego de retenes	•Jogo de vedação	•Jeu joints	
43	VOE 14719531	1					•Shaft	•Eje	•Eixo	•Arbre	

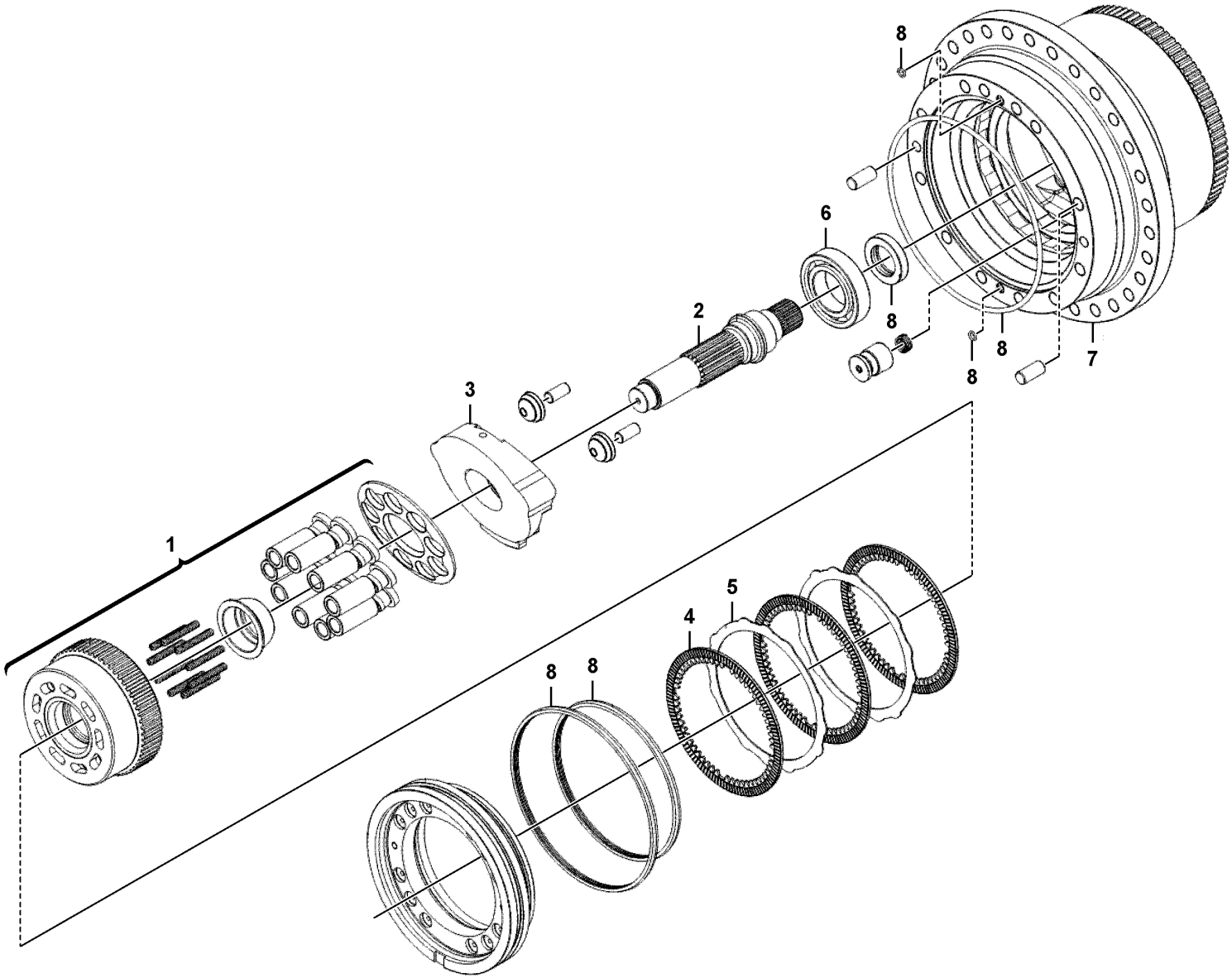

Volvo Construction Equipment
1091284

Fig.	Part No.	Quantity 1	2	3	PS	KIT	Description	Denominación	Denominação	Dénomination	Notes
1	**VOE 14719538**	1					Cylinder block	Bloque de cilindro	Bloco de cilindros	Unite cylindre	
2	**VOE 14719539**	1					Shaft	Eje	Eixo	Arbre	
3	**VOE 14721121**	1					Plate	Chapa	Chapa	Tôle	
4	**VOE 14721122**	3					Friction plate	Plato de fricción	Platô fricção	Plaque de friction	
5	**VOE 14721123**	2					Plate	Chapa	Chapa	Tôle	
6	**VOE 14721124**	1					Ball bearing	Cojinete de bolas	Rolamento de esferas	Roulement billes	
7	**VOE 14719297**	1					Spindle	Mangueta	Ponta de eixo	Fusée	
8	**VOE 14718261**	1					Sealing kit	Juego de retenes	Jogo de vedação	Jeu joints	

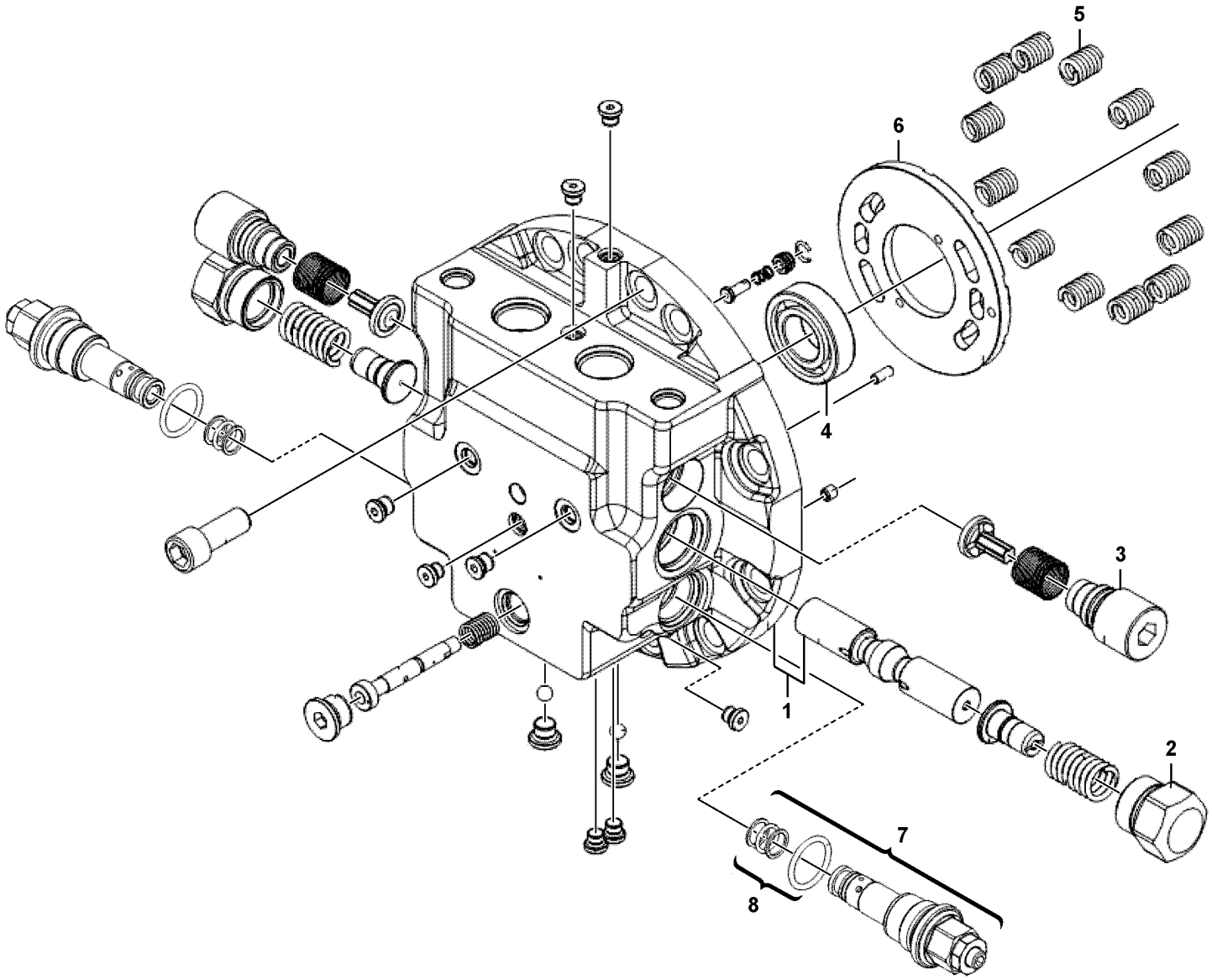

Volvo Construction Equipment
1091279

Fig.	Part No.	Quantity 1	2	3	PS	KIT	Description	Denominación	Denominação	Dénomination	Notes
		1			NS		Flange	Brida	Flange	Bride	
1	VOE 14721126	1					•Flange	•Brida	•Flange	•Bride	
2	VOE 14719534	2					•Plug	•Tapón	•Bujão	•Tampon	
3	VOE 14703388	2					•Non-return valve	•Válvula antirretorno	•Válvula de retenção	•Clapet antiretour	
4	VOE 14721127	1					•Ball bearing	•Cojinete de bolas	•Rolamento de esferas	•Roulement billes	
5	VOE 14721128	12					•Spring	•Resorte	•Mola	•Ressort	
6	VOE 14721129	1					•Plate	•Chapa	•Chapa	•Tôle	
7	VOE 14674757	2					•Relief valve	•Válvula de descarga	•Válvula de descarga	•Valve décharge	
8	VOE 14718261	1					•Sealing kit	•Juego de retenes	•Jogo de vedação	•Jeu joints	

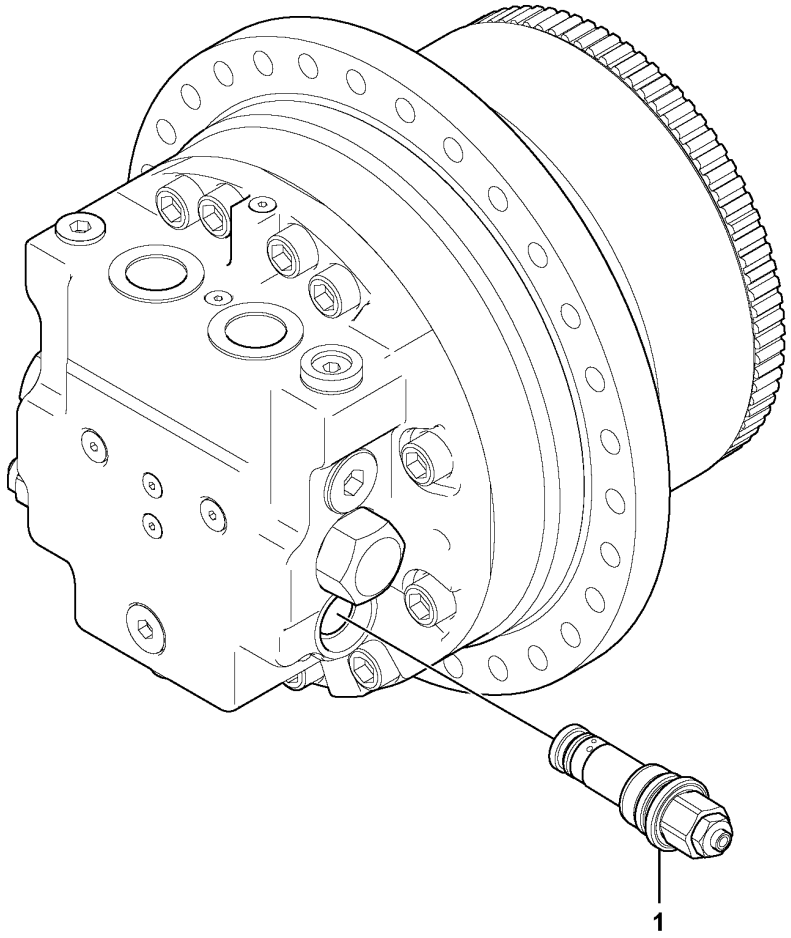

Volvo Construction Equipment
1091733

Fig.	Part No.	Quantity 1	2	3	PS	KIT	Description	Denominación	Denominação	Dénomination	Notes
		1			NS		Travel motor			Moteur de translation	
1	VOE 14674757	2					•Relief valve	•Válvula de descarga	•Válvula de descarga	•Valve décharge	
	VOE 14681375	1					•Sealing kit	•Juego de reténes	•Jogo de vedação	•Jeu joints	

1		**Travel motor** **Motor de traslación** **Motor de curso** **Moteur de conduite**	Catalogue id **20629**	Group **441**
2				
3			Illustr. No **1091733**	Section **400**
4				
5		**14674258**	Issue **20032270-E**	Page **597**

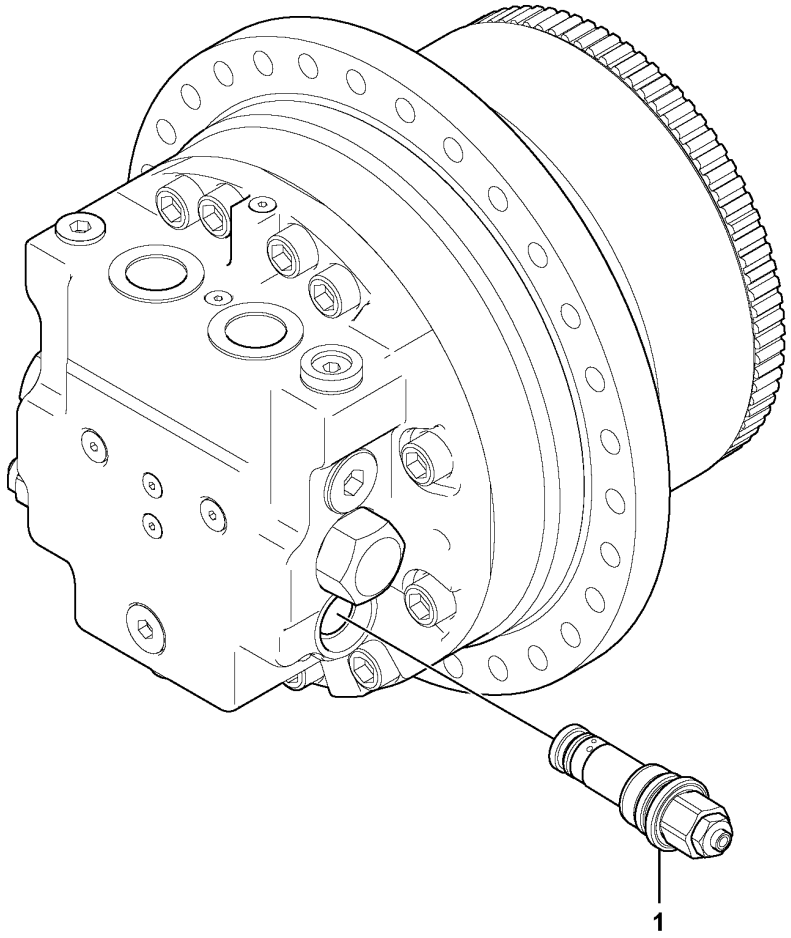

Volvo Construction Equipment
1091733

Fig.	Part No.	Quantity 1	2	3	PS	KIT	Description	Denominación	Denominação	Dénomination	Notes
	VOE 14674349	1					Travel motor			Moteur de translation	
1	**VOE 14674757**	2					•Relief valve	•Válvula de descarga	•Válvula de descarga	•Valve décharge	
	VOE 14681375	1					•Sealing kit	•Juego de reténes	•Jogo de vedação	•Jeu joints	

1		**Travel motor** **Motor de traslación** **Motor de curso** **Moteur de conduite**	Catalogue id **20629**	Group **441**
2				
3			Illustr. No **1091733**	Section **450**
4				
5		**14674349**	Issue **20032270-E**	Page **599**

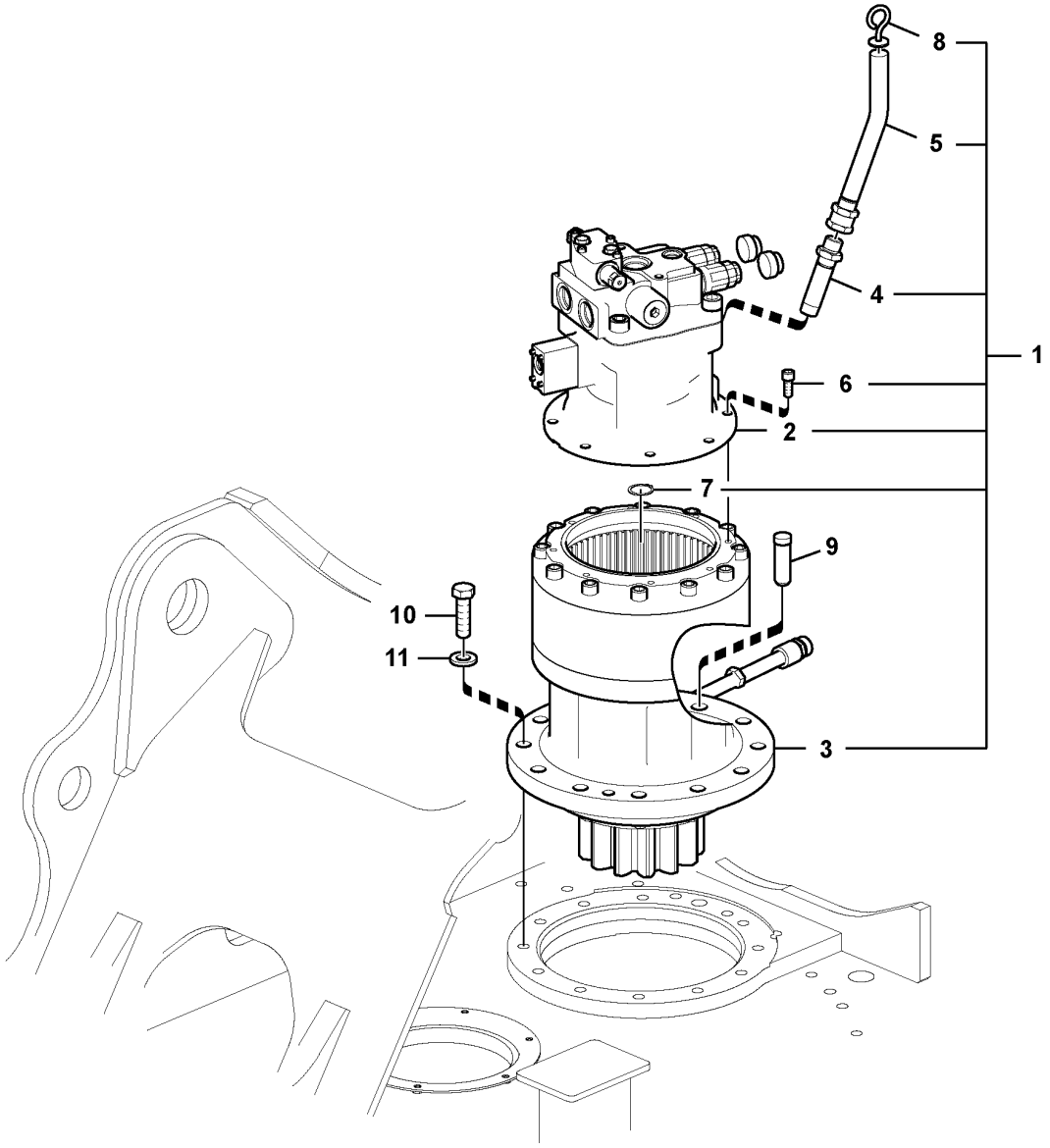

Volvo Construction Equipment

1022153

Fig.	Part No.	Quantity 1	2	3	PS	KIT	Description	Denominación	Denominação	Dénomination	Notes
1		1			NS		Drive unit	Unidad propulsora	Unidade propulsora	Unité de commande	
2	VOE 14552686	1					•Swing motor	•	•	•Moteur d'orientation	See group 441-600 page 603
3	VOE 14541069	1					•Swing gearbox	•Reductor de giro	•	•Reducteur d'orientation	See group 431-300 page 579
4	VOE 14514380	1					•Pipe	•Tubo	•Tubo	•Tuyau	
5	VOE 14588066	1					•Pipe	•Tubo	•Tubo	•Tuyau	
6	VOE 984088	8					•Hex. socket screw	•Tornillo de hexágono embutido	•Parafuso soquete sext	•Vis à six pans creux	
7	VOE 914465	1					•Snap ring	•Circlip	•Anel trava	•Circlip	
8	VOE 14588061	1					•Gauge	•Galga	•Calibrador	•Calibre	
9	VOE 14531024	1					Pin	Pasador	Pino	Goupille	
10	VOE 978949	11					Hexagon screw	Tornillo hexagonal	Parafuso sextavado	Vis à tête hexagonale	
11	VOE 992047	11					Plain washer	Arandela plana	Arruela simples	Rondelle plane	

1		**Swing motor with mounting parts** **Motor de giro con piezas de montaje** **Motor de giro com peças de montagem** **Moteur d'orientation avec pièces de montage**	Catalogue id **20629**	Group **441**
2				
3			Illustr. No **1022153**	Section **500**
4				
5		**8292707,8292708,8292709,8292038**	Issue **20032270-E**	Page **601**

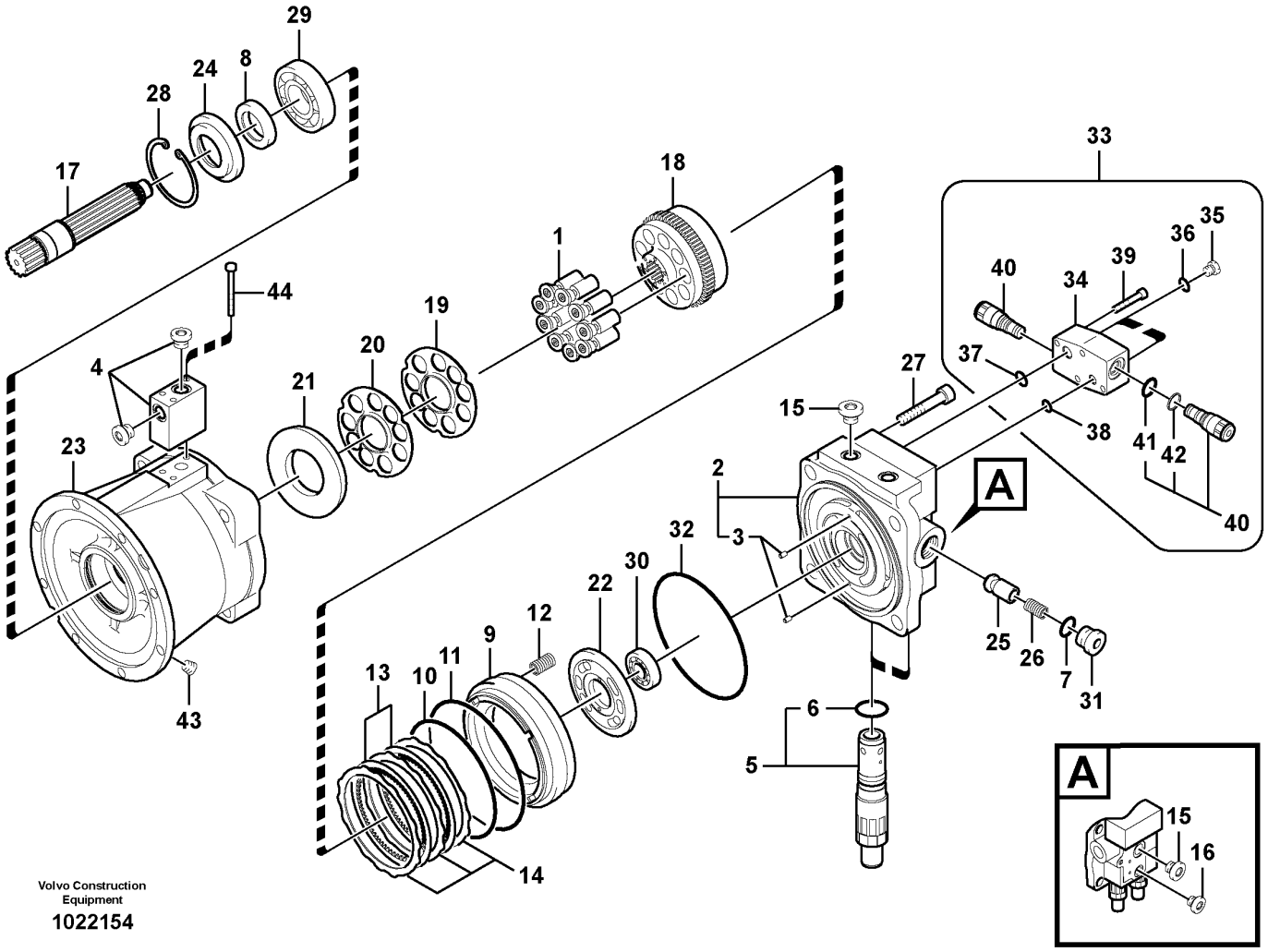

Volvo Construction Equipment

1022154

Fig.	Part No.	Quantity 1	2	3	PS	KIT	Description	Denominación	Denominação	Dénomination	Notes
	VOE 14552686	1					Swing motor			Moteur d'orientation	
1	**VOE 14594933**	1					•Piston	•Pistón	•Pistão	•Piston	(VOE 14529776)
2	**VOE 14550669**	1					•Casing	•Cubierta	•Tampa	•Boîtier	
3	**SA 7223-00660**	2					••Spring pin	••Pasador tubular	••Pino tubular	••Goupille tubulaire	
4	**VOE 14550664**	1					•Valve	•Válvula	•Válvula	•Valve	
	VOE 14594353	2					••Plug	••Tapón	••Bujão	••Tampon	(VOE 14550663)
5	**VOE 14518516**	2					•Relief valve	•Válvula de sobrepresión	•Válvula de alívio	•Soupape de surpression	
6	**VOE 990582**	1					••O-ring	••Anillo tórico	••Anel-o	••Joint torique	
7	**VOE 983526**	2				K	•O-ring	•Anillo tórico	•Anel-o	•Joint torique	
8	**VOE 14529764**	1				K	•Seal	•Junta	•Vedação	•Étanchéité	(SA 8230-27400)
9	**VOE 14512953**	1					•Piston	•Piston	•Pistão	•Piston	
10	**SA 8230-25530**	1				K	•O-ring	•Anillo tórico	•Anel-o	•Joint torique	
11	**SA 8230-25540**	1				K	•O-ring	•Anillo tórico	•Anel-o	•Joint torique	
12	**VOE 14529763**	20					•Spring	•Resorte	•Mola	•Ressort	
13	**VOE 14529762**	3					•Plate	•Chapa	•Chapa	•Tôle	
14	**VOE 14529761**	4					•Plate	•Chapa	•Chapa	•Tôle	
15	**VOE 14550665**	3					•Plug	•Tapon	•Bujão	•Bouchon	
16	**VOE 14612051**	1					•Plug	•Tapón	•Bujão	•Tampon	(VOE 14550666)
17	**VOE 14529774**	1					•Shaft	•Eje	•Eixo	•Arbre	
18	**VOE 14529773**	1					•Cylinder	•Cilindro	•Cilindro	•Cylindre	
19	**VOE 14529772**	1					•Spring	•Resorte	•Mola	•Ressort	
20	**VOE 14529771**	1					•Plate	•Chapa	•Chapa	•Tôle	
21	**VOE 14529770**	1					•Plate	•Chapa	•Chapa	•Tôle	
22	**VOE 14529769**	1					•Plate	•Chapa	•Chapa	•Tôle	
23	**VOE 14529768**	1					•Casing	•Cubierta	•Caixa	•Boitier	
24	**VOE 14552322**	1					•Cover	•Capó	•Capô	•Capot	
25	**SA 8230-14160**	2					•Control plunger	•Pasador de accionamiento	•Êmbolo	•Piston de contrôle	
26	**SA 8230-14150**	2					•Spring	•Muelle	•Mola	•Ressort	
27	**SA 8230-25820**	4					•Bolt	•Perno	•Parafuso	•Boulon	
28	**VOE 14529766**	1					•Ring	•Anillo	•Anel	•Bague	
29	**SA 8230-26520**	1					•Roller bearing	•Cojinete rodillo	•Rolamento de rolos	•Roulement à rouleaux	

1		**Swing motor** **Motor de giro** **Motor de giro** **Moteur d'orientation**	Catalogue id **20629**	Group **441**
2				
3			Illustr. No **1022154**	Section **600**
4				
5		**8292707,8292708,8292709,8292038**	Issue **20032270-E**	Page **603**

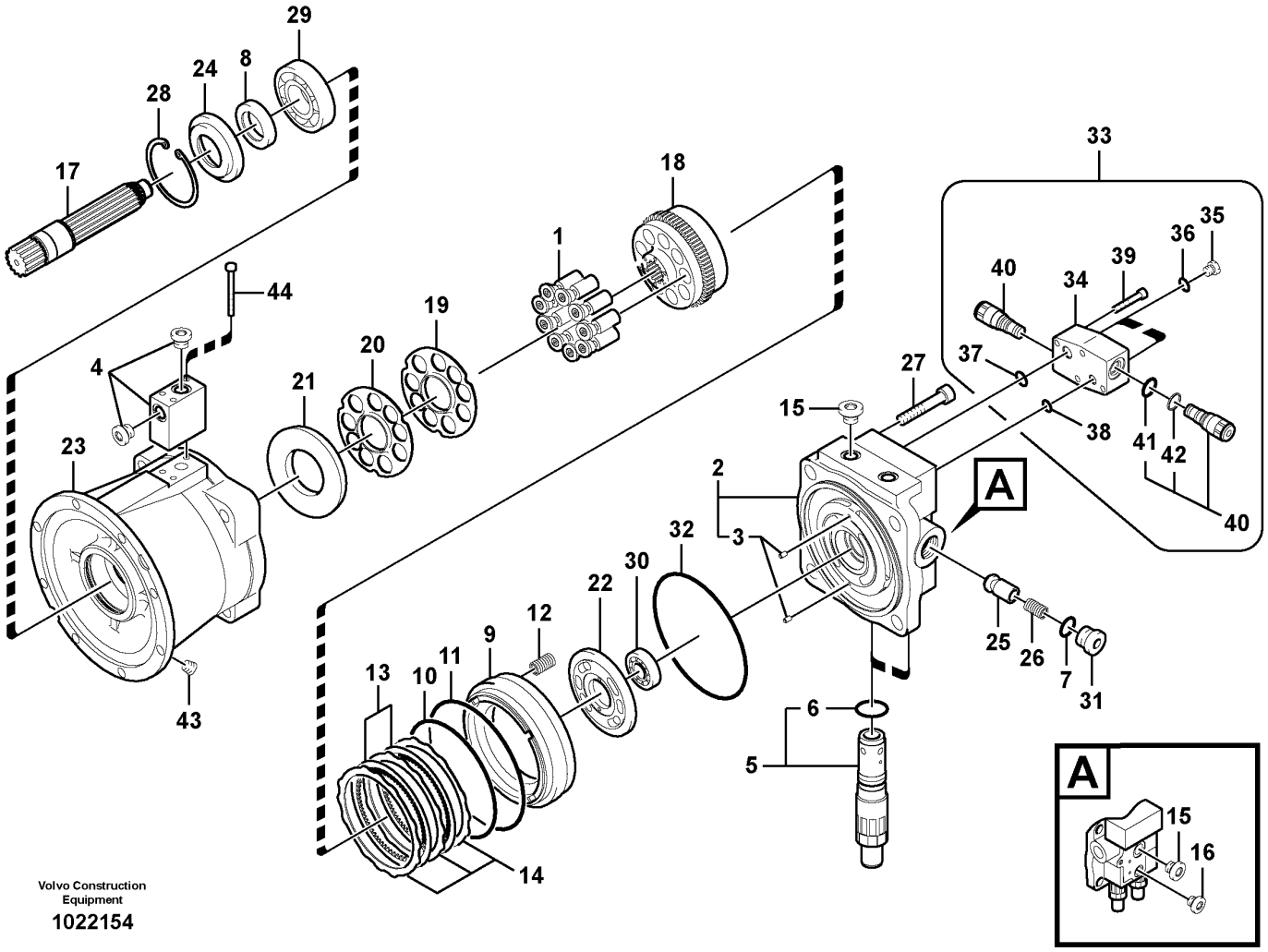

Volvo Construction Equipment

1022154

Fig.	Part No.	Quantity 1	2	3	PS	KIT	Description	Denominación	Denominação	Dénomination	Notes
30	VOE 14529765	1					•Bearing	•Cojinete	•Rolamento	•Palier	
31	SA 8230-25680	2					•Plug	•Tapon	•Bujão	•Bouchon	
32	VOE 14552321	1				K	•O-ring	•Anillo tórico	•Anel-o	•Joint torique	
33	VOE 14558299	1					•Valve	•Valvula	•Válvula	•Soupape	
34	VOE 14550661	1			OP		••Casing	••Cubierta	••Caixa	••Boitier	
35	VOE 14550218	2					••Plug	••Tapon	••Bujão	••Bouchon	
36	SA 8230-26191	2					••O-ring	••Junta torica	••Anel de vedação-O	••Joint Torique	
37	VOE 14529757	2					••O-ring	••Anillo tórico	••Anel-o	••Joint torique	
38	VOE 14533603	2					••O-ring	••Anillo tórico	••Anel-o	••Joint torique	
39	SA 8240-03610	4					••Screw	••Tornillo	••Parafuso	••Vis	
40	VOE 14558298	2					••Valve	••Válvula	••Válvula	••Valve	
41	VOE 983509	1					•••O-ring	•••Anillo tórico	•••Anel-o	•••Joint torique	
42	VOE 14625240	1					•••Ring	•••Anillo	•••Anel	•••Bague	(SA 9566-10200)
43	VOE 14529759	1					•Plug	•Tapon	•Bujão	•Bouchon	
44	VOE 14511643	3					•Screw	•Tornillo	•Parafuso	•Vis	
	VOE 14552332	1					Sealing kit	Kit de precinto	Jogo de vedação	Kit plombage	

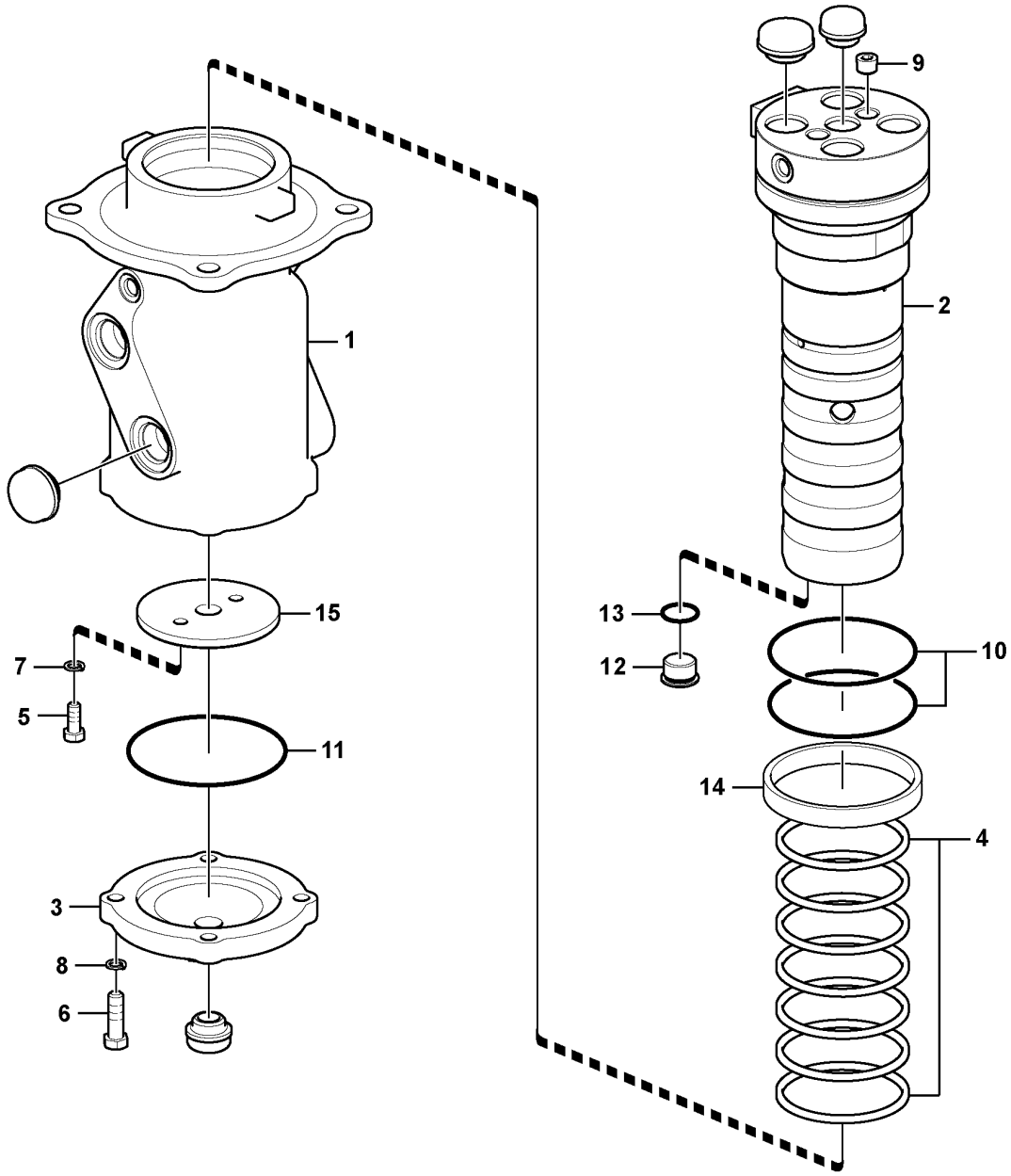

Volvo Construction Equipment
1059350

Fig.	Part No.	Quantity 1	2	3	PS	KIT	Description	Denominación	Denominação	Dénomination	Notes
	VOE 14534535	1			SS		Turning joint	Articulación de giro	Junta rotativa	Joint tournant	
1		1			NS		•Hub	•Asiento	•Cubo	•Bossage	
2		1			NS		•Shaft	•Arbol	•Eixo	•Arbre	
3	VOE 14535761	1					•Cover	•Capo	•Tampa	•Capot	
4	VOE 14507705	7				K	•Seal	•Junta	•Vedação	•Étanchéité	
5	VOE 983251	2					•Hexagon screw	•Tornillo hexagonal	•Parafuso sextavado	•Vis à tête hexagonale	
6	VOE 978933	4					•Hexagon screw	•Tornillo hexagonal	•Parafuso sextavado	•Vis à tête hexagonale	
7	VOE 955922	2					•Spring washer	•Arandela elástica	•Arruela de pressão	•Rondelle élastique	
8	VOE 955923	4					•Spring washer	•Arandela elástica	•Arruela de pressão	•Rondelle élastique	
9	SA 9415-43032	2					•Plug	•Tapon	•Bujão	•Bouchon	
10	VOE 990645	2				K	•O-ring	•Anillo tórico	•Anel-o	•Joint torique	
11	VOE 990601	1				K	•O-ring	•Anillo tórico	•Anel-o	•Joint torique	
12	VOE 14535762	4					•Plug	•Tapon	•Bujão	•Bouchon	
13	VOE 993323	4				K	•O-ring	•Anillo tórico	•Anel-o	•Joint torique	
14	SA 9611-10025	1					•Bearing	•Cojinete	•Mancal	•Roulement	
15	SA 1146-00101	1					•Spacer	•Distanciador	•Espaçador	•Entretoise	
	VOE 14534865	1					Seal	Junta	Vedação	Étanchéité	

1	8289742	**Turning joint** **Articulación de giro** **Junta de rotação** **Articulation de rotation**	Catalogue id **20629**	Group **443**
2			Illustr. No **1059350**	Section **200**
3			Issue **20032270-E**	Page **607**
4				
5				

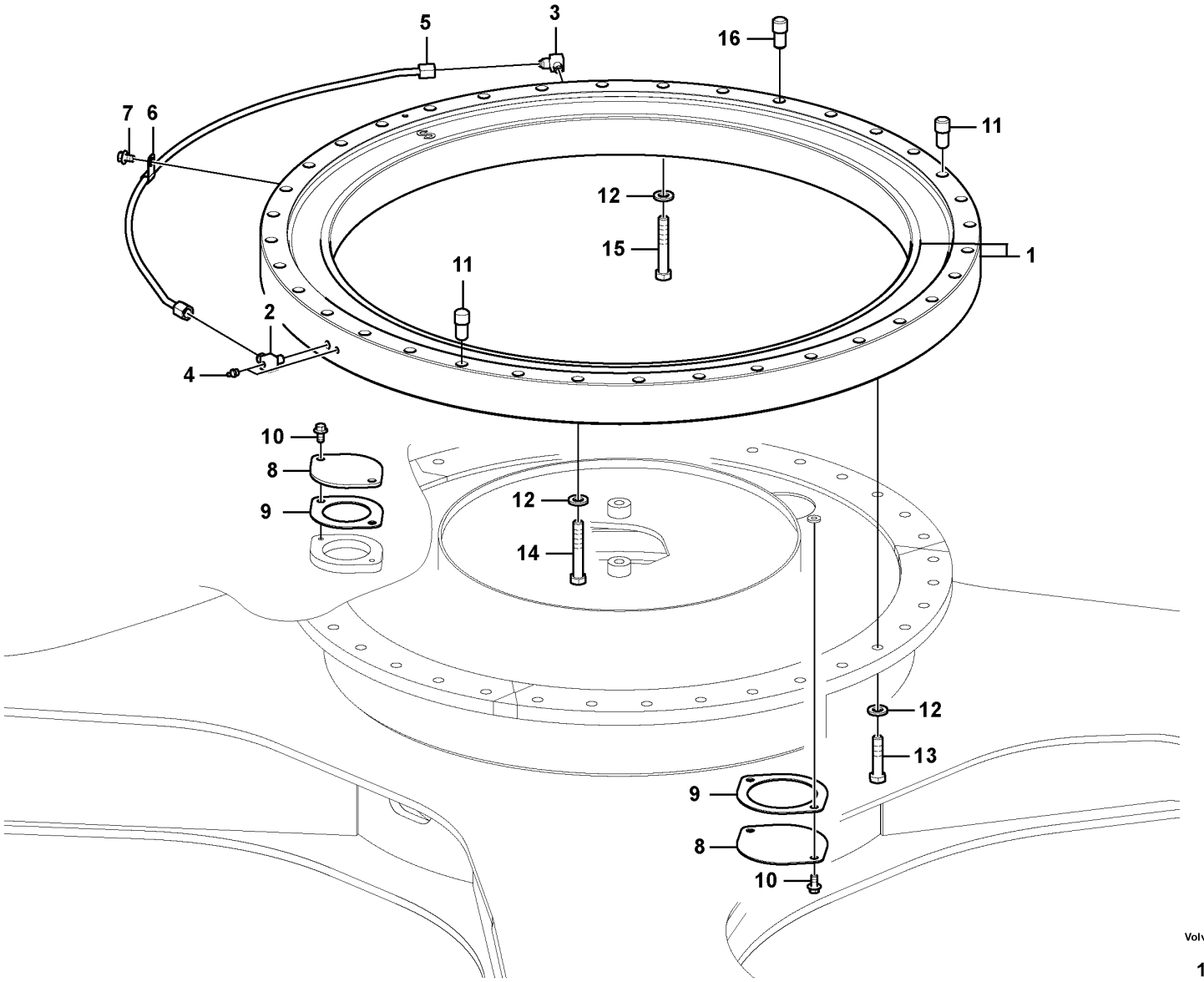

Volvo Construction Equipment

1063723

Fig.	Part No.	Quantity 1	2	3	PS	KIT	Description	Denominación	Denominação	Dénomination	Notes
1	VOE 14647523	1					Gear	Engranaje	Engrenagem	Pignon	
	VOE 14618789	2					•Seal	•Junta	•Vedação	•Étanchéité	(VOE 14565610)
2	VOE 14555862	1					Elbow	Ángulo	Cotovelo	Coude	
3	VOE 14555861	1					Elbow	Ángulo	Cotovelo	Coude	
4	VOE 914167	2					Lubricating nipple	Niple lubricador	Engraxadeira	Graisseur	
5	VOE 14578192	1					Pipe	Tubo	Tubo	Tuyau	
6	SA 9315-01002	1					Insulating clip	Clip de aislamiento	Clip isolamento	Circlip isolant	
7	VOE 946471	2					Flange screw	Tornillo embridado	Parafuso flangeado	Vis à embase	
8	VOE 14531013	2					Cover	Tapa	Tampa	Couvercle	
9	VOE 14531014	2					Gasket	Junta	Junta	Joint	
10	VOE 946441	4					Flange screw	Tornillo embridado	Parafuso flangeado	Vis à embase	
11	VOE 14531010	2					Pin	Pasador	Pino	Goupille	
12	VOE 992047	68					Plain washer	Arandela plana	Arruela simples	Rondelle plane	
13	VOE 978949	36					Hexagon screw	Tornillo hexagonal	Parafuso sextavado	Vis à tête hexagonale	
14	VOE 990520	29					Hexagon screw	Tornillo hexagonal	Parafuso sextavado	Vis à tête hexagonale	
15	VOE 990521	4					Hexagon screw	Tornillo hexagonal	Parafuso sextavado	Vis à tête hexagonale	
16	VOE 14531020	1					Pin	Pasador	Pino	Goupille	

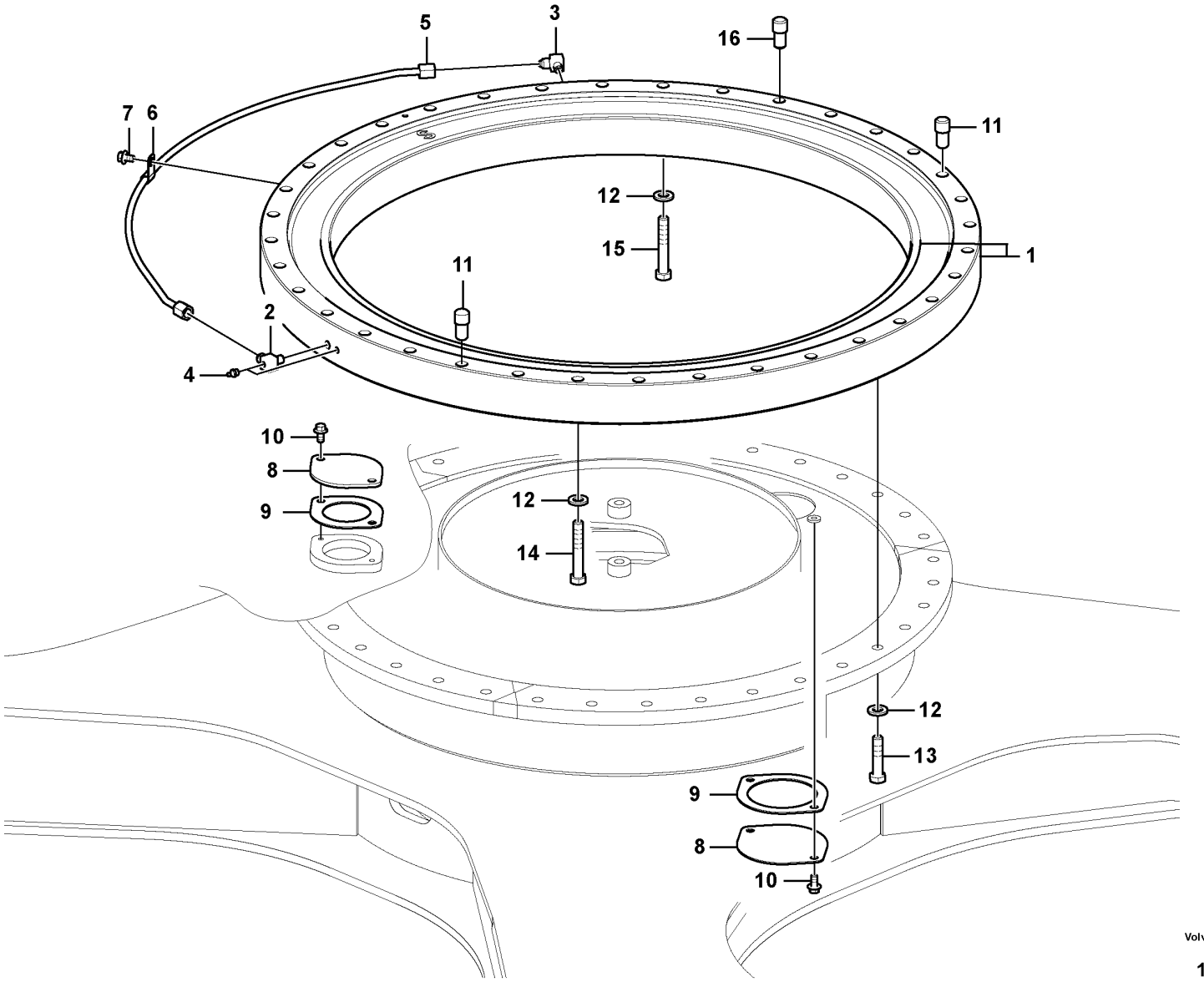

Volvo Construction Equipment

1063723

Fig.	Part No.	Quantity 1	2	3	PS	KIT	Description	Denominación	Denominação	Dénomination	Notes
1	VOE 14603334	1					Gear	Engranaje	Engrenagem	Pignon	
	VOE 14674731	2					•Seal	•Junta	•Vedação	•Étanchéité	
2	VOE 14555862	1					Elbow	Ángulo	Cotovelo	Coude	
3	VOE 14555861	1					Elbow	Ángulo	Cotovelo	Coude	
4	VOE 914167	2					Lubricating nipple	Niple lubricador	Engraxadeira	Graisseur	
5	VOE 14578192	1					Pipe	Tubo	Tubo	Tuyau	
6	SA 9315-01002	1					Insulating clip	Clip de aislamiento	Clip isolamento	Circlip isolant	
7	VOE 946471	1					Flange screw	Tornillo embridado	Parafuso flangeado	Vis à embase	
8	VOE 14531013	2					Cover	Tapa	Tampa	Couvercle	
9	VOE 14531014	2					Gasket	Junta	Junta	Joint	
10	VOE 946441	4					Flange screw	Tornillo embridado	Parafuso flangeado	Vis à embase	
11	VOE 14531010	2					Pin	Pasador	Pino	Goupille	
12	VOE 992047	68					Plain washer	Arandela plana	Arruela simples	Rondelle plane	
13	VOE 978949	36					Hexagon screw	Tornillo hexagonal	Parafuso sextavado	Vis à tête hexagonale	
14	VOE 990520	29					Hexagon screw	Tornillo hexagonal	Parafuso sextavado	Vis à tête hexagonale	
15	VOE 990521	3					Hexagon screw	Tornillo hexagonal	Parafuso sextavado	Vis à tête hexagonale	
16	VOE 14531020	1					Pin	Pasador	Pino	Goupille	

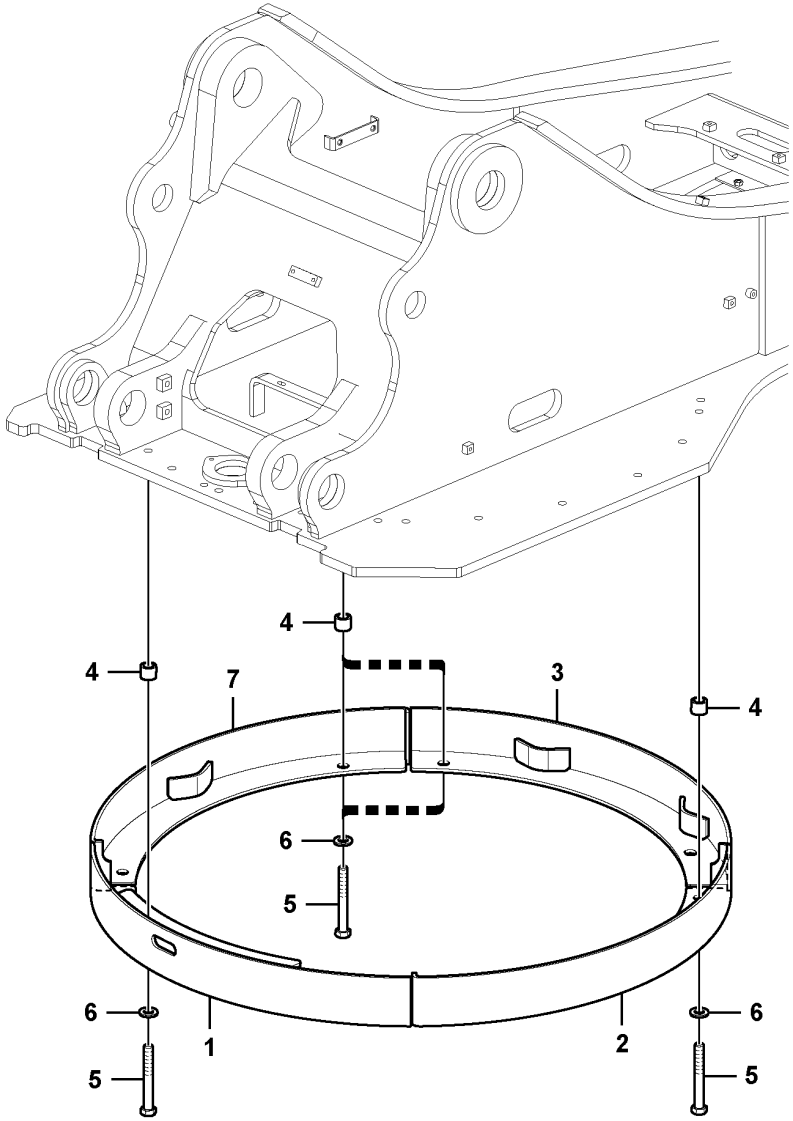

Volvo Construction Equipment

1045875

Fig.	Part No.	Quantity 1	2	3	PS	KIT	Description	Denominación	Denominação	Dénomination	Notes
1	VOE 14562282	1	1				Cover	Cubierta	Tampa	Capot	
2	VOE 14562588	1	2				Cover	Capo	Tampa	Capot	
3	VOE 14562591	1	1				Cover	Cubierta	Tampa	Capot	
4	VOE 14502405	8	8				Spacer	Casquillo distanciad	Espaçador	Entretoise	
5	VOE 978956	8	8				Hexagon screw	Tornillo hexagonal	Parafuso sextavado	Vis à tête hexagonale	
6	VOE 14525216	8	8				Washer	Arandela	Arruela	Rondelle	
7	VOE 14562593	1					Cover	Capó	Capô	Capot	

1	8283513,8293463	**Cover, Swing gear** **Capo, cambio de giratorio** **Tampa, engrenagem de giro** **Capot, réducteur de pivotement**	Catalogue id **20629**	Group **492**
2	8282555		Illustr. No **1045875**	Section **2000**
3			Issue **20032270-E**	Page **613**
4				
5				

VOLVO

Volvo Construction Equipment
www.volvoce.com

GROUP	Section	Page
715 Protecting plate	100	621
715 Protecting plate	110	623
715 Protective plate for travel motor 8289769,8289770ü1,8293096,8293097,8296005,8296006	200	625
715 Protective plate for travel motor	210	627
715 Protecting plate 8292721,8293463	7500	629
715 Protecting plate	7600	631
715 Side impact protection 8286882	7700	633
716 Counterweights	100	635
718 Undercarriage frame	100	637
718 Foot step	700	639
775 Track chain S/N : -210756/-230547/-270406/-280083	100	641
775 Track chain S/N : 210757-/230548-/270407-/280084-	110	643
775 Track chain S/N : -210756/-230547/-270406/-280083	150	645
775 Track chain S/N : 210757-/230548-/270407-/280084-	160	647
775 Track chain S/N : -210756/-231080/-270406/-280083	200	649
775 Track chain S/N : 210757-/231081-/270407-/280084-	210	651
775 Track chain S/N : -210756/-230547/-270406/-280083	250	653
775 Track chain S/N : 210757-/230548-/270407-/280084-	260	655
775 Undercarriage, track guards	500	657
775 Undercarriage, track guards	510	659
775 Undercarriage, track guards	520	661
775 Undercarriage, spring package 8289772, 8289773	700	663
775 Undercarriage, spring package	710	665
775 Front idler 4173), 8289772,8289773,8293140	800	667
775 Front idler 8289772,8289773:S/N 210757-/230548-/270407-/280084-	810	669
775 Top roller 4173), 8289772, 8289773	900	671
775 Top roller	910	673
775 Top roller 8289772 S/N 210757-/230548-/260001-/270407-/280084-	920	675
775 Bottom roller 4173)	1000	677
775 Bottom roller S/N : 210757-/230548-/270407-/280084-	1010	679
775 Sprocket	1200	681

INDICE

Catalogue id 20629 | Group 7
Issue 20032270-E | Page 616

GRUPO		Sección	Página
715	Placa de protección	100	621
715	Placa de protección	110	623
715	Placa de protección para el motor de transporte 8289769,8289770ü1,8293096,8293097,8296005,8296006	200	625
715	Placa de protección para el motor de transporte	210	627
715	Placa de protección 8292721,8293463	7500	629
715	Placa de protección	7600	631
715	Protección contra impactos laterales 8286882	7700	633
716	Contrapesos	100	635
718	Bastidor del carro inferior	100	637
718	Escalón de acceso	700	639
775	Cadena de oruga S/N : -210756/-230547/-270406/-280083	100	641
775	Cadena de oruga S/N : 210757-/230548-/270407-/280084-	110	643
775	Cadena de oruga S/N : -210756/-230547/-270406/-280083	150	645
775	Cadena de oruga S/N : 210757-/230548-/270407-/280084-	160	647
775	Cadena de oruga S/N : -210756/-231080/-270406/-280083	200	649
775	Cadena de oruga S/N : 210757-/231081-/270407-/280084-	210	651
775	Cadena de oruga S/N : -210756/-230547/-270406/-280083	250	653
775	Cadena de oruga S/N : 210757-/230548-/270407-/280084-	260	655
775	Carro inferior, protección de orugas	500	657
775	Carro inferior, protección de orugas	510	659
775	Carro inferior, protección de orugas	520	661
775	Carro inferior, paquete de muelles 8289772, 8289773	700	663
775	Carro inferior, paquete de muelles	710	665
775	Ruedas de guía delanteras 4173), 8289772,8289773,8293140	800	667
775	Ruedas de guía delanteras 8289772,8289773:S/N 210757-/230548-/270407-/280084-	810	669
775	Rodillo superior 4173), 8289772, 8289773	900	671
775	Rodillo superior	910	673
775	Rodillo superior 8289772 S/N 210757-/230548-/260001-/270407-/280084-	920	675
775	Rodillo inferior 4173)	1000	677
775	Rodillo inferior S/N : 210757-/230548-/270407-/280084-	1010	679
775	Rueda motriz	1200	681

GRUPO		Seção	Página
715	Placa de proteção	100	621
715	Placa de proteção	110	623
715	Placa de proteção do motor de curso 8289769,8289770ü1,8293096,8293097,8296005,8296006	200	625
715	Placa de proteção do motor de curso	210	627
715	Placa de proteção 8292721,8293463	7500	629
715	Placa de proteção	7600	631
715	Proteção contra choque lateral 8286882	7700	633
716	Contrapesos	100	635
718	Quadro do chassi inferior	100	637
718	Degrau	700	639
775	Corrente de esteira S/N : -210756/-230547/-270406/-280083	100	641
775	Corrente de esteira S/N : 210757-/230548-/270407-/280084-	110	643
775	Corrente de esteira S/N : -210756/-230547/-270406/-280083	150	645
775	Corrente de esteira S/N : 210757-/230548-/270407-/280084-	160	647
775	Corrente de esteira S/N : -210756/-231080/-270406/-280083	200	649
775	Corrente de esteira S/N : 210757-/231081-/270407-/280084-	210	651
775	Corrente de esteira S/N : -210756/-230547/-270406/-280083	250	653
775	Corrente de esteira S/N : 210757-/230548-/270407-/280084-	260	655
775	Subestrutura, proteção das esteiras	500	657
775	Subestrutura, proteção das esteiras	510	659
775	Subestrutura, proteção das esteiras	520	661
775	Subestrutura, pacote de molas 8289772, 8289773	700	663
775	Subestrutura, pacote de molas	710	665
775	Pinhão dianteiro 4173), 8289772,8289773,8293140	800	667
775	Pinhão dianteiro 8289772,8289773:S/N 210757-/230548-/270407-/280084-	810	669
775	Rolete superior 4173), 8289772, 8289773	900	671
775	Rolete superior	910	673
775	Rolete superior 8289772 S/N 210757-/230548-/260001-/270407-/280084-	920	675
775	Rolete inferior 4173)	1000	677
775	Rolete inferior S/N : 210757-/230548-/270407-/280084-	1010	679
775	Roda motriz	1200	681

TABLE DES MATIÈRES

Catalogue id 20629 | Group 7
Issue 20032270-E | Page 618

GROUPE		Section	Page
715	Plaque de protection	100	621
715	Plaque de protection	110	623
715	Tôle de protection pour moteur de translation 8289769,8289770ü1,8293096,8293097,8296005,8296006	200	625
715	Tôle de protection pour moteur de translation	210	627
715	Plaque de protection 8292721,8293463	7500	629
715	Plaque de protection	7600	631
715	Protection contre les collisions latérales 8286882	7700	633
716	Contrepoids	100	635
718	Cadre du chariot inférieur	100	637
718	Marche-pied	700	639
775	Chaîne de chenille S/N : -210756/-230547/-270406/-280083	100	641
775	Chaîne de chenille S/N : 210757-/230548-/270407-/280084-	110	643
775	Chaîne de chenille S/N : -210756/-230547/-270406/-280083	150	645
775	Chaîne de chenille S/N : 210757-/230548-/270407-/280084-	160	647
775	Chaîne de chenille S/N : -210756/-231080/-270406/-280083	200	649
775	Chaîne de chenille S/N : 210757-/231081-/270407-/280084-	210	651
775	Chaîne de chenille S/N : -210756/-230547/-270406/-280083	250	653
775	Chaîne de chenille S/N : 210757-/230548-/270407-/280084-	260	655
775	Châssis porteur, protection de chenilles	500	657
775	Châssis porteur, protection de chenilles	510	659
775	Châssis porteur, protection de chenilles	520	661
775	Châssis porteur, jeu de ressorts 8289772, 8289773	700	663
775	Châssis porteur, jeu de ressorts	710	665
775	Roue AV 4173), 8289772,8289773,8293140	800	667
775	Roue AV 8289772,8289773:S/N 210757-/230548-/270407-/280084-	810	669
775	Rouleau supérieur 4173), 8289772, 8289773	900	671
775	Rouleau supérieur	910	673
775	Rouleau supérieur 8289772 S/N 210757-/230548-/260001-/270407-/280084-	920	675
775	Rouleau inférieur 4173)	1000	677
775	Rouleau inférieur S/N : 210757-/230548-/270407-/280084-	1010	679
775	Barbotin	1200	681

VOLVO

Volvo Construction Equipment
www.volvoce.com

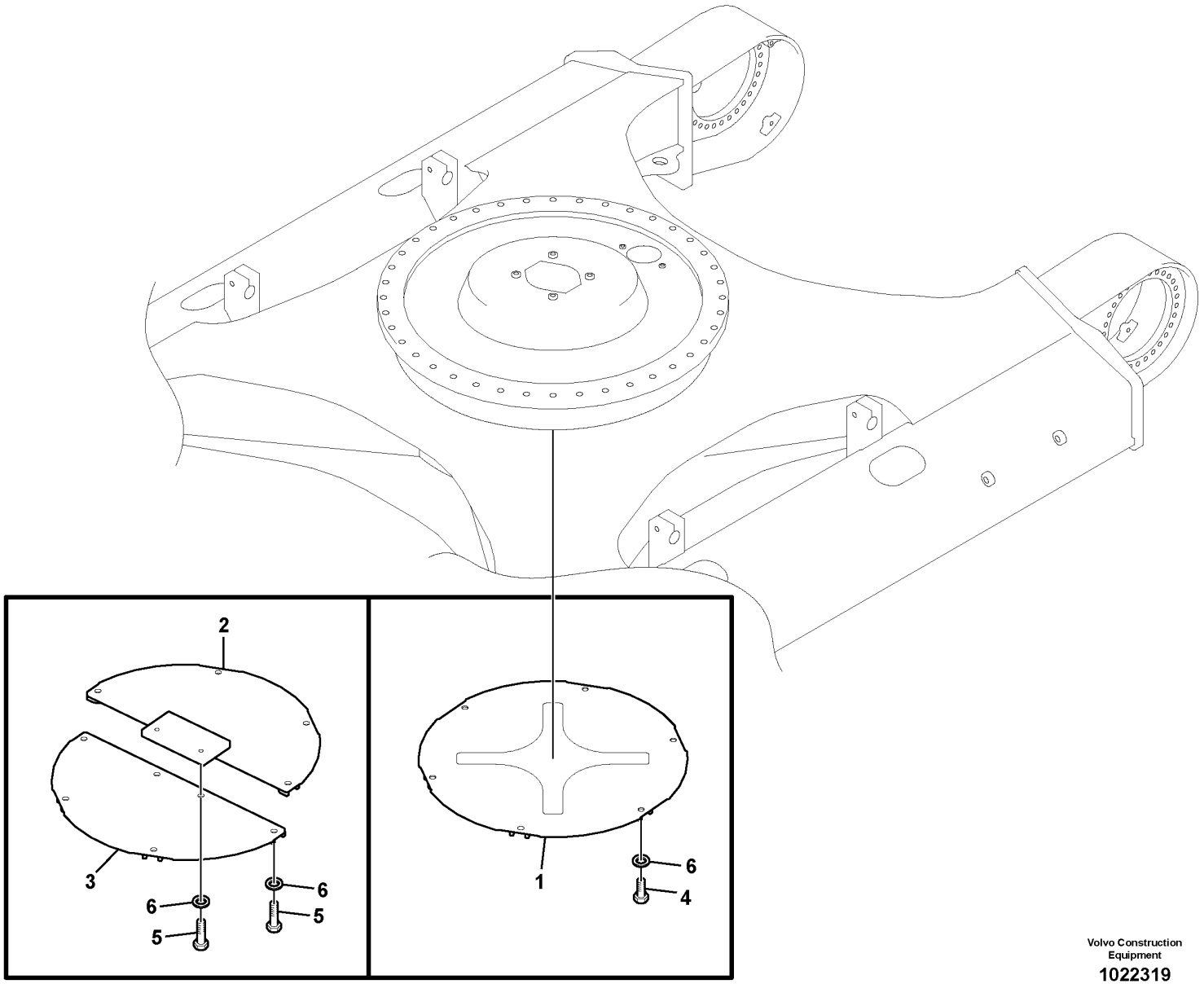

Volvo Construction Equipment

1022319

Fig.	Part No.	Quantity 1	2	3	PS	KIT	Description	Denominación	Denominação	Dénomination	Notes
1	VOE 14514023	1					Cover	Capo	Tampa	Capot	
2	VOE 14514024		1				Cover	Capo	Tampa	Capot	
3	VOE 14514025		1				Cover	Capo	Tampa	Capot	
4	VOE 978936	6					Hexagon screw	Tornillo hexagonal	Parafuso sextavado	Vis à tête hexagonale	
5	VOE 978938		10				Hexagon screw	Tornillo hexagonal	Parafuso sextavado	Vis à tête hexagonale	
6	VOE 992045	6	10				Plain washer	Arandela plana	Arruela simples	Rondelle plane	

1	8277331	**Protecting plate** **Placa de protección** **Placa de proteção** **Plaque de protection**	Catalogue id **20629**	Group **715**
2	8277332		Illustr. No **1022319**	Section **100**
3			Issue **20032270-E**	Page **621**
4				
5				

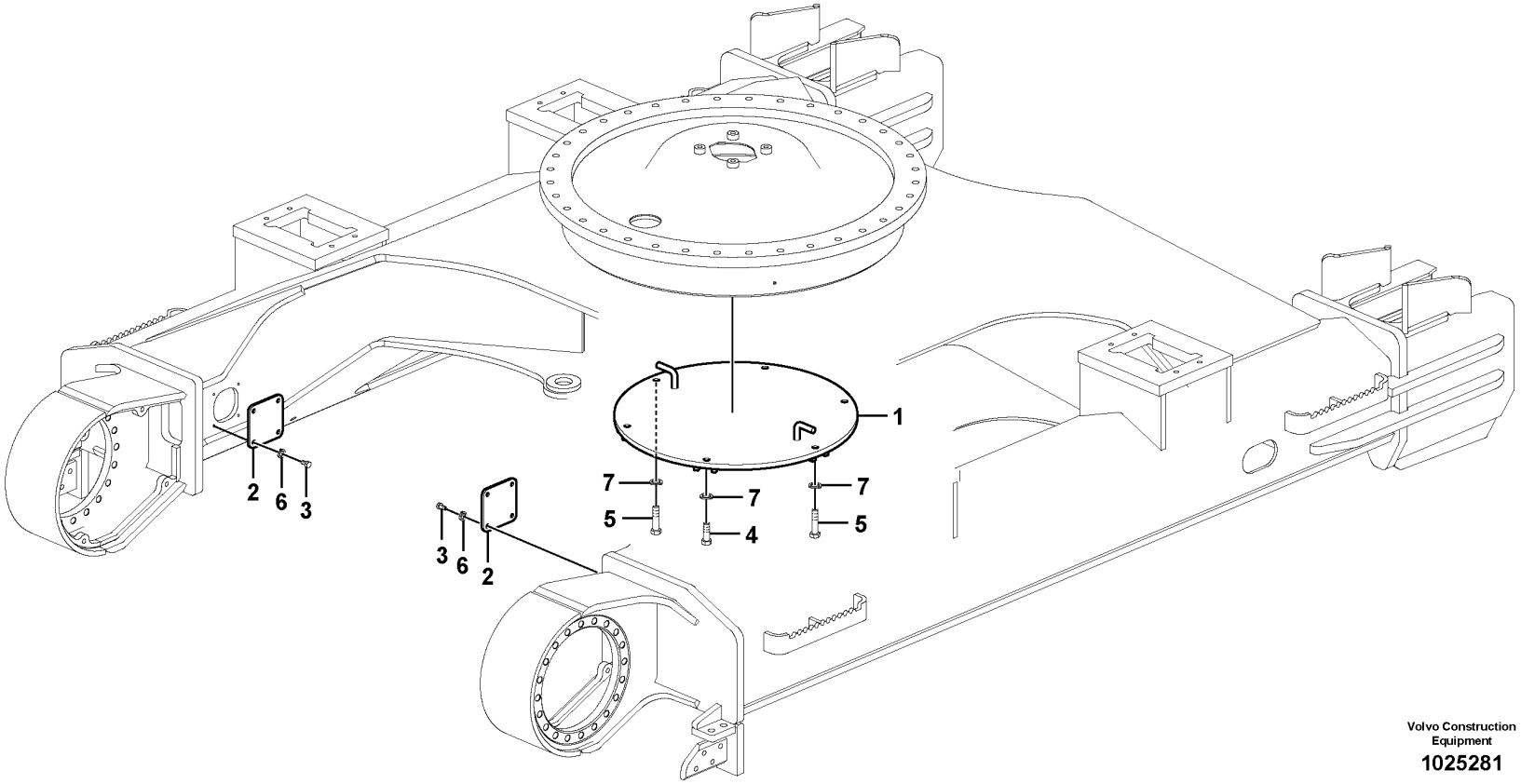

Volvo Construction Equipment

1025281

Fig.	Part No.	Quantity 1	2	3	PS	KIT	Description	Denominación	Denominação	Dénomination	Notes
1	VOE 14547491	1					Cover	Capo	Tampa	Capot	
2	VOE 14511105		2				Cover	Capo	Tampa	Capot	
3	VOE 983252		8				Hexagon screw	Tornillo hexagonal	Parafuso sextavado	Vis à tête hexagonale	
4	VOE 978938	4					Hexagon screw	Tornillo hexagonal	Parafuso sextavado	Vis à tête hexagonale	
5	VOE 993422	2					Hexagon screw	Tornillo hexagonal	Parafuso sextavado	Vis à tête hexagonale	(VOE 14881196)
6	VOE 955922		8				Spring washer	Arandela elástica	Arruela de pressão	Rondelle élastique	
7	VOE 955926	6					Spring washer	Arandela elástica	Arruela de pressão	Rondelle élastique	

1	8283638	**Protecting plate** **Placa de protección** **Placa de proteção** **Plaque de protection**	Catalogue id **20629**	Group **715**
2	8293139		Illustr. No **1025281**	Section **110**
3			Issue **20032270-E**	Page **623**
4				
5				

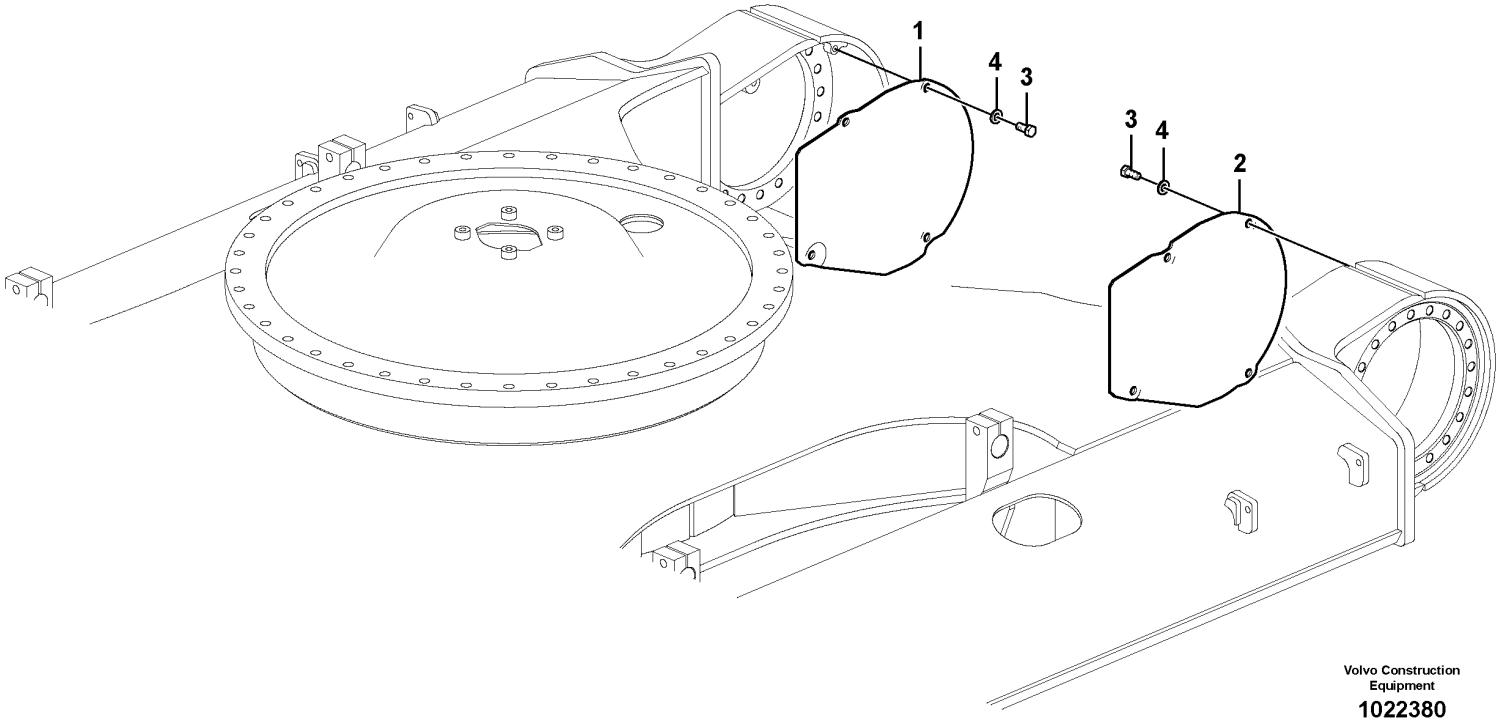

Volvo Construction Equipment

1022380

Fig.	Part No.	Quantity 1	2	3	PS	KIT	Description	Denominación	Denominação	Dénomination	Notes
1	VOE 1164-20031	1					Cover	Capo	Tampa	Capot	LH
2	VOE 1164-20021	1					Cover	Capo	Tampa	Capot	RH
3	VOE 978936	8					Hexagon screw	Tornillo hexagonal	Parafuso sextavado	Vis à tête hexagonale	
4	VOE 992045	8					Plain washer	Arandela plana	Arruela simples	Rondelle plane	

1		**Protective plate for travel motor** **Placa de protección para el motor de transporte** **Placa de proteção do motor de curso** **Tôle de protection pour moteur de translation**	Catalogue id **20629**	Group **715**
2				
3			Illustr. No **1022380**	Section **200**
4				
5		**8289769,8289770ü1,8293096,8293097,8296005,8296006**	Issue **20032270-E**	Page **625**

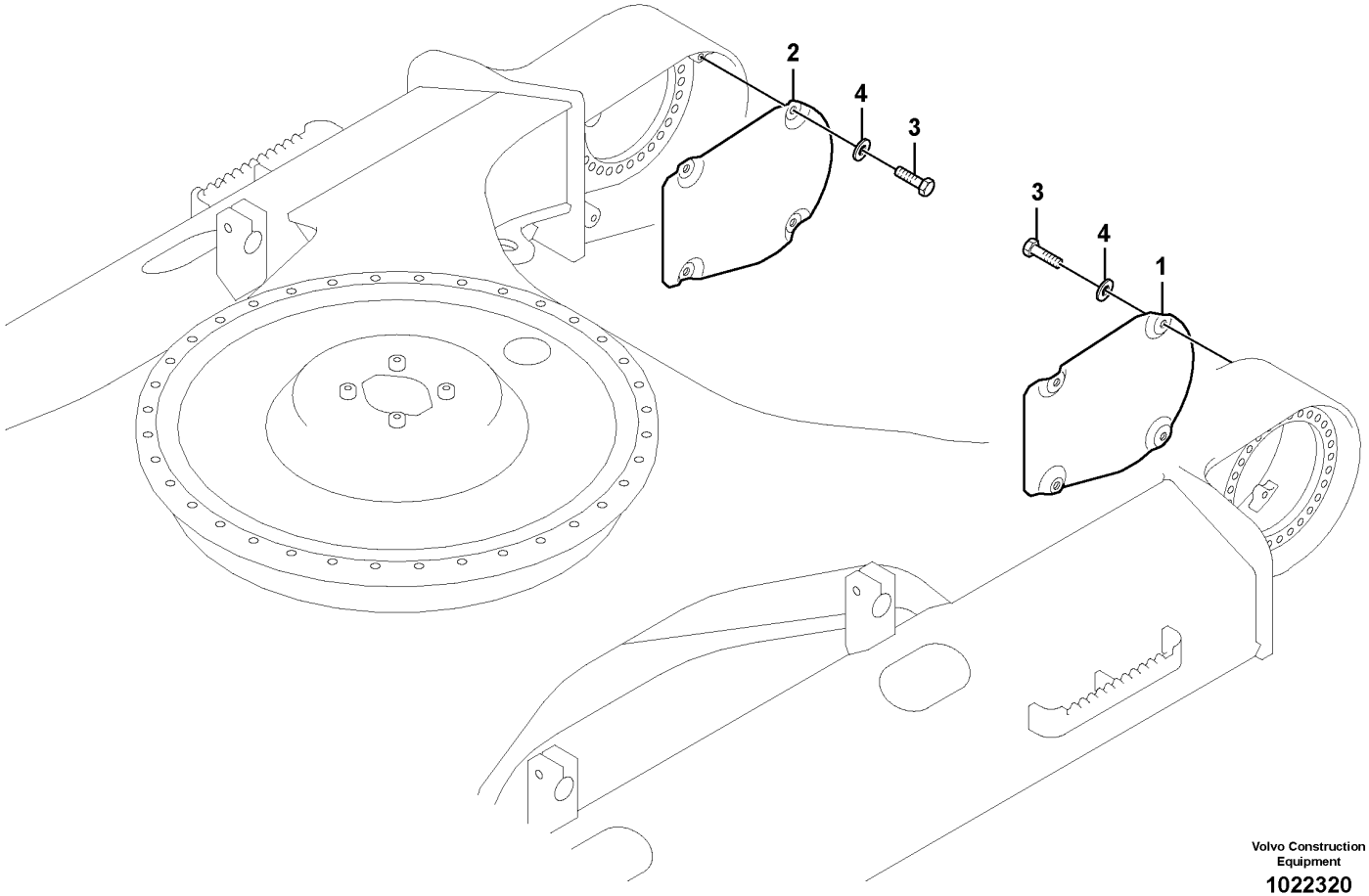

Volvo Construction Equipment

1022320

Fig.	Part No.	Quantity 1	2	3	PS	KIT	Description	Denominación	Denominação	Dénomination	Notes
1	VOE 14539929	1					Cover	Capo	Tampa	Capot	
2	VOE 14539930	1					Cover	Capo	Tampa	Capot	
3	VOE 978938	8					Hexagon screw	Tornillo hexagonal	Parafuso sextavado	Vis à tête hexagonale	
4	VOE 992045	8					Plain washer	Arandela plana	Arruela simples	Rondelle plane	(VOE 14880474)

1	8293139	**Protective plate for travel motor** **Placa de protección para el motor de transporte** **Placa de proteção do motor de curso** **Tôle de protection pour moteur de translation**	Catalogue id **20629**	Group **715**
2			Illustr. No **1022320**	Section **210**
3				
4			Issue **20032270-E**	Page **627**
5				

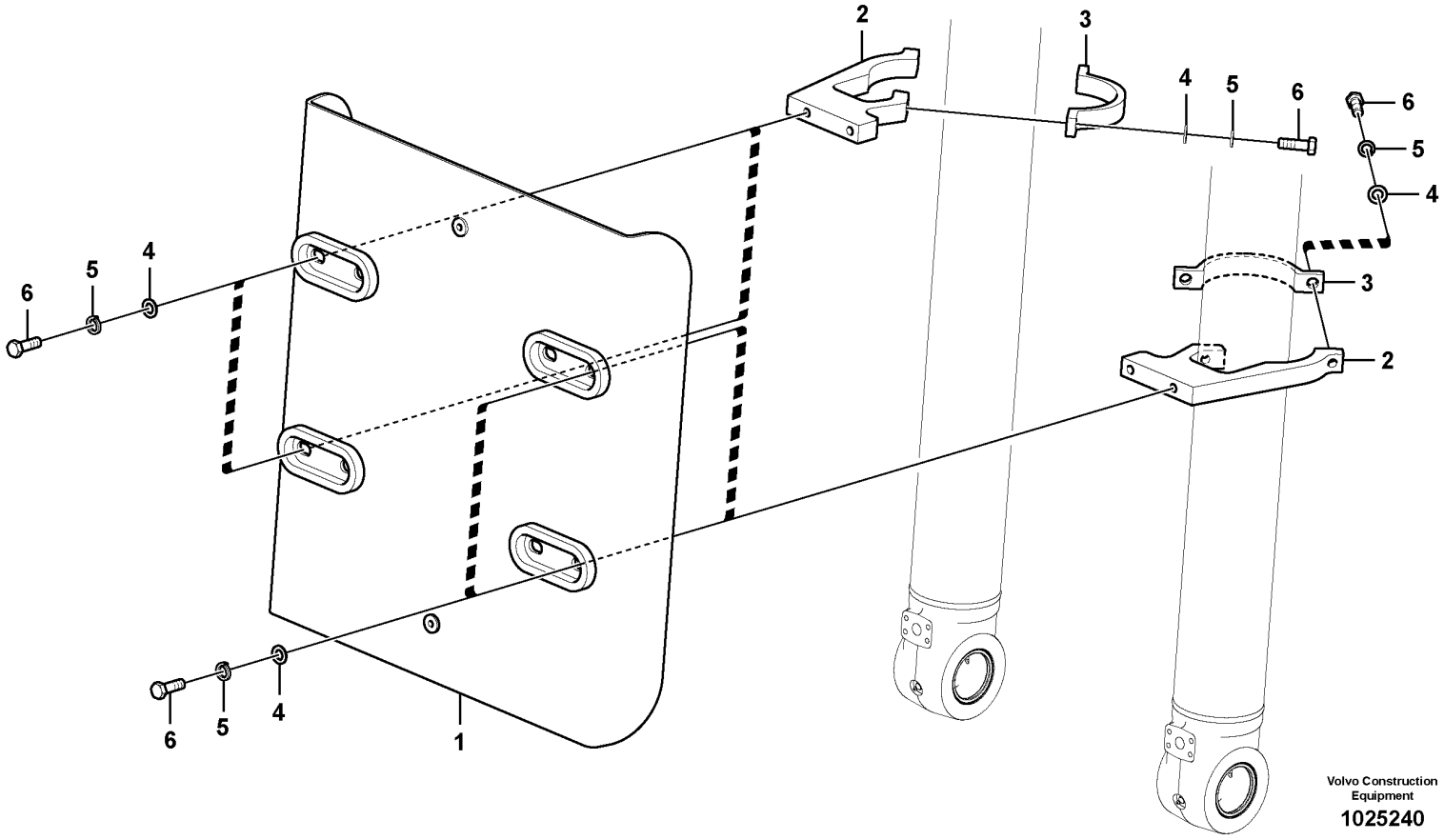
2
3
4
5
6
6
5
4
3
2
6
5
4
6
5
4
1
Volvo Construction Equipment
1025240

Fig.	Part No.	Quantity 1	2	3	PS	KIT	Description	Denominación	Denominação	Dénomination	Notes
1	VOE 14644217	1					Guard	Proteccion	Protecao	Protection	
2	VOE 14557909	4					Clamp	Abrazadera	Braçadeira	Collier serrage	
3	VOE 14557910	4					Clamp	Abrazadera	Braçadeira	Collier serrage	
4	VOE 955900	16			SS		Plain washer	Arandela plana	Arruela simples	Rondelle plane	
5	VOE 955926	16					Spring washer	Arandela elástica	Arruela de pressão	Rondelle élastique	
6	VOE 978938	16					Hexagon screw	Tornillo hexagonal	Parafuso sextavado	Vis à tête hexagonale	

1		**Protecting plate** **Placa de protección** **Placa de proteção** **Plaque de protection**	Catalogue id **20629**	Group **715**
2				
3			Illustr. No **1025240**	Section **7500**
4				
5		**8292721,8293463**	Issue **20032270-E**	Page **629**

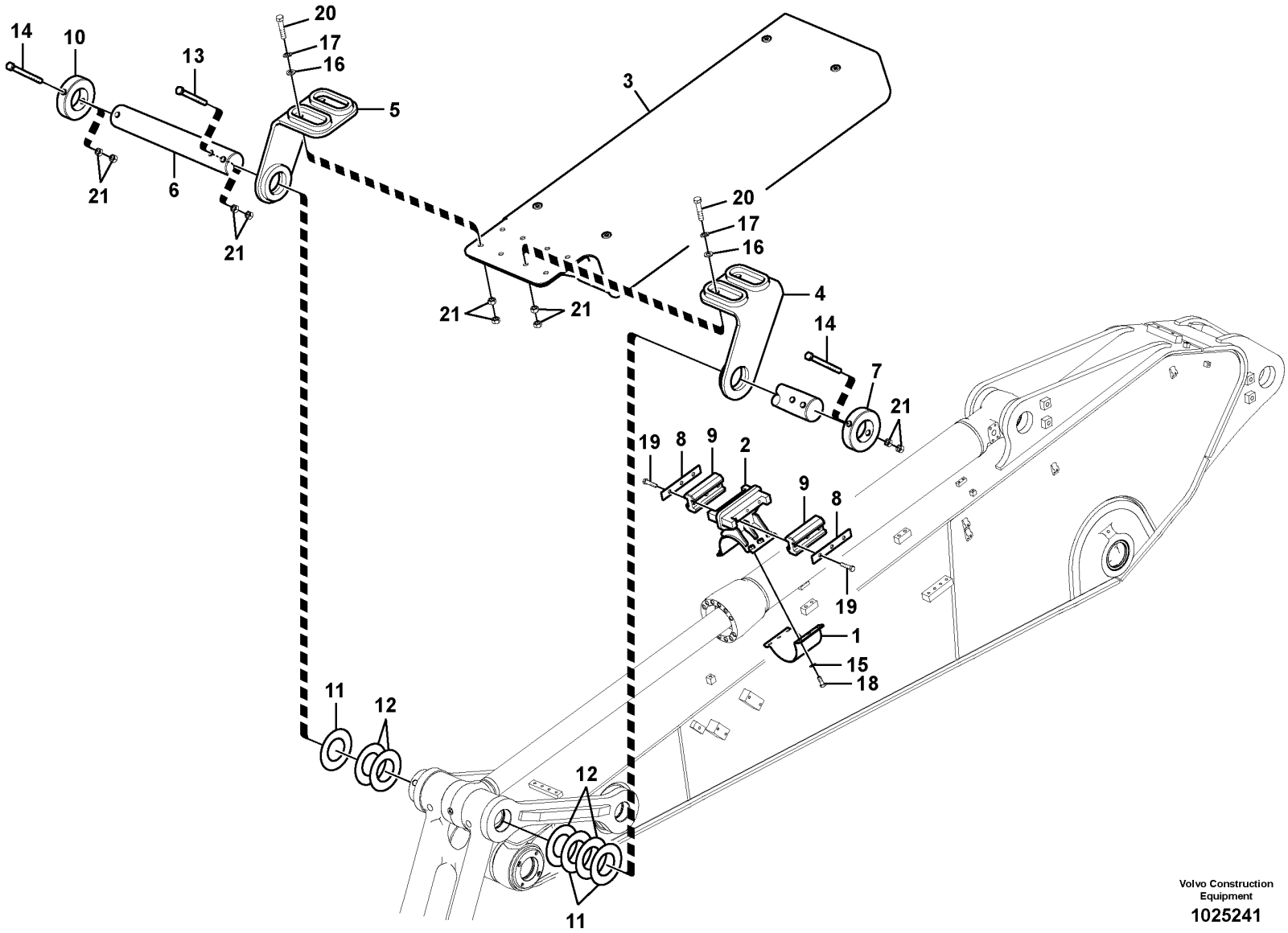

Volvo Construction Equipment

1025241

Fig.	Part No.	Quantity 1	2	3	PS	KIT	Description	Denominación	Denominação	Dénomination	Notes
1	VOE 14562474	1					Clamp	Abrazadera	Braçadeira	Collier serrage	
2	VOE 14562475	1					Clamp	Abrazadera	Braçadeira	Collier serrage	
3	VOE 14606111	1					Guard	Proteccion	Protecao	Protection	
4	VOE 14606105	1					Link	Articulación	Articulação	Articulation	
5	VOE 14606107	1					Link	Articulación	Articulação	Articulation	
6	VOE 14606110	1					Pin	Pasador	Pino	Goupille	
7	VOE 14544883	1					Lock Pin	Pasador Segurid	Pino de trava	Goupille Verro.	
8	VOE 14588749	2					Plate	Chapa	Chapa	Tôle	
9	VOE 14588748	2					Pad	Suplemento	Base	Support inférieur	
10	VOE 14559163	1					Lock	Cierre	Trava	Serrure	
11	SA 1173-00180	3					Shim	Cuna de calzar	Calço	Cale Reglage	
12	SA 1173-00190	4					Shim	Laminilla de ajuste	Calço de ajuste	Cale de réglage	
13	VOE 978944	1					Hexagon screw	Tornillo hexagonal	Parafuso sextavado	Vis à tête hexagonale	
14	VOE 978944	2					Hexagon screw	Tornillo hexagonal	Parafuso sextavado	Vis à tête hexagonale	
15	VOE 992042	6					Plain washer	Arandela plana	Arruela simples	Rondelle plane	
16	VOE 955900	8			SS		Plain washer	Arandela plana	Arruela simples	Rondelle plane	
17	VOE 955926	8					Spring washer	Arandela elástica	Arruela de pressão	Rondelle élastique	
18	VOE 978932	6					Hexagon screw	Tornillo hexagonal	Parafuso sextavado	Vis à tête hexagonale	
19	VOE 978934	6					Hexagon screw	Tornillo hexagonal	Parafuso sextavado	Vis à tête hexagonale	
20	VOE 978940	8					Hexagon screw	Tornillo hexagonal	Parafuso sextavado	Vis à tête hexagonale	
21	VOE 979021	22					Hexagon nut	Tuerca hexagonal	Porca sextavada	Écrou hexagonal	

1	8292722	**Protecting plate** **Placa de protección** **Placa de proteção** **Plaque de protection**	Catalogue id **20629**	Group **715**
2			Illustr. No **1025241**	Section **7600**
3			Issue **20032270-E**	Page **631**
4				
5				

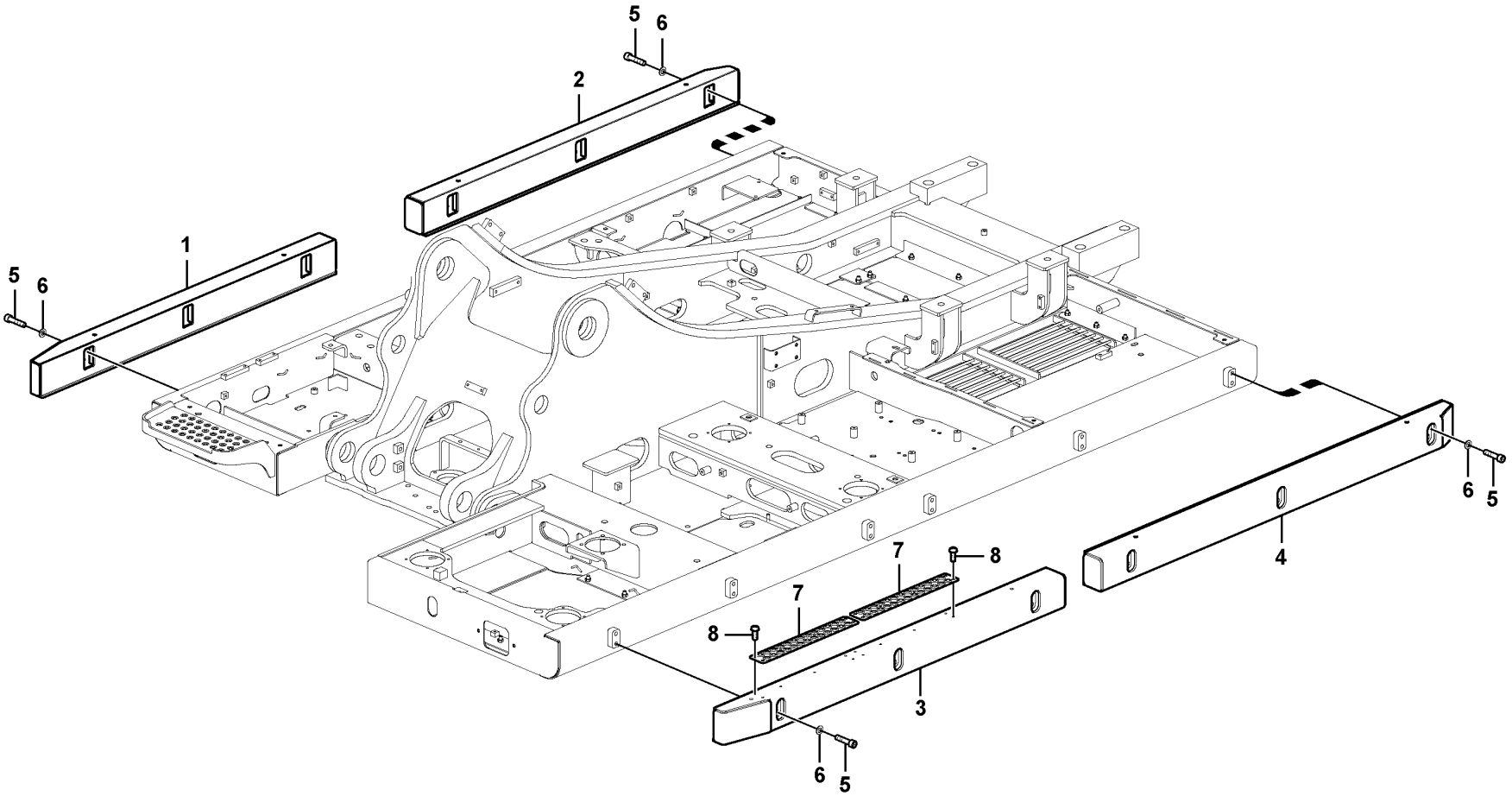

Volvo Construction Equipment

1029282

Fig.	Part No.	Quantity 1	2	3	PS	KIT	Description	Denominación	Denominação	Dénomination	Notes
1	VOE 14547088	1					Support	Apoyo	Suporte	Support	
2	VOE 14557902	1					Support	Apoyo	Suporte	Support	
3	VOE 14562079	1					Support	Base	Base	Bâti	
4	VOE 14557899	1					Support	Base	Base	Bâti	
5	VOE 13948937	24					Screw	Tornillo	Parafuso	Vis	
6	VOE 13955900	24					Washer	Arandela	Arruela	Rondelle	
7	VOE 14566940	2					Step	Escalón	Degrau	Marche escalier	
8	VOE 946440	12					Flange screw	Tornillo embridado	Parafuso flangeado	Vis à embase	

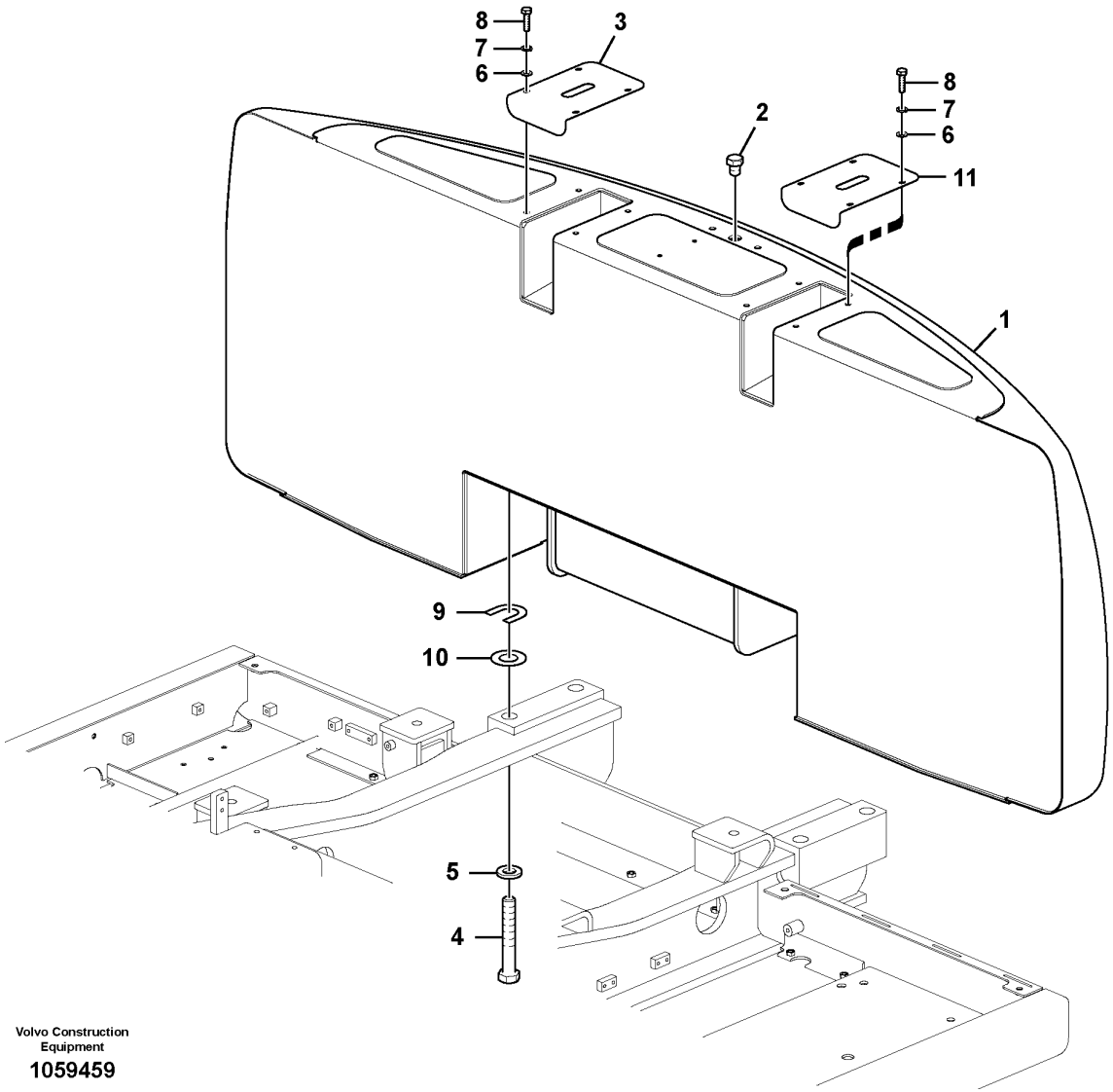

Volvo Construction Equipment

1059459

Fig.	Part No.	Quantity 1	2	3	4	5	PS	KIT	Description	Denominación	Denominação	Dénomination	Notes
1	VOE 14614714	1							Counterweight	Contrapeso	Contrapeso	Masse d'équilibrage	
	VOE 14614760		1						Counterweight	Contrapeso	Contrapeso	Masse d'équilibrage	
	VOE 14634618			1					Counterweight	Contrapeso	Contrapeso	Masse d'équilibrage	
	VOE 14647544				1				Counterweight	Contrapeso	Contrapeso	Masse d'équilibrage	
	VOE 14647545					1			Counterweight	Contrapeso	Contrapeso	Masse d'équilibrage	
2	VOE 993424	1	1	1	1	1			Hexagon screw	Tornillo hexagonal	Parafuso sextavado	Vis à tête hexagonale	
3	VOE 14542775	1	1	1	1	1			Cover	Capo	Tampa	Capot	
4	VOE 992995	4	4	4	4	4			Hexagon screw	Tornillo hexagonal	Parafuso sextavado	Vis à tête hexagonale	
5	VOE 992051	4	4	4	4	4			Plain washer	Arandela plana	Arruela simples	Rondelle plane	
6	VOE 13955894	8	8	8	8	8			Washer	Arandela	Arruela	Rondelle	
7	VOE 955921	8	8	8	8	8			Spring washer	Arandela elástica	Arruela de pressão	Rondelle élastique	
8	VOE 983244	8	8	8	8	8			Hexagon screw	Tornillo hexagonal	Parafuso sextavado	Vis à tête hexagonale	
9	VOE 14542811	4	4	4	4	4			Shim	Laminilla de ajuste	Calço de ajuste	Cale de réglage	
10	VOE 14542812	4	4	4	4	4			Shim	Laminilla de ajuste	Calço de ajuste	Cale de réglage	
11	VOE 14542775	1	1						Cover	Capo	Tampa	Capot	
	VOE 14568896			1	1	1			Cover	Capó	Capô	Capot	

1	8289869	**Counterweights** **Contrapesos** **Contrapesos** **Contrepoids**	Catalogue id **20629**	Group **716**
2	8289870			
3	8292071		Illustr. No **1059459**	Section **100**
4	8293109			
5	8293110		Issue **20032270-E**	Page **635**

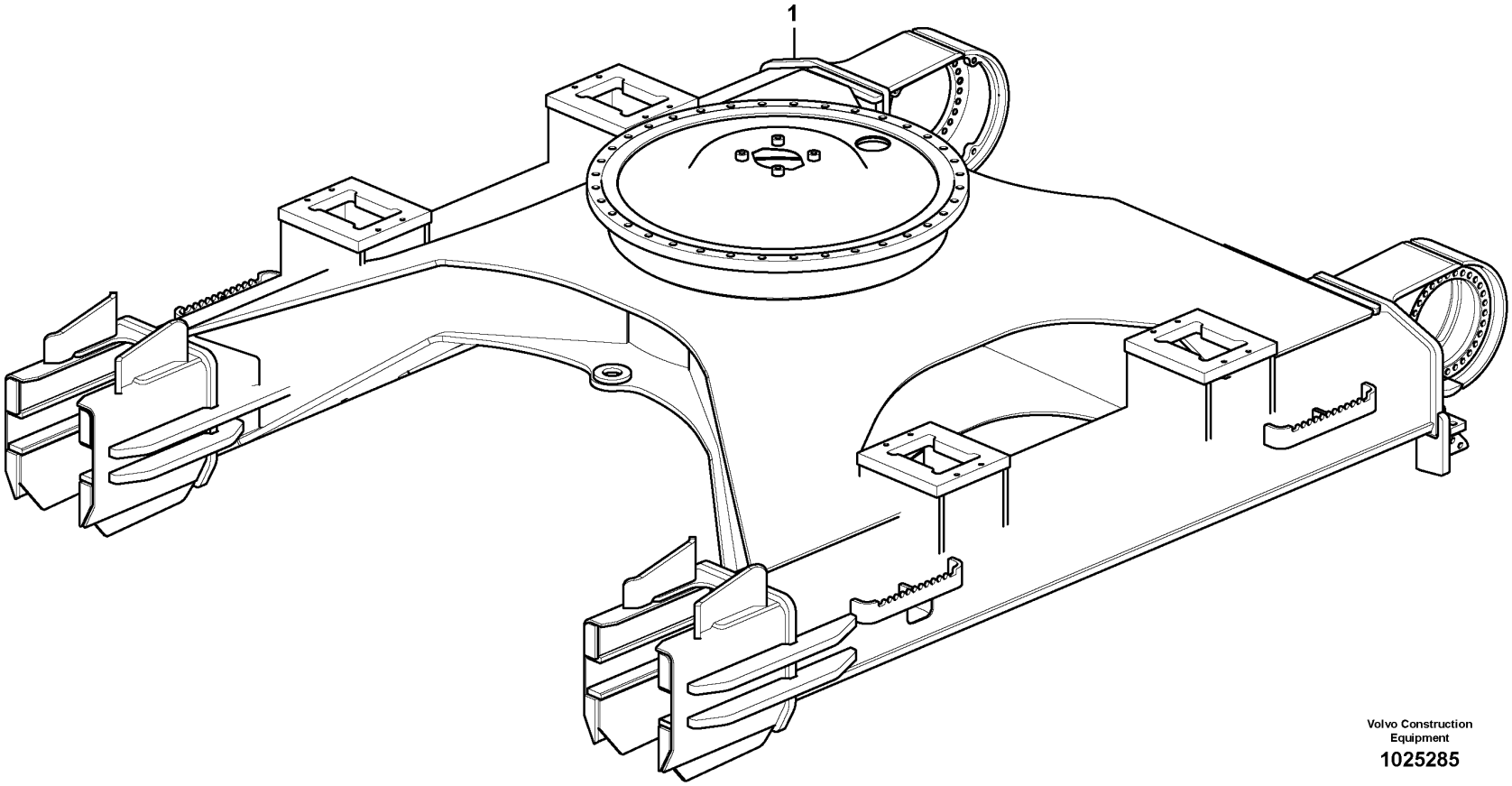

Volvo Construction Equipment

1025285

Fig.	Part No.	Quantity 1	2	3	PS	KIT	Description	Denominación	Denominação	Dénomination	Notes
1		1			NS		Frame	Bastidor	Chassi	Chassis	

1	8293139	**Undercarriage frame** **Bastidor del carro inferior** **Quadro do chassi inferior** **Cadre du chariot inférieur**	Catalogue id **20629**	Group **718**
2			Illustr. No **1025285**	Section **100**
3				
4			Issue **20032270-E**	Page **637**
5				

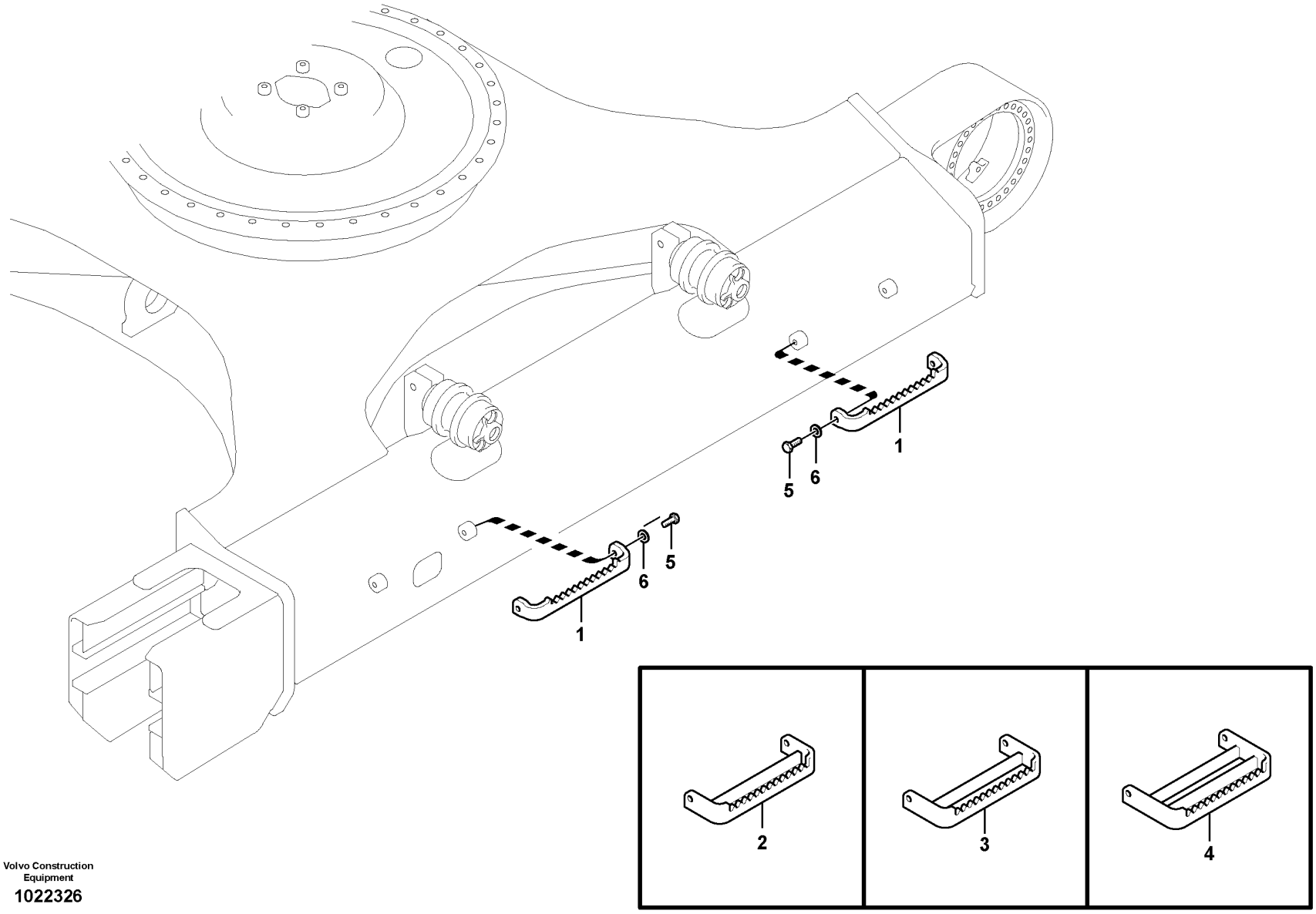

Volvo Construction Equipment

1022326

Fig.	Part No.	Quantity 1	2	3	4	5	PS	KIT	Description	Denominación	Denominação	Dénomination	Notes
1	**VOE 14515579**	4							Step	Escalón	Degrau	Marche escalier	600,700mm Shoe S/N -210762/-230395 S/N -270406/-280084
	VOE 14661961	4							Step	Escalón	Degrau	Marche escalier	600,700mm Shoe S/N 210763-/230396- S/N 270407-/280085-
2	**SA 1165-00381**		4						Step	Escalón	Degrau	Marche escalier	800mm Shoe S/N -210762/-230395 S/N -270406/-280084
	VOE 14666977		4						Step	Escalón	Degrau	Marche escalier	800mm Shoe S/N 210763-/230396- S/N 270407-/280085-
3	**SA 1165-00391**			4					Step	Escalón	Degrau	Marche escalier	900mm Shoe S/N -210762/-230395 S/N -270406/-280084
	VOE 14666979			4					Step	Escalón	Degrau	Marche escalier	900mm Shoe S/N 210763-/230396- S/N 270407-/280085-
4	**SA 1165-00400**				4				Step	Escalón	Degrau	Marche escalier	S/N -210762/-230395 S/N -270406/-280084
	VOE 14658130				4				Step	Escalón	Degrau	Marche escalier	S/N 210763-/230396- S/N 270407-/280085-
5	**VOE 978938**	8	8	8	8				Hexagon screw	Tornillo hexagonal	Parafuso sextavado	Vis à tête hexagonale	
6	**VOE 992045**	8	8	8	8				Plain washer	Arandela plana	Arruela simples	Rondelle plane	

1	**8277726**	**Foot step** **Escalón de acceso** **Degrau** **Marche-pied**	Catalogue id **20629**	Group **718**
2	**8277727**			
3	**8277758**		Illustr. No **1022326**	Section **700**
4	**8277759**			
5			Issue **20032270-E**	Page **639**

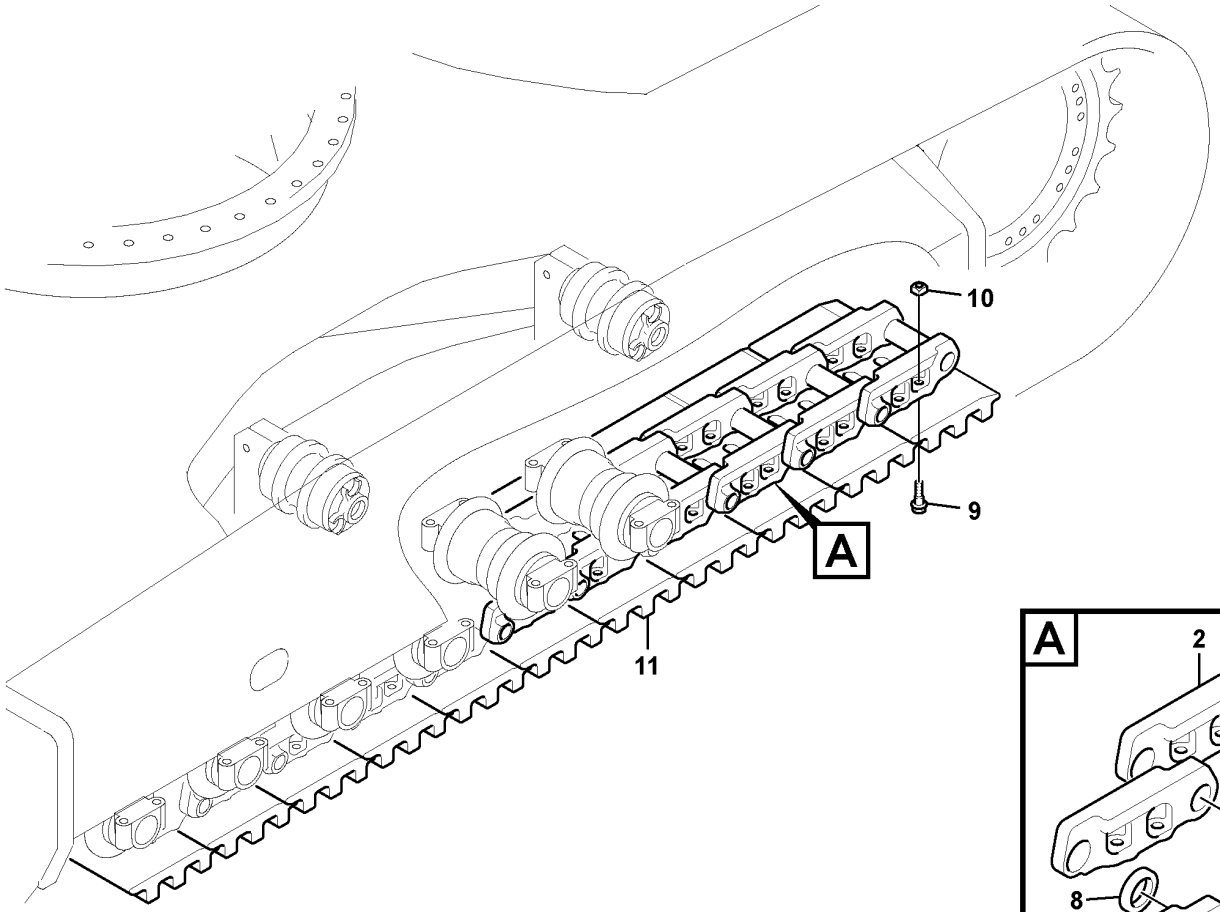

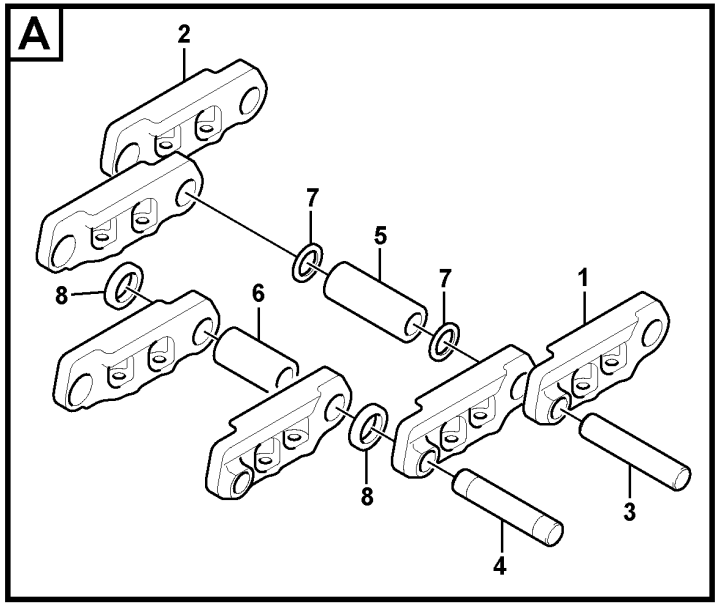

Volvo Construction Equipment

1022327

Fig.	Part No.	Quantity 1	2	3	4	5	PS	KIT	Description	Denominación	Denominação	Dénomination	Notes
	VOE 14530361	2	2	2	2	2	SS		Link	Articulación	Articulação	Articulation	
1	**VOE 14530362**	49	49	49	49	49			•Link	•Articulación	•Articulação	•Articulation	LH
2	**VOE 14530363**	49	49	49	49	49			•Link	•Articulación	•Articulação	•Articulation	RH
3	**VOE 14530364**	48	48	48	48	48			•Pin	•Pasador	•Pino	•Goupille	Regular
4	**VOE 14533879**	1	1	1	1	1			•Pin	•Pasador	•Pino	•Goupille	Master
5	**VOE 14530365**	48	48	48	48	48			•Bushing	•Casquillo	•Bucha	•Bague	Regular
6	**VOE 14530366**	1	1	1	1	1			•Bushing	•Casquillo	•Bucha	•Bague	Master S/N -210310
	VOE 14650586	1	1	1	1	1			•Bushing	•Casquillo	•Bucha	•Bague	Master S/N 210311-
7	**VOE 14530367**	96	96	96	96	96			•Seal	•Junta	•Vedação	•Étanchéité	
8	**VOE 14533862**	2	2	2	2	2			•Spacer	•Distanciador	•Espaçador	•Entretoise	
9	**VOE 14880553**	392	392	392	392	392			Screw	Tornillo	Parafuso	Vis	
10	**VOE 14663702**	392	392	392	392	392			Nut	Tuerca	Porca	Écrou	(VOE 14880574)
11	**VOE 14506689**	98							Track shoe	Placa de orugas		Tuile de chenille	600mm,Triple grouser
11	**VOE 14532341**		98						Track shoe	Placa de orugas		Tuile de chenille	600mm,Triple grouser
11	**VOE 14532343**			98					Track shoe	Placa de orugas		Tuile de chenille	700mm,Triple grouser
11	**VOE 14532344**				98				Track shoe	Placa de orugas		Tuile de chenille	800mm,Triple grouser
11	**VOE 14532345**					98			Track shoe	Placa de orugas		Tuile de chenille	900mm,Triple grouser

1	8277135	**Track chain** **Cadena de oruga** **Corrente de esteira** **Chaîne de chenille**	Catalogue id **20629**	Group **775**
2	8277640			
3	8277641		Illustr. No **1022327**	Section **100**
4	8277642			
5	8277643	**S/N : -210756/-230547/-270406/-280083**	Issue **20032270-E**	Page **641**

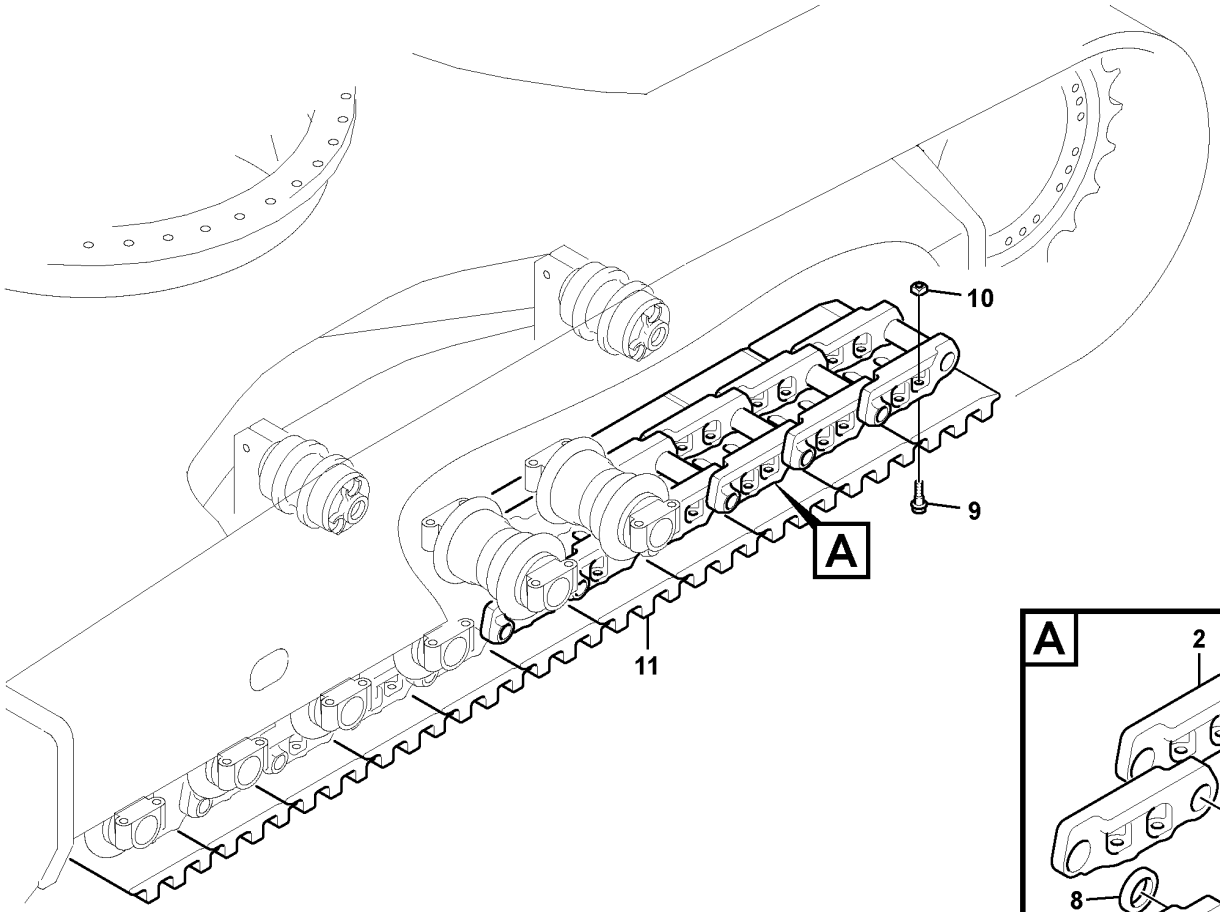

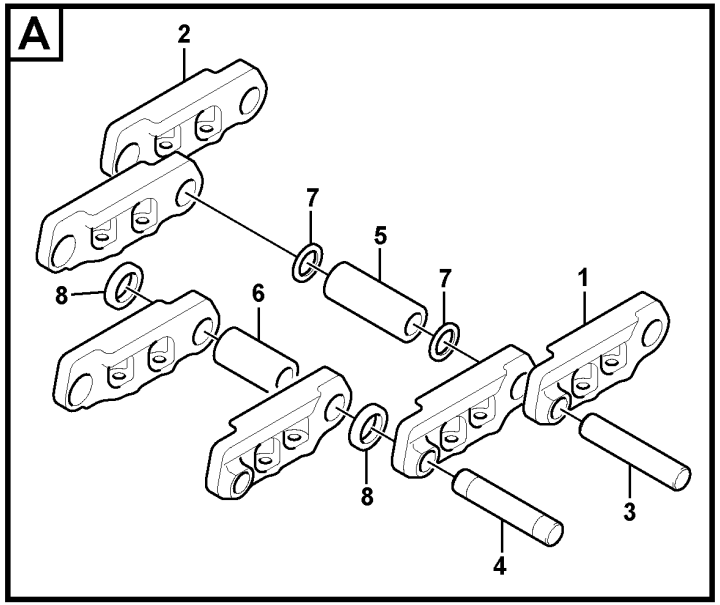

Volvo Construction Equipment

1022327

Fig.	Part No.	Quantity 1	2	3	4	5	PS	KIT	Description	Denominación	Denominação	Dénomination	Notes
	VOE 14701017	2							Track chain	Cadena orugas		Chaîne de chenille	
			2				NS		Track chain	Cadena orugas		Chaîne de chenille	
	VOE 14701018			2					Track chain	Cadena orugas		Chaîne de chenille	
					2		NS		Track chain	Cadena orugas		Chaîne de chenille	
						2	NS		Track chain	Cadena orugas		Chaîne de chenille	
	VOE 14658430	1	1	1	1	1			•Link	•Articulación	•Articulação	•Articulation	
1	VOE 14658431	49	49	49	49	49			••Link	••Articulación	••Articulação	••Articulation	LH
2	VOE 14658432	49	49	49	49	49			••Link	••Articulación	••Articulação	••Articulation	RH
3	VOE 14658433	48	48	48	48	48			••Pin	••Pasador	••Pino	••Goupille	Regular
4	VOE 14658434	1	1	1	1	1			••Pin	••Pasador	••Pino	••Goupille	Master
5	VOE 14530365	48	48	48	48	48			••Bushing	••Casquillo	••Bucha	••Bague	Regular
6	VOE 14650586	1	1	1	1	1			••Bushing	••Casquillo	••Bucha	••Bague	Master
7	VOE 14530367	96	96	96	96	96			••Seal	••Junta	••Vedação	••Étanchéité	
8	VOE 14533862	2	2	2	2	2			••Spacer	••Distanciador	••Espaçador	••Entretoise	
9	VOE 14880552	196	196	196	196	196			•Screw	•Tornillo	•Parafuso	•Vis	
10	VOE 14663702	196	196	196	196	196			•Nut	•Tuerca	•Porca	•Écrou	(VOE 14880574)
11	VOE 14506689	49							•Track shoe	•Placa de orugas	•	•Tuile de chenille	600mm,Triple grouser
	VOE 14532341		49						•Track shoe	•Placa de orugas	•	•Tuile de chenille	600mm,Triple grouser
	VOE 14532343			49					•Track shoe	•Placa de orugas	•	•Tuile de chenille	700mm,Triple grouser
	VOE 14532344				49				•Track shoe	•Placa de orugas	•	•Tuile de chenille	800mm,Triple grouser
	VOE 14532345					49			•Track shoe	•Placa de orugas	•	•Tuile de chenille	900mm,Triple grouser

1	8277135	**Track chain** **Cadena de oruga** **Corrente de esteira** **Chaîne de chenille**	Catalogue id **20629**	Group **775**
2	8277640			
3	8277641		Illustr. No **1022327**	Section **110**
4	8277642			
5	8277643	**S/N : 210757-/230548-/270407-/280084-**	Issue **20032270-E**	Page **643**

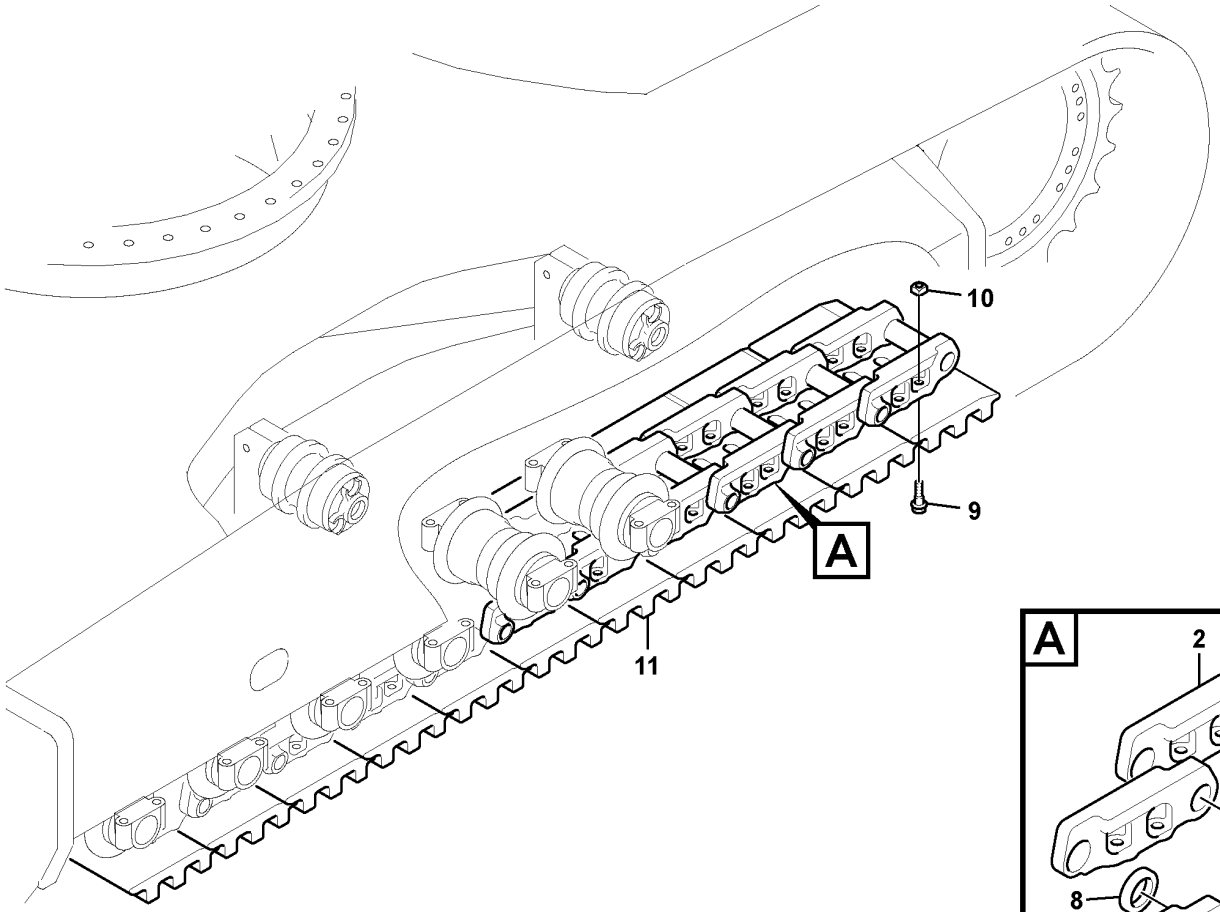

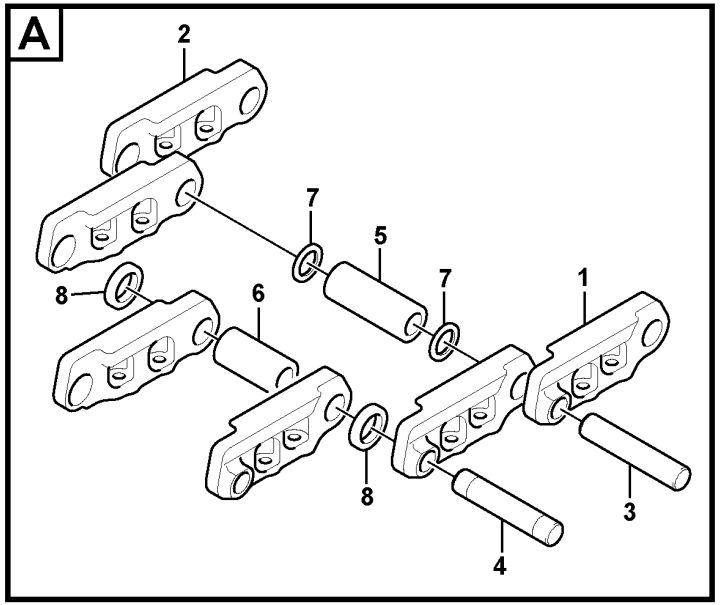

Volvo Construction Equipment

1022327

Fig.	Part No.	Quantity 1	2	3	4	5	PS	KIT	Description	Denominación	Denominação	Dénomination	Notes
	VOE 14530360	2	2	2	2	2			Link	Articulación	Articulação	Articulation	
1	VOE 14530362	46	46	46	46	46			•Link	•Articulación	•Articulação	•Articulation	LH
2	VOE 14530363	46	46	46	46	46			•Link	•Articulación	•Articulação	•Articulation	RH
3	VOE 14530364	45	45	45	45	45			•Pin	•Pasador	•Pino	•Goupille	Regular
4	VOE 14533879	1	1	1	1	1			•Pin	•Pasador	•Pino	•Goupille	Master
5	VOE 14530365	45	45	45	45	45			•Bushing	•Casquillo	•Bucha	•Bague	Regular
6	VOE 14530366	1	1	1	1	1			•Bushing	•Casquillo	•Bucha	•Bague	Master S/N -210310
	VOE 14650586	1	1	1	1	1			•Bushing	•Casquillo	•Bucha	•Bague	Master S/N 210311-
7	VOE 14530367	90	90	90	90	90			•Seal	•Junta	•Vedação	•Étanchéité	
8	VOE 14533862	2	2	2	2	2			•Spacer	•Distanciador	•Espaçador	•Entretoise	
9	VOE 14880553	368	368	368	368	368			Screw	Tornillo	Parafuso	Vis	
10	VOE 14663702	368	368	368	368	368			Nut	Tuerca	Porca	Écrou	(VOE 14880574)
11	VOE 14506689	92							Track shoe	Placa de orugas		Tuile de chenille	600mm,Triple grouser
11	VOE 14532343		92						Track shoe	Placa de orugas		Tuile de chenille	700mm,Triple grouser
11	VOE 14532344			92					Track shoe	Placa de orugas		Tuile de chenille	800mm,Triple grouser
11	VOE 14532345				92				Track shoe	Placa de orugas		Tuile de chenille	900mm,Triple grouser
11	VOE 14532341					92			Track shoe	Placa de orugas		Tuile de chenille	600mm,Triple grouser

1	8277810	**Track chain** **Cadena de oruga** **Corrente de esteira** **Chaîne de chenille**	Catalogue id **20629**	Group **775**
2	8277811			
3	8277812		Illustr. No **1022327**	Section **150**
4	8277813			
5	8281327	**S/N : -210756/-230547/-270406/-280083**	Issue **20032270-E**	Page **645**

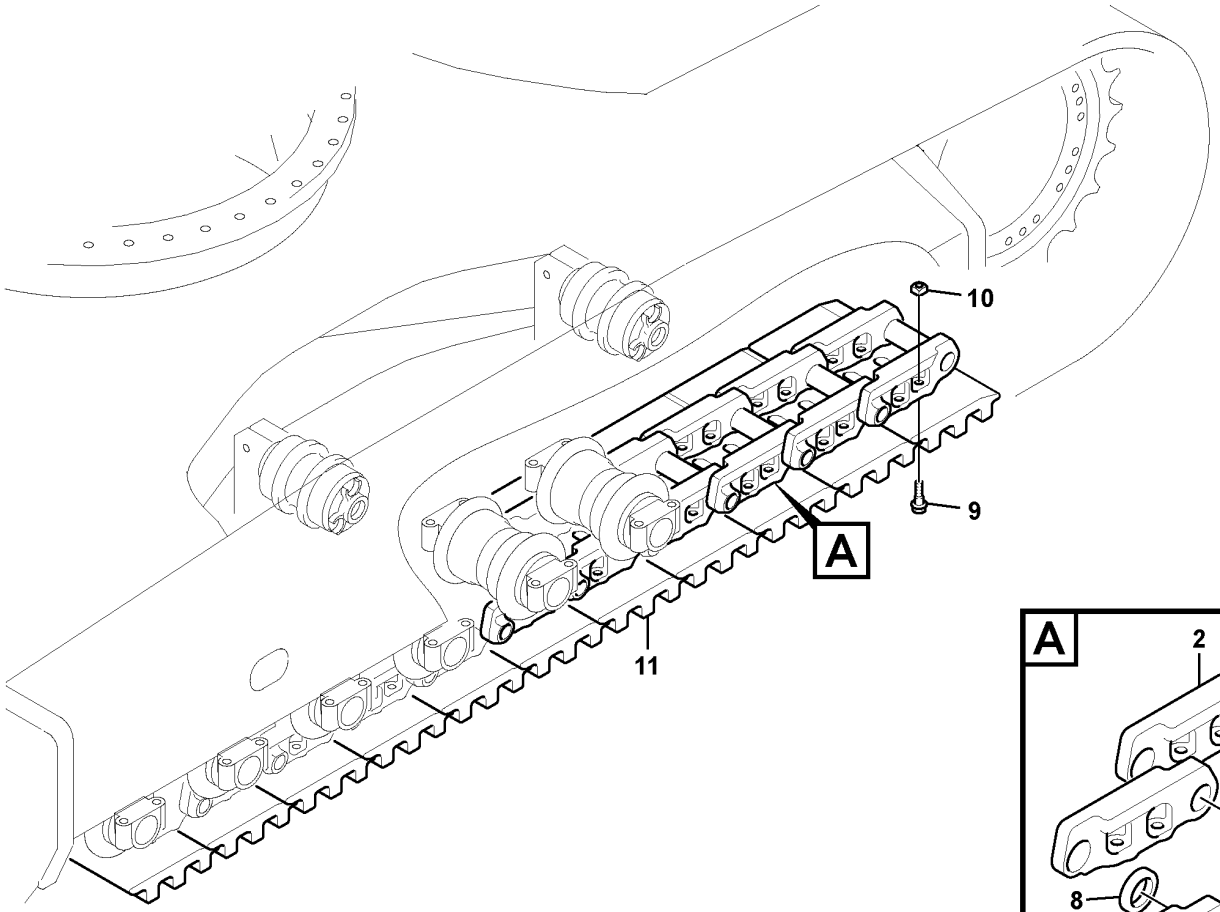

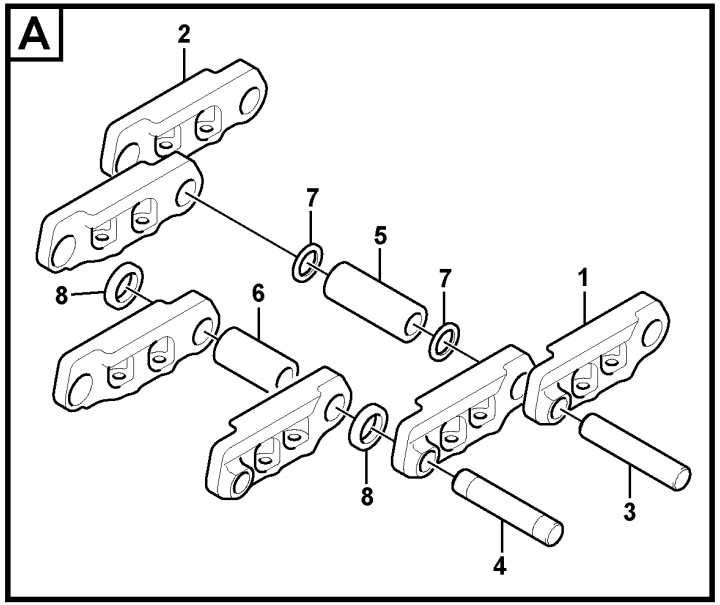

Volvo Construction Equipment

1022327

Fig.	Part No.	Quantity 1	2	3	4	5	PS	KIT	Description	Denominación	Denominação	Dénomination	Notes
	VOE 14701011	2							Track chain	Cadena orugas		Chaîne de chenille	
	VOE 14701012		2						Track chain	Cadena orugas		Chaîne de chenille	
				2			NS		Track chain	Cadena orugas		Chaîne de chenille	
	VOE 14701014				2				Track chain	Cadena orugas		Chaîne de chenille	
						2	NS		Track chain	Cadena orugas		Chaîne de chenille	
	VOE 14658420	1	1	1	1	1			•Link	•Articulación	•Articulação	•Articulation	
1	VOE 14658431	46	46	46	46	46			••Link	••Articulación	••Articulação	••Articulation	LH
2	VOE 14658432	46	46	46	46	46			••Link	••Articulación	••Articulação	••Articulation	RH
3	VOE 14658433	45	45	45	45	45			••Pin	••Pasador	••Pino	••Goupille	Regular
4	VOE 14658434	1	1	1	1	1			••Pin	••Pasador	••Pino	••Goupille	Master
5	VOE 14530365	45	45	45	45	45			••Bushing	••Casquillo	••Bucha	••Bague	Regular
6	VOE 14650586	1	1	1	1	1			••Bushing	••Casquillo	••Bucha	••Bague	Master
7	VOE 14530367	90	90	90	90	90			••Seal	••Junta	••Vedação	••Étanchéité	
8	VOE 14533862	2	2	2	2	2			••Spacer	••Distanciador	••Espaçador	••Entretoise	
9	VOE 14880552	184	184	184	184	184			•Screw	•Tornillo	•Parafuso	•Vis	
10	VOE 14663702	184	184	184	184	184			•Nut	•Tuerca	•Porca	•Écrou	
11	VOE 14506689	46							•Track shoe	•Placa de orugas	•	•Tuile de chenille	600mm,Triple grouser
	VOE 14532343		46						•Track shoe	•Placa de orugas	•	•Tuile de chenille	700mm,Triple grouser
	VOE 14532344			46					•Track shoe	•Placa de orugas	•	•Tuile de chenille	800mm,Triple grouser
	VOE 14532345				46				•Track shoe	•Placa de orugas	•	•Tuile de chenille	900mm,Triple grouser
	VOE 14532341					46			•Track shoe	•Placa de orugas	•	•Tuile de chenille	600mm,Triple grouser
100	VOE 14685198	1	1	1	1	1			Link	Articulación	Articulação	Articulation	Link 1
	VOE 14685199	1	1	1	1	1			Link	Articulación	Articulação	Articulation	Link 3

1	8277810
2	8277811
3	8277812
4	8277813
5	8281327

Track chain
Cadena de oruga
Corrente de esteira
Chaîne de chenille

S/N : 210757-/230548-/270407-/280084-

Catalogue id	Group
20629	775
Illustr. No	Section
1022327	160
Issue	Page
20032270-E	647

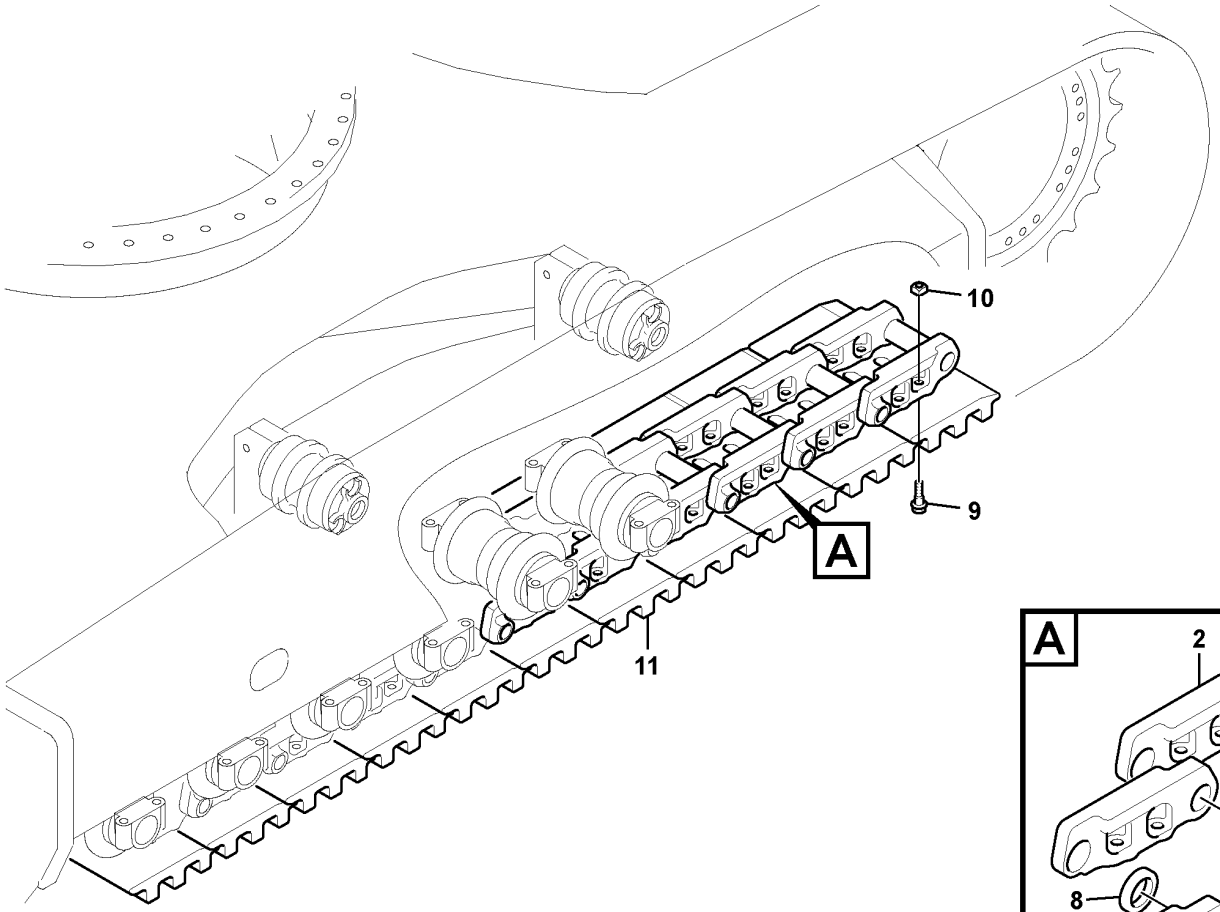

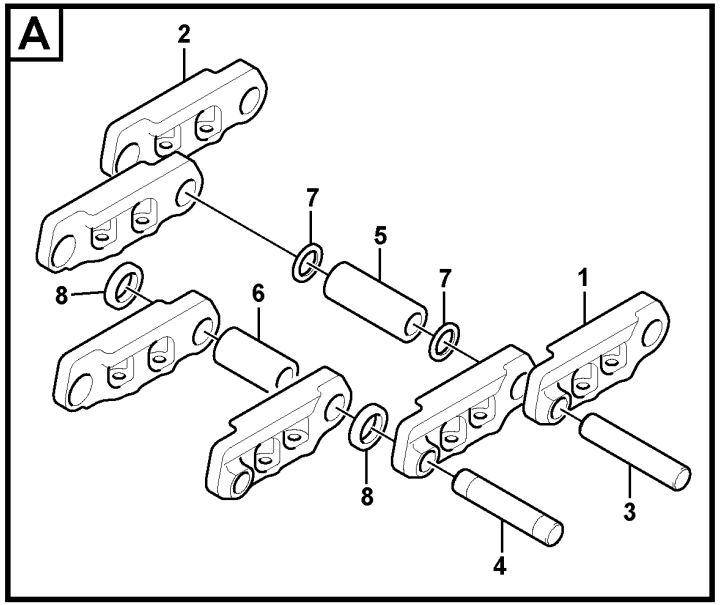

Volvo Construction Equipment

1022327

Fig.	Part No.	Quantity 1	2	3	P S	K I T	Description	Denominación	Denominação	Dénomination	Notes
	VOE 14530361	2	2		SS		Link	Articulación	Articulação	Articulation	
1	VOE 14530362	49	49				•Link	•Articulación	•Articulação	•Articulation	LH
2	VOE 14530363	49	49				•Link	•Articulación	•Articulação	•Articulation	RH
3	VOE 14530364	48	48				•Pin	•Pasador	•Pino	•Goupille	Regular
4	VOE 14533879	1	1				•Pin	•Pasador	•Pino	•Goupille	Master
5	VOE 14530365	48	48				•Bushing	•Casquillo	•Bucha	•Bague	Regular
6	VOE 14530366	1	1				•Bushing	•Casquillo	•Bucha	•Bague	Master S/N -210310
	VOE 14650586	1	1				•Bushing	•Casquillo	•Bucha	•Bague	Master S/N 210311-
7	VOE 14530367	96	96				•Seal	•Junta	•Vedação	•Étanchéité	
8	VOE 14533862	2	2				•Spacer	•Distanciador	•Espaçador	•Entretoise	
9	VOE 14880553	392	392				Screw	Tornillo	Parafuso	Vis	
10	VOE 14663702	392	392				Nut	Tuerca	Porca	Écrou	(VOE 14880574)
11	VOE 14561996	98					Track shoe	Placa de orugas		Tuile de chenille	
11	VOE 14517885		98				Track shoe	Placa de orugas		Tuile de chenille	500mm,Triple grouser

1	8277911	**Track chain** **Cadena de oruga** **Corrente de esteira** **Chaîne de chenille**	Catalogue id **20629**	Group **775**
2	8278586			
3			Illustr. No **1022327**	Section **200**
4				
5		**S/N : -210756/-231080/-270406/-280083**	Issue **20032270-E**	Page **649**

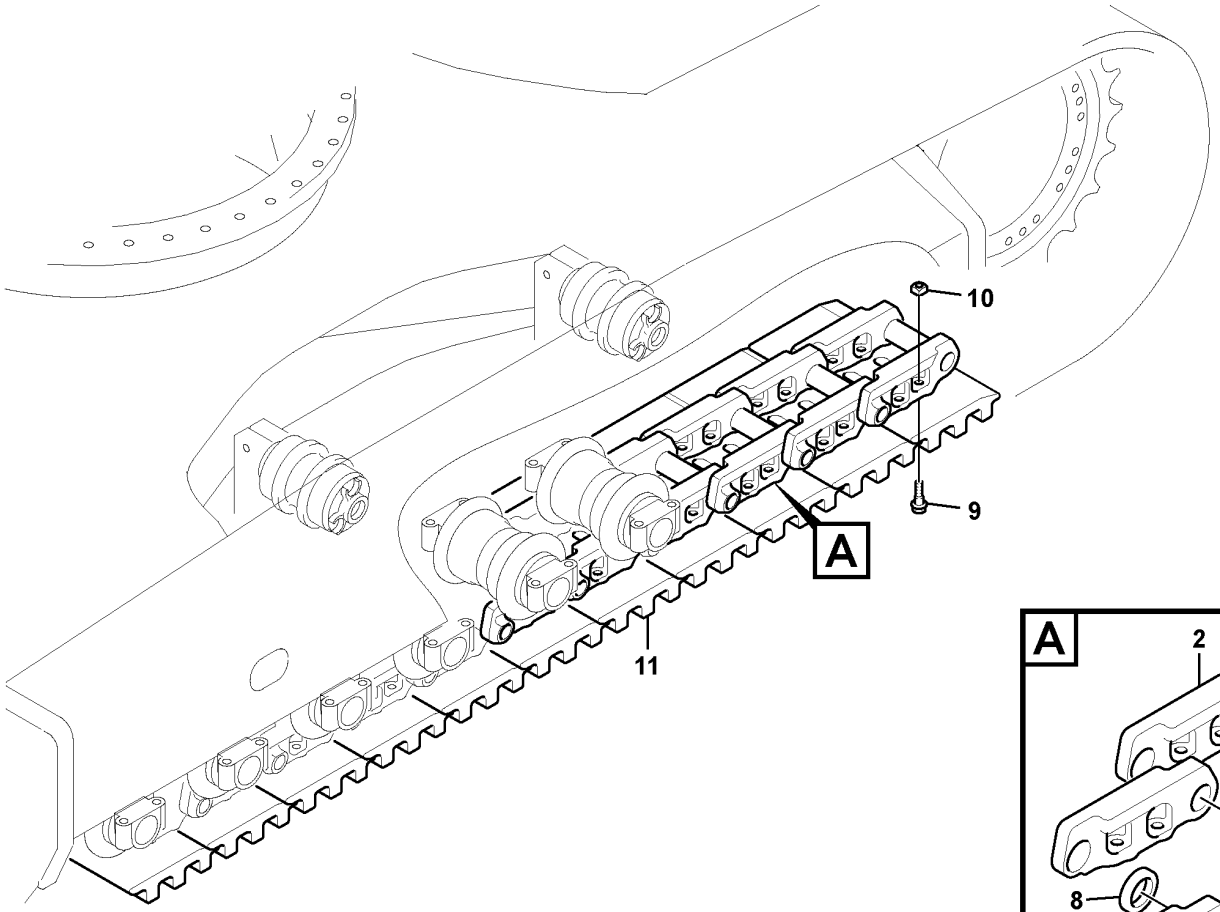

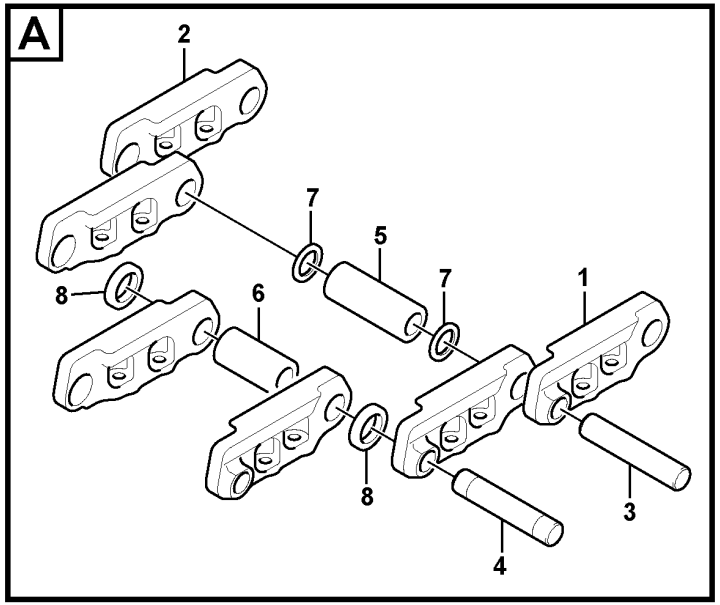

Volvo Construction Equipment

1022327

Fig.	Part No.	Quantity 1	2	3	PS	KIT	Description	Denominación	Denominação	Dénomination	Notes
	VOE 14663691	2					Track chain	Cadena orugas		Chaîne de chenille	
			2		NS		Track chain	Cadena orugas		Chaîne de chenille	
	VOE 14658430	1	1				•Link	•Articulación	•Articulação	•Articulation	
1	VOE 14658431	49	49				••Link	••Articulación	••Articulação	••Articulation	LH
2	VOE 14658432	49	49				••Link	••Articulación	••Articulação	••Articulation	RH
3	VOE 14658433	48	48				••Pin	••Pasador	••Pino	••Goupille	Regular
4	VOE 14658434	1	1				••Pin	••Pasador	••Pino	••Goupille	Master
5	VOE 14530365	48	48				••Bushing	••Casquillo	••Bucha	••Bague	Regular
6	VOE 14650586	1	1				••Bushing	••Casquillo	••Bucha	••Bague	Master
7	VOE 14530367	96	96				••Seal	••Junta	••Vedação	••Étanchéité	
8	VOE 14533862	2	2				••Spacer	••Distanciador	••Espaçador	••Entretoise	
9	VOE 14880553	392	392				•Screw	•Tornillo	•Parafuso	•Vis	
10	VOE 14663702	196	196				•Nut	•Tuerca	•Porca	•Écrou	(VOE 14880574)
11	VOE 14664520	49					•Track shoe	•Placa de orugas	•	•Tuile de chenille	
	VOE 14517885		49				•Track shoe	•Placa de orugas	•	•Tuile de chenille	500mm,Triple grouser

1	8277911	**Track chain** **Cadena de oruga** **Corrente de esteira** **Chaîne de chenille**	Catalogue id **20629**	Group **775**
2	8278586			
3			Illustr. No **1022327**	Section **210**
4				
5		**S/N : 210757-/231081-/270407-/280084-**	Issue **20032270-E**	Page **651**

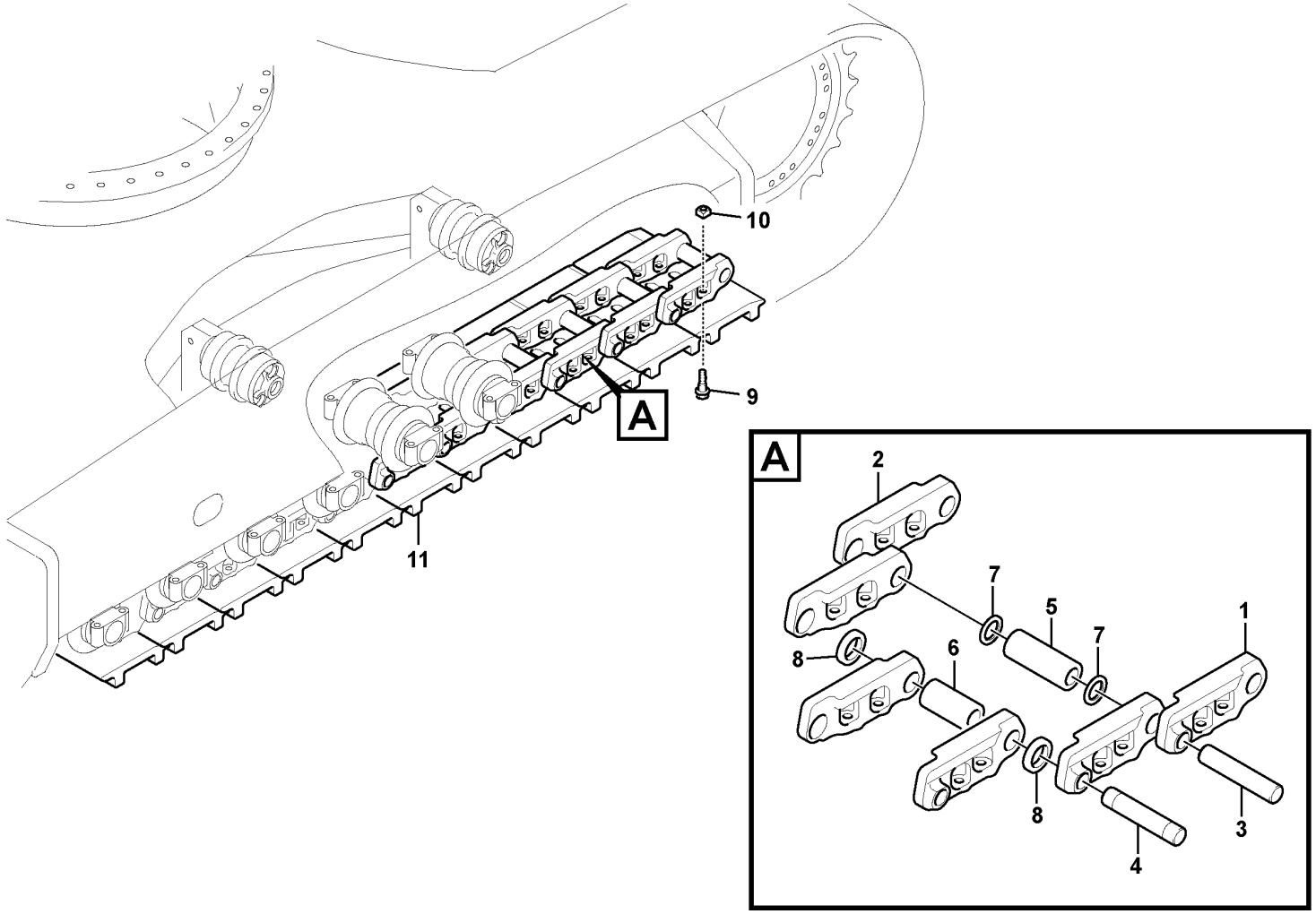
10
9
A
11
A
2
7
5
7
1
8
6
8
3
4

Fig.	Part No.	Quantity 1	2	3	PS	KIT	Description	Denominación	Denominação	Dénomination	Notes
	VOE 14674800	2					Track chain	Cadena orugas		Chaîne de chenille	
	VOE 14530361	1			SS		•Link	•Articulación	•Articulação	•Articulation	
1	**VOE 14530362**	49					••Link	••Articulación	••Articulação	••Articulation	LH
2	**VOE 14530363**	49					••Link	••Articulación	••Articulação	••Articulation	RH
3	**VOE 14530364**	48					••Pin	••Pasador	••Pino	••Goupille	Regular
4	**VOE 14533879**	1					••Pin	••Pasador	••Pino	••Goupille	Master
5	**VOE 14530365**	48					••Bushing	••Casquillo	••Bucha	••Bague	Regular
6	**VOE 14530366**	1					••Bushing	••Casquillo	••Bucha	••Bague	Master
7	**VOE 14530367**	96					••Seal	••Junta	••Vedação	••Étanchéité	
8	**VOE 14533862**	2					••Spacer	••Distanciador	••Espaçador	••Entretoise	
9	**VOE 14880553**	196					Screw	Tornillo	Parafuso	Vis	
10	**VOE 14663702**	196					Nut	Tuerca	Porca	Écrou	(VOE 14880574)
11	**VOE 14674805**	49					Track shoe	Placa de orugas		Tuile de chenille	600mm Single gruoser

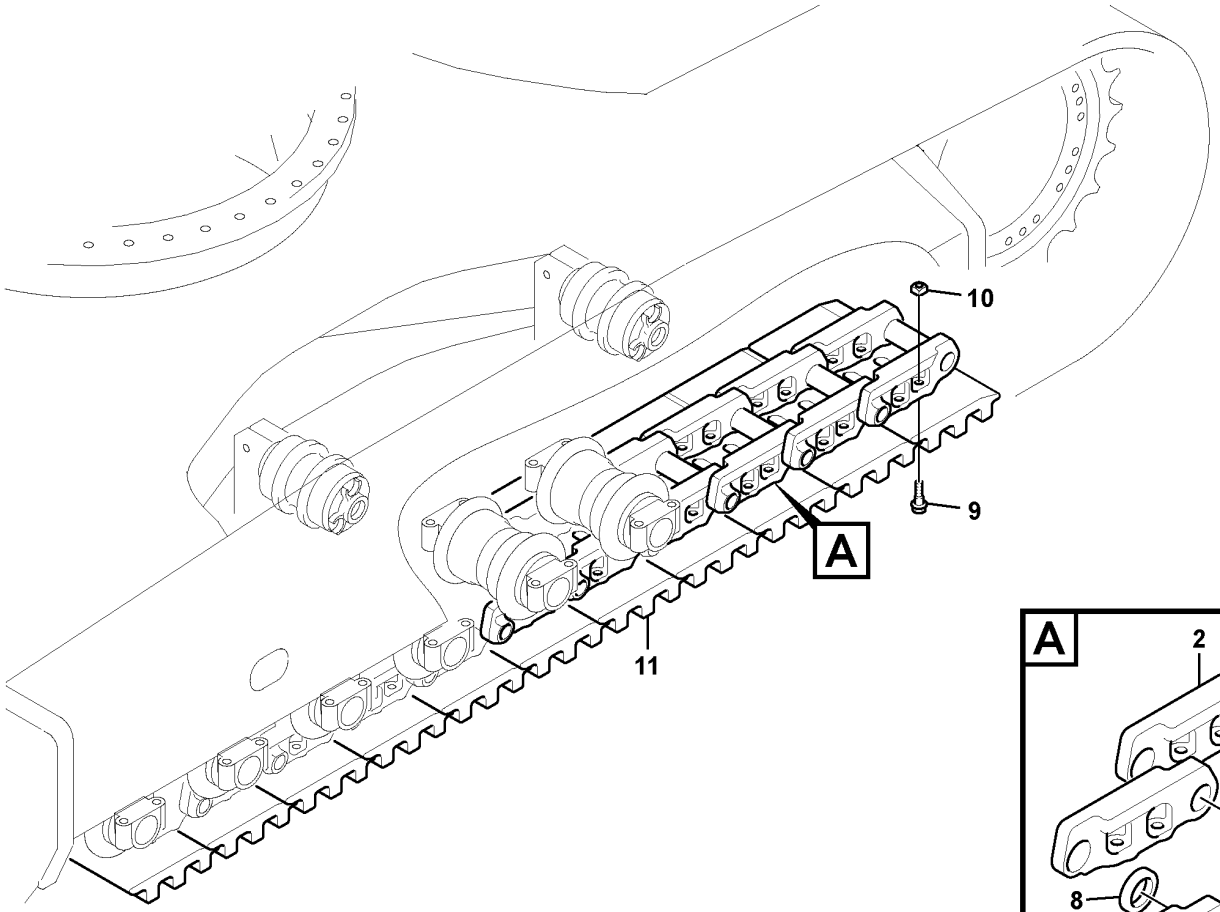

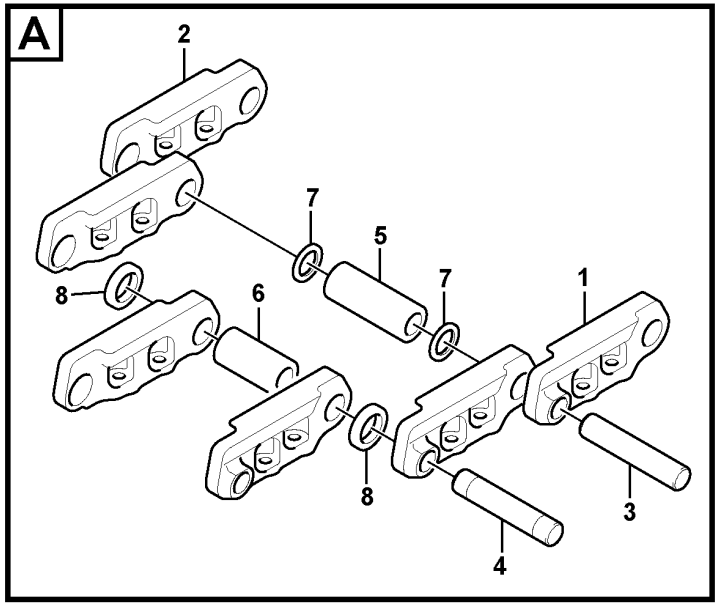

Volvo Construction Equipment

1022327

Fig.	Part No.	Quantity 1	2	3	PS	KIT	Description	Denominación	Denominação	Dénomination	Notes
	VOE 14663692	2					Track chain	Cadena orugas		Chaîne de chenille	
	VOE 14658430	1					•Link	•Articulación	•Articulação	•Articulation	
1	**VOE 14658431**	49					••Link	••Articulación	••Articulação	••Articulation	LH
2	**VOE 14658432**	49					••Link	••Articulación	••Articulação	••Articulation	RH
3	**VOE 14658433**	48					••Pin	••Pasador	••Pino	••Goupille	Regular
4	**VOE 14658434**	1					••Pin	••Pasador	••Pino	••Goupille	Master
5	**VOE 14530365**	48					••Bushing	••Casquillo	••Bucha	••Bague	Regular
6	**VOE 14650586**	1					••Bushing	••Casquillo	••Bucha	••Bague	Master
7	**VOE 14530367**	96					••Seal	••Junta	••Vedação	••Étanchéité	
8	**VOE 14533862**	2					••Spacer	••Distanciador	••Espaçador	••Entretoise	
9	**VOE 14880553**	196					•Screw	•Tornillo	•Parafuso	•Vis	
10	**VOE 14663702**	196					•Nut	•Tuerca	•Porca	•Écrou	
11	**VOE 14674805**	49					•Track shoe	•Placa de orugas	•	•Tuile de chenille	600mm,Single grouser

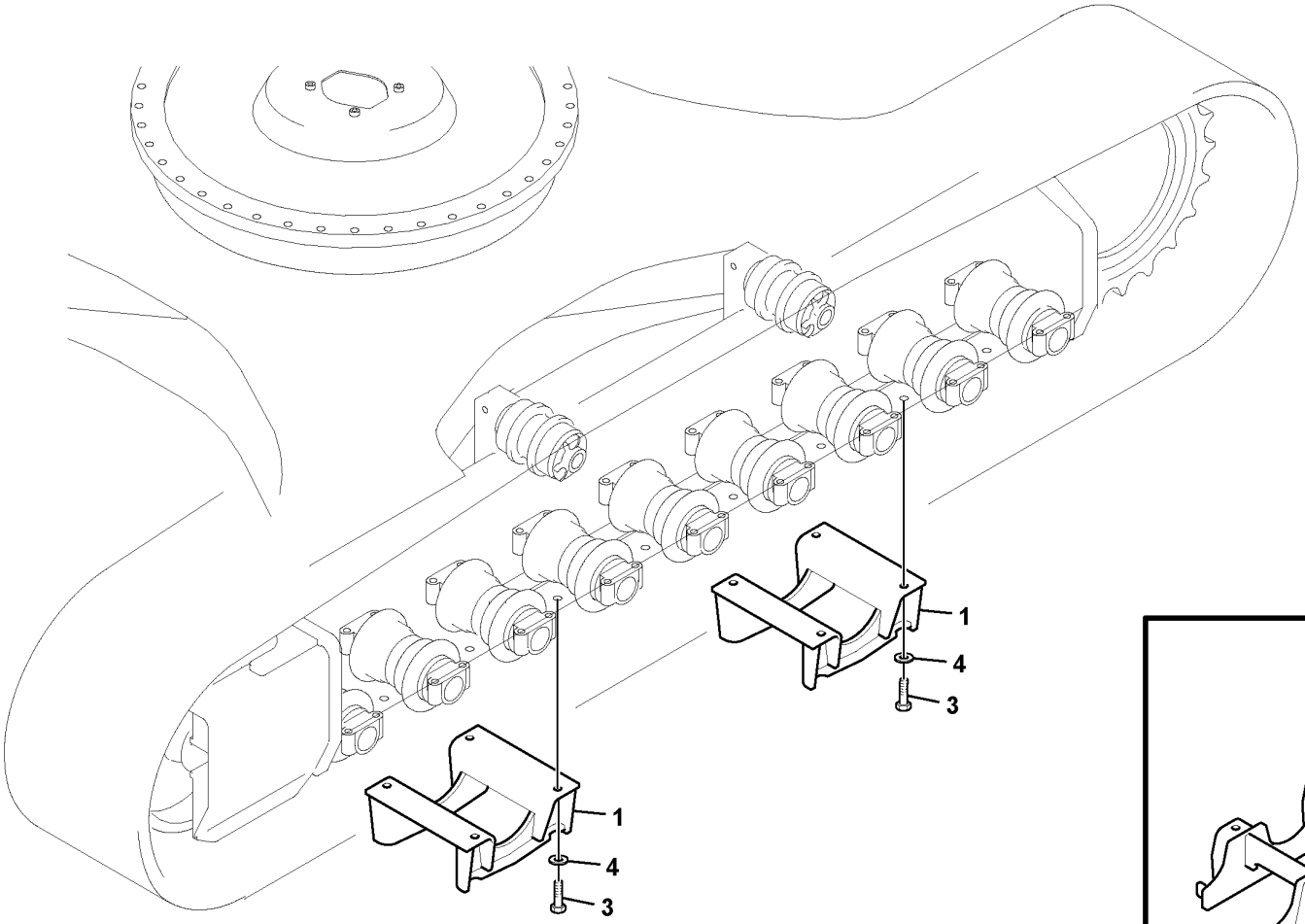

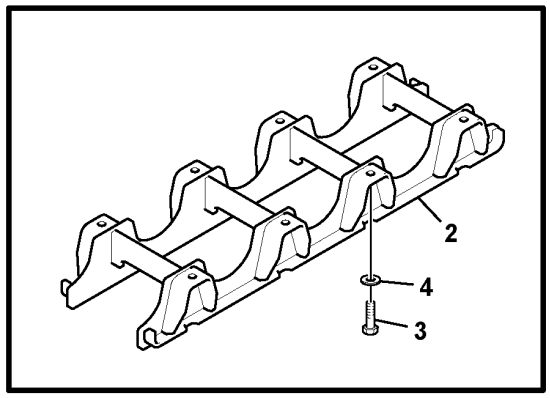

Volvo Construction Equipment

1022328

Fig.	Part No.	Quantity 1	2	3	PS	KIT	Description	Denominación	Denominação	Dénomination	Notes
1	VOE 14573188	4		4			Guard	Proteccion	Protecao	Protection	
2	VOE 14578480		4				Guard	Proteccion	Protecao	Protection	S/N -210309
	VOE 14647190		4				Guard	Proteccion	Protecao	Protection	S/N 210310-
3	VOE 990515	16	32	8			Hexagon screw	Tornillo hexagonal	Parafuso sextavado	Vis à tête hexagonale	
4	VOE 992057	16	32	8			Plain washer	Arandela plana	Arruela simples	Rondelle plane	

1	8277646
2	8277648
3	8290309
4	
5	

Undercarriage, track guards
Carro inferior, protección de orugas
Subestrutura, proteção das esteiras
Châssis porteur, protection de chenilles

Catalogue id **20629**	Group **775**
Illustr. No **1022328**	Section **500**
Issue **20032270-E**	Page **657**

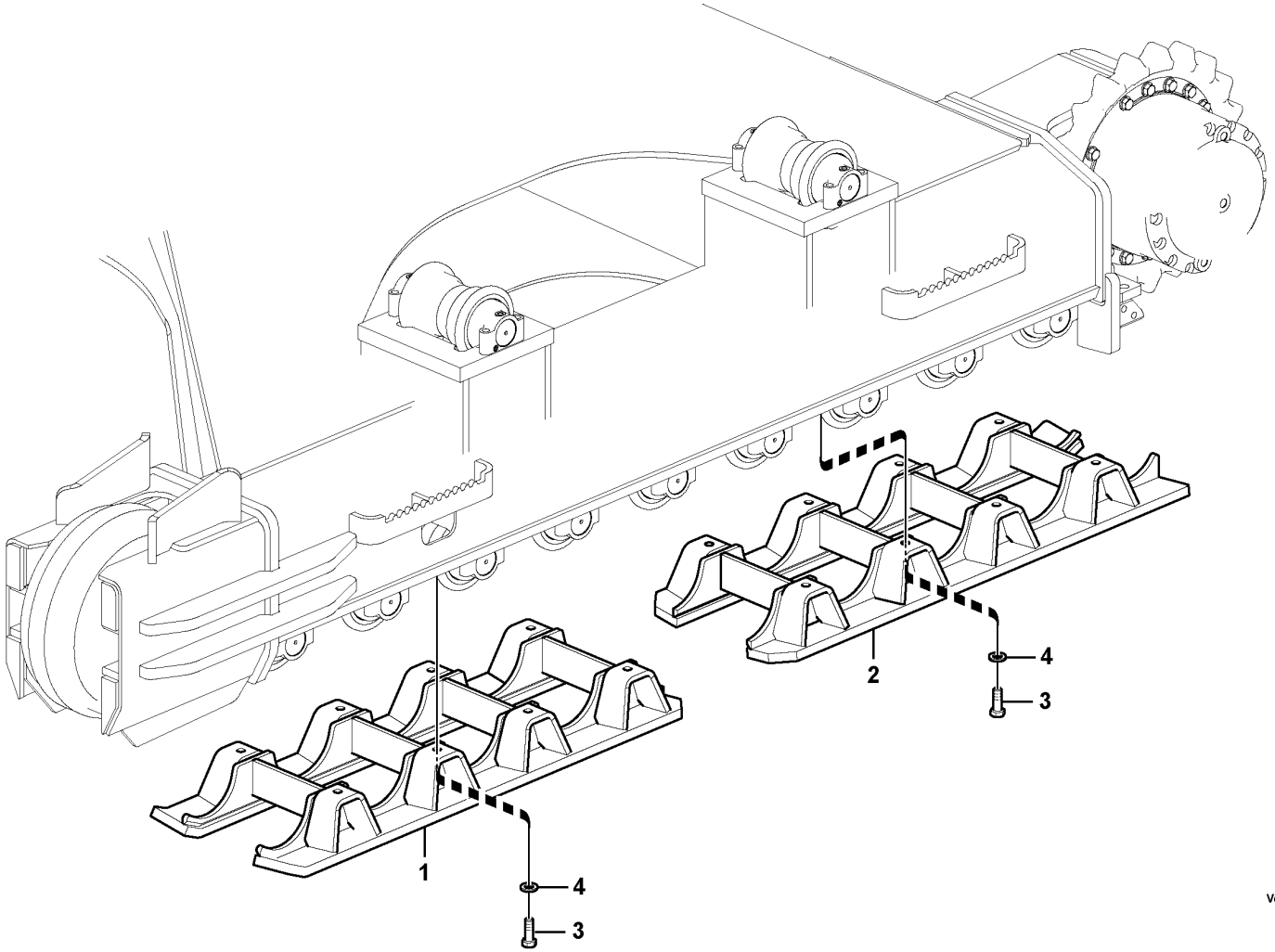

Volvo Construction Equipment

1030030

Fig.	Part No.	Quantity 1	2	3	PS	KIT	Description	Denominación	Denominação	Dénomination	Notes
1	VOE 14571372	2					Guard	Proteccion	Protecao	Protection	Front
	VOE 14648240		2				Guard	Proteccion	Protecao	Protection	
2	VOE 14634407	2					Guard	Proteccion	Protecao	Protection	
	VOE 14648250		2				Guard	Proteccion	Protecao	Protection	Rear
3	VOE 990515	32	24				Hexagon screw	Tornillo hexagonal	Parafuso sextavado	Vis à tête hexagonale	
4	VOE 992057	32	24				Plain washer	Arandela plana	Arruela simples	Rondelle plane	

1	8284064	**Undercarriage, track guards** **Carro inferior, protección de orugas** **Subestrutura, proteção das esteiras** **Châssis porteur, protection de chenilles**	Catalogue id **20629**	Group **775**
2	8286990		Illustr. No **1030030**	Section **510**
3				
4			Issue **20032270-E**	Page **659**
5				

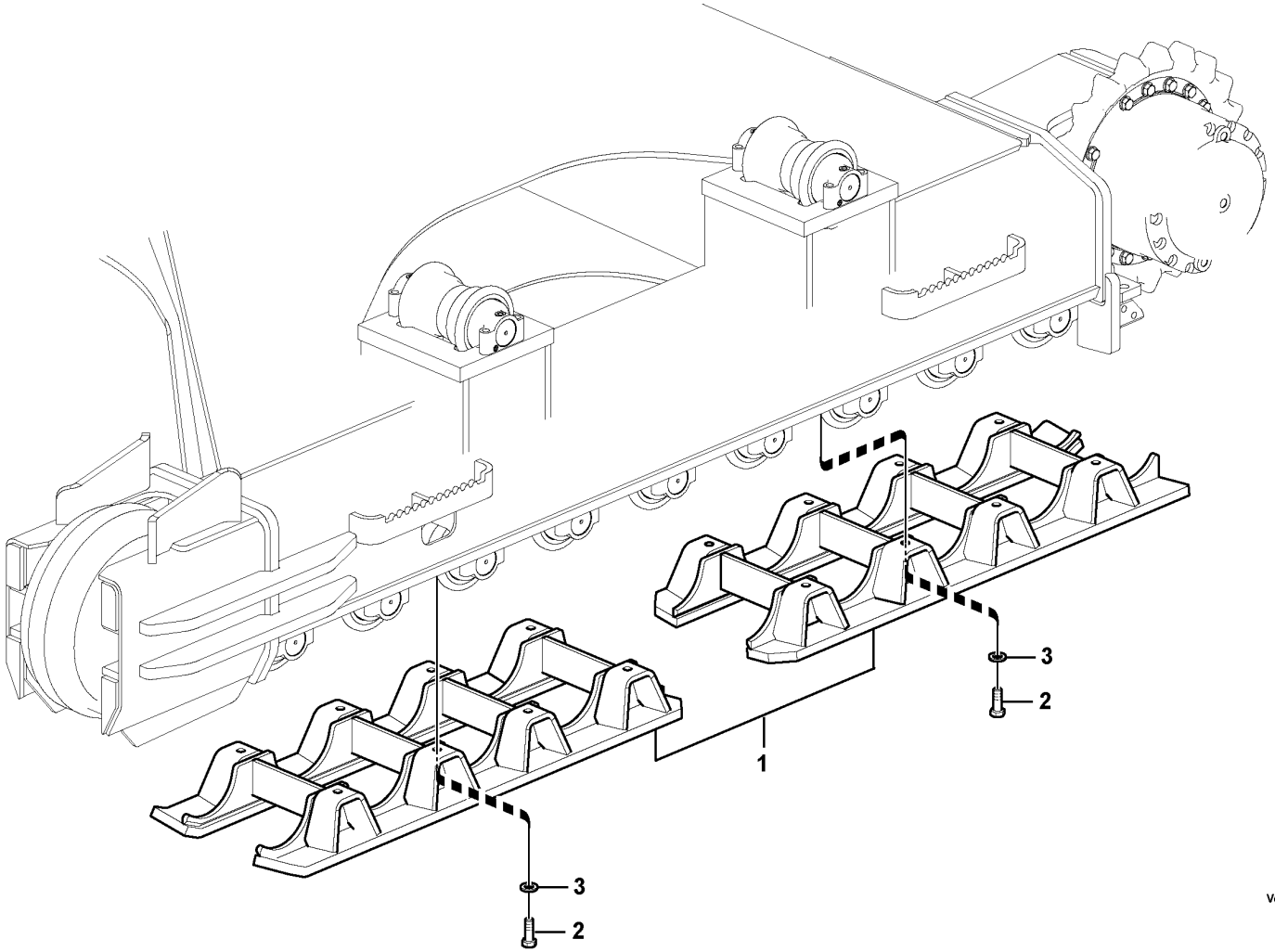

Volvo Construction Equipment

1050027

Fig.	Part No.	Quantity 1	2	3	PS	KIT	Description	Denominación	Denominação	Dénomination	Notes
1		4			NS		Guard	Proteccion	Protecao	Protection	
2	VOE 990515	32					Hexagon screw	Tornillo hexagonal	Parafuso sextavado	Vis à tête hexagonale	
3	VOE 992057	32					Plain washer	Arandela plana	Arruela simples	Rondelle plane	

1	8297670	**Undercarriage, track guards** **Carro inferior, protección de orugas** **Subestrutura, proteção das esteiras** **Châssis porteur, protection de chenilles**	Catalogue id **20629**	Group **775**
2			Illustr. No **1050027**	Section **520**
3				
4			Issue **20032270-E**	Page **661**
5				

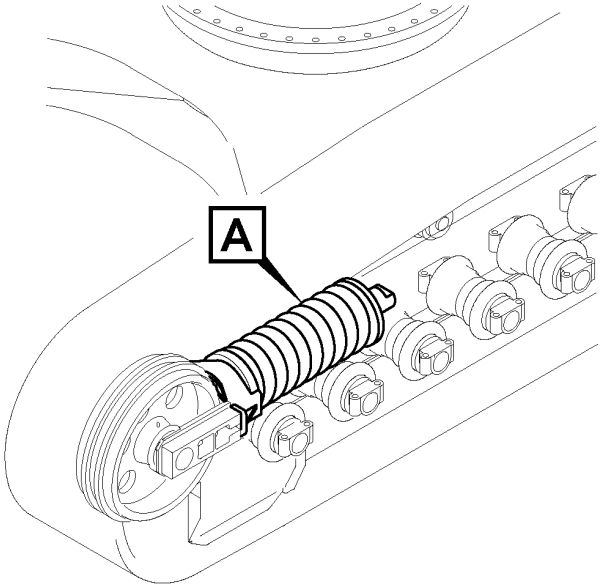

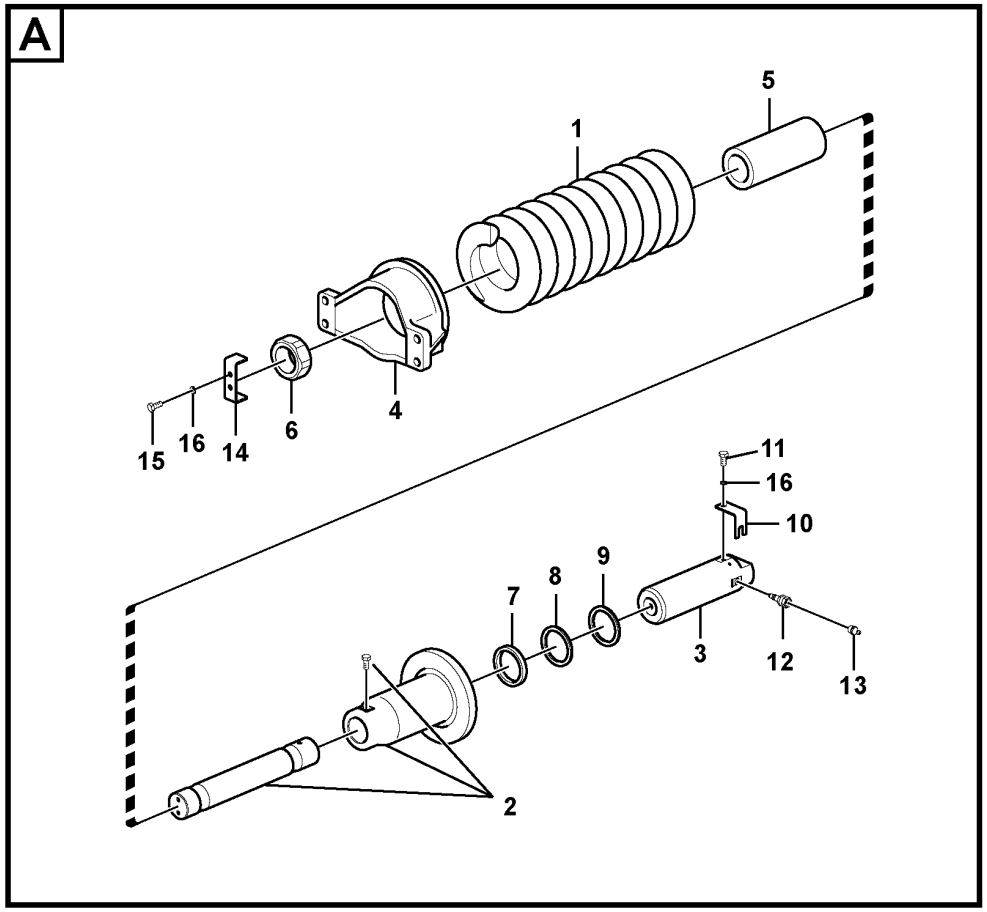

Volvo Construction Equipment

1058173

Fig.	Part No.	Quantity 1	2	3	PS	KIT	Description	Denominación	Denominação	Dénomination	Notes
	VOE 14669587	2					Recoil Spring	Muelle Retroc	Mola de recuo	Ressort Rappel	(VOE 14613239)
1	**VOE 14671764**	2					•Recoil spring	•Muelle retroc	•Mola de recuo	•Ressort rappel	(VOE 14613241)
2		2			NS		•Body	•Carrocería	•Carroceria	•Corps	
	VOE 14613243	2					••Body	••Carrocería	••Carroceria	••Corps	
	VOE 14532425	2					••Rod	••Barra	••Barra	••Tige	
	VOE 983251	2					••Hexagon screw	••Tornillo hexagonal	••Parafuso sextavado	••Vis à tête hexagonale	
3	**VOE 14533163**	2					•Piston	•Pistón	•Pistão	•Piston	
4	**VOE 14613242**	2					•Yoke	•Mordaza	•Garfo	•Chape	
5		2			NS		•Stopping device	•Mecanismo de parada	•Dispositivo parada	•Dispositif d'arrêt	
6	**VOE 14532397**	2					•Nut	•Tuerca	•Porca	•Écrou	
7	**VOE 14559059**	2					•Seal	•Junta	•Vedação	•Étanchéité	
8	**VOE 14559058**	2					•Sealing strip	•Moldura retén	•Friso de vedação	•Bande d'étanchéité	
9	**VOE 14559054**	2					•Seal	•Junta	•Vedação	•Étanchéité	
10	**VOE 14532321**	2					•Plate	•Chapa	•Chapa	•Tôle	
11	**VOE 983250**	2					•Hexagon screw	•Tornillo hexagonal	•Parafuso sextavado	•Vis à tête hexagonale	
12	**VOE 14562315**	2			SS		•Valve	•Válvula	•Válvula	•Valve	
13	**VOE 914167**	2					•Lubricating nipple	•Niple lubricador	•Engraxadeira	•Graisseur	
14	**VOE 14532430**	2					•Plate	•Chapa	•Chapa	•Tôle	
15	**VOE 983250**	2					•Hexagon screw	•Tornillo hexagonal	•Parafuso sextavado	•Vis à tête hexagonale	
16	**VOE 955922**	2					•Spring washer	•Arandela elástica	•Arruela de pressão	•Rondelle élastique	

1		**Undercarriage, spring package** **Carro inferior, paquete de muelles** **Subestrutura, pacote de molas** **Châssis porteur, jeu de ressorts**	Catalogue id **20629**	Group **775**
2				
3			Illustr. No **1058173**	Section **700**
4				
5		**8289772, 8289773**	Issue **20032270-E**	Page **663**

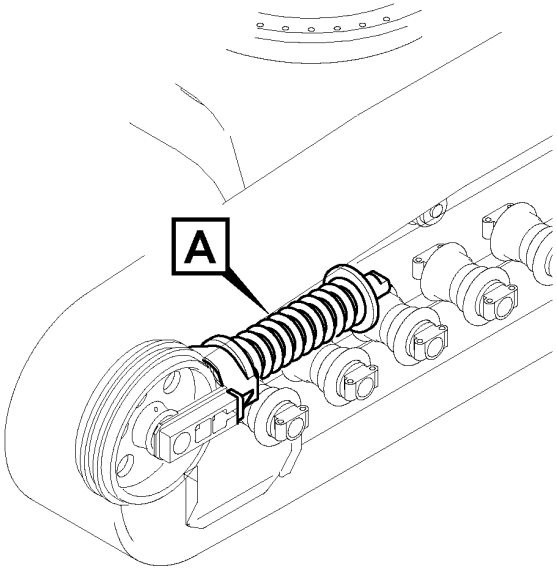

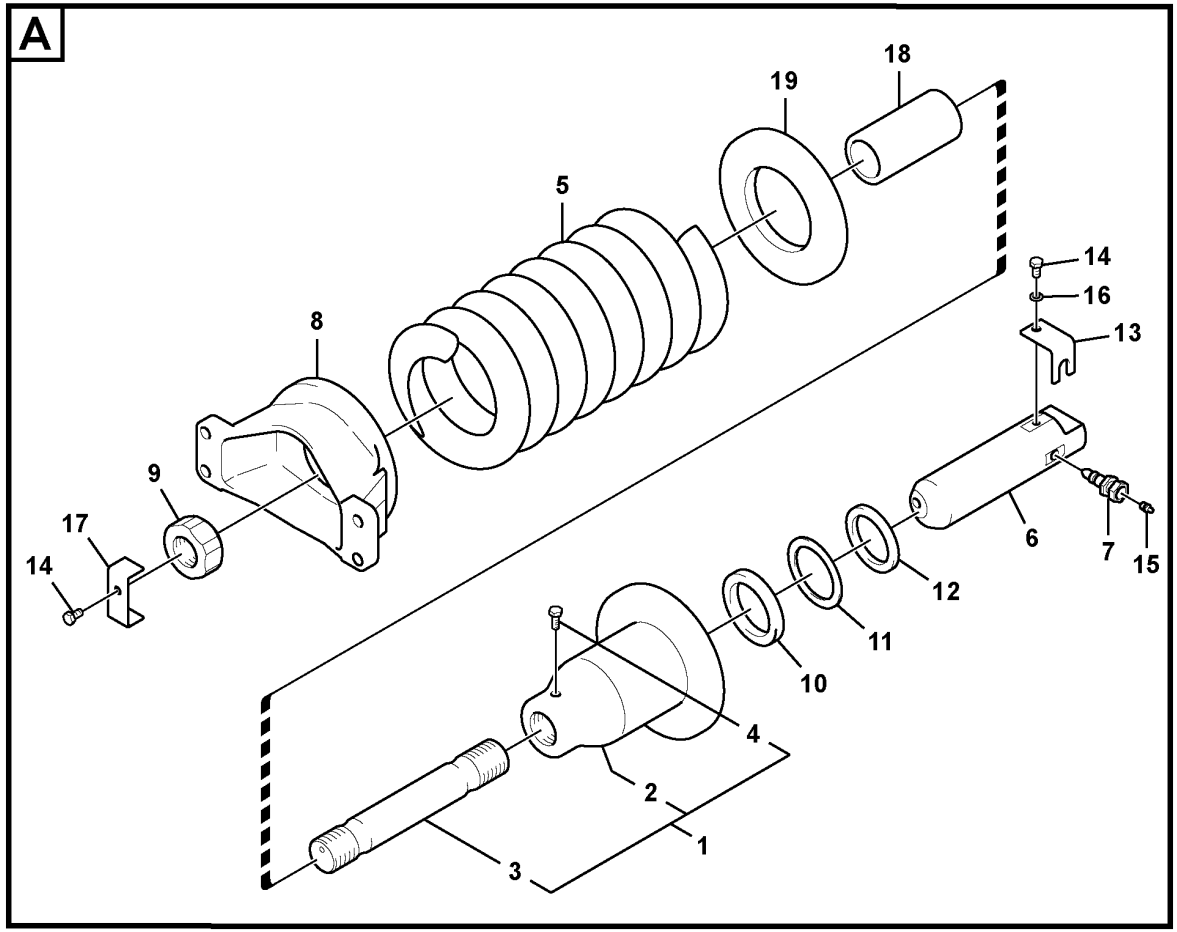

Volvo Construction Equipment

1025291

Fig.	Part No.	Quantity 1	2	3	PS	KIT	Description	Denominación	Denominação	Dénomination	Notes
	VOE 14709317	2					Recoil spring	Muelle retroc	Mola de recuo	Ressort rappel	(VOE 14600438)
1		1			NS		•Body	•Cuerpo	•Carroceria	•Carcasse	
2	VOE 14533162	1					••Body	••Carrocería	••Carroceria	••Corps	
3	VOE 14512822	1					••Rod	••Varilla	••Haste	••Monture	
4	VOE 983251	1					••Hexagon screw	••Tornillo hexagonal	••Parafuso sextavado	••Vis à tête hexagonale	
5	VOE 14532400	1					•Recoil spring	•Muelle retroc	•Mola de recuo	•Ressort rappel	
6	VOE 14533163	1					•Piston	•Pistón	•Pistão	•Piston	
7	VOE 14630785	1					•Valve	•Válvula	•Válvula	•Valve	
8	VOE 14593540	1					•Yoke	•Mordaza	•Garfo	•Chape	
9	VOE 14532424	1					•Nut	•Tuerca	•Porca	•Écrou	
10	VOE 14559054	1				K	•Seal	•Junta	•Vedação	•Étanchéité	(SA 8230-24600)
11	SA 8230-24860	1				K	•Ring	•Anillo	•Anel	•Anneau	
12	SA 9564-20750	1				K	•Seal	•Junta	•Vedação	•Étanchéité	
13	VOE 14532321	1					•Plate	•Chapa	•Chapa	•Tôle	
14	VOE 983250	2					•Hexagon screw	•Tornillo hexagonal	•Parafuso sextavado	•Vis à tête hexagonale	
15	VOE 914167	1					•Lubricating nipple	•Niple lubricador	•Engraxadeira	•Graisseur	
16	VOE 955922	1					•Spring washer	•Arandela elástica	•Arruela de pressão	•Rondelle élastique	
17	VOE 14532423	1					•Plate	•Chapa	•Chapa	•Tôle	
18	VOE 14532443	1					•Stopper	•Obturador	•Rolha	•Bouchon	
19	VOE 14600439	1					•Spacer	•Distanciador	•Espaçador	•Entretoise	
100	SA 8038-00010	1					Seal	Junta	Vedação	Étanchéité	

1	8293140	**Undercarriage, spring package** **Carro inferior, paquete de muelles** **Subestrutura, pacote de molas** **Châssis porteur, jeu de ressorts**	Catalogue id **20629**	Group **775**
2			Illustr. No **1025291**	Section **710**
3			Issue **20032270-E**	Page **665**
4				
5				

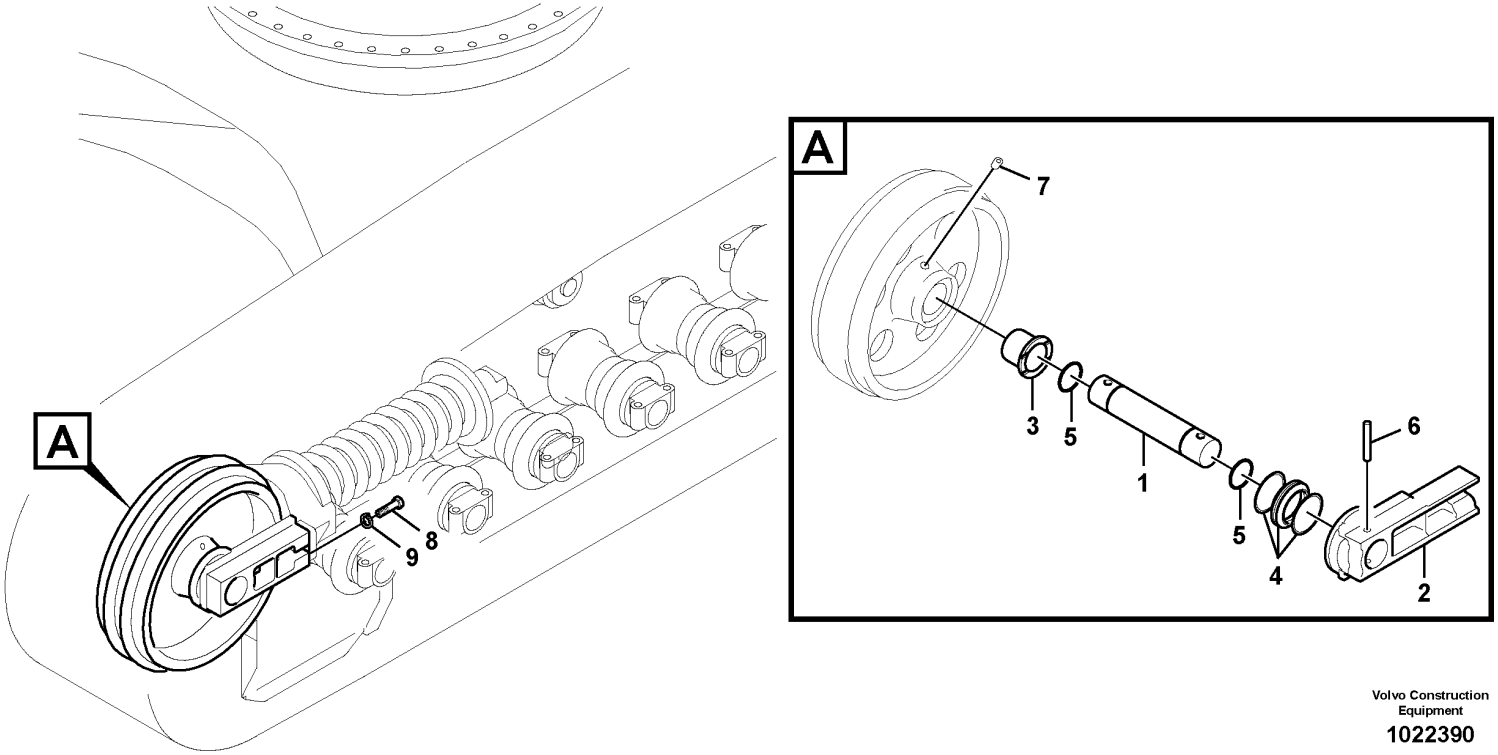

Volvo Construction Equipment

1022390

Fig.	Part No.	Quantity 1	2	3	PS	KIT	Description	Denominación	Denominação	Dénomination	Notes
	VOE 14695200	2					Idler	Pinon guia		Roue av	
1	VOE 14695201	1					•	•	•	•	
2	VOE 14533154	2					•Support	•Base	•Base	•Bâti	
3	VOE 14695202	2					•	•	•	•	
4	VOE 14656785	2					•Seal	•Junta	•Vedação	•Étanchéité	
5	VOE 990677	2					•O-ring	•Anillo tórico	•Anel-o	•Joint torique	
6	SA 1081-00471	2					•Pin	•Pasador	•Pino	•Goupille	
7	VOE 14532276	1					•Plug	•Tapon	•Bujão	•Bouchon	
8	VOE 1629544	8					Hexagon screw	Tornillo hexagonal	Parafuso sextavado	Vis à tête hexagonale	
9	VOE 955926	8					Spring washer	Arandela elástica	Arruela de pressão	Rondelle élastique	

4173) 8289772,8289773 : S/n -210756/-230547/-270406/-280083

1		**Front idler** **Ruedas de guía delanteras** **Pinhão dianteiro** **Roue AV**	Catalogue id **20629**	Group **775**
2				
3			Illustr. No **1022390**	Section **800**
4				
5		**4173), 8289772,8289773,8293140**	Issue **20032270-E**	Page **667**

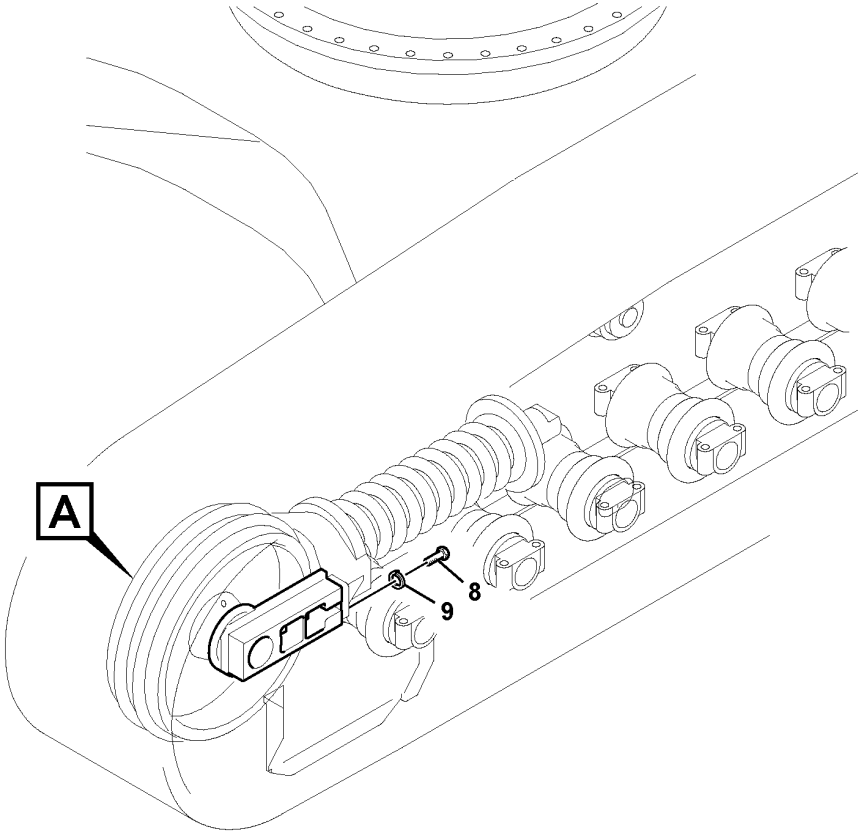

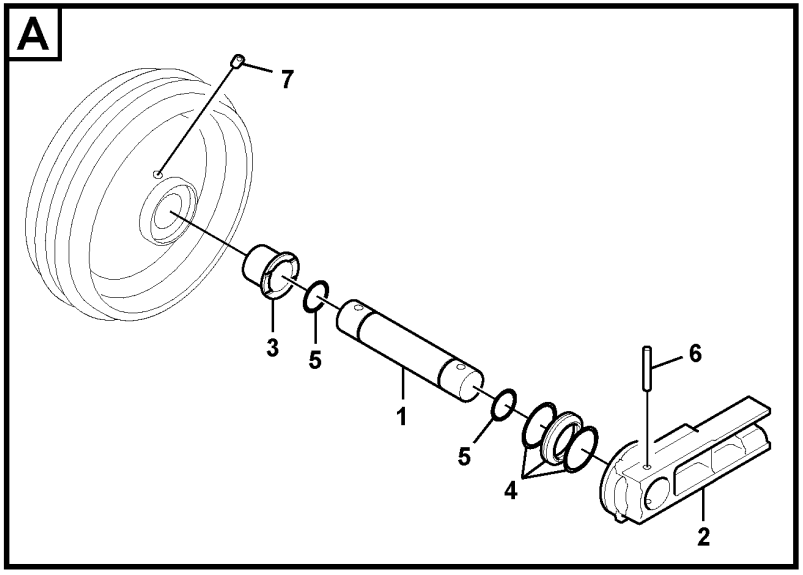

Volvo Construction Equipment

1022330

Fig.	Part No.	Quantity 1	2	3	PS	KIT	Description	Denominación	Denominação	Dénomination	Notes
	VOE 14656780	2					Idler	Pinon guia		Roue av	
	VOE 14656781	1					•Roller body	•	•	•Galet	
1	VOE 14656782	1					•Shaft	•Eje	•Eixo	•Arbre	
2	VOE 14656783	2					•Support	•Base	•Base	•Bâti	
3	VOE 14656784	2					•Bushing	•Casquillo	•Bucha	•Bague	(VOE 14532387)
4	VOE 14656785	2					•Seal	•Junta	•Vedação	•Étanchéité	
	VOE 14656786	2					••Ring	••Anillo	••Anel	••Bague	
	VOE 14656787	2					••O-ring	••Anillo tórico	••Anel-o	••Joint torique	
5	VOE 990677	2					•O-ring	•Anillo tórico	•Anel-o	•Joint torique	
6	VOE 14656788	2					•Pin	•Pasador	•Pino	•Goupille	
7	VOE 14532276	1					•Plug	•Tapon	•Bujão	•Bouchon	
8	VOE 1629544	8					Hexagon screw	Tornillo hexagonal	Parafuso sextavado	Vis à tête hexagonale	
9	VOE 955926	8					Spring washer	Arandela elástica	Arruela de pressão	Rondelle élastique	

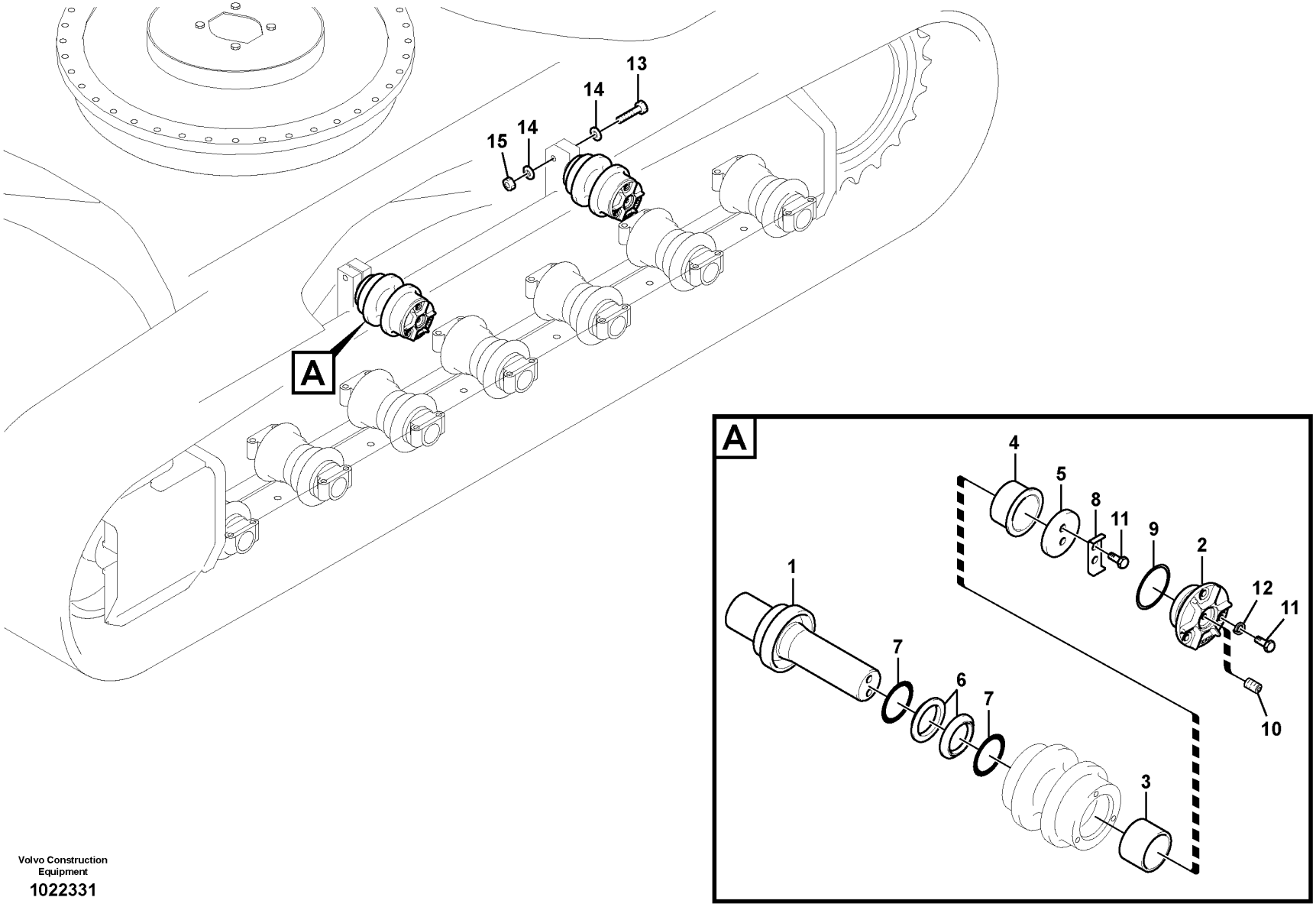

Volvo Construction Equipment

1022331

Fig.	Part No.	Quantity 1	2	3	PS	KIT	Description	Denominación	Denominação	Dénomination	Notes
	VOE 14545571	4					Roller	Rodillo	Rolete	Galet	
1	VOE 14545573	1					•Shaft	•Eje	•Eixo	•Arbre	
	VOE 14545574	1					••Shaft	••Eje	••Eixo	••Arbre	
	VOE 14532393	1					••Collar	••Collar	••Colar	••Collerette	
2	VOE 14545575	1					•Cover	•Capó	•Capô	•Capot	
3	VOE 14532392	1					•Bushing	•Casquillo	•Bucha	•Bague	
4	VOE 14532399	1					•Bushing	•Casquillo	•Bucha	•Bague	
5	VOE 14545590	1					•Plate	•Chapa	•Chapa	•Tôle	
6		2			NS		•Ring	•Anillo	•Anel	•Anneau	
7	VOE 14532314	2					•O-ring	•Anillo tórico	•Anel-o	•Joint torique	
8	VOE 14532278	1					•Button	•Boton	•Botão	•Bouton	
9	VOE 990636	1					•O-ring	•Anillo tórico	•Anel-o	•Joint torique	
10	VOE 14532276	1					•Plug	•Tapon	•Bujão	•Bouchon	
11	VOE 983251	5					•Hexagon screw	•Tornillo hexagonal	•Parafuso sextavado	•Vis à tête hexagonale	
12	VOE 955922	3					•Spring washer	•Arandela elástica	•Arruela de pressão	•Rondelle élastique	
13	VOE 990520	4					Hexagon screw	Tornillo hexagonal	Parafuso sextavado	Vis à tête hexagonale	
14	VOE 992047	8					Plain washer	Arandela plana	Arruela simples	Rondelle plane	
15	VOE 979022	4					Hexagon nut	Tuerca hexagonal	Porca sextavada	Écrou hexagonal	

4173) 8289772,8289773 : S/n -210756/-230547/-270406/-280083

1		**Top roller** **Rodillo superior** **Rolete superior** **Rouleau supérieur**	Catalogue id **20629**	Group **775**
2				
3			Illustr. No **1022331**	Section **900**
4				
5		**4173), 8289772, 8289773**	Issue **20032270-E**	Page **671**

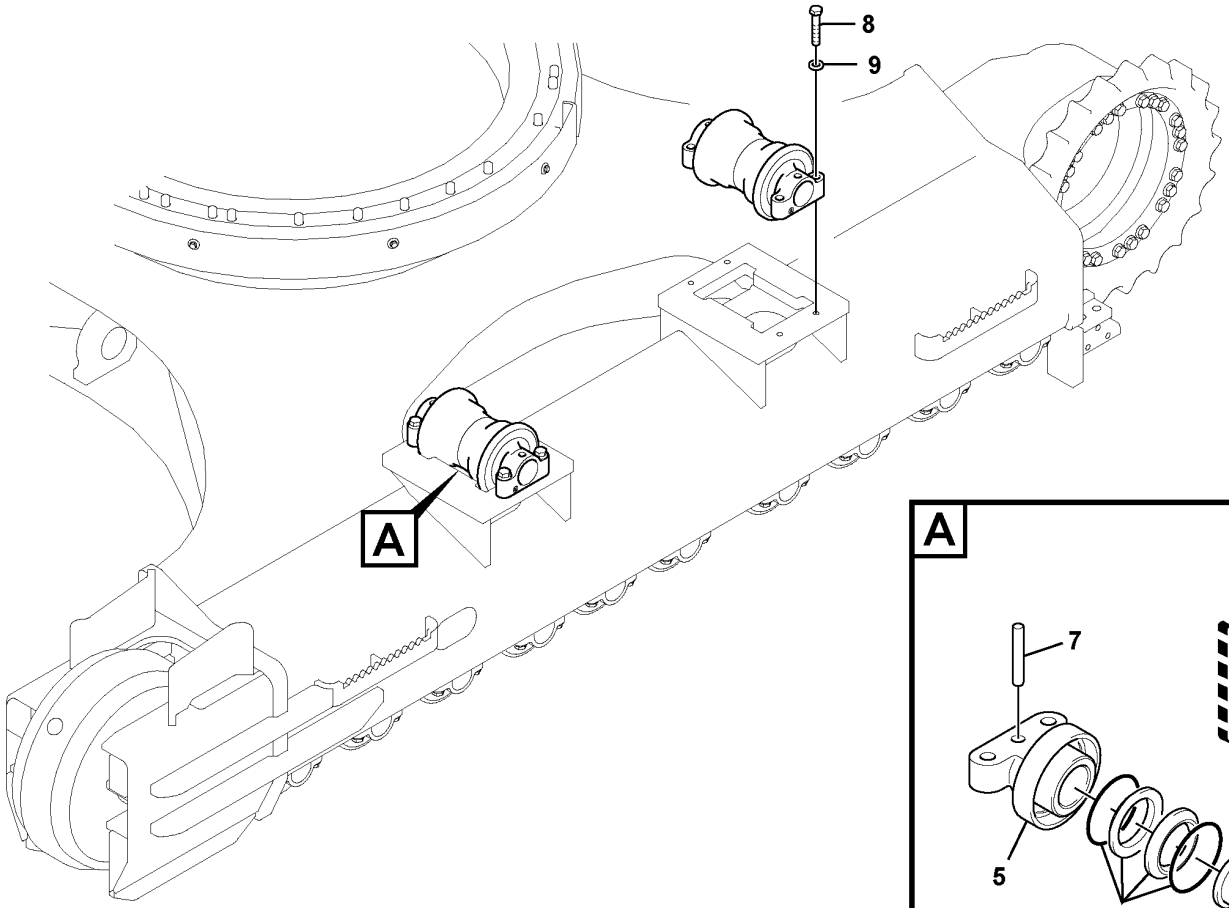

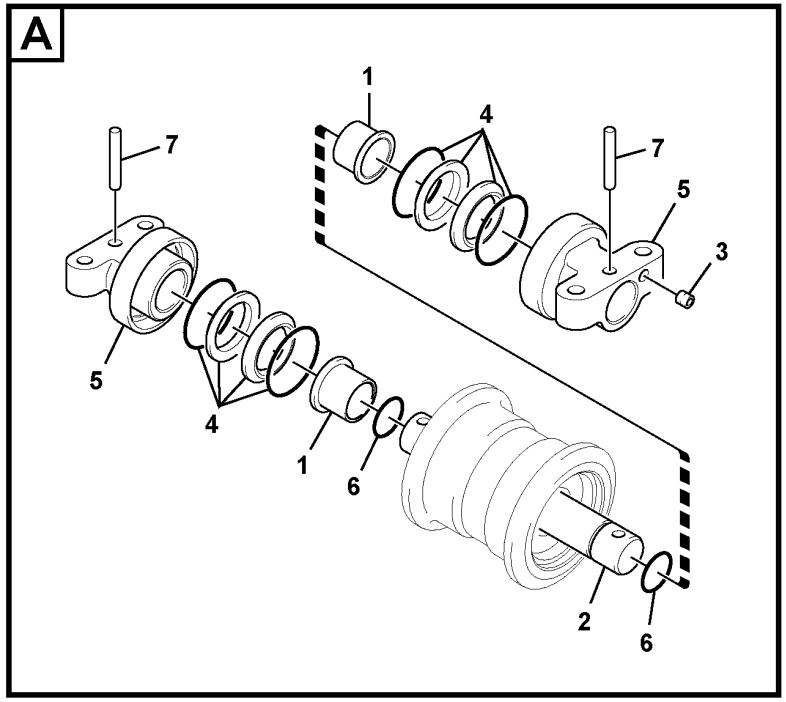

Volvo Construction Equipment

1030052

Fig.	Part No.	Quantity 1	2	3	PS	KIT	Description	Denominación	Denominação	Dénomination	Notes
	VOE 14573180	4					Roller	Rodillo	Rolete	Galet	
1	VOE 14573183	2					•Bushing	•Casquillo	•Bucha	•Bague	
2	VOE 14573182	1					•Shaft	•Eje	•Eixo	•Arbre	
3	VOE 14532276	2					•Plug	•Tapon	•Bujão	•Bouchon	
4	VOE 14653840	2					•Seal	•Junta	•Vedação	•Étanchéité	
	VOE 14653841	2					••O-ring	••Anillo tórico	••Anel-o	••Joint torique	
5	VOE 14573184	2					•Support	•Base	•Base	•Bâti	
6	VOE 14532294	2					•O-ring	•Anillo tórico	•Anel-o	•Joint torique	
7	VOE 14573187	2					•Pin	•Pasador	•Pino	•Goupille	
8	VOE 992968	16					Hexagon screw	Tornillo hexagonal	Parafuso sextavado	Vis à tête hexagonale	
9	VOE 992057	16					Plain washer	Arandela plana	Arruela simples	Rondelle plane	

1	8293140	**Top roller** **Rodillo superior** **Rolete superior** **Rouleau supérieur**	Catalogue id **20629**	Group **775**
2			Illustr. No **1030052**	Section **910**
3			Issue **20032270-E**	Page **673**
4				
5				

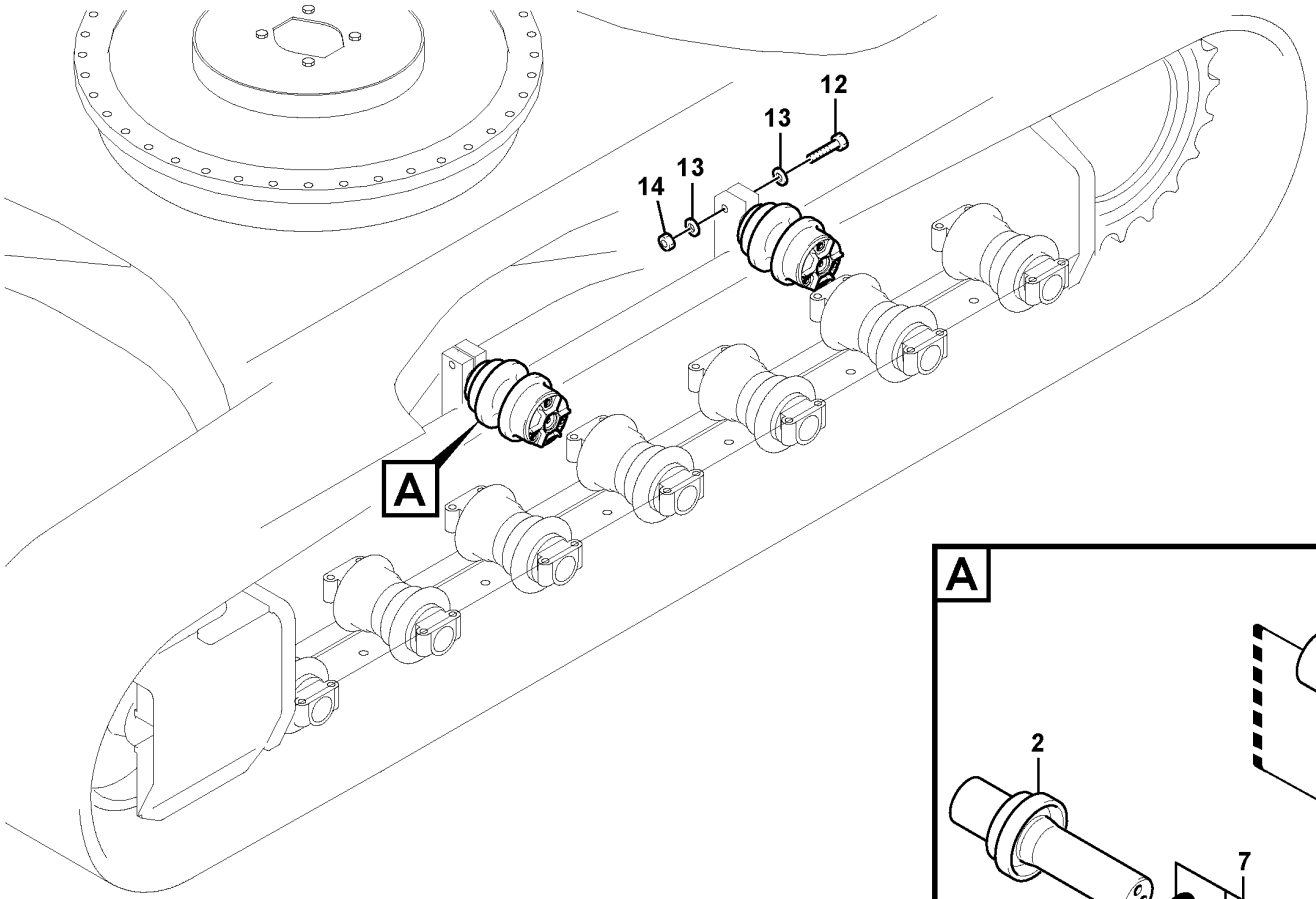

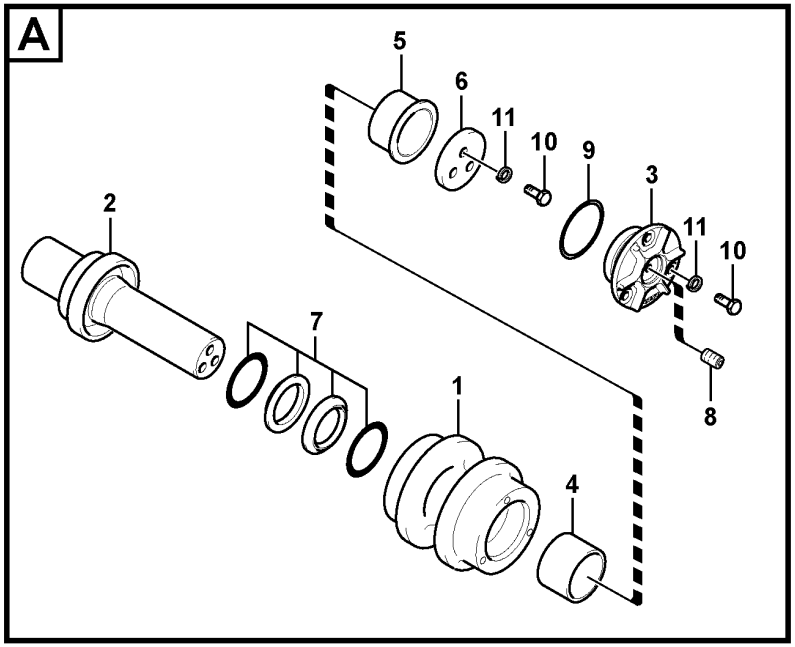

Volvo Construction Equipment

1049761

Fig.	Part No.	Quantity 1	2	3	PS	KIT	Description	Denominación	Denominação	Dénomination	Notes
	VOE 14683330	4					Roller	Rodillo	Rolete	Galet	
1	VOE 14660931	1					•Roller body	•	•	•Galet	
2	VOE 14683331	1					•Shaft	•Eje	•Eixo	•Arbre	
	VOE 14683332	1					••Shaft	••Eje	••Eixo	••Arbre	
	VOE 14660934	1					••Collar	••Collar	••Colar	••Collerette	
3	VOE 14660936	1					•Cover	•Capó	•Capô	•Capot	
4	VOE 14660935	1					•Bushing	•Casquillo	•Bucha	•Bague	
5	VOE 14619394	1					•Bushing	•Casquillo	•Bucha	•Bague	
6		1			NS		•Plate	•Chapa	•Chapa	•Tôle	
7	VOE 14670940	1					•Seal	•Junta	•Vedação	•Étanchéité	
		2			NS		••Ring	••Anillo	••Anel	••Bague	
	VOE 14670941	2					••O-ring	••Anillo tórico	••Anel-o	••Joint torique	
8	VOE 14532276	1					•Plug	•Tapon	•Bujão	•Bouchon	
9	VOE 990589	1					•O-ring	•Anillo tórico	•Anel-o	•Joint torique	
10	VOE 984079	6					•Hex. socket screw	•Tornillo de hexágono embutido	•Parafuso soquete sext	•Vis à six pans creux	
11	VOE 955922	6					•Spring washer	•Arandela elástica	•Arruela de pressão	•Rondelle élastique	
12	VOE 990520	4					Hexagon screw	Tornillo hexagonal	Parafuso sextavado	Vis à tête hexagonale	
13	VOE 992047	8					Plain washer	Arandela plana	Arruela simples	Rondelle plane	
14	VOE 979022	4					Hexagon nut	Tuerca hexagonal	Porca sextavada	Écrou hexagonal	

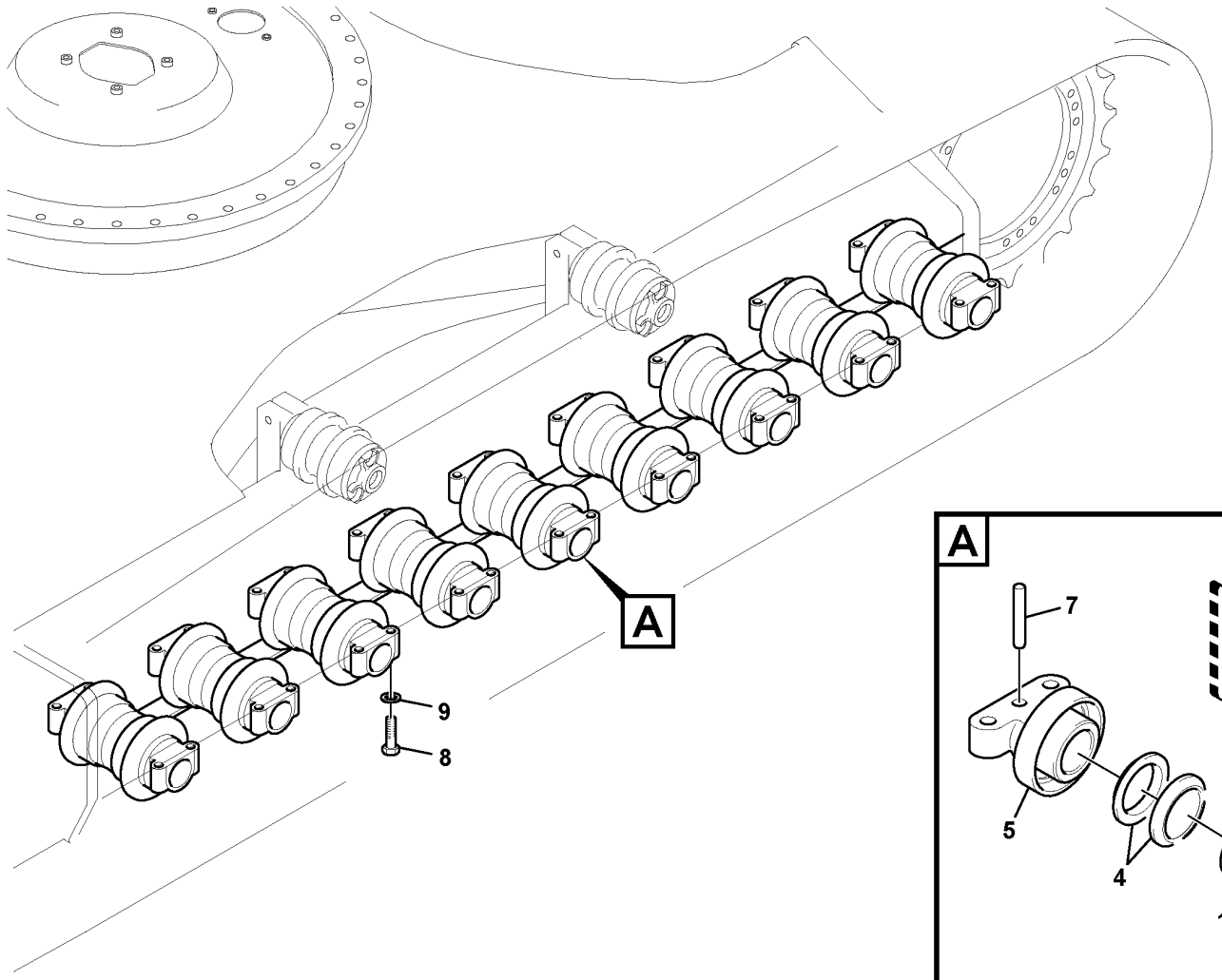

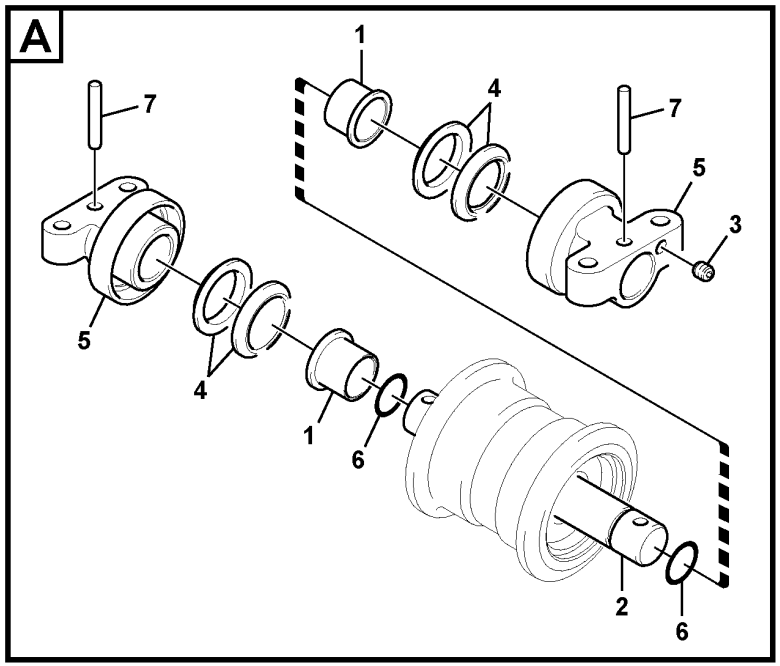

Volvo Construction Equipment

1059481

Fig.	Part No.	Quantity 1	2	3	PS	KIT	Description	Denominación	Denominação	Dénomination	Notes
	VOE 14573180	16	14	18			Roller	Rodillo	Rolete	Galet	
1	**VOE 14573183**	2	2	2			•Bushing	•Casquillo	•Bucha	•Bague	
2	**VOE 14573182**	1	1	1			•Shaft	•Eje	•Eixo	•Arbre	
3	**VOE 14532276**	1	1	1			•Plug	•Tapon	•Bujão	•Bouchon	S/N -210310
	VOE 14650593	1	1	1			•Plug	•Tapón	•Bujão	•Tampon	S/N 210311-
4	**VOE 14573185**	2	2	2			•Seal	•Junta	•Vedação	•Étanchéité	S/N -210310
	VOE 14653840	2	2	2			•Seal	•Junta	•Vedação	•Étanchéité	S/N 210311-
	VOE 14653841	1	1	1			••O-ring	••Anillo tórico	••Anel-o	••Joint torique	
5	**VOE 14573184**	2	2	2			•Support	•Base	•Base	•Bâti	
6	**VOE 14532294**	2	2	2			•O-ring	•Anillo tórico	•Anel-o	•Joint torique	S/N -210310
	VOE 996678	2	2	2			•O-ring	•Anillo tórico	•Anel-o	•Joint torique	S/N 210311-
7	**VOE 14573187**	2	2	2			•Pin	•Pasador	•Pino	•Goupille	
8	**VOE 992968**	64	56	72			Hexagon screw	Tornillo hexagonal	Parafuso sextavado	Vis à tête hexagonale	
9	**VOE 992057**	64	56	72			Plain washer	Arandela plana	Arruela simples	Rondelle plane	

4173) 8289772,8289773 : S/n -210756/-230547/-270406/-280083

1	**8289772**	**Bottom roller** **Rodillo inferior** **Rolete inferior** **Rouleau inférieur**	Catalogue id **20629**	Group **775**
2	**8289773**			
3	**8293140**		Illustr. No **1059481**	Section **1000**
4				
5		**4173)**	Issue **20032270-E**	Page **677**

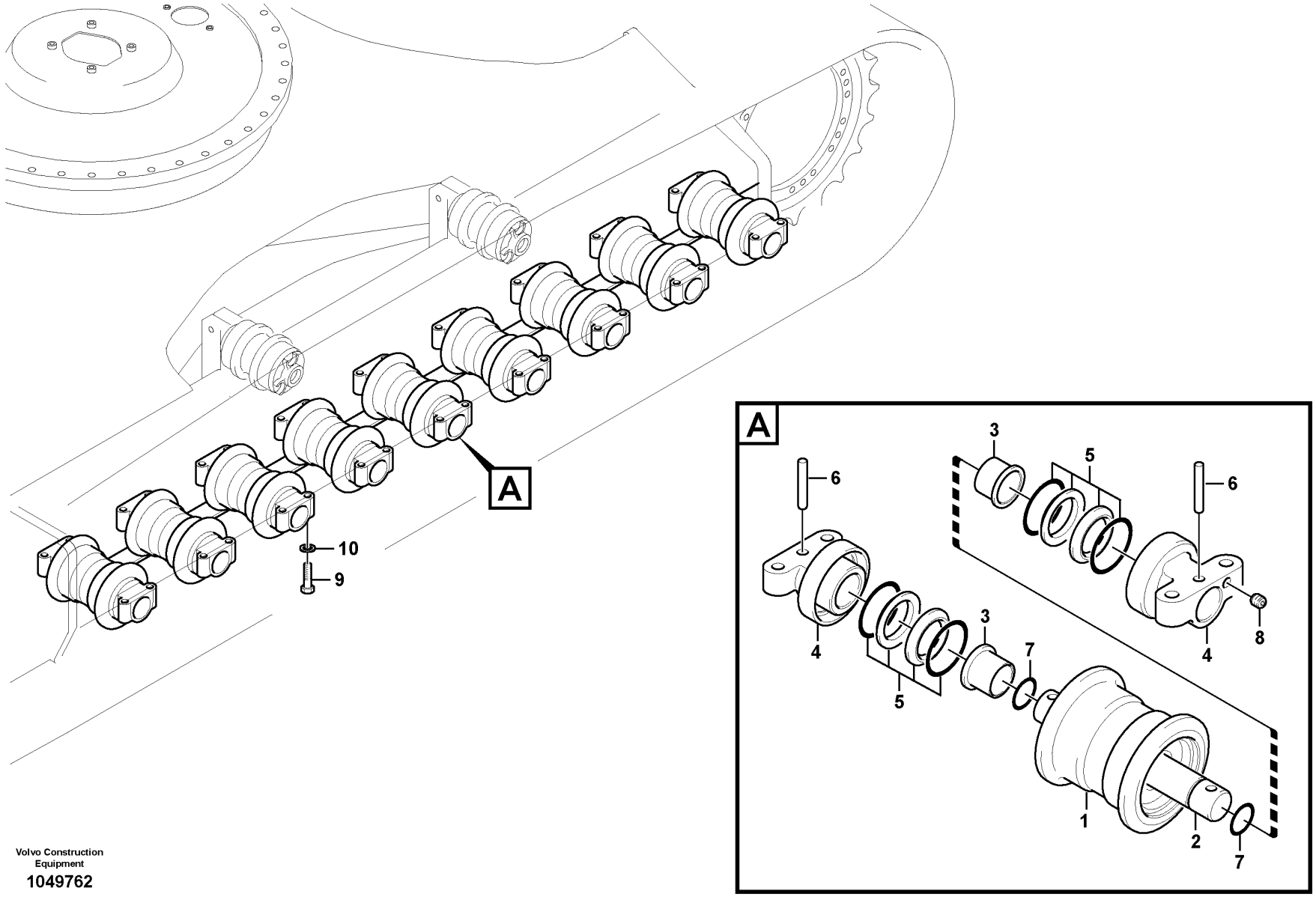

Volvo Construction Equipment

1049762

Fig.	Part No.	Quantity 1	2	3	PS	KIT	Description	Denominación	Denominação	Dénomination	Notes
	VOE 14653290	16	14				Roller	Rodillo	Rolete	Galet	
1		1	1		NS		•Roller body	•	•	•Galet	
2	VOE 14573182	1	1				•Shaft	•Eje	•Eixo	•Arbre	
3	VOE 14573183	2	2				•Bushing	•Casquillo	•Bucha	•Bague	(VOE 14653292)
4	VOE 14679252	2	2				•Support	•Base	•Base	•Bâti	
5	VOE 14653840	2	2				•Seal	•Junta	•Vedação	•Étanchéité	
		2	2		NS		••Ring	••Anillo	••Anel	••Anneau	
	VOE 14653841	2	2				••O-ring	••Anillo tórico	••Anel-o	••Joint torique	
6	VOE 14679253	2	2				•Pin	•Pasador	•Pino	•Goupille	
7	VOE 14532294	2	2				•O-ring	•Anillo tórico	•Anel-o	•Joint torique	S/N -78629/-80176
8	VOE 14532276	1	1				•Plug	•Tapon	•Bujão	•Bouchon	
9	VOE 992968	64	56				Hexagon screw	Tornillo hexagonal	Parafuso sextavado	Vis à tête hexagonale	
10	VOE 992057	64	56				Plain washer	Arandela plana	Arruela simples	Rondelle plane	

1	8289772	**Bottom roller** **Rodillo inferior** **Rolete inferior** **Rouleau inférieur**	Catalogue id **20629**	Group **775**
2	8289773		Illustr. No **1049762**	Section **1010**
3			Issue **20032270-E**	Page **679**
4				
5		**S/N : 210757-/230548-/270407-/280084-**		

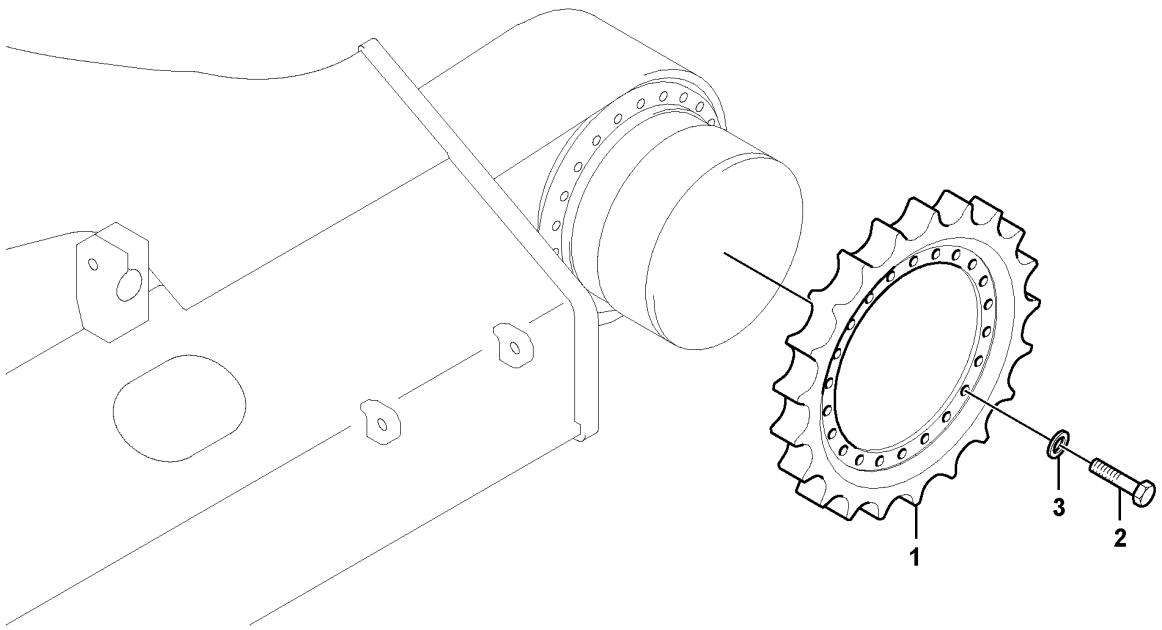

Volvo Construction Equipment

1022335

Fig.	Part No.	Quantity 1	2	3	P S	K I T	Description	Denominación	Denominação	Dénomination	Notes
1	**VOE 14532385**	2					Sprocket	Engranaje de cadena	Dente de roda	Pignon chaîne	S/N -210889/-230436 S/N -270461/-280153 S/N -221458
1	**VOE 14689660**	2					Sprocket	Engranaje de cadena	Dente de roda	Pignon chaîne	S/N 210890-/230437- S/N 270462-/280154-
1	**VOE 14532401**		2				Sprocket	Engranaje de cadena	Dente de roda	Pignon chaîne	S/N -210889/-230436 S/N -270461/-280153
1	**VOE 14689661**		2				Sprocket	Engranaje de cadena	Dente de roda	Pignon chaîne	S/N 210890-/230437- S/N 270462-/280154-
2	**VOE 978938**	44					Hexagon screw	Tornillo hexagonal	Parafuso sextavado	Vis à tête hexagonale	S/N -210889/-230436 S/N -270461/-280153 S/N -221458
2	**VOE 990516**	44					Hexagon screw	Tornillo hexagonal	Parafuso sextavado	Vis à tête hexagonale	S/N 210890-/230437- S/N 270462-/280154-
2	**VOE 990516**		36				Hexagon screw	Tornillo hexagonal	Parafuso sextavado	Vis à tête hexagonale	S/N -210889/-230436 S/N -270461/-280153
2	**VOE 993033**		36				Hexagon screw	Tornillo hexagonal	Parafuso sextavado	Vis à tête hexagonale	S/N 210890-/230437- S/N 270462-/280154-
3	**VOE 992045**	44					Plain washer	Arandela plana	Arruela simples	Rondelle plane	(VOE 14880474) S/N -210889/-230436 S/N -270461/-280153 S/N -221458
3	**VOE 992057**	44					Plain washer	Arandela plana	Arruela simples	Rondelle plane	S/N 210890-/230437- S/N 270462-/280154-
3	**VOE 992057**		36				Plain washer	Arandela plana	Arruela simples	Rondelle plane	S/N -210889/-230436 S/N -270461/-280153
3	**VOE 992047**		36				Plain washer	Arandela plana	Arruela simples	Rondelle plane	S/N 210890-/230437- S/N 270462-/280154-

1	**8289772,8289773**
2	**8293140**
3	
4	
5	

Sprocket
Rueda motriz
Roda motriz
Barbotin

Catalogue id **20629**	Group **775**
Illustr. No **1022335**	Section **1200**
Issue **20032270-E**	Page **681**

VOLVO

Volvo Construction Equipment
www.volvoce.com

GROUP		Section	Page
810	Cab body 11294093, 11294094	100	697
810	Cab body 8290413, 8290414	125	699
810	Cab body 8290415,8290416,8297667	135	701
810	Cab body	145	703
810	Cab : framework / roof 11294093, 11294094	150	705
810	Cab : framework / roof 8290413,8290414,8290415,8290416,8297667	175	707
810	Cab : framework / roof	185	709
810	Operator's cab 11294093, 11294094	200	711
810	Operator's cab 8290413, 8290414, 8290415,8290416	250	713
810	Operator's cab	260	715
810	Operator's cab	270	717
810	Cab elevation on superstructure	6000	719
810	Cab elevation on superstructure	6100	721
810	Cab elevation on superstructure	6200	723
810	Cab elevation on superstructure	6300	725
818	Cab mount 8290413,8293085	100	727
818	Cab mount 8290414,8293086	200	729
818	Cab mount 8290415,8293087	300	731
818	Cab mount 8290416,8293088	400	733
818	Cab mount	500	735
818	Cab mount	600	737
818	Cab mount	700	739
818	Cab mount	800	741
818	Cab mount	900	743
818	Cab mount	1000	745
821	Cowl frame	100	747
821	Cowl frame	110	749
821	Cowl frame 8296279	120	753
821	Cowl frame	130	755
821	Engine hood	200	757
821	Engine hood	210	761
821	Engine hood 8296210	250	765
821	Door, side	300	767
821	Door, side 8292719,8292724,8293463	310	769
821	Door, side	320	773
821	Door, side	350	775
821	Door, side 8296210	400	777
821	Accessory box	6000	779
827	Handrail	100	781
827	Tool box, cowl	200	783
827	Foot step 8289759, 8289760, 8291848, 8291849	400	787
831	Door with fitting parts	100	789
831	Door with fitting parts 8290413,8290414,8290415,8290416	200	791
831	Door with fitting parts 8293085-092	300	793
831	Door with fitting parts	400	795
831	Door, operator's cab 11294093, 11294094	500	797
831	Door, operator's cab 8290413-0416.8293085-092	550	801
831	Door, operator's cab	575	805
831	Sliding window, door 8290413-0416.8293085-092	600	809
836	Roof hatch 11294063,8290414,0416,8293086,088,090,092,8297667	100	811
836	Roof hatch 11294094,8290413,0415,8293085,087,089,091	200	813
837	Cabin floor	100	817
837	Cabin floor	150	819
837	Cabin floor	170	821
837	Hatches under engine, hydr.pumps, cooler, m.valve and fuel tank.	200	823
837	Hatches under engine, hydr.pumps, cooler, m.valve and fuel tank.	300	825
837	Hatches under engine, hydr.pumps, cooler, m.valve and fuel tank.	1000	829
841	Rear view mirror	100	831
841	Rear view mirror	150	833
841	Rear view mirror 8282934	200	835

INDEX OF CONTENTS

INDEX OF CONTENTS

Catalogue id 20629 | Group 8
Issue 20032270-E | Page 684

GROUP		Section	Page
843	Glass panes 11294093, 11294094	100	837
843	Glass panes 8290413, 8290414, 8290415, 8290416	150	839
843	Glass panes	160	841
843	Glass panes	170	843
843	Front window 11294093, 11294094	200	845
843	Front window 8290413, 8290414, 8290415, 8290416	250	847
843	Front window	260	851
852	Operator seat with fitting parts	100	855
852	Operator seat with fitting parts 8290260, 8291493	110	857
852	Operator seat with fitting parts	120	859
852	Operator's seat	150	863
852	Seatbelt Installation	200	865
860	Cover, control valve	100	867
860	Cover, control valve	110	869
860	Cover, main pump	150	871
860	Sun visor interior	200	873
860	Windshield protection 8279817	250	875
860	Windshield protection S/N 270587-/280266-	260	877
860	Falling object guards	300	879
860	Falling object guards	310	881
860	Fops, protecting equipment 8279815(S/N -270580/-280240),8279813,8294409	350	885
860	Fops, protecting equipment S/N 270581-/280241-/231001-	360	887
860	Falling object guards 8279814	400	889
860	Falling object guards	410	891
860	Falling object guards 8279814,8292272	450	893
860	Sun visor 8279792	500	895
860	Rain visor, exterior equipment 8279810	550	897
860	Fops, protecting equipment	6300	899
860	Fops, protecting equipment	6400	901
870	Air conditioning line, cooling and heater	100	903
870	Air conditioning line, cooling and heater	200	907
870	Air conditioning, compressor, fitting. 8289743 , 8290873	300	911
870	Air duct in cabin and cabin floor 8289764,8292053	400	913
870	Air conditioning unit, cooling and heater 8289764,8292053	500	915
870	Air conditioning unit line	6000	919
872	Fresh air inlet, air filter and fan housing. 11294093, 11294094	100	921
872	Fresh air inlet, air filter and fan housing. 8293085,086,087,088,089,090,091,092,8297667	150	923
872	Air filter, mounting	200	925
874	Air conditioning unit line	100	927
874	Air duct in cabin and cabin floor	400	931
874	Air conditioning unit, cooling and heater	500	933
875	Auxiliary Heater 8289753,8292041	100	937
880	Interior components 11294093, 11294094	100	941
880	Interior components 8290413, 8290414, 8290415, 8290416	150	943
880	Interior components 8293085,086,087,088,089,090,091,092,8297667	160	945
880	Interior components 11294093, 11294094	200	947
880	Interior components 8290413, 8290414, 8290415, 8290416	250	949
880	Interior components 8293085,086,087,088,089,090,091,092,8297667	260	951
880	Interior components 11294093, 11294094	300	953
880	Interior components 8290413, 8290414, 8290415, 8290416	350	955
880	Interior components 8293085,086,087,088,089,090,091,092,8297667	360	957
880	Interior components 11294093, 11294094	400	959
880	Interior components 8290413, 8290414, 8290415, 8290416	450	961
880	Interior components 8293085,086,087,088,089,090,091,092,8297667	460	963
880	Interior components 8290413, 8290414, 8290415, 8290416	500	965
881	Instrument panel, control panel 8290413, 8290414, 8290415, 8290416, 8291311	100	967

GROUP		Section	Page
881	Instrument panel, control panel 8293089, 8293090, 8293091, 8293092	125	971
881	Instrument panel, control panel 8293085, 8293086, 8293087, 8293088	150	975
881	Instrument panel, control panel	160	979
881	Instrument panel, radio panel	200	983
881	Instrument panel, radio panel	210	985
891	Anti slip 8289742, 8292707, 8292708, 8292709	100	987
896	Tools	100	989
896	Tools	200	993
897	Sign plates and decals	100	997
897	Sign plates and decals	200	1003
897	Sign plates and decals 8293126 ü 8293131,8296408,8296409	210	1007
897	Sign plates and decals 8296282	220	1009
897	Decals, cab	300	1011

INDICE

Catalogue id 20629 | Group 8
Issue 20032270-E | Page 686

GRUPO		Sección	Página
810	Cuerpo de cabina 11294093, 11294094	100	697
810	Cuerpo de cabina 8290413, 8290414	125	699
810	Cuerpo de cabina 8290415,8290416,8297667	135	701
810	Cuerpo de cabina	145	703
810	Cabina: puerta / estructura / techo 11294093, 11294094	150	705
810	Cabina: puerta / estructura / techo 8290413,8290414,8290415,8290416,8297667	175	707
810	Cabina: puerta / estructura / techo	185	709
810	Cabina del conductor 11294093, 11294094	200	711
810	Cabina del conductor 8290413, 8290414, 8290415,8290416	250	713
810	Cabina del conductor	260	715
810	Cabina del conductor	270	717
810	Elevación de cabina en superestructura	6000	719
810	Elevación de cabina en superestructura	6100	721
810	Elevación de cabina en superestructura	6200	723
810	Elevación de cabina en superestructura	6300	725
818	Accesorio de cabina 8290413,8293085	100	727
818	Accesorio de cabina 8290414,8293086	200	729
818	Accesorio de cabina 8290415,8293087	300	731
818	Accesorio de cabina 8290416,8293088	400	733
818	Accesorio de cabina	500	735
818	Accesorio de cabina	600	737
818	Accesorio de cabina	700	739
818	Accesorio de cabina	800	741
818	Accesorio de cabina	900	743
818	Accesorio de cabina	1000	745
821	Bastidor	100	747
821	Bastidor	110	749
821	Bastidor 8296279	120	753
821	Bastidor	130	755
821	Capo	200	757
821	Capo	210	761
821	Capo 8296210	250	765
821	Puerta, lado	300	767
821	Puerta, lado 8292719,8292724,8293463	310	769
821	Puerta, lado	320	773
821	Puerta, lado	350	775
821	Puerta, lado 8296210	400	777
821	Caja de accesorios	6000	779
827	Barandilla	100	781
827	Caja de herramientas, capó	200	783
827	Escalón de acceso 8289759, 8289760, 8291848, 8291849	400	787
831	Puerta con accesorios de montaje	100	789
831	Puerta con accesorios de montaje 8290413,8290414,8290415,8290416	200	791
831	Puerta con accesorios de montaje 8293085-092	300	793
831	Puerta con accesorios de montaje	400	795
831	Puerta, cabina 11294093, 11294094	500	797
831	Puerta, cabina 8290413-0416.8293085-092	550	801
831	Puerta, cabina	575	805
831	Ventanilla deslizante, puerta 8290413-0416.8293085-092	600	809
836	Escotilla de techo 11294063,8290414,0416,8293086,088,090,092,8297667	100	811
836	Escotilla de techo 11294094,8290413,0415,8293085,087,089,091	200	813
837	Suelo de cabina	100	817
837	Suelo de cabina	150	819
837	Suelo de cabina	170	821
837	Tapas bajo el motor, bombas hidr., enfriador, válvula p. y dep	200	823
837	Tapas bajo el motor, bombas hidr., enfriador, válvula p. y dep	300	825
837	Tapas bajo el motor, bombas hidr., enfriador, válvula p. y dep	1000	829
841	Espejo retrovisor	100	831
841	Espejo retrovisor	150	833

GRUPO	Sección	Página
841 Espejo retrovisor 8282934	200	835
843 Ventanillas 11294093, 11294094	100	837
843 Ventanillas 8290413, 8290414, 8290415, 8290416	150	839
843 Ventanillas	160	841
843 Ventanillas	170	843
843 Parabrisas delantero 11294093, 11294094	200	845
843 Parabrisas delantero 8290413, 8290414, 8290415, 8290416	250	847
843 Parabrisas delantero	260	851
852 Asiento del conductor con piezas de montaje	100	855
852 Asiento del conductor con piezas de montaje 8290260, 8291493	110	857
852 Asiento del conductor con piezas de montaje	120	859
852 Asiento del conductor	150	863
852 Instalación de cinturón de seguridad	200	865
860 Capó, válvula de control principal	100	867
860 Capó, válvula de control principal	110	869
860 Capó, bomba principal	150	871
860 Parasol interior	200	873
860 Protecciìn del parabrisas 8279817	250	875
860 Protecciìn del parabrisas S/N 270587-/280266-	260	877
860 Equipo de protección contra caídas	300	879
860 Equipo de protección contra caídas	310	881
860 Fops, equipo de protección 8279815(S/N -270580/-280240),8279813,8294409	350	885
860 Fops, equipo de protección S/N 270581-/280241-/231001-	360	887
860 Equipo de protección contra caídas 8279814	400	889
860 Equipo de protección contra caídas	410	891
860 Equipo de protección contra caídas 8279814,8292272	450	893
860 Visera 8279792	500	895
860 Visera para lluvia, equipo exterior 8279810	550	897
860 Fops, equipo de protección	6300	899
860 Fops, equipo de protección	6400	901

GRUPO	Sección	Página
870 Tubería de aire acondicionado, refrigeración y calefacción	100	903
870 Tubería de aire acondicionado, refrigeración y calefacción	200	907
870 Compresora de aire con accesorios de montaje. 8289743 , 8290873	300	911
870 Conducto de aire en cabina y suelo de cabina 8289764,8292053	400	913
870 Unidad de aire acondicionado, refrigeración y calefacción 8289764,8292053	500	915
870 Tubería de unidad de aire acondicionado	6000	919
872 Toma aire fresco, filtro de aire y caja ventilador 11294093, 11294094	100	921
872 Toma aire fresco, filtro de aire y caja ventilador 8293085,086,087,088,089,090,091,092,8297667	150	923
872 Filtro aire, montaje	200	925
874 Tubería de unidad de aire acondicionado	100	927
874 Conducto de aire en cabina y suelo de cabina	400	931
874 Unidad de aire acondicionado, refrigeración y calefacción	500	933
875 Calefactor adicional 8289753,8292041	100	937
880 Detalles interiores 11294093, 11294094	100	941
880 Detalles interiores 8290413, 8290414, 8290415, 8290416	150	943
880 Detalles interiores 8293085,086,087,088,089,090,091,092,8297667	160	945
880 Detalles interiores 11294093, 11294094	200	947
880 Detalles interiores 8290413, 8290414, 8290415, 8290416	250	949
880 Detalles interiores 8293085,086,087,088,089,090,091,092,8297667	260	951
880 Detalles interiores 11294093, 11294094	300	953
880 Detalles interiores 8290413, 8290414, 8290415, 8290416	350	955
880 Detalles interiores 8293085,086,087,088,089,090,091,092,8297667	360	957
880 Detalles interiores 11294093, 11294094	400	959
880 Detalles interiores 8290413, 8290414, 8290415, 8290416	450	961
880 Detalles interiores 8293085,086,087,088,089,090,091,092,8297667	460	963

INDICE

INDICE

Catalogue id 20629 | Group 8
Issue 20032270-E | Page 688

GRUPO		Sección	Página
880	Detalles interiores 8290413, 8290414, 8290415, 8290416	500	965
881	Panel de instrumentos, panel de mandos 8290413, 8290414, 8290415, 8290416, 8291311	100	967
881	Panel de instrumentos, panel de mandos 8293089, 8293090, 8293091, 8293092	125	971
881	Panel de instrumentos, panel de mandos 8293085, 8293086, 8293087, 8293088	150	975
881	Panel de instrumentos, panel de mandos	160	979
881	Panel de instrumentos, panel de radio	200	983
881	Panel de instrumentos, panel de radio	210	985
891	Antideslizante 8289742, 8292707, 8292708, 8292709	100	987
896	Herramienta	100	989
896	Herramienta	200	993
897	Muestras y decalcomanias	100	997
897	Muestras y decalcomanias	200	1003
897	Muestras y decalcomanias 8293126 ü 8293131,8296408,8296409	210	1007
897	Muestras y decalcomanias 8296282	220	1009
897	Decalcomanias, cabina	300	1011

GRUPO		Seção	Página
810	11294093, 11294094	100	697
810	8290413, 8290414	125	699
810	8290415,8290416,8297667	135	701
810		145	703
810	Cabine: estrutura/teto 11294093, 11294094	150	705
810	Cabine: estrutura/teto 8290413,8290414,8290415,8290416,8297667	175	707
810	Cabine: estrutura/teto	185	709
810	Cabine do operador 11294093, 11294094	200	711
810	Cabine do operador 8290413, 8290414, 8290415,8290416	250	713
810	Cabine do operador	260	715
810	Cabine do operador	270	717
810	Elevação da cabine na superestrutura	6000	719
810	Elevação da cabine na superestrutura	6100	721
810	Elevação da cabine na superestrutura	6200	723
810	Elevação da cabine na superestrutura	6300	725
818	Suporte da cabine 8290413,8293085	100	727
818	Suporte da cabine 8290414,8293086	200	729
818	Suporte da cabine 8290415,8293087	300	731
818	Suporte da cabine 8290416,8293088	400	733
818	Suporte da cabine	500	735
818	Suporte da cabine	600	737
818	Suporte da cabine	700	739
818	Suporte da cabine	800	741
818	Suporte da cabine	900	743
818	Suporte da cabine	1000	745
821	Quadro do capô	100	747
821	Quadro do capô	110	749
821	Quadro do capô 8296279	120	753
821	Quadro do capô	130	755
821	Capô	200	757
821	Capô	210	761
821	Capô 8296210	250	765
821	Porta, lateral	300	767
821	Porta, lateral 8292719,8292724,8293463	310	769
821	Porta, lateral	320	773
821	Porta, lateral	350	775
821	Porta, lateral 8296210	400	777
821	Caixa de acessórios	6000	779
827	Corrimão	100	781
827	Caixa de ferramentas, capô	200	783
827	Degrau 8289759, 8289760, 8291848, 8291849	400	787
831	Porta com peças acessórias	100	789
831	Porta com peças acessórias 8290413,8290414,8290415,8290416	200	791
831	Porta com peças acessórias 8293085-092	300	793
831	Porta com peças acessórias	400	795
831	Porta, cabine do operador 11294093, 11294094	500	797
831	Porta, cabine do operador 8290413-0416.8293085-092	550	801
831	Porta, cabine do operador	575	805
831	Janela corrediça, porta 8290413-0416.8293085-092	600	809
836	Escotilha do teto 11294063,8290414,0416,8293086,088,090,092,8297667	100	811
836	Escotilha do teto 11294094,8290413,0415,8293085,087,089,091	200	813
837	Piso da cabine	100	817
837	Piso da cabine	150	819
837	Piso da cabine	170	821
837	Postigo embaixo do motor, bombas hidráulicas, refrigerador, válvula principal e tanque de combustível.	200	823
837	Postigo embaixo do motor, bombas hidráulicas, refrigerador, válvula principal e tanque de combustível.	300	825

ÍNDICE

ÍNDICE

Catalogue id 20629 | Group 8
Issue 20032270-E | Page 690

GRUPO		Seção	Página
837	Postigo embaixo do motor, bombas hidráulicas, refrigerador, válvula principal e tanque de combustível.	1000	829
841	Espelho retrovisor	100	831
841	Espelho retrovisor	150	833
841	Espelho retrovisor 8282934	200	835
843	Vidros das janelas 11294093, 11294094	100	837
843	Vidros das janelas 8290413, 8290414, 8290415, 8290416	150	839
843	Vidros das janelas	160	841
843	Vidros das janelas	170	843
843	Pára-brisa dianteiro 11294093, 11294094	200	845
843	Pára-brisa dianteiro 8290413, 8290414, 8290415, 8290416	250	847
843	Pára-brisa dianteiro	260	851
852	Assento do operador com peças de montagem	100	855
852	Assento do operador com peças de montagem 8290260, 8291493	110	857
852	Assento do operador com peças de montagem	120	859
852	Banco do motorista	150	863
852	Cinto de segurança, instalação	200	865
860	Capô, válvula de controle	100	867
860	Capô, válvula de controle	110	869
860	Capô, bomba principal	150	871
860	Protetor solar interno	200	873
860	Proteção do pára-brisa 8279817	250	875
860	Proteção do pára-brisa S/N 270587-/280266-	260	877
860	Proteção contra queda de objetos	300	879
860	Proteção contra queda de objetos	310	881
860	FOPS, equipamento de proteção 8279815(S/N -270580/-280240),8279813,8294409	350	885
860	FOPS, equipamento de proteção S/N 270581-/280241-/231001-	360	887
860	Proteção contra queda de objetos 8279814	400	889
860	Proteção contra queda de objetos	410	891
860	Proteção contra queda de objetos 8279814,8292272	450	893
860	Protetor solar 8279792	500	895
860	Protetor de chuva, equipamento externo 8279810	550	897
860	FOPS, equipamento de proteção	6300	899
860	FOPS, equipamento de proteção	6400	901
870	Linha de ar condicionado, refrigeração e aquecimento	100	903
870	Linha de ar condicionado, refrigeração e aquecimento	200	907
870	Ar condicionado, compressor, instalação. 8289743 , 8290873	300	911
870	Duto de ar na cabine e piso da cabine 8289764,8292053	400	913
870	Unidade de ar condicionado, refrigeração e aquecedor 8289764,8292053	500	915
870	Linha da unidade de ar condicionado	6000	919
872	Tomada de ar fresco, filtro de ar e carcaça do ventilador 11294093, 11294094	100	921
872	Tomada de ar fresco, filtro de ar e carcaça do ventilador 8293085,086,087,088,089,090,091,092,8297667	150	923
872	Filtro de ar, montagem	200	925
874	Linha da unidade de ar condicionado	100	927
874	Duto de ar na cabine e piso da cabine	400	931
874	Unidade de ar condicionado, refrigeração e aquecedor	500	933
875	Aquecedor adicional 8289753,8292041	100	937
880	Componentes interiores 11294093, 11294094	100	941
880	Componentes interiores 8290413, 8290414, 8290415, 8290416	150	943
880	Componentes interiores 8293085,086,087,088,089,090,091,092,8297667	160	945
880	Componentes interiores 11294093, 11294094	200	947
880	Componentes interiores 8290413, 8290414, 8290415, 8290416	250	949
880	Componentes interiores 8293085,086,087,088,089,090,091,092,8297667	260	951
880	Componentes interiores 11294093, 11294094	300	953

GRUPO		Seção	Página
880	Componentes interiores 8290413, 8290414, 8290415, 8290416	350	955
880	Componentes interiores 8293085,086,087,088,089,090,091,092,8297667	360	957
880	Componentes interiores 11294093, 11294094	400	959
880	Componentes interiores 8290413, 8290414, 8290415, 8290416	450	961
880	Componentes interiores 8293085,086,087,088,089,090,091,092,8297667	460	963
880	Componentes interiores 8290413, 8290414, 8290415, 8290416	500	965
881	Painel de instrumentos, painel de controle 8290413, 8290414, 8290415, 8290416, 8291311	100	967
881	Painel de instrumentos, painel de controle 8293089, 8293090, 8293091, 8293092	125	971
881	Painel de instrumentos, painel de controle 8293085, 8293086, 8293087, 8293088	150	975
881	Painel de instrumentos, painel de controle	160	979
881	Painel de instrumentos, painel de rádio	200	983
881	Painel de instrumentos, painel de rádio	210	985
891	Antiderrapante 8289742, 8292707, 8292708, 8292709	100	987
896	Ferramenta	100	989
896	Ferramenta	200	993
897	Placas de sinalização e adesivos	100	997
897	Placas de sinalização e adesivos	200	1003
897	Placas de sinalização e adesivos 8293126 ü 8293131,8296408,8296409	210	1007
897	Placas de sinalização e adesivos 8296282	220	1009
897	Etiquetas adesivas, cabine	300	1011

TABLE DES MATIÈRES

Catalogue id 20629 | Group 8
Issue 20032270-E | Page 692

GROUPE		Section	Page
810	Corps de cabine 11294093, 11294094	100	697
810	Corps de cabine 8290413, 8290414	125	699
810	Corps de cabine 8290415,8290416,8297667	135	701
810	Corps de cabine	145	703
810	Cabine : structure / toit 11294093, 11294094	150	705
810	Cabine : structure / toit 8290413,8290414,8290415,8290416,8297667	175	707
810	Cabine : structure / toit	185	709
810	Cabine conducteur 11294093, 11294094	200	711
810	Cabine conducteur 8290413, 8290414, 8290415,8290416	250	713
810	Cabine conducteur	260	715
810	Cabine conducteur	270	717
810	Élévation de cabine sur la tourelle	6000	719
810	Élévation de cabine sur la tourelle	6100	721
810	Élévation de cabine sur la tourelle	6200	723
810	Élévation de cabine sur la tourelle	6300	725
818	Fixation de cabine 8290413,8293085	100	727
818	Fixation de cabine 8290414,8293086	200	729
818	Fixation de cabine 8290415,8293087	300	731
818	Fixation de cabine 8290416,8293088	400	733
818	Fixation de cabine	500	735
818	Fixation de cabine	600	737
818	Fixation de cabine	700	739
818	Fixation de cabine	800	741
818	Fixation de cabine	900	743
818	Fixation de cabine	1000	745
821	Bâti	100	747
821	Bâti	110	749
821	Bâti 8296279	120	753
821	Bâti	130	755
821	Capot moteur	200	757
821	Capot moteur	210	761
821	Capot moteur 8296210	250	765
821	Porte, latérale	300	767
821	Porte, latérale 8292719,8292724,8293463	310	769
821	Porte, latérale	320	773
821	Porte, latérale	350	775
821	Porte, latérale 8296210	400	777
821	Boîte d'accessoires	6000	779
827	Main courante	100	781
827	Boîte à outils, auvent	200	783
827	Marche-pied 8289759, 8289760, 8291848, 8291849	400	787
831	Porte avec pièces de montage	100	789
831	Porte avec pièces de montage 8290413,8290414,8290415,8290416	200	791
831	Porte avec pièces de montage 8293085-092	300	793
831	Porte avec pièces de montage	400	795
831	Porte, cabine conducteur 11294093, 11294094	500	797
831	Porte, cabine conducteur 8290413-0416.8293085-092	550	801
831	Porte, cabine conducteur	575	805
831	Vitre coulissante, porte 8290413-0416.8293085-092	600	809
836	Toit ouvrant 11294063,8290414,0416,8293086,088,090,092,8297667	100	811
836	Toit ouvrant 11294094,8290413,0415,8293085,087,089,091	200	813
837	Plancher de cabine	100	817
837	Plancher de cabine	150	819
837	Plancher de cabine	170	821
837	Trappes sous moteur, pompes hydr., radiateur, valves et réservoir carbura	200	823
837	Trappes sous moteur, pompes hydr., radiateur, valves et réservoir carbura	300	825
837	Trappes sous moteur, pompes hydr., radiateur, valves et réservoir carbura	1000	829

GROUPE	Section	Page
841 Rétroviseur	100	831
841 Rétroviseur	150	833
841 Rétroviseur 8282934	200	835
843 Vitres 11294093, 11294094	100	837
843 Vitres 8290413, 8290414, 8290415, 8290416	150	839
843 Vitres	160	841
843 Vitres	170	843
843 Pare-brises 11294093, 11294094	200	845
843 Pare-brises 8290413, 8290414, 8290415, 8290416	250	847
843 Pare-brises	260	851
852 Siège conducteur avec pièces de montage	100	855
852 Siège conducteur avec pièces de montage 8290260, 8291493	110	857
852 Siège conducteur avec pièces de montage	120	859
852 Siège du conucteur	150	863
852 Installation de la ceinture de sécurité	200	865
860 Capotage, distributeur principal	100	867
860 Capotage, distributeur principal	110	869
860 Capotage, pompe principale	150	871
860 Pare-soleil intérieur	200	873
860 Protection pare-brise 8279817	250	875
860 Protection pare-brise S/N 270587-/280266-	260	877
860 Equipement anti-chute	300	879
860 Equipement anti-chute	310	881
860 Fops, équipement de protection 8279815(S/N -270580/-280240),8279813,8294409	350	885
860 Fops, équipement de protection S/N 270581-/280241-/231001-	360	887
860 Equipement anti-chute 8279814	400	889
860 Equipement anti-chute	410	891
860 Equipement anti-chute 8279814,8292272	450	893
860 Pare-soleil 8279792	500	895
860 Para-pluie, équipement extérieur 8279810	550	897
860 Fops, équipement de protection	6300	899
860 Fops, équipement de protection	6400	901
870 Conduite de conditionnement d'air, refroidissement et chauffage	100	903
870 Conduite de conditionnement d'air, refroidissement et chauffage	200	907
870 Compresseur d'air avec piéces de montage 8289743 , 8290873	300	911
870 Conduit d'air dans la cabine et dans le plancher de cabine 8289764,8292053	400	913
870 Unité de conditionnement d'air, refroidissement et chauffage 8289764,8292053	500	915
870 Unité de conditionnement d'air	6000	919
872 Entrée air frais, filtre a air et boîtier ventilateur. 11294093, 11294094	100	921
872 Entrée air frais, filtre a air et boîtier ventilateur. 8293085,086,087,088,089,090,091,092,8297667	150	923
872 Filter air, montage	200	925
874 Unité de conditionnement d'air	100	927
874 Conduit d'air dans la cabine et dans le plancher de cabine	400	931
874 Unité de conditionnement d'air, refroidissement et chauffage	500	933
875 Chauffage d'appoint 8289753,8292041	100	937
880 Pieces d'amenagement 11294093, 11294094	100	941
880 Pieces d'amenagement 8290413, 8290414, 8290415, 8290416	150	943
880 Pieces d'amenagement 8293085,086,087,088,089,090,091,092,8297667	160	945
880 Pieces d'amenagement 11294093, 11294094	200	947
880 Pieces d'amenagement 8290413, 8290414, 8290415, 8290416	250	949
880 Pieces d'amenagement 8293085,086,087,088,089,090,091,092,8297667	260	951
880 Pieces d'amenagement 11294093, 11294094	300	953
880 Pieces d'amenagement 8290413, 8290414, 8290415, 8290416	350	955

TABLE DES MATIÈRES

TABLE DES MATIÈRES

Catalogue id 20629 | Group 8
Issue 20032270-E | Page 694

GROUPE		Section	Page
880	Pieces d'amenagement 8293085,086,087,088,089,090,091,092,8297667	360	957
880	Pieces d'amenagement 11294093, 11294094	400	959
880	Pieces d'amenagement 8290413, 8290414, 8290415, 8290416	450	961
880	Pieces d'amenagement 8293085,086,087,088,089,090,091,092,8297667	460	963
880	Pieces d'amenagement 8290413, 8290414, 8290415, 8290416	500	965
881	Panneau d'instruments, panneau de commande 8290413, 8290414, 8290415, 8290416, 8291311	100	967
881	Panneau d'instruments, panneau de commande 8293089, 8293090, 8293091, 8293092	125	971
881	Panneau d'instruments, panneau de commande 8293085, 8293086, 8293087, 8293088	150	975
881	Panneau d'instruments, panneau de commande	160	979
881	Panneau d'instruments, radio	200	983
881	Panneau d'instruments, radio	210	985
891	Anti glissement 8289742, 8292707, 8292708, 8292709	100	987
896	Outil	100	989
896	Outil	200	993
897	Enseignes et décalcomanies	100	997
897	Enseignes et décalcomanies	200	1003
897	Enseignes et décalcomanies 8293126 ü 8293131,8296408,8296409	210	1007
897	Enseignes et décalcomanies 8296282	220	1009
897	Autocollants, cabine	300	1011

VOLVO

Volvo Construction Equipment
www.volvoce.com

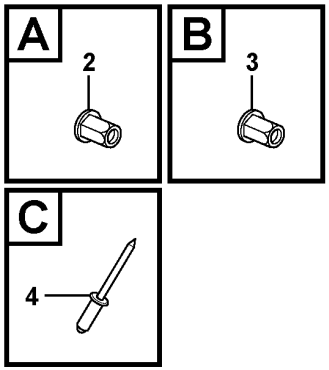

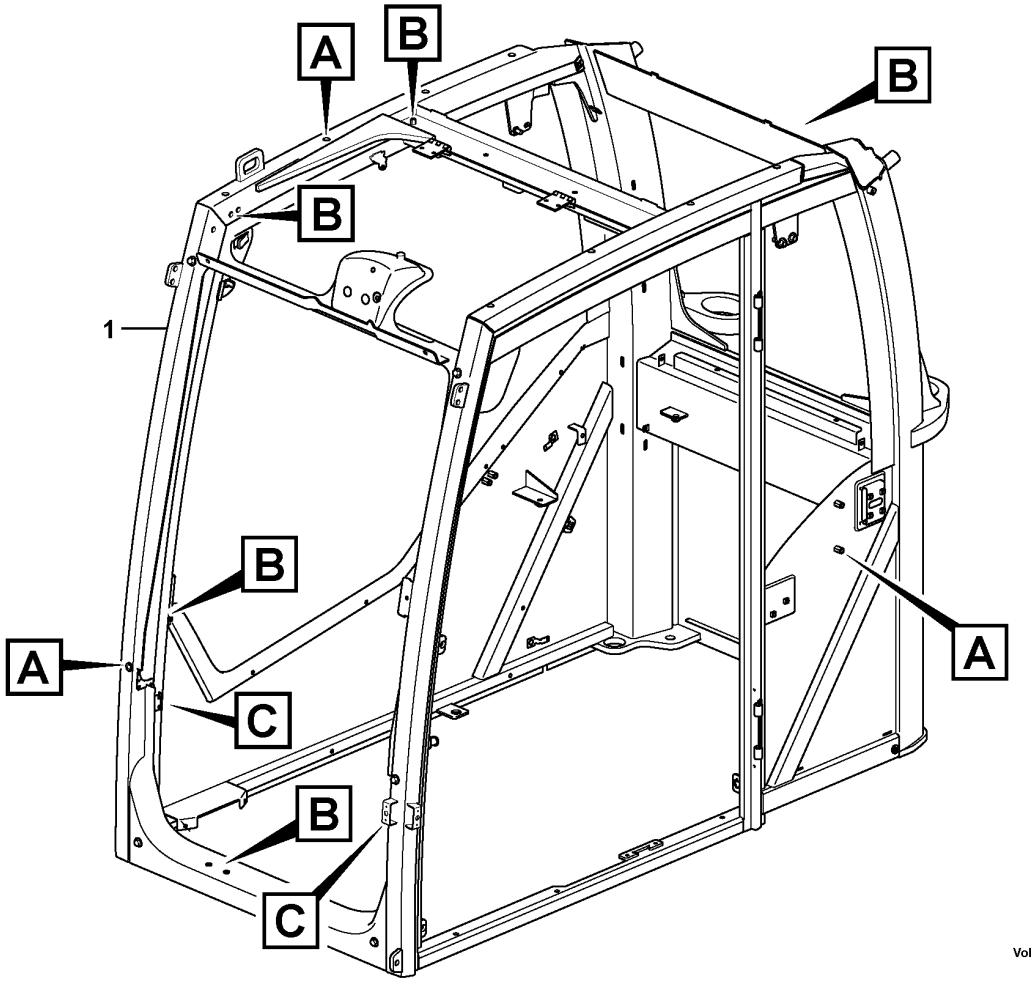

Volvo Construction Equipment

1056711

Fig.	Part No.	Quantity 1	2	3	PS	KIT	Description	Denominación	Denominação	Dénomination	Notes
1		1			NS		Cab	Cabina	Cabine	Cabine	
2	VOE 11205867	16					Rivet nut	Tuerca de remache	Porca rebite	Écrou rivet	
3	VOE 981269	17					Rivet nut	Tuerca de remache	Porca rebite	Écrou rivet	
4	VOE 13942668	6					Blind rivet	Remache ciego	Rebite cego	Rivet borgne	

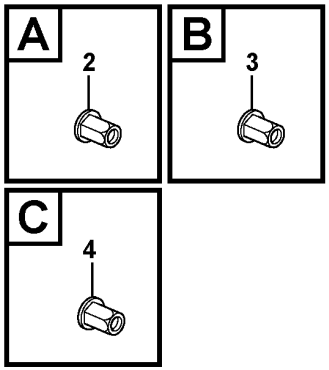

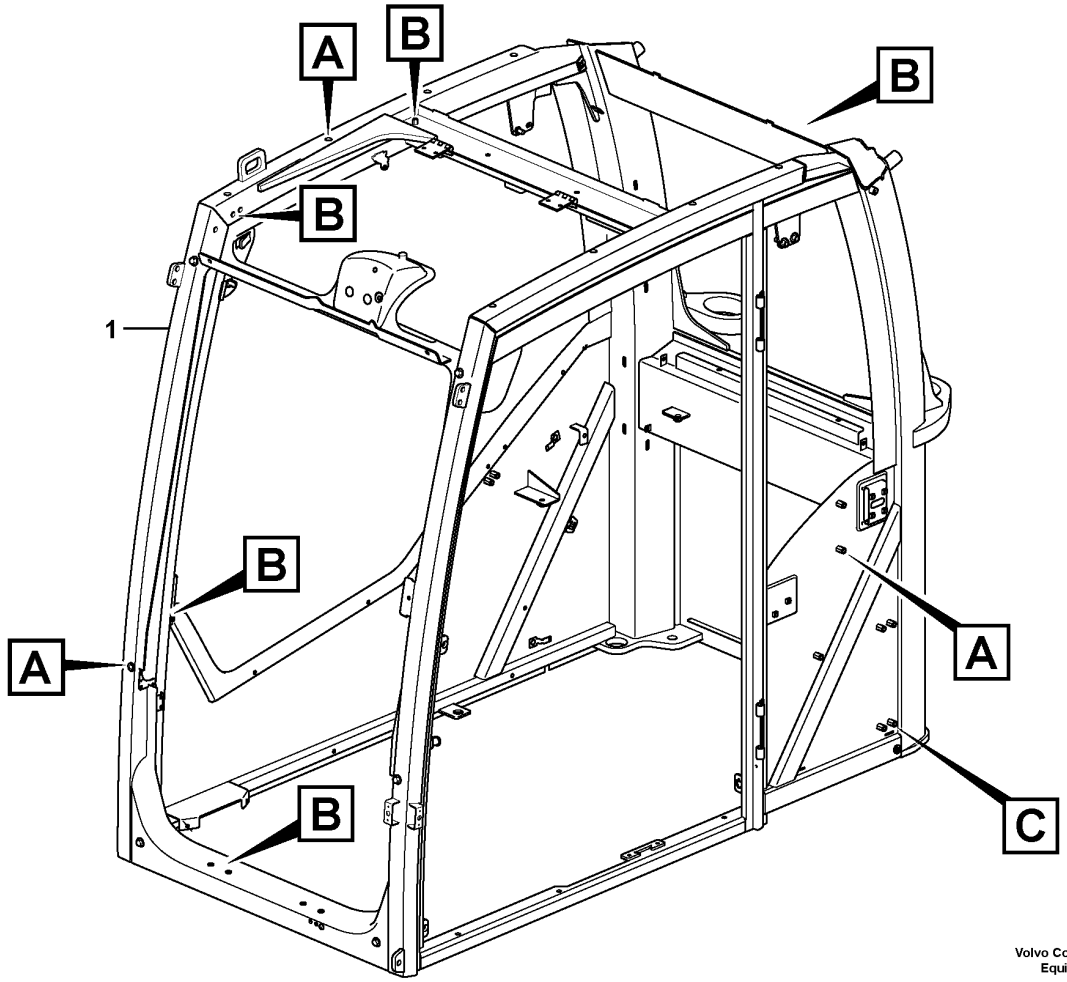

Volvo Construction Equipment

1065624

Fig.	Part No.	Quantity 1	2	3	PS	KIT	Description	Denominación	Denominação	Dénomination	Notes
1		1			NS		Cab	Cabina	Cabine	Cabine	
2	VOE 11205867	16					Rivet nut	Tuerca de remache	Porca rebite	Écrou rivet	
3	VOE 981269	17					Rivet nut	Tuerca de remache	Porca rebite	Écrou rivet	
4	VOE 979151	5					Rivet nut	Tuerca de remache	Porca rebite	Écrou rivet	

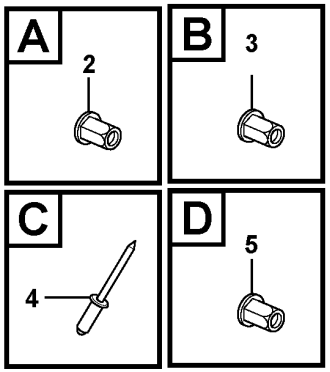

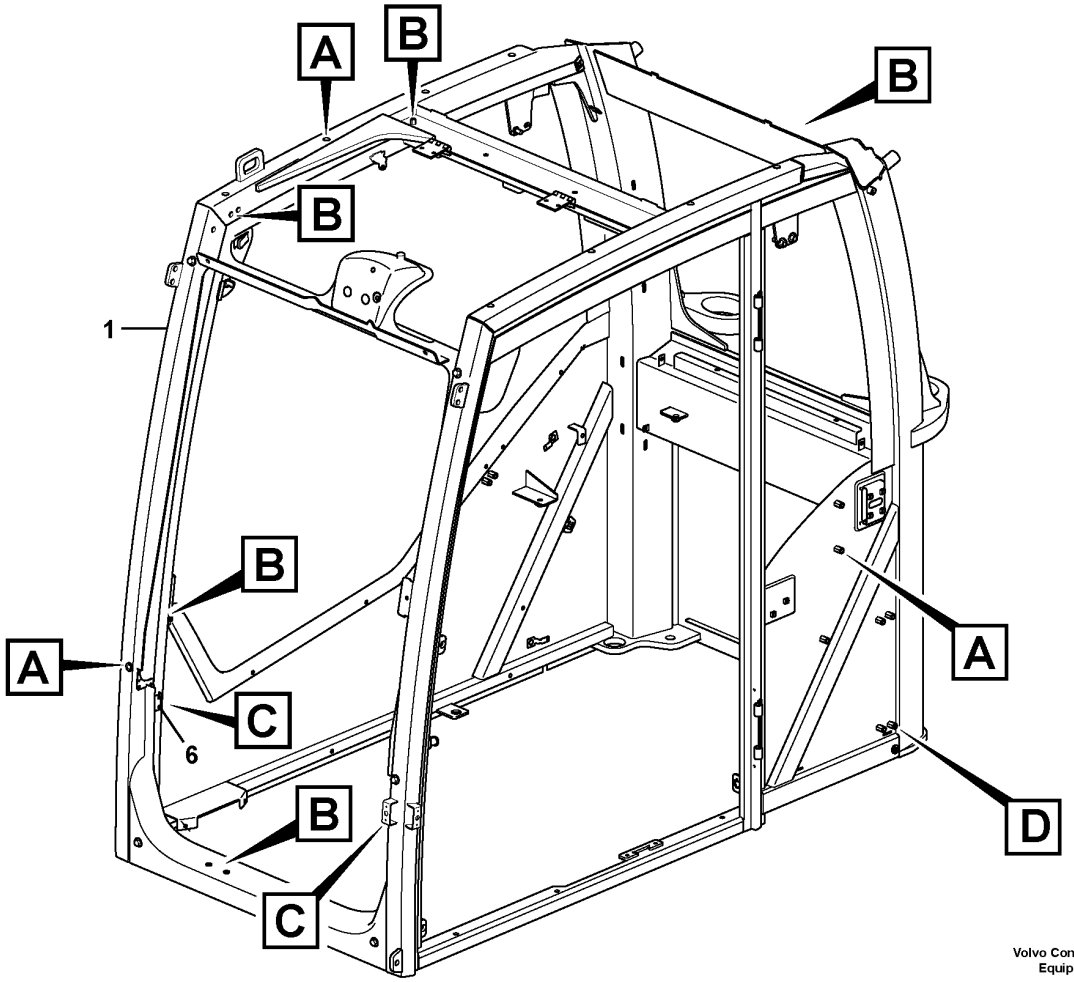

Volvo Construction Equipment

1065628

Fig.	Part No.	Quantity 1	2	3	PS	KIT	Description	Denominación	Denominação	Dénomination	Notes
1		1			NS		Cab	Cabina	Cabine	Cabine	
2	VOE 11205867	16					Rivet nut	Tuerca de remache	Porca rebite	Écrou rivet	
3	VOE 981269	17					Rivet nut	Tuerca de remache	Porca rebite	Écrou rivet	
4	VOE 942668	6			SS		Blind rivet	Remache ciego	Rebite cego	Rivet borgne	
5	VOE 979151	5					Rivet nut	Tuerca de remache	Porca rebite	Écrou rivet	
6		3			NS		Lock plate	Placa de seguridad	Placa trava	Plaque verrouillage	

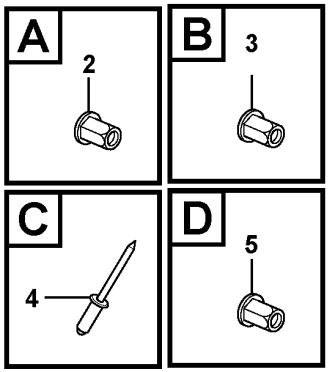

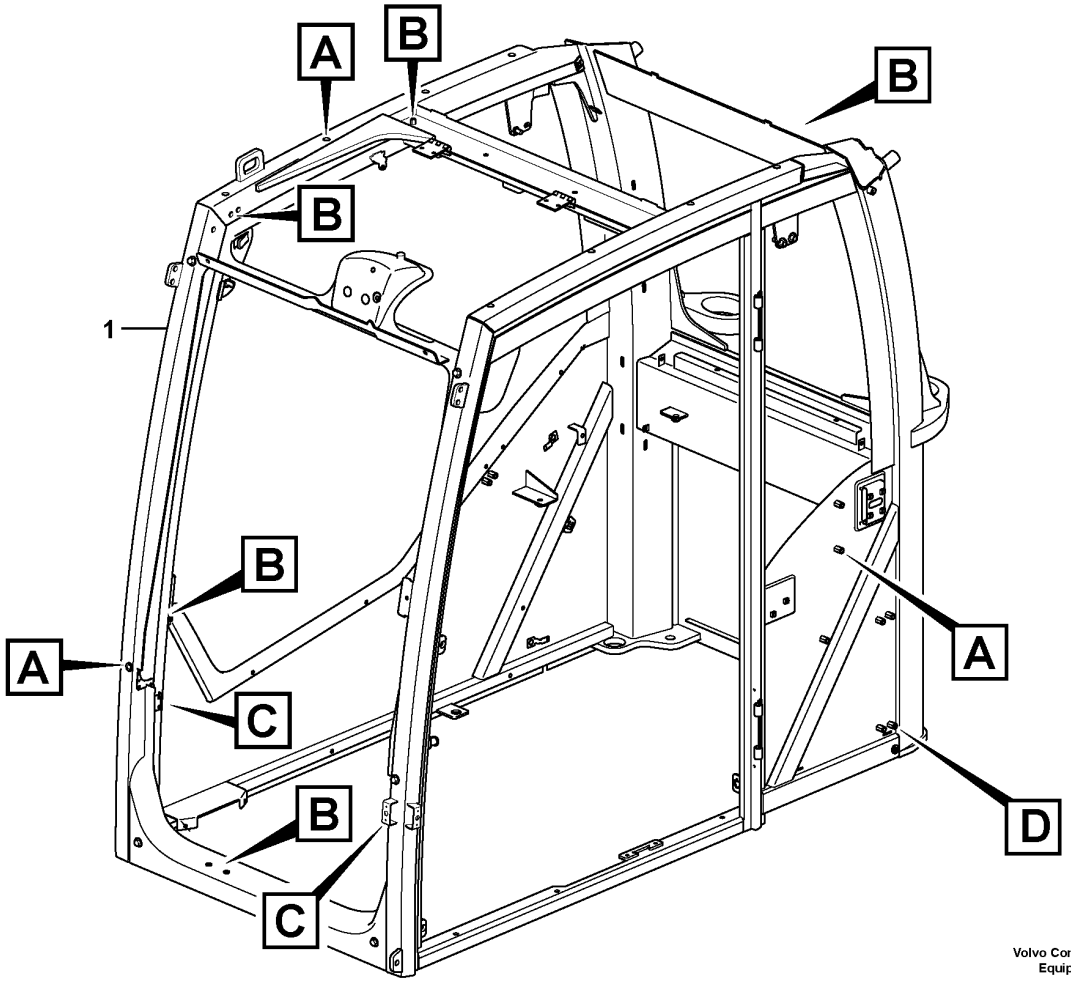

Volvo Construction Equipment

1067360

Fig.	Part No.	Quantity 1	2	3	4	5	PS	KIT	Description	Denominación	Denominação	Dénomination	Notes
1		1	1	1	1		NS		Cab	Cabina	Cabine	Cabine	
2	VOE 979152	16			16				Rivet nut	Tuerca de remache	Porca rebite	Écrou rivet	
2	VOE 11205867		16	16					Rivet nut	Tuerca de remache	Porca rebite	Écrou rivet	
3	VOE 981269	18	18	18	18				Rivet nut	Tuerca de remache	Porca rebite	Écrou rivet	
4	VOE 13942668	6	6						Blind rivet	Remache ciego	Rebite cego	Rivet borgne	
5	VOE 979151	5	5	5	5				Rivet nut	Tuerca de remache	Porca rebite	Écrou rivet	

1	8293087, 8293088	**Cab body** **Cuerpo de cabina** **Corps de cabine**	Catalogue id **20629**	Group **810**
2	8293091, 8293092		Illustr. No **1067360**	Section **145**
3	8293085, 8293086		Issue **20032270-E**	Page **703**
4	8293087, 8293088			
5				

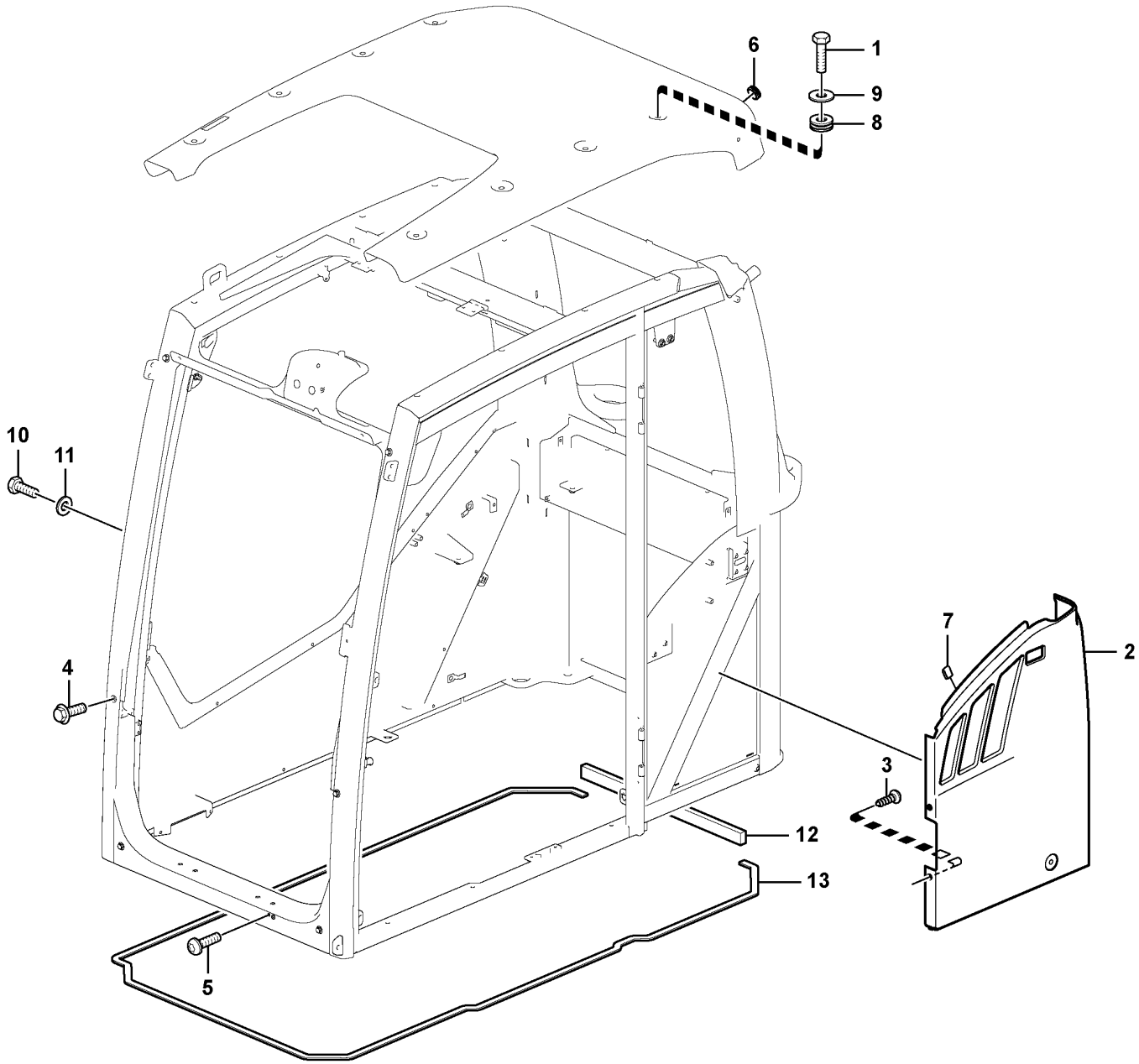

Volvo Construction Equipment

1062704

Fig.	Part No.	Quantity 1	2	3	PS	KIT	Description	Denominación	Denominação	Dénomination	Notes
1	VOE 983253	8					Hexagon screw	Tornillo hexagonal	Parafuso sextavado	Vis à tête hexagonale	
2	VOE 15012754	1					Panel	Panel	Painel	Panneau	
3	VOE 969473	2					Six point socket screw	Racor de seis dientes	Paraf soquete sext	Vis à 6 pans creux	
4	VOE 946329	6					Flange screw	Tornillo embridado	Parafuso flangeado	Vis à embase	
5	VOE 969422	2					Six point socket screw	Racor de seis dientes	Paraf soquete sext	Vis à 6 pans creux	
6	VOE 961970	2					Plug	Tapón	Bujão	Tampon	
7	VOE 11006983	2					Clip	Clip	Clipe	Clip	
8	VOE 11204855	8					Grommet	Pasaje	Passa muro	Passe fil	
9	VOE 11204975	8					Washer	Arandela	Arruela	Rondelle	
10	VOE 13965175	2					Screw	Tornillo	Parafuso	Vis	
11	VOE 960139	2					Plain washer	Arandela plana	Arruela simples	Rondelle plane	
12	VOE 17205498	1					Seal	Junta	Vedação	Étanchéité	
13	VOE 17206548	REQ					Sealing strip	Moldura retén	Friso de vedação	Bande d'étanchéité	

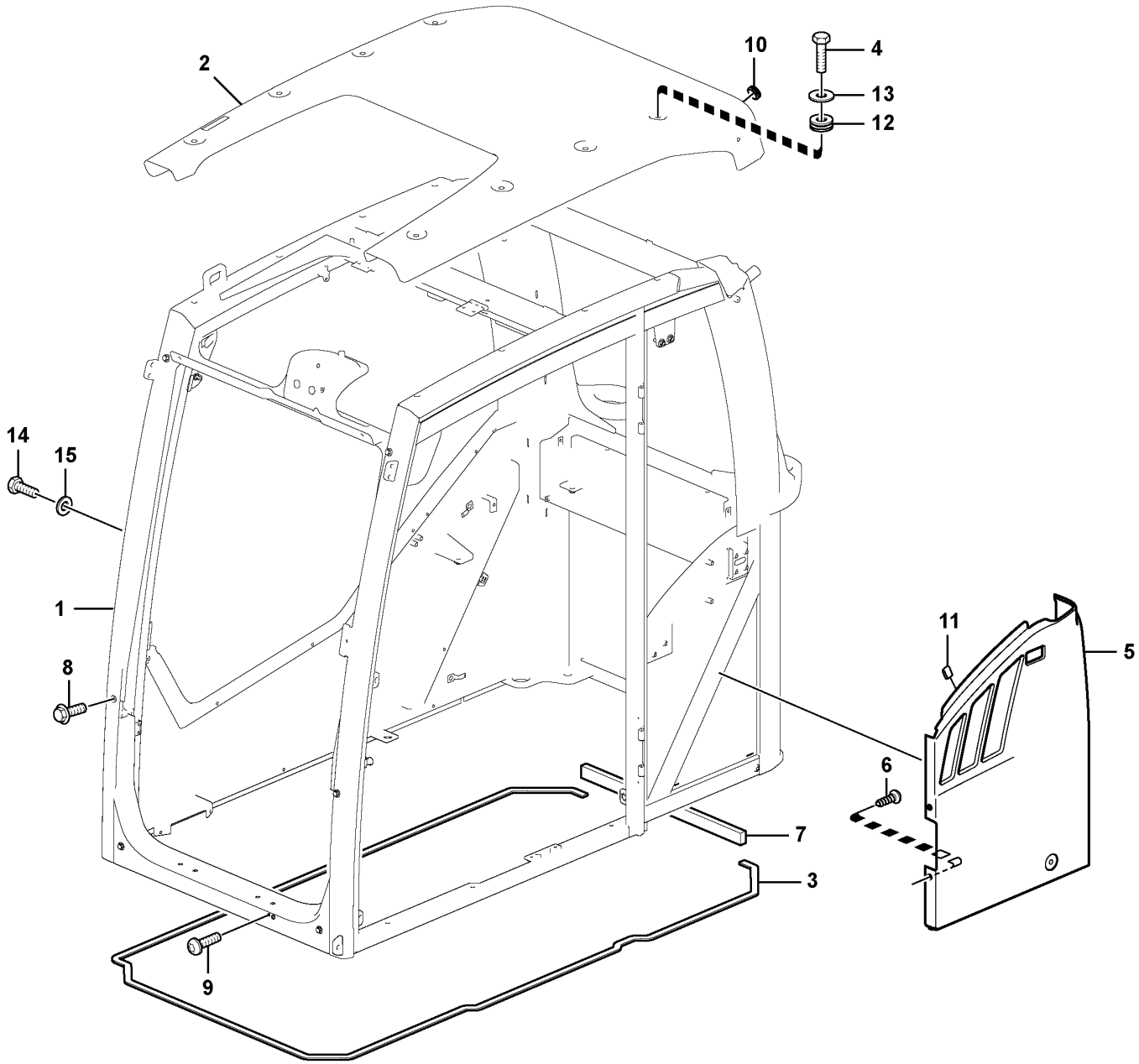

Volvo Construction Equipment

1065643

Fig.	Part No.	Quantity 1	2	3	PS	KIT	Description	Denominación	Denominação	Dénomination	Notes
1		1			NS		Cab framework	Armazon cabina	Armação da cabine	Carcasse cabine	
2	VOE 17207377	1					Roof panel	Panel de techo	Painel do teto	Element pavillon	
3	VOE 17206548	REQ					Sealing strip	Moldura retén	Friso de vedação	Bande d'étanchéité	
	VOE 17205498	1					Seal	Junta	Vedação	Étanchéité	8297667
	VOE 17206548	1					Sealing strip	Moldura retén	Friso de vedação	Bande d'étanchéité	8297667
4	VOE 983253	8					Hexagon screw	Tornillo hexagonal	Parafuso sextavado	Vis à tête hexagonale	
5	VOE 15012754	1					Panel	Panel	Painel	Panneau	
	VOE 14646854	1					Panel	Panel	Painel	Panneau	8297667
6	VOE 969473	2					Six point socket screw	Racor de seis dientes	Paraf soquete sext	Vis à 6 pans creux	
7	VOE 17205498	REQ					Seal	Junta	Vedação	Étanchéité	
8	VOE 946329	6					Flange screw	Tornillo embridado	Parafuso flangeado	Vis à embase	
9	VOE 969422	2					Six point socket screw	Racor de seis dientes	Paraf soquete sext	Vis à 6 pans creux	
10	VOE 961970	2					Plug	Tapón	Bujão	Tampon	
11	VOE 11006983	2					Clip	Clip	Clipe	Clip	
12	VOE 11204855	8					Grommet	Pasaje	Passa muro	Passe fil	
13	VOE 11204975	8					Washer	Arandela	Arruela	Rondelle	
14	VOE 13965175	2					Screw	Tornillo	Parafuso	Vis	
15	VOE 960139	2					Plain washer	Arandela plana	Arruela simples	Rondelle plane	

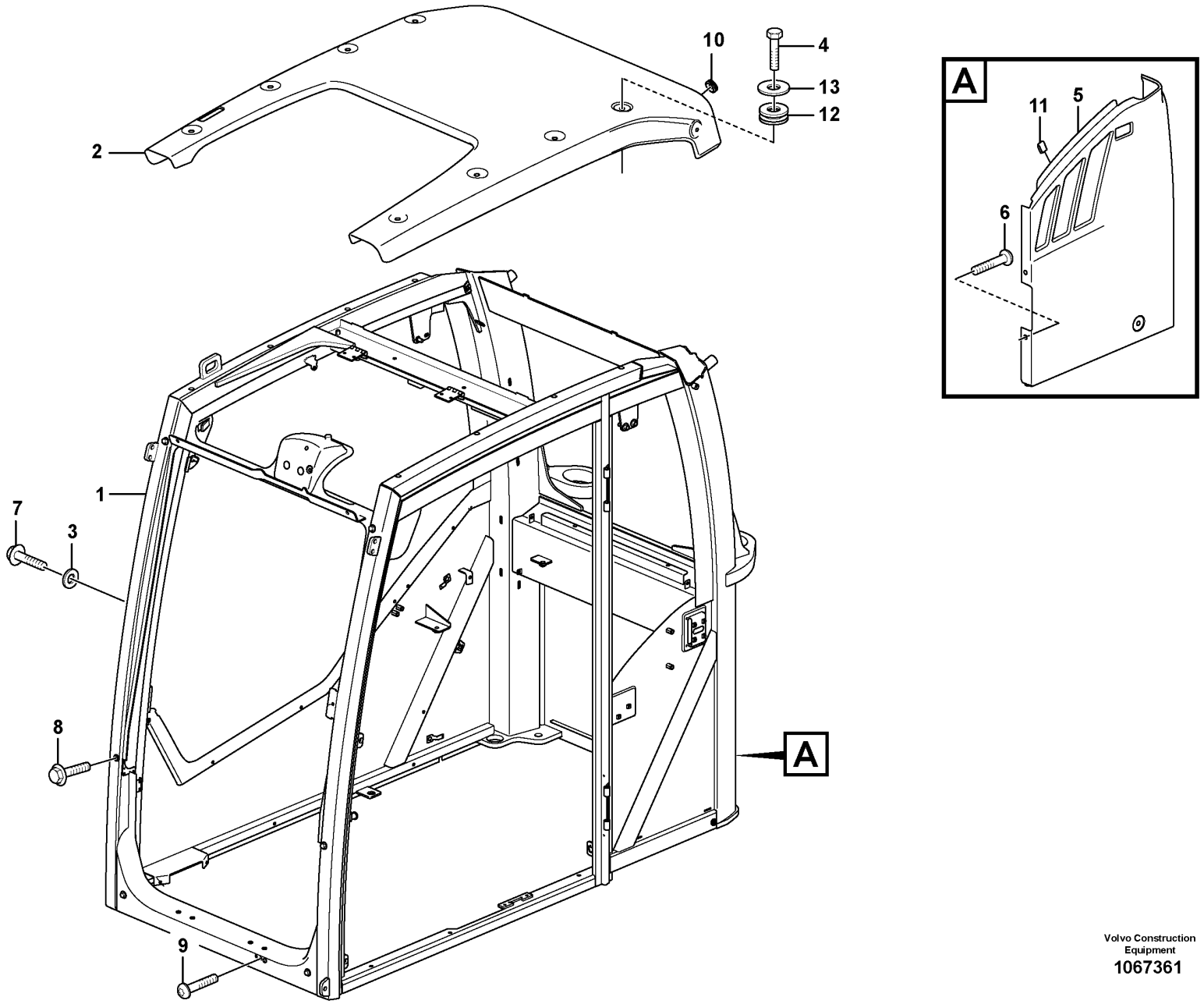

Volvo Construction Equipment
1067361

Fig.	Part No.	Quantity 1	2	3	4	5	PS	KIT	Description	Denominación	Denominação	Dénomination	Notes
1		1	1	1	1		NS		Cab	Cabina	Cabine	Cabine	
2	VOE 17207377	1	1	1	1				Roof panel	Panel de techo	Painel do teto	Element pavillon	
3	VOE 960139	2	2	2	2				Plain washer	Arandela plana	Arruela simples	Rondelle plane	
4	VOE 983253	8	8	8	8				Hexagon screw	Tornillo hexagonal	Parafuso sextavado	Vis à tête hexagonale	
5	VOE 15012754	1	1	1	1				Panel	Panel	Painel	Panneau	
6	VOE 969473	2	2	2	2				Six point socket screw	Racor de seis dientes	Paraf soquete sext	Vis à 6 pans creux	
7	VOE 13965175	2	2	2	2				Screw	Tornillo	Parafuso	Vis	
8	VOE 946329	6	6	6	6				Flange screw	Tornillo embridado	Parafuso flangeado	Vis à embase	
9	VOE 969422	2	2	2	2				Six point socket screw	Racor de seis dientes	Paraf soquete sext	Vis à 6 pans creux	
10	VOE 961970	2	2	2	2				Plug	Tapón	Bujão	Tampon	
11	VOE 11006983	2	2	2	2				Clip	Clip	Clipe	Clip	
12	VOE 11204855	8	8	8	8				Grommet	Pasaje	Passa muro	Passe fil	
13	VOE 11204975	8	8	8	8				Washer	Arandela	Arruela	Rondelle	

1	8293085, 8293086	**Cab : framework / roof** **Cabina: puerta / estructura / techo** **Cabine: estrutura/teto** **Cabine : structure / toit**	Catalogue id **20629**	Group **810**
2	8293087, 8293088		Illustr. No **1067361**	Section **185**
3	8293089, 8293090			
4	8293091, 8293092		Issue **20032270-E**	Page **709**
5				

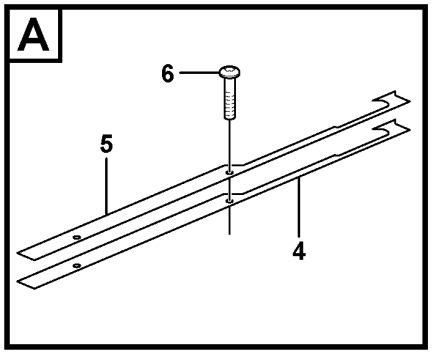

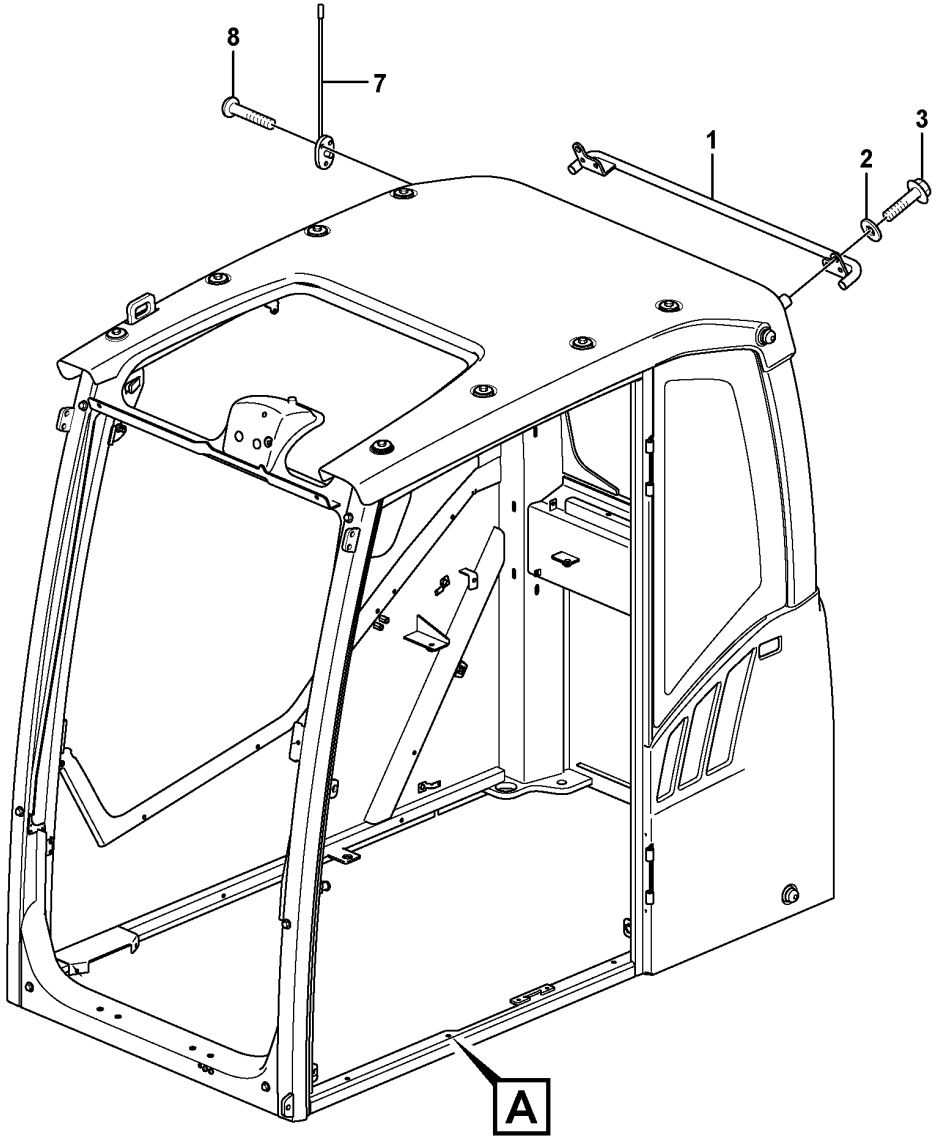

Volvo Construction Equipment
1034810

Fig.	Part No.	Quantity 1	2	3	PS	KIT	Description	Denominación	Denominação	Dénomination	Notes
1	VOE 11205904	1					Handle	Mango	Manopla	Poignée	
2	VOE 13930908	2					Washer	Arandela	Arruela	Rondelle	
3	VOE 13965192	2					Screw	Tornillo	Parafuso	Vis	
4	VOE 11205768	1					Gasket	Junta	Junta	Joint	
5	VOE 14627774	1					Plate	Chapa	Chapa	Tôle	(VOE 15105274)
6	VOE 969841	2					Six point socket screw	Racor de seis dientes	Paraf soquete sext	Vis à 6 pans creux	
7	VOE 14535346	1					Antenna	Antena	Antena	Antenne	
8	VOE 969456	3					Six point socket screw	Racor de seis dientes	Paraf soquete sext	Vis à 6 pans creux	

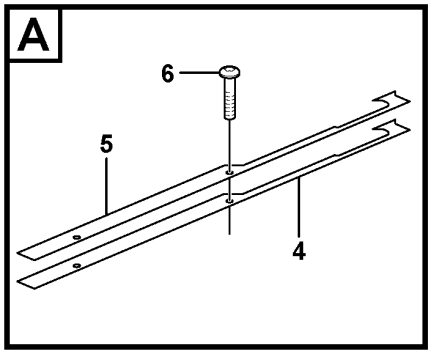

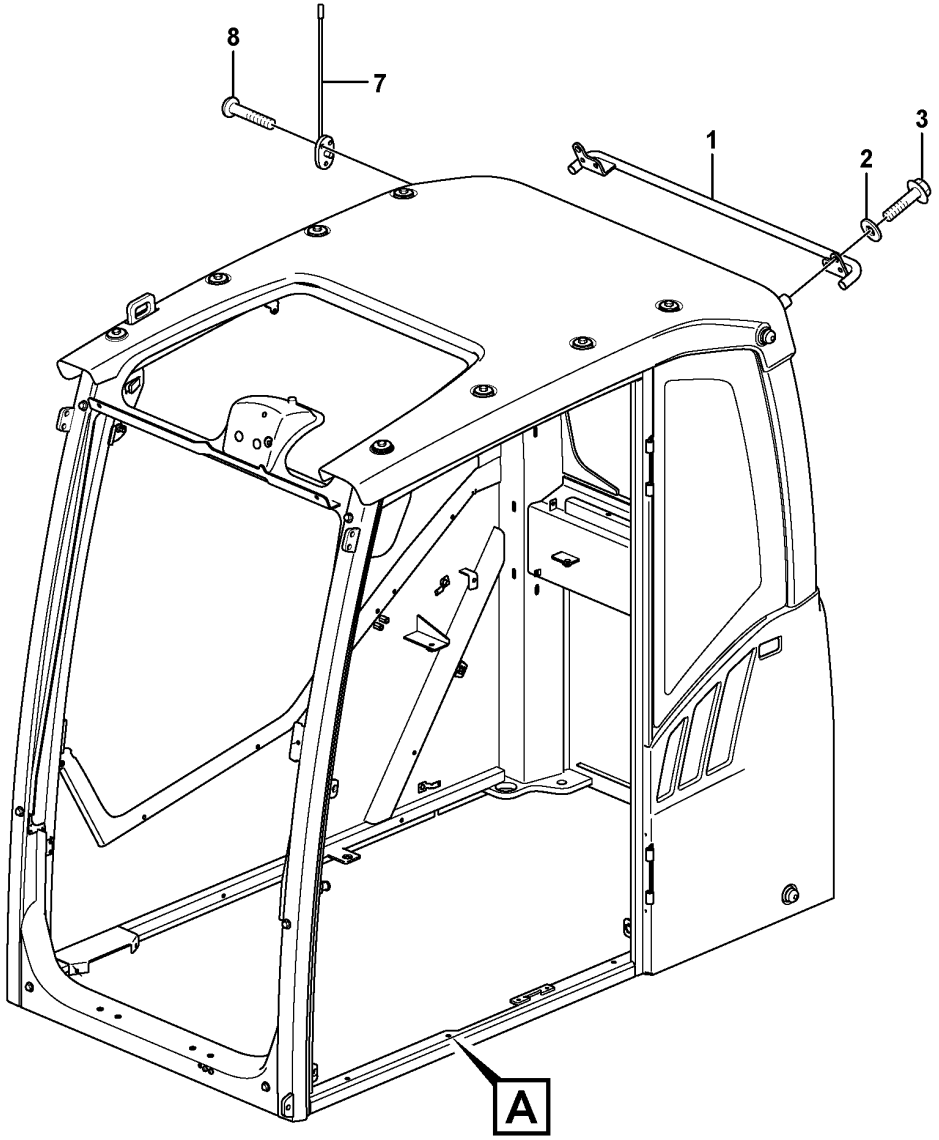

Volvo Construction Equipment
1034810

Fig.	Part No.	Quantity 1	2	3	PS	KIT	Description	Denominación	Denominação	Dénomination	Notes
1	VOE 11205904	1					Handle	Mango	Manopla	Poignée	
2	VOE 13930908	2					Washer	Arandela	Arruela	Rondelle	
3	VOE 13965192	2					Screw	Tornillo	Parafuso	Vis	
4	VOE 11205768	1					Gasket	Junta	Junta	Joint	
5	VOE 14627774	1					Plate	Chapa	Chapa	Tôle	(VOE 15105274)
6	VOE 969841	2					Six point socket screw	Racor de seis dientes	Paraf soquete sext	Vis à 6 pans creux	
7	VOE 14535346	1					Antenna	Antena	Antena	Antenne	
8	VOE 969456	3					Six point socket screw	Racor de seis dientes	Paraf soquete sext	Vis à 6 pans creux	

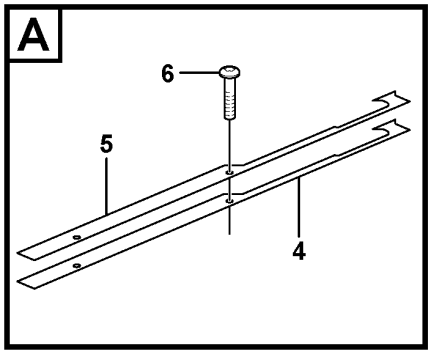

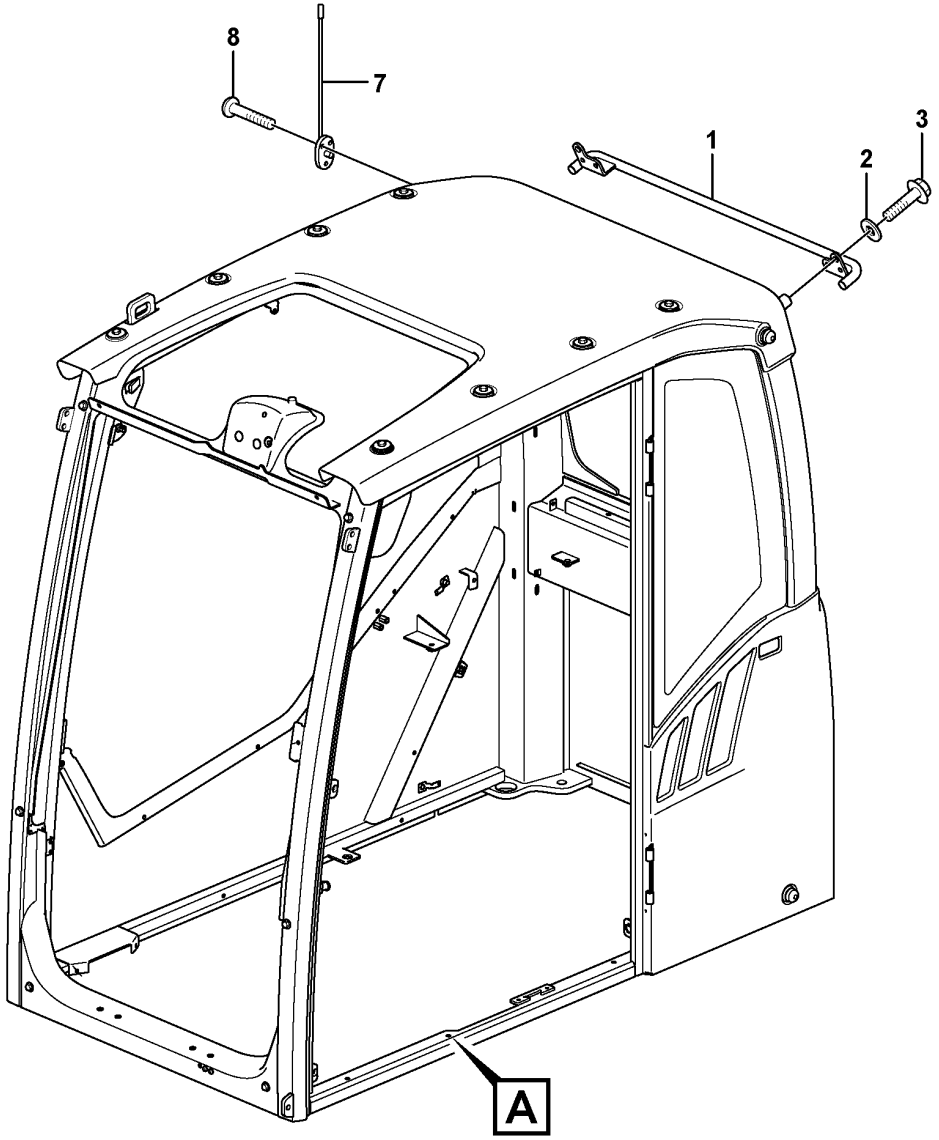

Volvo Construction Equipment
1034810

Fig.	Part No.	Quantity 1	2	3	4	5	PS	KIT	Description	Denominación	Denominação	Dénomination	Notes
1	VOE 11205904	1	1	1	1				Handle	Mango	Manopla	Poignée	
2	VOE 13930908	2	2	2	2				Washer	Arandela	Arruela	Rondelle	
3	VOE 13965192	2	2	2	2				Screw	Tornillo	Parafuso	Vis	
4	VOE 11205768	1	1	1	1				Gasket	Junta	Junta	Joint	
5	VOE 14627774	1	1	1	1				Plate	Chapa	Chapa	Tôle	(VOE 15105274)
6	VOE 969841	2	2	2	2				Six point socket screw	Racor de seis dientes	Paraf soquete sext	Vis à 6 pans creux	
7	VOE 14535346	1	1	1	1				Antenna	Antena	Antena	Antenne	
8	VOE 969456	3	3	3	3				Six point socket screw	Racor de seis dientes	Paraf soquete sext	Vis à 6 pans creux	

1	8293085,8293086	**Operator's cab** **Cabina del conductor** **Cabine do operador** **Cabine conducteur**	Catalogue id **20629**	Group **810**
2	8293087,8293088			
3	8293089,8293090		Illustr. No **1034810**	Section **260**
4	8293091,8293092			
5			Issue **20032270-E**	Page **715**

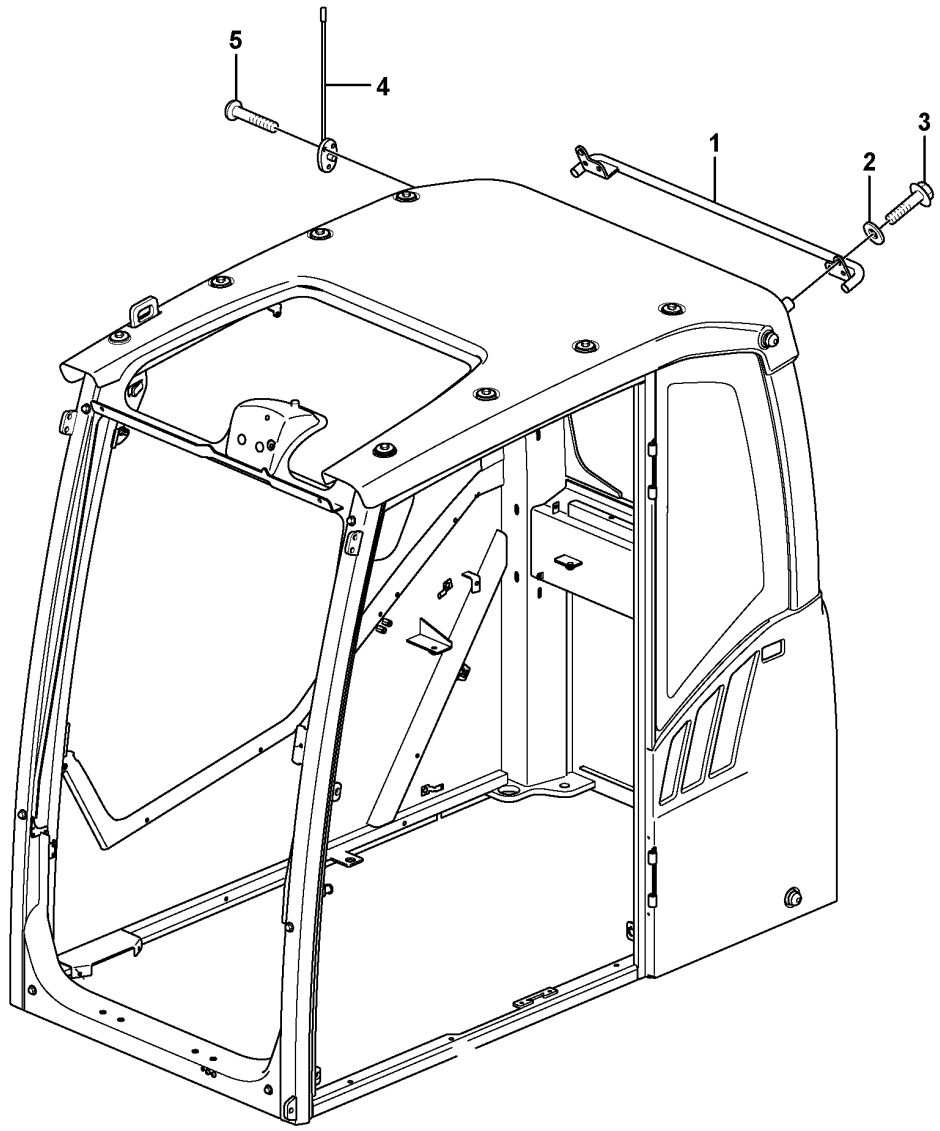

Volvo Construction Equipment

1050022

Fig.	Part No.	Quantity 1	2	3	PS	KIT	Description	Denominación	Denominação	Dénomination	Notes
1		1			NS		Handle	Mango	Manopla	Poignée	
2	VOE 13930908	2					Washer	Arandela	Arruela	Rondelle	
3	VOE 965225	2					Flange screw	Tornillo embridado	Parafuso flangeado	Vis à embase	
4	VOE 14535346	1					Antenna	Antena	Antena	Antenne	
	VOE 969456	3					Six point socket screw	Racor de seis dientes	Paraf soquete sext	Vis à 6 pans creux	

1	8297667	**Operator's cab** **Cabina del conductor** **Cabine do operador** **Cabine conducteur**	Catalogue id **20629**	Group **810**
2			Illustr. No **1050022**	Section **270**
3			Issue **20032270-E**	Page **717**
4				
5				

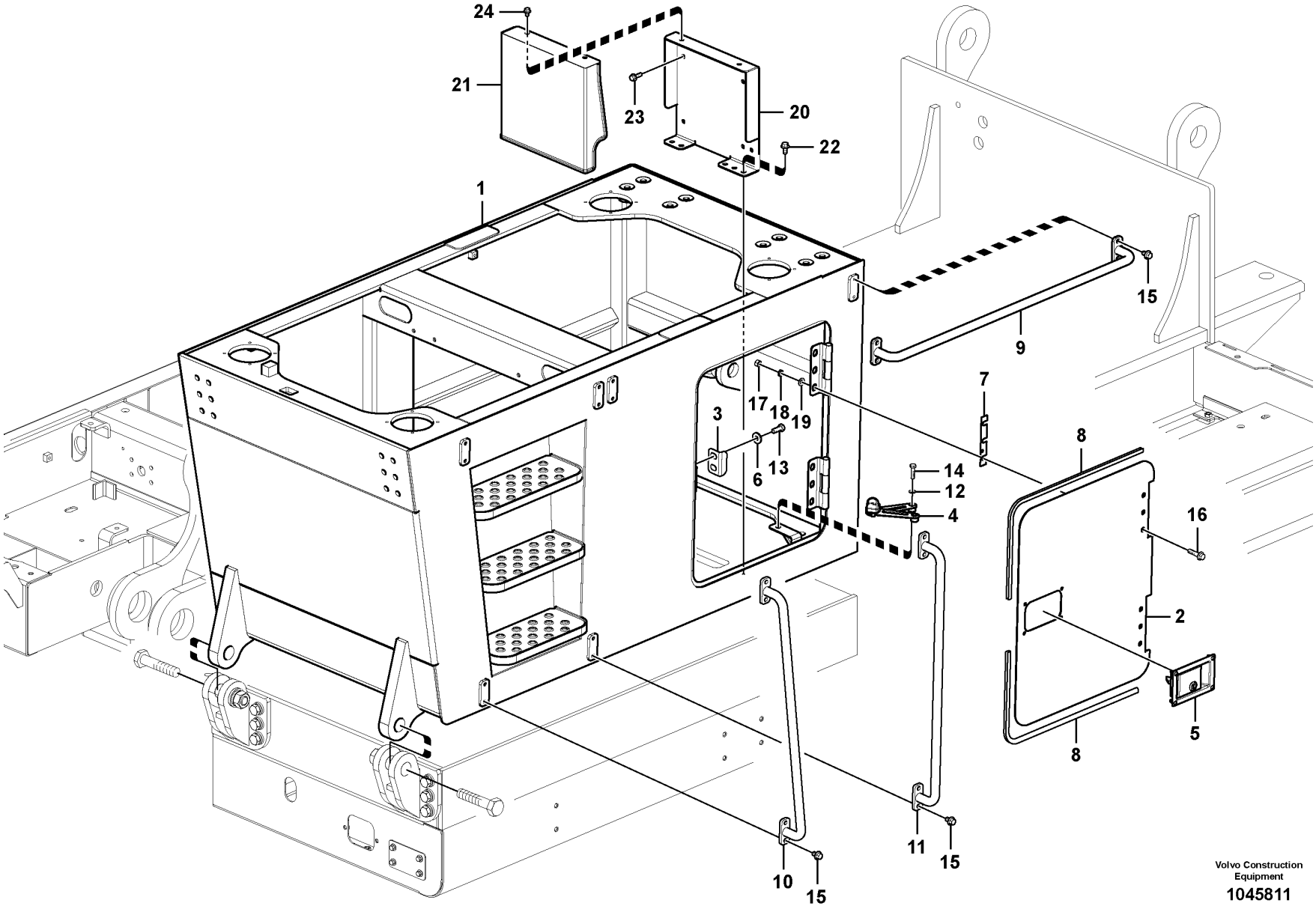

Volvo Construction Equipment

1045811

Fig.	Part No.	Quantity 1	2	3	PS	KIT	Description	Denominación	Denominação	Dénomination	Notes
1		1			NS		Frame	Bastidor	Chassi	Chassis	
2	VOE 14625370	1					•Door	•Puerta	•Porta	•Porte	
3	VOE 14517770	1					•Plate	•Chapa	•Chapa	•Tôle	
4	VOE 14598793	1					•Stay	•Barra	•Escora	•Tirant	
5	VOE 14612334	1					•Latch	•Pestillo	•Lingueta	•Loquet	
6	VOE 14522862	2					•Washer	•Arandela	•Arruela	•Rondelle	
7	VOE 14578515	2					•Shim	•Laminilla de ajuste	•Calço de ajuste	•Cale de réglage	
8	VOE 14880937	2					•Weatherstrip	•Lamelunas	•Guarnição	•Caoutchouc d etancheite	
9	VOE 14539686	1					•Hand rail	•Pasamanos	•Corrimão	•Tige articulée	
10	VOE 14540469	1					•Hand rail	•Pasamanos	•Corrimão	•Tige articulée	
11	VOE 14539695	1					•Hand rail	•Pasamanos	•Corrimão	•Tige articulée	
12	VOE 992040	2					•Plain washer	•Arandela plana	•Arruela simples	•Rondelle plane	
13	VOE 978932	2					•Hexagon screw	•Tornillo hexagonal	•Parafuso sextavado	•Vis à tête hexagonale	
14	VOE 983253	2					•Hexagon screw	•Tornillo hexagonal	•Parafuso sextavado	•Vis à tête hexagonale	
15	VOE 946471	12					•Flange screw	•Tornillo embridado	•Parafuso flangeado	•Vis à embase	
16	VOE 13965193	6					•Screw	•Tornillo	•Parafuso	•Vis	
17	VOE 979019	6					•Hexagon nut	•Tuerca hexagonal	•Porca sextavada	•Écrou hexagonal	
18	VOE 955923	6					•Spring washer	•Arandela elástica	•Arruela de pressão	•Rondelle élastique	
19	VOE 955897	6			SS		•Plain washer	•Arandela plana	•Arruela simples	•Rondelle plane	
20	VOE 14575431	1					Bracket	Consola	Suporte	Console	
21	VOE 14575432	1					Cover	Capó	Capô	Capot	
22	VOE 946441	4					Flange screw	Tornillo embridado	Parafuso flangeado	Vis à embase	
23	VOE 945444	4			SS		Flange screw	Tornillo embridado	Parafuso flangeado	Vis à embase	
24	VOE 947107	2					Flange screw	Tornillo embridado	Parafuso flangeado	Vis à embase	

1	8292713	**Cab elevation on superstructure** **Elevación de cabina en superestructura** **Elevação da cabine na superestrutura** **Élévation de cabine sur la tourelle**	Catalogue id **20629**	Group **810**
2			Illustr. No **1045811**	Section **6000**
3			Issue **20032270-E**	Page **719**
4				
5				

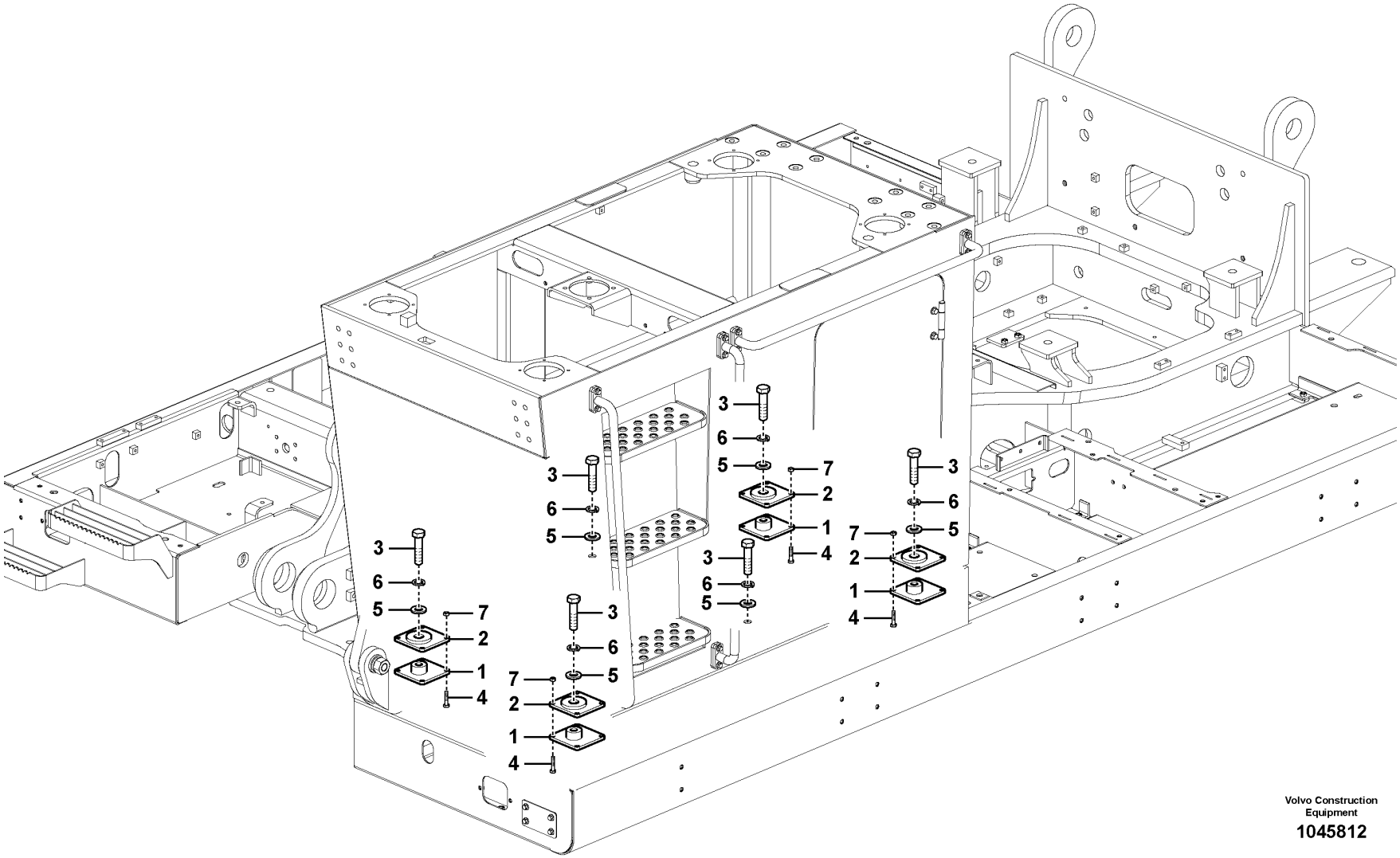

Volvo Construction Equipment

1045812

Fig.	Part No.	Quantity 1	2	3	PS	KIT	Description	Denominación	Denominação	Dénomination	Notes
1	VOE 14604725	4					Base	Base	Fundo	Embase	
2	VOE 14604722	4			OP		Base	Base	Fundo	Embase	
3	VOE 992996	6					Hexagon screw	Tornillo hexagonal	Parafuso sextavado	Vis à tête hexagonale	
4	VOE 993027	16					Hexagon screw	Tornillo hexagonal	Parafuso sextavado	Vis à tête hexagonale	
5	VOE 992049	6					Plain washer	Arandela plana	Arruela simples	Rondelle plane	
6	SA 9213-24000	6					Spring washer	Arandela elástica	Arruela de pressão	Rondelle élastique	
7	VOE 983304	16					Hexagon nut	Tuerca hexagonal	Porca sextavada	Écrou hexagonal	

1	8292713	**Cab elevation on superstructure** **Elevación de cabina en superestructura** **Elevação da cabine na superestrutura** **Élévation de cabine sur la tourelle**	Catalogue id **20629**	Group **810**
2			Illustr. No **1045812**	Section **6100**
3				
4			Issue **20032270-E**	Page **721**
5				

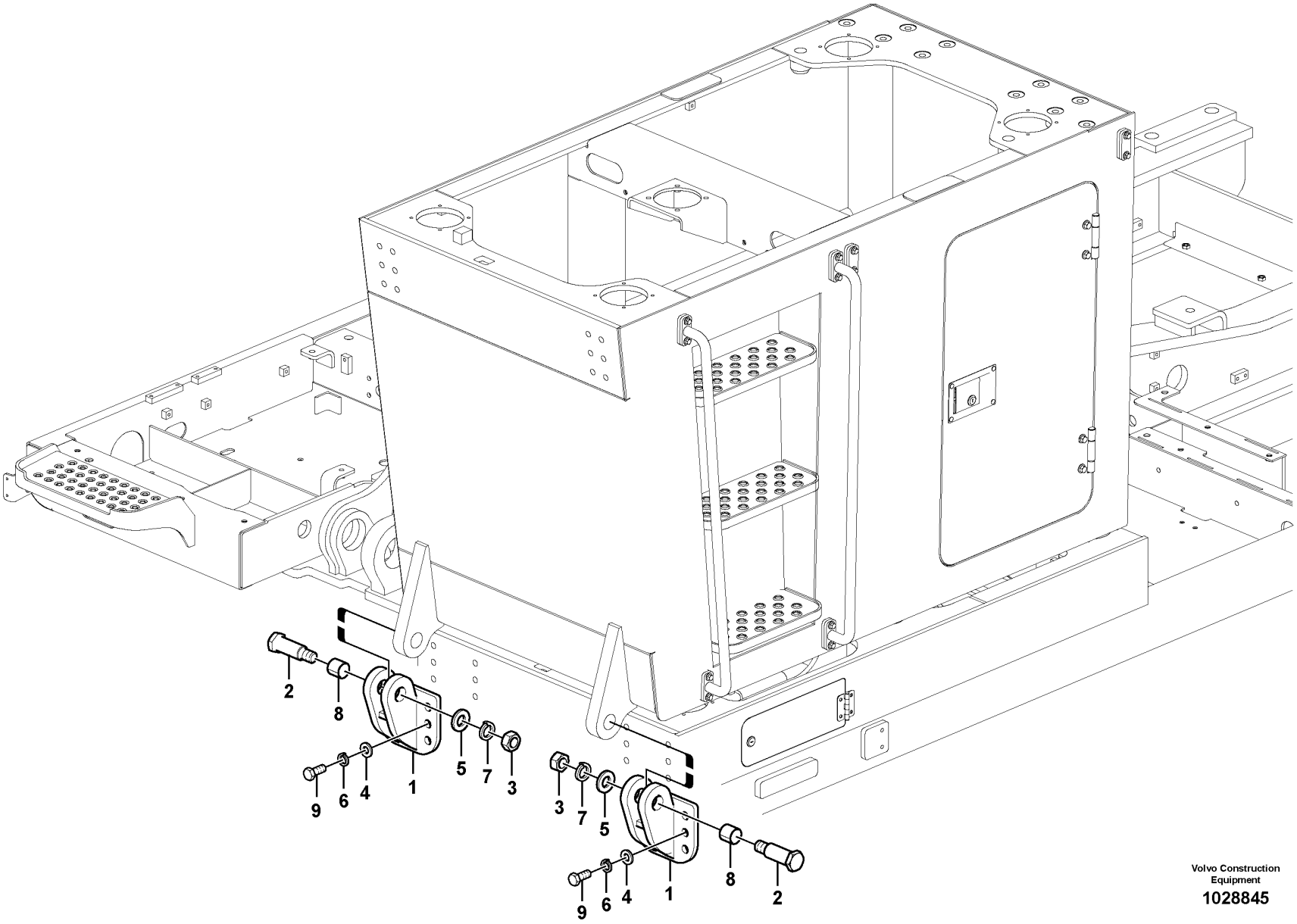

Volvo Construction Equipment

1028845

Fig.	Part No.	Quantity 1	2	3	PS	KIT	Description	Denominación	Denominação	Dénomination	Notes
1	VOE 14539827	2					Attaching lug	Talón de fijación	Borboleta de fixação	Talon de fixation	
2	VOE 14524194	2					Pin	Pasador	Pino	Goupille	
3	VOE 993210	2					Hexagon nut	Tuerca hexagonal	Porca sextavada	Écrou hexagonal	
4	VOE 992047	12					Plain washer	Arandela plana	Arruela simples	Rondelle plane	
5	SA 9211-30000	2					Plain washer	Arandela plana	Arruela simples	Rondelle plane	
6	SA 9213-20000	12					Spring washer	Arandela elástica	Arruela de pressão	Rondelle élastique	
7	SA 9213-30000	2					Spring washer	Arandela elástica	Arruela de pressão	Rondelle élastique	
8	SA 9611-04040	2					Bearing	Cojinete	Mancal	Roulement	
9	VOE 990518	12					Hexagon screw	Tornillo hexagonal	Parafuso sextavado	Vis à tête hexagonale	

1	8292713	**Cab elevation on superstructure** **Elevación de cabina en superestructura** **Elevação da cabine na superestrutura** **Élévation de cabine sur la tourelle**	Catalogue id **20629**	Group **810**
2			Illustr. No **1028845**	Section **6200**
3				
4			Issue **20032270-E**	Page **723**
5				

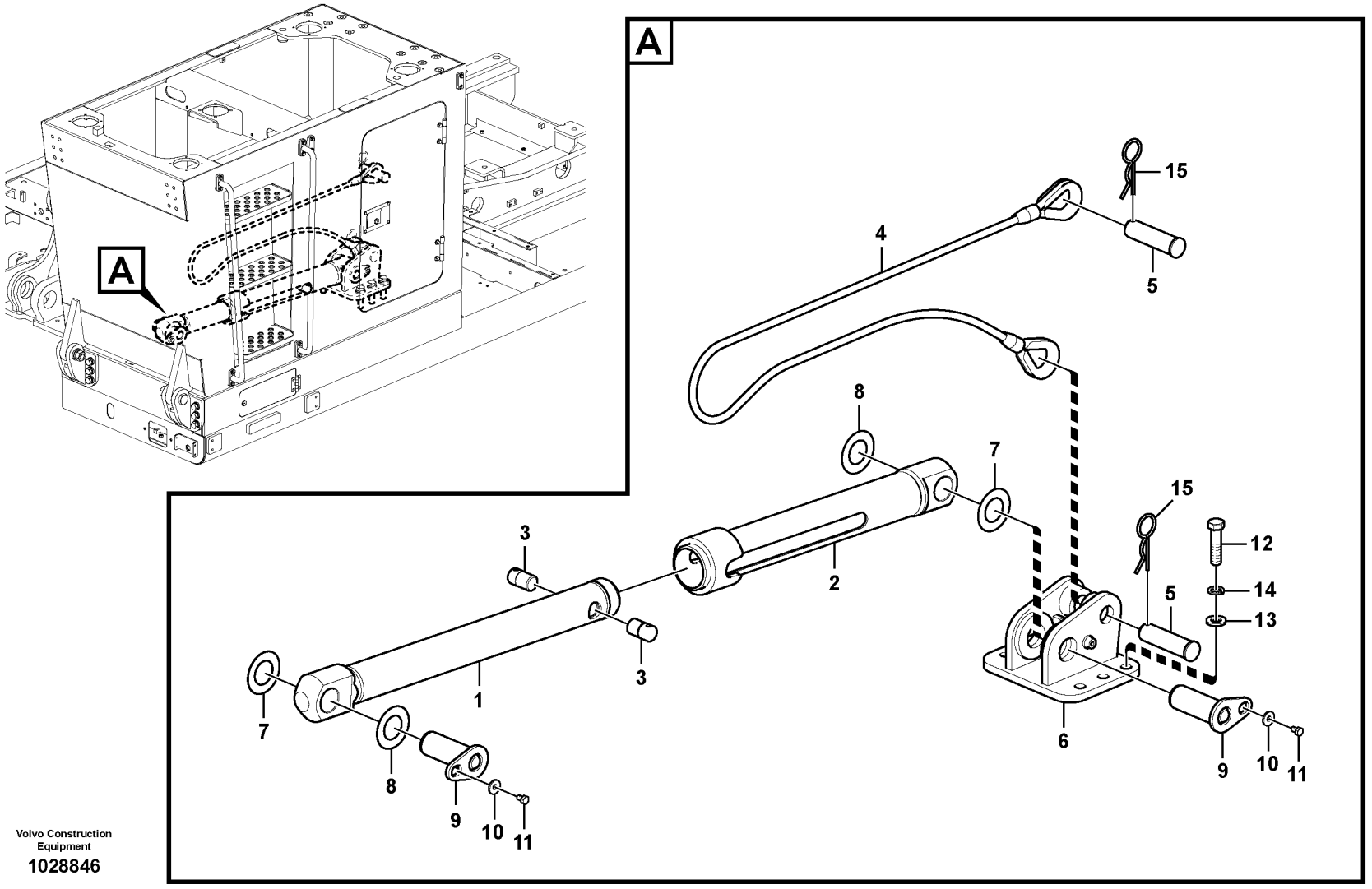

Volvo Construction Equipment

1028846

Fig.	Part No.	Quantity 1	2	3	PS	KIT	Description	Denominación	Denominação	Dénomination	Notes
	VOE 14561933	1					Link	Articulación	Articulação	Articulation	
1		1			NS		•Link	•Articulacion	•Articulação	•Articulation	
2		1			NS		•Link	•Articulacion	•Articulação	•Articulation	
3	VOE 14562210	2			OP		•Pin	•Pasador	•Pino	•Goupille	
4	VOE 14548577	1					Wire rope	Cable	Cabo de aço	Câble métallique	
5	VOE 14548578	2					Pin	Pasador	Pino	Goupille	
6	VOE 14548579	1			SS		Lug	Talon	Ressalto	Talon	
7	VOE 14520901	2					Shim	Laminilla de ajuste	Calço de ajuste	Cale de réglage	
8	VOE 14520902	2					Shim	Laminilla de ajuste	Calço de ajuste	Cale de réglage	
9	VOE 14520858	2					Pin	Pasador	Pino	Goupille	
10	VOE 14532477	2					Washer	Arandela	Arruela	Rondelle	
11	VOE 991637	2					Hexagon screw	Tornillo hexagonal	Parafuso sextavado	Vis à tête hexagonale	
12	VOE 992996	6					Hexagon screw	Tornillo hexagonal	Parafuso sextavado	Vis à tête hexagonale	
13	VOE 992049	6					Plain washer	Arandela plana	Arruela simples	Rondelle plane	
14	SA 9213-24000	6					Spring washer	Arandela elástica	Arruela de pressão	Rondelle élastique	
15	SA 9326-26000	2					Pin	Pasador	Coupilha	Clavette	

1	8292713	**Cab elevation on superstructure** **Elevación de cabina en superestructura** **Elevação da cabine na superestrutura** **Élévation de cabine sur la tourelle**	Catalogue id **20629**	Group **810**
2			Illustr. No **1028846**	Section **6300**
3			Issue **20032270-E**	Page **725**
4				
5				

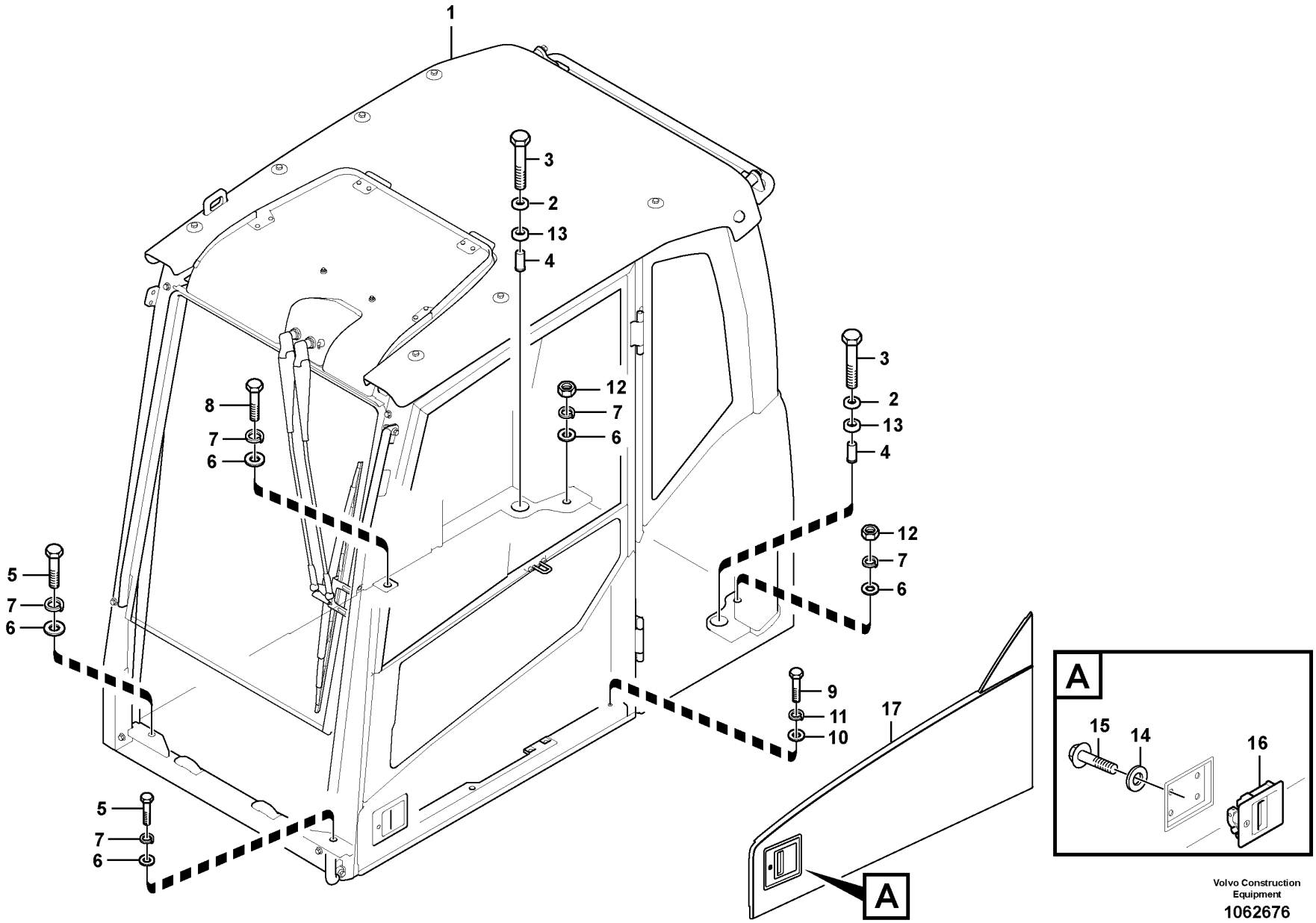

Volvo Construction Equipment

1062676

Fig.	Part No.	Quantity 1	2	3	PS	KIT	Description	Denominación	Denominação	Dénomination	Notes
1	VOE 14686235	1					Cab	Cabina	Cabine	Cabine	
2	VOE 11203992	2					Washer	Arandela	Arruela	Rondelle	
3	VOE 983375	2					Hexagon screw	Tornillo hexagonal	Parafuso sextavado	Vis à tête hexagonale	
4	VOE 11204081	2					Spacer	Distanciador	Espaçador	Entretoise	
5	VOE 1629544	2					Hexagon screw	Tornillo hexagonal	Parafuso sextavado	Vis à tête hexagonale	
6	VOE 13955900	5					Washer	Arandela	Arruela	Rondelle	
7	VOE 955926	5					Spring washer	Arandela elástica	Arruela de pressão	Rondelle élastique	
8	VOE 990709	1					Hexagon screw	Tornillo hexagonal	Parafuso sextavado	Vis à tête hexagonale	
9	VOE 983253	1					Hexagon screw	Tornillo hexagonal	Parafuso sextavado	Vis à tête hexagonale	
10	VOE 976945	1					Washer	Arandela	Arruela	Rondelle	
11	VOE 955922	1					Spring washer	Arandela elástica	Arruela de pressão	Rondelle élastique	
12	VOE 979021	2					Hexagon nut	Tuerca hexagonal	Porca sextavada	Écrou hexagonal	
13	VOE 11204294	2					Seal	Junta	Vedação	Étanchéité	
14	VOE 955892	4					Plain washer	Arandela plana	Arruela simples	Rondelle plane	
15	VOE 969423	4					Six point socket screw	Racor de seis dientes	Paraf soquete sext	Vis à 6 pans creux	
16	VOE 14524738	1					Handle	Mango	Manopla	Poignée	8277153
16	VOE 14652324	1					Handle	Mango	Manopla	Poignée	(VOE 14627764) 8277154
17	VOE 14623929	1					Panel	Panel	Painel	Panneau	

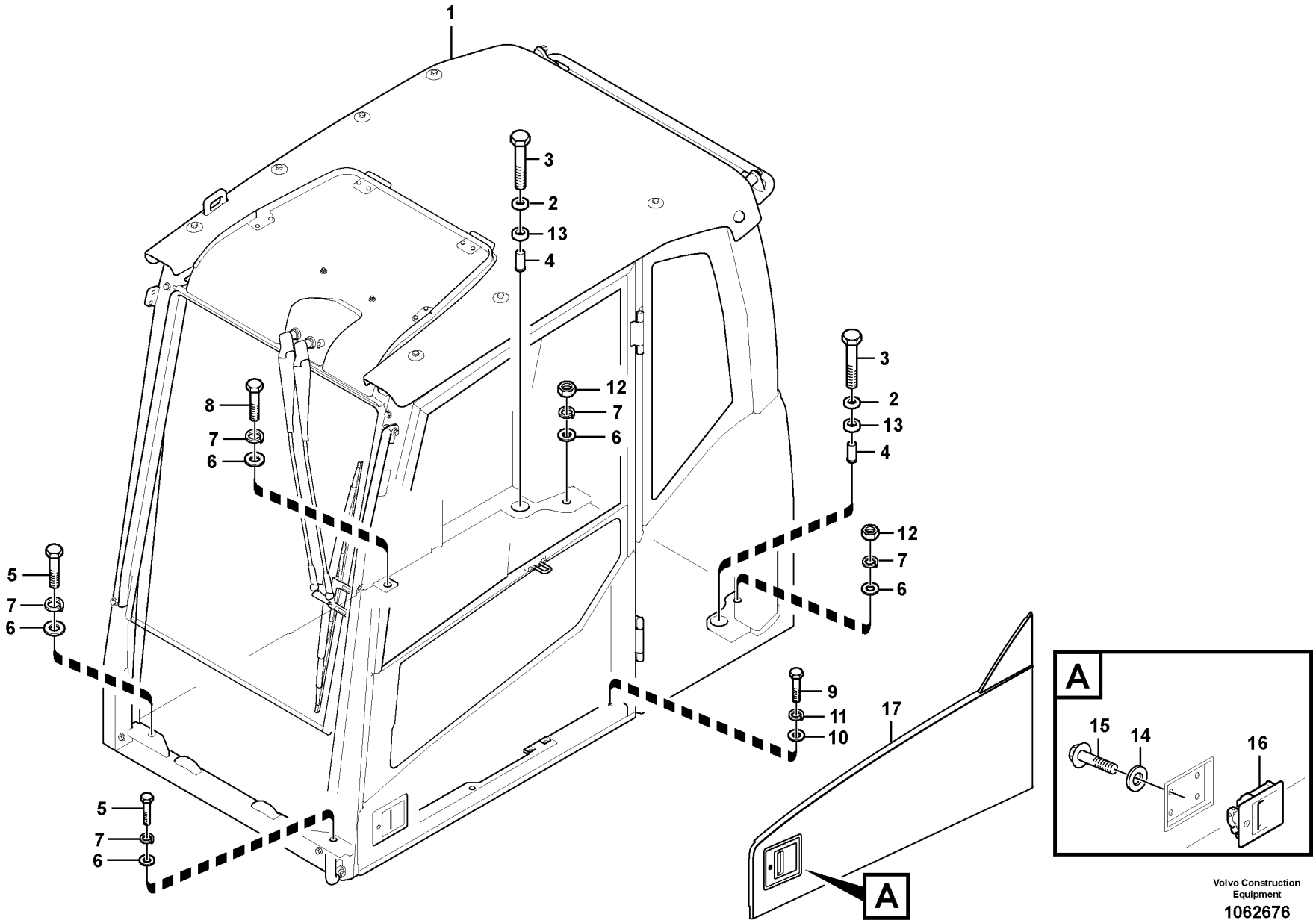

Volvo Construction Equipment

1062676

Fig.	Part No.	Quantity 1	2	3	PS	KIT	Description	Denominación	Denominação	Dénomination	Notes
1	VOE 14696247	1					Cab	Cabina	Cabine	Cabine	(VOE 14688011)
2	VOE 11203992	2					Washer	Arandela	Arruela	Rondelle	
3	VOE 983375	2					Hexagon screw	Tornillo hexagonal	Parafuso sextavado	Vis à tête hexagonale	
4	VOE 11204081	2					Spacer	Distanciador	Espaçador	Entretoise	
5	VOE 1629544	2					Hexagon screw	Tornillo hexagonal	Parafuso sextavado	Vis à tête hexagonale	
6	VOE 13955900	5					Washer	Arandela	Arruela	Rondelle	
7	VOE 955926	5					Spring washer	Arandela elástica	Arruela de pressão	Rondelle élastique	
8	VOE 990709	1					Hexagon screw	Tornillo hexagonal	Parafuso sextavado	Vis à tête hexagonale	
9	VOE 983253	1					Hexagon screw	Tornillo hexagonal	Parafuso sextavado	Vis à tête hexagonale	
10	VOE 976945	1					Washer	Arandela	Arruela	Rondelle	
11	VOE 955922	1					Spring washer	Arandela elástica	Arruela de pressão	Rondelle élastique	
12	VOE 979021	2					Hexagon nut	Tuerca hexagonal	Porca sextavada	Écrou hexagonal	
13	VOE 11204294	2					Seal	Junta	Vedação	Étanchéité	
14	VOE 955892	4					Plain washer	Arandela plana	Arruela simples	Rondelle plane	
15	VOE 969423	4					Six point socket screw	Racor de seis dientes	Paraf soquete sext	Vis à 6 pans creux	
16	VOE 14524738	1					Handle	Mango	Manopla	Poignée	8277153
16	VOE 14652324	1					Handle	Mango	Manopla	Poignée	(VOE 14627764) 8277154
17	VOE 14623929	1					Panel	Panel	Painel	Panneau	

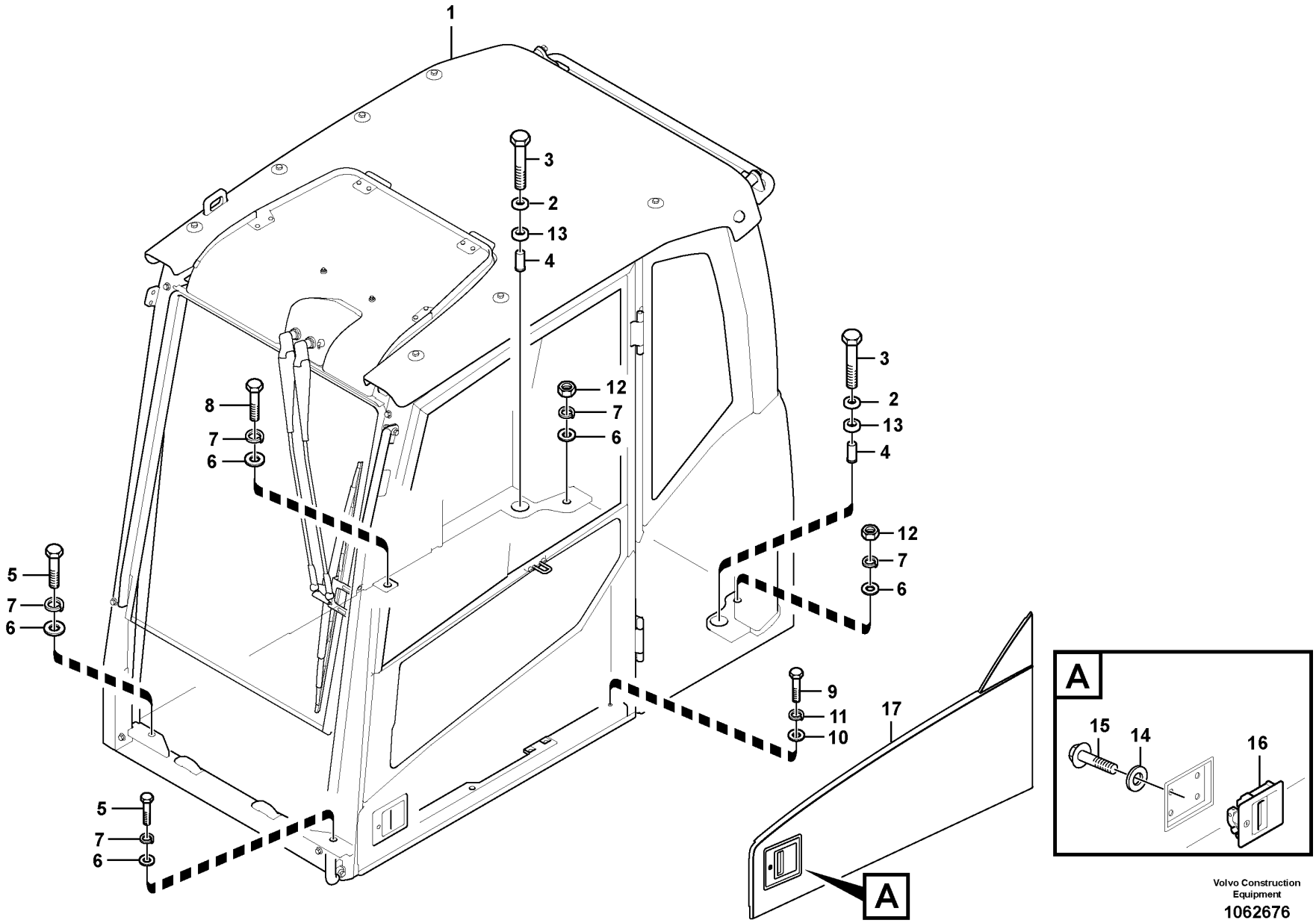

Volvo Construction Equipment

1062676

Fig.	Part No.	Quantity 1	2	3	PS	KIT	Description	Denominación	Denominação	Dénomination	Notes
1	VOE 14688014	1			SS		Cab	Cabina	Cabine	Cabine	
2	VOE 11203992	2					Washer	Arandela	Arruela	Rondelle	
3	VOE 983375	2					Hexagon screw	Tornillo hexagonal	Parafuso sextavado	Vis à tête hexagonale	
4	VOE 11204081	2					Spacer	Distanciador	Espaçador	Entretoise	
5	VOE 1629544	2					Hexagon screw	Tornillo hexagonal	Parafuso sextavado	Vis à tête hexagonale	
6	VOE 13955900	5					Washer	Arandela	Arruela	Rondelle	
7	VOE 955926	5					Spring washer	Arandela elástica	Arruela de pressão	Rondelle élastique	
8	VOE 990709	1					Hexagon screw	Tornillo hexagonal	Parafuso sextavado	Vis à tête hexagonale	
9	VOE 983253	1					Hexagon screw	Tornillo hexagonal	Parafuso sextavado	Vis à tête hexagonale	
10	VOE 976945	1					Washer	Arandela	Arruela	Rondelle	
11	VOE 955922	1					Spring washer	Arandela elástica	Arruela de pressão	Rondelle élastique	
12	VOE 979021	2					Hexagon nut	Tuerca hexagonal	Porca sextavada	Écrou hexagonal	
13	VOE 11204294	2					Seal	Junta	Vedação	Étanchéité	
14	VOE 955892	4					Plain washer	Arandela plana	Arruela simples	Rondelle plane	
15	VOE 969423	4					Six point socket screw	Racor de seis dientes	Paraf soquete sext	Vis à 6 pans creux	
16	VOE 14524738	1					Handle	Mango	Manopla	Poignée	8277153
16	VOE 14652324	1					Handle	Mango	Manopla	Poignée	(VOE 14627764) 8277154
17	VOE 14623929	1					Panel	Panel	Painel	Panneau	

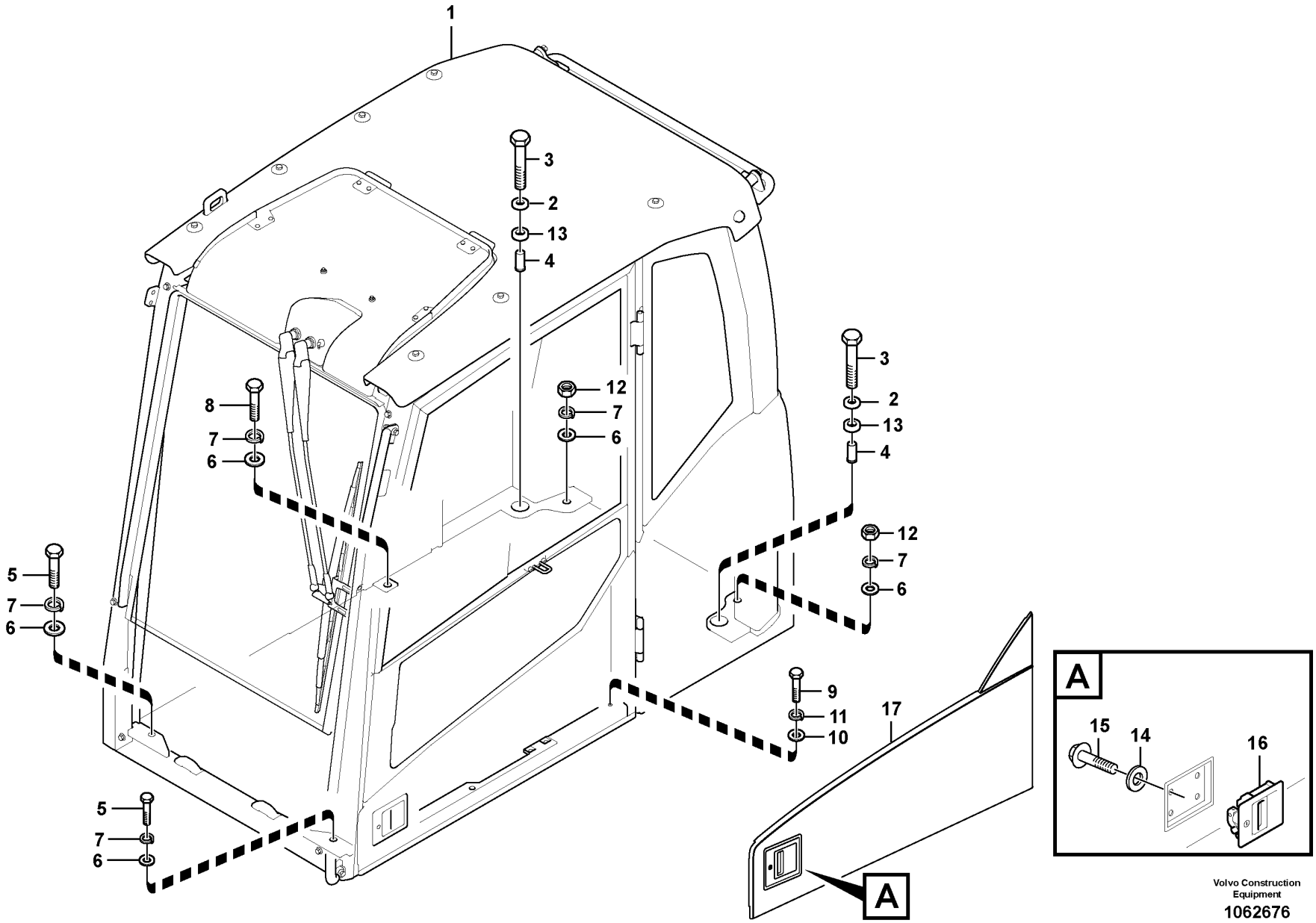

Volvo Construction Equipment

1062676

Fig.	Part No.	Quantity 1	2	3	PS	KIT	Description	Denominación	Denominação	Dénomination	Notes
1	VOE 14688015	1			SS		Cab	Cabina	Cabine	Cabine	
2	VOE 11203992	2					Washer	Arandela	Arruela	Rondelle	
3	VOE 983375	2					Hexagon screw	Tornillo hexagonal	Parafuso sextavado	Vis à tête hexagonale	
4	VOE 11204081	2					Spacer	Distanciador	Espaçador	Entretoise	
5	VOE 1629544	2					Hexagon screw	Tornillo hexagonal	Parafuso sextavado	Vis à tête hexagonale	
6	VOE 13955900	5					Washer	Arandela	Arruela	Rondelle	
7	VOE 955926	5					Spring washer	Arandela elástica	Arruela de pressão	Rondelle élastique	
8	VOE 990709	1					Hexagon screw	Tornillo hexagonal	Parafuso sextavado	Vis à tête hexagonale	
9	VOE 983253	1					Hexagon screw	Tornillo hexagonal	Parafuso sextavado	Vis à tête hexagonale	
10	VOE 976945	1					Washer	Arandela	Arruela	Rondelle	
11	VOE 955922	1					Spring washer	Arandela elástica	Arruela de pressão	Rondelle élastique	
12	VOE 979021	2					Hexagon nut	Tuerca hexagonal	Porca sextavada	Écrou hexagonal	
13	VOE 11204294	2					Seal	Junta	Vedação	Étanchéité	
14	VOE 955892	4					Plain washer	Arandela plana	Arruela simples	Rondelle plane	
15	VOE 969423	4					Six point socket screw	Racor de seis dientes	Paraf soquete sext	Vis à 6 pans creux	
16	VOE 14524738	1					Handle	Mango	Manopla	Poignée	8277153
16	VOE 14652324	1					Handle	Mango	Manopla	Poignée	(VOE 14627764) 8277154
17	VOE 14623929	1					Panel	Panel	Painel	Panneau	

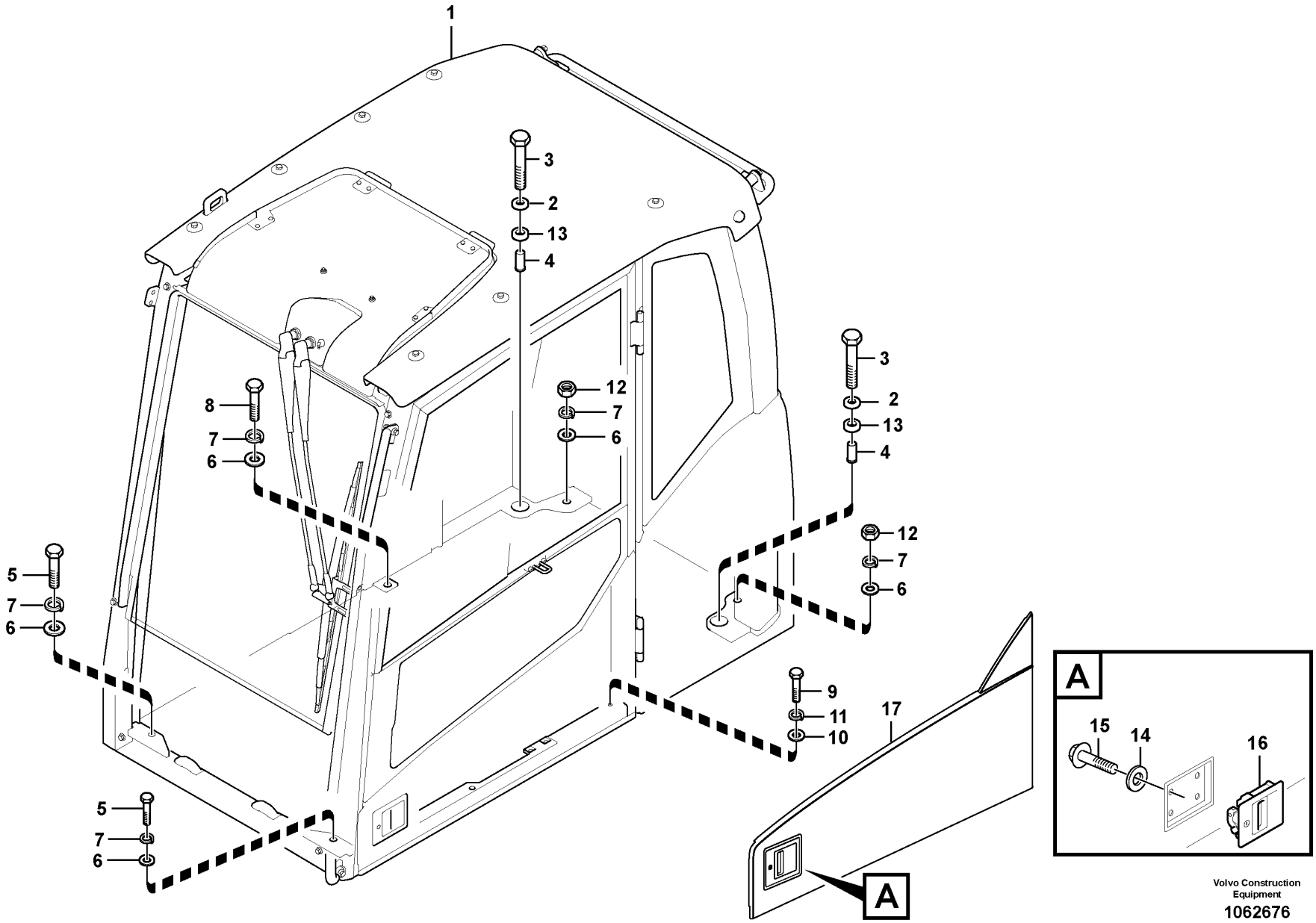

Volvo Construction Equipment

1062676

Fig.	Part No.	Quantity 1	2	3	PS	KIT	Description	Denominación	Denominação	Dénomination	Notes
1	VOE 14688022	1			SS		Cab	Cabina	Cabine	Cabine	
2	VOE 11203992	2					Washer	Arandela	Arruela	Rondelle	
3	VOE 983375	2					Hexagon screw	Tornillo hexagonal	Parafuso sextavado	Vis à tête hexagonale	
4	VOE 11204081	2					Spacer	Distanciador	Espaçador	Entretoise	
5	VOE 1629544	2					Hexagon screw	Tornillo hexagonal	Parafuso sextavado	Vis à tête hexagonale	
6	VOE 13955900	5					Washer	Arandela	Arruela	Rondelle	
7	VOE 955926	5					Spring washer	Arandela elástica	Arruela de pressão	Rondelle élastique	
8	VOE 990709	1					Hexagon screw	Tornillo hexagonal	Parafuso sextavado	Vis à tête hexagonale	
9	VOE 983253	1					Hexagon screw	Tornillo hexagonal	Parafuso sextavado	Vis à tête hexagonale	
10	VOE 976945	1					Washer	Arandela	Arruela	Rondelle	
11	VOE 955922	1					Spring washer	Arandela elástica	Arruela de pressão	Rondelle élastique	
12	VOE 979021	2					Hexagon nut	Tuerca hexagonal	Porca sextavada	Écrou hexagonal	
13	VOE 11204294	2					Seal	Junta	Vedação	Étanchéité	
14	VOE 955892	4					Plain washer	Arandela plana	Arruela simples	Rondelle plane	
15	VOE 969423	4					Six point socket screw	Racor de seis dientes	Paraf soquete sext	Vis à 6 pans creux	
16	VOE 14524738	1					Handle	Mango	Manopla	Poignée	8277153
16	VOE 14652324	1					Handle	Mango	Manopla	Poignée	(VOE 14627764) 8277154
17	VOE 14623929	1					Panel	Panel	Painel	Panneau	

1	8291311	**Cab mount** **Accesorio de cabina** **Suporte da cabine** **Fixation de cabine**	Catalogue id **20629**	Group **818**
2			Illustr. No **1062676**	Section **500**
3			Issue **20032270-E**	Page **735**
4				
5				

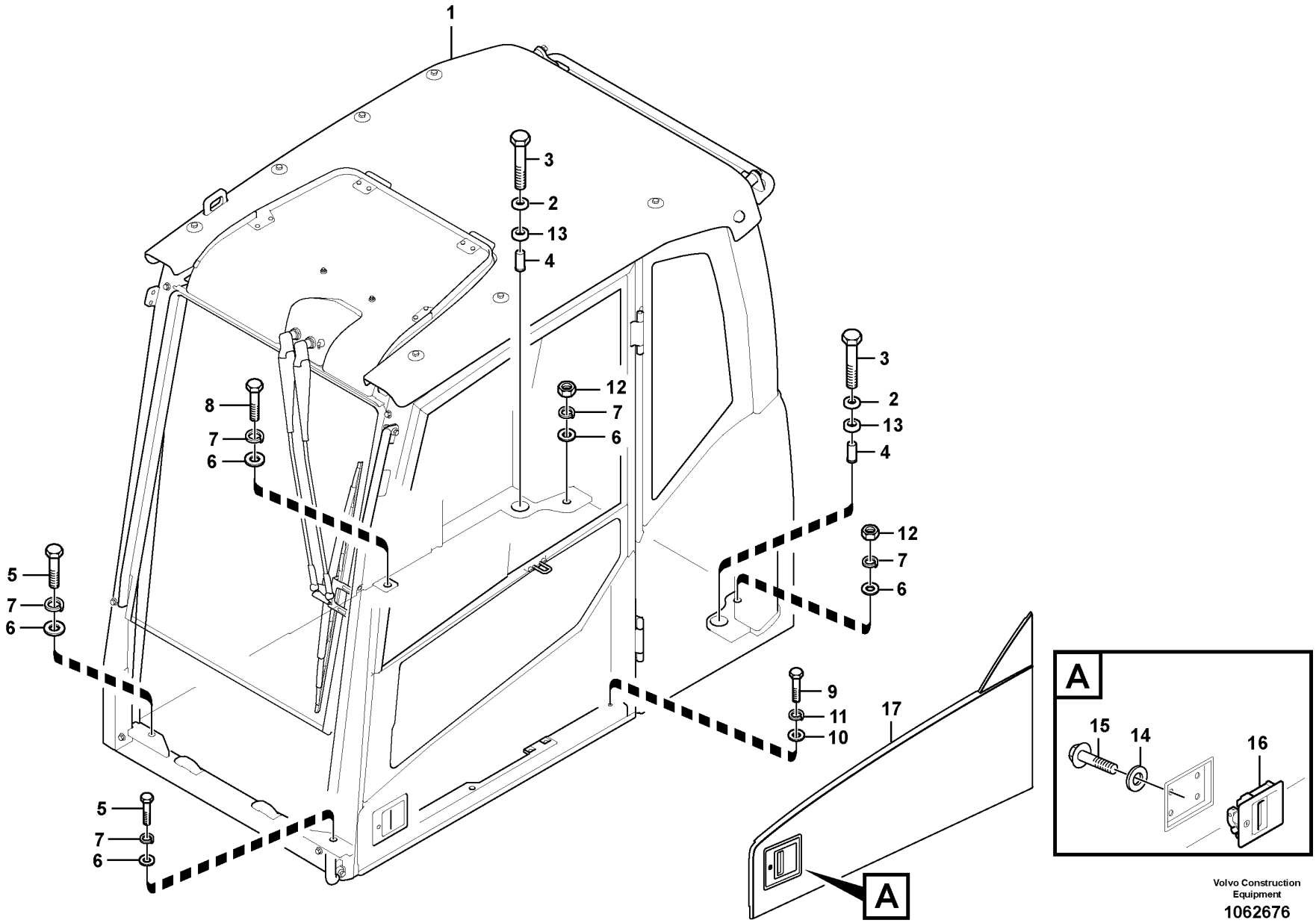

Volvo Construction Equipment

1062676

Fig.	Part No.	Quantity 1	2	3	PS	KIT	Description	Denominación	Denominação	Dénomination	Notes
1	VOE 14685275	1			SS		Cab	Cabina	Cabine	Cabine	
2	VOE 11203992	2					Washer	Arandela	Arruela	Rondelle	
3	VOE 983375	2					Hexagon screw	Tornillo hexagonal	Parafuso sextavado	Vis à tête hexagonale	
4	VOE 11204081	2					Spacer	Distanciador	Espaçador	Entretoise	
5	VOE 1629544	2					Hexagon screw	Tornillo hexagonal	Parafuso sextavado	Vis à tête hexagonale	
6	VOE 13955900	5					Washer	Arandela	Arruela	Rondelle	
7	VOE 955926	5					Spring washer	Arandela elástica	Arruela de pressão	Rondelle élastique	
8	VOE 990709	1					Hexagon screw	Tornillo hexagonal	Parafuso sextavado	Vis à tête hexagonale	
9	VOE 983253	1					Hexagon screw	Tornillo hexagonal	Parafuso sextavado	Vis à tête hexagonale	
10	VOE 976945	1					Washer	Arandela	Arruela	Rondelle	
11	VOE 955922	1					Spring washer	Arandela elástica	Arruela de pressão	Rondelle élastique	
12	VOE 979021	2					Hexagon nut	Tuerca hexagonal	Porca sextavada	Écrou hexagonal	
13	VOE 11204294	2					Seal	Junta	Vedação	Étanchéité	
14	VOE 955892	4					Plain washer	Arandela plana	Arruela simples	Rondelle plane	
15	VOE 969423	4					Six point socket screw	Racor de seis dientes	Paraf soquete sext	Vis à 6 pans creux	
16	VOE 14524738	1					Handle	Mango	Manopla	Poignée	8277153
16	VOE 14652324	1					Handle	Mango	Manopla	Poignée	(VOE 14627764) 8277154
17	VOE 14623929	1					Panel	Panel	Painel	Panneau	

1	8293089	**Cab mount** **Accesorio de cabina** **Suporte da cabine** **Fixation de cabine**	Catalogue id **20629**	Group **818**
2			Illustr. No **1062676**	Section **600**
3			Issue **20032270-E**	Page **737**
4				
5				

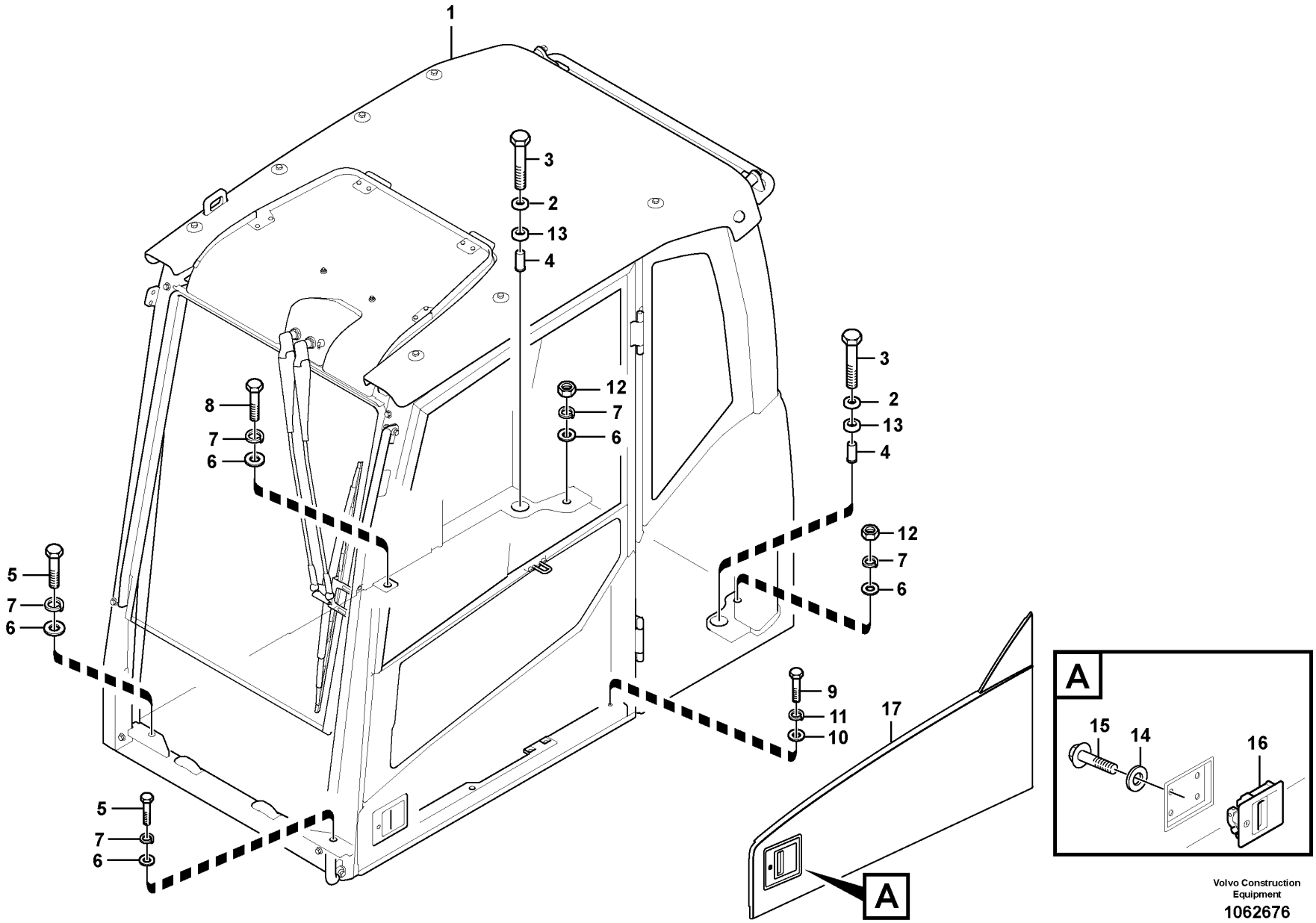

Volvo Construction Equipment

1062676

Fig.	Part No.	Quantity 1	2	3	PS	KIT	Description	Denominación	Denominação	Dénomination	Notes
1	VOE 14688702	1			SS		Cab	Cabina	Cabine	Cabine	
2	VOE 11203992	2					Washer	Arandela	Arruela	Rondelle	
3	VOE 983375	2					Hexagon screw	Tornillo hexagonal	Parafuso sextavado	Vis à tête hexagonale	
4	VOE 11204081	2					Spacer	Distanciador	Espaçador	Entretoise	
5	VOE 1629544	2					Hexagon screw	Tornillo hexagonal	Parafuso sextavado	Vis à tête hexagonale	
6	VOE 13955900	5					Washer	Arandela	Arruela	Rondelle	
7	VOE 955926	5					Spring washer	Arandela elástica	Arruela de pressão	Rondelle élastique	
8	VOE 990709	1					Hexagon screw	Tornillo hexagonal	Parafuso sextavado	Vis à tête hexagonale	
9	VOE 983253	1					Hexagon screw	Tornillo hexagonal	Parafuso sextavado	Vis à tête hexagonale	
10	VOE 976945	1					Washer	Arandela	Arruela	Rondelle	
11	VOE 955922	1					Spring washer	Arandela elástica	Arruela de pressão	Rondelle élastique	
12	VOE 979021	2					Hexagon nut	Tuerca hexagonal	Porca sextavada	Écrou hexagonal	
13	VOE 11204294	2					Seal	Junta	Vedação	Étanchéité	
14	VOE 955892	4					Plain washer	Arandela plana	Arruela simples	Rondelle plane	
15	VOE 969423	4					Six point socket screw	Racor de seis dientes	Paraf soquete sext	Vis à 6 pans creux	
16	VOE 14524738	1					Handle	Mango	Manopla	Poignée	8277153
16	VOE 14652324	1					Handle	Mango	Manopla	Poignée	(VOE 14627764) 8277154
17	VOE 14623929	1					Panel	Panel	Painel	Panneau	

1	8293090	**Cab mount** **Accesorio de cabina** **Suporte da cabine** **Fixation de cabine**	Catalogue id **20629**	Group **818**
2			Illustr. No **1062676**	Section **700**
3			Issue **20032270-E**	Page **739**
4				
5				

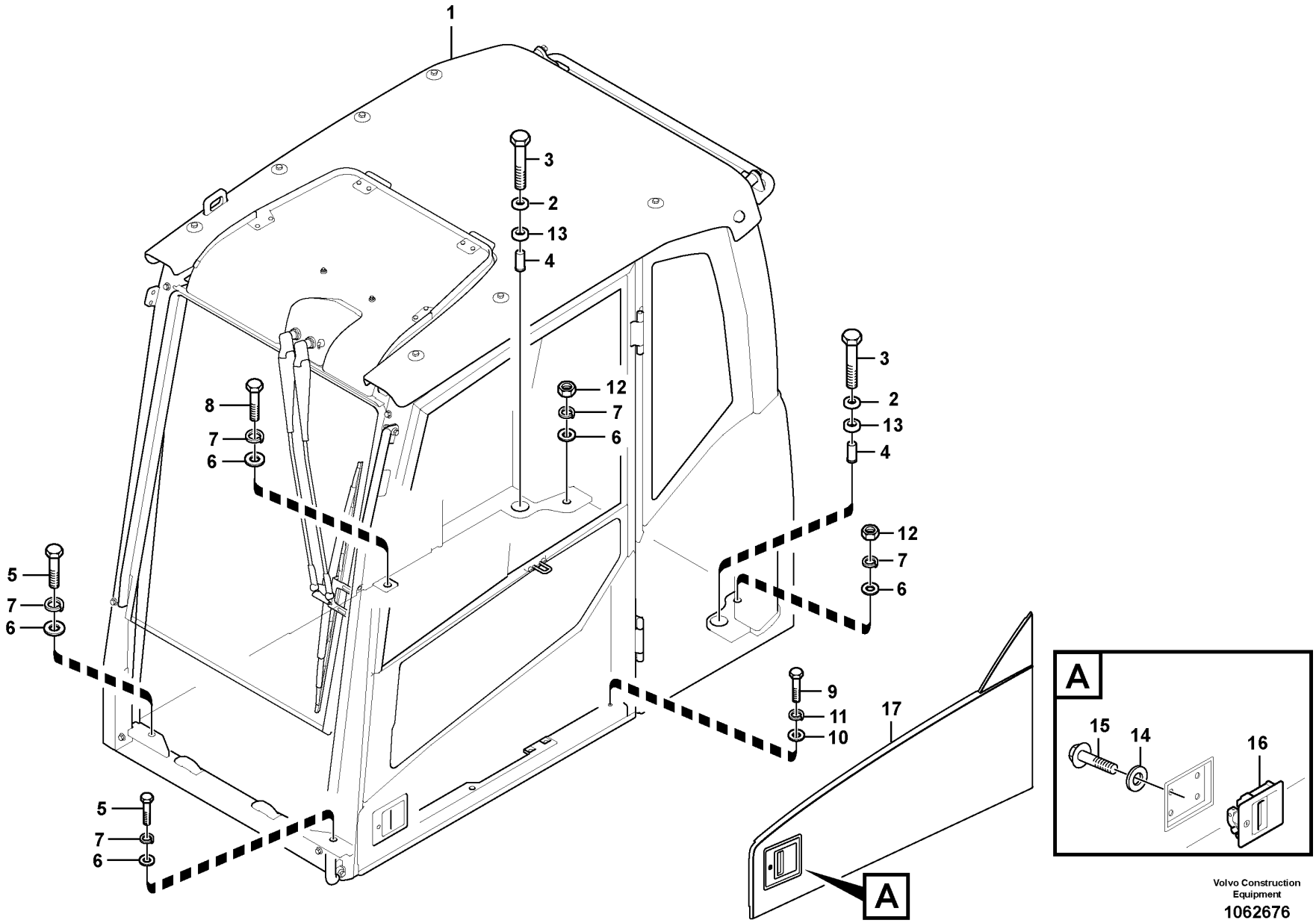

Volvo Construction Equipment

1062676

Fig.	Part No.	Quantity 1	2	3	PS	KIT	Description	Denominación	Denominação	Dénomination	Notes
1		1			NS		Cab	Cabina	Cabine	Cabine	
2	**VOE 11203992**	2					Washer	Arandela	Arruela	Rondelle	
3	**VOE 983375**	2					Hexagon screw	Tornillo hexagonal	Parafuso sextavado	Vis à tête hexagonale	
4	**VOE 11204081**	2					Spacer	Distanciador	Espaçador	Entretoise	
5	**VOE 1629544**	2					Hexagon screw	Tornillo hexagonal	Parafuso sextavado	Vis à tête hexagonale	
6	**VOE 13955900**	5					Washer	Arandela	Arruela	Rondelle	
7	**VOE 955926**	5					Spring washer	Arandela elástica	Arruela de pressão	Rondelle élastique	
8	**VOE 990709**	1					Hexagon screw	Tornillo hexagonal	Parafuso sextavado	Vis à tête hexagonale	
9	**VOE 983253**	1					Hexagon screw	Tornillo hexagonal	Parafuso sextavado	Vis à tête hexagonale	
10	**VOE 976945**	1					Washer	Arandela	Arruela	Rondelle	
11	**VOE 955922**	1					Spring washer	Arandela elástica	Arruela de pressão	Rondelle élastique	
12	**VOE 979021**	2					Hexagon nut	Tuerca hexagonal	Porca sextavada	Écrou hexagonal	
13	**VOE 11204294**	2					Seal	Junta	Vedação	Étanchéité	
14	**VOE 955892**	4					Plain washer	Arandela plana	Arruela simples	Rondelle plane	
15	**VOE 969423**	4					Six point socket screw	Racor de seis dientes	Paraf soquete sext	Vis à 6 pans creux	
16	**VOE 14524738**	1					Handle	Mango	Manopla	Poignée	8277153
16	**VOE 14652324**	1					Handle	Mango	Manopla	Poignée	(VOE 14627764) 8277154
17	**VOE 14623929**	1					Panel	Panel	Painel	Panneau	

1	**8293091**	**Cab mount** **Accesorio de cabina** **Suporte da cabine** **Fixation de cabine**	Catalogue id **20629**	Group **818**
2			Illustr. No **1062676**	Section **800**
3			Issue **20032270-E**	Page **741**
4				
5				

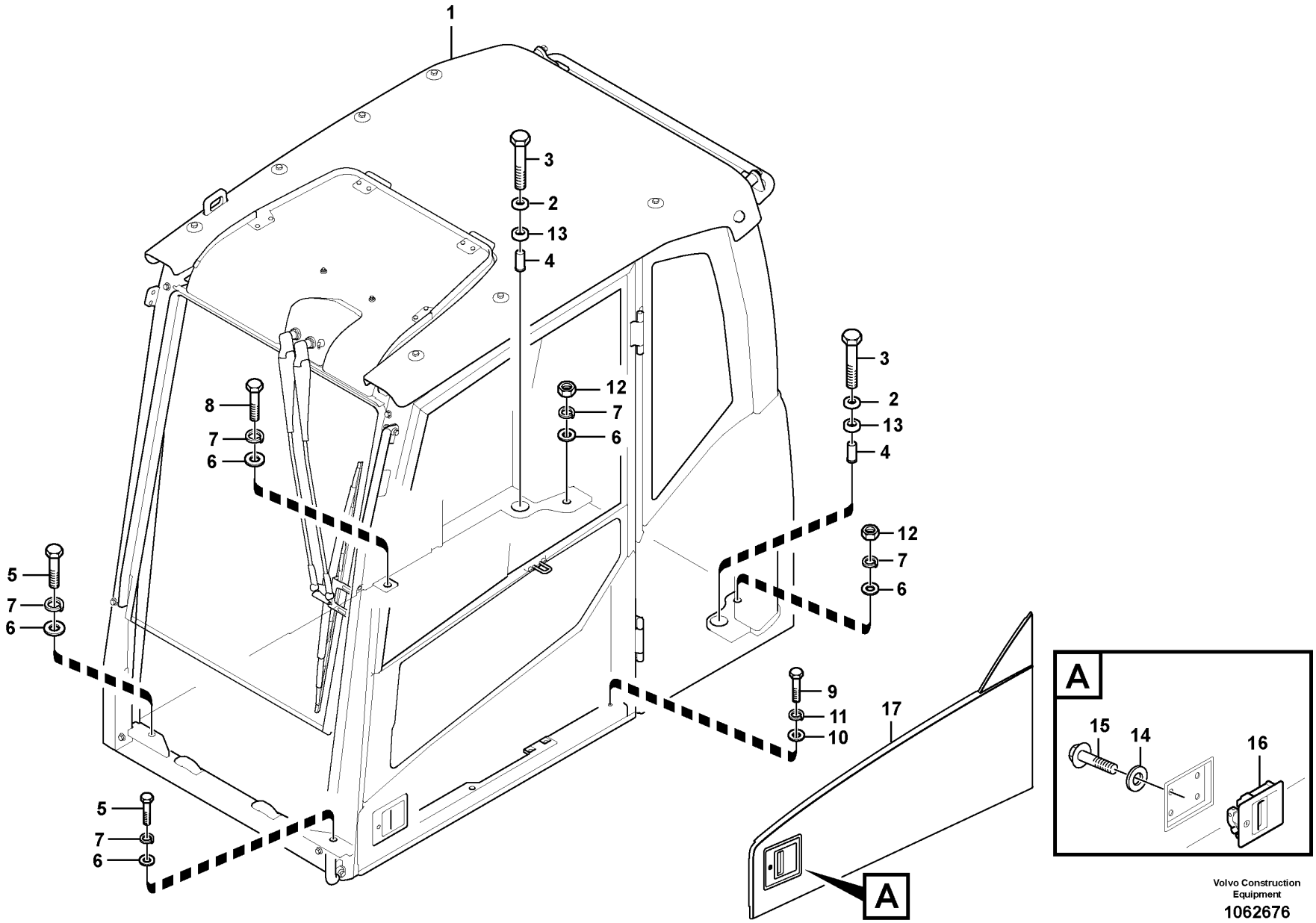

Volvo Construction Equipment

1062676

Fig.	Part No.	Quantity 1	2	3	PS	KIT	Description	Denominación	Denominação	Dénomination	Notes
1	VOE 14688706	1			SS		Cab	Cabina	Cabine	Cabine	
2	VOE 11203992	2					Washer	Arandela	Arruela	Rondelle	
3	VOE 983375	2					Hexagon screw	Tornillo hexagonal	Parafuso sextavado	Vis à tête hexagonale	
4	VOE 11204081	2					Spacer	Distanciador	Espaçador	Entretoise	
5	VOE 1629544	2					Hexagon screw	Tornillo hexagonal	Parafuso sextavado	Vis à tête hexagonale	
6	VOE 13955900	5					Washer	Arandela	Arruela	Rondelle	
7	VOE 955926	5					Spring washer	Arandela elástica	Arruela de pressão	Rondelle élastique	
8	VOE 990709	1					Hexagon screw	Tornillo hexagonal	Parafuso sextavado	Vis à tête hexagonale	
9	VOE 983253	1					Hexagon screw	Tornillo hexagonal	Parafuso sextavado	Vis à tête hexagonale	
10	VOE 976945	1					Washer	Arandela	Arruela	Rondelle	
11	VOE 955922	1					Spring washer	Arandela elástica	Arruela de pressão	Rondelle élastique	
12	VOE 979021	2					Hexagon nut	Tuerca hexagonal	Porca sextavada	Écrou hexagonal	
13	VOE 11204294	2					Seal	Junta	Vedação	Étanchéité	
14	VOE 955892	4					Plain washer	Arandela plana	Arruela simples	Rondelle plane	
15	VOE 969423	4					Six point socket screw	Racor de seis dientes	Paraf soquete sext	Vis à 6 pans creux	
16	VOE 14524738	1					Handle	Mango	Manopla	Poignée	8277153
16	VOE 14652324	1					Handle	Mango	Manopla	Poignée	(VOE 14627764) 8277154
17	VOE 14623929	1					Panel	Panel	Painel	Panneau	

1	8293092	**Cab mount** **Accesorio de cabina** **Suporte da cabine** **Fixation de cabine**	Catalogue id **20629**	Group **818**
2			Illustr. No **1062676**	Section **900**
3			Issue **20032270-E**	Page **743**
4				
5				

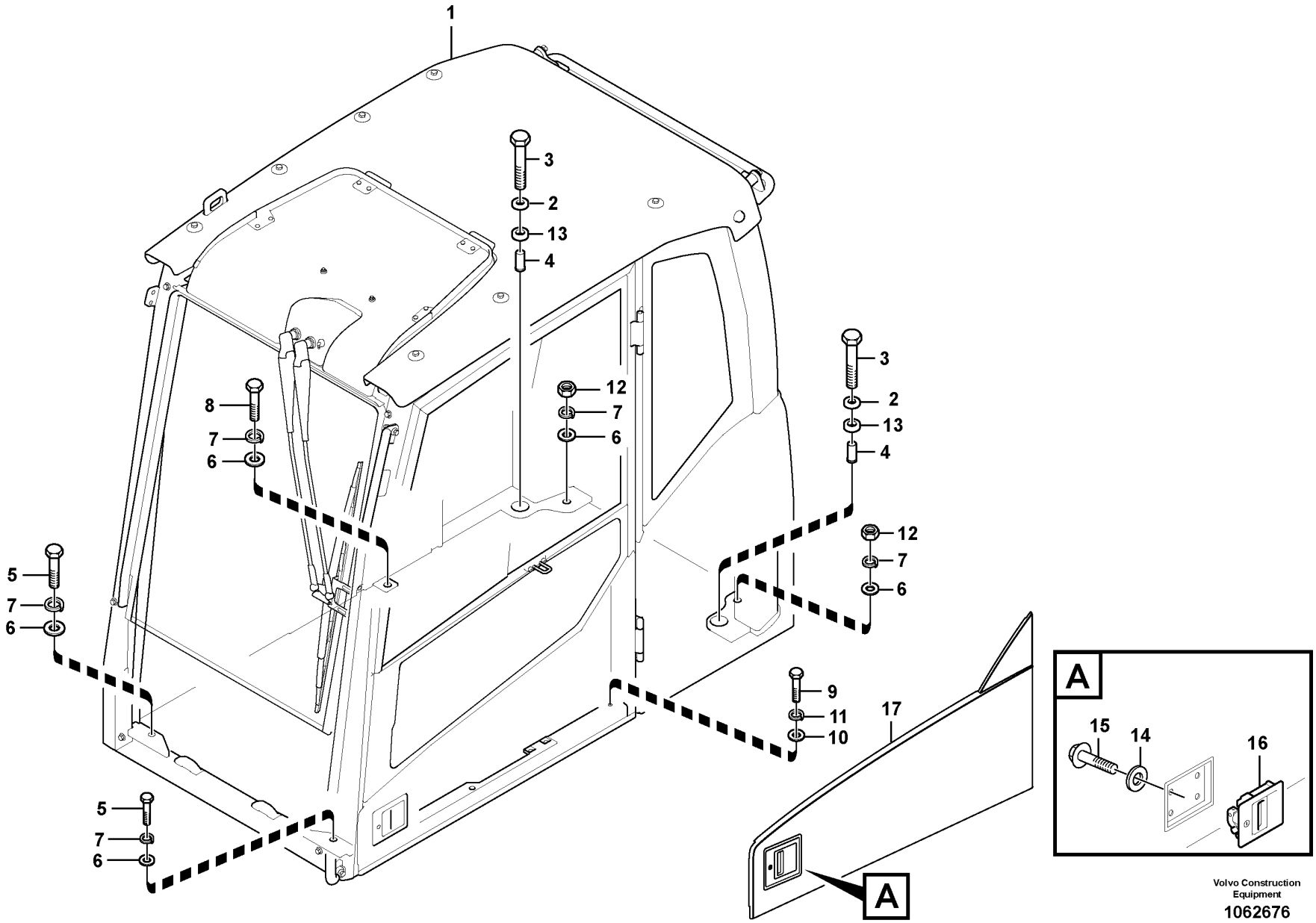

Volvo Construction Equipment

1062676

Fig.	Part No.	Quantity 1	2	3	PS	KIT	Description	Denominación	Denominação	Dénomination	Notes
1	**VOE 14703733**	1					Cab	Cabina	Cabine	Cabine	S/N -240876 S/N -245001
	VOE 14711450	1					Cab	Cabina	Cabine	Cabine	S/N 240877- S/N 245002-
2	**VOE 14664074**	2					Washer	Arandela	Arruela	Rondelle	
2	**VOE 14203992**	2					Washer	Arandela	Arruela	Rondelle	
3	**VOE 983375**	2					Hexagon screw	Tornillo hexagonal	Parafuso sextavado	Vis à tête hexagonale	
4	**VOE 11204081**	2					Spacer	Distanciador	Espaçador	Entretoise	
5	**VOE 1629544**	2					Hexagon screw	Tornillo hexagonal	Parafuso sextavado	Vis à tête hexagonale	
6	**VOE 13955900**	5					Washer	Arandela	Arruela	Rondelle	
7	**VOE 955926**	5					Spring washer	Arandela elástica	Arruela de pressão	Rondelle élastique	
8	**VOE 990709**	1					Hexagon screw	Tornillo hexagonal	Parafuso sextavado	Vis à tête hexagonale	
9	**VOE 983253**	1					Hexagon screw	Tornillo hexagonal	Parafuso sextavado	Vis à tête hexagonale	
10	**VOE 976945**	1					Washer	Arandela	Arruela	Rondelle	
11	**VOE 955922**	1					Spring washer	Arandela elástica	Arruela de pressão	Rondelle élastique	
12	**VOE 979021**	2					Hexagon nut	Tuerca hexagonal	Porca sextavada	Écrou hexagonal	
13	**VOE 11204294**	2					Seal	Junta	Vedação	Étanchéité	
14	**VOE 955892**	4					Plain washer	Arandela plana	Arruela simples	Rondelle plane	
15	**VOE 969423**	4					Six point socket screw	Racor de seis dientes	Paraf soquete sext	Vis à 6 pans creux	
16	**VOE 14524738**	1					Handle	Mango	Manopla	Poignée	8277153
16	**VOE 14652324**	1					Handle	Mango	Manopla	Poignée	(VOE 14627764) 8277154
17	**VOE 14623929**	1					Panel	Panel	Painel	Panneau	

1	**8297667**	**Cab mount** **Accesorio de cabina** **Suporte da cabine** **Fixation de cabine**	Catalogue id **20629**	Group **818**
2			Illustr. No **1062676**	Section **1000**
3			Issue **20032270-E**	Page **745**
4				
5				

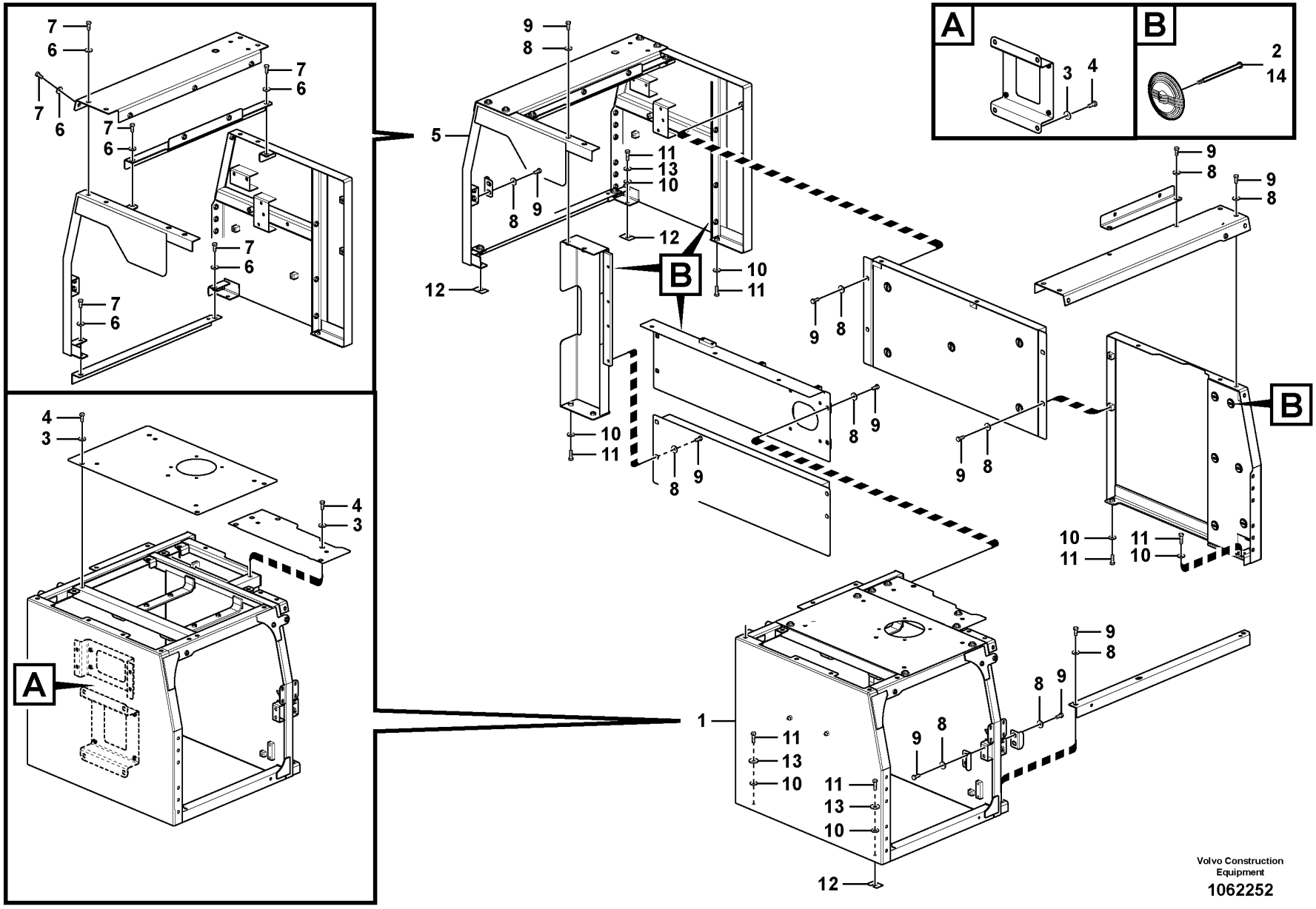
A
B
2
14
3
4
7
6
5
8
9
10
11
12
13
1
Volvo Construction Equipment
1062252

Fig.	Part No.	Quantity 1	2	3	PS	KIT	Description	Denominación	Denominação	Dénomination	Notes
1	**VOE 14610104**	1					Cowl	Torpedo	Capota	Auvent	
			1		NS		Cowl	Torpedo	Capota	Auvent	
2	**VOE 14881066**	9	9				•Retaining clip	•Retenedor	•Clip de retenção	•Retenue	
3	**VOE 14522862**	8	15				•Washer	•Arandela	•Arruela	•Rondelle	
4	**VOE 978932**	8	15				•Hexagon screw	•Tornillo hexagonal	•Parafuso sextavado	•Vis à tête hexagonale	
5	**VOE 14610108**	1	1				Frame	Bastidor	Quadro	Cadre châssis	
6	**VOE 14522862**	19	19				•Washer	•Arandela	•Arruela	•Rondelle	
7	**VOE 978932**	19	19				•Hexagon screw	•Tornillo hexagonal	•Parafuso sextavado	•Vis à tête hexagonale	
8	**VOE 14522862**	22					Washer	Arandela	Arruela	Rondelle	
9	**VOE 978932**	28					Hexagon screw	Tornillo hexagonal	Parafuso sextavado	Vis à tête hexagonale	
10	**VOE 14522862**	18	12				Washer	Arandela	Arruela	Rondelle	
11	**VOE 978933**	12	12				Hexagon screw	Tornillo hexagonal	Parafuso sextavado	Vis à tête hexagonale	
12	**VOE 14881064**	2	2				Shim	Laminilla de ajuste	Calço de ajuste	Cale de réglage	
13	**VOE 955923**	12					Spring washer	Arandela elástica	Arruela de pressão	Rondelle élastique	
14	**VOE 14881066**	14					Retaining clip	Retenedor	Clip de retenção	Retenue	

1	**8292707,8292709**	**Cowl frame** **Bastidor** **Quadro do capô** **Bâti**	Catalogue id **20629**	Group **821**
2	**8292708**		Illustr. No **1062252**	Section **100**
3				
4			Issue **20032270-E**	Page **747**
5				

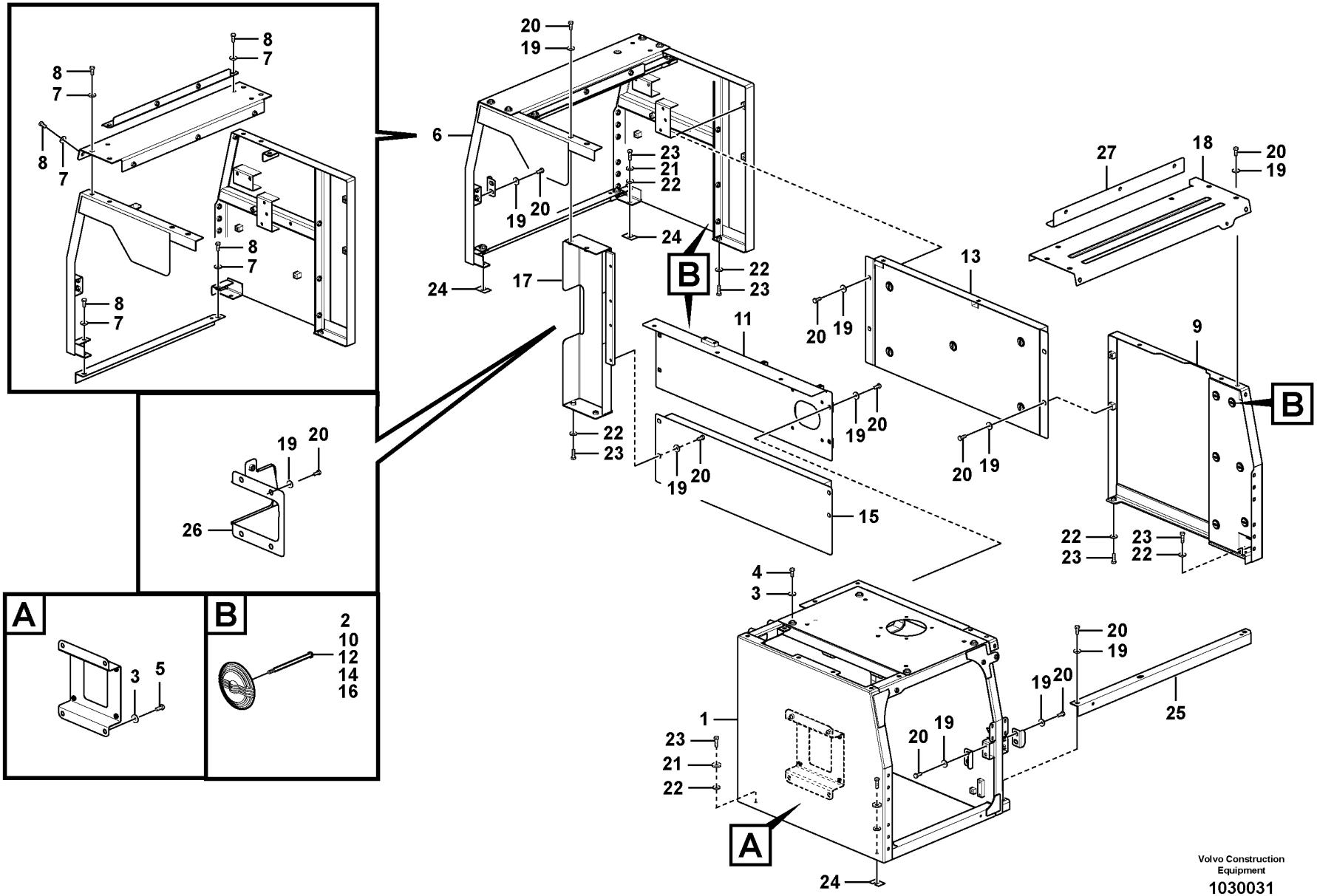
A
B
Volvo Construction Equipment
1030031

Fig.	Part No.	Quantity 1	2	3	PS	KIT	Description	Denominación	Denominação	Dénomination	Notes
		1			NS		Frame	Bastidor	Chassi	Chassis	
1	VOE 14658568	1					•Frame	•Bastidor	•Quadro	•Cadre châssis	
2	VOE 14881066	12					••Retaining clip	••Retenedor	••Clip de retenção	••Retenue	
3	VOE 14522862	8					••Washer	••Arandela	••Arruela	••Rondelle	
4	VOE 978932	4					••Hexagon screw	••Tornillo hexagonal	••Parafuso sextavado	••Vis à tête hexagonale	
5	VOE 991625	4					••Hexagon screw	••Tornillo hexagonal	••Parafuso sextavado	••Vis à tête hexagonale	
6	VOE 14658571	1			SS		•Frame	•Bastidor	•Quadro	•Cadre châssis	
7	VOE 14522862	10					••Washer	••Arandela	••Arruela	••Rondelle	
8	VOE 978932	10					••Hexagon screw	••Tornillo hexagonal	••Parafuso sextavado	••Vis à tête hexagonale	
9	VOE 14659013	1					•Cover	•Capó	•Capô	•Capot	
10	VOE 14881066	11					••Retaining clip	••Retenedor	••Clip de retenção	••Retenue	
11	VOE 14659011	1			SS		•Cover	•Capó	•Capô	•Capot	
12	VOE 14881066	3					••Retaining clip	••Retenedor	••Clip de retenção	••Retenue	
13	VOE 14706578	1					•Frame	•Bastidor	•Chassi	•Chassis	(VOE 14659015)
14	VOE 14881066	7					••Retaining clip	••Retenedor	••Clip de retenção	••Retenue	
15	VOE 14659017	1			OP		•Cover	•Capó	•Capô	•Capot	S/N - 240152, - 230002, - 220999, - 210402, - 270040, - 280024,
15	VOE 14706574	1					•Cover	•Capó	•Capô	•Capot	(VOE 14663302) S/N 240153 -, 230003 -, 221000 -, 210403 -, 270041 -, 280025 -
16	VOE 14881066	13					••Retaining clip	••Retenedor	••Clip de retenção	••Retenue	
17	VOE 14658574	1					•Frame	•Bastidor	•Quadro	•Cadre châssis	S/N - 240152, - 230002, - 220999, - 210402, - 270040, - 280024,
17	VOE 14706576	1					•Frame	•Bastidor	•Chassi	•Chassis	(VOE 14663301) S/N 240153 -, 230003 -, 221000 -, 210403 -, 270041 -, 280025 -
18	VOE 14637608	1					•Cover	•Capó	•Capô	•Capot	
19	VOE 14522862	28					•Washer	•Arandela	•Arruela	•Rondelle	
20	VOE 978932	28					•Hexagon screw	•Tornillo hexagonal	•Parafuso sextavado	•Vis à tête hexagonale	
21	VOE 955923	11					Spring washer	Arandela elástica	Arruela de pressão	Rondelle élastique	

1	
2	
3	
4	
5	

Cowl frame
Bastidor
Quadro do capô
Bâti

Catalogue id	Group
20629	**821**
Illustr. No	Section
1030031	**110**
Issue	Page
20032270-E	**749**

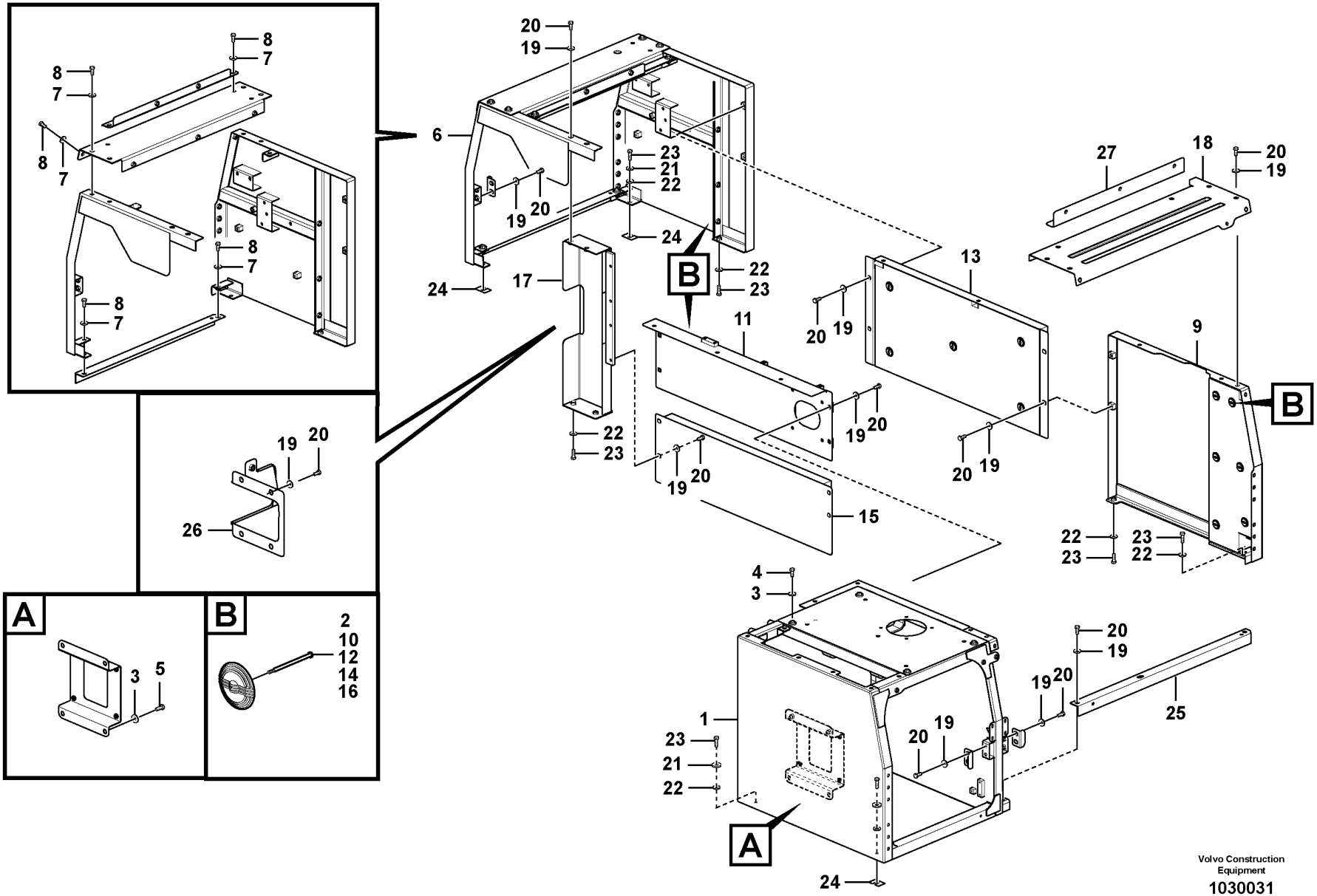
A
B
Volvo Construction Equipment
1030031

Fig.	Part No.	Quantity 1	2	3	PS	KIT	Description	Denominación	Denominação	Dénomination	Notes
22	VOE 14522862	11					Washer	Arandela	Arruela	Rondelle	
23	VOE 978933	11					Hexagon screw	Tornillo hexagonal	Parafuso sextavado	Vis à tête hexagonale	
24	VOE 14881064	4					Shim	Laminilla de ajuste	Calço de ajuste	Cale de réglage	
25	VOE 14637609	1					Frame	Bastidor	Quadro	Cadre châssis	
26	VOE 14706577	1					Cover	Capó	Capô	Capot	(VOE 14655418)
27	VOE 14610393	1					Cowl	Torpedo	Capota	Auvent	

1		**Cowl frame** **Bastidor** **Quadro do capô** **Bâti**	Catalogue id **20629**	Group **821**
2				
3			Illustr. No **1030031**	Section **110**
4				
5			Issue **20032270-E**	Page **751**

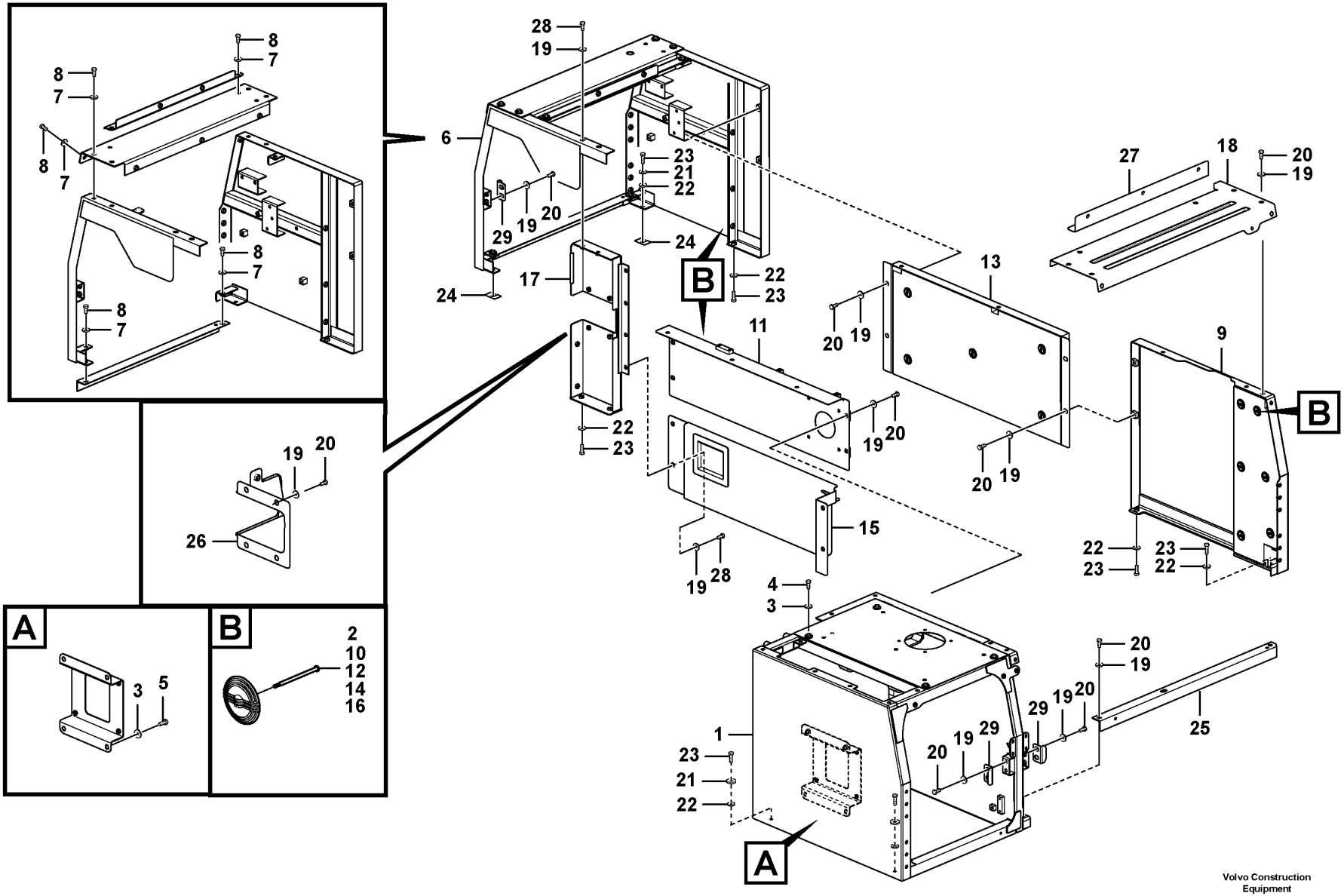

Volvo Construction Equipment

1072718

Fig.	Part No.	Quantity 1	2	3	PS	KIT	Description	Denominación	Denominação	Dénomination	Notes
1	VOE 14658568	1					Frame	Bastidor	Quadro	Cadre châssis	
2	VOE 14881066	9					•Retaining clip	•Retenedor	•Clip de retenção	•Retenue	
3	VOE 14522862	8					•Washer	•Arandela	•Arruela	•Rondelle	
4	VOE 978932	4					•Hexagon screw	•Tornillo hexagonal	•Parafuso sextavado	•Vis à tête hexagonale	
5	VOE 991625	4					•Hexagon screw	•Tornillo hexagonal	•Parafuso sextavado	•Vis à tête hexagonale	
6	VOE 14706509	1					Frame	Bastidor	Quadro	Cadre châssis	
7	VOE 14522862	10					•Washer	•Arandela	•Arruela	•Rondelle	
8	VOE 978932	10					•Hexagon screw	•Tornillo hexagonal	•Parafuso sextavado	•Vis à tête hexagonale	
9	VOE 14659013	1					Cover	Capó	Capô	Capot	
10	VOE 14881066	11					•Retaining clip	•Retenedor	•Clip de retenção	•Retenue	
11	VOE 14668670	1			SS		Cover	Capó	Capô	Capot	
12	VOE 14881066	3					•Retaining clip	•Retenedor	•Clip de retenção	•Retenue	
13	VOE 14706578	1					Frame	Bastidor	Chassi	Chassis	(VOE 14659015)
14	VOE 14881066	7					•Retaining clip	•Retenedor	•Clip de retenção	•Retenue	
15	VOE 14706574	1					Cover	Capó	Capô	Capot	(VOE 14663302)
16	VOE 14881066	13					•Retaining clip	•Retenedor	•Clip de retenção	•Retenue	
17	VOE 14706576	1					Frame	Bastidor	Chassi	Chassis	(VOE 14663301)
18	VOE 14637608	1					Cover	Capó	Capô	Capot	
19	VOE 14522862	22					Washer	Arandela	Arruela	Rondelle	
20	VOE 978932	22					Hexagon screw	Tornillo hexagonal	Parafuso sextavado	Vis à tête hexagonale	
21	VOE 955923	11					Spring washer	Arandela elástica	Arruela de pressão	Rondelle élastique	
22	VOE 14522862	21					Washer	Arandela	Arruela	Rondelle	
23	VOE 978933	11					Hexagon screw	Tornillo hexagonal	Parafuso sextavado	Vis à tête hexagonale	
24	VOE 14881064	2					Shim	Laminilla de ajuste	Calço de ajuste	Cale de réglage	
25	VOE 14637609	1					Frame	Bastidor	Quadro	Cadre châssis	
26	VOE 14706577	1					Cover	Capó	Capô	Capot	(VOE 14655418)
27	VOE 14610393	1					Cowl	Torpedo	Capota	Auvent	
28	VOE 978932	10					Hexagon screw	Tornillo hexagonal	Parafuso sextavado	Vis à tête hexagonale	
29	VOE 14517770	3					Plate	Chapa	Chapa	Tôle	

1		**Cowl frame** **Bastidor** **Quadro do capô** **Bâti**	Catalogue id **20629**	Group **821**
2				
3			Illustr. No **1072718**	Section **120**
4				
5		**8296279**	Issue **20032270-E**	Page **753**

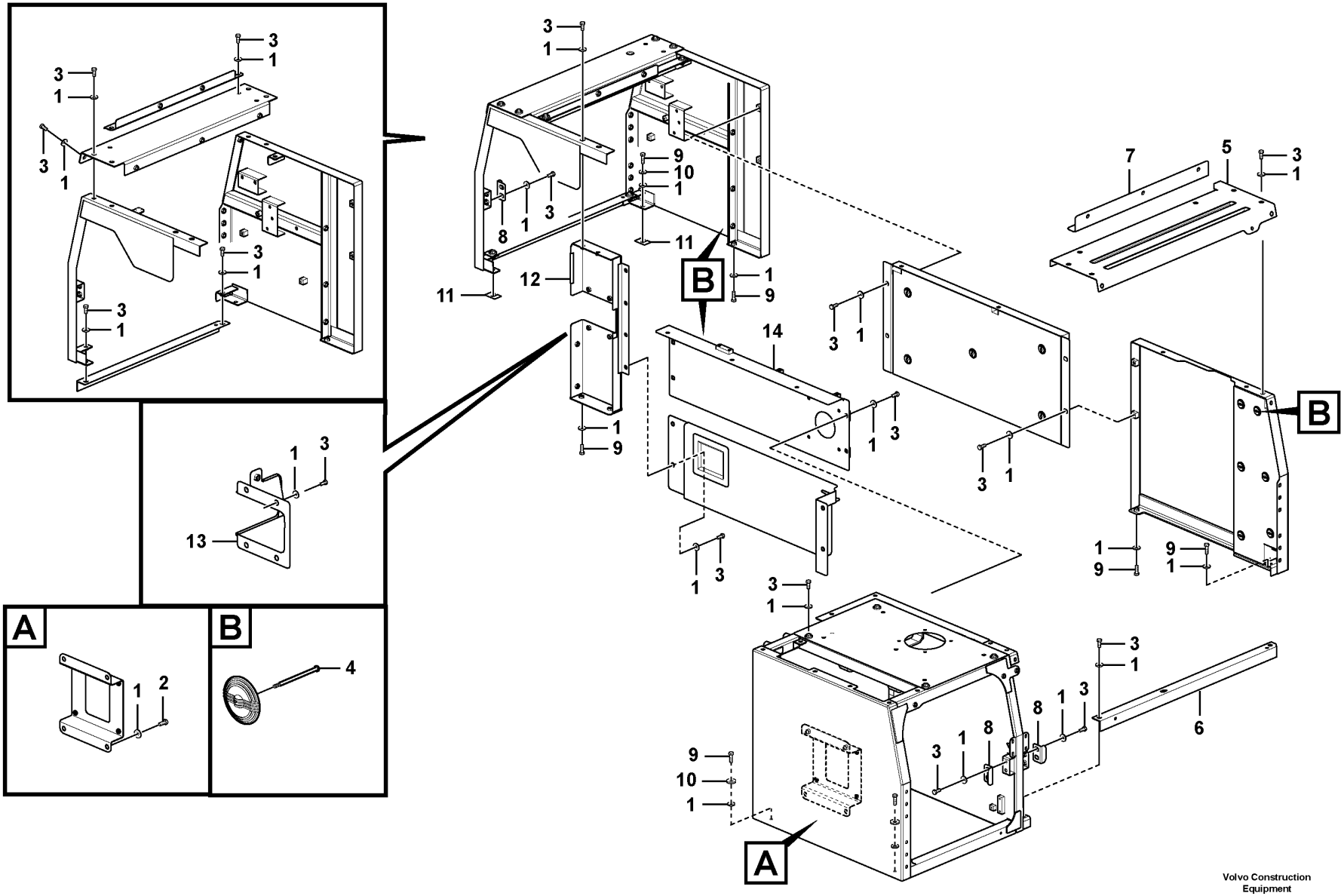
A
B
Volvo Construction Equipment
1072762

Fig.	Part No.	Quantity 1	2	3	PS	KIT	Description	Denominación	Denominação	Dénomination	Notes
1	VOE 14522862	61					Washer	Arandela	Arruela	Rondelle	
2	VOE 991625	4					Hexagon screw	Tornillo hexagonal	Parafuso sextavado	Vis à tête hexagonale	
3	VOE 978932	46					Hexagon screw	Tornillo hexagonal	Parafuso sextavado	Vis à tête hexagonale	
4	VOE 14881066	38					Retaining clip	Retenedor	Clip de retenção	Retenue	
5	VOE 14637608	1					Cover	Capó	Capô	Capot	
6	VOE 14637609	1					Frame	Bastidor	Quadro	Cadre châssis	
7	VOE 14610393	1					Cowl	Torpedo	Capota	Auvent	
8	VOE 14517770	3					Plate	Chapa	Chapa	Tôle	
9	VOE 978933	11					Hexagon screw	Tornillo hexagonal	Parafuso sextavado	Vis à tête hexagonale	
10	VOE 955923	11					Spring washer	Arandela elástica	Arruela de pressão	Rondelle élastique	
11	VOE 14881064	2					Shim	Laminilla de ajuste	Calço de ajuste	Cale de réglage	
12	VOE 14706576	1					Frame	Bastidor	Chassi	Chassis	(VOE 14663301)
13	VOE 14706577	1					Cover	Capó	Capô	Capot	(VOE 14655418)
14	VOE 14668670	1			SS		Cover	Capó	Capô	Capot	S/N 270500-/280185-

1	8296280	**Cowl frame** **Bastidor** **Quadro do capô** **Bâti**	Catalogue id **20629**	Group **821**
2			Illustr. No **1072762**	Section **130**
3				
4			Issue **20032270-E**	Page **755**
5				

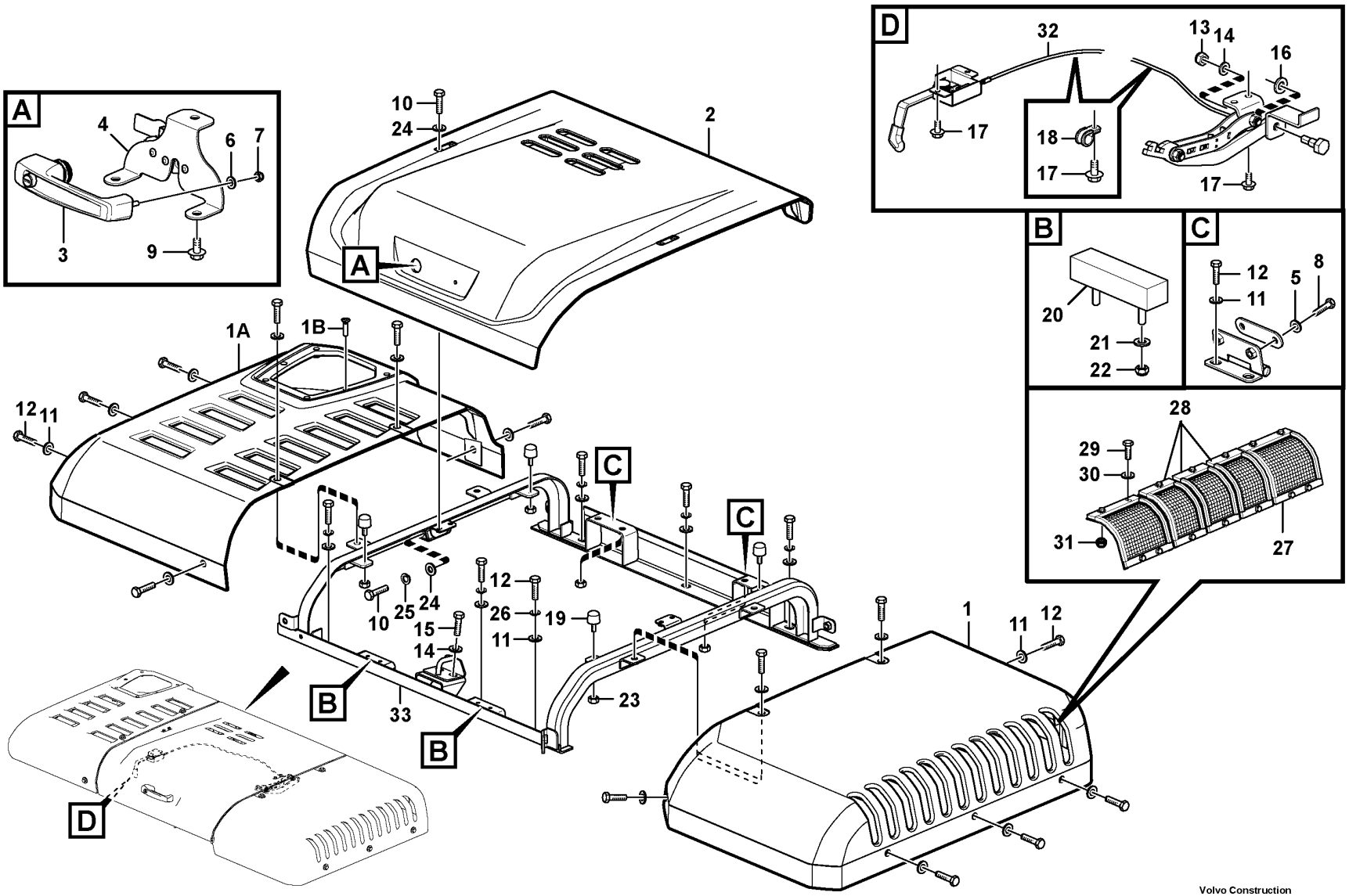

Volvo Construction Equipment

1091193

Fig.	Part No.	Quantity 1	2	3	4	5	PS	KIT	Description	Denominación	Denominação	Dénomination	Notes
1	VOE 14610350	1	1	1		1			Cover	Capó	Capô	Capot	
1	VOE 14704753				1				Cover	Capó	Capô	Capot	(VOE 14640881)
1A	VOE 14610361	1	1	1		1			Cover	Capó	Capô	Capot	
1A	VOE 14704754				1				Cover	Capó	Capô	Capot	(VOE 14640883)
1B	SA 9027-20605	2				2			•Cross recessed screw	•Tornillo cruz	•Parafuso phillips	•Vis empreinte cruciforme	
2	VOE 14617913	1	1	1		1			Cover	Capó	Capô	Capot	
2	VOE 14640882				1				Cover	Capó	Capô	Capot	
	VOE 14610435	1	1	1		1			•Door	•Puerta	•Porta	•Porte	
	VOE 14640884				1				•Door	•Puerta	•Porta	•Porte	
3	VOE 14617986	1	1	1	1	1			•Door handle	•Manilla puerta	•Puxador da porta	•Poignée de porte	
4	VOE 14617987	1	1	1	1	1			•Catch	•Fiador	•Garra	•Cliquet	
5	VOE 992042	4	4	4	4	4			•Plain washer	•Arandela plana	•Arruela simples	•Rondelle plane	
6	VOE 992038	1	1	1	1	1			•Plain washer	•Arandela plana	•Arruela simples	•Rondelle plane	
7	SA 9131-10500	1	1	1	1	1			•Jam nut	•Contratuerca	•	•Contre-écrou	
8	VOE 978933	4	4	4	4	4			•Hexagon screw	•Tornillo hexagonal	•Parafuso sextavado	•Vis à tête hexagonale	
9	VOE 947107	3	3	3	3	3			•Flange screw	•Tornillo embridado	•Parafuso flangeado	•Vis à embase	
10	VOE 983243	8	8	8	8	8			Hexagon screw	Tornillo hexagonal	Parafuso sextavado	Vis à tête hexagonale	
11	VOE 14522862	12	12	12	12	12			Washer	Arandela	Arruela	Rondelle	
12	VOE 993029	12	12	12	12	12			Hexagon screw	Tornillo hexagonal	Parafuso sextavado	Vis à tête hexagonale	
13	SA 9131-11200	1	1	1	1	1			Lock nut	Contratuerca	Porca de trava	Contre-ecrou	
14	VOE 992042	3	3	3	3	3			Plain washer	Arandela plana	Arruela simples	Rondelle plane	
15	VOE 978932	2	2	2	2	2			Hexagon screw	Tornillo hexagonal	Parafuso sextavado	Vis à tête hexagonale	
16	VOE 992055	1	1	1	1	1			Plain washer	Arandela plana	Arruela simples	Rondelle plane	
17	VOE 947107	6	6	6	6	6			Flange screw	Tornillo embridado	Parafuso flangeado	Vis à embase	
18	SA 9315-00603	2	2	2	2	2			Clip	Clip	Clipe	Clip	
19	VOE 14508848	4	4	4	4	4			Bumper	Parachoques	Para-choque	Pare-chocs	
20	VOE 14527467	2	2	2	2	2			Cushion	Cojín	Assento	Coussin	
21	VOE 992037	4	4	4	4	4			Plain washer	Arandela plana	Arruela simples	Rondelle plane	
22	SA 9131-10500	4	4	4	4	4			Jam nut	Contratuerca		Contre-écrou	
23	VOE 983303	4	4	4	4	4			Hexagon nut	Tuerca hexagonal	Porca sextavada	Écrou hexagonal	
24	VOE 993835	8	8	8	8	8			Plain washer	Arandela plana	Arruela simples	Rondelle plane	

1	8293463
2	8292719,8292720
3	8292724
4	8293514,8293095
5	8292707 S/N -210314 S/N -220614

Engine hood
Capo
Capô
Capot moteur

Catalogue id **20629**	Group **821**
Illustr. No **1091193**	Section **200**
Issue **20032270-E**	Page **757**

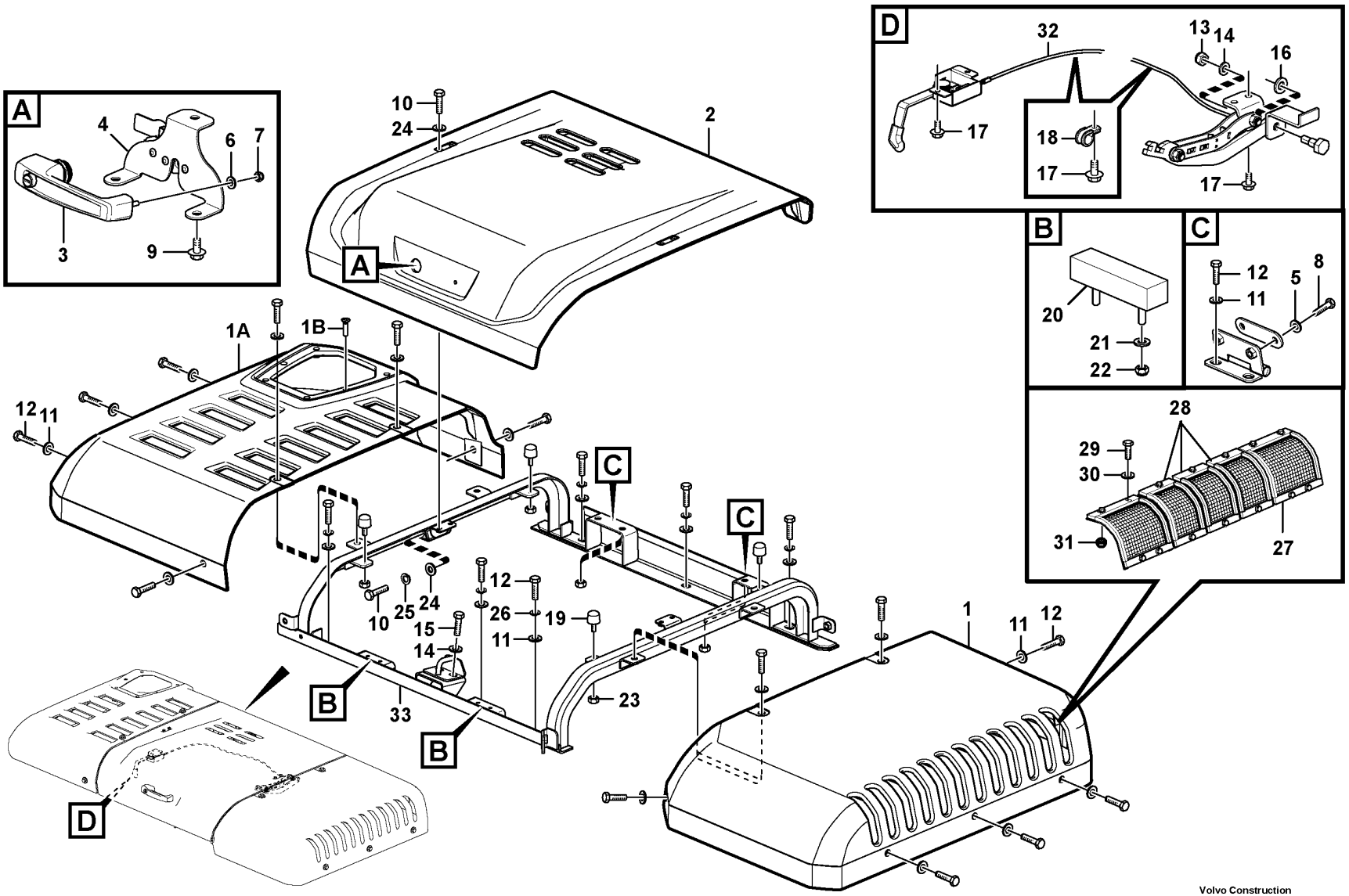

Volvo Construction Equipment

1091193

Fig.	Part No.	Quantity 1	2	3	4	5	PS	KIT	Description	Denominación	Denominação	Dénomination	Notes
25	VOE 955921	4	4	4	4	4			Spring washer	Arandela elástica	Arruela de pressão	Rondelle élastique	
26	VOE 955923	6	6	6	6	6			Spring washer	Arandela elástica	Arruela de pressão	Rondelle élastique	
27	VOE 14642117			2					Net	Red	Tela	Filet	
28	VOE 14642112			3					Net	Red	Tela	Filet	
29	VOE 983244			14					Hexagon screw	Tornillo hexagonal	Parafuso sextavado	Vis à tête hexagonale	
30	VOE 960141			28			SS		Plain washer	Arandela plana	Arruela simples	Rondelle plane	
31	VOE 14880450			14					Nut	Tuerca	Porca	Écrou	
32	VOE 14625925	1	1	1	1	1			Stay	Barra	Escora	Tirant	
33	VOE 14610563		1	1					Frame	Bastidor	Quadro	Cadre châssis	

1	8293463
2	8292719,8292720
3	8292724
4	8293514,8293095
5	8292707 S/N -210314 S/N -220614

Engine hood
Capo
Capô
Capot moteur

Catalogue id **20629**	Group **821**
Illustr. No **1091193**	Section **200**
Issue **20032270-E**	Page **759**

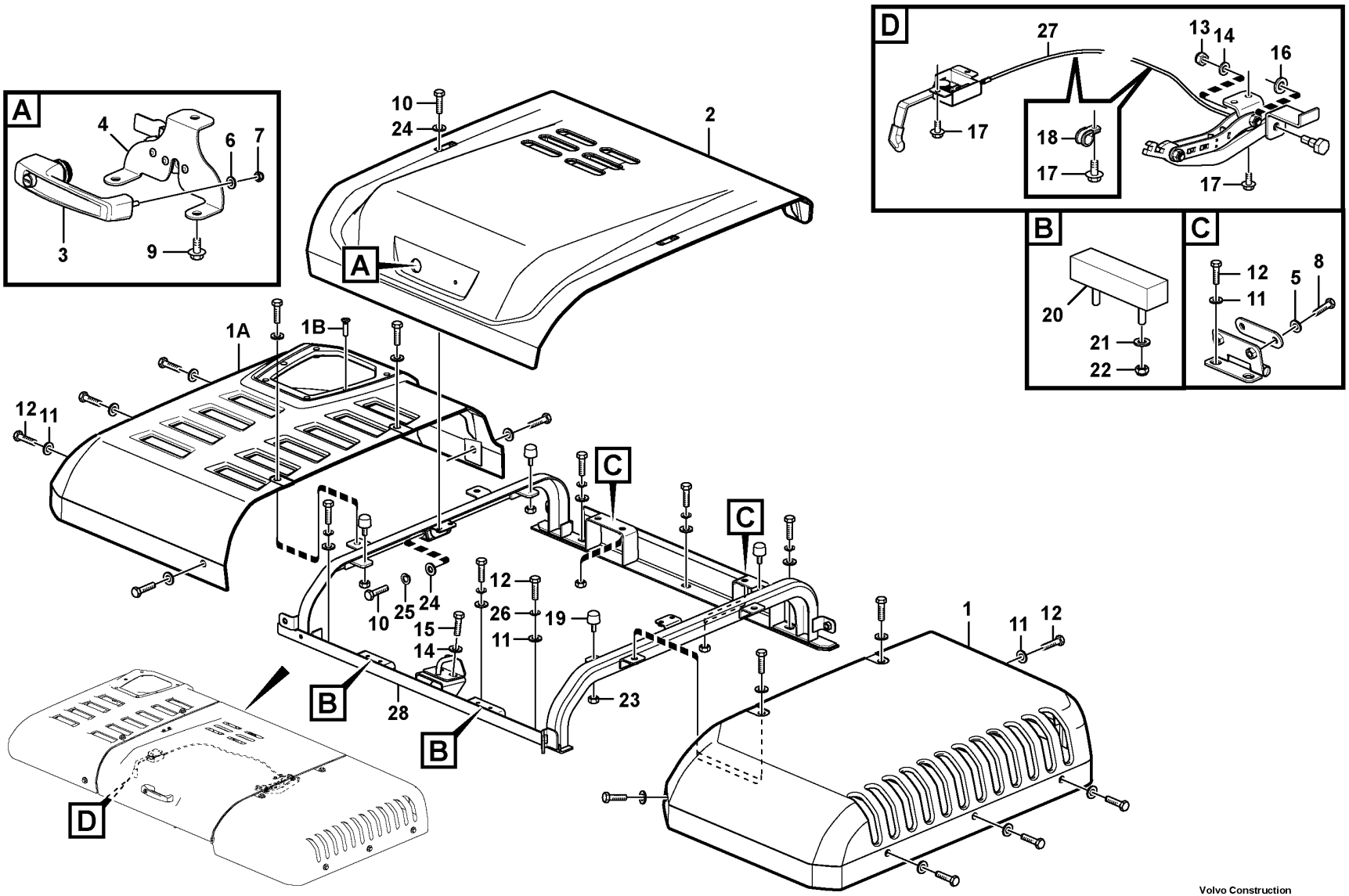

Volvo Construction Equipment

1091194

Fig.	Part No.	Quantity 1	2	3	PS	KIT	Description	Denominación	Denominação	Dénomination	Notes
1	VOE 14610350	1					Cover	Capó	Capô	Capot	
1	VOE 14706176		1				Cover	Capo	Tampa	Capot	
1A	VOE 14610361	1					Cover	Capó	Capô	Capot	
1A	VOE 14706175		1				Cover	Capo	Tampa	Capot	
1B	SA 9027-20605	2					•Cross recessed screw	•Tornillo cruz	•Parafuso phillips	•Vis empreinte cruciforme	
2	VOE 14617913	1					Cover	Capó	Capô	Capot	
2	VOE 14640882		1				Cover	Capó	Capô	Capot	
	VOE 14610435	1					•Door	•Puerta	•Porta	•Porte	
	VOE 14640884		1				•Door	•Puerta	•Porta	•Porte	
3	VOE 14617986	1	1				•Door handle	•Manilla puerta	•Puxador da porta	•Poignée de porte	
4	VOE 14617987	1	1				•Catch	•Fiador	•Garra	•Cliquet	
5	VOE 992042	4	4				•Plain washer	•Arandela plana	•Arruela simples	•Rondelle plane	
6	VOE 992038	1	1				•Plain washer	•Arandela plana	•Arruela simples	•Rondelle plane	
7	SA 9131-10500	1	1				•Jam nut	•Contratuerca	•	•Contre-écrou	
8	VOE 978933	4	4				•Hexagon screw	•Tornillo hexagonal	•Parafuso sextavado	•Vis à tête hexagonale	
9	VOE 947107	3	3				•Flange screw	•Tornillo embridado	•Parafuso flangeado	•Vis à embase	
10	VOE 983243	8	8				Hexagon screw	Tornillo hexagonal	Parafuso sextavado	Vis à tête hexagonale	
11	VOE 14522862	12	12				Washer	Arandela	Arruela	Rondelle	
12	VOE 993029	12	12				Hexagon screw	Tornillo hexagonal	Parafuso sextavado	Vis à tête hexagonale	
13	SA 9131-11200	1	1				Lock nut	Contratuerca	Porca de trava	Contre-ecrou	
14	VOE 992042	3	3				Plain washer	Arandela plana	Arruela simples	Rondelle plane	
15	VOE 978932	2	2				Hexagon screw	Tornillo hexagonal	Parafuso sextavado	Vis à tête hexagonale	
16	VOE 992055	1	1				Plain washer	Arandela plana	Arruela simples	Rondelle plane	
17	VOE 947107	6	6				Flange screw	Tornillo embridado	Parafuso flangeado	Vis à embase	
18	SA 9315-00603	2	2				Clip	Clip	Clipe	Clip	
19	VOE 14508848	4	4				Bumper	Parachoques	Para-choque	Pare-chocs	
20	VOE 14527467	2	2				Cushion	Cojín	Assento	Coussin	
21	VOE 992037	4	4				Plain washer	Arandela plana	Arruela simples	Rondelle plane	
22	SA 9131-10500	4	4				Jam nut	Contratuerca		Contre-écrou	
23	VOE 983303	4	4				Hexagon nut	Tuerca hexagonal	Porca sextavada	Écrou hexagonal	
24	VOE 993835	8	8				Plain washer	Arandela plana	Arruela simples	Rondelle plane	

1	8293094
2	8297669
3	
4	
5	

Engine hood
Capo
Capô
Capot moteur

Catalogue id **20629**	Group **821**
Illustr. No **1091194**	Section **210**
Issue **20032270-E**	Page **761**

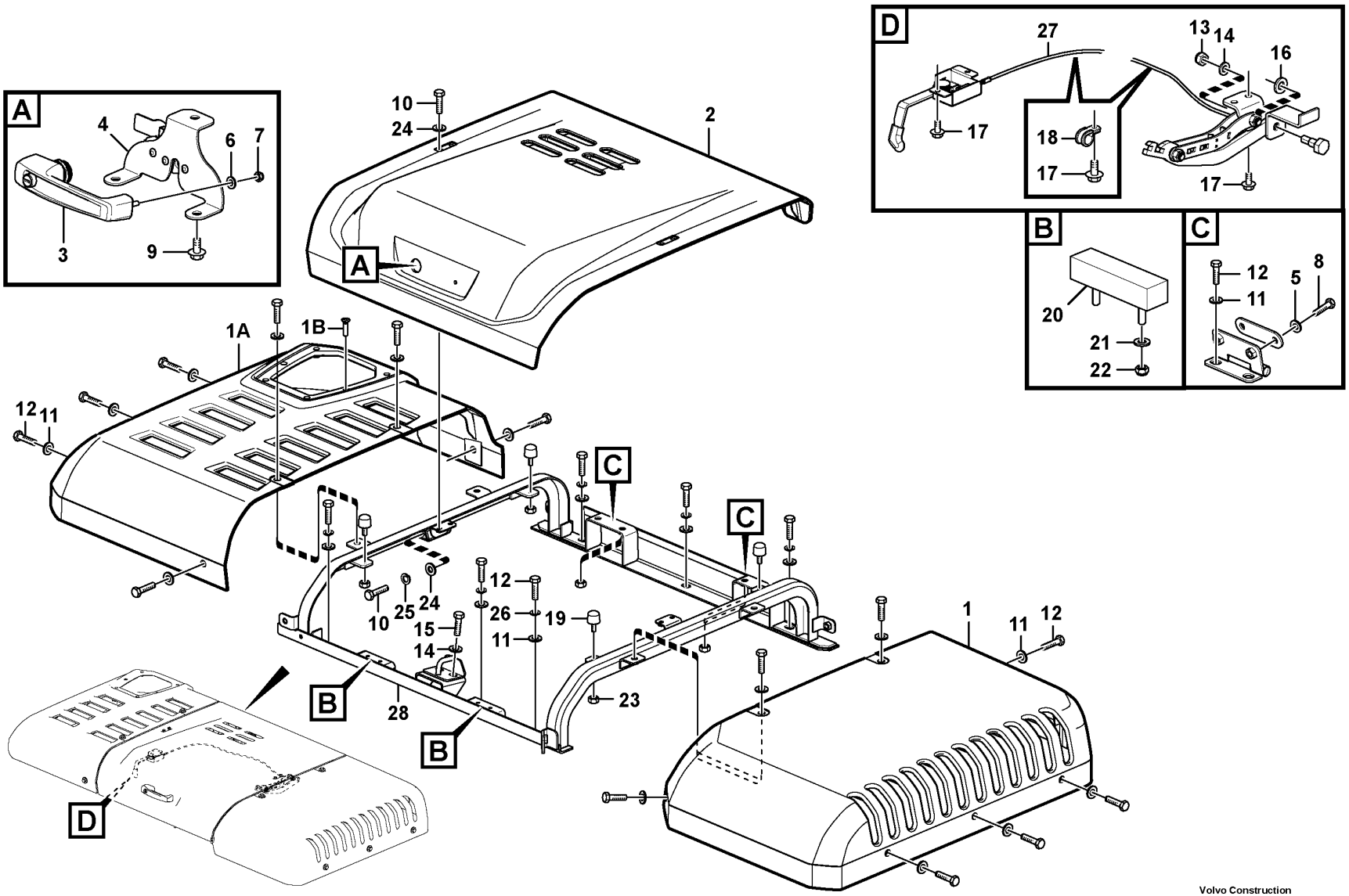

Volvo Construction Equipment

1091194

Fig.	Part No.	Quantity 1	2	3	PS	KIT	Description	Denominación	Denominação	Dénomination	Notes
25	VOE 955921	4	4				Spring washer	Arandela elástica	Arruela de pressão	Rondelle élastique	
26	VOE 955923	6	6				Spring washer	Arandela elástica	Arruela de pressão	Rondelle élastique	
27	VOE 14625925	1	1				Stay	Barra	Escora	Tirant	
28	VOE 14610563	1					Frame	Bastidor	Quadro	Cadre châssis	

1	8293094	**Engine hood** **Capo** **Capô** **Capot moteur**	Catalogue id **20629**	Group **821**
2	8297669		Illustr. No **1091194**	Section **210**
3			Issue **20032270-E**	Page **763**
4				
5				

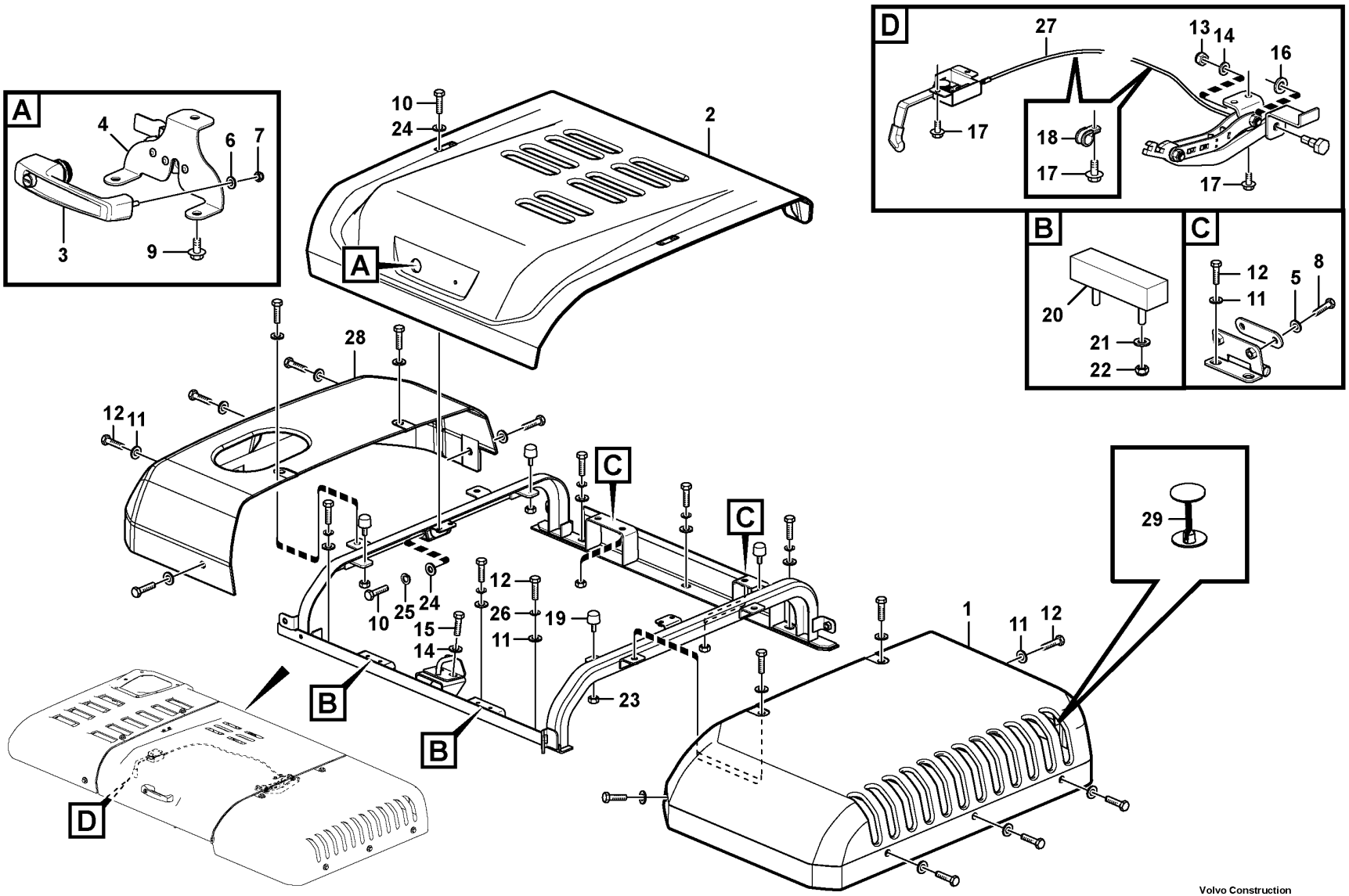

Volvo Construction Equipment

1074473

Fig.	Part No.	Quantity 1	2	3	4	5	PS	KIT	Description	Denominación	Denominação	Dénomination	Notes
1	VOE 14704753	1							Cover	Capó	Capô	Capot	(VOE 14640881)
2	VOE 14640882	1							Cover	Capó	Capô	Capot	
2	VOE 14640884	1							•Door	•Puerta	•Porta	•Porte	
3	VOE 14617986	1							•Door handle	•Manilla puerta	•Puxador da porta	•Poignée de porte	
4	VOE 14617987	1							•Catch	•Fiador	•Garra	•Cliquet	
5	VOE 992042	4							•Plain washer	•Arandela plana	•Arruela simples	•Rondelle plane	
6	VOE 992038	1							•Plain washer	•Arandela plana	•Arruela simples	•Rondelle plane	
7	SA 9131-10500	1							•Jam nut	•Contratuerca	•	•Contre-écrou	
8	VOE 978933	4							•Hexagon screw	•Tornillo hexagonal	•Parafuso sextavado	•Vis à tête hexagonale	
9	VOE 947107	3							•Flange screw	•Tornillo embridado	•Parafuso flangeado	•Vis à embase	
10	VOE 983243	8							Hexagon screw	Tornillo hexagonal	Parafuso sextavado	Vis à tête hexagonale	
11	VOE 14522862	24							Washer	Arandela	Arruela	Rondelle	
12	VOE 993029	24							Hexagon screw	Tornillo hexagonal	Parafuso sextavado	Vis à tête hexagonale	
13	SA 9131-11200	1							Lock nut	Contratuerca	Porca de trava	Contre-ecrou	
14	VOE 992042	3							Plain washer	Arandela plana	Arruela simples	Rondelle plane	
15	VOE 978932	2							Hexagon screw	Tornillo hexagonal	Parafuso sextavado	Vis à tête hexagonale	
16	VOE 992055	1							Plain washer	Arandela plana	Arruela simples	Rondelle plane	
17	VOE 947107	6							Flange screw	Tornillo embridado	Parafuso flangeado	Vis à embase	
18	SA 9315-00603	2							Clip	Clip	Clipe	Clip	
19	VOE 14508848	4							Bumper	Parachoques	Para-choque	Pare-chocs	
20	VOE 14527467	2							Cushion	Cojín	Assento	Coussin	
21	VOE 992037	4							Plain washer	Arandela plana	Arruela simples	Rondelle plane	
22	SA 9131-10500	4							Jam nut	Contratuerca		Contre-écrou	
23	VOE 983303	4							Hexagon nut	Tuerca hexagonal	Porca sextavada	Écrou hexagonal	
24	VOE 993835	8							Plain washer	Arandela plana	Arruela simples	Rondelle plane	
25	VOE 955921	4							Spring washer	Arandela elástica	Arruela de pressão	Rondelle élastique	
26	VOE 955923	6							Spring washer	Arandela elástica	Arruela de pressão	Rondelle élastique	
27	VOE 14625925	1							Stay	Barra	Escora	Tirant	
28	VOE 14704754	1							Cover	Capó	Capô	Capot	(VOE 14640883)
29	VOE 14531438	8							Cap	Capuchón	Tampa	Capot	

1		**Engine hood** **Capo** **Capô** **Capot moteur**	Catalogue id **20629**	Group **821**
2				
3			Illustr. No **1074473**	Section **250**
4				
5		**8296210**	Issue **20032270-E**	Page **765**

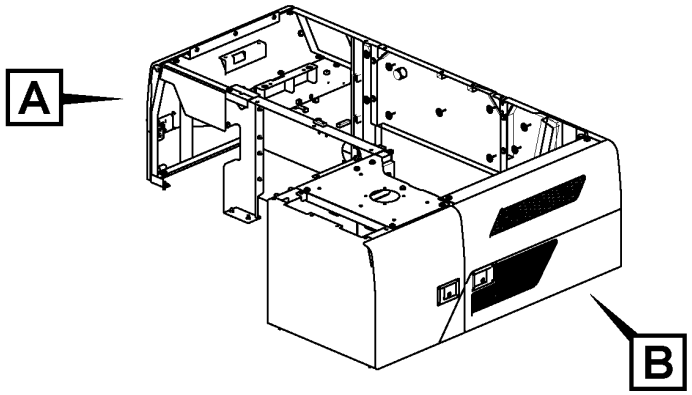
A
B

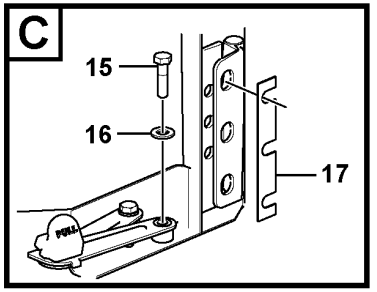
C
15
16
17

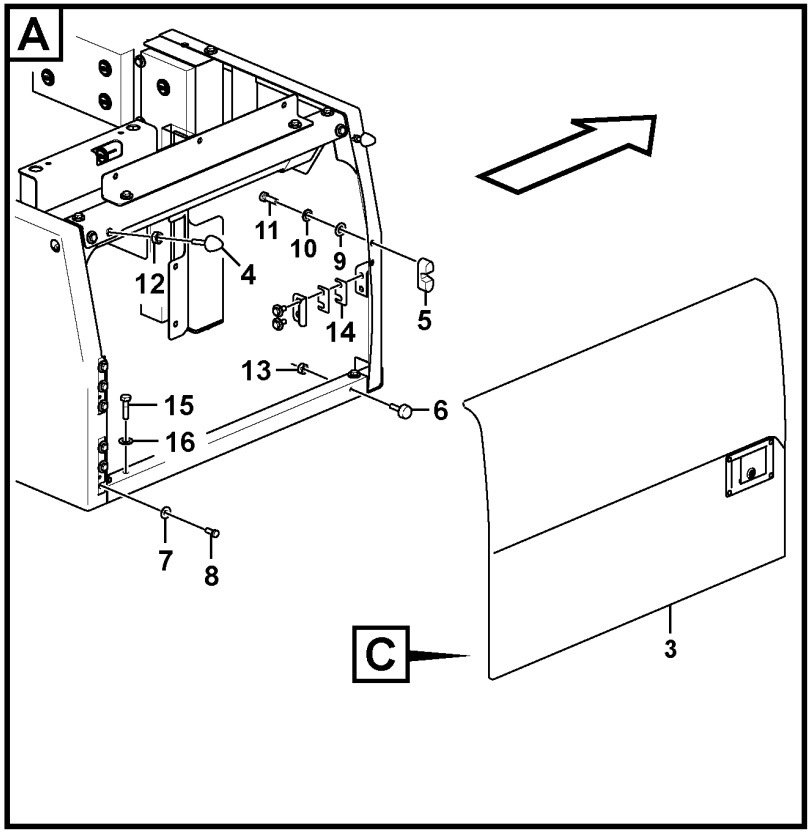
A
11
10
9
12
4
5
14
13
15
16
6
7
8
C
3

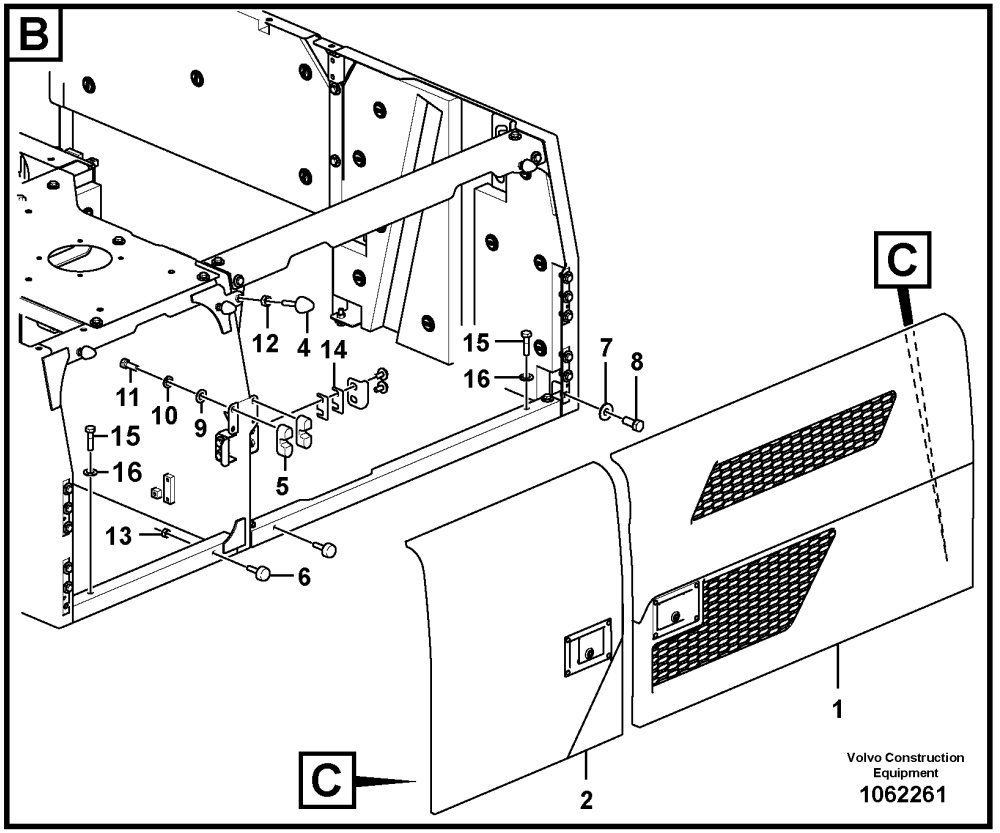
B
12
4
14
11
10
9
15
16
5
13
6
15
16
7
8
C
C
1
2
Volvo Construction Equipment
1062261

Fig.	Part No.	Quantity 1	2	3	PS	KIT	Description	Denominación	Denominação	Dénomination	Notes
1	VOE 14610170	1	1	1			Door	Puerta	Porta	Porte	See group 821-350 page 775
2	VOE 14610229	1	1				Door	Puerta	Porta	Porte	See group 821-350 page 775
	VOE 14649933			1			Door	Puerta	Porta	Porte	See group 821-350 page 775
3	VOE 14610233	1	1		SS		Door	Puerta	Porta	Porte	See group 821-350 page 775
	VOE 14649934			1			Door	Puerta	Porta	Porte	See group 821-350 page 775
4	VOE 14527458	6	6	6			Bolt	Perno	Parafuso	Boulon	
5	VOE 14607228	3	3	3			Stopping device	Mecanismo de parada	Dispositivo parada	Dispositif d'arrêt	
6	VOE 14508848	3	3	3			Bumper	Parachoques	Para-choque	Pare-chocs	
7	VOE 14527678	18	18	18			Washer	Arandela	Arruela	Rondelle	
8	VOE 978932	18	18	19			Hexagon screw	Tornillo hexagonal	Parafuso sextavado	Vis à tête hexagonale	
9	VOE 993835	6	6	6			Plain washer	Arandela plana	Arruela simples	Rondelle plane	
10	VOE 955921	6	6	6			Spring washer	Arandela elástica	Arruela de pressão	Rondelle élastique	
11	VOE 983243	6	6	6			Hexagon screw	Tornillo hexagonal	Parafuso sextavado	Vis à tête hexagonale	
12	VOE 983304	6	6	6			Hexagon nut	Tuerca hexagonal	Porca sextavada	Écrou hexagonal	
13	VOE 983303	3	3	3			Hexagon nut	Tuerca hexagonal	Porca sextavada	Écrou hexagonal	
14	VOE 14514515	3	3	3			Plate	Chapa	Chapa	Tôle	
15	VOE 983253	3	3	3			Hexagon screw	Tornillo hexagonal	Parafuso sextavado	Vis à tête hexagonale	
16	VOE 992040	3	3	3			Plain washer	Arandela plana	Arruela simples	Rondelle plane	
17	VOE 14577287	6	6	6			Shim	Laminilla de ajuste	Calço de ajuste	Cale de réglage	

1	8293094, 8292720
2	8293514
3	8293095
4	
5	

Door, side
Puerta, lado
Porta, lateral
Porte, latérale

Catalogue id	Group
20629	821
Illustr. No	Section
1062261	300
Issue	Page
20032270-E	767

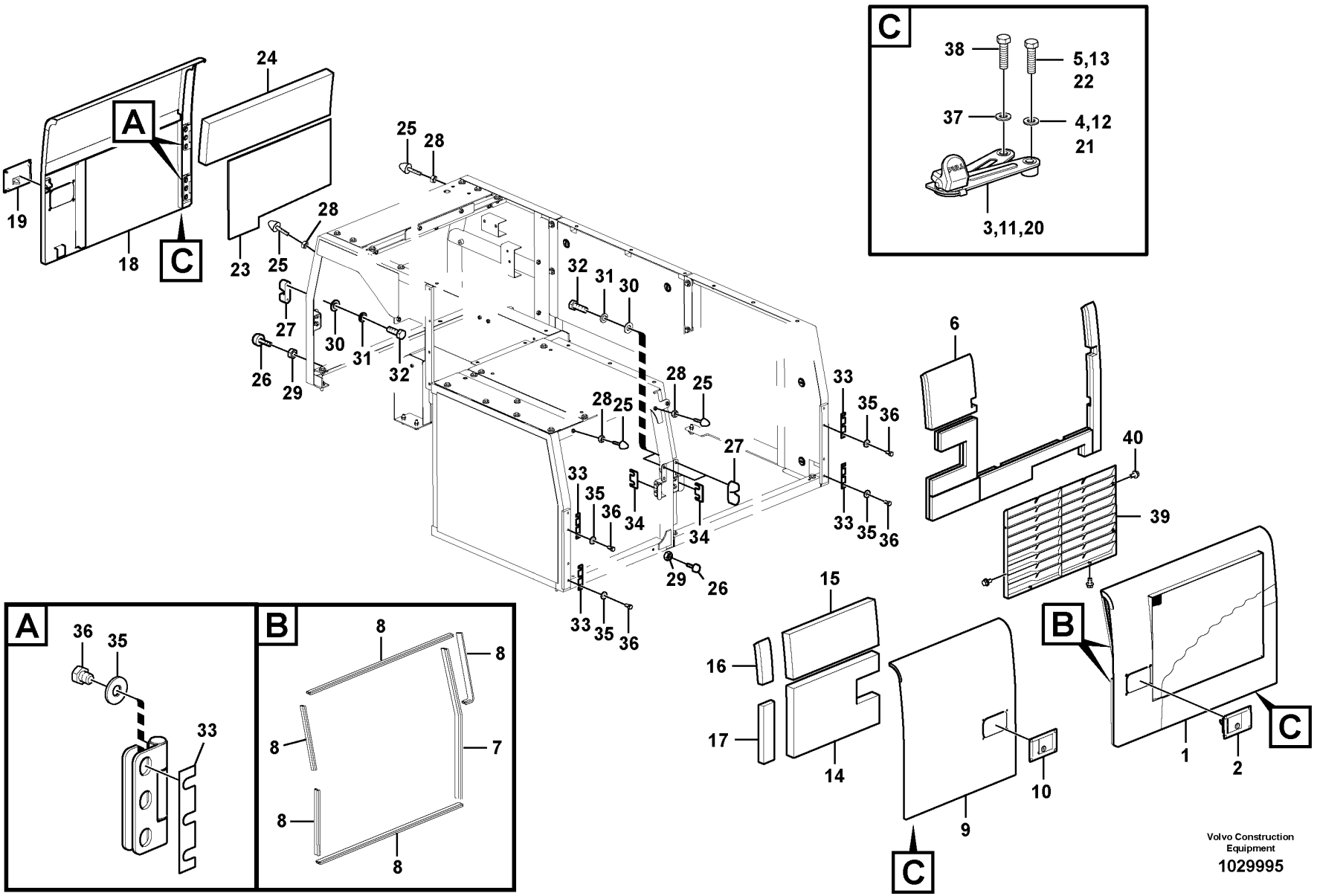

Volvo Construction Equipment

1029995

Fig.	Part No.	Quantity 1	2	3	PS	KIT	Description	Denominación	Denominação	Dénomination	Notes
1	VOE 14631005	1					Door	Puerta	Porta	Porte	
2	VOE 14612334	1					•Latch	•Pestillo	•Lingueta	•Loquet	
3	VOE 14598793	1					•Stay	•Barra	•Escora	•Tirant	
4		1			NS		•Plate	•Placa	•Placa	•Plaque	
5	VOE 983253	1					•Hexagon screw	•Tornillo hexagonal	•Parafuso sextavado	•Vis à tête hexagonale	
6	VOE 14531009	1					•Washer	•Arandela	•Arruela	•Rondelle	
7	VOE 14880505	1					•Weatherstrip	•Lamelunas	•Guarnição	•Caoutchouc d etancheite	
8	VOE 14881488	5					•Weatherstrip	•Lamelunas	•Guarnição	•Caoutchouc d etancheite	
9	VOE 14631006	1					Door	Puerta	Porta	Porte	
10	VOE 14612331	1					•Latch	•Pestillo	•Lingueta	•Loquet	
11	VOE 14598793	1					•Stay	•Barra	•Escora	•Tirant	
12	VOE 992040	1					•Plain washer	•Arandela plana	•Arruela simples	•Rondelle plane	
13	VOE 983253	1					•Hexagon screw	•Tornillo hexagonal	•Parafuso sextavado	•Vis à tête hexagonale	
14	VOE 14610232	1					•Sponge	•Esponja	•Esponja	•Eponge	
15	VOE 14610253	1					•Sponge	•Esponja	•Esponja	•Eponge	
16	VOE 14625907	1					•Sponge	•Esponja	•Esponja	•Eponge	
17	VOE 14625908	1					•Sponge	•Esponja	•Esponja	•Éponge	
18	VOE 14631007	1					Door	Puerta	Porta	Porte	
19	VOE 14612332	1					•Latch	•Pestillo	•Lingueta	•Loquet	
20	VOE 14598793	1					•Stay	•Barra	•Escora	•Tirant	
21	VOE 992040	1					•Plain washer	•Arandela plana	•Arruela simples	•Rondelle plane	
22	VOE 983253	1					•Hexagon screw	•Tornillo hexagonal	•Parafuso sextavado	•Vis à tête hexagonale	
23		1			NS		•Sponge	•Esponja	•Esponja	•Éponge	
24		1			NS		•Sponge	•Esponja	•Esponja	•Éponge	
25	VOE 14527458	4					Bolt	Perno	Parafuso	Boulon	
26	VOE 14508848	2					Bumper	Parachoques	Para-choque	Pare-chocs	
27	VOE 14607228	3					Stopping device	Mecanismo de parada	Dispositivo parada	Dispositif d'arrêt	
28	VOE 983304	4					Hexagon nut	Tuerca hexagonal	Porca sextavada	Écrou hexagonal	
29	VOE 983303	2					Hexagon nut	Tuerca hexagonal	Porca sextavada	Écrou hexagonal	
30	VOE 993835	6					Plain washer	Arandela plana	Arruela simples	Rondelle plane	
31	VOE 955921	6					Spring washer	Arandela elástica	Arruela de pressão	Rondelle élastique	

1		**Door, side** **Puerta, lado** **Porta, lateral** **Porte, latérale**	Catalogue id **20629**	Group **821**
2				
3			Illustr. No **1029995**	Section **310**
4				
5		**8292719,8292724,8293463**	Issue **20032270-E**	Page **769**

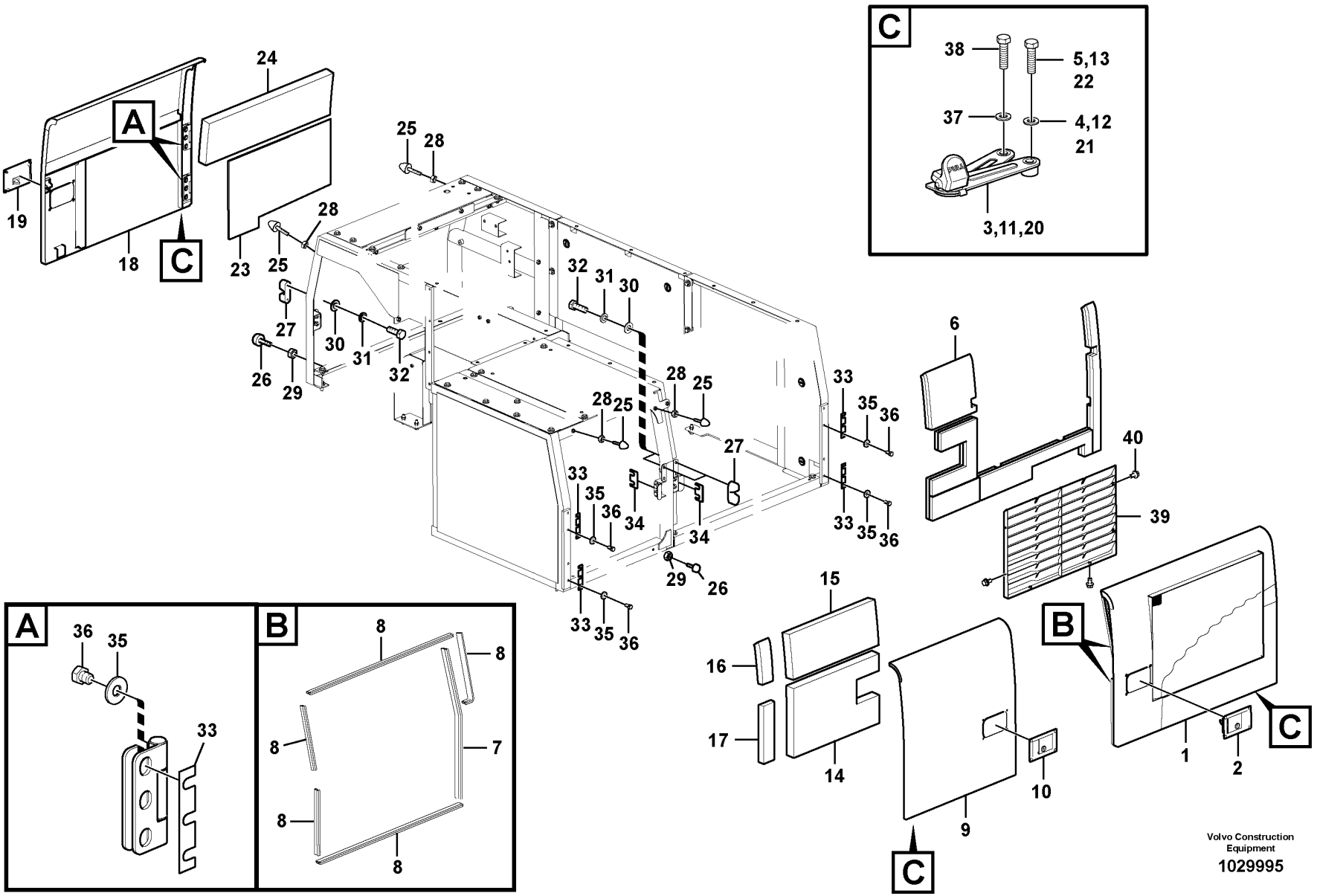

Volvo Construction Equipment

1029995

Fig.	Part No.	Quantity 1	2	3	PS	KIT	Description	Denominación	Denominação	Dénomination	Notes
32	VOE 983243	6					Hexagon screw	Tornillo hexagonal	Parafuso sextavado	Vis à tête hexagonale	
33	VOE 14577287	6					Shim	Laminilla de ajuste	Calço de ajuste	Cale de réglage	
34	VOE 14514515	3					Plate	Chapa	Chapa	Tôle	
35	VOE 14527678	18					Washer	Arandela	Arruela	Rondelle	
36	VOE 978932	18					Hexagon screw	Tornillo hexagonal	Parafuso sextavado	Vis à tête hexagonale	
37	VOE 992040	3					Plain washer	Arandela plana	Arruela simples	Rondelle plane	
38	VOE 983253	3					Hexagon screw	Tornillo hexagonal	Parafuso sextavado	Vis à tête hexagonale	
39	VOE 14631000	1					Net	Red	Tela	Filet	
40	VOE 946440	6					Flange screw	Tornillo embridado	Parafuso flangeado	Vis à embase	

1		**Door, side** **Puerta, lado** **Porta, lateral** **Porte, latérale**	Catalogue id **20629**	Group **821**
2				
3			Illustr. No **1029995**	Section **310**
4				
5		**8292719,8292724,8293463**	Issue **20032270-E**	Page **771**

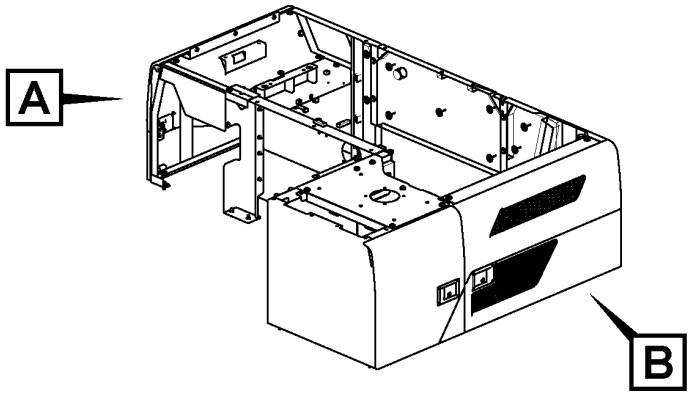
A
B

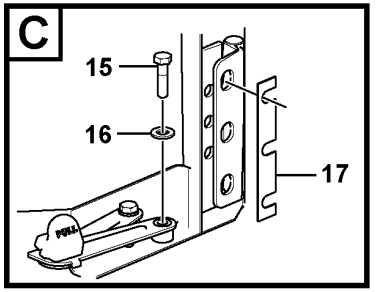
C
15
16
17

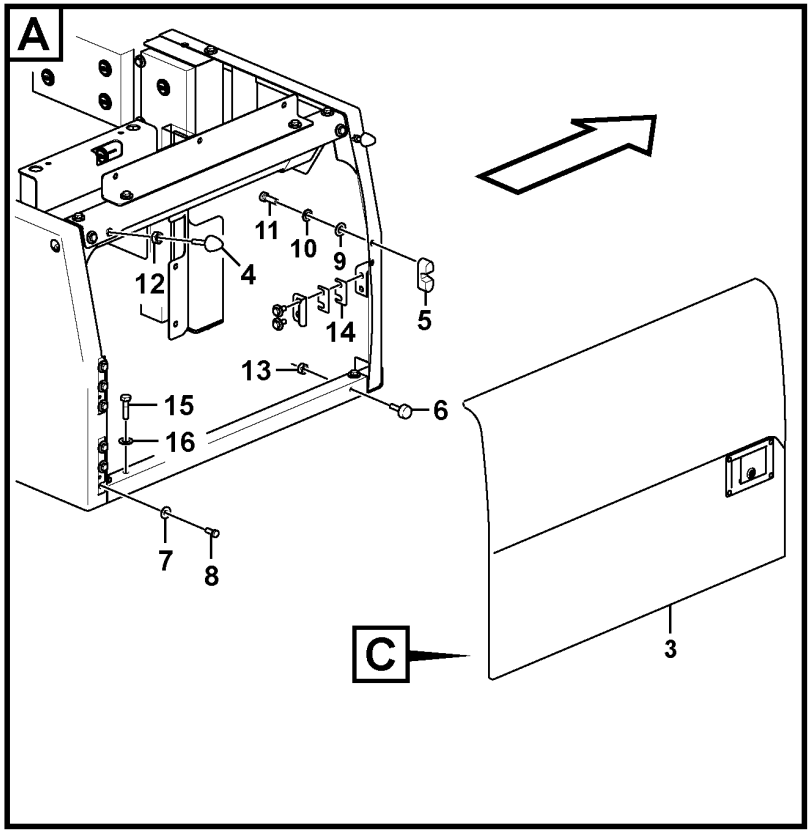
A
11
10
9
12
4
5
14
13
15
16
6
7
8
C
3

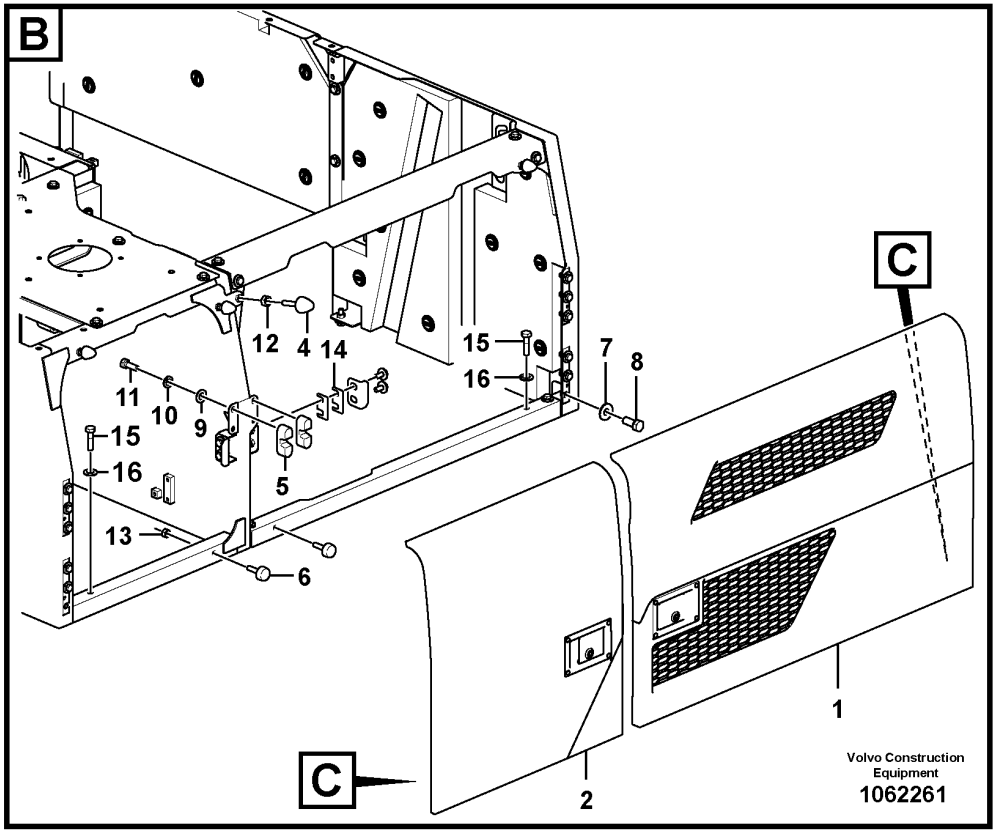
B
12
4
14
11
10
9
15
16
5
13
6
15
16
7
8
C
C
1
2
Volvo Construction Equipment
1062261

Fig.	Part No.	Quantity 1	2	3	PS	KIT	Description	Denominación	Denominação	Dénomination	Notes
1	VOE 14610170	1					Door	Puerta	Porta	Porte	See group 821-400 page 777
2	VOE 14675994	1					Door	Puerta	Porta	Porte	See group 821-400 page 777
3	VOE 14675128	1					Door	Puerta	Porta	Porte	See group 821-400 page 777
4	VOE 14527458	6	6				Bolt	Perno	Parafuso	Boulon	
5	VOE 14607228	3	3				Stopping device	Mecanismo de parada	Dispositivo parada	Dispositif d'arrêt	
6	VOE 14508848	3	3				Bumper	Parachoques	Para-choque	Pare-chocs	
7	VOE 14527678	18	18				Washer	Arandela	Arruela	Rondelle	
8	VOE 978932	18	18				Hexagon screw	Tornillo hexagonal	Parafuso sextavado	Vis à tête hexagonale	
9	VOE 993835	6	6				Plain washer	Arandela plana	Arruela simples	Rondelle plane	
10	VOE 955921	6	6				Spring washer	Arandela elástica	Arruela de pressão	Rondelle élastique	
11	VOE 983243	6	6				Hexagon screw	Tornillo hexagonal	Parafuso sextavado	Vis à tête hexagonale	
12	VOE 983304	6	6				Hexagon nut	Tuerca hexagonal	Porca sextavada	Écrou hexagonal	
13	VOE 983303	3	3				Hexagon nut	Tuerca hexagonal	Porca sextavada	Écrou hexagonal	
14	VOE 14514515	3	3				Plate	Chapa	Chapa	Tôle	
15	VOE 983253	3	3				Hexagon screw	Tornillo hexagonal	Parafuso sextavado	Vis à tête hexagonale	
16	VOE 992040	3	3				Plain washer	Arandela plana	Arruela simples	Rondelle plane	
17	VOE 14577287	6	6				Shim	Laminilla de ajuste	Calço de ajuste	Cale de réglage	

1	8296210	**Door, side** **Puerta, lado** **Porta, lateral** **Porte, latérale**	Catalogue id **20629**	Group **821**
2	8297669		Illustr. No **1062261**	Section **320**
3			Issue **20032270-E**	Page **773**
4				
5				

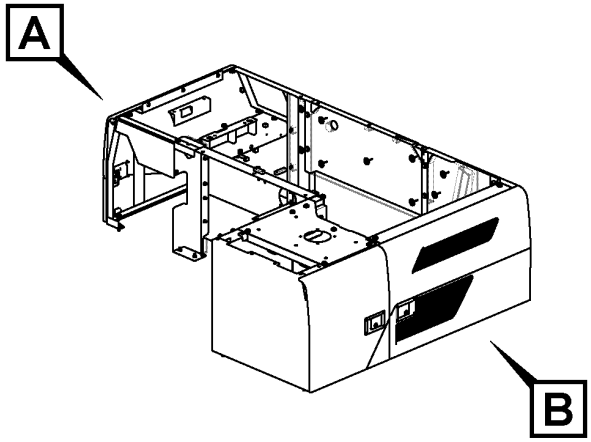

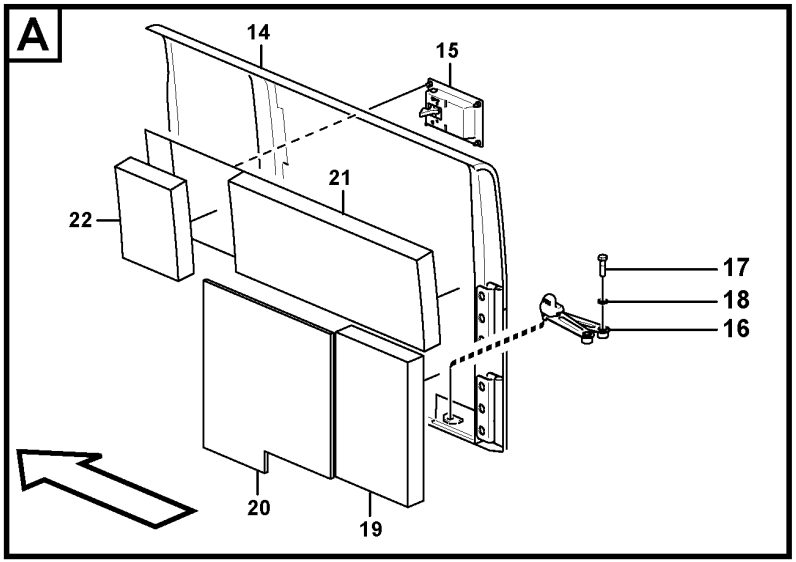

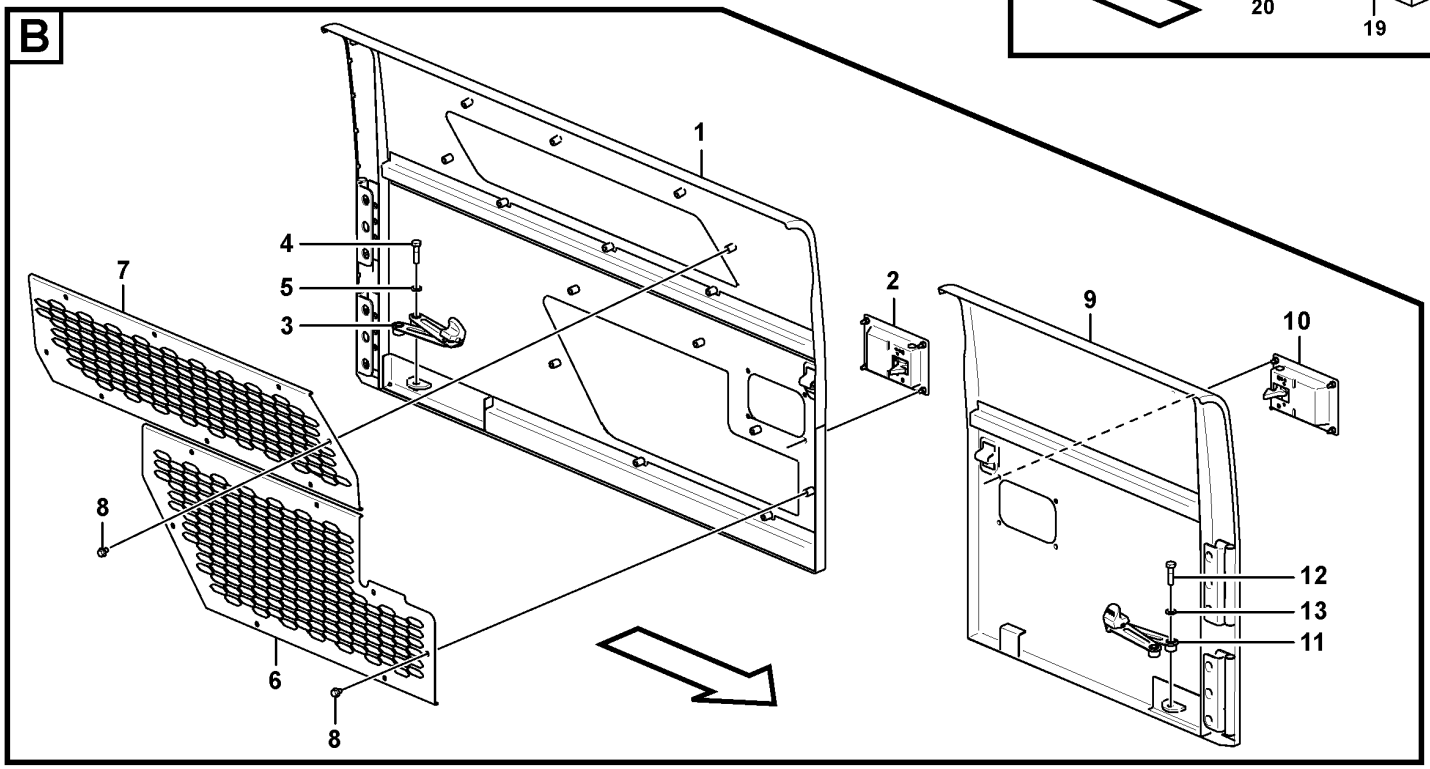

Volvo Construction Equipment
1062288

Fig.	Part No.	Quantity 1	2	3	PS	KIT	Description	Denominación	Denominação	Dénomination	Notes
1	VOE 14610170	1	1	1			Door	Puerta	Porta	Porte	
2	VOE 14612334	1	1	1			•Latch	•Pestillo	•Lingueta	•Loquet	
3	VOE 14598793	1	1	1			•Stay	•Barra	•Escora	•Tirant	
4	VOE 983253	1	1	1			•Hexagon screw	•Tornillo hexagonal	•Parafuso sextavado	•Vis à tête hexagonale	
5	VOE 992040	1	1	1			•Plain washer	•Arandela plana	•Arruela simples	•Rondelle plane	
6	VOE 14610169	1	1	1			•Grille	•Calandra	•Grade	•Grille	
7	VOE 14610235	1	1	1			•Grating	•Rejilla	•Grade	•Grille	
8	VOE 947107	15	15	15			•Flange screw	•Tornillo embridado	•Parafuso flangeado	•Vis à embase	
9	VOE 14610229	1	1				Door	Puerta	Porta	Porte	
	VOE 14649933			1			Door	Puerta	Porta	Porte	
10	VOE 14612331	1	1	1			•Latch	•Pestillo	•Lingueta	•Loquet	
11	VOE 14598793	1	1	1			•Stay	•Barra	•Escora	•Tirant	
12	VOE 983253	1	1	1			•Hexagon screw	•Tornillo hexagonal	•Parafuso sextavado	•Vis à tête hexagonale	
13	VOE 992040	1	1	1			•Plain washer	•Arandela plana	•Arruela simples	•Rondelle plane	
14	VOE 14610233	1	1		SS		Door	Puerta	Porta	Porte	
	VOE 14649934			1			Door	Puerta	Porta	Porte	
15	VOE 14612332	1	1	1			•Latch	•Pestillo	•Lingueta	•Loquet	
16	VOE 14598793	1	1	1			•Stay	•Barra	•Escora	•Tirant	
17	VOE 983253	1	1	1			•Hexagon screw	•Tornillo hexagonal	•Parafuso sextavado	•Vis à tête hexagonale	
18	VOE 992040	1	1	1			•Plain washer	•Arandela plana	•Arruela simples	•Rondelle plane	
19	VOE 14532190	1	1				•Sponge	•Esponja	•Esponja	•Éponge	
20	VOE 14532189	1	1				•Sponge	•Esponja	•Esponja	•Éponge	
21	VOE 14574457	1	1		OP		•Sponge	•Esponja	•Esponja	•Éponge	
22	VOE 14574458	1	1		OP		•Sponge	•Esponja	•Esponja	•Éponge	

1	8293094,8292720
2	8293514
3	8293095
4	
5	

Door, side
Puerta, lado
Porta, lateral
Porte, latérale

Catalogue id **20629**	Group **821**
Illustr. No **1062288**	Section **350**
Issue **20032270-E**	Page **775**

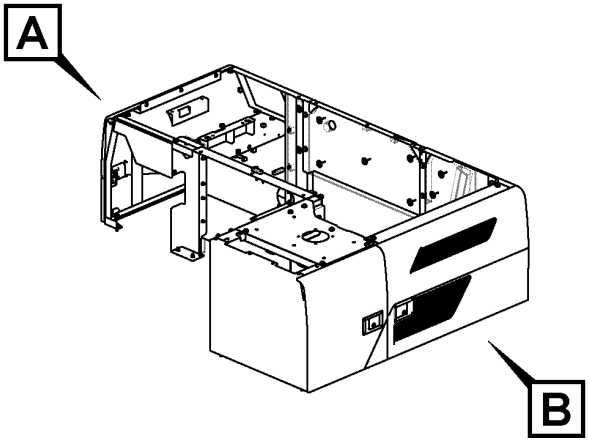

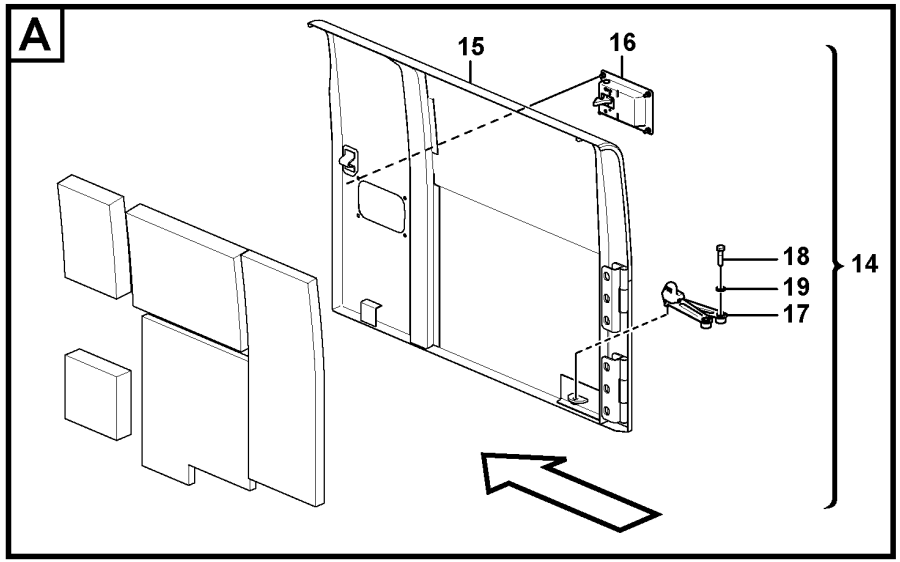

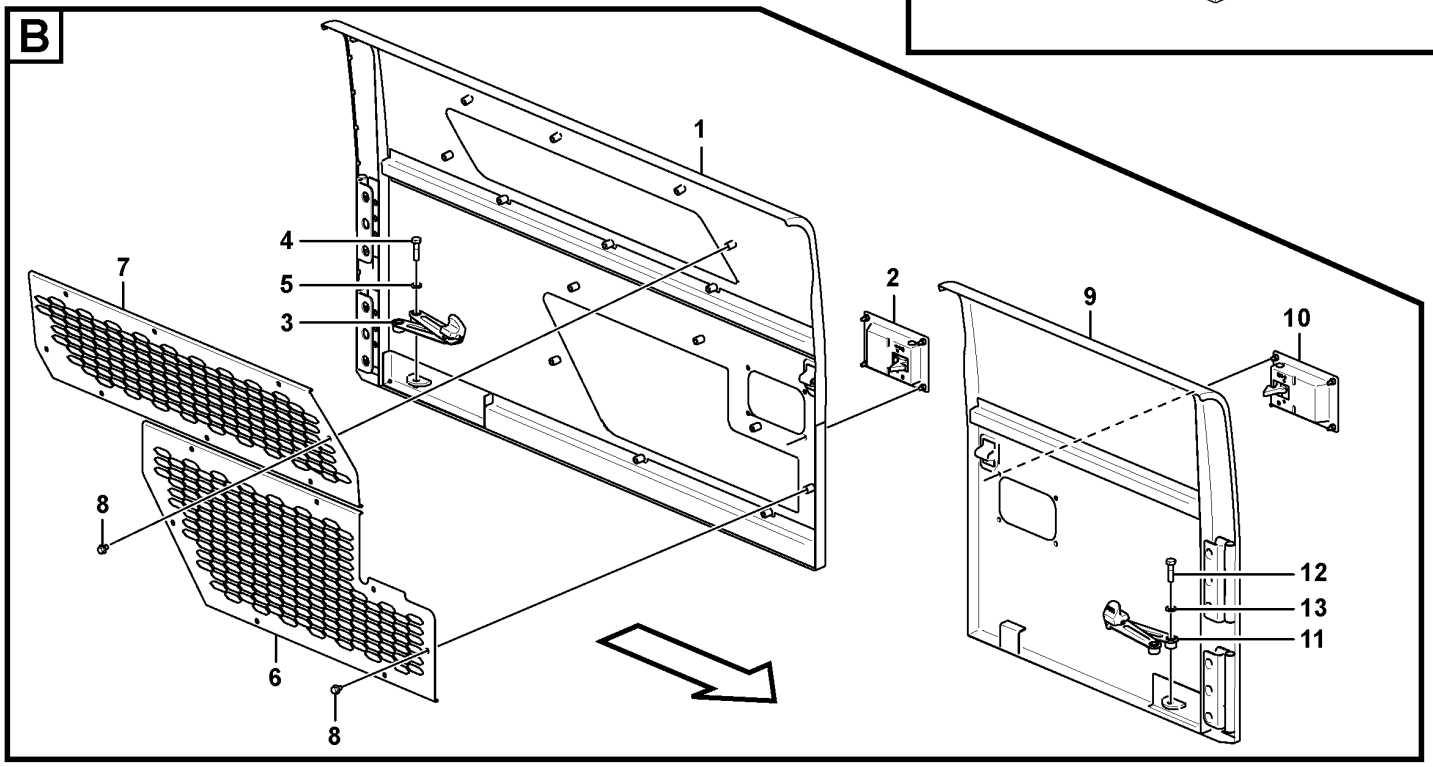

Volvo Construction Equipment
1074485

Fig.	Part No.	Quantity 1	2	3	PS	KIT	Description	Denominación	Denominação	Dénomination	Notes
1	VOE 14610170	1					Door	Puerta	Porta	Porte	
2	VOE 14612334	1					•Latch	•Pestillo	•Lingueta	•Loquet	
3	VOE 14598793	1					•Stay	•Barra	•Escora	•Tirant	
4	VOE 983253	1					•Hexagon screw	•Tornillo hexagonal	•Parafuso sextavado	•Vis à tête hexagonale	
5	VOE 992040	1					•Plain washer	•Arandela plana	•Arruela simples	•Rondelle plane	
6	VOE 14610169	1					•Grille	•Calandra	•Grade	•Grille	
7	VOE 14610235	1					•Grating	•Rejilla	•Grade	•Grille	
8	VOE 947107	15					•Flange screw	•Tornillo embridado	•Parafuso flangeado	•Vis à embase	
9	VOE 14675994	1					Door	Puerta	Porta	Porte	
10	VOE 14612331	1					•Latch	•Pestillo	•Lingueta	•Loquet	
11	VOE 14598793	1					•Stay	•Barra	•Escora	•Tirant	
12	VOE 983253	1					•Hexagon screw	•Tornillo hexagonal	•Parafuso sextavado	•Vis à tête hexagonale	
13	VOE 992040	1					•Plain washer	•Arandela plana	•Arruela simples	•Rondelle plane	
14	VOE 14675128	1					Door	Puerta	Porta	Porte	
15	VOE 14610234	1					•Door	•Puerta	•Porta	•Porte	
16	VOE 14612332	1					•Latch	•Pestillo	•Lingueta	•Loquet	
17	VOE 14598793	1					•Stay	•Barra	•Escora	•Tirant	
18	VOE 983253	1					•Hexagon screw	•Tornillo hexagonal	•Parafuso sextavado	•Vis à tête hexagonale	
19	VOE 992040	1					•Plain washer	•Arandela plana	•Arruela simples	•Rondelle plane	

1	8293094,8292720	**Door, side** **Puerta, lado** **Porta, lateral** **Porte, latérale**	Catalogue id **20629**	Group **821**
2	8293514			
3	8293095		Illustr. No **1074485**	Section **400**
4				
5		**8296210**	Issue **20032270-E**	Page **777**

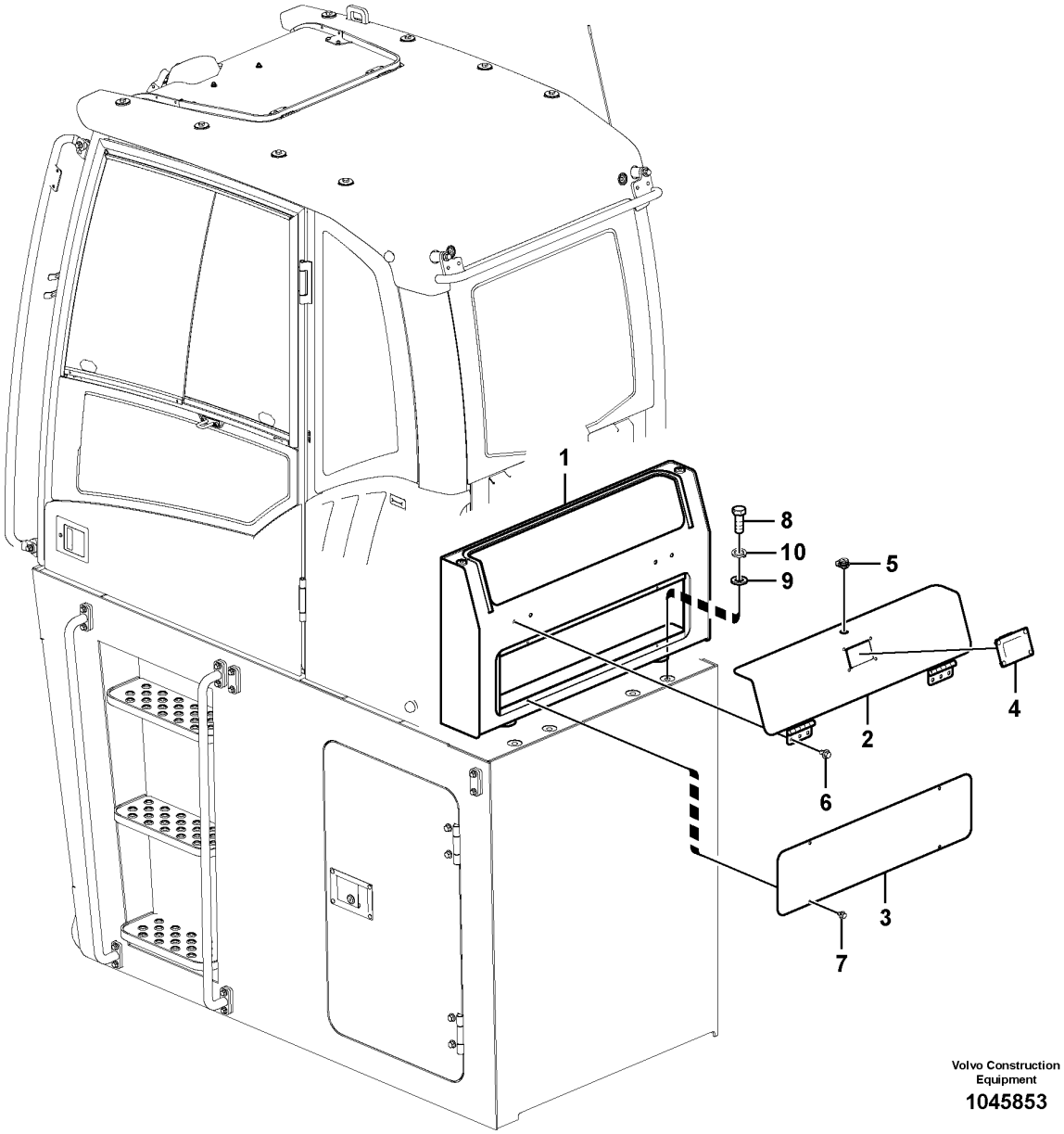

Volvo Construction Equipment

1045853

Fig.	Part No.	Quantity 1	2	3	PS	KIT	Description	Denominación	Denominação	Dénomination	Notes
		1			NS		Box	Caja semiranurada	Caixa	Boîtier	
1		1			NS		•Box	•Caja semiranurada	•Caixa	•Boîtier	
2		1			NS		•Cover	•Capo	•Tampa	•Capot	
3		1			NS		•Cover	•Capo	•Tampa	•Capot	
4	VOE 14508837	1					•Handle	•Mango	•Manopla	•Poignée	
5	VOE 14510165	1					•Key	•Llave	•Chave	•Clé	
6	VOE 946471	4					•Flange screw	•Tornillo embridado	•Parafuso flangeado	•Vis à embase	
7	VOE 947107	4					•Flange screw	•Tornillo embridado	•Parafuso flangeado	•Vis à embase	
8	VOE 978949	2					Hexagon screw	Tornillo hexagonal	Parafuso sextavado	Vis à tête hexagonale	
9	VOE 955903	2					Plain washer	Arandela plana	Arruela simples	Rondelle plane	
10	SA 9213-20000	2					Spring washer	Arandela elástica	Arruela de pressão	Rondelle élastique	

1	8292713	**Accessory box** **Caja de accesorios** **Caixa de acessórios** **Boîte d'accessoires**	Catalogue id **20629**	Group **821**
2			Illustr. No **1045853**	Section **6000**
3				
4			Issue **20032270-E**	Page **779**
5				

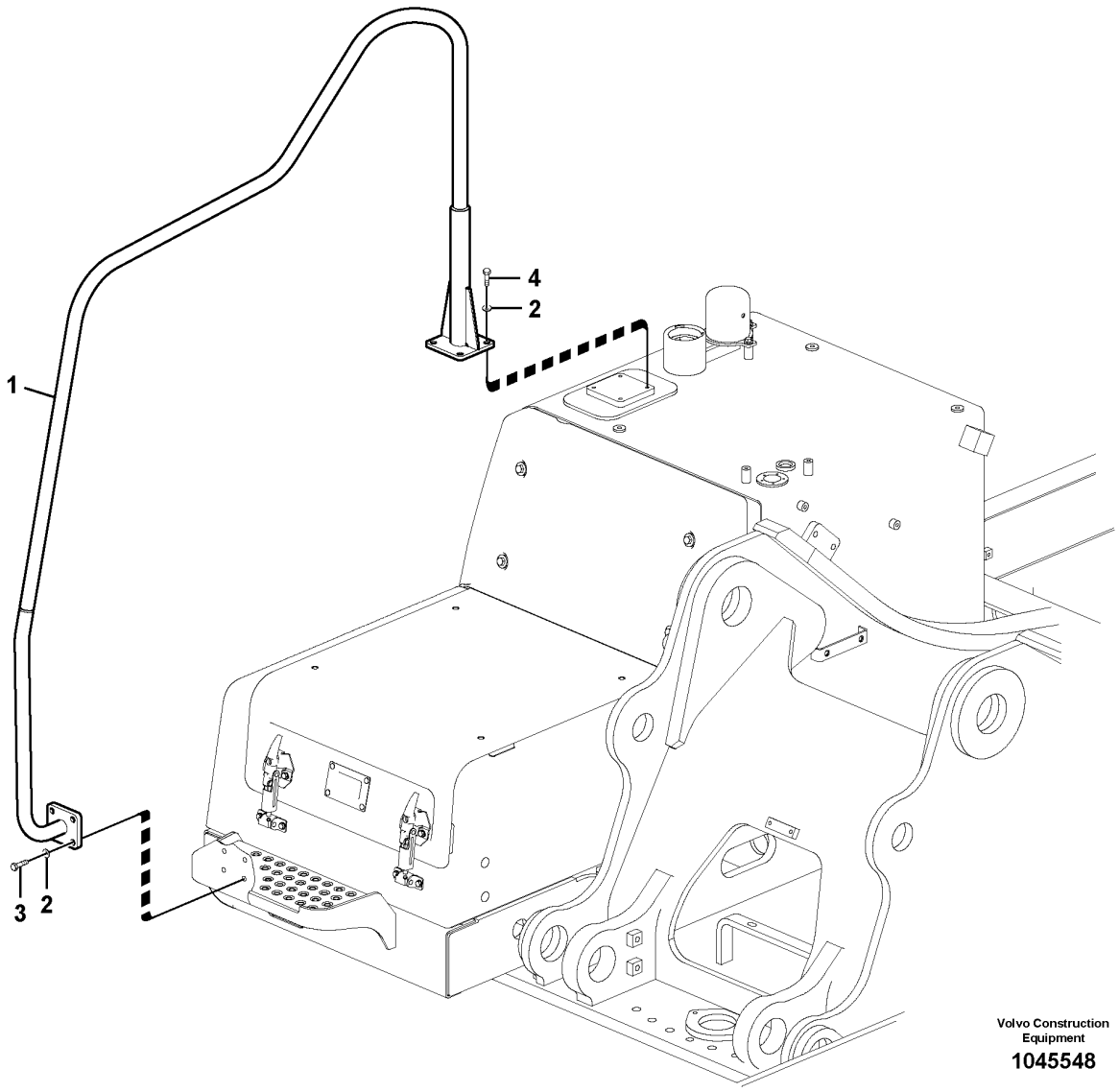

Volvo Construction Equipment

1045548

Fig.	Part No.	Quantity 1	2	3	PS	KIT	Description	Denominación	Denominação	Dénomination	Notes
1	VOE 14562046	1			SS		Hand rail	Pasamanos	Corrimão	Tige articulée	
2	VOE 992040	6					Plain washer	Arandela plana	Arruela simples	Rondelle plane	
3	VOE 983253	4					Hexagon screw	Tornillo hexagonal	Parafuso sextavado	Vis à tête hexagonale	
4	VOE 983251	2					Hexagon screw	Tornillo hexagonal	Parafuso sextavado	Vis à tête hexagonale	

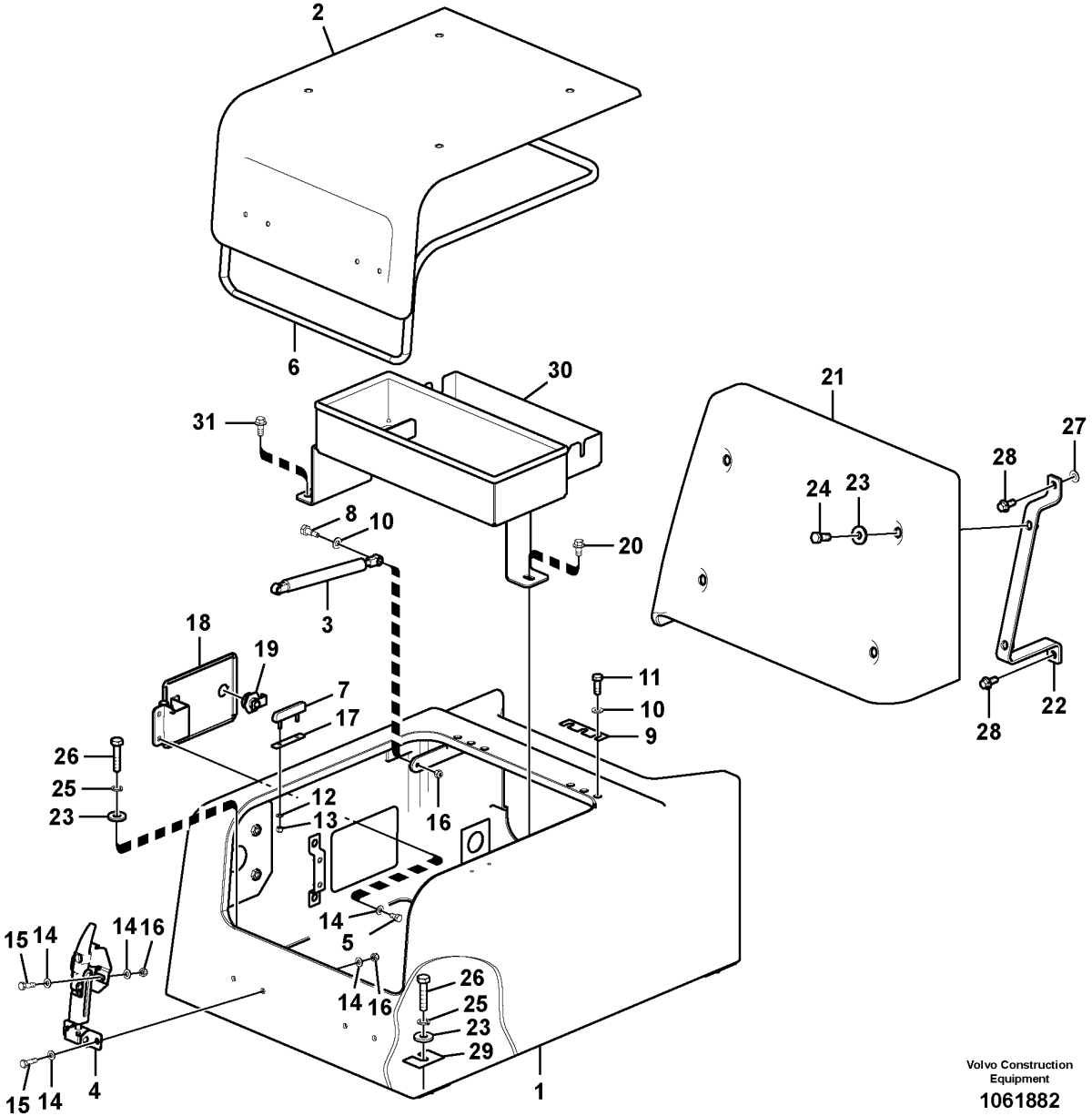

Volvo Construction Equipment

1061882

Fig.	Part No.	Quantity 1	2	3	PS	KIT	Description	Denominación	Denominação	Dénomination	Notes
		1	1		NS		Tool box	Caja herramientas	Caixa de ferramentas	Caisse à outils	
	VOE 14683178			1			Tool box	Caja herramientas	Caixa de ferramentas	Caisse à outils	
1	VOE 14642991	1	1				•Tool box	•Caja herramientas	•Caixa de ferramentas	•Caisse à outils	
	VOE 14640631			1	OP		•Body	•Carrocería	•Carroceria	•Corps	
2	VOE 14578428	1	1				•Door	•Puerta	•Porta	•Porte	
	VOE 14640634			1			•Door	•Puerta	•Porta	•Porte	
3	VOE 14507978	1	1				•Gas Spring	•Resorte A Gas	•Mola a gás	•Ressort Gaz	
	VOE 14647758			1			•Gas spring	•Resorte a gas	•Mola a gás	•Ressort gaz	
4	VOE 14521945	2	2	2			•Catch	•Fiador	•Garra	•Cliquet	
5	VOE 983241	2	2				•Hexagon screw	•Tornillo hexagonal	•Parafuso sextavado	•Vis à tête hexagonale	
6	VOE 14880939	1	1				•Weatherstrip	•Lamelunas	•Guarnição	•Caoutchouc d etancheite	
7	VOE 14521944	2	2	4			•Cushion	•Cojín	•Assento	•Coussin	
8	VOE 14527463	2	2	2			•Bolt	•Perno	•Parafuso	•Boulon	
9	VOE 14881061	2	2	2			•Shim	•Laminilla de ajuste	•Calço de ajuste	•Cale de réglage	
10	VOE 992040	8	8	8			•Plain washer	•Arandela plana	•Arruela simples	•Rondelle plane	
11	VOE 983252	6	6	6			•Hexagon screw	•Tornillo hexagonal	•Parafuso sextavado	•Vis à tête hexagonale	
12	VOE 13940090	4	4	8			•Washer	•Arandela	•Arruela	•Rondelle	
13	SA 9131-10500	4	4	8			•Jam nut	•Contratuerca	•	•Contre-écrou	
14	VOE 993835	18	18	16			•Plain washer	•Arandela plana	•Arruela simples	•Rondelle plane	
15	VOE 983244	8	8	8			•Hexagon screw	•Tornillo hexagonal	•Parafuso sextavado	•Vis à tête hexagonale	
16	VOE 14880450	10	10	10			•Nut	•Tuerca	•Porca	•Écrou	
17	VOE 14521959	2	2	2			•Shim	•Laminilla de ajuste	•Calço de ajuste	•Cale de réglage	
18	VOE 14555021	1	1				•Cover	•Tapa	•Tampa	•Couvercle	
19	VOE 14510165	1	1				•Key	•Llave	•Chave	•Clé	
20	VOE 946441	1	1				Flange screw	Tornillo embridado	Parafuso flangeado	Vis à embase	
21	VOE 14537076	1	1		SS		Cover	Capo	Tampa	Capot	
	VOE 14642993			1			Cover	Capó	Capô	Capot	
22	VOE 14513034	2	2	2			Support	Apoyo	Suporte	Support	
23	VOE 14522862	8	8	8			Washer	Arandela	Arruela	Rondelle	
24	VOE 978932	4	4	4			Hexagon screw	Tornillo hexagonal	Parafuso sextavado	Vis à tête hexagonale	
25	VOE 955923	4	4	4			Spring washer	Arandela elástica	Arruela de pressão	Rondelle élastique	

1	8292707,8292708
2	8292709
3	8292038
4	
5	

Tool box, cowl
Caja de herramientas, capó
Caixa de ferramentas, capô
Boîte à outils, auvent

Catalogue id **20629**	Group **827**
Illustr. No **1061882**	Section **200**
Issue **20032270-E**	Page **783**

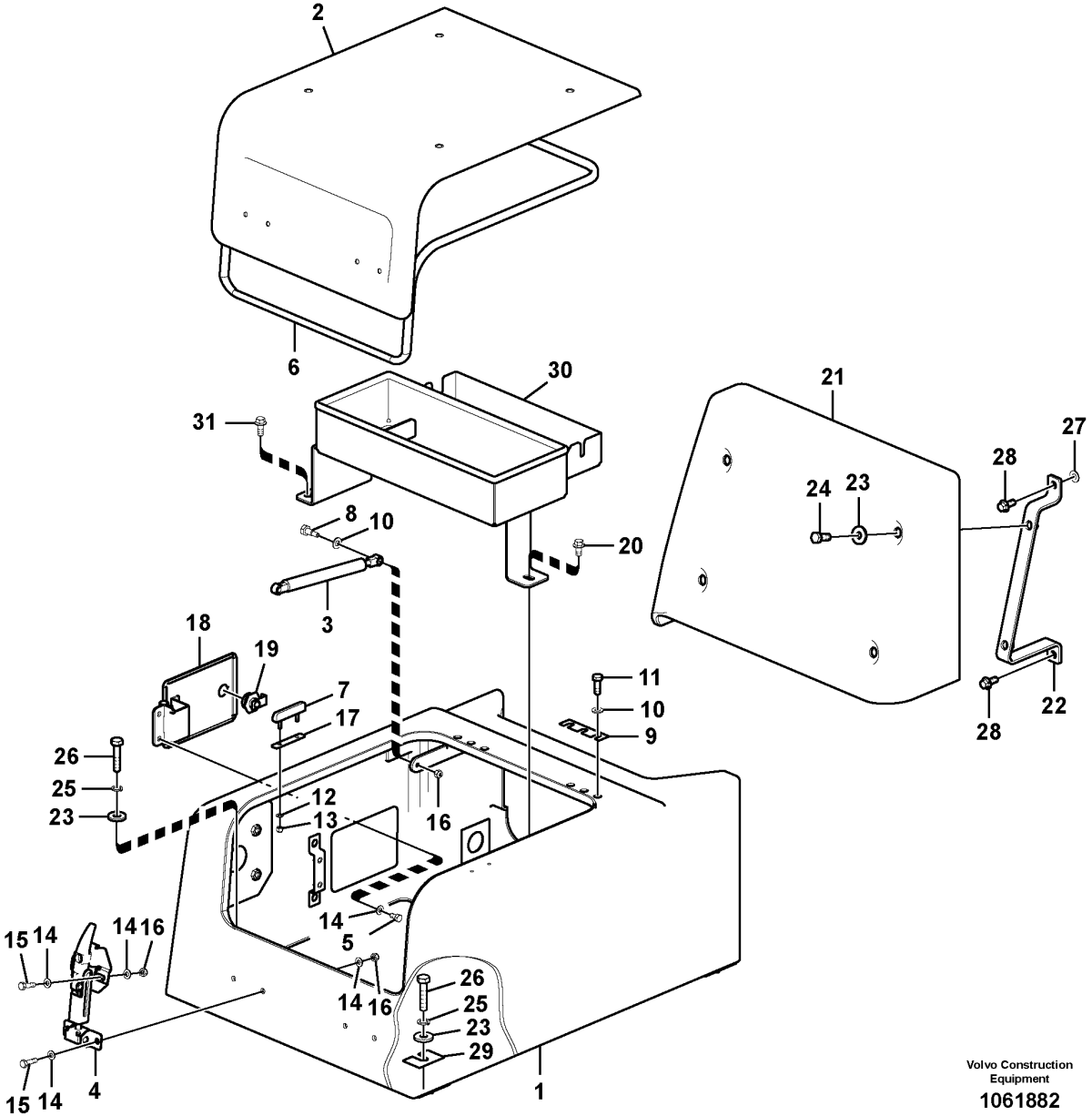

Volvo Construction Equipment

1061882

Fig.	Part No.	Quantity 1	2	3	PS	KIT	Description	Denominación	Denominação	Dénomination	Notes
26	VOE 978935	4	4	4			Hexagon screw	Tornillo hexagonal	Parafuso sextavado	Vis à tête hexagonale	
27	VOE 976945	2	2	2			Washer	Arandela	Arruela	Rondelle	
28	VOE 946329	4	4	4			Flange screw	Tornillo embridado	Parafuso flangeado	Vis à embase	
29	VOE 14881064	2	2	2			Shim	Laminilla de ajuste	Calço de ajuste	Cale de réglage	
30	VOE 14610351	1					Bracket	Consola	Suporte	Console	
31	VOE 946471	2					Flange screw	Tornillo embridado	Parafuso flangeado	Vis à embase	

1	8292707,8292708	**Tool box, cowl** **Caja de herramientas, capó** **Caixa de ferramentas, capô** **Boîte à outils, auvent**	Catalogue id **20629**	Group **827**
2	8292709		Illustr. No **1061882**	Section **200**
3	8292038		Issue **20032270-E**	Page **785**
4				
5				

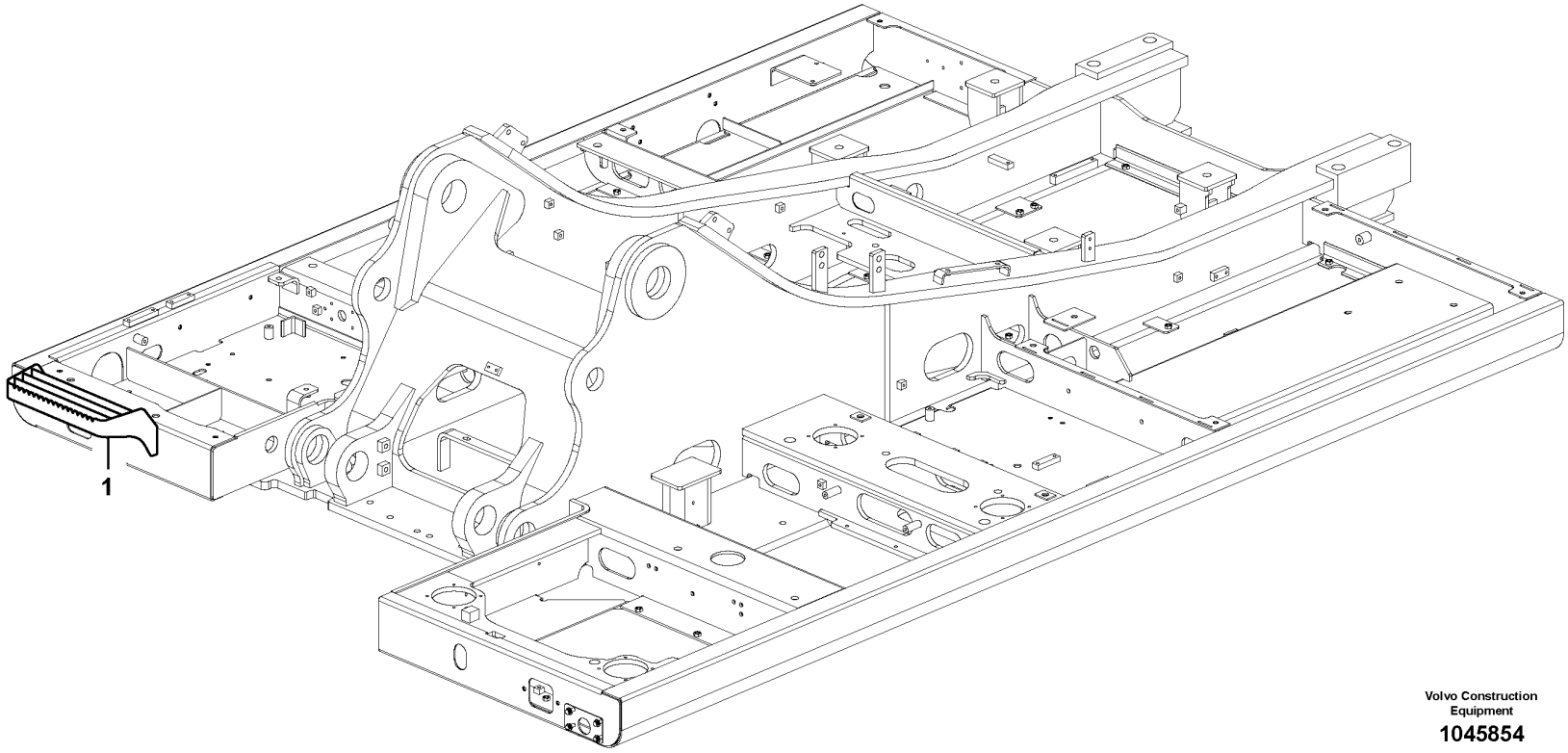

Volvo Construction Equipment

1045854

Fig.	Part No.	Quantity 1	2	3	PS	KIT	Description	Denominación	Denominação	Dénomination	Notes
1	VOE 14571948	1					Step	Escalón	Degrau	Marche escalier	

1		**Foot step** **Escalón de acceso** **Degrau** **Marche-pied**	Catalogue id **20629**	Group **827**
2				
3			Illustr. No **1045854**	Section **400**
4				
5		**8289759, 8289760, 8291848, 8291849**	Issue **20032270-E**	Page **787**

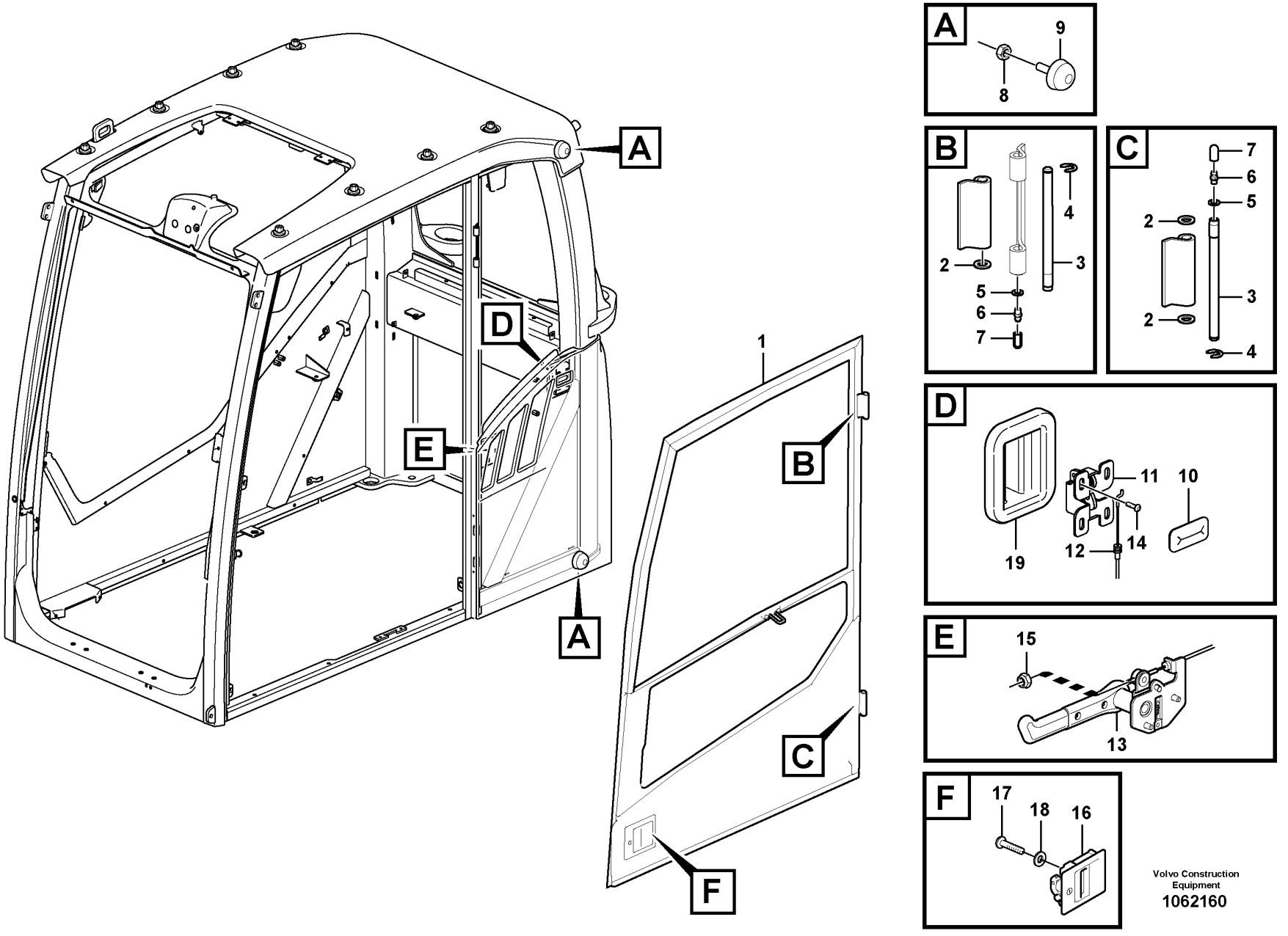

Volvo Construction Equipment
1062160

Fig.	Part No.	Quantity 1	2	3	PS	KIT	Description	Denominación	Denominação	Dénomination	Notes
1		1					Door	Puerta	Porta	Porte	See group 831-200 page 791
2	VOE 13940097	3					Washer	Arandela	Arruela	Rondelle	
3	VOE 11205676	2					Hinge pin	Pasador bisagra	Pino da dobradiça	Axe charnière	
4	VOE 15118206	2					Clip	Clip	Clipe	Clip	
5	VOE 955892	2					Plain washer	Arandela plana	Arruela simples	Rondelle plane	
6	VOE 966786	2					Lubricating nipple	Niple lubricador	Engraxadeira	Graisseur	
7	VOE 11104749	2					Protecting cover	Tapa de protección	Cobertura de proteção	Couvercle protection	
8	VOE 983303	2					Hexagon nut	Tuerca hexagonal	Porca sextavada	Écrou hexagonal	
9	VOE 14508024	2					Bumper	Parachoques	Para-choque	Pare-chocs	
10	VOE 11203865	1					Grommet	Pasaje	Passa muro	Passe fil	
11	VOE 11203848	1					Lock	Cierre	Trava	Serrure	
12	VOE 11204214	1					Cable	Cable	Cabo	Câble	S/N -210309
12	VOE 14635474	1					Wire	Alambre	Arame	Fil	S/N 210310-
13	VOE 11205934	1					Lock handle	Manilla	Manopla trava	Poignée verrouillage	S/N -210309
	VOE 14636279	1					Door catch	Bloqueo de puerta	Fecho da porta	Verrou de porte	S/N 210310-
14	VOE 969420	6					Six point socket screw	Racor de seis dientes	Paraf soquete sext	Vis à 6 pans creux	
15	VOE 975237	1					Lock nut	Contratuerca	Porca trava	Contre-écrou	
16	VOE 14652324	1					Handle	Mango	Manopla	Poignée	(VOE 14627764) 8277154
16	VOE 14524738	1					Handle	Mango	Manopla	Poignée	8277153
17	VOE 969423	4					Six point socket screw	Racor de seis dientes	Paraf soquete sext	Vis à 6 pans creux	8290413, 8290414, 8290415, 8290416
18	VOE 955892	4					Plain washer	Arandela plana	Arruela simples	Rondelle plane	8290413, 8290414, 8290415, 8290416
19	VOE 17204871	1					Sealing cover	Tapa de precinto	Tampa selo	Capot plombage	

1	11294093,11294094	**Door with fitting parts** **Puerta con accesorios de montaje** **Porta com peças acessórias** **Porte avec pièces de montage**	Catalogue id **20629**	Group **831**
2			Illustr. No **1062160**	Section **100**
3				
4			Issue **20032270-E**	Page **789**
5				

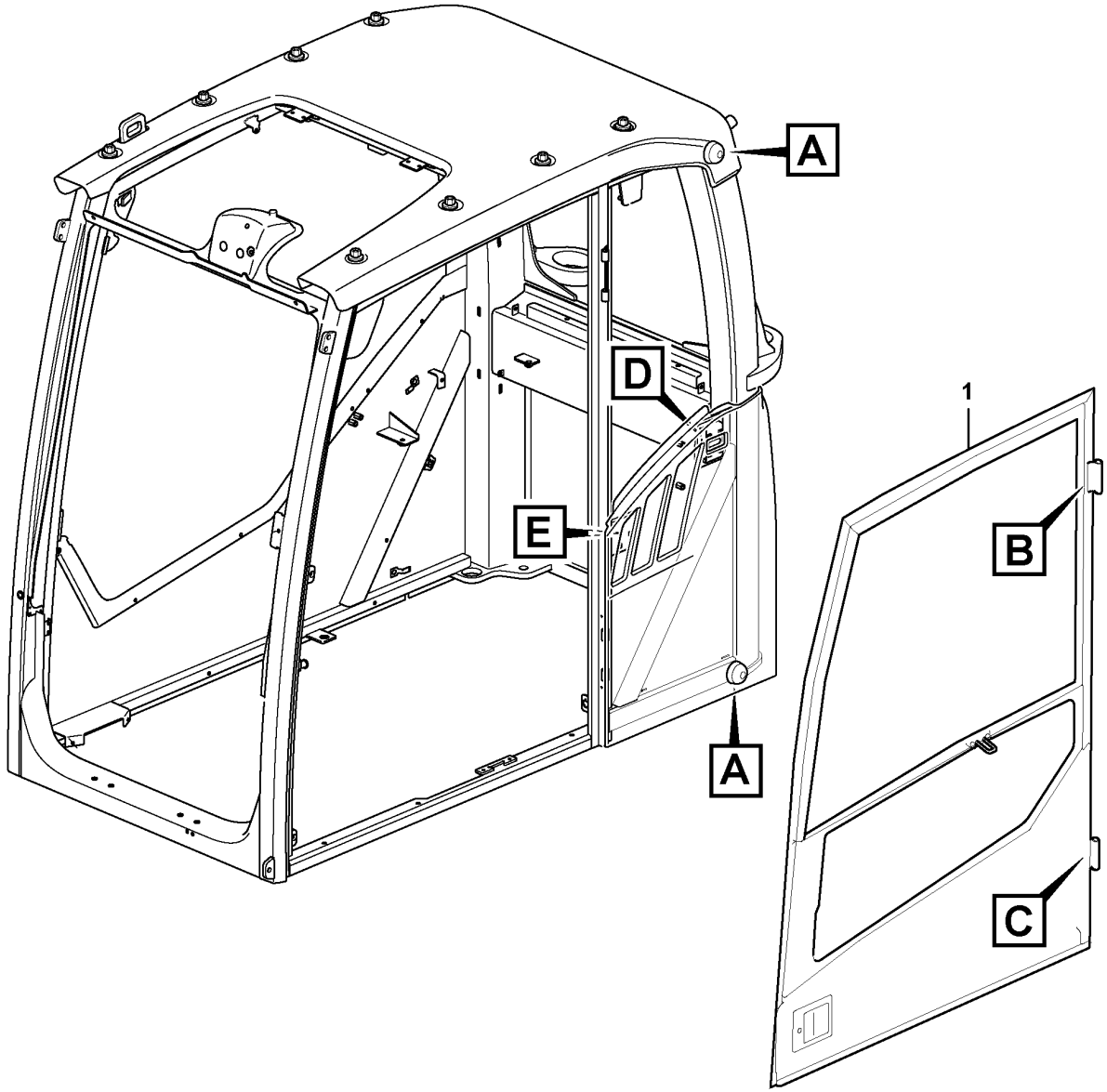

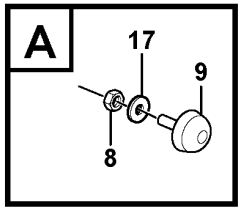

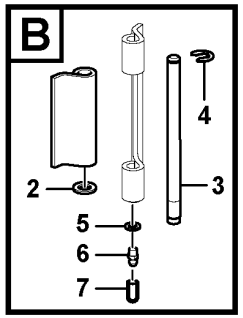

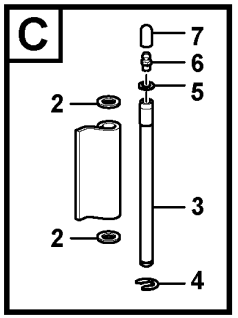

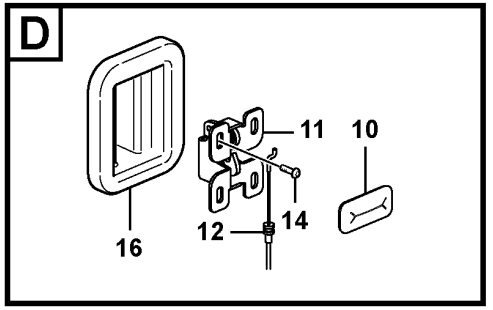

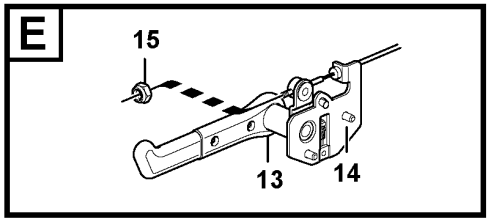

Volvo Construction Equipment

1065634

Fig.	Part No.	Quantity 1	2	3	PS	KIT	Description	Denominación	Denominação	Dénomination	Notes
1	**VOE 14651245**	1					Door	Puerta	Porta	Porte	(VOE 14635481) 8290413, 8290414 See group 831-550 page 801
	VOE 14641388	1					Door	Puerta	Porta	Porte	8290415, 8290416 See group 831-550 page 801
2	**VOE 13940097**	3					Washer	Arandela	Arruela	Rondelle	
3	**VOE 11205676**	2					Hinge pin	Pasador bisagra	Pino da dobradiça	Axe charnière	
4	**VOE 951671**	2					E-circlip	Cursor	Anel retentor	Jonc d'arrêt	
5	**VOE 955891**	2					Plain washer	Arandela plana	Arruela simples	Rondelle plane	
6	**VOE 966786**	2					Lubricating nipple	Niple lubricador	Engraxadeira	Graisseur	
7	**VOE 11104749**	2					Protecting cover	Tapa de protección	Cobertura de proteção	Couvercle protection	
8	**VOE 983303**	2					Hexagon nut	Tuerca hexagonal	Porca sextavada	Écrou hexagonal	
9	**VOE 14508024**	2					Bumper	Parachoques	Para-choque	Pare-chocs	
10	**VOE 11203865**	1					Grommet	Pasaje	Passa muro	Passe fil	
11	**VOE 11203848**	1					Lock	Cierre	Trava	Serrure	
12	**VOE 11204214**	1					Cable	Cable	Cabo	Câble	
13	**VOE 11205934**	1					Lock handle	Manilla	Manopla trava	Poignée verrouillage	
14	**VOE 969420**	6					Six point socket screw	Racor de seis dientes	Paraf soquete sext	Vis à 6 pans creux	
15	**VOE 975237**	1					Lock nut	Contratuerca	Porca trava	Contre-écrou	
16	**VOE 17204871**	1					Sealing cover	Tapa de precinto	Tampa selo	Capot plombage	
17	**SA 9213-0800**	2					Six point socket screw	Racor 6-dientes	Parafuso sextavado	Vis creuse de 6	

1		**Door with fitting parts** **Puerta con accesorios de montaje** **Porta com peças acessórias** **Porte avec pièces de montage**	Catalogue id **20629**	Group **831**
2				
3			Illustr. No **1065634**	Section **200**
4				
5		**8290413,8290414,8290415,8290416**	Issue **20032270-E**	Page **791**

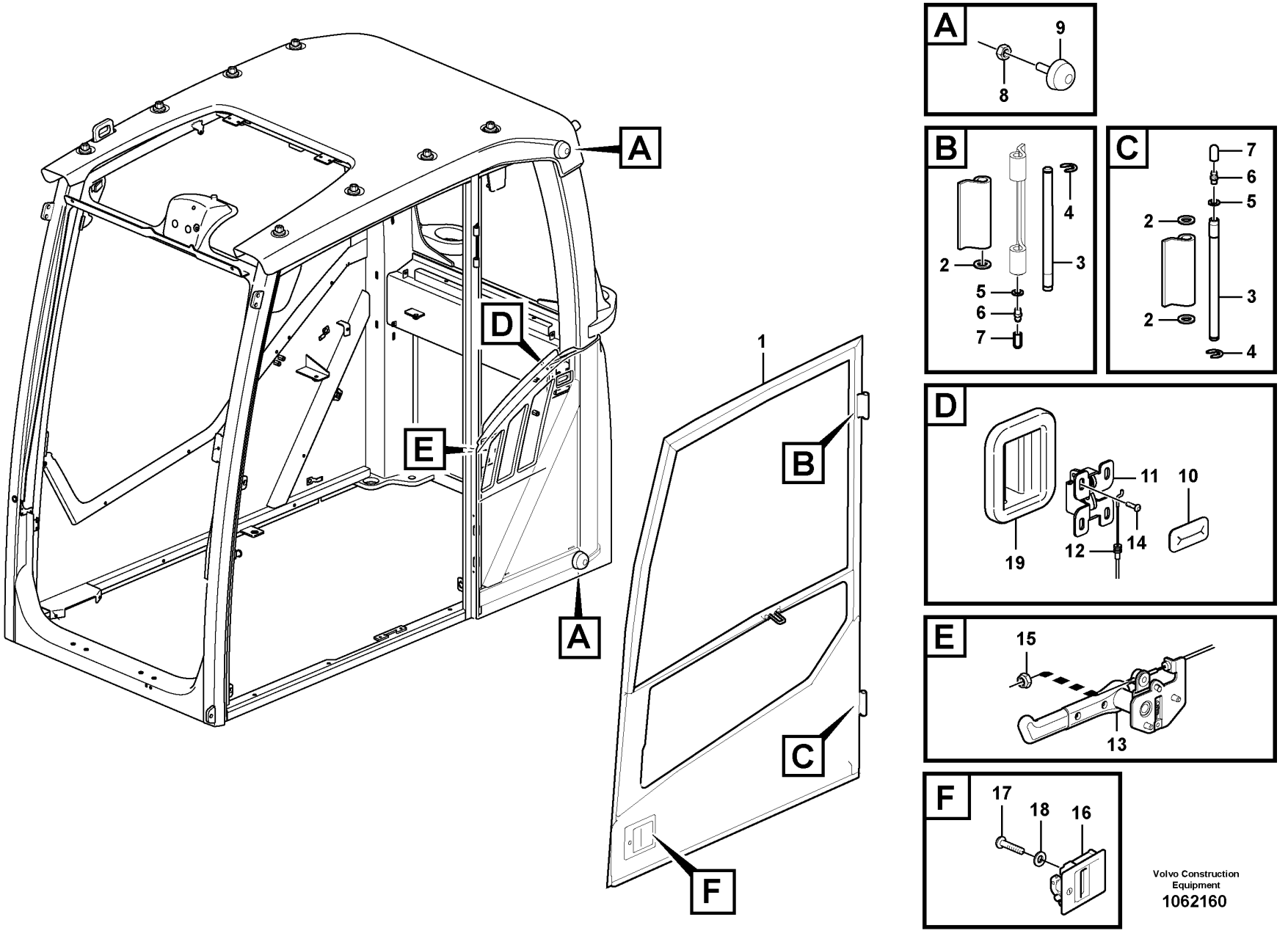

Volvo Construction Equipment
1062160

Fig.	Part No.	Quantity 1	2	3	PS	KIT	Description	Denominación	Denominação	Dénomination	Notes
1	VOE 14651245	1					Door	Puerta	Porta	Porte	(VOE 14635481) 8293085, 8293087, 8293089, 8293091 See group 831-550 page 801
	VOE 14641388	1					Door	Puerta	Porta	Porte	8293086, 8293088, 8293090, 8293092 See group 831-550 page 801
2	VOE 13940097	3					Washer	Arandela	Arruela	Rondelle	
3	VOE 11205676	2					Hinge pin	Pasador bisagra	Pino da dobradiça	Axe charnière	
4	VOE 15118206	2					Clip	Clip	Clipe	Clip	
5	VOE 955892	2					Plain washer	Arandela plana	Arruela simples	Rondelle plane	
6	VOE 966786	2					Lubricating nipple	Niple lubricador	Engraxadeira	Graisseur	
7	VOE 11104749	2					Protecting cover	Tapa de protección	Cobertura de proteção	Couvercle protection	
8	VOE 983303	2					Hexagon nut	Tuerca hexagonal	Porca sextavada	Écrou hexagonal	
9	VOE 14508024	2					Bumper	Parachoques	Para-choque	Pare-chocs	
10	VOE 11203865	1					Grommet	Pasaje	Passa muro	Passe fil	
11	VOE 11203848	1					Lock	Cierre	Trava	Serrure	
12	VOE 14635474	1					Wire	Alambre	Arame	Fil	
13	VOE 14636279	1					Door catch	Bloqueo de puerta	Fecho da porta	Verrou de porte	
14	VOE 969420	6					Six point socket screw	Racor de seis dientes	Paraf soquete sext	Vis à 6 pans creux	
15	VOE 975237	1					Lock nut	Contratuerca	Porca trava	Contre-écrou	
16	VOE 14652324	1					Handle	Mango	Manopla	Poignée	(VOE 14627764) 8277154
16	VOE 14524738	1					Handle	Mango	Manopla	Poignée	8277153
17	VOE 969423	4					Six point socket screw	Racor de seis dientes	Paraf soquete sext	Vis à 6 pans creux	
18	VOE 955892	4					Plain washer	Arandela plana	Arruela simples	Rondelle plane	
19	VOE 17204871	1					Sealing cover	Tapa de precinto	Tampa selo	Capot plombage	

1		**Door with fitting parts** **Puerta con accesorios de montaje** **Porta com peças acessórias** **Porte avec pièces de montage**	Catalogue id **20629**	Group **831**
2				
3			Illustr. No **1062160**	Section **300**
4				
5		**8293085-092**	Issue **20032270-E**	Page **793**

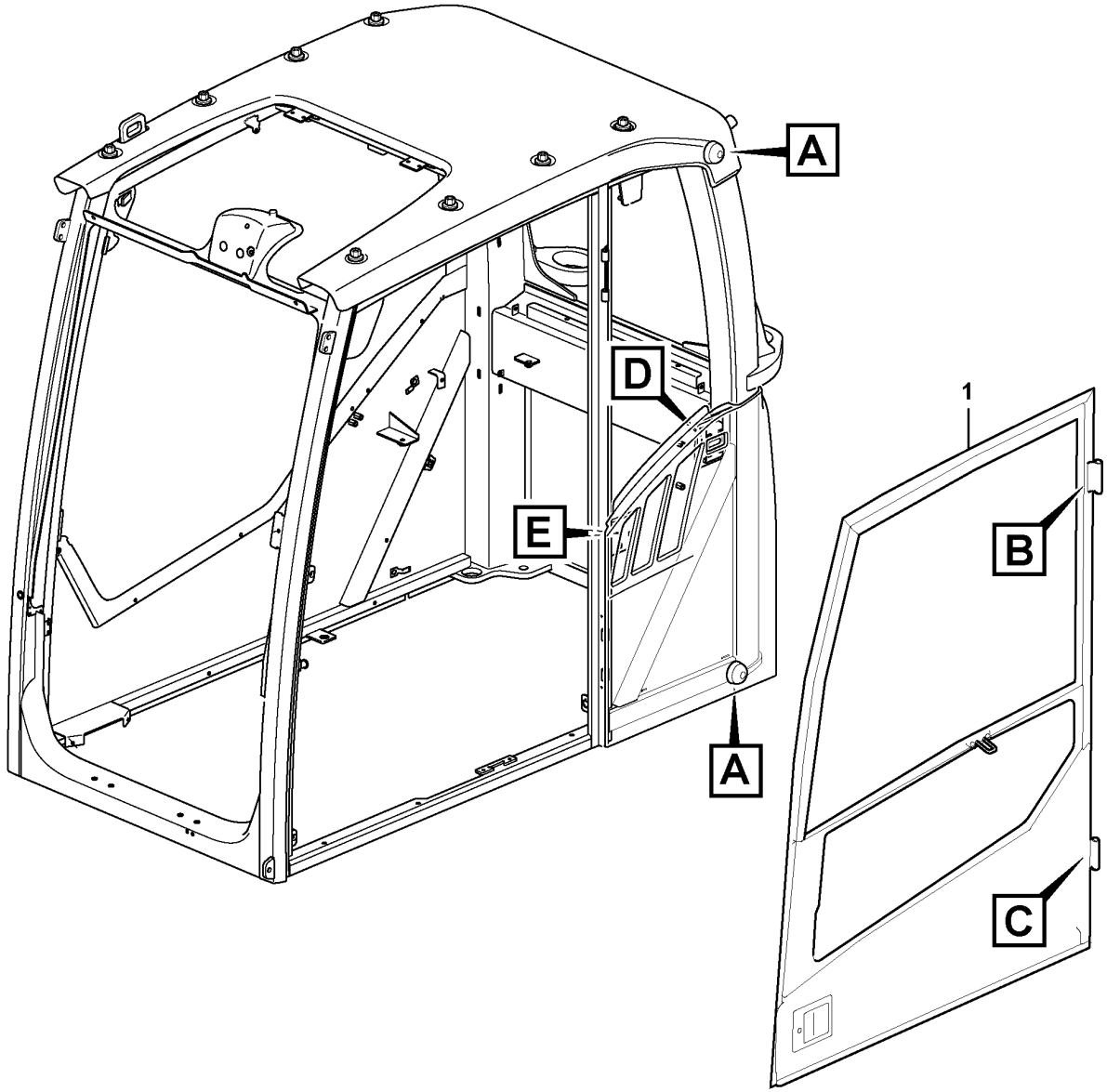

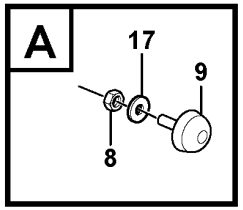

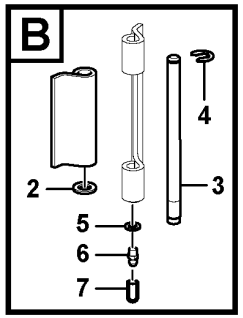

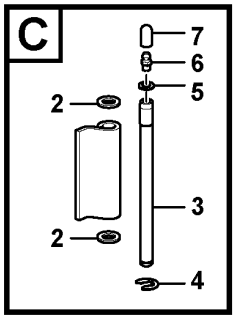

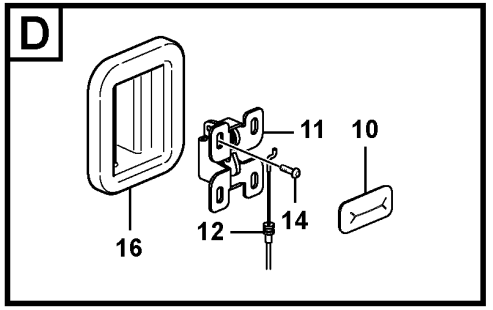

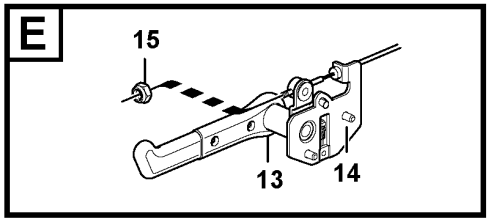

Volvo Construction Equipment

1065634

Fig.	Part No.	Quantity 1	2	3	PS	KIT	Description	Denominación	Denominação	Dénomination	Notes
1		1			NS		Door	Puerta	Porta	Porte	
	VOE 14695133	1					•Door	•Puerta	•Porta	•Porte	S/N -240876 S/N -245001 See group 831-575 page 805
	VOE 14711452	1					•Door	•Puerta	•Porta	•Porte	S/N 240877- S/N 245002- See group 831-575 page 805
2	VOE 13940097	3					Washer	Arandela	Arruela	Rondelle	
3	VOE 11205676	2					Hinge pin	Pasador bisagra	Pino da dobradiça	Axe charnière	
4	VOE 951671	2					E-circlip	Cursor	Anel retentor	Jonc d'arrêt	
5	VOE 955891	2					Plain washer	Arandela plana	Arruela simples	Rondelle plane	
6	VOE 966786	2					Lubricating nipple	Niple lubricador	Engraxadeira	Graisseur	
7	VOE 11104749	2					Protecting cover	Tapa de protección	Cobertura de proteção	Couvercle protection	
8	VOE 983303	2					Hexagon nut	Tuerca hexagonal	Porca sextavada	Écrou hexagonal	
9	VOE 14508024	2					Bumper	Parachoques	Para-choque	Pare-chocs	
10	VOE 11203865	1					Grommet	Pasaje	Passa muro	Passe fil	
11	VOE 11203848	1					Lock	Cierre	Trava	Serrure	
12	VOE 11204214	1					Cable	Cable	Cabo	Câble	
13	VOE 11205934	1					Lock handle	Manilla	Manopla trava	Poignée verrouillage	
14	VOE 969420	6					Six point socket screw	Racor de seis dientes	Paraf soquete sext	Vis à 6 pans creux	
15	VOE 975237	1					Lock nut	Contratuerca	Porca trava	Contre-écrou	
16	VOE 17204871	1					Sealing cover	Tapa de precinto	Tampa selo	Capot plombage	
17	SA 9213-0800	2					Six point socket screw	Racor 6-dientes	Parafuso sextavado	Vis creuse de 6	

1	8297667	**Door with fitting parts** **Puerta con accesorios de montaje** **Porta com peças acessórias** **Porte avec pièces de montage**	Catalogue id **20629**	Group **831**
2			Illustr. No **1065634**	Section **400**
3			Issue **20032270-E**	Page **795**
4				
5				

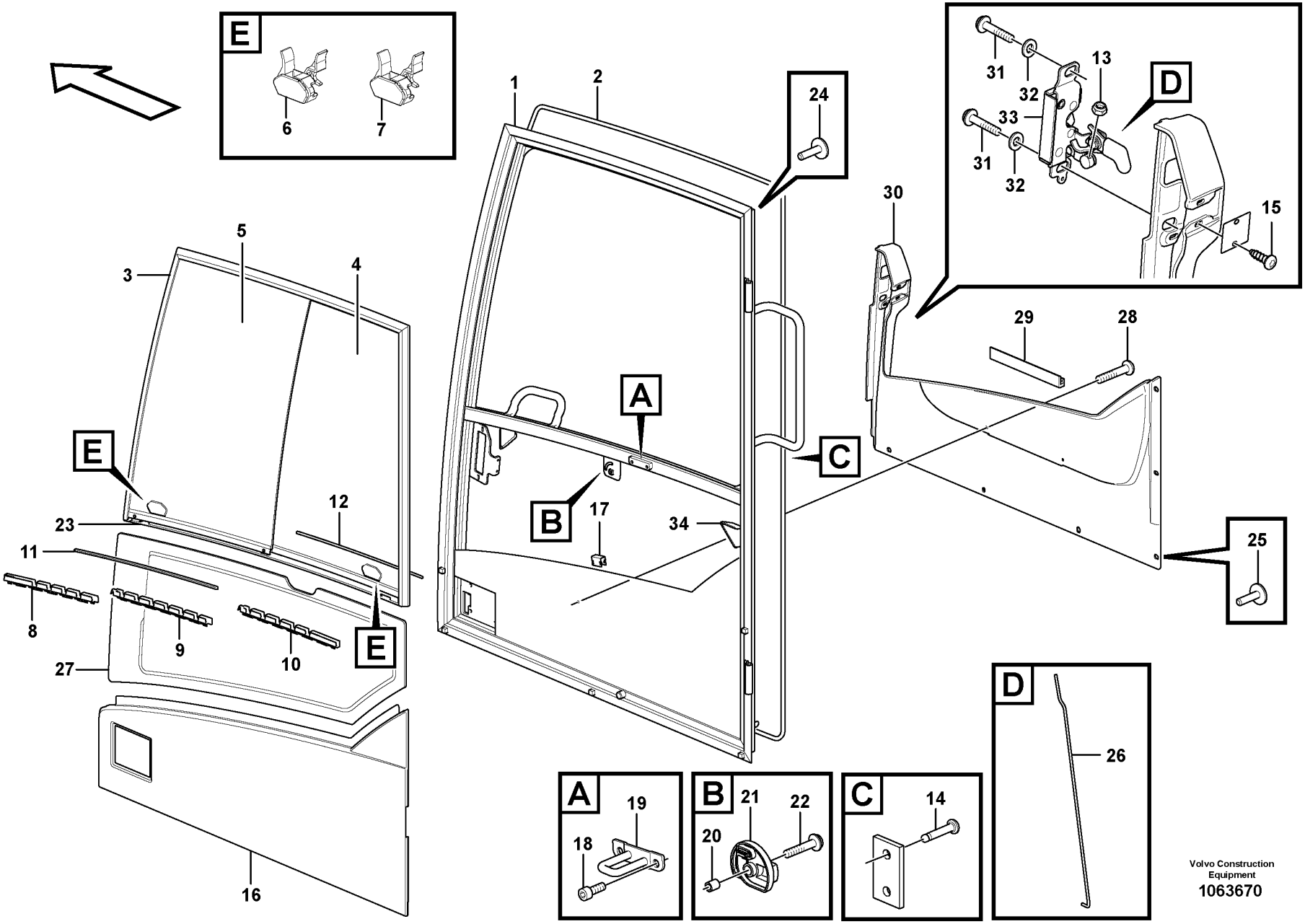

Volvo Construction Equipment
1063670

Fig.	Part No.	Quantity 1	2	3	PS	KIT	Description	Denominación	Denominação	Dénomination	Notes
	VOE 14651243	1					Door	Puerta	Porta	Porte	(VOE 17203468)
1		1			NS		•Door	•Puerta	•Porta	•Porte	
2	**VOE 15027819**	1			SS		•Strip	•Cinta	•Cinta	•Ruban	
3	**VOE 11205376**	1					•Sliding window	•Ventana deslizante	•Janela corrediça	•Vitre coulissante	
	VOE 15150577	4					••Retainer	••Soporte	••Retentor	••Retenue	
4	**VOE 15116641**	1					••Glass	••Cristal	••Vidro	••Vitre	
	VOE 17285663	1					•••Weatherstrip	•••Lamelunas	•••Guarnição	•••Caoutchouc d etancheite	CUT TO L = 744 MM
5	**VOE 15116623**	1					••Glass	••Cristal	••Vidro	••Vitre	
	VOE 17285663	1					•••Weatherstrip	•••Lamelunas	•••Guarnição	•••Caoutchouc d etancheite	
6	**VOE 15116581**	1					••Handle	••Mango	••Manopla	••Poignée	FORW
7	**VOE 15116615**	1					••Handle	••Mango	••Manopla	••Poignée	REAR
8	**VOE 15173029**	1					••Locking device	••Dispositivo cierre	••Dispositivo de fechamento	••Dispositif de verrouillage	
9	**VOE 15173038**	1					••Locking device	••Dispositivo cierre	••Dispositivo de fechamento	••Dispositif de verrouillage	
10	**VOE 15173041**	1					••Locking device	••Dispositivo cierre	••Dispositivo de fechamento	••Dispositif de verrouillage	
11	**VOE 15173024**	1					••Weatherstrip	••Lamelunas	••Guarnição	••Caoutchouc d etancheite	
12	**VOE 15150508**	REQ					••Weatherstrip	••Lamelunas	••Guarnição	••Caoutchouc d etancheite	L = 3200 MM
13	**VOE 13963103**	2					•Lock nut	•Contratuerca	•Porca trava	•Contre-écrou	
14	**VOE 941671**	2					•Blind rivet	•Remache ciego	•Rebite cego	•Rivet borgne	
15	**VOE 969278**	2					•Six point socket screw	•Racor de seis dientes	•Paraf soquete sext	•Vis à 6 pans creux	
16	**VOE 11204663**	1					•Door panel	•Panel de puerta	•Painel da porta	•Panneau de porte	
17	**VOE 11006983**	5					•Clip	•Clip	•Clipe	•Clip	
18	**VOE 984064**	2			SS		•Hex. socket screw	•Tornillo de hexágono embutido	•Parafuso soquete sext	•Vis à six pans creux	
19	**VOE 11205910**	1					•Lock brace	•Brazo de seguridad	•Braço de travamento	•Étrier verrouillage	
20	**VOE 11412566**	1					•Spacer ring	•Anillo distanciador	•Anel espaçador	•Bague entretoise	
21	**VOE 11205821**	1					•Knob	•Botón	•Botão	•Bouton	
22	**VOE 971368**	1					•Six point socket screw	•Racor de seis dientes	•Paraf soquete sext	•Vis à 6 pans creux	
23	**VOE 11104040**	REQ					•Butyl tape	•Cinta de butilo	•Cinta	•Ruban adhésif butyle	L = 995 MM
24	**VOE 13974682**	2					•Plug	•Tapón	•Bujão	•Tampon	
25	**VOE 1613068**	6					•Plug	•Tapon	•Bujão	•Bouchon	
26	**VOE 15045675**	1					•Pull rod	•Varilla tracción	•Barra de tração	•Barre de traction	

1		**Door, operator's cab** **Puerta, cabina** **Porta, cabine do operador** **Porte, cabine conducteur**	Catalogue id **20629**	Group **831**
2				
3			Illustr. No **1063670**	Section **500**
4				
5		**11294093, 11294094**	Issue **20032270-E**	Page **797**

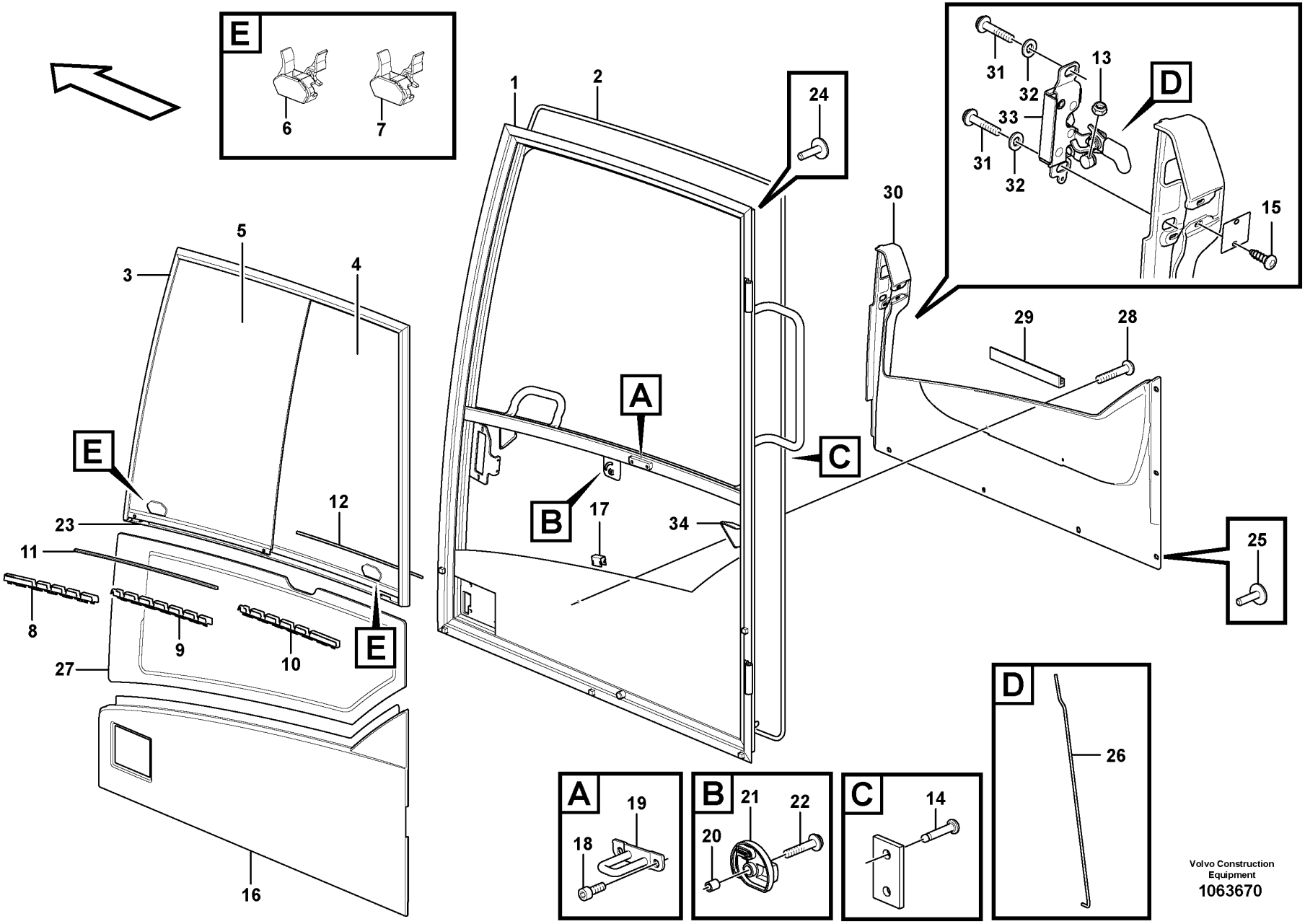

Volvo Construction Equipment
1063670

Fig.	Part No.	Quantity 1	2	3	PS	KIT	Description	Denominación	Denominação	Dénomination	Notes
27	VOE 15045742	1					•Door window pane	•Cristal puerta	•Vidro da janela da porta	•Vitre de porte	
28	VOE 971304	2					•Six point socket screw	•Racor de seis dientes	•Paraf soquete sext	•Vis à 6 pans creux	
29	VOE 15017900	1					•Attaching strip	•Moldura de fijación	•Moldura fixação	•Lisse de fixation	
30	VOE 15120685	1					•Panel	•Panel	•Painel	•Panneau	
31	VOE 13969599	2					•Six point socket screw	•Racor de seis dientes	•Paraf soquete sext	•Vis à 6 pans creux	
32	VOE 15130055	2					•Washer	•Arandela	•Arruela	•Rondelle	
33	VOE 14698838	1					•Lock	•Cierre	•Trava	•Serrure	(VOE 15069006)
34	VOE 11205822	2					•Rubber stop	•Tope de goma	•Limitador de borracha	•Butée caoutchouc	

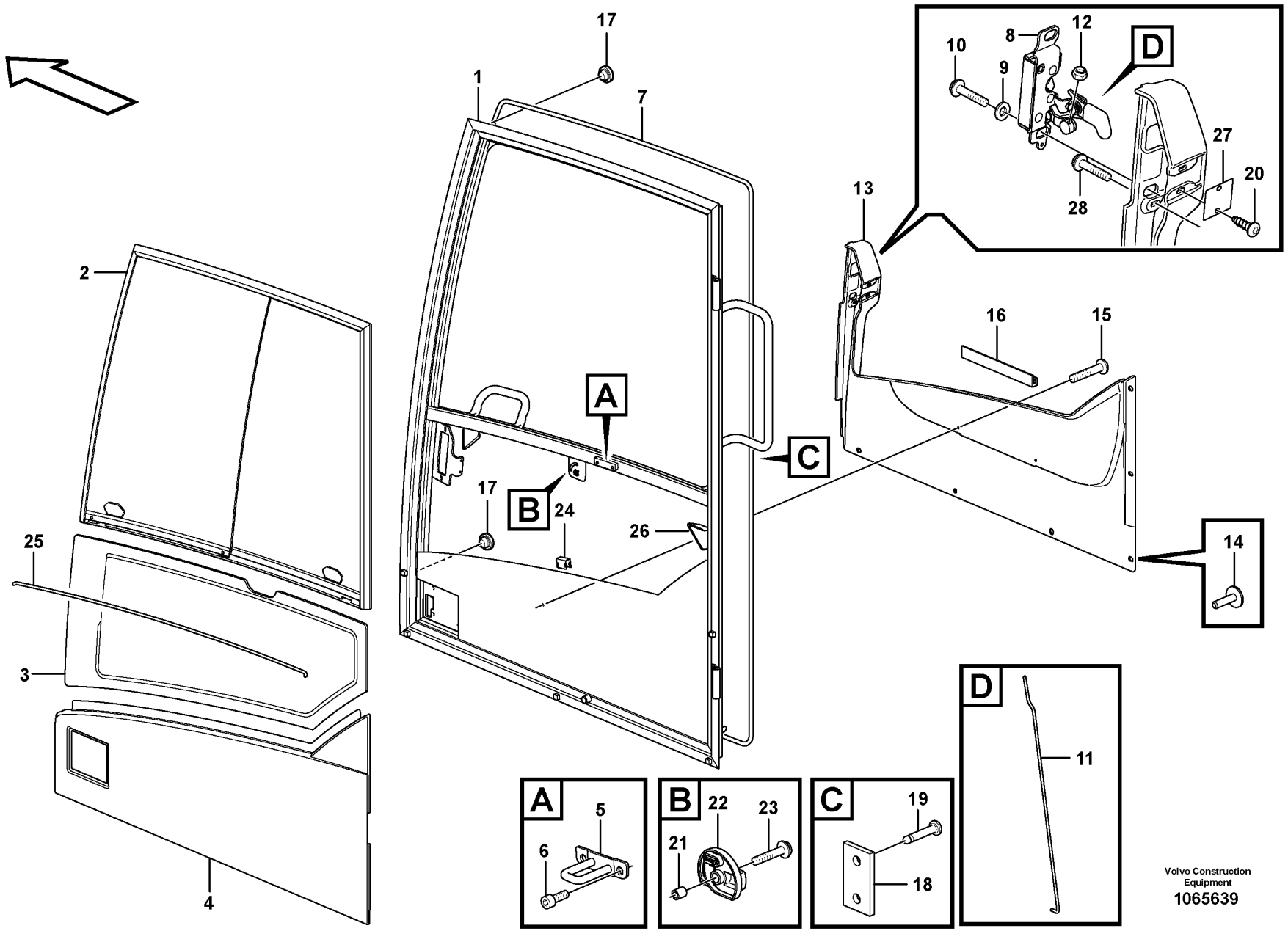

Volvo Construction Equipment
1065639

Fig.	Part No.	Quantity 1	2	3	PS	KIT	Description	Denominación	Denominação	Dénomination	Notes
	VOE 14651245	1					Door	Puerta	Porta	Porte	(VOE 14635481) 8290413, 8290414, 8293085, 8293087, 8293089, 8293091
	VOE 14641388	1					Door	Puerta	Porta	Porte	8290415, 8290416, 8293086, 8293088, 8293090, 8293092
1		1			NS		•Frame	•Bastidor	•Chassi	•Chassis	
2	**VOE 11205376**	1					•Sliding window	•Ventana deslizante	•Janela corrediça	•Vitre coulissante	See group 831-600 page 809
3	**VOE 15045742**	1					•Door window pane	•Cristal puerta	•Vidro da janela da porta	•Vitre de porte	
4	**VOE 14623929**	1					•Panel	•Panel	•Painel	•Panneau	
5	**VOE 11205910**	1					••Lock brace	••Brazo de seguridad	••Braço de travamento	••Étrier verrouillage	
6	**VOE 984064**	1			SS		•Hex. socket screw	•Tornillo de hexágono embutido	•Parafuso soquete sext	•Vis à six pans creux	
7	**VOE 15027819**	1			SS		•Strip	•Cinta	•Cinta	•Ruban	
8	**VOE 14698838**	1					•Lock	•Cierre	•Trava	•Serrure	(VOE 15069006)
9	**VOE 15130055**	2					•Washer	•Arandela	•Arruela	•Rondelle	
10	**VOE 969599**	2			SS		•Six point socket screw	•Racor de seis dientes	•Paraf soquete sext	•Vis à 6 pans creux	
11	**VOE 15045675**	1					•Pull rod	•Varilla tracción	•Barra de tração	•Barre de traction	
12	**VOE 963103**	2			SS		•Lock nut	•Contratuerca	•Porca trava	•Contre-écrou	L = 3200 MM
13	**VOE 15120685**	2					•Panel	•Panel	•Painel	•Panneau	
14	**VOE 1613068**	6					••Plug	••Tapon	••Bujão	••Bouchon	
15	**VOE 969407**	2					••Six point socket screw	••Racor de seis dientes	••Paraf soquete sext	••Vis à 6 pans creux	
16	**VOE 15017900**	REQ					••Attaching strip	••Moldura de fijación	••Moldura fixação	••Lisse de fixation	
17	**VOE 13974682**	2					••Plug	••Tapón	••Bujão	••Tampon	
18		2			NS		•Spacer	•Espaciador	•Espaçador	•Partie Intermédiaire	
19	**VOE 941671**	2					•Blind rivet	•Remache ciego	•Rebite cego	•Rivet borgne	
20	**VOE 969278**	2					•Six point socket screw	•Racor de seis dientes	•Paraf soquete sext	•Vis à 6 pans creux	
21	**VOE 11412566**	1					•Spacer ring	•Anillo distanciador	•Anel espaçador	•Bague entretoise	
22	**VOE 11205821**	1					•Knob	•Botón	•Botão	•Bouton	
23	**VOE 971368**	1					•Six point socket screw	•Racor de seis dientes	•Paraf soquete sext	•Vis à 6 pans creux	L = 995 MM
24	**VOE 11006983**	5					•Clip	•Clip	•Clipe	•Clip	
25	**VOE 11104040**	REQ					•Butyl tape	•Cinta de butilo	•Cinta	•Ruban adhésif butyle	
26	**VOE 11205821**	2					•Knob	•Botón	•Botão	•Bouton	

1		**Door, operator's cab** **Puerta, cabina** **Porta, cabine do operador** **Porte, cabine conducteur**	Catalogue id **20629**	Group **831**
2				
3			Illustr. No **1065639**	Section **550**
4				
5		**8290413-0416.8293085-092**	Issue **20032270-E**	Page **801**

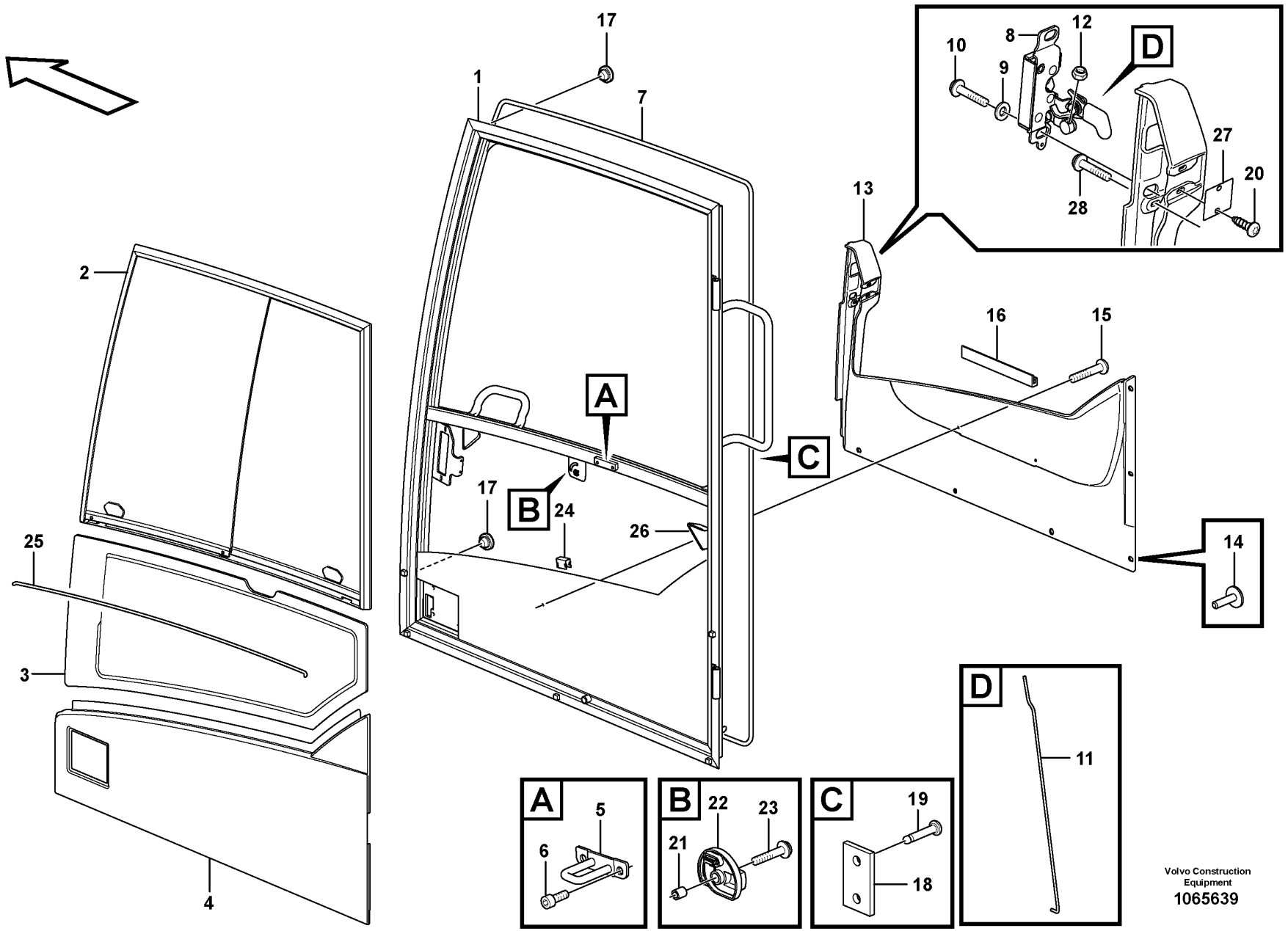

Volvo Construction Equipment
1065639

Fig.	Part No.	Quantity 1	2	3	PS	KIT	Description	Denominación	Denominação	Dénomination	Notes
27	VOE 11205402	1					•Plate	•Chapa	•Chapa	•Tôle	
28	VOE 972079	1					•Six point socket screw	•Racor de seis dientes	•Paraf soquete sext	•Vis à 6 pans creux	

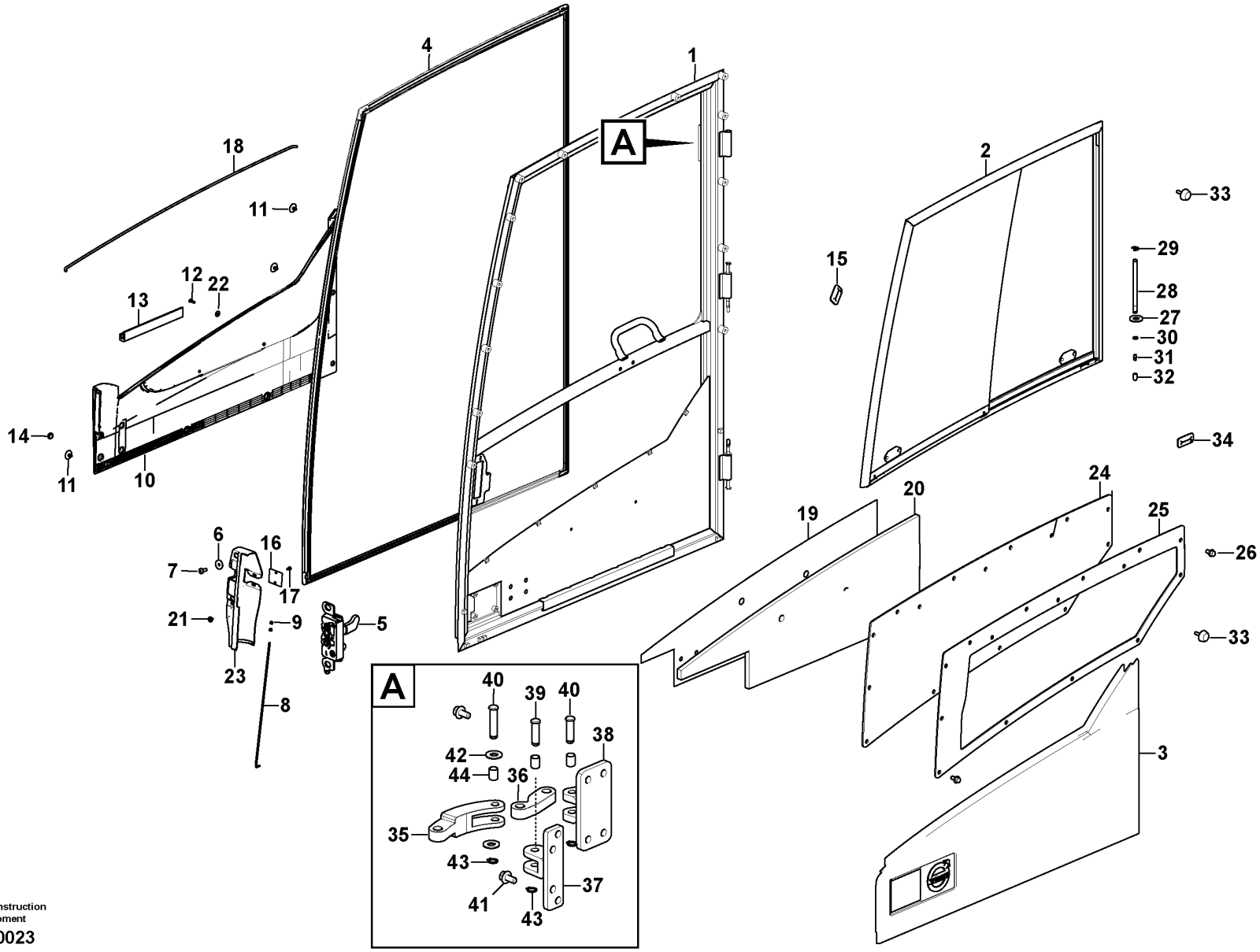

Volvo Construction Equipment

1050023

Fig.	Part No.	Quantity 1	2	3	PS	KIT	Description	Denominación	Denominação	Dénomination	Notes
		1			NS		Door	Puerta	Porta	Porte	
	VOE 14695133	1					•Door	•Puerta	•Porta	•Porte	S/N -240876 S/N -245001
	VOE 14711452	1					•Door	•Puerta	•Porta	•Porte	S/N 240877- S/N 245002-
1	VOE 14695132	1					••Door	••Puerta	••Porta	••Porte	
2	VOE 11205376	1					••Sliding window	••Ventana deslizante	••Janela corrediça	••Vitre coulissante	S/N -240876 S/N -245001
3	VOE 14623929	1					••Panel	••Panel	••Painel	••Panneau	
	VOE 14623931	1					•••Decal	•••Calcomanía	•••Decalque	•••Autocollant	
	VOE 15114764	1					•••Emblem	•••Emblema	•••Emblema	•••Embleme	
4	VOE 14646851	1					••Strip	••Cinta	••Cinta	••Ruban	
5	VOE 14698838	1					••Lock	••Cierre	••Trava	••Serrure	
6	VOE 15130055	2					••Washer	••Arandela	••Arruela	••Rondelle	
7	VOE 13969599	2					••Six point socket screw	••Racor de seis dientes	••Paraf soquete sext	••Vis à 6 pans creux	
8	VOE 15045675	1					••Pull rod	••Varilla tracción	••Barra de tração	••Barre de traction	
9	VOE 963103	2			SS		••Lock nut	••Contratuerca	••Porca trava	••Contre-écrou	
10	VOE 14679595	1					••Panel	••Panel	••Painel	••Panneau	
11	VOE 1613068	6					••Plug	••Tapon	••Bujão	••Bouchon	
12	VOE 969407	2					••Six point socket screw	••Racor de seis dientes	••Paraf soquete sext	••Vis à 6 pans creux	
13	VOE 15017900	1					••Attaching strip	••Moldura de fijación	••Moldura fixação	••Lisse de fixation	
14	VOE 13974682	2					••Plug	••Tapón	••Bujão	••Tampon	
15		1			NS		••Spacer	••Espaciador	••Espaçador	••Partie Intermédiaire	
	VOE 941671	2					••Blind rivet	••Remache ciego	••Rebite cego	••Rivet borgne	
16	VOE 11205402	1					••Plate	••Chapa	••Chapa	••Tôle	
17	VOE 969404	2					••Six point socket screw	••Racor de seis dientes	••Paraf soquete sext	••Vis à 6 pans creux	
18	VOE 11104040	1					••Butyl tape	••Cinta de butilo	••Cinta	••Ruban adhésif butyle	
19		1			NS		••Insulating Baffle	••	••	••	
20		1			NS		••Insulation	••Aislamiento	••Isolamento	••Isolation	
21	VOE 972079	1					••Six point socket screw	••Racor de seis dientes	••Paraf soquete sext	••Vis à 6 pans creux	
22	VOE 13960138	2					••Washer	••Arandela	••Arruela	••Rondelle	
23		1			NS		••Panel	••Panel	••Painel	••Panneau	

1	8297667	**Door, operator's cab** **Puerta, cabina** **Porta, cabine do operador** **Porte, cabine conducteur**	Catalogue id **20629**	Group **831**
2				
3			Illustr. No **1050023**	Section **575**
4				
5			Issue **20032270-E**	Page **805**

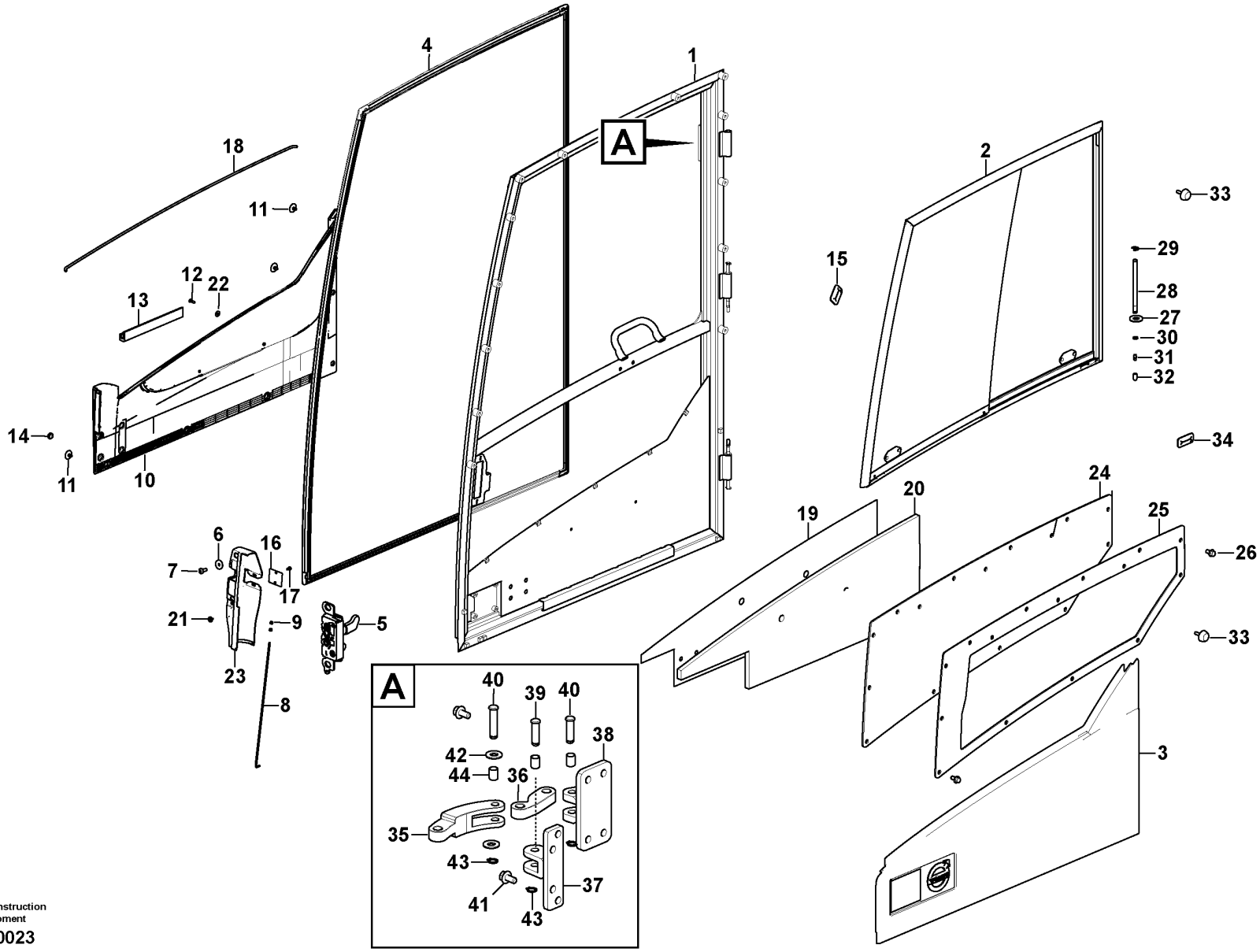

Volvo Construction Equipment

1050023

Fig.	Part No.	Quantity 1	2	3	PS	KIT	Description	Denominación	Denominação	Dénomination	Notes
24	VOE 14689557	1					••Glass fibre tape	••Cinta de fibra de vidrio	••Fita de fibra de vidro	••Scotch fibre verre	S/N -240876 S/N -245001
	VOE 14711455	1					••Glass fibre tape	••Cinta de fibra de vidrio	••Fita de fibra de vidro	••Scotch fibre verre	S/N 240877- S/N 245002-
25		1			NS		••Cover	••Capo	••Tampa	••Capot	
26	VOE 946441	15					••Flange screw	••Tornillo embridado	••Parafuso flangeado	••Vis à embase	
27	VOE 13940097	5					•Washer	•Arandela	•Arruela	•Rondelle	
28	VOE 11205676	3					•Hinge pin	•Pasador bisagra	•Pino da dobradiça	•Axe charnière	
29	VOE 951671	3					•E-circlip	•Cursor	•Anel retentor	•Jonc d'arrêt	
30	VOE 955892	3					•Plain washer	•Arandela plana	•Arruela simples	•Rondelle plane	
31	VOE 966786	3					•Lubricating nipple	•Niple lubricador	•Engraxadeira	•Graisseur	
32	VOE 11104749	3					•Protecting cover	•Tapa de protección	•Cobertura de proteção	•Couvercle protection	
33	VOE 14508024	2					•Bumper	•Parachoques	•Para-choque	•Pare-chocs	
34	VOE 11203865	1					•Grommet	•Pasaje	•Passa muro	•Passe fil	
35	VOE 14567056	1					•Link rod	•Varilla articulación	•Barra de direção	•Tige articulée	
36	VOE 14567057	1					•Link rod	•Varilla articulación	•Barra de direção	•Tige articulée	
37	VOE 14567058	1					•Bracket	•Consola	•Suporte	•Console	
38	VOE 14567059	1					•Bracket	•Consola	•Suporte	•Console	
39	VOE 14567062	1					•Pin	•Pasador	•Pino	•Goupille	
40	VOE 14567063	2					•Pin	•Pasador	•Pino	•Goupille	
41	VOE 946440	8					•Flange screw	•Tornillo embridado	•Parafuso flangeado	•Vis à embase	
42	VOE 960148	2			SS		•Plain washer	•Arandela plana	•Arruela simples	•Rondelle plane	
43	VOE 14883627	3					•Retaining ring	•Anillo retén	•Anel de fixação	•Bague retenue	
44	SA 9611-01015	3					•Bearing	•Cojinete	•Mancal	•Roulement	

1	8297667	**Door, operator's cab** **Puerta, cabina** **Porta, cabine do operador** **Porte, cabine conducteur**	Catalogue id **20629**	Group **831**
2			Illustr. No **1050023**	Section **575**
3			Issue **20032270-E**	Page **807**
4				
5				

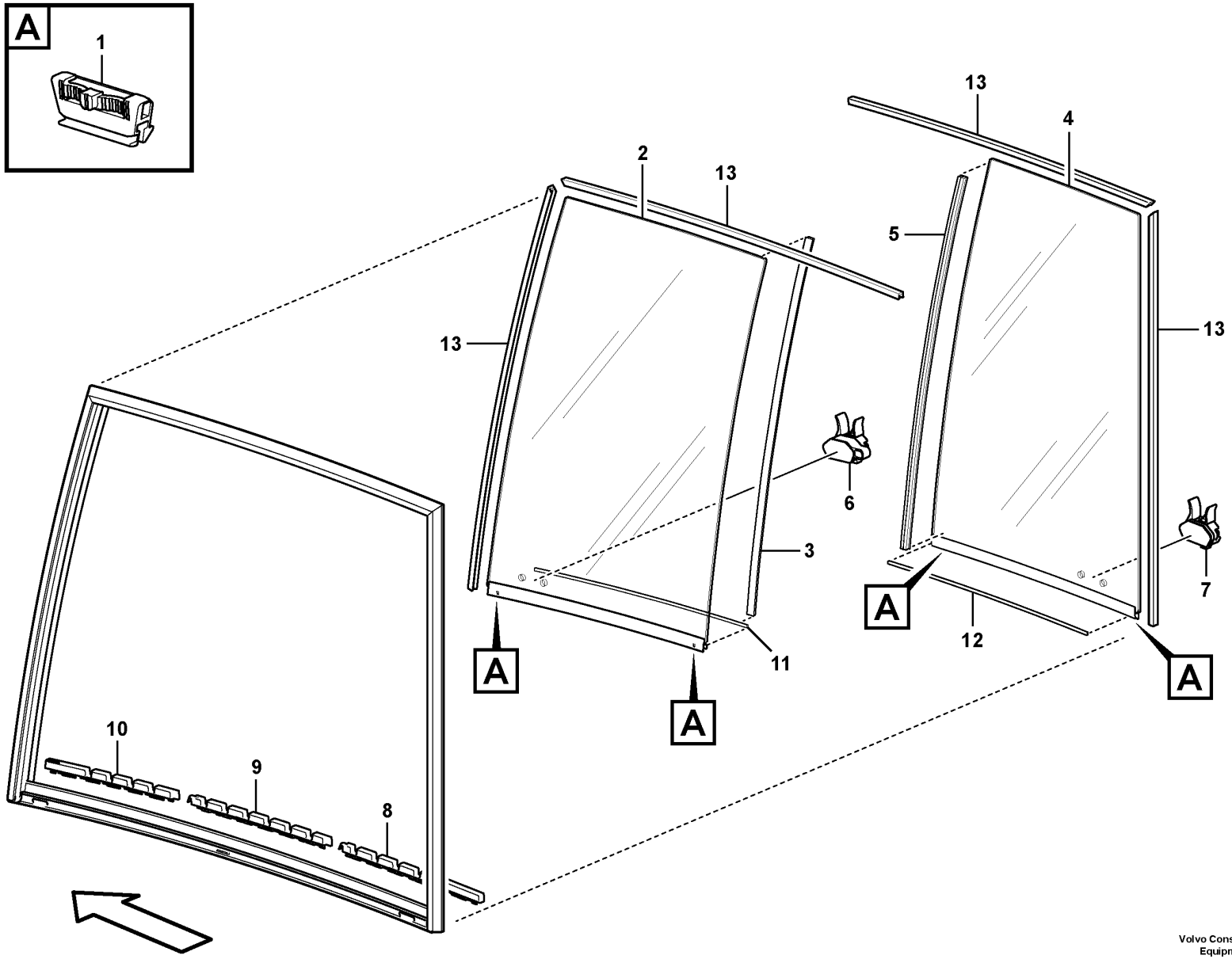

Volvo Construction Equipment

1076192

Fig.	Part No.	Quantity 1	2	3	PS	KIT	Description	Denominación	Denominação	Dénomination	Notes
	VOE 11205376	1					Sliding window	Ventana deslizante	Janela corrediça	Vitre coulissante	
1	**VOE 15150577**	4					•Retainer	•Soporte	•Retentor	•Retenue	
2	**VOE 15116623**	1					•Glass	•Cristal	•Vidro	•Vitre	
3	**VOE 17285663**	1					••Weatherstrip	••Lamelunas	••Guarnição	••Caoutchouc d etancheite	
4	**VOE 15116641**	1					•Glass	•Cristal	•Vidro	•Vitre	
5	**VOE 17285663**	1					••Weatherstrip	••Lamelunas	••Guarnição	••Caoutchouc d etancheite	CUT TO L = 744 MM
6	**VOE 15116581**	1					•Handle	•Mango	•Manopla	•Poignée	
7	**VOE 15116615**	1					•Handle	•Mango	•Manopla	•Poignée	
8	**VOE 15173029**	1					•Locking device	•Dispositivo cierre	•Dispositivo de fechamento	•Dispositif de verrouillage	
9	**VOE 15173038**	1					•Locking device	•Dispositivo cierre	•Dispositivo de fechamento	•Dispositif de verrouillage	
10	**VOE 15173041**	1					•Locking device	•Dispositivo cierre	•Dispositivo de fechamento	•Dispositif de verrouillage	
11	**VOE 15173024**	REQ					•Weatherstrip	•Lamelunas	•Guarnição	•Caoutchouc d etancheite	L = 543 MM
12	**VOE 15173024**	REQ					•Weatherstrip	•Lamelunas	•Guarnição	•Caoutchouc d etancheite	L = 465 MM
13	**VOE 15150508**	REQ					•Weatherstrip	•Lamelunas	•Guarnição	•Caoutchouc d etancheite	L = 3200 MM

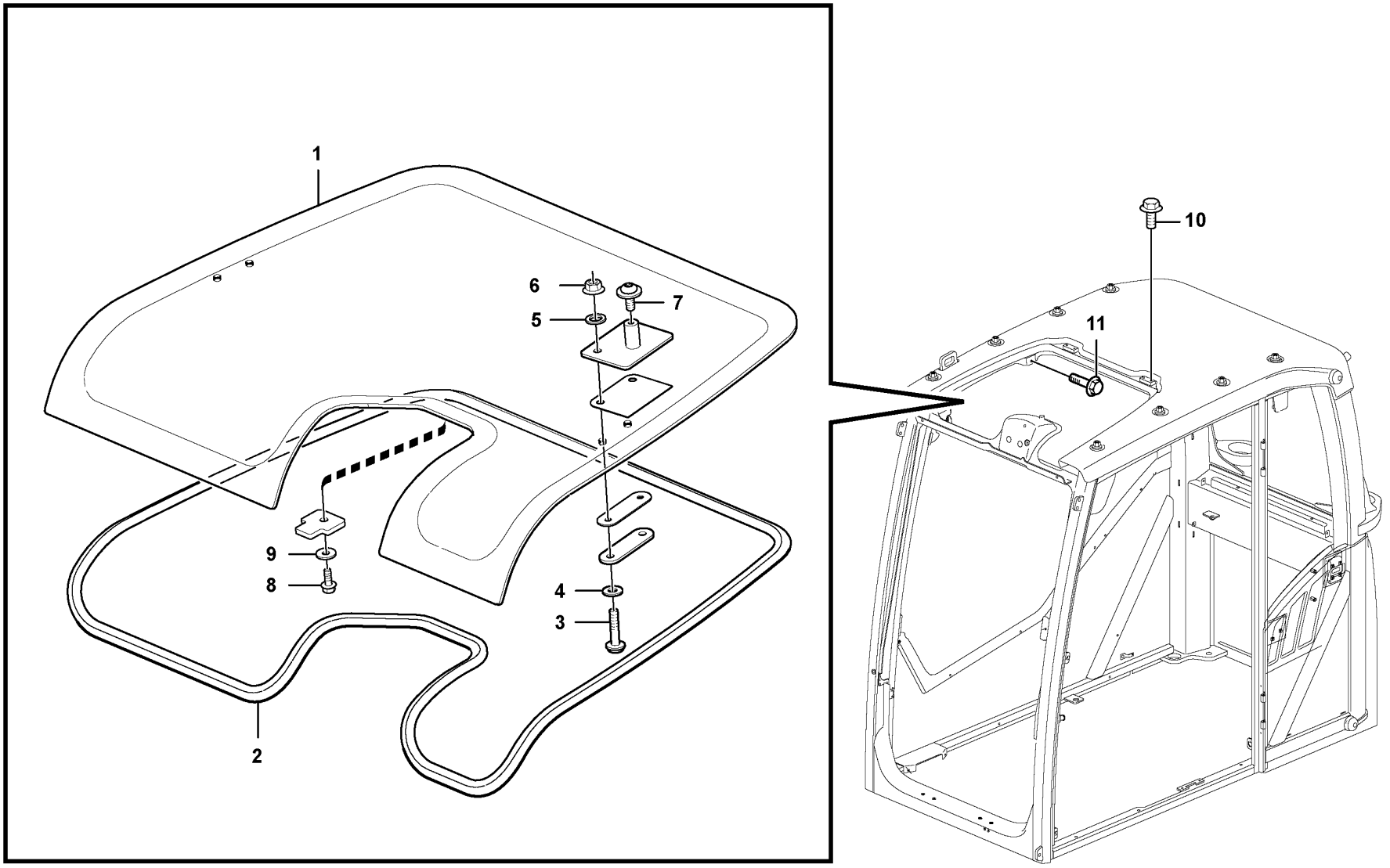

Volvo Construction Equipment

1064694

Fig.	Part No.	Quantity 1	2	3	PS	KIT	Description	Denominación	Denominação	Dénomination	Notes
1	VOE 17207355	1			SS		Roof hatch	Escotilla techo	Escotilha do teto	Toit ouvrant	
2	VOE 17207392	1					Sealing strip	Moldura retén	Friso de vedação	Bande d'étanchéité	
3	VOE 969423	4					Six point socket screw	Racor de seis dientes	Paraf soquete sext	Vis à 6 pans creux	
4	VOE 955892	4					Plain washer	Arandela plana	Arruela simples	Rondelle plane	
5	VOE 15038201	4					Gasket	Junta	Junta	Joint	
6	VOE 13949278	4					Flange lock nut	Contratuerca embridada	Contra porca flange	Contre-écrou à embase	
7	VOE 971321	2					Six point socket screw	Racor de seis dientes	Paraf soquete sext	Vis à 6 pans creux	
8	VOE 13946544	1					Screw	Tornillo	Parafuso	Vis	
9	VOE 960139	1					Plain washer	Arandela plana	Arruela simples	Rondelle plane	
10	VOE 947107	4					Flange screw	Tornillo embridado	Parafuso flangeado	Vis à embase	
11	VOE 946440	2					Flange screw	Tornillo embridado	Parafuso flangeado	Vis à embase	

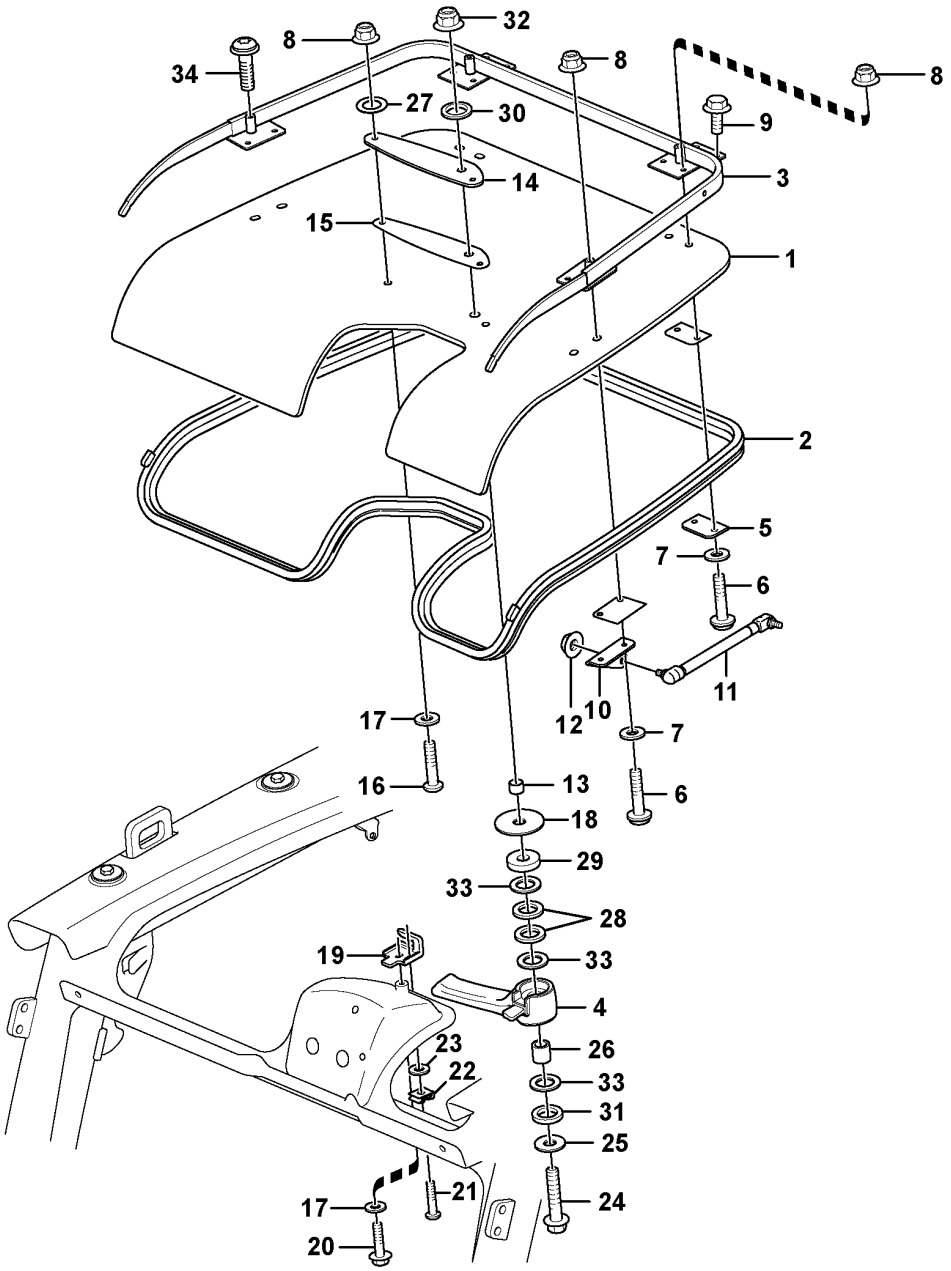
32
8
34
8
8
8
27
30
9
14
3
15
1
2
5
7
6
12
10
11
17
7
16
13
6
18
29
33
28
33
19
4
26
23
22
33
31
25
17
21
24
20

Fig.	Part No.	Quantity 1	2	3	PS	KIT	Description	Denominación	Denominação	Dénomination	Notes
1	VOE 15070313	1			SS		Roof hatch	Escotilla techo	Escotilha do teto	Toit ouvrant	
2	VOE 17207386	1					Sealing moulding	Listón retén	Friso de vedação	Joint étanchéité	
3	VOE 17204951	1					Hatch frame	Marco tapa	Estrutura escotilha	Encadrement porte	
4	VOE 15091245	1					Lock handle	Manilla	Manopla trava	Poignée verrouillage	
5	VOE 15121478	2					Washer	Arandela	Arruela	Rondelle	
6	VOE 969587	8					Six point socket screw	Racor de seis dientes	Paraf soquete sext	Vis à 6 pans creux	
7	VOE 955892	8					Plain washer	Arandela plana	Arruela simples	Rondelle plane	
8	VOE 13949278	10					Flange lock nut	Contratuerca embridada	Contra porca flange	Contre-écrou à embase	
9	VOE 947107	4					Flange screw	Tornillo embridado	Parafuso flangeado	Vis à embase	
10	VOE 15040956	1					Attaching brace	Brida de fijación	Braçadeira de fixação	Fixation en u	LH
10	VOE 15041005	1					Plate	Chapa	Chapa	Tôle	RH
11	VOE 15044300	2					Gas spring	Resorte a gas	Mola a gás	Ressort gaz	
12	VOE 983303	2					Hexagon nut	Tuerca hexagonal	Porca sextavada	Écrou hexagonal	
13	VOE 11205958	1					Protecting sleeve	Manguito de protección	Luva proteção	Manchon protection	
14	VOE 11205959	1					Plate	Chapa	Chapa	Tôle	
15	VOE 15008606	1					Gasket	Junta	Junta	Joint	
16	VOE 969423	2					Six point socket screw	Racor de seis dientes	Paraf soquete sext	Vis à 6 pans creux	
17	VOE 960139	3					Plain washer	Arandela plana	Arruela simples	Rondelle plane	
18	VOE 11204975	1					Washer	Arandela	Arruela	Rondelle	
19	VOE 15042855	1					Lock brace	Brazo de seguridad	Braço de travamento	Étrier verrouillage	
20	VOE 13946544	1					Screw	Tornillo	Parafuso	Vis	
21	VOE 969405	1					Six point socket screw	Racor de seis dientes	Paraf soquete sext	Vis à 6 pans creux	
22	VOE 955918	1					Spring washer	Arandela elástica	Arruela de pressão	Rondelle élastique	
23	VOE 13940090	1					Washer	Arandela	Arruela	Rondelle	
24	VOE 13965186	1					Screw	Tornillo	Parafuso	Vis	
25	VOE 13960143	1					Washer	Arandela	Arruela	Rondelle	
26	VOE 930432	1					Spacer ring	Anillo distanciador	Anel espaçador	Bague entretoise	
27	VOE 15038201	10					Gasket	Junta	Junta	Joint	
28	VOE 11205962	2					Gasket	Junta	Junta	Joint	
29	VOE 11055613	1					Plain washer	Arandela plana	Arruela simples	Rondelle plane	
30	VOE 947083	1					Gasket	Junta	Junta	Joint	

1		**Roof hatch** **Escotilla de techo** **Escotilha do teto** **Toit ouvrant**	Catalogue id **20629**	Group **836**
2				
3			Illustr. No **1062152**	Section **200**
4				
5		**11294094,8290413,0415,8293085,087,089,091**	Issue **20032270-E**	Page **813**

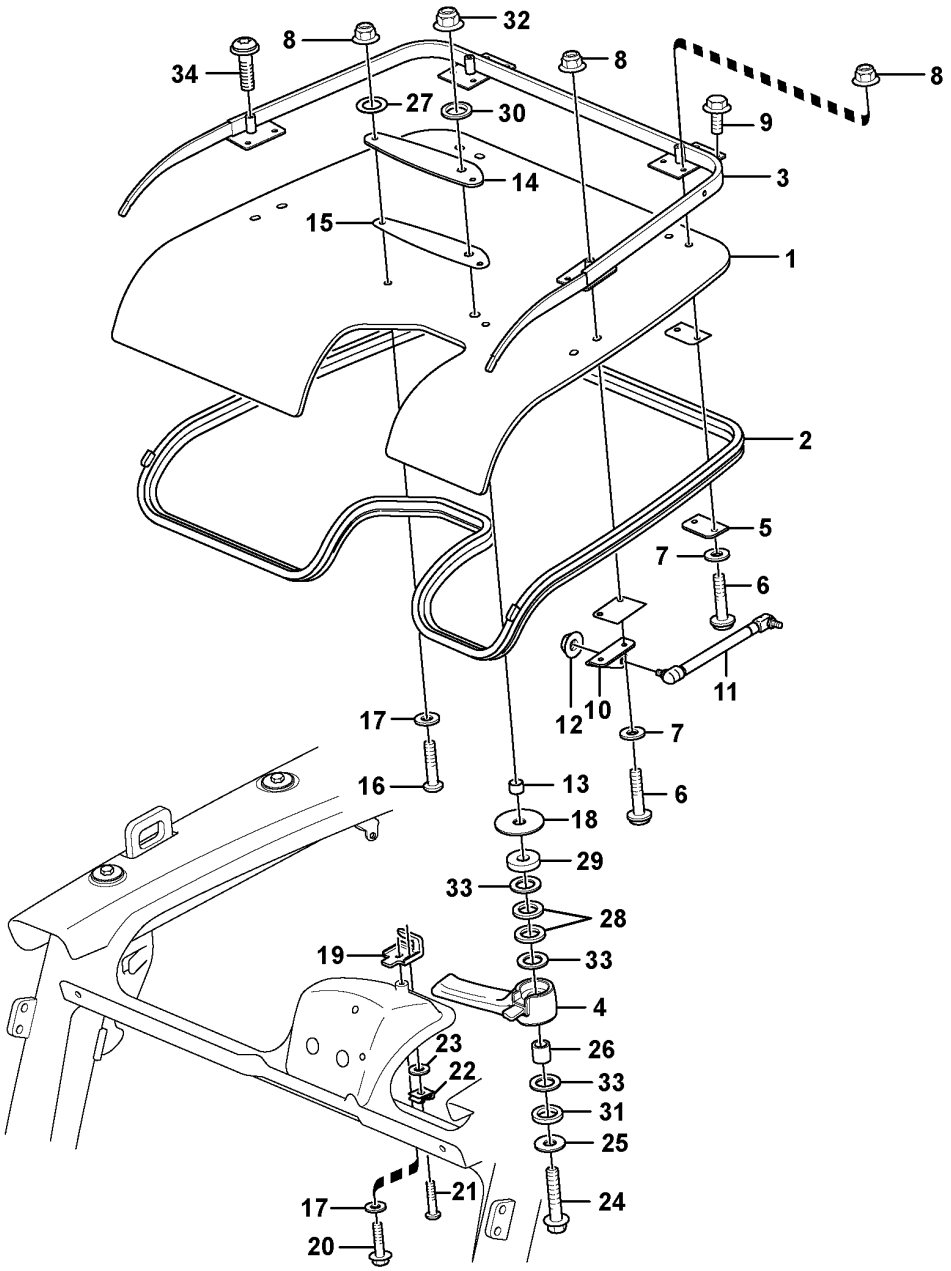
32
8
34
8
8
8
27
30
9
14
3
15
1
2
5
7
6
12
10
11
17
7
16
13
6
18
29
33
28
33
19
4
26
23
22
33
31
25
17
21
24
20

Fig.	Part No.	Quantity 1	2	3	PS	KIT	Description	Denominación	Denominação	Dénomination	Notes
31	VOE 930845	1					Plain washer	Arandela plana	Arruela simples	Rondelle plane	
32	VOE 13971098	1					Flange nut	Tuerca embridada	Porca flangeada	Écrou à embase	
33	VOE 949128	3					Washer	Arandela	Arruela	Rondelle	
34	VOE 971321	4					Six point socket screw	Racor de seis dientes	Paraf soquete sext	Vis à 6 pans creux	

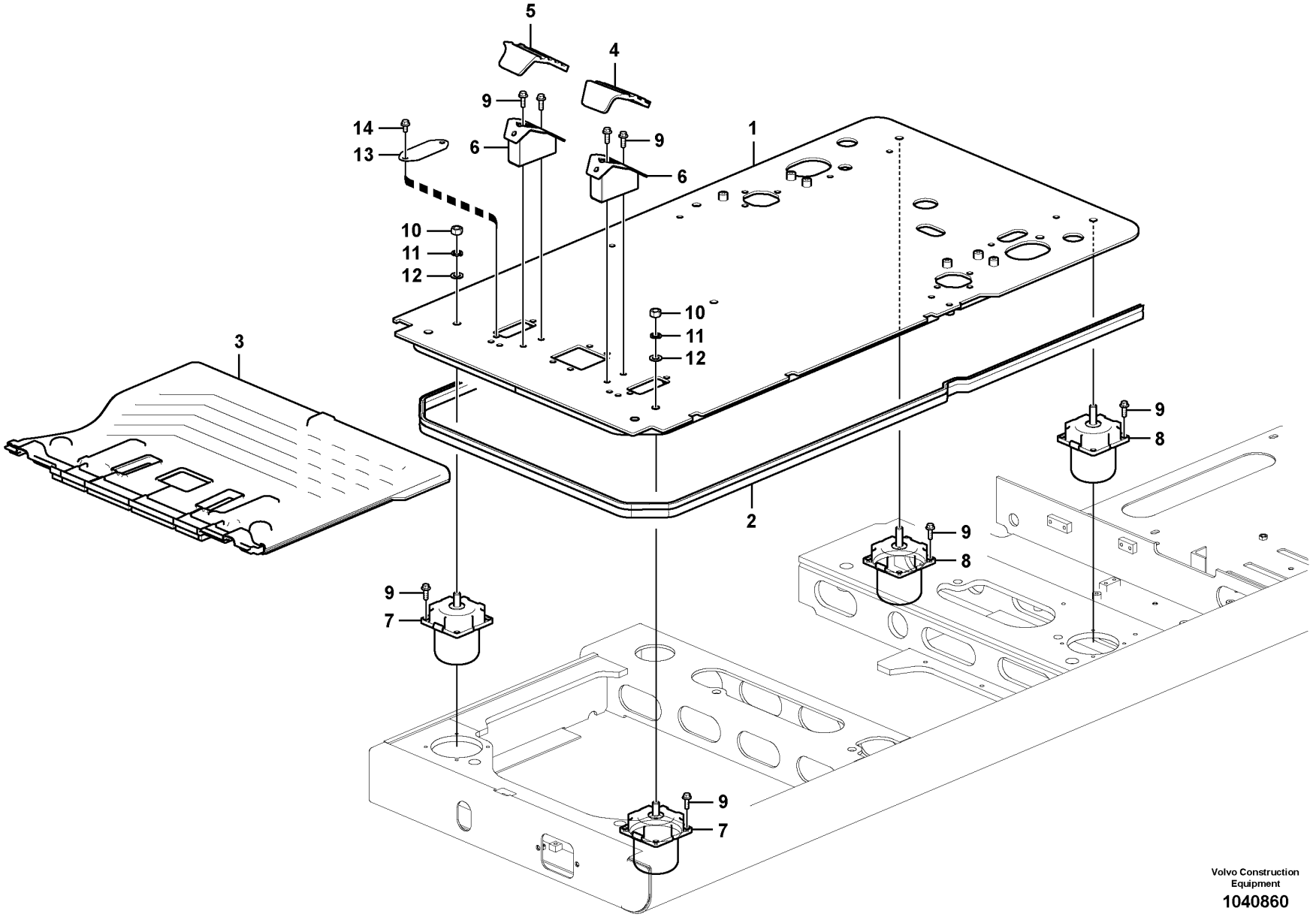

Volvo Construction Equipment

1040860

Fig.	Part No.	Quantity 1	2	3	4	5	PS	KIT	Description	Denominación	Denominação	Dénomination	Notes
1	VOE 14557478	1	1	1					Plate	Chapa	Chapa	Tôle	
2	VOE 14538767	1	1	1					•Seal	•Junta	•Vedação	•Étanchéité	
3	VOE 14641081	1	1	1					Floor	Piso	Assoalho	Plancher	
4	VOE 14534431	1	1	1					Cover	Capó	Capô	Capot	
5	VOE 14534432	1	1	1					Cover	Capó	Capô	Capot	
6	VOE 14534434	2	2	2					Bracket	Consola	Suporte	Console	
7	VOE 14568568	2	2	2					Rubber cushion	Cojín de goma	Coxim de borracha	Coussin caoutchouc	
8	VOE 14568569	2	2	2					Rubber cushion	Cojín de goma	Coxim de borracha	Coussin caoutchouc	
9	VOE 946472	20	20	20					Flange screw	Tornillo embridado	Parafuso flangeado	Vis à embase	
10	VOE 979021	2	2	2					Hexagon nut	Tuerca hexagonal	Porca sextavada	Écrou hexagonal	
11	VOE 955926	2	2	2					Spring washer	Arandela elástica	Arruela de pressão	Rondelle élastique	
12	VOE 13955900	2	2	2					Washer	Arandela	Arruela	Rondelle	
13	VOE 14545093				1				Plate	Chapa	Chapa	Tôle	
14	VOE 946441				2				Flange screw	Tornillo embridado	Parafuso flangeado	Vis à embase	

1	8290413, 8290414
2	8290415, 8290416
3	8291311
4	8281281, 8281354
5	

Cabin floor
Suelo de cabina
Piso da cabine
Plancher de cabine

Catalogue id **20629**	Group **837**
Illustr. No **1040860**	Section **100**
Issue **20032270-E**	Page **817**

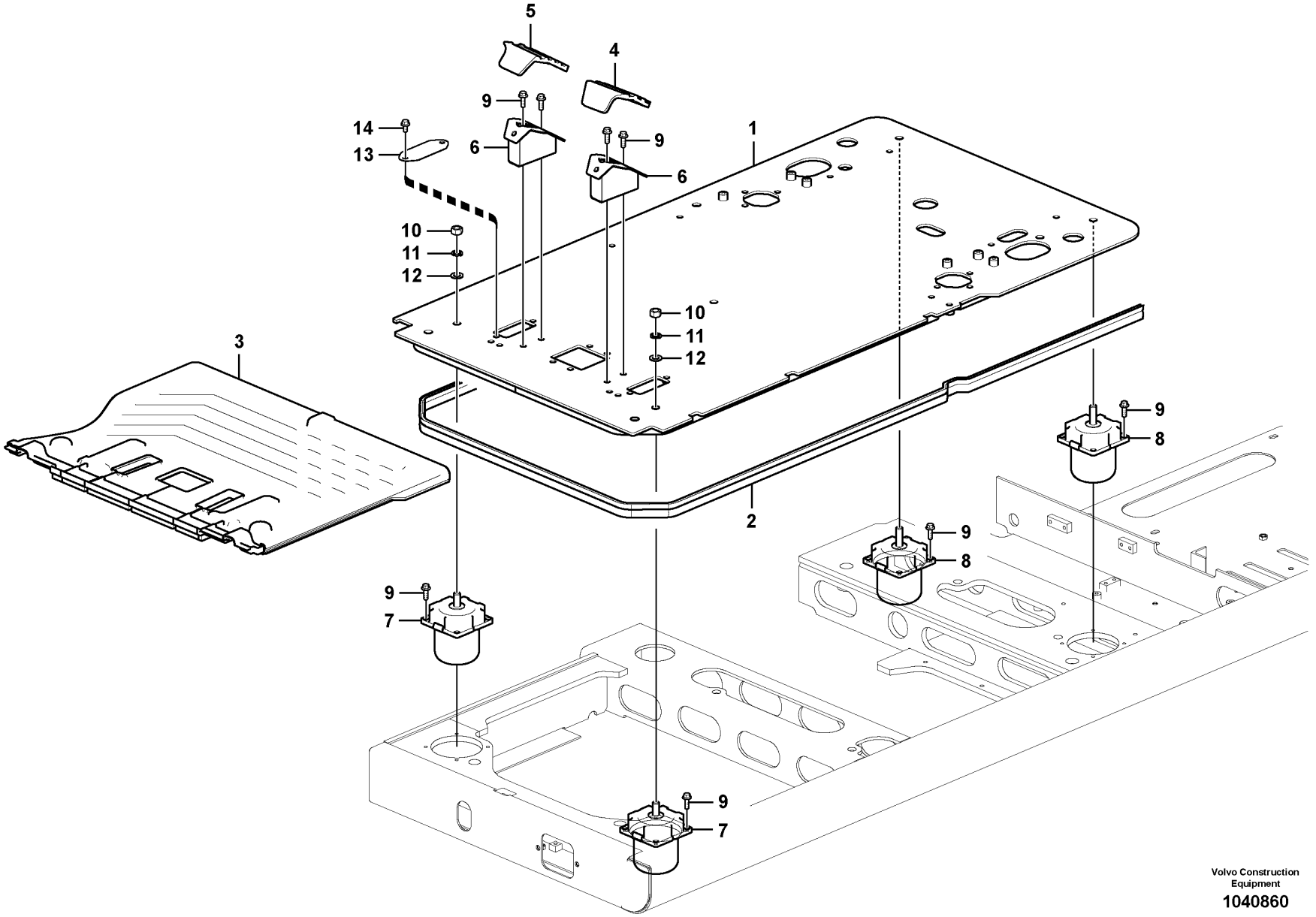

Volvo Construction Equipment

1040860

Fig.	Part No.	Quantity 1	2	3	4	5	PS	KIT	Description	Denominación	Denominação	Dénomination	Notes
1		1	1				NS		Plate	Chapa	Chapa	Tôle	
1	VOE 14662473			1	1				Plate	Chapa	Chapa	Tôle	
2	VOE 14538767	1	1	1	1				•Seal	•Junta	•Vedação	•Étanchéité	
3	VOE 14649922	1	1	1	1				Floor mat	Alfombra piso	Tapete assoalho	Tapis sol	
4	VOE 14534431	1	1	1	1				Cover	Capó	Capô	Capot	
5	VOE 14534432	1	1	1	1				Cover	Capó	Capô	Capot	
6	VOE 14534434	2	2	2	2				Bracket	Consola	Suporte	Console	
7	VOE 14619889			2	2				Rubber cushion	Cojín de goma	Coxim de borracha	Coussin caoutchouc	
7	VOE 14568568	2	2						Rubber cushion	Cojín de goma	Coxim de borracha	Coussin caoutchouc	
8	VOE 14628077			2	2				Rubber cushion	Cojín de goma	Coxim de borracha	Coussin caoutchouc	
8	VOE 14568569	2	2						Rubber cushion	Cojín de goma	Coxim de borracha	Coussin caoutchouc	
9	VOE 946472	2	2	2	2				Flange screw	Tornillo embridado	Parafuso flangeado	Vis à embase	
10	VOE 979021	2	2	2	2				Hexagon nut	Tuerca hexagonal	Porca sextavada	Écrou hexagonal	
11	VOE 955926	2	2	2	2				Spring washer	Arandela elástica	Arruela de pressão	Rondelle élastique	
12	VOE 13955900	2	2	2	2				Washer	Arandela	Arruela	Rondelle	
13	VOE 14648633					1			Plate	Chapa	Chapa	Tôle	
14	VOE 946441					3			Flange screw	Tornillo embridado	Parafuso flangeado	Vis à embase	

1	8293085,8293086
2	8293087,8293088
3	8293089,8293090
4	8293091,8293092
5	8281281,8281354

Cabin floor
Suelo de cabina
Piso da cabine
Plancher de cabine

Catalogue id **20629**	Group **837**
Illustr. No **1040860**	Section **150**
Issue **20032270-E**	Page **819**

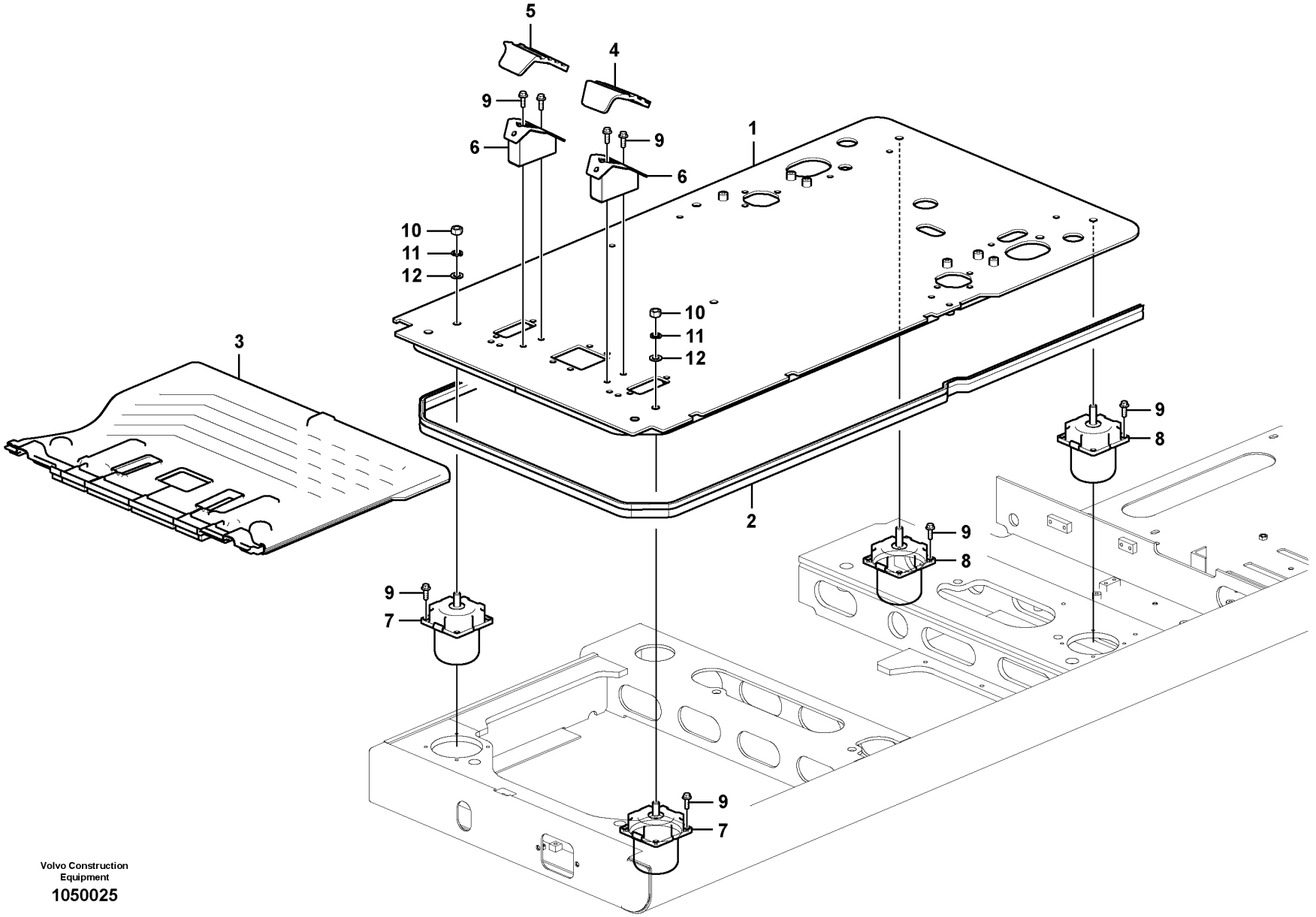

Volvo Construction Equipment

1050025

Fig.	Part No.	Quantity 1	2	3	PS	KIT	Description	Denominación	Denominação	Dénomination	Notes
1		1			NS		Plate	Chapa	Chapa	Tôle	
2	VOE 14538767	1					•Seal	•Junta	•Vedação	•Étanchéité	
3	VOE 14649922	1					Floor mat	Alfombra piso	Tapete assoalho	Tapis sol	
4	VOE 14693359	1					Cover	Capó	Capô	Capot	
5	VOE 14693360	1					Cover	Capó	Capô	Capot	
6	VOE 14690482	2					Foot rest	Apoyo de pie	Apoio de pé	Repose-pied	
7	VOE 14568568	2					Rubber cushion	Cojín de goma	Coxim de borracha	Coussin caoutchouc	
8	VOE 14568569	2					Rubber cushion	Cojín de goma	Coxim de borracha	Coussin caoutchouc	
9	VOE 946472	20					Flange screw	Tornillo embridado	Parafuso flangeado	Vis à embase	
10	VOE 979021	2					Hexagon nut	Tuerca hexagonal	Porca sextavada	Écrou hexagonal	
11	VOE 955926	2					Spring washer	Arandela elástica	Arruela de pressão	Rondelle élastique	
12	VOE 13955900	2					Washer	Arandela	Arruela	Rondelle	

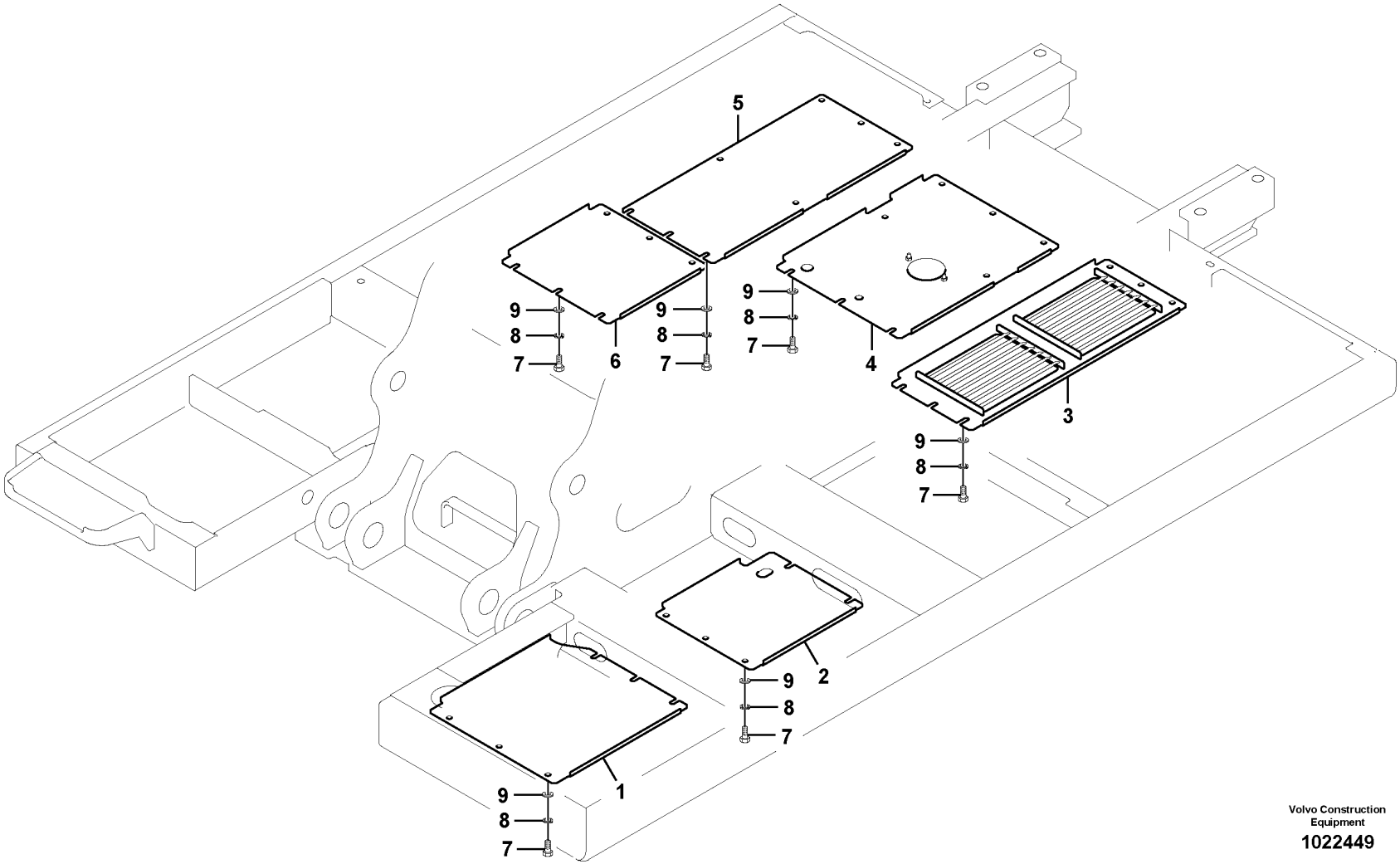

Volvo Construction Equipment

1022449

Fig.	Part No.	Quantity 1	2	3	PS	KIT	Description	Denominación	Denominação	Dénomination	Notes
1	VOE 14602473	1					Cover	Capó	Capô	Capot	
	VOE 14602481		1				Cover	Capó	Capô	Capot	
2	VOE 14602474	1					Cover	Capó	Capô	Capot	
	VOE 14602482		1				Cover	Capó	Capô	Capot	
3	VOE 14616094	1					Cover	Capó	Capô	Capot	
			1		NS		Plate	Chapa	Chapa	Tôle	
4	VOE 14606190	1					Cover	Capó	Capô	Capot	
	VOE 14635181		1				Cover	Capó	Capô	Capot	
	VOE 992042	2	2				•Plain washer	•Arandela plana	•Arruela simples	•Rondelle plane	
	VOE 978932	2	2				•Hexagon screw	•Tornillo hexagonal	•Parafuso sextavado	•Vis à tête hexagonale	
5	VOE 14602479	1					Cover	Capó	Capô	Capot	
	VOE 14635183		1				Cover	Capó	Capô	Capot	
6	VOE 14602480	1					Cover	Capó	Capô	Capot	
	VOE 14653867		1				Cover	Capó	Capô	Capot	
7	VOE 978932	39	38				Hexagon screw	Tornillo hexagonal	Parafuso sextavado	Vis à tête hexagonale	
8	VOE 955923	39	38				Spring washer	Arandela elástica	Arruela de pressão	Rondelle élastique	
9	VOE 14532477	39	38				Washer	Arandela	Arruela	Rondelle	

1	8289766	**Hatches under engine, hydr.pumps, cooler, m.valve and fuel tank.** **Tapas bajo el motor, bombas hidr., enfriador, válvula p. y dep** **Postigo embaixo do motor, bombas hidráulicas, refrigerador, válvula principal e tanque de combustível** **Trappes sous moteur, pompes hydr., radiateur, valves et réservoir carbura**
2	8292054	
3		
4		
5		

Catalogue id **20629**	Group **837**
Illustr. No **1022449**	Section **200**
Issue **20032270-E**	Page **823**

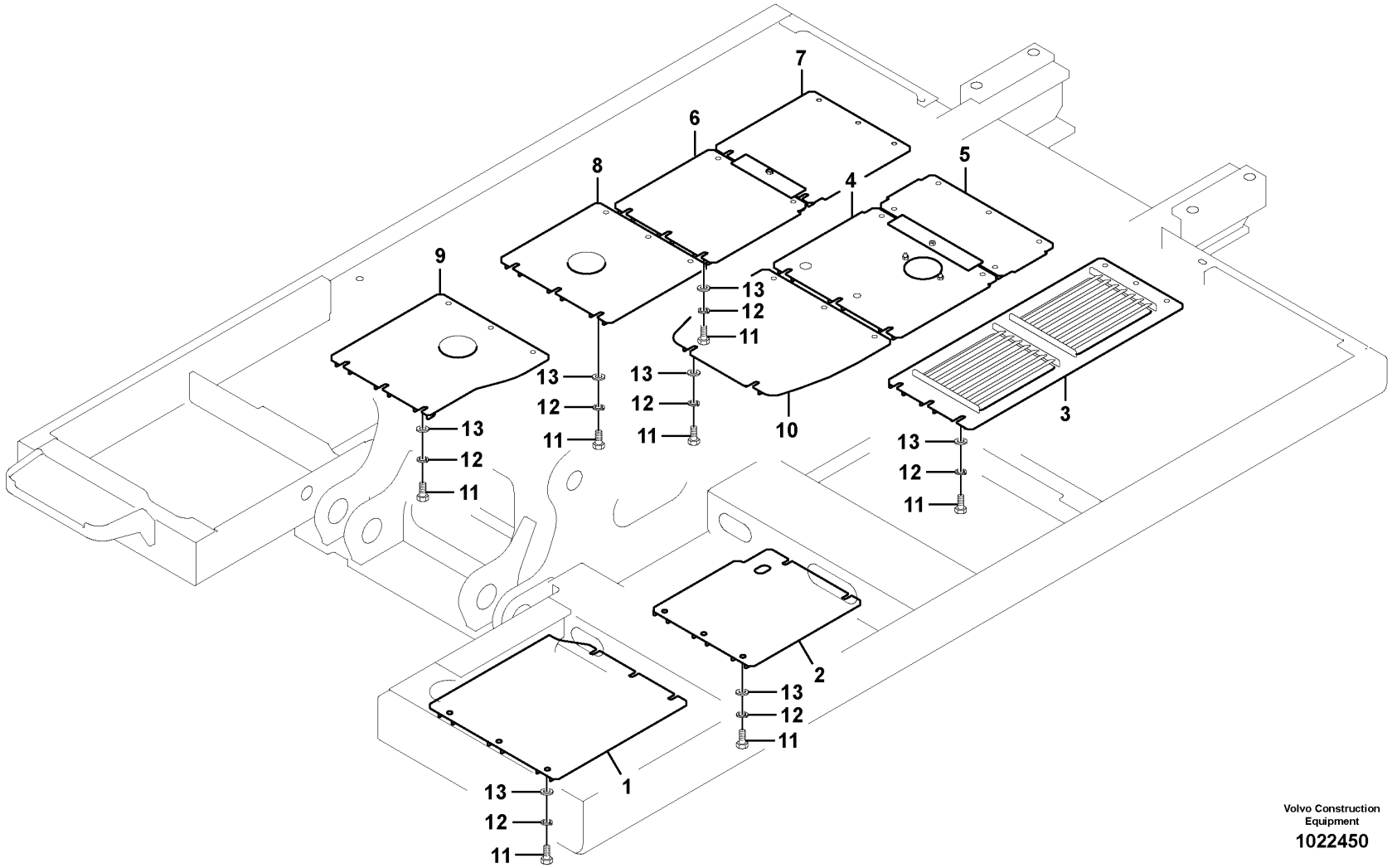

Volvo Construction Equipment

1022450

Fig.	Part No.	Quantity 1	2	3	PS	KIT	Description	Denominación	Denominação	Dénomination	Notes
1	VOE 14537164	1					Cover	Capo	Tampa	Capot	
	VOE 14557882		1				Cover	Capo	Tampa	Capot	
	VOE 14533440			1			Cover	Capo	Tampa	Capot	
2	VOE 14537165	1					Cover	Capo	Tampa	Capot	
	VOE 14557884		1				Cover	Capo	Tampa	Capot	
	VOE 14533441			1			Cover	Capo	Tampa	Capot	
3	VOE 14616096	1					Cover	Capó	Capô	Capot	
	VOE 14644245		1				Cover	Capó	Capô	Capot	
	VOE 14652839			1			Cover	Capó	Capô	Capot	
4	VOE 14533443	1					Cover	Capó	Capô	Capot	
	VOE 14556717		1				Cover	Capó	Capô	Capot	
	VOE 14636967			1			Cover	Capó	Capô	Capot	
5	VOE 14606192	1		1			Cover	Capó	Capô	Capot	
	VOE 14645847		1				Cover	Capó	Capô	Capot	
6	VOE 14537166	1					Cover	Capo	Tampa	Capot	
	VOE 14557888		1				Cover	Capó	Capô	Capot	
	VOE 14636969			1			Cover	Capó	Capô	Capot	
7	VOE 14537167	1					Cover	Capo	Tampa	Capot	
	VOE 14557890		1				Cover	Capo	Tampa	Capot	
	VOE 14636971			1			Cover	Capó	Capô	Capot	
8	VOE 14537168	1					Cover	Capo	Tampa	Capot	
	VOE 14557892		1				Cover	Capó	Capô	Capot	
	VOE 14653868			1			Cover	Capó	Capô	Capot	
9	VOE 14537169	1					Cover	Capo	Tampa	Capot	
	VOE 14557894		1				Cover	Capo	Tampa	Capot	
	VOE 14636975			1			Cover	Capó	Capô	Capot	
10	VOE 14533449	1		1			Cover	Capo	Tampa	Capot	
	VOE 14556730		1				Cover	Capo	Tampa	Capot	
11	VOE 978932	56		53			Hexagon screw	Tornillo hexagonal	Parafuso sextavado	Vis à tête hexagonale	
	VOE 978933		56				Hexagon screw	Tornillo hexagonal	Parafuso sextavado	Vis à tête hexagonale	
12	VOE 955923	56	56	53			Spring washer	Arandela elástica	Arruela de pressão	Rondelle élastique	

1	8289767
2	8292714,8293463
3	8292055
4	
5	

Hatches under engine, hydr.pumps, cooler, m.valve and fuel tank.
Tapas bajo el motor, bombas hidr., enfriador, válvula p. y dep
Postigo embaixo do motor, bombas hidráulicas, refrigerador, válvula principal e tanque de combustível
Trappes sous moteur, pompes hydr., radiateur, valves et réservoir carbura

Catalogue id **20629**	Group **837**
Illustr. No **1022450**	Section **300**
Issue **20032270-E**	Page **825**

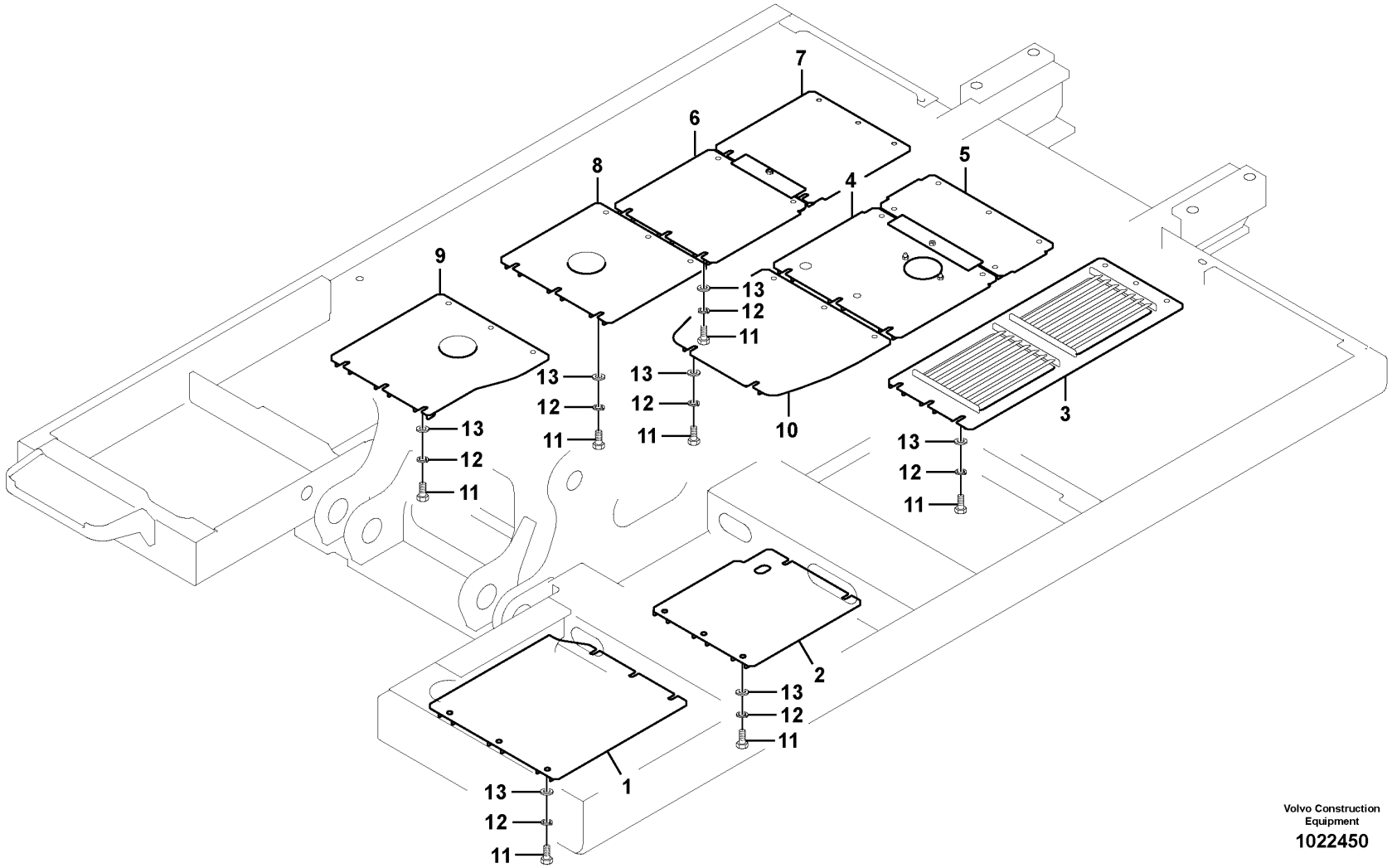

Volvo Construction Equipment

1022450

Fig.	Part No.	Quantity 1	2	3	PS	KIT	Description	Denominación	Denominação	Dénomination	Notes
13	VOE 14532477	56	56	53			Washer	Arandela	Arruela	Rondelle	

1	8289767	**Hatches under engine, hydr.pumps, cooler, m.valve and fuel tank.** **Tapas bajo el motor, bombas hidr., enfriador, válvula p. y dep** **Postigo embaixo do motor, bombas hidráulicas, refrigerador, válvula principal e tanque de combustível** **Trappes sous moteur, pompes hydr., radiateur, valves et réservoir carbura**
2	8292714,8293463	
3	8292055	
4		
5		

Catalogue id	Group
20629	**837**
Illustr. No	Section
1022450	**300**
Issue	Page
20032270-E	**827**

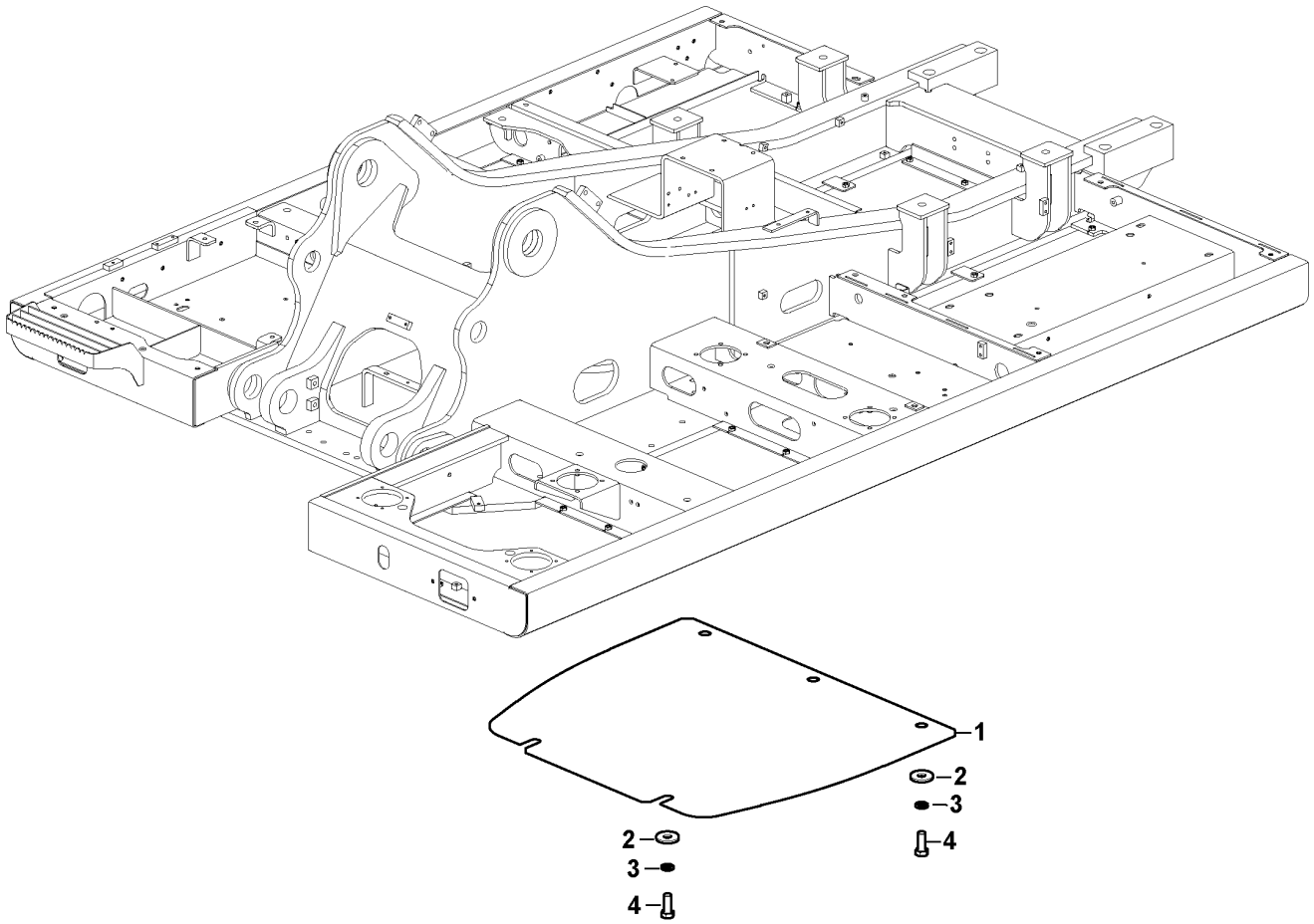
1
2
3
4
2
3
4

Fig.	Part No.	Quantity 1	2	3	PS	KIT	Description	Denominación	Denominação	Dénomination	Notes
1		1			NS		Cover	Capó	Capô	Capot	
2	VOE 60110384	5					Plain washer	Arandela plana	Arruela simples	Rondelle plane	
3	VOE 955923	5					Spring washer	Arandela elástica	Arruela de pressão	Rondelle élastique	
4	VOE 997446	5					Hexagon screw	Tornillo hexagonal	Parafuso sextavado	Vis à tête hexagonale	

1	8300187	**Hatches under engine, hydr.pumps, cooler, m.valve and fuel tank.** **Tapas bajo el motor, bombas hidr., enfriador, válvula p. y dep** **Postigo embaixo do motor, bombas hidráulicas, refrigerador, válvula principal e tanque de combustível** **Trappes sous moteur, pompes hydr., radiateur, valves et réservoir carbura**	Catalogue id **20629**	Group **837**
2			Illustr. No **1050290**	Section **1000**
3				
4			Issue **20032270-E**	Page **829**
5				

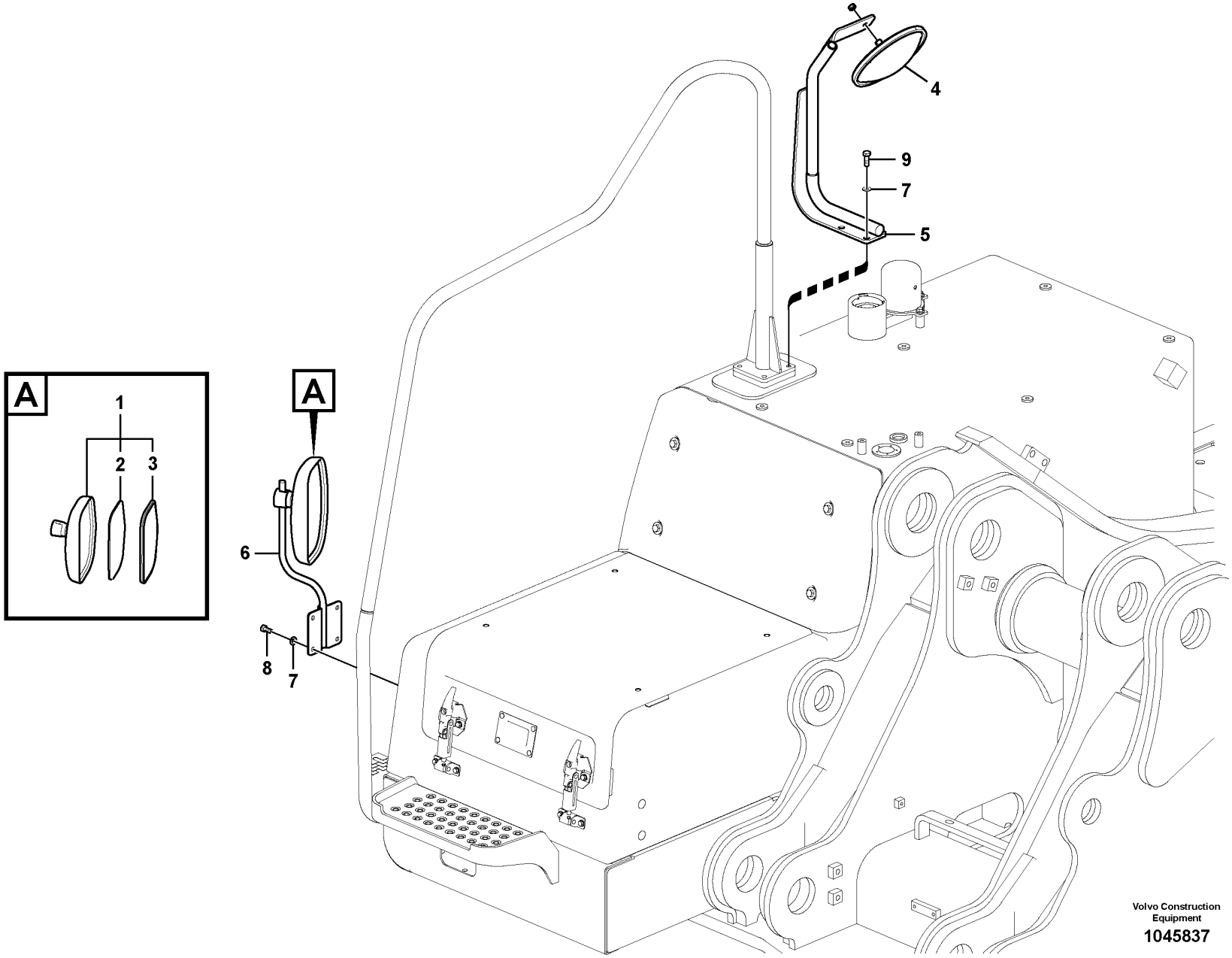

Volvo Construction Equipment

1045837

Fig.	Part No.	Quantity 1	2	3	PS	KIT	Description	Denominación	Denominação	Dénomination	Notes
1	**VOE 14564772**	1			SS		Mirror	Espejo	Espelho	Miroir	
2	**VOE 14559368**	1					•Mirror Glass	•Cristal Espejo	•	•Verre Miroir	
3	**VOE 14560766**	1					•Spare parts kit	•Kit de recambios	•Peças sobressalentes	•Kit pièce de réchange	
4	**VOE 14559336**	1					Mirror	Espejo	Espelho	Miroir	
5	**VOE 14625899**	1					Stay	Barra	Escora	Tirant	
6	**VOE 14625901**	1					Stay	Barra	Escora	Tirant	
7	**VOE 992040**	6					Plain washer	Arandela plana	Arruela simples	Rondelle plane	
8	**VOE 983251**	4					Hexagon screw	Tornillo hexagonal	Parafuso sextavado	Vis à tête hexagonale	
9	**VOE 983252**	2					Hexagon screw	Tornillo hexagonal	Parafuso sextavado	Vis à tête hexagonale	

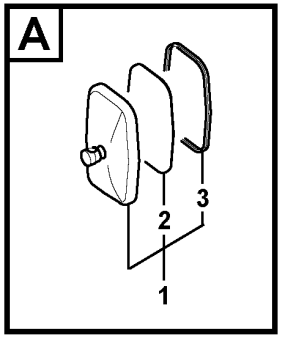

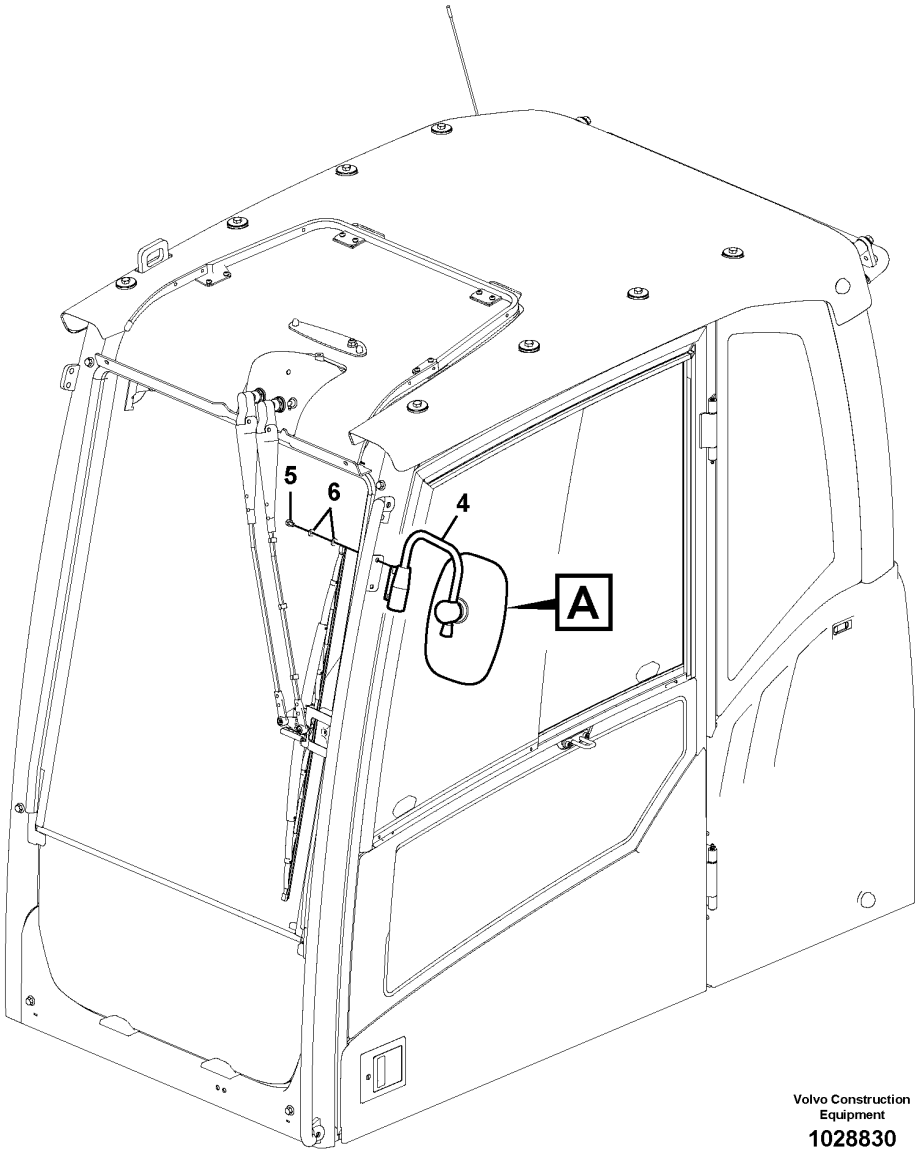

Volvo Construction Equipment

1028830

Fig.	Part No.	Quantity 1	2	3	PS	KIT	Description	Denominación	Denominação	Dénomination	Notes
1	**VOE 14564772**	1			SS		Mirror	Espejo	Espelho	Miroir	
2	**VOE 14559368**	1					•Mirror Glass	•Cristal Espejo	•	•Verre Miroir	
3	**VOE 14560766**	1					•Spare parts kit	•Kit de recambios	•Peças sobressalentes	•Kit pièce de réchange	
4	**VOE 14529997**	1			SS		Support	Apoyo	Suporte	Support	
5	**VOE 946440**	2					Flange screw	Tornillo embridado	Parafuso flangeado	Vis à embase	
6	**VOE 13955894**	4					Washer	Arandela	Arruela	Rondelle	

1		**Rear view mirror** **Espejo retrovisor** **Espelho retrovisor** **Rétroviseur**	Catalogue id **20629**	Group **841**
2				
3			Illustr. No **1028830**	Section **150**
4				
5			Issue **20032270-E**	Page **833**

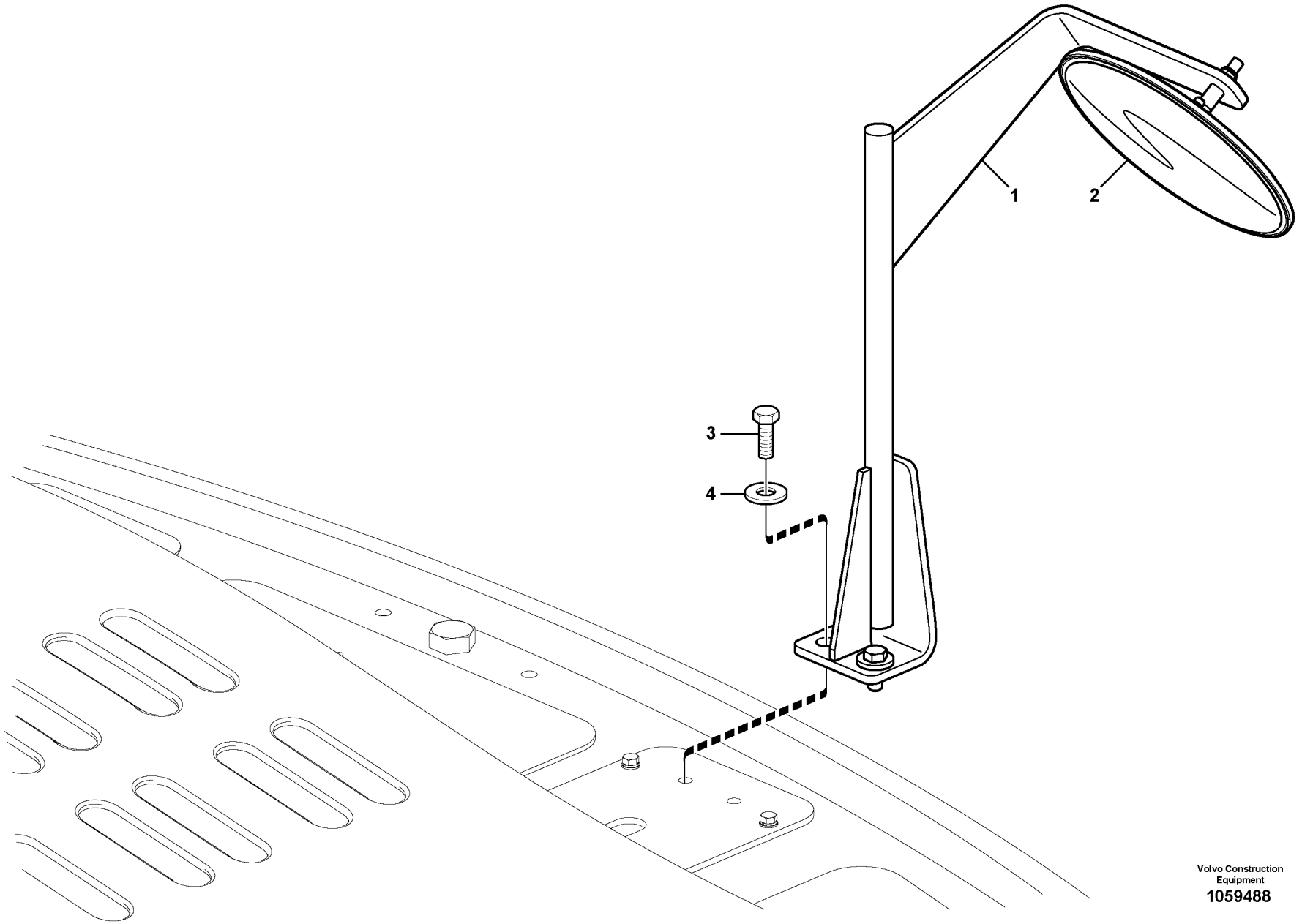

Volvo Construction Equipment
1059488

Fig.	Part No.	Quantity 1	2	3	PS	KIT	Description	Denominación	Denominação	Dénomination	Notes
1	VOE 14626791	1					Stay	Barra	Escora	Tirant	
2	VOE 14559336	1					Mirror	Espejo	Espelho	Miroir	
3	VOE 978932	2					Hexagon screw	Tornillo hexagonal	Parafuso sextavado	Vis à tête hexagonale	
4	VOE 14522862	2					Washer	Arandela	Arruela	Rondelle	

1		**Rear view mirror** **Espejo retrovisor** **Espelho retrovisor** **Rétroviseur**	Catalogue id **20629**	Group **841**
2				
3			Illustr. No **1059488**	Section **200**
4				
5		**8282934**	Issue **20032270-E**	Page **835**

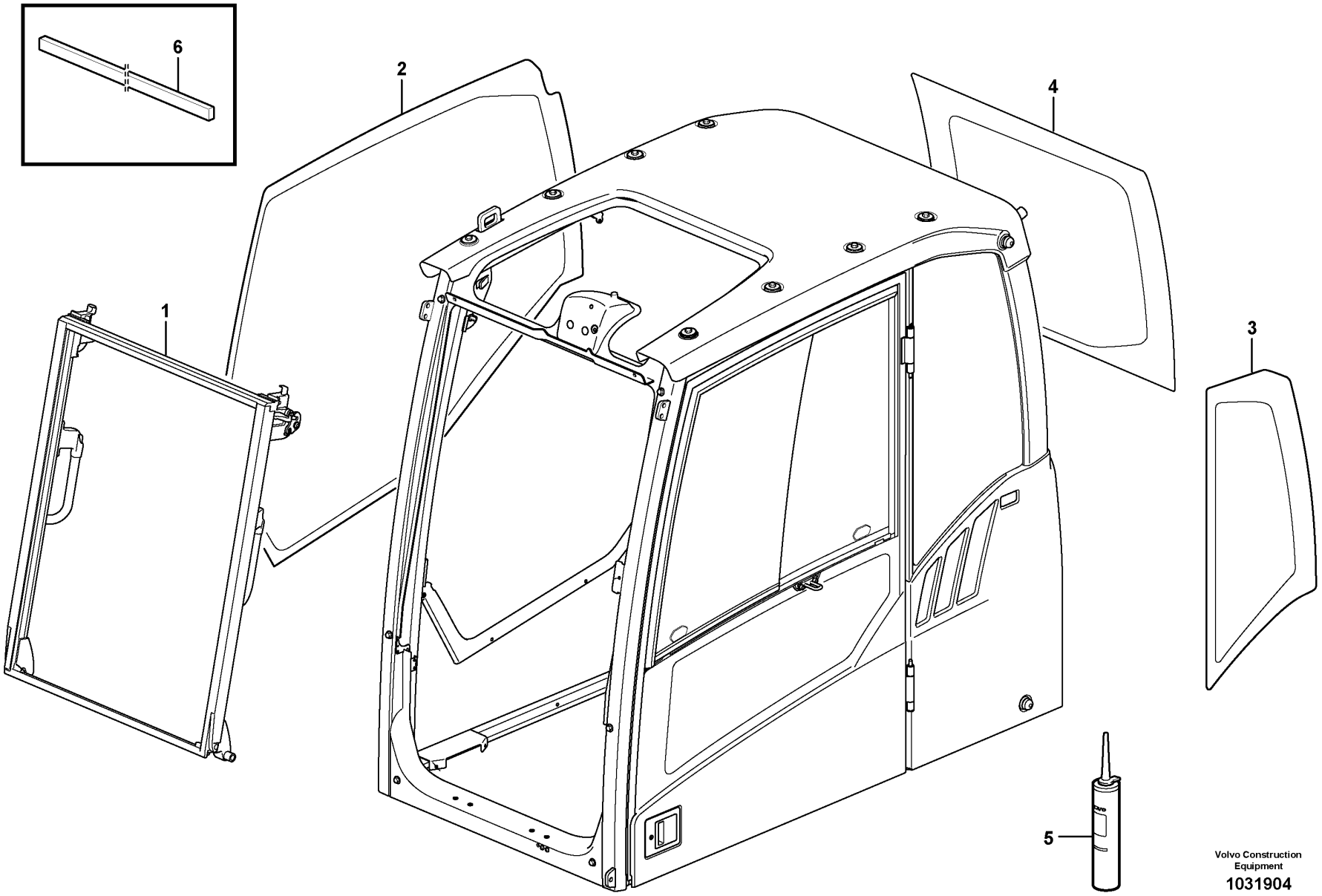

Volvo Construction Equipment

1031904

Fig.	Part No.	Quantity 1	2	3	PS	KIT	Description	Denominación	Denominação	Dénomination	Notes
1		1					Windshield	Parabrisas	Pára-brisa	Pare-brise	See group 843-200 page 845
2	**VOE 11205297**	1					Side window	Ventana lateral	Janela lateral	Glace latérale	
3	**VOE 11203464**	1					Side window	Ventana lateral	Janela lateral	Glace latérale	
4	**VOE 11204727**	1					Rear window	Luneta posterior	Janela traseira	Lunette ar	
5		REQ			NS		Adhesive Kit	Juego Encolado		Kit Colle	
6	**VOE 11104728**	REQ					Spacer	Distanciador	Espaçador	Entretoise	

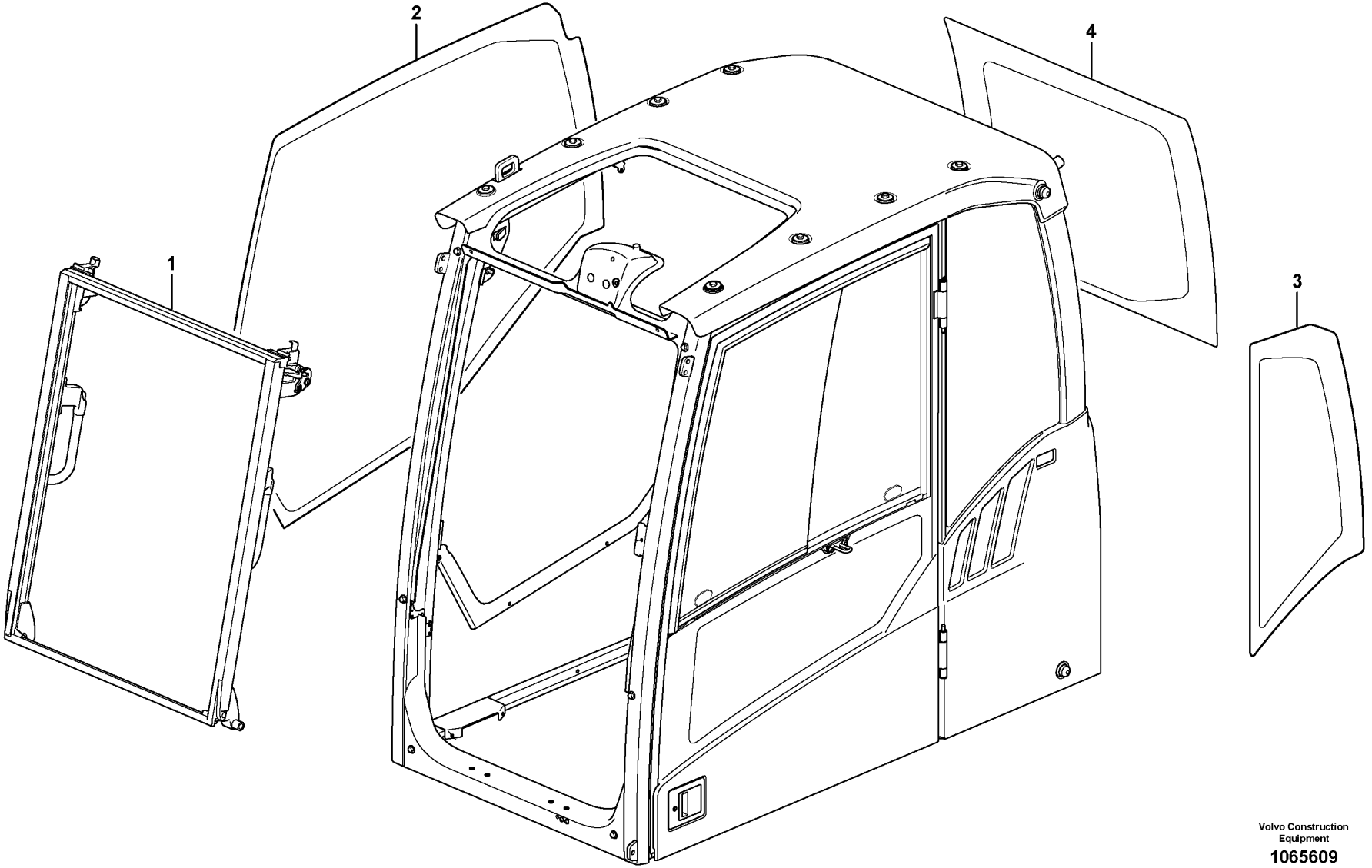

Volvo Construction Equipment

1065609

Fig.	Part No.	Quantity 1	2	3	PS	KIT	Description	Denominación	Denominação	Dénomination	Notes
1		1					Windshield	Parabrisas	Pára-brisa	Pare-brise	
2	**VOE 11205297**	1					Side window	Ventana lateral	Janela lateral	Glace latérale	
3	**VOE 11203464**	1					Side window	Ventana lateral	Janela lateral	Glace latérale	
4	**VOE 11204727**	1					Rear window	Luneta posterior	Janela traseira	Lunette ar	

1		**Glass panes** **Ventanillas** **Vidros das janelas** **Vitres**	Catalogue id **20629**	Group **843**
2				
3			Illustr. No **1065609**	Section **150**
4				
5		**8290413, 8290414, 8290415, 8290416**	Issue **20032270-E**	Page **839**

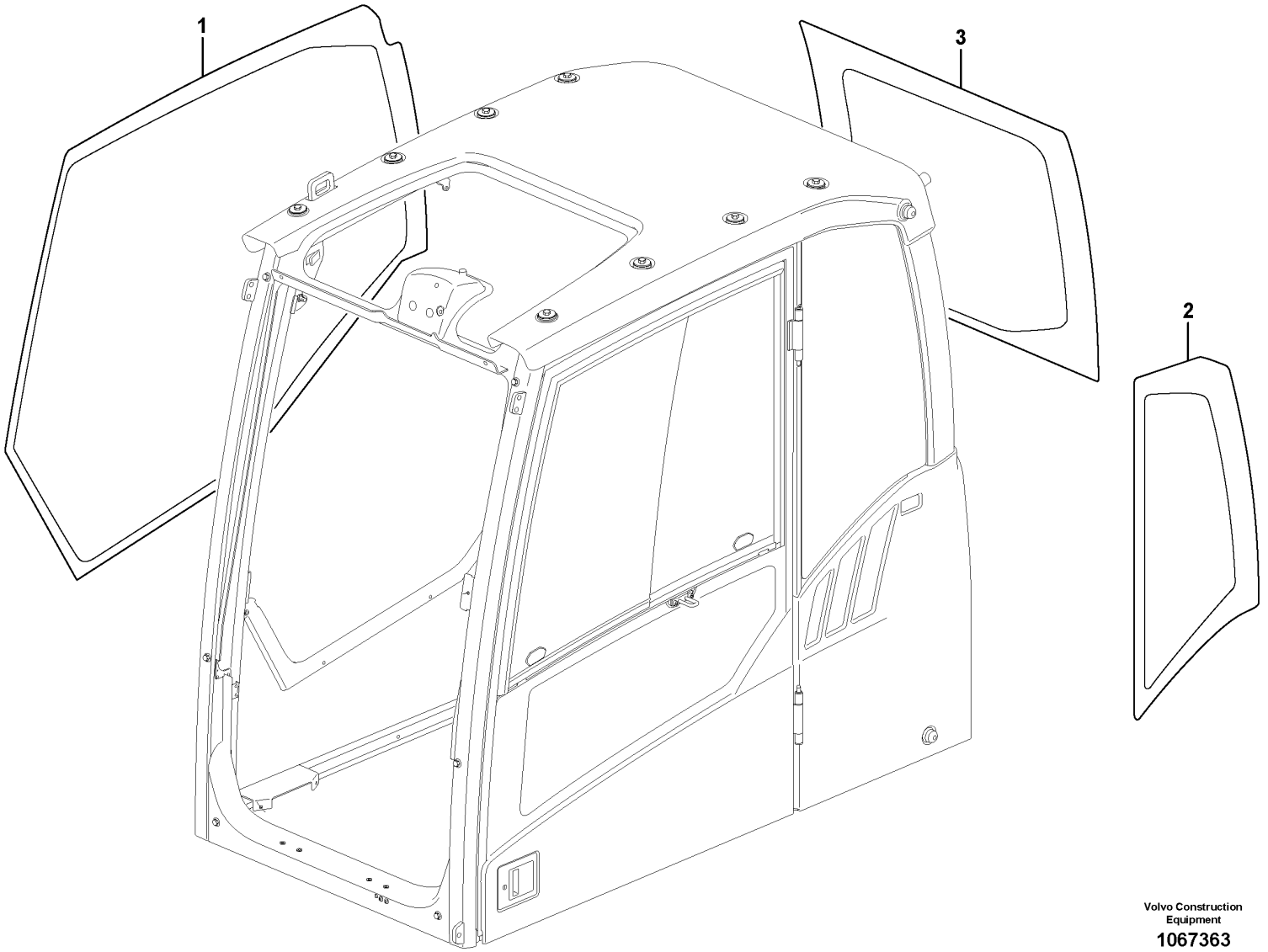

Volvo Construction Equipment

1067363

Fig.	Part No.	Quantity 1	2	3	4	5	PS	KIT	Description	Denominación	Denominação	Dénomination	Notes
1	VOE 11205297	1	1	1	1				Side window	Ventana lateral	Janela lateral	Glace latérale	
2	VOE 11203464	1	1	1	1				Side window	Ventana lateral	Janela lateral	Glace latérale	
3	VOE 11204727	1	1	1	1				Rear window	Luneta posterior	Janela traseira	Lunette ar	

1	8293085,8293086	**Glass panes** **Ventanillas** **Vidros das janelas** **Vitres**	Catalogue id **20629**	Group **843**
2	8293087,8293088			
3	8293089,8293090		Illustr. No **1067363**	Section **160**
4	8293091,8293092			
5			Issue **20032270-E**	Page **841**

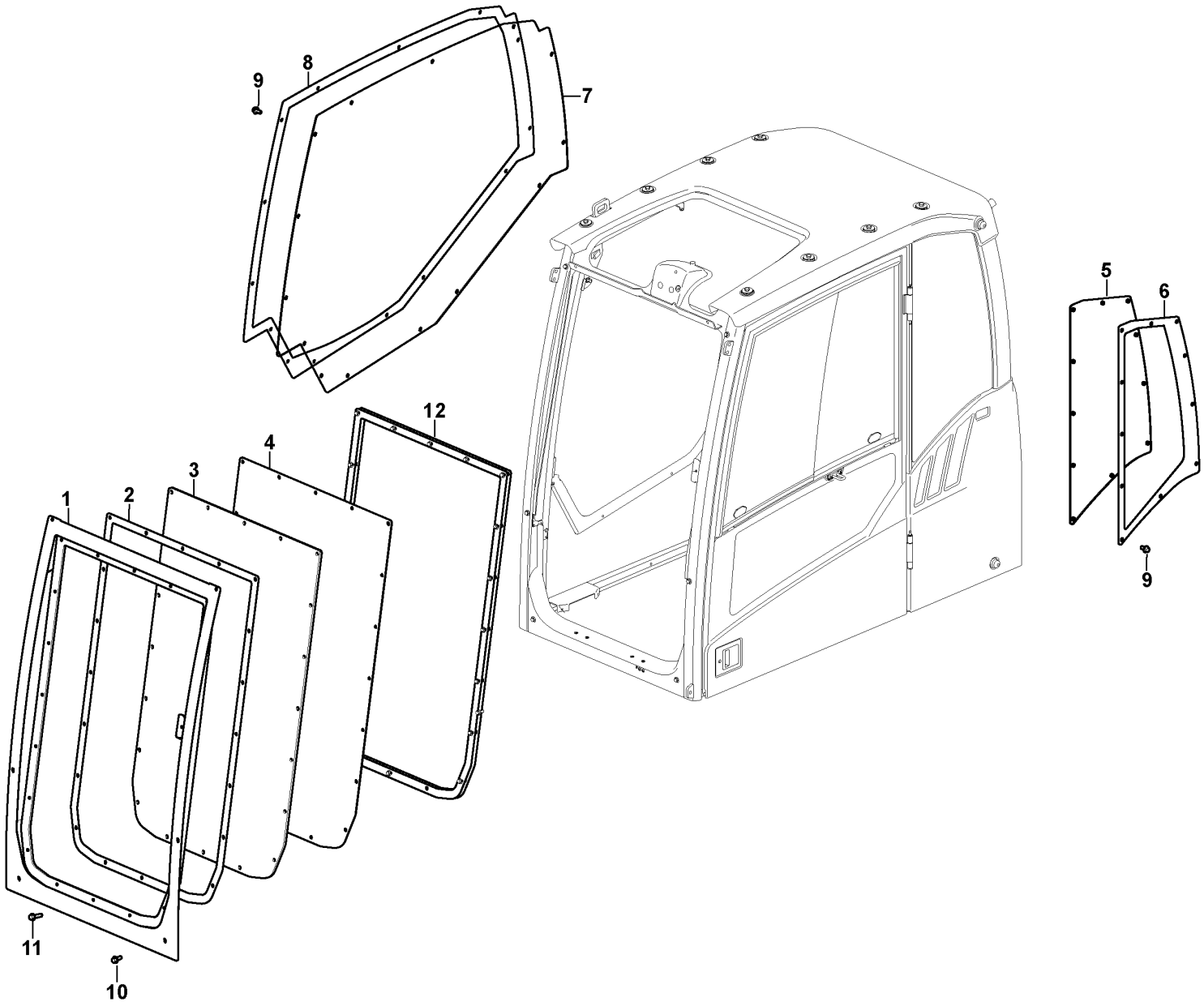

Volvo Construction Equipment

1050024

Fig.	Part No.	Quantity 1	2	3	PS	KIT	Description	Denominación	Denominação	Dénomination	Notes
		1			NS		Cab	Cabina	Cabine	Cabine	
1	VOE 14703742	1					•Base	•Base	•Fundo	•Embase	
2	VOE 14559979	1					•Cover	•Capó	•Capô	•Capot	
3	VOE 14559980	1					•Glass fibre tape	•Cinta de fibra de vidrio	•Fita de fibra de vidro	•Scotch fibre verre	S/N -240876 S/N -245001
4	VOE 14685504	1					•Glass fibre tape	•Cinta de fibra de vidrio	•Fita de fibra de vidro	•Scotch fibre verre	S/N -240876 S/N -245001
	VOE 14711382	1					•Glass fibre tape	•Cinta de fibra de vidrio	•Fita de fibra de vidro	•Scotch fibre verre	S/N 240877- S/N 245002-
5	VOE 14689558	1					•Glass fibre tape	•Cinta de fibra de vidrio	•Fita de fibra de vidro	•Scotch fibre verre	S/N -240876 S/N -245001
	VOE 14711383	1					•Glass fibre tape	•Cinta de fibra de vidrio	•Fita de fibra de vidro	•Scotch fibre verre	S/N 240877- S/N 245002-
6	VOE 14559996	1					•Cover	•Capó	•Capô	•Capot	
7	VOE 14689559	1					•Glass fibre tape	•Cinta de fibra de vidrio	•Fita de fibra de vidro	•Scotch fibre verre	S/N -240876 S/N -245001
	VOE 14711384	1					•Glass fibre tape	•Cinta de fibra de vidrio	•Fita de fibra de vidro	•Scotch fibre verre	S/N 240877- S/N 245002-
8	VOE 14575462	1					•Cover	•Capó	•Capô	•Capot	
9	VOE 946441	25					•Flange screw	•Tornillo embridado	•Parafuso flangeado	•Vis à embase	
10	VOE 946329	6					•Flange screw	•Tornillo embridado	•Parafuso flangeado	•Vis à embase	
11	VOE 965185	20			SS		•Flange screw	•Tornillo embridado	•Parafuso flangeado	•Vis à embase	
12	VOE 14703744	2					•Pad	•Suplemento	•Base	•Support inférieur	

1	8297667	**Glass panes** **Ventanillas** **Vidros das janelas** **Vitres**	Catalogue id **20629**	Group **843**
2			Illustr. No **1050024**	Section **170**
3			Issue **20032270-E**	Page **843**
4				
5				

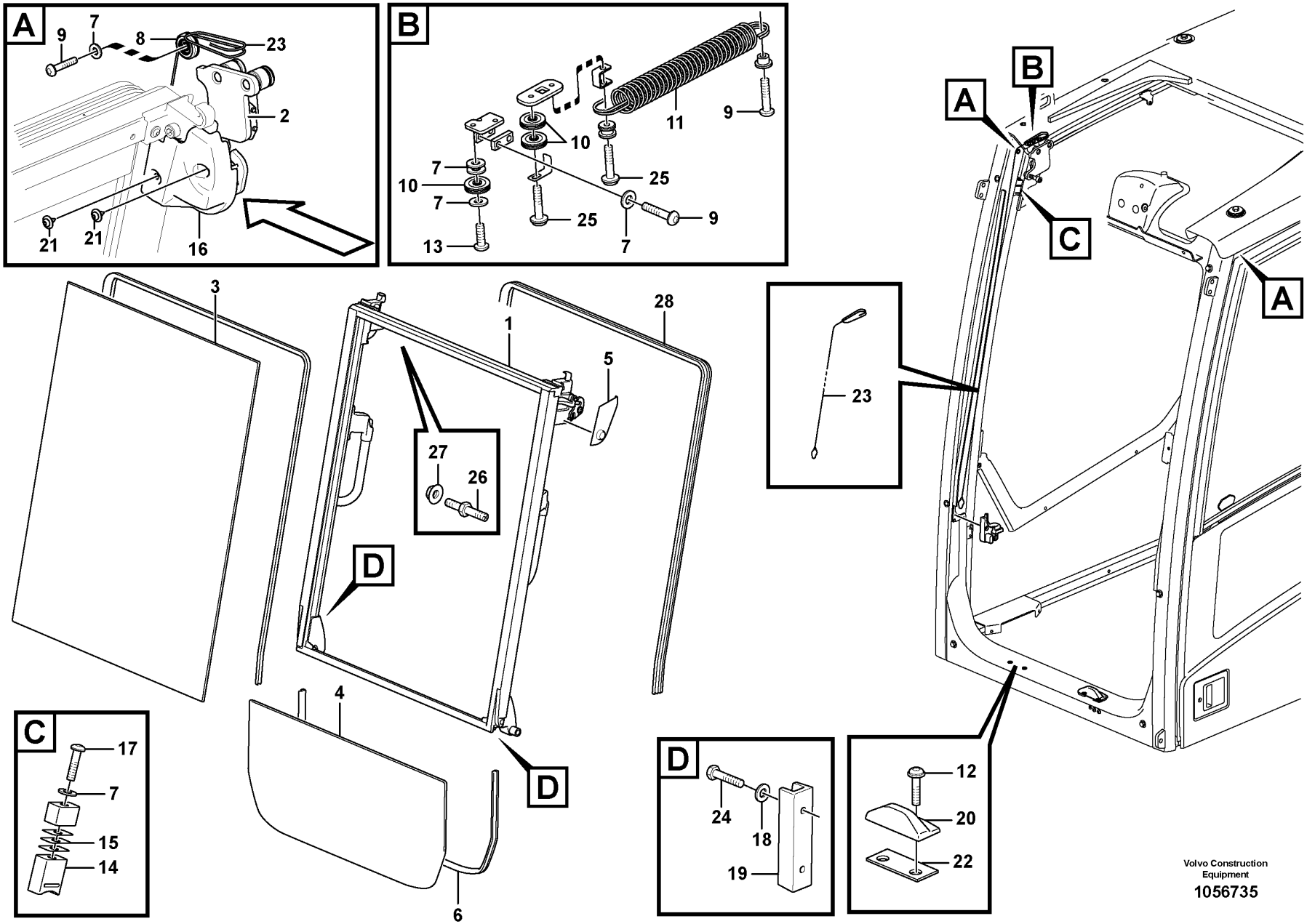
A
9
7
8
23
2
21
21
16
B
11
9
10
7
10
7
25
25
9
13
7
A
B
C
A
23
3
1
28
5
27
26
D
4
D
6
C
17
7
15
14
D
24
18
19
12
20
22
Volvo Construction Equipment
1056735

Fig.	Part No.	Quantity 1	2	3	PS	KIT	Description	Denominación	Denominação	Dénomination	Notes
1	VOE 15018560	1					Windscreen	Parabrisas	Para-brisa	Pare-brise	
2	VOE 15006972	1					•Roller kit	•Juego rodillos	•Jogo de rolos	•Kit rouleaux	
3	VOE 15108848	1					•Window pane	•Cristal ventana	•Vidro porta	•Vitre glace	
3	VOE 15056202	1					Sealing strip	Moldura retén	Friso de vedação	Bande d'étanchéité	
4	VOE 11205358	1					Window	Ventana	Janela	Glace	
5	VOE 14643813	1					Panel	Panel	Painel	Panneau	(VOE 11205746) LH
6	VOE 15010008	1					Sealing strip	Moldura retén	Friso de vedação	Bande d'étanchéité	
7	VOE 955892	18					Plain washer	Arandela plana	Arruela simples	Rondelle plane	
8	VOE 11204766	2					Cable pulley	Polea cable	Polia cabos	Poulie	
9	VOE 969423	8					Six point socket screw	Racor de seis dientes	Paraf soquete sext	Vis à 6 pans creux	
10	VOE 11204765	6					Cable pulley	Polea cable	Polia cabos	Poulie	
11	VOE 11204061	2					Spring	Resorte	Mola	Ressort	
12	VOE 969147	4					Six point socket screw	Racor de seis dientes	Paraf soquete sext	Vis à 6 pans creux	
13	VOE 969422	2					Six point socket screw	Racor de seis dientes	Paraf soquete sext	Vis à 6 pans creux	
14	VOE 11205720	2					Rubber damper	Amortiguador de goma	Batente de borracha	Amortisseur caoutchouc	
15	VOE 11205713	REQ					Plate	Chapa	Chapa	Tôle	
16	VOE 15007310	1					Panel	Panel	Painel	Panneau	LH
16	VOE 15007966	1					Panel	Panel	Painel	Panneau	RH
17	VOE 969587	2					Six point socket screw	Racor de seis dientes	Paraf soquete sext	Vis à 6 pans creux	
18	VOE 13940090	4					Washer	Arandela	Arruela	Rondelle	
19	VOE 14520135	2					Guard	Proteccion	Protecao	Protection	
20	VOE 17204283	2					Rubber block	Pastilla de goma	Pastilha de borracha	Plot caoutchouc	
21	VOE 972079	4					Six point socket screw	Racor de seis dientes	Paraf soquete sext	Vis à 6 pans creux	
22	VOE 15008696	REQ					Washer	Arandela	Arruela	Rondelle	
23	VOE 11206093	2					Wire	Alambre	Arame	Fil	
24	VOE 969408	4					Six point socket screw	Racor de seis dientes	Paraf soquete sext	Vis à 6 pans creux	
25	VOE 971368	4					Six point socket screw	Racor de seis dientes	Paraf soquete sext	Vis à 6 pans creux	
26	VOE 15036497	4					Pin	Pasador	Pino	Goupille	
27	VOE 13971098	4					Flange nut	Tuerca embridada	Porca flangeada	Écrou à embase	
28	VOE 15121830	1					Seal	Junta	Vedação	Étanchéité	

1		**Front window** **Parabrisas delantero** **Pára-brisa dianteiro** **Pare-brises**	Catalogue id **20629**	Group **843**
2				
3			Illustr. No **1056735**	Section **200**
4				
5		**11294093, 11294094**	Issue **20032270-E**	Page **845**

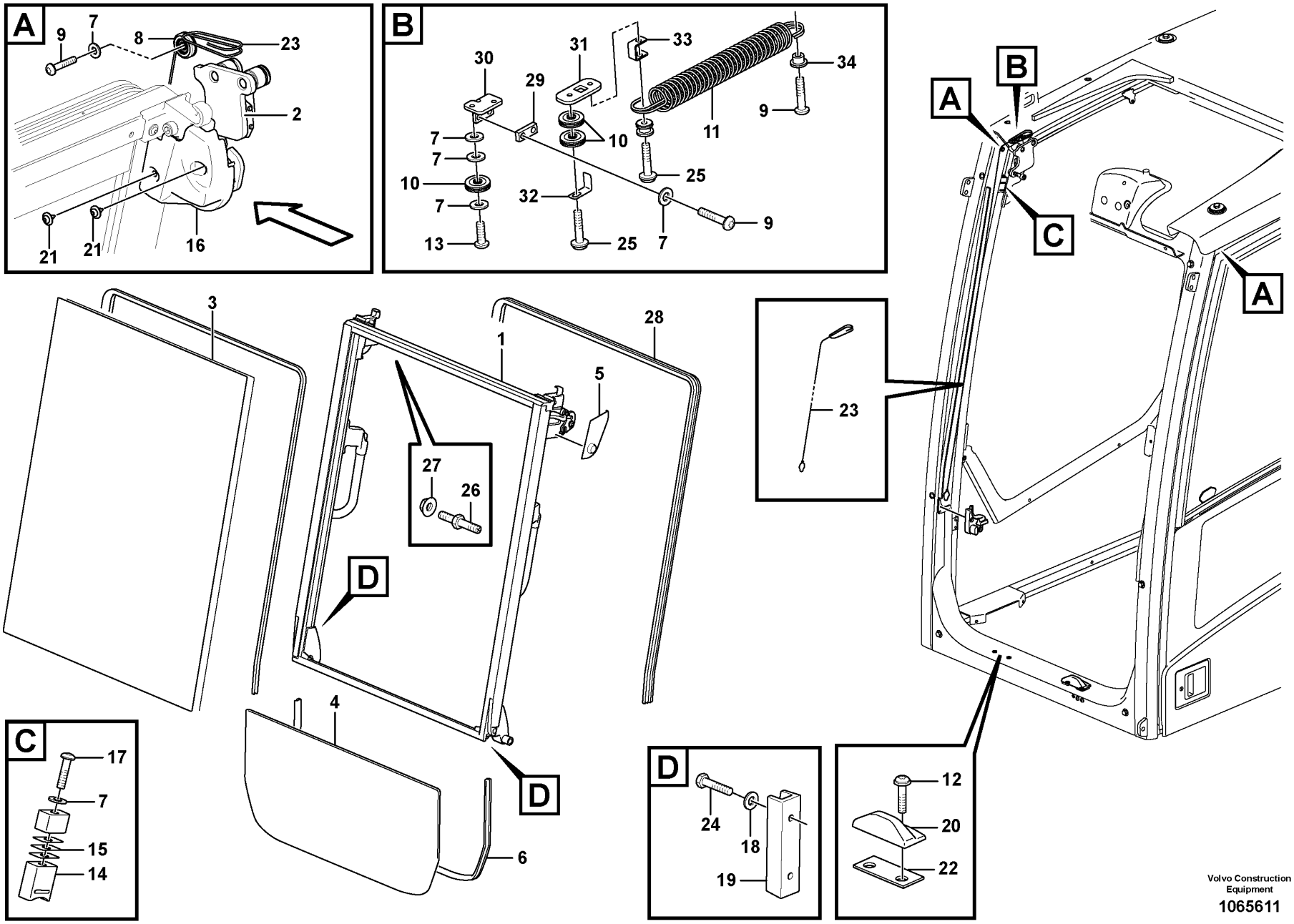

Volvo Construction Equipment

1065611

Fig.	Part No.	Quantity 1	2	3	PS	KIT	Description	Denominación	Denominação	Dénomination	Notes
1	VOE 15018560	1					Windscreen	Parabrisas	Para-brisa	Pare-brise	
2	VOE 15006972	1					•Roller kit	•Juego rodillos	•Jogo de rolos	•Kit rouleaux	
3	VOE 15108848	1					•Window pane	•Cristal ventana	•Vidro porta	•Vitre glace	
4	VOE 11205358	1					Window	Ventana	Janela	Glace	
5	VOE 14643813	1					Panel	Panel	Painel	Panneau	(VOE 11205746)
6	VOE 15010008	1					Sealing strip	Moldura retén	Friso de vedação	Bande d'étanchéité	
7	VOE 955892	18					Plain washer	Arandela plana	Arruela simples	Rondelle plane	
8	VOE 11204766	2					Cable pulley	Polea cable	Polia cabos	Poulie	
9	VOE 969423	8					Six point socket screw	Racor de seis dientes	Paraf soquete sext	Vis à 6 pans creux	
10	VOE 11204765	6					Cable pulley	Polea cable	Polia cabos	Poulie	
11	VOE 11204061	2					Spring	Resorte	Mola	Ressort	
12	VOE 969147	4					Six point socket screw	Racor de seis dientes	Paraf soquete sext	Vis à 6 pans creux	
13	VOE 969422	2					Six point socket screw	Racor de seis dientes	Paraf soquete sext	Vis à 6 pans creux	
14	VOE 11205720	2					Rubber damper	Amortiguador de goma	Batente de borracha	Amortisseur caoutchouc	
15	VOE 11205713	6					Plate	Chapa	Chapa	Tôle	
16	VOE 15007310	1					Panel	Panel	Painel	Panneau	
16	VOE 15007966	1					Panel	Panel	Painel	Panneau	
17	VOE 969587	2					Six point socket screw	Racor de seis dientes	Paraf soquete sext	Vis à 6 pans creux	
18	VOE 13940090	4					Washer	Arandela	Arruela	Rondelle	
19	VOE 14520135	2					Guard	Proteccion	Protecao	Protection	
20	VOE 17204283	2					Rubber block	Pastilla de goma	Pastilha de borracha	Plot caoutchouc	
21	VOE 972079	4					Six point socket screw	Racor de seis dientes	Paraf soquete sext	Vis à 6 pans creux	
22	VOE 15008696	3					Washer	Arandela	Arruela	Rondelle	
23	VOE 11206093	1					Wire	Alambre	Arame	Fil	
24	VOE 969408	4					Six point socket screw	Racor de seis dientes	Paraf soquete sext	Vis à 6 pans creux	
25	VOE 971368	4					Six point socket screw	Racor de seis dientes	Paraf soquete sext	Vis à 6 pans creux	
26	VOE 15036497	4					Pin	Pasador	Pino	Goupille	
27	VOE 13971098	4					Flange nut	Tuerca embridada	Porca flangeada	Écrou à embase	
28	VOE 15121830	1					Seal	Junta	Vedação	Étanchéité	
29	VOE 11204869	2					Spacer	Distanciador	Espaçador	Entretoise	
30	VOE 11204796	1					Plate	Placa	Placa	Plaque	

1		**Front window** **Parabrisas delantero** **Pára-brisa dianteiro** **Pare-brises**	Catalogue id **20629**	Group **843**
2				
3			Illustr. No **1065611**	Section **250**
4				
5		**8290413, 8290414, 8290415, 8290416**	Issue **20032270-E**	Page **847**

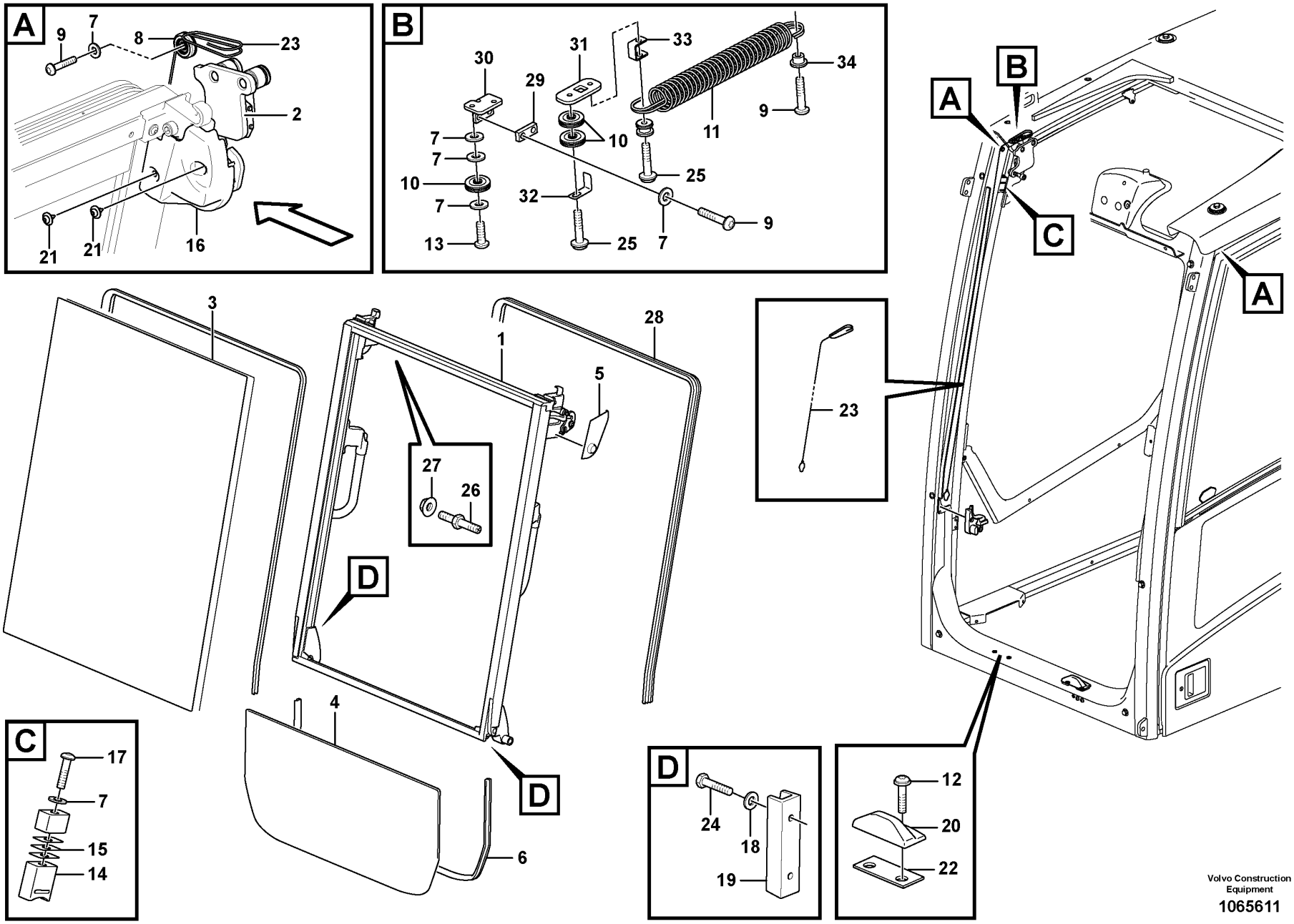

Volvo Construction Equipment

1065611

Fig.	Part No.	Quantity 1	2	3	PS	KIT	Description	Denominación	Denominação	Dénomination	Notes
30	VOE 11204797	1					Plate	Placa	Placa	Plaque	
31	VOE 11204798	2					Plate	Placa	Placa	Plaque	
32	VOE 11206010	2					Plate	Chapa	Chapa	Tôle	
33	VOE 11204884	2					Plate	Chapa	Chapa	Tôle	
34	VOE 11204799	2					Pin	Pasador	Pino	Goupille	

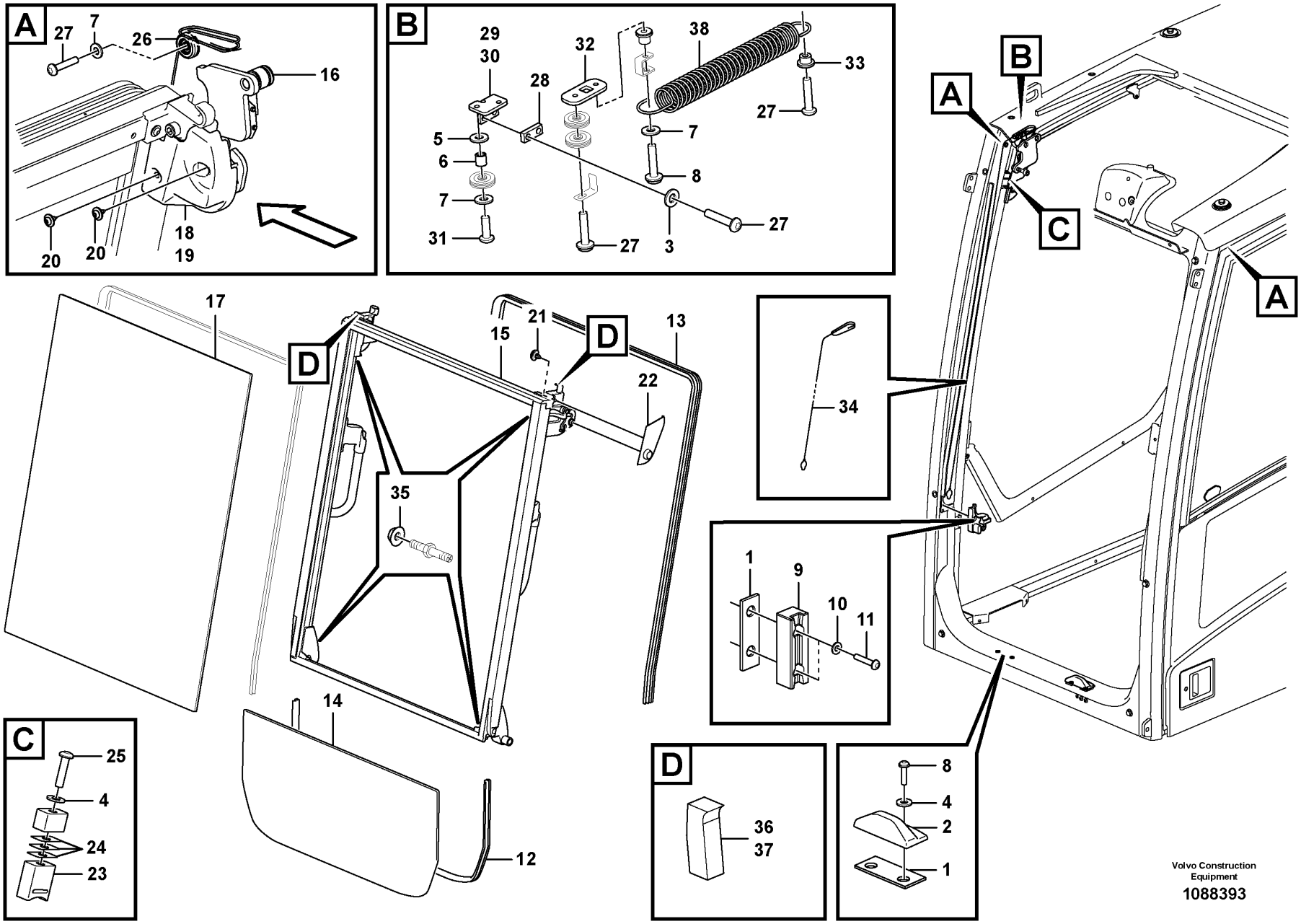

Volvo Construction Equipment

1088393

Fig.	Part No.	Quantity 1	2	3	4	5	PS	KIT	Description	Denominación	Denominação	Dénomination	Notes
	VOE 14641087	1	1	1	1		SS		Shield	Defensa	Protetor	Bouclier	
1	VOE 15008696	4	4	4	4				•Washer	•Arandela	•Arruela	•Rondelle	
2	VOE 17204283	2	2	2	2				•Rubber block	•Pastilla de goma	•Pastilha de borracha	•Plot caoutchouc	
3	VOE 955919	6	6	6	6				•Spring washer	•Arandela elástica	•Arruela de pressão	•Rondelle élastique	
4	VOE 955892	6	6	6	6				•Plain washer	•Arandela plana	•Arruela simples	•Rondelle plane	
5	VOE 976945	4	4	4	4				•Washer	•Arandela	•Arruela	•Rondelle	
6	VOE 14506867	4	4	4	4				•Boss	•Tetón	•Cubo de roda	•Bossage	
7	VOE 960139	6	6	6	6				•Plain washer	•Arandela plana	•Arruela simples	•Rondelle plane	
8	VOE 969147	6	6	6	6				•Six point socket screw	•Racor de seis dientes	•Paraf soquete sext	•Vis à 6 pans creux	
9	VOE 14520135	2	2	2	2				•Guard	•Proteccion	•Protecao	•Protection	
10	VOE 13940090	4	4	4	4				•Washer	•Arandela	•Arruela	•Rondelle	
11	VOE 969408	4	4	4	4				•Six point socket screw	•Racor de seis dientes	•Paraf soquete sext	•Vis à 6 pans creux	
12	VOE 15010008	1	1	1	1				•Sealing strip	•Moldura retén	•Friso de vedação	•Bande d'étanchéité	
13	VOE 15121830	1	1	1	1				•Seal	•Junta	•Vedação	•Étanchéité	
14	VOE 11205358	1	1	1	1				•Window	•Ventana	•Janela	•Glace	
15	VOE 15018560	1	1	1	1				•Windscreen	•Parabrisas	•Para-brisa	•Pare-brise	
16	VOE 15006972	1	1	1	1				••Roller kit	••Juego rodillos	••Jogo de rolos	••Kit rouleaux	
17	VOE 15108848	1	1	1	1				••Window pane	••Cristal ventana	••Vidro porta	••Vitre glace	
18	VOE 15007310	1	1	1	1				•Panel	•Panel	•Painel	•Panneau	LH
19	VOE 15007966	1	1	1	1				•Panel	•Panel	•Painel	•Panneau	RH
20	VOE 972079	4	4	4	4				•Six point socket screw	•Racor de seis dientes	•Paraf soquete sext	•Vis à 6 pans creux	
21	VOE 972078	2	2	2	2				•Six point socket screw	•Racor de seis dientes	•Paraf soquete sext	•Vis à 6 pans creux	
22	VOE 14643813	1	1	1	1				•Panel	•Panel	•Painel	•Panneau	
23	VOE 11205720	2	2	2	2				•Rubber damper	•Amortiguador de goma	•Batente de borracha	•Amortisseur caoutchouc	
24	VOE 11205713	6	6	6	6				•Plate	•Chapa	•Chapa	•Tôle	
25	VOE 969587	2	2	2	2				•Six point socket screw	•Racor de seis dientes	•Paraf soquete sext	•Vis à 6 pans creux	
26	VOE 14527485	2	2	2	2				•Roller	•Rodillo	•Rolete	•Galet	
27	VOE 969423	10	10	10	10				•Six point socket screw	•Racor de seis dientes	•Paraf soquete sext	•Vis à 6 pans creux	
28	VOE 11204869	2	2	2	2				•Spacer	•Distanciador	•Espaçador	•Entretoise	
29	VOE 11204796	1	1	1	1				•Plate	•Placa	•Placa	•Plaque	LH
30	VOE 11204797	1	1	1	1				•Plate	•Placa	•Placa	•Plaque	RH

1	8293085,8293086
2	8293087,8293088
3	8293089,8293090
4	8293091,8293092
5	

Front window
Parabrisas delantero
Pára-brisa dianteiro
Pare-brises

Catalogue id **20629**	Group **843**
Illustr. No **1088393**	Section **260**
Issue **20032270-E**	Page **851**

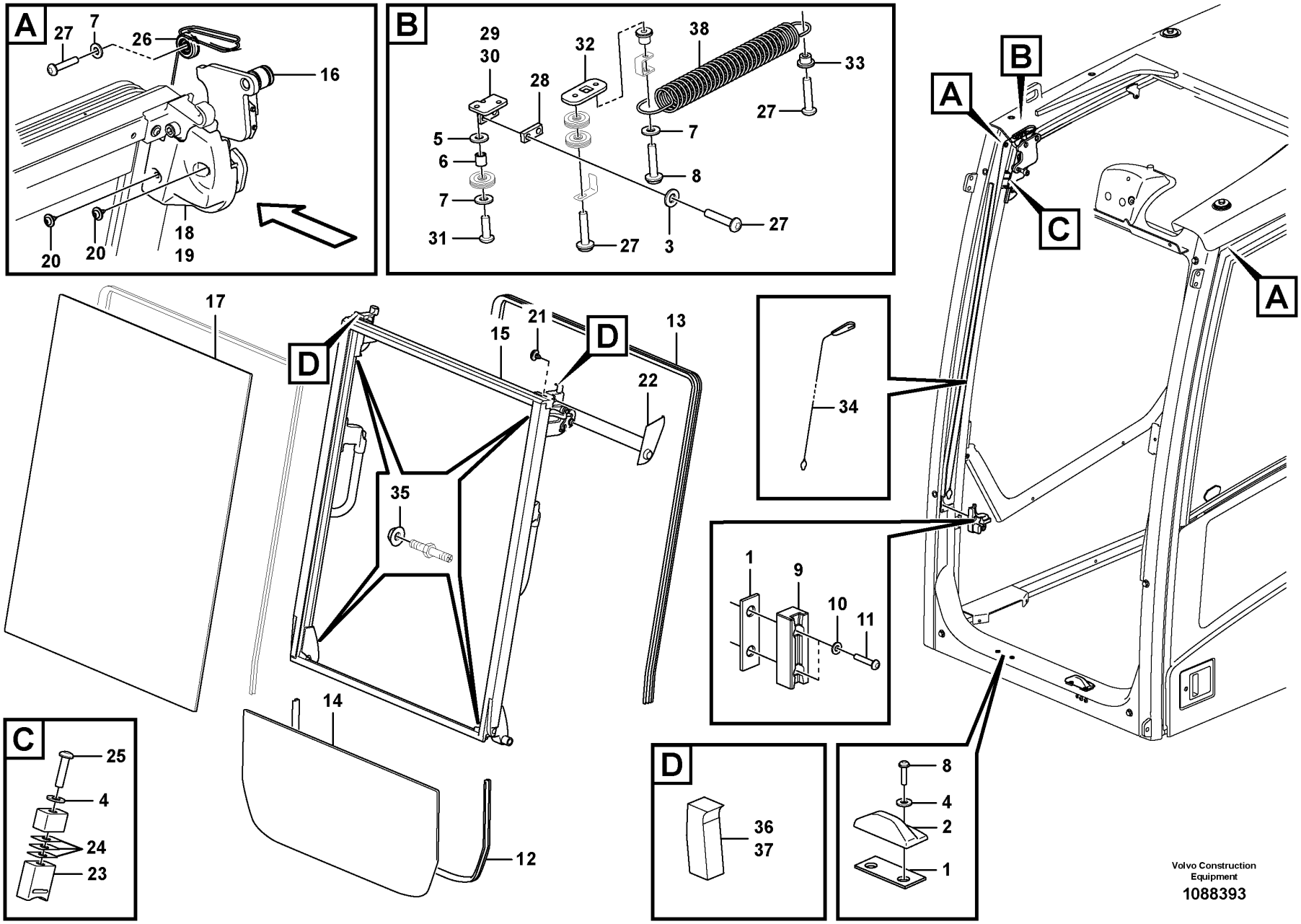

Volvo Construction Equipment

1088393

Fig.	Part No.	Quantity 1	2	3	4	5	PS	KIT	Description	Denominación	Denominação	Dénomination	Notes
31	VOE 969422	2	2	2	2				•Six point socket screw	•Racor de seis dientes	•Paraf soquete sext	•Vis à 6 pans creux	
32	VOE 11204798	2	2	2	2				•Plate	•Placa	•Placa	•Plaque	
33	VOE 11204799	2	2	2	2				•Pin	•Pasador	•Pino	•Goupille	
34	VOE 11206093	2	2	2	2				•Wire	•Alambre	•Arame	•Fil	
35	VOE 13971098	4	4	4	4				•Flange nut	•Tuerca embridada	•Porca flangeada	•Écrou à embase	
36	VOE 14633012	1	1	1	1				•Sponge	•Esponja	•Esponja	•Éponge	RH
37	VOE 14633013	1	1	1	1				•Sponge	•Esponja	•Esponja	•Éponge	LH
38	VOE 14641383	1	1	1	1				•Spring	•Resorte	•Mola	•Ressort	

1	8293085,8293086
2	8293087,8293088
3	8293089,8293090
4	8293091,8293092
5	

Front window
Parabrisas delantero
Pára-brisa dianteiro
Pare-brises

Catalogue id **20629**	Group **843**
Illustr. No **1088393**	Section **260**
Issue **20032270-E**	Page **853**

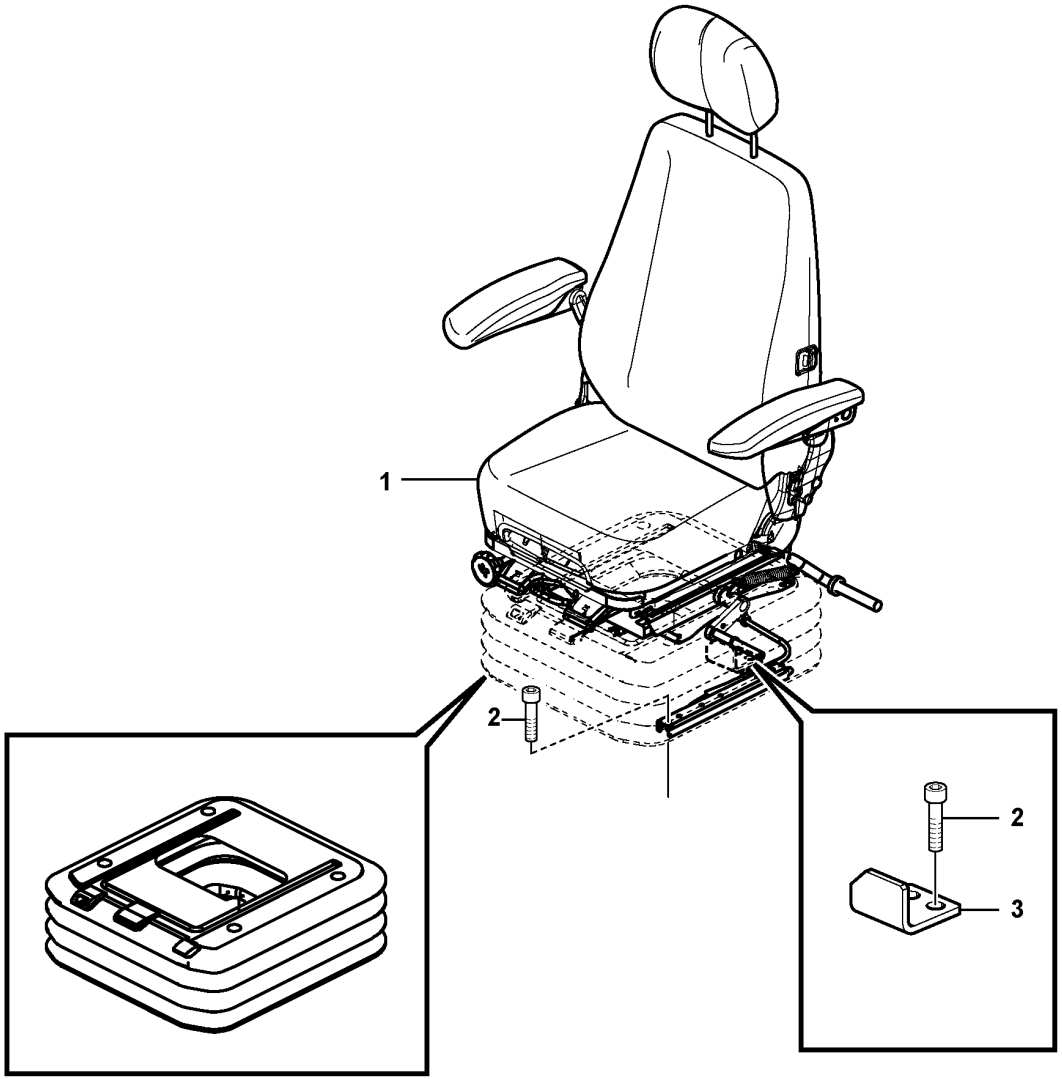
1
2
2
3

Fig.	Part No.	Quantity 1	2	3	4	5	PS	KIT	Description	Denominación	Denominação	Dénomination	Notes
1	VOE 14617100	1							Seat	Asiento	Banco	Siège	See group 852-150 page 863
	VOE 14617101		1						Seat	Asiento	Banco	Siège	S/N -270604 S/N -280337 See group 852-150 page 863
	VOE 14708674		1						Seat	Asiento	Banco	Siège	S/N 270605- S/N 280338- See group 852-150 page 863
	VOE 14617102			1					Seat	Asiento	Banco	Siège	See group 852-150 page 863
	VOE 14577672				1		SS		Driver seat	Asiento conductor	Banco motorista	Siège du conducteur	See group 852-150 page 863
2	VOE 984064	6	6	6	6		SS		Hex. socket screw	Tornillo de hexágono embutido	Parafuso soquete sext	Vis à six pans creux	
3	VOE 14557479	1	1	1	1				Stopping device	Mecanismo de parada	Dispositivo parada	Dispositif d'arrêt	

1	8279794
2	8279795,8291524
3	8279796,8291525
4	8288271
5	

Operator seat with fitting parts
Asiento del conductor con piezas de montaje
Assento do operador com peças de montagem
Siège conducteur avec pièces de montage

Catalogue id	Group
20629	852
Illustr. No	Section
1065016	100
Issue	Page
20032270-E	855

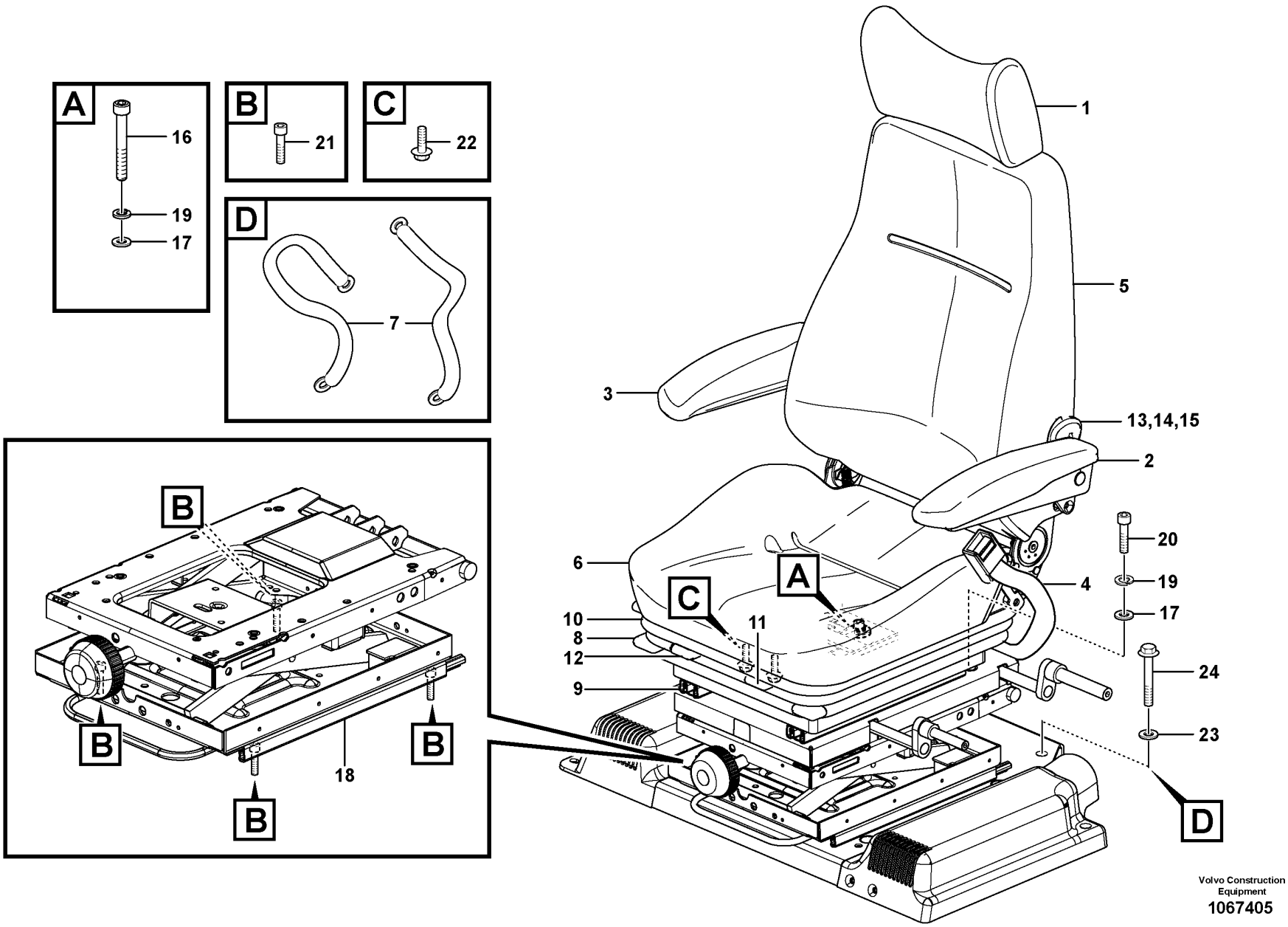

Volvo Construction Equipment
1067405

Fig.	Part No.	Quantity 1	2	3	PS	KIT	Description	Denominación	Denominação	Dénomination	Notes
	VOE 14549410	1			SS		Seat	Asiento	Banco	Siège	S/N -270610 S/N -280369
	VOE 14708672	1					Seat	Asiento	Banco	Siège	
1	SA 2067-00100	1					•Head restraint	•Reposacabezas	•Descansa cabeça	•Appui-tête	
2	VOE 14551181	1					•Arm rest	•Reposabrazos	•Descansa-braço	•Accoudoir	LH
3	VOE 14551182	1					•Arm rest	•Reposabrazos	•Descansa-braço	•Accoudoir	RH
4	VOE 14553766	1					•Seat belt	•Cinturón de seguridad	•Cinto de segurança	•Ceinture de sécurité	
5	VOE 14521384	1					•Backrest cushion	•Cojín respaldo	•Coxim de encosto	•Dossier	
5	VOE 14513755	1					•Cover	•Capo	•Tampa	•Capot	
6	VOE 14521385	1					•Seat cushion	•Cojín asiento	•Assento do banco	•Coussin de siège	
6	VOE 14513756	1					•Cover	•Capo	•Tampa	•Capot	
7	VOE 14513753	1					•Belt	•Correa	•Correia	•Ceinture	
8	VOE 14538608	1					•Slide	•Corredera	•Cursor	•Tiroir	
9	VOE 14513757	1					•Slide block	•Bloque deslizante	•Bloco deslizamento	•Bloc guidage	
10	VOE 14513758	1					•Bellows	•Cubierta Goma	•Foles	•Capot Caoutcho.	
11	VOE 14517890	1					•Lever kit	•Juego de palanca	•Jogo alavancas	•Kit leviers	LH
12	VOE 14517891	1					•Lever kit	•Juego de palanca	•Jogo alavancas	•Kit leviers	RH
13	VOE 14513754	1					•Heater	•Calefactor	•Aquecedor	•Réchauffeur	
14	VOE 14501383	1					•Cable	•Cable	•Cabo	•Câble	
15	VOE 14527286	1					•Knob	•Boton	•Botão	•Bouton	
16	VOE 984346	1					Hex. socket screw	Tornillo de hexágono embutido	Parafuso soquete sext	Vis à six pans creux	
17	VOE 13955894	4					Washer	Arandela	Arruela	Rondelle	
18	VOE 14521988	1					Support	Apoyo	Suporte	Support	
19	VOE 955921	4					Spring washer	Arandela elástica	Arruela de pressão	Rondelle élastique	
20	VOE 984077	7					Hex. socket screw	Tornillo de hexágono embutido	Parafuso soquete sext	Vis à six pans creux	
21	VOE 984064	8			SS		Hex. socket screw	Tornillo de hexágono embutido	Parafuso soquete sext	Vis à six pans creux	
22	VOE 13946544	2					Screw	Tornillo	Parafuso	Vis	
23	VOE 976945	2					Washer	Arandela	Arruela	Rondelle	
24	VOE 984758	2					Flange screw	Tornillo embridado	Parafuso flangeado	Vis à embase	(VOE 13965188)

1		**Operator seat with fitting parts** **Asiento del conductor con piezas de montaje** **Assento do operador com peças de montagem** **Siège conducteur avec pièces de montage**	Catalogue id **20629**	Group **852**
2				
3			Illustr. No **1067405**	Section **110**
4				
5		**8290260, 8291493**	Issue **20032270-E**	Page **857**

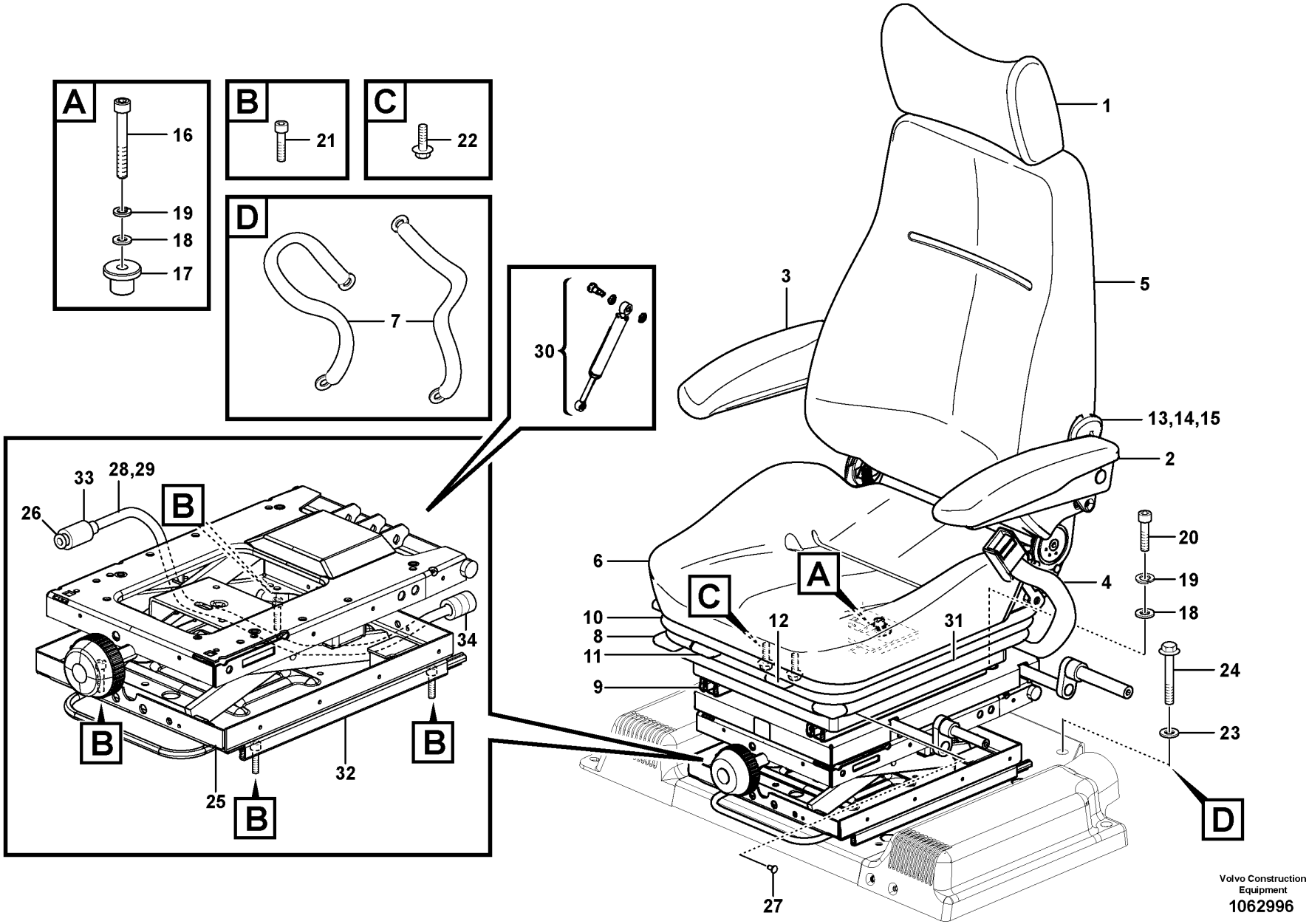

Volvo Construction Equipment
1062996

Fig.	Part No.	Quantity 1	2	3	PS	KIT	Description	Denominación	Denominação	Dénomination	Notes
	VOE 14549410	1			SS		Seat	Asiento	Banco	Siège	S/N -270610 S/N -280369
	VOE 14708672	1					Seat	Asiento	Banco	Siège	S/N 270611- S/N 280370-
	VOE 14659743		1				Seat	Asiento	Banco	Siège	(VOE 14542411)
1	SA 2067-00100	1	1				•Head restraint	•Reposacabezas	•Descansa cabeça	•Appui-tête	
2	VOE 14551181	1	1				•Arm rest	•Reposabrazos	•Descansa-braço	•Accoudoir	LH
3	VOE 14551182	1	1				•Arm rest	•Reposabrazos	•Descansa-braço	•Accoudoir	RH
4	VOE 14553766	1					•Seat belt	•Cinturón de seguridad	•Cinto de segurança	•Ceinture de sécurité	
4	VOE 14542412		1				•Seat belt	•Cinturón de seguridad	•Cinto de segurança	•Ceinture de sécurité	
5	VOE 14521384	1	1				•Backrest cushion	•Cojín respaldo	•Coxim de encosto	•Dossier	
5	VOE 14513755	1	1				•Cover	•Capo	•Tampa	•Capot	
6	VOE 14521385	1	1				•Seat cushion	•Cojín asiento	•Assento do banco	•Coussin de siège	
6	VOE 14513756	1	1				•Cover	•Capo	•Tampa	•Capot	
7	VOE 14513753	1	1				•Belt	•Correa	•Correia	•Ceinture	
8	VOE 14538608	1	1				•Slide	•Corredera	•Cursor	•Tiroir	
9	VOE 14513757	1	1				•Slide block	•Bloque deslizante	•Bloco deslizamento	•Bloc guidage	
10	VOE 14513758	1	1				•Bellows	•Cubierta Goma	•Foles	•Capot Caoutcho.	
11	VOE 14517890	1	1				•Lever kit	•Juego de palanca	•Jogo alavancas	•Kit leviers	LH
12	VOE 14517891	1	1				•Lever kit	•Juego de palanca	•Jogo alavancas	•Kit leviers	RH
13	VOE 14513754	1	1				•Heater	•Calefactor	•Aquecedor	•Réchauffeur	
14	VOE 14501383	1	1				•Cable	•Cable	•Cabo	•Câble	
15	VOE 14527286	1	1				•Knob	•Boton	•Botão	•Bouton	
16	VOE 11715069		1				Lumbar support	Apoyo lumbar	Apoio lombar	Appui lombaire	(VOE 14539228)
17	VOE 984346	1	1				Hex. socket screw	Tornillo de hexágono embutido	Parafuso soquete sext	Vis à six pans creux	
18	VOE 13955894	4	4				Washer	Arandela	Arruela	Rondelle	
19	VOE 955921	4	4				Spring washer	Arandela elástica	Arruela de pressão	Rondelle élastique	
20	VOE 984077	7	7				Hex. socket screw	Tornillo de hexágono embutido	Parafuso soquete sext	Vis à six pans creux	
21	VOE 984064	8	8		SS		Hex. socket screw	Tornillo de hexágono embutido	Parafuso soquete sext	Vis à six pans creux	
22	VOE 13946544	2	2				Screw	Tornillo	Parafuso	Vis	

1	8290261	**Operator seat with fitting parts** **Asiento del conductor con piezas de montaje** **Assento do operador com peças de montagem** **Siège conducteur avec pièces de montage**	Catalogue id **20629**	Group **852**
2	8291494		Illustr. No **1062996**	Section **120**
3				
4			Issue **20032270-E**	Page **859**
5				

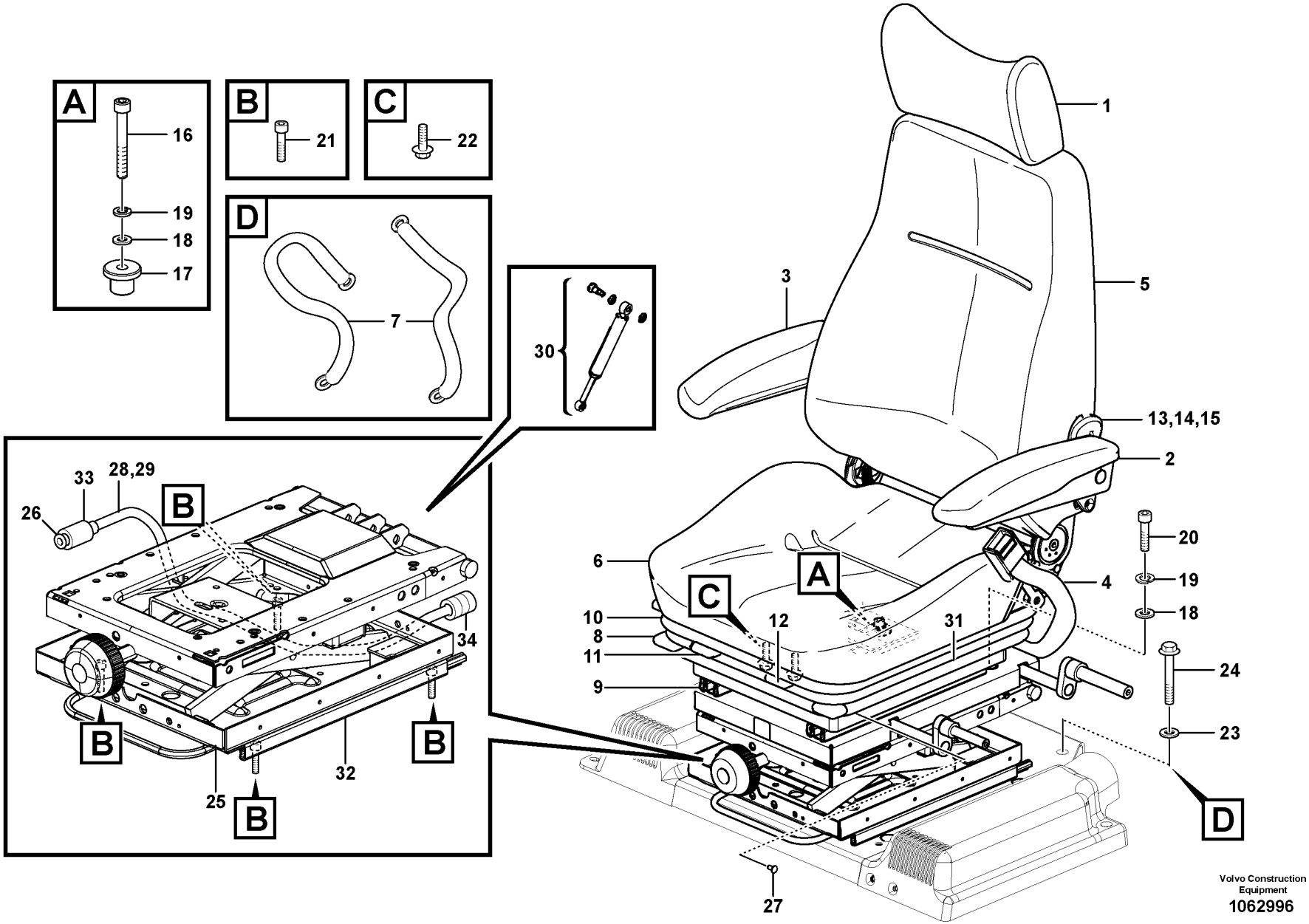

Volvo Construction Equipment
1062996

Fig.	Part No.	Quantity 1	2	3	PS	KIT	Description	Denominación	Denominação	Dénomination	Notes
23	VOE 976945	2	2				Washer	Arandela	Arruela	Rondelle	
24	VOE 984758	2	2				Flange screw	Tornillo embridado	Parafuso flangeado	Vis à embase	(VOE 13965188)
25	VOE 14538765	1	1				Seat Support	Soporte Asiento	Suporte do assento	Bati Siege	
26	VOE 14513762	1	1				•Air cushion kit	•Kit cojín de aire	•Kit almofada de ar	•Kit coussin pneumatique	
27	VOE 14518572	1	1				•Clip kit	•Juego de clips	•Jogo presilhas	•Lot de clips	
28	VOE 14521355	1	1				•Cable	•Cable	•Cabo	•Câble	
29	VOE 14513763	1	1				•Tube	•Tubo	•Tubo	•Tube	
30	VOE 14528085	1	1				•Damper	•Amortiguador	•Amortecedor	•Amortisseur	
31	VOE 14513760	1	1				•Bellows	•Fuelle	•Fole	•Soufflet	
32	VOE 14513761	1	1				•Spool	•Bobina	•	•Bobine	
33	VOE 14518880	1	1				•Valve Kit	•Juego Valvula	•Kit de válvulas	•Kit valve	
34	VOE 14521373	1	1				•Compressor	•Compresor	•Compressor	•Compresseur	

1	8290261	**Operator seat with fitting parts** **Asiento del conductor con piezas de montaje** **Assento do operador com peças de montagem** **Siège conducteur avec pièces de montage**	Catalogue id **20629**	Group **852**
2	8291494		Illustr. No **1062996**	Section **120**
3				
4			Issue **20032270-E**	Page **861**
5				

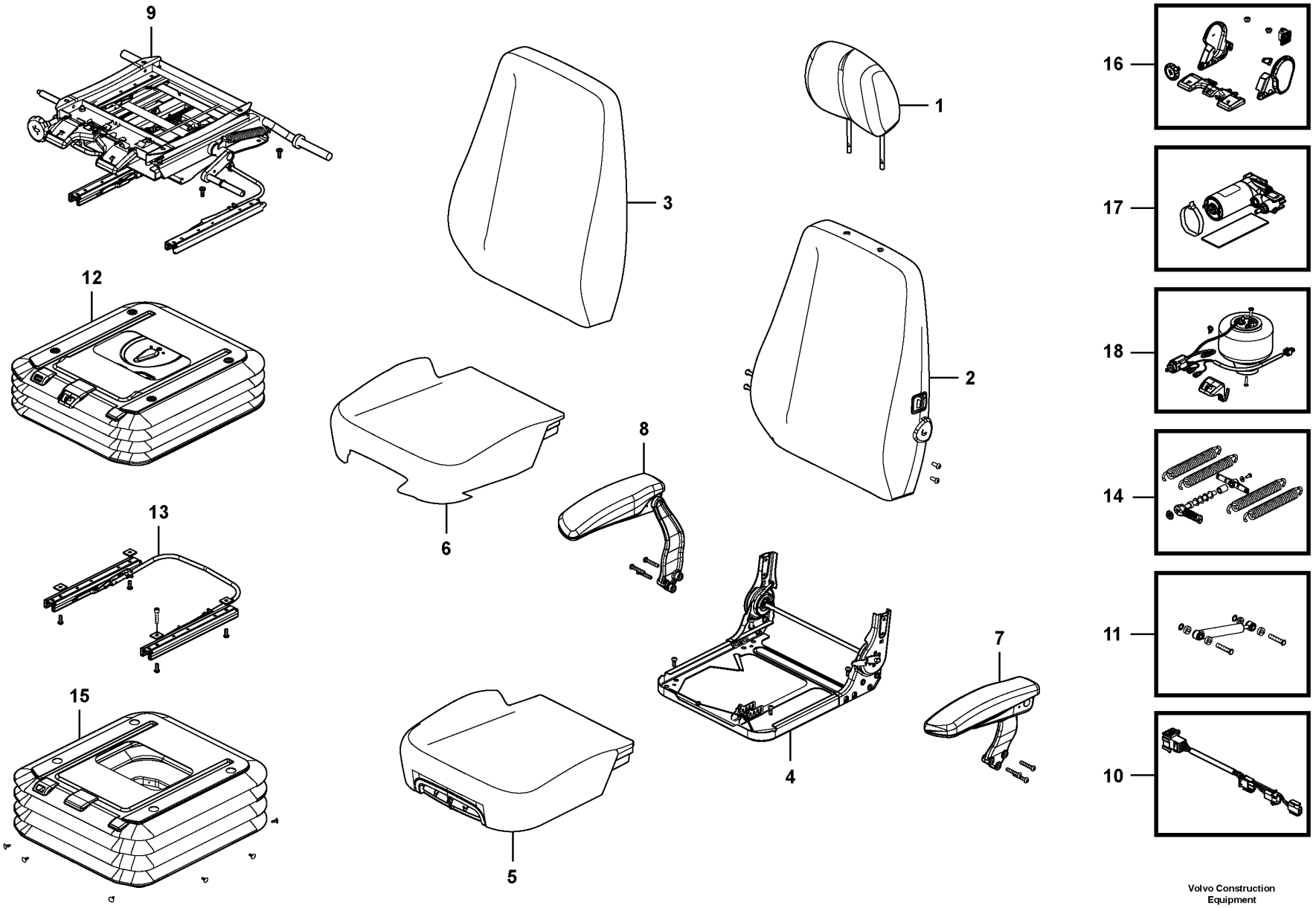

Volvo Construction Equipment

1057357

Fig.	Part No.	Quantity 1	2	3	4	5	PS	KIT	Description	Denominación	Denominação	Dénomination	Notes
	VOE 14617101	1							Seat	Asiento	Banco	Siège	S/N -270604 S/N -280337
	VOE 14708674	1							Seat	Asiento	Banco	Siège	S/N 270605- S/N 280338-
	VOE 14617102		1						Seat	Asiento	Banco	Siège	
	VOE 14617100			1					Seat	Asiento	Banco	Siège	
	VOE 14577672				1		SS		Driver seat	Asiento conductor	Banco motorista	Siège du conducteur	
1	VOE 14555886	1	1	1	1				•Head restraint	•Reposacabezas	•Descansa cabeça	•Appui-tête	
2	VOE 14610883	1	1		1				•Backrest	•Apoyo respaldo	•Apoio do encosto	•Support lombaire	
2	VOE 14610882			1					•Backrest	•Apoyo respaldo	•Apoio do encosto	•Support lombaire	
3	VOE 14610885	1	1		1				••Cover	••Capó	••Capô	••Capot	
3	VOE 14610884			1					•Cover	•Capó	•Capô	•Capot	
4	VOE 14555891	1	1	1	1				•Base	•Base	•Fundo	•Embase	
5	VOE 14610887	1	1		1				•Seat cushion	•Cojín asiento	•Assento do banco	•Coussin de siège	
5	VOE 14610886			1					•Seat cushion	•Cojín asiento	•Assento do banco	•Coussin de siège	
6	VOE 14610888	1	1	1	1				••Cover	••Capó	••Capô	••Capot	
7	VOE 14555895	1	1	1	1				•Arm rest	•Reposabrazos	•Descansa-braço	•Accoudoir	
8	VOE 14555900	1	1	1	1				•Arm rest	•Reposabrazos	•Descansa-braço	•Accoudoir	
9	VOE 14555901	1	1	1	1				•Positioning device	•Dispositivo de posicionamiento	•Dispositivo de posicionamento	•Dispositif de positionnement	
10	VOE 14555912	1	1	1	1				•Wire harness	•Manojo cables	•Chicote	•Faisceau electrique	
11	VOE 14555911	1	1	1	1				•Damper	•Amortiguador	•Amortecedor	•Amortisseur	
12	VOE 14555902	1		1					•Suspension	•Suspensión	•Suspensão	•Suspension	
12	VOE 14555903		1		1				•Suspension	•Suspensión	•Suspensão	•Suspension	
13	VOE 14555904	1	1	1	1				•Slide	•Corredera	•Cursor	•Tiroir	
14	VOE 14555910	1	1	1	1				•Spring	•Resorte	•Mola	•Ressort	
15	VOE 14555906		1		1				•Cover	•Capo	•Tampa	•Capot	
15	VOE 14555905	1		1					•Cover	•Capo	•Tampa	•Capot	
16	VOE 14555907	1	1	1	1				•Accessories	•Accesorios	•Acessórios	•Accessoire	
17	VOE 14555908	1	1	1	1				•Compressor	•Compresor	•Compressor	•Compresseur	
18	VOE 14555909	1	1	1	1				•Air valve	•Válvula de aire	•Válvula de ar	•Soupape d'air	

1	8279795,8291524
2	8279796,8291525
3	8279794
4	8288271
5	

Operator's seat
Asiento del conductor
Banco do motorista
Siège du conucteur

Catalogue id	Group
20629	852
Illustr. No	Section
1057357	150
Issue	Page
20032270-E	863

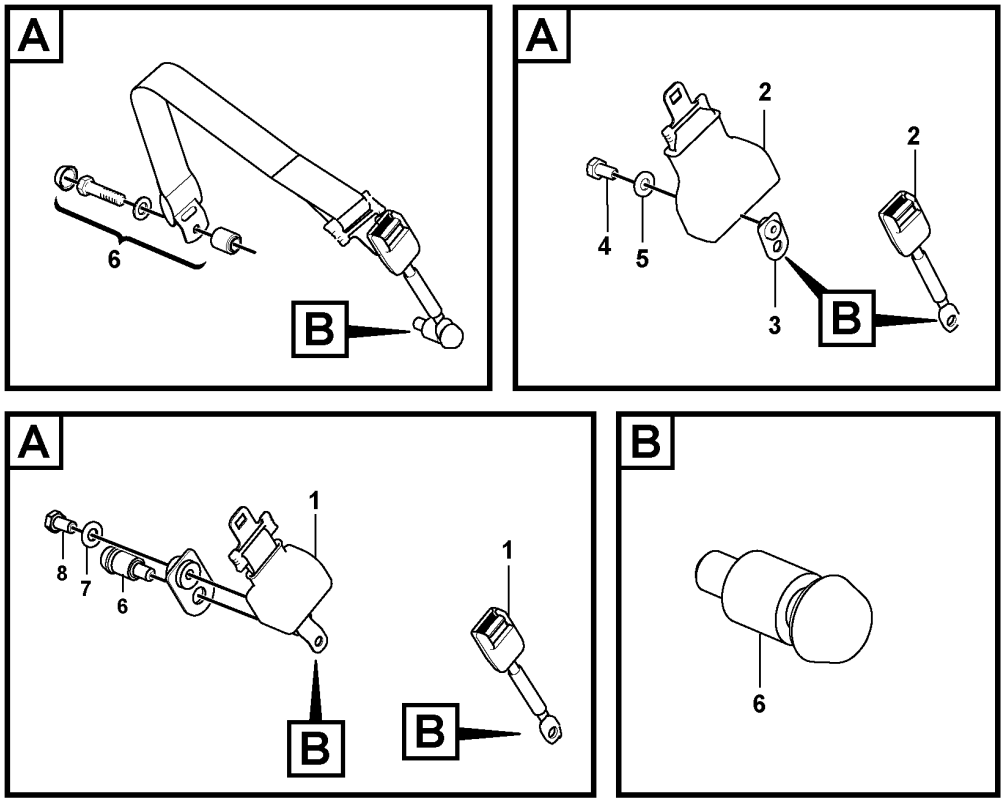

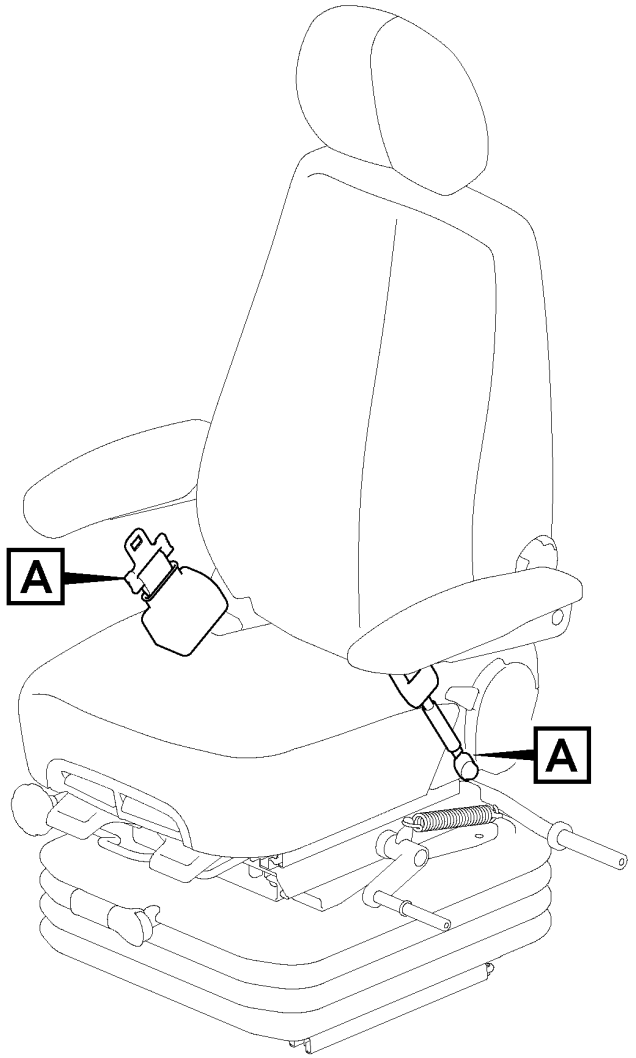

Volvo Construction Equipment
1061911

Fig.	Part No.	Quantity 1	2	3	4	5	PS	KIT	Description	Denominación	Denominação	Dénomination	Notes
1	VOE 14586588	1							Seat belt	Cinturón de seguridad	Cinto de segurança	Ceinture de sécurité	2" Retractable type S/N -210801/-270420 S/N -280084
	VOE 14684301	1							Seat belt	Cinturón de seguridad	Cinto de segurança	Ceinture de sécurité	
2	VOE 11800416		1		1				Belt	Correa	Correia	Ceinture	3" Retractable type
3	VOE 14545098	1	1		1				Bracket	Consola	Suporte	Console	
4	VOE 983250		1		1				Hexagon screw	Tornillo hexagonal	Parafuso sextavado	Vis à tête hexagonale	
5	VOE 976945		1		1				Washer	Arandela	Arruela	Rondelle	
6	VOE 14563820	1	1		2				Repair kit	Kit de reparación	Jogo de reparo	Kit de réparation	S/N -210347/-220629
		1	1				NS		Seat belt	Cinturón de seguridad	Cinto de segurança	Ceinture de sécurité	S/N 210348-/220630-
7	VOE 976945	1							Washer	Arandela	Arruela	Rondelle	
8	VOE 983250	1							Hexagon screw	Tornillo hexagonal	Parafuso sextavado	Vis à tête hexagonale	

1	8279800	**Seatbelt Installation** **Instalación de cinturón de seguridad** **Cinto de segurança, instalação** **Installation de la ceinture de sécurité**	Catalogue id **20629**	Group **852**
2	8282743		Illustr. No **1061911**	Section **200**
3				
4			Issue **20032270-E**	Page **865**
5				

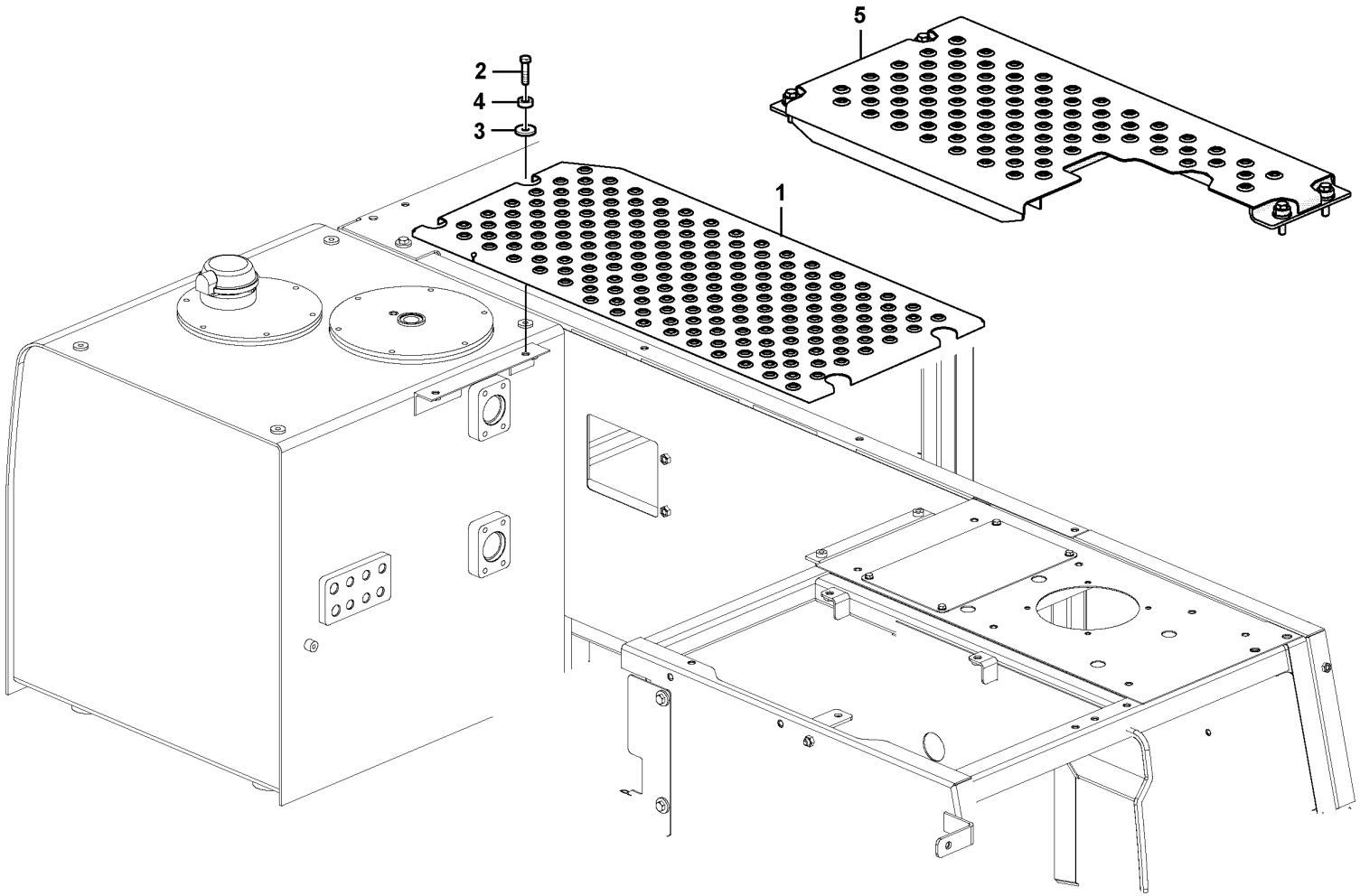

Volvo Construction Equipment

1029996

Fig.	Part No.	Quantity 1	2	3	PS	KIT	Description	Denominación	Denominação	Dénomination	Notes
1	VOE 14610335	1					Cover	Capó	Capô	Capot	
2	VOE 978934	4	4				Hexagon screw	Tornillo hexagonal	Parafuso sextavado	Vis à tête hexagonale	
3	VOE 14522862	4	4				Washer	Arandela	Arruela	Rondelle	
4	VOE 14531016	4	4				Washer	Arandela	Arruela	Rondelle	
5	VOE 14644390		1				Cover	Capó	Capô	Capot	

1	8292707,8292709	**Cover, control valve** **Capó, válvula de control principal** **Capô, válvula de controle** **Capotage, distributeur principal**	Catalogue id **20629**	Group **860**
2	8292708		Illustr. No **1029996**	Section **100**
3				
4			Issue **20032270-E**	Page **867**
5				

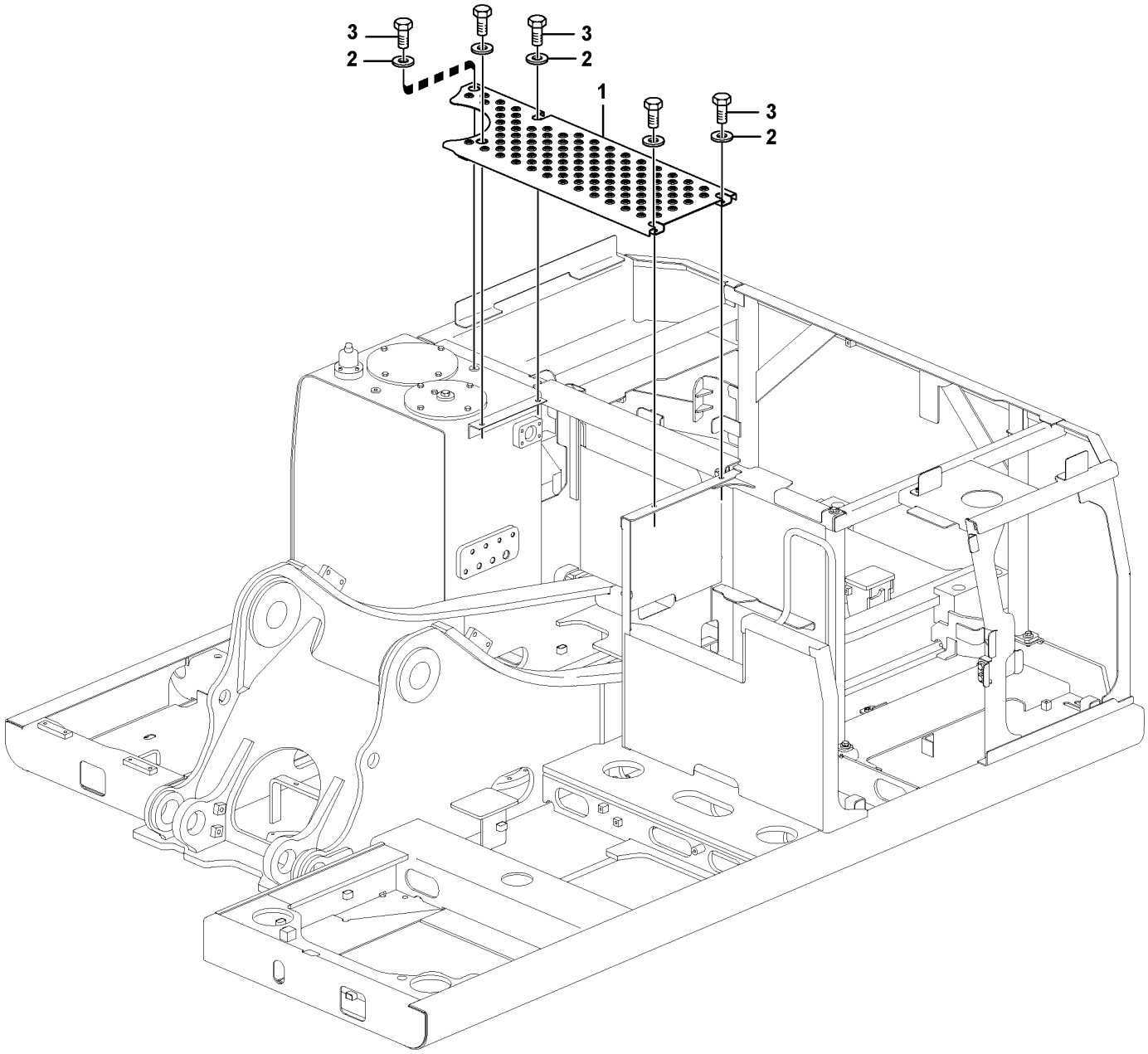

Volvo Construction Equipment

1062396

Fig.	Part No.	Quantity 1	2	3	PS	KIT	Description	Denominación	Denominação	Dénomination	Notes
1	**VOE 14632859**	1	1		SS		Cover	Capó	Capô	Capot	
1				1	NS		Cover	Capo	Tampa	Capot	
2	**VOE 14522862**	5	5	5			Washer	Arandela	Arruela	Rondelle	
3	**VOE 978933**	5	5	5			Hexagon screw	Tornillo hexagonal	Parafuso sextavado	Vis à tête hexagonale	

1	8292038	**Cover, control valve** **Capó, válvula de control principal** **Capô, válvula de controle** **Capotage, distributeur principal**	Catalogue id **20629**	Group **860**
2	8296279			
3	8296280		Illustr. No **1062396**	Section **110**
4				
5			Issue **20032270-E**	Page **869**

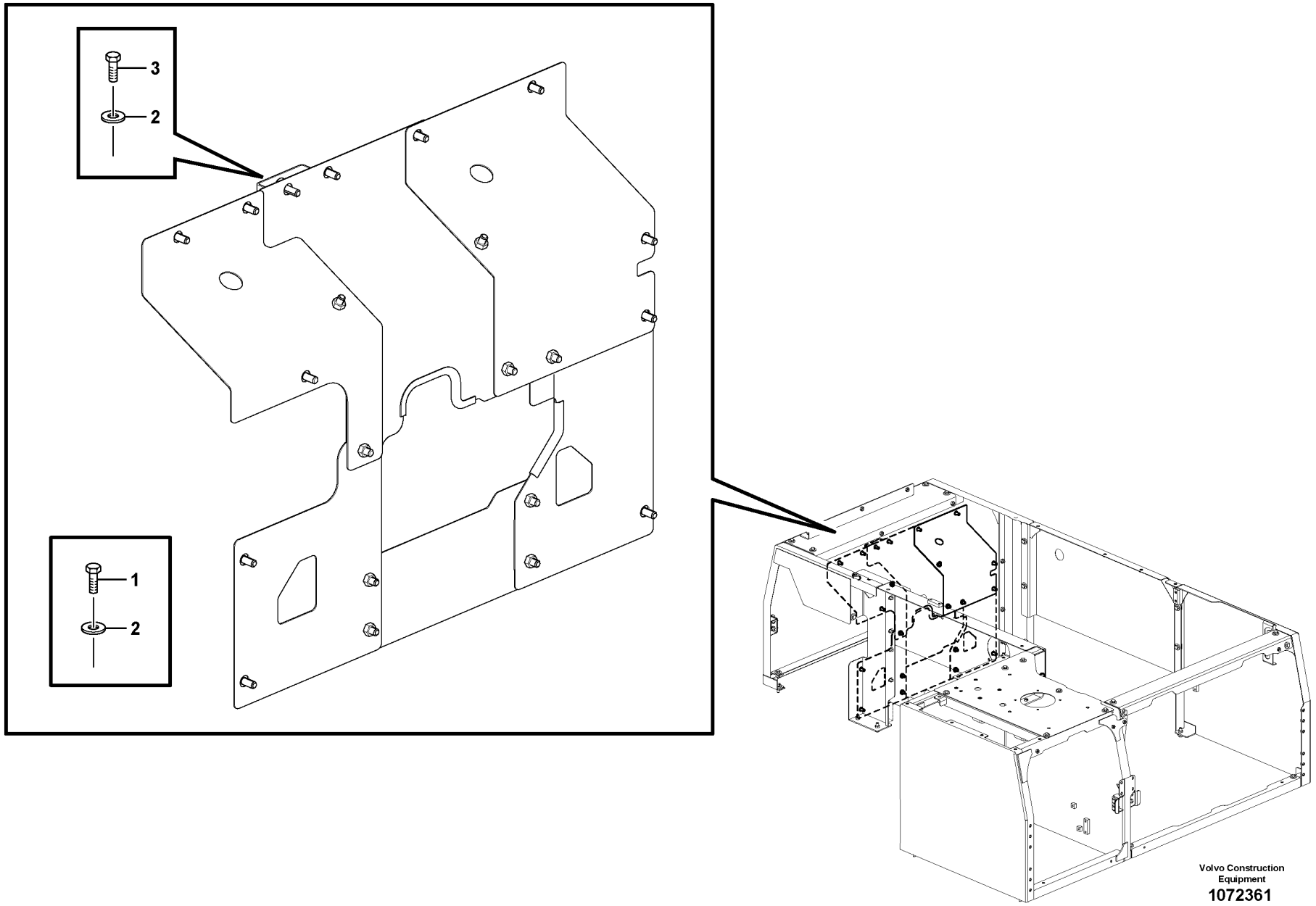
3
2
1
2
Volvo Construction Equipment
1072361

Fig.	Part No.	Quantity 1	2	3	PS	KIT	Description	Denominación	Denominação	Dénomination	Notes
1	VOE 978932	20	20				Hexagon screw	Tornillo hexagonal	Parafuso sextavado	Vis à tête hexagonale	
2	VOE 14522862	21	21				Washer	Arandela	Arruela	Rondelle	
3	VOE 978934	1	1				Hexagon screw	Tornillo hexagonal	Parafuso sextavado	Vis à tête hexagonale	

1	8292038	**Cover, main pump** **Capó, bomba principal** **Capô, bomba principal** **Capotage, pompe principale**	Catalogue id **20629**	Group **860**
2	8296279		Illustr. No **1072361**	Section **150**
3				
4			Issue **20032270-E**	Page **871**
5				

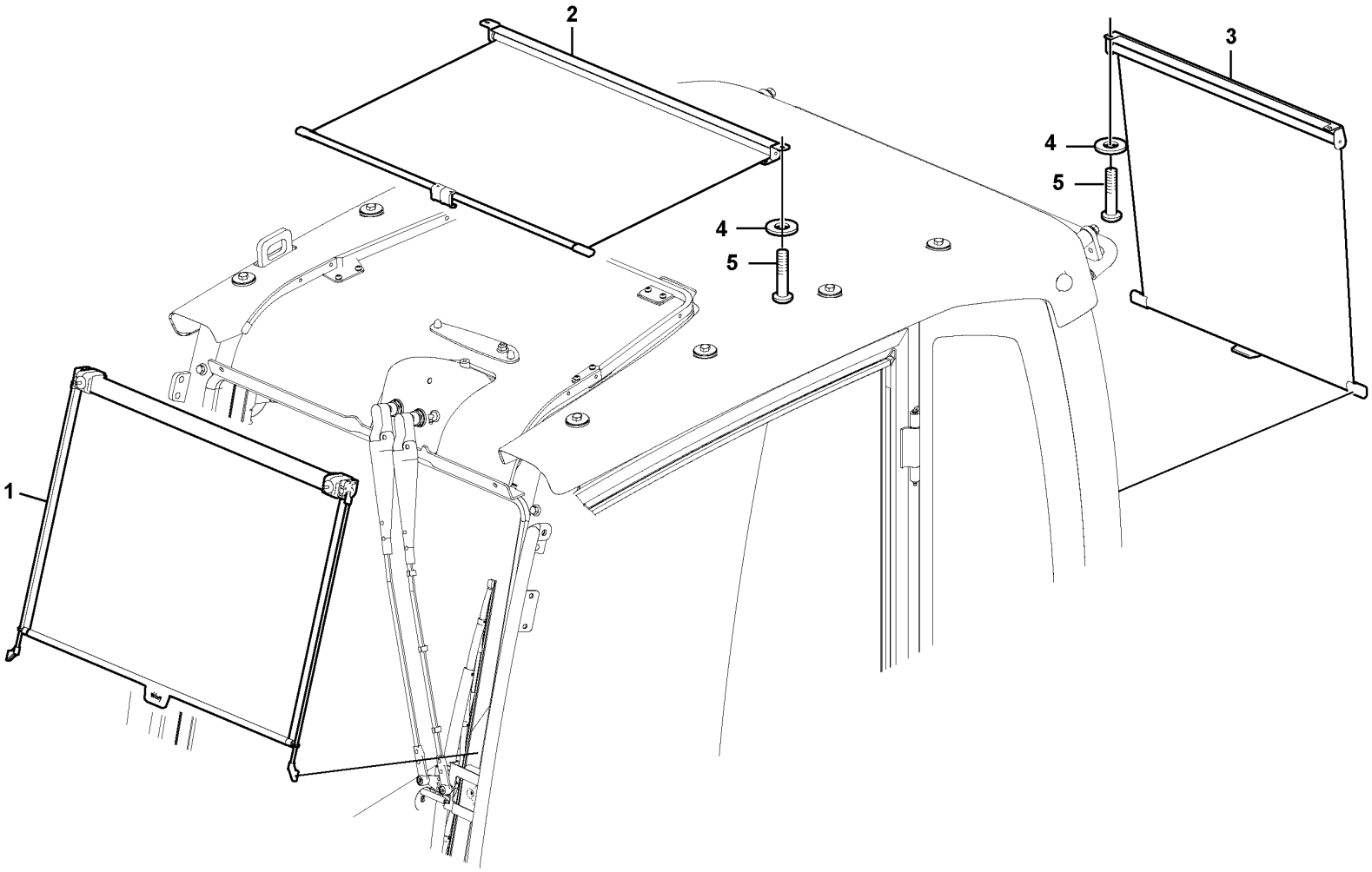

Volvo Construction Equipment

1057375

Fig.	Part No.	Quantity 1	2	3	PS	KIT	Description	Denominación	Denominação	Dénomination	Notes
1	VOE 14558388	1					Sun visor	Visera	Para-sol	Visiere	
2	VOE 14558389	1					Sun visor	Visera	Para-sol	Visiere	S/N -210355
	VOE 14646853	1					Sun visor	Visera	Para-sol	Visiere	S/N 210356-
3	VOE 14558390	1					Sun visor	Visera	Para-sol	Visiere	
4	VOE 960139	4					Plain washer	Arandela plana	Arruela simples	Rondelle plane	
5	VOE 969423	4					Six point socket screw	Racor de seis dientes	Paraf soquete sext	Vis à 6 pans creux	

1	8279811	**Sun visor interior** **Parasol interior** **Protetor solar interno** **Pare-soleil intérieur**	Catalogue id **20629**	Group **860**
2			Illustr. No **1057375**	Section **200**
3				
4			Issue **20032270-E**	Page **873**
5				

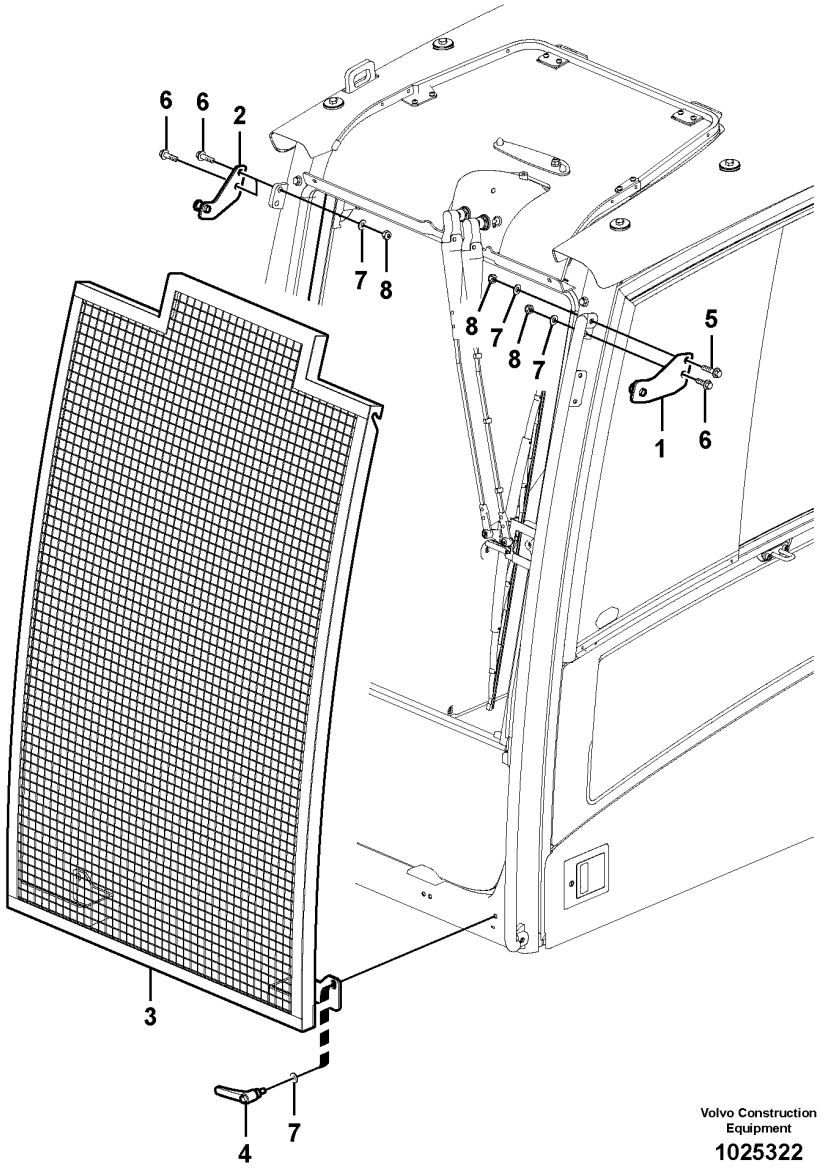

Volvo Construction Equipment

1025322

Fig.	Part No.	Quantity 1	2	3	PS	KIT	Description	Denominación	Denominação	Dénomination	Notes
1	VOE 11205742	1					Bracket	Consola	Suporte	Console	
2	VOE 11205743	1					Bracket	Consola	Suporte	Console	
3	VOE 11206015	1					Net	Red	Tela	Filet	
4	VOE 15084121	2					Handle	Mango	Manopla	Poignée	
5	VOE 13965186	1					Screw	Tornillo	Parafuso	Vis	
6	VOE 13965185	3					Screw	Tornillo	Parafuso	Vis	
7	VOE 976945	6					Washer	Arandela	Arruela	Rondelle	
8	SA 9131-11000	4					Lock nut	Contratuerca	Porca de trava	Contre-ecrou	

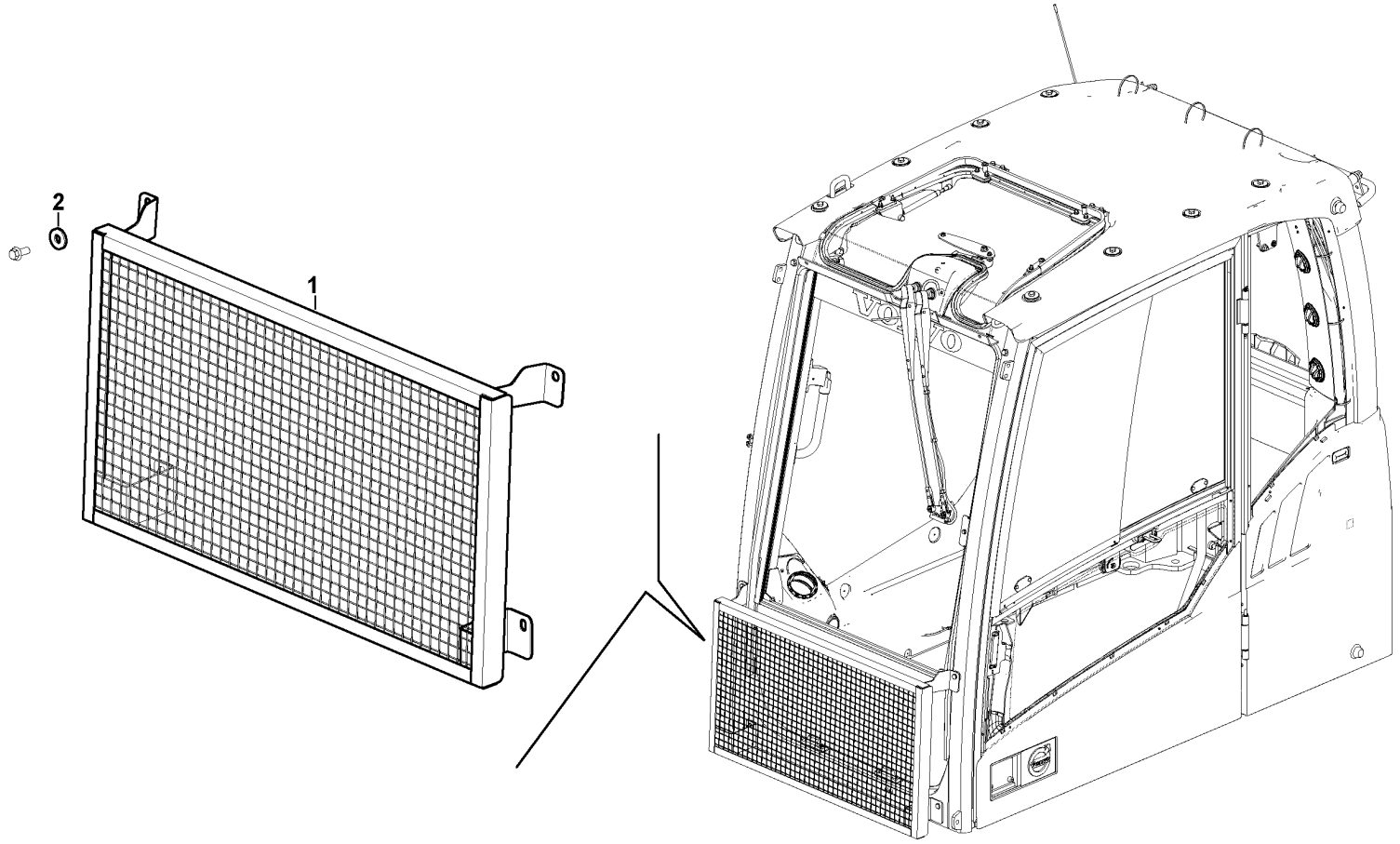
2
1

Fig.	Part No.	Quantity 1	2	3	PS	KIT	Description	Denominación	Denominação	Dénomination	Notes
1	VOE 14703778	1					Net	Red	Tela	Filet	
2	VOE 14522862	4					Washer	Arandela	Arruela	Rondelle	

1	8299166	**Windshield protection** **Protecciìn del parabrisas** **Proteção do pára-brisa** **Protection pare-brise**	Catalogue id **20629**	Group **860**
2			Illustr. No **1050260**	Section **260**
3				
4			Issue **20032270-E**	Page **877**
5		**S/N 270587-/280266-**		

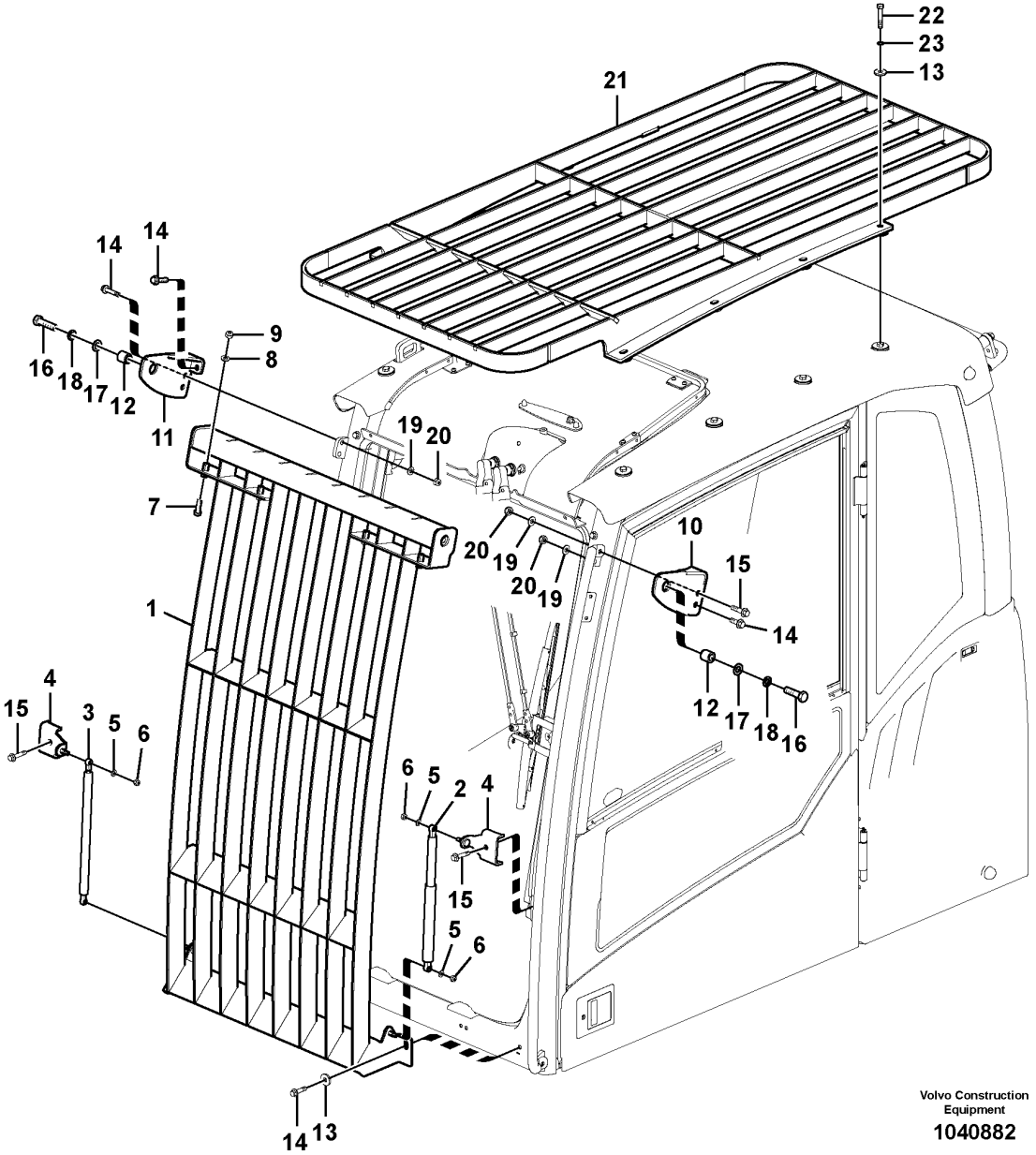

Volvo Construction Equipment

1040882

Fig.	Part No.	Quantity 1	2	3	PS	KIT	Description	Denominación	Denominação	Dénomination	Notes
	VOE 14595823	1			SS		Guard	Proteccion	Protecao	Protection	
1	VOE 15033024	1					•Front grating	•Rejilla frontal	•Grade frontal	•Grille frontale	
2	VOE 14527465	1					•Gas spring	•Resorte a gas	•Mola a gás	•Ressort gaz	
3	VOE 14527466	1					•Gas spring	•Resorte a gas	•Mola a gás	•Ressort gaz	
4	VOE 11204591	2					•Bracket	•Consola	•Suporte	•Console	
5	VOE 13955894	4					•Washer	•Arandela	•Arruela	•Rondelle	
6	VOE 14880450	4					•Nut	•Tuerca	•Porca	•Écrou	
7	VOE 946472	4					•Flange screw	•Tornillo embridado	•Parafuso flangeado	•Vis à embase	
8	VOE 960148	4			SS		•Plain washer	•Arandela plana	•Arruela simples	•Rondelle plane	
9	SA 9131-11000	4					•Lock nut	•Contratuerca	•Porca de trava	•Contre-ecrou	
10	VOE 11205679	1					Anchorage	Fijación	Ancoragem	Fixation	
11	VOE 11205685	1					Anchorage	Fijación	Ancoragem	Fixation	
12	VOE 11204864	2					Spacer	Distanciador	Espaçador	Entretoise	
13	VOE 14522862	10					Washer	Arandela	Arruela	Rondelle	
14	VOE 13965185	7					Screw	Tornillo	Parafuso	Vis	
15	VOE 13965186	3					Screw	Tornillo	Parafuso	Vis	
16	VOE 1629544	2					Hexagon screw	Tornillo hexagonal	Parafuso sextavado	Vis à tête hexagonale	
17	VOE 13955900	2					Washer	Arandela	Arruela	Rondelle	
18	VOE 955926	2					Spring washer	Arandela elástica	Arruela de pressão	Rondelle élastique	
19	VOE 976945	4					Washer	Arandela	Arruela	Rondelle	
20	SA 9131-11000	4					Lock nut	Contratuerca	Porca de trava	Contre-ecrou	
21	VOE 14595824	1			SS		Grating	Rejilla	Grade	Grille	
22	VOE 983255	8					Hexagon screw	Tornillo hexagonal	Parafuso sextavado	Vis à tête hexagonale	
23	VOE 955922	8					Spring washer	Arandela elástica	Arruela de pressão	Rondelle élastique	

1	8279813	**Falling object guards** **Equipo de protección contra caídas** **Proteção contra queda de objetos** **Equipement anti-chute**	Catalogue id **20629**	Group **860**
2			Illustr. No **1040882**	Section **300**
3				
4			Issue **20032270-E**	Page **879**
5				

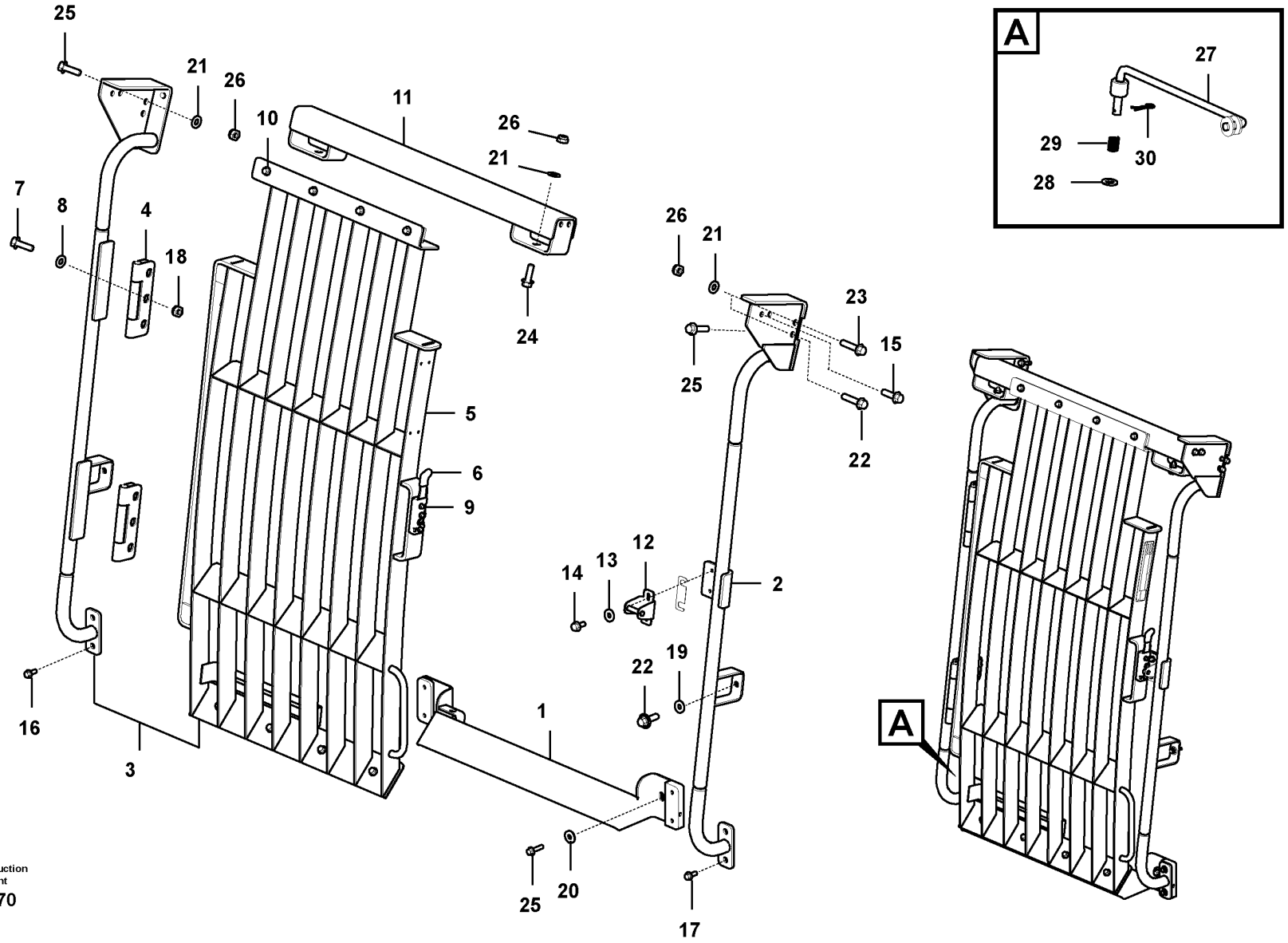

Volvo Construction Equipment

1030070

Fig.	Part No.	Quantity 1	2	3	PS	KIT	Description	Denominación	Denominação	Dénomination	Notes
	VOE 14679979	1					Guard	Proteccion	Protecao	Protection	S/N -210675
	VOE 14713197	1					Guard	Proteccion	Protecao	Protection	S/N 210676-
1	VOE 14649288	1					•Guard	•Proteccion	•Protecao	•Protection	
2	VOE 14682368	1					•Guard	•Proteccion	•Protecao	•Protection	
3	VOE 14696509	1					•Door	•Puerta	•Porta	•Porte	(VOE 14682370)
4	VOE 14539771	2					••Hinge	••Bisagra	••Dobradiça	••Charnière	
5	VOE 14696508	1					••Door	••Puerta	••Porta	••Porte	(VOE 14649306)
6	VOE 14640196	1					••Latch	••Pestillo	••Lingueta	••Loquet	
7	VOE 983252	6					••Hexagon screw	••Tornillo hexagonal	••Parafuso sextavado	••Vis à tête hexagonale	
8	VOE 14527678	6					••Washer	••Arandela	••Arruela	••Rondelle	
9	VOE 13948356	3					••Flange screw	••Tornillo embridado	••Parafuso flangeado	••Vis à embase	
10	VOE 946441	8					••Flange screw	••Tornillo embridado	••Parafuso flangeado	••Vis à embase	
11	VOE 14682362	1					•Guard	•Protección	•Proteção	•Protection	
12	VOE 14640195	1					•Striker plate	•Placa bloqueo	•Placa de bloqueio	•Gache	
13	VOE 11117464	2					•Plain washer	•Arandela plana	•Arruela simples	•Rondelle plane	
14	VOE 13946173	2					•Screw	•Tornillo	•Parafuso	•Vis	
15	VOE 13946752	4					•Screw	•Tornillo	•Parafuso	•Vis	
16	VOE 946441	2					•Flange screw	•Tornillo embridado	•Parafuso flangeado	•Vis à embase	
17	VOE 946329	2					•Flange screw	•Tornillo embridado	•Parafuso flangeado	•Vis à embase	
18	SA 9131-11000	6					•Lock nut	•Contratuerca	•Porca de trava	•Contre-ecrou	
19	VOE 13960143	2					Washer	Arandela	Arruela	Rondelle	
20	VOE 14522862	2					Washer	Arandela	Arruela	Rondelle	
21	VOE 976945	7					Washer	Arandela	Arruela	Rondelle	
22	VOE 13946752	3					Screw	Tornillo	Parafuso	Vis	
23	VOE 13965220	1					Screw	Tornillo	Parafuso	Vis	
24	VOE 946472	2					Flange screw	Tornillo embridado	Parafuso flangeado	Vis à embase	
25	VOE 13965185	6					Screw	Tornillo	Parafuso	Vis	
26	SA 9131-11000	6					Lock nut	Contratuerca	Porca de trava	Contre-ecrou	
27	VOE 14647155	1					Rod	Varilla	Vareta	Monture	
28	VOE 992040	1					Plain washer	Arandela plana	Arruela simples	Rondelle plane	
29	VOE 14517154	1					Spring	Resorte	Mola	Ressort	

1	8294409	**Falling object guards** **Equipo de protección contra caídas** **Proteção contra queda de objetos** **Equipement anti-chute**	Catalogue id **20629**	Group **860**
2			Illustr. No **1030070**	Section **310**
3				
4			Issue **20032270-E**	Page **881**
5				

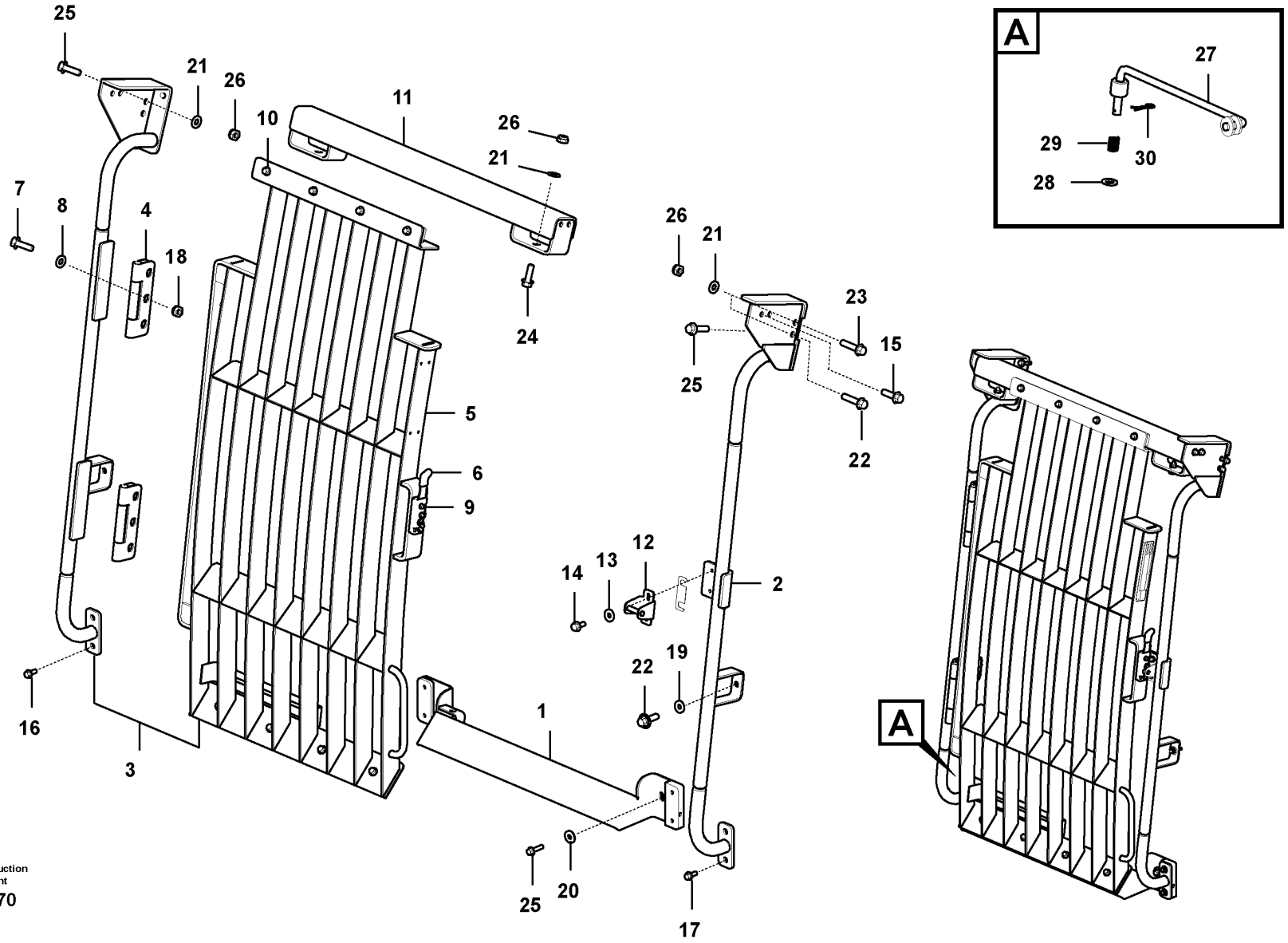

Volvo Construction Equipment

1030070

Fig.	Part No.	Quantity 1	2	3	PS	KIT	Description	Denominación	Denominação	Dénomination	Notes
30	SA 9326-10000	1					Pin	Pasador	Pino	Goupille	

1	8294409	**Falling object guards** **Equipo de protección contra caídas** **Proteção contra queda de objetos** **Equipement anti-chute**	Catalogue id **20629**	Group **860**
2			Illustr. No **1030070**	Section **310**
3				
4			Issue **20032270-E**	Page **883**
5				

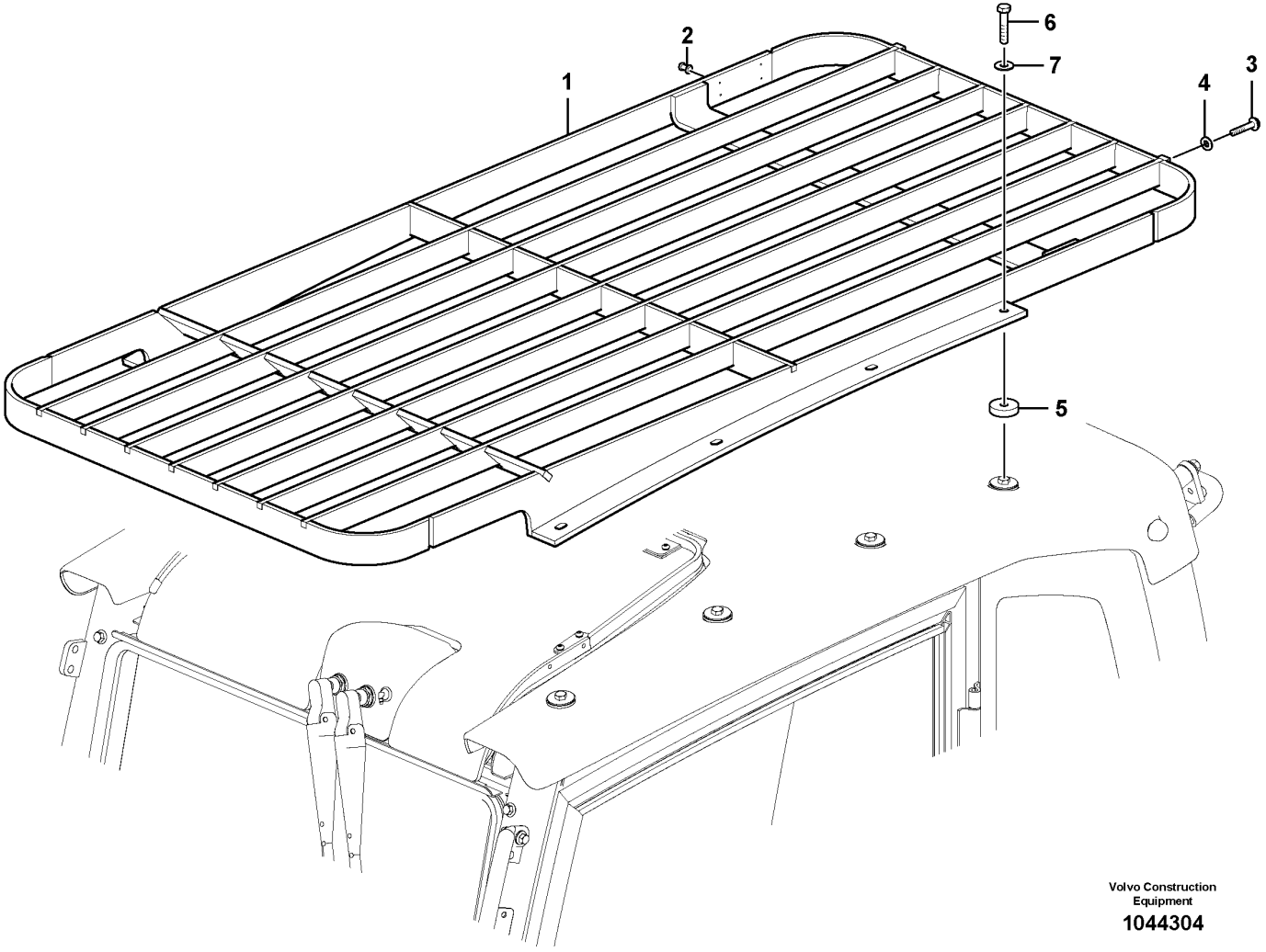
1
2
3
4
5
6
7
Volvo Construction Equipment
1044304

Fig.	Part No.	Quantity 1	2	3	PS	KIT	Description	Denominación	Denominação	Dénomination	Notes
	VOE 14674908	1					Grating	Rejilla	Grade	Grille	
1	VOE 15019989	1					•Protecting grating	•Rejilla de protección	•Grade protetora	•Grille protection	
2	VOE 13942672	4					•Blind rivet	•Remache ciego	•Rebite cego	•Rivet borgne	
3	VOE 946441	4					•Flange screw	•Tornillo embridado	•Parafuso flangeado	•Vis à embase	
4	VOE 976945	4					•Washer	•Arandela	•Arruela	•Rondelle	
5	VOE 14522862	8					Washer	Arandela	Arruela	Rondelle	
6	VOE 983255	8					Hexagon screw	Tornillo hexagonal	Parafuso sextavado	Vis à tête hexagonale	
7	VOE 955922	8					Spring washer	Arandela elástica	Arruela de pressão	Rondelle élastique	

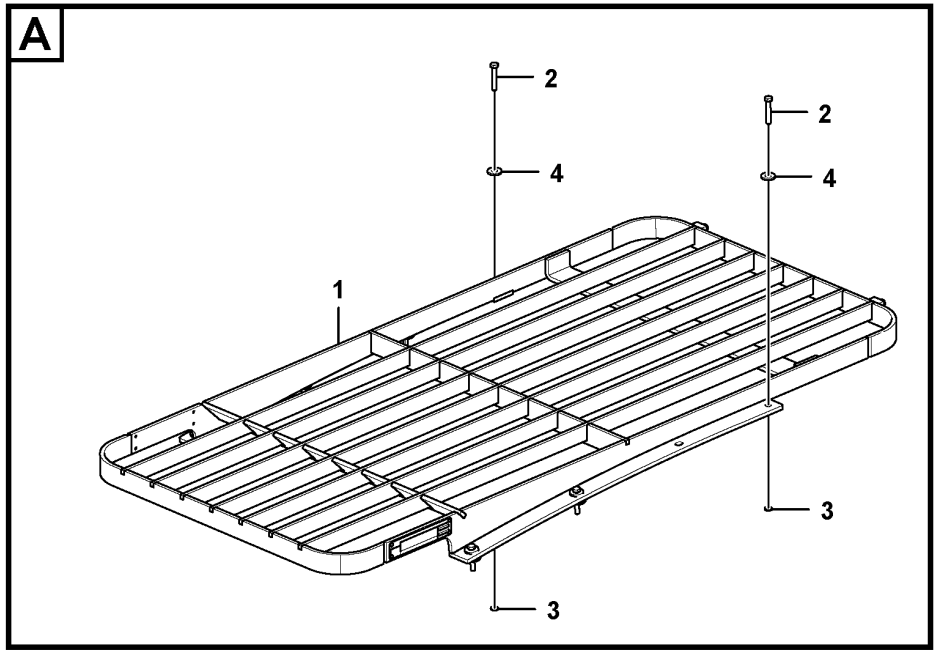

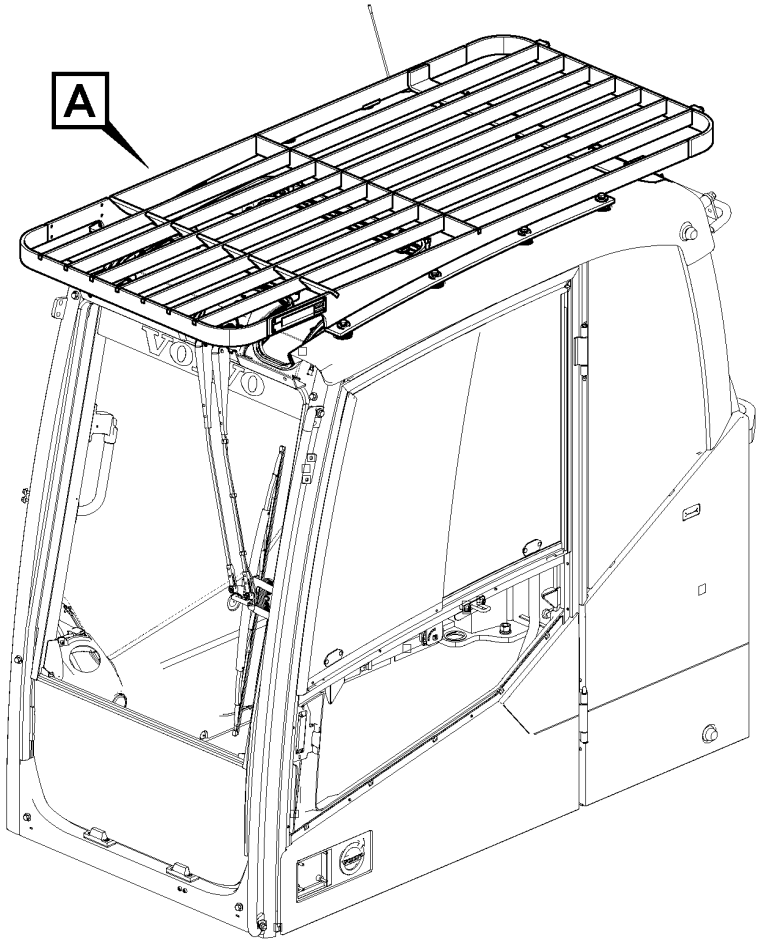

Volvo Construction Equipment

1080762

Fig.	Part No.	Quantity 1	2	3	PS	KIT	Description	Denominación	Denominação	Dénomination	Notes
1	VOE 14661320	1					Cab guard	Protección de cabina	Proteção da cabine	Protège-cabine	
2	VOE 983255	8					Hexagon screw	Tornillo hexagonal	Parafuso sextavado	Vis à tête hexagonale	
3	VOE 955922	8					Spring washer	Arandela elástica	Arruela de pressão	Rondelle élastique	
4	VOE 14522862	8					Washer	Arandela	Arruela	Rondelle	

1	8279815	**Fops, protecting equipment** **Fops, equipo de protección** **FOPS, equipamento de proteção** **Fops, équipement de protection**	Catalogue id **20629**	Group **860**
2			Illustr. No **1080762**	Section **360**
3				
4			Issue **20032270-E**	Page **887**
5		**S/N 270581-/280241-/231001-**		

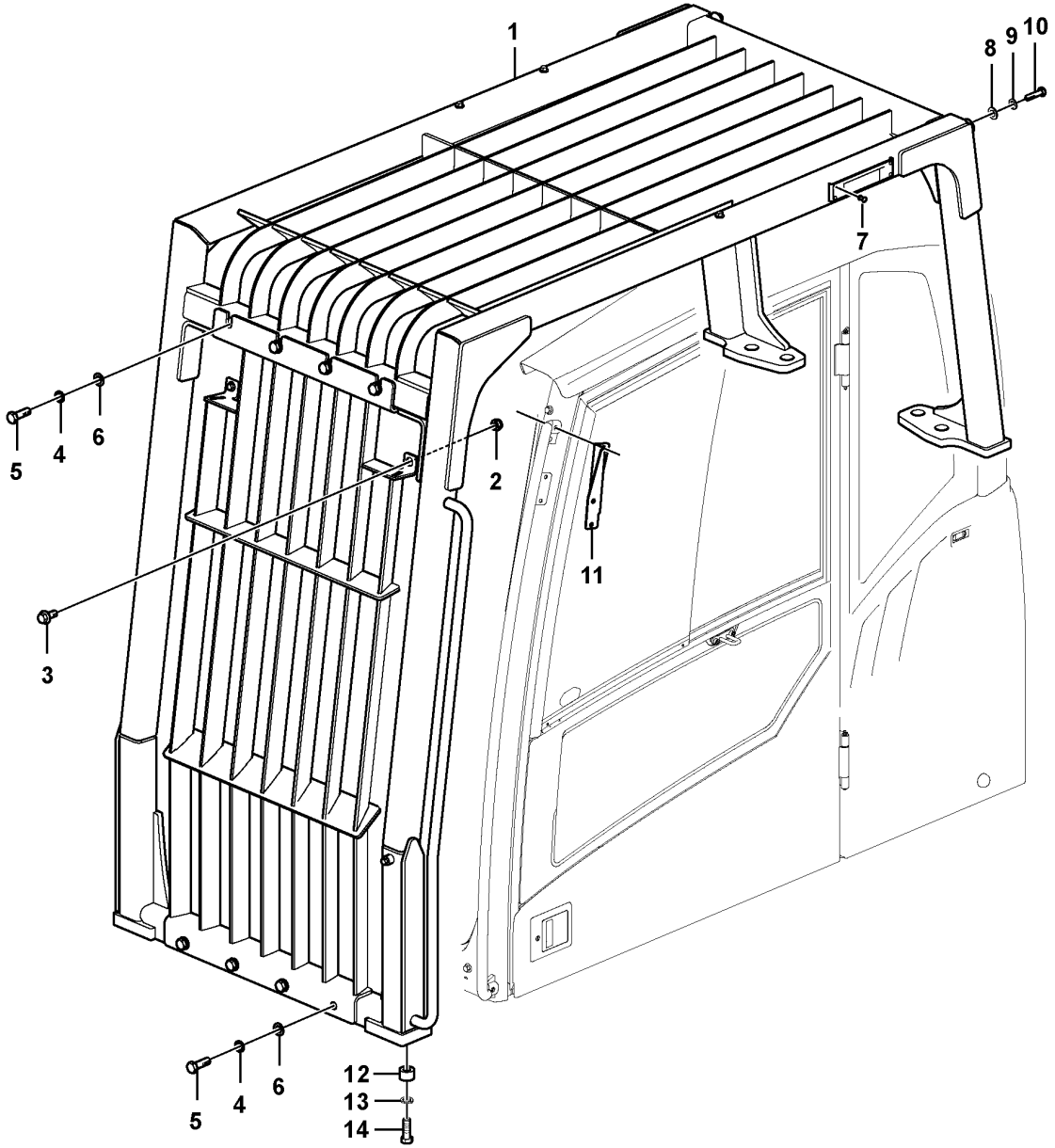

Volvo Construction Equipment

1057420

Fig.	Part No.	Quantity 1	2	3	PS	KIT	Description	Denominación	Denominação	Dénomination	Notes
1	VOE 14614210				SS		Cab guard	Protección de cabina	Proteção da cabine	Protège-cabine	
2	SA 9131-11000	2					•Lock nut	•Contratuerca	•Porca de trava	•Contre-ecrou	
3	VOE 946329	2					•Flange screw	•Tornillo embridado	•Parafuso flangeado	•Vis à embase	
4	VOE 955926	8					•Spring washer	•Arandela elástica	•Arruela de pressão	•Rondelle élastique	
5	VOE 978938	8					•Hexagon screw	•Tornillo hexagonal	•Parafuso sextavado	•Vis à tête hexagonale	
6	VOE 13955900	8					•Washer	•Arandela	•Arruela	•Rondelle	
7	VOE 13942672	4					•Blind rivet	•Remache ciego	•Rebite cego	•Rivet borgne	
8	VOE 13955897	2					•Washer	•Arandela	•Arruela	•Rondelle	
9	VOE 955923	2					•Spring washer	•Arandela elástica	•Arruela de pressão	•Rondelle élastique	
10	VOE 990392	2					•Hexagon screw	•Tornillo hexagonal	•Parafuso sextavado	•Vis à tête hexagonale	
11	VOE 15014967	1					Bracket	Consola	Suporte	Console	
12	VOE 15019714	8					Spacer sleeve	Manguito distanciador	Luva espaçadora	Douille entretoise	
13	VOE 955926	8					Spring washer	Arandela elástica	Arruela de pressão	Rondelle élastique	
14	VOE 993422	8					Hexagon screw	Tornillo hexagonal	Parafuso sextavado	Vis à tête hexagonale	

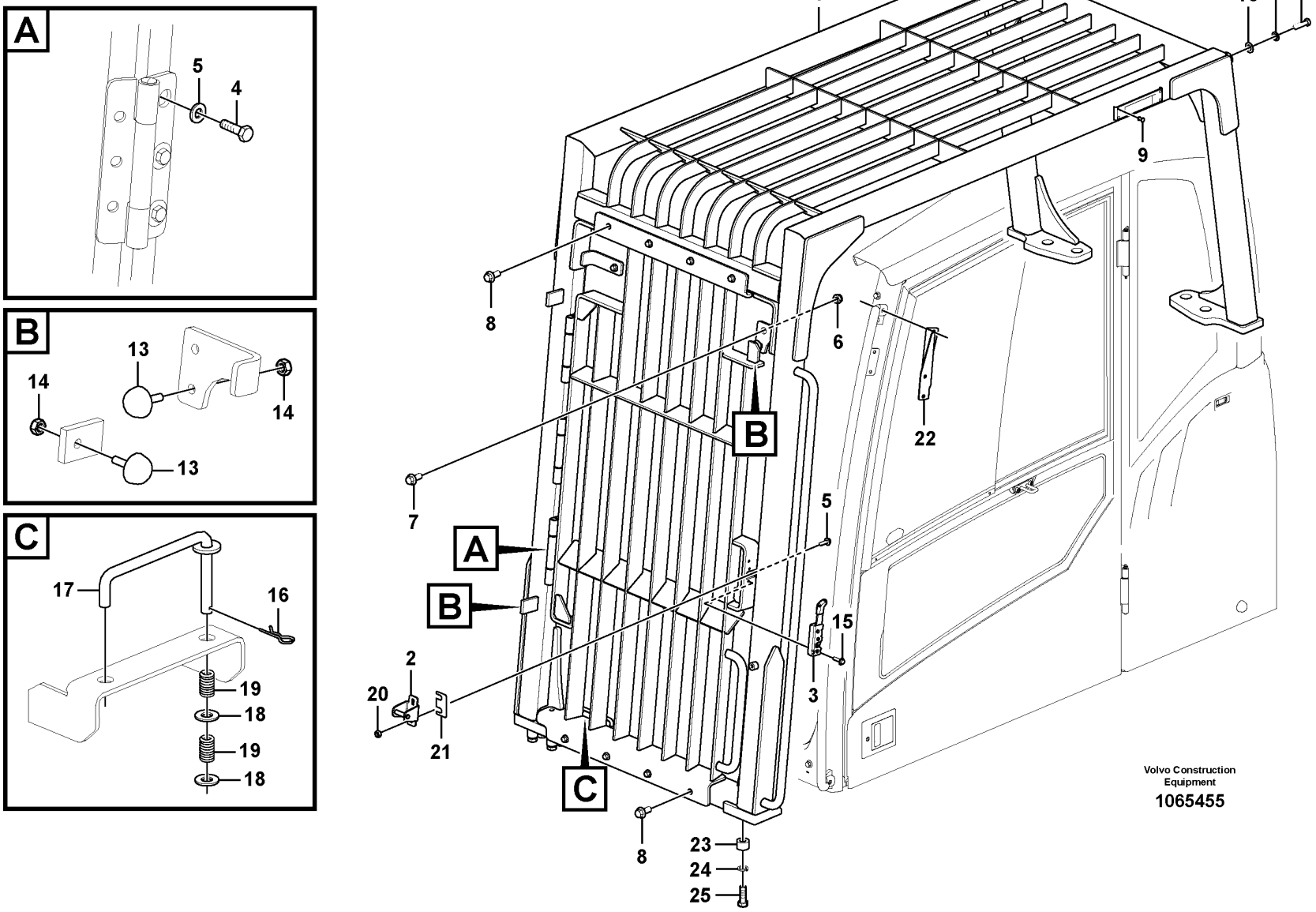
A
5
4
B
13
14
14
13
C
17
16
19
18
19
18
1
10
11
12
9
8
6
22
7
5
A
B
15
3
2
20
21
C
8
23
24
25
Volvo Construction Equipment
1065455

Fig.	Part No.	Quantity 1	2	3	PS	KIT	Description	Denominación	Denominação	Dénomination	Notes
1	VOE 14636483	1					Fall Protection	Protecc Caida	Proteção contra queda	Anti-eboulement	
2	VOE 14640195	1					•Striker plate	•Placa bloqueo	•Placa de bloqueio	•Gache	
3	VOE 14640196	1					•Latch	•Pestillo	•Lingueta	•Loquet	
4	VOE 983252	9					•Hexagon screw	•Tornillo hexagonal	•Parafuso sextavado	•Vis à tête hexagonale	
5	VOE 14527678	9					•Washer	•Arandela	•Arruela	•Rondelle	
6	SA 9131-11000	2					•Lock nut	•Contratuerca	•Porca de trava	•Contre-ecrou	
7	VOE 946329	2					•Flange screw	•Tornillo embridado	•Parafuso flangeado	•Vis à embase	
8	VOE 946441	8					•Flange screw	•Tornillo embridado	•Parafuso flangeado	•Vis à embase	
9	VOE 13942672	4					•Blind rivet	•Remache ciego	•Rebite cego	•Rivet borgne	
10	VOE 13955897	2					•Washer	•Arandela	•Arruela	•Rondelle	
11	VOE 955923	2					•Spring washer	•Arandela elástica	•Arruela de pressão	•Rondelle élastique	
12	VOE 990392	2					•Hexagon screw	•Tornillo hexagonal	•Parafuso sextavado	•Vis à tête hexagonale	
13	VOE 14508024	4					•Bumper	•Parachoques	•Para-choque	•Pare-chocs	
14	VOE 983303	6					•Hexagon nut	•Tuerca hexagonal	•Porca sextavada	•Écrou hexagonal	
15	VOE 948356	3			SS		•Flange screw	•Tornillo embridado	•Parafuso flangeado	•Vis à embase	
16	SA 9326-10000	1					•Pin	•Pasador	•Pino	•Goupille	
17	VOE 14636488	1					•Rod	•Varilla	•Vareta	•Monture	
18	VOE 960148	2			SS		•Plain washer	•Arandela plana	•Arruela simples	•Rondelle plane	
19	VOE 14517154	2					•Spring	•Resorte	•Mola	•Ressort	
20	VOE 13946173	2					•Screw	•Tornillo	•Parafuso	•Vis	
21	VOE 14551490	1					•Plate	•Chapa	•Chapa	•Tôle	
22	VOE 15014967	1					Bracket	Consola	Suporte	Console	
23	VOE 15019714	8					Spacer sleeve	Manguito distanciador	Luva espaçadora	Douille entretoise	
24	VOE 955926	8					Spring washer	Arandela elástica	Arruela de pressão	Rondelle élastique	
25	VOE 993422	8					Hexagon screw	Tornillo hexagonal	Parafuso sextavado	Vis à tête hexagonale	

1	8292272	**Falling object guards** **Equipo de protección contra caídas** **Proteção contra queda de objetos** **Equipement anti-chute**	Catalogue id **20629**	Group **860**
2				
3			Illustr. No **1065455**	Section **410**
4				
5			Issue **20032270-E**	Page **891**

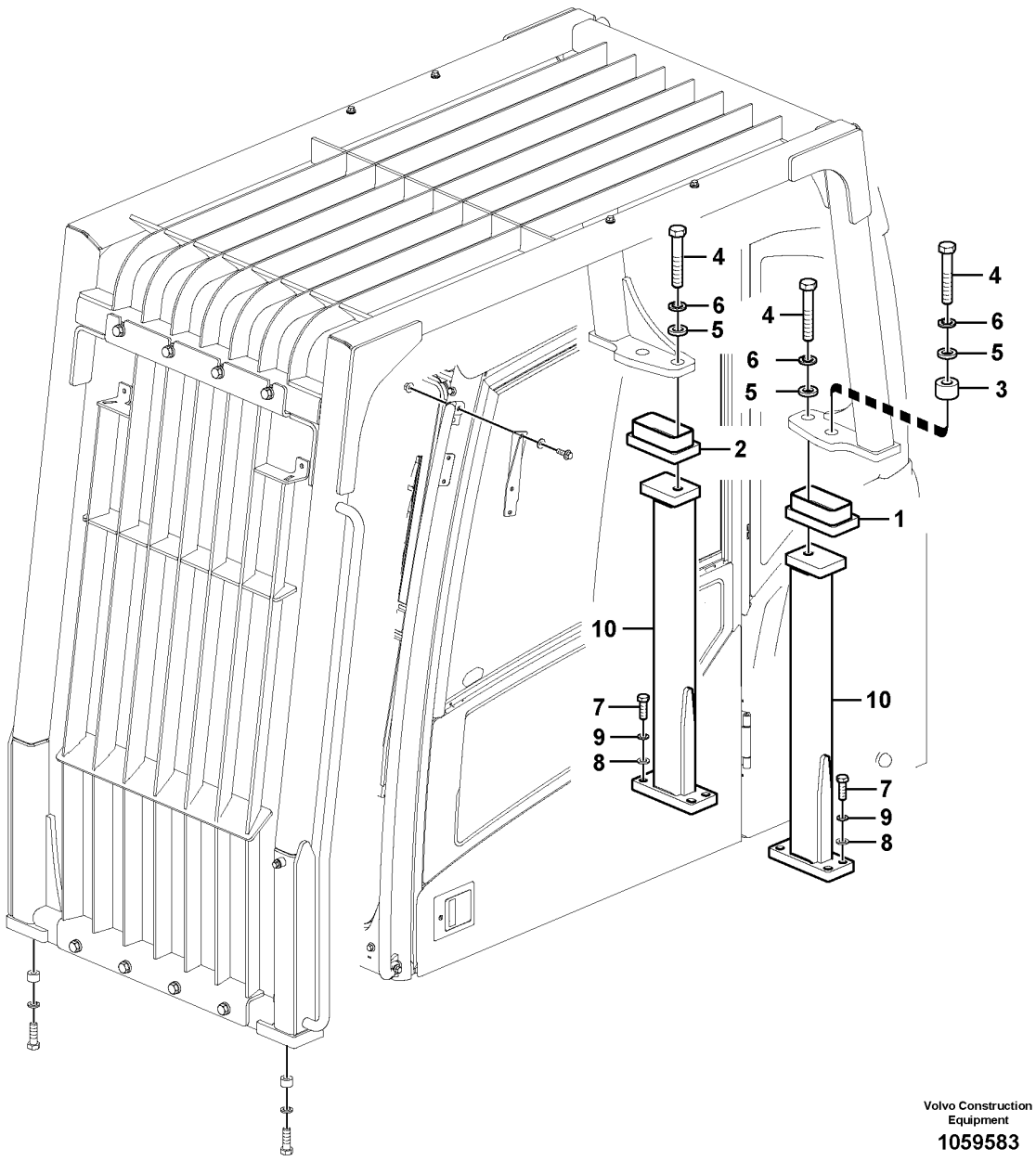

Volvo Construction Equipment

1059583

Fig.	Part No.	Quantity 1	2	3	PS	KIT	Description	Denominación	Denominação	Dénomination	Notes
1	VOE 11205619	1					Mounting plate	Placa de montaje	Placa de montagem	Plaque montage	
2	VOE 11205620	1					Mounting plate	Placa de montaje	Placa de montagem	Plaque montage	
3	VOE 11205643	2					Spacer sleeve	Manguito distanciador	Luva espaçadora	Douille entretoise	
4	VOE 980519	4					Hexagon screw	Tornillo hexagonal	Parafuso sextavado	Vis à tête hexagonale	
5	VOE 930853	4					Plain washer	Arandela plana	Arruela simples	Rondelle plane	(VOE 955905)
6	SA 9213-24000	4					Spring washer	Arandela elástica	Arruela de pressão	Rondelle élastique	
7	VOE 978938	8					Hexagon screw	Tornillo hexagonal	Parafuso sextavado	Vis à tête hexagonale	
8	VOE 13955900	8					Washer	Arandela	Arruela	Rondelle	
9	VOE 955926	8					Spring washer	Arandela elástica	Arruela de pressão	Rondelle élastique	
10	VOE 11205621	2					Support	Apoyo	Suporte	Support	

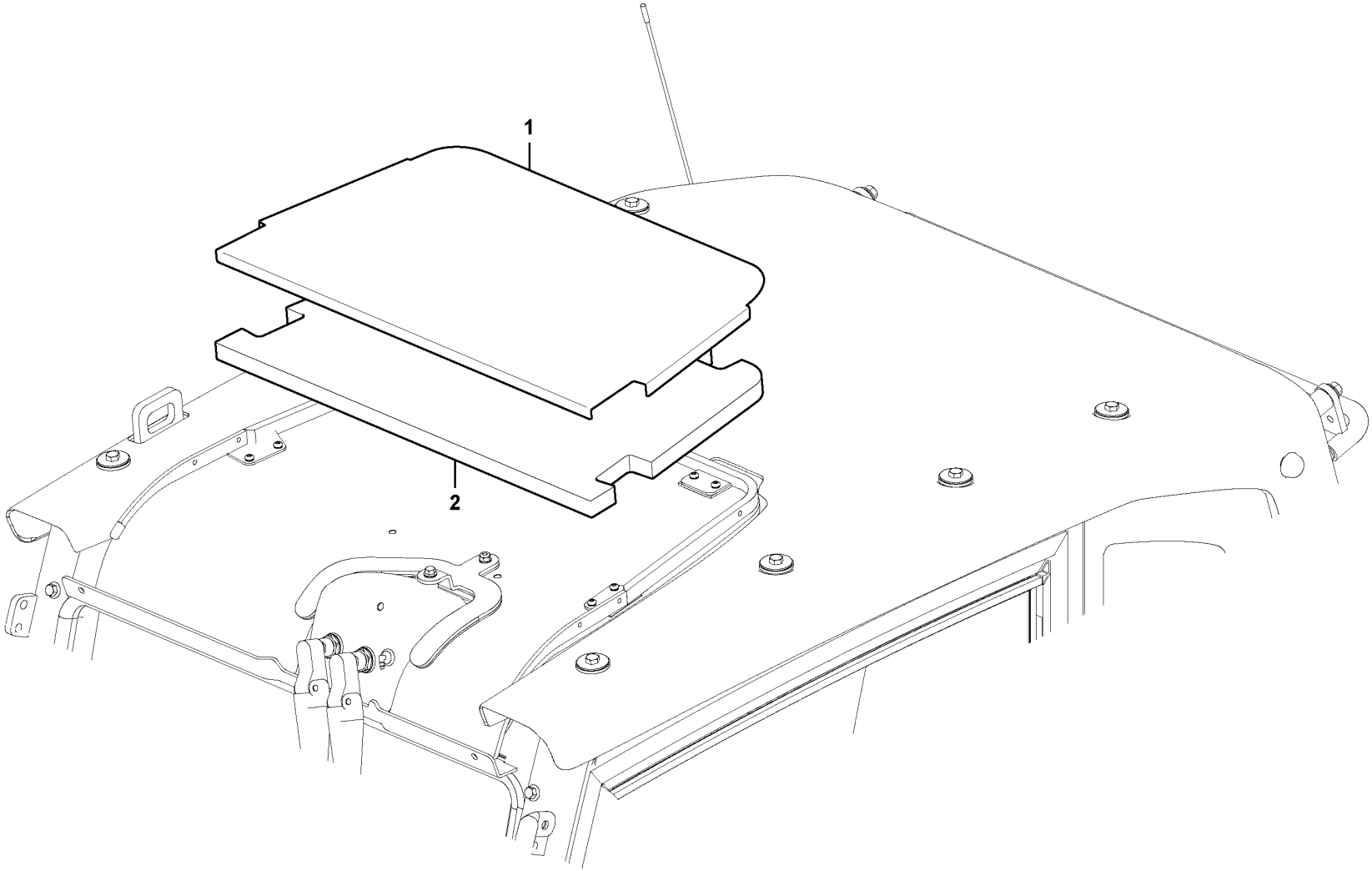

Volvo Construction Equipment

1057378

Fig.	Part No.	Quantity 1	2	3	PS	KIT	Description	Denominación	Denominação	Dénomination	Notes
1	**VOE 14628557**	1					Cover	Capó	Capô	Capot	
2	**VOE 14616175**	1					Spacer	Distanciador	Espaçador	Entretoise	

1		**Sun visor** **Visera** **Protetor solar** **Pare-soleil**	Catalogue id **20629**	Group **860**
2				
3			Illustr. No **1057378**	Section **500**
4				
5		**8279792**	Issue **20032270-E**	Page **895**

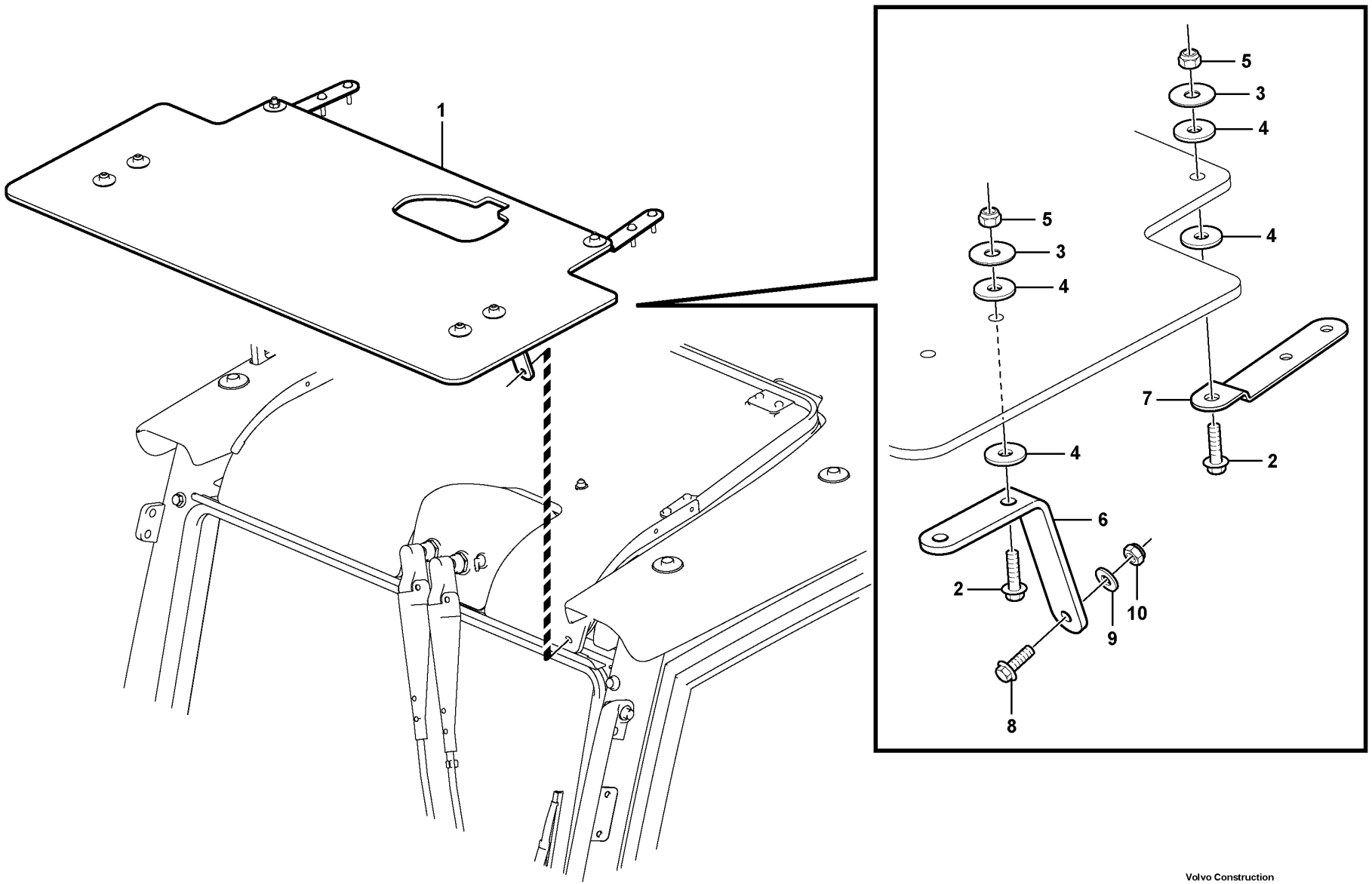

Volvo Construction Equipment

1044296

Fig.	Part No.	Quantity 1	2	3	PS	KIT	Description	Denominación	Denominação	Dénomination	Notes
1	VOE 14626208	1					Cover	Capó	Capô	Capot	
2	VOE 946671	6					•Flange screw	•Tornillo embridado	•Parafuso flangeado	•Vis à embase	
3	VOE 14527412	6					•Washer	•Arandela	•Arruela	•Rondelle	
4	VOE 14554765	12					•Washer	•Arandela	•Arruela	•Rondelle	
5	VOE 14880450	6					•Nut	•Tuerca	•Porca	•Écrou	
6	VOE 14554757	2					•Bracket	•Consola	•Suporte	•Console	
7	VOE 14556279	2					•Bracket	•Consola	•Suporte	•Console	
8	VOE 13945444	2					Screw	Tornillo	Parafuso	Vis	
9	VOE 11117464	2					Plain washer	Arandela plana	Arruela simples	Rondelle plane	
10	VOE 14880450	2					Nut	Tuerca	Porca	Écrou	

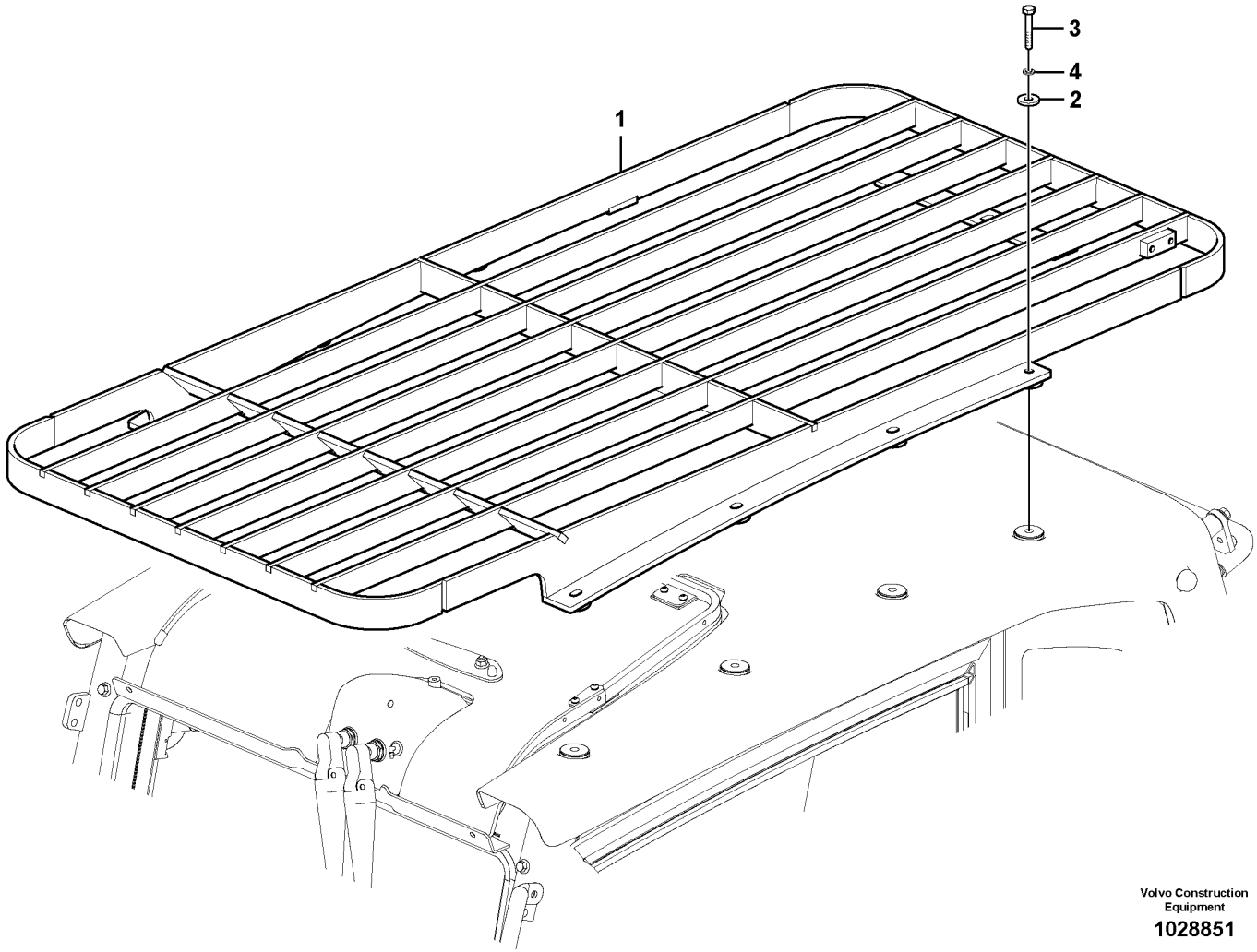

Volvo Construction Equipment

1028851

Fig.	Part No.	Quantity 1	2	3	PS	KIT	Description	Denominación	Denominação	Dénomination	Notes
1	VOE 14617936	1			SS		Cab guard	Protección de cabina	Proteção da cabine	Protège-cabine	
2	VOE 14522862	8					Washer	Arandela	Arruela	Rondelle	
3	VOE 983255	8					Hexagon screw	Tornillo hexagonal	Parafuso sextavado	Vis à tête hexagonale	
4	VOE 955922	8					Spring washer	Arandela elástica	Arruela de pressão	Rondelle élastique	

1	8284926	**Fops, protecting equipment** **Fops, equipo de protección** **FOPS, equipamento de proteção** **Fops, équipement de protection**	Catalogue id **20629**	Group **860**
2			Illustr. No **1028851**	Section **6300**
3				
4			Issue **20032270-E**	Page **899**
5				

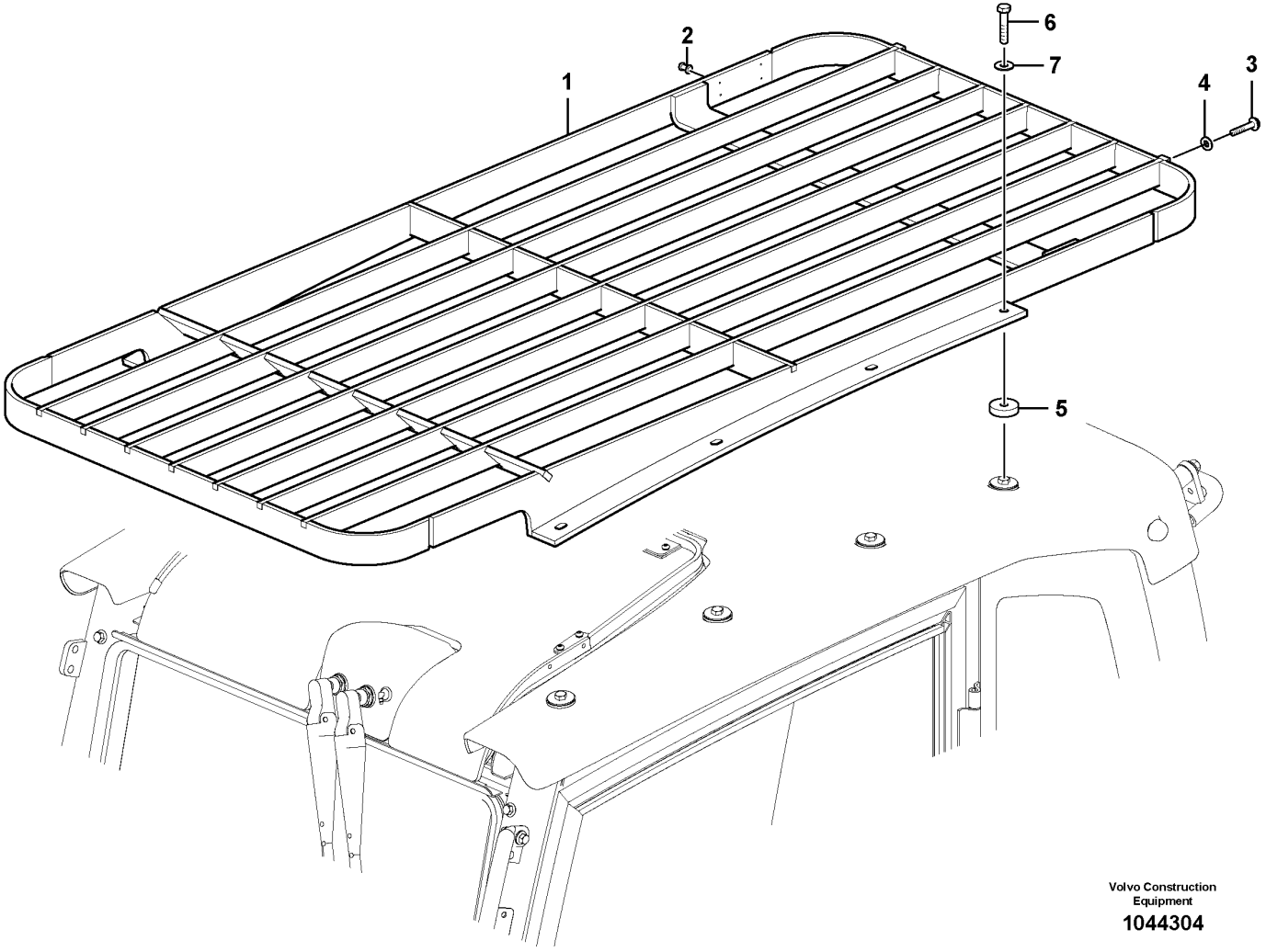
1
2
3
4
5
6
7
Volvo Construction Equipment
1044304

Fig.	Part No.	Quantity 1	2	3	PS	KIT	Description	Denominación	Denominação	Dénomination	Notes
	VOE 14690330	1			SS		Grating	Rejilla	Grade	Grille	
1		1			NS		•Protecting grating	•Rejilla de protección	•Grade protetora	•Grille protection	
2	**VOE 13942672**	4					•Blind rivet	•Remache ciego	•Rebite cego	•Rivet borgne	
3	**VOE 946441**	4					•Flange screw	•Tornillo embridado	•Parafuso flangeado	•Vis à embase	
4	**VOE 976945**	4					•Washer	•Arandela	•Arruela	•Rondelle	
5	**VOE 14522862**	8					Washer	Arandela	Arruela	Rondelle	
6	**VOE 983255**	8					Hexagon screw	Tornillo hexagonal	Parafuso sextavado	Vis à tête hexagonale	
7	**VOE 955922**	8					Spring washer	Arandela elástica	Arruela de pressão	Rondelle élastique	

1	**8297668**	**Fops, protecting equipment** **Fops, equipo de protección** **FOPS, equipamento de proteção** **Fops, équipement de protection**	Catalogue id **20629**	Group **860**
2			Illustr. No **1044304**	Section **6400**
3				
4			Issue **20032270-E**	Page **901**
5				

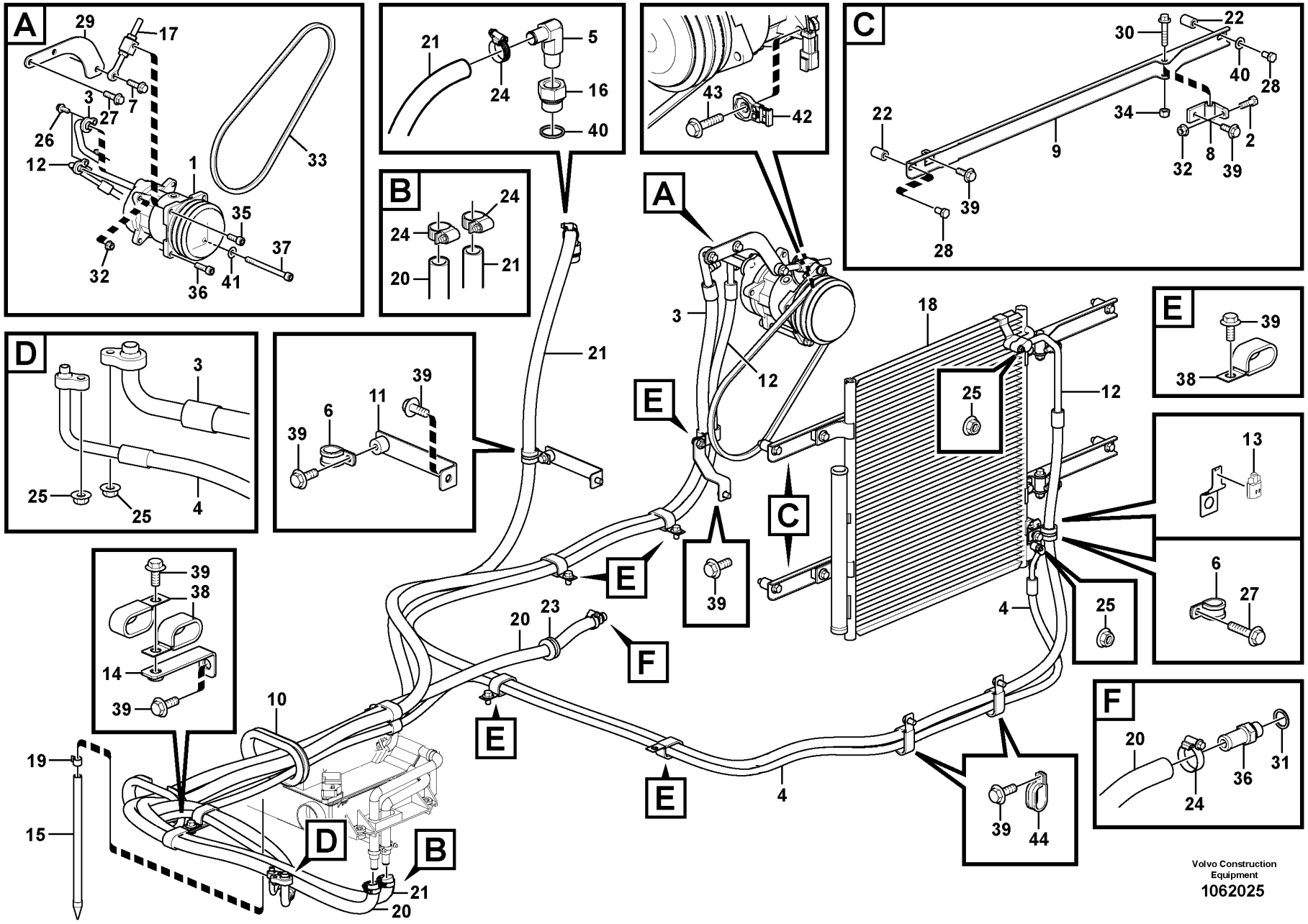
A
29
17
3
27
7
26
12
1
33
35
37
32
36
41
B
21
24
5
16
40
24
20
21
C
43
42
22
30
40
28
34
2
22
9
8
32
39
39
28
A
3
12
21
E
18
12
25
E
39
38
D
3
25
25
4
39
6
11
39
39
13
6
27
C
39
4
25
F
20
23
F
20
36
31
24
39
38
14
39
10
19
15
E
E
E
4
39
44
D
B
21
20
Volvo Construction Equipment
1062025

Fig.	Part No.	Quantity 1	2	3	PS	KIT	Description	Denominación	Denominação	Dénomination	Notes
1	VOE 14649606	1					Compressor	Compresor	Compressor	Compresseur	
	VOE 14696535	1					•Clutch	•Embrague	•Embreagem	•Embrayage	
2	VOE 983252	2					Hexagon screw	Tornillo hexagonal	Parafuso sextavado	Vis à tête hexagonale	
3	VOE 14611581	1					Hose	Manguera	Mangueira	Flexible	
4	VOE 14611583	1					Hose	Manguera	Mangueira	Flexible	
5	VOE 14576493	1					Elbow	Ángulo	Cotovelo	Coude	
6	VOE 14500295	2					Clip	Clip	Clipe	Clip	
7	VOE 946472	1					Flange screw	Tornillo embridado	Parafuso flangeado	Vis à embase	
8	VOE 14386450	2					Hinge	Bisagra	Dobradiça	Charnière	
9		2			NS		Bracket	Consola	Suporte	Console	
10	VOE 14387899	2					Grommet	Pasaje	Passa muro	Passe fil	
11	VOE 14539785	1					Bracket	Consola	Suporte	Console	
12	VOE 14611582	1					Hose	Manguera	Mangueira	Flexible	
13	VOE 14505515	1					Sensor	Sensor	Sensor	Capteur	
14	VOE 14531305	1					Bracket	Consola	Suporte	Console	
15	VOE 14511074	1					Drain hose	Manguera de vaciado	Mangueira de dreno	Flexible de vidange	
16	VOE 14621510	1					Connector	Unión	Conexão	Connexion	
17	VOE 14545465	1					Adjusting device	Dispositivo de ajuste	Dispositivo de ajuste	Dispositif réglage	
18	VOE 14591539	1					Condenser	Condensador	Condensador	Condenseur	
	VOE 14612048	1					•Filter	•Filtro	•Filtro	•Filtre	
	VOE 914515	1					•Retaining ring	•Anillo retén	•Anel de fixação	•Bague retenue	
	VOE 14591545	1					•Switch	•Interruptor	•Interruptor	•Rupteur	
19	VOE 14880627	1					Clip	Clip	Clipe	Clip	
20	VOE 14881135	1					Hose	Manguera	Mangueira	Flexible	
21	SA 9961-23330	1					Hose	Manguera	Mangueira	Flexible	
22	VOE 979138	4					Spacer sleeve	Manguito distanciador	Luva espaçadora	Douille entretoise	
23	VOE 14529351	1					Grommet	Pasaje	Passa muro	Passe fil	
24	VOE 14511415	4					Clamp	Abrazadera	Braçadeira	Collier serrage	S/N -270635 S/N -280372 S/N -231061

1	8289764	**Air conditioning line, cooling and heater** **Tubería de aire acondicionado, refrigeración y calefacción** **Linha de ar condicionado, refrigeração e aquecimento** **Conduite de conditionnement d'air, refroidissement et chauffage**	Catalogue id **20629**	Group **870**
2			Illustr. No **1062025**	Section **100**
3			Issue **20032270-E**	Page **903**
4				
5				

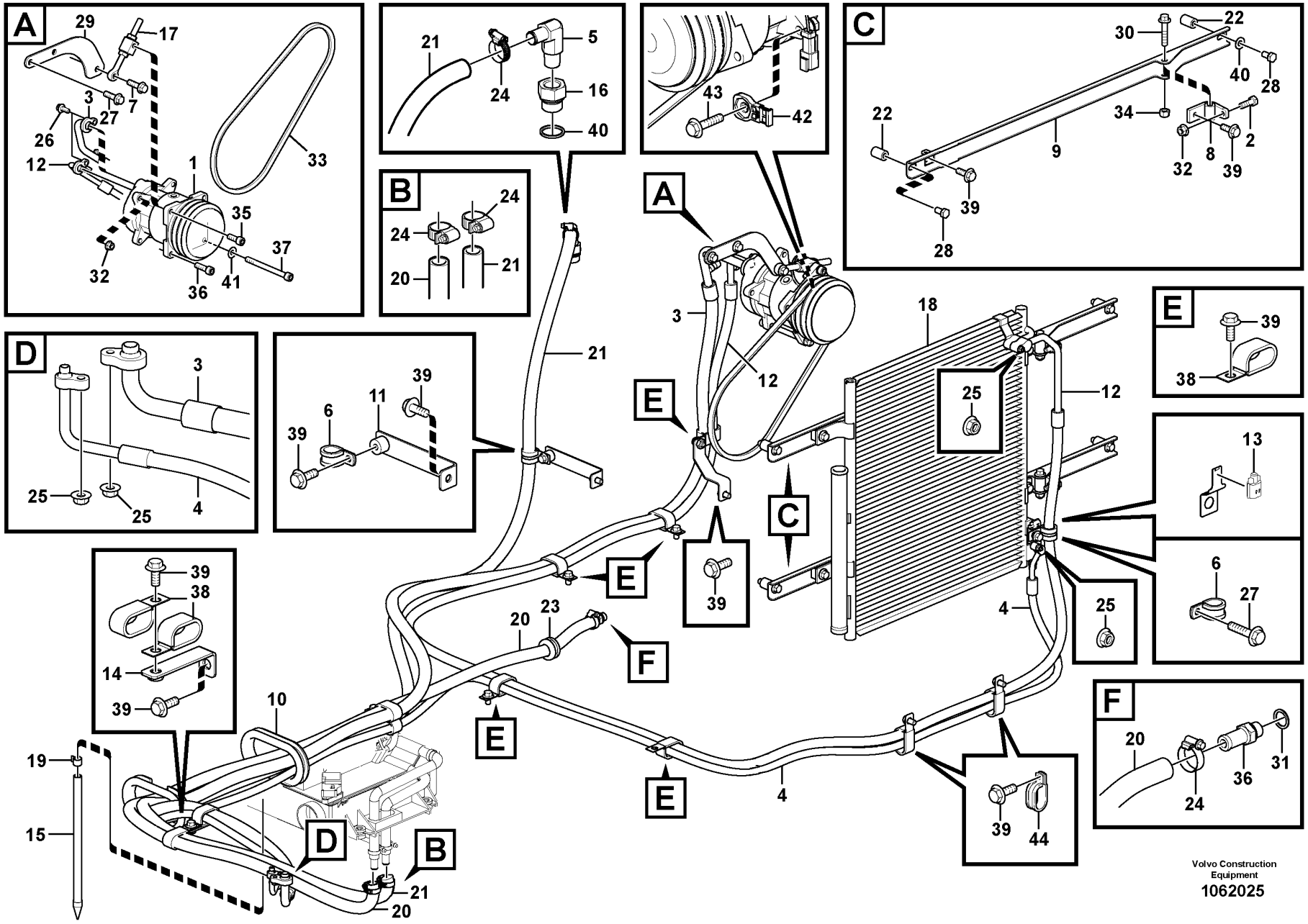
A
29
17
3
27
7
26
12
1
33
35
37
32
36
41
B
21
5
24
16
40
24
24
21
20
C
43
42
22
30
40
28
22
34
9
2
32
8
39
39
28
A
3
12
21
E
18
25
12
D
3
25
25
4
39
6
11
39
39
E
39
38
E
13
6
27
39
E
20
23
F
4
25
39
38
14
39
10
19
15
D
B
21
20
E
E
39
44
F
20
36
31
24
Volvo Construction
Equipment
1062025

Fig.	Part No.	Quantity 1	2	3	PS	KIT	Description	Denominación	Denominação	Dénomination	Notes
	VOE 14690665	4					Clip	Clip	Clipe	Clip	S/N 270636- S/N 280373- S/N 231062-
25	**VOE 13945407**	4					Nut	Tuerca	Porca	Écrou	
26	**VOE 13946173**	2					Screw	Tornillo	Parafuso	Vis	
27	**VOE 946441**	3					Flange screw	Tornillo embridado	Parafuso flangeado	Vis à embase	
28	**VOE 13965220**	4					Screw	Tornillo	Parafuso	Vis	
29	**VOE 14616322**	1					Bracket	Consola	Suporte	Console	
30	**VOE 13965186**	2					Screw	Tornillo	Parafuso	Vis	
31	**VOE 13947622**	1					Plane gasket	Junta plana	Junta plana	Joint plan	
32	**VOE 13971095**	3					Flange nut	Tuerca embridada	Porca flangeada	Écrou à embase	
33	**VOE 14881276**	1					V-belt	Correa trapezoidal	Correia trapezoidal	Courroie trapézoïdale	
34	**VOE 981314**	3					Lock nut	Contratuerca	Porca trava	Contre-écrou	
35	**VOE 984079**	1					Hex. socket screw	Tornillo de hexágono embutido	Parafuso soquete sext	Vis à six pans creux	
36	**VOE 968000**	1					Hose nipple	Niple de manguera	Niple de mangueira	Raccord flexible	
37	**VOE 992542**	1					Hex. socket screw	Tornillo de hexágono embutido	Parafuso soquete sext	Vis à six pans creux	
38	**VOE 14515524**	1					Clip	Clip	Clipe	Clip	
39	**VOE 946471**	16					Flange screw	Tornillo embridado	Parafuso flangeado	Vis à embase	
40	**VOE 13947628**	1					Plane gasket	Junta plana	Junta plana	Joint plan	
41	**VOE 955922**	2					Spring washer	Arandela elástica	Arruela de pressão	Rondelle élastique	
42	**VOE 14587635**	1					Clip	Clip	Clipe	Clip	
43	**VOE 13946752**	1					Screw	Tornillo	Parafuso	Vis	
44	**VOE 14508061**	2					Clip	Clip	Clipe	Clip	

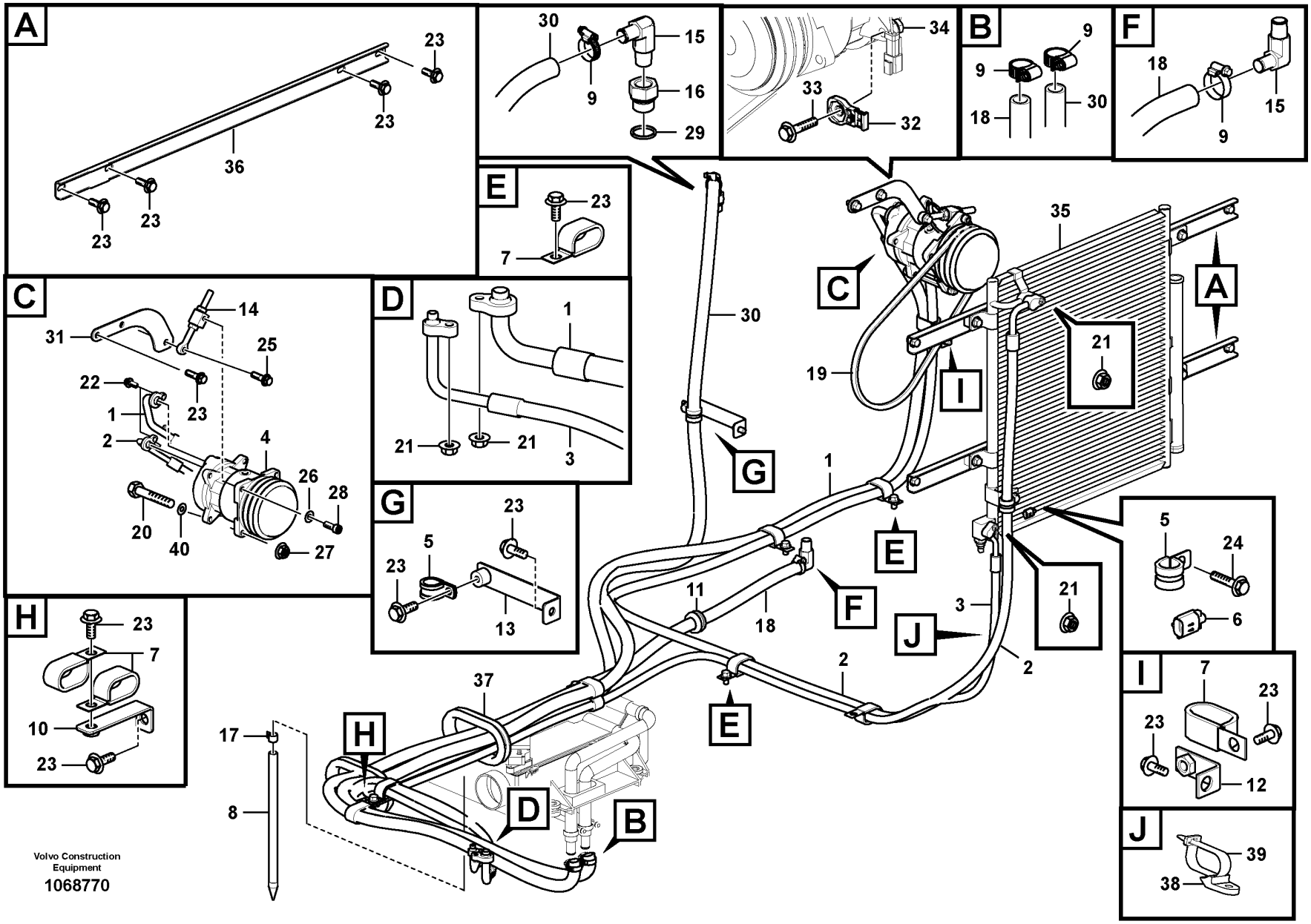

Volvo Construction Equipment

1068770

Fig.	Part No.	Quantity 1	2	3	PS	KIT	Description	Denominación	Denominação	Dénomination	Notes
1	VOE 14635702	1					Hose	Manguera	Mangueira	Flexible	
2	VOE 14635701	1					Hose	Manguera	Mangueira	Flexible	
3	VOE 14633665	1					Hose	Manguera	Mangueira	Flexible	
4	VOE 15082742	1					Compressor	Compresor	Compressor	Compresseur	S/N -210593/-230268 S/N -270301/-280073
	VOE 14650713	1					•Clutch	•Embrague	•Embreagem	•Embrayage	
	VOE 14649606	1					Compressor	Compresor	Compressor	Compresseur	S/N 210594-/230269- S/N 270302-/280074-
	VOE 14696535	1					•Clutch	•Embrague	•Embreagem	•Embrayage	
5	VOE 14500295	2					Clip	Clip	Clipe	Clip	
6	VOE 14505515	1					Sensor	Sensor	Sensor	Capteur	
7	VOE 14515524	9					Clip	Clip	Clipe	Clip	
8	VOE 14511074	1					Drain hose	Manguera de vaciado	Mangueira de dreno	Flexible de vidange	
9	VOE 14511415	4					Clamp	Abrazadera	Braçadeira	Collier serrage	S/N -270635 S/N -280372 S/N -231061
	VOE 14690665	4					Clip	Clip	Clipe	Clip	S/N 270636- S/N 280373- S/N 231062-
10	VOE 14531305	1					Bracket	Consola	Suporte	Console	
11	VOE 14529351	1					Grommet	Pasaje	Passa muro	Passe fil	
12	VOE 14529393	1					Bracket	Consola	Suporte	Console	
13	VOE 14539785	1					Bracket	Consola	Suporte	Console	
14	VOE 14545465	1					Adjusting device	Dispositivo de ajuste	Dispositivo de ajuste	Dispositif réglage	
15	VOE 14576493	2					Elbow	Ángulo	Cotovelo	Coude	
16	VOE 14621510	1					Connector	Unión	Conexão	Connexion	
17	VOE 14880627	1					Clip	Clip	Clipe	Clip	
18	VOE 14882877	1					Hose	Manguera	Mangueira	Flexible	S/N -210505/-270202 S/N -280044/-220765
	VOE 14883567	1					Hose	Manguera	Mangueira	Flexible	S/N 210506-/270203- S/N 280045-/220766-
19	VOE 14881276	1					V-belt	Correa trapezoidal	Correia trapezoidal	Courroie trapézoïdale	
20	VOE 992542	1					Hex. socket screw	Tornillo de hexágono embutido	Parafuso soquete sext	Vis à six pans creux	

1	8292053	**Air conditioning line, cooling and heater** **Tubería de aire acondicionado, refrigeración y calefacción** **Linha de ar condicionado, refrigeração e aquecimento** **Conduite de conditionnement d'air, refroidissement et chauffage**	Catalogue id **20629**	Group **870**
2			Illustr. No **1068770**	Section **200**
3				
4			Issue **20032270-E**	Page **907**
5				

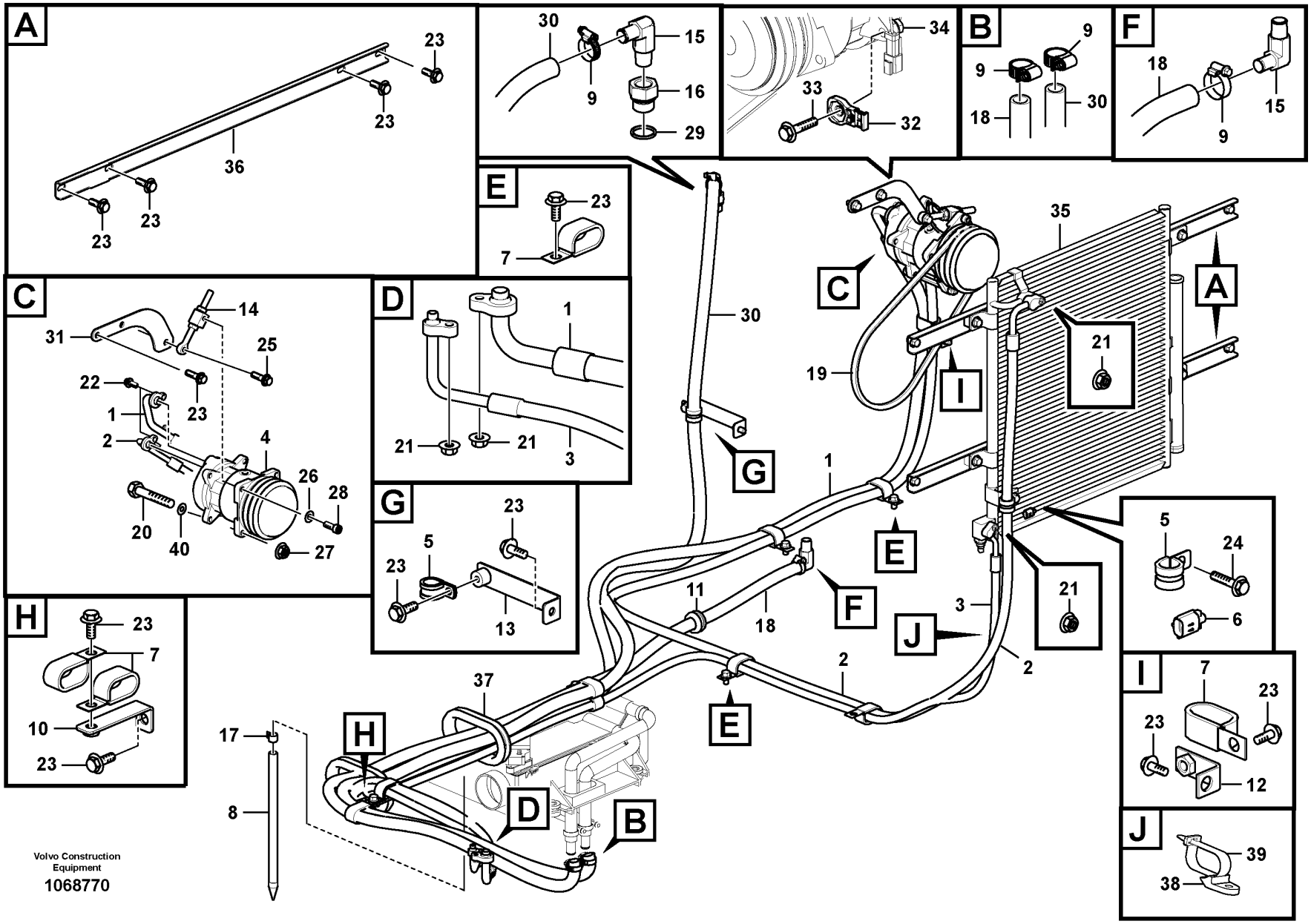

Volvo Construction Equipment

1068770

Fig.	Part No.	Quantity 1	2	3	PS	KIT	Description	Denominación	Denominação	Dénomination	Notes
21	VOE 945407	4			SS		Flange nut	Tuerca embridada	Porca flangeada	Écrou à embase	
22	VOE 946173	2			SS		Flange screw	Tornillo embridado	Parafuso flangeado	Vis à embase	
23	VOE 946471	18					Flange screw	Tornillo embridado	Parafuso flangeado	Vis à embase	
24	VOE 946441	3					Flange screw	Tornillo embridado	Parafuso flangeado	Vis à embase	
25	VOE 946472	1					Flange screw	Tornillo embridado	Parafuso flangeado	Vis à embase	
26	VOE 955922	1					Spring washer	Arandela elástica	Arruela de pressão	Rondelle élastique	
27	VOE 13971098	1					Flange nut	Tuerca embridada	Porca flangeada	Écrou à embase	
28	VOE 984079	1					Hex. socket screw	Tornillo de hexágono embutido	Parafuso soquete sext	Vis à six pans creux	
29	VOE 13947628	1					Plane gasket	Junta plana	Junta plana	Joint plan	
30	SA 9961-23330	1					Hose	Manguera	Mangueira	Flexible	
31	VOE 14616322	1					Bracket	Consola	Suporte	Console	
32	VOE 14587635	1					Clip	Clip	Clipe	Clip	
33	VOE 13946752	1					Screw	Tornillo	Parafuso	Vis	(VOE 946752)
34	VOE 13971095	1					Flange nut	Tuerca embridada	Porca flangeada	Écrou à embase	
35	VOE 14591537	1					Condenser	Condensador	Condensador	Condenseur	
	VOE 14612048	1					•Filter	•Filtro	•Filtro	•Filtre	
	VOE 914515	1					•Retaining ring	•Anillo retén	•Anel de fixação	•Bague retenue	
	VOE 14591545	1					•Switch	•Interruptor	•Interruptor	•Rupteur	
36		2			NS		Support	Apoyo	Suporte	Support	
37	VOE 14531002	2					Grommet	Pasaje	Passa muro	Passe fil	S/N -210505/-270202 S/N -280044/-220765
	VOE 14662754	2					Grommet	Pasaje	Passa muro	Passe fil	S/N 210506-/270203- S/N 280045-/220766-
38	VOE 14558808	1					Strip clamp	Abrazadera de cinta	Cinta braçadeira	Serrage de ruban	
39	VOE 14558809	1					Strip clamp	Abrazadera de cinta	Cinta braçadeira	Serrage de ruban	
40	VOE 14522473	1					Washer	Arandela	Arruela	Rondelle	

1	8292053	**Air conditioning line, cooling and heater** **Tubería de aire acondicionado, refrigeración y calefacción** **Linha de ar condicionado, refrigeração e aquecimento** **Conduite de conditionnement d'air, refroidissement et chauffage**	Catalogue id **20629**	Group **870**
2			Illustr. No **1068770**	Section **200**
3			Issue **20032270-E**	Page **909**
4				
5				

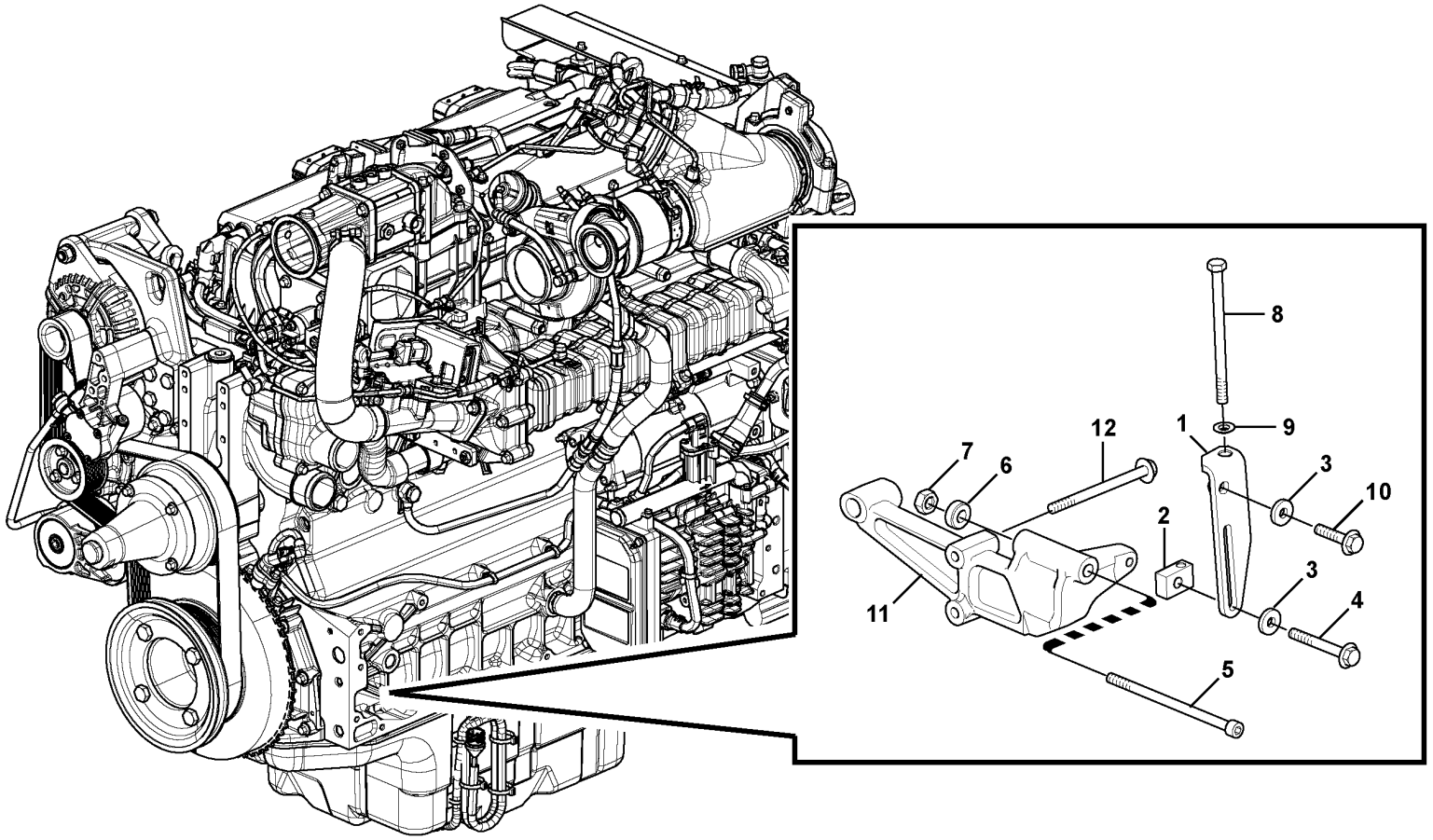
8
9
1
12
7
6
3
10
2
11
3
4
5

Fig.	Part No.	Quantity 1	2	3	PS	KIT	Description	Denominación	Denominação	Dénomination	Notes
1	VOE 21457234	1					Tensioner	Barra de tensión	Barra tensora	Bride de serrage	
2	VOE 20756597	1					Tension block	Bloque de tensión	Bloco de tensão	Bloc de serrage	
3	VOE 20405734	2					Washer	Arandela	Arruela	Rondelle	
4	VOE 20405884	1					Screw	Tornillo	Parafuso	Vis	
5	VOE 21457280	1					Hex. socket screw	Tornillo de hexágono embutido	Parafuso soquete sext	Vis à six pans creux	
6	VOE 21457222	1					Bushing	Casquillo	Bucha	Bague	
7	VOE 20460364	1					Hexagon Nut	Tuerca Hexagon	Porca sextavada	Ecrou Hexagonal	(VOE 993787)
8	VOE 981167	1					Hexagon screw	Tornillo hexagonal	Parafuso sextavado	Vis à tête hexagonale	
9	VOE 20460866	1					Washer	Arandela	Arruela	Rondelle	
10	VOE 20405504	1					Screw	Tornillo	Parafuso	Vis	
11	VOE 21924956	1					Bracket	Consola	Suporte	Console	(VOE 21618493)
12	VOE 20405672	3					Screw	Tornillo	Parafuso	Vis	

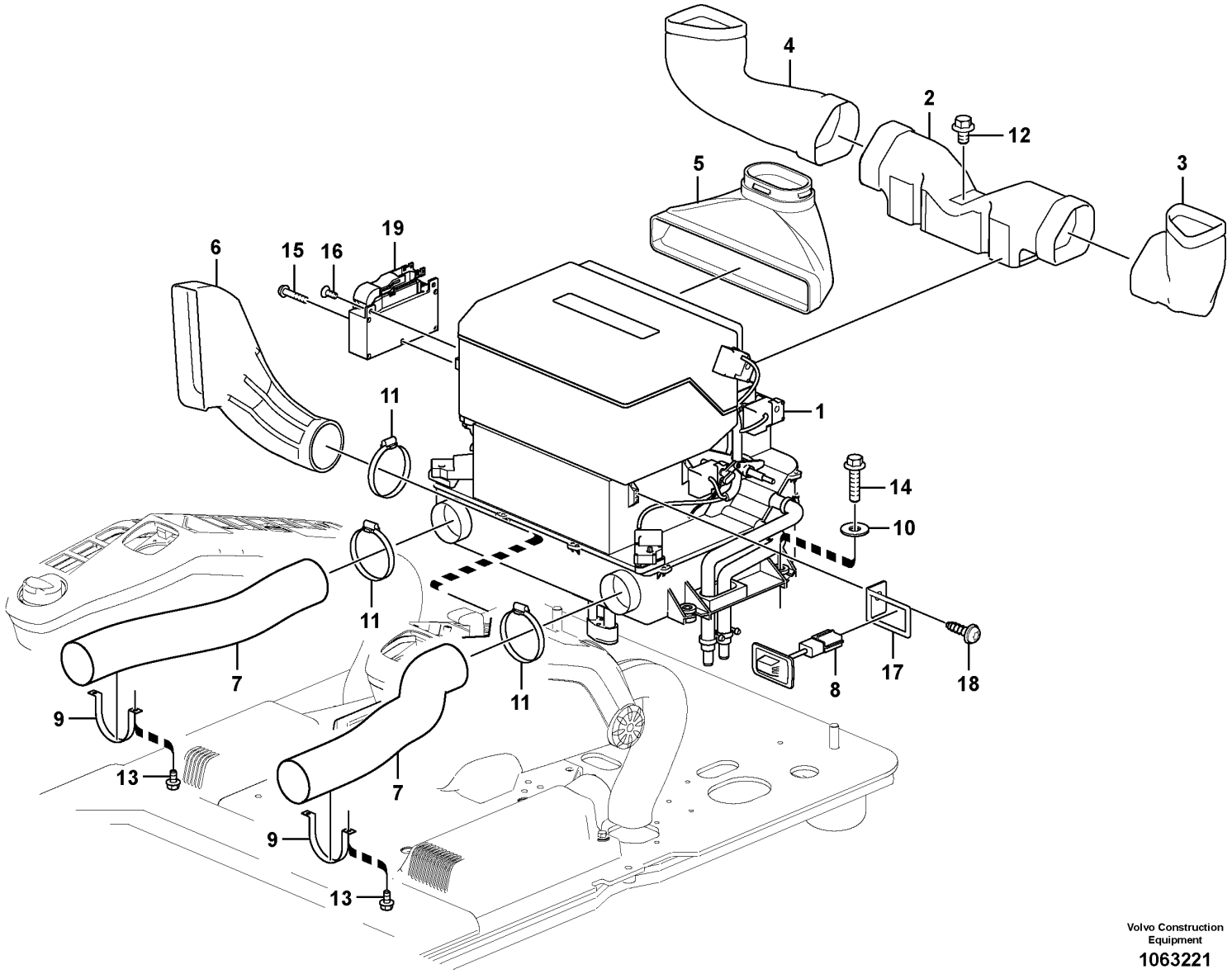

Volvo Construction Equipment

1063221

Fig.	Part No.	Quantity 1	2	3	PS	KIT	Description	Denominación	Denominação	Dénomination	Notes
1	VOE 14631938	1					Air conditioning unit	Unidad aire acondicionado	Unidade ar condicionado	Conditionneur air	See group 870-500 page 915
2	VOE 14531716	1					Duct	Canal	Duto	Goulotte	
3	VOE 14531717	1					Duct	Canal	Duto	Goulotte	
4	VOE 14531718	1					Duct	Canal	Duto	Goulotte	
5	VOE 14531720	1					Duct	Canal	Duto	Goulotte	
6	VOE 14534242	1					Duct	Canal	Duto	Goulotte	
7	VOE 14532819	2					Hose	Manguera	Mangueira	Flexible	S/N -210810/-230396 S/N -270423/-280092
	VOE 14686054	2					Hose	Manguera	Mangueira	Flexible	S/N 210811-/230397- S/N 270424-/280093-
8	VOE 14514330	1					Sensor	Sensor	Sensor	Capteur	
9	VOE 14504237	2					Bracket	Consola	Suporte	Console	S/N -210810/-230396 S/N -270423/-280092
10	VOE 13960143	4					Washer	Arandela	Arruela	Rondelle	
11	VOE 943482	3					Hose clamp	Abrazadera de manguera	Braçadeira da mangueira	Collier durite	S/N -210810/-230396 S/N -270423/-280092
	VOE 943482	1					Hose clamp	Abrazadera de manguera	Braçadeira da mangueira	Collier durite	S/N 210811-/230397- S/N 270424-/280093-
	VOE 943481	2					Hose clamp	Abrazadera de manguera	Braçadeira da mangueira	Collier durite	S/N 210811-/230397- S/N 270424-/280093-
12	VOE 946471	1					Flange screw	Tornillo embridado	Parafuso flangeado	Vis à embase	
13	VOE 13965175	4					Screw	Tornillo	Parafuso	Vis	S/N -210810/-230396 S/N -270423/-280092
14	VOE 13965185	4					Screw	Tornillo	Parafuso	Vis	
15	VOE 969587	1					Six point socket screw	Racor de seis dientes	Paraf soquete sext	Vis à 6 pans creux	
16	VOE 969738	2					Six point socket screw	Racor de seis dientes	Paraf soquete sext	Vis à 6 pans creux	
17		1			NS		Bracket	Ménsula	Suporte	Console	
18	VOE 969480	1					Six point socket screw	Racor de seis dientes	Paraf soquete sext	Vis à 6 pans creux	
19	VOE 11443400	1					Electronic unit	Unidad electrónica	Unidade eletrônica	Unité électronique	

1		**Air duct in cabin and cabin floor** **Conducto de aire en cabina y suelo de cabina** **Duto de ar na cabine e piso da cabine** **Conduit d'air dans la cabine et dans le plancher de cabine**	Catalogue id **20629**	Group **870**
2				
3			Illustr. No **1063221**	Section **400**
4				
5		**8289764,8292053**	Issue **20032270-E**	Page **913**

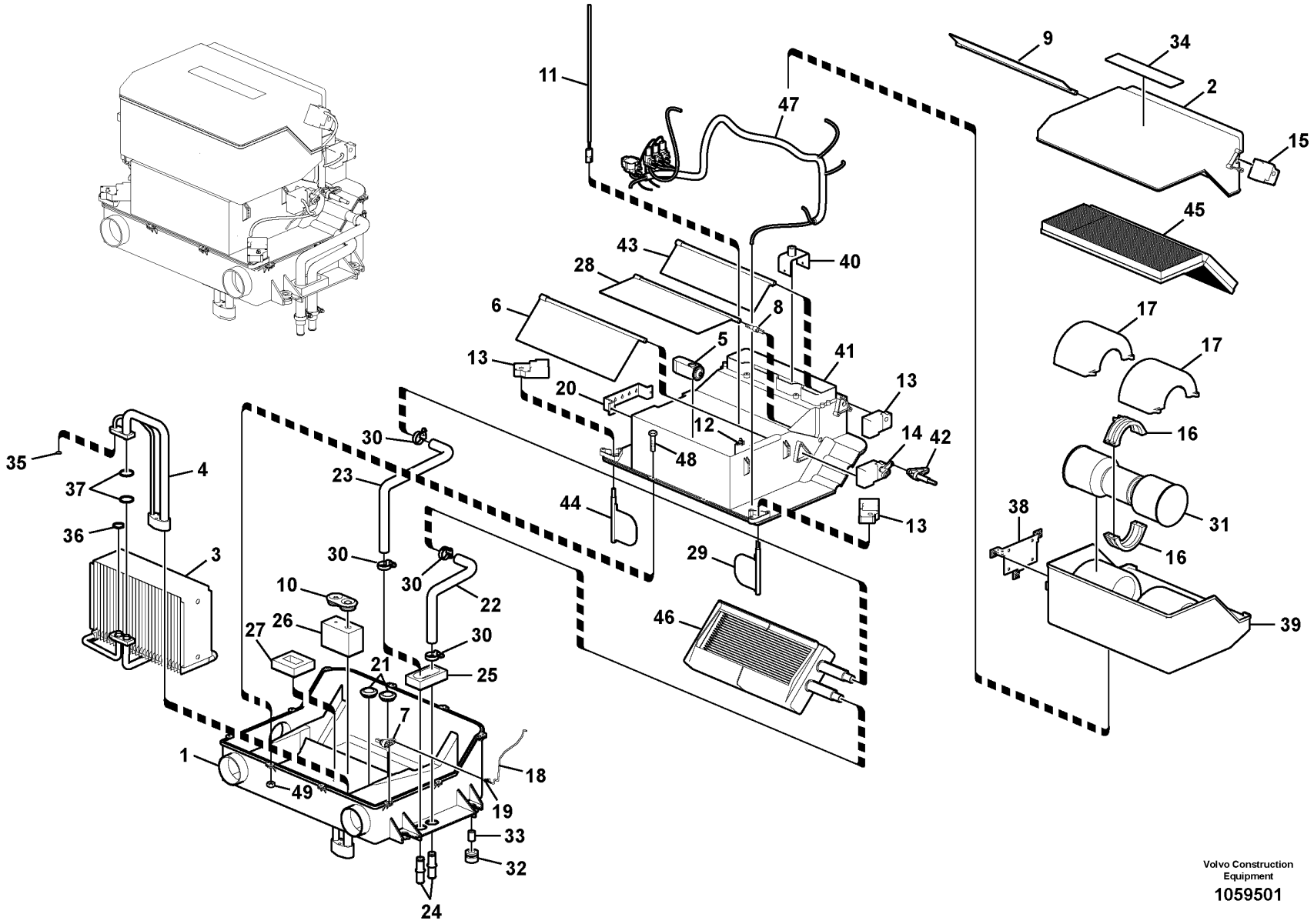

Volvo Construction Equipment

1059501

Fig.	Part No.	Quantity 1	2	3	PS	KIT	Description	Denominación	Denominação	Dénomination	Notes
	VOE 14631938	1					Air conditioning unit	Unidad aire acondicionado	Unidade ar condicionado	Conditionneur air	
1	VOE 14585933	1					•Case	•Funda	•Caixa	•Caisson	
2	VOE 14509328	1					•Cover	•Capó	•Capô	•Capot	
3	VOE 14509329	1					•Cooling system	•Sistema de refrigeracion	•	•Systeme d refroidissement	
4	VOE 14509330	1					•Pipe line	•Tuberia	•	•Conduite tubulaire	
5	VOE 14509331	1					•Expansion valve	•Válvula de expansión	•Válvula de expansão	•Robinet d'expansion	
6	VOE 14509337	2					•Door	•Puerta	•Porta	•Porte	
7	VOE 14509339	1					•Control lever	•Palanca mando	•Alavanca de comando	•Levier de commande	
8	VOE 14509341	1					•Control lever	•Palanca mando	•Alavanca de comando	•Levier de commande	
9	VOE 14509342	1					•Door	•Puerta	•Porta	•Porte	
10	VOE 14509343	1					•Grommet	•Pasaje	•Passa muro	•Passe fil	
11	VOE 16688307	1					•Sensor	•Sensor	•Sensor	•Capteur	(VOE 14509344)
12	VOE 14509345	1					•Clip	•Clip	•Clipe	•Clip	
13	VOE 14509346	3					•Actuator	•Actuador	•Atuador	•Actionneur	
14		1					•Actuator	•Organos Mando	•Atuador	•Dispositif Mano	
	VOE 14523019	1					••Actuator	••Actuador	••Atuador	••Actionneur	
	VOE 14523020	1					••Lever	••Palanca	••Alavanca	••Levier	
15	VOE 14509348	1					•Actuator	•Actuador	•Atuador	•Actionneur	
16	VOE 14509351	2					•Guide	•Guía	•Guia	•Guide	
17	VOE 14509352	2					•Case	•Funda	•Caixa	•Caisson	
18	VOE 14509356	1					•Rod	•Varilla	•Vareta	•Monture	
19	VOE 14509357	1					•Rod	•Barra	•Barra	•Tige	
20		1			NS		•Support	•Apoyo	•Suporte	•Support	
21	VOE 14509361	2					•Grommet	•Pasaje	•Passa muro	•Passe fil	
22	VOE 14509362	1					•Hose	•Manguera	•Mangueira	•Flexible	
23	VOE 14509363	1					•Hose	•Manguera	•Mangueira	•Flexible	
24	VOE 14509364	2			SS		•Connector	•Pieza de conexión	•Conexão	•Pièce connexion	
25	VOE 14509365	1					•Sealing strip	•Moldura retén	•Friso de vedação	•Bande d'étanchéité	
26	VOE 14669735	1					•Gasket	•Junta	•Junta	•Joint	(VOE 14509366)
27	VOE 14509367	1					•Gasket	•Junta	•Junta	•Joint	
28	VOE 14509373	1					•Door	•Puerta	•Porta	•Porte	

1		**Air conditioning unit, cooling and heater** **Unidad de aire acondicionado, refrigeración y calefacción** **Unidade de ar condicionado, refrigeração e aquecedor** **Unité de conditionnement d'air, refroidissement et chauffage**	Catalogue id **20629**	Group **870**
2				
3			Illustr. No **1059501**	Section **500**
4				
5		**8289764,8292053**	Issue **20032270-E**	Page **915**

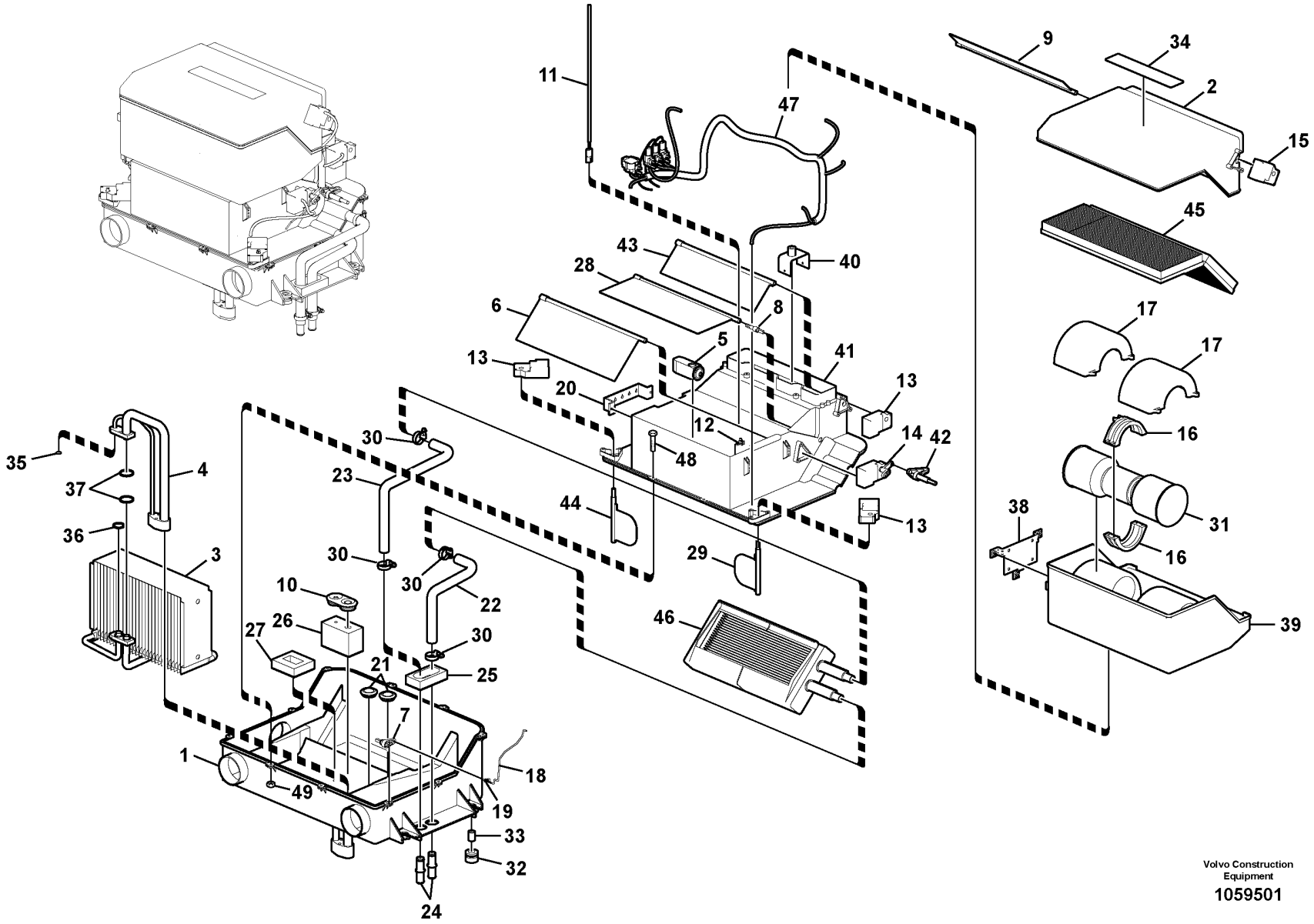

Volvo Construction Equipment

1059501

Fig.	Part No.	Quantity 1	2	3	PS	KIT	Description	Denominación	Denominação	Dénomination	Notes
29	VOE 14509374	1					•Door	•Puerta	•Porta	•Porte	
30	VOE 14511415	4					•Clamp	•Abrazadera	•Braçadeira	•Collier serrage	S/N -270635 S/N -280372 S/N -231061
	VOE 14690665	4					•Clip	•Clip	•Clipe	•Clip	S/N 270636- S/N 280373- S/N 231062-
31	VOE 14576774	1					•Electric motor	•Motor eléctrico	•Motor elétrico	•Moteur électrique	
32	VOE 14514720	4					•Grommet	•Pasaje	•Passa muro	•Passe fil	
33		4			NS		•Pipe	•Canalizacion	•Tubo	•Canalisation	
34		1			NS		•Decal	•Calcomanía	•Decalque	•Autocollant	
35	VOE 14529050	1					•O-ring	•Anillo tórico	•Anel-o	•Joint torique	
36	VOE 14529051	1					•O-ring	•Anillo tórico	•Anel-o	•Joint torique	
37	VOE 14529052	2					•O-ring	•Anillo tórico	•Anel-o	•Joint torique	
38		1			NS		•Bracket	•Consola	•Suporte	•Console	
39	VOE 14509327	1					•Case	•Funda	•Caixa	•Caisson	(VOE 14635136)
40		1			NS		•Bracket	•Ménsula	•Suporte	•Console	
41		1			NS		•Case	•Funda	•Caixa	•Caisson	
42	VOE 14509338	1					•Control lever	•Palanca mando	•Alavanca de comando	•Levier de commande	
43	VOE 14509340	1					•Door	•Puerta	•Porta	•Porte	
44	VOE 14509336	1					•Door	•Puerta	•Porta	•Porte	
45	VOE 14689735	1					•Filter	•Filtro	•Filtro	•Filtre	(VOE 14506997)
46	VOE 14554152	1					•Radiator	•Radiador	•Radiador	•Radiateur	
	VOE 14532726	1					••Radiator	••Radiador	••Radiador	••Radiateur	
47	VOE 14547917	1					•Wiring harness	•Manojo cables	•Chicote cabos	•Faisceau de câbles	
48	VOE 14591290	16					•Bolt	•Perno	•Parafuso	•Boulon	
49	VOE 14591289	10					•Nut	•Tuerca	•Porca	•Écrou	

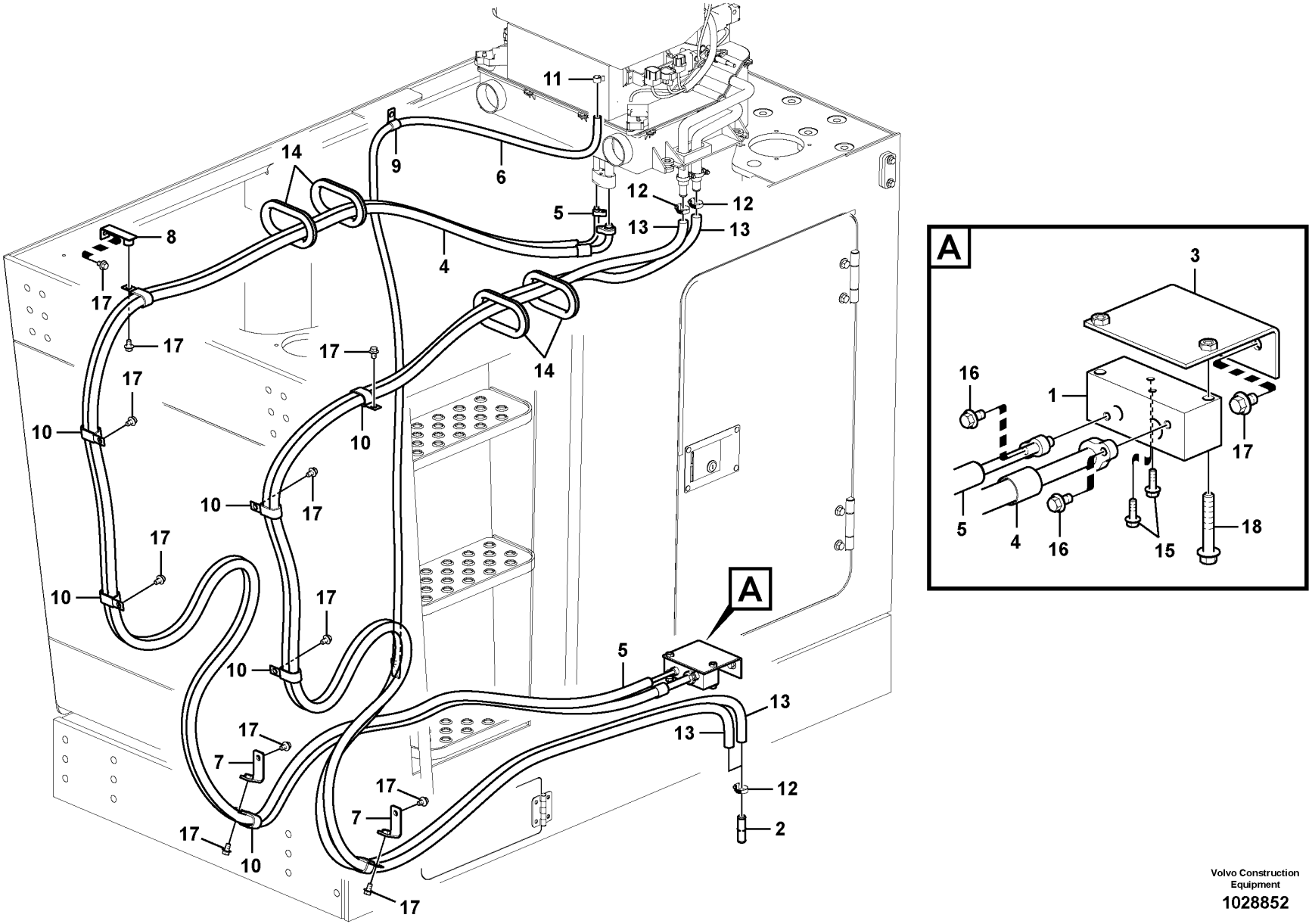

Volvo Construction Equipment
1028852

Fig.	Part No.	Quantity 1	2	3	PS	KIT	Description	Denominación	Denominação	Dénomination	Notes
1	VOE 14559510	1					Block	Bloque	Bloco	Bloc	
2	VOE 14559511	2					Connector	Union	Conector	Raccord	
3	VOE 14559512	1					Bracket	Consola	Suporte	Console	
4	VOE 14559515	1					Hose	Manguera	Mangueira	Flexible	
5	VOE 14559516	1					Hose	Manguera	Mangueira	Flexible	
6	VOE 14559517	1					Hose	Manguera	Mangueira	Flexible	
7	VOE 14559519	2					Bracket	Consola	Suporte	Console	
8	VOE 14529343	1					Bracket	Consola	Suporte	Console	
9	VOE 14500292	1					Clip	Clip	Clipe	Clip	
10	VOE 14515524	8					Clip	Clip	Clipe	Clip	
11	VOE 14880627	1					Clip	Clip	Clipe	Clip	
12	VOE 14511415	4					Clamp	Abrazadera	Braçadeira	Collier serrage	S/N -270635 S/N -280372 S/N -231061
	VOE 14690665	4					Clip	Clip	Clipe	Clip	S/N 270636- S/N 280373- S/N 231062-
13	SA 9961-23347	2					Hose	Manguera	Mangueira	Flexible	
14	VOE 14529064	4					Grommet	Pasaje	Passa muro	Passe fil	
15	VOE 946934	2			SS		Flange screw	Tornillo embridado	Parafuso flangeado	Vis à embase	
16	VOE 946440	2					Flange screw	Tornillo embridado	Parafuso flangeado	Vis à embase	
17	VOE 946471	13					Flange screw	Tornillo embridado	Parafuso flangeado	Vis à embase	
18	VOE 13965187	2					Screw	Tornillo	Parafuso	Vis	(SA 9041-21012)

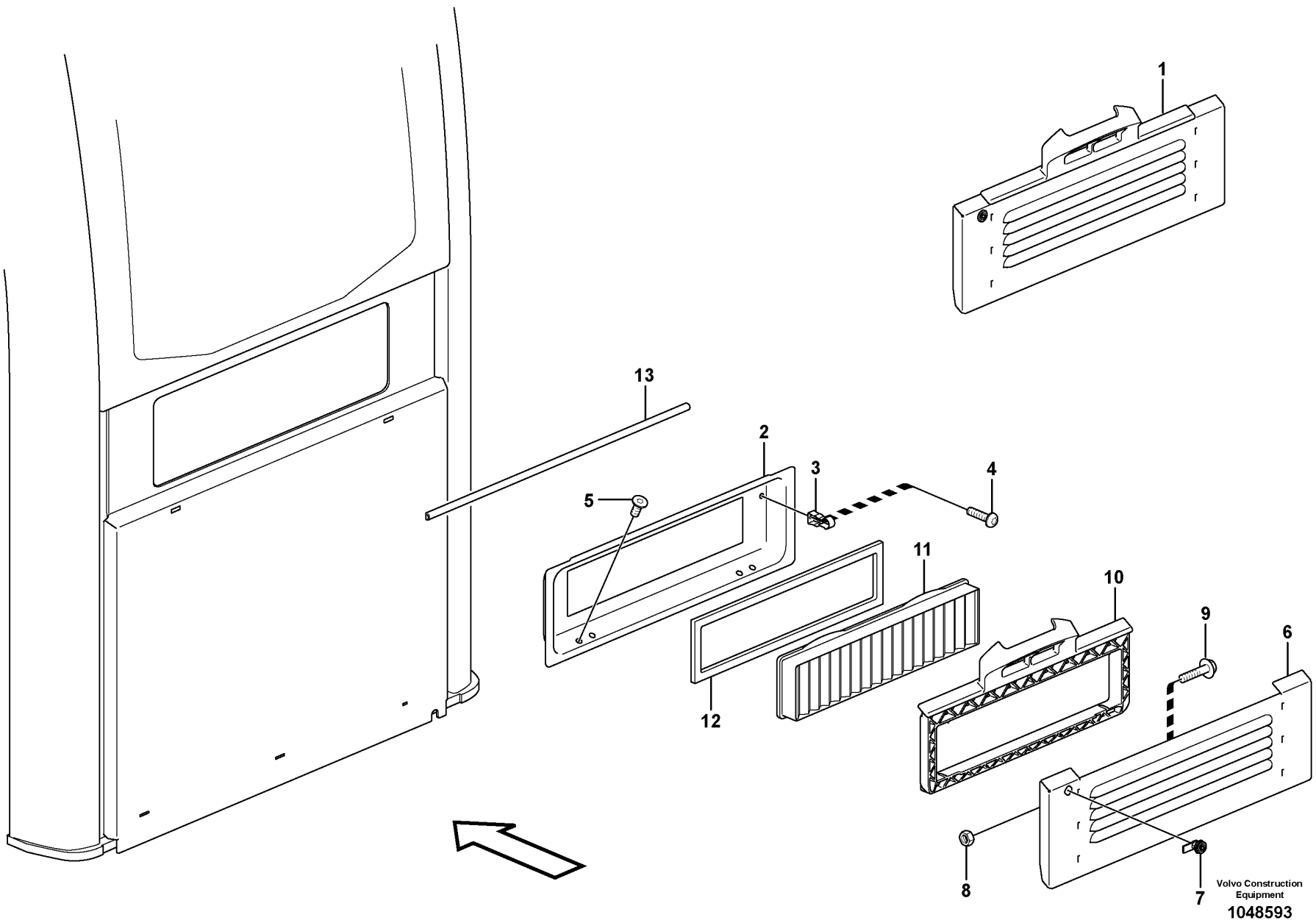
1
13
2
3
4
5
11
10
9
6
12
8
7
Volvo Construction Equipment
1048593

Fig.	Part No.	Quantity 1	2	3	PS	KIT	Description	Denominación	Denominação	Dénomination	Notes
1		1			NS		Hatch	Trampilla	Postigo	Trappe	
2	VOE 15037134	1					Filter insert	Cartucho filtrante	Elemento do filtro	Cartouche de filtre	
3	VOE 11204775	2					Spring	Resorte	Mola	Ressort	
4	VOE 969420	2					Six point socket screw	Racor de seis dientes	Paraf soquete sext	Vis à 6 pans creux	
5	VOE 969842	4					Six point socket screw	Racor de seis dientes	Paraf soquete sext	Vis à 6 pans creux	
6	VOE 15009433	1					Filter cover	Tapa filtro	Tampa do filtro	Couvercle de filtre	S/N -210762/-230443 S/N -270406/-280084
	VOE 14686312	1					Filter cover	Tapa filtro	Tampa do filtro	Couvercle de filtre	S/N 210763-/230444- S/N 270407-/280085-
7	VOE 11204772	1					Lock	Cierre	Trava	Serrure	
8	VOE 983303	2					Hexagon nut	Tuerca hexagonal	Porca sextavada	Écrou hexagonal	
9	VOE 13945444	2					Screw	Tornillo	Parafuso	Vis	
10	VOE 11205414	1					Filter retainer	Soporte filtro	Porta-filtro	Porte-filtre	S/N -210762/-230443 S/N -270406/-280084
	VOE 14686307	1			SS		Filter retainer	Soporte filtro	Porta-filtro	Porte-filtre	S/N 210763-/230444- S/N 270407-/280085-
11	VOE 15052786	1					Primary filter	Prefiltro	Filtro primário	Préfiltre	(VOE 11703979)
12	VOE 15009280	1					Seal	Junta	Vedação	Étanchéité	
13	VOE 14644822	REQ					Strip	Cinta	Cinta	Ruban	(VOE 11205871) L = 600 MM

1		**Fresh air inlet, air filter and fan housing.** **Toma aire fresco, filtro de aire y caja ventilador** **Tomada de ar fresco, filtro de ar e carcaça do ventilador** **Entrée air frais, filtre a air et boîtier ventilateur.**	Catalogue id **20629**	Group **872**
2				
3			Illustr. No **1048593**	Section **100**
4				
5		**11294093, 11294094**	Issue **20032270-E**	Page **921**

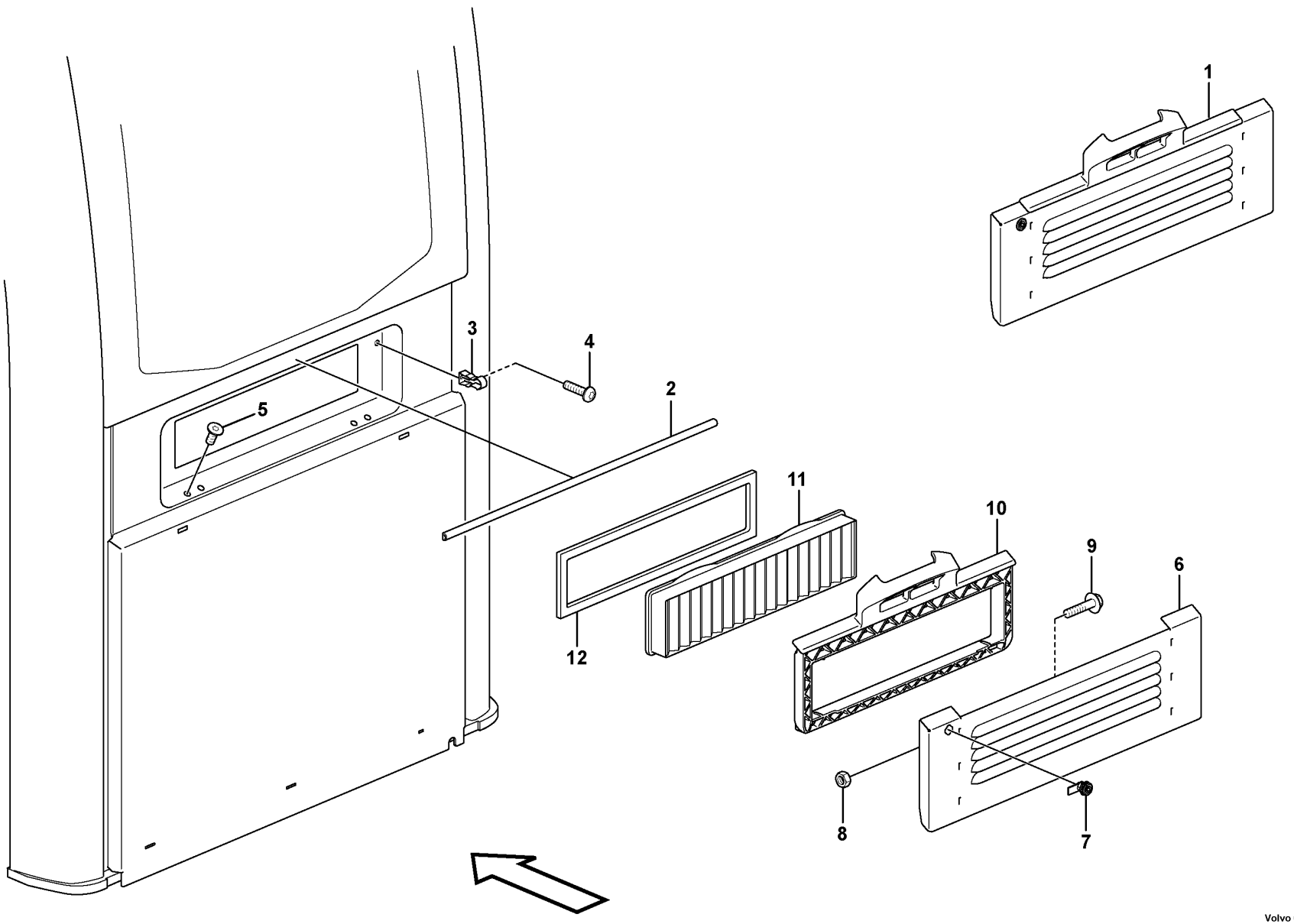

Volvo Construction Equipment
1067434

Fig.	Part No.	Quantity 1	2	3	PS	KIT	Description	Denominación	Denominação	Dénomination	Notes
1		1			NS		Hatch	Tapa	Escotilha	Trappe	
2	VOE 14644822	1					Strip	Cinta	Cinta	Ruban	
3	VOE 11204775	2					Spring	Resorte	Mola	Ressort	
4	VOE 969420	2					Six point socket screw	Racor de seis dientes	Paraf soquete sext	Vis à 6 pans creux	
5	VOE 969842	4					Six point socket screw	Racor de seis dientes	Paraf soquete sext	Vis à 6 pans creux	
6	VOE 15009433	1					Filter cover	Tapa filtro	Tampa do filtro	Couvercle de filtre	S/N -210762/-230443 S/N -270406/-280084
	VOE 14686312	1					Filter cover	Tapa filtro	Tampa do filtro	Couvercle de filtre	S/N 210763-/230444- S/N 270407-/280085-
7	VOE 11204772	1					Lock	Cierre	Trava	Serrure	
8	VOE 983303	2					Hexagon nut	Tuerca hexagonal	Porca sextavada	Écrou hexagonal	
9	VOE 13945444	2					Screw	Tornillo	Parafuso	Vis	
10	VOE 11205414	1					Filter retainer	Soporte filtro	Porta-filtro	Porte-filtre	S/N -210762/-230443 S/N -270406/-280084
	VOE 14686307	1			SS		Filter retainer	Soporte filtro	Porta-filtro	Porte-filtre	S/N 210763-/230444- S/N 270407-/280085-
11	VOE 15052786	1					Primary filter	Prefiltro	Filtro primário	Préfiltre	
12	VOE 15009280	1					Seal	Junta	Vedação	Étanchéité	

1		**Fresh air inlet, air filter and fan housing.** **Toma aire fresco, filtro de aire y caja ventilador** **Tomada de ar fresco, filtro de ar e carcaça do ventilador** **Entrée air frais, filtre a air et boîtier ventilateur.**	Catalogue id **20629**	Group **872**
2				
3			Illustr. No **1067434**	Section **150**
4				
5		**8293085,086,087,088,089,090,091,092,8297667**	Issue **20032270-E**	Page **923**

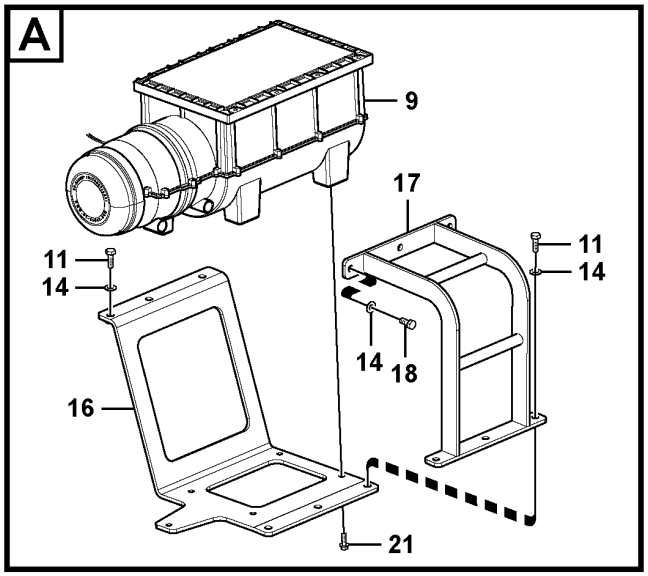

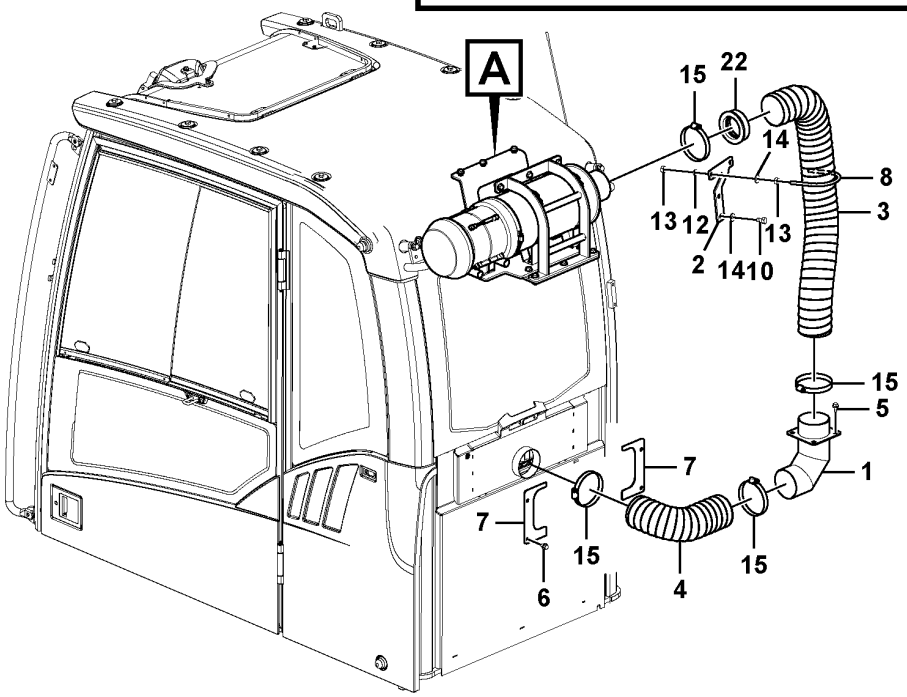

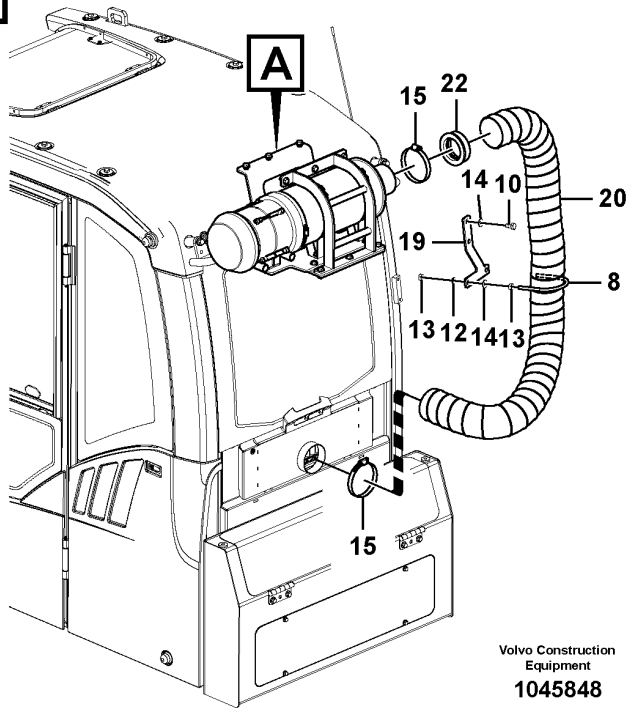

Volvo Construction Equipment

1045848

Fig.	Part No.	Quantity 1	2	3	PS	KIT	Description	Denominación	Denominação	Dénomination	Notes
1	VOE 14530911	1					Elbow	Ángulo	Cotovelo	Coude	
2	VOE 14568775	1					Bracket	Consola	Suporte	Console	
3	VOE 14568774	1					Hose	Manguera	Mangueira	Flexible	
4	VOE 14562038	1					Hose	Manguera	Mangueira	Flexible	
5	VOE 946440	4					Flange screw	Tornillo embridado	Parafuso flangeado	Vis à embase	
6	VOE 947107	4					Flange screw	Tornillo embridado	Parafuso flangeado	Vis à embase	
7	VOE 14562039	2					Cover	Capó	Capô	Capot	
8	VOE 14531265	1	1				U-bolt	Abrazadera-u	Grampo u	Étrier de ressort	
9	VOE 14612086	1	1				Filter	Filtro	Filtro	Filtre	
10	VOE 983250	2	2				Hexagon screw	Tornillo hexagonal	Parafuso sextavado	Vis à tête hexagonale	
11	VOE 983252	5	5				Hexagon screw	Tornillo hexagonal	Parafuso sextavado	Vis à tête hexagonale	
12	VOE 955922	2	2				Spring washer	Arandela elástica	Arruela de pressão	Rondelle élastique	
13	VOE 983304	4	4				Hexagon nut	Tuerca hexagonal	Porca sextavada	Écrou hexagonal	
14	VOE 960148	13	13		SS		Plain washer	Arandela plana	Arruela simples	Rondelle plane	
15	SA 9312-10450	4	2				Hose clamp	Abrazadera de manguera	Braçadeira da mangueira	Collier durite	
16	VOE 14612087	1	1				Bracket	Consola	Suporte	Console	
17	VOE 14612089	1	1				Bracket	Consola	Suporte	Console	
18	VOE 983251	3	3				Hexagon screw	Tornillo hexagonal	Parafuso sextavado	Vis à tête hexagonale	
19	VOE 14568780		1				Bracket	Consola	Suporte	Console	
20	VOE 14568779		1				Hose	Manguera	Mangueira	Flexible	
21	VOE 945444	5	5		SS		Flange screw	Tornillo embridado	Parafuso flangeado	Vis à embase	
22	VOE 14612091	1	1				Reducer	Reductor		Reducteur	

1	8284924	**Air filter, mounting** **Filtro aire, montaje** **Filtro de ar, montagem** **Filter air, montage**	Catalogue id **20629**	Group **872**
2	8284923		Illustr. No **1045848**	Section **200**
3			Issue **20032270-E**	Page **925**
4				
5				

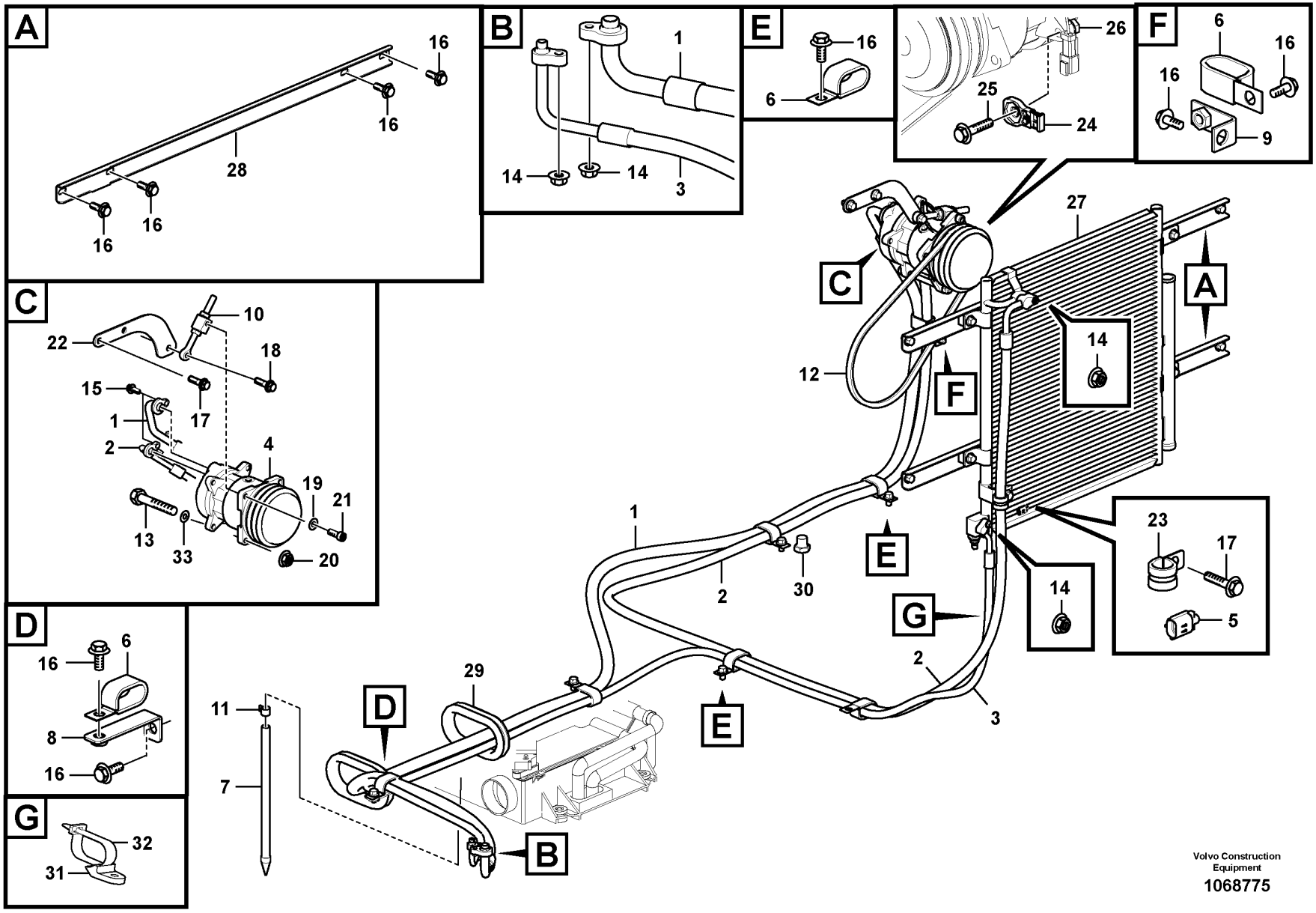

Volvo Construction Equipment

1068775

Fig.	Part No.	Quantity 1	2	3	PS	KIT	Description	Denominación	Denominação	Dénomination	Notes
1	VOE 14635702	1					Hose	Manguera	Mangueira	Flexible	
2	VOE 14635701	1					Hose	Manguera	Mangueira	Flexible	
3	VOE 14633665	1					Hose	Manguera	Mangueira	Flexible	
4	VOE 15082742	1					Compressor	Compresor	Compressor	Compresseur	S/N -210593/-230268 S/N -270301/-280073
	VOE 14650713	1					•Clutch	•Embrague	•Embreagem	•Embrayage	
	VOE 14649606	1					Compressor	Compresor	Compressor	Compresseur	S/N 210594-/230269- S/N 270302-/280074-
	VOE 14696535	1					•Clutch	•Embrague	•Embreagem	•Embrayage	
5	VOE 14505515	1					Sensor	Sensor	Sensor	Capteur	
6	VOE 14515524	7					Clip	Clip	Clipe	Clip	
7	VOE 14511074	1					Drain hose	Manguera de vaciado	Mangueira de dreno	Flexible de vidange	
8	VOE 14531305	1					Bracket	Consola	Suporte	Console	
9	VOE 14529393	1					Bracket	Consola	Suporte	Console	
10	VOE 14545465	1					Adjusting device	Dispositivo de ajuste	Dispositivo de ajuste	Dispositif réglage	
11	VOE 14880627	1					Clip	Clip	Clipe	Clip	
12	VOE 14881276	1					V-belt	Correa trapezoidal	Correia trapezoidal	Courroie trapézoïdale	
13	VOE 992542	1					Hex. socket screw	Tornillo de hexágono embutido	Parafuso soquete sext	Vis à six pans creux	
14	VOE 945407	4			SS		Flange nut	Tuerca embridada	Porca flangeada	Écrou à embase	
15	VOE 946173	2			SS		Flange screw	Tornillo embridado	Parafuso flangeado	Vis à embase	
16	VOE 946471	16					Flange screw	Tornillo embridado	Parafuso flangeado	Vis à embase	
17	VOE 946441	3					Flange screw	Tornillo embridado	Parafuso flangeado	Vis à embase	
18	VOE 946472	1					Flange screw	Tornillo embridado	Parafuso flangeado	Vis à embase	
19	VOE 955922	1					Spring washer	Arandela elástica	Arruela de pressão	Rondelle élastique	
20	VOE 13971098	1					Flange nut	Tuerca embridada	Porca flangeada	Écrou à embase	
21	VOE 984079	1					Hex. socket screw	Tornillo de hexágono embutido	Parafuso soquete sext	Vis à six pans creux	
22	VOE 14616322	1					Bracket	Consola	Suporte	Console	
23	VOE 14500295	1					Clip	Clip	Clipe	Clip	
24	VOE 14587635	1					Clip	Clip	Clipe	Clip	
25	VOE 13946752	1					Screw	Tornillo	Parafuso	Vis	(VOE 946752)

1	8293093	**Air conditioning unit line** **Tubería de unidad de aire acondicionado** **Linha da unidade de ar condicionado** **Unité de conditionnement d'air**	Catalogue id **20629**	Group **874**
2			Illustr. No **1068775**	Section **100**
3				
4			Issue **20032270-E**	Page **927**
5				

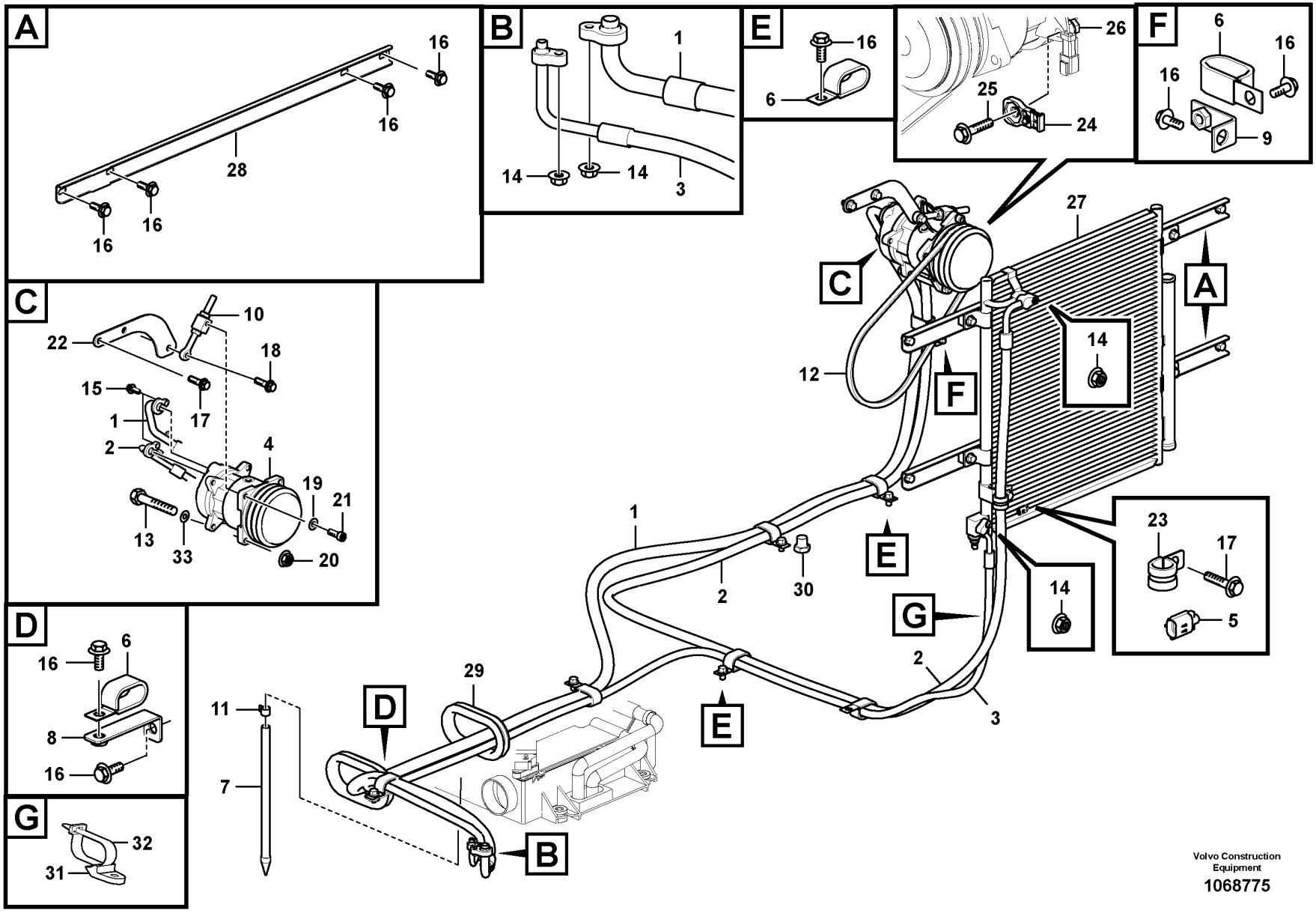

Volvo Construction Equipment

1068775

Fig.	Part No.	Quantity 1	2	3	PS	KIT	Description	Denominación	Denominação	Dénomination	Notes
26	VOE 13971095	1					Flange nut	Tuerca embridada	Porca flangeada	Écrou à embase	
27	VOE 14591537	1					Condenser	Condensador	Condensador	Condenseur	
	VOE 14612048	1					•Filter	•Filtro	•Filtro	•Filtre	
	VOE 914515	1					•Retaining ring	•Anillo retén	•Anel de fixação	•Bague retenue	
	VOE 14591545	1					•Switch	•Interruptor	•Interruptor	•Rupteur	
28		2			NS		Support	Apoyo	Suporte	Support	
29	VOE 14531002	2					Grommet	Pasaje	Passa muro	Passe fil	
30	SA 9415-43041	1					Plug	Tapón	Bujão	Tampon	
31	VOE 14558808	1					Strip clamp	Abrazadera de cinta	Cinta braçadeira	Serrage de ruban	
32	VOE 14558809	1					Strip clamp	Abrazadera de cinta	Cinta braçadeira	Serrage de ruban	
33	VOE 14522473	1					Washer	Arandela	Arruela	Rondelle	

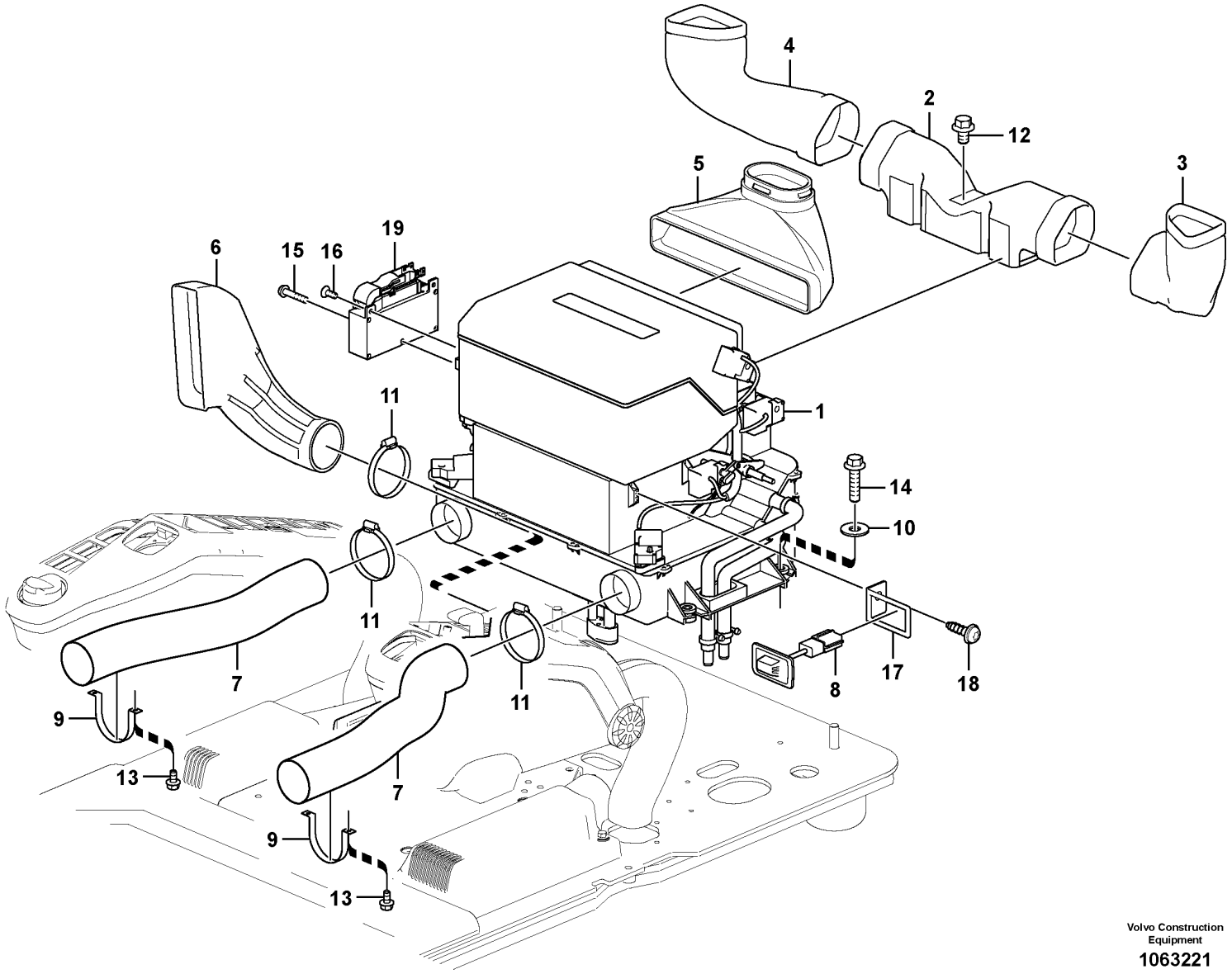

Volvo Construction Equipment

1063221

Fig.	Part No.	Quantity 1	2	3	PS	KIT	Description	Denominación	Denominação	Dénomination	Notes
1	VOE 14670630	1					Air conditioning unit	Unidad aire acondicionado	Unidade ar condicionado	Conditionneur air	(VOE 14631940) See group 874-500 page 933
2	VOE 14531716	1					Duct	Canal	Duto	Goulotte	
3	VOE 14531717	1					Duct	Canal	Duto	Goulotte	
4	VOE 14531718	1					Duct	Canal	Duto	Goulotte	
5	VOE 14531720	1					Duct	Canal	Duto	Goulotte	
6	VOE 14534242	1					Duct	Canal	Duto	Goulotte	
7	VOE 14532819	2					Hose	Manguera	Mangueira	Flexible	S/N -210810/-230396 S/N -270423/-280092
	VOE 14686054	2					Hose	Manguera	Mangueira	Flexible	S/N 210811-/230397- S/N 270424-/280093-
8	VOE 14514330	1					Sensor	Sensor	Sensor	Capteur	
9	VOE 14504237	2					Bracket	Consola	Suporte	Console	S/N -210810/-230396 S/N -270423/-280092
10	VOE 13960143	4					Washer	Arandela	Arruela	Rondelle	
11	VOE 943482	3					Hose clamp	Abrazadera de manguera	Braçadeira da mangueira	Collier durite	S/N -210810/-230396 S/N -270423/-280092
	VOE 943482	1					Hose clamp	Abrazadera de manguera	Braçadeira da mangueira	Collier durite	S/N 210811-/230397- S/N 270424-/280093-
	VOE 943481	2					Hose clamp	Abrazadera de manguera	Braçadeira da mangueira	Collier durite	S/N 210811-/230397- S/N 270424-/280093-
12	VOE 946471	1					Flange screw	Tornillo embridado	Parafuso flangeado	Vis à embase	
13	VOE 13965175	4					Screw	Tornillo	Parafuso	Vis	S/N -210810/-230396 S/N -270423/-280092
14	VOE 13965185	4					Screw	Tornillo	Parafuso	Vis	
15	VOE 969587	1					Six point socket screw	Racor de seis dientes	Paraf soquete sext	Vis à 6 pans creux	
16	VOE 969738	2					Six point socket screw	Racor de seis dientes	Paraf soquete sext	Vis à 6 pans creux	
17		1			NS		Bracket	Ménsula	Suporte	Console	
18	VOE 969480	1					Six point socket screw	Racor de seis dientes	Paraf soquete sext	Vis à 6 pans creux	
19	VOE 11443400	1					Electronic unit	Unidad electrónica	Unidade eletrônica	Unité électronique	

1	8293093	**Air duct in cabin and cabin floor** **Conducto de aire en cabina y suelo de cabina** **Duto de ar na cabine e piso da cabine** **Conduit d'air dans la cabine et dans le plancher de cabine**	Catalogue id **20629**	Group **874**
2				
3			Illustr. No **1063221**	Section **400**
4				
5			Issue **20032270-E**	Page **931**

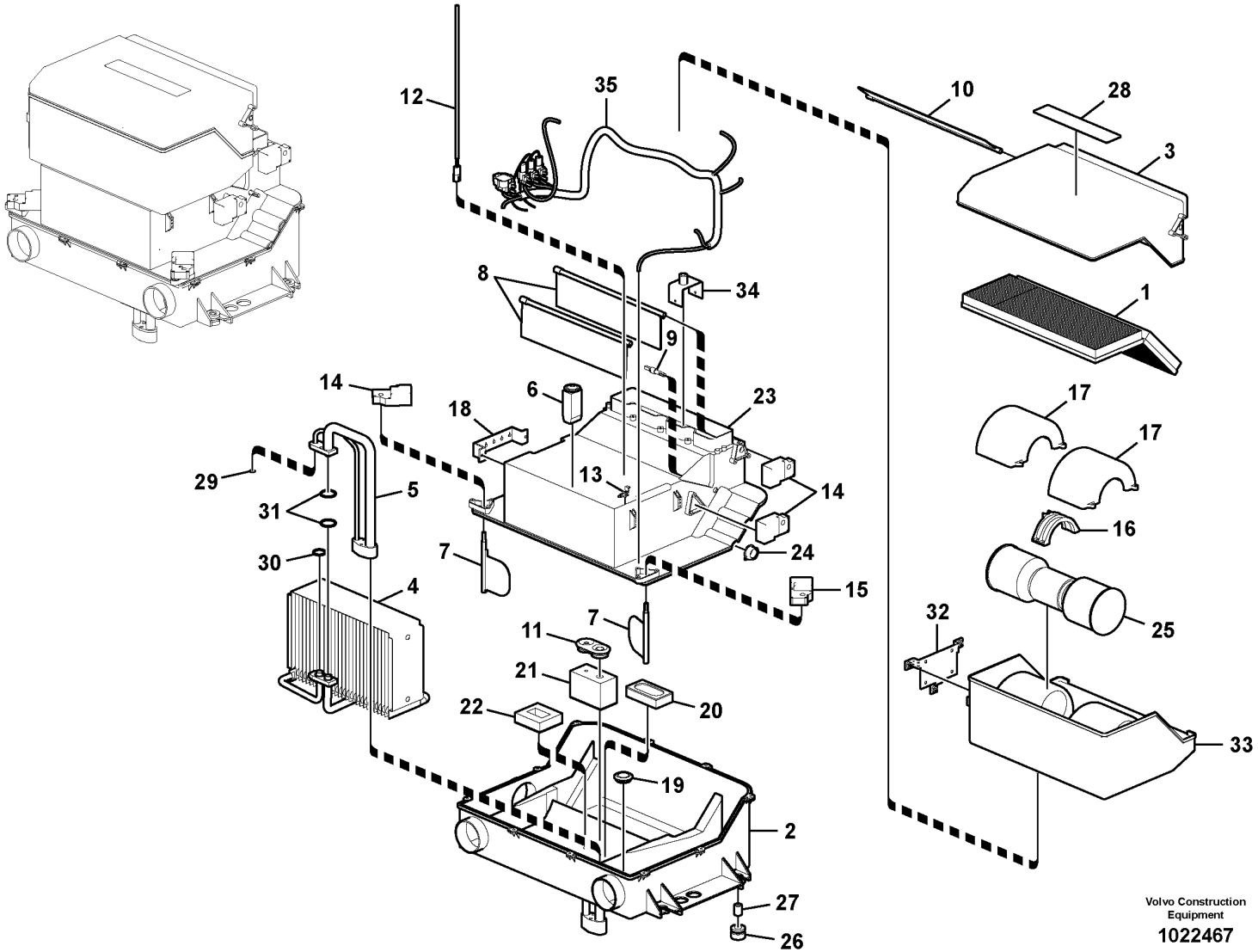
12
35
10
28
3
8
34
1
9
14
6
18
23
17
17
29
5
31
13
14
16
30
7
24
4
15
7
32
11
25
21
20
22
33
19
2
27
26
Volvo Construction Equipment
1022467

Fig.	Part No.	Quantity 1	2	3	PS	KIT	Description	Denominación	Denominação	Dénomination	Notes
	VOE 14670630	1					Air conditioning unit	Unidad aire acondicionado	Unidade ar condicionado	Conditionneur air	(VOE 14631940)
1	VOE 14689735	1					•Filter	•Filtro	•Filtro	•Filtre	(VOE 14506997)
2	VOE 14585933	1					•Case	•Funda	•Caixa	•Caisson	
3	VOE 14509328	1					•Cover	•Capó	•Capô	•Capot	
4	VOE 14509329	1					•Cooling system	•Sistema de refrigeracion	•	•Systeme d refroidissement	
5	VOE 14509330	1					•Pipe line	•Tuberia	•	•Conduite tubulaire	
6	VOE 14509331	1					•Expansion valve	•Válvula de expansión	•Válvula de expansão	•Robinet d'expansion	
7	VOE 14509336	2					•Door	•Puerta	•Porta	•Porte	
8	VOE 14509340	2					•Door	•Puerta	•Porta	•Porte	
9	VOE 14509341	1					•Control lever	•Palanca mando	•Alavanca de comando	•Levier de commande	
10	VOE 14509342	1					•Door	•Puerta	•Porta	•Porte	
11	VOE 14509343	1					•Grommet	•Pasaje	•Passa muro	•Passe fil	
12	VOE 16688307	1					•Sensor	•Sensor	•Sensor	•Capteur	(VOE 14509344)
13	VOE 14509345	1					•Clip	•Clip	•Clipe	•Clip	
14	VOE 14509346	3					•Actuator	•Actuador	•Atuador	•Actionneur	
15	VOE 14509348	1					•Actuator	•Actuador	•Atuador	•Actionneur	
16	VOE 14509351	1					•Guide	•Guía	•Guia	•Guide	
17	VOE 14509352	2					•Case	•Funda	•Caixa	•Caisson	
18		1			NS		•Support	•Apoyo	•Suporte	•Support	
19	VOE 14509361	1					•Grommet	•Pasaje	•Passa muro	•Passe fil	
20	VOE 14509365	1					•Sealing strip	•Moldura retén	•Friso de vedação	•Bande d'étanchéité	
21	VOE 14669735	1					•Gasket	•Junta	•Junta	•Joint	(VOE 14509366)
22	VOE 14509367	1					•Gasket	•Junta	•Junta	•Joint	
23		1			NS		•Case	•Funda	•Caixa	•Caisson	
24		2			NS		•Grommet	•Aislador pasapanel	•Ilhós	•Passe fil	
25	VOE 14576774	1					•Electric motor	•Motor eléctrico	•Motor elétrico	•Moteur électrique	
26	VOE 14514720	4					•Grommet	•Pasaje	•Passa muro	•Passe fil	
27	VOE 14515454	4			OP		•Pipe	•Tubo	•Tubo	•Tuyau	
28		1			NS		•Decal	•Calcomanía	•Decalque	•Autocollant	
29	VOE 14529050	1					•O-ring	•Anillo tórico	•Anel-o	•Joint torique	
30	VOE 14529051	1					•O-ring	•Anillo tórico	•Anel-o	•Joint torique	

1		**Air conditioning unit, cooling and heater** **Unidad de aire acondicionado, refrigeración y calefacción** **Unidade de ar condicionado, refrigeração e aquecedor** **Unité de conditionnement d'air, refroidissement et chauffage**	Catalogue id **20629**	Group **874**
2			Illustr. No **1022467**	Section **500**
3			Issue **20032270-E**	Page **933**
4				
5				

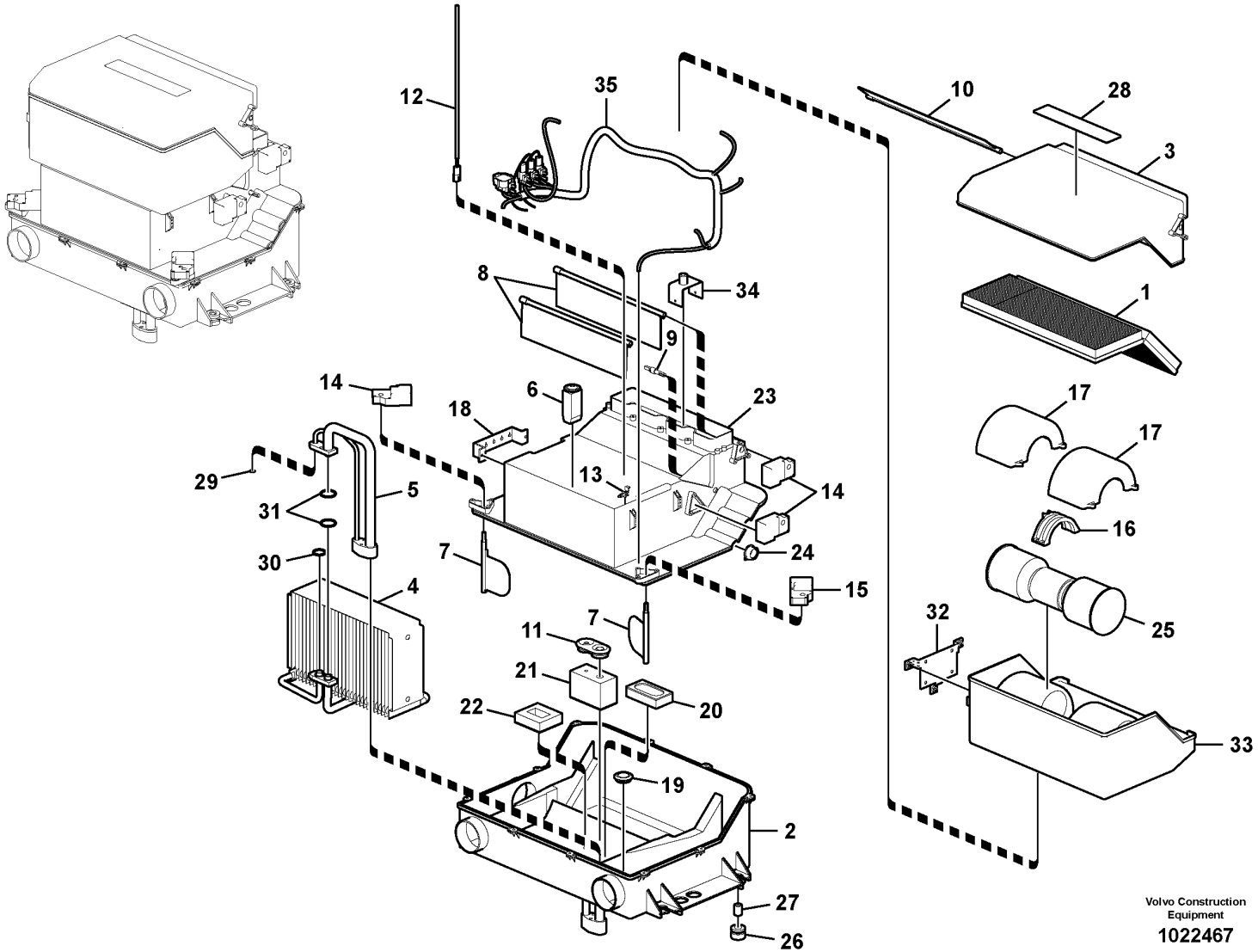
12
35
10
28
3
8
34
1
9
14
6
18
23
17
17
29
5
31
13
14
16
30
7
24
4
15
7
32
11
25
21
20
22
33
19
2
27
26
Volvo Construction Equipment
1022467

Fig.	Part No.	Quantity 1	2	3	PS	KIT	Description	Denominación	Denominação	Dénomination	Notes
31	VOE 14529052	2					•O-ring	•Anillo tórico	•Anel-o	•Joint torique	
32		1			NS		•Bracket	•Consola	•Suporte	•Console	
33		1			NS		•Case	•Funda	•Caixa	•Etui	
34		1			NS		•Bracket	•Ménsula	•Suporte	•Console	
35	VOE 14547917	1					•Wiring harness	•Manojo cables	•Chicote cabos	•Faisceau de câbles	

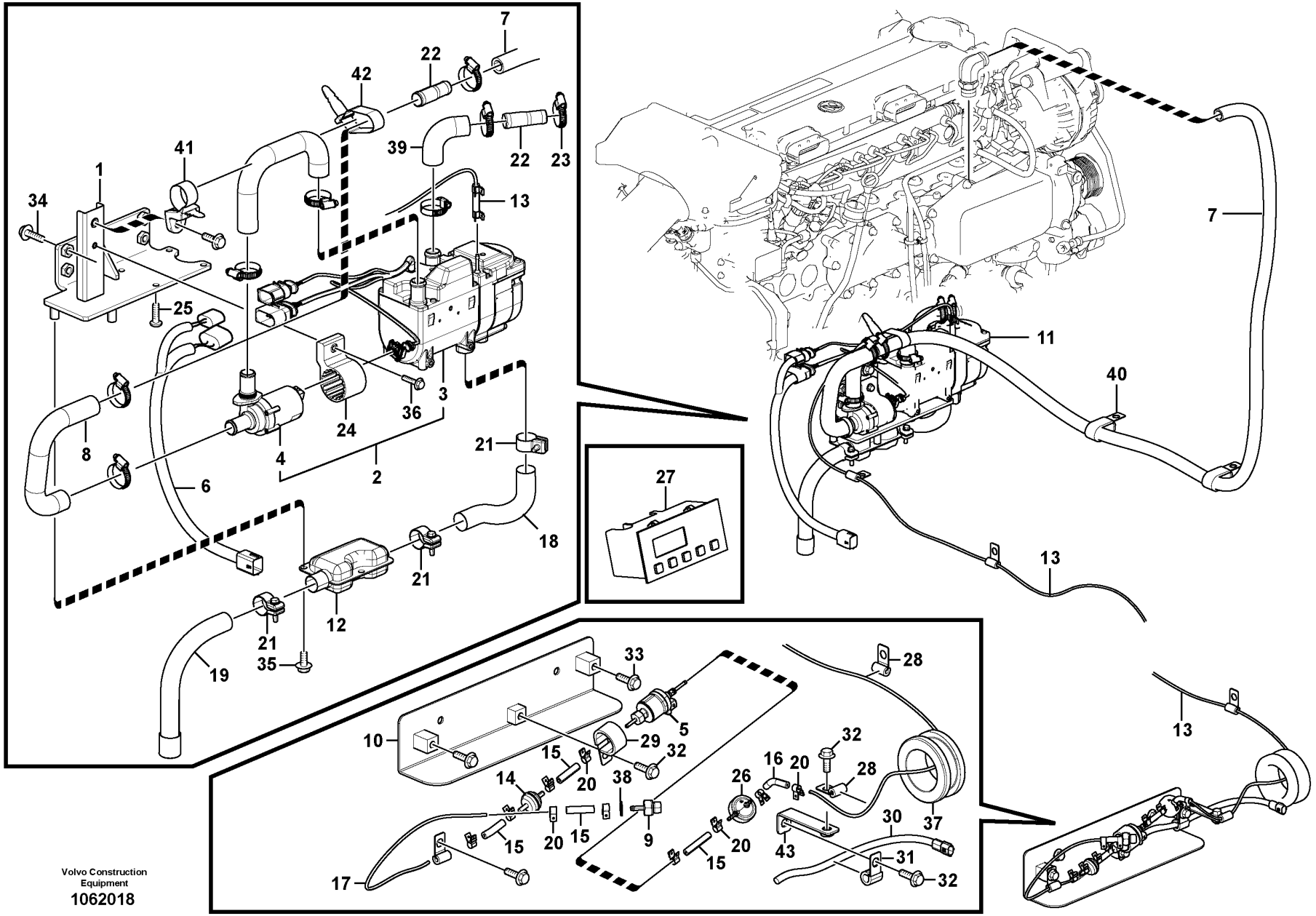

Volvo Construction Equipment
1062018

Fig.	Part No.	Quantity 1	2	3	PS	KIT	Description	Denominación	Denominação	Dénomination	Notes
1	VOE 14662746	1					Bracket	Consola	Suporte	Console	(VOE 14616316)
2	VOE 14611585	1					Heater unit	Calefactor	Aquecedor	Bloc chauff/clim	
3	VOE 14611584	1					•Heater unit	•Calefactor	•Aquecedor	•Bloc chauff/clim	
4	VOE 14620594	1					•Pump	•Bomba	•Bomba	•Pompe	
5	VOE 14509275	1					•Pump	•Bomba	•Bomba	•Pompe	
6	VOE 14616992	1					Wiring harness	Manojo cables	Chicote cabos	Faisceau de câbles	
7	VOE 14881189	1					Hose	Manguera	Mangueira	Flexible	8289753
7	VOE 14881129	1					Hose	Manguera	Mangueira	Flexible	8292041
8	VOE 14569952	2					Hose	Manguera	Mangueira	Flexible	
9	VOE 14511459	1					Fitting	Racor	Niple	Écrou raccord	
10	VOE 14507603	1					Bracket	Ménsula	Suporte	Console	
11	VOE 14616991	1					Accessories	Accesorios	Acessórios	Accessoire	
12	VOE 14509259	1					•Silencer	•Silenciador	•Silencioso	•Silencieux	
13	VOE 14539076	1					•Pipe	•Tubo	•Tubo	•Tuyau	
14	VOE 14509262	1					•Fuel filter	•Filtro de combustible	•Filtro combustível	•Filtre a combustible	
15	VOE 14622712	3					•Connector	•Pieza de conexión	•Conexão	•Pièce connexion	
16	VOE 14509264	3					•Connector	•Pieza de conexión	•Conexão	•Pièce connexion	
17	VOE 14539076	1					•Pipe	•Tubo	•Tubo	•Tuyau	(VOE 14622713)
18	VOE 14561608	1					•Pipe	•Tubo	•Tubo	•Tuyau	
19	VOE 14561609	1					•Pipe	•Tubo	•Tubo	•Tuyau	
20	VOE 14509266	12					•Clip	•Clip	•Clipe	•Clip	
21	VOE 14624092	3					•Clip	•Clip	•Clipe	•Clip	
22	VOE 14509271	2					•Connector	•Pieza de conexión	•Conexão	•Pièce connexion	
23	VOE 14509272	8					•Clip	•Clip	•Clipe	•Clip	
24	VOE 14620595	1					•Cable holder	•Portacables	•Suporte de cabo	•Porte-conduit	
25	VOE 14626864	4					•Screw	•Tornillo	•Parafuso	•Vis	
26	VOE 14620591	1					•Accumulator	•Acumulador	•Acumulador	•Accumulateur	
27	VOE 14500661	1					Timer	Reloj programador	Relógio programador	Chronomètre	
28	VOE 14508060	6					Clip	Clip	Clipe	Clip	
29	VOE 14512894	1					Clamp	Abrazadera	Braçadeira	Collier serrage	
30	VOE 14540078	1					Wiring harness	Manojo cables	Chicote cabos	Faisceau de câbles	

1		**Auxiliary Heater** **Calefactor adicional** **Aquecedor adicional** **Chauffage d'appoint**	Catalogue id **20629**	Group **875**
2				
3			Illustr. No **1062018**	Section **100**
4				
5		**8289753,8292041**	Issue **20032270-E**	Page **937**

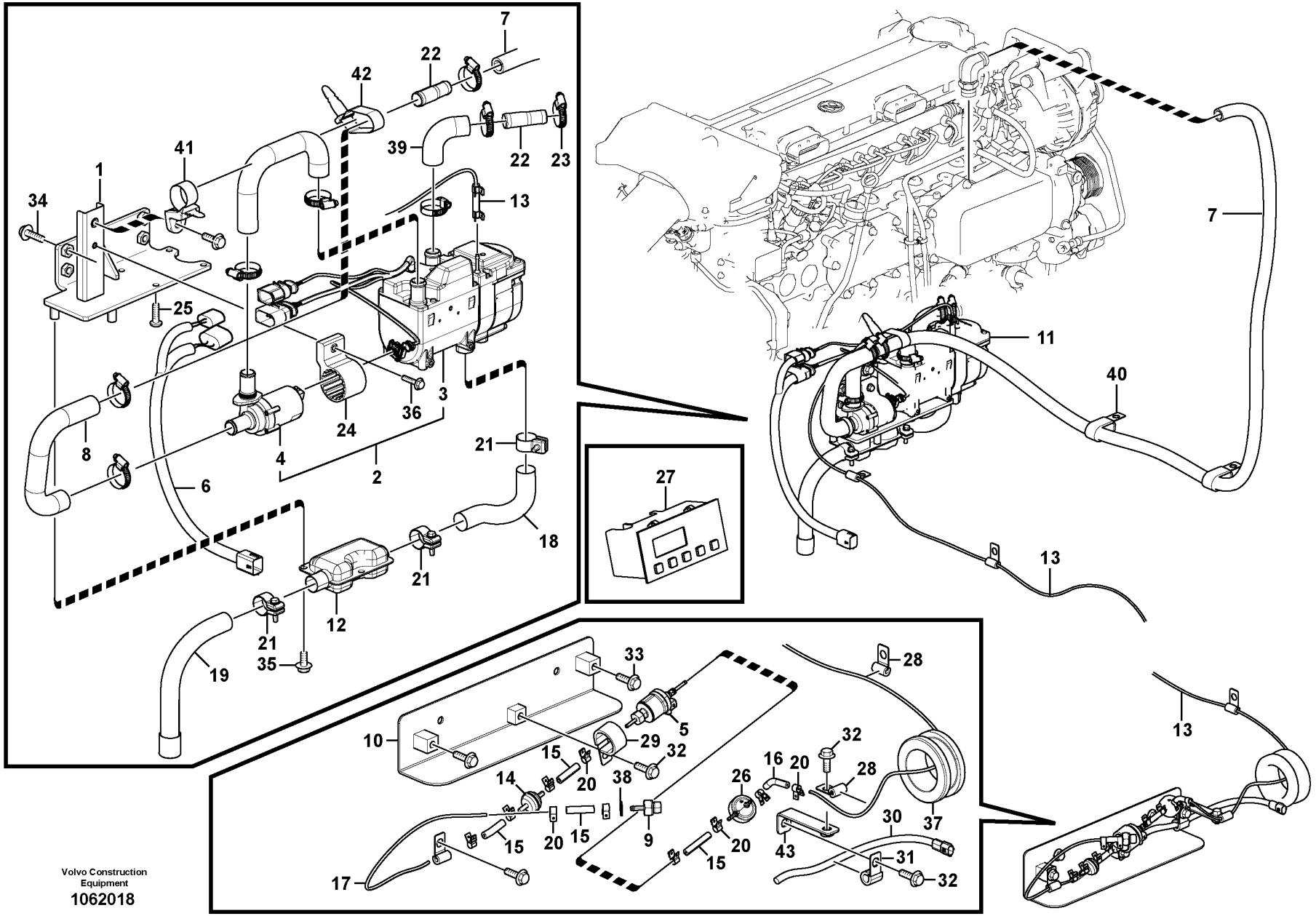

Volvo Construction Equipment
1062018

Fig.	Part No.	Quantity 1	2	3	PS	KIT	Description	Denominación	Denominação	Dénomination	Notes
31	VOE 14500292	1					Clip	Clip	Clipe	Clip	
32	VOE 946471	4					Flange screw	Tornillo embridado	Parafuso flangeado	Vis à embase	
33	VOE 946441	3					Flange screw	Tornillo embridado	Parafuso flangeado	Vis à embase	
34	VOE 946472	4					Flange screw	Tornillo embridado	Parafuso flangeado	Vis à embase	
35	VOE 13965175	3					Screw	Tornillo	Parafuso	Vis	
36	VOE 13947542	1					Screw	Tornillo	Parafuso	Vis	
37	SA 9751-16427	1					Grommet	Pasaje	Passa muro	Passe fil	
38	VOE 13947622	1					Plane gasket	Junta plana	Junta plana	Joint plan	
39	VOE 14529943	1					Hose	Manguera	Mangueira	Flexible	
40	VOE 14515524	2					Clip	Clip	Clipe	Clip	
41	VOE 14558810	1					Strip clamp	Abrazadera de cinta	Cinta braçadeira	Serrage de ruban	
42	VOE 14558809	1					Strip clamp	Abrazadera de cinta	Cinta braçadeira	Serrage de ruban	
43	VOE 14531305	1					Bracket	Consola	Suporte	Console	

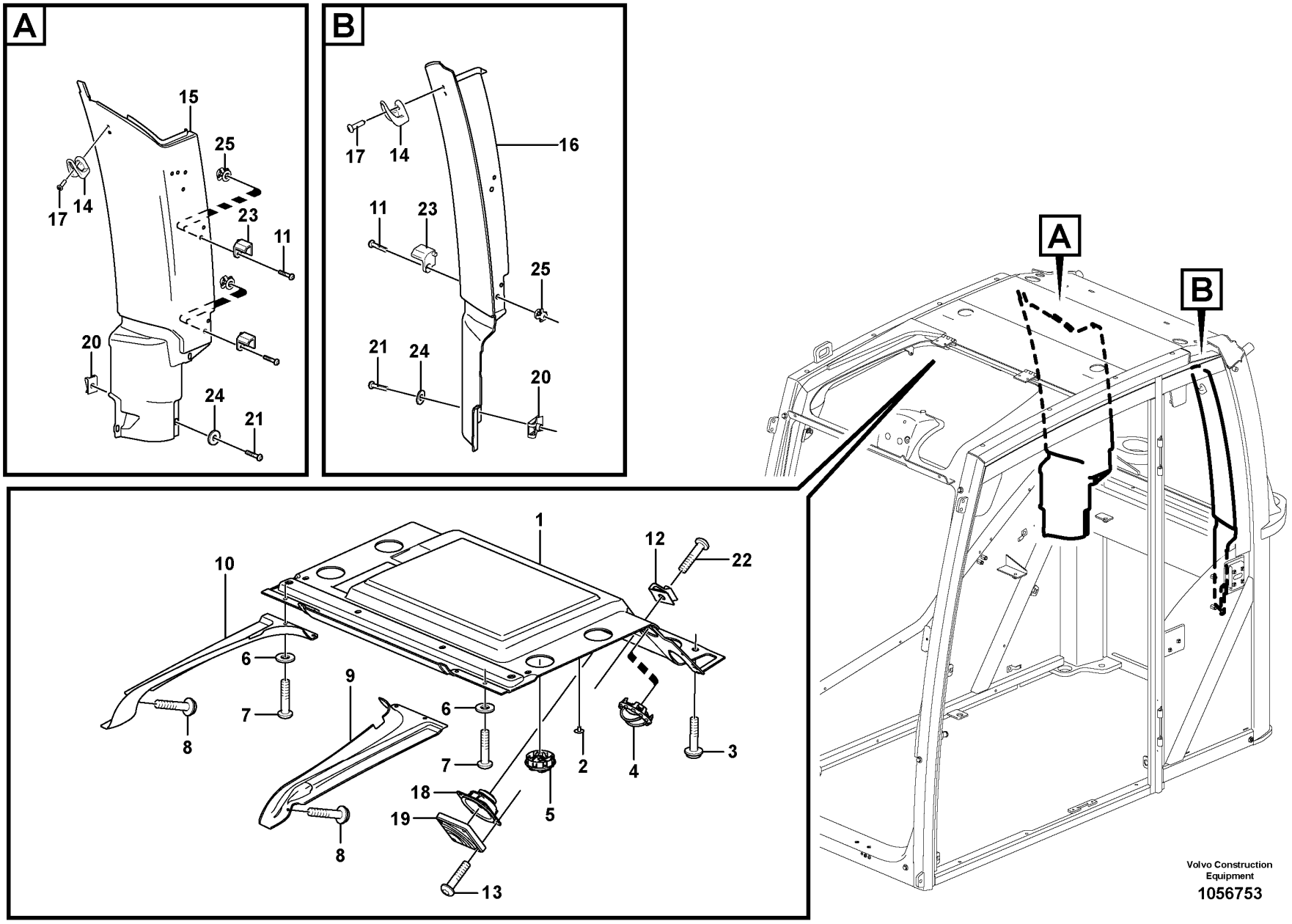
A
15
25
17
14
23
11
20
24
21
B
16
17
14
11
23
25
21
24
20
A
B
1
12
22
10
6
9
7
6
8
7
2
4
3
18
19
5
8
13
Volvo Construction Equipment
1056753

Fig.	Part No.	Quantity 1	2	3	PS	KIT	Description	Denominación	Denominação	Dénomination	Notes
1	VOE 15106417	1					Headlining	Techo interior	Revestimento do teto	Garniture pavillon	
2	VOE 1613068	6					Plug	Tapon	Bujão	Bouchon	
3	VOE 969422	4					Six point socket screw	Racor de seis dientes	Paraf soquete sext	Vis à 6 pans creux	
4	VOE 11412785	4					Air outlet	Boquilla	Saída de ar	Sortie d'air	
5	VOE 11412071	4					Nozzle	Difusor	Bico	Gicleur	
6	VOE 13940090	6					Washer	Arandela	Arruela	Rondelle	
7	VOE 969407	4					Six point socket screw	Racor de seis dientes	Paraf soquete sext	Vis à 6 pans creux	
8	VOE 969278	6					Six point socket screw	Racor de seis dientes	Paraf soquete sext	Vis à 6 pans creux	
9	VOE 15105937	1					Headlining	Techo interior	Revestimento do teto	Garniture pavillon	
10	VOE 15105873	1					Headlining	Techo interior	Revestimento do teto	Garniture pavillon	
11	VOE 971309	4					Six point socket screw	Racor de seis dientes	Paraf soquete sext	Vis à 6 pans creux	
12	VOE 11164693	8					Spring nut	Tuerca resorte	Porca de pressão	Écrou de ressort	
13	VOE 969478	8					Six point socket screw	Racor de seis dientes	Paraf soquete sext	Vis à 6 pans creux	
14	VOE 11078015	2					Clothes hook	Gancho ropa	Gancho roupas	Crochet de pâterre	
15	VOE 15048549	1					Panel	Panel	Painel	Panneau	
16	VOE 15047704	1					Panel	Panel	Painel	Panneau	
17	VOE 972007	4					Six point socket screw	Racor de seis dientes	Paraf soquete sext	Vis à 6 pans creux	
18	VOE 11201898	2					Loudspeaker	Altavoz	Altofalante	Haut-parleur	
19	VOE 11201899	2					Loudspeaker grille	Rejilla de altavoz	Grade altofalante	Grille haut-parleur	
20	VOE 949921	4					Spring nut	Tuerca resorte	Porca de pressão	Écrou de ressort	
21	VOE 969147	4					Six point socket screw	Racor de seis dientes	Paraf soquete sext	Vis à 6 pans creux	
22	VOE 972079	4					Six point socket screw	Racor de seis dientes	Paraf soquete sext	Vis à 6 pans creux	
23	VOE 14556038	2					Hook	Gancho	Gancho	Crochet	RH
23	VOE 14556037	2					Hook	Gancho	Gancho	Crochet	LH
24	VOE 960139	4					Plain washer	Arandela plana	Arruela simples	Rondelle plane	
25	VOE 11200955	2					Press nut	Tuerca de presión	Porca de pressão	Écrou à emboutir	

1		**Interior components** **Detalles interiores** **Componentes interiores** **Pieces d'amenagement**	Catalogue id **20629**	Group **880**
2				
3			Illustr. No **1056753**	Section **100**
4				
5		**11294093, 11294094**	Issue **20032270-E**	Page **941**

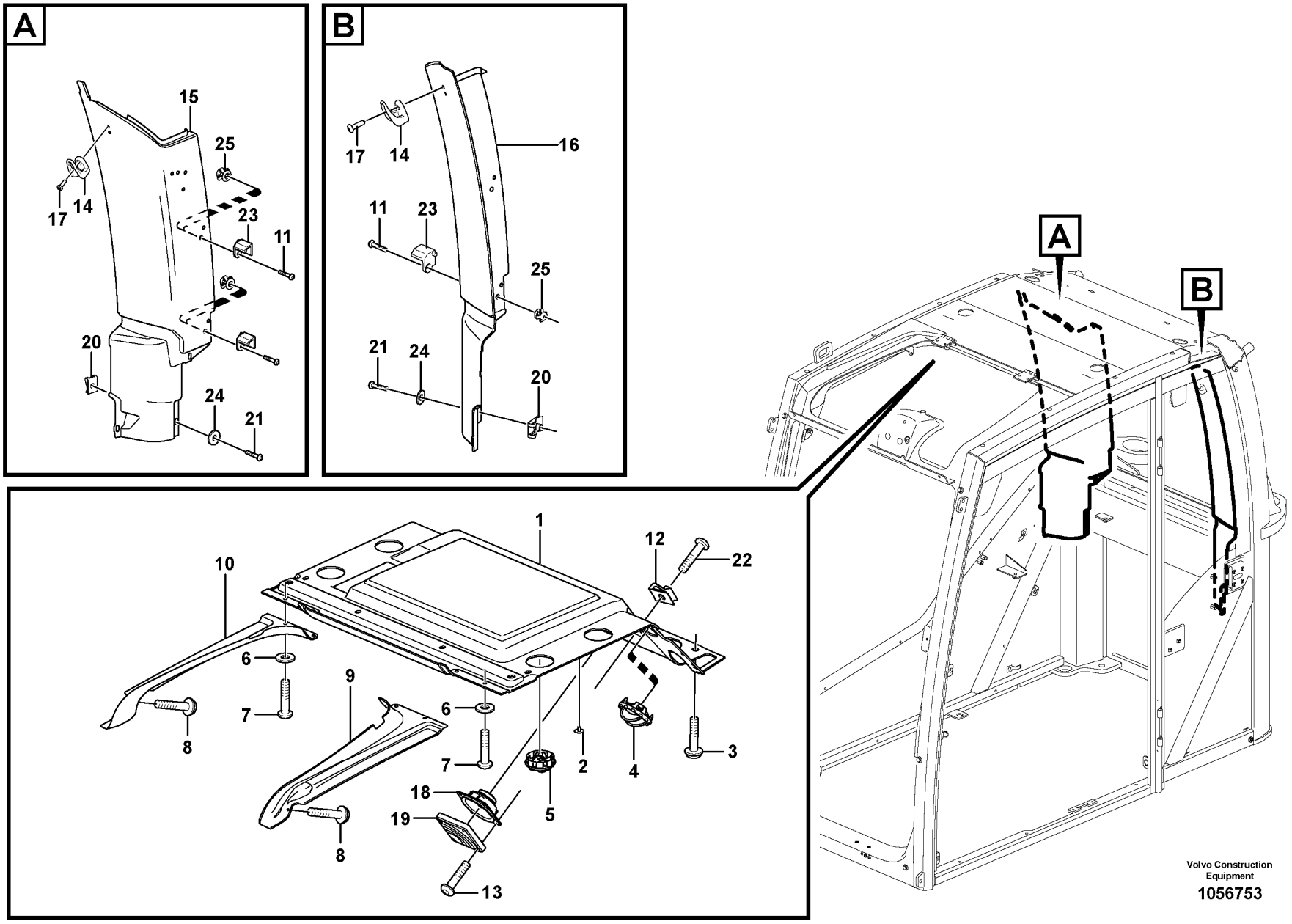
A
15
25
17
14
23
11
20
24
21
B
16
17
14
11
23
25
21
24
20
A
B
1
12
22
10
6
9
7
6
8
7
2
4
3
18
19
5
8
13
Volvo Construction Equipment
1056753

Fig.	Part No.	Quantity 1	2	3	PS	KIT	Description	Denominación	Denominação	Dénomination	Notes
1	VOE 15106417	1					Headlining	Techo interior	Revestimento do teto	Garniture pavillon	
2	VOE 1613068	6					Plug	Tapon	Bujão	Bouchon	
3	VOE 969422	4					Six point socket screw	Racor de seis dientes	Paraf soquete sext	Vis à 6 pans creux	
4	VOE 11412785	4					Air outlet	Boquilla	Saída de ar	Sortie d'air	
5	VOE 11412071	4					Nozzle	Difusor	Bico	Gicleur	
6	VOE 13940090	6					Washer	Arandela	Arruela	Rondelle	
7	VOE 969407	4					Six point socket screw	Racor de seis dientes	Paraf soquete sext	Vis à 6 pans creux	
8	VOE 969278	6					Six point socket screw	Racor de seis dientes	Paraf soquete sext	Vis à 6 pans creux	
9	VOE 15105937	1					Headlining	Techo interior	Revestimento do teto	Garniture pavillon	
10	VOE 15105873	1					Headlining	Techo interior	Revestimento do teto	Garniture pavillon	
11	VOE 971309	4					Six point socket screw	Racor de seis dientes	Paraf soquete sext	Vis à 6 pans creux	
12	VOE 11164693	8					Spring nut	Tuerca resorte	Porca de pressão	Écrou de ressort	
13	VOE 969478	8					Six point socket screw	Racor de seis dientes	Paraf soquete sext	Vis à 6 pans creux	
14	VOE 11078015	2					Clothes hook	Gancho ropa	Gancho roupas	Crochet de pâterre	
15	VOE 15048549	1					Panel	Panel	Painel	Panneau	
16	VOE 15047704	1					Panel	Panel	Painel	Panneau	
17	VOE 972007	4					Six point socket screw	Racor de seis dientes	Paraf soquete sext	Vis à 6 pans creux	
18	VOE 11201898	2					Loudspeaker	Altavoz	Altofalante	Haut-parleur	
19	VOE 11201899	2					Loudspeaker grille	Rejilla de altavoz	Grade altofalante	Grille haut-parleur	
20	VOE 949921	4					Spring nut	Tuerca resorte	Porca de pressão	Écrou de ressort	
21	VOE 969147	4					Six point socket screw	Racor de seis dientes	Paraf soquete sext	Vis à 6 pans creux	
22	VOE 972079	4					Six point socket screw	Racor de seis dientes	Paraf soquete sext	Vis à 6 pans creux	
23	VOE 14556038	2					Hook	Gancho	Gancho	Crochet	RH
23	VOE 14556037	2					Hook	Gancho	Gancho	Crochet	LH
24	VOE 960139	4					Plain washer	Arandela plana	Arruela simples	Rondelle plane	
25	VOE 11200955	2					Press nut	Tuerca de presión	Porca de pressão	Écrou à emboutir	

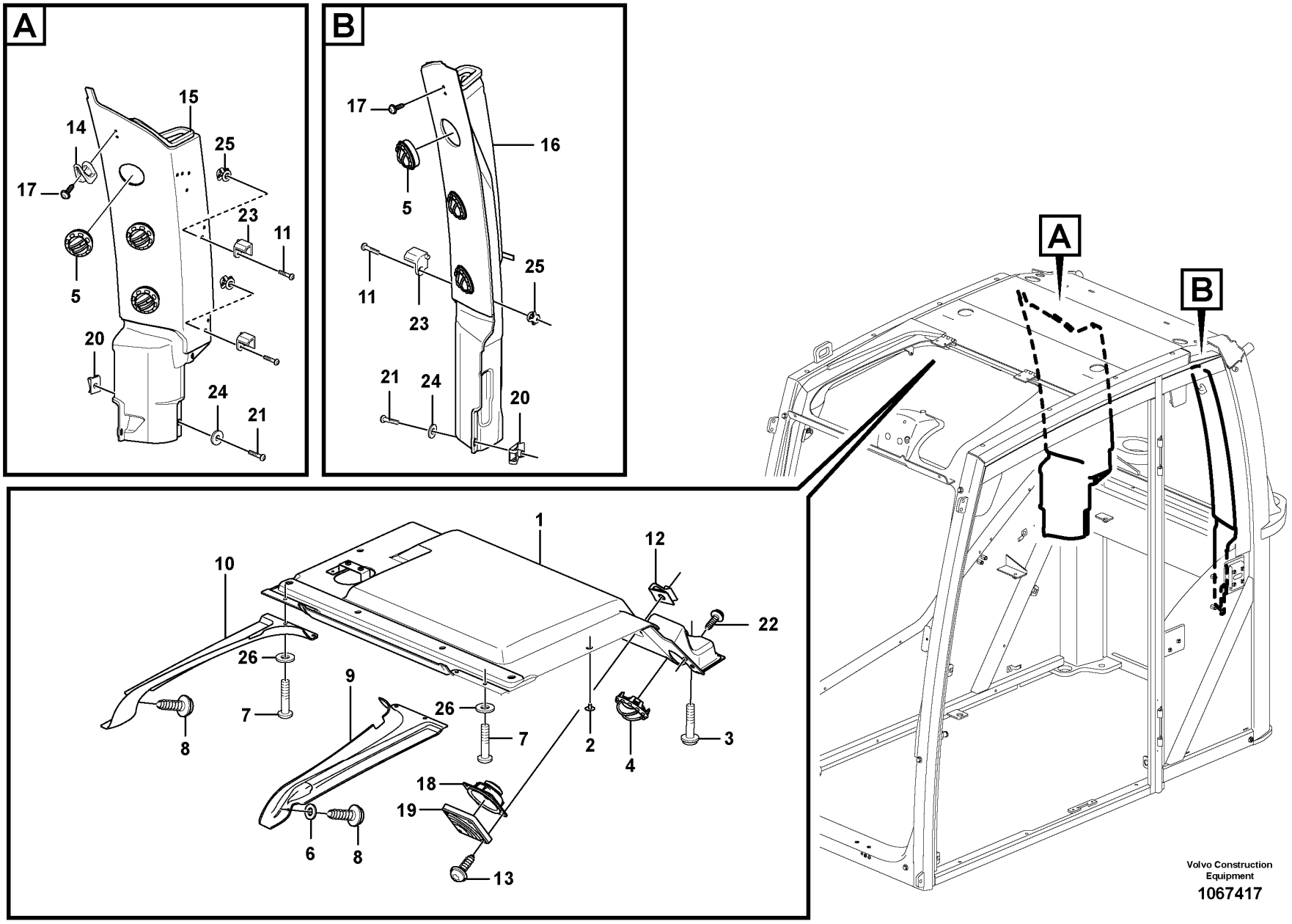
A
15
14
25
17
23
11
5
20
24
21
B
17
16
5
25
11
23
21
24
20
A
B
1
12
10
22
26
26
7
9
7
2
4
3
8
18
19
6
8
13
Volvo Construction Equipment
1067417

Fig.	Part No.	Quantity 1	2	3	PS	KIT	Description	Denominación	Denominação	Dénomination	Notes
1	VOE 14641085	1					Cab trim	Tapizado de cabina	Cobertura da cabine	Garniture cabine	
2	VOE 1613068	8					Plug	Tapon	Bujão	Bouchon	
3	VOE 969422	4					Six point socket screw	Racor de seis dientes	Paraf soquete sext	Vis à 6 pans creux	
4	VOE 11412785	2					Air outlet	Boquilla	Saída de ar	Sortie d'air	
5	VOE 11412071	6					Nozzle	Difusor	Bico	Gicleur	
6	VOE 13940090	2					Washer	Arandela	Arruela	Rondelle	
7	VOE 969407	4					Six point socket screw	Racor de seis dientes	Paraf soquete sext	Vis à 6 pans creux	
8	VOE 969278	2					Six point socket screw	Racor de seis dientes	Paraf soquete sext	Vis à 6 pans creux	
9	VOE 15105937	1					Headlining	Techo interior	Revestimento do teto	Garniture pavillon	
10	VOE 15105873	1					Headlining	Techo interior	Revestimento do teto	Garniture pavillon	
11	VOE 971309	4					Six point socket screw	Racor de seis dientes	Paraf soquete sext	Vis à 6 pans creux	
12	VOE 11164693	8					Spring nut	Tuerca resorte	Porca de pressão	Écrou de ressort	
13	VOE 969478	8					Six point socket screw	Racor de seis dientes	Paraf soquete sext	Vis à 6 pans creux	
14	VOE 11078015	1					Clothes hook	Gancho ropa	Gancho roupas	Crochet de pâterre	
15	VOE 14644828	1					Duct	Canal	Duto	Goulotte	
16	VOE 14637827	1					Duct	Canal	Duto	Goulotte	
17	VOE 972007	4					Six point socket screw	Racor de seis dientes	Paraf soquete sext	Vis à 6 pans creux	
18	VOE 11201898	2					Loudspeaker	Altavoz	Altofalante	Haut-parleur	
19	VOE 11201899	2					Loudspeaker grille	Rejilla de altavoz	Grade altofalante	Grille haut-parleur	
20	VOE 949921	4					Spring nut	Tuerca resorte	Porca de pressão	Écrou de ressort	
21	VOE 969147	4					Six point socket screw	Racor de seis dientes	Paraf soquete sext	Vis à 6 pans creux	
22	VOE 972079	4					Six point socket screw	Racor de seis dientes	Paraf soquete sext	Vis à 6 pans creux	
23	VOE 14556037	2					Hook	Gancho	Gancho	Crochet	LH
23	VOE 14556038	2					Hook	Gancho	Gancho	Crochet	RH
24	VOE 960139	4					Plain washer	Arandela plana	Arruela simples	Rondelle plane	
25	VOE 11200955	4					Press nut	Tuerca de presión	Porca de pressão	Écrou à emboutir	

1		**Interior components** **Detalles interiores** **Componentes interiores** **Pieces d'amenagement**	Catalogue id **20629**	Group **880**
2				
3			Illustr. No **1067417**	Section **160**
4				
5		**8293085,086,087,088,089,090,091,092,8297667**	Issue **20032270-E**	Page **945**

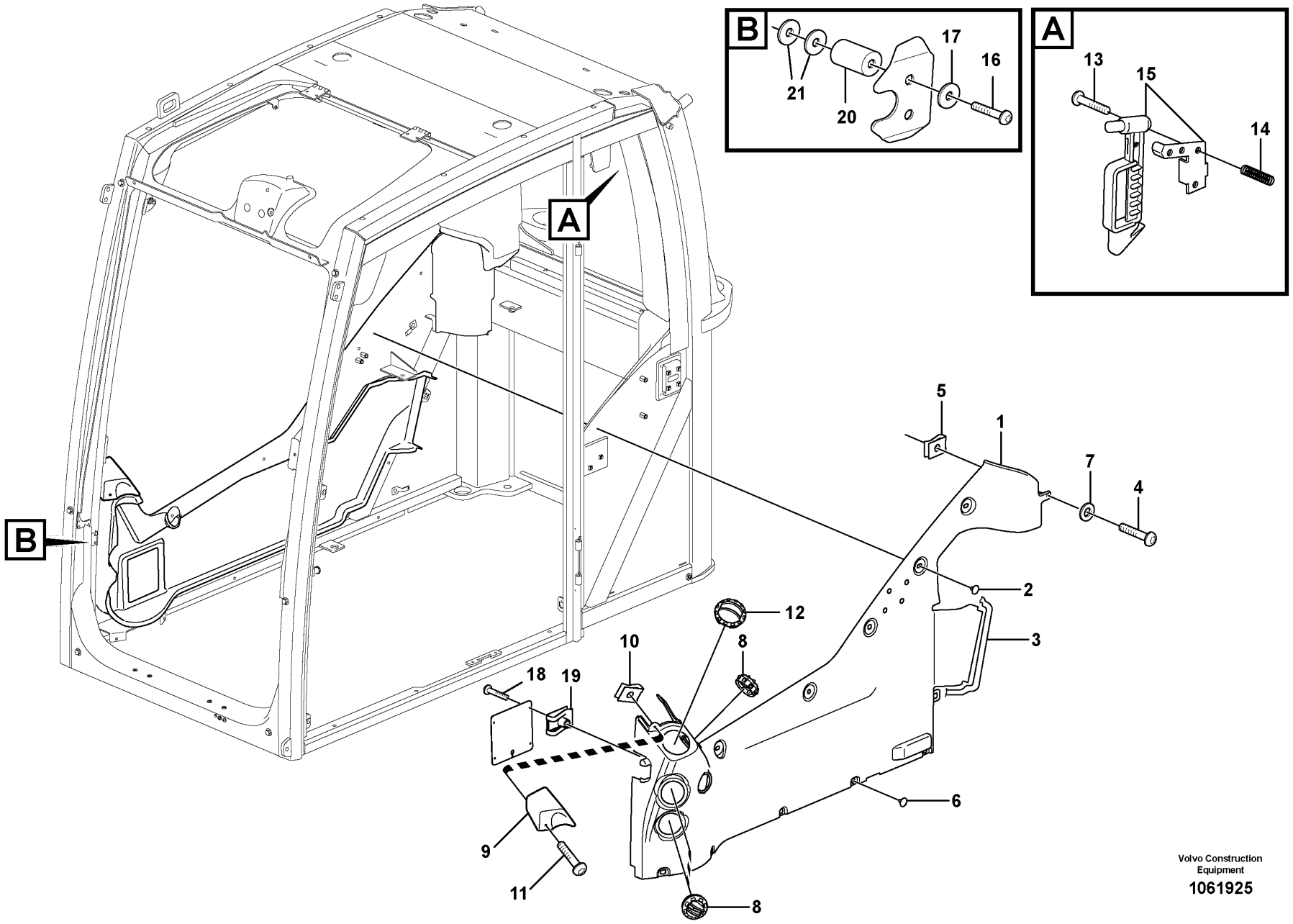

Volvo Construction Equipment

1061925

Fig.	Part No.	Quantity 1	2	3	PS	KIT	Description	Denominación	Denominação	Dénomination	Notes
1	VOE 15106768	1					Panel	Panel	Painel	Panneau	
2	VOE 1613068	5					Plug	Tapon	Bujão	Bouchon	
3	VOE 4955075	REQ					Moulding	Listón	Moldura plástica	Moulure	L = 500 MM
4	VOE 969147	1					Six point socket screw	Racor de seis dientes	Paraf soquete sext	Vis à 6 pans creux	
5	VOE 949921	1					Spring nut	Tuerca resorte	Porca de pressão	Écrou de ressort	
6	VOE 11204217	5					Plug	Tapón	Bujão	Tampon	
7	VOE 955892	1					Plain washer	Arandela plana	Arruela simples	Rondelle plane	
8	VOE 11412071	3					Nozzle	Difusor	Bico	Gicleur	
9	VOE 11206002	1					Cover	Capó	Capô	Capot	
10	VOE 949937	2					Spring nut	Tuerca resorte	Porca de pressão	Écrou de ressort	
11	VOE 969407	2					Six point socket screw	Racor de seis dientes	Paraf soquete sext	Vis à 6 pans creux	
12	VOE 11412785	1					Air outlet	Boquilla	Saída de ar	Sortie d'air	
13	VOE 972403	4					Six point socket screw	Racor de seis dientes	Paraf soquete sext	Vis à 6 pans creux	
14	VOE 11204475	4					Thread insert	Roscador	Rosca postiça	Fiche filetage	
15	VOE 11113885	1					Hammer	Martillo	Martelo	Marteau	
16	VOE 971310	2					Six point socket screw	Racor de seis dientes	Paraf soquete sext	Vis à 6 pans creux	
17	VOE 13940090	2					Washer	Arandela	Arruela	Rondelle	
18	VOE 969278	4					Six point socket screw	Racor de seis dientes	Paraf soquete sext	Vis à 6 pans creux	
19	VOE 11164693	4					Spring nut	Tuerca resorte	Porca de pressão	Écrou de ressort	
20	VOE 14519992	2					Boss	Tetón	Cubo de roda	Bossage	
21	VOE 13960138	4					Washer	Arandela	Arruela	Rondelle	

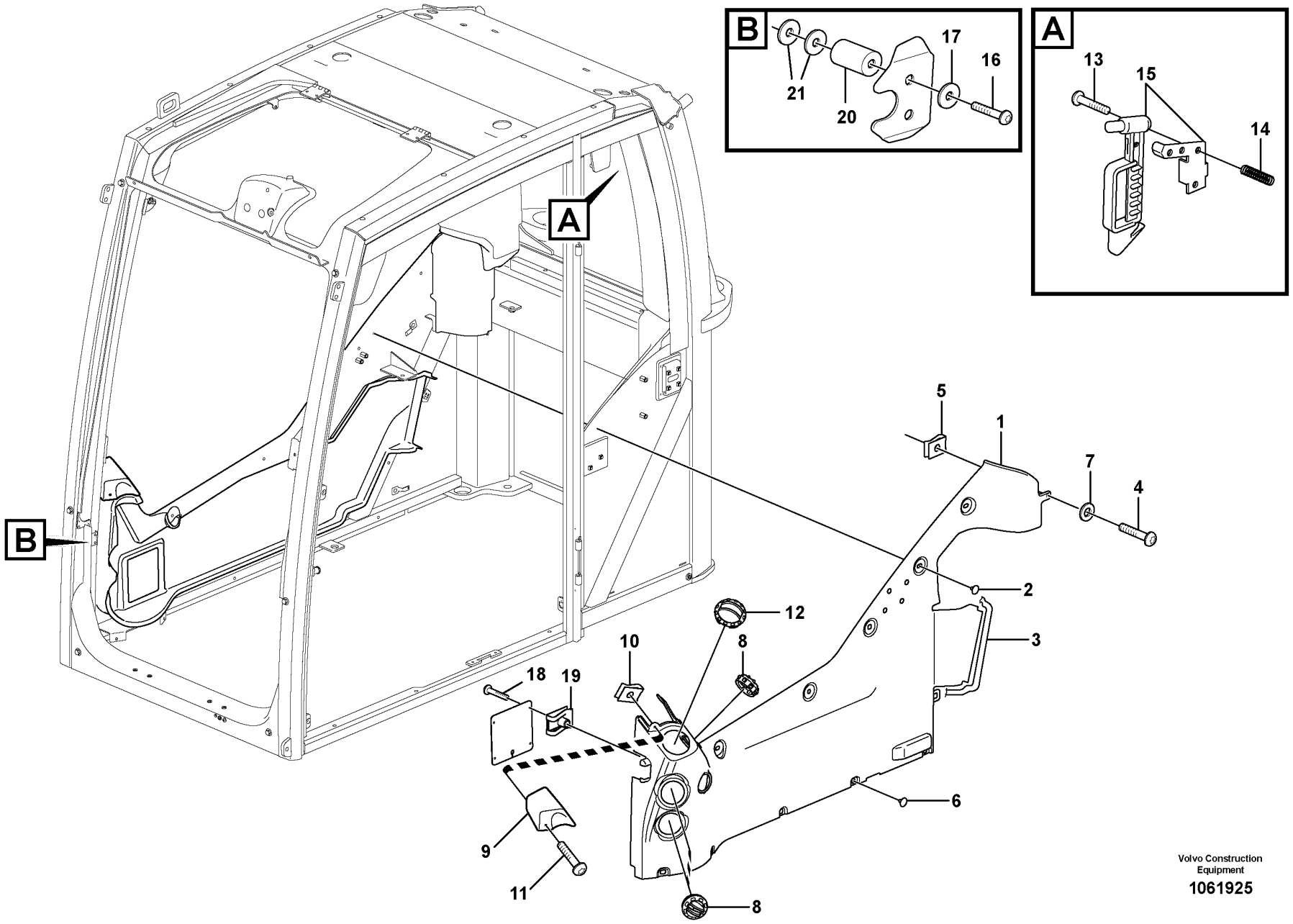

Volvo Construction Equipment

1061925

Fig.	Part No.	Quantity 1	2	3	PS	KIT	Description	Denominación	Denominação	Dénomination	Notes
1	VOE 15106768	1					Panel	Panel	Painel	Panneau	
2	VOE 1613068	5					Plug	Tapon	Bujão	Bouchon	
3	VOE 4955075	REQ					Moulding	Listón	Moldura plástica	Moulure	L = 500 MM
4	VOE 969147	1					Six point socket screw	Racor de seis dientes	Paraf soquete sext	Vis à 6 pans creux	
5	VOE 949921	1					Spring nut	Tuerca resorte	Porca de pressão	Écrou de ressort	
6	VOE 11204217	5					Plug	Tapón	Bujão	Tampon	
7	VOE 960139	1					Plain washer	Arandela plana	Arruela simples	Rondelle plane	
8	VOE 11412071	3					Nozzle	Difusor	Bico	Gicleur	
9	VOE 11206002	1					Cover	Capó	Capô	Capot	
10	VOE 949937	2					Spring nut	Tuerca resorte	Porca de pressão	Écrou de ressort	
11	VOE 969407	2					Six point socket screw	Racor de seis dientes	Paraf soquete sext	Vis à 6 pans creux	
12	VOE 11412785	1					Air outlet	Boquilla	Saída de ar	Sortie d'air	
13	VOE 972403	4					Six point socket screw	Racor de seis dientes	Paraf soquete sext	Vis à 6 pans creux	
14	VOE 11204475	4					Thread insert	Roscador	Rosca postiça	Fiche filetage	
15	VOE 11113885	1					Hammer	Martillo	Martelo	Marteau	
16	VOE 971310	2					Six point socket screw	Racor de seis dientes	Paraf soquete sext	Vis à 6 pans creux	
17	VOE 13940090	2					Washer	Arandela	Arruela	Rondelle	
18	VOE 969278	4					Six point socket screw	Racor de seis dientes	Paraf soquete sext	Vis à 6 pans creux	
19	VOE 11164693	4					Spring nut	Tuerca resorte	Porca de pressão	Écrou de ressort	
20	VOE 14519992	2					Boss	Tetón	Cubo de roda	Bossage	
21	VOE 13960138	4					Washer	Arandela	Arruela	Rondelle	

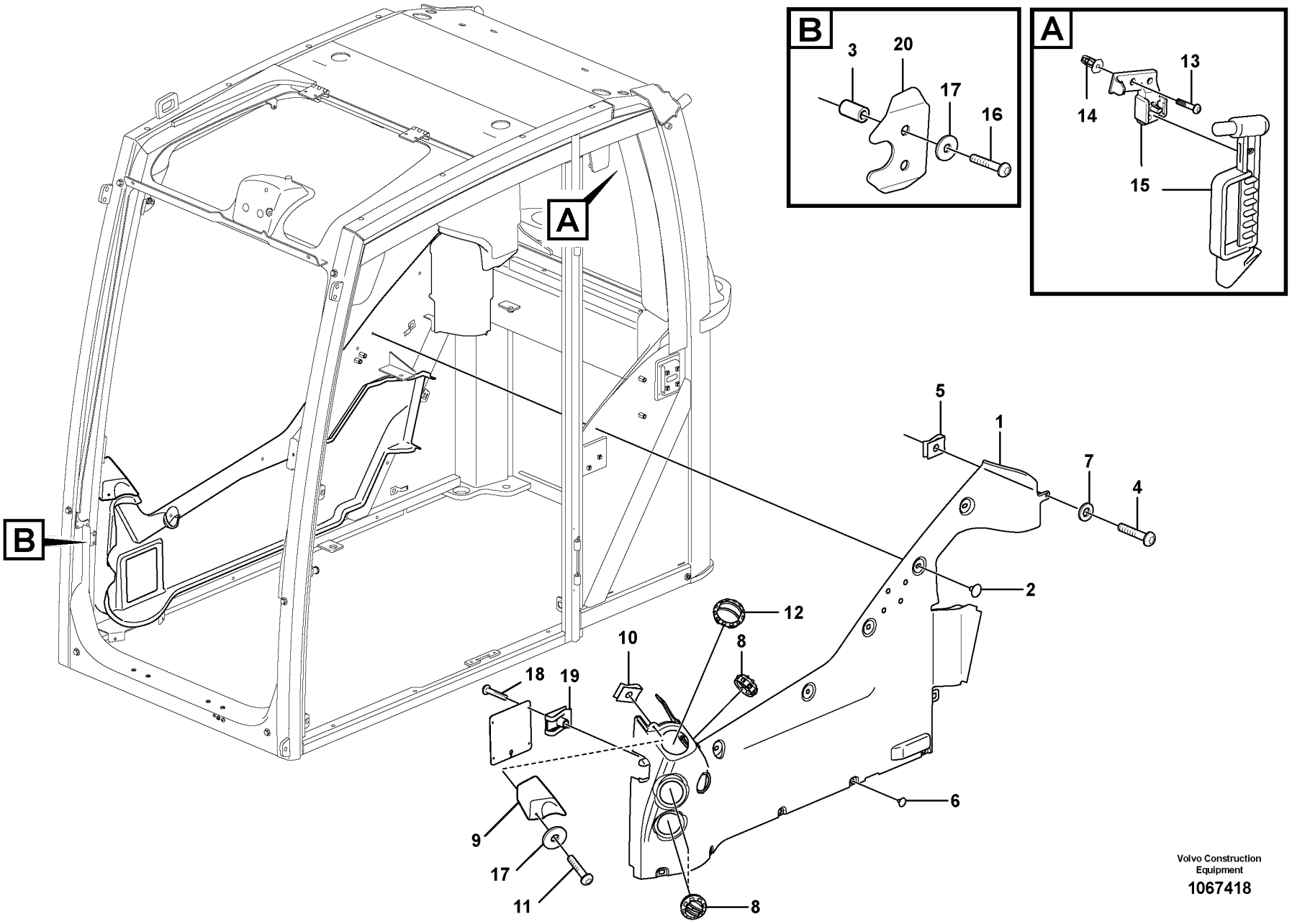

Volvo Construction Equipment

1067418

Fig.	Part No.	Quantity 1	2	3	PS	KIT	Description	Denominación	Denominação	Dénomination	Notes
1	VOE 15106768	1					Panel	Panel	Painel	Panneau	
2	VOE 1613068	5					Plug	Tapon	Bujão	Bouchon	
3	VOE 14519992	2					Boss	Tetón	Cubo de roda	Bossage	
4	VOE 969423	1					Six point socket screw	Racor de seis dientes	Paraf soquete sext	Vis à 6 pans creux	
5	VOE 949921	1					Spring nut	Tuerca resorte	Porca de pressão	Écrou de ressort	
6	VOE 11204217	5					Plug	Tapón	Bujão	Tampon	
7	VOE 960139	1					Plain washer	Arandela plana	Arruela simples	Rondelle plane	
8	VOE 11412071	3					Nozzle	Difusor	Bico	Gicleur	
9	VOE 11206002	1					Cover	Capó	Capô	Capot	
10	VOE 949937	2					Spring nut	Tuerca resorte	Porca de pressão	Écrou de ressort	
11	VOE 969407	2					Six point socket screw	Racor de seis dientes	Paraf soquete sext	Vis à 6 pans creux	
12	VOE 11412785	1					Air outlet	Boquilla	Saída de ar	Sortie d'air	
13	VOE 972403	4					Six point socket screw	Racor de seis dientes	Paraf soquete sext	Vis à 6 pans creux	
14	VOE 11204475	4					Thread insert	Roscador	Rosca postiça	Fiche filetage	
15	VOE 11113885	1					Hammer	Martillo	Martelo	Marteau	(VOE 14628000)
16	VOE 971310	2					Six point socket screw	Racor de seis dientes	Paraf soquete sext	Vis à 6 pans creux	
17	VOE 13940090	4					Washer	Arandela	Arruela	Rondelle	
18	VOE 969278	4					Six point socket screw	Racor de seis dientes	Paraf soquete sext	Vis à 6 pans creux	
19	VOE 11164693	4					Spring nut	Tuerca resorte	Porca de pressão	Écrou de ressort	
20	VOE 15042741	1					Plate	Chapa	Chapa	Tôle	

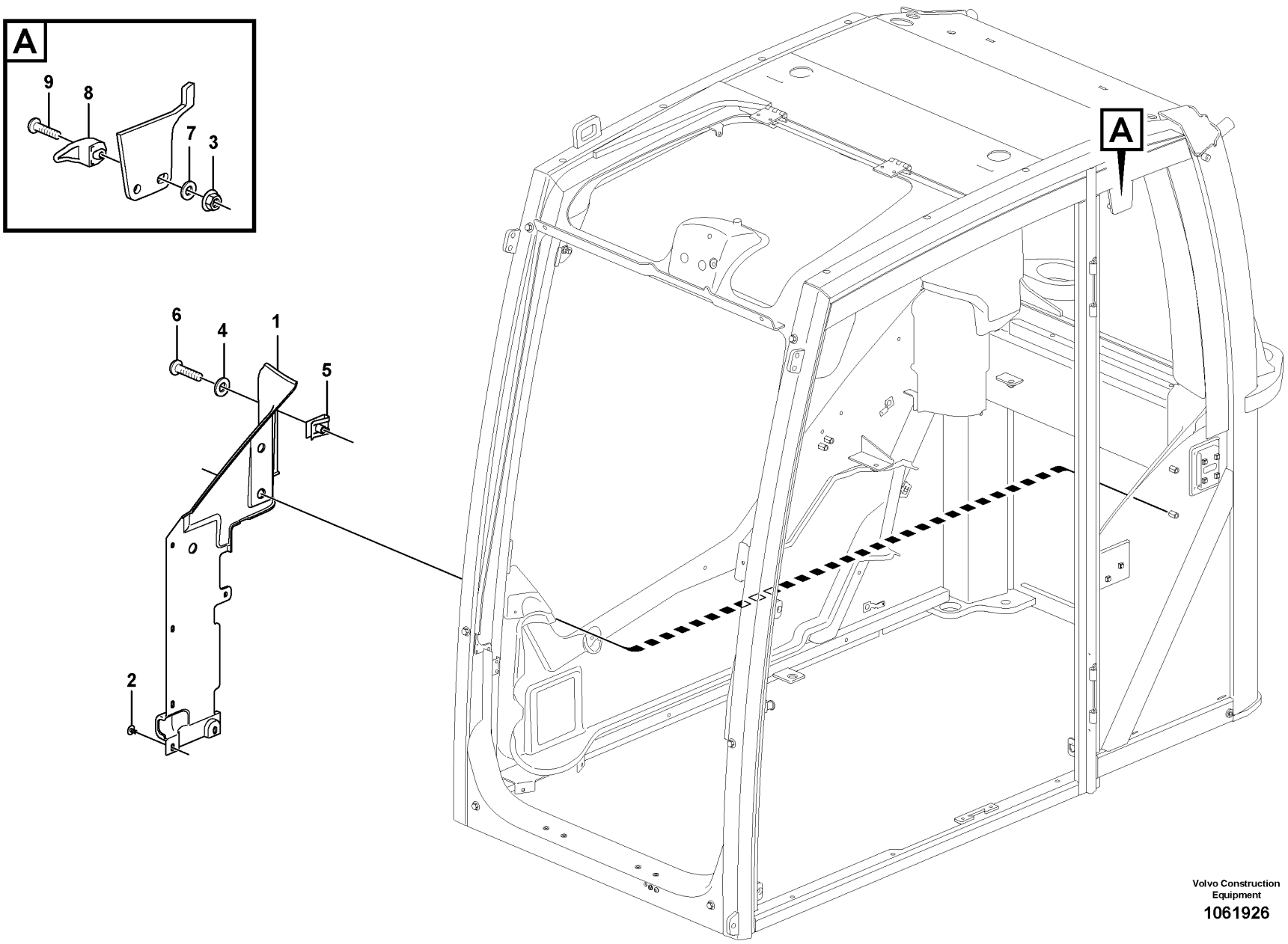

Volvo Construction Equipment

1061926

Fig.	Part No.	Quantity 1	2	3	PS	KIT	Description	Denominación	Denominação	Dénomination	Notes
1	VOE 15800062	1					Panel	Panel	Painel	Panneau	
2	VOE 1613068	3					Plug	Tapon	Bujão	Bouchon	
3	VOE 13949278	2					Flange lock nut	Contratuerca embridada	Contra porca flange	Contre-écrou à embase	
4	VOE 955892	1					Plain washer	Arandela plana	Arruela simples	Rondelle plane	
5	VOE 949921	1					Spring nut	Tuerca resorte	Porca de pressão	Écrou de ressort	
6	VOE 969147	1					Six point socket screw	Racor de seis dientes	Paraf soquete sext	Vis à 6 pans creux	
7	VOE 960139	2					Plain washer	Arandela plana	Arruela simples	Rondelle plane	
8	VOE 11206018	2					Protecting brace	Brazo de protección	Braço proteção	Étrier protection	
9	VOE 969147	2					Six point socket screw	Racor de seis dientes	Paraf soquete sext	Vis à 6 pans creux	

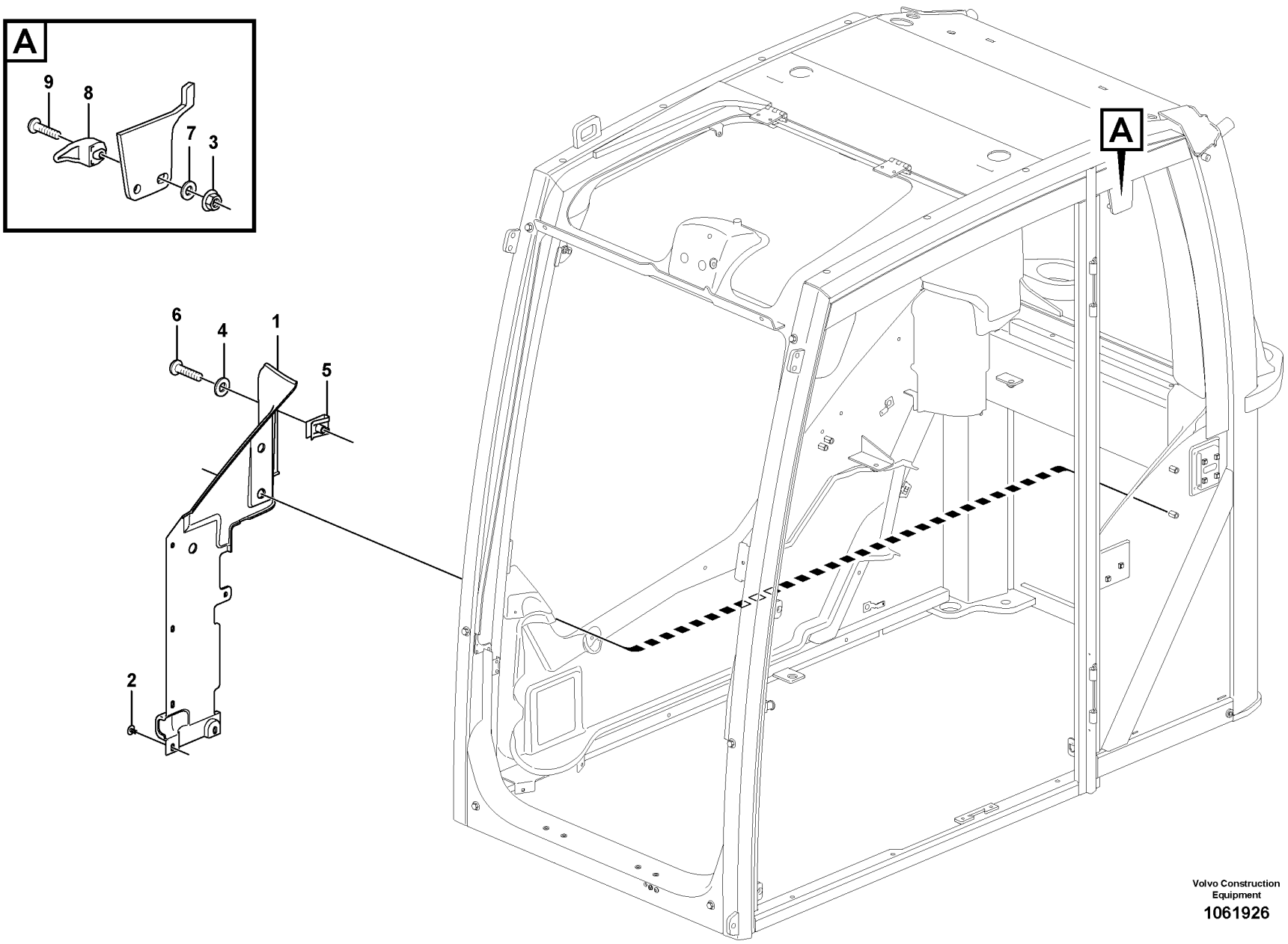

Volvo Construction Equipment

1061926

Fig.	Part No.	Quantity 1	2	3	PS	KIT	Description	Denominación	Denominação	Dénomination	Notes
1	VOE 15800062	1					Panel	Panel	Painel	Panneau	
2	VOE 1613068	3					Plug	Tapon	Bujão	Bouchon	
3	VOE 13949278	2					Flange lock nut	Contratuerca embridada	Contra porca flange	Contre-écrou à embase	
4	VOE 955892	1					Plain washer	Arandela plana	Arruela simples	Rondelle plane	
5	VOE 949921	1					Spring nut	Tuerca resorte	Porca de pressão	Écrou de ressort	
6	VOE 969147	1					Six point socket screw	Racor de seis dientes	Paraf soquete sext	Vis à 6 pans creux	
7	VOE 960139	2					Plain washer	Arandela plana	Arruela simples	Rondelle plane	
8	VOE 11206018	2					Protecting brace	Brazo de protección	Braço proteção	Étrier protection	
9	VOE 969147	2					Six point socket screw	Racor de seis dientes	Paraf soquete sext	Vis à 6 pans creux	

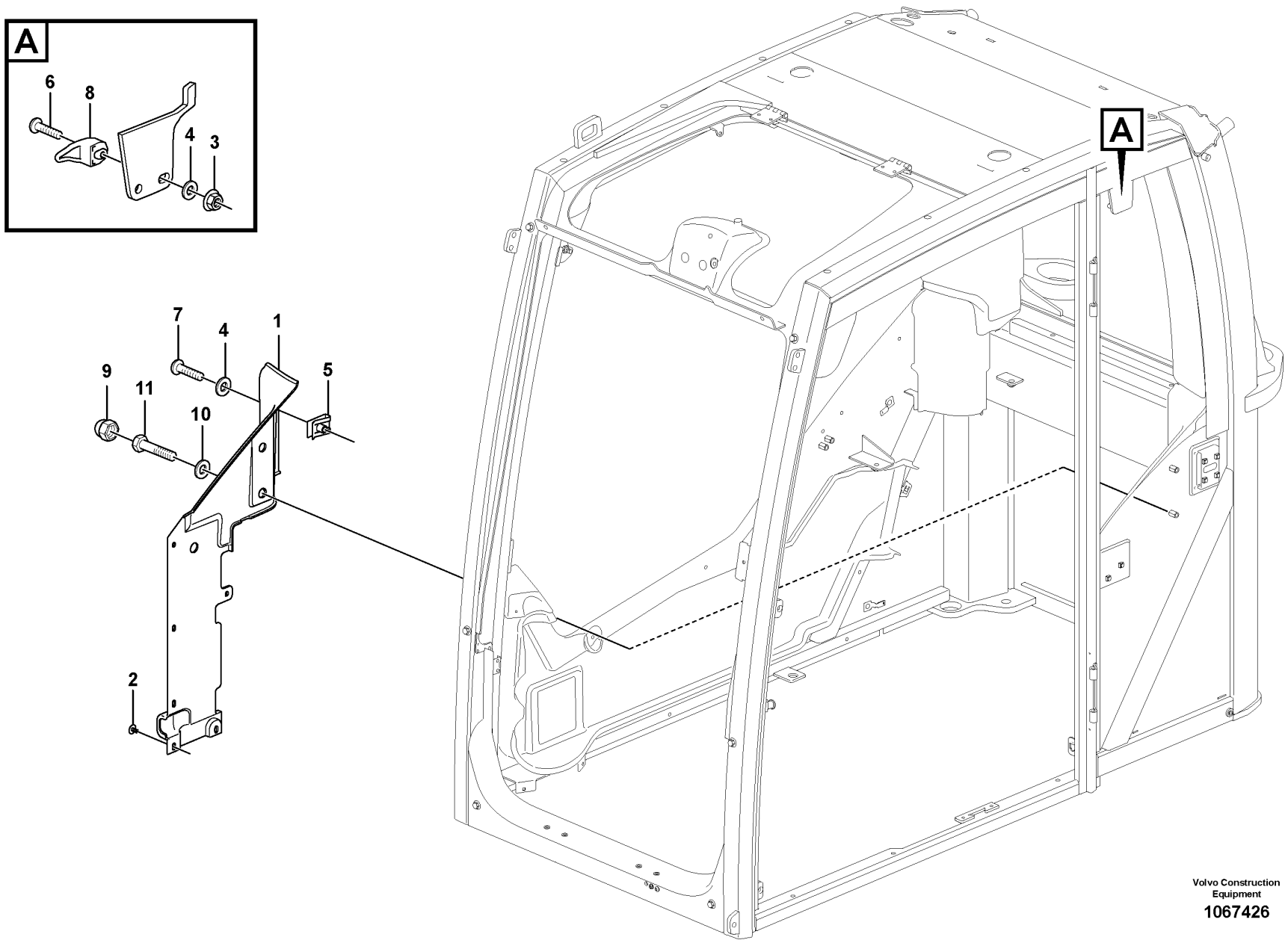

Volvo Construction Equipment

1067426

Fig.	Part No.	Quantity 1	2	3	PS	KIT	Description	Denominación	Denominação	Dénomination	Notes
1	VOE 15800062	1					Panel	Panel	Painel	Panneau	
2	VOE 1613068	6					Plug	Tapon	Bujão	Bouchon	
3	VOE 13949278	2					Flange lock nut	Contratuerca embridada	Contra porca flange	Contre-écrou à embase	
4	VOE 960139	3					Plain washer	Arandela plana	Arruela simples	Rondelle plane	
5	VOE 949921	1					Spring nut	Tuerca resorte	Porca de pressão	Écrou de ressort	
6	VOE 969147	2					Six point socket screw	Racor de seis dientes	Paraf soquete sext	Vis à 6 pans creux	
7	VOE 969423	1					Six point socket screw	Racor de seis dientes	Paraf soquete sext	Vis à 6 pans creux	
8	VOE 11206018	2					Protecting brace	Brazo de protección	Braço proteção	Étrier protection	
9	VOE 11204984	2					Protecting cap	Cabezal protección	Capa proteção	Capot de protection	
10	VOE 13960143	2					Washer	Arandela	Arruela	Rondelle	
11	VOE 983252	2					Hexagon screw	Tornillo hexagonal	Parafuso sextavado	Vis à tête hexagonale	

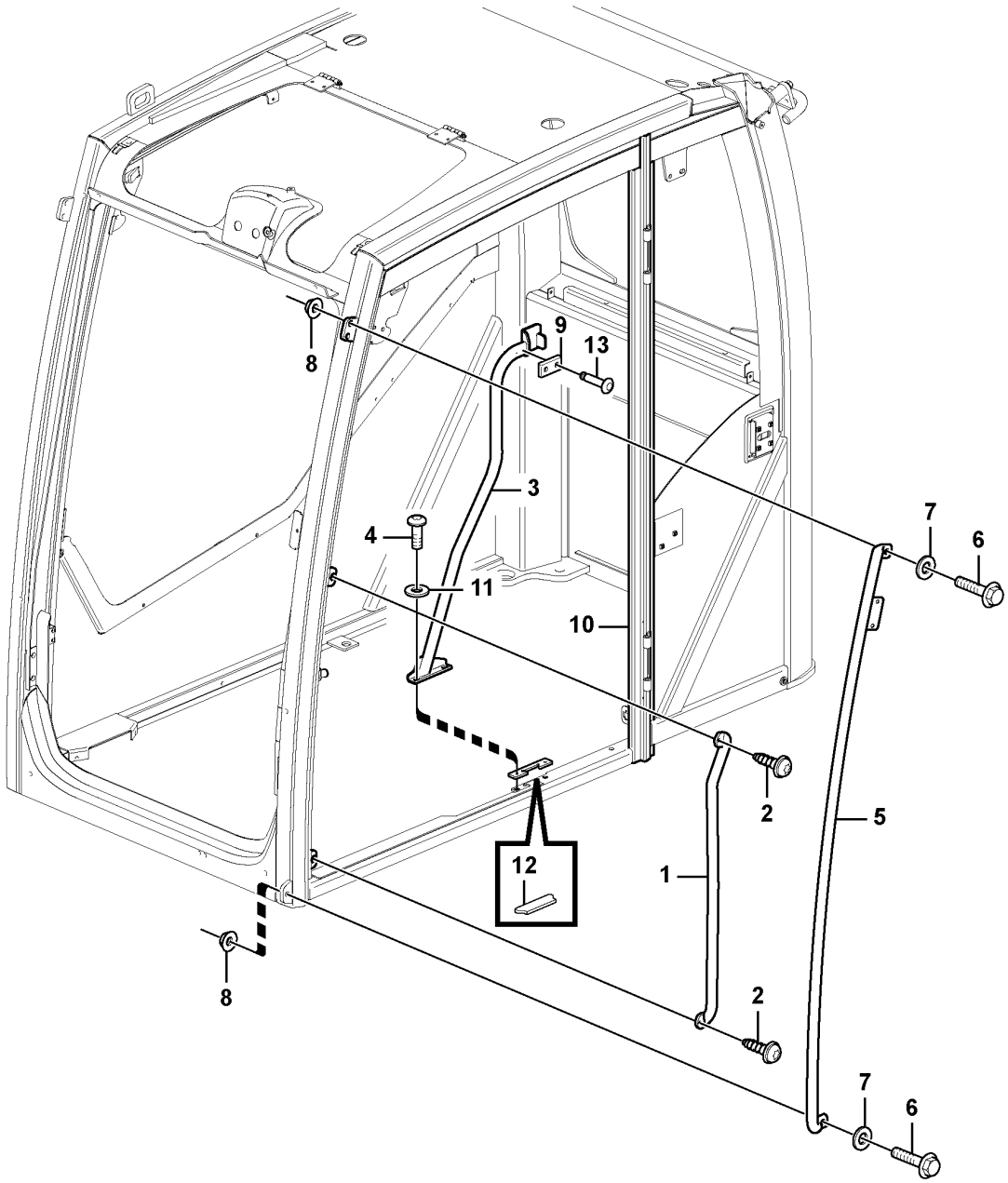

Volvo Construction Equipment

1033386

Fig.	Part No.	Quantity 1	2	3	PS	KIT	Description	Denominación	Denominação	Dénomination	Notes
1	VOE 15106066	1					Handle	Mango	Manopla	Poignée	
2	VOE 969841	2					Six point socket screw	Racor de seis dientes	Paraf soquete sext	Vis à 6 pans creux	
3	VOE 15063110	1					Handle	Mango	Manopla	Poignée	
4	VOE 969597	2					Six point socket screw	Racor de seis dientes	Paraf soquete sext	Vis à 6 pans creux	
5		1			NS		Courtesy Handle	Manilla Acceso	Corrimão de entrada	Poignee Entree	
6	VOE 13965185	2					Screw	Tornillo	Parafuso	Vis	
7	VOE 976945	2					Washer	Arandela	Arruela	Rondelle	
8	VOE 985735	2					Lock nut	Contratuerca	Porca trava	Contre-écrou	
9		1			NS		Spacer	Espaciador	Espaçador	Partie Intermédiaire	
10	VOE 11205847	1					Rubber bellows	Fuelle de goma	Fole de borracha	Soufflet caoutchouc	
11	VOE 13955894	2					Washer	Arandela	Arruela	Rondelle	
12	VOE 11205589	1					Rubber plate	Placa de goma	Placa de borracha	Plaque caoutchouc	
13	VOE 941671	2					Blind rivet	Remache ciego	Rebite cego	Rivet borgne	

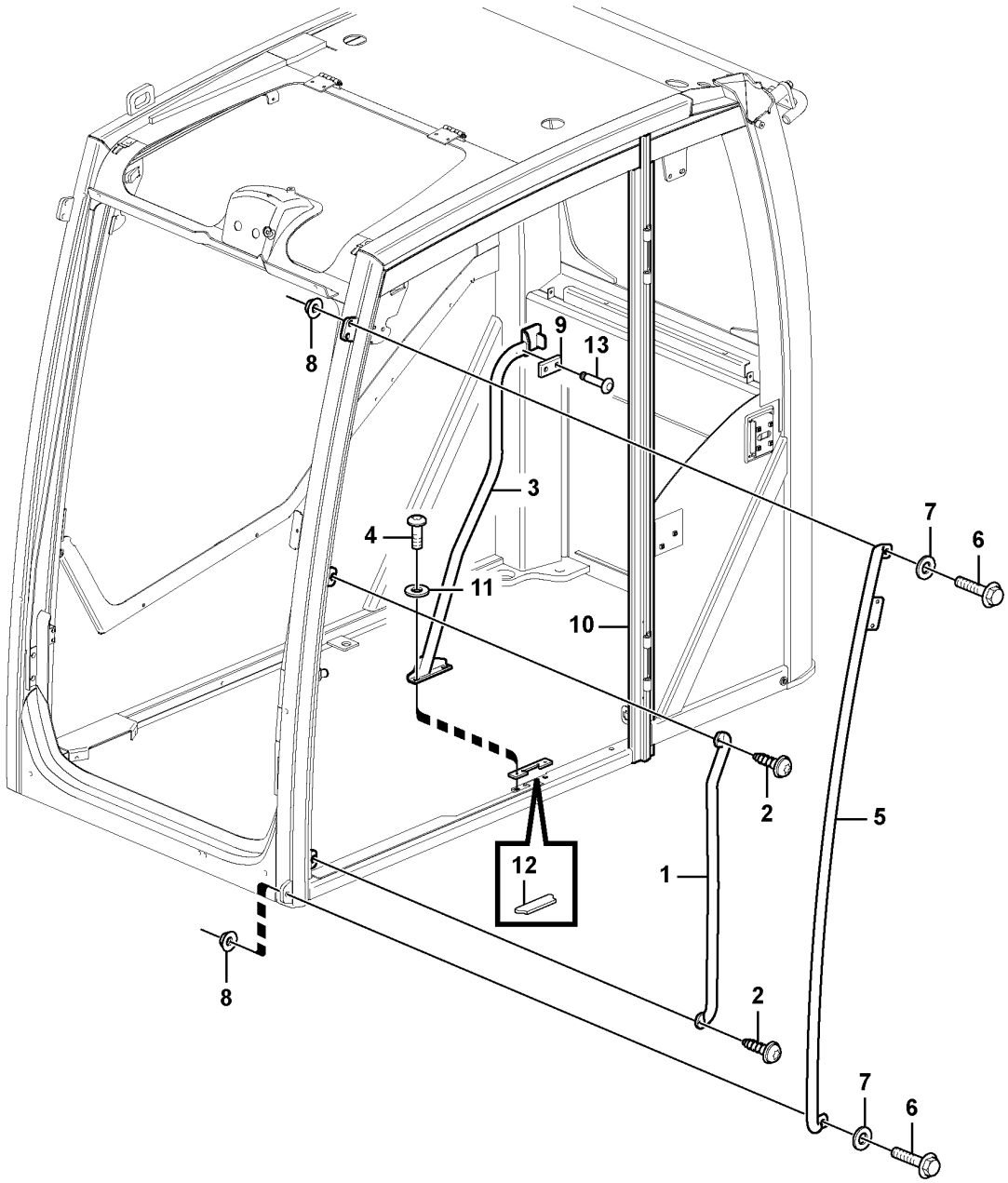

Volvo Construction Equipment

1033386

Fig.	Part No.	Quantity 1	2	3	PS	KIT	Description	Denominación	Denominação	Dénomination	Notes
1	VOE 15106066	1					Handle	Mango	Manopla	Poignée	
2	VOE 969841	2					Six point socket screw	Racor de seis dientes	Paraf soquete sext	Vis à 6 pans creux	
3	VOE 15063110	1					Handle	Mango	Manopla	Poignée	
4	VOE 969597	2					Six point socket screw	Racor de seis dientes	Paraf soquete sext	Vis à 6 pans creux	
5		1			NS		Courtesy Handle	Manilla Acceso	Corrimão de entrada	Poignee Entree	
6	VOE 13965185	2					Screw	Tornillo	Parafuso	Vis	
7	VOE 976945	2					Washer	Arandela	Arruela	Rondelle	
8	VOE 985735	2					Lock nut	Contratuerca	Porca trava	Contre-écrou	
9		1			NS		Spacer	Espaciador	Espaçador	Partie Intermédiaire	
10	VOE 11205847	1					Rubber bellows	Fuelle de goma	Fole de borracha	Soufflet caoutchouc	
11	VOE 13955894	2					Washer	Arandela	Arruela	Rondelle	
12	VOE 11205589	1					Rubber plate	Placa de goma	Placa de borracha	Plaque caoutchouc	
13	VOE 941671	2					Blind rivet	Remache ciego	Rebite cego	Rivet borgne	

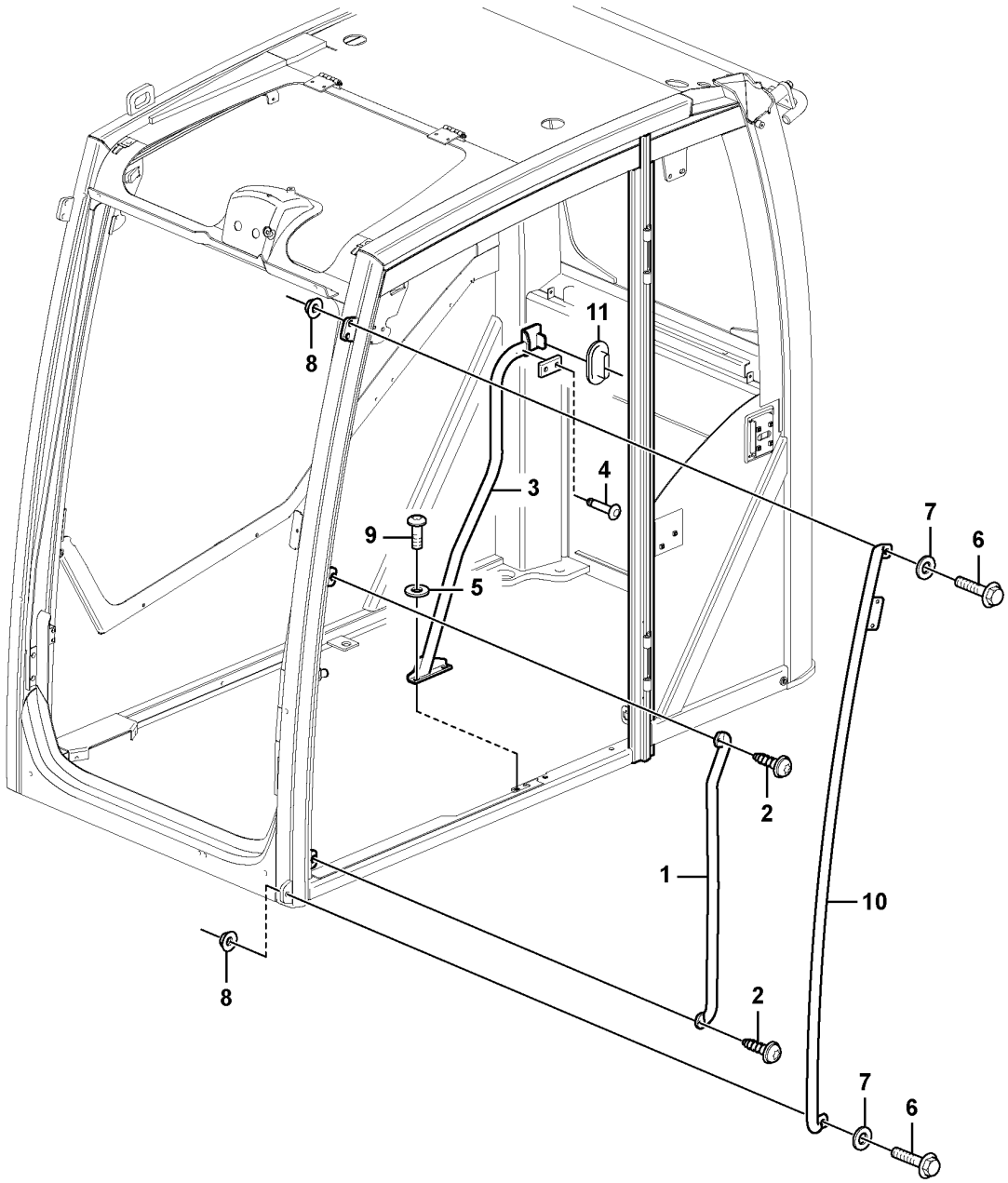

Volvo Construction Equipment

1067429

Fig.	Part No.	Quantity 1	2	3	PS	KIT	Description	Denominación	Denominação	Dénomination	Notes
1	VOE 15106066	1					Handle	Mango	Manopla	Poignée	
2	VOE 969841	2					Six point socket screw	Racor de seis dientes	Paraf soquete sext	Vis à 6 pans creux	
3	VOE 14643789	1					Handle	Mango	Manopla	Poignée	
4	VOE 941671	2					•Blind rivet	•Remache ciego	•Rebite cego	•Rivet borgne	
5	VOE 13955894	2					Washer	Arandela	Arruela	Rondelle	
6	VOE 13965185	2					Screw	Tornillo	Parafuso	Vis	
7	VOE 976945	2					Washer	Arandela	Arruela	Rondelle	
8	VOE 985735	2					Lock nut	Contratuerca	Porca trava	Contre-écrou	
9	VOE 969597	2					Six point socket screw	Racor de seis dientes	Paraf soquete sext	Vis à 6 pans creux	
10	VOE 15132452	1					Courtesy handle	Asa de acceso	Alça de acesso	Poignée entrée	
11	VOE 11205847	1					Rubber bellows	Fuelle de goma	Fole de borracha	Soufflet caoutchouc	

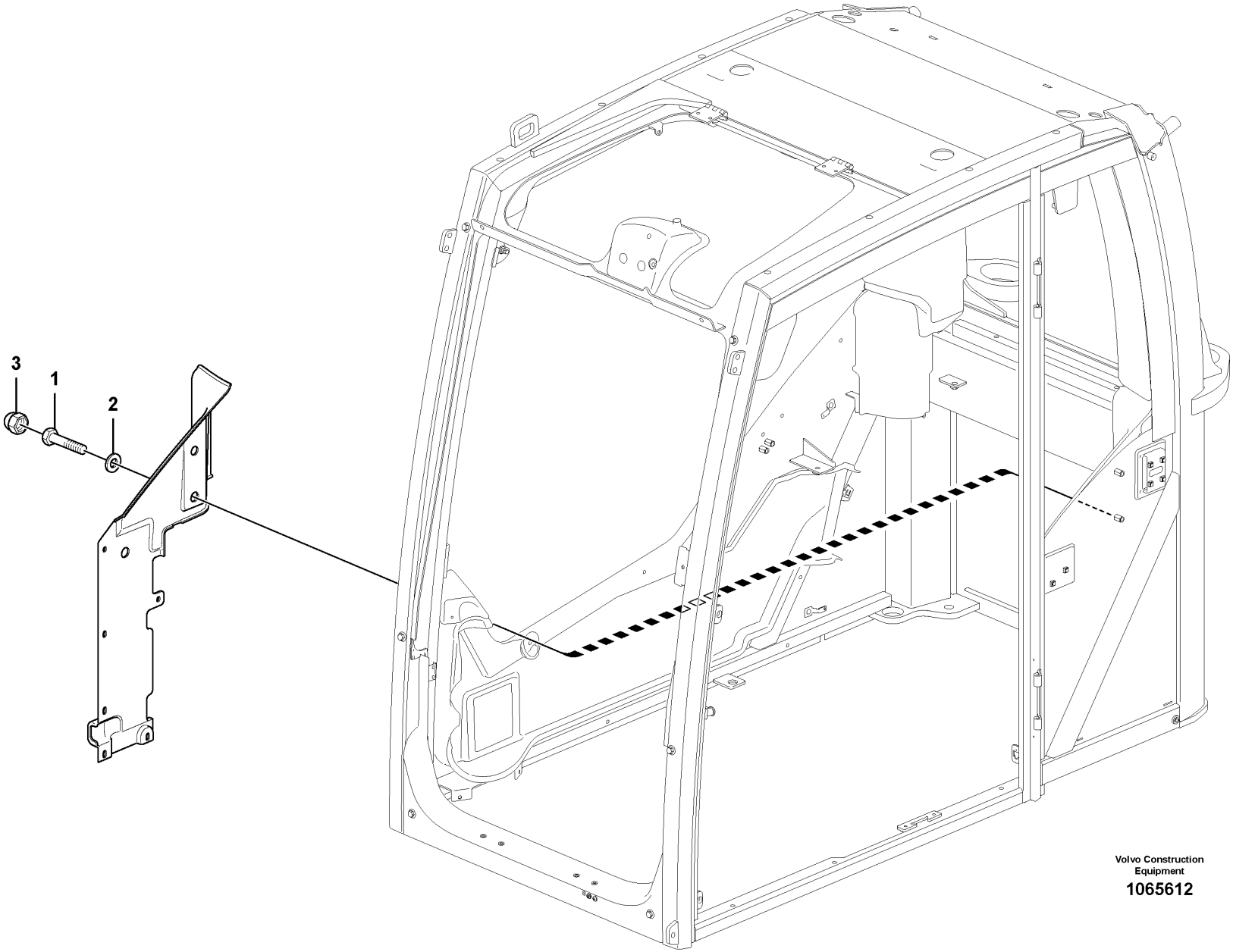

Volvo Construction Equipment

1065612

Fig.	Part No.	Quantity 1	2	3	PS	KIT	Description	Denominación	Denominação	Dénomination	Notes
1	VOE 983252	2					Hexagon screw	Tornillo hexagonal	Parafuso sextavado	Vis à tête hexagonale	
2	VOE 13960143	2					Washer	Arandela	Arruela	Rondelle	
3	VOE 11204984	2					Protecting cap	Cabezal protección	Capa proteção	Capot de protection	

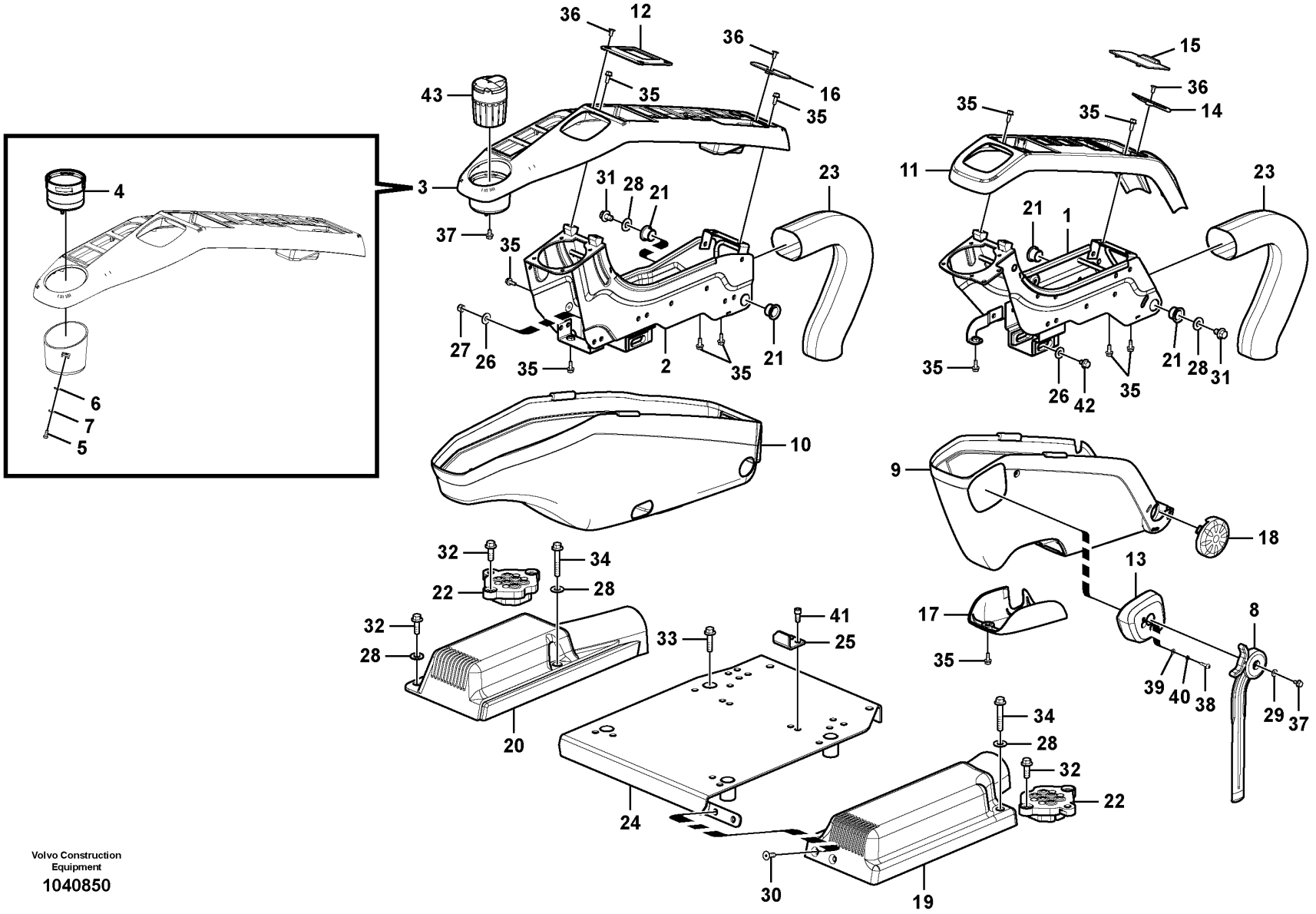

Volvo Construction Equipment

1040850

Fig.	Part No.	Quantity 1	2	3	PS	KIT	Description	Denominación	Denominação	Dénomination	Notes
1	VOE 14563864	1					Support	Base	Base	Bâti	
2	VOE 14592067	1					Support	Base	Base	Bâti	
3	VOE 14693326	1					Cover	Capó	Capô	Capot	(VOE 14534414)
4	VOE 14534489	1					•Rubber moulding	•Listón de goma	•Moldura de borracha	•Joint caoutchouc	
5	VOE 969405	2					•Six point socket screw	•Racor de seis dientes	•Paraf soquete sext	•Vis à 6 pans creux	
6	VOE 13940090	2					•Washer	•Arandela	•Arruela	•Rondelle	
7	VOE 955918	2					•Spring washer	•Arandela elástica	•Arruela de pressão	•Rondelle élastique	
8	VOE 14568000	1					Control lever	Palanca mando	Alavanca de comando	Levier de commande	
9	VOE 14534411	1					Cover	Capó	Capô	Capot	
10	VOE 14696740	1					Cover	Capó	Capô	Capot	(VOE 14534412)
11	VOE 14534413	1					Cover	Capó	Capô	Capot	
12	VOE 14534419	1					Clip	Clip	Clipe	Clip	
13	VOE 14534423	1					Cover	Capó	Capô	Capot	
14	VOE 14534416	1					Clip	Clip	Clipe	Clip	
15	VOE 14534417	1					Plate	Chapa	Chapa	Tôle	
16	VOE 14534420	1					Clip	Clip	Clipe	Clip	
17	VOE 14527796	1					Cover	Capó	Capô	Capot	
18	VOE 14527797	1					Cover	Capó	Capô	Capot	
19	VOE 14530968	1					Cover	Capó	Capô	Capot	
20	VOE 14530969	1					Cover	Capó	Capô	Capot	
21	VOE 14523095	4					Bushing	Casquillo	Bucha	Bague	
22	VOE 14503680	2					Seal	Junta	Vedação	Étanchéité	
23	VOE 14568570	2					Cover	Capó	Capô	Capot	
24	VOE 14577279	1					Support	Base	Base	Bâti	
25	VOE 14557479	1					Stopping device	Mecanismo de parada	Dispositivo parada	Dispositif d'arrêt	
26	VOE 11117464	2					Plain washer	Arandela plana	Arruela simples	Rondelle plane	
27	VOE 14880450	1					Nut	Tuerca	Porca	Écrou	
28	SA 9285-16000	6					Plain washer	Arandela plana	Arruela simples	Rondelle plane	
29	SA 9285-11000	1					Plain washer	Arandela plana	Arruela simples	Rondelle plane	
30	VOE 969843	2					Six point socket screw	Racor de seis dientes	Paraf soquete sext	Vis à 6 pans creux	
31	VOE 946471	2					Flange screw	Tornillo embridado	Parafuso flangeado	Vis à embase	

1		**Instrument panel, control panel** **Panel de instrumentos, panel de mandos** **Painel de instrumentos, painel de controle** **Panneau d'instruments, panneau de commande**	Catalogue id **20629**	Group **881**
2				
3			Illustr. No **1040850**	Section **100**
4				
5		**8290413, 8290414, 8290415, 8290416, 8291311**	Issue **20032270-E**	Page **967**

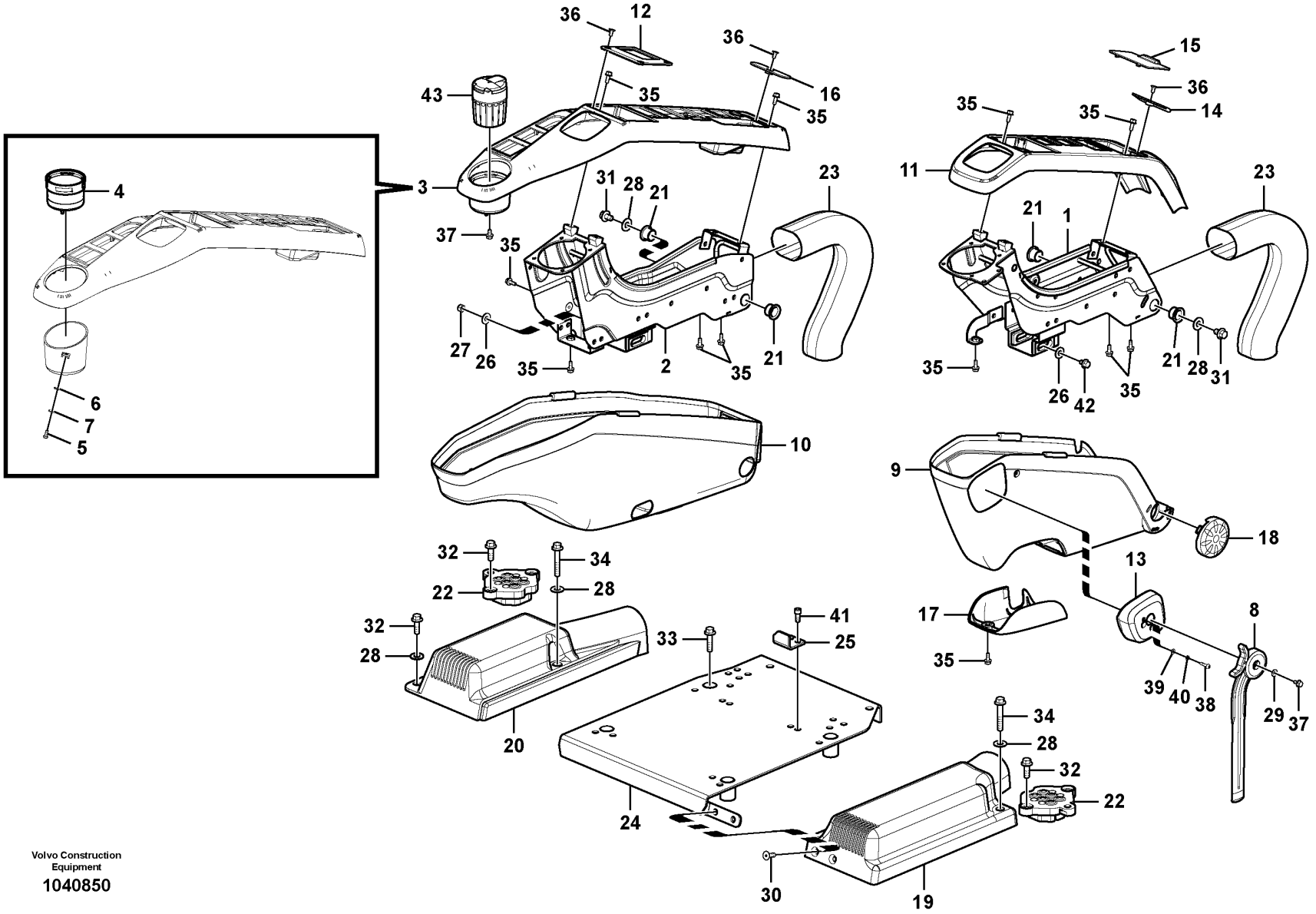

Volvo Construction Equipment

1040850

Fig.	Part No.	Quantity 1	2	3	PS	KIT	Description	Denominación	Denominação	Dénomination	Notes
32	VOE 946472	8					Flange screw	Tornillo embridado	Parafuso flangeado	Vis à embase	
33	VOE 965185	4			SS		Flange screw	Tornillo embridado	Parafuso flangeado	Vis à embase	
34	VOE 13965187	2					Screw	Tornillo	Parafuso	Vis	(VOE 965187)
35	VOE 946544	17			SS		Flange screw	Tornillo embridado	Parafuso flangeado	Vis à embase	
36	VOE 969737	5					Six point socket screw	Racor de seis dientes	Paraf soquete sext	Vis à 6 pans creux	
37	VOE 965175	2			SS		Flange screw	Tornillo embridado	Parafuso flangeado	Vis à embase	
38	VOE 969407	2					Six point socket screw	Racor de seis dientes	Paraf soquete sext	Vis à 6 pans creux	
39	VOE 13940090	2					Washer	Arandela	Arruela	Rondelle	
40	VOE 955918	2					Spring washer	Arandela elástica	Arruela de pressão	Rondelle élastique	
41	VOE 984064	2			SS		Hex. socket screw	Tornillo de hexágono embutido	Parafuso soquete sext	Vis à six pans creux	
42	VOE 947107	1					Flange screw	Tornillo embridado	Parafuso flangeado	Vis à embase	
43	VOE 14542410	1					Ashtray	Cenicero	Cinzeiro	Cendrier	8289763

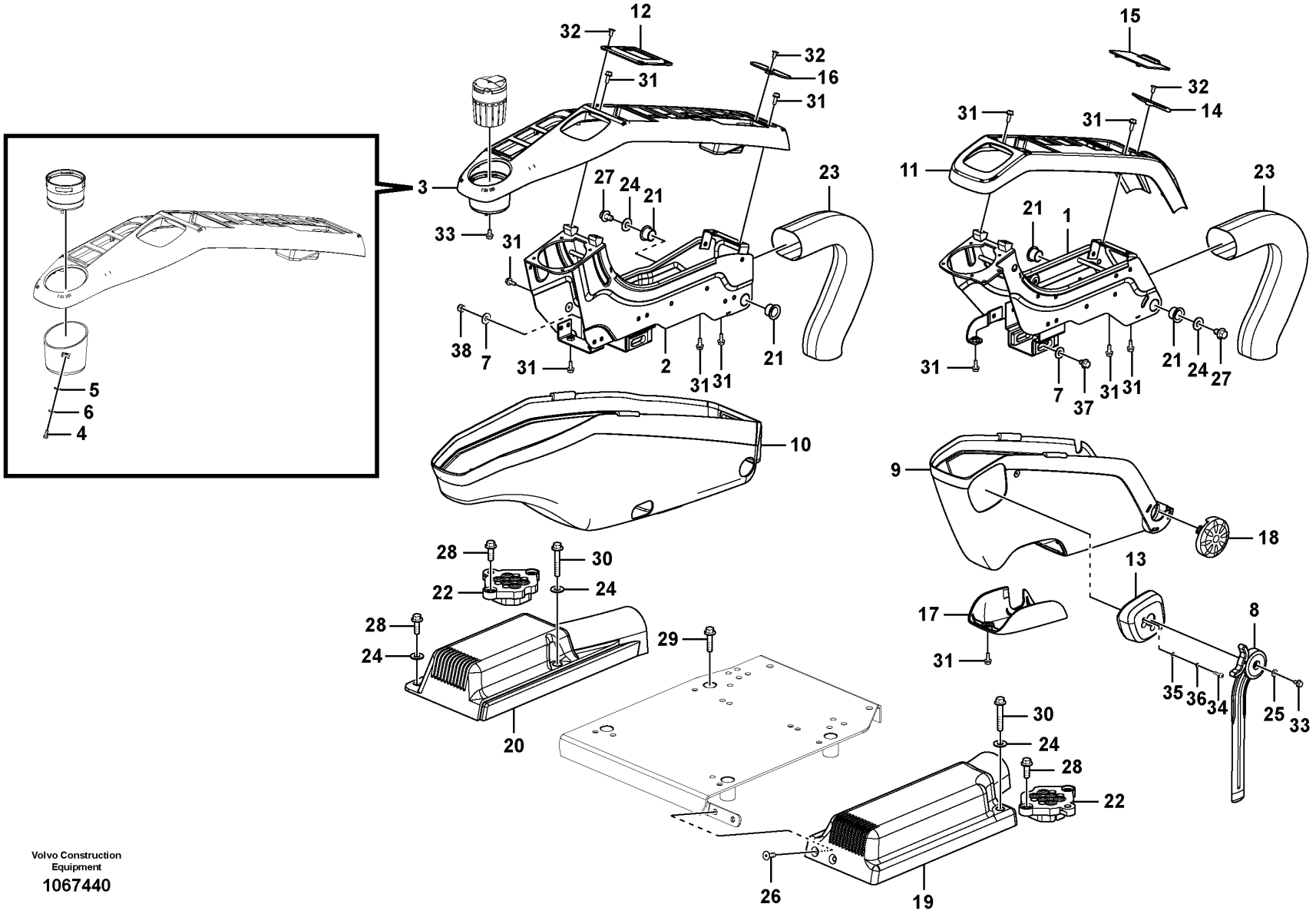

Volvo Construction Equipment

1067440

Fig.	Part No.	Quantity 1	2	3	PS	KIT	Description	Denominación	Denominação	Dénomination	Notes
1	VOE 14563864	1					Support	Base	Base	Bâti	
2	VOE 14592067	1					Support	Base	Base	Bâti	
3	VOE 14693326	1					Cover	Capó	Capô	Capot	(VOE 14534414)
4	VOE 969405	2					•Six point socket screw	•Racor de seis dientes	•Paraf soquete sext	•Vis à 6 pans creux	
5	VOE 13940090	2					•Washer	•Arandela	•Arruela	•Rondelle	
6	VOE 955918	2					•Spring washer	•Arandela elástica	•Arruela de pressão	•Rondelle élastique	
7	VOE 11117464	2					Plain washer	Arandela plana	Arruela simples	Rondelle plane	
8	VOE 14568000	1					Control lever	Palanca mando	Alavanca de comando	Levier de commande	
9	VOE 14534411	1					Cover	Capó	Capô	Capot	
10	VOE 14696740	1					Cover	Capó	Capô	Capot	(VOE 14534412)
11	VOE 14534413	1					Cover	Capó	Capô	Capot	
12	VOE 14534419	1					Clip	Clip	Clipe	Clip	
13	VOE 14534423	1					Cover	Capó	Capô	Capot	
14	VOE 14534416	1					Clip	Clip	Clipe	Clip	
15	VOE 14534417	1					Plate	Chapa	Chapa	Tôle	
16	VOE 14534420	1					Clip	Clip	Clipe	Clip	
17	VOE 14527796	1					Cover	Capó	Capô	Capot	
18	VOE 14527797	1					Cover	Capó	Capô	Capot	
19	VOE 14530968	1					Cover	Capó	Capô	Capot	
20	VOE 14530969	1					Cover	Capó	Capô	Capot	
21	VOE 14523095	4					Bushing	Casquillo	Bucha	Bague	
22	VOE 14503680	2					Seal	Junta	Vedação	Étanchéité	
23	VOE 14568570	2					Cover	Capó	Capô	Capot	
24	SA 9285-16000	6					Plain washer	Arandela plana	Arruela simples	Rondelle plane	
25	SA 9285-11000	1					Plain washer	Arandela plana	Arruela simples	Rondelle plane	
26	VOE 969843	2					Six point socket screw	Racor de seis dientes	Paraf soquete sext	Vis à 6 pans creux	
27	VOE 946471	2					Flange screw	Tornillo embridado	Parafuso flangeado	Vis à embase	
28	VOE 946472	8					Flange screw	Tornillo embridado	Parafuso flangeado	Vis à embase	
29	VOE 13965185	4					Screw	Tornillo	Parafuso	Vis	
30	VOE 13965187	2					Screw	Tornillo	Parafuso	Vis	
31	VOE 13946544	17					Screw	Tornillo	Parafuso	Vis	

1		**Instrument panel, control panel** **Panel de instrumentos, panel de mandos** **Painel de instrumentos, painel de controle** **Panneau d'instruments, panneau de commande**	Catalogue id **20629**	Group **881**
2				
3			Illustr. No **1067440**	Section **125**
4				
5		**8293089, 8293090, 8293091, 8293092**	Issue **20032270-E**	Page **971**

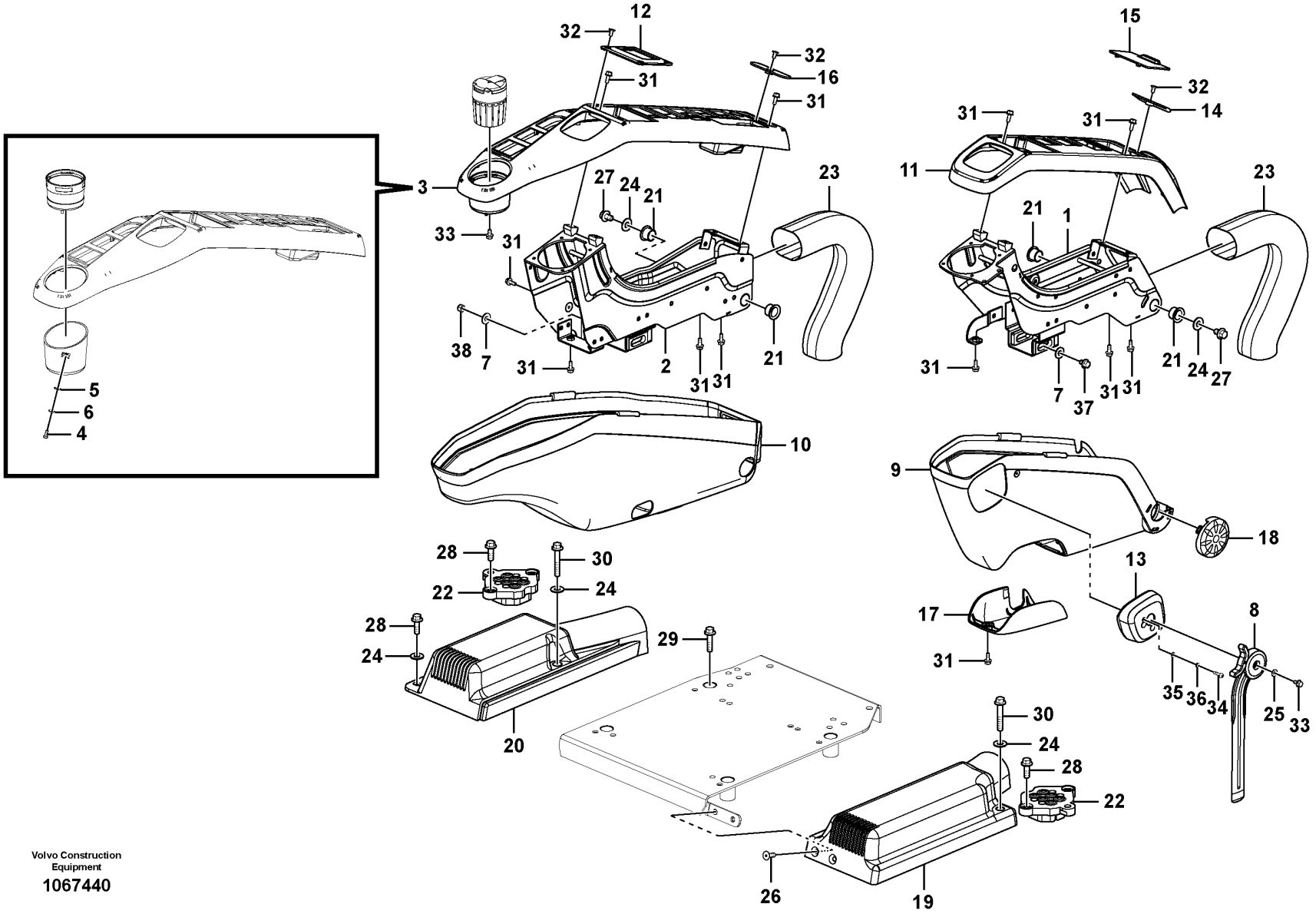

Volvo Construction Equipment

1067440

Fig.	Part No.	Quantity 1	2	3	PS	KIT	Description	Denominación	Denominação	Dénomination	Notes
32	VOE 13969737	5					Six point socket screw	Racor de seis dientes	Paraf soquete sext	Vis à 6 pans creux	
33	VOE 13965175	2					Screw	Tornillo	Parafuso	Vis	
34	VOE 969407	2					Six point socket screw	Racor de seis dientes	Paraf soquete sext	Vis à 6 pans creux	
35	VOE 13940090	2					Washer	Arandela	Arruela	Rondelle	
36	VOE 955918	2					Spring washer	Arandela elástica	Arruela de pressão	Rondelle élastique	
37	VOE 947107	1					Flange screw	Tornillo embridado	Parafuso flangeado	Vis à embase	
38	VOE 14880450	1					Nut	Tuerca	Porca	Écrou	

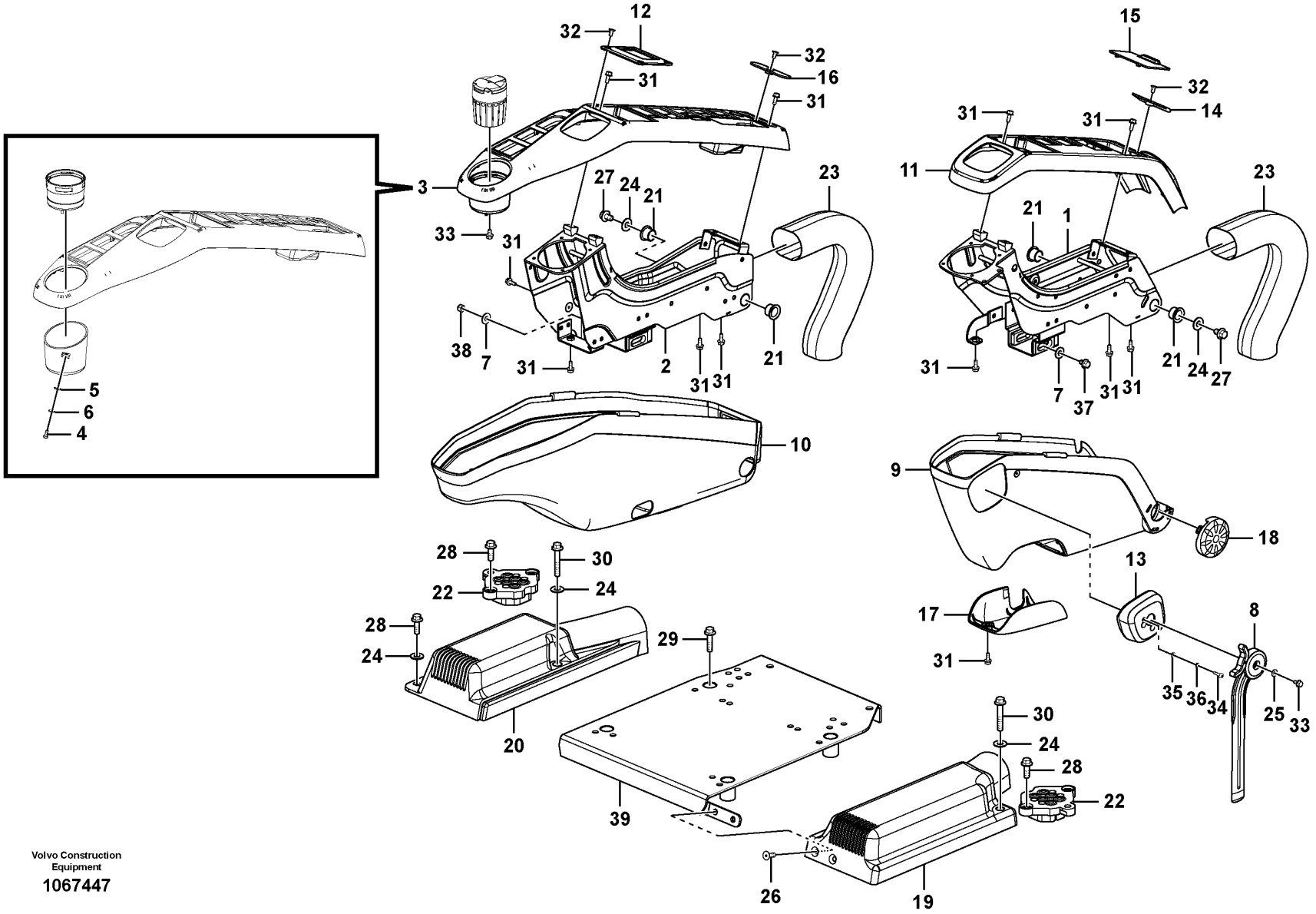

Volvo Construction Equipment

1067447

Fig.	Part No.	Quantity 1	2	3	PS	KIT	Description	Denominación	Denominação	Dénomination	Notes
1	VOE 14563864	1					Support	Base	Base	Bâti	
2	VOE 14592067	1					Support	Base	Base	Bâti	
3	VOE 14693326	1					Cover	Capó	Capô	Capot	(VOE 14534414)
4	VOE 969405	2					•Six point socket screw	•Racor de seis dientes	•Paraf soquete sext	•Vis à 6 pans creux	
5	VOE 13940090	2					•Washer	•Arandela	•Arruela	•Rondelle	
6	VOE 955918	2					•Spring washer	•Arandela elástica	•Arruela de pressão	•Rondelle élastique	
7	VOE 11117464	2					Plain washer	Arandela plana	Arruela simples	Rondelle plane	
8	VOE 14568000	1					Control lever	Palanca mando	Alavanca de comando	Levier de commande	
9	VOE 14534411	1					Cover	Capó	Capô	Capot	
10	VOE 14696740	1					Cover	Capó	Capô	Capot	(VOE 14534412)
11	VOE 14534413	1					Cover	Capó	Capô	Capot	
12	VOE 14534419	1					Clip	Clip	Clipe	Clip	
13	VOE 14534423	1					Cover	Capó	Capô	Capot	
14	VOE 14534416	1					Clip	Clip	Clipe	Clip	
15	VOE 14534417	1					Plate	Chapa	Chapa	Tôle	
16	VOE 14534420	1					Clip	Clip	Clipe	Clip	
17	VOE 14527796	1					Cover	Capó	Capô	Capot	
18	VOE 14527797	1					Cover	Capó	Capô	Capot	
19	VOE 14530968	1					Cover	Capó	Capô	Capot	
20	VOE 14530969	1					Cover	Capó	Capô	Capot	
21	VOE 14523095	4					Bushing	Casquillo	Bucha	Bague	
22	VOE 14503680	2					Seal	Junta	Vedação	Étanchéité	
23	VOE 14568570	2					Cover	Capó	Capô	Capot	
24	SA 9285-16000	6					Plain washer	Arandela plana	Arruela simples	Rondelle plane	
25	SA 9285-11000	1					Plain washer	Arandela plana	Arruela simples	Rondelle plane	
26	VOE 969843	2					Six point socket screw	Racor de seis dientes	Paraf soquete sext	Vis à 6 pans creux	
27	VOE 946471	2					Flange screw	Tornillo embridado	Parafuso flangeado	Vis à embase	
28	VOE 946472	8					Flange screw	Tornillo embridado	Parafuso flangeado	Vis à embase	
29	VOE 13965185	4					Screw	Tornillo	Parafuso	Vis	
30	VOE 13965187	2					Screw	Tornillo	Parafuso	Vis	
31	VOE 13946544	17					Screw	Tornillo	Parafuso	Vis	

1		**Instrument panel, control panel** **Panel de instrumentos, panel de mandos** **Painel de instrumentos, painel de controle** **Panneau d'instruments, panneau de commande**	Catalogue id **20629**	Group **881**
2				
3			Illustr. No **1067447**	Section **150**
4				
5		**8293085, 8293086, 8293087, 8293088**	Issue **20032270-E**	Page **975**

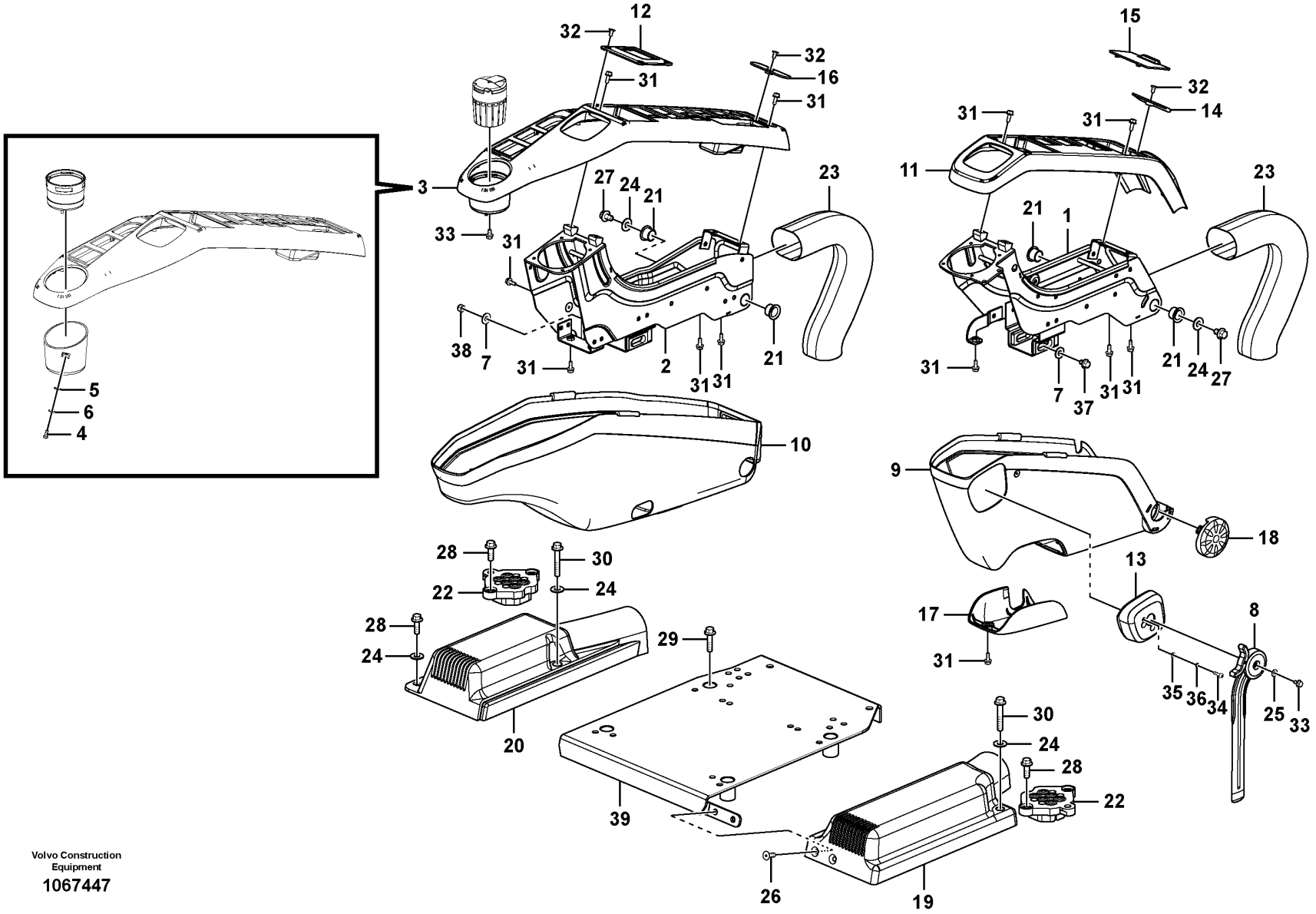

Volvo Construction Equipment

1067447

Fig.	Part No.	Quantity 1	2	3	PS	KIT	Description	Denominación	Denominação	Dénomination	Notes
32	VOE 13969737	5					Six point socket screw	Racor de seis dientes	Paraf soquete sext	Vis à 6 pans creux	
33	VOE 13965175	2					Screw	Tornillo	Parafuso	Vis	
34	VOE 969407	2					Six point socket screw	Racor de seis dientes	Paraf soquete sext	Vis à 6 pans creux	
35	VOE 13940090	2					Washer	Arandela	Arruela	Rondelle	
36	VOE 955918	2					Spring washer	Arandela elástica	Arruela de pressão	Rondelle élastique	
37	VOE 947107	1					Flange screw	Tornillo embridado	Parafuso flangeado	Vis à embase	
38	VOE 14880450	1					Nut	Tuerca	Porca	Écrou	
39	VOE 14577279	1					Support	Base	Base	Bâti	

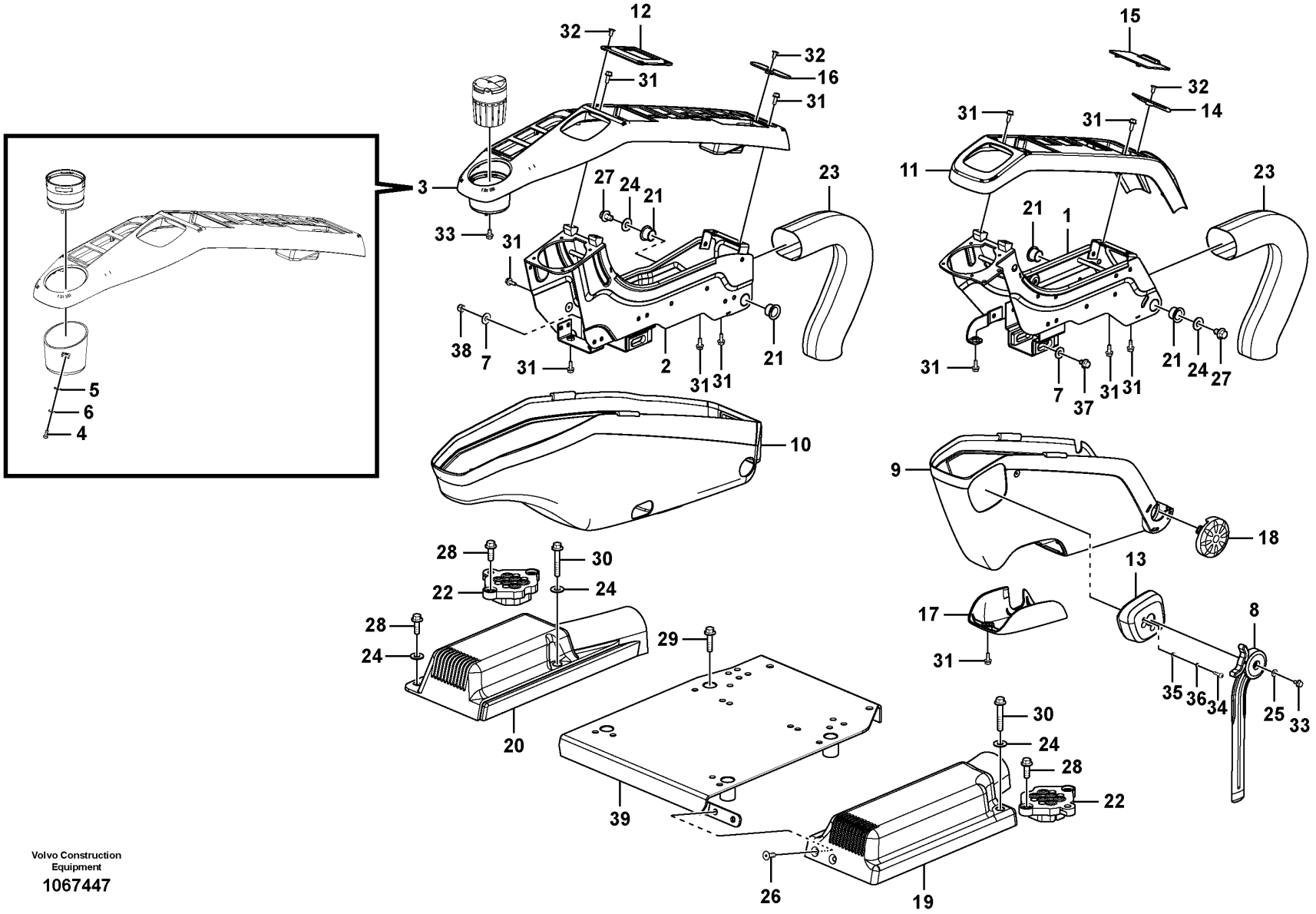

Volvo Construction Equipment

1067447

Fig.	Part No.	Quantity 1	2	3	PS	KIT	Description	Denominación	Denominação	Dénomination	Notes
1	VOE 14563864	1					Support	Base	Base	Bâti	
2	VOE 14592067	1					Support	Base	Base	Bâti	
3	VOE 14693326	1					Cover	Capó	Capô	Capot	
	VOE 14534489	1					•Rubber moulding	•Listón de goma	•Moldura de borracha	•Joint caoutchouc	
4	VOE 14674912	2					•Screw	•Tornillo	•Parafuso	•Vis	
5	VOE 13940090	2					•Washer	•Arandela	•Arruela	•Rondelle	
6	VOE 955918	2					•Spring washer	•Arandela elástica	•Arruela de pressão	•Rondelle élastique	
7	VOE 11117464	2					Plain washer	Arandela plana	Arruela simples	Rondelle plane	
8	VOE 14568000	1					Control lever	Palanca mando	Alavanca de comando	Levier de commande	
9	VOE 14696737	1					Cover	Capó	Capô	Capot	
10	VOE 14696740	1					Cover	Capó	Capô	Capot	
11	VOE 14534413	1					Cover	Capó	Capô	Capot	
12	VOE 14534419	1					Clip	Clip	Clipe	Clip	
13	VOE 14534423	1					Cover	Capó	Capô	Capot	
14	VOE 14534416	1					Clip	Clip	Clipe	Clip	
15	VOE 14534417	1					Plate	Chapa	Chapa	Tôle	
16	VOE 14534420	1					Clip	Clip	Clipe	Clip	
17	VOE 14527796	1					Cover	Capó	Capô	Capot	
18	VOE 14527797	1					Cover	Capó	Capô	Capot	
19	VOE 14530968	1					Cover	Capó	Capô	Capot	
20	VOE 14530969	1					Cover	Capó	Capô	Capot	
21	VOE 14523095	4					Bushing	Casquillo	Bucha	Bague	
22	VOE 14503680	2					Seal	Junta	Vedação	Étanchéité	
23	VOE 14568570	2					Cover	Capó	Capô	Capot	
24	SA 9285-16000	6					Plain washer	Arandela plana	Arruela simples	Rondelle plane	
25	SA 9285-11000	1					Plain washer	Arandela plana	Arruela simples	Rondelle plane	
26	VOE 969843	2					Six point socket screw	Racor de seis dientes	Paraf soquete sext	Vis à 6 pans creux	
27	VOE 946471	2					Flange screw	Tornillo embridado	Parafuso flangeado	Vis à embase	
28	VOE 946472	8					Flange screw	Tornillo embridado	Parafuso flangeado	Vis à embase	
29	VOE 13965185	4					Screw	Tornillo	Parafuso	Vis	
30	VOE 13965187	2					Screw	Tornillo	Parafuso	Vis	

1	8297667	**Instrument panel, control panel** **Panel de instrumentos, panel de mandos** **Painel de instrumentos, painel de controle** **Panneau d'instruments, panneau de commande**	Catalogue id **20629**	Group **881**
2			Illustr. No **1067447**	Section **160**
3				
4			Issue **20032270-E**	Page **979**
5				

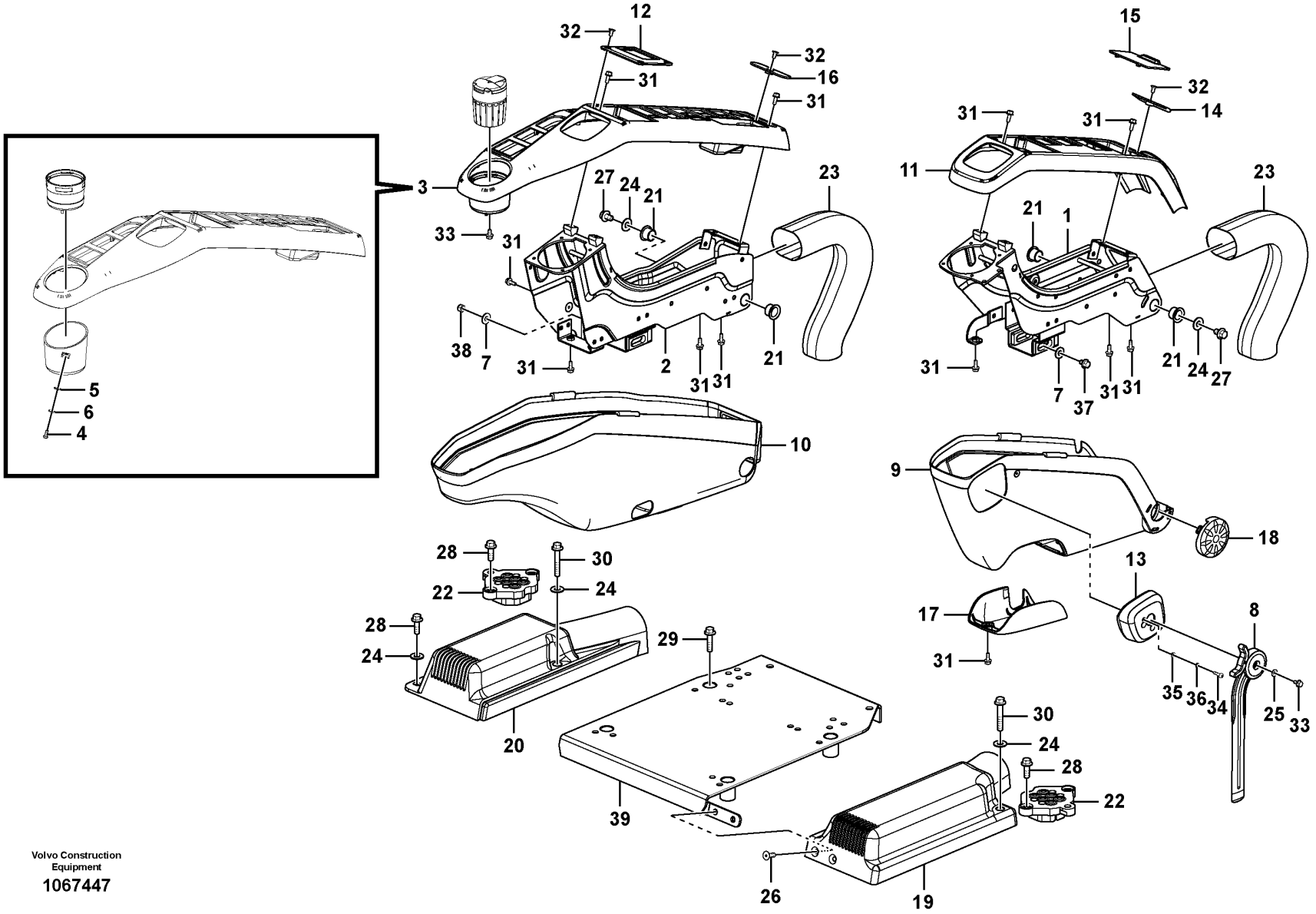

Volvo Construction Equipment

1067447

Fig.	Part No.	Quantity 1	2	3	PS	KIT	Description	Denominación	Denominação	Dénomination	Notes
31	VOE 13946544	17					Screw	Tornillo	Parafuso	Vis	
32	VOE 13969737	5					Six point socket screw	Racor de seis dientes	Paraf soquete sext	Vis à 6 pans creux	
33	VOE 13965175	2					Screw	Tornillo	Parafuso	Vis	
34	VOE 969407	2					Six point socket screw	Racor de seis dientes	Paraf soquete sext	Vis à 6 pans creux	
35	VOE 13940090	2					Washer	Arandela	Arruela	Rondelle	
36	VOE 955918	2					Spring washer	Arandela elástica	Arruela de pressão	Rondelle élastique	
37	VOE 947107	1					Flange screw	Tornillo embridado	Parafuso flangeado	Vis à embase	
38	VOE 14880450	1					Nut	Tuerca	Porca	Écrou	
39	VOE 14577279	1					Support	Base	Base	Bâti	

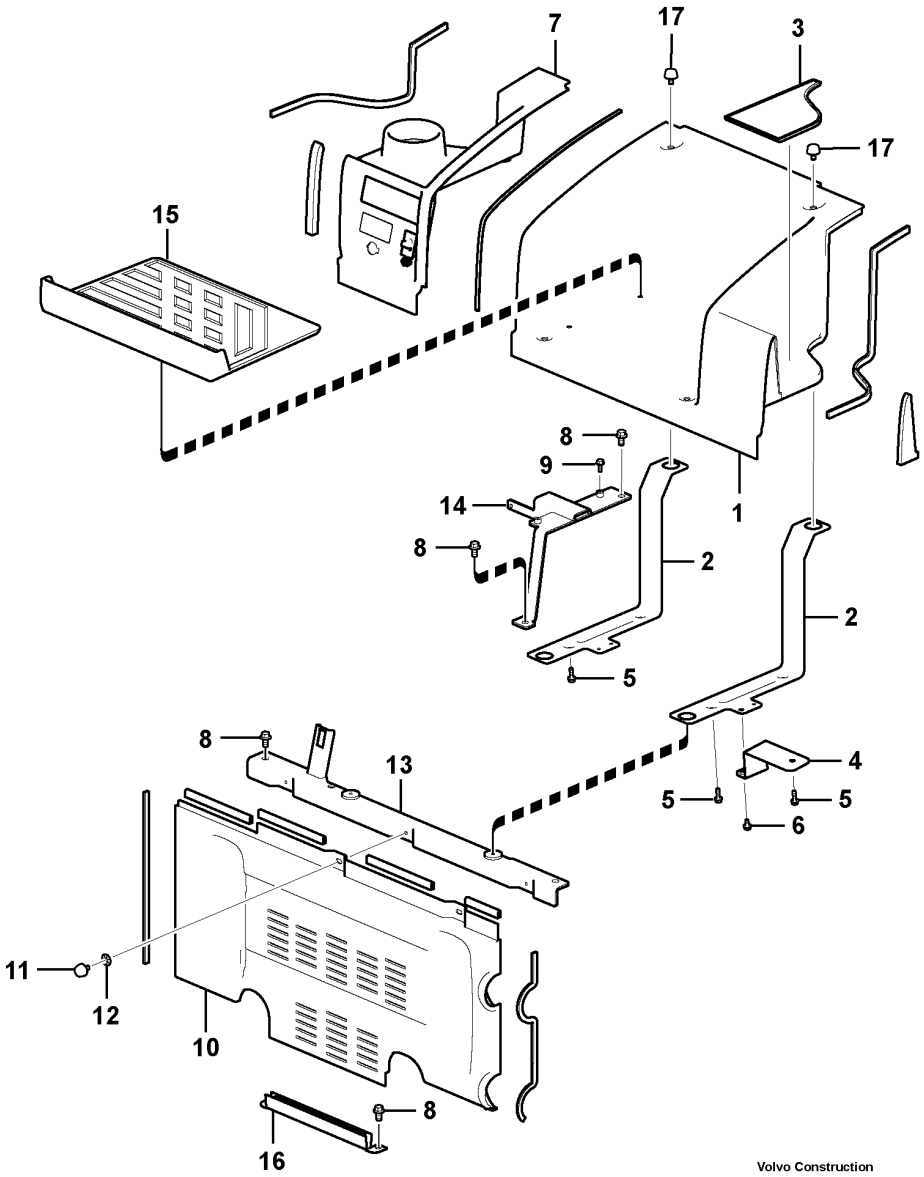

Volvo Construction Equipment

1033865

Fig.	Part No.	Quantity 1	2	3	PS	KIT	Description	Denominación	Denominação	Dénomination	Notes
1	VOE 14534492	1					Cover	Capó	Capô	Capot	
2	VOE 14534494	2					•Bracket	•Consola	•Suporte	•Console	
3	VOE 14534501	1					•Floor	•Piso	•Assoalho	•Plancher	
4	VOE 14547422	1					•Bracket	•Consola	•Suporte	•Console	
5	VOE 13946934	4					•Screw	•Tornillo	•Parafuso	•Vis	
6	VOE 13965175	3					•Screw	•Tornillo	•Parafuso	•Vis	
7	VOE 14567352	1					Cover	Capó	Capô	Capot	
8	VOE 946329	6					Flange screw	Tornillo embridado	Parafuso flangeado	Vis à embase	
9	VOE 13946544	2					Screw	Tornillo	Parafuso	Vis	
10	VOE 14534490	1					Cover	Capó	Capô	Capot	
11	VOE 14508096	2					•Knob	•Volante	•Botão	•Bouton	
12	VOE 14527817	2					•Retainer	•Soporte	•Retentor	•Retenue	
13	VOE 14534499	1					Support	Base	Base	Bâti	
14	VOE 14534500	1					Support	Base	Base	Bâti	
15	VOE 14534495	1					Floor	Piso	Assoalho	Plancher	
16	VOE 14508099	1					Channel	Barra-u	Ferro U	Barre U	
17	VOE 14508096	4					Knob	Volante	Botão	Bouton	

1		**Instrument panel, radio panel** **Panel de instrumentos, panel de radio** **Painel de instrumentos, painel de rádio** **Panneau d'instruments, radio**	Catalogue id **20629**	Group **881**
2				
3			Illustr. No **1033865**	Section **200**
4				
5			Issue **20032270-E**	Page **983**

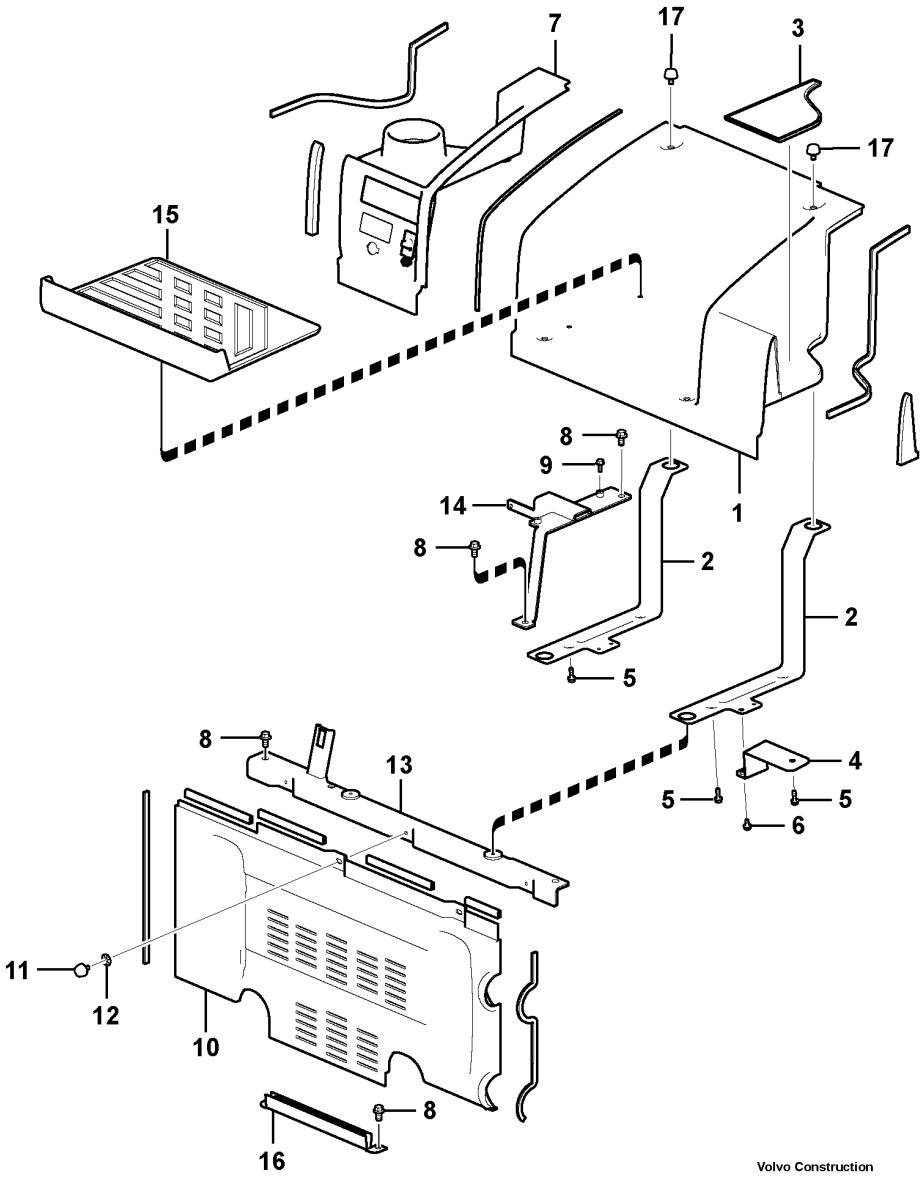

Volvo Construction Equipment

1033865

Fig.	Part No.	Quantity 1	2	3	PS	KIT	Description	Denominación	Denominação	Dénomination	Notes
1	VOE 14534492	1					Cover	Capó	Capô	Capot	
2	VOE 14534494	2					•Bracket	•Consola	•Suporte	•Console	
3	VOE 14534501	1					•Floor	•Piso	•Assoalho	•Plancher	
4	VOE 14547422	1					•Bracket	•Consola	•Suporte	•Console	
5	VOE 13946934	4					•Screw	•Tornillo	•Parafuso	•Vis	
6	VOE 13965175	3					•Screw	•Tornillo	•Parafuso	•Vis	
7	VOE 14657423	1					Cover	Capó	Capô	Capot	
8	VOE 946329	6					Flange screw	Tornillo embridado	Parafuso flangeado	Vis à embase	
9	VOE 13946544	2					Screw	Tornillo	Parafuso	Vis	
10	VOE 14534490	1					Cover	Capó	Capô	Capot	
11	VOE 14508096	2					•Knob	•Volante	•Botão	•Bouton	
12	VOE 14527817	2					•Retainer	•Soporte	•Retentor	•Retenue	
13		1			NS		Support	Base	Base	Bâti	
14	VOE 14534500	1					Support	Base	Base	Bâti	
15	VOE 14534495	1					Floor	Piso	Assoalho	Plancher	
16	VOE 14508099	1					Channel	Barra-u	Ferro U	Barre U	
17	VOE 14508096	4					Knob	Volante	Botão	Bouton	

1	8297667	**Instrument panel, radio panel** **Panel de instrumentos, panel de radio** **Painel de instrumentos, painel de rádio** **Panneau d'instruments, radio**	Catalogue id **20629**	Group **881**
2			Illustr. No **1033865**	Section **210**
3				
4			Issue **20032270-E**	Page **985**
5				

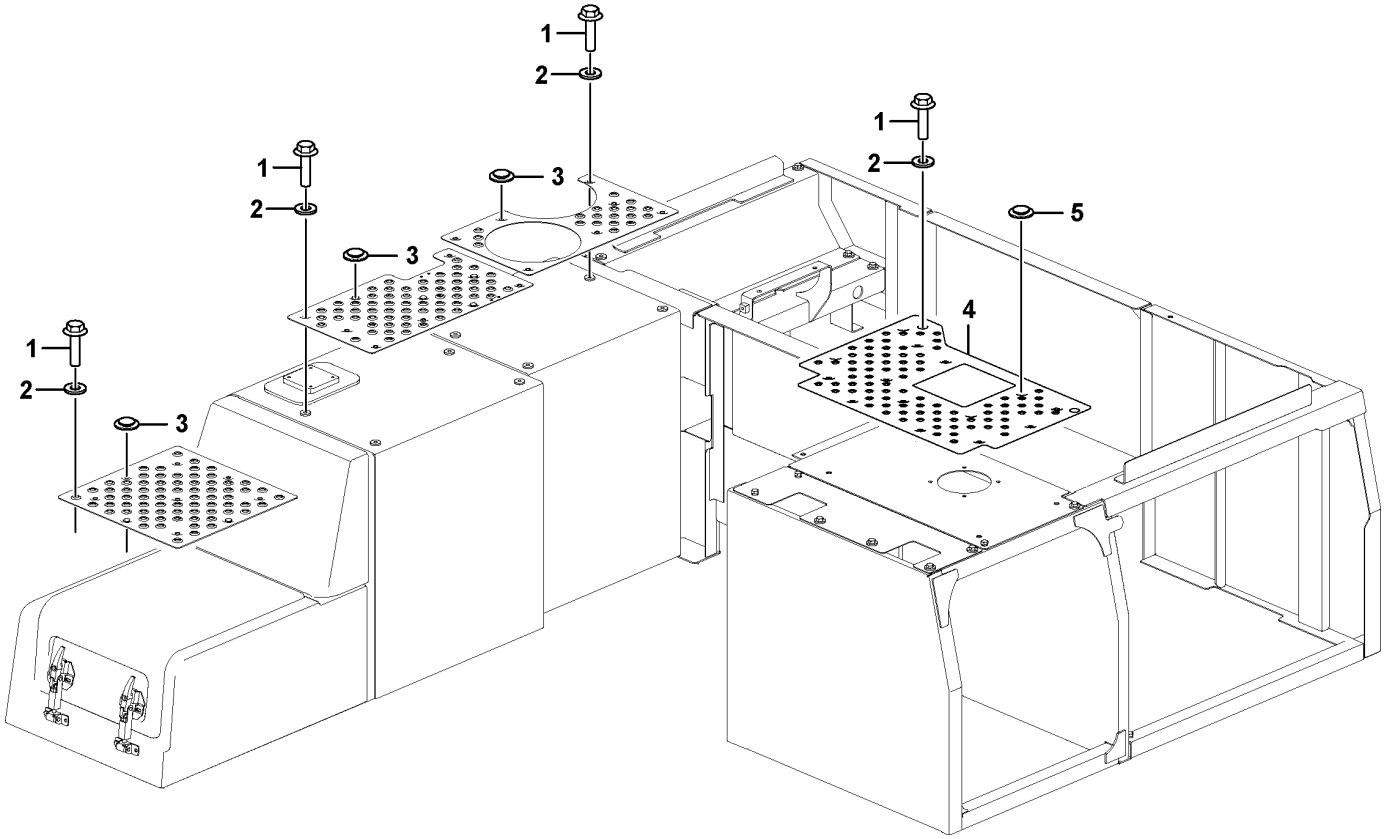
1
2
3
1
2
3
1
2
3
1
2
5
4

Fig.	Part No.	Quantity 1	2	3	PS	KIT	Description	Denominación	Denominação	Dénomination	Notes
1	VOE 978932	16					Hexagon screw	Tornillo hexagonal	Parafuso sextavado	Vis à tête hexagonale	
2	VOE 992042	16					Plain washer	Arandela plana	Arruela simples	Rondelle plane	
3	VOE 14567974	14					Grommet	Pasaje	Passa muro	Passe fil	
4	VOE 14610333	1					Slip protection	Protección antideslizante	Proteção	Antidérapant	
5	VOE 14567974	2					•Grommet	•Pasaje	•Passa muro	•Passe fil	

1		**Anti slip** **Antideslizante** **Antiderrapante** **Anti glissement**	Catalogue id **20629**	Group **891**
2				
3			Illustr. No **1075707**	Section **100**
4				
5		**8289742, 8292707, 8292708, 8292709**	Issue **20032270-E**	Page **987**

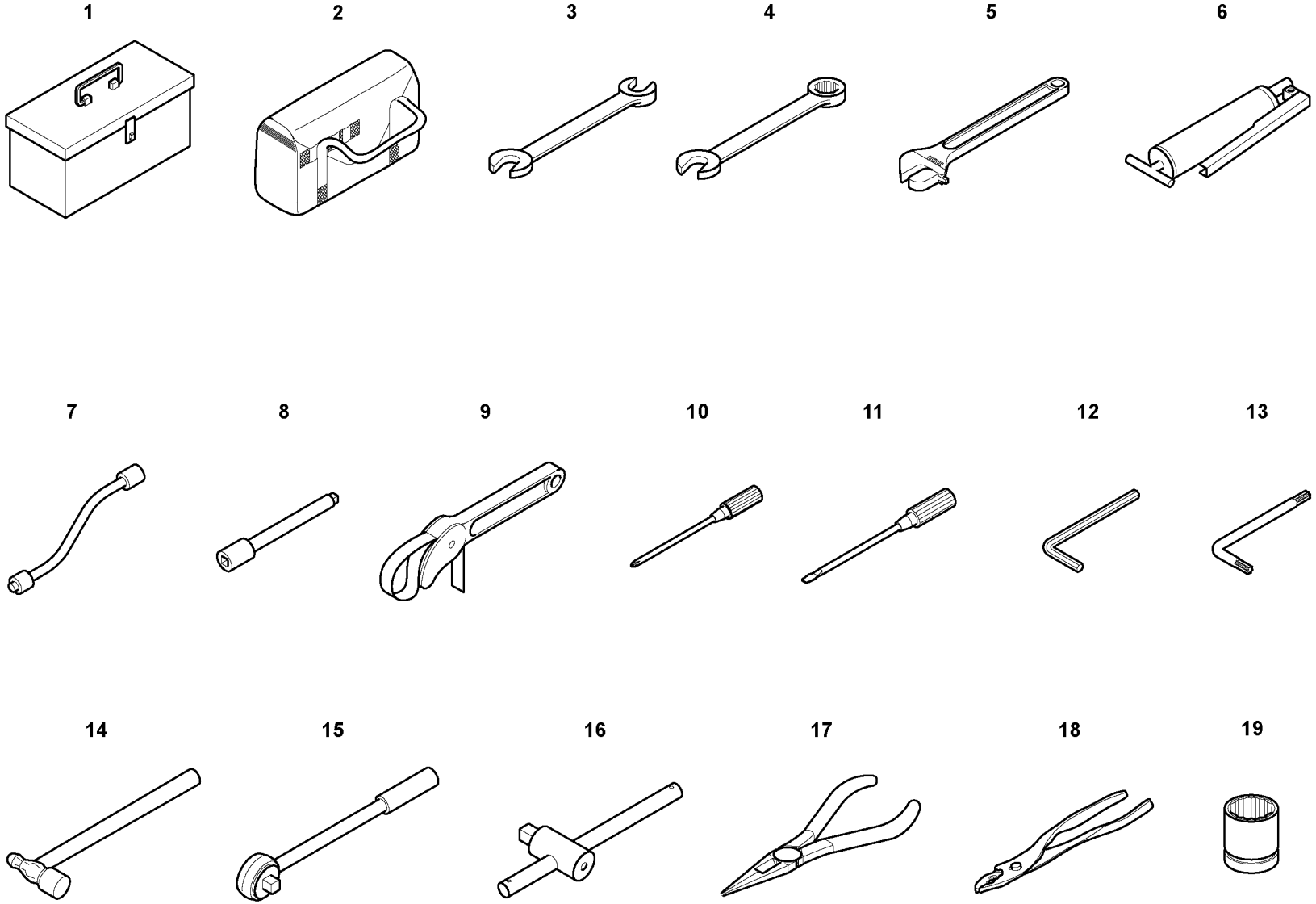

Volvo Construction Equipment

1025205

Fig.	Part No.	Quantity 1	Quantity 2	Quantity 3	PS	KIT	Description	Denominación	Denominação	Dénomination	Notes
	VOE 14521845	1					Tool	Herramienta	Ferramenta	Outil	Full scale
	VOE 14549539		1				Tool	Herramienta	Ferramenta	Outil	Daily maintenance
1	VOE 14880348	1					•Tool box	•Caja herramientas	•Caixa de ferramentas	•Caisse à outils	
2			1		NS		•Tool Bag	•Estuche herramientas	•Estojo de ferramenta	•Trousse outils	
3		1			NS		•Open-end spanner	•Llave fija	•Chave u	•Clé plate	10mm x 12mm
		1			NS		•Open-end spanner	•Llave fija	•Chave u	•Clé plate	13mm x 17mm
		1			NS		•Open-end spanner	•Llave fija	•Chave u	•Clé plate	19mm x 22mm
		1			NS		•Open-end spanner	•Llave fija	•Chave u	•Clé plate	24mm x 27mm
		1			NS		•Open-end spanner	•Llave fija	•Chave u	•Clé plate	30mm x 32mm
		1			NS		•Open-end spanner	•Llave fija	•Chave u	•Clé plate	36mm x 41mm
		1			NS		•Open-end spanner	•Llave fija	•Chave u	•Clé plate	12mm x 14mm
4		1			NS		•Combined spanner	•Llave fija-u	•Chave combinada	•Clé combinée	12mm
		1			NS		•Combined spanner	•Llave fija-u	•Chave combinada	•Clé combinée	16mm
		1			NS		•Combined spanner	•Llave fija-u	•Chave combinada	•Clé combinée	18mm
		1			NS		•Combined spanner	•Llave fija-u	•Chave combinada	•Clé combinée	21mm
5		1			NS		•Adjustable spanner	•Llave ajustable	•Chave ajustável	•Clé à molette	200mm
6	VOE 14881006	1	1				•Grease gun	•Jeringa de grasa	•Bomba de graxa	•Pistolet à graisse	500cc
7	VOE 14881014	1					•Hose	•Manguera	•Mangueira	•Flexible	13 1/4
8		1			NS		•Extension bar	•Prolongador	•Barra de extensão	•Rallonge	5"
9	VOE 14881043	1					•Spanner	•Llave	•Chave	•Clé	750mm
10		1			NS		•Screwdriver	•Destornillador	•Chave de parafuso	•Tournevis	6 x 100 Plus
11		1			NS		•Screwdriver	•Destornillador	•Chave de parafuso	•Tournevis	6 x 100 Minus
12		1			NS		•Allen key	•Llave hexagonal	•Chave p/ sext inte	•Clé hexagonale mate	4mm
		1			NS		•Allen key	•Llave hexagonal	•Chave p/ sext inte	•Clé hexagonale mate	6mm
		1			NS		•Allen key	•Llave hexagonal	•Chave p/ sext inte	•Clé hexagonale mate	8mm
		1			NS		•Allen key	•Llave hexagonal	•Chave p/ sext inte	•Clé hexagonale mate	10mm
		1			NS		•Allen key	•Llave hexagonal	•Chave p/ sext inte	•Clé hexagonale mate	12mm
		1			NS		•Allen key	•Llave hexagonal	•Chave p/ sext inte	•Clé hexagonale mate	17mm
13		1			NS		•Wrench	•Llave	•Chave	•Cle	T20
		1			NS		•Wrench	•Llave	•Chave	•Cle	T25
		1			NS		•Wrench	•Llave	•Chave	•Cle	T30

1	8277588
2	8279917
3	
4	
5	

Tools
Herramienta
Ferramenta
Outil

Catalogue id **20629**	Group **896**
Illustr. No **1025205**	Section **100**
Issue **20032270-E**	Page **989**

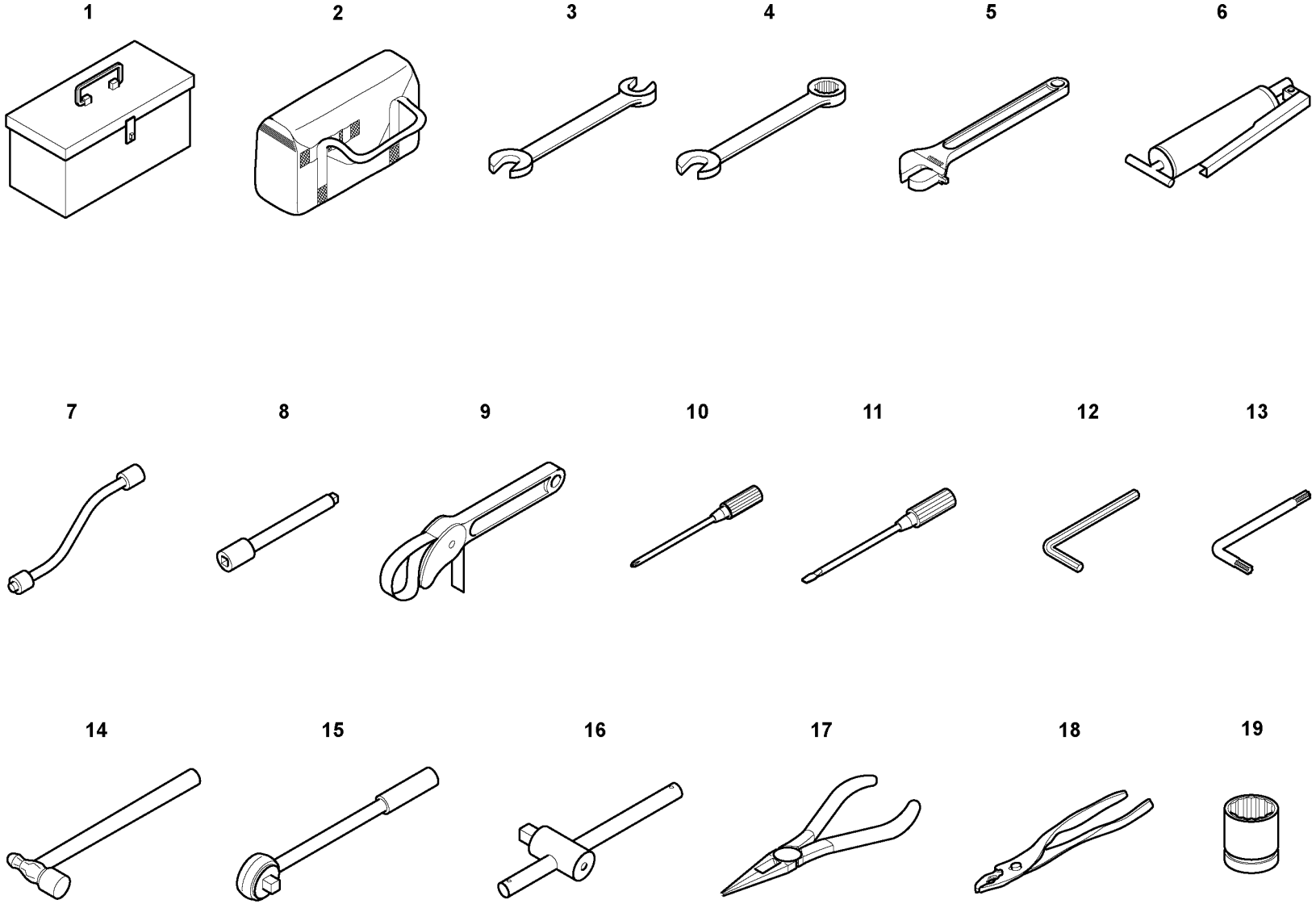

Volvo Construction Equipment

1025205

Fig.	Part No.	Quantity 1	2	3	PS	KIT	Description	Denominación	Denominação	Dénomination	Notes
		1			NS		•Wrench	•Llave	•Chave	•Cle	T40
14		1			NS		•Ball peen hammer	•Martillo bola	•Martelo de bola-pena	•Marteau à panne ronde	5"
15		1			NS		•Ratchet Handle	•Llave Carraca	•Manípulo de bloqueio	•Cliquet	10"
16		1			NS		•Handle	•Mango	•Manopla	•Poignée	20"
17		1			NS		•Long nose pliers	•Alicates de punta larga	•Alicate de pontas compridas	•Pince à longs becs	6"
18		1			NS		•Pliers	•Alicates	•Alicate	•Pince	6"
19		1			NS		•Socket wrench	•Manguito de llave	•Chave de caixa	•Prise douille	8mm, 1/2 SQ
		1			NS		•Socket wrench	•Manguito de llave	•Chave de caixa	•Prise douille	10mm, 1/2 SQ
		1			NS		•Socket wrench	•Manguito de llave	•Chave de caixa	•Prise douille	12mm, 1/2 SQ
		1			NS		•Socket wrench	•Manguito de llave	•Chave de caixa	•Prise douille	13mm, 1/2 SQ
		1			NS		•Socket wrench	•Manguito de llave	•Chave de caixa	•Prise douille	14mm, 1/2 SQ
		1			NS		•Socket wrench	•Manguito de llave	•Chave de caixa	•Prise douille	16mm, 1/2 SQ
		1			NS		•Socket wrench	•Manguito de llave	•Chave de caixa	•Prise douille	17mm, 1/2 SQ
		1			NS		•Socket wrench	•Manguito de llave	•Chave de caixa	•Prise douille	18mm, 1/2 SQ
		1			NS		•Socket wrench	•Manguito de llave	•Chave de caixa	•Prise douille	19mm, 1/2 SQ
		1			NS		•Socket wrench	•Manguito de llave	•Chave de caixa	•Prise douille	21mm, 1/2 SQ
		1			NS		•Socket wrench	•Manguito de llave	•Chave de caixa	•Prise douille	22mm, 1/2 SQ
		1			NS		•Socket wrench	•Manguito de llave	•Chave de caixa	•Prise douille	24mm, 1/2 SQ
		1			NS		•Socket wrench	•Manguito de llave	•Chave de caixa	•Prise douille	26mm, 1/2 SQ
		1			NS		•Socket wrench	•Manguito de llave	•Chave de caixa	•Prise douille	30mm, 3/4 SQ
		1			NS		•Socket wrench	•Manguito de llave	•Chave de caixa	•Prise douille	32mm, 3/4 SQ
		1			NS		•Socket wrench	•Manguito de llave	•Chave de caixa	•Prise douille	36mm, 3/4 SQ

1	**8277588**	**Tools** **Herramienta** **Ferramenta** **Outil**	Catalogue id **20629**	Group **896**
2	**8279917**		Illustr. No **1025205**	Section **100**
3			Issue **20032270-E**	Page **991**
4				
5				

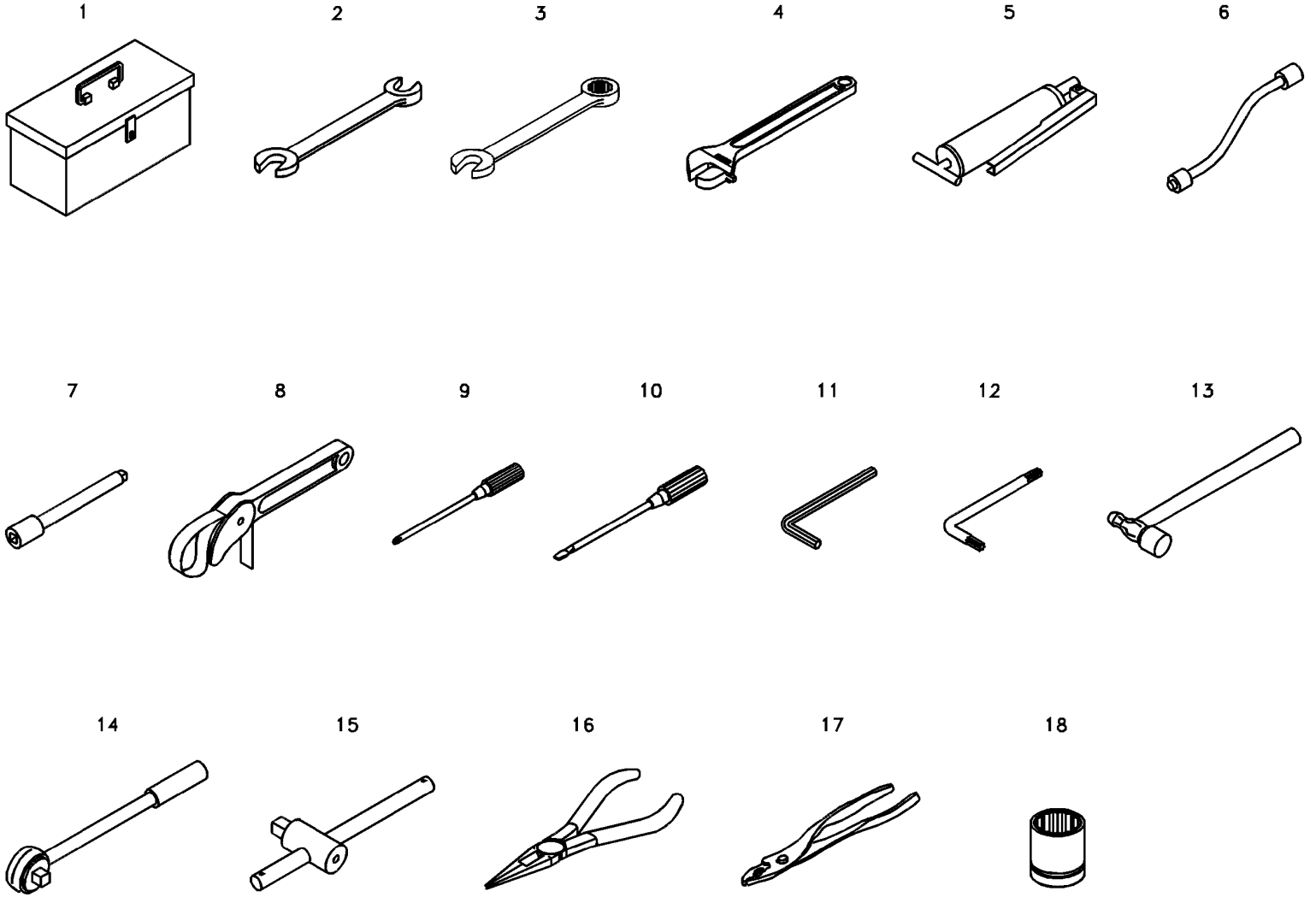
1
2
3
4
5
6
7
8
9
10
11
12
13
14
15
16
17
18

Fig.	Part No.	Quantity 1	2	3	PS	KIT	Description	Denominación	Denominação	Dénomination	Notes
	VOE 14549544	1					Tool	Herramienta	Ferramenta	Outil	(VOE 14524909) Full scale
1	**VOE 14880348**	1					•Tool box	•Caja herramientas	•Caixa de ferramentas	•Caisse à outils	
2		1			NS		•Open-end spanner	•Llave fija	•Chave u	•Clé plate	30mm x 32mm
		1			NS		•Open-end spanner	•Llave fija	•Chave u	•Clé plate	33mm x 41mm
3		1			NS		•Combined spanner	•Llave fija-u	•Chave combinada	•Clé combinée	10mm
		1			NS		•Combined spanner	•Llave fija-u	•Chave combinada	•Clé combinée	12mm
		1			NS		•Combined spanner	•Llave fija-u	•Chave combinada	•Clé combinée	13mm
		1			NS		•Combined spanner	•Llave fija-u	•Chave combinada	•Clé combinée	14mm
		1			NS		•Combined spanner	•Llave fija-u	•Chave combinada	•Clé combinée	16mm
		1			NS		•Combined spanner	•Llave fija-u	•Chave combinada	•Clé combinée	17mm
		1			NS		•Combined spanner	•Llave fija-u	•Chave combinada	•Clé combinée	18mm
		1			NS		•Combined spanner	•Llave fija-u	•Chave combinada	•Clé combinée	19mm
		1			NS		•Combined spanner	•Llave fija-u	•Chave combinada	•Clé combinée	21mm
		1			NS		•Combined spanner	•Llave fija-u	•Chave combinada	•Clé combinée	22mm
		1			NS		•Combined spanner	•Llave fija-u	•Chave combinada	•Clé combinée	24mm
		1			NS		•Combined spanner	•Llave fija-u	•Chave combinada	•Clé combinée	27mm
4		1			NS		•Adjustable spanner	•Llave ajustable	•Chave ajustável	•Clé à molette	12"
5	**VOE 14881006**	1					•Grease gun	•Jeringa de grasa	•Bomba de graxa	•Pistolet à graisse	500CC
6	**VOE 14881014**	1					•Hose	•Manguera	•Mangueira	•Flexible	13 1/4
7		1			NS		•Extension bar	•Prolongador	•Barra de extensão	•Rallonge	5"
	VOE 14881005	1			OP		•Extension bar	•Prolongador	•Barra de extensão	•Rallonge	8"
8	**VOE 14881043**	1					•Spanner	•Llave	•Chave	•Clé	750mm
9		1			NS		•Screwdriver	•Destornillador	•Chave de parafuso	•Tournevis	6 x 150 Plus
10		1			NS		•Screwdriver	•Destornillador	•Chave de parafuso	•Tournevis	6 x 150 Minus
		1			NS		•Screwdriver	•Destornillador	•Chave de parafuso	•Tournevis	8 x 200 Minus
11		1			NS		•Allen key	•Llave hexagonal	•Chave p/ sext inte	•Clé hexagonale mate	4mm
		1			NS		•Allen key	•Llave hexagonal	•Chave p/ sext inte	•Clé hexagonale mate	5mm
		1			NS		•Allen key	•Llave hexagonal	•Chave p/ sext inte	•Clé hexagonale mate	6mm
		1			NS		•Allen key	•Llave hexagonal	•Chave p/ sext inte	•Clé hexagonale mate	8mm
		1			NS		•Allen key	•Llave hexagonal	•Chave p/ sext inte	•Clé hexagonale mate	10mm

1	**8283344**	**Tools** **Herramienta** **Ferramenta** **Outil**	Catalogue id **20629**	Group **896**
2			Illustr. No **1028933**	Section **200**
3				
4			Issue **20032270-E**	Page **993**
5				

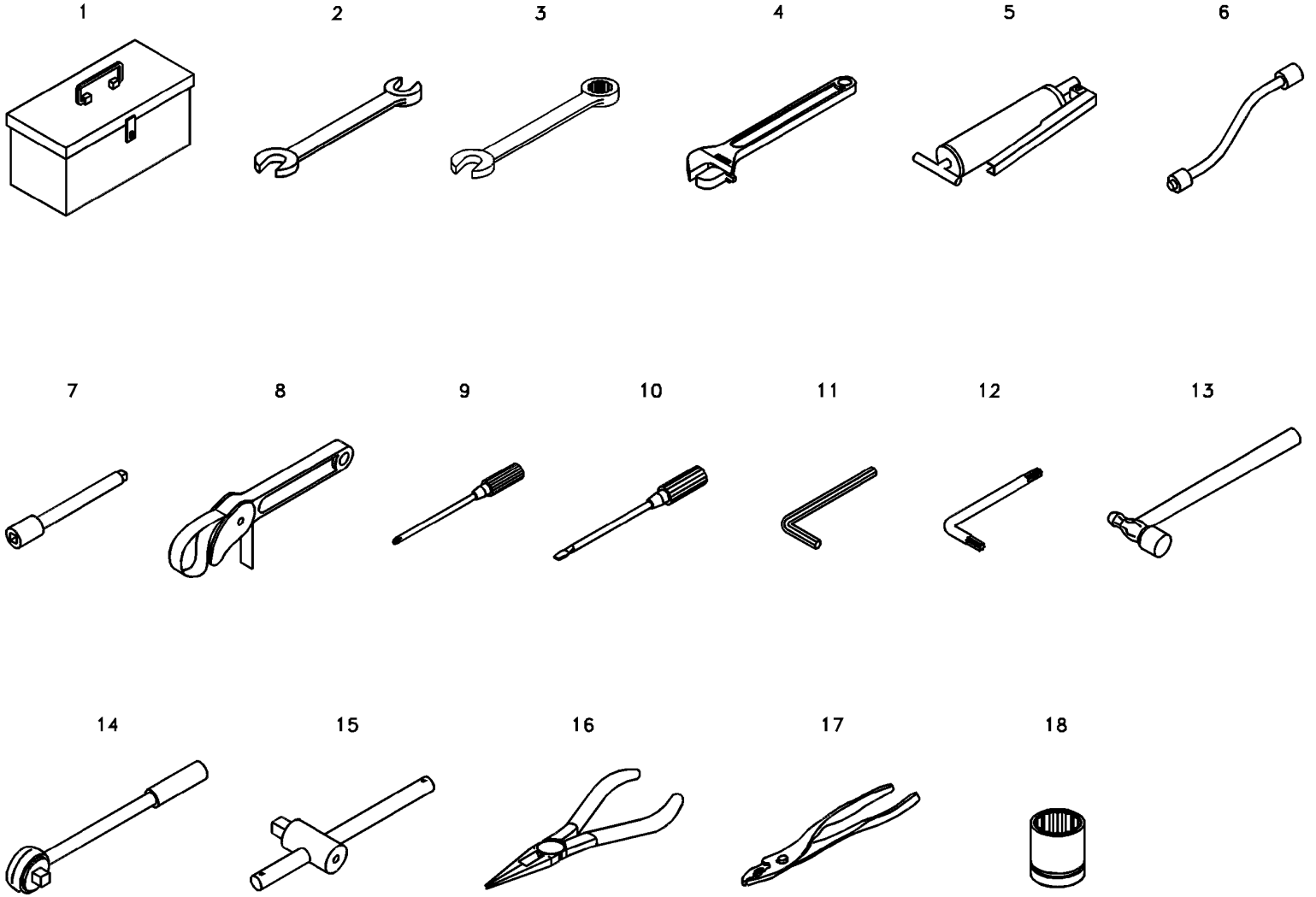
1
2
3
4
5
6
7
8
9
10
11
12
13
14
15
16
17
18

Fig.	Part No.	Quantity 1	2	3	PS	KIT	Description	Denominación	Denominação	Dénomination	Notes
		1			NS		•Allen key	•Llave hexagonal	•Chave p/ sext inte	•Clé hexagonale mate	12mm
	VOE 14881021	1			OP		•Allen key	•Llave hexagonal	•Chave p/ sext inte	•Clé hexagonale mate	14mm
		1			NS		•Allen key	•Llave hexagonal	•Chave p/ sext inte	•Clé hexagonale mate	17mm
12		1			NS		•Wrench	•Llave	•Chave	•Cle	T20
		1			NS		•Wrench	•Llave	•Chave	•Cle	T25
		1			NS		•Wrench	•Llave	•Chave	•Cle	T30
		1			NS		•Wrench	•Llave	•Chave	•Cle	T40
13		1			NS		•Ball peen hammer	•Martillo bola	•Martelo de bola-pena	•Marteau à panne ronde	2LB
14		1			NS		•Ratchet Handle	•Llave Carraca	•Manípulo de bloqueio	•Cliquet	10"
15	VOE 14881010	1			OP		•Handle	•Mango	•Manopla	•Poignée	275mm
		1			NS		•Handle	•Mango	•Manopla	•Poignée	20"
16		1			NS		•Long nose pliers	•Alicates de punta larga	•Alicate de pontas compridas	•Pince à longs becs	6"
17		1			NS		•Pliers	•Alicates	•Alicate	•Pince	8"
18		1			NS		•Socket wrench	•Manguito de llave	•Chave de caixa	•Prise douille	8mm, 1/2 SQ
		1			NS		•Socket wrench	•Manguito de llave	•Chave de caixa	•Prise douille	10mm, 1/2 SQ
		1			NS		•Socket wrench	•Manguito de llave	•Chave de caixa	•Prise douille	12mm, 1/2 SQ
		1			NS		•Socket wrench	•Manguito de llave	•Chave de caixa	•Prise douille	13mm, 1/2 SQ
		1			NS		•Socket wrench	•Manguito de llave	•Chave de caixa	•Prise douille	14mm, 1/2 SQ
		1			NS		•Socket wrench	•Manguito de llave	•Chave de caixa	•Prise douille	16mm, 1/2 SQ
		1			NS		•Socket wrench	•Manguito de llave	•Chave de caixa	•Prise douille	17mm, 1/2 SQ
		1			NS		•Socket wrench	•Manguito de llave	•Chave de caixa	•Prise douille	18mm, 1/2 SQ
		1			NS		•Socket wrench	•Manguito de llave	•Chave de caixa	•Prise douille	19mm, 1/2 SQ
		1			NS		•Socket wrench	•Manguito de llave	•Chave de caixa	•Prise douille	21mm, 1/2 SQ
		1			NS		•Socket wrench	•Manguito de llave	•Chave de caixa	•Prise douille	22mm, 1/2 SQ
		1			NS		•Socket wrench	•Manguito de llave	•Chave de caixa	•Prise douille	24mm, 1/2 SQ
		1			NS		•Socket wrench	•Manguito de llave	•Chave de caixa	•Prise douille	26mm, 1/2 SQ
		1			NS		•Socket wrench	•Manguito de llave	•Chave de caixa	•Prise douille	30mm, 3/4 SQ
		1			NS		•Socket wrench	•Manguito de llave	•Chave de caixa	•Prise douille	32mm, 3/4 SQ
		1			NS		•Socket wrench	•Manguito de llave	•Chave de caixa	•Prise douille	36mm, 3/4 SQ
	VOE 14882267	1					•Socket wrench	•Manguito de llave	•Chave de caixa	•Prise douille	50mm, 3/4 SQ

1	8283344	**Tools** **Herramienta** **Ferramenta** **Outil**	Catalogue id **20629**	Group **896**
2			Illustr. No **1028933**	Section **200**
3			Issue **20032270-E**	Page **995**
4				
5				

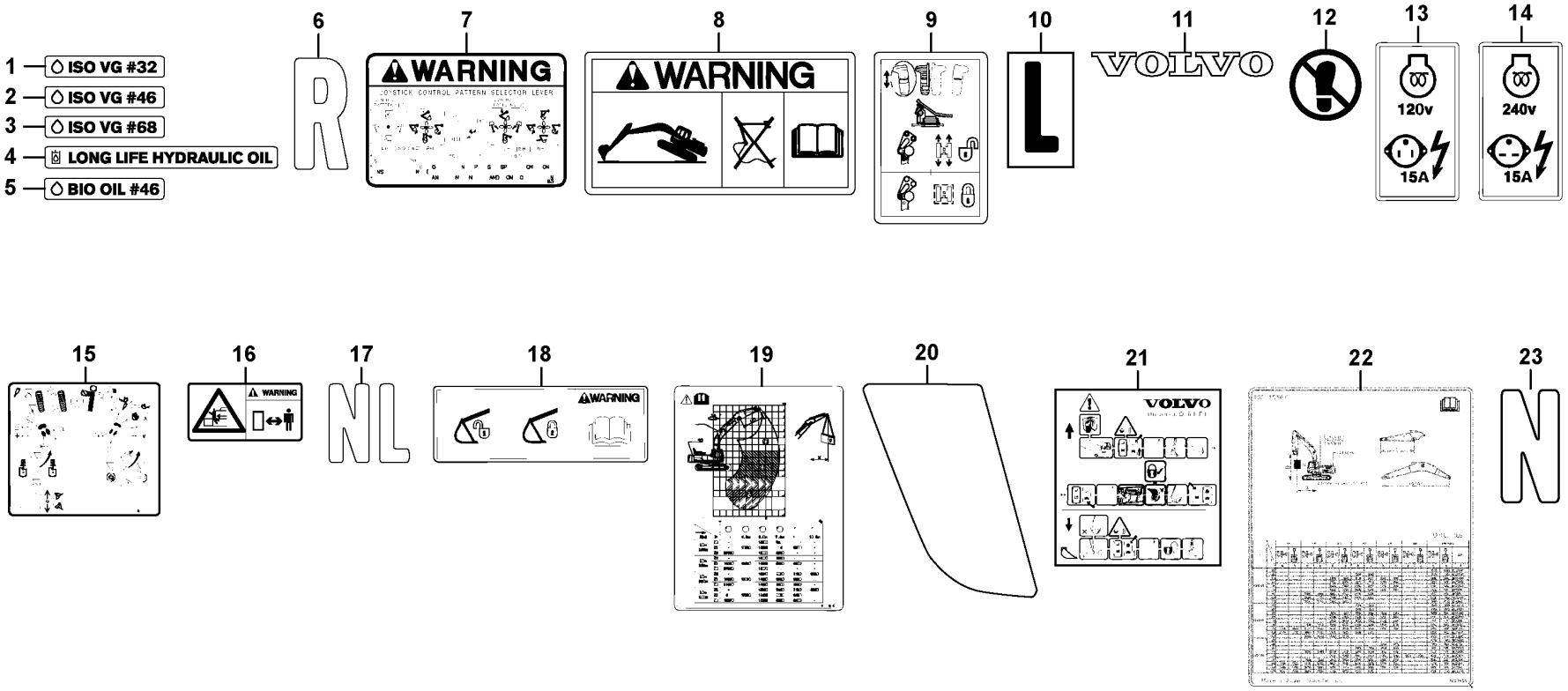

Volvo Construction Equipment

1062301

Fig.	Part No.	Quantity 1	2	3	PS	KIT	Description	Denominación	Denominação	Dénomination	Notes
1	VOE 14527169	2					Decal	Calcomanía	Decalque	Autocollant	8277846, 8290905
2	VOE 14527173	2					Decal	Calcomanía	Decalque	Autocollant	8277847, 8290906
3	VOE 14527170	2					Decal	Calcomanía	Decalque	Autocollant	8277848, 8290907
4	VOE 14565026	2					Decal	Calcomanía	Decalque	Autocollant	8290905, 8290906, 8290907
5	VOE 14527172	2					Decal	Calcomanía	Decalque	Autocollant	8291553
6	VOE 14612366	2					Decal	Calcomanía	Decalque	Autocollant	8289782
7	VOE 14615982	2					Decal	Calcomanía	Decalque	Autocollant	8289889, 8292066
8	VOE 14616311	1					Decal	Calcomanía	Decalque	Autocollant	8285145, 8286841, 8286842
8	VOE 14616014	1					Decal	Calcomanía	Decalque	Autocollant	8286841
9	VOE 14533731	1					Decal	Calcomanía	Decalque	Autocollant	8289819, 8292068
9	VOE 14514815	1					Decal	Calcomanía	Decalque	Autocollant	8285002, 8292061 S/N -270555 S/N -280220
	VOE 14707924	1					Decal	Calcomanía	Decalque	Autocollant	8293106 S/N 270556- S/N 280221- S/N 231001-
9	VOE 14514814	1					Decal	Decalcomania	Adesivo	Decalcomanie	8289866, 8289867
10	VOE 14551334	2					Decal	Decalcomania	Adesivo	Decalcomanie	8289769, 8293139
11	VOE 14601525	1					Decal	Calcomanía	Decalque	Autocollant	8289869, 8289870, 8292071, 8293109, 8293110
11	VOE 14510755	2					Decal	Calcomanía	Decalque	Autocollant	8289774, 8289776, 8289777, 8289779, 8293098, 8293099 8293100
11	SA 1192-03840	2					Decal	Calcomanía	Decalque	Autocollant	8289780
11	VOE 14510755	2					Decal	Calcomanía	Decalque	Autocollant	8289782
12	VOE 14615980	1					Decal	Calcomanía	Decalque	Autocollant	8280931, 8283345
12	VOE 14615991	2					Decal	Calcomanía	Decalque	Autocollant	8286882, 8289827
13	VOE 14615996	1					Decal	Calcomanía	Decalque	Autocollant	8286818
13	VOE 14616006	1					Decal	Calcomanía	Decalque	Autocollant	8286820
14	VOE 14615997	1					Decal	Calcomanía	Decalque	Autocollant	8286819
14	VOE 14616007	1					Decal	Calcomanía	Decalque	Autocollant	8286821
15	VOE 14552179	1					Decal	Calcomanía	Decalque	Autocollant	8279801, 8286482

1		**Sign plates and decals** **Muestras y decalcomanias** **Placas de sinalização e adesivos** **Enseignes et décalcomanies**	Catalogue id **20629**	Group **897**
2			Illustr. No **1062301**	Section **100**
3				
4			Issue **20032270-E**	Page **997**
5				

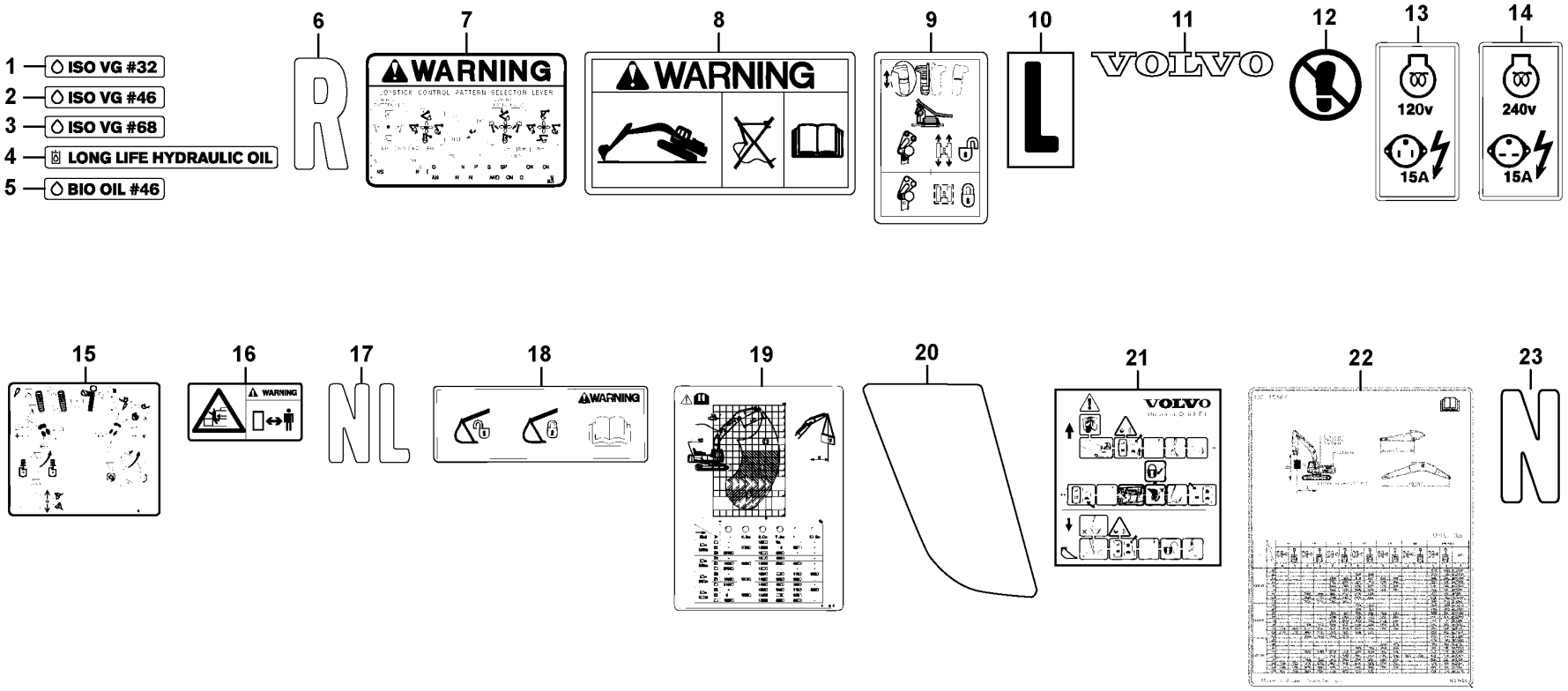

Volvo Construction Equipment

1062301

Fig.	Part No.	Quantity 1	2	3	PS	KIT	Description	Denominación	Denominação	Dénomination	Notes
15	VOE 14558362	1					Decal	Calcomanía	Decalque	Autocollant	8280365
15	VOE 14558363	1					Decal	Calcomanía	Decalque	Autocollant	8280366
16	VOE 14616017	1					Decal	Calcomanía	Decalque	Autocollant	8280931
16	VOE 14615976	2					Decal	Calcomanía	Decalque	Autocollant	8283345
17	VOE 14562114	2					Decal	Calcomanía	Decalque	Autocollant	8289771
18	VOE 14615986	1					Decal	Calcomanía	Decalque	Autocollant	8281803
19	VOE 14634229	1					Decal	Calcomanía	Decalque	Autocollant	8291879
19	VOE 14634230	1					Decal	Calcomanía	Decalque	Autocollant	8291880
19	VOE 14634231	1					Decal	Calcomanía	Decalque	Autocollant	8291881
19	VOE 14634232	1					Decal	Calcomanía	Decalque	Autocollant	8291882
19	VOE 14634233	1					Decal	Calcomanía	Decalque	Autocollant	8291883
19	VOE 14634234	1					Decal	Calcomanía	Decalque	Autocollant	8291884
19	VOE 14634235	1					Decal	Calcomanía	Decalque	Autocollant	8291885
20	VOE 14626272	1					Decal	Calcomanía	Decalque	Autocollant	8289869, 8289870, 8292071, 8293109, 8293110 LH
20	VOE 14626273	1					Decal	Calcomanía	Decalque	Autocollant	8289869, 8289870, 8292071, 8293109, 8293110 RH
21	VOE 14536328	1					Decal	Calcomanía	Decalque	Autocollant	8290910
22	VOE 14634488	1					Decal	Calcomanía	Decalque	Autocollant	8291886 S/N -210861
	VOE 14689601	1					Decal	Calcomanía	Decalque	Autocollant	8291886 S/N 210862-
22	VOE 14634489	1					Decal	Calcomanía	Decalque	Autocollant	8291887 S/N -210861
	VOE 14689602	1					Decal	Calcomanía	Decalque	Autocollant	8291887 S/N 210862-
22	VOE 14634490	1			SS		Decal	Calcomanía	Decalque	Autocollant	8291888
22	VOE 14654882	1					Decal	Calcomanía	Decalque	Autocollant	8293132
22	VOE 14654883	1					Decal	Calcomanía	Decalque	Autocollant	8293133
22	VOE 14683502	1					Decal	Calcomanía	Decalque	Autocollant	8293134
22	VOE 14654885	1					Decal	Calcomanía	Decalque	Autocollant	8293135

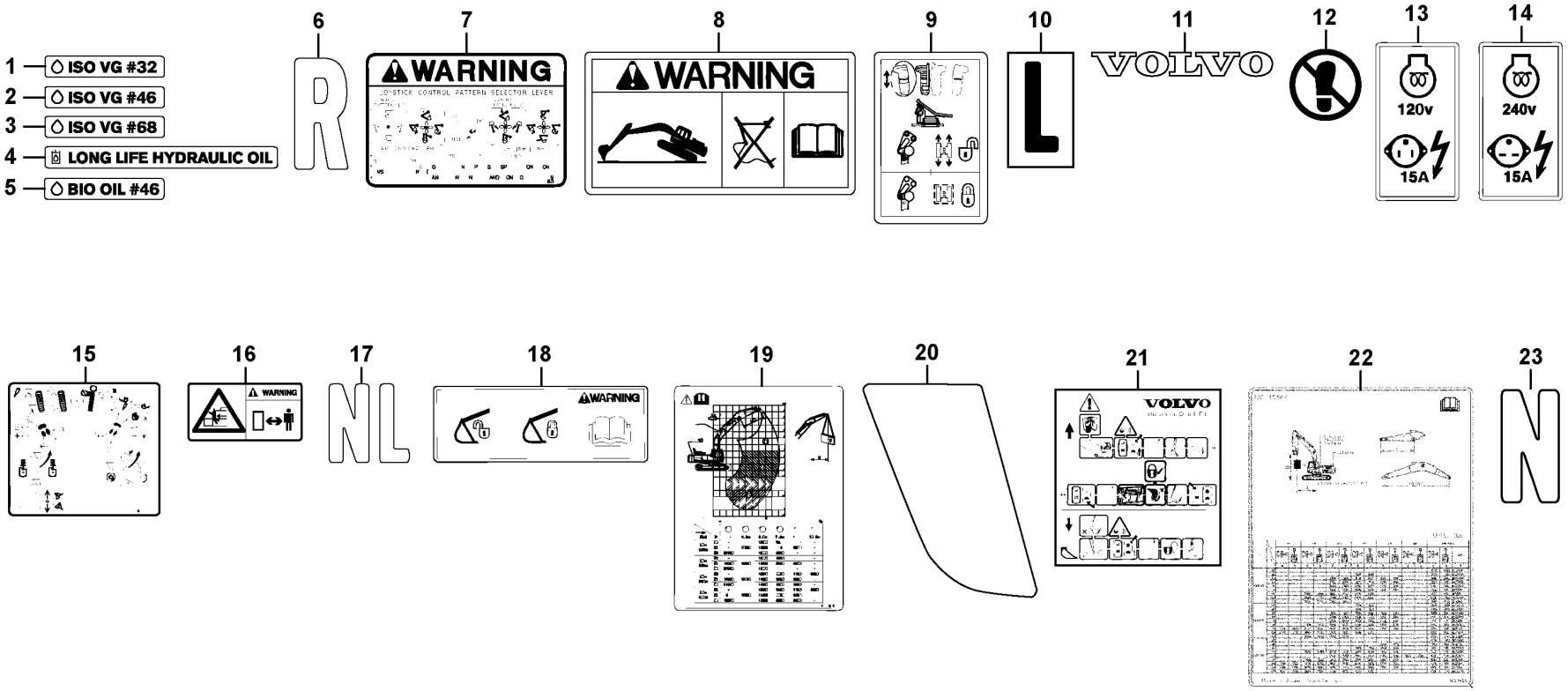

Volvo Construction Equipment

1062301

Fig.	Part No.	Quantity 1	2	3	PS	KIT	Description	Denominación	Denominação	Dénomination	Notes
23	VOE 14631341	2					Decal	Calcomanía	Decalque	Autocollant	8289770, 8293096, 8293097
24	VOE 11180158	1			OP		Decal	Calcomanía	Decalque	Autocollant	8292262
25	VOE 11180157	1			OP		Decal	Calcomanía	Decalque	Autocollant	8292263
26	VOE 15152684	1					Decal set	Kit de calcomanía	Jogo decalques	Lot d'autocollants	8290875
27	VOE 14586341	1					Decal	Calcomanía	Decalque	Autocollant	8286771
28	VOE 14586340	1					Decal	Calcomanía	Decalque	Autocollant	8286772

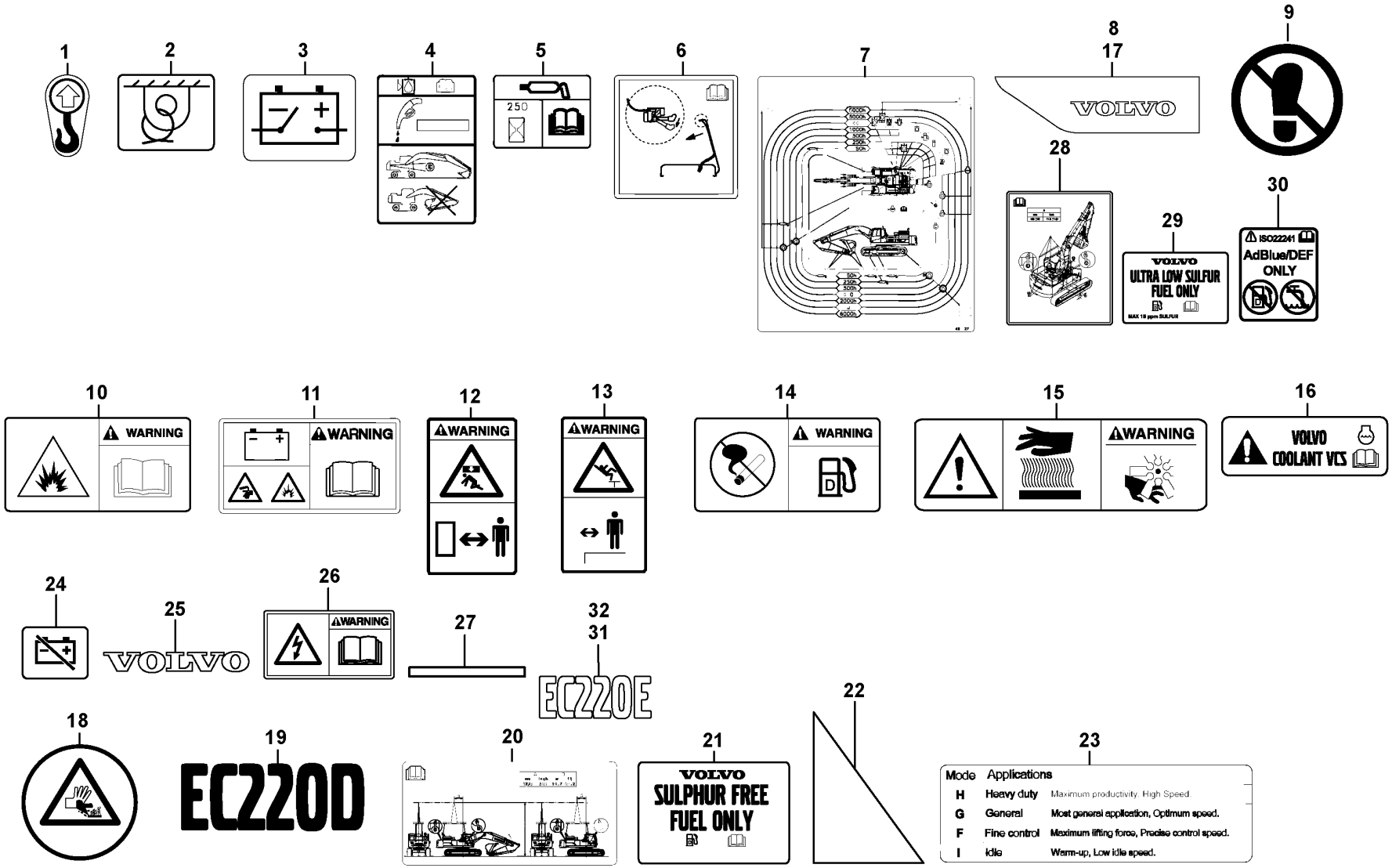

Volvo Construction Equipment

1084513

Fig.	Part No.	Quantity 1	2	3	PS	KIT	Description	Denominación	Denominação	Dénomination	Notes
1	VOE 11004094	4	4	4			Decal	Calcomanía	Decalque	Autocollant	
2	VOE 11026730	4	4	4			Decal	Calcomanía	Decalque	Autocollant	
3	VOE 14645129	1	1	1			Decal	Calcomanía	Decalque	Autocollant	(VOE 14346537)
4	VOE 14509713	1	1	1			Decal	Calcomanía	Decalque	Autocollant	
5	VOE 14527738	1	1	1			Decal	Calcomanía	Decalque	Autocollant	
6	VOE 14540920	1	1	1			Decal	Calcomanía	Decalque	Autocollant	
7	VOE 14634240	1	1	1			Decal	Calcomanía	Decalque	Autocollant	
7	VOE 14669475			1			Decal	Calcomanía	Decalque	Autocollant	S/N 210881 -
8	VOE 14613878	1	1	1			Decal	Calcomanía	Decalque	Autocollant	
9	VOE 14615991	1	1				Decal	Calcomanía	Decalque	Autocollant	
10	VOE 14615999	1	1				Decal	Calcomanía	Decalque	Autocollant	
10	VOE 14616293			1			Decal	Calcomanía	Decalque	Autocollant	
11	VOE 14616004	1	1	1			Decal	Calcomanía	Decalque	Autocollant	
12	VOE 14616011	2	2				Decal	Calcomanía	Decalque	Autocollant	
12	VOE 14616308			2			Decal	Calcomanía	Decalque	Autocollant	
13	VOE 14616019	1	1				Decal	Calcomanía	Decalque	Autocollant	
13	VOE 14615985			1			Decal	Calcomanía	Decalque	Autocollant	
14	VOE 14616023	1	1				Decal	Calcomanía	Decalque	Autocollant	
14	VOE 14615992			1			Decal	Calcomanía	Decalque	Autocollant	
15	VOE 14700549	1	1				Decal	Calcomanía	Decalque	Autocollant	(VOE 14616291)
15	VOE 14700549			1			Decal	Calcomanía	Decalque	Autocollant	(VOE 14616291)
16	VOE 14616297	1	1	1			Decal	Calcomanía	Decalque	Autocollant	
17	VOE 14622186	1	1	1			Decal	Calcomanía	Decalque	Autocollant	
18	VOE 14622191	1	1	1			Decal	Calcomanía	Decalque	Autocollant	
19	VOE 14623611	2	2	2			Decal	Calcomanía	Decalque	Autocollant	
20	VOE 14634241	1	1	1			Decal	Calcomanía	Decalque	Autocollant	
21	VOE 15186257	1	1	1			Label	Etiqueta	Etiqueta	Étiquette	
22	VOE 14632350	1	1	1			Decal	Calcomanía	Decalque	Autocollant	
23	VOE 14554198			1			Decal	Calcomanía	Decalque	Autocollant	
24	VOE 14645129			1			Decal	Calcomanía	Decalque	Autocollant	
25	VOE 14634277			1			Decal	Calcomanía	Decalque	Autocollant	

1	8291876
2	8291877
3	8291878
4	
5	

Sign plates and decals
Muestras y decalcomanias
Placas de sinalização e adesivos
Enseignes et décalcomanies

Catalogue id **20629**	Group **897**
Illustr. No **1084513**	Section **200**
Issue **20032270-E**	Page **1003**

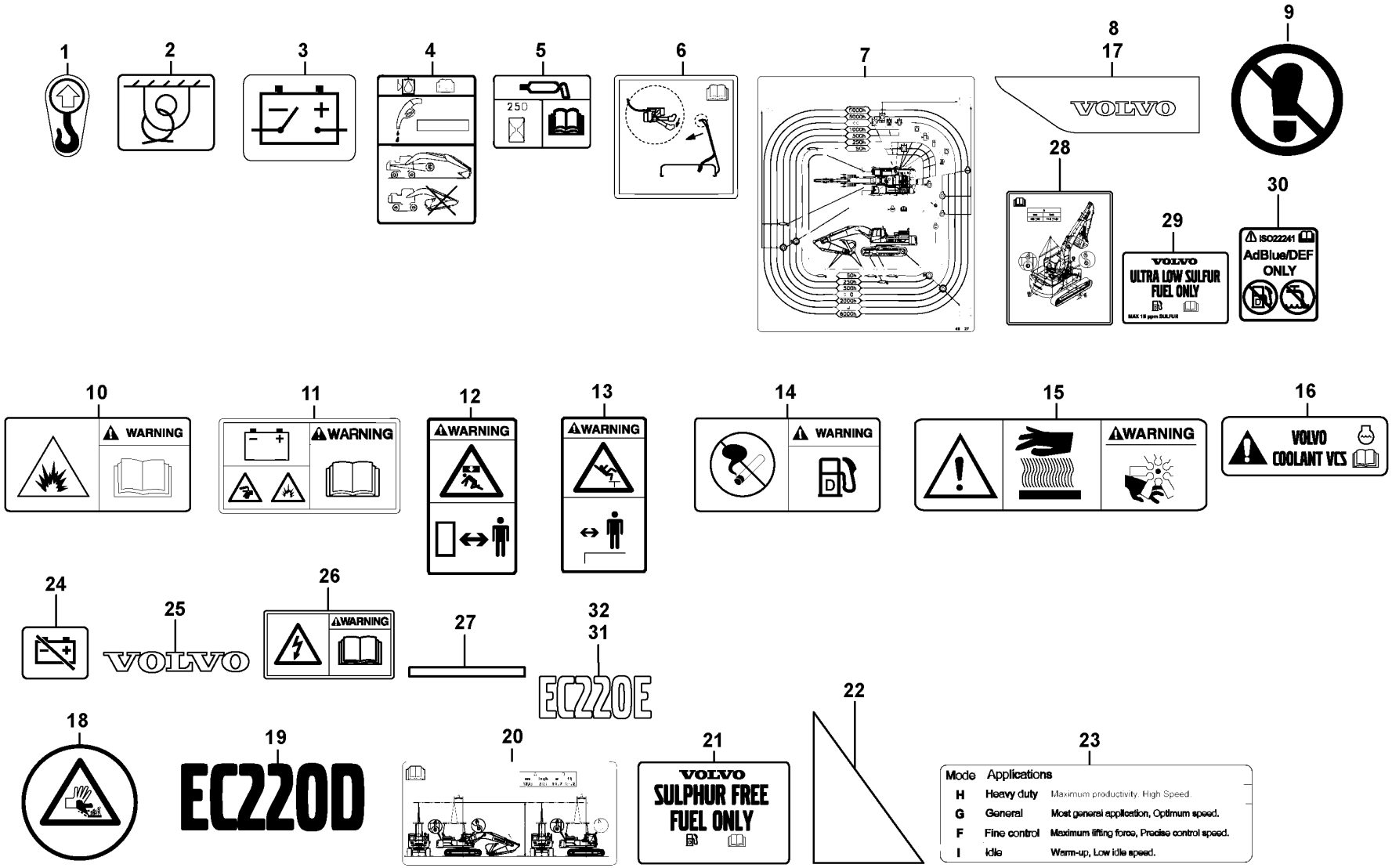

Volvo Construction Equipment

1084513

Fig.	Part No.	Quantity 1	2	3	PS	KIT	Description	Denominación	Denominação	Dénomination	Notes
26	VOE 14616571			1			Decal	Calcomanía	Decalque	Autocollant	
27	VOE 14669474			1			Decal	Calcomanía	Decalque	Autocollant	
28	VOE 14669472			1			Decal	Calcomanía	Decalque	Autocollant	
29	VOE 15152938			1			Label	Etiqueta	Etiqueta	Étiquette	
30	VOE 21597621			1			Decal	Calcomanía	Decalque	Autocollant	
31	VOE 14656418			1			Decal	Calcomanía	Decalque	Autocollant	
32	VOE 14634281			1			Decal	Calcomanía	Decalque	Autocollant	

1	8291876	**Sign plates and decals** **Muestras y decalcomanias** **Placas de sinalização e adesivos** **Enseignes et décalcomanies**	Catalogue id **20629**	Group **897**
2	8291877			
3	8291878		Illustr. No **1084513**	Section **200**
4				
5			Issue **20032270-E**	Page **1005**

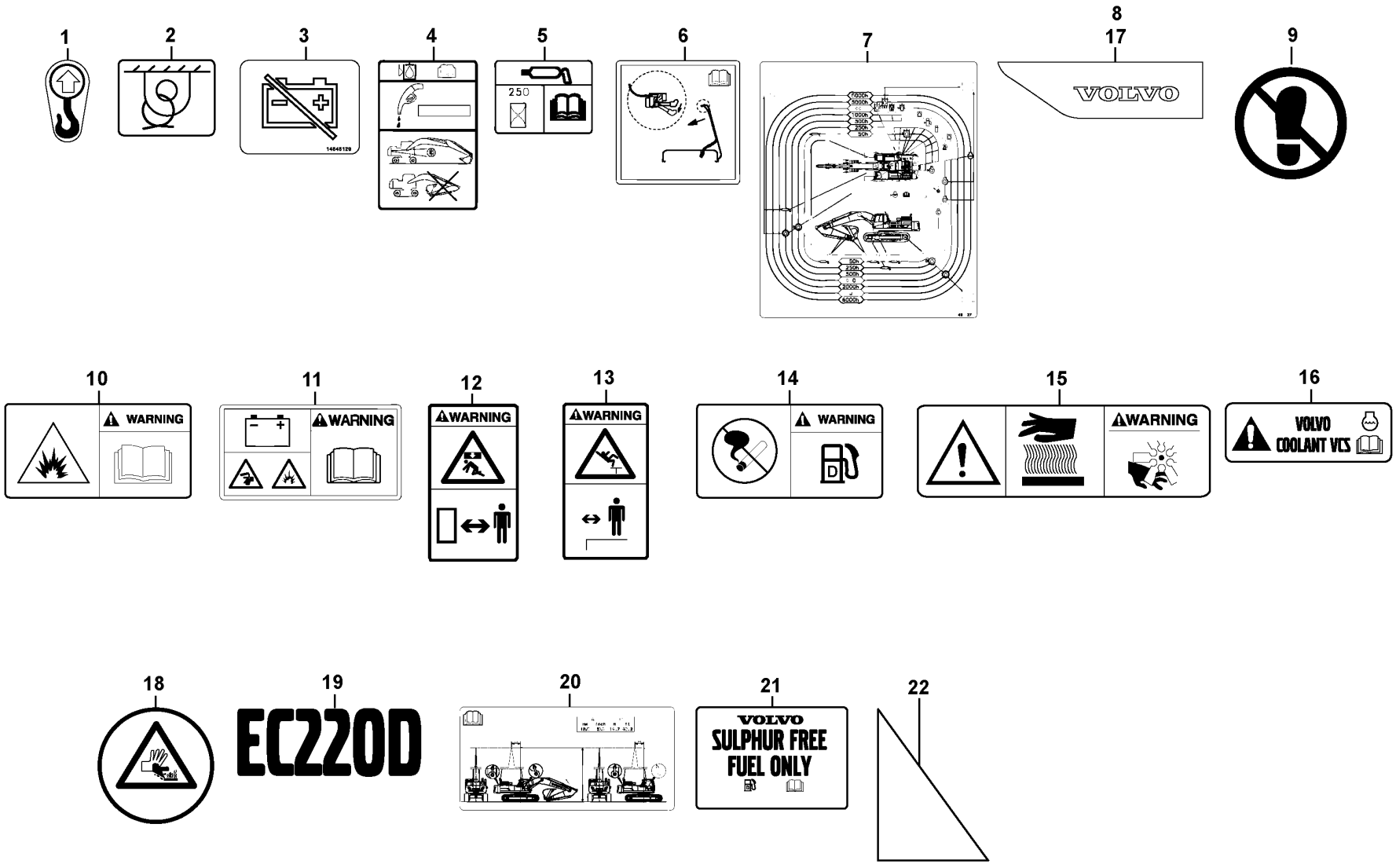

Volvo Construction Equipment

1030051

Fig.	Part No.	Quantity 1	2	3	PS	KIT	Description	Denominación	Denominação	Dénomination	Notes
1	VOE 11004094	4					Decal	Calcomanía	Decalque	Autocollant	
2	VOE 11026730	4					Decal	Calcomanía	Decalque	Autocollant	
3	VOE 14645129	1					Decal	Calcomanía	Decalque	Autocollant	
4	VOE 14509713	1					Decal	Calcomanía	Decalque	Autocollant	
5	VOE 14527738	1					Decal	Calcomanía	Decalque	Autocollant	
6	VOE 14540920	1					Decal	Calcomanía	Decalque	Autocollant	S/N -230350/-270331 S/N -280075
	VOE 14669768	1					Decal	Calcomanía	Decalque	Autocollant	S/N 230351-/270332- S/N 280076-
7	VOE 14645219	1					Decal	Calcomanía	Decalque	Autocollant	
8	VOE 14656411	1					Decal	Calcomanía	Decalque	Autocollant	S/N -270041/-280024
	VOE 14663058	1					Decal	Calcomanía	Decalque	Autocollant	S/N 270042-/280025-
9	VOE 14615991	1					Decal	Calcomanía	Decalque	Autocollant	
10	VOE 14615999	1					Decal	Calcomanía	Decalque	Autocollant	
11	VOE 14616004	1					Decal	Calcomanía	Decalque	Autocollant	
12	VOE 14616011	2					Decal	Calcomanía	Decalque	Autocollant	
13	VOE 14616019	1					Decal	Calcomanía	Decalque	Autocollant	
14	VOE 14616023	1					Decal	Calcomanía	Decalque	Autocollant	
15	VOE 14700549	1					Decal	Calcomanía	Decalque	Autocollant	(VOE 14616291)
16	VOE 14616297	1					Decal	Calcomanía	Decalque	Autocollant	
17	VOE 14622186	1					Decal	Calcomanía	Decalque	Autocollant	
18	VOE 14622191	1					Decal	Calcomanía	Decalque	Autocollant	
19	VOE 14623611	2					Decal	Calcomanía	Decalque	Autocollant	
20	VOE 14645218	1					Decal	Calcomanía	Decalque	Autocollant	
21	VOE 15186257	1					Label	Etiqueta	Etiqueta	Étiquette	
22	VOE 14621696	1					Decal	Calcomanía	Decalque	Autocollant	
	SA 1092-03130	1					Warning decal	Calcomanía advertencia	Decalque advertência	Autocollant d'avertissement	8293126
	SA 1192-00241	1					Decal	Calcomanía	Decalque	Autocollant	8293126
	VOE 14617078	1					Decal	Calcomanía	Decalque	Autocollant	8293126
	VOE 14633473	1					Decal	Calcomanía	Decalque	Autocollant	8293126



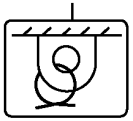

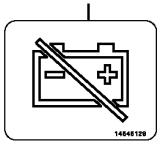

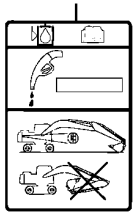

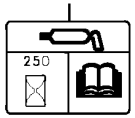

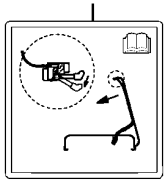

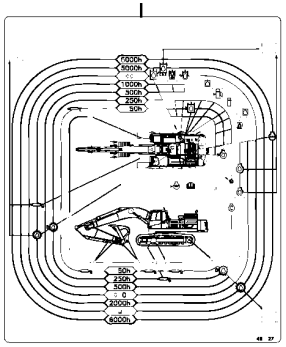

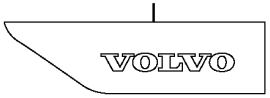



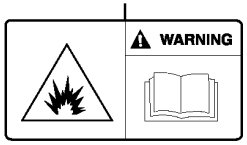

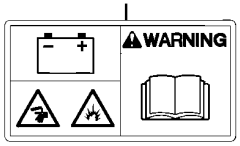





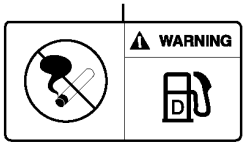

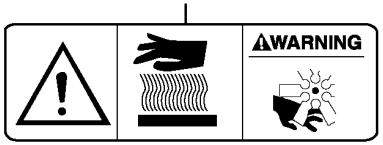

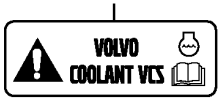





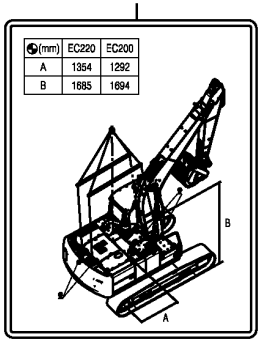

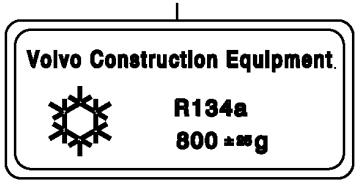

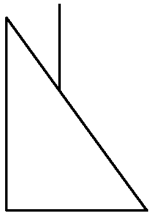

Volvo Construction Equipment

1072358

Fig.	Part No.	Quantity 1	2	3	PS	KIT	Description	Denominación	Denominação	Dénomination	Notes
1	VOE 11004094	4					Decal	Calcomanía	Decalque	Autocollant	
2	VOE 11026730	4					Decal	Calcomanía	Decalque	Autocollant	
3	VOE 14645129	1					Decal	Calcomanía	Decalque	Autocollant	
4	VOE 14509713	1					Decal	Calcomanía	Decalque	Autocollant	
5	VOE 14527738	1					Decal	Calcomanía	Decalque	Autocollant	
6	VOE 14540920	1					Decal	Calcomanía	Decalque	Autocollant	
7	VOE 14645219	1					Decal	Calcomanía	Decalque	Autocollant	
8	VOE 14663058	1					Decal	Calcomanía	Decalque	Autocollant	
9	VOE 14615991	2					Decal	Calcomanía	Decalque	Autocollant	
10	VOE 14615999	1					Decal	Calcomanía	Decalque	Autocollant	
11	VOE 14616004	2					Decal	Calcomanía	Decalque	Autocollant	
12	VOE 14616011	2					Decal	Calcomanía	Decalque	Autocollant	
13	VOE 14616019	1					Decal	Calcomanía	Decalque	Autocollant	
14	VOE 14616023	1					Decal	Calcomanía	Decalque	Autocollant	
15	VOE 14700549	1					Decal	Calcomanía	Decalque	Autocollant	(VOE 14616291)
16	VOE 14616297	1					Decal	Calcomanía	Decalque	Autocollant	
17	VOE 14622186	1					Decal	Calcomanía	Decalque	Autocollant	
18	VOE 14622191	1					Decal	Calcomanía	Decalque	Autocollant	
19	VOE 14623611	2					Decal	Calcomanía	Decalque	Autocollant	
20	VOE 14636414	1					Decal	Calcomanía	Decalque	Autocollant	
21	VOE 14665618	1					Decal	Calcomanía	Decalque	Autocollant	
22	VOE 14621696	1					Decal	Calcomanía	Decalque	Autocollant	

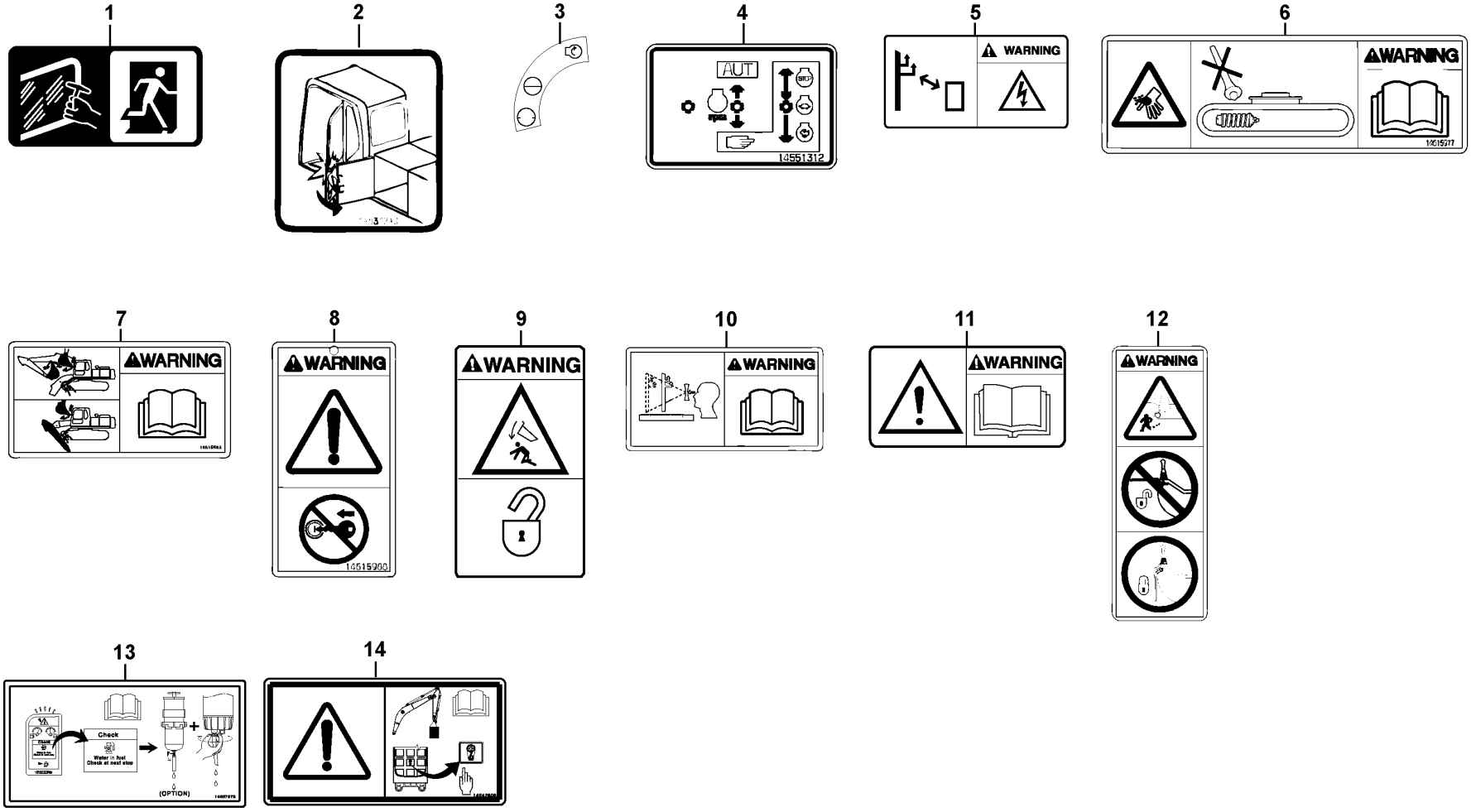
1
2
3
4
AUT
14551312
5
WARNING
6
WARNING
14015977
7
WARNING
8
WARNING
14515900
9
WARNING
10
WARNING
11
WARNING
12
WARNING
13
Check
(OPTION)
14

Fig.	Part No.	Quantity 1	2	3	4	5	PS	KIT	Description	Denominación	Denominação	Dénomination	Notes
1	VOE 11116814	1	1	1					Decal	Calcomanía	Decalque	Autocollant	
2	VOE 14531240	1	1	1					Decal	Calcomanía	Decalque	Autocollant	
3	VOE 14666999	1	1	1					Decal	Calcomanía	Decalque	Autocollant	
4	VOE 14663064	1	1	1					Decal	Calcomanía	Decalque	Autocollant	
5	VOE 14607306	1							Decal	Calcomanía	Decalque	Autocollant	
5	VOE 14607307		1	1					Decal	Calcomanía	Decalque	Autocollant	
6	VOE 14616018	1	1	1					Decal	Calcomanía	Decalque	Autocollant	
7	VOE 14615983	1							Decal	Calcomanía	Decalque	Autocollant	
7	VOE 14615994		1	1					Decal	Calcomanía	Decalque	Autocollant	
8	VOE 14615988	1							Decal	Calcomanía	Decalque	Autocollant	
8	VOE 14616021		1	1					Decal	Calcomanía	Decalque	Autocollant	
9	VOE 14615989	1							Decal	Calcomanía	Decalque	Autocollant	
9	VOE 14616016		1	1					Decal	Calcomanía	Decalque	Autocollant	
10	VOE 14615990	1							Decal	Calcomanía	Decalque	Autocollant	
10	VOE 14616022		1	1					Decal	Calcomanía	Decalque	Autocollant	
11	VOE 14616298	1							Decal	Calcomanía	Decalque	Autocollant	
11	VOE 14616005		1	1					Decal	Calcomanía	Decalque	Autocollant	
12	VOE 14616315	1							Decal	Calcomanía	Decalque	Autocollant	
12	VOE 14616013		1	1					Decal	Calcomanía	Decalque	Autocollant	
13	VOE 14637872			1					Decal	Calcomanía	Decalque	Autocollant	
14	VOE 14642609				1				Decal	Calcomanía	Decalque	Autocollant	

1	8290351	**Decals, cab** **Decalcomanias, cabina** **Etiquetas adesivas, cabine** **Autocollants, cabine**	Catalogue id **20629**	Group **897**
2	8290352			
3	8291521		Illustr. No **1030035**	Section **300**
4	8294295			
5			Issue **20032270-E**	Page **1011**

REPLACED PARTS
PIEZAS SUBSTITUDAS
PEÇAS SUBSTITUÍDAS

PIÉCES PÉRIMÉES ET REMPLACÉES

Catalogue id	Group
20629	10
Issue	**Page**
20032270-E	1012

Part No	Replaced By	Quantity
VOE 11043109	* * * USE	
	VOE 4881440	SS
VOE 11170321	* * * USE	
	VOE 17204355	1.00
VOE 11700258	* * * USE	
	VOE 20412745	1.00
VOE 14509364	* * * USE	
	VOE 14689731	1.00
VOE 14524761	* * * USE	
	VOE 14650315	1.00
VOE 14526930	* * * USE	
	VOE 14692059	1.00
	SA 9313-10425	1.00
VOE 14529177	* * * USE	
	VOE 14529152	1.00
VOE 14529320	* * * USE	
	VOE 14388551	1.00
VOE 14529997	* * * USE	
	VOE 14634765	1.00
VOE 14530361	* * * USE	
	VOE 14658430	1.00
VOE 14531685	* * * USE	
	VOE 14661023	SS
VOE 14531811	* * * USE	
	VOE 70369706	1.00
	VOE 11428013	1.00
VOE 14534535	* * * USE	
	VOE 14652656	1.00
VOE 14537076	* * * USE	
	VOE 14642992	1.00
VOE 14548579	* * * USE	
	VOE 14633399	SS
VOE 14549410	* * * USE	
	VOE 14659741	1.00
VOE 14561400	* * * USE	
	VOE 14623862	SS
VOE 14562046	* * * USE	
	VOE 14685847	1.00
VOE 14562315	* * * USE	
	VOE 14630785	1.00
VOE 14564772	* * * USE	
	VOE 14634766	1.00
VOE 14577600	* * * USE	
	VOE 14674191	SS
VOE 14577672	* * * USE	
	VOE 14604222	SS
VOE 14592299	* * * USE	
	VOE 14672659	1.00
VOE 14594545	* * * USE	
	VOE 14630764	1.00
VOE 14595823	* * * USE	
	VOE 14674906	1.00
VOE 14595824	* * * USE	
	VOE 14674908	1.00
VOE 14603983	* * * USE	
	VOE 14642588	1.00
VOE 14610233	* * * USE	
	VOE 14675128	1.00
VOE 14613293	* * * USE	
	VOE 14648811	1.00
VOE 14614210	* * * USE	
	VOE 14674909	1.00
VOE 14615305	* * * USE	
	VOE 14674194	SS
VOE 14616848	* * * USE	
	VOE 14709112	1.00
VOE 14616849	* * * USE	
	VOE 14595149	1.00
VOE 14617936	* * * USE	
	VOE 14686293	1.00
VOE 14626841	* * * USE	
	VOE 14671313	1.00
VOE 14628542	* * * USE	
	VOE 14659470	1.00
VOE 14632814	* * * USE	
	VOE 14683172	1.00
VOE 14632817	* * * USE	
	VOE 14683175	1.00
VOE 14632859	* * * USE	
	VOE 14720884	1.00
VOE 14634490	* * * USE	
	VOE 14683501	1.00
VOE 14635206	* * * USE	
	VOE 14702505	1.00
VOE 14641087	* * * USE	
	VOE 14646860	OP
VOE 14644911	* * * USE	
	VOE 14681511	1.00
VOE 14644912	* * * USE	
	VOE 14681512	SS
VOE 14649173	* * * USE	
	VOE 14701813	1.00
VOE 14658008	* * * USE	
	VOE 14711004	1.00
VOE 14658009	* * * USE	
	VOE 14711005	1.00
VOE 14658571	* * * USE	
	VOE 14706509	1.00
VOE 14659011	* * * USE	
	VOE 14668670	SS
VOE 14659631	* * * USE	
	VOE 14683129	1.00
VOE 14668670	* * * USE	
	VOE 14706515	1.00
VOE 14685275	* * * USE	
	VOE 14696356	SS
VOE 14686307	* * * USE	
	VOE 11205414	1.00
	VOE 14685273	1.00
VOE 14687272	* * * USE	
	VOE 14687274	1.00
VOE 14688014	* * * USE	
	VOE 14696246	SS
VOE 14688015	* * * USE	
	VOE 14696088	SS
VOE 14688022	* * * USE	
	VOE 14696085	SS
VOE 14688702	* * * USE	
	VOE 14696355	SS
VOE 14688706	* * * USE	
	VOE 14696353	SS
VOE 14690330	* * * USE	
	VOE 14714492	1.00
VOE 14694041	* * * USE	
	VOE 14698790	SS
VOE 14698790	* * * USE	
	VOE 14704450	1.00
VOE 15027819	* * * USE	
	VOE 14646851	1.00
VOE 15070313	* * * USE	
	VOE 14686225	1.00
VOE 15146319	* * * USE	
	VOE 16870660	1.00
VOE 17207355	* * * USE	
	VOE 14686242	1.00
VOE 20459008	* * * USE	
	VOE 13947281	1.00
VOE 20864632	* * * USE	
	VOE 21271203	1.00
VOE 21695829	* * * USE	
	VOE 21988601	1.00
VOE 21716911	* * * USE	
	VOE 21751749	1.00
VOE 21717447	* * * USE	
	FOR D6T4I ENGIN	
	VOE 22076135	SS
	FOR D8T4I ENGIN	
	VOE 22076140	SS
SA 8230-21600	* * * USE	
	VOE 14621704	1.00
SA 8230-27530	* * * USE	
	VOE 14619355	1.00
VOE 942668	* * * USE	
	FÖR VOLVO BM	
	VOE 13942668	1.00
	FÖR MICHIGAN	
	VOE 12000372	SS
VOE 943474	* * * USE	
	FOR VOLVO BM	
	VOE 13943474	1.00
	FOR MICHIGAN	
	VOE 944824	OP
VOE 945407	* * * USE	
	FOR VOLVO	
	VOE 13945407	1.00
	FOR MICHIGAN	
	VOE 12000434	OP
VOE 945444	* * * USE	
	FOR VOLVO	
	VOE 13945444	1.00
	FOR MICHIGAN	
	VOE 12000109	OP
VOE 946173	* * * USE	
	FOR VOLVO BM	
	VOE 13946173	1.00
	FOR MICHIGAN	
	MI 11702090	OP
VOE 946544	* * * USE	
	FOR VOLVO BM	
	VOE 13946544	1.00
	FOR MICHIGAN	
	VOE 12000515	OP
VOE 946934	* * * USE	
	FOR VOLVO BM	
	VOE 13946934	1.00
	FOR MICHIGAN	
	VOE 12003506	SS
VOE 947760	* * * USE	
	FOR VOLVO BM	
	VOE 13947760	1.00
	FOR MICHIGAN	
	VOE 12000579	OP
VOE 948356	* * * USE	
	FOR VOLVO BM	
	VOE 13948356	1.00
	FOR MICHIGAN	
	VOE 12000610	1.00
VOE 949239	* * * USE	
	FOR VOLVO BM	
	VOE 990743	1.00
	FOR MICHIGAN	
	VOE 12000685	OP
SA 9541-01042	* * * USE	
	VOE 914469	1.00
VOE 955897	* * * USE	
	FOR VOLVO BM	
	VOE 13955897	1.00
	FOR MICHIGAN	
	VOE 12003881	OP

Part No	Replaced By	Quantity	Part No	Replaced By	Quantity	Part No	Replaced By	Quantity	Part No	Replaced By	Quantity
VOE 955900	* * * USE FOR VOLVO BM VOE 13955900 FOR MICHIGAN VOE 12000814	1.00 OP									
VOE 960141	* * * USE FOR VOLVO BM VOE 11117464 FOR MICHIGAN VOE 12000870	1.00 OP									
VOE 960143	* * * USE FOR VOLVO BM VOE 13960143 FOR MICHIGAN VOE 12000185	1.00 OP									
VOE 960148	* * * USE FOR VOLVO BM VOE 976945 FOR MICHIGAN VOE 12000856	1.00 OP									
VOE 963103	* * * USE FOR VOLVO BM VOE 13963103 FOR MICHIGAN VOE 11702019	1.00 OP									
VOE 963948	* * * USE FOR VOLVO BM VOE 13963948 FOR MICHIGAN VOE 12000250	SS 1.00									
VOE 965175	* * * USE FOR VOLVO BM VOE 13965175 FOR MICHIGAN MI 12001248	1.00 OP									
VOE 965180	* * * USE FOR VOLVO BM VOE 13965180 FOR MICHIGAN MI 12001251	1.00 SS									
VOE 965185	* * * USE VOE 13965185	1.00									
VOE 965186	* * * USE FOR VOLVO BM VOE 13965186 FOR MICHIGAN MI 11702088	1.00 OP									
VOE 967630	* * * USE VOE 13967630	1.00									
VOE 969599	* * * USE VOE 13969599	1.00									
VOE 984064	* * * USE VOE 959220	1.00									

REPLACED PARTS
PIEZAS SUBSTITUDAS
PEÇAS SUBSTITUÍDAS

PIÉCES PÉRIMÉES ET REMPLACÉES

Catalogue id	Group
20629	**10**
Issue	Page
20032270-E	**1013**

VOLVO

Volvo Construction Equipment
www.volvoce.com

Part No	Group	Sect	Page
SA 1010-11360	912	2000	1179
SA 1010-11360	912	2400	1185
SA 1010-11360	912	3400	1193
SA 1010-11360	912	3500	1195
SA 1010-11360	914	2100	1265
SA 1074-01401	924	1700	1455
SA 1074-01410	916	2000	1377
SA 1074-01410	916	2000	1377
SA 1074-01410	916	2800	1393
SA 1074-01410	916	2800	1393
SA 1074-01431	916	2000	1377
SA 1081-00471	775	800	667
SA 1092-03130	897	210	1007
SA 1122-01240	350	300	361
SA 1122-01240	356	300	377
SA 1141-00010	911	100	1109
SA 1142-01250	911	1600	1137
SA 1142-01250	911	400	1121
SA 1142-01260	911	1600	1137
SA 1142-01260	911	400	1121
SA 1146-00101	443	200	607
SA 1146-00820	975	3200	1583
SA 1146-02880	975	3100	1579
SA 1146-06870	975	3200	1583
SA 1146-06900	975	3200	1583
SA 1146-08090	975	3200	1585
SA 1146-08100	975	3200	1585
SA 1146-08110	974	3400	1523
SA 1146-08110	975	3000	1575
SA 1146-08110	975	3100	1579
SA 1146-08170	975	3300	1587
SA 1148-01771	914	100	1201
SA 1148-01771	914	150	1205
SA 1165-00381	718	700	639
SA 1165-00391	718	700	639
SA 1165-00400	718	700	639
SA 1171-00031	925	150	1485
SA 1171-00041	925	150	1485
SA 1171-00171	925	100	1475
SA 1171-00171	925	130	1481
SA 1171-00171	925	140	1483
SA 1171-00171	925	150	1485
SA 1171-00171	925	160	1487
SA 1171-00181	925	100	1475
SA 1171-00181	925	130	1481
SA 1171-00181	925	140	1483
SA 1171-00181	925	150	1485
SA 1171-00181	925	160	1487
SA 1171-75010	924	100	1403
SA 1171-75021	924	100	1403
SA 1173-00180	715	7600	631
SA 1173-00180	975	2100	1573
SA 1173-00190	715	7600	631
SA 1173-00190	975	2100	1573
SA 1173-00610	975	2000	1571
SA 1173-00620	975	2000	1571
SA 1173-01330	975	2100	1573
SA 1174-50690	916	600	1353
SA 1174-51182	916	1200	1367
SA 1174-51182	916	1500	1373
SA 1174-51182	916	600	1353
SA 1174-51182	924	1100	1449
SA 1174-53091	916	2100	1379
SA 1174-53880	916	600	1353
SA 1174-54081	916	4000	1399
SA 1174-54091	916	4000	1399
SA 1174-56331	916	4000	1399
SA 1174-58220	924	700	1423
SA 1174-58220	924	750	1427
SA 1192-00241	897	210	1007
SA 1192-03840	897	100	997
SA 2043-00120	924	100	1403
SA 2067-00100	852	110	857
SA 2067-00100	852	120	859
SA 7117-15230	431	100	573
SA 7117-15230	431	110	577
SA 7117-30110	431	100	571
SA 7117-30130	431	100	571
SA 7117-30140	431	100	571
SA 7117-30150	431	100	571
SA 7117-30160	431	100	571
SA 7117-30170	431	100	571
SA 7117-30180	431	100	571
SA 7117-30190	431	100	571
SA 7117-30210	431	100	571
SA 7117-30220	431	100	571
SA 7117-30230	431	100	571
SA 7117-30240	431	100	571
SA 7117-30260	431	100	573
SA 7117-30260	431	100	571
SA 7117-30290	431	100	571
SA 7117-30300	431	100	571
SA 7117-30310	431	100	571
SA 7117-30320	431	100	571
SA 7117-30320	431	110	575
SA 7117-30330	431	100	573
SA 7117-30340	431	100	571
SA 7117-30360	431	100	571
SA 7117-30370	431	100	573
SA 7117-38520	431	110	577
SA 7118-30200	431	300	579
SA 7118-30210	431	300	579
SA 7118-30220	431	300	579
SA 7118-30230	431	300	579
SA 7118-30260	431	300	579
SA 7118-30340	431	300	581
SA 7118-30350	431	300	581
SA 7118-30370	431	300	579
SA 7118-30380	431	300	579
SA 7118-30390	431	300	579
SA 7118-30410	431	300	579
SA 7118-30420	431	300	579
SA 7118-30450	431	300	581
SA 7118-30460	431	300	581
SA 7118-30480	431	300	579
SA 7118-30490	431	300	579
SA 7223-00660	441	600	603
SA 7253-03021	912	3400	1191
SA 7253-03051	912	3400	1191
SA 7253-03191	912	3400	1191
SA 7253-03272	912	700	1173
SA 7253-03330	912	3400	1191
SA 7253-03330	912	3400	1191
SA 7263-00130	914	1600	1257
SA 7270-30160	912	2500	1187
SA 7272-03110	912	300	1159
SA 7272-03110	912	700	1175
SA 7273-10030	912	400	1161
SA 7273-10080	912	2500	1187
SA 7273-10090	912	600	1167
SA 7273-10110	912	2500	1187
SA 7273-10110	912	300	1157
SA 7273-10110	912	300	1157
SA 7273-10110	912	700	1173
SA 7273-10110	912	700	1173
SA 7273-10130	912	500	1165
SA 7273-10130	912	700	1175
SA 7273-10130	912	700	1175
SA 7273-10370	912	2500	1189
SA 7273-10390	912	200	1153
SA 7273-10390	912	500	1165
SA 7273-10480	912	2500	1187
SA 7273-10480	912	300	1157
SA 7273-10480	912	300	1157
SA 7273-10480	912	700	1173
SA 7273-10480	912	700	1173
SA 7273-10480	912	700	1173
SA 7273-10490	912	400	1161
SA 7273-10490	912	600	1167
SA 7273-10560	912	500	1165
SA 7273-10560	912	700	1173
SA 7273-10560	912	700	1175
SA 7273-10560	912	700	1175
SA 7273-10580	912	2500	1187
SA 7273-10580	912	300	1157
SA 7273-10600	912	2100	1181
SA 7273-10600	912	2110	1183
SA 7273-10611	912	300	1159
SA 7273-10611	912	700	1175
SA 7273-10640	912	200	1153
SA 7273-10640	912	500	1165
SA 7273-10730	912	200	1153
SA 7273-10730	912	600	1169
SA 7273-10751	912	2400	1185
SA 7273-10751	912	300	1157
SA 7273-10751	912	700	1173
SA 7273-10790	912	2500	1187
SA 7273-10790	912	300	1157
SA 7273-10790	912	300	1157
SA 7273-10790	912	700	1173
SA 7273-11340	912	3500	1195
SA 7273-11370	912	2000	1177
SA 7273-11370	912	3500	1195
SA 7273-11400	912	200	1153
SA 7273-11400	912	600	1169
SA 7273-11410	912	3500	1195
SA 7273-11420	912	3400	1193
SA 7273-30490	912	600	1167
SA 7273-30540	912	2000	1177
SA 7273-30540	912	2100	1181

NUMERICAL INDEX
INDICE DE NÚMERO
ÍNDICE NUMÉRICO

RÉPERTOIRE DE NUMÉROS

NUMERICAL INDEX
INDICE DE NÚMERO
ÍNDICE NUMÉRICO

RÉPERTOIRE DE NUMÉROS

Part No	Group	Sect	Page
SA 7273-30540	912	2110	1183
SA 7273-30540	912	300	1159
SA 7273-30540	912	400	1161
SA 7273-30540	912	400	1163
SA 7273-30540	912	600	1169
SA 7273-30540	912	700	1175
SA 8038-00010	775	710	665
SA 8230-03560	441	200	589
SA 8230-03590	441	200	589
SA 8230-03610	441	200	589
SA 8230-11300	912	2500	1187
SA 8230-11690	912	2500	1187
SA 8230-11860	912	3500	1195
SA 8230-14150	441	600	603
SA 8230-14160	441	600	603
SA 8230-15140	441	200	589
SA 8230-15150	441	200	589
SA 8230-19410	914	1600	1257
SA 8230-19440	914	1600	1257
SA 8230-19450	914	1600	1257
SA 8230-19450	914	800	1243
SA 8230-19460	914	1600	1257
SA 8230-19510	914	1600	1257
SA 8230-19530	914	1600	1257
SA 8230-19550	914	1600	1257
SA 8230-19550	914	800	1243
SA 8230-19680	914	1600	1257
SA 8230-19690	914	1100	1247
SA 8230-19690	914	1200	1251
SA 8230-19690	914	1600	1257
SA 8230-19690	914	800	1243
SA 8230-19731	914	1100	1247
SA 8230-19731	914	1200	1251
SA 8230-19940	914	1200	1251
SA 8230-19950	914	1100	1249
SA 8230-19950	914	1200	1251
SA 8230-20040	914	1100	1247
SA 8230-20040	914	1200	1251
SA 8230-20110	914	1100	1249
SA 8230-20110	914	1200	1251
SA 8230-20110	914	1600	1257
SA 8230-20140	914	1100	1249
SA 8230-21550	441	200	589
SA 8230-21600	441	200	589
SA 8230-21610	441	200	589
SA 8230-21640	441	200	591
SA 8230-21650	441	200	589
SA 8230-21660	441	200	589
SA 8230-21670	441	200	589
SA 8230-21700	441	200	589
SA 8230-21710	441	200	589
SA 8230-21890	441	200	589
SA 8230-23010	912	2500	1187
SA 8230-24860	775	710	665
SA 8230-25530	441	600	603
SA 8230-25540	441	600	603
SA 8230-25680	441	600	605
SA 8230-25820	441	600	603
SA 8230-25940	914	1100	1247
SA 8230-25940	914	1200	1251
SA 8230-26191	441	600	605
SA 8230-26520	441	600	603
SA 8230-27430	914	800	1243
SA 8230-27450	914	800	1243
SA 8230-27470	914	800	1243
SA 8230-27530	914	800	1245
SA 8230-27600	914	1100	1249
SA 8230-27640	914	800	1243
SA 8230-27650	914	800	1243
SA 8230-28020	914	1100	1249
SA 8230-28800	914	1100	1247
SA 8230-28800	914	1100	1247
SA 8230-28800	914	1200	1251
SA 8230-30410	441	200	589
SA 8230-30580	914	800	1243
SA 8230-32090	914	1100	1249
SA 8230-32100	914	1100	1249
SA 8230-32410	911	2100	1141
SA 8230-35950	912	2500	1187
SA 8230-36080	912	2500	1189
SA 8230-36320	914	1100	1249
SA 8230-36640	914	1100	1247
SA 8230-36650	914	1100	1247
SA 8230-36650	914	1200	1251
SA 8230-36770	914	1100	1247
SA 8230-36770	914	1200	1251
SA 8230-36780	914	1100	1247
SA 8230-36840	914	1100	1249
SA 8230-36840	914	1200	1253
SA 8230-36940	914	1100	1249
SA 8230-37030	912	2500	1187
SA 8230-37060	914	1100	1247
SA 8230-37060	914	1200	1251
SA 8230-37080	914	1100	1249
SA 8230-37090	914	1100	1249
SA 8230-37100	914	1100	1247
SA 8230-37100	914	1200	1251
SA 8230-37110	914	1100	1249
SA 8230-37110	914	1100	1249
SA 8230-37120	914	1100	1249
SA 8230-37120	914	1200	1251
SA 8230-37140	914	1100	1247
SA 8230-37140	914	1200	1251
SA 8240-03610	441	600	605
SA 8240-03730	914	1600	1257
SA 8240-03730	914	800	1243
SA 9012-53021	925	100	1475
SA 9012-53021	925	140	1483
SA 9012-53021	925	150	1485
SA 9016-10605	912	3400	1191
SA 9016-10807	912	2100	1181
SA 9016-10807	912	2110	1183
SA 9016-11206	912	2400	1185
SA 9016-21620	912	400	1163
SA 9016-21620	912	700	1175
SA 9016-22212	975	3100	1579
SA 9021-10303	364	100	417
SA 9021-10303	364	150	419
SA 9021-10403	371	2400	499
SA 9021-10404	364	100	417
SA 9021-10404	364	150	419
SA 9021-10404	371	2200	495
SA 9021-10404	914	1700	1259
SA 9021-10406	364	100	417
SA 9021-10406	364	150	419
SA 9023-10602	924	3000	1463
SA 9027-20605	821	200	757
SA 9027-20605	821	210	761
SA 9114-32000	912	600	1167
SA 9131-10500	821	200	757
SA 9131-10500	821	200	757
SA 9131-10500	821	210	761
SA 9131-10500	821	210	761
SA 9131-10500	821	250	765
SA 9131-10500	821	250	765
SA 9131-10500	827	200	783
SA 9131-11000	371	150	449
SA 9131-11000	860	250	875
SA 9131-11000	860	300	879
SA 9131-11000	860	300	879
SA 9131-11000	860	310	881
SA 9131-11000	860	310	881
SA 9131-11000	860	400	889
SA 9131-11000	860	410	891
SA 9131-11000	914	1700	1259
SA 9131-11000	914	1700	1261
SA 9131-11200	821	200	757
SA 9131-11200	821	210	761
SA 9131-11200	821	250	765
SA 9211-30000	810	6200	723
SA 9213-04000	371	2400	499
SA 9213-0800	831	200	791
SA 9213-0800	831	400	795
SA 9213-18000	925	130	1481
SA 9213-18000	925	150	1485
SA 9213-20000	234	100	163
SA 9213-20000	234	110	165
SA 9213-20000	810	6200	723
SA 9213-20000	821	6000	779
SA 9213-20000	911	100	1111
SA 9213-20000	974	100	1501
SA 9213-20000	974	110	1503
SA 9213-20000	974	200	1505
SA 9213-20000	974	300	1507
SA 9213-24000	810	6100	721
SA 9213-24000	810	6300	725
SA 9213-24000	860	450	893
SA 9213-30000	810	6200	723
SA 9285-11000	364	100	417
SA 9285-11000	364	150	419
SA 9285-11000	881	100	967
SA 9285-11000	881	125	971
SA 9285-11000	881	150	975
SA 9285-11000	881	160	979
SA 9285-16000	881	100	967
SA 9285-16000	881	125	971
SA 9285-16000	881	150	975
SA 9285-16000	881	160	979
SA 9285-16000	911	1600	1137

Part No	Group	Sect	Page	Part No	Group	Sect	Page	Part No	Group	Sect	Page	Part No	Group	Sect	Page	Part No	Group	Sect	Page
SA 9285-16000	911	400	1121	SA 9316-11002	974	400	1509	SA 9415-11052	431	100	573	SA 9415-31021	916	400	1343	SA 9541-01090	431	300	579
SA 9285-16000	916	2300	1391	SA 9316-11002	974	500	1511	SA 9415-11061	924	1700	1455	SA 9415-31021	916	450	1345	SA 9541-02032	431	110	575
SA 9312-10450	872	200	925	SA 9316-11002	974	510	1513	SA 9415-11081	975	5000	1591	SA 9415-31021	916	500	1349	SA 9556-07000	975	3300	1587
SA 9312-10450	911	1000	1133	SA 9316-11002	975	1700	1569	SA 9415-22031	911	100	1111	SA 9415-31021	924	350	1415	SA 9556-08000	975	3200	1583
SA 9312-10450	911	600	1125	SA 9323-02912	914	1700	1259	SA 9415-31011	912	3400	1193	SA 9415-31021	924	360	1417	SA 9556-08500	974	3000	1521
SA 9312-10450	911	650	1129	SA 9324-21212	431	100	571	SA 9415-31021	911	300	1117	SA 9415-31022	911	1000	1133	SA 9556-09000	975	3200	1583
SA 9312-10600	911	200	1113	SA 9325-06012	431	100	571	SA 9415-31021	911	310	1119	SA 9415-31022	911	1000	1133	SA 9556-09500	974	3400	1523
SA 9313-10300	256	150	249	SA 9325-06012	431	110	575	SA 9415-31021	912	200	1155	SA 9415-31022	911	600	1125	SA 9556-09500	975	3000	1575
SA 9313-10350	256	100	247	SA 9325-08010	431	300	581	SA 9415-31021	912	2100	1181	SA 9415-31022	911	650	1129	SA 9556-09500	975	3100	1579
SA 9313-10350	256	150	249	SA 9325-08010	431	300	579	SA 9415-31021	912	2110	1183	SA 9415-31072	912	300	1159	SA 9557-06000	975	3300	1587
SA 9313-10375	256	100	247	SA 9326-10000	860	310	883	SA 9415-31021	912	300	1159	SA 9415-31072	912	400	1163	SA 9557-07000	975	3200	1583
SA 9313-10375	256	150	249	SA 9326-10000	860	410	891	SA 9415-31021	912	400	1163	SA 9415-31072	914	2850	1299	SA 9557-07500	974	3000	1521
SA 9313-10425	256	300	253	SA 9326-26000	810	6300	725	SA 9415-31021	912	600	1171	SA 9415-43032	443	200	607	SA 9557-08000	975	3200	1583
SA 9313-10475	256	100	247	SA 9349-00160	974	2100	1519	SA 9415-31021	912	700	1175	SA 9415-43032	975	5000	1591	SA 9557-08500	974	3400	1523
SA 9313-10475	256	150	249	SA 9349-00160	974	400	1509	SA 9415-31021	914	100	1203	SA 9415-43041	874	100	929	SA 9557-08500	975	3000	1575
SA 9313-10475	256	300	253	SA 9349-00160	974	500	1511	SA 9415-31021	914	150	1207	SA 9416-11021	974	2100	1519	SA 9557-08500	975	3100	1579
SA 9314-02100	234	300	171	SA 9349-00160	974	510	1513	SA 9415-31021	914	200	1209	SA 9419-11010	914	6100	1317	SA 9563-20701	975	3300	1587
SA 9314-02100	234	350	173	SA 9391-20341	916	600	1351	SA 9415-31021	914	2000	1263	SA 9419-11040	914	500	1229	SA 9563-20801	975	3200	1585
SA 9314-02300	916	1200	1367	SA 9411-90410	924	950	1439	SA 9415-31021	914	2200	1269	SA 9419-11040	914	550	1235	SA 9563-20850	974	3000	1521
SA 9314-02360	916	3100	1397	SA 9411-93390	924	950	1439	SA 9415-31021	914	2300	1271	SA 9419-11070	924	1700	1455	SA 9563-20900	975	3200	1585
SA 9315-00603	821	200	757	SA 9412-22020	924	100	1403	SA 9415-31021	914	2400	1273	SA 9419-11090	924	1700	1455	SA 9563-20950	974	3400	1523
SA 9315-00603	821	210	761	SA 9412-22050	924	100	1403	SA 9415-31021	914	2450	1275	SA 9426-20030	911	100	1111	SA 9563-20950	975	3000	1575
SA 9315-00603	821	250	765	SA 9415-11012	912	400	1161	SA 9415-31021	914	2460	1279	SA 9443-30608	235	200	177	SA 9563-20950	975	3100	1579
SA 9315-01002	492	100	609	SA 9415-11012	912	600	1167	SA 9415-31021	914	2470	1283	SA 9443-30608	235	250	179	SA 9564-20700	975	3300	1587
SA 9315-01002	492	110	611	SA 9415-11012	912	700	1173	SA 9415-31021	914	2600	1291	SA 9446-30500	912	700	1173	SA 9564-20750	775	710	665
SA 9315-01002	974	1200	1515	SA 9415-11012	924	3000	1463	SA 9415-31021	914	2850	1299	SA 9452-03208	924	1800	1459	SA 9564-20800	975	3200	1583
SA 9315-01002	974	2100	1519	SA 9415-11021	912	200	1155	SA 9415-31021	914	300	1215	SA 9459-05110	924	100	1403	SA 9564-20850	974	3000	1521
SA 9315-01002	974	400	1509	SA 9415-11021	912	400	1161	SA 9415-31021	914	350	1219	SA 9459-05130	924	100	1403	SA 9564-20950	974	3400	1523
SA 9315-01002	974	500	1511	SA 9415-11021	912	600	1169	SA 9415-31021	914	400	1221	SA 9459-05620	924	1800	1459	SA 9564-20950	975	3000	1575
SA 9315-01002	974	510	1513	SA 9415-11021	912	600	1167	SA 9415-31021	914	450	1225	SA 9482-02432	975	1700	1569	SA 9564-20950	975	3100	1579
SA 9315-01002	975	1700	1569	SA 9415-11031	912	3400	1193	SA 9415-31021	914	5000	1307	SA 9531-00070	372	100	507	SA 9565-11000	975	3300	1589
SA 9315-01602	261	300	275	SA 9415-11032	912	200	1153	SA 9415-31021	914	5100	1311	SA 9531-00070	372	110	509	SA 9565-11200	975	3200	1585
SA 9315-01602	261	400	279	SA 9415-11032	912	300	1157	SA 9415-31021	916	100	1323	SA 9531-00070	372	120	511	SA 9565-11250	974	3000	1521
SA 9315-01602	261	500	281	SA 9415-11032	912	600	1169	SA 9415-31021	916	2100	1379	SA 9531-00080	364	100	417	SA 9565-11300	975	3200	1585
SA 9316-00801	974	1200	1515	SA 9415-11032	924	3000	1463	SA 9415-31021	916	2100	1379	SA 9531-00080	364	150	419	SA 9565-11350	975	3000	1575
SA 9316-11002	974	2100	1519	SA 9415-11042	924	3000	1463	SA 9415-31021	916	2150	1383	SA 9541-01042	431	300	581	SA 9565-11350	975	3100	1579

NUMERICAL INDEX
INDICE DE NÚMERO
ÍNDICE NUMÉRICO

RÉPERTOIRE DE NUMÉROS

Part No	Group	Sect	Page
SA 9565-11600	974	3400	1523
SA 9566-10320	924	3000	1463
SA 9566-10900	975	3300	1587
SA 9566-11100	975	3200	1585
SA 9566-11150	974	3000	1521
SA 9566-11200	975	3200	1585
SA 9566-11250	975	3000	1575
SA 9566-11250	975	3100	1579
SA 9566-20350	913	200	1199
SA 9566-20350	913	200	1199
SA 9566-20650	924	3000	1463
SA 9566-30600	975	3300	1587
SA 9566-31100	975	3200	1585
SA 9566-31150	974	3000	1521
SA 9566-31200	975	3200	1585
SA 9566-31250	975	3000	1575
SA 9566-31250	975	3100	1579
SA 9566-31500	974	3400	1523
SA 9566-40950	975	3300	1587
SA 9566-41150	911	3000	1145
SA 9567-20701	975	3300	1587
SA 9567-20801	975	3200	1585
SA 9567-20851	974	3000	1521
SA 9567-20900	975	3200	1585
SA 9567-20950	974	3400	1523
SA 9567-20950	975	3000	1575
SA 9567-20950	975	3100	1579
SA 9568-01000	975	3300	1587
SA 9568-01200	975	3200	1585
SA 9568-01250	974	3000	1521
SA 9568-01300	975	3200	1585
SA 9568-01350	975	3000	1575
SA 9568-01350	975	3100	1579
SA 9611-01015	831	575	807
SA 9611-02525	924	3000	1463
SA 9611-04040	810	6200	723
SA 9611-10025	443	200	607
SA 9612-07040	975	3300	1587
SA 9612-08040	975	3200	1583
SA 9612-08540	974	3000	1521
SA 9612-09040	975	3200	1583
SA 9612-09540	974	3400	1523
SA 9612-09540	975	3000	1575
SA 9612-09540	975	3100	1579
SA 9751-15016	234	300	171
SA 9751-15016	234	350	173
SA 9751-15016	234	360	175
SA 9751-15016	235	250	179
SA 9751-15016	911	700	1131
SA 9751-16427	875	100	939
SA 9751-16427	911	1000	1133
SA 9751-16427	924	1000	1441
SA 9751-16427	924	1050	1445
SA 9751-17008	371	250	459
SA 9961-23330	870	100	903
SA 9961-23330	870	200	909
SA 9961-23347	870	6000	919
SA 9962-00912	261	200	269
SA 9962-00912	261	300	275
VOE 1078186	364	150	419
VOE 1078186	371	1100	475
VOE 1079218	269	200	307
VOE 1096614	371	200	455
VOE 11000233	258	200	255
VOE 11000233	258	250	257
VOE 11004094	897	200	1003
VOE 11004094	897	210	1007
VOE 11004094	897	220	1009
VOE 11004943	269	100	305
VOE 11004943	269	200	307
VOE 11006983	810	150	705
VOE 11006983	810	175	707
VOE 11006983	810	185	709
VOE 11006983	831	500	797
VOE 11006983	831	550	801
VOE 11009043	371	2400	499
VOE 11026730	897	200	1003
VOE 11026730	897	210	1007
VOE 11026730	897	220	1009
VOE 11033572	261	200	269
VOE 11033572	261	300	275
VOE 11033572	261	400	279
VOE 11033572	261	500	281
VOE 11039341	371	2400	499
VOE 11039563	362	200	391
VOE 11039709	350	300	361
VOE 11039714	286	100	315
VOE 11039846	350	300	361
VOE 11039846	352	100	363
VOE 11039846	352	150	365
VOE 11039846	352	200	367
VOE 11039846	356	300	377
VOE 11039846	356	400	379
VOE 11039846	356	500	381
VOE 11039846	356	600	383
VOE 11043109	371	1175	485
VOE 11055613	836	200	813
VOE 11078015	880	100	941
VOE 11078015	880	150	943
VOE 11078015	880	160	945
VOE 11104040	831	500	797
VOE 11104040	831	550	801
VOE 11104040	831	575	805
VOE 11104728	843	100	837
VOE 11104749	831	100	789
VOE 11104749	831	200	791
VOE 11104749	831	300	793
VOE 11104749	831	400	795
VOE 11104749	831	575	807
VOE 11104749	831	810	709
VOE 11109241	261	200	269
VOE 11109241	261	300	273
VOE 11109241	261	400	277
VOE 11109241	261	500	281
VOE 11110175	256	200	251
VOE 11110176	256	200	251
VOE 11110498	258	250	257
VOE 11110683	235	400	187
VOE 11110683	235	410	189
VOE 11110708	235	400	187
VOE 11110708	235	410	189
VOE 11110709	235	400	187
VOE 11110737	235	400	187
VOE 11110738	235	400	187
VOE 11110738	235	410	189
VOE 11113885	880	200	947
VOE 11113885	880	250	949
VOE 11113885	880	260	951
VOE 11116814	897	300	1011
VOE 11117464	362	300	393
VOE 11117464	860	310	881
VOE 11117464	860	550	897
VOE 11117464	881	100	967
VOE 11117464	881	125	971
VOE 11117464	881	150	975
VOE 11117464	881	160	979
VOE 11152167	269	200	307
VOE 11164585	362	2100	401
VOE 11164693	880	100	941
VOE 11164693	880	150	943
VOE 11164693	880	160	945
VOE 11164693	880	200	947
VOE 11164693	880	250	949
VOE 11164693	880	260	951
VOE 11170006	356	300	377
VOE 11170006	356	600	383
VOE 11170006	371	200	457
VOE 11170064	261	200	269
VOE 11170064	261	300	273
VOE 11170064	261	400	277
VOE 11170064	261	500	281
VOE 11170082	269	100	305
VOE 11170087	362	2100	401
VOE 11170099	269	100	305
VOE 11170100	269	100	305
VOE 11170321	321	110	351
VOE 11172907	234	100	163
VOE 11172907	234	110	165
VOE 11180157	897	100	1001
VOE 11180158	897	100	1001
VOE 11200955	880	100	941
VOE 11200955	880	150	943
VOE 11200955	880	160	945
VOE 11201898	880	100	941
VOE 11201898	880	150	943
VOE 11201898	880	160	945
VOE 11201899	880	100	941
VOE 11201899	880	150	943
VOE 11201899	880	160	945
VOE 11203464	843	100	837
VOE 11203464	843	150	839
VOE 11203464	843	160	841
VOE 11203848	831	100	789
VOE 11203848	831	200	791
VOE 11203848	831	300	793
VOE 11203848	831	400	795
VOE 11203865	831	100	789
VOE 11203865	831	200	791
VOE 11203865	831	300	793
VOE 11203865	831	400	795
VOE 11203865	831	575	807

Part No	Group	Sect	Page	Part No	Group	Sect	Page	Part No	Group	Sect	Page	Part No	Group	Sect	Page	Part No	Group	Sect	Page
VOE 11203992	818	100	727	VOE 11204294	818	900	743	VOE 11204984	880	360	957	VOE 11205743	860	250	875	VOE 11205959	836	200	813
VOE 11203992	818	200	729	VOE 11204475	880	200	947	VOE 11204984	880	500	965	VOE 11205768	810	200	711	VOE 11205962	836	200	813
VOE 11203992	818	300	731	VOE 11204475	880	250	949	VOE 11205297	843	100	837	VOE 11205768	810	250	713	VOE 11206002	880	200	947
VOE 11203992	818	400	733	VOE 11204475	880	260	951	VOE 11205297	843	150	839	VOE 11205768	810	260	715	VOE 11206002	880	250	949
VOE 11203992	818	500	735	VOE 11204591	860	300	879	VOE 11205297	843	160	841	VOE 11205821	831	500	797	VOE 11206002	880	260	951
VOE 11203992	818	600	737	VOE 11204663	831	500	797	VOE 11205358	843	200	845	VOE 11205821	831	550	801	VOE 11206010	843	250	849
VOE 11203992	818	700	739	VOE 11204727	843	100	837	VOE 11205358	843	250	847	VOE 11205821	831	550	801	VOE 11206015	860	250	875
VOE 11203992	818	800	741	VOE 11204727	843	150	839	VOE 11205358	843	260	851	VOE 11205822	831	500	799	VOE 11206018	880	300	953
VOE 11203992	818	900	743	VOE 11204727	843	160	841	VOE 11205376	831	500	797	VOE 11205832	363	100	403	VOE 11206018	880	350	955
VOE 11204061	843	200	845	VOE 11204765	843	200	845	VOE 11205376	831	550	801	VOE 11205832	363	150	405	VOE 11206018	880	360	957
VOE 11204061	843	250	847	VOE 11204765	843	250	847	VOE 11205376	831	575	805	VOE 11205832	363	160	407	VOE 11206093	843	200	845
VOE 11204081	818	100	727	VOE 11204766	843	200	845	VOE 11205376	831	600	809	VOE 11205847	880	400	959	VOE 11206093	843	250	847
VOE 11204081	818	1000	745	VOE 11204766	843	250	847	VOE 11205402	831	550	803	VOE 11205847	880	450	961	VOE 11206093	843	260	853
VOE 11204081	818	200	729	VOE 11204772	872	100	921	VOE 11205402	831	575	805	VOE 11205847	880	460	963	VOE 11294093	354	100	369
VOE 11204081	818	300	731	VOE 11204772	872	150	923	VOE 11205414	872	100	921	VOE 11205856	363	100	403	VOE 11294093	363	100	403
VOE 11204081	818	400	733	VOE 11204775	872	100	921	VOE 11205414	872	150	923	VOE 11205856	363	150	405	VOE 11294093	371	1000	473
VOE 11204081	818	500	735	VOE 11204775	872	150	923	VOE 11205589	880	400	959	VOE 11205856	363	160	407	VOE 11294093	371	1150	483
VOE 11204081	818	600	737	VOE 11204796	843	250	847	VOE 11205589	880	450	961	VOE 11205867	810	100	697	VOE 11294093	380	100	517
VOE 11204081	818	700	739	VOE 11204796	843	260	851	VOE 11205619	860	450	893	VOE 11205867	810	125	699	VOE 11294093	810	100	697
VOE 11204081	818	800	741	VOE 11204797	843	250	849	VOE 11205620	860	450	893	VOE 11205867	810	135	701	VOE 11294093	810	150	705
VOE 11204081	818	900	743	VOE 11204797	843	260	851	VOE 11205621	860	450	893	VOE 11205867	810	145	703	VOE 11294093	810	200	711
VOE 11204214	831	100	789	VOE 11204798	843	250	849	VOE 11205643	860	450	893	VOE 11205904	810	200	711	VOE 11294093	831	100	789
VOE 11204214	831	200	791	VOE 11204798	843	260	853	VOE 11205676	831	100	789	VOE 11205904	810	250	713	VOE 11294093	831	500	797
VOE 11204214	831	400	795	VOE 11204799	843	250	849	VOE 11205676	831	200	791	VOE 11205904	810	260	715	VOE 11294093	843	100	837
VOE 11204217	880	200	947	VOE 11204799	843	260	853	VOE 11205676	831	300	793	VOE 11205910	831	500	797	VOE 11294093	843	200	845
VOE 11204217	880	250	949	VOE 11204855	810	150	705	VOE 11205676	831	400	795	VOE 11205910	831	550	801	VOE 11294093	872	100	921
VOE 11204217	880	260	951	VOE 11204855	810	175	707	VOE 11205676	831	575	807	VOE 11205924	363	100	403	VOE 11294093	880	100	941
VOE 11204294	818	100	727	VOE 11204855	810	185	709	VOE 11205679	860	300	879	VOE 11205924	363	150	405	VOE 11294093	880	200	947
VOE 11204294	818	1000	745	VOE 11204864	860	300	879	VOE 11205685	860	300	879	VOE 11205924	363	160	407	VOE 11294093	880	300	953
VOE 11204294	818	200	729	VOE 11204869	843	250	847	VOE 11205713	843	200	845	VOE 11205925	363	100	403	VOE 11294093	880	400	959
VOE 11204294	818	300	731	VOE 11204869	843	260	851	VOE 11205713	843	250	847	VOE 11205925	363	150	405	VOE 11294094	354	100	369
VOE 11204294	818	400	733	VOE 11204884	843	250	849	VOE 11205713	843	260	851	VOE 11205925	363	160	407	VOE 11294094	363	100	403
VOE 11204294	818	500	735	VOE 11204975	810	150	705	VOE 11205720	843	200	845	VOE 11205934	831	100	789	VOE 11294094	371	1000	473
VOE 11204294	818	600	737	VOE 11204975	810	175	707	VOE 11205720	843	250	847	VOE 11205934	831	200	791	VOE 11294094	371	1150	483
VOE 11204294	818	700	739	VOE 11204975	810	185	709	VOE 11205720	843	260	851	VOE 11205934	831	400	795	VOE 11294094	380	100	517
VOE 11204294	818	800	741	VOE 11204975	836	200	813	VOE 11205742	860	250	875	VOE 11205958	836	200	813	VOE 11294094	810	100	697

NUMERICAL INDEX
INDICE DE NÚMERO
ÍNDICE NUMÉRICO

RÉPERTOIRE DE NUMÉROS

NUMERICAL INDEX
INDICE DE NÚMERO
ÍNDICE NUMÉRICO

RÉPERTOIRE DE NUMÉROS

Catalogue id 20629 | Group 10
Issue 20032270-E | Page 1020

Part No	Group	Sect	Page
VOE 11294094	810	150	705
VOE 11294094	810	200	711
VOE 11294094	831	100	789
VOE 11294094	831	500	797
VOE 11294094	843	100	837
VOE 11294094	843	200	845
VOE 11294094	872	100	921
VOE 11294094	880	100	941
VOE 11294094	880	200	947
VOE 11294094	880	300	953
VOE 11294094	880	400	959
VOE 11305436	371	3000	503
VOE 11305833	924	4000	1469
VOE 11305833	924	4300	1473
VOE 11305834	924	4000	1469
VOE 11305834	924	4300	1473
VOE 11306030	924	4000	1469
VOE 11306030	924	4300	1473
VOE 11306031	924	4000	1469
VOE 11306031	924	4300	1473
VOE 11306032	924	4000	1469
VOE 11381207	398	125	541
VOE 11381207	398	200	545
VOE 11381209	398	100	539
VOE 11381209	398	1000	561
VOE 11381209	398	150	543
VOE 11381460	398	500	551
VOE 11381465	398	300	547
VOE 11381465	398	400	549
VOE 11411003	914	6000	1315
VOE 11412071	880	100	941
VOE 11412071	880	150	943
VOE 11412071	880	160	945
VOE 11412071	880	200	947
VOE 11412071	880	250	949
VOE 11412071	880	260	951
VOE 11412566	831	500	797
VOE 11412566	831	550	801
VOE 11412785	880	100	941
VOE 11412785	880	150	943
VOE 11412785	880	160	945
VOE 11412785	880	200	947
VOE 11412785	880	250	949
VOE 11412785	880	260	951
VOE 11417147	925	120	1479
VOE 11417147	925	160	1487
VOE 11419486	386	300	527
VOE 11419486	386	350	529
VOE 11428010	364	100	417
VOE 11428010	364	150	419
VOE 11428011	356	6100	387
VOE 11428011	364	300	425
VOE 11428013	362	2100	401
VOE 11428013	364	300	425
VOE 11428014	364	100	417
VOE 11428014	364	150	419
VOE 11428015	364	200	421
VOE 11428016	364	300	425
VOE 11428051	286	100	315
VOE 11428051	286	150	319
VOE 11428051	286	150	319
VOE 11428051	371	200	453
VOE 11428051	371	700	465
VOE 11428051	371	700	467
VOE 11428051	371	800	469
VOE 11428051	371	800	471
VOE 11428051	372	300	515
VOE 11428052	286	100	315
VOE 11428052	286	150	319
VOE 11428052	286	150	319
VOE 11428052	371	200	453
VOE 11428052	371	800	469
VOE 11428053	356	300	377
VOE 11428053	356	600	383
VOE 11428054	356	300	377
VOE 11428054	356	600	383
VOE 11428055	371	1100	475
VOE 11428055	371	1100	475
VOE 11428055	371	1120	479
VOE 11428055	371	1120	479
VOE 11428055	371	700	465
VOE 11428055	371	800	469
VOE 11428056	371	1100	475
VOE 11428056	371	1100	475
VOE 11428056	371	1120	479
VOE 11428056	371	1120	479
VOE 11428056	371	800	469
VOE 11428059	371	200	453
VOE 11428059	371	700	467
VOE 11428059	371	800	471
VOE 11428060	371	200	453
VOE 11428061	371	700	465
VOE 11428061	371	700	467
VOE 11428061	371	800	471
VOE 11428061	371	800	469
VOE 11428062	371	800	469
VOE 11428063	371	1100	475
VOE 11428063	371	1100	475
VOE 11428063	371	1120	479
VOE 11428063	371	1120	479
VOE 11428063	371	700	467
VOE 11428063	371	800	471
VOE 11428064	371	1100	475
VOE 11428064	371	1100	475
VOE 11428064	371	1120	479
VOE 11428064	371	1120	479
VOE 11428065	371	1120	479
VOE 11428065	371	200	453
VOE 11428066	371	1120	479
VOE 11428066	371	200	453
VOE 11428067	371	200	453
VOE 11428067	371	700	465
VOE 11428067	371	700	467
VOE 11428067	371	800	469
VOE 11428067	371	800	471
VOE 11428068	371	200	453
VOE 11428068	371	800	469
VOE 11428069	398	100	539
VOE 11428069	398	125	541
VOE 11428069	398	150	543
VOE 11428069	398	200	545
VOE 11428069	398	300	547
VOE 11428069	398	400	549
VOE 11428069	398	500	551
VOE 11428069	398	600	553
VOE 11428069	398	700	555
VOE 11428069	398	800	557
VOE 11428069	398	900	559
VOE 11428070	398	100	539
VOE 11428070	398	125	541
VOE 11428070	398	150	543
VOE 11428070	398	200	545
VOE 11428070	398	300	547
VOE 11428070	398	400	549
VOE 11428070	398	500	551
VOE 11428070	398	600	553
VOE 11428070	398	700	555
VOE 11428070	398	800	557
VOE 11428070	398	900	559
VOE 11428079	371	1120	479
VOE 11428079	371	200	453
VOE 11428080	371	1120	479
VOE 11428080	371	200	453
VOE 11428081	371	1100	475
VOE 11428081	371	1100	475
VOE 11428081	371	1120	479
VOE 11428081	371	200	453
VOE 11428082	371	1100	475
VOE 11428082	371	1100	475
VOE 11428082	371	1120	479
VOE 11428082	371	200	453
VOE 11428083	371	200	453
VOE 11428084	371	200	453
VOE 11428085	371	1100	475
VOE 11428085	371	1120	479
VOE 11428085	371	200	453
VOE 11428086	371	1100	475
VOE 11428086	371	1120	479
VOE 11428086	371	200	453
VOE 11428088	356	600	383
VOE 11428088	398	600	553
VOE 11428088	398	700	555
VOE 11428088	398	800	557
VOE 11428088	398	900	559
VOE 11428093	356	600	383
VOE 11428093	398	600	553
VOE 11428093	398	700	555
VOE 11428093	398	800	557
VOE 11428093	398	900	559
VOE 11428128	364	100	417
VOE 11428128	364	150	419
VOE 11428128	364	400	427
VOE 11428138	364	100	417
VOE 11428138	364	150	419
VOE 11428143	398	600	553
VOE 11428143	398	700	555
VOE 11428143	398	800	557
VOE 11428143	398	900	559
VOE 11428146	364	200	421
VOE 11428148	364	200	421

Part No	Group	Sect	Page
VOE 11428159	364	200	421
VOE 11428160	364	300	425
VOE 11431708	261	200	269
VOE 11431708	261	300	273
VOE 11431708	261	400	277
VOE 11431708	261	500	281
VOE 11443400	870	400	913
VOE 11443400	874	400	931
VOE 11443993	398	1000	561
VOE 11443993	398	600	553
VOE 11443993	398	700	555
VOE 11443993	398	800	557
VOE 11443993	398	900	559
VOE 1164-20021	715	200	625
VOE 1164-20031	715	200	625
VOE 11700258	212	100	93
VOE 11700258	217	100	127
VOE 11700258	235	300	183
VOE 11700373	214	100	107
VOE 11700373	214	110	109
VOE 11705909	256	200	251
VOE 11705910	256	200	251
VOE 11705911	256	200	251
VOE 11705988	914	800	1243
VOE 11705989	914	800	1243
VOE 11705990	914	1600	1257
VOE 11705990	914	800	1243
VOE 11705991	914	800	1243
VOE 11705992	914	800	1243
VOE 11705993	914	800	1243
VOE 11705994	914	1600	1257
VOE 11705994	914	800	1243
VOE 11705995	914	1600	1257
VOE 11705995	914	800	1243
VOE 11705997	914	1600	1257
VOE 11705997	914	800	1243
VOE 11705998	914	1600	1257
VOE 11705998	914	800	1243
VOE 11706002	914	1600	1257
VOE 11706002	914	800	1243
VOE 11706094	914	1600	1257
VOE 11706095	914	1600	1257
VOE 11706100	914	1600	1257
VOE 11706967	914	1100	1247
VOE 11706967	914	1200	1251
VOE 11708658	914	2300	1271
VOE 11708658	914	2500	1287
VOE 11708658	914	2800	1297
VOE 11708658	914	2800	1297
VOE 11708660	914	2300	1271
VOE 11708661	914	2300	1271
VOE 11708661	914	2500	1287
VOE 11708661	914	2800	1297
VOE 11708661	914	2800	1297
VOE 11709635	263	100	291
VOE 11710987	234	350	173
VOE 11712384	321	110	351
VOE 11712676	924	150	1405
VOE 11715069	852	120	859
VOE 11800416	852	200	865
VOE 11803437	914	3500	1301
VOE 11803693	362	200	391
VOE 11803693	362	350	395
VOE 11803693	371	2100	493
VOE 11806303	286	100	315
VOE 11806303	371	3100	505
VOE 11806306	286	100	315
VOE 11806306	350	300	361
VOE 11806306	356	300	377
VOE 11806306	356	600	383
VOE 11806306	362	350	395
VOE 11806306	371	1100	475
VOE 11806306	371	200	457
VOE 11806306	371	2100	493
VOE 12749482	371	1150	483
VOE 12749482	371	1175	485
VOE 12749482	371	1200	487
VOE 12749483	371	1150	483
VOE 12749483	371	1175	485
VOE 12749483	371	1200	487
VOE 1304841	363	100	403
VOE 1304841	363	150	405
VOE 1304841	363	160	407
VOE 1307048	286	100	315
VOE 1307048	286	150	319
VOE 1307048	286	150	319
VOE 13930447	310	100	341
VOE 13930447	310	200	343
VOE 13930908	810	200	711
VOE 13930908	810	250	713
VOE 13930908	810	260	715
VOE 13930908	810	270	717
VOE 13933852	911	600	1127
VOE 13933852	911	650	1129
VOE 13933852	916	110	1327
VOE 13933852	916	120	1329
VOE 13933852	916	2000	1377
VOE 13933852	916	2200	1385
VOE 13933852	916	2200	1387
VOE 13933852	916	2250	1389
VOE 13933857	914	2000	1263
VOE 13933857	914	2200	1269
VOE 13933857	914	2300	1271
VOE 13933857	914	2400	1273
VOE 13933857	914	2450	1275
VOE 13933857	914	2450	1275
VOE 13933857	914	2460	1279
VOE 13933857	914	2470	1283
VOE 13933857	914	2480	1285
VOE 13933857	914	2500	1287
VOE 13933857	914	2600	1291
VOE 13933857	914	2700	1295
VOE 13933857	914	2800	1297
VOE 13933857	914	300	1213
VOE 13933857	914	350	1217
VOE 13933857	914	3500	1301
VOE 13933857	914	400	1221
VOE 13933857	914	450	1225
VOE 13933857	914	5000	1307
VOE 13933857	914	5100	1307
VOE 13933857	916	300	1337
VOE 13933857	916	600	1351
VOE 13933858	911	300	1117
VOE 13933858	914	2000	1263
VOE 13933858	914	2000	1263
VOE 13933858	914	2200	1269
VOE 13933858	914	2200	1269
VOE 13933858	914	2300	1271
VOE 13933858	914	2400	1273
VOE 13933858	914	2450	1275
VOE 13933858	914	2460	1279
VOE 13933858	914	2460	1281
VOE 13933858	914	2470	1283
VOE 13933858	914	2480	1285
VOE 13933858	914	2500	1287
VOE 13933858	914	2550	1289
VOE 13933858	914	2600	1291
VOE 13933858	914	2700	1295
VOE 13933858	914	2800	1297
VOE 13933858	914	2850	1299
VOE 13933858	914	300	1213
VOE 13933858	914	350	1217
VOE 13933858	914	3500	1301
VOE 13933858	914	3600	1303
VOE 13933858	914	3650	1305
VOE 13933858	914	400	1221
VOE 13933858	914	450	1225
VOE 13933858	914	500	1233
VOE 13933858	914	5000	1307
VOE 13933858	914	5100	1311
VOE 13933858	914	550	1237
VOE 13933858	924	300	1413
VOE 13933858	924	350	1415
VOE 13933858	924	360	1417
VOE 13933859	914	2600	1291
VOE 13933859	914	300	1213
VOE 13933859	914	350	1217
VOE 13933859	914	500	1231
VOE 13933859	914	550	1237
VOE 13933859	914	6100	1317
VOE 13933860	911	300	1117
VOE 13933860	914	2460	1279
VOE 13933860	914	2460	1279
VOE 13933860	914	2800	1297
VOE 13933860	914	400	1221
VOE 13933860	914	450	1225
VOE 13933862	916	300	1337
VOE 13933864	911	1600	1137
VOE 13933864	914	500	1229
VOE 13933864	914	550	1235
VOE 13933864	916	300	1337
VOE 13933866	924	1200	1451
VOE 13933867	914	6100	1317
VOE 13933867	916	1200	1367
VOE 13933867	916	1500	1373
VOE 13933867	916	3000	1395
VOE 13933867	924	1100	1449
VOE 13933867	924	1200	1451
VOE 13933868	911	700	1131

NUMERICAL INDEX
INDICE DE NÚMERO
ÍNDICE NUMÉRICO

RÉPERTOIRE DE NUMÉROS

Part No	Group	Sect	Page
VOE 13933868	914	100	1201
VOE 13933868	914	150	1205
VOE 13933868	914	500	1229
VOE 13933868	914	550	1235
VOE 13933868	916	1200	1367
VOE 13933868	916	1500	1373
VOE 13933868	916	300	1339
VOE 13933868	916	3100	1397
VOE 13933868	924	1000	1441
VOE 13933868	924	1010	1443
VOE 13933868	924	1050	1445
VOE 13933872	911	1600	1137
VOE 13933872	924	1000	1441
VOE 13933872	924	1010	1443
VOE 13933872	924	1050	1445
VOE 13933900	914	100	1201
VOE 13933900	914	150	1205
VOE 13933900	914	200	1209
VOE 13933900	914	250	1211
VOE 13933900	914	6100	1317
VOE 13933900	924	300	1413
VOE 13933900	924	350	1415
VOE 13933900	924	360	1417
VOE 13933905	914	2200	1269
VOE 13933905	914	2470	1283
VOE 13933905	914	2700	1295
VOE 13933905	914	400	1221
VOE 13933905	914	5000	1307
VOE 13933905	914	5100	1311
VOE 13933905	914	6100	1317
VOE 13933910	914	500	1229
VOE 13933910	914	550	1235
VOE 13933917	924	4000	1469
VOE 13933917	924	4300	1473
VOE 13933922	914	6100	1317
VOE 13933922	916	1200	1367
VOE 13933922	916	1500	1373
VOE 13933922	916	3000	1395
VOE 13933922	916	3100	1397
VOE 13933922	924	1100	1449
VOE 13933922	924	1200	1451
VOE 13933923	911	300	1117
VOE 13933923	911	310	1119
VOE 13933923	911	700	1131
VOE 13933923	914	100	1201
VOE 13933923	914	150	1205
VOE 13933923	914	500	1229
VOE 13933923	914	550	1235
VOE 13933923	914	6100	1317
VOE 13933923	916	1200	1367
VOE 13933923	916	1500	1373
VOE 13933923	924	1000	1441
VOE 13933923	924	1000	1441
VOE 13933923	924	1000	1441
VOE 13933923	924	1010	1443
VOE 13933923	924	1050	1445
VOE 13933923	924	1600	1453
VOE 13933935	911	300	1117
VOE 13933936	914	400	1221
VOE 13933936	914	450	1225
VOE 13933936	914	5000	1307
VOE 13933936	916	1200	1367
VOE 13933936	916	1500	1373
VOE 13940090	286	100	315
VOE 13940090	331	100	355
VOE 13940090	331	110	357
VOE 13940090	371	250	459
VOE 13940090	372	100	507
VOE 13940090	372	110	509
VOE 13940090	372	120	511
VOE 13940090	372	300	515
VOE 13940090	827	200	783
VOE 13940090	836	200	813
VOE 13940090	843	200	845
VOE 13940090	843	250	847
VOE 13940090	843	260	851
VOE 13940090	880	100	941
VOE 13940090	880	150	943
VOE 13940090	880	160	945
VOE 13940090	880	200	947
VOE 13940090	880	250	949
VOE 13940090	880	260	951
VOE 13940090	881	100	967
VOE 13940090	881	100	969
VOE 13940090	881	125	971
VOE 13940090	881	125	973
VOE 13940090	881	150	975
VOE 13940090	881	150	977
VOE 13940090	881	160	981
VOE 13940090	881	160	979
VOE 13940097	831	100	789
VOE 13940097	831	200	791
VOE 13940097	831	300	793
VOE 13940097	831	400	795
VOE 13940097	831	575	807
VOE 13942668	810	100	697
VOE 13942668	810	145	703
VOE 13942672	860	350	885
VOE 13942672	860	400	889
VOE 13942672	860	410	891
VOE 13942672	860	6400	901
VOE 13945407	372	200	513
VOE 13945407	870	100	905
VOE 13945408	356	300	377
VOE 13945444	356	300	377
VOE 13945444	366	100	429
VOE 13945444	398	100	539
VOE 13945444	398	125	541
VOE 13945444	398	500	551
VOE 13945444	398	800	557
VOE 13945444	860	550	897
VOE 13945444	872	100	921
VOE 13945444	872	150	923
VOE 13946173	235	250	181
VOE 13946173	256	300	253
VOE 13946173	286	100	315
VOE 13946173	371	100	447
VOE 13946173	371	700	467
VOE 13946173	386	350	529
VOE 13946173	398	1000	561
VOE 13946173	860	310	881
VOE 13946173	860	410	891
VOE 13946173	870	100	905
VOE 13946173	911	200	1113
VOE 13946173	914	2460	1279
VOE 13946173	914	3600	1303
VOE 13946173	914	3650	1305
VOE 13946173	924	300	1413
VOE 13946173	924	350	1415
VOE 13946173	992	5000	1597
VOE 13946329	258	200	255
VOE 13946544	234	300	171
VOE 13946544	286	100	315
VOE 13946544	371	100	447
VOE 13946544	372	200	513
VOE 13946544	393	100	535
VOE 13946544	836	100	811
VOE 13946544	836	200	813
VOE 13946544	852	110	857
VOE 13946544	852	120	859
VOE 13946544	881	125	971
VOE 13946544	881	150	975
VOE 13946544	881	160	981
VOE 13946544	881	200	983
VOE 13946544	881	210	985
VOE 13946556	371	3000	503
VOE 13946602	235	200	177
VOE 13946752	258	200	255
VOE 13946752	372	110	509
VOE 13946752	372	120	511
VOE 13946752	860	310	881
VOE 13946752	860	310	881
VOE 13946752	870	100	905
VOE 13946752	870	200	909
VOE 13946752	874	100	927
VOE 13946817	261	300	275
VOE 13946817	261	400	279
VOE 13946817	261	500	281
VOE 13946934	387	100	531
VOE 13946934	387	300	533
VOE 13946934	881	200	983
VOE 13946934	881	210	985
VOE 13946934	914	1100	1249
VOE 13946934	924	4200	1471
VOE 13947281	210	120	73
VOE 13947281	210	225	81
VOE 13947281	212	100	93
VOE 13947281	215	300	115
VOE 13947281	215	310	117
VOE 13947281	223	100	147
VOE 13947281	223	100	147
VOE 13947281	223	110	153
VOE 13947281	254	610	229
VOE 13947281	262	200	287
VOE 13947281	262	210	289
VOE 13947281	263	500	303
VOE 13947542	263	200	295
VOE 13947542	875	100	939
VOE 13947621	210	120	73
VOE 13947621	210	225	81

Part No	Group	Sect	Page	Part No	Group	Sect	Page	Part No	Group	Sect	Page	Part No	Group	Sect	Page	Part No	Group	Sect	Page
VOE 13947621	211	100	87	VOE 13949278	836	100	811	VOE 13955900	350	300	361	VOE 13963103	831	500	797	VOE 13965186	870	100	905
VOE 13947621	211	110	91	VOE 13949278	836	200	813	VOE 13955900	363	300	411	VOE 13965175	258	200	255	VOE 13965187	870	6000	919
VOE 13947621	212	100	93	VOE 13949278	880	300	953	VOE 13955900	715	7700	633	VOE 13965175	263	200	295	VOE 13965187	881	100	969
VOE 13947621	215	300	115	VOE 13949278	880	350	955	VOE 13955900	818	100	727	VOE 13965175	363	100	403	VOE 13965187	881	125	971
VOE 13947621	215	310	117	VOE 13949278	880	360	957	VOE 13955900	818	1000	745	VOE 13965175	363	150	405	VOE 13965187	881	150	975
VOE 13947621	255	110	245	VOE 13949445	974	3000	1521	VOE 13955900	818	200	729	VOE 13965175	363	160	407	VOE 13965187	881	160	979
VOE 13947621	263	500	303	VOE 13949445	975	3000	1575	VOE 13955900	818	300	731	VOE 13965175	810	150	705	VOE 13965189	362	200	391
VOE 13947621	924	100	1403	VOE 13949445	975	3200	1583	VOE 13955900	818	400	733	VOE 13965175	810	175	707	VOE 13965192	810	200	711
VOE 13947622	223	100	147	VOE 13949445	975	3300	1587	VOE 13955900	818	500	735	VOE 13965175	810	185	709	VOE 13965192	810	250	713
VOE 13947622	223	110	151	VOE 13949578	251	200	203	VOE 13955900	818	600	737	VOE 13965175	870	400	913	VOE 13965192	810	260	715
VOE 13947622	234	100	163	VOE 13949578	251	210	205	VOE 13955900	818	700	739	VOE 13965175	874	400	931	VOE 13965193	810	6000	719
VOE 13947622	234	110	165	VOE 13949578	254	750	231	VOE 13955900	818	800	741	VOE 13965175	875	100	939	VOE 13965194	387	300	533
VOE 13947622	235	200	177	VOE 13949578	293	300	325	VOE 13955900	818	900	743	VOE 13965175	881	125	973	VOE 13965220	860	310	881
VOE 13947622	235	250	179	VOE 13949578	293	400	329	VOE 13955900	837	100	817	VOE 13965175	881	150	977	VOE 13965220	870	100	905
VOE 13947622	254	300	217	VOE 13949927	912	200	1155	VOE 13955900	837	150	819	VOE 13965175	881	160	981	VOE 13969011	212	110	95
VOE 13947622	262	200	287	VOE 13949927	912	600	1169	VOE 13955900	837	170	821	VOE 13965175	881	200	983	VOE 13969011	223	110	151
VOE 13947622	262	210	289	VOE 13949997	254	200	215	VOE 13955900	860	300	879	VOE 13965175	881	210	985	VOE 13969011	235	200	177
VOE 13947622	870	100	905	VOE 13955894	263	200	295	VOE 13955900	860	400	889	VOE 13965175	914	1700	1259	VOE 13969011	235	310	185
VOE 13947622	875	100	939	VOE 13955894	263	210	297	VOE 13955900	860	450	893	VOE 13965178	914	500	1231	VOE 13969160	398	100	539
VOE 13947622	924	100	1403	VOE 13955894	263	220	299	VOE 13960138	831	575	805	VOE 13965178	914	550	1237	VOE 13969160	398	125	541
VOE 13947624	217	110	129	VOE 13955894	286	100	315	VOE 13960138	880	200	947	VOE 13965185	860	250	875	VOE 13969160	398	150	543
VOE 13947625	254	800	233	VOE 13955894	371	200	457	VOE 13960138	880	250	949	VOE 13965185	860	300	879	VOE 13969160	398	200	545
VOE 13947628	223	100	147	VOE 13955894	371	250	459	VOE 13960143	363	200	409	VOE 13965185	860	310	881	VOE 13969160	398	300	547
VOE 13947628	223	110	151	VOE 13955894	716	100	635	VOE 13960143	363	6000	415	VOE 13965185	870	400	913	VOE 13969160	398	400	549
VOE 13947628	870	100	905	VOE 13955894	841	150	833	VOE 13960143	372	110	509	VOE 13965185	874	400	931	VOE 13969160	398	500	551
VOE 13947628	870	200	909	VOE 13955894	852	110	857	VOE 13960143	836	200	813	VOE 13965185	880	400	959	VOE 13969160	398	600	553
VOE 13947628	924	4000	1469	VOE 13955894	852	120	859	VOE 13960143	860	310	881	VOE 13965185	880	450	961	VOE 13969160	398	700	555
VOE 13947629	234	300	171	VOE 13955894	860	300	879	VOE 13960143	870	400	913	VOE 13965185	880	460	963	VOE 13969160	398	800	557
VOE 13948217	914	400	1223	VOE 13955894	880	400	959	VOE 13960143	874	400	931	VOE 13965185	881	125	971	VOE 13969160	398	900	559
VOE 13948217	914	450	1227	VOE 13955894	880	450	961	VOE 13960143	880	360	957	VOE 13965185	881	150	975	VOE 13969162	372	100	507
VOE 13948356	860	310	881	VOE 13955894	880	460	963	VOE 13960143	880	500	965	VOE 13965185	881	160	979	VOE 13969162	372	110	509
VOE 13948700	912	2500	1189	VOE 13955897	261	200	271	VOE 13960145	992	5000	1599	VOE 13965185	914	1700	1259	VOE 13969162	372	120	511
VOE 13948937	715	7700	633	VOE 13955897	286	100	315	VOE 13961965	371	1000	473	VOE 13965185	914	1700	1261	VOE 13969599	831	500	799
VOE 13949278	363	100	403	VOE 13955897	860	400	889	VOE 13961965	371	1100	475	VOE 13965186	836	200	813	VOE 13969599	831	575	805
VOE 13949278	363	150	405	VOE 13955897	860	410	891	VOE 13961965	371	1120	479	VOE 13965186	860	250	875	VOE 13969737	393	100	535
VOE 13949278	363	160	407	VOE 13955897	992	5000	1599	VOE 13963059	975	3200	1583	VOE 13965186	860	300	879	VOE 13969737	881	125	973

NUMERICAL INDEX
INDICE DE NÚMERO
ÍNDICE NUMÉRICO

RÉPERTOIRE DE NUMÉROS

NUMERICAL INDEX
INDICE DE NÚMERO
ÍNDICE NUMÉRICO

RÉPERTOIRE DE NUMÉROS

Catalogue id 20629 | Group 10
Issue 20032270-E | Page 1024

Part No	Group	Sect	Page
VOE 13969737	881	150	977
VOE 13969737	881	160	981
VOE 13969737	914	1700	1259
VOE 13970778	364	150	419
VOE 13971095	870	100	905
VOE 13971095	870	200	909
VOE 13971095	874	100	929
VOE 13971098	356	400	379
VOE 13971098	836	200	815
VOE 13971098	843	200	845
VOE 13971098	843	250	847
VOE 13971098	843	260	853
VOE 13971098	870	200	909
VOE 13971098	874	100	927
VOE 13974682	371	1000	473
VOE 13974682	371	1100	475
VOE 13974682	371	1120	479
VOE 13974682	831	500	797
VOE 13974682	831	550	801
VOE 13974682	831	575	805
VOE 14016673	371	800	471
VOE 14025152	914	6000	1315
VOE 14203992	818	1000	745
VOE 14211860	916	450	1345
VOE 14213026	371	1000	473
VOE 14213026	371	1100	475
VOE 14213026	371	1120	479
VOE 14213026	371	1175	485
VOE 14213026	371	1200	487
VOE 14213266	235	200	177
VOE 14260472	371	100	447
VOE 14346322	371	1100	477
VOE 14346322	371	1120	481
VOE 14346322	371	2100	493
VOE 14346322	398	600	553
VOE 14346322	398	700	555
VOE 14346322	398	800	557
VOE 14346322	398	900	559
VOE 14370881	350	300	361
VOE 14370881	371	1120	479
VOE 14370883	371	200	457
VOE 14370883	386	200	525
VOE 14370885	286	100	315
VOE 14370885	286	150	319
VOE 14370885	286	150	319
VOE 14370889	286	100	315
VOE 14370889	286	150	319
VOE 14370889	286	150	319
VOE 14376991	269	200	307
VOE 14386450	870	100	903
VOE 14387899	870	100	903
VOE 14388605	263	200	295
VOE 14500124	914	1200	1251
VOE 14500125	914	1100	1249
VOE 14500125	914	1200	1251
VOE 14500129	914	1100	1249
VOE 14500130	914	1200	1253
VOE 14500137	914	1100	1249
VOE 14500291	254	100	211
VOE 14500291	263	200	295
VOE 14500291	356	300	377
VOE 14500291	356	600	383
VOE 14500291	362	600	399
VOE 14500291	363	350	413
VOE 14500291	367	600	443
VOE 14500291	371	200	457
VOE 14500291	387	300	533
VOE 14500291	974	1300	1517
VOE 14500291	975	1000	1541
VOE 14500291	975	1000	1541
VOE 14500291	975	1100	1543
VOE 14500291	975	1100	1543
VOE 14500291	975	1200	1549
VOE 14500291	975	1200	1549
VOE 14500291	975	1300	1551
VOE 14500291	975	1300	1551
VOE 14500291	975	1400	1557
VOE 14500291	975	1400	1557
VOE 14500291	975	1500	1561
VOE 14500291	992	5500	1601
VOE 14500292	210	150	75
VOE 14500292	254	100	211
VOE 14500292	363	200	409
VOE 14500292	363	6000	415
VOE 14500292	371	250	459
VOE 14500292	870	6000	919
VOE 14500292	875	100	939
VOE 14500292	992	5000	1597
VOE 14500293	350	300	361
VOE 14500293	352	200	367
VOE 14500293	356	6100	387
VOE 14500293	362	2100	401
VOE 14500293	371	200	457
VOE 14500293	371	250	459
VOE 14500293	992	5000	1597
VOE 14500294	254	200	215
VOE 14500294	992	5500	1601
VOE 14500295	286	150	319
VOE 14500295	870	100	903
VOE 14500295	870	200	907
VOE 14500295	874	100	927
VOE 14500295	916	3000	1395
VOE 14500295	992	5000	1597
VOE 14500297	210	120	73
VOE 14500297	212	350	99
VOE 14500297	371	2200	495
VOE 14500298	234	360	175
VOE 14500298	261	200	269
VOE 14500298	261	300	273
VOE 14500298	261	400	277
VOE 14500298	261	500	281
VOE 14500402	912	2500	1187
VOE 14500403	912	2500	1187
VOE 14500404	912	2500	1187
VOE 14500405	912	2500	1187
VOE 14500408	912	2500	1187
VOE 14500409	912	2500	1187
VOE 14500410	912	2500	1189
VOE 14500411	912	2500	1189
VOE 14500412	912	2500	1189
VOE 14500564	914	1100	1249
VOE 14500661	875	100	937
VOE 14501383	852	110	857
VOE 14501383	852	120	859
VOE 14501408	914	100	1201
VOE 14501408	914	150	1205
VOE 14502048	911	300	1117
VOE 14502048	911	310	1119
VOE 14502405	492	2000	613
VOE 14502458	974	3000	1521
VOE 14502631	975	5000	1591
VOE 14502631	975	5100	1593
VOE 14502633	975	5000	1591
VOE 14502633	975	5100	1593
VOE 14502721	364	100	417
VOE 14502721	364	150	419
VOE 14502733	916	110	1327
VOE 14502733	916	120	1331
VOE 14502734	916	110	1327
VOE 14503053	364	100	417
VOE 14503053	364	150	419
VOE 14503346	916	900	1355
VOE 14503346	916	910	1357
VOE 14503680	881	100	967
VOE 14503680	881	125	971
VOE 14503680	881	150	975
VOE 14503680	881	160	979
VOE 14504237	870	400	913
VOE 14504237	874	400	931
VOE 14505515	870	100	903
VOE 14505515	870	200	907
VOE 14505515	874	100	927
VOE 14505557	912	2100	1181
VOE 14505557	912	2110	1183
VOE 14505558	912	2100	1181
VOE 14505558	912	2110	1183
VOE 14505560	912	2100	1181
VOE 14505560	912	2110	1183
VOE 14505561	912	2100	1181
VOE 14505561	912	2110	1183
VOE 14505562	912	2100	1181
VOE 14505562	912	2110	1183
VOE 14505563	912	2100	1181
VOE 14505563	912	2110	1183
VOE 14505564	912	2100	1181
VOE 14505564	912	2110	1183
VOE 14505565	912	2100	1181
VOE 14505565	912	2110	1183
VOE 14505568	912	2000	1177
VOE 14505569	912	2000	1177
VOE 14505569	912	3500	1195
VOE 14505570	912	2000	1177
VOE 14505572	912	2000	1177
VOE 14505572	912	3500	1195
VOE 14505573	912	2000	1177
VOE 14505574	912	2000	1177
VOE 14505575	912	2000	1177
VOE 14505576	912	2000	1177
VOE 14505577	912	2000	1177
VOE 14505581	975	3200	1583

Part No	Group	Sect	Page	Part No	Group	Sect	Page	Part No	Group	Sect	Page	Part No	Group	Sect	Page	Part No	Group	Sect	Page
VOE 14505737	431	110	575	VOE 14507748	916	1010	1363	VOE 14508630	363	300	411	VOE 14509337	870	500	915	VOE 14509621	371	100	445
VOE 14505738	431	110	575	VOE 14507748	916	1020	1365	VOE 14508632	363	300	411	VOE 14509338	870	500	917	VOE 14509621	914	300	1213
VOE 14505739	431	110	575	VOE 14507816	916	100	1321	VOE 14508638	363	300	411	VOE 14509339	870	500	915	VOE 14509621	914	350	1217
VOE 14505742	431	110	575	VOE 14507816	916	110	1325	VOE 14508639	363	100	403	VOE 14509340	870	500	917	VOE 14509713	897	200	1003
VOE 14505743	431	110	577	VOE 14507816	916	120	1329	VOE 14508639	363	150	405	VOE 14509340	874	500	933	VOE 14509713	897	210	1007
VOE 14505744	431	110	575	VOE 14507816	916	130	1333	VOE 14508639	363	160	407	VOE 14509341	870	500	915	VOE 14509713	897	220	1009
VOE 14505745	431	110	575	VOE 14507816	916	400	1341	VOE 14508837	821	6000	779	VOE 14509341	874	500	933	VOE 14510098	911	100	1109
VOE 14505746	431	110	575	VOE 14507816	916	500	1349	VOE 14508848	821	200	757	VOE 14509342	870	500	915	VOE 14510119	914	6100	1317
VOE 14505747	431	110	575	VOE 14507922	916	1300	1371	VOE 14508848	821	210	761	VOE 14509342	874	500	933	VOE 14510165	821	6000	779
VOE 14505748	431	110	575	VOE 14507923	916	1300	1371	VOE 14508848	821	250	765	VOE 14509343	870	500	915	VOE 14510165	827	200	783
VOE 14505749	431	110	575	VOE 14507978	827	200	783	VOE 14508848	821	300	767	VOE 14509343	874	500	933	VOE 14510560	269	100	305
VOE 14505751	431	110	575	VOE 14508024	831	100	789	VOE 14508848	821	310	769	VOE 14509345	870	500	915	VOE 14510586	256	100	247
VOE 14505752	431	110	575	VOE 14508024	831	200	791	VOE 14508848	821	320	773	VOE 14509345	874	500	933	VOE 14510586	256	150	249
VOE 14505753	431	110	577	VOE 14508024	831	300	793	VOE 14508903	974	3400	1523	VOE 14509346	870	500	915	VOE 14510586	256	200	251
VOE 14505753	431	110	575	VOE 14508024	831	400	795	VOE 14508911	431	300	579	VOE 14509346	874	500	933	VOE 14510705	916	1000	1359
VOE 14505754	431	110	575	VOE 14508024	831	575	807	VOE 14509020	916	1200	1367	VOE 14509348	870	500	915	VOE 14510755	897	100	997
VOE 14505755	431	110	575	VOE 14508024	860	410	891	VOE 14509020	916	1500	1373	VOE 14509348	874	500	933	VOE 14510755	897	100	997
VOE 14505756	431	110	575	VOE 14508060	398	150	543	VOE 14509259	875	100	937	VOE 14509351	870	500	915	VOE 14510827	975	3000	1575
VOE 14505757	431	110	575	VOE 14508060	398	200	545	VOE 14509262	875	100	937	VOE 14509351	874	500	933	VOE 14510827	975	3100	1579
VOE 14505765	916	1000	1359	VOE 14508060	398	400	549	VOE 14509264	875	100	937	VOE 14509352	870	500	915	VOE 14510828	975	3200	1585
VOE 14505765	916	1010	1363	VOE 14508060	398	900	559	VOE 14509266	875	100	937	VOE 14509352	874	500	933	VOE 14510892	975	3300	1587
VOE 14505765	916	1020	1365	VOE 14508060	875	100	937	VOE 14509271	875	100	937	VOE 14509356	870	500	915	VOE 14510898	916	2300	1391
VOE 14506431	256	100	247	VOE 14508061	870	100	905	VOE 14509272	875	100	937	VOE 14509357	870	500	915	VOE 14510985	371	200	457
VOE 14506431	256	150	249	VOE 14508075	912	2400	1185	VOE 14509275	875	100	937	VOE 14509361	870	500	915	VOE 14510985	371	250	459
VOE 14506689	775	100	641	VOE 14508096	881	200	983	VOE 14509281	431	300	579	VOE 14509361	874	500	933	VOE 14510985	914	300	1213
VOE 14506689	775	110	643	VOE 14508096	881	200	983	VOE 14509327	870	500	917	VOE 14509362	870	500	915	VOE 14510985	914	350	1217
VOE 14506689	775	150	645	VOE 14508096	881	210	985	VOE 14509328	870	500	915	VOE 14509363	870	500	915	VOE 14510988	912	200	1155
VOE 14506689	775	160	647	VOE 14508096	881	210	985	VOE 14509328	874	500	933	VOE 14509364	870	500	915	VOE 14511074	870	100	903
VOE 14506867	843	260	851	VOE 14508099	881	200	983	VOE 14509329	870	500	915	VOE 14509365	870	500	915	VOE 14511074	870	200	907
VOE 14507345	431	110	577	VOE 14508099	881	210	985	VOE 14509329	874	500	933	VOE 14509365	874	500	933	VOE 14511074	874	100	927
VOE 14507451	210	120	73	VOE 14508106	912	2400	1185	VOE 14509330	870	500	915	VOE 14509367	870	500	915	VOE 14511105	715	110	623
VOE 14507451	222	100	145	VOE 14508224	256	100	247	VOE 14509330	874	500	933	VOE 14509367	874	500	933	VOE 14511215	914	500	1233
VOE 14507529	912	3400	1191	VOE 14508417	916	2300	1391	VOE 14509331	870	500	915	VOE 14509373	870	500	915	VOE 14511415	870	100	903
VOE 14507603	875	100	937	VOE 14508418	916	2300	1391	VOE 14509331	874	500	933	VOE 14509374	870	500	917	VOE 14511415	870	200	907
VOE 14507705	443	200	607	VOE 14508586	914	6100	1317	VOE 14509336	870	500	917	VOE 14509568	256	100	247	VOE 14511415	870	500	917
VOE 14507748	916	1000	1359	VOE 14508588	914	6100	1317	VOE 14509336	874	500	933	VOE 14509568	256	150	249	VOE 14511415	870	6000	919

NUMERICAL INDEX
INDICE DE NÚMERO
ÍNDICE NUMÉRICO

RÉPERTOIRE DE NUMÉROS

Part No	Group	Sect	Page
VOE 14511453	371	200	457
VOE 14511459	875	100	937
VOE 14511486	916	2200	1387
VOE 14511487	916	2200	1385
VOE 14511643	441	600	605
VOE 14512070	975	3200	1585
VOE 14512071	974	3000	1521
VOE 14512139	916	110	1327
VOE 14512139	916	120	1331
VOE 14512446	974	2100	1519
VOE 14512446	974	400	1509
VOE 14512446	974	500	1511
VOE 14512446	974	510	1513
VOE 14512771	911	2100	1141
VOE 14512772	911	2100	1141
VOE 14512822	775	710	665
VOE 14512873	914	1100	1247
VOE 14512894	235	200	177
VOE 14512894	875	100	937
VOE 14512932	916	2200	1387
VOE 14512932	916	2250	1389
VOE 14512933	218	100	135
VOE 14512953	441	600	603
VOE 14513034	827	200	783
VOE 14513326	974	3000	1521
VOE 14513383	912	2000	1177
VOE 14513392	912	700	1173
VOE 14513395	912	300	1157
VOE 14513395	912	300	1157
VOE 14513395	912	700	1173
VOE 14513396	912	300	1157
VOE 14513397	912	700	1173
VOE 14513411	912	200	1153
VOE 14513411	912	500	1165
VOE 14513415	912	200	1153
VOE 14513423	912	300	1157
VOE 14513423	912	700	1173
VOE 14513599	912	2400	1185
VOE 14513666	924	3100	1465
VOE 14513669	924	3100	1465
VOE 14513753	852	110	857
VOE 14513753	852	120	859
VOE 14513754	852	110	857
VOE 14513754	852	120	859
VOE 14513755	852	110	857
VOE 14513755	852	120	859
VOE 14513756	852	110	857
VOE 14513756	852	120	859
VOE 14513757	852	110	857
VOE 14513757	852	120	859
VOE 14513758	852	110	857
VOE 14513758	852	120	859
VOE 14513760	852	120	861
VOE 14513761	852	120	861
VOE 14513762	852	120	861
VOE 14513763	852	120	861
VOE 14513864	912	400	1161
VOE 14513864	912	600	1167
VOE 14513949	912	700	1173
VOE 14513950	912	700	1173
VOE 14514023	715	100	621
VOE 14514024	715	100	621
VOE 14514025	715	100	621
VOE 14514211	912	200	1153
VOE 14514211	912	600	1167
VOE 14514212	912	200	1153
VOE 14514212	912	600	1169
VOE 14514222	912	300	1157
VOE 14514223	912	300	1157
VOE 14514228	912	200	1153
VOE 14514228	912	500	1165
VOE 14514258	912	700	1175
VOE 14514309	912	300	1157
VOE 14514309	912	700	1173
VOE 14514330	870	400	913
VOE 14514330	874	400	931
VOE 14514339	350	300	361
VOE 14514339	352	200	367
VOE 14514378	356	500	381
VOE 14514380	441	500	601
VOE 14514515	821	300	767
VOE 14514515	821	310	771
VOE 14514515	821	320	773
VOE 14514623	914	6100	1317
VOE 14514633	916	2300	1391
VOE 14514720	870	500	917
VOE 14514720	874	500	933
VOE 14514814	897	100	997
VOE 14514815	897	100	997
VOE 14515386	914	1500	1255
VOE 14515388	914	1500	1255
VOE 14515454	874	500	933
VOE 14515523	235	250	179
VOE 14515523	916	1200	1367
VOE 14515523	916	1500	1373
VOE 14515523	916	300	1337
VOE 14515524	870	100	905
VOE 14515524	870	200	907
VOE 14515524	870	6000	919
VOE 14515524	874	100	927
VOE 14515524	875	100	939
VOE 14515524	924	1100	1449
VOE 14515524	924	1200	1451
VOE 14515524	924	400	1419
VOE 14515524	924	700	1423
VOE 14515524	924	750	1427
VOE 14515524	992	5000	1597
VOE 14515525	916	600	1353
VOE 14515579	718	700	639
VOE 14515593	371	1000	473
VOE 14515827	431	400	583
VOE 14515828	431	400	583
VOE 14515829	431	400	583
VOE 14515830	431	400	583
VOE 14515831	431	400	583
VOE 14515941	914	1500	1255
VOE 14516635	914	800	1243
VOE 14516637	914	800	1243
VOE 14516638	914	800	1243
VOE 14516639	914	800	1243
VOE 14516640	914	800	1243
VOE 14517154	860	310	881
VOE 14517154	860	410	891
VOE 14517557	911	100	1109
VOE 14517557	975	5000	1591
VOE 14517568	256	300	253
VOE 14517655	234	350	173
VOE 14517655	234	350	173
VOE 14517748	234	300	171
VOE 14517753	234	300	171
VOE 14517754	234	300	171
VOE 14517754	234	300	171
VOE 14517770	810	6000	719
VOE 14517770	821	120	753
VOE 14517770	821	130	755
VOE 14517885	775	200	649
VOE 14517885	775	210	651
VOE 14517890	852	110	857
VOE 14517890	852	120	859
VOE 14517891	852	110	857
VOE 14517891	852	120	859
VOE 14517940	974	3400	1523
VOE 14517941	974	3400	1523
VOE 14517941	975	3000	1575
VOE 14517941	975	3000	1575
VOE 14517941	975	3100	1579
VOE 14517941	975	3100	1579
VOE 14517943	975	3200	1583
VOE 14517943	975	3200	1583
VOE 14517946	975	3300	1587
VOE 14517949	975	3300	1587
VOE 14518015	916	900	1355
VOE 14518015	916	910	1357
VOE 14518516	441	600	603
VOE 14518572	852	120	861
VOE 14518743	363	300	411
VOE 14518880	852	120	861
VOE 14519065	916	450	1345
VOE 14519066	916	450	1345
VOE 14519992	880	200	947
VOE 14519992	880	250	949
VOE 14519992	880	260	951
VOE 14520135	843	200	845
VOE 14520135	843	250	847
VOE 14520135	843	260	851
VOE 14520858	810	6300	725
VOE 14520901	810	6300	725
VOE 14520902	810	6300	725
VOE 14521355	852	120	861
VOE 14521373	852	120	861
VOE 14521384	852	110	857
VOE 14521384	852	120	859
VOE 14521385	852	110	857
VOE 14521385	852	120	859
VOE 14521468	912	400	1161
VOE 14521468	912	600	1167
VOE 14521469	912	500	1165
VOE 14521471	912	700	1175
VOE 14521669	912	600	1169
VOE 14521671	912	700	1173

Part No	Group	Sect	Page	Part No	Group	Sect	Page	Part No	Group	Sect	Page	Part No	Group	Sect	Page	Part No	Group	Sect	Page
VOE 14521673	912	600	1169	VOE 14522862	256	300	253	VOE 14522909	975	3100	1579	VOE 14524455	371	150	449	VOE 14527286	852	110	857
VOE 14521681	912	200	1153	VOE 14522862	263	200	295	VOE 14522962	925	160	1487	VOE 14524582	912	600	1169	VOE 14527286	852	120	859
VOE 14521681	912	500	1165	VOE 14522862	356	300	377	VOE 14522983	924	3000	1463	VOE 14524582	912	700	1175	VOE 14527412	860	550	897
VOE 14521711	912	200	1153	VOE 14522862	356	600	383	VOE 14522990	924	3000	1463	VOE 14524623	975	3300	1587	VOE 14527458	821	300	767
VOE 14521711	912	3400	1193	VOE 14522862	810	6000	719	VOE 14523005	914	700	1241	VOE 14524738	818	100	727	VOE 14527458	821	310	769
VOE 14521711	912	500	1165	VOE 14522862	821	100	747	VOE 14523006	914	700	1241	VOE 14524738	818	1000	745	VOE 14527458	821	320	773
VOE 14521728	234	100	163	VOE 14522862	821	100	747	VOE 14523019	870	500	915	VOE 14524738	818	200	729	VOE 14527463	827	200	783
VOE 14521728	234	110	165	VOE 14522862	821	100	747	VOE 14523020	870	500	915	VOE 14524738	818	300	731	VOE 14527464	387	300	533
VOE 14521728	431	300	579	VOE 14522862	821	100	747	VOE 14523095	881	100	967	VOE 14524738	818	400	733	VOE 14527465	860	300	879
VOE 14521728	911	100	1109	VOE 14522862	821	110	749	VOE 14523095	881	125	971	VOE 14524738	818	500	735	VOE 14527466	860	300	879
VOE 14521740	924	100	1403	VOE 14522862	821	110	749	VOE 14523095	881	150	975	VOE 14524738	818	600	737	VOE 14527467	821	200	757
VOE 14521845	896	100	989	VOE 14522862	821	110	749	VOE 14523095	881	160	979	VOE 14524738	818	700	739	VOE 14527467	821	210	761
VOE 14521944	827	200	783	VOE 14522862	821	110	751	VOE 14523097	914	1700	1259	VOE 14524738	818	800	741	VOE 14527467	821	250	765
VOE 14521945	827	200	783	VOE 14522862	821	120	753	VOE 14523105	924	3000	1463	VOE 14524738	818	900	743	VOE 14527485	843	260	851
VOE 14521959	827	200	783	VOE 14522862	821	120	753	VOE 14523122	924	3000	1463	VOE 14524738	831	100	789	VOE 14527678	821	300	767
VOE 14521968	912	300	1159	VOE 14522862	821	120	753	VOE 14523123	924	3000	1463	VOE 14524738	831	300	793	VOE 14527678	821	310	771
VOE 14521968	912	700	1175	VOE 14522862	821	120	753	VOE 14523124	924	3000	1463	VOE 14524761	911	100	1109	VOE 14527678	821	320	773
VOE 14521969	912	200	1153	VOE 14522862	821	130	755	VOE 14523125	924	3000	1463	VOE 14525216	492	2000	613	VOE 14527678	860	310	881
VOE 14521969	912	500	1165	VOE 14522862	821	200	757	VOE 14523126	924	3000	1463	VOE 14525449	911	100	1109	VOE 14527678	860	410	891
VOE 14521988	852	110	857	VOE 14522862	821	210	761	VOE 14523127	924	3000	1463	VOE 14525450	256	300	253	VOE 14527729	371	2400	499
VOE 14522254	912	200	1153	VOE 14522862	821	250	765	VOE 14523128	924	3000	1463	VOE 14525451	256	300	253	VOE 14527738	897	200	1003
VOE 14522265	912	600	1167	VOE 14522862	827	200	783	VOE 14523129	924	3000	1463	VOE 14525453	256	300	253	VOE 14527738	897	210	1007
VOE 14522370	924	100	1403	VOE 14522862	841	200	835	VOE 14523130	924	3000	1463	VOE 14525606	371	2400	499	VOE 14527738	897	220	1009
VOE 14522370	924	3000	1463	VOE 14522862	860	100	867	VOE 14523131	924	3000	1463	VOE 14525609	210	120	73	VOE 14527776	914	700	1241
VOE 14522410	924	3100	1465	VOE 14522862	860	110	869	VOE 14523132	924	3000	1463	VOE 14525781	911	500	1123	VOE 14527777	914	700	1241
VOE 14522473	870	200	909	VOE 14522862	860	150	871	VOE 14523552	925	120	1479	VOE 14526154	218	100	135	VOE 14527778	914	700	1241
VOE 14522473	874	100	929	VOE 14522862	860	260	877	VOE 14523552	925	160	1487	VOE 14526155	218	100	135	VOE 14527779	914	700	1241
VOE 14522475	431	100	571	VOE 14522862	860	300	879	VOE 14523657	286	150	319	VOE 14526158	330	100	353	VOE 14527796	881	100	967
VOE 14522575	286	150	319	VOE 14522862	860	310	881	VOE 14523657	371	100	445	VOE 14526169	218	100	135	VOE 14527796	881	125	971
VOE 14522575	350	300	361	VOE 14522862	860	350	885	VOE 14524059	975	3200	1583	VOE 14526214	431	300	581	VOE 14527796	881	150	975
VOE 14522575	352	200	367	VOE 14522862	860	360	887	VOE 14524170	911	3000	1145	VOE 14526220	431	100	573	VOE 14527796	881	160	979
VOE 14522575	356	6000	385	VOE 14522862	860	6300	899	VOE 14524194	810	6200	723	VOE 14526930	256	300	253	VOE 14527797	881	100	967
VOE 14522575	362	300	393	VOE 14522862	860	6400	901	VOE 14524402	974	3000	1521	VOE 14527169	897	100	997	VOE 14527797	881	125	971
VOE 14522575	362	350	395	VOE 14522862	911	3000	1147	VOE 14524402	975	3200	1583	VOE 14527170	897	100	997	VOE 14527797	881	150	975
VOE 14522575	371	2400	499	VOE 14522862	992	5000	1599	VOE 14524449	911	500	1123	VOE 14527172	897	100	997	VOE 14527797	881	160	979
VOE 14522847	975	3300	1587	VOE 14522909	975	3000	1575	VOE 14524455	371	100	445	VOE 14527173	897	100	997	VOE 14527817	881	200	983

NUMERICAL INDEX
INDICE DE NÚMERO
ÍNDICE NUMÉRICO

RÉPERTOIRE DE NUMÉROS

Part No	Group	Sect	Page	Part No	Group	Sect	Page	Part No	Group	Sect	Page	Part No	Group	Sect	Page	Part No	Group	Sect	Page
VOE 14527817	881	210	985	VOE 14529177	330	100	353	VOE 14529769	441	600	603	VOE 14530366	775	200	649	VOE 14530994	431	400	583
VOE 14527863	925	130	1481	VOE 14529178	330	100	353	VOE 14529770	441	600	603	VOE 14530366	775	250	653	VOE 14531002	371	150	449
VOE 14527864	925	130	1481	VOE 14529317	234	350	173	VOE 14529771	441	600	603	VOE 14530367	775	100	641	VOE 14531002	371	250	459
VOE 14527865	925	130	1481	VOE 14529317	234	360	175	VOE 14529772	441	600	603	VOE 14530367	775	110	643	VOE 14531002	870	200	909
VOE 14528085	852	120	861	VOE 14529318	234	350	173	VOE 14529773	441	600	603	VOE 14530367	775	150	645	VOE 14531002	874	100	929
VOE 14528264	974	3400	1523	VOE 14529320	234	350	173	VOE 14529774	441	600	603	VOE 14530367	775	160	647	VOE 14531009	821	310	769
VOE 14528355	925	100	1475	VOE 14529331	371	100	445	VOE 14529943	875	100	939	VOE 14530367	775	200	649	VOE 14531010	492	100	609
VOE 14528355	925	140	1483	VOE 14529331	371	250	459	VOE 14529947	234	100	163	VOE 14530367	775	210	651	VOE 14531010	492	110	611
VOE 14528382	252	150	209	VOE 14529343	870	6000	919	VOE 14529947	234	110	165	VOE 14530367	775	250	653	VOE 14531013	492	100	609
VOE 14528384	252	150	209	VOE 14529350	363	200	409	VOE 14529997	841	150	833	VOE 14530367	775	260	655	VOE 14531013	492	110	611
VOE 14528723	431	100	571	VOE 14529351	234	300	171	VOE 14530360	775	150	645	VOE 14530543	925	100	1475	VOE 14531014	492	100	609
VOE 14528724	431	100	571	VOE 14529351	234	350	173	VOE 14530361	775	100	641	VOE 14530543	925	110	1477	VOE 14531014	492	110	611
VOE 14528725	431	300	579	VOE 14529351	870	100	903	VOE 14530361	775	200	649	VOE 14530543	925	140	1483	VOE 14531016	860	100	867
VOE 14528726	431	300	579	VOE 14529351	870	200	907	VOE 14530361	775	250	653	VOE 14530543	925	170	1489	VOE 14531020	492	100	609
VOE 14528727	431	100	571	VOE 14529352	234	300	171	VOE 14530362	775	100	641	VOE 14530544	925	100	1475	VOE 14531020	492	110	611
VOE 14528728	431	100	571	VOE 14529352	234	350	173	VOE 14530362	775	150	645	VOE 14530544	925	110	1477	VOE 14531024	441	500	601
VOE 14528733	431	100	571	VOE 14529352	387	300	533	VOE 14530362	775	200	649	VOE 14530544	925	140	1483	VOE 14531031	912	2000	1177
VOE 14528733	441	100	585	VOE 14529354	363	100	403	VOE 14530362	775	250	653	VOE 14530544	925	170	1489	VOE 14531072	911	500	1123
VOE 14528816	924	100	1403	VOE 14529354	363	150	405	VOE 14530363	775	100	641	VOE 14530613	924	2100	1461	VOE 14531082	911	500	1123
VOE 14528929	431	300	579	VOE 14529354	363	160	407	VOE 14530363	775	150	645	VOE 14530614	924	2100	1461	VOE 14531101	914	1500	1255
VOE 14528958	992	5000	1597	VOE 14529393	371	100	445	VOE 14530363	775	200	649	VOE 14530615	924	2100	1461	VOE 14531101	914	1700	1259
VOE 14529050	870	500	917	VOE 14529393	870	200	907	VOE 14530363	775	250	653	VOE 14530666	974	3400	1523	VOE 14531101	914	1700	1261
VOE 14529050	874	500	933	VOE 14529393	874	100	927	VOE 14530364	775	100	641	VOE 14530666	975	3000	1575	VOE 14531102	914	1500	1255
VOE 14529051	870	500	917	VOE 14529396	371	200	457	VOE 14530364	775	150	645	VOE 14530666	975	3100	1579	VOE 14531102	914	1700	1259
VOE 14529051	874	500	933	VOE 14529396	371	250	459	VOE 14530364	775	200	649	VOE 14530666	975	3200	1583	VOE 14531102	914	1700	1261
VOE 14529052	870	500	917	VOE 14529540	925	140	1483	VOE 14530364	775	250	653	VOE 14530911	872	200	925	VOE 14531108	911	200	1113
VOE 14529052	874	500	935	VOE 14529741	974	1300	1517	VOE 14530365	775	100	641	VOE 14530968	881	100	967	VOE 14531109	911	200	1113
VOE 14529064	371	200	457	VOE 14529757	441	600	605	VOE 14530365	775	110	643	VOE 14530968	881	125	971	VOE 14531121	924	1700	1455
VOE 14529064	371	250	459	VOE 14529759	441	600	605	VOE 14530365	775	150	645	VOE 14530968	881	150	975	VOE 14531126	911	3000	1145
VOE 14529064	870	6000	919	VOE 14529761	441	600	603	VOE 14530365	775	160	647	VOE 14530968	881	160	979	VOE 14531126	912	300	1157
VOE 14529064	914	300	1213	VOE 14529762	441	600	603	VOE 14530365	775	200	649	VOE 14530969	881	100	967	VOE 14531126	912	400	1163
VOE 14529064	914	350	1217	VOE 14529763	441	600	603	VOE 14530365	775	210	651	VOE 14530969	881	125	971	VOE 14531126	914	2600	1293
VOE 14529107	371	250	459	VOE 14529764	441	600	603	VOE 14530365	775	250	653	VOE 14530969	881	150	975	VOE 14531126	914	2850	1299
VOE 14529132	371	200	455	VOE 14529765	441	600	605	VOE 14530365	775	260	655	VOE 14530969	881	160	979	VOE 14531135	916	600	1353
VOE 14529132	372	300	515	VOE 14529766	441	600	603	VOE 14530366	775	100	641	VOE 14530987	911	100	1109	VOE 14531147	916	600	1351
VOE 14529152	330	100	353	VOE 14529768	441	600	603	VOE 14530366	775	150	645	VOE 14530988	911	100	1109	VOE 14531240	897	300	1011

Part No	Group	Sect	Page	Part No	Group	Sect	Page	Part No	Group	Sect	Page	Part No	Group	Sect	Page	Part No	Group	Sect	Page
VOE 14531265	872	200	925	VOE 14532276	775	900	671	VOE 14532424	775	710	665	VOE 14533554	386	200	525	VOE 14534099	916	2100	1379
VOE 14531305	870	100	903	VOE 14532276	775	910	673	VOE 14532425	775	700	663	VOE 14533603	441	600	605	VOE 14534101	916	2100	1379
VOE 14531305	870	200	907	VOE 14532276	775	920	675	VOE 14532430	775	700	663	VOE 14533604	913	200	1199	VOE 14534103	916	2150	1383
VOE 14531305	874	100	927	VOE 14532278	775	900	671	VOE 14532443	775	710	665	VOE 14533606	913	200	1199	VOE 14534105	916	2150	1383
VOE 14531305	875	100	939	VOE 14532294	775	1000	677	VOE 14532477	261	200	269	VOE 14533609	913	200	1199	VOE 14534107	924	700	1423
VOE 14531305	992	5000	1597	VOE 14532294	775	1010	679	VOE 14532477	810	6300	725	VOE 14533610	914	1100	1247	VOE 14534107	924	750	1427
VOE 14531426	441	200	589	VOE 14532294	775	910	673	VOE 14532477	837	200	823	VOE 14533610	914	1100	1247	VOE 14534109	924	700	1423
VOE 14531438	821	250	765	VOE 14532314	775	900	671	VOE 14532477	837	300	827	VOE 14533610	914	2300	1271	VOE 14534109	924	750	1427
VOE 14531670	371	200	457	VOE 14532321	775	700	663	VOE 14532533	286	100	315	VOE 14533610	914	2550	1289	VOE 14534111	924	700	1423
VOE 14531670	914	6100	1317	VOE 14532321	775	710	665	VOE 14532534	235	200	177	VOE 14533612	913	200	1199	VOE 14534111	924	750	1427
VOE 14531677	914	100	1201	VOE 14532341	775	100	641	VOE 14532534	235	250	179	VOE 14533615	913	200	1199	VOE 14534242	870	400	913
VOE 14531677	914	150	1205	VOE 14532341	775	110	643	VOE 14532534	924	500	1421	VOE 14533646	912	2500	1187	VOE 14534242	874	400	931
VOE 14531685	364	100	417	VOE 14532341	775	150	645	VOE 14532687	914	500	1233	VOE 14533646	916	600	1353	VOE 14534347	975	3000	1575
VOE 14531685	364	150	419	VOE 14532341	775	160	647	VOE 14532726	870	500	917	VOE 14533647	911	1600	1137	VOE 14534347	975	3100	1579
VOE 14531688	364	100	417	VOE 14532343	775	100	641	VOE 14532819	870	400	913	VOE 14533731	897	100	997	VOE 14534371	914	2000	1263
VOE 14531688	364	150	419	VOE 14532343	775	110	643	VOE 14532819	874	400	931	VOE 14533805	914	200	1209	VOE 14534372	914	2400	1273
VOE 14531701	371	2400	499	VOE 14532343	775	150	645	VOE 14533100	911	100	1109	VOE 14533862	775	100	641	VOE 14534411	881	100	967
VOE 14531709	371	2300	497	VOE 14532343	775	160	647	VOE 14533117	914	500	1233	VOE 14533862	775	110	643	VOE 14534411	881	125	971
VOE 14531716	870	400	913	VOE 14532344	775	100	641	VOE 14533119	914	500	1231	VOE 14533862	775	150	645	VOE 14534411	881	150	975
VOE 14531716	874	400	931	VOE 14532344	775	110	643	VOE 14533154	775	800	667	VOE 14533862	775	160	647	VOE 14534413	881	100	967
VOE 14531717	870	400	913	VOE 14532344	775	150	645	VOE 14533162	775	710	665	VOE 14533862	775	200	649	VOE 14534413	881	125	971
VOE 14531717	874	400	931	VOE 14532344	775	160	647	VOE 14533163	775	700	663	VOE 14533862	775	210	651	VOE 14534413	881	150	975
VOE 14531718	870	400	913	VOE 14532345	775	100	641	VOE 14533163	775	710	665	VOE 14533862	775	250	653	VOE 14534413	881	160	979
VOE 14531718	874	400	931	VOE 14532345	775	110	643	VOE 14533221	914	6000	1315	VOE 14533862	775	260	655	VOE 14534416	881	100	967
VOE 14531720	870	400	913	VOE 14532345	775	150	645	VOE 14533440	837	300	825	VOE 14533879	775	100	641	VOE 14534416	881	125	971
VOE 14531720	874	400	931	VOE 14532345	775	160	647	VOE 14533441	837	300	825	VOE 14533879	775	150	645	VOE 14534416	881	150	975
VOE 14531811	362	2100	401	VOE 14532362	911	100	1109	VOE 14533443	837	300	825	VOE 14533879	775	200	649	VOE 14534416	881	160	979
VOE 14531866	911	100	1109	VOE 14532362	975	5000	1591	VOE 14533449	837	300	825	VOE 14533879	775	250	653	VOE 14534417	881	100	967
VOE 14532189	821	350	775	VOE 14532385	775	1200	681	VOE 14533453	911	100	1109	VOE 14533958	914	1500	1255	VOE 14534417	881	125	971
VOE 14532190	821	350	775	VOE 14532392	775	900	671	VOE 14533497	914	2400	1273	VOE 14533958	914	1600	1257	VOE 14534417	881	150	975
VOE 14532260	234	150	167	VOE 14532393	775	900	671	VOE 14533498	916	2300	1391	VOE 14533958	914	250	1211	VOE 14534417	881	160	979
VOE 14532260	234	160	169	VOE 14532397	775	700	663	VOE 14533505	911	600	1125	VOE 14533959	914	1500	1255	VOE 14534418	393	100	535
VOE 14532276	775	1000	677	VOE 14532399	775	900	671	VOE 14533505	916	1000	1361	VOE 14533959	914	1600	1257	VOE 14534419	881	100	967
VOE 14532276	775	1010	679	VOE 14532400	775	710	665	VOE 14533505	916	2100	1379	VOE 14534024	924	1600	1453	VOE 14534419	881	125	971
VOE 14532276	775	800	667	VOE 14532401	775	1200	681	VOE 14533505	916	400	1343	VOE 14534055	924	1600	1453	VOE 14534419	881	150	975
VOE 14532276	775	810	669	VOE 14532423	775	710	665	VOE 14533505	916	4000	1399	VOE 14534057	924	1600	1453	VOE 14534419	881	160	979

NUMERICAL INDEX
INDICE DE NÚMERO
ÍNDICE NUMÉRICO

RÉPERTOIRE DE NUMÉROS

Catalogue id 20629 | Group 10
Issue 20032270-E | Page 1030

Part No	Group	Sect	Page
VOE 14534420	881	100	967
VOE 14534420	881	125	971
VOE 14534420	881	150	975
VOE 14534420	881	160	979
VOE 14534423	881	100	967
VOE 14534423	881	125	971
VOE 14534423	881	150	975
VOE 14534423	881	160	979
VOE 14534431	837	100	817
VOE 14534431	837	150	819
VOE 14534432	837	100	817
VOE 14534432	837	150	819
VOE 14534434	837	100	817
VOE 14534434	837	150	819
VOE 14534435	914	1500	1255
VOE 14534436	914	1500	1255
VOE 14534436	914	1700	1259
VOE 14534436	914	1700	1261
VOE 14534437	914	1500	1255
VOE 14534438	914	1500	1255
VOE 14534489	881	100	967
VOE 14534489	881	160	979
VOE 14534490	881	200	983
VOE 14534490	881	210	985
VOE 14534492	881	200	983
VOE 14534492	881	210	985
VOE 14534494	881	200	983
VOE 14534494	881	210	985
VOE 14534495	881	200	983
VOE 14534495	881	210	985
VOE 14534499	881	200	983
VOE 14534500	881	200	983
VOE 14534500	881	210	985
VOE 14534501	881	200	983
VOE 14534501	881	210	985
VOE 14534512	916	2200	1385
VOE 14534512	916	2250	1389
VOE 14534513	916	2200	1387
VOE 14534513	916	2250	1389
VOE 14534517	914	2200	1269
VOE 14534517	914	5000	1307
VOE 14534522	914	300	1215
VOE 14534522	914	350	1219
VOE 14534522	914	500	1231
VOE 14534522	914	550	1237
VOE 14534523	914	2200	1269
VOE 14534523	914	2300	1271
VOE 14534523	914	2400	1273
VOE 14534523	914	2500	1287
VOE 14534523	914	2800	1297
VOE 14534523	914	5000	1307
VOE 14534524	914	100	1201
VOE 14534524	914	150	1205
VOE 14534524	914	200	1209
VOE 14534524	914	2000	1263
VOE 14534524	914	250	1211
VOE 14534524	914	3500	1301
VOE 14534530	912	2400	1185
VOE 14534530	916	2200	1387
VOE 14534530	916	2250	1389
VOE 14534532	975	3000	1575
VOE 14534533	975	3200	1583
VOE 14534535	443	200	607
VOE 14534536	912	2400	1185
VOE 14534865	443	200	607
VOE 14535218	924	400	1419
VOE 14535218	924	500	1421
VOE 14535257	912	400	1161
VOE 14535257	912	600	1167
VOE 14535259	912	600	1167
VOE 14535270	912	2100	1181
VOE 14535270	912	2110	1183
VOE 14535346	810	200	711
VOE 14535346	810	250	713
VOE 14535346	810	260	715
VOE 14535346	810	270	717
VOE 14535427	911	400	1121
VOE 14535450	913	200	1199
VOE 14535451	913	200	1199
VOE 14535463	916	300	1337
VOE 14535480	911	3000	1145
VOE 14535482	916	2100	1379
VOE 14535485	914	400	1221
VOE 14535485	914	450	1225
VOE 14535487	914	1500	1255
VOE 14535519	916	1200	1369
VOE 14535519	916	1500	1375
VOE 14535521	914	250	1211
VOE 14535550	912	2000	1177
VOE 14535551	912	2000	1177
VOE 14535553	914	2100	1265
VOE 14535571	975	3000	1575
VOE 14535582	916	2100	1379
VOE 14535584	916	2100	1379
VOE 14535598	974	3000	1521
VOE 14535598	975	3200	1583
VOE 14535687	914	100	1201
VOE 14535687	914	150	1205
VOE 14535711	924	1100	1449
VOE 14535711	924	1200	1451
VOE 14535712	916	3000	1395
VOE 14535756	975	3200	1583
VOE 14535761	443	200	607
VOE 14535762	443	200	607
VOE 14535763	974	3000	1521
VOE 14535763	974	3400	1523
VOE 14535763	975	3000	1575
VOE 14535763	975	3100	1581
VOE 14535763	975	3200	1583
VOE 14535763	975	3300	1587
VOE 14535772	924	100	1403
VOE 14535773	924	100	1403
VOE 14535777	914	2450	1275
VOE 14535777	914	2460	1279
VOE 14535777	914	2470	1283
VOE 14535777	914	2480	1285
VOE 14535777	914	2600	1291
VOE 14535777	914	2700	1295
VOE 14535777	914	3600	1303
VOE 14535777	914	3650	1305
VOE 14535777	914	500	1231
VOE 14535777	914	5000	1307
VOE 14535777	914	5100	1311
VOE 14535777	914	550	1237
VOE 14535789	975	3100	1579
VOE 14535875	393	100	535
VOE 14536016	911	2100	1141
VOE 14536020	911	2100	1141
VOE 14536073	210	110	69
VOE 14536073	210	110	69
VOE 14536073	210	120	73
VOE 14536073	210	120	73
VOE 14536073	210	250	85
VOE 14536073	211	110	89
VOE 14536073	212	110	95
VOE 14536073	212	360	101
VOE 14536073	213	110	105
VOE 14536073	214	110	109
VOE 14536073	215	110	113
VOE 14536073	215	310	117
VOE 14536073	216	110	121
VOE 14536073	216	160	125
VOE 14536073	217	110	129
VOE 14536073	218	60	133
VOE 14536073	221	110	139
VOE 14536073	222	60	143
VOE 14536073	223	110	151
VOE 14536073	233	160	157
VOE 14536073	233	210	161
VOE 14536073	235	310	185
VOE 14536073	237	110	195
VOE 14536073	251	110	199
VOE 14536073	251	120	201
VOE 14536073	251	210	205
VOE 14536073	255	110	245
VOE 14536073	262	210	289
VOE 14536073	263	100	291
VOE 14536073	269	300	309
VOE 14536073	321	110	351
VOE 14536073	331	110	357
VOE 14536073	371	300	461
VOE 14536076	210	110	69
VOE 14536076	210	120	73
VOE 14536076	210	120	73
VOE 14536076	211	110	89
VOE 14536076	212	110	95
VOE 14536076	212	360	101
VOE 14536076	213	110	105
VOE 14536076	214	110	109
VOE 14536076	215	110	113
VOE 14536076	215	310	117
VOE 14536076	216	110	121
VOE 14536076	216	160	125
VOE 14536076	217	110	129
VOE 14536076	218	60	133
VOE 14536076	221	110	139
VOE 14536076	222	60	143
VOE 14536076	223	110	151
VOE 14536076	233	160	157
VOE 14536076	233	210	161

Part No	Group	Sect	Page	Part No	Group	Sect	Page	Part No	Group	Sect	Page	Part No	Group	Sect	Page	Part No	Group	Sect	Page
VOE 14536076	235	310	185	VOE 14537348	234	100	163	VOE 14539484	924	300	1413	VOE 14540920	897	210	1007	VOE 14542290	916	120	1331
VOE 14536076	237	110	195	VOE 14537348	234	110	165	VOE 14539484	924	3100	1465	VOE 14540920	897	220	1009	VOE 14542290	924	1700	1455
VOE 14536076	251	110	199	VOE 14537412	914	2450	1275	VOE 14539484	924	350	1415	VOE 14541069	431	300	579	VOE 14542407	914	700	1241
VOE 14536076	251	120	201	VOE 14537412	914	2460	1279	VOE 14539686	810	6000	719	VOE 14541069	441	500	601	VOE 14542408	914	700	1241
VOE 14536076	251	210	205	VOE 14537412	914	2600	1291	VOE 14539695	810	6000	719	VOE 14541091	914	1100	1247	VOE 14542410	881	100	969
VOE 14536076	255	110	245	VOE 14537412	914	5000	1307	VOE 14539699	924	1100	1449	VOE 14541091	914	1200	1251	VOE 14542412	852	120	859
VOE 14536076	262	210	289	VOE 14537622	925	100	1475	VOE 14539699	924	1200	1451	VOE 14541254	924	1600	1453	VOE 14542775	716	100	635
VOE 14536076	263	100	291	VOE 14537622	925	110	1477	VOE 14539771	860	310	881	VOE 14541254	924	700	1423	VOE 14542775	716	100	635
VOE 14536076	269	300	309	VOE 14537622	925	140	1483	VOE 14539785	870	100	903	VOE 14541254	924	750	1427	VOE 14542811	716	100	635
VOE 14536076	321	110	351	VOE 14537622	925	170	1489	VOE 14539785	870	200	907	VOE 14541255	924	1600	1453	VOE 14542812	716	100	635
VOE 14536076	331	110	357	VOE 14538012	925	110	1477	VOE 14539827	810	6200	723	VOE 14541258	924	700	1423	VOE 14542951	911	2100	1141
VOE 14536076	371	300	461	VOE 14538012	925	120	1479	VOE 14539929	715	210	627	VOE 14541258	924	750	1427	VOE 14542952	911	2100	1141
VOE 14536107	911	500	1123	VOE 14538013	925	110	1477	VOE 14539930	715	210	627	VOE 14541259	924	700	1423	VOE 14542953	911	2100	1141
VOE 14536108	924	1600	1453	VOE 14538013	925	120	1479	VOE 14539941	925	150	1485	VOE 14541259	924	750	1427	VOE 14542954	911	2100	1141
VOE 14536201	924	1000	1441	VOE 14538079	925	130	1481	VOE 14539944	924	300	1413	VOE 14541262	911	700	1131	VOE 14542955	911	2100	1141
VOE 14536201	924	1050	1447	VOE 14538079	925	160	1487	VOE 14539944	924	350	1415	VOE 14541262	914	100	1201	VOE 14542956	911	2100	1141
VOE 14536201	924	2100	1461	VOE 14538080	925	130	1481	VOE 14539978	234	100	163	VOE 14541262	914	150	1205	VOE 14542958	911	2100	1141
VOE 14536209	924	2100	1461	VOE 14538080	925	160	1487	VOE 14540003	975	2100	1573	VOE 14541262	914	3500	1301	VOE 14543100	371	100	445
VOE 14536328	897	100	999	VOE 14538608	852	110	857	VOE 14540004	925	2200	1497	VOE 14541262	916	1200	1369	VOE 14543100	371	150	449
VOE 14536585	372	100	507	VOE 14538608	852	120	859	VOE 14540004	925	2300	1499	VOE 14541262	916	1500	1375	VOE 14543190	974	100	1501
VOE 14536585	372	110	509	VOE 14538765	852	120	861	VOE 14540078	875	100	937	VOE 14541262	916	600	1353	VOE 14543190	974	110	1503
VOE 14536585	372	120	511	VOE 14538767	837	100	817	VOE 14540405	431	300	579	VOE 14541262	924	1100	1449	VOE 14543190	974	200	1505
VOE 14536920	234	350	173	VOE 14538767	837	150	819	VOE 14540469	810	6000	719	VOE 14541262	924	1200	1451	VOE 14543190	975	100	1525
VOE 14536920	234	360	175	VOE 14538767	837	170	821	VOE 14540705	363	300	411	VOE 14541262	924	400	1419	VOE 14543190	975	150	1527
VOE 14536922	234	350	173	VOE 14538783	914	2200	1269	VOE 14540710	363	300	411	VOE 14541262	924	500	1421	VOE 14543190	975	200	1529
VOE 14536928	234	350	173	VOE 14538783	914	2500	1287	VOE 14540724	925	150	1485	VOE 14541302	916	2150	1383	VOE 14543190	975	250	1531
VOE 14536928	234	360	175	VOE 14538904	916	600	1353	VOE 14540725	925	150	1485	VOE 14541303	916	2150	1383	VOE 14543190	975	300	1533
VOE 14537076	827	200	783	VOE 14539076	875	100	937	VOE 14540725	925	150	1485	VOE 14541306	924	700	1423	VOE 14543190	975	350	1535
VOE 14537164	837	300	825	VOE 14539076	875	100	937	VOE 14540726	925	100	1475	VOE 14541306	924	750	1427	VOE 14543190	975	600	1537
VOE 14537165	837	300	825	VOE 14539108	234	300	171	VOE 14540726	925	110	1477	VOE 14541423	256	300	253	VOE 14543193	975	100	1525
VOE 14537166	837	300	825	VOE 14539456	234	300	171	VOE 14540726	925	140	1483	VOE 14541424	256	300	253	VOE 14543193	975	150	1527
VOE 14537167	837	300	825	VOE 14539459	234	300	171	VOE 14540726	925	170	1489	VOE 14541425	256	300	253	VOE 14543193	975	200	1529
VOE 14537168	837	300	825	VOE 14539459	234	350	173	VOE 14540733	431	300	579	VOE 14541426	256	300	253	VOE 14543193	975	250	1531
VOE 14537169	837	300	825	VOE 14539459	234	360	175	VOE 14540766	914	1200	1251	VOE 14541442	924	1600	1453	VOE 14543193	975	350	1535
VOE 14537180	372	110	509	VOE 14539460	254	200	215	VOE 14540767	914	1200	1251	VOE 14541443	924	1600	1453	VOE 14543195	975	100	1525
VOE 14537180	372	120	511	VOE 14539483	916	4000	1399	VOE 14540920	897	200	1003	VOE 14542290	916	110	1327	VOE 14543195	975	150	1527

NUMERICAL INDEX
INDICE DE NÚMERO
ÍNDICE NUMÉRICO

RÉPERTOIRE DE NUMÉROS

Catalogue id	Group
20629	**10**
Issue	Page
20032270-E	**1031**

NUMERICAL INDEX
INDICE DE NÚMERO
ÍNDICE NUMÉRICO

RÉPERTOIRE DE NUMÉROS

Part No	Group	Sect	Page
VOE 14543195	975	200	1529
VOE 14543195	975	250	1531
VOE 14543195	975	350	1535
VOE 14543206	975	600	1537
VOE 14543216	975	2000	1571
VOE 14543216	975	600	1537
VOE 14543232	975	1000	1541
VOE 14543234	975	1000	1541
VOE 14543236	975	1100	1543
VOE 14543238	975	1100	1543
VOE 14543240	975	1100	1543
VOE 14543242	975	1100	1543
VOE 14543244	975	1100	1543
VOE 14543246	975	1200	1547
VOE 14543246	975	1300	1551
VOE 14543248	975	1200	1547
VOE 14543248	975	1300	1551
VOE 14543250	975	1200	1547
VOE 14543250	975	1300	1551
VOE 14543250	975	1500	1561
VOE 14543252	975	1200	1547
VOE 14543252	975	1300	1551
VOE 14543252	975	1500	1561
VOE 14543254	975	1200	1547
VOE 14543254	975	1300	1551
VOE 14543256	975	1400	1557
VOE 14543257	975	1400	1557
VOE 14543258	975	1400	1557
VOE 14543259	975	1400	1557
VOE 14543260	975	1400	1557
VOE 14543309	234	300	171
VOE 14543340	911	100	1109
VOE 14543400	974	300	1507
VOE 14543634	974	1300	1517
VOE 14543636	974	1300	1517
VOE 14543638	974	1300	1517
VOE 14543640	974	1300	1517
VOE 14543715	925	170	1489
VOE 14543851	975	3300	1587
VOE 14543929	924	700	1423
VOE 14543943	974	100	1501
VOE 14543943	974	110	1503
VOE 14543943	974	200	1505
VOE 14543943	974	300	1507
VOE 14543943	975	100	1525
VOE 14543943	975	150	1527
VOE 14543943	975	200	1529
VOE 14543943	975	250	1531
VOE 14543943	975	300	1533
VOE 14543943	975	350	1535
VOE 14543943	975	600	1537
VOE 14543944	974	100	1501
VOE 14543944	974	110	1503
VOE 14543944	974	200	1505
VOE 14543944	974	300	1507
VOE 14543944	975	100	1525
VOE 14543944	975	150	1527
VOE 14543944	975	200	1529
VOE 14543944	975	250	1531
VOE 14543944	975	300	1533
VOE 14543944	975	350	1535
VOE 14543944	975	600	1537
VOE 14543945	974	100	1501
VOE 14543945	974	110	1503
VOE 14543945	974	200	1505
VOE 14543945	974	300	1507
VOE 14543945	975	100	1525
VOE 14543945	975	150	1527
VOE 14543945	975	200	1529
VOE 14543945	975	250	1531
VOE 14543945	975	300	1533
VOE 14543945	975	350	1535
VOE 14543945	975	600	1537
VOE 14543946	974	100	1501
VOE 14543946	974	110	1503
VOE 14543946	974	200	1505
VOE 14543946	974	300	1507
VOE 14543949	974	100	1501
VOE 14543949	974	110	1503
VOE 14543949	974	200	1505
VOE 14543949	974	300	1507
VOE 14543991	911	500	1123
VOE 14544002	912	200	1155
VOE 14544002	912	500	1165
VOE 14544006	912	3400	1191
VOE 14544006	924	1000	1441
VOE 14544006	924	1050	1445
VOE 14544880	974	100	1501
VOE 14544880	974	110	1503
VOE 14544880	974	200	1505
VOE 14544880	974	300	1507
VOE 14544883	715	7600	631
VOE 14544883	974	100	1501
VOE 14544883	974	110	1503
VOE 14544883	974	200	1505
VOE 14544883	974	300	1507
VOE 14544892	974	300	1507
VOE 14544895	974	300	1507
VOE 14544972	975	1000	1541
VOE 14544972	975	1100	1543
VOE 14544972	975	1200	1547
VOE 14544972	975	1300	1551
VOE 14544972	975	1310	1555
VOE 14544972	975	1400	1557
VOE 14544972	975	1500	1561
VOE 14544972	975	1600	1563
VOE 14544972	975	1610	1565
VOE 14544972	975	1620	1567
VOE 14544973	975	1000	1541
VOE 14544973	975	1100	1543
VOE 14544973	975	1200	1547
VOE 14544973	975	1300	1551
VOE 14544973	975	1310	1555
VOE 14544973	975	1400	1557
VOE 14544973	975	1500	1561
VOE 14544973	975	1600	1563
VOE 14544973	975	1610	1565
VOE 14544973	975	1620	1567
VOE 14544973	975	1700	1569
VOE 14544974	975	1000	1541
VOE 14544974	975	1100	1543
VOE 14544974	975	1200	1547
VOE 14544974	975	1300	1551
VOE 14544974	975	1310	1555
VOE 14544974	975	1400	1557
VOE 14544974	975	1500	1561
VOE 14544974	975	1600	1563
VOE 14544974	975	1610	1565
VOE 14544974	975	1620	1567
VOE 14544974	975	1700	1569
VOE 14544975	974	1300	1517
VOE 14544975	975	1000	1541
VOE 14544975	975	1100	1543
VOE 14544975	975	1200	1547
VOE 14544975	975	1300	1551
VOE 14544975	975	1310	1555
VOE 14544975	975	1400	1557
VOE 14544975	975	1500	1561
VOE 14544975	975	1600	1563
VOE 14544975	975	1610	1565
VOE 14544975	975	1620	1567
VOE 14544975	975	1700	1569
VOE 14544975	975	900	1539
VOE 14544984	925	2200	1497
VOE 14545093	837	100	817
VOE 14545098	852	200	865
VOE 14545175	975	100	1525
VOE 14545175	975	150	1527
VOE 14545175	975	200	1529
VOE 14545175	975	250	1531
VOE 14545175	975	350	1535
VOE 14545176	975	100	1525
VOE 14545176	975	150	1527
VOE 14545176	975	200	1529
VOE 14545176	975	250	1531
VOE 14545176	975	350	1535
VOE 14545277	975	600	1537
VOE 14545278	975	600	1537
VOE 14545281	925	2200	1497
VOE 14545450	363	300	411
VOE 14545465	870	100	903
VOE 14545465	870	200	907
VOE 14545465	874	100	927
VOE 14545571	775	900	671
VOE 14545573	775	900	671
VOE 14545574	775	900	671
VOE 14545575	775	900	671
VOE 14545590	775	900	671
VOE 14545619	975	2100	1573
VOE 14545645	924	1700	1455
VOE 14545878	911	200	1113
VOE 14545879	911	200	1113
VOE 14545880	911	200	1113
VOE 14546057	975	900	1539
VOE 14546058	975	900	1539
VOE 14546287	914	500	1229
VOE 14546287	914	550	1235
VOE 14546288	914	500	1229
VOE 14546288	914	550	1235

Part No	Group	Sect	Page
VOE 14546290	914	2450	1275
VOE 14546290	914	2460	1279
VOE 14546290	914	2600	1291
VOE 14546290	914	400	1221
VOE 14546290	914	400	1221
VOE 14546290	914	450	1225
VOE 14546290	914	450	1225
VOE 14546290	914	5000	1307
VOE 14546290	914	5100	1311
VOE 14546293	916	300	1337
VOE 14546294	916	2200	1385
VOE 14546294	916	2250	1389
VOE 14546808	974	2100	1519
VOE 14546812	974	2100	1519
VOE 14547029	362	100	389
VOE 14547088	715	7700	633
VOE 14547381	974	100	1501
VOE 14547381	974	110	1503
VOE 14547381	974	200	1505
VOE 14547381	974	300	1507
VOE 14547393	975	2000	1571
VOE 14547395	975	2000	1571
VOE 14547400	974	1300	1517
VOE 14547400	975	1000	1541
VOE 14547400	975	1200	1547
VOE 14547400	975	1300	1551
VOE 14547400	975	1400	1557
VOE 14547400	975	1500	1561
VOE 14547422	881	200	983
VOE 14547422	881	210	985
VOE 14547440	975	1100	1543
VOE 14547491	715	110	623
VOE 14547514	974	1200	1515
VOE 14547514	974	1300	1517
VOE 14547514	975	1000	1541
VOE 14547514	975	1100	1543
VOE 14547514	975	1200	1549
VOE 14547514	975	1300	1551
VOE 14547514	975	1400	1557
VOE 14547514	975	1500	1561
VOE 14547518	974	1200	1515
VOE 14547518	974	1300	1517
VOE 14547518	974	2100	1519
VOE 14547518	974	400	1509
VOE 14547518	974	500	1511
VOE 14547518	974	510	1513
VOE 14547518	975	1000	1541
VOE 14547518	975	1100	1543
VOE 14547518	975	1200	1549
VOE 14547518	975	1300	1551
VOE 14547518	975	1400	1557
VOE 14547518	975	1700	1569
VOE 14547519	974	1300	1517
VOE 14547520	974	2100	1519
VOE 14547520	974	400	1509
VOE 14547520	974	500	1511
VOE 14547520	974	510	1513
VOE 14547520	975	1000	1541
VOE 14547520	975	1100	1545
VOE 14547520	975	1200	1549
VOE 14547520	975	1300	1553
VOE 14547520	975	1400	1559
VOE 14547520	975	1500	1561
VOE 14547520	975	1700	1569
VOE 14547521	974	1200	1515
VOE 14547521	974	1300	1517
VOE 14547521	975	1000	1541
VOE 14547521	975	1100	1543
VOE 14547521	975	1200	1549
VOE 14547521	975	1300	1551
VOE 14547521	975	1400	1557
VOE 14547521	975	1500	1561
VOE 14547522	975	1100	1543
VOE 14547522	975	1200	1549
VOE 14547522	975	1300	1551
VOE 14547522	975	1400	1557
VOE 14547522	975	1500	1561
VOE 14547523	974	1200	1515
VOE 14547535	974	100	1501
VOE 14547535	974	110	1503
VOE 14547535	974	200	1505
VOE 14547535	974	300	1507
VOE 14547552	975	100	1525
VOE 14547552	975	150	1527
VOE 14547552	975	200	1529
VOE 14547552	975	250	1531
VOE 14547552	975	350	1535
VOE 14547553	975	100	1525
VOE 14547553	975	150	1527
VOE 14547553	975	200	1529
VOE 14547553	975	250	1531
VOE 14547553	975	350	1535
VOE 14547554	925	2200	1497
VOE 14547764	235	200	177
VOE 14547764	235	250	179
VOE 14547764	261	200	269
VOE 14547821	925	1500	1493
VOE 14547822	925	2200	1497
VOE 14547825	925	2200	1497
VOE 14547826	925	2200	1497
VOE 14547879	924	150	1405
VOE 14547882	924	150	1405
VOE 14547883	924	150	1405
VOE 14547884	924	150	1405
VOE 14547889	924	150	1405
VOE 14547892	924	150	1405
VOE 14547894	924	150	1405
VOE 14547897	924	150	1405
VOE 14547901	924	150	1405
VOE 14547911	924	150	1405
VOE 14547912	924	150	1405
VOE 14547913	924	150	1405
VOE 14547917	870	500	917
VOE 14547917	874	500	935
VOE 14548182	975	600	1537
VOE 14548183	975	600	1537
VOE 14548445	235	200	177
VOE 14548577	810	6300	725
VOE 14548578	810	6300	725
VOE 14548579	810	6300	725
VOE 14549124	975	3300	1587
VOE 14549180	912	3400	1191
VOE 14549410	852	110	857
VOE 14549410	852	120	859
VOE 14549445	235	250	179
VOE 14549539	896	100	989
VOE 14549544	896	200	993
VOE 14549559	914	200	1209
VOE 14549559	914	250	1211
VOE 14549837	371	700	465
VOE 14549837	371	800	469
VOE 14549838	371	200	453
VOE 14549839	371	200	453
VOE 14549839	371	700	465
VOE 14549839	371	700	467
VOE 14549839	371	800	469
VOE 14549839	371	800	471
VOE 14549840	371	200	453
VOE 14549840	371	700	467
VOE 14549840	371	800	471
VOE 14549931	974	1200	1515
VOE 14549931	974	1300	1517
VOE 14549931	975	1000	1541
VOE 14549931	975	1100	1545
VOE 14549931	975	1200	1549
VOE 14549931	975	1300	1553
VOE 14549931	975	1400	1559
VOE 14549931	975	1500	1561
VOE 14550006	912	2100	1181
VOE 14550071	912	2500	1187
VOE 14550072	912	2500	1187
VOE 14550074	912	2500	1189
VOE 14550105	924	2100	1461
VOE 14550173	924	3100	1465
VOE 14550214	913	100	1197
VOE 14550214	913	200	1199
VOE 14550218	441	600	605
VOE 14550278	914	1100	1247
VOE 14550278	914	1200	1251
VOE 14550285	914	1100	1249
VOE 14550324	914	1200	1251
VOE 14550325	914	1200	1251
VOE 14550359	367	600	443
VOE 14550438	975	3000	1575
VOE 14550443	975	3100	1579
VOE 14550492	234	300	171
VOE 14550592	974	3400	1523
VOE 14550602	235	200	177
VOE 14550602	235	250	179
VOE 14550661	441	600	605
VOE 14550664	441	600	603
VOE 14550665	441	600	603
VOE 14550669	441	600	603
VOE 14550824	975	1100	1545
VOE 14550824	975	1200	1549
VOE 14550824	975	1300	1553
VOE 14550824	975	1400	1559
VOE 14550879	431	300	581
VOE 14550884	914	2000	1263
VOE 14550884	914	2300	1271

NUMERICAL INDEX
INDICE DE NÚMERO
ÍNDICE NUMÉRICO

RÉPERTOIRE DE NUMÉROS

Part No	Group	Sect	Page
VOE 14550884	914	2400	1273
VOE 14550884	914	2450	1277
VOE 14550884	914	2550	1289
VOE 14551181	852	110	857
VOE 14551181	852	120	859
VOE 14551182	852	110	857
VOE 14551182	852	120	859
VOE 14551334	897	100	997
VOE 14551342	975	1000	1541
VOE 14551342	975	1100	1543
VOE 14551342	975	1200	1547
VOE 14551342	975	1300	1551
VOE 14551342	975	1310	1555
VOE 14551342	975	1400	1557
VOE 14551342	975	1500	1561
VOE 14551342	975	1600	1563
VOE 14551342	975	1610	1565
VOE 14551342	975	1620	1567
VOE 14551342	975	1700	1569
VOE 14551490	860	410	891
VOE 14551534	441	200	589
VOE 14551608	974	300	1507
VOE 14552179	897	100	997
VOE 14552321	441	600	605
VOE 14552322	441	600	603
VOE 14552332	441	600	605
VOE 14552355	911	3000	1145
VOE 14552356	911	3000	1145
VOE 14552358	911	3000	1145
VOE 14552493	286	100	315
VOE 14552493	286	150	319
VOE 14552607	367	400	435
VOE 14552608	367	500	439
VOE 14552608	386	300	527
VOE 14552608	386	350	529
VOE 14552608	914	300	1215
VOE 14552608	914	350	1219
VOE 14552608	914	3600	1303
VOE 14552686	441	500	601
VOE 14552686	441	600	603
VOE 14552707	387	100	531
VOE 14552712	387	100	531
VOE 14553457	914	2000	1263
VOE 14553766	852	110	857
VOE 14553766	852	120	859
VOE 14553990	372	100	507
VOE 14553990	372	110	509
VOE 14553990	372	120	511
VOE 14554040	914	500	1233
VOE 14554040	914	550	1239
VOE 14554152	870	500	917
VOE 14554198	897	200	1003
VOE 14554443	913	100	1197
VOE 14554443	913	200	1199
VOE 14554691	356	100	375
VOE 14554692	356	100	375
VOE 14554703	254	200	215
VOE 14554757	860	550	897
VOE 14554765	860	550	897
VOE 14555021	827	200	783
VOE 14555120	256	300	253
VOE 14555156	924	150	1405
VOE 14555854	912	100	1151
VOE 14555860	911	500	1123
VOE 14555861	492	100	609
VOE 14555861	492	110	611
VOE 14555862	492	100	609
VOE 14555862	492	110	611
VOE 14555877	362	200	391
VOE 14555878	310	100	341
VOE 14555878	310	200	343
VOE 14555886	852	150	863
VOE 14555891	852	150	863
VOE 14555895	852	150	863
VOE 14555900	852	150	863
VOE 14555901	852	150	863
VOE 14555902	852	150	863
VOE 14555903	852	150	863
VOE 14555904	852	150	863
VOE 14555905	852	150	863
VOE 14555906	852	150	863
VOE 14555907	852	150	863
VOE 14555908	852	150	863
VOE 14555909	852	150	863
VOE 14555910	852	150	863
VOE 14555911	852	150	863
VOE 14555912	852	150	863
VOE 14556037	880	100	941
VOE 14556037	880	150	943
VOE 14556037	880	160	945
VOE 14556038	880	100	941
VOE 14556038	880	150	943
VOE 14556038	880	160	945
VOE 14556209	924	800	1431
VOE 14556265	924	800	1431
VOE 14556273	914	2000	1263
VOE 14556279	860	550	897
VOE 14556361	914	1100	1247
VOE 14556362	914	1100	1247
VOE 14556703	431	110	577
VOE 14556717	837	300	825
VOE 14556730	837	300	825
VOE 14556842	263	200	295
VOE 14556957	286	150	319
VOE 14557007	234	300	171
VOE 14557294	914	1200	1251
VOE 14557295	914	1200	1251
VOE 14557303	924	1000	1441
VOE 14557303	924	1010	1443
VOE 14557361	914	200	1209
VOE 14557361	914	250	1211
VOE 14557478	837	100	817
VOE 14557479	852	100	855
VOE 14557479	881	100	967
VOE 14557503	371	100	445
VOE 14557503	371	150	449
VOE 14557679	256	300	253
VOE 14557882	837	300	825
VOE 14557884	837	300	825
VOE 14557888	837	300	825
VOE 14557890	837	300	825
VOE 14557892	837	300	825
VOE 14557894	837	300	825
VOE 14557899	715	7700	633
VOE 14557902	715	7700	633
VOE 14557909	715	7500	629
VOE 14557910	715	7500	629
VOE 14558298	441	600	605
VOE 14558299	441	600	605
VOE 14558362	897	100	999
VOE 14558363	897	100	999
VOE 14558379	387	300	533
VOE 14558388	860	200	873
VOE 14558389	860	200	873
VOE 14558390	860	200	873
VOE 14558674	431	300	579
VOE 14558808	234	350	173
VOE 14558808	254	200	215
VOE 14558808	286	100	315
VOE 14558808	286	150	319
VOE 14558808	371	100	445
VOE 14558808	371	150	449
VOE 14558808	371	2000	491
VOE 14558808	371	250	459
VOE 14558808	371	700	467
VOE 14558808	371	800	471
VOE 14558808	870	200	909
VOE 14558808	874	100	929
VOE 14558809	234	350	173
VOE 14558809	254	200	215
VOE 14558809	286	100	315
VOE 14558809	286	150	319
VOE 14558809	371	100	447
VOE 14558809	371	150	449
VOE 14558809	371	200	455
VOE 14558809	371	2000	491
VOE 14558809	371	250	459
VOE 14558809	371	700	467
VOE 14558809	371	800	471
VOE 14558809	870	200	909
VOE 14558809	874	100	929
VOE 14558809	875	100	939
VOE 14558810	234	300	171
VOE 14558810	254	100	211
VOE 14558810	254	200	215
VOE 14558810	269	100	305
VOE 14558810	269	200	307
VOE 14558810	286	100	315
VOE 14558810	286	150	321
VOE 14558810	331	100	355
VOE 14558810	363	200	409
VOE 14558810	371	100	447
VOE 14558810	371	1300	489
VOE 14558810	371	200	457
VOE 14558810	371	2000	491
VOE 14558810	371	250	459
VOE 14558810	371	700	467
VOE 14558810	371	800	471
VOE 14558810	386	100	523
VOE 14558810	875	100	939

Part No	Group	Sect	Page	Part No	Group	Sect	Page	Part No	Group	Sect	Page	Part No	Group	Sect	Page	Part No	Group	Sect	Page
VOE 14558977	914	6100	1317	VOE 14559996	843	170	843	VOE 14560205	975	3200	1583	VOE 14561608	875	100	937	VOE 14562999	924	2100	1461
VOE 14559001	911	3000	1145	VOE 14560201	975	2000	1571	VOE 14560206	974	1200	1515	VOE 14561609	875	100	937	VOE 14563357	914	6000	1315
VOE 14559039	975	2100	1573	VOE 14560201	975	900	1539	VOE 14560206	974	2100	1519	VOE 14561616	398	400	549	VOE 14563737	911	3000	1145
VOE 14559054	775	700	663	VOE 14560203	975	3300	1587	VOE 14560206	974	3400	1523	VOE 14561618	371	1150	483	VOE 14563820	852	200	865
VOE 14559054	775	710	665	VOE 14560204	975	1000	1541	VOE 14560206	974	400	1509	VOE 14561618	371	1175	485	VOE 14563864	881	100	967
VOE 14559058	775	700	663	VOE 14560204	975	1100	1543	VOE 14560206	974	500	1511	VOE 14561618	371	1200	487	VOE 14563864	881	125	971
VOE 14559059	775	700	663	VOE 14560204	975	1200	1547	VOE 14560206	974	510	1513	VOE 14561933	810	6300	725	VOE 14563864	881	150	975
VOE 14559099	286	100	317	VOE 14560204	975	1300	1551	VOE 14560207	974	1300	1517	VOE 14561991	911	3000	1145	VOE 14563864	881	160	979
VOE 14559099	992	5000	1597	VOE 14560204	975	1310	1555	VOE 14560207	975	1000	1541	VOE 14561992	911	3000	1145	VOE 14563995	975	3200	1583
VOE 14559104	352	100	363	VOE 14560204	975	1400	1557	VOE 14560207	975	1100	1543	VOE 14561993	911	3000	1145	VOE 14563999	975	3200	1583
VOE 14559104	352	150	365	VOE 14560204	975	1500	1561	VOE 14560207	975	1200	1547	VOE 14561996	775	200	649	VOE 14564772	841	100	831
VOE 14559163	715	7600	631	VOE 14560204	975	1600	1563	VOE 14560207	975	1300	1551	VOE 14562038	872	200	925	VOE 14564772	841	150	833
VOE 14559163	975	2100	1573	VOE 14560204	975	1610	1565	VOE 14560207	975	1310	1555	VOE 14562039	872	200	925	VOE 14565026	897	100	997
VOE 14559326	916	110	1327	VOE 14560204	975	1620	1567	VOE 14560207	975	1400	1557	VOE 14562046	827	100	781	VOE 14565376	925	140	1483
VOE 14559328	924	1700	1455	VOE 14560204	975	1700	1569	VOE 14560207	975	1500	1561	VOE 14562079	715	7700	633	VOE 14566255	235	200	177
VOE 14559335	914	6100	1317	VOE 14560204	975	3300	1587	VOE 14560207	975	1600	1563	VOE 14562092	362	2100	401	VOE 14566292	914	200	1209
VOE 14559336	841	100	831	VOE 14560205	974	3000	1521	VOE 14560207	975	1610	1565	VOE 14562114	897	100	999	VOE 14566292	914	250	1211
VOE 14559336	841	200	835	VOE 14560205	974	3000	1521	VOE 14560207	975	1620	1567	VOE 14562210	810	6300	725	VOE 14566516	371	2000	491
VOE 14559368	841	100	831	VOE 14560205	974	3400	1523	VOE 14560207	975	1700	1569	VOE 14562282	492	2000	613	VOE 14566531	363	150	405
VOE 14559368	841	150	833	VOE 14560205	975	1000	1541	VOE 14560207	975	900	1539	VOE 14562315	775	700	663	VOE 14566533	371	2300	497
VOE 14559510	870	6000	919	VOE 14560205	975	1100	1543	VOE 14560637	912	2000	1177	VOE 14562382	371	2400	499	VOE 14566537	371	2400	499
VOE 14559511	870	6000	919	VOE 14560205	975	1200	1547	VOE 14560637	912	2100	1181	VOE 14562383	371	2400	499	VOE 14566538	371	2400	499
VOE 14559512	870	6000	919	VOE 14560205	975	1300	1551	VOE 14560637	912	2110	1183	VOE 14562389	371	2400	499	VOE 14566539	362	2100	401
VOE 14559515	870	6000	919	VOE 14560205	975	1310	1555	VOE 14560637	913	200	1199	VOE 14562474	715	7600	631	VOE 14566541	362	2100	401
VOE 14559516	870	6000	919	VOE 14560205	975	1400	1557	VOE 14560637	914	800	1243	VOE 14562475	715	7600	631	VOE 14566558	371	2400	499
VOE 14559517	870	6000	919	VOE 14560205	975	1500	1561	VOE 14560766	841	100	831	VOE 14562537	916	110	1327	VOE 14566559	371	2000	491
VOE 14559519	870	6000	919	VOE 14560205	975	1600	1563	VOE 14560766	841	150	833	VOE 14562537	916	120	1331	VOE 14566661	286	100	315
VOE 14559630	975	5000	1591	VOE 14560205	975	1610	1565	VOE 14560829	356	300	377	VOE 14562582	975	2100	1573	VOE 14566940	715	7700	633
VOE 14559649	975	5000	1591	VOE 14560205	975	1620	1567	VOE 14560829	356	600	383	VOE 14562588	492	2000	613	VOE 14566947	372	300	515
VOE 14559652	975	5000	1591	VOE 14560205	975	1700	1569	VOE 14561390	393	100	535	VOE 14562591	492	2000	613	VOE 14567056	831	575	807
VOE 14559653	975	5000	1591	VOE 14560205	975	2100	1573	VOE 14561391	393	100	535	VOE 14562593	492	2000	613	VOE 14567057	831	575	807
VOE 14559684	975	5100	1593	VOE 14560205	975	3000	1575	VOE 14561400	393	100	535	VOE 14562905	371	1150	483	VOE 14567058	831	575	807
VOE 14559685	975	5100	1593	VOE 14560205	975	3000	1575	VOE 14561417	364	400	427	VOE 14562905	371	1175	485	VOE 14567059	831	575	807
VOE 14559939	386	300	527	VOE 14560205	975	3100	1579	VOE 14561516	393	100	535	VOE 14562905	371	1200	487	VOE 14567062	831	575	807
VOE 14559979	843	170	843	VOE 14560205	975	3100	1579	VOE 14561517	393	100	535	VOE 14562999	924	1000	1441	VOE 14567063	831	575	807
VOE 14559980	843	170	843	VOE 14560205	975	3200	1583	VOE 14561585	911	100	1109	VOE 14562999	924	1050	1447	VOE 14567352	881	200	983

NUMERICAL INDEX
INDICE DE NÚMERO
ÍNDICE NUMÉRICO

RÉPERTOIRE DE NUMÉROS

Part No	Group	Sect	Page	Part No	Group	Sect	Page	Part No	Group	Sect	Page	Part No	Group	Sect	Page	Part No	Group	Sect	Page
VOE 14567877	258	250	257	VOE 14569582	371	1100	477	VOE 14571587	911	2200	1143	VOE 14573795	441	200	589	VOE 14578151	916	900	1355
VOE 14567974	891	100	987	VOE 14569582	371	1120	481	VOE 14571588	911	2200	1143	VOE 14574457	821	350	775	VOE 14578192	492	100	609
VOE 14567974	891	100	987	VOE 14569589	371	1100	477	VOE 14571589	911	2200	1143	VOE 14574458	821	350	775	VOE 14578192	492	110	611
VOE 14568000	881	100	967	VOE 14569589	371	1120	481	VOE 14571621	911	2200	1143	VOE 14574556	913	200	1199	VOE 14578200	914	2300	1271
VOE 14568000	881	125	971	VOE 14569591	371	700	467	VOE 14571622	911	2200	1143	VOE 14575311	235	250	179	VOE 14578200	914	2500	1287
VOE 14568000	881	150	975	VOE 14569591	371	800	471	VOE 14571623	911	2200	1143	VOE 14575431	810	6000	719	VOE 14578200	914	2800	1297
VOE 14568000	881	160	979	VOE 14569597	371	700	467	VOE 14571624	911	2200	1143	VOE 14575432	810	6000	719	VOE 14578200	914	2800	1297
VOE 14568117	924	2100	1461	VOE 14569597	371	800	471	VOE 14571625	911	2200	1143	VOE 14575462	843	170	843	VOE 14578202	914	300	1213
VOE 14568118	924	2100	1461	VOE 14569606	371	2100	493	VOE 14571630	393	300	537	VOE 14575733	431	110	575	VOE 14578202	914	350	1217
VOE 14568119	924	2100	1461	VOE 14569612	371	2100	493	VOE 14571663	911	2100	1141	VOE 14575734	431	110	575	VOE 14578415	210	120	73
VOE 14568340	911	2100	1141	VOE 14569614	371	2100	493	VOE 14571664	911	2100	1141	VOE 14576329	914	1100	1247	VOE 14578428	827	200	783
VOE 14568340	911	700	1131	VOE 14569615	371	2100	493	VOE 14571665	911	2100	1141	VOE 14576330	914	1100	1247	VOE 14578480	775	500	657
VOE 14568568	837	100	817	VOE 14569620	371	2100	493	VOE 14571666	911	2100	1141	VOE 14576351	975	2000	1571	VOE 14578515	810	6000	719
VOE 14568568	837	150	819	VOE 14569623	371	200	455	VOE 14571667	911	2100	1141	VOE 14576352	975	2000	1571	VOE 14578529	911	3000	1145
VOE 14568568	837	170	821	VOE 14569789	372	300	515	VOE 14571678	916	4000	1399	VOE 14576417	393	300	537	VOE 14578629	914	400	1221
VOE 14568569	837	100	817	VOE 14569791	371	200	455	VOE 14571948	827	400	787	VOE 14576493	870	100	903	VOE 14578629	914	450	1225
VOE 14568569	837	150	819	VOE 14569860	371	800	471	VOE 14572654	924	3100	1465	VOE 14576493	870	200	907	VOE 14578930	371	100	445
VOE 14568569	837	170	821	VOE 14569862	364	150	419	VOE 14572797	234	350	173	VOE 14576774	870	500	917	VOE 14579231	261	300	273
VOE 14568570	371	2000	491	VOE 14569871	371	800	471	VOE 14573180	775	1000	677	VOE 14576774	874	500	933	VOE 14579231	261	400	277
VOE 14568570	881	100	967	VOE 14569882	362	500	397	VOE 14573180	775	910	673	VOE 14576860	916	900	1355	VOE 14579231	261	500	281
VOE 14568570	881	125	971	VOE 14569882	362	600	399	VOE 14573182	775	1000	677	VOE 14577117	914	3600	1303	VOE 14579471	258	250	257
VOE 14568570	881	150	975	VOE 14569889	371	700	465	VOE 14573182	775	1010	679	VOE 14577279	881	100	967	VOE 14579495	263	200	295
VOE 14568570	881	160	979	VOE 14569889	371	700	467	VOE 14573182	775	910	673	VOE 14577279	881	150	977	VOE 14579856	371	2400	499
VOE 14568612	356	6000	385	VOE 14569889	371	800	469	VOE 14573183	775	1000	677	VOE 14577279	881	160	981	VOE 14585587	367	500	439
VOE 14568774	872	200	925	VOE 14569889	371	800	471	VOE 14573183	775	1010	679	VOE 14577287	821	300	767	VOE 14585891	256	150	249
VOE 14568775	872	200	925	VOE 14569892	356	400	379	VOE 14573183	775	910	673	VOE 14577287	821	310	771	VOE 14585933	870	500	915
VOE 14568779	872	200	925	VOE 14569892	362	600	399	VOE 14573184	775	1000	677	VOE 14577287	821	320	773	VOE 14585933	874	500	933
VOE 14568780	872	200	925	VOE 14569893	362	600	399	VOE 14573184	775	910	673	VOE 14577310	364	200	421	VOE 14586340	897	100	1001
VOE 14568896	716	100	635	VOE 14569894	356	400	379	VOE 14573185	775	1000	677	VOE 14577310	364	250	423	VOE 14586341	897	100	1001
VOE 14569441	912	600	1169	VOE 14569894	362	600	399	VOE 14573187	775	1000	677	VOE 14577600	912	600	1167	VOE 14586588	852	200	865
VOE 14569509	371	700	465	VOE 14569895	362	600	399	VOE 14573187	775	910	673	VOE 14577672	852	100	855	VOE 14587612	364	100	417
VOE 14569509	371	800	469	VOE 14569952	875	100	937	VOE 14573188	775	500	657	VOE 14577672	852	150	863	VOE 14587612	364	150	419
VOE 14569512	371	1100	475	VOE 14570285	393	100	535	VOE 14573750	912	400	1161	VOE 14577793	431	110	577	VOE 14587612	364	200	421
VOE 14569512	371	1120	479	VOE 14570490	916	4000	1399	VOE 14573784	441	200	589	VOE 14577946	924	750	1427	VOE 14587612	364	400	427
VOE 14569516	371	200	453	VOE 14571372	775	510	659	VOE 14573791	441	200	589	VOE 14578145	916	900	1355	VOE 14587613	364	100	417
VOE 14569558	356	600	383	VOE 14571586	911	2200	1143	VOE 14573793	441	200	589	VOE 14578149	916	900	1355	VOE 14587613	364	150	419

Part No	Group	Sect	Page
VOE 14587613	364	200	421
VOE 14587613	364	400	427
VOE 14587614	364	100	417
VOE 14587614	364	150	419
VOE 14587614	364	200	421
VOE 14587614	364	400	427
VOE 14587635	234	300	171
VOE 14587635	234	360	175
VOE 14587635	254	200	215
VOE 14587635	286	100	317
VOE 14587635	286	150	321
VOE 14587635	362	200	391
VOE 14587635	371	250	459
VOE 14587635	371	3000	503
VOE 14587635	386	100	523
VOE 14587635	386	200	525
VOE 14587635	387	300	533
VOE 14587635	870	100	905
VOE 14587635	870	200	909
VOE 14587635	874	100	927
VOE 14587635	914	1700	1259
VOE 14587635	914	1700	1261
VOE 14587644	371	800	471
VOE 14587865	912	3400	1191
VOE 14587866	912	3400	1191
VOE 14587936	916	300	1337
VOE 14587937	916	300	1337
VOE 14588057	371	150	449
VOE 14588061	441	500	601
VOE 14588066	441	500	601
VOE 14588459	914	1100	1247
VOE 14588459	914	1100	1247
VOE 14588541	975	2100	1573
VOE 14588542	975	2100	1573
VOE 14588698	914	1100	1247
VOE 14588698	914	1200	1251
VOE 14588699	914	1100	1247
VOE 14588748	715	7600	631
VOE 14588749	715	7600	631
VOE 14589125	975	3300	1589
VOE 14589131	975	3000	1577
VOE 14589131	975	3100	1581
VOE 14589132	975	3200	1585
VOE 14589235	912	2000	1177
VOE 14589235	912	2100	1181
VOE 14589235	912	2110	1183
VOE 14589235	912	300	1159
VOE 14589235	912	400	1163
VOE 14589235	912	600	1169
VOE 14589235	912	700	1175
VOE 14589645	914	300	1215
VOE 14589645	914	350	1219
VOE 14589776	371	700	467
VOE 14589776	371	800	471
VOE 14590947	974	100	1501
VOE 14590947	974	110	1503
VOE 14590947	974	200	1505
VOE 14590947	974	300	1507
VOE 14591289	870	500	917
VOE 14591290	870	500	917
VOE 14591332	235	250	179
VOE 14591537	870	200	909
VOE 14591537	874	100	929
VOE 14591539	870	100	903
VOE 14591545	870	100	903
VOE 14591545	870	200	909
VOE 14591545	874	100	929
VOE 14591812	372	100	507
VOE 14591812	372	110	509
VOE 14591812	372	120	511
VOE 14591830	234	300	171
VOE 14592045	234	350	173
VOE 14592046	234	350	173
VOE 14592067	881	100	967
VOE 14592067	881	125	971
VOE 14592067	881	150	975
VOE 14592067	881	160	979
VOE 14592256	252	150	209
VOE 14592299	912	400	1161
VOE 14592534	916	2800	1393
VOE 14592534	916	2800	1393
VOE 14593540	775	710	665
VOE 14594353	441	600	603
VOE 14594444	914	2460	1281
VOE 14594545	372	100	507
VOE 14594545	372	100	507
VOE 14594708	366	100	429
VOE 14594714	364	200	421
VOE 14594714	364	250	423
VOE 14594933	441	600	603
VOE 14594942	924	3100	1465
VOE 14595149	912	2110	1183
VOE 14595186	210	120	73
VOE 14595682	367	500	439
VOE 14595683	367	500	439
VOE 14595684	367	500	439
VOE 14595823	860	300	879
VOE 14595824	860	300	879
VOE 14596393	913	200	1199
VOE 14596399	911	100	1109
VOE 14596476	371	1100	475
VOE 14596476	371	1120	479
VOE 14596476	371	700	467
VOE 14596476	371	800	471
VOE 14596725	218	100	135
VOE 14596828	974	3400	1523
VOE 14597286	914	2470	1283
VOE 14597286	914	2700	1295
VOE 14597286	914	5000	1307
VOE 14597286	914	5100	1311
VOE 14597767	352	200	367
VOE 14597768	352	200	367
VOE 14598026	974	3400	1523
VOE 14598027	974	3400	1523
VOE 14598165	235	200	177
VOE 14598167	218	100	135
VOE 14598168	218	100	135
VOE 14598353	974	3400	1523
VOE 14598793	810	6000	719
VOE 14598793	821	310	769
VOE 14598793	821	310	769
VOE 14598793	821	310	769
VOE 14598793	821	350	775
VOE 14598793	821	350	775
VOE 14598793	821	350	775
VOE 14598793	821	400	777
VOE 14598793	821	400	777
VOE 14598793	821	400	777
VOE 14599880	218	100	135
VOE 14600439	775	710	665
VOE 14600640	912	300	1159
VOE 14600640	912	500	1165
VOE 14600640	912	600	1171
VOE 14600640	912	700	1175
VOE 14600711	913	200	1199
VOE 14600858	914	2450	1275
VOE 14600858	914	2460	1279
VOE 14600858	914	2600	1291
VOE 14600858	914	5000	1307
VOE 14600859	914	2300	1271
VOE 14600859	914	2500	1287
VOE 14600859	914	2800	1297
VOE 14600859	914	5000	1307
VOE 14600947	924	4000	1469
VOE 14600947	924	4300	1473
VOE 14601047	975	2100	1573
VOE 14601149	372	300	515
VOE 14601150	372	300	515
VOE 14601315	386	100	523
VOE 14601525	897	100	997
VOE 14601627	912	2500	1189
VOE 14601647	911	3000	1145
VOE 14601683	431	100	571
VOE 14601790	252	150	209
VOE 14601830	286	100	315
VOE 14602473	837	200	823
VOE 14602474	837	200	823
VOE 14602479	837	200	823
VOE 14602480	837	200	823
VOE 14602481	837	200	823
VOE 14602482	837	200	823
VOE 14602566	431	100	573
VOE 14602889	371	1300	489
VOE 14602994	372	100	507
VOE 14602994	372	110	509
VOE 14602994	372	120	511
VOE 14602995	372	100	507
VOE 14602995	372	110	509
VOE 14602995	372	120	511
VOE 14603334	492	110	611
VOE 14603650	913	100	1197
VOE 14603650	913	200	1199
VOE 14603983	254	200	215
VOE 14603987	235	250	179
VOE 14603988	263	200	295
VOE 14604547	256	100	247
VOE 14604548	256	100	247
VOE 14604549	256	100	247
VOE 14604563	261	200	269
VOE 14604573	261	200	269

NUMERICAL INDEX
INDICE DE NÚMERO
ÍNDICE NUMÉRICO

RÉPERTOIRE DE NUMÉROS

Part No	Group	Sect	Page	Part No	Group	Sect	Page	Part No	Group	Sect	Page	Part No	Group	Sect	Page	Part No	Group	Sect	Page
VOE 14604574	222	100	145	VOE 14607228	821	320	773	VOE 14610253	821	310	769	VOE 14612080	916	120	1329	VOE 14613051	386	350	529
VOE 14604575	222	100	145	VOE 14607266	256	100	247	VOE 14610333	891	100	987	VOE 14612084	914	6000	1315	VOE 14613220	916	100	1321
VOE 14604585	372	300	515	VOE 14607306	897	300	1011	VOE 14610335	860	100	867	VOE 14612086	872	200	925	VOE 14613220	916	400	1341
VOE 14604586	372	300	515	VOE 14607307	897	300	1011	VOE 14610339	234	300	171	VOE 14612087	872	200	925	VOE 14613221	916	100	1321
VOE 14604589	372	100	507	VOE 14607731	924	100	1403	VOE 14610350	821	200	757	VOE 14612089	872	200	925	VOE 14613228	916	100	1321
VOE 14604589	372	110	509	VOE 14608518	916	300	1337	VOE 14610350	821	210	761	VOE 14612091	872	200	925	VOE 14613228	916	110	1325
VOE 14604589	372	120	511	VOE 14608590	371	2100	493	VOE 14610351	827	200	785	VOE 14612095	911	3000	1145	VOE 14613242	775	700	663
VOE 14604590	372	100	507	VOE 14608617	371	2200	495	VOE 14610361	821	200	757	VOE 14612098	914	700	1241	VOE 14613243	775	700	663
VOE 14604641	914	100	1201	VOE 14608645	261	100	261	VOE 14610361	821	210	761	VOE 14612098	914	800	1243	VOE 14613245	916	100	1321
VOE 14604722	810	6100	721	VOE 14609389	367	500	439	VOE 14610393	821	110	751	VOE 14612099	914	2300	1271	VOE 14613245	916	110	1325
VOE 14604725	810	6100	721	VOE 14609389	386	300	527	VOE 14610393	821	120	753	VOE 14612100	914	2550	1289	VOE 14613247	916	100	1321
VOE 14606105	715	7600	631	VOE 14609389	386	350	529	VOE 14610393	821	130	755	VOE 14612331	821	310	769	VOE 14613247	916	110	1325
VOE 14606107	715	7600	631	VOE 14609389	914	300	1215	VOE 14610435	821	200	757	VOE 14612331	821	350	775	VOE 14613247	916	120	1329
VOE 14606110	715	7600	631	VOE 14609389	914	350	1219	VOE 14610435	821	210	761	VOE 14612331	821	400	777	VOE 14613247	916	130	1333
VOE 14606110	975	2100	1573	VOE 14609389	914	3600	1303	VOE 14610563	821	200	759	VOE 14612332	821	310	769	VOE 14613247	916	400	1341
VOE 14606111	715	7600	631	VOE 14609502	387	100	531	VOE 14610563	821	210	763	VOE 14612332	821	350	775	VOE 14613247	916	500	1349
VOE 14606190	837	200	823	VOE 14609875	914	2100	1265	VOE 14610882	852	150	863	VOE 14612332	821	400	777	VOE 14613293	386	200	525
VOE 14606192	837	300	825	VOE 14609989	371	200	455	VOE 14610883	852	150	863	VOE 14612334	810	6000	719	VOE 14613472	916	1000	1359
VOE 14606439	911	1000	1133	VOE 14609989	371	700	467	VOE 14610884	852	150	863	VOE 14612334	821	310	769	VOE 14613591	914	400	1221
VOE 14606439	911	600	1125	VOE 14610104	821	100	747	VOE 14610885	852	150	863	VOE 14612334	821	350	775	VOE 14613591	914	450	1225
VOE 14606664	398	100	539	VOE 14610108	821	100	747	VOE 14610886	852	150	863	VOE 14612334	821	400	777	VOE 14613847	441	100	585
VOE 14606664	398	125	541	VOE 14610169	821	350	775	VOE 14610887	852	150	863	VOE 14612366	897	100	997	VOE 14613847	441	200	589
VOE 14606664	398	150	543	VOE 14610169	821	400	777	VOE 14610888	852	150	863	VOE 14612430	252	100	207	VOE 14613848	924	1000	1441
VOE 14606664	398	200	545	VOE 14610170	821	300	767	VOE 14611581	870	100	903	VOE 14612511	916	100	1321	VOE 14613848	924	1050	1447
VOE 14606664	398	300	547	VOE 14610170	821	320	773	VOE 14611582	870	100	903	VOE 14612511	916	400	1341	VOE 14613860	911	600	1125
VOE 14606664	398	400	549	VOE 14610170	821	350	775	VOE 14611583	870	100	903	VOE 14612511	916	500	1347	VOE 14613860	911	600	1125
VOE 14606664	398	500	551	VOE 14610170	821	400	777	VOE 14611584	875	100	937	VOE 14612828	387	300	533	VOE 14613878	897	200	1003
VOE 14606664	398	600	553	VOE 14610190	263	200	295	VOE 14611585	875	100	937	VOE 14612958	363	200	409	VOE 14614041	363	200	409
VOE 14606664	398	700	555	VOE 14610229	821	300	767	VOE 14611586	914	2100	1265	VOE 14612959	363	200	409	VOE 14614042	363	200	409
VOE 14606664	398	800	557	VOE 14610229	821	350	775	VOE 14611998	975	2100	1573	VOE 14612970	916	100	1321	VOE 14614044	363	200	409
VOE 14606664	398	900	559	VOE 14610232	821	310	769	VOE 14612005	975	2100	1573	VOE 14612970	916	110	1325	VOE 14614210	860	400	889
VOE 14606667	371	200	455	VOE 14610233	821	300	767	VOE 14612048	870	100	903	VOE 14612972	916	100	1321	VOE 14614687	310	100	341
VOE 14606938	258	200	255	VOE 14610233	821	350	775	VOE 14612048	870	200	909	VOE 14612972	916	110	1325	VOE 14614687	310	200	343
VOE 14607135	364	200	421	VOE 14610234	821	400	777	VOE 14612048	874	100	929	VOE 14612972	916	120	1329	VOE 14614687	310	300	345
VOE 14607228	821	300	767	VOE 14610235	821	350	775	VOE 14612051	441	600	603	VOE 14612972	916	400	1341	VOE 14614690	371	100	445
VOE 14607228	821	310	769	VOE 14610235	821	400	777	VOE 14612080	916	110	1327	VOE 14613051	386	300	527	VOE 14614714	716	100	635

Part No	Group	Sect	Page
VOE 14614760	716	100	635
VOE 14614846	975	2100	1573
VOE 14614848	974	400	1509
VOE 14614854	974	400	1509
VOE 14614904	975	1200	1547
VOE 14614995	234	350	173
VOE 14614999	234	350	173
VOE 14615025	974	3000	1521
VOE 14615048	252	100	207
VOE 14615052	212	350	99
VOE 14615056	235	200	177
VOE 14615062	252	100	207
VOE 14615080	261	200	269
VOE 14615082	261	200	269
VOE 14615088	252	100	207
VOE 14615095	254	100	211
VOE 14615096	254	100	211
VOE 14615105	261	200	269
VOE 14615240	356	300	377
VOE 14615240	356	600	383
VOE 14615304	912	100	1151
VOE 14615304	912	200	1153
VOE 14615304	912	300	1157
VOE 14615304	912	400	1161
VOE 14615304	912	500	1165
VOE 14615304	912	700	1173
VOE 14615305	912	100	1151
VOE 14615305	912	200	1153
VOE 14615305	912	300	1157
VOE 14615305	912	400	1161
VOE 14615305	912	500	1165
VOE 14615305	912	600	1167
VOE 14615305	912	700	1173
VOE 14615379	911	400	1121
VOE 14615386	269	100	305
VOE 14615386	269	200	307
VOE 14615824	911	600	1125
VOE 14615825	911	1000	1133
VOE 14615825	911	600	1125
VOE 14615826	916	1200	1367
VOE 14615828	916	4000	1399
VOE 14615976	897	100	999
VOE 14615980	897	100	997
VOE 14615982	897	100	997
VOE 14615983	897	300	1011
VOE 14615985	897	200	1003
VOE 14615986	897	100	999
VOE 14615988	897	300	1011
VOE 14615989	897	300	1011
VOE 14615990	897	300	1011
VOE 14615991	897	100	997
VOE 14615991	897	200	1003
VOE 14615991	897	210	1007
VOE 14615991	897	220	1009
VOE 14615992	897	200	1003
VOE 14615994	897	300	1011
VOE 14615996	897	100	997
VOE 14615997	897	100	997
VOE 14615999	897	200	1003
VOE 14615999	897	210	1007
VOE 14615999	897	220	1009
VOE 14616004	897	200	1003
VOE 14616004	897	210	1007
VOE 14616004	897	220	1009
VOE 14616005	897	300	1011
VOE 14616006	897	100	997
VOE 14616007	897	100	997
VOE 14616011	897	200	1003
VOE 14616011	897	210	1007
VOE 14616011	897	220	1009
VOE 14616013	897	300	1011
VOE 14616014	897	100	997
VOE 14616016	897	300	1011
VOE 14616017	897	100	999
VOE 14616018	897	300	1011
VOE 14616019	897	200	1003
VOE 14616019	897	210	1007
VOE 14616019	897	220	1009
VOE 14616021	897	300	1011
VOE 14616022	897	300	1011
VOE 14616023	897	200	1003
VOE 14616023	897	210	1007
VOE 14616023	897	220	1009
VOE 14616045	916	4000	1399
VOE 14616048	916	4000	1399
VOE 14616051	916	2000	1377
VOE 14616085	912	600	1167
VOE 14616094	837	200	823
VOE 14616096	837	300	825
VOE 14616175	860	500	895
VOE 14616184	924	100	1403
VOE 14616200	911	1600	1137
VOE 14616203	911	1600	1137
VOE 14616208	441	100	585
VOE 14616293	897	200	1003
VOE 14616297	897	200	1003
VOE 14616297	897	210	1007
VOE 14616297	897	220	1009
VOE 14616298	897	300	1011
VOE 14616308	897	200	1003
VOE 14616311	897	100	997
VOE 14616315	897	300	1011
VOE 14616322	870	100	905
VOE 14616322	870	200	909
VOE 14616322	874	100	927
VOE 14616326	924	150	1405
VOE 14616326	924	150	1405
VOE 14616326	925	1400	1491
VOE 14616326	925	1600	1495
VOE 14616326	925	2300	1499
VOE 14616326	975	5000	1591
VOE 14616326	975	5100	1593
VOE 14616327	925	1500	1493
VOE 14616327	925	1600	1495
VOE 14616327	925	2300	1499
VOE 14616571	897	200	1005
VOE 14616572	974	100	1501
VOE 14616572	974	110	1503
VOE 14616572	974	200	1505
VOE 14616572	974	300	1507
VOE 14616593	975	1200	1547
VOE 14616698	916	600	1353
VOE 14616699	916	600	1351
VOE 14616702	916	500	1349
VOE 14616704	916	500	1347
VOE 14616705	916	500	1347
VOE 14616736	372	200	513
VOE 14616847	912	2000	1177
VOE 14616848	912	2000	1177
VOE 14616849	912	2100	1181
VOE 14616850	916	500	1347
VOE 14616851	916	500	1347
VOE 14616852	916	500	1347
VOE 14616853	916	500	1347
VOE 14616865	911	500	1123
VOE 14616866	911	500	1123
VOE 14616867	916	2800	1393
VOE 14616868	916	2800	1393
VOE 14616869	916	2800	1393
VOE 14616870	974	1200	1515
VOE 14616870	974	2100	1519
VOE 14616870	974	400	1509
VOE 14616870	974	500	1511
VOE 14616871	974	3000	1521
VOE 14616872	974	3000	1521
VOE 14616991	875	100	937
VOE 14616992	875	100	937
VOE 14617078	897	210	1007
VOE 14617084	235	200	177
VOE 14617100	852	100	855
VOE 14617100	852	150	863
VOE 14617101	852	100	855
VOE 14617101	852	150	863
VOE 14617102	852	100	855
VOE 14617102	852	150	863
VOE 14617225	916	2800	1393
VOE 14617231	916	2100	1379
VOE 14617234	916	4000	1401
VOE 14617252	916	1000	1359
VOE 14617253	916	1000	1359
VOE 14617368	234	150	167
VOE 14617378	916	1000	1359
VOE 14617379	916	1000	1359
VOE 14617382	916	4000	1399
VOE 14617383	916	4000	1399
VOE 14617450	916	4000	1399
VOE 14617451	916	4000	1399
VOE 14617497	916	400	1341
VOE 14617498	916	400	1341
VOE 14617499	916	400	1341
VOE 14617500	916	400	1341
VOE 14617506	916	400	1341
VOE 14617507	916	400	1341
VOE 14617508	916	400	1341
VOE 14617515	916	400	1341
VOE 14617543	916	1300	1371
VOE 14617544	916	1300	1371
VOE 14617547	916	1300	1371
VOE 14617548	916	1300	1371
VOE 14617554	916	2100	1379

NUMERICAL INDEX
INDICE DE NÚMERO
ÍNDICE NUMÉRICO

RÉPERTOIRE DE NUMÉROS

Catalogue id	Group
20629	**10**
Issue	Page
20032270-E	**1039**

NUMERICAL INDEX
INDICE DE NÚMERO
ÍNDICE NUMÉRICO

RÉPERTOIRE DE NUMÉROS

Part No	Group	Sect	Page
VOE 14617555	916	2100	1379
VOE 14617773	916	1500	1373
VOE 14617788	916	500	1347
VOE 14617811	975	1100	1543
VOE 14617840	975	1000	1541
VOE 14617913	821	200	757
VOE 14617913	821	210	761
VOE 14617936	860	6300	899
VOE 14617937	371	250	459
VOE 14617938	912	3400	1191
VOE 14617960	912	3400	1191
VOE 14617986	821	200	757
VOE 14617986	821	210	761
VOE 14617986	821	250	765
VOE 14617987	821	200	757
VOE 14617987	821	210	761
VOE 14617987	821	250	765
VOE 14618070	911	2200	1143
VOE 14618070	911	700	1131
VOE 14618234	261	300	273
VOE 14618234	261	400	277
VOE 14618234	261	500	281
VOE 14618789	492	100	609
VOE 14618824	261	300	273
VOE 14618824	261	400	277
VOE 14618824	261	500	281
VOE 14618826	235	250	179
VOE 14619018	974	1200	1515
VOE 14619019	974	1200	1515
VOE 14619020	974	1200	1515
VOE 14619021	974	1200	1515
VOE 14619098	916	100	1321
VOE 14619098	916	110	1325
VOE 14619098	916	120	1329
VOE 14619098	916	400	1341
VOE 14619098	916	500	1347
VOE 14619100	916	100	1321
VOE 14619100	916	110	1325
VOE 14619100	916	120	1329
VOE 14619100	916	400	1341
VOE 14619100	916	500	1347
VOE 14619149	234	350	173
VOE 14619159	234	350	173
VOE 14619162	371	2000	491
VOE 14619394	775	920	675
VOE 14619609	975	1400	1557
VOE 14619677	975	3300	1587
VOE 14619738	362	350	395
VOE 14619762	975	900	1539
VOE 14619889	837	150	819
VOE 14620172	924	300	1413
VOE 14620172	924	350	1415
VOE 14620172	924	360	1417
VOE 14620174	914	400	1223
VOE 14620174	914	450	1227
VOE 14620259	975	3300	1587
VOE 14620534	371	3000	503
VOE 14620591	875	100	937
VOE 14620594	875	100	937
VOE 14620595	875	100	937
VOE 14620906	362	300	393
VOE 14621089	916	1000	1359
VOE 14621169	362	300	393
VOE 14621211	356	300	377
VOE 14621232	362	350	395
VOE 14621274	393	300	537
VOE 14621510	870	100	903
VOE 14621510	870	200	907
VOE 14621696	897	210	1007
VOE 14621696	897	220	1009
VOE 14621705	441	200	589
VOE 14621706	441	200	589
VOE 14621719	431	110	575
VOE 14621720	431	110	575
VOE 14621952	914	6100	1317
VOE 14621954	914	6100	1317
VOE 14621957	914	6100	1317
VOE 14621973	914	100	1201
VOE 14621973	914	150	1205
VOE 14622001	975	3000	1575
VOE 14622052	441	200	589
VOE 14622061	441	200	589
VOE 14622186	897	200	1003
VOE 14622186	897	210	1007
VOE 14622186	897	220	1009
VOE 14622191	897	200	1003
VOE 14622191	897	210	1007
VOE 14622191	897	220	1009
VOE 14622239	975	3000	1575
VOE 14622239	975	3100	1579
VOE 14622345	261	100	261
VOE 14622346	261	100	261
VOE 14622347	261	100	261
VOE 14622348	261	100	261
VOE 14622349	261	100	261
VOE 14622351	261	100	261
VOE 14622354	235	250	179
VOE 14622355	235	250	179
VOE 14622356	235	250	179
VOE 14622357	235	250	181
VOE 14622366	261	100	261
VOE 14622649	371	200	457
VOE 14622690	975	3200	1583
VOE 14622712	875	100	937
VOE 14623122	362	2100	401
VOE 14623125	362	2100	401
VOE 14623350	362	600	399
VOE 14623352	362	300	393
VOE 14623357	393	300	537
VOE 14623448	261	110	263
VOE 14623449	261	110	263
VOE 14623449	261	120	265
VOE 14623451	261	100	261
VOE 14623467	371	2000	491
VOE 14623512	975	3200	1583
VOE 14623611	897	200	1003
VOE 14623611	897	210	1007
VOE 14623611	897	220	1009
VOE 14623929	818	100	727
VOE 14623929	818	1000	745
VOE 14623929	818	200	729
VOE 14623929	818	300	731
VOE 14623929	818	400	733
VOE 14623929	818	500	735
VOE 14623929	818	600	737
VOE 14623929	818	700	739
VOE 14623929	818	800	741
VOE 14623929	818	900	743
VOE 14623929	831	550	801
VOE 14623929	831	575	805
VOE 14623931	831	575	805
VOE 14624092	875	100	937
VOE 14624788	371	700	465
VOE 14625007	254	100	211
VOE 14625127	254	200	215
VOE 14625240	441	600	605
VOE 14625246	913	200	1199
VOE 14625246	913	200	1199
VOE 14625370	810	6000	719
VOE 14625424	914	1200	1251
VOE 14625425	914	1200	1251
VOE 14625515	975	1200	1547
VOE 14625596	261	300	273
VOE 14625596	261	500	281
VOE 14625600	263	210	297
VOE 14625602	261	110	263
VOE 14625611	261	110	263
VOE 14625620	261	110	263
VOE 14625621	261	110	263
VOE 14625624	261	110	263
VOE 14625899	841	100	831
VOE 14625901	841	100	831
VOE 14625907	821	310	769
VOE 14625908	821	310	769
VOE 14625925	821	200	759
VOE 14625925	821	210	763
VOE 14625925	821	250	765
VOE 14626002	371	3000	503
VOE 14626115	352	150	365
VOE 14626116	364	150	419
VOE 14626117	310	100	341
VOE 14626117	310	200	343
VOE 14626124	371	100	445
VOE 14626125	371	100	445
VOE 14626126	371	100	445
VOE 14626127	371	100	445
VOE 14626128	371	100	445
VOE 14626136	974	3000	1521
VOE 14626208	860	550	897
VOE 14626271	258	200	255
VOE 14626272	897	100	999
VOE 14626273	897	100	999
VOE 14626315	234	300	171
VOE 14626370	380	100	517
VOE 14626783	380	150	519
VOE 14626783	380	160	521
VOE 14626791	841	200	835
VOE 14626809	441	110	587
VOE 14626841	364	100	417
VOE 14626841	364	150	419

Part No	Group	Sect	Page	Part No	Group	Sect	Page	Part No	Group	Sect	Page	Part No	Group	Sect	Page	Part No	Group	Sect	Page
VOE 14626864	875	100	937	VOE 14631005	821	310	769	VOE 14633492	362	300	393	VOE 14634645	441	110	587	VOE 14636279	831	100	789
VOE 14627345	286	150	319	VOE 14631006	821	310	769	VOE 14633665	870	200	907	VOE 14634673	363	150	405	VOE 14636279	831	300	793
VOE 14627458	350	300	361	VOE 14631007	821	310	769	VOE 14633665	874	100	927	VOE 14634673	363	160	407	VOE 14636414	897	220	1009
VOE 14627459	350	300	361	VOE 14631223	992	5000	1595	VOE 14634007	371	2200	495	VOE 14634756	367	450	437	VOE 14636483	860	410	891
VOE 14627464	992	5000	1597	VOE 14631225	992	5000	1597	VOE 14634009	398	1000	561	VOE 14634756	914	5100	1313	VOE 14636488	860	410	891
VOE 14627500	387	300	533	VOE 14631228	992	5000	1597	VOE 14634009	398	600	553	VOE 14634757	367	450	437	VOE 14636789	911	500	1123
VOE 14627741	364	150	419	VOE 14631231	992	5000	1597	VOE 14634009	398	700	555	VOE 14634757	367	550	441	VOE 14636805	261	500	281
VOE 14627774	810	200	711	VOE 14631234	992	5000	1597	VOE 14634009	398	800	557	VOE 14634757	914	3650	1305	VOE 14636967	837	300	825
VOE 14627774	810	250	713	VOE 14631341	897	100	1001	VOE 14634009	398	900	559	VOE 14634757	914	5100	1313	VOE 14636969	837	300	825
VOE 14627774	810	260	715	VOE 14631786	912	600	1169	VOE 14634229	897	100	999	VOE 14634808	914	1700	1259	VOE 14636971	837	300	825
VOE 14628077	837	150	819	VOE 14631854	371	200	453	VOE 14634230	897	100	999	VOE 14634986	914	150	1205	VOE 14636975	837	300	825
VOE 14628282	924	100	1403	VOE 14631938	870	400	913	VOE 14634231	897	100	999	VOE 14635181	837	200	823	VOE 14637092	235	250	179
VOE 14628418	263	200	295	VOE 14631938	870	500	915	VOE 14634232	897	100	999	VOE 14635183	837	200	823	VOE 14637322	974	3000	1521
VOE 14628421	263	200	295	VOE 14632240	398	125	541	VOE 14634233	897	100	999	VOE 14635198	371	2000	491	VOE 14637452	363	100	403
VOE 14628531	371	3000	503	VOE 14632240	398	200	545	VOE 14634234	897	100	999	VOE 14635206	371	2200	495	VOE 14637462	261	200	271
VOE 14628542	916	2100	1379	VOE 14632240	398	500	551	VOE 14634235	897	100	999	VOE 14635230	911	650	1129	VOE 14637501	911	1000	1135
VOE 14628557	860	500	895	VOE 14632240	398	800	557	VOE 14634240	897	200	1003	VOE 14635235	911	500	1123	VOE 14637516	911	700	1131
VOE 14628694	914	6100	1317	VOE 14632240	398	900	559	VOE 14634241	897	200	1003	VOE 14635236	911	500	1123	VOE 14637608	821	110	749
VOE 14628705	914	6100	1317	VOE 14632350	897	200	1003	VOE 14634277	897	200	1003	VOE 14635342	916	4000	1399	VOE 14637608	821	120	753
VOE 14628869	911	1600	1137	VOE 14632494	371	100	447	VOE 14634281	897	200	1005	VOE 14635348	916	1000	1359	VOE 14637608	821	130	755
VOE 14628869	912	3500	1195	VOE 14632814	372	120	511	VOE 14634303	371	100	447	VOE 14635348	916	4000	1401	VOE 14637609	821	110	751
VOE 14629320	992	5000	1597	VOE 14632817	372	100	507	VOE 14634407	775	510	659	VOE 14635451	252	100	207	VOE 14637609	821	120	753
VOE 14629322	992	5000	1597	VOE 14632859	860	110	869	VOE 14634488	897	100	999	VOE 14635474	831	100	789	VOE 14637609	821	130	755
VOE 14629549	913	100	1197	VOE 14632903	234	300	171	VOE 14634489	897	100	999	VOE 14635474	831	300	793	VOE 14637688	371	2100	493
VOE 14629549	913	200	1199	VOE 14633012	843	260	853	VOE 14634490	897	100	999	VOE 14635504	252	100	207	VOE 14637810	914	2300	1271
VOE 14630053	362	300	393	VOE 14633013	843	260	853	VOE 14634545	398	125	541	VOE 14635662	310	300	345	VOE 14637810	914	2450	1277
VOE 14630071	371	100	445	VOE 14633275	992	5500	1601	VOE 14634545	398	200	545	VOE 14635701	870	200	907	VOE 14637810	914	2550	1289
VOE 14630694	914	1200	1253	VOE 14633276	992	5000	1597	VOE 14634545	398	200	545	VOE 14635701	874	100	927	VOE 14637812	914	2300	1271
VOE 14630694	914	1200	1251	VOE 14633277	992	5500	1601	VOE 14634545	398	500	551	VOE 14635702	870	200	907	VOE 14637812	914	2550	1289
VOE 14630706	258	200	255	VOE 14633280	371	2000	491	VOE 14634545	398	800	557	VOE 14635702	874	100	927	VOE 14637827	880	160	945
VOE 14630758	372	300	515	VOE 14633280	371	2500	501	VOE 14634545	398	900	559	VOE 14635718	254	200	215	VOE 14637872	897	300	1011
VOE 14630764	371	3000	503	VOE 14633281	371	2000	491	VOE 14634580	911	650	1129	VOE 14635799	235	250	179	VOE 14638178	398	100	539
VOE 14630764	372	110	509	VOE 14633281	371	2500	501	VOE 14634581	911	650	1129	VOE 14635850	371	150	449	VOE 14638178	398	1000	561
VOE 14630764	372	120	511	VOE 14633370	914	2450	1275	VOE 14634616	974	500	1511	VOE 14636160	234	350	173	VOE 14638178	398	125	541
VOE 14630785	775	710	665	VOE 14633370	914	5100	1313	VOE 14634617	975	1200	1547	VOE 14636160	234	360	175	VOE 14638178	398	150	543
VOE 14631000	821	310	771	VOE 14633473	897	210	1007	VOE 14634618	716	100	635	VOE 14636174	372	300	515	VOE 14638178	398	200	545

NUMERICAL INDEX
INDICE DE NÚMERO
ÍNDICE NUMÉRICO

RÉPERTOIRE DE NUMÉROS

Part No	Group	Sect	Page
VOE 14638178	398	300	547
VOE 14638178	398	400	549
VOE 14638178	398	500	551
VOE 14638178	398	600	553
VOE 14638178	398	700	555
VOE 14638178	398	800	557
VOE 14638178	398	900	559
VOE 14638181	398	100	539
VOE 14638181	398	125	541
VOE 14638181	398	150	543
VOE 14638181	398	200	545
VOE 14638181	398	300	547
VOE 14638181	398	400	549
VOE 14638181	398	500	551
VOE 14638181	398	600	553
VOE 14638181	398	700	555
VOE 14638181	398	800	557
VOE 14638181	398	900	559
VOE 14638537	261	200	269
VOE 14638538	261	200	271
VOE 14638545	371	2100	493
VOE 14638546	371	200	453
VOE 14638897	371	800	469
VOE 14638992	235	250	179
VOE 14638994	235	250	181
VOE 14639116	911	1000	1133
VOE 14639118	911	1000	1135
VOE 14639151	924	850	1433
VOE 14639152	924	850	1433
VOE 14639653	234	100	163
VOE 14639653	234	110	165
VOE 14639732	234	100	163
VOE 14639732	234	110	165
VOE 14639834	916	4000	1399
VOE 14639902	254	200	215
VOE 14640027	431	300	579
VOE 14640050	310	300	345
VOE 14640079	258	250	257
VOE 14640101	387	100	531
VOE 14640101	387	100	531
VOE 14640102	387	100	531
VOE 14640195	860	310	881
VOE 14640195	860	410	891
VOE 14640196	860	310	881
VOE 14640196	860	410	891
VOE 14640522	234	350	173
VOE 14640631	827	200	783
VOE 14640634	827	200	783
VOE 14640882	821	200	757
VOE 14640882	821	210	761
VOE 14640882	821	250	765
VOE 14640884	821	200	757
VOE 14640884	821	210	761
VOE 14640884	821	250	765
VOE 14641026	234	350	173
VOE 14641081	837	100	817
VOE 14641085	880	160	945
VOE 14641087	843	260	851
VOE 14641383	843	260	853
VOE 14641388	831	200	791
VOE 14641388	831	300	793
VOE 14641388	831	550	801
VOE 14641479	234	100	163
VOE 14641503	393	100	535
VOE 14641505	393	300	537
VOE 14641562	261	100	261
VOE 14641930	371	800	471
VOE 14642112	821	200	759
VOE 14642117	821	200	759
VOE 14642217	371	150	449
VOE 14642609	897	300	1011
VOE 14642944	992	5000	1595
VOE 14642946	992	5000	1595
VOE 14642948	992	5000	1595
VOE 14642950	992	5000	1595
VOE 14642952	992	5000	1595
VOE 14642954	992	5000	1595
VOE 14642956	992	5000	1595
VOE 14642958	992	5000	1595
VOE 14642960	992	5000	1595
VOE 14642962	992	5000	1595
VOE 14642964	992	5000	1595
VOE 14642966	992	5000	1595
VOE 14642967	992	5000	1595
VOE 14642968	992	5000	1595
VOE 14642969	992	5000	1597
VOE 14642970	992	5000	1597
VOE 14642991	827	200	783
VOE 14642993	827	200	783
VOE 14643263	913	100	1197
VOE 14643517	371	1120	479
VOE 14643539	371	1100	475
VOE 14643539	371	1120	479
VOE 14643789	880	460	963
VOE 14643813	843	200	845
VOE 14643813	843	250	847
VOE 14643813	843	260	851
VOE 14643916	363	300	411
VOE 14643925	914	1700	1259
VOE 14644199	911	1000	1133
VOE 14644217	715	7500	629
VOE 14644239	371	250	459
VOE 14644240	371	150	449
VOE 14644245	837	300	825
VOE 14644261	258	250	257
VOE 14644390	860	100	867
VOE 14644822	872	100	921
VOE 14644822	872	150	923
VOE 14644828	880	160	945
VOE 14644911	912	100	1151
VOE 14644911	912	200	1153
VOE 14644911	912	300	1157
VOE 14644911	912	400	1161
VOE 14644911	912	500	1165
VOE 14644911	912	600	1167
VOE 14644911	912	700	1173
VOE 14644912	912	100	1151
VOE 14644912	912	200	1153
VOE 14644912	912	300	1157
VOE 14644912	912	400	1161
VOE 14644912	912	500	1165
VOE 14644912	912	600	1167
VOE 14644912	912	700	1173
VOE 14645129	897	200	1003
VOE 14645129	897	200	1003
VOE 14645129	897	210	1007
VOE 14645129	897	220	1009
VOE 14645133	912	600	1169
VOE 14645218	897	210	1007
VOE 14645219	897	210	1007
VOE 14645219	897	220	1009
VOE 14645228	916	900	1355
VOE 14645672	925	170	1489
VOE 14645712	911	1000	1133
VOE 14645712	911	650	1129
VOE 14645737	974	510	1513
VOE 14645847	837	300	825
VOE 14646038	234	360	175
VOE 14646851	831	575	805
VOE 14646853	860	200	873
VOE 14646854	810	175	707
VOE 14647065	256	150	249
VOE 14647155	860	310	881
VOE 14647190	775	500	657
VOE 14647523	492	100	609
VOE 14647544	716	100	635
VOE 14647545	716	100	635
VOE 14647685	371	250	459
VOE 14647758	827	200	783
VOE 14647972	310	100	341
VOE 14647972	310	200	343
VOE 14648240	775	510	659
VOE 14648250	775	510	659
VOE 14648502	974	510	1513
VOE 14648633	837	150	819
VOE 14648810	386	200	525
VOE 14649168	234	360	175
VOE 14649170	234	360	175
VOE 14649171	234	360	175
VOE 14649173	234	360	175
VOE 14649288	860	310	881
VOE 14649606	870	100	903
VOE 14649606	870	200	907
VOE 14649606	874	100	927
VOE 14649694	258	250	257
VOE 14649697	974	500	1511
VOE 14649912	914	1700	1261
VOE 14649922	837	150	819
VOE 14649922	837	170	821
VOE 14649933	821	300	767
VOE 14649933	821	350	775
VOE 14649934	821	300	767
VOE 14649934	821	350	775
VOE 14650082	371	2200	495
VOE 14650085	371	2100	493
VOE 14650196	286	150	319
VOE 14650236	371	250	459
VOE 14650488	371	200	457
VOE 14650586	775	100	641
VOE 14650586	775	110	643

Part No	Group	Sect	Page	Part No	Group	Sect	Page	Part No	Group	Sect	Page	Part No	Group	Sect	Page	Part No	Group	Sect	Page
VOE 14650586	775	150	645	VOE 14653840	775	1010	679	VOE 14656788	775	810	669	VOE 14659013	821	110	749	VOE 14663702	775	210	651
VOE 14650586	775	160	647	VOE 14653840	775	910	673	VOE 14657270	356	300	377	VOE 14659013	821	120	753	VOE 14663702	775	250	653
VOE 14650586	775	200	649	VOE 14653841	775	1000	677	VOE 14657423	881	210	985	VOE 14659017	821	110	749	VOE 14663702	775	260	655
VOE 14650586	775	210	651	VOE 14653841	775	1010	679	VOE 14657676	363	300	411	VOE 14659375	924	4300	1473	VOE 14663703	925	140	1483
VOE 14650586	775	260	655	VOE 14653841	775	910	673	VOE 14657945	371	200	453	VOE 14659472	924	1700	1455	VOE 14664074	818	1000	745
VOE 14650593	775	1000	677	VOE 14653867	837	200	823	VOE 14658008	924	4200	1471	VOE 14659625	310	300	345	VOE 14664520	775	210	651
VOE 14650713	870	200	907	VOE 14653868	837	300	825	VOE 14658009	924	4200	1471	VOE 14659631	372	110	509	VOE 14665323	364	200	421
VOE 14650713	874	100	927	VOE 14653920	398	100	539	VOE 14658130	718	700	639	VOE 14659743	852	120	859	VOE 14665387	911	3000	1147
VOE 14650864	914	1700	1259	VOE 14653920	398	1000	561	VOE 14658420	775	160	647	VOE 14659775	364	200	421	VOE 14665618	897	220	1009
VOE 14651237	914	1700	1259	VOE 14653920	398	125	541	VOE 14658430	775	110	643	VOE 14659778	364	250	423	VOE 14666977	718	700	639
VOE 14651243	831	500	797	VOE 14653920	398	150	543	VOE 14658430	775	210	651	VOE 14660931	775	920	675	VOE 14666979	718	700	639
VOE 14651245	831	200	791	VOE 14653920	398	200	545	VOE 14658430	775	260	655	VOE 14660934	775	920	675	VOE 14666999	897	300	1011
VOE 14651245	831	300	793	VOE 14653920	398	300	547	VOE 14658431	775	110	643	VOE 14660935	775	920	675	VOE 14667777	234	100	163
VOE 14651245	831	550	801	VOE 14653920	398	400	549	VOE 14658431	775	160	647	VOE 14660936	775	920	675	VOE 14667777	234	150	167
VOE 14651471	263	220	299	VOE 14653920	398	500	551	VOE 14658431	775	210	651	VOE 14661022	364	100	417	VOE 14667834	398	100	539
VOE 14651833	924	875	1435	VOE 14653920	398	600	553	VOE 14658431	775	260	655	VOE 14661022	364	150	419	VOE 14667834	398	1000	561
VOE 14651834	924	875	1435	VOE 14653920	398	700	555	VOE 14658432	775	110	643	VOE 14661140	924	1050	1445	VOE 14667834	398	125	541
VOE 14652046	371	2500	501	VOE 14653920	398	800	557	VOE 14658432	775	160	647	VOE 14661320	860	360	887	VOE 14667834	398	150	543
VOE 14652047	371	2500	501	VOE 14653920	398	900	559	VOE 14658432	775	210	651	VOE 14661961	718	700	639	VOE 14667834	398	300	547
VOE 14652050	371	3000	503	VOE 14654752	362	100	389	VOE 14658432	775	260	655	VOE 14662473	837	150	819	VOE 14667834	398	500	551
VOE 14652324	818	100	727	VOE 14654753	362	100	389	VOE 14658433	775	110	643	VOE 14662746	875	100	937	VOE 14667834	398	600	553
VOE 14652324	818	1000	745	VOE 14654882	897	100	999	VOE 14658433	775	160	647	VOE 14662754	870	200	909	VOE 14667834	398	700	555
VOE 14652324	818	200	729	VOE 14654883	897	100	999	VOE 14658433	775	210	651	VOE 14662923	924	4200	1471	VOE 14667834	398	800	557
VOE 14652324	818	300	731	VOE 14654885	897	100	999	VOE 14658433	775	260	655	VOE 14663058	897	210	1007	VOE 14667834	398	900	559
VOE 14652324	818	400	733	VOE 14655953	371	150	449	VOE 14658434	775	110	643	VOE 14663058	897	220	1009	VOE 14667838	398	1000	561
VOE 14652324	818	500	735	VOE 14656411	897	210	1007	VOE 14658434	775	160	647	VOE 14663064	897	300	1011	VOE 14668073	234	360	175
VOE 14652324	818	600	737	VOE 14656418	897	200	1005	VOE 14658434	775	210	651	VOE 14663358	387	300	533	VOE 14668074	234	360	175
VOE 14652324	818	700	739	VOE 14656780	775	810	669	VOE 14658434	775	260	655	VOE 14663484	371	100	445	VOE 14668074	234	360	175
VOE 14652324	818	800	741	VOE 14656781	775	810	669	VOE 14658568	821	110	749	VOE 14663484	371	100	445	VOE 14668336	371	3000	503
VOE 14652324	818	900	743	VOE 14656782	775	810	669	VOE 14658568	821	120	753	VOE 14663691	775	210	651	VOE 14668364	916	110	1325
VOE 14652324	831	100	789	VOE 14656783	775	810	669	VOE 14658571	821	110	749	VOE 14663692	775	260	655	VOE 14668670	821	120	753
VOE 14652324	831	300	793	VOE 14656784	775	810	669	VOE 14658574	821	110	749	VOE 14663702	775	100	641	VOE 14668670	821	130	755
VOE 14652839	837	300	825	VOE 14656785	775	800	667	VOE 14658726	371	3000	503	VOE 14663702	775	110	643	VOE 14669009	371	200	453
VOE 14653290	775	1010	679	VOE 14656785	775	810	669	VOE 14658727	371	3000	503	VOE 14663702	775	150	645	VOE 14669472	897	200	1005
VOE 14653515	371	150	449	VOE 14656786	775	810	669	VOE 14658894	398	300	547	VOE 14663702	775	160	647	VOE 14669474	897	200	1005
VOE 14653840	775	1000	677	VOE 14656787	775	810	669	VOE 14659011	821	110	749	VOE 14663702	775	200	649	VOE 14669475	897	200	1003

NUMERICAL INDEX
INDICE DE NÚMERO
ÍNDICE NUMÉRICO

RÉPERTOIRE DE NUMÉROS

Part No	Group	Sect	Page
VOE 14669587	775	700	663
VOE 14669735	870	500	915
VOE 14669735	874	500	933
VOE 14669768	897	210	1007
VOE 14669936	234	100	163
VOE 14669936	234	150	167
VOE 14670630	874	400	931
VOE 14670630	874	500	933
VOE 14670940	775	920	675
VOE 14670941	775	920	675
VOE 14671193	974	2100	1519
VOE 14671557	371	3000	503
VOE 14671557	371	3000	503
VOE 14671558	371	3000	503
VOE 14671563	371	3000	503
VOE 14671764	775	700	663
VOE 14672296	916	600	1351
VOE 14673314	916	600	1351
VOE 14673886	911	1000	1135
VOE 14673968	261	300	273
VOE 14673968	261	400	277
VOE 14673968	261	500	281
VOE 14673970	261	110	263
VOE 14673971	261	110	263
VOE 14673972	252	150	209
VOE 14674063	441	200	591
VOE 14674349	441	110	587
VOE 14674349	441	450	599
VOE 14674460	234	160	169
VOE 14674505	924	850	1433
VOE 14674506	924	850	1433
VOE 14674731	492	110	611
VOE 14674743	371	250	459
VOE 14674757	441	350	595
VOE 14674757	441	400	597
VOE 14674757	441	450	599
VOE 14674800	775	250	653
VOE 14674805	775	250	653
VOE 14674805	775	260	655
VOE 14674908	860	350	885
VOE 14674912	881	160	979
VOE 14675128	821	320	773
VOE 14675128	821	400	777
VOE 14675413	916	120	1331
VOE 14675504	924	1700	1455
VOE 14675505	924	1700	1455
VOE 14675537	363	100	403
VOE 14675537	363	150	405
VOE 14675537	363	160	407
VOE 14675697	352	100	363
VOE 14675994	821	320	773
VOE 14675994	821	400	777
VOE 14676199	916	120	1331
VOE 14676352	911	100	1109
VOE 14677112	924	1600	1453
VOE 14677124	924	700	1423
VOE 14677124	924	750	1427
VOE 14677131	916	500	1347
VOE 14677222	924	1600	1453
VOE 14677250	924	700	1423
VOE 14677250	924	750	1427
VOE 14677373	924	1700	1455
VOE 14677501	916	120	1331
VOE 14677625	916	910	1357
VOE 14677637	916	910	1357
VOE 14677825	911	3000	1145
VOE 14677858	924	1800	1459
VOE 14677859	924	1800	1459
VOE 14677876	916	100	1321
VOE 14677876	916	110	1325
VOE 14677876	916	120	1329
VOE 14677876	916	130	1333
VOE 14677877	916	120	1329
VOE 14677877	916	130	1333
VOE 14677878	916	100	1323
VOE 14677878	916	110	1325
VOE 14677878	916	120	1329
VOE 14677878	916	130	1335
VOE 14677878	916	400	1343
VOE 14677879	916	130	1333
VOE 14677880	916	100	1321
VOE 14677880	916	130	1333
VOE 14677881	916	120	1329
VOE 14677881	916	130	1333
VOE 14677882	916	120	1329
VOE 14677882	916	130	1333
VOE 14677883	916	1000	1359
VOE 14677883	916	1010	1363
VOE 14677893	911	400	1121
VOE 14677899	916	2000	1377
VOE 14677902	916	600	1353
VOE 14677917	916	2100	1379
VOE 14677919	916	2000	1377
VOE 14677920	916	2000	1377
VOE 14677933	916	400	1341
VOE 14677944	916	450	1345
VOE 14677945	916	450	1345
VOE 14678321	916	110	1327
VOE 14678321	916	120	1331
VOE 14678322	916	110	1327
VOE 14678322	916	120	1331
VOE 14678323	916	110	1327
VOE 14678323	916	120	1331
VOE 14678324	916	110	1327
VOE 14678324	916	120	1331
VOE 14678325	916	110	1327
VOE 14678325	916	120	1331
VOE 14679024	924	160	1407
VOE 14679027	924	160	1407
VOE 14679252	775	1010	679
VOE 14679253	775	1010	679
VOE 14679595	831	575	805
VOE 14679979	860	310	881
VOE 14680183	261	400	277
VOE 14680264	371	100	445
VOE 14680264	371	100	445
VOE 14681311	387	300	533
VOE 14681375	441	400	597
VOE 14681375	441	450	599
VOE 14681725	234	100	163
VOE 14681725	234	150	167
VOE 14681734	234	110	165
VOE 14681734	234	160	169
VOE 14682052	371	100	445
VOE 14682053	371	100	445
VOE 14682138	975	1100	1543
VOE 14682168	975	1700	1569
VOE 14682362	860	310	881
VOE 14682368	860	310	881
VOE 14682684	371	150	449
VOE 14682685	371	150	449
VOE 14682686	371	150	449
VOE 14682687	371	150	449
VOE 14683132	372	100	507
VOE 14683132	372	110	509
VOE 14683178	827	200	783
VOE 14683230	372	100	507
VOE 14683230	372	110	509
VOE 14683330	775	920	675
VOE 14683331	775	920	675
VOE 14683332	775	920	675
VOE 14683502	897	100	999
VOE 14683841	974	3000	1521
VOE 14683853	916	1010	1363
VOE 14684301	852	200	865
VOE 14685140	362	500	397
VOE 14685140	362	600	399
VOE 14685198	775	160	647
VOE 14685199	775	160	647
VOE 14685275	818	600	737
VOE 14685309	261	400	277
VOE 14685309	261	500	281
VOE 14685504	843	170	843
VOE 14685759	362	500	397
VOE 14686054	870	400	913
VOE 14686054	874	400	931
VOE 14686135	371	700	465
VOE 14686135	371	800	469
VOE 14686235	818	100	727
VOE 14686307	872	100	921
VOE 14686307	872	150	923
VOE 14686312	872	100	921
VOE 14686312	872	150	923
VOE 14686497	362	600	399
VOE 14686498	362	500	397
VOE 14687026	975	1400	1557
VOE 14687027	975	1100	1543
VOE 14687028	975	1200	1547
VOE 14687028	975	1300	1551
VOE 14687028	975	1500	1561
VOE 14687255	924	180	1409
VOE 14687258	924	180	1409
VOE 14687266	924	180	1409
VOE 14687272	924	180	1409
VOE 14687279	924	180	1409
VOE 14687284	924	180	1409
VOE 14687286	924	180	1409
VOE 14687296	924	180	1409
VOE 14687302	924	180	1409
VOE 14687310	924	180	1409

Part No	Group	Sect	Page	Part No	Group	Sect	Page	Part No	Group	Sect	Page	Part No	Group	Sect	Page	Part No	Group	Sect	Page
VOE 14687616	356	400	379	VOE 14690665	870	200	907	VOE 14696740	881	100	967	VOE 14702047	975	1310	1555	VOE 14707161	261	300	273
VOE 14687776	362	500	397	VOE 14690665	870	500	917	VOE 14696740	881	125	971	VOE 14702051	975	1600	1563	VOE 14707161	261	400	277
VOE 14687776	362	600	399	VOE 14690665	870	6000	919	VOE 14696740	881	150	975	VOE 14702051	975	1610	1565	VOE 14707924	897	100	997
VOE 14688014	818	300	731	VOE 14691034	371	800	469	VOE 14696740	881	160	979	VOE 14702367	371	800	471	VOE 14707944	916	910	1357
VOE 14688015	818	400	733	VOE 14692626	441	200	591	VOE 14697291	975	1200	1547	VOE 14702907	924	360	1417	VOE 14707945	916	130	1333
VOE 14688022	818	500	735	VOE 14693058	431	100	571	VOE 14697303	975	1200	1547	VOE 14703388	441	350	595	VOE 14708419	364	250	423
VOE 14688124	974	510	1513	VOE 14693059	431	110	575	VOE 14697307	975	1300	1551	VOE 14703733	818	1000	745	VOE 14708672	852	110	857
VOE 14688126	974	510	1513	VOE 14693059	441	110	587	VOE 14697312	975	1400	1557	VOE 14703742	843	170	843	VOE 14708672	852	120	859
VOE 14688702	818	700	739	VOE 14693060	431	110	575	VOE 14697313	975	1400	1557	VOE 14703744	843	170	843	VOE 14708674	852	100	855
VOE 14688706	818	900	743	VOE 14693326	881	100	967	VOE 14697316	975	1600	1563	VOE 14703778	860	260	877	VOE 14708674	852	150	863
VOE 14688861	911	100	1109	VOE 14693326	881	125	971	VOE 14698790	441	110	587	VOE 14704450	441	110	587	VOE 14709317	775	710	665
VOE 14688862	914	500	1233	VOE 14693326	881	150	975	VOE 14698838	831	500	799	VOE 14704451	916	1010	1363	VOE 14710920	916	130	1333
VOE 14689231	916	1010	1363	VOE 14693326	881	160	979	VOE 14698838	831	550	801	VOE 14704753	821	200	757	VOE 14710921	916	130	1333
VOE 14689231	916	1020	1365	VOE 14693351	371	800	469	VOE 14698838	831	575	805	VOE 14704753	821	250	765	VOE 14710922	916	130	1333
VOE 14689557	831	575	807	VOE 14693359	837	170	821	VOE 14699626	263	200	295	VOE 14704754	821	200	757	VOE 14710923	916	130	1333
VOE 14689558	843	170	843	VOE 14693360	837	170	821	VOE 14699627	263	210	297	VOE 14704754	821	250	765	VOE 14710924	916	130	1333
VOE 14689559	843	170	843	VOE 14694038	441	100	585	VOE 14699629	263	200	295	VOE 14704813	914	100	1201	VOE 14710925	916	1020	1365
VOE 14689601	897	100	999	VOE 14694041	441	110	587	VOE 14699629	263	230	301	VOE 14704813	914	150	1205	VOE 14711157	924	180	1409
VOE 14689602	897	100	999	VOE 14695132	831	575	805	VOE 14699631	261	120	265	VOE 14706175	821	210	761	VOE 14711158	924	180	1409
VOE 14689660	775	1200	681	VOE 14695133	831	400	795	VOE 14699721	924	360	1417	VOE 14706176	821	210	761	VOE 14711382	843	170	843
VOE 14689661	775	1200	681	VOE 14695133	831	575	805	VOE 14700549	897	200	1003	VOE 14706509	821	120	753	VOE 14711383	843	170	843
VOE 14689693	913	100	1197	VOE 14695200	775	800	667	VOE 14700549	897	200	1003	VOE 14706574	821	110	749	VOE 14711384	843	170	843
VOE 14689693	913	200	1199	VOE 14695201	775	800	667	VOE 14700549	897	210	1007	VOE 14706574	821	120	753	VOE 14711450	818	1000	745
VOE 14689735	870	500	917	VOE 14695202	775	800	667	VOE 14700549	897	220	1009	VOE 14706576	821	110	749	VOE 14711452	831	400	795
VOE 14689735	874	500	933	VOE 14695226	975	1300	1551	VOE 14701011	775	160	647	VOE 14706576	821	120	753	VOE 14711452	831	575	805
VOE 14689858	924	180	1409	VOE 14695228	975	1300	1551	VOE 14701012	775	160	647	VOE 14706576	821	130	755	VOE 14711455	831	575	807
VOE 14689864	924	180	1409	VOE 14695228	975	1500	1561	VOE 14701014	775	160	647	VOE 14706577	821	110	751	VOE 14711981	914	500	1233
VOE 14690133	356	6100	387	VOE 14695506	371	800	469	VOE 14701017	775	110	643	VOE 14706577	821	120	753	VOE 14711981	914	500	1233
VOE 14690134	356	6100	387	VOE 14696101	911	3000	1145	VOE 14701018	775	110	643	VOE 14706577	821	130	755	VOE 14712461	371	800	469
VOE 14690135	371	3100	505	VOE 14696247	818	200	729	VOE 14701419	364	250	423	VOE 14706578	821	110	749	VOE 14713197	860	310	881
VOE 14690230	911	3000	1145	VOE 14696508	860	310	881	VOE 14701435	371	800	469	VOE 14706578	821	120	753	VOE 14713439	913	100	1197
VOE 14690235	911	3000	1145	VOE 14696509	860	310	881	VOE 14701510	356	400	379	VOE 14707039	975	1610	1565	VOE 14715244	911	100	1109
VOE 14690330	860	6400	901	VOE 14696535	870	100	903	VOE 14701585	913	200	1199	VOE 14707040	975	1610	1565	VOE 14715806	261	130	267
VOE 14690438	286	150	319	VOE 14696535	870	200	907	VOE 14701586	913	200	1199	VOE 14707041	975	1620	1567	VOE 14716347	914	3650	1305
VOE 14690482	837	170	821	VOE 14696535	874	100	927	VOE 14701783	371	250	459	VOE 14707042	975	1620	1567	VOE 14716347	914	5100	1313
VOE 14690665	870	100	905	VOE 14696737	881	160	979	VOE 14702047	975	1300	1551	VOE 14707042	975	1620	1567	VOE 14717918	924	180	1409

NUMERICAL INDEX
INDICE DE NÚMERO
ÍNDICE NUMÉRICO

RÉPERTOIRE DE NUMÉROS

Part No	Group	Sect	Page
VOE 14718261	441	300	593
VOE 14718261	441	350	595
VOE 14719297	441	300	593
VOE 14719531	441	200	591
VOE 14719534	441	350	595
VOE 14719538	441	300	593
VOE 14719539	441	300	593
VOE 14721121	441	300	593
VOE 14721122	441	300	593
VOE 14721123	441	300	593
VOE 14721124	441	300	593
VOE 14721126	441	350	595
VOE 14721127	441	350	595
VOE 14721128	441	350	595
VOE 14721129	441	350	595
VOE 14722675	992	5000	1597
VOE 14880068	914	100	1203
VOE 14880068	914	500	1229
VOE 14880068	914	5100	1311
VOE 14880068	916	100	1323
VOE 14880068	916	130	1335
VOE 14880068	916	3000	1395
VOE 14880068	916	400	1343
VOE 14880068	916	500	1349
VOE 14880068	924	350	1415
VOE 14880069	914	100	1201
VOE 14880069	916	900	1355
VOE 14880348	896	100	989
VOE 14880348	896	200	993
VOE 14880426	269	100	305
VOE 14880426	269	200	307
VOE 14880426	362	300	393
VOE 14880450	286	100	317
VOE 14880450	286	150	321
VOE 14880450	821	200	759
VOE 14880450	827	200	783
VOE 14880450	860	300	879
VOE 14880450	860	550	897
VOE 14880450	860	550	897
VOE 14880450	881	100	967
VOE 14880450	881	125	973
VOE 14880450	881	150	977
VOE 14880450	881	160	981
VOE 14880457	261	500	281
VOE 14880502	210	120	73
VOE 14880505	821	310	769
VOE 14880552	775	110	643
VOE 14880552	775	160	647
VOE 14880553	775	100	641
VOE 14880553	775	150	645
VOE 14880553	775	200	649
VOE 14880553	775	210	651
VOE 14880553	775	250	653
VOE 14880553	775	260	655
VOE 14880555	912	200	1155
VOE 14880555	912	500	1165
VOE 14880576	925	100	1475
VOE 14880576	925	150	1485
VOE 14880595	235	200	177
VOE 14880595	235	250	179
VOE 14880627	870	100	903
VOE 14880627	870	200	907
VOE 14880627	870	6000	919
VOE 14880627	874	100	927
VOE 14880631	916	1200	1367
VOE 14880631	916	1500	1373
VOE 14880631	916	600	1353
VOE 14880631	924	1100	1449
VOE 14880645	975	1000	1541
VOE 14880645	975	1100	1545
VOE 14880647	975	1100	1545
VOE 14880648	975	1200	1549
VOE 14880648	975	1300	1553
VOE 14880649	975	1400	1559
VOE 14880651	974	1300	1517
VOE 14880652	974	1200	1515
VOE 14880663	974	400	1509
VOE 14880663	974	500	1511
VOE 14880663	974	510	1513
VOE 14880663	975	1700	1569
VOE 14880664	974	2100	1519
VOE 14880669	974	2100	1519
VOE 14880669	974	400	1509
VOE 14880669	974	500	1511
VOE 14880669	974	510	1513
VOE 14880686	974	2100	1519
VOE 14880686	974	400	1509
VOE 14880686	974	500	1511
VOE 14880686	974	510	1513
VOE 14880687	974	1300	1517
VOE 14880689	974	1300	1517
VOE 14880692	924	150	1405
VOE 14880692	924	160	1407
VOE 14880692	925	1400	1491
VOE 14880692	925	1500	1493
VOE 14880692	925	1600	1495
VOE 14880692	925	2300	1499
VOE 14880794	924	700	1423
VOE 14880794	924	750	1427
VOE 14880794	924	850	1433
VOE 14880795	924	700	1423
VOE 14880795	924	750	1427
VOE 14880796	924	1600	1453
VOE 14880798	924	1600	1453
VOE 14880806	911	400	1121
VOE 14880807	911	200	1113
VOE 14880808	911	200	1113
VOE 14880810	911	200	1113
VOE 14880811	911	200	1113
VOE 14880812	912	2500	1187
VOE 14880814	912	2500	1187
VOE 14880814	912	400	1161
VOE 14880814	912	600	1167
VOE 14880815	912	200	1153
VOE 14880815	912	600	1169
VOE 14880816	912	2000	1177
VOE 14880816	912	2100	1181
VOE 14880816	912	2110	1183
VOE 14880816	912	2500	1187
VOE 14880816	912	300	1159
VOE 14880816	912	400	1161
VOE 14880816	912	400	1163
VOE 14880816	912	600	1169
VOE 14880816	912	700	1175
VOE 14880818	912	2500	1187
VOE 14880837	912	2100	1181
VOE 14880837	912	2110	1183
VOE 14880852	924	850	1433
VOE 14880853	924	700	1423
VOE 14880853	924	750	1427
VOE 14880854	924	700	1423
VOE 14880854	924	750	1427
VOE 14880855	924	1600	1453
VOE 14880869	916	2200	1385
VOE 14880869	916	2250	1389
VOE 14880870	975	1000	1541
VOE 14880870	975	1200	1549
VOE 14880870	975	1300	1553
VOE 14880870	975	1400	1559
VOE 14880870	975	1500	1561
VOE 14880937	810	6000	719
VOE 14880939	827	200	783
VOE 14880956	261	500	281
VOE 14880995	912	2500	1189
VOE 14881005	896	200	993
VOE 14881006	896	100	989
VOE 14881006	896	200	993
VOE 14881010	896	200	995
VOE 14881014	896	100	989
VOE 14881014	896	200	993
VOE 14881021	896	200	995
VOE 14881043	896	100	989
VOE 14881043	896	200	993
VOE 14881061	827	200	783
VOE 14881064	821	100	747
VOE 14881064	821	110	751
VOE 14881064	821	120	753
VOE 14881064	821	130	755
VOE 14881064	827	200	785
VOE 14881065	234	100	163
VOE 14881065	234	110	165
VOE 14881065	911	100	1111
VOE 14881066	821	100	747
VOE 14881066	821	100	747
VOE 14881066	821	110	749
VOE 14881066	821	110	749
VOE 14881066	821	110	749
VOE 14881066	821	110	749
VOE 14881066	821	110	749
VOE 14881066	821	120	753
VOE 14881066	821	120	753
VOE 14881066	821	120	753
VOE 14881066	821	120	753
VOE 14881066	821	130	755
VOE 14881067	914	1500	1255
VOE 14881067	914	1700	1259
VOE 14881067	914	1700	1261
VOE 14881077	256	300	253
VOE 14881129	875	100	937

Part No	Group	Sect	Page
VOE 14881135	870	100	903
VOE 14881147	363	200	409
VOE 14881147	363	6000	415
VOE 14881185	925	1500	1493
VOE 14881185	925	2200	1497
VOE 14881189	875	100	937
VOE 14881202	916	2150	1383
VOE 14881202	924	1600	1453
VOE 14881202	924	1800	1459
VOE 14881202	924	700	1423
VOE 14881202	924	750	1427
VOE 14881210	916	600	1353
VOE 14881225	916	100	1321
VOE 14881225	916	110	1325
VOE 14881225	916	120	1329
VOE 14881225	916	130	1333
VOE 14881225	916	2100	1381
VOE 14881225	916	400	1343
VOE 14881225	916	500	1349
VOE 14881235	916	100	1323
VOE 14881235	916	1000	1359
VOE 14881235	916	1010	1363
VOE 14881235	916	1020	1365
VOE 14881235	916	1300	1371
VOE 14881235	916	400	1341
VOE 14881235	916	500	1349
VOE 14881242	916	900	1355
VOE 14881242	916	910	1357
VOE 14881243	916	100	1321
VOE 14881243	916	1300	1371
VOE 14881243	916	2000	1377
VOE 14881243	916	2800	1393
VOE 14881243	916	400	1341
VOE 14881243	916	500	1347
VOE 14881244	916	100	1321
VOE 14881244	916	130	1333
VOE 14881244	916	400	1341
VOE 14881244	916	500	1347
VOE 14881247	916	110	1327
VOE 14881247	916	120	1331
VOE 14881247	924	1700	1455
VOE 14881248	916	110	1327
VOE 14881248	916	120	1331
VOE 14881252	371	2100	493
VOE 14881276	870	100	905
VOE 14881276	870	200	907
VOE 14881276	874	100	927
VOE 14881315	911	400	1121
VOE 14881376	261	200	269
VOE 14881389	911	650	1129
VOE 14881488	821	310	769
VOE 14881507	261	300	273
VOE 14881507	261	400	277
VOE 14881507	261	500	281
VOE 14881551	363	350	413
VOE 14881565	911	1000	1133
VOE 14881565	911	600	1125
VOE 14881580	924	850	1433
VOE 14881581	924	850	1433
VOE 14881597	911	200	1113
VOE 14881598	911	200	1113
VOE 14881599	911	200	1113
VOE 14881600	911	200	1113
VOE 14881632	261	200	269
VOE 14881634	914	500	1229
VOE 14881680	911	3000	1145
VOE 14881843	261	300	273
VOE 14881843	261	400	277
VOE 14881843	261	500	281
VOE 14882180	916	500	1349
VOE 14882267	896	200	995
VOE 14882278	924	200	1411
VOE 14882430	261	300	273
VOE 14882430	261	400	277
VOE 14882431	261	300	275
VOE 14882431	261	400	279
VOE 14882431	261	500	281
VOE 14882439	235	250	179
VOE 14882546	261	300	275
VOE 14882546	261	400	279
VOE 14882546	261	500	283
VOE 14882610	310	100	341
VOE 14882678	310	300	345
VOE 14882680	911	1000	1133
VOE 14882680	911	600	1125
VOE 14882680	911	650	1129
VOE 14882680	912	2000	1179
VOE 14882680	916	100	1323
VOE 14882680	916	1000	1359
VOE 14882680	916	1010	1363
VOE 14882680	916	1020	1365
VOE 14882680	916	110	1327
VOE 14882680	916	120	1331
VOE 14882680	916	1200	1369
VOE 14882680	916	130	1335
VOE 14882680	916	1300	1371
VOE 14882680	916	1500	1375
VOE 14882680	916	400	1343
VOE 14882680	916	4000	1401
VOE 14882680	916	910	1357
VOE 14882685	911	1000	1133
VOE 14882685	911	1600	1137
VOE 14882685	911	200	1113
VOE 14882685	911	3000	1147
VOE 14882685	911	400	1121
VOE 14882685	911	400	1121
VOE 14882685	911	600	1125
VOE 14882685	911	600	1125
VOE 14882685	911	650	1129
VOE 14882685	912	2000	1177
VOE 14882685	912	2110	1183
VOE 14882685	914	2600	1293
VOE 14882685	914	2850	1299
VOE 14882685	916	100	1321
VOE 14882685	916	1000	1359
VOE 14882685	916	1000	1361
VOE 14882685	916	1010	1363
VOE 14882685	916	1020	1365
VOE 14882685	916	110	1325
VOE 14882685	916	120	1329
VOE 14882685	916	1200	1369
VOE 14882685	916	130	1333
VOE 14882685	916	1300	1371
VOE 14882685	916	1500	1375
VOE 14882685	916	2000	1377
VOE 14882685	916	2100	1379
VOE 14882685	916	2200	1385
VOE 14882685	916	2250	1389
VOE 14882685	916	2800	1393
VOE 14882685	916	400	1341
VOE 14882685	916	4000	1401
VOE 14882685	916	450	1345
VOE 14882685	916	500	1349
VOE 14882685	916	500	1347
VOE 14882685	916	600	1351
VOE 14882685	916	900	1355
VOE 14882689	911	1000	1135
VOE 14882689	911	3000	1147
VOE 14882689	911	500	1123
VOE 14882689	916	100	1321
VOE 14882689	916	110	1327
VOE 14882689	916	110	1325
VOE 14882689	916	120	1331
VOE 14882689	916	120	1329
VOE 14882689	916	130	1333
VOE 14882689	916	400	1343
VOE 14882689	916	500	1347
VOE 14882689	924	1700	1455
VOE 14882690	210	150	75
VOE 14882708	261	300	275
VOE 14882708	261	400	279
VOE 14882877	870	200	907
VOE 14883566	261	400	279
VOE 14883567	870	200	907
VOE 14883627	831	575	807
VOE 14883854	916	130	1335
VOE 15000497	914	100	1203
VOE 15000497	914	150	1207
VOE 15000753	911	3000	1147
VOE 15001625	924	1100	1449
VOE 15001629	914	200	1209
VOE 15001629	914	250	1211
VOE 15001630	916	1200	1367
VOE 15005654	914	2200	1269
VOE 15005679	914	550	1235
VOE 15006972	843	200	845
VOE 15006972	843	250	847
VOE 15006972	843	260	851
VOE 15007014	363	100	403
VOE 15007014	363	150	405
VOE 15007014	363	160	407
VOE 15007310	843	200	845
VOE 15007310	843	250	847
VOE 15007310	843	260	851
VOE 15007966	843	200	845
VOE 15007966	843	250	847
VOE 15007966	843	260	851
VOE 15008439	916	1200	1367
VOE 15008606	836	200	813
VOE 15008696	843	200	845

NUMERICAL INDEX
INDICE DE NÚMERO
ÍNDICE NUMÉRICO

RÉPERTOIRE DE NUMÉROS

NUMERICAL INDEX
INDICE DE NÚMERO
ÍNDICE NUMÉRICO

RÉPERTOIRE DE NUMÉROS

Part No	Group	Sect	Page	Part No	Group	Sect	Page	Part No	Group	Sect	Page	Part No	Group	Sect	Page	Part No	Group	Sect	Page
VOE 15008696	843	250	847	VOE 15032549	924	1200	1451	VOE 15082000	992	5000	1595	VOE 15083723	255	100	243	VOE 15106768	880	250	949
VOE 15008696	843	260	851	VOE 15033024	860	300	879	VOE 15082742	870	200	907	VOE 15083723	262	100	285	VOE 15106768	880	260	951
VOE 15009280	872	100	921	VOE 15036415	924	1100	1449	VOE 15082742	874	100	927	VOE 15083723	262	200	287	VOE 15108324	992	5000	1595
VOE 15009280	872	150	923	VOE 15036415	924	1200	1451	VOE 15083711	254	100	211	VOE 15083723	263	110	293	VOE 15108324	992	5000	1595
VOE 15009433	872	100	921	VOE 15036415	924	1200	1451	VOE 15083711	331	200	359	VOE 15083723	286	50	313	VOE 15108722	235	400	187
VOE 15009433	872	150	923	VOE 15036497	843	200	845	VOE 15083723	210	200	77	VOE 15083723	293	200	323	VOE 15108722	235	410	189
VOE 15010008	843	200	845	VOE 15036497	843	250	847	VOE 15083723	211	100	87	VOE 15083723	293	300	325	VOE 15108848	843	200	845
VOE 15010008	843	250	847	VOE 15036823	924	1200	1451	VOE 15083723	212	100	93	VOE 15083723	293	400	329	VOE 15108848	843	250	847
VOE 15010008	843	260	851	VOE 15037134	872	100	921	VOE 15083723	212	150	97	VOE 15083723	321	100	347	VOE 15108848	843	260	851
VOE 15011854	210	250	85	VOE 15038201	836	100	811	VOE 15083723	213	100	103	VOE 15083723	321	105	349	VOE 15110758	252	100	207
VOE 15011856	210	250	85	VOE 15038201	836	200	813	VOE 15083723	214	100	107	VOE 15083723	331	100	355	VOE 15113223	210	225	83
VOE 15012754	810	150	705	VOE 15040956	836	200	813	VOE 15083723	215	100	111	VOE 15083723	870	300	911	VOE 15113223	252	100	207
VOE 15012754	810	175	707	VOE 15041005	836	200	813	VOE 15083723	216	100	119	VOE 15084121	860	250	875	VOE 15114764	831	575	805
VOE 15012754	810	185	709	VOE 15042407	916	1500	1375	VOE 15083723	216	150	123	VOE 15084452	914	2400	1273	VOE 15116333	371	1000	473
VOE 15014090	924	1100	1449	VOE 15042741	880	260	951	VOE 15083723	217	100	127	VOE 15084454	914	5000	1307	VOE 15116581	831	500	797
VOE 15014967	860	400	889	VOE 15042855	836	200	813	VOE 15083723	221	100	137	VOE 15084455	924	1050	1445	VOE 15116581	831	600	809
VOE 15014967	860	410	891	VOE 15044300	836	200	813	VOE 15083723	222	50	141	VOE 15091245	836	200	813	VOE 15116615	831	500	797
VOE 15017508	914	2450	1275	VOE 15045675	831	500	797	VOE 15083723	223	100	147	VOE 15093332	916	120	1329	VOE 15116615	831	600	809
VOE 15017900	831	500	799	VOE 15045675	831	550	801	VOE 15083723	233	150	155	VOE 15095019	924	1200	1451	VOE 15116623	831	500	797
VOE 15017900	831	550	801	VOE 15045675	831	575	805	VOE 15083723	233	200	159	VOE 15095020	916	1500	1375	VOE 15116623	831	600	809
VOE 15017900	831	575	805	VOE 15045742	831	500	799	VOE 15083723	235	300	183	VOE 15095023	916	900	1355	VOE 15116641	831	500	797
VOE 15018560	843	200	845	VOE 15045742	831	550	801	VOE 15083723	237	100	191	VOE 15100945	364	150	419	VOE 15116641	831	600	809
VOE 15018560	843	250	847	VOE 15047704	880	100	941	VOE 15083723	251	100	197	VOE 15102126	914	2480	1285	VOE 15117797	914	2300	1271
VOE 15018560	843	260	851	VOE 15047704	880	150	943	VOE 15083723	251	200	203	VOE 15102126	914	5100	1311	VOE 15117797	914	5000	1309
VOE 15018776	911	310	1119	VOE 15048549	880	100	941	VOE 15083723	254	1000	237	VOE 15105873	880	100	941	VOE 15118206	831	100	789
VOE 15019714	860	400	889	VOE 15048549	880	150	943	VOE 15083723	254	1100	239	VOE 15105873	880	150	943	VOE 15118206	831	300	793
VOE 15019714	860	410	891	VOE 15052786	872	100	921	VOE 15083723	254	1150	241	VOE 15105873	880	160	945	VOE 15120621	364	200	421
VOE 15019989	860	350	885	VOE 15052786	872	150	923	VOE 15083723	254	300	217	VOE 15105937	880	100	941	VOE 15120685	831	500	799
VOE 15021454	364	200	421	VOE 15056202	843	200	845	VOE 15083723	254	350	219	VOE 15105937	880	150	943	VOE 15120685	831	550	801
VOE 15021591	354	100	369	VOE 15058029	914	400	1221	VOE 15083723	254	400	221	VOE 15105937	880	160	945	VOE 15121478	836	200	813
VOE 15021591	354	150	371	VOE 15063110	880	400	959	VOE 15083723	254	500	223	VOE 15106066	880	400	959	VOE 15121830	843	200	845
VOE 15021591	354	160	373	VOE 15063110	880	450	961	VOE 15083723	254	550	225	VOE 15106066	880	450	961	VOE 15121830	843	250	847
VOE 15023541	371	1000	473	VOE 15068515	911	310	1119	VOE 15083723	254	600	227	VOE 15106066	880	460	963	VOE 15121830	843	260	851
VOE 15023607	371	1000	473	VOE 15070313	836	200	813	VOE 15083723	254	750	231	VOE 15106417	880	100	941	VOE 15126372	371	2200	495
VOE 15027819	831	500	797	VOE 15080562	916	4000	1399	VOE 15083723	254	800	233	VOE 15106417	880	150	943	VOE 15126559	371	2200	495
VOE 15027819	831	550	801	VOE 15082000	992	5000	1595	VOE 15083723	254	900	235	VOE 15106768	880	200	947	VOE 15130055	831	500	799

Part No	Group	Sect	Page
VOE 15130055	831	550	801
VOE 15130055	831	575	805
VOE 15132452	880	460	963
VOE 15134840	992	5000	1597
VOE 15135275	992	5000	1595
VOE 15135275	992	5000	1595
VOE 15135275	992	5000	1595
VOE 15135275	992	5000	1595
VOE 15135275	992	5000	1595
VOE 15135278	992	5000	1595
VOE 15135278	992	5000	1595
VOE 15135278	992	5000	1595
VOE 15135278	992	5000	1595
VOE 15135278	992	5000	1595
VOE 15135278	992	5000	1595
VOE 15146319	992	5000	1597
VOE 15146994	371	2200	495
VOE 15147822	992	5000	1597
VOE 15149345	992	5000	1597
VOE 15150508	831	500	797
VOE 15150508	831	600	809
VOE 15150577	831	500	797
VOE 15150577	831	600	809
VOE 15151617	992	5000	1597
VOE 15152684	897	100	1001
VOE 15152938	897	200	1005
VOE 15153432	992	5000	1597
VOE 15165687	254	100	211
VOE 15165687	331	200	359
VOE 15165690	210	200	77
VOE 15165690	211	100	87
VOE 15165690	212	100	93
VOE 15165690	212	150	97
VOE 15165690	213	100	103
VOE 15165690	214	100	107
VOE 15165690	215	100	111
VOE 15165690	216	100	119
VOE 15165690	216	150	123
VOE 15165690	217	100	127
VOE 15165690	221	100	137
VOE 15165690	222	50	141
VOE 15165690	223	100	147
VOE 15165690	233	150	155
VOE 15165690	233	200	159
VOE 15165690	235	300	183
VOE 15165690	237	100	191
VOE 15165690	251	100	197
VOE 15165690	251	200	203
VOE 15165690	254	1000	237
VOE 15165690	254	1100	239
VOE 15165690	254	1150	241
VOE 15165690	254	300	217
VOE 15165690	254	350	219
VOE 15165690	254	400	221
VOE 15165690	254	500	223
VOE 15165690	254	550	225
VOE 15165690	254	600	227
VOE 15165690	254	750	231
VOE 15165690	254	800	233
VOE 15165690	254	900	235
VOE 15165690	255	100	243
VOE 15165690	262	100	285
VOE 15165690	262	200	287
VOE 15165690	263	110	293
VOE 15165690	286	50	313
VOE 15165690	293	200	323
VOE 15165690	293	300	325
VOE 15165690	293	400	329
VOE 15165690	321	100	347
VOE 15165690	321	105	349
VOE 15165690	331	100	355
VOE 15165690	870	300	911
VOE 15166104	992	5500	1601
VOE 15169206	914	3600	1303
VOE 15173024	831	500	797
VOE 15173024	831	600	809
VOE 15173024	831	600	809
VOE 15173029	831	500	797
VOE 15173029	831	600	809
VOE 15173038	831	500	797
VOE 15173038	831	600	809
VOE 15173041	831	500	797
VOE 15173041	831	600	809
VOE 15175252	914	2480	1285
VOE 15175252	914	5100	1311
VOE 15176768	218	50	131
VOE 15178828	992	5000	1597
VOE 15180716	398	100	539
VOE 15180716	398	1000	561
VOE 15180716	398	1100	563
VOE 15180716	398	125	541
VOE 15180716	398	150	543
VOE 15180716	398	200	545
VOE 15180716	398	500	551
VOE 15185511	992	5000	1597
VOE 15186257	897	200	1003
VOE 15186257	897	210	1007
VOE 15188734	252	100	207
VOE 15195518	992	5000	1597
VOE 15195930	235	410	189
VOE 15195930	235	410	189
VOE 15196041	321	100	347
VOE 15196041	321	105	349
VOE 15228324	924	4300	1473
VOE 1542776	258	250	257
VOE 1542778	258	250	257
VOE 15677680	350	300	361
VOE 15677680	352	100	363
VOE 15677680	352	200	367
VOE 15677680	356	300	377
VOE 15677680	356	6100	387
VOE 15800062	880	300	953
VOE 15800062	880	350	955
VOE 15800062	880	360	957
VOE 15800353	916	1000	1359
VOE 15800353	916	4000	1399
VOE 15800372	924	1000	1441
VOE 15800372	924	1010	1443
VOE 15800373	924	1050	1445
VOE 15800466	916	110	1325
VOE 15800586	916	1200	1367
VOE 1613068	831	500	797
VOE 1613068	831	550	801
VOE 1613068	831	575	805
VOE 1613068	880	100	941
VOE 1613068	880	150	943
VOE 1613068	880	160	945
VOE 1613068	880	200	947
VOE 1613068	880	250	949
VOE 1613068	880	260	951
VOE 1613068	880	300	953
VOE 1613068	880	350	955
VOE 1613068	880	360	957
VOE 16289347	362	600	399
VOE 1629544	775	800	667
VOE 1629544	775	810	669
VOE 1629544	818	100	727
VOE 1629544	818	1000	745
VOE 1629544	818	200	729
VOE 1629544	818	300	731
VOE 1629544	818	400	733
VOE 1629544	818	500	735
VOE 1629544	818	600	737
VOE 1629544	818	700	739
VOE 1629544	818	800	741
VOE 1629544	818	900	743
VOE 1629544	860	300	879
VOE 1629544	916	1000	1359
VOE 1629544	916	1010	1363
VOE 1629544	916	110	1327
VOE 1629544	916	120	1331
VOE 1629544	916	2800	1393
VOE 1629544	925	2200	1497
VOE 16630131	261	100	261
VOE 16630132	261	100	261
VOE 16688307	870	500	915
VOE 16688307	874	500	933
VOE 1674083	261	200	269
VOE 1674083	261	300	273
VOE 1674083	261	400	277
VOE 1674083	261	500	281
VOE 16808485	992	5500	1601
VOE 16811851	371	2200	495
VOE 17200447	924	1000	1441
VOE 17200448	916	1000	1359
VOE 17200448	916	1010	1363
VOE 17200448	916	1300	1371
VOE 17200448	916	4000	1401
VOE 17200449	916	100	1321
VOE 17200449	916	110	1325
VOE 17200449	916	120	1329
VOE 17200449	916	400	1341
VOE 17200451	916	4000	1399
VOE 17200455	916	4000	1399
VOE 17200456	916	1000	1359
VOE 17200456	916	4000	1399
VOE 17200457	916	4000	1399
VOE 17200458	916	1300	1371
VOE 17200838	924	4000	1469

NUMERICAL INDEX
INDICE DE NÚMERO
ÍNDICE NUMÉRICO

RÉPERTOIRE DE NUMÉROS

NUMERICAL INDEX
INDICE DE NÚMERO
ÍNDICE NUMÉRICO

RÉPERTOIRE DE NUMÉROS

Part No	Group	Sect	Page
VOE 17201534	916	4000	1399
VOE 17201535	916	4000	1399
VOE 17201810	916	600	1351
VOE 17201816	916	1000	1359
VOE 17201816	916	4000	1401
VOE 17204283	843	200	845
VOE 17204283	843	250	847
VOE 17204283	843	260	851
VOE 17204355	321	110	351
VOE 17204833	363	100	403
VOE 17204833	363	150	405
VOE 17204833	363	160	407
VOE 17204871	831	100	789
VOE 17204871	831	200	791
VOE 17204871	831	300	793
VOE 17204871	831	400	795
VOE 17204951	836	200	813
VOE 17205498	810	150	705
VOE 17205498	810	175	707
VOE 17205498	810	175	707
VOE 17206548	810	150	705
VOE 17206548	810	175	707
VOE 17206548	810	175	707
VOE 17207355	836	100	811
VOE 17207377	810	175	707
VOE 17207377	810	185	709
VOE 17207386	836	200	813
VOE 17207392	836	100	811
VOE 17214674	261	200	269
VOE 17214674	261	300	273
VOE 17214674	261	400	277
VOE 17214676	261	200	269
VOE 17214676	261	300	273
VOE 17214676	261	400	277
VOE 17216591	210	110	69
VOE 17216591	210	250	85
VOE 17217286	261	100	261
VOE 17222768	364	400	427
VOE 17226029	263	110	293
VOE 17231270	210	100	67
VOE 17231270	210	100	67
VOE 17231270	210	225	79
VOE 17231270	269	300	309
VOE 17231272	210	100	67
VOE 17231272	210	100	67
VOE 17231272	210	225	79
VOE 17231272	269	300	309
VOE 17243129	261	100	261
VOE 17247689	258	250	257
VOE 17247716	258	200	255
VOE 17247766	258	200	255
VOE 17248039	261	110	263
VOE 17248039	261	120	265
VOE 17248047	261	110	263
VOE 17248047	261	120	265
VOE 17248048	261	110	263
VOE 17248048	261	120	265
VOE 17252660	367	100	431
VOE 17252661	367	200	433
VOE 17252661	367	400	435
VOE 17252661	367	500	439
VOE 17252661	367	600	443
VOE 17252661	386	300	527
VOE 17252661	386	350	529
VOE 17252661	914	5100	1313
VOE 17265186	398	300	547
VOE 17285663	831	500	797
VOE 17285663	831	500	797
VOE 17285663	831	600	809
VOE 17285663	831	600	809
VOE 17411510	261	300	273
VOE 17411510	261	300	273
VOE 17411510	261	400	277
VOE 17411510	261	400	277
VOE 17411510	261	500	281
VOE 17411510	261	500	281
VOE 17428158	263	200	295
VOE 17442671	261	110	263
VOE 17442671	261	130	267
VOE 17442676	261	110	263
VOE 17442676	261	130	267
VOE 17475640	261	130	267
VOE 17490349	210	200	77
VOE 17490349	210	225	81
VOE 17490349	210	225	79
VOE 17490351	210	200	77
VOE 17490351	210	225	81
VOE 20367490	372	300	515
VOE 20393422	310	200	343
VOE 20405504	212	150	97
VOE 20405504	212	360	101
VOE 20405504	237	110	195
VOE 20405504	251	200	203
VOE 20405504	251	210	205
VOE 20405504	263	100	291
VOE 20405504	870	300	911
VOE 20405561	212	100	93
VOE 20405561	221	110	139
VOE 20405562	235	310	185
VOE 20405562	237	110	195
VOE 20405568	212	150	97
VOE 20405578	222	50	141
VOE 20405578	222	60	143
VOE 20405599	223	100	147
VOE 20405599	223	110	151
VOE 20405603	221	100	137
VOE 20405603	221	110	139
VOE 20405606	218	50	131
VOE 20405606	218	60	133
VOE 20405634	216	110	121
VOE 20405643	216	100	119
VOE 20405643	216	110	121
VOE 20405652	215	100	111
VOE 20405652	215	110	113
VOE 20405654	216	100	119
VOE 20405654	216	110	121
VOE 20405672	215	100	111
VOE 20405672	221	100	137
VOE 20405672	221	110	139
VOE 20405672	223	100	147
VOE 20405672	223	110	151
VOE 20405672	254	300	217
VOE 20405672	254	600	227
VOE 20405672	263	100	291
VOE 20405672	293	300	325
VOE 20405672	371	300	461
VOE 20405672	371	300	461
VOE 20405672	870	300	911
VOE 20405709	263	100	291
VOE 20405716	211	100	87
VOE 20405716	211	110	91
VOE 20405716	212	100	93
VOE 20405716	212	100	93
VOE 20405716	212	110	95
VOE 20405716	215	310	117
VOE 20405716	293	300	325
VOE 20405721	212	100	93
VOE 20405721	212	110	95
VOE 20405723	210	225	79
VOE 20405723	214	100	107
VOE 20405723	237	100	193
VOE 20405723	237	110	195
VOE 20405723	237	110	195
VOE 20405723	262	200	287
VOE 20405723	262	210	289
VOE 20405724	216	110	121
VOE 20405729	212	360	101
VOE 20405729	216	150	123
VOE 20405729	216	160	125
VOE 20405729	216	160	125
VOE 20405729	235	300	183
VOE 20405729	251	100	197
VOE 20405729	251	110	199
VOE 20405729	254	500	223
VOE 20405729	254	550	225
VOE 20405729	254	600	227
VOE 20405729	269	300	309
VOE 20405729	286	50	313
VOE 20405729	286	50	313
VOE 20405729	293	300	325
VOE 20405730	254	500	223
VOE 20405730	254	550	225
VOE 20405730	254	600	227
VOE 20405730	262	100	285
VOE 20405730	293	300	325
VOE 20405734	870	300	911
VOE 20405755	254	400	221
VOE 20405792	212	110	95
VOE 20405792	217	100	127
VOE 20405792	217	100	127
VOE 20405792	217	110	129
VOE 20405792	217	110	129
VOE 20405792	221	100	137
VOE 20405792	221	110	139
VOE 20405792	254	400	221
VOE 20405792	254	600	227
VOE 20405792	255	100	243
VOE 20405792	255	110	245
VOE 20405792	262	210	289
VOE 20405792	263	110	293

Part No	Group	Sect	Page	Part No	Group	Sect	Page	Part No	Group	Sect	Page	Part No	Group	Sect	Page	Part No	Group	Sect	Page
VOE 20405792	269	300	309	VOE 20412308	255	110	245	VOE 20450683	371	300	461	VOE 20450819	210	120	73	VOE 20459156	216	100	119
VOE 20405792	293	300	325	VOE 20412308	255	110	245	VOE 20450694	286	50	313	VOE 20450819	215	300	115	VOE 20459156	216	110	121
VOE 20405792	331	200	359	VOE 20412314	218	50	131	VOE 20450694	286	50	313	VOE 20450819	263	500	303	VOE 20459170	210	120	73
VOE 20405792	371	300	463	VOE 20412314	251	120	201	VOE 20450694	371	300	463	VOE 20450820	210	120	73	VOE 20459170	215	300	115
VOE 20405822	210	225	81	VOE 20412314	255	110	245	VOE 20450694	371	300	461	VOE 20450820	215	300	115	VOE 20459170	263	500	303
VOE 20405822	255	100	243	VOE 20412314	255	110	245	VOE 20450707	371	300	463	VOE 20450822	215	300	115	VOE 20459191	223	100	147
VOE 20405822	255	110	245	VOE 20412324	215	100	111	VOE 20450728	254	600	227	VOE 20450822	263	500	303	VOE 20459191	223	110	151
VOE 20405825	210	225	81	VOE 20412324	215	110	113	VOE 20450728	254	750	231	VOE 20450854	218	60	133	VOE 20459192	210	225	81
VOE 20405884	262	200	287	VOE 20412324	221	100	137	VOE 20450736	262	210	289	VOE 20450867	371	300	463	VOE 20459192	223	100	147
VOE 20405884	293	300	325	VOE 20412324	221	110	139	VOE 20450745	262	210	289	VOE 20450890	223	100	147	VOE 20459192	223	110	151
VOE 20405884	870	300	911	VOE 20412324	223	100	147	VOE 20450754	263	100	291	VOE 20450890	223	110	151	VOE 20459193	210	225	81
VOE 20405885	212	150	97	VOE 20412324	223	110	151	VOE 20450756	218	50	131	VOE 20450895	223	100	147	VOE 20459193	223	100	147
VOE 20405885	223	110	151	VOE 20412324	254	600	227	VOE 20450756	218	60	133	VOE 20450987	255	110	245	VOE 20459193	223	110	151
VOE 20405885	223	110	151	VOE 20412324	262	210	289	VOE 20450756	321	110	351	VOE 20450992	222	50	141	VOE 20459195	223	100	147
VOE 20405885	251	100	197	VOE 20412324	293	300	325	VOE 20450778	212	100	93	VOE 20450992	222	60	143	VOE 20459195	223	110	151
VOE 20405885	255	100	243	VOE 20412359	212	100	93	VOE 20450778	215	310	117	VOE 20450993	222	50	141	VOE 20459200	223	100	147
VOE 20405885	255	100	243	VOE 20412359	215	310	117	VOE 20450784	210	225	81	VOE 20450993	222	60	143	VOE 20459200	223	110	151
VOE 20405885	255	110	245	VOE 20412527	263	200	295	VOE 20450786	210	225	81	VOE 20450999	222	60	143	VOE 20459201	222	60	143
VOE 20405885	255	110	245	VOE 20412589	211	100	87	VOE 20450801	215	100	111	VOE 20450999	222	60	143	VOE 20459201	223	100	147
VOE 20405885	262	200	287	VOE 20412589	211	110	89	VOE 20450801	215	100	111	VOE 20451002	217	100	127	VOE 20459201	223	110	151
VOE 20405885	262	210	289	VOE 20412590	211	110	89	VOE 20450801	215	110	113	VOE 20451738	221	100	137	VOE 20459203	210	225	81
VOE 20405885	293	300	325	VOE 20412601	211	110	89	VOE 20450801	215	110	113	VOE 20451738	221	110	139	VOE 20459203	223	100	147
VOE 20405885	331	200	359	VOE 20412733	211	100	87	VOE 20450801	237	100	191	VOE 20451992	254	100	211	VOE 20459203	223	110	151
VOE 20405888	210	225	81	VOE 20412733	211	110	89	VOE 20450802	251	100	197	VOE 20451992	254	900	235	VOE 20459204	223	100	147
VOE 20405888	221	100	137	VOE 20412745	211	110	89	VOE 20450805	215	300	115	VOE 20459008	212	100	93	VOE 20459204	223	110	151
VOE 20405888	221	110	139	VOE 20412745	212	100	93	VOE 20450805	263	500	303	VOE 20459025	263	100	291	VOE 20459226	251	110	199
VOE 20405895	211	110	89	VOE 20412745	212	110	95	VOE 20450807	215	300	115	VOE 20459037	331	100	355	VOE 20459229	251	110	199
VOE 20405898	251	100	197	VOE 20412745	217	110	129	VOE 20450807	263	500	303	VOE 20459037	331	110	357	VOE 20459230	251	110	199
VOE 20405898	254	400	221	VOE 20429842	254	200	215	VOE 20450809	215	300	115	VOE 20459123	210	120	73	VOE 20459246	233	210	161
VOE 20405898	254	550	225	VOE 20429843	254	200	215	VOE 20450809	263	500	303	VOE 20459123	215	300	115	VOE 20459263	263	100	291
VOE 20405898	262	210	289	VOE 20429844	254	200	215	VOE 20450811	215	300	115	VOE 20459123	263	500	303	VOE 20459830	251	110	199
VOE 20405917	223	100	147	VOE 20441521	321	105	349	VOE 20450811	263	500	303	VOE 20459144	216	100	119	VOE 20459837	214	110	109
VOE 20405917	223	110	151	VOE 20441859	212	100	93	VOE 20450815	215	300	115	VOE 20459144	216	110	121	VOE 20459838	210	225	79
VOE 20405988	263	100	291	VOE 20441859	212	100	93	VOE 20450818	210	120	73	VOE 20459155	216	100	119	VOE 20459838	211	110	89
VOE 20412308	218	50	131	VOE 20441859	215	310	117	VOE 20450818	215	300	115	VOE 20459155	216	110	121	VOE 20459839	211	110	89
VOE 20412308	251	120	201	VOE 20450628	216	110	121	VOE 20450818	263	500	303	VOE 20459156	216	100	119	VOE 20459851	211	110	89

NUMERICAL INDEX
INDICE DE NÚMERO
ÍNDICE NUMÉRICO

RÉPERTOIRE DE NUMÉROS

Catalogue id	Group
20629	**10**
Issue	Page
20032270-E	**1051**

NUMERICAL INDEX
INDICE DE NÚMERO
ÍNDICE NUMÉRICO

RÉPERTOIRE DE NUMÉROS

Part No	Group	Sect	Page
VOE 20459855	210	225	79
VOE 20459855	211	100	87
VOE 20459855	211	110	89
VOE 20459857	211	100	87
VOE 20459857	211	110	89
VOE 20459864	263	100	291
VOE 20459896	216	150	123
VOE 20459905	235	310	185
VOE 20459938	251	210	205
VOE 20459953	262	210	289
VOE 20459960	262	210	289
VOE 20459961	262	210	289
VOE 20459989	216	150	123
VOE 20459989	216	160	125
VOE 20459993	210	225	81
VOE 20459994	210	225	81
VOE 20459995	216	150	123
VOE 20459995	216	160	125
VOE 20459996	216	150	123
VOE 20459996	216	160	125
VOE 20459998	212	110	95
VOE 20459999	212	100	93
VOE 20459999	212	110	95
VOE 20460001	212	100	93
VOE 20460001	212	110	95
VOE 20460006	212	100	93
VOE 20460006	212	110	95
VOE 20460022	210	225	81
VOE 20460022	217	100	127
VOE 20460022	217	110	129
VOE 20460026	210	225	81
VOE 20460026	212	150	97
VOE 20460026	212	360	101
VOE 20460045	235	300	183
VOE 20460045	235	310	185
VOE 20460055	235	310	185
VOE 20460055	251	100	197
VOE 20460055	251	110	199
VOE 20460055	251	110	199
VOE 20460055	254	1100	239
VOE 20460055	262	100	285
VOE 20460055	331	100	355
VOE 20460055	331	110	357
VOE 20460055	371	300	461
VOE 20460061	262	210	289
VOE 20460087	215	110	113
VOE 20460092	215	110	113
VOE 20460101	215	110	113
VOE 20460106	321	105	349
VOE 20460124	251	200	203
VOE 20460124	251	210	205
VOE 20460124	251	210	205
VOE 20460126	251	200	203
VOE 20460214	217	100	127
VOE 20460214	217	110	129
VOE 20460215	217	100	127
VOE 20460215	217	110	129
VOE 20460218	217	100	127
VOE 20460218	217	110	129
VOE 20460239	293	400	329
VOE 20460364	870	300	911
VOE 20460866	870	300	911
VOE 20460936	235	310	185
VOE 20460936	237	100	191
VOE 20460936	237	110	195
VOE 20460936	262	210	289
VOE 20464447	254	600	227
VOE 20478246	217	100	127
VOE 20478246	217	110	129
VOE 20478270	210	120	73
VOE 20478270	215	300	115
VOE 20482349	262	200	287
VOE 20482349	262	210	289
VOE 20498498	251	200	203
VOE 20498498	251	210	205
VOE 20498524	251	200	203
VOE 20498524	251	210	205
VOE 20501349	255	110	245
VOE 20501349	293	200	323
VOE 20502245	223	100	147
VOE 20502245	223	110	151
VOE 20502245	262	200	287
VOE 20502245	262	210	289
VOE 20502536	262	200	287
VOE 20502536	262	210	289
VOE 20505959	251	120	201
VOE 20505959	251	210	205
VOE 20508600	212	100	93
VOE 20508600	212	110	95
VOE 20513984	217	100	127
VOE 20513984	237	100	193
VOE 20515171	217	110	129
VOE 20515173	210	225	81
VOE 20515173	217	110	129
VOE 20521558	251	200	203
VOE 20521558	251	210	205
VOE 20523391	321	100	347
VOE 20523391	321	110	351
VOE 20523391	321	110	351
VOE 20524696	216	100	119
VOE 20524696	216	110	121
VOE 20524936	286	50	313
VOE 20531832	210	225	79
VOE 20531832	251	100	197
VOE 20531832	251	200	203
VOE 20531832	251	210	205
VOE 20535027	218	50	131
VOE 20535027	218	60	133
VOE 20542497	321	100	347
VOE 20542497	321	110	351
VOE 20547288	216	150	123
VOE 20547288	216	160	125
VOE 20550336	251	200	203
VOE 20550336	251	210	205
VOE 20550356	251	200	203
VOE 20550356	251	210	205
VOE 20551333	216	150	123
VOE 20551429	262	210	289
VOE 20555065	263	100	291
VOE 20555065	263	110	293
VOE 20555084	321	100	347
VOE 20555084	321	105	349
VOE 20555084	321	110	351
VOE 20557208	251	120	201
VOE 20565204	210	225	79
VOE 20565204	251	200	203
VOE 20565673	256	100	247
VOE 20565673	256	150	249
VOE 20567447	321	105	349
VOE 20585971	216	160	125
VOE 20592787	258	200	255
VOE 20592787	258	250	257
VOE 20593357	331	100	355
VOE 20593357	331	110	357
VOE 20715095	251	110	199
VOE 20723978	218	50	131
VOE 20723978	218	60	133
VOE 20723984	218	50	131
VOE 20723984	218	60	133
VOE 20724975	371	2300	497
VOE 20724975	372	200	513
VOE 20724977	372	200	513
VOE 20726089	251	200	203
VOE 20726089	251	210	205
VOE 20726093	221	100	137
VOE 20726093	221	110	139
VOE 20739572	258	200	255
VOE 20739572	258	250	257
VOE 20739572	258	250	257
VOE 20739886	286	50	313
VOE 20739886	371	300	463
VOE 20739902	371	300	463
VOE 20752237	372	200	513
VOE 20755314	321	100	347
VOE 20756597	870	300	911
VOE 20758403	251	200	203
VOE 20758403	251	210	205
VOE 20758437	251	200	203
VOE 20758437	251	210	205
VOE 20764147	321	100	347
VOE 20764147	321	110	351
VOE 20764159	321	100	347
VOE 20764159	321	110	351
VOE 20766216	251	100	197
VOE 20775463	263	110	293
VOE 20775463	321	110	351
VOE 20775467	321	110	351
VOE 20785813	212	100	93
VOE 20785813	212	110	95
VOE 20788860	211	100	87
VOE 20792092	233	150	155
VOE 20792140	237	110	195
VOE 20792329	286	50	313
VOE 20793558	237	100	191
VOE 20793558	237	110	195
VOE 20793840	254	350	219
VOE 20793840	286	50	313
VOE 20794115	214	110	109
VOE 20795861	235	300	183
VOE 20795867	293	300	325

Part No	Group	Sect	Page	Part No	Group	Sect	Page	Part No	Group	Sect	Page	Part No	Group	Sect	Page	Part No	Group	Sect	Page
VOE 20795923	223	100	147	VOE 20799122	216	110	121	VOE 20846136	362	500	397	VOE 20913851	214	110	109	VOE 20998904	212	110	95
VOE 20796052	331	110	357	VOE 20799142	254	500	223	VOE 20847074	233	160	157	VOE 20914266	211	100	87	VOE 21011809	223	110	153
VOE 20796066	331	100	355	VOE 20799587	216	100	119	VOE 20847158	233	160	157	VOE 20914382	235	300	183	VOE 21013085	216	100	119
VOE 20796066	331	110	357	VOE 20799587	216	110	121	VOE 20847601	235	310	185	VOE 20914410	251	110	199	VOE 21018780	216	150	123
VOE 20796351	223	100	147	VOE 20799647	216	100	119	VOE 20847865	251	120	201	VOE 20914426	262	100	285	VOE 21022795	210	225	79
VOE 20796351	223	110	151	VOE 20799647	216	110	121	VOE 20849976	211	110	89	VOE 20914426	262	100	285	VOE 21022795	210	225	83
VOE 20797217	263	100	291	VOE 20799673	212	360	101	VOE 20849979	211	110	89	VOE 20914901	223	110	151	VOE 21022795	235	300	183
VOE 20797281	263	110	293	VOE 20799719	237	110	195	VOE 20850096	216	100	119	VOE 20914974	233	150	155	VOE 21022795	235	300	183
VOE 20797542	211	110	89	VOE 20799731	251	120	201	VOE 20850096	216	110	121	VOE 20914974	233	160	157	VOE 21022795	235	310	185
VOE 20797911	263	110	293	VOE 20799838	262	210	289	VOE 20850097	216	100	119	VOE 20929860	210	225	81	VOE 21023622	235	300	183
VOE 20797962	212	150	97	VOE 20800018	214	100	107	VOE 20850097	216	110	121	VOE 20930510	212	150	97	VOE 21033328	216	100	119
VOE 20798020	213	100	103	VOE 20805349	233	150	155	VOE 20850106	216	100	119	VOE 20930510	212	360	101	VOE 21033328	216	110	121
VOE 20798020	213	110	105	VOE 20805349	233	160	157	VOE 20850106	216	110	121	VOE 20930686	254	600	227	VOE 21038626	210	225	79
VOE 20798183	211	110	89	VOE 20817900	262	210	289	VOE 20850110	216	100	119	VOE 20930686	269	300	309	VOE 21038626	212	150	97
VOE 20798186	211	110	89	VOE 20818370	233	150	155	VOE 20850110	216	110	121	VOE 20930686	293	300	325	VOE 21038626	212	360	101
VOE 20798191	211	110	89	VOE 20818370	233	160	157	VOE 20850116	216	100	119	VOE 20933203	212	110	95	VOE 21044436	216	160	125
VOE 20798533	211	110	89	VOE 20827892	237	110	195	VOE 20850116	216	110	121	VOE 20933359	211	110	89	VOE 21045291	235	310	185
VOE 20798683	237	110	195	VOE 20828295	217	100	127	VOE 20850122	216	100	119	VOE 20933362	211	110	89	VOE 21052577	331	100	355
VOE 20798699	211	110	89	VOE 20828295	371	300	463	VOE 20850122	216	110	121	VOE 20939274	254	750	231	VOE 21052577	371	300	463
VOE 20798824	212	360	101	VOE 20834024	211	100	87	VOE 20851091	216	100	119	VOE 20939275	210	225	79	VOE 21061000	237	100	191
VOE 20798827	237	110	195	VOE 20834100	254	750	231	VOE 20851091	216	110	121	VOE 20939275	237	100	191	VOE 21061000	237	110	195
VOE 20798831	212	150	97	VOE 20834570	286	50	313	VOE 20851228	235	300	183	VOE 20941118	211	110	89	VOE 21061009	210	225	79
VOE 20798831	212	360	101	VOE 20838727	364	200	421	VOE 20851228	235	310	185	VOE 20950063	215	100	111	VOE 21061009	233	150	155
VOE 20798843	213	110	105	VOE 20838727	364	200	421	VOE 20852241	371	300	463	VOE 20950063	215	100	111	VOE 21061009	235	300	183
VOE 20798896	237	100	191	VOE 20838727	364	300	425	VOE 20859647	211	110	89	VOE 20950063	215	110	113	VOE 21061009	235	310	185
VOE 20798896	237	110	195	VOE 20840219	212	360	101	VOE 20859651	251	110	199	VOE 20951211	215	100	111	VOE 21063356	286	50	313
VOE 20799047	214	110	109	VOE 20840336	217	110	129	VOE 20860402	251	100	197	VOE 20964264	216	150	123	VOE 21063356	371	300	461
VOE 20799053	214	110	109	VOE 20840347	217	110	129	VOE 20860402	254	600	227	VOE 20971607	212	150	97	VOE 21067822	321	105	349
VOE 20799056	214	110	109	VOE 20840491	217	100	127	VOE 20861870	214	100	107	VOE 20971607	212	360	101	VOE 21071773	284	100	311
VOE 20799064	237	110	195	VOE 20840491	217	110	129	VOE 20862028	223	100	147	VOE 20971607	212	360	101	VOE 21071773	371	300	463
VOE 20799065	212	360	101	VOE 20840747	211	110	89	VOE 20864632	222	60	143	VOE 20971607	254	900	235	VOE 21072778	223	100	147
VOE 20799069	213	110	105	VOE 20840772	211	110	89	VOE 20890422	210	250	85	VOE 20971632	212	150	97	VOE 21072778	223	110	151
VOE 20799076	214	110	109	VOE 20840801	211	110	89	VOE 20890422	213	100	103	VOE 20973777	237	100	191	VOE 21077470	215	300	115
VOE 20799117	210	225	79	VOE 20840807	211	110	89	VOE 20890422	213	110	105	VOE 20973777	237	110	195	VOE 21077470	263	500	303
VOE 20799117	237	100	191	VOE 20840812	212	110	95	VOE 20903092	211	100	87	VOE 20998903	212	110	95	VOE 21083549	263	110	293
VOE 20799122	216	100	119	VOE 20841035	211	110	89	VOE 20903104	211	100	87	VOE 20998904	212	100	93	VOE 21086525	254	400	221

NUMERICAL INDEX
INDICE DE NÚMERO
ÍNDICE NUMÉRICO

RÉPERTOIRE DE NUMÉROS

NUMERICAL INDEX
INDICE DE NÚMERO
ÍNDICE NUMÉRICO

RÉPERTOIRE DE NUMÉROS

Catalogue id 20629 | Group 10
Issue 20032270-E | Page 1054

Part No	Group	Sect	Page	Part No	Group	Sect	Page	Part No	Group	Sect	Page	Part No	Group	Sect	Page	Part No	Group	Sect	Page
VOE 21086655	251	100	197	VOE 21302231	237	110	195	VOE 21527801	235	300	183	VOE 21695829	254	800	233	VOE 21723104	254	100	211
VOE 21097978	258	200	255	VOE 21306350	331	100	355	VOE 21527801	237	100	191	VOE 21705499	211	100	87	VOE 21723104	254	900	235
VOE 21099784	223	110	151	VOE 21311705	286	50	313	VOE 21531072	371	300	461	VOE 21713266	262	100	285	VOE 21723106	254	100	211
VOE 21100405	223	100	147	VOE 21312943	331	110	357	VOE 21531890	210	225	81	VOE 21713890	210	225	81	VOE 21723117	254	100	211
VOE 21100407	223	100	147	VOE 21317448	222	50	141	VOE 21531890	221	100	137	VOE 21713890	210	225	81	VOE 21723371	293	400	329
VOE 21100410	223	100	147	VOE 21317494	222	50	141	VOE 21531890	221	110	139	VOE 21713890	293	300	325	VOE 21723873	210	225	81
VOE 21100412	223	110	151	VOE 21317531	222	50	141	VOE 21553316	255	110	245	VOE 21713890	293	400	329	VOE 21724078	293	300	325
VOE 21108673	210	225	79	VOE 21342980	255	110	245	VOE 21558299	237	110	195	VOE 21713890	293	400	329	VOE 21724108	293	300	325
VOE 21108673	235	300	183	VOE 21345578	214	110	109	VOE 21565863	263	110	293	VOE 21716875	254	300	217	VOE 21724113	293	300	325
VOE 21108673	235	310	185	VOE 21351237	216	100	119	VOE 21565863	321	100	347	VOE 21716875	254	300	217	VOE 21724116	293	300	325
VOE 21108673	235	310	185	VOE 21351237	216	110	121	VOE 21592886	254	300	217	VOE 21716911	254	350	219	VOE 21724124	293	300	325
VOE 21108673	235	310	185	VOE 21363940	237	110	195	VOE 21597621	897	200	1005	VOE 21716958	254	500	223	VOE 21724168	262	100	285
VOE 21108673	235	310	185	VOE 21364195	237	110	195	VOE 21602040	235	310	185	VOE 21716981	254	600	227	VOE 21724194	293	300	327
VOE 21108673	237	100	191	VOE 21377084	371	300	461	VOE 21611489	223	110	151	VOE 21716984	254	600	227	VOE 21724283	293	300	325
VOE 21108673	237	110	195	VOE 21404502	262	210	289	VOE 21620116	233	200	159	VOE 21716984	254	610	229	VOE 21724297	293	300	327
VOE 21108673	293	300	325	VOE 21426987	286	50	313	VOE 21620116	233	210	161	VOE 21717005	286	50	313	VOE 21724307	293	300	325
VOE 21108676	210	225	81	VOE 21448926	214	110	109	VOE 21628356	215	100	111	VOE 21717284	254	600	227	VOE 21724313	235	300	183
VOE 21108676	210	225	79	VOE 21455862	216	150	123	VOE 21628356	215	110	113	VOE 21717313	254	610	229	VOE 21725063	293	300	325
VOE 21108676	237	100	191	VOE 21457222	870	300	911	VOE 21634021	223	100	147	VOE 21717363	254	600	227	VOE 21728873	293	200	323
VOE 21108676	237	110	195	VOE 21457234	870	300	911	VOE 21634021	235	300	183	VOE 21717363	254	750	231	VOE 21734738	251	100	197
VOE 21134532	255	110	245	VOE 21457280	870	300	911	VOE 21634021	235	310	185	VOE 21717369	254	750	231	VOE 21738263	237	100	191
VOE 21134620	211	110	89	VOE 21470783	235	310	185	VOE 21634021	254	600	227	VOE 21717374	254	600	227	VOE 21738265	237	100	191
VOE 21147446	237	100	191	VOE 21483521	263	110	293	VOE 21634021	254	610	229	VOE 21717412	254	100	211	VOE 21739416	217	110	129
VOE 21147446	237	110	195	VOE 21486084	215	300	115	VOE 21638691	237	100	191	VOE 21717412	254	900	235	VOE 21740723	293	200	323
VOE 21165497	237	100	191	VOE 21489736	221	100	137	VOE 21638691	237	110	195	VOE 21717413	254	100	211	VOE 21740759	293	200	323
VOE 21165497	237	110	195	VOE 21489736	221	110	139	VOE 21647837	251	120	201	VOE 21717413	254	900	235	VOE 21740845	293	300	327
VOE 21196438	263	110	293	VOE 21496591	210	225	81	VOE 21647837	255	110	245	VOE 21717424	293	300	325	VOE 21740857	293	300	327
VOE 21197257	263	110	293	VOE 21496591	221	100	137	VOE 21651696	255	100	243	VOE 21717447	293	300	325	VOE 21744786	254	750	231
VOE 21242584	210	225	81	VOE 21496591	221	110	139	VOE 21668027	293	300	325	VOE 21717504	293	200	323	VOE 21746597	254	610	229
VOE 21242584	255	100	243	VOE 21496705	212	150	97	VOE 21668138	293	200	323	VOE 21717640	254	300	217	VOE 21752012	286	50	313
VOE 21242584	255	110	245	VOE 21496705	212	360	101	VOE 21668148	293	200	323	VOE 21718390	254	300	217	VOE 21754171	254	350	219
VOE 21249506	215	300	115	VOE 21511601	251	210	205	VOE 21668613	293	200	323	VOE 21718394	254	300	217	VOE 21754776	223	100	147
VOE 21249506	263	500	303	VOE 21512292	235	310	185	VOE 21670181	237	100	191	VOE 21718408	254	300	217	VOE 21754797	331	100	355
VOE 21250587	215	300	115	VOE 21520973	331	100	355	VOE 21670186	237	100	191	VOE 21720497	286	50	313	VOE 21754840	286	50	313
VOE 21250587	263	500	303	VOE 21524802	255	100	243	VOE 21670190	237	100	191	VOE 21721530	254	610	229	VOE 21754859	286	50	313
VOE 21291011	371	300	463	VOE 21524802	255	110	245	VOE 21695827	254	800	233	VOE 21722061	254	750	231	VOE 21761005	255	100	243

Part No	Group	Sect	Page	Part No	Group	Sect	Page	Part No	Group	Sect	Page	Part No	Group	Sect	Page	Part No	Group	Sect	Page
VOE 21770879	210	225	79	VOE 21774068	211	100	87	VOE 21776547	237	100	191	VOE 21914444	261	300	275	VOE 22276683	222	60	143
VOE 21770879	211	100	87	VOE 21774068	211	100	87	VOE 21776555	210	225	79	VOE 21914444	261	400	279	VOE 22316512	210	120	73
VOE 21770895	214	100	107	VOE 21774171	235	300	183	VOE 21776555	237	100	191	VOE 21914444	261	500	283	VOE 22316512	215	300	115
VOE 21770981	211	100	87	VOE 21774509	254	800	233	VOE 21776559	210	225	83	VOE 21915562	293	300	325	VOE 22316512	263	500	303
VOE 21771170	321	100	347	VOE 21774517	251	100	197	VOE 21776559	262	200	287	VOE 21915835	211	100	87	VOE 22336266	254	600	227
VOE 21771864	213	100	103	VOE 21774520	210	225	79	VOE 21776586	254	500	223	VOE 21915953	254	750	231	VOE 22336442	293	300	325
VOE 21772081	211	100	87	VOE 21774520	251	100	197	VOE 21782603	254	400	221	VOE 21924359	254	1150	241	VOE 22343303	262	200	287
VOE 21772095	214	100	107	VOE 21774523	262	200	287	VOE 21783021	269	300	309	VOE 21924552	251	100	197	VOE 22358673	222	50	141
VOE 21772163	217	100	127	VOE 21774555	254	800	233	VOE 21793270	210	225	79	VOE 21924956	870	300	911	VOE 22358673	222	60	143
VOE 21772188	235	300	183	VOE 21774559	254	800	233	VOE 21793270	251	100	197	VOE 21928687	217	110	129	VOE 22363615	254	800	233
VOE 21772204	262	100	285	VOE 21774575	251	100	197	VOE 21793270	251	120	201	VOE 21932219	255	100	243	VOE 22383381	217	100	127
VOE 21772994	254	500	223	VOE 21774588	254	400	221	VOE 21793270	255	110	245	VOE 21941875	210	225	79	VOE 22383381	371	300	463
VOE 21773031	255	100	243	VOE 21774624	251	200	203	VOE 21793275	210	225	83	VOE 21941875	210	225	79	VOE 22425313	254	750	231
VOE 21773041	254	500	223	VOE 21774717	254	300	217	VOE 21793275	262	200	287	VOE 21941875	237	100	191	VOE 22428718	210	225	79
VOE 21773043	254	500	223	VOE 21774733	214	100	107	VOE 21793275	262	210	289	VOE 21950240	210	225	81	VOE 22428718	251	100	197
VOE 21773047	254	1000	237	VOE 21774740	211	100	87	VOE 21793638	214	110	109	VOE 21950240	255	100	243	VOE 22435058	286	50	313
VOE 21773074	254	600	227	VOE 21774869	210	225	79	VOE 21810654	251	100	197	VOE 21966916	254	300	217	VOE 22435058	371	300	461
VOE 21773088	210	225	79	VOE 21774869	211	110	91	VOE 21810673	263	110	293	VOE 21972438	293	200	323	VOE 22435398	321	105	349
VOE 21773088	237	100	191	VOE 21774876	293	300	327	VOE 21815244	251	110	199	VOE 21989874	251	100	197	VOE 22444773	215	100	111
VOE 21773090	210	225	79	VOE 21774901	217	100	127	VOE 21846126	262	200	287	VOE 21990345	254	600	227	VOE 22444773	215	110	113
VOE 21773090	237	100	193	VOE 21774939	262	200	287	VOE 21855714	254	1100	239	VOE 22005644	213	100	103	VOE 22447299	214	100	107
VOE 21773093	254	500	223	VOE 21774957	254	400	221	VOE 21882616	210	200	77	VOE 22021753	254	600	227	VOE 22468043	212	110	95
VOE 21773106	254	550	225	VOE 21774962	254	800	233	VOE 21882616	210	225	79	VOE 22021753	254	610	229	VOE 22494872	210	225	79
VOE 21773108	254	550	225	VOE 21774967	254	800	233	VOE 21882616	210	225	81	VOE 22027856	286	50	313	VOE 22535804	254	500	223
VOE 21773112	254	400	221	VOE 21774994	213	100	103	VOE 21884633	254	300	217	VOE 22028235	254	350	219	VOE 22592869	223	100	149
VOE 21773130	237	100	191	VOE 21775020	214	100	107	VOE 21894822	254	800	233	VOE 22089205	263	100	291	VOE 22592869	223	110	151
VOE 21773134	237	100	191	VOE 21775033	237	100	191	VOE 21896711	371	300	461	VOE 22089205	263	110	293	VOE 22610786	263	100	291
VOE 21773143	237	100	191	VOE 21775052	211	100	87	VOE 21899602	217	100	127	VOE 22097903	251	100	197	VOE 22682952	262	210	289
VOE 21773500	214	100	107	VOE 21775056	237	100	191	VOE 21901696	263	100	291	VOE 22107933	263	100	291	VOE 22692397	210	225	79
VOE 21773506	214	100	107	VOE 21775063	237	100	191	VOE 21901820	263	100	291	VOE 22197544	254	300	217	VOE 22739649	263	100	291
VOE 21773551	262	200	287	VOE 21775107	237	100	191	VOE 21903570	286	50	313	VOE 22197798	254	600	227	VOE 22742550	254	750	231
VOE 21773991	211	100	87	VOE 21775113	214	100	107	VOE 21905341	293	200	323	VOE 22219283	254	100	211	VOE 22745695	263	100	291
VOE 21773992	211	100	87	VOE 21775124	211	100	87	VOE 21905787	293	300	325	VOE 22219283	254	800	233	VOE 22810953	211	100	87
VOE 21773993	211	100	87	VOE 21775149	211	100	87	VOE 21906072	293	400	329	VOE 22233559	212	150	97	VOE 22819604	251	120	201
VOE 21774054	254	800	233	VOE 21775154	211	100	87	VOE 21906464	269	300	309	VOE 22243151	371	300	461	VOE 22857648	251	120	201
VOE 21774054	254	800	233	VOE 21776547	210	225	79	VOE 21910652	293	400	329	VOE 22276683	222	50	141	VOE 22879098	217	100	127

NUMERICAL INDEX
INDICE DE NÚMERO
ÍNDICE NUMÉRICO

RÉPERTOIRE DE NUMÉROS

NUMERICAL INDEX
INDICE DE NÚMERO
ÍNDICE NUMÉRICO

RÉPERTOIRE DE NUMÉROS

Catalogue id 20629 | Group 10
Issue 20032270-E | Page 1056

Part No	Group	Sect	Page
VOE 22879098	217	110	129
VOE 24426064	212	100	93
VOE 24426064	215	310	117
VOE 25350489	356	400	379
VOE 25371134	371	3100	505
VOE 3183620	258	250	257
VOE 3831236	222	50	141
VOE 3831236	222	60	143
VOE 3944413	371	200	455
VOE 3944415	371	200	455
VOE 3944416	371	1100	475
VOE 3944416	371	700	465
VOE 3944416	371	800	471
VOE 3944417	371	700	465
VOE 3944417	371	800	469
VOE 3962774	371	200	453
VOE 3963173	356	600	383
VOE 3963173	371	200	457
VOE 3963173	371	2100	493
VOE 3963173	371	3100	505
VOE 3963173	398	600	553
VOE 3963173	398	700	555
VOE 3963173	398	800	557
VOE 3963173	398	900	559
VOE 3975670	371	3100	505
VOE 3986351	269	200	307
VOE 3987034	371	100	447
VOE 3987034	371	150	449
VOE 3987417	354	100	369
VOE 3987417	354	150	371
VOE 3987417	354	160	373
VOE 4219704	293	300	325
VOE 4385703	363	350	413
VOE 4746917	911	3000	1147
VOE 4746917	911	400	1121
VOE 4786031	371	1000	473
VOE 4786031	371	1100	475
VOE 4786031	371	1120	479
VOE 4803711	371	3100	505
VOE 4803746	350	300	361
VOE 4803746	356	400	379
VOE 4803746	362	200	391
VOE 4803746	371	3100	505
VOE 4803746	398	100	539
VOE 4803746	398	125	541
VOE 4803746	398	150	543
VOE 4803746	398	200	545
VOE 4803746	398	300	547
VOE 4803746	398	400	549
VOE 4803746	398	500	551
VOE 4803746	398	600	553
VOE 4803746	398	700	555
VOE 4803746	398	800	557
VOE 4803746	398	900	559
VOE 4804409	261	200	269
VOE 4804409	261	300	273
VOE 4804410	261	200	269
VOE 4804410	261	300	273
VOE 4804410	261	400	277
VOE 4804410	261	500	281
VOE 4804563	261	200	269
VOE 4804563	261	300	273
VOE 4804563	261	400	277
VOE 4804563	261	500	281
VOE 4821292	371	1100	475
VOE 4821292	371	1120	479
VOE 4821292	371	700	465
VOE 4881440	331	110	357
VOE 4881440	371	1000	473
VOE 4881440	371	1100	475
VOE 4881440	371	1120	479
VOE 4881440	371	1200	487
VOE 4881440	371	300	463
VOE 4881440	387	300	533
VOE 4955075	880	200	947
VOE 4955075	880	250	949
VOE 60100000	210	120	73
VOE 60100000	371	300	463
VOE 60100011	284	100	311
VOE 60100012	254	150	213
VOE 60110298	916	910	1357
VOE 60110299	261	130	267
VOE 60110384	837	1000	829
VOE 60110707	262	200	287
VOE 60112496	321	105	349
VOE 60113081	362	500	397
VOE 60113082	362	600	399
VOE 60113084	362	600	399
VOE 60113085	362	500	397
VOE 60113167	362	500	397
VOE 60113167	362	600	399
VOE 60113300	916	130	1333
VOE 60113447	912	3400	1191
VOE 6212135	256	300	253
VOE 7025167	210	120	73
VOE 7025167	215	300	115
VOE 7025167	235	200	177
VOE 7025167	235	310	185
VOE 7025167	235	310	185
VOE 7025167	235	310	185
VOE 7025167	255	110	245
VOE 7025167	263	500	303
VOE 70305651	371	2400	499
VOE 70369702	356	6100	387
VOE 70369702	364	100	417
VOE 70369702	364	150	419
VOE 70369702	364	300	425
VOE 70369702	364	300	425
VOE 70369705	364	400	427
VOE 70369706	362	2100	401
VOE 70369706	362	600	399
VOE 70369706	364	100	417
VOE 70369706	364	150	419
VOE 70369706	364	200	421
VOE 70369706	364	300	425
VOE 70369706	364	400	427
VOE 70369707	364	200	421
VOE 70369707	364	200	421
VOE 70369714	371	700	465
VOE 70369714	371	700	467
VOE 70369714	371	800	469
VOE 70369714	371	800	469
VOE 70369714	371	800	469
VOE 70369714	371	800	471
VOE 70369714	371	800	469
VOE 8159013	286	100	315
VOE 8159013	286	150	319
VOE 8159013	286	150	319
VOE 8277135	775	100	641
VOE 8277135	775	110	643
VOE 8277153	234	100	163
VOE 8277153	330	100	353
VOE 8277154	234	100	163
VOE 8277154	330	100	353
VOE 8277331	715	100	621
VOE 8277332	715	100	621
VOE 8277588	896	100	989
VOE 8277640	775	100	641
VOE 8277640	775	110	643
VOE 8277641	775	100	641
VOE 8277641	775	110	643
VOE 8277642	775	100	641
VOE 8277642	775	110	643
VOE 8277643	775	100	641
VOE 8277643	775	110	643
VOE 8277646	775	500	657
VOE 8277648	775	500	657
VOE 8277726	718	700	639
VOE 8277727	718	700	639
VOE 8277758	718	700	639
VOE 8277759	718	700	639
VOE 8277797	256	300	253
VOE 8277810	775	150	645
VOE 8277810	775	160	647
VOE 8277811	775	150	645
VOE 8277811	775	160	647
VOE 8277812	775	150	645
VOE 8277812	775	160	647
VOE 8277813	775	150	645
VOE 8277813	775	160	647
VOE 8277911	775	200	649
VOE 8277911	775	210	651
VOE 8278586	775	200	649
VOE 8278586	775	210	651
VOE 8279773	234	300	171
VOE 8279778	235	400	187
VOE 8279779	235	400	187
VOE 8279781	356	300	377
VOE 8279781	364	300	425
VOE 8279792	860	500	895
VOE 8279794	852	100	855
VOE 8279794	852	150	863
VOE 8279795	852	100	855
VOE 8279795	852	150	863
VOE 8279796	852	100	855
VOE 8279796	852	150	863
VOE 8279800	852	200	865
VOE 8279801	914	1100	1247
VOE 8279807	393	100	535
VOE 8279809	393	100	535

Part No	Group	Sect	Page	Part No	Group	Sect	Page	Part No	Group	Sect	Page	Part No	Group	Sect	Page	Part No	Group	Sect	Page
VOE 8279810	860	550	897	VOE 8281310	975	3300	1587	VOE 8283971	924	950	1439	VOE 8288271	852	100	855	VOE 8289743	222	100	145
VOE 8279811	860	200	873	VOE 8281311	974	3400	1523	VOE 8284064	775	510	659	VOE 8288271	852	150	863	VOE 8289743	222	50	141
VOE 8279813	356	100	375	VOE 8281327	775	150	645	VOE 8284076	371	2300	497	VOE 8289051	371	1300	489	VOE 8289743	223	100	147
VOE 8279813	860	300	879	VOE 8281327	775	160	647	VOE 8284409	860	310	881	VOE 8289061	362	200	391	VOE 8289743	233	150	155
VOE 8279813	860	350	885	VOE 8281354	837	100	817	VOE 8284837	924	150	1405	VOE 8289496	924	1700	1455	VOE 8289743	233	200	159
VOE 8279814	356	100	375	VOE 8281354	837	150	819	VOE 8284837	925	1600	1495	VOE 8289502	924	1800	1459	VOE 8289743	235	300	183
VOE 8279814	860	400	889	VOE 8281356	925	1600	1495	VOE 8284837	925	2200	1497	VOE 8289695	914	300	1213	VOE 8289743	237	100	191
VOE 8279814	860	450	893	VOE 8281356	925	2200	1497	VOE 8284918	362	2100	401	VOE 8289695	914	350	1217	VOE 8289743	251	100	197
VOE 8279815	860	350	885	VOE 8281357	925	1500	1493	VOE 8284923	362	2100	401	VOE 8289741	916	3100	1397	VOE 8289743	251	200	203
VOE 8279815	860	360	887	VOE 8281357	925	2200	1497	VOE 8284923	872	200	925	VOE 8289742	366	100	429	VOE 8289743	254	100	211
VOE 8279817	860	250	875	VOE 8281360	925	1500	1493	VOE 8284924	362	2100	401	VOE 8289742	372	100	507	VOE 8289743	254	1000	237
VOE 8279823	775	810	669	VOE 8281360	925	2200	1497	VOE 8284924	872	200	925	VOE 8289742	372	200	513	VOE 8289743	254	1100	239
VOE 8279823	775	920	675	VOE 8281799	924	300	1413	VOE 8284926	860	6300	899	VOE 8289742	443	200	607	VOE 8289743	254	1150	241
VOE 8279824	775	810	669	VOE 8281800	924	1000	1441	VOE 8284960	364	200	421	VOE 8289742	827	100	781	VOE 8289743	254	150	213
VOE 8279824	775	920	675	VOE 8281802	916	3100	1397	VOE 8285002	914	1500	1255	VOE 8289742	891	100	987	VOE 8289743	254	300	217
VOE 8279828	975	2100	1573	VOE 8282384	924	1100	1449	VOE 8285002	914	1600	1257	VOE 8289742	911	400	1121	VOE 8289743	254	350	219
VOE 8279831	975	3000	1575	VOE 8282385	924	400	1419	VOE 8285002	914	2200	1269	VOE 8289742	913	100	1197	VOE 8289743	254	400	221
VOE 8279832	975	3200	1583	VOE 8282386	916	2200	1385	VOE 8285121	393	100	535	VOE 8289742	913	200	1199	VOE 8289743	254	500	223
VOE 8279849	914	2150	1267	VOE 8282551	256	300	253	VOE 8285377	914	2800	1297	VOE 8289742	914	300	1213	VOE 8289743	254	550	225
VOE 8279855	911	600	1125	VOE 8282555	492	2000	613	VOE 8285378	914	2200	1269	VOE 8289742	914	350	1217	VOE 8289743	254	600	227
VOE 8279871	916	2150	1383	VOE 8282618	356	6000	385	VOE 8285379	914	2200	1269	VOE 8289742	914	500	1229	VOE 8289743	254	750	231
VOE 8279917	896	100	989	VOE 8282743	852	200	865	VOE 8285380	914	2200	1269	VOE 8289742	914	700	1241	VOE 8289743	254	800	233
VOE 8279950	924	900	1437	VOE 8282934	841	200	835	VOE 8285446	362	2100	401	VOE 8289742	914	800	1243	VOE 8289743	254	900	235
VOE 8280034	362	300	393	VOE 8282938	924	1100	1449	VOE 8286482	914	1100	1247	VOE 8289743	210	100	67	VOE 8289743	255	100	243
VOE 8280034	364	300	425	VOE 8283344	896	200	993	VOE 8286596	916	2000	1377	VOE 8289743	210	150	75	VOE 8289743	262	100	285
VOE 8280283	914	2500	1287	VOE 8283510	975	5000	1591	VOE 8286882	715	7700	633	VOE 8289743	211	100	87	VOE 8289743	262	200	287
VOE 8280365	914	1200	1251	VOE 8283511	975	5000	1591	VOE 8286990	775	510	659	VOE 8289743	212	100	93	VOE 8289743	263	110	293
VOE 8280366	914	1200	1251	VOE 8283513	492	2000	613	VOE 8287125	914	2200	1269	VOE 8289743	212	150	97	VOE 8289743	284	100	311
VOE 8280932	916	2150	1383	VOE 8283567	975	1700	1569	VOE 8287125	914	2450	1275	VOE 8289743	212	350	99	VOE 8289743	286	50	313
VOE 8281209	975	3200	1583	VOE 8283567	975	300	1533	VOE 8287126	914	2300	1271	VOE 8289743	213	100	103	VOE 8289743	293	200	323
VOE 8281281	837	100	817	VOE 8283602	975	5100	1593	VOE 8287127	914	2200	1269	VOE 8289743	214	100	107	VOE 8289743	293	300	325
VOE 8281281	837	150	819	VOE 8283638	715	110	623	VOE 8287127	914	2300	1271	VOE 8289743	215	100	111	VOE 8289743	293	400	329
VOE 8281291	911	400	1121	VOE 8283910	398	100	539	VOE 8287789	775	810	669	VOE 8289743	216	100	119	VOE 8289743	321	100	347
VOE 8281291	974	100	1501	VOE 8283911	398	150	543	VOE 8287789	775	920	675	VOE 8289743	216	150	123	VOE 8289743	321	105	349
VOE 8281307	975	2000	1571	VOE 8283912	398	125	541	VOE 8287807	352	200	367	VOE 8289743	217	100	127	VOE 8289743	331	100	355
VOE 8281308	975	3100	1579	VOE 8283913	398	200	545	VOE 8287808	352	200	367	VOE 8289743	221	100	137	VOE 8289743	870	300	911

NUMERICAL INDEX
INDICE DE NÚMERO
ÍNDICE NUMÉRICO

RÉPERTOIRE DE NUMÉROS

Part No	Group	Sect	Page
VOE 8289744	269	100	305
VOE 8289745	269	200	307
VOE 8289748	234	300	171
VOE 8289749	234	350	173
VOE 8289751	256	300	253
VOE 8289752	256	300	253
VOE 8289753	875	100	937
VOE 8289754	356	300	377
VOE 8289754	364	300	425
VOE 8289755	916	400	1341
VOE 8289758	387	300	533
VOE 8289759	827	400	787
VOE 8289760	827	400	787
VOE 8289761	363	200	409
VOE 8289761	364	200	421
VOE 8289761	371	200	453
VOE 8289762	363	200	409
VOE 8289762	363	300	411
VOE 8289762	363	350	413
VOE 8289762	364	300	425
VOE 8289763	393	300	537
VOE 8289763	881	100	967
VOE 8289764	870	100	903
VOE 8289764	870	400	913
VOE 8289764	870	500	915
VOE 8289765	916	3000	1395
VOE 8289766	837	200	823
VOE 8289767	837	300	825
VOE 8289768	911	300	1117
VOE 8289769	431	100	571
VOE 8289769	441	100	585
VOE 8289769	441	200	589
VOE 8289769	911	300	1117
VOE 8289770	431	100	571
VOE 8289770	441	100	585
VOE 8289770	441	200	589
VOE 8289770	715	200	625
VOE 8289770	911	300	1117
VOE 8289771	431	100	571
VOE 8289771	441	100	585
VOE 8289771	441	200	589
VOE 8289771	715	200	625
VOE 8289771	911	300	1117
VOE 8289772	775	1000	677
VOE 8289772	775	1010	679
VOE 8289772	775	1200	681
VOE 8289772	775	700	663
VOE 8289772	775	800	667
VOE 8289772	775	900	671
VOE 8289772	775	920	675
VOE 8289773	775	1000	677
VOE 8289773	775	1010	679
VOE 8289773	775	1200	681
VOE 8289773	775	700	663
VOE 8289773	775	800	667
VOE 8289773	775	900	671
VOE 8289773	775	920	675
VOE 8289774	974	100	1501
VOE 8289774	974	400	1509
VOE 8289776	974	100	1501
VOE 8289776	974	400	1509
VOE 8289777	974	100	1501
VOE 8289777	974	400	1509
VOE 8289779	974	100	1501
VOE 8289779	974	400	1509
VOE 8289780	974	1200	1515
VOE 8289780	974	1300	1517
VOE 8289780	974	300	1507
VOE 8289782	916	400	1341
VOE 8289782	974	200	1505
VOE 8289782	974	2100	1519
VOE 8289784	975	100	1525
VOE 8289784	975	1000	1541
VOE 8289786	975	100	1525
VOE 8289786	975	1100	1543
VOE 8289788	975	1200	1547
VOE 8289788	975	150	1527
VOE 8289790	975	1200	1547
VOE 8289790	975	150	1527
VOE 8289792	975	1200	1547
VOE 8289792	975	150	1527
VOE 8289793	975	1300	1551
VOE 8289793	975	200	1529
VOE 8289795	975	1300	1551
VOE 8289795	975	200	1529
VOE 8289797	975	1300	1551
VOE 8289797	975	200	1529
VOE 8289798	975	1400	1557
VOE 8289798	975	250	1531
VOE 8289800	975	1400	1557
VOE 8289800	975	250	1531
VOE 8289802	975	1400	1557
VOE 8289802	975	250	1531
VOE 8289803	916	1300	1371
VOE 8289803	975	600	1537
VOE 8289803	975	900	1539
VOE 8289805	975	2100	1573
VOE 8289806	974	3000	1521
VOE 8289808	916	4000	1399
VOE 8289809	916	4000	1399
VOE 8289810	916	4000	1399
VOE 8289811	916	4000	1399
VOE 8289812	916	1000	1359
VOE 8289813	916	1000	1359
VOE 8289814	916	1000	1359
VOE 8289814	916	1010	1363
VOE 8289815	916	1000	1359
VOE 8289816	911	1600	1137
VOE 8289816	914	2000	1263
VOE 8289817	912	3500	1195
VOE 8289817	914	2000	1263
VOE 8289818	911	400	1121
VOE 8289818	914	2000	1263
VOE 8289819	367	200	433
VOE 8289819	914	1500	1255
VOE 8289819	914	1600	1257
VOE 8289819	914	250	1211
VOE 8289820	367	200	433
VOE 8289820	914	200	1209
VOE 8289821	912	300	1157
VOE 8289821	912	400	1161
VOE 8289821	914	2850	1299
VOE 8289822	367	400	435
VOE 8289822	912	2400	1185
VOE 8289822	914	2400	1273
VOE 8289822	914	2450	1275
VOE 8289822	916	2200	1385
VOE 8289823	367	500	439
VOE 8289823	912	2400	1185
VOE 8289823	914	2400	1273
VOE 8289823	914	2460	1279
VOE 8289823	916	2200	1385
VOE 8289824	367	400	435
VOE 8289824	914	2600	1291
VOE 8289824	916	2200	1385
VOE 8289825	367	400	435
VOE 8289825	912	2400	1185
VOE 8289825	914	2400	1273
VOE 8289825	914	2450	1275
VOE 8289825	914	2500	1287
VOE 8289825	916	2200	1385
VOE 8289826	367	500	439
VOE 8289826	912	2400	1185
VOE 8289826	914	2400	1273
VOE 8289826	914	2460	1279
VOE 8289826	914	2500	1287
VOE 8289826	916	2200	1385
VOE 8289827	916	2300	1391
VOE 8289828	916	2200	1385
VOE 8289829	916	2000	1377
VOE 8289830	916	2800	1393
VOE 8289831	916	2100	1379
VOE 8289832	916	2100	1379
VOE 8289833	916	2100	1379
VOE 8289834	916	2100	1379
VOE 8289836	914	2300	1271
VOE 8289837	914	2300	1271
VOE 8289838	911	500	1123
VOE 8289838	911	600	1125
VOE 8289838	914	300	1213
VOE 8289839	215	300	115
VOE 8289839	263	500	303
VOE 8289839	912	3400	1191
VOE 8289839	914	3600	1303
VOE 8289839	924	1000	1441
VOE 8289840	215	300	115
VOE 8289840	263	500	303
VOE 8289840	912	3400	1191
VOE 8289840	914	3600	1303
VOE 8289840	924	1000	1441
VOE 8289840	924	2100	1461
VOE 8289841	912	3400	1191
VOE 8289841	914	3600	1303
VOE 8289841	924	1000	1441
VOE 8289841	924	2100	1461
VOE 8289842	924	1100	1449
VOE 8289843	924	1200	1451
VOE 8289844	924	1600	1453
VOE 8289845	924	1600	1453
VOE 8289846	924	1600	1453

Part No	Group	Sect	Page
VOE 8289847	924	1600	1453
VOE 8289848	364	200	421
VOE 8289848	924	300	1413
VOE 8289848	924	3100	1465
VOE 8289849	364	200	421
VOE 8289849	924	3100	1465
VOE 8289849	924	3150	1467
VOE 8289849	924	350	1415
VOE 8289849	924	360	1417
VOE 8289850	924	400	1419
VOE 8289852	924	500	1421
VOE 8289854	924	700	1423
VOE 8289855	924	700	1423
VOE 8289856	924	700	1423
VOE 8289857	924	700	1423
VOE 8289858	924	750	1427
VOE 8289859	924	750	1427
VOE 8289860	924	750	1427
VOE 8289861	924	750	1427
VOE 8289862	914	100	1201
VOE 8289862	916	900	1355
VOE 8289863	367	100	431
VOE 8289863	912	2000	1177
VOE 8289863	916	300	1337
VOE 8289864	912	2100	1181
VOE 8289864	916	100	1321
VOE 8289864	916	1200	1367
VOE 8289865	916	100	1321
VOE 8289866	367	600	443
VOE 8289866	912	2100	1181
VOE 8289866	912	2500	1187
VOE 8289866	914	1500	1255
VOE 8289866	914	1600	1257
VOE 8289866	914	3500	1301
VOE 8289866	916	1500	1373
VOE 8289866	916	500	1347
VOE 8289866	916	600	1351
VOE 8289867	367	600	443
VOE 8289867	912	2500	1187
VOE 8289867	914	1500	1255
VOE 8289867	914	1600	1257
VOE 8289867	914	3500	1301
VOE 8289867	916	500	1347
VOE 8289867	916	600	1351
VOE 8289868	916	900	1355
VOE 8289869	716	100	635
VOE 8289870	716	100	635
VOE 8289871	924	100	1403
VOE 8289871	924	3000	1463
VOE 8289871	924	850	1433
VOE 8289871	925	1400	1491
VOE 8289872	924	100	1403
VOE 8289872	924	3000	1463
VOE 8289872	924	850	1433
VOE 8289872	925	1400	1491
VOE 8289874	925	1400	1491
VOE 8289874	925	1500	1493
VOE 8289874	925	2200	1497
VOE 8289875	925	1400	1491
VOE 8289875	925	1600	1495
VOE 8289876	916	100	1321
VOE 8289877	916	500	1347
VOE 8289885	914	2450	1275
VOE 8289886	912	100	1151
VOE 8289886	912	200	1153
VOE 8289886	912	300	1157
VOE 8289886	912	400	1161
VOE 8289886	912	500	1165
VOE 8289886	912	600	1167
VOE 8289886	912	700	1173
VOE 8289887	912	100	1151
VOE 8289887	912	200	1153
VOE 8289887	912	300	1157
VOE 8289887	912	400	1161
VOE 8289887	912	500	1165
VOE 8289887	912	600	1167
VOE 8289887	912	700	1173
VOE 8289888	914	2450	1275
VOE 8289889	386	200	525
VOE 8289889	914	2100	1265
VOE 8289992	310	100	341
VOE 8289992	371	100	445
VOE 8289993	310	200	343
VOE 8289993	371	100	445
VOE 8290143	914	200	1209
VOE 8290174	218	50	131
VOE 8290260	852	110	857
VOE 8290261	364	150	419
VOE 8290261	852	120	859
VOE 8290262	393	100	535
VOE 8290309	775	500	657
VOE 8290351	897	300	1011
VOE 8290352	897	300	1011
VOE 8290413	354	150	371
VOE 8290413	363	150	405
VOE 8290413	371	1100	475
VOE 8290413	371	1175	485
VOE 8290413	380	150	519
VOE 8290413	810	125	699
VOE 8290413	810	175	707
VOE 8290413	810	250	713
VOE 8290413	818	100	727
VOE 8290413	831	200	791
VOE 8290413	831	550	801
VOE 8290413	831	600	809
VOE 8290413	836	200	813
VOE 8290413	837	100	817
VOE 8290413	843	150	839
VOE 8290413	843	250	847
VOE 8290413	880	150	943
VOE 8290413	880	250	949
VOE 8290413	880	350	955
VOE 8290413	880	450	961
VOE 8290413	880	500	965
VOE 8290413	881	100	967
VOE 8290414	354	150	371
VOE 8290414	363	150	405
VOE 8290414	371	1100	475
VOE 8290414	371	1175	485
VOE 8290414	380	150	519
VOE 8290414	810	125	699
VOE 8290414	810	175	707
VOE 8290414	810	250	713
VOE 8290414	818	200	729
VOE 8290414	831	200	791
VOE 8290414	831	550	801
VOE 8290414	831	600	809
VOE 8290414	836	100	811
VOE 8290414	837	100	817
VOE 8290414	843	150	839
VOE 8290414	843	250	847
VOE 8290414	880	150	943
VOE 8290414	880	250	949
VOE 8290414	880	350	955
VOE 8290414	880	450	961
VOE 8290414	880	500	965
VOE 8290414	881	100	967
VOE 8290415	354	150	371
VOE 8290415	363	150	405
VOE 8290415	371	1100	475
VOE 8290415	371	1175	485
VOE 8290415	380	150	519
VOE 8290415	810	135	701
VOE 8290415	810	175	707
VOE 8290415	810	250	713
VOE 8290415	818	300	731
VOE 8290415	831	200	791
VOE 8290415	831	550	801
VOE 8290415	831	600	809
VOE 8290415	836	200	813
VOE 8290415	837	100	817
VOE 8290415	843	150	839
VOE 8290415	843	250	847
VOE 8290415	880	150	943
VOE 8290415	880	250	949
VOE 8290415	880	350	955
VOE 8290415	880	450	961
VOE 8290415	880	500	965
VOE 8290415	881	100	967
VOE 8290416	354	150	371
VOE 8290416	363	150	405
VOE 8290416	371	1100	475
VOE 8290416	371	1175	485
VOE 8290416	380	150	519
VOE 8290416	810	135	701
VOE 8290416	810	175	707
VOE 8290416	810	250	713
VOE 8290416	818	400	733
VOE 8290416	831	200	791
VOE 8290416	831	550	801
VOE 8290416	831	600	809
VOE 8290416	836	100	811
VOE 8290416	837	100	817
VOE 8290416	843	150	839
VOE 8290416	843	250	847
VOE 8290416	880	150	943
VOE 8290416	880	250	949
VOE 8290416	880	350	955
VOE 8290416	880	450	961
VOE 8290416	880	500	965

NUMERICAL INDEX
INDICE DE NÚMERO
ÍNDICE NUMÉRICO

RÉPERTOIRE DE NUMÉROS

Catalogue id	Group
20629	**10**
Issue	Page
20032270-E	**1059**

NUMERICAL INDEX
INDICE DE NÚMERO
ÍNDICE NUMÉRICO

RÉPERTOIRE DE NUMÉROS

Catalogue id 20629 | Group 10
Issue 20032270-E | Page 1060

Part No	Group	Sect	Page
VOE 8290416	881	100	967
VOE 8290451	925	110	1477
VOE 8290452	925	120	1479
VOE 8290454	925	130	1481
VOE 8290479	254	100	211
VOE 8290479	331	200	359
VOE 8290480	254	100	211
VOE 8290480	331	200	359
VOE 8290738	393	300	537
VOE 8290873	210	100	67
VOE 8290873	210	150	75
VOE 8290873	211	100	87
VOE 8290873	212	100	93
VOE 8290873	212	150	97
VOE 8290873	212	350	99
VOE 8290873	213	100	103
VOE 8290873	214	100	107
VOE 8290873	215	100	111
VOE 8290873	216	100	119
VOE 8290873	216	150	123
VOE 8290873	217	100	127
VOE 8290873	221	100	137
VOE 8290873	222	100	145
VOE 8290873	222	50	141
VOE 8290873	223	100	147
VOE 8290873	233	150	155
VOE 8290873	233	200	159
VOE 8290873	235	300	183
VOE 8290873	237	100	191
VOE 8290873	251	100	197
VOE 8290873	251	200	203
VOE 8290873	254	100	211
VOE 8290873	254	1000	237
VOE 8290873	254	1100	239
VOE 8290873	254	1150	241
VOE 8290873	254	150	213
VOE 8290873	254	300	217
VOE 8290873	254	350	219
VOE 8290873	254	400	221
VOE 8290873	254	500	223
VOE 8290873	254	550	225
VOE 8290873	254	600	227
VOE 8290873	254	750	231
VOE 8290873	254	800	233
VOE 8290873	254	900	235
VOE 8290873	255	100	243
VOE 8290873	262	100	285
VOE 8290873	262	200	287
VOE 8290873	263	110	293
VOE 8290873	284	100	311
VOE 8290873	286	50	313
VOE 8290873	293	200	323
VOE 8290873	293	300	325
VOE 8290873	293	400	329
VOE 8290873	321	100	347
VOE 8290873	321	105	349
VOE 8290873	331	100	355
VOE 8290873	870	300	911
VOE 8290874	256	300	253
VOE 8290876	350	300	361
VOE 8290877	350	300	361
VOE 8290893	975	2100	1573
VOE 8290894	975	2100	1573
VOE 8290899	367	500	439
VOE 8290899	914	2700	1295
VOE 8290904	916	3100	1397
VOE 8290908	911	600	1125
VOE 8290908	914	100	1201
VOE 8290910	924	150	1405
VOE 8290910	924	800	1431
VOE 8290910	925	1400	1491
VOE 8290910	925	1500	1493
VOE 8290911	914	100	1201
VOE 8290911	914	500	1229
VOE 8290918	924	850	1433
VOE 8290928	924	4000	1469
VOE 8290929	924	4300	1473
VOE 8290930	924	4000	1469
VOE 8290931	924	4300	1473
VOE 8291218	362	300	393
VOE 8291219	362	350	395
VOE 8291311	818	500	735
VOE 8291311	837	100	817
VOE 8291311	881	100	967
VOE 8291325	218	50	131
VOE 8291357	925	2300	1499
VOE 8291493	364	150	419
VOE 8291493	852	110	857
VOE 8291494	364	150	419
VOE 8291494	852	120	859
VOE 8291521	897	300	1011
VOE 8291525	364	150	419
VOE 8291620	914	100	1201
VOE 8291848	827	400	787
VOE 8291849	827	400	787
VOE 8291876	897	200	1003
VOE 8291877	897	200	1003
VOE 8291878	897	200	1003
VOE 8292038	218	100	135
VOE 8292038	252	150	209
VOE 8292038	254	200	215
VOE 8292038	256	150	249
VOE 8292038	256	200	251
VOE 8292038	258	250	257
VOE 8292038	286	150	319
VOE 8292038	352	150	365
VOE 8292038	364	150	419
VOE 8292038	364	250	423
VOE 8292038	371	250	459
VOE 8292038	372	110	509
VOE 8292038	372	300	515
VOE 8292038	386	350	529
VOE 8292038	431	300	579
VOE 8292038	431	400	583
VOE 8292038	441	500	601
VOE 8292038	441	600	603
VOE 8292038	492	100	609
VOE 8292038	821	110	749
VOE 8292038	827	200	783
VOE 8292038	860	110	869
VOE 8292038	860	150	871
VOE 8292038	911	100	1109
VOE 8292038	911	200	1113
VOE 8292038	911	500	1123
VOE 8292038	911	650	1129
VOE 8292038	914	150	1205
VOE 8292038	914	350	1217
VOE 8292038	914	450	1225
VOE 8292038	914	550	1235
VOE 8292041	875	100	937
VOE 8292042	261	110	263
VOE 8292042	261	300	273
VOE 8292042	263	200	295
VOE 8292043	261	110	263
VOE 8292043	261	300	273
VOE 8292043	263	200	295
VOE 8292044	234	300	171
VOE 8292045	234	350	173
VOE 8292045	234	360	175
VOE 8292046	234	100	163
VOE 8292046	234	150	167
VOE 8292048	235	250	179
VOE 8292049	235	250	179
VOE 8292050	387	300	533
VOE 8292053	870	200	907
VOE 8292053	870	400	913
VOE 8292053	870	500	915
VOE 8292054	837	200	823
VOE 8292055	837	300	825
VOE 8292057	367	450	437
VOE 8292057	367	550	441
VOE 8292057	914	2470	1283
VOE 8292057	914	2480	1285
VOE 8292057	914	2550	1289
VOE 8292057	916	2250	1389
VOE 8292058	367	450	437
VOE 8292058	367	550	441
VOE 8292058	912	2400	1185
VOE 8292058	914	2460	1279
VOE 8292058	914	2470	1283
VOE 8292058	914	2550	1289
VOE 8292058	916	2250	1389
VOE 8292061	914	1700	1259
VOE 8292062	911	500	1123
VOE 8292062	914	350	1217
VOE 8292063	912	3400	1191
VOE 8292063	914	3650	1305
VOE 8292063	924	1050	1445
VOE 8292063	924	2100	1461
VOE 8292064	924	1100	1449
VOE 8292065	916	3100	1397
VOE 8292066	386	200	525
VOE 8292066	914	2100	1265
VOE 8292067	911	400	1121
VOE 8292067	914	2000	1263
VOE 8292068	367	200	433
VOE 8292068	914	1500	1255
VOE 8292068	914	1600	1257
VOE 8292068	914	250	1211
VOE 8292069	367	200	433

Part No	Group	Sect	Page	Part No	Group	Sect	Page	Part No	Group	Sect	Page	Part No	Group	Sect	Page	Part No	Group	Sect	Page
VOE 8292069	914	200	1209	VOE 8292405	916	1000	1359	VOE 8292707	914	400	1221	VOE 8292709	254	200	215	VOE 8292711	911	2100	1141
VOE 8292070	911	600	1125	VOE 8292409	916	450	1345	VOE 8292707	914	500	1229	VOE 8292709	256	100	247	VOE 8292711	911	2200	1143
VOE 8292070	914	200	1209	VOE 8292544	371	2400	499	VOE 8292708	218	100	135	VOE 8292709	256	200	251	VOE 8292711	911	700	1131
VOE 8292071	716	100	635	VOE 8292658	924	160	1407	VOE 8292708	235	200	177	VOE 8292709	258	200	255	VOE 8292712	975	2100	1573
VOE 8292074	914	2850	1299	VOE 8292658	924	850	1433	VOE 8292708	252	100	207	VOE 8292709	286	100	315	VOE 8292713	363	6000	415
VOE 8292078	367	450	437	VOE 8292707	218	100	135	VOE 8292708	254	200	215	VOE 8292709	352	100	363	VOE 8292713	371	2000	491
VOE 8292078	914	2300	1271	VOE 8292707	235	200	177	VOE 8292708	256	100	247	VOE 8292709	364	100	417	VOE 8292713	810	6000	719
VOE 8292078	914	2480	1285	VOE 8292707	252	100	207	VOE 8292708	256	200	251	VOE 8292709	364	200	421	VOE 8292713	810	6100	721
VOE 8292078	914	2600	1291	VOE 8292707	254	200	215	VOE 8292708	258	200	255	VOE 8292709	371	200	453	VOE 8292713	810	6200	723
VOE 8292078	914	2850	1299	VOE 8292707	256	100	247	VOE 8292708	286	100	315	VOE 8292709	371	700	465	VOE 8292713	810	6300	725
VOE 8292078	916	2250	1389	VOE 8292707	256	200	251	VOE 8292708	352	100	363	VOE 8292709	386	300	527	VOE 8292713	821	6000	779
VOE 8292080	914	2850	1299	VOE 8292707	258	200	255	VOE 8292708	364	100	417	VOE 8292709	387	100	531	VOE 8292713	870	6000	919
VOE 8292272	860	410	891	VOE 8292707	286	100	315	VOE 8292708	364	200	421	VOE 8292709	431	300	579	VOE 8292713	914	6100	1317
VOE 8292272	860	450	893	VOE 8292707	352	100	363	VOE 8292708	371	200	453	VOE 8292709	431	400	583	VOE 8292714	837	300	825
VOE 8292317	215	300	115	VOE 8292707	364	100	417	VOE 8292708	371	700	465	VOE 8292709	441	500	601	VOE 8292715	916	900	1355
VOE 8292317	911	1000	1133	VOE 8292707	364	200	421	VOE 8292708	386	300	527	VOE 8292709	441	600	603	VOE 8292716	371	2100	493
VOE 8292317	911	600	1125	VOE 8292707	371	200	453	VOE 8292708	387	100	531	VOE 8292709	492	100	609	VOE 8292719	821	200	757
VOE 8292322	911	1000	1133	VOE 8292707	371	700	465	VOE 8292708	431	300	579	VOE 8292709	821	100	747	VOE 8292719	821	310	769
VOE 8292379	916	1000	1359	VOE 8292707	372	120	511	VOE 8292708	431	400	583	VOE 8292709	827	200	783	VOE 8292720	821	200	757
VOE 8292380	916	1000	1359	VOE 8292707	386	300	527	VOE 8292708	441	500	601	VOE 8292709	860	100	867	VOE 8292720	821	300	767
VOE 8292381	916	1000	1359	VOE 8292707	387	100	531	VOE 8292708	441	600	603	VOE 8292709	891	100	987	VOE 8292720	821	350	775
VOE 8292382	916	1000	1359	VOE 8292707	431	300	579	VOE 8292708	492	100	609	VOE 8292709	911	100	1109	VOE 8292721	715	7500	629
VOE 8292399	924	350	1415	VOE 8292707	431	400	583	VOE 8292708	821	100	747	VOE 8292709	911	200	1113	VOE 8292722	715	7600	631
VOE 8292399	924	750	1427	VOE 8292707	441	500	601	VOE 8292708	827	200	783	VOE 8292709	911	500	1123	VOE 8292723	371	2200	495
VOE 8292399	924	800	1431	VOE 8292707	441	600	603	VOE 8292708	860	100	867	VOE 8292709	914	100	1201	VOE 8292723	992	5000	1595
VOE 8292400	916	100	1321	VOE 8292707	492	100	609	VOE 8292708	891	100	987	VOE 8292709	914	300	1213	VOE 8292723	992	5500	1601
VOE 8292400	916	4000	1399	VOE 8292707	821	100	747	VOE 8292708	911	100	1109	VOE 8292709	914	400	1221	VOE 8292724	821	200	757
VOE 8292401	916	100	1321	VOE 8292707	821	200	757	VOE 8292708	911	200	1113	VOE 8292709	914	500	1229	VOE 8292724	821	310	769
VOE 8292401	916	4000	1399	VOE 8292707	827	200	783	VOE 8292708	911	500	1123	VOE 8292710	261	100	261	VOE 8292725	914	6000	1315
VOE 8292402	916	100	1321	VOE 8292707	860	100	867	VOE 8292708	914	100	1201	VOE 8292710	261	200	269	VOE 8292754	215	300	115
VOE 8292402	916	4000	1399	VOE 8292707	891	100	987	VOE 8292708	914	300	1213	VOE 8292710	263	200	295	VOE 8292754	912	3400	1191
VOE 8292403	916	100	1321	VOE 8292707	911	100	1109	VOE 8292708	914	400	1221	VOE 8292710	911	600	1125	VOE 8292754	914	3600	1303
VOE 8292403	916	1000	1359	VOE 8292707	911	200	1113	VOE 8292708	914	500	1229	VOE 8292711	261	100	261	VOE 8292754	924	1000	1441
VOE 8292404	916	100	1321	VOE 8292707	911	500	1123	VOE 8292709	218	100	135	VOE 8292711	261	200	269	VOE 8292838	364	400	427
VOE 8292404	916	1000	1359	VOE 8292707	914	100	1201	VOE 8292709	235	200	177	VOE 8292711	263	200	295	VOE 8292838	371	800	469
VOE 8292405	916	100	1321	VOE 8292707	914	300	1213	VOE 8292709	252	100	207	VOE 8292711	371	200	453	VOE 8292839	364	400	427

NUMERICAL INDEX
INDICE DE NÚMERO
ÍNDICE NUMÉRICO

RÉPERTOIRE DE NUMÉROS

Part No	Group	Sect	Page
VOE 8292839	371	800	469
VOE 8292844	363	200	409
VOE 8292845	363	200	409
VOE 8292845	363	300	411
VOE 8292880	387	100	531
VOE 8292881	387	100	531
VOE 8293080	234	100	163
VOE 8293080	234	150	167
VOE 8293081	234	100	163
VOE 8293081	234	150	167
VOE 8293082	310	300	345
VOE 8293082	371	150	449
VOE 8293083	310	300	345
VOE 8293083	371	150	449
VOE 8293085	354	160	373
VOE 8293085	363	160	407
VOE 8293085	371	1120	479
VOE 8293085	371	1200	487
VOE 8293085	380	160	521
VOE 8293085	810	145	703
VOE 8293085	810	185	709
VOE 8293085	810	260	715
VOE 8293085	818	100	727
VOE 8293085	831	300	793
VOE 8293085	831	550	801
VOE 8293085	831	600	809
VOE 8293085	836	200	813
VOE 8293085	837	150	819
VOE 8293085	843	160	841
VOE 8293085	843	260	851
VOE 8293085	872	150	923
VOE 8293085	880	160	945
VOE 8293085	880	260	951
VOE 8293085	880	360	957
VOE 8293085	880	460	963
VOE 8293085	881	150	975
VOE 8293086	354	160	373
VOE 8293086	363	160	407
VOE 8293086	371	1120	479
VOE 8293086	371	1200	487
VOE 8293086	380	160	521
VOE 8293086	810	145	703
VOE 8293086	810	185	709
VOE 8293086	810	260	715
VOE 8293086	818	200	729
VOE 8293086	831	300	793
VOE 8293086	831	550	801
VOE 8293086	831	600	809
VOE 8293086	836	100	811
VOE 8293086	837	150	819
VOE 8293086	843	160	841
VOE 8293086	843	260	851
VOE 8293086	872	150	923
VOE 8293086	880	160	945
VOE 8293086	880	260	951
VOE 8293086	880	360	957
VOE 8293086	880	460	963
VOE 8293086	881	150	975
VOE 8293087	354	160	373
VOE 8293087	363	160	407
VOE 8293087	371	1120	479
VOE 8293087	371	1200	487
VOE 8293087	380	160	521
VOE 8293087	810	145	703
VOE 8293087	810	185	709
VOE 8293087	810	260	715
VOE 8293087	818	300	731
VOE 8293087	831	300	793
VOE 8293087	831	550	801
VOE 8293087	831	600	809
VOE 8293087	836	200	813
VOE 8293087	837	150	819
VOE 8293087	843	160	841
VOE 8293087	843	260	851
VOE 8293087	872	150	923
VOE 8293087	880	160	945
VOE 8293087	880	260	951
VOE 8293087	880	360	957
VOE 8293087	880	460	963
VOE 8293087	881	150	975
VOE 8293088	354	160	373
VOE 8293088	363	160	407
VOE 8293088	371	1120	479
VOE 8293088	371	1200	487
VOE 8293088	380	160	521
VOE 8293088	810	145	703
VOE 8293088	810	185	709
VOE 8293088	810	260	715
VOE 8293088	818	400	733
VOE 8293088	831	300	793
VOE 8293088	831	550	801
VOE 8293088	831	600	809
VOE 8293088	836	100	811
VOE 8293088	837	150	819
VOE 8293088	843	160	841
VOE 8293088	843	260	851
VOE 8293088	872	150	923
VOE 8293088	880	160	945
VOE 8293088	880	260	951
VOE 8293088	880	360	957
VOE 8293088	880	460	963
VOE 8293088	881	150	975
VOE 8293089	354	160	373
VOE 8293089	363	160	407
VOE 8293089	371	1120	479
VOE 8293089	371	1200	487
VOE 8293089	380	160	521
VOE 8293089	810	145	703
VOE 8293089	810	185	709
VOE 8293089	810	260	715
VOE 8293089	818	600	737
VOE 8293089	831	300	793
VOE 8293089	831	550	801
VOE 8293089	831	600	809
VOE 8293089	836	200	813
VOE 8293089	837	150	819
VOE 8293089	843	160	841
VOE 8293089	843	260	851
VOE 8293089	872	150	923
VOE 8293089	880	160	945
VOE 8293089	880	260	951
VOE 8293089	880	360	957
VOE 8293089	880	460	963
VOE 8293089	881	125	971
VOE 8293090	354	160	373
VOE 8293090	363	160	407
VOE 8293090	371	1120	479
VOE 8293090	371	1200	487
VOE 8293090	380	160	521
VOE 8293090	810	145	703
VOE 8293090	810	185	709
VOE 8293090	810	260	715
VOE 8293090	818	700	739
VOE 8293090	831	300	793
VOE 8293090	831	550	801
VOE 8293090	831	600	809
VOE 8293090	836	100	811
VOE 8293090	837	150	819
VOE 8293090	843	160	841
VOE 8293090	843	260	851
VOE 8293090	872	150	923
VOE 8293090	880	160	945
VOE 8293090	880	260	951
VOE 8293090	880	360	957
VOE 8293090	880	460	963
VOE 8293090	881	125	971
VOE 8293091	354	160	373
VOE 8293091	363	160	407
VOE 8293091	371	1120	479
VOE 8293091	371	1200	487
VOE 8293091	380	160	521
VOE 8293091	810	145	703
VOE 8293091	810	185	709
VOE 8293091	810	260	715
VOE 8293091	818	800	741
VOE 8293091	831	300	793
VOE 8293091	831	550	801
VOE 8293091	831	600	809
VOE 8293091	836	200	813
VOE 8293091	837	150	819
VOE 8293091	843	160	841
VOE 8293091	843	260	851
VOE 8293091	872	150	923
VOE 8293091	880	160	945
VOE 8293091	880	260	951
VOE 8293091	880	360	957
VOE 8293091	880	460	963
VOE 8293091	881	125	971
VOE 8293092	354	160	373
VOE 8293092	363	160	407
VOE 8293092	371	1120	479
VOE 8293092	371	1200	487
VOE 8293092	380	160	521
VOE 8293092	810	145	703
VOE 8293092	810	185	709
VOE 8293092	810	260	715
VOE 8293092	818	900	743
VOE 8293092	831	300	793
VOE 8293092	831	550	801
VOE 8293092	831	600	809

Part No	Group	Sect	Page	Part No	Group	Sect	Page	Part No	Group	Sect	Page	Part No	Group	Sect	Page	Part No	Group	Sect	Page
VOE 8293092	836	100	811	VOE 8293101	975	150	1527	VOE 8293112	912	300	1157	VOE 8293463	837	300	825	VOE 8294677	925	140	1483
VOE 8293092	837	150	819	VOE 8293102	914	2600	1291	VOE 8293112	912	400	1161	VOE 8293499	398	500	551	VOE 8294807	912	2110	1183
VOE 8293092	843	160	841	VOE 8293102	914	2850	1299	VOE 8293112	912	500	1165	VOE 8293514	821	200	757	VOE 8294807	916	1200	1367
VOE 8293092	843	260	851	VOE 8293103	367	450	437	VOE 8293112	912	600	1167	VOE 8293514	821	300	767	VOE 8294819	367	400	435
VOE 8293092	872	150	923	VOE 8293103	367	550	441	VOE 8293112	912	700	1173	VOE 8293514	821	350	775	VOE 8294819	367	500	439
VOE 8293092	880	160	945	VOE 8293103	912	2400	1185	VOE 8293113	837	150	819	VOE 8294295	897	300	1011	VOE 8294819	911	3000	1145
VOE 8293092	880	260	951	VOE 8293103	914	2300	1271	VOE 8293126	897	210	1007	VOE 8294408	924	200	1411	VOE 8294819	914	2300	1271
VOE 8293092	880	360	957	VOE 8293103	914	2470	1283	VOE 8293127	897	210	1007	VOE 8294408	924	875	1435	VOE 8294819	914	5000	1307
VOE 8293092	880	460	963	VOE 8293103	914	2480	1285	VOE 8293128	897	210	1007	VOE 8294409	356	100	375	VOE 8294819	916	110	1325
VOE 8293092	881	125	971	VOE 8293103	916	2250	1389	VOE 8293129	897	210	1007	VOE 8294409	860	350	885	VOE 8294844	916	400	1341
VOE 8293093	874	100	927	VOE 8293104	367	450	437	VOE 8293130	897	210	1007	VOE 8294517	352	100	363	VOE 8294958	925	100	1475
VOE 8293093	874	400	931	VOE 8293104	367	550	441	VOE 8293131	897	210	1007	VOE 8294517	352	200	367	VOE 8294959	925	100	1475
VOE 8293093	874	500	933	VOE 8293104	912	2400	1185	VOE 8293139	431	110	575	VOE 8294517	356	300	377	VOE 8295975	263	500	303
VOE 8293094	821	210	761	VOE 8293104	914	2300	1271	VOE 8293139	441	110	587	VOE 8294517	364	300	425	VOE 8295975	386	350	529
VOE 8293094	821	300	767	VOE 8293104	914	2460	1279	VOE 8293139	441	300	593	VOE 8294526	350	300	361	VOE 8295975	912	3400	1191
VOE 8293094	821	350	775	VOE 8293104	914	2470	1283	VOE 8293139	441	350	595	VOE 8294526	352	100	363	VOE 8295975	914	3600	1303
VOE 8293095	821	200	757	VOE 8293104	916	2250	1389	VOE 8293139	441	400	597	VOE 8294526	356	300	377	VOE 8295975	924	1000	1441
VOE 8293095	821	300	767	VOE 8293106	914	1700	1259	VOE 8293139	441	450	599	VOE 8294526	364	300	425	VOE 8295975	924	1010	1443
VOE 8293095	821	350	775	VOE 8293107	912	3400	1191	VOE 8293139	715	110	623	VOE 8294536	352	100	363	VOE 8296005	431	100	571
VOE 8293096	431	100	571	VOE 8293107	914	3650	1305	VOE 8293139	715	210	627	VOE 8294619	371	3000	503	VOE 8296005	441	100	585
VOE 8293096	441	100	585	VOE 8293107	924	1050	1445	VOE 8293139	718	100	637	VOE 8294619	924	4200	1471	VOE 8296005	441	200	589
VOE 8293096	441	200	589	VOE 8293108	912	3400	1191	VOE 8293139	911	310	1119	VOE 8294662	492	100	609	VOE 8296005	911	300	1117
VOE 8293096	715	200	625	VOE 8293108	914	3650	1305	VOE 8293140	775	1000	677	VOE 8294663	492	110	611	VOE 8296006	431	100	571
VOE 8293096	911	300	1117	VOE 8293108	924	1050	1445	VOE 8293140	775	1200	681	VOE 8294664	925	150	1485	VOE 8296006	441	100	585
VOE 8293097	431	100	571	VOE 8293108	924	2100	1461	VOE 8293140	775	710	665	VOE 8294665	925	140	1483	VOE 8296006	441	200	589
VOE 8293097	441	100	585	VOE 8293109	716	100	635	VOE 8293140	775	800	667	VOE 8294666	925	160	1487	VOE 8296006	715	200	625
VOE 8293097	441	200	589	VOE 8293110	716	100	635	VOE 8293140	775	910	673	VOE 8294667	925	150	1485	VOE 8296006	911	300	1117
VOE 8293097	715	200	625	VOE 8293111	912	100	1151	VOE 8293145	398	300	547	VOE 8294668	925	140	1483	VOE 8296043	925	170	1489
VOE 8293097	911	300	1117	VOE 8293111	912	200	1153	VOE 8293146	398	400	549	VOE 8294669	925	150	1485	VOE 8296056	974	110	1503
VOE 8293098	974	100	1501	VOE 8293111	912	300	1157	VOE 8293432	371	2500	501	VOE 8294670	925	150	1485	VOE 8296056	974	510	1513
VOE 8293098	974	500	1511	VOE 8293111	912	400	1161	VOE 8293434	371	2500	501	VOE 8294671	925	150	1485	VOE 8296057	975	1300	1551
VOE 8293099	974	100	1501	VOE 8293111	912	500	1165	VOE 8293463	387	300	533	VOE 8294672	925	110	1477	VOE 8296057	975	1310	1555
VOE 8293099	974	510	1513	VOE 8293111	912	600	1167	VOE 8293463	492	2000	613	VOE 8294673	925	140	1483	VOE 8296057	975	200	1529
VOE 8293100	974	100	1501	VOE 8293111	912	700	1173	VOE 8293463	715	7500	629	VOE 8294674	925	100	1475	VOE 8296209	261	110	263
VOE 8293100	974	500	1511	VOE 8293112	912	100	1151	VOE 8293463	821	200	757	VOE 8294675	925	100	1475	VOE 8296209	261	400	277
VOE 8293101	975	1200	1547	VOE 8293112	912	200	1153	VOE 8293463	821	310	769	VOE 8294676	925	110	1477	VOE 8296209	263	210	297

NUMERICAL INDEX
INDICE DE NÚMERO
ÍNDICE NUMÉRICO

RÉPERTOIRE DE NUMÉROS

NUMERICAL INDEX
INDICE DE NÚMERO
ÍNDICE NUMÉRICO

RÉPERTOIRE DE NUMÉROS

Part No	Group	Sect	Page
VOE 8296210	821	250	765
VOE 8296210	821	320	773
VOE 8296210	821	400	777
VOE 8296228	775	250	653
VOE 8296228	775	260	655
VOE 8296279	821	120	753
VOE 8296279	860	110	869
VOE 8296279	860	150	871
VOE 8296280	821	130	755
VOE 8296280	860	110	869
VOE 8296282	897	220	1009
VOE 8296408	897	210	1007
VOE 8296409	897	210	1007
VOE 8296849	924	180	1409
VOE 8296849	924	850	1433
VOE 8296849	925	1600	1495
VOE 8297318	398	600	553
VOE 8297319	398	700	555
VOE 8297320	398	800	557
VOE 8297321	398	900	559
VOE 8297371	975	300	1533
VOE 8297531	925	110	1477
VOE 8297667	363	150	405
VOE 8297667	810	135	701
VOE 8297667	810	175	707
VOE 8297667	810	270	717
VOE 8297667	818	1000	745
VOE 8297667	831	400	795
VOE 8297667	831	575	805
VOE 8297667	836	100	811
VOE 8297667	837	170	821
VOE 8297667	843	170	843
VOE 8297667	872	150	923
VOE 8297667	880	160	945
VOE 8297667	880	260	951
VOE 8297667	880	360	957
VOE 8297667	880	460	963
VOE 8297667	881	160	979
VOE 8297667	881	210	985
VOE 8297668	352	200	367
VOE 8297668	356	300	377
VOE 8297668	356	6100	387
VOE 8297668	860	6400	901
VOE 8297669	821	210	761
VOE 8297669	821	320	773
VOE 8297670	775	520	661
VOE 8297671	975	1500	1561
VOE 8297672	371	3100	505
VOE 8297672	911	3000	1145
VOE 8297672	914	5100	1311
VOE 8297672	916	120	1329
VOE 8297673	234	110	165
VOE 8297673	234	160	169
VOE 8297783	398	1000	561
VOE 8297786	356	400	379
VOE 8297786	364	300	425
VOE 8298165	924	160	1407
VOE 8298845	356	400	379
VOE 8298845	356	500	381
VOE 8298845	356	600	383
VOE 8298845	364	300	425
VOE 8298874	398	1100	563
VOE 8299101	975	1600	1563
VOE 8299101	975	250	1531
VOE 8299102	975	1600	1563
VOE 8299102	975	250	1531
VOE 8299113	261	120	265
VOE 8299113	261	500	281
VOE 8299113	263	220	299
VOE 8299166	860	260	877
VOE 8299363	364	250	423
VOE 8299462	235	410	189
VOE 8299463	364	250	423
VOE 8300026	975	1610	1565
VOE 8300026	975	350	1535
VOE 8300027	975	1610	1565
VOE 8300027	975	350	1535
VOE 8300028	975	1610	1565
VOE 8300028	975	350	1535
VOE 8300029	975	1620	1567
VOE 8300029	975	350	1535
VOE 8300030	975	1620	1567
VOE 8300030	975	350	1535
VOE 8300031	975	1620	1567
VOE 8300031	975	350	1535
VOE 8300187	837	1000	829
VOE 8300190	261	130	267
VOE 8300190	261	300	273
VOE 8300190	263	230	301
VOE 8300311	362	600	399
VOE 8300321	362	500	397
VOE 8300326	916	1020	1365
VOE 8300346	916	910	1357
VOE 8300356	916	130	1333
VOE 836185	924	500	1421
VOE 874033	371	2100	493
VOE 874033	371	3100	505
VOE 874654	286	100	315
VOE 874654	286	150	319
VOE 874654	286	150	319
VOE 874654	371	200	455
VOE 874654	371	200	455
VOE 874654	371	3100	505
VOE 874802	371	1300	489
VOE 874802	371	200	457
VOE 874802	386	200	525
VOE 874848	371	200	457
VOE 874849	356	400	379
VOE 874954	350	300	361
VOE 874954	362	200	391
VOE 874954	362	300	393
VOE 874954	362	300	393
VOE 874954	362	350	395
VOE 874954	371	1100	477
VOE 874954	371	1120	481
VOE 874954	371	2100	493
VOE 874954	372	300	515
VOE 874955	286	100	315
VOE 874955	286	150	319
VOE 874955	286	150	319
VOE 874955	350	300	361
VOE 874955	356	300	377
VOE 874955	356	400	379
VOE 874955	356	600	383
VOE 874955	362	300	393
VOE 874955	362	350	395
VOE 874955	371	1100	475
VOE 874955	371	1120	479
VOE 874955	371	1300	489
VOE 874955	371	1300	489
VOE 874955	371	200	455
VOE 874955	371	200	455
VOE 874955	371	200	455
VOE 874955	371	200	455
VOE 874955	371	200	455
VOE 874955	371	200	457
VOE 874955	371	200	455
VOE 874955	371	200	455
VOE 874955	371	2100	493
VOE 874957	371	200	455
VOE 874959	254	200	215
VOE 874959	286	100	315
VOE 874959	286	150	319
VOE 874959	286	150	319
VOE 874960	371	200	455
VOE 874965	286	100	315
VOE 874965	286	150	319
VOE 874965	286	150	319
VOE 874966	254	200	215
VOE 874966	371	200	455
VOE 874967	254	200	215
VOE 888474	223	100	147
VOE 888474	223	110	151
VOE 907848	914	1500	1255
VOE 907848	914	1700	1261
VOE 907887	924	100	1403
VOE 914167	492	100	609
VOE 914167	492	110	611
VOE 914167	775	700	663
VOE 914167	775	710	665
VOE 914167	974	2100	1519
VOE 914167	974	3000	1521
VOE 914167	974	3400	1523
VOE 914167	974	400	1509
VOE 914167	974	500	1511
VOE 914167	974	510	1513
VOE 914167	975	1000	1541
VOE 914167	975	1100	1545
VOE 914167	975	1200	1549
VOE 914167	975	1300	1553
VOE 914167	975	1310	1555
VOE 914167	975	1400	1559
VOE 914167	975	1500	1561
VOE 914167	975	1600	1563
VOE 914167	975	1610	1565
VOE 914167	975	1620	1567
VOE 914167	975	1700	1569
VOE 914167	975	2000	1571
VOE 914167	975	2100	1573
VOE 914167	975	3100	1579
VOE 914167	975	3200	1583

Part No	Group	Sect	Page
VOE 914167	975	3300	1587
VOE 914167	975	3300	1587
VOE 914167	975	900	1539
VOE 914169	974	1200	1515
VOE 914169	974	1300	1517
VOE 914169	975	1000	1541
VOE 914169	975	1100	1545
VOE 914169	975	1200	1549
VOE 914169	975	1300	1553
VOE 914169	975	1400	1559
VOE 914169	975	1500	1561
VOE 914394	234	300	171
VOE 914454	293	300	327
VOE 914456	214	100	107
VOE 914465	441	500	601
VOE 914515	870	100	903
VOE 914515	870	200	909
VOE 914515	874	100	929
VOE 930432	836	200	813
VOE 930845	836	200	815
VOE 930853	860	450	893
VOE 931212	912	300	1157
VOE 931212	912	300	1157
VOE 931212	912	300	1157
VOE 931212	912	400	1161
VOE 931212	912	500	1165
VOE 931212	912	500	1165
VOE 931212	912	600	1167
VOE 931212	912	600	1169
VOE 931212	912	700	1173
VOE 931212	912	700	1173
VOE 931212	912	700	1175
VOE 931212	912	700	1173
VOE 931212	912	700	1175
VOE 934085	916	500	1349
VOE 935013	911	1600	1137
VOE 935013	914	500	1231
VOE 935013	914	550	1237
VOE 935013	916	1200	1367
VOE 935013	916	1500	1373
VOE 935013	916	2300	1391
VOE 935013	916	600	1353
VOE 935016	911	3000	1147
VOE 935016	916	2200	1385
VOE 935016	916	2250	1389
VOE 935067	914	3600	1303
VOE 935067	914	3650	1305
VOE 935069	911	700	1131
VOE 935069	914	200	1209
VOE 935069	914	250	1211
VOE 935069	914	5100	1311
VOE 935069	916	1200	1367
VOE 935069	916	1500	1373
VOE 935069	916	300	1337
VOE 935069	924	300	1413
VOE 935069	924	350	1415
VOE 935069	924	360	1417
VOE 935070	911	700	1131
VOE 935073	911	700	1131
VOE 935074	911	1000	1133
VOE 935074	924	1000	1441
VOE 935074	924	1050	1445
VOE 935080	911	400	1121
VOE 935082	911	300	1117
VOE 935082	924	700	1423
VOE 935082	924	750	1427
VOE 935085	914	100	1201
VOE 935085	914	150	1205
VOE 935085	914	200	1209
VOE 935085	914	2000	1263
VOE 935085	914	2100	1265
VOE 935085	914	2150	1267
VOE 935085	914	250	1211
VOE 935085	914	300	1213
VOE 935085	914	350	1217
VOE 935085	914	3500	1301
VOE 935085	914	400	1221
VOE 935085	914	450	1225
VOE 935085	914	5000	1307
VOE 935085	914	5100	1311
VOE 935085	916	1200	1367
VOE 935085	916	1500	1373
VOE 935085	924	350	1415
VOE 935085	924	360	1417
VOE 935085	924	700	1423
VOE 935085	924	750	1427
VOE 935089	914	100	1201
VOE 935089	914	150	1205
VOE 935089	914	300	1213
VOE 935089	914	350	1217
VOE 935089	914	6100	1317
VOE 935089	924	300	1413
VOE 935089	924	350	1415
VOE 935091	914	6100	1317
VOE 935092	911	700	1131
VOE 935093	911	1000	1135
VOE 935093	911	1600	1137
VOE 935093	911	300	1117
VOE 935093	924	1050	1445
VOE 935098	911	200	1113
VOE 935098	911	200	1113
VOE 935098	911	300	1117
VOE 935098	911	310	1119
VOE 935100	914	5000	1307
VOE 935100	914	5100	1311
VOE 935100	916	450	1345
VOE 935100	924	300	1413
VOE 935100	924	3150	1467
VOE 935100	924	400	1419
VOE 935100	924	900	1437
VOE 935229	911	1000	1133
VOE 935229	914	500	1229
VOE 935229	914	550	1235
VOE 935229	916	2200	1385
VOE 935229	916	2250	1389
VOE 935229	916	4000	1399
VOE 935229	916	600	1351
VOE 935229	924	1000	1441
VOE 935229	924	1050	1445
VOE 935230	916	600	1351
VOE 935325	916	2200	1385
VOE 935325	916	2250	1389
VOE 935424	914	6100	1317
VOE 935424	916	600	1351
VOE 935424	924	400	1419
VOE 935424	924	500	1421
VOE 935425	914	6100	1317
VOE 935425	916	1200	1367
VOE 935425	916	1500	1373
VOE 935425	924	400	1419
VOE 935425	924	500	1421
VOE 935426	924	500	1421
VOE 935427	914	6100	1317
VOE 935427	924	500	1421
VOE 935428	914	2450	1275
VOE 935428	914	2460	1279
VOE 935428	914	2600	1291
VOE 935428	914	5000	1307
VOE 935428	914	6100	1319
VOE 935428	916	300	1337
VOE 935428	916	600	1351
VOE 935428	924	400	1419
VOE 935428	924	500	1421
VOE 935429	914	6100	1319
VOE 935429	916	1200	1367
VOE 935429	916	1500	1373
VOE 935429	924	400	1419
VOE 935429	924	500	1421
VOE 935540	916	300	1337
VOE 935574	911	500	1123
VOE 935574	914	300	1213
VOE 935574	914	350	1217
VOE 935574	916	2100	1379
VOE 935574	916	3100	1397
VOE 935574	924	1000	1441
VOE 935574	924	1100	1449
VOE 935576	911	3000	1147
VOE 935756	914	2450	1275
VOE 935756	914	2460	1281
VOE 935756	914	2600	1291
VOE 935756	914	5000	1307
VOE 935756	914	6100	1319
VOE 935756	924	300	1413
VOE 935756	924	3150	1467
VOE 935756	924	400	1419
VOE 935756	924	900	1437
VOE 936185	924	400	1419
VOE 936195	924	700	1423
VOE 936195	924	750	1427
VOE 936199	924	700	1423
VOE 936199	924	750	1427
VOE 936245	924	400	1419
VOE 936245	924	500	1421
VOE 936257	924	700	1423
VOE 936257	924	750	1427
VOE 936260	916	1200	1367
VOE 936261	924	700	1423
VOE 936261	924	750	1427
VOE 936267	924	360	1417
VOE 936287	914	300	1215

NUMERICAL INDEX
INDICE DE NÚMERO
ÍNDICE NUMÉRICO

RÉPERTOIRE DE NUMÉROS

NUMERICAL INDEX
INDICE DE NÚMERO
ÍNDICE NUMÉRICO

RÉPERTOIRE DE NUMÉROS

Part No	Group	Sect	Page
VOE 936287	914	350	1219
VOE 936287	914	400	1221
VOE 936287	914	450	1225
VOE 936287	914	450	1225
VOE 936288	914	400	1221
VOE 936288	914	450	1225
VOE 936290	914	300	1213
VOE 936291	914	2460	1281
VOE 936291	914	3650	1305
VOE 936292	914	2460	1281
VOE 936294	914	2000	1263
VOE 936294	914	2850	1299
VOE 936296	914	300	1215
VOE 936296	914	350	1219
VOE 936298	914	400	1221
VOE 936298	914	450	1225
VOE 936299	914	2300	1271
VOE 936300	914	2200	1269
VOE 936300	914	2200	1269
VOE 936300	914	2400	1273
VOE 936300	914	2470	1283
VOE 936300	914	2700	1295
VOE 936300	914	5000	1307
VOE 936301	914	2450	1275
VOE 936301	914	2480	1285
VOE 936301	914	2600	1291
VOE 936301	914	5000	1307
VOE 936301	914	5100	1311
VOE 936365	916	300	1339
VOE 936445	924	1000	1441
VOE 936445	924	1010	1443
VOE 936446	914	500	1229
VOE 936446	914	550	1235
VOE 936446	914	6000	1315
VOE 936476	924	500	1421
VOE 936551	916	300	1339
VOE 936563	924	500	1421
VOE 936612	911	3000	1147
VOE 936617	911	200	1113
VOE 936617	911	3000	1147
VOE 936617	911	400	1121
VOE 936617	916	2200	1385
VOE 936617	916	2250	1389
VOE 936618	911	1000	1135
VOE 936618	911	3000	1147
VOE 936618	916	110	1327
VOE 936618	916	120	1331
VOE 936620	911	500	1123
VOE 936623	911	1000	1133
VOE 936623	911	600	1125
VOE 936623	911	650	1129
VOE 936623	916	1010	1363
VOE 936623	916	1020	1365
VOE 936624	911	1000	1133
VOE 936624	911	3000	1147
VOE 936624	911	600	1125
VOE 936624	911	600	1125
VOE 936624	911	650	1129
VOE 936624	916	100	1323
VOE 936624	916	1000	1361
VOE 936624	916	1010	1363
VOE 936624	916	1020	1365
VOE 936624	916	110	1325
VOE 936624	916	120	1329
VOE 936624	916	130	1333
VOE 936624	916	1300	1371
VOE 936624	916	2100	1379
VOE 936624	916	2200	1385
VOE 936624	916	2250	1389
VOE 936624	916	2800	1393
VOE 936624	916	400	1341
VOE 936624	916	4000	1399
VOE 936624	916	500	1347
VOE 936626	916	100	1321
VOE 936626	916	110	1325
VOE 936626	916	120	1329
VOE 936626	916	130	1333
VOE 936626	916	400	1343
VOE 936626	916	500	1347
VOE 936626	924	1700	1455
VOE 936656	914	100	1203
VOE 936686	911	700	1131
VOE 936690	914	2600	1291
VOE 936690	914	3650	1305
VOE 936690	914	400	1221
VOE 936690	914	450	1225
VOE 936690	914	5000	1307
VOE 936695	924	360	1417
VOE 936697	914	5100	1313
VOE 936697	914	6100	1319
VOE 936698	914	400	1221
VOE 936698	914	450	1225
VOE 936702	914	2100	1265
VOE 936704	914	100	1203
VOE 936704	914	150	1207
VOE 936705	914	100	1203
VOE 936705	914	150	1207
VOE 936707	914	100	1203
VOE 936708	914	100	1203
VOE 936708	914	100	1203
VOE 936708	914	150	1207
VOE 936708	914	150	1207
VOE 936709	914	100	1203
VOE 936713	914	200	1209
VOE 936747	914	5100	1313
VOE 936748	914	6100	1319
VOE 936751	914	5000	1307
VOE 936752	914	250	1211
VOE 936758	914	500	1231
VOE 936758	914	500	1231
VOE 936758	914	550	1237
VOE 936776	914	250	1211
VOE 936776	914	250	1211
VOE 936776	914	3500	1301
VOE 936783	914	6100	1319
VOE 936784	914	2100	1265
VOE 936784	914	2100	1265
VOE 936785	914	250	1211
VOE 936786	914	2000	1263
VOE 936788	914	2100	1265
VOE 936788	914	5000	1307
VOE 936792	914	5100	1311
VOE 936798	916	300	1337
VOE 936812	914	3600	1303
VOE 936813	914	3650	1305
VOE 936813	914	400	1221
VOE 936813	914	450	1225
VOE 936815	914	2460	1281
VOE 936817	914	2400	1273
VOE 936818	914	350	1217
VOE 936818	914	400	1221
VOE 936818	914	450	1227
VOE 936823	914	2470	1283
VOE 936824	914	2000	1263
VOE 936825	914	350	1217
VOE 936828	914	6100	1319
VOE 936829	914	2450	1275
VOE 936829	914	2460	1281
VOE 936829	914	2600	1291
VOE 936829	914	5000	1307
VOE 936837	914	2500	1287
VOE 936837	914	5000	1307
VOE 936851	914	2600	1291
VOE 936851	914	300	1215
VOE 936851	914	350	1219
VOE 936851	914	5000	1307
VOE 936851	914	5100	1311
VOE 936852	914	2460	1281
VOE 936861	914	400	1221
VOE 936861	914	450	1225
VOE 936862	914	3500	1301
VOE 936863	914	450	1225
VOE 936863	916	600	1351
VOE 936952	916	300	1339
VOE 936953	914	200	1209
VOE 936953	914	250	1211
VOE 936958	914	2460	1281
VOE 936968	914	300	1213
VOE 936968	914	350	1217
VOE 936970	914	2500	1287
VOE 936970	914	5000	1307
VOE 936973	914	450	1225
VOE 936975	914	350	1217
VOE 936976	914	300	1213
VOE 936976	914	350	1217
VOE 936979	911	300	1117
VOE 936982	914	2500	1287
VOE 937086	914	400	1221
VOE 937086	914	450	1225
VOE 937087	914	500	1231
VOE 937087	914	550	1237
VOE 937088	911	1600	1137
VOE 937089	911	200	1113
VOE 937089	914	500	1229
VOE 937089	914	550	1235
VOE 937090	911	200	1113
VOE 937090	914	500	1229
VOE 937090	914	550	1235
VOE 937091	916	2200	1385
VOE 937091	916	2250	1389

Part No	Group	Sect	Page
VOE 937097	914	450	1225
VOE 937100	924	500	1421
VOE 937101	924	500	1421
VOE 937102	914	500	1231
VOE 937102	914	550	1237
VOE 937104	914	400	1221
VOE 937104	914	450	1225
VOE 937107	914	2800	1297
VOE 937110	914	300	1215
VOE 937110	914	350	1219
VOE 937111	914	2460	1281
VOE 937111	914	2470	1283
VOE 937111	914	2700	1295
VOE 937111	914	5000	1307
VOE 937111	914	5100	1313
VOE 937113	914	400	1221
VOE 937113	914	450	1227
VOE 937114	914	400	1221
VOE 937115	914	300	1213
VOE 937120	914	2550	1289
VOE 937122	914	2470	1283
VOE 937123	911	300	1117
VOE 937123	914	2850	1299
VOE 937129	914	200	1209
VOE 937129	914	200	1209
VOE 937129	914	2000	1263
VOE 937129	914	250	1211
VOE 937132	914	2000	1263
VOE 937137	914	300	1213
VOE 937148	916	300	1339
VOE 937149	911	300	1117
VOE 937149	916	3100	1397
VOE 937151	911	300	1117
VOE 937151	916	3100	1397
VOE 937152	911	300	1117
VOE 937158	916	300	1339
VOE 937160	914	550	1235
VOE 937161	916	2300	1391
VOE 937164	911	1000	1133
VOE 937164	924	1050	1445
VOE 937167	916	2200	1385
VOE 937167	916	2250	1389
VOE 937170	916	2800	1393
VOE 937172	916	2000	1377
VOE 937172	916	2800	1393
VOE 937173	916	2100	1379
VOE 937179	911	300	1117
VOE 937180	911	300	1117
VOE 937189	914	400	1221
VOE 937190	914	2450	1275
VOE 937190	914	2460	1281
VOE 937190	914	2600	1291
VOE 937194	914	2460	1281
VOE 937196	914	2450	1275
VOE 937196	914	2460	1281
VOE 937196	914	2600	1291
VOE 937196	914	5000	1307
VOE 937197	914	2450	1275
VOE 937197	914	2460	1281
VOE 937197	914	2460	1281
VOE 937197	914	2600	1291
VOE 937199	914	2200	1269
VOE 937205	914	2000	1263
VOE 937205	914	400	1221
VOE 937205	914	450	1225
VOE 937205	916	600	1351
VOE 937208	924	400	1419
VOE 937213	914	100	1203
VOE 937213	914	150	1205
VOE 937214	914	100	1203
VOE 937223	914	100	1203
VOE 937223	914	2100	1265
VOE 937223	914	2150	1267
VOE 937224	914	2100	1265
VOE 937225	914	400	1223
VOE 937225	914	450	1227
VOE 937227	914	6100	1319
VOE 937227	924	300	1413
VOE 937227	924	300	1413
VOE 937227	924	350	1415
VOE 937228	914	200	1209
VOE 937228	914	250	1211
VOE 937231	924	400	1419
VOE 937232	914	6100	1317
VOE 937233	914	100	1203
VOE 937233	914	150	1205
VOE 937233	914	500	1229
VOE 937234	911	310	1119
VOE 937236	916	3000	1395
VOE 937240	914	550	1237
VOE 937241	924	1050	1445
VOE 937242	914	100	1203
VOE 937242	914	150	1207
VOE 937257	914	500	1229
VOE 937257	914	500	1231
VOE 937257	914	550	1237
VOE 937257	914	550	1235
VOE 937258	911	1600	1137
VOE 937261	911	1600	1137
VOE 937262	914	2100	1265
VOE 937264	911	1000	1135
VOE 937331	914	300	1213
VOE 937331	914	6100	1319
VOE 937333	914	3500	1301
VOE 937338	914	100	1203
VOE 937338	914	150	1205
VOE 937338	914	6100	1319
VOE 937344	914	2000	1263
VOE 937413	914	2000	1263
VOE 937439	914	2300	1271
VOE 937439	914	2800	1297
VOE 937440	916	600	1353
VOE 937456	911	1600	1137
VOE 937487	924	500	1421
VOE 937493	916	300	1339
VOE 937504	911	310	1119
VOE 937512	914	2470	1283
VOE 937512	914	2470	1283
VOE 937535	914	100	1201
VOE 937535	914	150	1205
VOE 937535	914	200	1209
VOE 937535	914	250	1211
VOE 937535	914	400	1223
VOE 937535	914	450	1227
VOE 937538	914	2000	1263
VOE 937538	914	2450	1275
VOE 937538	914	2460	1279
VOE 937538	914	2460	1279
VOE 937538	914	2470	1283
VOE 937538	914	2480	1285
VOE 937538	914	2600	1291
VOE 937538	914	300	1213
VOE 937538	914	350	1217
VOE 937538	914	400	1221
VOE 937538	914	450	1225
VOE 937540	914	2400	1273
VOE 937540	914	2470	1283
VOE 937540	914	300	1215
VOE 937540	914	350	1219
VOE 937540	914	400	1221
VOE 937540	914	400	1221
VOE 937540	914	450	1227
VOE 937540	914	450	1225
VOE 937541	914	100	1203
VOE 937541	914	150	1207
VOE 937543	924	1700	1455
VOE 937552	914	500	1233
VOE 937552	914	550	1239
VOE 937553	914	2450	1275
VOE 937553	914	2600	1291
VOE 937553	914	5000	1307
VOE 937559	911	310	1119
VOE 937559	914	2460	1279
VOE 937574	914	500	1231
VOE 937574	914	550	1237
VOE 937579	914	300	1213
VOE 937587	916	1200	1367
VOE 937587	916	1500	1375
VOE 937598	914	100	1203
VOE 937598	914	150	1207
VOE 937603	914	6100	1317
VOE 937699	914	2000	1263
VOE 937707	914	350	1217
VOE 937728	914	500	1231
VOE 937728	914	550	1237
VOE 937737	916	2100	1379
VOE 937738	911	300	1117
VOE 937759	914	250	1211
VOE 937777	924	1000	1441
VOE 937777	924	1010	1443
VOE 937791	924	500	1421
VOE 937805	916	1500	1375
VOE 937807	924	1000	1441
VOE 937807	924	1010	1443
VOE 937812	911	310	1119
VOE 937841	914	200	1209
VOE 937860	914	500	1231
VOE 937860	914	550	1237
VOE 937871	914	100	1203
VOE 937871	914	150	1207

NUMERICAL INDEX
INDICE DE NÚMERO
ÍNDICE NUMÉRICO

RÉPERTOIRE DE NUMÉROS

NUMERICAL INDEX
INDICE DE NÚMERO
ÍNDICE NUMÉRICO

RÉPERTOIRE DE NUMÉROS

Part No	Group	Sect	Page
VOE 937882	914	500	1231
VOE 937882	914	550	1237
VOE 938089	916	500	1347
VOE 938090	916	500	1347
VOE 938104	914	100	1203
VOE 938107	914	6100	1319
VOE 938115	914	500	1231
VOE 938116	911	3000	1145
VOE 938119	916	2200	1387
VOE 938119	916	2300	1391
VOE 938145	911	700	1131
VOE 938146	911	3000	1147
VOE 938242	914	2470	1283
VOE 938242	914	5100	1313
VOE 938271	911	700	1131
VOE 938279	914	2600	1291
VOE 938289	914	550	1237
VOE 938310	916	1200	1367
VOE 938310	916	1500	1375
VOE 938313	914	150	1207
VOE 938317	914	100	1203
VOE 938317	914	150	1207
VOE 938324	916	1200	1367
VOE 938334	916	1200	1367
VOE 938334	916	1500	1375
VOE 938338	916	1200	1367
VOE 938346	916	3000	1395
VOE 938364	924	1100	1449
VOE 938371	916	1200	1367
VOE 938426	911	3000	1145
VOE 938465	916	110	1325
VOE 938465	916	120	1329
VOE 938499	924	1700	1455
VOE 938550	911	700	1131
VOE 938553	911	700	1131
VOE 938570	911	700	1131
VOE 938572	924	1000	1441
VOE 938572	924	1000	1441
VOE 938636	924	1700	1455
VOE 938662	924	300	1413
VOE 938662	924	350	1415
VOE 939900	914	2850	1299
VOE 941363	261	200	269
VOE 941363	261	300	275
VOE 941363	261	400	279
VOE 941671	831	500	797
VOE 941671	831	550	801
VOE 941671	831	575	805
VOE 941671	880	400	959
VOE 941671	880	450	961
VOE 941671	880	460	963
VOE 942668	810	135	701
VOE 942767	286	100	315
VOE 942767	286	150	321
VOE 942767	371	150	449
VOE 943299	235	250	179
VOE 943469	235	200	177
VOE 943469	235	250	179
VOE 943469	254	100	211
VOE 943469	363	200	409
VOE 943469	363	350	413
VOE 943470	261	200	269
VOE 943470	261	300	275
VOE 943470	261	400	279
VOE 943470	261	500	281
VOE 943474	212	350	99
VOE 943475	210	120	73
VOE 943475	210	150	75
VOE 943475	261	200	269
VOE 943475	261	300	275
VOE 943475	261	400	279
VOE 943475	261	500	281
VOE 943481	870	400	913
VOE 943481	874	400	931
VOE 943482	870	400	913
VOE 943482	870	400	913
VOE 943482	874	400	931
VOE 943482	874	400	931
VOE 943920	372	100	507
VOE 943920	372	110	509
VOE 943920	372	120	511
VOE 945407	870	200	909
VOE 945407	874	100	927
VOE 945444	398	300	547
VOE 945444	398	600	553
VOE 945444	810	6000	719
VOE 945444	872	200	925
VOE 945444	914	350	1219
VOE 946173	252	100	207
VOE 946173	286	150	321
VOE 946173	371	800	471
VOE 946173	870	200	909
VOE 946173	874	100	927
VOE 946173	914	1700	1259
VOE 946173	914	1700	1259
VOE 946329	234	350	173
VOE 946329	234	360	175
VOE 946329	252	100	207
VOE 946329	254	200	215
VOE 946329	256	100	247
VOE 946329	286	100	315
VOE 946329	286	150	321
VOE 946329	356	400	379
VOE 946329	362	100	389
VOE 946329	371	100	447
VOE 946329	371	200	457
VOE 946329	371	2000	491
VOE 946329	371	2400	499
VOE 946329	371	250	459
VOE 946329	371	700	467
VOE 946329	371	800	471
VOE 946329	386	200	525
VOE 946329	810	150	705
VOE 946329	810	175	707
VOE 946329	810	185	709
VOE 946329	827	200	785
VOE 946329	843	170	843
VOE 946329	860	310	881
VOE 946329	860	400	889
VOE 946329	860	410	891
VOE 946329	881	200	983
VOE 946329	881	210	985
VOE 946329	911	700	1131
VOE 946329	914	100	1203
VOE 946329	914	150	1207
VOE 946329	914	2000	1263
VOE 946329	914	2100	1265
VOE 946329	914	2300	1271
VOE 946329	914	2450	1275
VOE 946329	914	2460	1279
VOE 946329	914	2470	1283
VOE 946329	914	2500	1287
VOE 946329	914	2600	1291
VOE 946329	914	2700	1295
VOE 946329	914	2800	1297
VOE 946329	914	300	1213
VOE 946329	914	350	1217
VOE 946329	914	3600	1303
VOE 946329	914	5000	1309
VOE 946329	914	5100	1313
VOE 946329	914	6100	1319
VOE 946329	914	700	1241
VOE 946329	916	600	1353
VOE 946329	924	1000	1441
VOE 946329	924	1010	1443
VOE 946329	924	1050	1445
VOE 946329	924	360	1417
VOE 946329	992	5000	1599
VOE 946440	210	150	75
VOE 946440	254	200	215
VOE 946440	261	200	269
VOE 946440	286	100	315
VOE 946440	286	150	321
VOE 946440	367	400	435
VOE 946440	367	450	437
VOE 946440	367	500	439
VOE 946440	367	550	441
VOE 946440	371	150	449
VOE 946440	371	2400	499
VOE 946440	386	300	527
VOE 946440	386	350	529
VOE 946440	715	7700	633
VOE 946440	821	310	771
VOE 946440	831	575	807
VOE 946440	836	100	811
VOE 946440	841	150	833
VOE 946440	870	6000	919
VOE 946440	872	200	925
VOE 946440	914	2300	1271
VOE 946440	914	2500	1287
VOE 946440	914	2800	1297
VOE 946440	914	5000	1309
VOE 946440	914	5100	1313
VOE 946440	916	300	1337
VOE 946440	974	1300	1517
VOE 946440	975	1000	1541
VOE 946440	975	1100	1543
VOE 946440	975	1200	1547
VOE 946440	975	1300	1551
VOE 946440	975	1400	1557

Part No	Group	Sect	Page	Part No	Group	Sect	Page	Part No	Group	Sect	Page	Part No	Group	Sect	Page	Part No	Group	Sect	Page
VOE 946440	975	1500	1561	VOE 946441	371	2000	491	VOE 946441	914	6100	1317	VOE 946471	356	6100	387	VOE 946471	992	5500	1601
VOE 946440	992	5000	1599	VOE 946441	371	250	459	VOE 946441	914	700	1241	VOE 946471	362	2100	401	VOE 946472	235	200	177
VOE 946441	210	120	73	VOE 946441	371	700	467	VOE 946441	924	300	1413	VOE 946471	363	6000	415	VOE 946472	252	100	207
VOE 946441	222	100	145	VOE 946441	371	800	471	VOE 946441	924	350	1415	VOE 946471	371	100	447	VOE 946472	258	200	255
VOE 946441	234	100	163	VOE 946441	398	150	543	VOE 946441	924	360	1417	VOE 946471	371	150	449	VOE 946472	258	250	257
VOE 946441	234	110	165	VOE 946441	398	200	545	VOE 946470	235	200	177	VOE 946471	371	200	457	VOE 946472	258	250	257
VOE 946441	234	300	171	VOE 946441	398	400	549	VOE 946470	254	150	213	VOE 946471	371	2000	491	VOE 946472	286	100	317
VOE 946441	234	300	171	VOE 946441	398	700	555	VOE 946470	261	300	275	VOE 946471	371	2100	493	VOE 946472	371	1300	489
VOE 946441	234	350	173	VOE 946441	398	900	559	VOE 946470	261	400	279	VOE 946471	371	250	459	VOE 946472	371	150	449
VOE 946441	234	350	173	VOE 946441	492	100	609	VOE 946470	261	500	283	VOE 946471	371	3000	503	VOE 946472	372	100	507
VOE 946441	234	360	175	VOE 946441	492	110	611	VOE 946471	210	120	73	VOE 946471	371	700	467	VOE 946472	837	100	817
VOE 946441	235	200	177	VOE 946441	810	6000	719	VOE 946471	212	350	99	VOE 946471	371	800	471	VOE 946472	837	150	819
VOE 946441	254	100	211	VOE 946441	827	200	783	VOE 946471	222	100	145	VOE 946471	386	100	523	VOE 946472	837	170	821
VOE 946441	254	200	215	VOE 946441	831	575	807	VOE 946471	234	300	171	VOE 946471	386	200	525	VOE 946472	860	300	879
VOE 946441	256	100	247	VOE 946441	837	100	817	VOE 946471	234	350	173	VOE 946471	387	300	533	VOE 946472	860	310	881
VOE 946441	256	150	249	VOE 946441	837	150	819	VOE 946471	235	200	177	VOE 946471	492	100	609	VOE 946472	870	100	903
VOE 946441	261	200	269	VOE 946441	843	170	843	VOE 946471	235	250	179	VOE 946471	492	110	611	VOE 946472	870	200	909
VOE 946441	261	300	273	VOE 946441	860	310	881	VOE 946471	254	100	211	VOE 946471	810	6000	719	VOE 946472	874	100	927
VOE 946441	261	400	277	VOE 946441	860	310	881	VOE 946471	254	200	215	VOE 946471	821	6000	779	VOE 946472	875	100	939
VOE 946441	261	500	281	VOE 946441	860	350	885	VOE 946471	261	200	271	VOE 946471	827	200	785	VOE 946472	881	100	969
VOE 946441	269	100	305	VOE 946441	860	410	891	VOE 946471	261	300	275	VOE 946471	870	100	905	VOE 946472	881	125	971
VOE 946441	269	200	307	VOE 946441	860	6400	901	VOE 946471	261	400	279	VOE 946471	870	200	909	VOE 946472	881	150	975
VOE 946441	286	100	315	VOE 946441	870	100	905	VOE 946471	261	500	283	VOE 946471	870	400	913	VOE 946472	881	160	979
VOE 946441	286	150	321	VOE 946441	870	200	909	VOE 946471	263	200	295	VOE 946471	870	6000	919	VOE 946472	914	1500	1255
VOE 946441	310	100	341	VOE 946441	874	100	927	VOE 946471	286	100	315	VOE 946471	874	100	927	VOE 946472	914	1700	1259
VOE 946441	310	200	343	VOE 946441	875	100	939	VOE 946471	286	150	321	VOE 946471	874	400	931	VOE 946472	914	1700	1261
VOE 946441	352	100	363	VOE 946441	914	100	1203	VOE 946471	310	300	345	VOE 946471	875	100	939	VOE 946502	286	150	321
VOE 946441	352	150	365	VOE 946441	914	150	1207	VOE 946471	350	300	361	VOE 946471	881	100	967	VOE 946502	310	100	341
VOE 946441	356	500	381	VOE 946441	914	200	1209	VOE 946471	352	100	363	VOE 946471	881	125	971	VOE 946502	310	200	343
VOE 946441	362	100	389	VOE 946441	914	250	1211	VOE 946471	352	150	365	VOE 946471	881	150	975	VOE 946544	254	100	211
VOE 946441	363	200	409	VOE 946441	914	300	1215	VOE 946471	352	200	367	VOE 946471	881	160	979	VOE 946544	286	150	321
VOE 946441	363	6000	415	VOE 946441	914	350	1219	VOE 946471	356	300	377	VOE 946471	914	200	1209	VOE 946544	371	150	449
VOE 946441	371	100	447	VOE 946441	914	500	1229	VOE 946471	356	400	379	VOE 946471	914	250	1211	VOE 946544	371	2100	493
VOE 946441	371	1300	489	VOE 946441	914	500	1231	VOE 946471	356	600	383	VOE 946471	916	300	1337	VOE 946544	881	100	969
VOE 946441	371	150	449	VOE 946441	914	550	1235	VOE 946471	356	6000	385	VOE 946471	924	1100	1449	VOE 946544	992	5500	1601
VOE 946441	371	200	457	VOE 946441	914	550	1237	VOE 946471	356	6000	385	VOE 946471	992	5000	1599	VOE 946671	362	300	393

NUMERICAL INDEX
INDICE DE NÚMERO
ÍNDICE NUMÉRICO

RÉPERTOIRE DE NUMÉROS

Part No	Group	Sect	Page
VOE 946671	362	350	395
VOE 946671	860	550	897
VOE 946671	914	1700	1259
VOE 946934	870	6000	919
VOE 946934	914	1200	1253
VOE 947083	836	200	813
VOE 947107	286	150	321
VOE 947107	350	300	361
VOE 947107	352	200	367
VOE 947107	371	200	457
VOE 947107	371	2200	495
VOE 947107	371	2400	499
VOE 947107	371	250	459
VOE 947107	810	6000	719
VOE 947107	821	200	757
VOE 947107	821	200	757
VOE 947107	821	210	761
VOE 947107	821	210	761
VOE 947107	821	250	765
VOE 947107	821	250	765
VOE 947107	821	350	775
VOE 947107	821	400	777
VOE 947107	821	6000	779
VOE 947107	836	100	811
VOE 947107	836	200	813
VOE 947107	872	200	925
VOE 947107	881	100	969
VOE 947107	881	125	973
VOE 947107	881	150	977
VOE 947107	881	160	981
VOE 947107	974	1200	1515
VOE 947107	974	1200	1515
VOE 947167	912	300	1159
VOE 947760	210	120	73
VOE 947760	235	250	179
VOE 947760	284	100	311
VOE 948356	860	410	891
VOE 948400	912	700	1175
VOE 948645	362	300	393
VOE 948645	362	350	395
VOE 948645	398	100	539
VOE 948645	398	1000	561
VOE 948645	398	125	541
VOE 948645	398	300	547
VOE 948645	398	500	551
VOE 948645	398	600	553
VOE 948645	398	800	557
VOE 949128	836	200	815
VOE 949239	911	3000	1145
VOE 949329	234	100	163
VOE 949329	234	110	165
VOE 949329	431	300	579
VOE 949329	911	100	1109
VOE 949566	974	3400	1523
VOE 949800	256	150	249
VOE 949874	261	200	271
VOE 949874	261	300	275
VOE 949874	261	400	279
VOE 949874	261	500	283
VOE 949921	880	100	941
VOE 949921	880	150	943
VOE 949921	880	160	945
VOE 949921	880	200	947
VOE 949921	880	250	949
VOE 949921	880	260	951
VOE 949921	880	300	953
VOE 949921	880	350	955
VOE 949921	880	360	957
VOE 949937	880	200	947
VOE 949937	880	250	949
VOE 949937	880	260	951
VOE 950677	431	300	579
VOE 951671	831	200	791
VOE 951671	831	400	795
VOE 951671	831	575	807
VOE 951940	251	100	197
VOE 951955	431	100	571
VOE 951993	431	110	577
VOE 9521501	371	1100	475
VOE 9521501	371	1120	479
VOE 955100	914	2000	1263
VOE 955891	831	200	791
VOE 955891	831	400	795
VOE 955892	286	100	317
VOE 955892	286	150	321
VOE 955892	363	100	403
VOE 955892	363	150	405
VOE 955892	363	160	407
VOE 955892	818	100	727
VOE 955892	818	1000	745
VOE 955892	818	200	729
VOE 955892	818	300	731
VOE 955892	818	400	733
VOE 955892	818	500	735
VOE 955892	818	600	737
VOE 955892	818	700	739
VOE 955892	818	800	741
VOE 955892	818	900	743
VOE 955892	831	100	789
VOE 955892	831	100	789
VOE 955892	831	300	793
VOE 955892	831	300	793
VOE 955892	831	575	807
VOE 955892	836	100	811
VOE 955892	836	200	813
VOE 955892	843	200	845
VOE 955892	843	250	847
VOE 955892	843	260	851
VOE 955892	880	200	947
VOE 955892	880	300	953
VOE 955892	880	350	955
VOE 955892	992	5500	1601
VOE 955893	286	150	321
VOE 955896	914	1700	1259
VOE 955897	810	6000	719
VOE 955900	352	200	367
VOE 955900	715	7500	629
VOE 955900	715	7600	631
VOE 955903	821	6000	779
VOE 955918	372	100	507
VOE 955918	372	110	509
VOE 955918	372	120	511
VOE 955918	836	200	813
VOE 955918	881	100	969
VOE 955918	881	100	967
VOE 955918	881	125	971
VOE 955918	881	125	973
VOE 955918	881	150	977
VOE 955918	881	150	975
VOE 955918	881	160	981
VOE 955918	881	160	979
VOE 955919	286	100	315
VOE 955919	286	150	321
VOE 955919	364	100	417
VOE 955919	364	150	419
VOE 955919	843	260	851
VOE 955919	912	3400	1191
VOE 955921	716	100	635
VOE 955921	821	200	759
VOE 955921	821	210	763
VOE 955921	821	250	765
VOE 955921	821	300	767
VOE 955921	821	310	769
VOE 955921	821	320	773
VOE 955921	852	110	857
VOE 955921	852	120	859
VOE 955921	914	1500	1255
VOE 955921	914	1700	1259
VOE 955921	914	300	1215
VOE 955921	924	100	1403
VOE 955921	924	1600	1453
VOE 955921	924	700	1425
VOE 955921	924	750	1427
VOE 955922	252	150	209
VOE 955922	263	200	295
VOE 955922	310	300	345
VOE 955922	356	400	379
VOE 955922	431	400	583
VOE 955922	443	200	607
VOE 955922	715	110	623
VOE 955922	775	700	663
VOE 955922	775	710	665
VOE 955922	775	900	671
VOE 955922	775	920	675
VOE 955922	818	100	727
VOE 955922	818	1000	745
VOE 955922	818	200	729
VOE 955922	818	300	731
VOE 955922	818	400	733
VOE 955922	818	500	735
VOE 955922	818	600	737
VOE 955922	818	700	739
VOE 955922	818	800	741
VOE 955922	818	900	743
VOE 955922	860	300	879
VOE 955922	860	350	885
VOE 955922	860	360	887
VOE 955922	860	6300	899
VOE 955922	860	6400	901
VOE 955922	870	100	905

Part No	Group	Sect	Page
VOE 955922	870	200	909
VOE 955922	872	200	925
VOE 955922	874	100	927
VOE 955922	911	1000	1133
VOE 955922	911	1600	1137
VOE 955922	911	200	1113
VOE 955922	911	3000	1147
VOE 955922	911	400	1121
VOE 955922	911	500	1123
VOE 955922	911	600	1125
VOE 955922	911	650	1129
VOE 955922	911	700	1131
VOE 955922	912	300	1157
VOE 955922	912	3400	1191
VOE 955922	912	400	1163
VOE 955922	914	100	1203
VOE 955922	914	150	1207
VOE 955922	914	1700	1259
VOE 955922	914	2000	1263
VOE 955922	914	2400	1273
VOE 955922	914	2600	1293
VOE 955922	914	2850	1299
VOE 955922	914	300	1215
VOE 955922	914	350	1219
VOE 955922	914	350	1219
VOE 955922	916	100	1323
VOE 955922	916	1000	1359
VOE 955922	916	1010	1363
VOE 955922	916	1020	1365
VOE 955922	916	110	1325
VOE 955922	916	120	1329
VOE 955922	916	1200	1367
VOE 955922	916	130	1335
VOE 955922	916	1300	1371
VOE 955922	916	1500	1373
VOE 955922	916	2100	1381
VOE 955922	916	2150	1383
VOE 955922	916	2200	1385
VOE 955922	916	2250	1389
VOE 955922	916	3100	1397
VOE 955922	916	400	1343
VOE 955922	916	4000	1401
VOE 955922	916	500	1349
VOE 955922	916	900	1355
VOE 955922	916	910	1357
VOE 955922	924	1000	1441
VOE 955922	924	1010	1443
VOE 955922	924	1050	1445
VOE 955922	924	1200	1451
VOE 955922	924	1600	1453
VOE 955922	924	1800	1459
VOE 955922	924	700	1423
VOE 955922	924	750	1427
VOE 955923	256	300	253
VOE 955923	261	200	271
VOE 955923	443	200	607
VOE 955923	810	6000	719
VOE 955923	821	100	747
VOE 955923	821	110	749
VOE 955923	821	120	753
VOE 955923	821	130	755
VOE 955923	821	200	759
VOE 955923	821	210	763
VOE 955923	821	250	765
VOE 955923	827	200	783
VOE 955923	837	1000	829
VOE 955923	837	200	823
VOE 955923	837	300	825
VOE 955923	860	400	889
VOE 955923	860	410	891
VOE 955923	911	1000	1133
VOE 955923	911	1000	1133
VOE 955923	911	1600	1139
VOE 955923	911	3000	1147
VOE 955923	911	500	1123
VOE 955923	911	600	1125
VOE 955923	911	600	1125
VOE 955923	911	600	1125
VOE 955923	911	650	1129
VOE 955923	916	100	1323
VOE 955923	916	1000	1361
VOE 955923	916	1000	1359
VOE 955923	916	1010	1363
VOE 955923	916	1020	1365
VOE 955923	916	110	1325
VOE 955923	916	120	1329
VOE 955923	916	130	1333
VOE 955923	916	1300	1371
VOE 955923	916	2000	1377
VOE 955923	916	2100	1379
VOE 955923	916	2200	1385
VOE 955923	916	2250	1389
VOE 955923	916	2250	1389
VOE 955923	916	2300	1391
VOE 955923	916	2800	1393
VOE 955923	916	400	1341
VOE 955923	916	4000	1401
VOE 955923	916	500	1347
VOE 955923	916	600	1351
VOE 955923	924	1000	1441
VOE 955923	924	1050	1445
VOE 955923	924	1700	1457
VOE 955925	431	110	577
VOE 955925	911	700	1131
VOE 955925	916	100	1321
VOE 955925	916	110	1325
VOE 955925	916	120	1329
VOE 955925	916	130	1333
VOE 955925	916	400	1343
VOE 955925	916	500	1347
VOE 955925	924	1700	1457
VOE 955926	350	300	361
VOE 955926	352	200	367
VOE 955926	715	110	623
VOE 955926	715	7500	629
VOE 955926	715	7600	631
VOE 955926	775	800	667
VOE 955926	775	810	669
VOE 955926	818	100	727
VOE 955926	818	1000	745
VOE 955926	818	200	729
VOE 955926	818	300	731
VOE 955926	818	400	733
VOE 955926	818	500	735
VOE 955926	818	600	737
VOE 955926	818	700	739
VOE 955926	818	800	741
VOE 955926	818	900	743
VOE 955926	837	100	817
VOE 955926	837	150	819
VOE 955926	837	170	821
VOE 955926	860	300	879
VOE 955926	860	400	889
VOE 955926	860	400	889
VOE 955926	860	410	891
VOE 955926	860	450	893
VOE 955926	911	200	1113
VOE 955926	911	3000	1147
VOE 955926	912	100	1151
VOE 955926	912	400	1163
VOE 955926	912	700	1175
VOE 955926	916	100	1321
VOE 955926	916	1000	1359
VOE 955926	916	1010	1363
VOE 955926	916	1020	1365
VOE 955926	916	110	1327
VOE 955926	916	120	1331
VOE 955926	916	130	1333
VOE 955926	916	1300	1371
VOE 955926	916	2000	1377
VOE 955926	916	2800	1393
VOE 955926	916	400	1341
VOE 955926	916	500	1347
VOE 955926	916	600	1353
VOE 955926	924	1200	1451
VOE 955926	924	1700	1457
VOE 955926	924	500	1421
VOE 955926	925	2200	1497
VOE 955926	974	100	1501
VOE 955926	974	110	1503
VOE 955926	974	200	1505
VOE 955926	974	300	1507
VOE 955926	975	100	1525
VOE 955926	975	150	1527
VOE 955926	975	200	1529
VOE 955926	975	250	1531
VOE 955926	975	300	1533
VOE 955926	975	350	1535
VOE 955926	975	600	1537
VOE 960139	810	150	705
VOE 960139	810	175	707
VOE 960139	810	185	709
VOE 960139	836	100	811
VOE 960139	836	200	813
VOE 960139	843	260	851
VOE 960139	860	200	873
VOE 960139	880	100	941
VOE 960139	880	150	943
VOE 960139	880	160	945
VOE 960139	880	250	949

NUMERICAL INDEX
INDICE DE NÚMERO
ÍNDICE NUMÉRICO

RÉPERTOIRE DE NUMÉROS

NUMERICAL INDEX
INDICE DE NÚMERO
ÍNDICE NUMÉRICO

RÉPERTOIRE DE NUMÉROS

Part No	Group	Sect	Page
VOE 960139	880	260	951
VOE 960139	880	300	953
VOE 960139	880	350	955
VOE 960139	880	360	957
VOE 960141	821	200	759
VOE 960143	372	100	507
VOE 960143	372	120	511
VOE 960148	310	300	345
VOE 960148	356	6000	385
VOE 960148	362	2100	401
VOE 960148	371	150	449
VOE 960148	371	200	457
VOE 960148	371	2000	491
VOE 960148	371	2100	493
VOE 960148	371	250	459
VOE 960148	831	575	807
VOE 960148	860	300	879
VOE 960148	860	410	891
VOE 960148	872	200	925
VOE 960148	914	1700	1259
VOE 960148	916	100	1321
VOE 960148	916	110	1325
VOE 960148	916	120	1329
VOE 960148	916	400	1343
VOE 960254	911	100	1111
VOE 960259	234	150	167
VOE 960259	234	160	169
VOE 960259	911	100	1109
VOE 960259	911	100	1111
VOE 960628	262	200	287
VOE 960628	262	210	289
VOE 960631	234	100	163
VOE 960631	234	110	165
VOE 961955	371	1000	473
VOE 961970	371	1000	473
VOE 961970	371	1000	473
VOE 961970	371	1100	475
VOE 961970	371	1120	479
VOE 961970	810	150	705
VOE 961970	810	175	707
VOE 961970	810	185	709
VOE 963103	831	550	801
VOE 963103	831	575	805
VOE 963948	235	250	179
VOE 965175	286	150	321
VOE 965175	371	2300	497
VOE 965175	881	100	969
VOE 965180	210	120	73
VOE 965185	843	170	843
VOE 965185	881	100	969
VOE 965186	914	1700	1259
VOE 965225	810	270	717
VOE 966786	831	100	789
VOE 966786	831	200	791
VOE 966786	831	300	793
VOE 966786	831	400	795
VOE 966786	831	575	807
VOE 967630	914	800	1245
VOE 968000	870	100	905
VOE 968130	912	3500	1195
VOE 968567	210	225	79
VOE 969147	363	100	403
VOE 969147	363	150	405
VOE 969147	363	160	407
VOE 969147	843	200	845
VOE 969147	843	250	847
VOE 969147	843	260	851
VOE 969147	880	100	941
VOE 969147	880	150	943
VOE 969147	880	160	945
VOE 969147	880	200	947
VOE 969147	880	250	949
VOE 969147	880	300	953
VOE 969147	880	350	955
VOE 969147	880	360	957
VOE 969161	372	100	507
VOE 969161	372	110	509
VOE 969161	372	120	511
VOE 969161	398	100	539
VOE 969161	398	125	541
VOE 969161	398	150	543
VOE 969161	398	200	545
VOE 969161	398	300	547
VOE 969161	398	400	549
VOE 969161	398	500	551
VOE 969161	398	600	553
VOE 969161	398	700	555
VOE 969161	398	800	557
VOE 969161	398	900	559
VOE 969163	371	2100	493
VOE 969164	372	100	507
VOE 969278	398	100	539
VOE 969278	398	1000	561
VOE 969278	398	125	541
VOE 969278	398	150	543
VOE 969278	398	200	545
VOE 969278	398	300	547
VOE 969278	398	600	553
VOE 969278	398	700	555
VOE 969278	398	800	557
VOE 969278	398	900	559
VOE 969278	831	500	797
VOE 969278	831	550	801
VOE 969278	880	100	941
VOE 969278	880	150	943
VOE 969278	880	160	945
VOE 969278	880	200	947
VOE 969278	880	250	949
VOE 969313	916	2300	1391
VOE 969404	364	200	421
VOE 969404	364	250	423
VOE 969404	831	575	805
VOE 969405	372	300	515
VOE 969405	836	200	813
VOE 969405	881	100	967
VOE 969405	881	125	971
VOE 969405	881	150	975
VOE 969407	254	100	211
VOE 969407	286	100	317
VOE 969407	371	250	459
VOE 969407	372	100	507
VOE 969407	372	110	509
VOE 969407	372	120	511
VOE 969407	386	100	523
VOE 969407	398	1000	561
VOE 969407	398	600	553
VOE 969407	398	700	555
VOE 969407	398	800	557
VOE 969407	398	900	559
VOE 969407	831	550	801
VOE 969407	831	575	805
VOE 969407	880	100	941
VOE 969407	880	150	943
VOE 969407	880	160	945
VOE 969407	880	200	947
VOE 969407	880	250	949
VOE 969407	880	260	951
VOE 969407	881	100	969
VOE 969407	881	125	973
VOE 969407	881	150	977
VOE 969407	881	160	981
VOE 969408	371	100	447
VOE 969408	371	150	449
VOE 969408	843	200	845
VOE 969408	843	250	847
VOE 969408	843	260	851
VOE 969420	372	100	507
VOE 969420	372	110	509
VOE 969420	372	120	511
VOE 969420	831	100	789
VOE 969420	831	200	791
VOE 969420	831	300	793
VOE 969420	831	400	795
VOE 969420	872	100	921
VOE 969420	872	150	923
VOE 969420	924	3000	1463
VOE 969422	364	100	417
VOE 969422	364	150	419
VOE 969422	810	150	705
VOE 969422	810	175	707
VOE 969422	810	185	709
VOE 969422	843	200	845
VOE 969422	843	250	847
VOE 969422	843	260	853
VOE 969422	880	100	941
VOE 969422	880	150	943
VOE 969422	880	160	945
VOE 969422	911	100	1109
VOE 969423	818	100	727
VOE 969423	818	1000	745
VOE 969423	818	200	729
VOE 969423	818	300	731
VOE 969423	818	400	733
VOE 969423	818	500	735
VOE 969423	818	600	737
VOE 969423	818	700	739
VOE 969423	818	800	741

Part No	Group	Sect	Page	Part No	Group	Sect	Page	Part No	Group	Sect	Page	Part No	Group	Sect	Page	Part No	Group	Sect	Page
VOE 969423	818	900	743	VOE 969587	843	200	845	VOE 971368	831	500	797	VOE 976945	371	100	447	VOE 978129	914	500	1231
VOE 969423	831	100	789	VOE 969587	843	250	847	VOE 971368	831	550	801	VOE 976945	371	3000	503	VOE 978129	914	550	1237
VOE 969423	831	300	793	VOE 969587	843	260	851	VOE 971368	843	200	845	VOE 976945	398	300	547	VOE 978129	914	550	1235
VOE 969423	836	100	811	VOE 969587	870	400	913	VOE 971368	843	250	847	VOE 976945	818	100	727	VOE 978129	916	110	1327
VOE 969423	836	200	813	VOE 969587	874	400	931	VOE 972007	880	100	941	VOE 976945	818	1000	745	VOE 978129	916	120	1331
VOE 969423	843	200	845	VOE 969589	258	250	257	VOE 972007	880	150	943	VOE 976945	818	200	729	VOE 978129	916	1500	1373
VOE 969423	843	250	847	VOE 969597	880	400	959	VOE 972007	880	160	945	VOE 976945	818	300	731	VOE 978129	916	2000	1377
VOE 969423	843	260	851	VOE 969597	880	450	961	VOE 972078	843	260	851	VOE 976945	818	400	733	VOE 978129	916	2100	1379
VOE 969423	860	200	873	VOE 969597	880	460	963	VOE 972079	831	550	803	VOE 976945	818	500	735	VOE 978129	916	2200	1385
VOE 969423	880	260	951	VOE 969599	831	550	801	VOE 972079	831	575	805	VOE 976945	818	600	737	VOE 978129	916	2200	1385
VOE 969423	880	360	957	VOE 969737	881	100	969	VOE 972079	843	200	845	VOE 976945	818	700	739	VOE 978129	916	2200	1385
VOE 969456	810	200	711	VOE 969738	870	400	913	VOE 972079	843	250	847	VOE 976945	818	800	741	VOE 978129	916	2200	1385
VOE 969456	810	250	713	VOE 969738	874	400	931	VOE 972079	843	260	851	VOE 976945	818	900	743	VOE 978129	916	2200	1385
VOE 969456	810	260	715	VOE 969841	810	200	711	VOE 972079	880	100	941	VOE 976945	827	200	785	VOE 978129	916	2250	1389
VOE 969456	810	270	717	VOE 969841	810	250	713	VOE 972079	880	150	943	VOE 976945	843	260	851	VOE 978129	916	2300	1391
VOE 969472	362	300	393	VOE 969841	810	260	715	VOE 972079	880	160	945	VOE 976945	852	110	857	VOE 978129	916	2800	1393
VOE 969473	810	150	705	VOE 969841	880	400	959	VOE 972403	880	200	947	VOE 976945	852	120	861	VOE 978129	916	4000	1399
VOE 969473	810	175	707	VOE 969841	880	450	961	VOE 972403	880	250	949	VOE 976945	852	200	865	VOE 978129	916	450	1345
VOE 969473	810	185	709	VOE 969841	880	460	963	VOE 972403	880	260	951	VOE 976945	852	200	865	VOE 978129	916	600	1351
VOE 969476	398	400	549	VOE 969842	872	100	921	VOE 975108	212	100	93	VOE 976945	860	250	875	VOE 978129	916	600	1351
VOE 969476	398	500	551	VOE 969842	872	150	923	VOE 975108	215	310	117	VOE 976945	860	300	879	VOE 978129	916	600	1351
VOE 969478	363	100	403	VOE 969843	881	100	967	VOE 9751-15016	235	200	177	VOE 976945	860	310	881	VOE 978129	916	600	1353
VOE 969478	363	150	405	VOE 969843	881	125	971	VOE 975237	363	100	403	VOE 976945	860	350	885	VOE 978129	924	1050	1445
VOE 969478	363	160	407	VOE 969843	881	150	975	VOE 975237	363	150	405	VOE 976945	860	6400	901	VOE 978129	924	1700	1455
VOE 969478	880	100	941	VOE 969843	881	160	979	VOE 975237	363	160	407	VOE 976945	880	400	959	VOE 978932	256	300	253
VOE 969478	880	150	943	VOE 970787	362	200	391	VOE 975237	831	100	789	VOE 976945	880	450	961	VOE 978932	261	200	269
VOE 969478	880	160	945	VOE 970791	371	2100	493	VOE 975237	831	200	791	VOE 976945	880	460	963	VOE 978932	356	300	377
VOE 969480	870	400	913	VOE 971304	831	500	799	VOE 975237	831	300	793	VOE 976945	914	1700	1261	VOE 978932	356	600	383
VOE 969480	874	400	931	VOE 971309	880	100	941	VOE 975237	831	400	795	VOE 976945	916	500	1349	VOE 978932	431	100	571
VOE 969513	269	100	305	VOE 971309	880	150	943	VOE 976568	261	200	269	VOE 978129	911	1000	1133	VOE 978932	715	7600	631
VOE 969513	269	200	307	VOE 971309	880	160	945	VOE 976568	261	300	275	VOE 978129	911	1600	1137	VOE 978932	810	6000	719
VOE 969513	393	100	535	VOE 971310	880	200	947	VOE 976568	261	400	279	VOE 978129	911	3000	1147	VOE 978932	821	100	747
VOE 969518	363	100	403	VOE 971310	880	250	949	VOE 976568	261	500	281	VOE 978129	911	600	1127	VOE 978932	821	100	747
VOE 969518	363	150	405	VOE 971310	880	260	951	VOE 976929	235	200	177	VOE 978129	911	650	1129	VOE 978932	821	100	747
VOE 969518	363	160	407	VOE 971321	836	100	811	VOE 976945	310	100	341	VOE 978129	912	3400	1191	VOE 978932	821	110	749
VOE 969587	836	200	813	VOE 971321	836	200	815	VOE 976945	310	200	343	VOE 978129	914	500	1229	VOE 978932	821	110	749

NUMERICAL INDEX
INDICE DE NÚMERO
ÍNDICE NUMÉRICO

RÉPERTOIRE DE NUMÉROS

Catalogue id	Group
20629	**10**
Issue	Page
20032270-E	**1073**

NUMERICAL INDEX
INDICE DE NÚMERO
ÍNDICE NUMÉRICO

RÉPERTOIRE DE NUMÉROS

Part No	Group	Sect	Page
VOE 978932	821	110	749
VOE 978932	821	120	753
VOE 978932	821	120	753
VOE 978932	821	120	753
VOE 978932	821	120	753
VOE 978932	821	130	755
VOE 978932	821	200	757
VOE 978932	821	210	761
VOE 978932	821	250	765
VOE 978932	821	300	767
VOE 978932	821	310	771
VOE 978932	821	320	773
VOE 978932	827	200	783
VOE 978932	837	200	823
VOE 978932	837	200	823
VOE 978932	837	300	825
VOE 978932	841	200	835
VOE 978932	860	150	871
VOE 978932	891	100	987
VOE 978932	911	3000	1149
VOE 978932	916	2100	1379
VOE 978932	916	4000	1401
VOE 978932	924	1700	1455
VOE 978933	443	200	607
VOE 978933	821	100	747
VOE 978933	821	110	751
VOE 978933	821	120	753
VOE 978933	821	130	755
VOE 978933	821	200	757
VOE 978933	821	210	761
VOE 978933	821	250	765
VOE 978933	837	300	825
VOE 978933	860	110	869
VOE 978933	911	1000	1133
VOE 978933	911	1000	1135
VOE 978933	911	3000	1147
VOE 978933	916	2200	1385
VOE 978933	916	2300	1391
VOE 978933	924	1000	1441
VOE 978933	924	1050	1445
VOE 978933	992	5000	1599
VOE 978934	715	7600	631
VOE 978934	860	100	867
VOE 978934	860	150	871
VOE 978934	992	5000	1599
VOE 978935	827	200	785
VOE 978936	218	100	135
VOE 978936	350	300	361
VOE 978936	352	200	367
VOE 978936	715	100	621
VOE 978936	715	200	625
VOE 978936	912	100	1151
VOE 978936	924	1200	1451
VOE 978936	924	500	1421
VOE 978937	218	100	135
VOE 978938	261	100	261
VOE 978938	261	110	263
VOE 978938	261	120	265
VOE 978938	715	100	621
VOE 978938	715	110	623
VOE 978938	715	210	627
VOE 978938	715	7500	629
VOE 978938	718	700	639
VOE 978938	775	1200	681
VOE 978938	860	400	889
VOE 978938	860	450	893
VOE 978938	911	200	1115
VOE 978938	912	100	1151
VOE 978940	363	300	411
VOE 978940	715	7600	631
VOE 978940	916	100	1321
VOE 978940	916	110	1327
VOE 978940	916	120	1331
VOE 978940	916	400	1341
VOE 978940	916	500	1347
VOE 978940	924	1700	1455
VOE 978941	916	110	1327
VOE 978941	916	120	1331
VOE 978942	916	110	1327
VOE 978942	916	120	1331
VOE 978944	715	7600	631
VOE 978944	715	7600	631
VOE 978944	924	150	1405
VOE 978944	925	1400	1491
VOE 978944	925	1500	1493
VOE 978944	925	1600	1495
VOE 978944	925	2300	1499
VOE 978944	975	2100	1573
VOE 978949	441	500	601
VOE 978949	492	100	609
VOE 978949	492	110	611
VOE 978949	821	6000	779
VOE 978956	492	2000	613
VOE 978999	371	2100	493
VOE 978999	372	100	507
VOE 978999	372	110	509
VOE 978999	372	120	511
VOE 979019	810	6000	719
VOE 979019	974	2100	1519
VOE 979020	911	700	1131
VOE 979021	715	7600	631
VOE 979021	818	100	727
VOE 979021	818	1000	745
VOE 979021	818	200	729
VOE 979021	818	300	731
VOE 979021	818	400	733
VOE 979021	818	500	735
VOE 979021	818	600	737
VOE 979021	818	700	739
VOE 979021	818	800	741
VOE 979021	818	900	743
VOE 979021	837	100	817
VOE 979021	837	150	819
VOE 979021	837	170	821
VOE 979021	924	150	1405
VOE 979021	925	1400	1491
VOE 979021	925	1500	1493
VOE 979021	925	1600	1495
VOE 979021	925	2200	1497
VOE 979021	925	2300	1499
VOE 979021	974	100	1501
VOE 979021	974	110	1503
VOE 979021	974	200	1505
VOE 979021	974	300	1507
VOE 979021	975	100	1525
VOE 979021	975	150	1527
VOE 979021	975	200	1529
VOE 979021	975	2000	1571
VOE 979021	975	2100	1573
VOE 979021	975	250	1531
VOE 979021	975	5000	1591
VOE 979021	975	5100	1593
VOE 979021	975	600	1537
VOE 979022	775	900	671
VOE 979022	775	920	675
VOE 979138	870	100	903
VOE 979151	810	125	699
VOE 979151	810	135	701
VOE 979151	810	145	703
VOE 979152	810	145	703
VOE 980102	911	1000	1133
VOE 980102	911	600	1125
VOE 980102	911	650	1129
VOE 980519	860	450	893
VOE 980521	925	110	1477
VOE 980521	925	120	1479
VOE 980521	925	130	1481
VOE 980521	925	150	1485
VOE 980521	925	160	1487
VOE 980521	975	5000	1591
VOE 980521	975	5100	1593
VOE 980973	210	120	73
VOE 980973	215	300	115
VOE 980973	263	500	303
VOE 981167	870	300	911
VOE 981269	810	100	697
VOE 981269	810	125	699
VOE 981269	810	135	701
VOE 981269	810	145	703
VOE 981291	914	800	1243
VOE 981314	251	100	197
VOE 981314	870	100	905
VOE 982064	254	750	231
VOE 982064	254	900	235
VOE 983016	371	3100	505
VOE 983241	827	200	783
VOE 983241	974	2100	1519
VOE 983241	974	400	1509
VOE 983241	974	500	1511
VOE 983241	974	510	1513
VOE 983242	924	100	1403
VOE 983243	821	200	757
VOE 983243	821	210	761
VOE 983243	821	250	765
VOE 983243	821	300	767
VOE 983243	821	310	771
VOE 983243	821	320	773
VOE 983243	914	300	1215
VOE 983243	924	1600	1453
VOE 983243	924	700	1423

Part No	Group	Sect	Page	Part No	Group	Sect	Page	Part No	Group	Sect	Page	Part No	Group	Sect	Page	Part No	Group	Sect	Page
VOE 983243	924	750	1427	VOE 983250	924	700	1423	VOE 983252	916	1300	1371	VOE 983253	821	400	777	VOE 983303	821	320	773
VOE 983244	258	250	257	VOE 983250	924	750	1427	VOE 983252	916	2300	1391	VOE 983253	821	400	777	VOE 983303	831	100	789
VOE 983244	263	200	295	VOE 983251	234	150	167	VOE 983252	916	3000	1395	VOE 983253	827	100	781	VOE 983303	831	200	791
VOE 983244	263	210	297	VOE 983251	356	6000	385	VOE 983252	916	400	1343	VOE 983253	911	1000	1135	VOE 983303	831	300	793
VOE 983244	263	220	299	VOE 983251	362	2100	401	VOE 983252	916	4000	1401	VOE 983253	916	100	1321	VOE 983303	831	400	795
VOE 983244	716	100	635	VOE 983251	443	200	607	VOE 983252	916	500	1349	VOE 983253	916	1000	1359	VOE 983303	836	200	813
VOE 983244	821	200	759	VOE 983251	775	700	663	VOE 983252	916	600	1353	VOE 983253	916	2150	1383	VOE 983303	860	410	891
VOE 983244	827	200	783	VOE 983251	775	710	665	VOE 983252	916	900	1355	VOE 983253	916	400	1343	VOE 983303	872	100	921
VOE 983245	398	300	547	VOE 983251	775	900	671	VOE 983252	924	1100	1449	VOE 983253	916	4000	1401	VOE 983303	872	150	923
VOE 983246	233	150	155	VOE 983251	827	100	781	VOE 983252	924	400	1419	VOE 983253	924	1600	1453	VOE 983303	914	2100	1265
VOE 983247	263	200	295	VOE 983251	841	100	831	VOE 983252	924	750	1429	VOE 983253	924	1800	1459	VOE 983303	914	700	1241
VOE 983248	233	150	155	VOE 983251	872	200	925	VOE 983253	252	150	209	VOE 983253	924	700	1423	VOE 983303	924	100	1403
VOE 983250	234	150	167	VOE 983251	911	100	1109	VOE 983253	810	150	705	VOE 983253	924	750	1427	VOE 983304	252	150	209
VOE 983250	234	160	169	VOE 983251	911	100	1109	VOE 983253	810	175	707	VOE 983254	916	110	1325	VOE 983304	356	500	381
VOE 983250	310	100	341	VOE 983251	911	200	1115	VOE 983253	810	185	709	VOE 983254	916	120	1329	VOE 983304	810	6100	721
VOE 983250	310	200	343	VOE 983251	924	700	1423	VOE 983253	810	6000	719	VOE 983255	860	300	879	VOE 983304	821	300	767
VOE 983250	310	300	345	VOE 983251	975	5000	1591	VOE 983253	818	100	727	VOE 983255	860	350	885	VOE 983304	821	310	769
VOE 983250	775	700	663	VOE 983252	235	250	179	VOE 983253	818	1000	745	VOE 983255	860	360	887	VOE 983304	821	320	773
VOE 983250	775	700	663	VOE 983252	258	250	259	VOE 983253	818	200	729	VOE 983255	860	6300	899	VOE 983304	872	200	925
VOE 983250	775	710	665	VOE 983252	431	400	583	VOE 983253	818	300	731	VOE 983255	860	6400	901	VOE 983304	911	1600	1137
VOE 983250	852	200	865	VOE 983252	715	110	623	VOE 983253	818	400	733	VOE 983255	916	2100	1381	VOE 983304	911	400	1121
VOE 983250	852	200	865	VOE 983252	827	200	783	VOE 983253	818	500	735	VOE 983256	911	700	1131	VOE 983375	818	100	727
VOE 983250	872	200	925	VOE 983252	841	100	831	VOE 983253	818	600	737	VOE 983257	914	100	1203	VOE 983375	818	1000	745
VOE 983250	911	100	1109	VOE 983252	860	310	881	VOE 983253	818	700	739	VOE 983257	914	150	1207	VOE 983375	818	200	729
VOE 983250	911	100	1111	VOE 983252	860	410	891	VOE 983253	818	800	741	VOE 983257	914	2000	1263	VOE 983375	818	300	731
VOE 983250	914	300	1215	VOE 983252	870	100	903	VOE 983253	818	900	743	VOE 983258	911	1600	1137	VOE 983375	818	400	733
VOE 983250	914	350	1219	VOE 983252	872	200	925	VOE 983253	821	300	767	VOE 983258	911	400	1121	VOE 983375	818	500	735
VOE 983250	914	350	1219	VOE 983252	880	360	957	VOE 983253	821	310	769	VOE 983259	975	5100	1593	VOE 983375	818	600	737
VOE 983250	916	1200	1367	VOE 983252	880	500	965	VOE 983253	821	310	771	VOE 983260	975	600	1537	VOE 983375	818	700	739
VOE 983250	916	1500	1373	VOE 983252	911	3000	1147	VOE 983253	821	310	769	VOE 983303	286	100	317	VOE 983375	818	800	741
VOE 983250	916	3000	1395	VOE 983252	916	100	1321	VOE 983253	821	310	769	VOE 983303	398	300	547	VOE 983375	818	900	743
VOE 983250	916	3100	1397	VOE 983252	916	1000	1359	VOE 983253	821	320	773	VOE 983303	821	200	757	VOE 983494	372	100	507
VOE 983250	924	1100	1449	VOE 983252	916	1010	1363	VOE 983253	821	350	775	VOE 983303	821	210	761	VOE 983494	372	110	509
VOE 983250	924	1200	1451	VOE 983252	916	110	1325	VOE 983253	821	350	775	VOE 983303	821	250	765	VOE 983494	372	120	511
VOE 983250	924	400	1419	VOE 983252	916	120	1329	VOE 983253	821	350	775	VOE 983303	821	300	767	VOE 983494	912	300	1157
VOE 983250	924	500	1421	VOE 983252	916	1200	1367	VOE 983253	821	400	777	VOE 983303	821	310	769	VOE 983494	912	400	1161

NUMERICAL INDEX
INDICE DE NÚMERO
ÍNDICE NUMÉRICO

RÉPERTOIRE DE NUMÉROS

NUMERICAL INDEX
INDICE DE NÚMERO
ÍNDICE NUMÉRICO

RÉPERTOIRE DE NUMÉROS

Catalogue id 20629 | Group 10
Issue 20032270-E | Page 1076

Part No	Group	Sect	Page
VOE 983494	912	600	1167
VOE 983494	912	700	1175
VOE 983495	912	2000	1177
VOE 983495	912	2100	1181
VOE 983495	912	2110	1183
VOE 983495	912	2500	1187
VOE 983495	912	300	1159
VOE 983495	912	3500	1195
VOE 983495	912	400	1163
VOE 983495	912	400	1161
VOE 983495	912	600	1167
VOE 983495	912	600	1169
VOE 983495	912	700	1175
VOE 983495	912	700	1173
VOE 983495	914	100	1201
VOE 983495	914	150	1205
VOE 983495	924	3000	1463
VOE 983497	911	100	1109
VOE 983497	912	2400	1185
VOE 983497	912	2500	1189
VOE 983497	912	400	1161
VOE 983497	912	500	1165
VOE 983497	912	600	1167
VOE 983497	975	5000	1591
VOE 983502	386	300	527
VOE 983502	386	350	529
VOE 983502	441	200	589
VOE 983502	911	3000	1145
VOE 983502	912	200	1155
VOE 983502	912	2400	1185
VOE 983502	912	300	1157
VOE 983502	912	400	1161
VOE 983502	912	600	1167
VOE 983502	912	600	1167
VOE 983502	912	600	1169
VOE 983502	912	700	1173
VOE 983502	924	350	1415
VOE 983503	912	200	1153
VOE 983503	912	600	1169
VOE 983505	431	110	577
VOE 983505	912	200	1153
VOE 983505	912	200	1153
VOE 983505	912	2500	1189
VOE 983505	912	300	1157
VOE 983505	912	3400	1193
VOE 983505	912	500	1165
VOE 983505	912	500	1165
VOE 983505	912	600	1169
VOE 983505	924	3000	1463
VOE 983505	975	5000	1591
VOE 983507	912	2000	1177
VOE 983507	912	2100	1181
VOE 983507	912	2110	1183
VOE 983507	912	2500	1187
VOE 983507	912	300	1159
VOE 983507	912	400	1161
VOE 983507	912	400	1163
VOE 983507	912	600	1169
VOE 983507	912	700	1175
VOE 983507	975	5000	1591
VOE 983509	441	600	605
VOE 983509	914	1100	1249
VOE 983509	914	1200	1251
VOE 983509	914	1600	1257
VOE 983509	914	2300	1271
VOE 983509	914	2450	1277
VOE 983509	914	2550	1289
VOE 983510	912	2000	1177
VOE 983510	912	600	1169
VOE 983510	912	700	1173
VOE 983511	912	200	1155
VOE 983511	912	600	1169
VOE 983523	912	2500	1187
VOE 983524	431	100	573
VOE 983524	914	500	1231
VOE 983524	914	550	1237
VOE 983526	441	600	603
VOE 983527	924	1700	1455
VOE 983528	912	2400	1185
VOE 983533	975	5000	1591
VOE 983538	974	3000	1521
VOE 983540	912	400	1163
VOE 983542	912	2000	1177
VOE 983542	912	2100	1181
VOE 983542	912	2110	1183
VOE 983542	912	300	1159
VOE 983542	912	400	1163
VOE 983542	912	400	1161
VOE 983542	912	600	1169
VOE 983542	912	700	1175
VOE 983543	912	200	1153
VOE 983543	912	2000	1177
VOE 983543	912	2100	1181
VOE 983543	912	2110	1183
VOE 983543	912	300	1159
VOE 983543	912	400	1163
VOE 983543	912	400	1163
VOE 983543	912	600	1169
VOE 983543	912	700	1175
VOE 983787	371	3100	505
VOE 983919	431	110	577
VOE 984064	387	300	533
VOE 984064	831	500	797
VOE 984064	831	550	801
VOE 984064	852	100	855
VOE 984064	852	110	857
VOE 984064	852	120	859
VOE 984064	881	100	969
VOE 984064	914	1700	1259
VOE 984065	912	3500	1195
VOE 984065	914	1500	1255
VOE 984077	852	110	857
VOE 984077	852	120	859
VOE 984078	371	3000	503
VOE 984078	914	1700	1259
VOE 984078	914	700	1241
VOE 984079	775	920	675
VOE 984079	870	100	905
VOE 984079	870	200	909
VOE 984079	874	100	927
VOE 984079	912	200	1153
VOE 984079	912	500	1165
VOE 984079	914	2850	1299
VOE 984079	975	1000	1541
VOE 984079	975	1100	1543
VOE 984079	975	1200	1547
VOE 984079	975	1300	1551
VOE 984079	975	1310	1555
VOE 984079	975	1400	1557
VOE 984079	975	1500	1561
VOE 984079	975	1600	1563
VOE 984079	975	1700	1569
VOE 984080	911	200	1115
VOE 984080	911	3000	1147
VOE 984080	911	400	1121
VOE 984080	912	300	1159
VOE 984080	912	400	1163
VOE 984080	914	2600	1293
VOE 984080	916	2200	1385
VOE 984080	916	2250	1389
VOE 984081	911	3000	1147
VOE 984082	911	1600	1137
VOE 984082	911	3000	1147
VOE 984082	911	400	1121
VOE 984082	911	500	1123
VOE 984082	914	300	1215
VOE 984082	914	350	1219
VOE 984082	916	1010	1363
VOE 984082	916	1300	1371
VOE 984082	916	2200	1385
VOE 984082	916	2250	1389
VOE 984082	916	4000	1401
VOE 984083	916	110	1327
VOE 984083	916	120	1331
VOE 984084	916	900	1355
VOE 984085	911	1000	1135
VOE 984085	911	1000	1135
VOE 984085	916	100	1323
VOE 984085	916	1000	1359
VOE 984085	916	1010	1363
VOE 984085	916	110	1327
VOE 984085	916	120	1331
VOE 984085	916	1200	1369
VOE 984085	916	1500	1375
VOE 984085	916	400	1343
VOE 984085	916	4000	1401
VOE 984087	992	5000	1599
VOE 984088	441	500	601
VOE 984088	911	600	1125
VOE 984088	916	4000	1401
VOE 984089	911	1000	1133
VOE 984089	911	500	1123
VOE 984089	911	600	1125
VOE 984089	911	650	1129
VOE 984089	916	1000	1361
VOE 984090	911	500	1123
VOE 984090	916	1000	1359
VOE 984090	916	2200	1385
VOE 984090	916	2250	1389
VOE 984090	916	2800	1393

Part No	Group	Sect	Page	Part No	Group	Sect	Page	Part No	Group	Sect	Page	Part No	Group	Sect	Page	Part No	Group	Sect	Page
VOE 984090	916	4000	1401	VOE 984349	916	120	1331	VOE 984758	852	110	857	VOE 990557	912	400	1161	VOE 990608	912	2000	1177
VOE 984090	924	4000	1469	VOE 984349	916	1300	1371	VOE 984758	852	120	861	VOE 990557	912	600	1167	VOE 990610	911	100	1109
VOE 984090	924	4300	1473	VOE 984349	916	4000	1401	VOE 984778	912	400	1163	VOE 990557	912	600	1169	VOE 990633	975	3300	1587
VOE 984091	911	1000	1135	VOE 984350	911	1000	1135	VOE 984944	371	200	455	VOE 990557	914	6100	1317	VOE 990635	975	3200	1585
VOE 984091	911	3000	1147	VOE 984350	916	2100	1379	VOE 985735	880	400	959	VOE 990557	924	3000	1463	VOE 990636	775	900	671
VOE 984091	911	600	1125	VOE 984351	911	3000	1147	VOE 985735	880	450	961	VOE 990564	912	3500	1195	VOE 990637	975	3200	1585
VOE 984091	911	600	1125	VOE 984353	916	100	1321	VOE 985735	880	460	963	VOE 990565	912	200	1153	VOE 990638	975	3000	1575
VOE 984091	911	650	1129	VOE 984353	916	1000	1359	VOE 990392	860	400	889	VOE 990565	912	500	1165	VOE 990638	975	3100	1579
VOE 984091	916	100	1323	VOE 984353	916	1010	1363	VOE 990392	860	410	891	VOE 990566	912	2100	1181	VOE 990640	975	3300	1587
VOE 984091	916	1000	1361	VOE 984353	916	110	1325	VOE 990515	775	500	657	VOE 990566	912	2110	1183	VOE 990645	443	200	607
VOE 984091	916	1010	1363	VOE 984353	916	120	1329	VOE 990515	775	510	659	VOE 990566	912	3500	1195	VOE 990645	975	3200	1585
VOE 984091	916	110	1325	VOE 984353	916	1300	1371	VOE 990515	775	520	661	VOE 990569	912	200	1153	VOE 990646	974	3000	1521
VOE 984091	916	120	1329	VOE 984353	916	2000	1377	VOE 990516	775	1200	681	VOE 990569	912	2500	1187	VOE 990647	975	3200	1585
VOE 984091	916	1300	1371	VOE 984353	916	400	1343	VOE 990516	775	1200	681	VOE 990569	912	400	1161	VOE 990648	975	3000	1575
VOE 984091	916	2100	1379	VOE 984353	916	4000	1401	VOE 990518	810	6200	723	VOE 990569	912	500	1165	VOE 990648	975	3100	1579
VOE 984091	916	400	1341	VOE 984353	916	500	1347	VOE 990520	492	100	609	VOE 990569	912	600	1167	VOE 990652	974	3400	1523
VOE 984091	916	4000	1401	VOE 984354	916	2100	1379	VOE 990520	492	110	611	VOE 990582	441	600	603	VOE 990677	775	800	667
VOE 984091	916	500	1347	VOE 984355	911	1000	1135	VOE 990520	775	900	671	VOE 990582	912	2100	1181	VOE 990677	775	810	669
VOE 984092	992	5000	1599	VOE 984355	911	600	1125	VOE 990520	775	920	675	VOE 990582	912	2110	1183	VOE 990677	912	3400	1191
VOE 984094	924	1700	1455	VOE 984355	911	650	1129	VOE 990521	492	100	609	VOE 990582	912	300	1157	VOE 990709	818	100	727
VOE 984135	924	1700	1455	VOE 984355	912	2110	1183	VOE 990521	492	110	611	VOE 990582	912	700	1173	VOE 990709	818	1000	745
VOE 984229	913	100	1197	VOE 984355	912	400	1161	VOE 990546	912	3400	1191	VOE 990584	912	2400	1185	VOE 990709	818	200	729
VOE 984253	916	4000	1401	VOE 984355	912	600	1167	VOE 990546	912	3400	1191	VOE 990584	912	400	1161	VOE 990709	818	300	731
VOE 984253	916	500	1347	VOE 984355	916	1200	1369	VOE 990547	912	3400	1191	VOE 990584	912	600	1167	VOE 990709	818	400	733
VOE 984253	916	600	1351	VOE 984355	916	1500	1375	VOE 990547	912	3400	1191	VOE 990587	912	2100	1181	VOE 990709	818	500	735
VOE 984254	916	100	1321	VOE 984355	916	600	1353	VOE 990548	911	2200	1143	VOE 990587	912	2110	1183	VOE 990709	818	600	737
VOE 984254	916	110	1325	VOE 984356	912	2000	1179	VOE 990548	912	3400	1191	VOE 990589	775	920	675	VOE 990709	818	700	739
VOE 984254	916	120	1329	VOE 984358	916	4000	1401	VOE 990548	912	3400	1191	VOE 990589	924	3000	1463	VOE 990709	818	800	741
VOE 984254	916	400	1343	VOE 984359	924	1700	1455	VOE 990548	912	600	1169	VOE 990592	974	3400	1523	VOE 990709	818	900	743
VOE 984254	916	500	1347	VOE 984360	924	1700	1455	VOE 990549	912	3400	1191	VOE 990595	975	3300	1587	VOE 990709	911	3000	1147
VOE 984344	911	1600	1139	VOE 984363	431	300	579	VOE 990549	912	3400	1191	VOE 990596	431	300	579	VOE 990736	911	300	1117
VOE 984346	852	110	857	VOE 984370	431	110	577	VOE 990555	912	600	1169	VOE 990598	911	3000	1145	VOE 990736	911	300	1117
VOE 984346	852	120	859	VOE 984515	992	5000	1597	VOE 990556	912	400	1163	VOE 990599	911	3000	1145	VOE 990736	911	300	1117
VOE 984348	914	1500	1255	VOE 984736	251	100	197	VOE 990557	441	200	589	VOE 990601	443	200	607	VOE 990736	911	310	1119
VOE 984349	912	2000	1179	VOE 984758	372	110	509	VOE 990557	911	100	1109	VOE 990603	975	5000	1591	VOE 990736	914	2000	1263
VOE 984349	916	110	1327	VOE 984758	372	120	511	VOE 990557	912	2500	1187	VOE 990607	924	3000	1463	VOE 990736	914	2000	1263

NUMERICAL INDEX
INDICE DE NÚMERO
ÍNDICE NUMÉRICO

RÉPERTOIRE DE NUMÉROS

NUMERICAL INDEX
INDICE DE NÚMERO
ÍNDICE NUMÉRICO

RÉPERTOIRE DE NUMÉROS

Part No	Group	Sect	Page
VOE 990736	914	2200	1269
VOE 990736	914	2200	1269
VOE 990736	914	2200	1269
VOE 990736	914	2200	1269
VOE 990736	914	2300	1271
VOE 990736	914	2300	1271
VOE 990736	914	2400	1273
VOE 990736	914	2400	1273
VOE 990736	914	2400	1273
VOE 990736	914	2450	1275
VOE 990736	914	2450	1275
VOE 990736	914	2450	1275
VOE 990736	914	2450	1275
VOE 990736	914	2450	1275
VOE 990736	914	2460	1279
VOE 990736	914	2460	1279
VOE 990736	914	2460	1279
VOE 990736	914	2460	1279
VOE 990736	914	2460	1279
VOE 990736	914	2460	1279
VOE 990736	914	2460	1279
VOE 990736	914	2460	1279
VOE 990736	914	2460	1281
VOE 990736	914	2470	1283
VOE 990736	914	2470	1283
VOE 990736	914	2470	1283
VOE 990736	914	2470	1283
VOE 990736	914	2470	1283
VOE 990736	914	2480	1285
VOE 990736	914	2480	1285
VOE 990736	914	2480	1285
VOE 990736	914	2500	1287
VOE 990736	914	2500	1287
VOE 990736	914	2550	1289
VOE 990736	914	2600	1291
VOE 990736	914	2600	1291
VOE 990736	914	2600	1291
VOE 990736	914	2600	1291
VOE 990736	914	2700	1295
VOE 990736	914	2700	1295
VOE 990736	914	2700	1295
VOE 990736	914	2800	1297
VOE 990736	914	2800	1297
VOE 990736	914	2800	1297
VOE 990736	914	2850	1299
VOE 990736	914	300	1213
VOE 990736	914	300	1215
VOE 990736	914	300	1213
VOE 990736	914	300	1215
VOE 990736	914	300	1213
VOE 990736	914	300	1213
VOE 990736	914	350	1217
VOE 990736	914	350	1217
VOE 990736	914	350	1217
VOE 990736	914	350	1219
VOE 990736	914	350	1219
VOE 990736	914	350	1217
VOE 990736	914	3500	1301
VOE 990736	914	3500	1301
VOE 990736	914	3600	1303
VOE 990736	914	3600	1303
VOE 990736	914	3650	1305
VOE 990736	914	3650	1305
VOE 990736	914	500	1231
VOE 990736	914	500	1231
VOE 990736	914	500	1233
VOE 990736	914	5100	1311
VOE 990736	914	5100	1311
VOE 990736	914	5100	1311
VOE 990736	914	5100	1311
VOE 990736	914	5100	1311
VOE 990736	914	550	1237
VOE 990736	914	550	1239
VOE 990736	914	550	1237
VOE 990736	916	1500	1373
VOE 990736	916	300	1337
VOE 990736	916	300	1337
VOE 990736	916	600	1351
VOE 990736	916	600	1353
VOE 990736	916	600	1351
VOE 990736	924	300	1413
VOE 990736	924	350	1415
VOE 990736	924	360	1417
VOE 990736	924	400	1419
VOE 990736	924	500	1421
VOE 990736	924	700	1423
VOE 990736	924	750	1427
VOE 990737	914	100	1201
VOE 990737	914	100	1201
VOE 990737	914	100	1201
VOE 990737	914	100	1201
VOE 990737	914	100	1203
VOE 990737	914	150	1207
VOE 990737	914	150	1205
VOE 990737	914	150	1205
VOE 990737	914	150	1205
VOE 990737	914	150	1205
VOE 990737	914	200	1209
VOE 990737	914	200	1209
VOE 990737	914	200	1209
VOE 990737	914	200	1209
VOE 990737	914	2000	1263
VOE 990737	914	2100	1265
VOE 990737	914	2100	1265
VOE 990737	914	2150	1267
VOE 990737	914	250	1211
VOE 990737	914	250	1211
VOE 990737	914	250	1211
VOE 990737	914	300	1213
VOE 990737	914	300	1213
VOE 990737	914	350	1217
VOE 990737	914	350	1217
VOE 990737	914	3500	1301
VOE 990737	914	5100	1311
VOE 990737	914	5100	1311
VOE 990737	916	1500	1373
VOE 990737	916	1500	1373
VOE 990737	916	1500	1373
VOE 990737	916	1500	1373
VOE 990737	916	300	1337
VOE 990737	916	300	1337
VOE 990737	916	300	1337
VOE 990737	924	300	1413
VOE 990737	924	300	1413
VOE 990737	924	300	1413
VOE 990737	924	350	1415
VOE 990737	924	350	1415
VOE 990737	924	350	1415
VOE 990737	924	350	1415
VOE 990737	924	360	1417
VOE 990737	924	360	1417
VOE 990737	924	360	1417
VOE 990737	924	400	1419
VOE 990737	924	500	1421
VOE 990737	924	700	1423
VOE 990737	924	750	1427
VOE 990738	911	1600	1137
VOE 990738	911	1600	1137
VOE 990738	911	1600	1137
VOE 990738	911	300	1117
VOE 990738	911	300	1117
VOE 990738	911	300	1117
VOE 990738	911	310	1119
VOE 990738	911	500	1123
VOE 990738	912	600	1167
VOE 990738	914	100	1201
VOE 990738	914	100	1201
VOE 990738	914	150	1205
VOE 990738	914	150	1205
VOE 990738	914	500	1229
VOE 990738	914	500	1231
VOE 990738	914	500	1229
VOE 990738	914	550	1235
VOE 990738	914	550	1235
VOE 990738	914	550	1237
VOE 990738	914	6100	1317
VOE 990738	916	1500	1373
VOE 990738	916	1500	1373
VOE 990738	916	1500	1373
VOE 990738	916	2100	1379
VOE 990738	916	300	1339
VOE 990738	916	300	1337
VOE 990738	916	3100	1397
VOE 990738	916	3100	1397
VOE 990738	924	1050	1445
VOE 990738	924	1050	1445
VOE 990738	924	1050	1445
VOE 990738	924	1050	1445
VOE 990738	924	1600	1453
VOE 990738	924	1800	1459
VOE 990738	924	4300	1473
VOE 990740	911	1000	1135
VOE 990740	911	1600	1137
VOE 990740	911	1600	1137
VOE 990740	911	200	1113
VOE 990740	911	200	1113
VOE 990740	911	2200	1143
VOE 990740	911	300	1117

Part No	Group	Sect	Page	Part No	Group	Sect	Page	Part No	Group	Sect	Page	Part No	Group	Sect	Page	Part No	Group	Sect	Page
VOE 990740	911	400	1121	VOE 991633	974	510	1513	VOE 991649	925	110	1477	VOE 992040	911	100	1109	VOE 992042	914	1700	1261
VOE 990740	911	400	1121	VOE 991633	975	1700	1569	VOE 991649	925	120	1479	VOE 992040	914	300	1215	VOE 992042	914	1700	1259
VOE 990740	911	400	1121	VOE 991635	914	2400	1273	VOE 991649	925	130	1481	VOE 992040	914	350	1219	VOE 992042	916	2100	1381
VOE 990740	911	600	1127	VOE 991636	911	100	1111	VOE 991649	925	150	1485	VOE 992040	916	1000	1359	VOE 992042	916	600	1351
VOE 990740	911	650	1129	VOE 991637	286	100	317	VOE 991649	925	160	1487	VOE 992040	916	1010	1363	VOE 992042	924	1000	1441
VOE 990740	912	400	1161	VOE 991637	810	6300	725	VOE 991653	912	400	1161	VOE 992040	916	1200	1367	VOE 992042	924	1050	1445
VOE 990740	914	500	1229	VOE 991638	911	500	1123	VOE 991653	912	600	1167	VOE 992040	916	1300	1371	VOE 992045	218	100	135
VOE 990740	914	500	1229	VOE 991638	916	2200	1385	VOE 991655	911	200	1113	VOE 992040	916	1500	1373	VOE 992045	261	100	261
VOE 990740	914	500	1229	VOE 991638	916	2300	1391	VOE 992037	821	200	757	VOE 992040	916	3000	1395	VOE 992045	261	110	263
VOE 990740	914	500	1231	VOE 991638	974	2100	1519	VOE 992037	821	210	761	VOE 992040	916	4000	1399	VOE 992045	261	120	265
VOE 990740	914	500	1233	VOE 991639	431	110	577	VOE 992037	821	250	765	VOE 992040	916	600	1351	VOE 992045	441	100	585
VOE 990740	914	500	1229	VOE 991639	911	700	1131	VOE 992038	821	200	757	VOE 992040	916	900	1355	VOE 992045	441	110	587
VOE 990740	914	500	1231	VOE 991641	916	900	1355	VOE 992038	821	210	761	VOE 992040	924	100	1403	VOE 992045	715	100	621
VOE 990740	914	550	1235	VOE 991643	974	100	1501	VOE 992038	821	250	765	VOE 992040	924	1100	1449	VOE 992045	715	200	625
VOE 990740	914	550	1235	VOE 991643	974	110	1503	VOE 992040	234	150	167	VOE 992040	924	1200	1451	VOE 992045	715	210	627
VOE 990740	914	550	1237	VOE 991643	974	200	1505	VOE 992040	234	160	169	VOE 992040	924	400	1419	VOE 992045	718	700	639
VOE 990740	914	550	1235	VOE 991643	974	300	1507	VOE 992040	235	250	179	VOE 992040	924	500	1421	VOE 992045	775	1200	681
VOE 990740	914	550	1235	VOE 991643	974	300	1507	VOE 992040	252	150	209	VOE 992040	924	700	1423	VOE 992045	911	200	1113
VOE 990740	914	550	1237	VOE 991643	975	100	1525	VOE 992040	258	250	259	VOE 992040	924	750	1427	VOE 992045	912	100	1151
VOE 990740	914	550	1239	VOE 991643	975	150	1527	VOE 992040	810	6000	719	VOE 992040	975	5000	1591	VOE 992045	925	2200	1497
VOE 990740	916	110	1327	VOE 991643	975	200	1529	VOE 992040	821	300	767	VOE 992041	916	4000	1401	VOE 992045	925	2200	1497
VOE 990740	916	120	1331	VOE 991643	975	250	1531	VOE 992040	821	310	771	VOE 992042	218	100	135	VOE 992047	234	100	163
VOE 990740	916	300	1337	VOE 991643	975	300	1533	VOE 992040	821	310	769	VOE 992042	256	300	253	VOE 992047	234	110	165
VOE 990740	916	300	1337	VOE 991643	975	600	1537	VOE 992040	821	310	769	VOE 992042	715	7600	631	VOE 992047	441	500	601
VOE 990740	916	300	1337	VOE 991644	916	100	1321	VOE 992040	821	320	773	VOE 992042	821	200	757	VOE 992047	492	100	609
VOE 990740	916	300	1337	VOE 991644	916	2000	1377	VOE 992040	821	350	775	VOE 992042	821	200	757	VOE 992047	492	110	611
VOE 990740	916	900	1355	VOE 991645	975	5000	1591	VOE 992040	821	350	775	VOE 992042	821	210	761	VOE 992047	775	1200	681
VOE 990740	916	910	1357	VOE 991645	975	5100	1593	VOE 992040	821	350	775	VOE 992042	821	210	761	VOE 992047	775	900	671
VOE 990740	924	1700	1455	VOE 991646	974	100	1501	VOE 992040	821	400	777	VOE 992042	821	250	765	VOE 992047	775	920	675
VOE 990743	911	500	1123	VOE 991646	974	110	1503	VOE 992040	821	400	777	VOE 992042	821	250	765	VOE 992047	810	6200	723
VOE 991625	821	110	749	VOE 991646	974	200	1505	VOE 992040	821	400	777	VOE 992042	837	200	823	VOE 992047	911	100	1111
VOE 991625	821	120	753	VOE 991646	974	300	1507	VOE 992040	827	100	781	VOE 992042	891	100	987	VOE 992047	913	100	1197
VOE 991625	821	130	755	VOE 991646	974	300	1507	VOE 992040	827	200	783	VOE 992042	911	1000	1133	VOE 992049	810	6100	721
VOE 991633	974	2100	1519	VOE 991647	234	100	163	VOE 992040	841	100	831	VOE 992042	911	1000	1135	VOE 992049	810	6300	725
VOE 991633	974	400	1509	VOE 991647	234	110	165	VOE 992040	860	310	881	VOE 992042	911	500	1123	VOE 992049	975	5000	1591
VOE 991633	974	500	1511	VOE 991647	911	100	1111	VOE 992040	911	100	1109	VOE 992042	914	1500	1255	VOE 992049	975	5100	1593

NUMERICAL INDEX
INDICE DE NÚMERO
ÍNDICE NUMÉRICO

RÉPERTOIRE DE NUMÉROS

Part No	Group	Sect	Page
VOE 992051	716	100	635
VOE 992055	821	200	757
VOE 992055	821	210	761
VOE 992055	821	250	765
VOE 992055	911	700	1131
VOE 992055	911	700	1131
VOE 992055	916	900	1355
VOE 992057	775	1000	677
VOE 992057	775	1010	679
VOE 992057	775	1200	681
VOE 992057	775	1200	681
VOE 992057	775	500	657
VOE 992057	775	510	659
VOE 992057	775	520	661
VOE 992057	775	910	673
VOE 992059	218	100	135
VOE 992062	925	1500	1493
VOE 992062	925	2200	1497
VOE 992062	975	100	1525
VOE 992062	975	150	1527
VOE 992062	975	200	1529
VOE 992062	975	2000	1571
VOE 992062	975	250	1531
VOE 992397	254	200	215
VOE 992504	356	6100	387
VOE 992509	310	300	345
VOE 992510	310	100	341
VOE 992510	310	200	343
VOE 992516	362	300	393
VOE 992517	352	100	363
VOE 992517	352	150	365
VOE 992517	352	200	367
VOE 992517	356	400	379
VOE 992517	356	500	381
VOE 992517	356	600	383
VOE 992519	354	100	369
VOE 992519	354	150	371
VOE 992519	354	160	373
VOE 992520	354	100	369
VOE 992520	354	150	371
VOE 992520	354	160	373
VOE 992542	870	100	905
VOE 992542	870	200	907
VOE 992542	874	100	927
VOE 992564	916	500	1349
VOE 992566	916	600	1351
VOE 992567	911	3000	1147
VOE 992572	916	4000	1399
VOE 992586	974	100	1501
VOE 992586	974	110	1503
VOE 992586	974	200	1505
VOE 992586	974	300	1507
VOE 992954	441	100	585
VOE 992954	441	110	587
VOE 992955	916	100	1321
VOE 992955	916	400	1341
VOE 992955	916	500	1349
VOE 992968	775	1000	677
VOE 992968	775	1010	679
VOE 992968	775	910	673
VOE 992979	911	200	1113
VOE 992992	218	100	135
VOE 992995	716	100	635
VOE 992996	810	6100	721
VOE 992996	810	6300	725
VOE 993023	924	100	1403
VOE 993025	431	300	579
VOE 993025	911	1000	1133
VOE 993025	911	600	1125
VOE 993025	911	650	1129
VOE 993027	810	6100	721
VOE 993029	218	100	135
VOE 993029	821	200	757
VOE 993029	821	210	761
VOE 993029	821	250	765
VOE 993029	916	2200	1387
VOE 993029	916	2250	1389
VOE 993029	916	2250	1389
VOE 993033	775	1200	681
VOE 993038	263	200	295
VOE 993039	924	1000	1441
VOE 993039	924	1010	1443
VOE 993039	924	1050	1445
VOE 993197	916	1200	1367
VOE 993197	916	1500	1373
VOE 993197	916	600	1351
VOE 993197	924	1100	1449
VOE 993210	810	6200	723
VOE 993275	214	110	109
VOE 993277	255	110	245
VOE 993319	911	300	1117
VOE 993319	911	310	1119
VOE 993319	912	3400	1193
VOE 993319	914	3600	1303
VOE 993319	914	3650	1305
VOE 993320	367	100	431
VOE 993320	367	200	433
VOE 993320	367	400	435
VOE 993320	367	500	439
VOE 993320	367	600	443
VOE 993320	386	300	527
VOE 993320	386	350	529
VOE 993320	911	1000	1133
VOE 993320	911	1000	1133
VOE 993320	911	300	1117
VOE 993320	911	300	1117
VOE 993320	911	310	1119
VOE 993320	911	600	1125
VOE 993320	911	650	1129
VOE 993320	912	200	1155
VOE 993320	912	2100	1181
VOE 993320	912	2110	1183
VOE 993320	912	300	1159
VOE 993320	912	400	1163
VOE 993320	912	600	1171
VOE 993320	912	700	1175
VOE 993320	914	100	1201
VOE 993320	914	100	1201
VOE 993320	914	100	1201
VOE 993320	914	150	1205
VOE 993320	914	150	1205
VOE 993320	914	150	1205
VOE 993320	914	200	1209
VOE 993320	914	200	1209
VOE 993320	914	200	1209
VOE 993320	914	200	1209
VOE 993320	914	2000	1263
VOE 993320	914	2000	1263
VOE 993320	914	2000	1263
VOE 993320	914	2000	1263
VOE 993320	914	2100	1265
VOE 993320	914	2100	1265
VOE 993320	914	2150	1267
VOE 993320	914	2200	1269
VOE 993320	914	2200	1269
VOE 993320	914	2200	1269
VOE 993320	914	2200	1269
VOE 993320	914	2300	1271
VOE 993320	914	2300	1271
VOE 993320	914	2300	1271
VOE 993320	914	2400	1273
VOE 993320	914	2400	1273
VOE 993320	914	2400	1273
VOE 993320	914	2400	1273
VOE 993320	914	2450	1275
VOE 993320	914	2450	1275
VOE 993320	914	2450	1275
VOE 993320	914	2450	1275
VOE 993320	914	2450	1275
VOE 993320	914	2460	1279
VOE 993320	914	2460	1281
VOE 993320	914	2460	1279
VOE 993320	914	2460	1281
VOE 993320	914	2460	1279
VOE 993320	914	2460	1279
VOE 993320	914	2460	1279
VOE 993320	914	2460	1279
VOE 993320	914	2460	1279
VOE 993320	914	2470	1283
VOE 993320	914	2470	1283
VOE 993320	914	2470	1283
VOE 993320	914	2470	1283
VOE 993320	914	2470	1283
VOE 993320	914	2480	1285
VOE 993320	914	2480	1285
VOE 993320	914	2480	1285
VOE 993320	914	250	1211
VOE 993320	914	250	1211
VOE 993320	914	250	1211
VOE 993320	914	2500	1287
VOE 993320	914	2500	1287
VOE 993320	914	2550	1289
VOE 993320	914	2600	1291
VOE 993320	914	2600	1291
VOE 993320	914	2600	1291
VOE 993320	914	2600	1291
VOE 993320	914	2600	1291

Part No	Group	Sect	Page
VOE 993320	914	2700	1295
VOE 993320	914	2700	1295
VOE 993320	914	2800	1297
VOE 993320	914	2800	1297
VOE 993320	914	2850	1299
VOE 993320	914	2850	1299
VOE 993320	914	300	1213
VOE 993320	914	300	1213
VOE 993320	914	300	1215
VOE 993320	914	300	1213
VOE 993320	914	300	1213
VOE 993320	914	300	1215
VOE 993320	914	300	1215
VOE 993320	914	350	1217
VOE 993320	914	350	1219
VOE 993320	914	350	1219
VOE 993320	914	350	1219
VOE 993320	914	350	1217
VOE 993320	914	350	1217
VOE 993320	914	350	1217
VOE 993320	914	3500	1301
VOE 993320	914	3500	1301
VOE 993320	914	3500	1301
VOE 993320	914	3600	1303
VOE 993320	914	3650	1305
VOE 993320	914	400	1221
VOE 993320	914	450	1225
VOE 993320	914	500	1233
VOE 993320	914	500	1229
VOE 993320	914	500	1231
VOE 993320	914	5000	1307
VOE 993320	914	5100	1311
VOE 993320	914	5100	1311
VOE 993320	914	5100	1311

NUMERICAL INDEX
INDICE DE NÚMERO
ÍNDICE NUMÉRICO

RÉPERTOIRE DE NUMÉROS

Part No	Group	Sect	Page
VOE 993422	916	400	1341
VOE 993422	916	500	1347
VOE 993422	916	600	1353
VOE 993422	924	1700	1455
VOE 993422	925	2200	1497
VOE 993424	716	100	635
VOE 993431	263	110	293
VOE 993447	251	200	203
VOE 993596	235	310	185
VOE 993600	210	225	81
VOE 993605	210	225	83
VOE 993605	235	310	185
VOE 993605	262	100	285
VOE 993677	210	225	79
VOE 993677	210	225	83
VOE 993677	235	300	183
VOE 993679	210	225	81
VOE 993679	217	100	127
VOE 993681	210	225	81
VOE 993816	235	310	185
VOE 993835	233	150	155
VOE 993835	821	200	757
VOE 993835	821	210	761
VOE 993835	821	250	765
VOE 993835	821	300	767
VOE 993835	821	310	769
VOE 993835	821	320	773
VOE 993835	827	200	783
VOE 993835	914	700	1241
VOE 993835	974	2100	1519
VOE 993835	974	400	1509
VOE 993835	974	500	1511
VOE 993835	974	510	1513
VOE 993835	975	1700	1569
VOE 993868	286	100	317
VOE 993868	286	150	321
VOE 993868	992	5500	1601
VOE 994064	222	50	141
VOE 994064	222	60	143
VOE 994386	251	100	197
VOE 994662	914	2100	1265
VOE 995241	254	400	221
VOE 995241	254	500	223
VOE 995241	254	500	223
VOE 995870	293	300	325
VOE 995952	254	300	217
VOE 996089	214	100	107
VOE 996092	210	225	79
VOE 996092	235	300	183
VOE 996093	293	400	329
VOE 996112	251	100	197
VOE 996254	293	300	327
VOE 996254	293	400	329
VOE 996518	263	100	291
VOE 996519	263	100	291
VOE 996678	775	1000	677
VOE 996811	254	610	229
VOE 996841	254	300	217
VOE 997383	916	1020	1365
VOE 997383	916	910	1357
VOE 997391	263	230	301
VOE 997410	975	350	1535
VOE 997423	263	230	301
VOE 997436	916	1020	1365
VOE 997436	916	130	1333
VOE 997436	916	910	1357
VOE 997438	916	130	1333
VOE 997446	837	1000	829
VOE 997462	261	130	267
VOE 997463	916	1020	1365
VOE 997465	916	130	1333
VOE 997473	975	350	1535
VOE 997513	916	910	1357
VOE 997514	916	1020	1365
VOE 997514	916	130	1335
VOE 997528	916	130	1333
VOE 997858	975	1610	1565
VOE 997858	975	1620	1567
VOE 997861	916	1020	1365
VOE 997879	916	1020	1365
VOE 997879	916	130	1333
VOE 997881	916	1020	1365
VOE 997881	916	130	1335
VOE 997967	916	910	1357
VOE 997978	975	350	1535
VOE 997981	916	130	1333

VOLVO EC220D

Parts catalog
S/N 21/22/23/231/24/245
/26/27/28
Part 2 Group 9



Publ. No. 20032270-E

VOLVO

Volvo Construction Equipment
www.volvoce.com

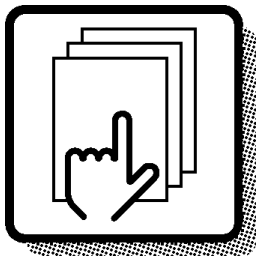

1

Preface and instructions
Prefacio e instrucciones
Prefácio e instruções
Préface et instructions

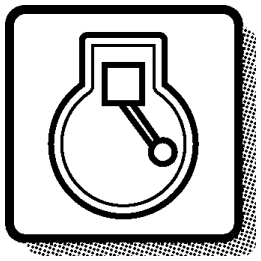

2

Engine
Motor
Motor
Moteur

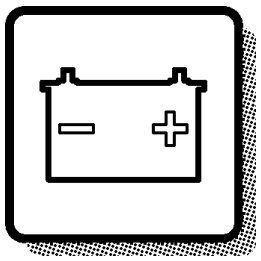

3

Electrical systems and instruments
Sistema eléctrico e instrumentos
Sistema elétrico e instrumentos
Système électrique et instruments

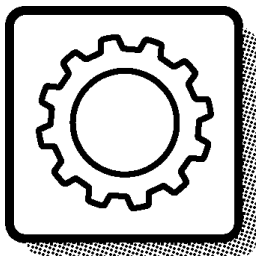

4

Power transmission
Transmisión de fuerza
Transmissão de força
Transmission de force



5

Brakes
Frenos
Freios
Freins

Steering system
Sistema de dirección
Sistema de direção
Système de direction

6



Frame and crawler unit
Bastidor y unidad de orugas
Chassi e unidade de esteiras
Bâti et unité des chenilles

7

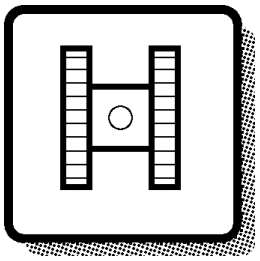

Body with associated parts
Carroceria con detalles
Carroceria com peças agregadas
Carrosserie avec détails

8

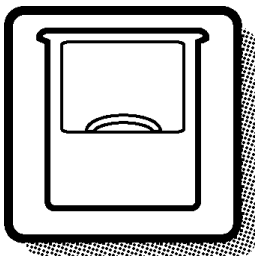

Miscellaneous equipment
Equipo diverso
Equipamentos diversos
Equipments divers

9

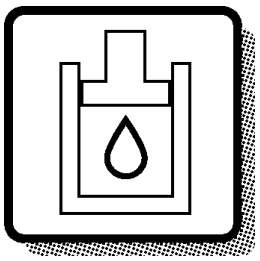

Numerical index
Indice numérico
Índice numérico
Répertoire numérique

10

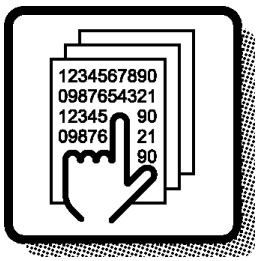

TABLE OF ABBREVIATION
PABLO DE ABREVIATIONS
TABELA DE ABREVIATURAS

POUR LA LISTE DES ABRÉVIATIONS EMPLOYÉES

ABBREVIATION	ENGLISH	ESPAÑOL	PORTUGUÊS BRASILEIRO	FRANÇAIS
A	ampere	amperio	ampère	Ampères
AC	Alternating Current	Corriente alterna	Corrente alternada	Courant alternatif
ALT	alternative	alternativa	Alternativa	alternative
AWD	All Wheel Drive	Tracción en las todas las ruedas	Tração em todas as rodas	Toutes roues motrices
AX - ####	up to and incl. axle No.	hasta el eje nro	Até ao eixo nº.	jusqu'au Nº d'essieu
AX ####-	as from axle No.	a partir del eje nro	A partir do eixo nº.	à partir du Nº d'essieu
BL	black	negro	Preto	noir
BLUE	blue	azul	Azul	bleu
BR	brown	marrón	Marrom	brun
BRA	Brazil	Brasil	Brasil	Brésil
CAB - ####	up to and incl. cab No.	hasta la cabina nro	Até a cabine nº.	jusqu'au Nº de cabine
CAB #### -	as from cab No.	a partir de la cabina	A partir da cabine nº.	à partir du Nº de cabine
CAN	Canada	Canadá	Canadá	Canada
CENT	centre	central	Central	au milieu
CHN	China	China	China	Chine
CIN	component identification number	Número de identificación del componente	Número de identificação de componente	Numéro de référence de sous-ensemble
CPL	complete	completo	Completo	complet
Cu Yd	Cubic Yard	Yarda cúbica	Jarda cúbica	Yard cube
DC	Direct Current	Corriente continua	Corrente contínua	Courant continu
DEG	numbers of degrees, C°	numero de grado de calor, C°	Número de graus, C°	nombres de degré de chaleur, C°
DELETED	deleted	Retirado	Descontinuada	supprimé
DEU	Germany	Alemania	Alemanha	Allemagne
DNK	Denmark	Dinamarca	Dinamarca	Danemark
E PROD	early production	producción anterior	Modelo anterior	production antérieure
EEC	European Economic Community (EEC)	el mercado común (EEC)	Mercado Comum Europeu (EEC)	pays du marche commun (EEC)
ENG	Engine	motor	motor	moteur
ENG - ####	up to and incl. engine No.	hasta el motor nro	Até ao motor nº.	jusqu'au Nº de moteur
ENG #### -	as from engine No.	a partir del motor nro	A partir do motor nº.	à partir du Nº de moteur
ESP	Spain	España	Espanha	Espagne
EU	European Union	Unión Europea	União Européia	Union Européenne
EXC - ###	up to and incl. excavator unit No.	hasta el agregado excavador nro	Até a unidade escavadeira nº.	jusqu'au Nº d'excavateur
EXC ### -	as from excavator unit No.	a partir de agregado excavador nro	A partir da unidade escavadeira nº.	à partir du Nº d'excavateur
EXCL	excluding	exclusivo	Exclusivo	exclus

ABBREVIATION	ENGLISH	ESPAÑOL	PORTUGUÊS BRASILEIRO	FRANÇAIS
FIN	Finland	Finlandia	Finlândia	Finlande
F-N-R	Forward-Neutral-Reverse	Adelante - Punto muerto - Atrás	Frente-Neutral-Ré	Marche avant-Point mort-Marche arrière
FOPS	Falling Object Protection System	Sistema de protección contra caída de objetos	Sistema de proteção contra objetos em queda	Système de protection contre la chute d'objets
FORW	forward	delante	Avante	avant
FRA	France	Francia	França	France
g (GRAM)	gram	gramo	Grama	gramme
GBR	Great Britain	Inglaterra	Inglaterra	Angleterre
GREEN	green	verde	Verde	vert
GREY	grey	gris	Cinza	gris
HD	Heavy Duty	Heavy Duty	Serviço pesado	Heavy Duty
HT - ####	up to and incl. hydraulic transmission No.	hasta el transmisión hidráulico nro	Até a transmissão hidráulica n°.	jusqu'au transmission hydraulique N°
HT #### -	as from hydraulic transmission No.	a partir de transmisión hidráulico nro	A partir da transmissão hidráulica n°.	à partir du transmission hydraulique N°
ID	diameter, inner	diámetro, interior	Diâmetro interno	diamètre, intérieur
IN	inch(es)	pulgada	Polegada	pouce
INCL	inclusive	inclusive	Inclusive	inclus
INCL IN	included in	forma parte de	Faz parte de	inclus dans
INLET	inlet	entrada	Admissão, entrada	entrée
INNER	inner	interior	Interior	intérieur
IRN	Iran	Iran	Irã	Iran
ITA	Italy	Italia	Itália	Italie
ITEM NO	see item No.	véase posición	Ver posição número	voir position
K	included in parts kits	forma parte del juego por juego	Incluído no kit	fait partie du jeu complet de réparation
KOR	Korea	Corea	Coréia	Corée
L	litre, length	litros, longitud	Litro, comprimento	litre, longueur
L PROD	late production	producción posterior	Modelo posterior	production postérieure
LH	left	izquierdo	Esquerdo	gauche
LOAD - ####	up to and incl. loading unit No.	hasta unidad carga nro	Até a unidade escavadeira n°.	jusqu'au N° de chargeur
LOAD #### -	as from loading unit No.	a partir du unibad carga nro	Até a unidade escavadeira n°.	à partir du N° de chargeur
LOW	lower	inferior	Inferior	dessous
m (M)	metric	métrico	metro	mètre
m3 (CU M)	cubic metre	metro cúbico	Metro cúbico	mètre cube
MARKED	marked	marcado	Marcado com	marque de

TABLE OF ABBREVIATION
PABLO DE ABREVIATIONS
TABELA DE ABREVIATURAS

POUR LA LISTE DES ABRÉVIATIONS EMPLOYÉES

ABBREVIATION	ENGLISH	ESPAÑOL	PORTUGUÊS BRASILEIRO	FRANÇAIS
MEX	Mexico	México	México	Mexique
ml (ML)	millilitre	mililitro	Mililitro	millilitre
mm (MM)	millimetre	milimetros	Milímetro	millimètre
mm2 (SQ MM)	square millimeters	milimetros cuadrados	Milímetros quadrados	millimètre carré
MODEL	model designation	Designación de modelo	Designação de modelo	Désignation de modèle
NLD	Netherlands	Holanda	Holanda	Pays-Bas
NO	number	número	Número	numéro
NOR	Norway	Noruega	Noruega	Norvège
NS	part not stocked as spare part	no disponible como repuesto pieza de repuesto	Peça não estocada como	n`est pas stocké comme pièce de rechange
O SZ	over size	sobredimensión	Superdimensionado	côte supérieur
OD	diameter, outer	diámetro, exterior	Diâmetro externo	diamètre extérieur
OP	The part is no longer in stock	El artículo no se mantiene ya en stock	A peça foi descontinuada no estoque	La pièce n'est plus en stock
OR	orange	naranja	Alaranjado	orange
ORDER	order	hacer un pedido	Encomendar	commander
OUTER	outer	exterior	Externo	extérieur
OUTLET	outlet	escape	Escapamento, saída	échappement
PAGE	see page	véase página	Ver a página	voir page
PAIR	pair	par	Par	paire
PCS	piece(s)	cada uno	Unidade	pièce
PIN	product identification number	Número de identificación del producto	Número de identificação de produto	Numéro d'identification de produit
PINK	pink	rosa	Cor-de-rosa	rose
POL	Poland	Polonia	Polônia	Pologne
PROD NO	product No.	nro de producto	Número de produto	N° de produit
PRT	Portugal	Portugal	Portugal	Portugal
Q	Quantity l/min	Cantidad l/min	Quantidade l/min	Quantité l/min
REAR	rear	detrás	Atrás	arrière
RED	red	rojo	Vermelho	rouge
REMAN	Remanufactured component	Componente remanufacturado	Componente recondicionado	Composant remis à neuf
REPL BY -	replaced by	substituido por	Substituído por	remplacé par
REQ	order as required	cantidad necesaria	Quantidade necessária	quantité nécessaire
RH	right	derecha	Direito	droite
ROPS	Roll-Over Protection System	Sistema de protección antivuelco	Sitema de proteção contra tombamento	Système de protection en cas de retournement
RPM	revolutions per minute	revoluciones por minuto	giros por minuto	tours par minute
S/N - ####	up to and incl. serial No.	hasta el fabricación nro.	Até ao n°. de série	jusqu'au N° de série
S/N #### -	as from serial No.	a partir de fabricación nro.	A partir do n°. de série	à partir du N° de série

ABBREVIATION	ENGLISH	ESPAÑOL	PORTUGUÊS BRASILEIRO	FRANÇAIS
SE	alternative spare part version exists	Existen otras versiones de las piezas de repuesto	Existe modelo alternativo de peça de reposição	une version pièce de rechange existe également
SEE GROUP	see group	véase grupo	Ver o grupo	voir groupe
SEE SB	see Service Bulletin	ver boletin de servicio	Ver o boletim de serviço	voir bulletin de service
SER NO - #	up to and incl.serial No.	hasta el fabric. nro	Até ao n°. de série	jusqu'au N° de fabrication
SER NO # -	as from serial No.	a partir de fabric. nro	A partir do n°. de série	à partir du N° de fabrication
SMV	slow-moving vehicle	Vehículo lento	veículo lento	véhicule lent
SPECIAL	special model	modelo especial	Modelo especial	construction spéciale
SS	superseded part	pieza substituida	Peça substituída	pièce remplacée
STD	standard version	versión standard	Modelo padrão	version standard
STD SZ	standard size	dimensión standard	Dimensão padrão	dimension standard
SUPPL	supplementary details, no spare part	parte completar	Dado complementar	indication compléter
SWE	Sweden	Suecia	Suécia	Suède
THICK	thickness	espesor	Espessura	épaisseur
TM NO - #	up to and incl. transmission No.	hasta el de transmisión nro	Até a transmissão n°.	jusqu'au N° de transmission
TM NO # -	as from transmission No.	a partir de transmisión nro	A partir da transmissão n°.	à partir du N° de transmission
U SZ	under size	subdimensión	Subdimensionado	côte interieur
UPPER	upper	superior	Superior	supérieur
USA	United States of America	Estados Unidos	Estados Unidos	États-Unis
V	volt	voltio	Volt	volt
VIOL	violet	violeta	Violeta	violet
VPM	vibrations per minute	Vibraciones por minuto	vibrações por minuto	vibrations par minute
W	Watt	watio	Watt	watt
WHITE	white	blanco	Branco	blanc
WID	width	ancho	Largura	largeur
YELL	yellow	amarillo	Amarelo	jaune
ZAF	South Africa	Sudáfrica	África do Sul	Afrique du Sud

VOLVO

Volvo Construction Equipment
www.volvoce.com

GROUP	Section	Page
911 Hydraulic oil tank	100	1109
911 Hydraulic system, control valve to boom and swing	200	1113
911 Turning joint line, turning joint to travel motor	300	1117
911 Turning joint line, turning joint to travel motor	310	1119
911 Hydraulic system, control valve to boom and swing	400	1121
911 Hydraulic system, hydraulic tank to hydraulic oil cooler	500	1123
911 Hydraulic system, hydraulic tank to hydraulic pump	600	1125
911 Hydraulic system, hydraulic tank to hydraulic pump	650	1129
911 Hydraulic system, oil cooling system 8292711	700	1131
911 Hydraulic system, oil cooling fan motor	1000	1133
911 Hydraulic system, control valve to boom and swing	1600	1137
911 Hydraulic system, oil cooling fan motor	2100	1141
911 Reversible fan, valve	2200	1143
911 Hydraulic system, control valve to return filter	3000	1145
912 Control valve with fitting parts.	100	1151
912 Main control valve	200	1153
912 Main control valve	300	1157
912 Main control valve	400	1161
912 Main control valve	500	1165
912 Main control valve	600	1167
912 Main control valve	700	1173
912 Working hydraulic, boom rupture valve mount 8289863	2000	1177
912 Working hydraulic, dipper arm rupture valve mount. 8289864, 8289866	2100	1181
912 Working hydraulic, dipper arm rupture valve mount.	2110	1183
912 Valve 8289822-823,8289825-826,8292057-058,8293103-104	2400	1185
912 Working hydraulic, adjustable boom control valve 8289866, 8289867	2500	1187
912 Control valve for rotator 8289839-841,8292754,8292063,8293107-108,8295975	3400	1191
912 Valve, float position 8289817	3500	1195
913 Pump installation	100	1197
913 Hydraulic pump	200	1199
914 Servo system, remote control valve	100	1201
914 Servo system, remote control valve	150	1205
914 Servo system, control valve to remote control valve pedal	200	1209
914 Servo system, control valve to remote control valve pedal 8289819,8292068	250	1211
914 Servo system, control valve to remote control valve pedal	300	1213
914 Servo system, control valve to remote control valve pedal	350	1217
914 Servo system, control valve piping. 8292707,8292708,8292709	400	1221
914 Servo system, control valve piping.	450	1225
914 Servo system, pump piping and filter mount.	500	1229
914 Servo system, pump piping and filter mount.	550	1235
914 Remote control valve pedal with fitting parts	700	1241
914 Remote control valve pedal, travel motor	800	1243
914 Servo system, remote control valve	1100	1247
914 Servo system, remote control valve	1200	1251
914 Working hydraulic, remote control valve pedal for hammer and shear	1500	1255
914 Working hydraulic, remote control valve pedal for hammer and shear	1600	1257
914 Working hydraulic, remote control valve pedal for hammer and shear	1700	1259
914 Servo system, control valve to solenoid valve	2000	1263
914 Servo system, changing lever function	2100	1265
914 Servo system, changing lever function 8279849	2150	1267
914 Servo system, changing lever function	2200	1269
914 Servo system, hammer and shear	2300	1271
914 Working hydraulic, hammer and shear for 2nd pump flow 8289822, 8289823, 8289825, 8289826	2400	1273
914 Working hydraulic, hammer and shear for 2nd pump flow	2450	1275
914 Working hydraulic, hammer and shear for 2nd pump flow	2460	1279

INDEX OF CONTENTS

INDEX OF CONTENTS

Catalogue id 20629 | Group 9
Issue 20032270-E | Page 1092

GROUP		Section	Page
914	Working hydraulic, hammer and shear for 2nd pump flow	2470	1283
914	Working hydraulic, hammer and shear for 2nd pump flow 8292057,8292078,8293103	2480	1285
914	Working hydraulic, hammer and shear for 2nd pump flow	2500	1287
914	Working hydraulic, hammer and shear for 2nd pump flow 8292057,8292058	2550	1289
914	Servo system, hammer and shear	2600	1291
914	Servo system, hammer and shear 8290899	2700	1295
914	Servo system, hammer and shear 8285377	2800	1297
914	Servo system, hammer and shear	2850	1299
914	Working hydraulic, adjustable boom for upper 8289866, 8289867	3500	1301
914	Working hydraulic, slope and rotator on upper frame 8289839,8289840,8289841,8292754,8295975	3600	1303
914	Working hydraulic, slope and rotator on upper frame 8292063,8293107,8293108	3650	1305
914	Servo system, control valve to solenoid valve	5000	1307
914	Servo system, control valve to solenoid valve	5100	1311
914	Servo system, pressure check connection	6000	1315
914	Servo system, changing lever function	6100	1317
916	Working hydraulic, dipper arm cylinder on boom.	100	1321
916	Working hydraulic, dipper arm cylinder on boom.	110	1325
916	Working hydraulic, dipper arm cylinder on boom.	120	1329
916	Working hydraulic, dipper arm cylinder on boom. S/N 270638-/280387-/231001-	130	1333
916	Working hydraulic, boom rupture 8289863	300	1337
916	Working hydraulic, dipper arm cylinder on long boom	400	1341
916	Working hydraulic, dipper arm cylinder on boom. 8292409	450	1345
916	Working hydraulic, dipper arm cylinder on adjustable boom	500	1347
916	Working hydraulic, 2nd boom cylinder on adjustable boom 8289866, 8289867	600	1351
916	Working hydraulic, boom cylinder	900	1355
916	Working hydraulic, boom cylinder S/N 270638-/280387-/231001-	910	1357
916	Working hydraulic, bucket cylinder on dipper arm 8289814(S/N -270587/-280265/-231085)	1000	1359
916	Working hydraulic, bucket cylinder on dipper arm S/N 270588-/280266-/231086-	1010	1363
916	Working hydraulic, clamshell S/N 270638-/280387-/231001-	1020	1365
916	Working hydraulic, dipper arm rupture	1200	1367
916	Working hydraulic, bucket cylinder on long dipper arm 8289803	1300	1371
916	Working hydraulic, dipper arm rupture valve for adjustable boom 8289866	1500	1373
916	Working hydraulic, hammer and shear for boom	2000	1377
916	Working hydraulic, hammer and shear for dipper arm	2100	1379
916	Working hydraulic, slope and rotator on dipper arm	2150	1383
916	Working hydraulic, hammer and shear for upper	2200	1385
916	Working hydraulic, hammer and shear for upper	2250	1389
916	Working hydraulic, hammer and shear for return filter 8289827	2300	1391
916	Working hydraulic, hammer and shear for adjustable boom 8289830	2800	1393
916	Working hydraulic, oil leak on boom	3000	1395
916	Working Hydraulic, Oil Leak On Upper Frame	3100	1397
916	Working hydraulic, clamshell	4000	1399
924	Attachment bracket, quickfit	100	1403
924	Attachment bracket, quickfit	150	1405
924	Attachment bracket, quickfit	160	1407
924	Attachment bracket, quickfit 8296849	180	1409
924	Attachment bracket, quickfit 8294408	200	1411
924	Working hydraulic, quick fit on upper frame	300	1413
924	Working hydraulic, quick fit on upper frame	350	1415
924	Working hydraulic, quick fit on upper frame 8289849 S/N 245059-/ 231001-/ 270533-/ 280219-	360	1417
924	Working hydraulic, quick fit on boom	400	1419
924	Working hydraulic, quickfit on adjustable boom 8289852	500	1421

GROUP	Section	Page
924 Working hydraulic, quick fit on dipper arm	700	1423
924 Working hydraulic, quick fit on dipper arm	750	1427
924 Working hydraulic, quick fit on dipper arm 8290910, 8292399	800	1431
924 Working hydraulic, quick fit on dipper arm	850	1433
924 Working hydraulic, quick fit on dipper arm 8294408	875	1435
924 Working hydraulic, quick fit on dipper arm 8279950	900	1437
924 Working hydraulic, quick fit on dipper arm 8283971	950	1439
924 Working hydraulic, slope and rotator on upper frame	1000	1441
924 Working hydraulic, slope and rotator on upper frame	1010	1443
924 Working hydraulic, slope and rotator on upper frame	1050	1445
924 Working hydraulic, slope and rotator on boom	1100	1449
924 Working hydraulic, slope and rotator on adjustable boom 8289843	1200	1451
924 Working hydraulic, slope and rotator on dipper arm	1600	1453
924 Working hydraulic, Forestry	1700	1455
924 Working hydraulic, slope and rotator on dipper arm	1800	1459
924 Hydraulic gear pump for quickfit and rotator 8289840,8289841,8292063,8293108	2100	1461
924 Quick fit cylinder 8289871, 8289872	3000	1463
924 Valve, quickfit S/N -245058/ -231000/ -210889/ -270889/ -280218	3100	1465
924 Valve, quickfit 8289849 S/N 245059-/ 231001-/ 270533-/ 280219-	3150	1467
924 Rotator	4000	1469
924 Servo system, remote control valve	4200	1471
924 Rototilt Assembly 8290929, 8290931	4300	1473
925 Bucket	100	1475
925 Bucket	110	1477
925 Bucket	120	1479
925 Bucket	130	1481
925 Bucket	140	1483
925 Bucket	150	1485

GROUP	Section	Page
925 Bucket	160	1487
925 Bucket	170	1489
925 Links to bucket 8289871, 8289872, 8289874, 8289875, 8290910	1400	1491
925 Links to bucket	1500	1493
925 Links to bucket 8281356,8284837,8289875,8296849	1600	1495
925 Links to bucket 8281360, 8289874, 8284837, 8281356, 8281357	2200	1497
925 Links to bucket	2300	1499
974 Links to boom	100	1501
974 Links to boom	110	1503
974 Links to boom, long reach 8289782	200	1505
974 Links to boom, adjustable 8289780	300	1507
974 Boom and grease piping	400	1509
974 Boom and grease piping	500	1511
974 Boom and grease piping	510	1513
974 Boom and grease piping, adjustable 1st 8289780	1200	1515
974 Boom and grease piping, adjustable 2nd 8289780	1300	1517
974 Boom and grease piping, long reach	2100	1519
974 Boom cylinder	3000	1521
974 Boom cylinder, adjustable 2nd	3400	1523
975 Links to dipper arm 8289784, 8289786	100	1525
975 Links to dipper arm 8289788,8289790,8289792,8293101	150	1527
975 Links to dipper arm 8289793,8289795,8289797,8296057	200	1529
975 Links to dipper arm 8289798,8289800,8289802,8299101,8299102	250	1531
975 Links to dipper arm 8283567,8297371	300	1533
975 Links to dipper arm 8300026,8300027,8300028,8300029,8300030,8300031	350	1535
975 Links to dipper arm, long reach	600	1537
975 Dipper arm, long reach 8289803	900	1539
975 Dipper arm and grease piping with piping seat 8289784	1000	1541

INDEX OF CONTENTS

GROUP		Section	Page
975	Dipper arm and grease piping with piping seat	1100	1543
975	Dipper arm and grease piping with piping seat 8293101 : S/N - 270084/-280033	1200	1547
975	Dipper arm and grease piping with piping seat 8296057:S/N - 210889/-231066/-270507/-280194	1300	1551
975	Dipper arm and grease piping with piping seat S/N : 210890- /231067-/270508-/280195-	1310	1555
975	Dipper arm and grease piping with piping seat	1400	1557
975	Dipper arm and grease piping with piping seat	1500	1561
975	Dipper arm and grease piping with piping seat	1600	1563
975	Dipper arm and grease piping with piping seat	1610	1565
975	Dipper arm and grease piping with piping seat	1620	1567
975	Dipper arm and grease piping with piping seat	1700	1569
975	Links to connecting rod 8281307	2000	1571
975	Links to connecting rod	2100	1573
975	Dipper arm cylinder 8279831	3000	1575
975	Dipper arm cylinder for long reach 8281308	3100	1579
975	Bucket cylinder	3200	1583
975	Bucket cylinder, long reach 8281310	3300	1587
975	Dipper arm adapter, Forestry	5000	1591
975	Dipper arm and grease piping with piping seat	5100	1593
992	Fire extinguisher	5000	1595
992	Fire extinguisher	5500	1601

GRUPO	Sección	Página
911 Depósito de aceite hidráulico	100	1109
911 Sistema hidráulico, válvula de control para pluma y oscilaci	200	1113
911 Tubería de articulación de giro, articulación de giro a motor de tras	300	1117
911 Tubería de articulación de giro, articulación de giro a motor de tras	310	1119
911 Sistema hidráulico, válvula de control para pluma y oscilaci	400	1121
911 Sistema hidráulico, depósito hidr. a enfr. aceite hidr.	500	1123
911 Sistema hidráulico, depósito hidr. a bomba hidr.	600	1125
911 Sistema hidráulico, depósito hidr. a bomba hidr.	650	1129
911 Sistema hidráulico, tubería de refrigeración de aceite. 8292711	700	1131
911 Sistema hidráulico, motor del ventilador de refrigeración de aceite.	1000	1133
911 Sistema hidráulico, válvula de control para pluma y oscilaci	1600	1137
911 Sistema hidráulico, motor del ventilador de refrigeración de aceite.	2100	1141
911 Ventilador reversible, válvula	2200	1143
911 Sistema hidráulico, válvula de control a filtro retorno	3000	1145
912 Válvula de mando con piezas se montaje.	100	1151
912 Válvula de control principal	200	1153
912 Válvula de control principal	300	1157
912 Válvula de control principal	400	1161
912 Válvula de control principal	500	1165
912 Válvula de control principal	600	1167
912 Válvula de control principal	700	1173
912 Hidráulica de trabajo, soporte de la válvula de rotura de manguera. 8289863	2000	1177
912 Hidráulica de trabajo, soporte de la válvula de rotura de manguera del brazo. 8289864, 8289866	2100	1181
912 Hidráulica de trabajo, soporte de la válvula de rotura de manguera del brazo.	2110	1183
912 Válvula 8289822-823,8289825-826,8292057-058,8293103-104	2400	1185
912 Hidráulica de trabajo, pluma ajustable, valvula control 8289866, 8289867	2500	1187
912 Válvula de control para rotador 8289839-841,8292754,8292063,8293107-108,8295975	3400	1191
912 Válvula, posición de flotación 8289817	3500	1195
913 Instalación de bomba	100	1197
913 Bomba hidráulica	200	1199
914 Servosistema, válvula de mando a distancia	100	1201
914 Servosistema, válvula de mando a distancia	150	1205
914 Servosistema, válvula de control a válvula pedal de mando a distan	200	1209
914 Servosistema, válvula de control a válvula pedal de mando a distan 8289819,8292068	250	1211
914 Servosistema, válvula de control a válvula pedal de mando a distan	300	1213
914 Servosistema, válvula de control a válvula pedal de mando a distan	350	1217
914 Servosistema, tubería de la válvula de control. 8292707,8292708,8292709	400	1221
914 Servosistema, tubería de la válvula de control.	450	1225
914 Servosistema, soporte del filtro y la tubería de la bomba.	500	1229
914 Servosistema, soporte del filtro y la tubería de la bomba.	550	1235
914 Pedal de válvula de control remoto con accesorios	700	1241
914 Válvula de control a pedal de válvula de mando a distancia, motor trasl	800	1243
914 Servosistema, válvula de mando a distancia	1100	1247
914 Servosistema, válvula de mando a distancia	1200	1251
914 Hidráulica de trabajo, pedal de válv. de mando a dist. para	1500	1255
914 Hidráulica de trabajo, pedal de válv. de mando a dist. para	1600	1257
914 Hidráulica de trabajo, pedal de válv. de mando a dist. para	1700	1259
914 Servosistema, válvula de control a válvula solenoide	2000	1263
914 Servosistema, cambio de función de la palanca	2100	1265
914 Servosistema, cambio de función de la palanca 8279849	2150	1267
914 Servosistema, cambio de función de la palanca	2200	1269
914 Servosistema, martillo y cizalla	2300	1271
914 Hidráulica de trabajo, martillo y cizalla para flujo de 2a. bomba 8289822, 8289823, 8289825, 8289826	2400	1273

INDICE

INDICE

Catalogue id 20629 | Group 9
Issue 20032270-E | Page 1096

GRUPO		Sección	Página
914	Hidráulica de trabajo, martillo y cizalla para flujo de 2a. bomba	2450	1275
914	Hidráulica de trabajo, martillo y cizalla para flujo de 2a. bomba	2460	1279
914	Hidráulica de trabajo, martillo y cizalla para flujo de 2a. bomba	2470	1283
914	Hidráulica de trabajo, martillo y cizalla para flujo de 2a. bomba 8292057,8292078,8293103	2480	1285
914	Hidráulica de trabajo, martillo y cizalla para flujo de 2a. bomba	2500	1287
914	Hidráulica de trabajo, martillo y cizalla para flujo de 2a. bomba 8292057,8292058	2550	1289
914	Servosistema, martillo y cizalla	2600	1291
914	Servosistema, martillo y cizalla 8290899	2700	1295
914	Servosistema, martillo y cizalla 8285377	2800	1297
914	Servosistema, martillo y cizalla	2850	1299
914	Hidráulica de trabajo, pluma ajustable para superior 8289866, 8289867	3500	1301
914	Hidráulica de trabajo, inclinación y rotador en el bastidor superior 8289839,8289840,8289841,8292754,8295975	3600	1303
914	Hidráulica de trabajo, inclinación y rotador en el bastidor superior 8292063,8293107,8293108	3650	1305
914	Servosistema, válvula de control a válvula solenoide	5000	1307
914	Servosistema, válvula de control a válvula solenoide	5100	1311
914	Servosistema, lumbrera de control de aceite	6000	1315
914	Servosistema, cambio de función de la palanca	6100	1317
916	Hidráulica de trabajo, cilindro del brazo en la pluma.	100	1321
916	Hidráulica de trabajo, cilindro del brazo en la pluma.	110	1325
916	Hidráulica de trabajo, cilindro del brazo en la pluma.	120	1329
916	Hidráulica de trabajo, cilindro del brazo en la pluma. S/N 270638-/280387-/231001-	130	1333
916	Hidráulica de trabajo, válvula de rotura de manguera en plum 8289863	300	1337
916	Hidráulica de trabajo, cilindro del brazo en la pluma larga.	400	1341
916	Hidráulica de trabajo, cilindro del brazo en la pluma. 8292409	450	1345
916	Hidráulica de trabajo, cilindro del brazo en la pluma ajustable.	500	1347
916	Hidráulica de trabajo, segundo cilindro de la pluma en la pluma ajustable. 8289866, 8289867	600	1351
916	Hidráulica de trabajo, cilindro de la pluma.	900	1355
916	Hidráulica de trabajo, cilindro de la pluma. S/N 270638-/280387-/231001-	910	1357
916	Hidráulica de trabajo, cilindro de la cuchara en el brazo. 8289814(S/N -270587/-280265/-231085)	1000	1359
916	Hidráulica de trabajo, cilindro de la cuchara en el brazo. S/N 270588-/280266-/231086-	1010	1363
916	Hidráulica de trabajo, cazo de almeja S/N 270638-/280387-/231001-	1020	1365
916	Hidráulica de trabajo, válvula de rotura de manguera en braz	1200	1367
916	Hidráulica de trabajo, cilindro de la cuchara en el brazo largo. 8289803	1300	1371
916	Hidráulica de trabajo, válvula de rotura de manguera de la pluma ajustable. 8289866	1500	1373
916	Hidráulica de trabajo, martillo y cizalla para pluma	2000	1377
916	Hidráulica de trabajo, martillo y cizalla para brazo	2100	1379
916	Hidráulica de trabajo, inclinación y rotador en el brazo	2150	1383
916	Hidráulica de trabajo, martillo y cizalla para superior	2200	1385
916	Hidráulica de trabajo, martillo y cizalla para superior	2250	1389
916	Hidráulica de trabajo, martillo y cizalla para filtro de retor 8289827	2300	1391
916	Hidráulica de trabajo, martillo y cizalla para pluma ajustable 8289830	2800	1393
916	Hidráulica de trabajo, tubo de salida de aceite en la pluma.	3000	1395
916	Hidráulica de trabajo, tubo de salida de aceite en el bastidor superior.	3100	1397
916	Hidráulica de trabajo, cazo de almeja	4000	1399
924	Portaimplemento, enganche rápido	100	1403
924	Portaimplemento, enganche rápido	150	1405
924	Portaimplemento, enganche rápido	160	1407
924	Portaimplemento, enganche rápido 8296849	180	1409
924	Portaimplemento, enganche rápido 8294408	200	1411

GRUPO		Sección	Página
924	Hidráulica de trabajo, acoplamiento rápido en el bastidor superior.	300	1413
924	Hidráulica de trabajo, acoplamiento rápido en el bastidor superior.	350	1415
924	Hidráulica de trabajo, acoplamiento rápido en el bastidor superior. 8289849 S/N 245059-/ 231001-/ 270533-/ 280219-	360	1417
924	Hidráulica de trabajo, acoplamiento rápido en la pluma.	400	1419
924	Hidráulica de trabajo, acoplamiento rápido en la pluma ajustable. 8289852	500	1421
924	Hidráulica de trabajo, acoplamiento rápido en el brazo.	700	1423
924	Hidráulica de trabajo, acoplamiento rápido en el brazo.	750	1427
924	Hidráulica de trabajo, acoplamiento rápido en el brazo. 8290910, 8292399	800	1431
924	Hidráulica de trabajo, acoplamiento rápido en el brazo.	850	1433
924	Hidráulica de trabajo, acoplamiento rápido en el brazo. 8294408	875	1435
924	Hidráulica de trabajo, acoplamiento rápido en el brazo. 8279950	900	1437
924	Hidráulica de trabajo, acoplamiento rápido en el brazo. 8283971	950	1439
924	Hidráulica de trabajo, inclinación y rotador en el bastidor superior	1000	1441
924	Hidráulica de trabajo, inclinación y rotador en el bastidor superior	1010	1443
924	Hidráulica de trabajo, inclinación y rotador en el bastidor superior	1050	1445
924	Hidráulica de trabajo, inclinación y rotador en la pluma	1100	1449
924	Hidráulica de trabajo, inclinación y rotador en la pluma ajustable 8289843	1200	1451
924	Hidráulica de trabajo, inclinación y rotador en el brazo	1600	1453
924	Hidráulica de trabajo, silvicultura	1700	1455
924	Hidráulica de trabajo, inclinación y rotador en el brazo	1800	1459
924	Bomba hidráulica de engranajes para enganche rápido y rotador 8289840,8289841,8292063,8293108	2100	1461
924	Cilindro, acoplamiento rápido 8289871, 8289872	3000	1463
924	Válvula de acoplamiento rápido S/N -245058/ -231000/ -210889/ -270889/ -280218	3100	1465
924	Válvula de acoplamiento rápido 8289849 S/N 245059-/ 231001-/ 270533-/ 280219-	3150	1467
924	Rotador	4000	1469
924	Servosistema, válvula de mando a distancia	4200	1471
924	Conjunto rototilt 8290929, 8290931	4300	1473
925	Cazo	100	1475
925	Cazo	110	1477
925	Cazo	120	1479
925	Cazo	130	1481
925	Cazo	140	1483
925	Cazo	150	1485
925	Cazo	160	1487
925	Cazo	170	1489
925	Acoplamientos para la cuchara 8289871, 8289872, 8289874, 8289875, 8290910	1400	1491
925	Acoplamientos para la cuchara	1500	1493
925	Acoplamientos para la cuchara 8281356,8284837,8289875,8296849	1600	1495
925	Acoplamientos para la cuchara 8281360, 8289874, 8284837, 8281356, 8281357	2200	1497
925	Acoplamientos para la cuchara	2300	1499
974	Acoplamientos para la pluma	100	1501
974	Acoplamientos para la pluma	110	1503
974	Acoplamientos para la pluma, largo alcance. 8289782	200	1505
974	Enlaces a la pluma, ajustable 8289780	300	1507
974	Pluma y tubería de lubricación	400	1509
974	Pluma y tubería de lubricación	500	1511
974	Pluma y tubería de lubricación	510	1513
974	Pluma y tubería de engrase, ajustable 1a. 8289780	1200	1515
974	Pluma y tubería de engrase, ajustable 2a. 8289780	1300	1517
974	Pluma y tubería de lubricación, largo alcance.	2100	1519
974	Cilindro de pluma	3000	1521
974	Cilindro de pluma, ajustable segundo.	3400	1523
975	Enlaces al brazo 8289784, 8289786	100	1525

INDICE

INDICE

Catalogue id 20629 | Group 9
Issue 20032270-E | Page 1098

GRUPO		Sección	Página
975	Enlaces al brazo 8289788,8289790,8289792,8293101	150	1527
975	Enlaces al brazo 8289793,8289795,8289797,8296057	200	1529
975	Enlaces al brazo 8289798,8289800,8289802,8299101,8299102	250	1531
975	Enlaces al brazo 8283567,8297371	300	1533
975	Enlaces al brazo 8300026,8300027,8300028,8300029,8300030,8300031	350	1535
975	Acoplamientos para el brazo, largo alcance.	600	1537
975	Brazo, largo alcance 8289803	900	1539
975	Brazos y tuberías de engrase con asiento de tuberías 8289784	1000	1541
975	Brazos y tuberías de engrase con asiento de tuberías	1100	1543
975	Brazos y tuberías de engrase con asiento de tuberías 8293101 : S/N -270084/-280033	1200	1547
975	Brazos y tuberías de engrase con asiento de tuberías 8296057:S/N -210889/-231066/-270507/-280194	1300	1551
975	Brazos y tuberías de engrase con asiento de tuberías S/N : 210890-/231067-/270508-/280195-	1310	1555
975	Brazos y tuberías de engrase con asiento de tuberías	1400	1557
975	Brazos y tuberías de engrase con asiento de tuberías	1500	1561
975	Brazos y tuberías de engrase con asiento de tuberías	1600	1563
975	Brazos y tuberías de engrase con asiento de tuberías	1610	1565
975	Brazos y tuberías de engrase con asiento de tuberías	1620	1567
975	Brazos y tuberías de engrase con asiento de tuberías	1700	1569
975	Acoplamientos para la varilla de conexión 8281307	2000	1571
975	Acoplamientos para la varilla de conexión	2100	1573
975	Cilindro de brazo 8279831	3000	1575
975	Cilindro de brazo de largo alcance 8281308	3100	1579
975	Cilindro de cazo	3200	1583
975	Cilindro de la cuchara, largo alcance 8281310	3300	1587
975	Adaptador para brazo, silvicultura	5000	1591
975	Brazos y tuberías de engrase con asiento de tuberías	5100	1593
992	Extintor	5000	1595
992	Extintor	5500	1601

GRUPO	Seção	Página
911 Tanque de óleo hidráulico	100	1109
911 Sistema hidráulico, válvula de controle da lança e do giro	200	1113
911 Linha da junta de rotação, junta de rotação para o motor de curso	300	1117
911 Linha da junta de rotação, junta de rotação para o motor de curso	310	1119
911 Sistema hidráulico, válvula de controle da lança e do giro	400	1121
911 Sistema hidráulico, tanque hidráulico para o refrigerador de óleo hidráulico	500	1123
911 Sistema hidráulico, tanque hidráulico para a bomba hidráulica	600	1125
911 Sistema hidráulico, tanque hidráulico para a bomba hidráulica	650	1129
911 Sistema hidráulico, tubulação de refrigeração de óleo 8292711	700	1131
911 Sistema hidráulico, motor do ventilador de refrigeração de óleo	1000	1133
911 Sistema hidráulico, válvula de controle da lança e do giro	1600	1137
911 Sistema hidráulico, motor do ventilador de refrigeração de óleo	2100	1141
911 Ventilador reversível, válvula	2200	1143
911 Sistema hidráulico, válvula de controle para o filtro de retorno	3000	1145
912 Válvula de comando com peças de montagem	100	1151
912 Válvula de comando principal	200	1153
912 Válvula de comando principal	300	1157
912 Válvula de comando principal	400	1161
912 Válvula de comando principal	500	1165
912 Válvula de comando principal	600	1167
912 Válvula de comando principal	700	1173
912 Sistema hidráulico de operação, montagem da válvula de ruptura na lança 8289863	2000	1177
912 Sistema hidráulico de operação, montagem da válvula de ruptura no braço 8289864, 8289866	2100	1181
912 Sistema hidráulico de operação, montagem da válvula de ruptura no braço	2110	1183
912 Válvula 8289822-823,8289825-826,8292057-058,8293103-104	2400	1185
912 Sistema hidráulico de operação, válvula de controle da lança ajustável 8289866, 8289867	2500	1187
912 Válvula de comando do rotor 8289839-841,8292754,8292063,8293107-108,8295975	3400	1191
912 Válvula, posição de flutuação 8289817	3500	1195
913 Instalação de bomba	100	1197
913 Bomba hidráulica	200	1199
914 Sistema servo, válvula de controle remoto	100	1201
914 Sistema servo, válvula de controle remoto	150	1205
914 Sistema servo, válvula de controle para o pedal da válvula de controle remoto	200	1209
914 Sistema servo, válvula de controle para o pedal da válvula de controle remoto 8289819,8292068	250	1211
914 Sistema servo, válvula de controle para o pedal da válvula de controle remoto	300	1213
914 Sistema servo, válvula de controle para o pedal da válvula de controle remoto	350	1217
914 Sistema servo, tubulação da válvula de controle 8292707,8292708,8292709	400	1221
914 Sistema servo, tubulação da válvula de controle	450	1225
914 Sistema servo, tubulação da bomba e montagem do filtro	500	1229
914 Sistema servo, tubulação da bomba e montagem do filtro	550	1235
914 Pedal da válvula de controle remoto com peças de montagem	700	1241
914 Pedal da válvula de controle remoto, motor de curso	800	1243
914 Sistema servo, válvula de controle remoto	1100	1247
914 Sistema servo, válvula de controle remoto	1200	1251
914 Sistema hidráulico de operação, pedal da válvula de controle remoto para o martelo e o cortador	1500	1255
914 Sistema hidráulico de operação, pedal da válvula de controle remoto para o martelo e o cortador	1600	1257
914 Sistema hidráulico de operação, pedal da válvula de controle remoto para o martelo e o cortador	1700	1259
914 Sistema servo, válvula de controle para a válvula solenóide	2000	1263
914 Sistema servo, troca de função da alavanca	2100	1265
914 Sistema servo, troca de função da alavanca 8279849	2150	1267

ÍNDICE

ÍNDICE

Catalogue id 20629 | Group 9
Issue 20032270-E | Page 1100

GRUPO		Seção	Página
914	Sistema servo, troca de função da alavanca	2200	1269
914	Sistema servo, martelo e cortador	2300	1271
914	Sistema hidráulico de operação, martelo e cortador para o fluxo da 2a. bomba 8289822, 8289823, 8289825, 8289826	2400	1273
914	Sistema hidráulico de operação, martelo e cortador para o fluxo da 2a. bomba	2450	1275
914	Sistema hidráulico de operação, martelo e cortador para o fluxo da 2a. bomba	2460	1279
914	Sistema hidráulico de operação, martelo e cortador para o fluxo da 2a. bomba	2470	1283
914	Sistema hidráulico de operação, martelo e cortador para o fluxo da 2a. bomba 8292057,8292078,8293103	2480	1285
914	Sistema hidráulico de operação, martelo e cortador para o fluxo da 2a. bomba	2500	1287
914	Sistema hidráulico de operação, martelo e cortador para o fluxo da 2a. bomba 8292057,8292058	2550	1289
914	Sistema servo, martelo e cortador	2600	1291
914	Sistema servo, martelo e cortador 8290899	2700	1295
914	Sistema servo, martelo e cortador 8285377	2800	1297
914	Sistema servo, martelo e cortador	2850	1299
914	Sistema hidráulico de operação, lança ajustável para a parte superior 8289866, 8289867	3500	1301
914	Sistema hidráulico de operação, inclinação e rotor no chassi superior 8289839,8289840,8289841,8292754,8295975	3600	1303
914	Sistema hidráulico de operação, inclinação e rotor no chassi superior 8292063,8293107,8293108	3650	1305
914	Sistema servo, válvula de controle para a válvula solenóide	5000	1307
914	Sistema servo, válvula de controle para a válvula solenóide	5100	1311
914	Sistema servo, bico de medição	6000	1315
914	Sistema servo, troca de função da alavanca	6100	1317
916	Sistema hidráulico de operação, cilindro do braço na lança	100	1321
916	Sistema hidráulico de operação, cilindro do braço na lança	110	1325
916	Sistema hidráulico de operação, cilindro do braço na lança	120	1329
916	Sistema hidráulico de operação, cilindro do braço na lança S/N 270638-/280387-/231001-	130	1333
916	Sistema hidráulico de operação, ruptura da lança 8289863	300	1337
916	Sistema hidráulico de operação, cilindro do braço na lança longa	400	1341
916	Sistema hidráulico de operação, cilindro do braço na lança 8292409	450	1345
916	Sistema hidráulico de operação, cilindro do braço na lança ajustável	500	1347
916	Sistema hidráulico de operação, cilindro da 2a. lança na lança ajustável 8289866, 8289867	600	1351
916	Sistema hidráulico de operação, cilindro da lança	900	1355
916	Sistema hidráulico de operação, cilindro da lança S/N 270638-/280387-/231001-	910	1357
916	Sistema hidráulico de operação, cilindro da caçamba no braço 8289814(S/N -270587/-280265/-231085)	1000	1359
916	Sistema hidráulico de operação, cilindro da caçamba no braço S/N 270588-/280266-/231086-	1010	1363
916	Sistema hidráulico de operação, caçamba concha S/N 270638-/280387-/231001-	1020	1365
916	Sistema hidráulico de operação, ruptura do braço	1200	1367
916	Sistema hidráulico de operação, cilindro da caçamba no braço longo 8289803	1300	1371
916	Sistema hidráulico de operação, válvula de ruptura de mangueira para a lança ajsutável 8289866	1500	1373
916	Sistema hidráulico de operação, martelo e cortador para a lança	2000	1377
916	Sistema hidráulico de operação, martelo e cortador para o braço	2100	1379
916	Sistema hidráulico de operação, inclinação e rotor no braço	2150	1383
916	Sistema hidráulico de operação, martelo e cortador para a parte superior	2200	1385
916	Sistema hidráulico de operação, martelo e cortador para a parte superior	2250	1389
916	Sistema hidráulico de operação, martelo e cortador para o filtro de retorno 8289827	2300	1391
916	Sistema hidráulico de operação, martelo e cortador para a lança ajustável 8289830	2800	1393

GRUPO		Seção	Página
916	Sistema hidráulico de operação, linha de óleo de retorno na lança	3000	1395
916	Sistema hidráulico de operação, linha de óleo de retorno no chassi superior	3100	1397
916	Sistema hidráulico de operação, caçamba concha	4000	1399
924	Suporte de implemento, acoplamento rápido	100	1403
924	Suporte de implemento, acoplamento rápido	150	1405
924	Suporte de implemento, acoplamento rápido	160	1407
924	Suporte de implemento, acoplamento rápido 8296849	180	1409
924	Suporte de implemento, acoplamento rápido 8294408	200	1411
924	Sistema hidráulico de operação, acoplamento rápido no chassi superior	300	1413
924	Sistema hidráulico de operação, acoplamento rápido no chassi superior	350	1415
924	Sistema hidráulico de operação, acoplamento rápido no chassi superior 8289849 S/N 245059-/ 231001-/ 270533-/ 280219-	360	1417
924	Sistema hidráulico de operação, acoplamento rápido na lança	400	1419
924	Sistema hidráulico de operação, acoplamento rápido na lança ajustável 8289852	500	1421
924	Sistema hidráulico de operação, acoplamento rápido no braço	700	1423
924	Sistema hidráulico de operação, acoplamento rápido no braço	750	1427
924	Sistema hidráulico de operação, acoplamento rápido no braço 8290910, 8292399	800	1431
924	Sistema hidráulico de operação, acoplamento rápido no braço	850	1433
924	Sistema hidráulico de operação, acoplamento rápido no braço 8294408	875	1435
924	Sistema hidráulico de operação, acoplamento rápido no braço 8279950	900	1437
924	Sistema hidráulico de operação, acoplamento rápido no braço 8283971	950	1439
924	Sistema hidráulico de operação, inclinação e rotor no chassi superior	1000	1441
924	Sistema hidráulico de operação, inclinação e rotor no chassi superior	1010	1443
924	Sistema hidráulico de operação, inclinação e rotor no chassi superior	1050	1445
924	Sistema hidráulico de operação, inclinação e rotor na lança	1100	1449
924	Sistema hidráulico de operação, inclinação e rotor na lança ajustável 8289843	1200	1451
924	Sistema hidráulico de operação, inclinação e rotor no braço	1600	1453
924	Sistema hidráulico de operação, Florestal	1700	1455
924	Sistema hidráulico de operação, inclinação e rotor no braço	1800	1459
924	Bomba de engrenagem hidráulica para o acoplamento rápido e o rotor 8289840,8289841,8292063,8293108	2100	1461
924	Cilindro, acoplamento rápido 8289871, 8289872	3000	1463
924	Válvula, acoplamento rápido S/N -245058/ -231000/ -210889/ -270889/ -280218	3100	1465
924	Válvula, acoplamento rápido 8289849 S/N 245059-/ 231001-/ 270533-/ 280219-	3150	1467
924		4000	1469
924	Sistema servo, válvula de controle remoto	4200	1471
924	Montagem da inclinação rotativa 8290929, 8290931	4300	1473
925	Caçamba	100	1475
925	Caçamba	110	1477
925	Caçamba	120	1479
925	Caçamba	130	1481
925	Caçamba	140	1483
925	Caçamba	150	1485
925	Caçamba	160	1487
925	Caçamba	170	1489
925	Articulações da caçamba 8289871, 8289872, 8289874, 8289875, 8290910	1400	1491
925	Articulações da caçamba	1500	1493
925	Articulações da caçamba 8281356,8284837,8289875,8296849	1600	1495
925	Articulações da caçamba 8281360, 8289874, 8284837, 8281356, 8281357	2200	1497

ÍNDICE

ÍNDICE

Catalogue id 20629 | Group 9
Issue 20032270-E | Page 1102

GRUPO		Seção	Página
925	Articulações da caçamba	2300	1499
974	Articulações para a lança	100	1501
974	Articulações para a lança	110	1503
974	Articulações para a lança, longo alcance 8289782	200	1505
974	Articulações para a lança, ajustável 8289780	300	1507
974	Lança e tubulação de graxa lubrificante	400	1509
974	Lança e tubulação de graxa lubrificante	500	1511
974	Lança e tubulação de graxa lubrificante	510	1513
974	Lança e tubulação de graxa lubrificante, ajustável 1a. 8289780	1200	1515
974	Lança e tubulação de graxa lubrificante, ajustável 2a. 8289780	1300	1517
974	Lança e tubulação de graxa, longo alcance	2100	1519
974	Cilindro da lança	3000	1521
974	Cilindro da 2a. lança, ajustável	3400	1523
975	Articulações para o braço 8289784, 8289786	100	1525
975	Articulações para o braço 8289788,8289790,8289792,8293101	150	1527
975	Articulações para o braço 8289793,8289795,8289797,8296057	200	1529
975	Articulações para o braço 8289798,8289800,8289802,8299101,8299102	250	1531
975	Articulações para o braço 8283567,8297371	300	1533
975	Articulações para o braço 8300026,8300027,8300028,8300029,8300030,8300031	350	1535
975	Articulações para o braço, longo alcance	600	1537
975	Braço de escavação, longo alcance 8289803	900	1539
975	Braço e tubulação de graxa com assento de tubulação 8289784	1000	1541
975	Braço e tubulação de graxa com assento de tubulação	1100	1543
975	Braço e tubulação de graxa com assento de tubulação 8293101 : S/N -270084/-280033	1200	1547
975	Braço e tubulação de graxa com assento de tubulação 8296057:S/N -210889/-231066/-270507/-280194	1300	1551
975	Braço e tubulação de graxa com assento de tubulação S/N : 210890-/231067-/270508-/280195-	1310	1555
975	Braço e tubulação de graxa com assento de tubulação	1400	1557
975	Braço e tubulação de graxa com assento de tubulação	1500	1561
975	Braço e tubulação de graxa com assento de tubulação	1600	1563
975	Braço e tubulação de graxa com assento de tubulação	1610	1565
975	Braço e tubulação de graxa com assento de tubulação	1620	1567
975	Braço e tubulação de graxa com assento de tubulação	1700	1569
975	Articulações para a haste de conexão 8281307	2000	1571
975	Articulações para a haste de conexão	2100	1573
975	Cilindro do braço 8279831	3000	1575
975	Cilindro do braço para longo alcance 8281308	3100	1579
975	Cilindro da caçamba	3200	1583
975	Cilindro da caçamba, longo alcance 8281310	3300	1587
975	Adaptador do braço, Florestal	5000	1591
975	Braço e tubulação de graxa com assento de tubulação	5100	1593
992	Extintor de incêndio	5000	1595
992	Extintor de incêndio	5500	1601

GROUPE		Section	Page
911	Réservoir d'huile hydraulique	100	1109
911	Système hydraulique, valve de commande flèche et pivotement	200	1113
911	Articulation de rotation, articulation de rotation vers moteur de conduite	300	1117
911	Articulation de rotation, articulation de rotation vers moteur de conduite	310	1119
911	Système hydraulique, valve de commande flèche et pivotement	400	1121
911	Syst. hydr, rés. hydr vers refroidisseur huile hydraulique	500	1123
911	Syst. hydr, rés. hydraulique vers pompe hydraulique	600	1125
911	Syst. hydr, rés. hydraulique vers pompe hydraulique	650	1129
911	Système hydraulique, circuit de refroidissement d'huile 8292711	700	1131
911	Système hydraulique, moteur du ventilateur de refroidissement d'huile.	1000	1133
911	Système hydraulique, valve de commande flèche et pivotement	1600	1137
911	Système hydraulique, moteur du ventilateur de refroidissement d'huile.	2100	1141
911	Ventilateur réversible, soupape	2200	1143
911	Système hydraulique, valve de commande à filtre retour	3000	1145
912	Valve de commande avec pièces de montage.	100	1151
912	Distributeur de commande principal	200	1153
912	Distributeur de commande principal	300	1157
912	Distributeur de commande principal	400	1161
912	Distributeur de commande principal	500	1165
912	Distributeur de commande principal	600	1167
912	Distributeur de commande principal	700	1173
912	Comm. hydraulique d'outil, valve de sécurité en cas de rupture de flexible sur la flèche 8289863	2000	1177
912	Comm. hydraulique d'outil, valve de sécurité si rupture de flexible sur le balancier 8289864, 8289866	2100	1181
912	Comm. hydraulique d'outil, valve de sécurité si rupture de flexible sur le balancier	2110	1183
912	Valve 8289822-823,8289825-826,8292057-058,8293103-104	2400	1185
912	Hydraulique de travail, flêche réglable, valve controle 8289866, 8289867	2500	1187
912	Valve de commande de rotateur 8289839-841,8292754,8292063,8293107-108,8295975	3400	1191
912	Valve de position flottante 8289817	3500	1195
913	Installation de pompe	100	1197
913	Pompe hydraulique	200	1199
914	Système servo, valve de commande télécommandée	100	1201
914	Système servo, valve de commande télécommandée	150	1205
914	Système servo, valve commande vers valve pedale commande a distance	200	1209
914	Système servo, valve commande vers valve pedale commande a distance 8289819,8292068	250	1211
914	Système servo, valve commande vers valve pedale commande a distance	300	1213
914	Système servo, valve commande vers valve pedale commande a distance	350	1217
914	Système servo, conduits vers le distributeur de commande 8292707,8292708,8292709	400	1221
914	Système servo, conduits vers le distributeur de commande	450	1225
914	Système servo, conduits vers la pompe et montage du filtre	500	1229
914	Système servo, conduits vers la pompe et montage du filtre	550	1235
914	Pédale valve cde télécommandée avec pièces montage	700	1241
914	V. commande vers pédale de v. commande télécommandée, moteur condui	800	1243
914	Système servo, valve de commande télécommandée	1100	1247
914	Système servo, valve de commande télécommandée	1200	1251
914	Hydr de travail, pédale v cde télécom. marteau et cisaille	1500	1255
914	Hydr de travail, pédale v cde télécom. marteau et cisaille	1600	1257
914	Hydr de travail, pédale v cde télécom. marteau et cisaille	1700	1259
914	Système servo, valve de commande vers valve de solénoïde	2000	1263
914	Système servo, sélection fonction levier	2100	1265
914	Système servo, sélection fonction levier 8279849	2150	1267

TABLE DES MATIÈRES

TABLE DES MATIÈRES

Catalogue id 20629 | Group 9
Issue 20032270-E | Page 1104

GROUPE	Section	Page
914 Système servo, sélection fonction levier	2200	1269
914 Système servo, marteau et cisaille	2300	1271
914 Hydraulique de travail, marteau et ciseaux pour 2nd débit de pompe 8289822, 8289823, 8289825, 8289826	2400	1273
914 Hydraulique de travail, marteau et ciseaux pour 2nd débit de pompe	2450	1275
914 Hydraulique de travail, marteau et ciseaux pour 2nd débit de pompe	2460	1279
914 Hydraulique de travail, marteau et ciseaux pour 2nd débit de pompe	2470	1283
914 Hydraulique de travail, marteau et ciseaux pour 2nd débit de pompe 8292057,8292078,8293103	2480	1285
914 Hydraulique de travail, marteau et ciseaux pour 2nd débit de pompe	2500	1287
914 Hydraulique de travail, marteau et ciseaux pour 2nd débit de pompe 8292057,8292058	2550	1289
914 Système servo, marteau et cisaille	2600	1291
914 Système servo, marteau et cisaille 8290899	2700	1295
914 Système servo, marteau et cisaille 8285377	2800	1297
914 Système servo, marteau et cisaille	2850	1299
914 Hydraulique de travail, flèche réglable supérieurs 8289866, 8289867	3500	1301
914 Commande hydraulique d'outil, équipement de talutage et rotateur sur tourelle 8289839,8289840,8289841,8292754,8295975	3600	1303
914 Commande hydraulique d'outil, équipement de talutage et rotateur sur tourelle 8292063,8293107,8293108	3650	1305
914 Système servo, valve de commande vers valve de solénoïde	5000	1307
914 Système servo, valve de commande vers valve de solénoïde	5100	1311
914 Système servo, raccord de contrôle d'huile	6000	1315
914 Système servo, sélection fonction levier	6100	1317
916 Commande hydraulique d'outil, vérin de balancier sur la flèche	100	1321
916 Commande hydraulique d'outil, vérin de balancier sur la flèche	110	1325
916 Commande hydraulique d'outil, vérin de balancier sur la flèche	120	1329
916 Commande hydraulique d'outil, vérin de balancier sur la flèche S/N 270638-/280387-/231001-	130	1333
916 Hydraulique de travail, coupure flèche 8289863	300	1337
916 Commande hydraulique d'outil, vérin de balancier sur flèche prolongée	400	1341
916 Commande hydraulique d'outil, vérin de balancier sur la flèche 8292409	450	1345
916 Commande hydraulique d'outill, vérin de balancier sur flèche articulée	500	1347
916 Commande hydraulique d'outil, deuxième vérin de flèche sur flèche articulée 8289866, 8289867	600	1351
916 Commande hydraulique d'outil, vérin de flèche	900	1355
916 Commande hydraulique d'outil, vérin de flèche S/N 270638-/280387-/231001-	910	1357
916 Commande hydraulique d'outil, vérin de godet sur le balancier 8289814(S/N -270587/-280265/-231085)	1000	1359
916 Commande hydraulique d'outil, vérin de godet sur le balancier S/N 270588-/280266-/231086-	1010	1363
916 Hydraulique de travail, benne preneuse S/N 270638-/280387-/231001-	1020	1365
916 Hydraulique de travail, coupure bras	1200	1367
916 Commande hydraulique d'outil, vérin de godet sur balancier prolongé 8289803	1300	1371
916 Commande hydraulique d'outil, valve de sécurité en cas de rupture de flexible sur le balancier en utilisation avec flèche réglable 8289866	1500	1373
916 Hydraulique de travail, marteau et ciseaux pour flèche	2000	1377
916 Hydraulique de travail, marteau et ciseaux pour bras	2100	1379
916 Commande hydraulique d'outil, équipement de talutage et rotateur sur balancier	2150	1383
916 Hydraulique de travail, marteau et ciseaux supérieurs	2200	1385
916 Hydraulique de travail, marteau et ciseaux supérieurs	2250	1389
916 Hydraulique de travail, marteau et ciseaux pour filtre de retour 8289827	2300	1391
916 Hydraulique de travail, marteau et ciseaux pour flèche réglable 8289830	2800	1393
916 Commande hydraulique d'outil, conduit de retour de fuites sur la flèche	3000	1395

GROUPE		Section	Page
916	Commande hydraulique d'outil, conduit de retour de fuites sur la tourelle	3100	1397
916	Hydraulique de travail, benne preneuse	4000	1399
924	Fixation, raccord rapide	100	1403
924	Fixation, raccord rapide	150	1405
924	Fixation, raccord rapide	160	1407
924	Fixation, raccord rapide 8296849	180	1409
924	Fixation, raccord rapide 8294408	200	1411
924	Commande hydraulique d'outil, porte-outil sur tourelle	300	1413
924	Commande hydraulique d'outil, porte-outil sur tourelle	350	1415
924	Commande hydraulique d'outil, porte-outil sur tourelle 8289849 S/N 245059-/ 231001-/ 270533-/ 280219-	360	1417
924	Commande hydraulique d'outil, porte-outil sur flèche	400	1419
924	Commande hydraulique d'outil, porte-outil sur flèche articulée 8289852	500	1421
924	Commande hydraulique d'outil, porte-outil sur balancier	700	1423
924	Commande hydraulique d'outil, porte-outil sur balancier	750	1427
924	Commande hydraulique d'outil, porte-outil sur balancier 8290910, 8292399	800	1431
924	Commande hydraulique d'outil, porte-outil sur balancier	850	1433
924	Commande hydraulique d'outil, porte-outil sur balancier 8294408	875	1435
924	Commande hydraulique d'outil, porte-outil sur balancier 8279950	900	1437
924	Commande hydraulique d'outil, porte-outil sur balancier 8283971	950	1439
924	Commande hydraulique d'outil, équipement de talutage et rotateur sur tourelle	1000	1441
924	Commande hydraulique d'outil, équipement de talutage et rotateur sur tourelle	1010	1443
924	Commande hydraulique d'outil, équipement de talutage et rotateur sur tourelle	1050	1445
924	Commande hydraulique d'outil, équipement de talutage et rotateur sur flèche	1100	1449
924	Commande hydraulique d'outil, équipement de talutage et rotateur sur flèche articulée 8289843	1200	1451
924	Commande hydraulique d'outil, équipement de talutage et rotateur sur balancier	1600	1453
924	Hydraulique de travail, sylvieculture	1700	1455
924	Commande hydraulique d'outil, équipement de talutage et rotateur sur balancier	1800	1459
924	Pompe à engrenages hydr pour raccord rapide et rotator 8289840,8289841,8292063,8293108	2100	1461
924	Vérin, porte-outil 8289871, 8289872	3000	1463
924	Valve, porte-outil S/N -245058/ -231000/ -210889/ -270889/ -280218	3100	1465
924	Valve, porte-outil 8289849 S/N 245059-/ 231001-/ 270533-/ 280219-	3150	1467
924	Rotateur	4000	1469
924	Système servo, valve de commande télécommandée	4200	1471
924	Kit rotateur 8290929, 8290931	4300	1473
925	Godet	100	1475
925	Godet	110	1477
925	Godet	120	1479
925	Godet	130	1481
925	Godet	140	1483
925	Godet	150	1485
925	Godet	160	1487
925	Godet	170	1489
925	Articulations, godet 8289871, 8289872, 8289874, 8289875, 8290910	1400	1491
925	Articulations, godet	1500	1493
925	Articulations, godet 8281356,8284837,8289875,8296849	1600	1495
925	Articulations, godet 8281360, 8289874, 8284837, 8281356, 8281357	2200	1497
925	Articulations, godet	2300	1499
974	Articulations, flèche	100	1501
974	Articulations, flèche	110	1503

TABLE DES MATIÈRES

TABLE DES MATIÈRES

Catalogue id 20629 | Group 9
Issue 20032270-E | Page 1106

GROUPE		Section	Page
974	Articulations, flèche longue portée 8289782	200	1505
974	Articulations de flèche, réglable 8289780	300	1507
974	Flèche et conduits de graissage	400	1509
974	Flèche et conduits de graissage	500	1511
974	Flèche et conduits de graissage	510	1513
974	Flèche et tuyauterie de lubrification, réglable 1er 8289780	1200	1515
974	Flèche et tuyauterie de lubrification, réglable 2nd 8289780	1300	1517
974	Flèche et conduits de graissage, longue portée	2100	1519
974	Vérin de flèche	3000	1521
974	Vérin de flèche 2, réglable	3400	1523
975	Articulations de balancier 8289784, 8289786	100	1525
975	Articulations de balancier 8289788,8289790,8289792,8293101	150	1527
975	Articulations de balancier 8289793,8289795,8289797,8296057	200	1529
975	Articulations de balancier 8289798,8289800,8289802,8299101,8299102	250	1531
975	Articulations de balancier 8283567,8297371	300	1533
975	Articulations de balancier 8300026,8300027,8300028,8300029,8300030,8300031	350	1535
975	Articulations, balancier longue portée	600	1537
975	Balancier longue portée 8289803	900	1539
975	Balancier et tuyauterie de lubr avec siège de tuyau 8289784	1000	1541
975	Balancier et tuyauterie de lubr avec siège de tuyau	1100	1543
975	Balancier et tuyauterie de lubr avec siège de tuyau 8293101 : S/N -270084/-280033	1200	1547
975	Balancier et tuyauterie de lubr avec siège de tuyau 8296057:S/N -210889/-231066/-270507/-280194	1300	1551
975	Balancier et tuyauterie de lubr avec siège de tuyau S/N : 210890-/231067-/270508-/280195-	1310	1555
975	Balancier et tuyauterie de lubr avec siège de tuyau	1400	1557
975	Balancier et tuyauterie de lubr avec siège de tuyau	1500	1561
975	Balancier et tuyauterie de lubr avec siège de tuyau	1600	1563
975	Balancier et tuyauterie de lubr avec siège de tuyau	1610	1565
975	Balancier et tuyauterie de lubr avec siège de tuyau	1620	1567
975	Balancier et tuyauterie de lubr avec siège de tuyau	1700	1569
975	Articulations, liaison avec la tige de piston 8281307	2000	1571
975	Articulations, liaison avec la tige de piston	2100	1573
975	Vérin de bras 8279831	3000	1575
975	Vérin de balancier, longue portée 8281308	3100	1579
975	Vérin de godet	3200	1583
975	Vérin de godet longue portée 8281310	3300	1587
975	Adaptateur pour bras, sylvieculture	5000	1591
975	Balancier et tuyauterie de lubr avec siège de tuyau	5100	1593
992	Extincteur	5000	1595
992	Extincteur	5500	1601

VOLVO

Volvo Construction Equipment
www.volvoce.com

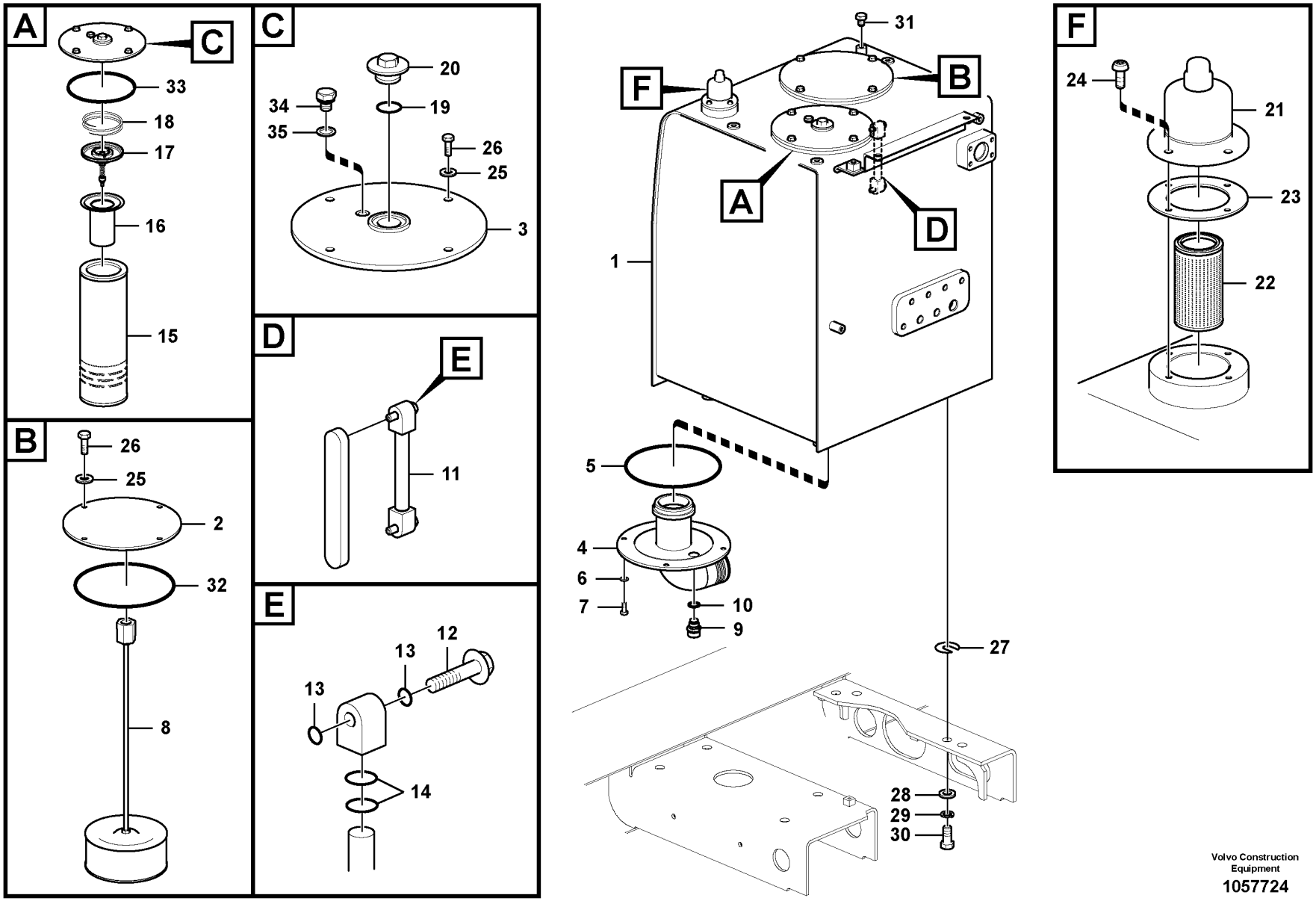
A
C
33
18
17
16
15
B
26
25
2
32
8
C
20
19
34
35
26
25
3
D
E
11
E
12
13
13
14
31
F
B
A
D
1
5
4
6
7
10
9
27
28
29
30
F
24
21
23
22

Fig.	Part No.	Quantity 1	2	3	PS	KIT	Description	Denominación	Denominação	Dénomination	Notes
1	VOE 14715244	1	1				Hydraulic fluid tank	Depósito de aceite hidráulico	Tanque óleo hidráulico	Réservoir fluide hydraul.	
	VOE 14676352			1			Tank	Depósito	Tanque	Réservoir	
2	VOE 14533453	1	1	1			•Cover	•Capó	•Capô	•Capot	
3	VOE 14543340	1	1	1			•Cover	•Capo	•Tampa	•Capot	
4	VOE 14510098	1	1	1			•Cover	•Tapa	•Tampa	•Couvercle	
5	VOE 960259	1	1	1			•O-ring	•Anillo tórico	•Anel-o	•Joint torique	
6	VOE 992040	4	4	4			•Plain washer	•Arandela plana	•Arruela simples	•Rondelle plane	
7	VOE 983251	4	4	4			•Hexagon screw	•Tornillo hexagonal	•Parafuso sextavado	•Vis à tête hexagonale	S/N -210682/-230493 S/N -270380/-280079
	VOE 983250	4	4	4			•Hexagon screw	•Tornillo hexagonal	•Parafuso sextavado	•Vis à tête hexagonale	S/N 210683-/230494- S/N 270381-/280080-
8	VOE 14531866	1	1	1			Strainer	Colador	Peneira	Crépine	
	SA 1141-00010	1	1	1			•Strainer	•Colador	•Peneira	•Crépine	
9	VOE 14521728	1	1	1			Valve	Válvula	Válvula	Valve	
10	VOE 949329	1	1	1			Gasket	Junta	Junta	Joint	
11	VOE 14532362	1	1	1			Gauge	Galga	Calibrador	Calibre	
12	VOE 14517557	2	2	2			•Bolt	•Perno	•Parafuso	•Boulon	
13	VOE 983497	4	4	4			•O-ring	•Anillo tórico	•Anel-o	•Joint torique	
14	VOE 990557	4	4	4			•O-ring	•Anillo tórico	•Anel-o	•Joint torique	
15	VOE 14688861	1	1	1			Filter element	Cartucho de filtro	Elemento de filtragem	Elément de filtre	(VOE 14539482)
16	VOE 14524761	1	1	1	SS		Strainer	Colador	Peneira	Crépine	
17	VOE 14530987	1	1	1			Valve	Válvula	Válvula	Valve	
18	VOE 14530988	1	1	1			Spring	Resorte	Mola	Ressort	
19	VOE 990610	1	1	1			O-ring	Anillo tórico	Anel-o	Joint torique	
20	VOE 14533100	1	1	1			Plug	Tapon	Bujão	Bouchon	
21	VOE 14561585	1	1	1			Venting	Purga de aire		Sortie d'air	
22	VOE 14596399	1	1	1			•Filter	•Filtro	•Filtro	•Filtre	
23	VOE 14525449	1	1	1			•Seal	•Junta	•Vedação	•Étanchéité	
24	VOE 969422	4	4	4			Six point socket screw	Racor de seis dientes	Paraf soquete sext	Vis à 6 pans creux	
25	VOE 992040	8	8	8			Plain washer	Arandela plana	Arruela simples	Rondelle plane	
26	VOE 983251	8	8	8			Hexagon screw	Tornillo hexagonal	Parafuso sextavado	Vis à tête hexagonale	S/N -210682/-230493 S/N -270380/-280079

1	8292707,8292708
2	8292709
3	8292038
4	
5	

Hydraulic oil tank
Depósito de aceite hidráulico
Tanque de óleo hidráulico
Réservoir d'huile hydraulique

Catalogue id **20629**	Group **911**
Illustr. No **1057724**	Section **100**
Issue **20032270-E**	Page **1109**

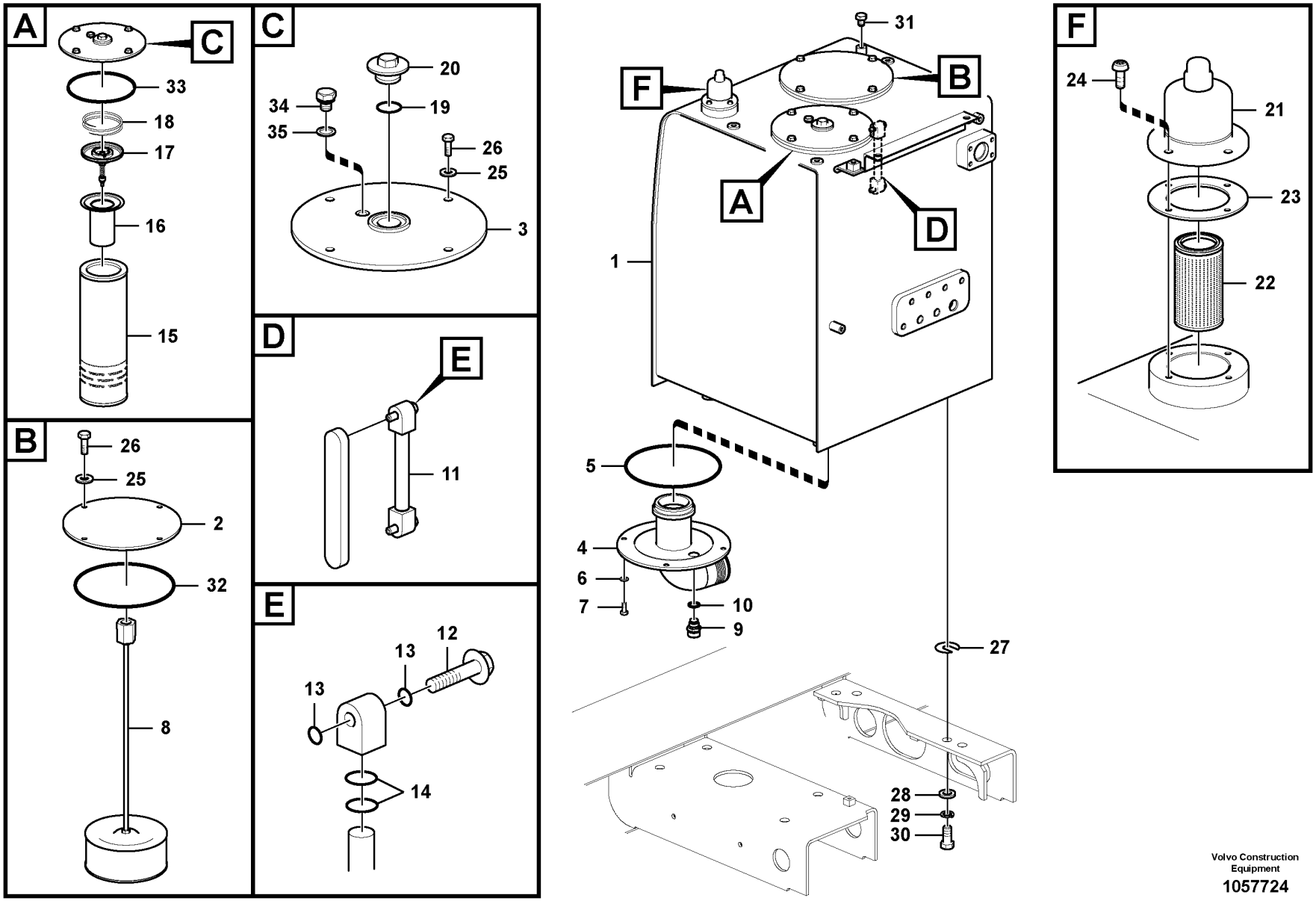
A
C
33
18
17
16
15
B
26
25
2
32
8
C
20
19
34
35
26
25
3
D
E
11
E
12
13
13
14
31
F
B
A
D
1
5
4
6
7
10
9
27
28
29
30
F
24
21
23
22

Fig.	Part No.	Quantity 1	2	3	PS	KIT	Description	Denominación	Denominação	Dénomination	Notes
	VOE 983250	8	8	8			Hexagon screw	Tornillo hexagonal	Parafuso sextavado	Vis à tête hexagonale	S/N 210683-/230494- S/N 270381-/280080-
27	**VOE 14881065**	5	5	5			Shim	Laminilla de ajuste	Calço de ajuste	Cale de réglage	
28	**VOE 992047**	4	4	4			Plain washer	Arandela plana	Arruela simples	Rondelle plane	
29	**SA 9213-20000**	4	4	4			Spring washer	Arandela elástica	Arruela de pressão	Rondelle élastique	
30	**VOE 991647**	4	4	4			Hexagon screw	Tornillo hexagonal	Parafuso sextavado	Vis à tête hexagonale	
31	**VOE 991636**	1	1	1			Hexagon screw	Tornillo hexagonal	Parafuso sextavado	Vis à tête hexagonale	
32	**VOE 960259**	1	1	1			O-ring	Anillo tórico	Anel-o	Joint torique	
33	**VOE 960254**	1	1	1			O-ring	Anillo tórico	Anel-o	Joint torique	
34	**SA 9415-22031**	1	1	1			Plug	Tapon	Bujão	Bouchon	
35	**SA 9426-20030**	1	1	1			Gasket	Junta	Junta	Joint	

1	**8292707,8292708**	**Hydraulic oil tank** **Depósito de aceite hidráulico** **Tanque de óleo hidráulico** **Réservoir d'huile hydraulique**	Catalogue id **20629**	Group **911**
2	**8292709**		Illustr. No **1057724**	Section **100**
3	**8292038**		Issue **20032270-E**	Page **1111**
4				
5				

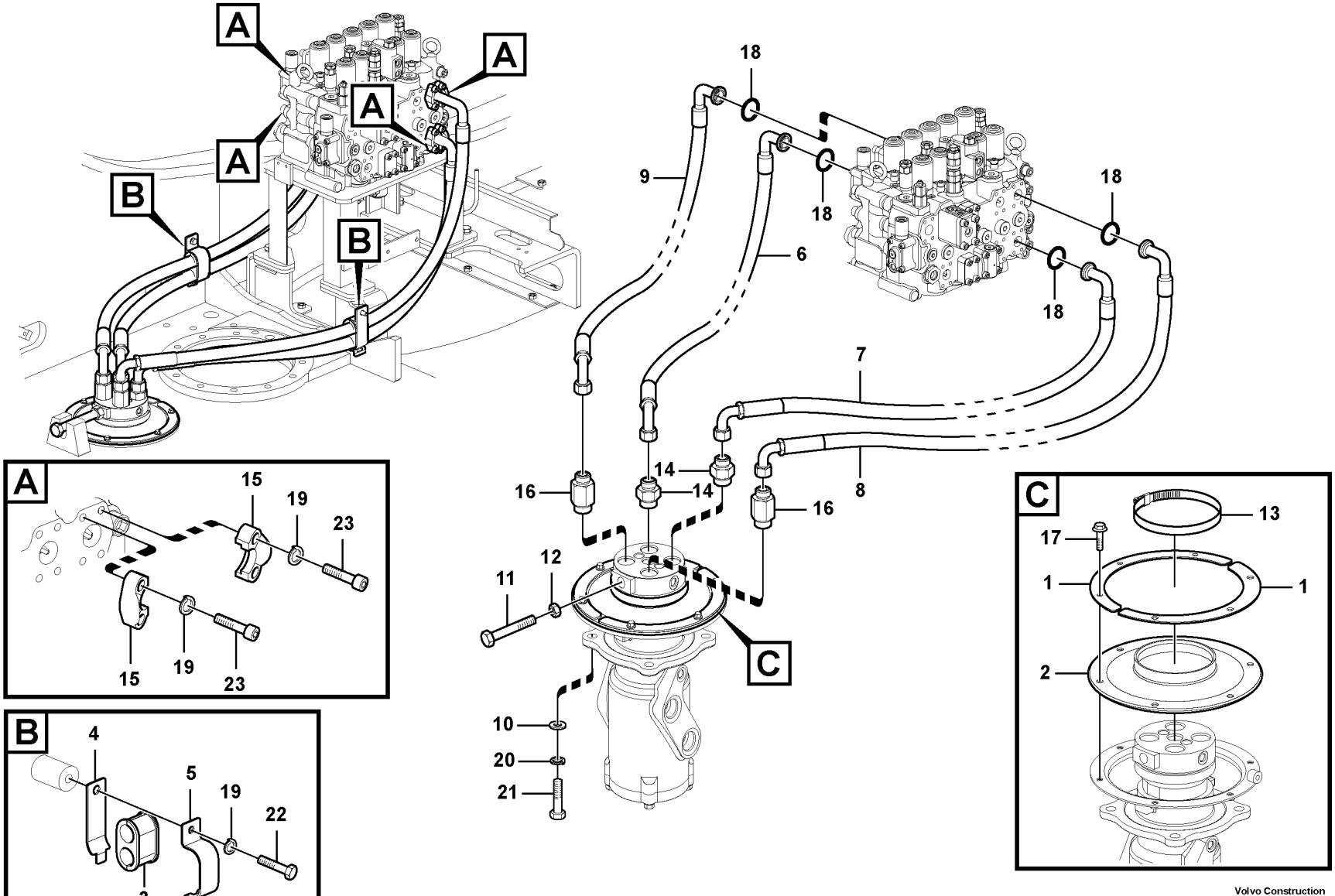

Volvo Construction Equipment

1022520

Fig.	Part No.	Quantity 1	2	3	PS	KIT	Description	Denominación	Denominação	Dénomination	Notes
1	VOE 14531108	2	1	1			Plate	Chapa	Chapa	Tôle	
2	VOE 14531109	1	1	1			Seal	Junta	Vedação	Étanchéité	
3	VOE 14545878	2	2	2			Grommet	Pasaje	Passa muro	Passe fil	
4	VOE 14545879	2	2	2			Clip	Clip	Clipe	Clip	
5	VOE 14545880	2	2	2			Clip	Clip	Clipe	Clip	
6	VOE 14881600	1	1				Hose assembly	Conducto	Mangueira completa	Conduit flexible	
	VOE 14880807			1			Hose	Manguera	Mangueira	Flexible	
7	VOE 14881598	1	1				Hose assembly	Conducto	Mangueira completa	Conduit flexible	
	VOE 14880808			1			Hose	Manguera	Mangueira	Flexible	
8	VOE 14881597	1	1				Hose assembly	Conducto	Mangueira completa	Conduit flexible	
	VOE 14880810			1			Hose	Manguera	Mangueira	Flexible	
9	VOE 14881599	1	1				Hose assembly	Conducto	Mangueira completa	Conduit flexible	
	VOE 14880811			1			Hose	Manguera	Mangueira	Flexible	
10	VOE 992045	4	4	4			Plain washer	Arandela plana	Arruela simples	Rondelle plane	
11	VOE 992979	1	1	1			Hexagon screw	Tornillo hexagonal	Parafuso sextavado	Vis à tête hexagonale	
12	VOE 991655	1	1	1			Hexagon nut	Tuerca hexagonal	Porca sextavada	Écrou hexagonal	
13	SA 9312-10600	1	1	1			Hose clamp	Abrazadera de manguera	Braçadeira da mangueira	Collier durite	
14	VOE 935098	2	2	2			Nipple	Niple	Niple	Raccord	
	VOE 990740	1	1	1			•O-ring	•Anillo tórico	•Anel-o	•Joint torique	
	VOE 993324	1	1	1			•O-ring	•Anillo tórico	•Anel-o	•Joint torique	
15	VOE 936617	8	8	8			Flange half	Mitad brida	Meia flange	Demi-bride	
16	VOE 937090	2	2				Nipple	Niple	Niple	Raccord	S/N -210551/-270226 S/N -280056/-230110
	VOE 937089	2	2				Nipple	Niple	Niple	Raccord	S/N 210552-/270227- S/N 280057-/230111-
	VOE 935098			2			Nipple	Niple	Niple	Raccord	
	VOE 990740	1	1	1			•O-ring	•Anillo tórico	•Anel-o	•Joint torique	
	VOE 993324	1	1	1			•O-ring	•Anillo tórico	•Anel-o	•Joint torique	
17	VOE 13946173	6	6	6			Screw	Tornillo	Parafuso	Vis	
18	VOE 14882685	4	4	4			O-ring	Junta torica	Anel de vedação-O	Joint Torique	
19	VOE 955922	18	18	18			Spring washer	Arandela elástica	Arruela de pressão	Rondelle élastique	
20	VOE 955926	4	4	4			Spring washer	Arandela elástica	Arruela de pressão	Rondelle élastique	

1	8292707,8292708
2	8292709
3	8292038
4	
5	

Hydraulic system, control valve to boom and swing
Sistema hidráulico, válvula de control para pluma y oscilaci
Sistema hidráulico, válvula de controle da lança e do giro
Système hydraulique, valve de commande flèche et pivotement

Catalogue id **20629**	Group **911**
Illustr. No **1022520**	Section **200**
Issue **20032270-E**	Page **1113**

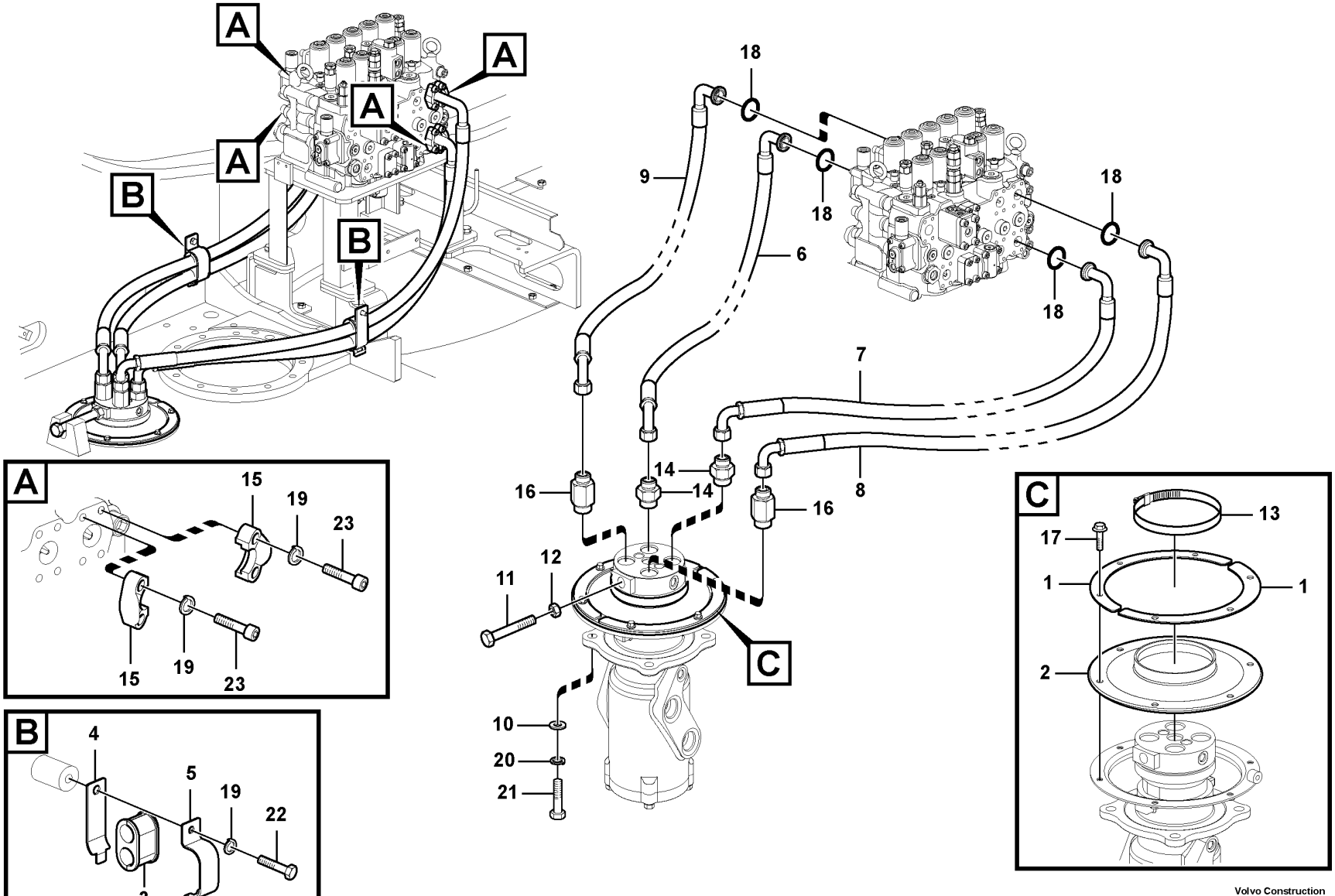

Volvo Construction Equipment

1022520

Fig.	Part No.	Quantity 1	2	3	PS	KIT	Description	Denominación	Denominação	Dénomination	Notes
21	VOE 978938	4	4	4			Hexagon screw	Tornillo hexagonal	Parafuso sextavado	Vis à tête hexagonale	
22	VOE 983251	2	2	2			Hexagon screw	Tornillo hexagonal	Parafuso sextavado	Vis à tête hexagonale	
23	VOE 984080	16	16	16			Hex. socket screw	Tornillo de hexágono embutido	Parafuso soquete sext	Vis à six pans creux	

1	8292707,8292708	**Hydraulic system, control valve to boom and swing** **Sistema hidráulico, válvula de control para pluma y oscilaci** **Sistema hidráulico, válvula de controle da lança e do giro** **Système hydraulique, valve de commande flèche et pivotement**	Catalogue id **20629**	Group **911**
2	8292709		Illustr. No **1022520**	Section **200**
3	8292038		Issue **20032270-E**	Page **1115**
4				
5				

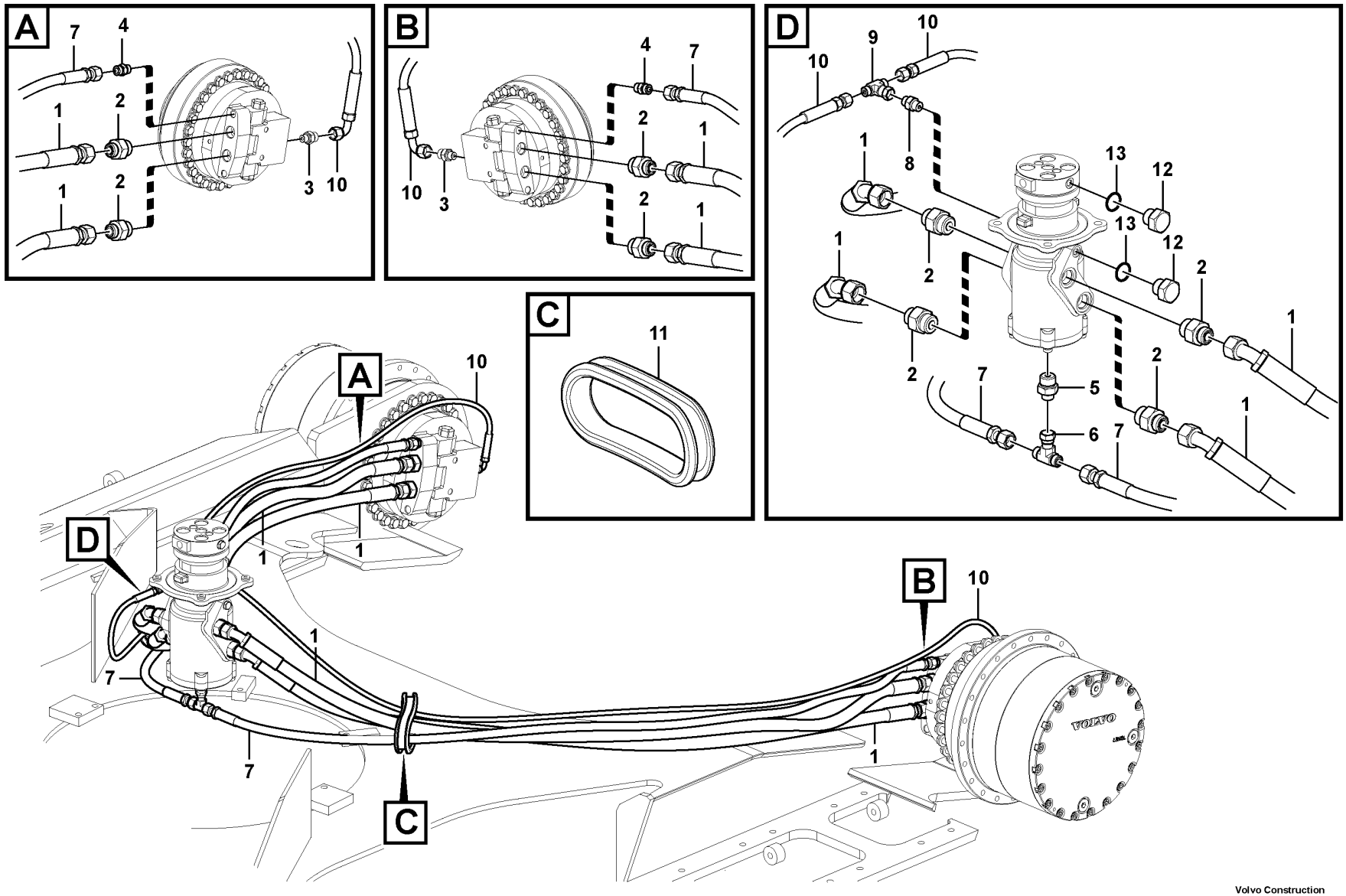

Volvo Construction Equipment

1022521

Fig.	Part No.	Quantity 1	2	3	4	5	PS	KIT	Description	Denominación	Denominação	Dénomination	Notes
1	VOE 937180	4	4						Hose assembly	Conducto	Mangueira completa	Conduit flexible	
	VOE 937179				4				Hose assembly	Conducto	Mangueira completa	Conduit flexible	
	VOE 937738			4		4			Hose assembly	Conducto	Mangueira completa	Conduit flexible	
2	VOE 935098	8	8	8	8	8			Nipple	Niple	Niple	Raccord	
	VOE 990740	1	1	1	1	1			•O-ring	•Anillo tórico	•Anel-o	•Joint torique	
	VOE 993324	1	1	1	1	1			•O-ring	•Anillo tórico	•Anel-o	•Joint torique	
3	VOE 935082	2	2	2	2	2			Nipple	Niple	Niple	Raccord	
	VOE 990736	1	1	1	1	1			•O-ring	•Anillo tórico	•Anel-o	•Joint torique	
	VOE 993319	1	1	1	1	1			•O-ring	•Anillo tórico	•Anel-o	•Joint torique	
4	VOE 13933923	2	2	2	2	2			Nipple	Niple	Niple	Raccord	
	VOE 990738	1	1	1	1	1			•O-ring	•Anillo tórico	•Anel-o	•Joint torique	
	VOE 993321	1	1	1	1	1			•O-ring	•Anillo tórico	•Anel-o	•Joint torique	
5	VOE 935093	1	1	1	1	1			Nipple	Niple	Niple	Raccord	
	VOE 990738	1	1	1	1	1			•O-ring	•Anillo tórico	•Anel-o	•Joint torique	
	VOE 993323	1	1	1	1	1			•O-ring	•Anillo tórico	•Anel-o	•Joint torique	
6	VOE 13933935	1	1	1	1	1			T-nipple	Niple t	Niple-t	Raccord-t	
	VOE 990738	2	2	2	2	2			•O-ring	•Anillo tórico	•Anel-o	•Joint torique	
7	VOE 937152	2	2						Hose assembly	Conducto	Mangueira completa	Conduit flexible	
	VOE 937151				2				Hose assembly	Conducto	Mangueira completa	Conduit flexible	
	VOE 937149			2		2			Hose assembly	Conducto	Mangueira completa	Conduit flexible	
8	VOE 13933858	1	1	1	1	1			Nipple	Niple	Niple	Raccord	
	VOE 990736	1	1	1	1	1			•O-ring	•Anillo tórico	•Anel-o	•Joint torique	
	VOE 993320	1	1	1	1	1			•O-ring	•Anillo tórico	•Anel-o	•Joint torique	
9	VOE 13933860	1	1	1	1	1			T-nipple	Niple t	Niple-t	Raccord-t	
	VOE 990736	2	2	2	2	2			•O-ring	•Anillo tórico	•Anel-o	•Joint torique	
10	VOE 937123	2	2		2				Hose assembly	Conducto	Mangueira completa	Conduit flexible	
	VOE 936979			2		2			Hose assembly	Conducto	Mangueira completa	Conduit flexible	
11	VOE 14502048	2	2	2	2	2			Grommet	Aislador pasapanel	Ilhós	Passe fil	
12	SA 9415-31021	2	2	2	2	2			Plug	Tapon	Bujão	Bouchon	S/N -210332
13	VOE 993320	2	2	2	2	2			O-ring	Anillo tórico	Anel-o	Joint torique	S/N -210332

1	8289768
2	8289769,8296005
3	8289770
4	8289771
5	8293096,8296006

Turning joint line, turning joint to travel motor
Tubería de articulación de giro, articulación de giro a motor de tras
Linha da junta de rotação, junta de rotação para o motor de curso
Articulation de rotation, articulation de rotation vers moteur de conduite

Catalogue id **20629**	Group **911**
Illustr. No **1022521**	Section **300**
Issue **20032270-E**	Page **1117**

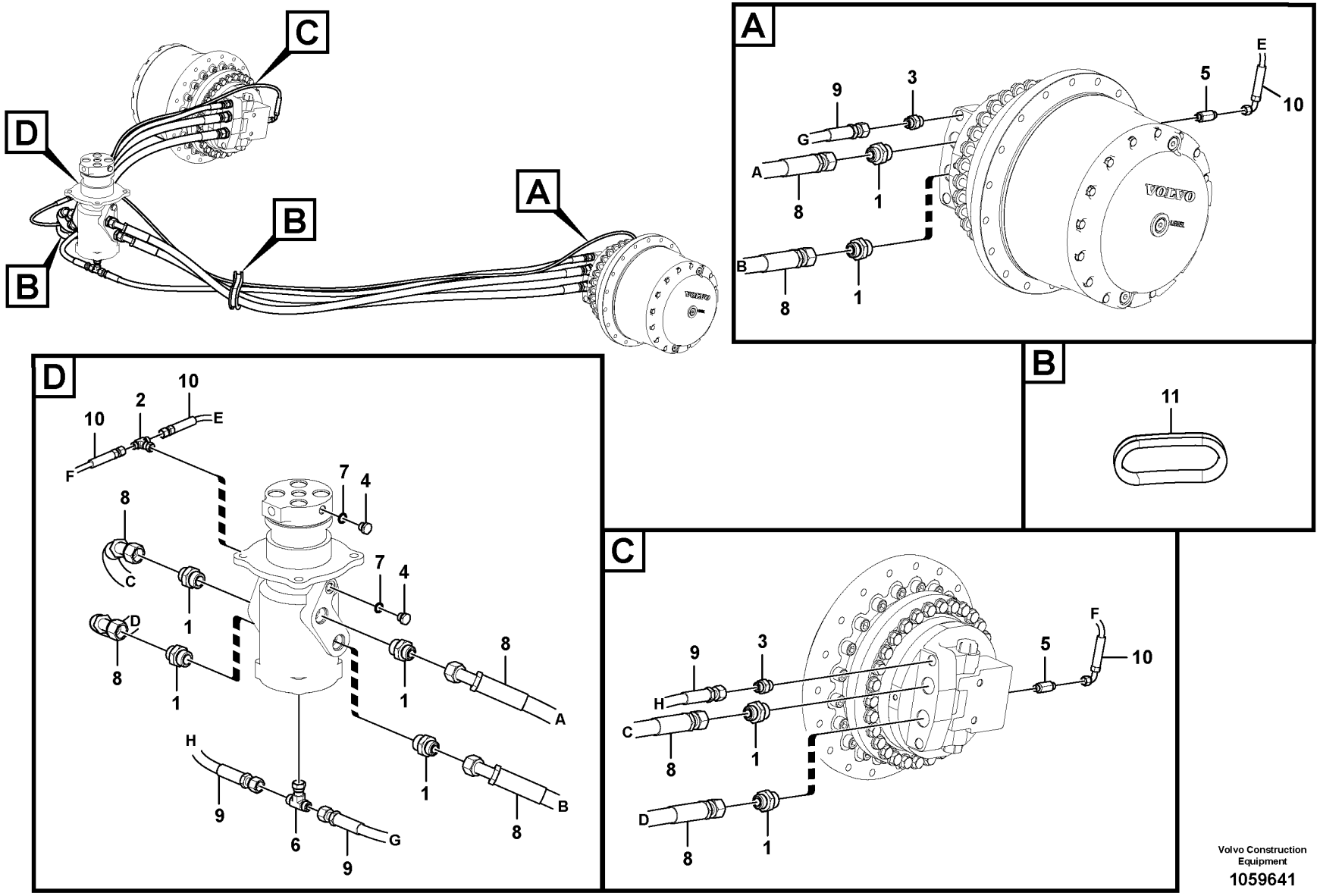

Volvo Construction Equipment

1059641

Fig.	Part No.	Quantity 1	2	3	PS	KIT	Description	Denominación	Denominação	Dénomination	Notes
1	VOE 935098	8					Nipple	Niple	Niple	Raccord	
	VOE 993321	1					•O-ring	•Anillo tórico	•Anel-o	•Joint torique	(VOE 932040)
	VOE 993324	1					•O-ring	•Anillo tórico	•Anel-o	•Joint torique	
2	VOE 937559	1					T-nipple	Niple t	Niple-t	Raccord-t	
3	VOE 13933923	2					Nipple	Niple	Niple	Raccord	
	VOE 990738	1					•O-ring	•Anillo tórico	•Anel-o	•Joint torique	
	VOE 993321	1					•O-ring	•Anillo tórico	•Anel-o	•Joint torique	(VOE 932040)
4	SA 9415-31021	2					Plug	Tapon	Bujão	Bouchon	
5	VOE 15018776	2					Nipple	Niple	Niple	Raccord	
	VOE 990736	1					•O-ring	•Anillo tórico	•Anel-o	•Joint torique	
	VOE 993319	1					•O-ring	•Anillo tórico	•Anel-o	•Joint torique	(VOE 932037)
6	VOE 15068515	1					T-nipple	Niple t	Niple-t	Raccord-t	
7	VOE 993320	2					O-ring	Anillo tórico	Anel-o	Joint torique	
8	VOE 937812	4					Hose assembly	Conducto	Mangueira completa	Conduit flexible	
9	VOE 937234	2					Hose assembly	Conducto	Mangueira completa	Conduit flexible	
10	VOE 937504	2					Hose assembly	Conducto	Mangueira completa	Conduit flexible	
11	VOE 14502048	2					Grommet	Aislador pasapanel	Ilhós	Passe fil	

1	8293139	**Turning joint line, turning joint to travel motor** **Tubería de articulación de giro, articulación de giro a motor de tras** **Linha da junta de rotação, junta de rotação para o motor de curso** **Articulation de rotation, articulation de rotation vers moteur de conduite**	Catalogue id **20629**	Group **911**
2			Illustr. No **1059641**	Section **310**
3			Issue **20032270-E**	Page **1119**
4				
5				

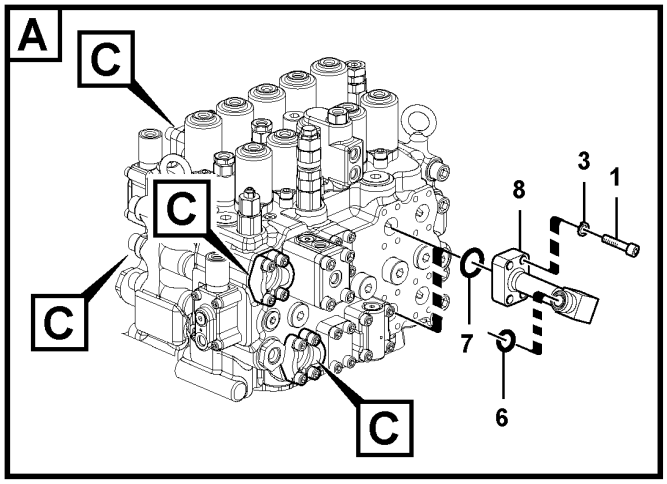

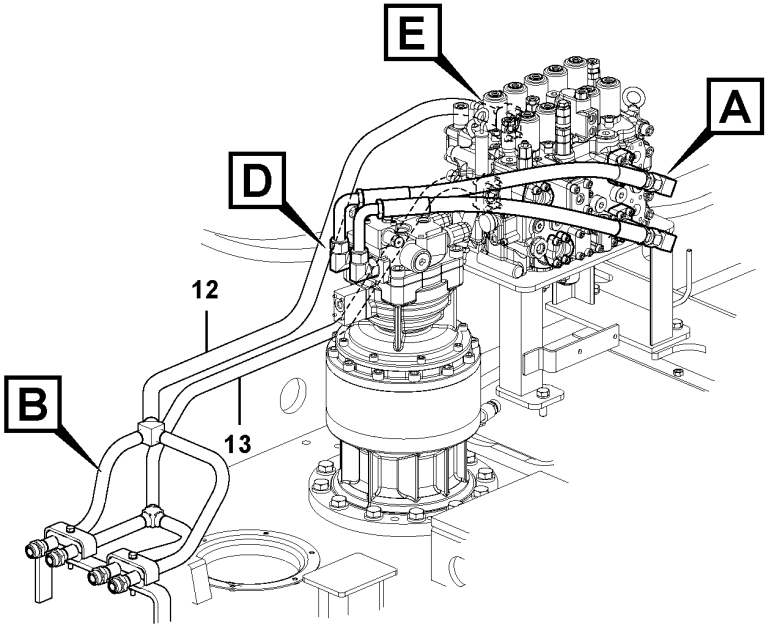

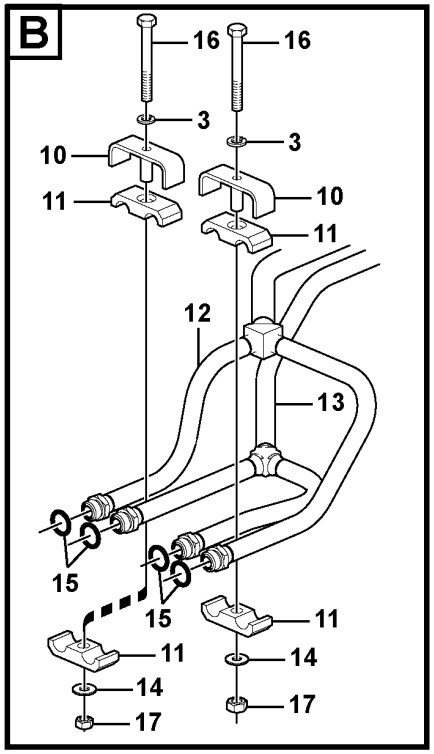

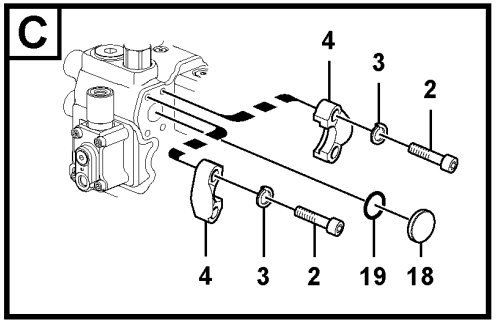

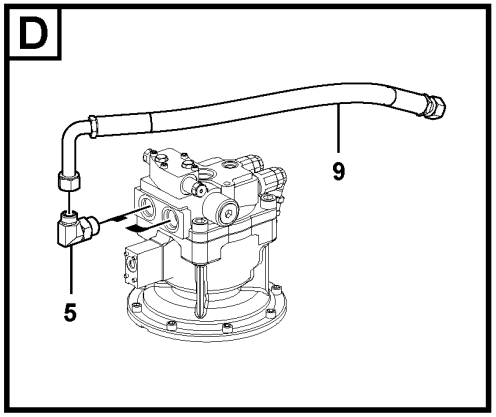

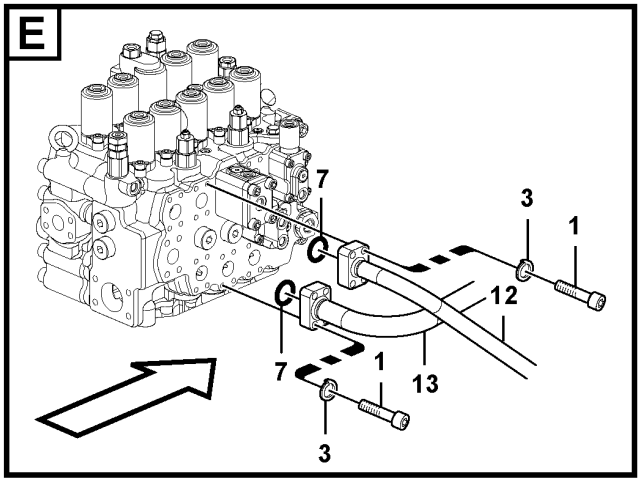

Volvo Construction Equipment
1061730

Fig.	Part No.	Quantity 1	2	3	4	5	PS	KIT	Description	Denominación	Denominação	Dénomination	Notes
1	VOE 984082	8	8	8	8				Hex. socket screw	Tornillo de hexágono embutido	Parafuso soquete sext	Vis à six pans creux	
2	VOE 984080	16	16						Hex. socket screw	Tornillo de hexágono embutido	Parafuso soquete sext	Vis à six pans creux	
3	VOE 955922	24	24	10	10				Spring washer	Arandela elástica	Arruela de pressão	Rondelle élastique	
4	VOE 936617	8	8						Flange half	Mitad brida	Meia flange	Demi-bride	
5	VOE 935080	2	2						Elbow nipple	Niple angular	Cotovelo	Raccord coudé	
	VOE 990740	2	2						•O-ring	•Anillo tórico	•Anel-o	•Joint torique	
	VOE 993324	2	2						•O-ring	•Anillo tórico	•Anel-o	•Joint torique	
6	VOE 990740	2	2						O-ring	Anillo tórico	Anel-o	Joint torique	
7	VOE 14882685	2		2	2				O-ring	Junta torica	Anel de vedação-O	Joint Torique	
8	VOE 14535427	2	2						Pipe	Canalizacion	Tubo	Canalisation	
9	VOE 14881315	2							Hose assembly	Conducto	Mangueira completa	Conduit flexible	
	VOE 14880806		2						Hose	Manguera	Mangueira	Flexible	
10	SA 1142-01250			2	2				Clamp	Abrazadera	Grampo	Pince Serrage	
11	SA 1142-01260			4	4				Clamp	Abrazadera	Grampo	Pince Serrage	
12	VOE 14677893			1	1				Pipe	Tubo	Tubo	Tuyau	(VOE 14615378)
13	VOE 14615379			1	1				Pipe	Tubo	Tubo	Tuyau	
14	SA 9285-16000			2	2				Plain washer	Arandela plana	Arruela simples	Rondelle plane	
15	VOE 990740			4	4				O-ring	Anillo tórico	Anel-o	Joint torique	
16	VOE 983258			2	2				Hexagon screw	Tornillo hexagonal	Parafuso sextavado	Vis à tête hexagonale	
17	VOE 983304			2	2				Hexagon nut	Tuerca hexagonal	Porca sextavada	Écrou hexagonal	
18	VOE 4746917					4			Plug	Tapón	Bujão	Tampon	
19	VOE 14882685					4			O-ring	Junta torica	Anel de vedação-O	Joint Torique	

1	8289742	**Hydraulic system, control valve to boom and swing** **Sistema hidráulico, válvula de control para pluma y oscilaci** **Sistema hidráulico, válvula de controle da lança e do giro** **Système hydraulique, valve de commande flèche et pivotement**
2	8292038	
3	8289818	
4	8292067	
5	8281291	

Catalogue id **20629**	Group **911**
Illustr. No **1061730**	Section **400**
Issue **20032270-E**	Page **1121**

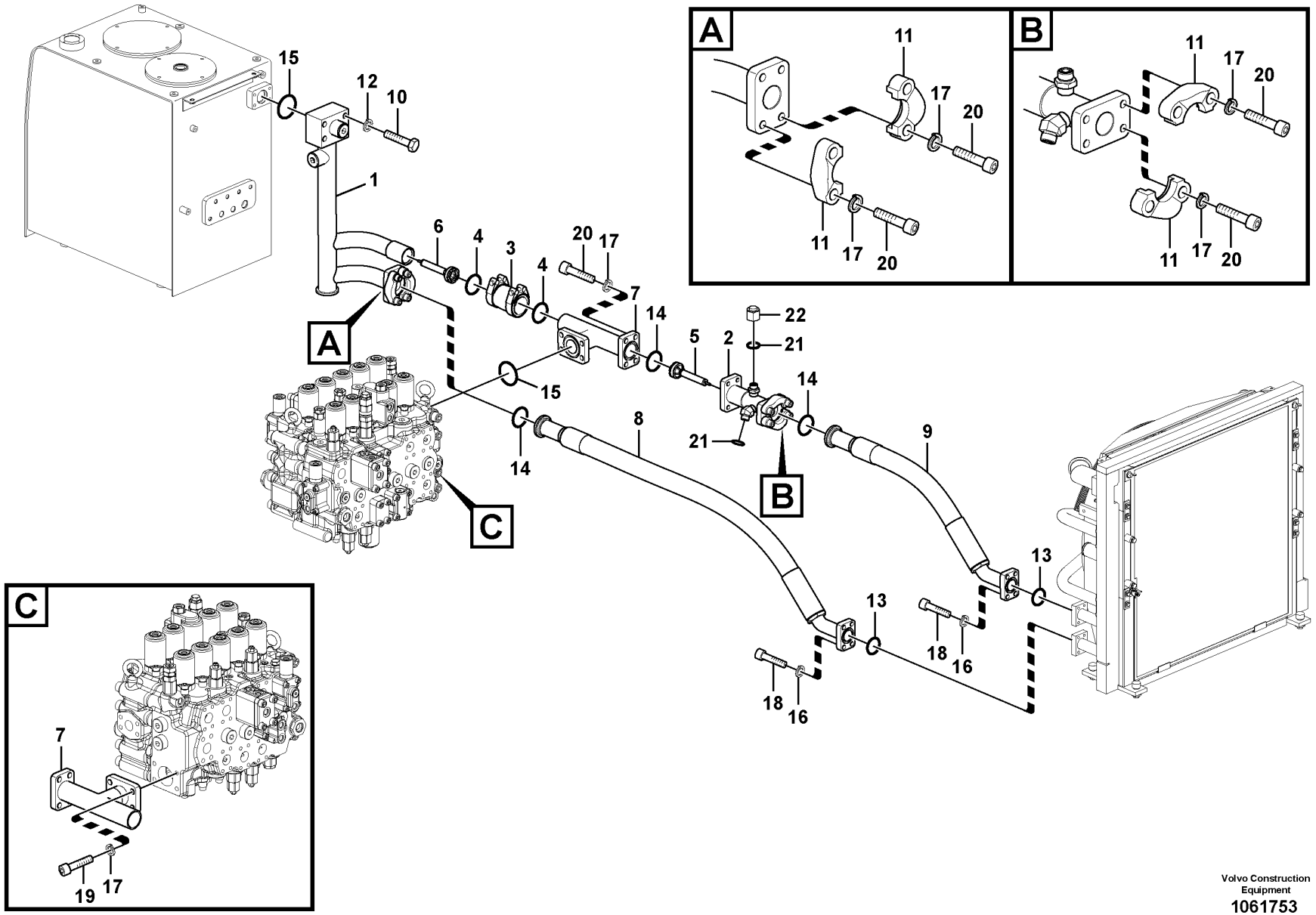

Volvo Construction Equipment
1061753

Fig.	Part No.	Quantity 1	2	3	4	5	PS	KIT	Description	Denominación	Denominação	Dénomination	Notes
1	VOE 14555860	1	1	1					Pipe	Tubo	Tubo	Tuyau	
	VOE 993324	2	2	2					•O-ring	•Anillo tórico	•Anel-o	•Joint torique	
2	VOE 14525781	1	1						Pipe	Canalizacion	Tubo	Canalisation	
	VOE 14635235			1					Pipe	Tubo	Tubo	Tuyau	
3	VOE 14531072	1	1	1					Flexible coupling	Acoplamiento flexible	Ligacão flexível	Coupleur flexible	
4	VOE 14524449	2	2	2					•Gasket Kit	•Juego Juntas	•Jogo de juntas	•Kit Joints	
5	VOE 14543991	1	1	1					Valve	Válvula	Válvula	Valve	
6	VOE 14531082	1	1	1					Valve	Válvula	Válvula	Valve	
7	VOE 14536107	1	1	1					Pipe	Canalizacion	Tubo	Canalisation	
8	VOE 14616865	1	1						Hose	Manguera	Mangueira	Flexible	
	VOE 14636789			1					Hose	Manguera	Mangueira	Flexible	
9	VOE 14616866	1	1						Hose	Manguera	Mangueira	Flexible	
	VOE 14635236			1					Hose	Manguera	Mangueira	Flexible	
10	VOE 991638	4	4	4					Hexagon screw	Tornillo hexagonal	Parafuso sextavado	Vis à tête hexagonale	
11	VOE 936620	4	4	4					Flange half	Mitad brida	Meia flange	Demi-bride	
12	VOE 992042	4	4	4					Plain washer	Arandela plana	Arruela simples	Rondelle plane	
13	VOE 14882689	2	2	2					O-ring	Anillo tórico	Anel-o	Joint torique	
14	VOE 990743	3	3	3					O-ring	Anillo tórico	Anel-o	Joint torique	
15	VOE 993327	2	2	2					O-ring	Anillo tórico	Anel-o	Joint torique	
16	VOE 955922	8	8	8					Spring washer	Arandela elástica	Arruela de pressão	Rondelle élastique	
17	VOE 955923	16	16	16					Spring washer	Arandela elástica	Arruela de pressão	Rondelle élastique	
18	VOE 984082	8	8	8					Hex. socket screw	Tornillo de hexágono embutido	Parafuso soquete sext	Vis à six pans creux	
19	VOE 984089	4	4	4					Hex. socket screw	Tornillo de hexágono embutido	Parafuso soquete sext	Vis à six pans creux	
20	VOE 984090	12	12	12					Hex. socket screw	Tornillo de hexágono embutido	Parafuso soquete sext	Vis à six pans creux	
21	VOE 990738	2	2	2					O-ring	Anillo tórico	Anel-o	Joint torique	
22	VOE 935574				1				Plug	Tapón	Bujão	Tampon	

1	8292707,8292708
2	8292709
3	8292038
4	8289838,8292062
5	

Hydraulic system, hydraulic tank to hydraulic oil cooler
Sistema hidráulico, depósito hidr. a enfr. aceite hidr.
Sistema hidráulico, tanque hidráulico para o refrigerador de óleo hidráulico
Syst. hydr, rés. hydr vers refroidisseur huile hydraulique

Catalogue id **20629**	Group **911**
Illustr. No **1061753**	Section **500**
Issue **20032270-E**	Page **1123**

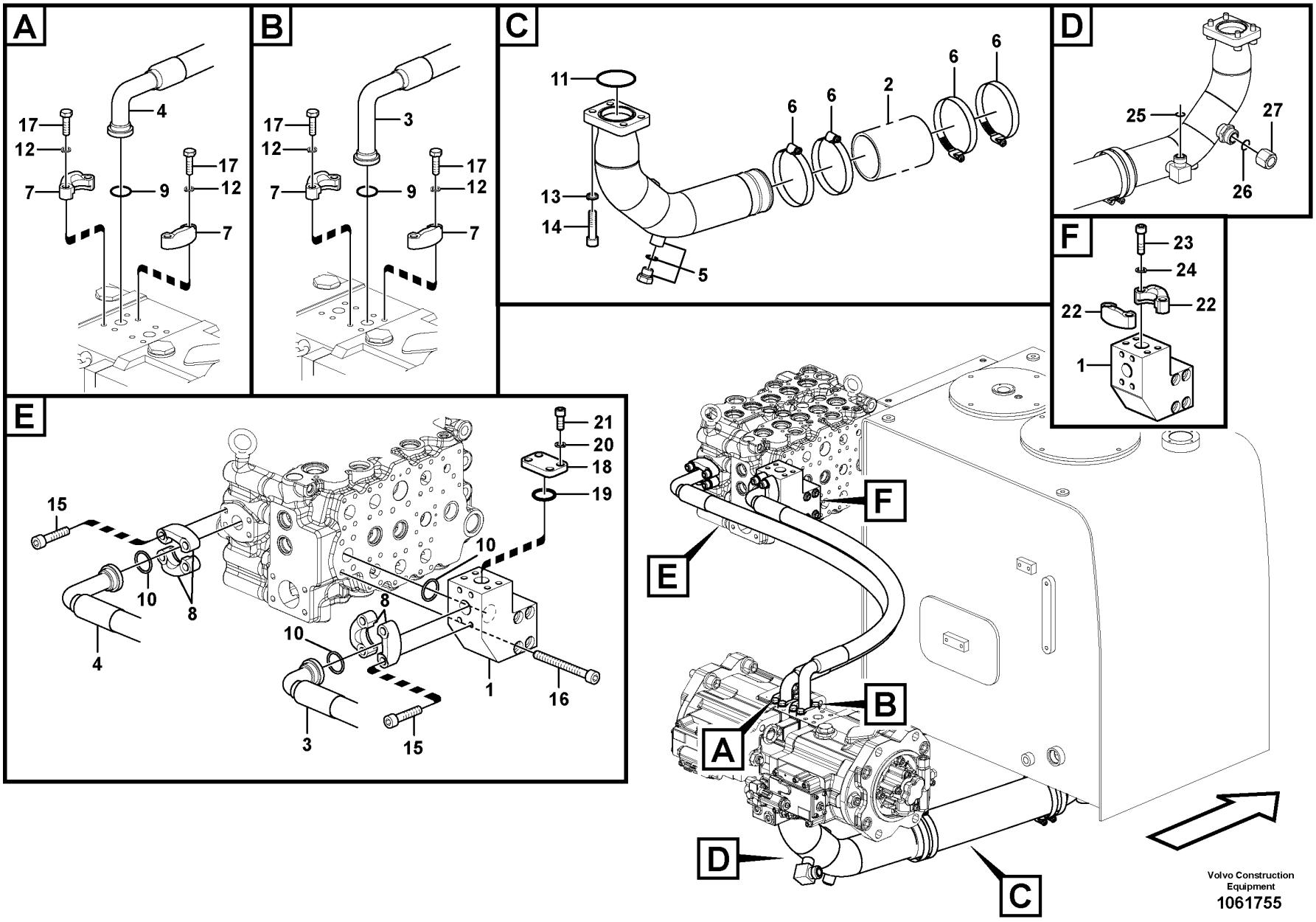

Volvo Construction Equipment
1061755

Fig.	Part No.	Quantity 1	2	3	4	5	PS	KIT	Description	Denominación	Denominação	Dénomination	Notes
1	VOE 14613860	1	1						Block	Bloque	Bloco	Bloc	S/N-220448
1	VOE 14613860	1	1						Block	Bloque	Bloco	Bloc	S/N 220449 -
	VOE 993324	1	1						•O-ring	•Anillo tórico	•Anel-o	•Joint torique	
2	VOE 14881565	1	1						Rubber hose	Manguera	Mangueira de borracha	Durit caoutchouc	
3	VOE 14615824	1	1						Hose	Manguera	Mangueira	Flexible	
4	VOE 14615825	1	1						Hose	Manguera	Mangueira	Flexible	
5	VOE 14606439	1	1						Pipe	Tubo	Tubo	Tuyau	
	VOE 993320	1	1						•O-ring	•Anillo tórico	•Anel-o	•Joint torique	
	SA 9415-31022	1	1						•Plug	•Tapon	•Bujão	•Bouchon	
6	SA 9312-10450	4	4						Hose clamp	Abrazadera de manguera	Braçadeira da mangueira	Collier durite	
7	VOE 936623	4	4						Flange half	Mitad brida	Meia flange	Demi-bride	
8	VOE 936624	4	4						Flange half	Mitad brida	Meia flange	Demi-bride	
9	VOE 14882680	2	2						O-ring	Anillo tórico	Anel-o	Joint torique	
10	VOE 14882685	3	3						O-ring	Junta torica	Anel de vedação-O	Joint Torique	
11	VOE 980102	1	1						O-ring	Anillo tórico	Anel-o	Joint torique	
12	VOE 955922	8	8						Spring washer	Arandela elástica	Arruela de pressão	Rondelle élastique	
13	VOE 955923	12	12						Spring washer	Arandela elástica	Arruela de pressão	Rondelle élastique	
14	VOE 984089	4	4						Hex. socket screw	Tornillo de hexágono embutido	Parafuso soquete sext	Vis à six pans creux	
15	VOE 984091	8	8						Hex. socket screw	Tornillo de hexágono embutido	Parafuso soquete sext	Vis à six pans creux	
16	VOE 984355	4	4						Hex. socket screw	Tornillo de hexágono embutido	Parafuso soquete sext	Vis à six pans creux	
17	VOE 993025	8	8						Hexagon screw	Tornillo hexagonal	Parafuso sextavado	Vis à tête hexagonale	
18	VOE 14533505			1					Plug	Tapon	Bujão	Bouchon	
19	VOE 14882685			1					O-ring	Junta torica	Anel de vedação-O	Joint Torique	
20	VOE 955923			4					Spring washer	Arandela elástica	Arruela de pressão	Rondelle élastique	
21	VOE 984088			4					Hex. socket screw	Tornillo de hexágono embutido	Parafuso soquete sext	Vis à six pans creux	
22	VOE 936624				2				Flange half	Mitad brida	Meia flange	Demi-bride	
23	VOE 984091				4				Hex. socket screw	Tornillo de hexágono embutido	Parafuso soquete sext	Vis à six pans creux	
24	VOE 955923				4				Spring washer	Arandela elástica	Arruela de pressão	Rondelle élastique	

1	8292710
2	8292317
3	8290908,8292070
4	8279855
5	8289838

Hydraulic system, hydraulic tank to hydraulic pump
Sistema hidráulico, depósito hidr. a bomba hidr.
Sistema hidráulico, tanque hidráulico para a bomba hidráulica
Syst. hydr, rés. hydraulique vers pompe hydraulique

Catalogue id **20629**	Group **911**
Illustr. No **1061755**	Section **600**
Issue **20032270-E**	Page **1125**

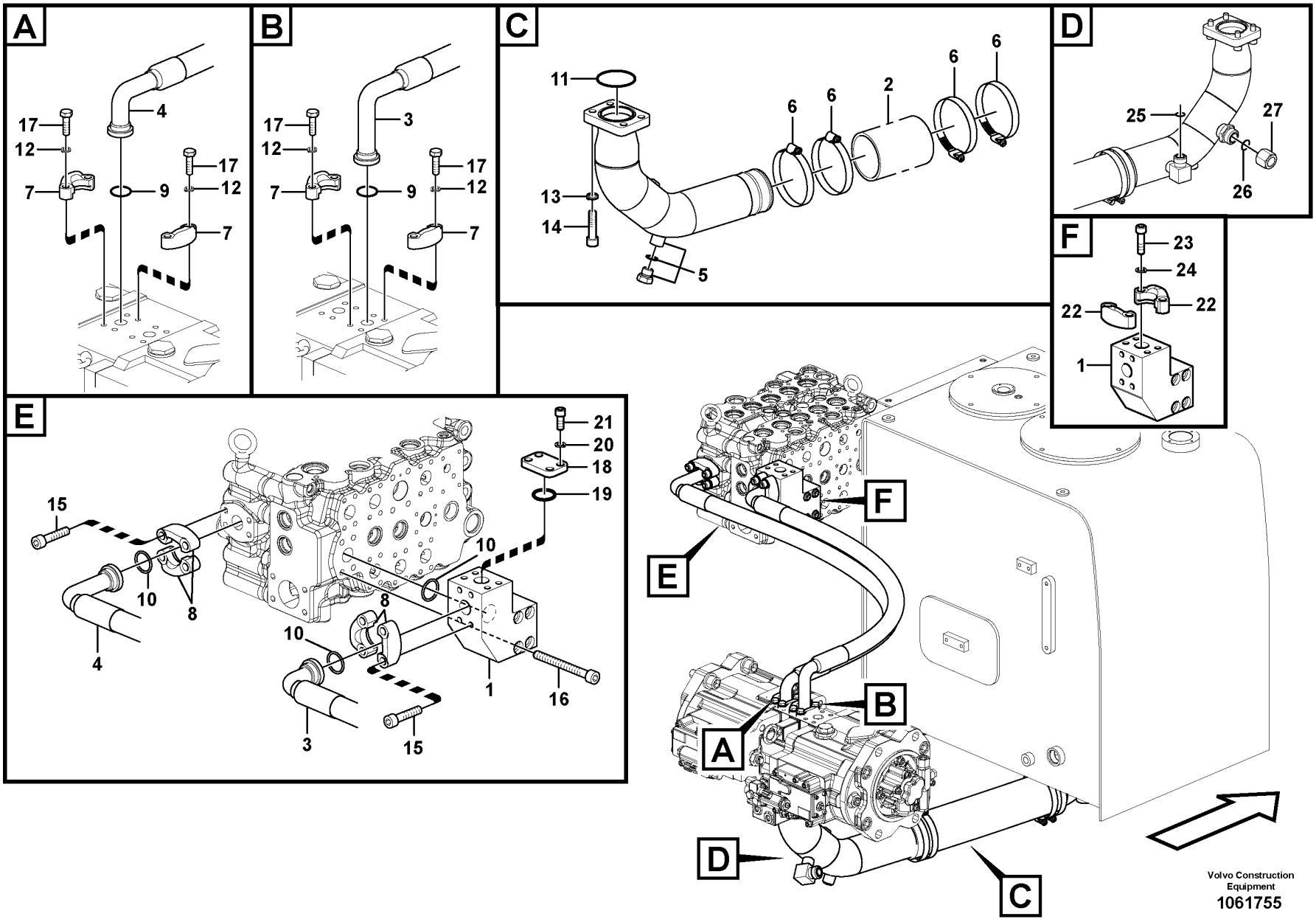

Volvo Construction Equipment
1061755

Fig.	Part No.	Quantity 1	2	3	4	5	PS	KIT	Description	Denominación	Denominação	Dénomination	Notes
25	VOE 990740	1	1						O-ring	Anillo tórico	Anel-o	Joint torique	
26	VOE 978129	1	1						O-ring	Anillo tórico	Anel-o	Joint torique	
27	VOE 13933852					1			Plug	Tapón	Bujão	Tampon	

1	8292710
2	8292317
3	8290908,8292070
4	8279855
5	8289838

Hydraulic system, hydraulic tank to hydraulic pump
Sistema hidráulico, depósito hidr. a bomba hidr.
Sistema hidráulico, tanque hidráulico para a bomba hidráulica
Syst. hydr, rés. hydraulique vers pompe hydraulique

Catalogue id **20629**	Group **911**
Illustr. No **1061755**	Section **600**
Issue **20032270-E**	Page **1127**

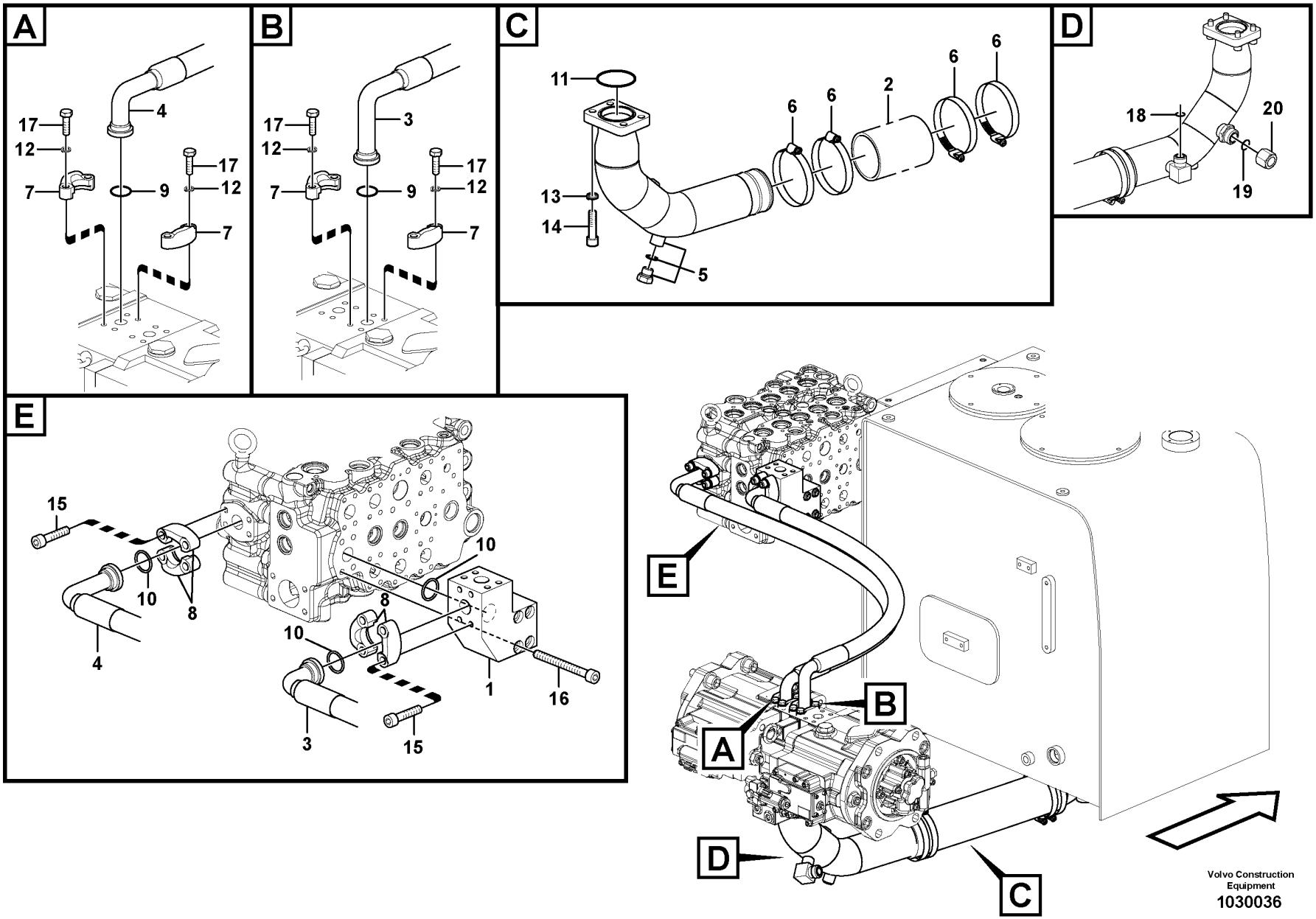
A
17
12
7
4
9
17
12
7
B
17
12
7
3
9
17
12
7
C
11
6
6
2
6
6
13
14
5
D
18
20
19
E
15
10
8
4
10
8
10
1
16
3
15
E
B
A
D
C
Volvo Construction Equipment
1030036

Fig.	Part No.	Quantity 1	2	3	PS	KIT	Description	Denominación	Denominação	Dénomination	Notes
1	VOE 14645712	1					Block	Bloque	Bloco	Bloc	
	VOE 993324	1					•O-ring	•Anillo tórico	•Anel-o	•Joint torique	
2	VOE 14881389	1					Rubber hose	Manguera	Mangueira de borracha	Durit caoutchouc	
3	VOE 14634580	1					Hose	Manguera	Mangueira	Flexible	
4	VOE 14634581	1					Hose	Manguera	Mangueira	Flexible	
5	VOE 14635230	1					Pipe	Tubo	Tubo	Tuyau	
	VOE 993320	1					•O-ring	•Anillo tórico	•Anel-o	•Joint torique	
	SA 9415-31022	1					•Plug	•Tapon	•Bujão	•Bouchon	
6	SA 9312-10450	4					Hose clamp	Abrazadera de manguera	Braçadeira da mangueira	Collier durite	
7	VOE 936623	4					Flange half	Mitad brida	Meia flange	Demi-bride	
8	VOE 936624	4					Flange half	Mitad brida	Meia flange	Demi-bride	
9	VOE 14882680	2					O-ring	Anillo tórico	Anel-o	Joint torique	
10	VOE 14882685	3					O-ring	Junta torica	Anel de vedação-O	Joint Torique	
11	VOE 980102	1					O-ring	Anillo tórico	Anel-o	Joint torique	
12	VOE 955922	8					Spring washer	Arandela elástica	Arruela de pressão	Rondelle élastique	
13	VOE 955923	12					Spring washer	Arandela elástica	Arruela de pressão	Rondelle élastique	
14	VOE 984089	4					Hex. socket screw	Tornillo de hexágono embutido	Parafuso soquete sext	Vis à six pans creux	
15	VOE 984091	8					Hex. socket screw	Tornillo de hexágono embutido	Parafuso soquete sext	Vis à six pans creux	
16	VOE 984355	4					Hex. socket screw	Tornillo de hexágono embutido	Parafuso soquete sext	Vis à six pans creux	
17	VOE 993025	8					Hexagon screw	Tornillo hexagonal	Parafuso sextavado	Vis à tête hexagonale	
18	VOE 990740	1					O-ring	Anillo tórico	Anel-o	Joint torique	
19	VOE 978129	1					O-ring	Anillo tórico	Anel-o	Joint torique	
20	VOE 13933852		1				Plug	Tapón	Bujão	Tampon	

1	8292038	**Hydraulic system, hydraulic tank to hydraulic pump** **Sistema hidráulico, depósito hidr. a bomba hidr.** **Sistema hidráulico, tanque hidráulico para a bomba hidráulica** **Syst. hydr, rés. hydraulique vers pompe hydraulique**	Catalogue id **20629**	Group **911**
2	8292062		Illustr. No **1030036**	Section **650**
3				
4			Issue **20032270-E**	Page **1129**
5				

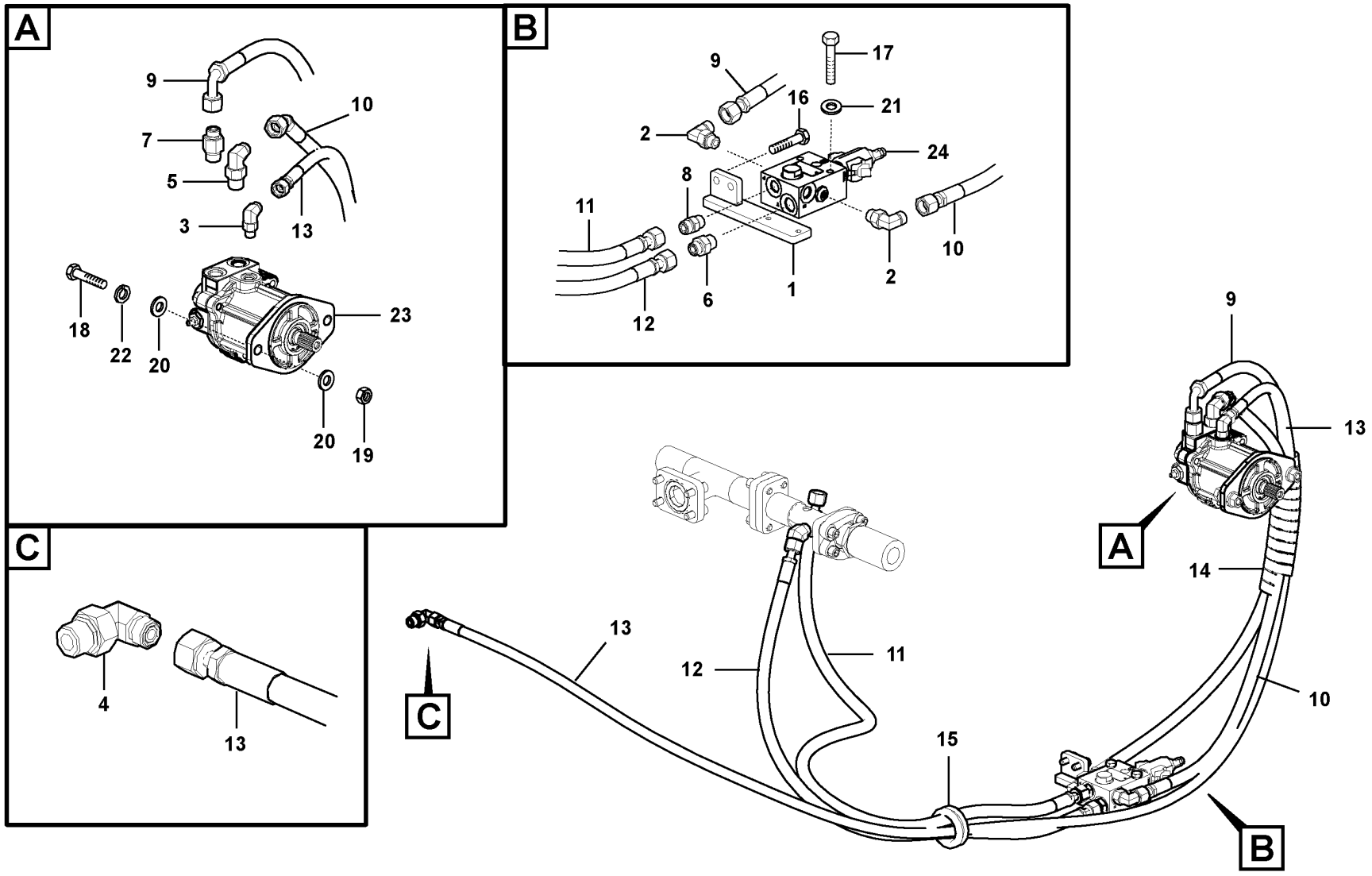

Volvo Construction Equipment

1029997

Fig.	Part No.	Quantity 1	2	3	PS	KIT	Description	Denominación	Denominação	Dénomination	Notes
1	VOE 14637516	1					Bracket	Consola	Suporte	Console	
2	VOE 13933868	2					Elbow nipple	Niple angular	Cotovelo	Raccord coudé	
3	VOE 935069	1					Elbow nipple	Niple angular	Cotovelo	Raccord coudé	
4	VOE 935070	1					Elbow nipple	Niple angular	Cotovelo	Raccord coudé	
5	VOE 935073	1					Elbow nipple	Niple angular	Cotovelo	Raccord coudé	
6	VOE 935092	1					Nipple	Niple	Niple	Raccord	
7	VOE 938145	1					Nipple	Niple	Niple	Raccord	
8	VOE 13933923	1					Nipple	Niple	Niple	Raccord	
9	VOE 938553	1					Hose assembly	Conducto	Mangueira completa	Conduit flexible	
10	VOE 938550	1					Hose assembly	Conducto	Mangueira completa	Conduit flexible	
11	VOE 938570	1					Hose assembly	Conducto	Mangueira completa	Conduit flexible	
12	VOE 938271	1					Hose assembly	Conducto	Mangueira completa	Conduit flexible	
13	VOE 936686	1					Hose assembly	Conducto	Mangueira completa	Conduit flexible	
14	VOE 14541262	1					Guard	Proteccion	Protecao	Protection	
15	SA 9751-15016	1					Grommet	Pasaje	Passa muro	Passe fil	
16	VOE 946329	2					Flange screw	Tornillo embridado	Parafuso flangeado	Vis à embase	
17	VOE 983256	2					Hexagon screw	Tornillo hexagonal	Parafuso sextavado	Vis à tête hexagonale	
18	VOE 991639	2					Hexagon screw	Tornillo hexagonal	Parafuso sextavado	Vis à tête hexagonale	
19	VOE 979020	2					Hexagon nut	Tuerca hexagonal	Porca sextavada	Écrou hexagonal	S/N -210597/-220500
20	VOE 992055	4					Plain washer	Arandela plana	Arruela simples	Rondelle plane	S/N -210597/-220500
	VOE 992055	2					Plain washer	Arandela plana	Arruela simples	Rondelle plane	S/N 210598-/220201-
21	VOE 955922	2					Spring washer	Arandela elástica	Arruela de pressão	Rondelle élastique	
22	VOE 955925	2					Spring washer	Arandela elástica	Arruela de pressão	Rondelle élastique	(SA 9213-14000)
23	VOE 14568340	1					Fan motor	Motor ventilador	Motor ventilador	Moteur de ventilateur	See group 911-2100 page 1141
24	VOE 14618070	1					Valve	Válvula	Válvula	Valve	See group 911-2200 page 1143

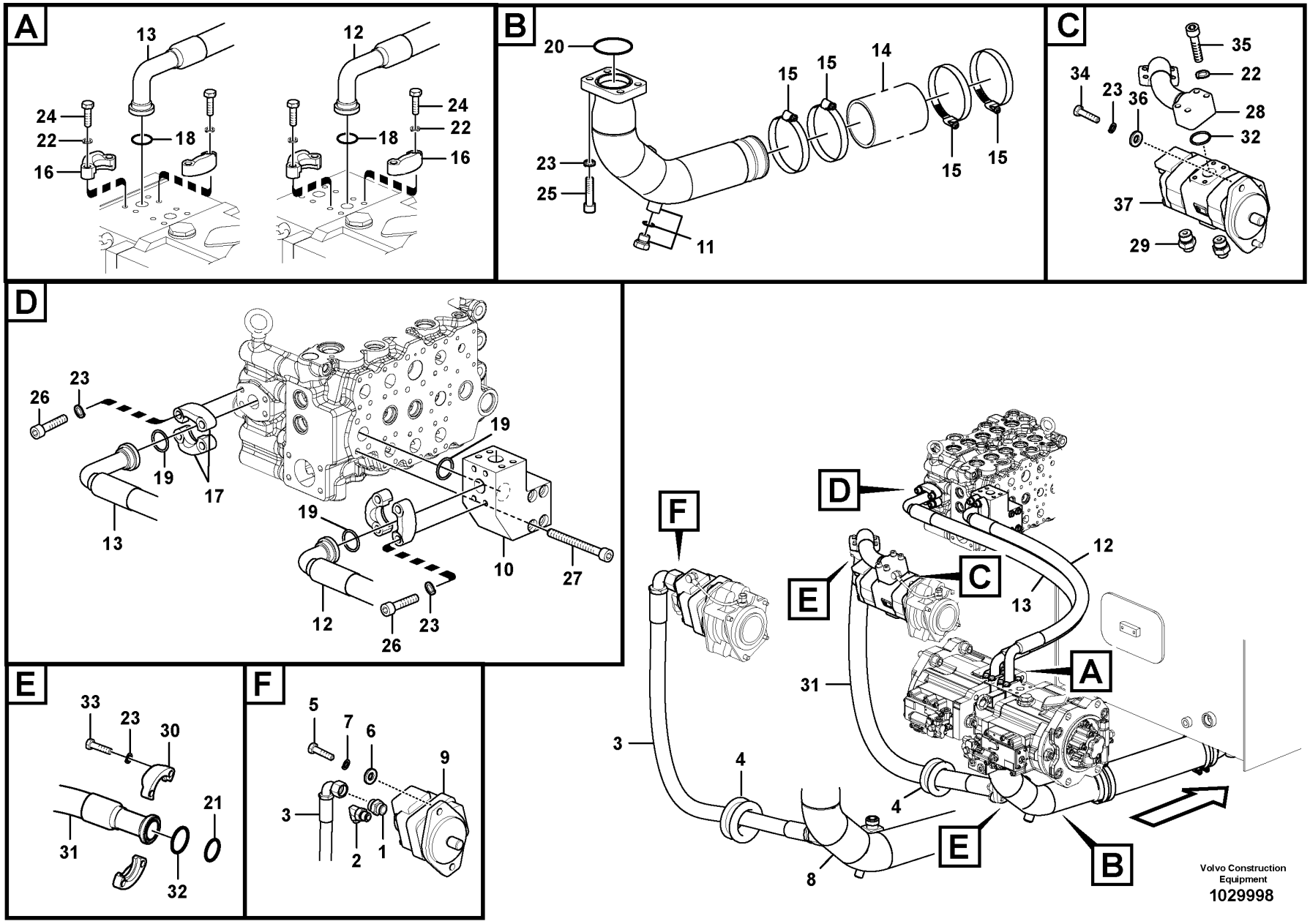
A
13
12
24
22
16
18
B
20
15
14
23
25
11
C
35
34
23
36
22
28
32
37
29
D
26
23
19
17
13
10
27
12
E
33
23
30
21
31
32
F
5
7
6
9
3
2
1
A
B
C
D
E
F
31
4
8
Volvo Construction Equipment
1029998

Fig.	Part No.	Quantity 1	2	3	PS	KIT	Description	Denominación	Denominação	Dénomination	Notes
1	VOE 935229	1					Nipple	Niple	Niple	Raccord	
2	VOE 935074	1					Elbow nipple	Niple angular	Cotovelo	Raccord coudé	
3	VOE 937164	1					Hose assembly	Conducto	Mangueira completa	Conduit flexible	
4	SA 9751-16427	1	1				Grommet	Pasaje	Passa muro	Passe fil	
5	VOE 978933	2					Hexagon screw	Tornillo hexagonal	Parafuso sextavado	Vis à tête hexagonale	
6	VOE 992042	2					Plain washer	Arandela plana	Arruela simples	Rondelle plane	
7	VOE 955923	2					Spring washer	Arandela elástica	Arruela de pressão	Rondelle élastique	
8	VOE 14606439	1					Pipe	Tubo	Tubo	Tuyau	
	VOE 993320	1					•O-ring	•Anillo tórico	•Anel-o	•Joint torique	(VOE 932039)
	SA 9415-31022	1					•Plug	•Tapon	•Bujão	•Bouchon	
9	VOE 14644199	1					Gear pump	Bomba de engranaje	Bomba a engrenagem	Pompe engrenages	
10	VOE 14645712		1				Block	Bloque	Bloco	Bloc	
	VOE 993324		1				•O-ring	•Anillo tórico	•Anel-o	•Joint torique	
11	VOE 14639116		1				Pipe	Tubo	Tubo	Tuyau	
	VOE 993320		1				•O-ring	•Anillo tórico	•Anel-o	•Joint torique	
	SA 9415-31022		1				•Plug	•Tapon	•Bujão	•Bouchon	
12			1		NS		Pipe	Canalizacion	Tubo	Canalisation	
13	VOE 14615825		1				Hose	Manguera	Mangueira	Flexible	
14	VOE 14881565		1				Rubber hose	Manguera	Mangueira de borracha	Durit caoutchouc	
15	SA 9312-10450		4				Hose clamp	Abrazadera de manguera	Braçadeira da mangueira	Collier durite	
16	VOE 936623		4				Flange half	Mitad brida	Meia flange	Demi-bride	
17	VOE 936624		4				Flange half	Mitad brida	Meia flange	Demi-bride	
18	VOE 14882680		2				O-ring	Anillo tórico	Anel-o	Joint torique	
19	VOE 14882685		3				O-ring	Junta torica	Anel de vedação-O	Joint Torique	(VOE 13948700)
20	VOE 980102		1				O-ring	Anillo tórico	Anel-o	Joint torique	
21	VOE 978129		1				O-ring	Anillo tórico	Anel-o	Joint torique	(VOE 981290)
22	VOE 955922		20				Spring washer	Arandela elástica	Arruela de pressão	Rondelle élastique	
23	VOE 955923		14				Spring washer	Arandela elástica	Arruela de pressão	Rondelle élastique	
24	VOE 993025		8				Hexagon screw	Tornillo hexagonal	Parafuso sextavado	Vis à tête hexagonale	
25	VOE 984089		4				Hex. socket screw	Tornillo de hexágono embutido	Parafuso soquete sext	Vis à six pans creux	

1	8292317
2	8292322
3	
4	
5	

Hydraulic system, oil cooling fan motor
Sistema hidráulico, motor del ventilador de refrigeración de aceite.
Sistema hidráulico, motor do ventilador de refrigeração de óleo
Système hydraulique, moteur du ventilateur de refroidissement d'huile.

Catalogue id **20629**	Group **911**
Illustr. No **1029998**	Section **1000**
Issue **20032270-E**	Page **1133**

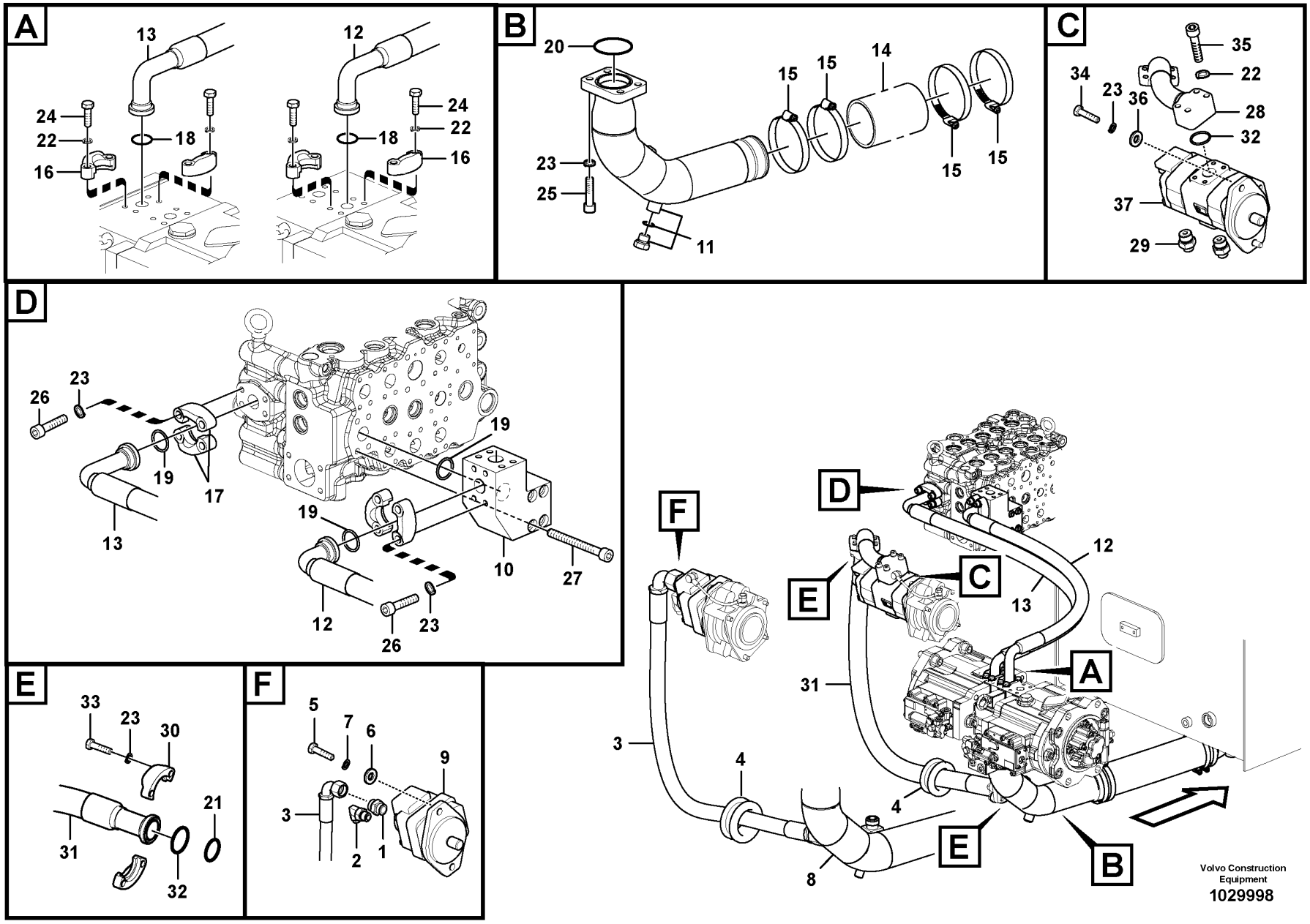
A
13
12
24
22
16
18
B
20
15
14
23
25
11
C
35
34
23
36
22
28
32
37
29
D
26
23
19
17
13
10
27
12
E
33
23
30
21
31
32
F
5
7
6
9
3
2
1
A
B
C
D
E
F
31
4
8
Volvo Construction Equipment
1029998

Fig.	Part No.	Quantity 1	2	3	PS	KIT	Description	Denominación	Denominação	Dénomination	Notes
26	VOE 984091		8				Hex. socket screw	Tornillo de hexágono embutido	Parafuso soquete sext	Vis à six pans creux	
27	VOE 984355		4				Hex. socket screw	Tornillo de hexágono embutido	Parafuso soquete sext	Vis à six pans creux	
28	VOE 14637501		1				Pipe	Tubo	Tubo	Tuyau	S/N -210564
	VOE 14673886		1				Pipe	Tubo	Tubo	Tuyau	S/N 210565-
29	VOE 935093		2				Nipple	Niple	Niple	Raccord	
30	VOE 936618		4				Flange half	Mitad brida	Meia flange	Demi-bride	
31	VOE 937264		1				Hose assembly	Conducto	Mangueira completa	Conduit flexible	
32	VOE 14882689		3				O-ring	Anillo tórico	Anel-o	Joint torique	
33	VOE 983253		8				Hexagon screw	Tornillo hexagonal	Parafuso sextavado	Vis à tête hexagonale	
34	VOE 978933		2				Hexagon screw	Tornillo hexagonal	Parafuso sextavado	Vis à tête hexagonale	
35	VOE 984085		4				Hex. socket screw	Tornillo de hexágono embutido	Parafuso soquete sext	Vis à six pans creux	S/N -210564
	VOE 984085		2				Hex. socket screw	Tornillo de hexágono embutido	Parafuso soquete sext	Vis à six pans creux	S/N 210565-
	VOE 984350		2				Hex. socket screw	Tornillo de hexágono embutido	Parafuso soquete sext	Vis à six pans creux	S/N 210565-
36	VOE 992042		2				Plain washer	Arandela plana	Arruela simples	Rondelle plane	
37	VOE 14639118		1				Gear pump	Bomba de engranaje	Bomba a engrenagem	Pompe engrenages	
	VOE 990740		1				O-ring	Anillo tórico	Anel-o	Joint torique	2624)

2624) **GB**: Not Shown **ES**: No ilustrado **BR**: Não mostrado **FR**: Non représenté

1	8292317	**Hydraulic system, oil cooling fan motor** **Sistema hidráulico, motor del ventilador de refrigeración de aceite.** **Sistema hidráulico, motor do ventilador de refrigeração de óleo** **Système hydraulique, moteur du ventilateur de refroidissement d'huile.**
2	8292322	
3		
4		
5		

Catalogue id **20629**	Group **911**
Illustr. No **1029998**	Section **1000**
Issue **20032270-E**	Page **1135**

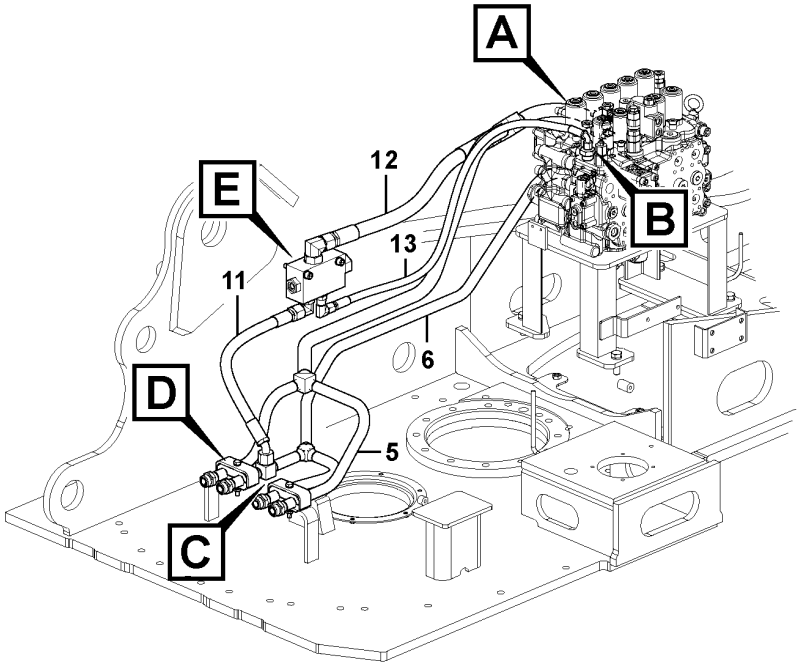

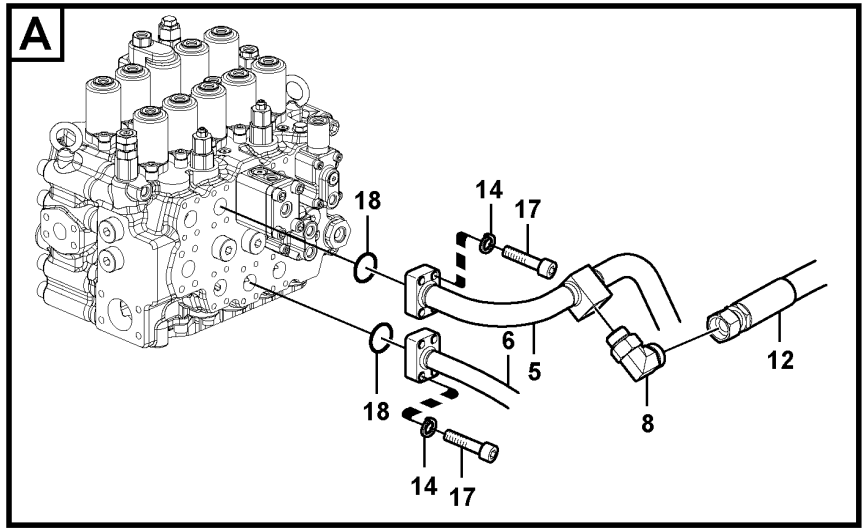

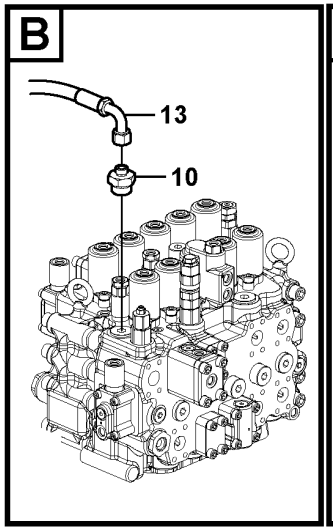

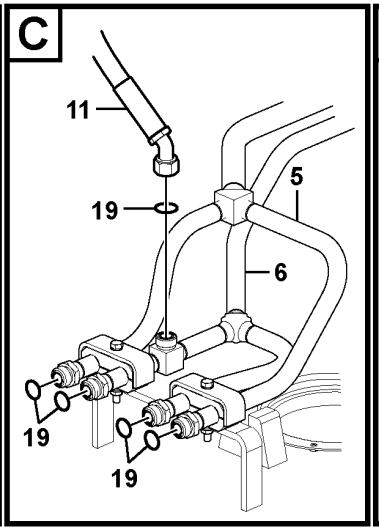

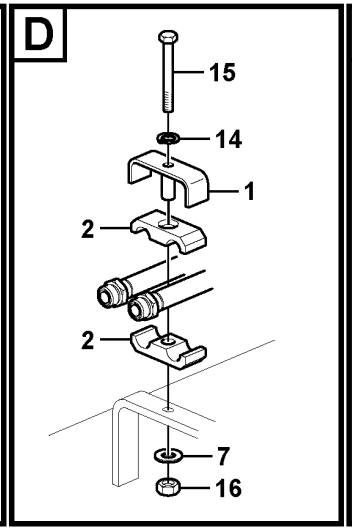

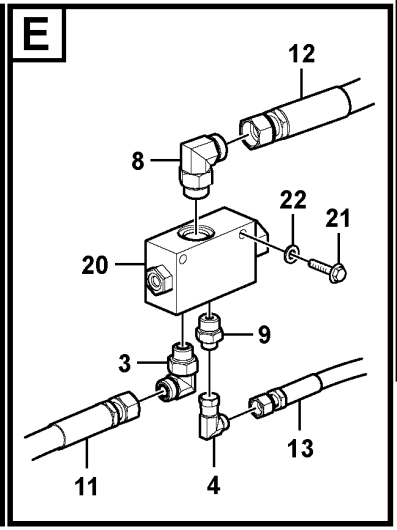

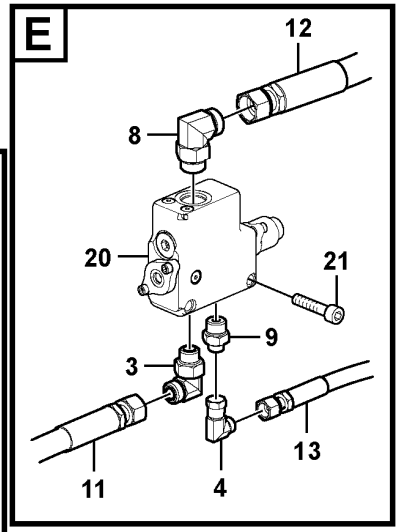

Volvo Construction Equipment
1061763

Fig.	Part No.	Quantity 1	2	3	PS	KIT	Description	Denominación	Denominação	Dénomination	Notes
1	SA 1142-01250	2					Clamp	Abrazadera	Grampo	Pince Serrage	
2	SA 1142-01260	4	4				Clamp	Abrazadera	Grampo	Pince Serrage	
3	VOE 13933864	1	1				Elbow nipple	Niple angular	Cotovelo	Raccord coudé	
	VOE 990740	1	1				•O-ring	•Anillo tórico	•Anel-o	•Joint torique	
	VOE 993323	1	1				•O-ring	•Anillo tórico	•Anel-o	•Joint torique	
4	VOE 13933872	1	1				Elbow nipple	Niple angular	Cotovelo	Raccord coudé	
	VOE 990738	1	1				•O-ring	•Anillo tórico	•Anel-o	•Joint torique	
5	VOE 14616200	1	1				Pipe	Tubo	Tubo	Tuyau	
6	VOE 14616203	1	1				Pipe	Tubo	Tubo	Tuyau	
7	SA 9285-16000	2	2				Plain washer	Arandela plana	Arruela simples	Rondelle plane	
8	VOE 935013	2	2				Elbow nipple	Niple angular	Cotovelo	Raccord coudé	
	VOE 978129	1	1				•O-ring	•Anillo tórico	•Anel-o	•Joint torique	
	VOE 993324	1	1				•O-ring	•Anillo tórico	•Anel-o	•Joint torique	
9	VOE 935093	1	1				Nipple	Niple	Niple	Raccord	
	VOE 990738	1	1				•O-ring	•Anillo tórico	•Anel-o	•Joint torique	
	VOE 993323	1	1				•O-ring	•Anillo tórico	•Anel-o	•Joint torique	
10	VOE 937088	1	1				Nipple	Niple	Niple	Raccord	
	VOE 990738	1	1				•O-ring	•Anillo tórico	•Anel-o	•Joint torique	
	VOE 993324	1	1				•O-ring	•Anillo tórico	•Anel-o	•Joint torique	
11	VOE 937258	1	1				Hose assembly	Conducto	Mangueira completa	Conduit flexible	
12	VOE 937261	1	1				Hose assembly	Conducto	Mangueira completa	Conduit flexible	
13	VOE 937456	1	1				Hose assembly	Conducto	Mangueira completa	Conduit flexible	
14	VOE 955922	10	10				Spring washer	Arandela elástica	Arruela de pressão	Rondelle élastique	
15	VOE 983258	2	2				Hexagon screw	Tornillo hexagonal	Parafuso sextavado	Vis à tête hexagonale	
16	VOE 983304	2	2				Hexagon nut	Tuerca hexagonal	Porca sextavada	Écrou hexagonal	
17	VOE 984082	8	8				Hex. socket screw	Tornillo de hexágono embutido	Parafuso soquete sext	Vis à six pans creux	
18	VOE 14882685	2	2				O-ring	Junta torica	Anel de vedação-O	Joint Torique	
19	VOE 990740	5	5				O-ring	Anillo tórico	Anel-o	Joint torique	
20	VOE 14533647	1					Valve	Válvula	Válvula	Valve	
20	VOE 14628869		1				Control valve	Válvula de control	Válvula controle	Valve contrôle	See group 912-3500 page 1195

1	8289816
2	8289817
3	
4	
5	

Hydraulic system, control valve to boom and swing
Sistema hidráulico, válvula de control para pluma y oscilaci
Sistema hidráulico, válvula de controle da lança e do giro
Système hydraulique, valve de commande flèche et pivotement

Catalogue id **20629**	Group **911**
Illustr. No **1061763**	Section **1600**
Issue **20032270-E**	Page **1137**

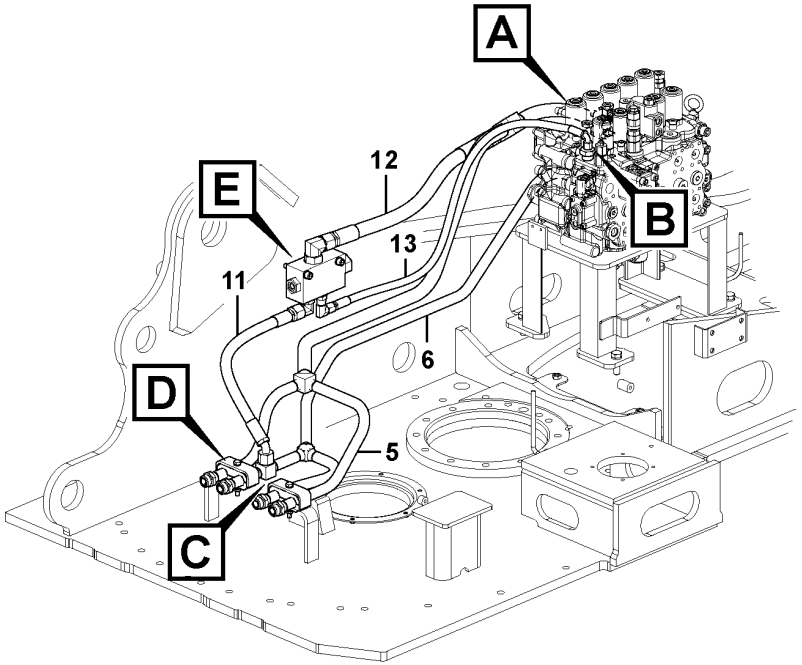

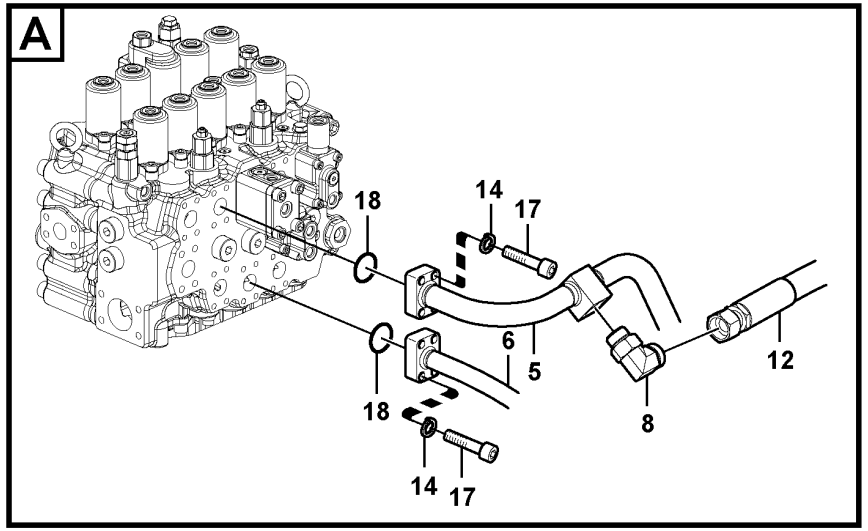

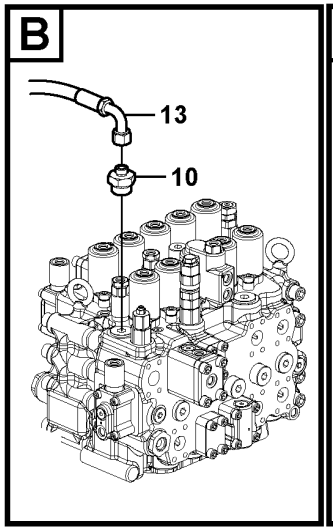

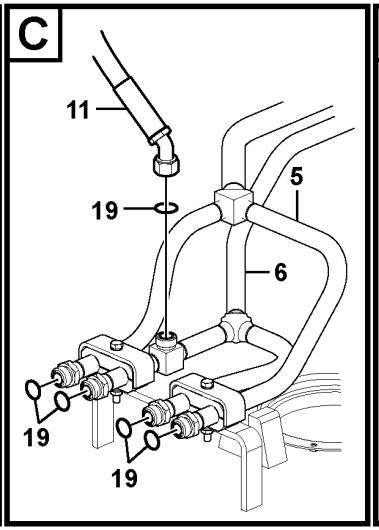

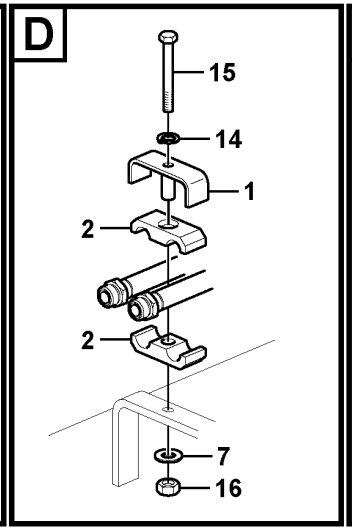

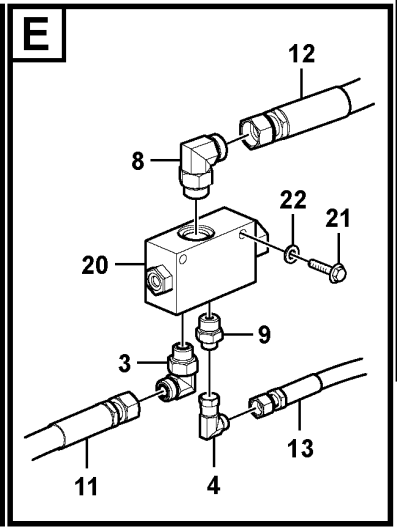

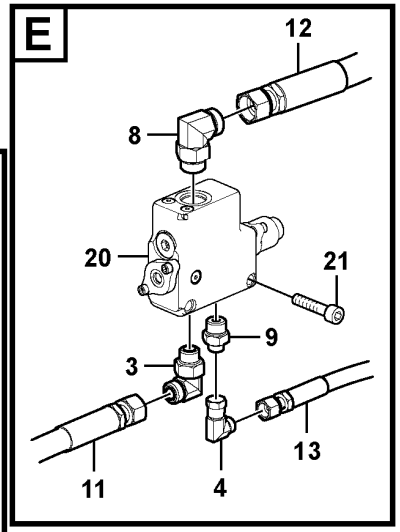

Volvo Construction Equipment
1061763

Fig.	Part No.	Quantity 1	2	3	PS	KIT	Description	Denominación	Denominação	Dénomination	Notes
21	**VOE 984344**	2	2				Hex. socket screw	Tornillo de hexágono embutido	Parafuso soquete sext	Vis à six pans creux	
22	**VOE 955923**	2					Spring washer	Arandela elástica	Arruela de pressão	Rondelle élastique	

1	**8289816**	**Hydraulic system, control valve to boom and swing** **Sistema hidráulico, válvula de control para pluma y oscilaci** **Sistema hidráulico, válvula de controle da lança e do giro** **Système hydraulique, valve de commande flèche et pivotement**	Catalogue id **20629**	Group **911**
2	**8289817**		Illustr. No **1061763**	Section **1600**
3			Issue **20032270-E**	Page **1139**
4				
5				

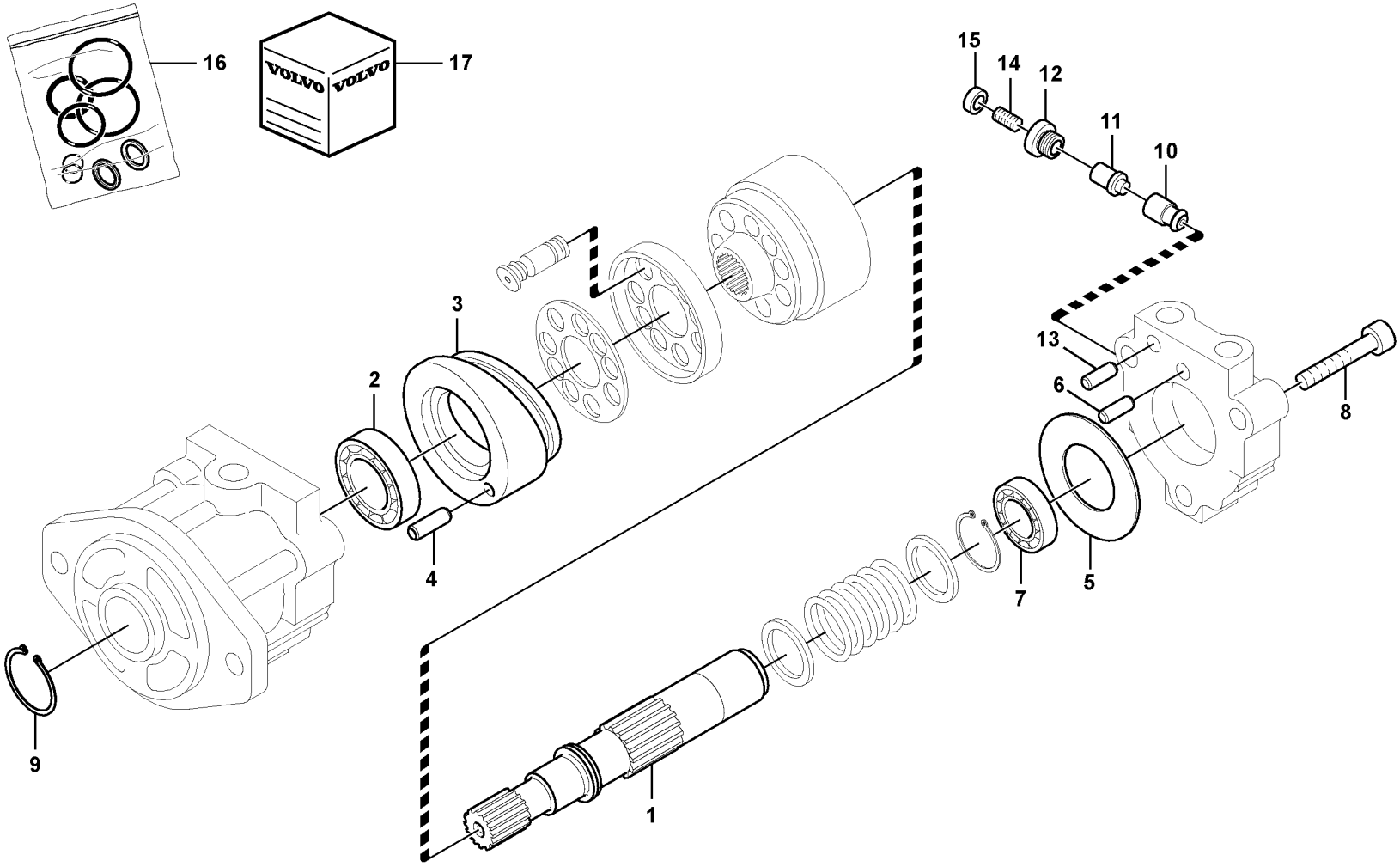
16
17
15
14
12
11
10
3
2
13
6
8
4
9
7
5
1

Fig.	Part No.	Quantity 1	2	3	PS	KIT	Description	Denominación	Denominação	Dénomination	Notes
	VOE 14568340	1					Fan motor	Motor ventilador	Motor ventilador	Moteur de ventilateur	
1	VOE 14542951	1					•Shaft	•Eje	•Eixo	•Arbre	
2	VOE 14542952	1					•Bearing	•Cojinete	•Rolamento	•Palier	
3	VOE 14542953	1					•Plate	•Chapa	•Chapa	•Tôle	
4	VOE 14512771	1					•Pin	•Pasador	•Pino	•Goupille	
5	VOE 14542954	1					•Plate	•Chapa	•Chapa	•Tôle	
6	VOE 14536016	1					•Pin	•Pasador	•Pino	•Goupille	
7	VOE 14542955	1					•Bearing	•Cojinete	•Rolamento	•Palier	
8	VOE 14542956	3					•Bolt	•Perno	•Parafuso	•Boulon	
9	VOE 14512772	1					•Ring	•Anillo	•Anel	•Anneau	
10	VOE 14536020	1					•Non-return valve	•Válvula antirretorno	•Válvula de retenção	•Clapet antiretour	
11	VOE 14571663	1					•Seat	•Asiento	•Banco	•Siège	
12	VOE 14571664	1					•Plug	•Tapón	•Bujão	•Tampon	
13	SA 8230-32410	2					•Pin	•Pasador	•Pino	•Goupille	
14	VOE 14571665	1					•Set screw	•Tornillo tope	•Parafuso batente	•Vis butée	
15	VOE 14571666	1					•Nut	•Tuerca	•Porca	•Écrou	
16	VOE 14571667	1					•Sealing kit	•Kit de precinto	•Jogo de vedação	•Kit plombage	
17	VOE 14542958	1					•Repair kit	•Kit de reparación	•Jogo de reparo	•Kit de réparation	

1	8292711	**Hydraulic system, oil cooling fan motor** **Sistema hidráulico, motor del ventilador de refrigeración de aceite.** **Sistema hidráulico, motor do ventilador de refrigeração de óleo** **Système hydraulique, moteur du ventilateur de refroidissement d'huile.**	Catalogue id **20629**	Group **911**
2			Illustr. No **1059311**	Section **2100**
3				
4			Issue **20032270-E**	Page **1141**
5				

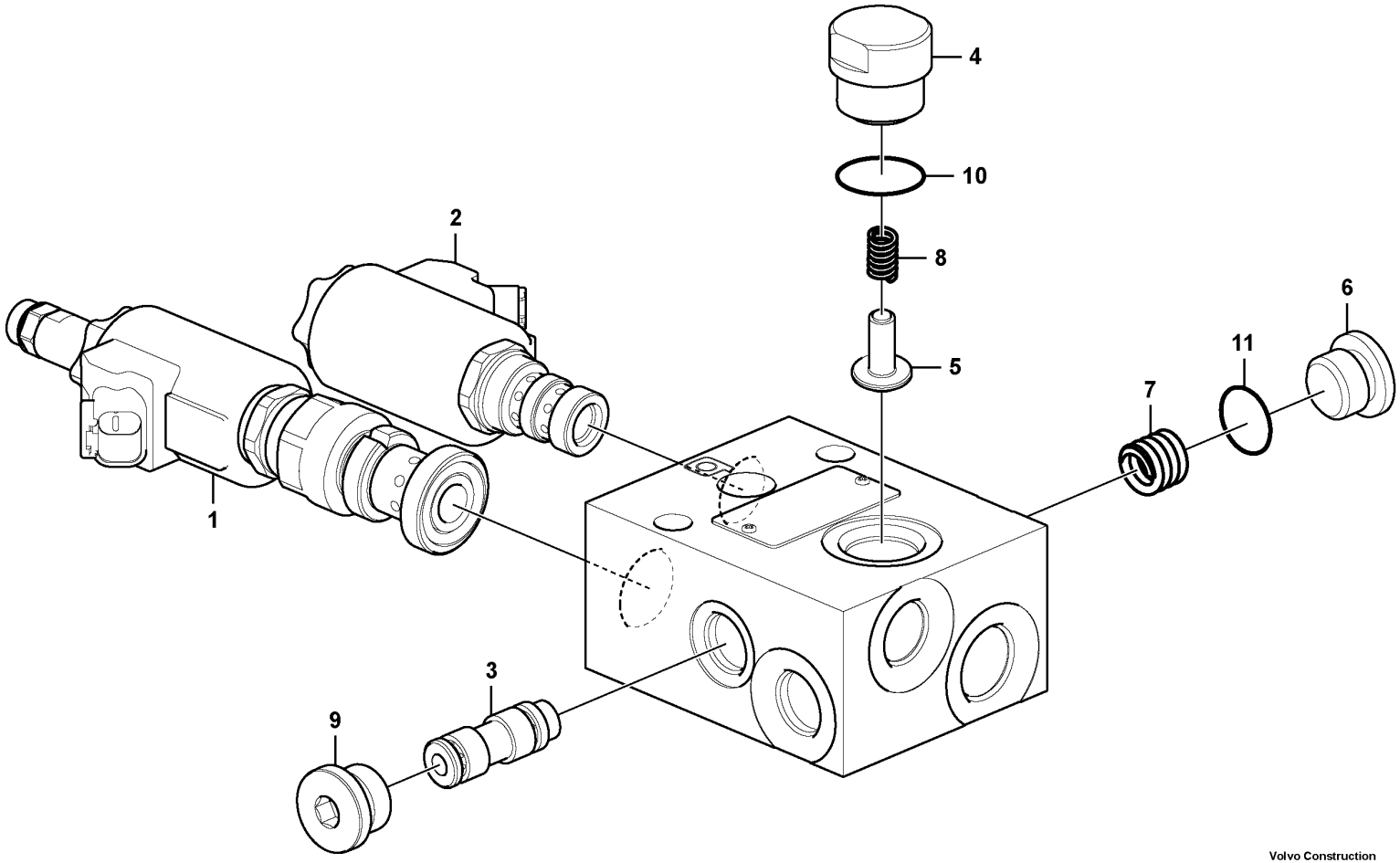

Volvo Construction Equipment

1029155

Fig.	Part No.	Quantity 1	2	3	PS	KIT	Description	Denominación	Denominação	Dénomination	Notes
	VOE 14618070	1					Valve	Válvula	Válvula	Valve	
1	VOE 14571586	1					•Valve	•Válvula	•Válvula	•Valve	
2	VOE 14571587	1					•Valve	•Válvula	•Válvula	•Valve	
3	VOE 14571588	1					•Control plunger	•Pasador de accionamiento	•Êmbolo	•Piston de contrôle	
4	VOE 14571589	1					•Plug	•Tapón	•Bujão	•Tampon	
5	VOE 14571621	1					•Sleeve	•Manguito	•Luva	•Douille	
6	VOE 14571622	1					•Plug	•Tapón	•Bujão	•Tampon	
7	VOE 14571623	1					•Spring	•Resorte	•Mola	•Ressort	
8	VOE 14571624	1					•Spring	•Resorte	•Mola	•Ressort	
9	VOE 14571625	1					•Plug	•Tapón	•Bujão	•Tampon	
10	VOE 990740	1					•O-ring	•Anillo tórico	•Anel-o	•Joint torique	
11	VOE 990548	1					•O-ring	•Anillo tórico	•Anel-o	•Joint torique	

1	8292711	**Reversible fan, valve** **Ventilador reversible, válvula** **Ventilador reversível, válvula** **Ventilateur réversible, soupape**	Catalogue id **20629**	Group **911**
2			Illustr. No **1029155**	Section **2200**
3			Issue **20032270-E**	Page **1143**
4				
5				

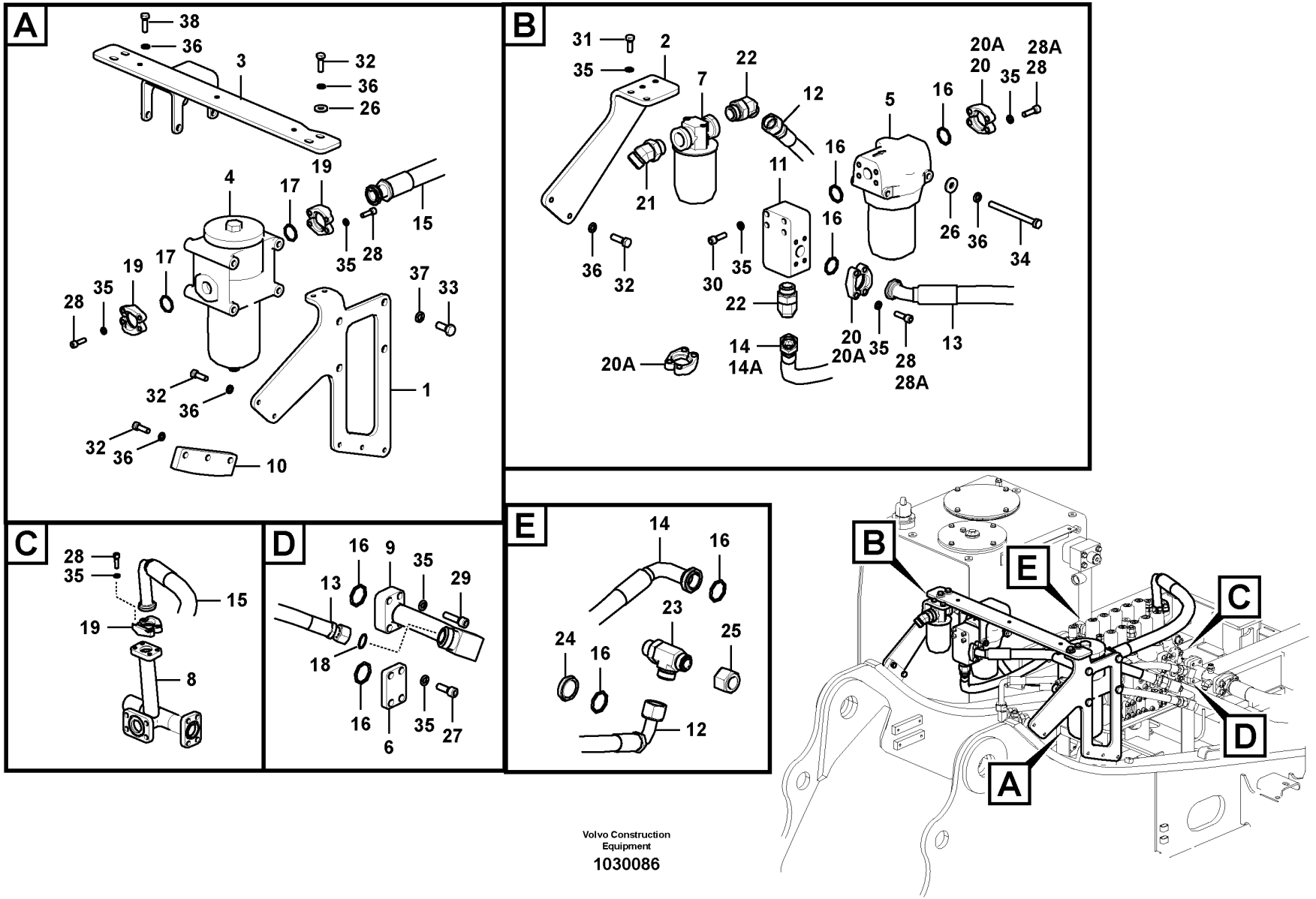

Volvo Construction Equipment

1030086

Fig.	Part No.	Quantity 1	2	3	PS	KIT	Description	Denominación	Denominação	Dénomination	Notes
1		1	1		NS		Bracket	Consola	Suporte	Console	
2	VOE 14612095	1	1				Bracket	Consola	Suporte	Console	
3	VOE 14578529	1					Bracket	Consola	Suporte	Console	
			1		NS		Bracket	Consola	Suporte	Console	
4	VOE 14552355	1	1				Filter	Filtro	Filtro	Filtre	
	VOE 14552356	1	1				•Filter element	•Cartucho de filtro	•Elemento de filtragem	•Elément de filtre	
	VOE 949239	1	1		SS		•O-ring	•Anillo tórico	•Anel-o	•Joint torique	
	SA 9566-41150	1	1				•Back-up ring	•Anillo de apoyo	•Anel de apoio	•Bague support	
	VOE 983502	1	1				•O-ring	•Anillo tórico	•Anel-o	•Joint torique	
	VOE 990598	1	1				•O-ring	•Anillo tórico	•Anel-o	•Joint torique	
	VOE 990599	1	1				•O-ring	•Anillo tórico	•Anel-o	•Joint torique	
5	VOE 14552358	1					Filter	Filtro	Filtro	Filtre	
	VOE 14561991	1					•Ring	•Anillo	•Anel	•Bague	
	VOE 14561992	1					•O-ring	•Anillo tórico	•Anel-o	•Joint torique	
	VOE 14561993	1					•Filter	•Filtro	•Filtro	•Filtre	
6	VOE 14531126	1	1				Flange	Brida	Flange	Flasque	
7	VOE 14535480	1	1				Filter	Filtro	Filtro	Filtre	
	VOE 14524170	1	1				•Filter cartridge	•Patrón filtrante	•Elemento filtrante	•Cartouche filtrante	
8	VOE 14559001	1					Tube	Tubo	Tubo	Tube	
	VOE 14696101		1				Pipe	Tubo	Tubo	Tuyau	
9	VOE 14601647	1					Pipe	Tubo	Tubo	Tuyau	
	VOE 14677825		1				Pipe	Tubo	Tubo	Tuyau	
10		1	1		NS		Clamping plate	Placa de apriete	Placa fixação	Plaque serrage	
11	VOE 14563737	1					Block	Bloque	Bloco	Bloc	
			1		NS		Block	Bloque	Bloco	Bloc	
12	VOE 938116	1	1				Hose assembly	Conducto	Mangueira completa	Conduit flexible	
13	VOE 938426	1					Hose assembly	Conducto	Mangueira completa	Conduit flexible	
	VOE 14690235		1				Hose assembly	Conducto	Mangueira completa	Conduit flexible	
14	VOE 14881680	1					Hose assembly	Conducto	Mangueira completa	Conduit flexible	
14A	VOE 14690230		1				Hose assembly	Conducto	Mangueira completa	Conduit flexible	

1	8294819	**Hydraulic system, control valve to return filter** **Sistema hidráulico, válvula de control a filtro retorno** **Sistema hidráulico, válvula de controle para o filtro de retorno** **Système hydraulique, valve de commande à filtre retour**	Catalogue id **20629**	Group **911**
2	8297672		Illustr. No **1030086**	Section **3000**
3				
4			Issue **20032270-E**	Page **1145**
5				

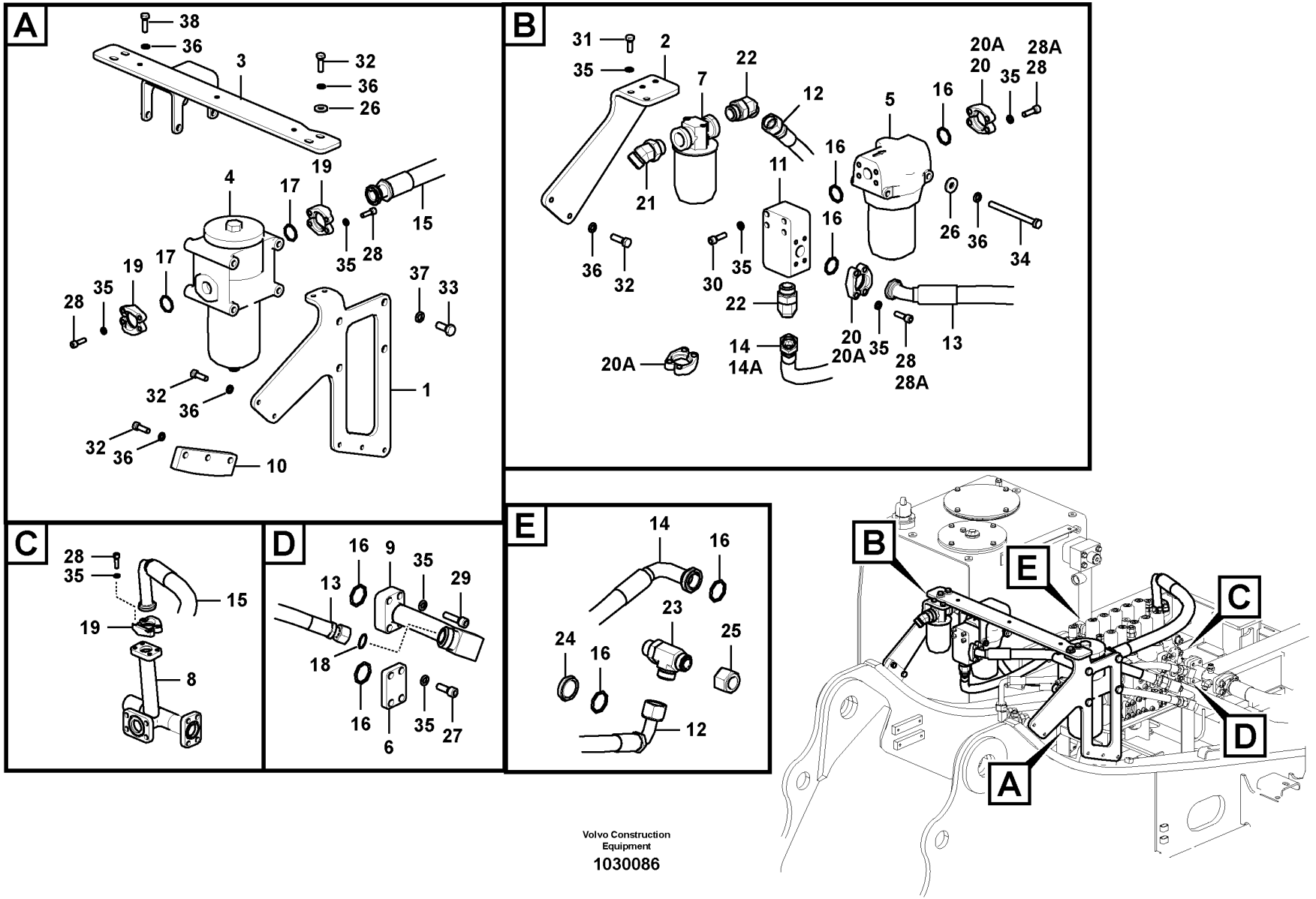

Volvo Construction Equipment

1030086

Fig.	Part No.	Quantity 1	2	3	PS	KIT	Description	Denominación	Denominação	Dénomination	Notes
15	VOE 15000753	1					Hose assembly	Conducto	Mangueira completa	Conduit flexible	S/N -210551/-270226 S/N -280056
	VOE 14665387	1	1				Hose	Manguera	Mangueira	Flexible	S/N 210552-/270227- S/N 280057-
16	VOE 14882685	7	7				O-ring	Junta torica	Anel de vedação-O	Joint Torique	
17	VOE 14882689	2	2				O-ring	Anillo tórico	Anel-o	Joint torique	
18	VOE 978129	1	1				O-ring	Anillo tórico	Anel-o	Joint torique	(VOE 981290)
19	VOE 936618	6	6				Flange half	Mitad brida	Meia flange	Demi-bride	
20	VOE 936617	4					Flange half	Mitad brida	Meia flange	Demi-bride	
20A	VOE 936624		6				Flange half	Mitad brida	Meia flange	Demi-bride	
21	VOE 935016	1	1				Nipple	Niple	Niple	Raccord	
22	VOE 938146	2	1				Elbow nipple	Niple angular	Cotovelo	Raccord coudé	
23	VOE 936612	1	1				T-nipple	Niple t	Niple-t	Raccord-t	
24	VOE 4746917	1	1				Plug	Tapón	Bujão	Tampon	
25	VOE 935576	1	1				Plug	Tapón	Bujão	Tampon	
26	VOE 14522862	6	4				Washer	Arandela	Arruela	Rondelle	
27	VOE 984080	4	4				Hex. socket screw	Tornillo de hexágono embutido	Parafuso soquete sext	Vis à six pans creux	
28	VOE 984081	20					Hex. socket screw	Tornillo de hexágono embutido	Parafuso soquete sext	Vis à six pans creux	
28A	VOE 984091		12				Hex. socket screw	Tornillo de hexágono embutido	Parafuso soquete sext	Vis à six pans creux	
29	VOE 984082	4	4				Hex. socket screw	Tornillo de hexágono embutido	Parafuso soquete sext	Vis à six pans creux	
30	VOE 984351	4					Hex. socket screw	Tornillo de hexágono embutido	Parafuso soquete sext	Vis à six pans creux	
31	VOE 983252	2	2				Hexagon screw	Tornillo hexagonal	Parafuso sextavado	Vis à tête hexagonale	
32	VOE 978933	11	11				Hexagon screw	Tornillo hexagonal	Parafuso sextavado	Vis à tête hexagonale	
33	VOE 990709	4	4				Hexagon screw	Tornillo hexagonal	Parafuso sextavado	Vis à tête hexagonale	
34	VOE 992567	2					Hexagon screw	Tornillo hexagonal	Parafuso sextavado	Vis à tête hexagonale	
35	VOE 955922	34	22				Spring washer	Arandela elástica	Arruela de pressão	Rondelle élastique	
36	VOE 955923	13	25				Spring washer	Arandela elástica	Arruela de pressão	Rondelle élastique	
37	VOE 955926	4	4				Spring washer	Arandela elástica	Arruela de pressão	Rondelle élastique	

1	8294819
2	8297672
3	
4	
5	

Hydraulic system, control valve to return filter
Sistema hidráulico, válvula de control a filtro retorno
Sistema hidráulico, válvula de controle para o filtro de retorno
Système hydraulique, valve de commande à filtre retour

Catalogue id **20629**	Group **911**
Illustr. No **1030086**	Section **3000**
Issue **20032270-E**	Page **1147**

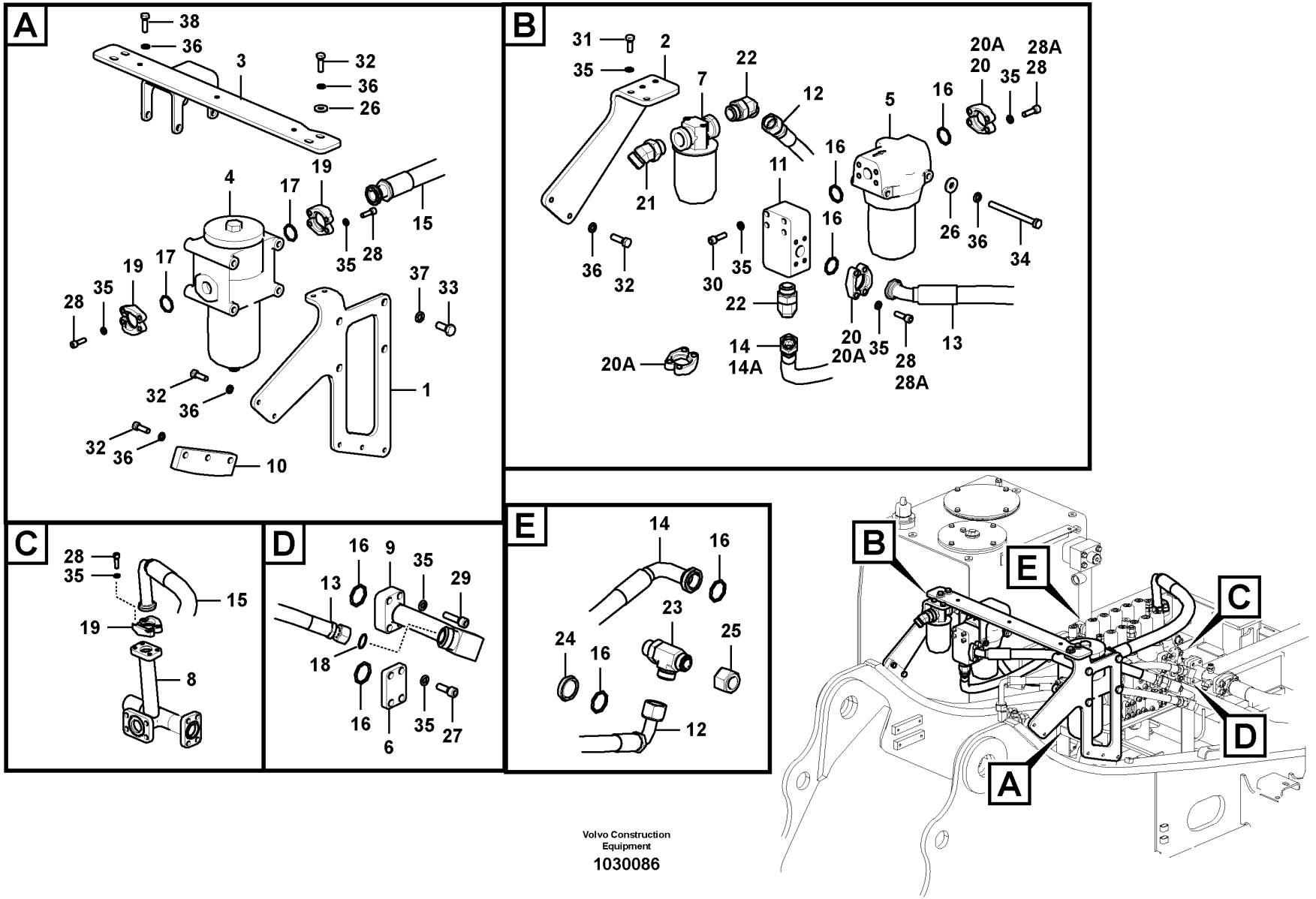

Volvo Construction Equipment

1030086

Fig.	Part No.	Quantity 1	2	3	PS	KIT	Description	Denominación	Denominação	Dénomination	Notes
38	VOE 978932		2				Hexagon screw	Tornillo hexagonal	Parafuso sextavado	Vis à tête hexagonale	

1	8294819	**Hydraulic system, control valve to return filter** **Sistema hidráulico, válvula de control a filtro retorno** **Sistema hidráulico, válvula de controle para o filtro de retorno** **Système hydraulique, valve de commande à filtre retour**	Catalogue id **20629**	Group **911**
2	8297672		Illustr. No **1030086**	Section **3000**
3			Issue **20032270-E**	Page **1149**
4				
5				

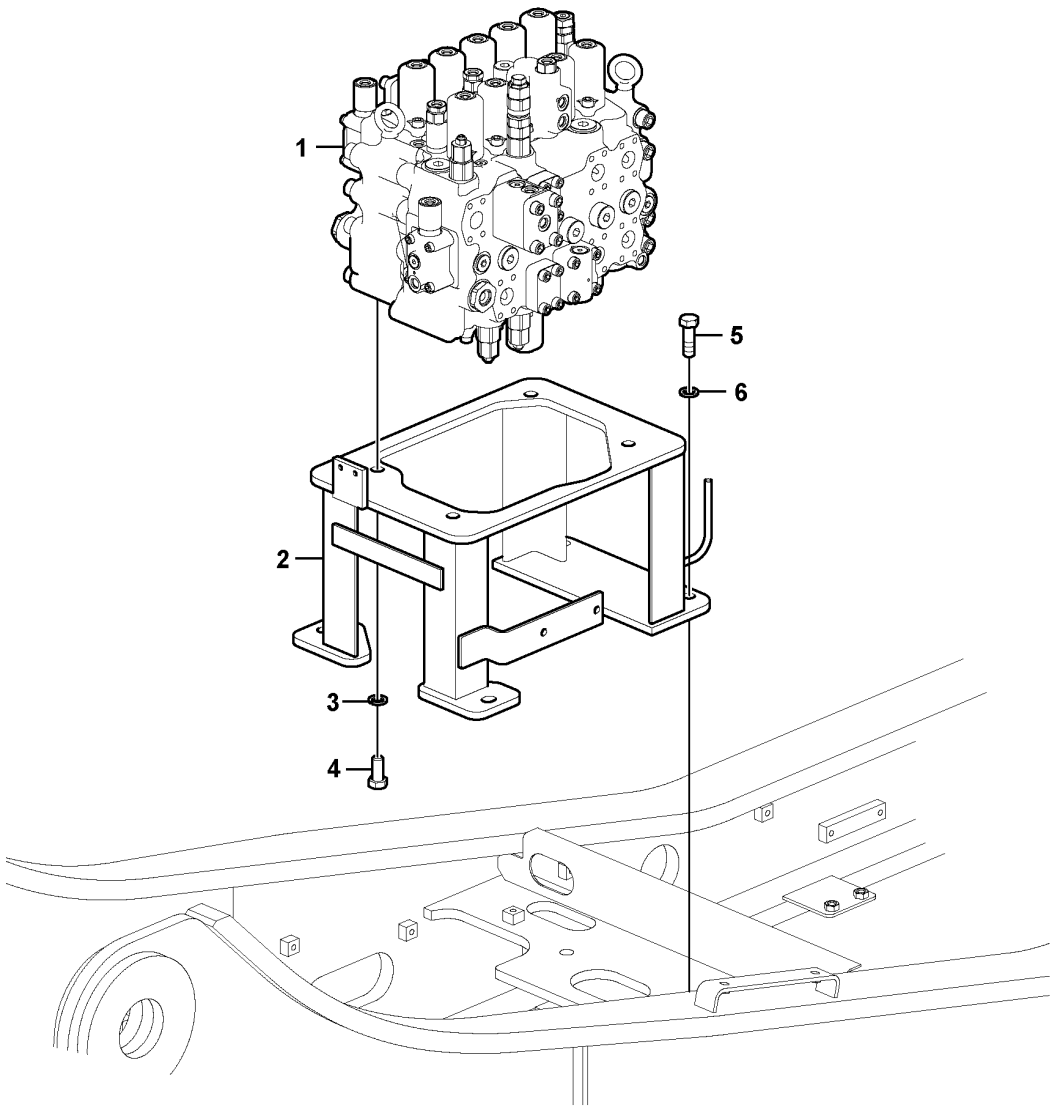

Volvo Construction Equipment

1022157

Fig.	Part No.	Quantity 1	2	3	4	5	PS	KIT	Description	Denominación	Denominação	Dénomination	Notes
1	VOE 14615304	1							Control valve	Válvula de control	Válvula controle	Valve contrôle	
	VOE 14615305		1				SS		Control valve	Válvula de control	Válvula controle	Valve contrôle	
	VOE 14644911			1			SS		Control valve	Válvula de control	Válvula controle	Valve contrôle	
	VOE 14644912				1		SS		Control valve	Válvula de control	Válvula controle	Valve contrôle	
2	VOE 14555854	1	1	1	1				Bracket	Consola	Suporte	Console	
3	VOE 955926	4	4	4	4				Spring washer	Arandela elástica	Arruela de pressão	Rondelle élastique	
4	VOE 978936	4	4	4	4				Hexagon screw	Tornillo hexagonal	Parafuso sextavado	Vis à tête hexagonale	
5	VOE 978938	4	4	4	4				Hexagon screw	Tornillo hexagonal	Parafuso sextavado	Vis à tête hexagonale	
6	VOE 992045	4	4	4	4				Plain washer	Arandela plana	Arruela simples	Rondelle plane	

1	8289886	**Control valve with fitting parts.** **Válvula de mando con piezas se montaje.** **Válvula de comando com peças de montagem** **Valve de commande avec pièces de montage.**	Catalogue id **20629**	Group **912**
2	8289887			
3	8293111		Illustr. No **1022157**	Section **100**
4	8293112			
5			Issue **20032270-E**	Page **1151**

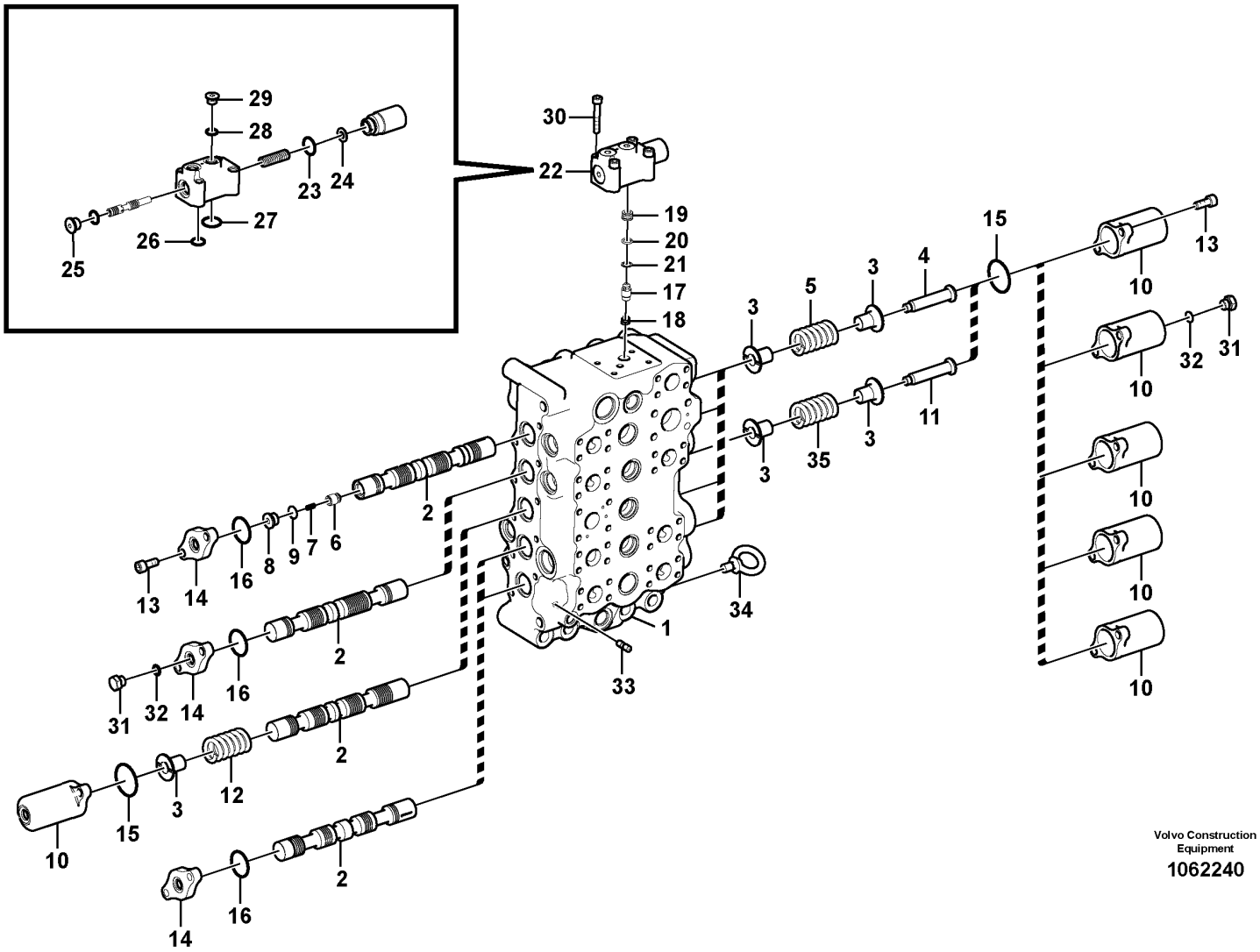

Volvo Construction Equipment

1062240

Fig.	Part No.	Quantity 1	2	3	4	5	PS	KIT	Description	Denominación	Denominação	Dénomination	Notes
	VOE 14615304	1							Control valve	Válvula de control	Válvula controle	Valve contrôle	
	VOE 14615305		1				SS		Control valve	Válvula de control	Válvula controle	Valve contrôle	
	VOE 14644911			1			SS		Control valve	Válvula de control	Válvula controle	Valve contrôle	
	VOE 14644912				1		SS		Control valve	Válvula de control	Válvula controle	Valve contrôle	
1		1	1	1	1		NS		•Body	•Cuerpo	•Carroceria	•Carcasse	
2		5	5	5	5		NS		•Spool	•Bobina	•	•Bobine	
3	VOE 14514228	10	10	10	10				•Guide	•Guía	•Guia	•Guide	
4	SA 7273-10390	5	5	5	5				•Retainer	•Soporte	•Retentor	•Retenue	
5	SA 7273-10640	4	4	4	4				•Spring	•Resorte	•Mola	•Ressort	
6	VOE 14521711	1	1	1	1				•Poppet	•Vástago	•Cabeçote móvel	•Clapet champignon	
7		1	1	1	1		NS		•Spring	•Muelle	•Mola	•Ressort	
8		1	1	1	1		NS		•Plug	•Tapon	•Bujão	•Bouchon	
9	VOE 983505	1	1	1	1				•O-ring	•Anillo tórico	•Anel-o	•Joint torique	
10	VOE 14521681	6	6	6	6				•Cap	•Capuchón	•Tampa	•Capot	
11	VOE 14513415	2	2	2	2				•Retainer	•Soporte	•Retentor	•Retenue	
12	VOE 14521969	1	1	1	1				•Spring	•Resorte	•Mola	•Ressort	
13	VOE 984079	20	20	20	20				•Hex. socket screw	•Tornillo de hexágono embutido	•Parafuso soquete sext	•Vis à six pans creux	
14	VOE 14513411	4	4	4	4		OP		•Plate	•Chapa	•Chapa	•Tôle	
15	VOE 990569	6	6	6	6				•O-ring	•Anillo tórico	•Anel-o	•Joint torique	
16	VOE 990565	4	4	4	4				•O-ring	•Anillo tórico	•Anel-o	•Joint torique	
17	VOE 14514211	1	1	1	1				•Poppet	•Vástago	•Cabeçote móvel	•Clapet champignon	
18	SA 7273-11400	1	1	1	1				•Spring	•Muelle	•Mola	•Ressort	
19	VOE 14514212	1	1	1	1				•Clamping plate	•Placa de apriete	•Placa fixação	•Plaque serrage	
20	VOE 983503	1	1	1	1				•O-ring	•Anillo tórico	•Anel-o	•Joint torique	
21	VOE 14880815	1	1	1	1				•Back-up ring	•Anillo de apoyo	•Anel de apoio	•Bague support	
22	VOE 14522254	1	1	1	1				•Valve	•Válvula	•Válvula	•Valve	
23	VOE 983543	1	1	1	1				••O-ring	••Anillo tórico	••Anel-o	••Joint torique	
24	SA 7273-10730	1	1	1	1				••Shim	••Cuna de calzar	••Calço	••Cale Reglage	
25	SA 9415-11032	1	1	1	1				••Plug	••Tapón	••Bujão	••Tampon	
26	VOE 983505	2	2	2	2				••O-ring	••Anillo tórico	••Anel-o	••Joint torique	

1	8289886
2	8289887
3	8293111
4	8293112
5	

Main control valve
Válvula de control principal
Válvula de comando principal
Distributeur de commande principal

Catalogue id **20629**	Group **912**
Illustr. No **1062240**	Section **200**
Issue **20032270-E**	Page **1153**

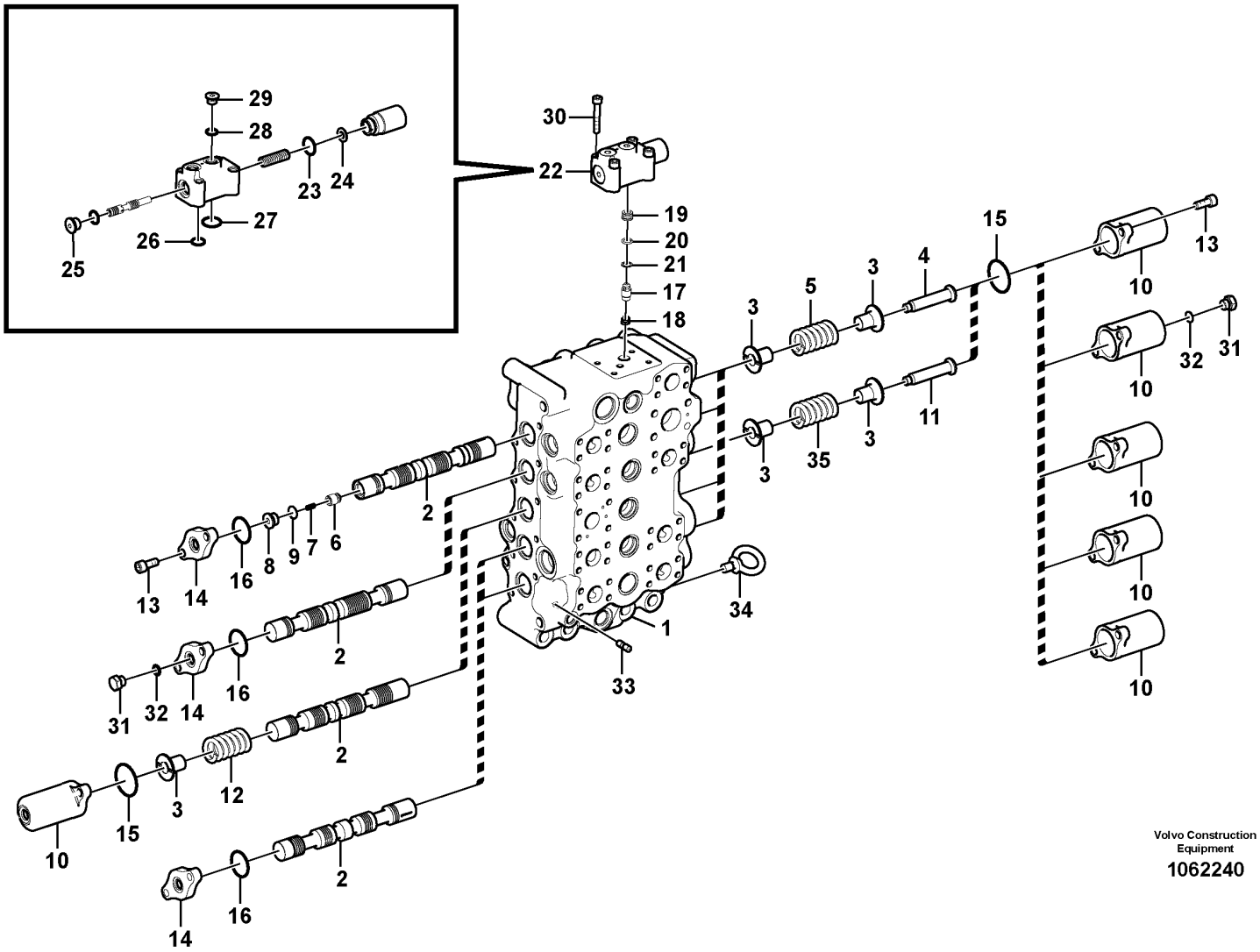

Volvo Construction Equipment

1062240

Fig.	Part No.	Quantity 1	2	3	4	5	PS	KIT	Description	Denominación	Denominação	Dénomination	Notes
27	VOE 983511	1	1	1	1				••O-ring	••Anillo tórico	••Anel-o	••Joint torique	
28	VOE 983502	1	1	1	1				••O-ring	••Anillo tórico	••Anel-o	••Joint torique	
29	SA 9415-11021	1	1	1	1				••Plug	••Tapón	••Bujão	••Tampon	
30	VOE 13949927	4	4	4	4				•Allen Hd Screw	•Torn Hex Embut	•Parafuso Allen Hd	•Vis A 6 Pans Cr	
31	SA 9415-31021	2	2	2	2				•Plug	•Tapon	•Bujão	•Bouchon	
32	VOE 993320	2	2	2	2				•O-ring	•Anillo tórico	•Anel-o	•Joint torique	(VOE 932039)
33	VOE 14510988	1	1	1	1				•Throttle sleeve	•Manguito de estrangución	•Soquete estrangulador	•Douille d'etranglement	
34	VOE 14880555	1	1	1	1				•Eye bolt	•Ojo tornillo	•Parafuso olhal	•Vis oeillet	
35	VOE 14544002	1	1	1	1				•Spring	•Resorte	•Mola	•Ressort	

1	8289886	**Main control valve** **Válvula de control principal** **Válvula de comando principal** **Distributeur de commande principal**	Catalogue id **20629**	Group **912**
2	8289887			
3	8293111		Illustr. No **1062240**	Section **200**
4	8293112			
5			Issue **20032270-E**	Page **1155**

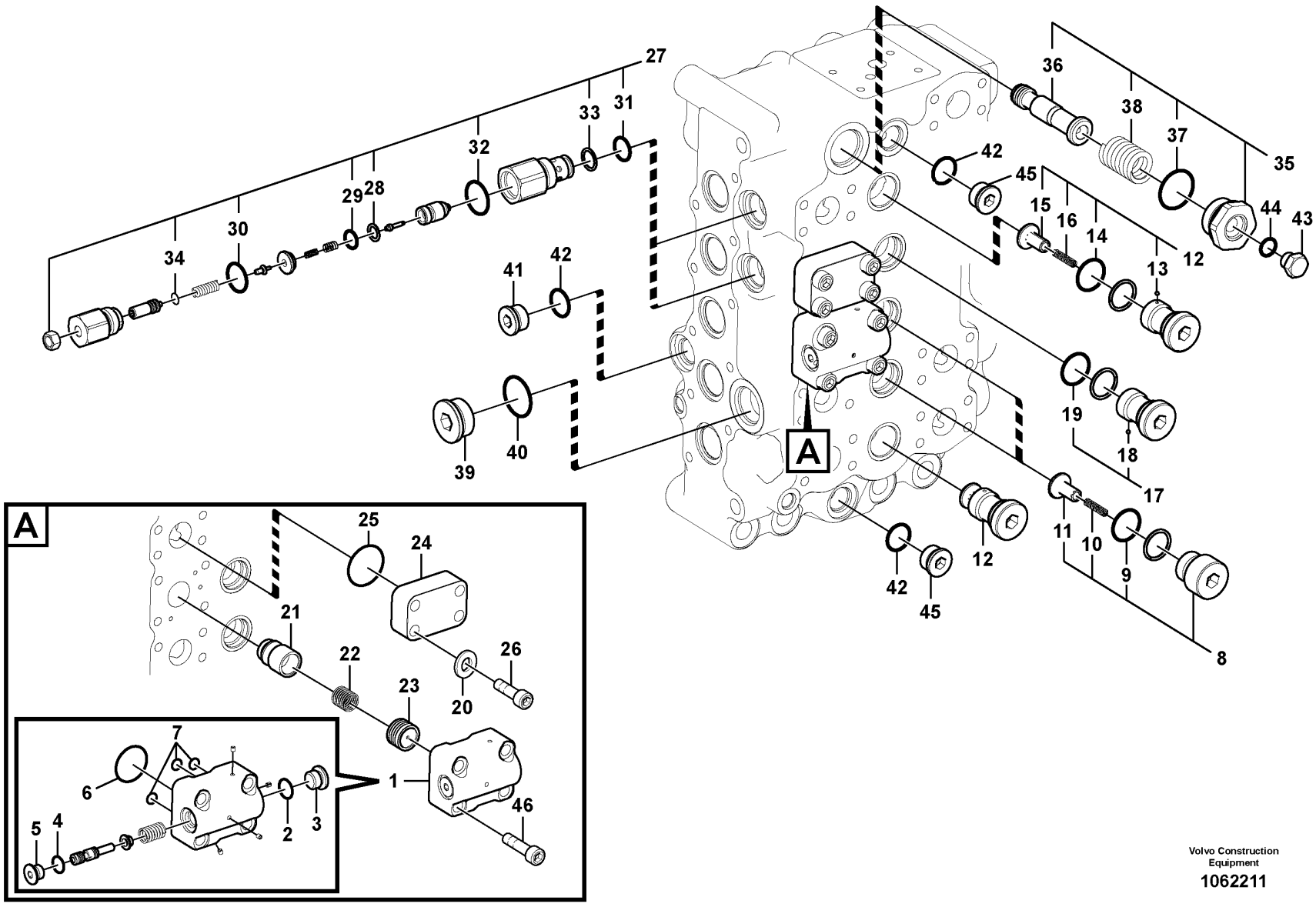

Volvo Construction Equipment

1062211

Fig.	Part No.	Quantity 1	2	3	4	5	PS	KIT	Description	Denominación	Denominação	Dénomination	Notes
	VOE 14615304	1							Control valve	Válvula de control	Válvula controle	Valve contrôle	
	VOE 14615305		1				SS		Control valve	Válvula de control	Válvula controle	Valve contrôle	
	VOE 14644911			1			SS		Control valve	Válvula de control	Válvula controle	Valve contrôle	
	VOE 14644912				1		SS		Control valve	Válvula de control	Válvula controle	Valve contrôle	
1	VOE 14513396	1	1	1	1				•Valve	•Válvula	•Válvula	•Valve	
2	VOE 983505	1	1	1	1			K	••O-ring	••Anillo tórico	••Anel-o	••Joint torique	
3	SA 9415-11032	1	1	1	1				••Plug	••Tapón	••Bujão	••Tampon	
4	VOE 983502	1	1	1	1			K	••O-ring	••Anillo tórico	••Anel-o	••Joint torique	
5	SA 7273-10751	1	1	1	1				••Cap	••Capuchón	••Tampa	••Capot	
6	VOE 990582	1	1	1	1			K	••O-ring	••Anillo tórico	••Anel-o	••Joint torique	
7	VOE 983494	3	3	3	3			K	••O-ring	••Anillo tórico	••Anel-o	••Joint torique	
8	VOE 14514309	2	2	2	2				•Valve	•Válvula	•Válvula	•Valve	
9	VOE 931212	1	1	1	1			K	••O-ring	••Anillo tórico	••Anel-o	••Joint torique	
10	SA 7273-10480	1	1	1	1				••Spring	••Resorte	••Mola	••Ressort	
11	SA 7273-10110	1	1	1	1				••Stay	••Barra	••Suporte	••Tirant	
12	VOE 14513423	2	2	2	2				•Valve	•Válvula	•Válvula	•Valve	
13	VOE 14513395	1	1	1	1				••Valve	••Válvula	••Válvula	••Valve	
	SA 7273-10790	1	1	1	1				•••Ball	•••Bola	•••Esfera	•••Bille	
14	VOE 931212	1	1	1	1			K	•••O-ring	•••Anillo tórico	•••Anel-o	•••Joint torique	
15	SA 7273-10110	1	1	1	1				••Stay	••Barra	••Suporte	••Tirant	
16	SA 7273-10480	1	1	1	1				••Spring	••Resorte	••Mola	••Ressort	
17	VOE 14513395	1	1	1	1				•Valve	•Válvula	•Válvula	•Valve	
18	SA 7273-10790	1	1	1	1				••Ball	••Bola	••Esfera	••Bille	
19	VOE 931212	1	1	1	1			K	••O-ring	••Anillo tórico	••Anel-o	••Joint torique	
20	VOE 955922					4			•Spring washer	•Arandela elástica	•Arruela de pressão	•Rondelle élastique	
21	VOE 14514222	1	1	1	1				•Poppet	•Vástago	•Cabeçote móvel	•Clapet champignon	
22	SA 7273-10580	1	1	1	1				•Spring	•Resorte	•Mola	•Ressort	
23	VOE 14514223	1	1	1	1				•Piston	•Pistón	•Pistão	•Piston	
24	VOE 14531126					1			•Flange	•Brida	•Flange	•Flasque	
25	VOE 993325					1		K	•O-ring	•Anillo tórico	•Anel-o	•Joint torique	

1	8289886	**Main control valve** **Válvula de control principal** **Válvula de comando principal** **Distributeur de commande principal**	Catalogue id **20629**	Group **912**
2	8289887			
3	8293111		Illustr. No **1062211**	Section **300**
4	8293112			
5	8289821		Issue **20032270-E**	Page **1157**

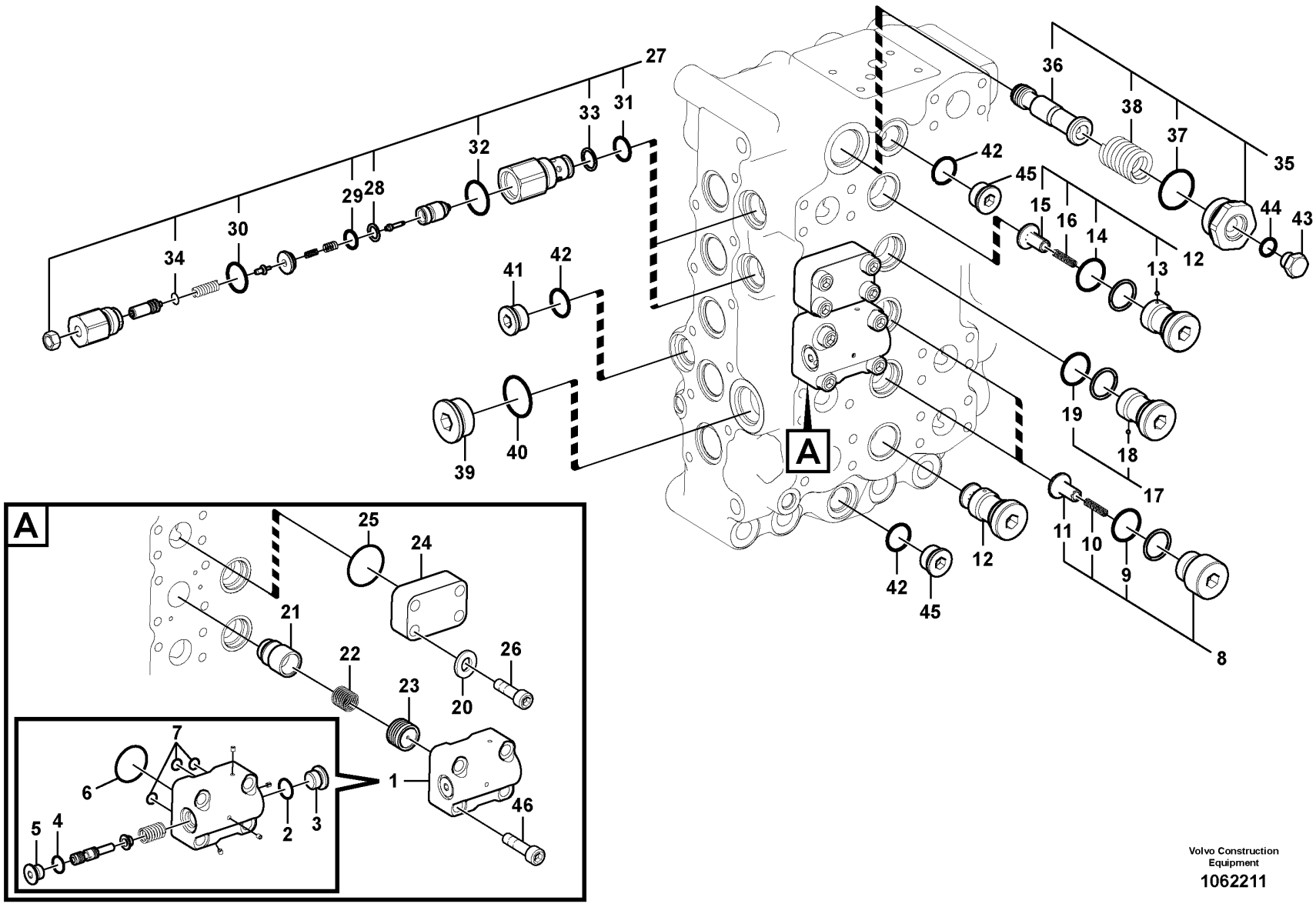

Volvo Construction Equipment

1062211

Fig.	Part No.	Quantity 1	2	3	4	5	PS	KIT	Description	Denominación	Denominação	Dénomination	Notes
26	VOE 984080					4			•Hex. socket screw	•Tornillo de hexágono embutido	•Parafuso soquete sext	•Vis à six pans creux	
27	VOE 14589235	2	2	2	2				•Valve	•Válvula	•Válvula	•Valve	
28	SA 7273-30540	1	1	1	1				••Ring	••Anillo	••Anel	••Bague	
29	VOE 983542	1	1	1	1			K	••O-ring	••Anillo tórico	••Anel-o	••Joint torique	
30	VOE 983543	1	1	1	1			K	••O-ring	••Anillo tórico	••Anel-o	••Joint torique	
31	VOE 983507	1	1	1	1			K	••O-ring	••Anillo tórico	••Anel-o	••Joint torique	
32	VOE 993323	1	1	1	1			K	••O-ring	••Anillo tórico	••Anel-o	••Joint torique	
33	VOE 14880816	1	1	1	1				••Back-up ring	••Anillo de apoyo	••Anel de apoio	••Bague support	
34	VOE 983495	1	1	1	1			K	••O-ring	••Anillo tórico	••Anel-o	••Joint torique	
35	VOE 14521968	1	1	1	1				•Coil	•Bobina	•Bobina	•Bobine	
36	SA 7272-03110	1	1	1	1				••Slide	••Corredera	••Cursor	••Tiroir	
37	VOE 993324	1	1	1	1			K	••O-ring	••Anillo tórico	••Anel-o	••Joint torique	(VOE 932043)
38	SA 7273-10611	1	1	1	1				••Spring	••Resorte	••Mola	••Ressort	
39	SA 9415-31072	1	1	1	1				•Plug	•Tapón	•Bujão	•Tampon	
40	VOE 993324	1	1	1	1			K	•O-ring	•Anillo tórico	•Anel-o	•Joint torique	
41		1	1	1	1		NS		•Plug	•Tapon	•Bujão	•Bouchon	
42	VOE 993322	3	3	3	3			K	•O-ring	•Anillo tórico	•Anel-o	•Joint torique	
43	SA 9415-31021	1	1	1	1				•Plug	•Tapon	•Bujão	•Bouchon	
44	VOE 993320	1	1	1	1			K	•O-ring	•Anillo tórico	•Anel-o	•Joint torique	
45		2	2	2	2		NS		•Plug	•Tapon	•Bujão	•Bouchon	
46	VOE 947167	4	4	4	4				•Hex. socket screw	•Tornillo de hexágono embutido	•Parafuso soquete sext	•Vis à six pans creux	
100	VOE 14600640	1	1	1	1				Sealing kit	Kit de precinto	Jogo de vedação	Kit plombage	

1	8289886	**Main control valve** **Válvula de control principal** **Válvula de comando principal** **Distributeur de commande principal**
2	8289887	
3	8293111	
4	8293112	
5	8289821	

Catalogue id **20629**	Group **912**
Illustr. No **1062211**	Section **300**
Issue **20032270-E**	Page **1159**

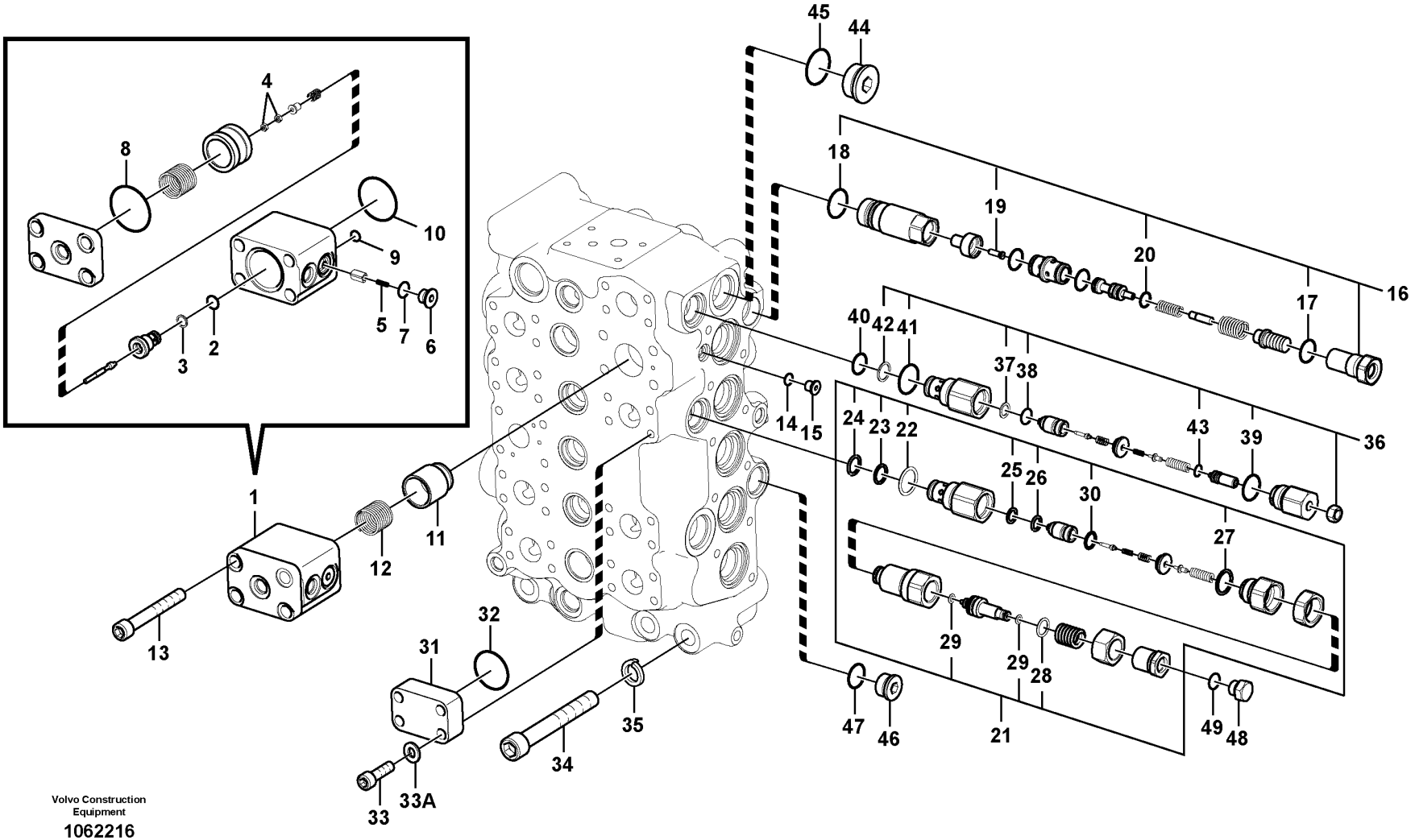

Volvo Construction Equipment

1062216

Fig.	Part No.	Quantity 1	2	3	4	5	PS	KIT	Description	Denominación	Denominação	Dénomination	Notes
	VOE 14615304	1							Control valve	Válvula de control	Válvula controle	Valve contrôle	
	VOE 14615305		1				SS		Control valve	Válvula de control	Válvula controle	Valve contrôle	
	VOE 14644911			1			SS		Control valve	Válvula de control	Válvula controle	Valve contrôle	
	VOE 14644912				1		SS		Control valve	Válvula de control	Válvula controle	Valve contrôle	
1	VOE 14513864	1	1	1	1				•Valve	•Válvula	•Válvula	•Valve	
2	VOE 983497	1	1	1	1				••O-ring	••Anillo tórico	••Anel-o	••Joint torique	
3	VOE 14880814	1	1	1	1				••Back-up ring	••Anillo de apoyo	••Anel de apoio	••Bague support	
4	VOE 991653	2	2	2	2				••Hexagon nut	••Tuerca hexagonal	••Porca sextavada	••Écrou hexagonal	(SA 9111-10400)
5	SA 7273-10490	1	1	1	1				••Spring	••Resorte	••Mola	••Ressort	
6	SA 9415-11021	1	1	1	1				••Plug	••Tapón	••Bujão	••Tampon	
7	VOE 983502	1	1	1	1				••O-ring	••Anillo tórico	••Anel-o	••Joint torique	
8	VOE 990569	1	1	1	1				••O-ring	••Anillo tórico	••Anel-o	••Joint torique	
9	VOE 983494	1	1	1	1				••O-ring	••Anillo tórico	••Anel-o	••Joint torique	
10	VOE 990584	1	1	1	1				••O-ring	••Anillo tórico	••Anel-o	••Joint torique	
11	VOE 14521468	1	1	1	1				•Poppet	•Vástago	•Cabeçote móvel	•Clapet champignon	
12	VOE 14535257	1	1	1	1				•Spring	•Resorte	•Mola	•Ressort	
13	VOE 984355	4	4	4	4				•Hex. socket screw	•Tornillo de hexágono embutido	•Parafuso soquete sext	•Vis à six pans creux	
14	VOE 983495	1	1	1	1				•O-ring	•Anillo tórico	•Anel-o	•Joint torique	
15	SA 9415-11012	1	1	1	1				•Plug	•Tapon	•Bujão	•Bouchon	
16	VOE 14573750	1	1	1	1				•Valve	•Válvula	•Válvula	•Valve	
17	VOE 990557	1	1	1	1				••O-ring	••Anillo tórico	••Anel-o	••Joint torique	
18	VOE 931212	1	1	1	1				••O-ring	••Anillo tórico	••Anel-o	••Joint torique	
19	SA 7273-10030	1	1	1	1				••Control plunger	••Pasador de accionamiento	••Êmbolo	••Piston de contrôle	
20	VOE 990740	1	1	1	1				••O-ring	••Anillo tórico	••Anel-o	••Joint torique	
21	VOE 14592299	1	1	1	1		SS		•Relief valve	•Válvula de descarga	•Válvula de descarga	•Valve décharge	
22	VOE 993323	1	1	1	1				••O-ring	••Anillo tórico	••Anel-o	••Joint torique	
23	VOE 14880816	1	1	1	1				••Back-up ring	••Anillo de apoyo	••Anel de apoio	••Bague support	
24	VOE 983507	1	1	1	1				••O-ring	••Anillo tórico	••Anel-o	••Joint torique	
25	SA 7273-30540	1	1	1	1				••Ring	••Anillo	••Anel	••Bague	
26	VOE 983542	1	1	1	1				••O-ring	••Anillo tórico	••Anel-o	••Joint torique	

1	8289886	**Main control valve** **Válvula de control principal** **Válvula de comando principal** **Distributeur de commande principal**
2	8289887	
3	8293111	
4	8293112	
5	8289821	

Catalogue id **20629**	Group **912**
Illustr. No **1062216**	Section **400**
Issue **20032270-E**	Page **1161**

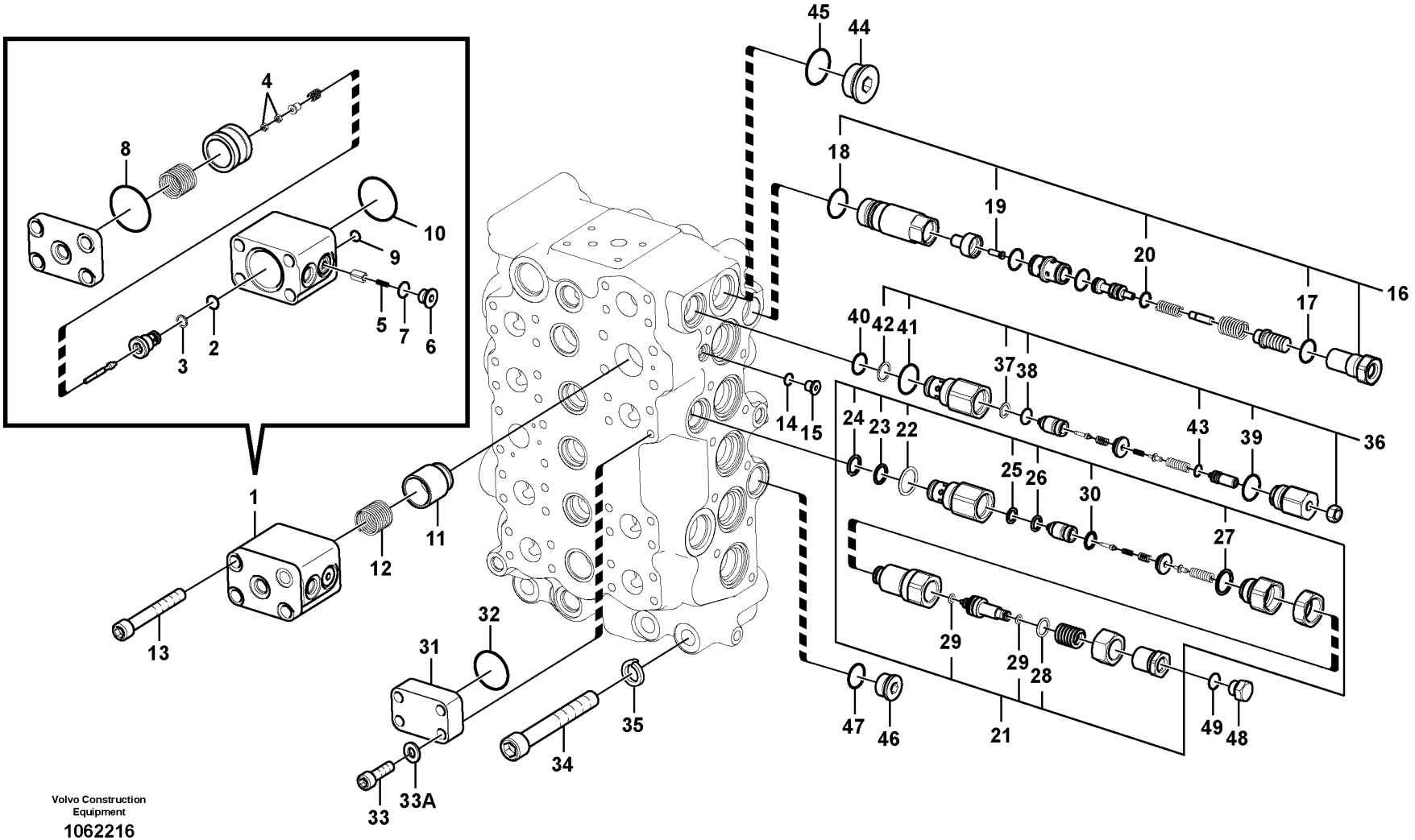

Volvo Construction Equipment

1062216

Fig.	Part No.	Quantity 1	2	3	4	5	PS	KIT	Description	Denominación	Denominação	Dénomination	Notes
27	VOE 983543	1	1	1	1				••O-ring	••Anillo tórico	••Anel-o	••Joint torique	
28	VOE 990556	1	1	1	1				••O-ring	••Anillo tórico	••Anel-o	••Joint torique	
29	VOE 983540	2	2	2	2				••O-ring	••Anillo tórico	••Anel-o	••Joint torique	
30	VOE 984778	1	1	1	1				••O-ring	••Anillo tórico	••Anel-o	••Joint torique	
31	VOE 14531126					1			Flange	Brida	Flange	Flasque	
32	VOE 993325					1			O-ring	Anillo tórico	Anel-o	Joint torique	
33	VOE 984080					4			Hex. socket screw	Tornillo de hexágono embutido	Parafuso soquete sext	Vis à six pans creux	
33A	VOE 955922					4			Spring washer	Arandela elástica	Arruela de pressão	Rondelle élastique	
34	SA 9016-21620	4	4	4	4				•Hex. socket screw	•Tornillo de hexágono embutido	•Parafuso soquete sext	•Vis à six pans creux	
35	VOE 955926	4	4	4	4				•Spring washer	•Arandela elástica	•Arruela de pressão	•Rondelle élastique	
36	VOE 14589235	1	1	1	1				•Valve	•Válvula	•Válvula	•Valve	
37	SA 7273-30540	1	1	1	1				••Ring	••Anillo	••Anel	••Bague	
38	VOE 983542	1	1	1	1				••O-ring	••Anillo tórico	••Anel-o	••Joint torique	
39	VOE 983543	1	1	1	1				••O-ring	••Anillo tórico	••Anel-o	••Joint torique	
40	VOE 983507	1	1	1	1				••O-ring	••Anillo tórico	••Anel-o	••Joint torique	
41	VOE 993323	1	1	1	1				••O-ring	••Anillo tórico	••Anel-o	••Joint torique	(VOE 932042)
42	VOE 14880816	1	1	1	1				••Back-up ring	••Anillo de apoyo	••Anel de apoio	••Bague support	
43	VOE 983495	1	1	1	1				••O-ring	••Anillo tórico	••Anel-o	••Joint torique	
44	SA 9415-31072	1	1	1	1				•Plug	•Tapón	•Bujão	•Tampon	
45	VOE 993324	1	1	1	1				•O-ring	•Anillo tórico	•Anel-o	•Joint torique	
46		1	1	1	1		NS		•Plug	•Tapon	•Bujão	•Bouchon	
47	VOE 993322	1	1	1	1				•O-ring	•Anillo tórico	•Anel-o	•Joint torique	
48	SA 9415-31021	1	1	1	1				•Plug	•Tapon	•Bujão	•Bouchon	
49	VOE 993320	1	1	1	1				•O-ring	•Anillo tórico	•Anel-o	•Joint torique	(VOE 932039)

1	8289886
2	8289887
3	8293111
4	8293112
5	8289821

Main control valve
Válvula de control principal
Válvula de comando principal
Distributeur de commande principal

Catalogue id **20629**	Group **912**
Illustr. No **1062216**	Section **400**
Issue **20032270-E**	Page **1163**

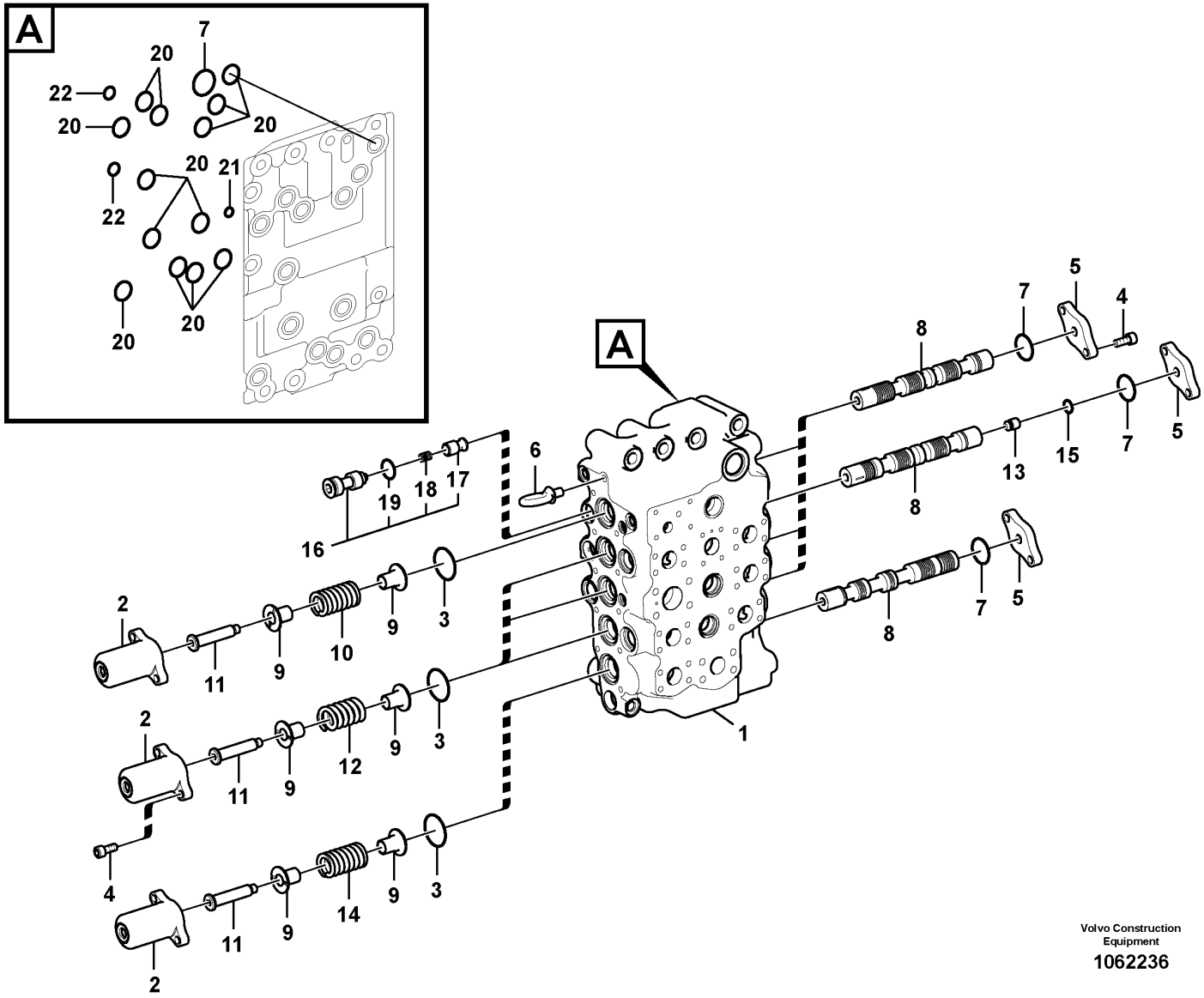

Volvo Construction Equipment

1062236

Fig.	Part No.	Quantity 1	2	3	4	5	PS	KIT	Description	Denominación	Denominação	Dénomination	Notes
	VOE 14615304	1							Control valve	Válvula de control	Válvula controle	Valve contrôle	
	VOE 14615305		1				SS		Control valve	Válvula de control	Válvula controle	Valve contrôle	
	VOE 14644911			1			SS		Control valve	Válvula de control	Válvula controle	Valve contrôle	
	VOE 14644912				1		SS		Control valve	Válvula de control	Válvula controle	Valve contrôle	
1		1	1	1	1		NS		•Body	•Cuerpo	•Carroceria	•Carcasse	
2	VOE 14521681	5	5	5	5				•Cap	•Capuchón	•Tampa	•Capot	
3	VOE 990569	5	5	5	5			K	•O-ring	•Anillo tórico	•Anel-o	•Joint torique	
4	VOE 984079	20	20	20	20				•Hex. socket screw	•Tornillo de hexágono embutido	•Parafuso soquete sext	•Vis à six pans creux	
5	VOE 14513411	5	5	5	5		OP		•Plate	•Chapa	•Chapa	•Tôle	
6	VOE 14880555	1	1	1	1				•Eye bolt	•Ojo tornillo	•Parafuso olhal	•Vis oeillet	
7	VOE 990565	6	6	6	6			K	•O-ring	•Anillo tórico	•Anel-o	•Joint torique	
8		5	5	5	5		NS		•Spool	•Bobina	•	•Bobine	
9	VOE 14514228	10	10	10	10				•Guide	•Guía	•Guia	•Guide	
10	VOE 14544002	1	1	1	1				•Spring	•Resorte	•Mola	•Ressort	
11	SA 7273-10390	5	5	5	5				•Retainer	•Soporte	•Retentor	•Retenue	
12	SA 7273-10640	3	3	3	3				•Spring	•Resorte	•Mola	•Ressort	
13	VOE 14521711	1	1	1	1				•Poppet	•Vástago	•Cabeçote móvel	•Clapet champignon	
14	VOE 14521969	1	1	1	1				•Spring	•Resorte	•Mola	•Ressort	
15	VOE 983505	1	1	1	1			K	•O-ring	•Anillo tórico	•Anel-o	•Joint torique	
16	VOE 14521469	1	1	1	1				•Poppet	•Vástago	•Cabeçote móvel	•Clapet champignon	
17	SA 7273-10130	1	1	1	1				••Peg	••Eslabon	••Cavilha	••Cheville	
18	SA 7273-10560	1	1	1	1				••Spring	••Resorte	••Mola	••Ressort	
19	VOE 931212	1	1	1	1			K	••O-ring	••Anillo tórico	••Anel-o	••Joint torique	
20	VOE 931212	13	13	13	13			K	•O-ring	•Anillo tórico	•Anel-o	•Joint torique	
21	VOE 983497	1	1	1	1			K	•O-ring	•Anillo tórico	•Anel-o	•Joint torique	
22	VOE 983505	2	2	2	2			K	•O-ring	•Anillo tórico	•Anel-o	•Joint torique	
100	VOE 14600640	1	1	1	1				Sealing kit	Kit de precinto	Jogo de vedação	Kit plombage	

1	8289886
2	8289887
3	8293111
4	8293112
5	

Main control valve
Válvula de control principal
Válvula de comando principal
Distributeur de commande principal

Catalogue id	Group
20629	912
Illustr. No	Section
1062236	500
Issue	Page
20032270-E	1165

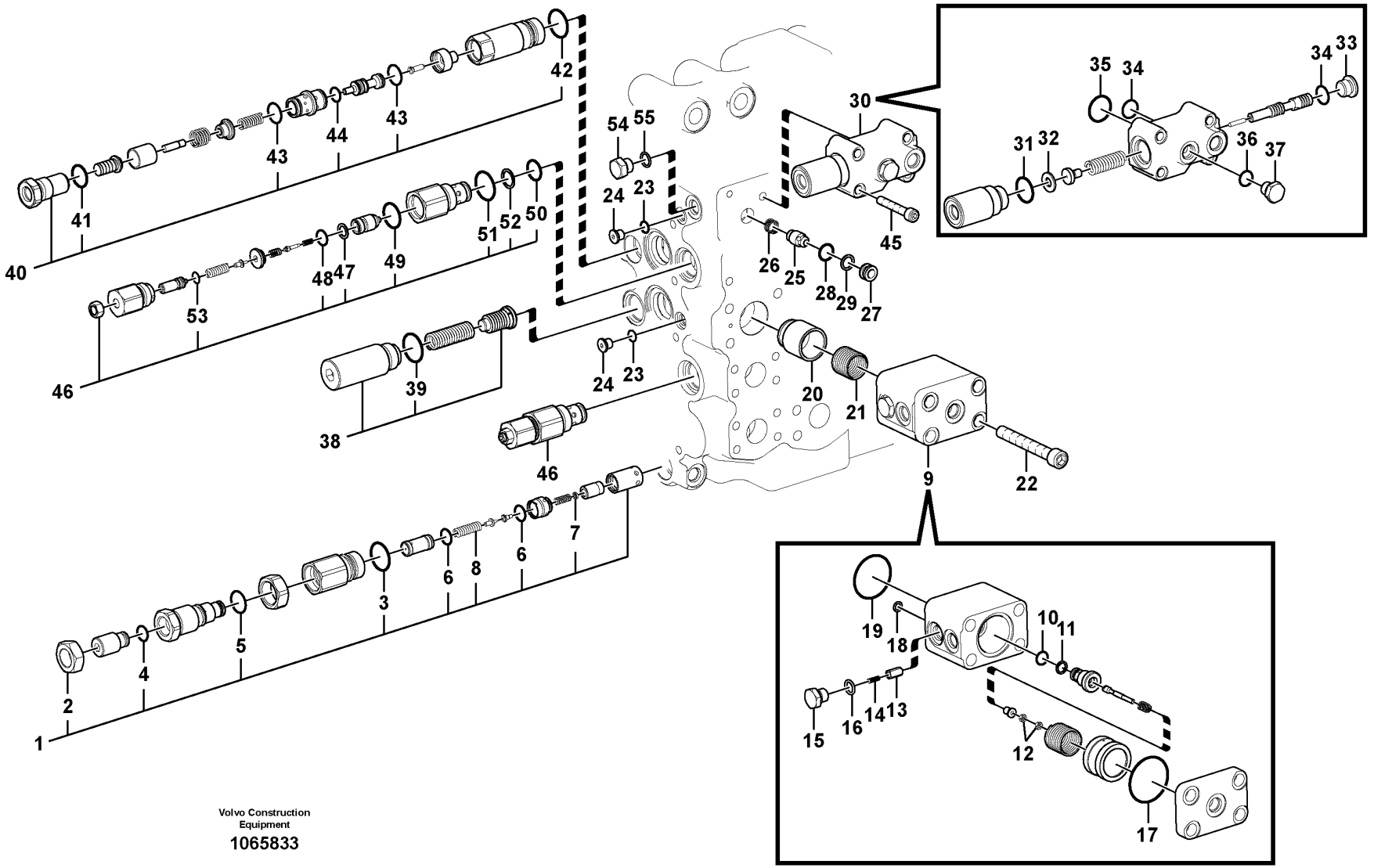

Volvo Construction Equipment

1065833

Fig.	Part No.	Quantity 1	2	3	4	5	PS	KIT	Description	Denominación	Denominação	Dénomination	Notes
	VOE 14577600	1					SS		Control valve	Válvula de control	Válvula controle	Valve contrôle	
	VOE 14615305		1				SS		Control valve	Válvula de control	Válvula controle	Valve contrôle	
	VOE 14644911			1			SS		Control valve	Válvula de control	Válvula controle	Valve contrôle	
	VOE 14644912				1		SS		Control valve	Válvula de control	Válvula controle	Valve contrôle	
1	VOE 14535259	1	1						•Relief valve	•Válvula de descarga	•Válvula de descarga	•Valve décharge	
	VOE 14616085			1	1				•Relief valve	•Válvula de descarga	•Válvula de descarga	•Valve décharge	
2	SA 9114-32000	1	1	1	1		OP		••Lock nut	••Contratuerca	••Porca de trava	••Contre-ecrou	
3	VOE 931212	1	1	1	1			K	••O-ring	••Anillo tórico	••Anel-o	••Joint torique	
4	VOE 983502	1	1	1	1			K	••O-ring	••Anillo tórico	••Anel-o	••Joint torique	
5	VOE 990557	1	1	1	1			K	••O-ring	••Anillo tórico	••Anel-o	••Joint torique	
6	VOE 990738	2	2	2	2			K	••O-ring	••Anillo tórico	••Anel-o	••Joint torique	(VOE 4880493)
7	VOE 14522265	1	1	1	1				••Filter	••Filtro	••Filtro	••Filtre	
8	SA 7273-30490	1	1	1	1				••Spring	••Muelle	••Mola	••Ressort	
9	VOE 14513864	1	1	1	1				•Valve	•Válvula	•Válvula	•Valve	
10	VOE 983497	1	1	1	1			K	••O-ring	••Anillo tórico	••Anel-o	••Joint torique	
11	VOE 14880814	1	1	1	1				••Back-up ring	••Anillo de apoyo	••Anel de apoio	••Bague support	
12	VOE 991653	2	2	2	2				••Hexagon nut	••Tuerca hexagonal	••Porca sextavada	••Écrou hexagonal	(SA 9111-10400)
13	SA 7273-10090	1	1	1	1				••Poppet	••Vástago	••Cabeçote móvel	••Clapet champignon	
14	SA 7273-10490	1	1	1	1				••Spring	••Resorte	••Mola	••Ressort	
15	SA 9415-11021	1	1	1	1				••Plug	••Tapón	••Bujão	••Tampon	
16	VOE 983502	1	1	1	1			K	••O-ring	••Anillo tórico	••Anel-o	••Joint torique	
17	VOE 990569	1	1	1	1			K	••O-ring	••Anillo tórico	••Anel-o	••Joint torique	
18	VOE 983494	1	1	1	1			K	••O-ring	••Anillo tórico	••Anel-o	••Joint torique	
19	VOE 990584	1	1	1	1			K	••O-ring	••Anillo tórico	••Anel-o	••Joint torique	
20	VOE 14521468	1	1	1	1				•Poppet	•Vástago	•Cabeçote móvel	•Clapet champignon	
21	VOE 14535257	1	1	1	1				•Spring	•Resorte	•Mola	•Ressort	
22	VOE 984355	4	4	4	4				•Hex. socket screw	•Tornillo de hexágono embutido	•Parafuso soquete sext	•Vis à six pans creux	
23	VOE 983495	2	2	2	2			K	•O-ring	•Anillo tórico	•Anel-o	•Joint torique	
24	SA 9415-11012	2	2	2	2				•Plug	•Tapon	•Bujão	•Bouchon	
25	VOE 14514211	1	1	1	1				•Poppet	•Vástago	•Cabeçote móvel	•Clapet champignon	

1	8289886
2	8289887
3	8293111
4	8293112
5	

Main control valve
Válvula de control principal
Válvula de comando principal
Distributeur de commande principal

Catalogue id	Group
20629	912
Illustr. No	Section
1065833	600
Issue	Page
20032270-E	1167

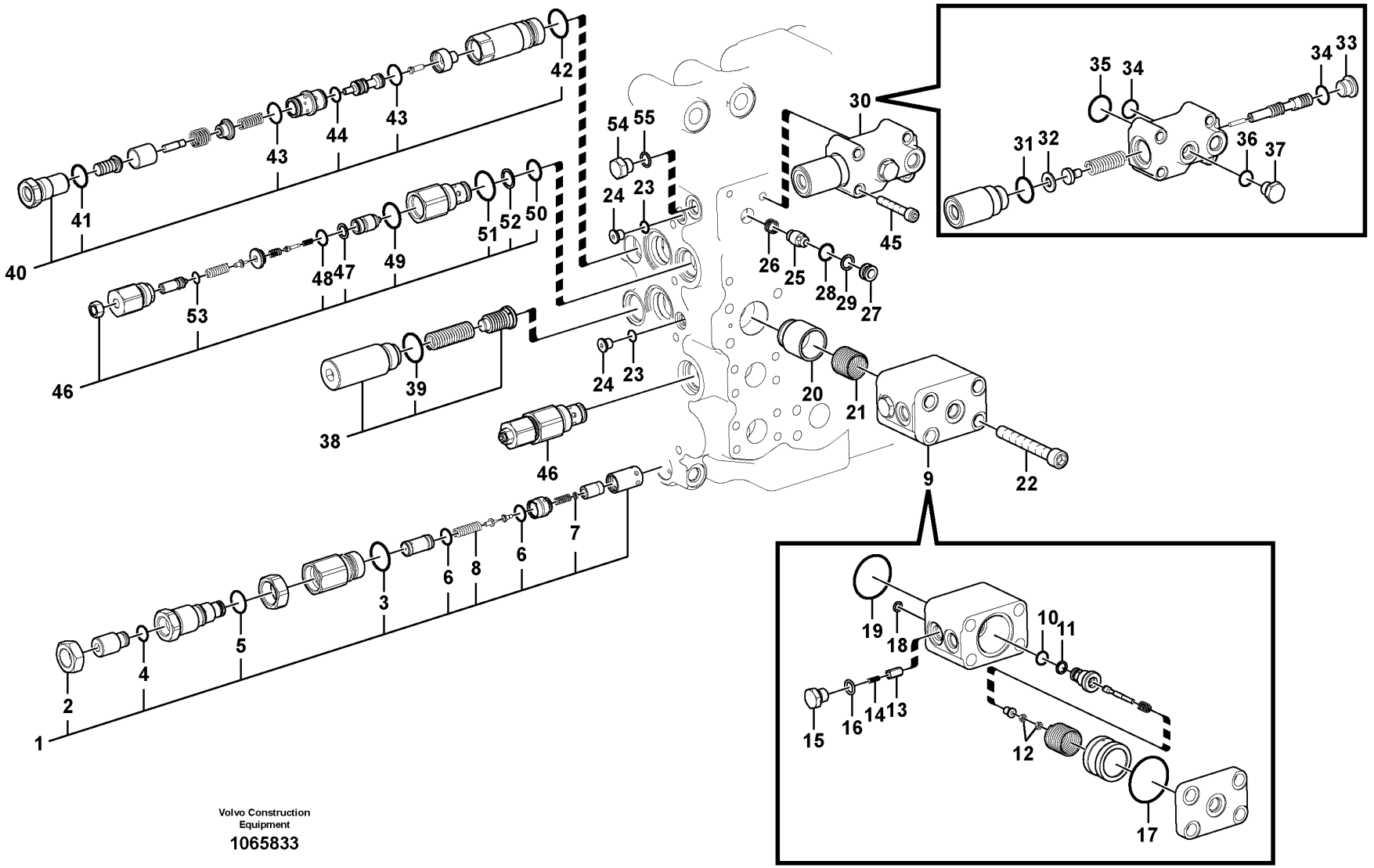

Volvo Construction Equipment

1065833

Fig.	Part No.	Quantity 1	2	3	4	5	PS	KIT	Description	Denominación	Denominação	Dénomination	Notes
26	SA 7273-11400	1	1	1	1				•Spring	•Muelle	•Mola	•Ressort	
27	VOE 14514212	1	1	1	1				•Clamping plate	•Placa de apriete	•Placa fixação	•Plaque serrage	
28	VOE 983503	1	1	1	1			K	•O-ring	•Anillo tórico	•Anel-o	•Joint torique	
29	VOE 14880815	1	1	1	1				•Back-up ring	•Anillo de apoyo	•Anel de apoio	•Bague support	
30	VOE 14569441	1	1						•Valve	•Válvula	•Válvula	•Valve	
	VOE 14631786			1	1				•Control valve	•Válvula de control	•Válvula controle	•Valve contrôle	
31	VOE 983510	1	1	1	1			K	••O-ring	••Anillo tórico	••Anel-o	••Joint torique	
32	SA 7273-10730	1	1	1	1				••Shim	••Cuna de calzar	••Calço	••Cale Reglage	
33	SA 9415-11032	1	1	1	1				••Plug	••Tapón	••Bujão	••Tampon	
34	VOE 983505	2	2	2	2			K	••O-ring	••Anillo tórico	••Anel-o	••Joint torique	
35	VOE 983511	1	1	1	1			K	••O-ring	••Anillo tórico	••Anel-o	••Joint torique	
36	VOE 983502	1	1	1	1			K	••O-ring	••Anillo tórico	••Anel-o	••Joint torique	
37	SA 9415-11021	1	1	1	1				••Plug	••Tapón	••Bujão	••Tampon	
38	VOE 14521669	1	1	1	1				•Valve	•Válvula	•Válvula	•Valve	
39	VOE 993323	1	1	1	1			K	••O-ring	••Anillo tórico	••Anel-o	••Joint torique	(VOE 932042)
40	VOE 14521673	1	1						•Valve	•Válvula	•Válvula	•Valve	
	VOE 14645133			1	1				•Valve	•Válvula	•Válvula	•Valve	
41	VOE 990557	1	1	1	1			K	••O-ring	••Anillo tórico	••Anel-o	••Joint torique	
42	VOE 931212	1	1	1	1			K	••O-ring	••Anillo tórico	••Anel-o	••Joint torique	
43	VOE 990548	2	2	2	2			K	••O-ring	••Anillo tórico	••Anel-o	••Joint torique	
44	VOE 990555	1	1	1	1			K	••O-ring	••Anillo tórico	••Anel-o	••Joint torique	
45	VOE 13949927	4	4	4	4				•Allen Hd Screw	•Torn Hex Embut	•Parafuso Allen Hd	•Vis A 6 Pans Cr	
46	VOE 14524582	2	2						•Valve	•Válvula	•Válvula	•Valve	
	VOE 14589235			2	2				•Valve	•Válvula	•Válvula	•Valve	
47	SA 7273-30540	1	1	1	1				••Ring	••Anillo	••Anel	••Bague	
48	VOE 983542	1	1	1	1			K	••O-ring	••Anillo tórico	••Anel-o	••Joint torique	
49	VOE 983543	1	1	1	1			K	••O-ring	••Anillo tórico	••Anel-o	••Joint torique	
50	VOE 983507	1	1	1	1			K	••O-ring	••Anillo tórico	••Anel-o	••Joint torique	
51	VOE 993323	1	1	1	1			K	••O-ring	••Anillo tórico	••Anel-o	••Joint torique	(VOE 932042)
52	VOE 14880816	1	1	1	1				••Back-up ring	••Anillo de apoyo	••Anel de apoio	••Bague support	
53	VOE 983495	1	1	1	1			K	••O-ring	••Anillo tórico	••Anel-o	••Joint torique	

1	8289886
2	8289887
3	8293111
4	8293112
5	

Main control valve
Válvula de control principal
Válvula de comando principal
Distributeur de commande principal

Catalogue id	Group
20629	912
Illustr. No	Section
1065833	600
Issue	Page
20032270-E	1169

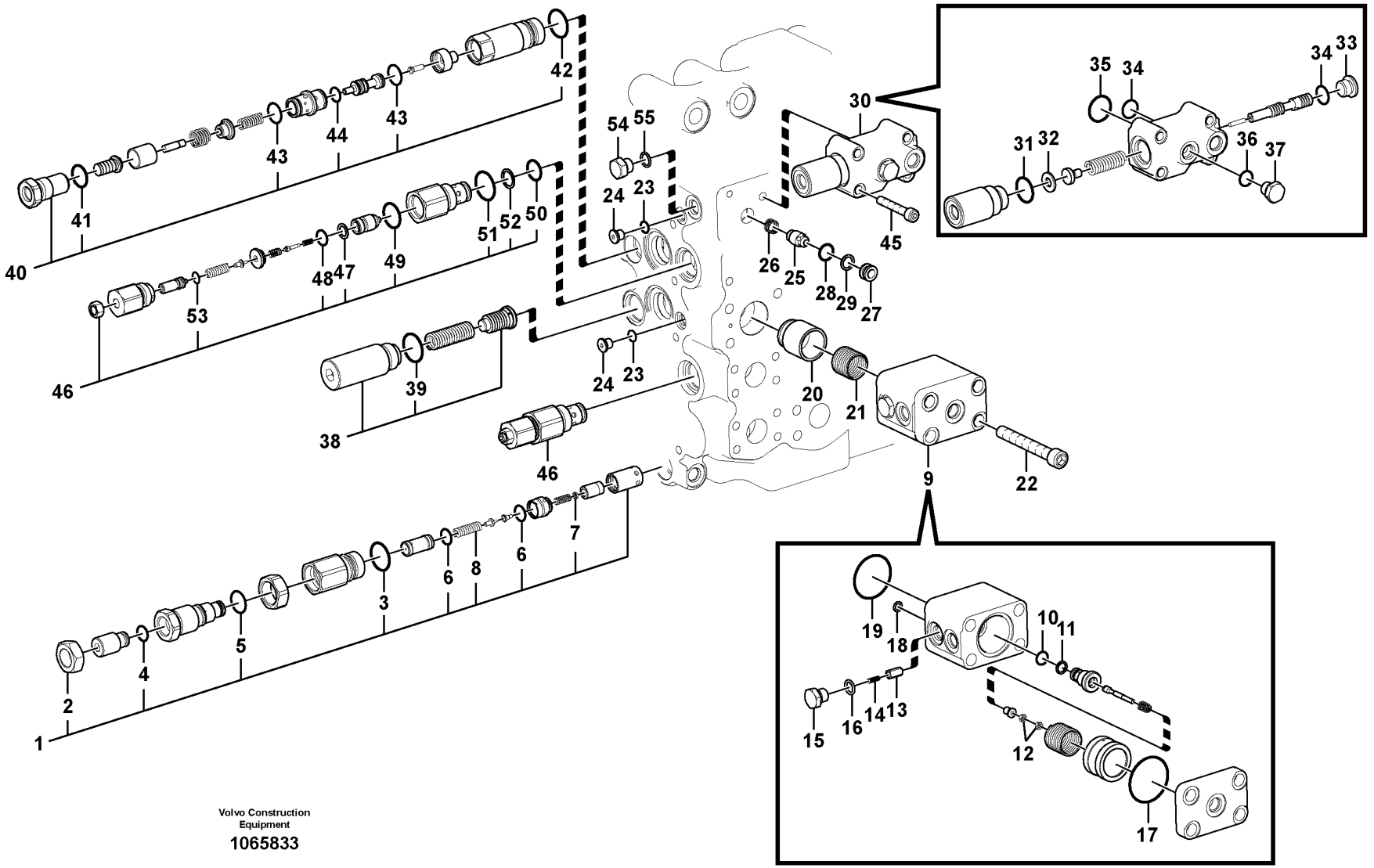

Volvo Construction Equipment

1065833

Fig.	Part No.	Quantity 1	2	3	4	5	PS	KIT	Description	Denominación	Denominação	Dénomination	Notes
54	SA 9415-31021	1	1	1	1				•Plug	•Tapon	•Bujão	•Bouchon	
55	VOE 993320	1	1	1	1			K	•O-ring	•Anillo tórico	•Anel-o	•Joint torique	(VOE 932039)
100	VOE 14600640	1	1	1	1				Sealing kit	Kit de precinto	Jogo de vedação	Kit plombage	

1	8289886	**Main control valve** **Válvula de control principal** **Válvula de comando principal** **Distributeur de commande principal**	Catalogue id **20629**	Group **912**
2	8289887			
3	8293111		Illustr. No **1065833**	Section **600**
4	8293112			
5			Issue **20032270-E**	Page **1171**

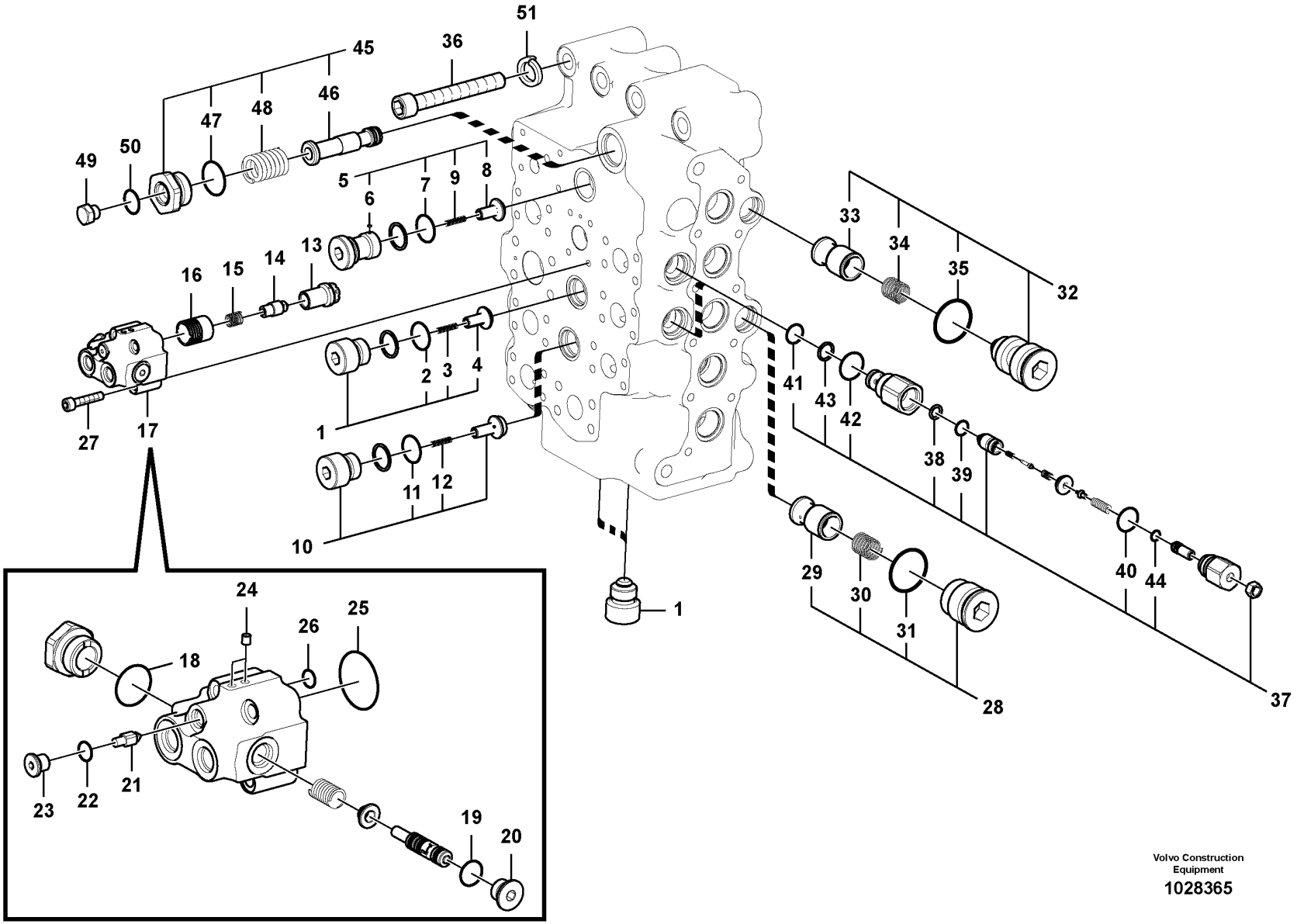

Volvo Construction Equipment

1028365

Fig.	Part No.	Quantity 1	2	3	4	5	PS	KIT	Description	Denominación	Denominação	Dénomination	Notes
	VOE 14615304	1							Control valve	Válvula de control	Válvula controle	Valve contrôle	
	VOE 14615305		1				SS		Control valve	Válvula de control	Válvula controle	Valve contrôle	
	VOE 14644911			1			SS		Control valve	Válvula de control	Válvula controle	Valve contrôle	
	VOE 14644912				1		SS		Control valve	Válvula de control	Válvula controle	Valve contrôle	
1	VOE 14514309	3	3	3	3				•Valve	•Válvula	•Válvula	•Valve	
2	VOE 931212	1	1	1	1			K	••O-ring	••Anillo tórico	••Anel-o	••Joint torique	
3	SA 7273-10480	1	1	1	1				••Spring	••Resorte	••Mola	••Ressort	
4	SA 7273-10110	1	1	1	1				••Stay	••Barra	••Suporte	••Tirant	
5	VOE 14513423	1	1	1	1				•Valve	•Válvula	•Válvula	•Valve	
6	VOE 14513395	1	1	1	1				••Valve	••Válvula	••Válvula	••Valve	
	SA 7273-10790	1	1	1	1				•••Ball	•••Bola	•••Esfera	•••Bille	
7	VOE 931212	1	1	1	1			K	•••O-ring	•••Anillo tórico	•••Anel-o	•••Joint torique	
8	SA 7273-10110	1	1	1	1				••Stay	••Barra	••Suporte	••Tirant	
9	SA 7273-10480	1	1	1	1				••Spring	••Resorte	••Mola	••Ressort	
10	VOE 14521671	1	1	1	1				•Poppet	•Vástago	•Cabeçote móvel	•Clapet champignon	
11	VOE 931212	1	1	1	1			K	••O-ring	••Anillo tórico	••Anel-o	••Joint torique	
12	SA 7273-10480	1	1	1	1				••Spring	••Resorte	••Mola	••Ressort	
13	VOE 14513950	1	1	1	1				•Poppet	•Vástago	•Cabeçote móvel	•Clapet champignon	
14	VOE 14513392	1	1	1	1				•Poppet	•Vástago	•Cabeçote móvel	•Clapet champignon	
15	SA 7273-10560	1	1	1	1				•Spring	•Resorte	•Mola	•Ressort	
16	VOE 14513949	1	1	1	1				•Piston	•Pistón	•Pistão	•Piston	
17	VOE 14513397	1	1	1	1				•Valve	•Válvula	•Válvula	•Valve	
18	VOE 983510	1	1	1	1			K	••O-ring	••Anillo tórico	••Anel-o	••Joint torique	
19	VOE 983502	1	1	1	1			K	••O-ring	••Anillo tórico	••Anel-o	••Joint torique	
20	SA 7273-10751	1	1	1	1				••Cap	••Capuchón	••Tampa	••Capot	
21	SA 7253-03272	1	1	1	1				••Control plunger	••Pasador de accionamiento	••Êmbolo	••Piston de contrôle	
22	VOE 983495	1	1	1	1			K	••O-ring	••Anillo tórico	••Anel-o	••Joint torique	
23	SA 9415-11012	1	1	1	1				••Plug	••Tapon	••Bujão	••Bouchon	
24	SA 9446-30500	2	2	2	2				••Plug	••Tapon	••Bujão	••Bouchon	
25	VOE 990582	1	1	1	1			K	••O-ring	••Anillo tórico	••Anel-o	••Joint torique	

1	8289886
2	8289887
3	8293111
4	8293112
5	

Main control valve
Válvula de control principal
Válvula de comando principal
Distributeur de commande principal

Catalogue id	Group
20629	912
Illustr. No	Section
1028365	700
Issue	Page
20032270-E	1173

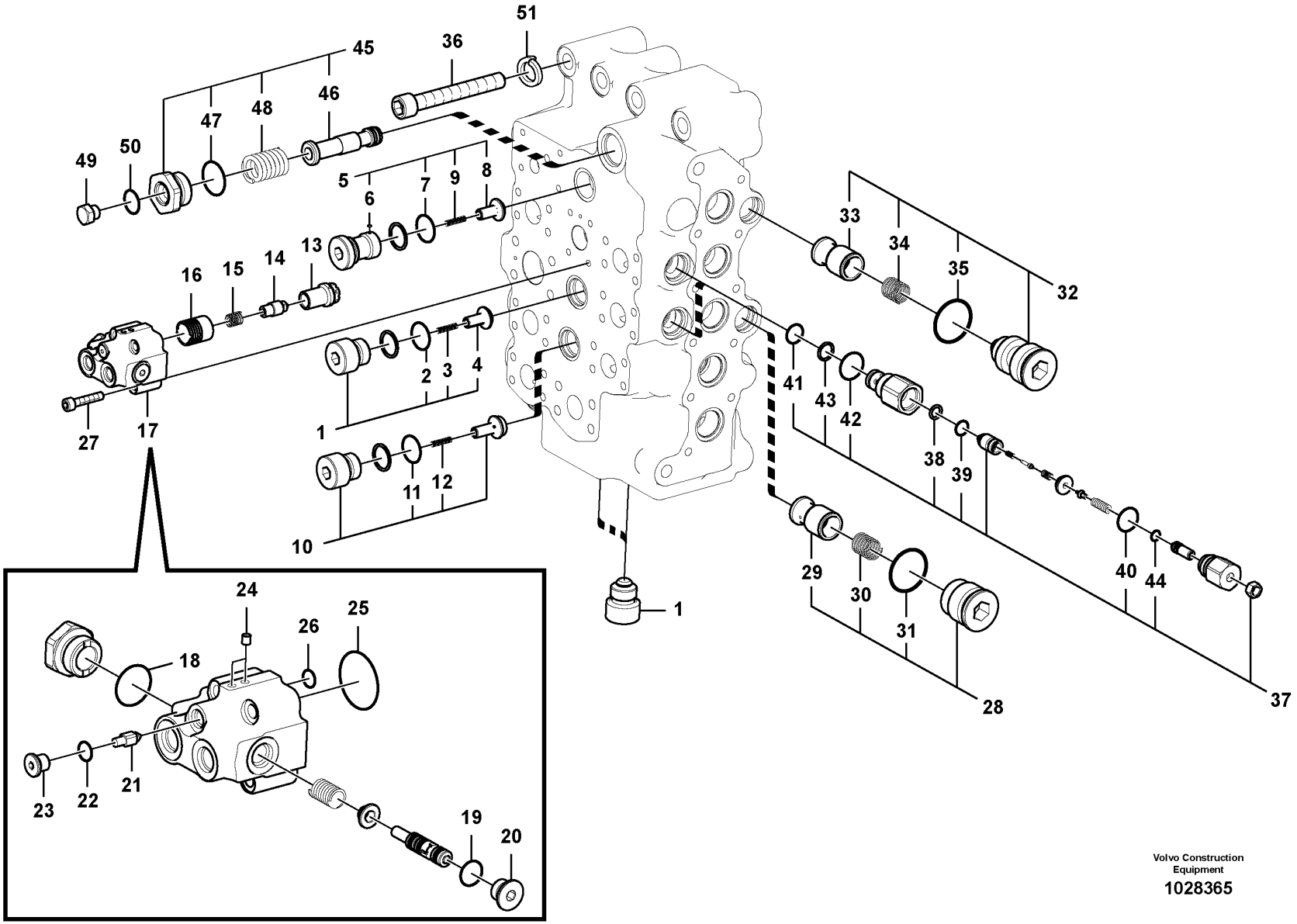

Volvo Construction Equipment

1028365

Fig.	Part No.	Quantity 1	2	3	4	5	PS	KIT	Description	Denominación	Denominação	Dénomination	Notes
26	VOE 983494	1	1	1	1			K	••O-ring	••Anillo tórico	••Anel-o	••Joint torique	
27	VOE 948400	4	4	4	4				•Hex. socket screw	•Tornillo de hexágono embutido	•Parafuso soquete sext	•Vis à six pans creux	
28	VOE 14514258	1	1	1	1				•Valve	•Válvula	•Válvula	•Valve	
29	SA 7273-10130	1	1	1	1				••Peg	••Eslabon	••Cavilha	••Cheville	
30	SA 7273-10560	1	1	1	1				••Spring	••Resorte	••Mola	••Ressort	
31	VOE 931212	1	1	1	1			K	••O-ring	••Anillo tórico	••Anel-o	••Joint torique	
32	VOE 14521471	1	1	1	1				•Plug	•Tapón	•Bujão	•Tampon	
33	SA 7273-10130	1	1	1	1				••Peg	••Eslabon	••Cavilha	••Cheville	
34	SA 7273-10560	1	1	1	1				••Spring	••Resorte	••Mola	••Ressort	
35	VOE 931212	1	1	1	1			K	••O-ring	••Anillo tórico	••Anel-o	••Joint torique	
36	SA 9016-21620	4	4	4	4				•Hex. socket screw	•Tornillo de hexágono embutido	•Parafuso soquete sext	•Vis à six pans creux	
37	VOE 14524582	2	2						•Valve	•Válvula	•Válvula	•Valve	
	VOE 14589235			2	2				•Valve	•Válvula	•Válvula	•Valve	
38	SA 7273-30540	1	1	1	1				••Ring	••Anillo	••Anel	••Bague	
39	VOE 983542	1	1	1	1			K	••O-ring	••Anillo tórico	••Anel-o	••Joint torique	
40	VOE 983543	1	1	1	1			K	••O-ring	••Anillo tórico	••Anel-o	••Joint torique	
41	VOE 983507	1	1	1	1			K	••O-ring	••Anillo tórico	••Anel-o	••Joint torique	
42	VOE 993323	1	1	1	1			K	••O-ring	••Anillo tórico	••Anel-o	••Joint torique	(VOE 932042)
43	VOE 14880816	1	1	1	1				••Back-up ring	••Anillo de apoyo	••Anel de apoio	••Bague support	
44	VOE 983495	1	1	1	1			K	••O-ring	••Anillo tórico	••Anel-o	••Joint torique	
45	VOE 14521968	1	1	1	1				•Coil	•Bobina	•Bobina	•Bobine	
46	SA 7272-03110	1	1	1	1				••Slide	••Corredera	••Cursor	••Tiroir	
47	VOE 993324	1	1	1	1			K	••O-ring	••Anillo tórico	••Anel-o	••Joint torique	
48	SA 7273-10611	1	1	1	1				••Spring	••Resorte	••Mola	••Ressort	
49	SA 9415-31021	1	1	1	1				•Plug	•Tapon	•Bujão	•Bouchon	
50	VOE 993320	1	1	1	1			K	•O-ring	•Anillo tórico	•Anel-o	•Joint torique	
51	VOE 955926	4	4	1	1				•Spring washer	•Arandela elástica	•Arruela de pressão	•Rondelle élastique	
100	VOE 14600640	1	1	1	1				Sealing kit	Kit de precinto	Jogo de vedação	Kit plombage	

1	8289886	**Main control valve** **Válvula de control principal** **Válvula de comando principal** **Distributeur de commande principal**	Catalogue id **20629**	Group **912**
2	8289887			
3	8293111		Illustr. No **1028365**	Section **700**
4	8293112			
5			Issue **20032270-E**	Page **1175**

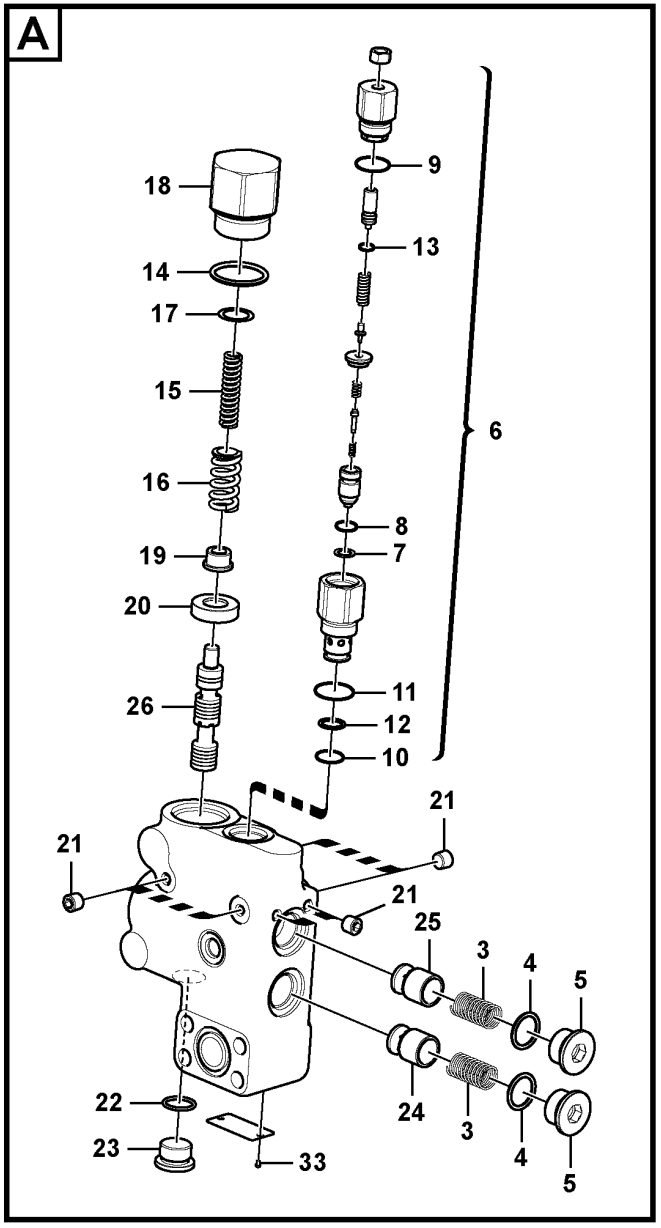

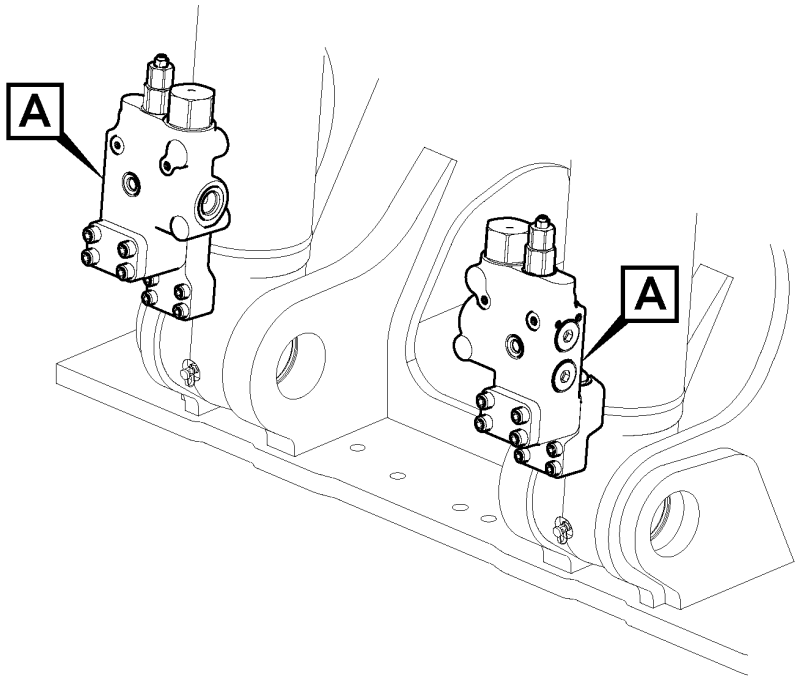

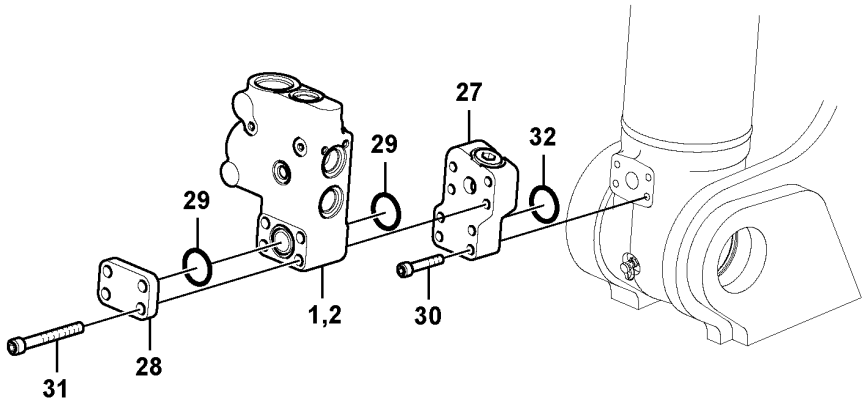

Volvo Construction Equipment

1061768

Fig.	Part No.	Quantity 1	2	3	PS	KIT	Description	Denominación	Denominação	Dénomination	Notes
1	VOE 14616848	1			SS		Control valve	Válvula de control	Válvula controle	Valve contrôle	LH
2	VOE 14616847	1					Control valve	Válvula de control	Válvula controle	Valve contrôle	RH
3	SA 7273-11370	2					•Spring	•Resorte	•Mola	•Ressort	
4	VOE 993323	2					•O-ring	•Anillo tórico	•Anel-o	•Joint torique	
5	VOE 14505572	2					•Plug	•Tapón	•Bujão	•Tampon	
6	VOE 14589235	1					•Valve	•Válvula	•Válvula	•Valve	
7	SA 7273-30540	1					••Ring	••Anillo	••Anel	••Bague	
8	VOE 983542	1					••O-ring	••Anillo tórico	••Anel-o	••Joint torique	
9	VOE 983543	1					••O-ring	••Anillo tórico	••Anel-o	••Joint torique	
10	VOE 983507	1					••O-ring	••Anillo tórico	••Anel-o	••Joint torique	
11	VOE 993323	1					••O-ring	••Anillo tórico	••Anel-o	••Joint torique	(VOE 932042)
12	VOE 14880816	1					••Back-up ring	••Anillo de apoyo	••Anel de apoio	••Bague support	
13	VOE 983495	1					••O-ring	••Anillo tórico	••Anel-o	••Joint torique	
14	VOE 990608	1					•O-ring	•Anillo tórico	•Anel-o	•Joint torique	
15	VOE 14505574	1					•Spring	•Muelle	•Mola	•Ressort	
16	VOE 14505575	1					•Spring	•Muelle	•Mola	•Ressort	
17	VOE 14513383	REQ					•Shim	•Arandela Ajuste	•Calço	•Cale d'épaisseur	
18	VOE 14505570	1					•Cap	•Caperuza	•Tampa	•Chapeau	
19	VOE 14505577	1					•Retainer	•Soporte	•Retentor	•Retenue	
20	VOE 14505576	1					•Retainer	•Soporte	•Retentor	•Retenue	
21	VOE 14560637	6					•Plug	•Tapón	•Bujão	•Tampon	
22	VOE 983510	1					•O-ring	•Anillo tórico	•Anel-o	•Joint torique	
23	VOE 14505573	1					•Plug	•Tapón	•Bujão	•Tampon	
24	VOE 14505568	1					•Peg	•Eslabon	•Cavilha	•Cheville	
25	VOE 14505569	1					•Peg	•Eslabon	•Cavilha	•Cheville	
26		1			NS		•Spool	•Bobina	•Bobina	•Bobine	
27	VOE 14535550	1					Block	Bloque	Bloco	Bloc	LH
27	VOE 14535551	1					Block	Bloque	Bloco	Bloc	RH
28	VOE 14531031	2					Cover	Capo	Tampa	Capot	
29	VOE 14882685	4					O-ring	Junta torica	Anel de vedação-O	Joint Torique	

1		**Working hydraulic, boom rupture valve mount** **Hidráulica de trabajo, soporte de la válvula de rotura de manguera.** **Sistema hidráulico de operação, montagem da válvula de ruptura na lança** **Comm. hydraulique d'outil, valve de sécurité en cas de rupture de flexible sur la flèche**	Catalogue id **20629**	Group **912**
2				
3			Illustr. No **1061768**	Section **2000**
4				
5		**8289863**	Issue **20032270-E**	Page **1177**

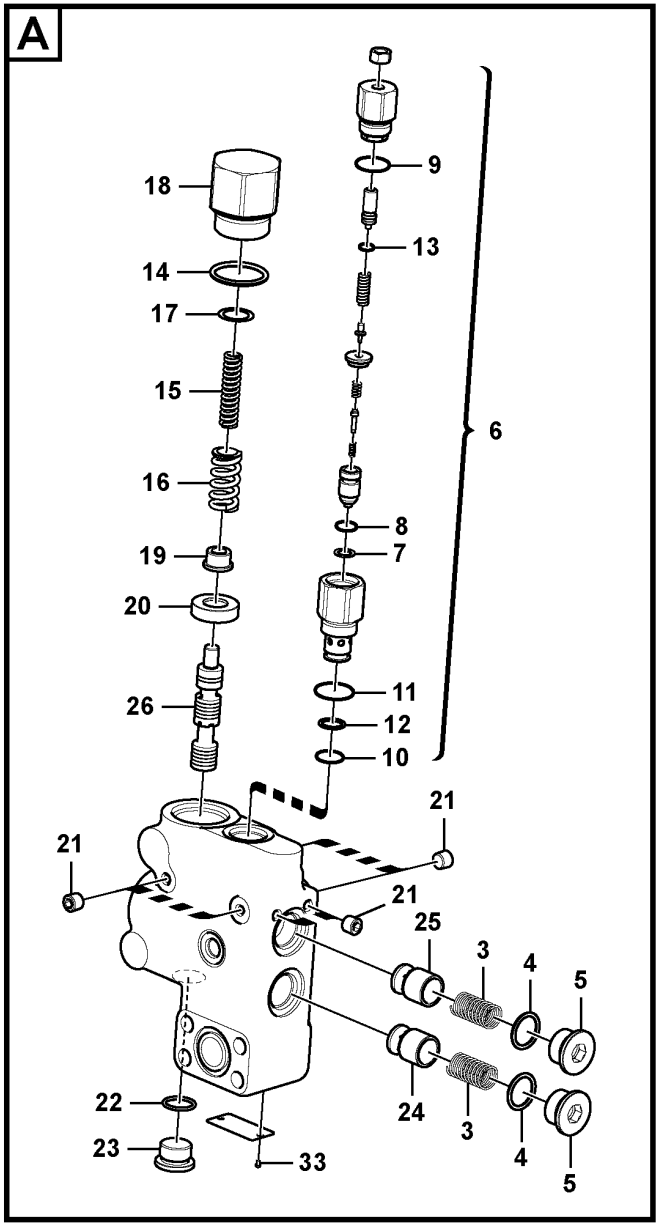

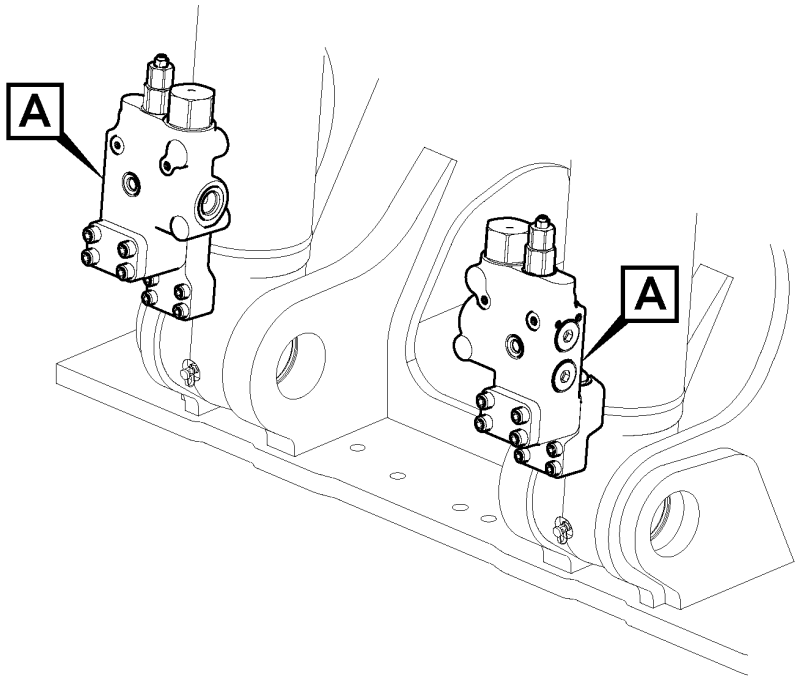

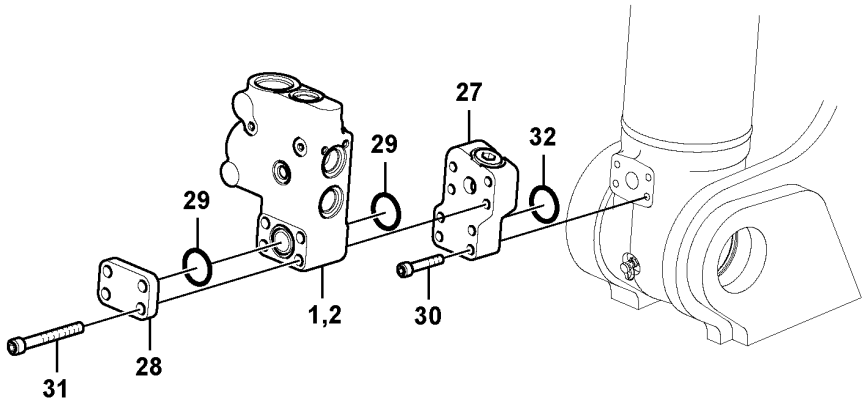

Volvo Construction Equipment

1061768

Fig.	Part No.	Quantity 1	2	3	PS	KIT	Description	Denominación	Denominação	Dénomination	Notes
30	VOE 984349	8					Hex. socket screw	Tornillo de hexágono embutido	Parafuso soquete sext	Vis à six pans creux	
31	VOE 984356	8					Hex. socket screw	Tornillo de hexágono embutido	Parafuso soquete sext	Vis à six pans creux	
32	VOE 14882680	2					O-ring	Anillo tórico	Anel-o	Joint torique	
33	SA 1010-11360	2					Screw	Tornillo	Parafuso	Vis	

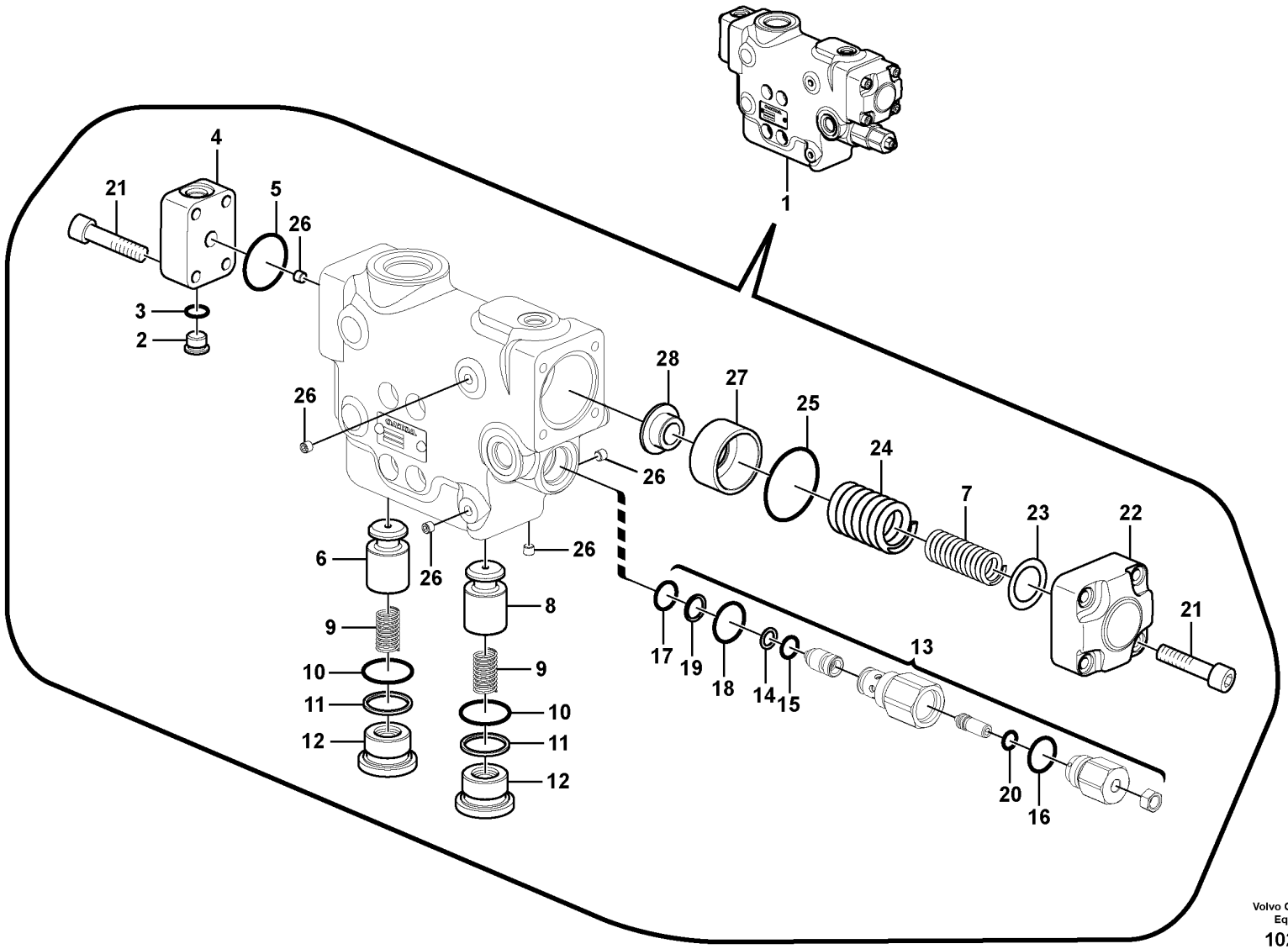

Volvo Construction Equipment

1028215

Fig.	Part No.	Quantity 1	2	3	PS	KIT	Description	Denominación	Denominação	Dénomination	Notes
1	VOE 14616849	1			SS		Valve	Válvula	Válvula	Valve	
2	SA 9415-31021	1					•Plug	•Tapon	•Bujão	•Bouchon	
3	VOE 993320	1				K	•O-ring	•Anillo tórico	•Anel-o	•Joint torique	(VOE 932039)
4	VOE 14535270	1					•Cover	•Capo	•Tampa	•Capot	
5	VOE 990566	1				K	•O-ring	•Anillo tórico	•Anel-o	•Joint torique	
6	VOE 14505558	1					•Poppet	•Vástago	•Cabeçote móvel	•Clapet champignon	
7	VOE 14505564	1					•Spring	•Muelle	•Mola	•Ressort	
8	VOE 14505557	1					•Poppet	•Vástago	•Cabeçote móvel	•Clapet champignon	
9	SA 7273-10600	2					•Spring	•Resorte	•Mola	•Ressort	
10	VOE 990582	2				K	•O-ring	•Anillo tórico	•Anel-o	•Joint torique	
11	VOE 14880837	2				K	•Back-up ring	•Anillo de apoyo	•Anel de apoio	•Bague support	
12	VOE 14505562	2					•Plug	•Tapón	•Bujão	•Tampon	
13	VOE 14589235	1					•Valve	•Válvula	•Válvula	•Valve	
14	SA 7273-30540	1					••Ring	••Anillo	••Anel	••Bague	
15	VOE 983542	1					••O-ring	••Anillo tórico	••Anel-o	••Joint torique	
16	VOE 983543	1					••O-ring	••Anillo tórico	••Anel-o	••Joint torique	
17	VOE 983507	1					••O-ring	••Anillo tórico	••Anel-o	••Joint torique	
18	VOE 993323	1					••O-ring	••Anillo tórico	••Anel-o	••Joint torique	(VOE 932042)
19	VOE 14880816	1					••Back-up ring	••Anillo de apoyo	••Anel de apoio	••Bague support	
20	VOE 983495	1					••O-ring	••Anillo tórico	••Anel-o	••Joint torique	
21	SA 9016-10807	8					•Hex. socket screw	•Tornillo de hexágono embutido	•Parafuso soquete sext	•Vis à six pans creux	
22		1			NS		•Cover	•Capo	•Tampa	•Capot	
23	VOE 14505563	REQ					•Shim	•Arandela Ajuste	•Calço	•Cale d'épaisseur	
24	VOE 14505565	1					•Spring	•Muelle	•Mola	•Ressort	
25	VOE 990587	1				K	•O-ring	•Anillo tórico	•Anel-o	•Joint torique	
26	VOE 14560637	7					•Plug	•Tapón	•Bujão	•Tampon	
27	VOE 14505560	1					•Ring	•Anillo	•Anel	•Anneau	
28	VOE 14505561	1					•Ring	•Anillo	•Anel	•Anneau	
100	VOE 14550006	1					Sealing Kit	Juego Retenes	Kit de vedação	Jeu Joints	

1		**Working hydraulic, dipper arm rupture valve mount.** **Hidráulica de trabajo, soporte de la válvula de rotura de manguera del brazo.** **Sistema hidráulico de operação, montagem da válvula de ruptura no braço** **Comm. hydraulique d'outil, valve de sécurité si rupture de flexible sur le balancier**	Catalogue id **20629**	Group **912**
2			Illustr. No **1028215**	Section **2100**
3				
4				
5		**8289864, 8289866**	Issue **20032270-E**	Page **1181**

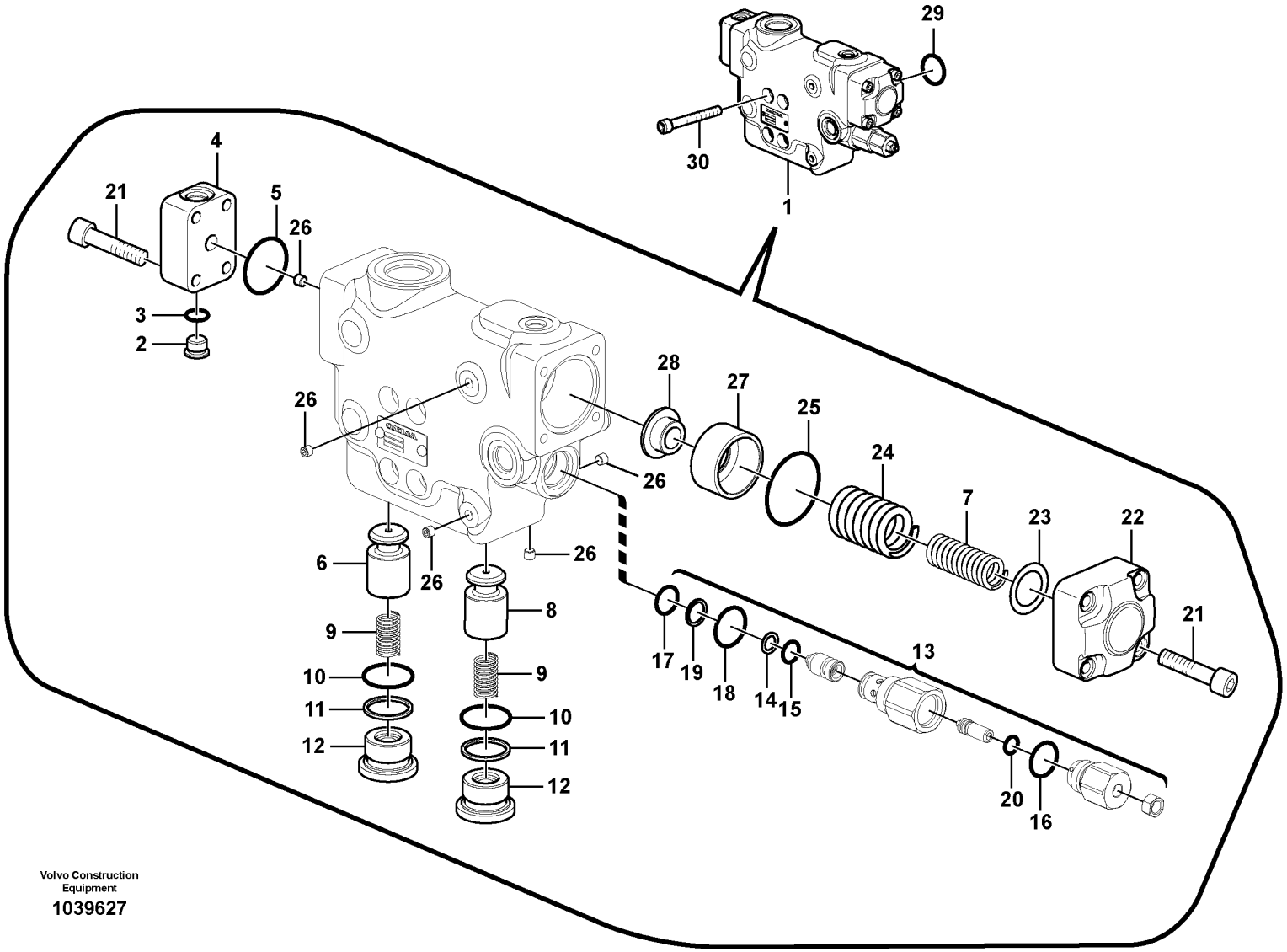

Volvo Construction Equipment

1039627

Fig.	Part No.	Quantity 1	2	3	PS	KIT	Description	Denominación	Denominação	Dénomination	Notes
1	VOE 14595149	1					Valve	Válvula	Válvula	Valve	
2	SA 9415-31021	1					•Plug	•Tapon	•Bujão	•Bouchon	
3	VOE 993320	1					•O-ring	•Anillo tórico	•Anel-o	•Joint torique	
4	VOE 14535270	1					•Cover	•Capo	•Tampa	•Capot	
5	VOE 990566	1					•O-ring	•Anillo tórico	•Anel-o	•Joint torique	
6	VOE 14505558	1					•Poppet	•Vástago	•Cabeçote móvel	•Clapet champignon	
7	VOE 14505564	1					•Spring	•Muelle	•Mola	•Ressort	
8	VOE 14505557	1					•Poppet	•Vástago	•Cabeçote móvel	•Clapet champignon	
9	SA 7273-10600	2					•Spring	•Resorte	•Mola	•Ressort	
10	VOE 990582	2					•O-ring	•Anillo tórico	•Anel-o	•Joint torique	
11	VOE 14880837	2					•Back-up ring	•Anillo de apoyo	•Anel de apoio	•Bague support	
12	VOE 14505562	2					•Plug	•Tapón	•Bujão	•Tampon	
13	VOE 14589235	1					•Valve	•Válvula	•Válvula	•Valve	
14	SA 7273-30540	1					••Ring	••Anillo	••Anel	••Bague	
15	VOE 983542	1					••O-ring	••Anillo tórico	••Anel-o	••Joint torique	
16	VOE 983543	1					••O-ring	••Anillo tórico	••Anel-o	••Joint torique	
17	VOE 983507	1					••O-ring	••Anillo tórico	••Anel-o	••Joint torique	
18	VOE 993323	1					••O-ring	••Anillo tórico	••Anel-o	••Joint torique	(VOE 932042)
19	VOE 14880816	1					••Back-up ring	••Anillo de apoyo	••Anel de apoio	••Bague support	
20	VOE 983495	1					••O-ring	••Anillo tórico	••Anel-o	••Joint torique	
21	SA 9016-10807	8					•Hex. socket screw	•Tornillo de hexágono embutido	•Parafuso soquete sext	•Vis à six pans creux	
22		1			NS		•Cover	•Capo	•Tampa	•Capot	
23	VOE 14505563	REQ					•Shim	•Arandela Ajuste	•Calço	•Cale d'épaisseur	
24	VOE 14505565	1					•Spring	•Muelle	•Mola	•Ressort	
25	VOE 990587	1					•O-ring	•Anillo tórico	•Anel-o	•Joint torique	
26	VOE 14560637	7					•Plug	•Tapón	•Bujão	•Tampon	
27	VOE 14505560	1					•Ring	•Anillo	•Anel	•Anneau	
28	VOE 14505561	1					•Ring	•Anillo	•Anel	•Anneau	
29	VOE 14882685	1					O-ring	Junta torica	Anel de vedação-O	Joint Torique	
30	VOE 984355	4					Hex. socket screw	Tornillo de hexágono embutido	Parafuso soquete sext	Vis à six pans creux	

1	8294807
2	
3	
4	
5	

Working hydraulic, dipper arm rupture valve mount.
Hidráulica de trabajo, soporte de la válvula de rotura de manguera del brazo.
Sistema hidráulico de operação, montagem da válvula de ruptura no braço
Comm. hydraulique d'outil, valve de sécurité si rupture de flexible sur le balancier

Catalogue id **20629**	Group **912**
Illustr. No **1039627**	Section **2110**
Issue **20032270-E**	Page **1183**

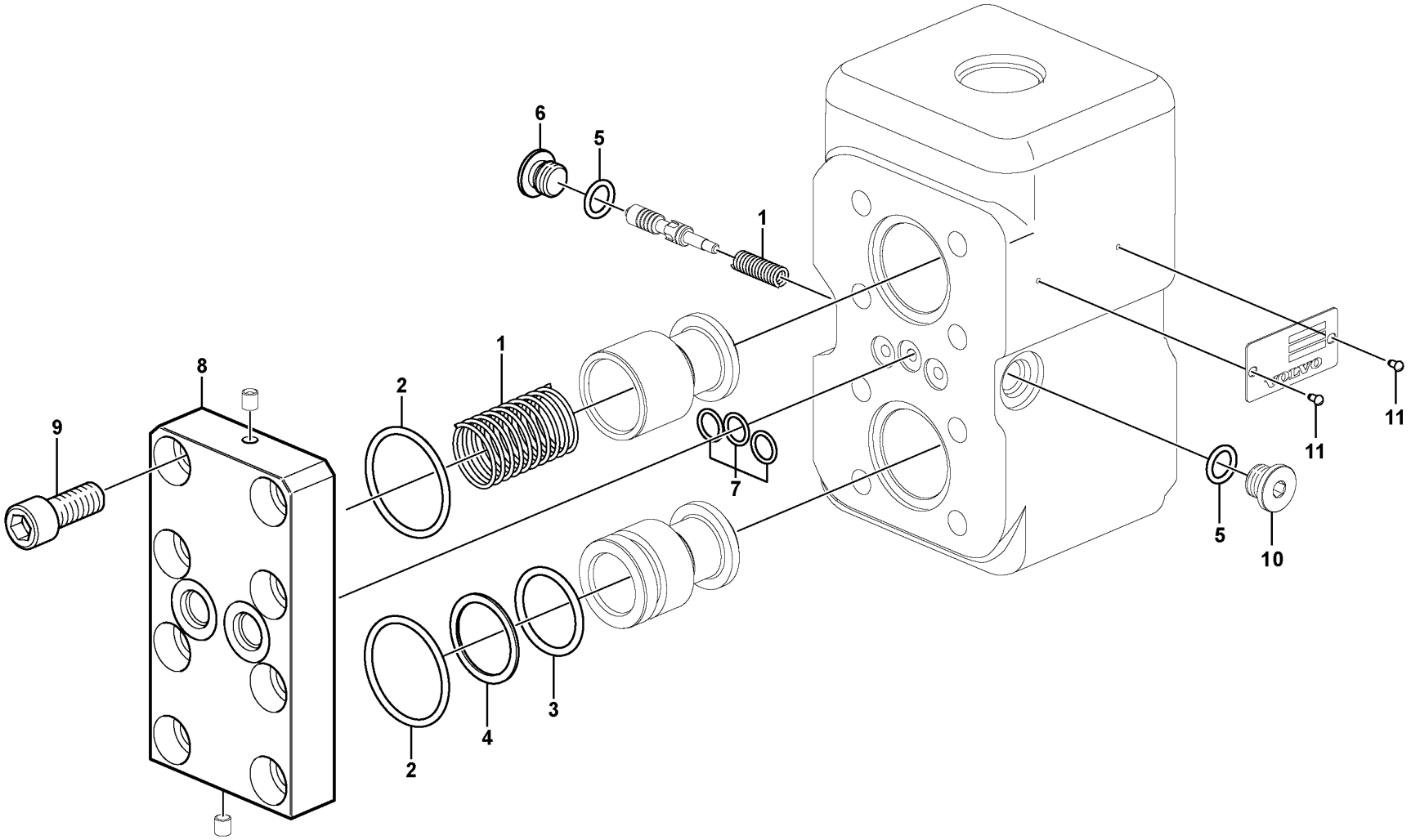

Volvo Construction Equipment
1059271

Fig.	Part No.	Quantity 1	2	3	PS	KIT	Description	Denominación	Denominação	Dénomination	Notes
	VOE 14534530						Valve	Válvula	Válvula	Valve	
1	**VOE 14508075**	1					•Spring	•Resorte	•Mola	•Ressort	
2	**VOE 990584**	2					•O-ring	•Anillo tórico	•Anel-o	•Joint torique	
3	**VOE 983528**	1					•O-ring	•Anillo tórico	•Anel-o	•Joint torique	
4	**VOE 14508106**	1					•Ring	•Anillo	•Anel	•Anneau	
5	**VOE 983502**	2					•O-ring	•Anillo tórico	•Anel-o	•Joint torique	
6	**SA 7273-10751**	1					•Cap	•Capuchón	•Tampa	•Capot	
7	**VOE 983497**	3					•O-ring	•Anillo tórico	•Anel-o	•Joint torique	
8	**VOE 14534536**	1					•Cover	•Capó	•Capô	•Capot	
9	**SA 9016-11206**	8					•Hex. socket screw	•Tornillo de hexágono embutido	•Parafuso soquete sext	•Vis à six pans creux	
10	**VOE 14513599**	1			OP		•Plug	•Tapon	•Bujão	•Bouchon	
11	**SA 1010-11360**	2					•Screw	•Tornillo	•Parafuso	•Vis	

1		**Valve** **Válvula** **Válvula** **Valve**	Catalogue id **20629**	Group **912**
2				
3			Illustr. No **1059271**	Section **2400**
4				
5		**8289822-823,8289825-826,8292057-058,8293103-104**	Issue **20032270-E**	Page **1185**

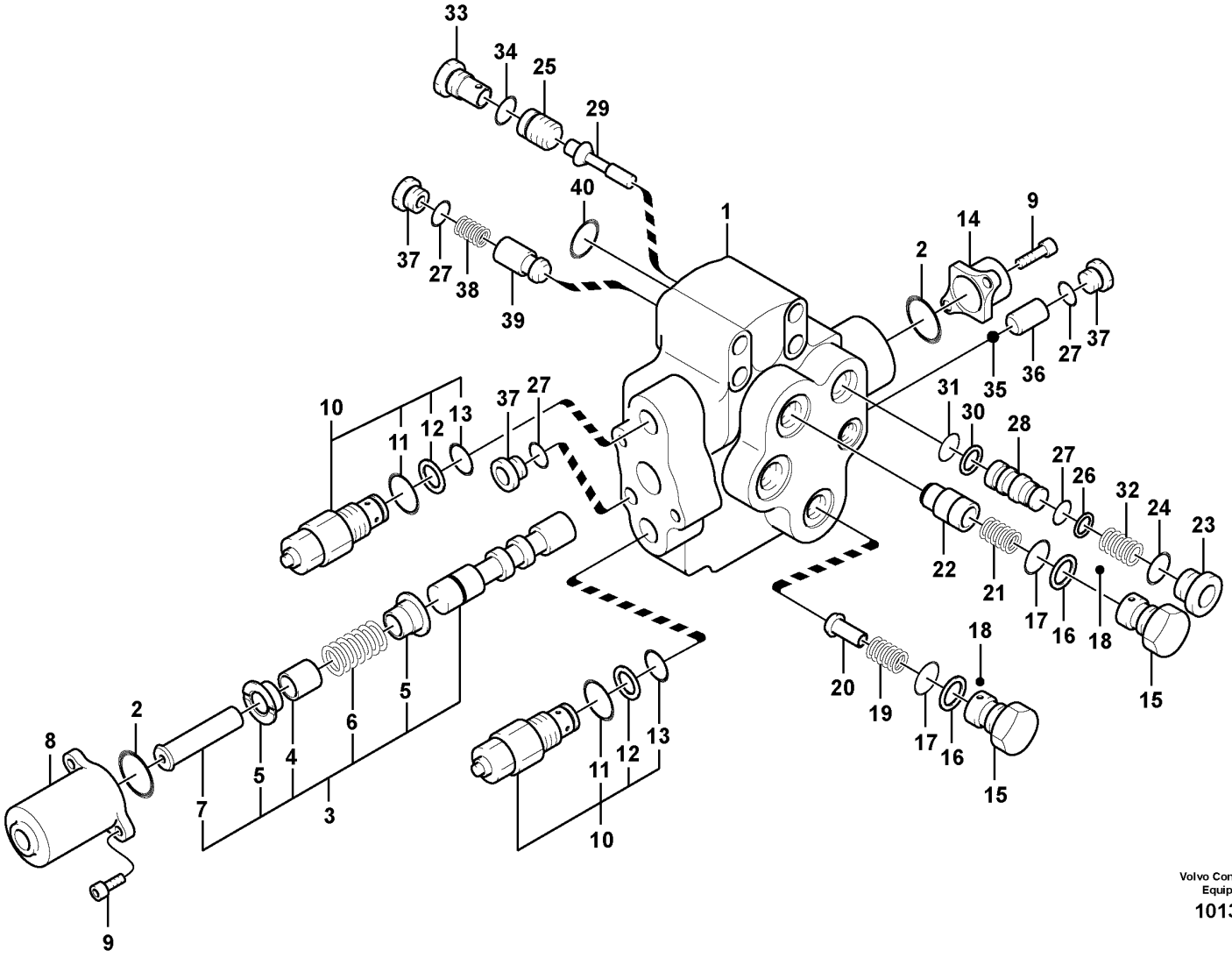

Volvo Construction Equipment

1013278

Fig.	Part No.	Quantity 1	2	3	PS	KIT	Description	Denominación	Denominação	Dénomination	Notes
	VOE 14533646	1					Valve	Válvula	Válvula	Valve	
1		1			NS		•Housing	•Carter	•Carcaça	•Carter	
2	VOE 990569	2					•O-ring	•Anillo tórico	•Anel-o	•Joint torique	
3	VOE 14500402	1					•Control plunger	•Pasador de accionamiento	•Êmbolo	•Piston de contrôle	
4	VOE 14500403	1					••Spacer	••Espaciador	••Espaçador	••Partie Intermédiaire	
5	VOE 14500404	2					••Guide	••Guia	••Guia	••Rail	
6	VOE 14500405	1					••Spring	••Resorte	••Mola	••Ressort	
7	SA 8230-11690	1					••Cap	••Caperuza	••Tampa	••Chapeau	
8	VOE 14550071	1					•Cover	•Capo	•Tampa	•Capot	
9	SA 8230-23010	4					•Bolt	•Perno	•Parafuso	•Boulon	
10	SA 7270-30160	2					•Valve	•Válvula	•Válvula	•Valve	
11	VOE 993323	1				K	••O-ring	••Anillo tórico	••Anel-o	••Joint torique	(VOE 932042)
12	VOE 14880816	1					••Back-up ring	••Anillo de apoyo	••Anel de apoio	••Bague support	
13	VOE 983507	1					••O-ring	••Anillo tórico	••Anel-o	••Joint torique	
14	VOE 14550072	1					•Cover	•Capo	•Tampa	•Capot	
15	VOE 14500408	2					•Cap	•Caperuza	•Tampa	•Chapeau	
16	VOE 14880818	2				K	•Back-up ring	•Anillo de apoyo	•Anel de apoio	•Bague support	(SA 9566-1022A)
17	VOE 983523	2				K	•O-ring	•Anillo tórico	•Anel-o	•Joint torique	
18	SA 7273-10790	2					•Ball	•Bola	•Esfera	•Bille	
19	SA 7273-10480	1					•Spring	•Resorte	•Mola	•Ressort	
20	SA 7273-10110	1					•Stay	•Barra	•Suporte	•Tirant	
21	SA 7273-10580	1					•Spring	•Resorte	•Mola	•Ressort	
22	SA 8230-11300	1					•Valve	•Válvula	•Válvula	•Valve	
23	SA 8230-37030	1					•Cap	•Caperuza	•Tampa	•Chapeau	
24	VOE 990557	1				K	•O-ring	•Anillo tórico	•Anel-o	•Joint torique	
25	VOE 14500409	1					•Piston	•Piston	•Pistão	•Piston	
26	VOE 14880812	1					•Back-up ring	•Anillo de apoyo	•Anel de apoio	•Bague support	
27	VOE 983495	4				K	•O-ring	•Anillo tórico	•Anel-o	•Joint torique	
28	SA 8230-35950	1					•Sleeve	•Manguito	•Luva	•Manchon	
29	SA 7273-10080	1					•Poppet	•Vástago	•Cabeçote móvel	•Clapet champignon	(SA 8230-35870)
30	VOE 14880814	1					•Back-up ring	•Anillo de apoyo	•Anel de apoio	•Bague support	

1		**Working hydraulic, adjustable boom control valve** **Hidráulica de trabajo, pluma ajustable, valvula control** **Sistema hidráulico de operação, válvula de controle da lança ajustável** **Hydraulique de travail, flêche réglable, valve controle**	Catalogue id **20629**	Group **912**
2				
3			Illustr. No **1013278**	Section **2500**
4				
5		**8289866, 8289867**	Issue **20032270-E**	Page **1187**

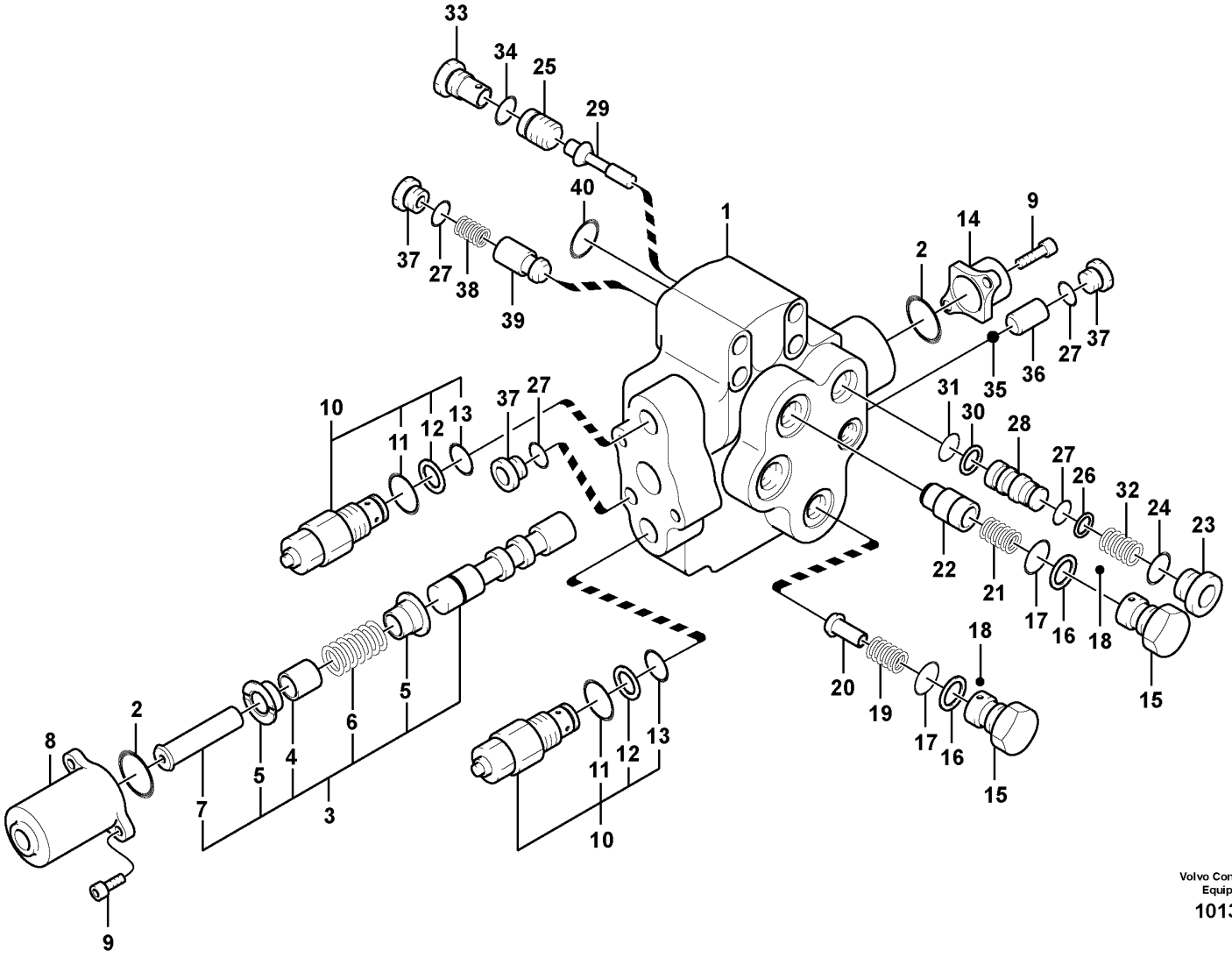

Volvo Construction Equipment

1013278

Fig.	Part No.	Quantity 1	2	3	PS	KIT	Description	Denominación	Denominação	Dénomination	Notes
31	VOE 983497	1					•O-ring	•Anillo tórico	•Anel-o	•Joint torique	
32	SA 8230-36080	1					•Spring	•Resorte	•Mola	•Ressort	
33	SA 7273-10370	1					•Plug	•Tapón	•Tampão	•Bouchon	(SA 8230-35970)
34	VOE 983505	1				K	•O-ring	•Anillo tórico	•Anel-o	•Joint torique	
35	VOE 14880995	1					•Ball	•Bola	•Esfera	•Bille	(VOE 14550073)
36	VOE 14500410	1					•Seal	•Junta	•Vedação	•Joint	
37	VOE 14601627	3					•Plug	•Tapón	•Bujão	•Tampon	(SA 8230-01150)
38	VOE 14500411	1					•Spring	•Muelle	•Mola	•Ressort	
39	VOE 14500412	1					•Check valve	•Válvula de retención	•Válv. de retenção	•Valve antiretour	
40	VOE 13948700	1				K	•O-ring	•Anillo tórico	•Anel-o	•Joint torique	(VOE 948700)
100	VOE 14550074	1					Seal	Junta	Vedação	Étanchéité	

1		**Working hydraulic, adjustable boom control valve** **Hidráulica de trabajo, pluma ajustable, valvula control** **Sistema hidráulico de operação, válvula de controle da lança ajustável** **Hydraulique de travail, flêche réglable, valve controle**	Catalogue id **20629**	Group **912**
2				
3			Illustr. No **1013278**	Section **2500**
4				
5		**8289866, 8289867**	Issue **20032270-E**	Page **1189**

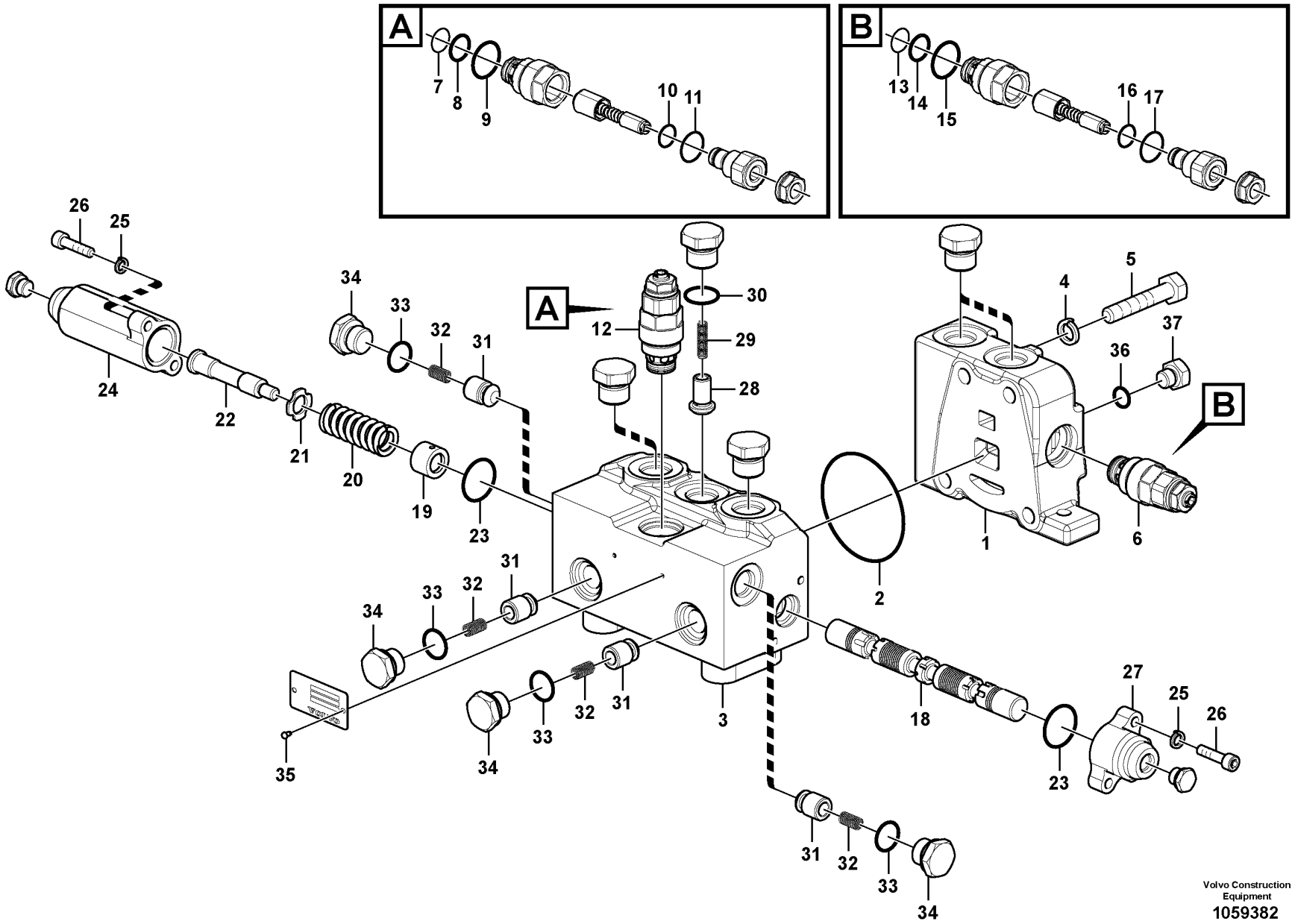

Volvo Construction Equipment

1059382

Fig.	Part No.	Quantity 1	2	3	PS	KIT	Description	Denominación	Denominação	Dénomination	Notes
	VOE 14544006	1					Control valve	Válvula de control	Válvula controle	Valve contrôle	
1		1			NS		•Cover	•Capo	•Tampa	•Capot	
2	VOE 990677	1					•O-ring	•Anillo tórico	•Anel-o	•Joint torique	
3		1			NS		•Body	•Cuerpo	•Carroceria	•Carcasse	
4	VOE 955922	4					•Spring washer	•Arandela elástica	•Arruela de pressão	•Rondelle élastique	
5	VOE 60113447	4					•Hexagon screw	•Tornillo hexago	•Parafuso sextavado	•Vis tête hexagonale	(SA 9011-41011)
6	VOE 14617960	1					•Relief valve	•Válvula de descarga	•Válvula de descarga	•Valve décharge	
7	VOE 990547	1					••O-ring	••Anillo tórico	••Anel-o	••Joint torique	
8	SA 7253-03330	1					••Ring	••Anillo	••Anel	••Anneau	
9	VOE 990549	1					••O-ring	••Anillo tórico	••Anel-o	••Joint torique	
10	VOE 990546	1					••O-ring	••Anillo tórico	••Anel-o	••Joint torique	
11	VOE 990548	1					••O-ring	••Anillo tórico	••Anel-o	••Joint torique	
12	VOE 14617938	1					•Relief valve	•Válvula de descarga	•Válvula de descarga	•Valve décharge	
13	VOE 990547	1					••O-ring	••Anillo tórico	••Anel-o	••Joint torique	
14	SA 7253-03330	1					••Ring	••Anillo	••Anel	••Anneau	
15	VOE 990549	1					••O-ring	••Anillo tórico	••Anel-o	••Joint torique	
16	VOE 990546	1					••O-ring	••Anillo tórico	••Anel-o	••Joint torique	
17	VOE 990548	1					••O-ring	••Anillo tórico	••Anel-o	••Joint torique	
18		1			NS		•Spool	•Bobina	•Bobina	•Bobine	
19	SA 7253-03021	1					•Guide	•Guia	•Guia	•Rail	
20	VOE 14507529	1					•Spring	•Muelle	•Mola	•Ressort	
21	VOE 14549180	1					•Washer	•Arandela	•Arruela	•Rondelle	
22	SA 7253-03051	1					•Bolt	•Perno	•Parafuso	•Boulon	
23	VOE 978129	2					•O-ring	•Anillo tórico	•Anel-o	•Joint torique	
24	VOE 14587865	1					•Cap	•Capuchón	•Tampa	•Capot	
25	VOE 955919	4					•Spring washer	•Arandela elástica	•Arruela de pressão	•Rondelle élastique	
26	SA 9016-10605	4					•Hex. socket screw	•Tornillo de hexágono embutido	•Parafuso soquete sext	•Vis à six pans creux	
27	VOE 14587866	1					•Cap	•Capuchón	•Tampa	•Capot	
28		1			NS		•Poppet	•Vástago	•Cabeçote móvel	•Clapet champignon	
29	SA 7253-03191	1					•Spring	•Muelle	•Mola	•Ressort	

1		**Control valve for rotator** **Válvula de control para rotador** **Válvula de comando do rotor** **Valve de commande de rotateur**	Catalogue id **20629**	Group **912**
2				
3			Illustr. No **1059382**	Section **3400**
4				
5		**8289839-841,8292754,8292063,8293107-108,8295975**	Issue **20032270-E**	Page **1191**

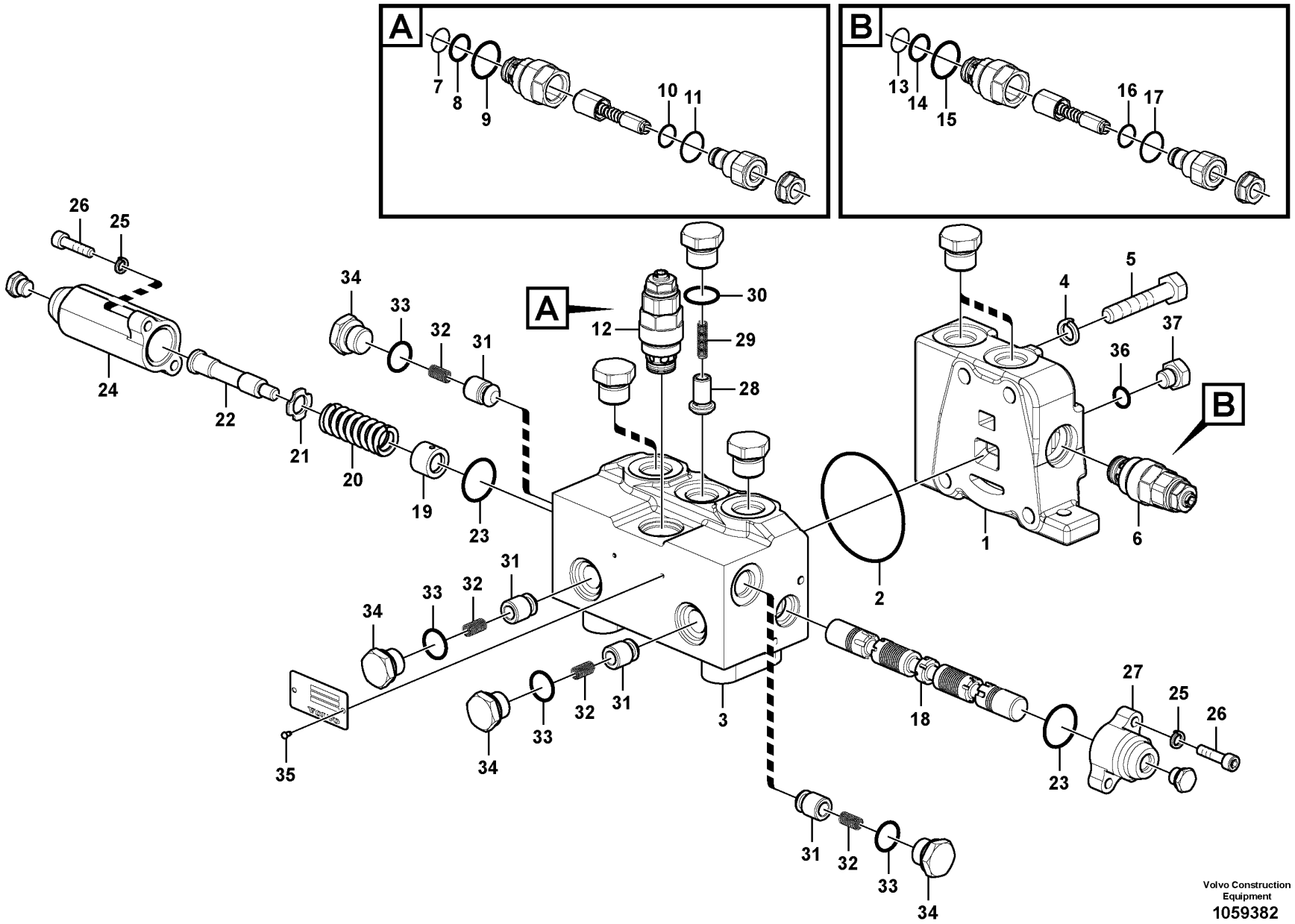

Volvo Construction Equipment

1059382

Fig.	Part No.	Quantity 1	2	3	PS	KIT	Description	Denominación	Denominação	Dénomination	Notes
30	VOE 993321	1					•O-ring	•Anillo tórico	•Anel-o	•Joint torique	
31	VOE 14521711	4					•Poppet	•Vástago	•Cabeçote móvel	•Clapet champignon	
32	SA 7273-11420	4					•Spring	•Muelle	•Mola	•Ressort	
33	VOE 983505	4					•O-ring	•Anillo tórico	•Anel-o	•Joint torique	
34	SA 9415-11031	4					•Plug	•Tapón	•Bujão	•Tampon	
35	SA 1010-11360	2					•Screw	•Tornillo	•Parafuso	•Vis	
36	VOE 993319	1					•O-ring	•Anillo tórico	•Anel-o	•Joint torique	
37	SA 9415-31011	1					•Plug	•Tapon	•Bujão	•Bouchon	

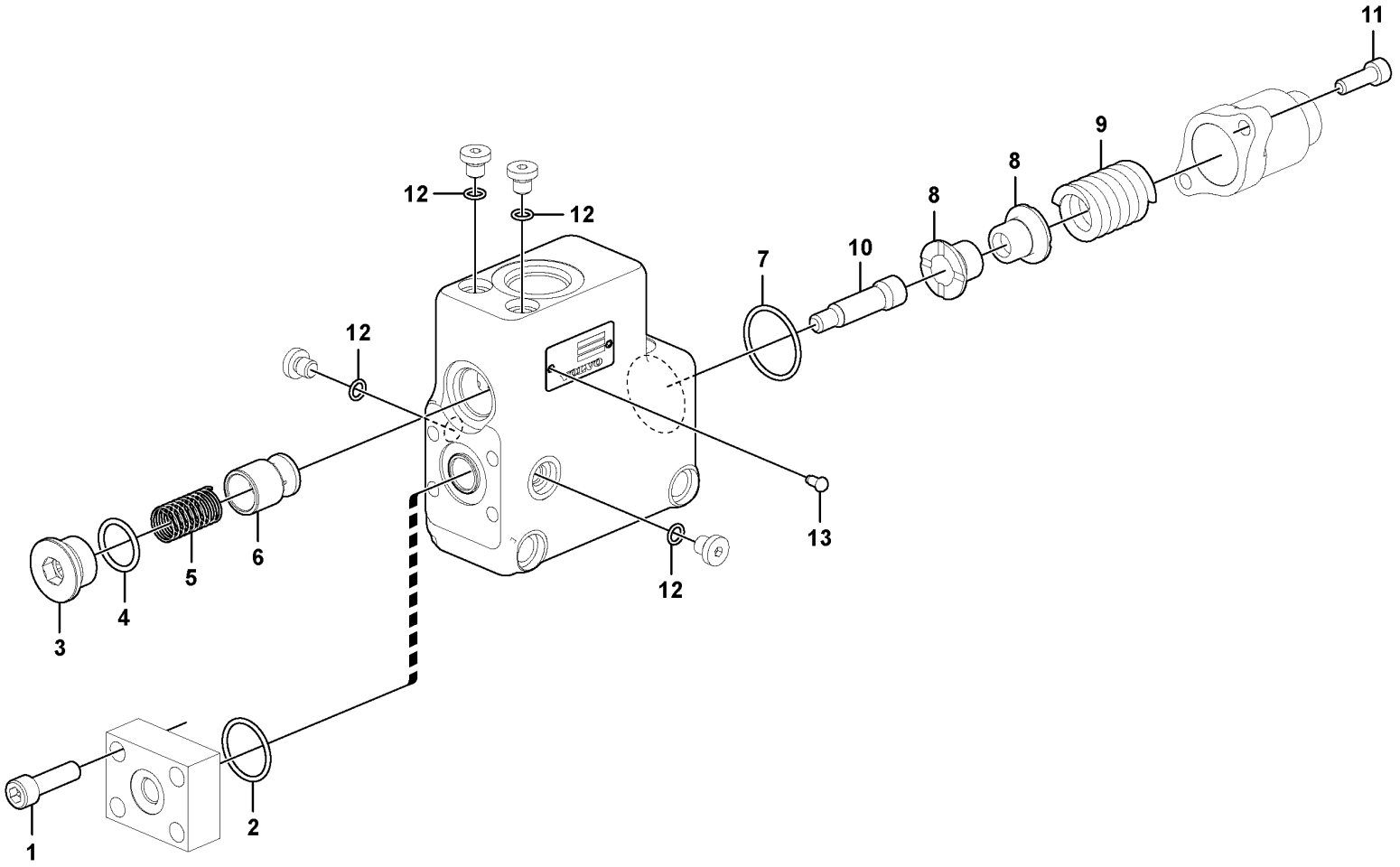

Volvo Construction Equipment
1063655

Fig.	Part No.	Quantity 1	2	3	PS	KIT	Description	Denominación	Denominação	Dénomination	Notes
	VOE 14628869	1					Control valve	Válvula de control	Válvula controle	Valve contrôle	
1	**VOE 968130**	4					•Hex. socket screw	•Tornillo de hexágono embutido	•Parafuso soquete sext	•Vis à six pans creux	
2	**VOE 990564**	1					•O-ring	•Anillo tórico	•Anel-o	•Joint torique	
3	**VOE 14505572**	1					•Plug	•Tapón	•Bujão	•Tampon	
4	**VOE 993323**	1					•O-ring	•Anillo tórico	•Anel-o	•Joint torique	
5	**SA 7273-11370**	1					•Spring	•Resorte	•Mola	•Ressort	
6	**VOE 14505569**	1					•Peg	•Eslabon	•Cavilha	•Cheville	
7	**VOE 990566**	1					•O-ring	•Anillo tórico	•Anel-o	•Joint torique	
8	**SA 7273-11340**	2					•Guide	•Guia	•Guia	•Rail	
9	**SA 7273-11410**	1					•Spring	•Muelle	•Mola	•Ressort	
10	**SA 8230-11860**	1					•Cap	•Caperuza	•Tampa	•Chapeau	
11	**VOE 984065**	2					•Hex. socket screw	•Tornillo de hexágono embutido	•Parafuso soquete sext	•Vis à six pans creux	
12	**VOE 983495**	4					•O-ring	•Anillo tórico	•Anel-o	•Joint torique	
13	**SA 1010-11360**	2					•Screw	•Tornillo	•Parafuso	•Vis	

1		**Valve, float position** **Válvula, posición de flotación** **Válvula, posição de flutuação** **Valve de position flottante**	Catalogue id **20629**	Group **912**
2				
3			Illustr. No **1063655**	Section **3500**
4				
5		**8289817**	Issue **20032270-E**	Page **1195**

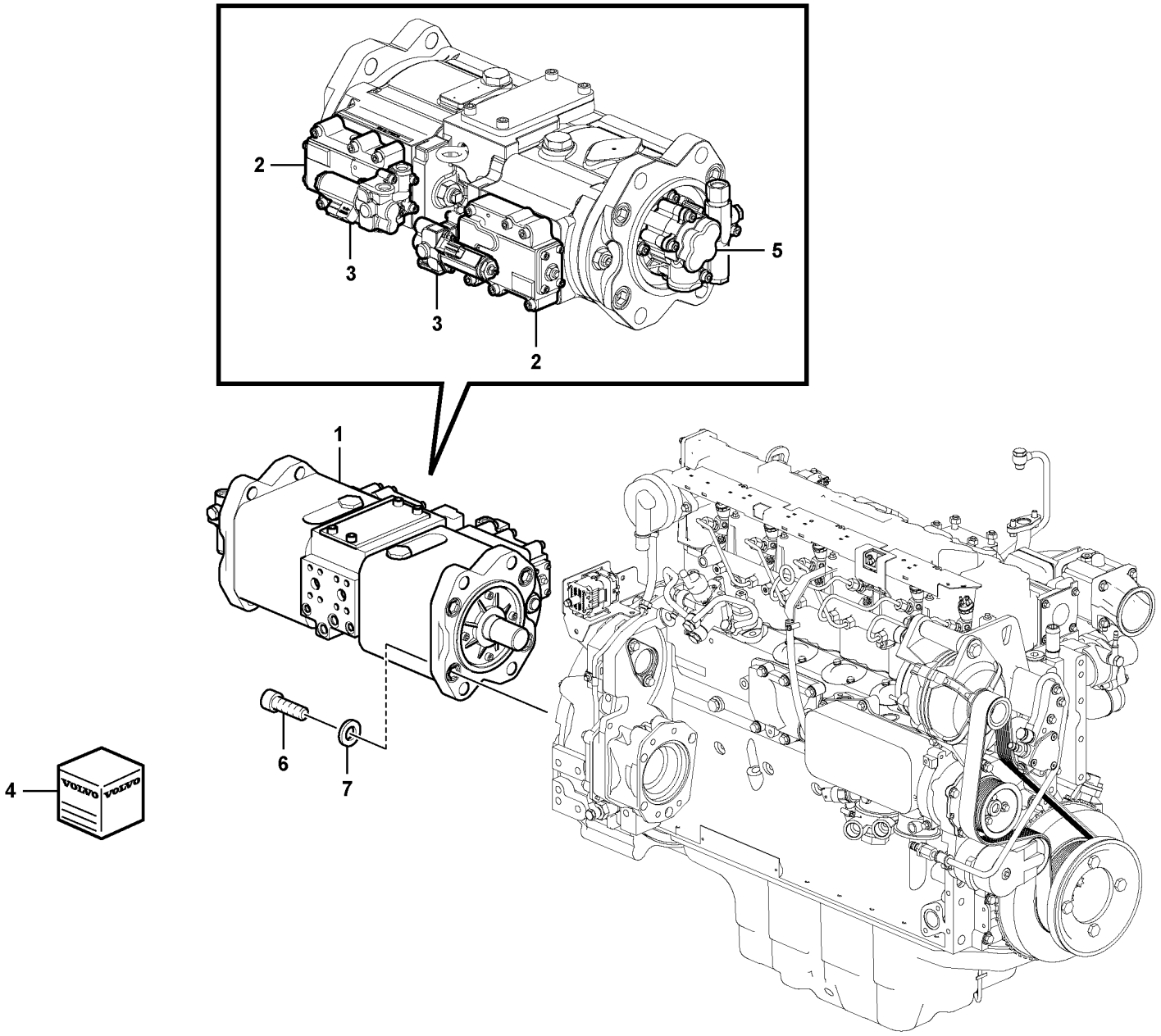

Volvo Construction Equipment
1084936

Fig.	Part No.	Quantity 1	2	3	PS	KIT	Description	Denominación	Denominação	Dénomination	Notes
1	**VOE 14603650**	1					Pump	Bomba	Bomba	Pompe	
2	**VOE 14629549**	2					•Pressure regulator	•Regulador de presión	•Regulador de pressão	•Régulateur de pression	
	VOE 14643263	2					••Sealing kit	••Juego de reténes	••Jogo de vedação	••Jeu joints	
3	**VOE 14689693**	2					••Valve	••Válvula	••Válvula	••Valve	
	VOE 14713439	2					•••Sealing kit	•••Juego de reténes	•••Jogo de vedação	•••Jeu joints	(VOE 14702666)
4	**VOE 14554443**	1					•Pump kit	•Juego de bomba	•Jogo da bomba	•Kit pompe	
5	**VOE 14550214**	1					•Gear pump	•Bomba de engranaje	•Bomba a engrenagem	•Pompe engrenages	
6	**VOE 984229**	4					Hex. socket screw	Tornillo de hexágono embutido	Parafuso soquete sext	Vis à six pans creux	
7	**VOE 992047**	4					Plain washer	Arandela plana	Arruela simples	Rondelle plane	

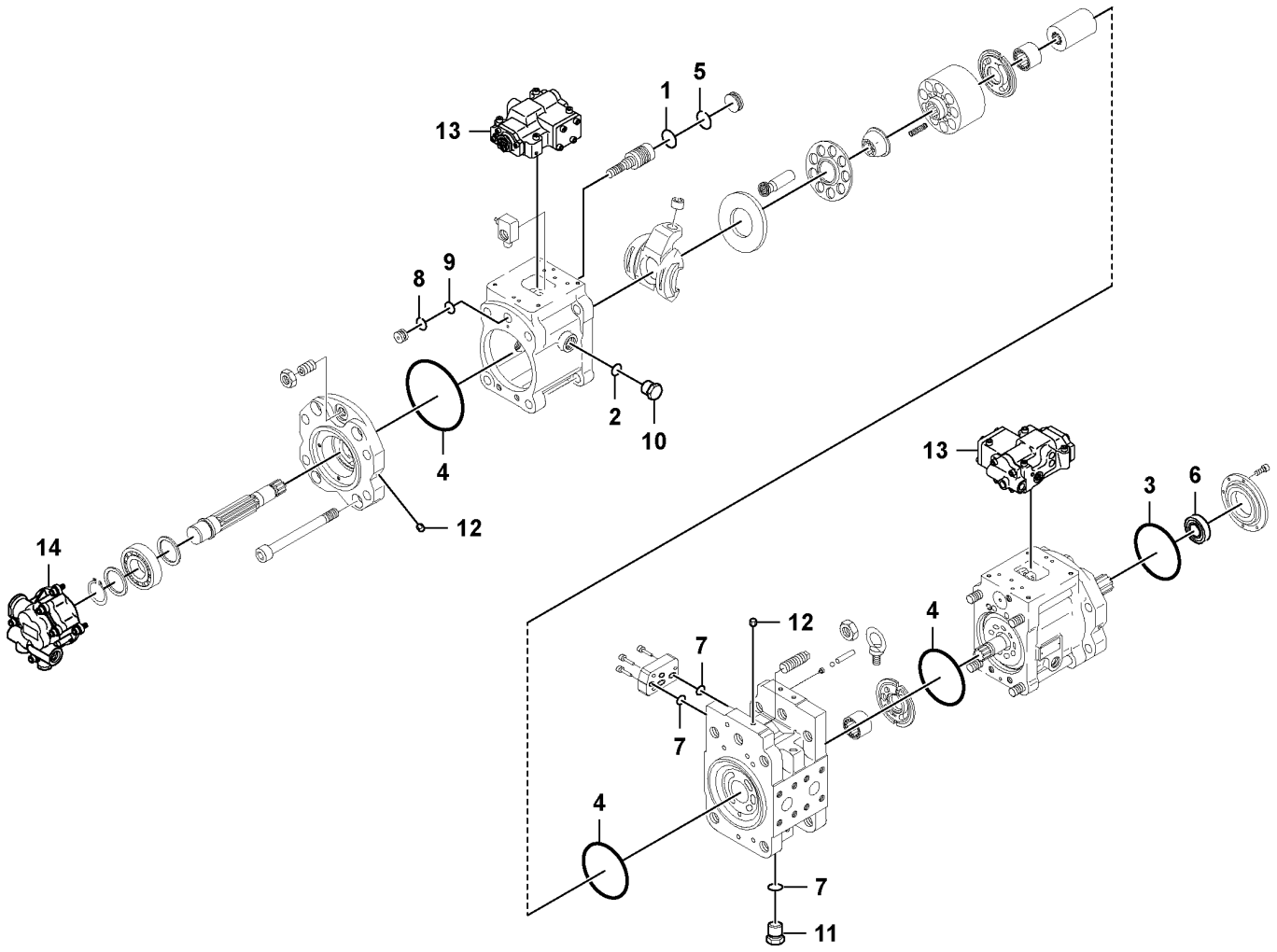

Volvo Construction Equipment
1082139

Fig.	Part No.	Quantity 1	2	3	PS	KIT	Description	Denominación	Denominação	Dénomination	Notes
	VOE 14603650	1					Pump	Bomba	Bomba	Pompe	
1	VOE 14533615	2				K	•O-ring	•Anillo tórico	•Anel-o	•Joint torique	
2	VOE 14533612	4					•O-ring	•Anillo tórico	•Anel-o	•Joint torique	
3	VOE 14535450	1				K	•O-ring	•Junta torica	•Anel de vedação-O	•Joint Torique	
4	VOE 14535451	4				K	•O-ring	•Junta torica	•Anel de vedação-O	•Joint Torique	
5	SA 9566-20350	2					•Back-up ring	•Anillo de apoyo	•Anel de apoio	•Bague support	
6	VOE 14600711	1				K	•Seal	•Junta	•Vedação	•Étanchéité	
7	VOE 14533606	6				K	•O-ring	•Anillo tórico	•Anel-o	•Joint torique	
8	VOE 14625246	2					•Ring	•Anillo	•Anel	•Bague	(VOE 14701582)
9	VOE 14533609	2				K	•O-ring	•Anillo tórico	•Anel-o	•Joint torique	
10	VOE 14701585	4					•Plug	•Tapón	•Bujão	•Tampon	
11	VOE 14701586	3					•Plug	•Tapón	•Bujão	•Tampon	
12	VOE 14560637	21					•Plug	•Tapón	•Bujão	•Tampon	
13	VOE 14629549	2					•Pressure regulator	•Regulador de presión	•Regulador de pressão	•Régulateur de pression	
	VOE 14689693	2					••Valve	••Válvula	••Válvula	••Valve	
	VOE 14596393	2					•••Seal	•••Junta	•••Vedação	•••Étanchéité	
14	VOE 14550214	1					•Gear pump	•Bomba de engranaje	•Bomba a engrenagem	•Pompe engrenages	
	VOE 14554443	1					Pump kit	Juego de bomba	Jogo da bomba	Kit pompe	
	VOE 14533604	18				K	•O-ring	•Anillo tórico	•Anel-o	•Joint torique	
	VOE 14574556	4				K	•O-ring	•Anillo tórico	•Anel-o	•Joint torique	
	VOE 14625246	2				K	•Ring	•Anillo	•Anel	•Bague	
	SA 9566-20350	2				K	•Back-up ring	•Anillo de apoyo	•Anel de apoio	•Bague support	

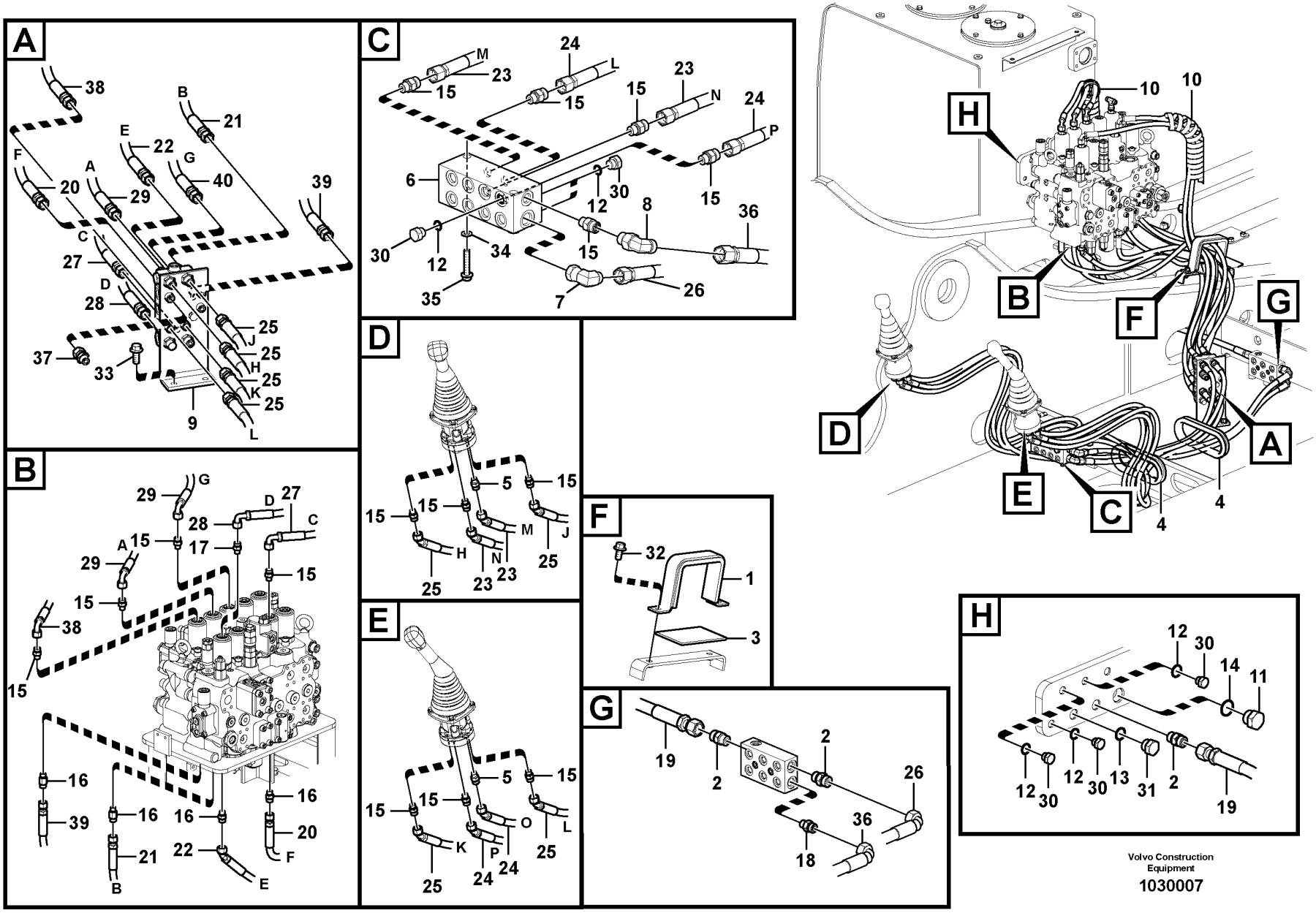

Volvo Construction Equipment

1030007

Fig.	Part No.	Quantity 1	2	3	4	5	PS	KIT	Description	Denominación	Denominação	Dénomination	Notes
1	SA 1148-01771	1	1						Clamp	Abrazadera	Grampo	Pince Serrage	
2	VOE 13933923	3	3						Nipple	Niple	Niple	Raccord	
	VOE 990738	1	1						•O-ring	•Anillo tórico	•Anel-o	•Joint torique	
	VOE 993321	1	1						•O-ring	•Anillo tórico	•Anel-o	•Joint torique	
3	VOE 14501408	1	1						Sponge	Esponja	Esponja	Éponge	
4	VOE 14531677	2	2						Grommet	Pasaje	Passa muro	Passe fil	
5	VOE 14534524	2	2						Connector	Unión	Conexão	Connexion	
6	VOE 14604641	1	1						Block	Bloque	Bloco	Bloc	
7	VOE 13933868	1	1						Elbow nipple	Niple angular	Cotovelo	Raccord coudé	
	VOE 990738	1	1						•O-ring	•Anillo tórico	•Anel-o	•Joint torique	
	VOE 993321	1	1						•O-ring	•Anillo tórico	•Anel-o	•Joint torique	
8	VOE 13933900	1	1						Elbow nipple	Niple angular	Cotovelo	Raccord coudé	
	VOE 990737	1	1						•O-ring	•Anillo tórico	•Anel-o	•Joint torique	
9	VOE 14535687	1	1						Valve	Válvula	Válvula	Valve	
	VOE 983495	1	1						•O-ring	•Anillo tórico	•Anel-o	•Joint torique	
	VOE 14704813	1	1						•Plug	•Tapón	•Bujão	•Tampon	
10	VOE 14541262	2	2						Guard	Proteccion	Protecao	Protection	
11	VOE 14880069					1			Plug	Tapón	Bujão	Tampon	8289862
12	VOE 993320	3	3	1					O-ring	Anillo tórico	Anel-o	Joint torique	
13	VOE 993321					1			O-ring	Anillo tórico	Anel-o	Joint torique	8290911
14	VOE 993323					1			O-ring	Anillo tórico	Anel-o	Joint torique	8289862
15	VOE 935085	14	14		1				Nipple	Niple	Niple	Raccord	
	VOE 990737	1	1		1				•O-ring	•Anillo tórico	•Anel-o	•Joint torique	
	VOE 993320	1	1		1				•O-ring	•Anillo tórico	•Anel-o	•Joint torique	
16	VOE 937535	3	3		1				Nipple	Niple	Niple	Raccord	
	VOE 990737	1	1		1				•O-ring	•Anillo tórico	•Anel-o	•Joint torique	
	VOE 993320	1	1		1				•O-ring	•Anillo tórico	•Anel-o	•Joint torique	
17	VOE 14621973	1	1						Valve	Válvula	Válvula	Valve	
18	VOE 935089	1	1						Nipple	Niple	Niple	Raccord	
	VOE 990737	1	1						•O-ring	•Anillo tórico	•Anel-o	•Joint torique	
	VOE 993321	1	1						•O-ring	•Anillo tórico	•Anel-o	•Joint torique	

1	8292707,8292708
2	8292709
3	8290908
4	8291620
5	8290911

Servo system, remote control valve
Servosistema, válvula de mando a distancia
Sistema servo, válvula de controle remoto
Système servo, valve de commande télécommandée

Catalogue id **20629**	Group **914**
Illustr. No **1030007**	Section **100**
Issue **20032270-E**	Page **1201**

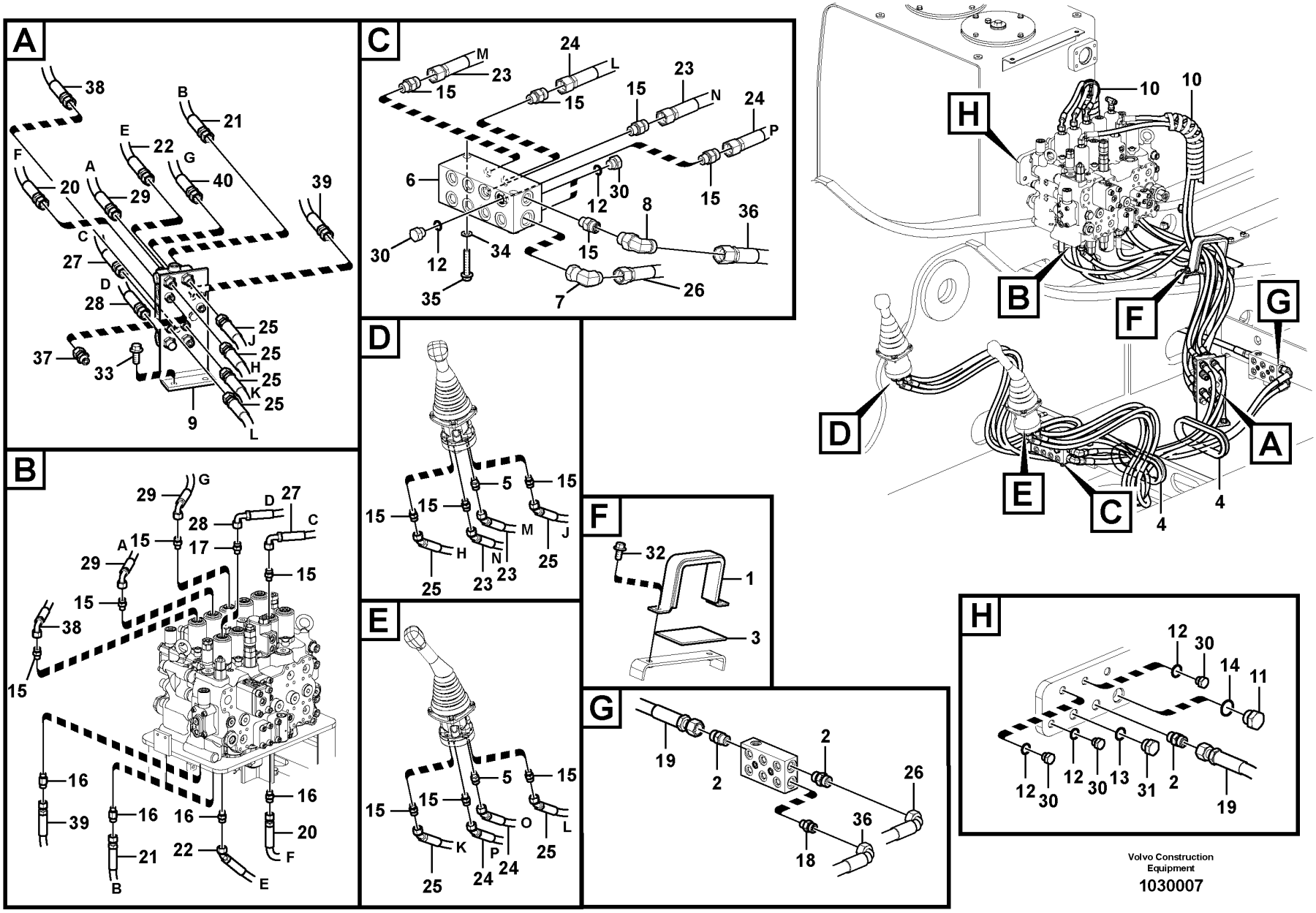

Volvo Construction Equipment

1030007

Fig.	Part No.	Quantity 1	2	3	4	5	PS	KIT	Description	Denominación	Denominação	Dénomination	Notes
19	VOE 937233	1	1						Hose assembly	Conducto	Mangueira completa	Conduit flexible	
20	VOE 937213	1	1						Hose assembly	Conducto	Mangueira completa	Conduit flexible	
21	VOE 937338	1	1						Hose assembly	Conducto	Mangueira completa	Conduit flexible	
22	VOE 937541	1	1						Hose assembly	Conducto	Mangueira completa	Conduit flexible	S/N -210309/-220346
	VOE 938104	1	1						Hose assembly	Conducto	Mangueira completa	Conduit flexible	S/N 210310-/220347-
23	VOE 938317	2	2						Hose assembly	Conducto	Mangueira completa	Conduit flexible	
24	VOE 937871	2	2						Hose assembly	Conducto	Mangueira completa	Conduit flexible	
25	VOE 937223	4	4						Hose assembly	Conducto	Mangueira completa	Conduit flexible	
26	VOE 937242	1	1						Hose assembly	Conducto	Mangueira completa	Conduit flexible	
27	VOE 936704	1	1						Hose assembly	Conducto	Mangueira completa	Conduit flexible	
28	VOE 936705	1	1						Hose assembly	Conducto	Mangueira completa	Conduit flexible	
29	VOE 936708	2	2						Hose assembly	Conducto	Mangueira completa	Conduit flexible	S/N -210309/-220346
	VOE 936708	1	1						Hose assembly	Conducto	Mangueira completa	Conduit flexible	S/N 210310-/220347-
30	SA 9415-31021	3	3	1					Plug	Tapon	Bujão	Bouchon	
31	VOE 14880068					1			Plug	Tapón	Bujão	Tampon	
32	VOE 946441	2	2						Flange screw	Tornillo embridado	Parafuso flangeado	Vis à embase	
33	VOE 946329	2	2						Flange screw	Tornillo embridado	Parafuso flangeado	Vis à embase	
34	VOE 955922	2	2						Spring washer	Arandela elástica	Arruela de pressão	Rondelle élastique	
35	VOE 983257	2	2						Hexagon screw	Tornillo hexagonal	Parafuso sextavado	Vis à tête hexagonale	
36	VOE 937598	1	1						Hose assembly	Conducto	Mangueira completa	Conduit flexible	
37	VOE 15000497	1	1						Nipple	Niple	Niple	Raccord	
	VOE 990737	1	1						•O-ring	•Anillo tórico	•Anel-o	•Joint torique	
38	VOE 936656				1				Hose assembly	Conducto	Mangueira completa	Conduit flexible	S/N -210309/-220346
	VOE 936709				1				Hose assembly	Conducto	Mangueira completa	Conduit flexible	S/N 210310-/220347-
39	VOE 937214				1				Hose assembly	Conducto	Mangueira completa	Conduit flexible	
40	VOE 936707	1	1						Hose assembly	Conducto	Mangueira completa	Conduit flexible	S/N 210310-/220347-

1	8292707,8292708
2	8292709
3	8290908
4	8291620
5	8290911

Servo system, remote control valve
Servosistema, válvula de mando a distancia
Sistema servo, válvula de controle remoto
Système servo, valve de commande télécommandée

Catalogue id	Group
20629	914
Illustr. No	Section
1030007	100
Issue	Page
20032270-E	1203

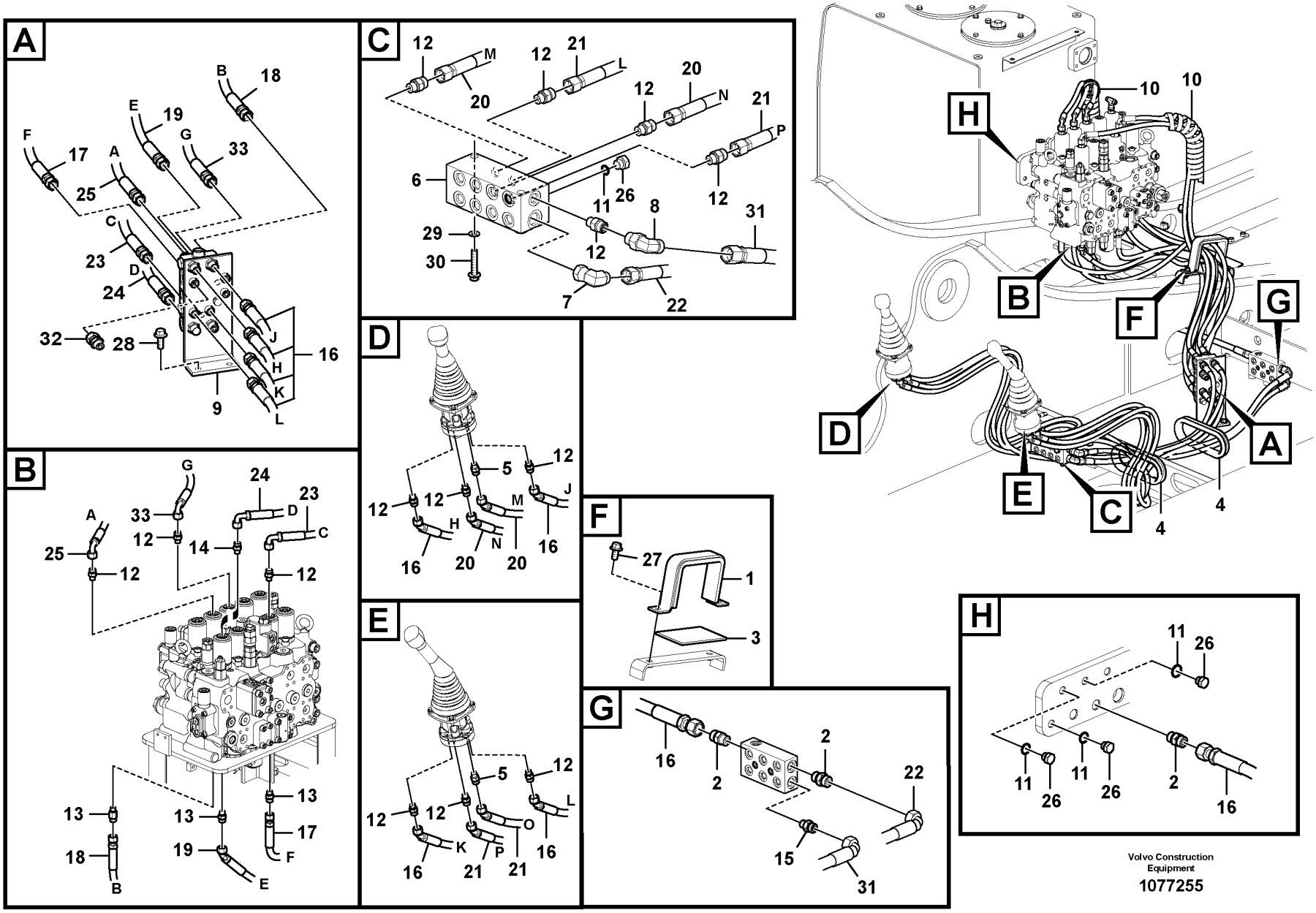

Volvo Construction Equipment

1077255

Fig.	Part No.	Quantity 1	2	3	PS	KIT	Description	Denominación	Denominação	Dénomination	Notes
1	SA 1148-01771	1					Clamp	Abrazadera	Grampo	Pince Serrage	
2	VOE 13933923	3					Nipple	Niple	Niple	Raccord	
	VOE 990738	1					•O-ring	•Anillo tórico	•Anel-o	•Joint torique	
	VOE 993321	1					•O-ring	•Anillo tórico	•Anel-o	•Joint torique	
3	VOE 14501408	1					Sponge	Esponja	Esponja	Éponge	
4	VOE 14531677	2					Grommet	Pasaje	Passa muro	Passe fil	
5	VOE 14534524	2					Connector	Unión	Conexão	Connexion	
6	VOE 14634986	1					Block	Bloque	Bloco	Bloc	
7	VOE 13933868	1					Elbow nipple	Niple angular	Cotovelo	Raccord coudé	
	VOE 990738	1					•O-ring	•Anillo tórico	•Anel-o	•Joint torique	
	VOE 993321	1					•O-ring	•Anillo tórico	•Anel-o	•Joint torique	
8	VOE 13933900	1					Elbow nipple	Niple angular	Cotovelo	Raccord coudé	
	VOE 990737	1					•O-ring	•Anillo tórico	•Anel-o	•Joint torique	
9	VOE 14535687	1					Valve	Válvula	Válvula	Valve	
	VOE 983495	1					•O-ring	•Anillo tórico	•Anel-o	•Joint torique	
	VOE 14704813	1					•Plug	•Tapón	•Bujão	•Tampon	
10	VOE 14541262	2					Guard	Proteccion	Protecao	Protection	
11	VOE 993320	3					O-ring	Anillo tórico	Anel-o	Joint torique	
12	VOE 935085	14					Nipple	Niple	Niple	Raccord	
	VOE 990737	1					•O-ring	•Anillo tórico	•Anel-o	•Joint torique	
	VOE 993320	1					•O-ring	•Anillo tórico	•Anel-o	•Joint torique	
13	VOE 937535	3					Nipple	Niple	Niple	Raccord	
	VOE 990737	1					•O-ring	•Anillo tórico	•Anel-o	•Joint torique	
	VOE 993320	1					•O-ring	•Anillo tórico	•Anel-o	•Joint torique	
14	VOE 14621973	1					Valve	Válvula	Válvula	Valve	
15	VOE 935089	1					Nipple	Niple	Niple	Raccord	
	VOE 990737	1					•O-ring	•Anillo tórico	•Anel-o	•Joint torique	
	VOE 993321	1					•O-ring	•Anillo tórico	•Anel-o	•Joint torique	
16	VOE 937233	1					Hose assembly	Conducto	Mangueira completa	Conduit flexible	
17	VOE 937213	1					Hose assembly	Conducto	Mangueira completa	Conduit flexible	
18	VOE 937338	1					Hose assembly	Conducto	Mangueira completa	Conduit flexible	

1	8292038	**Servo system, remote control valve** **Servosistema, válvula de mando a distancia** **Sistema servo, válvula de controle remoto** **Système servo, valve de commande télécommandée**	Catalogue id **20629**	Group **914**
2			Illustr. No **1077255**	Section **150**
3				
4			Issue **20032270-E**	Page **1205**
5				

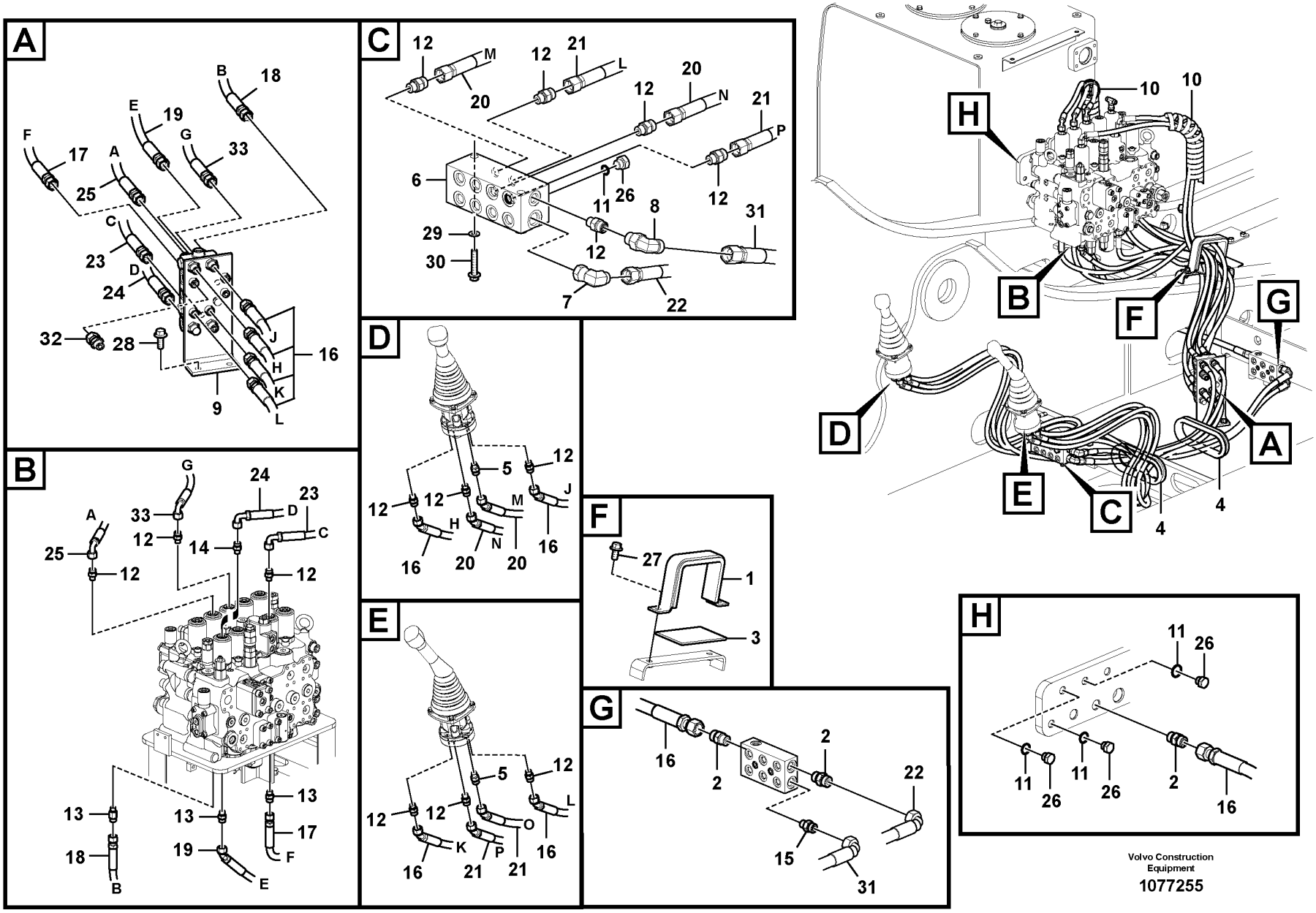

Volvo Construction Equipment

1077255

Fig.	Part No.	Quantity 1	2	3	PS	KIT	Description	Denominación	Denominação	Dénomination	Notes
19	VOE 937541	5					Hose assembly	Conducto	Mangueira completa	Conduit flexible	
20	VOE 938317	2					Hose assembly	Conducto	Mangueira completa	Conduit flexible	
21	VOE 937871	2					Hose assembly	Conducto	Mangueira completa	Conduit flexible	
22	VOE 937242	1					Hose assembly	Conducto	Mangueira completa	Conduit flexible	
23	VOE 936704	1					Hose assembly	Conducto	Mangueira completa	Conduit flexible	
24	VOE 936705	1					Hose assembly	Conducto	Mangueira completa	Conduit flexible	
25	VOE 936708	2					Hose assembly	Conducto	Mangueira completa	Conduit flexible	S/N-210402 S/N-270040 S/N-280024
25	VOE 936708	1					Hose assembly	Conducto	Mangueira completa	Conduit flexible	S/N 210403- S/N 270041- S/N 280025-
26	SA 9415-31021	2					Plug	Tapon	Bujão	Bouchon	
27	VOE 946441	2					Flange screw	Tornillo embridado	Parafuso flangeado	Vis à embase	
28	VOE 946329	2					Flange screw	Tornillo embridado	Parafuso flangeado	Vis à embase	
29	VOE 955922	2					Spring washer	Arandela elástica	Arruela de pressão	Rondelle élastique	
30	VOE 983257	2					Hexagon screw	Tornillo hexagonal	Parafuso sextavado	Vis à tête hexagonale	
31	VOE 937598	1					Hose assembly	Conducto	Mangueira completa	Conduit flexible	
32	VOE 15000497	1					Nipple	Niple	Niple	Raccord	
	VOE 990737	1					•O-ring	•Anillo tórico	•Anel-o	•Joint torique	
33	VOE 938313	1					Hose assembly	Conducto	Mangueira completa	Conduit flexible	S/N 210403- S/N 270041- S/N 280025-

1	8292038	**Servo system, remote control valve** **Servosistema, válvula de mando a distancia** **Sistema servo, válvula de controle remoto** **Système servo, valve de commande télécommandée**	Catalogue id **20629**	Group **914**
2			Illustr. No **1077255**	Section **150**
3				
4			Issue **20032270-E**	Page **1207**
5				

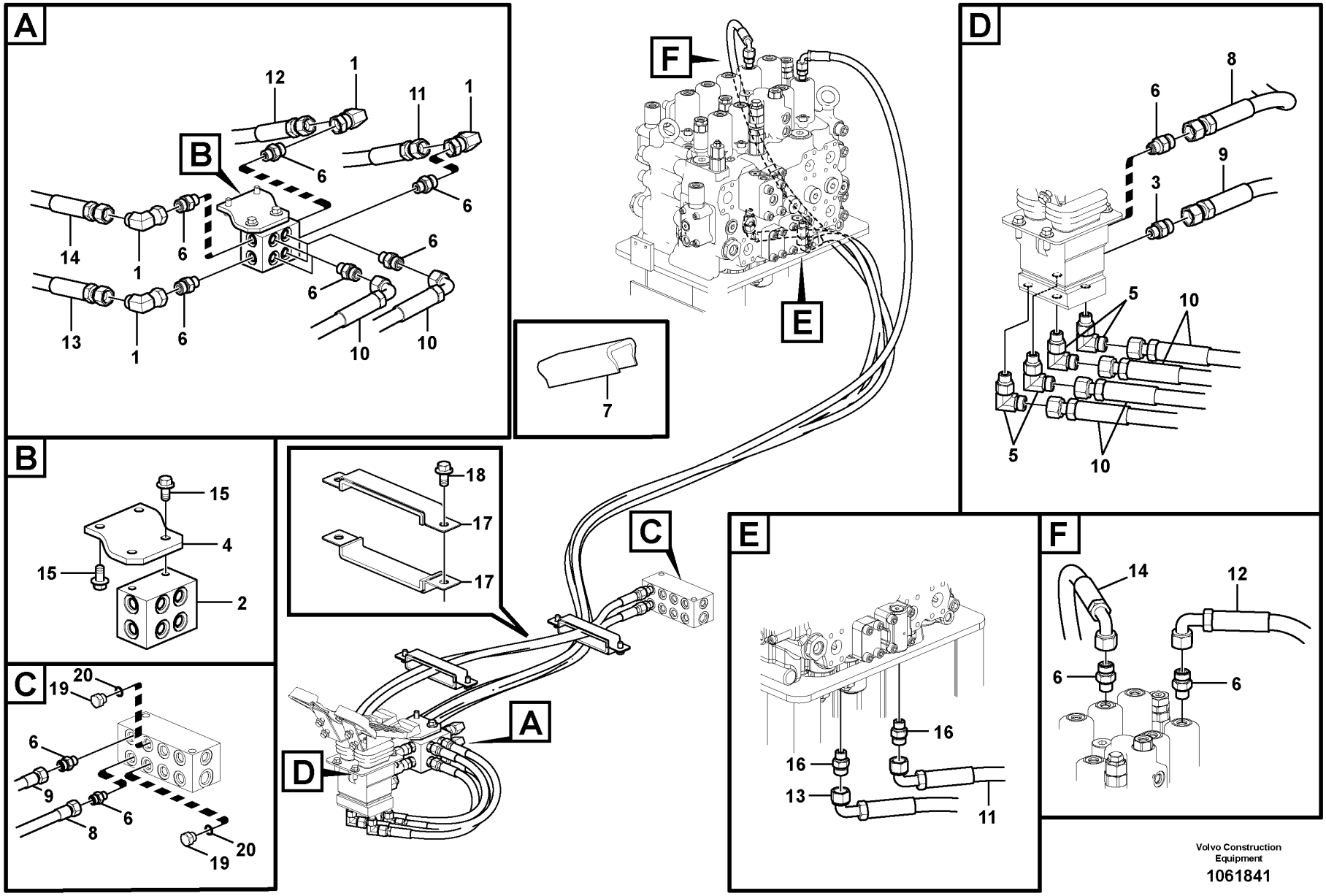

Volvo Construction Equipment

1061841

Fig.	Part No.	Quantity 1	2	3	PS	KIT	Description	Denominación	Denominação	Dénomination	Notes
1	VOE 13933900	4					Elbow nipple	Niple angular	Cotovelo	Raccord coudé	
	VOE 990737	1					•O-ring	•Anillo tórico	•Anel-o	•Joint torique	
2	VOE 14533805	1					Block	Bloque	Bloco	Bloc	
3	VOE 14534524	1					Connector	Unión	Conexão	Connexion	
4	VOE 14566292	1					Bracket	Consola	Suporte	Console	
5	VOE 935069	4					Elbow nipple	Niple angular	Cotovelo	Raccord coudé	
	VOE 990737	1					•O-ring	•Anillo tórico	•Anel-o	•Joint torique	
	VOE 993320	1					•O-ring	•Anillo tórico	•Anel-o	•Joint torique	
6	VOE 935085	13					Nipple	Niple	Niple	Raccord	
	VOE 990737	1					•O-ring	•Anillo tórico	•Anel-o	•Joint torique	
	VOE 993320	1					•O-ring	•Anillo tórico	•Anel-o	•Joint torique	
7	VOE 14549559	2					Grommet	Pasaje	Passa muro	Passe fil	
8	VOE 937129	1					Hose assembly	Conducto	Mangueira completa	Conduit flexible	
9	VOE 937129	1					Hose assembly	Conducto	Mangueira completa	Conduit flexible	
10	VOE 936953	4					Hose assembly	Conducto	Mangueira completa	Conduit flexible	
11	VOE 936713	1					Hose assembly	Conducto	Mangueira completa	Conduit flexible	
12	VOE 937228	1					Hose assembly	Conducto	Mangueira completa	Conduit flexible	
13	VOE 15001629	1					Hose assembly	Conducto	Mangueira completa	Conduit flexible	
14	VOE 937841	1					Hose assembly	Conducto	Mangueira completa	Conduit flexible	
15	VOE 946441	4					Flange screw	Tornillo embridado	Parafuso flangeado	Vis à embase	
16	VOE 937535	2					Nipple	Niple	Niple	Raccord	
	VOE 990737	1					•O-ring	•Anillo tórico	•Anel-o	•Joint torique	
	VOE 993320	1					•O-ring	•Anillo tórico	•Anel-o	•Joint torique	
17	VOE 14557361	4					Clamp	Abrazadera	Braçadeira	Collier serrage	
18	VOE 946471	4					Flange screw	Tornillo embridado	Parafuso flangeado	Vis à embase	
19	SA 9415-31021		2				Plug	Tapon	Bujão	Bouchon	
20	VOE 993320		2				O-ring	Anillo tórico	Anel-o	Joint torique	

1	8289820,8292069	**Servo system, control valve to remote control valve pedal** **Servosistema, válvula de control a válvula pedal de mando a distan** **Sistema servo, válvula de controle para o pedal da válvula de controle remoto** **Système servo, valve commande vers valve pedale commande a distance**	Catalogue id **20629**	Group **914**
2	8290143,8292070		Illustr. No **1061841**	Section **200**
3				
4			Issue **20032270-E**	Page **1209**
5				

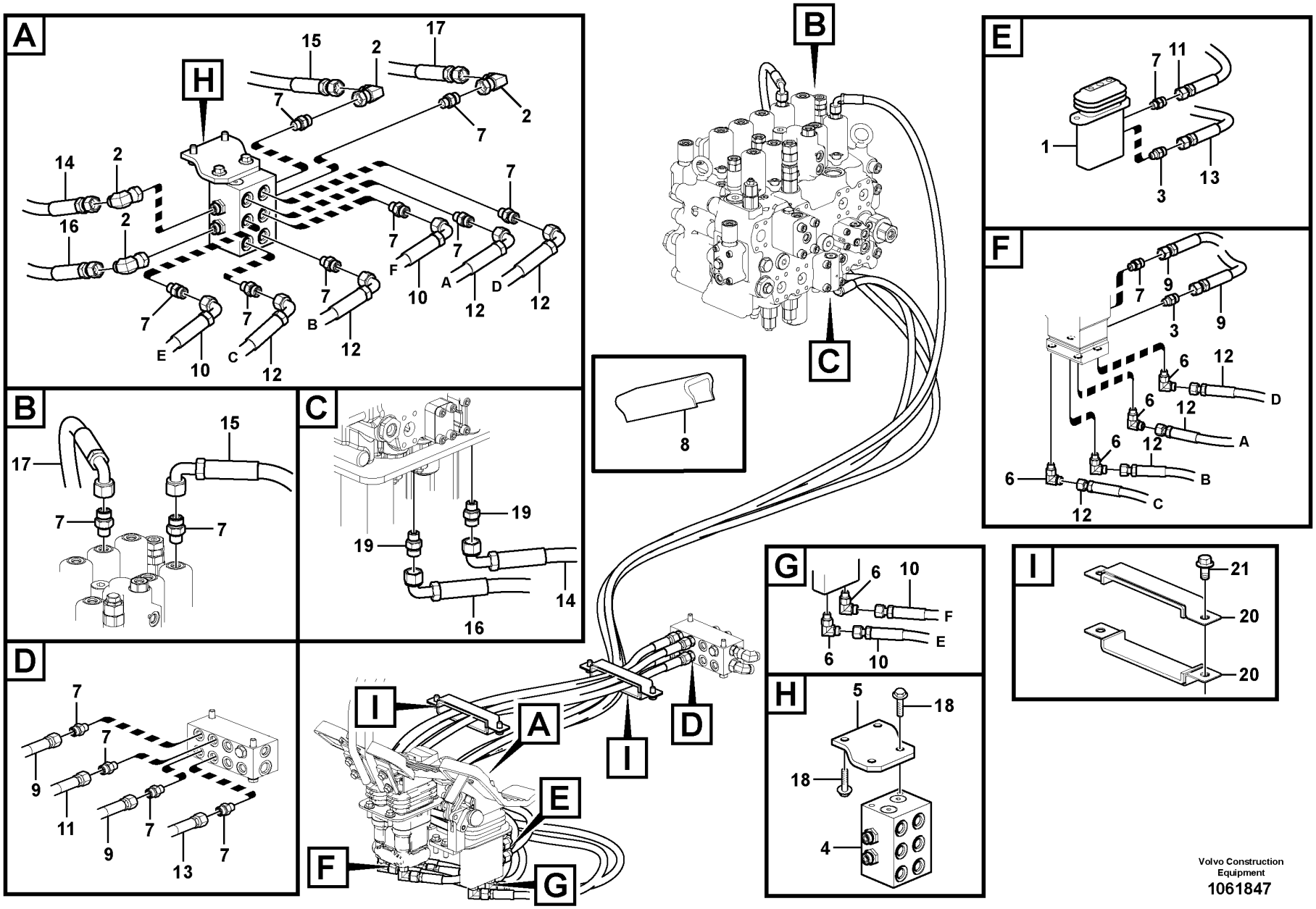

Volvo Construction Equipment
1061847

Fig.	Part No.	Quantity 1	2	3	PS	KIT	Description	Denominación	Denominação	Dénomination	Notes
1	VOE 14533958	1					Pedal	Pedal	Pedal	Pédale	See group 914-1500 page 1255
2	VOE 13933900	4					Elbow nipple	Niple angular	Cotovelo	Raccord coudé	
	VOE 990737	1					•O-ring	•Anillo tórico	•Anel-o	•Joint torique	
3	VOE 14534524	2					Connector	Unión	Conexão	Connexion	
4	VOE 14535521	1					Valve	Válvula	Válvula	Valve	
5	VOE 14566292	1					Bracket	Consola	Suporte	Console	
6	VOE 935069	6					Elbow nipple	Niple angular	Cotovelo	Raccord coudé	
	VOE 990737	1					•O-ring	•Anillo tórico	•Anel-o	•Joint torique	
	VOE 993320	1					•O-ring	•Anillo tórico	•Anel-o	•Joint torique	
7	VOE 935085	16					Nipple	Niple	Niple	Raccord	
	VOE 990737	1					•O-ring	•Anillo tórico	•Anel-o	•Joint torique	
	VOE 993320	1					•O-ring	•Anillo tórico	•Anel-o	•Joint torique	
8	VOE 14549559	2					Grommet	Pasaje	Passa muro	Passe fil	
9	VOE 937129	2					Hose assembly	Conducto	Mangueira completa	Conduit flexible	
10	VOE 937759	2					Hose assembly	Conducto	Mangueira completa	Conduit flexible	
11	VOE 936776	1					Hose assembly	Conducto	Mangueira completa	Conduit flexible	
12	VOE 936953	4					Hose assembly	Conducto	Mangueira completa	Conduit flexible	
13	VOE 936776	1					Hose assembly	Conducto	Mangueira completa	Conduit flexible	
14	VOE 936785	1					Hose assembly	Conducto	Mangueira completa	Conduit flexible	
15	VOE 937228	1					Hose assembly	Conducto	Mangueira completa	Conduit flexible	
16	VOE 15001629	1					Hose assembly	Conducto	Mangueira completa	Conduit flexible	
17	VOE 936752	1					Hose assembly	Conducto	Mangueira completa	Conduit flexible	
18	VOE 946441	4					Flange screw	Tornillo embridado	Parafuso flangeado	Vis à embase	
19	VOE 937535	2					Nipple	Niple	Niple	Raccord	
	VOE 990737	1					•O-ring	•Anillo tórico	•Anel-o	•Joint torique	
	VOE 993320	1					•O-ring	•Anillo tórico	•Anel-o	•Joint torique	
20	VOE 14557361	4					Clamp	Abrazadera	Braçadeira	Collier serrage	
21	VOE 946471	4					Flange screw	Tornillo embridado	Parafuso flangeado	Vis à embase	

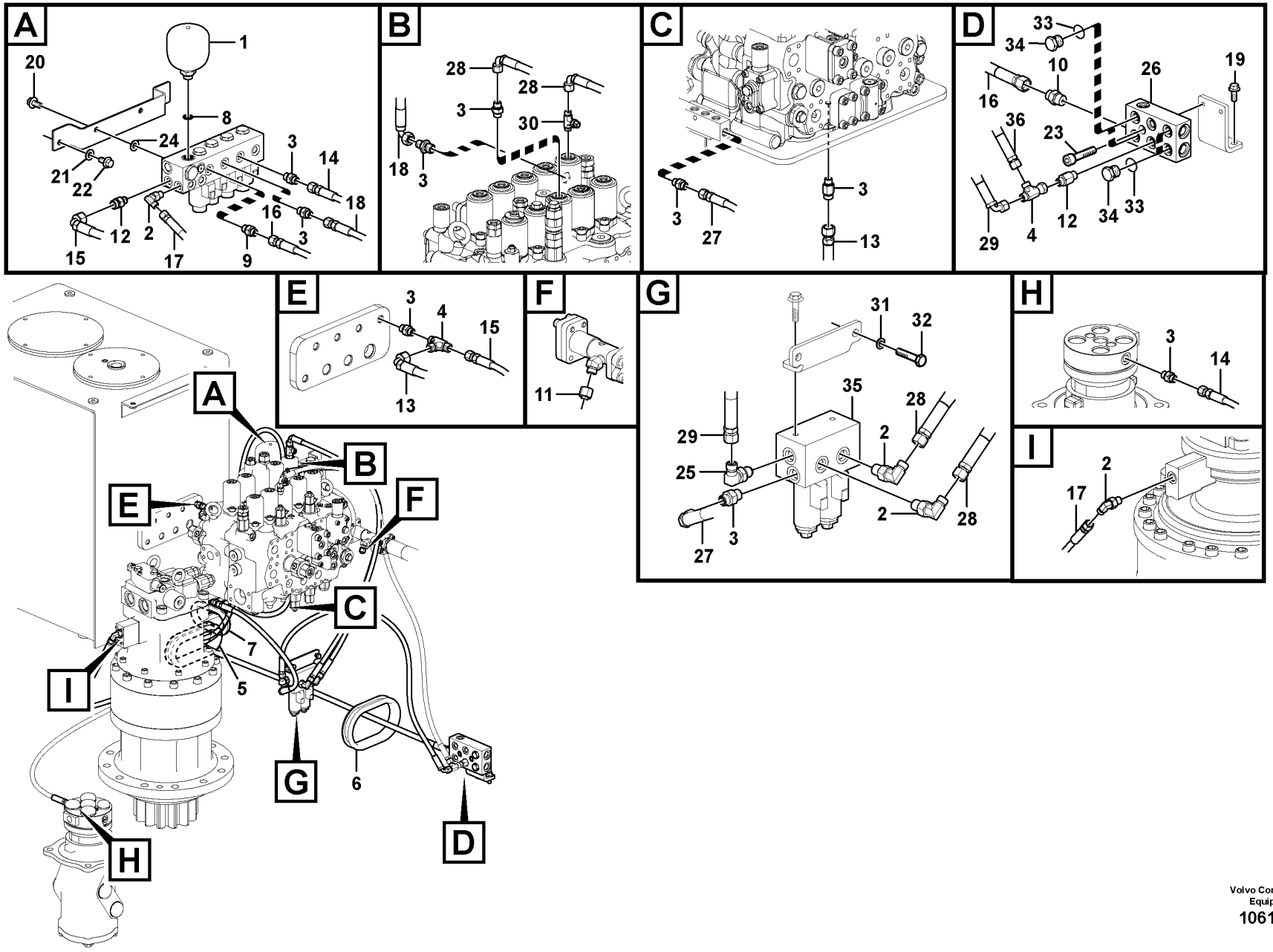

Volvo Construction Equipment
1061880

Fig.	Part No.	Quantity 1	2	3	4	5	PS	KIT	Description	Denominación	Denominação	Dénomination	Notes
1	VOE 14578202	1							Accumulator	Acumulador	Acumulador	Accumulateur	
2	VOE 13933857		4	4					Elbow nipple	Niple angular	Cotovelo	Raccord coudé	
	VOE 990736		4	4					•O-ring	•Anillo tórico	•Anel-o	•Joint torique	
	VOE 993320		4	4					•O-ring	•Anillo tórico	•Anel-o	•Joint torique	
3	VOE 13933858		9	9					Nipple	Niple	Niple	Raccord	
	VOE 990736		9	9					•O-ring	•Anillo tórico	•Anel-o	•Joint torique	
	VOE 993320		9	9					•O-ring	•Anillo tórico	•Anel-o	•Joint torique	
4	VOE 13933859		1	1					T-nipple	Niple t	Niple-t	Raccord-t	
	VOE 990736		2	2					•O-ring	•Anillo tórico	•Anel-o	•Joint torique	
5	VOE 14509621		1	1					Grommet	Pasaje	Passa muro	Passe fil	
6	VOE 14510985		1	1					Grommet	Pasaje	Passa muro	Passe fil	
7	VOE 14529064		1	1					Grommet	Pasaje	Passa muro	Passe fil	
8	VOE 993321		1	1					O-ring	Anillo tórico	Anel-o	Joint torique	
9	VOE 935085		1	1					Nipple	Niple	Niple	Raccord	
	VOE 990737		1	1					•O-ring	•Anillo tórico	•Anel-o	•Joint torique	
	VOE 993320		1	1					•O-ring	•Anillo tórico	•Anel-o	•Joint torique	
10	VOE 935089		1	1					Nipple	Niple	Niple	Raccord	
	VOE 990737		1	1					•O-ring	•Anillo tórico	•Anel-o	•Joint torique	
	VOE 993321		1	1					•O-ring	•Anillo tórico	•Anel-o	•Joint torique	
11	VOE 935574		1	1					Plug	Tapón	Bujão	Tampon	
12	VOE 937538		2	2					Nipple	Niple	Niple	Raccord	
	VOE 990736		2	2					•O-ring	•Anillo tórico	•Anel-o	•Joint torique	
	VOE 993320		2	2					•O-ring	•Anillo tórico	•Anel-o	•Joint torique	
13	VOE 936290		1	1					Hose assembly	Conducto	Mangueira completa	Conduit flexible	S/N -210309/-220346
	VOE 936968		1	1					Hose assembly	Conducto	Mangueira completa	Conduit flexible	S/N 210310-/220347-
14	VOE 936976		1	1					Hose assembly	Conducto	Mangueira completa	Conduit flexible	
15	VOE 937115		1	1					Hose assembly	Conducto	Mangueira completa	Conduit flexible	
16	VOE 937137		1	1					Hose assembly	Conducto	Mangueira completa	Conduit flexible	
17	VOE 937579		1	1					Hose assembly	Conducto	Mangueira completa	Conduit flexible	
18	VOE 937331		1	1					Hose assembly	Conducto	Mangueira completa	Conduit flexible	
19	VOE 946329		2	2					Flange screw	Tornillo embridado	Parafuso flangeado	Vis à embase	

1	8289742
2	8292707,8292708
3	8292709
4	8289838
5	8289695

Servo system, control valve to remote control valve pedal
Servosistema, válvula de control a válvula pedal de mando a distan
Sistema servo, válvula de controle para o pedal da válvula de controle remoto
Système servo, valve commande vers valve pedale commande a distance

Catalogue id **20629**	Group **914**
Illustr. No **1061880**	Section **300**
Issue **20032270-E**	Page **1213**

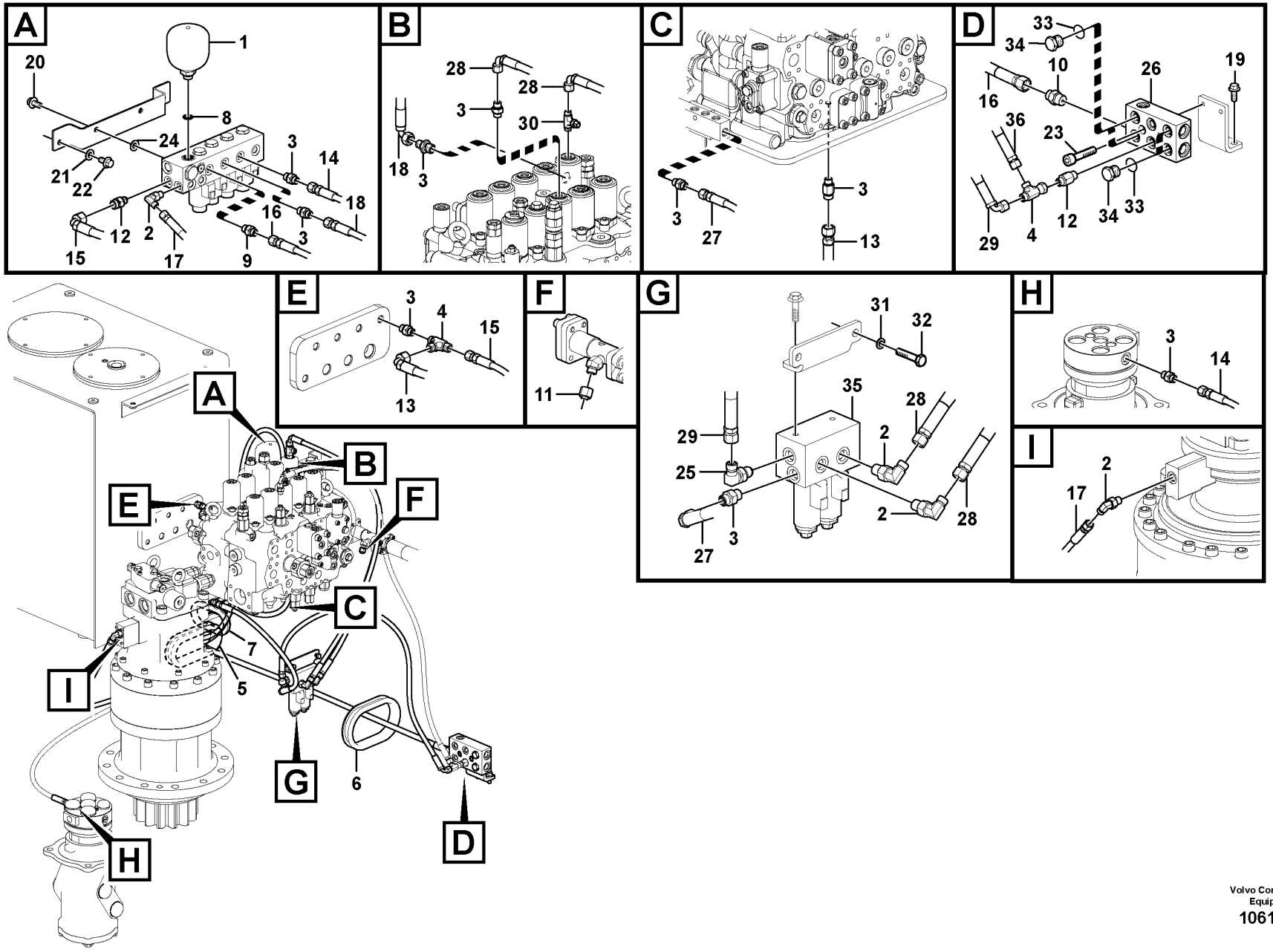

Volvo Construction Equipment
1061880

Fig.	Part No.	Quantity 1	2	3	4	5	PS	KIT	Description	Denominación	Denominação	Dénomination	Notes
20	VOE 946441		2	2					Flange screw	Tornillo embridado	Parafuso flangeado	Vis à embase	
21	VOE 955922		2	2					Spring washer	Arandela elástica	Arruela de pressão	Rondelle élastique	
22	VOE 983250		2	2					Hexagon screw	Tornillo hexagonal	Parafuso sextavado	Vis à tête hexagonale	
23	VOE 984082		2	2					Hex. socket screw	Tornillo de hexágono embutido	Parafuso soquete sext	Vis à six pans creux	
24	VOE 992040		2	2					Plain washer	Arandela plana	Arruela simples	Rondelle plane	
25	VOE 14534522		1	1					Connector	Unión	Conexão	Connexion	
	VOE 990736		1	1					•O-ring	•Anillo tórico	•Anel-o	•Joint torique	
	VOE 993320		1	1					•O-ring	•Anillo tórico	•Anel-o	•Joint torique	
26	VOE 14589645		1	1					Block	Bloque	Bloco	Bloc	
27	VOE 936287		1	1					Hose assembly	Conducto	Mangueira completa	Conduit flexible	
28	VOE 936296		2	2					Hose assembly	Conducto	Mangueira completa	Conduit flexible	
29	VOE 937110		1	1					Hose assembly	Conducto	Mangueira completa	Conduit flexible	
30	VOE 937540		1	1					T-nipple	Niple t	Niple-t	Raccord-t	
	VOE 993320		1	1					•O-ring	•Anillo tórico	•Anel-o	•Joint torique	
	VOE 990736		2	2					•O-ring	•Anillo tórico	•Anel-o	•Joint torique	
31	VOE 955921		2	2					Spring washer	Arandela elástica	Arruela de pressão	Rondelle élastique	
32	VOE 983243		2	2					Hexagon screw	Tornillo hexagonal	Parafuso sextavado	Vis à tête hexagonale	
33	VOE 993320				2	3			O-ring	Anillo tórico	Anel-o	Joint torique	
34	SA 9415-31021				2	3			Plug	Tapon	Bujão	Bouchon	
35	VOE 14552608	1							Valve	Válvula	Válvula	Valve	See group 367-500 page 439
	VOE 14609389	1							•Valve	•Válvula	•Válvula	•Valve	
36	VOE 936851	1							Hose assembly	Conducto	Mangueira completa	Conduit flexible	See group 914-2600 page 1291

1	8289742
2	8292707,8292708
3	8292709
4	8289838
5	8289695

Servo system, control valve to remote control valve pedal
Servosistema, válvula de control a válvula pedal de mando a distan
Sistema servo, válvula de controle para o pedal da válvula de controle remoto
Système servo, valve commande vers valve pedale commande a distance

Catalogue id **20629**	Group **914**
Illustr. No **1061880**	Section **300**
Issue **20032270-E**	Page **1215**

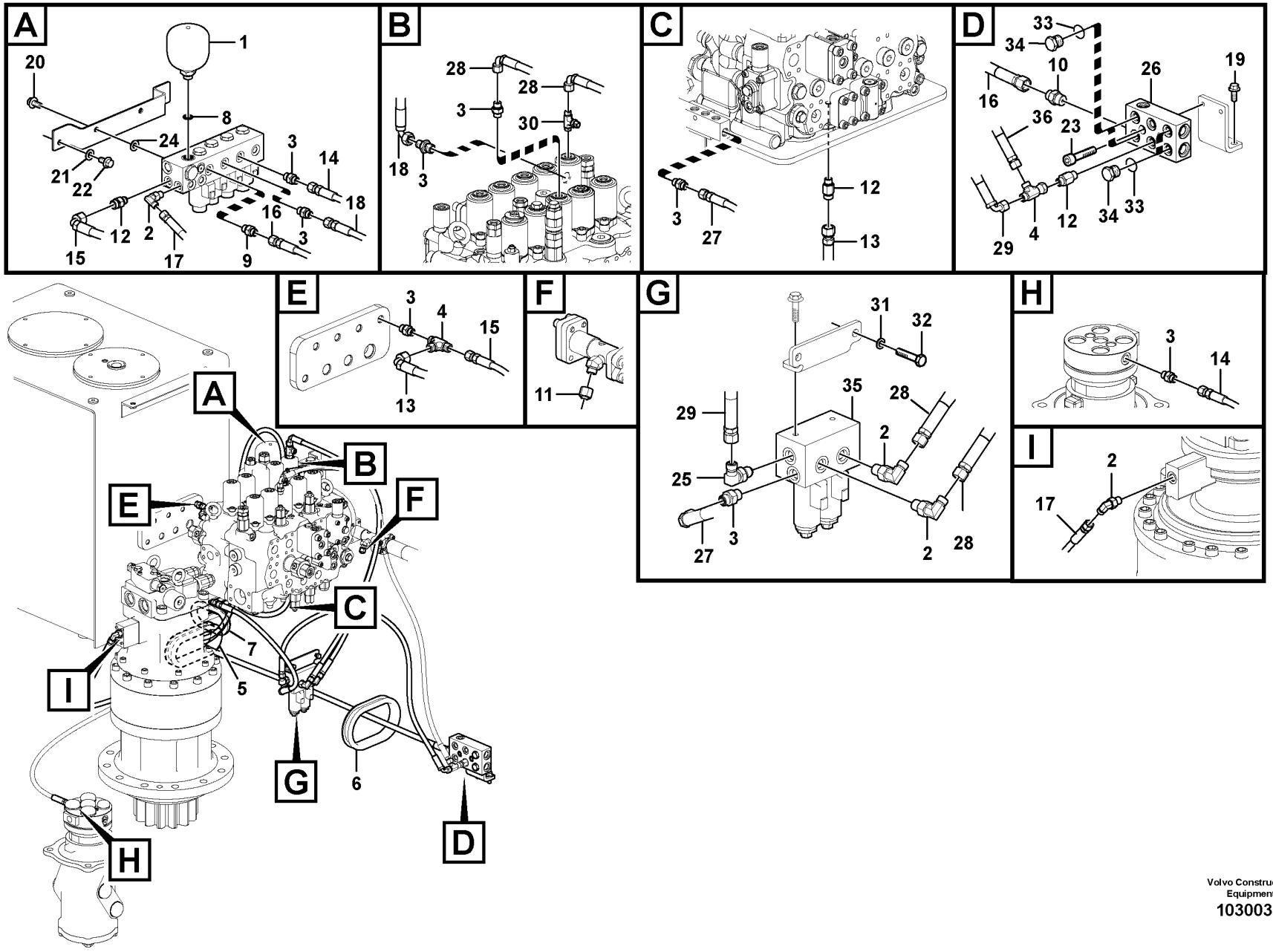

Volvo Construction Equipment

1030038

Fig.	Part No.	Quantity 1	2	3	4	5	PS	KIT	Description	Denominación	Denominação	Dénomination	Notes
1	VOE 14578202		1						Accumulator	Acumulador	Acumulador	Accumulateur	
2	VOE 13933857	4							Elbow nipple	Niple angular	Cotovelo	Raccord coudé	
	VOE 990736	1							•O-ring	•Anillo tórico	•Anel-o	•Joint torique	
	VOE 993320	1							•O-ring	•Anillo tórico	•Anel-o	•Joint torique	
3	VOE 13933858	7							Nipple	Niple	Niple	Raccord	
	VOE 990736	1							•O-ring	•Anillo tórico	•Anel-o	•Joint torique	
	VOE 993320	1							•O-ring	•Anillo tórico	•Anel-o	•Joint torique	
4	VOE 13933859	1		1					T-nipple	Niple t	Niple-t	Raccord-t	
	VOE 990736	1							•O-ring	•Anillo tórico	•Anel-o	•Joint torique	
5	VOE 14509621	1							Grommet	Pasaje	Passa muro	Passe fil	
6	VOE 14510985	1							Grommet	Pasaje	Passa muro	Passe fil	
7	VOE 14529064	1							Grommet	Pasaje	Passa muro	Passe fil	
8	VOE 993321	1							O-ring	Anillo tórico	Anel-o	Joint torique	
9	VOE 935085	1							Nipple	Niple	Niple	Raccord	
	VOE 990737	1							•O-ring	•Anillo tórico	•Anel-o	•Joint torique	
	VOE 993320	1							•O-ring	•Anillo tórico	•Anel-o	•Joint torique	
10	VOE 935089	1							Nipple	Niple	Niple	Raccord	
	VOE 990737	1							•O-ring	•Anillo tórico	•Anel-o	•Joint torique	
	VOE 993321	1							•O-ring	•Anillo tórico	•Anel-o	•Joint torique	
11	VOE 935574	1		1					Plug	Tapón	Bujão	Tampon	
12	VOE 937538	3							Nipple	Niple	Niple	Raccord	
	VOE 990736	1							•O-ring	•Anillo tórico	•Anel-o	•Joint torique	
	VOE 993320	1							•O-ring	•Anillo tórico	•Anel-o	•Joint torique	
13	VOE 936968	1							Hose assembly	Conducto	Mangueira completa	Conduit flexible	
14	VOE 936976	1							Hose assembly	Conducto	Mangueira completa	Conduit flexible	
15	VOE 936818	1							Hose assembly	Conducto	Mangueira completa	Conduit flexible	
16	VOE 937707	1							Hose assembly	Conducto	Mangueira completa	Conduit flexible	
17	VOE 936975	1							Hose assembly	Conducto	Mangueira completa	Conduit flexible	
18	VOE 936825	1							Hose assembly	Conducto	Mangueira completa	Conduit flexible	
19	VOE 946329	2							Flange screw	Tornillo embridado	Parafuso flangeado	Vis à embase	

1	8292038	**Servo system, control valve to remote control valve pedal** **Servosistema, válvula de control a válvula pedal de mando a distan** **Sistema servo, válvula de controle para o pedal da válvula de controle remoto** **Système servo, valve commande vers valve pedale commande a distance**	Catalogue id **20629**	Group **914**
2	8289742		Illustr. No **1030038**	Section **350**
3	8292062			
4	8289695		Issue **20032270-E**	Page **1217**
5				

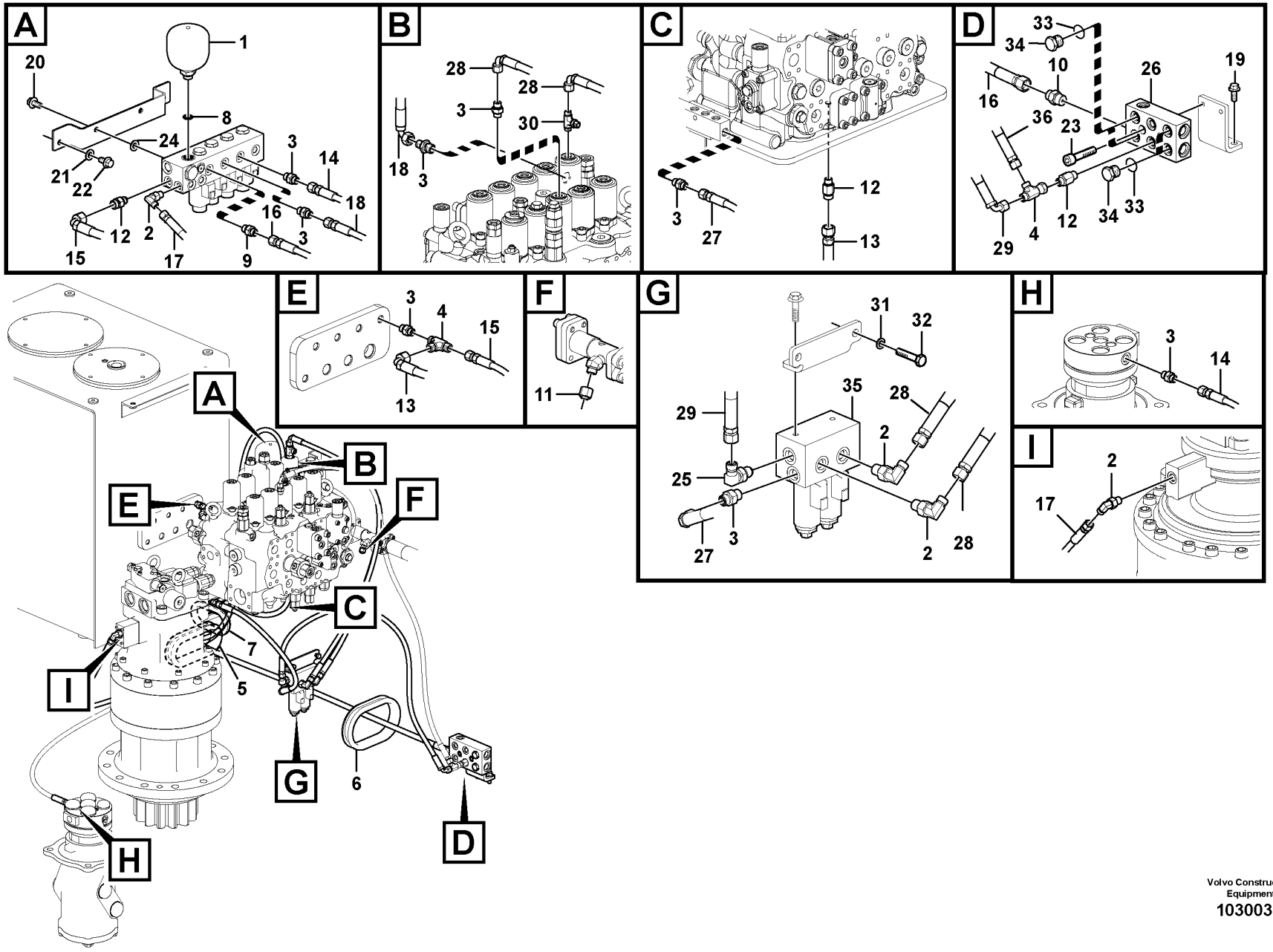

Volvo Construction Equipment

1030038

Fig.	Part No.	Quantity 1	2	3	4	5	PS	KIT	Description	Denominación	Denominação	Dénomination	Notes
20	VOE 946441	2							Flange screw	Tornillo embridado	Parafuso flangeado	Vis à embase	S/N-210402 S/N-270040 S/N-280024
20	VOE 983250	2							Hexagon screw	Tornillo hexagonal	Parafuso sextavado	Vis à tête hexagonale	S/N 210403- S/N 270041- S/N 280025-
21	VOE 955922	2							Spring washer	Arandela elástica	Arruela de pressão	Rondelle élastique	
22	VOE 983250	4							Hexagon screw	Tornillo hexagonal	Parafuso sextavado	Vis à tête hexagonale	
23	VOE 984082	2							Hex. socket screw	Tornillo de hexágono embutido	Parafuso soquete sext	Vis à six pans creux	
24	VOE 992040	2		2					Plain washer	Arandela plana	Arruela simples	Rondelle plane	
25	VOE 14534522	1							Connector	Unión	Conexão	Connexion	
	VOE 990736	1							•O-ring	•Anillo tórico	•Anel-o	•Joint torique	
	VOE 993320	1							•O-ring	•Anillo tórico	•Anel-o	•Joint torique	
26	VOE 14589645	1							Block	Bloque	Bloco	Bloc	
27	VOE 936287	1							Hose assembly	Conducto	Mangueira completa	Conduit flexible	
28	VOE 936296	2							Hose assembly	Conducto	Mangueira completa	Conduit flexible	
29	VOE 937110	1							Hose assembly	Conducto	Mangueira completa	Conduit flexible	
30	VOE 937540	1							T-nipple	Niple t	Niple-t	Raccord-t	
	VOE 993320	1							•O-ring	•Anillo tórico	•Anel-o	•Joint torique	
	VOE 990736	1							•O-ring	•Anillo tórico	•Anel-o	•Joint torique	
31	VOE 955922	2							Spring washer	Arandela elástica	Arruela de pressão	Rondelle élastique	
32	VOE 945444	2					SS		Flange screw	Tornillo embridado	Parafuso flangeado	Vis à embase	
33	VOE 993320			2	3				O-ring	Anillo tórico	Anel-o	Joint torique	
34	SA 9415-31021			2	3				Plug	Tapon	Bujão	Bouchon	
35	VOE 14552608		1						Valve	Válvula	Válvula	Valve	See group 367-500 page 439
	VOE 14609389		1						•Valve	•Válvula	•Válvula	•Valve	
36	VOE 936851		1						Hose assembly	Conducto	Mangueira completa	Conduit flexible	See group 914-2600 page 1291

1	8292038	**Servo system, control valve to remote control valve pedal** **Servosistema, válvula de control a válvula pedal de mando a distan** **Sistema servo, válvula de controle para o pedal da válvula de controle remoto** **Système servo, valve commande vers valve pedale commande a distance**
2	8289742	
3	8292062	
4	8289695	
5		

Catalogue id	Group
20629	914
Illustr. No	Section
1030038	350
Issue	Page
20032270-E	1219

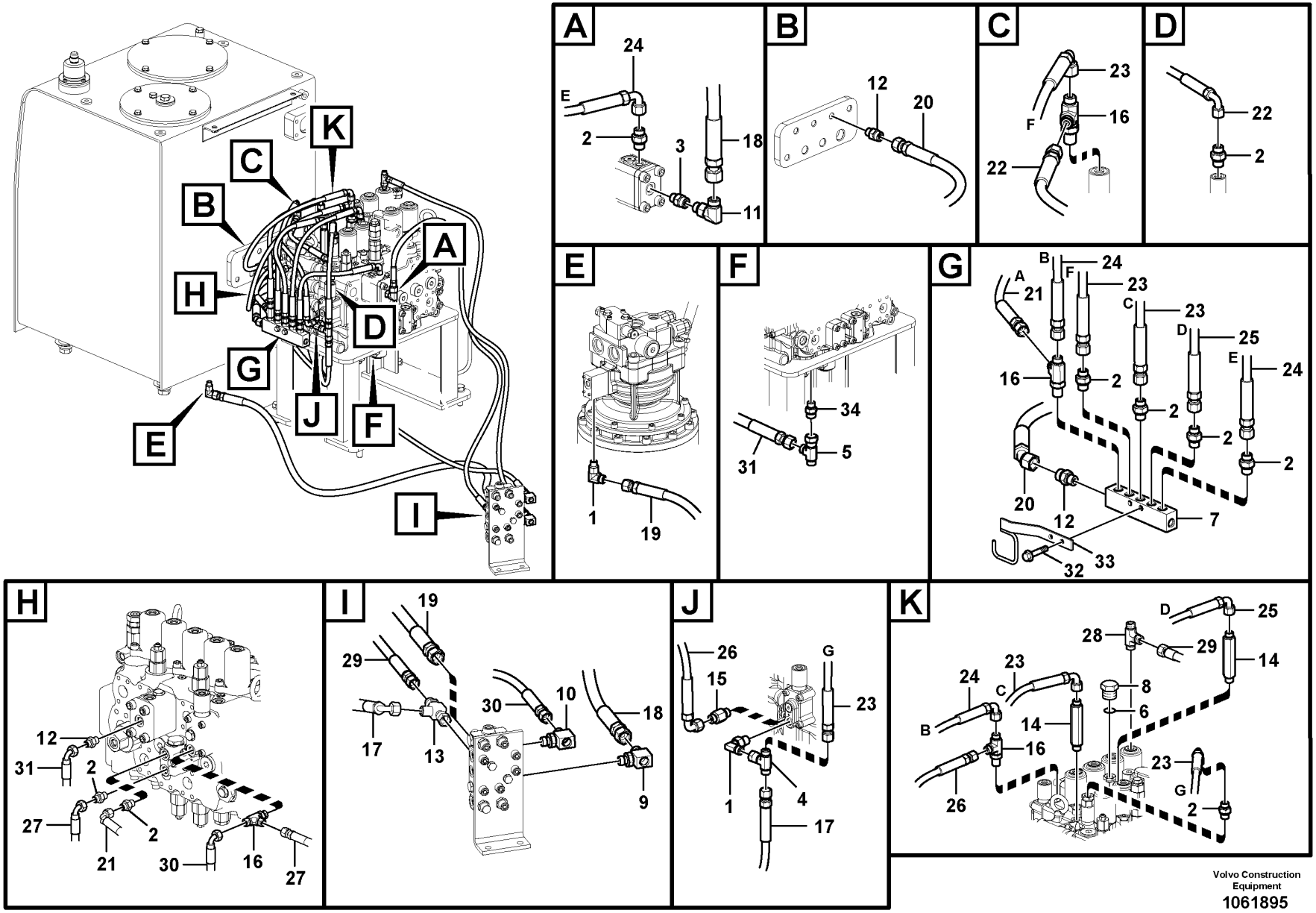

Volvo Construction Equipment

1061895

Fig.	Part No.	Quantity 1	2	3	PS	KIT	Description	Denominación	Denominação	Dénomination	Notes
1	VOE 13933857	2					Elbow nipple	Niple angular	Cotovelo	Raccord coudé	
2	VOE 13933858	9					Nipple	Niple	Niple	Raccord	
3	VOE 14578629	1					Nipple	Niple	Niple	Raccord	
4	VOE 13933860	1					T-nipple	Niple t	Niple-t	Raccord-t	
5	VOE 13933936	1					T-nipple	Niple t	Niple-t	Raccord-t	
6	VOE 993320	1					O-ring	Anillo tórico	Anel-o	Joint torique	
7	VOE 14535485	1					Block	Bloque	Bloco	Bloc	
8	SA 9415-31021	1					Plug	Tapon	Bujão	Bouchon	
9	VOE 14546290	1					T-nipple	Niple t	Niple-t	Raccord-t	
10	VOE 14546290	1					T-nipple	Niple t	Niple-t	Raccord-t	
11	VOE 13933905	1					Elbow nipple	Niple angular	Cotovelo	Raccord coudé	S/N -210083/-220085
12	VOE 935085	3					Nipple	Niple	Niple	Raccord	
13	VOE 14613591	1					T-nipple	Niple t	Niple-t	Raccord-t	SHUTTLE VALVE
14	VOE 937086	2					Nipple	Niple	Niple	Raccord	
15	VOE 937538	1					Nipple	Niple	Niple	Raccord	
16	VOE 937540	4					T-nipple	Niple t	Niple-t	Raccord-t	
17	VOE 936298	1					Hose assembly	Conducto	Mangueira completa	Conduit flexible	
18	VOE 937189	1					Hose assembly	Conducto	Mangueira completa	Conduit flexible	S/N -210083/-220085
	VOE 937205	1					Hose assembly	Conducto	Mangueira completa	Conduit flexible	S/N 210084-/220086-
19	VOE 937114	1					Hose assembly	Conducto	Mangueira completa	Conduit flexible	
20	VOE 936698	1					Hose assembly	Conducto	Mangueira completa	Conduit flexible	
21	VOE 936813	1					Hose assembly	Conducto	Mangueira completa	Conduit flexible	
22	VOE 936861	1					Hose assembly	Conducto	Mangueira completa	Conduit flexible	
23	VOE 936690	3					Hose assembly	Conducto	Mangueira completa	Conduit flexible	
24	VOE 937104	2					Hose assembly	Conducto	Mangueira completa	Conduit flexible	
25	VOE 936287	1					Hose assembly	Conducto	Mangueira completa	Conduit flexible	
26	VOE 936288	1					Hose assembly	Conducto	Mangueira completa	Conduit flexible	
27	VOE 15058029	1					Hose assembly	Conducto	Mangueira completa	Conduit flexible	
28	VOE 937540	1					T-nipple	Niple t	Niple-t	Raccord-t	See group 914-300 page 1213
29	VOE 937113	1					Hose assembly	Conducto	Mangueira completa	Conduit flexible	
30	VOE 936818	1					Hose assembly	Conducto	Mangueira completa	Conduit flexible	

1		**Servo system, control valve piping.** **Servosistema, tubería de la válvula de control.** **Sistema servo, tubulação da válvula de controle** **Système servo, conduits vers le distributeur de commande**	Catalogue id **20629**	Group **914**
2				
3			Illustr. No **1061895**	Section **400**
4				
5		**8292707,8292708,8292709**	Issue **20032270-E**	Page **1221**

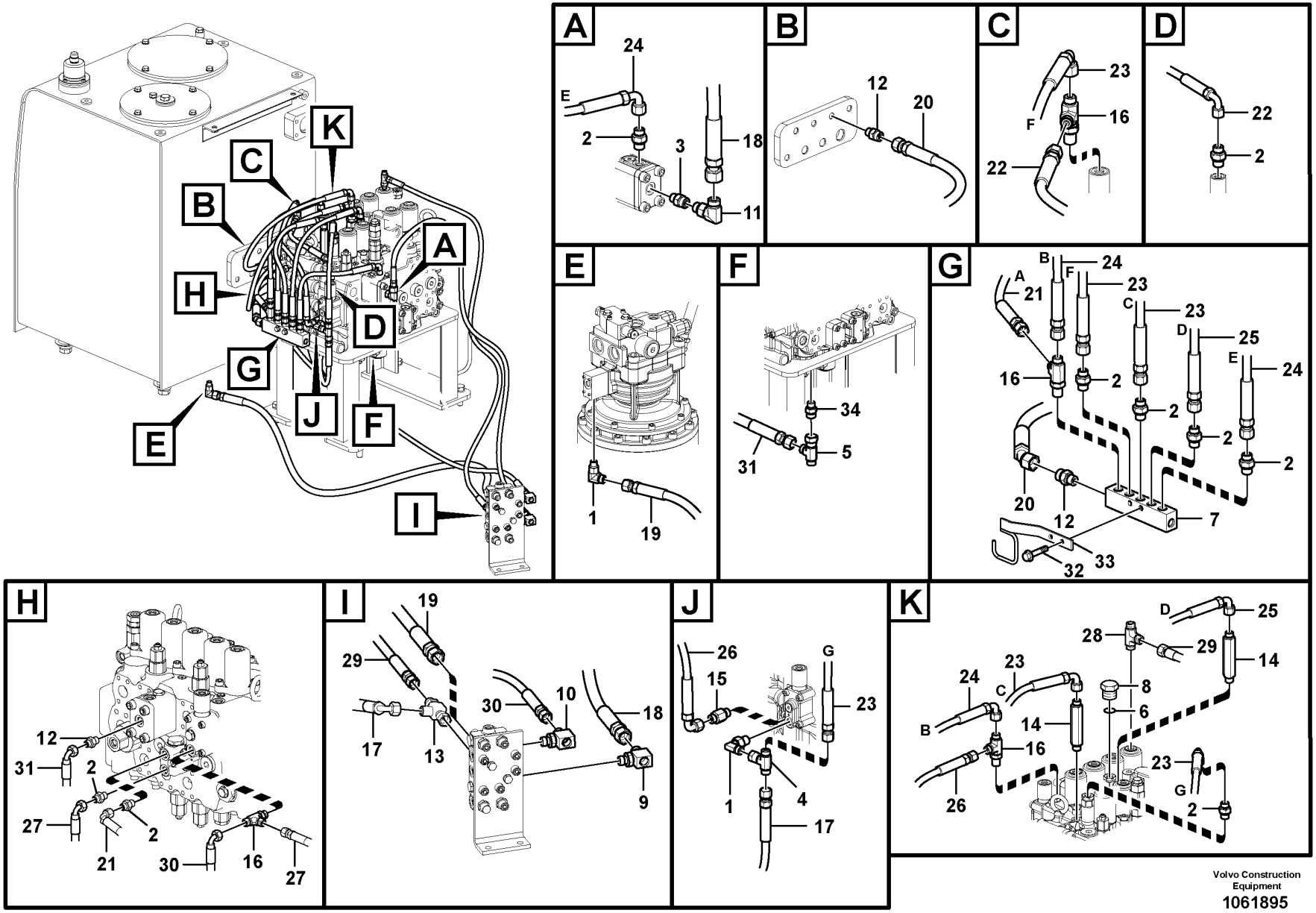

Volvo Construction Equipment

1061895

Fig.	Part No.	Quantity 1	2	3	PS	KIT	Description	Denominación	Denominação	Dénomination	Notes
31	VOE 937225	1					Hose assembly	Conducto	Mangueira completa	Conduit flexible	
32	VOE 13948217	2					Screw	Tornillo	Parafuso	Vis	
33	VOE 14620174	1					Plate	Chapa	Chapa	Tôle	
34	VOE 937535	1					Nipple	Niple	Niple	Raccord	

1		**Servo system, control valve piping.** **Servosistema, tubería de la válvula de control.** **Sistema servo, tubulação da válvula de controle** **Système servo, conduits vers le distributeur de commande**	Catalogue id **20629**	Group **914**
2				
3			Illustr. No **1061895**	Section **400**
4				
5		**8292707,8292708,8292709**	Issue **20032270-E**	Page **1223**

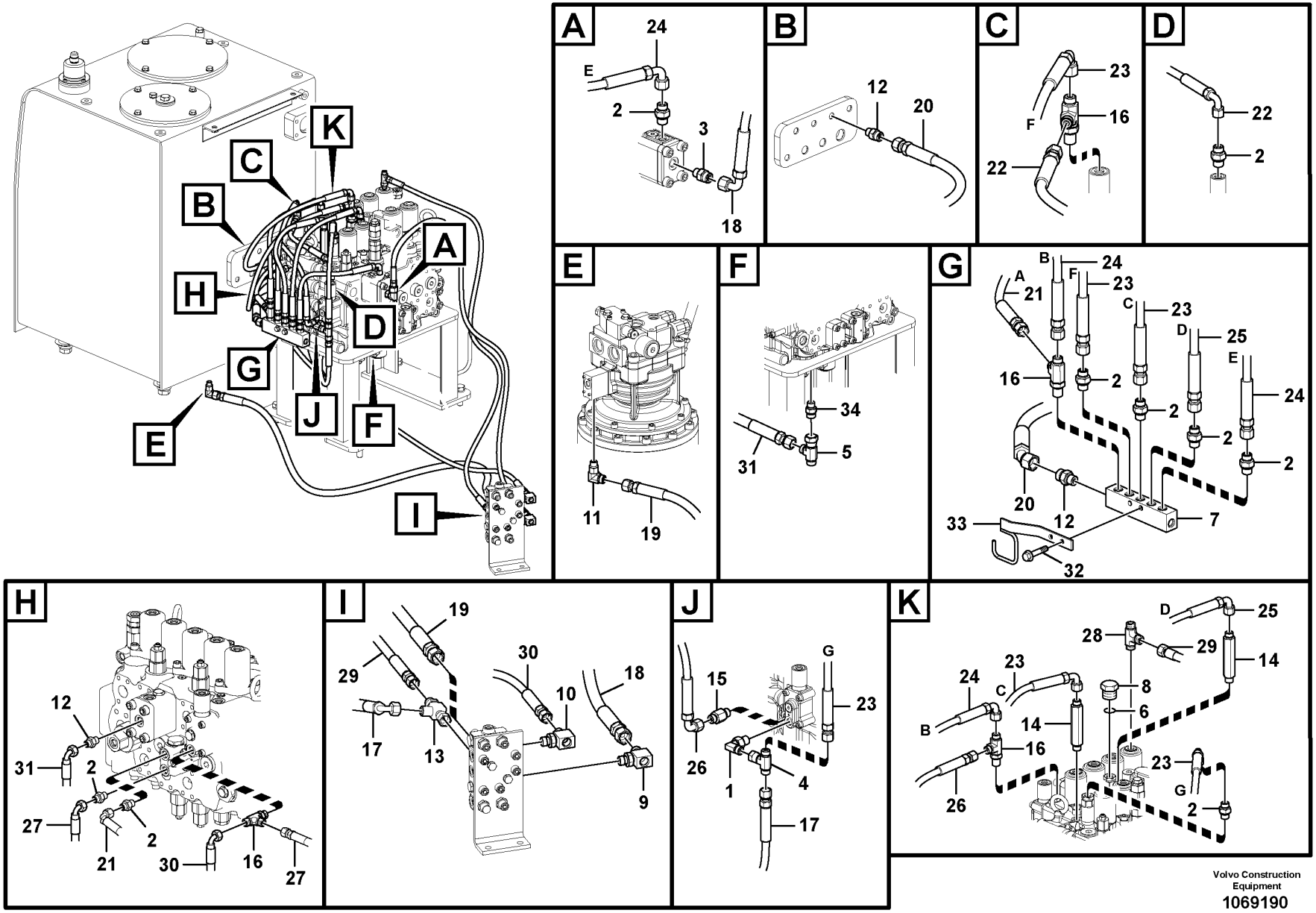

Volvo Construction Equipment

1069190

Fig.	Part No.	Quantity 1	2	3	PS	KIT	Description	Denominación	Denominação	Dénomination	Notes
1	VOE 13933857	1					Elbow nipple	Niple angular	Cotovelo	Raccord coudé	
2	VOE 13933858	9					Nipple	Niple	Niple	Raccord	
3	VOE 14578629	1					Nipple	Niple	Niple	Raccord	
4	VOE 13933860	1					T-nipple	Niple t	Niple-t	Raccord-t	
5	VOE 13933936	1					T-nipple	Niple t	Niple-t	Raccord-t	
6	VOE 993320	1					O-ring	Anillo tórico	Anel-o	Joint torique	
7	VOE 14535485	1					Block	Bloque	Bloco	Bloc	
8	SA 9415-31021	1					Plug	Tapon	Bujão	Bouchon	
9	VOE 14546290	1					T-nipple	Niple t	Niple-t	Raccord-t	
10	VOE 14546290	1					T-nipple	Niple t	Niple-t	Raccord-t	
11	VOE 937097	1					Elbow nipple	Niple angular	Cotovelo	Raccord coudé	
12	VOE 935085	3					Nipple	Niple	Niple	Raccord	
13	VOE 14613591	1					T-nipple	Niple t	Niple-t	Raccord-t	
14	VOE 937086	2					Nipple	Niple	Niple	Raccord	
15	VOE 937538	1					Nipple	Niple	Niple	Raccord	
16	VOE 937540	4					T-nipple	Niple t	Niple-t	Raccord-t	
17	VOE 936298	1					Hose assembly	Conducto	Mangueira completa	Conduit flexible	
18	VOE 937205	1					Hose assembly	Conducto	Mangueira completa	Conduit flexible	
19	VOE 936973	1					Hose assembly	Conducto	Mangueira completa	Conduit flexible	S/N-210402 S/N-270040 S/N-280024
19	VOE 936863	1					Hose assembly	Conducto	Mangueira completa	Conduit flexible	S/N 210403- S/N 270041- S/N 280025-
20	VOE 936698	1					Hose assembly	Conducto	Mangueira completa	Conduit flexible	
21	VOE 936813	1					Hose assembly	Conducto	Mangueira completa	Conduit flexible	
22	VOE 936861	1					Hose assembly	Conducto	Mangueira completa	Conduit flexible	
23	VOE 936690	3					Hose assembly	Conducto	Mangueira completa	Conduit flexible	
24	VOE 937104	2					Hose assembly	Conducto	Mangueira completa	Conduit flexible	
25	VOE 936287	1					Hose assembly	Conducto	Mangueira completa	Conduit flexible	
26	VOE 936288	1					Hose assembly	Conducto	Mangueira completa	Conduit flexible	
27	VOE 936287	1					Hose assembly	Conducto	Mangueira completa	Conduit flexible	

1	8292038	**Servo system, control valve piping.** **Servosistema, tubería de la válvula de control.** **Sistema servo, tubulação da válvula de controle** **Système servo, conduits vers le distributeur de commande**	Catalogue id **20629**	Group **914**
2			Illustr. No **1069190**	Section **450**
3			Issue **20032270-E**	Page **1225**
4				
5				

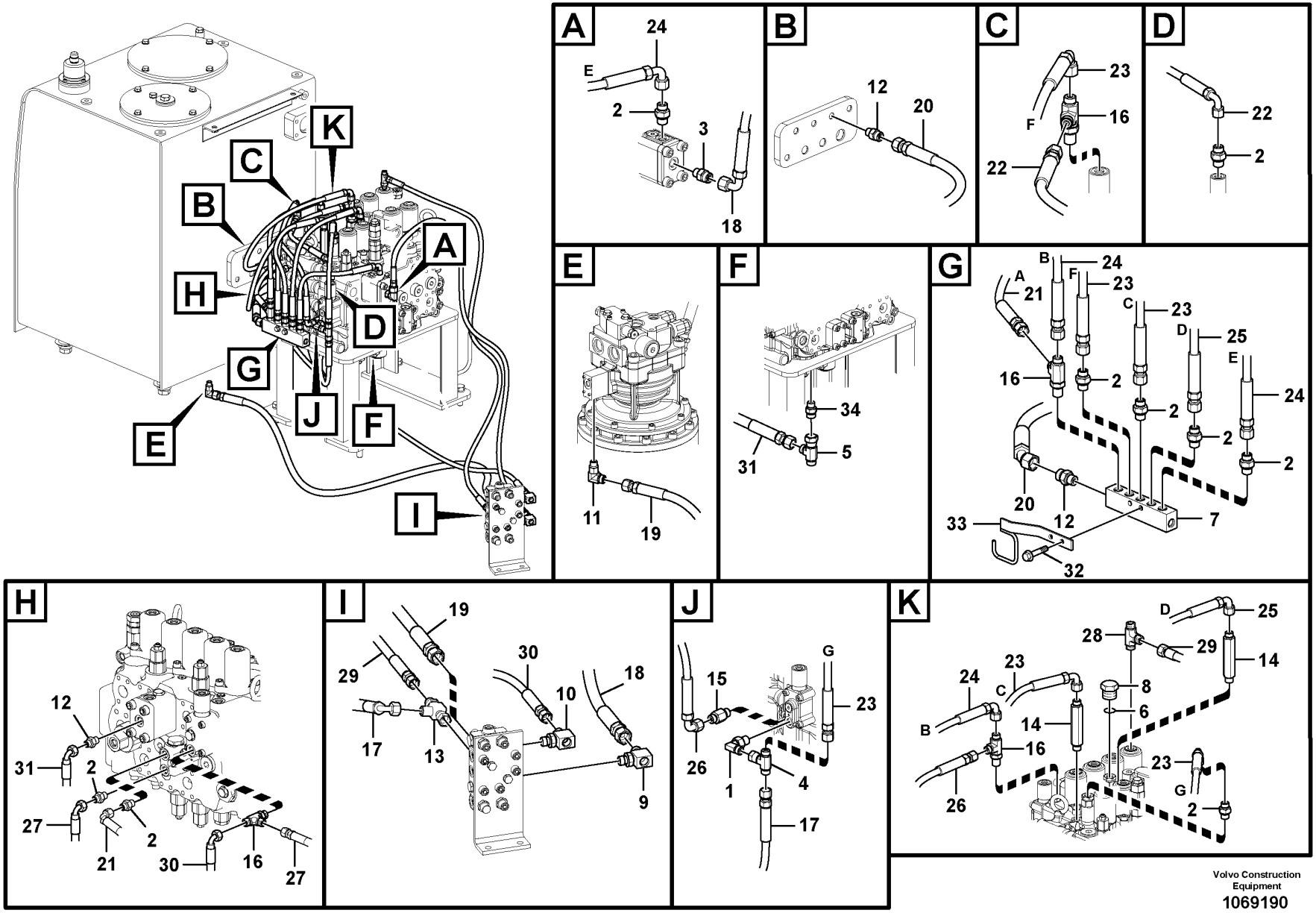

Volvo Construction Equipment

1069190

Fig.	Part No.	Quantity 1	2	3	PS	KIT	Description	Denominación	Denominação	Dénomination	Notes
28	VOE 937540	1					T-nipple	Niple t	Niple-t	Raccord-t	
29	VOE 937113	1					Hose assembly	Conducto	Mangueira completa	Conduit flexible	
30	VOE 936818	1					Hose assembly	Conducto	Mangueira completa	Conduit flexible	
31	VOE 937225	1					Hose assembly	Conducto	Mangueira completa	Conduit flexible	
32	VOE 13948217	2					Screw	Tornillo	Parafuso	Vis	
33	VOE 14620174	1					Plate	Chapa	Chapa	Tôle	
34	VOE 937535	1					Nipple	Niple	Niple	Raccord	

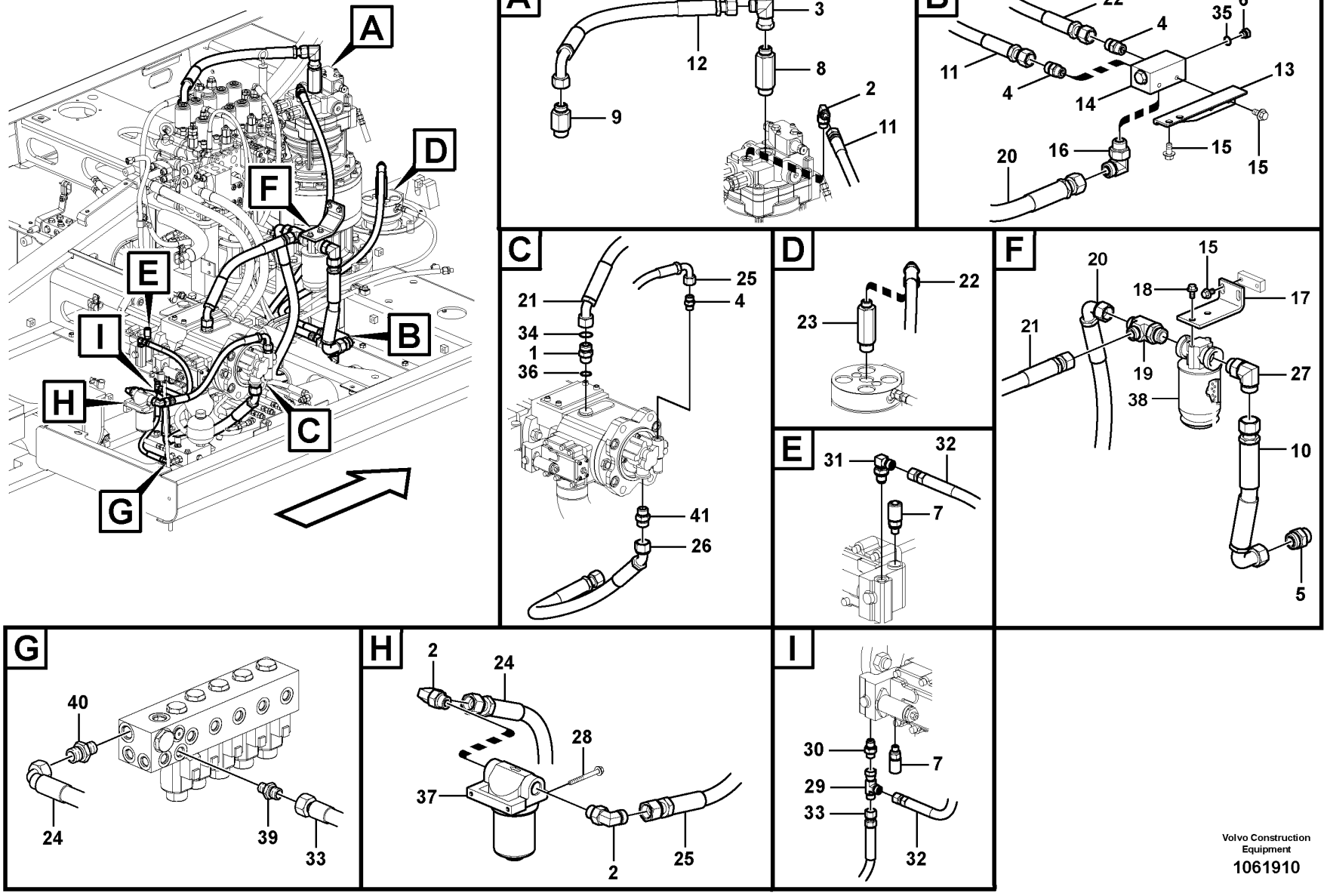

Volvo Construction Equipment

1061910

Fig.	Part No.	Quantity 1	2	3	4	5	PS	KIT	Description	Denominación	Denominação	Dénomination	Notes
1	SA 9419-11040	2	2	2					Connector	Pieza de conexión	Conexão	Pièce connexion	
2	VOE 13933868	3	3	3					Elbow nipple	Niple angular	Cotovelo	Raccord coudé	
	VOE 990738	1	1	1					•O-ring	•Anillo tórico	•Anel-o	•Joint torique	
	VOE 993321	1	1	1					•O-ring	•Anillo tórico	•Anel-o	•Joint torique	
3	VOE 13933910	1	1	1					Elbow nipple	Niple angular	Cotovelo	Raccord coudé	
	VOE 990740	1	1	1					•O-ring	•Anillo tórico	•Anel-o	•Joint torique	
4	VOE 13933923	3	3	3					Nipple	Niple	Niple	Raccord	
	VOE 990738	1	1	1					•O-ring	•Anillo tórico	•Anel-o	•Joint torique	
	VOE 993321	1	1	1					•O-ring	•Anillo tórico	•Anel-o	•Joint torique	
5	VOE 935229	1	1	1					Nipple	Niple	Niple	Raccord	
	VOE 978129	1	1	1					•O-ring	•Anillo tórico	•Anel-o	•Joint torique	(VOE 981290)
	VOE 993324	1	1	1					•O-ring	•Anillo tórico	•Anel-o	•Joint torique	
6	VOE 14880068					1			Plug	Tapón	Bujão	Tampon	
7	VOE 936446	2	2	2					Testing nipple	Niple de medición	Niple de teste	Raccord contrôle	
	VOE 993320	1	1	1					•O-ring	•Anillo tórico	•Anel-o	•Joint torique	(VOE 932039)
8	VOE 937090	1	1	1					Nipple	Niple	Niple	Raccord	
	VOE 990740	1	1	1					•O-ring	•Anillo tórico	•Anel-o	•Joint torique	
	VOE 993324	1	1	1					•O-ring	•Anillo tórico	•Anel-o	•Joint torique	
9	VOE 937089	1	1	1					Nipple	Niple	Niple	Raccord	
	VOE 990740	1	1	1					•O-ring	•Anillo tórico	•Anel-o	•Joint torique	
	VOE 993324	1	1	1					•O-ring	•Anillo tórico	•Anel-o	•Joint torique	
10	VOE 14881634	1	1	1					Hose assembly	Conducto	Mangueira completa	Conduit flexible	
11	VOE 937233	1	1	1					Hose assembly	Conducto	Mangueira completa	Conduit flexible	
12	VOE 937257	1	1	1					Hose assembly	Conducto	Mangueira completa	Conduit flexible	
13	VOE 14546288	1	1	1					Bracket	Consola	Suporte	Console	
14	VOE 14546287	1	1	1					Block	Bloque	Bloco	Bloc	
15	VOE 946441	6	6	6					Flange screw	Tornillo embridado	Parafuso flangeado	Vis à embase	
16	VOE 13933864	1	1	1					Elbow nipple	Niple angular	Cotovelo	Raccord coudé	
	VOE 990740	1	1	1					•O-ring	•Anillo tórico	•Anel-o	•Joint torique	
	VOE 993323	1	1	1					•O-ring	•Anillo tórico	•Anel-o	•Joint torique	
17		1	1	1			NS		Bracket	Ménsula	Suporte	Console	

1	8292707	**Servo system, pump piping and filter mount.** **Servosistema, soporte del filtro y la tubería de la bomba.** **Sistema servo, tubulação da bomba e montagem do filtro** **Système servo, conduits vers la pompe et montage du filtre**
2	8292708	
3	8292709	
4	8289742	
5	8290911	

Catalogue id	Group
20629	914
Illustr. No	Section
1061910	500
Issue	Page
20032270-E	1229

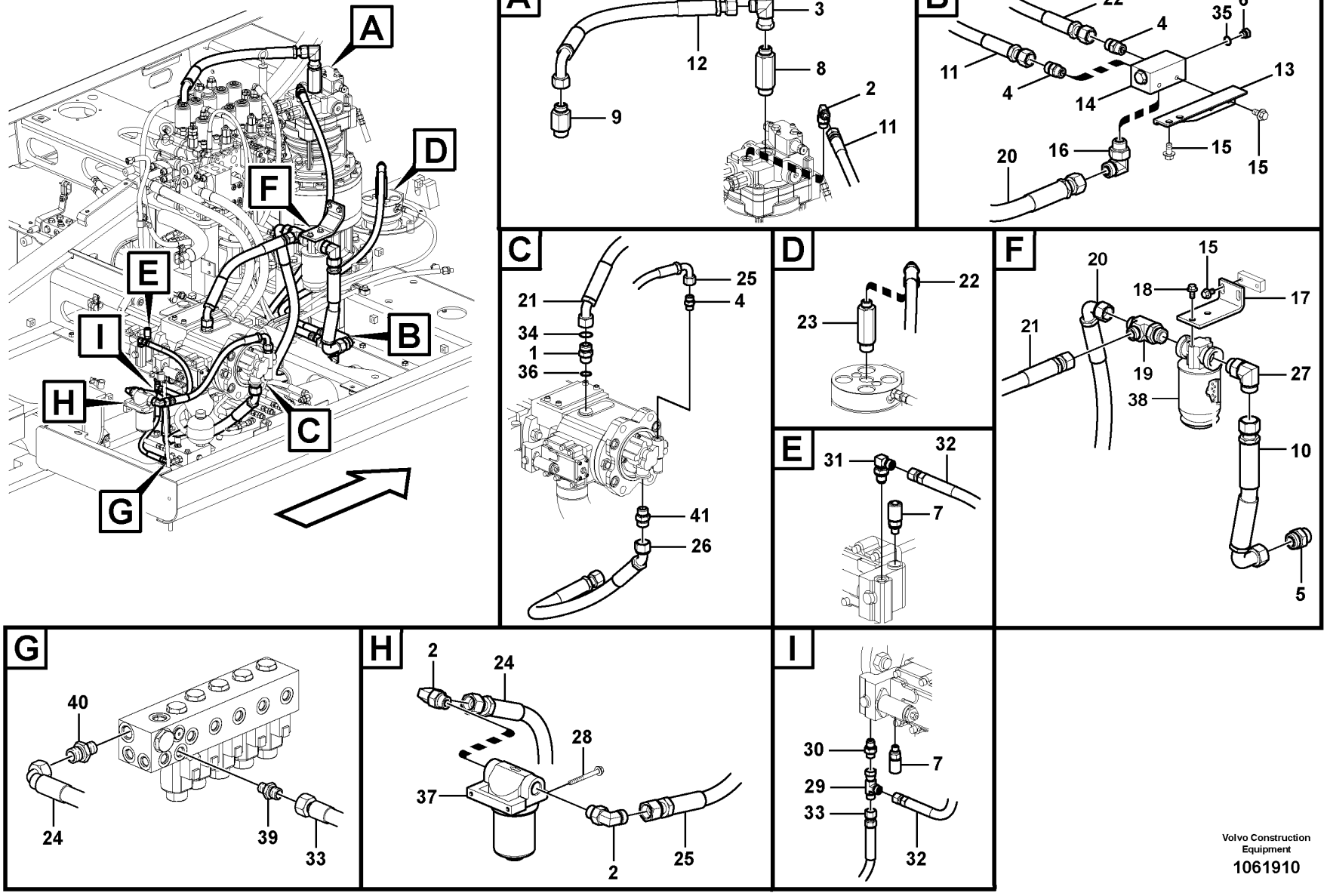

Volvo Construction Equipment

1061910

Fig.	Part No.	Quantity 1	2	3	4	5	PS	KIT	Description	Denominación	Denominação	Dénomination	Notes
18	VOE 946441	2	2	2					Flange screw	Tornillo embridado	Parafuso flangeado	Vis à embase	
19	VOE 937860	1	1	1					T-nipple	Niple t	Niple-t	Raccord-t	
	VOE 993324	1	1	1					•O-ring	•Anillo tórico	•Anel-o	•Joint torique	
	VOE 990740	1	1	1					•O-ring	•Anillo tórico	•Anel-o	•Joint torique	
20	VOE 938115	1	1	1					Hose assembly	Conducto	Mangueira completa	Conduit flexible	
21	VOE 937728	1	1	1					Hose assembly	Conducto	Mangueira completa	Conduit flexible	
22	VOE 937882	1	1	1					Hose assembly	Conducto	Mangueira completa	Conduit flexible	
23	VOE 937087	1	1	1					Nipple	Niple	Niple	Raccord	
	VOE 990738	1	1	1					•O-ring	•Anillo tórico	•Anel-o	•Joint torique	
	VOE 993323	1	1	1					•O-ring	•Anillo tórico	•Anel-o	•Joint torique	
24	VOE 936758	1	1	1					Hose assembly	Conducto	Mangueira completa	Conduit flexible	
25	VOE 936758	1	1	1					Hose assembly	Conducto	Mangueira completa	Conduit flexible	
26	VOE 937257	1	1	1					Hose assembly	Conducto	Mangueira completa	Conduit flexible	
27	VOE 935013	1	1	1					Elbow nipple	Niple angular	Cotovelo	Raccord coudé	
	VOE 978129	1	1	1					•O-ring	•Anillo tórico	•Anel-o	•Joint torique	
	VOE 993324	1	1	1					•O-ring	•Anillo tórico	•Anel-o	•Joint torique	
28	VOE 13965178	2	2	2					Screw	Tornillo	Parafuso	Vis	
29	VOE 13933859	1	1	1					T-nipple	Niple t	Niple-t	Raccord-t	
	VOE 990736	1	1	1					•O-ring	•Anillo tórico	•Anel-o	•Joint torique	
30	VOE 14535777	1	1	1					Connector	Unión	Conexão	Connexion	
31	VOE 14534522	1	1	1					Connector	Unión	Conexão	Connexion	
	VOE 990736	1	1	1					•O-ring	•Anillo tórico	•Anel-o	•Joint torique	
	VOE 993320	1	1	1					•O-ring	•Anillo tórico	•Anel-o	•Joint torique	
32	VOE 937574	1	1	1					Hose assembly	Conducto	Mangueira completa	Conduit flexible	
33	VOE 937102	1	1	1					Hose assembly	Conducto	Mangueira completa	Conduit flexible	
34	VOE 990740	1	1	1					O-ring	Anillo tórico	Anel-o	Joint torique	
35	VOE 993321					1			O-ring	Anillo tórico	Anel-o	Joint torique	
36	VOE 983524	1	1	1					O-ring	Anillo tórico	Anel-o	Joint torique	
37	VOE 14533119				1				Filter	Filtro	Filtro	Filtre	S/N -270607 S/N -280355 S/N -231053

1	8292707	**Servo system, pump piping and filter mount.** **Servosistema, soporte del filtro y la tubería de la bomba.** **Sistema servo, tubulação da bomba e montagem do filtro** **Système servo, conduits vers la pompe et montage du filtre**
2	8292708	
3	8292709	
4	8289742	
5	8290911	

Catalogue id **20629**	Group **914**
Illustr. No **1061910**	Section **500**
Issue **20032270-E**	Page **1231**

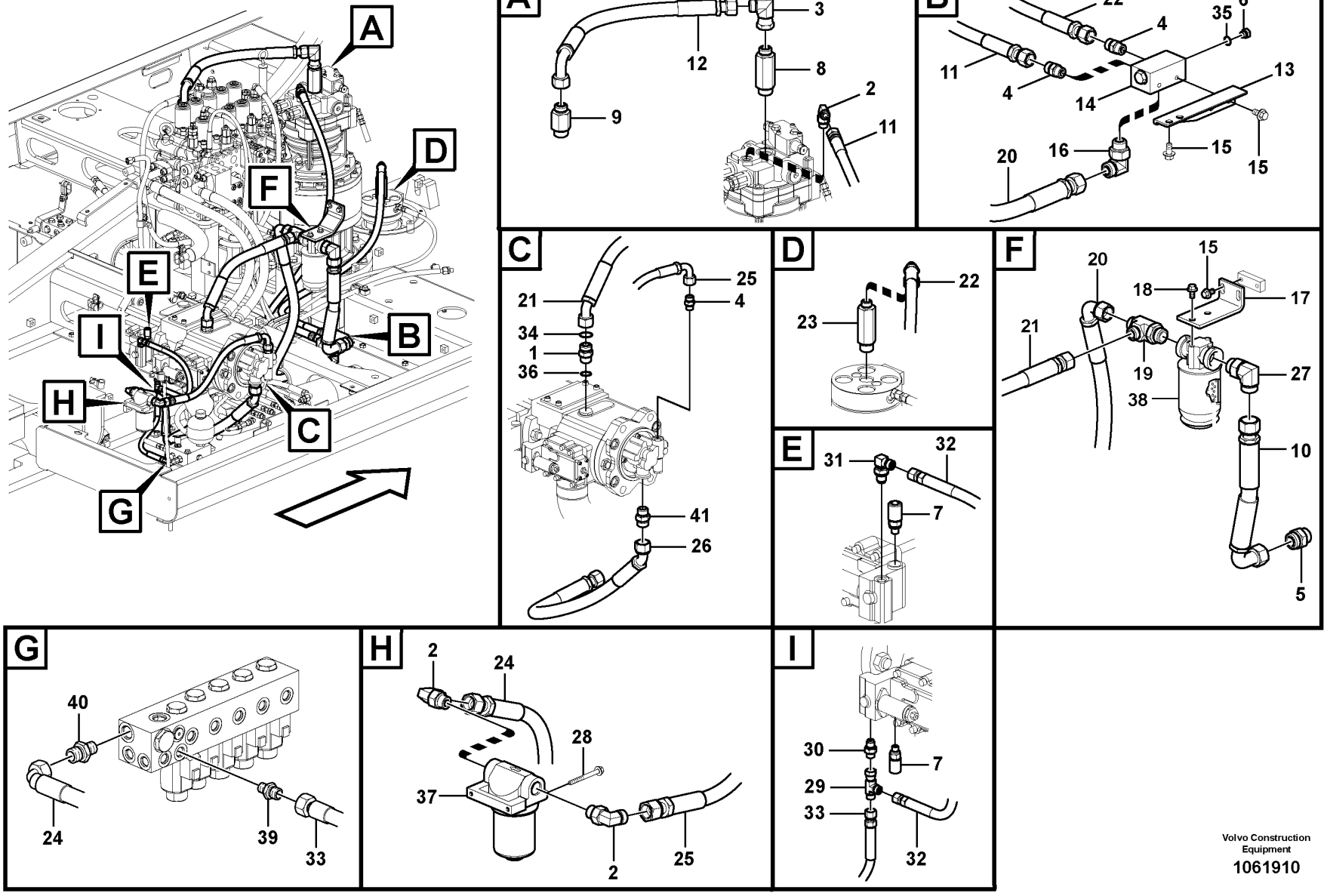

Volvo Construction Equipment

1061910

Fig.	Part No.	Quantity 1	2	3	4	5	PS	KIT	Description	Denominación	Denominação	Dénomination	Notes
	VOE 14688862				1				Filter	Filtro	Filtro	Filtre	S/N 270608- S/N 280356- S/N 231054-
	VOE 14711981				1				•Filter element	•Cartucho de filtro	•Elemento de filtragem	•Elément de filtre	(VOE 14532686) S/N -270607 S/N -280355 S/N -231053
	VOE 14711981				1				•Filter element	•Cartucho de filtro	•Elemento de filtragem	•Elément de filtre	S/N 270608- S/N 280356- S/N 231054-
	VOE 14511215				1				•O-ring	•Anillo tórico	•Anel-o	•Joint torique	
38	VOE 14533117				1				Filter	Filtro	Filtro	Filtre	
	VOE 14532687				1				•Filter cartridge	•Patrón filtrante	•Elemento filtrante	•Cartouche filtrante	
39	VOE 13933858	1	1	1					Nipple	Niple	Niple	Raccord	
	VOE 990736	1	1	1					•O-ring	•Anillo tórico	•Anel-o	•Joint torique	
	VOE 993320	1	1	1					•O-ring	•Anillo tórico	•Anel-o	•Joint torique	
40	VOE 14554040	1	1	1					Connector	Unión	Conexão	Connexion	
41	VOE 937552	1	1	1					Nipple	Niple	Niple	Raccord	
	VOE 990740	1	1	1					•O-ring	•Anillo tórico	•Anel-o	•Joint torique	
	VOE 993323	1	1	1					•O-ring	•Anillo tórico	•Anel-o	•Joint torique	

1	8292707	**Servo system, pump piping and filter mount.** **Servosistema, soporte del filtro y la tubería de la bomba.** **Sistema servo, tubulação da bomba e montagem do filtro** **Système servo, conduits vers la pompe et montage du filtre**	Catalogue id **20629**	Group **914**
2	8292708			
3	8292709		Illustr. No **1061910**	Section **500**
4	8289742			
5	8290911		Issue **20032270-E**	Page **1233**

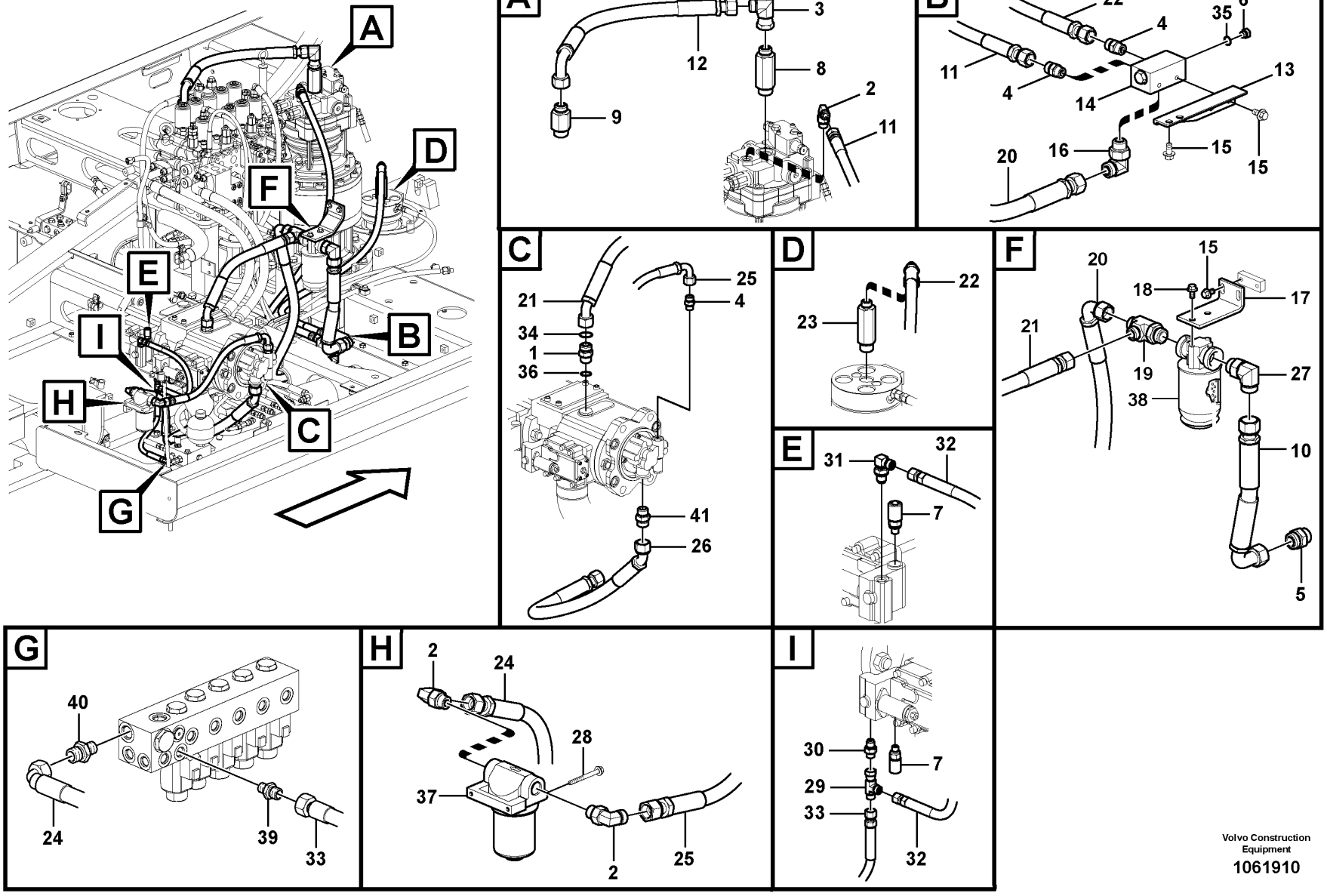

Volvo Construction Equipment

1061910

Fig.	Part No.	Quantity 1	2	3	PS	KIT	Description	Denominación	Denominação	Dénomination	Notes
1	SA 9419-11040	1					Connector	Pieza de conexión	Conexão	Pièce connexion	
2	VOE 13933868	3					Elbow nipple	Niple angular	Cotovelo	Raccord coudé	
	VOE 990738	1					•O-ring	•Anillo tórico	•Anel-o	•Joint torique	
	VOE 993321	1					•O-ring	•Anillo tórico	•Anel-o	•Joint torique	
3	VOE 13933910	1					Elbow nipple	Niple angular	Cotovelo	Raccord coudé	
	VOE 990740	1					•O-ring	•Anillo tórico	•Anel-o	•Joint torique	
4	VOE 13933923	3					Nipple	Niple	Niple	Raccord	
	VOE 990738	1					•O-ring	•Anillo tórico	•Anel-o	•Joint torique	
	VOE 993321	1					•O-ring	•Anillo tórico	•Anel-o	•Joint torique	
5	VOE 935229	1					Nipple	Niple	Niple	Raccord	
	VOE 978129	1					•O-ring	•Anillo tórico	•Anel-o	•Joint torique	(VOE 981290)
	VOE 993324	1					•O-ring	•Anillo tórico	•Anel-o	•Joint torique	
6		1					Plug	Tapon	Bujão	Bouchon	See group 914-500 page 1229
7	VOE 936446	2					Testing nipple	Niple de medición	Niple de teste	Raccord contrôle	
	VOE 993320	1					•O-ring	•Anillo tórico	•Anel-o	•Joint torique	(VOE 932039)
8	VOE 937090	1					Nipple	Niple	Niple	Raccord	
	VOE 990740	1					•O-ring	•Anillo tórico	•Anel-o	•Joint torique	
	VOE 993324	1					•O-ring	•Anillo tórico	•Anel-o	•Joint torique	
9	VOE 937089	1					Nipple	Niple	Niple	Raccord	
	VOE 990740	1					•O-ring	•Anillo tórico	•Anel-o	•Joint torique	
	VOE 993324	1					•O-ring	•Anillo tórico	•Anel-o	•Joint torique	
10	VOE 937160	1					Hose assembly	Conducto	Mangueira completa	Conduit flexible	
11	VOE 15005679	1					Hose assembly	Conducto	Mangueira completa	Conduit flexible	
12	VOE 937257	1					Hose assembly	Conducto	Mangueira completa	Conduit flexible	
13	VOE 14546288	1					Bracket	Consola	Suporte	Console	
14	VOE 14546287	1					Block	Bloque	Bloco	Bloc	
15	VOE 946441	6					Flange screw	Tornillo embridado	Parafuso flangeado	Vis à embase	
16	VOE 13933864	1					Elbow nipple	Niple angular	Cotovelo	Raccord coudé	
	VOE 990740	1					•O-ring	•Anillo tórico	•Anel-o	•Joint torique	
	VOE 993323	1					•O-ring	•Anillo tórico	•Anel-o	•Joint torique	
17		1			NS		Bracket	Ménsula	Suporte	Console	

1	8292038	**Servo system, pump piping and filter mount.** **Servosistema, soporte del filtro y la tubería de la bomba.** **Sistema servo, tubulação da bomba e montagem do filtro** **Système servo, conduits vers la pompe et montage du filtre**	Catalogue id **20629**	Group **914**
2			Illustr. No **1061910**	Section **550**
3			Issue **20032270-E**	Page **1235**
4				
5				

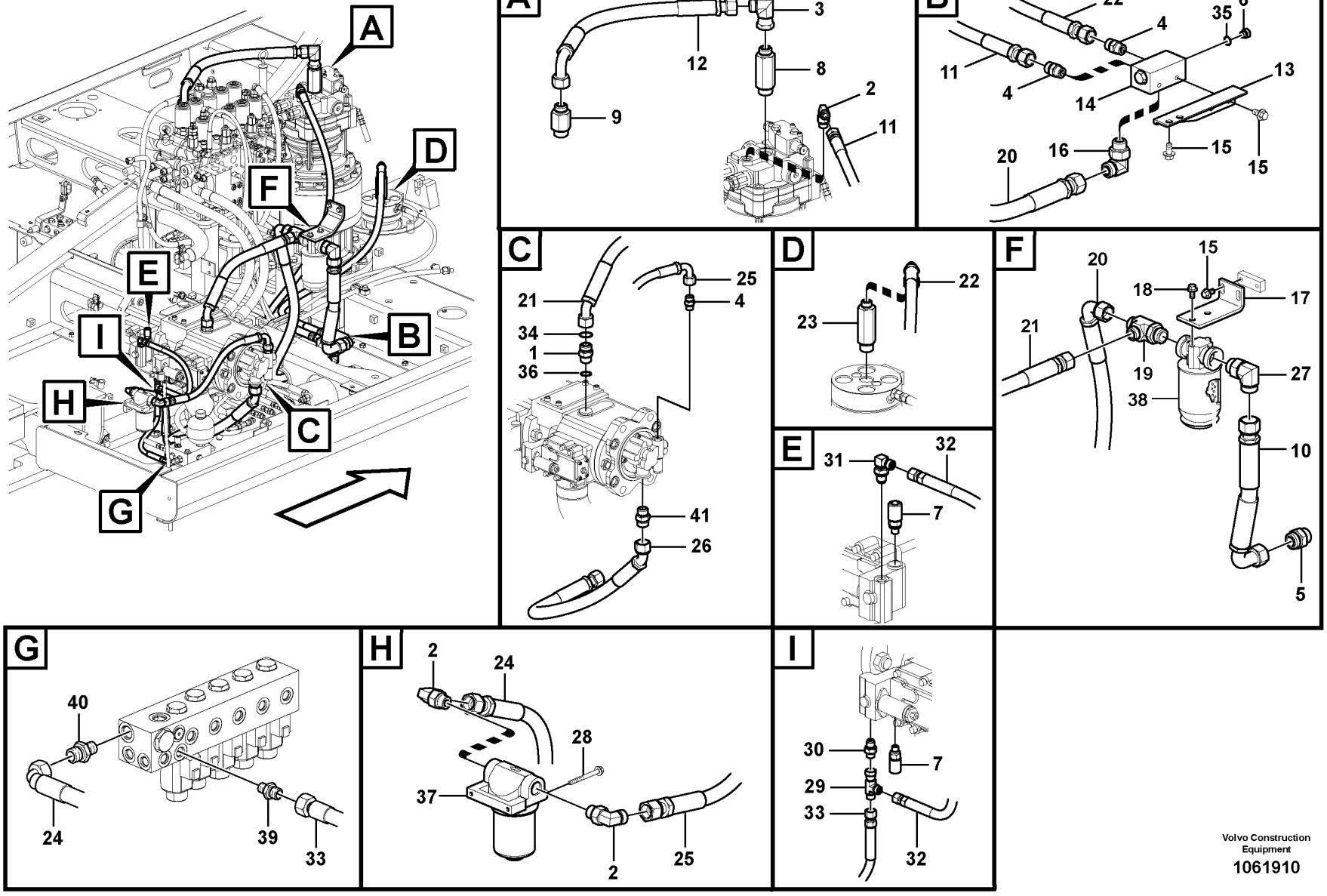

Volvo Construction Equipment

1061910

Fig.	Part No.	Quantity 1	2	3	PS	KIT	Description	Denominación	Denominação	Dénomination	Notes
18	VOE 946441	2					Flange screw	Tornillo embridado	Parafuso flangeado	Vis à embase	
19	VOE 937860	1					T-nipple	Niple t	Niple-t	Raccord-t	
	VOE 993324	1					•O-ring	•Anillo tórico	•Anel-o	•Joint torique	
	VOE 990740	1					•O-ring	•Anillo tórico	•Anel-o	•Joint torique	
20	VOE 938289	1					Hose assembly	Conducto	Mangueira completa	Conduit flexible	
21	VOE 937728	1					Hose assembly	Conducto	Mangueira completa	Conduit flexible	
22	VOE 937882	1					Hose assembly	Conducto	Mangueira completa	Conduit flexible	
23	VOE 937087	1					Nipple	Niple	Niple	Raccord	
	VOE 990738	1					•O-ring	•Anillo tórico	•Anel-o	•Joint torique	
	VOE 993323	1					•O-ring	•Anillo tórico	•Anel-o	•Joint torique	
24	VOE 937240	1					Hose assembly	Conducto	Mangueira completa	Conduit flexible	
25	VOE 936758	1					Hose assembly	Conducto	Mangueira completa	Conduit flexible	
26	VOE 937257	1					Hose assembly	Conducto	Mangueira completa	Conduit flexible	
27	VOE 935013	1					Elbow nipple	Niple angular	Cotovelo	Raccord coudé	
	VOE 978129	1					•O-ring	•Anillo tórico	•Anel-o	•Joint torique	
	VOE 993324	1					•O-ring	•Anillo tórico	•Anel-o	•Joint torique	
28	VOE 13965178	2					Screw	Tornillo	Parafuso	Vis	
29	VOE 13933859	1					T-nipple	Niple t	Niple-t	Raccord-t	
	VOE 990736	1					•O-ring	•Anillo tórico	•Anel-o	•Joint torique	
30	VOE 14535777	1					Connector	Unión	Conexão	Connexion	
31	VOE 14534522	1					Connector	Unión	Conexão	Connexion	
	VOE 990736	1					•O-ring	•Anillo tórico	•Anel-o	•Joint torique	
	VOE 993320	1					•O-ring	•Anillo tórico	•Anel-o	•Joint torique	
32	VOE 937574	1					Hose assembly	Conducto	Mangueira completa	Conduit flexible	
33	VOE 937102	1					Hose assembly	Conducto	Mangueira completa	Conduit flexible	
34	VOE 990740	1					O-ring	Anillo tórico	Anel-o	Joint torique	
35		1					O-ring	Junta torica	Anel de vedação-O	Joint Torique	See group 914-500 page 1229
36	VOE 983524	1					O-ring	Anillo tórico	Anel-o	Joint torique	
37		1					Filter	Filtro	Filtro	Filtre	See group 914-500 page 1229
38		1					Filter	Filtro	Filtro	Filtre	See group 914-500 page 1229
39	VOE 13933858	1					Nipple	Niple	Niple	Raccord	

1	8292038	**Servo system, pump piping and filter mount.** **Servosistema, soporte del filtro y la tubería de la bomba.** **Sistema servo, tubulação da bomba e montagem do filtro** **Système servo, conduits vers la pompe et montage du filtre**	Catalogue id **20629**	Group **914**
2				
3			Illustr. No **1061910**	Section **550**
4				
5			Issue **20032270-E**	Page **1237**

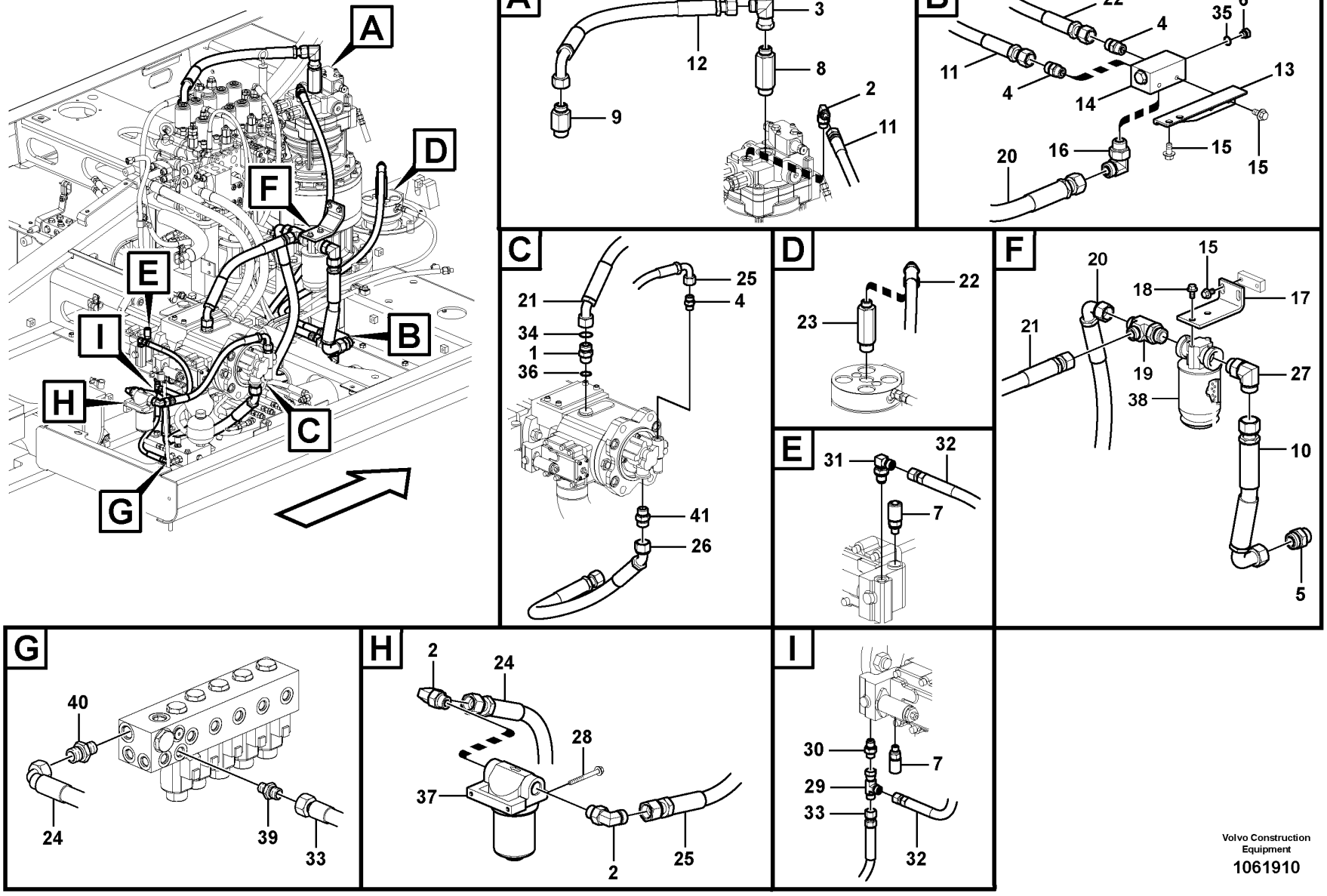

Volvo Construction Equipment

1061910

Fig.	Part No.	Quantity 1	2	3	PS	KIT	Description	Denominación	Denominação	Dénomination	Notes
	VOE 990736	1					•O-ring	•Anillo tórico	•Anel-o	•Joint torique	
	VOE 993320	1					•O-ring	•Anillo tórico	•Anel-o	•Joint torique	
40	VOE 14554040	1					Connector	Unión	Conexão	Connexion	
41	VOE 937552	1					Nipple	Niple	Niple	Raccord	
	VOE 990740	1					•O-ring	•Anillo tórico	•Anel-o	•Joint torique	
	VOE 993323	1					•O-ring	•Anillo tórico	•Anel-o	•Joint torique	

1	8292038	**Servo system, pump piping and filter mount.** **Servosistema, soporte del filtro y la tubería de la bomba.** **Sistema servo, tubulação da bomba e montagem do filtro** **Système servo, conduits vers la pompe et montage du filtre**	Catalogue id **20629**	Group **914**
2			Illustr. No **1061910**	Section **550**
3			Issue **20032270-E**	Page **1239**
4				
5				

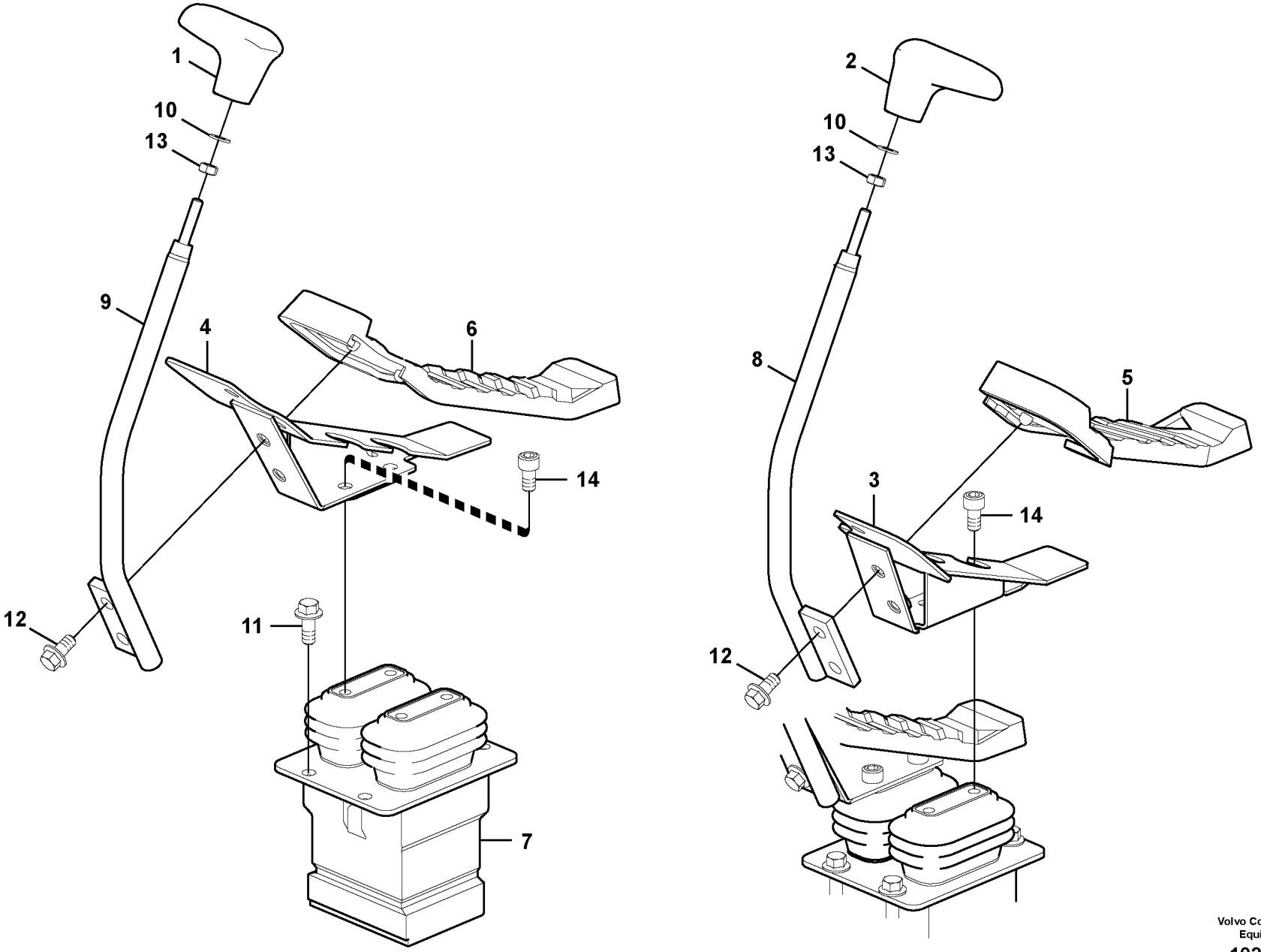

Volvo Construction Equipment

1022570

Fig.	Part No.	Quantity 1	2	3	PS	KIT	Description	Denominación	Denominação	Dénomination	Notes
1	VOE 14523006	1					Knob	Boton	Botão	Bouton	
2	VOE 14523005	1					Knob	Boton	Botão	Bouton	
3	VOE 14527776	1					Bracket	Consola	Suporte	Console	
4	VOE 14527777	1					Bracket	Consola	Suporte	Console	
5	VOE 14527778	1					Cover	Capo	Tampa	Capot	
6	VOE 14527779	1					Cover	Capo	Tampa	Capot	
7	VOE 14612098	1					Pedal	Pedal	Pedal	Pédale	See group 914-800 page 1243
8	VOE 14542407	1					Control lever	Palanca mando	Alavanca de comando	Levier de commande	
9	VOE 14542408	1					Control lever	Palanca mando	Alavanca de comando	Levier de commande	
10	VOE 993835	2					Plain washer	Arandela plana	Arruela simples	Rondelle plane	
11	VOE 946329	4					Flange screw	Tornillo embridado	Parafuso flangeado	Vis à embase	
12	VOE 946441	4					Flange screw	Tornillo embridado	Parafuso flangeado	Vis à embase	
13	VOE 983303	2					Hexagon nut	Tuerca hexagonal	Porca sextavada	Écrou hexagonal	
14	VOE 984078	4					Hex. socket screw	Tornillo de hexágono embutido	Parafuso soquete sext	Vis à six pans creux	

1	8289742	**Remote control valve pedal with fitting parts** **Pedal de válvula de control remoto con accesorios** **Pedal da válvula de controle remoto com peças de montagem** **Pédale valve cde télécommandée avec pièces montage**	Catalogue id **20629**	Group **914**
2			Illustr. No **1022570**	Section **700**
3			Issue **20032270-E**	Page **1241**
4				
5				

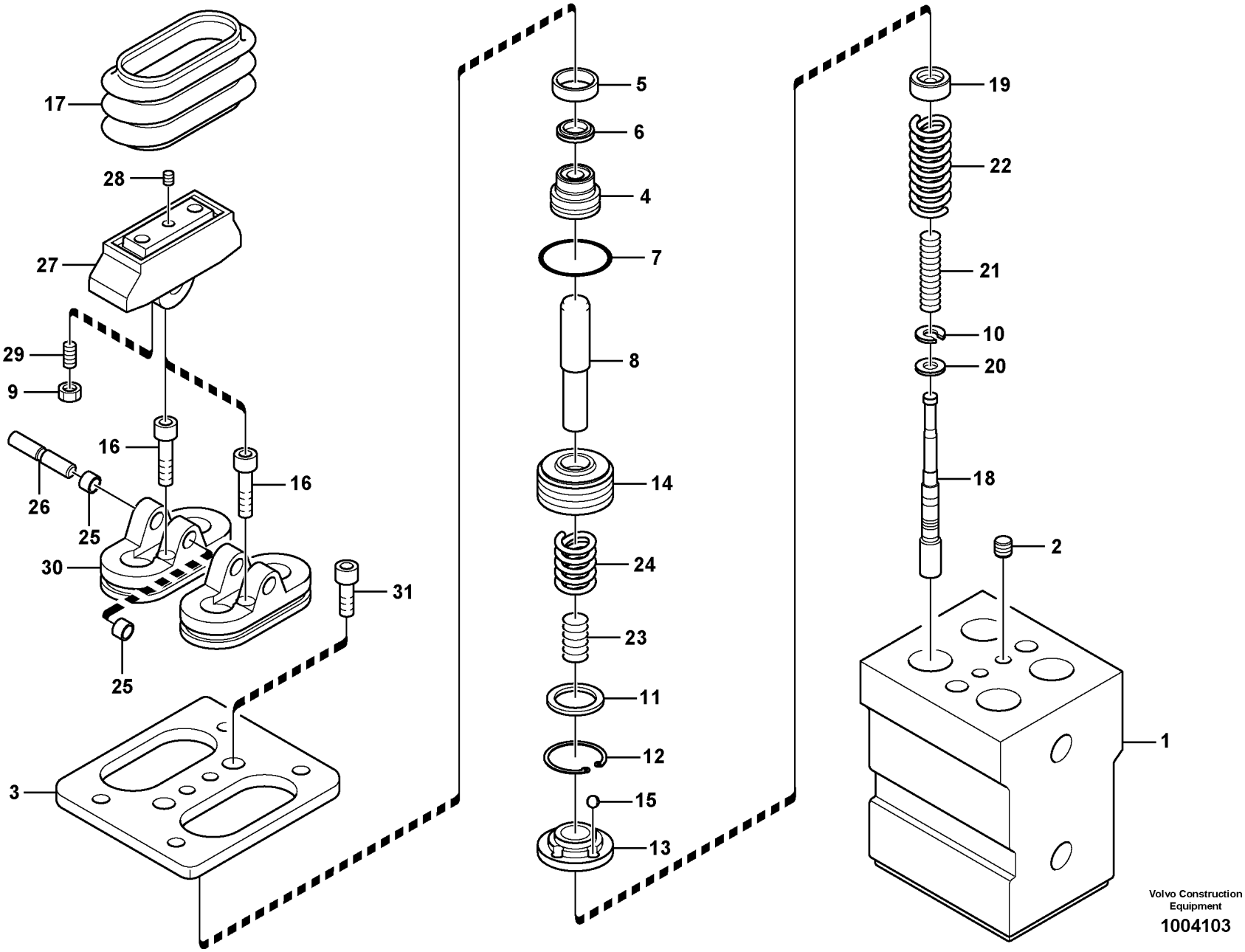

Volvo Construction Equipment

1004103

Fig.	Part No.	Quantity 1	2	3	PS	KIT	Description	Denominación	Denominação	Dénomination	Notes
	VOE 14612098	1					Pedal	Pedal	Pedal	Pédale	
1		1			NS		•Casing	•Cubierta	•Caixa	•Boitier	
2	**VOE 14560637**	2					•Plug	•Tapón	•Bujão	•Tampon	(SA 7242-11040)
3	**VOE 14516638**	1					•Cover	•Capo	•Tampa	•Capot	
4	**VOE 14516639**	4					•Plug	•Tapon	•Bujão	•Bouchon	
5	**SA 8230-27430**	4					•Grease cup	•Grasera	•Copo de lubrificação	•Capsule de graisse	
6	**SA 8230-30580**	4				K	•Packing	•Empaquetadura	•Gaxeta	•Joint	
7	**VOE 981291**	4				K	•O-ring	•Anillo tórico	•Anel-o	•Joint torique	
8	**VOE 14516637**	4					•Rod	•Varilla	•Haste	•Monture	
9	**VOE 11705998**	4					•Lock nut	•Contratuerca	•Porca trava	•Contre-écrou	
10	**SA 8230-19690**	4					•Washer	•Arandela	•Arruela	•Rondelle	
11	**SA 8230-27450**	4					•Seat	•Asiento	•Assento	•Siege	
12	**SA 8230-27470**	4					•Ring	•Anillo	•Anel	•Anneau	
13	**SA 8230-27650**	4					•Bushing	•Casquillo	•Casquilho	•Bague	
14	**SA 8230-27640**	4					•Piston	•Piston	•Pistão	•Piston	
15	**VOE 11705988**	12					•Ball	•Bola	•Esfera	•Bille	
16	**VOE 11705989**	2					•Allen Hd Screw	•Torn Hex Embut	•Parafuso Allen Hd	•Vis A 6 Pans Cr	
17	**VOE 11706002**	2					•Bellows	•Fuelle	•Fole	•Soufflet	
18		4			NS		•Spool	•Bobina	•Bobina	•Bobine	
19	**VOE 14516635**	4					•Seat	•Asiento	•Assento	•Siege	
20	**SA 8230-19450**	4					•Washer	•Arandela	•Arruela	•Rondelle	
21	**VOE 11705990**	4					•Spring	•Resorte	•Mola	•Ressort	
22	**VOE 11705991**	4					•Spring	•Resorte	•Mola	•Ressort	
23	**VOE 11705992**	4					•Spring	•Resorte	•Mola	•Ressort	
24	**VOE 11705993**	4					•Spring	•Resorte	•Mola	•Ressort	
25	**VOE 11705994**	4					•Bushing	•Casquillo	•Bucha	•Bague	
26	**VOE 11705995**	2					•Shaft	•Eje	•Eixo	•Arbre	(SA 8230-19470)
27	**SA 8230-19550**	2					•Cam	•Leva	•Came	•Came	
28	**SA 8240-03730**	2					•Screw	•Tornillo	•Parafuso	•Vis	
29	**VOE 11705997**	4					•Set screw	•Tornillo tope	•Parafuso batente	•Vis butée	
30	**VOE 14516640**	2					•Cover	•Capo	•Tampa	•Capot	

1	**8289742**	**Remote control valve pedal, travel motor** **Válvula de control a pedal de válvula de mando a distancia, motor trasl** **Pedal da válvula de controle remoto, motor de curso** **V. commande vers pédale de v. commande télécommandée, moteur condui**	Catalogue id **20629**	Group **914**
2			Illustr. No **1004103**	Section **800**
3			Issue **20032270-E**	Page **1243**
4				
5				

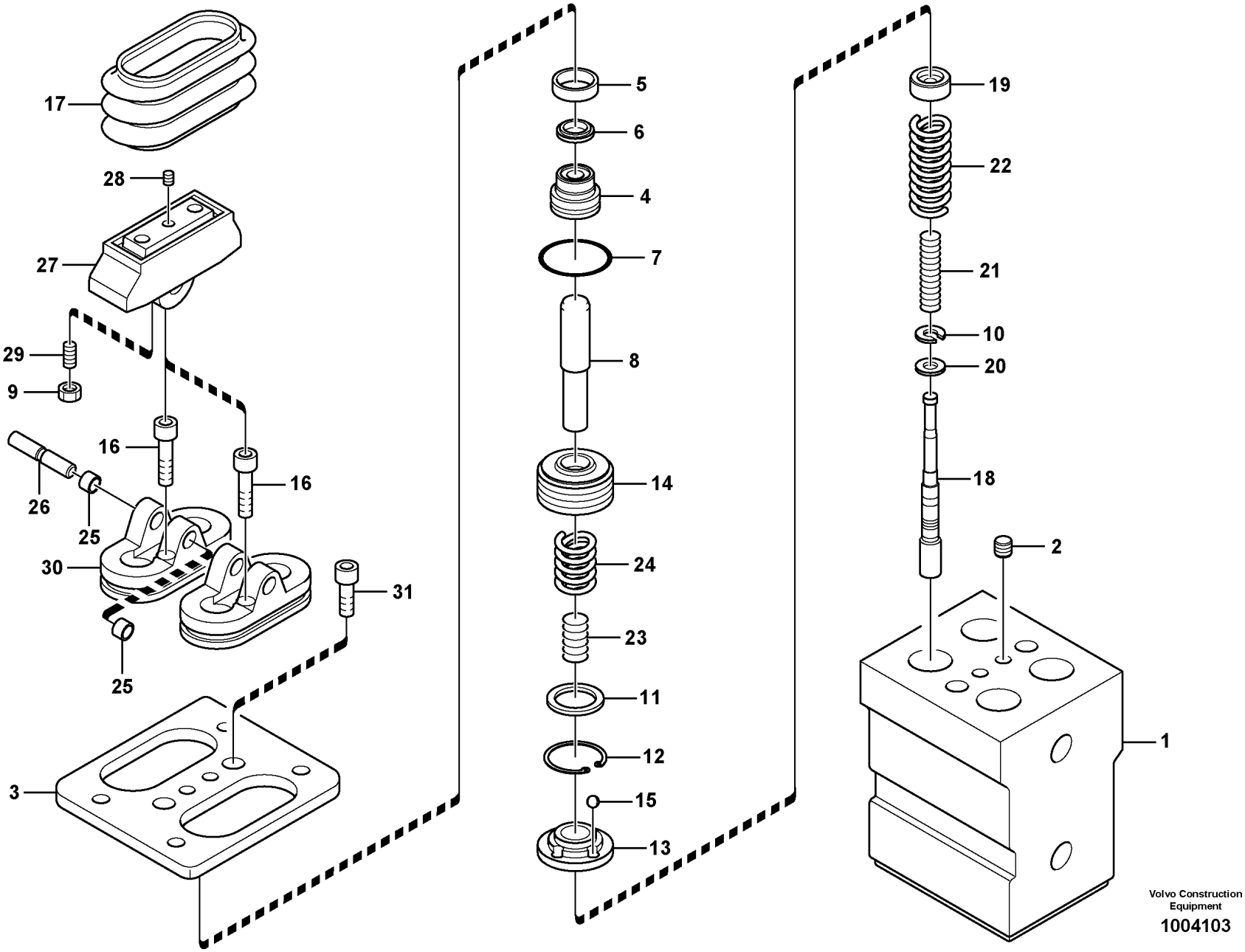

Volvo Construction Equipment

1004103

Fig.	Part No.	Quantity 1	2	3	PS	KIT	Description	Denominación	Denominação	Dénomination	Notes
31	VOE 967630	2			SS		•Hex. socket screw	•Tornillo de hexágono embutido	•Parafuso soquete sext	•Vis à six pans creux	
100	SA 8230-27530	1			SS		Sealing kit	Juego de reténes	Jogo de vedação	Jeu joints	

1	8289742	**Remote control valve pedal, travel motor** **Válvula de control a pedal de válvula de mando a distancia, motor trasl** **Pedal da válvula de controle remoto, motor de curso** **V. commande vers pédale de v. commande télécommandée, moteur condui**	Catalogue id **20629**	Group **914**
2			Illustr. No **1004103**	Section **800**
3				
4			Issue **20032270-E**	Page **1245**
5				

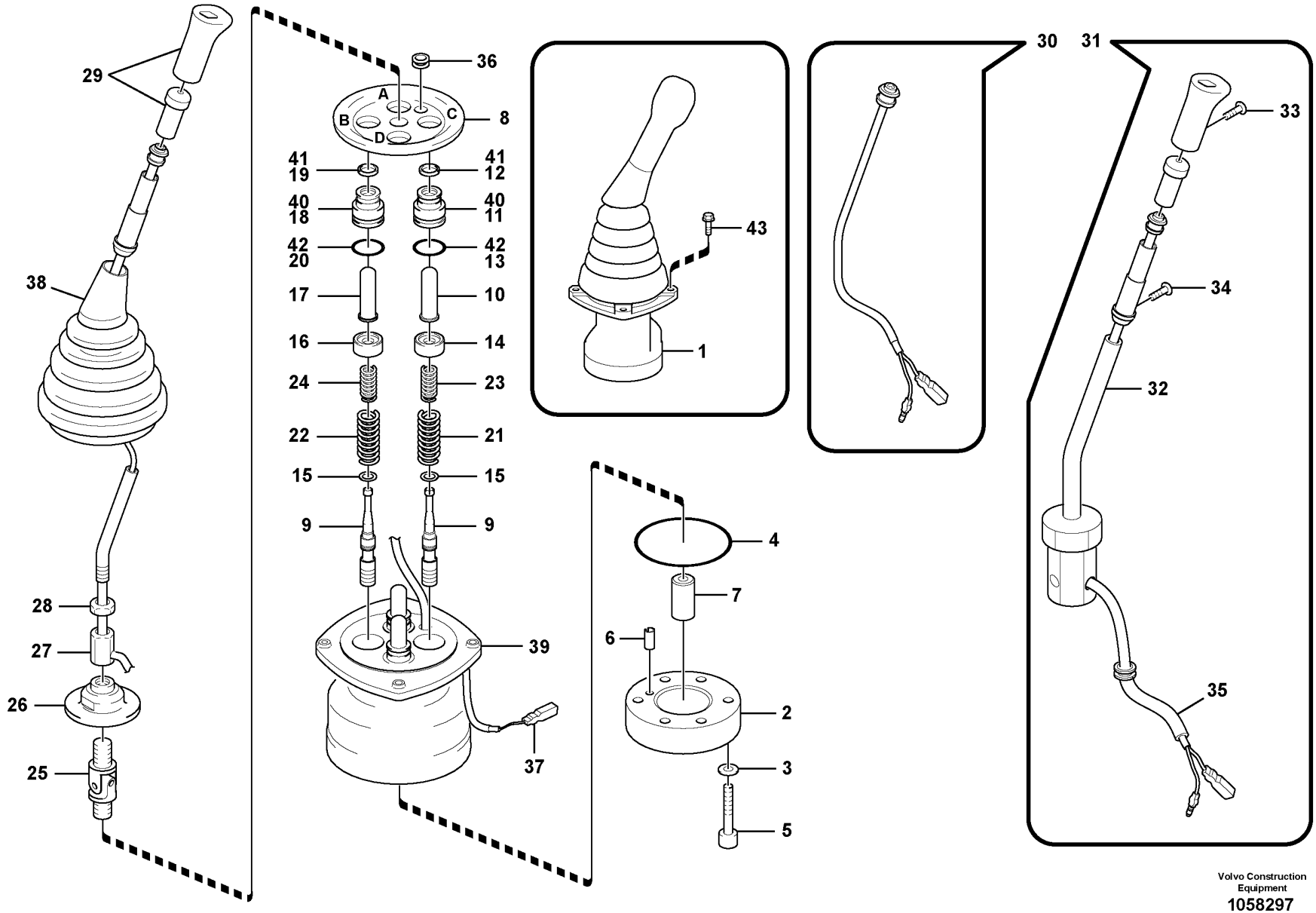

Volvo Construction Equipment

1058297

Fig.	Part No.	Quantity 1	2	3	4	5	PS	KIT	Description	Denominación	Denominação	Dénomination	Notes
1	VOE 14556361	1							Remote control valve	Válvula control distancia	Válvula de controle remoto	Vanne automatique	LH, SEMI-LONG
1	VOE 14556362		1						Remote control valve	Válvula control distancia	Válvula de controle remoto	Vanne automatique	RH, SEMI-LONG
1	VOE 14576329			1					Remote control valve	Válvula control distancia	Válvula de controle remoto	Vanne automatique	LH, TROPICAL
1	VOE 14576330				1				Remote control valve	Válvula control distancia	Válvula de controle remoto	Vanne automatique	RH, TROPICAL
2	VOE 14550278	1	1	1	1				•Plate	•Chapa	•Chapa	•Tôle	
3	SA 8230-19731	2	2	2	2			K	•Washer	•Arandela	•Arruela	•Rondelle	
4	SA 8230-37060	1	1	1	1			K	•O-ring	•Anillo tórico	•Anel-o	•Joint torique	
5	VOE 11706967	2	2	2	2				•Screw	•Tornillo	•Parafuso	•Vis	
6	SA 8230-25940	1	1	1	1				•Spring pin	•Pasador tubular	•Pino tubular	•Goupille tubulaire	
7	SA 8230-37100	1	1	1	1				•Bushing	•Casquillo	•Bucha	•Bague	
8	SA 8230-37140	1	1	1	1				•Plate	•Chapa	•Chapa	•Tôle	
9		4	4	4	4		NS		•Spool	•Bobina	•Bobina	•Bobine	
10	VOE 14588698			1	1				•Rod	•Varilla	•Vareta	•Monture	PORT A,C
11	SA 8230-28800			1	1				••Plug	••Tapón	••Bujão	••Tampon	
12	VOE 14588459			1	1				••Seal	••Junta	••Vedação	••Étanchéité	
13	VOE 14533610			1	1				••O-ring	••Anillo tórico	••Anel-o	••Joint torique	
14	SA 8230-36650	2	2	2	2				•Valve seat	•Asiento de válvula	•Assento da válvula	•Siège de soupape	
15	SA 8230-19690	4	4	4	4				•Washer	•Arandela	•Arruela	•Rondelle	
16	SA 8230-36640	2	2	2	2				•Valve seat	•Asiento de válvula	•Assento da válvula	•Siège de soupape	
17	VOE 14588699			1	1				•Rod	•Varilla	•Vareta	•Monture	PORT B,D
18	SA 8230-28800			1	1				••Plug	••Tapón	••Bujão	••Tampon	
19	VOE 14588459			1	1				••Seal	••Junta	••Vedação	••Étanchéité	
20	VOE 14533610			1	1				••O-ring	••Anillo tórico	••Anel-o	••Joint torique	
21	VOE 14541091	2	2	2	2				•Spring	•Resorte	•Mola	•Ressort	
22	VOE 14512873	2	2	2	2				•Spring	•Resorte	•Mola	•Ressort	
23	SA 8230-36770	2	2	2	2				•Spring	•Resorte	•Mola	•Ressort	
24	SA 8230-36780	2	2	2	2				•Spring	•Resorte	•Mola	•Ressort	
25	SA 8230-20040	1	1	1	1				•Joint	•Junta	•Junta	•Cardan	

1	8279801	**Servo system, remote control valve** **Servosistema, válvula de mando a distancia** **Sistema servo, válvula de controle remoto** **Système servo, valve de commande télécommandée**	Catalogue id **20629**	Group **914**
2	8279801			
3	8286482		Illustr. No **1058297**	Section **1100**
4	8286482			
5			Issue **20032270-E**	Page **1247**

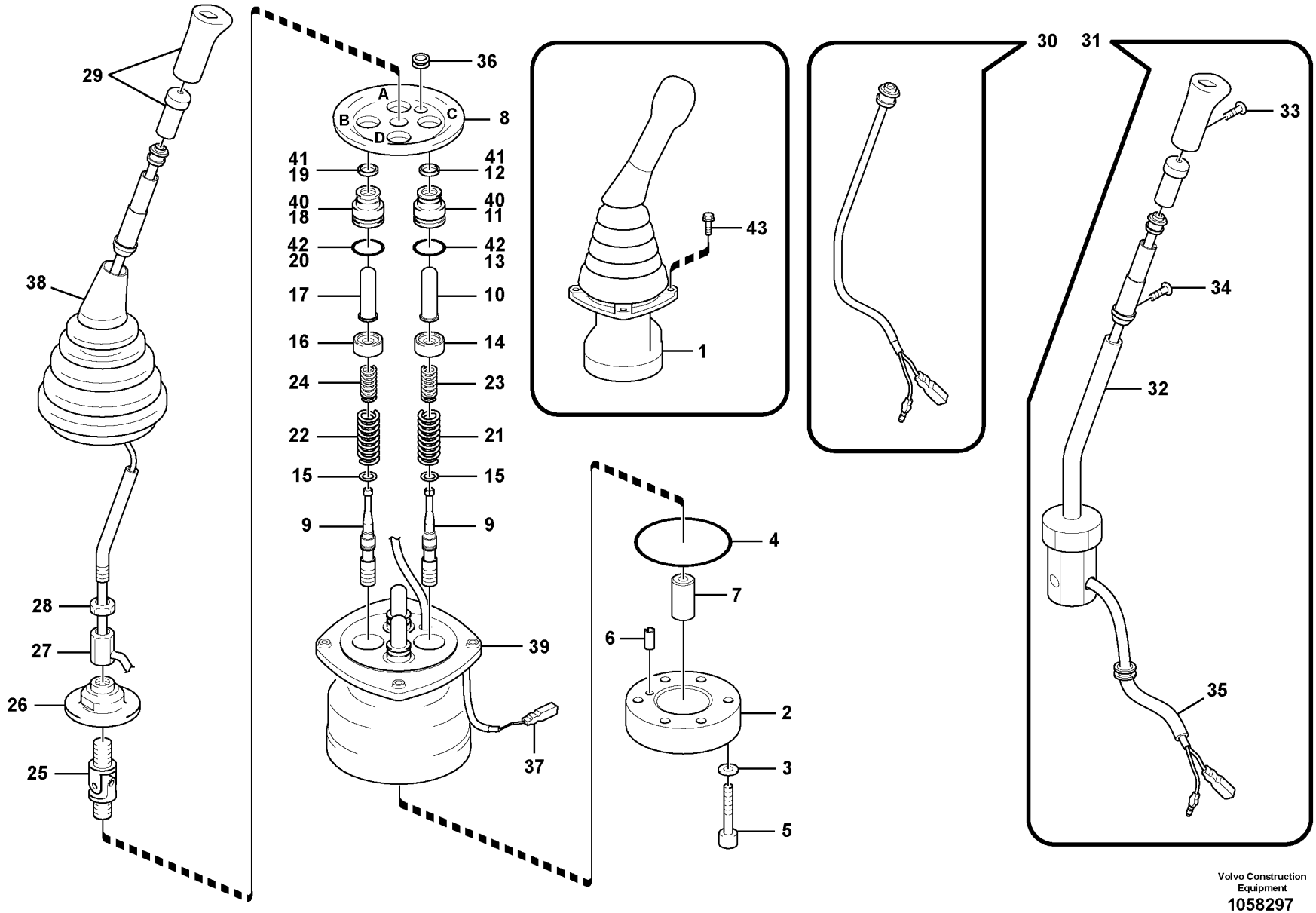

Volvo Construction Equipment

1058297

Fig.	Part No.	Quantity 1	2	3	4	5	PS	KIT	Description	Denominación	Denominação	Dénomination	Notes
26	SA 8230-37120	1	1	1	1				•Plate	•Chapa	•Chapa	•Tôle	
27	SA 8230-20140	1	1	1	1				•Nut	•Tuerca	•Porca	•Écrou	
28	SA 8230-19950	1	1	1	1				•Lock nut	•Contratuerca	•Porca trava	•Contre-écrou	
29	SA 8230-37090	1		1					•Knob	•Botón	•Botão	•Bouton	LH
	VOE 14500137		1		1				•Knob	•Botón	•Botão	•Bouton	RH
30	SA 8230-36940	1	1	1	1				•Switch	•Interruptor	•Interruptor	•Rupteur	
31	SA 8230-37080	1	1	1	1				•Handle	•Mango	•Manopla	•Poignée	
32	SA 8230-36320	1	1	1	1				••Bar	••Barra	••Barra	••Barre	
33	SA 8230-32090	1	1	1	1				••Screw	••Tornillo	••Parafuso	••Vis	
34	SA 8230-28020	2	2	2	2				••Screw	••Tornillo	••Parafuso	••Vis	
35	SA 8230-32100	1	1	1	1				••Tube	••Tubo	••Tubo	••Tube	
36	SA 8230-37110	1	1	1	1				••Bushing	••Casquillo	••Bucha	••Bague	
	SA 8230-37110	1	1	1	1				•Bushing	•Casquillo	•Bucha	•Bague	
	VOE 14500125	1	1	1	1				•Bushing	•Casquillo	•Casquilho	•Bague	
37	VOE 14550285	1	1						•Connector	•Union	•Conector	•Raccord	
	VOE 14500564			2	2				•Terminal	•Espiga terminal	•Pino do terminal	•Contact électrique	
	VOE 14500129			2	2				•Plug	•Tapón	•Bujão	•Tampon	
38	SA 8230-27600	1	1	1	1				•Bellows	•Fuelle	•Fole	•Soufflet	
39		1	1	1	1		NS		•Casing	•Cubierta	•Caixa	•Boitier	
40	SA 8230-28800	4	4						•Plug	•Tapón	•Bujão	•Tampon	
41	SA 8230-20110	4	4					K	•Seal	•Junta	•Vedação	•Étanchéité	
42	VOE 983509	4	4					K	•O-ring	•Anillo tórico	•Anel-o	•Joint torique	
43	VOE 13946934	8	8	8	8				Screw	Tornillo	Parafuso	Vis	
100	SA 8230-36840	1	1					K	Sealing kit	Kit de precinto	Jogo de vedação	Kit plombage	

1	8279801	**Servo system, remote control valve** **Servosistema, válvula de mando a distancia** **Sistema servo, válvula de controle remoto** **Système servo, valve de commande télécommandée**	Catalogue id **20629**	Group **914**
2	8279801			
3	8286482		Illustr. No **1058297**	Section **1100**
4	8286482			
5			Issue **20032270-E**	Page **1249**

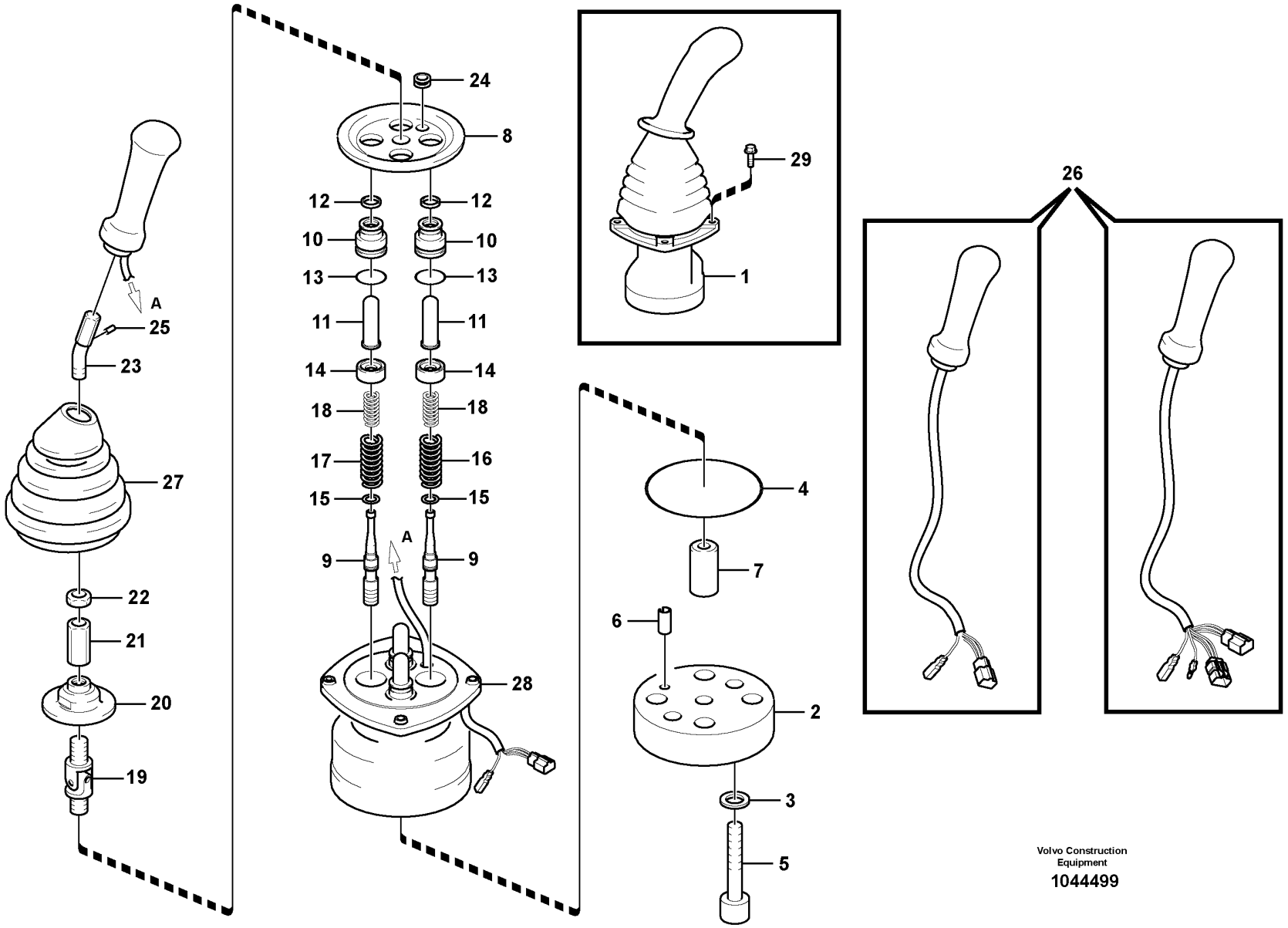

Volvo Construction Equipment

1044499

Fig.	Part No.	Quantity 1	2	3	PS	KIT	Description	Denominación	Denominação	Dénomination	Notes
1	VOE 14557294	1					Remote control valve	Válvula control distancia	Válvula de controle remoto	Vanne automatique	LH, 4-SWITCH
1	VOE 14557295	1					Remote control valve	Válvula control distancia	Válvula de controle remoto	Vanne automatique	RH, 4-SWITCH
1	VOE 14625424		1				Remote control valve	Válvula control distancia	Válvula de controle remoto	Vanne automatique	LH, 3-SWITCH
1	VOE 14625425		1				Remote control valve	Válvula control distancia	Válvula de controle remoto	Vanne automatique	RH, 3-SWITCH
2	VOE 14550278	1	1				•Plate	•Chapa	•Chapa	•Tôle	
3	SA 8230-19731	2	2			K	•Washer	•Arandela	•Arruela	•Rondelle	
4	SA 8230-37060	1	1			K	•O-ring	•Anillo tórico	•Anel-o	•Joint torique	
5	VOE 11706967	2	2				•Screw	•Tornillo	•Parafuso	•Vis	
6	SA 8230-25940	1	1				•Spring pin	•Pasador tubular	•Pino tubular	•Goupille tubulaire	
7	SA 8230-37100	1	1				•Bushing	•Casquillo	•Bucha	•Bague	
8	SA 8230-37140	1	1				•Plate	•Chapa	•Chapa	•Tôle	
9		4	4		NS		•Spool	•Bobina	•Bobina	•Bobine	
10	SA 8230-28800	4	4				•Plug	•Tapón	•Bujão	•Tampon	
11	VOE 14588698	4	4				•Rod	•Varilla	•Vareta	•Monture	
12	SA 8230-20110	1	1			K	••Seal	••Junta	••Vedação	••Étanchéité	
13	VOE 983509	1	1			K	••O-ring	••Anillo tórico	••Anel-o	••Joint torique	
14	SA 8230-36650	1	1				••Valve seat	••Asiento de válvula	••Assento da válvula	••Siège de soupape	
15	SA 8230-19690	4	4				•Washer	•Arandela	•Arruela	•Rondelle	
16	VOE 14540766	2	2				•Spring	•Resorte	•Mola	•Ressort	
17	VOE 14541091	2	2				•Spring	•Resorte	•Mola	•Ressort	
18	SA 8230-36770	4	4				•Spring	•Resorte	•Mola	•Ressort	
19	SA 8230-20040	1	1				•Joint	•Junta	•Junta	•Cardan	
20	SA 8230-37120	1	1				•Plate	•Chapa	•Chapa	•Tôle	
21	SA 8230-19940	1	1				•Nut	•Tuerca	•Porca	•Ecrou	
22	SA 8230-19950	1	1				•Lock nut	•Contratuerca	•Porca trava	•Contre-écrou	
23	VOE 14540767	1	1				•Lever	•Palanca	•Alavanca	•Levier	
24	VOE 14500125	1	1				•Bushing	•Casquillo	•Casquilho	•Bague	
25	VOE 14500124	1	1				•Pin	•Pasador	•Pino	•Goupille	
26	VOE 14550325	1					•Handle	•Mango	•Manopla	•Poignée	LH
26	VOE 14550324	1					•Handle	•Mango	•Manopla	•Poignée	RH
26	VOE 14630694		1				•Handle	•Mango	•Manopla	•Poignée	LH

1	8280365	**Servo system, remote control valve** **Servosistema, válvula de mando a distancia** **Sistema servo, válvula de controle remoto** **Système servo, valve de commande télécommandée**
2	8280366	
3		
4		
5		

Catalogue id **20629**	Group **914**
Illustr. No **1044499**	Section **1200**
Issue **20032270-E**	Page **1251**

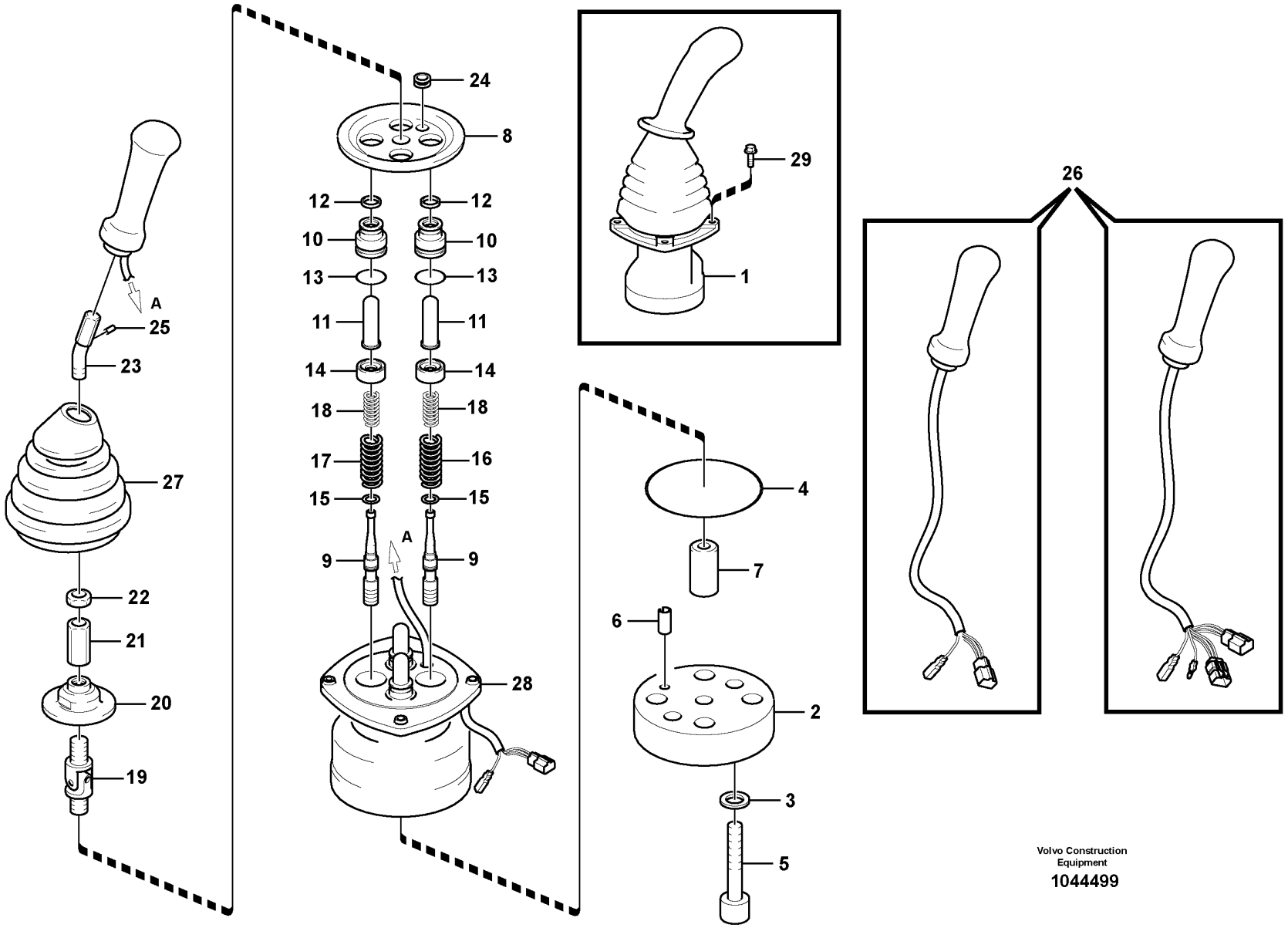

Volvo Construction Equipment

1044499

Fig.	Part No.	Quantity 1	2	3	PS	KIT	Description	Denominación	Denominação	Dénomination	Notes
26	VOE 14630694		1				•Handle	•Mango	•Manopla	•Poignée	RH
27	VOE 14500130	1	1				•Bellows	•Cubierta Goma	•Foles	•Capot Caoutcho.	
28		1	1		NS		•Casing	•Cubierta	•Caixa	•Boitier	
29	VOE 946934	8	8		SS		Flange screw	Tornillo embridado	Parafuso flangeado	Vis à embase	
100	SA 8230-36840	1	1				Sealing kit	Kit de precinto	Jogo de vedação	Kit plombage	

1	8280365	**Servo system, remote control valve** **Servosistema, válvula de mando a distancia** **Sistema servo, válvula de controle remoto** **Système servo, valve de commande télécommandée**	Catalogue id **20629**	Group **914**
2	8280366		Illustr. No **1044499**	Section **1200**
3				
4			Issue **20032270-E**	Page **1253**
5				

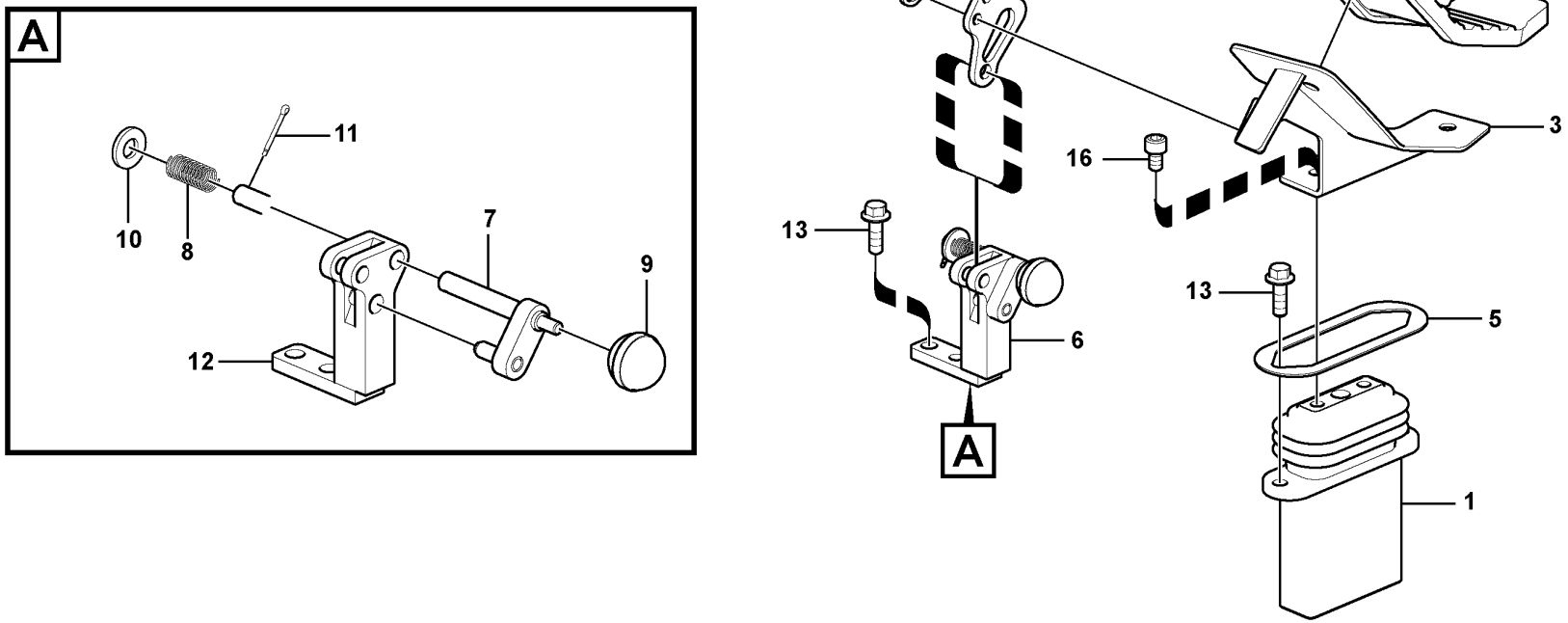

Volvo Construction Equipment

1034499

Fig.	Part No.	Quantity 1	2	3	4	5	PS	KIT	Description	Denominación	Denominação	Dénomination	Notes
1	VOE 14533958	1	1						Pedal	Pedal	Pedal	Pédale	See group 914-1600 page 1257
1	VOE 14533959			1	1				Pedal	Pedal	Pedal	Pédale	See group 914-1600 page 1257
2	VOE 14534435	1		1	1				Cover	Capo	Tampa	Capot	RH
2	VOE 14534436		1						Cover	Capo	Tampa	Capot	LH
3	VOE 14534437	1		1	1				Bracket	Consola	Suporte	Console	
3	VOE 14534438		1						Bracket	Consola	Suporte	Console	
4	VOE 14535487	1	1	1	1				Plate	Chapa	Chapa	Tôle	
5	VOE 14515386	1	1	1	1				Plate	Chapa	Chapa	Tôle	
6	VOE 14515941	1		1	1				Stopping device	Mecanismo de parada	Dispositivo parada	Dispositif d'arrêt	
6	VOE 14515388		1						Stopping device	Mecanismo de parada	Dispositivo parada	Dispositif d'arrêt	
7	VOE 14531101	1	1	1	1				•Pin	•Pasador	•Pino	•Goupille	
8	VOE 14531102	1	1	1	1				•Spring	•Resorte	•Mola	•Ressort	
9	VOE 14881067	1	1	1	1				•Knob	•Botón	•Botão	•Bouton	
10	VOE 992042	1	1	1	1				•Plain washer	•Arandela plana	•Arruela simples	•Rondelle plane	
11	VOE 907848	1	1	1	1				•Split pin	•Pasador hendido	•Chaveta fendida	•Goupille fendue	
12		1	1	1	1		NS		•Bracket	•Ménsula	•Suporte	•Console	
13	VOE 946472	4	4	4	4				Flange screw	Tornillo embridado	Parafuso flangeado	Vis à embase	
14	VOE 955921	2	2	2	2				Spring washer	Arandela elástica	Arruela de pressão	Rondelle élastique	
15	VOE 984065	2	2	2	2				Hex. socket screw	Tornillo de hexágono embutido	Parafuso soquete sext	Vis à six pans creux	
16	VOE 984348	2	2	2	2				Hex. socket screw	Tornillo de hexágono embutido	Parafuso soquete sext	Vis à six pans creux	

1	8289819,8292068
2	8285002
3	8289866
4	8289867
5	

Working hydraulic, remote control valve pedal for hammer and shear
Hidráulica de trabajo, pedal de válv. de mando a dist. para
Sistema hidráulico de operação, pedal da válvula de controle remoto para o martelo e o cortador
Hydr de travail, pédale v cde télécom. marteau et cisaille

Catalogue id **20629**	Group **914**
Illustr. No **1034499**	Section **1500**
Issue **20032270-E**	Page **1255**

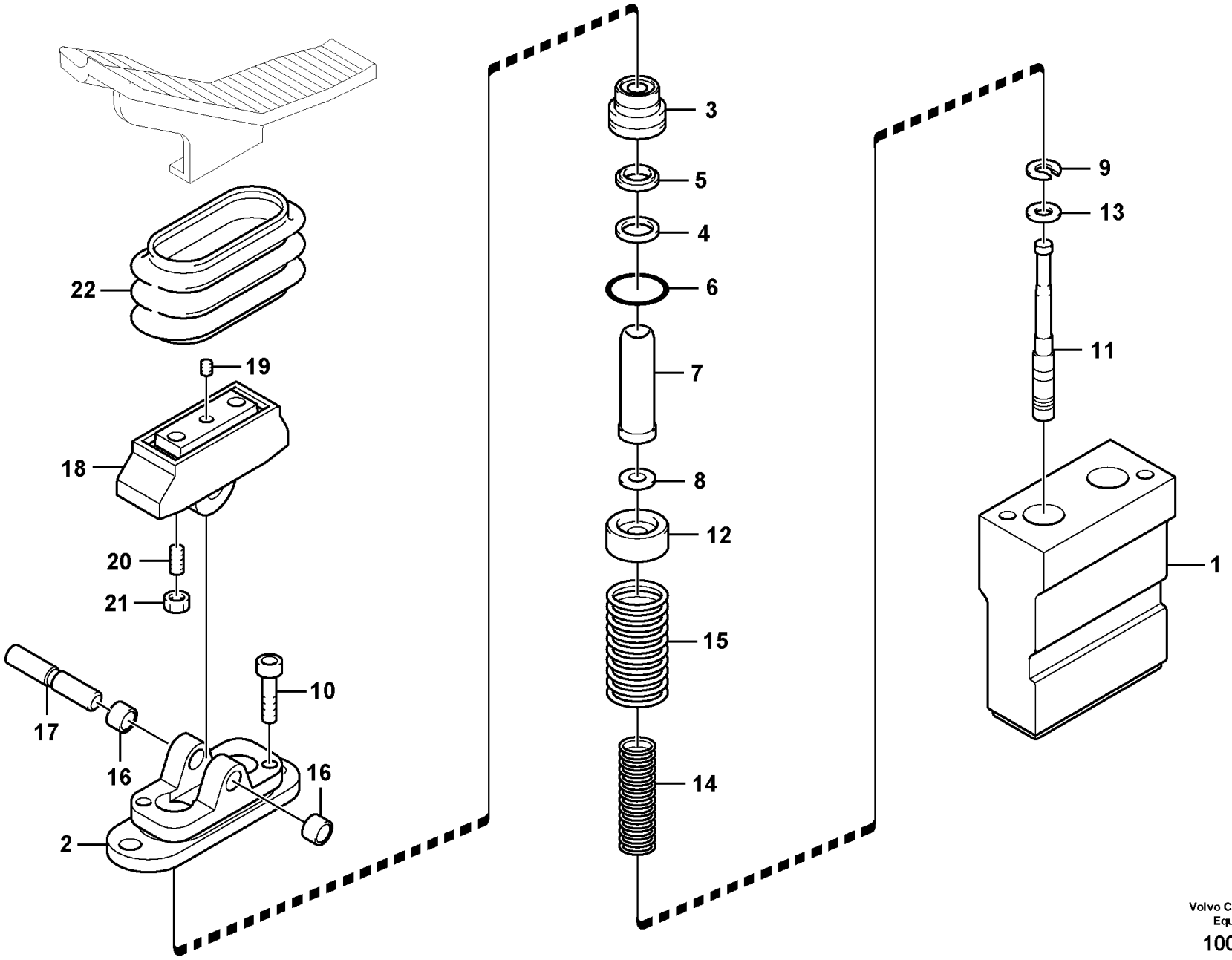

Volvo Construction Equipment

1009183

Fig.	Part No.	Quantity 1	2	3	4	5	PS	KIT	Description	Denominación	Denominação	Dénomination	Notes
	VOE 14533958	1	1						Pedal	Pedal	Pedal	Pédale	
	VOE 14533959			1	1				Pedal	Pedal	Pedal	Pédale	
1		1	1	1	1		NS		•Casing	•Cubierta	•Caixa	•Boitier	
2	VOE 11706094	1	1	1	1				•Cover	•Capó	•Capô	•Capot	(SA 8230-19620)
3	SA 8230-19530	2	2	2	2				•Plastic plug	•Tapón plástico	•Bujão plástico	•Tampon plastique	
4	SA 8230-20110	2	2	2	2			K	•Seal	•Junta	•Vedação	•Étanchéité	
5	SA 7263-00130	2	2	2	2			K	•Seal	•Junta	•Vedação	•Étanchéité	
6	VOE 983509	2	2	2	2			K	•O-ring	•Anillo tórico	•Anel-o	•Joint torique	
7	SA 8230-19410	2	2	2	2				•Rod	•Tirante	•Haste	•Tringle	
8	SA 8230-19680	4	4	4	4				•Washer	•Arandela	•Arruela	•Rondelle	
9	SA 8230-19690	2	2	2	2				•Washer	•Arandela	•Arruela	•Rondelle	
10	VOE 11706095	2	2	2	2				•Allen Hd Screw	•Torn Hex Embut	•Parafuso Allen Hd	•Vis A 6 Pans Cr	(SA 8230-19420)
11	SA 8230-19510	2	2	2	2		OP		•Control plunger	•Pasador de accionamiento	•Êmbolo	•Piston de contrôle	
12	SA 8230-19440	2	2	2	2				•Screw	•Tornillo	•Parafuso	•Vis	
13	SA 8230-19450	2	2	2	2				•Washer	•Arandela	•Arruela	•Rondelle	
14	VOE 11705990	2	2	2	2				•Spring	•Resorte	•Mola	•Ressort	
15	SA 8230-19460	2	2	2	2				•Spring	•Resorte	•Mola	•Ressort	
16	VOE 11705994	2	2	2	2				•Bushing	•Casquillo	•Bucha	•Bague	
17	VOE 11705995	1	1	1	1				•Shaft	•Eje	•Eixo	•Arbre	(SA 8230-19470)
18	SA 8230-19550	1	1	1	1				•Cam	•Leva	•Came	•Came	
19	SA 8240-03730	1	1	1	1				•Screw	•Tornillo	•Parafuso	•Vis	
20	VOE 11705997	2	2	2	2				•Set screw	•Tornillo tope	•Parafuso batente	•Vis butée	
21	VOE 11705998	2	2	2	2				•Lock nut	•Contratuerca	•Porca trava	•Contre-écrou	
22	VOE 11706002	1	1	1	1				•Bellows	•Fuelle	•Fole	•Soufflet	
100	VOE 11706100	1	1	1	1			K	Sealing kit	Kit de precinto	Jogo de vedação	Kit plombage	(SA 8230-28100)

1	8289819,8292068
2	8285002
3	8289866
4	8289867
5	

Working hydraulic, remote control valve pedal for hammer and shear
Hidráulica de trabajo, pedal de válv. de mando a dist. para
Sistema hidráulico de operação, pedal da válvula de controle remoto para o martelo e o cortador
Hydr de travail, pédale v cde télécom. marteau et cisaille

Catalogue id **20629**	Group **914**
Illustr. No **1009183**	Section **1600**
Issue **20032270-E**	Page **1257**

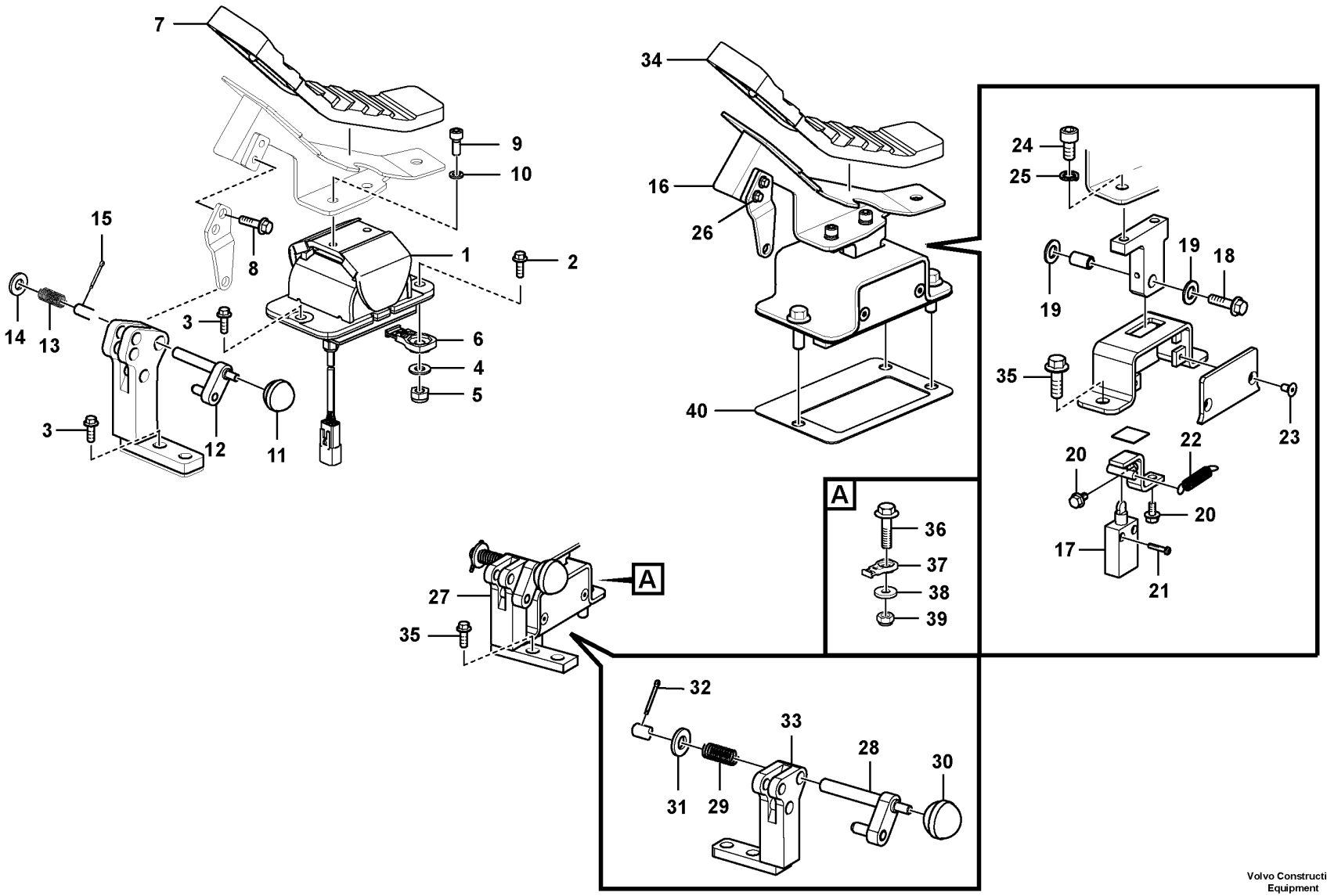

Volvo Construction Equipment
1074984

Fig.	Part No.	Quantity 1	2	3	PS	KIT	Description	Denominación	Denominação	Dénomination	Notes
1	VOE 14634808	1					Pedal	Pedal	Pedal	Pédale	
2	VOE 965186	1			SS		Flange screw	Tornillo embridado	Parafuso flangeado	Vis à embase	S/N -210402, -220999, -270040, -280024
2	VOE 13965185	1					Screw	Tornillo	Parafuso	Vis	S/N 210403-, 221000-, 270041-, 280025-
3	VOE 946472	4					Flange screw	Tornillo embridado	Parafuso flangeado	Vis à embase	
4	VOE 960148	1			SS		Plain washer	Arandela plana	Arruela simples	Rondelle plane	
5	SA 9131-11000	1					Lock nut	Contratuerca	Porca de trava	Contre-ecrou	
6	VOE 14587635	1					Clip	Clip	Clipe	Clip	
7	VOE 14534436	1					Cover	Capo	Tampa	Capot	
8	VOE 946173	2			SS		Flange screw	Tornillo embridado	Parafuso flangeado	Vis à embase	
9	VOE 984064	2			SS		Hex. socket screw	Tornillo de hexágono embutido	Parafuso soquete sext	Vis à six pans creux	
10	VOE 955921	2					Spring washer	Arandela elástica	Arruela de pressão	Rondelle élastique	
11	VOE 14881067	1					Knob	Botón	Botão	Bouton	
12	VOE 14531101	1					Pin	Pasador	Pino	Goupille	
13	VOE 14531102	1					Spring	Resorte	Mola	Ressort	
14	VOE 992042	1					Plain washer	Arandela plana	Arruela simples	Rondelle plane	
15	SA 9323-02912	1					Split Pin	Chaveta Hendida	Contrapino	Goupille Fendue	
16	VOE 14651237		1				Pedal	Pedal	Pedal	Pédale	
17	VOE 14643925		1				•Switch	•Interruptor	•Interruptor	•Rupteur	
18	VOE 946671		1				•Flange screw	•Tornillo embridado	•Parafuso flangeado	•Vis à embase	
19	VOE 955896		2				•Plain washer	•Arandela plana	•Arruela simples	•Rondelle plane	
20	VOE 13965175		2				•Screw	•Tornillo	•Parafuso	•Vis	
21	SA 9021-10404		2				•Cross recessed screw	•Tornillo cruz	•Parafuso phillips	•Vis empreinte cruciforme	
22	VOE 14523097		1				•Spring	•Resorte	•Mola	•Ressort	
23	VOE 13969737		2				•Six point socket screw	•Racor de seis dientes	•Paraf soquete sext	•Vis à 6 pans creux	
24	VOE 984078		2				•Hex. socket screw	•Tornillo de hexágono embutido	•Parafuso soquete sext	•Vis à six pans creux	
25	VOE 955922		2				•Spring washer	•Arandela elástica	•Arruela de pressão	•Rondelle élastique	
26	VOE 946173		2		SS		•Flange screw	•Tornillo embridado	•Parafuso flangeado	•Vis à embase	
27	VOE 14650864		1				Stopping device	Mecanismo de parada	Dispositivo parada	Dispositif d'arrêt	

1	8292061	**Working hydraulic, remote control valve pedal for hammer and shear** **Hidráulica de trabajo, pedal de válv. de mando a dist. para** **Sistema hidráulico de operação, pedal da válvula de controle remoto para o martelo e o cortador** **Hydr de travail, pédale v cde télécom. marteau et cisaille**	Catalogue id **20629**	Group **914**
2	8293106		Illustr. No **1074984**	Section **1700**
3				
4			Issue **20032270-E**	Page **1259**
5				

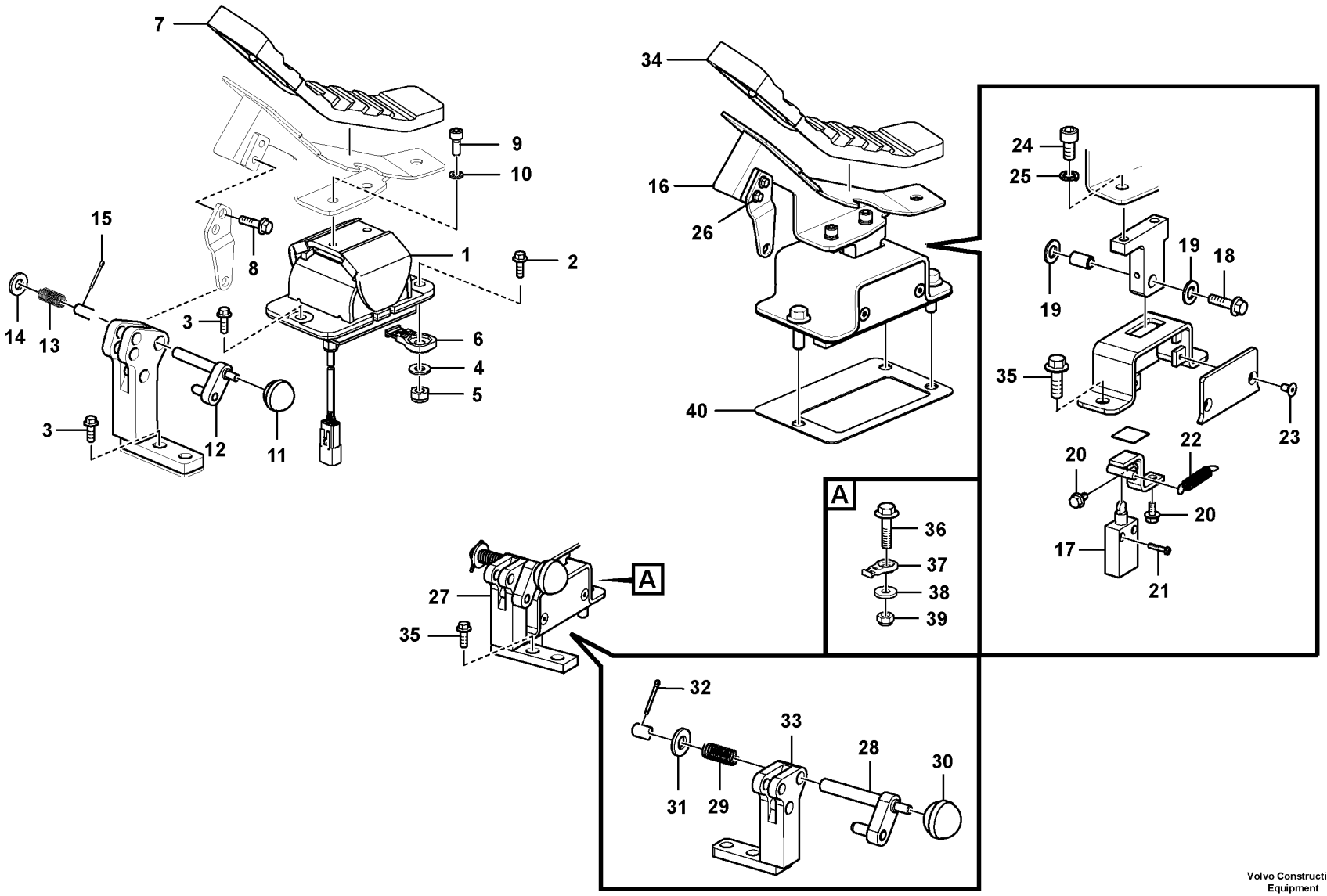

Volvo Construction Equipment
1074984

Fig.	Part No.	Quantity 1	2	3	PS	KIT	Description	Denominación	Denominação	Dénomination	Notes
28	VOE 14531101		1				•Pin	•Pasador	•Pino	•Goupille	
29	VOE 14531102		1				•Spring	•Resorte	•Mola	•Ressort	
30	VOE 14881067		1				•Knob	•Botón	•Botão	•Bouton	
31	VOE 992042		1				•Plain washer	•Arandela plana	•Arruela simples	•Rondelle plane	
32	VOE 907848		1				•Split pin	•Pasador hendido	•Chaveta fendida	•Goupille fendue	
33			1		NS		•Bracket	•Consola	•Suporte	•Console	
34	VOE 14534436		1				Cover	Capo	Tampa	Capot	
35	VOE 946472		4				Flange screw	Tornillo embridado	Parafuso flangeado	Vis à embase	
36	VOE 13965185		1				Screw	Tornillo	Parafuso	Vis	
37	VOE 14587635		1				Clip	Clip	Clipe	Clip	
38	VOE 976945		1				Washer	Arandela	Arruela	Rondelle	
39	SA 9131-11000		1				Lock nut	Contratuerca	Porca de trava	Contre-ecrou	
40	VOE 14649912		1				Plate	Chapa	Chapa	Tôle	

1	8292061	**Working hydraulic, remote control valve pedal for hammer and shear** **Hidráulica de trabajo, pedal de válv. de mando a dist. para** **Sistema hidráulico de operação, pedal da válvula de controle remoto para o martelo e o cortador** **Hydr de travail, pédale v cde télécom. marteau et cisaille**	Catalogue id **20629**	Group **914**
2	8293106		Illustr. No **1074984**	Section **1700**
3				
4			Issue **20032270-E**	Page **1261**
5				

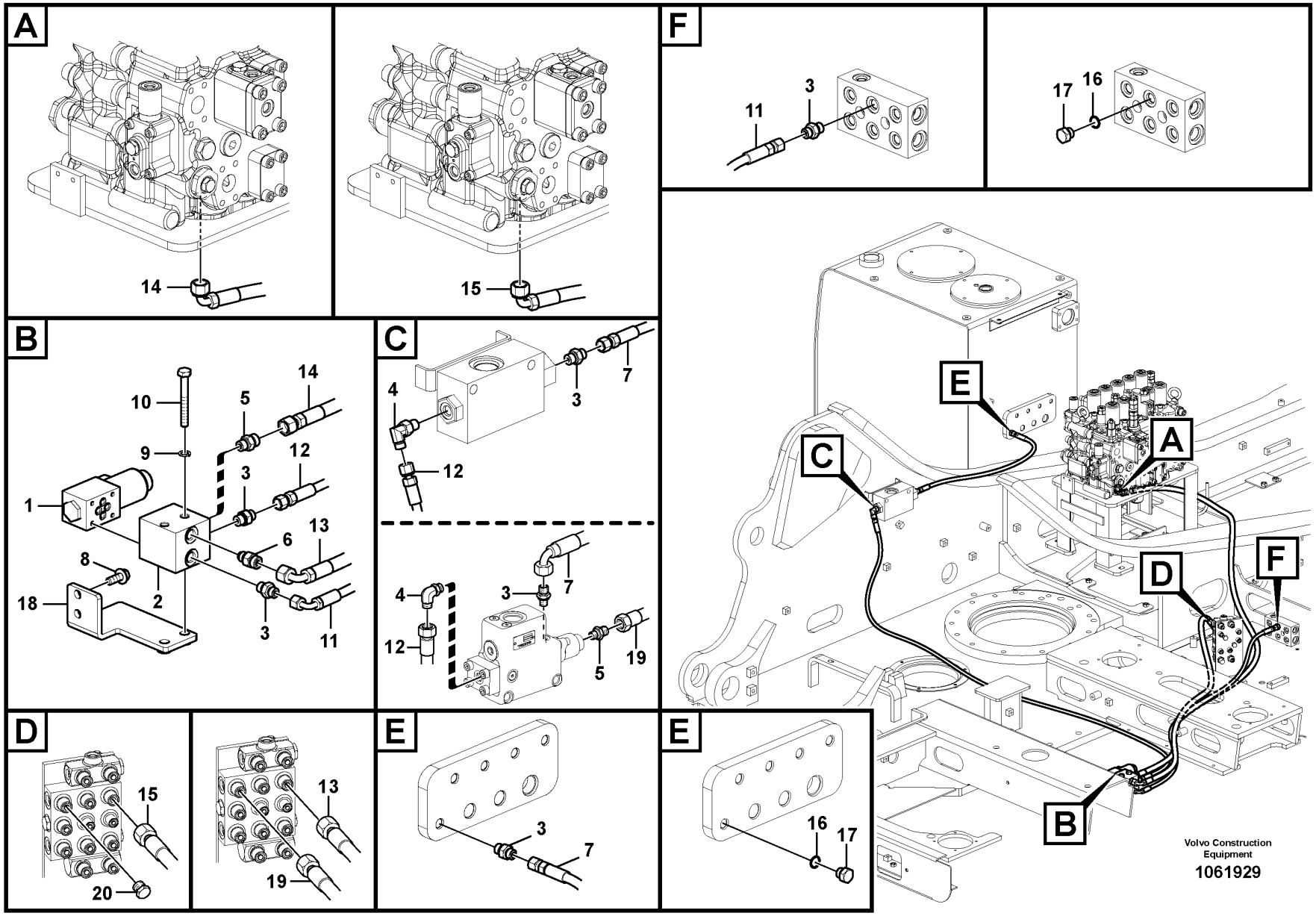
A
14
15
B
10
5
14
9
12
3
1
6
13
8
18
2
3
11
C
4
3
7
12
4
3
7
12
5
19
D
15
20
13
19
E
3
7
E
16
17
F
11
3
17
16
A
B
C
D
E
F
Volvo Construction Equipment
1061929

Fig.	Part No.	Quantity 1	2	3	4	5	PS	KIT	Description	Denominación	Denominação	Dénomination	Notes
1	VOE 14534371	1	1						Solenoid valve	Electroválvula	Válvula solenóide	Électrovanne	
	VOE 14550884	1	1						•Solenoid coil	•Bobina magnética	•Bobina solenóide	•Bobine magnétique	
2	VOE 14556273	1	1						Block	Bloque	Bloco	Bloc	
3	VOE 13933858	5	5						Nipple	Niple	Niple	Raccord	S/N -210309/-220346
	VOE 13933858	6	6						Nipple	Niple	Niple	Raccord	S/N 210310-/220347-
	VOE 990736	1	1						•O-ring	•Anillo tórico	•Anel-o	•Joint torique	
	VOE 993320	1	1						•O-ring	•Anillo tórico	•Anel-o	•Joint torique	
4	VOE 13933857	1	1						Elbow nipple	Niple angular	Cotovelo	Raccord coudé	S/N -210309/-220346
	VOE 937538		1						Nipple	Niple	Niple	Raccord	S/N 210310-/220347-
	VOE 990736	1	1						•O-ring	•Anillo tórico	•Anel-o	•Joint torique	
	VOE 993320	1	1						•O-ring	•Anillo tórico	•Anel-o	•Joint torique	
5	VOE 935085	1	2						Nipple	Niple	Niple	Raccord	
	VOE 990737	1	1						•O-ring	•Anillo tórico	•Anel-o	•Joint torique	
	VOE 993320	1	1						•O-ring	•Anillo tórico	•Anel-o	•Joint torique	
6	VOE 14534524	1	1						Connector	Unión	Conexão	Connexion	
7	VOE 937413	1							Hose assembly	Conducto	Mangueira completa	Conduit flexible	
7	VOE 936294		1						Hose assembly	Conducto	Mangueira completa	Conduit flexible	
8	VOE 946329	2	2						Flange screw	Tornillo embridado	Parafuso flangeado	Vis à embase	
9	VOE 955922	2	2						Spring washer	Arandela elástica	Arruela de pressão	Rondelle élastique	
10	VOE 983257	2	2						Hexagon screw	Tornillo hexagonal	Parafuso sextavado	Vis à tête hexagonale	
11	VOE 937205	1	1						Hose assembly	Conducto	Mangueira completa	Conduit flexible	
12	VOE 937699	1	1						Hose assembly	Conducto	Mangueira completa	Conduit flexible	S/N -210309/-220346
	VOE 936824	1	1						Hose assembly	Conducto	Mangueira completa	Conduit flexible	S/N 210310-/220347-
13	VOE 937132	1	1						Hose assembly	Conducto	Mangueira completa	Conduit flexible	
14	VOE 936786	1	1						Hose assembly	Conducto	Mangueira completa	Conduit flexible	
15	VOE 937129			1	1				Hose assembly	Conducto	Mangueira completa	Conduit flexible	
16	VOE 993320			2	2				O-ring	Anillo tórico	Anel-o	Joint torique	
17	SA 9415-31021			2	2				Plug	Tapon	Bujão	Bouchon	
18	VOE 14553457	1	1						Bracket	Consola	Suporte	Console	
19	VOE 937344		1						Hose assembly	Conducto	Mangueira completa	Conduit flexible	
20	VOE 955100	1		1	1				Expansion plug	Tapón expansor	Bujão de expansão	Tampon d'expansion	

1	8289816	**Servo system, control valve to solenoid valve** **Servosistema, válvula de control a válvula solenoide** **Sistema servo, válvula de controle para a válvula solenóide** **Système servo, valve de commande vers valve de solénoïde**
2	8289817	
3	8289818	
4	8292067	
5		

Catalogue id **20629**	Group **914**
Illustr. No **1061929**	Section **2000**
Issue **20032270-E**	Page **1263**

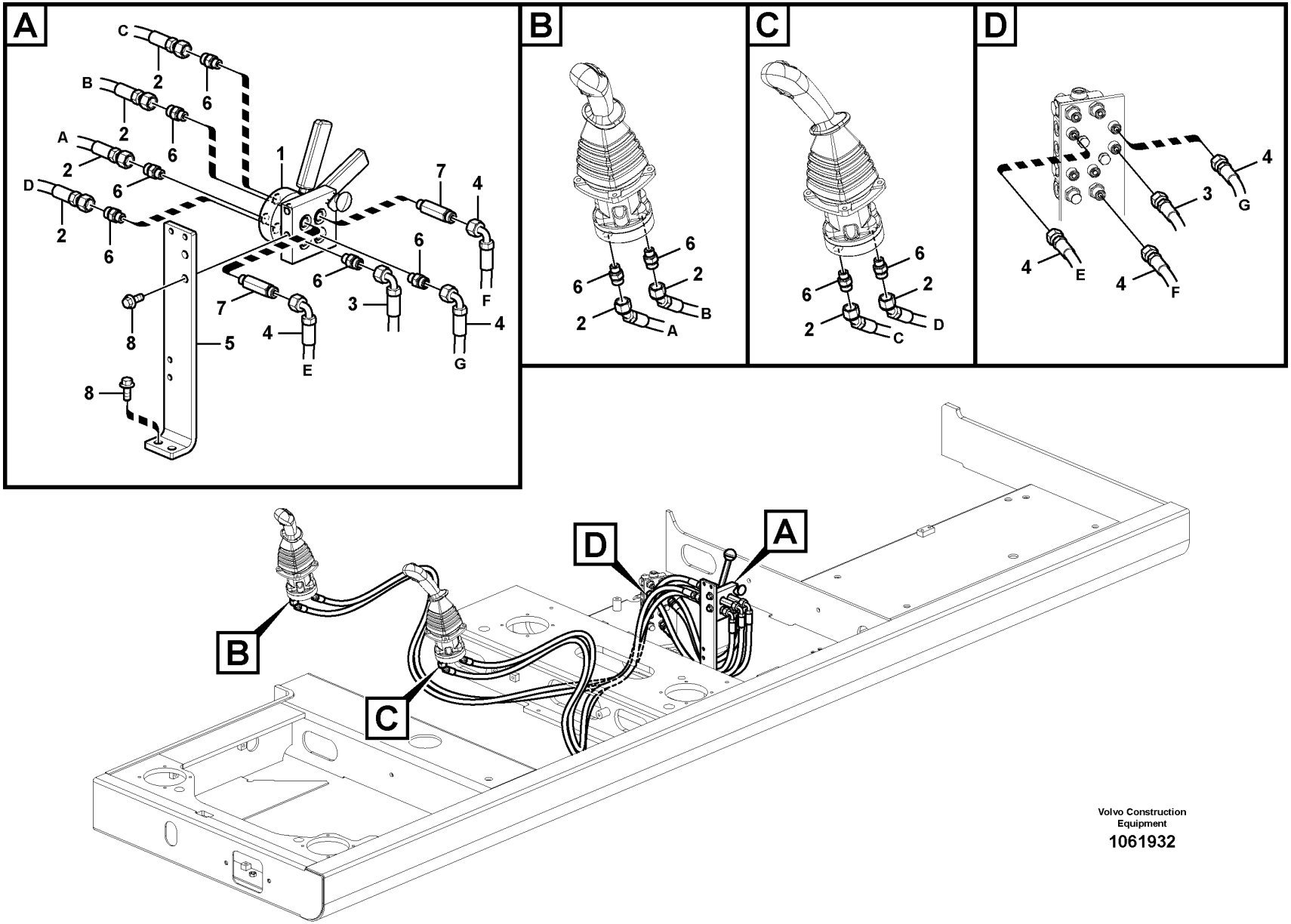

Volvo Construction Equipment

1061932

Fig.	Part No.	Quantity 1	2	3	PS	KIT	Description	Denominación	Denominação	Dénomination	Notes
1	VOE 14609875	1	1				Valve	Válvula	Válvula	Valve	
	VOE 983303	2	2				•Hexagon nut	•Tuerca hexagonal	•Porca sextavada	•Écrou hexagonal	
	SA 1010-11360	1	1				•Screw	•Tornillo	•Parafuso	•Vis	
	VOE 994662	2	2				•O-ring	•Anillo tórico	•Anel-o	•Joint torique	
	VOE 14611586	1	1				•Control lever	•Palanca mando	•Alavanca de comando	•Levier de commande	
2	VOE 937223	4					Hose assembly	Conducto	Mangueira completa	Conduit flexible	
	VOE 937224		4				Hose assembly	Conducto	Mangueira completa	Conduit flexible	
3	VOE 936702	1					Hose assembly	Conducto	Mangueira completa	Conduit flexible	
	VOE 936784		1				Hose assembly	Conducto	Mangueira completa	Conduit flexible	
4	VOE 936788	3					Hose assembly	Conducto	Mangueira completa	Conduit flexible	
	VOE 936784		3				Hose assembly	Conducto	Mangueira completa	Conduit flexible	
5	VOE 14535553	1					Bracket	Consola	Suporte	Console	
6	VOE 935085	10	11				Nipple	Niple	Niple	Raccord	
	VOE 990737	1	1				•O-ring	•Anillo tórico	•Anel-o	•Joint torique	
	VOE 993320	1	1				•O-ring	•Anillo tórico	•Anel-o	•Joint torique	
7	VOE 937262	2	1				Nipple	Niple	Niple	Raccord	
	VOE 990737	1	1				•O-ring	•Anillo tórico	•Anel-o	•Joint torique	
	VOE 993320	1	1				•O-ring	•Anillo tórico	•Anel-o	•Joint torique	
8	VOE 946329	4	4				Flange screw	Tornillo embridado	Parafuso flangeado	Vis à embase	

1	8289889	**Servo system, changing lever function** **Servosistema, cambio de función de la palanca** **Sistema servo, troca de função da alavanca** **Système servo, sélection fonction levier**	Catalogue id **20629**	Group **914**
2	8292066		Illustr. No **1061932**	Section **2100**
3				
4			Issue **20032270-E**	Page **1265**
5				

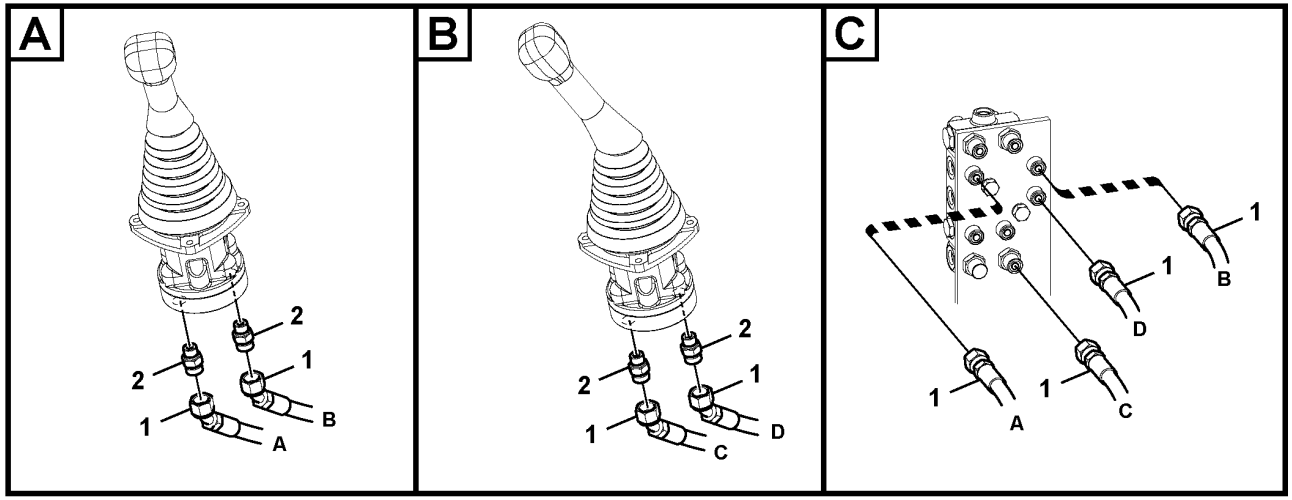

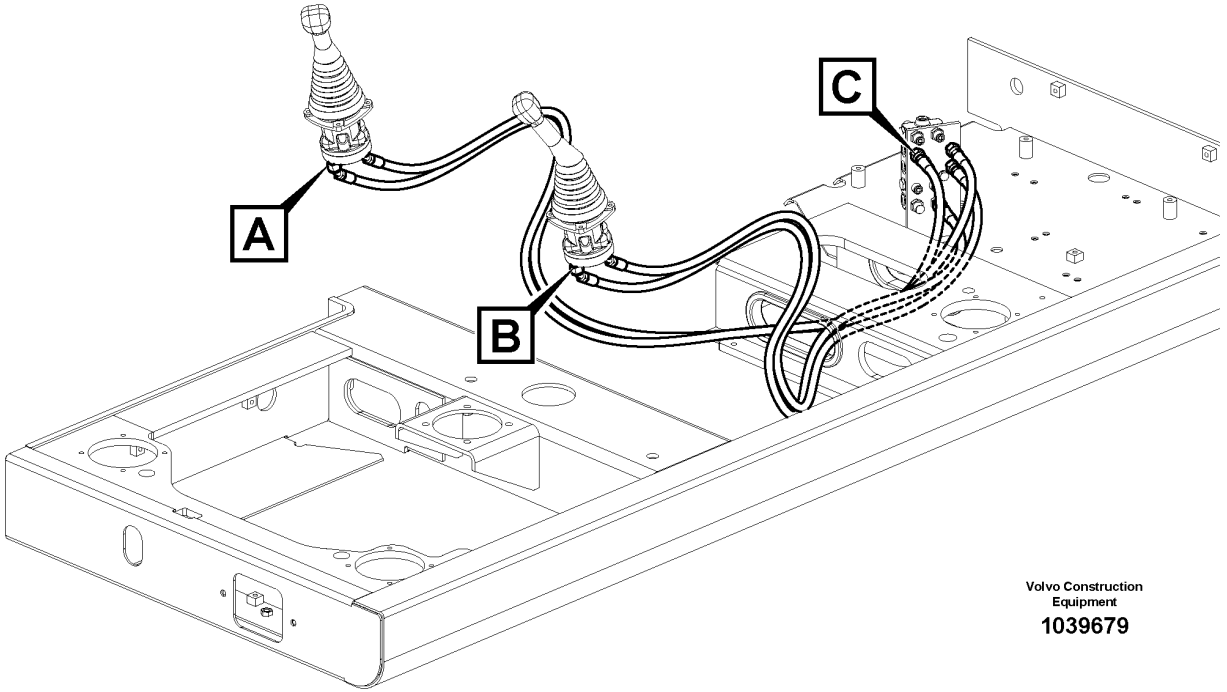

Volvo Construction Equipment

1039679

Fig.	Part No.	Quantity 1	2	3	PS	KIT	Description	Denominación	Denominação	Dénomination	Notes
1	**VOE 937223**	4					Hose assembly	Conducto	Mangueira completa	Conduit flexible	
2	**VOE 935085**	4					Nipple	Niple	Niple	Raccord	
	VOE 990737	1					•O-ring	•Anillo tórico	•Anel-o	•Joint torique	
	VOE 993320	1					•O-ring	•Anillo tórico	•Anel-o	•Joint torique	

1		**Servo system, changing lever function** **Servosistema, cambio de función de la palanca** **Sistema servo, troca de função da alavanca** **Système servo, sélection fonction levier**	Catalogue id **20629**	Group **914**
2				
3			Illustr. No **1039679**	Section **2150**
4				
5		**8279849**	Issue **20032270-E**	Page **1267**

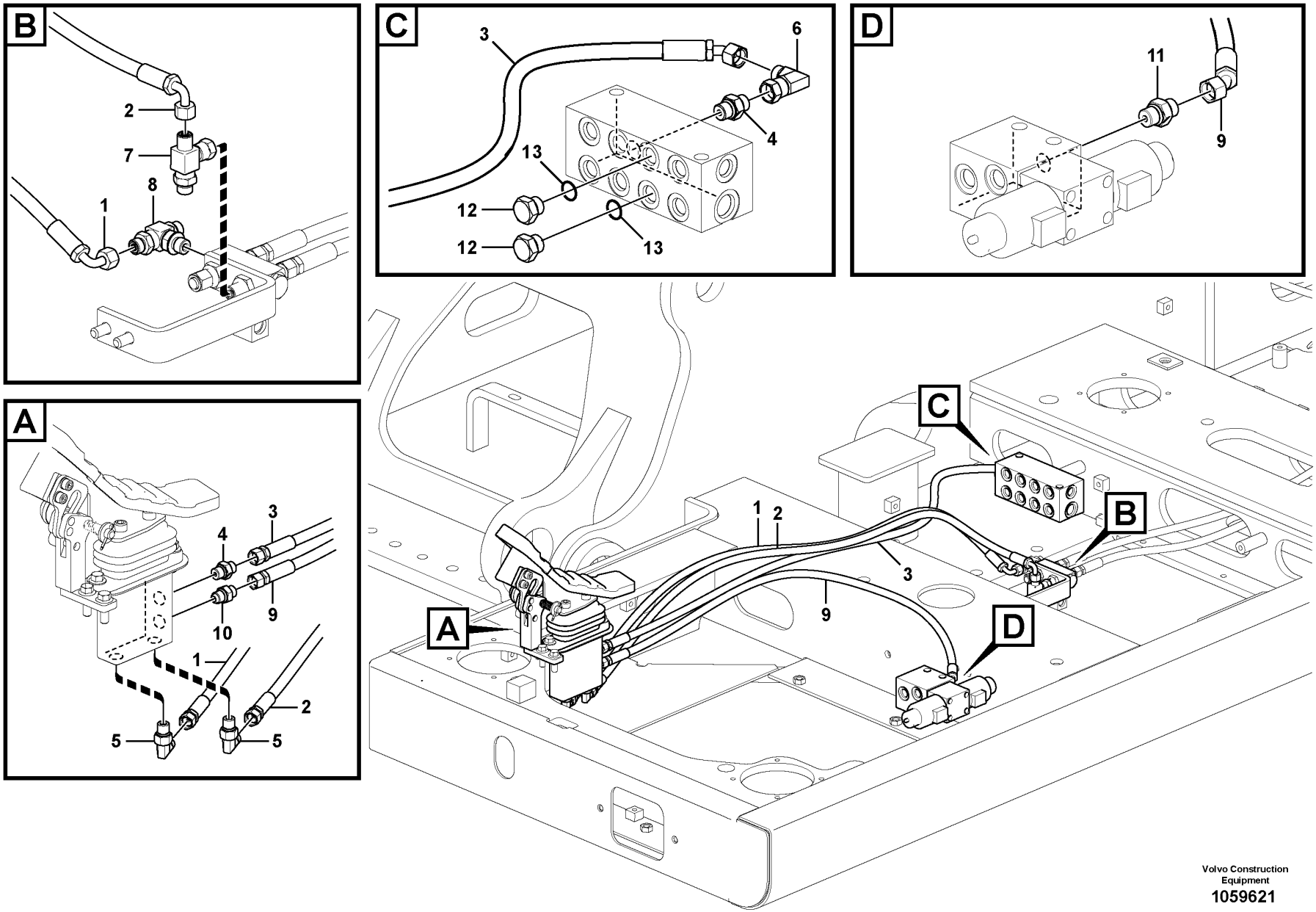

Volvo Construction Equipment
1059621

Fig.	Part No.	Quantity 1	2	3	4	5	PS	KIT	Description	Denominación	Denominação	Dénomination	Notes
1	VOE 936300	1							Hose assembly	Conducto	Mangueira completa	Conduit flexible	
2	VOE 936300	1							Hose assembly	Conducto	Mangueira completa	Conduit flexible	
3	VOE 937199	1							Hose assembly	Conducto	Mangueira completa	Conduit flexible	
4	VOE 13933858	2							Nipple	Niple	Niple	Raccord	
	VOE 990736	2							•O-ring	•Anillo tórico	•Anel-o	•Joint torique	
	VOE 993320	2							•O-ring	•Anillo tórico	•Anel-o	•Joint torique	
5	VOE 13933857	2							Elbow nipple	Niple angular	Cotovelo	Raccord coudé	
	VOE 990736	2							•O-ring	•Anillo tórico	•Anel-o	•Joint torique	
	VOE 993320	2							•O-ring	•Anillo tórico	•Anel-o	•Joint torique	
6	VOE 13933905	1							Elbow nipple	Niple angular	Cotovelo	Raccord coudé	
	VOE 990736	1							•O-ring	•Anillo tórico	•Anel-o	•Joint torique	
7	VOE 14538783		1						T-nipple	Niple t	Niple-t	Raccord-t	
8	VOE 14534517		1	1					T-nipple	Niple t	Niple-t	Raccord-t	
9	VOE 15005654				1				Hose assembly	Conducto	Mangueira completa	Conduit flexible	
10	VOE 14534523				1				Connector	Contactor	Conector	Connecteur	
11	VOE 13933858				1				Nipple	Niple	Niple	Raccord	
	VOE 990736				1				•O-ring	•Anillo tórico	•Anel-o	•Joint torique	
	VOE 993320				1				•O-ring	•Anillo tórico	•Anel-o	•Joint torique	
12	SA 9415-31021					2			Plug	Tapon	Bujão	Bouchon	
13	VOE 993320					2			O-ring	Anillo tórico	Anel-o	Joint torique	

1	8285002
2	8285380
3	8285379
4	8285378
5	8287125, 8287127

Servo system, changing lever function
Servosistema, cambio de función de la palanca
Sistema servo, troca de função da alavanca
Système servo, sélection fonction levier

Catalogue id **20629**	Group **914**
Illustr. No **1059621**	Section **2200**
Issue **20032270-E**	Page **1269**

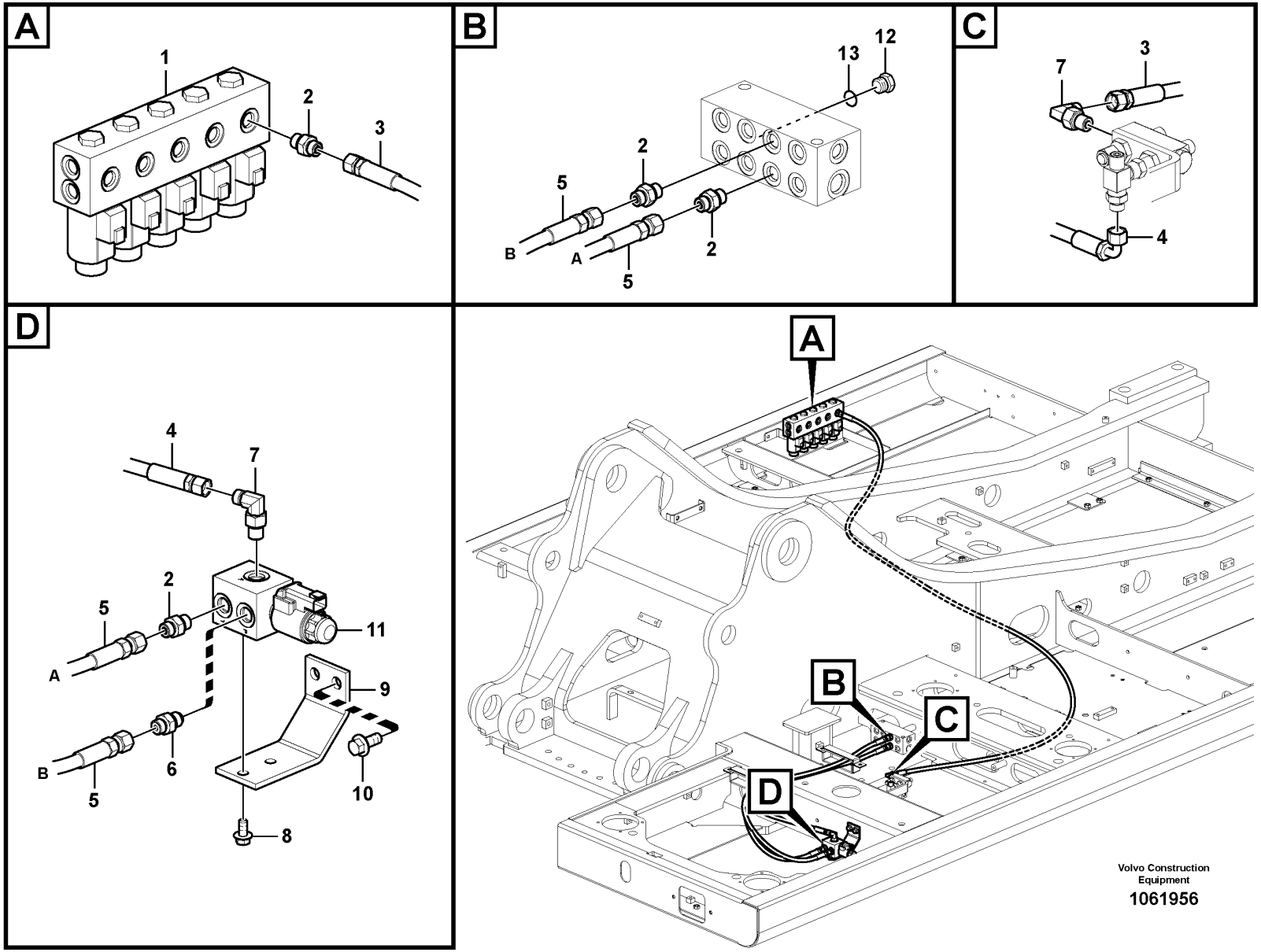
A
1
2
3
B
13
12
2
5
B
A
2
5
C
7
3
4
D
4
7
2
5
A
11
9
B
6
5
10
8
A
B
C
D
Volvo Construction Equipment
1061956

Fig.	Part No.	Quantity 1	2	3	4	5	PS	KIT	Description	Denominación	Denominação	Dénomination	Notes
1	VOE 14612099	1	1		1	1			Solenoid valve	Electroválvula	Válvula solenóide	Électrovanne	
	VOE 14637810	4	4		4	4			•O-ring	•Anillo tórico	•Anel-o	•Joint torique	
	VOE 14550884	4	4		4	4			•Solenoid coil	•Bobina magnética	•Bobina solenóide	•Bobine magnétique	
	VOE 14533610	1	1		1	1			•O-ring	•Anillo tórico	•Anel-o	•Joint torique	
	VOE 983509	3	3		3	3			•O-ring	•Anillo tórico	•Anel-o	•Joint torique	
	VOE 14637812	1	1		1	1	OP		•Non-return valve	•Válvula antirretorno	•Válvula de retenção	•Clapet antiretour	
2	VOE 13933858	1	4						Nipple	Niple	Niple	Raccord	
	VOE 990736	1	1						•O-ring	•Anillo tórico	•Anel-o	•Joint torique	
	VOE 993320	1	1						•O-ring	•Anillo tórico	•Anel-o	•Joint torique	
3	VOE 15117797	1	1						Hose assembly	Conducto	Mangueira completa	Conduit flexible	
4	VOE 936299		1						Hose assembly	Conducto	Mangueira completa	Conduit flexible	
5	VOE 937439		2						Hose assembly	Conducto	Mangueira completa	Conduit flexible	
6	VOE 14534523		1						Connector	Contactor	Conector	Connecteur	
7	VOE 13933857		1	1					Elbow nipple	Niple angular	Cotovelo	Raccord coudé	
	VOE 990736		1	1					•O-ring	•Anillo tórico	•Anel-o	•Joint torique	
	VOE 993320		1	1					•O-ring	•Anillo tórico	•Anel-o	•Joint torique	
8	VOE 946440		2						Flange screw	Tornillo embridado	Parafuso flangeado	Vis à embase	
9	VOE 946329		2						Flange screw	Tornillo embridado	Parafuso flangeado	Vis à embase	
10	VOE 14600859		1						Bracket	Consola	Suporte	Console	
11	VOE 14578200		1			1			Solenoid valve	Electroválvula	Válvula solenóide	Électrovanne	
	VOE 11708658		1			1			•Coil	•Bobina	•Bobina	•Bobine	
	VOE 11708661		1			1			•Sealing kit	•Kit de precinto	•Jogo de vedação	•Kit plombage	
	VOE 11708660		1			1			•Solenoid valve	•Electroválvula	•Válvula solenóide	•Électrovanne	
12	SA 9415-31021			1					Plug	Tapon	Bujão	Bouchon	
13	VOE 993320			1					O-ring	Anillo tórico	Anel-o	Joint torique	

1	8289836,8292078
2	8289837
3	8287127,8287126
4	8293103,8293104
5	8294819

Servo system, hammer and shear
Servosistema, martillo y cizalla
Sistema servo, martelo e cortador
Système servo, marteau et cisaille

Catalogue id **20629**	Group **914**
Illustr. No **1061956**	Section **2300**
Issue **20032270-E**	Page **1271**

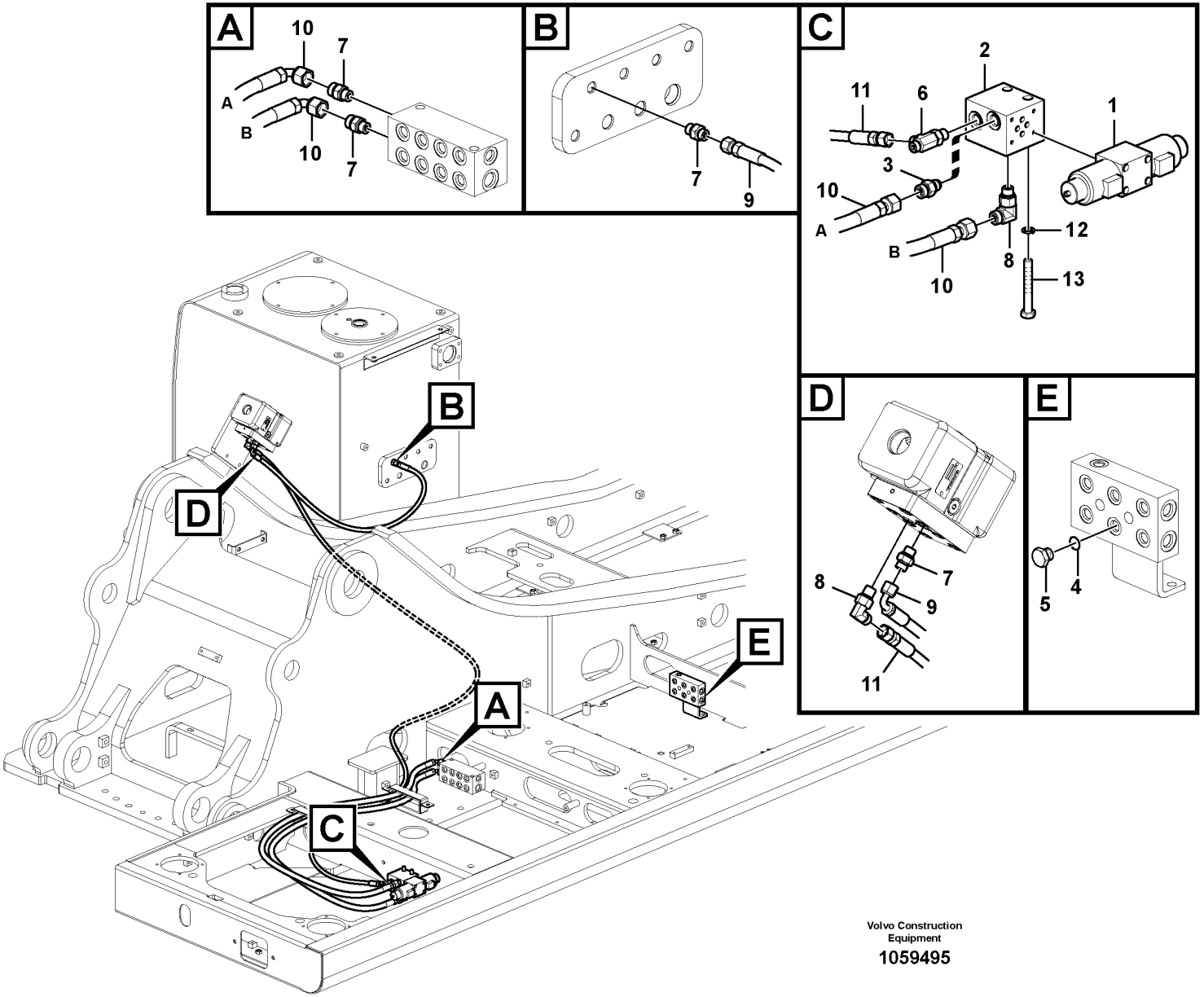

Volvo Construction Equipment

1059495

Fig.	Part No.	Quantity 1	2	3	PS	KIT	Description	Denominación	Denominação	Dénomination	Notes
1	VOE 14534372	1					Solenoid valve	Electroválvula	Válvula solenóide	Électrovanne	
	VOE 14550884	2					•Solenoid coil	•Bobina magnética	•Bobina solenóide	•Bobine magnétique	
2	VOE 14533497	1					Block	Bloque	Bloco	Bloc	
3	VOE 14534523	1					Connector	Contactor	Conector	Connecteur	
4	VOE 993320	1					O-ring	Anillo tórico	Anel-o	Joint torique	
5	SA 9415-31021	1					Plug	Tapon	Bujão	Bouchon	
6	VOE 937540	1					T-nipple	Niple t	Niple-t	Raccord-t	
	VOE 993320	1					•O-ring	•Anillo tórico	•Anel-o	•Joint torique	
	VOE 990736	2					•O-ring	•Anillo tórico	•Anel-o	•Joint torique	
7	VOE 13933858	4					Nipple	Niple	Niple	Raccord	
	VOE 990736	4					•O-ring	•Anillo tórico	•Anel-o	•Joint torique	
	VOE 993320	4					•O-ring	•Anillo tórico	•Anel-o	•Joint torique	
8	VOE 13933857	2					Elbow nipple	Niple angular	Cotovelo	Raccord coudé	
	VOE 990736	2					•O-ring	•Anillo tórico	•Anel-o	•Joint torique	
	VOE 993320	2					•O-ring	•Anillo tórico	•Anel-o	•Joint torique	
9	VOE 936300	1					Hose assembly	Conducto	Mangueira completa	Conduit flexible	
10	VOE 936817	2					Hose assembly	Conducto	Mangueira completa	Conduit flexible	
11	VOE 15084452	1					Hose assembly	Conducto	Mangueira completa	Conduit flexible	
12	VOE 955922	2					Spring washer	Arandela elástica	Arruela de pressão	Rondelle élastique	
13	VOE 991635	2					Hexagon screw	Tornillo hexagonal	Parafuso sextavado	Vis à tête hexagonale	

1		**Working hydraulic, hammer and shear for 2nd pump flow** **Hidráulica de trabajo, martillo y cizalla para flujo de 2a. bomba** **Sistema hidráulico de operação, martelo e cortador para o fluxo da 2a. bomba** **Hydraulique de travail, marteau et ciseaux pour 2nd débit de pompe**	Catalogue id **20629**	Group **914**
2				
3			Illustr. No **1059495**	Section **2400**
4				
5		**8289822, 8289823, 8289825, 8289826**	Issue **20032270-E**	Page **1273**

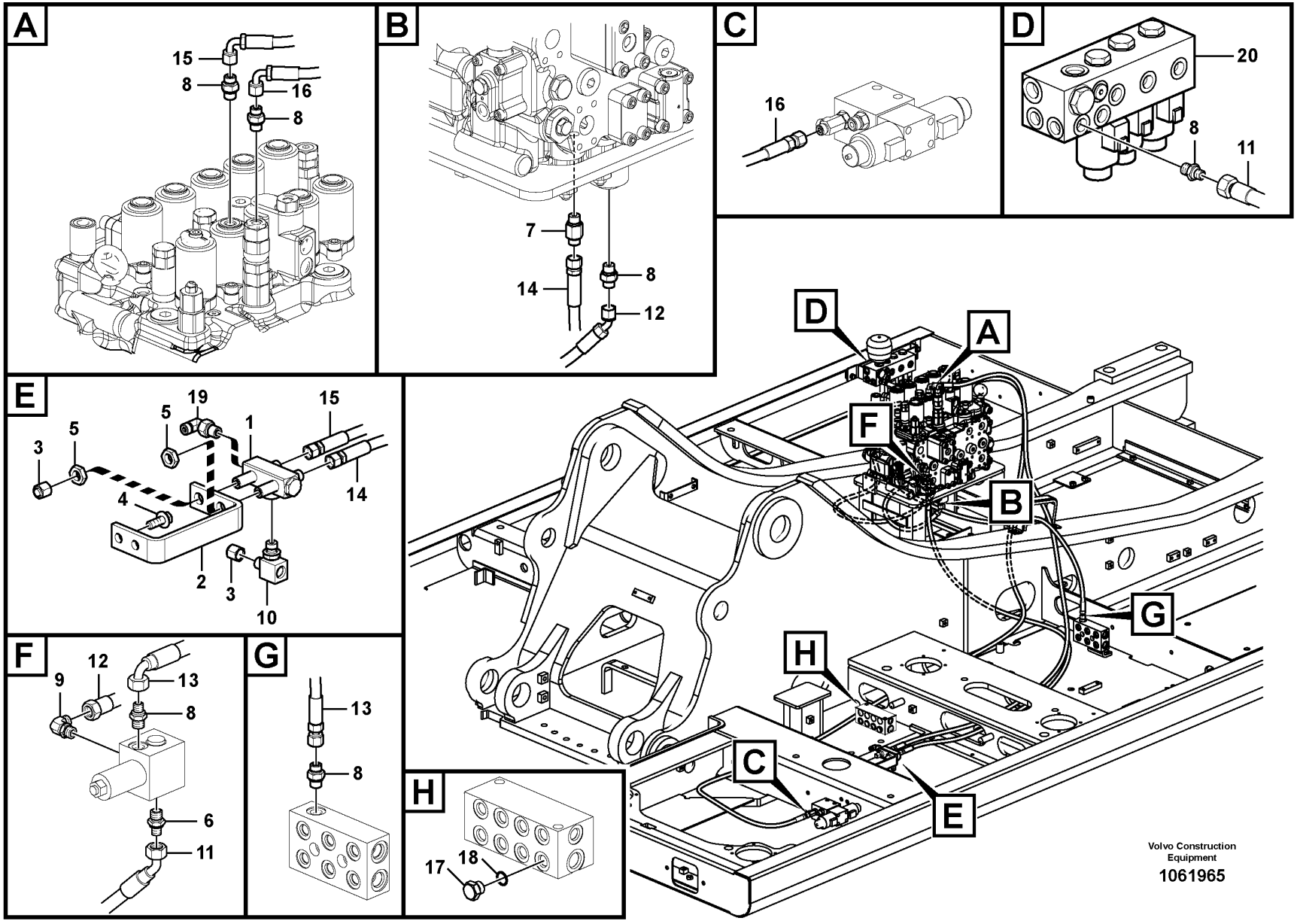
A
15
8
16
8
B
7
14
8
12
C
16
D
20
8
11
D
A
F
B
G
H
C
E
E
19
5
5
1
15
3
4
14
2
3
10
F
12
9
13
8
6
11
G
13
8
H
17
18
Volvo Construction Equipment
1061965

Fig.	Part No.	Quantity 1	2	3	4	5	PS	KIT	Description	Denominación	Denominação	Dénomination	Notes
1	VOE 14537412	1	1						Valve	Válvula	Válvula	Valve	
2	VOE 14600858	1	1						Bracket	Consola	Suporte	Console	
3	VOE 935756	2	2						Plug	Tapón	Bujão	Tampon	
4	VOE 946329	2	2						Flange screw	Tornillo embridado	Parafuso flangeado	Vis à embase	
5	VOE 935428	2	2						Lock nut	Contratuerca	Porca trava	Contre-écrou	
6	VOE 14535777	1	1						Connector	Unión	Conexão	Connexion	
7	VOE 937538	1	1						Nipple	Niple	Niple	Raccord	
	VOE 990736	1	1						•O-ring	•Anillo tórico	•Anel-o	•Joint torique	
	VOE 993320	1	1						•O-ring	•Anillo tórico	•Anel-o	•Joint torique	(VOE 932039)
8	VOE 13933858	6	6						Nipple	Niple	Niple	Raccord	
	VOE 990736	1	1						•O-ring	•Anillo tórico	•Anel-o	•Joint torique	
	VOE 993320	1	1						•O-ring	•Anillo tórico	•Anel-o	•Joint torique	
9	VOE 13933857	1	1						Elbow nipple	Niple angular	Cotovelo	Raccord coudé	
	VOE 990736	1	1						•O-ring	•Anillo tórico	•Anel-o	•Joint torique	
	VOE 993320	1	1						•O-ring	•Anillo tórico	•Anel-o	•Joint torique	
10	VOE 14546290	1	1						T-nipple	Niple t	Niple-t	Raccord-t	
	VOE 993320	1	1						•O-ring	•Anillo tórico	•Anel-o	•Joint torique	(VOE 932039)
	VOE 990736	1	1						•O-ring	•Anillo tórico	•Anel-o	•Joint torique	
11	VOE 937553	1	1						Hose assembly	Conducto	Mangueira completa	Conduit flexible	
12	VOE 937197	1	1						Hose assembly	Conducto	Mangueira completa	Conduit flexible	S/N -210309/-220346
	VOE 937196	1	1						Hose assembly	Conducto	Mangueira completa	Conduit flexible	S/N 210310-/220347-
13	VOE 936301	1	1						Hose assembly	Conducto	Mangueira completa	Conduit flexible	
14	VOE 937190	1	1						Hose assembly	Conducto	Mangueira completa	Conduit flexible	
15	VOE 936829	1	1						Hose assembly	Conducto	Mangueira completa	Conduit flexible	
16	VOE 15017508	1	1						Hose assembly	Conducto	Mangueira completa	Conduit flexible	
17	SA 9415-31021		1						Plug	Tapon	Bujão	Bouchon	
18	VOE 993320		1						O-ring	Anillo tórico	Anel-o	Joint torique	
19	VOE 13933857			1					Elbow nipple	Niple angular	Cotovelo	Raccord coudé	
	VOE 990736			1					•O-ring	•Anillo tórico	•Anel-o	•Joint torique	
	VOE 993320			1					•O-ring	•Anillo tórico	•Anel-o	•Joint torique	
20	VOE 14633370				1				Solenoid valve	Electroválvula	Válvula solenóide	Électrovanne	

1	8289825	**Working hydraulic, hammer and shear for 2nd pump flow** **Hidráulica de trabajo, martillo y cizalla para flujo de 2a. bomba** **Sistema hidráulico de operação, martelo e cortador para o fluxo da 2a. bomba** **Hydraulique de travail, marteau et ciseaux pour 2nd débit de pompe**	Catalogue id **20629**	Group **914**
2	8289822		Illustr. No **1061965**	Section **2450**
3	8287125, 8289888			
4	8289885		Issue **20032270-E**	Page **1275**
5				

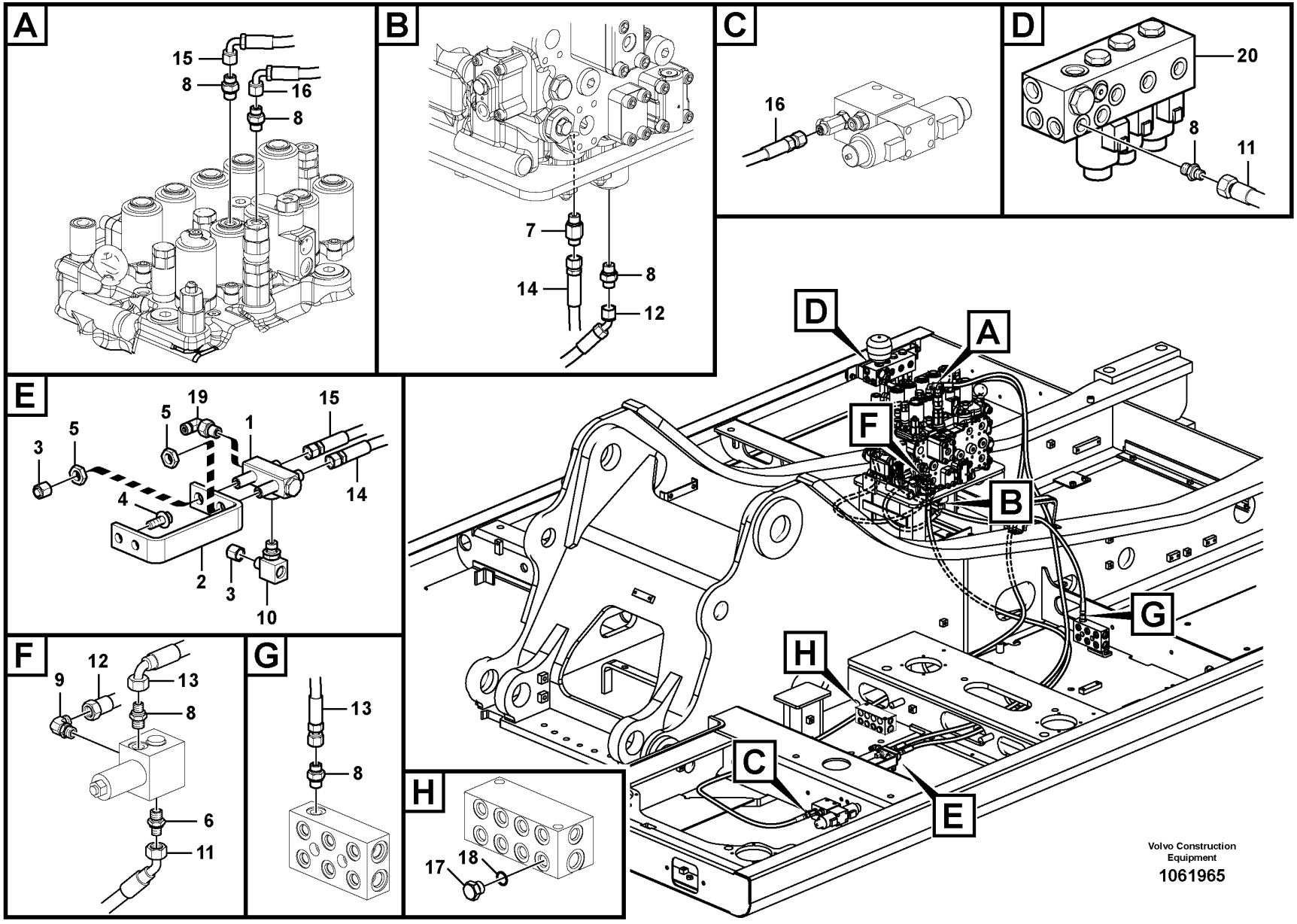
A
15
8
16
8
B
7
14
8
12
C
16
D
20
8
11
D
A
F
B
G
H
C
E
E
19
5
5
1
15
3
4
14
2
3
10
F
12
9
13
8
6
11
G
13
8
H
17
18
Volvo Construction Equipment
1061965

Fig.	Part No.	Quantity 1	2	3	4	5	PS	KIT	Description	Denominación	Denominação	Dénomination	Notes
	VOE 14550884				3				•Solenoid coil	•Bobina magnética	•Bobina solenóide	•Bobine magnétique	
	VOE 14637810				2				•O-ring	•Anillo tórico	•Anel-o	•Joint torique	
	VOE 983509				2				•O-ring	•Anillo tórico	•Anel-o	•Joint torique	

1	8289825	**Working hydraulic, hammer and shear for 2nd pump flow** **Hidráulica de trabajo, martillo y cizalla para flujo de 2a. bomba** **Sistema hidráulico de operação, martelo e cortador para o fluxo da 2a. bomba** **Hydraulique de travail, marteau et ciseaux pour 2nd débit de pompe**	Catalogue id **20629**	Group **914**
2	8289822		Illustr. No **1061965**	Section **2450**
3	8287125, 8289888			
4	8289885		Issue **20032270-E**	Page **1277**
5				

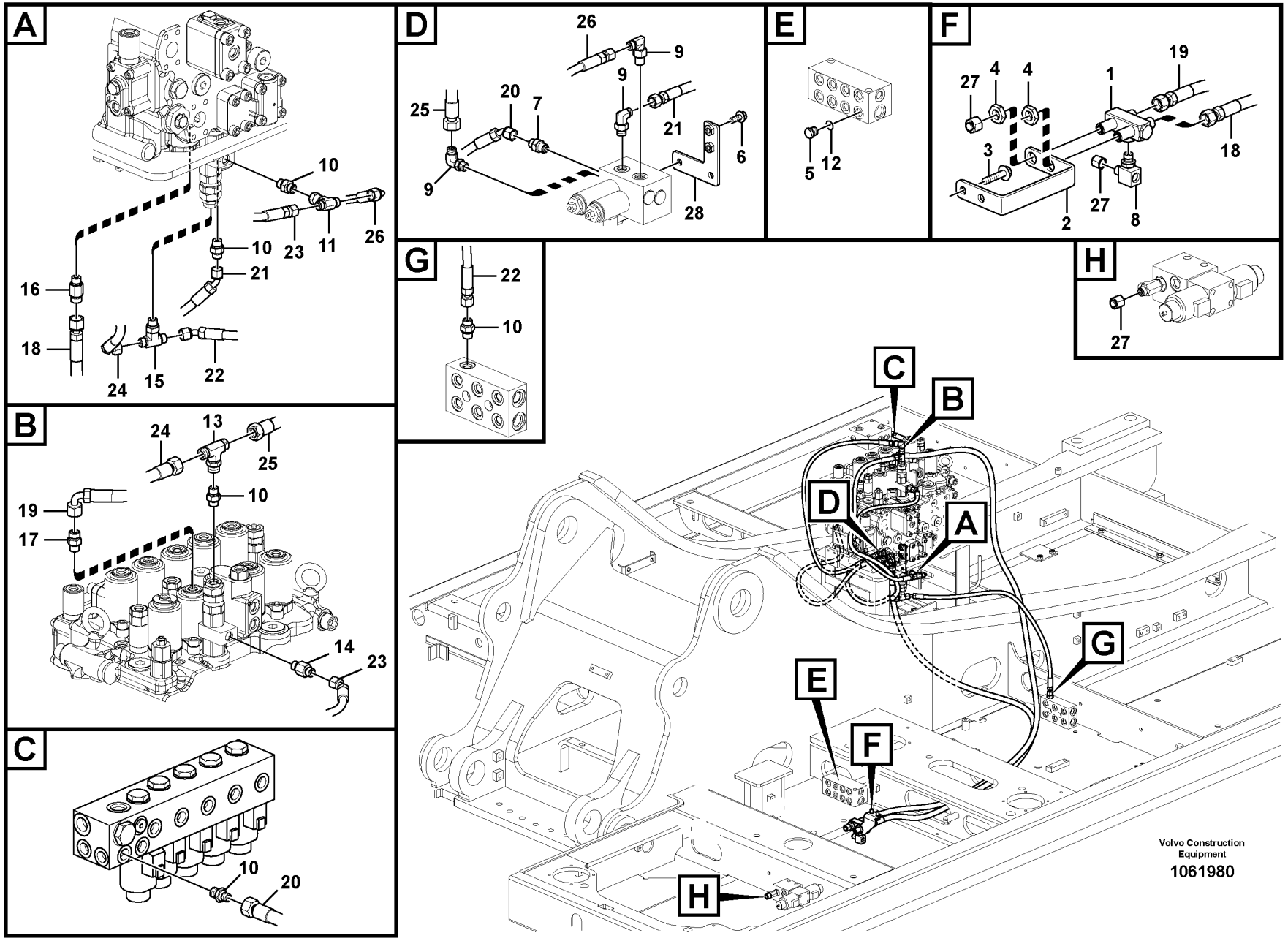
A
10
10
23
11
26
21
16
18
24
15
22
B
24
13
25
10
19
17
14
23
C
10
20
D
26
9
9
20
7
25
9
21
6
28
E
5
12
F
27
4
4
19
1
18
3
2
27
8
G
22
10
H
27
C
B
D
A
G
E
F
H
Volvo Construction Equipment
1061980

Fig.	Part No.	Quantity 1	2	3	PS	KIT	Description	Denominación	Denominação	Dénomination	Notes
1	VOE 14537412	1	1				Valve	Válvula	Válvula	Valve	
2	VOE 14600858	1	1				Bracket	Consola	Suporte	Console	
3	VOE 946329	2	2				Flange screw	Tornillo embridado	Parafuso flangeado	Vis à embase	
4	VOE 935428	2	2				Lock nut	Contratuerca	Porca trava	Contre-écrou	
5	SA 9415-31021	1					Plug	Tapon	Bujão	Bouchon	
6	VOE 13946173	2	2	2			Screw	Tornillo	Parafuso	Vis	
7	VOE 14535777	1	1	1			Connector	Unión	Conexão	Connexion	
8	VOE 14546290	1	1				T-nipple	Niple t	Niple-t	Raccord-t	
	VOE 993320	1	1				•O-ring	•Anillo tórico	•Anel-o	•Joint torique	
	VOE 990736	1	1				•O-ring	•Anillo tórico	•Anel-o	•Joint torique	
9	VOE 13933857	3	3	3			Elbow nipple	Niple angular	Cotovelo	Raccord coudé	
	VOE 990736	1	1	1			•O-ring	•Anillo tórico	•Anel-o	•Joint torique	
	VOE 993320	1	1	1			•O-ring	•Anillo tórico	•Anel-o	•Joint torique	(VOE 932039)
10	VOE 13933858	5	5	5			Nipple	Niple	Niple	Raccord	
	VOE 990736	1	1	1			•O-ring	•Anillo tórico	•Anel-o	•Joint torique	
	VOE 993320	1	1	1			•O-ring	•Anillo tórico	•Anel-o	•Joint torique	(VOE 932039)
11	VOE 13933860	1	1	1			T-nipple	Niple t	Niple-t	Raccord-t	
	VOE 990736	1	1	1			•O-ring	•Anillo tórico	•Anel-o	•Joint torique	
	VOE 993320	1	1	1			•O-ring	•Anillo tórico	•Anel-o	•Joint torique	(VOE 932039)
12	VOE 993320	1					O-ring	Anillo tórico	Anel-o	Joint torique	
13	VOE 13933860	1	1	1			T-nipple	Niple t	Niple-t	Raccord-t	
	VOE 990736	1	1	1			•O-ring	•Anillo tórico	•Anel-o	•Joint torique	
	VOE 993320	1	1	1			•O-ring	•Anillo tórico	•Anel-o	•Joint torique	(VOE 932039)
14	VOE 937538	1	1	1			Nipple	Niple	Niple	Raccord	
	VOE 990736	1	1	1			•O-ring	•Anillo tórico	•Anel-o	•Joint torique	
	VOE 993320	1	1	1			•O-ring	•Anillo tórico	•Anel-o	•Joint torique	(VOE 932039)
15	VOE 937559	1	1	1			T-nipple	Niple t	Niple-t	Raccord-t	
	VOE 993320	1	1	1			•O-ring	•Anillo tórico	•Anel-o	•Joint torique	(VOE 932039)
	VOE 990736	1	1	1			•O-ring	•Anillo tórico	•Anel-o	•Joint torique	
16	VOE 937538	1	1	1			Nipple	Niple	Niple	Raccord	
	VOE 990736	1	1	1			•O-ring	•Anillo tórico	•Anel-o	•Joint torique	

1	8289823
2	8289826
3	8292058,8293104
4	
5	

Working hydraulic, hammer and shear for 2nd pump flow
Hidráulica de trabajo, martillo y cizalla para flujo de 2a. bomba
Sistema hidráulico de operação, martelo e cortador para o fluxo da 2a. bomba
Hydraulique de travail, marteau et ciseaux pour 2nd débit de pompe

Catalogue id **20629**	Group **914**
Illustr. No **1061980**	Section **2460**
Issue **20032270-E**	Page **1279**

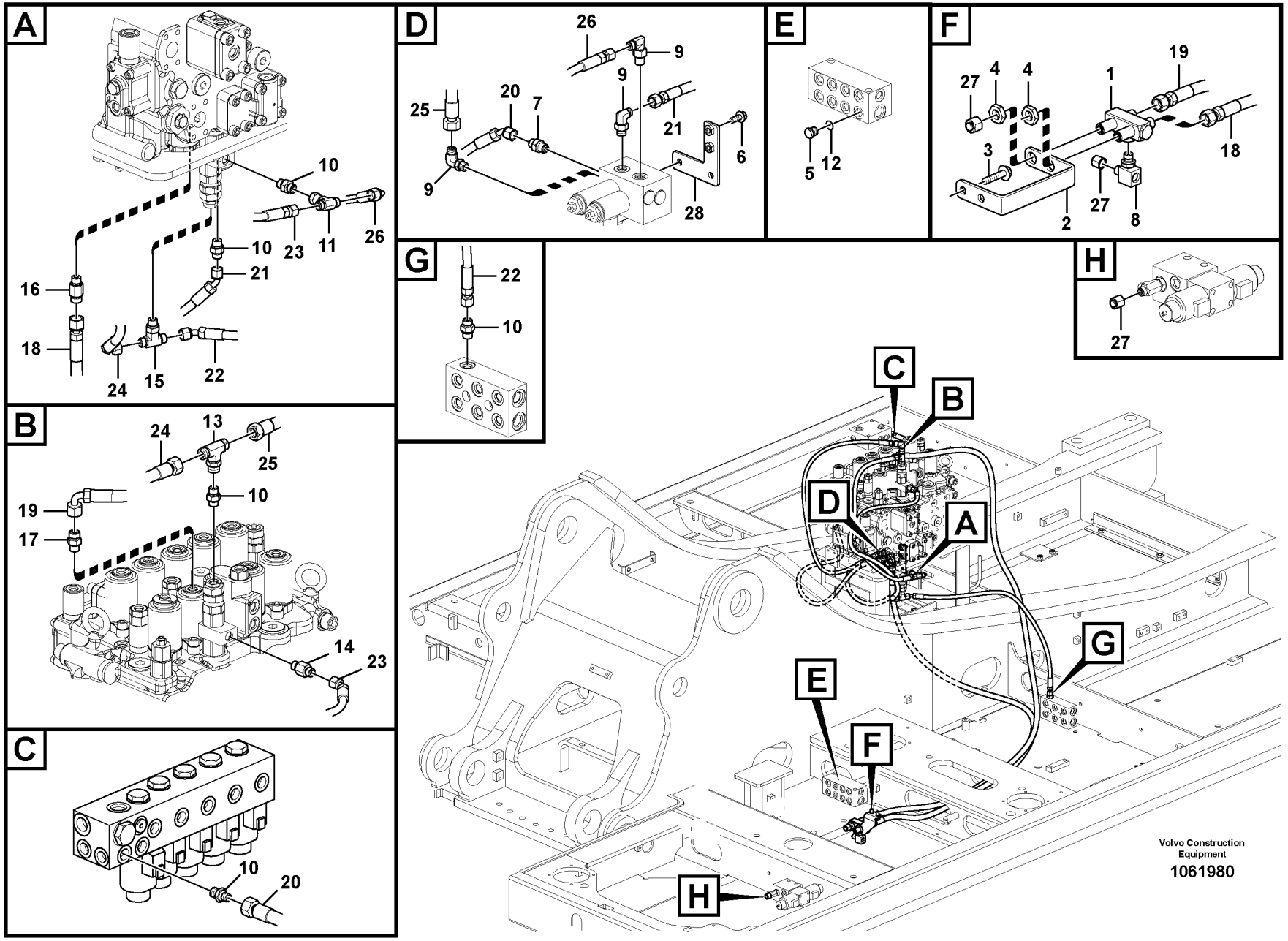
A
10
10
23
11
26
21
16
18
24
15
22
B
24
13
25
10
19
17
14
23
C
10
20
D
26
9
9
20
7
25
9
21
6
28
E
5
12
F
27
4
4
19
1
18
3
2
27
8
G
22
10
H
27
C
B
D
A
G
E
F
H
Volvo Construction Equipment
1061980

Fig.	Part No.	Quantity 1	2	3	PS	KIT	Description	Denominación	Denominação	Dénomination	Notes
	VOE 993320	1	1	1			•O-ring	•Anillo tórico	•Anel-o	•Joint torique	(VOE 932039)
17	VOE 13933858	1	1				Nipple	Niple	Niple	Raccord	
	VOE 990736	1	1				•O-ring	•Anillo tórico	•Anel-o	•Joint torique	
	VOE 993320	1	1				•O-ring	•Anillo tórico	•Anel-o	•Joint torique	
18	VOE 937190	1	1				Hose assembly	Conducto	Mangueira completa	Conduit flexible	
19	VOE 936829	1	1				Hose assembly	Conducto	Mangueira completa	Conduit flexible	
20	VOE 936815	1	1				Hose assembly	Conducto	Mangueira completa	Conduit flexible	
	VOE 936852			1			Hose assembly	Conducto	Mangueira completa	Conduit flexible	
21	VOE 937197	1	1				Hose assembly	Conducto	Mangueira completa	Conduit flexible	S/N -210309/-220346
	VOE 937196	1	1				Hose assembly	Conducto	Mangueira completa	Conduit flexible	S/N 210310-/220347-
	VOE 937197			1			Hose assembly	Conducto	Mangueira completa	Conduit flexible	
22	VOE 936958	1	1	1			Hose assembly	Conducto	Mangueira completa	Conduit flexible	
23	VOE 937194	1	1	1			Hose assembly	Conducto	Mangueira completa	Conduit flexible	
24	VOE 936292	1	1	1			Hose assembly	Conducto	Mangueira completa	Conduit flexible	
25	VOE 937111	1	1	1			Hose assembly	Conducto	Mangueira completa	Conduit flexible	
26	VOE 936291	1	1	1			Hose assembly	Conducto	Mangueira completa	Conduit flexible	
27	VOE 935756	3	3				Plug	Tapón	Bujão	Tampon	
28	VOE 14594444	1	1	1			Plate	Chapa	Chapa	Tôle	

1	8289823	**Working hydraulic, hammer and shear for 2nd pump flow** **Hidráulica de trabajo, martillo y cizalla para flujo de 2a. bomba** **Sistema hidráulico de operação, martelo e cortador para o fluxo da 2a. bomba** **Hydraulique de travail, marteau et ciseaux pour 2nd débit de pompe**	Catalogue id **20629**	Group **914**
2	8289826		Illustr. No **1061980**	Section **2460**
3	8292058,8293104			
4			Issue **20032270-E**	Page **1281**
5				

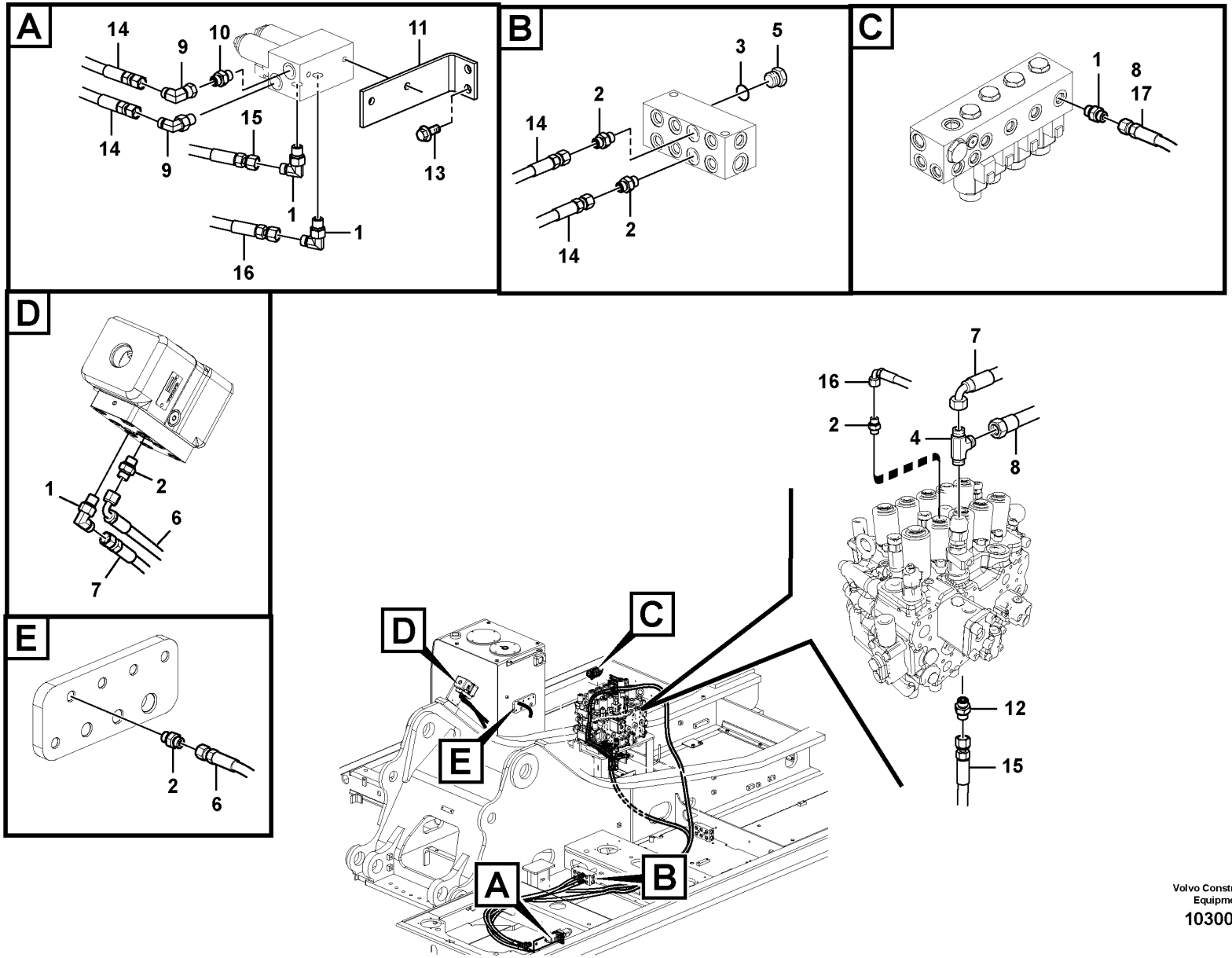

Volvo Construction Equipment

1030042

Fig.	Part No.	Quantity 1	2	3	PS	KIT	Description	Denominación	Denominação	Dénomination	Notes
1	VOE 13933857	4	4				Elbow nipple	Niple angular	Cotovelo	Raccord coudé	
	VOE 990736	1	1				•O-ring	•Anillo tórico	•Anel-o	•Joint torique	
	VOE 993320	1	1				•O-ring	•Anillo tórico	•Anel-o	•Joint torique	(VOE 932039)
2	VOE 13933858	6	6				Nipple	Niple	Niple	Raccord	
	VOE 990736	1	1				•O-ring	•Anillo tórico	•Anel-o	•Joint torique	
	VOE 993320	1	1				•O-ring	•Anillo tórico	•Anel-o	•Joint torique	(VOE 932039)
3	VOE 993320	1					O-ring	Anillo tórico	Anel-o	Joint torique	(VOE 932039)
4	VOE 937540	1					T-nipple	Niple t	Niple-t	Raccord-t	
	VOE 990736	1					•O-ring	•Anillo tórico	•Anel-o	•Joint torique	
	VOE 993320	2					•O-ring	•Anillo tórico	•Anel-o	•Joint torique	(VOE 932039)
5	SA 9415-31021	1	1				Plug	Tapon	Bujão	Bouchon	
6	VOE 936300	1	1				Hose assembly	Conducto	Mangueira completa	Conduit flexible	
7	VOE 936823	1					Hose assembly	Conducto	Mangueira completa	Conduit flexible	
8	VOE 937512	1					Hose assembly	Conducto	Mangueira completa	Conduit flexible	
9	VOE 13933905	1	1				Elbow nipple	Niple angular	Cotovelo	Raccord coudé	
	VOE 990736	1					•O-ring	•Anillo tórico	•Anel-o	•Joint torique	
	VOE 993320	1					•O-ring	•Anillo tórico	•Anel-o	•Joint torique	(VOE 932039)
10	VOE 14535777	1	1				Connector	Unión	Conexão	Connexion	
11	VOE 14597286	1	1				Bracket	Consola	Suporte	Console	
12	VOE 937538	1	1				Nipple	Niple	Niple	Raccord	
	VOE 990736	1	1				•O-ring	•Anillo tórico	•Anel-o	•Joint torique	
	VOE 993320	1	1				•O-ring	•Anillo tórico	•Anel-o	•Joint torique	(VOE 932039)
13	VOE 946329	2	2				Flange screw	Tornillo embridado	Parafuso flangeado	Vis à embase	
14	VOE 937111	2	2				Hose assembly	Conducto	Mangueira completa	Conduit flexible	
15	VOE 937512	1	1				Hose assembly	Conducto	Mangueira completa	Conduit flexible	
16	VOE 938242	1	1				Hose assembly	Conducto	Mangueira completa	Conduit flexible	
17	VOE 937122		1				Hose assembly	Conducto	Mangueira completa	Conduit flexible	

1	8292057,8293103	**Working hydraulic, hammer and shear for 2nd pump flow** **Hidráulica de trabajo, martillo y cizalla para flujo de 2a. bomba** **Sistema hidráulico de operação, martelo e cortador para o fluxo da 2a. bomba** **Hydraulique de travail, marteau et ciseaux pour 2nd débit de pompe**	Catalogue id **20629**	Group **914**
2	8292058,8293104		Illustr. No **1030042**	Section **2470**
3				
4			Issue **20032270-E**	Page **1283**
5				

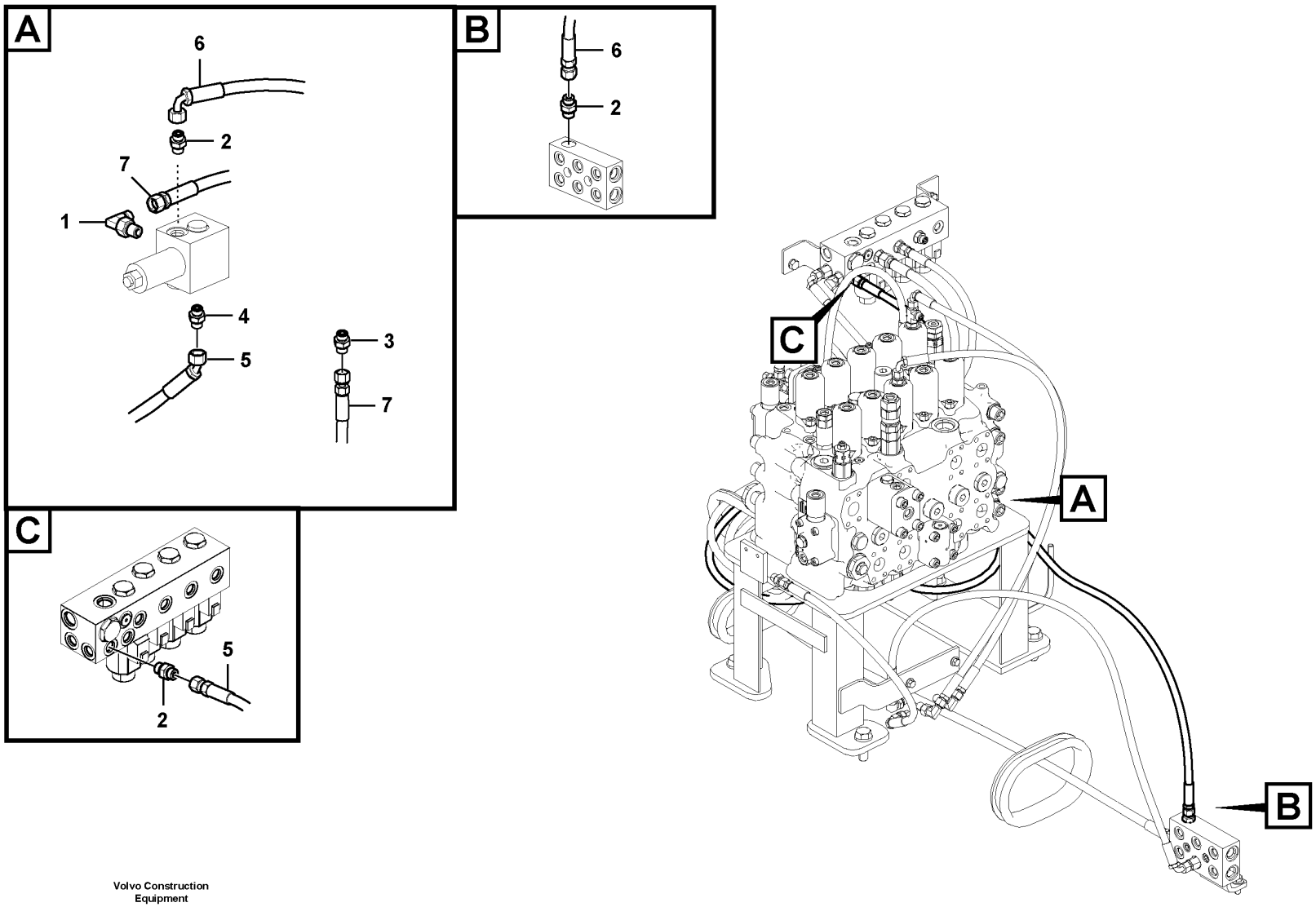

Volvo Construction Equipment

1030043

Fig.	Part No.	Quantity 1	2	3	PS	KIT	Description	Denominación	Denominação	Dénomination	Notes
1	VOE 13933857	1					Elbow nipple	Niple angular	Cotovelo	Raccord coudé	
	VOE 990736	1					•O-ring	•Anillo tórico	•Anel-o	•Joint torique	
	VOE 993320	1					•O-ring	•Anillo tórico	•Anel-o	•Joint torique	(VOE 932039)
2	VOE 13933858	3					Nipple	Niple	Niple	Raccord	
	VOE 990736	1					•O-ring	•Anillo tórico	•Anel-o	•Joint torique	
	VOE 993320	1					•O-ring	•Anillo tórico	•Anel-o	•Joint torique	(VOE 932039)
3	VOE 937538	1					Nipple	Niple	Niple	Raccord	
	VOE 990736	1					•O-ring	•Anillo tórico	•Anel-o	•Joint torique	
	VOE 993320	1					•O-ring	•Anillo tórico	•Anel-o	•Joint torique	(VOE 932039)
4	VOE 14535777	1					Connector	Unión	Conexão	Connexion	
5	VOE 15102126	1					Hose assembly	Conducto	Mangueira completa	Conduit flexible	
6	VOE 936301	1					Hose assembly	Conducto	Mangueira completa	Conduit flexible	
7	VOE 15175252	1					Hose assembly	Conducto	Mangueira completa	Conduit flexible	

1		**Working hydraulic, hammer and shear for 2nd pump flow** **Hidráulica de trabajo, martillo y cizalla para flujo de 2a. bomba** **Sistema hidráulico de operação, martelo e cortador para o fluxo da 2a. bomba** **Hydraulique de travail, marteau et ciseaux pour 2nd débit de pompe**	Catalogue id **20629**	Group **914**
2				
3			Illustr. No **1030043**	Section **2480**
4				
5		**8292057,8292078,8293103**	Issue **20032270-E**	Page **1285**

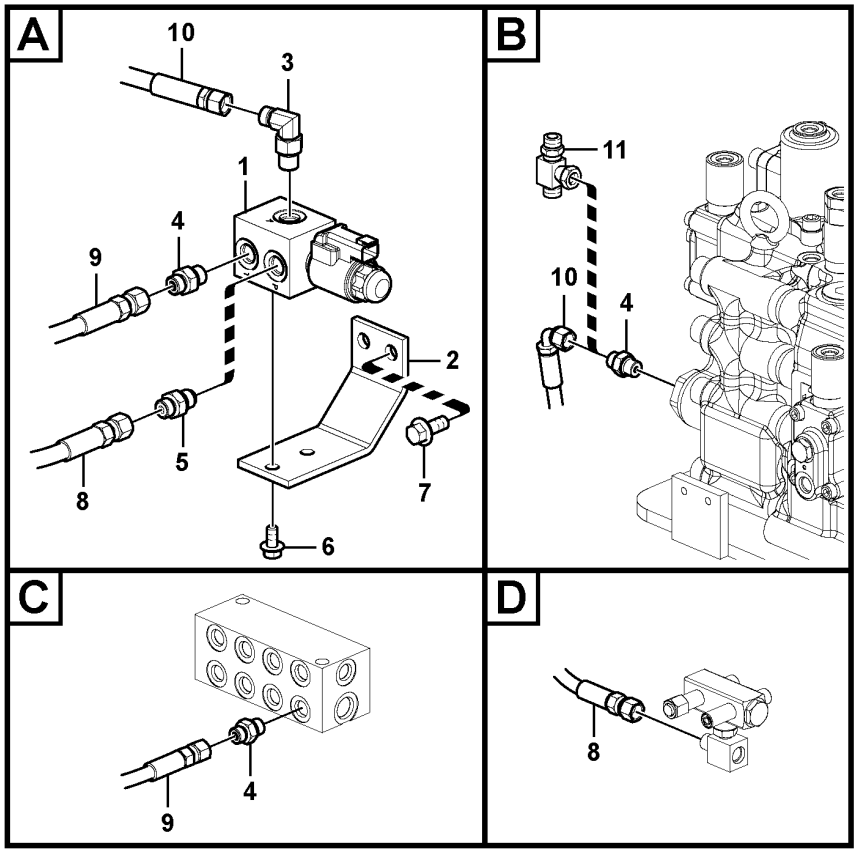

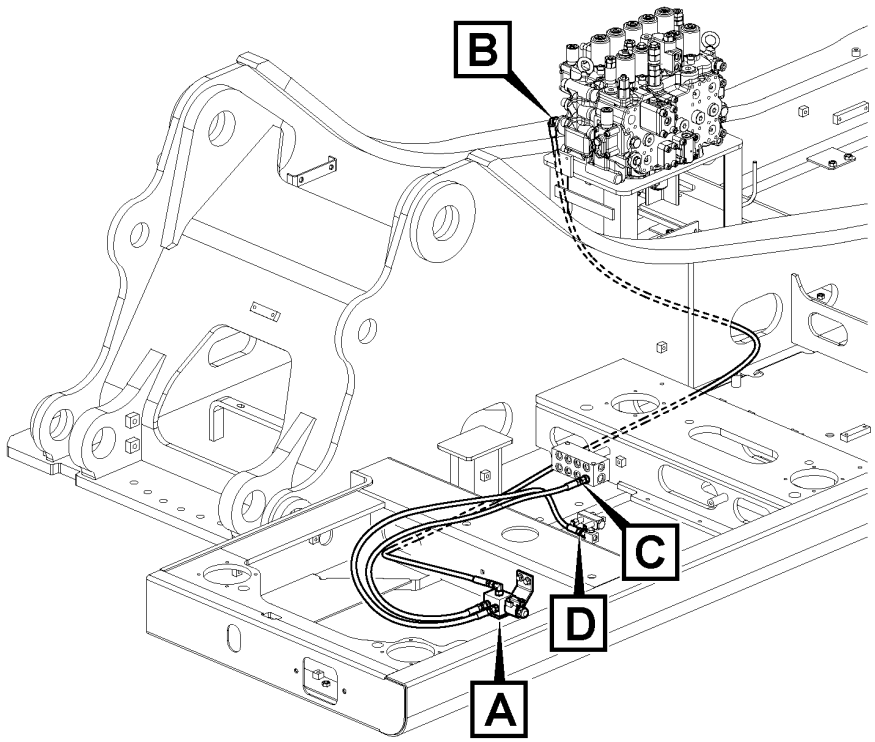

Volvo Construction Equipment

1059500

Fig.	Part No.	Quantity 1	2	3	PS	KIT	Description	Denominación	Denominação	Dénomination	Notes
1	VOE 14578200	1					Solenoid valve	Electroválvula	Válvula solenóide	Électrovanne	
	VOE 11708658	1					•Coil	•Bobina	•Bobina	•Bobine	
	VOE 11708661	1					•Sealing kit	•Kit de precinto	•Jogo de vedação	•Kit plombage	
2	VOE 14600859	1					Bracket	Consola	Suporte	Console	
3	VOE 13933857	1					Elbow nipple	Niple angular	Cotovelo	Raccord coudé	
	VOE 990736	1					•O-ring	•Anillo tórico	•Anel-o	•Joint torique	
	VOE 993320	1					•O-ring	•Anillo tórico	•Anel-o	•Joint torique	
4	VOE 13933858	3					Nipple	Niple	Niple	Raccord	
	VOE 990736	3					•O-ring	•Anillo tórico	•Anel-o	•Joint torique	
	VOE 993320	3					•O-ring	•Anillo tórico	•Anel-o	•Joint torique	
5	VOE 14534523	1					Connector	Contactor	Conector	Connecteur	
6	VOE 946440	2					Flange screw	Tornillo embridado	Parafuso flangeado	Vis à embase	
7	VOE 946329	2					Flange screw	Tornillo embridado	Parafuso flangeado	Vis à embase	
8	VOE 936970	1					Hose assembly	Conducto	Mangueira completa	Conduit flexible	
9	VOE 936837	1					Hose assembly	Conducto	Mangueira completa	Conduit flexible	
10	VOE 936982	1					Hose assembly	Conducto	Mangueira completa	Conduit flexible	
11	VOE 14538783		1				T-nipple	Niple t	Niple-t	Raccord-t	

1	8289985, 8289316	**Working hydraulic, hammer and shear for 2nd pump flow** **Hidráulica de trabajo, martillo y cizalla para flujo de 2a. bomba** **Sistema hidráulico de operação, martelo e cortador para o fluxo da 2a. bomba** **Hydraulique de travail, marteau et ciseaux pour 2nd débit de pompe**	Catalogue id **20629**	Group **914**
2	8280283		Illustr. No **1059500**	Section **2500**
3				
4			Issue **20032270-E**	Page **1287**
5				

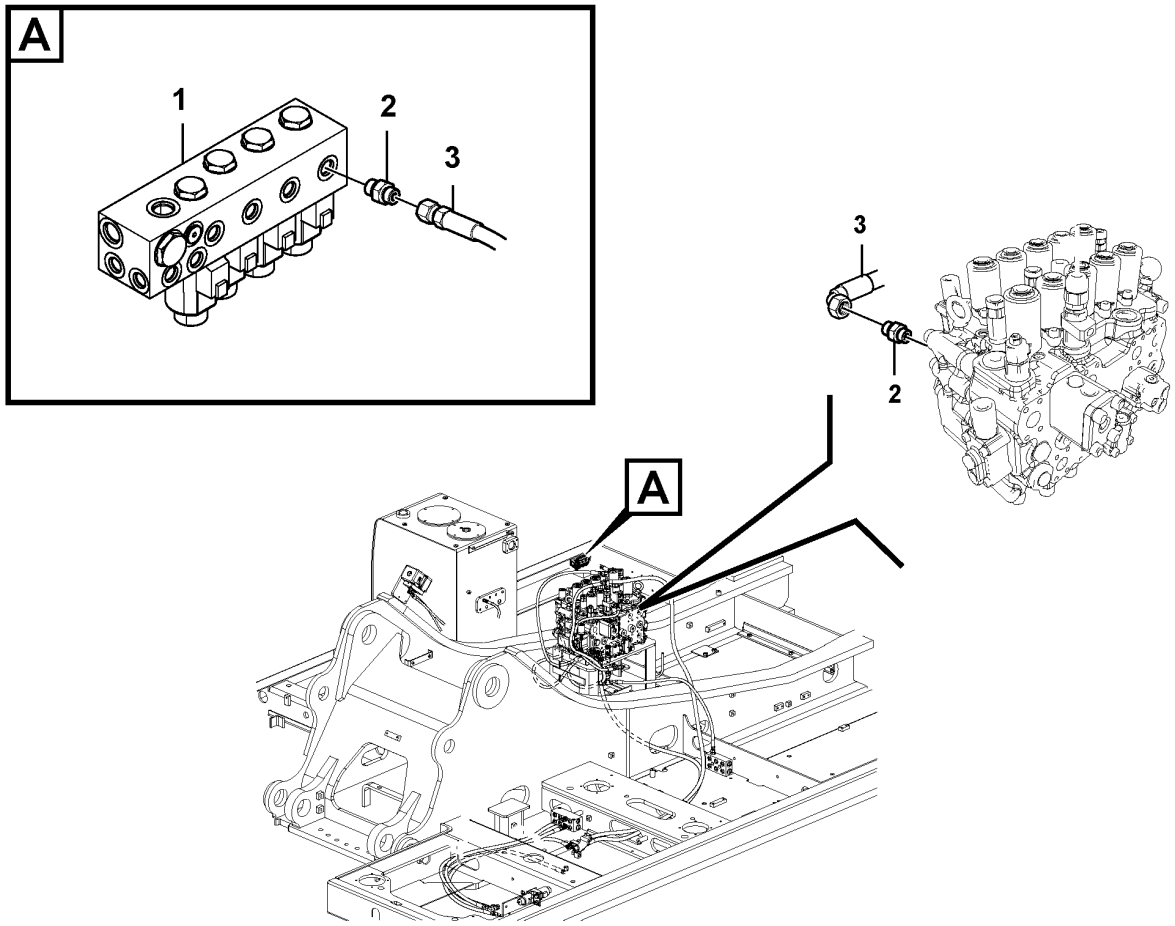
A
1
2
3
3
2
A

Fig.	Part No.	Quantity 1	2	3	PS	KIT	Description	Denominación	Denominação	Dénomination	Notes
1	VOE 14612100	1					Solenoid valve	Electroválvula	Válvula solenóide	Électrovanne	
	VOE 14637810	5					•O-ring	•Anillo tórico	•Anel-o	•Joint torique	
	VOE 14550884	5					•Solenoid coil	•Bobina magnética	•Bobina solenóide	•Bobine magnétique	
	VOE 14533610	2					•O-ring	•Anillo tórico	•Anel-o	•Joint torique	
	VOE 983509	4					•O-ring	•Anillo tórico	•Anel-o	•Joint torique	
	VOE 14637812	1			OP		•Non-return valve	•Válvula antirretorno	•Válvula de retenção	•Clapet antiretour	
2	VOE 13933858	2					Nipple	Niple	Niple	Raccord	
	VOE 990736	1					•O-ring	•Anillo tórico	•Anel-o	•Joint torique	
	VOE 993320	1					•O-ring	•Anillo tórico	•Anel-o	•Joint torique	(VOE 932039)
3	VOE 937120	1					Hose assembly	Conducto	Mangueira completa	Conduit flexible	

1		**Working hydraulic, hammer and shear for 2nd pump flow** **Hidráulica de trabajo, martillo y cizalla para flujo de 2a. bomba** **Sistema hidráulico de operação, martelo e cortador para o fluxo da 2a. bomba** **Hydraulique de travail, marteau et ciseaux pour 2nd débit de pompe**	Catalogue id **20629**	Group **914**
2				
3			Illustr. No **1030044**	Section **2550**
4				
5		**8292057,8292058**	Issue **20032270-E**	Page **1289**

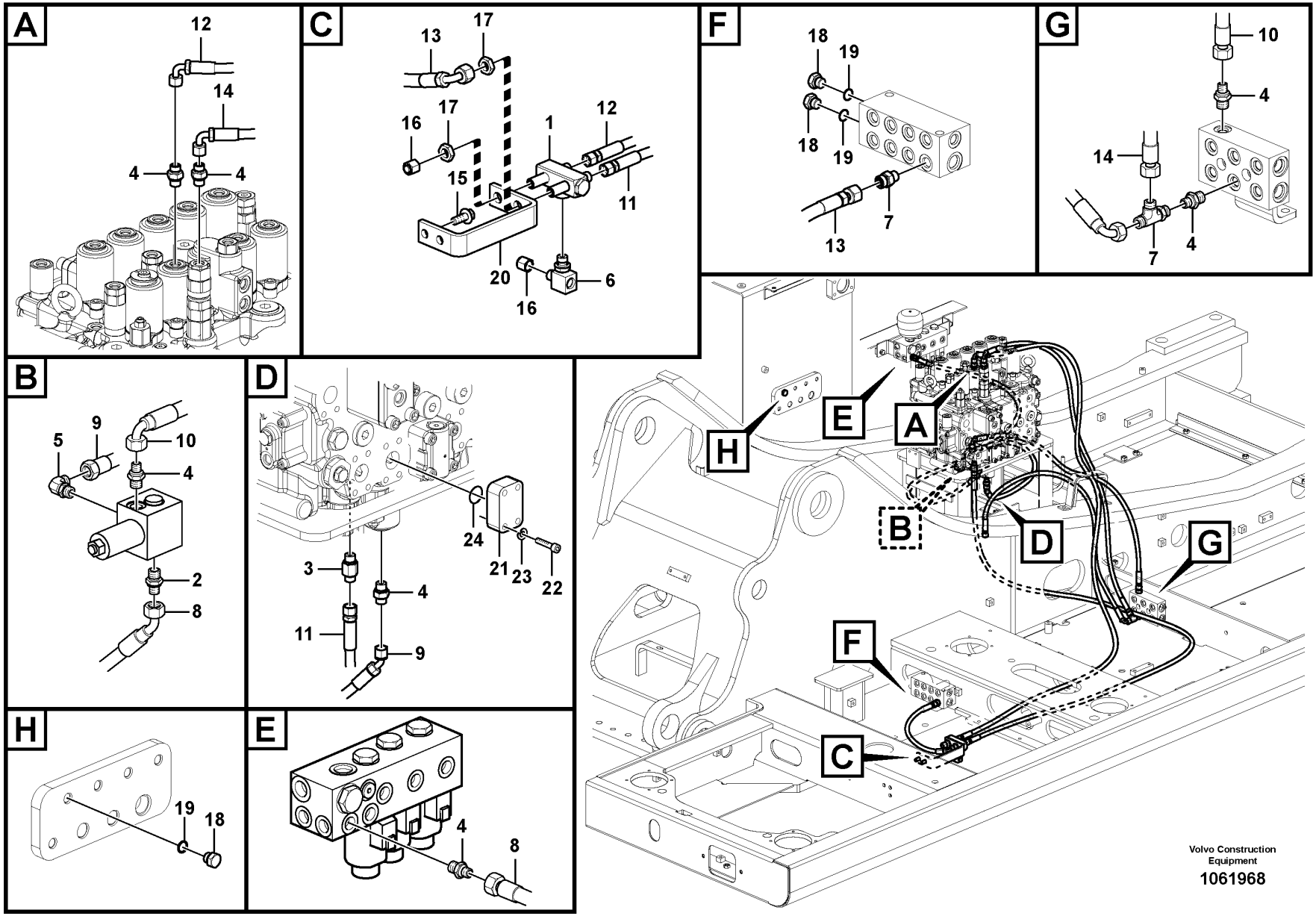

Volvo Construction Equipment

1061968

Fig.	Part No.	Quantity 1	2	3	PS	KIT	Description	Denominación	Denominação	Dénomination	Notes
1	VOE 14537412	1					Valve	Válvula	Válvula	Valve	
2	VOE 14535777	1					Connector	Unión	Conexão	Connexion	
3	VOE 937538	1	1				Nipple	Niple	Niple	Raccord	
	VOE 990736	1	1				•O-ring	•Anillo tórico	•Anel-o	•Joint torique	
	VOE 993320	1	1				•O-ring	•Anillo tórico	•Anel-o	•Joint torique	(VOE 932039)
4	VOE 13933858	7	2				Nipple	Niple	Niple	Raccord	
	VOE 990736	1	1				•O-ring	•Anillo tórico	•Anel-o	•Joint torique	
	VOE 993320	1	1				•O-ring	•Anillo tórico	•Anel-o	•Joint torique	
5	VOE 13933857	1					Elbow nipple	Niple angular	Cotovelo	Raccord coudé	
	VOE 990736	1					•O-ring	•Anillo tórico	•Anel-o	•Joint torique	
	VOE 993320	1					•O-ring	•Anillo tórico	•Anel-o	•Joint torique	
6	VOE 14546290	1					T-nipple	Niple t	Niple-t	Raccord-t	
	VOE 993320	1					•O-ring	•Anillo tórico	•Anel-o	•Joint torique	(VOE 932039)
	VOE 990736	1					•O-ring	•Anillo tórico	•Anel-o	•Joint torique	
7	VOE 13933859	1	1				T-nipple	Niple t	Niple-t	Raccord-t	
	VOE 990736	2	2				•O-ring	•Anillo tórico	•Anel-o	•Joint torique	
8	VOE 937553	1					Hose assembly	Conducto	Mangueira completa	Conduit flexible	
9	VOE 937197	1					Hose assembly	Conducto	Mangueira completa	Conduit flexible	S/N -210309
	VOE 937196	1					Hose assembly	Conducto	Mangueira completa	Conduit flexible	S/N 210310-
10	VOE 936301	1					Hose assembly	Conducto	Mangueira completa	Conduit flexible	
11	VOE 937190	1					Hose assembly	Conducto	Mangueira completa	Conduit flexible	
	VOE 938279		1				Hose assembly	Conducto	Mangueira completa	Conduit flexible	
12	VOE 936829	1					Hose assembly	Conducto	Mangueira completa	Conduit flexible	
13	VOE 936690	1					Hose assembly	Conducto	Mangueira completa	Conduit flexible	
14	VOE 936851	1	1				Hose assembly	Conducto	Mangueira completa	Conduit flexible	
15	VOE 946329	2					Flange screw	Tornillo embridado	Parafuso flangeado	Vis à embase	
16	VOE 935756	2					Plug	Tapón	Bujão	Tampon	
17	VOE 935428	2					Lock nut	Contratuerca	Porca trava	Contre-écrou	
18	SA 9415-31021	3					Plug	Tapon	Bujão	Bouchon	
19	VOE 993320	3					O-ring	Anillo tórico	Anel-o	Joint torique	
20	VOE 14600858	1					Bracket	Consola	Suporte	Console	

1	8289824	**Servo system, hammer and shear** **Servosistema, martillo y cizalla** **Sistema servo, martelo e cortador** **Système servo, marteau et cisaille**	Catalogue id **20629**	Group **914**
2	8292078			
3	8293102		Illustr. No **1061968**	Section **2600**
4				
5			Issue **20032270-E**	Page **1291**

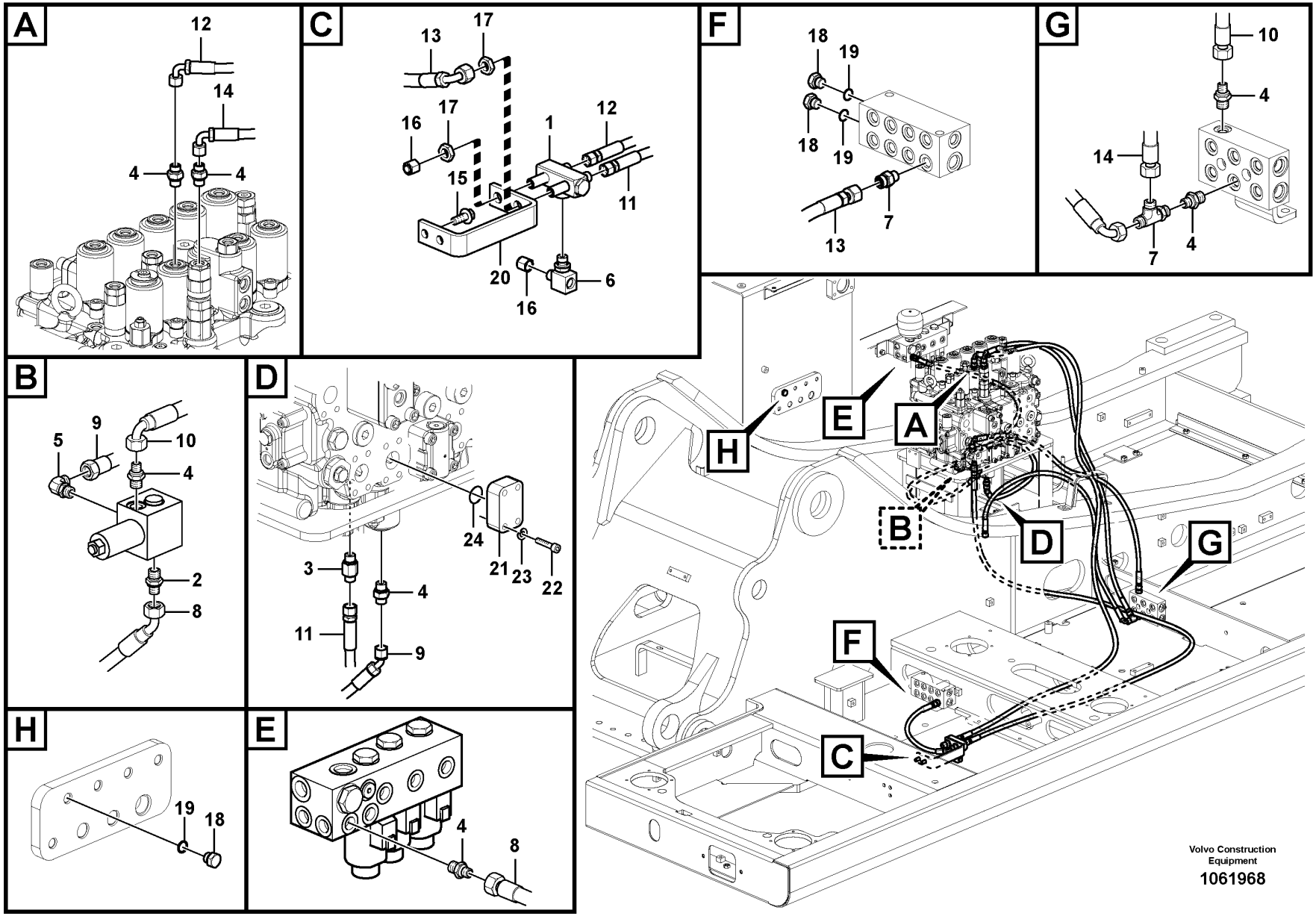

Volvo Construction Equipment

1061968

Fig.	Part No.	Quantity 1	2	3	PS	KIT	Description	Denominación	Denominação	Dénomination	Notes
21	VOE 14531126	1		2			Flange	Brida	Flange	Flasque	
22	VOE 984080	4		8			Hex. socket screw	Tornillo de hexágono embutido	Parafuso soquete sext	Vis à six pans creux	
23	VOE 955922	4		8			Spring washer	Arandela elástica	Arruela de pressão	Rondelle élastique	
24	VOE 14882685	1		1			O-ring	Junta torica	Anel de vedação-O	Joint Torique	

1	8289824	**Servo system, hammer and shear** **Servosistema, martillo y cizalla** **Sistema servo, martelo e cortador** **Système servo, marteau et cisaille**	Catalogue id **20629**	Group **914**
2	8292078			
3	8293102		Illustr. No **1061968**	Section **2600**
4				
5			Issue **20032270-E**	Page **1293**

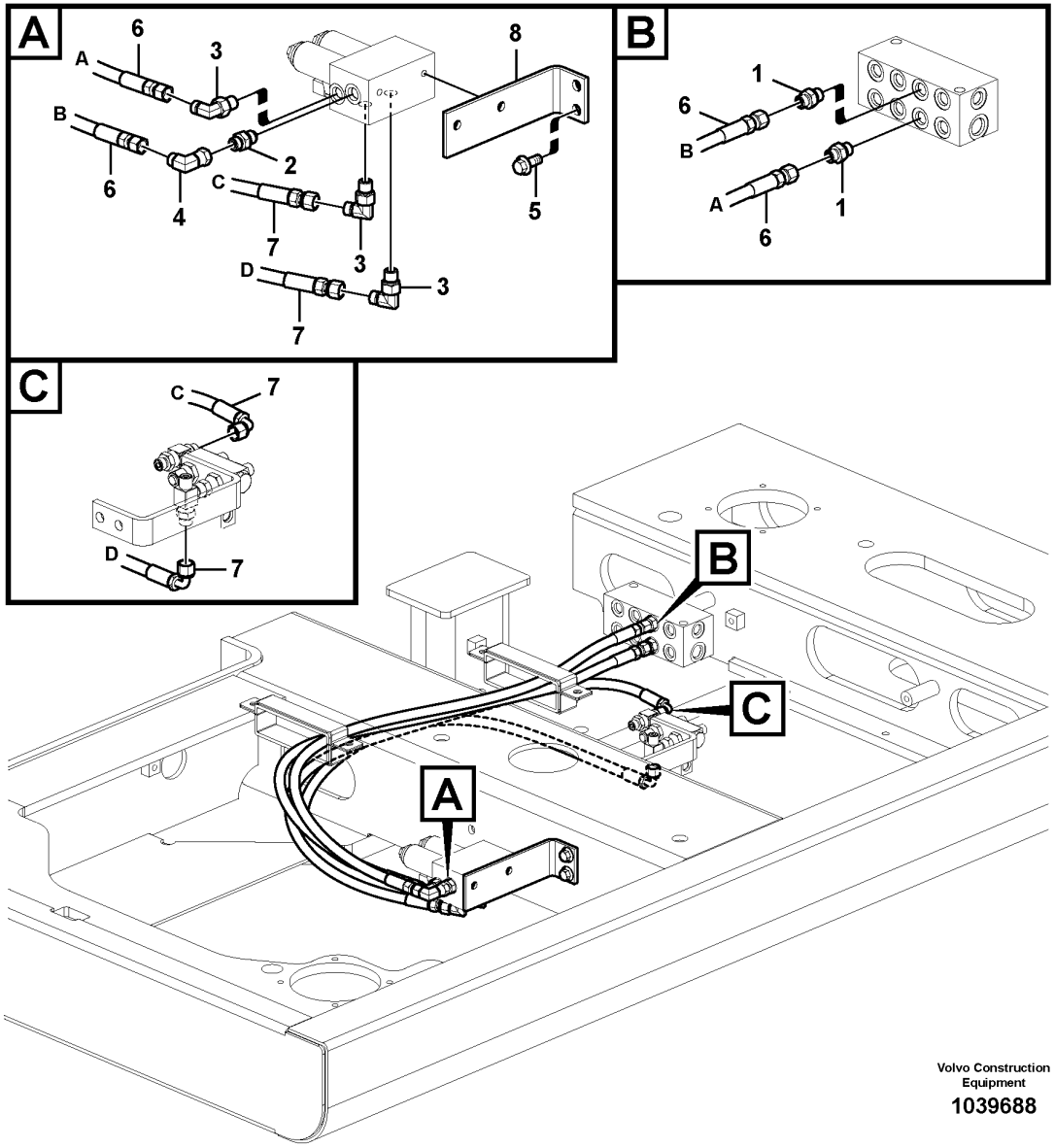

Volvo Construction Equipment

1039688

Fig.	Part No.	Quantity 1	2	3	PS	KIT	Description	Denominación	Denominação	Dénomination	Notes
1	VOE 13933858	2					Nipple	Niple	Niple	Raccord	
	VOE 990736	2					•O-ring	•Anillo tórico	•Anel-o	•Joint torique	
	VOE 993320	2					•O-ring	•Anillo tórico	•Anel-o	•Joint torique	
2	VOE 14535777	1					Connector	Unión	Conexão	Connexion	
3	VOE 13933857	3					Elbow nipple	Niple angular	Cotovelo	Raccord coudé	
	VOE 990736	3					•O-ring	•Anillo tórico	•Anel-o	•Joint torique	
	VOE 993320	3					•O-ring	•Anillo tórico	•Anel-o	•Joint torique	
4	VOE 13933905	1					Elbow nipple	Niple angular	Cotovelo	Raccord coudé	
	VOE 990736	1					•O-ring	•Anillo tórico	•Anel-o	•Joint torique	
5	VOE 946329	2					Flange screw	Tornillo embridado	Parafuso flangeado	Vis à embase	
6	VOE 937111	2					Hose assembly	Conducto	Mangueira completa	Conduit flexible	
7	VOE 936300	2					Hose assembly	Conducto	Mangueira completa	Conduit flexible	
8	VOE 14597286	1					Bracket	Consola	Suporte	Console	

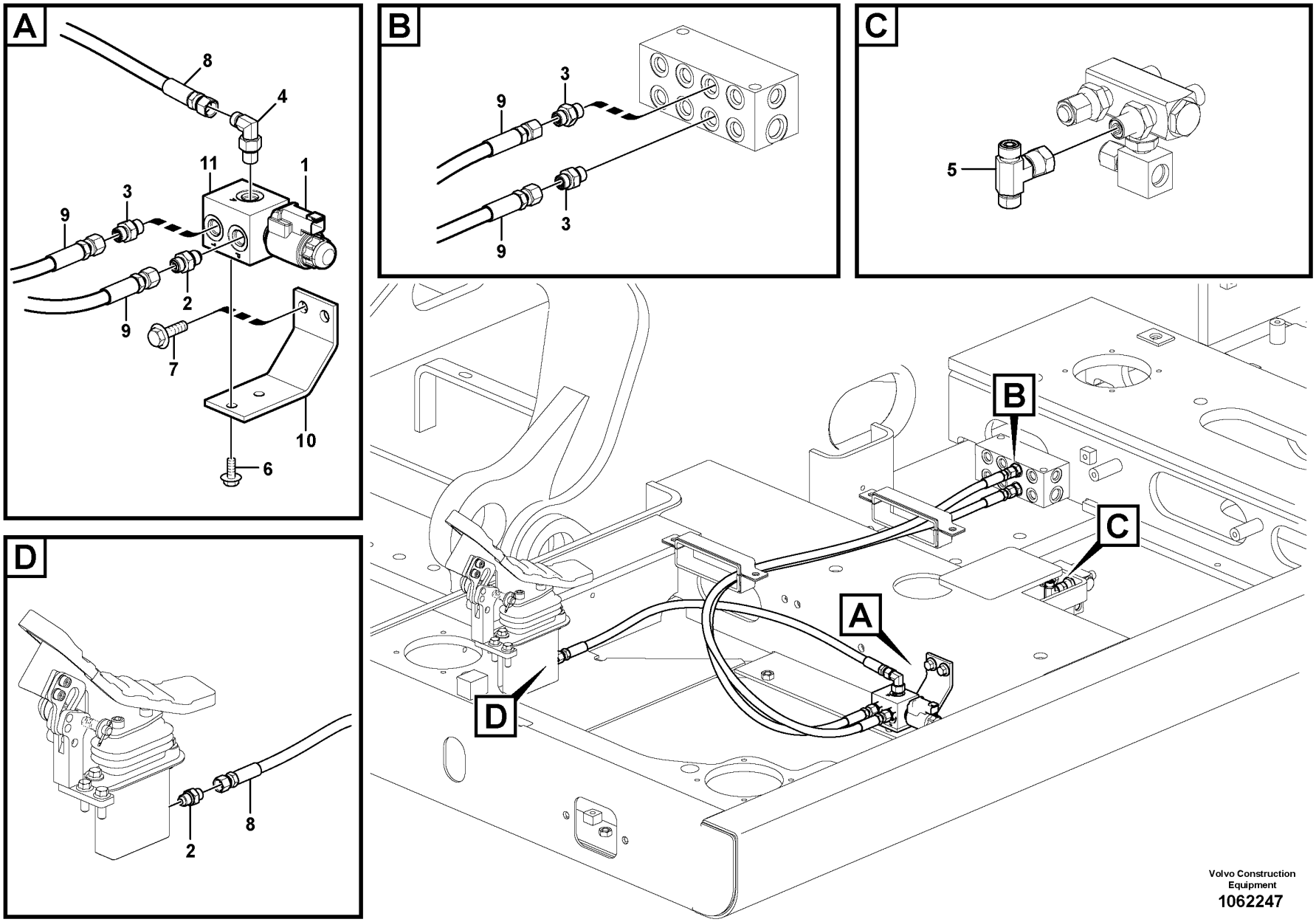

Volvo Construction Equipment

1062247

Fig.	Part No.	Quantity 1	2	3	PS	KIT	Description	Denominación	Denominação	Dénomination	Notes
1	VOE 14578200	1					Solenoid valve	Electroválvula	Válvula solenóide	Électrovanne	
	VOE 11708658	1					•Coil	•Bobina	•Bobina	•Bobine	
	VOE 11708661	1					•Sealing kit	•Kit de precinto	•Jogo de vedação	•Kit plombage	
2	VOE 14534523	2					Connector	Contactor	Conector	Connecteur	
3	VOE 13933858	3					Nipple	Niple	Niple	Raccord	
	VOE 990736	3					•O-ring	•Anillo tórico	•Anel-o	•Joint torique	
	VOE 993320	3					•O-ring	•Anillo tórico	•Anel-o	•Joint torique	
4	VOE 13933857	1					Elbow nipple	Niple angular	Cotovelo	Raccord coudé	
	VOE 990736	1					•O-ring	•Anillo tórico	•Anel-o	•Joint torique	
	VOE 993320	1					•O-ring	•Anillo tórico	•Anel-o	•Joint torique	
5	VOE 13933860	1					T-nipple	Niple t	Niple-t	Raccord-t	
	VOE 990736	2					•O-ring	•Anillo tórico	•Anel-o	•Joint torique	
6	VOE 946440	2					Flange screw	Tornillo embridado	Parafuso flangeado	Vis à embase	
7	VOE 946329	2					Flange screw	Tornillo embridado	Parafuso flangeado	Vis à embase	
8	VOE 937107	1					Hose assembly	Conducto	Mangueira completa	Conduit flexible	
9	VOE 937439	2					Hose assembly	Conducto	Mangueira completa	Conduit flexible	
10	VOE 14600859	1					Bracket	Consola	Suporte	Console	
11	VOE 14578200	1					Solenoid valve	Electroválvula	Válvula solenóide	Électrovanne	
	VOE 11708658	1					•Coil	•Bobina	•Bobina	•Bobine	
	VOE 11708661	1					•Sealing kit	•Kit de precinto	•Jogo de vedação	•Kit plombage	

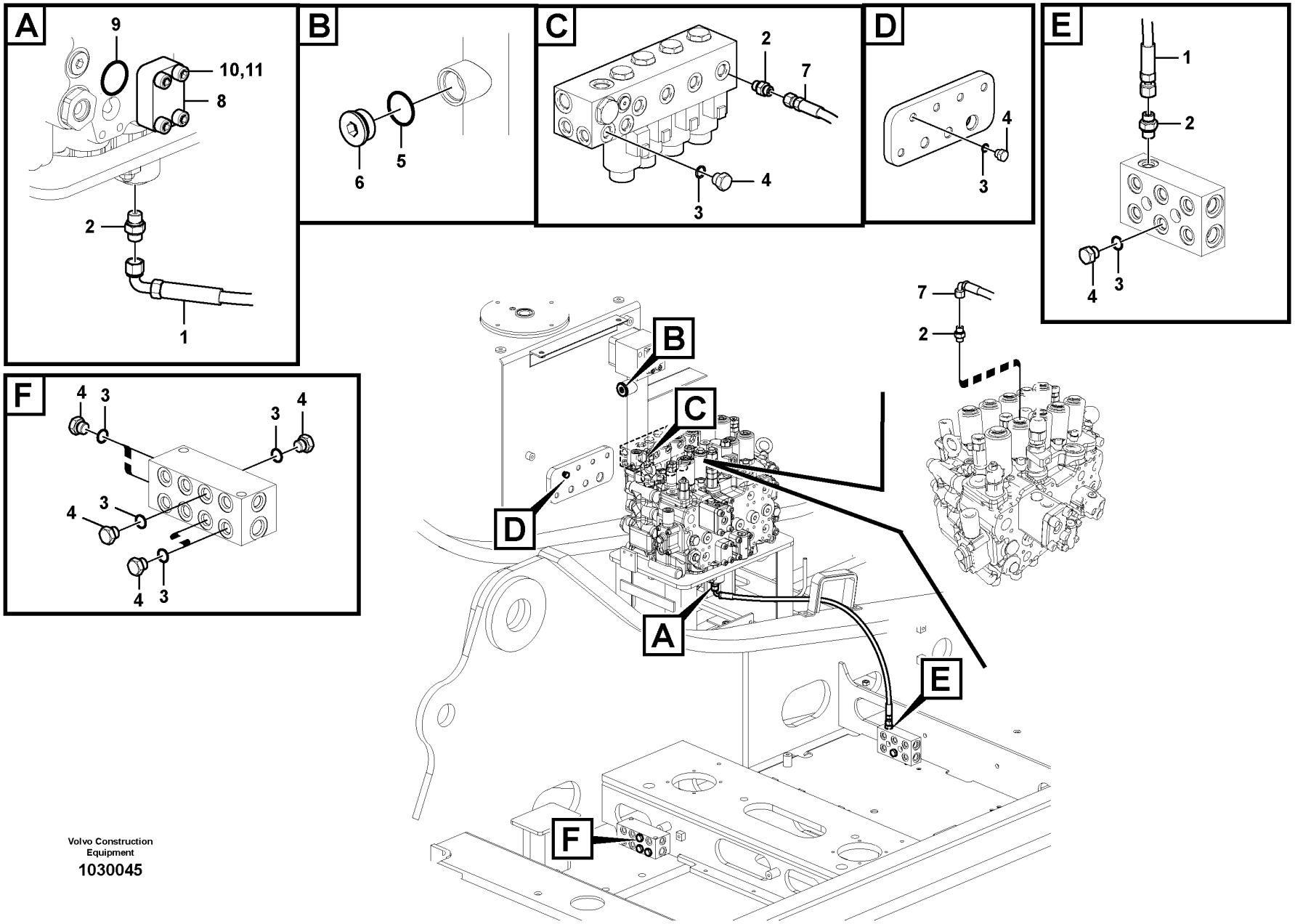

Volvo Construction Equipment

1030045

Fig.	Part No.	Quantity 1	2	3	4	5	PS	KIT	Description	Denominación	Denominação	Dénomination	Notes
1	**VOE 936294**	1							Hose assembly	Conducto	Mangueira completa	Conduit flexible	
	VOE 939900					1			Hose assembly	Conducto	Mangueira completa	Conduit flexible	
2	**VOE 13933858**	2		2		2			Nipple	Niple	Niple	Raccord	
	VOE 990736	1		1		1			•O-ring	•Anillo tórico	•Anel-o	•Joint torique	
	VOE 993320	1		1		1			•O-ring	•Anillo tórico	•Anel-o	•Joint torique	(VOE 932039)
3	**VOE 993320**	11	2	3	2	8			O-ring	Anillo tórico	Anel-o	Joint torique	
4	**SA 9415-31021**	11	2	3	2	8			Plug	Tapon	Bujão	Bouchon	
5	**VOE 993324**	1				1			O-ring	Anillo tórico	Anel-o	Joint torique	
6	**SA 9415-31072**	1				1			Plug	Tapón	Bujão	Tampon	
7	**VOE 937123**			1					Hose assembly	Conducto	Mangueira completa	Conduit flexible	
8	**VOE 14531126**			1					Flange	Brida	Flange	Flasque	
9	**VOE 14882685**			1					O-ring	Junta torica	Anel de vedação-O	Joint Torique	
10	**VOE 984079**			4					Hex. socket screw	Tornillo de hexágono embutido	Parafuso soquete sext	Vis à six pans creux	
11	**VOE 955922**			4					Spring washer	Arandela elástica	Arruela de pressão	Rondelle élastique	

1	**8289821**
2	**8292074**
3	**8292078**
4	**8292080**
5	**8293102**

Servo system, hammer and shear
Servosistema, martillo y cizalla
Sistema servo, martelo e cortador
Système servo, marteau et cisaille

Catalogue id **20629**	Group **914**
Illustr. No **1030045**	Section **2850**
Issue **20032270-E**	Page **1299**

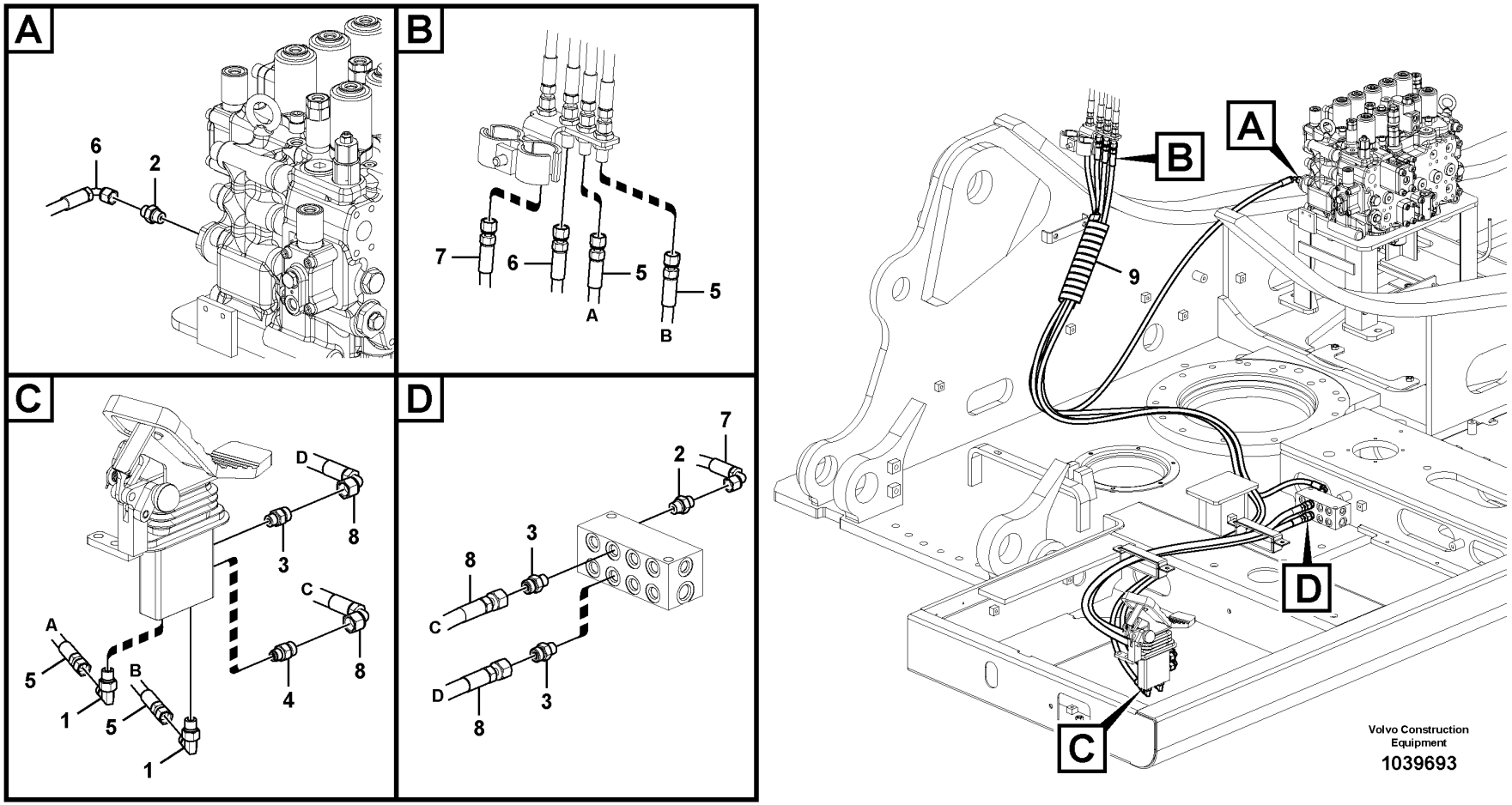
A
6
2
B
7
6
5
A
5
B
C
D
8
3
C
8
A
5
1
B
5
4
1
D
7
2
3
8
C
D
8
3
8
9
A
B
D
C
Volvo Construction Equipment
1039693

Fig.	Part No.	Quantity 1	2	3	PS	KIT	Description	Denominación	Denominação	Dénomination	Notes
1	VOE 13933857	2					Elbow nipple	Niple angular	Cotovelo	Raccord coudé	
	VOE 990736	2					•O-ring	•Anillo tórico	•Anel-o	•Joint torique	
	VOE 993320	2					•O-ring	•Anillo tórico	•Anel-o	•Joint torique	
2	VOE 13933858	2					Nipple	Niple	Niple	Raccord	
	VOE 990736	2					•O-ring	•Anillo tórico	•Anel-o	•Joint torique	
	VOE 993320	2					•O-ring	•Anillo tórico	•Anel-o	•Joint torique	
3	VOE 935085	3					Nipple	Niple	Niple	Raccord	
	VOE 990737	3					•O-ring	•Anillo tórico	•Anel-o	•Joint torique	
	VOE 993320	3					•O-ring	•Anillo tórico	•Anel-o	•Joint torique	
4	VOE 14534524	1					Connector	Unión	Conexão	Connexion	
5	VOE 11803437	2					Hose	Manguera	Mangueira	Flexible	
6	VOE 936862	1					Hose assembly	Conducto	Mangueira completa	Conduit flexible	
7	VOE 937333	1					Hose assembly	Conducto	Mangueira completa	Conduit flexible	
8	VOE 936776	2					Hose assembly	Conducto	Mangueira completa	Conduit flexible	
9	VOE 14541262	1					Guard	Proteccion	Protecao	Protection	

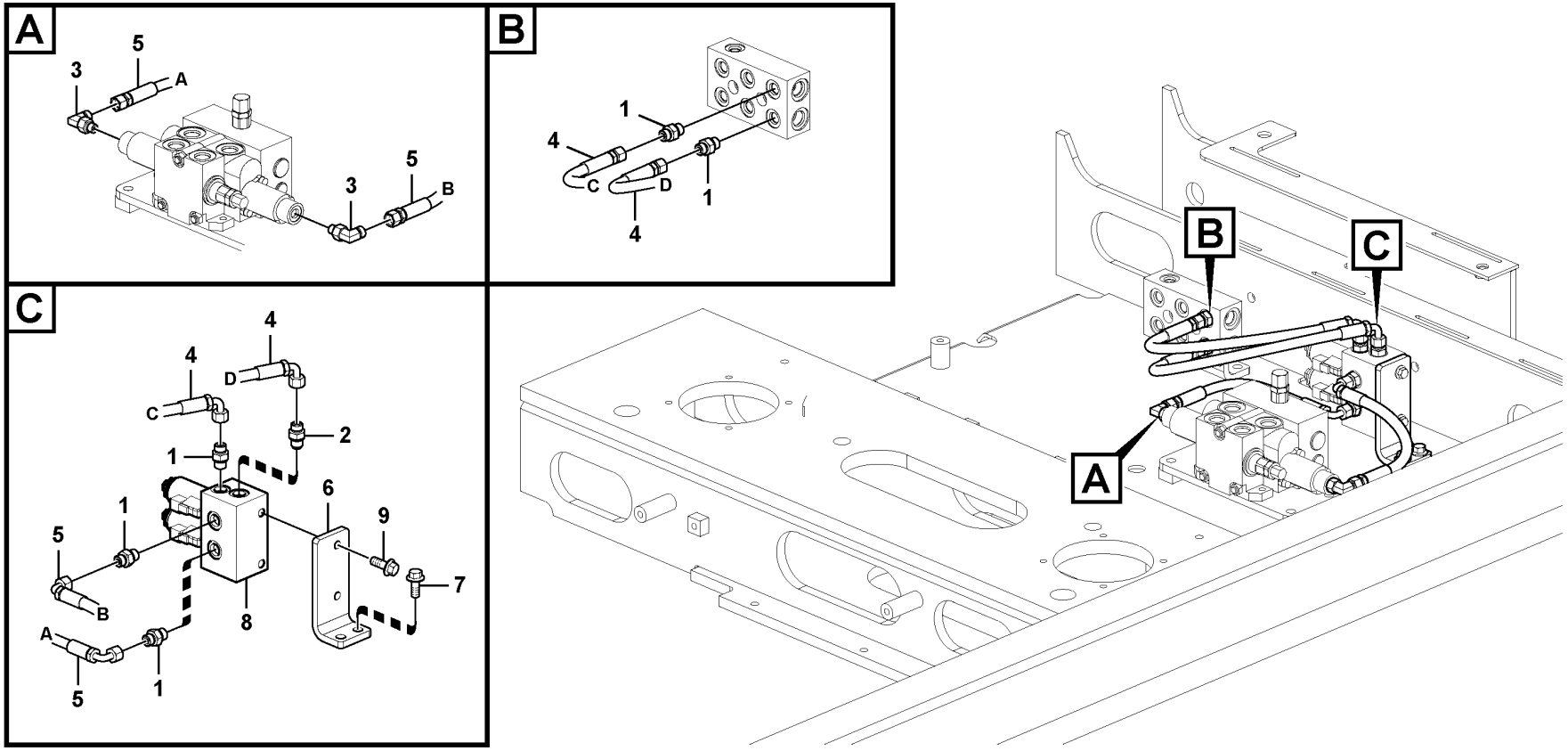

Volvo Construction Equipment

1039694

Fig.	Part No.	Quantity 1	2	3	PS	KIT	Description	Denominación	Denominação	Dénomination	Notes
1	VOE 13933858	5					Nipple	Niple	Niple	Raccord	
	VOE 990736	1					•O-ring	•Anillo tórico	•Anel-o	•Joint torique	
	VOE 993320	1					•O-ring	•Anillo tórico	•Anel-o	•Joint torique	
2	VOE 14535777	1					Connector	Unión	Conexão	Connexion	
3	VOE 935067	2					Elbow nipple	Niple angular	Cotovelo	Raccord coudé	
	VOE 990736	1					•O-ring	•Anillo tórico	•Anel-o	•Joint torique	
	VOE 993319	1					•O-ring	•Anillo tórico	•Anel-o	•Joint torique	
4	VOE 15169206	2					Hose assembly	Conducto	Mangueira completa	Conduit flexible	
5	VOE 936812	2					Hose assembly	Conducto	Mangueira completa	Conduit flexible	
6	VOE 14577117	1					Bracket	Consola	Suporte	Console	
7	VOE 946329	2					Flange screw	Tornillo embridado	Parafuso flangeado	Vis à embase	
8	VOE 14552608	1					Valve	Válvula	Válvula	Valve	
	VOE 14609389	2					•Valve	•Válvula	•Válvula	•Valve	
9	VOE 13946173	2					Screw	Tornillo	Parafuso	Vis	

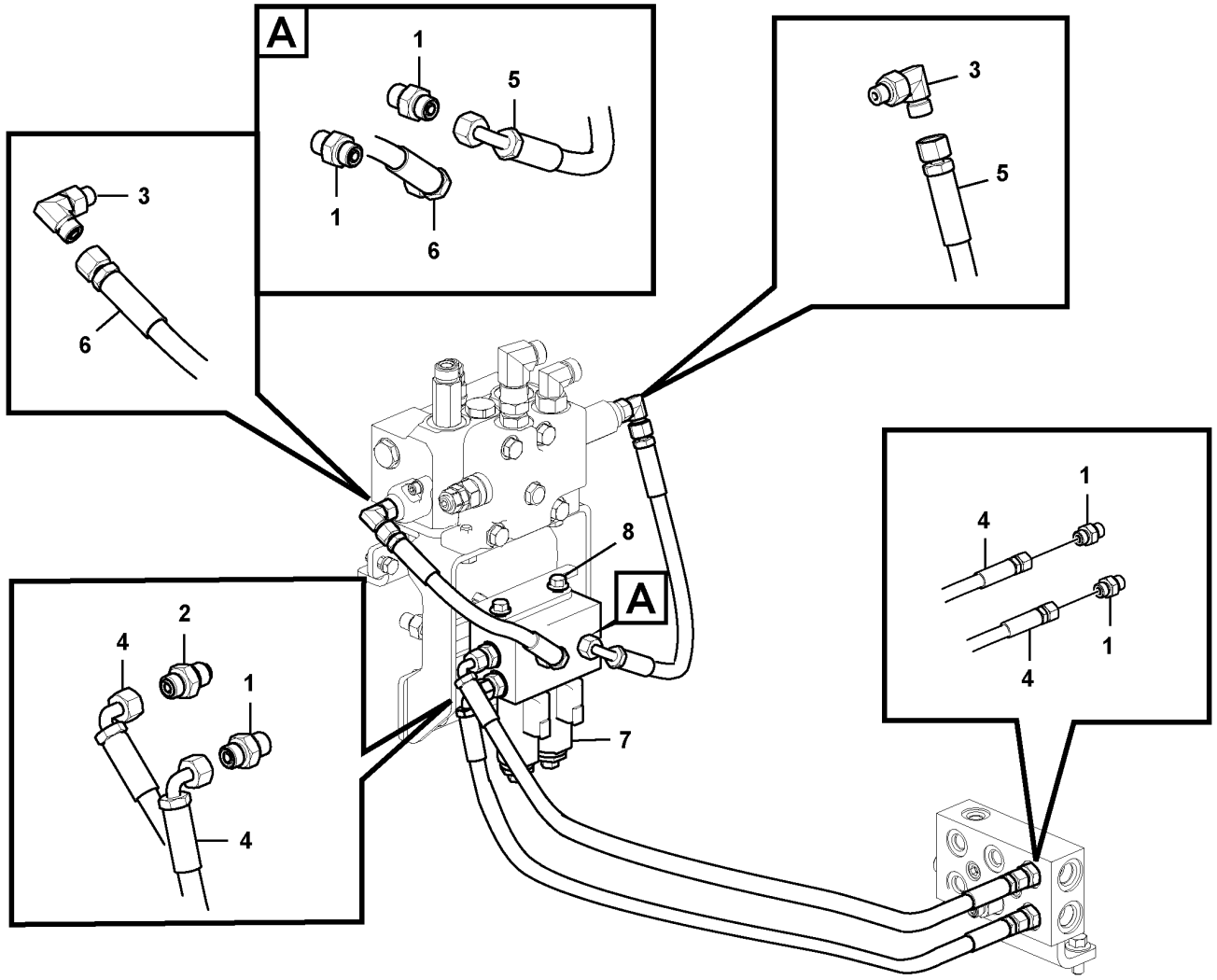
A
1
5
1
6
3
6
3
5
A
8
7
2
4
1
4
1
4
1
4

Fig.	Part No.	Quantity 1	2	3	PS	KIT	Description	Denominación	Denominação	Dénomination	Notes
1	VOE 13933858	5					Nipple	Niple	Niple	Raccord	
	VOE 990736	1					•O-ring	•Anillo tórico	•Anel-o	•Joint torique	
	VOE 993320	1					•O-ring	•Anillo tórico	•Anel-o	•Joint torique	(VOE 932039)
2	VOE 14535777	1					Connector	Unión	Conexão	Connexion	
3	VOE 935067	2					Elbow nipple	Niple angular	Cotovelo	Raccord coudé	
	VOE 990736	1					•O-ring	•Anillo tórico	•Anel-o	•Joint torique	
	VOE 993319	1					•O-ring	•Anillo tórico	•Anel-o	•Joint torique	(VOE 932037)
4	VOE 936291	2					Hose assembly	Conducto	Mangueira completa	Conduit flexible	
5	VOE 936690	1					Hose assembly	Conducto	Mangueira completa	Conduit flexible	
6	VOE 936813	1					Hose assembly	Conducto	Mangueira completa	Conduit flexible	
7	VOE 14634757	1					Valve	Válvula	Válvula	Valve	
	VOE 14716347	1					•Solenoid valve	•Electroválvula	•Válvula solenóide	•Électrovanne	
8	VOE 13946173	2					Screw	Tornillo	Parafuso	Vis	

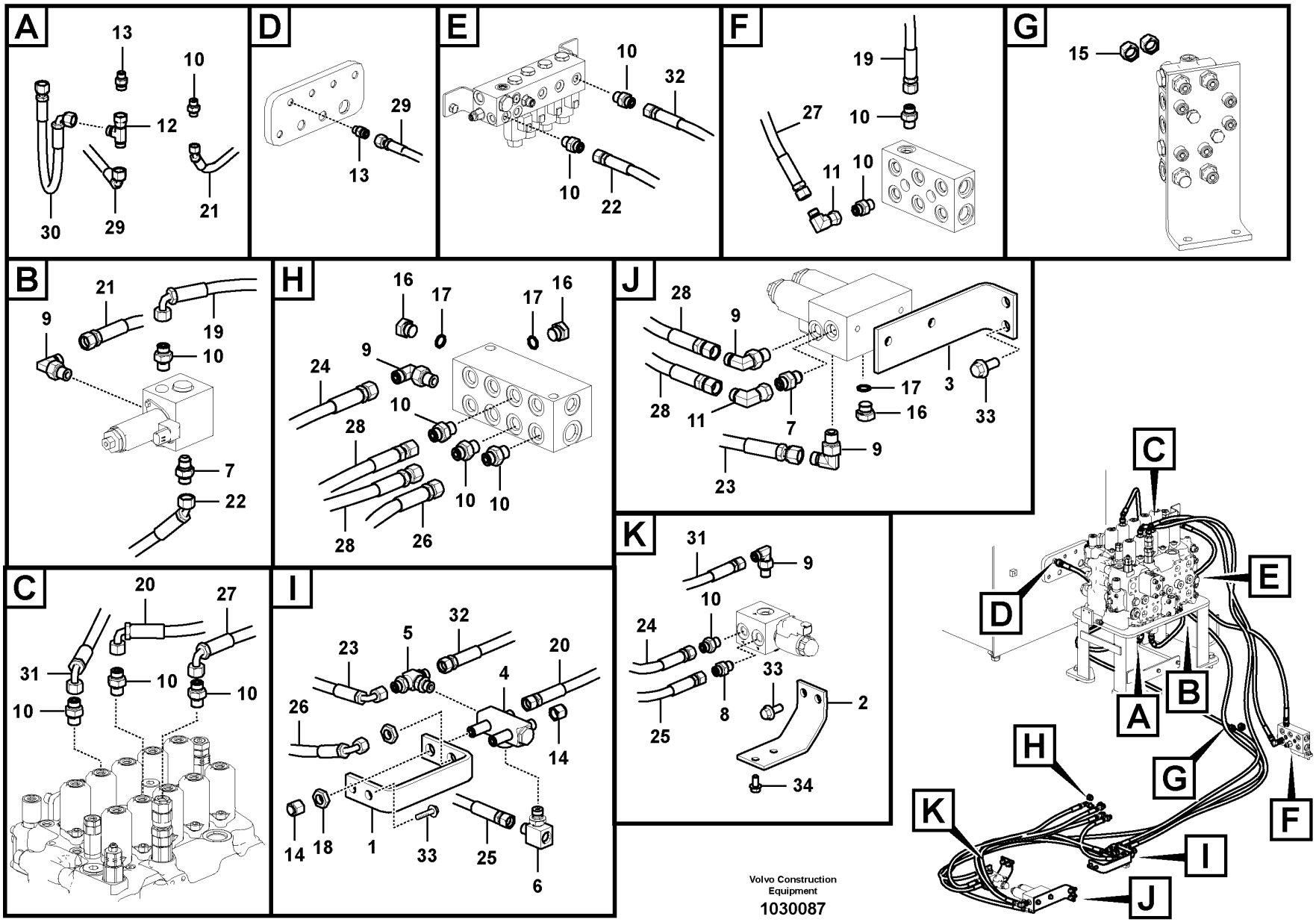

Volvo Construction Equipment

1030087

Fig.	Part No.	Quantity 1	2	3	PS	KIT	Description	Denominación	Denominação	Dénomination	Notes
1	VOE 14600858	1					Bracket	Consola	Suporte	Console	
2	VOE 14600859	1					Bracket	Consola	Suporte	Console	
3	VOE 14597286	1					Bracket	Consola	Suporte	Console	
4	VOE 14537412	1					Valve	Válvula	Válvula	Valve	
5	VOE 14534517	1					T-nipple	Niple t	Niple-t	Raccord-t	
6	VOE 14546290	1					T-nipple	Niple t	Niple-t	Raccord-t	
7	VOE 14535777	2					Connector	Unión	Conexão	Connexion	
8	VOE 14534523	1					Connector	Contactor	Conector	Connecteur	
9	VOE 13933857	5					Elbow nipple	Niple angular	Cotovelo	Raccord coudé	
10	VOE 13933858	13					Nipple	Niple	Niple	Raccord	
11	VOE 13933905	2					Elbow nipple	Niple angular	Cotovelo	Raccord coudé	
12	VOE 13933936	1					T-nipple	Niple t	Niple-t	Raccord-t	
13	VOE 935085	2					Nipple	Niple	Niple	Raccord	
14	VOE 935756	2					Plug	Tapón	Bujão	Tampon	
15	VOE 935100	2					Plug	Tapón	Bujão	Tampon	
16	SA 9415-31021	3					Plug	Tapon	Bujão	Bouchon	
17	VOE 993320	3					O-ring	Anillo tórico	Anel-o	Joint torique	(VOE 932039)
18	VOE 935428	2					Lock nut	Contratuerca	Porca trava	Contre-écrou	
19	VOE 936301	1					Hose assembly	Conducto	Mangueira completa	Conduit flexible	
20	VOE 936829	1					Hose assembly	Conducto	Mangueira completa	Conduit flexible	
21	VOE 937196	1					Hose assembly	Conducto	Mangueira completa	Conduit flexible	
22	VOE 937553	1					Hose assembly	Conducto	Mangueira completa	Conduit flexible	
23	VOE 936300	1					Hose assembly	Conducto	Mangueira completa	Conduit flexible	
24	VOE 936837	1					Hose assembly	Conducto	Mangueira completa	Conduit flexible	
25	VOE 936970	1					Hose assembly	Conducto	Mangueira completa	Conduit flexible	
26	VOE 936690	1					Hose assembly	Conducto	Mangueira completa	Conduit flexible	
27	VOE 936851	1					Hose assembly	Conducto	Mangueira completa	Conduit flexible	
28	VOE 937111	2					Hose assembly	Conducto	Mangueira completa	Conduit flexible	
29	VOE 936788	1					Hose assembly	Conducto	Mangueira completa	Conduit flexible	
30	VOE 936751	1					Hose assembly	Conducto	Mangueira completa	Conduit flexible	
31	VOE 15084454	1					Hose assembly	Conducto	Mangueira completa	Conduit flexible	

1	8294819	**Servo system, control valve to solenoid valve** **Servosistema, válvula de control a válvula solenoide** **Sistema servo, válvula de controle para a válvula solenóide** **Système servo, valve de commande vers valve de solénoïde**	Catalogue id **20629**	Group **914**
2			Illustr. No **1030087**	Section **5000**
3			Issue **20032270-E**	Page **1307**
4				
5				

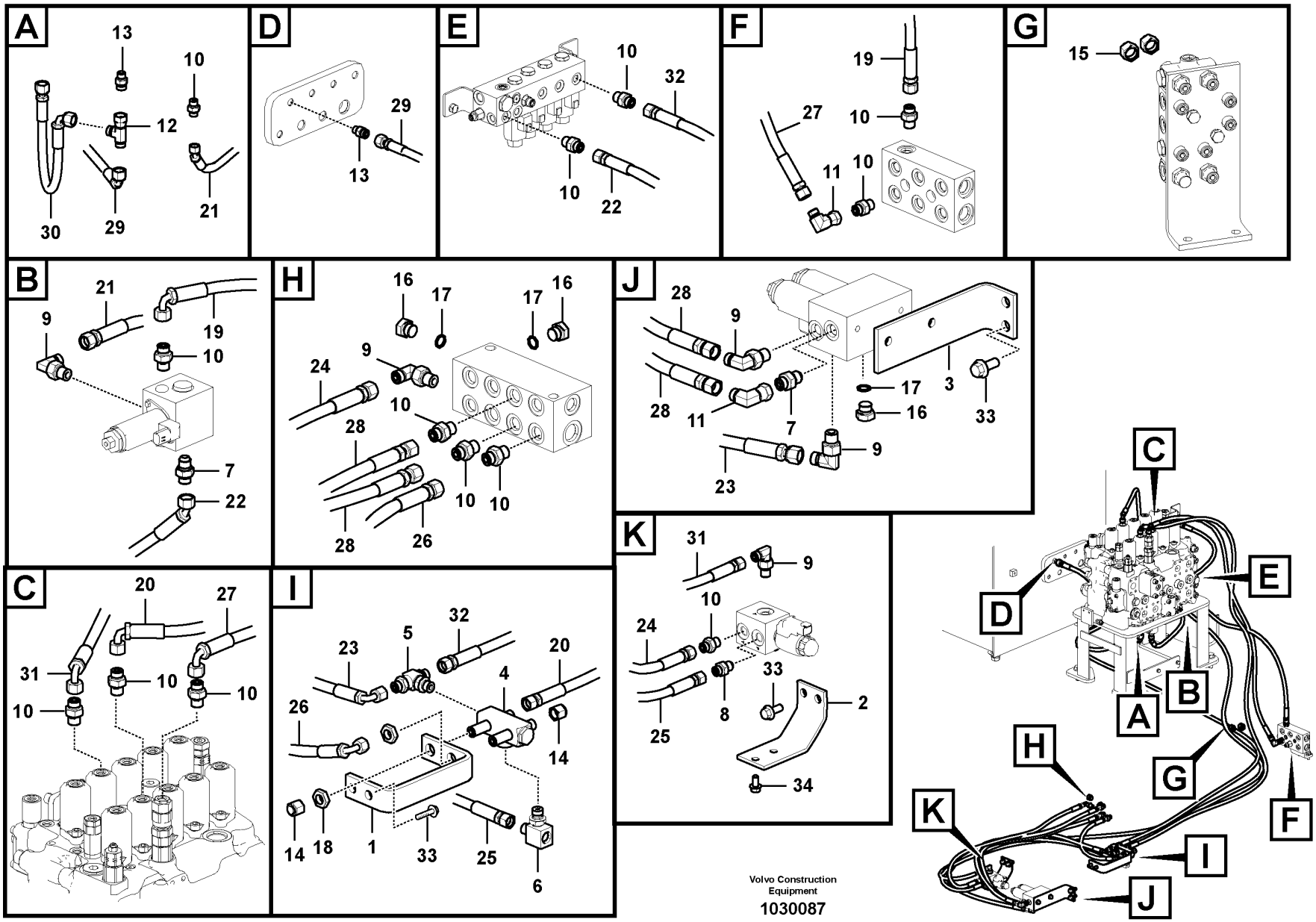

Volvo Construction Equipment

1030087

Fig.	Part No.	Quantity 1	2	3	PS	KIT	Description	Denominación	Denominação	Dénomination	Notes
32	VOE 15117797	1					Hose assembly	Conducto	Mangueira completa	Conduit flexible	
33	VOE 946329	6					Flange screw	Tornillo embridado	Parafuso flangeado	Vis à embase	
34	VOE 946440	2					Flange screw	Tornillo embridado	Parafuso flangeado	Vis à embase	

1	8294819	**Servo system, control valve to solenoid valve** **Servosistema, válvula de control a válvula solenoide** **Sistema servo, válvula de controle para a válvula solenóide** **Système servo, valve de commande vers valve de solénoïde**	Catalogue id **20629**	Group **914**
2				
3			Illustr. No **1030087**	Section **5000**
4				
5			Issue **20032270-E**	Page **1309**

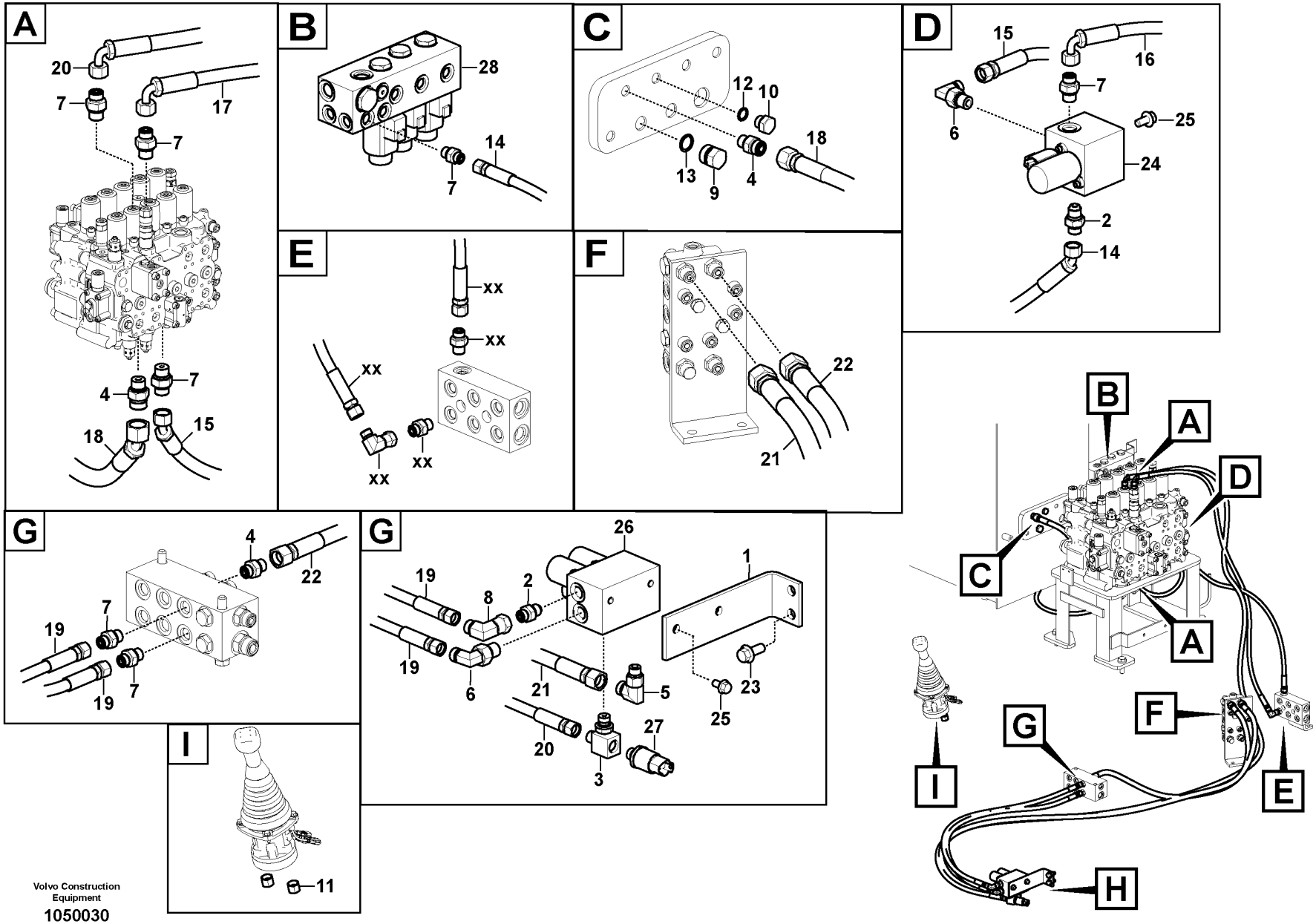

Volvo Construction Equipment

1050030

Fig.	Part No.	Quantity 1	2	3	PS	KIT	Description	Denominación	Denominação	Dénomination	Notes
1	VOE 14597286	1					Bracket	Consola	Suporte	Console	
2	VOE 14535777	2					Connector	Unión	Conexão	Connexion	
	VOE 990736	1					•O-ring	•Anillo tórico	•Anel-o	•Joint torique	
	VOE 993320	1					•O-ring	•Anillo tórico	•Anel-o	•Joint torique	
3	VOE 14546290	1					T-nipple	Niple t	Niple-t	Raccord-t	
	VOE 990736	1					•O-ring	•Anillo tórico	•Anel-o	•Joint torique	
	VOE 993320	1					•O-ring	•Anillo tórico	•Anel-o	•Joint torique	
4	VOE 935085	3					Nipple	Niple	Niple	Raccord	
	VOE 990737	1					•O-ring	•Anillo tórico	•Anel-o	•Joint torique	
	VOE 993320	1					•O-ring	•Anillo tórico	•Anel-o	•Joint torique	
5	VOE 935069	1					Elbow nipple	Niple angular	Cotovelo	Raccord coudé	
	VOE 990737	1					•O-ring	•Anillo tórico	•Anel-o	•Joint torique	
	VOE 993320	1					•O-ring	•Anillo tórico	•Anel-o	•Joint torique	
6	VOE 13933857	2					Elbow nipple	Niple angular	Cotovelo	Raccord coudé	
	VOE 990736	1					•O-ring	•Anillo tórico	•Anel-o	•Joint torique	
	VOE 993320	1					•O-ring	•Anillo tórico	•Anel-o	•Joint torique	
7	VOE 13933858	9					Nipple	Niple	Niple	Raccord	
	VOE 990736	1					•O-ring	•Anillo tórico	•Anel-o	•Joint torique	
	VOE 993320	1					•O-ring	•Anillo tórico	•Anel-o	•Joint torique	
8	VOE 13933905	2					Elbow nipple	Niple angular	Cotovelo	Raccord coudé	
	VOE 990736	1					•O-ring	•Anillo tórico	•Anel-o	•Joint torique	
9	VOE 14880068	1					Plug	Tapón	Bujão	Tampon	
10	SA 9415-31021	1					Plug	Tapon	Bujão	Bouchon	
11	VOE 935100	2					Plug	Tapón	Bujão	Tampon	
12	VOE 993320	1					O-ring	Anillo tórico	Anel-o	Joint torique	
13	VOE 993321	1					O-ring	Anillo tórico	Anel-o	Joint torique	
14	VOE 15102126	1					Hose assembly	Conducto	Mangueira completa	Conduit flexible	
15	VOE 15175252	1					Hose assembly	Conducto	Mangueira completa	Conduit flexible	
16	VOE 936301	1					Hose assembly	Conducto	Mangueira completa	Conduit flexible	
17	VOE 936851	1					Hose assembly	Conducto	Mangueira completa	Conduit flexible	
18	VOE 936792	1					Hose assembly	Conducto	Mangueira completa	Conduit flexible	

1	8297672	**Servo system, control valve to solenoid valve** **Servosistema, válvula de control a válvula solenoide** **Sistema servo, válvula de controle para a válvula solenóide** **Système servo, valve de commande vers valve de solénoïde**	Catalogue id **20629**	Group **914**
2			Illustr. No **1050030**	Section **5100**
3			Issue **20032270-E**	Page **1311**
4				
5				

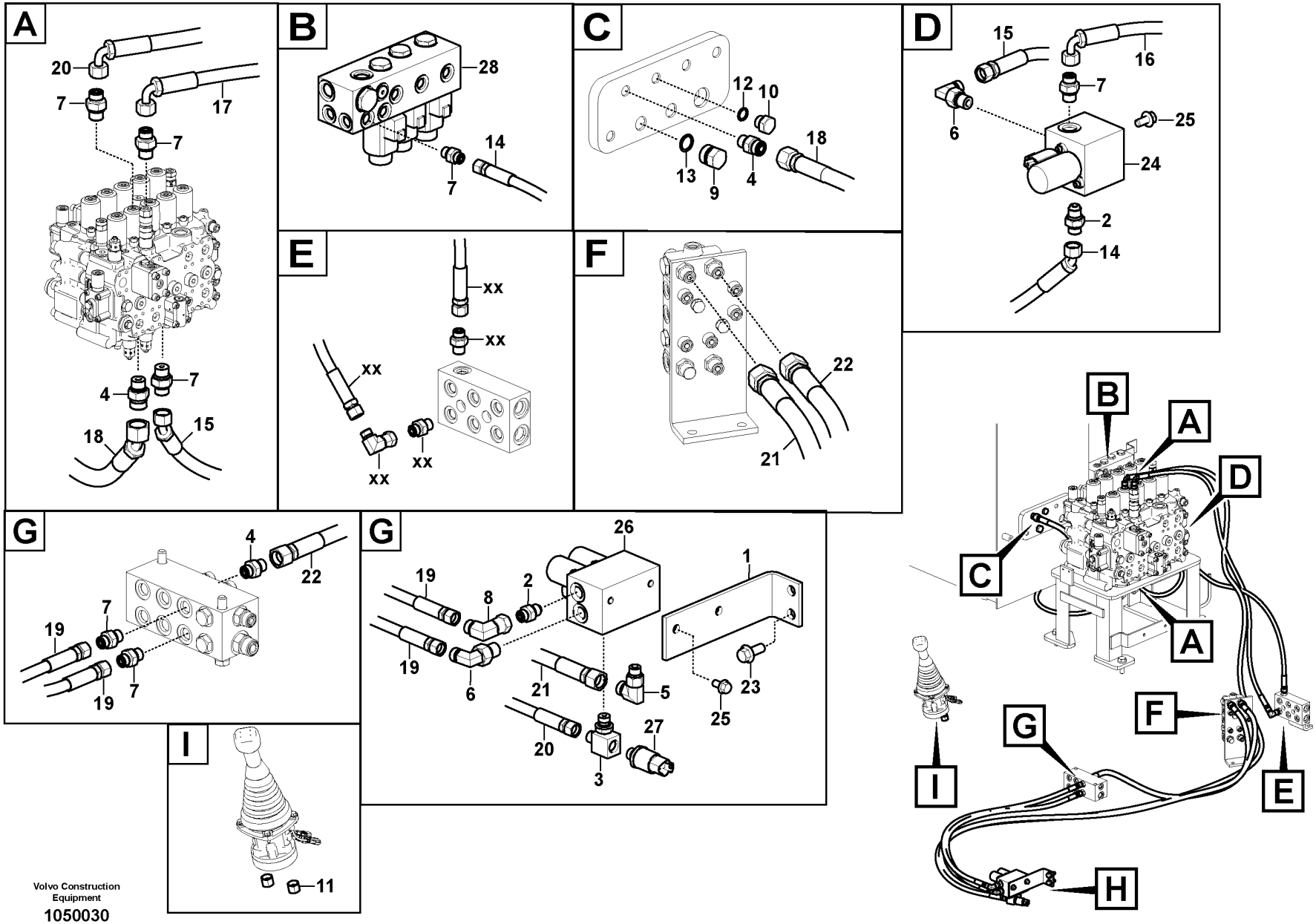

Volvo Construction Equipment

1050030

Fig.	Part No.	Quantity 1	2	3	PS	KIT	Description	Denominación	Denominação	Dénomination	Notes
19	VOE 937111	2					Hose assembly	Conducto	Mangueira completa	Conduit flexible	
20	VOE 938242	1					Hose assembly	Conducto	Mangueira completa	Conduit flexible	
21	VOE 936697	1					Hose assembly	Conducto	Mangueira completa	Conduit flexible	
22	VOE 936747	1					Hose assembly	Conducto	Mangueira completa	Conduit flexible	
23	VOE 946329	2					Flange screw	Tornillo embridado	Parafuso flangeado	Vis à embase	
24	VOE 14634756	1					Valve	Válvula	Válvula	Valve	
25	VOE 946440	4					Flange screw	Tornillo embridado	Parafuso flangeado	Vis à embase	
26	VOE 14634757	1					Valve	Válvula	Válvula	Valve	
	VOE 14716347	1					•Solenoid valve	•Electroválvula	•Válvula solenóide	•Électrovanne	
27	VOE 17252661	1					Pressure sensor	Sensor de presión	Sensor de pressão	Capteur de pression	
28	VOE 14633370	1					Solenoid valve	Electroválvula	Válvula solenóide	Électrovanne	

1	8297672	**Servo system, control valve to solenoid valve** **Servosistema, válvula de control a válvula solenoide** **Sistema servo, válvula de controle para a válvula solenóide** **Système servo, valve de commande vers valve de solénoïde**	Catalogue id **20629**	Group **914**
2				
3			Illustr. No **1050030**	Section **5100**
4				
5			Issue **20032270-E**	Page **1313**

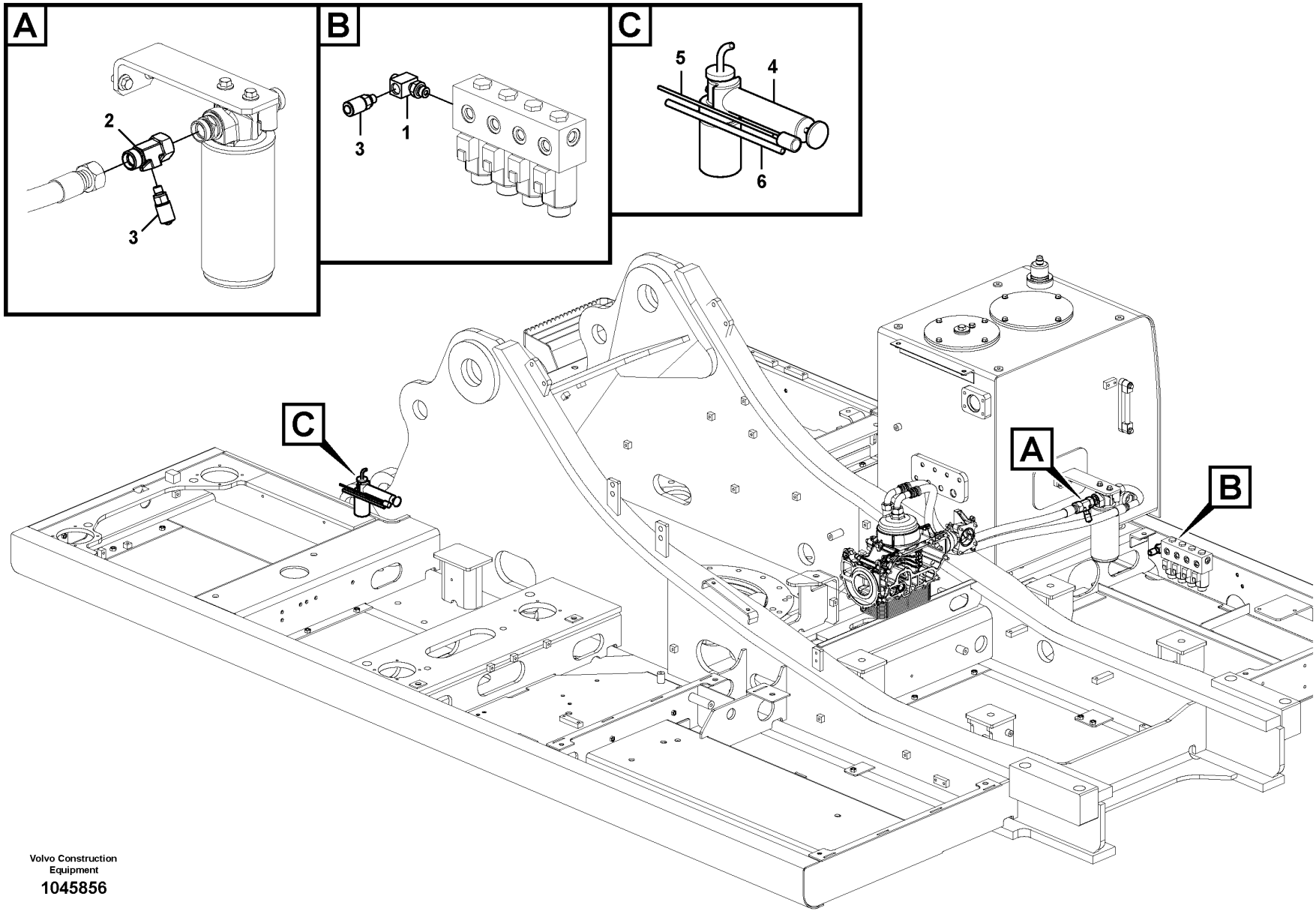

Volvo Construction Equipment

1045856

Fig.	Part No.	Quantity 1	2	3	PS	KIT	Description	Denominación	Denominação	Dénomination	Notes
1	VOE 14563357	1					T-nipple	Niple t	Niple-t	Raccord-t	
2	VOE 14612084	1					Nipple	Niple	Niple	Raccord	
3	VOE 936446	2					Testing nipple	Niple de medición	Niple de teste	Raccord contrôle	
4	VOE 11411003	1					Vacuum pump	Bomba de vacío	Bomba de vácuo	Pompe à vide	
5	VOE 14025152	1					Hose	Manguera	Mangueira	Flexible	
6	VOE 14533221	1					Hose	Manguera	Mangueira	Flexible	

1	8292725	**Servo system, pressure check connection** **Servosistema, lumbrera de control de aceite** **Sistema servo, bico de medição** **Système servo, raccord de contrôle d'huile**	Catalogue id **20629**	Group **914**
2			Illustr. No **1045856**	Section **6000**
3				
4			Issue **20032270-E**	Page **1315**
5				

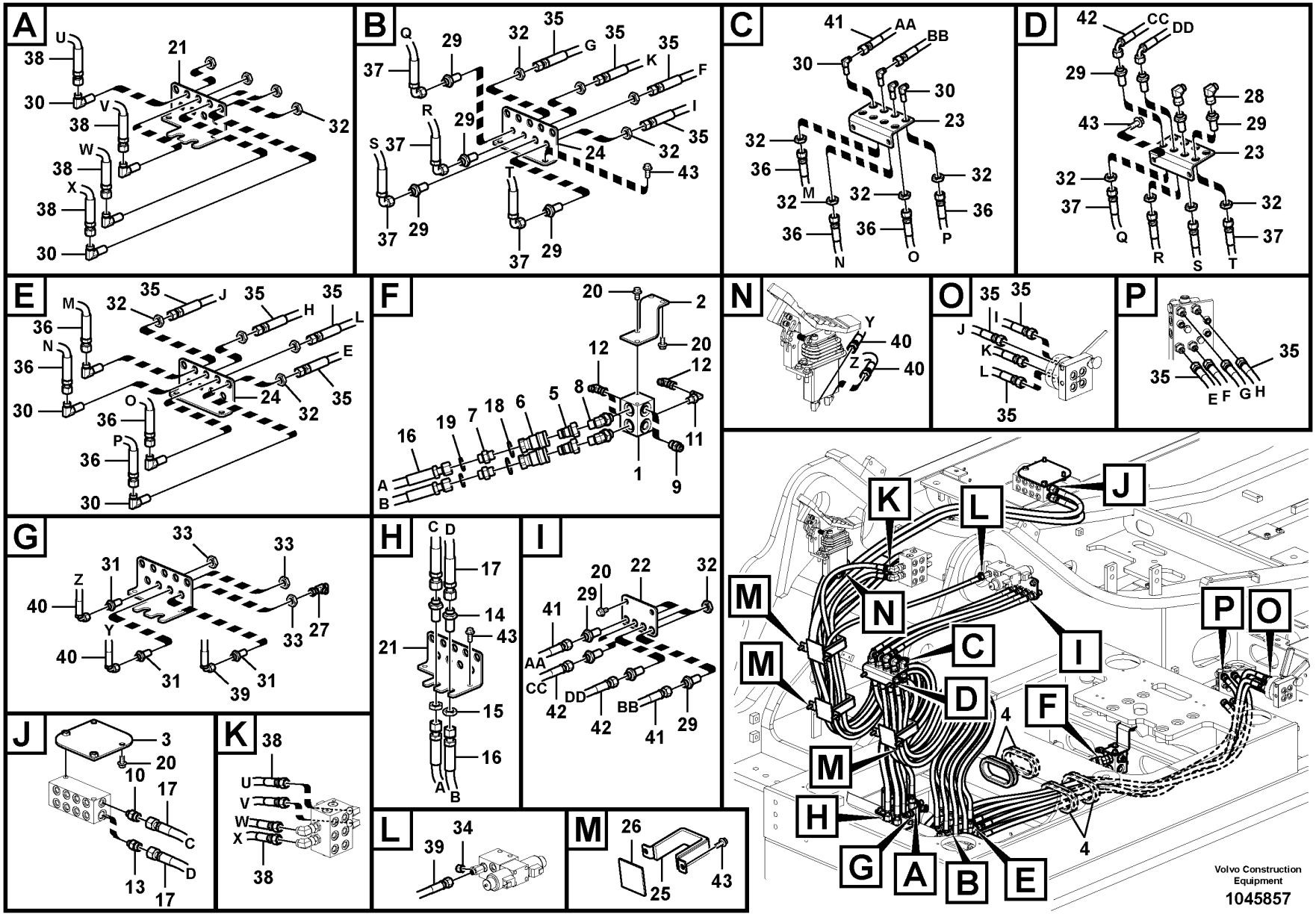
A
B
C
D
E
F
G
H
I
J
K
L
M
N
O
P
Volvo Construction Equipment
1045857

Fig.	Part No.	Quantity 1	2	3	PS	KIT	Description	Denominación	Denominação	Dénomination	Notes
1	VOE 14621957	1					Block	Bloque	Bloco	Bloc	
2	VOE 14559335	1					Bracket	Consola	Suporte	Console	
3	VOE 14628694	1					Bracket	Consola	Suporte	Console	
4	VOE 14531670	4					Grommet	Pasaje	Passa muro	Passe fil	
5	VOE 14508586	2					Nipple	Niple	Niple	Raccord	
6	VOE 14508588	2					Socket	Toma de corriente	Conector	Socle	
7	SA 9419-11010	2					Connector	Pieza de conexión	Conexão	Pièce connexion	
8	VOE 14628705	2					Elbow	Ángulo	Cotovelo	Coude	
9	VOE 935089	1					Nipple	Niple	Niple	Raccord	
10	VOE 935091	1					Nipple	Niple	Niple	Raccord	
11	VOE 13933857	1					Elbow nipple	Niple angular	Cotovelo	Raccord coudé	
12	VOE 13933905	3					Elbow nipple	Niple angular	Cotovelo	Raccord coudé	
13	VOE 13933923	1					Nipple	Niple	Niple	Raccord	
14	VOE 13933922	2					Nipple	Niple	Niple	Raccord	
15	VOE 13933867	2					Lock nut	Contratuerca	Porca trava	Contre-écrou	
16	VOE 937232	2					Hose assembly	Conducto	Mangueira completa	Conduit flexible	
17	VOE 937603	2					Hose assembly	Conducto	Mangueira completa	Conduit flexible	
18	VOE 990557	2					O-ring	Anillo tórico	Anel-o	Joint torique	
19	VOE 990738	2					O-ring	Anillo tórico	Anel-o	Joint torique	(VOE 4880493)
20	VOE 946441	8					Flange screw	Tornillo embridado	Parafuso flangeado	Vis à embase	
21		1			NS		Plate	Placa	Placa	Plaque	
22	VOE 14558977	1					Plate	Chapa	Chapa	Tôle	
23	VOE 14621952	1					Plate	Chapa	Chapa	Tôle	
24	VOE 14621954	1					Plate	Chapa	Chapa	Tôle	
25	VOE 14510119	3					Clamp	Abrazadera	Grampo	Pince Serrage	
26	VOE 14514623	3					Sponge	Esponja	Esponja	Éponge	
27	VOE 13933859	1					T-nipple	Niple t	Niple-t	Raccord-t	
28	VOE 13933900	6					Elbow nipple	Niple angular	Cotovelo	Raccord coudé	
29	VOE 935425	12					Nipple	Niple	Niple	Raccord	
30	VOE 935427	12					Elbow nipple	Niple angular	Cotovelo	Raccord coudé	
31	VOE 935424	3					Nipple	Niple	Niple	Raccord	

1	8292713	**Servo system, changing lever function** **Servosistema, cambio de función de la palanca** **Sistema servo, troca de função da alavanca** **Système servo, sélection fonction levier**	Catalogue id **20629**	Group **914**
2			Illustr. No **1045857**	Section **6100**
3				
4			Issue **20032270-E**	Page **1317**
5				

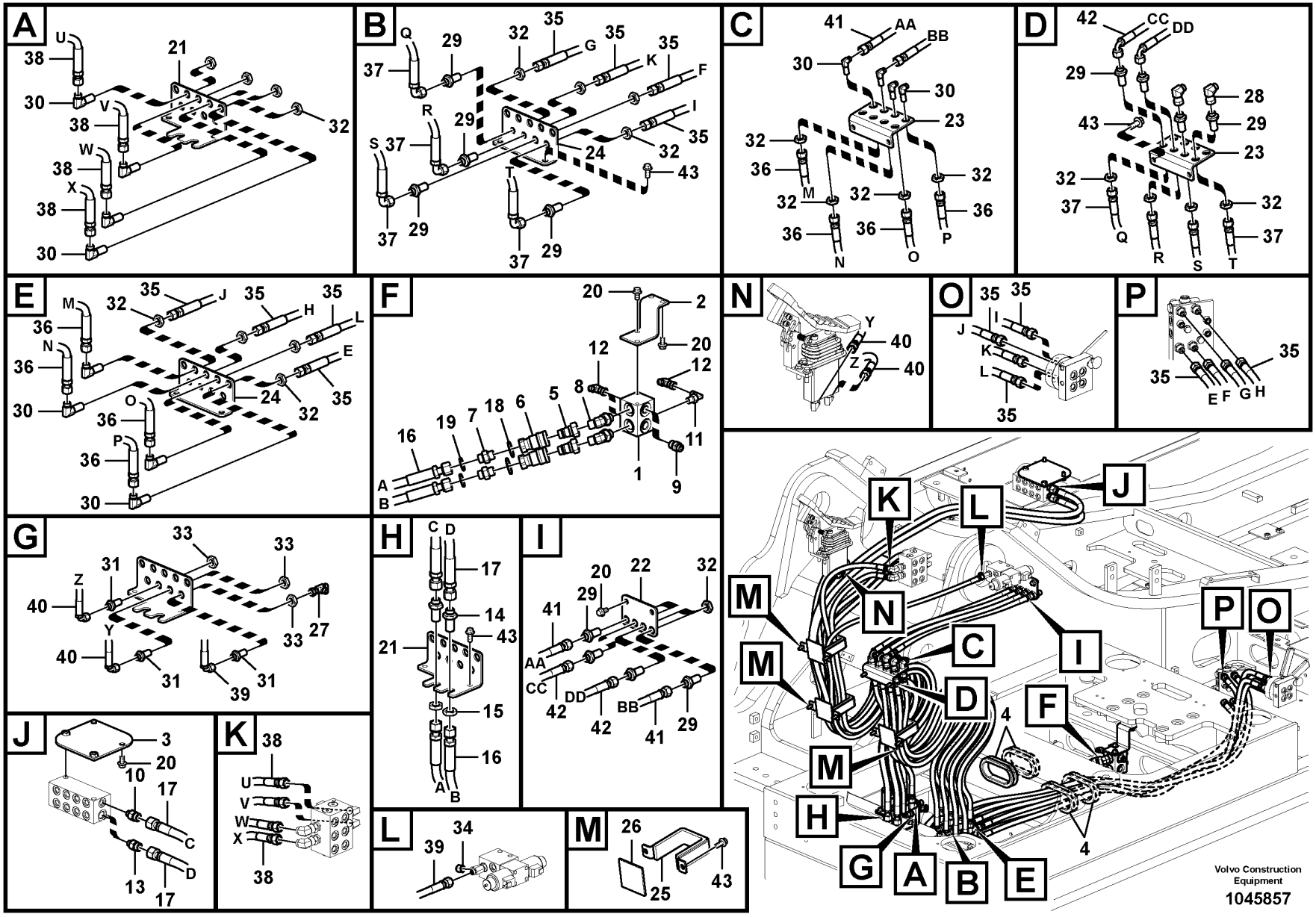
A
B
C
D
E
F
G
H
I
J
K
L
M
N
O
P
Volvo Construction Equipment
1045857

Fig.	Part No.	Quantity 1	2	3	PS	KIT	Description	Denominación	Denominação	Dénomination	Notes
32	VOE 935429	24					Lock nut	Contratuerca	Porca trava	Contre-écrou	
33	VOE 935428	3					Lock nut	Contratuerca	Porca trava	Contre-écrou	
34	VOE 935756	1					Plug	Tapón	Bujão	Tampon	
35	VOE 936697	8					Hose assembly	Conducto	Mangueira completa	Conduit flexible	
36	VOE 937338	4					Hose assembly	Conducto	Mangueira completa	Conduit flexible	
37	VOE 937227	4					Hose assembly	Conducto	Mangueira completa	Conduit flexible	
38	VOE 938107	4					Hose assembly	Conducto	Mangueira completa	Conduit flexible	
39	VOE 936828	1					Hose assembly	Conducto	Mangueira completa	Conduit flexible	
40	VOE 937331	2					Hose assembly	Conducto	Mangueira completa	Conduit flexible	
41	VOE 936748	2					Hose assembly	Conducto	Mangueira completa	Conduit flexible	
42	VOE 936783	2					Hose assembly	Conducto	Mangueira completa	Conduit flexible	
43	VOE 946329	12					Flange screw	Tornillo embridado	Parafuso flangeado	Vis à embase	

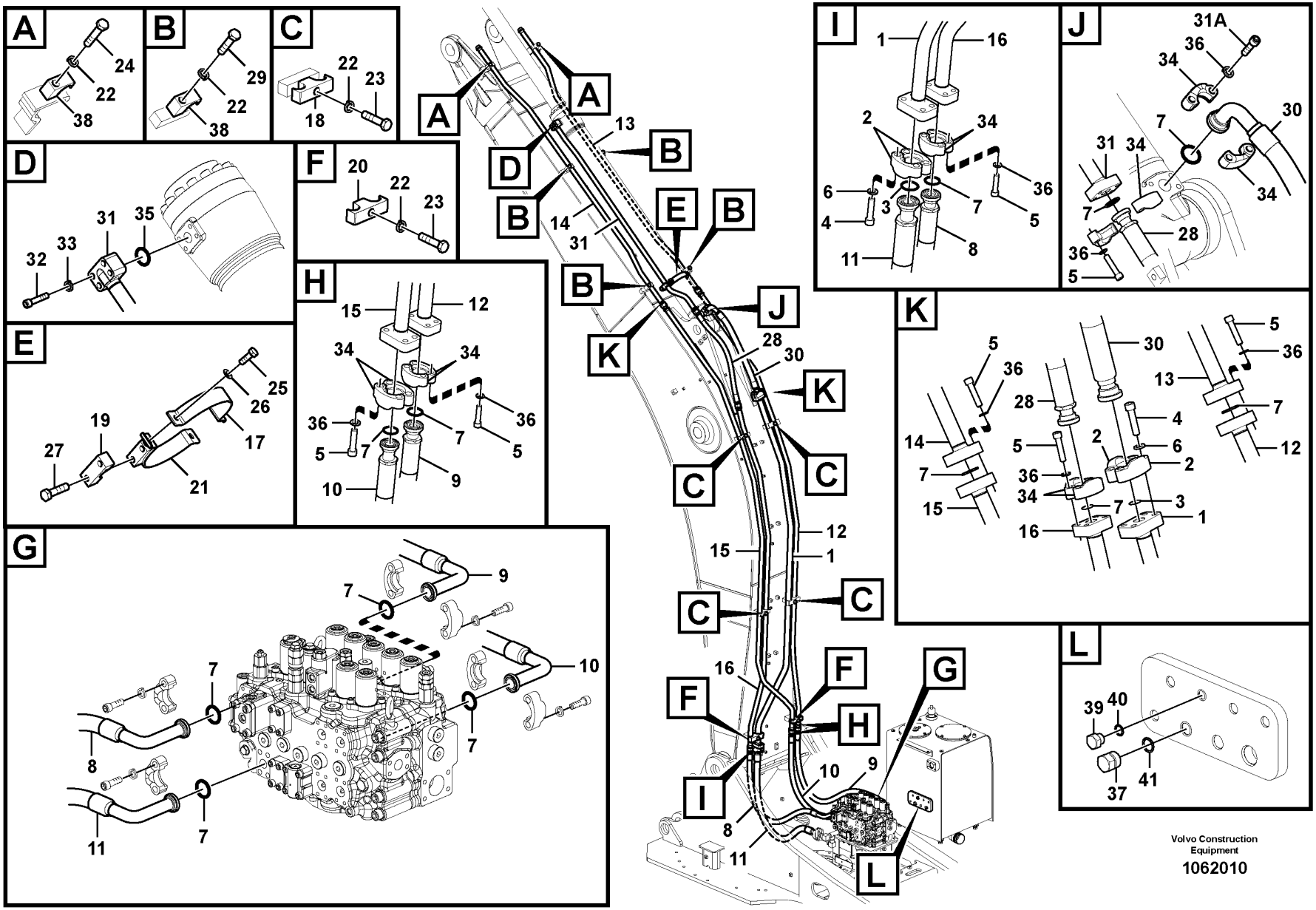

Volvo Construction Equipment

1062010

Fig.	Part No.	Quantity 1	2	3	PS	KIT	Description	Denominación	Denominação	Dénomination	Notes
1	VOE 14612970	1	1				Pipe	Tubo	Tubo	Tuyau	
2	VOE 936626	4	4				Flange half	Mitad brida	Meia flange	Demi-bride	
3	VOE 14882689	2	2				O-ring	Anillo tórico	Anel-o	Joint torique	
4	VOE 984254	8	8				Hex. socket screw	Tornillo de hexágono embutido	Parafuso soquete sext	Vis à six pans creux	
5	VOE 984353	28	28				Hex. socket screw	Tornillo de hexágono embutido	Parafuso soquete sext	Vis à six pans creux	
6	VOE 955925	8	8				Spring washer	Arandela elástica	Arruela de pressão	Rondelle élastique	
7	VOE 14882685	12	12				O-ring	Junta torica	Anel de vedação-O	Joint Torique	
8	VOE 14619100	1	1				Hose	Manguera	Mangueira	Flexible	
9	VOE 14613220	1	1				Hose	Manguera	Mangueira	Flexible	
10	VOE 14612511	1	1				Hose	Manguera	Mangueira	Flexible	
11	VOE 14619098	1	1				Hose	Manguera	Mangueira	Flexible	
12	VOE 14613228	1	1				Pipe	Tubo	Tubo	Tuyau	
13	VOE 14613245	1	1				Pipe	Tubo	Tubo	Tuyau	
14	VOE 14677880	1	1				Pipe	Tubo	Tubo	Tuyau	(VOE 14613223)
15	VOE 14613221	1	1				Pipe	Tubo	Tubo	Tuyau	
16	VOE 14677876	1	1				Pipe	Tubo	Tubo	Tuyau	(VOE 14612968)
17	VOE 14507816	1	1				Clamp	Abrazadera	Grampo	Pince Serrage	
18	VOE 14881243			4			Clamp	Abrazadera	Braçadeira	Collier serrage	
19	VOE 14881225	1	1				Clamp	Abrazadera	Braçadeira	Collier serrage	
20	VOE 14881244	2	2				Clamp	Abrazadera	Braçadeira	Collier serrage	
21	VOE 14613247	1	1				Clamp	Abrazadera	Braçadeira	Collier serrage	
22	VOE 955926	12	12				Spring washer	Arandela elástica	Arruela de pressão	Rondelle élastique	
23	VOE 992955	6	6				Hexagon screw	Tornillo hexagonal	Parafuso sextavado	Vis à tête hexagonale	
24	VOE 978940	2	2				Hexagon screw	Tornillo hexagonal	Parafuso sextavado	Vis à tête hexagonale	
25	VOE 983252	2	2				Hexagon screw	Tornillo hexagonal	Parafuso sextavado	Vis à tête hexagonale	
26	VOE 960148	2	2		SS		Plain washer	Arandela plana	Arruela simples	Rondelle plane	
27	VOE 983253	2	2				Hexagon screw	Tornillo hexagonal	Parafuso sextavado	Vis à tête hexagonale	
28	VOE 17200449	1	1				Hose assembly	Conducto	Mangueira completa	Conduit flexible	
29	VOE 991644	4	4				Hexagon screw	Tornillo hexagonal	Parafuso sextavado	Vis à tête hexagonale	
30	VOE 14612972	1	1				Hose	Manguera	Mangueira	Flexible	

1	8289864
2	8289865
3	8289876
4	
5	

Working hydraulic, dipper arm cylinder on boom.
Hidráulica de trabajo, cilindro del brazo en la pluma.
Sistema hidráulico de operação, cilindro do braço na lança
Commande hydraulique d'outil, vérin de balancier sur la flèche

Catalogue id **20629**	Group **916**
Illustr. No **1062010**	Section **100**
Issue **20032270-E**	Page **1321**

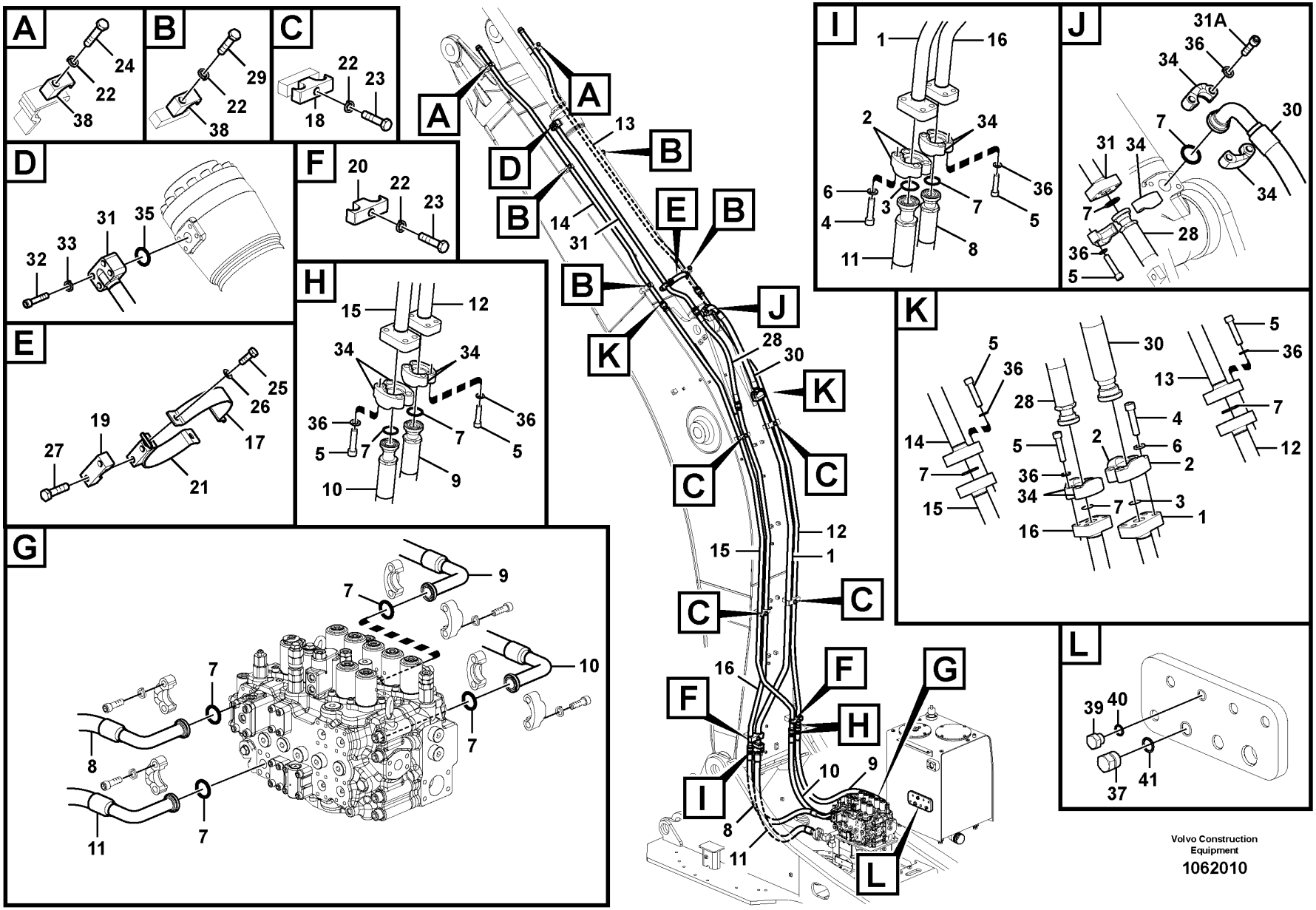

Volvo Construction Equipment

1062010

Fig.	Part No.	Quantity 1	2	3	PS	KIT	Description	Denominación	Denominação	Dénomination	Notes
31	**VOE 14677878**		1				Pipe	Tubo	Tubo	Tuyau	(VOE 14612975)
31A	**VOE 984091**	4	4				Hex. socket screw	Tornillo de hexágono embutido	Parafuso soquete sext	Vis à six pans creux	
32	**VOE 984085**		4				Hex. socket screw	Tornillo de hexágono embutido	Parafuso soquete sext	Vis à six pans creux	
33	**VOE 955922**		4				Spring washer	Arandela elástica	Arruela de pressão	Rondelle élastique	
34	**VOE 936624**	12	12				Flange half	Mitad brida	Meia flange	Demi-bride	
35	**VOE 14882680**		1				O-ring	Anillo tórico	Anel-o	Joint torique	
36	**VOE 955923**	32	32				Spring washer	Arandela elástica	Arruela de pressão	Rondelle élastique	
37	**VOE 14880068**		1				Plug	Tapón	Bujão	Tampon	
38	**VOE 14881235**			6			Clamp	Abrazadera	Braçadeira	Collier serrage	
39	**SA 9415-31021**		1				Plug	Tapon	Bujão	Bouchon	
40	**VOE 993320**		1				O-ring	Anillo tórico	Anel-o	Joint torique	
41	**VOE 993321**		1				O-ring	Anillo tórico	Anel-o	Joint torique	

1	8289864	**Working hydraulic, dipper arm cylinder on boom.** **Hidráulica de trabajo, cilindro del brazo en la pluma.** **Sistema hidráulico de operação, cilindro do braço na lança** **Commande hydraulique d'outil, vérin de balancier sur la flèche**	Catalogue id **20629**	Group **916**
2	8289865		Illustr. No **1062010**	Section **100**
3	8289876		Issue **20032270-E**	Page **1323**
4				
5				

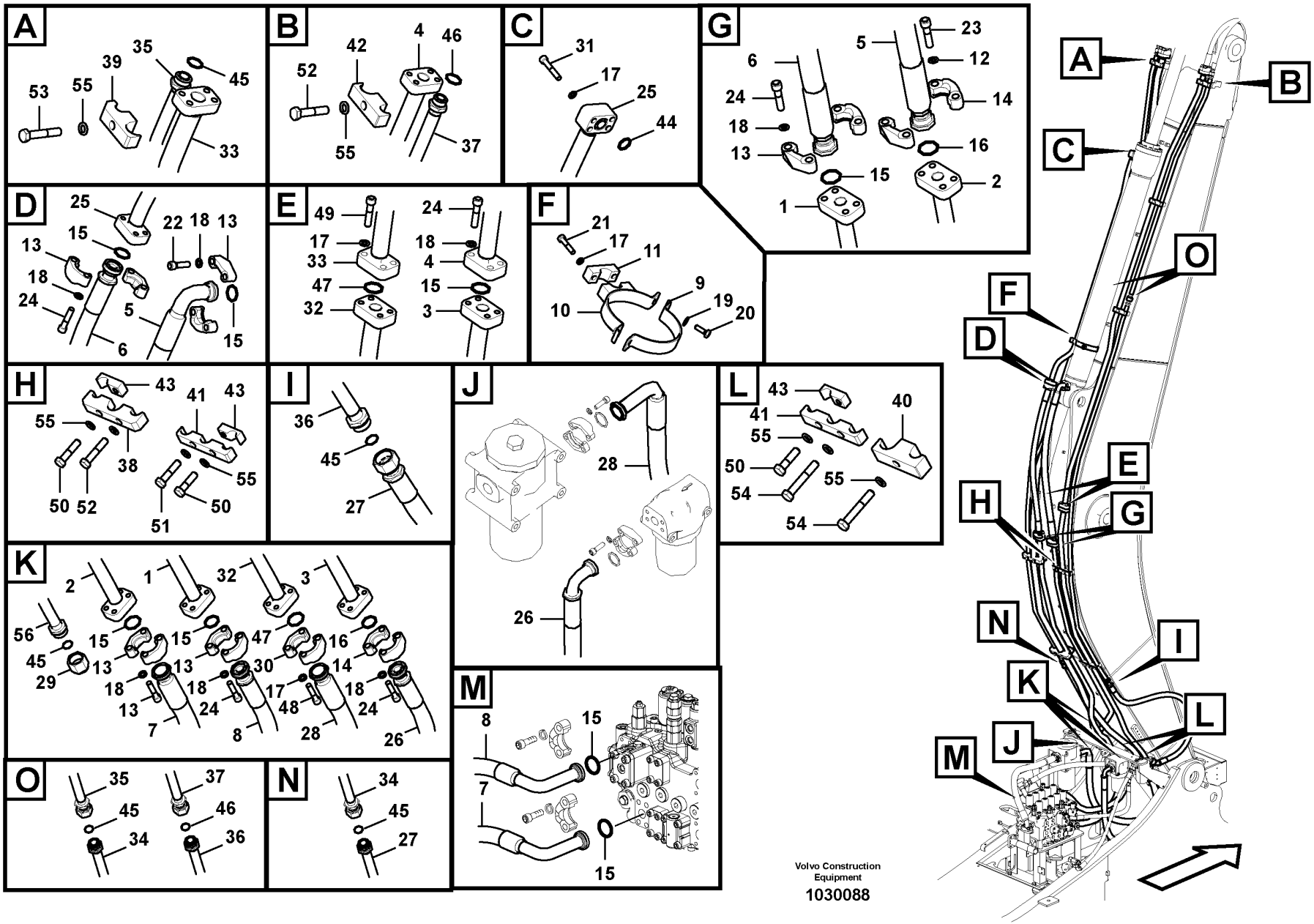

Volvo Construction Equipment

1030088

Fig.	Part No.	Quantity 1	2	3	PS	KIT	Description	Denominación	Denominação	Dénomination	Notes
1	VOE 14677876	1					Pipe	Tubo	Tubo	Tuyau	(VOE 14612968)
2	VOE 14612970	1					Pipe	Tubo	Tubo	Tuyau	
3	VOE 14613228	1					Pipe	Tubo	Tubo	Tuyau	
4	VOE 14613245	1					Pipe	Tubo	Tubo	Tuyau	
5	VOE 14612972	1					Hose	Manguera	Mangueira	Flexible	
6	VOE 17200449	1					Hose assembly	Conducto	Mangueira completa	Conduit flexible	
7	VOE 14619098	1					Hose	Manguera	Mangueira	Flexible	
8	VOE 14619100	1					Hose	Manguera	Mangueira	Flexible	
9	VOE 14507816	1					Clamp	Abrazadera	Grampo	Pince Serrage	
10	VOE 14613247	1					Clamp	Abrazadera	Braçadeira	Collier serrage	
11	VOE 14881225	1					Clamp	Abrazadera	Braçadeira	Collier serrage	
12	VOE 955925	8					Spring washer	Arandela elástica	Arruela de pressão	Rondelle élastique	(SA 9213-14000)
13	VOE 936624	10					Flange half	Mitad brida	Meia flange	Demi-bride	
14	VOE 936626	4					Flange half	Mitad brida	Meia flange	Demi-bride	
15	VOE 14882685	8					O-ring	Junta torica	Anel de vedação-O	Joint Torique	
16	VOE 14882689	2					O-ring	Anillo tórico	Anel-o	Joint torique	
17	VOE 955922	14					Spring washer	Arandela elástica	Arruela de pressão	Rondelle élastique	
18	VOE 955923	24					Spring washer	Arandela elástica	Arruela de pressão	Rondelle élastique	
19	VOE 960148	2			SS		Plain washer	Arandela plana	Arruela simples	Rondelle plane	
20	VOE 983252	2					Hexagon screw	Tornillo hexagonal	Parafuso sextavado	Vis à tête hexagonale	
21	VOE 983254	2					Hexagon screw	Tornillo hexagonal	Parafuso sextavado	Vis à tête hexagonale	
22	VOE 984091	4					Hex. socket screw	Tornillo de hexágono embutido	Parafuso soquete sext	Vis à six pans creux	
23	VOE 984254	8					Hex. socket screw	Tornillo de hexágono embutido	Parafuso soquete sext	Vis à six pans creux	
24	VOE 984353	20					Hex. socket screw	Tornillo de hexágono embutido	Parafuso soquete sext	Vis à six pans creux	
25	VOE 14677878	1					Pipe	Tubo	Tubo	Tuyau	(VOE 14612975)
26	VOE 15800466	1			OP		Hose assembly	Conducto	Mangueira completa	Conduit flexible	S/N -210551/-270226 S/N -280056
	VOE 14668364	1					Hose	Manguera	Mangueira	Flexible	S/N 210552-/270227- S/N 280057-
27	VOE 938465	1					Hose assembly	Conducto	Mangueira completa	Conduit flexible	

1	8294819
2	
3	
4	
5	

Working hydraulic, dipper arm cylinder on boom.
Hidráulica de trabajo, cilindro del brazo en la pluma.
Sistema hidráulico de operação, cilindro do braço na lança
Commande hydraulique d'outil, vérin de balancier sur la flèche

Catalogue id **20629**	Group **916**
Illustr. No **1030088**	Section **110**
Issue **20032270-E**	Page **1325**

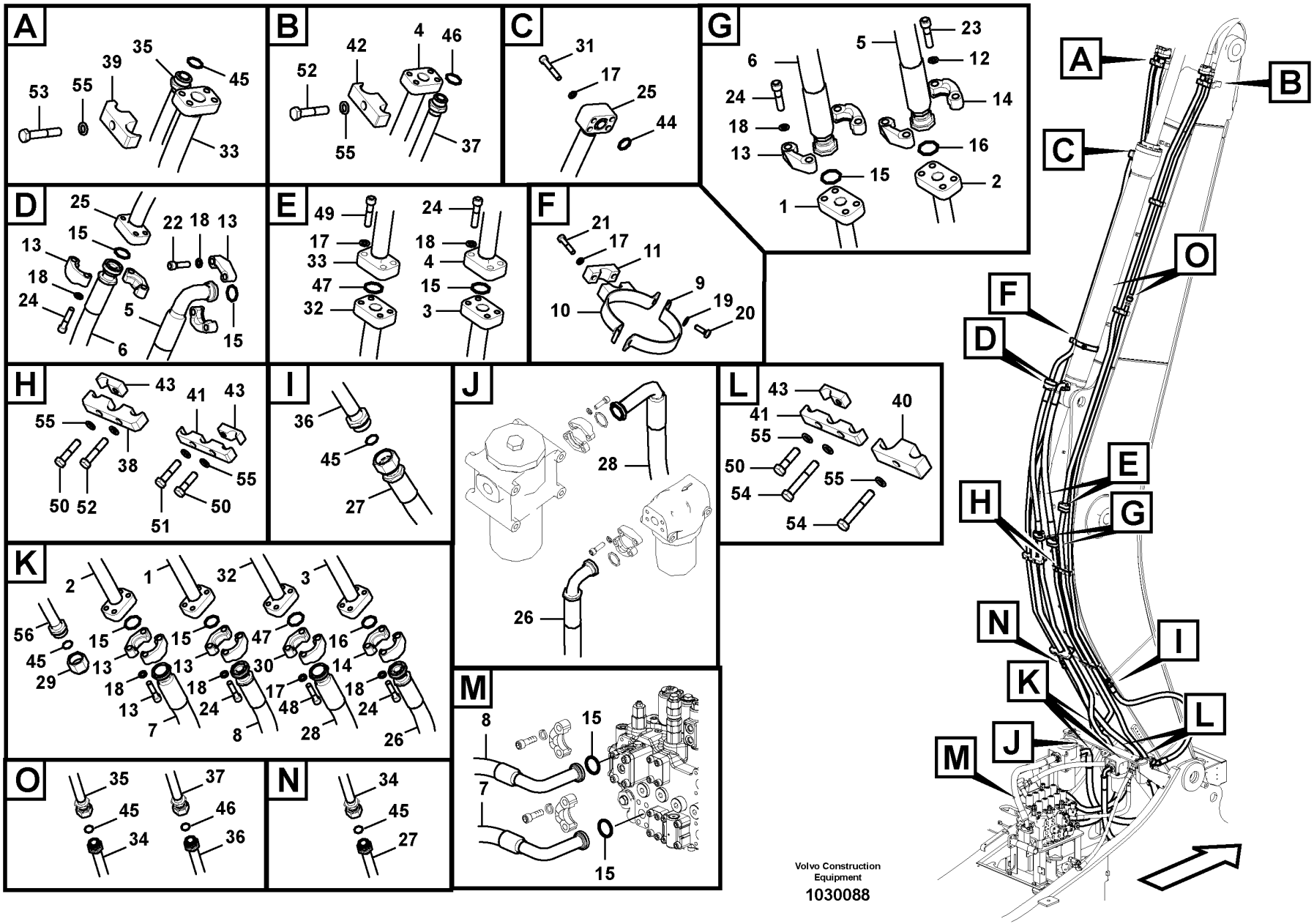

Volvo Construction Equipment

1030088

Fig.	Part No.	Quantity 1	2	3	PS	KIT	Description	Denominación	Denominação	Dénomination	Notes
28	VOE 14612080	1					Hose	Manguera	Mangueira	Flexible	
29	VOE 13933852	1					Plug	Tapón	Bujão	Tampon	
30	VOE 936618	2					Flange half	Mitad brida	Meia flange	Demi-bride	
31	VOE 984085	4					Hex. socket screw	Tornillo de hexágono embutido	Parafuso soquete sext	Vis à six pans creux	
32	VOE 14678321	1					Pipe	Tubo	Tubo	Tuyau	(VOE 14660956)
33	VOE 14678322	1					Pipe	Tubo	Tubo	Tuyau	(VOE 14660958)
34	VOE 14502734	1					Pipe	Canalizacion	Tubo	Canalisation	
35	VOE 14678324	1					Pipe	Tubo	Tubo	Tuyau	(VOE 14660962)
36	VOE 14559326	1					Tube	Tubo	Tubo	Tube	
37	VOE 14678325	1					Pipe	Tubo	Tubo	Tuyau	(VOE 14660964)
38	VOE 14562537	2					Clamp	Abrazadera	Braçadeira	Collier serrage	(VOE 14660966)
39	VOE 14542290	3					Clamp	Abrazadera	Braçadeira	Collier serrage	
40	VOE 14881248	1					Clamp	Abrazadera	Braçadeira	Collier serrage	
41	VOE 14512139	3					Clamp	Abrazadera	Grampo	Pince Serrage	
42	VOE 14881247	3					Clamp	Abrazadera	Braçadeira	Collier serrage	
43	VOE 14502733	5					Clamp	Abrazadera	Grampo	Pince Serrage	
44	VOE 14882680	1					O-ring	Anillo tórico	Anel-o	Joint torique	
45	VOE 978129	5					O-ring	Anillo tórico	Anel-o	Joint torique	(VOE 981290)
46	VOE 990740	2					O-ring	Anillo tórico	Anel-o	Joint torique	
47	VOE 14882689	2					O-ring	Anillo tórico	Anel-o	Joint torique	
48	VOE 984083	4					Hex. socket screw	Tornillo de hexágono embutido	Parafuso soquete sext	Vis à six pans creux	
49	VOE 984349	4					Hex. socket screw	Tornillo de hexágono embutido	Parafuso soquete sext	Vis à six pans creux	
50	VOE 1629544	3					Hexagon screw	Tornillo hexagonal	Parafuso sextavado	Vis à tête hexagonale	
51	VOE 993422	6					Hexagon screw	Tornillo hexagonal	Parafuso sextavado	Vis à tête hexagonale	
52	VOE 978940	5					Hexagon screw	Tornillo hexagonal	Parafuso sextavado	Vis à tête hexagonale	
53	VOE 978941	1					Hexagon screw	Tornillo hexagonal	Parafuso sextavado	Vis à tête hexagonale	
54	VOE 978942	2					Hexagon screw	Tornillo hexagonal	Parafuso sextavado	Vis à tête hexagonale	
55	VOE 955926	17					Spring washer	Arandela elástica	Arruela de pressão	Rondelle élastique	
56	VOE 14678323	1					Pipe	Tubo	Tubo	Tuyau	(VOE 14660960)

1	8294819	**Working hydraulic, dipper arm cylinder on boom.** **Hidráulica de trabajo, cilindro del brazo en la pluma.** **Sistema hidráulico de operação, cilindro do braço na lança** **Commande hydraulique d'outil, vérin de balancier sur la flèche**	Catalogue id **20629**	Group **916**
2			Illustr. No **1030088**	Section **110**
3			Issue **20032270-E**	Page **1327**
4				
5				

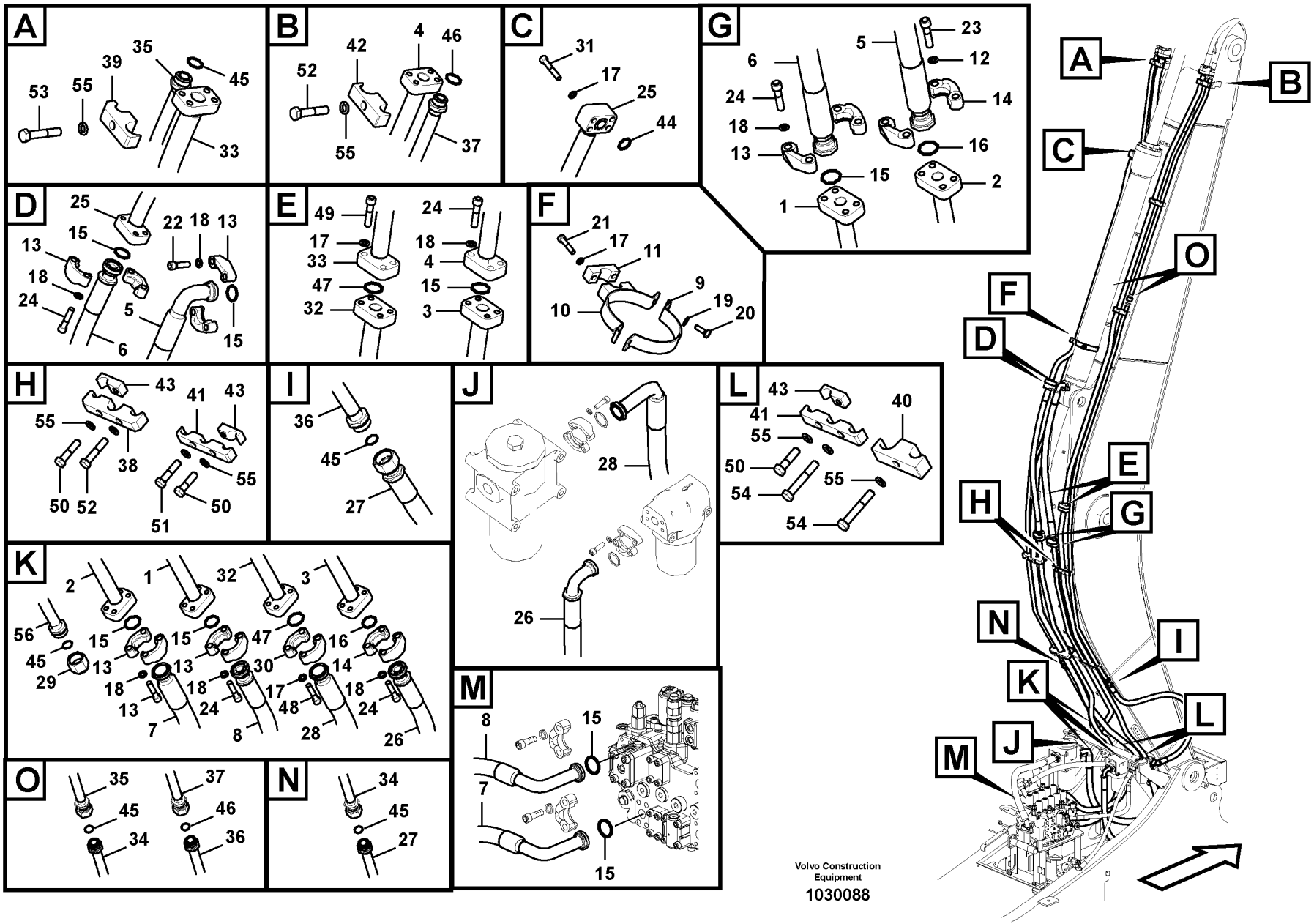

Volvo Construction Equipment

1030088

Fig.	Part No.	Quantity 1	2	3	PS	KIT	Description	Denominación	Denominação	Dénomination	Notes
1	VOE 14677876	1					Pipe	Tubo	Tubo	Tuyau	
2	VOE 14677877	1					Pipe	Tubo	Tubo	Tuyau	
3	VOE 14677881	1					Pipe	Tubo	Tubo	Tuyau	
4	VOE 14677882	1					Pipe	Tubo	Tubo	Tuyau	
5	VOE 14612972	1					Hose	Manguera	Mangueira	Flexible	
6	VOE 17200449	1					Hose assembly	Conducto	Mangueira completa	Conduit flexible	
7	VOE 14619098	1					Hose	Manguera	Mangueira	Flexible	
8	VOE 14619100	1					Hose	Manguera	Mangueira	Flexible	
9	VOE 14507816	1					Clamp	Abrazadera	Grampo	Pince Serrage	
10	VOE 14613247	1					Clamp	Abrazadera	Braçadeira	Collier serrage	
11	VOE 14881225	1					Clamp	Abrazadera	Braçadeira	Collier serrage	
12	VOE 955925	8					Spring washer	Arandela elástica	Arruela de pressão	Rondelle élastique	(SA 9213-14000)
13	VOE 936624	12					Flange half	Mitad brida	Meia flange	Demi-bride	
14	VOE 936626	6					Flange half	Mitad brida	Meia flange	Demi-bride	
15	VOE 14882685	8					O-ring	Junta torica	Anel de vedação-O	Joint Torique	
16	VOE 14882689	2					O-ring	Anillo tórico	Anel-o	Joint torique	
17	VOE 955922	14					Spring washer	Arandela elástica	Arruela de pressão	Rondelle élastique	
18	VOE 955923	24					Spring washer	Arandela elástica	Arruela de pressão	Rondelle élastique	
19	VOE 960148	2			SS		Plain washer	Arandela plana	Arruela simples	Rondelle plane	
20	VOE 983252	2					Hexagon screw	Tornillo hexagonal	Parafuso sextavado	Vis à tête hexagonale	
21	VOE 983254	2					Hexagon screw	Tornillo hexagonal	Parafuso sextavado	Vis à tête hexagonale	
22	VOE 984091	4					Hex. socket screw	Tornillo de hexágono embutido	Parafuso soquete sext	Vis à six pans creux	
23	VOE 984254	8					Hex. socket screw	Tornillo de hexágono embutido	Parafuso soquete sext	Vis à six pans creux	
24	VOE 984353	20					Hex. socket screw	Tornillo de hexágono embutido	Parafuso soquete sext	Vis à six pans creux	
25	VOE 14677878	1					Pipe	Tubo	Tubo	Tuyau	
26	VOE 15093332	1					Hose assembly	Conducto	Mangueira completa	Conduit flexible	
27	VOE 938465	1					Hose assembly	Conducto	Mangueira completa	Conduit flexible	
28	VOE 14612080	1					Hose	Manguera	Mangueira	Flexible	
29	VOE 13933852	1					Plug	Tapón	Bujão	Tampon	

1	8297672	**Working hydraulic, dipper arm cylinder on boom.** **Hidráulica de trabajo, cilindro del brazo en la pluma.** **Sistema hidráulico de operação, cilindro do braço na lança** **Commande hydraulique d'outil, vérin de balancier sur la flèche**	Catalogue id **20629**	Group **916**
2			Illustr. No **1030088**	Section **120**
3				
4			Issue **20032270-E**	Page **1329**
5				

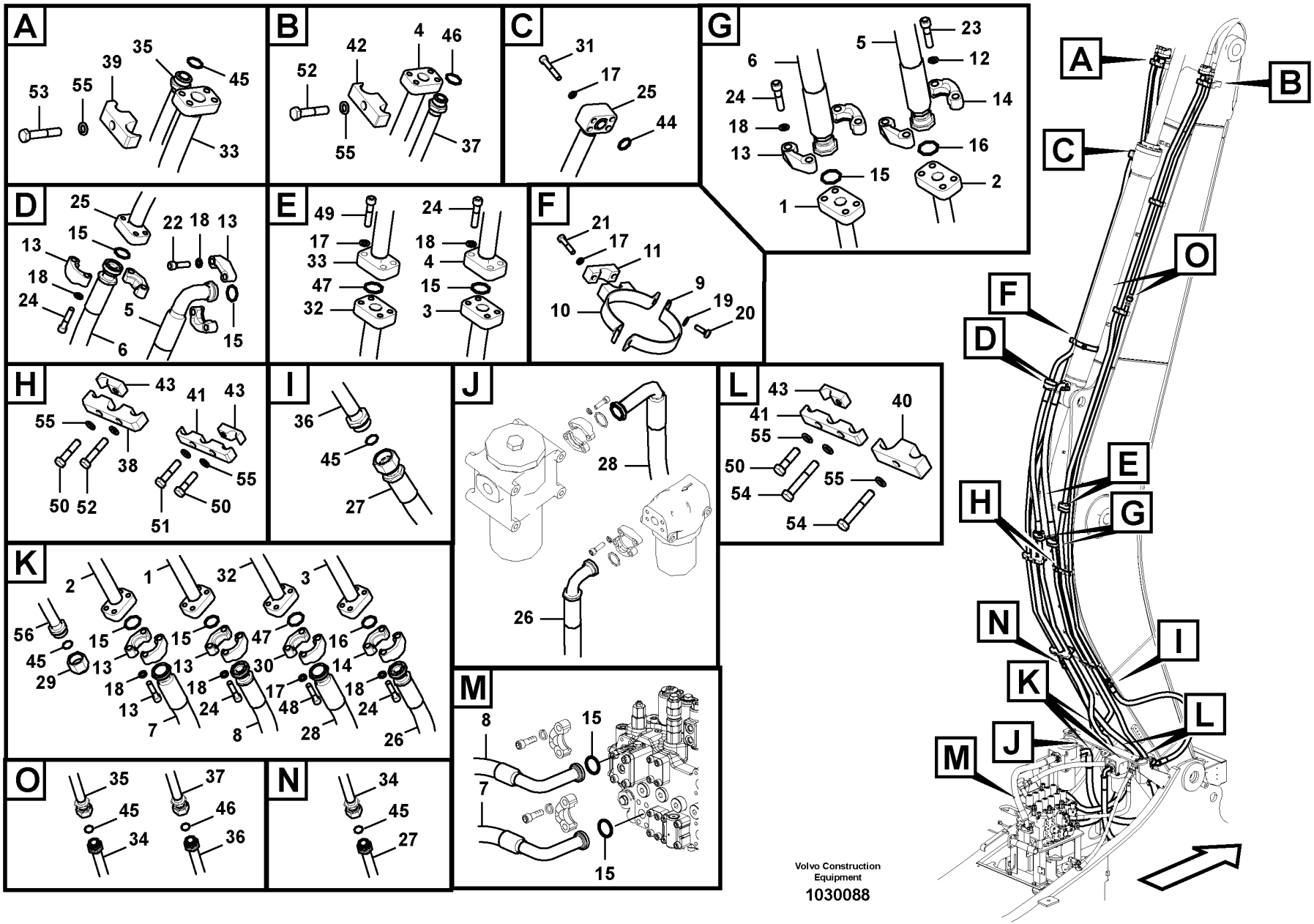

Volvo Construction Equipment

1030088

Fig.	Part No.	Quantity 1	2	3	PS	KIT	Description	Denominación	Denominação	Dénomination	Notes
30	VOE 936618	2					Flange half	Mitad brida	Meia flange	Demi-bride	
31	VOE 984085	4					Hex. socket screw	Tornillo de hexágono embutido	Parafuso soquete sext	Vis à six pans creux	
32	VOE 14678321	1					Pipe	Tubo	Tubo	Tuyau	(VOE 14660956)
33	VOE 14678322	1					Pipe	Tubo	Tubo	Tuyau	(VOE 14660958)
34	VOE 14675413	1					Pipe	Tubo	Tubo	Tuyau	
35	VOE 14678324	1					Pipe	Tubo	Tubo	Tuyau	(VOE 14660962)
36	VOE 14677501	1					Pipe	Tubo	Tubo	Tuyau	
37	VOE 14678325	1					Pipe	Tubo	Tubo	Tuyau	(VOE 14660964)
38	VOE 14562537	2					Clamp	Abrazadera	Braçadeira	Collier serrage	(VOE 14660966)
39	VOE 14542290	3					Clamp	Abrazadera	Braçadeira	Collier serrage	
40	VOE 14881248	1					Clamp	Abrazadera	Braçadeira	Collier serrage	
41	VOE 14512139	2					Clamp	Abrazadera	Grampo	Pince Serrage	
	VOE 14676199	1					Clamp	Abrazadera	Braçadeira	Collier serrage	
42	VOE 14881247	3					Clamp	Abrazadera	Braçadeira	Collier serrage	
43	VOE 14502733	5					Clamp	Abrazadera	Grampo	Pince Serrage	
44	VOE 14882680	1					O-ring	Anillo tórico	Anel-o	Joint torique	
45	VOE 978129	5					O-ring	Anillo tórico	Anel-o	Joint torique	(VOE 981290)
46	VOE 990740	2					O-ring	Anillo tórico	Anel-o	Joint torique	
47	VOE 14882689	2					O-ring	Anillo tórico	Anel-o	Joint torique	
48	VOE 984083	4					Hex. socket screw	Tornillo de hexágono embutido	Parafuso soquete sext	Vis à six pans creux	
49	VOE 984349	4					Hex. socket screw	Tornillo de hexágono embutido	Parafuso soquete sext	Vis à six pans creux	
50	VOE 1629544	3					Hexagon screw	Tornillo hexagonal	Parafuso sextavado	Vis à tête hexagonale	
51	VOE 993422	6					Hexagon screw	Tornillo hexagonal	Parafuso sextavado	Vis à tête hexagonale	
52	VOE 978940	5					Hexagon screw	Tornillo hexagonal	Parafuso sextavado	Vis à tête hexagonale	
53	VOE 978941	1					Hexagon screw	Tornillo hexagonal	Parafuso sextavado	Vis à tête hexagonale	
54	VOE 978942	2					Hexagon screw	Tornillo hexagonal	Parafuso sextavado	Vis à tête hexagonale	
55	VOE 955926	17					Spring washer	Arandela elástica	Arruela de pressão	Rondelle élastique	
56	VOE 14678323	1					Pipe	Tubo	Tubo	Tuyau	(VOE 14660960)

1	8297672	**Working hydraulic, dipper arm cylinder on boom.** **Hidráulica de trabajo, cilindro del brazo en la pluma.** **Sistema hidráulico de operação, cilindro do braço na lança** **Commande hydraulique d'outil, vérin de balancier sur la flèche**	Catalogue id **20629**	Group **916**
2			Illustr. No **1030088**	Section **120**
3			Issue **20032270-E**	Page **1331**
4				
5				

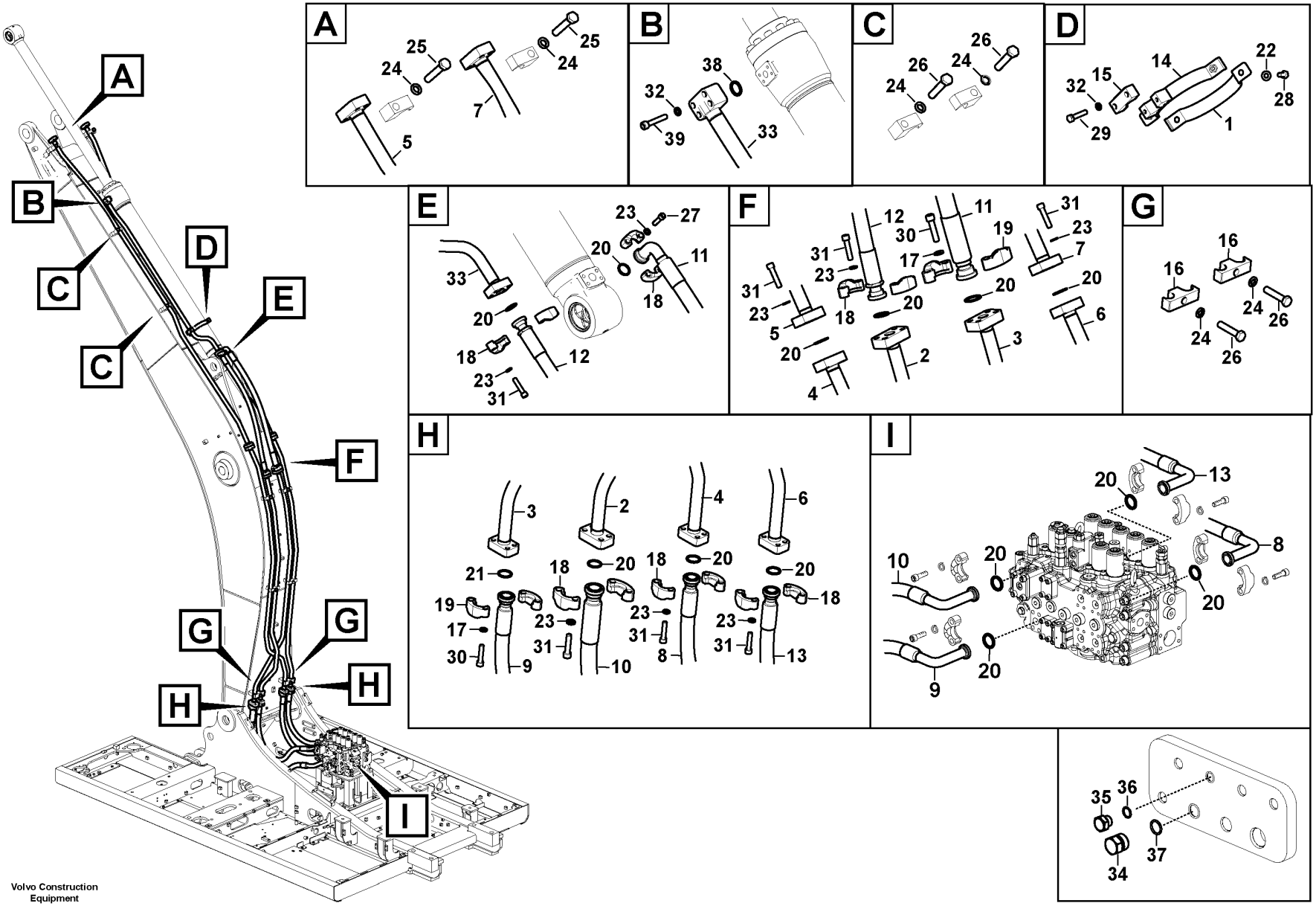

Volvo Construction Equipment

1050372

Fig.	Part No.	Quantity 1	2	3	PS	KIT	Description	Denominación	Denominação	Dénomination	Notes
1	VOE 14507816	1					Clamp	Abrazadera	Grampo	Pince Serrage	
2	VOE 14677876	1					Pipe	Tubo	Tubo	Tuyau	
3	VOE 14677877	1					Pipe	Tubo	Tubo	Tuyau	
4	VOE 14677879	1					Pipe	Tubo	Tubo	Tuyau	
5	VOE 14677880	1					Pipe	Tubo	Tubo	Tuyau	
6	VOE 14677881	1					Pipe	Tubo	Tubo	Tuyau	
7	VOE 14677882	1					Pipe	Tubo	Tubo	Tuyau	
8	VOE 14710922	1					Hose assembly	Conducto	Mangueira completa	Conduit flexible	
9	VOE 14710924	1					Hose assembly	Conducto	Mangueira completa	Conduit flexible	
10	VOE 14710923	1					Hose assembly	Conducto	Mangueira completa	Conduit flexible	
11	VOE 14707945	1					Hose assembly	Conducto	Mangueira completa	Conduit flexible	
12	VOE 14710920	1					Hose assembly	Conducto	Mangueira completa	Conduit flexible	
13	VOE 14710921	1					Hose assembly	Conducto	Mangueira completa	Conduit flexible	
14	VOE 14613247	1					Clamp	Abrazadera	Braçadeira	Collier serrage	
15	VOE 14881225	1					Clamp	Abrazadera	Braçadeira	Collier serrage	
16	VOE 14881244	2					Clamp	Abrazadera	Braçadeira	Collier serrage	
17	VOE 955925	8					Spring washer	Arandela elástica	Arruela de pressão	Rondelle élastique	(VOE 14883851)
18	VOE 936624	12					Flange half	Mitad brida	Meia flange	Demi-bride	
19	VOE 936626	4					Flange half	Mitad brida	Meia flange	Demi-bride	
20	VOE 14882685	12					O-ring	Junta torica	Anel de vedação-O	Joint Torique	
21	VOE 14882689	2					O-ring	Anillo tórico	Anel-o	Joint torique	
22	VOE 60113300	2					Washer	Arandela	Arruela	Rondelle	
23	VOE 955923	32					Spring washer	Arandela elástica	Arruela de pressão	Rondelle élastique	
24	VOE 955926	12					Spring washer	Arandela elástica	Arruela de pressão	Rondelle élastique	
25	VOE 997465	2					Hexagon screw	Tornillo hexagonal	Parafuso sextavado	Vis à tête hexagonale	
26	VOE 997981	10					Hexagon screw	Tornillo hexagonal	Parafuso sextavado	Vis à tête hexagonale	
27	VOE 997879	4					Hex. socket screw	Tornillo de hexágono embutido	Parafuso soquete sext	Vis à six pans creux	
28	VOE 997436	2					Hexagon screw	Tornillo hexagonal	Parafuso sextavado	Vis à tête hexagonale	
29	VOE 997438	2					Hexagon screw	Tornillo hexagonal	Parafuso sextavado	Vis à tête hexagonale	
30	VOE 997528	8					Hex. socket screw	Tornillo de hexágono embutido	Parafuso soquete sext	Vis à six pans creux	

1	8300356	**Working hydraulic, dipper arm cylinder on boom.** **Hidráulica de trabajo, cilindro del brazo en la pluma.** **Sistema hidráulico de operação, cilindro do braço na lança** **Commande hydraulique d'outil, vérin de balancier sur la flèche**	Catalogue id **20629**	Group **916**
2			Illustr. No **1050372**	Section **130**
3				
4			Issue **20032270-E**	Page **1333**
5		**S/N 270638-/280387-/231001-**		

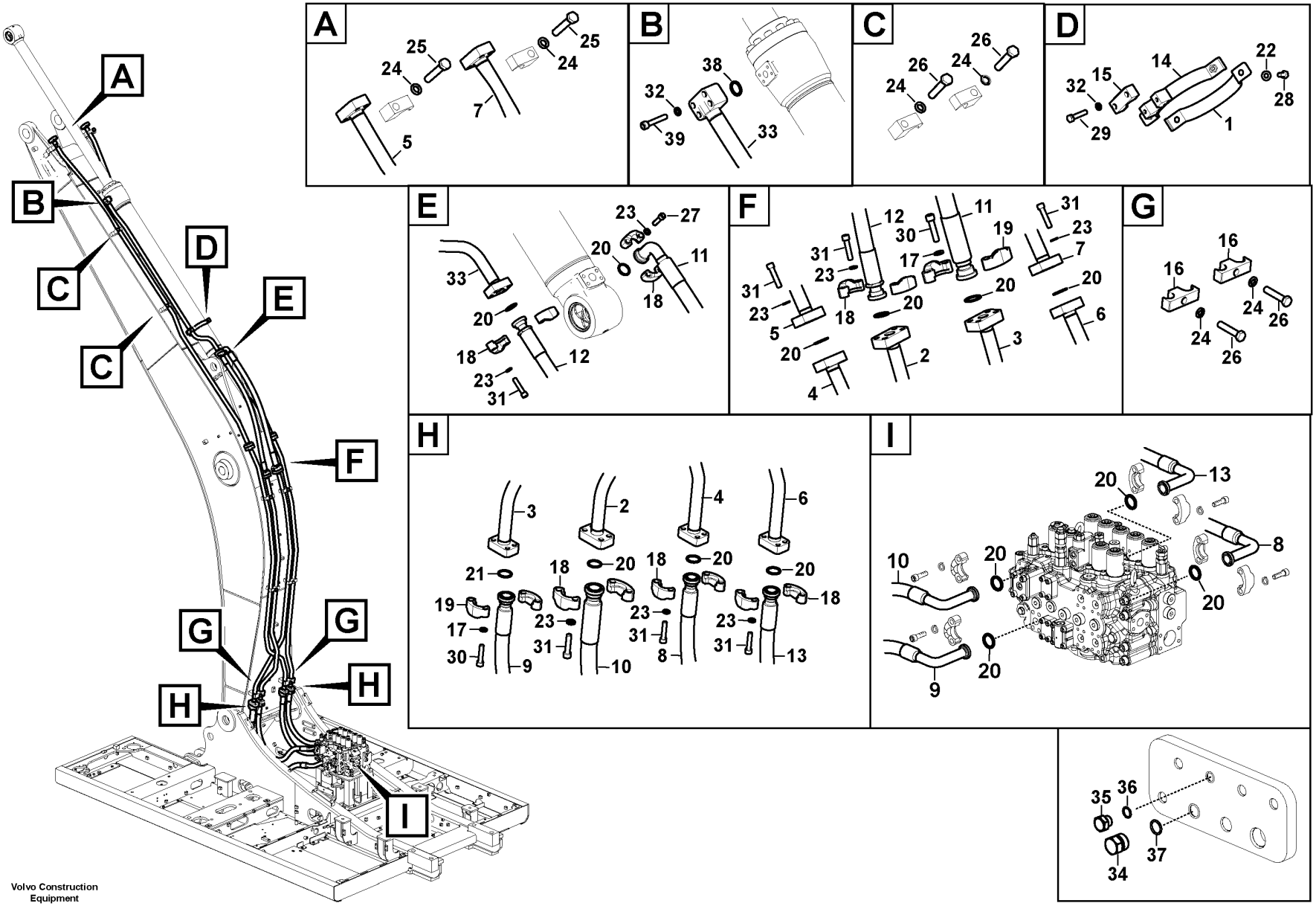

Volvo Construction Equipment

1050372

Fig.	Part No.	Quantity 1	2	3	PS	KIT	Description	Denominación	Denominação	Dénomination	Notes
31	**VOE 997881**	28					Hex. socket screw	Tornillo de hexágono embutido	Parafuso soquete sext	Vis à six pans creux	
32	**VOE 955922**	6					Spring washer	Arandela elástica	Arruela de pressão	Rondelle élastique	
33	**VOE 14677878**	1					Pipe	Tubo	Tubo	Tuyau	
34	**VOE 14880068**	1					Plug	Tapón	Bujão	Tampon	
35	**VOE 14883854**	1					Plug	Tapón	Bujão	Tampon	
36	**VOE 993320**	1					O-ring	Anillo tórico	Anel-o	Joint torique	
37	**VOE 993321**	1					O-ring	Anillo tórico	Anel-o	Joint torique	
38	**VOE 14882680**	1					O-ring	Anillo tórico	Anel-o	Joint torique	
39	**VOE 997514**	4					Hex. socket screw	Tornillo de hexágono embutido	Parafuso soquete sext	Vis à six pans creux	

1	**8300356**	**Working hydraulic, dipper arm cylinder on boom.** **Hidráulica de trabajo, cilindro del brazo en la pluma.** **Sistema hidráulico de operação, cilindro do braço na lança** **Commande hydraulique d'outil, vérin de balancier sur la flèche**	Catalogue id **20629**	Group **916**
2			Illustr. No **1050372**	Section **130**
3				
4			Issue **20032270-E**	Page **1335**
5		**S/N 270638-/280387-/231001-**		

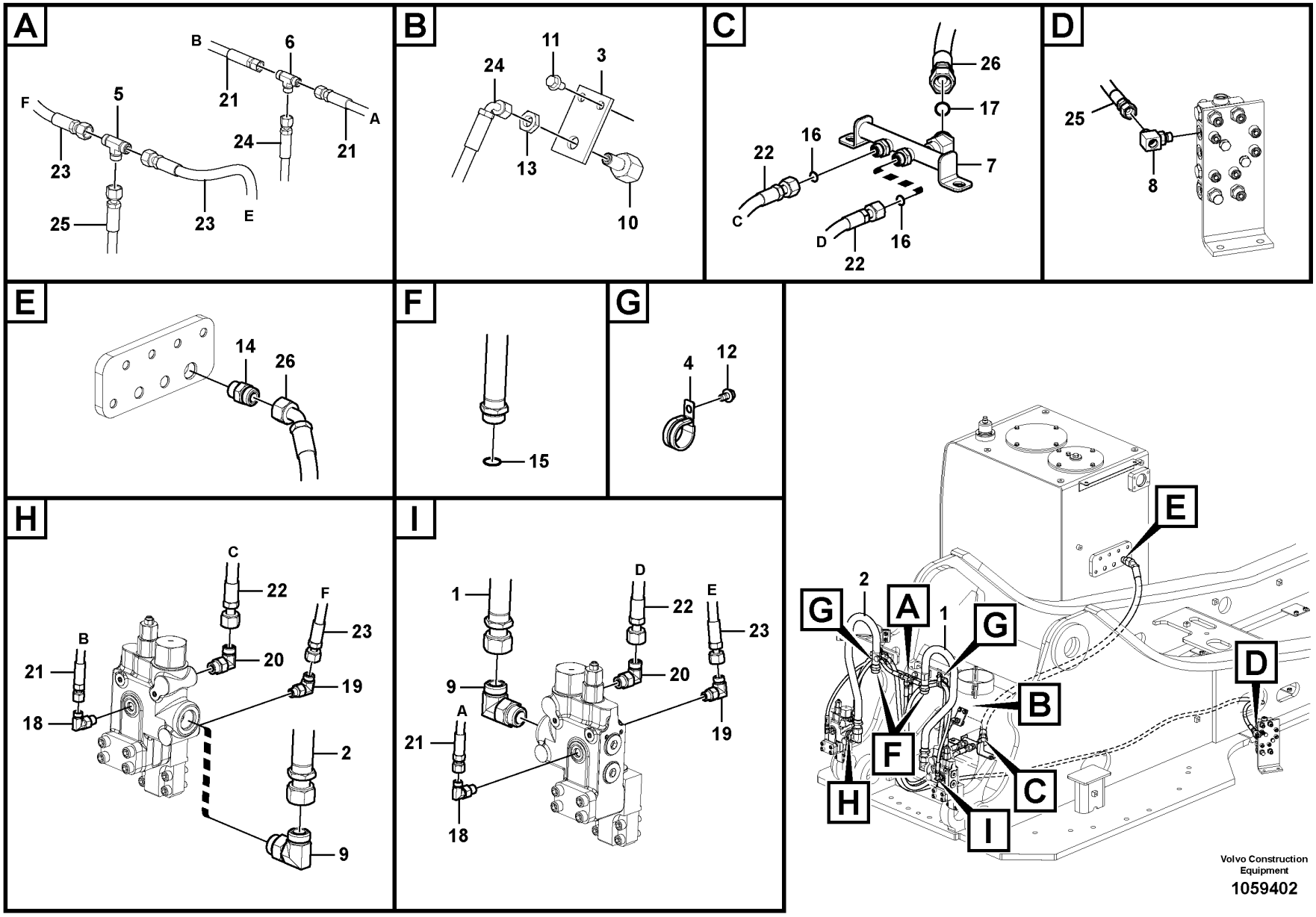

Volvo Construction Equipment

1059402

Fig.	Part No.	Quantity 1	2	3	PS	KIT	Description	Denominación	Denominação	Dénomination	Notes
1	VOE 14587937	1					Pipe	Tubo	Tubo	Tuyau	
2	VOE 14587936	1					Pipe	Tubo	Tubo	Tuyau	
3		1			NS		Plate	Chapa	Chapa	Tôle	
4	VOE 14515523	2					Clip	Clip	Clipe	Clip	
5	VOE 935540	1					T-nipple	Niple t	Niple-t	Raccord-t	
	VOE 990737	3					•O-ring	•Anillo tórico	•Anel-o	•Joint torique	
6	VOE 936798	1					T-nipple	Niple t	Niple-t	Raccord-t	
	VOE 990736	3					•O-ring	•Anillo tórico	•Anel-o	•Joint torique	
7	VOE 14535463	1					Pipe	Canalizacion	Tubo	Canalisation	
8	VOE 14546293	1					T-nipple	Niple t	Niple-t	Raccord-t	
	VOE 993320	1					•O-ring	•Anillo tórico	•Anel-o	•Joint torique	(VOE 932039)
	VOE 990737	1					•O-ring	•Anillo tórico	•Anel-o	•Joint torique	
9	VOE 13933864	2					Elbow nipple	Niple angular	Cotovelo	Raccord coudé	
	VOE 990740	2					•O-ring	•Anillo tórico	•Anel-o	•Joint torique	
	VOE 993323	2					•O-ring	•Anillo tórico	•Anel-o	•Joint torique	
10	VOE 14608518	1					Nipple	Niple	Niple	Raccord	
11	VOE 946440	2					Flange screw	Tornillo embridado	Parafuso flangeado	Vis à embase	
12	VOE 946471	2					Flange screw	Tornillo embridado	Parafuso flangeado	Vis à embase	
13	VOE 935428	1					Lock nut	Contratuerca	Porca trava	Contre-écrou	
14	VOE 13933862	1					Nipple	Niple	Niple	Raccord	
	VOE 990740	1					•O-ring	•Anillo tórico	•Anel-o	•Joint torique	
	VOE 993323	1					•O-ring	•Anillo tórico	•Anel-o	•Joint torique	(VOE 932042)
15	VOE 990740	2					O-ring	Anillo tórico	Anel-o	Joint torique	
16	VOE 990738	2					O-ring	Anillo tórico	Anel-o	Joint torique	
17	VOE 990740	1					O-ring	Anillo tórico	Anel-o	Joint torique	
18	VOE 13933857	2					Elbow nipple	Niple angular	Cotovelo	Raccord coudé	
	VOE 990736	2					•O-ring	•Anillo tórico	•Anel-o	•Joint torique	
	VOE 993320	2					•O-ring	•Anillo tórico	•Anel-o	•Joint torique	
19	VOE 935069	2					Elbow nipple	Niple angular	Cotovelo	Raccord coudé	
	VOE 990737	2					•O-ring	•Anillo tórico	•Anel-o	•Joint torique	
	VOE 993320	2					•O-ring	•Anillo tórico	•Anel-o	•Joint torique	(VOE 932039)

1		**Working hydraulic, boom rupture** **Hidráulica de trabajo, válvula de rotura de manguera en plum** **Sistema hidráulico de operação, ruptura da lança** **Hydraulique de travail, coupure flèche**	Catalogue id **20629**	Group **916**
2				
3			Illustr. No **1059402**	Section **300**
4				
5		**8289863**	Issue **20032270-E**	Page **1337**

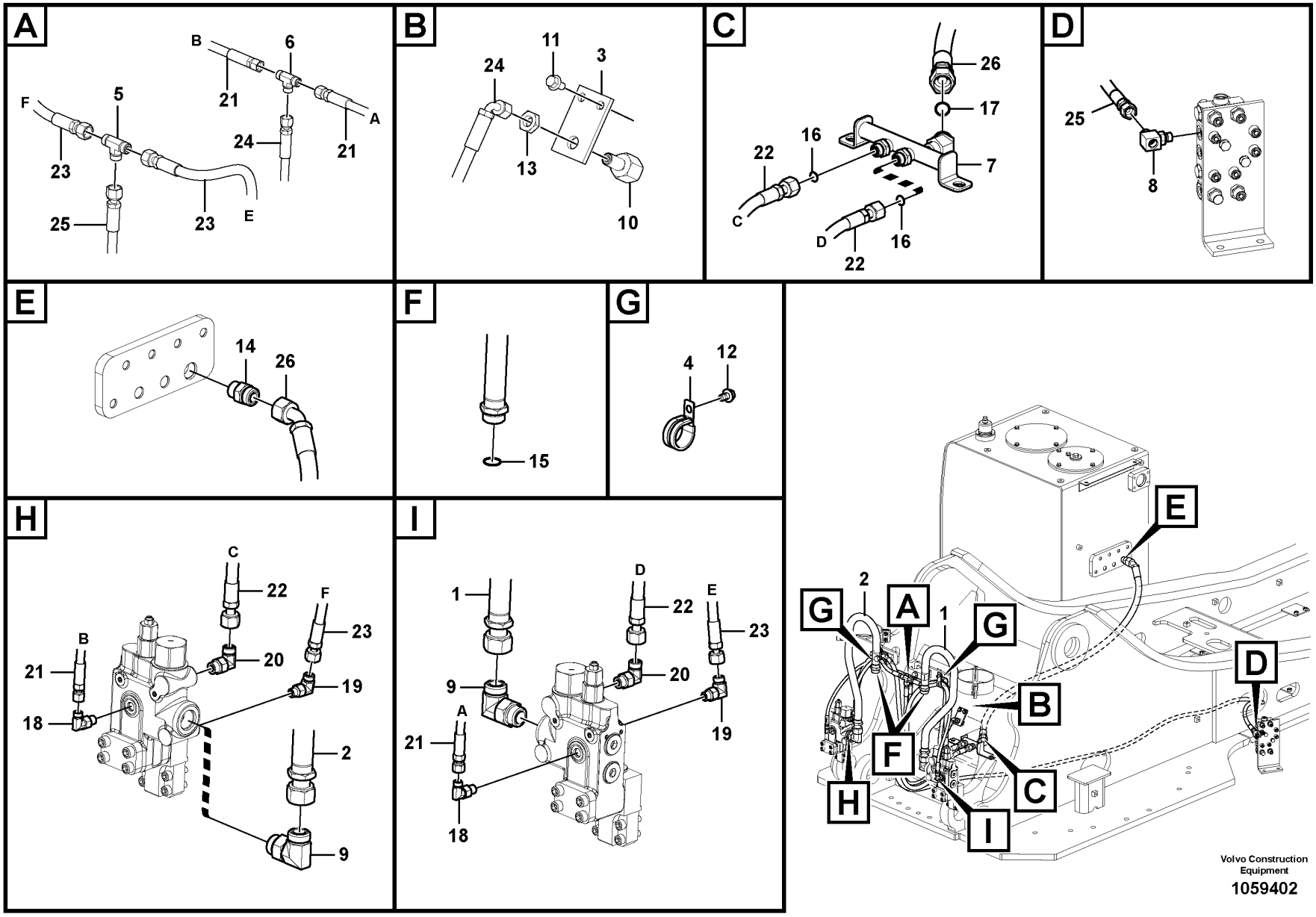

Volvo Construction Equipment

1059402

Fig.	Part No.	Quantity 1	2	3	PS	KIT	Description	Denominación	Denominação	Dénomination	Notes
20	VOE 13933868	2					Elbow nipple	Niple angular	Cotovelo	Raccord coudé	
	VOE 990738	2					•O-ring	•Anillo tórico	•Anel-o	•Joint torique	
	VOE 993321	2					•O-ring	•Anillo tórico	•Anel-o	•Joint torique	
21	VOE 936551	2					Hose assembly	Conducto	Mangueira completa	Conduit flexible	
22	VOE 937148	2					Hose assembly	Conducto	Mangueira completa	Conduit flexible	
23	VOE 936952	2					Hose assembly	Conducto	Mangueira completa	Conduit flexible	
24	VOE 936365	1					Hose assembly	Conducto	Mangueira completa	Conduit flexible	
25	VOE 937493	1					Hose assembly	Conducto	Mangueira completa	Conduit flexible	
26	VOE 937158	1					Hose assembly	Conducto	Mangueira completa	Conduit flexible	

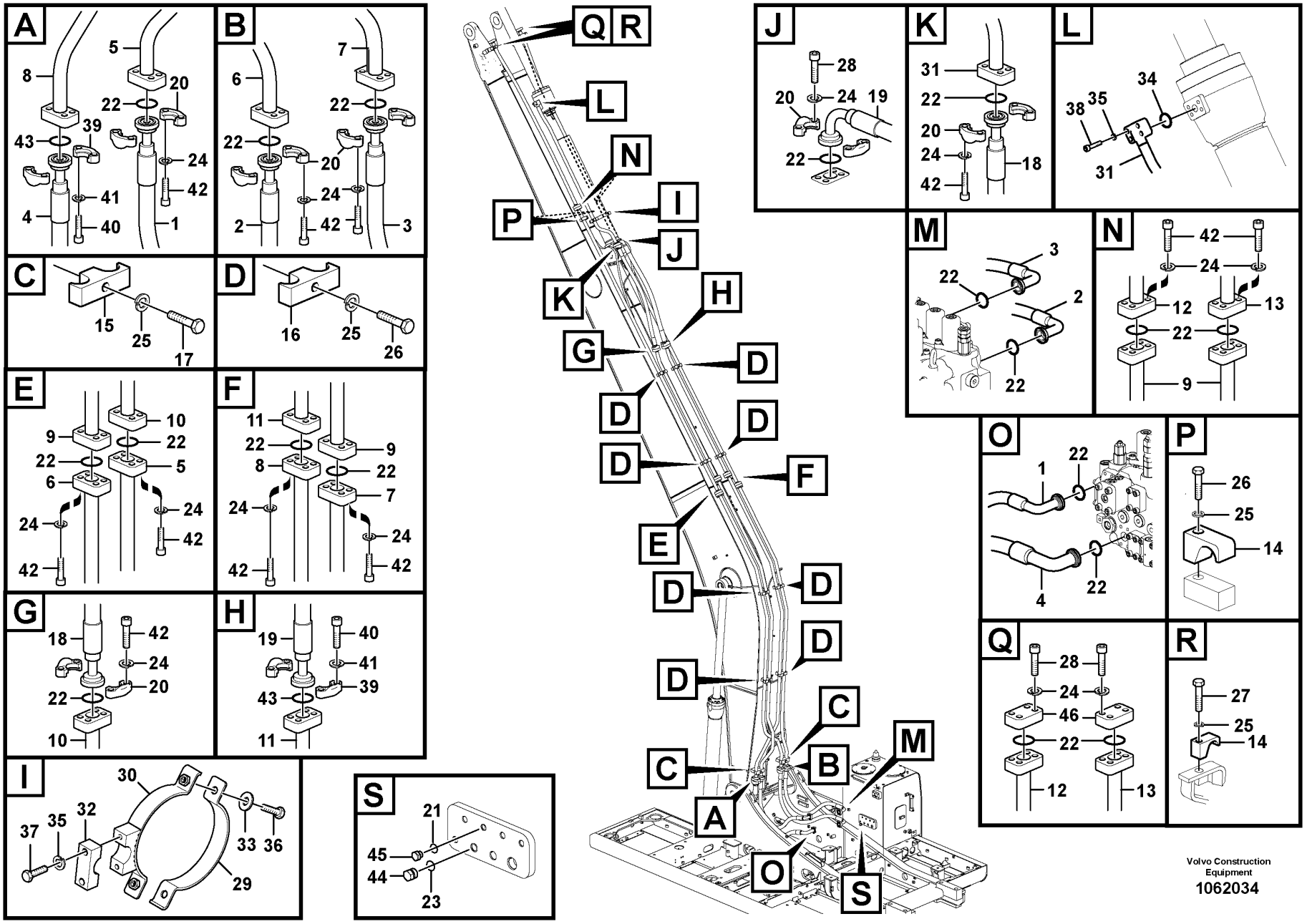

Volvo Construction Equipment

1062034

Fig.	Part No.	Quantity 1	2	3	PS	KIT	Description	Denominación	Denominação	Dénomination	Notes
1	VOE 14619100	1		1			Hose	Manguera	Mangueira	Flexible	
2	VOE 14612511	1		1			Hose	Manguera	Mangueira	Flexible	
3	VOE 14613220	1		1			Hose	Manguera	Mangueira	Flexible	
4	VOE 14619098	1		1			Hose	Manguera	Mangueira	Flexible	
5	VOE 14617498	1		1			Pipe	Tubo	Tubo	Tuyau	
6	VOE 14617497	1		1			Pipe	Tubo	Tubo	Tuyau	
7	VOE 14617500	1		1			Pipe	Tubo	Tubo	Tuyau	
8	VOE 14617499	1		1			Pipe	Tubo	Tubo	Tuyau	
9	VOE 14677933	2		2			Pipe	Tubo	Tubo	Tuyau	(VOE 14617505)
10	VOE 14617508	1		1			Pipe	Tubo	Tubo	Tuyau	
11	VOE 14617515	1		1			Pipe	Tubo	Tubo	Tuyau	
12	VOE 14617506	1		1			Pipe	Tubo	Tubo	Tuyau	
13	VOE 14617507	1		1			Pipe	Tubo	Tubo	Tuyau	
14	VOE 14881235	4		1			Clamp	Abrazadera	Braçadeira	Collier serrage	
15	VOE 14881244	2		2			Clamp	Abrazadera	Braçadeira	Collier serrage	
16	VOE 14881243	8		8			Clamp	Abrazadera	Braçadeira	Collier serrage	
17	VOE 992955	2		2			Hexagon screw	Tornillo hexagonal	Parafuso sextavado	Vis à tête hexagonale	
18	VOE 17200449	1		1			Hose assembly	Conducto	Mangueira completa	Conduit flexible	
19	VOE 14612972	1		1			Hose	Manguera	Mangueira	Flexible	
20	VOE 936624	12		12			Flange half	Mitad brida	Meia flange	Demi-bride	
21	VOE 993320	1		1			O-ring	Anillo tórico	Anel-o	Joint torique	
22	VOE 14882685	16	2	16			O-ring	Junta torica	Anel de vedação-O	Joint Torique	
23	VOE 993321	1		1			O-ring	Anillo tórico	Anel-o	Joint torique	
24	VOE 955923	48	8	48			Spring washer	Arandela elástica	Arruela de pressão	Rondelle élastique	
25	VOE 955926	14		14			Spring washer	Arandela elástica	Arruela de pressão	Rondelle élastique	
26	VOE 993422	10		10			Hexagon screw	Tornillo hexagonal	Parafuso sextavado	Vis à tête hexagonale	
27	VOE 978940	2		2			Hexagon screw	Tornillo hexagonal	Parafuso sextavado	Vis à tête hexagonale	
28	VOE 984091	4	8	4			Hex. socket screw	Tornillo de hexágono embutido	Parafuso soquete sext	Vis à six pans creux	
29	VOE 14507816	1		1			Clamp	Abrazadera	Grampo	Pince Serrage	
30	VOE 14613247	1		1			Clamp	Abrazadera	Braçadeira	Collier serrage	

1	8289782,8294844
2	8289755
3	8294807
4	
5	

Working hydraulic, dipper arm cylinder on long boom
Hidráulica de trabajo, cilindro del brazo en la pluma larga.
Sistema hidráulico de operação, cilindro do braço na lança longa
Commande hydraulique d'outil, vérin de balancier sur flèche prolongée

Catalogue id **20629**	Group **916**
Illustr. No **1062034**	Section **400**
Issue **20032270-E**	Page **1341**

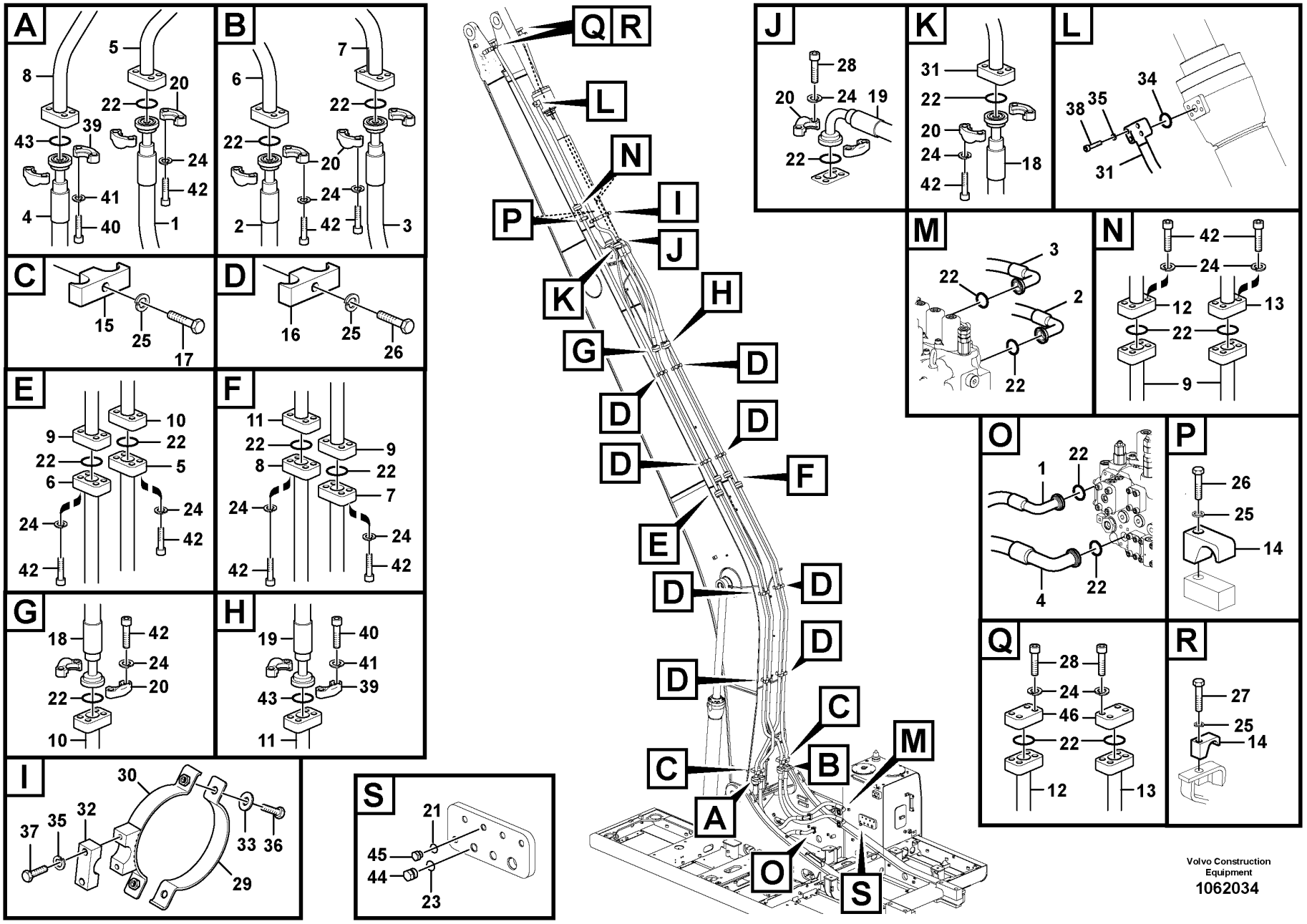

Volvo Construction Equipment

1062034

Fig.	Part No.	Quantity 1	2	3	PS	KIT	Description	Denominación	Denominação	Dénomination	Notes
31	VOE 14677878	1					Pipe	Tubo	Tubo	Tuyau	(VOE 14612975)
32	VOE 14881225	1		1			Clamp	Abrazadera	Braçadeira	Collier serrage	
33	VOE 960148	2		2	SS		Plain washer	Arandela plana	Arruela simples	Rondelle plane	
34	VOE 14882680	1		1			O-ring	Anillo tórico	Anel-o	Joint torique	
35	VOE 955922	6		6			Spring washer	Arandela elástica	Arruela de pressão	Rondelle élastique	
36	VOE 983252	2		2			Hexagon screw	Tornillo hexagonal	Parafuso sextavado	Vis à tête hexagonale	
37	VOE 983253	2		2			Hexagon screw	Tornillo hexagonal	Parafuso sextavado	Vis à tête hexagonale	
38	VOE 984085	4		4			Hex. socket screw	Tornillo de hexágono embutido	Parafuso soquete sext	Vis à six pans creux	
39	VOE 936626	4		4			Flange half	Mitad brida	Meia flange	Demi-bride	
40	VOE 984254	8		8			Hex. socket screw	Tornillo de hexágono embutido	Parafuso soquete sext	Vis à six pans creux	
41	VOE 955925	8		8			Spring washer	Arandela elástica	Arruela de pressão	Rondelle élastique	
42	VOE 984353	44		44			Hex. socket screw	Tornillo de hexágono embutido	Parafuso soquete sext	Vis à six pans creux	
43	VOE 14882689	2		2			O-ring	Anillo tórico	Anel-o	Joint torique	
44	VOE 14880068	1					Plug	Tapón	Bujão	Tampon	
45	SA 9415-31021	1					Plug	Tapon	Bujão	Bouchon	
46	VOE 14533505		2				Plug	Tapon	Bujão	Bouchon	

1	8289782,8294844
2	8289755
3	8294807
4	
5	

Working hydraulic, dipper arm cylinder on long boom
Hidráulica de trabajo, cilindro del brazo en la pluma larga.
Sistema hidráulico de operação, cilindro do braço na lança longa
Commande hydraulique d'outil, vérin de balancier sur flèche prolongée

Catalogue id **20629**	Group **916**
Illustr. No **1062034**	Section **400**
Issue **20032270-E**	Page **1343**

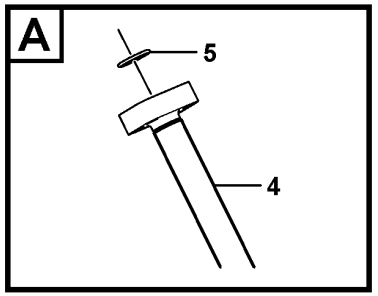

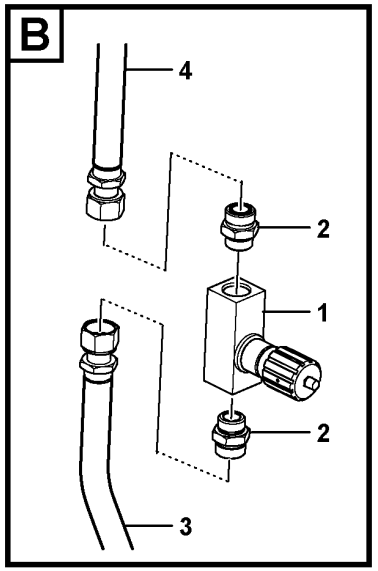

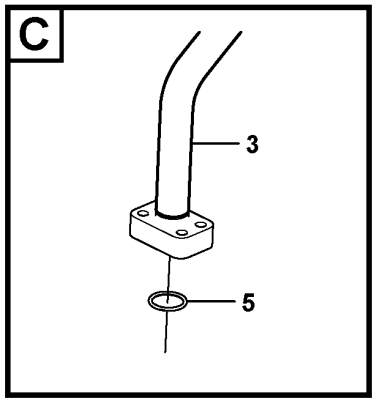

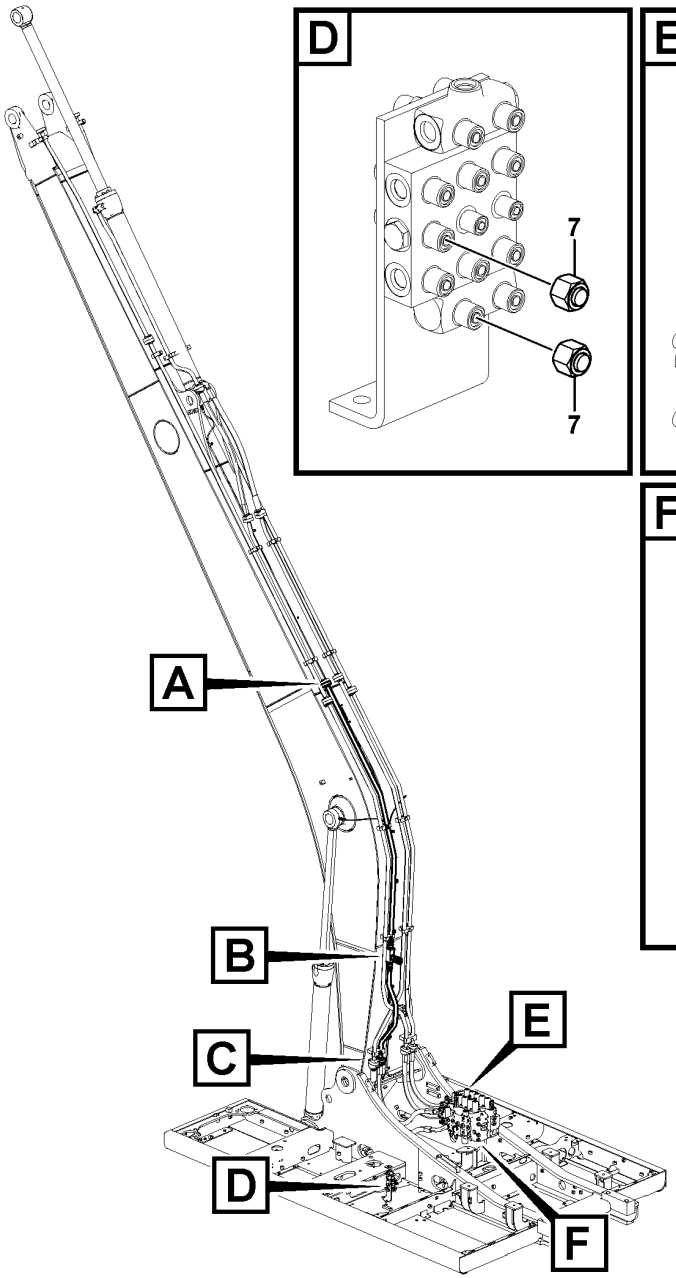

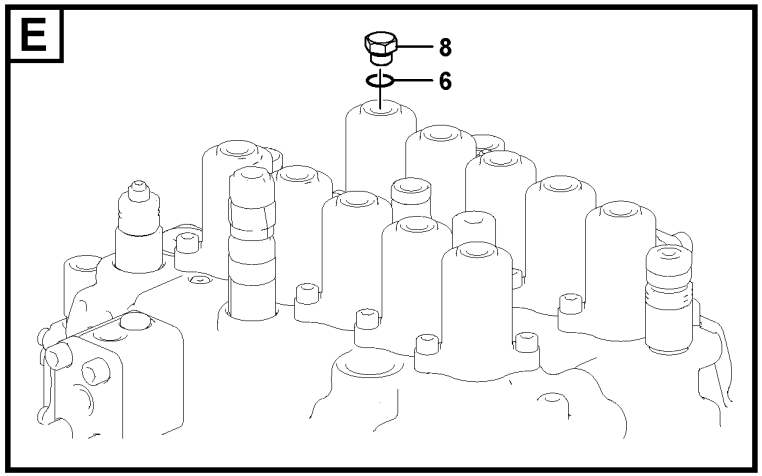

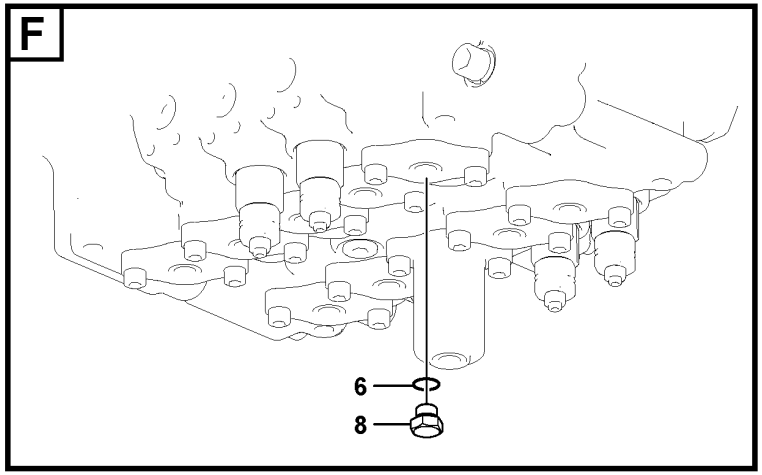

Volvo Construction Equipment
1063133

Fig.	Part No.	Quantity 1	2	3	PS	KIT	Description	Denominación	Denominação	Dénomination	Notes
1	VOE 14519065	1					Valve	Válvula	Válvula	Valve	
2	VOE 14519066	2					Connector	Unión	Conexão	Connexion	
	VOE 978129	2					•O-ring	•Anillo tórico	•Anel-o	•Joint torique	
	VOE 14211860	2					•Sealing ring	•Anillo retén	•Anel de vedação	•Bague étanchéité	
3	VOE 14677944	1					Pipe	Tubo	Tubo	Tuyau	(VOE 14617558)
4	VOE 14677945	1					Pipe	Tubo	Tubo	Tuyau	(VOE 14617559)
5	VOE 14882685	2					O-ring	Junta torica	Anel de vedação-O	Joint Torique	
6	VOE 993320	2					O-ring	Anillo tórico	Anel-o	Joint torique	
7	VOE 935100	2					Plug	Tapón	Bujão	Tampon	
8	SA 9415-31021	2					Plug	Tapon	Bujão	Bouchon	

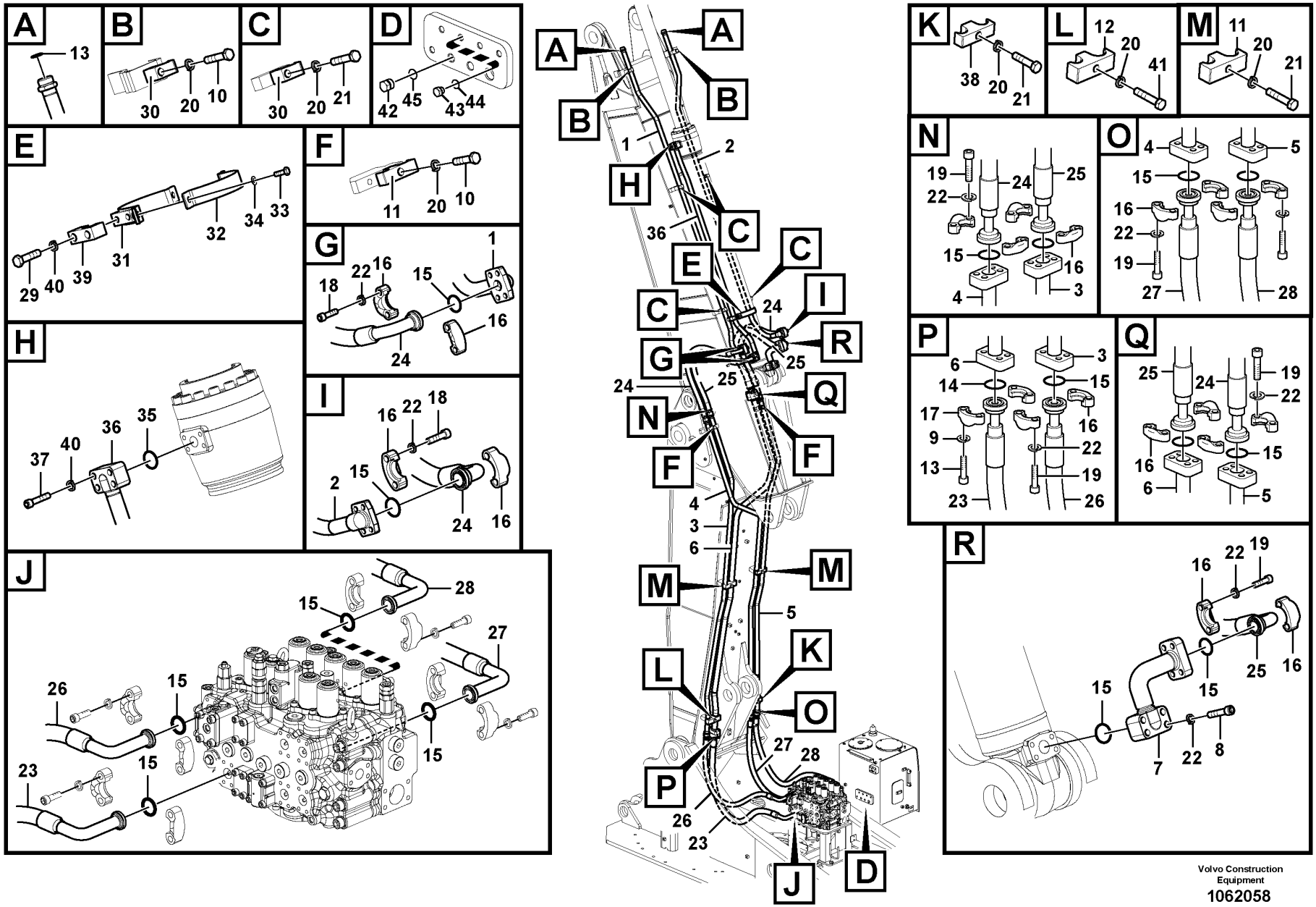

Volvo Construction Equipment

1062058

Fig.	Part No.	Quantity 1	2	3	PS	KIT	Description	Denominación	Denominação	Dénomination	Notes
1	VOE 14616852	1	1				Pipe	Tubo	Tubo	Tuyau	
2	VOE 14616853	1	1				Pipe	Tubo	Tubo	Tuyau	
3	VOE 14616705	1	1				Pipe	Tubo	Tubo	Tuyau	
4	VOE 14616850	1	1				Pipe	Tubo	Tubo	Tuyau	
5	VOE 14616851	1	1				Pipe	Tubo	Tubo	Tuyau	
6	VOE 14616704	1	1				Pipe	Tubo	Tubo	Tuyau	
7	VOE 14677131	1	1				Pipe	Tubo	Tubo	Tuyau	(VOE 14534151)
8	VOE 984253	4	4				Hex. socket screw	Tornillo de hexágono embutido	Parafuso soquete sext	Vis à six pans creux	
9	VOE 955925	4	4				Spring washer	Arandela elástica	Arruela de pressão	Rondelle élastique	
10	VOE 978940	5	5				Hexagon screw	Tornillo hexagonal	Parafuso sextavado	Vis à tête hexagonale	
11	VOE 14881243	4	4				Clamp	Abrazadera	Braçadeira	Collier serrage	
12	VOE 14881244	1	1				Clamp	Abrazadera	Braçadeira	Collier serrage	
13	VOE 984254	4	4				Hex. socket screw	Tornillo de hexágono embutido	Parafuso soquete sext	Vis à six pans creux	
14	VOE 14882689	1	1				O-ring	Anillo tórico	Anel-o	Joint torique	
15	VOE 14882685	16	16				O-ring	Junta torica	Anel de vedação-O	Joint Torique	
16	VOE 936624	22	22				Flange half	Mitad brida	Meia flange	Demi-bride	
17	VOE 936626	2	2				Flange half	Mitad brida	Meia flange	Demi-bride	
18	VOE 984091	12	12				Hex. socket screw	Tornillo de hexágono embutido	Parafuso soquete sext	Vis à six pans creux	
19	VOE 984353	32	32				Hex. socket screw	Tornillo de hexágono embutido	Parafuso soquete sext	Vis à six pans creux	
20	VOE 955926	12	12				Spring washer	Arandela elástica	Arruela de pressão	Rondelle élastique	
21	VOE 993422	6	6				Hexagon screw	Tornillo hexagonal	Parafuso sextavado	Vis à tête hexagonale	
22	VOE 955923	48	48				Spring washer	Arandela elástica	Arruela de pressão	Rondelle élastique	
23	VOE 14619098	1	1				Hose	Manguera	Mangueira	Flexible	
24	VOE 938090	2	2				Hose assembly	Conducto	Mangueira completa	Conduit flexible	
25	VOE 938089	2	2				Hose assembly	Conducto	Mangueira completa	Conduit flexible	
26	VOE 14619100	1	1				Hose	Manguera	Mangueira	Flexible	
27	VOE 14612511	1	1				Hose	Manguera	Mangueira	Flexible	
28	VOE 14617788	1	1				Hose	Manguera	Mangueira	Flexible	

1	8289866
2	8289867
3	8289877
4	
5	

Working hydraulic, dipper arm cylinder on adjustable boom
Hidráulica de trabajo, cilindro del brazo en la pluma ajustable.
Sistema hidráulico de operação, cilindro do braço na lança ajustável
Commande hydraulique d'outill, vérin de balancier sur flèche articulée

Catalogue id **20629**	Group **916**
Illustr. No **1062058**	Section **500**
Issue **20032270-E**	Page **1347**

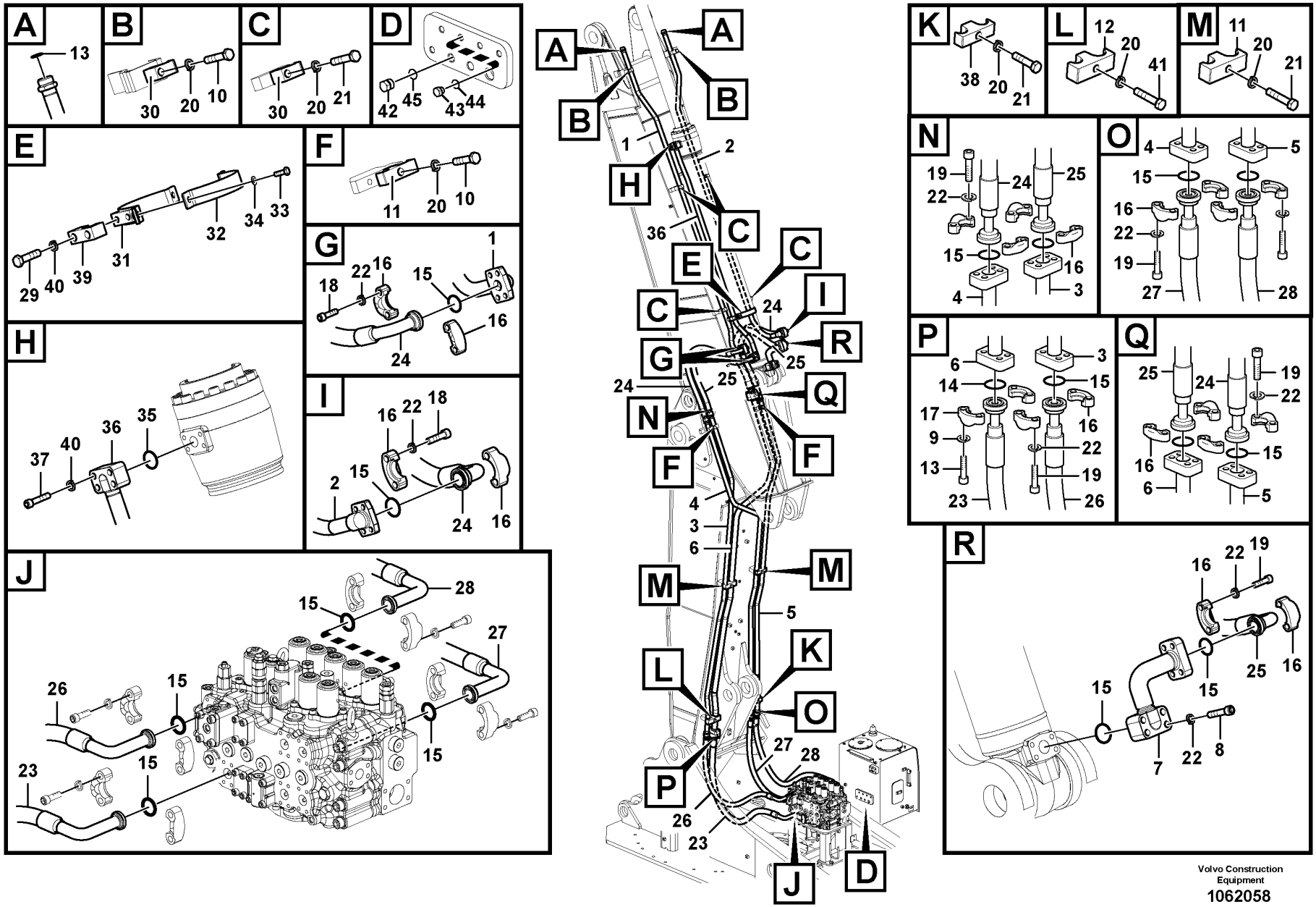

Volvo Construction Equipment

1062058

Fig.	Part No.	Quantity 1	2	3	PS	KIT	Description	Denominación	Denominação	Dénomination	Notes
29	VOE 992564	2	2				Hexagon screw	Tornillo hexagonal	Parafuso sextavado	Vis à tête hexagonale	
30	VOE 14881235			6			Clamp	Abrazadera	Braçadeira	Collier serrage	
31	VOE 14613247	1	1				Clamp	Abrazadera	Braçadeira	Collier serrage	
32	VOE 14507816	1	1				Clamp	Abrazadera	Grampo	Pince Serrage	
33	VOE 983252	2	2				Hexagon screw	Tornillo hexagonal	Parafuso sextavado	Vis à tête hexagonale	
34	VOE 976945	2	2				Washer	Arandela	Arruela	Rondelle	
35	VOE 14882685		1				O-ring	Junta torica	Anel de vedação-O	Joint Torique	
36	VOE 14616702		1				Pipe	Tubo	Tubo	Tuyau	
37	VOE 934085		4				Allen Hd Screw	Torn Hex Embut	Parafuso Allen Hd	Vis A 6 Pans Cr	
38	VOE 14882180	1	1				Clamp	Abrazadera	Braçadeira	Collier serrage	
39	VOE 14881225	1	1				Clamp	Abrazadera	Braçadeira	Collier serrage	
40	VOE 955922	2	6				Spring washer	Arandela elástica	Arruela de pressão	Rondelle élastique	
41	VOE 992955	1	1				Hexagon screw	Tornillo hexagonal	Parafuso sextavado	Vis à tête hexagonale	
42	VOE 14880068		1				Plug	Tapón	Bujão	Tampon	
43	SA 9415-31021		1				Plug	Tapon	Bujão	Bouchon	
44	VOE 993320		1				O-ring	Anillo tórico	Anel-o	Joint torique	
45	VOE 993321		1				O-ring	Anillo tórico	Anel-o	Joint torique	

1	8289866	**Working hydraulic, dipper arm cylinder on adjustable boom** **Hidráulica de trabajo, cilindro del brazo en la pluma ajustable.** **Sistema hidráulico de operação, cilindro do braço na lança ajustável** **Commande hydraulique d'outill, vérin de balancier sur flèche articulée**	Catalogue id **20629**	Group **916**
2	8289867		Illustr. No **1062058**	Section **500**
3	8289877		Issue **20032270-E**	Page **1349**
4				
5				

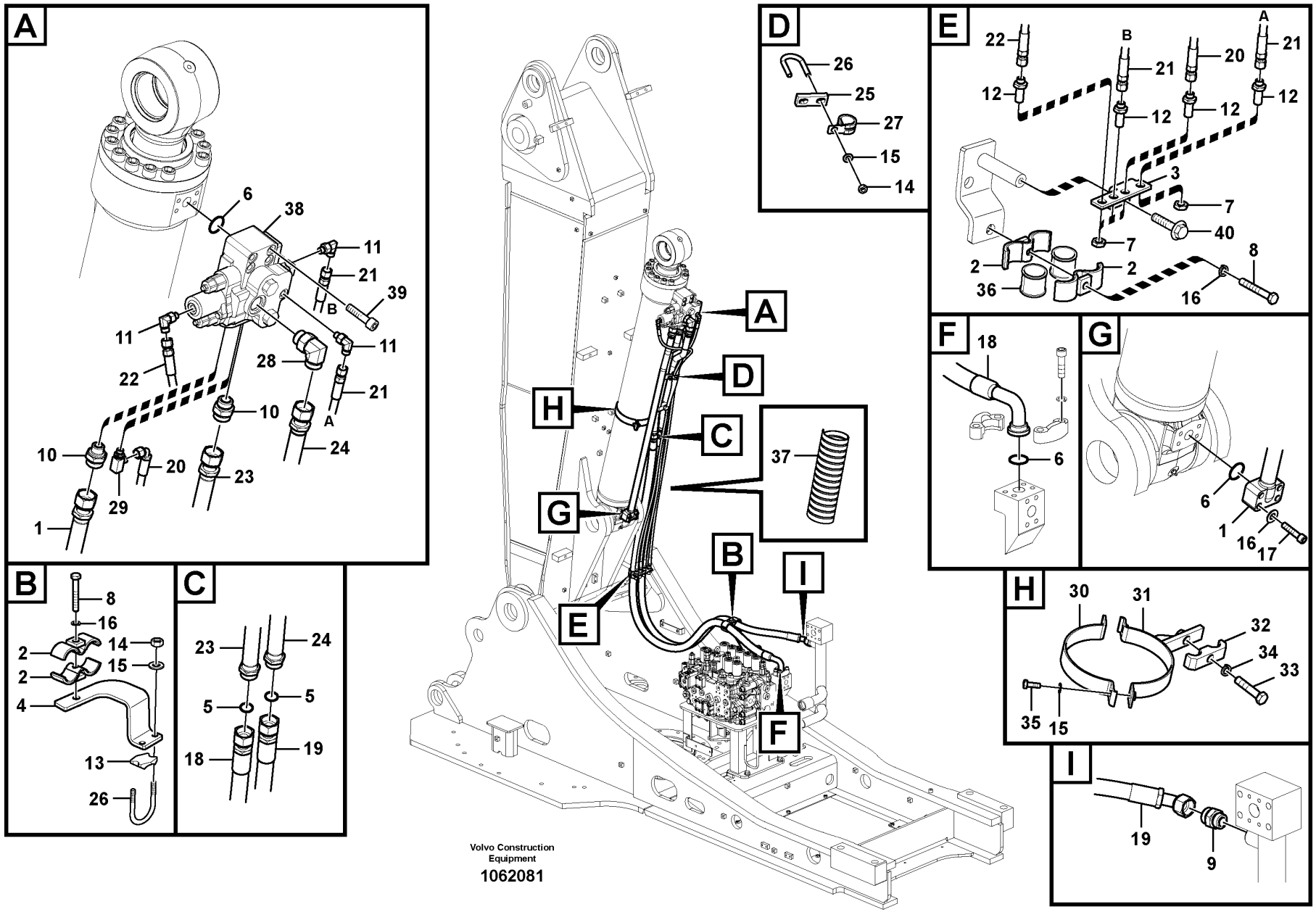
A
6
38
11
21
39
B
11
11
22
28
21
10
A
24
10
20
23
29
1
B
8
16
14
2
15
2
4
13
26
C
23
24
5
5
18
19
D
26
25
27
15
14
E
22
B
21
20
A
21
12
12
12
12
3
7
40
7
2
2
36
8
16
F
18
6
G
6
1
16
17
H
30
31
32
34
33
35
15
I
19
9
A
D
H
C
37
G
B
I
E
F
Volvo Construction
Equipment
1062081

Fig.	Part No.	Quantity 1	2	3	PS	KIT	Description	Denominación	Denominação	Dénomination	Notes
1	VOE 14616699	1					Pipe	Tubo	Tubo	Tuyau	
2	VOE 14531147	4					Clamp	Abrazadera	Braçadeira	Collier serrage	
3		1			NS		Plate	Placa	Placa	Plaque	
4		1			NS		Bracket	Consola	Suporte	Console	
5	VOE 978129	2					O-ring	Anillo tórico	Anel-o	Joint torique	
6	VOE 14882685	3					O-ring	Junta torica	Anel de vedação-O	Joint Torique	
7	VOE 935428	4					Lock nut	Contratuerca	Porca trava	Contre-écrou	
8	VOE 992566	2					Hexagon screw	Tornillo hexagonal	Parafuso sextavado	Vis à tête hexagonale	
9	VOE 935229	1					Nipple	Niple	Niple	Raccord	
	VOE 978129	1					•O-ring	•Anillo tórico	•Anel-o	•Joint torique	
	VOE 993324	1					•O-ring	•Anillo tórico	•Anel-o	•Joint torique	
10	VOE 935230	2					Nipple	Niple	Niple	Raccord	S/N -210871
	VOE 14672296	2					Nipple	Niple	Niple	Raccord	S/N 210872-
	VOE 978129	1					•O-ring	•Anillo tórico	•Anel-o	•Joint torique	
	VOE 993323	1					•O-ring	•Anillo tórico	•Anel-o	•Joint torique	
11	VOE 13933857	3					Elbow nipple	Niple angular	Cotovelo	Raccord coudé	
	VOE 990736	1					•O-ring	•Anillo tórico	•Anel-o	•Joint torique	
	VOE 993320	1					•O-ring	•Anillo tórico	•Anel-o	•Joint torique	
12	VOE 935424	4					Nipple	Niple	Niple	Raccord	
	VOE 990736	8					•O-ring	•Anillo tórico	•Anel-o	•Joint torique	
13	SA 9391-20341	1					Clamping plate	Placa de apriete	Placa fixação	Plaque serrage	
14	VOE 993197	4					Hexagon nut	Tuerca hexagonal	Porca sextavada	Écrou hexagonal	
15	VOE 992040	6					Plain washer	Arandela plana	Arruela simples	Rondelle plane	
16	VOE 955923	2					Spring washer	Arandela elástica	Arruela de pressão	Rondelle élastique	
17	VOE 984253	4					Hex. socket screw	Tornillo de hexágono embutido	Parafuso soquete sext	Vis à six pans creux	
	VOE 992042	4					Plain washer	Arandela plana	Arruela simples	Rondelle plane	
18	VOE 14673314	1					Hose	Manguera	Mangueira	Flexible	
19	VOE 17201810	1					Hose assembly	Conducto	Mangueira completa	Conduit flexible	
20	VOE 937205	1					Hose assembly	Conducto	Mangueira completa	Conduit flexible	
21	VOE 936863	2					Hose assembly	Conducto	Mangueira completa	Conduit flexible	

1		**Working hydraulic, 2nd boom cylinder on adjustable boom** **Hidráulica de trabajo, segundo cilindro de la pluma en la pluma ajustable.** **Sistema hidráulico de operação, cilindro da 2a. lança na lança ajustável** **Commande hydraulique d'outil, deuxième vérin de flèche sur flèche articulée**	Catalogue id **20629**	Group **916**
2				
3			Illustr. No **1062081**	Section **600**
4				
5		**8289866, 8289867**	Issue **20032270-E**	Page **1351**

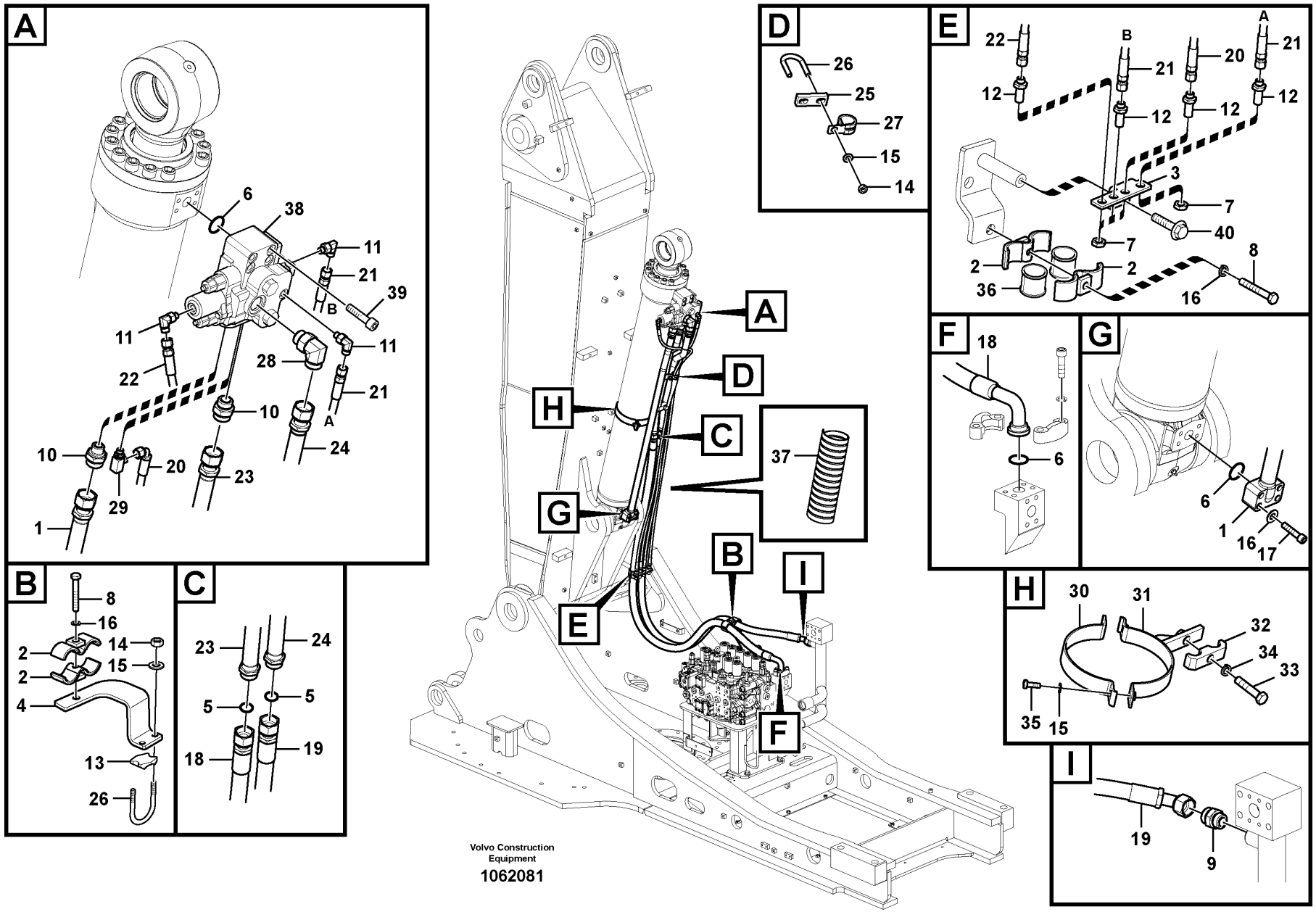
A
6
38
11
21
39
B
11
11
22
28
21
10
A
24
10
20
23
29
1
B
8
16
14
2
15
2
4
13
26
C
23
24
5
5
18
19
D
26
25
27
15
14
E
22
B
21
20
A
21
12
12
12
12
3
7
40
7
2
2
36
8
16
F
18
6
G
6
1
16
17
H
30
31
32
34
33
35
15
I
19
9
A
D
H
C
37
G
B
I
E
F
Volvo Construction
Equipment
1062081

Fig.	Part No.	Quantity 1	2	3	PS	KIT	Description	Denominación	Denominação	Dénomination	Notes
22	VOE 937440	1					Hose assembly	Conducto	Mangueira completa	Conduit flexible	
23	VOE 14616698	1					Pipe	Tubo	Tubo	Tuyau	
24	VOE 14677902	1					Pipe	Tubo	Tubo	Tuyau	(VOE 14616689)
25	SA 1174-51182	1					Plate	Chapa	Chapa	Tôle	
26	VOE 14880631	2					U-bolt	Abrazadera-u	Grampo u	Étrier de ressort	
27	VOE 14515525	1					Clip	Clip	Clipe	Clip	
28	VOE 935013	1					Elbow nipple	Niple angular	Cotovelo	Raccord coudé	
	VOE 978129	1					•O-ring	•Anillo tórico	•Anel-o	•Joint torique	
	VOE 993324	1					•O-ring	•Anillo tórico	•Anel-o	•Joint torique	
29	VOE 14538904	1					T-nipple	Niple t	Niple-t	Raccord-t	
	VOE 993320	1					•O-ring	•Anillo tórico	•Anel-o	•Joint torique	
	VOE 990736	1					•O-ring	•Anillo tórico	•Anel-o	•Joint torique	
30	SA 1174-50690	1					Clamp	Abrazadera	Grampo	Pince Serrage	
31	SA 1174-53880	1					Plate	Placa	Placa	Plaque	
32	VOE 14881210	1					Clamp	Abrazadera	Braçadeira	Collier serrage	
33	VOE 993422	1					Hexagon screw	Tornillo hexagonal	Parafuso sextavado	Vis à tête hexagonale	
34	VOE 955926	1					Spring washer	Arandela elástica	Arruela de pressão	Rondelle élastique	
35	VOE 983252	2					Hexagon screw	Tornillo hexagonal	Parafuso sextavado	Vis à tête hexagonale	
36	VOE 14531135	4					Grommet	Pasaje	Passa muro	Passe fil	
37	VOE 14541262	1					Guard	Proteccion	Protecao	Protection	
38	VOE 14533646	1					Valve	Válvula	Válvula	Valve	See group 912-2500 page 1187
39	VOE 984355	4					Hex. socket screw	Tornillo de hexágono embutido	Parafuso soquete sext	Vis à six pans creux	
40	VOE 946329	1					Flange screw	Tornillo embridado	Parafuso flangeado	Vis à embase	

1		**Working hydraulic, 2nd boom cylinder on adjustable boom** **Hidráulica de trabajo, segundo cilindro de la pluma en la pluma ajustable.** **Sistema hidráulico de operação, cilindro da 2a. lança na lança ajustável** **Commande hydraulique d'outil, deuxième vérin de flèche sur flèche articulée**	Catalogue id **20629**	Group **916**
2				
3			Illustr. No **1062081**	Section **600**
4				
5		**8289866, 8289867**	Issue **20032270-E**	Page **1353**

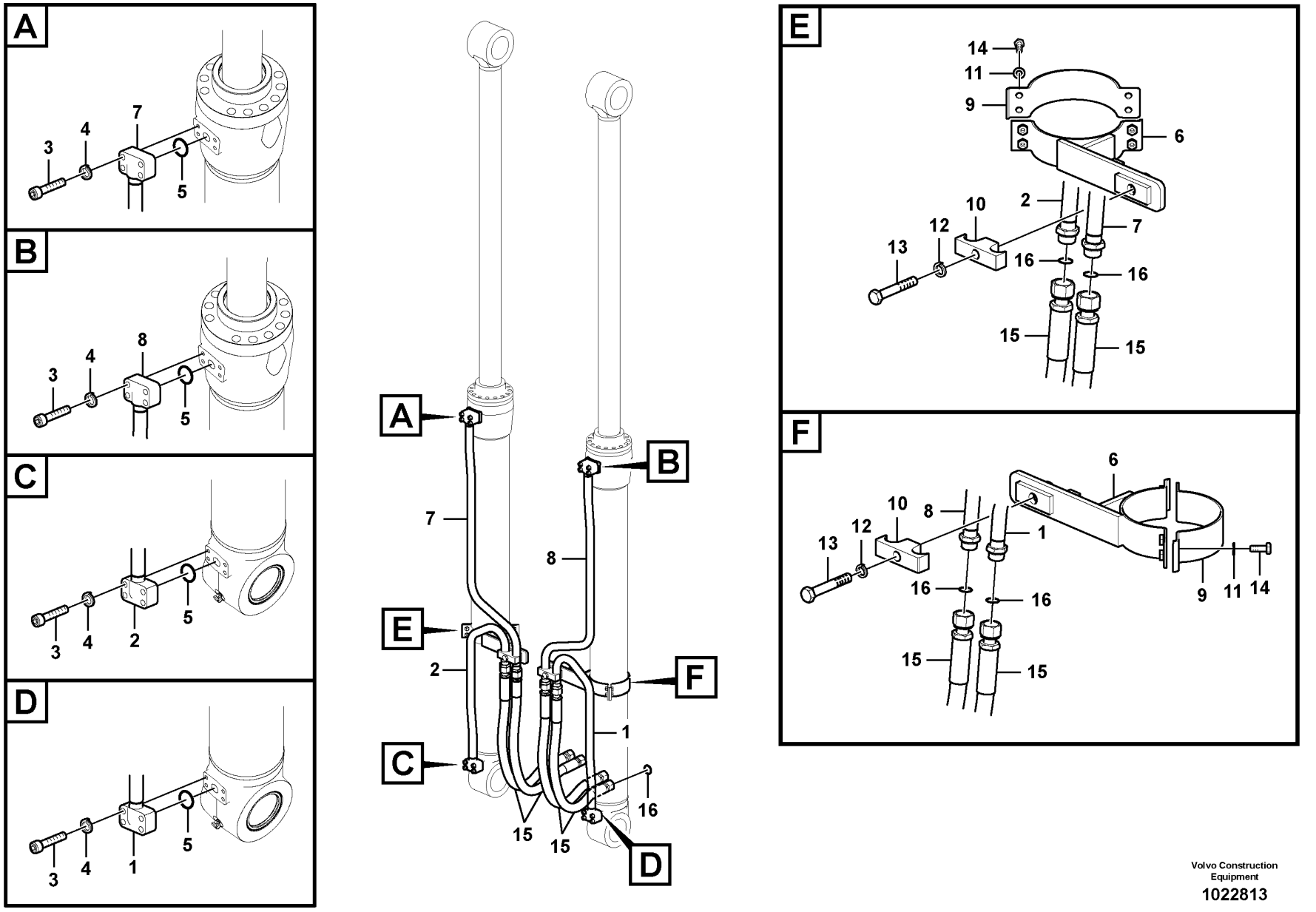

Volvo Construction Equipment

1022813

Fig.	Part No.	Quantity 1	2	3	PS	KIT	Description	Denominación	Denominação	Dénomination	Notes
1	VOE 14578149		1				Pipe	Tubo	Tubo	Tuyau	
2	VOE 14578151		1				Pipe	Tubo	Tubo	Tuyau	
3	VOE 984084	8	8	8			Hex. socket screw	Tornillo de hexágono embutido	Parafuso soquete sext	Vis à six pans creux	
4	VOE 955922	8	8	8			Spring washer	Arandela elástica	Arruela de pressão	Rondelle élastique	
5	VOE 14882685	2	2	2			O-ring	Junta torica	Anel de vedação-O	Joint Torique	
6	VOE 14518015	2		2			Clamp	Abrazadera	Braçadeira	Collier serrage	
7	VOE 14578145	1		1			Pipe	Tubo	Tubo	Tuyau	
8	VOE 14576860	1		1			Pipe	Tubo	Tubo	Tuyau	
9	VOE 14503346	2		2			Clamp	Abrazadera	Braçadeira	Collier serrage	
10	VOE 14881242	2		2			Clamp	Abrazadera	Braçadeira	Collier serrage	
11	VOE 992040	8		8			Plain washer	Arandela plana	Arruela simples	Rondelle plane	
12	VOE 992055	2		2			Plain washer	Arandela plana	Arruela simples	Rondelle plane	
13	VOE 991641	2		2			Hexagon screw	Tornillo hexagonal	Parafuso sextavado	Vis à tête hexagonale	
14	VOE 983252	8		8			Hexagon screw	Tornillo hexagonal	Parafuso sextavado	Vis à tête hexagonale	
15	VOE 15095023	4					Hose assembly	Conducto	Mangueira completa	Conduit flexible	
	VOE 14645228			4			Hose	Manguera	Mangueira	Flexible	
16	VOE 990740	2	2	2			O-ring	Anillo tórico	Anel-o	Joint torique	
	VOE 14880069		1				Plug	Tapón	Bujão	Tampon	
	VOE 993323		1				O-ring	Anillo tórico	Anel-o	Joint torique	

1	8289868	**Working hydraulic, boom cylinder** **Hidráulica de trabajo, cilindro de la pluma.** **Sistema hidráulico de operação, cilindro da lança** **Commande hydraulique d'outil, vérin de flèche**	Catalogue id **20629**	Group **916**
2	8289862		Illustr. No **1022813**	Section **900**
3	8292715		Issue **20032270-E**	Page **1355**
4				
5				

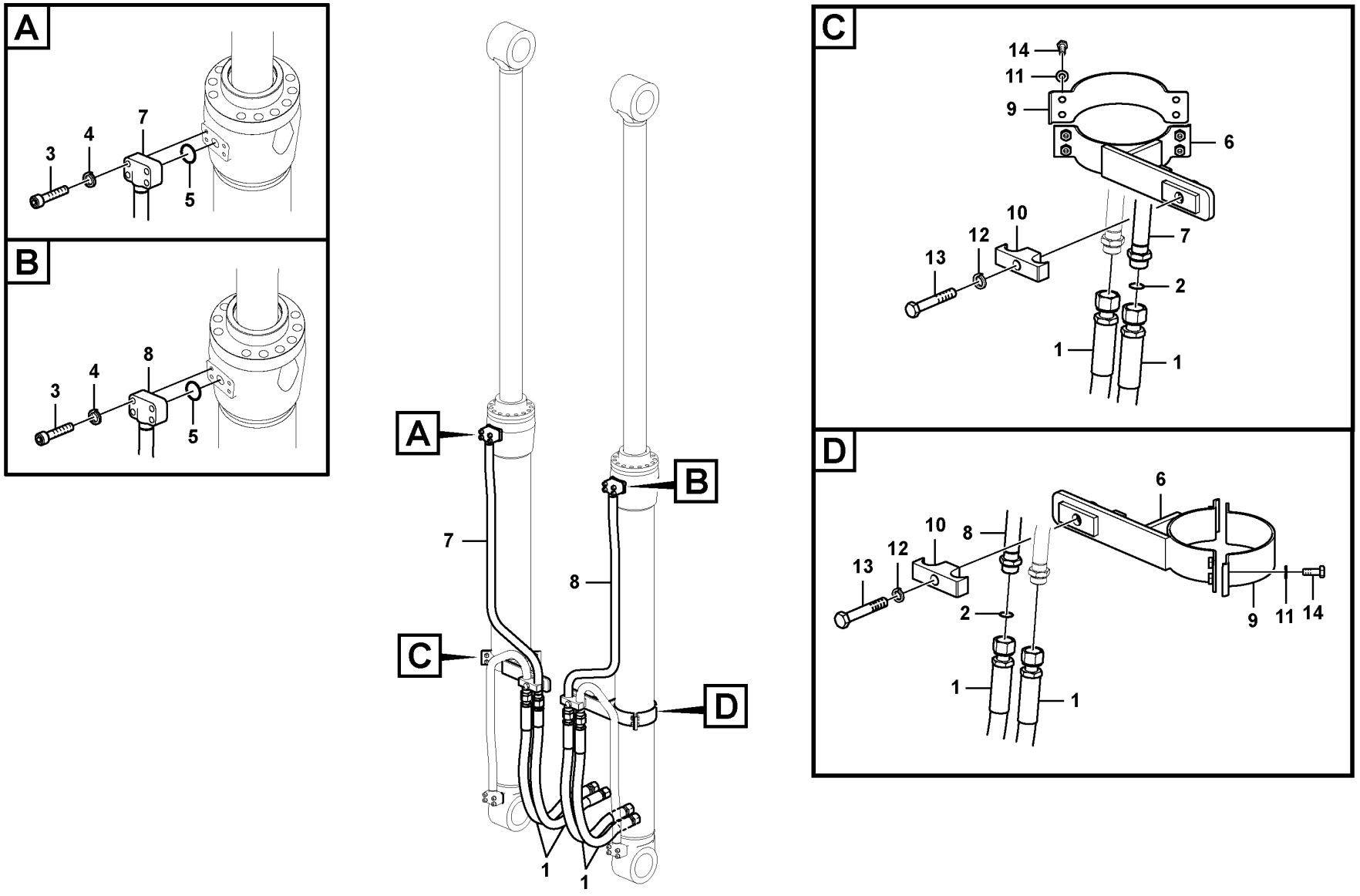

Volvo Construction Equipment

1075506

Fig.	Part No.	Quantity 1	2	3	PS	KIT	Description	Denominación	Denominação	Dénomination	Notes
1	VOE 14707944	4					Hose assembly	Conducto	Mangueira completa	Conduit flexible	
2	VOE 990740	2					O-ring	Anillo tórico	Anel-o	Joint torique	
3	VOE 997513	8					Hex. socket screw	Tornillo de hexágono embutido	Parafuso soquete sext	Vis à six pans creux	
4	VOE 955922	8					Spring washer	Arandela elástica	Arruela de pressão	Rondelle élastique	
5	VOE 14882680	2					O-ring	Anillo tórico	Anel-o	Joint torique	
6	VOE 14518015	2					Clamp	Abrazadera	Braçadeira	Collier serrage	
7	VOE 14677637	1					Pipe	Tubo	Tubo	Tuyau	
8	VOE 14677625	1					Pipe	Tubo	Tubo	Tuyau	
9	VOE 14503346	2					Clamp	Abrazadera	Braçadeira	Collier serrage	
10	VOE 14881242	2					Clamp	Abrazadera	Braçadeira	Collier serrage	
11	VOE 997383	8					Washer	Arandela	Arruela	Rondelle	
12	VOE 60110298	2					Washer	Arandela	Arruela	Rondelle	
13	VOE 997967	2					Hexagon screw	Tornillo hexagonal	Parafuso sextavado	Vis à tête hexagonale	
14	VOE 997436	8					Hexagon screw	Tornillo hexagonal	Parafuso sextavado	Vis à tête hexagonale	

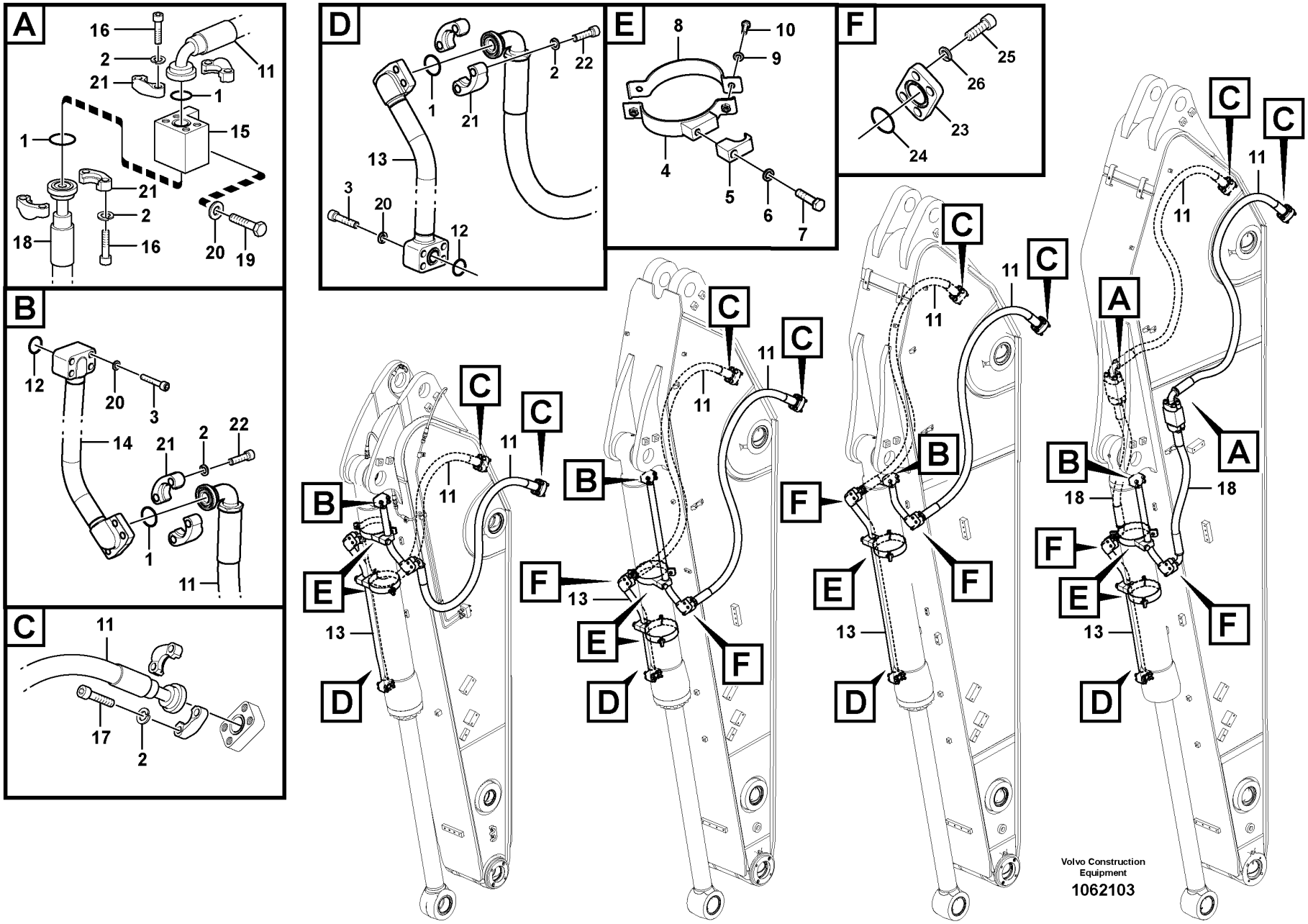
A
16
2
21
11
1
15
1
21
2
18
16
20
19
B
12
20
3
14
21
2
22
1
11
C
11
17
2
D
1
21
2
22
13
3
20
12
E
8
10
9
4
5
6
7
F
25
26
23
24
C
11
B
F
E
13
D
A
18
Volvo Construction Equipment
1062103

Fig.	Part No.	Quantity 1	2	3	4	5	PS	KIT	Description	Denominación	Denominação	Dénomination	Notes
1	VOE 14882685	4	2	2	8				O-ring	Junta torica	Anel de vedação-O	Joint Torique	
2	VOE 955923	16	8	8	32				Spring washer	Arandela elástica	Arruela de pressão	Rondelle élastique	
3	VOE 984085	8	8	8	8				Hex. socket screw	Tornillo de hexágono embutido	Parafuso soquete sext	Vis à six pans creux	
4	VOE 14621089	4							Clamp	Abrazadera	Braçadeira	Collier serrage	
4	VOE 14507748		2	1	2				Clamp	Abrazadera	Braçadeira	Collier serrage	
5	VOE 14881235	2	2	1	2				Clamp	Abrazadera	Braçadeira	Collier serrage	
6	VOE 955926	2	2	1	2				Spring washer	Arandela elástica	Arruela de pressão	Rondelle élastique	
7	VOE 1629544	2	2	1	2				Hexagon screw	Tornillo hexagonal	Parafuso sextavado	Vis à tête hexagonale	
8	VOE 14510705	2							Clamp	Abrazadera	Braçadeira	Collier serrage	
8	VOE 14505765		2	1	2				Clamp	Abrazadera	Braçadeira	Collier serrage	
9	VOE 992040	4	4	2	4				Plain washer	Arandela plana	Arruela simples	Rondelle plane	
10	VOE 983252	4	4	2	4				Hexagon screw	Tornillo hexagonal	Parafuso sextavado	Vis à tête hexagonale	
11	VOE 17200456	2			2				Hose assembly	Conducto	Mangueira completa	Conduit flexible	S/N -210083/-220085
	VOE 15800353	2			2				Hose assembly	Conducto	Mangueira completa	Conduit flexible	S/N 210084-/220086-
	VOE 17200448		2	2					Hose assembly	Conducto	Mangueira completa	Conduit flexible	
12	VOE 14882680	2	2	2	2				O-ring	Anillo tórico	Anel-o	Joint torique	
13	VOE 14617253	1							Pipe	Tubo	Tubo	Tuyau	
13	VOE 14617379		1		1				Pipe	Tubo	Tubo	Tuyau	
13	VOE 14613472			1					Pipe	Tubo	Tubo	Tuyau	
14	VOE 14617252	1							Pipe	Tubo	Tubo	Tuyau	
14	VOE 14617378		1		1				Pipe	Tubo	Tubo	Tuyau	
14	VOE 14677883			1					Pipe	Tubo	Tubo	Tuyau	(VOE 14613470)
15	VOE 14635348				2				Block	Bloque	Bloco	Bloc	
16	VOE 984090				16				Hex. socket screw	Tornillo de hexágono embutido	Parafuso soquete sext	Vis à six pans creux	
17	VOE 984353	8	8	8	8				Hex. socket screw	Tornillo de hexágono embutido	Parafuso soquete sext	Vis à six pans creux	
18	VOE 17201816				2				Hose assembly	Conducto	Mangueira completa	Conduit flexible	
19	VOE 983253				4				Hexagon screw	Tornillo hexagonal	Parafuso sextavado	Vis à tête hexagonale	
20	VOE 955922	8	8	8	12				Spring washer	Arandela elástica	Arruela de pressão	Rondelle élastique	

3888) 8292379, 8292380, 8292381, 8292382

1	8289812
2	8289813
3	8289814
4	8289815
5	3888) 8292379

Working hydraulic, bucket cylinder on dipper arm
Hidráulica de trabajo, cilindro de la cuchara en el brazo.
Sistema hidráulico de operação, cilindro da caçamba no braço
Commande hydraulique d'outil, vérin de godet sur le balancier

8289814(S/N -270587/-280265/-231085)

Catalogue id	Group
20629	916
Illustr. No	Section
1062103	1000
Issue	Page
20032270-E	1359

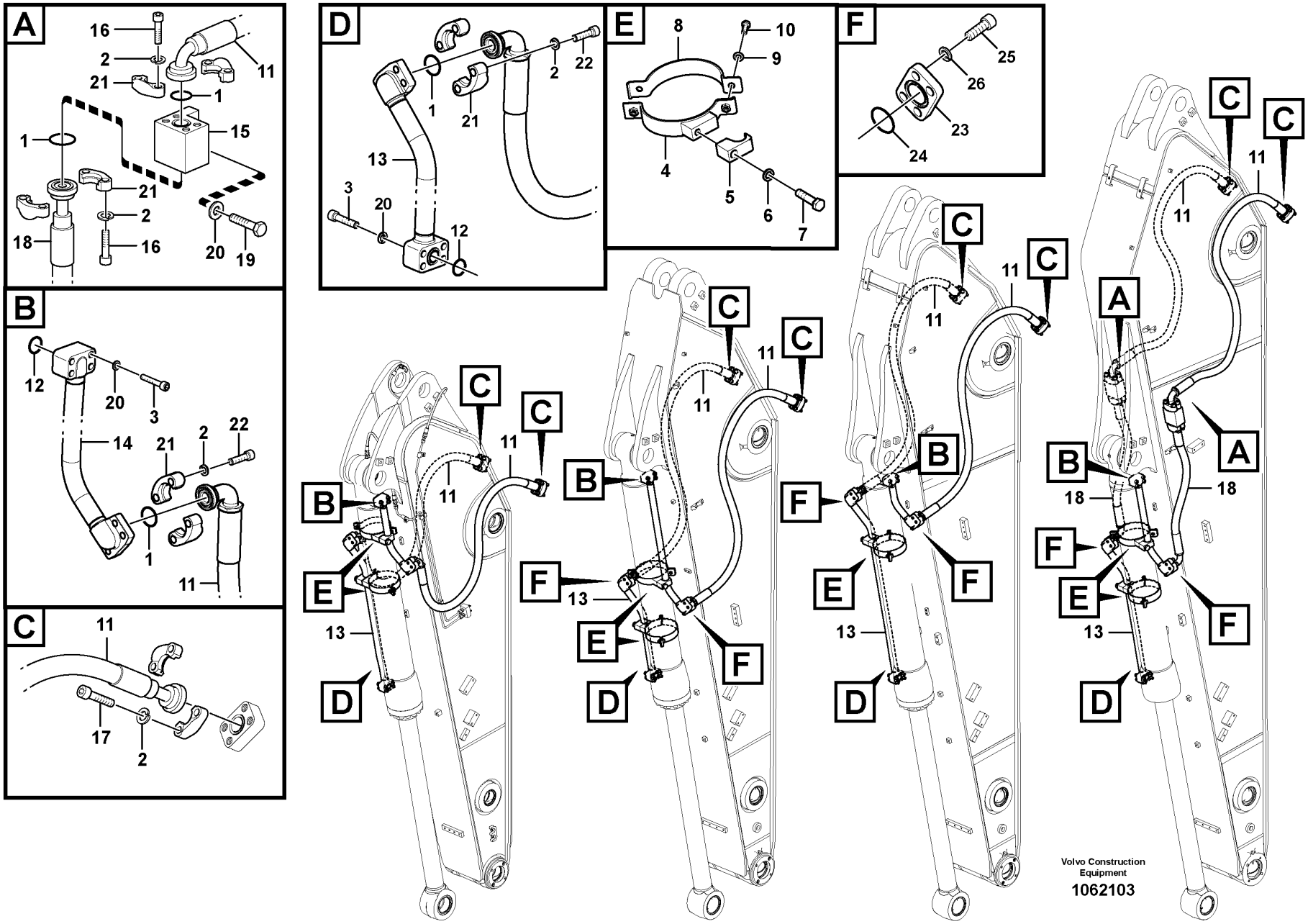
A
16
2
21
11
1
15
1
21
2
18
16
20
19
B
12
20
3
14
21
2
22
1
11
C
11
17
2
D
1
21
2
22
13
3
20
12
E
8
10
9
4
5
6
7
F
25
26
23
24
C
11
B
F
E
13
D
A
18
Volvo Construction Equipment
1062103

Fig.	Part No.	Quantity 1	2	3	4	5	PS	KIT	Description	Denominación	Denominação	Dénomination	Notes
21	VOE 936624	8	8	8	16				Flange half	Mitad brida	Meia flange	Demi-bride	
22	VOE 984091	8	8	8	8				Hex. socket screw	Tornillo de hexágono embutido	Parafuso soquete sext	Vis à six pans creux	
23	VOE 14533505					2			Plug	Tapon	Bujão	Bouchon	
24	VOE 14882685					2			O-ring	Junta torica	Anel de vedação-O	Joint Torique	
25	VOE 984089					8			Hex. socket screw	Tornillo de hexágono embutido	Parafuso soquete sext	Vis à six pans creux	
26	VOE 955923					8			Spring washer	Arandela elástica	Arruela de pressão	Rondelle élastique	

3888) 8292379, 8292380, 8292381, 8292382

1	8289812	**Working hydraulic, bucket cylinder on dipper arm** **Hidráulica de trabajo, cilindro de la cuchara en el brazo.** **Sistema hidráulico de operação, cilindro da caçamba no braço** **Commande hydraulique d'outil, vérin de godet sur le balancier**	Catalogue id **20629**	Group **916**
2	8289813		Illustr. No **1062103**	Section **1000**
3	8289814			
4	8289815		Issue **20032270-E**	Page **1361**
5	3888) 8292379	**8289814(S/N -270587/-280265/-231085)**		

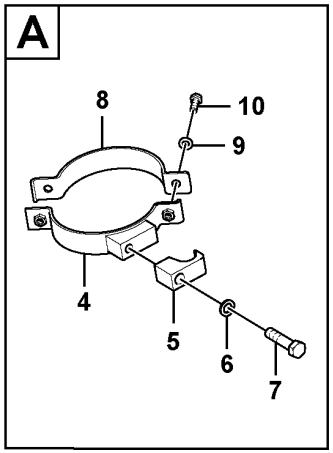
A
8
10
9
4
5
6
7

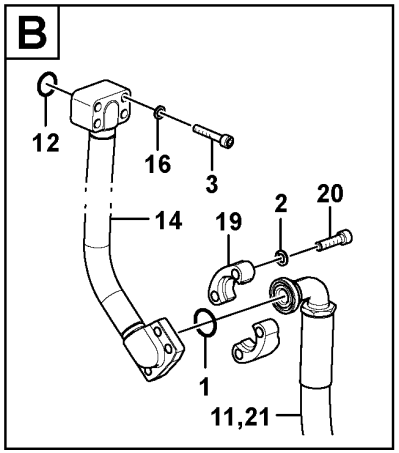
B
12
16
3
14
19
2
20
1
11,21

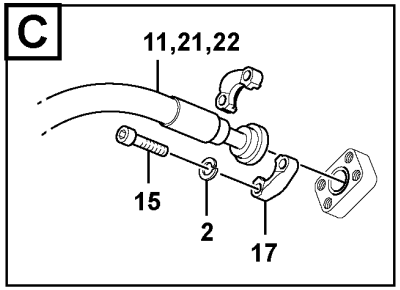
C
11,21,22
15
2
17

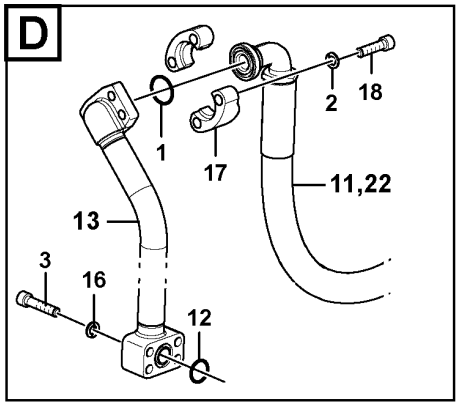
D
2
18
1
17
11,22
13
3
16
12

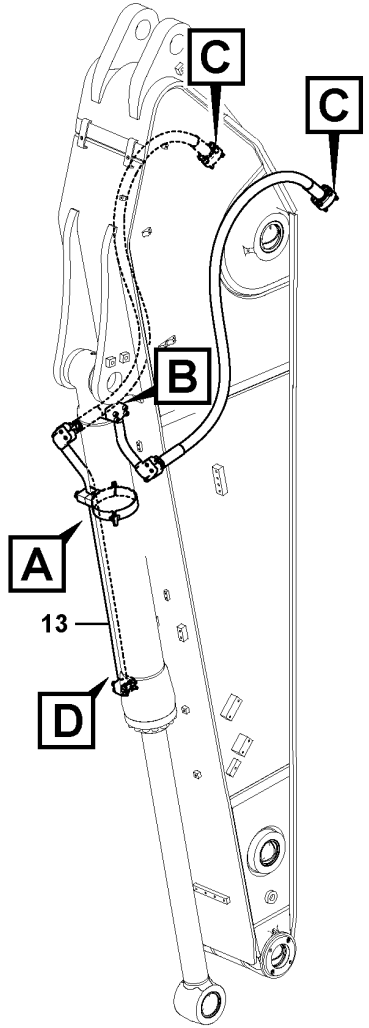
C
C
B
A
13
D

Fig.	Part No.	Quantity 1	2	3	PS	KIT	Description	Denominación	Denominação	Dénomination	Notes
1	VOE 14882685	3					O-ring	Junta torica	Anel de vedação-O	Joint Torique	
2	VOE 955923	16					Spring washer	Arandela elástica	Arruela de pressão	Rondelle élastique	
3	VOE 984085	4					Hex. socket screw	Tornillo de hexágono embutido	Parafuso soquete sext	Vis à six pans creux	
4	VOE 14507748	1					Clamp	Abrazadera	Braçadeira	Collier serrage	
5	VOE 14881235	1					Clamp	Abrazadera	Braçadeira	Collier serrage	
6	VOE 955926	1					Spring washer	Arandela elástica	Arruela de pressão	Rondelle élastique	
7	VOE 1629544	1					Hexagon screw	Tornillo hexagonal	Parafuso sextavado	Vis à tête hexagonale	
8	VOE 14505765	1					Clamp	Abrazadera	Braçadeira	Collier serrage	
9	VOE 992040	2					Plain washer	Arandela plana	Arruela simples	Rondelle plane	
10	VOE 983252	2					Hexagon screw	Tornillo hexagonal	Parafuso sextavado	Vis à tête hexagonale	
11	VOE 17200448	2					Hose assembly	Conducto	Mangueira completa	Conduit flexible	S/N -270587 S/N -280265 S/N -231085
12	VOE 14882680	2					O-ring	Anillo tórico	Anel-o	Joint torique	
13	VOE 14689231	1					Pipe	Tubo	Tubo	Tuyau	
14	VOE 14677883	1					Pipe	Tubo	Tubo	Tuyau	S/N -270587 S/N -280265 S/N -231085
15	VOE 984353	8					Hex. socket screw	Tornillo de hexágono embutido	Parafuso soquete sext	Vis à six pans creux	
16	VOE 955922	8					Spring washer	Arandela elástica	Arruela de pressão	Rondelle élastique	
17	VOE 936624	8					Flange half	Mitad brida	Meia flange	Demi-bride	
18	VOE 984091	4					Hex. socket screw	Tornillo de hexágono embutido	Parafuso soquete sext	Vis à six pans creux	
19	VOE 936623	2					Flange half	Mitad brida	Meia flange	Demi-bride	
20	VOE 984082	4					Hex. socket screw	Tornillo de hexágono embutido	Parafuso soquete sext	Vis à six pans creux	
21	VOE 14683853	1					Hose	Manguera	Mangueira	Flexible	
22	VOE 14704451	1					Hose assembly	Conducto	Mangueira completa	Conduit flexible	

1	8289814	**Working hydraulic, bucket cylinder on dipper arm** **Hidráulica de trabajo, cilindro de la cuchara en el brazo.** **Sistema hidráulico de operação, cilindro da caçamba no braço** **Commande hydraulique d'outil, vérin de godet sur le balancier**	Catalogue id **20629**	Group **916**
2			Illustr. No **1050280**	Section **1010**
3				
4			Issue **20032270-E**	Page **1363**
5		**S/N 270588-/280266-/231086-**		

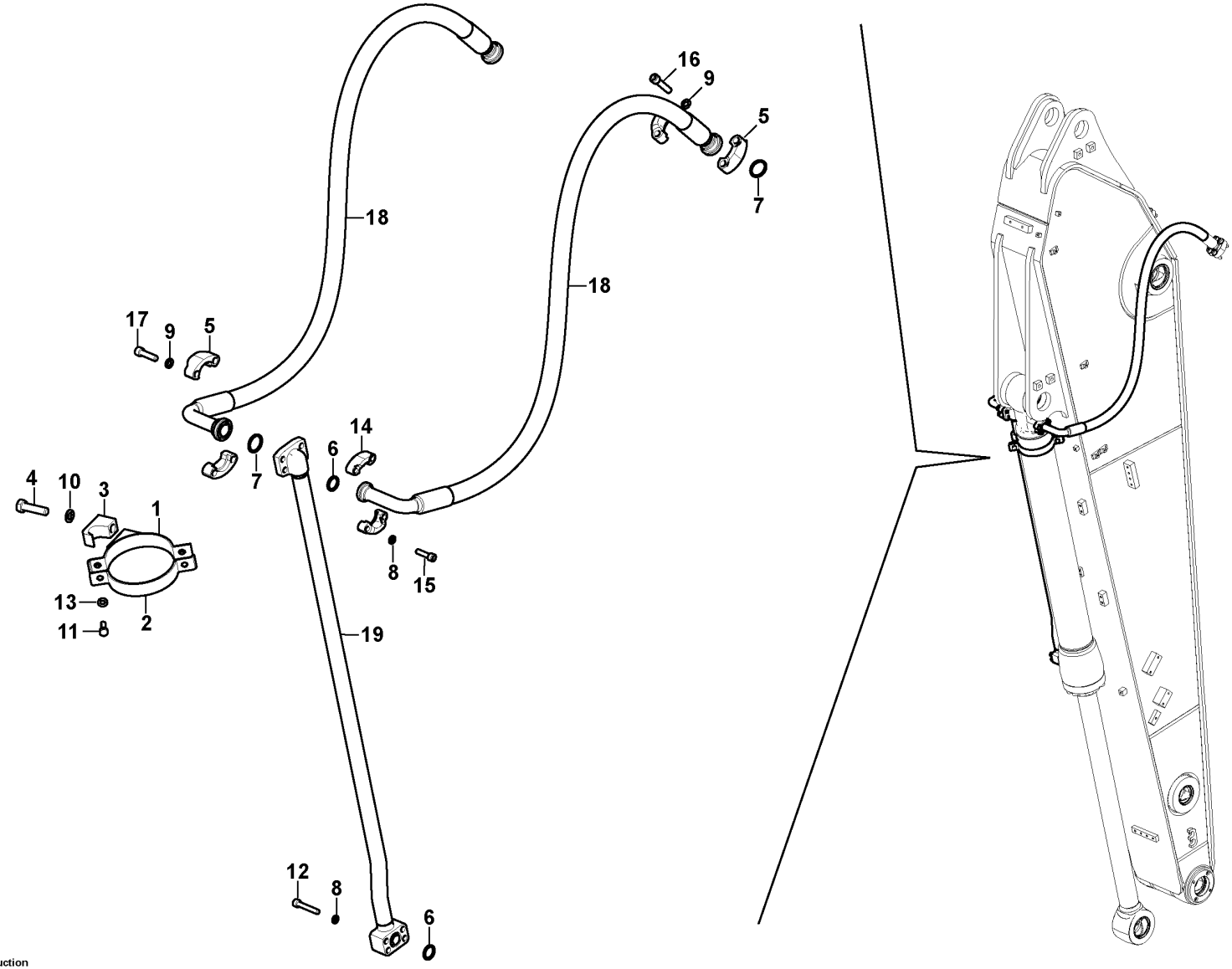

Volvo Construction Equipment

1050041

Fig.	Part No.	Quantity 1	2	3	PS	KIT	Description	Denominación	Denominação	Dénomination	Notes
1	VOE 14507748	1					Clamp	Abrazadera	Braçadeira	Collier serrage	
2	VOE 14505765	1					Clamp	Abrazadera	Braçadeira	Collier serrage	
3	VOE 14881235	1					Clamp	Abrazadera	Braçadeira	Collier serrage	
4	VOE 997463	1					Hexagon screw	Tornillo hexagonal	Parafuso sextavado	Vis à tête hexagonale	
5	VOE 936624	6					Flange half	Mitad brida	Meia flange	Demi-bride	
6	VOE 14882680	2					O-ring	Anillo tórico	Anel-o	Joint torique	
7	VOE 14882685	3					O-ring	Junta torica	Anel de vedação-O	Joint Torique	
8	VOE 955922	8					Spring washer	Arandela elástica	Arruela de pressão	Rondelle élastique	
9	VOE 955923	16					Spring washer	Arandela elástica	Arruela de pressão	Rondelle élastique	
10	VOE 955926	1					Spring washer	Arandela elástica	Arruela de pressão	Rondelle élastique	
11	VOE 997436	2					Hexagon screw	Tornillo hexagonal	Parafuso sextavado	Vis à tête hexagonale	
12	VOE 997514	4					Hex. socket screw	Tornillo de hexágono embutido	Parafuso soquete sext	Vis à six pans creux	
13	VOE 997383	2					Washer	Arandela	Arruela	Rondelle	
14	VOE 936623	2					Flange half	Mitad brida	Meia flange	Demi-bride	
15	VOE 997861	4					Hex. socket screw	Tornillo de hexágono embutido	Parafuso soquete sext	Vis à six pans creux	
16	VOE 997881	8					Hex. socket screw	Tornillo de hexágono embutido	Parafuso soquete sext	Vis à six pans creux	
17	VOE 997879	4					Hex. socket screw	Tornillo de hexágono embutido	Parafuso soquete sext	Vis à six pans creux	
18	VOE 14710925	2					Hose assembly	Conducto	Mangueira completa	Conduit flexible	
19	VOE 14689231	1					Pipe	Tubo	Tubo	Tuyau	

1	8300326	**Working hydraulic, clamshell** **Hidráulica de trabajo, cazo de almeja** **Sistema hidráulico de operação, caçamba concha** **Hydraulique de travail, benne preneuse**	Catalogue id **20629**	Group **916**
2			Illustr. No **1050041**	Section **1020**
3				
4			Issue **20032270-E**	Page **1365**
5		**S/N 270638-/280387-/231001-**		

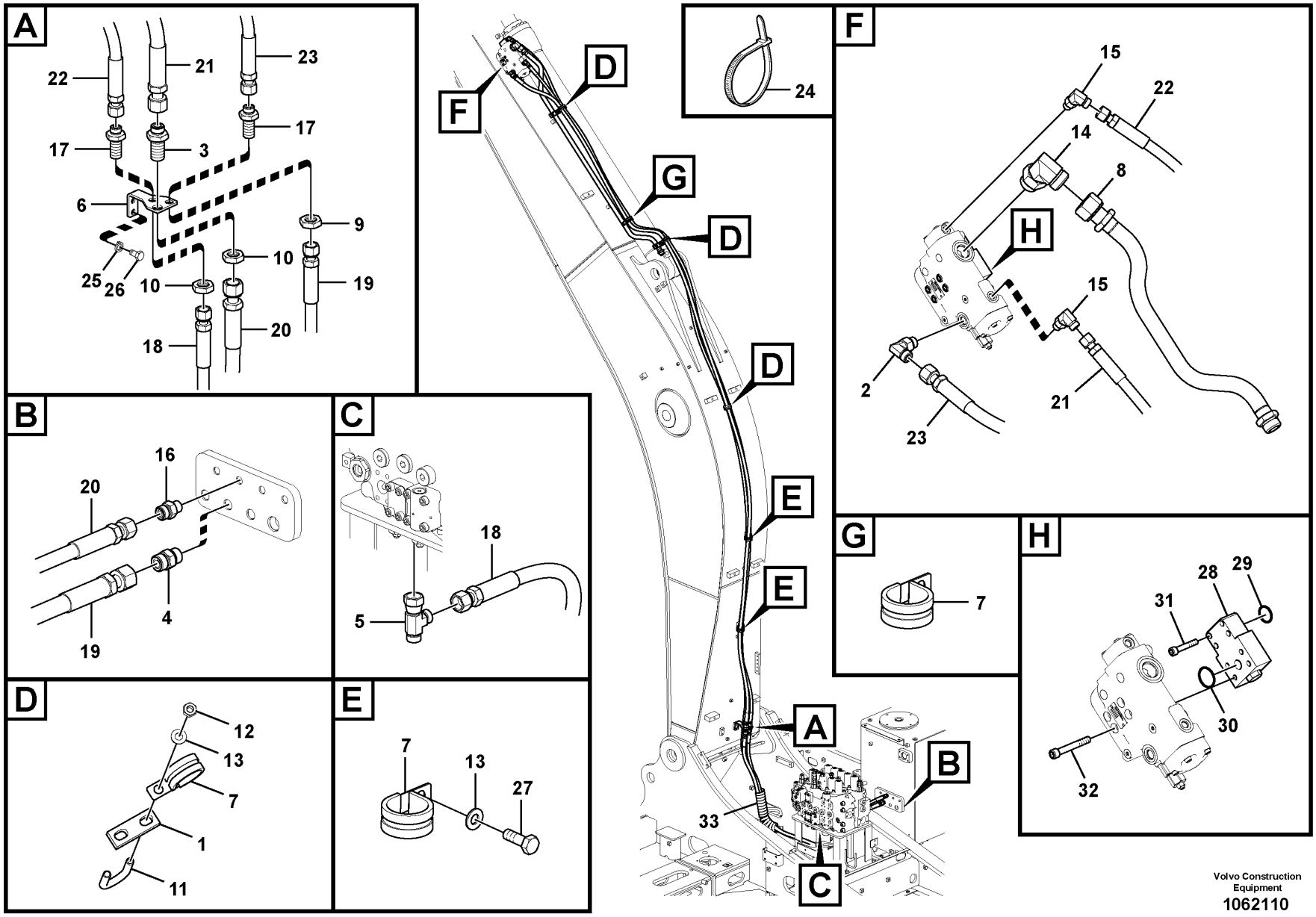

Volvo Construction Equipment

1062110

Fig.	Part No.	Quantity 1	2	3	PS	KIT	Description	Denominación	Denominação	Dénomination	Notes
1	SA 1174-51182	3	3				Plate	Chapa	Chapa	Tôle	
2	VOE 13933868	1	1				Elbow nipple	Niple angular	Cotovelo	Raccord coudé	
3	VOE 13933922	1	1				Nipple	Niple	Niple	Raccord	
4	VOE 13933923	1	1				Nipple	Niple	Niple	Raccord	
5	VOE 13933936	1	1				T-nipple	Niple t	Niple-t	Raccord-t	
6	VOE 14509020	1	1				Bracket	Consola	Suporte	Console	
7	VOE 14515523	6	9				Clip	Clip	Clipe	Clip	
8	VOE 14615826	1	1				Pipe	Tubo	Tubo	Tuyau	
9	VOE 13933867	1	1				Lock nut	Contratuerca	Porca trava	Contre-écrou	
10	VOE 935429	2	2				Lock nut	Contratuerca	Porca trava	Contre-écrou	
11	VOE 14880631	2	3				U-bolt	Abrazadera-u	Grampo u	Étrier de ressort	
12	VOE 993197	6	6				Hexagon nut	Tuerca hexagonal	Porca sextavada	Écrou hexagonal	
13	VOE 992040	8	11				Plain washer	Arandela plana	Arruela simples	Rondelle plane	
14	VOE 935013	1	1				Elbow nipple	Niple angular	Cotovelo	Raccord coudé	
15	VOE 935069	2	2				Elbow nipple	Niple angular	Cotovelo	Raccord coudé	
16	VOE 935085	1	1				Nipple	Niple	Niple	Raccord	
17	VOE 935425	2	2				Nipple	Niple	Niple	Raccord	
18	VOE 936260	1					Hose assembly	Conducto	Mangueira completa	Conduit flexible	S/N -210309/-220346
	VOE 937587	1	1				Hose assembly	Conducto	Mangueira completa	Conduit flexible	S/N 210310-/220347-
19	VOE 938334	1	1				Hose assembly	Conducto	Mangueira completa	Conduit flexible	
20	VOE 938310	1	1				Hose assembly	Conducto	Mangueira completa	Conduit flexible	
21	VOE 938324	1					Hose assembly	Conducto	Mangueira completa	Conduit flexible	
	VOE 15800586		1				Hose assembly	Conducto	Mangueira completa	Conduit flexible	
22	VOE 15001630	1					Hose assembly	Conducto	Mangueira completa	Conduit flexible	
	VOE 15008439		1				Hose assembly	Conducto	Mangueira completa	Conduit flexible	
23	VOE 938371	1					Hose assembly	Conducto	Mangueira completa	Conduit flexible	
	VOE 938338		1				Hose assembly	Conducto	Mangueira completa	Conduit flexible	
24	SA 9314-02300	1	3				Cable tie	Abrazadera de cinta	Braçadeira	Serre-câble	
25	VOE 955922	2	2				Spring washer	Arandela elástica	Arruela de pressão	Rondelle élastique	
26	VOE 983250	2	2				Hexagon screw	Tornillo hexagonal	Parafuso sextavado	Vis à tête hexagonale	
27	VOE 983252	2	5				Hexagon screw	Tornillo hexagonal	Parafuso sextavado	Vis à tête hexagonale	

1	8289864	**Working hydraulic, dipper arm rupture** **Hidráulica de trabajo, válvula de rotura de manguera en braz** **Sistema hidráulico de operação, ruptura do braço** **Hydraulique de travail, coupure bras**	Catalogue id **20629**	Group **916**
2	8294807		Illustr. No **1062110**	Section **1200**
3				
4			Issue **20032270-E**	Page **1367**
5				

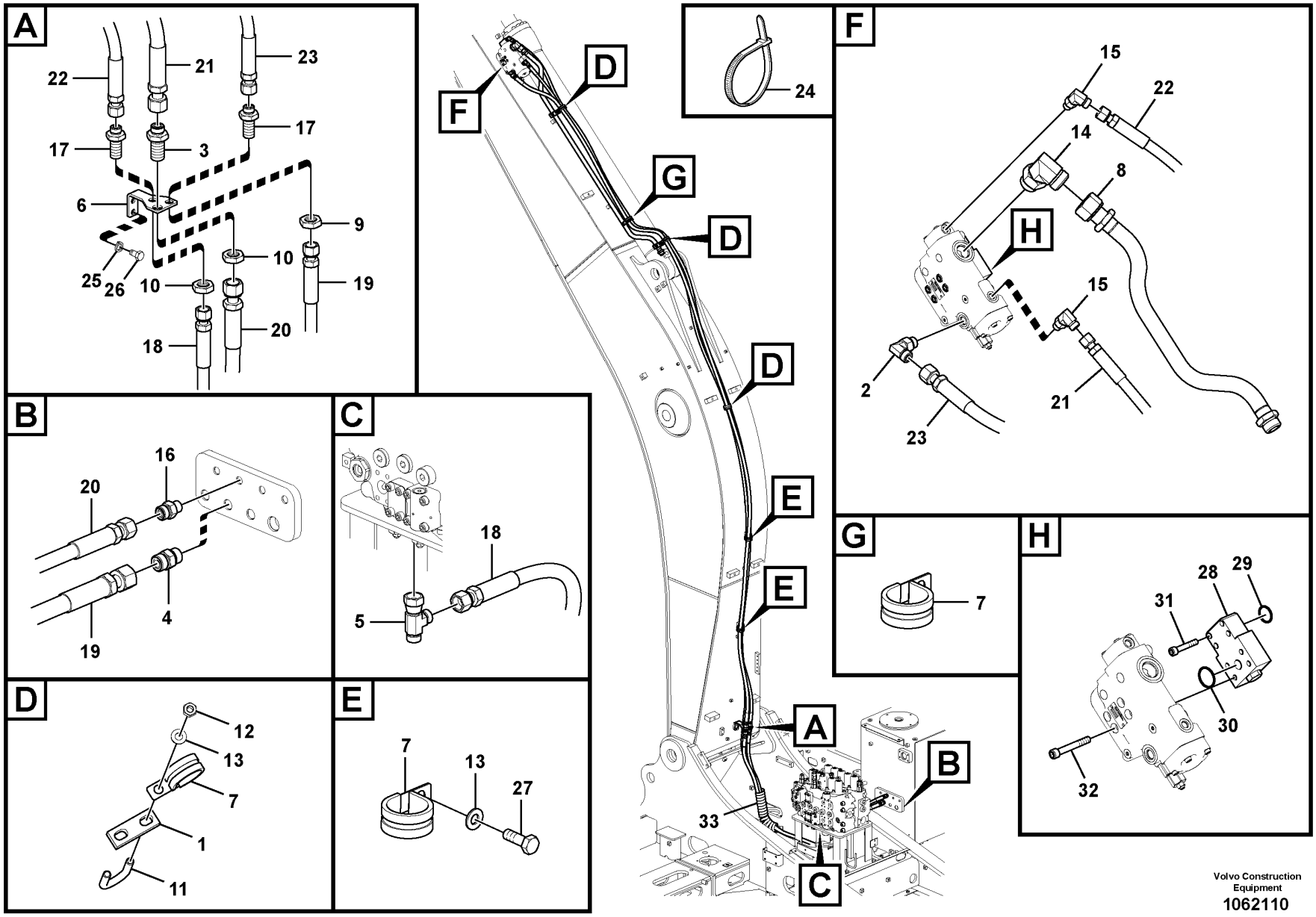

Volvo Construction Equipment

1062110

Fig.	Part No.	Quantity 1	2	3	PS	KIT	Description	Denominación	Denominação	Dénomination	Notes
28	VOE 14535519	1	1				Block	Bloque	Bloco	Bloc	
29	VOE 14882680	1	1				O-ring	Anillo tórico	Anel-o	Joint torique	
30	VOE 14882685	1	1				O-ring	Junta torica	Anel de vedação-O	Joint Torique	
31	VOE 984085	4	4				Hex. socket screw	Tornillo de hexágono embutido	Parafuso soquete sext	Vis à six pans creux	
32	VOE 984355	4	1				Hex. socket screw	Tornillo de hexágono embutido	Parafuso soquete sext	Vis à six pans creux	
33	VOE 14541262	1	1				Guard	Proteccion	Protecao	Protection	

1	8289864	**Working hydraulic, dipper arm rupture** **Hidráulica de trabajo, válvula de rotura de manguera en braz** **Sistema hidráulico de operação, ruptura do braço** **Hydraulique de travail, coupure bras**	Catalogue id **20629**	Group **916**
2	8294807		Illustr. No **1062110**	Section **1200**
3				
4			Issue **20032270-E**	Page **1369**
5				

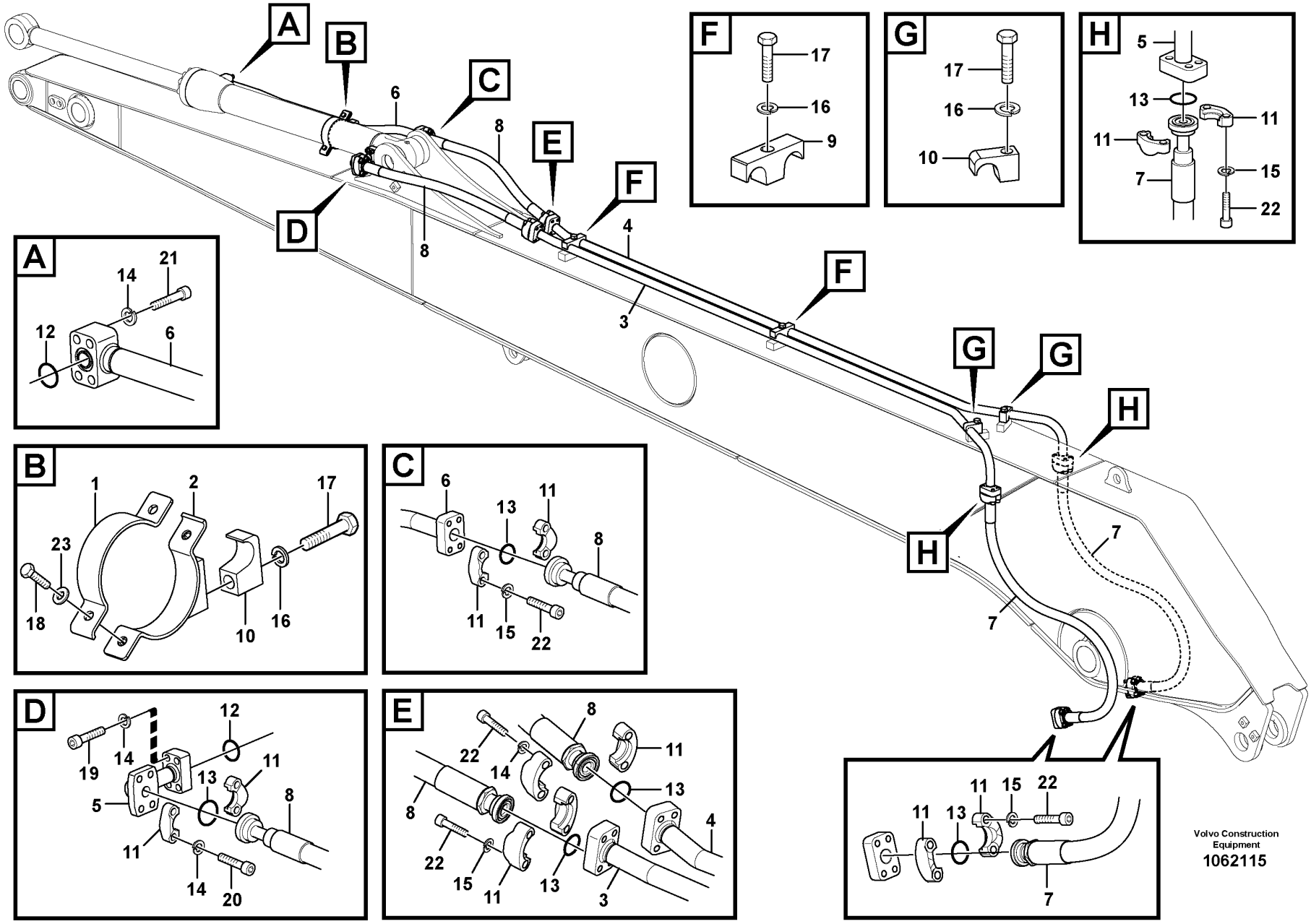
A
B
C
D
E
F
G
H
1
2
3
4
5
6
7
8
9
10
11
12
13
14
15
16
17
18
19
20
21
22
23
Volvo Construction Equipment
1062115

Fig.	Part No.	Quantity 1	2	3	PS	KIT	Description	Denominación	Denominação	Dénomination	Notes
1	VOE 14507922	1					Clamp	Abrazadera	Braçadeira	Collier serrage	
2	VOE 14507923	1					Clamp	Abrazadera	Braçadeira	Collier serrage	
3	VOE 14617543	1					Pipe	Tubo	Tubo	Tuyau	
4	VOE 14617544	1					Pipe	Tubo	Tubo	Tuyau	
5	VOE 14617547	1					Pipe	Tubo	Tubo	Tuyau	
6	VOE 14617548	1					Pipe	Tubo	Tubo	Tuyau	
7	VOE 17200448	2					Hose assembly	Conducto	Mangueira completa	Conduit flexible	
8	VOE 17200458	2					Hose assembly	Conducto	Mangueira completa	Conduit flexible	
9	VOE 14881243	2					Clamp	Abrazadera	Braçadeira	Collier serrage	
10	VOE 14881235	3					Clamp	Abrazadera	Braçadeira	Collier serrage	
11	VOE 936624	16					Flange half	Mitad brida	Meia flange	Demi-bride	
12	VOE 14882680	2					O-ring	Anillo tórico	Anel-o	Joint torique	
13	VOE 14882685	8					O-ring	Junta torica	Anel de vedação-O	Joint Torique	
14	VOE 955922	8					Spring washer	Arandela elástica	Arruela de pressão	Rondelle élastique	
15	VOE 955923	32					Spring washer	Arandela elástica	Arruela de pressão	Rondelle élastique	
16	VOE 955926	5					Spring washer	Arandela elástica	Arruela de pressão	Rondelle élastique	
17	VOE 993422	5					Hexagon screw	Tornillo hexagonal	Parafuso sextavado	Vis à tête hexagonale	
18	VOE 983252	2					Hexagon screw	Tornillo hexagonal	Parafuso sextavado	Vis à tête hexagonale	
19	VOE 984082	4					Hex. socket screw	Tornillo de hexágono embutido	Parafuso soquete sext	Vis à six pans creux	
20	VOE 984091	4					Hex. socket screw	Tornillo de hexágono embutido	Parafuso soquete sext	Vis à six pans creux	
21	VOE 984349	4					Hex. socket screw	Tornillo de hexágono embutido	Parafuso soquete sext	Vis à six pans creux	
22	VOE 984353	28					Hex. socket screw	Tornillo de hexágono embutido	Parafuso soquete sext	Vis à six pans creux	
23	VOE 992040	2					Plain washer	Arandela plana	Arruela simples	Rondelle plane	

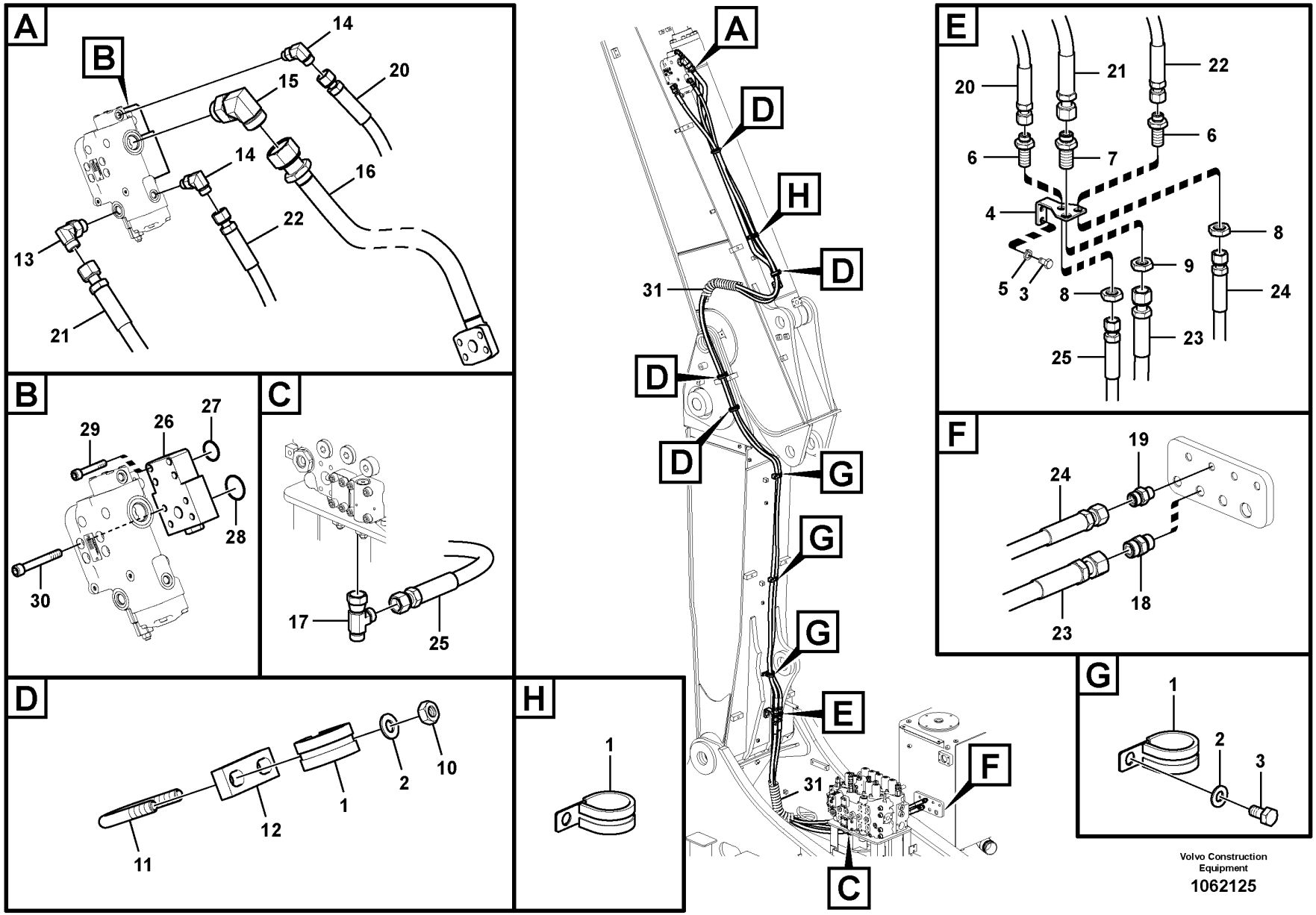

Volvo Construction Equipment

1062125

Fig.	Part No.	Quantity 1	2	3	PS	KIT	Description	Denominación	Denominação	Dénomination	Notes
1	VOE 14515523	8					Clip	Clip	Clipe	Clip	
2	VOE 992040	11					Plain washer	Arandela plana	Arruela simples	Rondelle plane	
3	VOE 983250	5					Hexagon screw	Tornillo hexagonal	Parafuso sextavado	Vis à tête hexagonale	
4	VOE 14509020	1					Bracket	Consola	Suporte	Console	
5	VOE 955922	2					Spring washer	Arandela elástica	Arruela de pressão	Rondelle élastique	
6	VOE 935425	2					Nipple	Niple	Niple	Raccord	
	VOE 990737	4					•O-ring	•Anillo tórico	•Anel-o	•Joint torique	
7	VOE 13933922	1					Nipple	Niple	Niple	Raccord	
	VOE 990738	2					•O-ring	•Anillo tórico	•Anel-o	•Joint torique	
8	VOE 935429	2					Lock nut	Contratuerca	Porca trava	Contre-écrou	
9	VOE 13933867	1					Lock nut	Contratuerca	Porca trava	Contre-écrou	
10	VOE 993197	8					Hexagon nut	Tuerca hexagonal	Porca sextavada	Écrou hexagonal	
11	VOE 14880631	4					U-bolt	Abrazadera-u	Grampo u	Étrier de ressort	
12	SA 1174-51182	4					Plate	Chapa	Chapa	Tôle	
13	VOE 13933868	1					Elbow nipple	Niple angular	Cotovelo	Raccord coudé	
	VOE 990738	1					•O-ring	•Anillo tórico	•Anel-o	•Joint torique	
	VOE 993321	1					•O-ring	•Anillo tórico	•Anel-o	•Joint torique	
14	VOE 935069	2					Elbow nipple	Niple angular	Cotovelo	Raccord coudé	
	VOE 990736	2					•O-ring	•Anillo tórico	•Anel-o	•Joint torique	
	VOE 990737	2					•O-ring	•Anillo tórico	•Anel-o	•Joint torique	
15	VOE 935013	1					Elbow nipple	Niple angular	Cotovelo	Raccord coudé	
	VOE 978129	1					•O-ring	•Anillo tórico	•Anel-o	•Joint torique	
	VOE 993324	1					•O-ring	•Anillo tórico	•Anel-o	•Joint torique	
16	VOE 14617773	1					Pipe	Tubo	Tubo	Tuyau	
17	VOE 13933936	1					T-nipple	Niple t	Niple-t	Raccord-t	
	VOE 990737	1					•O-ring	•Anillo tórico	•Anel-o	•Joint torique	
18	VOE 13933923	1					Nipple	Niple	Niple	Raccord	
	VOE 990738	1					•O-ring	•Anillo tórico	•Anel-o	•Joint torique	
	VOE 993321	1					•O-ring	•Anillo tórico	•Anel-o	•Joint torique	
19	VOE 935085	1					Nipple	Niple	Niple	Raccord	
	VOE 990737	1					•O-ring	•Anillo tórico	•Anel-o	•Joint torique	

1		**Working hydraulic, dipper arm rupture valve for adjustable boom** **Hidráulica de trabajo, válvula de rotura de manguera de la pluma ajustable.** **Sistema hidráulico de operação, válvula de ruptura de mangueira para a lança ajsutável** **Commande hydraulique d'outil, valve de sécurité en cas de rupture de flexible sur le balancier en utilisation avec flèche réglable**	Catalogue id **20629**	Group **916**
2			Illustr. No **10621125**	Section **1500**
3				
4				
5		**8289866**	Issue **20032270-E**	Page **1373**

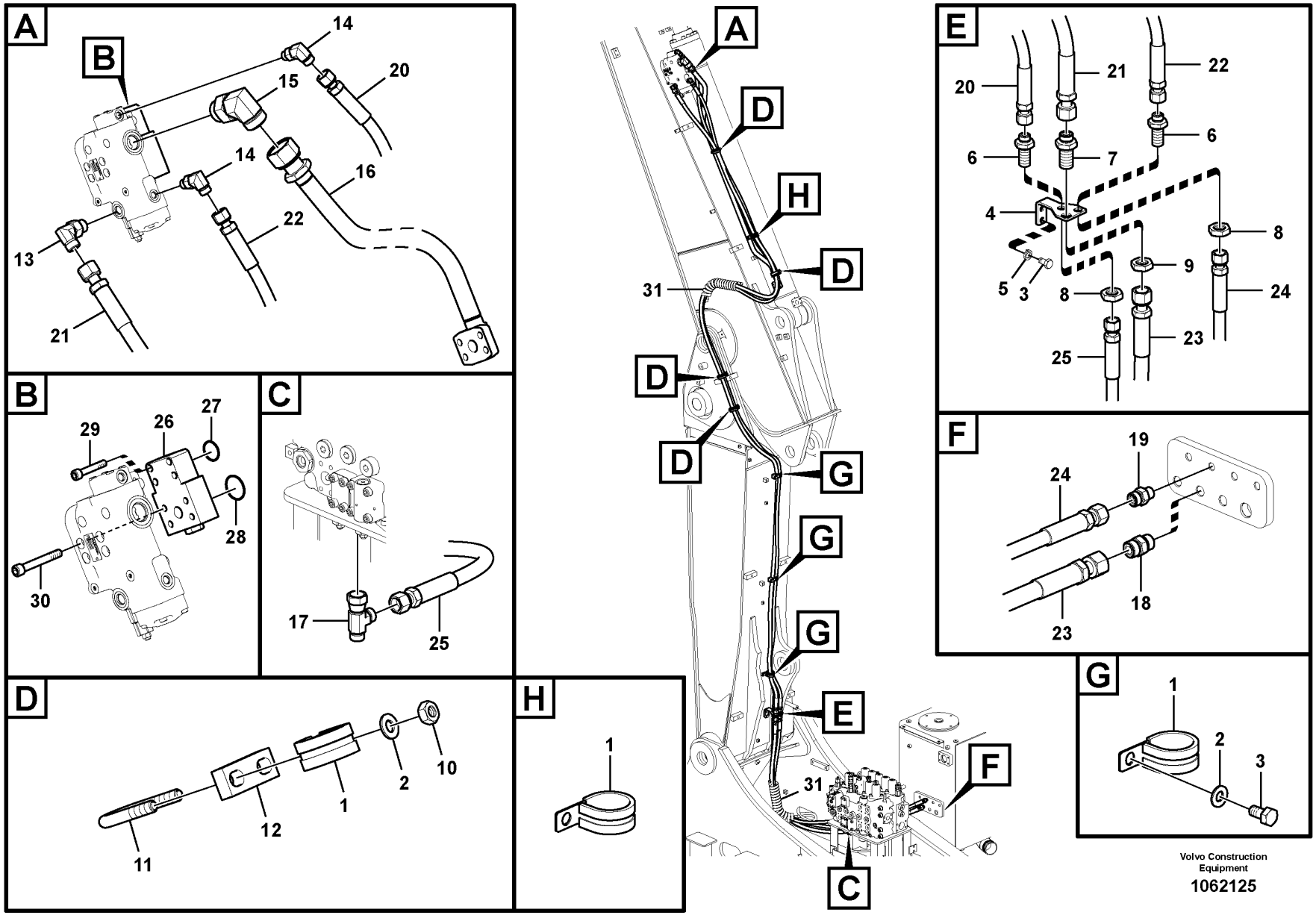

Volvo Construction Equipment

1062125

Fig.	Part No.	Quantity 1	2	3	PS	KIT	Description	Denominación	Denominação	Dénomination	Notes
	VOE 993320	1					•O-ring	•Anillo tórico	•Anel-o	•Joint torique	
20	VOE 15042407	1					Hose assembly	Conducto	Mangueira completa	Conduit flexible	
21	VOE 15095020	1					Hose assembly	Conducto	Mangueira completa	Conduit flexible	
22	VOE 937805	1					Hose assembly	Conducto	Mangueira completa	Conduit flexible	
23	VOE 938334	1					Hose assembly	Conducto	Mangueira completa	Conduit flexible	
24	VOE 938310	1					Hose assembly	Conducto	Mangueira completa	Conduit flexible	
25	VOE 937587	1					Hose assembly	Conducto	Mangueira completa	Conduit flexible	
26	VOE 14535519	1					Block	Bloque	Bloco	Bloc	
27	VOE 14882680	1					O-ring	Anillo tórico	Anel-o	Joint torique	
28	VOE 14882685	1					O-ring	Junta torica	Anel de vedação-O	Joint Torique	
29	VOE 984085	4					Hex. socket screw	Tornillo de hexágono embutido	Parafuso soquete sext	Vis à six pans creux	
30	VOE 984355	4					Hex. socket screw	Tornillo de hexágono embutido	Parafuso soquete sext	Vis à six pans creux	
31	VOE 14541262	2					Guard	Proteccion	Protecao	Protection	

1		**Working hydraulic, dipper arm rupture valve for adjustable boom** **Hidráulica de trabajo, válvula de rotura de manguera de la pluma ajustable.** **Sistema hidráulico de operação, válvula de ruptura de mangueira para a lança ajsutável** **Commande hydraulique d'outil, valve de sécurité en cas de rupture de flexible sur le balancier en utilisation avec flèche réglable**	Catalogue id **20629**	Group **916**
2				
3			Illustr. No **16621125**	Section **1500**
4				
5		**8289866**	Issue **20032270-E**	Page **1375**

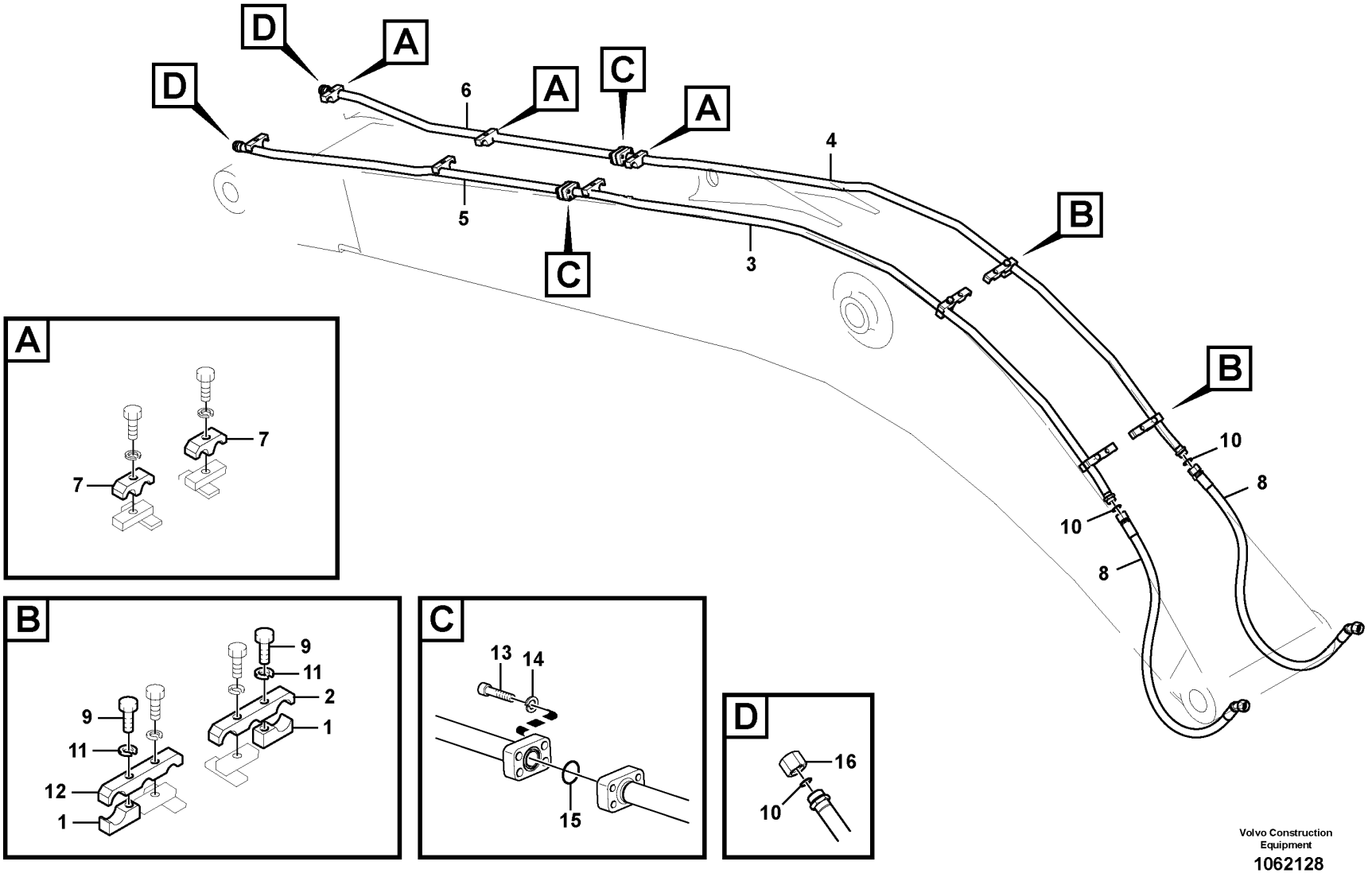

Volvo Construction Equipment

1062128

Fig.	Part No.	Quantity 1	2	3	PS	KIT	Description	Denominación	Denominação	Dénomination	Notes
1	SA 1074-01431	4					Clamp	Abrazadera	Braçadeira	Collier serrage	
2	SA 1074-01410	2					Clamp	Abrazadera	Braçadeira	Collier serrage	
3	VOE 14616051	1					Pipe	Tubo	Tubo	Tuyau	
4	VOE 14677899	1					Pipe	Tubo	Tubo	Tuyau	(VOE 14616052)
5	VOE 14677920	1					Pipe	Tubo	Tubo	Tuyau	(VOE 14617249)
6	VOE 14677919	1					Pipe	Tubo	Tubo	Tuyau	(VOE 14617248)
7	VOE 14881243	6					Clamp	Abrazadera	Braçadeira	Collier serrage	
8	VOE 937172	2					Hose assembly	Conducto	Mangueira completa	Conduit flexible	
9	VOE 991644	4					Hexagon screw	Tornillo hexagonal	Parafuso sextavado	Vis à tête hexagonale	
10	VOE 978129	4					O-ring	Anillo tórico	Anel-o	Joint torique	
11	VOE 955926	4					Spring washer	Arandela elástica	Arruela de pressão	Rondelle élastique	
12	SA 1074-01410	2					Clamp	Abrazadera	Braçadeira	Collier serrage	
13	VOE 984353	8					Hex. socket screw	Tornillo de hexágono embutido	Parafuso soquete sext	Vis à six pans creux	
14	VOE 955923	8					Spring washer	Arandela elástica	Arruela de pressão	Rondelle élastique	
15	VOE 14882685	2					O-ring	Junta torica	Anel de vedação-O	Joint Torique	
16	VOE 13933852		2				Plug	Tapón	Bujão	Tampon	

1	8289829	**Working hydraulic, hammer and shear for boom** **Hidráulica de trabajo, martillo y cizalla para pluma** **Sistema hidráulico de operação, martelo e cortador para a lança** **Hydraulique de travail, marteau et ciseaux pour flèche**	Catalogue id **20629**	Group **916**
2	8286596		Illustr. No **1062128**	Section **2000**
3				
4			Issue **20032270-E**	Page **1377**
5				

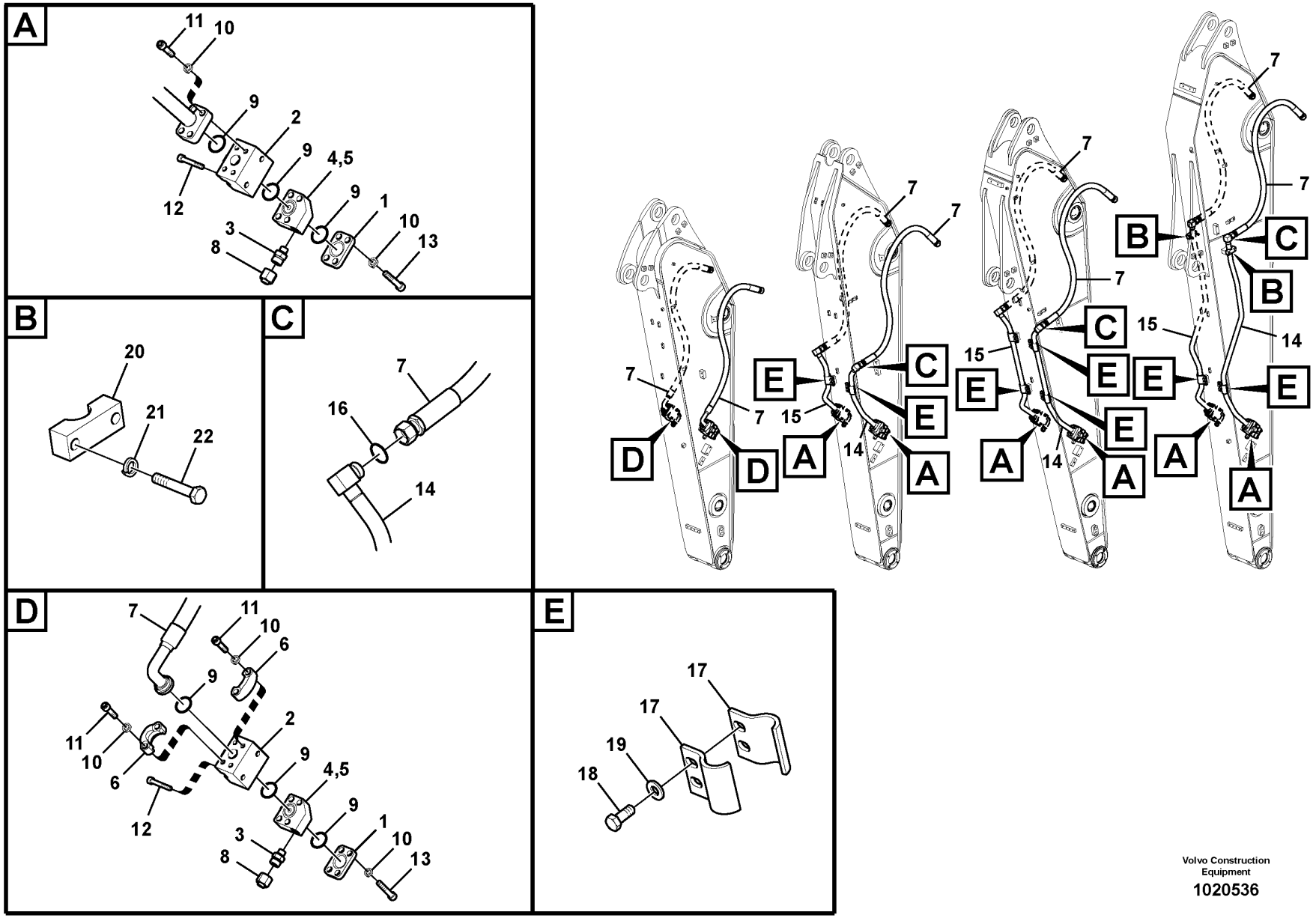
A
11
10
9
2
9
4,5
9
1
10
13
12
3
8
B
20
21
22
C
7
16
14
D
7
11
10
6
9
2
9
4,5
9
1
10
13
11
10
6
12
3
8
E
17
17
19
18
7
7
7

Fig.	Part No.	Quantity 1	2	3	4	5	PS	KIT	Description	Denominación	Denominação	Dénomination	Notes
1	VOE 14533505	2	2	2	2				Plug	Tapon	Bujão	Bouchon	
2	VOE 14628542	2	2	2	2		SS		Valve	Válvula	Válvula	Valve	
3	VOE 14535482	2	2	2	2				Nipple	Niple	Niple	Raccord	
	VOE 990738	2	2	2	2				•O-ring	•Anillo tórico	•Anel-o	•Joint torique	
	VOE 993320	2	2	2	2				•O-ring	•Anillo tórico	•Anel-o	•Joint torique	(VOE 932039)
4	VOE 14535582	1	1	1	1				Block	Bloque	Bloco	Bloc	LH
	SA 9415-31021	1	1	1	1				•Plug	•Tapon	•Bujão	•Bouchon	
	VOE 993320	1	1	1	1				•O-ring	•Anillo tórico	•Anel-o	•Joint torique	
5	VOE 14535584	1	1	1	1				Block	Bloque	Bloco	Bloc	RH
	SA 9415-31021	1	1	1	1				•Plug	•Tapon	•Bujão	•Bouchon	
	VOE 993320	1	1	1	1				•O-ring	•Anillo tórico	•Anel-o	•Joint torique	
6	VOE 936624	4							Flange half	Mitad brida	Meia flange	Demi-bride	
7	VOE 937737	2							Hose assembly	Conducto	Mangueira completa	Conduit flexible	
7	VOE 937173		2	2	2				Hose assembly	Conducto	Mangueira completa	Conduit flexible	
8	VOE 935574	2	2	2	2				Plug	Tapón	Bujão	Tampon	
9	VOE 14882685	6	6	6	6				O-ring	Junta torica	Anel de vedação-O	Joint Torique	
10	VOE 955923	16	16	16	16				Spring washer	Arandela elástica	Arruela de pressão	Rondelle élastique	
11	VOE 984091	8	8	8	8				Hex. socket screw	Tornillo de hexágono embutido	Parafuso soquete sext	Vis à six pans creux	
12	VOE 984350	4	4	4	4				Hex. socket screw	Tornillo de hexágono embutido	Parafuso soquete sext	Vis à six pans creux	
13	VOE 984354	8	8	8	8				Hex. socket screw	Tornillo de hexágono embutido	Parafuso soquete sext	Vis à six pans creux	
14	VOE 14534101		1						Pipe	Canalizacion	Tubo	Canalisation	
14	VOE 14617231			1					Pipe	Tubo	Tubo	Tuyau	
14	VOE 14617554				1				Pipe	Tubo	Tubo	Tuyau	
15	VOE 14534099		1						Pipe	Canalizacion	Tubo	Canalisation	
15	VOE 14677917			1					Pipe	Tubo	Tubo	Tuyau	(VOE 14617230)
15	VOE 14617555				1				Pipe	Tubo	Tubo	Tuyau	
16	VOE 978129		2	2	2				O-ring	Anillo tórico	Anel-o	Joint torique	(VOE 981290)
17	SA 1174-53091		4	8	4				Clamp	Abrazadera	Braçadeira	Collier serrage	
18	VOE 978932		4	8	4				Hexagon screw	Tornillo hexagonal	Parafuso sextavado	Vis à tête hexagonale	

1	8289831	**Working hydraulic, hammer and shear for dipper arm** **Hidráulica de trabajo, martillo y cizalla para brazo** **Sistema hidráulico de operação, martelo e cortador para o braço** **Hydraulique de travail, marteau et ciseaux pour bras**	Catalogue id **20629**	Group **916**
2	8289832		Illustr. No **1020536**	Section **2100**
3	8289833			
4	8289834		Issue **20032270-E**	Page **1379**
5				

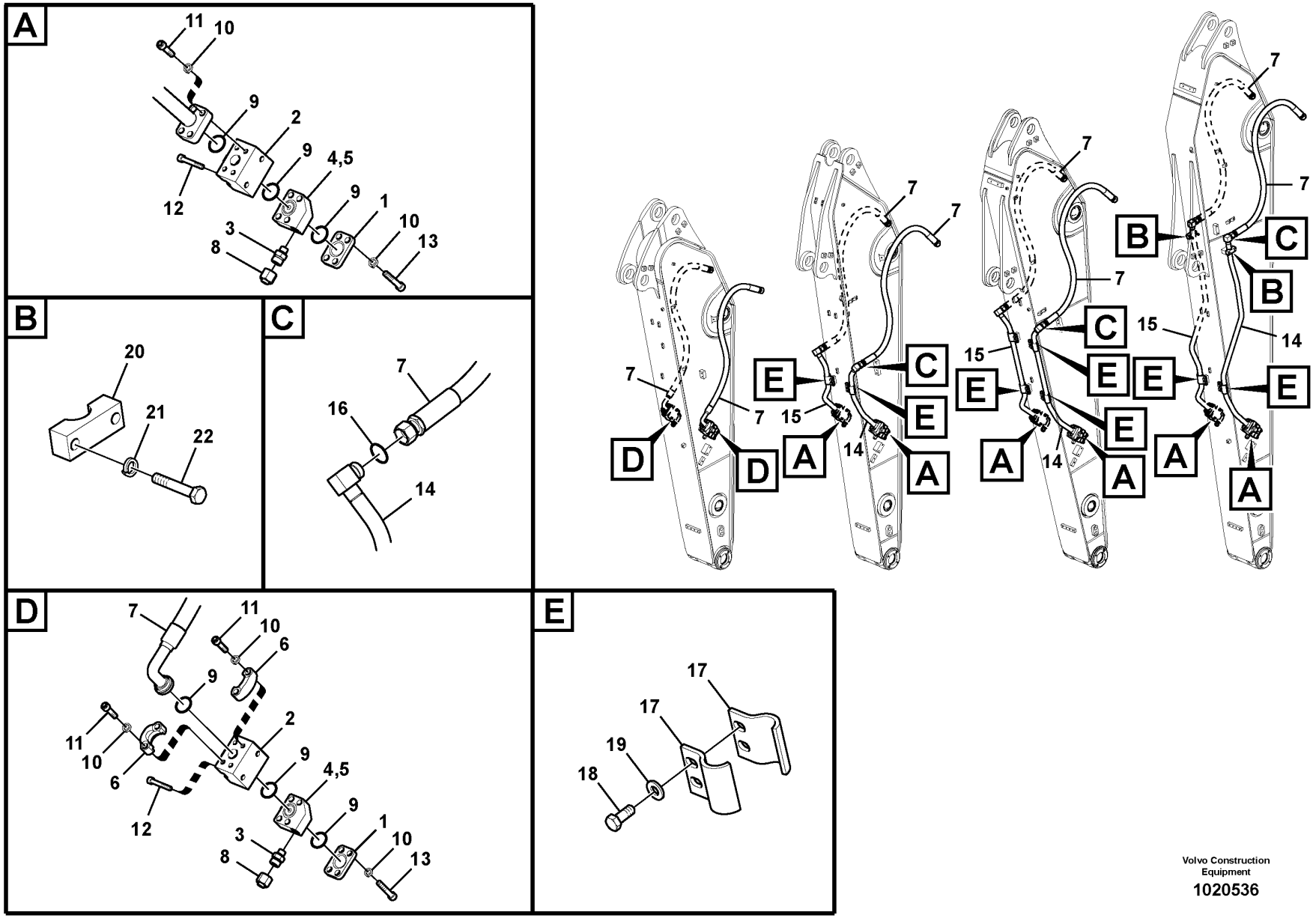
A
11
10
9
2
9
4,5
9
1
10
13
12
3
8
B
20
21
22
C
7
16
14
D
7
11
10
6
9
2
9
4,5
9
1
10
13
11
10
6
12
3
8
E
17
17
19
18
7
7
7

Fig.	Part No.	Quantity 1	2	3	4	5	PS	KIT	Description	Denominación	Denominação	Dénomination	Notes
19	VOE 992042		4	8	4				Plain washer	Arandela plana	Arruela simples	Rondelle plane	
20	VOE 14881225				2				Clamp	Abrazadera	Braçadeira	Collier serrage	
21	VOE 955922				4				Spring washer	Arandela elástica	Arruela de pressão	Rondelle élastique	
22	VOE 983255				4				Hexagon screw	Tornillo hexagonal	Parafuso sextavado	Vis à tête hexagonale	

1	8289831	**Working hydraulic, hammer and shear for dipper arm** **Hidráulica de trabajo, martillo y cizalla para brazo** **Sistema hidráulico de operação, martelo e cortador para o braço** **Hydraulique de travail, marteau et ciseaux pour bras**	Catalogue id **20629**	Group **916**
2	8289832		Illustr. No **1020536**	Section **2100**
3	8289833			
4	8289834		Issue **20032270-E**	Page **1381**
5				

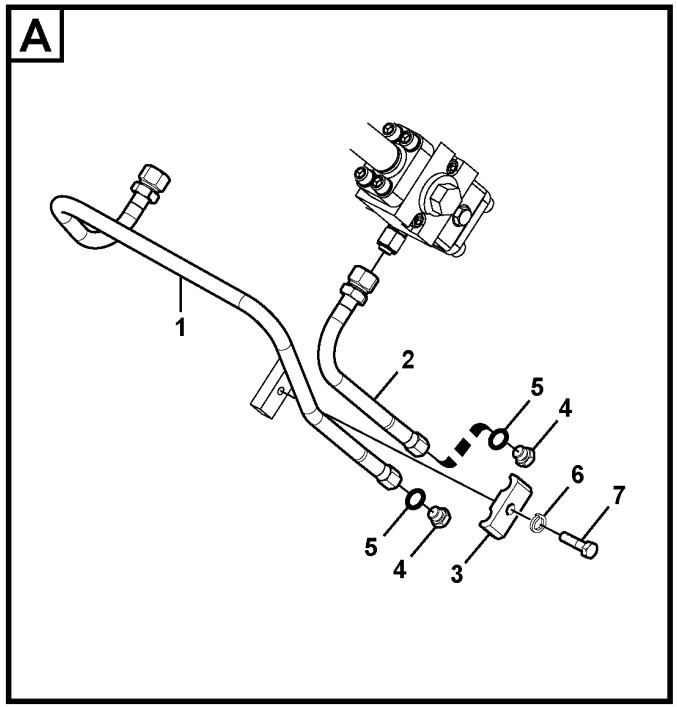

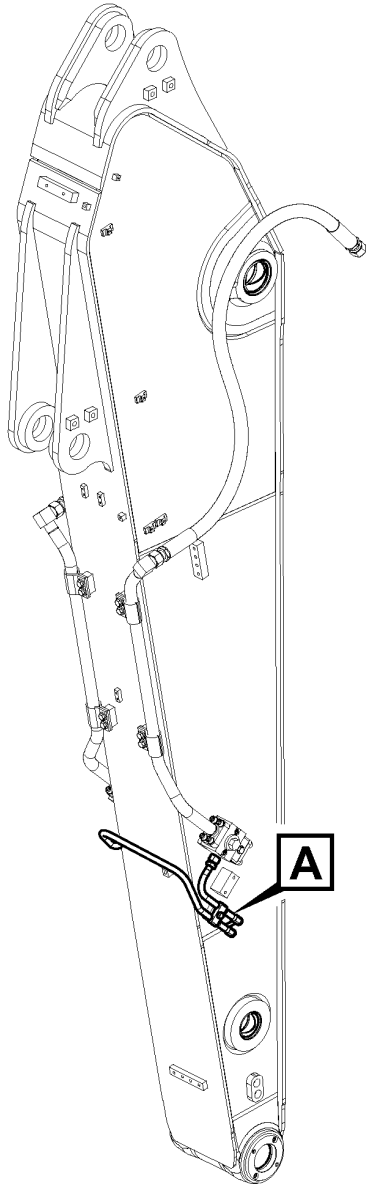

Volvo Construction Equipment

1022930

Fig.	Part No.	Quantity 1	2	3	PS	KIT	Description	Denominación	Denominação	Dénomination	Notes
1	VOE 14534103	1					Pipe	Canalizacion	Tubo	Canalisation	
1	VOE 14541303		1				Pipe	Canalizacion	Tubo	Canalisation	
2	VOE 14534105	1					Pipe	Canalizacion	Tubo	Canalisation	
2	VOE 14541302		1				Pipe	Canalizacion	Tubo	Canalisation	
3	VOE 14881202	1	1				Clamp	Abrazadera	Braçadeira	Collier serrage	
4	SA 9415-31021	2	2				Plug	Tapon	Bujão	Bouchon	
5	VOE 993320	2	2				O-ring	Anillo tórico	Anel-o	Joint torique	
6	VOE 955922	1	1				Spring washer	Arandela elástica	Arruela de pressão	Rondelle élastique	
7	VOE 983253	1	1				Hexagon screw	Tornillo hexagonal	Parafuso sextavado	Vis à tête hexagonale	

1	8279871	**Working hydraulic, slope and rotator on dipper arm** **Hidráulica de trabajo, inclinación y rotador en el brazo** **Sistema hidráulico de operação, inclinação e rotor no braço** **Commande hydraulique d'outil, équipement de talutage et rotateur sur balancier**	Catalogue id **20629**	Group **916**
2	8280932		Illustr. No **1022930**	Section **2150**
3				
4			Issue **20032270-E**	Page **1383**
5				

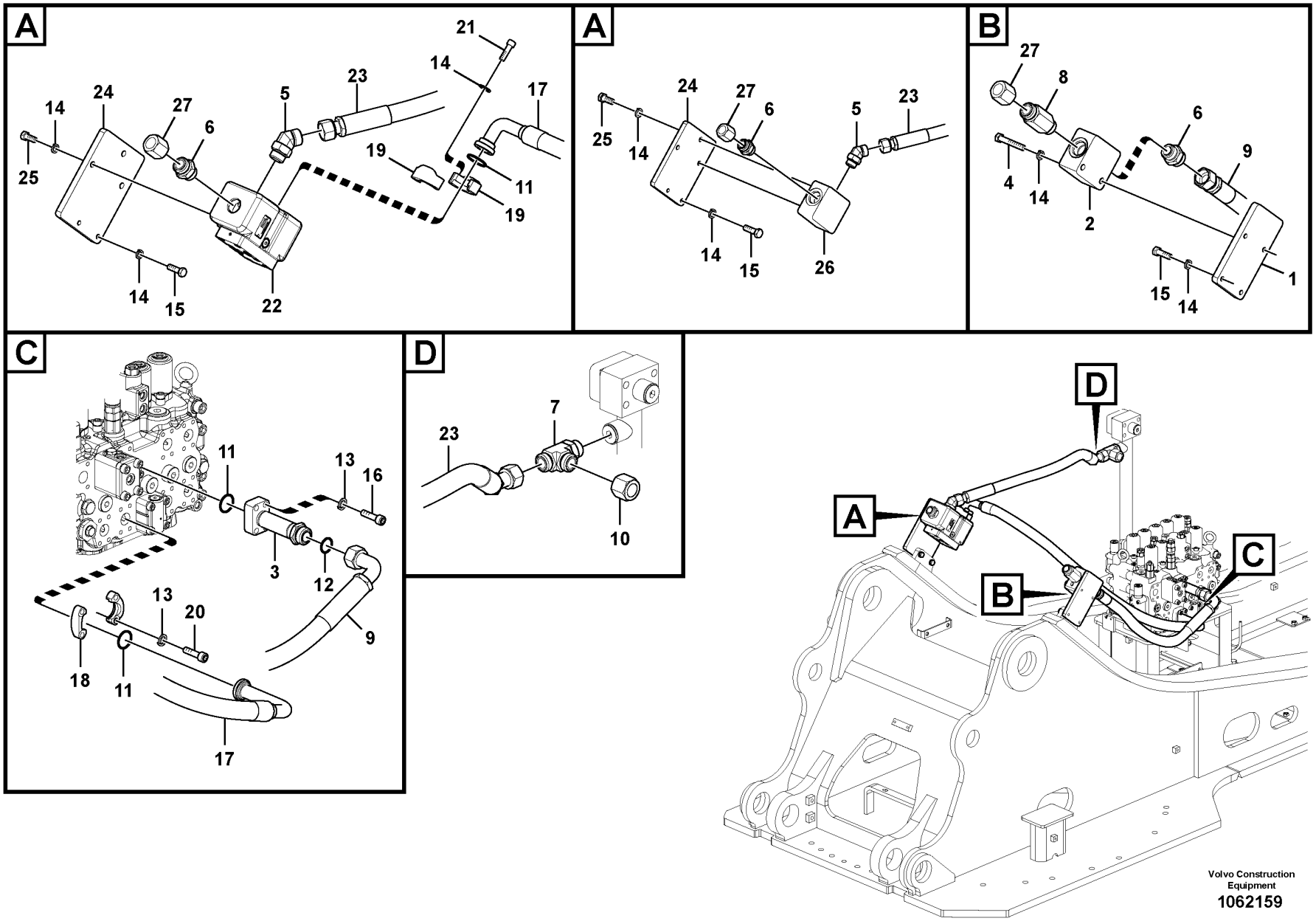

Volvo Construction Equipment

1062159

Fig.	Part No.	Quantity 1	2	3	4	5	PS	KIT	Description	Denominación	Denominação	Dénomination	Notes
1	VOE 14511487			1					Bracket	Consola	Suporte	Console	
2	VOE 14534512	1	1		1				Block	Bloque	Bloco	Bloc	
3	VOE 14546294	1	1		1				Pipe	Canalizacion	Tubo	Canalisation	
4	VOE 991638			2					Hexagon screw	Tornillo hexagonal	Parafuso sextavado	Vis à tête hexagonale	
5	VOE 935016	1	1		1				Nipple	Niple	Niple	Raccord	
	VOE 978129	1	1		1				•O-ring	•Anillo tórico	•Anel-o	•Joint torique	
	VOE 993324	1	1		1				•O-ring	•Anillo tórico	•Anel-o	•Joint torique	
6	VOE 935229	2	2		2				Nipple	Niple	Niple	Raccord	
	VOE 978129	2	2		2				•O-ring	•Anillo tórico	•Anel-o	•Joint torique	
	VOE 993324	2	2		2				•O-ring	•Anillo tórico	•Anel-o	•Joint torique	
7	VOE 935325	1	1		1				T-nipple	Niple t	Niple-t	Raccord-t	
	VOE 993324	1	1		1				•O-ring	•Anillo tórico	•Anel-o	•Joint torique	
	VOE 978129	2	2		2				•O-ring	•Anillo tórico	•Anel-o	•Joint torique	
8	VOE 937091	1	1		1				Nipple	Niple	Niple	Raccord	
	VOE 978129	1	1		1				•O-ring	•Anillo tórico	•Anel-o	•Joint torique	
	VOE 993324	1	1		1				•O-ring	•Anillo tórico	•Anel-o	•Joint torique	
9	VOE 937167	1	1		1				Hose assembly	Conducto	Mangueira completa	Conduit flexible	
10	VOE 13933852	1	1		1				Plug	Tapón	Bujão	Tampon	
11	VOE 14882685	3	3		1				O-ring	Junta torica	Anel de vedação-O	Joint Torique	
12	VOE 978129	1	1		1				O-ring	Anillo tórico	Anel-o	Joint torique	(VOE 981290)
13	VOE 955922	8	8		4				Spring washer	Arandela elástica	Arruela de pressão	Rondelle élastique	
14	VOE 955923	7	7	6	2				Spring washer	Arandela elástica	Arruela de pressão	Rondelle élastique	
15	VOE 978933			4					Hexagon screw	Tornillo hexagonal	Parafuso sextavado	Vis à tête hexagonale	
16	VOE 984082	4	4		4				Hex. socket screw	Tornillo de hexágono embutido	Parafuso soquete sext	Vis à six pans creux	
17	VOE 14880869	1	1						Hose	Manguera	Mangueira	Flexible	
18	VOE 936617	2	2						Flange half	Mitad brida	Meia flange	Demi-bride	
19	VOE 936624	2	2						Flange half	Mitad brida	Meia flange	Demi-bride	
20	VOE 984080	4	4						Hex. socket screw	Tornillo de hexágono embutido	Parafuso soquete sext	Vis à six pans creux	
21	VOE 984090	4	4						Hex. socket screw	Tornillo de hexágono embutido	Parafuso soquete sext	Vis à six pans creux	

1	8289822, 8289823
2	8289825, 8289826
3	8289828
4	8289824
5	8282386

Working hydraulic, hammer and shear for upper
Hidráulica de trabajo, martillo y cizalla para superior
Sistema hidráulico de operação, martelo e cortador para a parte superior
Hydraulique de travail, marteau et ciseaux supérieurs

Catalogue id **20629**	Group **916**
Illustr. No **1062159**	Section **2200**
Issue **20032270-E**	Page **1385**

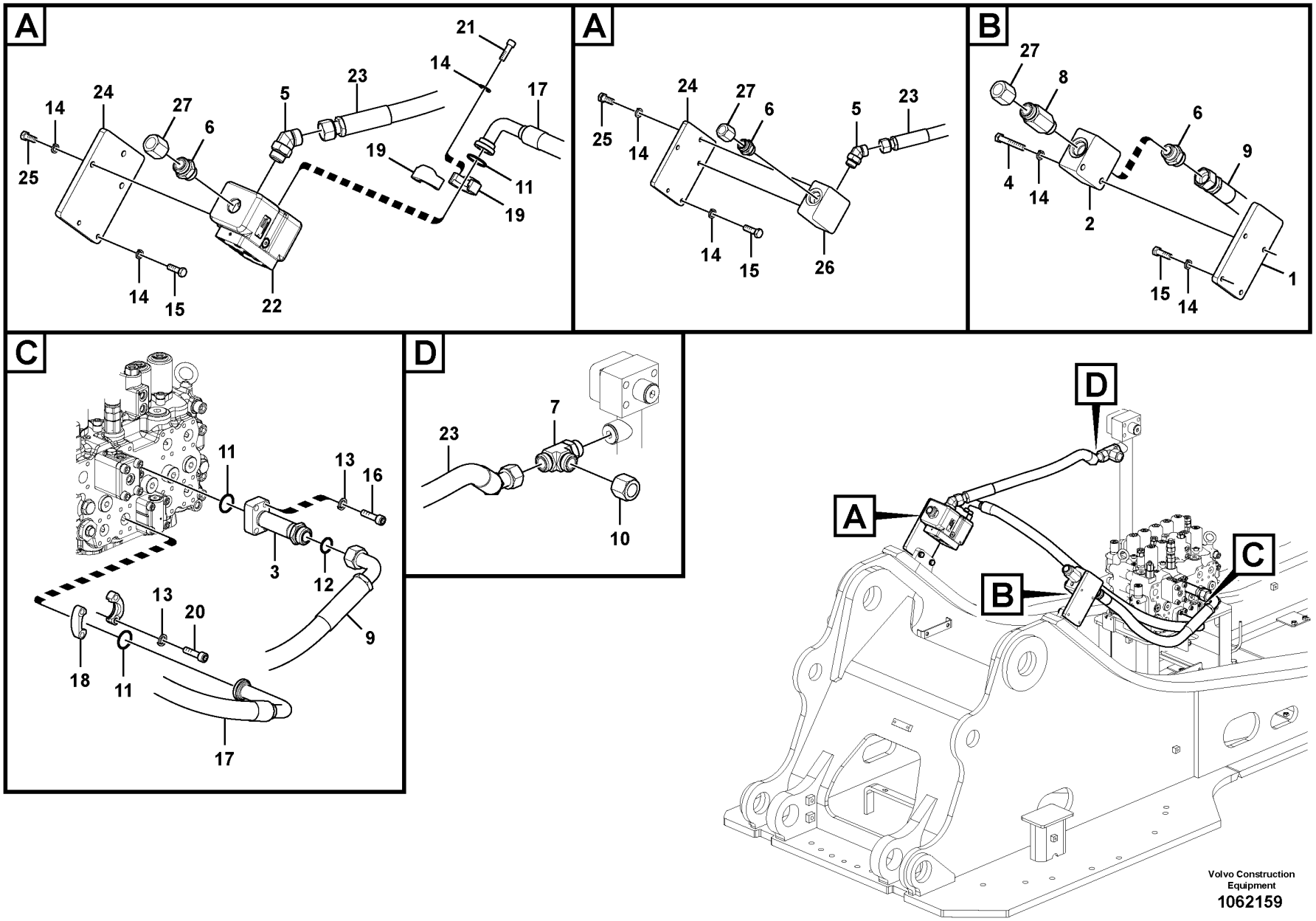

Volvo Construction Equipment

1062159

Fig.	Part No.	Quantity 1	2	3	4	5	PS	KIT	Description	Denominación	Denominação	Dénomination	Notes
22	VOE 14534530	1	1						Valve	Válvula	Válvula	Valve	See group 912-2400 page 1185
	VOE 14512932	1	1						•Sealing Kit	•Juego Retenes	•Kit de vedação	•Jeu Joints	
23	VOE 938119			1					Hose assembly	Conducto	Mangueira completa	Conduit flexible	
24	VOE 14511486			1					Bracket	Consola	Suporte	Console	
25	VOE 993029	3	3		2				Hexagon screw	Tornillo hexagonal	Parafuso sextavado	Vis à tête hexagonale	
26	VOE 14534513				1				Block	Bloque	Bloco	Bloc	
27	VOE 13933852					2			Plug	Tapón	Bujão	Tampon	

1	8289822, 8289823
2	8289825, 8289826
3	8289828
4	8289824
5	8282386

Working hydraulic, hammer and shear for upper
Hidráulica de trabajo, martillo y cizalla para superior
Sistema hidráulico de operação, martelo e cortador para a parte superior
Hydraulique de travail, marteau et ciseaux supérieurs

Catalogue id **20629**	Group **916**
Illustr. No **1062159**	Section **2200**
Issue **20032270-E**	Page **1387**

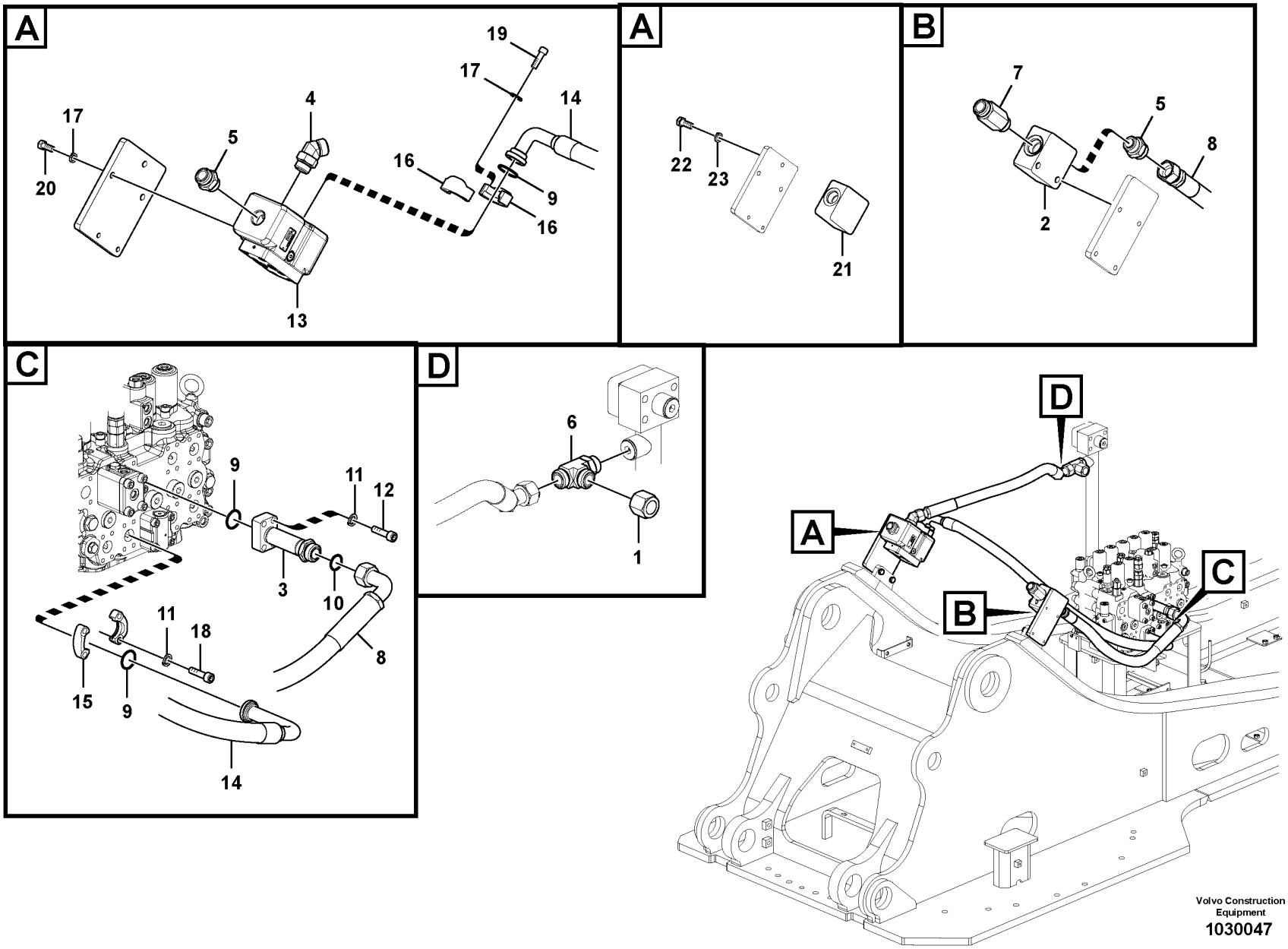

Volvo Construction Equipment

1030047

Fig.	Part No.	Quantity 1	2	3	PS	KIT	Description	Denominación	Denominação	Dénomination	Notes
1	VOE 13933852	1	1	1			Plug	Tapón	Bujão	Tampon	
2	VOE 14534512	1	1	1			Block	Bloque	Bloco	Bloc	
3	VOE 14546294	1	1	1			Pipe	Canalizacion	Tubo	Canalisation	
4	VOE 935016	1	1	1			Nipple	Niple	Niple	Raccord	
5	VOE 935229	2	2	2			Nipple	Niple	Niple	Raccord	
6	VOE 935325	1	1	1			T-nipple	Niple t	Niple-t	Raccord-t	
7	VOE 937091	1	1	1			Nipple	Niple	Niple	Raccord	
8	VOE 937167	1	1	1			Hose assembly	Conducto	Mangueira completa	Conduit flexible	
9	VOE 14882685	3	3	1			O-ring	Junta torica	Anel de vedação-O	Joint Torique	
10	VOE 978129	1	1	1			O-ring	Anillo tórico	Anel-o	Joint torique	(VOE 981290)
11	VOE 955922	8	8	4			Spring washer	Arandela elástica	Arruela de pressão	Rondelle élastique	
12	VOE 984082	4	4	4			Hex. socket screw	Tornillo de hexágono embutido	Parafuso soquete sext	Vis à six pans creux	
13	VOE 14534530	1	1				Valve	Válvula	Válvula	Valve	See group 912-2400 page 1185
	VOE 14512932	1	1				Sealing Kit	Juego Retenes	Kit de vedação	Jeu Joints	
14	VOE 14880869	1	1				Hose	Manguera	Mangueira	Flexible	
15	VOE 936617	2	2				Flange half	Mitad brida	Meia flange	Demi-bride	
16	VOE 936624	2	2				Flange half	Mitad brida	Meia flange	Demi-bride	
17	VOE 955923	7	7				Spring washer	Arandela elástica	Arruela de pressão	Rondelle élastique	
18	VOE 984080	4	4				Hex. socket screw	Tornillo de hexágono embutido	Parafuso soquete sext	Vis à six pans creux	
19	VOE 984090	4	4				Hex. socket screw	Tornillo de hexágono embutido	Parafuso soquete sext	Vis à six pans creux	
20	VOE 993029	3	3				Hexagon screw	Tornillo hexagonal	Parafuso sextavado	Vis à tête hexagonale	
21	VOE 14534513			1			Block	Bloque	Bloco	Bloc	
22	VOE 993029			2			Hexagon screw	Tornillo hexagonal	Parafuso sextavado	Vis à tête hexagonale	
23	VOE 955923			2			Spring washer	Arandela elástica	Arruela de pressão	Rondelle élastique	

1	8292057,82920583
2	8293103,82931046
3	8292078
4	
5	

Working hydraulic, hammer and shear for upper
Hidráulica de trabajo, martillo y cizalla para superior
Sistema hidráulico de operação, martelo e cortador para a parte superior
Hydraulique de travail, marteau et ciseaux supérieurs

Catalogue id **20629**	Group **916**
Illustr. No **1030047**	Section **2250**
Issue **20032270-E**	Page **1389**

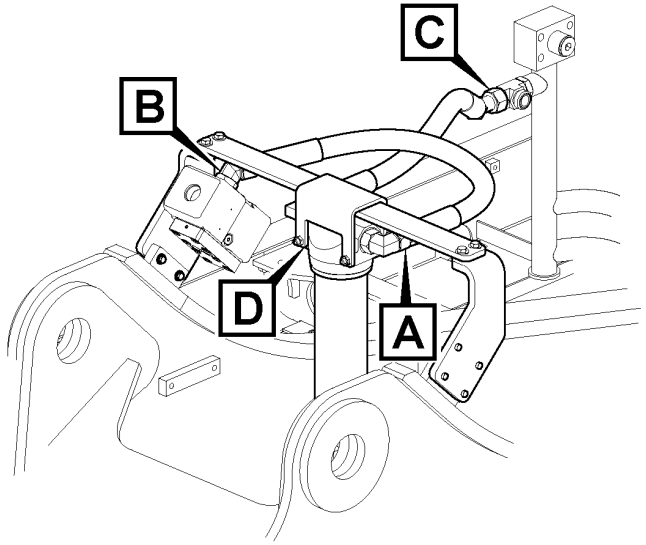

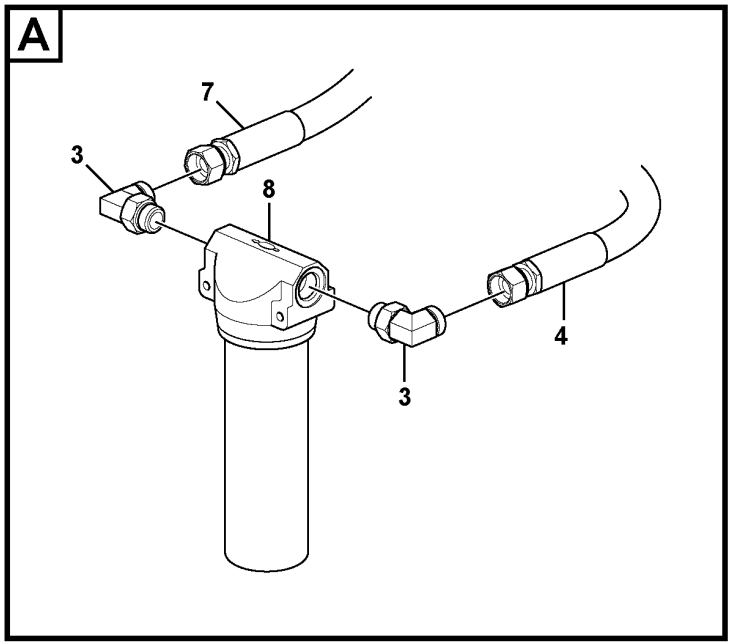

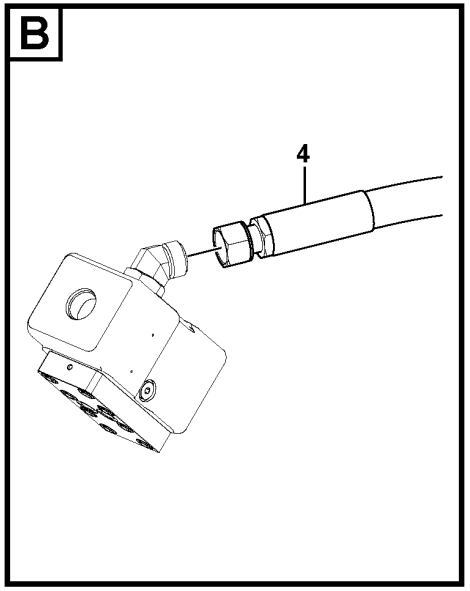

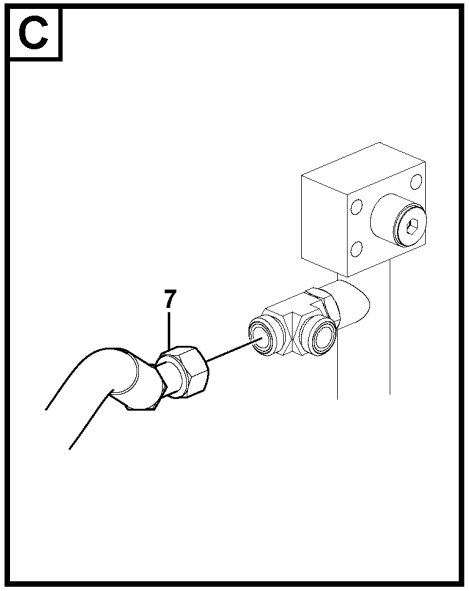

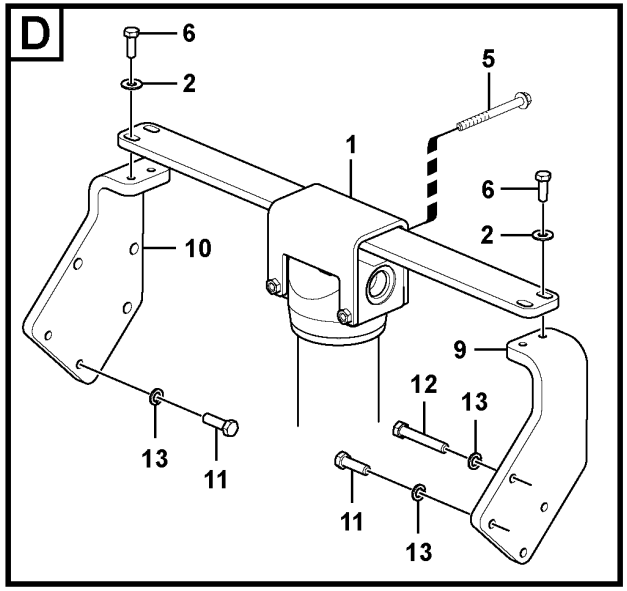

Volvo Construction Equipment
1062175

Fig.	Part No.	Quantity 1	2	3	PS	KIT	Description	Denominación	Denominação	Dénomination	Notes
1	VOE 14514633	1					Bracket	Ménsula	Suporte	Console	
2	SA 9285-16000	4					Plain washer	Arandela plana	Arruela simples	Rondelle plane	
3	VOE 935013	2					Elbow nipple	Niple angular	Cotovelo	Raccord coudé	
	VOE 978129	2					•O-ring	•Anillo tórico	•Anel-o	•Joint torique	
	VOE 993324	2					•O-ring	•Anillo tórico	•Anel-o	•Joint torique	
4	VOE 937161	1					Hose assembly	Conducto	Mangueira completa	Conduit flexible	
5	VOE 969313	2					Flange screw	Tornillo embridado	Parafuso flangeado	Vis à embase	
6	VOE 983252	4					Hexagon screw	Tornillo hexagonal	Parafuso sextavado	Vis à tête hexagonale	
7	VOE 938119	1					Hose assembly	Conducto	Mangueira completa	Conduit flexible	
8	VOE 14533498	1					Filter	Filtro	Filtro	Filtre	
	VOE 14510898	1					•Filter element	•Cartucho de filtro	•Elemento de filtragem	•Elément de filtre	
9	VOE 14508418	1					Bracket	Ménsula	Suporte	Console	
10	VOE 14508417	1					Bracket	Ménsula	Suporte	Console	
11	VOE 978933	4					Hexagon screw	Tornillo hexagonal	Parafuso sextavado	Vis à tête hexagonale	
12	VOE 991638	2					Hexagon screw	Tornillo hexagonal	Parafuso sextavado	Vis à tête hexagonale	
13	VOE 955923	6					Spring washer	Arandela elástica	Arruela de pressão	Rondelle élastique	

1		**Working hydraulic, hammer and shear for return filter** **Hidráulica de trabajo, martillo y cizalla para filtro de retor** **Sistema hidráulico de operação, martelo e cortador para o filtro de retorno** **Hydraulique de travail, marteau et ciseaux pour filtre de retour**	Catalogue id **20629**	Group **916**
2				
3			Illustr. No **1062175**	Section **2300**
4				
5		**8289827**	Issue **20032270-E**	Page **1391**

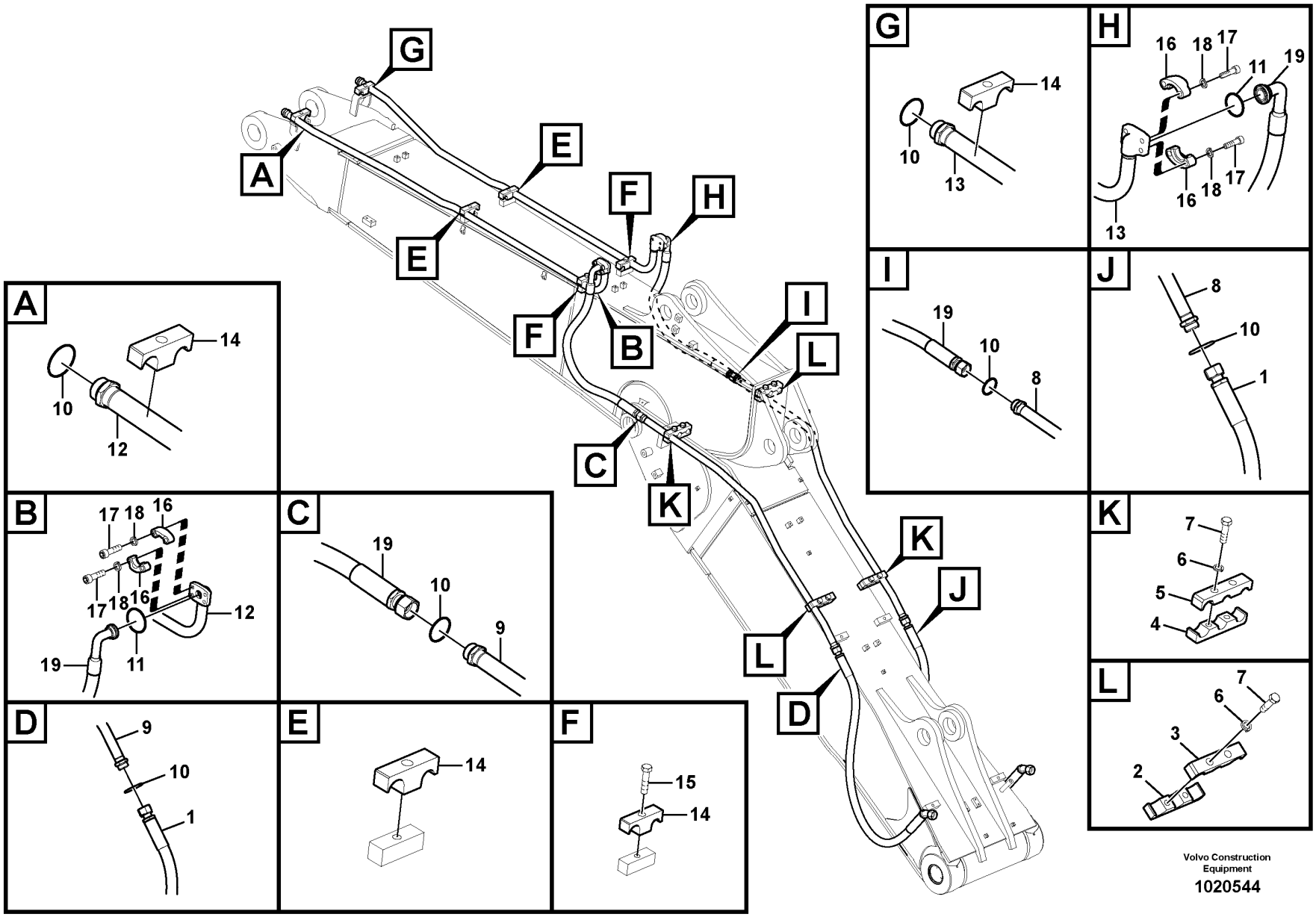

Volvo Construction Equipment

1020544

Fig.	Part No.	Quantity 1	2	3	PS	KIT	Description	Denominación	Denominação	Dénomination	Notes
1	VOE 937172	2					Hose assembly	Conducto	Mangueira completa	Conduit flexible	
2	VOE 14592534	2					Clamp	Abrazadera	Braçadeira	Collier serrage	
3	SA 1074-01410	2					Clamp	Abrazadera	Braçadeira	Collier serrage	
4	VOE 14592534	2					Clamp	Abrazadera	Braçadeira	Collier serrage	
5	SA 1074-01410	2					Clamp	Abrazadera	Braçadeira	Collier serrage	
6	VOE 955926	8					Spring washer	Arandela elástica	Arruela de pressão	Rondelle élastique	
7	VOE 1629544	8					Hexagon screw	Tornillo hexagonal	Parafuso sextavado	Vis à tête hexagonale	
8	VOE 14616867	1					Pipe	Tubo	Tubo	Tuyau	
9	VOE 14616868	1					Pipe	Tubo	Tubo	Tuyau	
10	VOE 978129	6					O-ring	Anillo tórico	Anel-o	Joint torique	(VOE 981290)
11	VOE 14882685	2					O-ring	Junta torica	Anel de vedação-O	Joint Torique	
12	VOE 14617225	1					Pipe	Tubo	Tubo	Tuyau	
13	VOE 14616869	1					Pipe	Tubo	Tubo	Tuyau	
14	VOE 14881243	6					Clamp	Abrazadera	Braçadeira	Collier serrage	
15	VOE 993422	2					Hexagon screw	Tornillo hexagonal	Parafuso sextavado	Vis à tête hexagonale	
16	VOE 936624	4					Flange half	Mitad brida	Meia flange	Demi-bride	
17	VOE 984090	8					Hex. socket screw	Tornillo de hexágono embutido	Parafuso soquete sext	Vis à six pans creux	
18	VOE 955923	8					Spring washer	Arandela elástica	Arruela de pressão	Rondelle élastique	
19	VOE 937170	2					Hose assembly	Conducto	Mangueira completa	Conduit flexible	

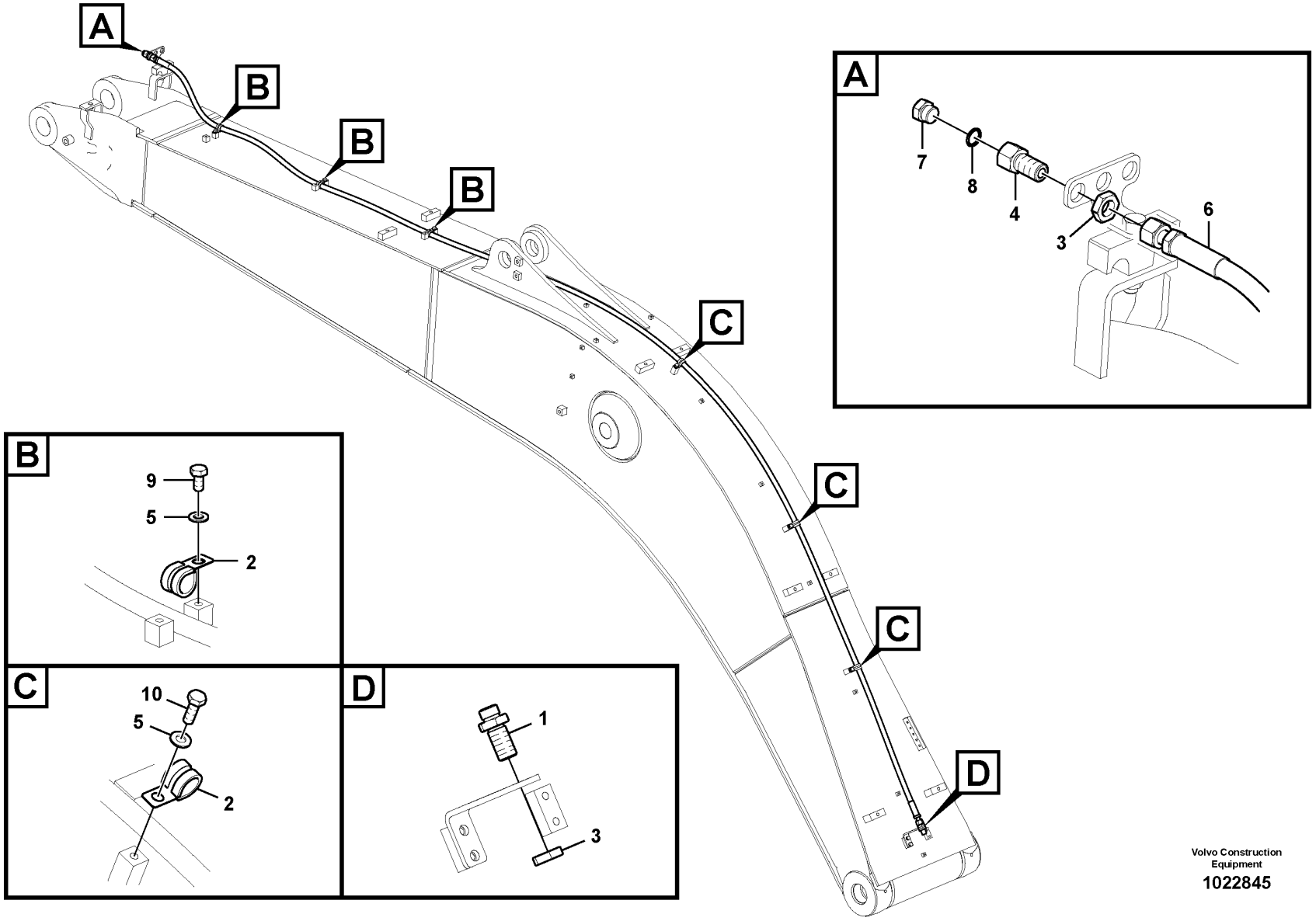

Volvo Construction Equipment

1022845

Fig.	Part No.	Quantity 1	2	3	PS	KIT	Description	Denominación	Denominação	Dénomination	Notes
1	VOE 13933922	1					Nipple	Niple	Niple	Raccord	
2	VOE 14500295	6					Clip	Clip	Clipe	Clip	
3	VOE 13933867	2					Lock nut	Contratuerca	Porca trava	Contre-écrou	
4	VOE 14535712	1					Connector	Unión	Conexão	Connexion	
5	VOE 992040	6					Plain washer	Arandela plana	Arruela simples	Rondelle plane	
6	VOE 937236	1					Hose assembly	Conducto	Mangueira completa	Conduit flexible	S/N -210309/-220346
	VOE 938346	1					Hose assembly	Conducto	Mangueira completa	Conduit flexible	S/N 210310-/220347-
7	VOE 14880068	1					Plug	Tapón	Bujão	Tampon	(SA 9415-31031)
8	VOE 993321	1					O-ring	Anillo tórico	Anel-o	Joint torique	(VOE 932040)
9	VOE 983250	3					Hexagon screw	Tornillo hexagonal	Parafuso sextavado	Vis à tête hexagonale	
10	VOE 983252	3					Hexagon screw	Tornillo hexagonal	Parafuso sextavado	Vis à tête hexagonale	

1	8289765	**Working hydraulic, oil leak on boom** **Hidráulica de trabajo, tubo de salida de aceite en la pluma.** **Sistema hidráulico de operação, linha de óleo de retorno na lança** **Commande hydraulique d'outil, conduit de retour de fuites sur la flèche**	Catalogue id **20629**	Group **916**
2			Illustr. No **1022845**	Section **3000**
3				
4			Issue **20032270-E**	Page **1395**
5				

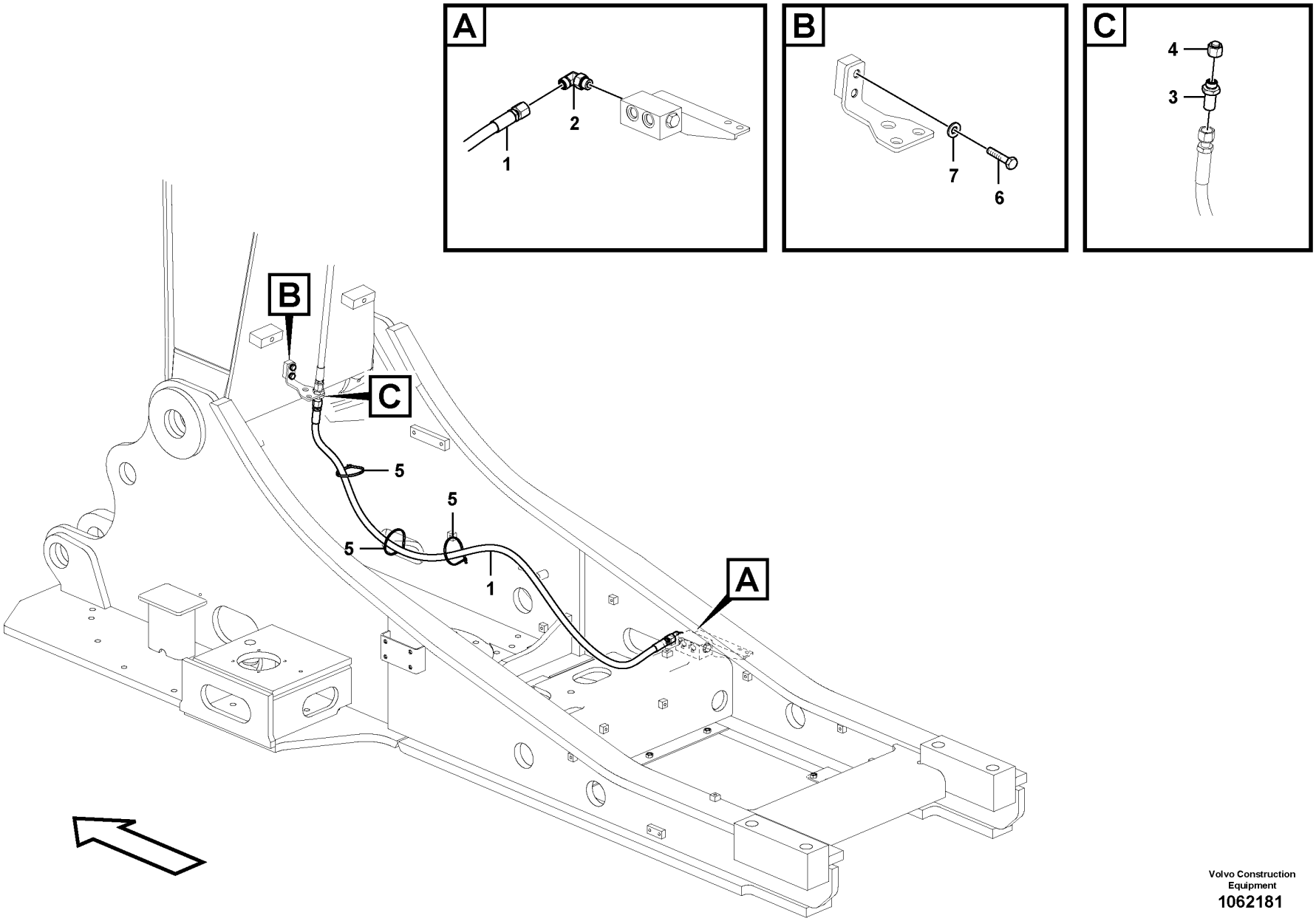

Volvo Construction Equipment
1062181

Fig.	Part No.	Quantity 1	2	3	4	5	PS	KIT	Description	Denominación	Denominação	Dénomination	Notes
1	VOE 937149	1							Hose assembly	Conducto	Mangueira completa	Conduit flexible	
	VOE 937151				1				Hose assembly	Conducto	Mangueira completa	Conduit flexible	
2	VOE 13933868	1			1				Elbow nipple	Niple angular	Cotovelo	Raccord coudé	
	VOE 990738	1			1				•O-ring	•Anillo tórico	•Anel-o	•Joint torique	
	VOE 993321	1			1				•O-ring	•Anillo tórico	•Anel-o	•Joint torique	
3	VOE 13933922		1						Nipple	Niple	Niple	Raccord	
	VOE 990738		2						•O-ring	•Anillo tórico	•Anel-o	•Joint torique	
4	VOE 935574		1						Plug	Tapón	Bujão	Tampon	
5	SA 9314-02360	REQ			REQ				Cable tie	Abrazadera de cinta	Braçadeira	Serre-câble	
6	VOE 983250			2					Hexagon screw	Tornillo hexagonal	Parafuso sextavado	Vis à tête hexagonale	
7	VOE 955922			2					Spring washer	Arandela elástica	Arruela de pressão	Rondelle élastique	

1	8290904	**Working Hydraulic, Oil Leak On Upper Frame** **Hidráulica de trabajo, tubo de salida de aceite en el bastidor superior.** **Sistema hidráulico de operação, linha de óleo de retorno no chassi superior** **Commande hydraulique d'outil, conduit de retour de fuites sur la tourelle**	Catalogue id **20629**	Group **916**
2	8281802		Illustr. No **1062181**	Section **3100**
3	8289741		Issue **20032270-E**	Page **1397**
4	8292065			
5				

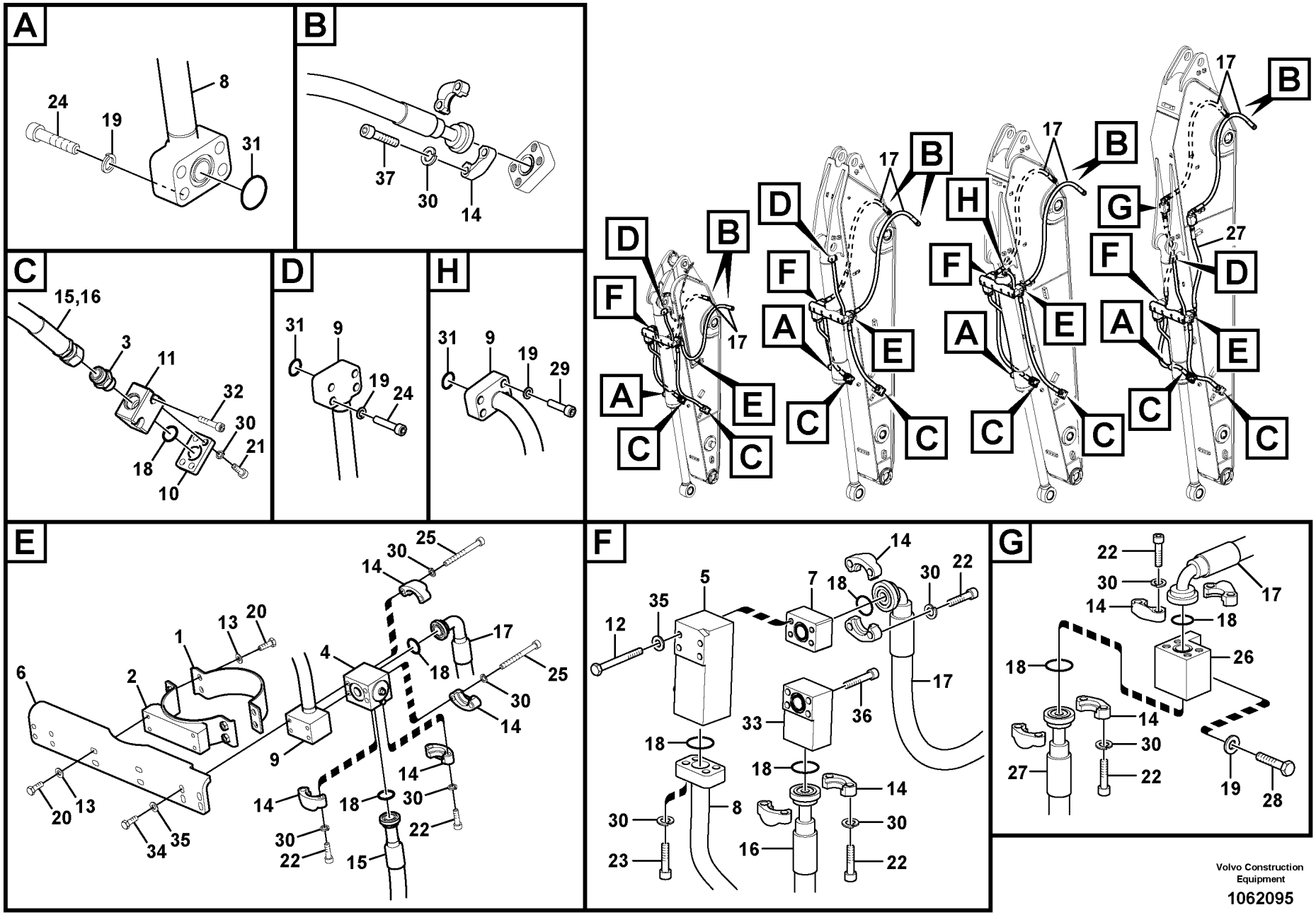

Volvo Construction Equipment

1062095

Fig.	Part No.	Quantity 1	2	3	4	5	PS	KIT	Description	Denominación	Denominação	Dénomination	Notes
1	SA 1174-54081	1							Clamp	Abrazadera	Braçadeira	Collier serrage	
1	SA 1174-56331		1	1	1				Clamp	Abrazadera	Braçadeira	Collier serrage	
2	SA 1174-54091	1							Clamp	Abrazadera	Braçadeira	Collier serrage	
2	VOE 14539483		1	1	1				Clamp	Abrazadera	Braçadeira	Collier serrage	
3	VOE 935229	2	2	2	4				Nipple	Niple	Niple	Raccord	
	VOE 978129	2	2	2	4				•O-ring	•Anillo tórico	•Anel-o	•Joint torique	
	VOE 993324	2	2	2	4				•O-ring	•Anillo tórico	•Anel-o	•Joint torique	
4	VOE 14639834	1	1	1	1				Valve	Válvula	Válvula	Valve	(VOE 14571677)
5	VOE 14571678	1	1	1	1				Valve	Válvula	Válvula	Valve	
6		1					NS		Bracket	Ménsula	Suporte	Console	
	VOE 14615828		1	1	1				Bracket	Consola	Suporte	Console	
7	VOE 14570490	1	1	1	1				Block	Bloque	Bloco	Bloc	
8	VOE 14617383	1							Pipe	Tubo	Tubo	Tuyau	
	VOE 14617451		1		1				Pipe	Tubo	Tubo	Tuyau	
	VOE 14616048			1					Pipe	Tubo	Tubo	Tuyau	
9	VOE 14617382	1							Pipe	Tubo	Tubo	Tuyau	
	VOE 14617450		1		1				Pipe	Tubo	Tubo	Tuyau	
	VOE 14616045			1					Pipe	Tubo	Tubo	Tuyau	
10	VOE 14533505	2	2	2	2				Plug	Tapon	Bujão	Bouchon	
11	VOE 14635342	2	2	2	2				Block	Bloque	Bloco	Bloc	
12	VOE 992572	4	4	4	4				Hexagon screw	Tornillo hexagonal	Parafuso sextavado	Vis à tête hexagonale	
13	VOE 992040	8	8	8	8				Plain washer	Arandela plana	Arruela simples	Rondelle plane	
14	VOE 936624	12	12	12	20				Flange half	Mitad brida	Meia flange	Demi-bride	
15	VOE 15080562	1							Hose assembly	Conducto	Mangueira completa	Conduit flexible	
	VOE 17201534		1		1				Hose assembly	Conducto	Mangueira completa	Conduit flexible	
	VOE 17200451			1					Hose assembly	Conducto	Mangueira completa	Conduit flexible	
16	VOE 17200457	1							Hose assembly	Conducto	Mangueira completa	Conduit flexible	
	VOE 17201535		1		1				Hose assembly	Conducto	Mangueira completa	Conduit flexible	
	VOE 17200455			1					Hose assembly	Conducto	Mangueira completa	Conduit flexible	
17	VOE 17200456	2			2				Hose assembly	Conducto	Mangueira completa	Conduit flexible	S/N -210083/-220085
	VOE 15800353	2			2				Hose assembly	Conducto	Mangueira completa	Conduit flexible	S/N 210084-/220086-

1	8289808
2	8289809
3	8289810
4	8289811
5	

Working hydraulic, clamshell
Hidráulica de trabajo, cazo de almeja
Sistema hidráulico de operação, caçamba concha
Hydraulique de travail, benne preneuse

Catalogue id **20629**	Group **916**
Illustr. No **1062095**	Section **4000**
Issue **20032270-E**	Page **1399**

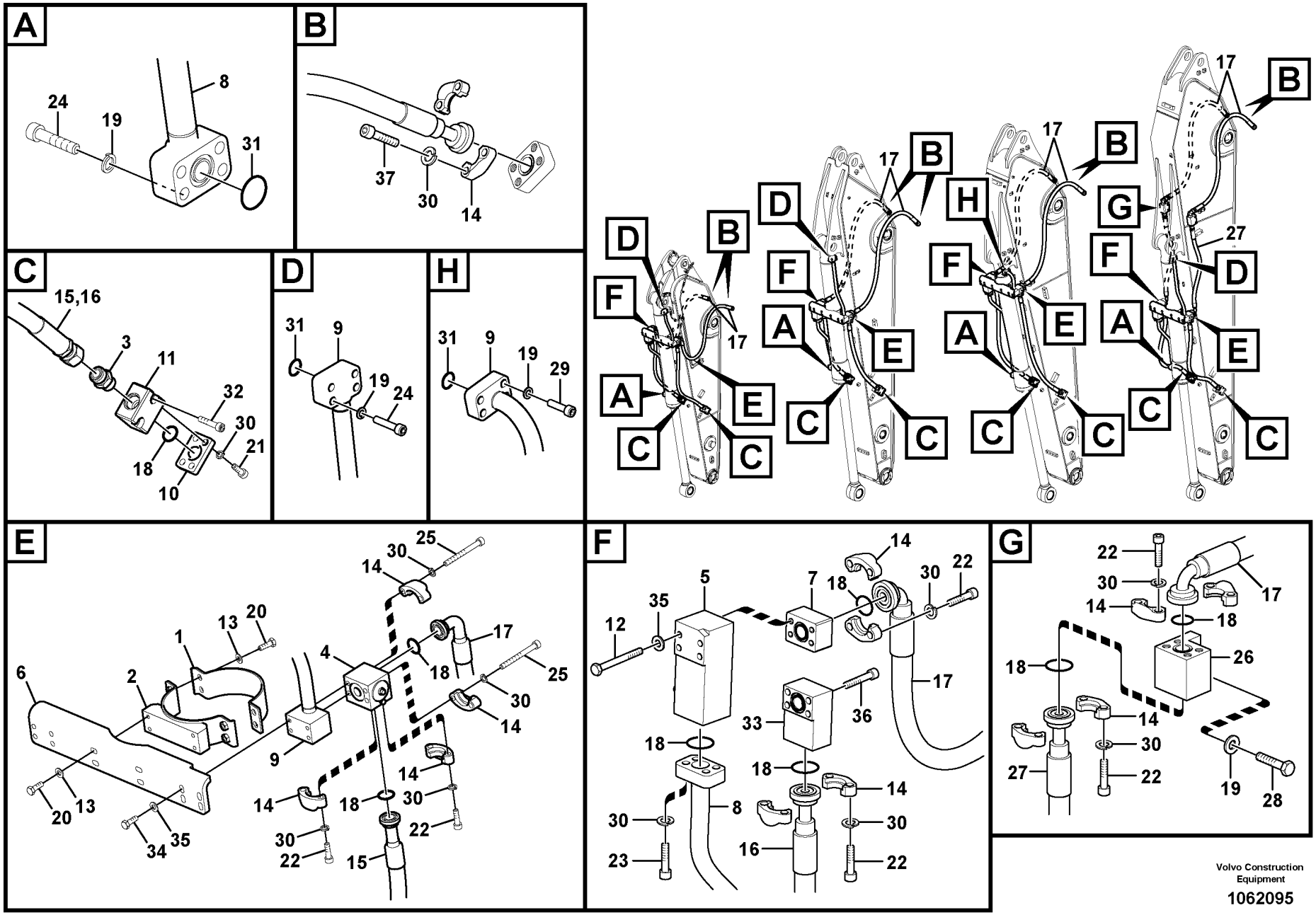

Volvo Construction Equipment

1062095

Fig.	Part No.	Quantity 1	2	3	4	5	PS	KIT	Description	Denominación	Denominação	Dénomination	Notes
	VOE 17200448		2	2					Hose assembly	Conducto	Mangueira completa	Conduit flexible	
18	VOE 14882685	11	11	11	15				O-ring	Junta torica	Anel de vedação-O	Joint Torique	
19	VOE 955922	8	8	8	12				Spring washer	Arandela elástica	Arruela de pressão	Rondelle élastique	
20	VOE 983252	8	8	8	8				Hexagon screw	Tornillo hexagonal	Parafuso sextavado	Vis à tête hexagonale	
21	VOE 984088	8	8	8	8				Hex. socket screw	Tornillo de hexágono embutido	Parafuso soquete sext	Vis à six pans creux	
22	VOE 984090	12	12	12	28				Hex. socket screw	Tornillo de hexágono embutido	Parafuso soquete sext	Vis à six pans creux	
23	VOE 984091	4	4	4	4				Hex. socket screw	Tornillo de hexágono embutido	Parafuso soquete sext	Vis à six pans creux	
24	VOE 984349	8	8	4	8				Hex. socket screw	Tornillo de hexágono embutido	Parafuso soquete sext	Vis à six pans creux	
25	VOE 984358	4	4	4	4				Hex. socket screw	Tornillo de hexágono embutido	Parafuso soquete sext	Vis à six pans creux	
26	VOE 14635348				2				Block	Bloque	Bloco	Bloc	
27	VOE 17201816				2				Hose assembly	Conducto	Mangueira completa	Conduit flexible	
28	VOE 983253				4				Hexagon screw	Tornillo hexagonal	Parafuso sextavado	Vis à tête hexagonale	
29	VOE 984082			4					Hex. socket screw	Tornillo de hexágono embutido	Parafuso soquete sext	Vis à six pans creux	
30	VOE 955923	36	36	36	52				Spring washer	Arandela elástica	Arruela de pressão	Rondelle élastique	
31	VOE 14882680	2	2	2	2				O-ring	Anillo tórico	Anel-o	Joint torique	
32	VOE 984085	4	4	4	4				Hex. socket screw	Tornillo de hexágono embutido	Parafuso soquete sext	Vis à six pans creux	
33	VOE 14617234	1	1	1	1				Block	Bloque	Bloco	Bloc	
34	VOE 978932	4	4	4	4				Hexagon screw	Tornillo hexagonal	Parafuso sextavado	Vis à tête hexagonale	
35	VOE 992041	8	8	8	8				Plain washer	Arandela plana	Arruela simples	Rondelle plane	
36	VOE 984253	4	4	4	4				Hex. socket screw	Tornillo de hexágono embutido	Parafuso soquete sext	Vis à six pans creux	
37	VOE 984353	8	8	8	8				Hex. socket screw	Tornillo de hexágono embutido	Parafuso soquete sext	Vis à six pans creux	

1	8289808	**Working hydraulic, clamshell** **Hidráulica de trabajo, cazo de almeja** **Sistema hidráulico de operação, caçamba concha** **Hydraulique de travail, benne preneuse**	Catalogue id **20629**	Group **916**
2	8289809		Illustr. No **1062095**	Section **4000**
3	8289810		Issue **20032270-E**	Page **1401**
4	8289811			
5				

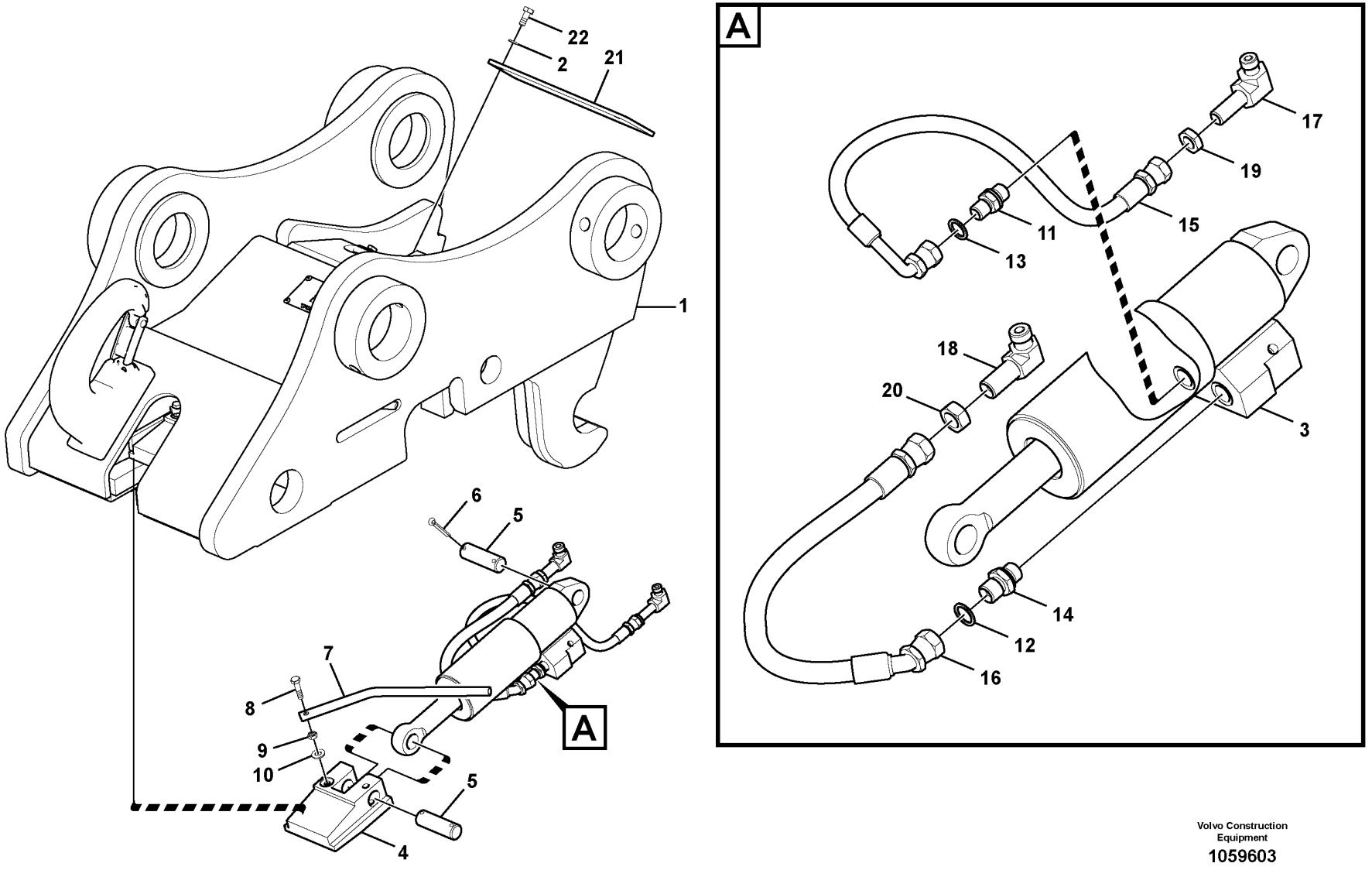

Volvo Construction Equipment

1059603

Fig.	Part No.	Quantity 1	2	3	PS	KIT	Description	Denominación	Denominação	Dénomination	Notes
1	VOE 14616184	1					Quick coupler	Acoplamiento rápido	Acoplador rápido	Accouplement rapide	
1	VOE 14628282		1				Quick coupler	Acoplamiento rápido	Acoplador rápido	Accouplement rapide	
2	VOE 955921	4	4				•Spring washer	•Arandela elástica	•Arruela de pressão	•Rondelle élastique	
3	VOE 14522370	1	1				•Cylinder	•Cilindro	•Cilindro	•Cylindre	See group 924-3000 page 1463
4	SA 1171-75010	1	1				•Key	•Chaveta	•Cunha	•Clavette	
5	SA 1171-75021	1	1				•Pin	•Pasador	•Pino	•Goupille	
6	VOE 907887	2	2				•Split pin	•Pasador hendido	•Chaveta fendida	•Goupille fendue	
7	VOE 14607731	1	1				•Indicator	•Indicador	•Indicador	•Indicateur	
8	VOE 993023	1	1				•Hexagon screw	•Tornillo hexagonal	•Parafuso sextavado	•Vis à tête hexagonale	
9	VOE 992040	1	1				•Plain washer	•Arandela plana	•Arruela simples	•Rondelle plane	
10	VOE 983303	1					•Hexagon nut	•Tuerca hexagonal	•Porca sextavada	•Écrou hexagonal	
11	SA 9412-22020	1	1				•Connector	•Unión	•Conexão	•Connexion	
12	VOE 13947622	1	1				•Plane gasket	•Junta plana	•Junta plana	•Joint plan	
13	VOE 13947621	1	1				•Plane gasket	•Junta plana	•Junta plana	•Joint plan	
14	SA 9412-22050	1	1				•Connector	•Unión	•Conexão	•Connexion	
15	SA 9459-05130	1	1				•Hose	•Manguera	•Mangueira	•Flexible	
16	SA 9459-05110	1	1				•Hose	•Manguera	•Mangueira	•Flexible	
17	VOE 14535773	1	1				•Elbow	•Ángulo	•Cotovelo	•Coude	
18	VOE 14535772	1	1				•Elbow	•Ángulo	•Cotovelo	•Coude	
19	VOE 14528816	1	1				•Nut	•Tuerca	•Porca	•Écrou	
20	SA 2043-00120	1	1				•Hexagon nut	•Tuerca hexagonal	•Porca sextavada	•Écrou hexagonal	
21	VOE 14521740	1	1				•Cover	•Cubierta	•Tampa	•Capot	
22	VOE 983242	4	4				•Hexagon screw	•Tornillo hexagonal	•Parafuso sextavado	•Vis à tête hexagonale	

1	8289871	**Attachment bracket, quickfit** **Portaimplemento, enganche rápido** **Suporte de implemento, acoplamento rápido** **Fixation, raccord rapide**	Catalogue id **20629**	Group **924**
2	8289872		Illustr. No **1059603**	Section **100**
3			Issue **20032270-E**	Page **1403**
4				
5				

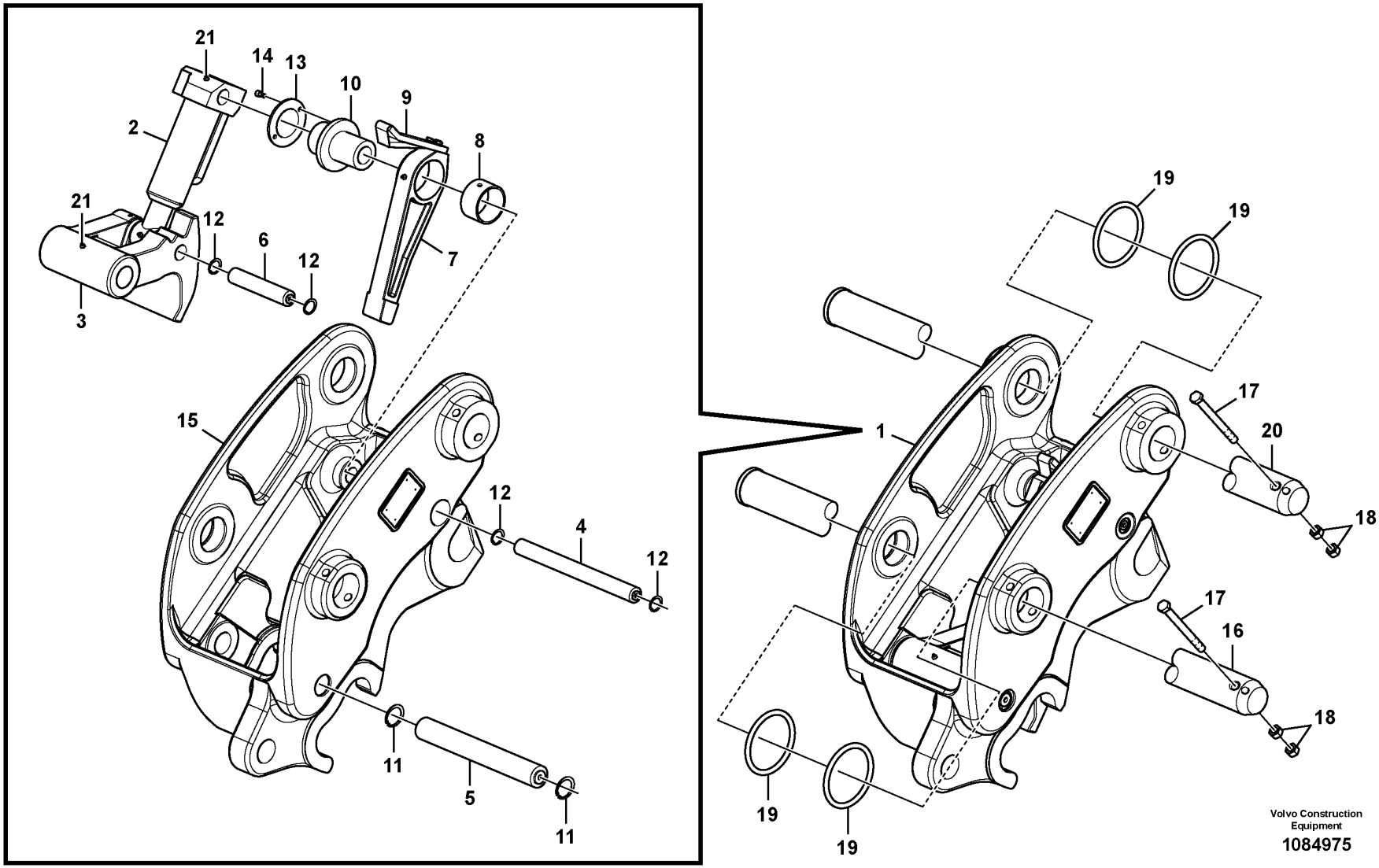
21
14
13
10
9
8
2
21
12
6
12
7
3
15
12
4
12
11
5
11
19
19
17
20
1
18
17
16
18
19
19
Volvo Construction Equipment
1084975

Fig.	Part No.	Quantity 1	2	3	PS	KIT	Description	Denominación	Denominação	Dénomination	Notes
1		1					quick fit	Enganche rápido	Acoplamento rápido	Porte-outil à accouplement rapide	
2	VOE 14547897	1					Cylinder	Cilindro	Cilindro	Cylindre	
3	VOE 14547883	1					Hook	Gancho	Gancho	Crochet	
4	VOE 14547912	1					Pin	Pasador	Pino	Goupille	
5	VOE 14547911	1					Pin	Pasador	Pino	Goupille	
6	VOE 14547913	1					Pin	Pasador	Pino	Goupille	
7	VOE 14547884	1					Bar	Barra	Barra	Barre	
8	VOE 14547901	1					Bushing	Casquillo	Bucha	Bague	
9	VOE 14555156	1					Bar	Barra	Barra	Barre	
10	VOE 14547882	1					Insert	Elemento	Elemento	Cartouche	
11	VOE 14547892	2					Clip	Clip	Clipe	Clip	
12	VOE 14547889	4					Clip	Clip	Clipe	Clip	
13	VOE 14547879	1					Plate	Chapa	Chapa	Tôle	
14	VOE 14547894	2					Bolt	Perno	Parafuso	Boulon	
15		1					Frame	Bastidor	Chassi	Chassis	
16	VOE 14616326		1				Pin	Pasador	Pino	Goupille	(VOE 14543130)
17	VOE 978944		2				Hexagon screw	Tornillo hexagonal	Parafuso sextavado	Vis à tête hexagonale	
18	VOE 979021		4				Hexagon nut	Tuerca hexagonal	Porca sextavada	Écrou hexagonal	
19	VOE 14880692		4				Ring	Anillo	Anel	Bague	
20	VOE 14616326		1				Pin	Pasador	Pino	Goupille	(VOE 14543130)
21	VOE 11712676	4					Lubricating nipple	Niple lubricador	Engraxadeira	Graisseur	

1	8290910	**Attachment bracket, quickfit** **Portaimplemento, enganche rápido** **Suporte de implemento, acoplamento rápido** **Fixation, raccord rapide**	Catalogue id **20629**	Group **924**
2	8284837		Illustr. No **1084975**	Section **150**
3			Issue **20032270-E**	Page **1405**
4				
5				

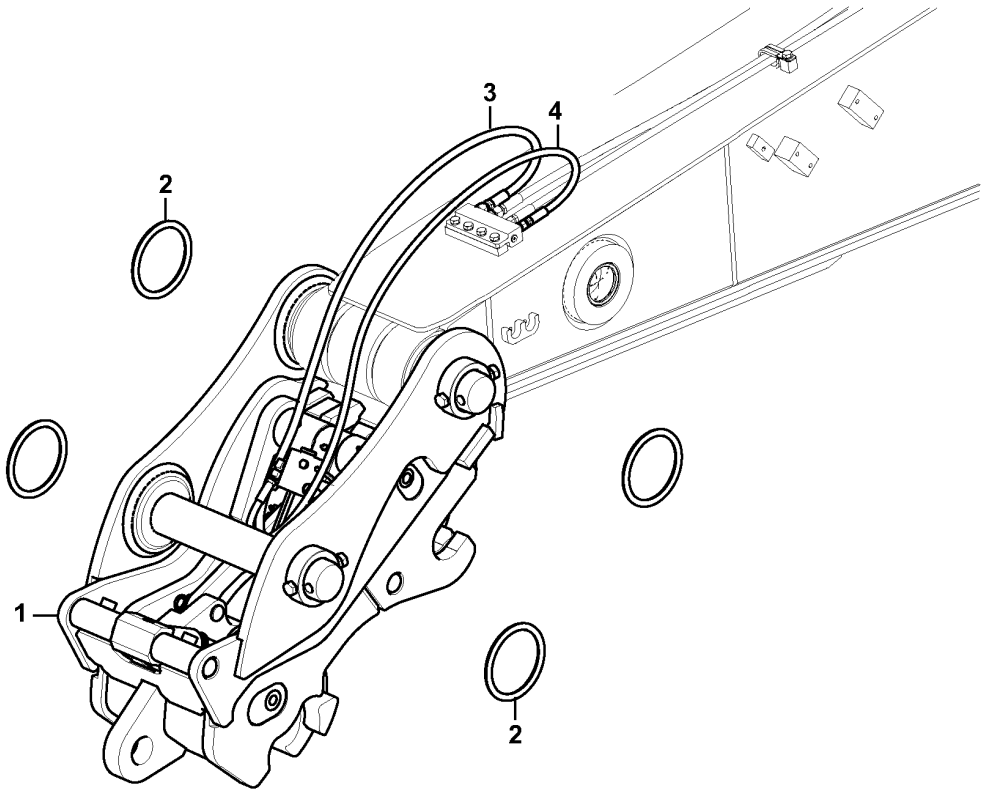
3
4
2
1
2

Fig.	Part No.	Quantity 1	2	3	PS	KIT	Description	Denominación	Denominação	Dénomination	Notes
1		1			NS		Quick coupler	Acoplamiento rápido	Acoplador rápido	Accouplement rapide	EQX 22T C
			1		NS		Quick coupler	Acoplamiento rápido	Acoplador rápido	Accouplement rapide	EQD 22T C
2	VOE 14880692	4	4				Ring	Anillo	Anel	Bague	
3	VOE 14679027	1	1				Hose	Manguera	Mangueira	Flexible	
4	VOE 14679024	1	1				Hose	Manguera	Mangueira	Flexible	

1	8292658	**Attachment bracket, quickfit** **Portaimplemento, enganche rápido** **Suporte de implemento, acoplamento rápido** **Fixation, raccord rapide**	Catalogue id **20629**	Group **924**
2	8298165		Illustr. No **1049897**	Section **160**
3			Issue **20032270-E**	Page **1407**
4				
5				

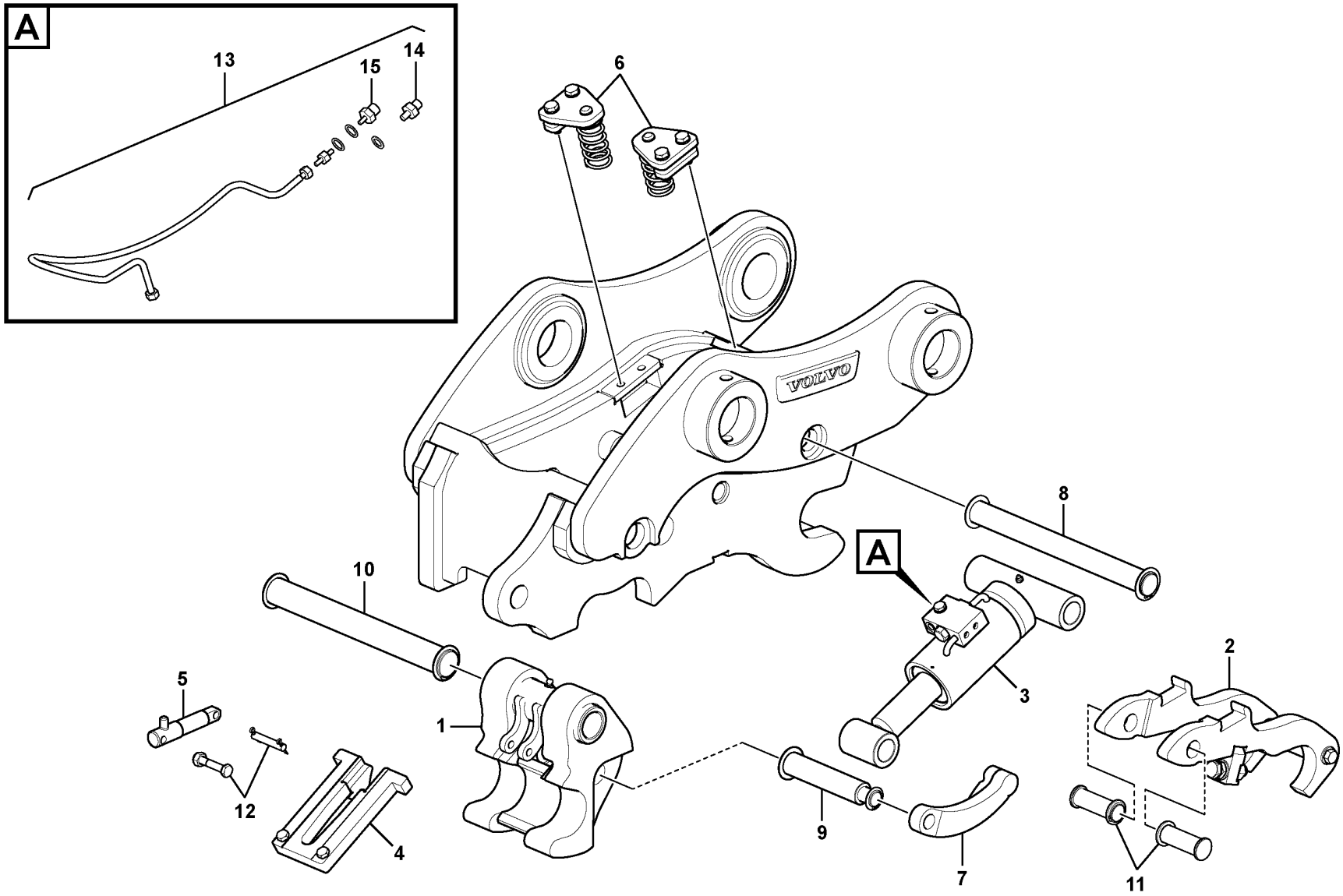

Volvo Construction Equipment

1087656

Fig.	Part No.	Quantity 1	2	3	PS	KIT	Description	Denominación	Denominação	Dénomination	Notes
1	VOE 14717918	1					Hook	Gancho	Gancho	Crochet	(VOE 14687263)
2	VOE 14687284	1					Locking device	Dispositivo cierre	Dispositivo de fechamento	Dispositif de verrouillage	
3	VOE 14687266	1					Cylinder	Cilindro	Cilindro	Cylindre	
4	VOE 14687255	1					Bracket	Consola	Suporte	Console	
5	VOE 14687272	1			SS		Cylinder	Cilindro	Cilindro	Cylindre	
6	VOE 14689864	1					Spring	Resorte	Mola	Ressort	
7	VOE 14689858	1					Pusher plate	Placa de aplicación	Acionador compressor	Poussoir	
8	VOE 14687286	1					Pin	Pasador	Pino	Goupille	
9	VOE 14687310	1					Pin	Pasador	Pino	Goupille	
10	VOE 14687296	1					Pin	Pasador	Pino	Goupille	
11	VOE 14687302	1					Pin	Pasador	Pino	Goupille	
12	VOE 14687258	1					Bracket	Consola	Suporte	Console	
13	VOE 14687279	1					Hose assembly	Conducto	Mangueira completa	Conduit flexible	
14	VOE 14711157	1					•Fitting	•Racor	•Niple	•Écrou raccord	
15	VOE 14711158	1					•Fitting	•Racor	•Niple	•Écrou raccord	

1		**Attachment bracket, quickfit** **Portaimplemento, enganche rápido** **Suporte de implemento, acoplamento rápido** **Fixation, raccord rapide**	Catalogue id **20629**	Group **924**
2				
3			Illustr. No **1087656**	Section **180**
4				
5		**8296849**	Issue **20032270-E**	Page **1409**

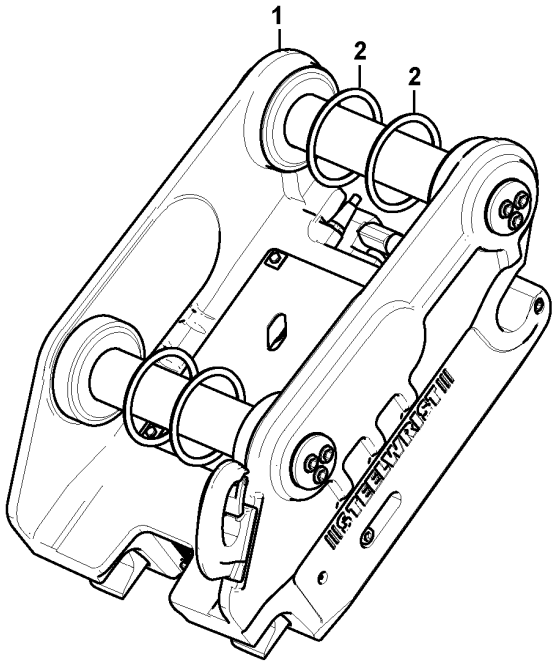
1
2
2

Fig.	Part No.	Quantity 1	2	3	PS	KIT	Description	Denominación	Denominação	Dénomination	Notes
1		1			NS		Quick coupler	Acoplamiento rápido	Acoplador rápido	Accouplement rapide	
2	VOE 14882278	4					Ring	Anillo	Anel	Bague	

1		**Attachment bracket, quickfit** **Portaimplemento, enganche rápido** **Suporte de implemento, acoplamento rápido** **Fixation, raccord rapide**	Catalogue id **20629**	Group **924**
2				
3			Illustr. No **1049807**	Section **200**
4				
5		**8294408**	Issue **20032270-E**	Page **1411**

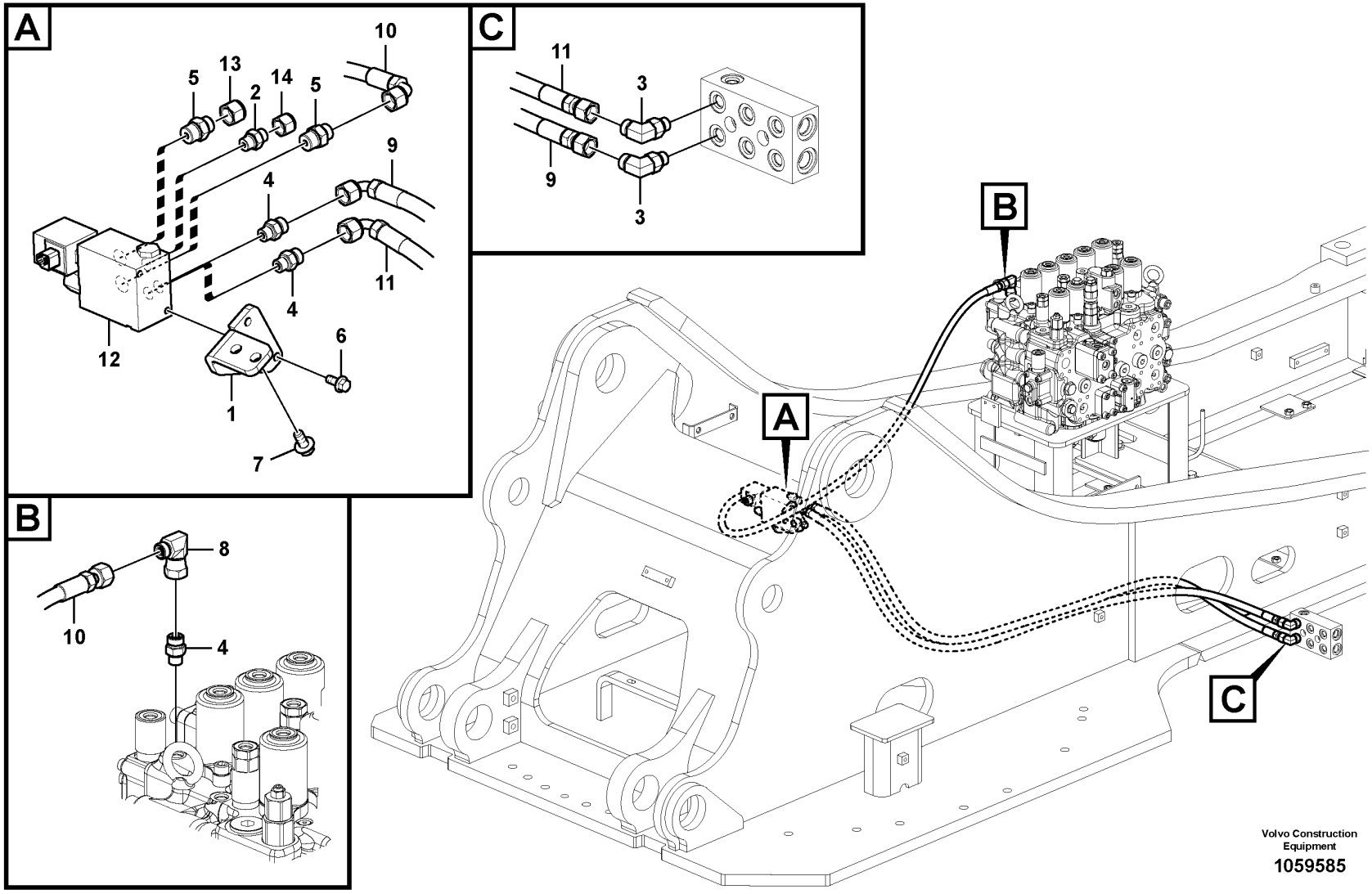

Volvo Construction Equipment

1059585

Fig.	Part No.	Quantity 1	2	3	PS	KIT	Description	Denominación	Denominação	Dénomination	Notes
1	VOE 14539944	1					Bracket	Consola	Suporte	Console	
2	VOE 13933858	1					Nipple	Niple	Niple	Raccord	
	VOE 990736	1					•O-ring	•Anillo tórico	•Anel-o	•Joint torique	
	VOE 993320	1					•O-ring	•Anillo tórico	•Anel-o	•Joint torique	
3	VOE 935069	2					Elbow nipple	Niple angular	Cotovelo	Raccord coudé	
	VOE 990737	2					•O-ring	•Anillo tórico	•Anel-o	•Joint torique	
	VOE 993320	2					•O-ring	•Anillo tórico	•Anel-o	•Joint torique	(VOE 932039)
4	VOE 14620172	3					Nipple	Niple	Niple	Raccord	
5	VOE 935089	2					Nipple	Niple	Niple	Raccord	
	VOE 990737	2					•O-ring	•Anillo tórico	•Anel-o	•Joint torique	
	VOE 993321	2					•O-ring	•Anillo tórico	•Anel-o	•Joint torique	(VOE 932040)
6	VOE 13946173	2					Screw	Tornillo	Parafuso	Vis	
7	VOE 946441	2					Flange screw	Tornillo embridado	Parafuso flangeado	Vis à embase	
8	VOE 13933900	1					Elbow nipple	Niple angular	Cotovelo	Raccord coudé	
	VOE 990737	1					•O-ring	•Anillo tórico	•Anel-o	•Joint torique	
9	VOE 937227	1					Hose assembly	Conducto	Mangueira completa	Conduit flexible	
10	VOE 938662	1					Hose assembly	Conducto	Mangueira completa	Conduit flexible	
11	VOE 937227	1					Hose assembly	Conducto	Mangueira completa	Conduit flexible	
12	VOE 14539484	1					Valve	Válvula	Válvula	Valve	See group 924-3100 page 1465
13	VOE 935100		1				Plug	Tapón	Bujão	Tampon	
14	VOE 935756		1				Plug	Tapón	Bujão	Tampon	

1	8289848
2	8281799
3	
4	
5	

Working hydraulic, quick fit on upper frame
Hidráulica de trabajo, acoplamiento rápido en el bastidor superior.
Sistema hidráulico de operação, acoplamento rápido no chassi superior
Commande hydraulique d'outil, porte-outil sur tourelle

Catalogue id **20629**	Group **924**
Illustr. No **1059585**	Section **300**
Issue **20032270-E**	Page **1413**

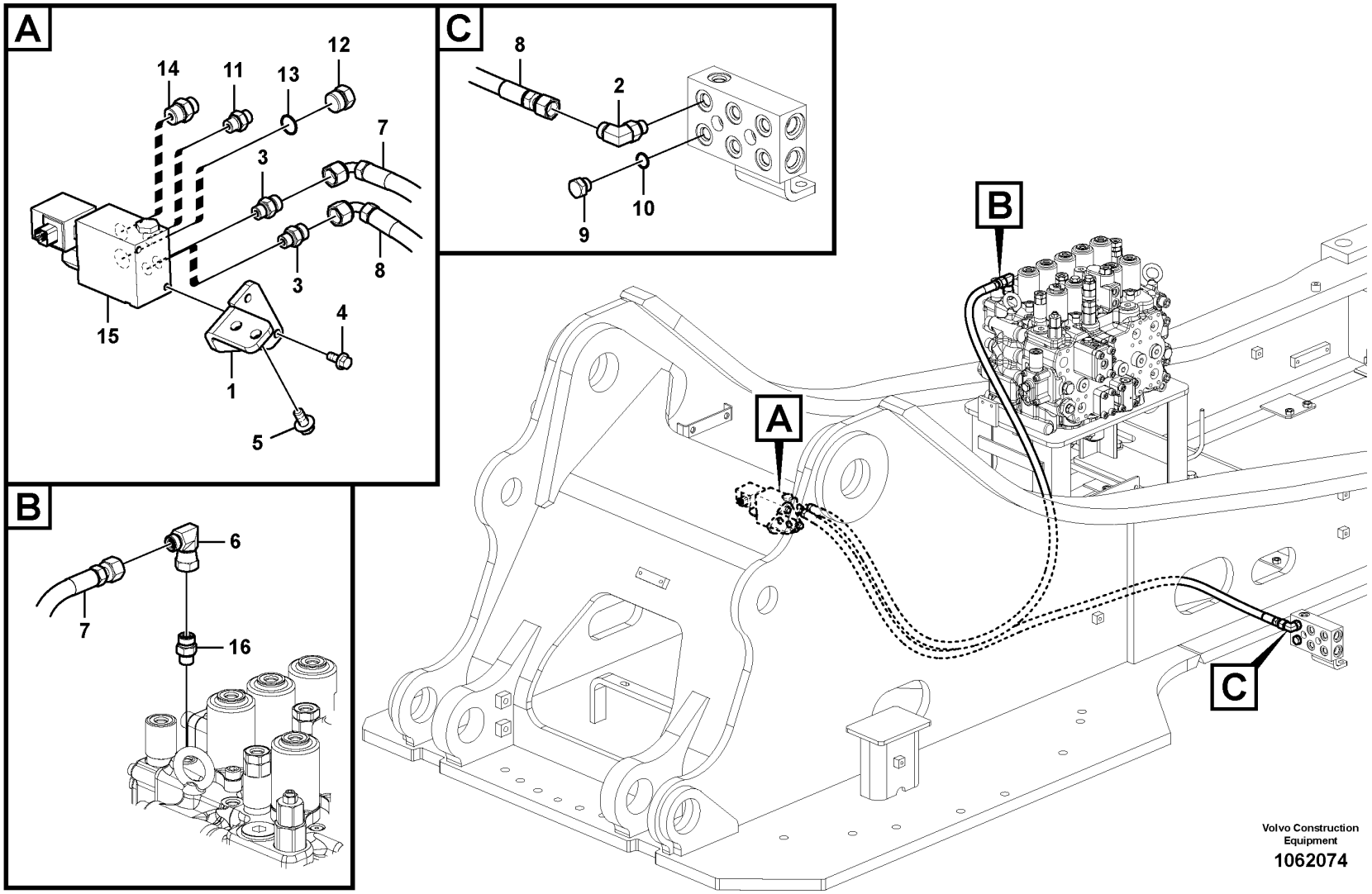

Volvo Construction Equipment

1062074

Fig.	Part No.	Quantity 1	2	3	PS	KIT	Description	Denominación	Denominação	Dénomination	Notes
1	VOE 14539944	1					Bracket	Consola	Suporte	Console	
2	VOE 935069	1					Elbow nipple	Niple angular	Cotovelo	Raccord coudé	
	VOE 990737	1					•O-ring	•Anillo tórico	•Anel-o	•Joint torique	
	VOE 993320	1					•O-ring	•Anillo tórico	•Anel-o	•Joint torique	(VOE 932039)
3	VOE 935085	2	1				Nipple	Niple	Niple	Raccord	
	VOE 993320	2	1				•O-ring	•Anillo tórico	•Anel-o	•Joint torique	(VOE 932039)
	VOE 990737	2	1				•O-ring	•Anillo tórico	•Anel-o	•Joint torique	
4	VOE 13946173	2					Screw	Tornillo	Parafuso	Vis	
5	VOE 946441	2					Flange screw	Tornillo embridado	Parafuso flangeado	Vis à embase	
6	VOE 13933900	1					Elbow nipple	Niple angular	Cotovelo	Raccord coudé	
	VOE 990737	1					•O-ring	•Anillo tórico	•Anel-o	•Joint torique	
7	VOE 938662	1					Hose assembly	Conducto	Mangueira completa	Conduit flexible	
8	VOE 937227	1					Hose assembly	Conducto	Mangueira completa	Conduit flexible	
9	SA 9415-31021	1	1				Plug	Tapon	Bujão	Bouchon	
10	VOE 993320	1					O-ring	Anillo tórico	Anel-o	Joint torique	
10	VOE 983502		1				O-ring	Anillo tórico	Anel-o	Joint torique	
11	VOE 13933858	1					Nipple	Niple	Niple	Raccord	
	VOE 990736	1					•O-ring	•Anillo tórico	•Anel-o	•Joint torique	
	VOE 993320	1					•O-ring	•Anillo tórico	•Anel-o	•Joint torique	
12	VOE 14880068	1	1				Plug	Tapón	Bujão	Tampon	
13	VOE 993321	1	1				O-ring	Anillo tórico	Anel-o	Joint torique	
14	VOE 935089	1					Nipple	Niple	Niple	Raccord	
	VOE 990737	1					•O-ring	•Anillo tórico	•Anel-o	•Joint torique	
	VOE 993321	1					•O-ring	•Anillo tórico	•Anel-o	•Joint torique	(VOE 932040)
15	VOE 14539484	1					Valve	Válvula	Válvula	Valve	See group 924-3100 page 1465
16	VOE 14620172	1					Nipple	Niple	Niple	Raccord	

4406) S/n -245058/ -230418/ -210889/ -270532/ -280219/ -221458/ 260001-

1	4406) 8289849
2	8292399
3	
4	
5	

Working hydraulic, quick fit on upper frame
Hidráulica de trabajo, acoplamiento rápido en el bastidor superior.
Sistema hidráulico de operação, acoplamento rápido no chassi superior
Commande hydraulique d'outil, porte-outil sur tourelle

Catalogue id **20629**	Group **924**
Illustr. No **1062074**	Section **350**
Issue **20032270-E**	Page **1415**

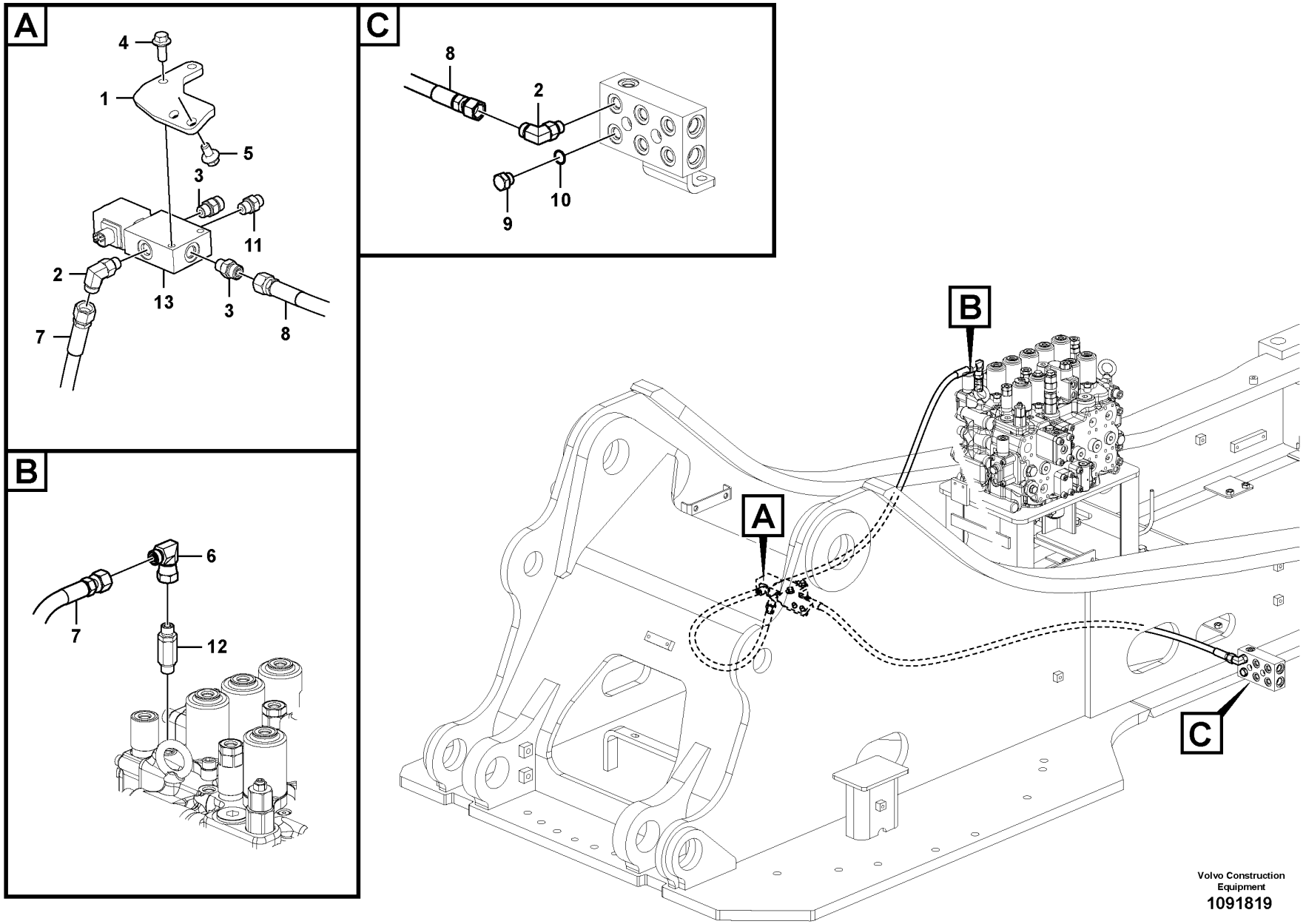

Volvo Construction Equipment

1091819

Fig.	Part No.	Quantity 1	2	3	PS	KIT	Description	Denominación	Denominação	Dénomination	Notes
1	VOE 14699721	1					Bracket	Consola	Suporte	Console	
2	VOE 935069	2					Elbow nipple	Niple angular	Cotovelo	Raccord coudé	
	VOE 990737	2					•O-ring	•Anillo tórico	•Anel-o	•Joint torique	
	VOE 993320	2					•O-ring	•Anillo tórico	•Anel-o	•Joint torique	(VOE 932039)
3	VOE 935085	2					Nipple	Niple	Niple	Raccord	
	VOE 993320	2					•O-ring	•Anillo tórico	•Anel-o	•Joint torique	(VOE 932039)
	VOE 990737	2					•O-ring	•Anillo tórico	•Anel-o	•Joint torique	
4	VOE 946329	2					Flange screw	Tornillo embridado	Parafuso flangeado	Vis à embase	
5	VOE 946441	2					Flange screw	Tornillo embridado	Parafuso flangeado	Vis à embase	
6	VOE 13933900	1					Elbow nipple	Niple angular	Cotovelo	Raccord coudé	
	VOE 990737	1					•O-ring	•Anillo tórico	•Anel-o	•Joint torique	
7	VOE 936267	1					Hose assembly	Conducto	Mangueira completa	Conduit flexible	
8	VOE 936695	1					Hose assembly	Conducto	Mangueira completa	Conduit flexible	
9	SA 9415-31021	1					Plug	Tapon	Bujão	Bouchon	
10	VOE 993320	1					O-ring	Anillo tórico	Anel-o	Joint torique	
11	VOE 13933858	1					Nipple	Niple	Niple	Raccord	
	VOE 990736	1					•O-ring	•Anillo tórico	•Anel-o	•Joint torique	
	VOE 993320	1					•O-ring	•Anillo tórico	•Anel-o	•Joint torique	
12	VOE 14620172	1					Nipple	Niple	Niple	Raccord	
13	VOE 14702907	1					Valve	Válvula	Válvula	Valve	See group 924-3150 page 1467

1		**Working hydraulic, quick fit on upper frame** **Hidráulica de trabajo, acoplamiento rápido en el bastidor superior.** **Sistema hidráulico de operação, acoplamento rápido no chassi superior** **Commande hydraulique d'outil, porte-outil sur tourelle**	Catalogue id **20629**	Group **924**
2				
3			Illustr. No **1091819**	Section **360**
4				
5		**8289849 S/N 245059-/ 231001-/ 270533-/ 280219-**	Issue **20032270-E**	Page **1417**

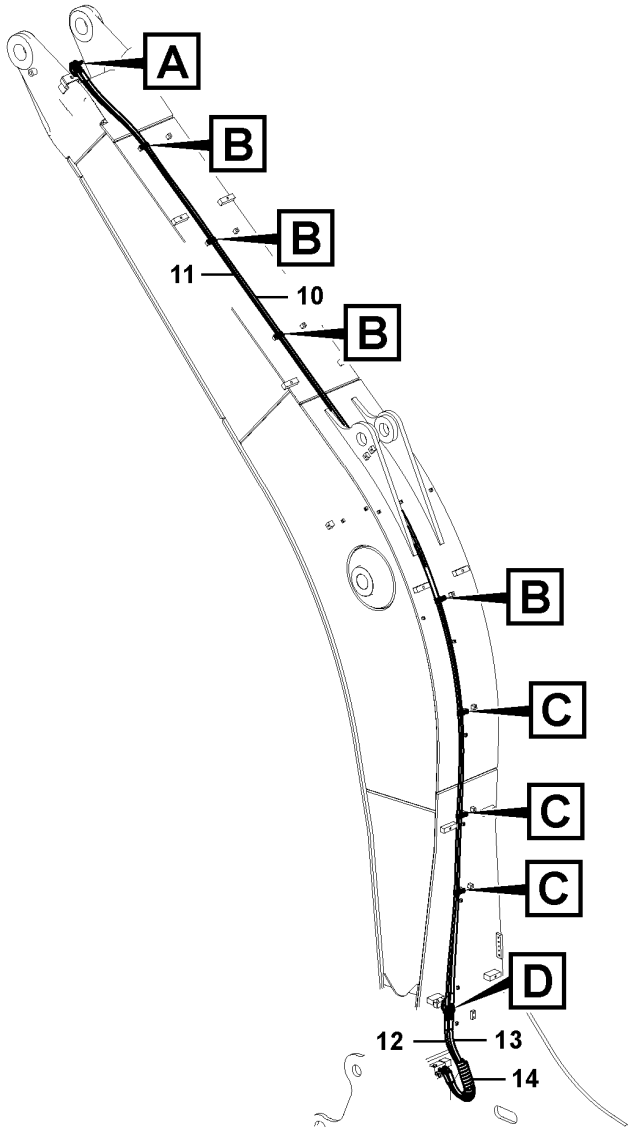

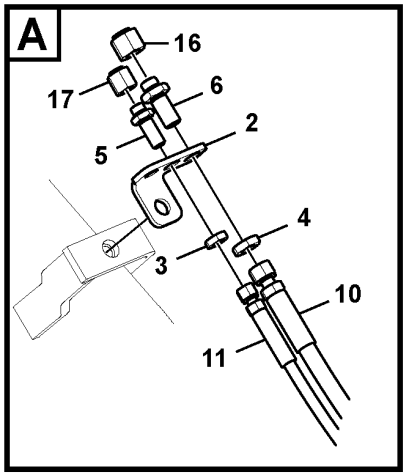

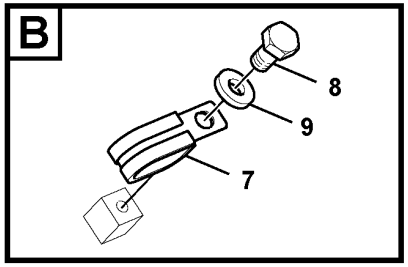

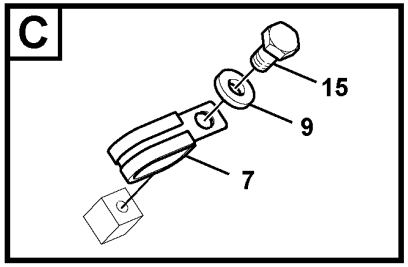

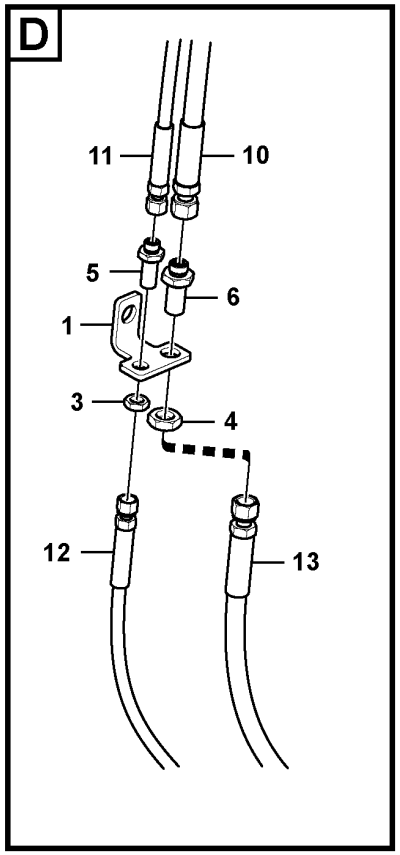

Volvo Construction Equipment

1059864

Fig.	Part No.	Quantity 1	2	3	PS	KIT	Description	Denominación	Denominação	Dénomination	Notes
1		1			NS		Plate	Placa	Placa	Plaque	
2	VOE 14535218	1					Plate	Chapa	Chapa	Tôle	
3	VOE 935428	2					Lock nut	Contratuerca	Porca trava	Contre-écrou	
4	VOE 935429	2					Lock nut	Contratuerca	Porca trava	Contre-écrou	
5	VOE 935424	2					Nipple	Niple	Niple	Raccord	
	VOE 990736	1					•O-ring	•Anillo tórico	•Anel-o	•Joint torique	
6	VOE 935425	2					Nipple	Niple	Niple	Raccord	
	VOE 990737	1					•O-ring	•Anillo tórico	•Anel-o	•Joint torique	
7	VOE 14515524	6					Clip	Clip	Clipe	Clip	
8	VOE 983250	3					Hexagon screw	Tornillo hexagonal	Parafuso sextavado	Vis à tête hexagonale	
9	VOE 992040	6					Plain washer	Arandela plana	Arruela simples	Rondelle plane	
10	VOE 937231	1					Hose assembly	Conducto	Mangueira completa	Conduit flexible	
11	VOE 937208	1					Hose assembly	Conducto	Mangueira completa	Conduit flexible	
12	VOE 936185	1					Hose assembly	Conducto	Mangueira completa	Conduit flexible	
13	VOE 936245	1					Hose assembly	Conducto	Mangueira completa	Conduit flexible	
14	VOE 14541262	1					Guard	Proteccion	Protecao	Protection	
15	VOE 983252	3					Hexagon screw	Tornillo hexagonal	Parafuso sextavado	Vis à tête hexagonale	
16	VOE 935100		1				Plug	Tapón	Bujão	Tampon	
17	VOE 935756		1				Plug	Tapón	Bujão	Tampon	

1	8289850	**Working hydraulic, quick fit on boom** **Hidráulica de trabajo, acoplamiento rápido en la pluma.** **Sistema hidráulico de operação, acoplamento rápido na lança** **Commande hydraulique d'outil, porte-outil sur flèche**	Catalogue id **20629**	Group **924**
2	8282385		Illustr. No **1059864**	Section **400**
3				
4			Issue **20032270-E**	Page **1419**
5				

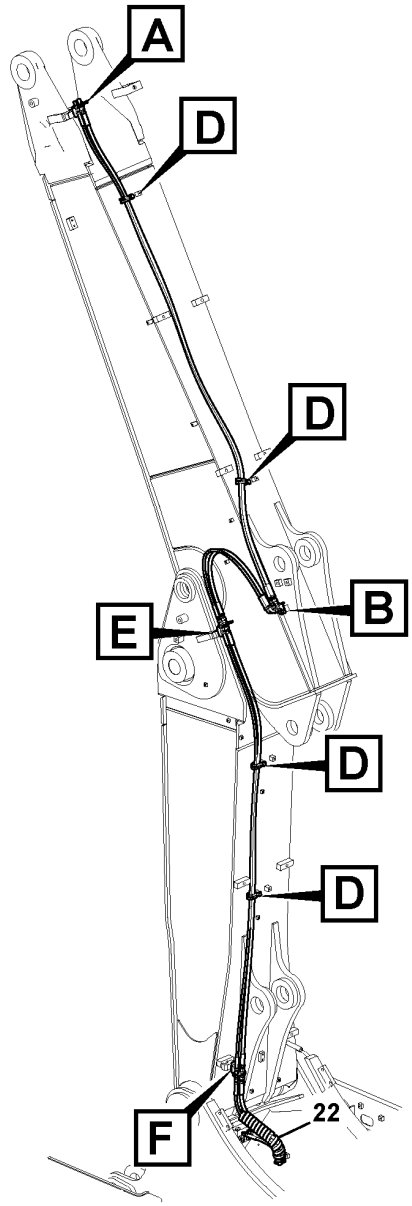

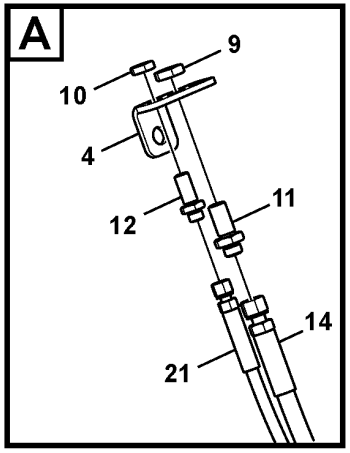

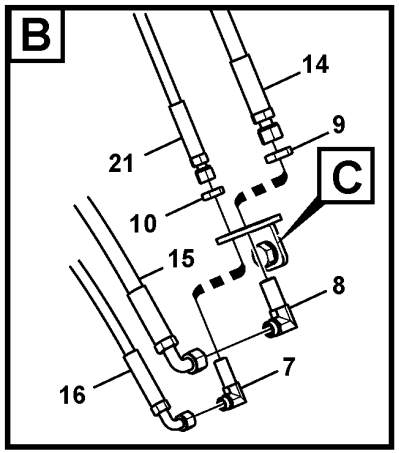

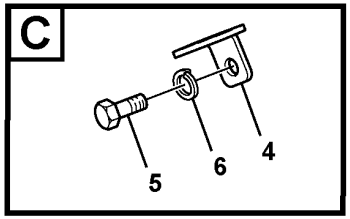

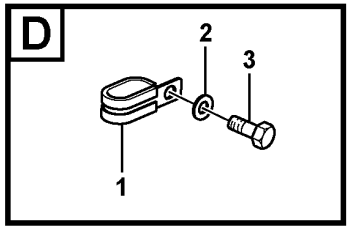

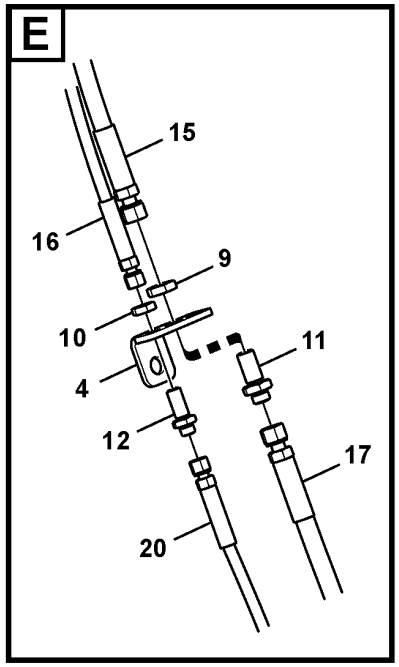

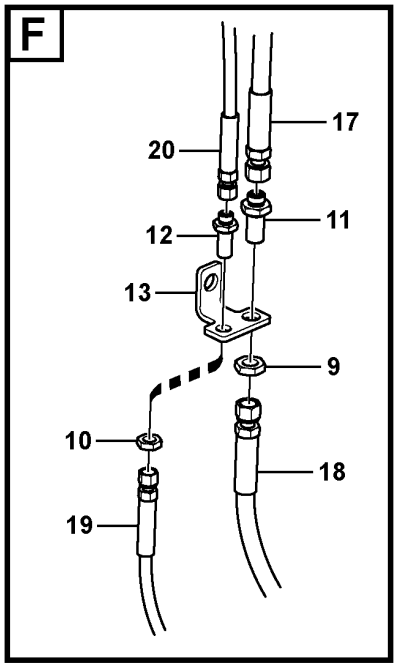

Volvo Construction Equipment

1022916

Fig.	Part No.	Quantity 1	2	3	PS	KIT	Description	Denominación	Denominação	Dénomination	Notes
1	VOE 14532534	5					Clip	Clip	Clipe	Clip	
2	VOE 992040	5					Plain washer	Arandela plana	Arruela simples	Rondelle plane	
3	VOE 983250	5					Hexagon screw	Tornillo hexagonal	Parafuso sextavado	Vis à tête hexagonale	
4	VOE 14535218	3					Plate	Chapa	Chapa	Tôle	
5	VOE 978936	1					Hexagon screw	Tornillo hexagonal	Parafuso sextavado	Vis à tête hexagonale	
6	VOE 955926	1					Spring washer	Arandela elástica	Arruela de pressão	Rondelle élastique	
7	VOE 935426	1					Elbow nipple	Niple angular	Cotovelo	Raccord coudé	
8	VOE 935427	1					Elbow nipple	Niple angular	Cotovelo	Raccord coudé	
9	VOE 935429	4					Lock nut	Contratuerca	Porca trava	Contre-écrou	
10	VOE 935428	4					Lock nut	Contratuerca	Porca trava	Contre-écrou	
11	VOE 935425	3					Nipple	Niple	Niple	Raccord	
	VOE 990737	1					•O-ring	•Anillo tórico	•Anel-o	•Joint torique	
12	VOE 935424	3					Nipple	Niple	Niple	Raccord	
	VOE 990736	1					•O-ring	•Anillo tórico	•Anel-o	•Joint torique	
13		1			NS		Plate	Placa	Placa	Plaque	
14	VOE 937101	1					Hose assembly	Conducto	Mangueira completa	Conduit flexible	
15	VOE 936476	1					Hose assembly	Conducto	Mangueira completa	Conduit flexible	
16	VOE 936563	1					Hose assembly	Conducto	Mangueira completa	Conduit flexible	
17	VOE 937100	1					Hose assembly	Conducto	Mangueira completa	Conduit flexible	
18	VOE 936245	1					Hose assembly	Conducto	Mangueira completa	Conduit flexible	
19	VOE 836185	1					Hose assembly	Conducto	Mangueira completa	Conduit flexible	
20	VOE 937791	1					Hose assembly	Conducto	Mangueira completa	Conduit flexible	
21	VOE 937487	1					Hose assembly	Conducto	Mangueira completa	Conduit flexible	
22	VOE 14541262	1					Guard	Proteccion	Protecao	Protection	

1		**Working hydraulic, quickfit on adjustable boom** **Hidráulica de trabajo, acoplamiento rápido en la pluma ajustable.** **Sistema hidráulico de operação, acoplamento rápido na lança ajustável** **Commande hydraulique d'outil, porte-outil sur flèche articulée**	Catalogue id **20629**	Group **924**
2			Illustr. No **1022916**	Section **500**
3				
4			Issue **20032270-E**	Page **1421**
5		**8289852**		

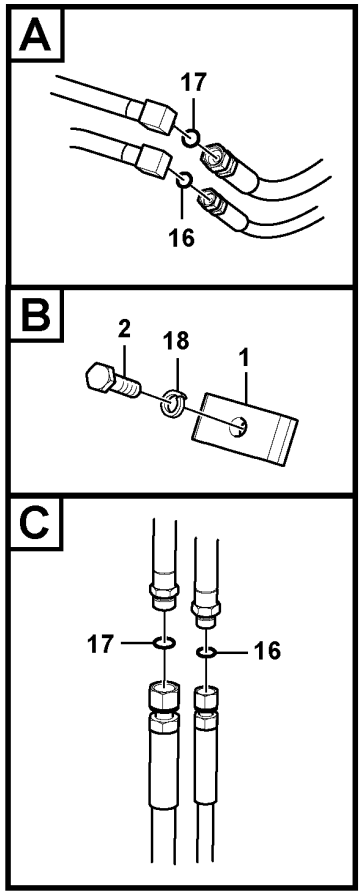

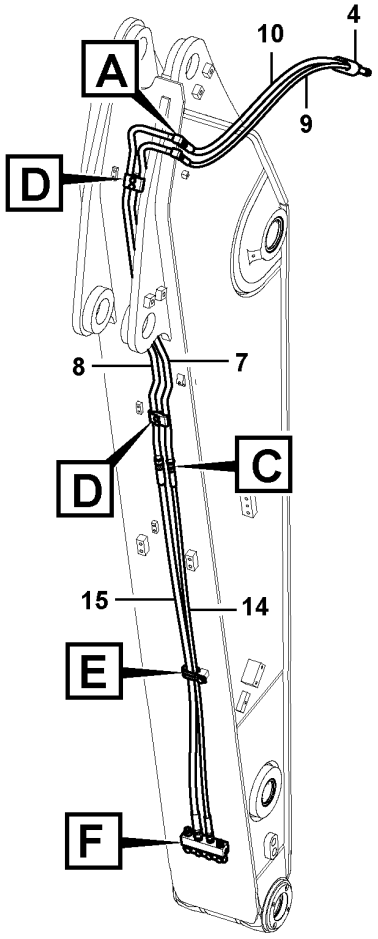

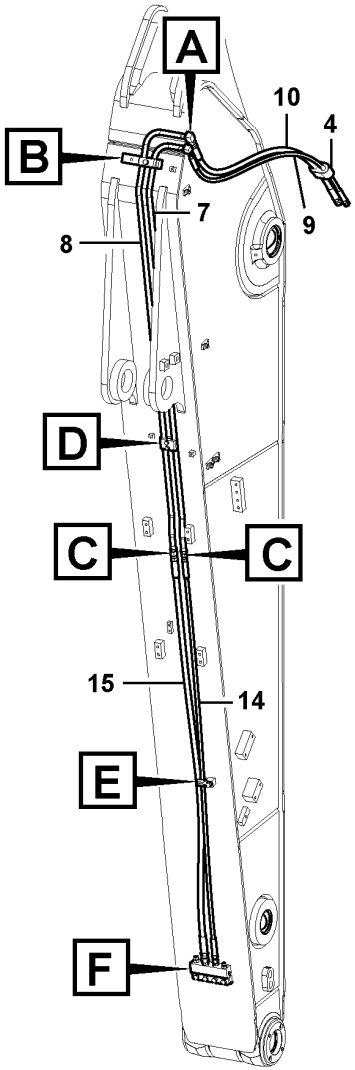

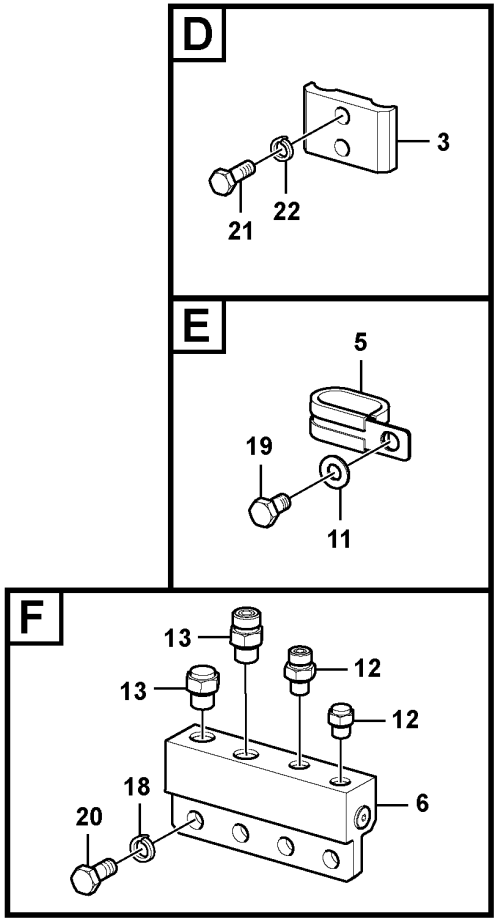

Volvo Construction Equipment

1022935

Fig.	Part No.	Quantity 1	2	3	4	5	PS	KIT	Description	Denominación	Denominação	Dénomination	Notes
1	VOE 14881202				1				Clamp	Abrazadera	Braçadeira	Collier serrage	
2	VOE 983253			1	1				Hexagon screw	Tornillo hexagonal	Parafuso sextavado	Vis à tête hexagonale	
3	VOE 14541254	2	2	1	1				Clamp	Abrazadera	Braçadeira	Collier serrage	
4	SA 1174-58220	1	1	1	1				Rubber clamp	Abrazadera de goma		Collier en caoutchouc	
5	VOE 14515524	1	1		1				Clip	Clip	Clipe	Clip	
6	VOE 14543929	1	1	1	1				Block	Bloque	Bloco	Bloc	
7	VOE 14677250	1							Pipe	Tubo	Tubo	Tuyau	(VOE 14541305)
7	VOE 14534109		1						Pipe	Canalizacion	Tubo	Canalisation	
7	VOE 14677124			1					Pipe	Tubo	Tubo	Tuyau	(VOE 14534113)
7	VOE 14541259				1				Pipe	Canalizacion	Tubo	Canalisation	
8	VOE 14541306	1							Pipe	Canalizacion	Tubo	Canalisation	
8	VOE 14534107		1						Pipe	Canalizacion	Tubo	Canalisation	
8	VOE 14534111			1					Pipe	Canalizacion	Tubo	Canalisation	
8	VOE 14541258				1				Pipe	Canalizacion	Tubo	Canalisation	
9	VOE 14880853	1							Hose	Manguera	Mangueira	Flexible	
9	VOE 14880794		1	1	1				Hose	Manguera	Mangueira	Flexible	
10	VOE 14880854	1							Hose	Manguera	Mangueira	Flexible	
10	VOE 14880795		1	1	1				Hose	Manguera	Mangueira	Flexible	
11	VOE 992040	1	1	1	1				Plain washer	Arandela plana	Arruela simples	Rondelle plane	
12	VOE 935082	2	2	2	2				Nipple	Niple	Niple	Raccord	
13	VOE 935085	2	2	2	2				Nipple	Niple	Niple	Raccord	
14	VOE 936195	1							Hose assembly	Conducto	Mangueira completa	Conduit flexible	
14	VOE 936199		1	1	1				Hose assembly	Conducto	Mangueira completa	Conduit flexible	
15	VOE 936257	1							Hose assembly	Conducto	Mangueira completa	Conduit flexible	
15	VOE 936261		1	1	1				Hose assembly	Conducto	Mangueira completa	Conduit flexible	
16	VOE 990736	2	2	2	2				O-ring	Anillo tórico	Anel-o	Joint torique	
17	VOE 990737	2	2	2	2				O-ring	Anillo tórico	Anel-o	Joint torique	
18	VOE 955922	4	4	5	5				Spring washer	Arandela elástica	Arruela de pressão	Rondelle élastique	
19	VOE 983250	1	1	1	1				Hexagon screw	Tornillo hexagonal	Parafuso sextavado	Vis à tête hexagonale	
20	VOE 983251	4	4	4	4				Hexagon screw	Tornillo hexagonal	Parafuso sextavado	Vis à tête hexagonale	
21	VOE 983243	4	4	2	2				Hexagon screw	Tornillo hexagonal	Parafuso sextavado	Vis à tête hexagonale	

1	8289854
2	8289855
3	8289856
4	8289857
5	

Working hydraulic, quick fit on dipper arm
Hidráulica de trabajo, acoplamiento rápido en el brazo.
Sistema hidráulico de operação, acoplamento rápido no braço
Commande hydraulique d'outil, porte-outil sur balancier

Catalogue id **20629**	Group **924**
Illustr. No **1022935**	Section **700**
Issue **20032270-E**	Page **1423**

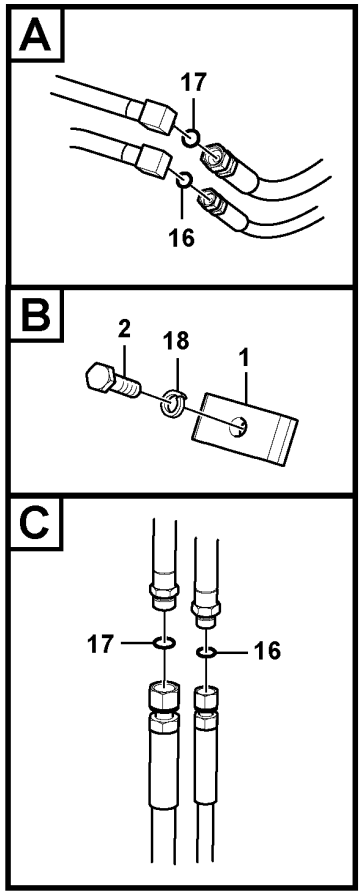

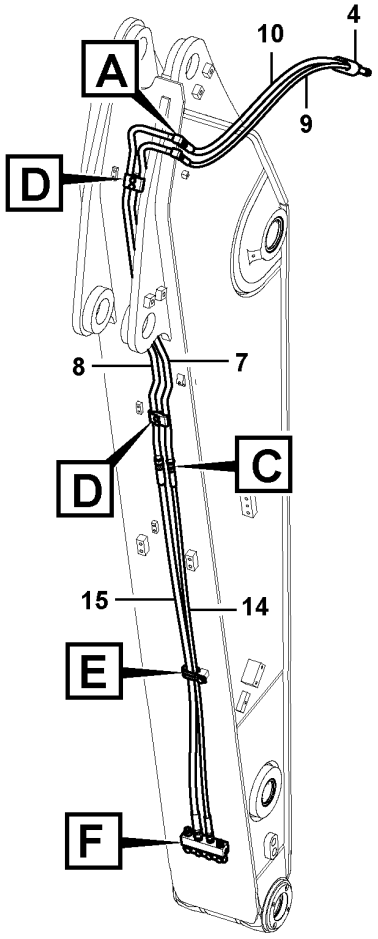

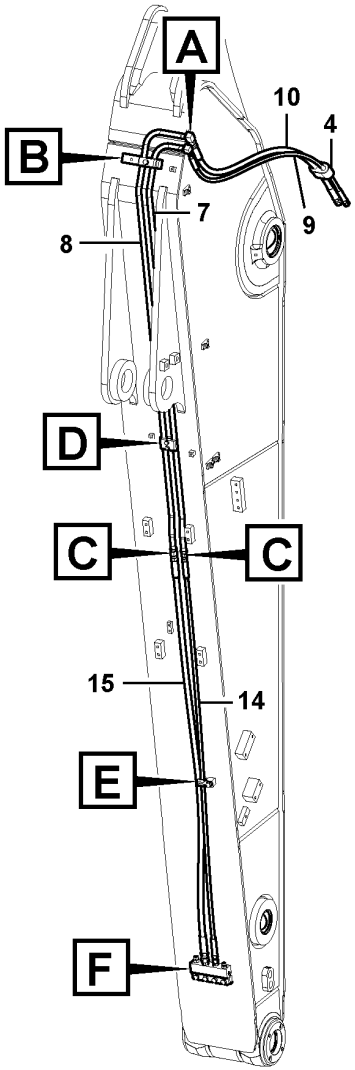

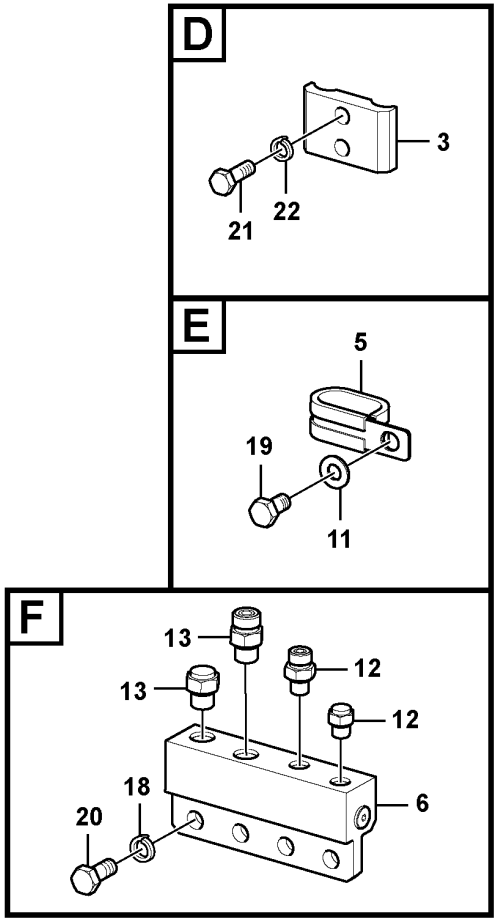

Volvo Construction Equipment

1022935

Fig.	Part No.	Quantity 1	2	3	4	5	PS	KIT	Description	Denominación	Denominação	Dénomination	Notes
22	VOE 955921	4	4	2	2				Spring washer	Arandela elástica	Arruela de pressão	Rondelle élastique	

1	8289854	**Working hydraulic, quick fit on dipper arm** **Hidráulica de trabajo, acoplamiento rápido en el brazo.** **Sistema hidráulico de operação, acoplamento rápido no braço** **Commande hydraulique d'outil, porte-outil sur balancier**	Catalogue id **20629**	Group **924**
2	8289855		Illustr. No **1022935**	Section **700**
3	8289856			
4	8289857		Issue **20032270-E**	Page **1425**
5				

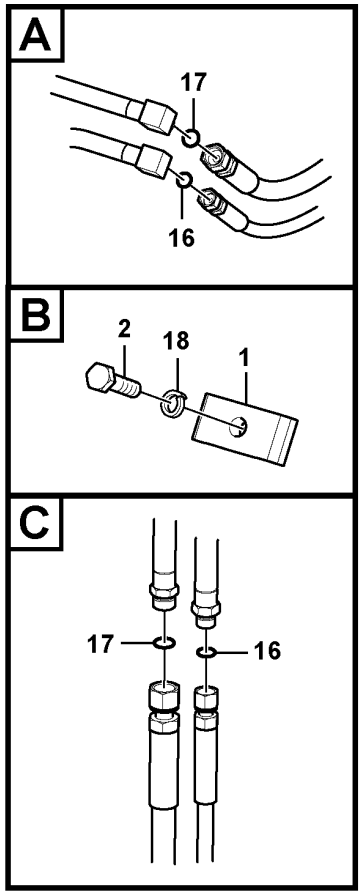

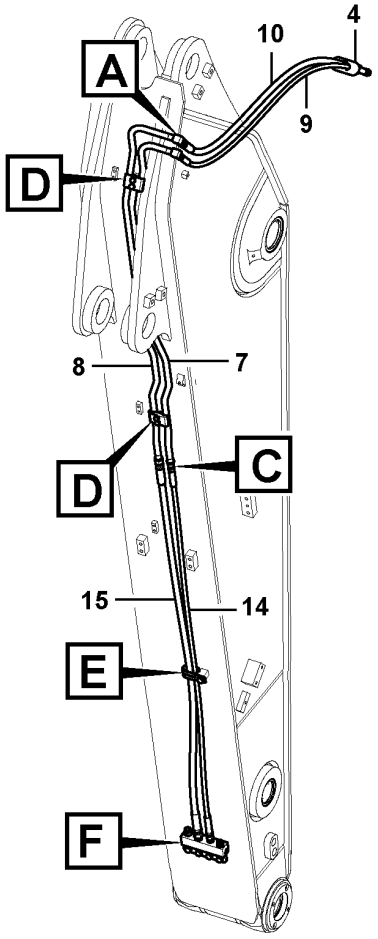

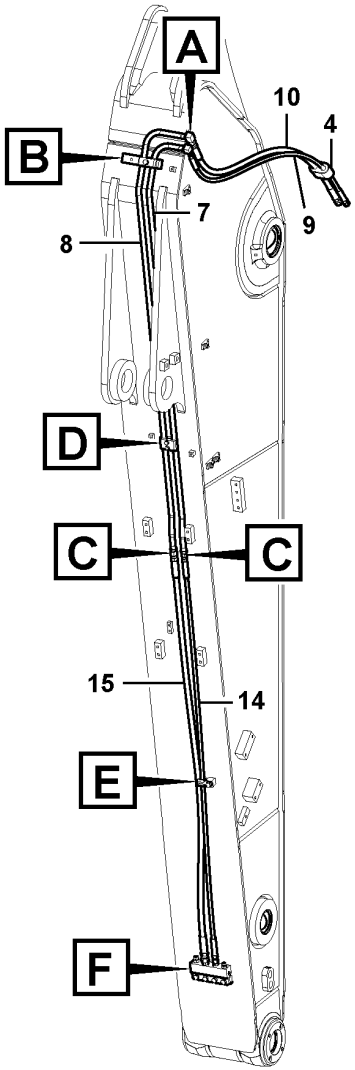

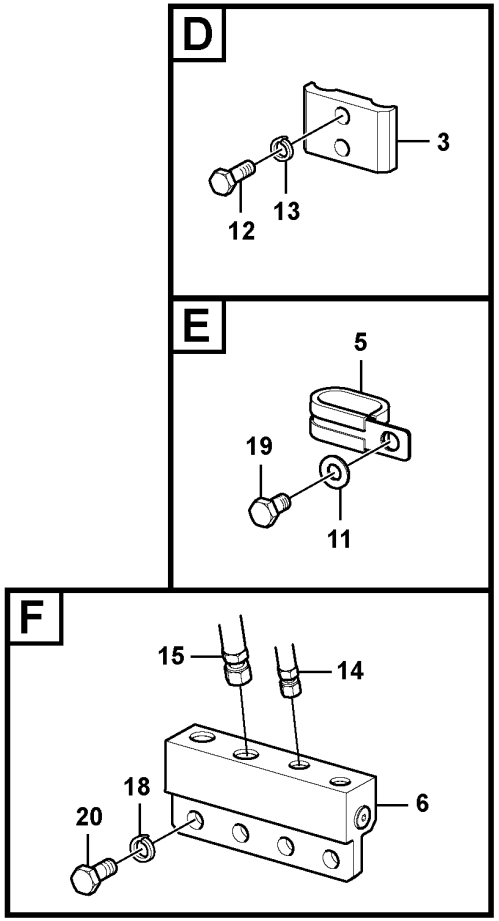

Volvo Construction Equipment

1062084

Fig.	Part No.	Quantity 1	2	3	4	5	PS	KIT	Description	Denominación	Denominação	Dénomination	Notes
1	VOE 14881202			1	1				Clamp	Abrazadera	Braçadeira	Collier serrage	
2	VOE 983253			1	1				Hexagon screw	Tornillo hexagonal	Parafuso sextavado	Vis à tête hexagonale	
3	VOE 14541254	2	2	1	1				Clamp	Abrazadera	Braçadeira	Collier serrage	
4	SA 1174-58220	1	1	1	1				Rubber clamp	Abrazadera de goma		Collier en caoutchouc	
5	VOE 14515524	1	1	1	1				Clip	Clip	Clipe	Clip	
6	VOE 14577946	1	1	1	1	1			Block	Bloque	Bloco	Bloc	
7	VOE 14677250	1							Pipe	Tubo	Tubo	Tuyau	(VOE 14541305)
7	VOE 14534109		1						Pipe	Canalizacion	Tubo	Canalisation	
7	VOE 14677124			1					Pipe	Tubo	Tubo	Tuyau	(VOE 14534113)
7	VOE 14541259				1				Pipe	Canalizacion	Tubo	Canalisation	
8	VOE 14541306	1							Pipe	Canalizacion	Tubo	Canalisation	
8	VOE 14534107		1						Pipe	Canalizacion	Tubo	Canalisation	
8	VOE 14534111			1					Pipe	Canalizacion	Tubo	Canalisation	
8	VOE 14541258				1				Pipe	Canalizacion	Tubo	Canalisation	
9	VOE 14880853	1							Hose	Manguera	Mangueira	Flexible	
9	VOE 14880794		1	1	1				Hose	Manguera	Mangueira	Flexible	
10	VOE 14880854	1							Hose	Manguera	Mangueira	Flexible	
10	VOE 14880795		1	1	1				Hose	Manguera	Mangueira	Flexible	
11	VOE 992040	1	1	1	1				Plain washer	Arandela plana	Arruela simples	Rondelle plane	
12	VOE 983243	4	4	4	2				Hexagon screw	Tornillo hexagonal	Parafuso sextavado	Vis à tête hexagonale	
13	VOE 955921	4	4	2	2				Spring washer	Arandela elástica	Arruela de pressão	Rondelle élastique	
12	VOE 935082								Nipple	Niple	Niple	Raccord	
13	VOE 935085								Nipple	Niple	Niple	Raccord	
14	VOE 936195	1							Hose assembly	Conducto	Mangueira completa	Conduit flexible	
14	VOE 936199		1	1	1				Hose assembly	Conducto	Mangueira completa	Conduit flexible	
15	VOE 936257	1							Hose assembly	Conducto	Mangueira completa	Conduit flexible	
15	VOE 936261		1	1	1				Hose assembly	Conducto	Mangueira completa	Conduit flexible	
16	VOE 990736	2	2	2	2				O-ring	Anillo tórico	Anel-o	Joint torique	
17	VOE 990737	2	2	2	2				O-ring	Anillo tórico	Anel-o	Joint torique	
18	VOE 955922	3	3	4	4	3			Spring washer	Arandela elástica	Arruela de pressão	Rondelle élastique	
19	VOE 983250	1	1	1	1				Hexagon screw	Tornillo hexagonal	Parafuso sextavado	Vis à tête hexagonale	

1	8289858
2	8289859
3	8289860
4	8289861
5	8292399

Working hydraulic, quick fit on dipper arm
Hidráulica de trabajo, acoplamiento rápido en el brazo.
Sistema hidráulico de operação, acoplamento rápido no braço
Commande hydraulique d'outil, porte-outil sur balancier

Catalogue id **20629**	Group **924**
Illustr. No **1062084**	Section **750**
Issue **20032270-E**	Page **1427**

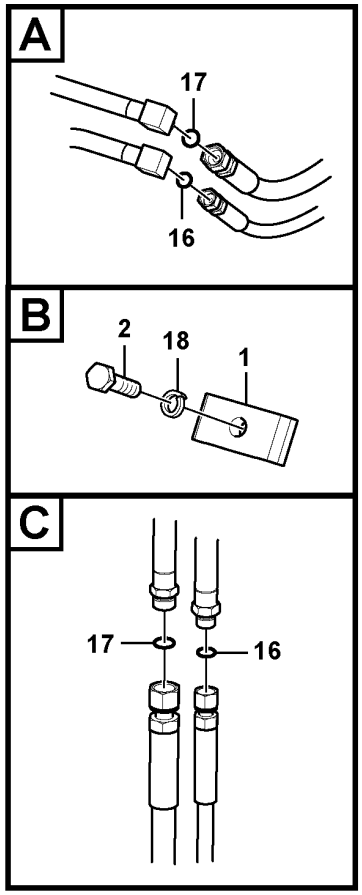

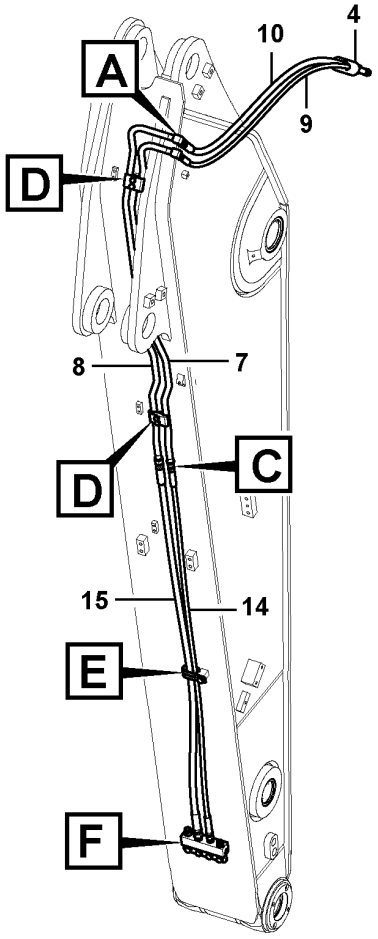

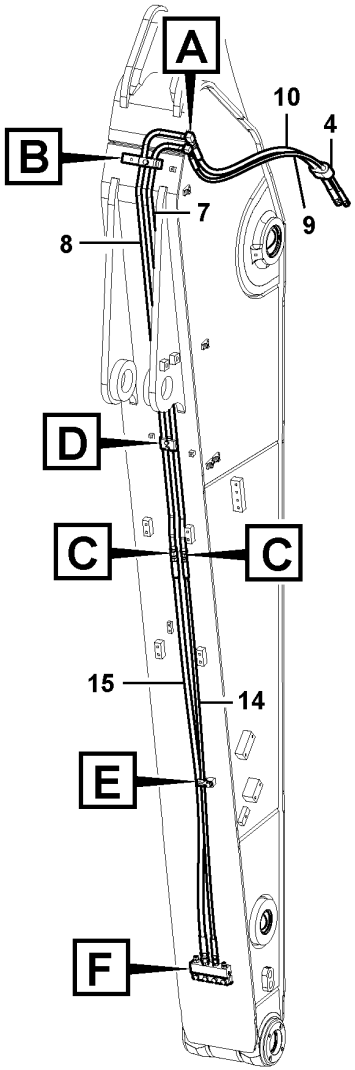

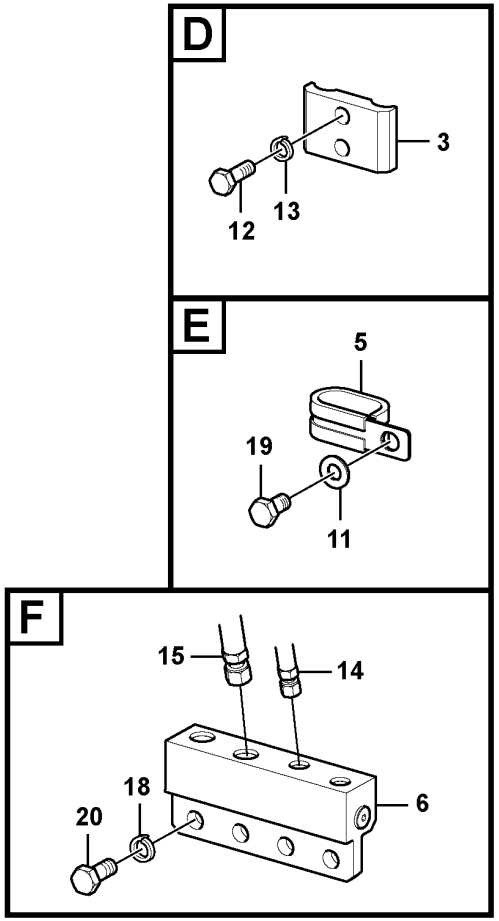

Volvo Construction Equipment

1062084

Fig.	Part No.	Quantity 1	2	3	4	5	PS	KIT	Description	Denominación	Denominação	Dénomination	Notes
20	**VOE 983252**	3	3	3	3	3			Hexagon screw	Tornillo hexagonal	Parafuso sextavado	Vis à tête hexagonale	

1	**8289858**	**Working hydraulic, quick fit on dipper arm** **Hidráulica de trabajo, acoplamiento rápido en el brazo.** **Sistema hidráulico de operação, acoplamento rápido no braço** **Commande hydraulique d'outil, porte-outil sur balancier**	Catalogue id **20629**	Group **924**
2	**8289859**		Illustr. No **1062084**	Section **750**
3	**8289860**			
4	**8289861**		Issue **20032270-E**	Page **1429**
5	**8292399**			

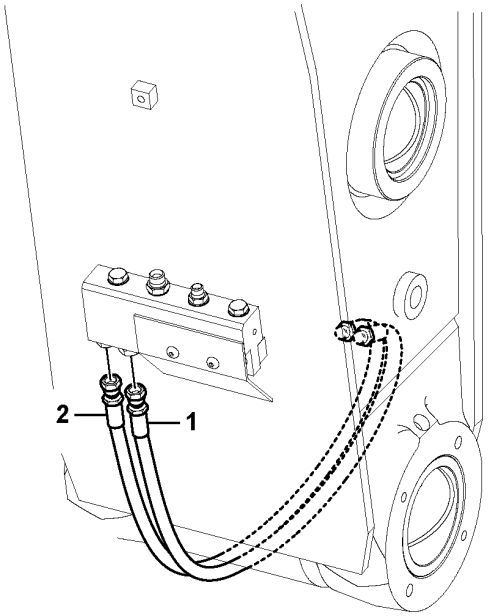

Volvo Construction Equipment

1025574

Fig.	Part No.	Quantity 1	2	3	PS	KIT	Description	Denominación	Denominação	Dénomination	Notes
1	VOE 14556265	1					Hose	Manguera	Mangueira	Flexible	
2	VOE 14556209	1					Hose	Manguera	Mangueira	Flexible	

1		**Working hydraulic, quick fit on dipper arm** **Hidráulica de trabajo, acoplamiento rápido en el brazo.** **Sistema hidráulico de operação, acoplamento rápido no braço** **Commande hydraulique d'outil, porte-outil sur balancier**	Catalogue id **20629**	Group **924**
2				
3			Illustr. No **1025574**	Section **800**
4				
5		**8290910, 8292399**	Issue **20032270-E**	Page **1431**

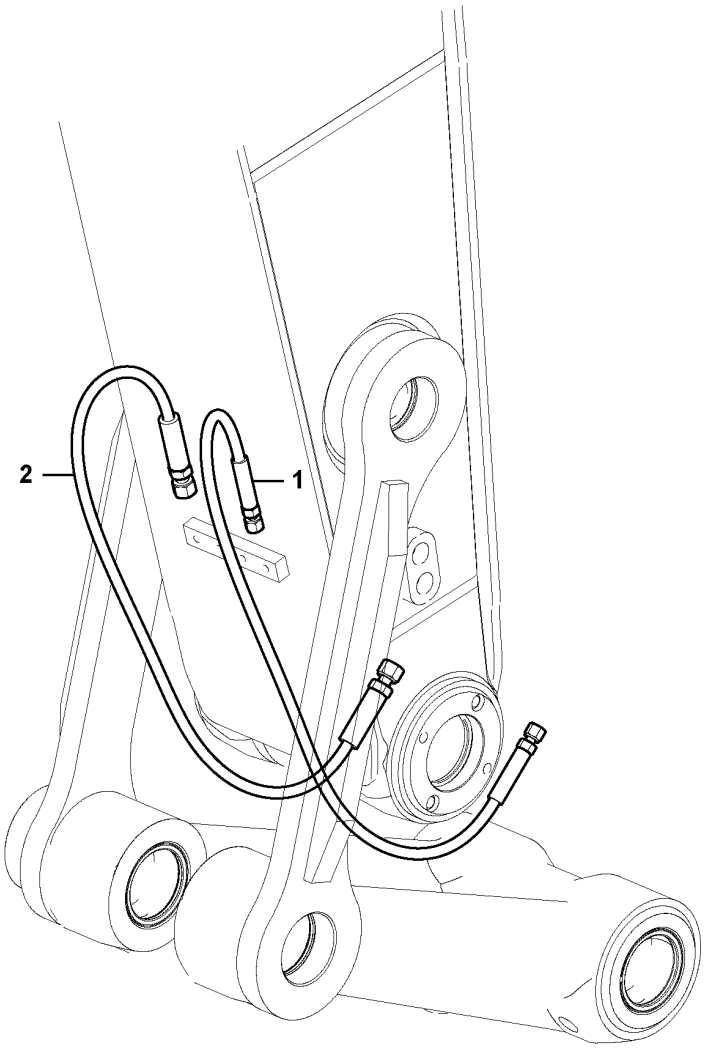

Volvo Construction Equipment

1022914

Fig.	Part No.	Quantity 1	2	3	4	5	PS	KIT	Description	Denominación	Denominação	Dénomination	Notes
1	VOE 14880794	1							Hose	Manguera	Mangueira	Flexible	
	VOE 14881581		1						Hose assembly	Conducto	Mangueira completa	Conduit flexible	
	VOE 14639151			1					Hose	Manguera	Mangueira	Flexible	
	VOE 14674505				1				Hose	Manguera	Mangueira	Flexible	
2	VOE 14880852	1							Hose	Manguera	Mangueira	Flexible	
	VOE 14881580		1						Hose assembly	Conducto	Mangueira completa	Conduit flexible	
	VOE 14639152			1					Hose	Manguera	Mangueira	Flexible	
	VOE 14674506				1				Hose	Manguera	Mangueira	Flexible	

1	8289871
2	8289872,8290918
3	8292658
4	8296849
5	

Working hydraulic, quick fit on dipper arm
Hidráulica de trabajo, acoplamiento rápido en el brazo.
Sistema hidráulico de operação, acoplamento rápido no braço
Commande hydraulique d'outil, porte-outil sur balancier

Catalogue id **20629**	Group **924**
Illustr. No **1022914**	Section **850**
Issue **20032270-E**	Page **1433**

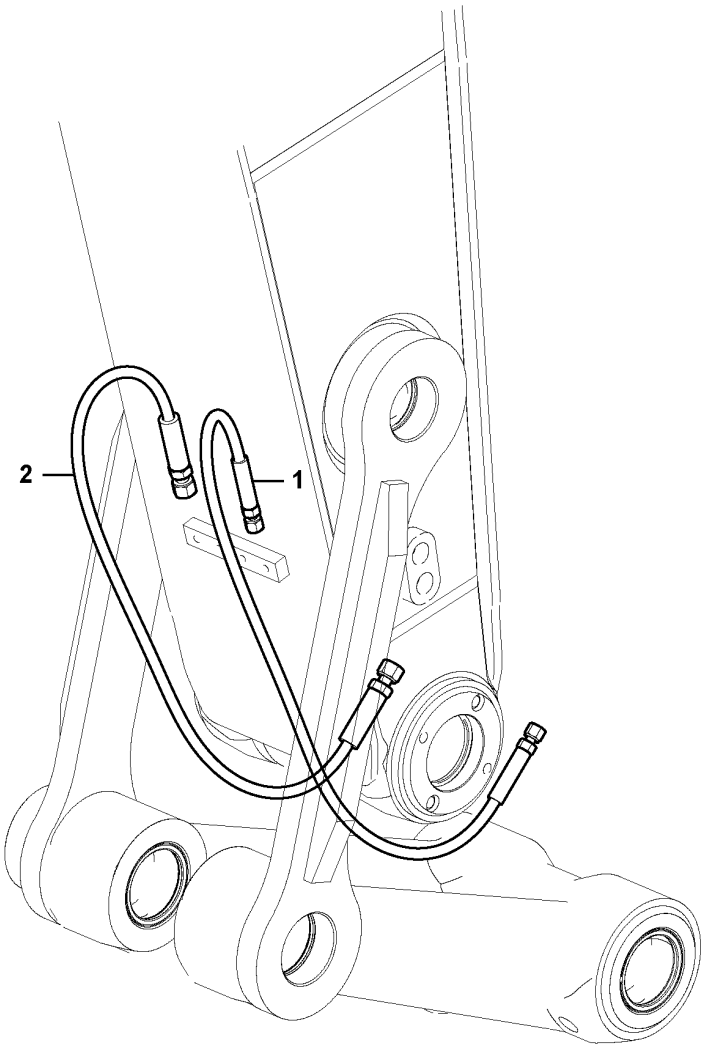

Volvo Construction Equipment

1022914

Fig.	Part No.	Quantity 1	2	3	PS	KIT	Description	Denominación	Denominação	Dénomination	Notes
1	VOE 14651833	1					Hose	Manguera	Mangueira	Flexible	
2	VOE 14651834	1					Hose	Manguera	Mangueira	Flexible	

1		**Working hydraulic, quick fit on dipper arm** **Hidráulica de trabajo, acoplamiento rápido en el brazo.** **Sistema hidráulico de operação, acoplamento rápido no braço** **Commande hydraulique d'outil, porte-outil sur balancier**	Catalogue id **20629**	Group **924**
2				
3			Illustr. No **1022914**	Section **875**
4				
5		**8294408**	Issue **20032270-E**	Page **1435**

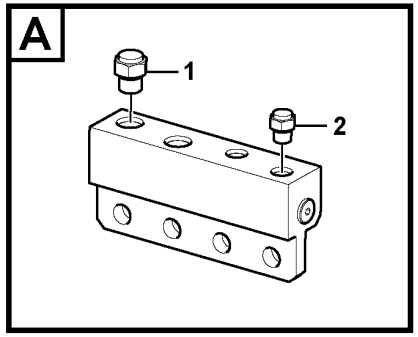

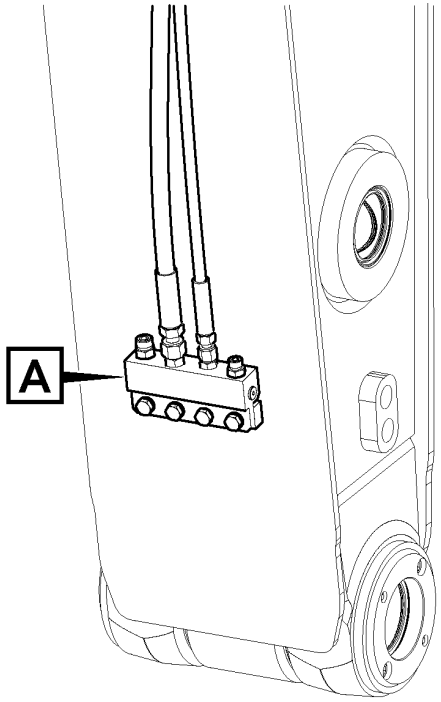

Volvo Construction
Equipment

1029591

Fig.	Part No.	Quantity 1	2	3	PS	KIT	Description	Denominación	Denominação	Dénomination	Notes
1	VOE 935756	1					Plug	Tapón	Bujão	Tampon	
2	VOE 935100	1					Plug	Tapón	Bujão	Tampon	

1		**Working hydraulic, quick fit on dipper arm** **Hidráulica de trabajo, acoplamiento rápido en el brazo.** **Sistema hidráulico de operação, acoplamento rápido no braço** **Commande hydraulique d'outil, porte-outil sur balancier**	Catalogue id **20629**	Group **924**
2				
3			Illustr. No **1029591**	Section **900**
4				
5		**8279950**	Issue **20032270-E**	Page **1437**

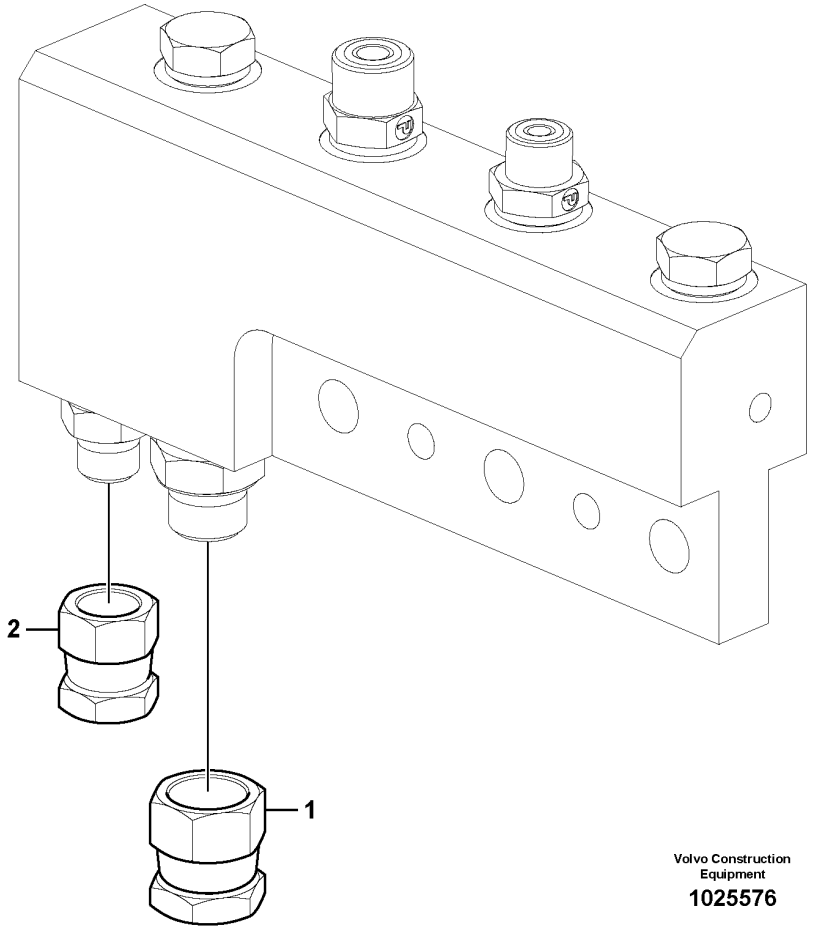

Volvo Construction Equipment

1025576

Fig.	Part No.	Quantity 1	2	3	PS	KIT	Description	Denominación	Denominação	Dénomination	Notes
1	SA 9411-90410	1					Plug	Tapón	Bujão	Tampon	
2	SA 9411-93390	1					Plug	Tapón	Bujão	Tampon	

1		**Working hydraulic, quick fit on dipper arm** **Hidráulica de trabajo, acoplamiento rápido en el brazo.** **Sistema hidráulico de operação, acoplamento rápido no braço** **Commande hydraulique d'outil, porte-outil sur balancier**	Catalogue id **20629**	Group **924**
2				
3			Illustr. No **1025576**	Section **950**
4				
5		**8283971**	Issue **20032270-E**	Page **1439**

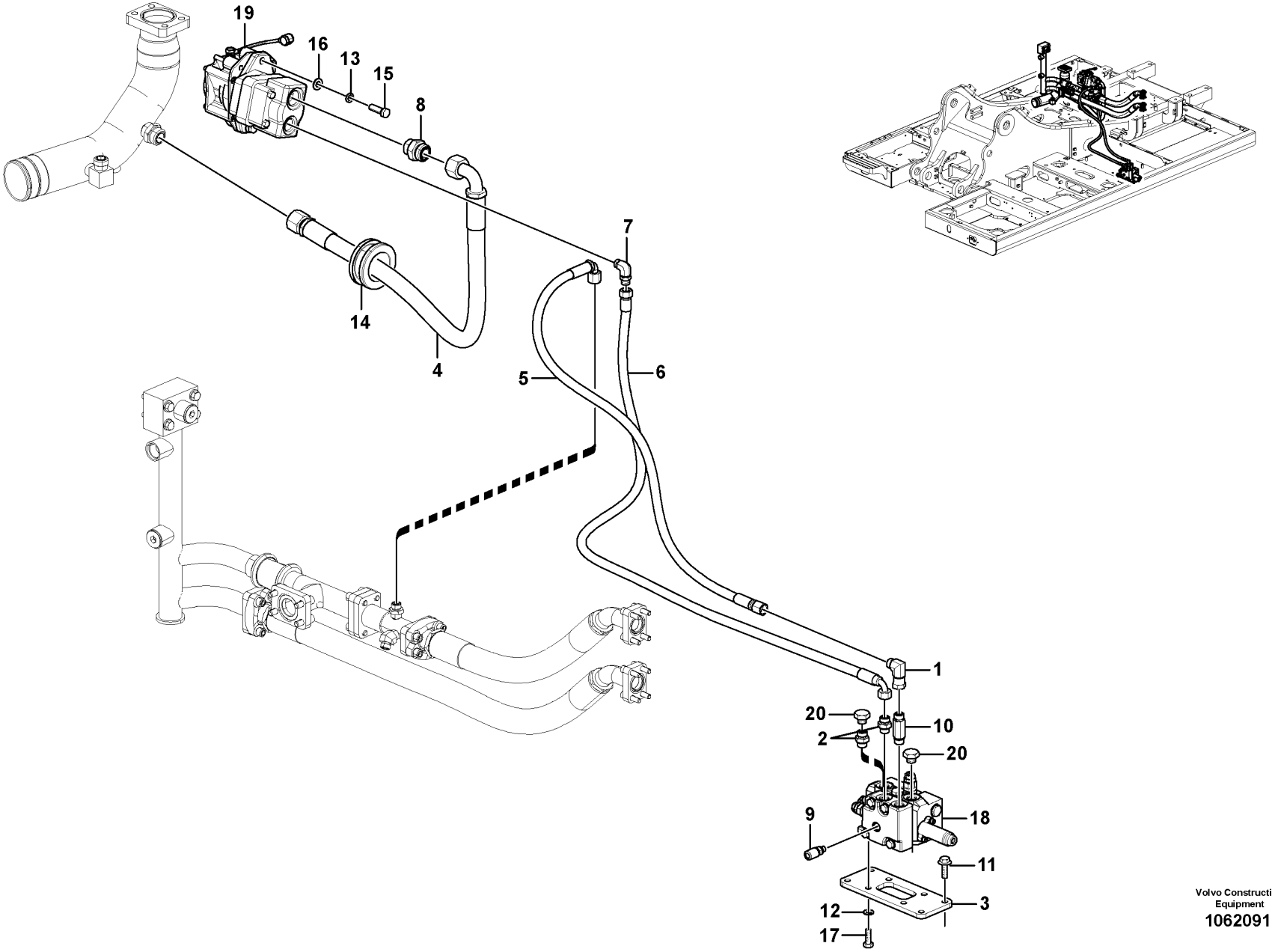

Volvo Construction Equipment
1062091

Fig.	Part No.	Quantity 1	2	3	4	5	PS	KIT	Description	Denominación	Denominação	Dénomination	Notes
1	VOE 13933872	1	1	1		1			Elbow nipple	Niple angular	Cotovelo	Raccord coudé	
2	VOE 13933923	2	2	2					Nipple	Niple	Niple	Raccord	
	VOE 13933923					2			Nipple	Niple	Niple	Raccord	S/N -210564
	VOE 13933923					1			Nipple	Niple	Niple	Raccord	S/N 210565-
	VOE 13933868					1			Elbow nipple	Niple angular	Cotovelo	Raccord coudé	S/N 210565-
3	VOE 14557303	1	1	1		1			Bracket	Consola	Suporte	Console	
4	VOE 17200447	1	1	1					Hose assembly	Conducto	Mangueira completa	Conduit flexible	
5	VOE 937807	1	1	1		1			Hose assembly	Conducto	Mangueira completa	Conduit flexible	
6	VOE 938572	1	1	1					Hose assembly	Conducto	Mangueira completa	Conduit flexible	
	VOE 938572					1			Hose assembly	Conducto	Mangueira completa	Conduit flexible	S/N -210564
	VOE 15800372					1			Hose assembly	Conducto	Mangueira completa	Conduit flexible	S/N 210565-
7	VOE 935074	1	1	1					Elbow nipple	Niple angular	Cotovelo	Raccord coudé	
8	VOE 935229	1	1	1					Nipple	Niple	Niple	Raccord	
9	VOE 936445	1	1	1		1			Testing nipple	Niple de medición	Niple de teste	Raccord contrôle	
10	VOE 937777	1	1	1		2			Nipple	Niple	Niple	Raccord	
11	VOE 946329	4	4	4		4			Flange screw	Tornillo embridado	Parafuso flangeado	Vis à embase	
12	VOE 955922	4	4	4		4			Spring washer	Arandela elástica	Arruela de pressão	Rondelle élastique	
13	VOE 955923	4	4	4					Spring washer	Arandela elástica	Arruela de pressão	Rondelle élastique	
14	SA 9751-16427	1	1	1					Grommet	Pasaje	Passa muro	Passe fil	
15	VOE 978933	2	2	2					Hexagon screw	Tornillo hexagonal	Parafuso sextavado	Vis à tête hexagonale	
16	VOE 992042	2	2	2					Plain washer	Arandela plana	Arruela simples	Rondelle plane	
17	VOE 993039	4	4	4		4			Hexagon screw	Tornillo hexagonal	Parafuso sextavado	Vis à tête hexagonale	
18	VOE 14544006	1	1	1		1			Control valve	Válvula de control	Válvula controle	Valve contrôle	See group 912-3400 page 1191
19	VOE 14613848	1							Gear pump	Bomba de engranaje	Bomba a engrenagem	Pompe engrenages	
	VOE 14536201	1							•Seal	•Junta	•Vedação	•Étanchéité	
19	VOE 14562999		1	1					Gear pump	Bomba de engranaje	Bomba a engrenagem	Pompe engrenages	See group 924-2100 page 1461
20	VOE 935574				2				Plug	Tapón	Bujão	Tampon	

1	8289839
2	8289840
3	8289841
4	8281800
5	8292754

Working hydraulic, slope and rotator on upper frame
Hidráulica de trabajo, inclinación y rotador en el bastidor superior
Sistema hidráulico de operação, inclinação e rotor no chassi superior
Commande hydraulique d'outil, équipement de talutage et rotateur sur tourelle

Catalogue id **20629**	Group **924**
Illustr. No **1062091**	Section **1000**
Issue **20032270-E**	Page **1441**

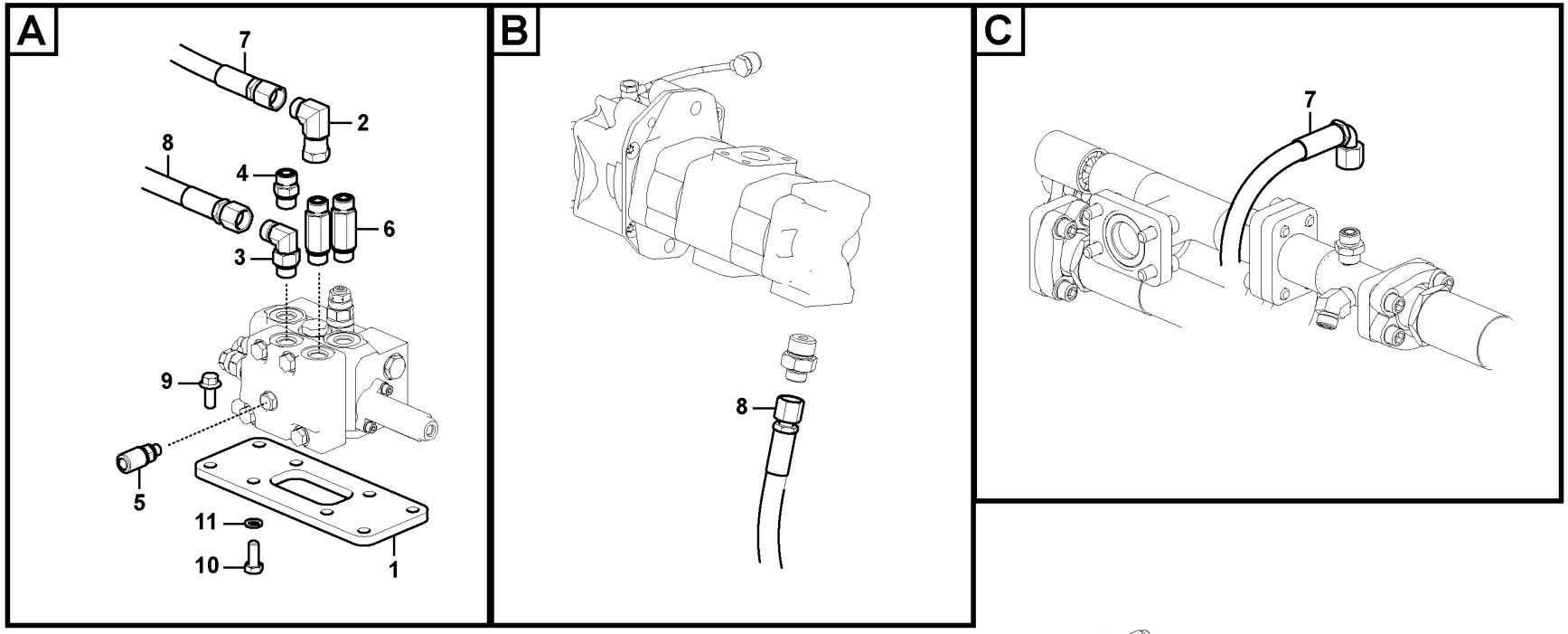

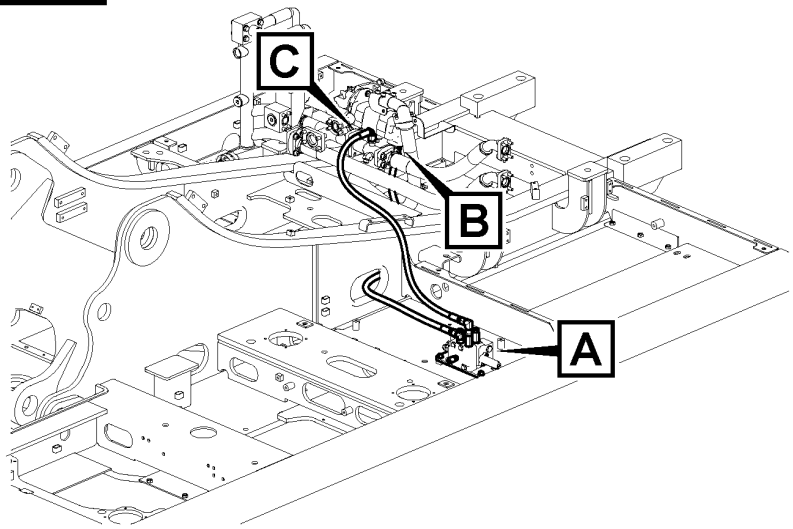

Volvo Construction Equipment

1049727

Fig.	Part No.	Quantity 1	2	3	PS	KIT	Description	Denominación	Denominação	Dénomination	Notes
1	VOE 14557303	1					Bracket	Consola	Suporte	Console	
2	VOE 13933872	1					Elbow nipple	Niple angular	Cotovelo	Raccord coudé	
3	VOE 13933868	1					Elbow nipple	Niple angular	Cotovelo	Raccord coudé	
4	VOE 13933923	1					Nipple	Niple	Niple	Raccord	
5	VOE 936445	1					Testing nipple	Niple de medición	Niple de teste	Raccord contrôle	
6	VOE 937777	2					Nipple	Niple	Niple	Raccord	
7	VOE 937807	1					Hose assembly	Conducto	Mangueira completa	Conduit flexible	
8	VOE 15800372	1					Hose assembly	Conducto	Mangueira completa	Conduit flexible	
9	VOE 946329	4					Flange screw	Tornillo embridado	Parafuso flangeado	Vis à embase	
10	VOE 993039	4					Hexagon screw	Tornillo hexagonal	Parafuso sextavado	Vis à tête hexagonale	
11	VOE 955922	4					Spring washer	Arandela elástica	Arruela de pressão	Rondelle élastique	

1	8295975	**Working hydraulic, slope and rotator on upper frame** **Hidráulica de trabajo, inclinación y rotador en el bastidor superior** **Sistema hidráulico de operação, inclinação e rotor no chassi superior** **Commande hydraulique d'outil, équipement de talutage et rotateur sur tourelle**	Catalogue id **20629**	Group **924**
2			Illustr. No **1049727**	Section **1010**
3				
4			Issue **20032270-E**	Page **1443**
5				

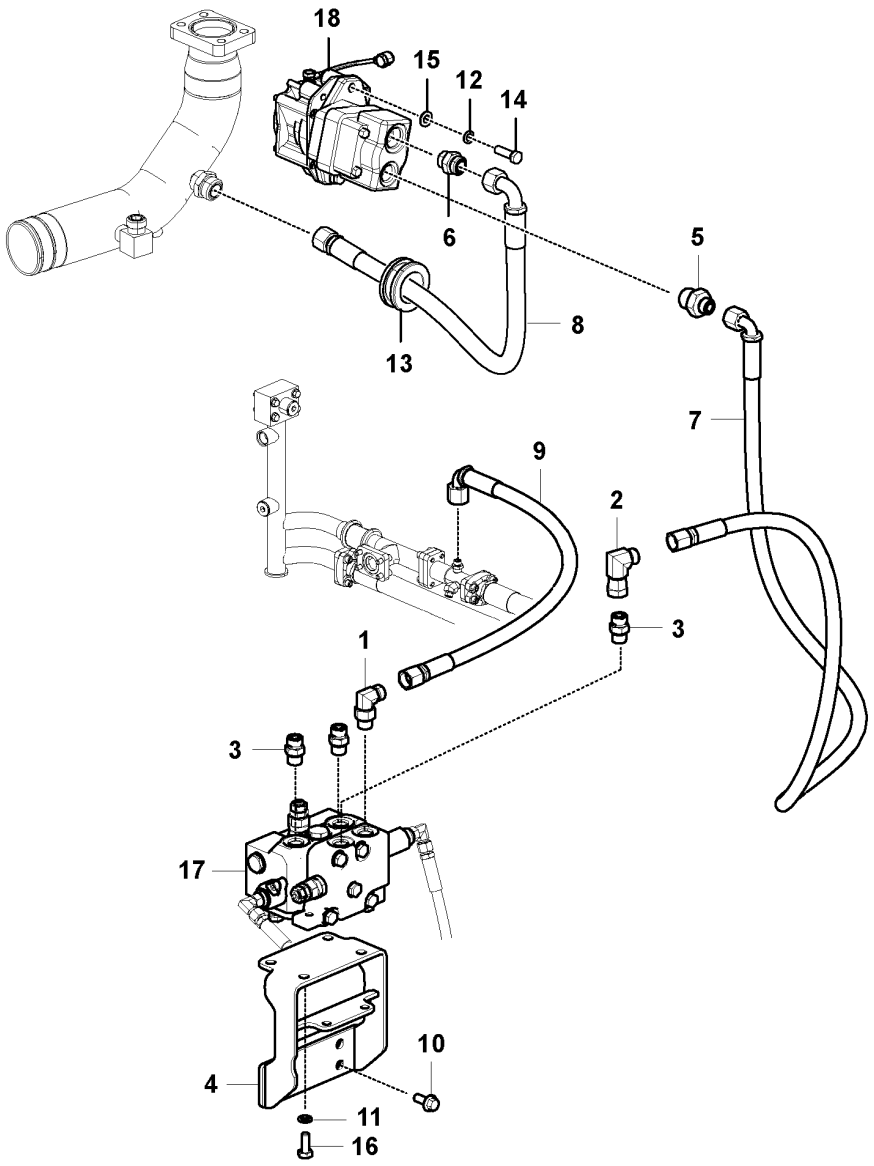

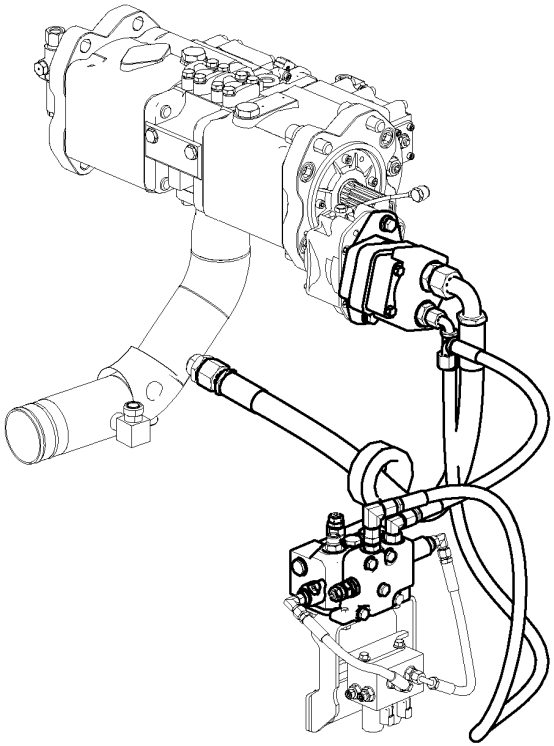

Volvo Construction Equipment

1030048

Fig.	Part No.	Quantity 1	2	3	PS	KIT	Description	Denominación	Denominação	Dénomination	Notes
1	VOE 13933868	1	1				Elbow nipple	Niple angular	Cotovelo	Raccord coudé	
	VOE 990738	1	1				•O-ring	•Anillo tórico	•Anel-o	•Joint torique	
	VOE 993321	1	1				•O-ring	•Anillo tórico	•Anel-o	•Joint torique	(VOE 932040)
2	VOE 13933872	1	1				Elbow nipple	Niple angular	Cotovelo	Raccord coudé	
	VOE 990738	1	1				•O-ring	•Anillo tórico	•Anel-o	•Joint torique	
3	VOE 13933923	3	3				Nipple	Niple	Niple	Raccord	
	VOE 990738	1	1				•O-ring	•Anillo tórico	•Anel-o	•Joint torique	
	VOE 993321	1	1				•O-ring	•Anillo tórico	•Anel-o	•Joint torique	(VOE 932040)
4	VOE 14661140	1	1				Bracket	Consola	Suporte	Console	
5	VOE 935093	1	1				Nipple	Niple	Niple	Raccord	S/N -210551/-270226 S/N -280056/-230110
	VOE 935074	1	1				Elbow nipple	Niple angular	Cotovelo	Raccord coudé	S/N 210552-/270227- S/N 280057-/230111-
	VOE 990738	1	1				•O-ring	•Anillo tórico	•Anel-o	•Joint torique	
	VOE 993323	1	1				•O-ring	•Anillo tórico	•Anel-o	•Joint torique	(VOE 932042)
6	VOE 935229	1	1				Nipple	Niple	Niple	Raccord	
	VOE 978129	1	1				•O-ring	•Anillo tórico	•Anel-o	•Joint torique	(VOE 981290)
	VOE 993324	1	1				•O-ring	•Anillo tórico	•Anel-o	•Joint torique	
7	VOE 15084455	1	1				Hose assembly	Conducto	Mangueira completa	Conduit flexible	S/N -210551/-270226 S/N -280056/-230110
	VOE 15800373	1	1				Hose assembly	Conducto	Mangueira completa	Conduit flexible	S/N 210552-/270227- S/N 280057-/230111-
8	VOE 937164	1	1				Hose assembly	Conducto	Mangueira completa	Conduit flexible	
9	VOE 937241	1	1				Hose assembly	Conducto	Mangueira completa	Conduit flexible	
10	VOE 946329	4	4				Flange screw	Tornillo embridado	Parafuso flangeado	Vis à embase	
11	VOE 955922	4	4				Spring washer	Arandela elástica	Arruela de pressão	Rondelle élastique	
12	VOE 955923	2	2				Spring washer	Arandela elástica	Arruela de pressão	Rondelle élastique	
13	SA 9751-16427	1	1				Grommet	Pasaje	Passa muro	Passe fil	
14	VOE 978933	2	2				Hexagon screw	Tornillo hexagonal	Parafuso sextavado	Vis à tête hexagonale	
15	VOE 992042	2	2				Plain washer	Arandela plana	Arruela simples	Rondelle plane	
16	VOE 993039	4	4				Hexagon screw	Tornillo hexagonal	Parafuso sextavado	Vis à tête hexagonale	
17	VOE 14544006	1	1				Control valve	Válvula de control	Válvula controle	Valve contrôle	See group 912-3400 page 1191

1	8292063,8293108
2	8293107
3	
4	
5	

Working hydraulic, slope and rotator on upper frame
Hidráulica de trabajo, inclinación y rotador en el bastidor superior
Sistema hidráulico de operação, inclinação e rotor no chassi superior
Commande hydraulique d'outil, équipement de talutage et rotateur sur tourelle

Catalogue id **20629**	Group **924**
Illustr. No **1030048**	Section **1050**
Issue **20032270-E**	Page **1445**

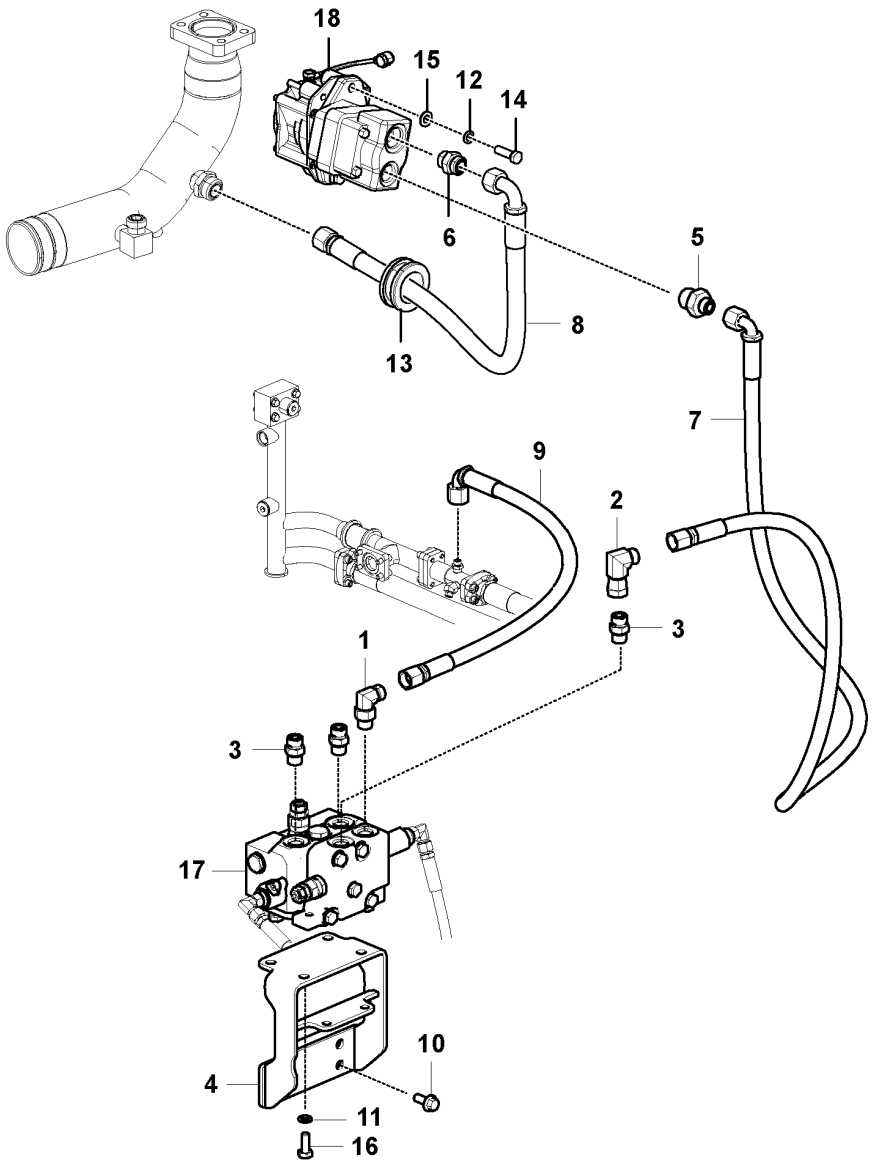

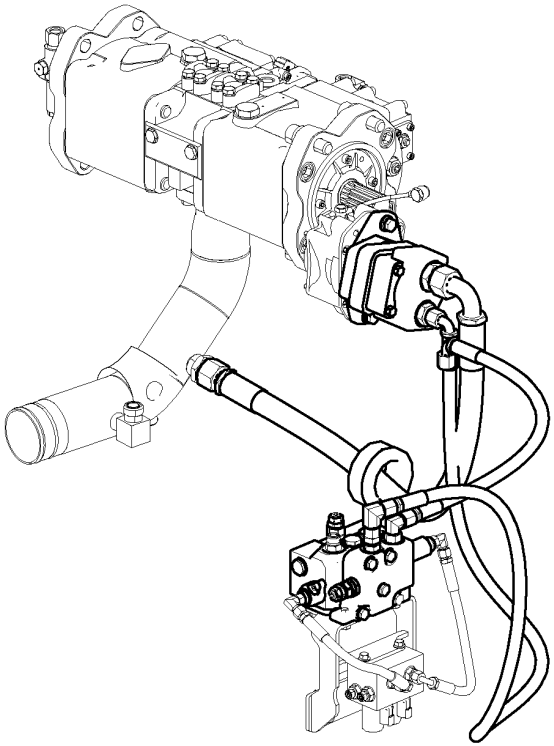

Volvo Construction Equipment

1030048

Fig.	Part No.	Quantity 1	2	3	PS	KIT	Description	Denominación	Denominação	Dénomination	Notes
18	VOE 14562999	1					Gear pump	Bomba de engranaje	Bomba a engrenagem	Pompe engrenages	See group 924-2100 page 1461
	VOE 14613848		1				Gear pump	Bomba de engranaje	Bomba a engrenagem	Pompe engrenages	
	VOE 14536201		1				•Seal	•Junta	•Vedação	•Étanchéité	

1	8292063,8293108	**Working hydraulic, slope and rotator on upper frame** **Hidráulica de trabajo, inclinación y rotador en el bastidor superior** **Sistema hidráulico de operação, inclinação e rotor no chassi superior** **Commande hydraulique d'outil, équipement de talutage et rotateur sur tourelle**	Catalogue id **20629**	Group **924**
2	8293107		Illustr. No **1030048**	Section **1050**
3				
4			Issue **20032270-E**	Page **1447**
5				

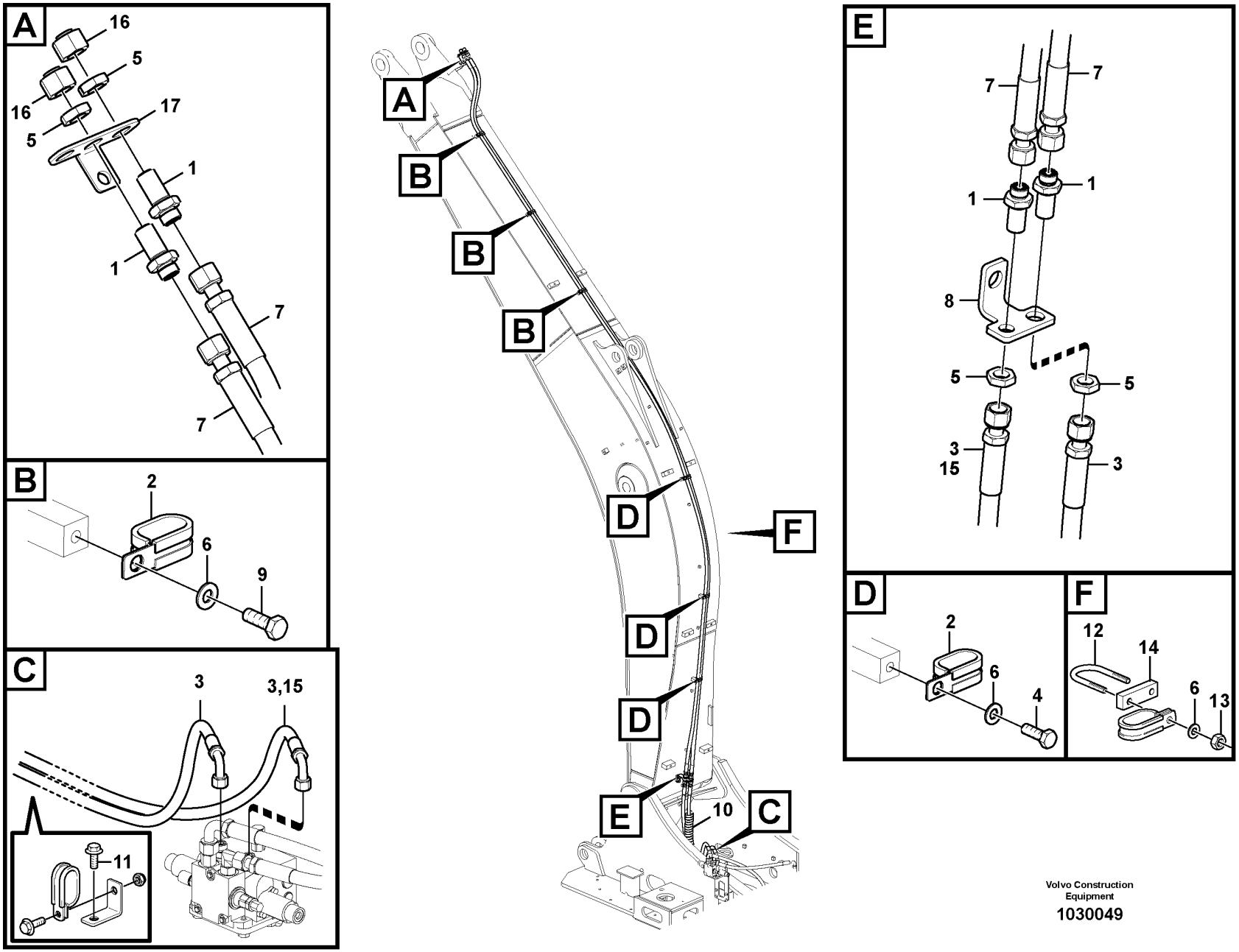

Volvo Construction Equipment

1030049

Fig.	Part No.	Quantity 1	2	3	4	5	PS	KIT	Description	Denominación	Denominação	Dénomination	Notes
1	VOE 13933922	4	4						Nipple	Niple	Niple	Raccord	
2	VOE 14515524	8	8						Clip	Clip	Clipe	Clip	
3	VOE 15036415	2	2						Hose assembly	Conducto	Mangueira completa	Conduit flexible	
4	VOE 983252	3	3						Hexagon screw	Tornillo hexagonal	Parafuso sextavado	Vis à tête hexagonale	
5	VOE 13933867	4	4						Lock nut	Contratuerca	Porca trava	Contre-écrou	
6	VOE 992040	6	6						Plain washer	Arandela plana	Arruela simples	Rondelle plane	
7	VOE 15001625	2							Hose assembly	Conducto	Mangueira completa	Conduit flexible	
	VOE 15014090		1						Hose assembly	Conducto	Mangueira completa	Conduit flexible	
8	VOE 14539699	1	1						Plate	Chapa	Chapa	Tôle	
9	VOE 983250	3	3						Hexagon screw	Tornillo hexagonal	Parafuso sextavado	Vis à tête hexagonale	
10	VOE 14541262	1	1						Guard	Proteccion	Protecao	Protection	
11	VOE 946471	2							Flange screw	Tornillo embridado	Parafuso flangeado	Vis à embase	
12	VOE 14880631	1	1						U-bolt	Abrazadera-u	Grampo u	Étrier de ressort	
13	VOE 993197	2	2						Hexagon nut	Tuerca hexagonal	Porca sextavada	Écrou hexagonal	
14	SA 1174-51182	1	1						Plate	Chapa	Chapa	Tôle	
15	VOE 938364		1						Hose assembly	Conducto	Mangueira completa	Conduit flexible	
16	VOE 935574			2					Plug	Tapón	Bujão	Tampon	
17	VOE 14535711				1				Plate	Chapa	Chapa	Tôle	

1	8282384	**Working hydraulic, slope and rotator on boom** **Hidráulica de trabajo, inclinación y rotador en la pluma** **Sistema hidráulico de operação, inclinação e rotor na lança** **Commande hydraulique d'outil, équipement de talutage et rotateur sur flèche**	Catalogue id **20629**	Group **924**
2	8292064		Illustr. No **1030049**	Section **1100**
3	8282938			
4	8289842		Issue **20032270-E**	Page **1449**
5				

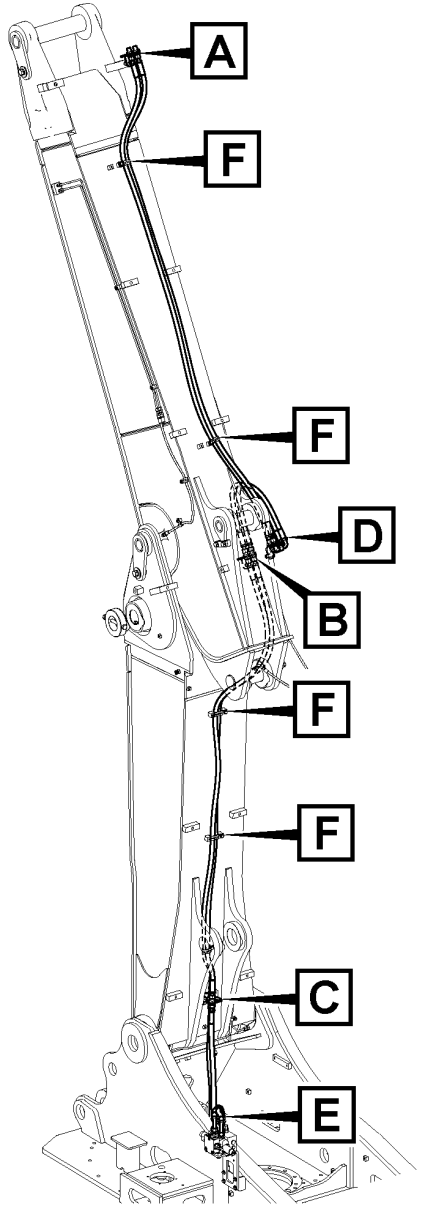

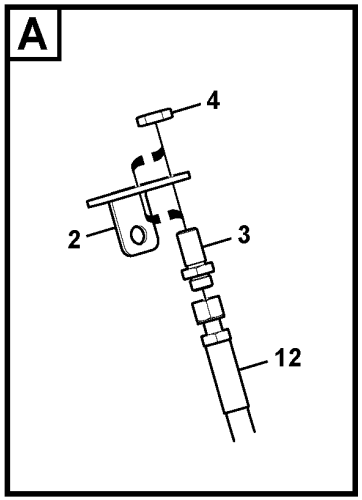

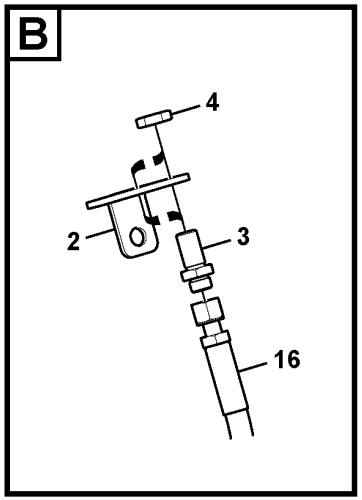

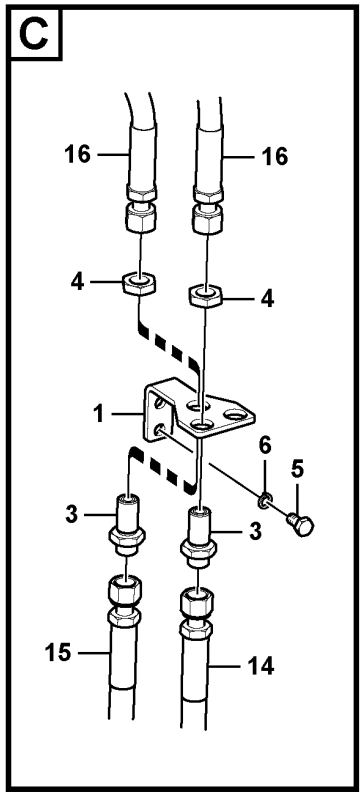

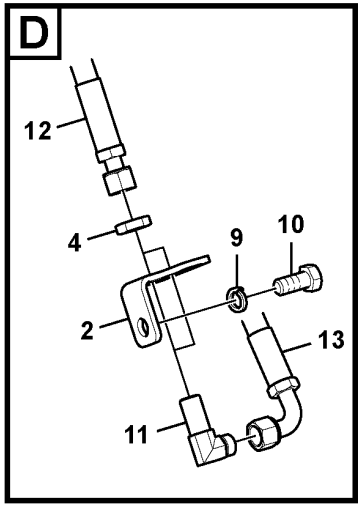

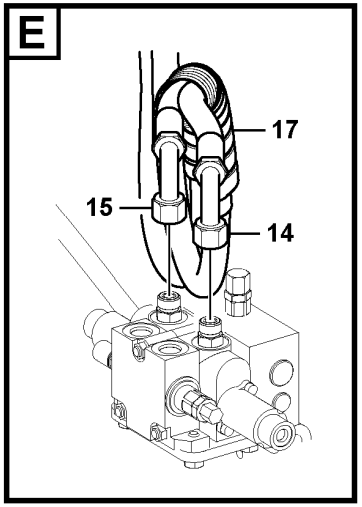

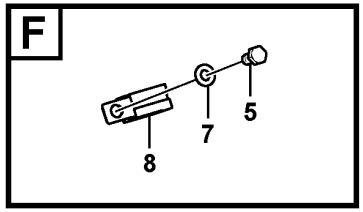

Volvo Construction Equipment

1025630

Fig.	Part No.	Quantity 1	2	3	PS	KIT	Description	Denominación	Denominação	Dénomination	Notes
1	VOE 14539699	1					Plate	Chapa	Chapa	Tôle	
2	VOE 14535711	3					Plate	Chapa	Chapa	Tôle	
3	VOE 13933922	6					Nipple	Niple	Niple	Raccord	
4	VOE 13933867	8					Lock nut	Contratuerca	Porca trava	Contre-écrou	
5	VOE 983250	4					Hexagon screw	Tornillo hexagonal	Parafuso sextavado	Vis à tête hexagonale	
6	VOE 955922	1					Spring washer	Arandela elástica	Arruela de pressão	Rondelle élastique	
7	VOE 992040	4					Plain washer	Arandela plana	Arruela simples	Rondelle plane	
8	VOE 14515524	5					Clip	Clip	Clipe	Clip	
9	VOE 955926	1					Spring washer	Arandela elástica	Arruela de pressão	Rondelle élastique	
10	VOE 978936	1					Hexagon screw	Tornillo hexagonal	Parafuso sextavado	Vis à tête hexagonale	
11	VOE 13933866	2					Elbow nipple	Niple angular	Cotovelo	Raccord coudé	
12	VOE 15036823	2					Hose assembly	Conducto	Mangueira completa	Conduit flexible	
13	VOE 15032549	2					Hose assembly	Conducto	Mangueira completa	Conduit flexible	
14	VOE 15036415	1					Hose assembly	Conducto	Mangueira completa	Conduit flexible	
15	VOE 15036415	1					Hose assembly	Conducto	Mangueira completa	Conduit flexible	
16	VOE 15095019	2					Hose assembly	Conducto	Mangueira completa	Conduit flexible	
17	VOE 14541262	1					Guard	Proteccion	Protecao	Protection	

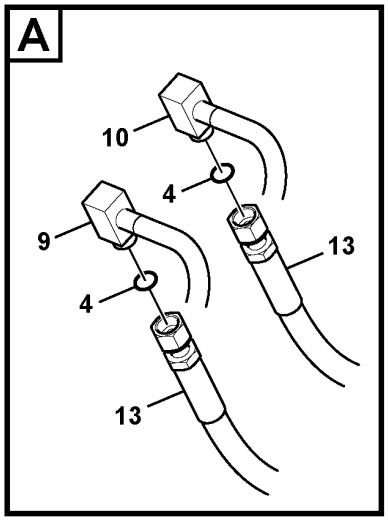

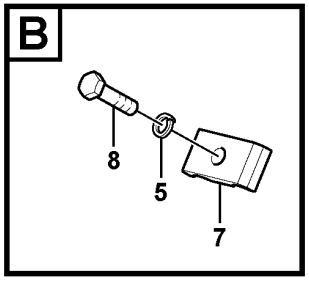

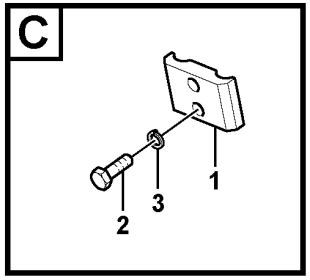

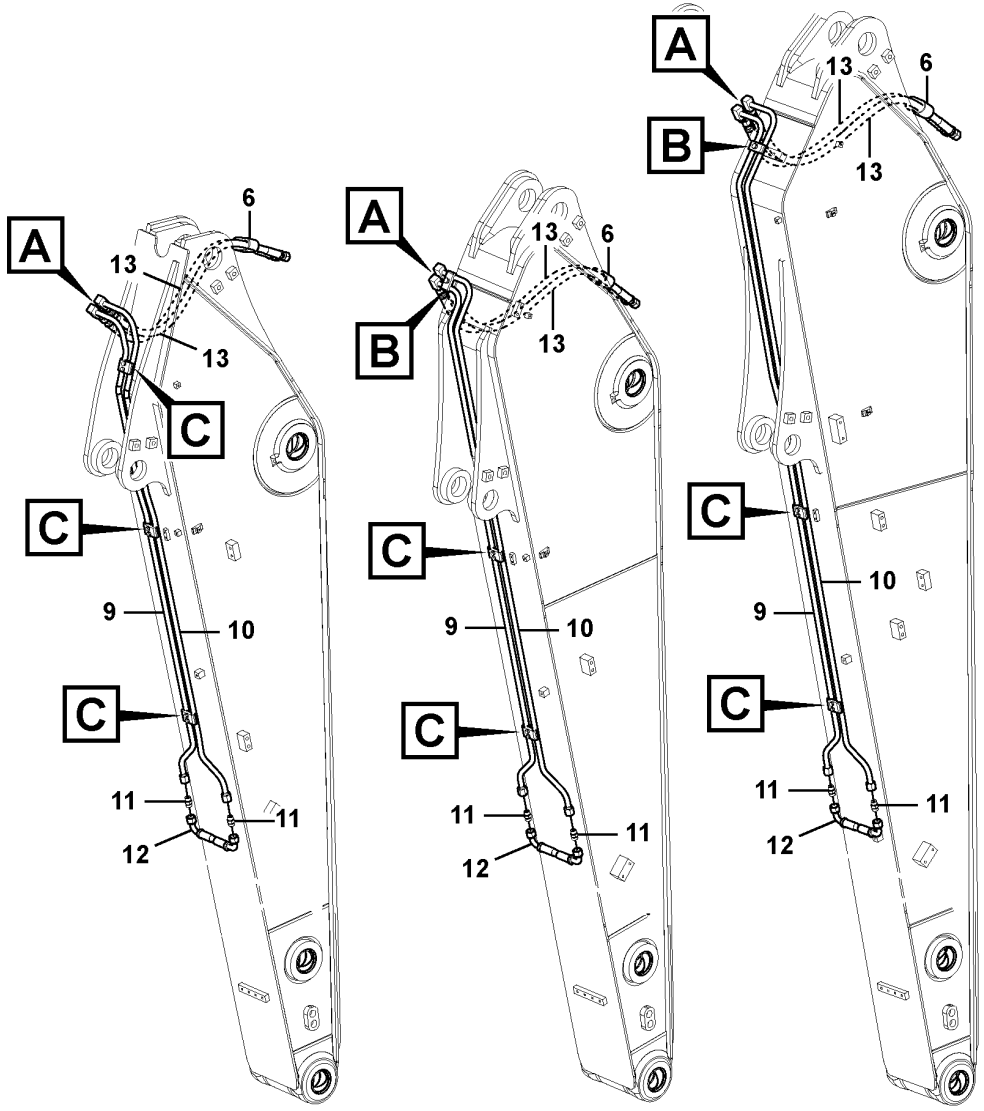

Volvo Construction Equipment

1062168

Fig.	Part No.	Quantity 1	2	3	4	5	PS	KIT	Description	Denominación	Denominação	Dénomination	Notes
1	VOE 14541254	2	3	2	2				Clamp	Abrazadera	Braçadeira	Collier serrage	
2	VOE 983243	4	6	4	4				Hexagon screw	Tornillo hexagonal	Parafuso sextavado	Vis à tête hexagonale	
3	VOE 955921	4	6		4				Spring washer	Arandela elástica	Arruela de pressão	Rondelle élastique	
4	VOE 990738	2	2	1	2				O-ring	Anillo tórico	Anel-o	Joint torique	
5	VOE 955922				1				Spring washer	Arandela elástica	Arruela de pressão	Rondelle élastique	
6	VOE 14536108	1	1	1	1				Clamp	Abrazadera	Braçadeira	Collier serrage	
7	VOE 14881202			1	1				Clamp	Abrazadera	Braçadeira	Collier serrage	
8	VOE 983253			1	1				Hexagon screw	Tornillo hexagonal	Parafuso sextavado	Vis à tête hexagonale	
9	VOE 14541442	1							Pipe	Canalizacion	Tubo	Canalisation	
9	VOE 14534055		1						Pipe	Canalizacion	Tubo	Canalisation	
9	VOE 14534057			1					Pipe	Canalizacion	Tubo	Canalisation	
9	VOE 14677222				1				Pipe	Tubo	Tubo	Tuyau	(VOE 14539709)
10	VOE 14541443	1							Pipe	Canalizacion	Tubo	Canalisation	
10	VOE 14534024		1						Pipe	Canalizacion	Tubo	Canalisation	
10	VOE 14677112			1					Pipe	Tubo	Tubo	Tuyau	(VOE 14534059)
10	VOE 14541255				1				Pipe	Canalizacion	Tubo	Canalisation	
11	VOE 13933923	2	2	2	2				Nipple	Niple	Niple	Raccord	
12	VOE 14880798	1	1	1	1				Hose	Manguera	Mangueira	Flexible	
13	VOE 14880855	2							Hose	Manguera	Mangueira	Flexible	
13	VOE 14880796		2	2	2				Hose assembly	Conducto	Mangueira completa	Conduit flexible	

1	8289844	**Working hydraulic, slope and rotator on dipper arm** **Hidráulica de trabajo, inclinación y rotador en el brazo** **Sistema hidráulico de operação, inclinação e rotor no braço** **Commande hydraulique d'outil, équipement de talutage et rotateur sur balancier**	Catalogue id **20629**	Group **924**
2	8289845		Illustr. No **1062168**	Section **1600**
3	8289846			
4	8289847		Issue **20032270-E**	Page **1453**
5				

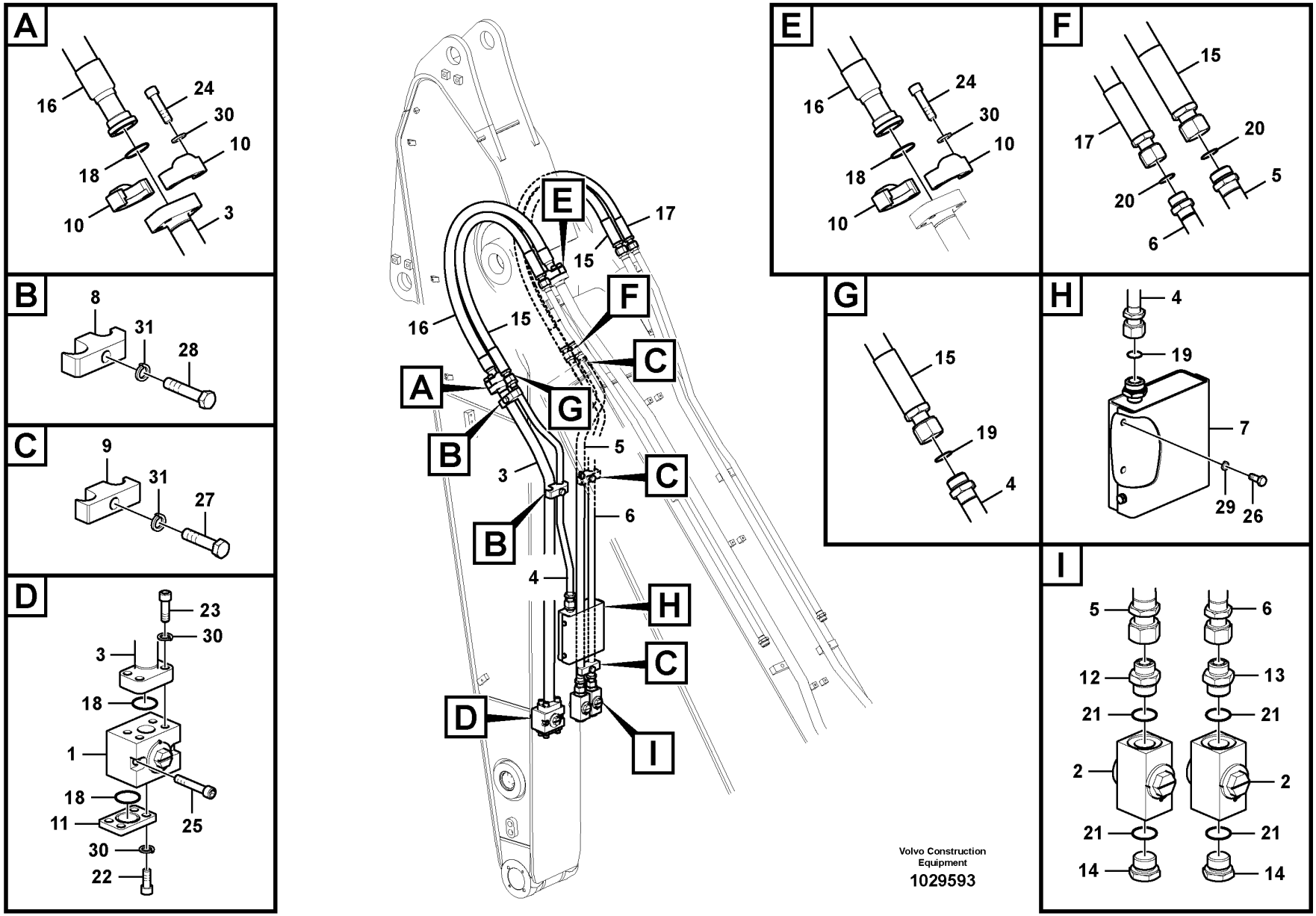

Volvo Construction Equipment

1029593

Fig.	Part No.	Quantity 1	2	3	PS	KIT	Description	Denominación	Denominação	Dénomination	Notes
1	VOE 14659472	1					Valve	Válvula	Válvula	Valve	(VOE 14595265)
2	SA 1074-01401	2					Valve	Válvula	Válvula	Valve	
3	VOE 14559328	1					Tube	Tubo	Tubo	Tube	
4	VOE 14677373	1					Pipe	Tubo	Tubo	Tuyau	(VOE 14545646)
5	VOE 14675504	1					Pipe	Tubo	Tubo	Tuyau	(VOE 14511960)
6	VOE 14675505	1					Pipe	Tubo	Tubo	Tuyau	(VOE 14511961)
7	VOE 14545645	1					Box	Caja	Caixa	Boîte	
8	VOE 14542290	2					Clamp	Abrazadera	Braçadeira	Collier serrage	
9	VOE 14881247	3					Clamp	Abrazadera	Braçadeira	Collier serrage	
10	VOE 936626	4					Flange half	Mitad brida	Meia flange	Demi-bride	
11	VOE 14531121	1					Plug	Tapon	Bujão	Bouchon	
12	SA 9419-11090	1					Connector	Pieza de conexión	Conexão	Pièce connexion	
13	SA 9419-11070	1					Connector	Pieza de conexión	Conexão	Pièce connexion	
14	SA 9415-11061	2					Plug	Tapon	Bujão	Bouchon	
15	VOE 937543	2					Hose assembly	Conducto	Mangueira completa	Conduit flexible	
16	VOE 938499	1					Hose assembly	Conducto	Mangueira completa	Conduit flexible	
17	VOE 938636	1					Hose assembly	Conducto	Mangueira completa	Conduit flexible	
18	VOE 14882689	4					O-ring	Anillo tórico	Anel-o	Joint torique	
19	VOE 978129	4					O-ring	Anillo tórico	Anel-o	Joint torique	(VOE 981290)
20	VOE 990740	2					O-ring	Anillo tórico	Anel-o	Joint torique	(VOE 981289)
21	VOE 983527	4					O-ring	Anillo tórico	Anel-o	Joint torique	
22	VOE 984094	4					Hex. socket screw	Tornillo de hexágono embutido	Parafuso soquete sext	Vis à six pans creux	
23	VOE 984135	4					Hex. socket screw	Tornillo de hexágono embutido	Parafuso soquete sext	Vis à six pans creux	
24	VOE 984359	8					Hex. socket screw	Tornillo de hexágono embutido	Parafuso soquete sext	Vis à six pans creux	
25	VOE 984360	2					Hex. socket screw	Tornillo de hexágono embutido	Parafuso soquete sext	Vis à six pans creux	
26	VOE 978932	2					Hexagon screw	Tornillo hexagonal	Parafuso sextavado	Vis à tête hexagonale	
27	VOE 993422	3					Hexagon screw	Tornillo hexagonal	Parafuso sextavado	Vis à tête hexagonale	(VOE 14881196)
28	VOE 978940	2					Hexagon screw	Tornillo hexagonal	Parafuso sextavado	Vis à tête hexagonale	

1	8289496	**Working hydraulic, Forestry** **Hidráulica de trabajo, silvicultura** **Sistema hidráulico de operação, Florestal** **Hydraulique de travail, sylvieculture**	Catalogue id **20629**	Group **924**
2			Illustr. No **1029593**	Section **1700**
3				
4			Issue **20032270-E**	Page **1455**
5				

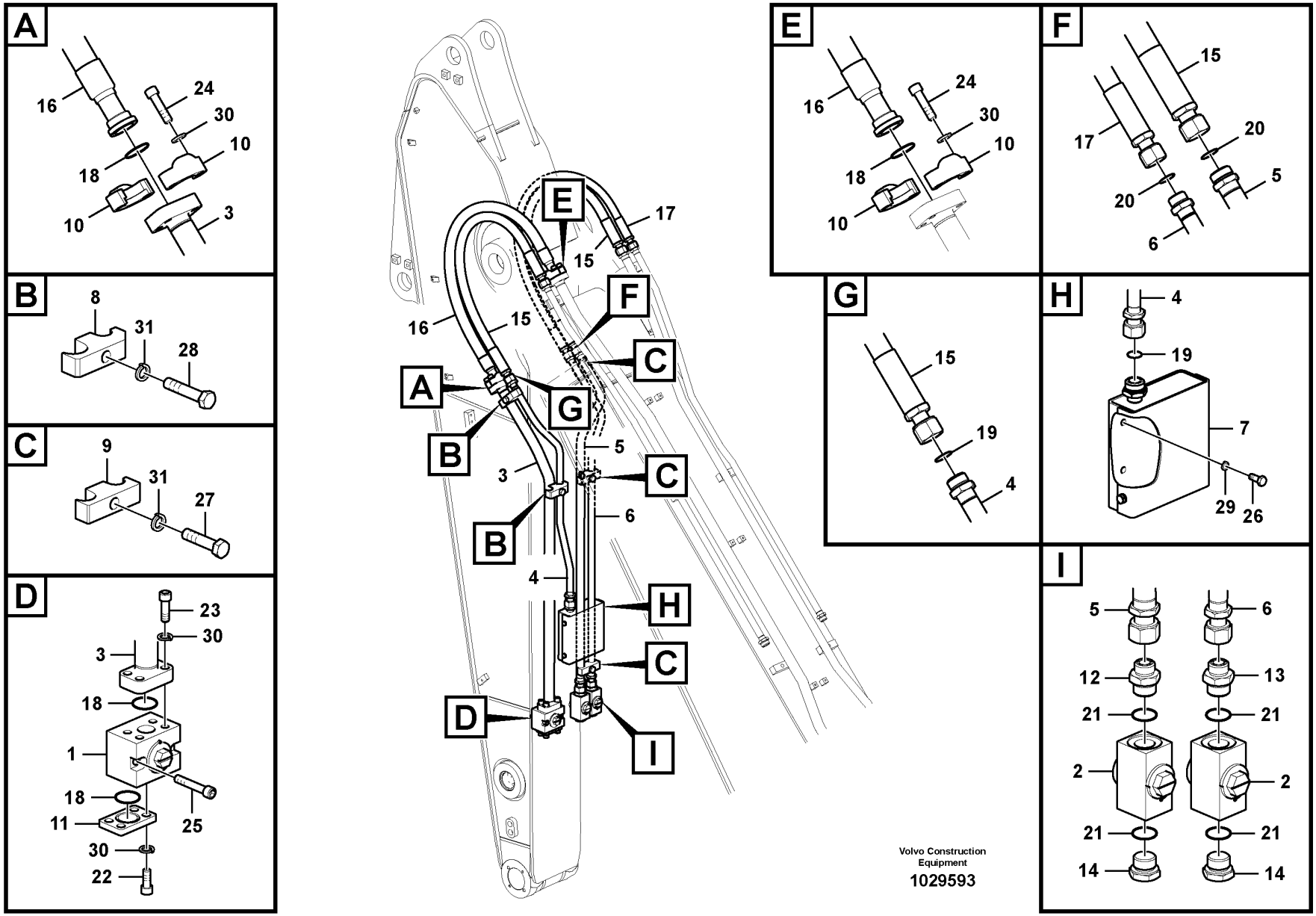

Volvo Construction Equipment

1029593

Fig.	Part No.	Quantity 1	2	3	PS	KIT	Description	Denominación	Denominação	Dénomination	Notes
29	VOE 955923	2					Spring washer	Arandela elástica	Arruela de pressão	Rondelle élastique	
30	VOE 955925	16					Spring washer	Arandela elástica	Arruela de pressão	Rondelle élastique	(SA 9213-14000)
31	VOE 955926	5					Spring washer	Arandela elástica	Arruela de pressão	Rondelle élastique	

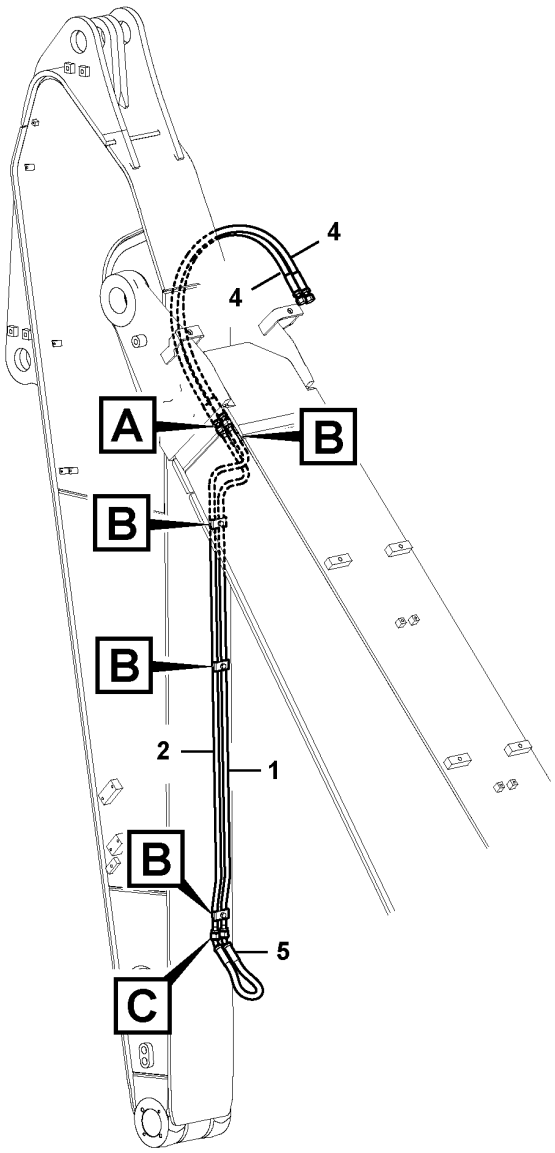

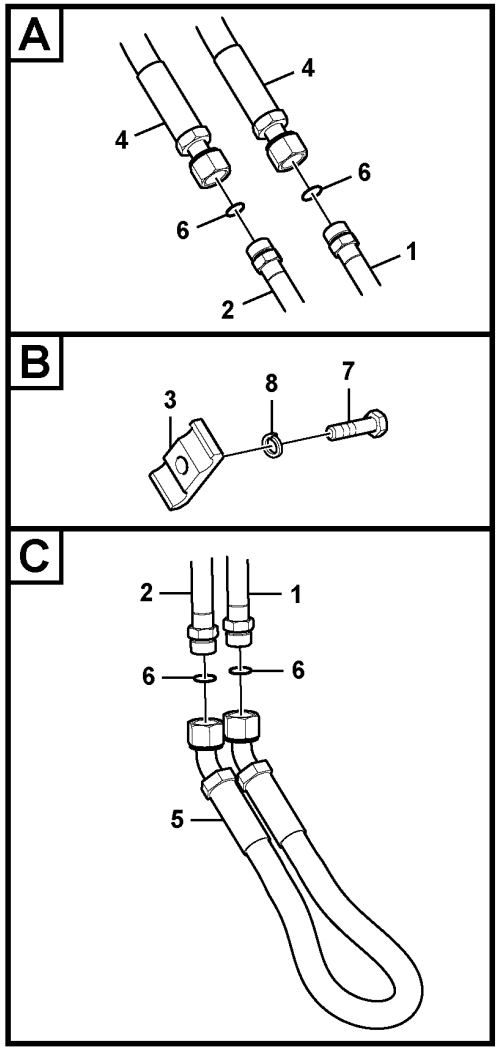

Volvo Construction Equipment

1029594

Fig.	Part No.	Quantity 1	2	3	PS	KIT	Description	Denominación	Denominação	Dénomination	Notes
1	VOE 14677858	1					Pipe	Tubo	Tubo	Tuyau	(VOE 14608627)
2	VOE 14677859	1					Pipe	Tubo	Tubo	Tuyau	(VOE 14608628)
3	VOE 14881202	4					Clamp	Abrazadera	Braçadeira	Collier serrage	
4	SA 9459-05620	2					Hose	Manguera	Mangueira	Flexible	
5	SA 9452-03208	1					Hose assembly	Conducto	Mangueira completa	Conduit flexible	
6	VOE 990738	4					O-ring	Anillo tórico	Anel-o	Joint torique	(VOE 4880493)
7	VOE 983253	4					Hexagon screw	Tornillo hexagonal	Parafuso sextavado	Vis à tête hexagonale	
8	VOE 955922	4					Spring washer	Arandela elástica	Arruela de pressão	Rondelle élastique	

1	8289502	**Working hydraulic, slope and rotator on dipper arm** **Hidráulica de trabajo, inclinación y rotador en el brazo** **Sistema hidráulico de operação, inclinação e rotor no braço** **Commande hydraulique d'outil, équipement de talutage et rotateur sur balancier**	Catalogue id **20629**	Group **924**
2			Illustr. No **1029594**	Section **1800**
3				
4			Issue **20032270-E**	Page **1459**
5				

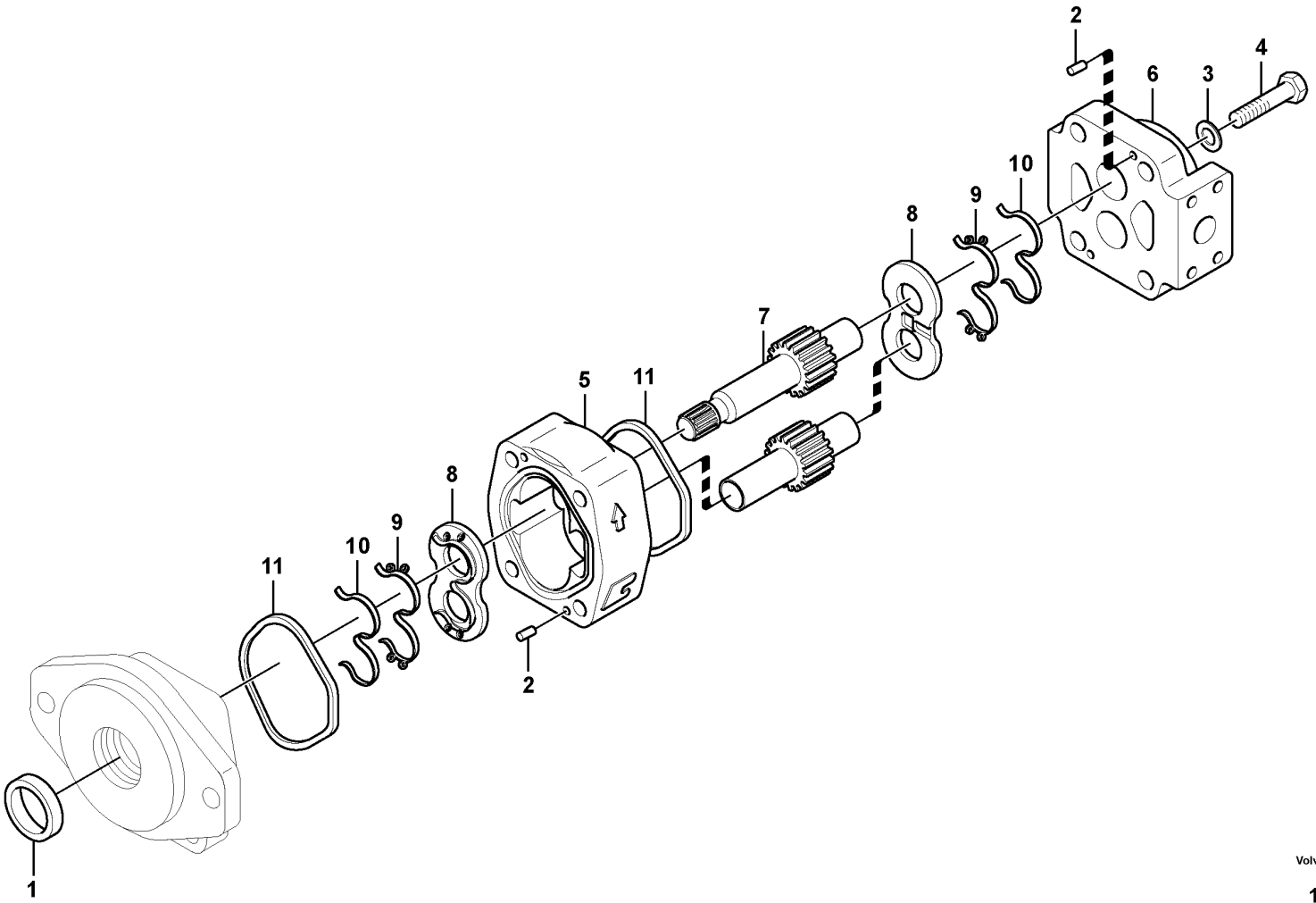

Volvo Construction Equipment

1022528

Fig.	Part No.	Quantity 1	2	3	PS	KIT	Description	Denominación	Denominação	Dénomination	Notes
	VOE 14562999	1					Gear pump	Bomba de engranaje	Bomba a engrenagem	Pompe engrenages	
1	**VOE 14536201**	1					•Seal	•Junta	•Vedação	•Étanchéité	
2		4					•Pin	•Pasador	•Pino	•Goupille	
3		4					•Washer	•Arandela	•Arruela	•Rondelle	
4	**VOE 14568117**	4					•Bolt	•Perno	•Parafuso	•Boulon	
5	**VOE 14550105**	1					•Housing	•Cuerpo	•Carcaça	•Carter	
6	**VOE 14568119**	1					•Cover	•Capó	•Capô	•Capot	
7	**VOE 14568118**	1					•Gear	•Engranaje	•Engrenagem	•Pignon	
8		2					•Plate	•Placa	•Placa	•Plaque	
9	**VOE 14530615**	4				K	•Seal	•Junta	•Vedação	•Étanchéité	
10	**VOE 14530614**	4				K	•Seal	•Junta	•Vedação	•Étanchéité	
11	**VOE 14530613**	4				K	•Seal	•Junta	•Vedação	•Étanchéité	
	VOE 14536209	1					•Sealing kit	•Kit de precinto	•Jogo de vedação	•Kit plombage	

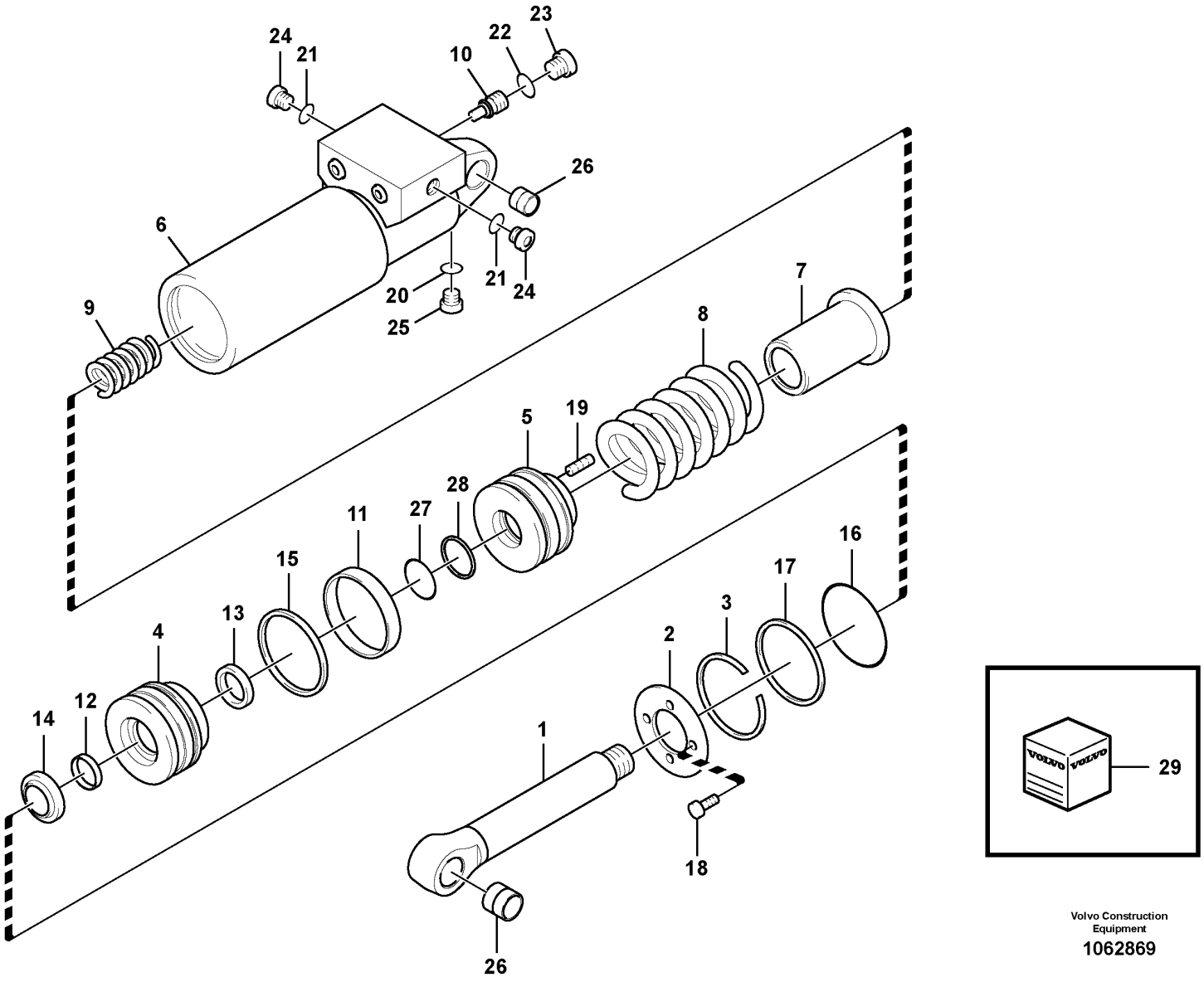

Volvo Construction Equipment

1062869

Fig.	Part No.	Quantity 1	2	3	PS	KIT	Description	Denominación	Denominação	Dénomination	Notes
	VOE 14522370	1					Cylinder	Cilindro	Cilindro	Cylindre	
1	VOE 14522990	1					•Piston rod	•Biela de piston	•Biela de pistão	•Bielle de piston	
2	VOE 14523125	1					•Cover	•Capo	•Tampa	•Capot	
3	VOE 14523129	1					•Ring	•Anillo	•Anel	•Bague	
4	VOE 14523123	1			OP		•Gland	•Protuberancia	•Casquilho	•Glande	
5	VOE 14523124	1					•Piston	•Pistón	•Pistão	•Piston	
6	VOE 14523122	1					•Tube	•Tubo	•Tubo	•Tube	
7	VOE 14523126	1					•Sleeve	•Manguito	•Luva	•Manchon	
8	VOE 14523128	1					•Spring	•Resorte	•Mola	•Ressort	
9	VOE 14523127	1					•Spring	•Resorte	•Mola	•Ressort	
10	VOE 14523105	1					•Non-return valve	•Válvula antirretorno	•Válvula de retenção	•Clapet antiretour	
11	VOE 14523130	1			OP		•Ring	•Anillo	•Anel	•Bague	
12	VOE 14522983	1			OP		•Ring	•Anillo	•Anel	•Bague	
13		1			NS		•Seal	•Junta	•Vedação	•Étanchéité	
14		1			NS		•Seal	•Junta	•Vedação	•Étanchéité	
15	VOE 14523131	1			OP		•Gasket	•Junta	•Junta	•Joint	
16	VOE 990589	1					•O-ring	•Anillo tórico	•Anel-o	•Joint torique	
17	SA 9566-20650	1					•Back-up ring	•Anillo de apoyo	•Anel de apoio	•Bague support	
18	VOE 969420	1					•Six point socket screw	•Racor de seis dientes	•Paraf soquete sext	•Vis à 6 pans creux	
19	SA 9023-10602	1					•Set screw	•Tornillo tope	•Parafuso batente	•Vis butée	
20	VOE 983495	1					•O-ring	•Anillo tórico	•Anel-o	•Joint torique	
21	VOE 983505	1					•O-ring	•Anillo tórico	•Anel-o	•Joint torique	
22	VOE 990557	1					•O-ring	•Anillo tórico	•Anel-o	•Joint torique	
23	SA 9415-11042	1					•Plug	•Tapón	•Bujão	•Tampon	
24	SA 9415-11032	1					•Plug	•Tapón	•Bujão	•Tampon	
25	SA 9415-11012	1					•Plug	•Tapon	•Bujão	•Bouchon	
26	SA 9611-02525	1					•Bearing	•Cojinete	•Mancal	•Roulement	
27	VOE 990607	1					•O-ring	•Anillo tórico	•Anel-o	•Joint torique	
28	SA 9566-10320	1					•Back-up ring	•Anillo de apoyo	•Anel de apoio	•Bague support	
29	VOE 14523132	1					•Sealing kit	•Kit de precinto	•Jogo de vedação	•Kit plombage	

1		**Quick fit cylinder** **Cilindro, acoplamiento rápido** **Cilindro, acoplamento rápido** **Vérin, porte-outil**	Catalogue id **20629**	Group **924**
2				
3			Illustr. No **1062869**	Section **3000**
4				
5		**8289871, 8289872**	Issue **20032270-E**	Page **1463**

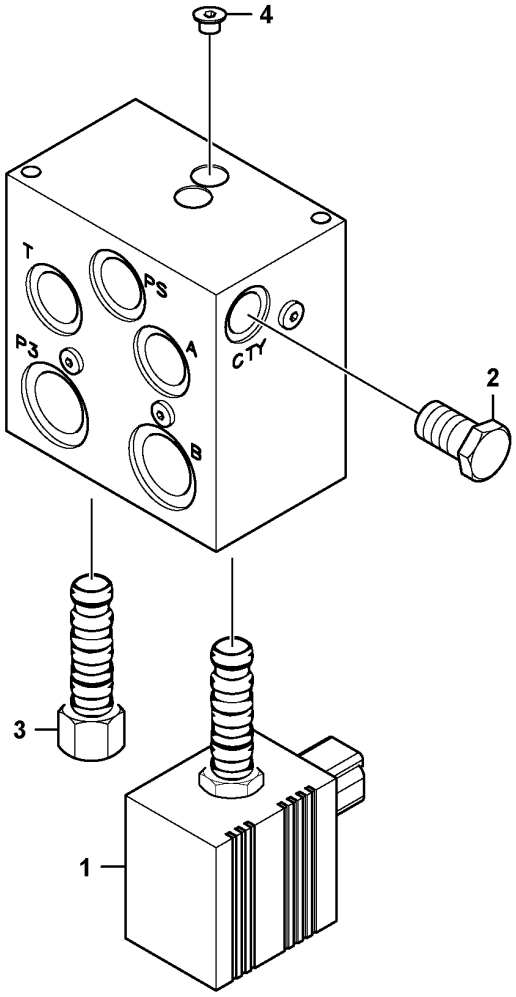
4
T
PS
P3
A
CTY
2
B
3
1

Fig.	Part No.	Quantity 1	2	3	PS	KIT	Description	Denominación	Denominação	Dénomination	Notes
	VOE 14539484	1					Valve	Válvula	Válvula	Valve	
1	**VOE 14594942**	1					•Solenoid valve	•Electroválvula	•Válvula solenóide	•Électrovanne	
2	**VOE 14513669**	1					•Non-return valve	•Válvula antirretorno	•Válvula de retenção	•Clapet antiretour	
3	**VOE 14522410**	1					•Valve	•Válvula	•Válvula	•Valve	
	VOE 14572654	1					••Sealing Kit	••Juego Retenes	••Kit de vedação	••Jeu Joints	
4	**VOE 14513666**	6					•Plug	•Tapón	•Bujão	•Tampon	
	VOE 14550173	1					Seal	Junta	Vedação	Étanchéité	

1	**8289848, 8289849**	**Valve, quickfit** **Válvula de acoplamiento rápido** **Válvula, acoplamento rápido** **Valve, porte-outil**	Catalogue id **20629**	Group **924**
2				
3			Illustr. No **1091833**	Section **3100**
4				
5		**S/N -245058/ -231000/ -210889/ -270889/ -280218**	Issue **20032270-E**	Page **1465**

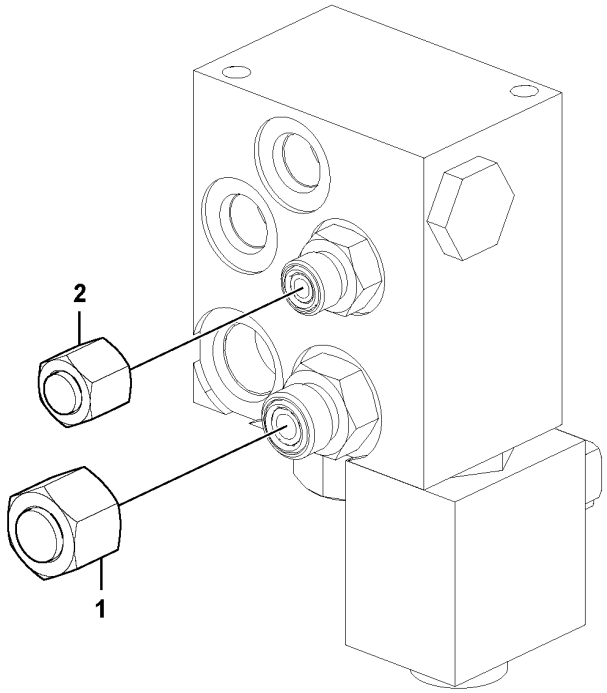
2
1

Fig.	Part No.	Quantity 1	2	3	PS	KIT	Description	Denominación	Denominação	Dénomination	Notes
1	VOE 935100	1					Plug	Tapón	Bujão	Tampon	
2	VOE 935756	1					Plug	Tapón	Bujão	Tampon	

1		**Valve, quickfit** **Válvula de acoplamiento rápido** **Válvula, acoplamento rápido** **Valve, porte-outil**	Catalogue id **20629**	Group **924**
2				
3			Illustr. No **1076243**	Section **3150**
4				
5		**8289849 S/N 245059-/ 231001-/ 270533-/ 280219-**	Issue **20032270-E**	Page **1467**

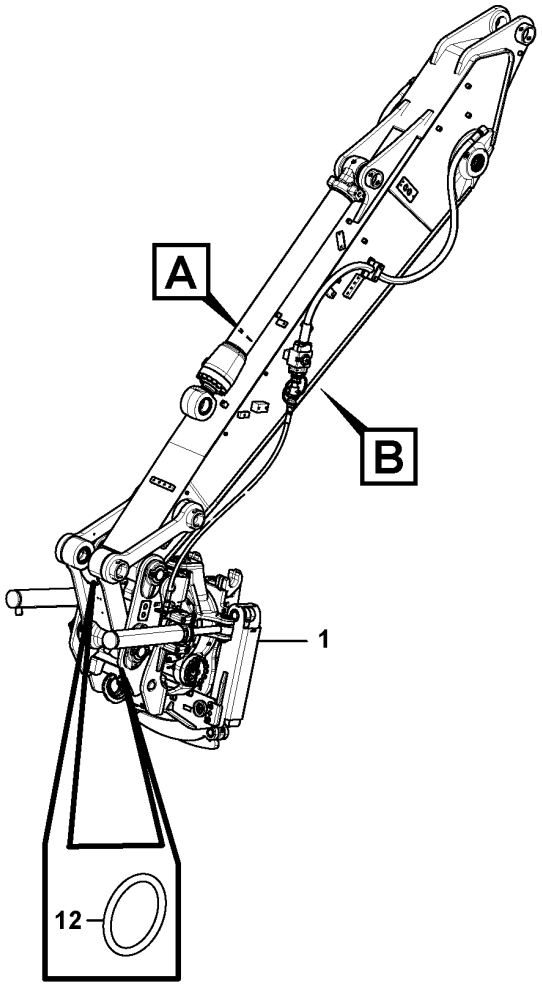

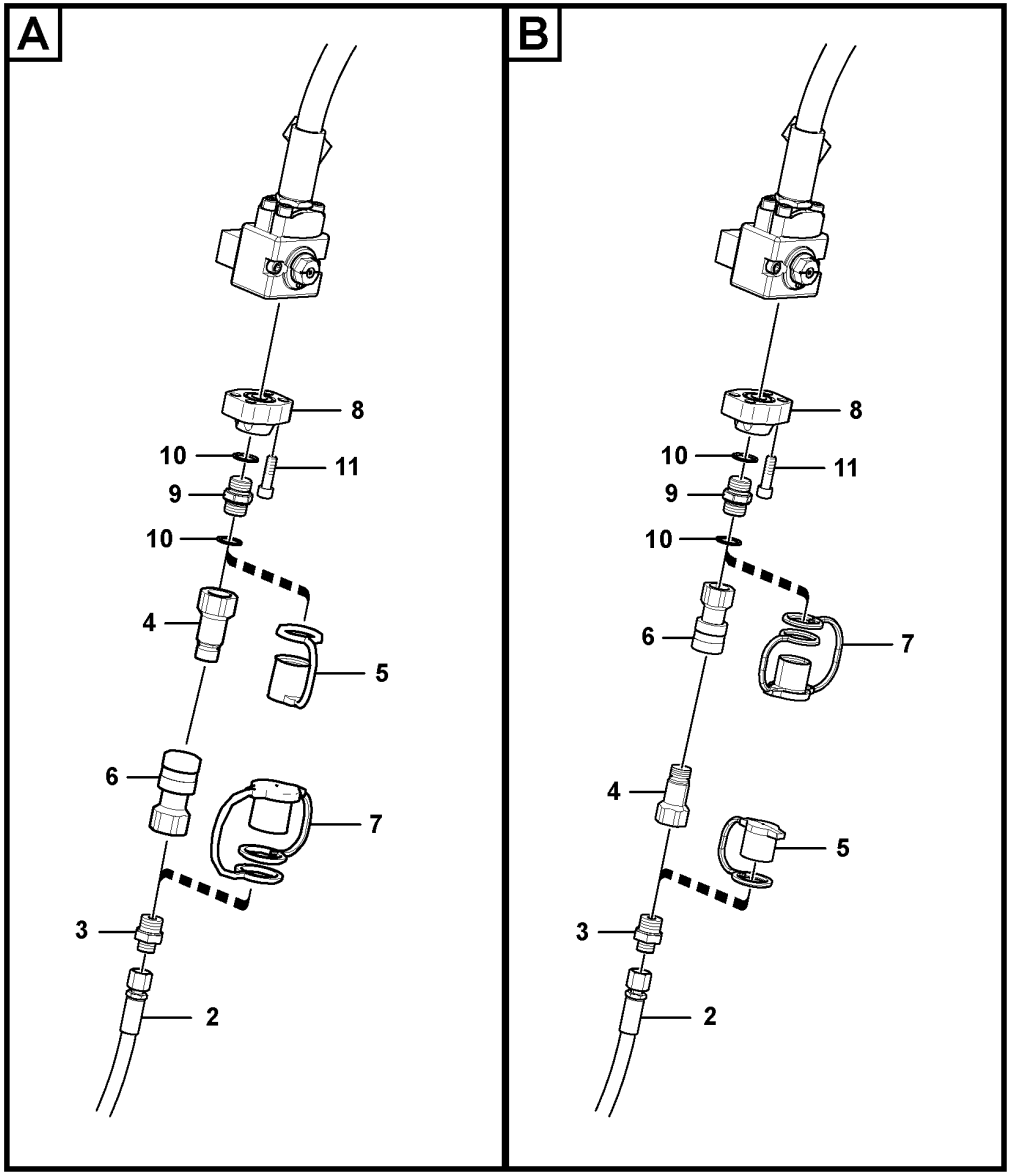

Volvo Construction Equipment
1030062

Fig.	Part No.	Quantity 1	2	3	4	5	PS	KIT	Description	Denominación	Denominação	Dénomination	Notes
1		1					NS		Tool	Aparejo	Ferramenta	Outil	X26 FOR S1-S1 GR
1			1				NS		Tool	Aparejo	Ferramenta	Outil	X26 FOR S1-S1
2	VOE 17200838	2	2						•Hose assembly	•Conducto	•Mangueira completa	•Conduit flexible	
3	VOE 13933917	2	2						•Nipple	•Niple	•Niple	•Raccord	
4	VOE 11306031	2	2						•Quick connecting kit	•Kit acoplamiento rapido	•	•Raccord rapide	
5	VOE 11305833	2	2						•Dust cover	•Protección de polvo	•Tampa proteção	•Pare-poussière	
6	VOE 11306030	2	2						•Quick connecting kit	•Kit acoplamiento rapido	•	•Raccord rapide	
7	VOE 11305834	2	2						•Dust cover	•Protección de polvo	•Tampa proteção	•Pare-poussière	
8	VOE 14600947	2	2						Flange	Brida	Flange	Bride	
9	VOE 11306032	2	2						Nipple	Niple	Niple	Raccord	
10	VOE 13947628	4	4						Plane gasket	Junta plana	Junta plana	Joint plan	
11	VOE 984090	8	8						Hex. socket screw	Tornillo de hexágono embutido	Parafuso soquete sext	Vis à six pans creux	

1	8290928	**Rotator** **Rotador** **Rotateur**	Catalogue id **20629**	Group **924**
2	8290930			
3			Illustr. No **1030062**	Section **4000**
4				
5			Issue **20032270-E**	Page **1469**

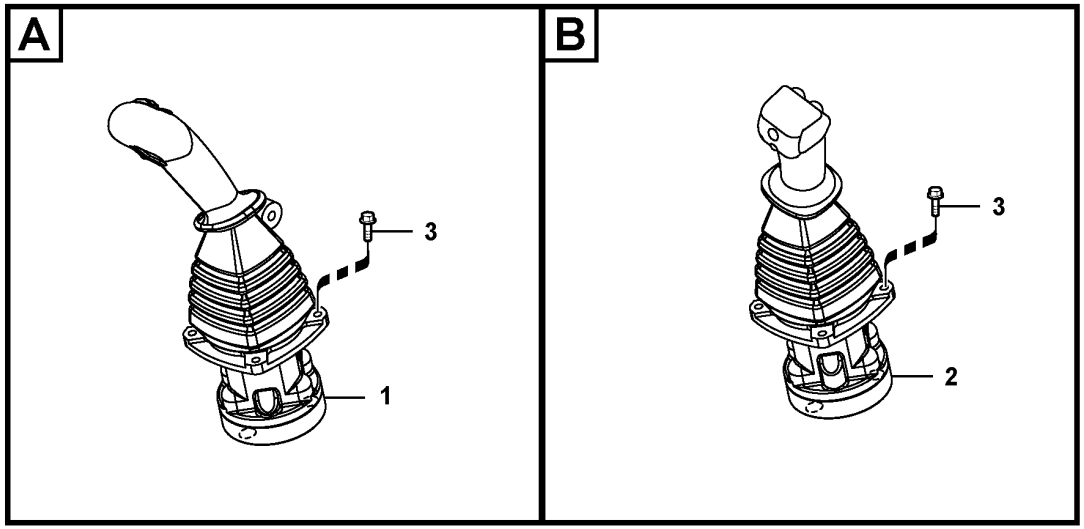
A
3
1
B
3
2

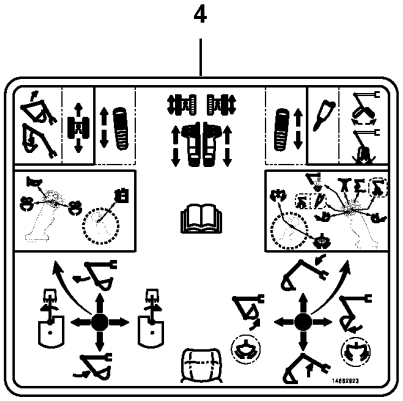
4

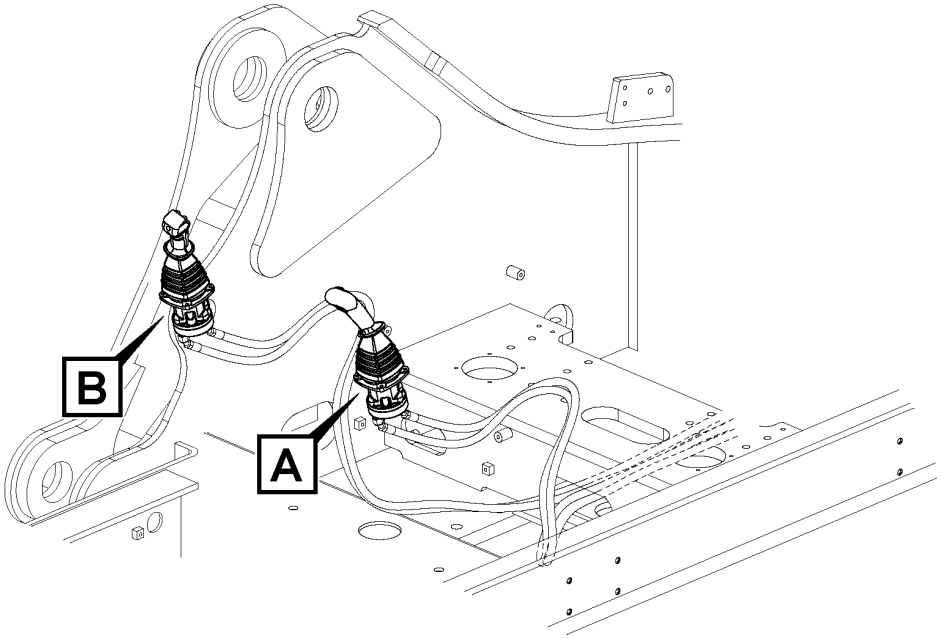
B
A

Fig.	Part No.	Quantity 1	2	3	PS	KIT	Description	Denominación	Denominação	Dénomination	Notes
1	**VOE 14658008**	1			SS		Remote control valve	Válvula control distancia	Válvula de controle remoto	Vanne automatique	(VOE 14658001) LH
2	**VOE 14658009**	1			SS		Remote control valve	Válvula control distancia	Válvula de controle remoto	Vanne automatique	(VOE 14658002) RH
3	**VOE 13946934**	8					Screw	Tornillo	Parafuso	Vis	
4	**VOE 14662923**	1					Decal	Calcomanía	Decalque	Autocollant	

1	**8294619**	**Servo system, remote control valve** **Servosistema, válvula de mando a distancia** **Sistema servo, válvula de controle remoto** **Système servo, valve de commande télécommandée**	Catalogue id **20629**	Group **924**
2			Illustr. No **1030064**	Section **4200**
3				
4			Issue **20032270-E**	Page **1471**
5				

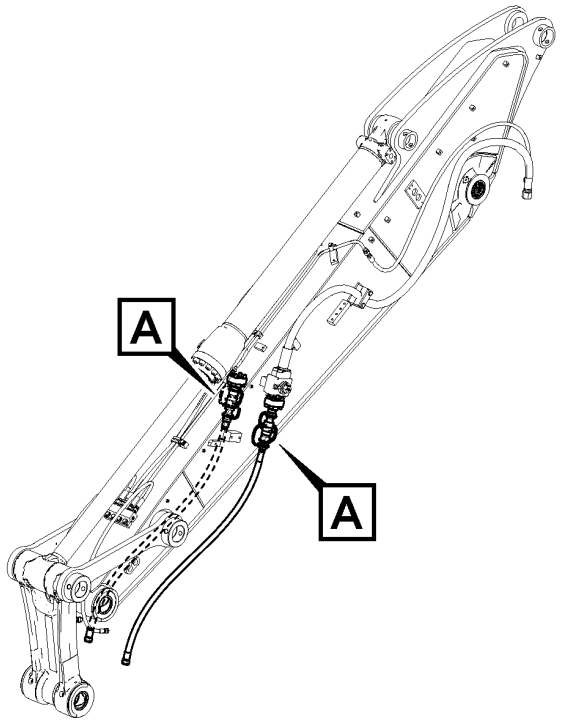

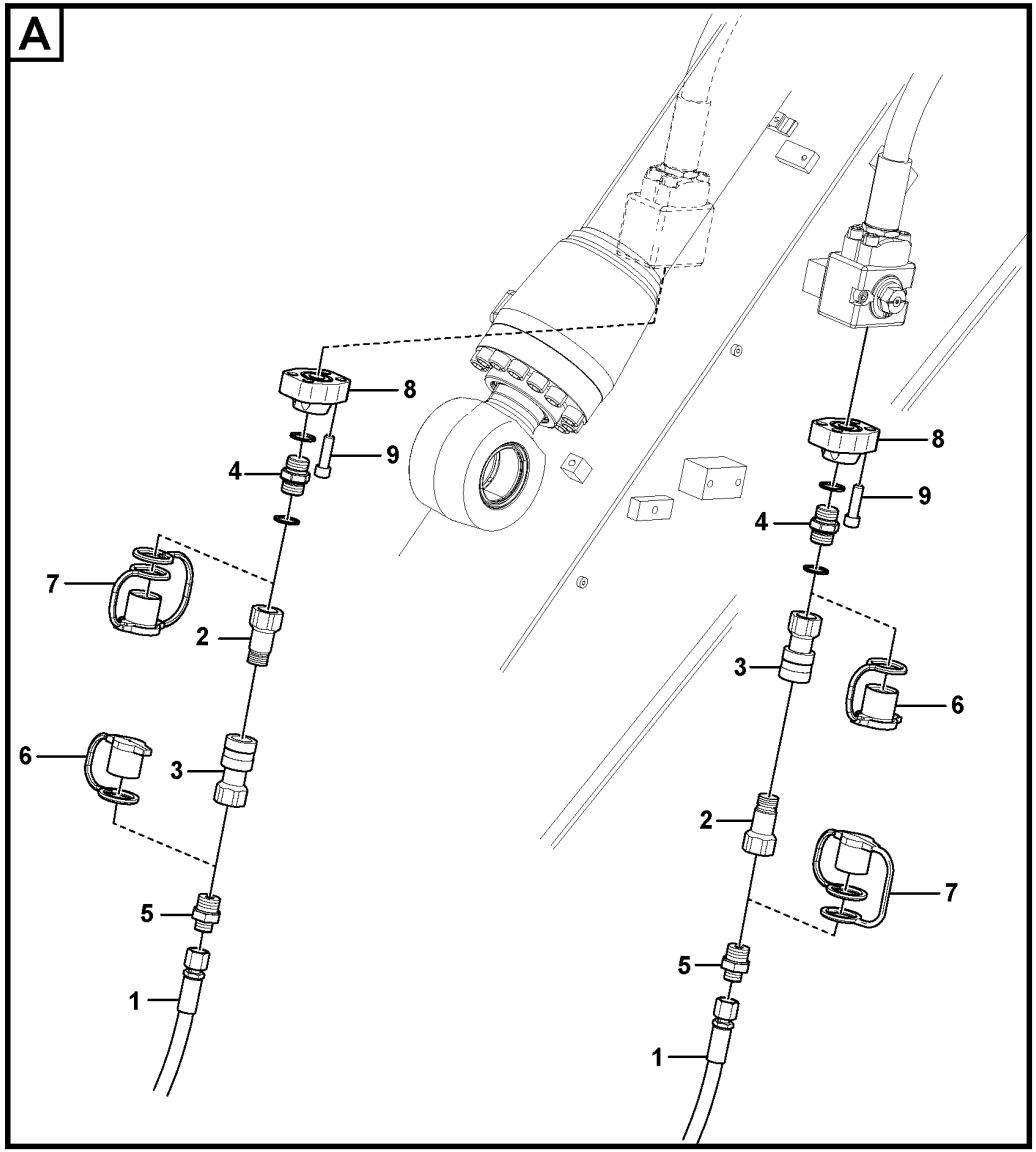

Volvo Construction Equipment

1078379

Fig.	Part No.	Quantity 1	2	3	PS	KIT	Description	Denominación	Denominação	Dénomination	Notes
1	VOE 14659375	2					Hose	Manguera	Mangueira	Flexible	
2	VOE 11306030	2					Quick connecting kit	Kit acoplamiento rapido		Raccord rapide	
3	VOE 11306031	2					Quick connecting kit	Kit acoplamiento rapido		Raccord rapide	
4	VOE 15228324	2					Nipple	Niple	Niple	Raccord	
5	VOE 13933917	2					Nipple	Niple	Niple	Raccord	
	VOE 990738	2					•O-ring	•Anillo tórico	•Anel-o	•Joint torique	
6	VOE 11305833	2					Dust cover	Protección de polvo	Tampa proteção	Pare-poussière	
7	VOE 11305834	2					Dust cover	Protección de polvo	Tampa proteção	Pare-poussière	
8	VOE 14600947	2					Flange	Brida	Flange	Bride	
9	VOE 984090	8					Hex. socket screw	Tornillo de hexágono embutido	Parafuso soquete sext	Vis à six pans creux	

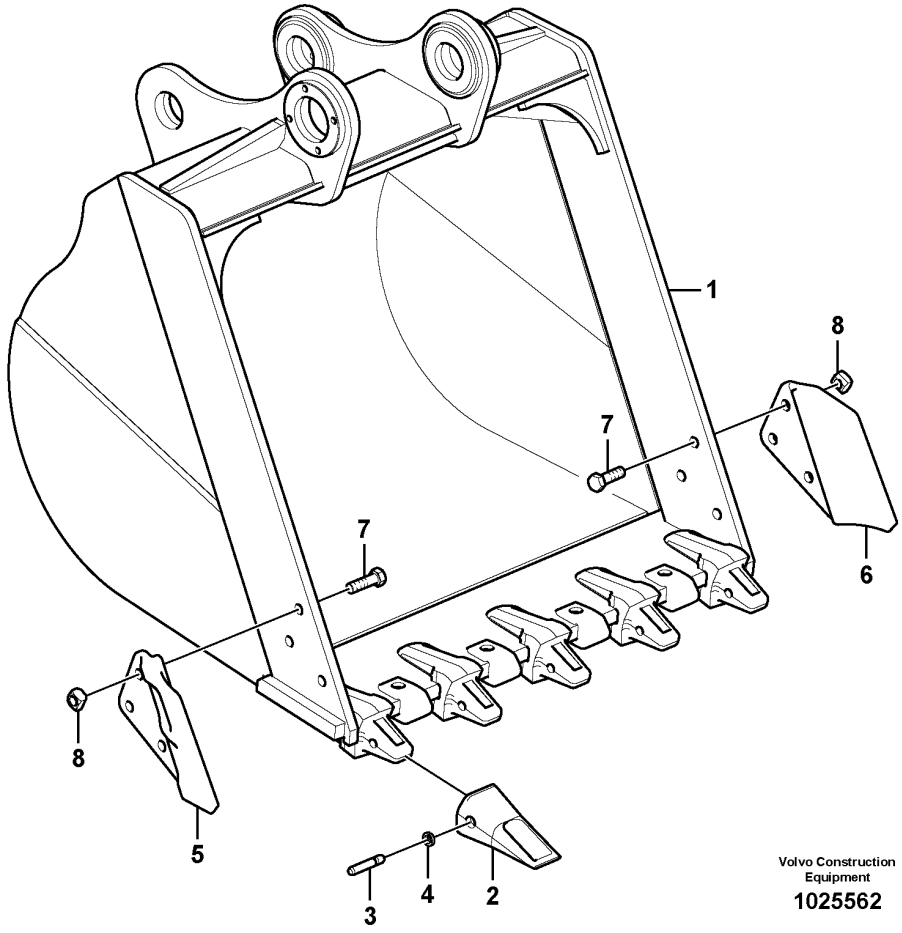

Volvo Construction Equipment

1025562

Fig.	Part No.	Quantity 1	2	3	4	5	PS	KIT	Description	Denominación	Denominação	Dénomination	Notes
1		1							Bucket	Cuchara	Caçamba	Godet	V2GP DF 1145 0,92 K5 BSA
			1						Bucket	Cuchara	Caçamba	Godet	V2GPDF_1210_1.00_K5BSA
				1			NS		Bucket	Cuchara universal	Caçamba normal	Godet série	V2GP_DF_1320_1.10_K5_SBSS
					1		NS		Bucket	Cuchara universal	Caçamba normal	Godet série	V2GP_DF_1320_1.10_K5_NBSS
	VOE 14530543	5	5	5	5				•Adapter	•Adaptador	•Adaptador	•Adaptateur	
	VOE 14528355	4	4	4	4				•Protection	•Protección	•Proteção	•Protection	
2	VOE 14530544	5	5	5	5				•Tooth	•Diente	•	•Dent	
3	VOE 14540726	5	5	5	5				•Pin	•Pasador	•Pino	•Goupille	
4	VOE 14537622	5	5	5	5				•Washer	•Arandela	•Arruela	•Rondelle	
5	SA 1171-00181	1	1	1	1				•Plate	•Chapa	•Chapa	•Tôle	
6	SA 1171-00171	1	1	1	1				•Plate	•Chapa	•Chapa	•Tôle	
7	SA 9012-53021	6	6	6	6				•Screw	•Tornillo	•Parafuso	•Vis	
8	VOE 14880576	6	6	6	6				•Nut	•Tuerca	•Porca	•Écrou	(SA 9112-13001)

1	8297674	**Bucket** **Cazo** **Caçamba** **Godet**	Catalogue id **20629**	Group **925**
2	8294675			
3	8294958		Illustr. No **1025562**	Section **100**
4	8294959			
5			Issue **20032270-E**	Page **1475**

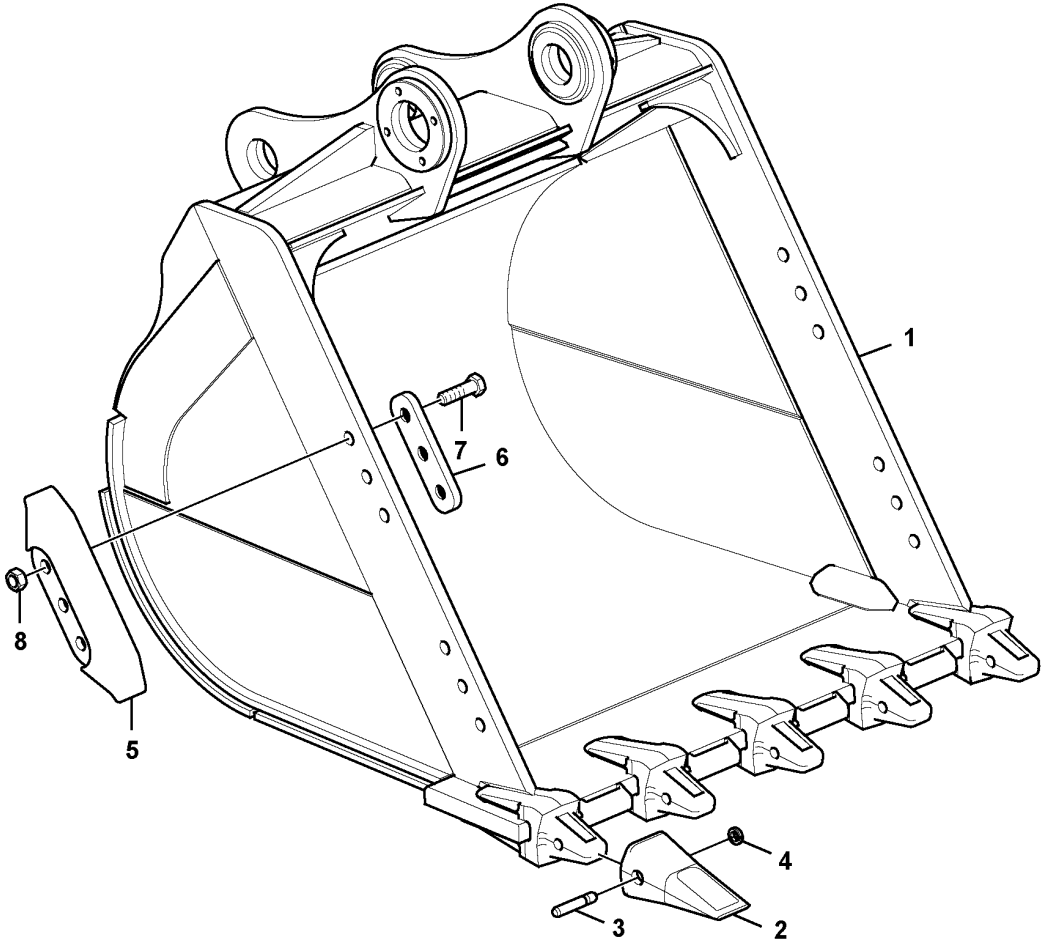

Volvo Construction Equipment

1022939

Fig.	Part No.	Quantity 1	2	3	4	5	PS	KIT	Description	Denominación	Denominação	Dénomination	Notes
1		1					NS		Bucket	Cuchara	Caçamba	Godet	V1HD DF 1065 0,90 K5 A
			1				NS		Bucket	Cuchara universal	Caçamba normal	Godet série	V2HDDF_1240_0.92_K5HA
				1			NS		Bucket	Cuchara universal	Caçamba normal	Godet série	V2HDDF_1305_1.00_K5HA
					1		NS		Plate	Chapa	Chapa	Tôle	V2HD_DF_1240_0.92_K5HSSS
	VOE 14530543	5	5	5	5				•Adapter	•Adaptador	•Adaptador	•Adaptateur	
2	**VOE 14530544**	5	5	5	5				•Tooth	•Diente	•	•Dent	
3	**VOE 14540726**	5	5	5	5				•Pin	•Pasador	•Pino	•Goupille	
4	**VOE 14537622**	5	5	5	5				•Washer	•Arandela	•Arruela	•Rondelle	
5	**VOE 14538012**	4	4	4	4				•Protection	•Protección	•Proteção	•Protection	
6	**VOE 14538013**	4	4	4	4				•Plate	•Chapa	•Chapa	•Tôle	
7	**VOE 991649**	12	12	12	12				•Hexagon screw	•Tornillo hexagonal	•Parafuso sextavado	•Vis à tête hexagonale	
8	**VOE 980521**	12	12	12	12				•Hexagon nut	•Tuerca hexagonal	•Porca sextavada	•Écrou hexagonal	

1	**8290451**	**Bucket** **Cazo** **Caçamba** **Godet**	Catalogue id **20629**	Group **925**
2	**8294672**			
3	**8294676**		Illustr. No **1022939**	Section **110**
4	**8297531**			
5			Issue **20032270-E**	Page **1477**



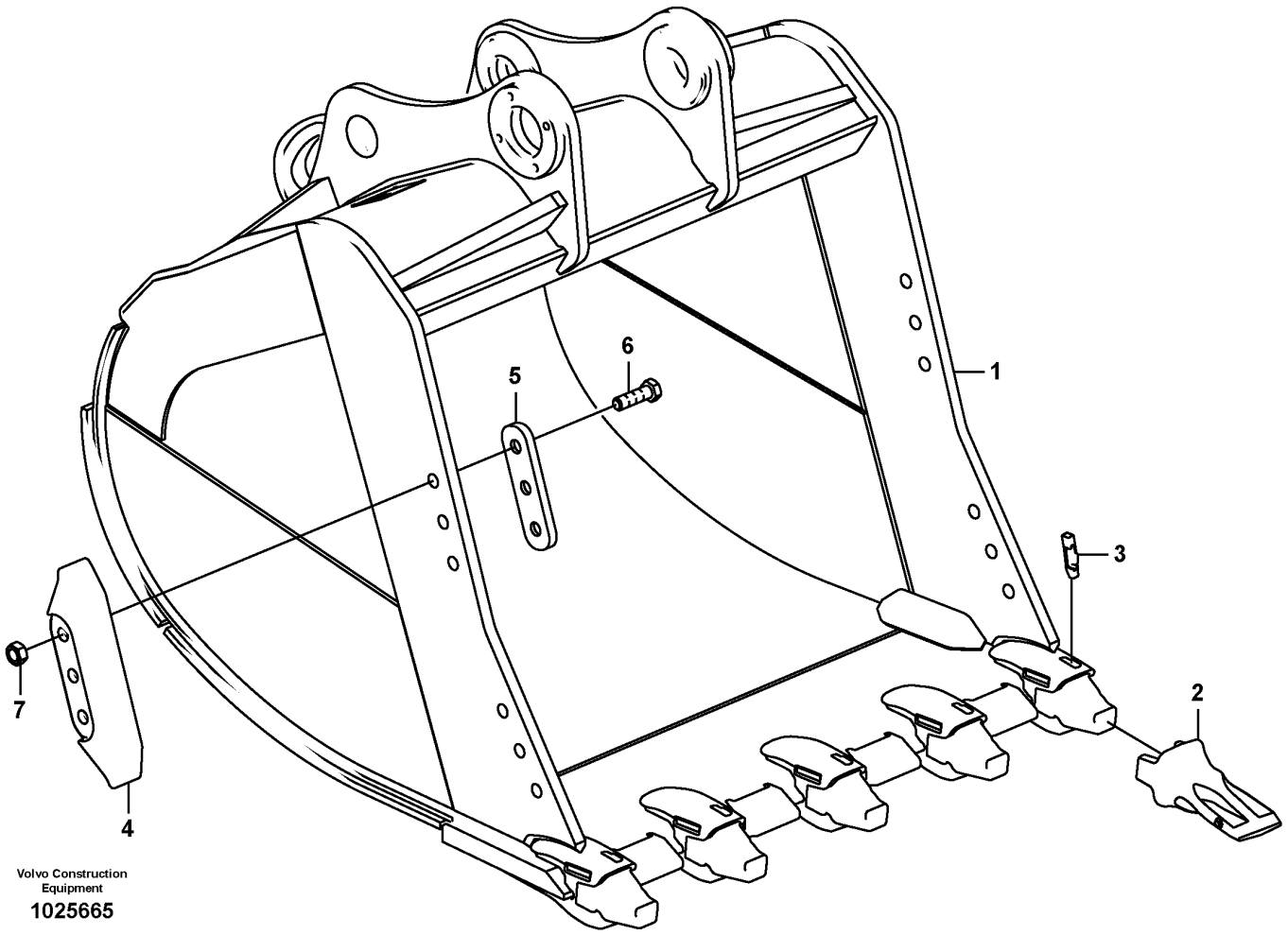

Volvo Construction Equipment

1025665

Fig.	Part No.	Quantity 1	2	3	PS	KIT	Description	Denominación	Denominação	Dénomination	Notes
1		1					Bucket	Cuchara	Caçamba	Godet	V1HD DF 1210 1,10 G4 A
2	**VOE 14523552**	4					•Tooth	•Diente	•	•Dent	
3	**VOE 11417147**	4					•Lock	•Cierre	•Trava	•Serrure	
4	**VOE 14538012**	4					•Protection	•Protección	•Proteção	•Protection	
5	**VOE 14538013**	4					•Plate	•Chapa	•Chapa	•Tôle	
6	**VOE 991649**	12					•Hexagon screw	•Tornillo hexagonal	•Parafuso sextavado	•Vis à tête hexagonale	
7	**VOE 980521**	12					•Hexagon nut	•Tuerca hexagonal	•Porca sextavada	•Écrou hexagonal	

1	**8290452**	**Bucket** **Cazo** **Caçamba** **Godet**	Catalogue id **20629**	Group **925**
2			Illustr. No **1025665**	Section **120**
3			Issue **20032270-E**	Page **1479**
4				
5				

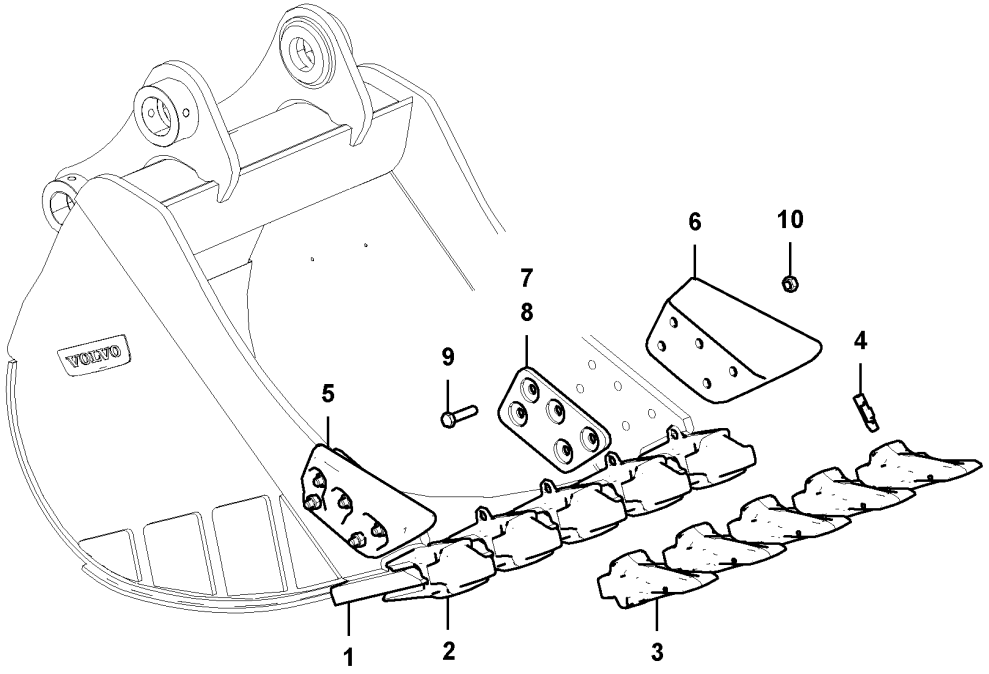
VOLVO
1
2
3
4
5
6
7
8
9
10

Fig.	Part No.	Quantity 1	2	3	PS	KIT	Description	Denominación	Denominação	Dénomination	Notes
1		1					Bucket	Cuchara	Caçamba	Godet	V2GPR DF 1020 0,52 K5 BS
	VOE 14527865	5					•Adapter	•Adaptador	•Adaptador	•Adaptateur	
2	SA 1171-00171	1					•Plate	•Chapa	•Chapa	•Tôle	
3	SA 1171-00181	1					•Plate	•Chapa	•Chapa	•Tôle	
4	VOE 14527863	5					•Tooth	•Diente	•	•Dent	
5	VOE 14527864	5					•Pin	•Pasador	•Pino	•Goupille	
6	SA 9213-18000	5					•Spring washer	•Arandela elástica	•Arruela de pressão	•Rondelle élastique	
7	VOE 14538079	1					•Plate	•Chapa	•Chapa	•Tôle	
8	VOE 14538080	1					•Plate	•Chapa	•Chapa	•Tôle	
9	VOE 991649	6					•Hexagon screw	•Tornillo hexagonal	•Parafuso sextavado	•Vis à tête hexagonale	
10	VOE 980521	6					•Hexagon nut	•Tuerca hexagonal	•Porca sextavada	•Écrou hexagonal	

1	8290454	**Bucket** **Cazo** **Caçamba** **Godet**	Catalogue id **20629**	Group **925**
2			Illustr. No **1049536**	Section **130**
3			Issue **20032270-E**	Page **1481**
4				
5				

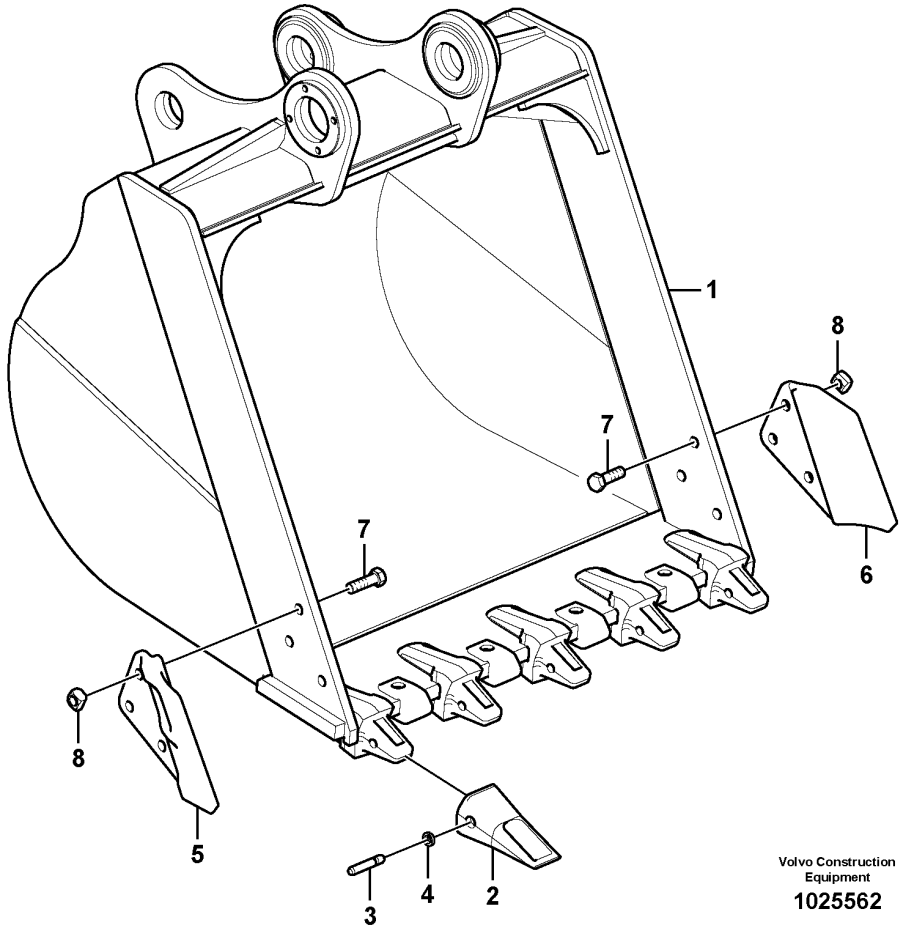

Volvo Construction Equipment

1025562

Fig.	Part No.	Quantity 1	2	3	4	5	PS	KIT	Description	Denominación	Denominação	Dénomination	Notes
1		1							Bucket	Cuchara	Caçamba	Godet	V2GP DF 1320 1,10 G5 HBS
			1						Bucket	Cuchara	Caçamba	Godet	V2GP DF 1145 0,92 G5 HBSA
				1					Bucket	Cuchara	Caçamba	Godet	V2GP DF 1210 1,00 G5 HBSA
					1				Bucket	Cuchara	Caçamba	Godet	V2HD DF 1000 0,85 K4 HWSA
	VOE 14530543	5	5	5	4				•Adapter	•Adaptador	•Adaptador	•Adaptateur	
	VOE 14528355	4	4	4					•Protection	•Protección	•Proteção	•Protection	
	VOE 14529540	1		1			OP		•Hook	•Gancho	•Gancho	•Crochet	
	VOE 14565376	1							••Set	••Juego	••Jogo	••Jeu	
2	VOE 14530544	5	5	5	4				•Tooth	•Diente	•	•Dent	
3	VOE 14540726	5	5	5	4				•Pin	•Pasador	•Pino	•Goupille	
4	VOE 14537622	5	5	5					•Washer	•Arandela	•Arruela	•Rondelle	
5	SA 1171-00181	1	1	1					•Plate	•Chapa	•Chapa	•Tôle	
6	SA 1171-00171	1	1	1					•Plate	•Chapa	•Chapa	•Tôle	
7	SA 9012-53021	6	6	6					•Screw	•Tornillo	•Parafuso	•Vis	
8	VOE 14663703	6	6	6					•Nut	•Tuerca	•Porca	•Écrou	

1	8294668	**Bucket** **Cazo** **Caçamba** **Godet**	Catalogue id **20629**	Group **925**
2	8294665			
3	8294677		Illustr. No **1025562**	Section **140**
4	8294673			
5			Issue **20032270-E**	Page **1483**

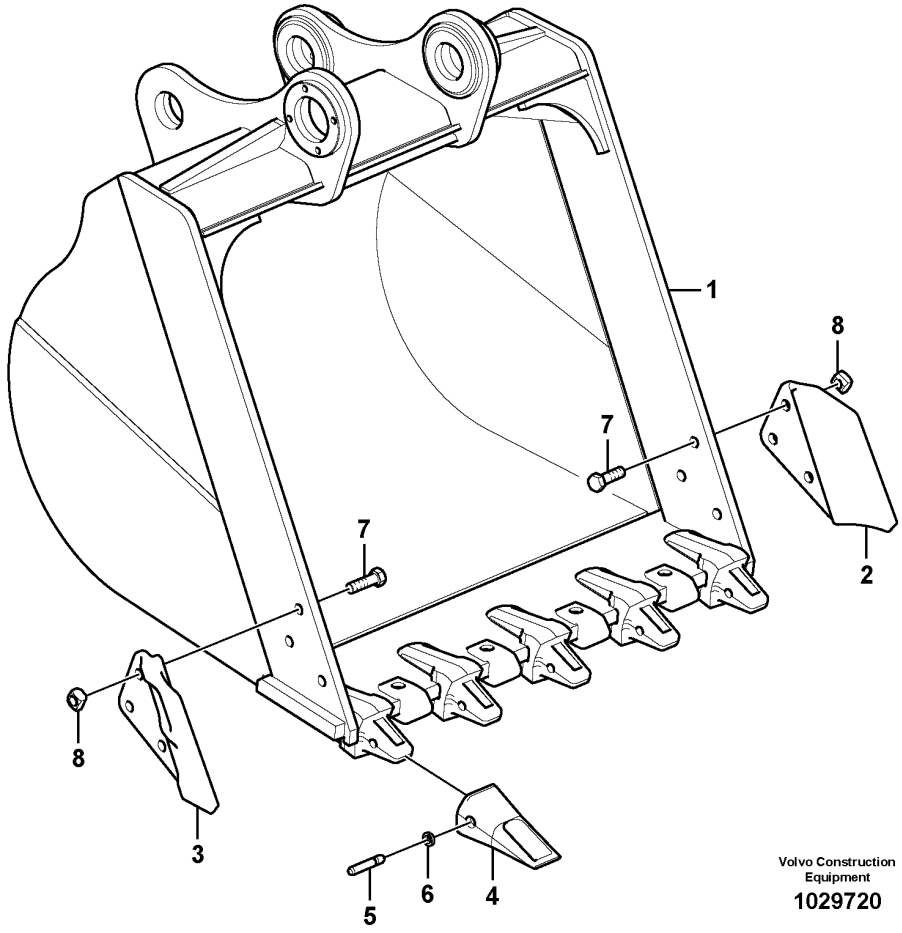

Volvo Construction Equipment

1029720

Fig.	Part No.	Quantity 1	2	3	4	5	PS	KIT	Description	Denominación	Denominação	Dénomination	Notes
1		1							Bucket	Cuchara	Caçamba	Godet	V2GPR DF 1125 0,92 K5 HBS
			1						Bucket	Cuchara	Caçamba	Godet	V2GP DF 1125 0,92 K5 HBSA
				1					Bucket	Cuchara	Caçamba	Godet	V2GP DF 1400 1,22 K6 HBS
					1				Bucket	Cuchara	Caçamba	Godet	V2GP DF 1230 0,92 K5 HBSA
						1			Bucket	Cuchara	Caçamba	Godet	V2GP DF 1505 1,22 K6 HBSA
	SA 1171-00031	5		6					•Adapter	•Adaptador	•Adaptador	•Adaptateur	
	VOE 14540724		5		5	6			•Adapter	•Adaptador	•Adaptador	•Adaptateur	
2	SA 1171-00171	1	1	1	1	1			•Plate	•Chapa	•Chapa	•Tôle	
3	SA 1171-00181	1	1	1	1	1			•Plate	•Chapa	•Chapa	•Tôle	
4	SA 1171-00041	5		6					•Tooth	•Diente	•	•Dent	
	VOE 14539941		5		5	6			•Tooth	•Diente	•	•Dent	
5	VOE 14540725	5		6					•Pin	•Pasador	•Pino	•Goupille	(SA 1070-61320)
	VOE 14540725		5		5	6			•Pin	•Pasador	•Pino	•Goupille	
6	SA 9213-18000	5	5	6	6	6			•Spring washer	•Arandela elástica	•Arruela de pressão	•Rondelle élastique	
7	SA 9012-53021	6	6	6					•Screw	•Tornillo	•Parafuso	•Vis	
	VOE 991649				6	6			•Hexagon screw	•Tornillo hexagonal	•Parafuso sextavado	•Vis à tête hexagonale	(SA 9011-22416)
8	VOE 14880576	6	6	6					•Nut	•Tuerca	•Porca	•Écrou	(SA 9112-13001)
	VOE 980521				6	6			•Hexagon nut	•Tuerca hexagonal	•Porca sextavada	•Écrou hexagonal	(SA 9111-12400)

1	8294671	**Bucket** **Cazo** **Caçamba** **Godet**	Catalogue id **20629**	Group **925**
2	8294664			
3	8294669		Illustr. No **1029720**	Section **150**
4	8294667			
5	8294670		Issue **20032270-E**	Page **1485**

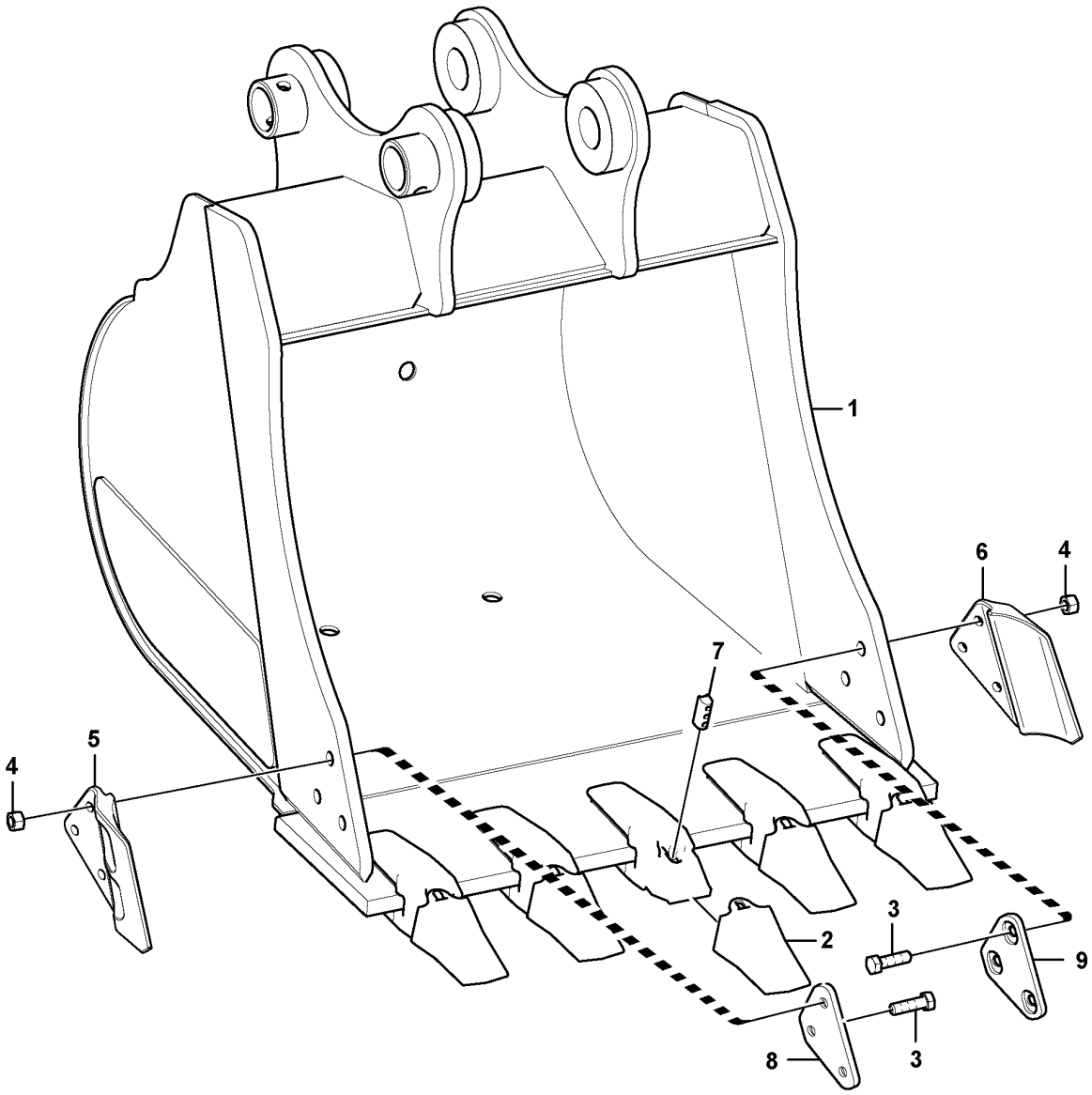

Volvo Construction Equipment

1064394

Fig.	Part No.	Quantity 1	2	3	PS	KIT	Description	Denominación	Denominação	Dénomination	Notes
1		1			NS		Bucket	Cuchara universal	Caçamba normal	Godet série	
	VOE 14522962	5					•Adapter	•Adaptador	•Adaptador	•Adaptateur	
2	VOE 14523552	5					•Tooth	•Diente	•	•Dent	
3	VOE 991649	6					•Hexagon screw	•Tornillo hexagonal	•Parafuso sextavado	•Vis à tête hexagonale	(SA 9011-22416)
4	VOE 980521	6					•Hexagon nut	•Tuerca hexagonal	•Porca sextavada	•Écrou hexagonal	(SA 9111-12400)
5	SA 1171-00181	1					•Plate	•Chapa	•Chapa	•Tôle	
6	SA 1171-00171	1					•Plate	•Chapa	•Chapa	•Tôle	
7	VOE 11417147	5					•Lock	•Cierre	•Trava	•Serrure	
8	VOE 14538079	1					•Plate	•Chapa	•Chapa	•Tôle	
9	VOE 14538080	1					•Plate	•Chapa	•Chapa	•Tôle	

1	8294666	**Bucket** **Cazo** **Caçamba** **Godet**	Catalogue id **20629**	Group **925**
2			Illustr. No **1064394**	Section **160**
3			Issue **20032270-E**	Page **1487**
4				
5				

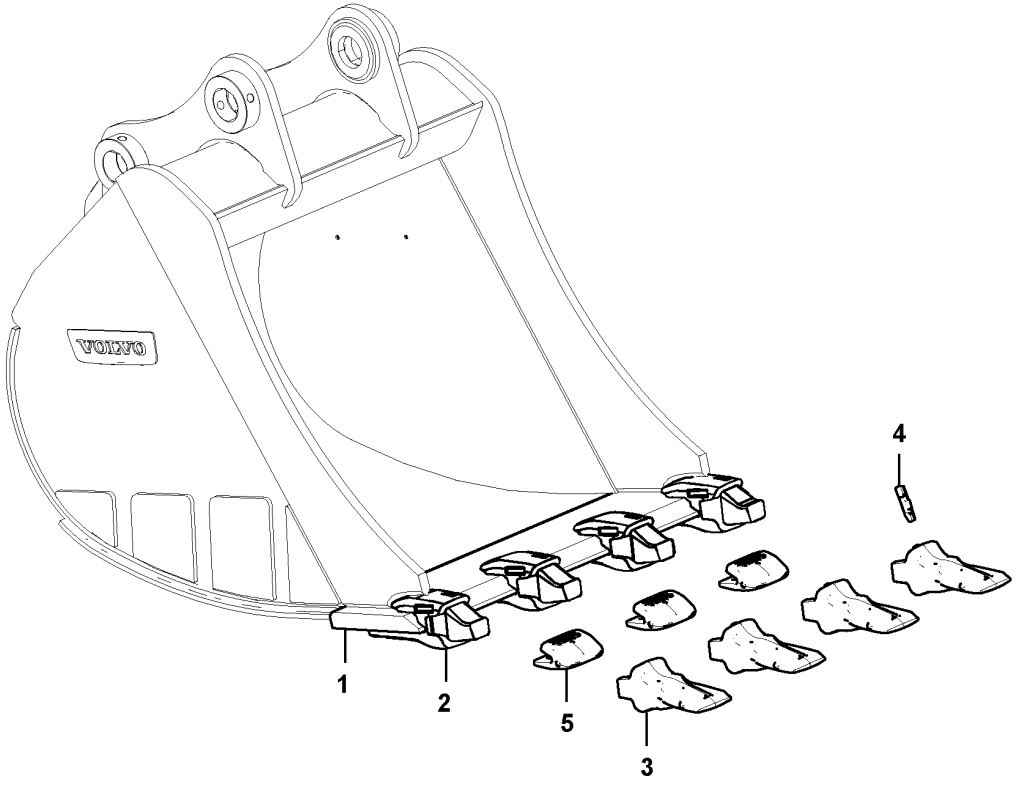

Volvo Construction Equipment

1049525

Fig.	Part No.	Quantity 1	2	3	PS	KIT	Description	Denominación	Denominação	Dénomination	Notes
		1			NS		Bucket	Cuchara universal	Caçamba normal	Godet série	V2HD_DF_1060_0.92_K4HWSS
1		1			NS		•Plate	•Chapa	•Chapa	•Tôle	
2	VOE 14645672	4					•Adapter	•Adaptador	•Adaptador	•Adaptateur	S/N -270404/-280081
	VOE 14530543	4					•Adapter	•Adaptador	•Adaptador	•Adaptateur	S/N 270404-/280082-
3	VOE 14530544	4					•Tooth	•Diente	•	•Dent	
4	VOE 14540726	4					•Pin	•Pasador	•Pino	•Goupille	
	VOE 14537622	4					•Washer	•Arandela	•Arruela	•Rondelle	
5	VOE 14543715	3					•Adapter	•Adaptador	•Adaptador	•Adaptateur	S/N -270403/-280081
		3			NS		•Protection	•Protección	•Proteção	•Protection	S/N 270404-/280082-

1	8296043	**Bucket** **Cazo** **Caçamba** **Godet**	Catalogue id **20629**	Group **925**
2			Illustr. No **1049525**	Section **170**
3			Issue **20032270-E**	Page **1489**
4				
5				

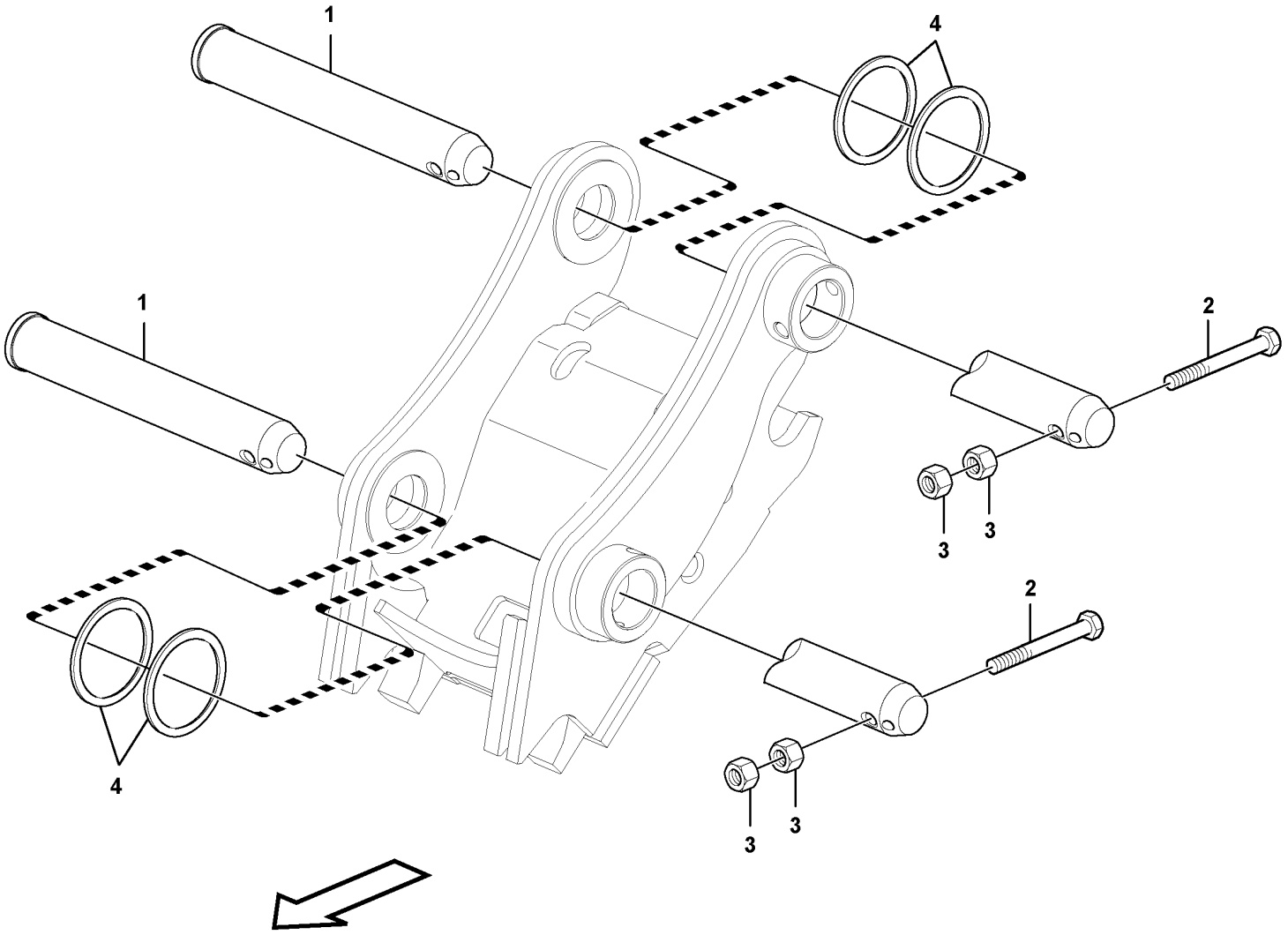

Volvo Construction Equipment
1062471

Fig.	Part No.	Quantity 1	2	3	PS	KIT	Description	Denominación	Denominação	Dénomination	Notes
1	VOE 14616326	2					Pin	Pasador	Pino	Goupille	
2	VOE 978944	2					Hexagon screw	Tornillo hexagonal	Parafuso sextavado	Vis à tête hexagonale	
3	VOE 979021	4					Hexagon nut	Tuerca hexagonal	Porca sextavada	Écrou hexagonal	
4	VOE 14880692	4					Ring	Anillo	Anel	Bague	

1		**Links to bucket** **Acoplamientos para la cuchara** **Articulações da caçamba** **Articulations, godet**	Catalogue id **20629**	Group **925**
2				
3			Illustr. No **1062471**	Section **1400**
4				
5		**8289871, 8289872, 8289874, 8289875, 8290910**	Issue **20032270-E**	Page **1491**

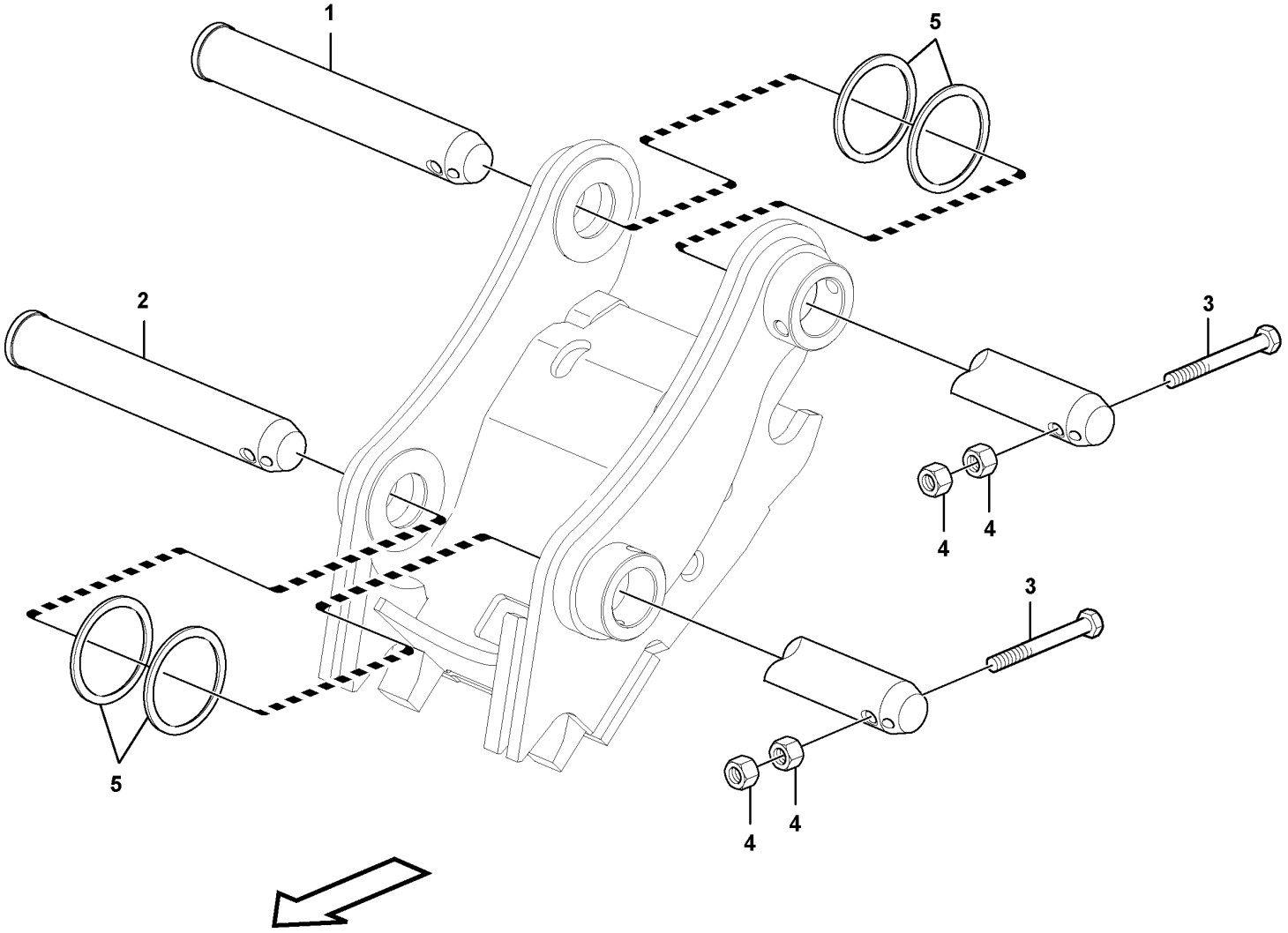

Volvo Construction Equipment

1063935

Fig.	Part No.	Quantity 1	2	3	PS	KIT	Description	Denominación	Denominação	Dénomination	Notes
1	VOE 14616327	2					Pin	Pasador	Pino	Goupille	
2	VOE 14547821		2				Pin	Pasador	Pino	Goupille	
3	VOE 978944	2					Hexagon screw	Tornillo hexagonal	Parafuso sextavado	Vis à tête hexagonale	
3	VOE 992062		2				Hexagon screw	Tornillo hexagonal	Parafuso sextavado	Vis à tête hexagonale	
4	VOE 979021	4	4				Hexagon nut	Tuerca hexagonal	Porca sextavada	Écrou hexagonal	
5	VOE 14880692	4					Ring	Anillo	Anel	Bague	
5	VOE 14881185		4				Ring	Anillo	Anel	Bague	

1	8290910, 8289874
2	8281357, 8281360
3	
4	
5	

Links to bucket
Acoplamientos para la cuchara
Articulações da caçamba
Articulations, godet

Catalogue id	Group
20629	925
Illustr. No	Section
1063935	1500
Issue	Page
20032270-E	1493

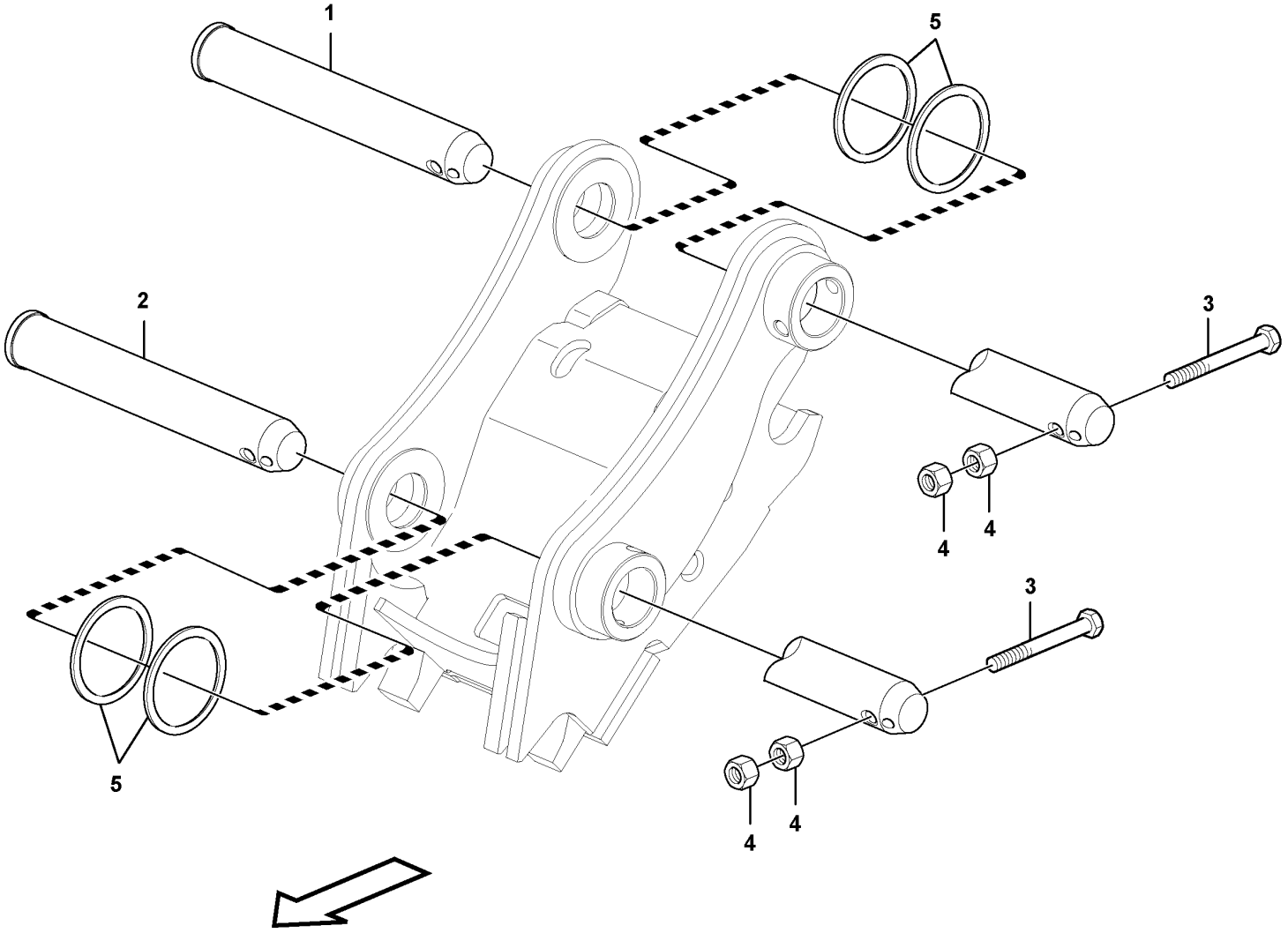

Volvo Construction Equipment

1063935

Fig.	Part No.	Quantity 1	2	3	PS	KIT	Description	Denominación	Denominação	Dénomination	Notes
1	VOE 14616327	1					Pin	Pasador	Pino	Goupille	
2	VOE 14616326	1					Pin	Pasador	Pino	Goupille	
3	VOE 978944	2					Hexagon screw	Tornillo hexagonal	Parafuso sextavado	Vis à tête hexagonale	
4	VOE 979021	4					Hexagon nut	Tuerca hexagonal	Porca sextavada	Écrou hexagonal	
5	VOE 14880692	4					Ring	Anillo	Anel	Bague	

1		**Links to bucket** **Acoplamientos para la cuchara** **Articulações da caçamba** **Articulations, godet**	Catalogue id **20629**	Group **925**
2				
3			Illustr. No **1063935**	Section **1600**
4				
5		**8281356,8284837,8289875,8296849**	Issue **20032270-E**	Page **1495**

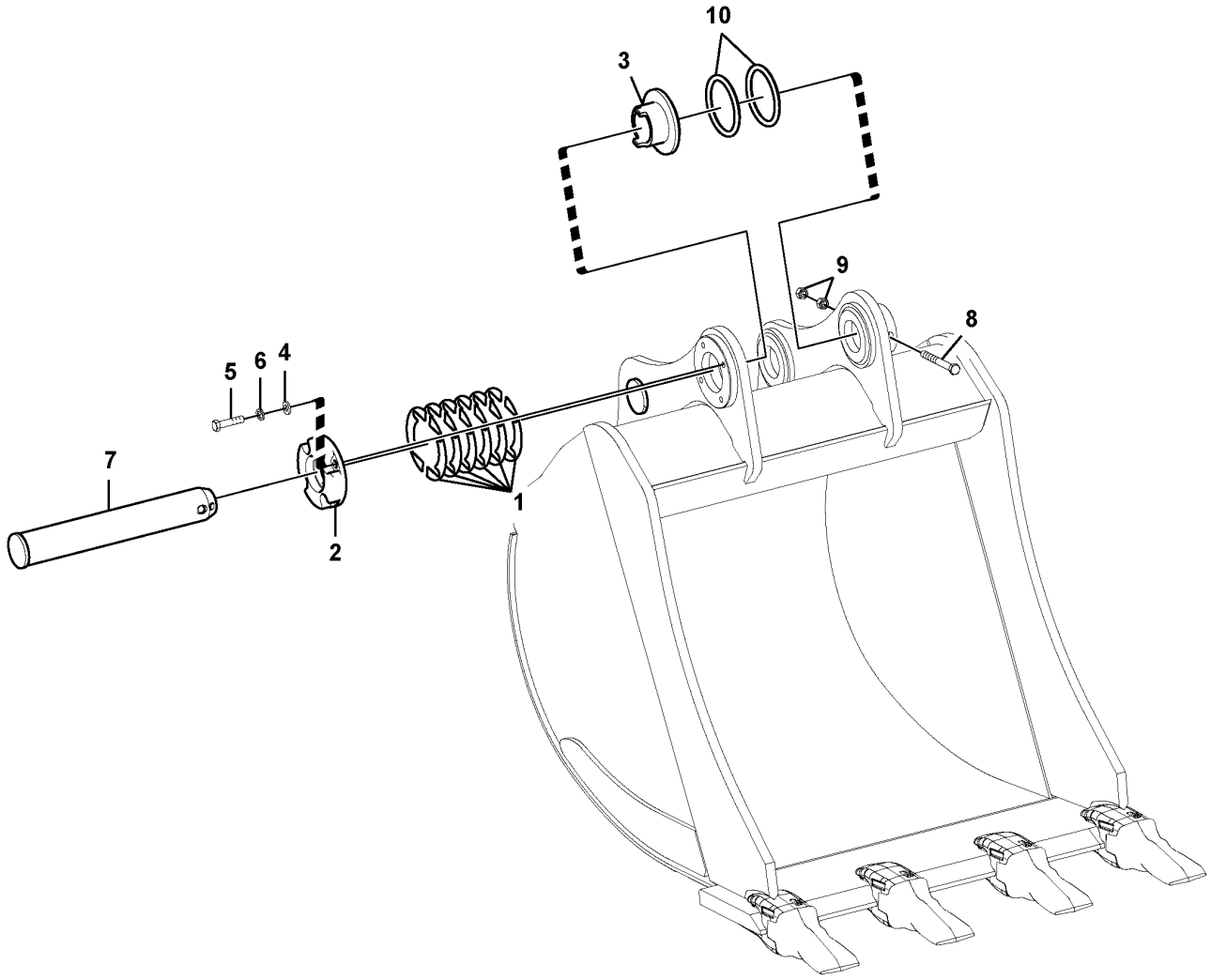

Volvo Construction Equipment

1062538

Fig.	Part No.	Quantity 1	2	3	4	5	PS	KIT	Description	Denominación	Denominação	Dénomination	Notes
1	VOE 14547826	12			12				Shim	Laminilla de ajuste	Calço de ajuste	Cale de réglage	
1	VOE 14540004		12	12					Shim	Laminilla de ajuste	Calço de ajuste	Cale de réglage	
2	VOE 14547825	1							Cover	Capo	Tampa	Capot	
2	VOE 14545281		1						Cover	Capo	Tampa	Capot	
3	VOE 14544984	1							Bushing	Casquillo	Bucha	Bague	
3	VOE 14547554		1						Bushing	Casquillo	Bucha	Bague	
4	VOE 992045	4							Plain washer	Arandela plana	Arruela simples	Rondelle plane	
4	VOE 992045		4						Plain washer	Arandela plana	Arruela simples	Rondelle plane	
5	VOE 1629544	4							Hexagon screw	Tornillo hexagonal	Parafuso sextavado	Vis à tête hexagonale	
5	VOE 993422		4						Hexagon screw	Tornillo hexagonal	Parafuso sextavado	Vis à tête hexagonale	
6	VOE 955926	4	4						Spring washer	Arandela elástica	Arruela de pressão	Rondelle élastique	
7	VOE 14547822	1			1				Pin	Pasador	Pino	Goupille	
8	VOE 992062	1			1				Hexagon screw	Tornillo hexagonal	Parafuso sextavado	Vis à tête hexagonale	
9	VOE 979021	2			2				Hexagon nut	Tuerca hexagonal	Porca sextavada	Écrou hexagonal	
10	VOE 14881185	2			2				Ring	Anillo	Anel	Bague	

1	8281360	**Links to bucket** **Acoplamientos para la cuchara** **Articulações da caçamba** **Articulations, godet**	Catalogue id **20629**	Group **925**
2	8289874			
3	8284837, 8281356		Illustr. No **1062538**	Section **2200**
4	8281357			
5		**8281360, 8289874, 8284837, 8281356, 8281357**	Issue **20032270-E**	Page **1497**

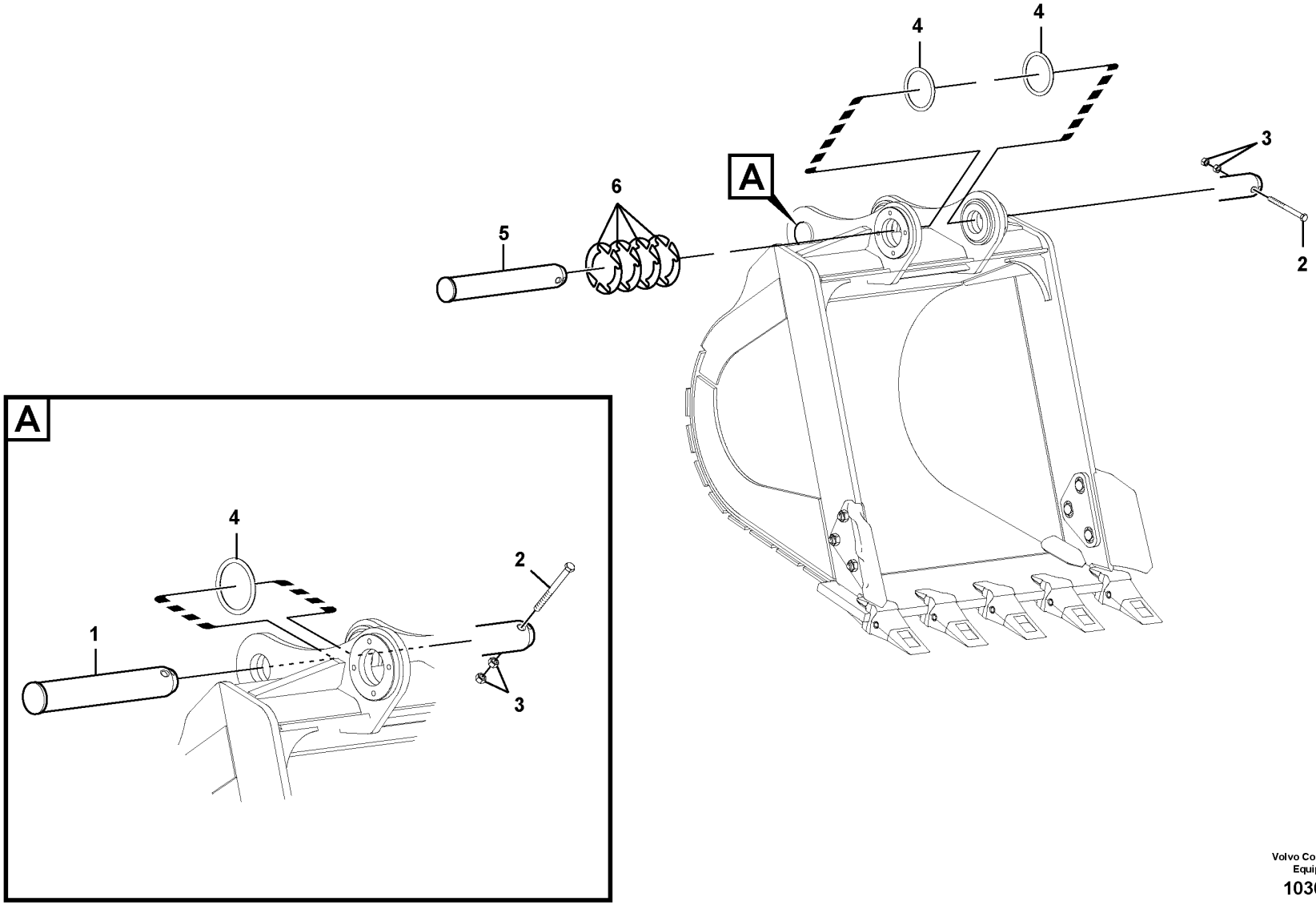

Volvo Construction Equipment

1030050

Fig.	Part No.	Quantity 1	2	3	PS	KIT	Description	Denominación	Denominação	Dénomination	Notes
1	**VOE 14616326**	1					Pin	Pasador	Pino	Goupille	
2	**VOE 978944**	2					Hexagon screw	Tornillo hexagonal	Parafuso sextavado	Vis à tête hexagonale	
3	**VOE 979021**	4					Hexagon nut	Tuerca hexagonal	Porca sextavada	Écrou hexagonal	
4	**VOE 14880692**	4					Ring	Anillo	Anel	Bague	
5	**VOE 14616327**	1					Pin	Pasador	Pino	Goupille	
6	**VOE 14540004**	12					Shim	Laminilla de ajuste	Calço de ajuste	Cale de réglage	

1	**8291357**	**Links to bucket** **Acoplamientos para la cuchara** **Articulações da caçamba** **Articulations, godet**	Catalogue id **20629**	Group **925**
2			Illustr. No **1030050**	Section **2300**
3				
4			Issue **20032270-E**	Page **1499**
5				

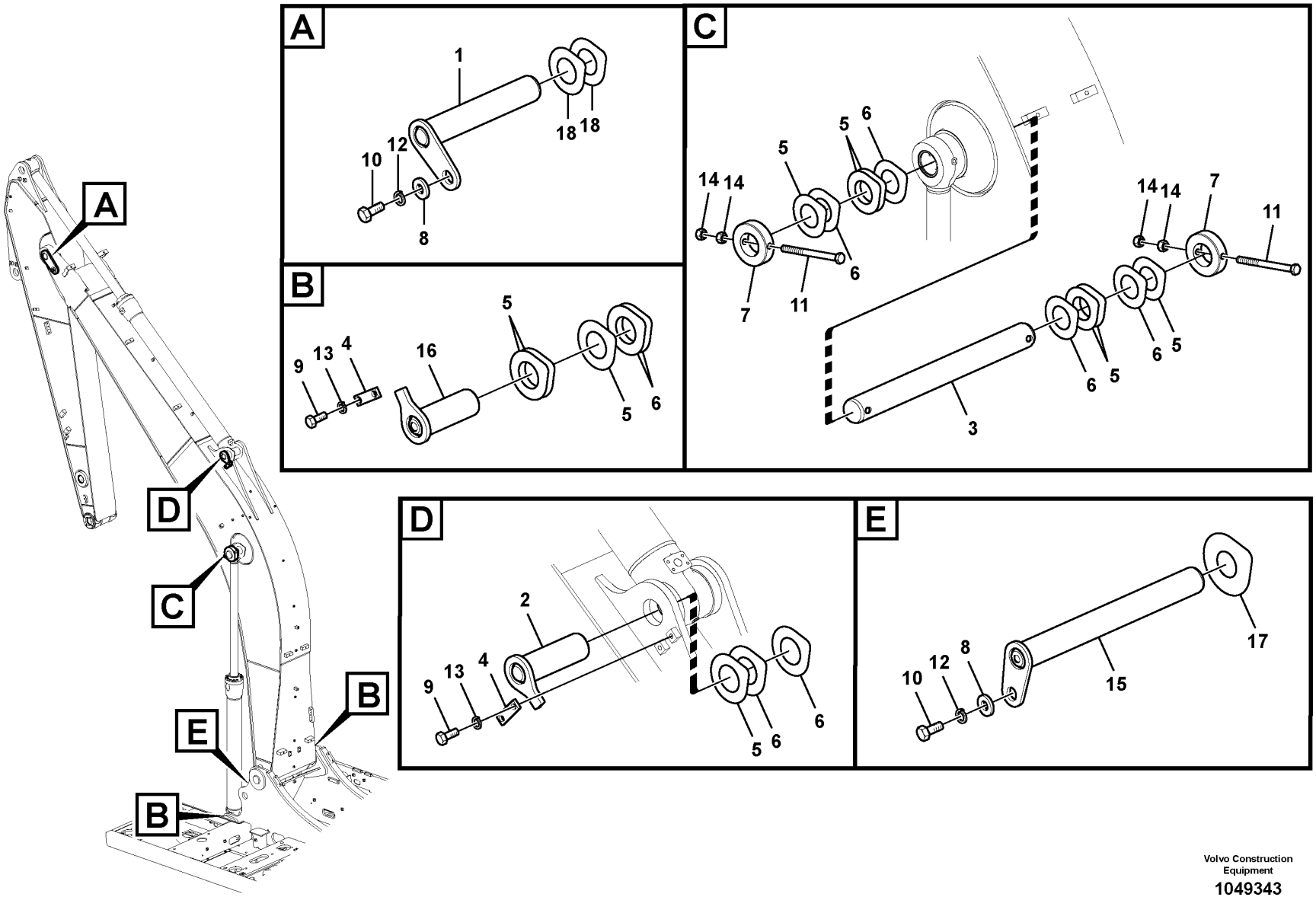

Volvo Construction Equipment

1049343

Fig.	Part No.	Quantity 1	2	3	4	5	PS	KIT	Description	Denominación	Denominação	Dénomination	Notes
1	VOE 14544880		1	1	1	1			Pin	Pasador	Pino	Goupille	
2	VOE 14543190		1	1	1	1			Pin	Pasador	Pino	Goupille	
3	VOE 14616572		1	1	1	1			Pin	Pasador	Pino	Goupille	
4	VOE 14543943	2	3	3	3	3			Lock	Cierre	Trava	Serrure	
5	VOE 14543944	6	13	13	13	13			Shim	Laminilla de ajuste	Calço de ajuste	Cale de réglage	1,0t
6	VOE 14543945	4	10	10	10	10			Shim	Laminilla de ajuste	Calço de ajuste	Cale de réglage	0,5t
7	VOE 14544883		2	2	2	2			Lock Pin	Pasador Segurid	Pino de trava	Goupille Verro.	
8	VOE 14547535	1	2	2	2	2			Washer	Arandela	Arruela	Rondelle	
9	VOE 991643	4	6	6	6	6			Hexagon screw	Tornillo hexagonal	Parafuso sextavado	Vis à tête hexagonale	
10	VOE 991646	1	2	2	2	2			Hexagon screw	Tornillo hexagonal	Parafuso sextavado	Vis à tête hexagonale	
11	VOE 992586		2	2	2	2			Hexagon screw	Tornillo hexagonal	Parafuso sextavado	Vis à tête hexagonale	
12	SA 9213-20000	1	2	2	2	2			Spring washer	Arandela elástica	Arruela de pressão	Rondelle élastique	
13	VOE 955926	4	6	6	6	6			Spring washer	Arandela elástica	Arruela de pressão	Rondelle élastique	
14	VOE 979021		4	4	4	4			Hexagon nut	Tuerca hexagonal	Porca sextavada	Écrou hexagonal	
15	VOE 14543949	1	1	1	1	1			Pin	Pasador	Pino	Goupille	
16	VOE 14543946	2	2	2	2	2			Pin	Pasador	Pino	Goupille	
17	VOE 14590947	3	3	3	3	3			Shim	Laminilla de ajuste	Calço de ajuste	Cale de réglage	2,0t
18	VOE 14547381		2	2	2	2			Shim	Laminilla de ajuste	Calço de ajuste	Cale de réglage	2,0t

1	8281291
2	8289774,8289776
3	8289777,8289779
4	8293098,8293099
5	8293100

Links to boom
Acoplamientos para la pluma
Articulações para a lança
Articulations, flèche

Catalogue id **20629**	Group **974**
Illustr. No **1049343**	Section **100**
Issue **20032270-E**	Page **1501**

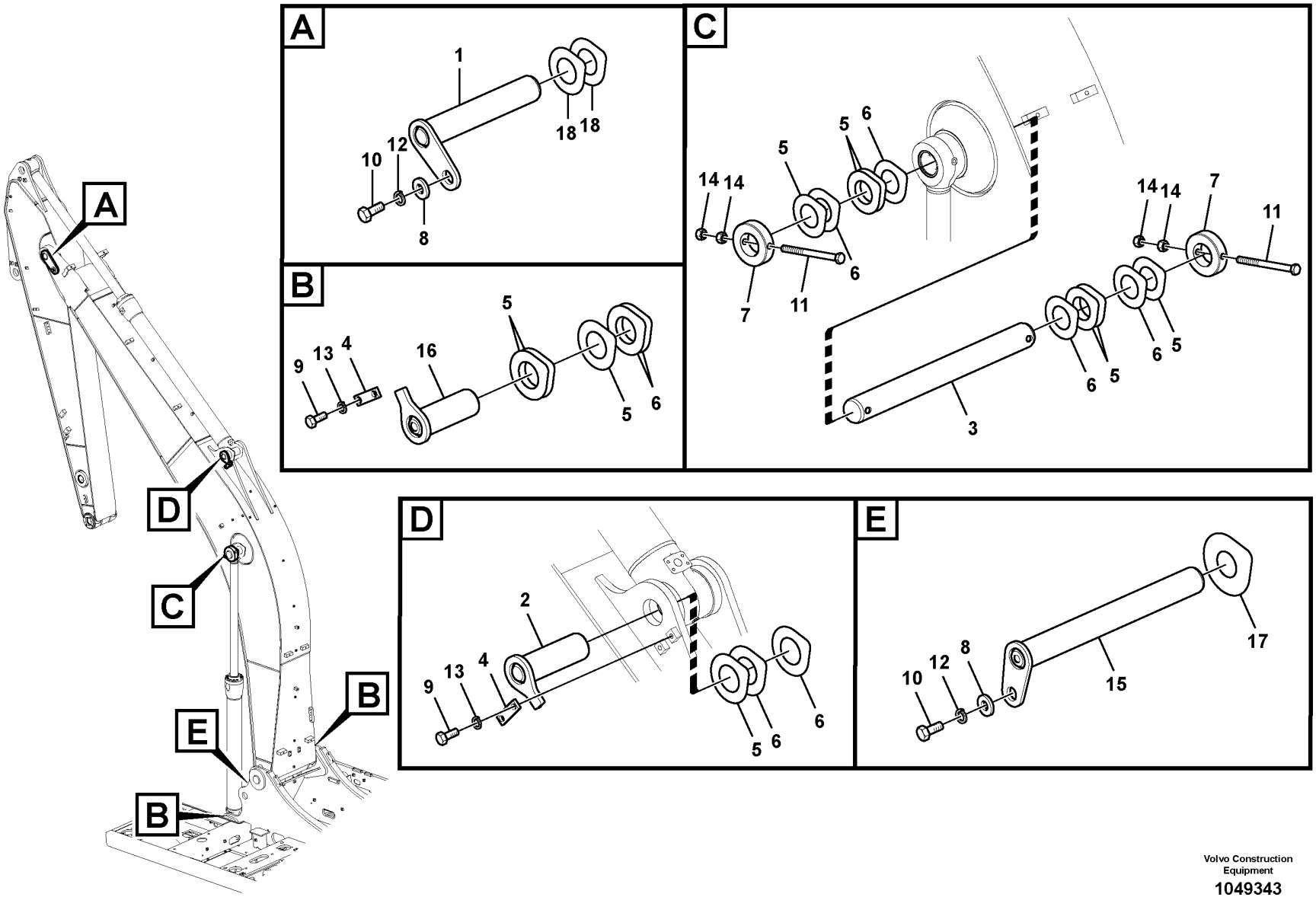

Volvo Construction Equipment

1049343

Fig.	Part No.	Quantity 1	2	3	PS	KIT	Description	Denominación	Denominação	Dénomination	Notes
1	VOE 14544880	1					Pin	Pasador	Pino	Goupille	
2	VOE 14543190	1					Pin	Pasador	Pino	Goupille	
3	VOE 14616572	1					Pin	Pasador	Pino	Goupille	
4	VOE 14543943	3					Lock	Cierre	Trava	Serrure	
5	VOE 14543944	13					Shim	Laminilla de ajuste	Calço de ajuste	Cale de réglage	1,0t
6	VOE 14543945	10					Shim	Laminilla de ajuste	Calço de ajuste	Cale de réglage	0,5t
7	VOE 14544883	2					Lock Pin	Pasador Segurid	Pino de trava	Goupille Verro.	
8	VOE 14547535	2					Washer	Arandela	Arruela	Rondelle	
9	VOE 991643	3					Hexagon screw	Tornillo hexagonal	Parafuso sextavado	Vis à tête hexagonale	
10	VOE 991646	2					Hexagon screw	Tornillo hexagonal	Parafuso sextavado	Vis à tête hexagonale	
11	VOE 992586	2					Hexagon screw	Tornillo hexagonal	Parafuso sextavado	Vis à tête hexagonale	
12	SA 9213-20000	2					Spring washer	Arandela elástica	Arruela de pressão	Rondelle élastique	
13	VOE 955926	6					Spring washer	Arandela elástica	Arruela de pressão	Rondelle élastique	
14	VOE 979021	4					Hexagon nut	Tuerca hexagonal	Porca sextavada	Écrou hexagonal	
15	VOE 14543949	1					Pin	Pasador	Pino	Goupille	
16	VOE 14543946	2					Pin	Pasador	Pino	Goupille	
17	VOE 14590947	3					Shim	Laminilla de ajuste	Calço de ajuste	Cale de réglage	2,0t
18	VOE 14547381	2					Shim	Laminilla de ajuste	Calço de ajuste	Cale de réglage	2,0t

1	8296056 S/N 230295-	**Links to boom** **Acoplamientos para la pluma** **Articulações para a lança** **Articulations, flèche**	Catalogue id **20629**	Group **974**
2			Illustr. No **1049343**	Section **110**
3				
4			Issue **20032270-E**	Page **1503**
5				

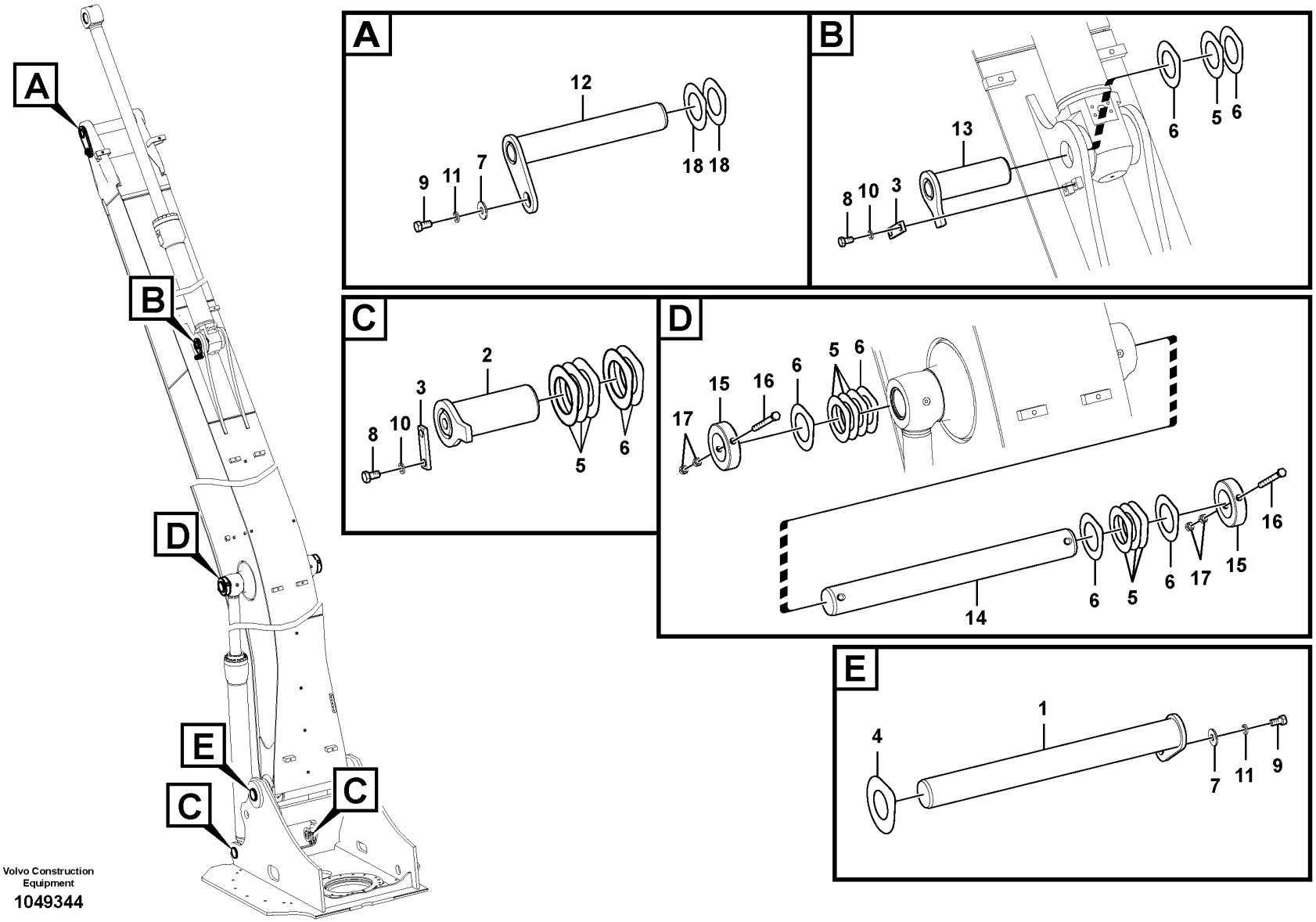

Volvo Construction Equipment

1049344

Fig.	Part No.	Quantity 1	2	3	PS	KIT	Description	Denominación	Denominação	Dénomination	Notes
1	VOE 14543949	1					Pin	Pasador	Pino	Goupille	
2	VOE 14543946	2					Pin	Pasador	Pino	Goupille	
3	VOE 14543943	3					Lock	Cierre	Trava	Serrure	
4	VOE 14590947	3					Shim	Laminilla de ajuste	Calço de ajuste	Cale de réglage	
5	VOE 14543944	13					Shim	Laminilla de ajuste	Calço de ajuste	Cale de réglage	
6	VOE 14543945	10					Shim	Laminilla de ajuste	Calço de ajuste	Cale de réglage	
7	VOE 14547535	2					Washer	Arandela	Arruela	Rondelle	
8	VOE 991643	6					Hexagon screw	Tornillo hexagonal	Parafuso sextavado	Vis à tête hexagonale	
9	VOE 991646	2					Hexagon screw	Tornillo hexagonal	Parafuso sextavado	Vis à tête hexagonale	
10	VOE 955926	6					Spring washer	Arandela elástica	Arruela de pressão	Rondelle élastique	
11	SA 9213-20000	2					Spring washer	Arandela elástica	Arruela de pressão	Rondelle élastique	
12	VOE 14544880	1					Pin	Pasador	Pino	Goupille	
13	VOE 14543190	1					Pin	Pasador	Pino	Goupille	
14	VOE 14616572	1					Pin	Pasador	Pino	Goupille	
15	VOE 14544883	2					Lock Pin	Pasador Segurid	Pino de trava	Goupille Verro.	
16	VOE 992586	2					Hexagon screw	Tornillo hexagonal	Parafuso sextavado	Vis à tête hexagonale	
17	VOE 979021	4					Hexagon nut	Tuerca hexagonal	Porca sextavada	Écrou hexagonal	
18	VOE 14547381	2					Shim	Laminilla de ajuste	Calço de ajuste	Cale de réglage	

1		**Links to boom, long reach** **Acoplamientos para la pluma, largo alcance.** **Articulações para a lança, longo alcance** **Articulations, flèche longue portée**	Catalogue id **20629**	Group **974**
2				
3			Illustr. No **1049344**	Section **200**
4				
5		**8289782**	Issue **20032270-E**	Page **1505**

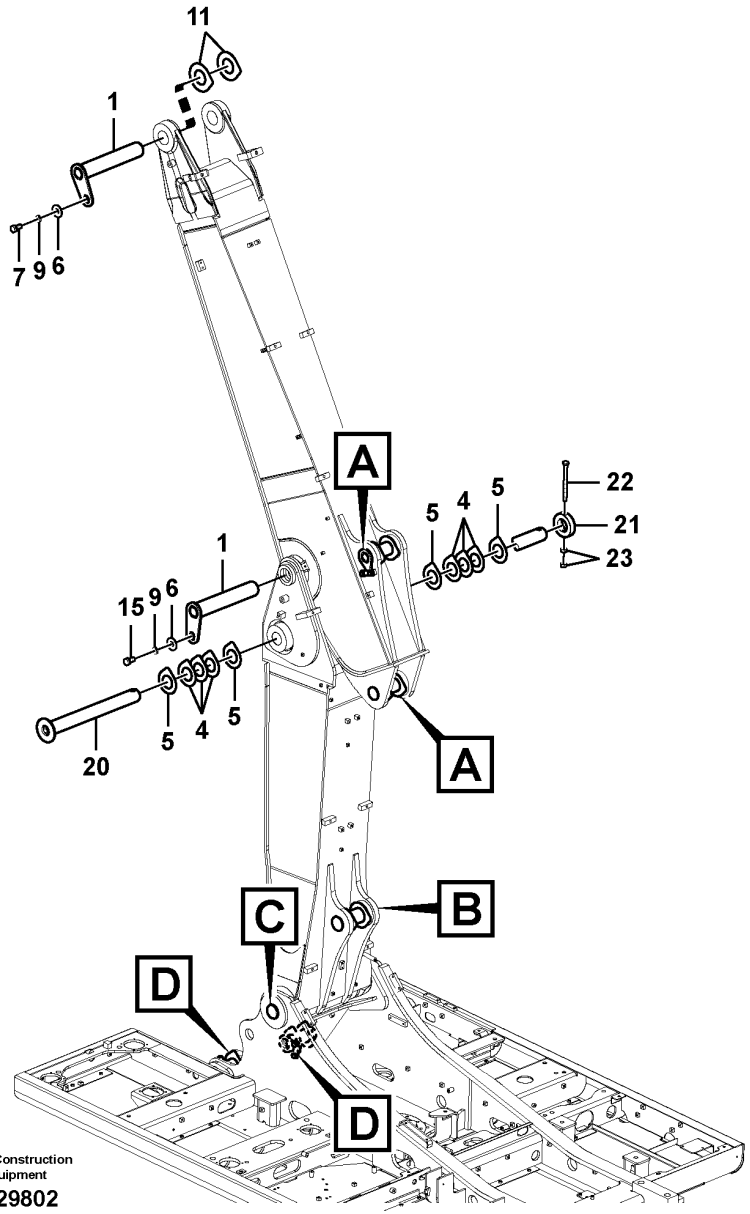

Volvo Construction Equipment

1029802

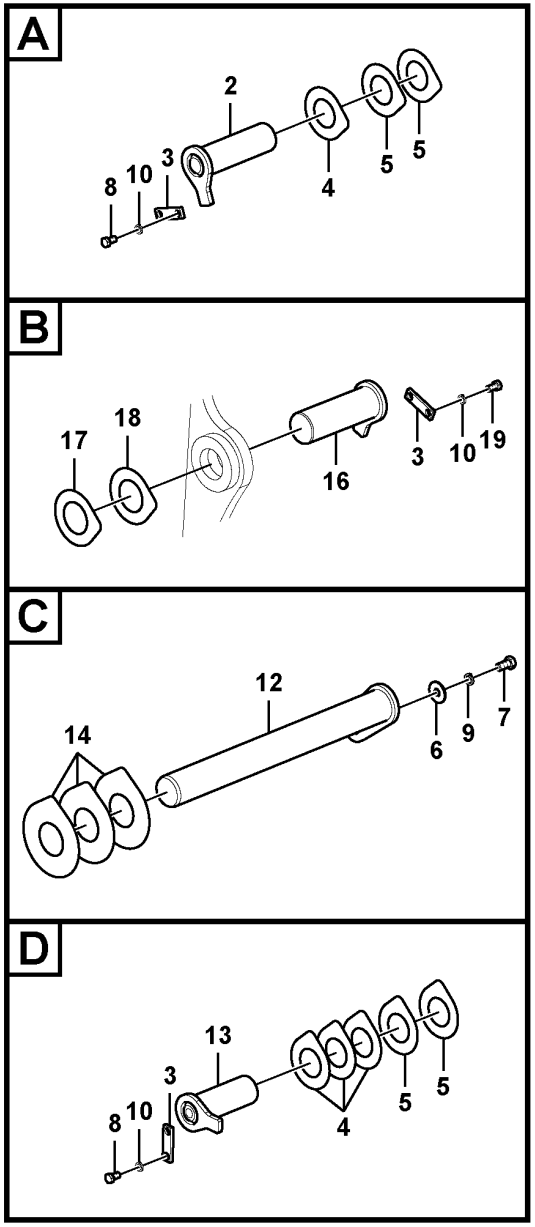

Fig.	Part No.	Quantity 1	2	3	PS	KIT	Description	Denominación	Denominação	Dénomination	Notes
1	VOE 14544880	2					Pin	Pasador	Pino	Goupille	
2	VOE 14551608	2					Pin	Pasador	Pino	Goupille	
3	VOE 14543943	5					Lock	Cierre	Trava	Serrure	
4	VOE 14543944	14					Shim	Laminilla de ajuste	Calço de ajuste	Cale de réglage	
5	VOE 14543945	12					Shim	Laminilla de ajuste	Calço de ajuste	Cale de réglage	
6	VOE 14547535	2					Washer	Arandela	Arruela	Rondelle	
7	VOE 991646	1					Hexagon screw	Tornillo hexagonal	Parafuso sextavado	Vis à tête hexagonale	
8	VOE 991643	2					Hexagon screw	Tornillo hexagonal	Parafuso sextavado	Vis à tête hexagonale	
9	SA 9213-20000	3					Spring washer	Arandela elástica	Arruela de pressão	Rondelle élastique	
10	VOE 955926	9					Spring washer	Arandela elástica	Arruela de pressão	Rondelle élastique	
11	VOE 14547381	2					Shim	Laminilla de ajuste	Calço de ajuste	Cale de réglage	
12	VOE 14543949	1					Pin	Pasador	Pino	Goupille	
13	VOE 14543946	2					Pin	Pasador	Pino	Goupille	
14	VOE 14590947	3					Shim	Laminilla de ajuste	Calço de ajuste	Cale de réglage	
15	VOE 991646	2					Hexagon screw	Tornillo hexagonal	Parafuso sextavado	Vis à tête hexagonale	
16	VOE 14544892	1					Pin	Pasador	Pino	Goupille	
17	VOE 14543400	2					Shim	Laminilla de ajuste	Calço de ajuste	Cale de réglage	
18	VOE 14544895	1					Shim	Laminilla de ajuste	Calço de ajuste	Cale de réglage	
19	VOE 991643	11					Hexagon screw	Tornillo hexagonal	Parafuso sextavado	Vis à tête hexagonale	
20	VOE 14616572	1					Pin	Pasador	Pino	Goupille	
21	VOE 14544883	2					Lock Pin	Pasador Segurid	Pino de trava	Goupille Verro.	
22	VOE 992586	2					Hexagon screw	Tornillo hexagonal	Parafuso sextavado	Vis à tête hexagonale	
23	VOE 979021	4					Hexagon nut	Tuerca hexagonal	Porca sextavada	Écrou hexagonal	

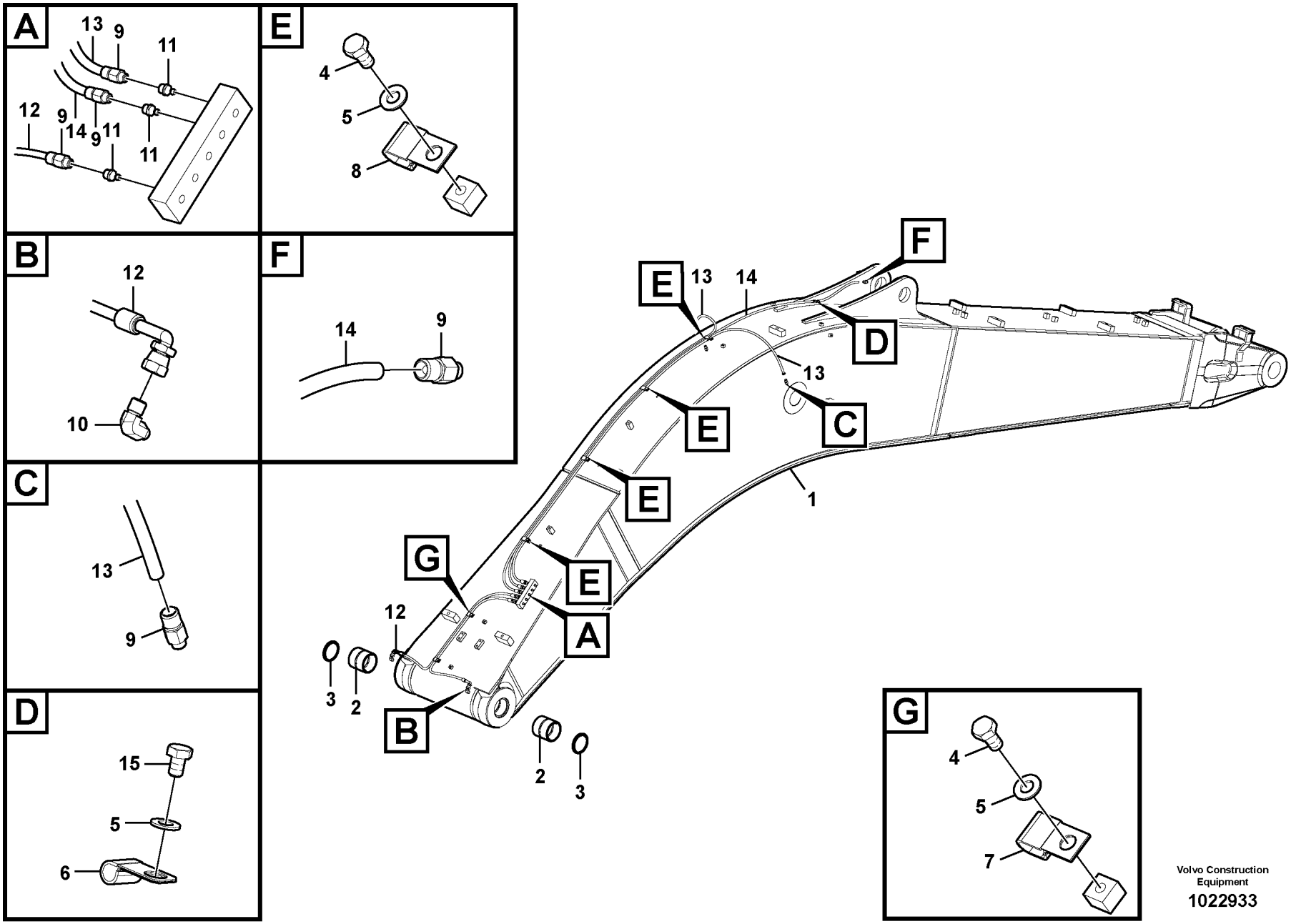

Volvo Construction Equipment

1022933

Fig.	Part No.	Quantity 1	2	3	PS	KIT	Description	Denominación	Denominação	Dénomination	Notes
1	VOE 14614848	1		1			Boom	Pluma	Lança	Flèche	
	VOE 14614854		1	1			Boom	Pluma	Lança	Flèche	
2	VOE 14616870	2	2	2			•Bushing	•Casquillo	•Bucha	•Bague	S/N -210375/-270025 S/N -280018
	VOE 14512446	2	2	2			•Bushing	•Casquillo	•Bucha	•Bague	S/N 210376-/270026- S/N 280019-
3	VOE 14560206	2	2	2			Seal	Junta	Vedação	Étanchéité	
4	VOE 983241	6	6				Hexagon screw	Tornillo hexagonal	Parafuso sextavado	Vis à tête hexagonale	
5	VOE 993835	7	7				Plain washer	Arandela plana	Arruela simples	Rondelle plane	
6	SA 9315-01002	1	1				Insulating clip	Clip de aislamiento	Clip isolamento	Circlip isolant	
7	SA 9316-11002	2	2				Insulating clip	Clip de aislamiento	Clip isolamento	Circlip isolant	
8	SA 9349-00160	4	4				Clip	Clip	Clipe	Clip	
9	VOE 14547518	8	8				Nipple	Niple	Niple	Raccord	
10	VOE 14547520	2	2				Nipple	Niple	Niple	Raccord	
11	VOE 914167	5	5				Lubricating nipple	Niple lubricador	Engraxadeira	Graisseur	
12	VOE 14880686	2	2				Hose assembly	Conducto	Mangueira completa	Conduit flexible	
13	VOE 14880663	2	2				Hose assembly	Conducto	Mangueira completa	Conduit flexible	
14	VOE 14880669	1	1				Hose assembly	Conducto	Mangueira completa	Conduit flexible	
15	VOE 991633	1	1				Hexagon screw	Tornillo hexagonal	Parafuso sextavado	Vis à tête hexagonale	

1	8289774
2	8289777
3	8289776, 8289779
4	
5	

Boom and grease piping
Pluma y tubería de lubricación
Lança e tubulação de graxa lubrificante
Flèche et conduits de graissage

Catalogue id **20629**	Group **974**
Illustr. No **1022933**	Section **400**
Issue **20032270-E**	Page **1509**

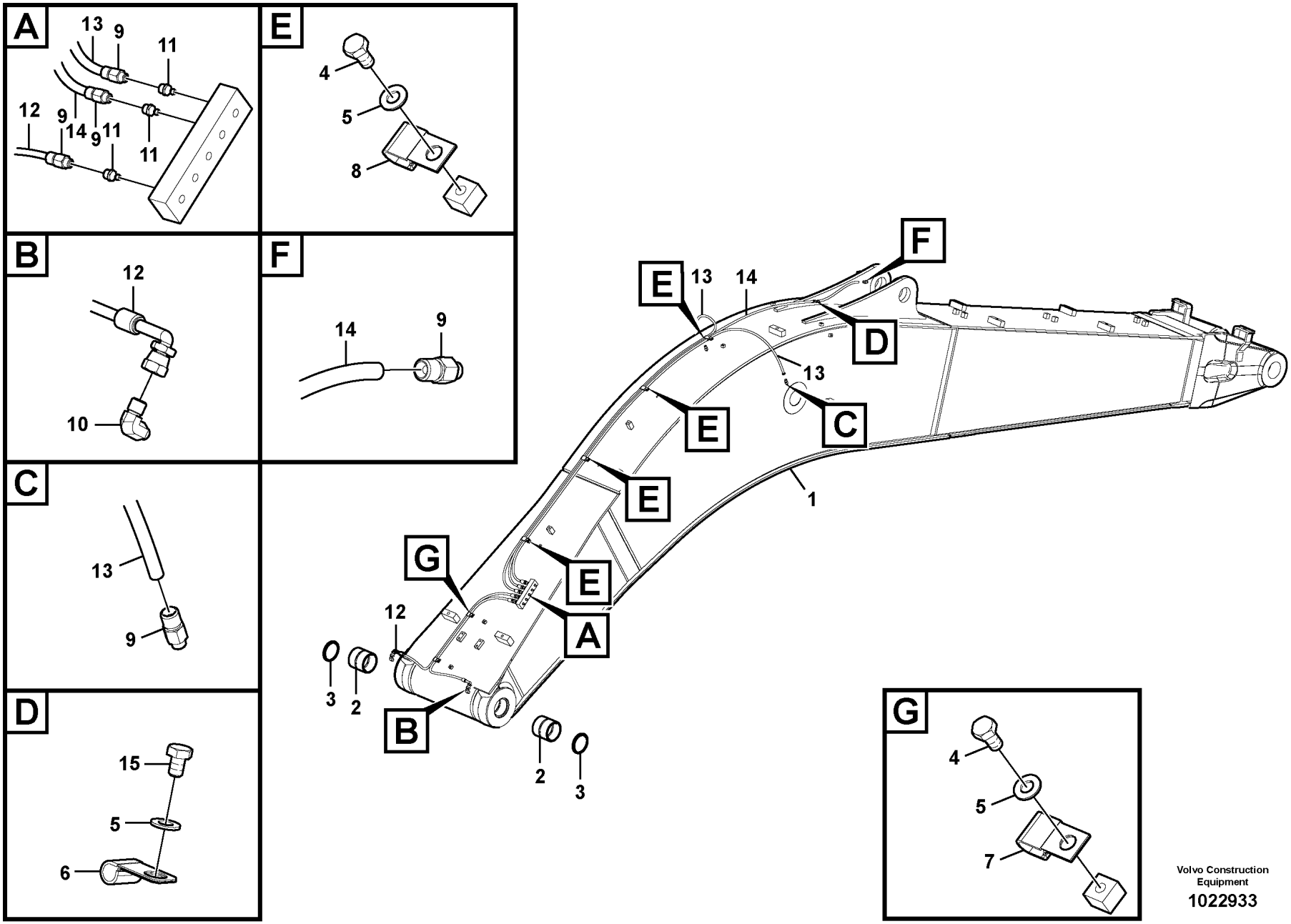

Volvo Construction Equipment

1022933

Fig.	Part No.	Quantity 1	2	3	PS	KIT	Description	Denominación	Denominação	Dénomination	Notes
1	VOE 14649697	1					Excavator boom	Pluma de excavacion		Fleche d'excavation	
	VOE 14634616		1				Excavator boom	Pluma de excavacion		Fleche d'excavation	
2	VOE 14616870	2	2				•Bushing	•Casquillo	•Bucha	•Bague	S/N -210275/-270025 S/N -280018
	VOE 14512446	2	2				•Bushing	•Casquillo	•Bucha	•Bague	S/N 210276-/270026- S/N 280019-
3	VOE 14560206	2	2				Seal	Junta	Vedação	Étanchéité	
4	VOE 983241	6	6				Hexagon screw	Tornillo hexagonal	Parafuso sextavado	Vis à tête hexagonale	
5	VOE 993835	7	7				Plain washer	Arandela plana	Arruela simples	Rondelle plane	
6	SA 9315-01002	1	1				Insulating clip	Clip de aislamiento	Clip isolamento	Circlip isolant	
7	SA 9316-11002	2	2				Insulating clip	Clip de aislamiento	Clip isolamento	Circlip isolant	
8	SA 9349-00160	4	4				Clip	Clip	Clipe	Clip	
9	VOE 14547518	8	8				Nipple	Niple	Niple	Raccord	
10	VOE 14547520	2	2				Nipple	Niple	Niple	Raccord	
11	VOE 914167	5	5				Lubricating nipple	Niple lubricador	Engraxadeira	Graisseur	
12	VOE 14880686	2	2				Hose assembly	Conducto	Mangueira completa	Conduit flexible	
13	VOE 14880663	2	2				Hose assembly	Conducto	Mangueira completa	Conduit flexible	
14	VOE 14880669	1	1				Hose assembly	Conducto	Mangueira completa	Conduit flexible	
15	VOE 991633	1	1				Hexagon screw	Tornillo hexagonal	Parafuso sextavado	Vis à tête hexagonale	

1	8293098	**Boom and grease piping** **Pluma y tubería de lubricación** **Lança e tubulação de graxa lubrificante** **Flèche et conduits de graissage**	Catalogue id **20629**	Group **974**
2	8293100		Illustr. No **1022933**	Section **500**
3				
4			Issue **20032270-E**	Page **1511**
5				

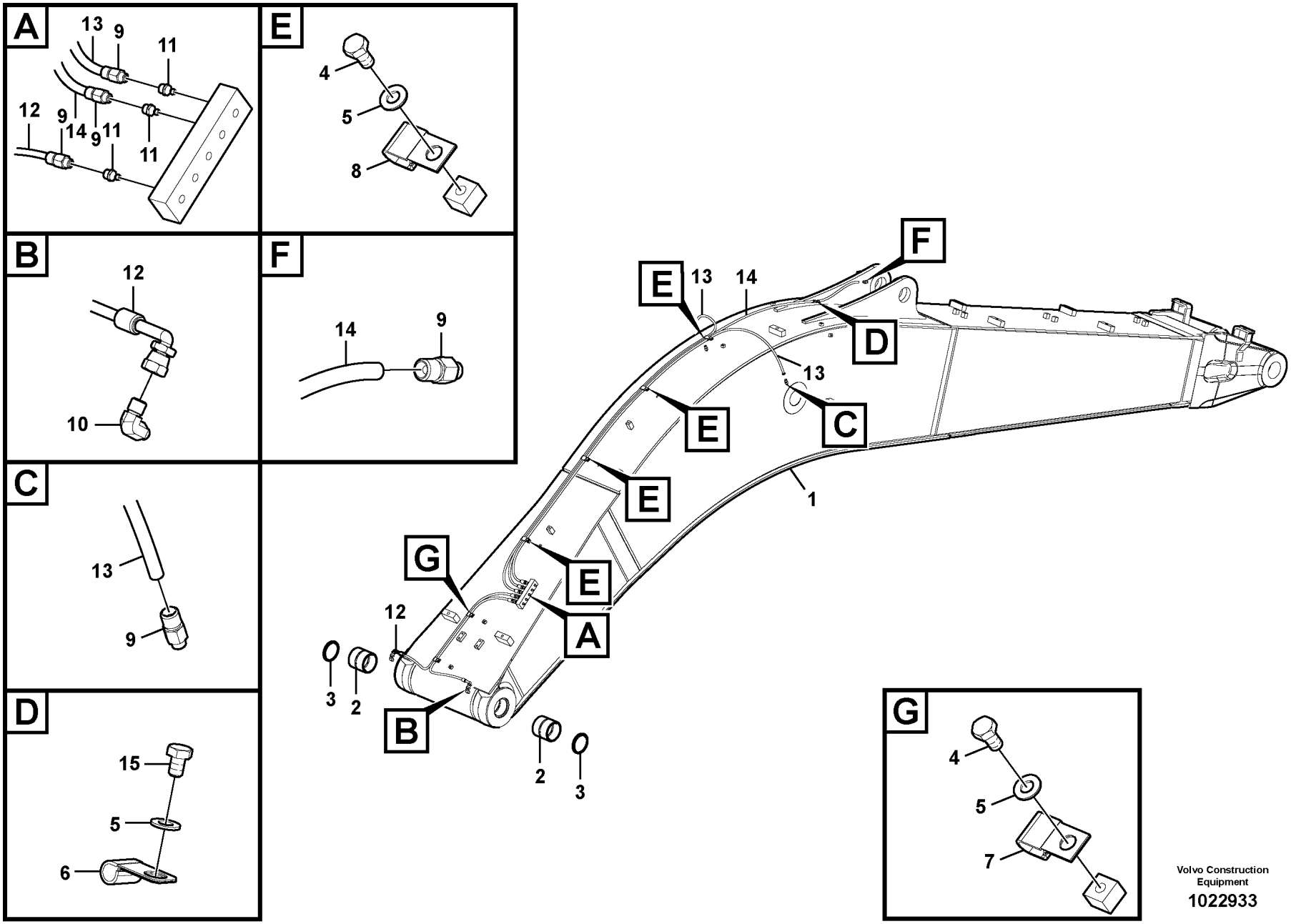

Volvo Construction Equipment

1022933

Fig.	Part No.	Quantity 1	2	3	PS	KIT	Description	Denominación	Denominação	Dénomination	Notes
1	VOE 14648502	1					Excavator boom	Pluma de excavacion		Fleche d'excavation	S/N -230294
	VOE 14688124	1					Excavator boom	Pluma de excavacion		Fleche d'excavation	S/N 230295-
	VOE 14688126		1				Excavator boom	Pluma de excavacion		Fleche d'excavation	
2	VOE 14645737	2					•Bushing	•Casquillo	•Bucha	•Bague	
	VOE 14512446		2				•Bushing	•Casquillo	•Bucha	•Bague	
3	VOE 14560206	2	2				Seal	Junta	Vedação	Étanchéité	
4	VOE 983241	6	6				Hexagon screw	Tornillo hexagonal	Parafuso sextavado	Vis à tête hexagonale	
5	VOE 993835	7	7				Plain washer	Arandela plana	Arruela simples	Rondelle plane	
6	SA 9315-01002	1	1				Insulating clip	Clip de aislamiento	Clip isolamento	Circlip isolant	
7	SA 9316-11002	2	2				Insulating clip	Clip de aislamiento	Clip isolamento	Circlip isolant	
8	SA 9349-00160	4	4				Clip	Clip	Clipe	Clip	
9	VOE 14547518	8	8				Nipple	Niple	Niple	Raccord	
10	VOE 14547520	2	2				Nipple	Niple	Niple	Raccord	
11	VOE 914167	5	5				Lubricating nipple	Niple lubricador	Engraxadeira	Graisseur	
12	VOE 14880686	2	2				Hose assembly	Conducto	Mangueira completa	Conduit flexible	
13	VOE 14880663	2	2				Hose assembly	Conducto	Mangueira completa	Conduit flexible	
14	VOE 14880669	1	1				Hose assembly	Conducto	Mangueira completa	Conduit flexible	
15	VOE 991633	1	1				Hexagon screw	Tornillo hexagonal	Parafuso sextavado	Vis à tête hexagonale	

1	8293099
2	8296056 S/N 230295-
3	
4	
5	

Boom and grease piping
Pluma y tubería de lubricación
Lança e tubulação de graxa lubrificante
Flèche et conduits de graissage

Catalogue id **20629**	Group **974**
Illustr. No **1022933**	Section **510**
Issue **20032270-E**	Page **1513**

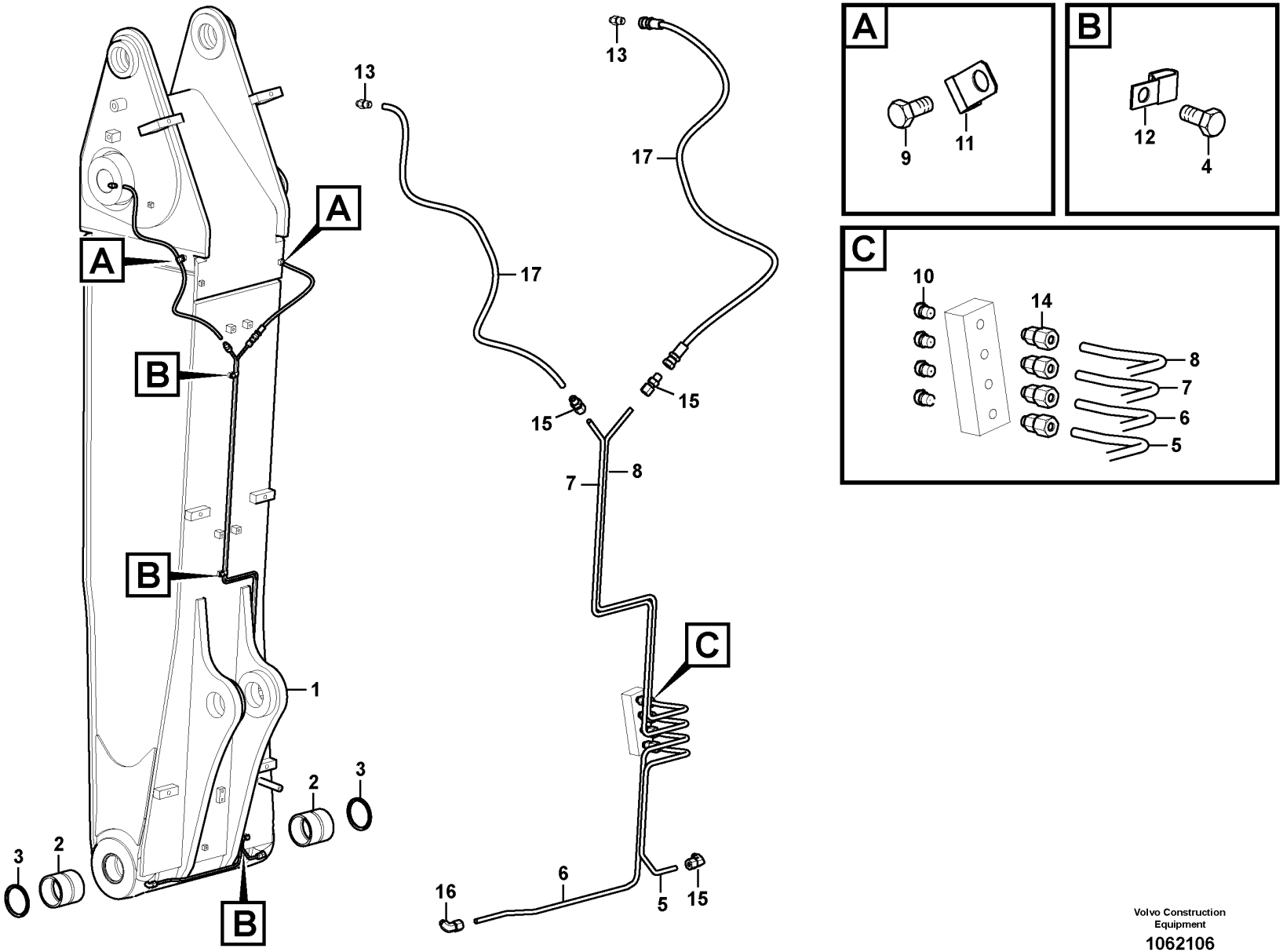

Volvo Construction Equipment

1062106

Fig.	Part No.	Quantity 1	2	3	PS	KIT	Description	Denominación	Denominação	Dénomination	Notes
1		1			NS		Boom	Pluma	Lança	Flèche	
2	VOE 14616870	2					•Bushing	•Casquillo	•Bucha	•Bague	
3	VOE 14560206	2					Seal	Junta	Vedação	Étanchéité	
4	VOE 947107	3					Flange screw	Tornillo embridado	Parafuso flangeado	Vis à embase	
5	VOE 14619018	1					Pipe	Tubo	Tubo	Tuyau	
6	VOE 14619019	1					Pipe	Tubo	Tubo	Tuyau	
7	VOE 14619020	1					Pipe	Tubo	Tubo	Tuyau	
8	VOE 14619021	1					Pipe	Tubo	Tubo	Tuyau	
9	VOE 947107	2					Flange screw	Tornillo embridado	Parafuso flangeado	Vis à embase	
10	VOE 914169	4					Lubricating nipple	Niple lubricador	Engraxadeira	Graisseur	
11	SA 9315-01002	2					Insulating clip	Clip de aislamiento	Clip isolamento	Circlip isolant	
12	SA 9316-00801	3					Insulating clip	Clip de aislamiento	Clip isolamento	Circlip isolant	
13	VOE 14547518	2					Nipple	Niple	Niple	Raccord	
14	VOE 14547521	4					Fitting	Racor	Niple	Écrou raccord	
	VOE 14547514	4					•Nipple	•Niple	•Niple	•Raccord	
15	VOE 14549931	2					Fitting	Racor	Niple	Écrou raccord	
16	VOE 14547523	2					Fitting	Racor	Niple	Écrou raccord	
17	VOE 14880652	2					Hose assembly	Conducto	Mangueira completa	Conduit flexible	

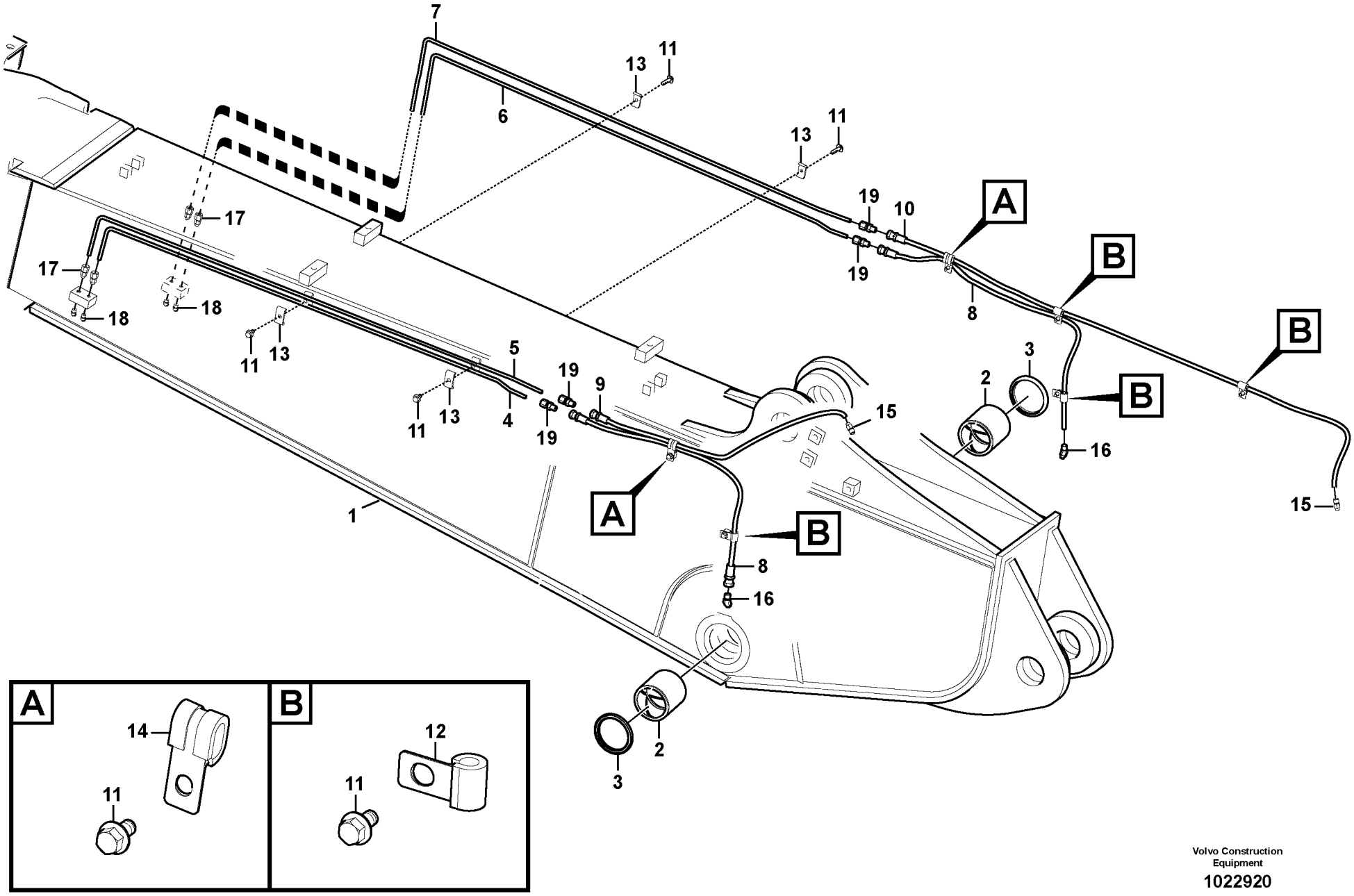

Volvo Construction Equipment

1022920

Fig.	Part No.	Quantity 1	2	3	4	5	PS	KIT	Description	Denominación	Denominação	Dénomination	Notes
1		1					NS		Boom	Pluma	Lança	Fleche	
2	VOE 14544975	2							•Bushing	•Casquillo	•Bucha	•Bague	
3	VOE 14560207	2							Seal	Junta	Vedação	Étanchéité	
4	VOE 14543634	1							Pipe	Canalizacion	Tubo	Canalisation	
5	VOE 14543636	1							Pipe	Canalizacion	Tubo	Canalisation	
6	VOE 14543638	1							Pipe	Canalizacion	Tubo	Canalisation	
7	VOE 14543640	1							Pipe	Canalizacion	Tubo	Canalisation	
8	VOE 14880651	2							Hose assembly	Conducto	Mangueira completa	Conduit flexible	
9	VOE 14880687	1							Hose assembly	Conducto	Mangueira completa	Conduit flexible	
10	VOE 14880689	1							Hose assembly	Conducto	Mangueira completa	Conduit flexible	
11	VOE 946440	8							Flange screw	Tornillo embridado	Parafuso flangeado	Vis à embase	
12	VOE 14500291	2							Clip	Clip	Clipe	Clip	
13	VOE 14547400	4							Clamp	Abrazadera	Braçadeira	Collier serrage	
14	VOE 14529741	2							Clip	Clip	Clipe	Clip	
15	VOE 14547518	2							Nipple	Niple	Niple	Raccord	
16	VOE 14547519	2							Nipple	Niple	Niple	Raccord	
17	VOE 14547521	4							Fitting	Racor	Niple	Écrou raccord	
	VOE 14547514	4							•Nipple	•Niple	•Niple	•Raccord	
18	VOE 914169	4							Lubricating nipple	Niple lubricador	Engraxadeira	Graisseur	
19	VOE 14549931	4							Fitting	Racor	Niple	Écrou raccord	

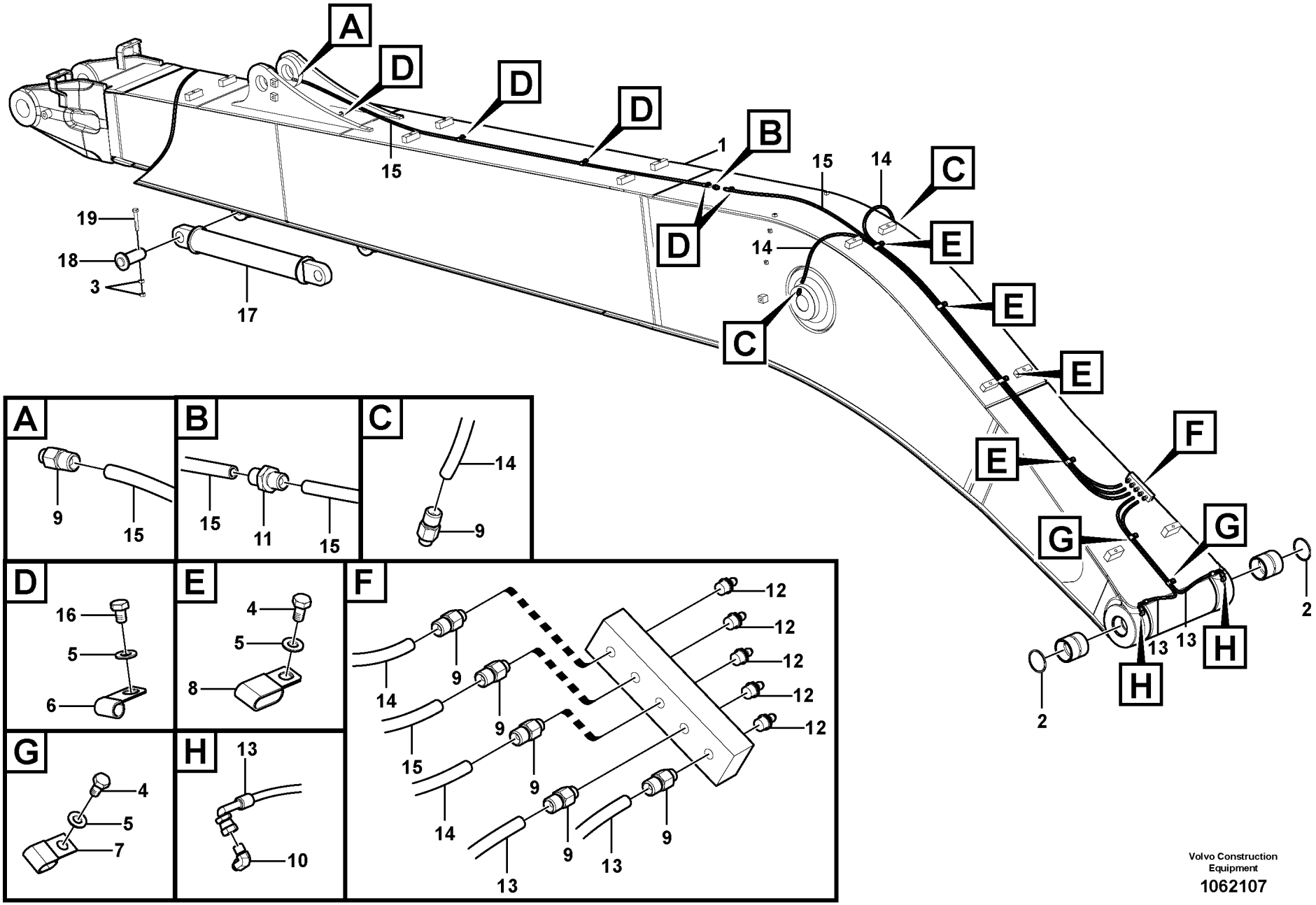

Volvo Construction Equipment

1062107

Fig.	Part No.	Quantity 1	2	3	PS	KIT	Description	Denominación	Denominação	Dénomination	Notes
1		1			NS		Boom	Pluma	Lança	Fleche	S/N -210725/-270400 S/N -280079
	VOE 14671193	1					Excavator boom	Pluma de excavacion		Fleche d'excavation	S/N 210726-/270401- S/N 280080-
	VOE 14616870	2					•Bushing	•Casquillo	•Bucha	•Bague	S/N -210725/-270400 S/N -280079
	VOE 14512446	2					•Bushing	•Casquillo	•Bucha	•Bague	S/N 210726-/280401- S/N 280080-
2	VOE 14560206	2					Seal	Junta	Vedação	Étanchéité	(VOE 14503885)
3	VOE 979019	4					Hexagon nut	Tuerca hexagonal	Porca sextavada	Écrou hexagonal	
4	VOE 983241	6					Hexagon screw	Tornillo hexagonal	Parafuso sextavado	Vis à tête hexagonale	
5	VOE 993835	11					Plain washer	Arandela plana	Arruela simples	Rondelle plane	
6	SA 9315-01002	5					Insulating clip	Clip de aislamiento	Clip isolamento	Circlip isolant	
7	SA 9316-11002	2					Insulating clip	Clip de aislamiento	Clip isolamento	Circlip isolant	
8	SA 9349-00160	4					Clip	Clip	Clipe	Clip	
9	VOE 14547518	8					Nipple	Niple	Niple	Raccord	
10	VOE 14547520	2					Nipple	Niple	Niple	Raccord	
11	SA 9416-11021	1					Connector	Unión	Conexão	Connexion	
12	VOE 914167	5					Lubricating nipple	Niple lubricador	Engraxadeira	Graisseur	
13	VOE 14880686	2					Hose assembly	Conducto	Mangueira completa	Conduit flexible	
14	VOE 14880664	2					Hose assembly	Conducto	Mangueira completa	Conduit flexible	
15	VOE 14880669	2					Hose assembly	Conducto	Mangueira completa	Conduit flexible	
16	VOE 991633	5					Hexagon screw	Tornillo hexagonal	Parafuso sextavado	Vis à tête hexagonale	
17	VOE 14546808	1					Link	Articulación	Articulação	Articulation	
18	VOE 14546812	2					Pin	Pasador	Pino	Goupille	
19	VOE 991638	2					Hexagon screw	Tornillo hexagonal	Parafuso sextavado	Vis à tête hexagonale	

1	8289782	**Boom and grease piping, long reach** **Pluma y tubería de lubricación, largo alcance.** **Lança e tubulação de graxa, longo alcance** **Flèche et conduits de graissage, longue portée**	Catalogue id **20629**	Group **974**
2			Illustr. No **1062107**	Section **2100**
3				
4			Issue **20032270-E**	Page **1519**
5				

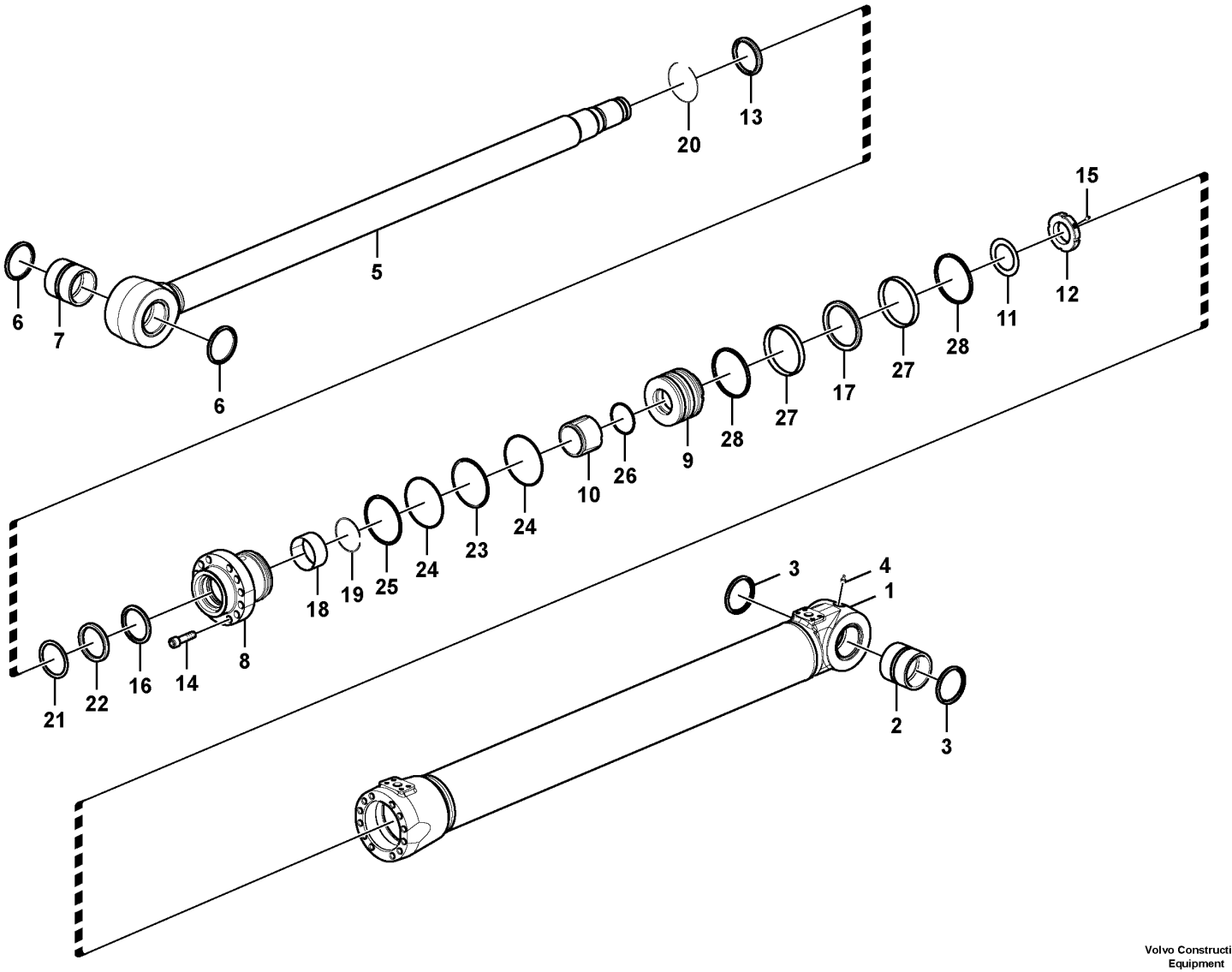

Volvo Construction Equipment

1022946

Fig.	Part No.	Quantity 1	2	3	PS	KIT	Description	Denominación	Denominação	Dénomination	Notes
	VOE 14615025	1					Boom cylinder	Cilindro pluma	Cilindro da haste cilindro de pluma	Verin fleche	
1		1			NS		•Tube	•Tubo	•Tubo	•Tube	
2	**VOE 14616871**	1					••Bushing	••Casquillo	••Bucha	••Bague	
3	**VOE 14560205**	1					••Seal	••Junta	••Vedação	••Étanchéité	
4	**VOE 914167**	1					••Lubricating nipple	••Niple lubricador	••Engraxadeira	••Graisseur	
5	**VOE 14637322**	1					•Rod	•Varilla	•Vareta	•Monture	
6	**VOE 14560205**	2					••Seal	••Junta	••Vedação	••Étanchéité	
7	**VOE 14616872**	1					••Bushing	••Casquillo	••Bucha	••Bague	
8	**VOE 14513326**	1					•Head	•Cabezal	•Cofre	•Tête	
9		1			NS		•Piston	•Pistón	•Pistão	•Piston	
10	**VOE 14626136**	1					•Cushion	•Cojín	•Assento	•Coussin	
11	**VOE 14535598**	1					•Washer	•Arandela	•Arruela	•Rondelle	
12	**VOE 14524402**	1					•Lock nut	•Contratuerca	•Porca trava	•Contre-écrou	
13	**SA 9564-20850**	1				K	•Seal	•Junta	•Vedação	•Étanchéité	
14	**VOE 13949445**	12					•Screw	•Tornillo	•Parafuso	•Vis	
15	**VOE 14535763**	1					•Screw	•Tornillo	•Parafuso	•Vis	
16	**VOE 14502458**	1				K	•Seal	•Junta	•Vedação	•Étanchéité	
17	**VOE 14512071**	1				K	•Seal	•Junta	•Vedação	•Étanchéité	
18	**SA 9612-08540**	1					•Bearing	•Cojinete	•Mancal	•Roulement	
19	**SA 9557-07500**	1					•Retaining ring	•Anillo retén	•Anel de fixação	•Bague retenue	
20	**SA 9556-08500**	1					•Retaining ring	•Anillo retén	•Anel de fixação	•Bague retenue	
21	**SA 9567-20851**	1				K	•Back-up ring	•Anillo de apoyo	•Anel de apoio	•Bague support	
22	**SA 9563-20850**	1				K	•Seal	•Junta	•Vedação	•Étanchéité	
23	**SA 9566-31150**	1				K	•Back-up ring	•Anillo de apoyo	•Anel de apoio	•Bague support	
24	**VOE 990646**	2				K	•O-ring	•Anillo tórico	•Anel-o	•Joint torique	
25	**SA 9566-11150**	1				K	•Back-up ring	•Anillo de apoyo	•Anel de apoio	•Bague support	
26	**VOE 983538**	1				K	•O-ring	•Anillo tórico	•Anel-o	•Joint torique	
27	**SA 9565-11250**	2				K	•Wear ring	•Anillo de desgaste	•Anel de encosto	•Bague d'usure	
28	**SA 9568-01250**	2				K	•Seal	•Junta	•Vedação	•Étanchéité	
	VOE 14683841	1					Seal	Junta	Vedação	Étanchéité	KIT

1	**8289806**	**Boom cylinder** **Cilindro de pluma** **Cilindro da lança** **Vérin de flèche**	Catalogue id **20629**	Group **974**
2			Illustr. No **1022946**	Section **3000**
3			Issue **20032270-E**	Page **1521**
4				
5				

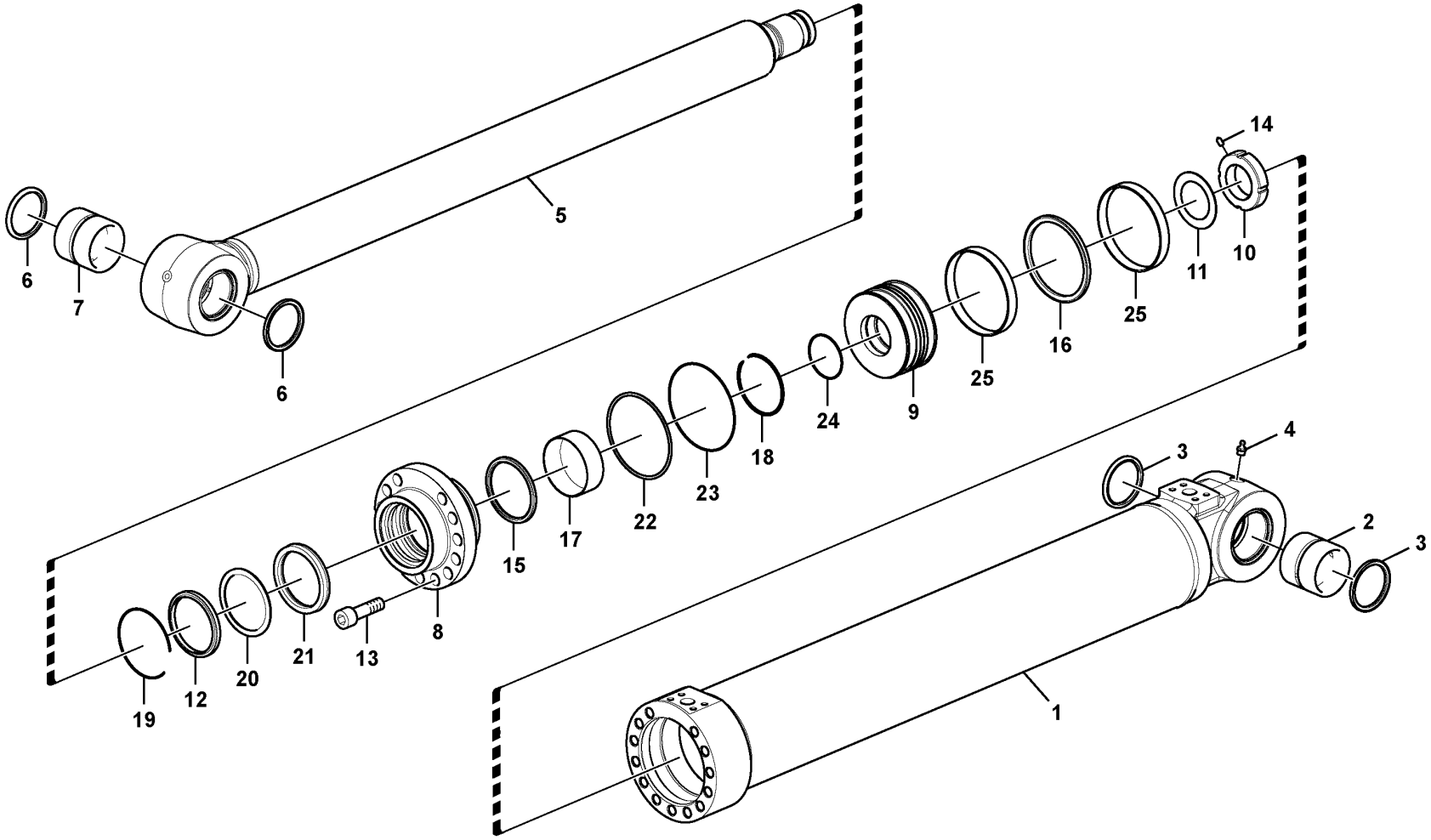

Volvo Construction Equipment

1022947

Fig.	Part No.	Quantity 1	2	3	PS	KIT	Description	Denominación	Denominação	Dénomination	Notes
	VOE 14598026	1					Boom cylinder	Cilindro pluma	Cilindro da haste cilindro de pluma	Verin fleche	
1	**VOE 14550592**	1					•Tube	•Tubo	•Tubo	•Tube	
2	**VOE 14517940**	1					••Bushing	••Casquillo	••Bucha	••Bague	
3	**VOE 14560206**	2					••Seal	••Junta	••Vedação	••Étanchéité	(VOE 14503885)
4	**VOE 914167**	1					••Lubricating nipple	••Niple lubricador	••Engraxadeira	••Graisseur	
5	**VOE 14598027**	1					•Rod	•Varilla	•Vareta	•Monture	
6	**VOE 14560205**	2					••Seal	••Junta	••Vedação	••Étanchéité	(VOE 14503884)
7	**VOE 14517941**	1					••Bushing	••Casquillo	••Bucha	••Bague	
8	**VOE 14596828**	1					•Head	•Cabezal	•Cofre	•Tête	
9	**VOE 14598353**	1					•Piston	•Pistón	•Pistão	•Piston	
10	**VOE 14528264**	1					•Lock nut	•Contratuerca	•Porca trava	•Contre-écrou	
11	**VOE 14530666**	1					•Washer	•Arandela	•Arruela	•Rondelle	
12	**SA 9564-20950**	1					•Seal	•Junta	•Vedação	•Étanchéité	
13	**VOE 949566**	13					•Hex. socket screw	•Tornillo de hexágono embutido	•Parafuso soquete sext	•Vis à six pans creux	
14	**VOE 14535763**	1					•Screw	•Tornillo	•Parafuso	•Vis	
15	**SA 1146-08110**	1					•Seal	•Junta	•Vedação	•Étanchéité	
16	**VOE 14508903**	1					•Seal	•Junta	•Vedação	•Étanchéité	
17	**SA 9612-09540**	1					•Bearing	•Cojinete	•Mancal	•Roulement	
18	**SA 9557-08500**	1					•Retaining ring	•Anillo retén	•Anel de fixação	•Bague retenue	
19	**SA 9556-09500**	1					•Retaining ring	•Anillo retén	•Anel de fixação	•Bague retenue	
20	**SA 9567-20950**	1					•Back-up ring	•Anillo de apoyo	•Anel de apoio	•Bague support	
21	**SA 9563-20950**	1					•Seal	•Junta	•Vedação	•Étanchéité	
22	**SA 9566-31500**	1					•Back-up ring	•Anillo de apoyo	•Anel de apoio	•Bague support	
23	**VOE 990652**	1					•O-ring	•Anillo tórico	•Anel-o	•Joint torique	
24	**VOE 990592**	1					•O-ring	•Anillo tórico	•Anel-o	•Joint torique	
25	**SA 9565-11600**	2					•Wear ring	•Anillo de desgaste	•Anel de encosto	•Bague d'usure	

1	**8281311**	**Boom cylinder, adjustable 2nd** **Cilindro de pluma, ajustable segundo.** **Cilindro da 2a. lança, ajustável** **Vérin de flèche 2, réglable**	Catalogue id **20629**	Group **974**
2			Illustr. No **1022947**	Section **3400**
3				
4			Issue **20032270-E**	Page **1523**
5				

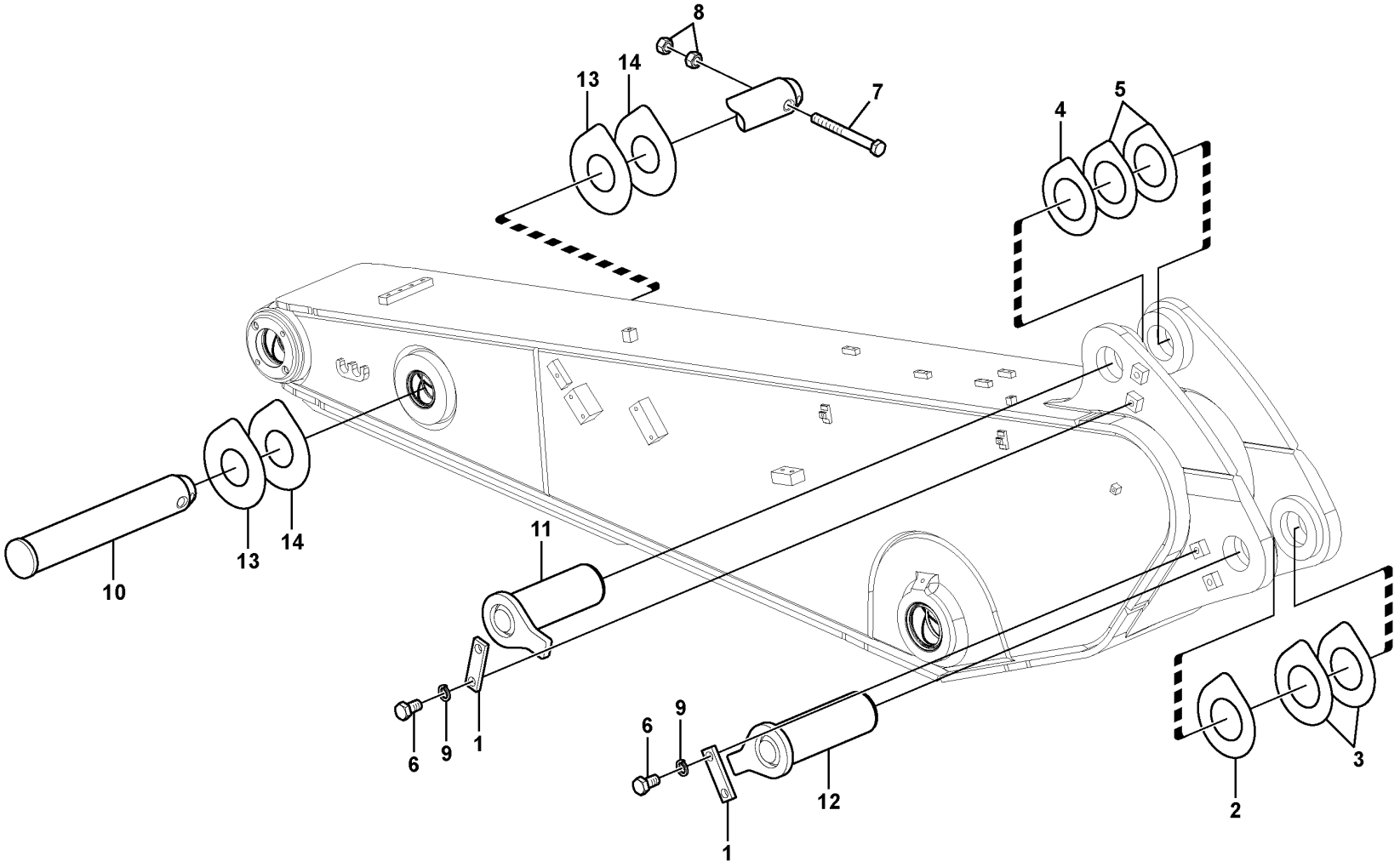

Volvo Construction Equipment

1022928

Fig.	Part No.	Quantity 1	2	3	PS	KIT	Description	Denominación	Denominação	Dénomination	Notes
1	VOE 14543943	2					Lock	Cierre	Trava	Serrure	
2	VOE 14543944	1					Shim	Laminilla de ajuste	Calço de ajuste	Cale de réglage	
3	VOE 14543945	2					Shim	Laminilla de ajuste	Calço de ajuste	Cale de réglage	
4	VOE 14545175	1					Shim	Laminilla de ajuste	Calço de ajuste	Cale de réglage	
5	VOE 14545176	2					Shim	Laminilla de ajuste	Calço de ajuste	Cale de réglage	
6	VOE 991643	4					Hexagon screw	Tornillo hexagonal	Parafuso sextavado	Vis à tête hexagonale	
7	VOE 992062	1					Hexagon screw	Tornillo hexagonal	Parafuso sextavado	Vis à tête hexagonale	
8	VOE 979021	2					Hexagon nut	Tuerca hexagonal	Porca sextavada	Écrou hexagonal	
9	VOE 955926	4					Spring washer	Arandela elástica	Arruela de pressão	Rondelle élastique	
10	VOE 14543195	1					Pin	Pasador	Pino	Goupille	
11	VOE 14543193	1					Pin	Pasador	Pino	Goupille	
12	VOE 14543190	1					Pin	Pasador	Pino	Goupille	
13	VOE 14547552	2					Shim	Laminilla de ajuste	Calço de ajuste	Cale de réglage	
14	VOE 14547553	2					Shim	Laminilla de ajuste	Calço de ajuste	Cale de réglage	

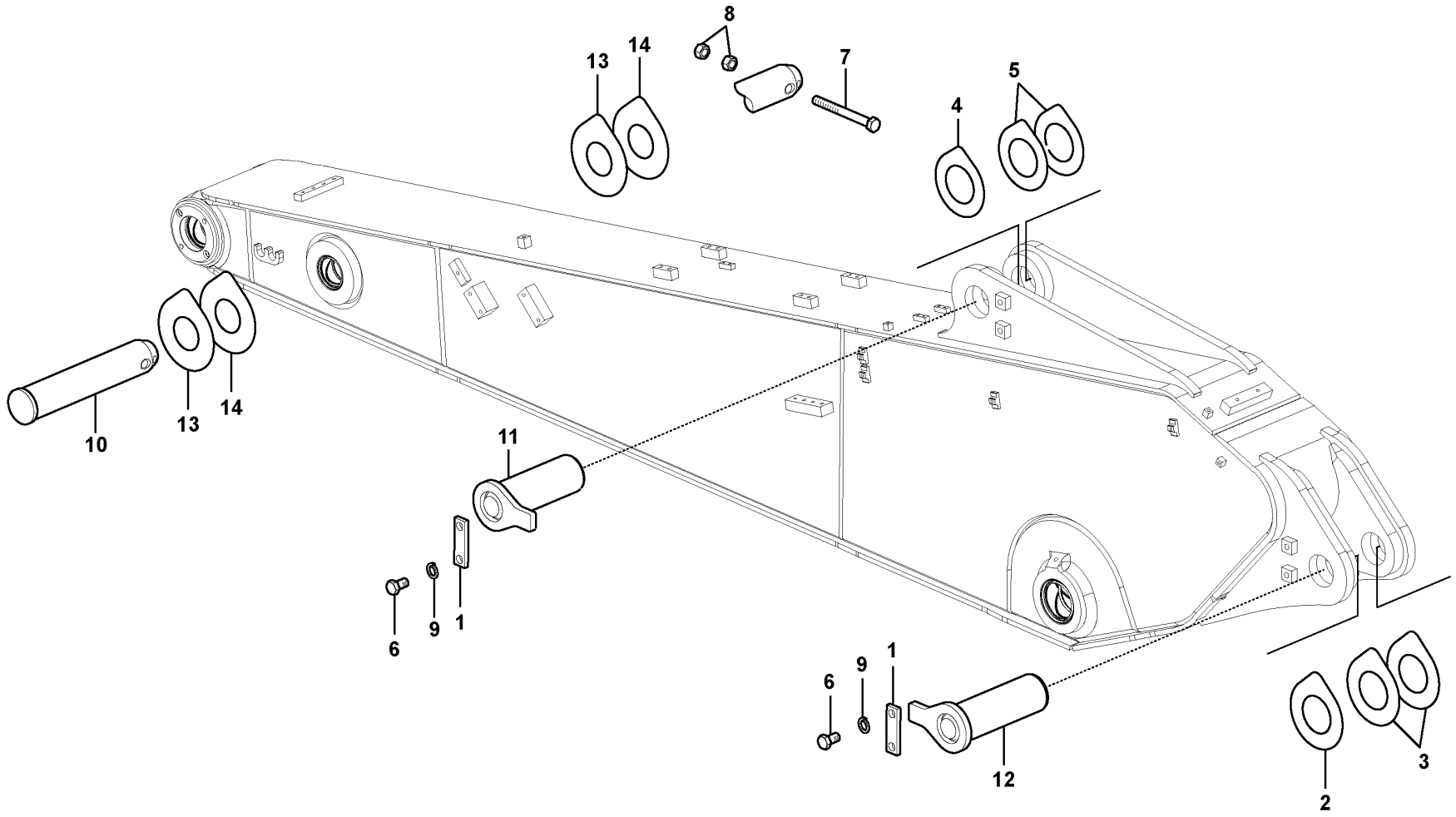

Volvo Construction Equipment

1022929

Fig.	Part No.	Quantity 1	2	3	PS	KIT	Description	Denominación	Denominação	Dénomination	Notes
1	VOE 14543943	2					Lock	Cierre	Trava	Serrure	
2	VOE 14543944	1					Shim	Laminilla de ajuste	Calço de ajuste	Cale de réglage	
3	VOE 14543945	2					Shim	Laminilla de ajuste	Calço de ajuste	Cale de réglage	
4	VOE 14545175	1					Shim	Laminilla de ajuste	Calço de ajuste	Cale de réglage	
5	VOE 14545176	2					Shim	Laminilla de ajuste	Calço de ajuste	Cale de réglage	
6	VOE 991643	4					Hexagon screw	Tornillo hexagonal	Parafuso sextavado	Vis à tête hexagonale	
7	VOE 992062	1					Hexagon screw	Tornillo hexagonal	Parafuso sextavado	Vis à tête hexagonale	
8	VOE 979021	2					Hexagon nut	Tuerca hexagonal	Porca sextavada	Écrou hexagonal	
9	VOE 955926	4					Spring washer	Arandela elástica	Arruela de pressão	Rondelle élastique	
10	VOE 14543195	1					Pin	Pasador	Pino	Goupille	
11	VOE 14543193	1					Pin	Pasador	Pino	Goupille	
12	VOE 14543190	1					Pin	Pasador	Pino	Goupille	
13	VOE 14547552	2					Shim	Laminilla de ajuste	Calço de ajuste	Cale de réglage	
14	VOE 14547553	2					Shim	Laminilla de ajuste	Calço de ajuste	Cale de réglage	

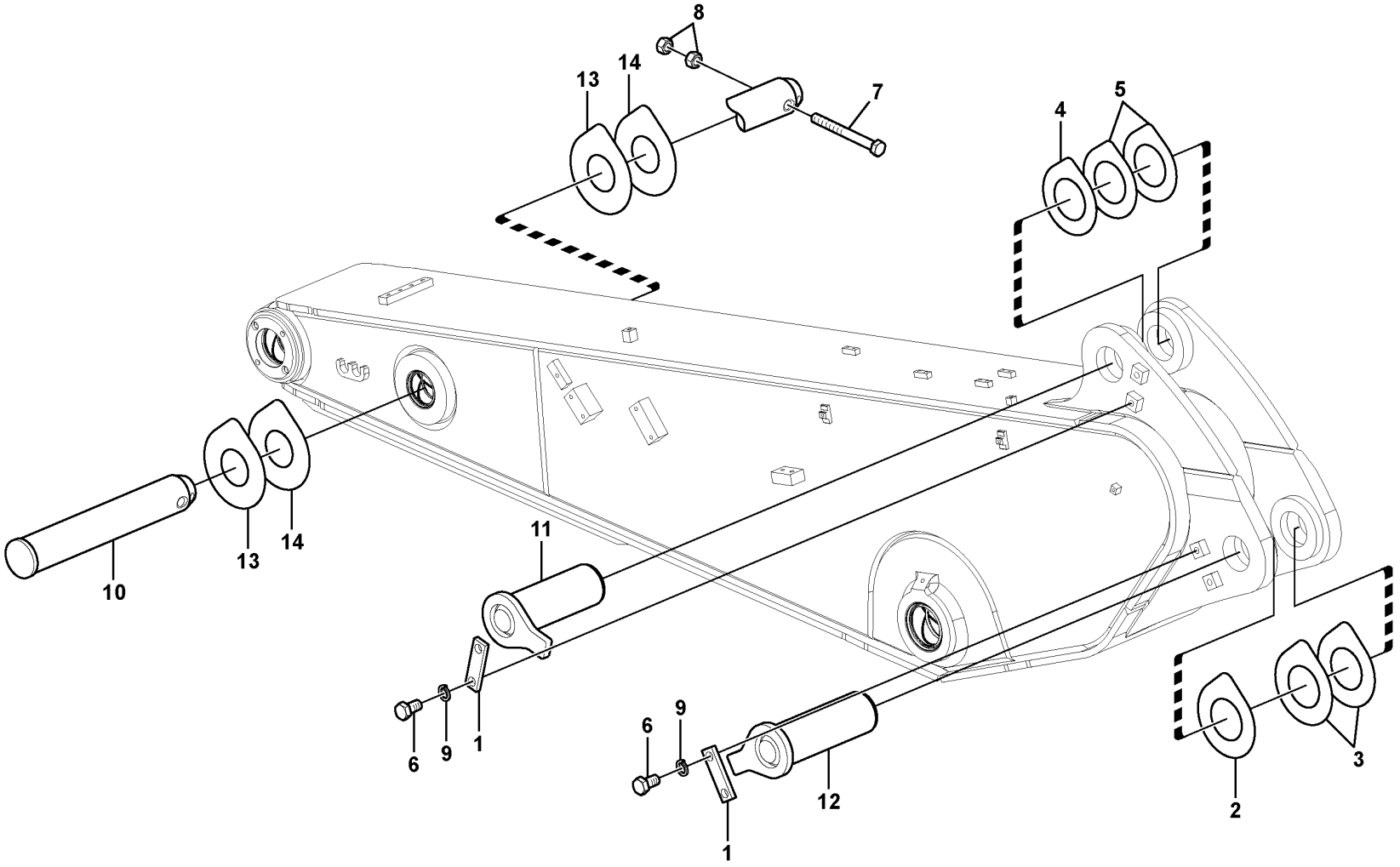

Volvo Construction Equipment

1022928

Fig.	Part No.	Quantity 1	2	3	PS	KIT	Description	Denominación	Denominação	Dénomination	Notes
1	VOE 14543943	2					Lock	Cierre	Trava	Serrure	
2	VOE 14543944	1					Shim	Laminilla de ajuste	Calço de ajuste	Cale de réglage	
3	VOE 14543945	2					Shim	Laminilla de ajuste	Calço de ajuste	Cale de réglage	
4	VOE 14545175	1					Shim	Laminilla de ajuste	Calço de ajuste	Cale de réglage	
5	VOE 14545176	2					Shim	Laminilla de ajuste	Calço de ajuste	Cale de réglage	
6	VOE 991643	4					Hexagon screw	Tornillo hexagonal	Parafuso sextavado	Vis à tête hexagonale	
7	VOE 992062	1					Hexagon screw	Tornillo hexagonal	Parafuso sextavado	Vis à tête hexagonale	
8	VOE 979021	2					Hexagon nut	Tuerca hexagonal	Porca sextavada	Écrou hexagonal	
9	VOE 955926	4					Spring washer	Arandela elástica	Arruela de pressão	Rondelle élastique	
10	VOE 14543195	1					Pin	Pasador	Pino	Goupille	
11	VOE 14543193	1					Pin	Pasador	Pino	Goupille	
12	VOE 14543190	1					Pin	Pasador	Pino	Goupille	
13	VOE 14547552	2					Shim	Laminilla de ajuste	Calço de ajuste	Cale de réglage	
14	VOE 14547553	2					Shim	Laminilla de ajuste	Calço de ajuste	Cale de réglage	

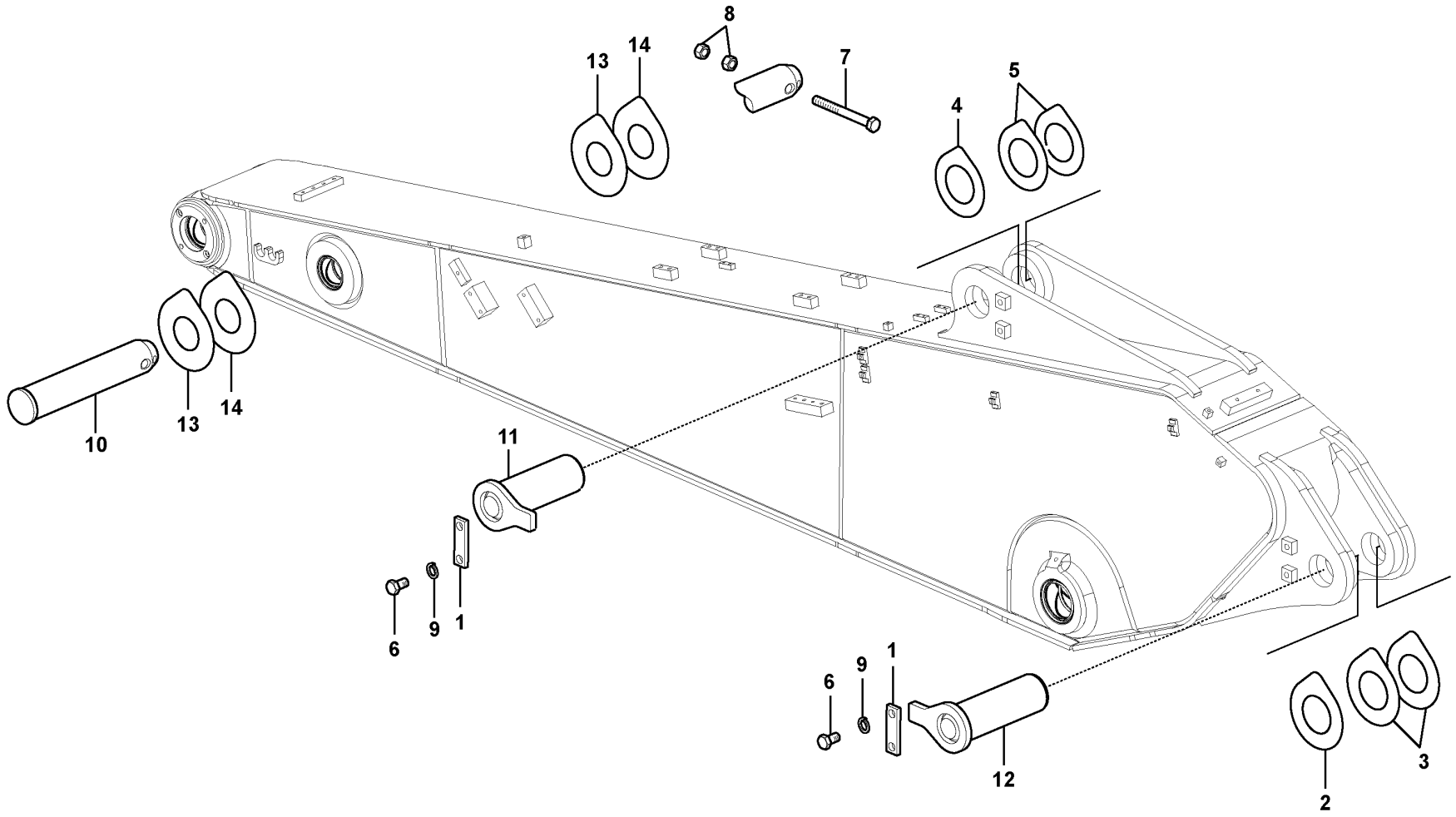

Volvo Construction Equipment

1022929

Fig.	Part No.	Quantity 1	2	3	PS	KIT	Description	Denominación	Denominação	Dénomination	Notes
1	VOE 14543943	2					Lock	Cierre	Trava	Serrure	
2	VOE 14543944	1					Shim	Laminilla de ajuste	Calço de ajuste	Cale de réglage	
3	VOE 14543945	2					Shim	Laminilla de ajuste	Calço de ajuste	Cale de réglage	
4	VOE 14545175	1					Shim	Laminilla de ajuste	Calço de ajuste	Cale de réglage	
5	VOE 14545176	2					Shim	Laminilla de ajuste	Calço de ajuste	Cale de réglage	
6	VOE 991643	4					Hexagon screw	Tornillo hexagonal	Parafuso sextavado	Vis à tête hexagonale	
7	VOE 992062	1					Hexagon screw	Tornillo hexagonal	Parafuso sextavado	Vis à tête hexagonale	
8	VOE 979021	2					Hexagon nut	Tuerca hexagonal	Porca sextavada	Écrou hexagonal	
9	VOE 955926	4					Spring washer	Arandela elástica	Arruela de pressão	Rondelle élastique	
10	VOE 14543195	1					Pin	Pasador	Pino	Goupille	
11	VOE 14543193	1					Pin	Pasador	Pino	Goupille	
12	VOE 14543190	1					Pin	Pasador	Pino	Goupille	
13	VOE 14547552	2					Shim	Laminilla de ajuste	Calço de ajuste	Cale de réglage	
14	VOE 14547553	2					Shim	Laminilla de ajuste	Calço de ajuste	Cale de réglage	

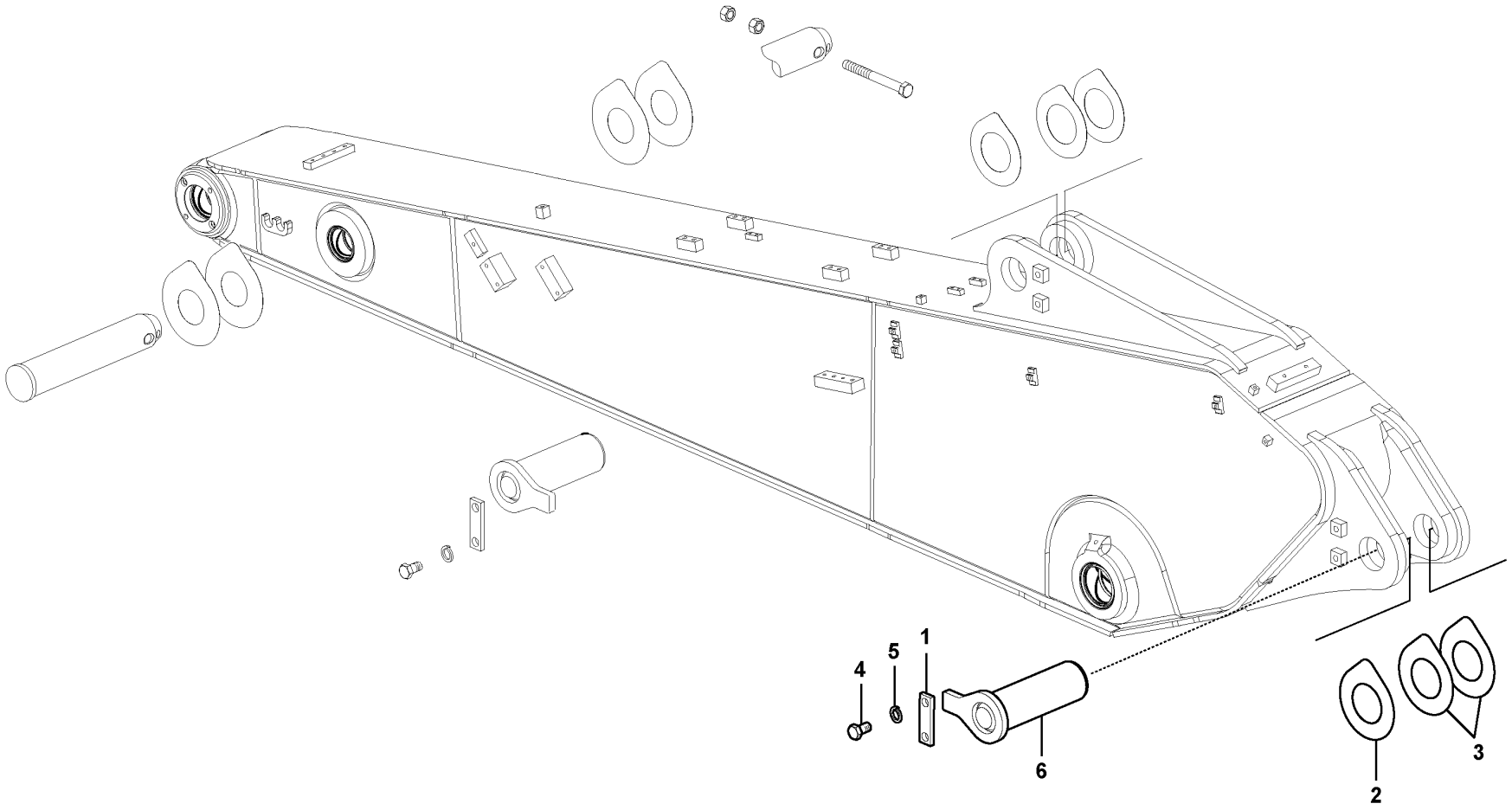

Volvo Construction Equipment

1050029

Fig.	Part No.	Quantity 1	2	3	PS	KIT	Description	Denominación	Denominação	Dénomination	Notes
1	VOE 14543943	1					Lock	Cierre	Trava	Serrure	
2	VOE 14543944	1					Shim	Laminilla de ajuste	Calço de ajuste	Cale de réglage	
3	VOE 14543945	2					Shim	Laminilla de ajuste	Calço de ajuste	Cale de réglage	
4	VOE 991643	2					Hexagon screw	Tornillo hexagonal	Parafuso sextavado	Vis à tête hexagonale	
5	VOE 955926	2					Spring washer	Arandela elástica	Arruela de pressão	Rondelle élastique	
6	VOE 14543190	1					Pin	Pasador	Pino	Goupille	

1		**Links to dipper arm** **Enlaces al brazo** **Articulações para o braço** **Articulations de balancier**	Catalogue id **20629**	Group **975**
2				
3			Illustr. No **1050029**	Section **300**
4				
5		**8283567,8297371**	Issue **20032270-E**	Page **1533**

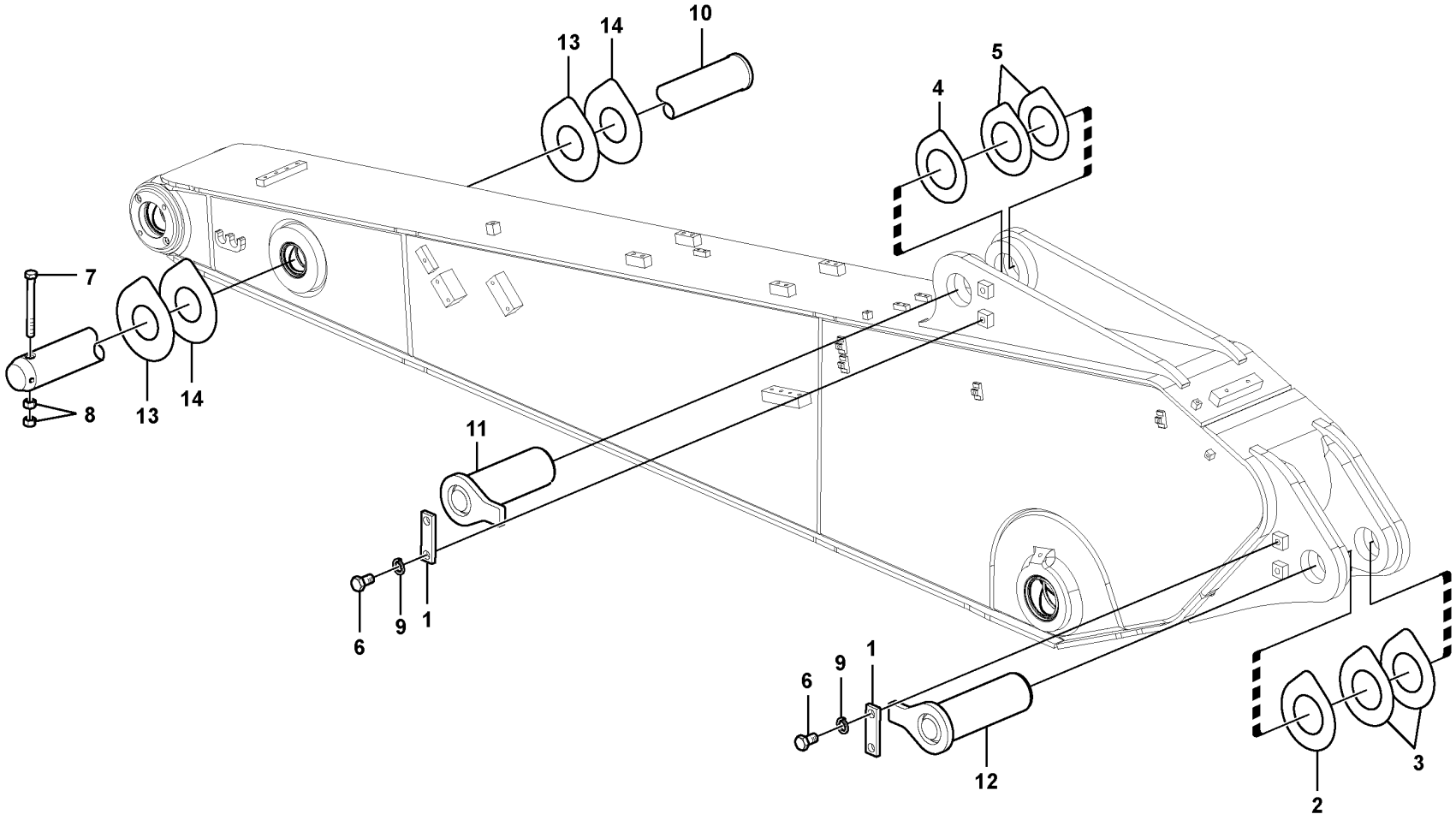

Volvo Construction Equipment

1049460

Fig.	Part No.	Quantity 1	2	3	PS	KIT	Description	Denominación	Denominação	Dénomination	Notes
1	VOE 14543943	2					Lock	Cierre	Trava	Serrure	
2	VOE 14543944	1					Shim	Laminilla de ajuste	Calço de ajuste	Cale de réglage	
3	VOE 14543945	2					Shim	Laminilla de ajuste	Calço de ajuste	Cale de réglage	
4	VOE 14545175	1					Shim	Laminilla de ajuste	Calço de ajuste	Cale de réglage	
5	VOE 14545176	2					Shim	Laminilla de ajuste	Calço de ajuste	Cale de réglage	
6	VOE 997978	4					Hexagon screw	Tornillo hexagonal	Parafuso sextavado	Vis à tête hexagonale	
7	VOE 997473	1					Hexagon screw	Tornillo hexagonal	Parafuso sextavado	Vis à tête hexagonale	
8	VOE 997410	2					Hexagon nut	Tuerca hexagonal	Porca sextavada	Écrou hexagonal	
9	VOE 955926	4					Spring washer	Arandela elástica	Arruela de pressão	Rondelle élastique	
10	VOE 14543195	1					Pin	Pasador	Pino	Goupille	
11	VOE 14543193	1					Pin	Pasador	Pino	Goupille	
12	VOE 14543190	1					Pin	Pasador	Pino	Goupille	
13	VOE 14547552	2					Shim	Laminilla de ajuste	Calço de ajuste	Cale de réglage	
14	VOE 14547553	2					Shim	Laminilla de ajuste	Calço de ajuste	Cale de réglage	

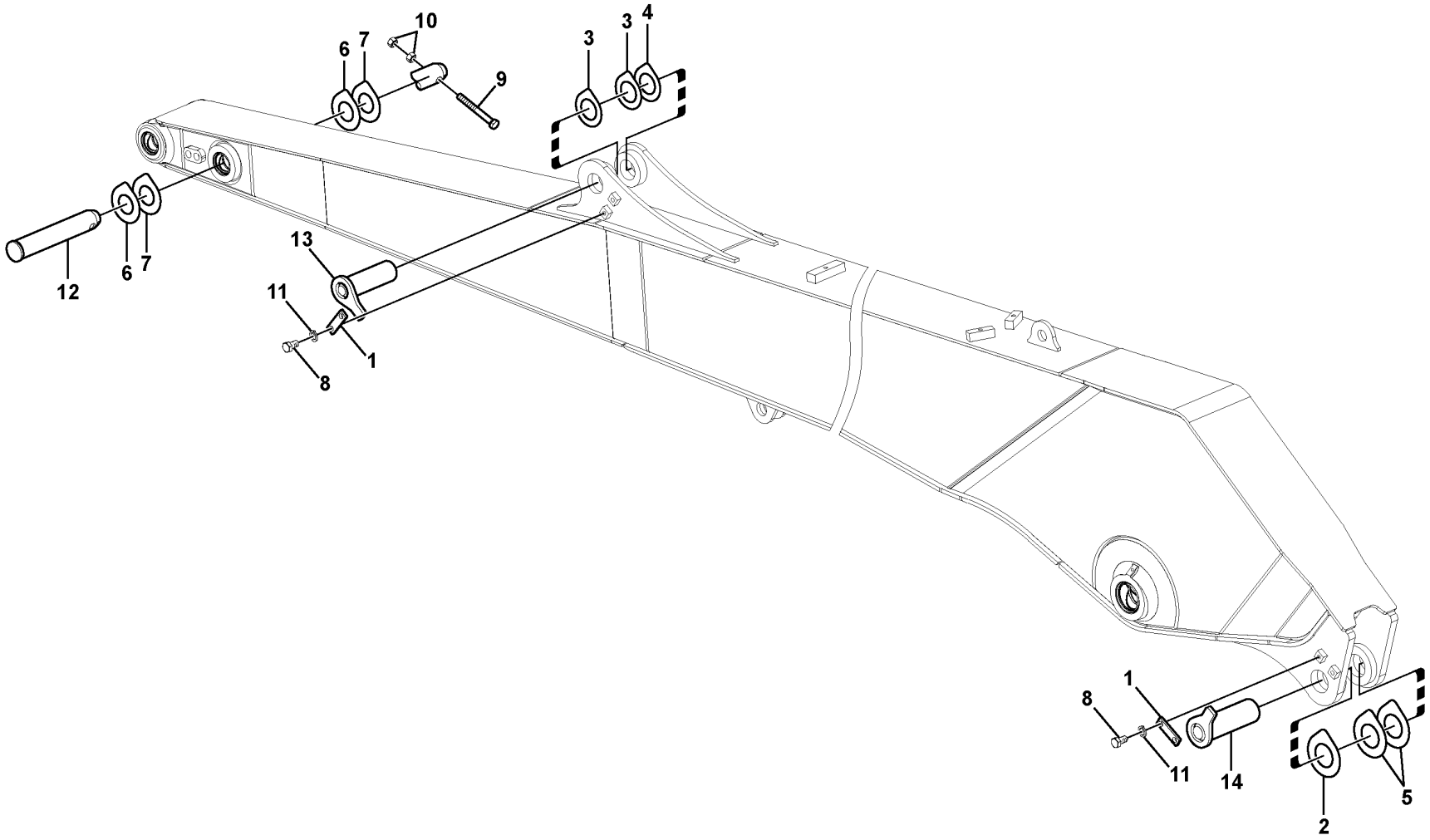

Volvo Construction Equipment

1022924

Fig.	Part No.	Quantity 1	2	3	PS	KIT	Description	Denominación	Denominação	Dénomination	Notes
1	VOE 14543943	2					Lock	Cierre	Trava	Serrure	
2	VOE 14543944	1					Shim	Laminilla de ajuste	Calço de ajuste	Cale de réglage	
3	VOE 14545277	2					Shim	Laminilla de ajuste	Calço de ajuste	Cale de réglage	
4	VOE 14545278	1					Shim	Laminilla de ajuste	Calço de ajuste	Cale de réglage	
5	VOE 14543945	2					Shim	Laminilla de ajuste	Calço de ajuste	Cale de réglage	
6	VOE 14548182	2					Shim	Laminilla de ajuste	Calço de ajuste	Cale de réglage	
7	VOE 14548183	2					Shim	Laminilla de ajuste	Calço de ajuste	Cale de réglage	
8	VOE 991643	4					Hexagon screw	Tornillo hexagonal	Parafuso sextavado	Vis à tête hexagonale	
9	VOE 983260	1					Hexagon screw	Tornillo hexagonal	Parafuso sextavado	Vis à tête hexagonale	
10	VOE 979021	2					Hexagon nut	Tuerca hexagonal	Porca sextavada	Écrou hexagonal	
11	VOE 955926	4					Spring washer	Arandela elástica	Arruela de pressão	Rondelle élastique	
12	VOE 14543216	1					Pin	Pasador	Pino	Goupille	
13	VOE 14543206	1					Pin	Pasador	Pino	Goupille	
14	VOE 14543190	1					Pin	Pasador	Pino	Goupille	

1	8289803	**Links to dipper arm, long reach** **Acoplamientos para el brazo, largo alcance.** **Articulações para o braço, longo alcance** **Articulations, balancier longue portée**	Catalogue id **20629**	Group **975**
2			Illustr. No **1022924**	Section **600**
3			Issue **20032270-E**	Page **1537**
4				
5				

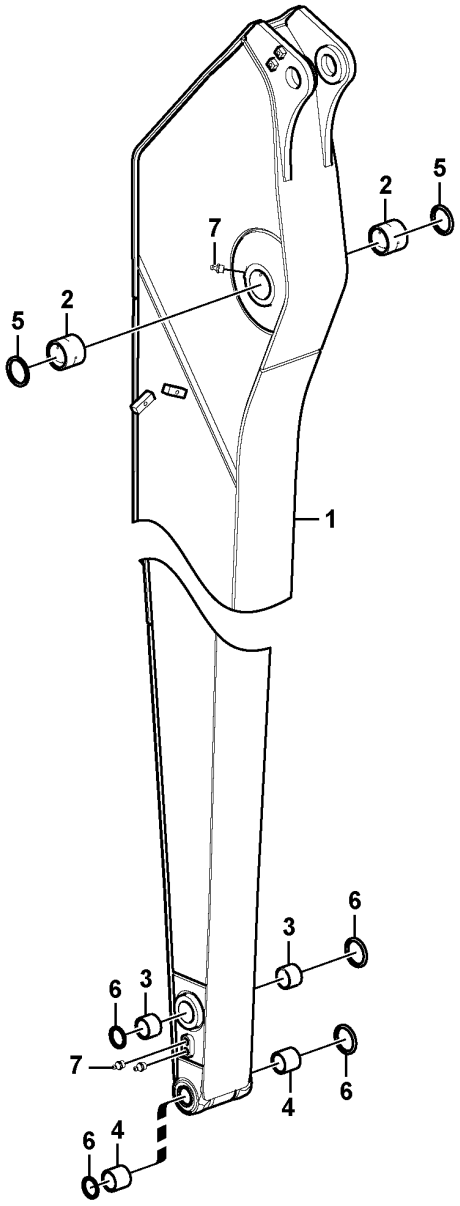

Volvo Construction Equipment

1022927

Fig.	Part No.	Quantity 1	2	3	PS	KIT	Description	Denominación	Denominação	Dénomination	Notes
1	VOE 14619762	1					Arm	Brazo	Braço	Bras	
2	VOE 14544975	2					•Bushing	•Casquillo	•Bucha	•Bague	
3	VOE 14546057	2					•Bushing	•Casquillo	•Bucha	•Bague	
4	VOE 14546058	2					•Bushing	•Casquillo	•Bucha	•Bague	
5	VOE 14560207	2					Seal	Junta	Vedação	Étanchéité	
6	VOE 14560201	4					Seal	Junta	Vedação	Étanchéité	
7	VOE 914167	4					Lubricating nipple	Niple lubricador	Engraxadeira	Graisseur	

1		**Dipper arm, long reach** **Brazo, largo alcance** **Braço de escavação, longo alcance** **Balancier longue portée**	Catalogue id **20629**	Group **975**
2				
3			Illustr. No **1022927**	Section **900**
4				
5		**8289803**	Issue **20032270-E**	Page **1539**

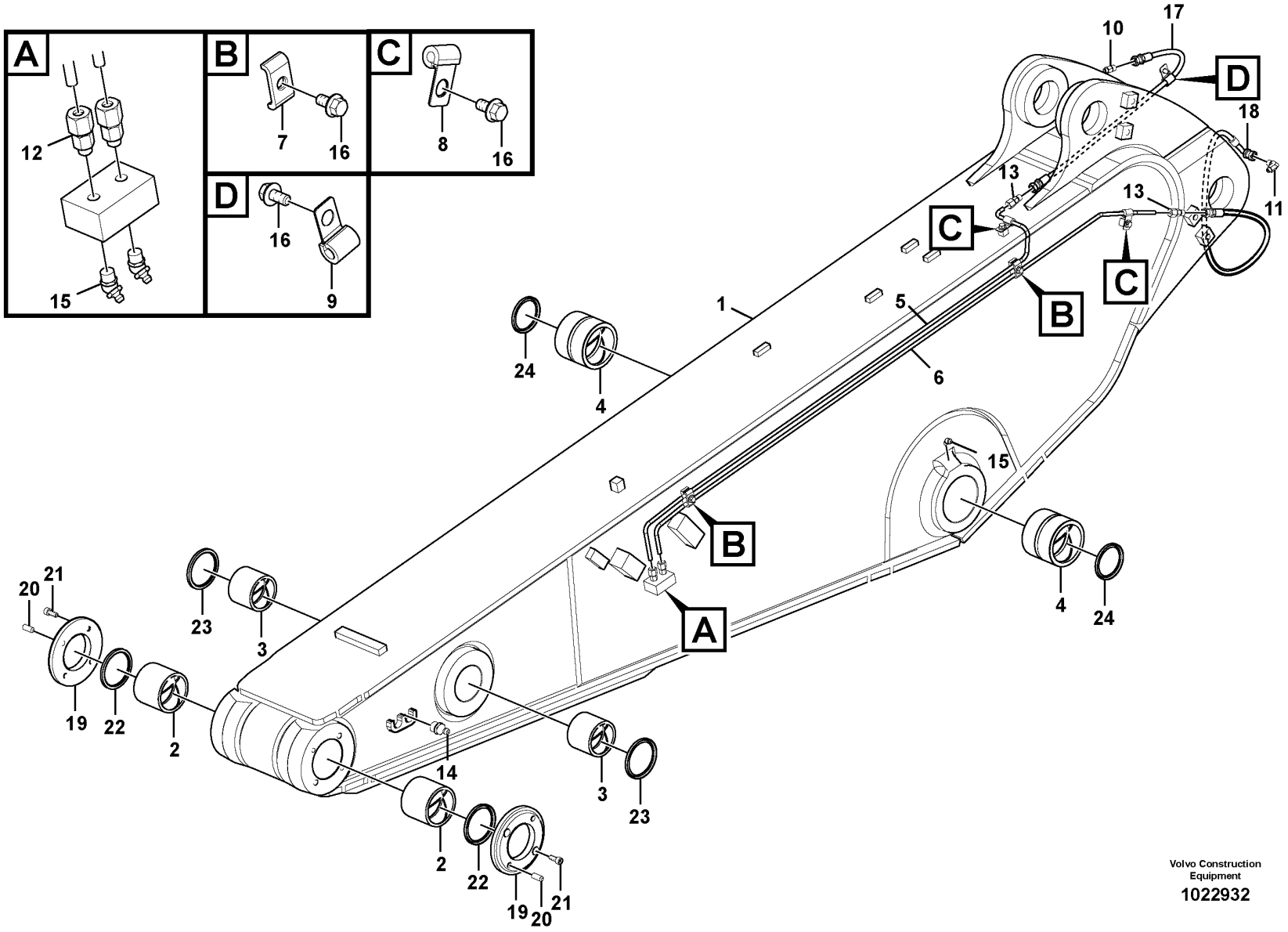

Volvo Construction Equipment

1022932

Fig.	Part No.	Quantity 1	2	3	PS	KIT	Description	Denominación	Denominação	Dénomination	Notes
1	VOE 14617840	1					Arm	Brazo	Braço	Bras	
2	VOE 14544973	2					•Bushing	•Casquillo	•Bucha	•Bague	
3	VOE 14544974	2					•Bushing	•Casquillo	•Bucha	•Bague	
4	VOE 14544975	2					•Bushing	•Casquillo	•Bucha	•Bague	
5	VOE 14543232	1					Pipe	Canalizacion	Tubo	Canalisation	
6	VOE 14543234	1					Pipe	Canalizacion	Tubo	Canalisation	
7	VOE 14547400	2					Clamp	Abrazadera	Braçadeira	Collier serrage	
8	VOE 14500291	2					Clip	Clip	Clipe	Clip	(VOE 14500290)
9	VOE 14500291	1					Clip	Clip	Clipe	Clip	
10	VOE 14547518	1					Nipple	Niple	Niple	Raccord	
11	VOE 14547520	1					Nipple	Niple	Niple	Raccord	
12	VOE 14547521	2					Fitting	Racor	Niple	Écrou raccord	
	VOE 14547514	1					•Nipple	•Niple	•Niple	•Raccord	
13	VOE 14549931	2					Fitting	Racor	Niple	Écrou raccord	
14	VOE 914167	2					Lubricating nipple	Niple lubricador	Engraxadeira	Graisseur	
15	VOE 914169	4					Lubricating nipple	Niple lubricador	Engraxadeira	Graisseur	
16	VOE 946440	5					Flange screw	Tornillo embridado	Parafuso flangeado	Vis à embase	
17	VOE 14880645	1					Hose assembly	Conducto	Mangueira completa	Conduit flexible	
18	VOE 14880870	1					Hose assembly	Conducto	Mangueira completa	Conduit flexible	
19	VOE 14551342	2					Cover	Capó	Capô	Capot	
20	VOE 14544972	4					Pin	Pasador	Pino	Goupille	
21	VOE 984079	4					Hex. socket screw	Tornillo de hexágono embutido	Parafuso soquete sext	Vis à six pans creux	
22	VOE 14560205	2					Seal	Junta	Vedação	Étanchéité	
23	VOE 14560204	2					Seal	Junta	Vedação	Étanchéité	
24	VOE 14560207	2					Seal	Junta	Vedação	Étanchéité	

1		**Dipper arm and grease piping with piping seat** **Brazos y tuberías de engrase con asiento de tuberías** **Braço e tubulação de graxa com assento de tubulação** **Balancier et tuyauterie de lubr avec siège de tuyau**	Catalogue id **20629**	Group **975**
2				
3			Illustr. No **1022932**	Section **1000**
4				
5		**8289784**	Issue **20032270-E**	Page **1541**

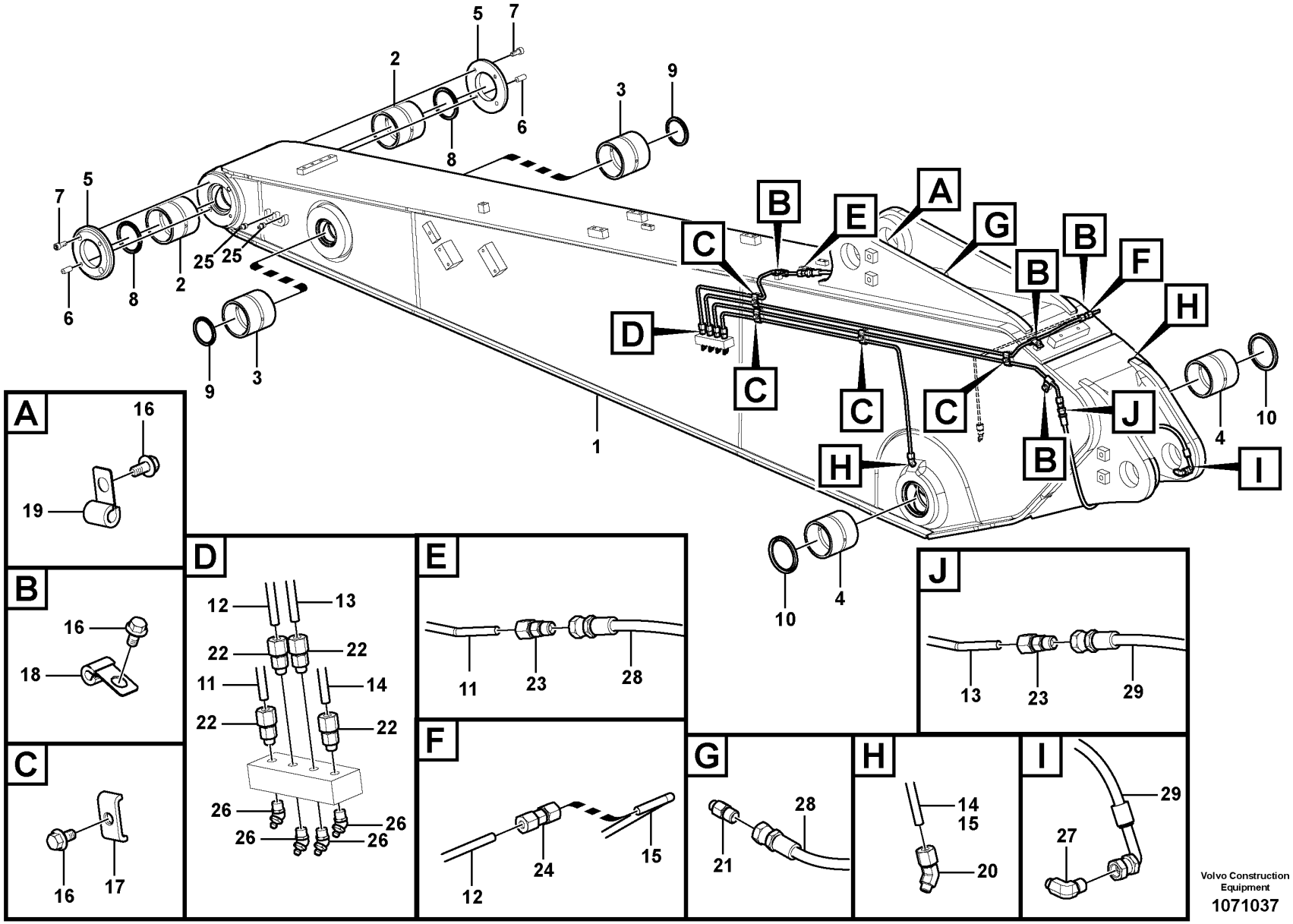
A
B
C
D
E
F
G
H
I
J
1
2
3
4
5
6
7
8
9
10
11
12
13
14
15
16
17
18
19
20
21
22
23
24
25
26
27
28
29
Volvo Construction Equipment
1071037

Fig.	Part No.	Quantity 1	2	3	PS	KIT	Description	Denominación	Denominação	Dénomination	Notes
1	VOE 14617811	1					Arm	Brazo	Braço	Bras	S/N -210889/-231066 S/N -270507/-280194
	VOE 14682138	1					Dipper arm	Brazo cuchara		Balancier	S/N 210890-/231067- S/N 270508-/280195-
2	VOE 14544973	2					•Bushing	•Casquillo	•Bucha	•Bague	
3	VOE 14544974	2					•Bushing	•Casquillo	•Bucha	•Bague	
4	VOE 14544975	2					•Bushing	•Casquillo	•Bucha	•Bague	
5	VOE 14551342	2					Cover	Capó	Capô	Capot	
6	VOE 14544972	4					Pin	Pasador	Pino	Goupille	
7	VOE 984079	4					Hex. socket screw	Tornillo de hexágono embutido	Parafuso soquete sext	Vis à six pans creux	
8	VOE 14560205	2					Seal	Junta	Vedação	Étanchéité	
9	VOE 14560204	2					Seal	Junta	Vedação	Étanchéité	
10	VOE 14560207	2					Seal	Junta	Vedação	Étanchéité	
11	VOE 14543236	1					Pipe	Canalizacion	Tubo	Canalisation	S/N -210807/-221458 S/N -230389/-270421 S/N -280090
	VOE 14687027	1					Pipe	Tubo	Tubo	Tuyau	S/N 210808-/221459- S/N 230390-/270422- S/N 280091-
12	VOE 14543238	1					Pipe	Canalizacion	Tubo	Canalisation	
13	VOE 14543240	1					Pipe	Canalizacion	Tubo	Canalisation	
14	VOE 14543242	1					Pipe	Canalizacion	Tubo	Canalisation	
15	VOE 14543244	1					Pipe	Canalizacion	Tubo	Canalisation	S/N -210807/-221458 S/N -230389/-280421 S/N -280090
16	VOE 946440	5					Flange screw	Tornillo embridado	Parafuso flangeado	Vis à embase	
17	VOE 14547440	3					Clip	Clip	Clipe	Clip	
18	VOE 14500291	1					Clip	Clip	Clipe	Clip	(VOE 14500290)
19	VOE 14500291	1					Clip	Clip	Clipe	Clip	(VOE 14500290)
20	VOE 14547522	2					Fitting	Racor	Niple	Écrou raccord	
21	VOE 14547518	1					Nipple	Niple	Niple	Raccord	
22	VOE 14547521	4					Fitting	Racor	Niple	Écrou raccord	
	VOE 14547514	1					•Nipple	•Niple	•Niple	•Raccord	

1	8289786	**Dipper arm and grease piping with piping seat** **Brazos y tuberías de engrase con asiento de tuberías** **Braço e tubulação de graxa com assento de tubulação** **Balancier et tuyauterie de lubr avec siège de tuyau**	Catalogue id **20629**	Group **975**
2			Illustr. No **1071037**	Section **1100**
3			Issue **20032270-E**	Page **1543**
4				
5				

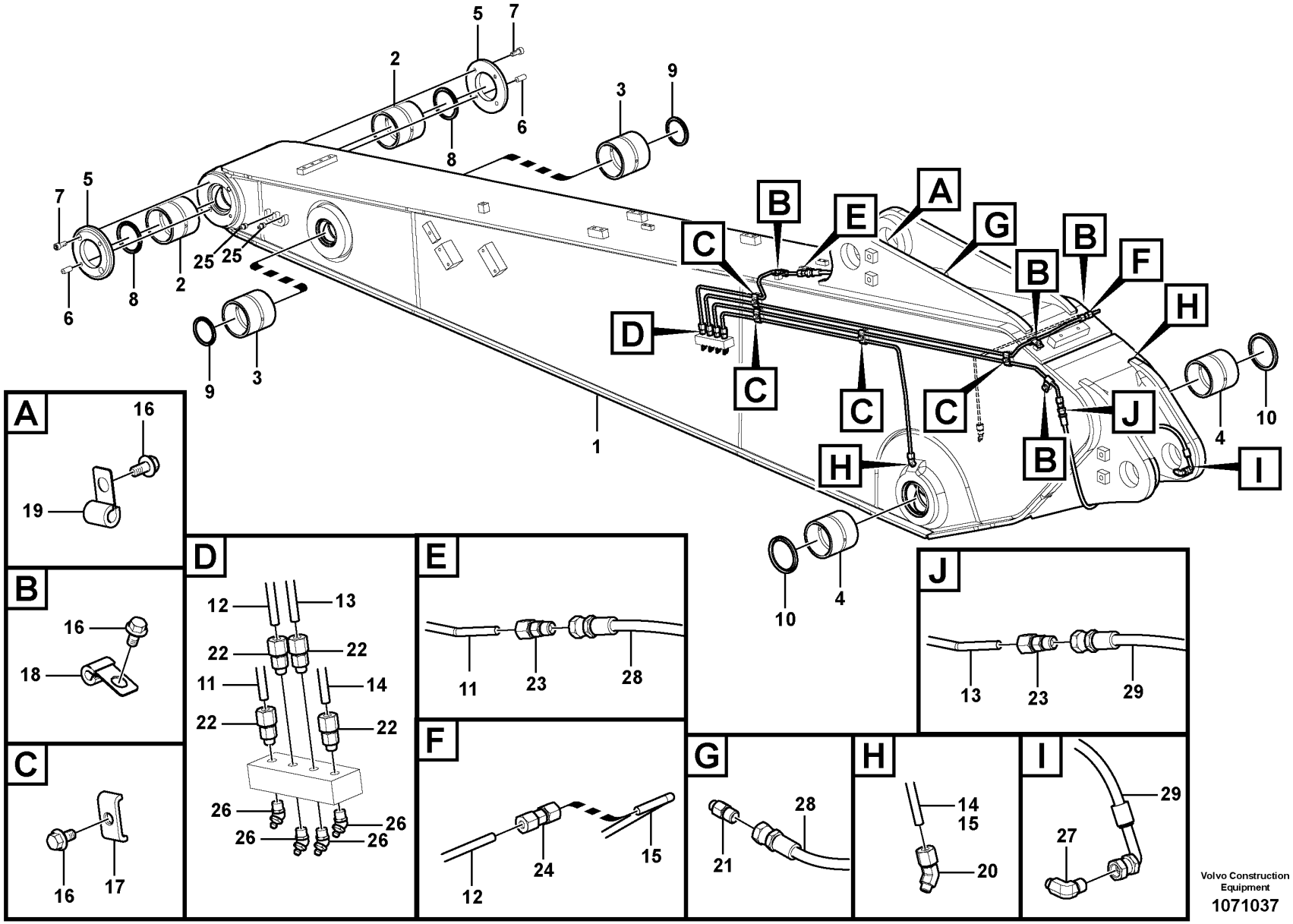
A
B
C
D
E
F
G
H
I
J
1
2
3
4
5
6
7
8
9
10
11
12
13
14
15
16
17
18
19
20
21
22
23
24
25
26
27
28
29
Volvo Construction Equipment
1071037

Fig.	Part No.	Quantity 1	2	3	PS	KIT	Description	Denominación	Denominação	Dénomination	Notes
23	**VOE 14549931**	2					Fitting	Racor	Niple	Écrou raccord	
24	**VOE 14550824**	1					Connector	Unión	Conexão	Connexion	S/N -210807/-221458 S/N -230389/-270421 S/N -280090
25	**VOE 914167**	2					Lubricating nipple	Niple lubricador	Engraxadeira	Graisseur	
26	**VOE 914169**	4					Lubricating nipple	Niple lubricador	Engraxadeira	Graisseur	
27	**VOE 14547520**	1					Nipple	Niple	Niple	Raccord	
28	**VOE 14880645**	1					Hose assembly	Conducto	Mangueira completa	Conduit flexible	
29	**VOE 14880647**	1					Hose assembly	Conducto	Mangueira completa	Conduit flexible	

1	**8289786**	**Dipper arm and grease piping with piping seat** **Brazos y tuberías de engrase con asiento de tuberías** **Braço e tubulação de graxa com assento de tubulação** **Balancier et tuyauterie de lubr avec siège de tuyau**	Catalogue id **20629**	Group **975**
2			Illustr. No **1071037**	Section **1100**
3				
4			Issue **20032270-E**	Page **1545**
5				

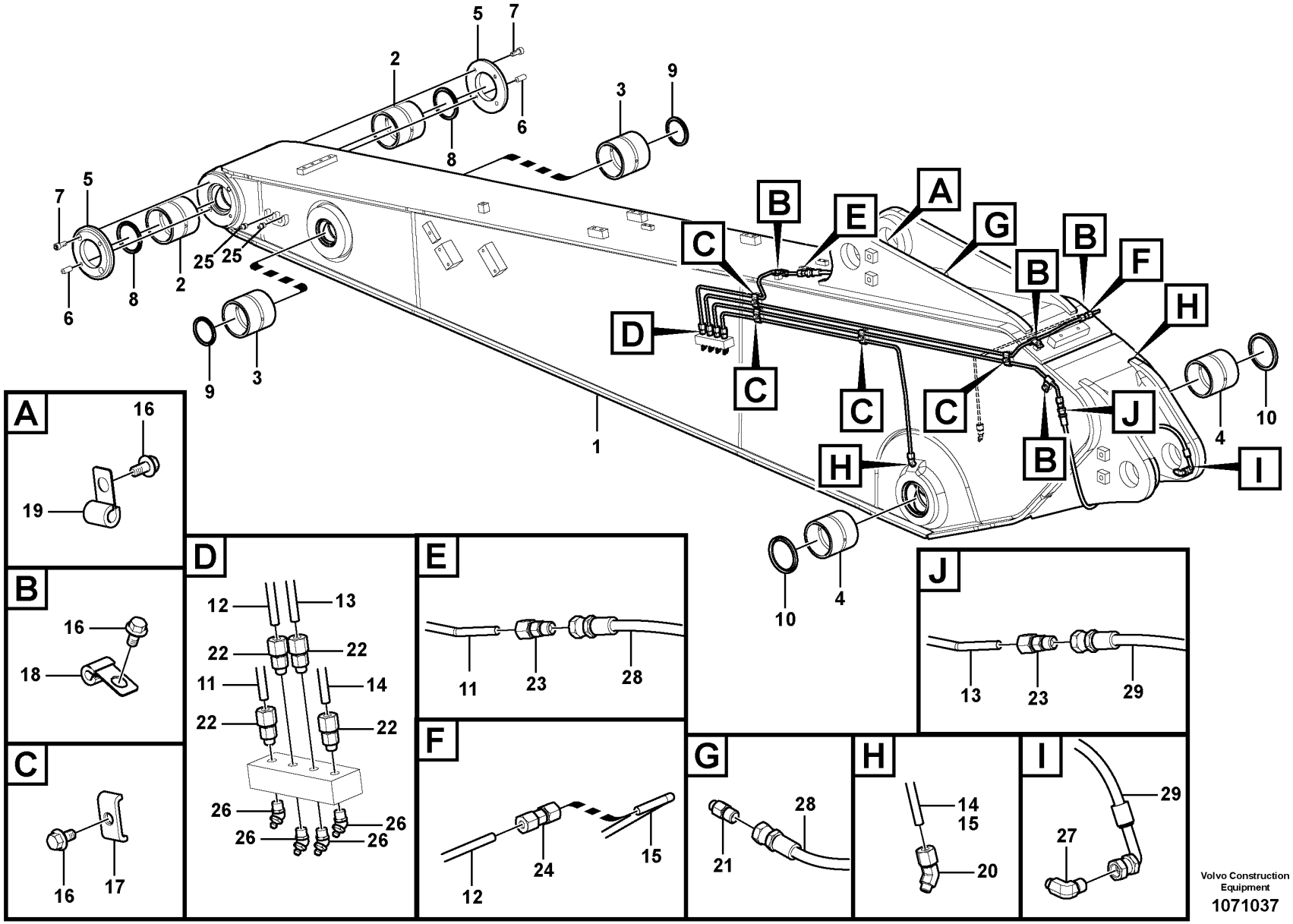
A
B
C
D
E
F
G
H
I
J
1
2
3
4
5
6
7
8
9
10
11
12
13
14
15
16
17
18
19
20
21
22
23
24
25
26
27
28
29
Volvo Construction Equipment
1071037

Fig.	Part No.	Quantity 1	2	3	4	5	PS	KIT	Description	Denominación	Denominação	Dénomination	Notes
1	VOE 14614904	1							Arm	Brazo	Braço	Bras	S/N -210889/-231066 S/N -270507/-280194
	VOE 14697291	1							Dipper arm	Brazo cuchara		Balancier	S/N 210890-/231067- S/N 270508-/280195-
	VOE 14616593		1						Arm	Brazo	Braço	Bras	
	VOE 14634617			1					Arm	Brazo	Braço	Bras	
	VOE 14625515				1				Arm	Brazo	Braço	Bras	S/N -210889/-231066 S/N -270507/-280194
	VOE 14697303				1				Dipper arm	Brazo cuchara		Balancier	S/N 210890-/231067- S/N 270508-/280195-
2	VOE 14544973	2	2	2	2				•Bushing	•Casquillo	•Bucha	•Bague	
3	VOE 14544974	2	2	2	2				•Bushing	•Casquillo	•Bucha	•Bague	
4	VOE 14544975	2	2	2	2				•Bushing	•Casquillo	•Bucha	•Bague	
5	VOE 14551342	2	2	2	2				Cover	Capó	Capô	Capot	
6	VOE 14544972	4	4	4	4				Pin	Pasador	Pino	Goupille	
7	VOE 984079	4	4	4	4				Hex. socket screw	Tornillo de hexágono embutido	Parafuso soquete sext	Vis à six pans creux	
8	VOE 14560205	2	2	2	2				Seal	Junta	Vedação	Étanchéité	
9	VOE 14560204	2	2	2	2				Seal	Junta	Vedação	Étanchéité	
10	VOE 14560207	2	2	2	2				Seal	Junta	Vedação	Étanchéité	
11	VOE 14543246	1	1	1					Pipe	Canalizacion	Tubo	Canalisation	
12	VOE 14543248	1	1	1					Pipe	Canalizacion	Tubo	Canalisation	S/N -210807/-221458 S/N -230389/-270421 S/N -280090
	VOE 14687028	1	1						Pipe	Tubo	Tubo	Tuyau	S/N 210808-/221459- S/N 230390-/270422- S/N 280091-
13	VOE 14543250	1	1	1					Pipe	Canalizacion	Tubo	Canalisation	
14	VOE 14543252	1	1	1					Pipe	Canalizacion	Tubo	Canalisation	
15	VOE 14543254	1	1	1					Pipe	Canalizacion	Tubo	Canalisation	S/N -210807/-221458 S/N -230389/-270421 S/N -280090
16	VOE 946440	9	9	9					Flange screw	Tornillo embridado	Parafuso flangeado	Vis à embase	
17	VOE 14547400	4	4	4					Clamp	Abrazadera	Braçadeira	Collier serrage	

1	8289788	**Dipper arm and grease piping with piping seat** **Brazos y tuberías de engrase con asiento de tuberías** **Braço e tubulação de graxa com assento de tubulação** **Balancier et tuyauterie de lubr avec siège de tuyau**	Catalogue id **20629**	Group **975**
2	8289790			
3	8293101		Illustr. No **1071037**	Section **1200**
4	8289792			
5		**8293101 : S/N -270084/-280033**	Issue **20032270-E**	Page **1547**

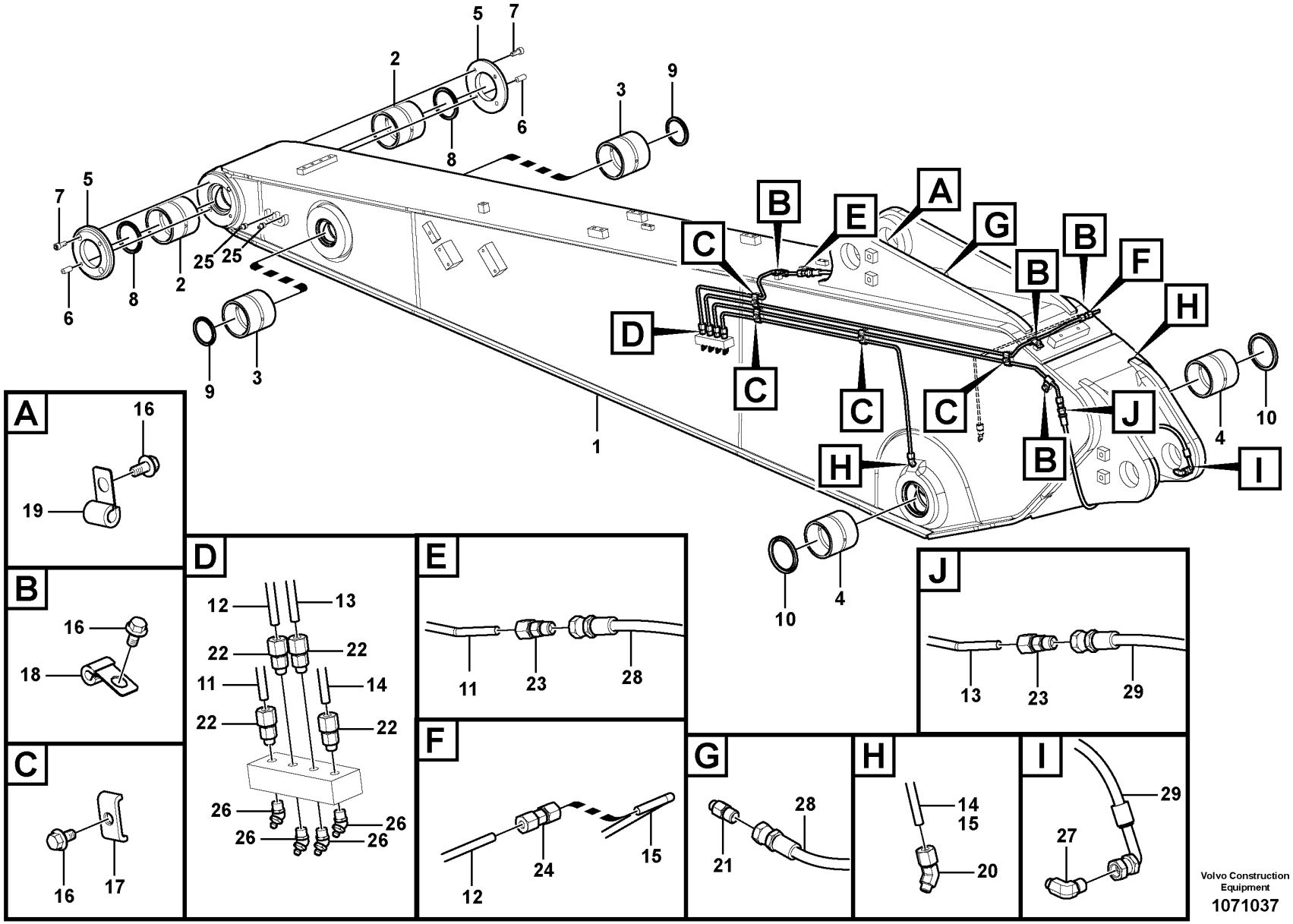
A
B
C
D
E
F
G
H
I
J
1
2
3
4
5
6
7
8
9
10
11
12
13
14
15
16
17
18
19
20
21
22
23
24
25
26
27
28
29
Volvo Construction Equipment
1071037

Fig.	Part No.	Quantity 1	2	3	4	5	PS	KIT	Description	Denominación	Denominação	Dénomination	Notes
18	VOE 14500291	4	4	4					Clip	Clip	Clipe	Clip	(VOE 14500290)
19	VOE 14500291	1	1	1					Clip	Clip	Clipe	Clip	
20	VOE 14547522	2	2	2					Fitting	Racor	Niple	Écrou raccord	
21	VOE 14547518	1	1	1					Nipple	Niple	Niple	Raccord	
22	VOE 14547521	4	4	4					Fitting	Racor	Niple	Écrou raccord	
	VOE 14547514	1	1	1					•Nipple	•Niple	•Niple	•Raccord	
23	VOE 14549931	2	2	2					Fitting	Racor	Niple	Écrou raccord	
24	VOE 14550824	1	1	1					Connector	Unión	Conexão	Connexion	S/N -210807/-221458 S/N -230389/-270421 S/N -280090
25	VOE 914167	2	2	2					Lubricating nipple	Niple lubricador	Engraxadeira	Graisseur	
26	VOE 914169	4	4	4					Lubricating nipple	Niple lubricador	Engraxadeira	Graisseur	
27	VOE 14547520	1	1	1					Nipple	Niple	Niple	Raccord	
28	VOE 14880648	1	1	1					Hose assembly	Conducto	Mangueira completa	Conduit flexible	
29	VOE 14880870	1	1	1					Hose assembly	Conducto	Mangueira completa	Conduit flexible	

1	8289788	**Dipper arm and grease piping with piping seat** **Brazos y tuberías de engrase con asiento de tuberías** **Braço e tubulação de graxa com assento de tubulação** **Balancier et tuyauterie de lubr avec siège de tuyau**	Catalogue id **20629**	Group **975**
2	8289790			
3	8293101		Illustr. No **1071037**	Section **1200**
4	8289792			
5		**8293101 : S/N -270084/-280033**	Issue **20032270-E**	Page **1549**

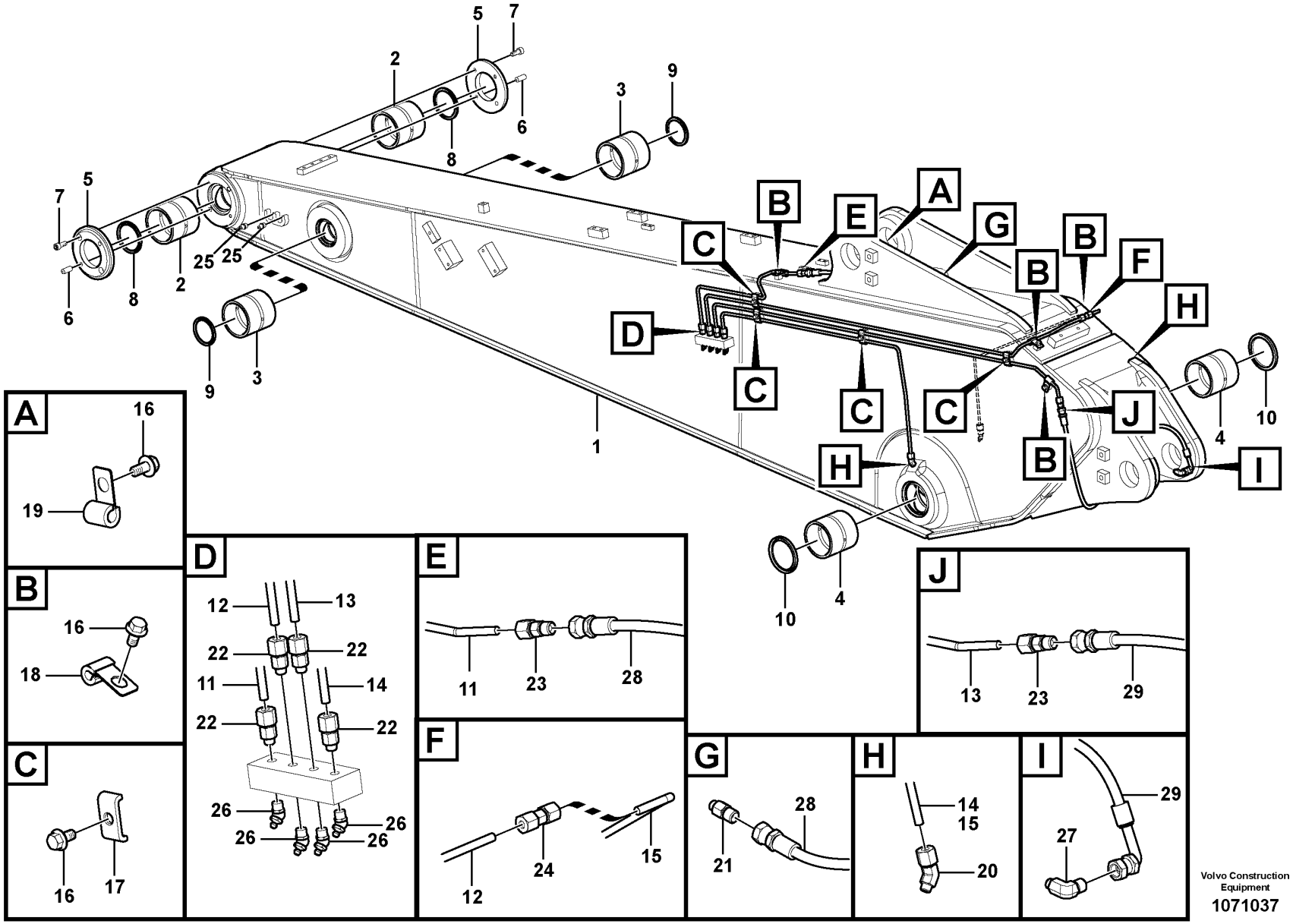
A
B
C
D
E
F
G
H
I
J
1
2
3
4
5
6
7
8
9
10
11
12
13
14
15
16
17
18
19
20
21
22
23
24
25
26
27
28
29
Volvo Construction Equipment
1071037

Fig.	Part No.	Quantity 1	2	3	4	5	PS	KIT	Description	Denominación	Denominação	Dénomination	Notes
1	VOE 14695228	1							Dipper Arm	Brazo Cuchara	Braço	Balancier	(VOE 14614919)
	VOE 14695226		1						Dipper arm	Brazo cuchara		Balancier	
	VOE 14697307			1					Dipper arm	Brazo cuchara		Balancier	
	VOE 14702047				1				Dipper arm	Brazo cuchara		Balancier	
2	VOE 14544973	2	2	2	2				•Bushing	•Casquillo	•Bucha	•Bague	
3	VOE 14544974	2	2	2	2				•Bushing	•Casquillo	•Bucha	•Bague	
4	VOE 14544975	2	2	2	2				•Bushing	•Casquillo	•Bucha	•Bague	
5	VOE 14551342	2	2	2	2				Cover	Capó	Capô	Capot	
6	VOE 14544972	4	4	4	4				Pin	Pasador	Pino	Goupille	
7	VOE 984079	4	4	4	4				Hex. socket screw	Tornillo de hexágono embutido	Parafuso soquete sext	Vis à six pans creux	
8	VOE 14560205	2	2	2	2				Seal	Junta	Vedação	Étanchéité	
9	VOE 14560204	2	2	2	2				Seal	Junta	Vedação	Étanchéité	
10	VOE 14560207	2	2	2	2				Seal	Junta	Vedação	Étanchéité	
11	VOE 14543246	1	1		1				Pipe	Canalizacion	Tubo	Canalisation	
12	VOE 14543248	1	1		1				Pipe	Canalizacion	Tubo	Canalisation	S/N -210807/-221458 S/N -230389/-270421 S/N -280090
	VOE 14687028	1	1		1				Pipe	Tubo	Tubo	Tuyau	S/N 210808-/221459- S/N 230390-/270422- S/N 280091-
13	VOE 14543250	1	1		1				Pipe	Canalizacion	Tubo	Canalisation	
14	VOE 14543252	1	1		1				Pipe	Canalizacion	Tubo	Canalisation	
15	VOE 14543254	1	1		1				Pipe	Canalizacion	Tubo	Canalisation	
16	VOE 946440	9	9		9				Flange screw	Tornillo embridado	Parafuso flangeado	Vis à embase	
17	VOE 14547400	4	4		4				Clamp	Abrazadera	Braçadeira	Collier serrage	
18	VOE 14500291	4	4		4				Clip	Clip	Clipe	Clip	(VOE 14500290)
19	VOE 14500291	1	1		1				Clip	Clip	Clipe	Clip	
20	VOE 14547522	2	2		2				Fitting	Racor	Niple	Écrou raccord	
21	VOE 14547518	1	1		1				Nipple	Niple	Niple	Raccord	
22	VOE 14547521	4	4		4				Fitting	Racor	Niple	Écrou raccord	
	VOE 14547514	1	1		1				•Nipple	•Niple	•Niple	•Raccord	

1	8289793	**Dipper arm and grease piping with piping seat** **Brazos y tuberías de engrase con asiento de tuberías** **Braço e tubulação de graxa com assento de tubulação** **Balancier et tuyauterie de lubr avec siège de tuyau**	Catalogue id **20629**	Group **975**
2	8289795			
3	8289797		Illustr. No **1071037**	Section **1300**
4	8296057			
5		**8296057:S/N -210889/-231066/-270507/-280194**	Issue **20032270-E**	Page **1551**

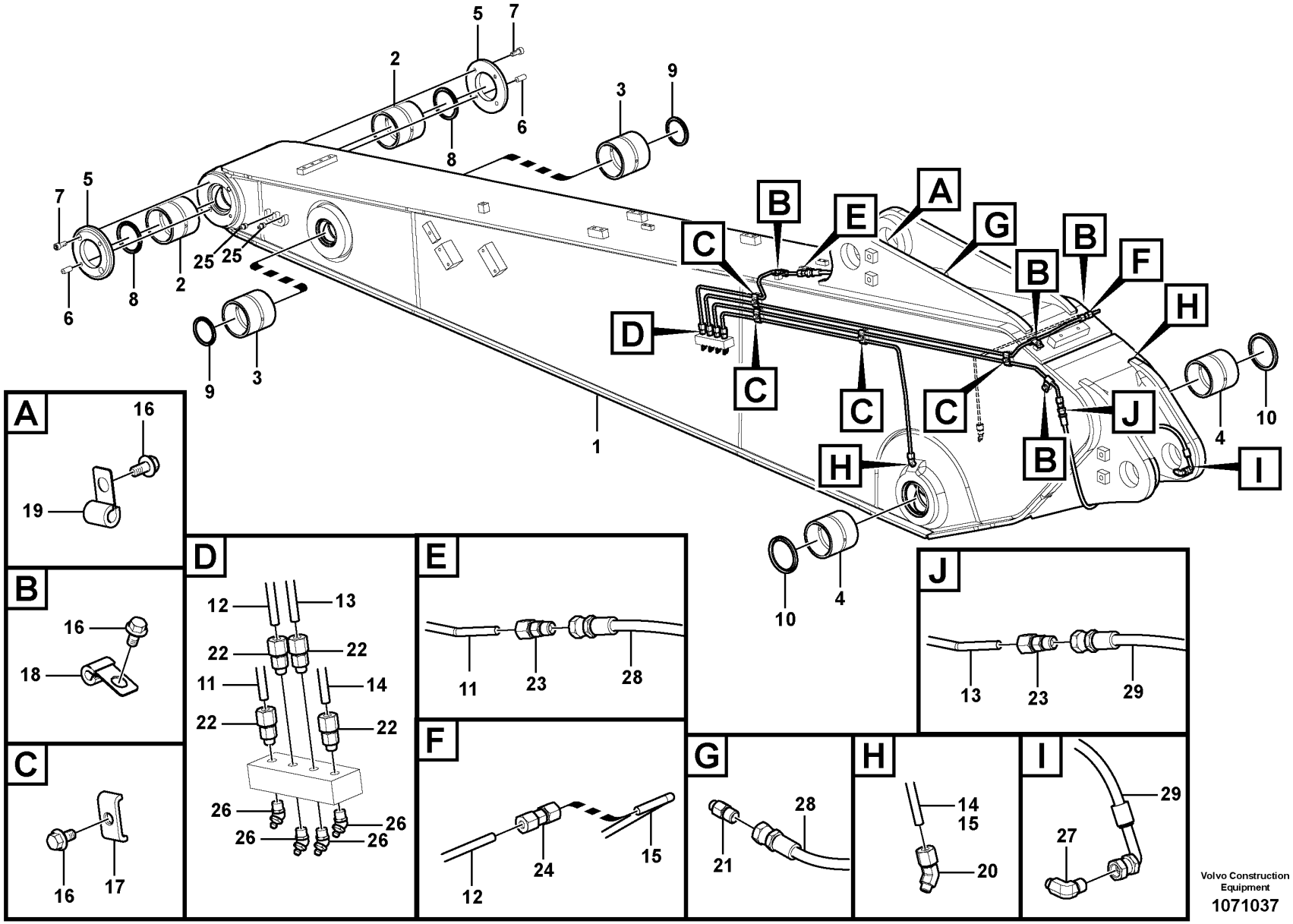
A
B
C
D
E
F
G
H
I
J
1
2
3
4
5
6
7
8
9
10
11
12
13
14
15
16
17
18
19
20
21
22
23
24
25
26
27
28
29
Volvo Construction Equipment
1071037

Fig.	Part No.	Quantity 1	2	3	4	5	PS	KIT	Description	Denominación	Denominação	Dénomination	Notes
23	VOE 14549931	2	2		2				Fitting	Racor	Niple	Écrou raccord	
24	VOE 14550824	1	1		1				Connector	Unión	Conexão	Connexion	S/N -210807/-221458 S/N -230389/-270421 S/N -280090
25	VOE 914167	2	2		2				Lubricating nipple	Niple lubricador	Engraxadeira	Graisseur	
26	VOE 914169	4	4		4				Lubricating nipple	Niple lubricador	Engraxadeira	Graisseur	
27	VOE 14547520	1	1		1				Nipple	Niple	Niple	Raccord	
28	VOE 14880648	1	1		1				Hose assembly	Conducto	Mangueira completa	Conduit flexible	
29	VOE 14880870	1	1		1				Hose assembly	Conducto	Mangueira completa	Conduit flexible	

1	8289793	**Dipper arm and grease piping with piping seat** **Brazos y tuberías de engrase con asiento de tuberías** **Braço e tubulação de graxa com assento de tubulação** **Balancier et tuyauterie de lubr avec siège de tuyau**	Catalogue id **20629**	Group **975**
2	8289795			
3	8289797		Illustr. No **1071037**	Section **1300**
4	8296057			
5		**8296057:S/N -210889/-231066/-270507/-280194**	Issue **20032270-E**	Page **1553**

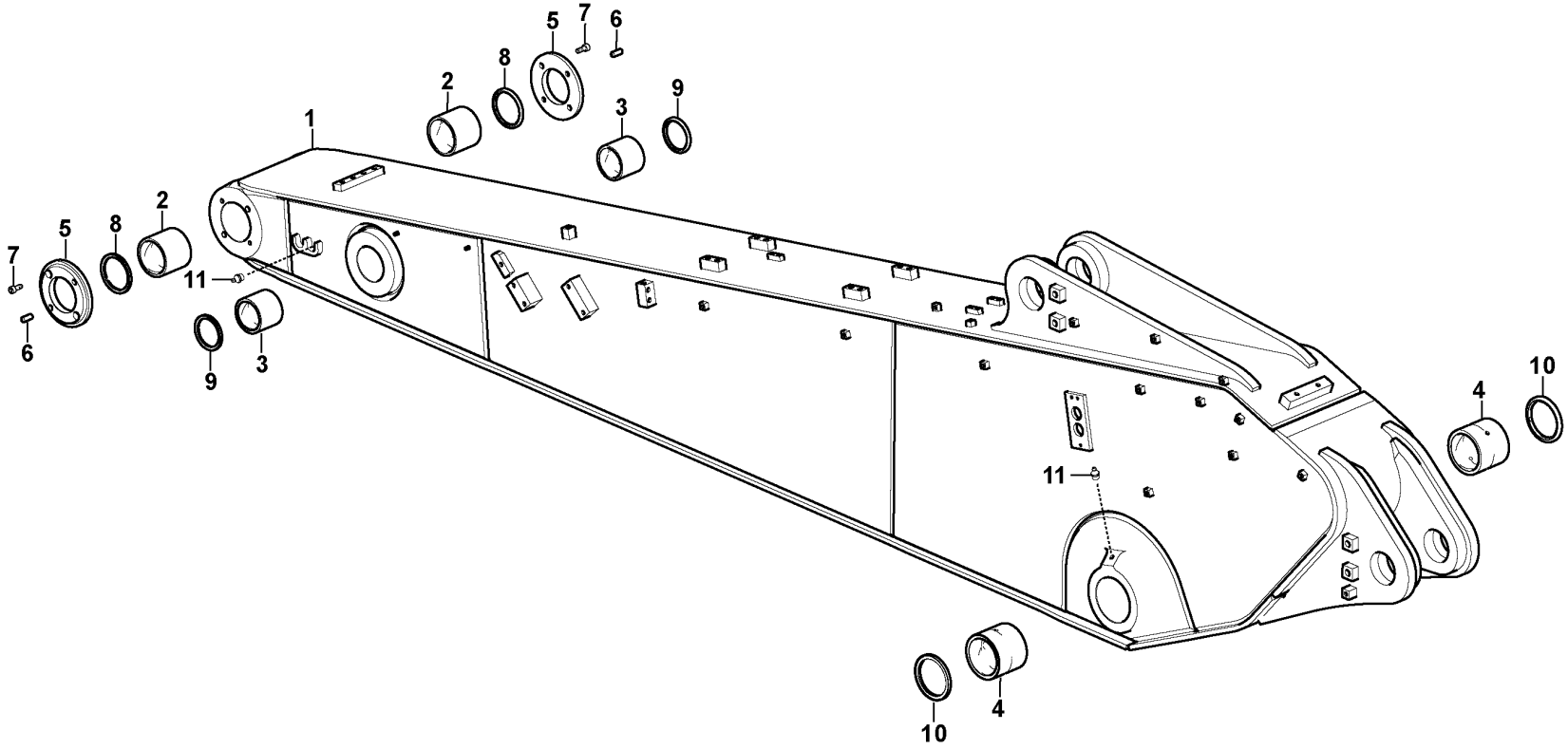

Volvo Construction Equipment

1050031

Fig.	Part No.	Quantity 1	2	3	PS	KIT	Description	Denominación	Denominação	Dénomination	Notes
1	VOE 14702047	1					Dipper arm	Brazo cuchara		Balancier	
2	VOE 14544973	2					•Bushing	•Casquillo	•Bucha	•Bague	
3	VOE 14544974	2					•Bushing	•Casquillo	•Bucha	•Bague	
4	VOE 14544975	2					•Bushing	•Casquillo	•Bucha	•Bague	
5	VOE 14551342	2					Cover	Capó	Capô	Capot	
6	VOE 14544972	4					Pin	Pasador	Pino	Goupille	
7	VOE 984079	4					Hex. socket screw	Tornillo de hexágono embutido	Parafuso soquete sext	Vis à six pans creux	
8	VOE 14560205	2					Seal	Junta	Vedação	Étanchéité	
9	VOE 14560204	2					Seal	Junta	Vedação	Étanchéité	
10	VOE 14560207	2					Seal	Junta	Vedação	Étanchéité	
11	VOE 914167	6					Lubricating nipple	Niple lubricador	Engraxadeira	Graisseur	

1	8296057	**Dipper arm and grease piping with piping seat** **Brazos y tuberías de engrase con asiento de tuberías** **Braço e tubulação de graxa com assento de tubulação** **Balancier et tuyauterie de lubr avec siège de tuyau**	Catalogue id **20629**	Group **975**
2			Illustr. No **1050031**	Section **1310**
3				
4			Issue **20032270-E**	Page **1555**
5		**S/N : 210890-/231067-/270508-/280195-**		

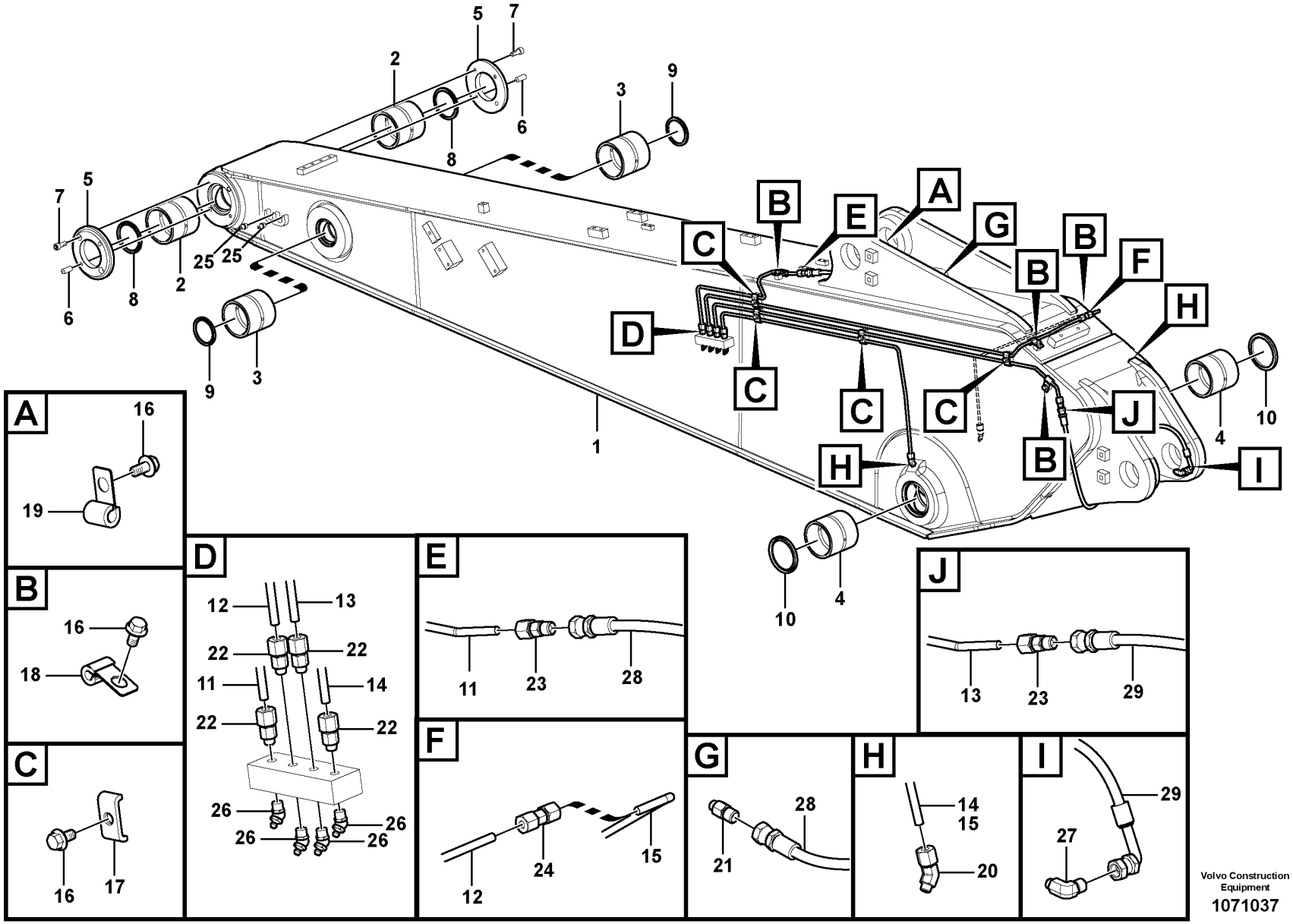
A
B
C
D
E
F
G
H
I
J
1
2
3
4
5
6
7
8
9
10
11
12
13
14
15
16
17
18
19
20
21
22
23
24
25
26
27
28
29
Volvo Construction Equipment
1071037

Fig.	Part No.	Quantity 1	2	3	PS	KIT	Description	Denominación	Denominação	Dénomination	Notes
1	VOE 14697312	1					Dipper arm	Brazo cuchara		Balancier	
1	VOE 14619609		1				Arm	Brazo	Braço	Bras	
1	VOE 14697313			1			Dipper arm	Brazo cuchara		Balancier	
2	VOE 14544973	2	2	2			•Bushing	•Casquillo	•Bucha	•Bague	
3	VOE 14544974	2	2	2			•Bushing	•Casquillo	•Bucha	•Bague	
4	VOE 14544975	2	2	2			•Bushing	•Casquillo	•Bucha	•Bague	
5	VOE 14551342	2	2	2			Cover	Capó	Capô	Capot	
6	VOE 14544972	4	4	4			Pin	Pasador	Pino	Goupille	
7	VOE 984079	4	4	4			Hex. socket screw	Tornillo de hexágono embutido	Parafuso soquete sext	Vis à six pans creux	
8	VOE 14560205	2	2	2			Seal	Junta	Vedação	Étanchéité	
9	VOE 14560204	2	2	2			Seal	Junta	Vedação	Étanchéité	
10	VOE 14560207	2	2	2			Seal	Junta	Vedação	Étanchéité	
11	VOE 14543257	1	1				Pipe	Canalizacion	Tubo	Canalisation	
12	VOE 14543258	1	1				Pipe	Canalizacion	Tubo	Canalisation	S/N -210807/-221458 S/N -230389/-270421 S/N -280090
	VOE 14687026	1	1				Pipe	Tubo	Tubo	Tuyau	S/N 210808-/221459- S/N 230390-/270422- S/N 280091-
13	VOE 14543256	1	1				Pipe	Canalizacion	Tubo	Canalisation	
14	VOE 14543259	1	1				Pipe	Canalizacion	Tubo	Canalisation	
15	VOE 14543260	1	1				Pipe	Canalizacion	Tubo	Canalisation	S/N -210807/-221458 S/N -230389/-270421 S/N -280090
16	VOE 946440	8	8				Flange screw	Tornillo embridado	Parafuso flangeado	Vis à embase	
17	VOE 14547400	5	5				Clamp	Abrazadera	Braçadeira	Collier serrage	
18	VOE 14500291	2	2				Clip	Clip	Clipe	Clip	(VOE 14500290)
19	VOE 14500291	1	1				Clip	Clip	Clipe	Clip	
20	VOE 14547522	2	2				Fitting	Racor	Niple	Écrou raccord	
21	VOE 14547518	1	1				Nipple	Niple	Niple	Raccord	
22	VOE 14547521	4	4				Fitting	Racor	Niple	Écrou raccord	
	VOE 14547514	1	1				•Nipple	•Niple	•Niple	•Raccord	

1	8289798	**Dipper arm and grease piping with piping seat** **Brazos y tuberías de engrase con asiento de tuberías** **Braço e tubulação de graxa com assento de tubulação** **Balancier et tuyauterie de lubr avec siège de tuyau**
2	8289800	
3	8289802	
4		
5		

Catalogue id **20629**	Group **975**
Illustr. No **1071037**	Section **1400**
Issue **20032270-E**	Page **1557**

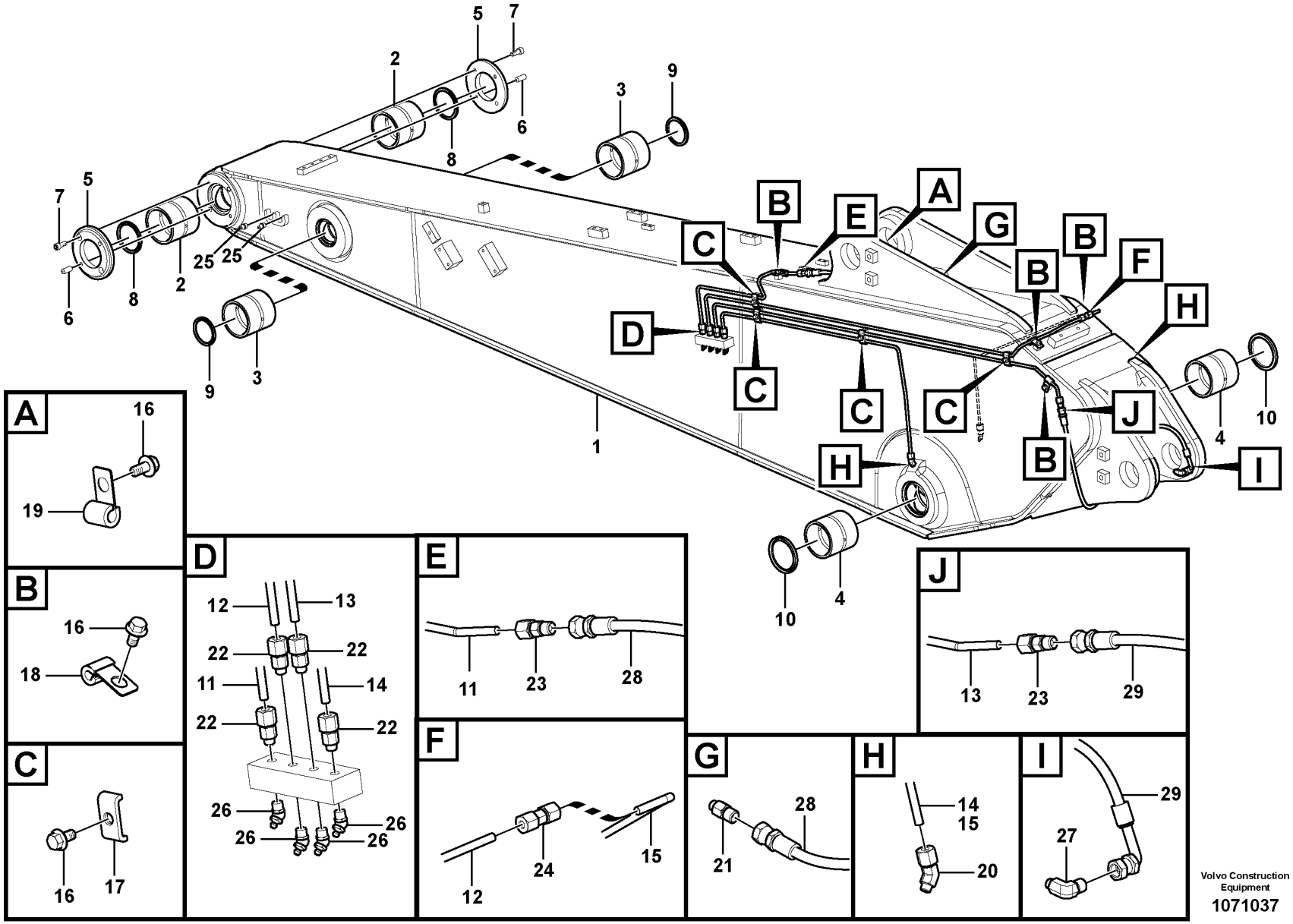
A
B
C
D
E
F
G
H
I
J
1
2
3
4
5
6
7
8
9
10
11
12
13
14
15
16
17
18
19
20
21
22
23
24
25
26
27
28
29
Volvo Construction Equipment
1071037

Fig.	Part No.	Quantity 1	2	3	PS	KIT	Description	Denominación	Denominação	Dénomination	Notes
23	**VOE 14549931**	2	2				Fitting	Racor	Niple	Écrou raccord	
24	**VOE 14550824**	1	1				Connector	Unión	Conexão	Connexion	S/N -210807/-221458 S/N -230389/-270421 S/N -280090
25	**VOE 914167**	2	2				Lubricating nipple	Niple lubricador	Engraxadeira	Graisseur	
26	**VOE 914169**	4	4				Lubricating nipple	Niple lubricador	Engraxadeira	Graisseur	
27	**VOE 14547520**	1	1				Nipple	Niple	Niple	Raccord	
28	**VOE 14880649**	1	1				Hose assembly	Conducto	Mangueira completa	Conduit flexible	
29	**VOE 14880870**	1	1				Hose assembly	Conducto	Mangueira completa	Conduit flexible	

1	**8289798**
2	**8289800**
3	**8289802**
4	
5	

Dipper arm and grease piping with piping seat
Brazos y tuberías de engrase con asiento de tuberías
Braço e tubulação de graxa com assento de tubulação
Balancier et tuyauterie de lubr avec siège de tuyau

Catalogue id **20629**	Group **975**
Illustr. No **1071037**	Section **1400**
Issue **20032270-E**	Page **1559**

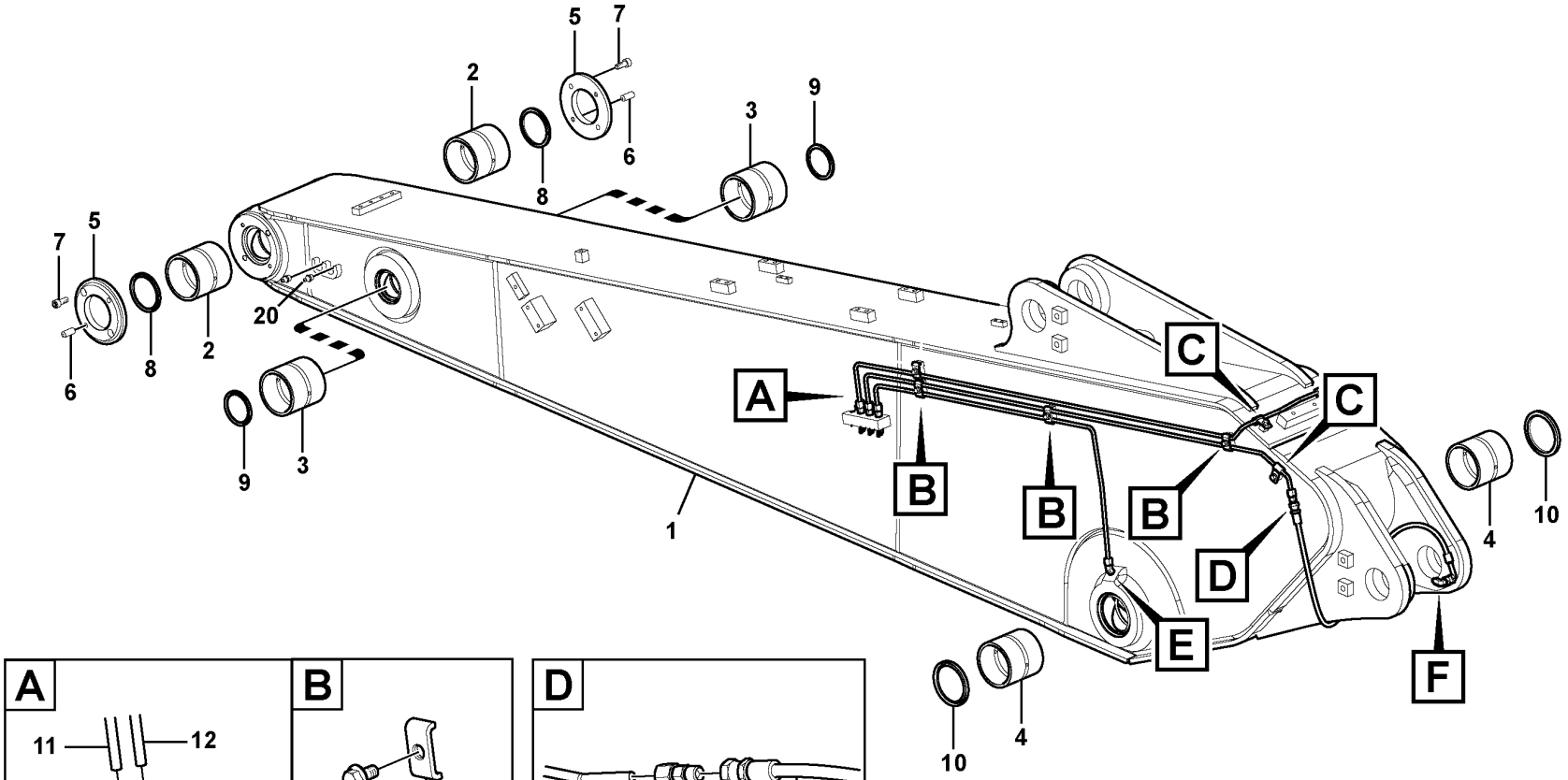

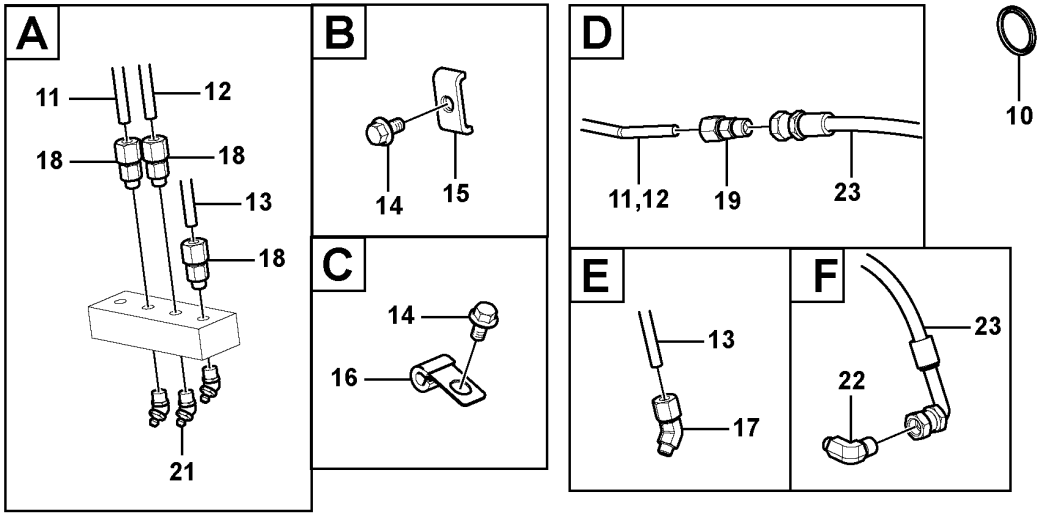

Volvo Construction Equipment

1050028

Fig.	Part No.	Quantity 1	2	3	PS	KIT	Description	Denominación	Denominação	Dénomination	Notes
1	VOE 14695228	1					Dipper Arm	Brazo Cuchara	Braço	Balancier	
2	VOE 14544973	2					•Bushing	•Casquillo	•Bucha	•Bague	
3	VOE 14544974	2					•Bushing	•Casquillo	•Bucha	•Bague	
4	VOE 14544975	2					•Bushing	•Casquillo	•Bucha	•Bague	
5	VOE 14551342	2					Cover	Capó	Capô	Capot	
6	VOE 14544972	4					Pin	Pasador	Pino	Goupille	
7	VOE 984079	4					Hex. socket screw	Tornillo de hexágono embutido	Parafuso soquete sext	Vis à six pans creux	
8	VOE 14560205	2					Seal	Junta	Vedação	Étanchéité	
9	VOE 14560204	2					Seal	Junta	Vedação	Étanchéité	
10	VOE 14560207	2					Seal	Junta	Vedação	Étanchéité	
11	VOE 14687028	1					Pipe	Tubo	Tubo	Tuyau	
12	VOE 14543250	1					Pipe	Canalizacion	Tubo	Canalisation	
13	VOE 14543252	1					Pipe	Canalizacion	Tubo	Canalisation	
14	VOE 946440	7					Flange screw	Tornillo embridado	Parafuso flangeado	Vis à embase	
15	VOE 14547400	4					Clamp	Abrazadera	Braçadeira	Collier serrage	
16	VOE 14500291	7					Clip	Clip	Clipe	Clip	(VOE 14500290)
17	VOE 14547522	2					Fitting	Racor	Niple	Écrou raccord	
18	VOE 14547521	3					Fitting	Racor	Niple	Écrou raccord	
	VOE 14547514	1					•Nipple	•Niple	•Niple	•Raccord	
19	VOE 14549931	1					Fitting	Racor	Niple	Écrou raccord	
20	VOE 914167	2					Lubricating nipple	Niple lubricador	Engraxadeira	Graisseur	
21	VOE 914169	3					Lubricating nipple	Niple lubricador	Engraxadeira	Graisseur	
22	VOE 14547520	1					Nipple	Niple	Niple	Raccord	
23	VOE 14880870	1					Hose assembly	Conducto	Mangueira completa	Conduit flexible	

1	8297671	**Dipper arm and grease piping with piping seat** **Brazos y tuberías de engrase con asiento de tuberías** **Braço e tubulação de graxa com assento de tubulação** **Balancier et tuyauterie de lubr avec siège de tuyau**	Catalogue id **20629**	Group **975**
2			Illustr. No **1050028**	Section **1500**
3				
4			Issue **20032270-E**	Page **1561**
5				

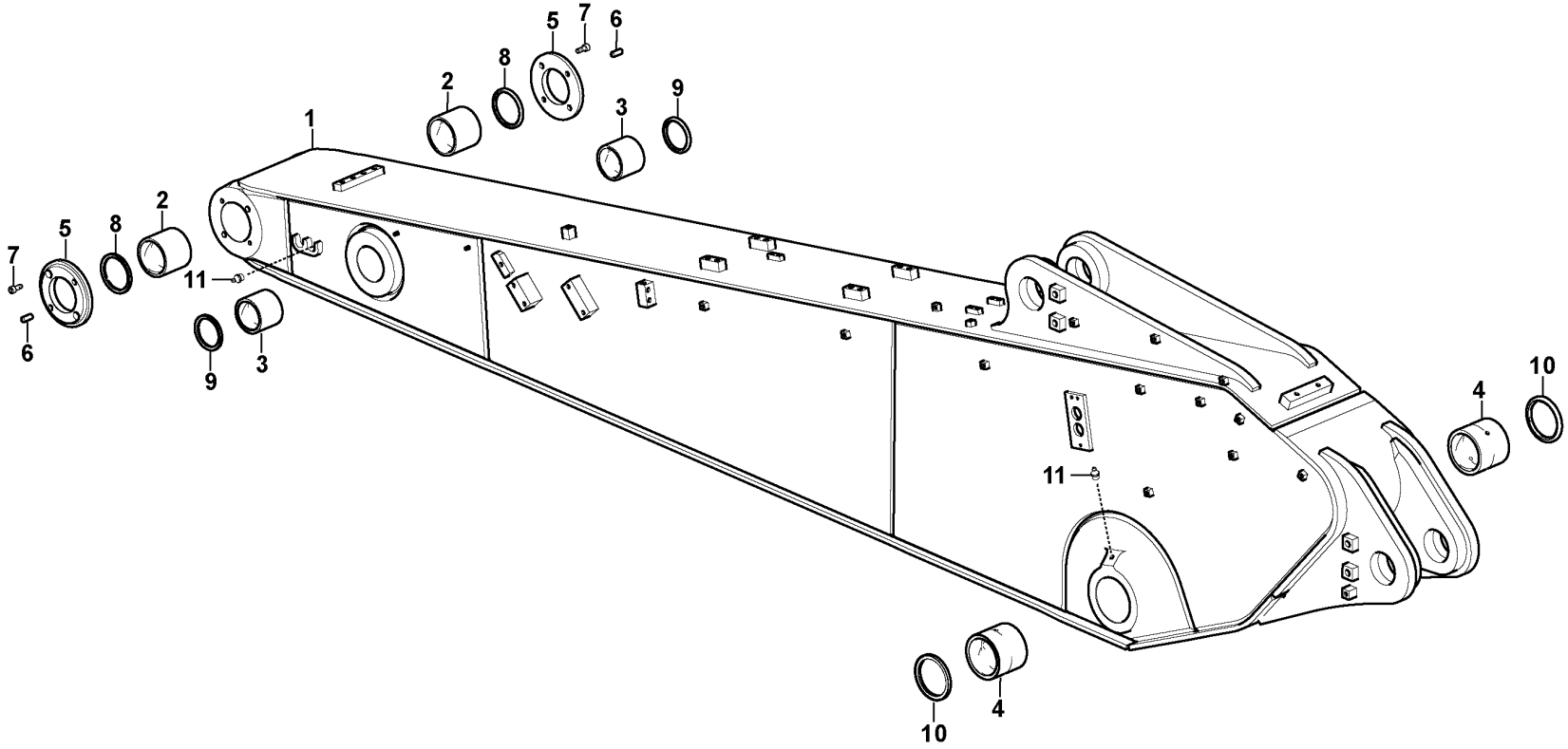

Volvo Construction Equipment

1050031

Fig.	Part No.	Quantity 1	2	3	PS	KIT	Description	Denominación	Denominação	Dénomination	Notes
1	**VOE 14702051**	1					Dipper arm	Brazo cuchara		Balancier	2,5m HD
	VOE 14697316		1				Dipper arm	Brazo cuchara		Balancier	2,9m HD
2	**VOE 14544973**	2	2				•Bushing	•Casquillo	•Bucha	•Bague	
3	**VOE 14544974**	2	2				•Bushing	•Casquillo	•Bucha	•Bague	
4	**VOE 14544975**	2	2				•Bushing	•Casquillo	•Bucha	•Bague	
5	**VOE 14551342**	2	2				Cover	Capó	Capô	Capot	
6	**VOE 14544972**	4	4				Pin	Pasador	Pino	Goupille	
7	**VOE 984079**	4	4				Hex. socket screw	Tornillo de hexágono embutido	Parafuso soquete sext	Vis à six pans creux	
8	**VOE 14560205**	2	2				Seal	Junta	Vedação	Étanchéité	
9	**VOE 14560204**	2	2				Seal	Junta	Vedação	Étanchéité	
10	**VOE 14560207**	2	2				Seal	Junta	Vedação	Étanchéité	
11	**VOE 914167**	6	6				Lubricating nipple	Niple lubricador	Engraxadeira	Graisseur	

1	**8299101**	**Dipper arm and grease piping with piping seat** **Brazos y tuberías de engrase con asiento de tuberías** **Braço e tubulação de graxa com assento de tubulação** **Balancier et tuyauterie de lubr avec siège de tuyau**	Catalogue id **20629**	Group **975**
2	**8299102**		Illustr. No **1050031**	Section **1600**
3			Issue **20032270-E**	Page **1563**
4				
5				

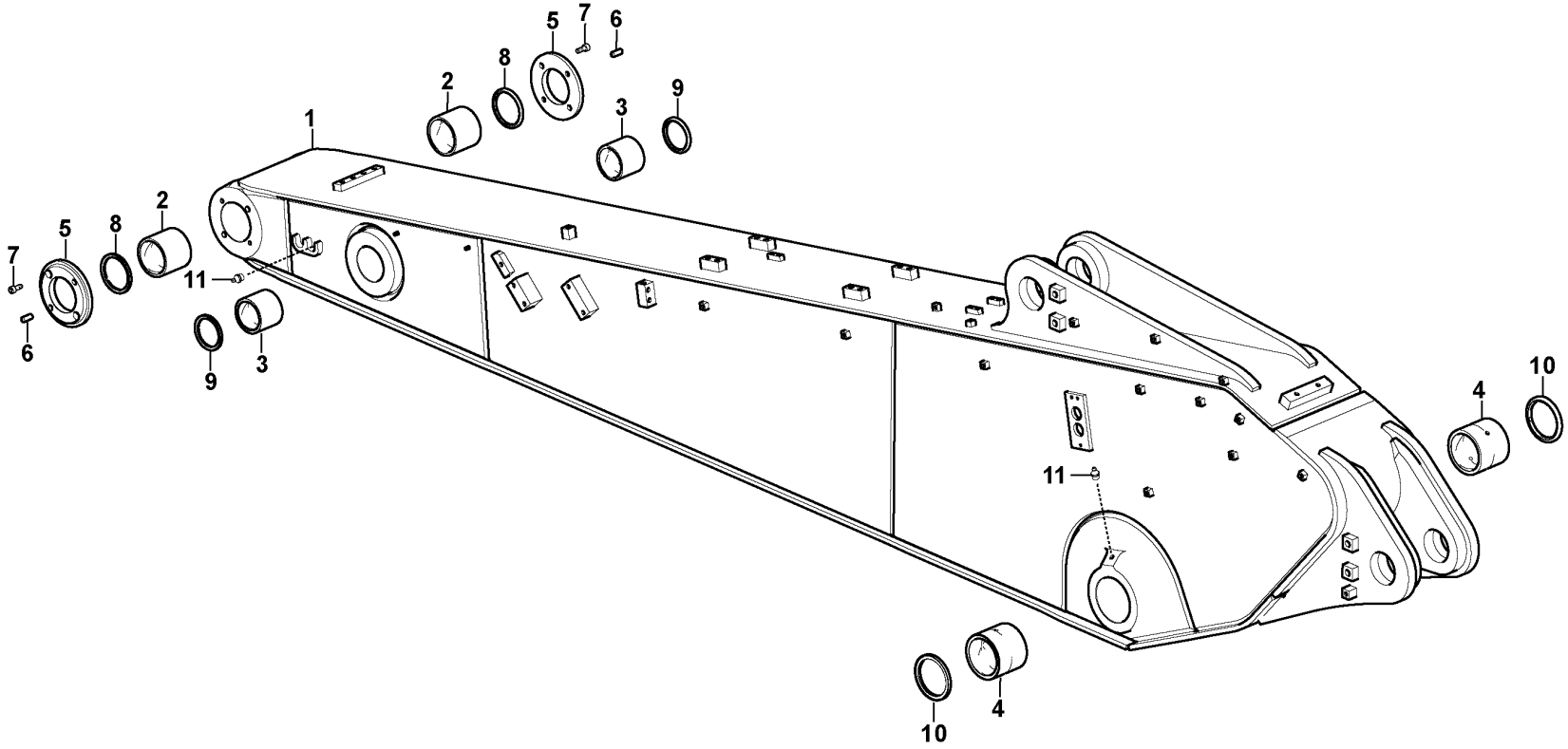

Volvo Construction Equipment

1050031

Fig.	Part No.	Quantity 1	2	3	PS	KIT	Description	Denominación	Denominação	Dénomination	Notes
1	**VOE 14702051**	1					Dipper arm	Brazo cuchara		Balancier	
	VOE 14707039		1				Dipper arm	Brazo cuchara		Balancier	
	VOE 14707040			1			Dipper arm	Brazo cuchara		Balancier	
2	**VOE 14544973**	2	2	2			•Bushing	•Casquillo	•Bucha	•Bague	
3	**VOE 14544974**	2	2	2			•Bushing	•Casquillo	•Bucha	•Bague	
4	**VOE 14544975**	2	2	2			•Bushing	•Casquillo	•Bucha	•Bague	
5	**VOE 14551342**	2	2	2			Cover	Capó	Capô	Capot	
6	**VOE 14544972**	4	4	4			Pin	Pasador	Pino	Goupille	
7	**VOE 997858**	4	4	4			Hex. socket screw	Tornillo de hexágono embutido	Parafuso soquete sext	Vis à six pans creux	
8	**VOE 14560205**	2	2	2			Seal	Junta	Vedação	Étanchéité	
9	**VOE 14560204**	2	2	2			Seal	Junta	Vedação	Étanchéité	
10	**VOE 14560207**	2	2	2			Seal	Junta	Vedação	Étanchéité	
11	**VOE 914167**	6	6	6			Lubricating nipple	Niple lubricador	Engraxadeira	Graisseur	

1	8300026	**Dipper arm and grease piping with piping seat** **Brazos y tuberías de engrase con asiento de tuberías** **Braço e tubulação de graxa com assento de tubulação** **Balancier et tuyauterie de lubr avec siège de tuyau**	Catalogue id **20629**	Group **975**
2	8300027		Illustr. No **1050031**	Section **1610**
3	8300028		Issue **20032270-E**	Page **1565**
4				
5				

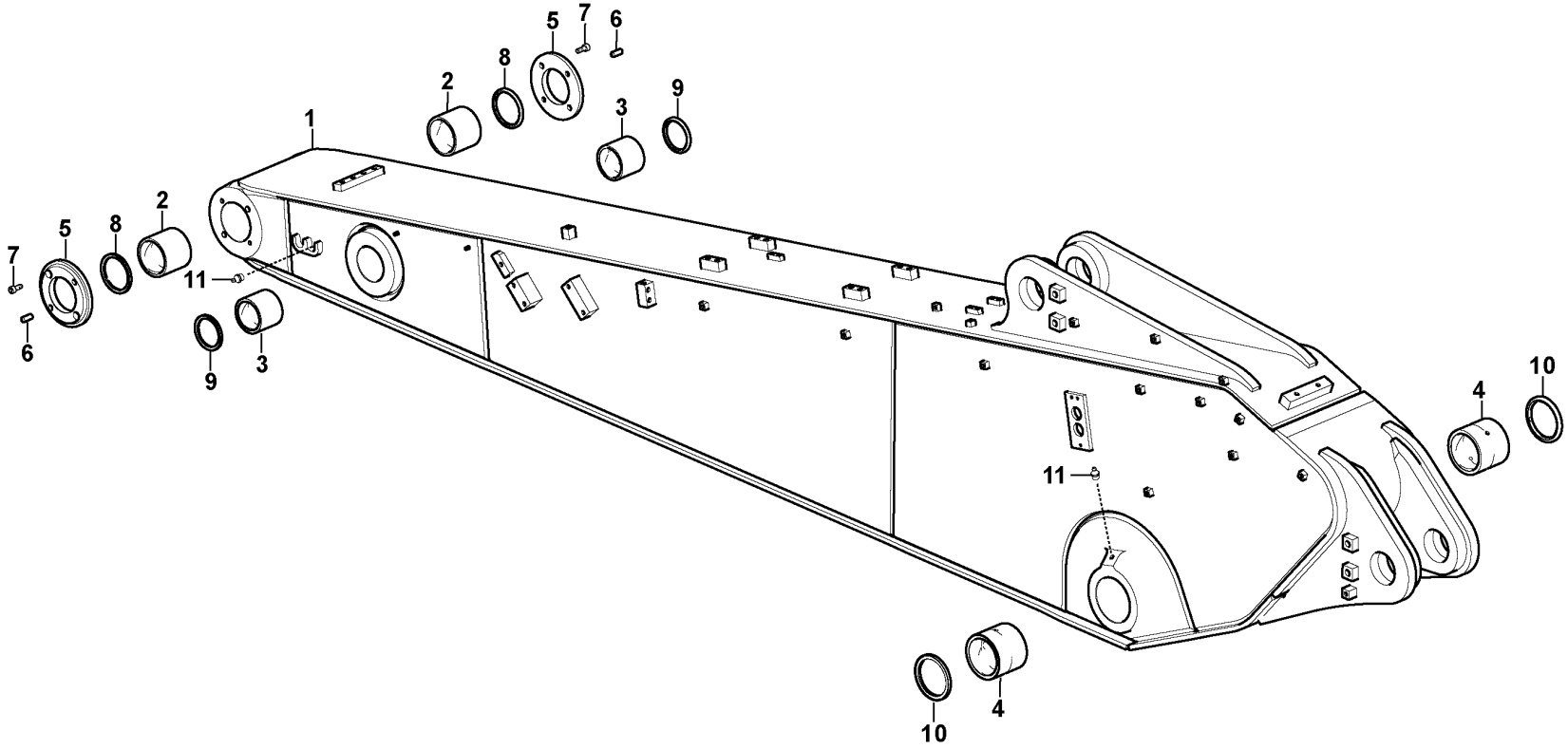

Volvo Construction Equipment

1050031

Fig.	Part No.	Quantity 1	2	3	PS	KIT	Description	Denominación	Denominação	Dénomination	Notes
1	**VOE 14707041**	1					Dipper arm	Brazo cuchara		Balancier	
	VOE 14707042		1				Dipper arm	Brazo cuchara		Balancier	
	VOE 14707042			1			Dipper arm	Brazo cuchara		Balancier	
2	**VOE 14544973**	2	2	2			•Bushing	•Casquillo	•Bucha	•Bague	
3	**VOE 14544974**	2	2	2			•Bushing	•Casquillo	•Bucha	•Bague	
4	**VOE 14544975**	2	2	2			•Bushing	•Casquillo	•Bucha	•Bague	
5	**VOE 14551342**	2	2	2			Cover	Capó	Capô	Capot	
6	**VOE 14544972**	4	4	4			Pin	Pasador	Pino	Goupille	
7	**VOE 997858**	4	4	4			Hex. socket screw	Tornillo de hexágono embutido	Parafuso soquete sext	Vis à six pans creux	
8	**VOE 14560205**	2	2	2			Seal	Junta	Vedação	Étanchéité	
9	**VOE 14560204**	2	2	2			Seal	Junta	Vedação	Étanchéité	
10	**VOE 14560207**	2	2	2			Seal	Junta	Vedação	Étanchéité	
11	**VOE 914167**	6	6	6			Lubricating nipple	Niple lubricador	Engraxadeira	Graisseur	

1	8300029	**Dipper arm and grease piping with piping seat** **Brazos y tuberías de engrase con asiento de tuberías** **Braço e tubulação de graxa com assento de tubulação** **Balancier et tuyauterie de lubr avec siège de tuyau**	Catalogue id **20629**	Group **975**
2	8300030		Illustr. No **1050031**	Section **1620**
3	8300031		Issue **20032270-E**	Page **1567**
4				
5				

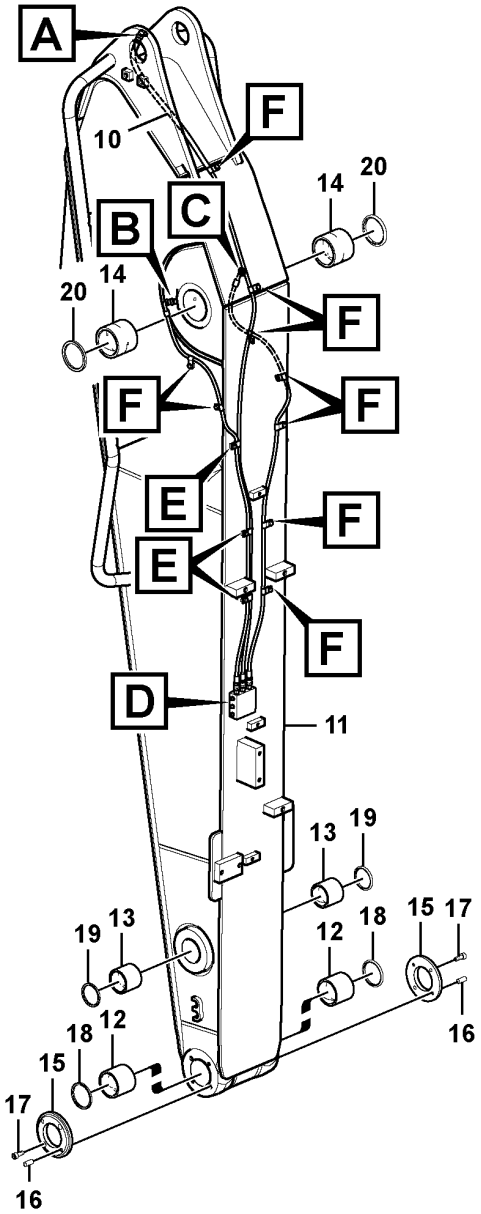

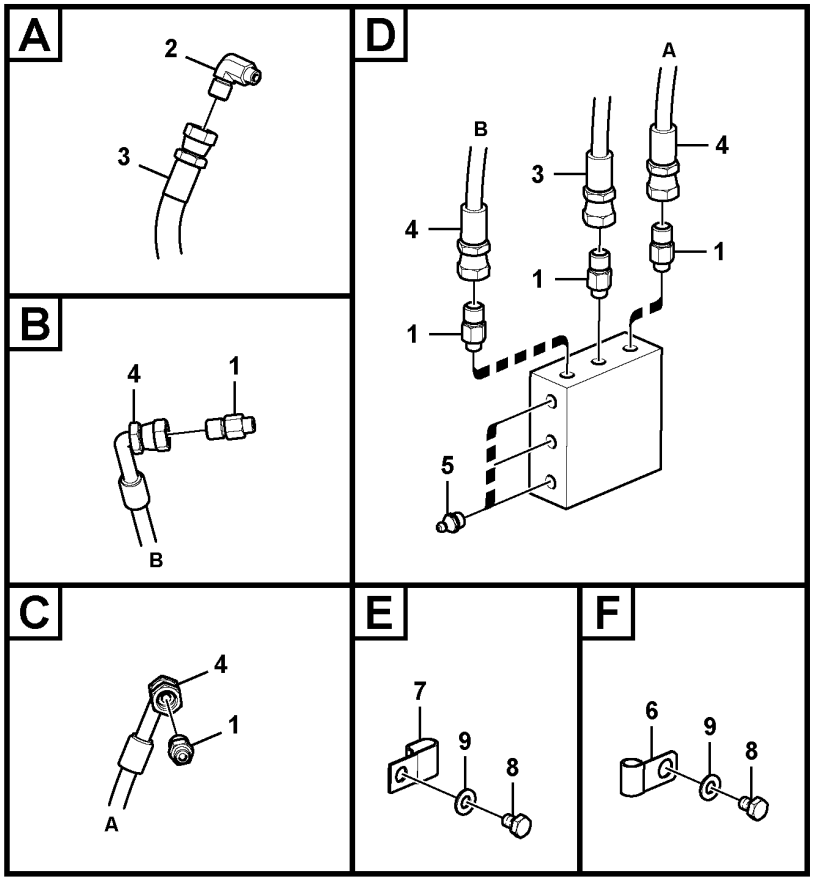

Volvo Construction Equipment

1029598

Fig.	Part No.	Quantity 1	2	3	PS	KIT	Description	Denominación	Denominação	Dénomination	Notes
1	VOE 14547518	5					Nipple	Niple	Niple	Raccord	
2	VOE 14547520	1					Nipple	Niple	Niple	Raccord	
3	VOE 14880663	1					Hose assembly	Conducto	Mangueira completa	Conduit flexible	
4	SA 9482-02432	2					Hose assembly	Conducto	Mangueira completa	Conduit flexible	
5	VOE 914167	3					Lubricating nipple	Niple lubricador	Engraxadeira	Graisseur	
6	SA 9315-01002	9					Insulating clip	Clip de aislamiento	Clip isolamento	Circlip isolant	
7	SA 9316-11002	3					Insulating clip	Clip de aislamiento	Clip isolamento	Circlip isolant	
8	VOE 991633	12					Hexagon screw	Tornillo hexagonal	Parafuso sextavado	Vis à tête hexagonale	
9	VOE 993835	12					Plain washer	Arandela plana	Arruela simples	Rondelle plane	
10		1			NS		Hose protection	Protección de manguera	Proteção de mangueira	Cache-flexible	
11	VOE 14682168	1					Dipper Arm	Brazo Cuchara	Braço	Balancier	(VOE 14608372)
12	VOE 14544973	2					•Bushing	•Casquillo	•Bucha	•Bague	
13	VOE 14544974	2					•Bushing	•Casquillo	•Bucha	•Bague	
14	VOE 14544975	2					•Bushing	•Casquillo	•Bucha	•Bague	
15	VOE 14551342	2					Cover	Capó	Capô	Capot	
16	VOE 14544972	4					Pin	Pasador	Pino	Goupille	
17	VOE 984079	4					Hex. socket screw	Tornillo de hexágono embutido	Parafuso soquete sext	Vis à six pans creux	
18	VOE 14560205	2					Seal	Junta	Vedação	Étanchéité	
19	VOE 14560204	2					Seal	Junta	Vedação	Étanchéité	
20	VOE 14560207	2					Seal	Junta	Vedação	Étanchéité	

1	8283567	**Dipper arm and grease piping with piping seat** **Brazos y tuberías de engrase con asiento de tuberías** **Braço e tubulação de graxa com assento de tubulação** **Balancier et tuyauterie de lubr avec siège de tuyau**	Catalogue id **20629**	Group **975**
2			Illustr. No **1029598**	Section **1700**
3				
4			Issue **20032270-E**	Page **1569**
5				

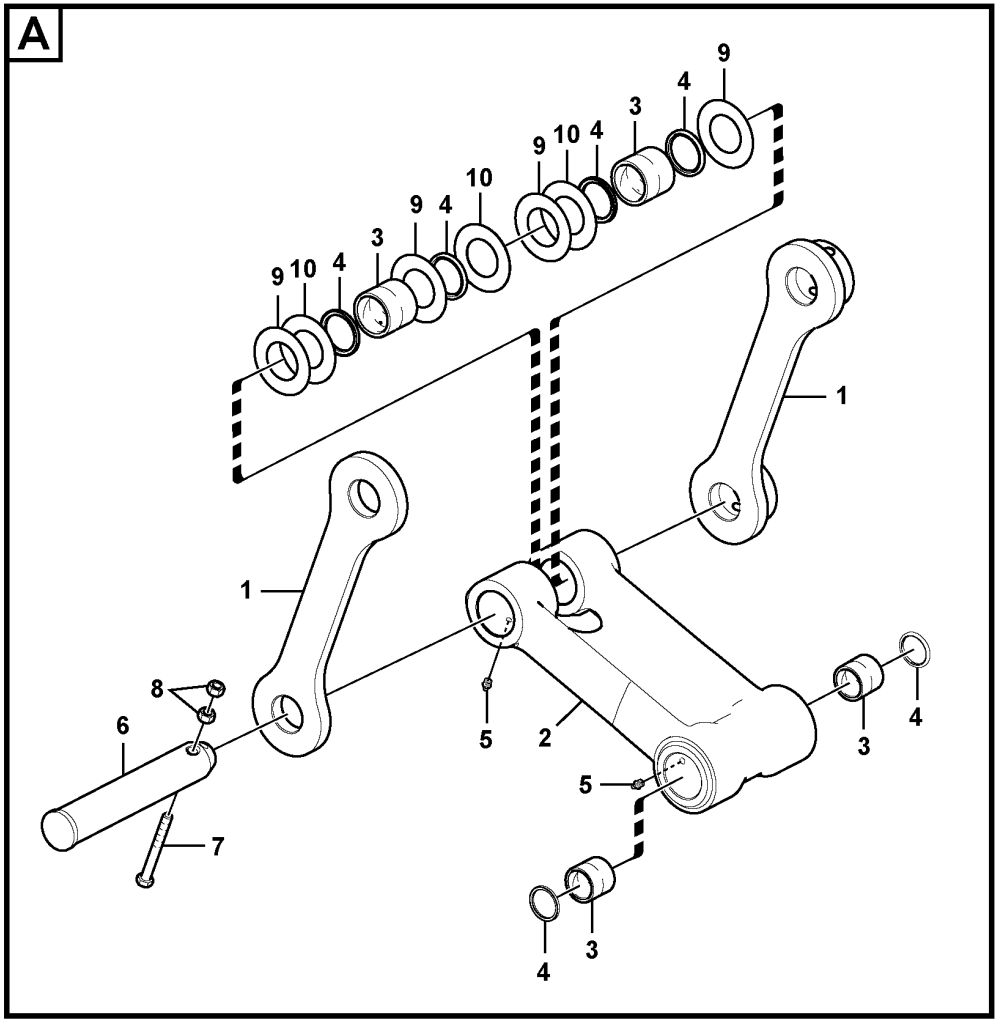

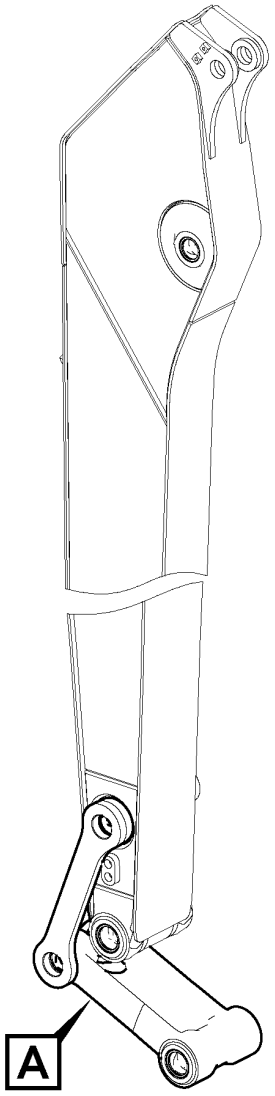

Volvo Construction Equipment

1022926

Fig.	Part No.	Quantity 1	2	3	PS	KIT	Description	Denominación	Denominação	Dénomination	Notes
1	VOE 14576351	1					Yoke	Mordaza	Garfo	Chape	RH
1	VOE 14576352	1					Yoke	Mordaza	Garfo	Chape	LH
2	VOE 14547393	1					Connecting rod	Biela	Biela	Bielle	
3	VOE 14547395	4					•Bushing	•Casquillo	•Bucha	•Bague	
4	VOE 14560201	6					•Seal	•Junta	•Vedação	•Étanchéité	
5	VOE 914167	4					•Lubricating nipple	•Niple lubricador	•Engraxadeira	•Graisseur	
6	VOE 14543216	1					Pin	Pasador	Pino	Goupille	
7	VOE 992062	1					Hexagon screw	Tornillo hexagonal	Parafuso sextavado	Vis à tête hexagonale	
8	VOE 979021	2					Hexagon nut	Tuerca hexagonal	Porca sextavada	Écrou hexagonal	
9	SA 1173-00610	4					Shim	Laminilla de ajuste	Calço de ajuste	Cale de réglage	
10	SA 1173-00620	3					Shim	Laminilla de ajuste	Calço de ajuste	Cale de réglage	

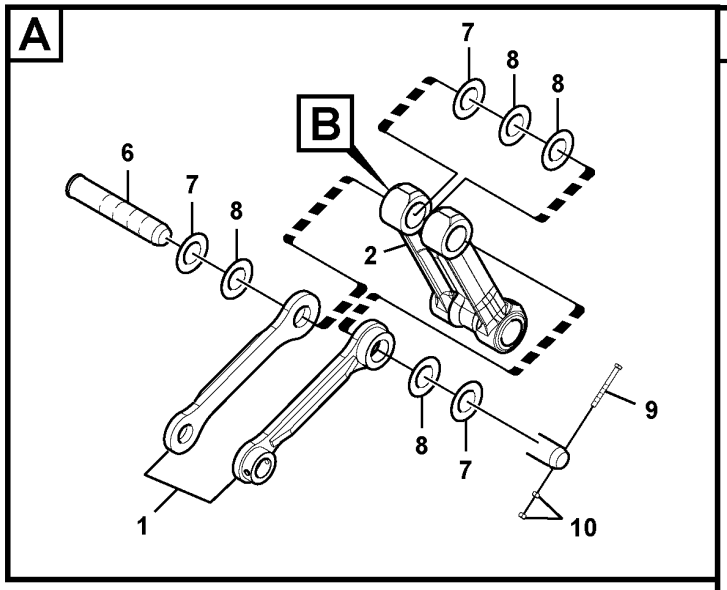

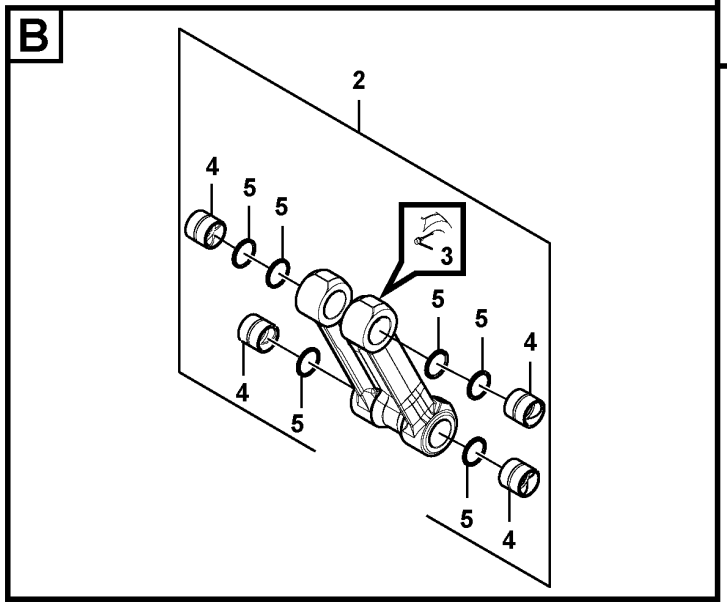

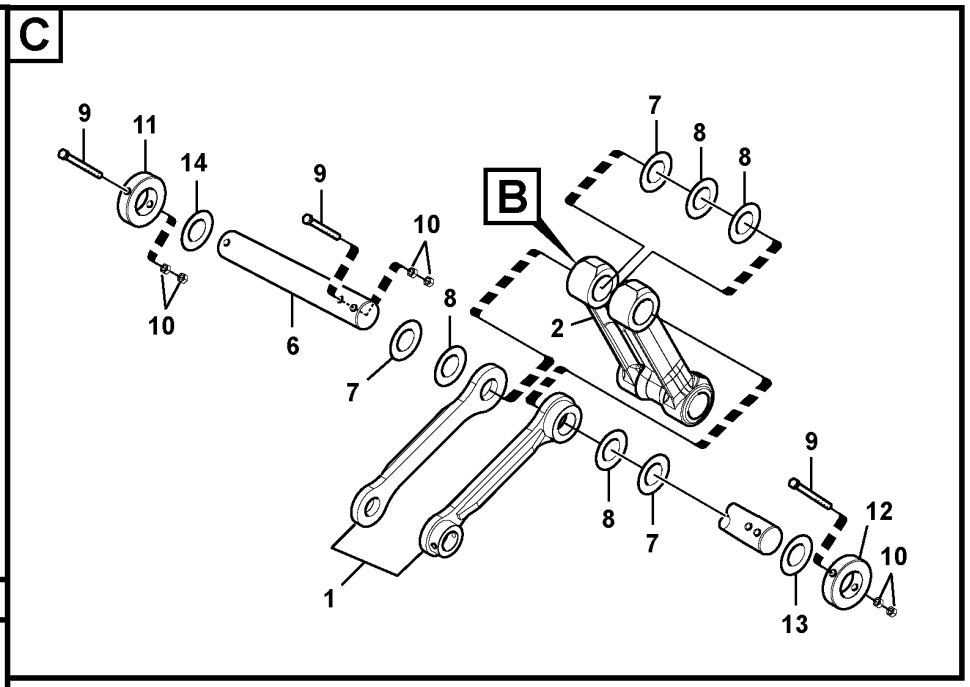

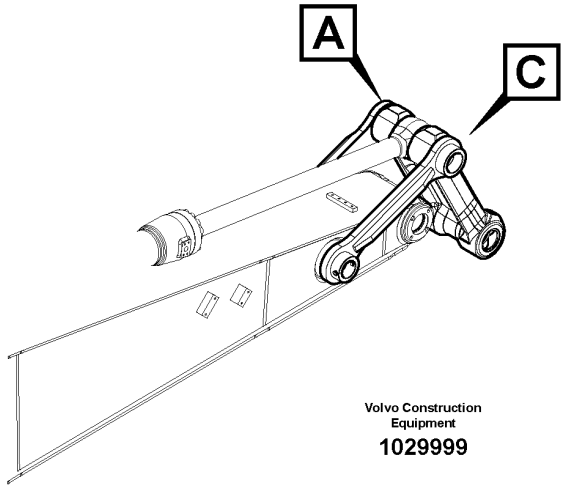

Volvo Construction Equipment

1029999

Fig.	Part No.	Quantity 1	2	3	4	5	PS	KIT	Description	Denominación	Denominação	Dénomination	Notes
1	VOE 14588541	1	1	1	1	1			Yoke	Mordaza	Garfo	Chape	LH
	VOE 14588542	1	1			1			Yoke	Mordaza	Garfo	Chape	RH
	VOE 14601047			1	1				Yoke	Mordaza	Garfo	Chape	RH
2	VOE 14611998	1							Connecting rod	Biela	Biela	Bielle	
	VOE 14614846		1			1			Connecting rod	Biela	Biela	Bielle	
	VOE 14559039			1					Connecting rod	Biela	Biela	Bielle	
	VOE 14612005				1				Connecting rod	Biela	Biela	Bielle	
3	VOE 914167	4	4	4	4	4			•Lubricating nipple	•Niple lubricador	•Engraxadeira	•Graisseur	
4	VOE 14545619	4	4	4	4	4			•Bushing	•Casquillo	•Bucha	•Bague	
5	VOE 14560205	6	6	6	6	6			•Seal	•Junta	•Vedação	•Étanchéité	
6	VOE 14540003	1	1	1	1				Pin	Pasador	Pino	Goupille	
	VOE 14606110					1			Pin	Pasador	Pino	Goupille	
7	SA 1173-00180	3	3	3	3	3			Shim	Cuna de calzar	Calço	Cale Reglage	
8	SA 1173-00190	4	4	4	4	4			Shim	Laminilla de ajuste	Calço de ajuste	Cale de réglage	
9	VOE 978944	1	1	1	1	3			Hexagon screw	Tornillo hexagonal	Parafuso sextavado	Vis à tête hexagonale	
10	VOE 979021	2	2	2	2	6			Hexagon nut	Tuerca hexagonal	Porca sextavada	Écrou hexagonal	
11	VOE 14559163					1			Lock	Cierre	Trava	Serrure	
12						1	NS		Plate	Placa	Placa	Plaque	
13	SA 1173-01330					1			Shim	Laminilla de ajuste	Calço de ajuste	Cale de réglage	
14	VOE 14562582					1			Shim	Laminilla de ajuste	Calço de ajuste	Cale de réglage	

1	8279828
2	8289805
3	8290893
4	8290894
5	8292712

Links to connecting rod
Acoplamientos para la varilla de conexión
Articulações para a haste de conexão
Articulations, liaison avec la tige de piston

Catalogue id	Group
20629	975
Illustr. No	Section
1029999	2100
Issue	Page
20032270-E	1573

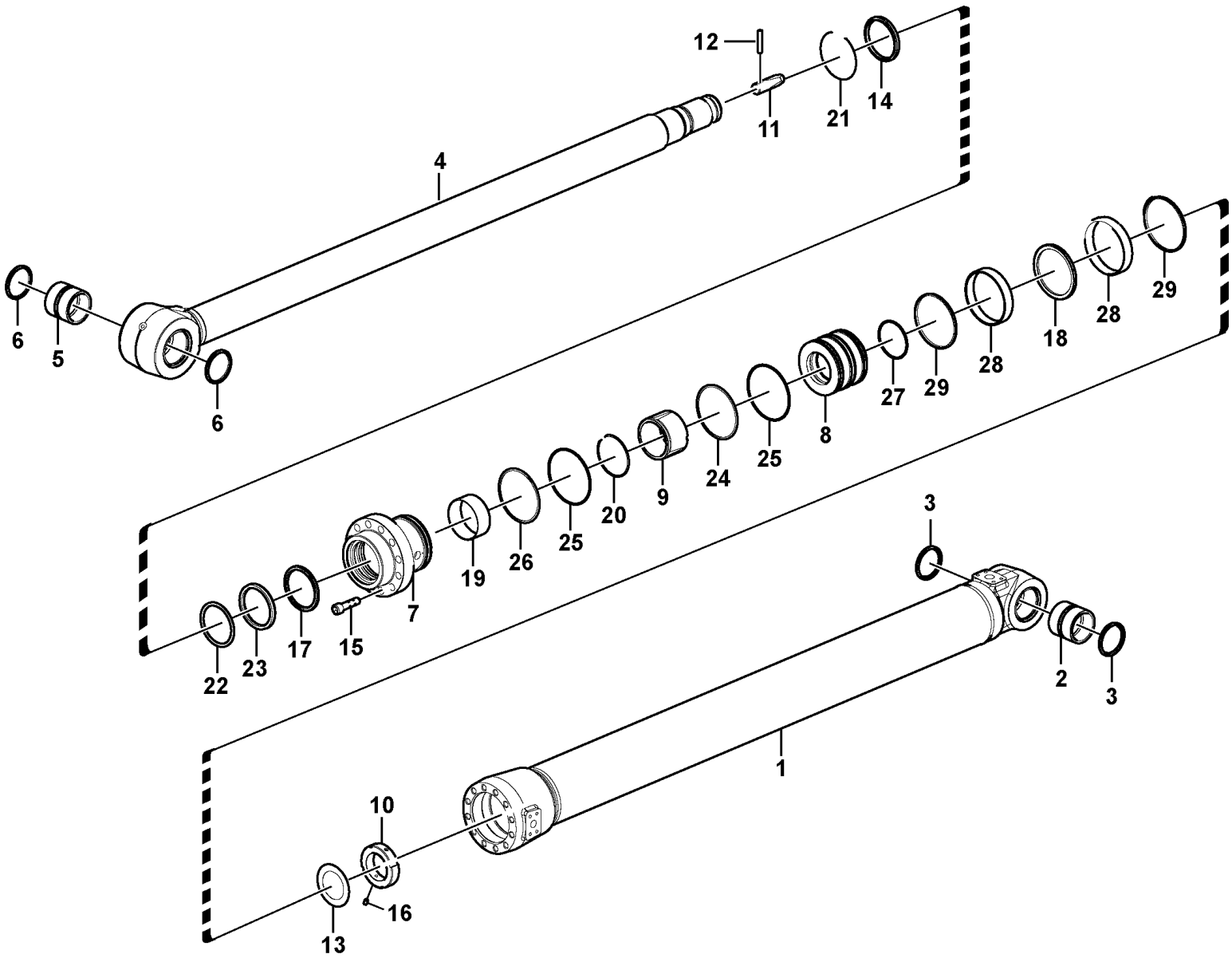

Volvo Construction Equipment

1022952

Fig.	Part No.	Quantity 1	2	3	PS	KIT	Description	Denominación	Denominação	Dénomination	Notes
	VOE 14534532	1					Dipper arm cylinder			Vérin de balancier	
1	VOE 14535571	1					•Tube	•Tubo	•Tubo	•Tube	
2	VOE 14517941	1					••Bushing	••Casquillo	••Bucha	••Bague	
3	VOE 14560205	2					••Seal	••Junta	••Vedação	••Étanchéité	
4	VOE 14550438	1					•Rod	•Varilla	•Vareta	•Monture	
5	VOE 14517941	1					••Bushing	••Casquillo	••Bucha	••Bague	
6	VOE 14560205	2					••Seal	••Junta	••Vedação	••Étanchéité	
7		1					•Head	•Capo	•Cabeça	•Tete	
8		1					•Piston	•Piston	•Pistão	•Piston	
9	VOE 14522909	1					•Cushion	•Cojín	•Assento	•Coussin	
10	VOE 14534347	1					•Lock nut	•Contratuerca	•Porca trava	•Contre-écrou	
11	VOE 14622239	1					•Cushion	•Cojín	•Assento	•Coussin	
12	VOE 14622001	1					•Pin	•Pasador	•Pino	•Goupille	
13	VOE 14530666	1					•Washer	•Arandela	•Arruela	•Rondelle	
14	SA 9564-20950	1				K	•Seal	•Junta	•Vedação	•Étanchéité	
15	VOE 13949445	12					•Screw	•Tornillo	•Parafuso	•Vis	
16	VOE 14535763	1					•Screw	•Tornillo	•Parafuso	•Vis	
17	SA 1146-08110	1					•Seal	•Junta	•Vedação	•Étanchéité	
18	VOE 14510827	1				K	•Seal	•Junta	•Vedação	•Étanchéité	
19	SA 9612-09540	1					•Bearing	•Cojinete	•Mancal	•Roulement	
20	SA 9557-08500	1					•Retaining ring	•Anillo retén	•Anel de fixação	•Bague retenue	
21	SA 9556-09500	1					•Retaining ring	•Anillo retén	•Anel de fixação	•Bague retenue	
22	SA 9567-20950	1				K	•Back-up ring	•Anillo de apoyo	•Anel de apoio	•Bague support	
23	SA 9563-20950	1				K	•Seal	•Junta	•Vedação	•Étanchéité	
24	SA 9566-31250	1				K	•Back-up ring	•Anillo de apoyo	•Anel de apoio	•Bague support	
25	VOE 990648	2				K	•O-ring	•Anillo tórico	•Anel-o	•Joint torique	
26	SA 9566-11250	1				K	•Back-up ring	•Anillo de apoyo	•Anel de apoio	•Bague support	
27	VOE 990638	1				K	•O-ring	•Anillo tórico	•Anel-o	•Joint torique	
28	SA 9565-11350	2				K	•Wear ring	•Anillo de desgaste	•Anel de encosto	•Bague d'usure	
29	SA 9568-01350	2				K	•Seal	•Junta	•Vedação	•Étanchéité	

1		**Dipper arm cylinder** **Cilindro de brazo** **Cilindro do braço** **Vérin de bras**	Catalogue id **20629**	Group **975**
2				
3			Illustr. No **1022952**	Section **3000**
4				
5		**8279831**	Issue **20032270-E**	Page **1575**

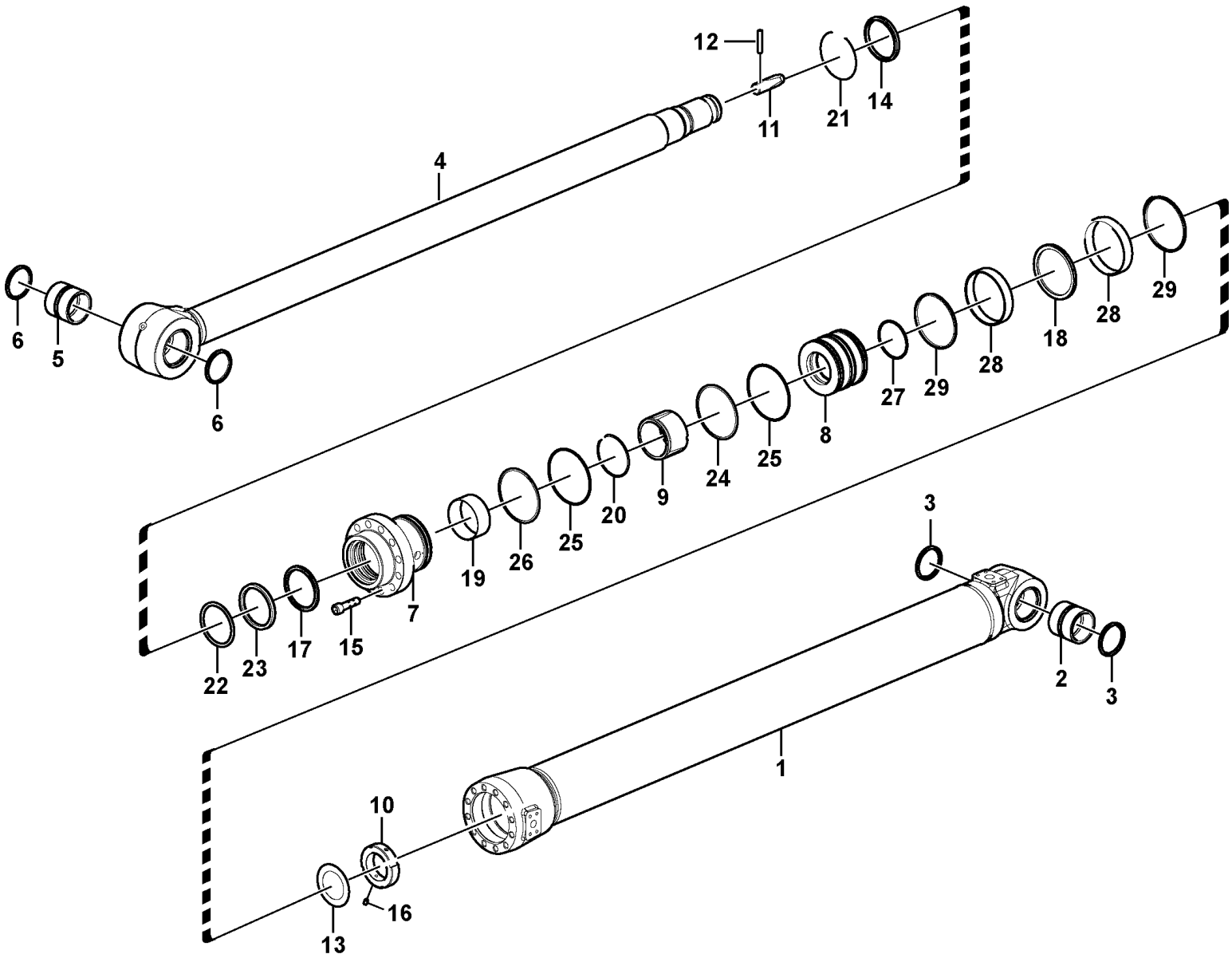

Volvo Construction Equipment

1022952

Fig.	Part No.	Quantity 1	2	3	PS	KIT	Description	Denominación	Denominação	Dénomination	Notes
	VOE 14589131	1	1				Sealing kit	Kit de precinto	Jogo de vedação	Kit plombage	

1		**Dipper arm cylinder** **Cilindro de brazo** **Cilindro do braço** **Vérin de bras**	Catalogue id **20629**	Group **975**
2				
3			Illustr. No **1022952**	Section **3000**
4				
5		**8279831**	Issue **20032270-E**	Page **1577**

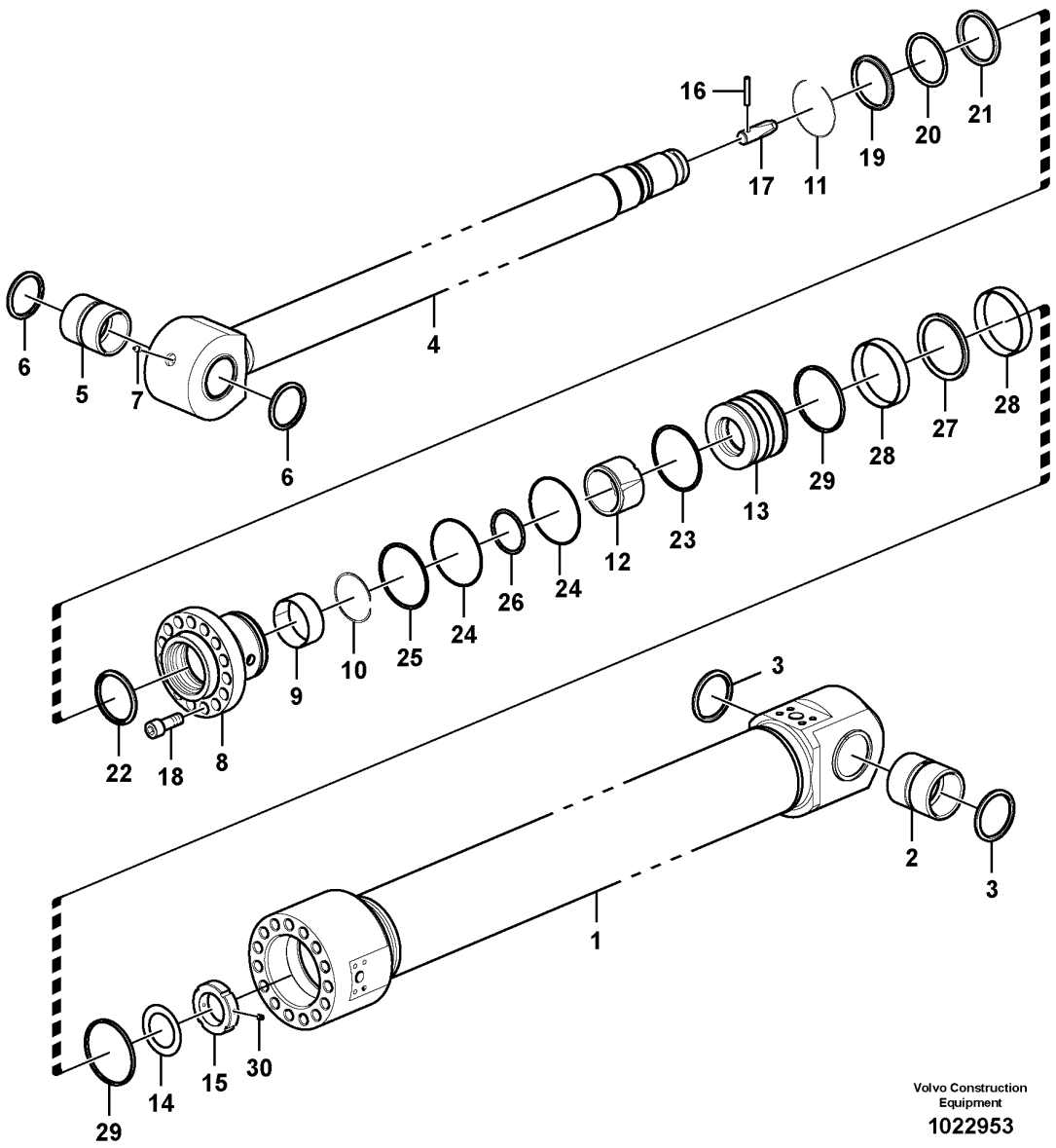

Volvo Construction Equipment

1022953

Fig.	Part No.	Quantity 1	2	3	PS	KIT	Description	Denominación	Denominação	Dénomination	Notes
	VOE 14535789	1					Dipper arm cylinder			Vérin de balancier	
1		1					•Tube	•Tubo	•Tubo	•Tube	
2	**VOE 14517941**	1					••Bushing	••Casquillo	••Bucha	••Bague	
3	**VOE 14560205**	2					••Seal	••Junta	••Vedação	••Étanchéité	
4	**VOE 14550443**	1					•Rod	•Varilla	•Vareta	•Monture	
5	**VOE 14517941**	1					••Bushing	••Casquillo	••Bucha	••Bague	
6	**VOE 14560205**	2					••Seal	••Junta	••Vedação	••Étanchéité	
7	**VOE 914167**	1					••Lubricating nipple	••Niple lubricador	••Engraxadeira	••Graisseur	
8		1					•Head	•Capo	•Cabeça	•Tete	
9	**SA 9612-09540**	1				K	•Bearing	•Cojinete	•Mancal	•Roulement	
10	**SA 9557-08500**	1					•Retaining ring	•Anillo retén	•Anel de fixação	•Bague retenue	
11	**SA 9556-09500**	1					•Retaining ring	•Anillo retén	•Anel de fixação	•Bague retenue	
12	**VOE 14522909**	1					•Cushion	•Cojín	•Assento	•Coussin	
13		1					•Piston	•Piston	•Pistão	•Piston	
14	**VOE 14530666**	1					•Washer	•Arandela	•Arruela	•Rondelle	
15	**VOE 14534347**	1					•Lock nut	•Contratuerca	•Porca trava	•Contre-écrou	
16	**SA 1146-02880**	1					•Pin	•Pasador	•Pino	•Goupille	
17	**VOE 14622239**	1					•Cushion	•Cojín	•Assento	•Coussin	
18	**SA 9016-22212**	15					•Hex. socket screw	•Tornillo de hexágono embutido	•Parafuso soquete sext	•Vis à six pans creux	
19	**SA 9564-20950**	1				K	•Seal	•Junta	•Vedação	•Étanchéité	
20	**SA 9567-20950**	1				K	•Back-up ring	•Anillo de apoyo	•Anel de apoio	•Bague support	
21	**SA 9563-20950**	1				K	•Seal	•Junta	•Vedação	•Étanchéité	
22	**SA 1146-08110**	1				K	•Seal	•Junta	•Vedação	•Étanchéité	
23	**SA 9566-31250**	1				K	•Back-up ring	•Anillo de apoyo	•Anel de apoio	•Bague support	
24	**VOE 990648**	2				K	•O-ring	•Anillo tórico	•Anel-o	•Joint torique	
25	**SA 9566-11250**	1				K	•Back-up ring	•Anillo de apoyo	•Anel de apoio	•Bague support	
26	**VOE 990638**	1				K	•O-ring	•Anillo tórico	•Anel-o	•Joint torique	
27	**VOE 14510827**	1				K	•Seal	•Junta	•Vedação	•Étanchéité	
28	**SA 9565-11350**	2				K	•Wear ring	•Anillo de desgaste	•Anel de encosto	•Bague d'usure	
29	**SA 9568-01350**	2				K	•Seal	•Junta	•Vedação	•Étanchéité	

1		**Dipper arm cylinder for long reach** **Cilindro de brazo de largo alcance** **Cilindro do braço para longo alcance** **Vérin de balancier, longue portée**	Catalogue id **20629**	Group **975**
2				
3			Illustr. No **1022953**	Section **3100**
4				
5		**8281308**	Issue **20032270-E**	Page **1579**

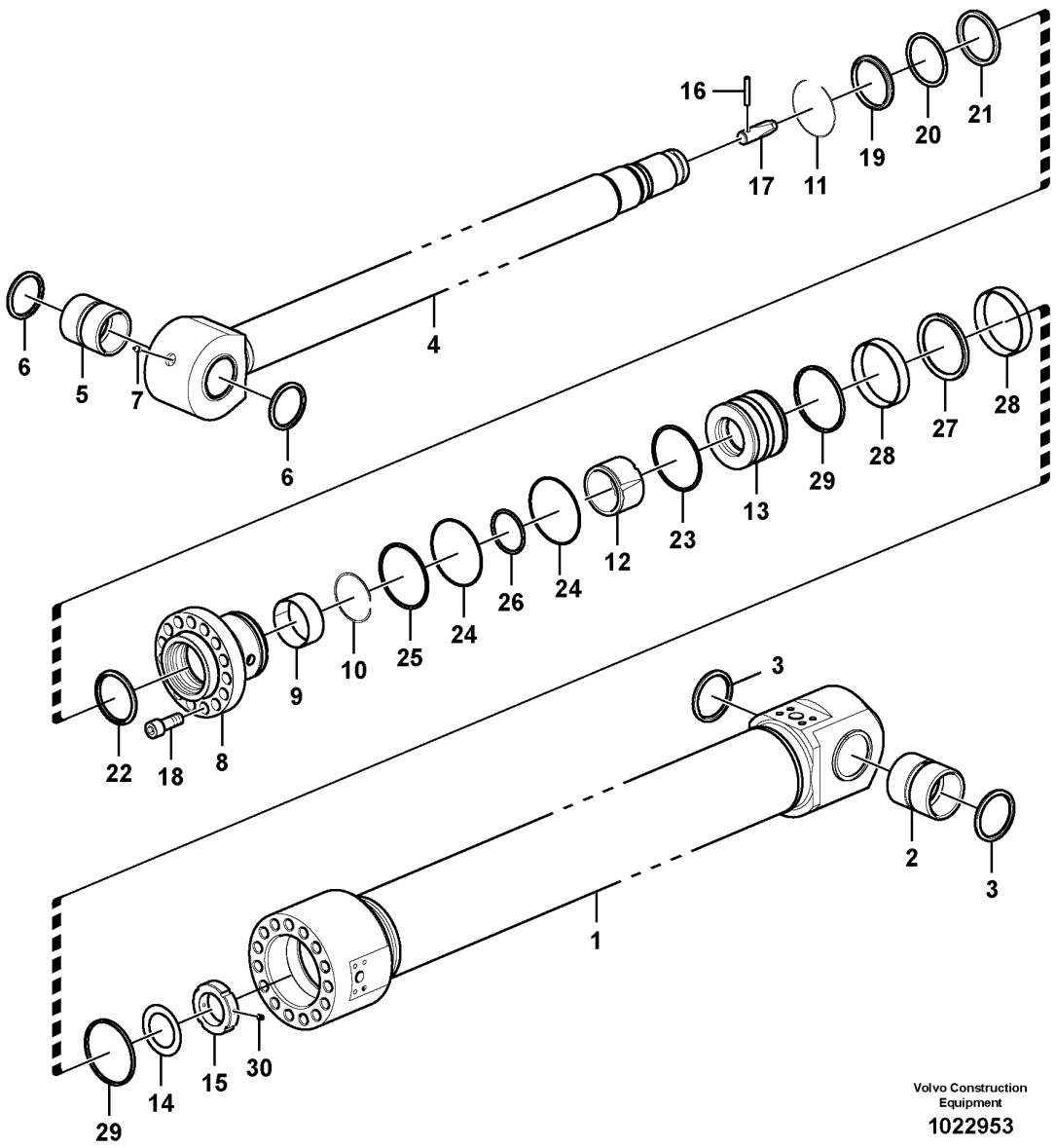

Volvo Construction Equipment

1022953

Fig.	Part No.	Quantity 1	2	3	PS	KIT	Description	Denominación	Denominação	Dénomination	Notes
30	VOE 14535763	1					•Screw	•Tornillo	•Parafuso	•Vis	
	VOE 14589131	1					•Sealing kit	•Kit de precinto	•Jogo de vedação	•Kit plombage	

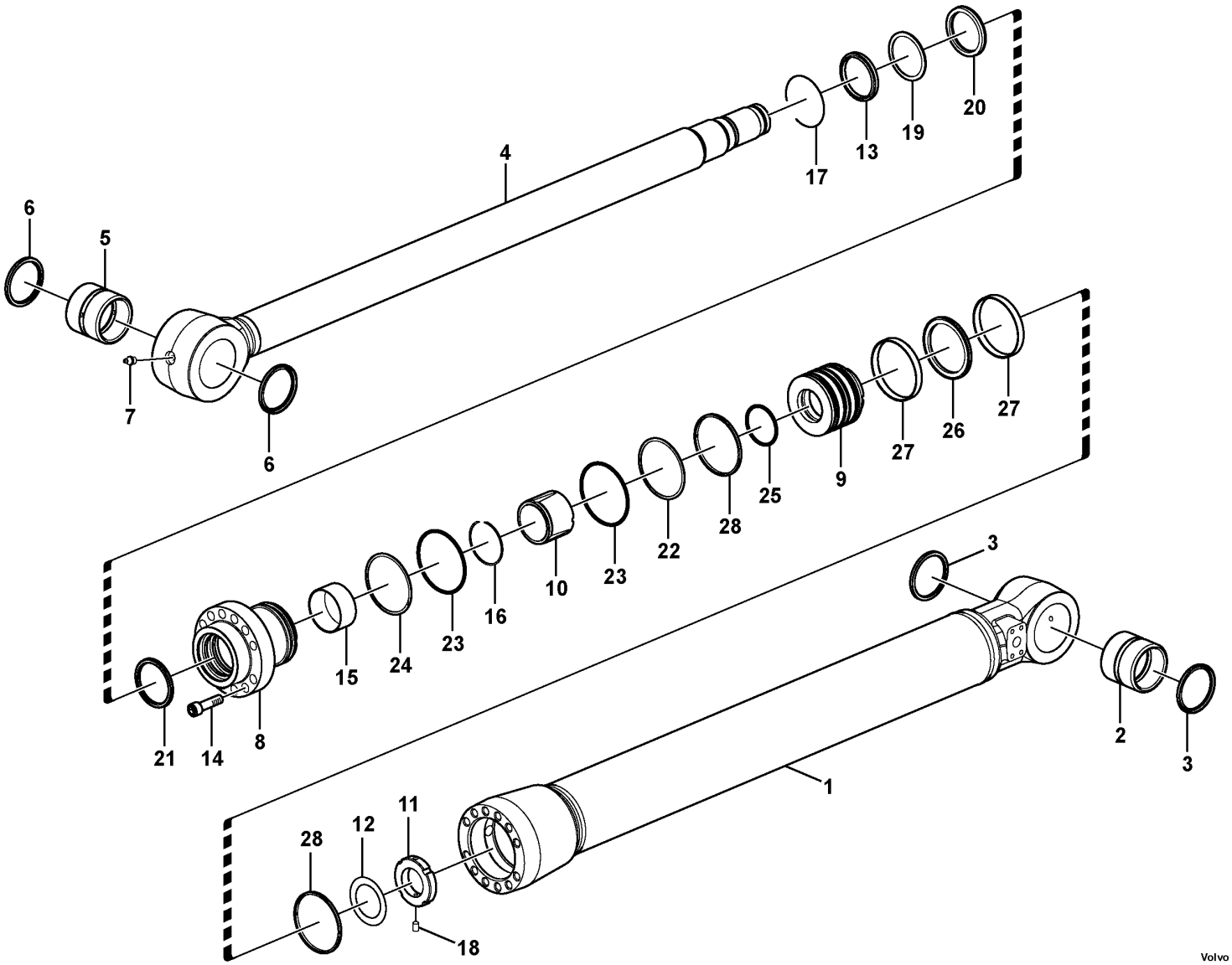

Volvo Construction Equipment

1072944

Fig.	Part No.	Quantity 1	2	3	PS	KIT	Description	Denominación	Denominação	Dénomination	Notes
	VOE 14534533	1					Bucket cylinder	Cilindro de cuchara	Cilindro da caçamba	Vérin godet	
	VOE 14563995		1				Bucket cylinder	Cilindro de cuchara	Cilindro da caçamba	Vérin godet	
1		1	1				•Tube	•Tubo	•Tubo	•Tube	
2	VOE 14517943	1	1				••Bushing	••Casquillo	••Bucha	••Bague	
3	VOE 14560205	2	2				••Seal	••Junta	••Vedação	••Étanchéité	
4	VOE 14535756	1					•Rod	•Varilla	•Vareta	•Monture	
4	VOE 14563999		1				•Rod	•Barra	•Barra	•Tige	
5	VOE 14517943	1					••Bushing	••Casquillo	••Bucha	••Bague	
5	VOE 14505581		1				••Bushing	••Casquillo	••Casquilho	••Bague	
6	VOE 14560205	2	2				••Seal	••Junta	••Vedação	••Étanchéité	
7	VOE 914167	1	1				••Lubricating nipple	••Niple lubricador	••Engraxadeira	••Graisseur	
8	VOE 14623512	1					•Head	•Cabezal	•Cofre	•Tête	
8	VOE 14622690		1				•Head	•Cabezal	•Cofre	•Tête	
9		1	1				•Piston	•Piston	•Pistão	•Piston	
10	VOE 14524059	1					•Cushion	•Cojín	•Assento	•Coussin	
10	SA 1146-00820		1				•Rubber damper	•Amortiguador de goma	•Batente de borracha	•Amortisseur caoutchouc	
11	VOE 14524402	1					•Lock nut	•Contratuerca	•Porca trava	•Contre-écrou	
11	SA 1146-06900		1				•Lock nut	•Contratuerca	•Porca trava	•Contre-écrou	
12	VOE 14535598	1					•Washer	•Arandela	•Arruela	•Rondelle	
12	VOE 14530666		1				•Washer	•Arandela	•Arruela	•Rondelle	
13	SA 9564-20800	1				K	•Seal	•Junta	•Vedação	•Étanchéité	
13	SA 1146-06870		1				•Pad	•Suplemento	•Base	•Support inférieur	
14	VOE 13949445	12	15				•Screw	•Tornillo	•Parafuso	•Vis	
15	SA 9612-08040	1					•Bearing	•Cojinete	•Mancal	•Roulement	
15	SA 9612-09040		1				•Bearing	•Cojinete	•Mancal	•Roulement	
16	SA 9557-07000	1					•Retaining ring	•Anillo retén	•Anel de fixação	•Bague retenue	
16	SA 9557-08000		1				•Retaining ring	•Anillo retén	•Anel de fixação	•Bague retenue	
17	SA 9556-08000	1					•Retaining ring	•Anillo retén	•Anel de fixação	•Bague retenue	
17	SA 9556-09000		1				•Retaining ring	•Anillo retén	•Anel de fixação	•Bague retenue	
18	VOE 14535763	1					•Screw	•Tornillo	•Parafuso	•Vis	
18	VOE 13963059		1				•Set screw	•Tornillo tope	•Parafuso batente	•Vis butée	

1	8279832	**Bucket cylinder** **Cilindro de cazo** **Cilindro da caçamba** **Vérin de godet**	Catalogue id **20629**	Group **975**
2	8281309		Illustr. No **1072944**	Section **3200**
3				
4			Issue **20032270-E**	Page **1583**
5				

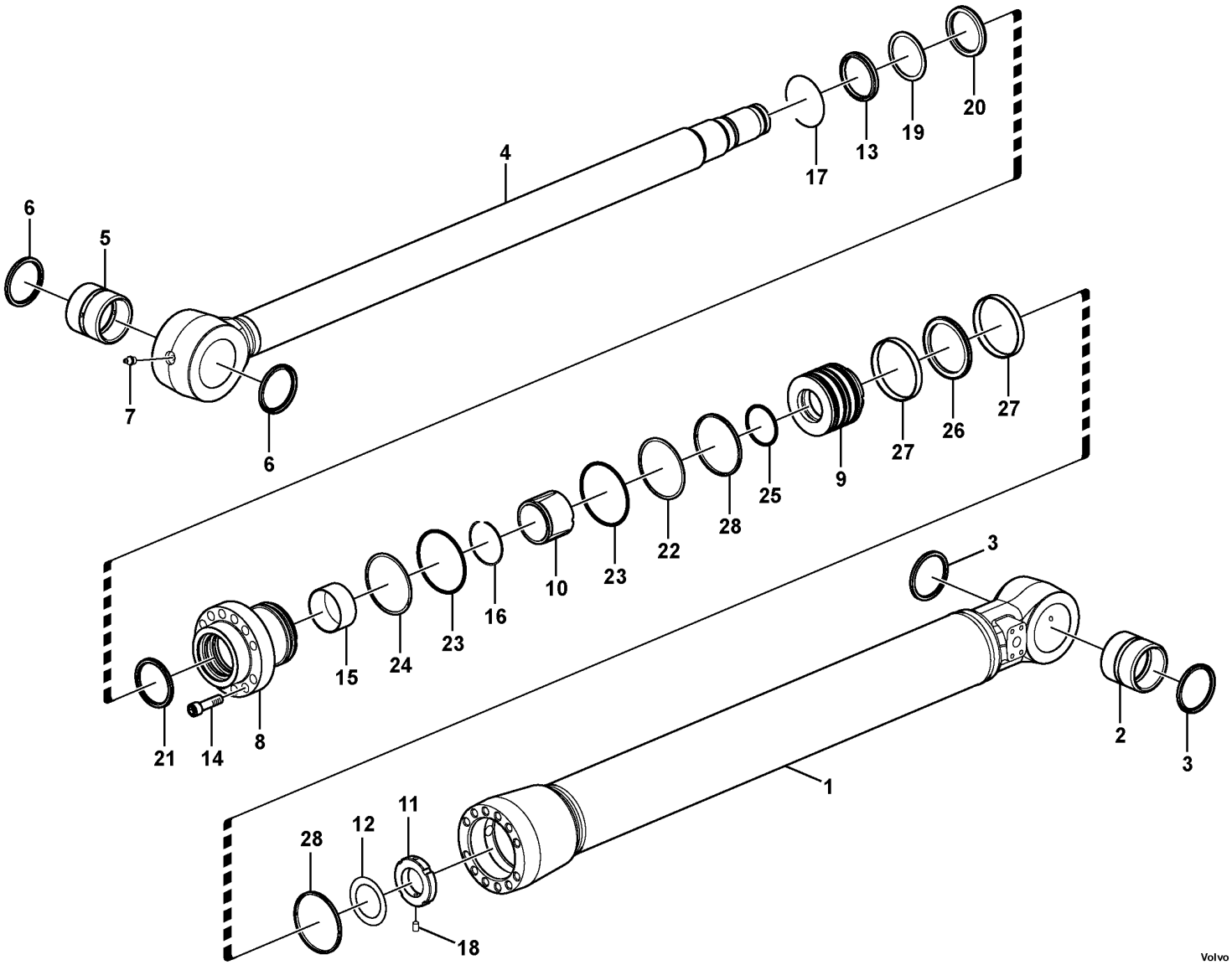

Volvo Construction Equipment

1072944

Fig.	Part No.	Quantity 1	2	3	PS	KIT	Description	Denominación	Denominação	Dénomination	Notes
19	SA 9567-20801	1				K	•Back-up ring	•Anillo de apoyo	•Anel de apoio	•Bague support	
19	SA 9567-20900		1				•Back-up ring	•Anillo de apoyo	•Anel de apoio	•Bague support	
20	SA 9563-20801	1				K	•Seal	•Junta	•Vedação	•Étanchéité	
20	SA 9563-20900		1				•Seal	•Junta	•Vedação	•Étanchéité	
21	SA 1146-08090	1				K	•Seal	•Junta	•Vedação	•Étanchéité	
21	SA 1146-08100		1				•Seal	•Junta	•Vedação	•Étanchéité	
22	SA 9566-31100	1				K	•Back-up ring	•Anillo de apoyo	•Anel de apoio	•Bague support	
22	SA 9566-31200		1				•Back-up ring	•Anillo de apoyo	•Anel de apoio	•Bague support	
23	VOE 990645	2				K	•O-ring	•Anillo tórico	•Anel-o	•Joint torique	
23	VOE 990647		1				•O-ring	•Anillo tórico	•Anel-o	•Joint torique	
24	SA 9566-11100	1				K	•Back-up ring	•Anillo de apoyo	•Anel de apoio	•Bague support	
24	SA 9566-11200		1				•Back-up ring	•Anillo de apoyo	•Anel de apoio	•Bague support	
25	VOE 990635	1				K	•O-ring	•Anillo tórico	•Anel-o	•Joint torique	
25	VOE 990637		1				•O-ring	•Anillo tórico	•Anel-o	•Joint torique	
26	VOE 14512070	1				K	•Seal	•Junta	•Vedação	•Étanchéité	
26	VOE 14510828		1				•Seal	•Junta	•Vedação	•Étanchéité	
27	SA 9565-11200	2				K	•Wear ring	•Anillo de desgaste	•Anel de encosto	•Bague d'usure	
27	SA 9565-11300		2				•Wear ring	•Anillo de desgaste	•Anel de encosto	•Bague d'usure	
28	SA 9568-01200	2				K	•Seal	•Junta	•Vedação	•Étanchéité	
28	SA 9568-01300		2				•Seal	•Junta	•Vedação	•Étanchéité	
	VOE 14589132	1					Sealing kit	Kit de precinto	Jogo de vedação	Kit plombage	

1	8279832
2	8281309
3	
4	
5	

Bucket cylinder
Cilindro de cazo
Cilindro da caçamba
Vérin de godet

Catalogue id **20629**	Group **975**
Illustr. No **1072944**	Section **3200**
Issue **20032270-E**	Page **1585**

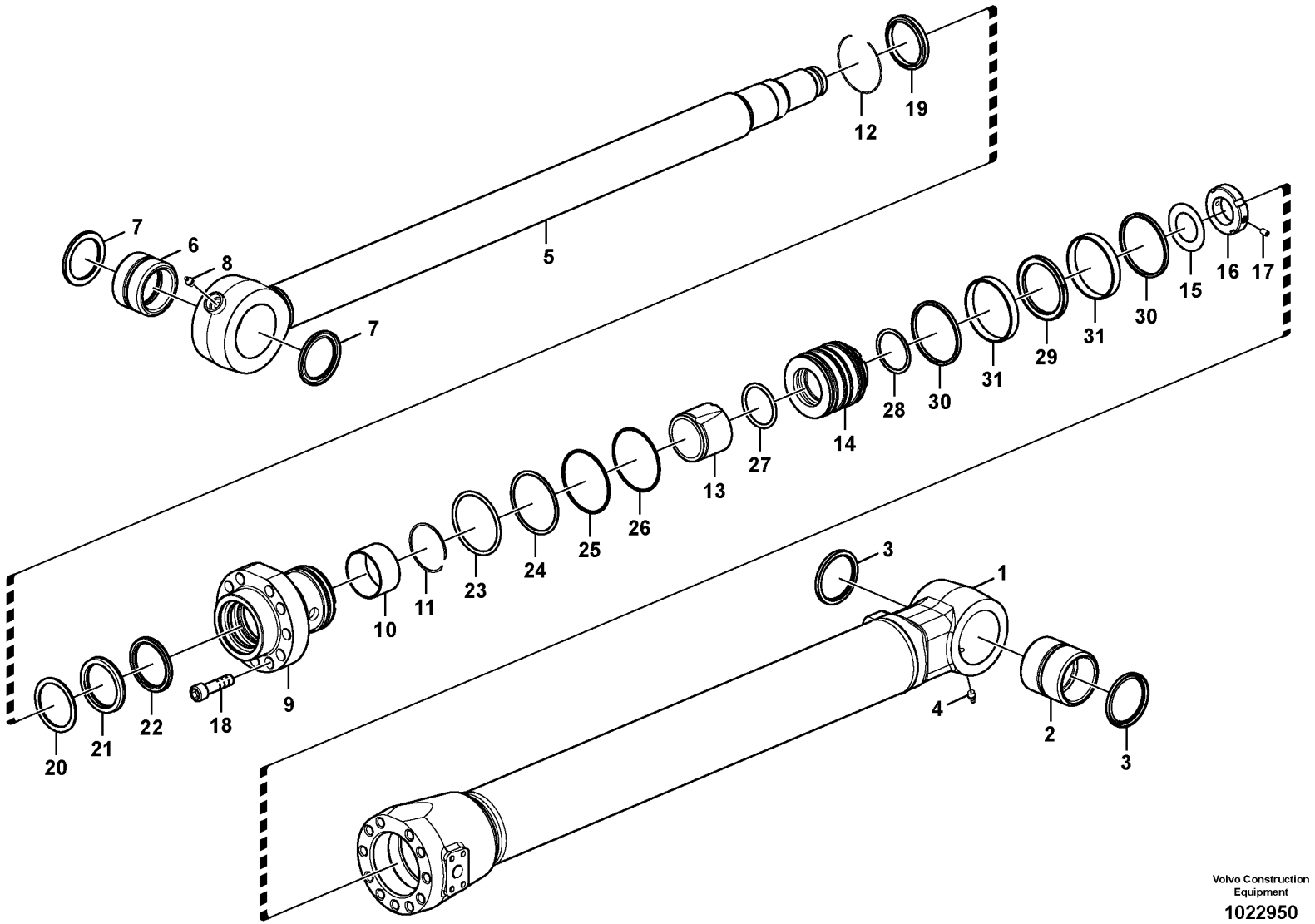

Volvo Construction Equipment

1022950

Fig.	Part No.	Quantity 1	2	3	PS	KIT	Description	Denominación	Denominação	Dénomination	Notes
	VOE 14620259	1					Bucket cylinder	Cilindro de cuchara	Cilindro da caçamba	Vérin godet	
1		1			NS		•Tube	•Tubo	•Tubo	•Tube	
2	VOE 14517946	1					••Bushing	••Casquillo	••Bucha	••Bague	
3	VOE 14560204	2					••Seal	••Junta	••Vedação	••Étanchéité	
4	VOE 914167	1					••Lubricating nipple	••Niple lubricador	••Engraxadeira	••Graisseur	
5	VOE 14543851	1					•Rod	•Varilla	•Vareta	•Monture	
6	VOE 14517949	1					••Bushing	••Casquillo	••Bucha	••Bague	
7	VOE 14560203	2					••Seal	••Junta	••Vedação	••Étanchéité	
8	VOE 914167	1					••Lubricating nipple	••Niple lubricador	••Engraxadeira	••Graisseur	
9	VOE 14619677	1					•Head	•Cabezal	•Cofre	•Tête	
10	SA 9612-07040	1					•Bearing	•Cojinete	•Mancal	•Roulement	
11	SA 9557-06000	1					•Retaining ring	•Anillo retén	•Anel de fixação	•Bague retenue	
12	SA 9556-07000	1					•Retaining ring	•Anillo retén	•Anel de fixação	•Bague retenue	
13	VOE 14522847	1					•Cushion	•Cojín	•Assento	•Coussin	
14		1			NS		•Piston	•Piston	•Pistão	•Piston	
15	VOE 14549124	1					•Washer	•Arandela	•Arruela	•Rondelle	
16	VOE 14524623	1					•Lock nut	•Contratuerca	•Porca trava	•Contre-écrou	
17	VOE 14535763	1					•Screw	•Tornillo	•Parafuso	•Vis	
18	VOE 13949445	11					•Screw	•Tornillo	•Parafuso	•Vis	
19	SA 9564-20700	1				K	•Seal	•Junta	•Vedação	•Étanchéité	
20	SA 9567-20701	1				K	•Back-up ring	•Anillo de apoyo	•Anel de apoio	•Bague support	
21	SA 9563-20701	1				K	•Seal	•Junta	•Vedação	•Étanchéité	
22	SA 1146-08170	1				K	•Seal	•Junta	•Vedação	•Étanchéité	
23	SA 9566-10900	1				K	•Back-up ring	•Anillo de apoyo	•Anel de apoio	•Bague support	
24	VOE 990640	1				K	•O-ring	•Anillo tórico	•Anel-o	•Joint torique	
25	SA 9566-40950	1				K	•Back-up ring	•Anillo de apoyo	•Anel de apoio	•Bague support	
26	VOE 990595	1				K	•O-ring	•Anillo tórico	•Anel-o	•Joint torique	
27	SA 9566-30600	1				K	•Back-up ring	•Anillo de apoyo	•Anel de apoio	•Bague support	
28	VOE 990633	1				K	•O-ring	•Anillo tórico	•Anel-o	•Joint torique	
29	VOE 14510892	1				K	•Seal	•Junta	•Vedação	•Étanchéité	
30	SA 9568-01000	2				K	•Seal	•Junta	•Vedação	•Étanchéité	

1		**Bucket cylinder, long reach** **Cilindro de la cuchara, largo alcance** **Cilindro da caçamba, longo alcance** **Vérin de godet longue portée**	Catalogue id **20629**	Group **975**
2				
3			Illustr. No **1022950**	Section **3300**
4				
5		**8281310**	Issue **20032270-E**	Page **1587**

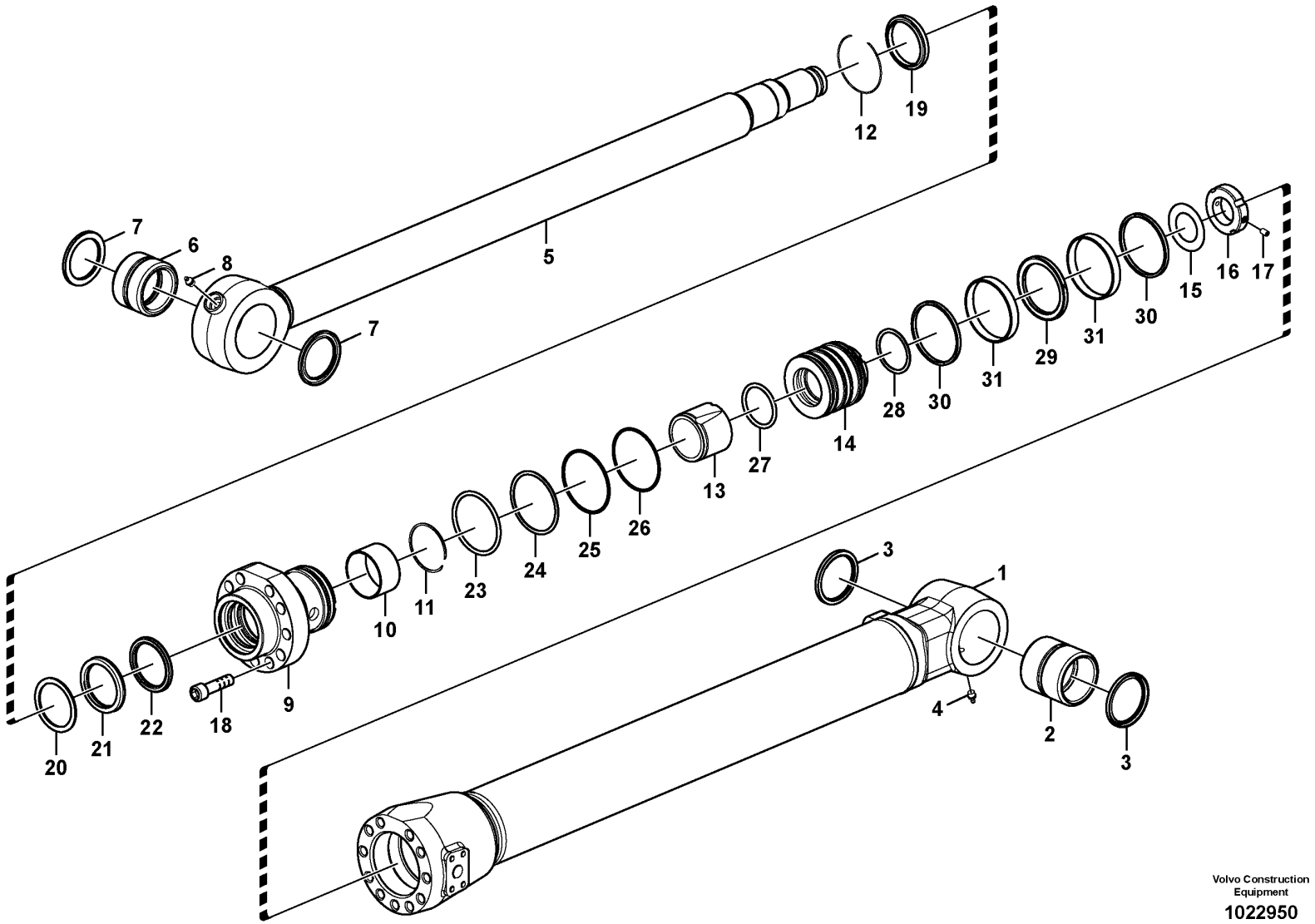

Volvo Construction Equipment

1022950

Fig.	Part No.	Quantity 1	2	3	PS	KIT	Description	Denominación	Denominação	Dénomination	Notes
31	SA 9565-11000	2				K	•Wear ring	•Anillo de desgaste	•Anel de encosto	•Bague d'usure	
	VOE 14589125	1					Sealing kit	Kit de precinto	Jogo de vedação	Kit plombage	

1		**Bucket cylinder, long reach** **Cilindro de la cuchara, largo alcance** **Cilindro da caçamba, longo alcance** **Vérin de godet longue portée**	Catalogue id **20629**	Group **975**
2				
3			Illustr. No **1022950**	Section **3300**
4				
5		**8281310**	Issue **20032270-E**	Page **1589**

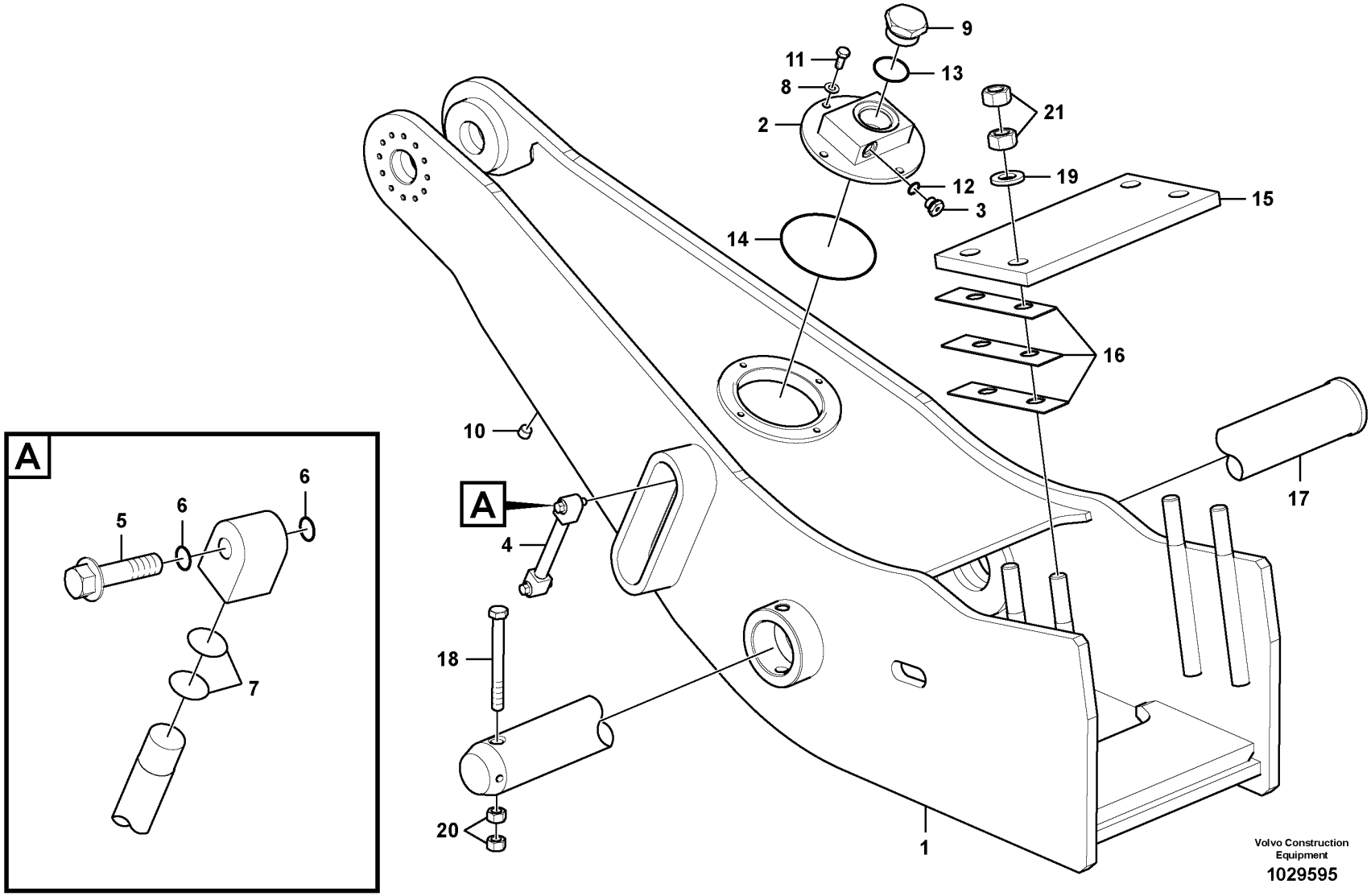
A
5
6
6
7
A
9
11
13
8
2
21
12
19
3
15
14
16
10
17
4
18
20
1
Volvo Construction Equipment
1029595

Fig.	Part No.	Quantity 1	2	3	PS	KIT	Description	Denominación	Denominação	Dénomination	Notes
1	VOE 14559630	1					Adapter	Adaptador	Adaptador	Adaptateur	
	VOE 14559653		1				Adapter	Adaptador	Adaptador	Adaptateur	
2	VOE 14559649	1	1				•Cover	•Capo	•Tampa	•Capot	
3	VOE 14559652	1	1				•Plug	•Tapon	•Bujão	•Bouchon	
4	VOE 14532362	1	1				•Gauge	•Galga	•Calibrador	•Calibre	
5	VOE 14517557	2	2				••Bolt	••Perno	••Parafuso	••Boulon	
6	VOE 983497	4	4				••O-ring	••Anillo tórico	••Anel-o	••Joint torique	
7	VOE 983507	4	4				••O-ring	••Anillo tórico	••Anel-o	••Joint torique	
8	VOE 992040	4	4				•Plain washer	•Arandela plana	•Arruela simples	•Rondelle plane	
9	SA 9415-11081	1	1				•Plug	•Tapon	•Bujão	•Bouchon	
10	SA 9415-43032	1	1				•Plug	•Tapon	•Bujão	•Bouchon	
11	VOE 983251	4	4				•Hexagon screw	•Tornillo hexagonal	•Parafuso sextavado	•Vis à tête hexagonale	
12	VOE 983505	1	1				•O-ring	•Anillo tórico	•Anel-o	•Joint torique	
13	VOE 983533	1	1				•O-ring	•Anillo tórico	•Anel-o	•Joint torique	
14	VOE 990603	1	1				•O-ring	•Anillo tórico	•Anel-o	•Joint torique	
15	VOE 14502631	1	1				Plate	Placa	Placa	Plaque	
16	VOE 14502633	6	6				Shim	Laminilla de ajuste	Calço de ajuste	Cale de réglage	
17	VOE 14616326	1	1				Pin	Pasador	Pino	Goupille	(VOE 14543130)
18	VOE 991645	1	1				Hexagon screw	Tornillo hexagonal	Parafuso sextavado	Vis à tête hexagonale	
19	VOE 992049	4	4				Plain washer	Arandela plana	Arruela simples	Rondelle plane	
20	VOE 979021	2	2				Hexagon nut	Tuerca hexagonal	Porca sextavada	Écrou hexagonal	
21	VOE 980521	8	8				Hexagon nut	Tuerca hexagonal	Porca sextavada	Écrou hexagonal	

1	8283510	**Dipper arm adapter, Forestry** **Adaptador para brazo, silvicultura** **Adaptador do braço, Florestal** **Adaptateur pour bras, sylvieculture**	Catalogue id **20629**	Group **975**
2	8283511		Illustr. No **1029595**	Section **5000**
3			Issue **20032270-E**	Page **1591**
4				
5				

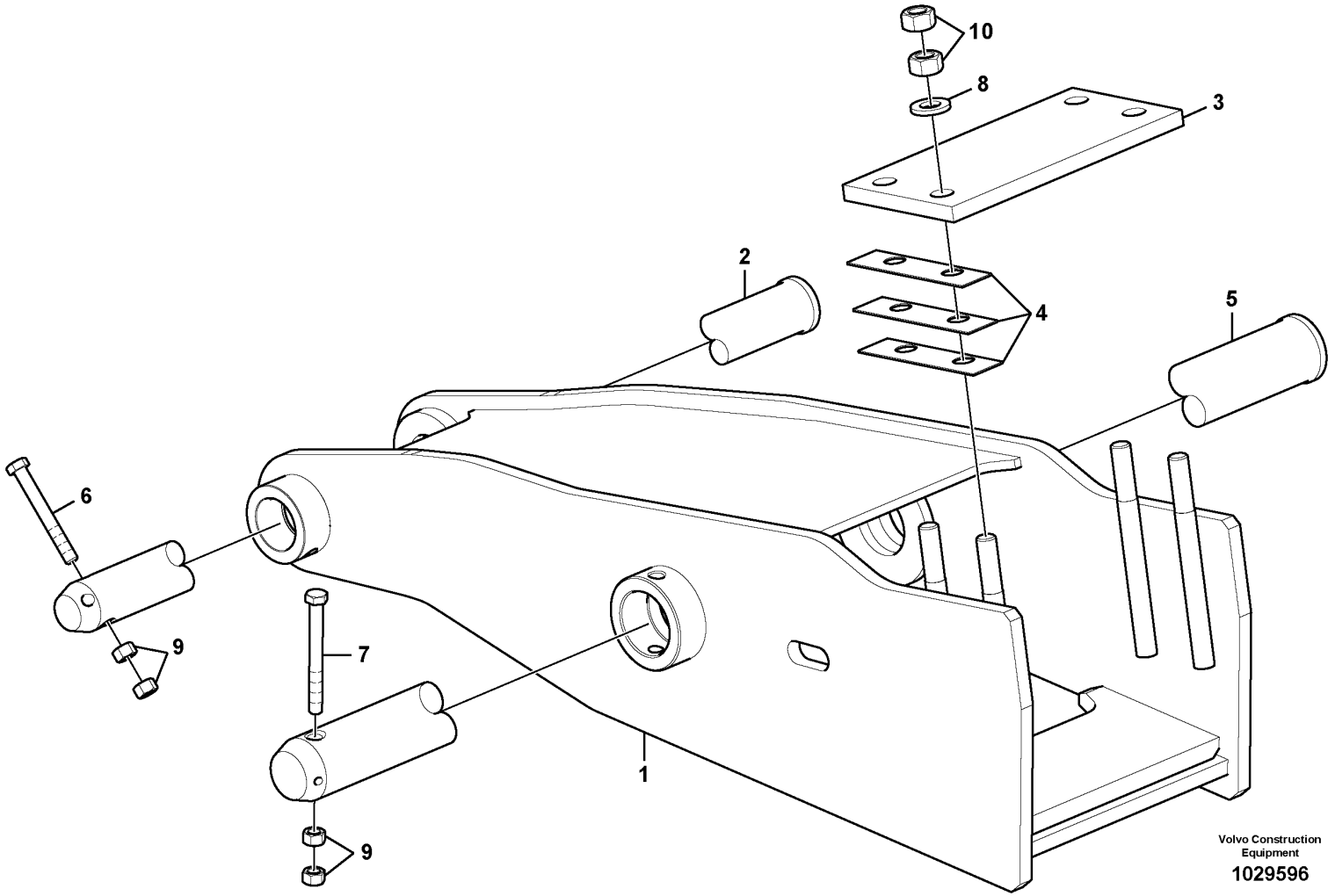
10
8
3
2
4
5
6
9
7
1
9
Volvo Construction Equipment
1029596

Fig.	Part No.	Quantity 1	2	3	PS	KIT	Description	Denominación	Denominação	Dénomination	Notes
1	VOE 14559685	1					Adapter	Adaptador	Adaptador	Adaptateur	
2	VOE 14559684	1					Pin	Pasador	Pino	Goupille	
3	VOE 14502631	1					Plate	Placa	Placa	Plaque	
4	VOE 14502633	6					Shim	Laminilla de ajuste	Calço de ajuste	Cale de réglage	
5	VOE 14616326	1					Pin	Pasador	Pino	Goupille	(VOE 14543130)
6	VOE 983259	1					Hexagon screw	Tornillo hexagonal	Parafuso sextavado	Vis à tête hexagonale	
7	VOE 991645	1					Hexagon screw	Tornillo hexagonal	Parafuso sextavado	Vis à tête hexagonale	
8	VOE 992049	4					Plain washer	Arandela plana	Arruela simples	Rondelle plane	
9	VOE 979021	4					Hexagon nut	Tuerca hexagonal	Porca sextavada	Écrou hexagonal	
10	VOE 980521	8					Hexagon nut	Tuerca hexagonal	Porca sextavada	Écrou hexagonal	

1	8283602	**Dipper arm and grease piping with piping seat** **Brazos y tuberías de engrase con asiento de tuberías** **Braço e tubulação de graxa com assento de tubulação** **Balancier et tuyauterie de lubr avec siège de tuyau**	Catalogue id **20629**	Group **975**
2			Illustr. No **1029596**	Section **5100**
3			Issue **20032270-E**	Page **1593**
4				
5				

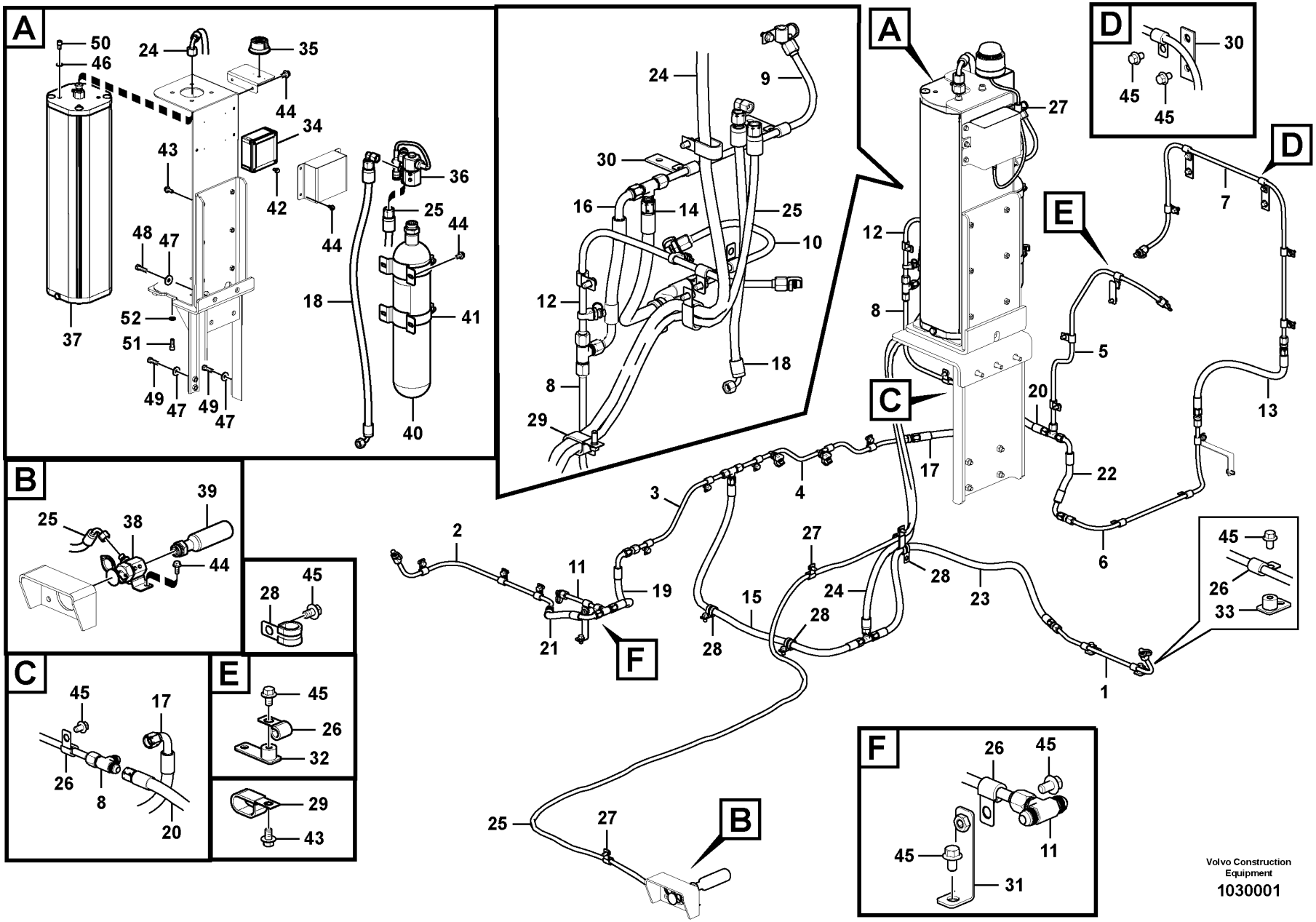

Volvo Construction Equipment

1030001

Fig.	Part No.	Quantity 1	2	3	PS	KIT	Description	Denominación	Denominação	Dénomination	Notes
1	VOE 14631223	1					Pipe	Tubo	Tubo	Tuyau	
	VOE 15135278	1					•Nipple	•Niple	•Niple	•Raccord	
2	VOE 14642944	1					Pipe	Tubo	Tubo	Tuyau	
	VOE 15135278	1					•Nipple	•Niple	•Niple	•Raccord	
3	VOE 14642946	1					Pipe	Tubo	Tubo	Tuyau	
	VOE 15135275	1					•T-nipple	•Niple t	•Niple-t	•Raccord-t	
	VOE 15135278	1					•Nipple	•Niple	•Niple	•Raccord	
4	VOE 14642948	1					Pipe	Tubo	Tubo	Tuyau	
	VOE 15135278	1					•Nipple	•Niple	•Niple	•Raccord	
5	VOE 14642950	1					Pipe	Tubo	Tubo	Tuyau	
	VOE 15135275	1					•T-nipple	•Niple t	•Niple-t	•Raccord-t	
6	VOE 14642952	1					Pipe	Tubo	Tubo	Tuyau	
	VOE 15135278	2					•Nipple	•Niple	•Niple	•Raccord	
7	VOE 14642954	1					Pipe	Tubo	Tubo	Tuyau	
	VOE 15135278	1					•Nipple	•Niple	•Niple	•Raccord	
8	VOE 14642956	1					Pipe	Tubo	Tubo	Tuyau	
	VOE 15135275	2					•T-nipple	•Niple t	•Niple-t	•Raccord-t	
9	VOE 14642958	1					Pipe	Tubo	Tubo	Tuyau	
	VOE 15082000	1					•Nozzle	•Difusor	•Bico	•Gicleur	
	VOE 15108324	1					•Protecting cap	•Cabezal protección	•Capa proteção	•Capot de protection	
	VOE 15135275	1					•T-nipple	•Niple t	•Niple-t	•Raccord-t	
10	VOE 14642960	1					Pipe	Tubo	Tubo	Tuyau	
	VOE 15135278	1					•Nipple	•Niple	•Niple	•Raccord	
11	VOE 14642962	1					Pipe	Tubo	Tubo	Tuyau	
	VOE 15135275	1					•T-nipple	•Niple t	•Niple-t	•Raccord-t	
12	VOE 14642964	1					Pipe	Tubo	Tubo	Tuyau	
	VOE 15082000	2					•Nozzle	•Difusor	•Bico	•Gicleur	
	VOE 15108324	2					•Protecting cap	•Cabezal protección	•Capa proteção	•Capot de protection	
13	VOE 14642966	1					Hose	Manguera	Mangueira	Flexible	
14	VOE 14642967	1					Hose	Manguera	Mangueira	Flexible	
15	VOE 14642968	1					Hose	Manguera	Mangueira	Flexible	

1	8292723
2	
3	
4	
5	

Fire extinguisher
Extintor
Extintor de incêndio
Extincteur

Catalogue id	Group
20629	992
Illustr. No	Section
1030001	5000
Issue	Page
20032270-E	1595

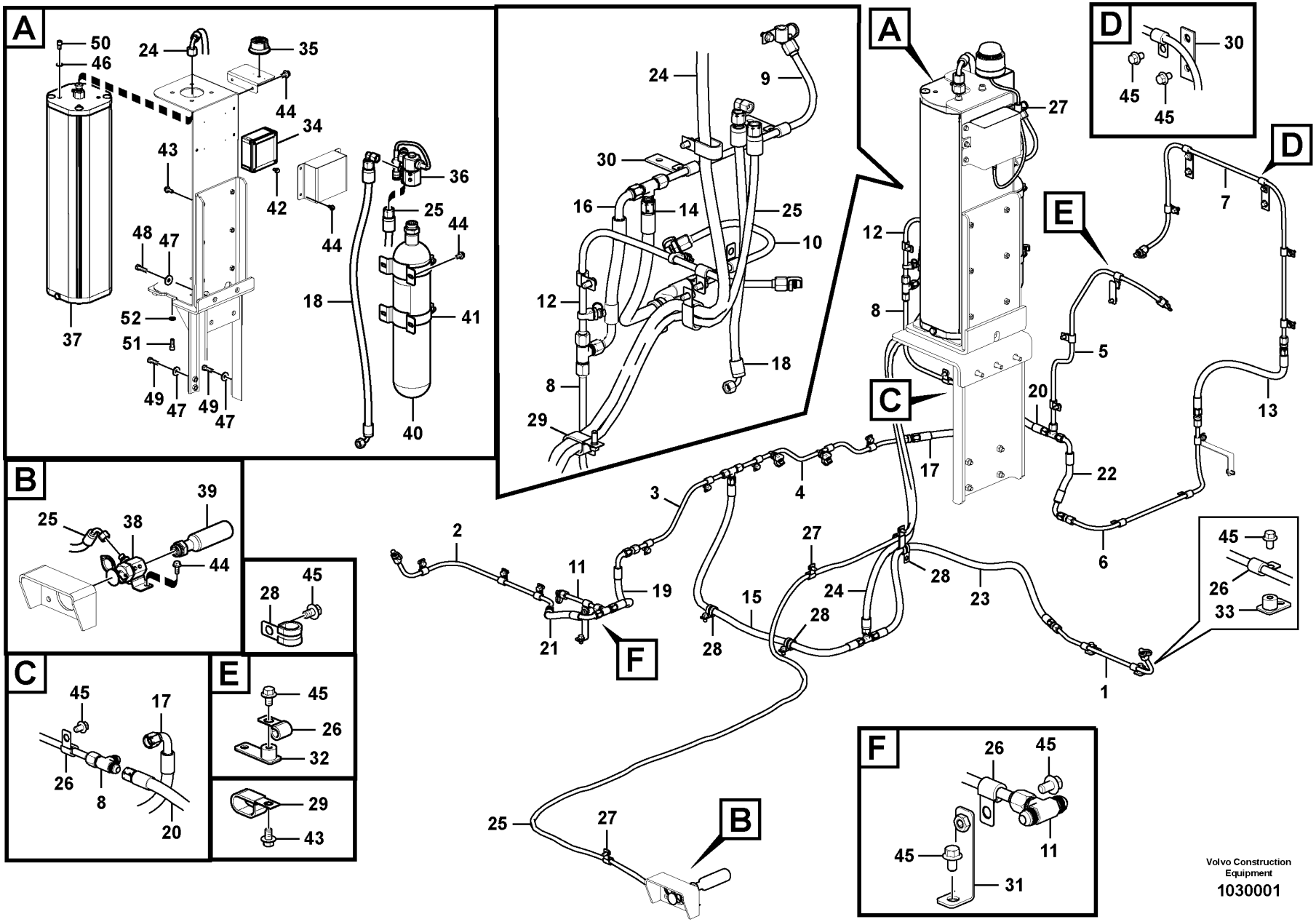

Volvo Construction Equipment

1030001

Fig.	Part No.	Quantity 1	2	3	PS	KIT	Description	Denominación	Denominação	Dénomination	Notes
16	VOE 14642969	1					Hose	Manguera	Mangueira	Flexible	
17	VOE 14642970	1					Hose	Manguera	Mangueira	Flexible	
18	VOE 14627464	1					Hose	Manguera	Mangueira	Flexible	
19	VOE 14629320	1					Hose	Manguera	Mangueira	Flexible	
20	VOE 14629322	1					Hose	Manguera	Mangueira	Flexible	
21	VOE 14631225	1					Hose	Manguera	Mangueira	Flexible	
22	VOE 14631228	1					Hose	Manguera	Mangueira	Flexible	
23	VOE 14631231	1					Hose	Manguera	Mangueira	Flexible	
24	VOE 14722675	1					Hose	Manguera	Mangueira	Flexible	(VOE 14631232)
25	VOE 14631234	1					Hose	Manguera	Mangueira	Flexible	
26	VOE 14500292	29					Clip	Clip	Clipe	Clip	
27	VOE 14500293	3					Clip	Clip	Clipe	Clip	
28	VOE 14500295	5					Clip	Clip	Clipe	Clip	
29	VOE 14515524	4					Clip	Clip	Clipe	Clip	
30	VOE 14528958	4					Bracket	Consola	Suporte	Console	
31	VOE 14531305	1					Bracket	Consola	Suporte	Console	
32	VOE 14559099	1					Bracket	Consola	Suporte	Console	
33		2			NS		Bracket	Consola	Suporte	Console	
	VOE 984515	1					•Set ring	•Anillo montaje	•Anel montagem	•Butée	
34	VOE 14633276	1					Control Unit	Unidad de mando	Unidade d/controle	Unité de commande	
	VOE 15146319	1			SS		•Control unit	•Unidad automática	•Unidade de controle	•Unité de commande	
35		1			NS		Lamp	Lampara	Lâmpada	Lampe	
	VOE 15134840	1					•Warning lamp	•Lámpara de advertencia	•Lâmpada de advertência	•Témoin lumineux	
36	VOE 15147822	1					Connector	Pieza de conexión	Conexão	Pièce connexion	
	VOE 15195518	1					•Actuator	•Actuador	•Atuador	•Actionneur	
37	VOE 15149345	1					Container	Contenedor	Container	Conteneur	
38	VOE 15151617	1					Release mechanism	Mecanismo liberador	Mecanismo liberador	Dispositif d'inclinaison	
39	VOE 15153432	1					Container	Contenedor	Container	Conteneur	
40	VOE 15178828	1					Container	Contenedor	Container	Conteneur	
41	VOE 15185511	2					Clamp	Abrazadera	Braçadeira	Collier serrage	
42	VOE 13946173	2					Screw	Tornillo	Parafuso	Vis	

1	8292723	**Fire extinguisher** **Extintor** **Extintor de incêndio** **Extincteur**	Catalogue id **20629**	Group **992**
2			Illustr. No **1030001**	Section **5000**
3				
4			Issue **20032270-E**	Page **1597**
5				

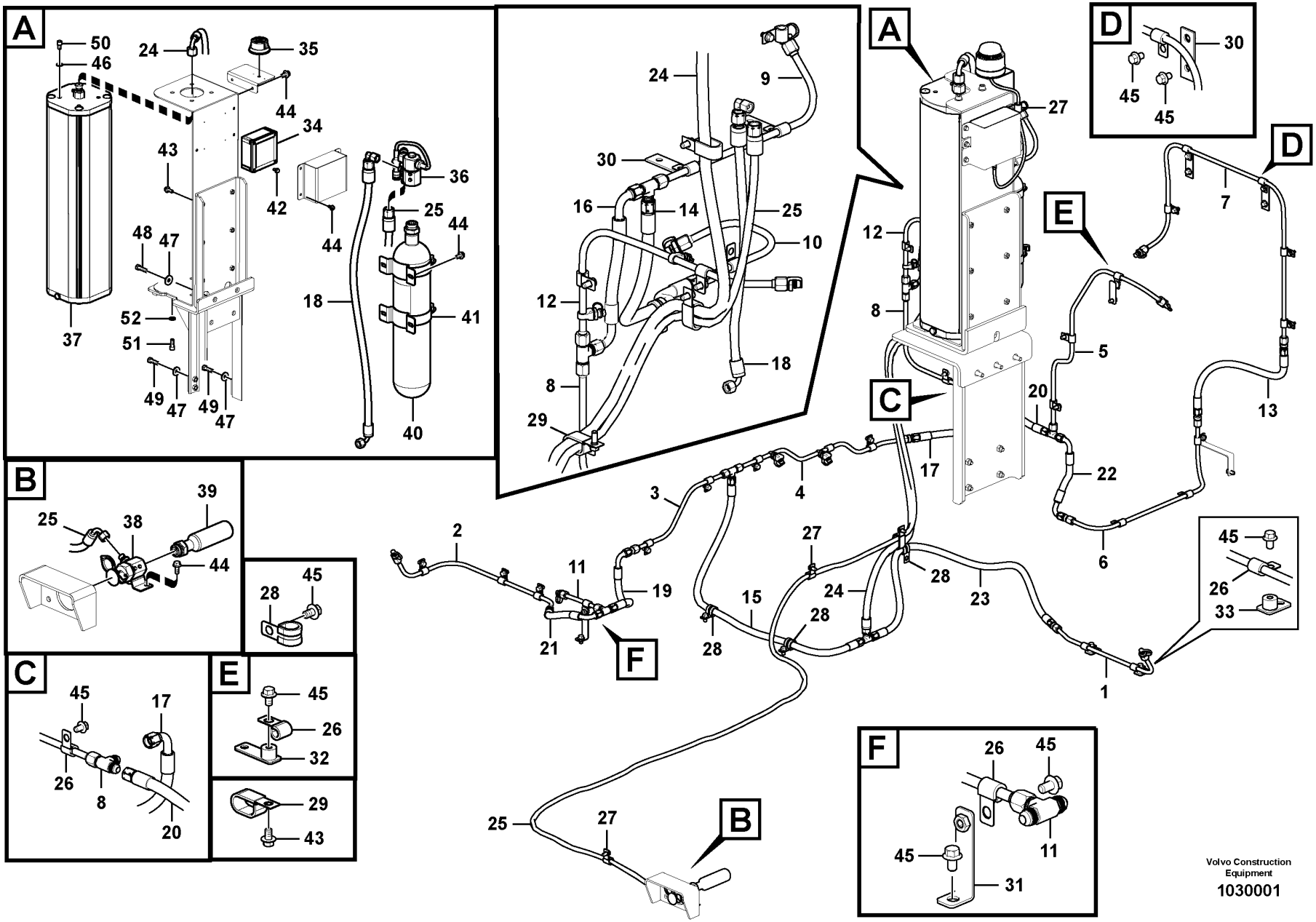

Volvo Construction Equipment

1030001

Fig.	Part No.	Quantity 1	2	3	PS	KIT	Description	Denominación	Denominação	Dénomination	Notes
43	VOE 946329	7					Flange screw	Tornillo embridado	Parafuso flangeado	Vis à embase	
44	VOE 946440	12					Flange screw	Tornillo embridado	Parafuso flangeado	Vis à embase	
45	VOE 946471	36					Flange screw	Tornillo embridado	Parafuso flangeado	Vis à embase	
46	VOE 13955897	3					Washer	Arandela	Arruela	Rondelle	
47	VOE 13960145	11					Washer	Arandela	Arruela	Rondelle	
48	VOE 978933	3					Hexagon screw	Tornillo hexagonal	Parafuso sextavado	Vis à tête hexagonale	
49	VOE 978934	4					Hexagon screw	Tornillo hexagonal	Parafuso sextavado	Vis à tête hexagonale	
50	VOE 984087	3					Hex. socket screw	Tornillo de hexágono embutido	Parafuso soquete sext	Vis à six pans creux	
51	VOE 984092	4					Hex. socket screw	Tornillo de hexágono embutido	Parafuso soquete sext	Vis à six pans creux	
52	VOE 14522862	4					Washer	Arandela	Arruela	Rondelle	

1	8292723	**Fire extinguisher** **Extintor** **Extintor de incêndio** **Extincteur**	Catalogue id **20629**	Group **992**
2			Illustr. No **1030001**	Section **5000**
3				
4			Issue **20032270-E**	Page **1599**
5				

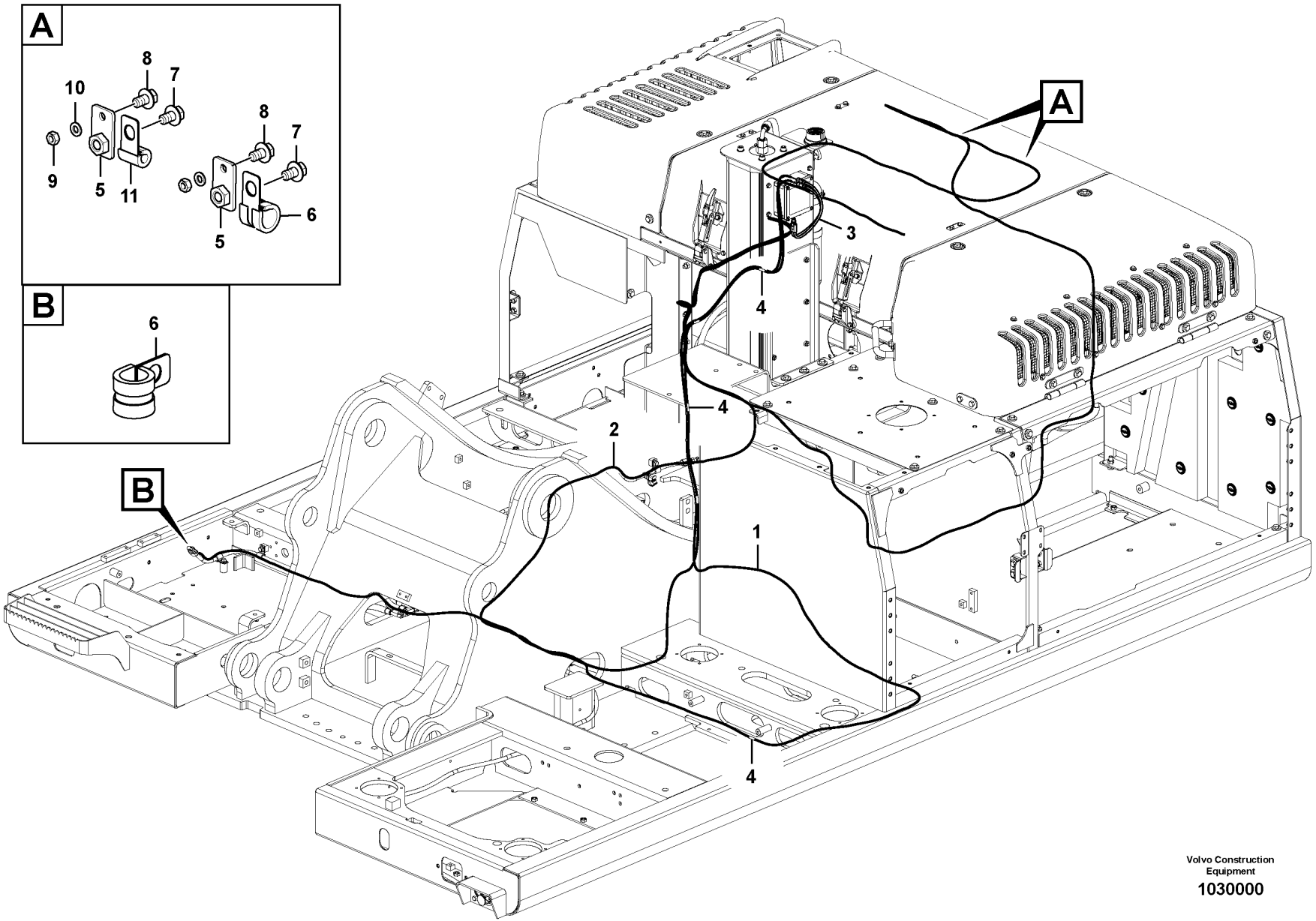

Volvo Construction Equipment

1030000

Fig.	Part No.	Quantity 1	2	3	PS	KIT	Description	Denominación	Denominação	Dénomination	Notes
1	VOE 14633277	1					Detector	Detector	Detector	Détecteur	
2	VOE 14633275	1					Detector	Detector	Detector	Détecteur	
3	VOE 16808485	1					Wiring harness	Manojo cables	Chicote cabos	Faisceau de câbles	
4	VOE 15166104	1					Protecting sleeve	Manguito de protección	Luva proteção	Manchon protection	20 PCS
5		7			NS		Bracket	Consola	Suporte	Console	
6	VOE 14500294	2					Clip	Clip	Clipe	Clip	
7	VOE 946471	7					Flange screw	Tornillo embridado	Parafuso flangeado	Vis à embase	
8	VOE 946544	7			SS		Flange screw	Tornillo embridado	Parafuso flangeado	Vis à embase	
9	VOE 993868	7					Hexagon nut	Tuerca hexagonal	Porca sextavada	Écrou hexagonal	
10	VOE 955892	7					Plain washer	Arandela plana	Arruela simples	Rondelle plane	
11	VOE 14500291	6					Clip	Clip	Clipe	Clip	(VOE 14500290)

1	8292723	**Fire extinguisher** **Extintor** **Extintor de incêndio** **Extincteur**	Catalogue id **20629**	Group **992**
2			Illustr. No **1030000**	Section **5500**
3				
4			Issue **20032270-E**	Page **1601**
5				

REPLACED PARTS
PIEZAS SUBSTITUDAS
PEÇAS SUBSTITUÍDAS

PIÉCES PÉRIMÉES ET REMPLACÉES

Catalogue id	Group
20629	10
Issue	**Page**
20032270-E	1602

Part No	Replaced By	Quantity
VOE 11043109	* * * USE	
	VOE 4881440	SS
VOE 11170321	* * * USE	
	VOE 17204355	1.00
VOE 11700258	* * * USE	
	VOE 20412745	1.00
VOE 14509364	* * * USE	
	VOE 14689731	1.00
VOE 14524761	* * * USE	
	VOE 14650315	1.00
VOE 14526930	* * * USE	
	VOE 14692059	1.00
	SA 9313-10425	1.00
VOE 14529177	* * * USE	
	VOE 14529152	1.00
VOE 14529320	* * * USE	
	VOE 14388551	1.00
VOE 14529997	* * * USE	
	VOE 14634765	1.00
VOE 14530361	* * * USE	
	VOE 14658430	1.00
VOE 14531685	* * * USE	
	VOE 14661023	SS
VOE 14531811	* * * USE	
	VOE 70369706	1.00
	VOE 11428013	1.00
VOE 14534535	* * * USE	
	VOE 14652656	1.00
VOE 14537076	* * * USE	
	VOE 14642992	1.00
VOE 14548579	* * * USE	
	VOE 14633399	SS
VOE 14549410	* * * USE	
	VOE 14659741	1.00
VOE 14561400	* * * USE	
	VOE 14623862	SS
VOE 14562046	* * * USE	
	VOE 14685847	1.00
VOE 14562315	* * * USE	
	VOE 14630785	1.00
VOE 14564772	* * * USE	
	VOE 14634766	1.00
VOE 14577600	* * * USE	
	VOE 14674191	SS
VOE 14577672	* * * USE	
	VOE 14604222	SS
VOE 14592299	* * * USE	
	VOE 14672659	1.00
VOE 14594545	* * * USE	
	VOE 14630764	1.00
VOE 14595823	* * * USE	
	VOE 14674906	1.00
VOE 14595824	* * * USE	
	VOE 14674908	1.00
VOE 14603983	* * * USE	
	VOE 14642588	1.00
VOE 14610233	* * * USE	
	VOE 14675128	1.00
VOE 14613293	* * * USE	
	VOE 14648811	1.00
VOE 14614210	* * * USE	
	VOE 14674909	1.00
VOE 14615305	* * * USE	
	VOE 14674194	SS
VOE 14616848	* * * USE	
	VOE 14709112	1.00
VOE 14616849	* * * USE	
	VOE 14595149	1.00
VOE 14617936	* * * USE	
	VOE 14686293	1.00
VOE 14626841	* * * USE	
	VOE 14671313	1.00
VOE 14628542	* * * USE	
	VOE 14659470	1.00
VOE 14632814	* * * USE	
	VOE 14683172	1.00
VOE 14632817	* * * USE	
	VOE 14683175	1.00
VOE 14632859	* * * USE	
	VOE 14720884	1.00
VOE 14634490	* * * USE	
	VOE 14683501	1.00
VOE 14635206	* * * USE	
	VOE 14702505	1.00
VOE 14641087	* * * USE	
	VOE 14646860	OP
VOE 14644911	* * * USE	
	VOE 14681511	1.00
VOE 14644912	* * * USE	
	VOE 14681512	SS
VOE 14649173	* * * USE	
	VOE 14701813	1.00
VOE 14658008	* * * USE	
	VOE 14711004	1.00
VOE 14658009	* * * USE	
	VOE 14711005	1.00
VOE 14658571	* * * USE	
	VOE 14706509	1.00
VOE 14659011	* * * USE	
	VOE 14668670	SS
VOE 14659631	* * * USE	
	VOE 14683129	1.00
VOE 14668670	* * * USE	
	VOE 14706515	1.00
VOE 14685275	* * * USE	
	VOE 14696356	SS
VOE 14686307	* * * USE	
	VOE 11205414	1.00
	VOE 14685273	1.00
VOE 14687272	* * * USE	
	VOE 14687274	1.00
VOE 14688014	* * * USE	
	VOE 14696246	SS
VOE 14688015	* * * USE	
	VOE 14696088	SS
VOE 14688022	* * * USE	
	VOE 14696085	SS
VOE 14688702	* * * USE	
	VOE 14696355	SS
VOE 14688706	* * * USE	
	VOE 14696353	SS
VOE 14690330	* * * USE	
	VOE 14714492	1.00
VOE 14694041	* * * USE	
	VOE 14698790	SS
VOE 14698790	* * * USE	
	VOE 14704450	1.00
VOE 15027819	* * * USE	
	VOE 14646851	1.00
VOE 15070313	* * * USE	
	VOE 14686225	1.00
VOE 15146319	* * * USE	
	VOE 16870660	1.00
VOE 17207355	* * * USE	
	VOE 14686242	1.00
VOE 20459008	* * * USE	
	VOE 13947281	1.00
VOE 20864632	* * * USE	
	VOE 21271203	1.00
VOE 21695829	* * * USE	
	VOE 21988601	1.00
VOE 21716911	* * * USE	
	VOE 21751749	1.00
VOE 21717447	* * * USE	
	FOR D6T4I ENGIN	
	VOE 22076135	SS
	FOR D8T4I ENGIN	
	VOE 22076140	SS
SA 8230-21600	* * * USE	
	VOE 14621704	1.00
SA 8230-27530	* * * USE	
	VOE 14619355	1.00
VOE 942668	* * * USE	
	FÖR VOLVO BM	
	VOE 13942668	1.00
	FÖR MICHIGAN	
	VOE 12000372	SS
VOE 943474	* * * USE	
	FOR VOLVO BM	
	VOE 13943474	1.00
	FOR MICHIGAN	
	VOE 944824	OP
VOE 945407	* * * USE	
	FOR VOLVO	
	VOE 13945407	1.00
	FOR MICHIGAN	
	VOE 12000434	OP
VOE 945444	* * * USE	
	FOR VOLVO	
	VOE 13945444	1.00
	FOR MICHIGAN	
	VOE 12000109	OP
VOE 946173	* * * USE	
	FOR VOLVO BM	
	VOE 13946173	1.00
	FOR MICHIGAN	
	MI 11702090	OP
VOE 946544	* * * USE	
	FOR VOLVO BM	
	VOE 13946544	1.00
	FOR MICHIGAN	
	VOE 12000515	OP
VOE 946934	* * * USE	
	FOR VOLVO BM	
	VOE 13946934	1.00
	FOR MICHIGAN	
	VOE 12003506	SS
VOE 947760	* * * USE	
	FOR VOLVO BM	
	VOE 13947760	1.00
	FOR MICHIGAN	
	VOE 12000579	OP
VOE 948356	* * * USE	
	FOR VOLVO BM	
	VOE 13948356	1.00
	FOR MICHIGAN	
	VOE 12000610	1.00
VOE 949239	* * * USE	
	FOR VOLVO BM	
	VOE 990743	1.00
	FOR MICHIGAN	
	VOE 12000685	OP
SA 9541-01042	* * * USE	
	VOE 914469	1.00
VOE 955897	* * * USE	
	FOR VOLVO BM	
	VOE 13955897	1.00
	FOR MICHIGAN	
	VOE 12003881	OP

Part No	Replaced By	Quantity	Part No	Replaced By	Quantity	Part No	Replaced By	Quantity	Part No	Replaced By	Quantity
VOE 955900	*** USE FOR VOLVO BM										
	VOE 13955900	1.00									
	FOR MICHIGAN										
	VOE 12000814	OP									
VOE 960141	*** USE FOR VOLVO BM										
	VOE 11117464	1.00									
	FOR MICHIGAN										
	VOE 12000870	OP									
VOE 960143	*** USE FOR VOLVO BM										
	VOE 13960143	1.00									
	FOR MICHIGAN										
	VOE 12000185	OP									
VOE 960148	*** USE FOR VOLVO BM										
	VOE 976945	1.00									
	FOR MICHIGAN										
	VOE 12000856	OP									
VOE 963103	*** USE FOR VOLVO BM										
	VOE 13963103	1.00									
	FOR MICHIGAN										
	VOE 11702019	OP									
VOE 963948	*** USE FOR VOLVO BM										
	VOE 13963948	SS									
	FOR MICHIGAN										
	VOE 12000250	1.00									
VOE 965175	*** USE FOR VOLVO BM										
	VOE 13965175	1.00									
	FOR MICHIGAN										
	MI 12001248	OP									
VOE 965180	*** USE FOR VOLVO BM										
	VOE 13965180	1.00									
	FOR MICHIGAN										
	MI 12001251	SS									
VOE 965185	*** USE										
	VOE 13965185	1.00									
VOE 965186	*** USE FOR VOLVO BM										
	VOE 13965186	1.00									
	FOR MICHIGAN										
	MI 11702088	OP									
VOE 967630	*** USE										
	VOE 13967630	1.00									
VOE 969599	*** USE										
	VOE 13969599	1.00									
VOE 984064	*** USE										
	VOE 959220	1.00									

VOLVO

Volvo Construction Equipment
www.volvoce.com

Part No	Group	Sect	Page
SA 1010-11360	912	2000	1179
SA 1010-11360	912	2400	1185
SA 1010-11360	912	3400	1193
SA 1010-11360	912	3500	1195
SA 1010-11360	914	2100	1265
SA 1074-01401	924	1700	1455
SA 1074-01410	916	2000	1377
SA 1074-01410	916	2000	1377
SA 1074-01410	916	2800	1393
SA 1074-01410	916	2800	1393
SA 1074-01431	916	2000	1377
SA 1081-00471	775	800	667
SA 1092-03130	897	210	1007
SA 1122-01240	350	300	361
SA 1122-01240	356	300	377
SA 1141-00010	911	100	1109
SA 1142-01250	911	1600	1137
SA 1142-01250	911	400	1121
SA 1142-01260	911	1600	1137
SA 1142-01260	911	400	1121
SA 1146-00101	443	200	607
SA 1146-00820	975	3200	1583
SA 1146-02880	975	3100	1579
SA 1146-06870	975	3200	1583
SA 1146-06900	975	3200	1583
SA 1146-08090	975	3200	1585
SA 1146-08100	975	3200	1585
SA 1146-08110	974	3400	1523
SA 1146-08110	975	3000	1575
SA 1146-08110	975	3100	1579
SA 1146-08170	975	3300	1587
SA 1148-01771	914	100	1201
SA 1148-01771	914	150	1205
SA 1165-00381	718	700	639
SA 1165-00391	718	700	639
SA 1165-00400	718	700	639
SA 1171-00031	925	150	1485
SA 1171-00041	925	150	1485
SA 1171-00171	925	100	1475
SA 1171-00171	925	130	1481
SA 1171-00171	925	140	1483
SA 1171-00171	925	150	1485
SA 1171-00171	925	160	1487
SA 1171-00181	925	100	1475
SA 1171-00181	925	130	1481
SA 1171-00181	925	140	1483
SA 1171-00181	925	150	1485
SA 1171-00181	925	160	1487
SA 1171-75010	924	100	1403
SA 1171-75021	924	100	1403
SA 1173-00180	715	7600	631
SA 1173-00180	975	2100	1573
SA 1173-00190	715	7600	631
SA 1173-00190	975	2100	1573
SA 1173-00610	975	2000	1571
SA 1173-00620	975	2000	1571
SA 1173-01330	975	2100	1573
SA 1174-50690	916	600	1353
SA 1174-51182	916	1200	1367
SA 1174-51182	916	1500	1373
SA 1174-51182	916	600	1353
SA 1174-51182	924	1100	1449
SA 1174-53091	916	2100	1379
SA 1174-53880	916	600	1353
SA 1174-54081	916	4000	1399
SA 1174-54091	916	4000	1399
SA 1174-56331	916	4000	1399
SA 1174-58220	924	700	1423
SA 1174-58220	924	750	1427
SA 1192-00241	897	210	1007
SA 1192-03840	897	100	997
SA 2043-00120	924	100	1403
SA 2067-00100	852	110	857
SA 2067-00100	852	120	859
SA 7117-15230	431	100	573
SA 7117-15230	431	110	577
SA 7117-30110	431	100	571
SA 7117-30130	431	100	571
SA 7117-30140	431	100	571
SA 7117-30150	431	100	571
SA 7117-30160	431	100	571
SA 7117-30170	431	100	571
SA 7117-30180	431	100	571
SA 7117-30190	431	100	571
SA 7117-30210	431	100	571
SA 7117-30220	431	100	571
SA 7117-30230	431	100	571
SA 7117-30240	431	100	571
SA 7117-30260	431	100	573
SA 7117-30260	431	100	571
SA 7117-30290	431	100	571
SA 7117-30300	431	100	571
SA 7117-30310	431	100	571
SA 7117-30320	431	100	571
SA 7117-30320	431	110	575
SA 7117-30330	431	100	573
SA 7117-30340	431	100	571
SA 7117-30360	431	100	571
SA 7117-30370	431	100	573
SA 7117-38520	431	110	577
SA 7118-30200	431	300	579
SA 7118-30210	431	300	579
SA 7118-30220	431	300	579
SA 7118-30230	431	300	579
SA 7118-30260	431	300	579
SA 7118-30340	431	300	581
SA 7118-30350	431	300	581
SA 7118-30370	431	300	579
SA 7118-30380	431	300	579
SA 7118-30390	431	300	579
SA 7118-30410	431	300	579
SA 7118-30420	431	300	579
SA 7118-30450	431	300	581
SA 7118-30460	431	300	581
SA 7118-30480	431	300	579
SA 7118-30490	431	300	579
SA 7223-00660	441	600	603
SA 7253-03021	912	3400	1191
SA 7253-03051	912	3400	1191
SA 7253-03191	912	3400	1191
SA 7253-03272	912	700	1173
SA 7253-03330	912	3400	1191
SA 7253-03330	912	3400	1191
SA 7263-00130	914	1600	1257
SA 7270-30160	912	2500	1187
SA 7272-03110	912	300	1159
SA 7272-03110	912	700	1175
SA 7273-10030	912	400	1161
SA 7273-10080	912	2500	1187
SA 7273-10090	912	600	1167
SA 7273-10110	912	2500	1187
SA 7273-10110	912	300	1157
SA 7273-10110	912	300	1157
SA 7273-10110	912	700	1173
SA 7273-10110	912	700	1173
SA 7273-10130	912	500	1165
SA 7273-10130	912	700	1175
SA 7273-10130	912	700	1175
SA 7273-10370	912	2500	1189
SA 7273-10390	912	200	1153
SA 7273-10390	912	500	1165
SA 7273-10480	912	2500	1187
SA 7273-10480	912	300	1157
SA 7273-10480	912	300	1157
SA 7273-10480	912	700	1173
SA 7273-10480	912	700	1173
SA 7273-10480	912	700	1173
SA 7273-10490	912	400	1161
SA 7273-10490	912	600	1167
SA 7273-10560	912	500	1165
SA 7273-10560	912	700	1173
SA 7273-10560	912	700	1175
SA 7273-10560	912	700	1175
SA 7273-10580	912	2500	1187
SA 7273-10580	912	300	1157
SA 7273-10600	912	2100	1181
SA 7273-10600	912	2110	1183
SA 7273-10611	912	300	1159
SA 7273-10611	912	700	1175
SA 7273-10640	912	200	1153
SA 7273-10640	912	500	1165
SA 7273-10730	912	200	1153
SA 7273-10730	912	600	1169
SA 7273-10751	912	2400	1185
SA 7273-10751	912	300	1157
SA 7273-10751	912	700	1173
SA 7273-10790	912	2500	1187
SA 7273-10790	912	300	1157
SA 7273-10790	912	300	1157
SA 7273-10790	912	700	1173
SA 7273-11340	912	3500	1195
SA 7273-11370	912	2000	1177
SA 7273-11370	912	3500	1195
SA 7273-11400	912	200	1153
SA 7273-11400	912	600	1169
SA 7273-11410	912	3500	1195
SA 7273-11420	912	3400	1193
SA 7273-30490	912	600	1167
SA 7273-30540	912	2000	1177
SA 7273-30540	912	2100	1181

NUMERICAL INDEX
INDICE DE NÚMERO
ÍNDICE NUMÉRICO

RÉPERTOIRE DE NUMÉROS

Catalogue id	Group
20629	**10**
Issue	Page
20032270-E	**1605**

NUMERICAL INDEX
INDICE DE NÚMERO
ÍNDICE NUMÉRICO

RÉPERTOIRE DE NUMÉROS

Part No	Group	Sect	Page
SA 7273-30540	912	2110	1183
SA 7273-30540	912	300	1159
SA 7273-30540	912	400	1161
SA 7273-30540	912	400	1163
SA 7273-30540	912	600	1169
SA 7273-30540	912	700	1175
SA 8038-00010	775	710	665
SA 8230-03560	441	200	589
SA 8230-03590	441	200	589
SA 8230-03610	441	200	589
SA 8230-11300	912	2500	1187
SA 8230-11690	912	2500	1187
SA 8230-11860	912	3500	1195
SA 8230-14150	441	600	603
SA 8230-14160	441	600	603
SA 8230-15140	441	200	589
SA 8230-15150	441	200	589
SA 8230-19410	914	1600	1257
SA 8230-19440	914	1600	1257
SA 8230-19450	914	1600	1257
SA 8230-19450	914	800	1243
SA 8230-19460	914	1600	1257
SA 8230-19510	914	1600	1257
SA 8230-19530	914	1600	1257
SA 8230-19550	914	1600	1257
SA 8230-19550	914	800	1243
SA 8230-19680	914	1600	1257
SA 8230-19690	914	1100	1247
SA 8230-19690	914	1200	1251
SA 8230-19690	914	1600	1257
SA 8230-19690	914	800	1243
SA 8230-19731	914	1100	1247
SA 8230-19731	914	1200	1251
SA 8230-19940	914	1200	1251
SA 8230-19950	914	1100	1249
SA 8230-19950	914	1200	1251
SA 8230-20040	914	1100	1247
SA 8230-20040	914	1200	1251
SA 8230-20110	914	1100	1249
SA 8230-20110	914	1200	1251
SA 8230-20110	914	1600	1257
SA 8230-20140	914	1100	1249
SA 8230-21550	441	200	589
SA 8230-21600	441	200	589
SA 8230-21610	441	200	589
SA 8230-21640	441	200	591
SA 8230-21650	441	200	589
SA 8230-21660	441	200	589
SA 8230-21670	441	200	589
SA 8230-21700	441	200	589
SA 8230-21710	441	200	589
SA 8230-21890	441	200	589
SA 8230-23010	912	2500	1187
SA 8230-24860	775	710	665
SA 8230-25530	441	600	603
SA 8230-25540	441	600	603
SA 8230-25680	441	600	605
SA 8230-25820	441	600	603
SA 8230-25940	914	1100	1247
SA 8230-25940	914	1200	1251
SA 8230-26191	441	600	605
SA 8230-26520	441	600	603
SA 8230-27430	914	800	1243
SA 8230-27450	914	800	1243
SA 8230-27470	914	800	1243
SA 8230-27530	914	800	1245
SA 8230-27600	914	1100	1249
SA 8230-27640	914	800	1243
SA 8230-27650	914	800	1243
SA 8230-28020	914	1100	1249
SA 8230-28800	914	1100	1247
SA 8230-28800	914	1100	1249
SA 8230-28800	914	1200	1251
SA 8230-30410	441	200	589
SA 8230-30580	914	800	1243
SA 8230-32090	914	1100	1249
SA 8230-32100	914	1100	1249
SA 8230-32410	911	2100	1141
SA 8230-35950	912	2500	1187
SA 8230-36080	912	2500	1189
SA 8230-36320	914	1100	1249
SA 8230-36640	914	1100	1247
SA 8230-36650	914	1100	1247
SA 8230-36650	914	1200	1251
SA 8230-36770	914	1100	1247
SA 8230-36770	914	1200	1251
SA 8230-36780	914	1100	1247
SA 8230-36840	914	1100	1249
SA 8230-36840	914	1200	1253
SA 8230-36940	914	1100	1249
SA 8230-37030	912	2500	1187
SA 8230-37060	914	1100	1247
SA 8230-37060	914	1200	1251
SA 8230-37080	914	1100	1249
SA 8230-37090	914	1100	1249
SA 8230-37100	914	1100	1247
SA 8230-37100	914	1200	1251
SA 8230-37110	914	1100	1249
SA 8230-37110	914	1100	1249
SA 8230-37120	914	1100	1249
SA 8230-37120	914	1200	1251
SA 8230-37140	914	1100	1247
SA 8230-37140	914	1200	1251
SA 8240-03610	441	600	605
SA 8240-03730	914	1600	1257
SA 8240-03730	914	800	1243
SA 9012-53021	925	100	1475
SA 9012-53021	925	140	1483
SA 9012-53021	925	150	1485
SA 9016-10605	912	3400	1191
SA 9016-10807	912	2100	1181
SA 9016-10807	912	2110	1183
SA 9016-11206	912	2400	1185
SA 9016-21620	912	400	1163
SA 9016-21620	912	700	1175
SA 9016-22212	975	3100	1579
SA 9021-10303	364	100	417
SA 9021-10303	364	150	419
SA 9021-10403	371	2400	499
SA 9021-10404	364	100	417
SA 9021-10404	364	150	419
SA 9021-10404	371	2200	495
SA 9021-10404	914	1700	1259
SA 9021-10406	364	100	417
SA 9021-10406	364	150	419
SA 9023-10602	924	3000	1463
SA 9027-20605	821	200	757
SA 9027-20605	821	210	761
SA 9114-32000	912	600	1167
SA 9131-10500	821	200	757
SA 9131-10500	821	200	757
SA 9131-10500	821	210	761
SA 9131-10500	821	210	761
SA 9131-10500	821	250	765
SA 9131-10500	821	250	765
SA 9131-10500	827	200	783
SA 9131-11000	371	150	449
SA 9131-11000	860	250	875
SA 9131-11000	860	300	879
SA 9131-11000	860	300	879
SA 9131-11000	860	310	881
SA 9131-11000	860	310	881
SA 9131-11000	860	400	889
SA 9131-11000	860	410	891
SA 9131-11000	914	1700	1259
SA 9131-11000	914	1700	1261
SA 9131-11200	821	200	757
SA 9131-11200	821	210	761
SA 9131-11200	821	250	765
SA 9211-30000	810	6200	723
SA 9213-04000	371	2400	499
SA 9213-0800	831	200	791
SA 9213-0800	831	400	795
SA 9213-18000	925	130	1481
SA 9213-18000	925	150	1485
SA 9213-20000	234	100	163
SA 9213-20000	234	110	165
SA 9213-20000	810	6200	723
SA 9213-20000	821	6000	779
SA 9213-20000	911	100	1111
SA 9213-20000	974	100	1501
SA 9213-20000	974	110	1503
SA 9213-20000	974	200	1505
SA 9213-20000	974	300	1507
SA 9213-24000	810	6100	721
SA 9213-24000	810	6300	725
SA 9213-24000	860	450	893
SA 9213-30000	810	6200	723
SA 9285-11000	364	100	417
SA 9285-11000	364	150	419
SA 9285-11000	881	100	967
SA 9285-11000	881	125	971
SA 9285-11000	881	150	975
SA 9285-11000	881	160	979
SA 9285-16000	881	100	967
SA 9285-16000	881	125	971
SA 9285-16000	881	150	975
SA 9285-16000	881	160	979
SA 9285-16000	911	1600	1137

Part No	Group	Sect	Page	Part No	Group	Sect	Page	Part No	Group	Sect	Page	Part No	Group	Sect	Page	Part No	Group	Sect	Page
SA 9285-16000	911	400	1121	SA 9316-11002	974	400	1509	SA 9415-11052	431	100	573	SA 9415-31021	916	400	1343	SA 9541-01090	431	300	579
SA 9285-16000	916	2300	1391	SA 9316-11002	974	500	1511	SA 9415-11061	924	1700	1455	SA 9415-31021	916	450	1345	SA 9541-02032	431	110	575
SA 9312-10450	872	200	925	SA 9316-11002	974	510	1513	SA 9415-11081	975	5000	1591	SA 9415-31021	916	500	1349	SA 9556-07000	975	3300	1587
SA 9312-10450	911	1000	1133	SA 9316-11002	975	1700	1569	SA 9415-22031	911	100	1111	SA 9415-31021	924	350	1415	SA 9556-08000	975	3200	1583
SA 9312-10450	911	600	1125	SA 9323-02912	914	1700	1259	SA 9415-31011	912	3400	1193	SA 9415-31021	924	360	1417	SA 9556-08500	974	3000	1521
SA 9312-10450	911	650	1129	SA 9324-21212	431	100	571	SA 9415-31021	911	300	1117	SA 9415-31022	911	1000	1133	SA 9556-09000	975	3200	1583
SA 9312-10600	911	200	1113	SA 9325-06012	431	100	571	SA 9415-31021	911	310	1119	SA 9415-31022	911	1000	1133	SA 9556-09500	974	3400	1523
SA 9313-10300	256	150	249	SA 9325-06012	431	110	575	SA 9415-31021	912	200	1155	SA 9415-31022	911	600	1125	SA 9556-09500	975	3000	1575
SA 9313-10350	256	100	247	SA 9325-08010	431	300	581	SA 9415-31021	912	2100	1181	SA 9415-31022	911	650	1129	SA 9556-09500	975	3100	1579
SA 9313-10350	256	150	249	SA 9325-08010	431	300	579	SA 9415-31021	912	2110	1183	SA 9415-31072	912	300	1159	SA 9557-06000	975	3300	1587
SA 9313-10375	256	100	247	SA 9326-10000	860	310	883	SA 9415-31021	912	300	1159	SA 9415-31072	912	400	1163	SA 9557-07000	975	3200	1583
SA 9313-10375	256	150	249	SA 9326-10000	860	410	891	SA 9415-31021	912	400	1163	SA 9415-31072	914	2850	1299	SA 9557-07500	974	3000	1521
SA 9313-10425	256	300	253	SA 9326-26000	810	6300	725	SA 9415-31021	912	600	1171	SA 9415-43032	443	200	607	SA 9557-08000	975	3200	1583
SA 9313-10475	256	100	247	SA 9349-00160	974	2100	1519	SA 9415-31021	912	700	1175	SA 9415-43032	975	5000	1591	SA 9557-08500	974	3400	1523
SA 9313-10475	256	150	249	SA 9349-00160	974	400	1509	SA 9415-31021	914	100	1203	SA 9415-43041	874	100	929	SA 9557-08500	975	3000	1575
SA 9313-10475	256	300	253	SA 9349-00160	974	500	1511	SA 9415-31021	914	150	1207	SA 9416-11021	974	2100	1519	SA 9557-08500	975	3100	1579
SA 9314-02100	234	300	171	SA 9349-00160	974	510	1513	SA 9415-31021	914	200	1209	SA 9419-11010	914	6100	1317	SA 9563-20701	975	3300	1587
SA 9314-02100	234	350	173	SA 9391-20341	916	600	1351	SA 9415-31021	914	2000	1263	SA 9419-11040	914	500	1229	SA 9563-20801	975	3200	1585
SA 9314-02300	916	1200	1367	SA 9411-90410	924	950	1439	SA 9415-31021	914	2200	1269	SA 9419-11040	914	550	1235	SA 9563-20850	974	3000	1521
SA 9314-02360	916	3100	1397	SA 9411-93390	924	950	1439	SA 9415-31021	914	2300	1271	SA 9419-11070	924	1700	1455	SA 9563-20900	975	3200	1585
SA 9315-00603	821	200	757	SA 9412-22020	924	100	1403	SA 9415-31021	914	2400	1273	SA 9419-11090	924	1700	1455	SA 9563-20950	974	3400	1523
SA 9315-00603	821	210	761	SA 9412-22050	924	100	1403	SA 9415-31021	914	2450	1275	SA 9426-20030	911	100	1111	SA 9563-20950	975	3000	1575
SA 9315-00603	821	250	765	SA 9415-11012	912	400	1161	SA 9415-31021	914	2460	1279	SA 9443-30608	235	200	177	SA 9563-20950	975	3100	1579
SA 9315-01002	492	100	609	SA 9415-11012	912	600	1167	SA 9415-31021	914	2470	1283	SA 9443-30608	235	250	179	SA 9564-20700	975	3300	1587
SA 9315-01002	492	110	611	SA 9415-11012	912	700	1173	SA 9415-31021	914	2600	1291	SA 9446-30500	912	700	1173	SA 9564-20750	775	710	665
SA 9315-01002	974	1200	1515	SA 9415-11012	924	3000	1463	SA 9415-31021	914	2850	1299	SA 9452-03208	924	1800	1459	SA 9564-20800	975	3200	1583
SA 9315-01002	974	2100	1519	SA 9415-11021	912	200	1155	SA 9415-31021	914	300	1215	SA 9459-05110	924	100	1403	SA 9564-20850	974	3000	1521
SA 9315-01002	974	400	1509	SA 9415-11021	912	400	1161	SA 9415-31021	914	350	1219	SA 9459-05130	924	100	1403	SA 9564-20950	974	3400	1523
SA 9315-01002	974	500	1511	SA 9415-11021	912	600	1169	SA 9415-31021	914	400	1221	SA 9459-05620	924	1800	1459	SA 9564-20950	975	3000	1575
SA 9315-01002	974	510	1513	SA 9415-11021	912	600	1167	SA 9415-31021	914	450	1225	SA 9482-02432	975	1700	1569	SA 9564-20950	975	3100	1579
SA 9315-01002	975	1700	1569	SA 9415-11031	912	3400	1193	SA 9415-31021	914	5000	1307	SA 9531-00070	372	100	507	SA 9565-11000	975	3300	1589
SA 9315-01602	261	300	275	SA 9415-11032	912	200	1153	SA 9415-31021	914	5100	1311	SA 9531-00070	372	110	509	SA 9565-11200	975	3200	1585
SA 9315-01602	261	400	279	SA 9415-11032	912	300	1157	SA 9415-31021	916	100	1323	SA 9531-00070	372	120	511	SA 9565-11250	974	3000	1521
SA 9315-01602	261	500	281	SA 9415-11032	912	600	1169	SA 9415-31021	916	2100	1379	SA 9531-00080	364	100	417	SA 9565-11300	975	3200	1585
SA 9316-00801	974	1200	1515	SA 9415-11032	924	3000	1463	SA 9415-31021	916	2100	1379	SA 9531-00080	364	150	419	SA 9565-11350	975	3000	1575
SA 9316-11002	974	2100	1519	SA 9415-11042	924	3000	1463	SA 9415-31021	916	2150	1383	SA 9541-01042	431	300	581	SA 9565-11350	975	3100	1579

NUMERICAL INDEX
INDICE DE NÚMERO
ÍNDICE NUMÉRICO

RÉPERTOIRE DE NUMÉROS

Catalogue id 20629 | Group 10
Issue 20032270-E | Page 1608

Part No	Group	Sect	Page
SA 9565-11600	974	3400	1523
SA 9566-10320	924	3000	1463
SA 9566-10900	975	3300	1587
SA 9566-11100	975	3200	1585
SA 9566-11150	974	3000	1521
SA 9566-11200	975	3200	1585
SA 9566-11250	975	3000	1575
SA 9566-11250	975	3100	1579
SA 9566-20350	913	200	1199
SA 9566-20350	913	200	1199
SA 9566-20650	924	3000	1463
SA 9566-30600	975	3300	1587
SA 9566-31100	975	3200	1585
SA 9566-31150	974	3000	1521
SA 9566-31200	975	3200	1585
SA 9566-31250	975	3000	1575
SA 9566-31250	975	3100	1579
SA 9566-31500	974	3400	1523
SA 9566-40950	975	3300	1587
SA 9566-41150	911	3000	1145
SA 9567-20701	975	3300	1587
SA 9567-20801	975	3200	1585
SA 9567-20851	974	3000	1521
SA 9567-20900	975	3200	1585
SA 9567-20950	974	3400	1523
SA 9567-20950	975	3000	1575
SA 9567-20950	975	3100	1579
SA 9568-01000	975	3300	1587
SA 9568-01200	975	3200	1585
SA 9568-01250	974	3000	1521
SA 9568-01300	975	3200	1585
SA 9568-01350	975	3000	1575
SA 9568-01350	975	3100	1579
SA 9611-01015	831	575	807
SA 9611-02525	924	3000	1463
SA 9611-04040	810	6200	723
SA 9611-10025	443	200	607
SA 9612-07040	975	3300	1587
SA 9612-08040	975	3200	1583
SA 9612-08540	974	3000	1521
SA 9612-09040	975	3200	1583
SA 9612-09540	974	3400	1523
SA 9612-09540	975	3000	1575
SA 9612-09540	975	3100	1579
SA 9751-15016	234	300	171
SA 9751-15016	234	350	173
SA 9751-15016	234	360	175
SA 9751-15016	235	250	179
SA 9751-15016	911	700	1131
SA 9751-16427	875	100	939
SA 9751-16427	911	1000	1133
SA 9751-16427	924	1000	1441
SA 9751-16427	924	1050	1445
SA 9751-17008	371	250	459
SA 9961-23330	870	100	903
SA 9961-23330	870	200	909
SA 9961-23347	870	6000	919
SA 9962-00912	261	200	269
SA 9962-00912	261	300	275
VOE 1078186	364	150	419
VOE 1078186	371	1100	475
VOE 1079218	269	200	307
VOE 1096614	371	200	455
VOE 11000233	258	200	255
VOE 11000233	258	250	257
VOE 11004094	897	200	1003
VOE 11004094	897	210	1007
VOE 11004094	897	220	1009
VOE 11004943	269	100	305
VOE 11004943	269	200	307
VOE 11006983	810	150	705
VOE 11006983	810	175	707
VOE 11006983	810	185	709
VOE 11006983	831	500	797
VOE 11006983	831	550	801
VOE 11009043	371	2400	499
VOE 11026730	897	200	1003
VOE 11026730	897	210	1007
VOE 11026730	897	220	1009
VOE 11033572	261	200	269
VOE 11033572	261	300	275
VOE 11033572	261	400	279
VOE 11033572	261	500	281
VOE 11039341	371	2400	499
VOE 11039563	362	200	391
VOE 11039709	350	300	361
VOE 11039714	286	100	315
VOE 11039846	350	300	361
VOE 11039846	352	100	363
VOE 11039846	352	150	365
VOE 11039846	352	200	367
VOE 11039846	356	300	377
VOE 11039846	356	400	379
VOE 11039846	356	500	381
VOE 11039846	356	600	383
VOE 11043109	371	1175	485
VOE 11055613	836	200	813
VOE 11078015	880	100	941
VOE 11078015	880	150	943
VOE 11078015	880	160	945
VOE 11104040	831	500	797
VOE 11104040	831	550	801
VOE 11104040	831	575	805
VOE 11104728	843	100	837
VOE 11104749	831	100	789
VOE 11104749	831	200	791
VOE 11104749	831	300	793
VOE 11104749	831	400	795
VOE 11104749	831	575	807
VOE 11104749	831	700	1131
VOE 11109241	261	200	269
VOE 11109241	261	300	273
VOE 11109241	261	400	277
VOE 11109241	261	500	281
VOE 11110175	256	200	251
VOE 11110176	256	200	251
VOE 11110498	258	250	257
VOE 11110683	235	400	187
VOE 11110683	235	410	189
VOE 11110708	235	400	187
VOE 11110708	235	410	189
VOE 11110709	235	400	187
VOE 11110737	235	400	187
VOE 11110738	235	400	187
VOE 11110738	235	410	189
VOE 11113885	880	200	947
VOE 11113885	880	250	949
VOE 11113885	880	260	951
VOE 11116814	897	300	1011
VOE 11117464	362	300	393
VOE 11117464	860	310	881
VOE 11117464	860	550	897
VOE 11117464	881	100	967
VOE 11117464	881	125	971
VOE 11117464	881	150	975
VOE 11117464	881	160	979
VOE 11152167	269	200	307
VOE 11164585	362	2100	401
VOE 11164693	880	100	941
VOE 11164693	880	150	943
VOE 11164693	880	160	945
VOE 11164693	880	200	947
VOE 11164693	880	250	949
VOE 11164693	880	260	951
VOE 11170006	356	300	377
VOE 11170006	356	600	383
VOE 11170006	371	200	457
VOE 11170064	261	200	269
VOE 11170064	261	300	273
VOE 11170064	261	400	277
VOE 11170064	261	500	281
VOE 11170082	269	100	305
VOE 11170087	362	2100	401
VOE 11170099	269	100	305
VOE 11170100	269	100	305
VOE 11170321	321	110	351
VOE 11172907	234	100	163
VOE 11172907	234	110	165
VOE 11180157	897	100	1001
VOE 11180158	897	100	1001
VOE 11200955	880	100	941
VOE 11200955	880	150	943
VOE 11200955	880	160	945
VOE 11201898	880	100	941
VOE 11201898	880	150	943
VOE 11201898	880	160	945
VOE 11201899	880	100	941
VOE 11201899	880	150	943
VOE 11201899	880	160	945
VOE 11203464	843	100	837
VOE 11203464	843	150	839
VOE 11203464	843	160	841
VOE 11203848	831	100	789
VOE 11203848	831	200	791
VOE 11203848	831	300	793
VOE 11203848	831	400	795
VOE 11203865	831	100	789
VOE 11203865	831	200	791
VOE 11203865	831	300	793
VOE 11203865	831	400	795
VOE 11203865	831	575	807

Part No	Group	Sect	Page	Part No	Group	Sect	Page	Part No	Group	Sect	Page	Part No	Group	Sect	Page	Part No	Group	Sect	Page
VOE 11203992	818	100	727	VOE 11204294	818	900	743	VOE 11204984	880	360	957	VOE 11205743	860	250	875	VOE 11205959	836	200	813
VOE 11203992	818	200	729	VOE 11204475	880	200	947	VOE 11204984	880	500	965	VOE 11205768	810	200	711	VOE 11205962	836	200	813
VOE 11203992	818	300	731	VOE 11204475	880	250	949	VOE 11205297	843	100	837	VOE 11205768	810	250	713	VOE 11206002	880	200	947
VOE 11203992	818	400	733	VOE 11204475	880	260	951	VOE 11205297	843	150	839	VOE 11205768	810	260	715	VOE 11206002	880	250	949
VOE 11203992	818	500	735	VOE 11204591	860	300	879	VOE 11205297	843	160	841	VOE 11205821	831	500	797	VOE 11206002	880	260	951
VOE 11203992	818	600	737	VOE 11204663	831	500	797	VOE 11205358	843	200	845	VOE 11205821	831	550	801	VOE 11206010	843	250	849
VOE 11203992	818	700	739	VOE 11204727	843	100	837	VOE 11205358	843	250	847	VOE 11205821	831	550	801	VOE 11206015	860	250	875
VOE 11203992	818	800	741	VOE 11204727	843	150	839	VOE 11205358	843	260	851	VOE 11205822	831	500	799	VOE 11206018	880	300	953
VOE 11203992	818	900	743	VOE 11204727	843	160	841	VOE 11205376	831	500	797	VOE 11205832	363	100	403	VOE 11206018	880	350	955
VOE 11204061	843	200	845	VOE 11204765	843	200	845	VOE 11205376	831	550	801	VOE 11205832	363	150	405	VOE 11206018	880	360	957
VOE 11204061	843	250	847	VOE 11204765	843	250	847	VOE 11205376	831	575	805	VOE 11205832	363	160	407	VOE 11206093	843	200	845
VOE 11204081	818	100	727	VOE 11204766	843	200	845	VOE 11205376	831	600	809	VOE 11205847	880	400	959	VOE 11206093	843	250	847
VOE 11204081	818	1000	745	VOE 11204766	843	250	847	VOE 11205402	831	550	803	VOE 11205847	880	450	961	VOE 11206093	843	260	853
VOE 11204081	818	200	729	VOE 11204772	872	100	921	VOE 11205402	831	575	805	VOE 11205847	880	460	963	VOE 11294093	354	100	369
VOE 11204081	818	300	731	VOE 11204772	872	150	923	VOE 11205414	872	100	921	VOE 11205856	363	100	403	VOE 11294093	363	100	403
VOE 11204081	818	400	733	VOE 11204775	872	100	921	VOE 11205414	872	150	923	VOE 11205856	363	150	405	VOE 11294093	371	1000	473
VOE 11204081	818	500	735	VOE 11204775	872	150	923	VOE 11205589	880	400	959	VOE 11205856	363	160	407	VOE 11294093	371	1150	483
VOE 11204081	818	600	737	VOE 11204796	843	250	847	VOE 11205589	880	450	961	VOE 11205867	810	100	697	VOE 11294093	380	100	517
VOE 11204081	818	700	739	VOE 11204796	843	260	851	VOE 11205619	860	450	893	VOE 11205867	810	125	699	VOE 11294093	810	100	697
VOE 11204081	818	800	741	VOE 11204797	843	250	849	VOE 11205620	860	450	893	VOE 11205867	810	135	701	VOE 11294093	810	150	705
VOE 11204081	818	900	743	VOE 11204797	843	260	851	VOE 11205621	860	450	893	VOE 11205867	810	145	703	VOE 11294093	810	200	711
VOE 11204214	831	100	789	VOE 11204798	843	250	849	VOE 11205643	860	450	893	VOE 11205904	810	200	711	VOE 11294093	831	100	789
VOE 11204214	831	200	791	VOE 11204798	843	260	853	VOE 11205676	831	100	789	VOE 11205904	810	250	713	VOE 11294093	831	500	797
VOE 11204214	831	400	795	VOE 11204799	843	250	849	VOE 11205676	831	200	791	VOE 11205904	810	260	715	VOE 11294093	843	100	837
VOE 11204217	880	200	947	VOE 11204799	843	260	853	VOE 11205676	831	300	793	VOE 11205910	831	500	797	VOE 11294093	843	200	845
VOE 11204217	880	250	949	VOE 11204855	810	150	705	VOE 11205676	831	400	795	VOE 11205910	831	550	801	VOE 11294093	872	100	921
VOE 11204217	880	260	951	VOE 11204855	810	175	707	VOE 11205676	831	575	807	VOE 11205924	363	100	403	VOE 11294093	880	100	941
VOE 11204294	818	100	727	VOE 11204855	810	185	709	VOE 11205679	860	300	879	VOE 11205924	363	150	405	VOE 11294093	880	200	947
VOE 11204294	818	1000	745	VOE 11204864	860	300	879	VOE 11205685	860	300	879	VOE 11205924	363	160	407	VOE 11294093	880	300	953
VOE 11204294	818	200	729	VOE 11204869	843	250	847	VOE 11205713	843	200	845	VOE 11205925	363	100	403	VOE 11294093	880	400	959
VOE 11204294	818	300	731	VOE 11204869	843	260	851	VOE 11205713	843	250	847	VOE 11205925	363	150	405	VOE 11294094	354	100	369
VOE 11204294	818	400	733	VOE 11204884	843	250	849	VOE 11205713	843	260	851	VOE 11205925	363	160	407	VOE 11294094	363	100	403
VOE 11204294	818	500	735	VOE 11204975	810	150	705	VOE 11205720	843	200	845	VOE 11205934	831	100	789	VOE 11294094	371	1000	473
VOE 11204294	818	600	737	VOE 11204975	810	175	707	VOE 11205720	843	250	847	VOE 11205934	831	200	791	VOE 11294094	371	1150	483
VOE 11204294	818	700	739	VOE 11204975	810	185	709	VOE 11205720	843	260	851	VOE 11205934	831	400	795	VOE 11294094	380	100	517
VOE 11204294	818	800	741	VOE 11204975	836	200	813	VOE 11205742	860	250	875	VOE 11205958	836	200	813	VOE 11294094	810	100	697

NUMERICAL INDEX
INDICE DE NÚMERO
ÍNDICE NUMÉRICO

RÉPERTOIRE DE NUMÉROS

Catalogue id 20629 | Group 10
Issue 20032270-E | Page 1610

Part No	Group	Sect	Page
VOE 11294094	810	150	705
VOE 11294094	810	200	711
VOE 11294094	831	100	789
VOE 11294094	831	500	797
VOE 11294094	843	100	837
VOE 11294094	843	200	845
VOE 11294094	872	100	921
VOE 11294094	880	100	941
VOE 11294094	880	200	947
VOE 11294094	880	300	953
VOE 11294094	880	400	959
VOE 11305436	371	3000	503
VOE 11305833	924	4000	1469
VOE 11305833	924	4300	1473
VOE 11305834	924	4000	1469
VOE 11305834	924	4300	1473
VOE 11306030	924	4000	1469
VOE 11306030	924	4300	1473
VOE 11306031	924	4000	1469
VOE 11306031	924	4300	1473
VOE 11306032	924	4000	1469
VOE 11381207	398	125	541
VOE 11381207	398	200	545
VOE 11381209	398	100	539
VOE 11381209	398	1000	561
VOE 11381209	398	150	543
VOE 11381460	398	500	551
VOE 11381465	398	300	547
VOE 11381465	398	400	549
VOE 11411003	914	6000	1315
VOE 11412071	880	100	941
VOE 11412071	880	150	943
VOE 11412071	880	160	945
VOE 11412071	880	200	947
VOE 11412071	880	250	949
VOE 11412071	880	260	951
VOE 11412566	831	500	797
VOE 11412566	831	550	801
VOE 11412785	880	100	941
VOE 11412785	880	150	943
VOE 11412785	880	160	945
VOE 11412785	880	200	947
VOE 11412785	880	250	949
VOE 11412785	880	260	951
VOE 11417147	925	120	1479
VOE 11417147	925	160	1487
VOE 11419486	386	300	527
VOE 11419486	386	350	529
VOE 11428010	364	100	417
VOE 11428010	364	150	419
VOE 11428011	356	6100	387
VOE 11428011	364	300	425
VOE 11428013	362	2100	401
VOE 11428013	364	300	425
VOE 11428014	364	100	417
VOE 11428014	364	150	419
VOE 11428015	364	200	421
VOE 11428016	364	300	425
VOE 11428051	286	100	315
VOE 11428051	286	150	319
VOE 11428051	286	150	319
VOE 11428051	371	200	453
VOE 11428051	371	700	465
VOE 11428051	371	700	467
VOE 11428051	371	800	469
VOE 11428051	371	800	471
VOE 11428051	372	300	515
VOE 11428052	286	100	315
VOE 11428052	286	150	319
VOE 11428052	286	150	319
VOE 11428052	371	200	453
VOE 11428052	371	800	469
VOE 11428053	356	300	377
VOE 11428053	356	600	383
VOE 11428054	356	300	377
VOE 11428054	356	600	383
VOE 11428055	371	1100	475
VOE 11428055	371	1100	475
VOE 11428055	371	1120	479
VOE 11428055	371	1120	479
VOE 11428055	371	700	465
VOE 11428055	371	800	469
VOE 11428056	371	1100	475
VOE 11428056	371	1100	475
VOE 11428056	371	1120	479
VOE 11428056	371	1120	479
VOE 11428056	371	800	469
VOE 11428059	371	200	453
VOE 11428059	371	700	467
VOE 11428059	371	800	471
VOE 11428060	371	200	453
VOE 11428061	371	700	465
VOE 11428061	371	700	467
VOE 11428061	371	800	471
VOE 11428061	371	800	469
VOE 11428062	371	800	469
VOE 11428063	371	1100	475
VOE 11428063	371	1100	475
VOE 11428063	371	1120	479
VOE 11428063	371	1120	479
VOE 11428063	371	700	467
VOE 11428063	371	800	471
VOE 11428064	371	1100	475
VOE 11428064	371	1100	475
VOE 11428064	371	1120	479
VOE 11428064	371	1120	479
VOE 11428065	371	1120	479
VOE 11428065	371	200	453
VOE 11428066	371	1120	479
VOE 11428066	371	200	453
VOE 11428067	371	200	453
VOE 11428067	371	700	465
VOE 11428067	371	700	467
VOE 11428067	371	800	469
VOE 11428067	371	800	471
VOE 11428068	371	200	453
VOE 11428068	371	800	469
VOE 11428069	398	100	539
VOE 11428069	398	125	541
VOE 11428069	398	150	543
VOE 11428069	398	200	545
VOE 11428069	398	300	547
VOE 11428069	398	400	549
VOE 11428069	398	500	551
VOE 11428069	398	600	553
VOE 11428069	398	700	555
VOE 11428069	398	800	557
VOE 11428069	398	900	559
VOE 11428070	398	100	539
VOE 11428070	398	125	541
VOE 11428070	398	150	543
VOE 11428070	398	200	545
VOE 11428070	398	300	547
VOE 11428070	398	400	549
VOE 11428070	398	500	551
VOE 11428070	398	600	553
VOE 11428070	398	700	555
VOE 11428070	398	800	557
VOE 11428070	398	900	559
VOE 11428079	371	1120	479
VOE 11428079	371	200	453
VOE 11428080	371	1120	479
VOE 11428080	371	200	453
VOE 11428081	371	1100	475
VOE 11428081	371	1100	475
VOE 11428081	371	1120	479
VOE 11428081	371	200	453
VOE 11428082	371	1100	475
VOE 11428082	371	1100	475
VOE 11428082	371	1120	479
VOE 11428082	371	200	453
VOE 11428083	371	200	453
VOE 11428084	371	200	453
VOE 11428085	371	1100	475
VOE 11428085	371	1120	479
VOE 11428085	371	200	453
VOE 11428086	371	1100	475
VOE 11428086	371	1120	479
VOE 11428086	371	200	453
VOE 11428088	356	600	383
VOE 11428088	398	600	553
VOE 11428088	398	700	555
VOE 11428088	398	800	557
VOE 11428088	398	900	559
VOE 11428093	356	600	383
VOE 11428093	398	600	553
VOE 11428093	398	700	555
VOE 11428093	398	800	557
VOE 11428093	398	900	559
VOE 11428128	364	100	417
VOE 11428128	364	150	419
VOE 11428128	364	400	427
VOE 11428138	364	100	417
VOE 11428138	364	150	419
VOE 11428143	398	600	553
VOE 11428143	398	700	555
VOE 11428143	398	800	557
VOE 11428143	398	900	559
VOE 11428146	364	200	421
VOE 11428148	364	200	421

Part No	Group	Sect	Page
VOE 11428159	364	200	421
VOE 11428160	364	300	425
VOE 11431708	261	200	269
VOE 11431708	261	300	273
VOE 11431708	261	400	277
VOE 11431708	261	500	281
VOE 11443400	870	400	913
VOE 11443400	874	400	931
VOE 11443993	398	1000	561
VOE 11443993	398	600	553
VOE 11443993	398	700	555
VOE 11443993	398	800	557
VOE 11443993	398	900	559
VOE 1164-20021	715	200	625
VOE 1164-20031	715	200	625
VOE 11700258	212	100	93
VOE 11700258	217	100	127
VOE 11700258	235	300	183
VOE 11700373	214	100	107
VOE 11700373	214	110	109
VOE 11705909	256	200	251
VOE 11705910	256	200	251
VOE 11705911	256	200	251
VOE 11705988	914	800	1243
VOE 11705989	914	800	1243
VOE 11705990	914	1600	1257
VOE 11705990	914	800	1243
VOE 11705991	914	800	1243
VOE 11705992	914	800	1243
VOE 11705993	914	800	1243
VOE 11705994	914	1600	1257
VOE 11705994	914	800	1243
VOE 11705995	914	1600	1257
VOE 11705995	914	800	1243
VOE 11705997	914	1600	1257
VOE 11705997	914	800	1243
VOE 11705998	914	1600	1257
VOE 11705998	914	800	1243
VOE 11706002	914	1600	1257
VOE 11706002	914	800	1243
VOE 11706094	914	1600	1257
VOE 11706095	914	1600	1257
VOE 11706100	914	1600	1257
VOE 11706967	914	1100	1247
VOE 11706967	914	1200	1251
VOE 11708658	914	2300	1271
VOE 11708658	914	2500	1287
VOE 11708658	914	2800	1297
VOE 11708658	914	2800	1297
VOE 11708660	914	2300	1271
VOE 11708661	914	2300	1271
VOE 11708661	914	2500	1287
VOE 11708661	914	2800	1297
VOE 11708661	914	2800	1297
VOE 11709635	263	100	291
VOE 11710987	234	350	173
VOE 11712384	321	110	351
VOE 11712676	924	150	1405
VOE 11715069	852	120	859
VOE 11800416	852	200	865
VOE 11803437	914	3500	1301
VOE 11803693	362	200	391
VOE 11803693	362	350	395
VOE 11803693	371	2100	493
VOE 11806303	286	100	315
VOE 11806303	371	3100	505
VOE 11806306	286	100	315
VOE 11806306	350	300	361
VOE 11806306	356	300	377
VOE 11806306	356	600	383
VOE 11806306	362	350	395
VOE 11806306	371	1100	475
VOE 11806306	371	200	457
VOE 11806306	371	2100	493
VOE 12749482	371	1150	483
VOE 12749482	371	1175	485
VOE 12749482	371	1200	487
VOE 12749483	371	1150	483
VOE 12749483	371	1175	485
VOE 12749483	371	1200	487
VOE 1304841	363	100	403
VOE 1304841	363	150	405
VOE 1304841	363	160	407
VOE 1307048	286	100	315
VOE 1307048	286	150	319
VOE 1307048	286	150	319
VOE 13930447	310	100	341
VOE 13930447	310	200	343
VOE 13930908	810	200	711
VOE 13930908	810	250	713
VOE 13930908	810	260	715
VOE 13930908	810	270	717
VOE 13933852	911	600	1127
VOE 13933852	911	650	1129
VOE 13933852	916	110	1327
VOE 13933852	916	120	1329
VOE 13933852	916	2000	1377
VOE 13933852	916	2200	1385
VOE 13933852	916	2200	1387
VOE 13933852	916	2250	1389
VOE 13933857	914	2000	1263
VOE 13933857	914	2200	1269
VOE 13933857	914	2300	1271
VOE 13933857	914	2400	1273
VOE 13933857	914	2450	1275
VOE 13933857	914	2450	1275
VOE 13933857	914	2460	1279
VOE 13933857	914	2470	1283
VOE 13933857	914	2480	1285
VOE 13933857	914	2500	1287
VOE 13933857	914	2600	1291
VOE 13933857	914	2700	1295
VOE 13933857	914	2800	1297
VOE 13933857	914	300	1213
VOE 13933857	914	350	1217
VOE 13933857	914	3500	1301
VOE 13933857	914	400	1221
VOE 13933857	914	450	1225
VOE 13933857	914	5000	1307
VOE 13933857	914	5100	1311
VOE 13933857	916	300	1337
VOE 13933857	916	600	1351
VOE 13933858	911	300	1117
VOE 13933858	914	2000	1263
VOE 13933858	914	2000	1263
VOE 13933858	914	2200	1269
VOE 13933858	914	2200	1269
VOE 13933858	914	2300	1271
VOE 13933858	914	2400	1273
VOE 13933858	914	2450	1275
VOE 13933858	914	2460	1279
VOE 13933858	914	2460	1281
VOE 13933858	914	2470	1283
VOE 13933858	914	2480	1285
VOE 13933858	914	2500	1287
VOE 13933858	914	2550	1289
VOE 13933858	914	2600	1291
VOE 13933858	914	2700	1295
VOE 13933858	914	2800	1297
VOE 13933858	914	2850	1299
VOE 13933858	914	300	1213
VOE 13933858	914	350	1217
VOE 13933858	914	3500	1301
VOE 13933858	914	3600	1303
VOE 13933858	914	3650	1305
VOE 13933858	914	400	1221
VOE 13933858	914	450	1225
VOE 13933858	914	500	1233
VOE 13933858	914	5000	1307
VOE 13933858	914	5100	1311
VOE 13933858	914	550	1237
VOE 13933858	924	300	1413
VOE 13933858	924	350	1415
VOE 13933858	924	360	1417
VOE 13933859	914	2600	1291
VOE 13933859	914	300	1213
VOE 13933859	914	350	1217
VOE 13933859	914	500	1231
VOE 13933859	914	550	1237
VOE 13933859	914	6100	1317
VOE 13933860	911	300	1117
VOE 13933860	914	2460	1279
VOE 13933860	914	2460	1279
VOE 13933860	914	2800	1297
VOE 13933860	914	400	1221
VOE 13933860	914	450	1225
VOE 13933862	916	300	1337
VOE 13933864	911	1600	1137
VOE 13933864	914	500	1229
VOE 13933864	914	550	1235
VOE 13933864	916	300	1337
VOE 13933866	924	1200	1451
VOE 13933867	914	6100	1317
VOE 13933867	916	1200	1367
VOE 13933867	916	1500	1373
VOE 13933867	916	3000	1395
VOE 13933867	924	1100	1449
VOE 13933867	924	1200	1451
VOE 13933868	911	700	1131

NUMERICAL INDEX
INDICE DE NÚMERO
ÍNDICE NUMÉRICO

RÉPERTOIRE DE NUMÉROS

NUMERICAL INDEX
INDICE DE NÚMERO
ÍNDICE NUMÉRICO

RÉPERTOIRE DE NUMÉROS

Part No	Group	Sect	Page
VOE 13933868	914	100	1201
VOE 13933868	914	150	1205
VOE 13933868	914	500	1229
VOE 13933868	914	550	1235
VOE 13933868	916	1200	1367
VOE 13933868	916	1500	1373
VOE 13933868	916	300	1339
VOE 13933868	916	3100	1397
VOE 13933868	924	1000	1441
VOE 13933868	924	1010	1443
VOE 13933868	924	1050	1445
VOE 13933872	911	1600	1137
VOE 13933872	924	1000	1441
VOE 13933872	924	1010	1443
VOE 13933872	924	1050	1445
VOE 13933900	914	100	1201
VOE 13933900	914	150	1205
VOE 13933900	914	200	1209
VOE 13933900	914	250	1211
VOE 13933900	914	6100	1317
VOE 13933900	924	300	1413
VOE 13933900	924	350	1415
VOE 13933900	924	360	1417
VOE 13933905	914	2200	1269
VOE 13933905	914	2470	1283
VOE 13933905	914	2700	1295
VOE 13933905	914	400	1221
VOE 13933905	914	5000	1307
VOE 13933905	914	5100	1311
VOE 13933905	914	6100	1317
VOE 13933910	914	500	1229
VOE 13933910	914	550	1235
VOE 13933917	924	4000	1469
VOE 13933917	924	4300	1473
VOE 13933922	914	6100	1317
VOE 13933922	916	1200	1367
VOE 13933922	916	1500	1373
VOE 13933922	916	3000	1395
VOE 13933922	916	3100	1397
VOE 13933922	924	1100	1449
VOE 13933922	924	1200	1451
VOE 13933923	911	300	1117
VOE 13933923	911	310	1119
VOE 13933923	911	700	1131
VOE 13933923	914	100	1201
VOE 13933923	914	150	1205
VOE 13933923	914	500	1229
VOE 13933923	914	550	1235
VOE 13933923	914	6100	1317
VOE 13933923	916	1200	1367
VOE 13933923	916	1500	1373
VOE 13933923	924	1000	1441
VOE 13933923	924	1000	1441
VOE 13933923	924	1000	1441
VOE 13933923	924	1010	1443
VOE 13933923	924	1050	1445
VOE 13933923	924	1600	1453
VOE 13933935	911	300	1117
VOE 13933936	914	400	1221
VOE 13933936	914	450	1225
VOE 13933936	914	5000	1307
VOE 13933936	916	1200	1367
VOE 13933936	916	1500	1373
VOE 13940090	286	100	315
VOE 13940090	331	100	355
VOE 13940090	331	110	357
VOE 13940090	371	250	459
VOE 13940090	372	100	507
VOE 13940090	372	110	509
VOE 13940090	372	120	511
VOE 13940090	372	300	515
VOE 13940090	827	200	783
VOE 13940090	836	200	813
VOE 13940090	843	200	845
VOE 13940090	843	250	847
VOE 13940090	843	260	851
VOE 13940090	880	100	941
VOE 13940090	880	150	943
VOE 13940090	880	160	945
VOE 13940090	880	200	947
VOE 13940090	880	250	949
VOE 13940090	880	260	951
VOE 13940090	881	100	967
VOE 13940090	881	100	969
VOE 13940090	881	125	971
VOE 13940090	881	125	973
VOE 13940090	881	150	975
VOE 13940090	881	150	977
VOE 13940090	881	160	981
VOE 13940090	881	160	979
VOE 13940097	831	100	789
VOE 13940097	831	200	791
VOE 13940097	831	300	793
VOE 13940097	831	400	795
VOE 13940097	831	575	807
VOE 13942668	810	100	697
VOE 13942668	810	145	703
VOE 13942672	860	350	885
VOE 13942672	860	400	889
VOE 13942672	860	410	891
VOE 13942672	860	6400	901
VOE 13945407	372	200	513
VOE 13945407	870	100	905
VOE 13945408	356	300	377
VOE 13945444	356	300	377
VOE 13945444	366	100	429
VOE 13945444	398	100	539
VOE 13945444	398	125	541
VOE 13945444	398	500	551
VOE 13945444	398	800	557
VOE 13945444	860	550	897
VOE 13945444	872	100	921
VOE 13945444	872	150	923
VOE 13946173	235	250	181
VOE 13946173	256	300	253
VOE 13946173	286	100	315
VOE 13946173	371	100	447
VOE 13946173	371	700	467
VOE 13946173	386	350	529
VOE 13946173	398	1000	561
VOE 13946173	860	310	881
VOE 13946173	860	410	891
VOE 13946173	870	100	905
VOE 13946173	911	200	1113
VOE 13946173	914	2460	1279
VOE 13946173	914	3600	1303
VOE 13946173	914	3650	1305
VOE 13946173	924	300	1413
VOE 13946173	924	350	1415
VOE 13946173	992	5000	1597
VOE 13946329	258	200	255
VOE 13946544	234	300	171
VOE 13946544	286	100	315
VOE 13946544	371	100	447
VOE 13946544	372	200	513
VOE 13946544	393	100	535
VOE 13946544	836	100	811
VOE 13946544	836	200	813
VOE 13946544	852	110	857
VOE 13946544	852	120	859
VOE 13946544	881	125	971
VOE 13946544	881	150	975
VOE 13946544	881	160	981
VOE 13946544	881	200	983
VOE 13946544	881	210	985
VOE 13946556	371	3000	503
VOE 13946602	235	200	177
VOE 13946752	258	200	255
VOE 13946752	372	110	509
VOE 13946752	372	120	511
VOE 13946752	860	310	881
VOE 13946752	860	310	881
VOE 13946752	870	100	905
VOE 13946752	870	200	909
VOE 13946752	874	100	927
VOE 13946817	261	300	275
VOE 13946817	261	400	279
VOE 13946817	261	500	281
VOE 13946934	387	100	531
VOE 13946934	387	300	533
VOE 13946934	881	200	983
VOE 13946934	881	210	985
VOE 13946934	914	1100	1249
VOE 13946934	924	4200	1471
VOE 13947281	210	120	73
VOE 13947281	210	225	81
VOE 13947281	212	100	93
VOE 13947281	215	300	115
VOE 13947281	215	310	117
VOE 13947281	223	100	147
VOE 13947281	223	100	147
VOE 13947281	223	110	153
VOE 13947281	254	610	229
VOE 13947281	262	200	287
VOE 13947281	262	210	289
VOE 13947281	263	500	303
VOE 13947542	263	200	295
VOE 13947542	875	100	939
VOE 13947621	210	120	73
VOE 13947621	210	225	81

Part No	Group	Sect	Page	Part No	Group	Sect	Page	Part No	Group	Sect	Page	Part No	Group	Sect	Page	Part No	Group	Sect	Page
VOE 13947621	211	100	87	VOE 13949278	836	100	811	VOE 13955900	350	300	361	VOE 13963103	831	500	797	VOE 13965186	870	100	905
VOE 13947621	211	110	91	VOE 13949278	836	200	813	VOE 13955900	363	300	411	VOE 13965175	258	200	255	VOE 13965187	870	6000	919
VOE 13947621	212	100	93	VOE 13949278	880	300	953	VOE 13955900	715	7700	633	VOE 13965175	263	200	295	VOE 13965187	881	100	969
VOE 13947621	215	300	115	VOE 13949278	880	350	955	VOE 13955900	818	100	727	VOE 13965175	363	100	403	VOE 13965187	881	125	971
VOE 13947621	215	310	117	VOE 13949278	880	360	957	VOE 13955900	818	1000	745	VOE 13965175	363	150	405	VOE 13965187	881	150	975
VOE 13947621	255	110	245	VOE 13949445	974	3000	1521	VOE 13955900	818	200	729	VOE 13965175	363	160	407	VOE 13965187	881	160	979
VOE 13947621	263	500	303	VOE 13949445	975	3000	1575	VOE 13955900	818	300	731	VOE 13965175	810	150	705	VOE 13965189	362	200	391
VOE 13947621	924	100	1403	VOE 13949445	975	3200	1583	VOE 13955900	818	400	733	VOE 13965175	810	175	707	VOE 13965192	810	200	711
VOE 13947622	223	100	147	VOE 13949445	975	3300	1587	VOE 13955900	818	500	735	VOE 13965175	810	185	709	VOE 13965192	810	250	713
VOE 13947622	223	110	151	VOE 13949578	251	200	203	VOE 13955900	818	600	737	VOE 13965175	870	400	913	VOE 13965192	810	260	715
VOE 13947622	234	100	163	VOE 13949578	251	210	205	VOE 13955900	818	700	739	VOE 13965175	874	400	931	VOE 13965193	810	6000	719
VOE 13947622	234	110	165	VOE 13949578	254	750	231	VOE 13955900	818	800	741	VOE 13965175	875	100	939	VOE 13965194	387	300	533
VOE 13947622	235	200	177	VOE 13949578	293	300	325	VOE 13955900	818	900	743	VOE 13965175	881	125	973	VOE 13965220	860	310	881
VOE 13947622	235	250	179	VOE 13949578	293	400	329	VOE 13955900	837	100	817	VOE 13965175	881	150	977	VOE 13965220	870	100	905
VOE 13947622	254	300	217	VOE 13949927	912	200	1155	VOE 13955900	837	150	819	VOE 13965175	881	160	981	VOE 13969011	212	110	95
VOE 13947622	262	200	287	VOE 13949927	912	600	1169	VOE 13955900	837	170	821	VOE 13965175	881	200	983	VOE 13969011	223	110	151
VOE 13947622	262	210	289	VOE 13949997	254	200	215	VOE 13955900	860	300	879	VOE 13965175	881	210	985	VOE 13969011	235	200	177
VOE 13947622	870	100	905	VOE 13955894	263	200	295	VOE 13955900	860	400	889	VOE 13965175	914	1700	1259	VOE 13969011	235	310	185
VOE 13947622	875	100	939	VOE 13955894	263	210	297	VOE 13955900	860	450	893	VOE 13965178	914	500	1231	VOE 13969160	398	100	539
VOE 13947622	924	100	1403	VOE 13955894	263	220	299	VOE 13960138	831	575	805	VOE 13965178	914	550	1237	VOE 13969160	398	125	541
VOE 13947624	217	110	129	VOE 13955894	286	100	315	VOE 13960138	880	200	947	VOE 13965185	860	250	875	VOE 13969160	398	150	543
VOE 13947625	254	800	233	VOE 13955894	371	200	457	VOE 13960138	880	250	949	VOE 13965185	860	300	879	VOE 13969160	398	200	545
VOE 13947628	223	100	147	VOE 13955894	371	250	459	VOE 13960143	363	200	409	VOE 13965185	860	310	881	VOE 13969160	398	300	547
VOE 13947628	223	110	151	VOE 13955894	716	100	635	VOE 13960143	363	6000	415	VOE 13965185	870	400	913	VOE 13969160	398	400	549
VOE 13947628	870	100	905	VOE 13955894	841	150	833	VOE 13960143	372	110	509	VOE 13965185	874	400	931	VOE 13969160	398	500	551
VOE 13947628	870	200	909	VOE 13955894	852	110	857	VOE 13960143	836	200	813	VOE 13965185	880	400	959	VOE 13969160	398	600	553
VOE 13947628	924	4000	1469	VOE 13955894	852	120	859	VOE 13960143	860	310	881	VOE 13965185	880	450	961	VOE 13969160	398	700	555
VOE 13947629	234	300	171	VOE 13955894	860	300	879	VOE 13960143	870	400	913	VOE 13965185	880	460	963	VOE 13969160	398	800	557
VOE 13948217	914	400	1223	VOE 13955894	880	400	959	VOE 13960143	874	400	931	VOE 13965185	881	125	971	VOE 13969160	398	900	559
VOE 13948217	914	450	1227	VOE 13955894	880	450	961	VOE 13960143	880	360	957	VOE 13965185	881	150	975	VOE 13969162	372	100	507
VOE 13948356	860	310	881	VOE 13955894	880	460	963	VOE 13960143	880	500	965	VOE 13965185	881	160	979	VOE 13969162	372	110	509
VOE 13948700	912	2500	1189	VOE 13955897	261	200	271	VOE 13960145	992	5000	1599	VOE 13965185	914	1700	1259	VOE 13969162	372	120	511
VOE 13948937	715	7700	633	VOE 13955897	286	100	315	VOE 13961965	371	1000	473	VOE 13965185	914	1700	1261	VOE 13969599	831	500	799
VOE 13949278	363	100	403	VOE 13955897	860	400	889	VOE 13961965	371	1100	475	VOE 13965186	836	200	813	VOE 13969599	831	575	805
VOE 13949278	363	150	405	VOE 13955897	860	410	891	VOE 13961965	371	1120	479	VOE 13965186	860	250	875	VOE 13969737	393	100	535
VOE 13949278	363	160	407	VOE 13955897	992	5000	1599	VOE 13963059	975	3200	1583	VOE 13965186	860	300	879	VOE 13969737	881	125	973

NUMERICAL INDEX
INDICE DE NÚMERO
ÍNDICE NUMÉRICO

RÉPERTOIRE DE NUMÉROS

NUMERICAL INDEX
INDICE DE NÚMERO
ÍNDICE NUMÉRICO

RÉPERTOIRE DE NUMÉROS

Catalogue id 20629 | Group 10
Issue 20032270-E | Page 1614

Part No	Group	Sect	Page
VOE 13969737	881	150	977
VOE 13969737	881	160	981
VOE 13969737	914	1700	1259
VOE 13970778	364	150	419
VOE 13971095	870	100	905
VOE 13971095	870	200	909
VOE 13971095	874	100	929
VOE 13971098	356	400	379
VOE 13971098	836	200	815
VOE 13971098	843	200	845
VOE 13971098	843	250	847
VOE 13971098	843	260	853
VOE 13971098	870	200	909
VOE 13971098	874	100	927
VOE 13974682	371	1000	473
VOE 13974682	371	1100	475
VOE 13974682	371	1120	479
VOE 13974682	831	500	797
VOE 13974682	831	550	801
VOE 13974682	831	575	805
VOE 14016673	371	800	471
VOE 14025152	914	6000	1315
VOE 14203992	818	1000	745
VOE 14211860	916	450	1345
VOE 14213026	371	1000	473
VOE 14213026	371	1100	475
VOE 14213026	371	1120	479
VOE 14213026	371	1175	485
VOE 14213026	371	1200	487
VOE 14213266	235	200	177
VOE 14260472	371	100	447
VOE 14346322	371	1100	477
VOE 14346322	371	1120	481
VOE 14346322	371	2100	493
VOE 14346322	398	600	553
VOE 14346322	398	700	555
VOE 14346322	398	800	557
VOE 14346322	398	900	559
VOE 14370881	350	300	361
VOE 14370881	371	1120	479
VOE 14370883	371	200	457
VOE 14370883	386	200	525
VOE 14370885	286	100	315
VOE 14370885	286	150	319
VOE 14370885	286	150	319
VOE 14370889	286	100	315
VOE 14370889	286	150	319
VOE 14370889	286	150	319
VOE 14376991	269	200	307
VOE 14386450	870	100	903
VOE 14387899	870	100	903
VOE 14388605	263	200	295
VOE 14500124	914	1200	1251
VOE 14500125	914	1100	1249
VOE 14500125	914	1200	1251
VOE 14500129	914	1100	1249
VOE 14500130	914	1200	1253
VOE 14500137	914	1100	1249
VOE 14500291	254	100	211
VOE 14500291	263	200	295
VOE 14500291	356	300	377
VOE 14500291	356	600	383
VOE 14500291	362	600	399
VOE 14500291	363	350	413
VOE 14500291	367	600	443
VOE 14500291	371	200	457
VOE 14500291	387	300	533
VOE 14500291	974	1300	1517
VOE 14500291	975	1000	1541
VOE 14500291	975	1000	1541
VOE 14500291	975	1100	1543
VOE 14500291	975	1100	1543
VOE 14500291	975	1200	1549
VOE 14500291	975	1200	1549
VOE 14500291	975	1300	1551
VOE 14500291	975	1300	1551
VOE 14500291	975	1400	1557
VOE 14500291	975	1400	1557
VOE 14500291	975	1500	1561
VOE 14500291	992	5500	1601
VOE 14500292	210	150	75
VOE 14500292	254	100	211
VOE 14500292	363	200	409
VOE 14500292	363	6000	415
VOE 14500292	371	250	459
VOE 14500292	870	6000	919
VOE 14500292	875	100	939
VOE 14500292	992	5000	1597
VOE 14500293	350	300	361
VOE 14500293	352	200	367
VOE 14500293	356	6100	387
VOE 14500293	362	2100	401
VOE 14500293	371	200	457
VOE 14500293	371	250	459
VOE 14500293	992	5000	1597
VOE 14500294	254	200	215
VOE 14500294	992	5500	1601
VOE 14500295	286	150	319
VOE 14500295	870	100	903
VOE 14500295	870	200	907
VOE 14500295	874	100	927
VOE 14500295	916	3000	1395
VOE 14500295	992	5000	1597
VOE 14500297	210	120	73
VOE 14500297	212	350	99
VOE 14500297	371	2200	495
VOE 14500298	234	360	175
VOE 14500298	261	200	269
VOE 14500298	261	300	273
VOE 14500298	261	400	277
VOE 14500298	261	500	281
VOE 14500402	912	2500	1187
VOE 14500403	912	2500	1187
VOE 14500404	912	2500	1187
VOE 14500405	912	2500	1187
VOE 14500408	912	2500	1187
VOE 14500409	912	2500	1187
VOE 14500410	912	2500	1189
VOE 14500411	912	2500	1189
VOE 14500412	912	2500	1189
VOE 14500564	914	1100	1249
VOE 14500661	875	100	937
VOE 14501383	852	110	857
VOE 14501383	852	120	859
VOE 14501408	914	100	1201
VOE 14501408	914	150	1205
VOE 14502048	911	300	1117
VOE 14502048	911	310	1119
VOE 14502405	492	2000	613
VOE 14502458	974	3000	1521
VOE 14502631	975	5000	1591
VOE 14502631	975	5100	1593
VOE 14502633	975	5000	1591
VOE 14502633	975	5100	1593
VOE 14502721	364	100	417
VOE 14502721	364	150	419
VOE 14502733	916	110	1327
VOE 14502733	916	120	1331
VOE 14502734	916	110	1327
VOE 14503053	364	100	417
VOE 14503053	364	150	419
VOE 14503346	916	900	1355
VOE 14503346	916	910	1357
VOE 14503680	881	100	967
VOE 14503680	881	125	971
VOE 14503680	881	150	975
VOE 14503680	881	160	979
VOE 14504237	870	400	913
VOE 14504237	874	400	931
VOE 14505515	870	100	903
VOE 14505515	870	200	907
VOE 14505515	874	100	927
VOE 14505557	912	2100	1181
VOE 14505557	912	2110	1183
VOE 14505558	912	2100	1181
VOE 14505558	912	2110	1183
VOE 14505560	912	2100	1181
VOE 14505560	912	2110	1183
VOE 14505561	912	2100	1181
VOE 14505561	912	2110	1183
VOE 14505562	912	2100	1181
VOE 14505562	912	2110	1183
VOE 14505563	912	2100	1181
VOE 14505563	912	2110	1183
VOE 14505564	912	2100	1181
VOE 14505564	912	2110	1183
VOE 14505565	912	2100	1181
VOE 14505565	912	2110	1183
VOE 14505568	912	2000	1177
VOE 14505569	912	2000	1177
VOE 14505569	912	3500	1195
VOE 14505570	912	2000	1177
VOE 14505572	912	2000	1177
VOE 14505572	912	3500	1195
VOE 14505573	912	2000	1177
VOE 14505574	912	2000	1177
VOE 14505575	912	2000	1177
VOE 14505576	912	2000	1177
VOE 14505577	912	2000	1177
VOE 14505581	975	3200	1583

Part No	Group	Sect	Page	Part No	Group	Sect	Page	Part No	Group	Sect	Page	Part No	Group	Sect	Page	Part No	Group	Sect	Page
VOE 14505737	431	110	575	VOE 14507748	916	1010	1363	VOE 14508630	363	300	411	VOE 14509337	870	500	915	VOE 14509621	371	100	445
VOE 14505738	431	110	575	VOE 14507748	916	1020	1365	VOE 14508632	363	300	411	VOE 14509338	870	500	917	VOE 14509621	914	300	1213
VOE 14505739	431	110	575	VOE 14507816	916	100	1321	VOE 14508638	363	300	411	VOE 14509339	870	500	915	VOE 14509621	914	350	1217
VOE 14505742	431	110	575	VOE 14507816	916	110	1325	VOE 14508639	363	100	403	VOE 14509340	870	500	917	VOE 14509713	897	200	1003
VOE 14505743	431	110	577	VOE 14507816	916	120	1329	VOE 14508639	363	150	405	VOE 14509340	874	500	933	VOE 14509713	897	210	1007
VOE 14505744	431	110	575	VOE 14507816	916	130	1333	VOE 14508639	363	160	407	VOE 14509341	870	500	915	VOE 14509713	897	220	1009
VOE 14505745	431	110	575	VOE 14507816	916	400	1341	VOE 14508837	821	6000	779	VOE 14509341	874	500	933	VOE 14510098	911	100	1109
VOE 14505746	431	110	575	VOE 14507816	916	500	1349	VOE 14508848	821	200	757	VOE 14509342	870	500	915	VOE 14510119	914	6100	1317
VOE 14505747	431	110	575	VOE 14507922	916	1300	1371	VOE 14508848	821	210	761	VOE 14509342	874	500	933	VOE 14510165	821	6000	779
VOE 14505748	431	110	575	VOE 14507923	916	1300	1371	VOE 14508848	821	250	765	VOE 14509343	870	500	915	VOE 14510165	827	200	783
VOE 14505749	431	110	575	VOE 14507978	827	200	783	VOE 14508848	821	300	767	VOE 14509343	874	500	933	VOE 14510560	269	100	305
VOE 14505751	431	110	575	VOE 14508024	831	100	789	VOE 14508848	821	310	769	VOE 14509345	870	500	915	VOE 14510586	256	100	247
VOE 14505752	431	110	575	VOE 14508024	831	200	791	VOE 14508848	821	320	773	VOE 14509345	874	500	933	VOE 14510586	256	150	249
VOE 14505753	431	110	577	VOE 14508024	831	300	793	VOE 14508903	974	3400	1523	VOE 14509346	870	500	915	VOE 14510586	256	200	251
VOE 14505753	431	110	575	VOE 14508024	831	400	795	VOE 14508911	431	300	579	VOE 14509346	874	500	933	VOE 14510705	916	1000	1359
VOE 14505754	431	110	575	VOE 14508024	831	575	807	VOE 14509020	916	1200	1367	VOE 14509348	870	500	915	VOE 14510755	897	100	997
VOE 14505755	431	110	575	VOE 14508024	860	410	891	VOE 14509020	916	1500	1373	VOE 14509348	874	500	933	VOE 14510755	897	100	997
VOE 14505756	431	110	575	VOE 14508060	398	150	543	VOE 14509259	875	100	937	VOE 14509351	870	500	915	VOE 14510827	975	3000	1575
VOE 14505757	431	110	575	VOE 14508060	398	200	545	VOE 14509262	875	100	937	VOE 14509351	874	500	933	VOE 14510827	975	3100	1579
VOE 14505765	916	1000	1359	VOE 14508060	398	400	549	VOE 14509264	875	100	937	VOE 14509352	870	500	915	VOE 14510828	975	3200	1585
VOE 14505765	916	1010	1363	VOE 14508060	398	900	559	VOE 14509266	875	100	937	VOE 14509352	874	500	933	VOE 14510892	975	3300	1587
VOE 14505765	916	1020	1365	VOE 14508060	875	100	937	VOE 14509271	875	100	937	VOE 14509356	870	500	915	VOE 14510898	916	2300	1391
VOE 14506431	256	100	247	VOE 14508061	870	100	905	VOE 14509272	875	100	937	VOE 14509357	870	500	915	VOE 14510985	371	200	457
VOE 14506431	256	150	249	VOE 14508075	912	2400	1185	VOE 14509275	875	100	937	VOE 14509361	870	500	915	VOE 14510985	371	250	459
VOE 14506689	775	100	641	VOE 14508096	881	200	983	VOE 14509281	431	300	579	VOE 14509361	874	500	933	VOE 14510985	914	300	1213
VOE 14506689	775	110	643	VOE 14508096	881	200	983	VOE 14509327	870	500	917	VOE 14509362	870	500	915	VOE 14510985	914	350	1217
VOE 14506689	775	150	645	VOE 14508096	881	210	985	VOE 14509328	870	500	915	VOE 14509363	870	500	915	VOE 14510988	912	200	1155
VOE 14506689	775	160	647	VOE 14508096	881	210	985	VOE 14509328	874	500	933	VOE 14509364	870	500	915	VOE 14511074	870	100	903
VOE 14506867	843	260	851	VOE 14508099	881	200	983	VOE 14509329	870	500	915	VOE 14509365	870	500	915	VOE 14511074	870	200	907
VOE 14507345	431	110	577	VOE 14508099	881	210	985	VOE 14509329	874	500	933	VOE 14509365	874	500	933	VOE 14511074	874	100	927
VOE 14507451	210	120	73	VOE 14508106	912	2400	1185	VOE 14509330	870	500	915	VOE 14509367	870	500	915	VOE 14511105	715	110	623
VOE 14507451	222	100	145	VOE 14508224	256	100	247	VOE 14509330	874	500	933	VOE 14509367	874	500	933	VOE 14511215	914	500	1233
VOE 14507529	912	3400	1191	VOE 14508417	916	2300	1391	VOE 14509331	870	500	915	VOE 14509373	870	500	915	VOE 14511415	870	100	903
VOE 14507603	875	100	937	VOE 14508418	916	2300	1391	VOE 14509331	874	500	933	VOE 14509374	870	500	917	VOE 14511415	870	200	907
VOE 14507705	443	200	607	VOE 14508586	914	6100	1317	VOE 14509336	870	500	917	VOE 14509568	256	100	247	VOE 14511415	870	500	917
VOE 14507748	916	1000	1359	VOE 14508588	914	6100	1317	VOE 14509336	874	500	933	VOE 14509568	256	150	249	VOE 14511415	870	6000	919

NUMERICAL INDEX
INDICE DE NÚMERO
ÍNDICE NUMÉRICO

RÉPERTOIRE DE NUMÉROS

Catalogue id	Group
20629	**10**
Issue	Page
20032270-E	**1615**

NUMERICAL INDEX
INDICE DE NÚMERO
ÍNDICE NUMÉRICO

RÉPERTOIRE DE NUMÉROS

Part No	Group	Sect	Page	Part No	Group	Sect	Page	Part No	Group	Sect	Page	Part No	Group	Sect	Page	Part No	Group	Sect	Page
VOE 14511453	371	200	457	VOE 14513423	912	700	1173	VOE 14514309	912	300	1157	VOE 14515579	718	700	639	VOE 14517941	975	3000	1575
VOE 14511459	875	100	937	VOE 14513599	912	2400	1185	VOE 14514309	912	700	1173	VOE 14515593	371	1000	473	VOE 14517941	975	3100	1579
VOE 14511486	916	2200	1387	VOE 14513666	924	3100	1465	VOE 14514330	870	400	913	VOE 14515827	431	400	583	VOE 14517941	975	3100	1579
VOE 14511487	916	2200	1385	VOE 14513669	924	3100	1465	VOE 14514330	874	400	931	VOE 14515828	431	400	583	VOE 14517943	975	3200	1583
VOE 14511643	441	600	605	VOE 14513753	852	110	857	VOE 14514339	350	300	361	VOE 14515829	431	400	583	VOE 14517943	975	3200	1583
VOE 14512070	975	3200	1585	VOE 14513753	852	120	859	VOE 14514339	352	200	367	VOE 14515830	431	400	583	VOE 14517946	975	3300	1587
VOE 14512071	974	3000	1521	VOE 14513754	852	110	857	VOE 14514378	356	500	381	VOE 14515831	431	400	583	VOE 14517949	975	3300	1587
VOE 14512139	916	110	1327	VOE 14513754	852	120	859	VOE 14514380	441	500	601	VOE 14515941	914	1500	1255	VOE 14518015	916	900	1355
VOE 14512139	916	120	1331	VOE 14513755	852	110	857	VOE 14514515	821	300	767	VOE 14516635	914	800	1243	VOE 14518015	916	910	1357
VOE 14512446	974	2100	1519	VOE 14513755	852	120	859	VOE 14514515	821	310	771	VOE 14516637	914	800	1243	VOE 14518516	441	600	603
VOE 14512446	974	400	1509	VOE 14513756	852	110	857	VOE 14514515	821	320	773	VOE 14516638	914	800	1243	VOE 14518572	852	120	861
VOE 14512446	974	500	1511	VOE 14513756	852	120	859	VOE 14514623	914	6100	1317	VOE 14516639	914	800	1243	VOE 14518743	363	300	411
VOE 14512446	974	510	1513	VOE 14513757	852	110	857	VOE 14514633	916	2300	1391	VOE 14516640	914	800	1243	VOE 14518880	852	120	861
VOE 14512771	911	2100	1141	VOE 14513757	852	120	859	VOE 14514720	870	500	917	VOE 14517154	860	310	881	VOE 14519065	916	450	1345
VOE 14512772	911	2100	1141	VOE 14513758	852	110	857	VOE 14514720	874	500	933	VOE 14517154	860	410	891	VOE 14519066	916	450	1345
VOE 14512822	775	710	665	VOE 14513758	852	120	859	VOE 14514814	897	100	997	VOE 14517557	911	100	1109	VOE 14519992	880	200	947
VOE 14512873	914	1100	1247	VOE 14513760	852	120	861	VOE 14514815	897	100	997	VOE 14517557	975	5000	1591	VOE 14519992	880	250	949
VOE 14512894	235	200	177	VOE 14513761	852	120	861	VOE 14515386	914	1500	1255	VOE 14517568	256	300	253	VOE 14519992	880	260	951
VOE 14512894	875	100	937	VOE 14513762	852	120	861	VOE 14515388	914	1500	1255	VOE 14517655	234	350	173	VOE 14520135	843	200	845
VOE 14512932	916	2200	1387	VOE 14513763	852	120	861	VOE 14515454	874	500	933	VOE 14517655	234	350	173	VOE 14520135	843	250	847
VOE 14512932	916	2250	1389	VOE 14513864	912	400	1161	VOE 14515523	235	250	179	VOE 14517748	234	300	171	VOE 14520135	843	260	851
VOE 14512933	218	100	135	VOE 14513864	912	600	1167	VOE 14515523	916	1200	1367	VOE 14517753	234	300	171	VOE 14520858	810	6300	725
VOE 14512953	441	600	603	VOE 14513949	912	700	1173	VOE 14515523	916	1500	1373	VOE 14517754	234	300	171	VOE 14520901	810	6300	725
VOE 14513034	827	200	783	VOE 14513950	912	700	1173	VOE 14515523	916	300	1337	VOE 14517754	234	300	171	VOE 14520902	810	6300	725
VOE 14513326	974	3000	1521	VOE 14514023	715	100	621	VOE 14515524	870	100	905	VOE 14517770	810	6000	719	VOE 14521355	852	120	861
VOE 14513383	912	2000	1177	VOE 14514024	715	100	621	VOE 14515524	870	200	907	VOE 14517770	821	120	753	VOE 14521373	852	120	861
VOE 14513392	912	700	1173	VOE 14514025	715	100	621	VOE 14515524	870	6000	919	VOE 14517770	821	130	755	VOE 14521384	852	110	857
VOE 14513395	912	300	1157	VOE 14514211	912	200	1153	VOE 14515524	874	100	927	VOE 14517885	775	200	649	VOE 14521384	852	120	859
VOE 14513395	912	300	1157	VOE 14514211	912	600	1167	VOE 14515524	875	100	939	VOE 14517885	775	210	651	VOE 14521385	852	110	857
VOE 14513395	912	700	1173	VOE 14514212	912	200	1153	VOE 14515524	924	1100	1449	VOE 14517890	852	110	857	VOE 14521385	852	120	859
VOE 14513396	912	300	1157	VOE 14514212	912	600	1169	VOE 14515524	924	1200	1451	VOE 14517890	852	120	859	VOE 14521468	912	400	1161
VOE 14513397	912	700	1173	VOE 14514222	912	300	1157	VOE 14515524	924	400	1419	VOE 14517891	852	110	857	VOE 14521468	912	600	1167
VOE 14513411	912	200	1153	VOE 14514223	912	300	1157	VOE 14515524	924	700	1423	VOE 14517891	852	120	859	VOE 14521469	912	500	1165
VOE 14513411	912	500	1165	VOE 14514228	912	200	1153	VOE 14515524	924	750	1427	VOE 14517940	974	3400	1523	VOE 14521471	912	700	1175
VOE 14513415	912	200	1153	VOE 14514228	912	500	1165	VOE 14515524	992	5000	1597	VOE 14517941	974	3400	1523	VOE 14521669	912	600	1169
VOE 14513423	912	300	1157	VOE 14514258	912	700	1175	VOE 14515525	916	600	1353	VOE 14517941	975	3000	1575	VOE 14521671	912	700	1173

Part No	Group	Sect	Page
VOE 14521673	912	600	1169
VOE 14521681	912	200	1153
VOE 14521681	912	500	1165
VOE 14521711	912	200	1153
VOE 14521711	912	3400	1193
VOE 14521711	912	500	1165
VOE 14521728	234	100	163
VOE 14521728	234	110	165
VOE 14521728	431	300	579
VOE 14521728	911	100	1109
VOE 14521740	924	100	1403
VOE 14521845	896	100	989
VOE 14521944	827	200	783
VOE 14521945	827	200	783
VOE 14521959	827	200	783
VOE 14521968	912	300	1159
VOE 14521968	912	700	1175
VOE 14521969	912	200	1153
VOE 14521969	912	500	1165
VOE 14521988	852	110	857
VOE 14522254	912	200	1153
VOE 14522265	912	600	1167
VOE 14522370	924	100	1403
VOE 14522370	924	3000	1463
VOE 14522410	924	3100	1465
VOE 14522473	870	200	909
VOE 14522473	874	100	929
VOE 14522475	431	100	571
VOE 14522575	286	150	319
VOE 14522575	350	300	361
VOE 14522575	352	200	367
VOE 14522575	356	6000	385
VOE 14522575	362	300	393
VOE 14522575	362	350	395
VOE 14522575	371	2400	499
VOE 14522847	975	3300	1587
VOE 14522862	256	300	253
VOE 14522862	263	200	295
VOE 14522862	356	300	377
VOE 14522862	356	600	383
VOE 14522862	810	6000	719
VOE 14522862	821	100	747
VOE 14522862	821	100	747
VOE 14522862	821	100	747
VOE 14522862	821	100	747
VOE 14522862	821	110	749
VOE 14522862	821	110	749
VOE 14522862	821	110	749
VOE 14522862	821	110	751
VOE 14522862	821	120	753
VOE 14522862	821	120	753
VOE 14522862	821	120	753
VOE 14522862	821	120	753
VOE 14522862	821	130	755
VOE 14522862	821	200	757
VOE 14522862	821	210	761
VOE 14522862	821	250	765
VOE 14522862	827	200	783
VOE 14522862	841	200	835
VOE 14522862	860	100	867
VOE 14522862	860	110	869
VOE 14522862	860	150	871
VOE 14522862	860	260	877
VOE 14522862	860	300	879
VOE 14522862	860	310	881
VOE 14522862	860	350	885
VOE 14522862	860	360	887
VOE 14522862	860	6300	899
VOE 14522862	860	6400	901
VOE 14522862	911	3000	1147
VOE 14522862	992	5000	1599
VOE 14522909	975	3000	1575
VOE 14522909	975	3100	1579
VOE 14522962	925	160	1487
VOE 14522983	924	3000	1463
VOE 14522990	924	3000	1463
VOE 14523005	914	700	1241
VOE 14523006	914	700	1241
VOE 14523019	870	500	915
VOE 14523020	870	500	915
VOE 14523095	881	100	967
VOE 14523095	881	125	971
VOE 14523095	881	150	975
VOE 14523095	881	160	979
VOE 14523097	914	1700	1259
VOE 14523105	924	3000	1463
VOE 14523122	924	3000	1463
VOE 14523123	924	3000	1463
VOE 14523124	924	3000	1463
VOE 14523125	924	3000	1463
VOE 14523126	924	3000	1463
VOE 14523127	924	3000	1463
VOE 14523128	924	3000	1463
VOE 14523129	924	3000	1463
VOE 14523130	924	3000	1463
VOE 14523131	924	3000	1463
VOE 14523132	924	3000	1463
VOE 14523552	925	120	1479
VOE 14523552	925	160	1487
VOE 14523657	286	150	319
VOE 14523657	371	100	445
VOE 14524059	975	3200	1583
VOE 14524170	911	3000	1145
VOE 14524194	810	6200	723
VOE 14524402	974	3000	1521
VOE 14524402	975	3200	1583
VOE 14524449	911	500	1123
VOE 14524455	371	100	445
VOE 14524455	371	150	449
VOE 14524582	912	600	1169
VOE 14524582	912	700	1175
VOE 14524623	975	3300	1587
VOE 14524738	818	100	727
VOE 14524738	818	1000	745
VOE 14524738	818	200	729
VOE 14524738	818	300	731
VOE 14524738	818	400	733
VOE 14524738	818	500	735
VOE 14524738	818	600	737
VOE 14524738	818	700	739
VOE 14524738	818	800	741
VOE 14524738	818	900	743
VOE 14524738	831	100	789
VOE 14524738	831	300	793
VOE 14524761	911	100	1109
VOE 14525216	492	2000	613
VOE 14525449	911	100	1109
VOE 14525450	256	300	253
VOE 14525451	256	300	253
VOE 14525453	256	300	253
VOE 14525606	371	2400	499
VOE 14525609	210	120	73
VOE 14525781	911	500	1123
VOE 14526154	218	100	135
VOE 14526155	218	100	135
VOE 14526158	330	100	353
VOE 14526169	218	100	135
VOE 14526214	431	300	581
VOE 14526220	431	100	573
VOE 14526930	256	300	253
VOE 14527169	897	100	997
VOE 14527170	897	100	997
VOE 14527172	897	100	997
VOE 14527173	897	100	997
VOE 14527286	852	110	857
VOE 14527286	852	120	859
VOE 14527412	860	550	897
VOE 14527458	821	300	767
VOE 14527458	821	310	769
VOE 14527458	821	320	773
VOE 14527463	827	200	783
VOE 14527464	387	300	533
VOE 14527465	860	300	879
VOE 14527466	860	300	879
VOE 14527467	821	200	757
VOE 14527467	821	210	761
VOE 14527467	821	250	765
VOE 14527485	843	260	851
VOE 14527678	821	300	767
VOE 14527678	821	310	771
VOE 14527678	821	320	773
VOE 14527678	860	310	881
VOE 14527678	860	410	891
VOE 14527729	371	2400	499
VOE 14527738	897	200	1003
VOE 14527738	897	210	1007
VOE 14527738	897	220	1009
VOE 14527776	914	700	1241
VOE 14527777	914	700	1241
VOE 14527778	914	700	1241
VOE 14527779	914	700	1241
VOE 14527796	881	100	967
VOE 14527796	881	125	971
VOE 14527796	881	150	975
VOE 14527796	881	160	979
VOE 14527797	881	100	967
VOE 14527797	881	125	971
VOE 14527797	881	150	975
VOE 14527797	881	160	979
VOE 14527817	881	200	983

NUMERICAL INDEX
INDICE DE NÚMERO
ÍNDICE NUMÉRICO

RÉPERTOIRE DE NUMÉROS

NUMERICAL INDEX
INDICE DE NÚMERO
ÍNDICE NUMÉRICO

RÉPERTOIRE DE NUMÉROS

Part No	Group	Sect	Page
VOE 14527817	881	210	985
VOE 14527863	925	130	1481
VOE 14527864	925	130	1481
VOE 14527865	925	130	1481
VOE 14528085	852	120	861
VOE 14528264	974	3400	1523
VOE 14528355	925	100	1475
VOE 14528355	925	140	1483
VOE 14528382	252	150	209
VOE 14528384	252	150	209
VOE 14528723	431	100	571
VOE 14528724	431	100	571
VOE 14528725	431	300	579
VOE 14528726	431	300	579
VOE 14528727	431	100	571
VOE 14528728	431	100	571
VOE 14528733	431	100	571
VOE 14528733	441	100	585
VOE 14528816	924	100	1403
VOE 14528929	431	300	579
VOE 14528958	992	5000	1597
VOE 14529050	870	500	917
VOE 14529050	874	500	933
VOE 14529051	870	500	917
VOE 14529051	874	500	933
VOE 14529052	870	500	917
VOE 14529052	874	500	935
VOE 14529064	371	200	457
VOE 14529064	371	250	459
VOE 14529064	870	6000	919
VOE 14529064	914	300	1213
VOE 14529064	914	350	1217
VOE 14529107	371	250	459
VOE 14529132	371	200	455
VOE 14529132	372	300	515
VOE 14529152	330	100	353
VOE 14529177	330	100	353
VOE 14529178	330	100	353
VOE 14529317	234	350	173
VOE 14529317	234	360	175
VOE 14529318	234	350	173
VOE 14529320	234	350	173
VOE 14529331	371	100	445
VOE 14529331	371	250	459
VOE 14529343	870	6000	919
VOE 14529350	363	200	409
VOE 14529351	234	300	171
VOE 14529351	234	350	173
VOE 14529351	870	100	903
VOE 14529351	870	200	907
VOE 14529352	234	300	171
VOE 14529352	234	350	173
VOE 14529352	387	300	533
VOE 14529354	363	100	403
VOE 14529354	363	150	405
VOE 14529354	363	160	407
VOE 14529393	371	100	445
VOE 14529393	870	200	907
VOE 14529393	874	100	927
VOE 14529396	371	200	457
VOE 14529396	371	250	459
VOE 14529540	925	140	1483
VOE 14529741	974	1300	1517
VOE 14529757	441	600	605
VOE 14529759	441	600	605
VOE 14529761	441	600	603
VOE 14529762	441	600	603
VOE 14529763	441	600	603
VOE 14529764	441	600	603
VOE 14529765	441	600	605
VOE 14529766	441	600	603
VOE 14529768	441	600	603
VOE 14529769	441	600	603
VOE 14529770	441	600	603
VOE 14529771	441	600	603
VOE 14529772	441	600	603
VOE 14529773	441	600	603
VOE 14529774	441	600	603
VOE 14529943	875	100	939
VOE 14529947	234	100	163
VOE 14529947	234	110	165
VOE 14529997	841	150	833
VOE 14530360	775	150	645
VOE 14530361	775	100	641
VOE 14530361	775	200	649
VOE 14530361	775	250	653
VOE 14530362	775	100	641
VOE 14530362	775	150	645
VOE 14530362	775	200	649
VOE 14530362	775	250	653
VOE 14530363	775	100	641
VOE 14530363	775	150	645
VOE 14530363	775	200	649
VOE 14530363	775	250	653
VOE 14530364	775	100	641
VOE 14530364	775	150	645
VOE 14530364	775	200	649
VOE 14530364	775	250	653
VOE 14530365	775	100	641
VOE 14530365	775	110	643
VOE 14530365	775	150	645
VOE 14530365	775	160	647
VOE 14530365	775	200	649
VOE 14530365	775	210	651
VOE 14530365	775	250	653
VOE 14530365	775	260	655
VOE 14530366	775	100	641
VOE 14530366	775	150	645
VOE 14530366	775	200	649
VOE 14530366	775	250	653
VOE 14530367	775	100	641
VOE 14530367	775	110	643
VOE 14530367	775	150	645
VOE 14530367	775	160	647
VOE 14530367	775	200	649
VOE 14530367	775	210	651
VOE 14530367	775	250	653
VOE 14530367	775	260	655
VOE 14530543	925	100	1475
VOE 14530543	925	110	1477
VOE 14530543	925	140	1483
VOE 14530543	925	170	1489
VOE 14530544	925	100	1475
VOE 14530544	925	110	1477
VOE 14530544	925	140	1483
VOE 14530544	925	170	1489
VOE 14530613	924	2100	1461
VOE 14530614	924	2100	1461
VOE 14530615	924	2100	1461
VOE 14530666	974	3400	1523
VOE 14530666	975	3000	1575
VOE 14530666	975	3100	1579
VOE 14530666	975	3200	1583
VOE 14530911	872	200	925
VOE 14530968	881	100	967
VOE 14530968	881	125	971
VOE 14530968	881	150	975
VOE 14530968	881	160	979
VOE 14530969	881	100	967
VOE 14530969	881	125	971
VOE 14530969	881	150	975
VOE 14530969	881	160	979
VOE 14530987	911	100	1109
VOE 14530988	911	100	1109
VOE 14530994	431	400	583
VOE 14531002	371	150	449
VOE 14531002	371	250	459
VOE 14531002	870	200	909
VOE 14531002	874	100	929
VOE 14531009	821	310	769
VOE 14531010	492	100	609
VOE 14531010	492	110	611
VOE 14531013	492	100	609
VOE 14531013	492	110	611
VOE 14531014	492	100	609
VOE 14531014	492	110	611
VOE 14531016	860	100	867
VOE 14531020	492	100	609
VOE 14531020	492	110	611
VOE 14531024	441	500	601
VOE 14531031	912	2000	1177
VOE 14531072	911	500	1123
VOE 14531082	911	500	1123
VOE 14531101	914	1500	1255
VOE 14531101	914	1700	1259
VOE 14531101	914	1700	1261
VOE 14531102	914	1500	1255
VOE 14531102	914	1700	1259
VOE 14531102	914	1700	1261
VOE 14531108	911	200	1113
VOE 14531109	911	200	1113
VOE 14531121	924	1700	1455
VOE 14531126	911	3000	1145
VOE 14531126	912	300	1157
VOE 14531126	912	400	1163
VOE 14531126	914	2600	1293
VOE 14531126	914	2850	1299
VOE 14531135	916	600	1353
VOE 14531147	916	600	1351
VOE 14531240	897	300	1011

Part No	Group	Sect	Page	Part No	Group	Sect	Page	Part No	Group	Sect	Page	Part No	Group	Sect	Page	Part No	Group	Sect	Page
VOE 14531265	872	200	925	VOE 14532276	775	900	671	VOE 14532424	775	710	665	VOE 14533554	386	200	525	VOE 14534099	916	2100	1379
VOE 14531305	870	100	903	VOE 14532276	775	910	673	VOE 14532425	775	700	663	VOE 14533603	441	600	605	VOE 14534101	916	2100	1379
VOE 14531305	870	200	907	VOE 14532276	775	920	675	VOE 14532430	775	700	663	VOE 14533604	913	200	1199	VOE 14534103	916	2150	1383
VOE 14531305	874	100	927	VOE 14532278	775	900	671	VOE 14532443	775	710	665	VOE 14533606	913	200	1199	VOE 14534105	916	2150	1383
VOE 14531305	875	100	939	VOE 14532294	775	1000	677	VOE 14532477	261	200	269	VOE 14533609	913	200	1199	VOE 14534107	924	700	1423
VOE 14531305	992	5000	1597	VOE 14532294	775	1010	679	VOE 14532477	810	6300	725	VOE 14533610	914	1100	1247	VOE 14534107	924	750	1427
VOE 14531426	441	200	589	VOE 14532294	775	910	673	VOE 14532477	837	200	823	VOE 14533610	914	1100	1247	VOE 14534109	924	700	1423
VOE 14531438	821	250	765	VOE 14532314	775	900	671	VOE 14532477	837	300	827	VOE 14533610	914	2300	1271	VOE 14534109	924	750	1427
VOE 14531670	371	200	457	VOE 14532321	775	700	663	VOE 14532533	286	100	315	VOE 14533610	914	2550	1289	VOE 14534111	924	700	1423
VOE 14531670	914	6100	1317	VOE 14532321	775	710	665	VOE 14532534	235	200	177	VOE 14533612	913	200	1199	VOE 14534111	924	750	1427
VOE 14531677	914	100	1201	VOE 14532341	775	100	641	VOE 14532534	235	250	179	VOE 14533615	913	200	1199	VOE 14534242	870	400	913
VOE 14531677	914	150	1205	VOE 14532341	775	110	643	VOE 14532534	924	500	1421	VOE 14533646	912	2500	1187	VOE 14534242	874	400	931
VOE 14531685	364	100	417	VOE 14532341	775	150	645	VOE 14532687	914	500	1233	VOE 14533646	916	600	1353	VOE 14534347	975	3000	1575
VOE 14531685	364	150	419	VOE 14532341	775	160	647	VOE 14532726	870	500	917	VOE 14533647	911	1600	1137	VOE 14534347	975	3100	1579
VOE 14531688	364	100	417	VOE 14532343	775	100	641	VOE 14532819	870	400	913	VOE 14533731	897	100	997	VOE 14534371	914	2000	1263
VOE 14531688	364	150	419	VOE 14532343	775	110	643	VOE 14532819	874	400	931	VOE 14533805	914	200	1209	VOE 14534372	914	2400	1273
VOE 14531701	371	2400	499	VOE 14532343	775	150	645	VOE 14533100	911	100	1109	VOE 14533862	775	100	641	VOE 14534411	881	100	967
VOE 14531709	371	2300	497	VOE 14532343	775	160	647	VOE 14533117	914	500	1233	VOE 14533862	775	110	643	VOE 14534411	881	125	971
VOE 14531716	870	400	913	VOE 14532344	775	100	641	VOE 14533119	914	500	1231	VOE 14533862	775	150	645	VOE 14534411	881	150	975
VOE 14531716	874	400	931	VOE 14532344	775	110	643	VOE 14533154	775	800	667	VOE 14533862	775	160	647	VOE 14534413	881	100	967
VOE 14531717	870	400	913	VOE 14532344	775	150	645	VOE 14533162	775	710	665	VOE 14533862	775	200	649	VOE 14534413	881	125	971
VOE 14531717	874	400	931	VOE 14532344	775	160	647	VOE 14533163	775	700	663	VOE 14533862	775	210	651	VOE 14534413	881	150	975
VOE 14531718	870	400	913	VOE 14532345	775	100	641	VOE 14533163	775	710	665	VOE 14533862	775	250	653	VOE 14534413	881	160	979
VOE 14531718	874	400	931	VOE 14532345	775	110	643	VOE 14533221	914	6000	1315	VOE 14533862	775	260	655	VOE 14534416	881	100	967
VOE 14531720	870	400	913	VOE 14532345	775	150	645	VOE 14533440	837	300	825	VOE 14533879	775	100	641	VOE 14534416	881	125	971
VOE 14531720	874	400	931	VOE 14532345	775	160	647	VOE 14533441	837	300	825	VOE 14533879	775	150	645	VOE 14534416	881	150	975
VOE 14531811	362	2100	401	VOE 14532362	911	100	1109	VOE 14533443	837	300	825	VOE 14533879	775	200	649	VOE 14534416	881	160	979
VOE 14531866	911	100	1109	VOE 14532362	975	5000	1591	VOE 14533449	837	300	825	VOE 14533879	775	250	653	VOE 14534417	881	100	967
VOE 14532189	821	350	775	VOE 14532385	775	1200	681	VOE 14533453	911	100	1109	VOE 14533958	914	1500	1255	VOE 14534417	881	125	971
VOE 14532190	821	350	775	VOE 14532392	775	900	671	VOE 14533497	914	2400	1273	VOE 14533958	914	1600	1257	VOE 14534417	881	150	975
VOE 14532260	234	150	167	VOE 14532393	775	900	671	VOE 14533498	916	2300	1391	VOE 14533958	914	250	1211	VOE 14534417	881	160	979
VOE 14532260	234	160	169	VOE 14532397	775	700	663	VOE 14533505	911	600	1125	VOE 14533959	914	1500	1255	VOE 14534418	393	100	535
VOE 14532276	775	1000	677	VOE 14532399	775	900	671	VOE 14533505	916	1000	1361	VOE 14533959	914	1600	1257	VOE 14534419	881	100	967
VOE 14532276	775	1010	679	VOE 14532400	775	710	665	VOE 14533505	916	2100	1379	VOE 14534024	924	1600	1453	VOE 14534419	881	125	971
VOE 14532276	775	800	667	VOE 14532401	775	1200	681	VOE 14533505	916	400	1343	VOE 14534055	924	1600	1453	VOE 14534419	881	150	975
VOE 14532276	775	810	669	VOE 14532423	775	710	665	VOE 14533505	916	4000	1399	VOE 14534057	924	1600	1453	VOE 14534419	881	160	979

NUMERICAL INDEX
INDICE DE NÚMERO
ÍNDICE NUMÉRICO

RÉPERTOIRE DE NUMÉROS

Catalogue id **20629** | Group **10**
Issue **20032270-E** | Page **1620**

Part No	Group	Sect	Page
VOE 14534420	881	100	967
VOE 14534420	881	125	971
VOE 14534420	881	150	975
VOE 14534420	881	160	979
VOE 14534423	881	100	967
VOE 14534423	881	125	971
VOE 14534423	881	150	975
VOE 14534423	881	160	979
VOE 14534431	837	100	817
VOE 14534431	837	150	819
VOE 14534432	837	100	817
VOE 14534432	837	150	819
VOE 14534434	837	100	817
VOE 14534434	837	150	819
VOE 14534435	914	1500	1255
VOE 14534436	914	1500	1255
VOE 14534436	914	1700	1259
VOE 14534436	914	1700	1261
VOE 14534437	914	1500	1255
VOE 14534438	914	1500	1255
VOE 14534489	881	100	967
VOE 14534489	881	160	979
VOE 14534490	881	200	983
VOE 14534490	881	210	985
VOE 14534492	881	200	983
VOE 14534492	881	210	985
VOE 14534494	881	200	983
VOE 14534494	881	210	985
VOE 14534495	881	200	983
VOE 14534495	881	210	985
VOE 14534499	881	200	983
VOE 14534500	881	200	983
VOE 14534500	881	210	985
VOE 14534501	881	200	983
VOE 14534501	881	210	985
VOE 14534512	916	2200	1385
VOE 14534512	916	2250	1389
VOE 14534513	916	2200	1387
VOE 14534513	916	2250	1389
VOE 14534517	914	2200	1269
VOE 14534517	914	5000	1307
VOE 14534522	914	300	1215
VOE 14534522	914	350	1219
VOE 14534522	914	500	1231
VOE 14534522	914	550	1237
VOE 14534523	914	2200	1269
VOE 14534523	914	2300	1271
VOE 14534523	914	2400	1273
VOE 14534523	914	2500	1287
VOE 14534523	914	2800	1297
VOE 14534523	914	5000	1307
VOE 14534524	914	100	1201
VOE 14534524	914	150	1205
VOE 14534524	914	200	1209
VOE 14534524	914	2000	1263
VOE 14534524	914	250	1211
VOE 14534524	914	3500	1301
VOE 14534530	912	2400	1185
VOE 14534530	916	2200	1387
VOE 14534530	916	2250	1389
VOE 14534532	975	3000	1575
VOE 14534533	975	3200	1583
VOE 14534535	443	200	607
VOE 14534536	912	2400	1185
VOE 14534865	443	200	607
VOE 14535218	924	400	1419
VOE 14535218	924	500	1421
VOE 14535257	912	400	1161
VOE 14535257	912	600	1167
VOE 14535259	912	600	1167
VOE 14535270	912	2100	1181
VOE 14535270	912	2110	1183
VOE 14535346	810	200	711
VOE 14535346	810	250	713
VOE 14535346	810	260	715
VOE 14535346	810	270	717
VOE 14535427	911	400	1121
VOE 14535450	913	200	1199
VOE 14535451	913	200	1199
VOE 14535463	916	300	1337
VOE 14535480	911	3000	1145
VOE 14535482	916	2100	1379
VOE 14535485	914	400	1221
VOE 14535485	914	450	1225
VOE 14535487	914	1500	1255
VOE 14535519	916	1200	1369
VOE 14535519	916	1500	1375
VOE 14535521	914	250	1211
VOE 14535550	912	2000	1177
VOE 14535551	912	2000	1177
VOE 14535553	914	2100	1265
VOE 14535571	975	3000	1575
VOE 14535582	916	2100	1379
VOE 14535584	916	2100	1379
VOE 14535598	974	3000	1521
VOE 14535598	975	3200	1583
VOE 14535687	914	100	1201
VOE 14535687	914	150	1205
VOE 14535711	924	1100	1449
VOE 14535711	924	1200	1451
VOE 14535712	916	3000	1395
VOE 14535756	975	3200	1583
VOE 14535761	443	200	607
VOE 14535762	443	200	607
VOE 14535763	974	3000	1521
VOE 14535763	974	3400	1523
VOE 14535763	975	3000	1575
VOE 14535763	975	3100	1581
VOE 14535763	975	3200	1583
VOE 14535763	975	3300	1587
VOE 14535772	924	100	1403
VOE 14535773	924	100	1403
VOE 14535777	914	2450	1275
VOE 14535777	914	2460	1279
VOE 14535777	914	2470	1283
VOE 14535777	914	2480	1285
VOE 14535777	914	2600	1291
VOE 14535777	914	2700	1295
VOE 14535777	914	3600	1303
VOE 14535777	914	3650	1305
VOE 14535777	914	500	1231
VOE 14535777	914	5000	1307
VOE 14535777	914	5100	1311
VOE 14535777	914	550	1237
VOE 14535789	975	3100	1579
VOE 14535875	393	100	535
VOE 14536016	911	2100	1141
VOE 14536020	911	2100	1141
VOE 14536073	210	110	69
VOE 14536073	210	110	69
VOE 14536073	210	120	73
VOE 14536073	210	120	73
VOE 14536073	210	250	85
VOE 14536073	211	110	89
VOE 14536073	212	110	95
VOE 14536073	212	360	101
VOE 14536073	213	110	105
VOE 14536073	214	110	109
VOE 14536073	215	110	113
VOE 14536073	215	310	117
VOE 14536073	216	110	121
VOE 14536073	216	160	125
VOE 14536073	217	110	129
VOE 14536073	218	60	133
VOE 14536073	221	110	139
VOE 14536073	222	60	143
VOE 14536073	223	110	151
VOE 14536073	233	160	157
VOE 14536073	233	210	161
VOE 14536073	235	310	185
VOE 14536073	237	110	195
VOE 14536073	251	110	199
VOE 14536073	251	120	201
VOE 14536073	251	210	205
VOE 14536073	255	110	245
VOE 14536073	262	210	289
VOE 14536073	263	100	291
VOE 14536073	269	300	309
VOE 14536073	321	110	351
VOE 14536073	331	110	357
VOE 14536073	371	300	461
VOE 14536076	210	110	69
VOE 14536076	210	120	73
VOE 14536076	210	120	73
VOE 14536076	211	110	89
VOE 14536076	212	110	95
VOE 14536076	212	360	101
VOE 14536076	213	110	105
VOE 14536076	214	110	109
VOE 14536076	215	110	113
VOE 14536076	215	310	117
VOE 14536076	216	110	121
VOE 14536076	216	160	125
VOE 14536076	217	110	129
VOE 14536076	218	60	133
VOE 14536076	221	110	139
VOE 14536076	222	60	143
VOE 14536076	223	110	151
VOE 14536076	233	160	157
VOE 14536076	233	210	161

Part No	Group	Sect	Page
VOE 14536076	235	310	185
VOE 14536076	237	110	195
VOE 14536076	251	110	199
VOE 14536076	251	120	201
VOE 14536076	251	210	205
VOE 14536076	255	110	245
VOE 14536076	262	210	289
VOE 14536076	263	100	291
VOE 14536076	269	300	309
VOE 14536076	321	110	351
VOE 14536076	331	110	357
VOE 14536076	371	300	461
VOE 14536107	911	500	1123
VOE 14536108	924	1600	1453
VOE 14536201	924	1000	1441
VOE 14536201	924	1050	1447
VOE 14536201	924	2100	1461
VOE 14536209	924	2100	1461
VOE 14536328	897	100	999
VOE 14536585	372	100	507
VOE 14536585	372	110	509
VOE 14536585	372	120	511
VOE 14536920	234	350	173
VOE 14536920	234	360	175
VOE 14536922	234	350	173
VOE 14536928	234	350	173
VOE 14536928	234	360	175
VOE 14537076	827	200	783
VOE 14537164	837	300	825
VOE 14537165	837	300	825
VOE 14537166	837	300	825
VOE 14537167	837	300	825
VOE 14537168	837	300	825
VOE 14537169	837	300	825
VOE 14537180	372	110	509
VOE 14537180	372	120	511
VOE 14537348	234	100	163
VOE 14537348	234	110	165
VOE 14537412	914	2450	1275
VOE 14537412	914	2460	1279
VOE 14537412	914	2600	1291
VOE 14537412	914	5000	1307
VOE 14537622	925	100	1475
VOE 14537622	925	110	1477
VOE 14537622	925	140	1483
VOE 14537622	925	170	1489
VOE 14538012	925	110	1477
VOE 14538012	925	120	1479
VOE 14538013	925	110	1477
VOE 14538013	925	120	1479
VOE 14538079	925	130	1481
VOE 14538079	925	160	1487
VOE 14538080	925	130	1481
VOE 14538080	925	160	1487
VOE 14538608	852	110	857
VOE 14538608	852	120	859
VOE 14538765	852	120	861
VOE 14538767	837	100	817
VOE 14538767	837	150	819
VOE 14538767	837	170	821
VOE 14538783	914	2200	1269
VOE 14538783	914	2500	1287
VOE 14538904	916	600	1353
VOE 14539076	875	100	937
VOE 14539076	875	100	937
VOE 14539108	234	300	171
VOE 14539456	234	300	171
VOE 14539459	234	300	171
VOE 14539459	234	350	173
VOE 14539459	234	360	175
VOE 14539460	254	200	215
VOE 14539483	916	4000	1399
VOE 14539484	924	300	1413
VOE 14539484	924	3100	1465
VOE 14539484	924	350	1415
VOE 14539686	810	6000	719
VOE 14539695	810	6000	719
VOE 14539699	924	1100	1449
VOE 14539699	924	1200	1451
VOE 14539771	860	310	881
VOE 14539785	870	100	903
VOE 14539785	870	200	907
VOE 14539827	810	6200	723
VOE 14539929	715	210	627
VOE 14539930	715	210	627
VOE 14539941	925	150	1485
VOE 14539944	924	300	1413
VOE 14539944	924	350	1415
VOE 14539978	234	100	163
VOE 14540003	975	2100	1573
VOE 14540004	925	2200	1497
VOE 14540004	925	2300	1499
VOE 14540078	875	100	937
VOE 14540405	431	300	579
VOE 14540469	810	6000	719
VOE 14540705	363	300	411
VOE 14540710	363	300	411
VOE 14540724	925	150	1485
VOE 14540725	925	150	1485
VOE 14540725	925	150	1485
VOE 14540726	925	100	1475
VOE 14540726	925	110	1477
VOE 14540726	925	140	1483
VOE 14540726	925	170	1489
VOE 14540733	431	300	579
VOE 14540766	914	1200	1251
VOE 14540767	914	1200	1251
VOE 14540920	897	200	1003
VOE 14540920	897	210	1007
VOE 14540920	897	220	1009
VOE 14541069	431	300	579
VOE 14541069	441	500	601
VOE 14541091	914	1100	1247
VOE 14541091	914	1200	1251
VOE 14541254	924	1600	1453
VOE 14541254	924	700	1423
VOE 14541254	924	750	1427
VOE 14541255	924	1600	1453
VOE 14541258	924	700	1423
VOE 14541258	924	750	1427
VOE 14541259	924	700	1423
VOE 14541259	924	750	1427
VOE 14541262	911	700	1131
VOE 14541262	914	100	1201
VOE 14541262	914	150	1205
VOE 14541262	914	3500	1301
VOE 14541262	916	1200	1369
VOE 14541262	916	1500	1375
VOE 14541262	916	600	1353
VOE 14541262	924	1100	1449
VOE 14541262	924	1200	1451
VOE 14541262	924	400	1419
VOE 14541262	924	500	1421
VOE 14541302	916	2150	1383
VOE 14541303	916	2150	1383
VOE 14541306	924	700	1423
VOE 14541306	924	750	1427
VOE 14541423	256	300	253
VOE 14541424	256	300	253
VOE 14541425	256	300	253
VOE 14541426	256	300	253
VOE 14541442	924	1600	1453
VOE 14541443	924	1600	1453
VOE 14542290	916	110	1327
VOE 14542290	916	120	1331
VOE 14542290	924	1700	1455
VOE 14542407	914	700	1241
VOE 14542408	914	700	1241
VOE 14542410	881	100	969
VOE 14542412	852	120	859
VOE 14542775	716	100	635
VOE 14542775	716	100	635
VOE 14542811	716	100	635
VOE 14542812	716	100	635
VOE 14542951	911	2100	1141
VOE 14542952	911	2100	1141
VOE 14542953	911	2100	1141
VOE 14542954	911	2100	1141
VOE 14542955	911	2100	1141
VOE 14542956	911	2100	1141
VOE 14542958	911	2100	1141
VOE 14543100	371	100	445
VOE 14543100	371	150	449
VOE 14543190	974	100	1501
VOE 14543190	974	110	1503
VOE 14543190	974	200	1505
VOE 14543190	975	100	1525
VOE 14543190	975	150	1527
VOE 14543190	975	200	1529
VOE 14543190	975	250	1531
VOE 14543190	975	300	1533
VOE 14543190	975	350	1535
VOE 14543190	975	600	1537
VOE 14543193	975	100	1525
VOE 14543193	975	150	1527
VOE 14543193	975	200	1529
VOE 14543193	975	250	1531
VOE 14543193	975	350	1535
VOE 14543195	975	100	1525
VOE 14543195	975	150	1527

NUMERICAL INDEX
INDICE DE NÚMERO
ÍNDICE NUMÉRICO

RÉPERTOIRE DE NUMÉROS

Catalogue id	Group
20629	**10**
Issue	Page
20032270-E	**1621**

NUMERICAL INDEX
INDICE DE NÚMERO
ÍNDICE NUMÉRICO

RÉPERTOIRE DE NUMÉROS

Part No	Group	Sect	Page
VOE 14543195	975	200	1529
VOE 14543195	975	250	1531
VOE 14543195	975	350	1535
VOE 14543206	975	600	1537
VOE 14543216	975	2000	1571
VOE 14543216	975	600	1537
VOE 14543232	975	1000	1541
VOE 14543234	975	1000	1541
VOE 14543236	975	1100	1543
VOE 14543238	975	1100	1543
VOE 14543240	975	1100	1543
VOE 14543242	975	1100	1543
VOE 14543244	975	1100	1543
VOE 14543246	975	1200	1547
VOE 14543246	975	1300	1551
VOE 14543248	975	1200	1547
VOE 14543248	975	1300	1551
VOE 14543250	975	1200	1547
VOE 14543250	975	1300	1551
VOE 14543250	975	1500	1561
VOE 14543252	975	1200	1547
VOE 14543252	975	1300	1551
VOE 14543252	975	1500	1561
VOE 14543254	975	1200	1547
VOE 14543254	975	1300	1551
VOE 14543256	975	1400	1557
VOE 14543257	975	1400	1557
VOE 14543258	975	1400	1557
VOE 14543259	975	1400	1557
VOE 14543260	975	1400	1557
VOE 14543309	234	300	171
VOE 14543340	911	100	1109
VOE 14543400	974	300	1507
VOE 14543634	974	1300	1517
VOE 14543636	974	1300	1517
VOE 14543638	974	1300	1517
VOE 14543640	974	1300	1517
VOE 14543715	925	170	1489
VOE 14543851	975	3300	1587
VOE 14543929	924	700	1423
VOE 14543943	974	100	1501
VOE 14543943	974	110	1503
VOE 14543943	974	200	1505
VOE 14543943	974	300	1507
VOE 14543943	975	100	1525
VOE 14543943	975	150	1527
VOE 14543943	975	200	1529
VOE 14543943	975	250	1531
VOE 14543943	975	300	1533
VOE 14543943	975	350	1535
VOE 14543943	975	600	1537
VOE 14543944	974	100	1501
VOE 14543944	974	110	1503
VOE 14543944	974	200	1505
VOE 14543944	974	300	1507
VOE 14543944	975	100	1525
VOE 14543944	975	150	1527
VOE 14543944	975	200	1529
VOE 14543944	975	250	1531
VOE 14543944	975	300	1533
VOE 14543944	975	350	1535
VOE 14543944	975	600	1537
VOE 14543945	974	100	1501
VOE 14543945	974	110	1503
VOE 14543945	974	200	1505
VOE 14543945	974	300	1507
VOE 14543945	975	100	1525
VOE 14543945	975	150	1527
VOE 14543945	975	200	1529
VOE 14543945	975	250	1531
VOE 14543945	975	300	1533
VOE 14543945	975	350	1535
VOE 14543945	975	600	1537
VOE 14543946	974	100	1501
VOE 14543946	974	110	1503
VOE 14543946	974	200	1505
VOE 14543946	974	300	1507
VOE 14543949	974	100	1501
VOE 14543949	974	110	1503
VOE 14543949	974	200	1505
VOE 14543949	974	300	1507
VOE 14543991	911	500	1123
VOE 14544002	912	200	1155
VOE 14544002	912	500	1165
VOE 14544006	912	3400	1191
VOE 14544006	924	1000	1441
VOE 14544006	924	1050	1445
VOE 14544880	974	100	1501
VOE 14544880	974	110	1503
VOE 14544880	974	200	1505
VOE 14544880	974	300	1507
VOE 14544883	715	7600	631
VOE 14544883	974	100	1501
VOE 14544883	974	110	1503
VOE 14544883	974	200	1505
VOE 14544883	974	300	1507
VOE 14544892	974	300	1507
VOE 14544895	974	300	1507
VOE 14544972	975	1000	1541
VOE 14544972	975	1100	1543
VOE 14544972	975	1200	1547
VOE 14544972	975	1300	1551
VOE 14544972	975	1310	1555
VOE 14544972	975	1400	1557
VOE 14544972	975	1500	1561
VOE 14544972	975	1600	1563
VOE 14544972	975	1610	1565
VOE 14544972	975	1620	1567
VOE 14544973	975	1000	1541
VOE 14544973	975	1100	1543
VOE 14544973	975	1200	1547
VOE 14544973	975	1300	1551
VOE 14544973	975	1310	1555
VOE 14544973	975	1400	1557
VOE 14544973	975	1500	1561
VOE 14544973	975	1600	1563
VOE 14544973	975	1610	1565
VOE 14544973	975	1620	1567
VOE 14544973	975	1700	1569
VOE 14544974	975	1000	1541
VOE 14544974	975	1100	1543
VOE 14544974	975	1200	1547
VOE 14544974	975	1300	1551
VOE 14544974	975	1310	1555
VOE 14544974	975	1400	1557
VOE 14544974	975	1500	1561
VOE 14544974	975	1600	1563
VOE 14544974	975	1610	1565
VOE 14544974	975	1620	1567
VOE 14544974	975	1700	1569
VOE 14544975	974	1300	1517
VOE 14544975	975	1000	1541
VOE 14544975	975	1100	1543
VOE 14544975	975	1200	1547
VOE 14544975	975	1300	1551
VOE 14544975	975	1310	1555
VOE 14544975	975	1400	1557
VOE 14544975	975	1500	1561
VOE 14544975	975	1600	1563
VOE 14544975	975	1610	1565
VOE 14544975	975	1620	1567
VOE 14544975	975	1700	1569
VOE 14544975	975	900	1539
VOE 14544984	925	2200	1497
VOE 14545093	837	100	817
VOE 14545098	852	200	865
VOE 14545175	975	100	1525
VOE 14545175	975	150	1527
VOE 14545175	975	200	1529
VOE 14545175	975	250	1531
VOE 14545175	975	350	1535
VOE 14545176	975	100	1525
VOE 14545176	975	150	1527
VOE 14545176	975	200	1529
VOE 14545176	975	250	1531
VOE 14545176	975	350	1535
VOE 14545277	975	600	1537
VOE 14545278	975	600	1537
VOE 14545281	925	2200	1497
VOE 14545450	363	300	411
VOE 14545465	870	100	903
VOE 14545465	870	200	907
VOE 14545465	874	100	927
VOE 14545571	775	900	671
VOE 14545573	775	900	671
VOE 14545574	775	900	671
VOE 14545575	775	900	671
VOE 14545590	775	900	671
VOE 14545619	975	2100	1573
VOE 14545645	924	1700	1455
VOE 14545878	911	200	1113
VOE 14545879	911	200	1113
VOE 14545880	911	200	1113
VOE 14546057	975	900	1539
VOE 14546058	975	900	1539
VOE 14546287	914	500	1229
VOE 14546287	914	550	1235
VOE 14546288	914	500	1229
VOE 14546288	914	550	1235

Part No	Group	Sect	Page
VOE 14546290	914	2450	1275
VOE 14546290	914	2460	1279
VOE 14546290	914	2600	1291
VOE 14546290	914	400	1221
VOE 14546290	914	400	1221
VOE 14546290	914	450	1225
VOE 14546290	914	450	1225
VOE 14546290	914	5000	1307
VOE 14546290	914	5100	1311
VOE 14546293	916	300	1337
VOE 14546294	916	2200	1385
VOE 14546294	916	2250	1389
VOE 14546808	974	2100	1519
VOE 14546812	974	2100	1519
VOE 14547029	362	100	389
VOE 14547088	715	7700	633
VOE 14547381	974	100	1501
VOE 14547381	974	110	1503
VOE 14547381	974	200	1505
VOE 14547381	974	300	1507
VOE 14547393	975	2000	1571
VOE 14547395	975	2000	1571
VOE 14547400	974	1300	1517
VOE 14547400	975	1000	1541
VOE 14547400	975	1200	1547
VOE 14547400	975	1300	1551
VOE 14547400	975	1400	1557
VOE 14547400	975	1500	1561
VOE 14547422	881	200	983
VOE 14547422	881	210	985
VOE 14547440	975	1100	1543
VOE 14547491	715	110	623
VOE 14547514	974	1200	1515
VOE 14547514	974	1300	1517
VOE 14547514	975	1000	1541
VOE 14547514	975	1100	1543
VOE 14547514	975	1200	1549
VOE 14547514	975	1300	1551
VOE 14547514	975	1400	1557
VOE 14547514	975	1500	1561
VOE 14547518	974	1200	1515
VOE 14547518	974	1300	1517
VOE 14547518	974	2100	1519
VOE 14547518	974	400	1509
VOE 14547518	974	500	1511
VOE 14547518	974	510	1513
VOE 14547518	975	1000	1541
VOE 14547518	975	1100	1543
VOE 14547518	975	1200	1549
VOE 14547518	975	1300	1551
VOE 14547518	975	1400	1557
VOE 14547518	975	1700	1569
VOE 14547519	974	1300	1517
VOE 14547520	974	2100	1519
VOE 14547520	974	400	1509
VOE 14547520	974	500	1511
VOE 14547520	974	510	1513
VOE 14547520	975	1000	1541
VOE 14547520	975	1100	1545
VOE 14547520	975	1200	1549
VOE 14547520	975	1300	1553
VOE 14547520	975	1400	1559
VOE 14547520	975	1500	1561
VOE 14547520	975	1700	1569
VOE 14547521	974	1200	1515
VOE 14547521	974	1300	1517
VOE 14547521	975	1000	1541
VOE 14547521	975	1100	1543
VOE 14547521	975	1200	1549
VOE 14547521	975	1300	1551
VOE 14547521	975	1400	1557
VOE 14547521	975	1500	1561
VOE 14547522	975	1100	1543
VOE 14547522	975	1200	1549
VOE 14547522	975	1300	1551
VOE 14547522	975	1400	1557
VOE 14547522	975	1500	1561
VOE 14547523	974	1200	1515
VOE 14547535	974	100	1501
VOE 14547535	974	110	1503
VOE 14547535	974	200	1505
VOE 14547535	974	300	1507
VOE 14547552	975	100	1525
VOE 14547552	975	150	1527
VOE 14547552	975	200	1529
VOE 14547552	975	250	1531
VOE 14547552	975	350	1535
VOE 14547553	975	100	1525
VOE 14547553	975	150	1527
VOE 14547553	975	200	1529
VOE 14547553	975	250	1531
VOE 14547553	975	350	1535
VOE 14547554	925	2200	1497
VOE 14547764	235	200	177
VOE 14547764	235	250	179
VOE 14547764	261	200	269
VOE 14547821	925	1500	1493
VOE 14547822	925	2200	1497
VOE 14547825	925	2200	1497
VOE 14547826	925	2200	1497
VOE 14547879	924	150	1405
VOE 14547882	924	150	1405
VOE 14547883	924	150	1405
VOE 14547884	924	150	1405
VOE 14547889	924	150	1405
VOE 14547892	924	150	1405
VOE 14547894	924	150	1405
VOE 14547897	924	150	1405
VOE 14547901	924	150	1405
VOE 14547911	924	150	1405
VOE 14547912	924	150	1405
VOE 14547913	924	150	1405
VOE 14547917	870	500	917
VOE 14547917	874	500	935
VOE 14548182	975	600	1537
VOE 14548183	975	600	1537
VOE 14548445	235	200	177
VOE 14548577	810	6300	725
VOE 14548578	810	6300	725
VOE 14548579	810	6300	725
VOE 14549124	975	3300	1587
VOE 14549180	912	3400	1191
VOE 14549410	852	110	857
VOE 14549410	852	120	859
VOE 14549445	235	250	179
VOE 14549539	896	100	989
VOE 14549544	896	200	993
VOE 14549559	914	200	1209
VOE 14549559	914	250	1211
VOE 14549837	371	700	465
VOE 14549837	371	800	469
VOE 14549838	371	200	453
VOE 14549839	371	200	453
VOE 14549839	371	700	465
VOE 14549839	371	700	467
VOE 14549839	371	800	469
VOE 14549839	371	800	471
VOE 14549840	371	200	453
VOE 14549840	371	700	467
VOE 14549840	371	800	471
VOE 14549931	974	1200	1515
VOE 14549931	974	1300	1517
VOE 14549931	975	1000	1541
VOE 14549931	975	1100	1545
VOE 14549931	975	1200	1549
VOE 14549931	975	1300	1553
VOE 14549931	975	1400	1559
VOE 14549931	975	1500	1561
VOE 14550006	912	2100	1181
VOE 14550071	912	2500	1187
VOE 14550072	912	2500	1187
VOE 14550074	912	2500	1189
VOE 14550105	924	2100	1461
VOE 14550173	924	3100	1465
VOE 14550214	913	100	1197
VOE 14550214	913	200	1199
VOE 14550218	441	600	605
VOE 14550278	914	1100	1247
VOE 14550278	914	1200	1251
VOE 14550285	914	1100	1249
VOE 14550324	914	1200	1251
VOE 14550325	914	1200	1251
VOE 14550359	367	600	443
VOE 14550438	975	3000	1575
VOE 14550443	975	3100	1579
VOE 14550492	234	300	171
VOE 14550592	974	3400	1523
VOE 14550602	235	200	177
VOE 14550602	235	250	179
VOE 14550661	441	600	605
VOE 14550664	441	600	603
VOE 14550665	441	600	603
VOE 14550669	441	600	603
VOE 14550824	975	1100	1545
VOE 14550824	975	1200	1549
VOE 14550824	975	1300	1553
VOE 14550824	975	1400	1559
VOE 14550879	431	300	581
VOE 14550884	914	2000	1263
VOE 14550884	914	2300	1271

NUMERICAL INDEX
INDICE DE NÚMERO
ÍNDICE NUMÉRICO

RÉPERTOIRE DE NUMÉROS

Part No	Group	Sect	Page
VOE 14550884	914	2400	1273
VOE 14550884	914	2450	1277
VOE 14550884	914	2550	1289
VOE 14551181	852	110	857
VOE 14551181	852	120	859
VOE 14551182	852	110	857
VOE 14551182	852	120	859
VOE 14551334	897	100	997
VOE 14551342	975	1000	1541
VOE 14551342	975	1100	1543
VOE 14551342	975	1200	1547
VOE 14551342	975	1300	1551
VOE 14551342	975	1310	1555
VOE 14551342	975	1400	1557
VOE 14551342	975	1500	1561
VOE 14551342	975	1600	1563
VOE 14551342	975	1610	1565
VOE 14551342	975	1620	1567
VOE 14551342	975	1700	1569
VOE 14551490	860	410	891
VOE 14551534	441	200	589
VOE 14551608	974	300	1507
VOE 14552179	897	100	997
VOE 14552321	441	600	605
VOE 14552322	441	600	603
VOE 14552332	441	600	605
VOE 14552355	911	3000	1145
VOE 14552356	911	3000	1145
VOE 14552358	911	3000	1145
VOE 14552493	286	100	315
VOE 14552493	286	150	319
VOE 14552607	367	400	435
VOE 14552608	367	500	439
VOE 14552608	386	300	527
VOE 14552608	386	350	529
VOE 14552608	914	300	1215
VOE 14552608	914	350	1219
VOE 14552608	914	3600	1303
VOE 14552686	441	500	601
VOE 14552686	441	600	603
VOE 14552707	387	100	531
VOE 14552712	387	100	531
VOE 14553457	914	2000	1263
VOE 14553766	852	110	857
VOE 14553766	852	120	859
VOE 14553990	372	100	507
VOE 14553990	372	110	509
VOE 14553990	372	120	511
VOE 14554040	914	500	1233
VOE 14554040	914	550	1239
VOE 14554152	870	500	917
VOE 14554198	897	200	1003
VOE 14554443	913	100	1197
VOE 14554443	913	200	1199
VOE 14554691	356	100	375
VOE 14554692	356	100	375
VOE 14554703	254	200	215
VOE 14554757	860	550	897
VOE 14554765	860	550	897
VOE 14555021	827	200	783
VOE 14555120	256	300	253
VOE 14555156	924	150	1405
VOE 14555854	912	100	1151
VOE 14555860	911	500	1123
VOE 14555861	492	100	609
VOE 14555861	492	110	611
VOE 14555862	492	100	609
VOE 14555862	492	110	611
VOE 14555877	362	200	391
VOE 14555878	310	100	341
VOE 14555878	310	200	343
VOE 14555886	852	150	863
VOE 14555891	852	150	863
VOE 14555895	852	150	863
VOE 14555900	852	150	863
VOE 14555901	852	150	863
VOE 14555902	852	150	863
VOE 14555903	852	150	863
VOE 14555904	852	150	863
VOE 14555905	852	150	863
VOE 14555906	852	150	863
VOE 14555907	852	150	863
VOE 14555908	852	150	863
VOE 14555909	852	150	863
VOE 14555910	852	150	863
VOE 14555911	852	150	863
VOE 14555912	852	150	863
VOE 14556037	880	100	941
VOE 14556037	880	150	943
VOE 14556037	880	160	945
VOE 14556038	880	100	941
VOE 14556038	880	150	943
VOE 14556038	880	160	945
VOE 14556209	924	800	1431
VOE 14556265	924	800	1431
VOE 14556273	914	2000	1263
VOE 14556279	860	550	897
VOE 14556361	914	1100	1247
VOE 14556362	914	1100	1247
VOE 14556703	431	110	577
VOE 14556717	837	300	825
VOE 14556730	837	300	825
VOE 14556842	263	200	295
VOE 14556957	286	150	319
VOE 14557007	234	300	171
VOE 14557294	914	1200	1251
VOE 14557295	914	1200	1251
VOE 14557303	924	1000	1441
VOE 14557303	924	1010	1443
VOE 14557361	914	200	1209
VOE 14557361	914	250	1211
VOE 14557478	837	100	817
VOE 14557479	852	100	855
VOE 14557479	881	100	967
VOE 14557503	371	100	445
VOE 14557503	371	150	449
VOE 14557679	256	300	253
VOE 14557882	837	300	825
VOE 14557884	837	300	825
VOE 14557888	837	300	825
VOE 14557890	837	300	825
VOE 14557892	837	300	825
VOE 14557894	837	300	825
VOE 14557899	715	7700	633
VOE 14557902	715	7700	633
VOE 14557909	715	7500	629
VOE 14557910	715	7500	629
VOE 14558298	441	600	605
VOE 14558299	441	600	605
VOE 14558362	897	100	999
VOE 14558363	897	100	999
VOE 14558379	387	300	533
VOE 14558388	860	200	873
VOE 14558389	860	200	873
VOE 14558390	860	200	873
VOE 14558674	431	300	579
VOE 14558808	234	350	173
VOE 14558808	254	200	215
VOE 14558808	286	100	315
VOE 14558808	286	150	319
VOE 14558808	371	100	445
VOE 14558808	371	150	449
VOE 14558808	371	2000	491
VOE 14558808	371	250	459
VOE 14558808	371	700	467
VOE 14558808	371	800	471
VOE 14558808	870	200	909
VOE 14558808	874	100	929
VOE 14558809	234	350	173
VOE 14558809	254	200	215
VOE 14558809	286	100	315
VOE 14558809	286	150	319
VOE 14558809	371	100	447
VOE 14558809	371	150	449
VOE 14558809	371	200	455
VOE 14558809	371	2000	491
VOE 14558809	371	250	459
VOE 14558809	371	700	467
VOE 14558809	371	800	471
VOE 14558809	870	200	909
VOE 14558809	874	100	929
VOE 14558809	875	100	939
VOE 14558810	234	300	171
VOE 14558810	254	100	211
VOE 14558810	254	200	215
VOE 14558810	269	100	305
VOE 14558810	269	200	307
VOE 14558810	286	100	315
VOE 14558810	286	150	321
VOE 14558810	331	100	355
VOE 14558810	363	200	409
VOE 14558810	371	100	447
VOE 14558810	371	1300	489
VOE 14558810	371	200	457
VOE 14558810	371	2000	491
VOE 14558810	371	250	459
VOE 14558810	371	700	467
VOE 14558810	371	800	471
VOE 14558810	386	100	523
VOE 14558810	875	100	939

Part No	Group	Sect	Page	Part No	Group	Sect	Page	Part No	Group	Sect	Page	Part No	Group	Sect	Page	Part No	Group	Sect	Page
VOE 14558977	914	6100	1317	VOE 14559996	843	170	843	VOE 14560205	975	3200	1583	VOE 14561608	875	100	937	VOE 14562999	924	2100	1461
VOE 14559001	911	3000	1145	VOE 14560201	975	2000	1571	VOE 14560206	974	1200	1515	VOE 14561609	875	100	937	VOE 14563357	914	6000	1315
VOE 14559039	975	2100	1573	VOE 14560201	975	900	1539	VOE 14560206	974	2100	1519	VOE 14561616	398	400	549	VOE 14563737	911	3000	1145
VOE 14559054	775	700	663	VOE 14560203	975	3300	1587	VOE 14560206	974	3400	1523	VOE 14561618	371	1150	483	VOE 14563820	852	200	865
VOE 14559054	775	710	665	VOE 14560204	975	1000	1541	VOE 14560206	974	400	1509	VOE 14561618	371	1175	485	VOE 14563864	881	100	967
VOE 14559058	775	700	663	VOE 14560204	975	1100	1543	VOE 14560206	974	500	1511	VOE 14561618	371	1200	487	VOE 14563864	881	125	971
VOE 14559059	775	700	663	VOE 14560204	975	1200	1547	VOE 14560206	974	510	1513	VOE 14561933	810	6300	725	VOE 14563864	881	150	975
VOE 14559099	286	100	317	VOE 14560204	975	1300	1551	VOE 14560207	974	1300	1517	VOE 14561991	911	3000	1145	VOE 14563864	881	160	979
VOE 14559099	992	5000	1597	VOE 14560204	975	1310	1555	VOE 14560207	975	1000	1541	VOE 14561992	911	3000	1145	VOE 14563995	975	3200	1583
VOE 14559104	352	100	363	VOE 14560204	975	1400	1557	VOE 14560207	975	1100	1543	VOE 14561993	911	3000	1145	VOE 14563999	975	3200	1583
VOE 14559104	352	150	365	VOE 14560204	975	1500	1561	VOE 14560207	975	1200	1547	VOE 14561996	775	200	649	VOE 14564772	841	100	831
VOE 14559163	715	7600	631	VOE 14560204	975	1600	1563	VOE 14560207	975	1300	1551	VOE 14562038	872	200	925	VOE 14564772	841	150	833
VOE 14559163	975	2100	1573	VOE 14560204	975	1610	1565	VOE 14560207	975	1310	1555	VOE 14562039	872	200	925	VOE 14565026	897	100	997
VOE 14559326	916	110	1327	VOE 14560204	975	1620	1567	VOE 14560207	975	1400	1557	VOE 14562046	827	100	781	VOE 14565376	925	140	1483
VOE 14559328	924	1700	1455	VOE 14560204	975	1700	1569	VOE 14560207	975	1500	1561	VOE 14562079	715	7700	633	VOE 14566255	235	200	177
VOE 14559335	914	6100	1317	VOE 14560204	975	3300	1587	VOE 14560207	975	1600	1563	VOE 14562092	362	2100	401	VOE 14566292	914	200	1209
VOE 14559336	841	100	831	VOE 14560205	974	3000	1521	VOE 14560207	975	1610	1565	VOE 14562114	897	100	999	VOE 14566292	914	250	1211
VOE 14559336	841	200	835	VOE 14560205	974	3000	1521	VOE 14560207	975	1620	1567	VOE 14562210	810	6300	725	VOE 14566516	371	2000	491
VOE 14559368	841	100	831	VOE 14560205	974	3400	1523	VOE 14560207	975	1700	1569	VOE 14562282	492	2000	613	VOE 14566531	363	150	405
VOE 14559368	841	150	833	VOE 14560205	975	1000	1541	VOE 14560207	975	900	1539	VOE 14562315	775	700	663	VOE 14566533	371	2300	497
VOE 14559510	870	6000	919	VOE 14560205	975	1100	1543	VOE 14560637	912	2000	1177	VOE 14562382	371	2400	499	VOE 14566537	371	2400	499
VOE 14559511	870	6000	919	VOE 14560205	975	1200	1547	VOE 14560637	912	2100	1181	VOE 14562383	371	2400	499	VOE 14566538	371	2400	499
VOE 14559512	870	6000	919	VOE 14560205	975	1300	1551	VOE 14560637	912	2110	1183	VOE 14562389	371	2400	499	VOE 14566539	362	2100	401
VOE 14559515	870	6000	919	VOE 14560205	975	1310	1555	VOE 14560637	913	200	1199	VOE 14562474	715	7600	631	VOE 14566541	362	2100	401
VOE 14559516	870	6000	919	VOE 14560205	975	1400	1557	VOE 14560637	914	800	1243	VOE 14562475	715	7600	631	VOE 14566558	371	2400	499
VOE 14559517	870	6000	919	VOE 14560205	975	1500	1561	VOE 14560766	841	100	831	VOE 14562537	916	110	1327	VOE 14566559	371	2000	491
VOE 14559519	870	6000	919	VOE 14560205	975	1600	1563	VOE 14560766	841	150	833	VOE 14562537	916	120	1331	VOE 14566661	286	100	315
VOE 14559630	975	5000	1591	VOE 14560205	975	1610	1565	VOE 14560829	356	300	377	VOE 14562582	975	2100	1573	VOE 14566940	715	7700	633
VOE 14559649	975	5000	1591	VOE 14560205	975	1620	1567	VOE 14560829	356	600	383	VOE 14562588	492	2000	613	VOE 14566947	372	300	515
VOE 14559652	975	5000	1591	VOE 14560205	975	1700	1569	VOE 14561390	393	100	535	VOE 14562591	492	2000	613	VOE 14567056	831	575	807
VOE 14559653	975	5000	1591	VOE 14560205	975	2100	1573	VOE 14561391	393	100	535	VOE 14562593	492	2000	613	VOE 14567057	831	575	807
VOE 14559684	975	5100	1593	VOE 14560205	975	3000	1575	VOE 14561400	393	100	535	VOE 14562905	371	1150	483	VOE 14567058	831	575	807
VOE 14559685	975	5100	1593	VOE 14560205	975	3000	1575	VOE 14561417	364	400	427	VOE 14562905	371	1175	485	VOE 14567059	831	575	807
VOE 14559939	386	300	527	VOE 14560205	975	3100	1579	VOE 14561516	393	100	535	VOE 14562905	371	1200	487	VOE 14567062	831	575	807
VOE 14559979	843	170	843	VOE 14560205	975	3100	1579	VOE 14561517	393	100	535	VOE 14562999	924	1000	1441	VOE 14567063	831	575	807
VOE 14559980	843	170	843	VOE 14560205	975	3200	1583	VOE 14561585	911	100	1109	VOE 14562999	924	1050	1447	VOE 14567352	881	200	983

NUMERICAL INDEX
INDICE DE NÚMERO
ÍNDICE NUMÉRICO

RÉPERTOIRE DE NUMÉROS

Part No	Group	Sect	Page
VOE 14567877	258	250	257
VOE 14567974	891	100	987
VOE 14567974	891	100	987
VOE 14568000	881	100	967
VOE 14568000	881	125	971
VOE 14568000	881	150	975
VOE 14568000	881	160	979
VOE 14568117	924	2100	1461
VOE 14568118	924	2100	1461
VOE 14568119	924	2100	1461
VOE 14568340	911	2100	1141
VOE 14568340	911	700	1131
VOE 14568568	837	100	817
VOE 14568568	837	150	819
VOE 14568568	837	170	821
VOE 14568569	837	100	817
VOE 14568569	837	150	819
VOE 14568569	837	170	821
VOE 14568570	371	2000	491
VOE 14568570	881	100	967
VOE 14568570	881	125	971
VOE 14568570	881	150	975
VOE 14568570	881	160	979
VOE 14568612	356	6000	385
VOE 14568774	872	200	925
VOE 14568775	872	200	925
VOE 14568779	872	200	925
VOE 14568780	872	200	925
VOE 14568896	716	100	635
VOE 14569441	912	600	1169
VOE 14569509	371	700	465
VOE 14569509	371	800	469
VOE 14569512	371	1100	475
VOE 14569512	371	1120	479
VOE 14569516	371	200	453
VOE 14569558	356	600	383
VOE 14569582	371	1100	477
VOE 14569582	371	1120	481
VOE 14569589	371	1100	477
VOE 14569589	371	1120	481
VOE 14569591	371	700	467
VOE 14569591	371	800	471
VOE 14569597	371	700	467
VOE 14569597	371	800	471
VOE 14569606	371	2100	493
VOE 14569612	371	2100	493
VOE 14569614	371	2100	493
VOE 14569615	371	2100	493
VOE 14569620	371	2100	493
VOE 14569623	371	200	455
VOE 14569789	372	300	515
VOE 14569791	371	200	455
VOE 14569860	371	800	471
VOE 14569862	364	150	419
VOE 14569871	371	800	471
VOE 14569882	362	500	397
VOE 14569882	362	600	399
VOE 14569889	371	700	465
VOE 14569889	371	700	467
VOE 14569889	371	800	469
VOE 14569889	371	800	471
VOE 14569892	356	400	379
VOE 14569892	362	600	399
VOE 14569893	362	600	399
VOE 14569894	356	400	379
VOE 14569894	362	600	399
VOE 14569895	362	600	399
VOE 14569952	875	100	937
VOE 14570285	393	100	535
VOE 14570490	916	4000	1399
VOE 14571372	775	510	659
VOE 14571586	911	2200	1143
VOE 14571587	911	2200	1143
VOE 14571588	911	2200	1143
VOE 14571589	911	2200	1143
VOE 14571621	911	2200	1143
VOE 14571622	911	2200	1143
VOE 14571623	911	2200	1143
VOE 14571624	911	2200	1143
VOE 14571625	911	2200	1143
VOE 14571630	393	300	537
VOE 14571663	911	2100	1141
VOE 14571664	911	2100	1141
VOE 14571665	911	2100	1141
VOE 14571666	911	2100	1141
VOE 14571667	911	2100	1141
VOE 14571678	916	4000	1399
VOE 14571948	827	400	787
VOE 14572654	924	3100	1465
VOE 14572797	234	350	173
VOE 14573180	775	1000	677
VOE 14573180	775	910	673
VOE 14573182	775	1000	677
VOE 14573182	775	1010	679
VOE 14573182	775	910	673
VOE 14573183	775	1000	677
VOE 14573183	775	1010	679
VOE 14573183	775	910	673
VOE 14573184	775	1000	677
VOE 14573184	775	910	673
VOE 14573185	775	1000	677
VOE 14573187	775	1000	677
VOE 14573187	775	910	673
VOE 14573188	775	500	657
VOE 14573750	912	400	1161
VOE 14573784	441	200	589
VOE 14573791	441	200	589
VOE 14573793	441	200	589
VOE 14573795	441	200	589
VOE 14574457	821	350	775
VOE 14574458	821	350	775
VOE 14574556	913	200	1199
VOE 14575311	235	250	179
VOE 14575431	810	6000	719
VOE 14575432	810	6000	719
VOE 14575462	843	170	843
VOE 14575733	431	110	575
VOE 14575734	431	110	575
VOE 14576329	914	1100	1247
VOE 14576330	914	1100	1247
VOE 14576351	975	2000	1571
VOE 14576352	975	2000	1571
VOE 14576417	393	300	537
VOE 14576493	870	100	903
VOE 14576493	870	200	907
VOE 14576774	870	500	917
VOE 14576774	874	500	933
VOE 14576860	916	900	1355
VOE 14577117	914	3600	1303
VOE 14577279	881	100	967
VOE 14577279	881	150	977
VOE 14577279	881	160	981
VOE 14577287	821	300	767
VOE 14577287	821	310	771
VOE 14577287	821	320	773
VOE 14577310	364	200	421
VOE 14577310	364	250	423
VOE 14577600	912	600	1167
VOE 14577672	852	100	855
VOE 14577672	852	150	863
VOE 14577793	431	110	577
VOE 14577946	924	750	1427
VOE 14578145	916	900	1355
VOE 14578149	916	900	1355
VOE 14578151	916	900	1355
VOE 14578192	492	100	609
VOE 14578192	492	110	611
VOE 14578200	914	2300	1271
VOE 14578200	914	2500	1287
VOE 14578200	914	2800	1297
VOE 14578200	914	2800	1297
VOE 14578202	914	300	1213
VOE 14578202	914	350	1217
VOE 14578415	210	120	73
VOE 14578428	827	200	783
VOE 14578480	775	500	657
VOE 14578515	810	6000	719
VOE 14578529	911	3000	1145
VOE 14578629	914	400	1221
VOE 14578629	914	450	1225
VOE 14578930	371	100	445
VOE 14579231	261	300	273
VOE 14579231	261	400	277
VOE 14579231	261	500	281
VOE 14579471	258	250	257
VOE 14579495	263	200	295
VOE 14579856	371	2400	499
VOE 14585587	367	500	439
VOE 14585891	256	150	249
VOE 14585933	870	500	915
VOE 14585933	874	500	933
VOE 14586340	897	100	1001
VOE 14586341	897	100	1001
VOE 14586588	852	200	865
VOE 14587612	364	100	417
VOE 14587612	364	150	419
VOE 14587612	364	200	421
VOE 14587612	364	400	427
VOE 14587613	364	100	417
VOE 14587613	364	150	419

Part No	Group	Sect	Page	Part No	Group	Sect	Page	Part No	Group	Sect	Page	Part No	Group	Sect	Page	Part No	Group	Sect	Page
VOE 14587613	364	200	421	VOE 14588699	914	1100	1247	VOE 14592046	234	350	173	VOE 14597286	914	5000	1307	VOE 14600947	924	4300	1473
VOE 14587613	364	400	427	VOE 14588748	715	7600	631	VOE 14592067	881	100	967	VOE 14597286	914	5100	1311	VOE 14601047	975	2100	1573
VOE 14587614	364	100	417	VOE 14588749	715	7600	631	VOE 14592067	881	125	971	VOE 14597767	352	200	367	VOE 14601149	372	300	515
VOE 14587614	364	150	419	VOE 14589125	975	3300	1589	VOE 14592067	881	150	975	VOE 14597768	352	200	367	VOE 14601150	372	300	515
VOE 14587614	364	200	421	VOE 14589131	975	3000	1577	VOE 14592067	881	160	979	VOE 14598026	974	3400	1523	VOE 14601315	386	100	523
VOE 14587614	364	400	427	VOE 14589131	975	3100	1581	VOE 14592256	252	150	209	VOE 14598027	974	3400	1523	VOE 14601525	897	100	997
VOE 14587635	234	300	171	VOE 14589132	975	3200	1585	VOE 14592299	912	400	1161	VOE 14598165	235	200	177	VOE 14601627	912	2500	1189
VOE 14587635	234	360	175	VOE 14589235	912	2000	1177	VOE 14592534	916	2800	1393	VOE 14598167	218	100	135	VOE 14601647	911	3000	1145
VOE 14587635	254	200	215	VOE 14589235	912	2100	1181	VOE 14592534	916	2800	1393	VOE 14598168	218	100	135	VOE 14601683	431	100	571
VOE 14587635	286	100	317	VOE 14589235	912	2110	1183	VOE 14593540	775	710	665	VOE 14598353	974	3400	1523	VOE 14601790	252	150	209
VOE 14587635	286	150	321	VOE 14589235	912	300	1159	VOE 14594353	441	600	603	VOE 14598793	810	6000	719	VOE 14601830	286	100	315
VOE 14587635	362	200	391	VOE 14589235	912	400	1163	VOE 14594444	914	2460	1281	VOE 14598793	821	310	769	VOE 14602473	837	200	823
VOE 14587635	371	250	459	VOE 14589235	912	600	1169	VOE 14594545	372	100	507	VOE 14598793	821	310	769	VOE 14602474	837	200	823
VOE 14587635	371	3000	503	VOE 14589235	912	700	1175	VOE 14594545	372	100	507	VOE 14598793	821	310	769	VOE 14602479	837	200	823
VOE 14587635	386	100	523	VOE 14589645	914	300	1215	VOE 14594708	366	100	429	VOE 14598793	821	350	775	VOE 14602480	837	200	823
VOE 14587635	386	200	525	VOE 14589645	914	350	1219	VOE 14594714	364	200	421	VOE 14598793	821	350	775	VOE 14602481	837	200	823
VOE 14587635	387	300	533	VOE 14589776	371	700	467	VOE 14594714	364	250	423	VOE 14598793	821	350	775	VOE 14602482	837	200	823
VOE 14587635	870	100	905	VOE 14589776	371	800	471	VOE 14594933	441	600	603	VOE 14598793	821	400	777	VOE 14602566	431	100	573
VOE 14587635	870	200	909	VOE 14590947	974	100	1501	VOE 14594942	924	3100	1465	VOE 14598793	821	400	777	VOE 14602889	371	1300	489
VOE 14587635	874	100	927	VOE 14590947	974	110	1503	VOE 14595149	912	2110	1183	VOE 14598793	821	400	777	VOE 14602994	372	100	507
VOE 14587635	914	1700	1259	VOE 14590947	974	200	1505	VOE 14595186	210	120	73	VOE 14599880	218	100	135	VOE 14602994	372	110	509
VOE 14587635	914	1700	1261	VOE 14590947	974	300	1507	VOE 14595682	367	500	439	VOE 14600439	775	710	665	VOE 14602994	372	120	511
VOE 14587644	371	800	471	VOE 14591289	870	500	917	VOE 14595683	367	500	439	VOE 14600640	912	300	1159	VOE 14602995	372	100	507
VOE 14587865	912	3400	1191	VOE 14591290	870	500	917	VOE 14595684	367	500	439	VOE 14600640	912	500	1165	VOE 14602995	372	110	509
VOE 14587866	912	3400	1191	VOE 14591332	235	250	179	VOE 14595823	860	300	879	VOE 14600640	912	600	1171	VOE 14602995	372	120	511
VOE 14587936	916	300	1337	VOE 14591537	870	200	909	VOE 14595824	860	300	879	VOE 14600640	912	700	1175	VOE 14603334	492	110	611
VOE 14587937	916	300	1337	VOE 14591537	874	100	929	VOE 14596393	913	200	1199	VOE 14600711	913	200	1199	VOE 14603650	913	100	1197
VOE 14588057	371	150	449	VOE 14591539	870	100	903	VOE 14596399	911	100	1109	VOE 14600858	914	2450	1275	VOE 14603650	913	200	1199
VOE 14588061	441	500	601	VOE 14591545	870	100	903	VOE 14596476	371	1100	475	VOE 14600858	914	2460	1279	VOE 14603983	254	200	215
VOE 14588066	441	500	601	VOE 14591545	870	200	909	VOE 14596476	371	1120	479	VOE 14600858	914	2600	1291	VOE 14603987	235	250	179
VOE 14588459	914	1100	1247	VOE 14591545	874	100	929	VOE 14596476	371	700	467	VOE 14600858	914	5000	1307	VOE 14603988	263	200	295
VOE 14588459	914	1100	1247	VOE 14591812	372	100	507	VOE 14596476	371	800	471	VOE 14600859	914	2300	1271	VOE 14604547	256	100	247
VOE 14588541	975	2100	1573	VOE 14591812	372	110	509	VOE 14596725	218	100	135	VOE 14600859	914	2500	1287	VOE 14604548	256	100	247
VOE 14588542	975	2100	1573	VOE 14591812	372	120	511	VOE 14596828	974	3400	1523	VOE 14600859	914	2800	1297	VOE 14604549	256	100	247
VOE 14588698	914	1100	1247	VOE 14591830	234	300	171	VOE 14597286	914	2470	1283	VOE 14600859	914	5000	1307	VOE 14604563	261	200	269
VOE 14588698	914	1200	1251	VOE 14592045	234	350	173	VOE 14597286	914	2700	1295	VOE 14600947	924	4000	1469	VOE 14604573	261	200	269

NUMERICAL INDEX
INDICE DE NÚMERO
ÍNDICE NUMÉRICO

RÉPERTOIRE DE NUMÉROS

Part No	Group	Sect	Page	Part No	Group	Sect	Page	Part No	Group	Sect	Page	Part No	Group	Sect	Page	Part No	Group	Sect	Page
VOE 14604574	222	100	145	VOE 14607228	821	320	773	VOE 14610253	821	310	769	VOE 14612080	916	120	1329	VOE 14613051	386	350	529
VOE 14604575	222	100	145	VOE 14607266	256	100	247	VOE 14610333	891	100	987	VOE 14612084	914	6000	1315	VOE 14613220	916	100	1321
VOE 14604585	372	300	515	VOE 14607306	897	300	1011	VOE 14610335	860	100	867	VOE 14612086	872	200	925	VOE 14613220	916	400	1341
VOE 14604586	372	300	515	VOE 14607307	897	300	1011	VOE 14610339	234	300	171	VOE 14612087	872	200	925	VOE 14613221	916	100	1321
VOE 14604589	372	100	507	VOE 14607731	924	100	1403	VOE 14610350	821	200	757	VOE 14612089	872	200	925	VOE 14613228	916	100	1321
VOE 14604589	372	110	509	VOE 14608518	916	300	1337	VOE 14610350	821	210	761	VOE 14612091	872	200	925	VOE 14613228	916	110	1325
VOE 14604589	372	120	511	VOE 14608590	371	2100	493	VOE 14610351	827	200	785	VOE 14612095	911	3000	1145	VOE 14613242	775	700	663
VOE 14604590	372	100	507	VOE 14608617	371	2200	495	VOE 14610361	821	200	757	VOE 14612098	914	700	1241	VOE 14613243	775	700	663
VOE 14604641	914	100	1201	VOE 14608645	261	100	261	VOE 14610361	821	210	761	VOE 14612098	914	800	1243	VOE 14613245	916	100	1321
VOE 14604722	810	6100	721	VOE 14609389	367	500	439	VOE 14610393	821	110	751	VOE 14612099	914	2300	1271	VOE 14613245	916	110	1325
VOE 14604725	810	6100	721	VOE 14609389	386	300	527	VOE 14610393	821	120	753	VOE 14612100	914	2550	1289	VOE 14613247	916	100	1321
VOE 14606105	715	7600	631	VOE 14609389	386	350	529	VOE 14610393	821	130	755	VOE 14612331	821	310	769	VOE 14613247	916	110	1325
VOE 14606107	715	7600	631	VOE 14609389	914	300	1215	VOE 14610435	821	200	757	VOE 14612331	821	350	775	VOE 14613247	916	120	1329
VOE 14606110	715	7600	631	VOE 14609389	914	350	1219	VOE 14610435	821	210	761	VOE 14612331	821	400	777	VOE 14613247	916	130	1333
VOE 14606110	975	2100	1573	VOE 14609389	914	3600	1303	VOE 14610563	821	200	759	VOE 14612332	821	310	769	VOE 14613247	916	400	1341
VOE 14606111	715	7600	631	VOE 14609502	387	100	531	VOE 14610563	821	210	763	VOE 14612332	821	350	775	VOE 14613247	916	500	1349
VOE 14606190	837	200	823	VOE 14609875	914	2100	1265	VOE 14610882	852	150	863	VOE 14612332	821	400	777	VOE 14613293	386	200	525
VOE 14606192	837	300	825	VOE 14609989	371	200	455	VOE 14610883	852	150	863	VOE 14612334	810	6000	719	VOE 14613472	916	1000	1359
VOE 14606439	911	1000	1133	VOE 14609989	371	700	467	VOE 14610884	852	150	863	VOE 14612334	821	310	769	VOE 14613591	914	400	1221
VOE 14606439	911	600	1125	VOE 14610104	821	100	747	VOE 14610885	852	150	863	VOE 14612334	821	350	775	VOE 14613591	914	450	1225
VOE 14606664	398	100	539	VOE 14610108	821	100	747	VOE 14610886	852	150	863	VOE 14612334	821	400	777	VOE 14613847	441	100	585
VOE 14606664	398	125	541	VOE 14610169	821	350	775	VOE 14610887	852	150	863	VOE 14612366	897	100	997	VOE 14613847	441	200	589
VOE 14606664	398	150	543	VOE 14610169	821	400	777	VOE 14610888	852	150	863	VOE 14612430	252	100	207	VOE 14613848	924	1000	1441
VOE 14606664	398	200	545	VOE 14610170	821	300	767	VOE 14611581	870	100	903	VOE 14612511	916	100	1321	VOE 14613848	924	1050	1447
VOE 14606664	398	300	547	VOE 14610170	821	320	773	VOE 14611582	870	100	903	VOE 14612511	916	400	1341	VOE 14613860	911	600	1125
VOE 14606664	398	400	549	VOE 14610170	821	350	775	VOE 14611583	870	100	903	VOE 14612511	916	500	1347	VOE 14613860	911	600	1125
VOE 14606664	398	500	551	VOE 14610170	821	400	777	VOE 14611584	875	100	937	VOE 14612828	387	300	533	VOE 14613878	897	200	1003
VOE 14606664	398	600	553	VOE 14610190	263	200	295	VOE 14611585	875	100	937	VOE 14612958	363	200	409	VOE 14614041	363	200	409
VOE 14606664	398	700	555	VOE 14610229	821	300	767	VOE 14611586	914	2100	1265	VOE 14612959	363	200	409	VOE 14614042	363	200	409
VOE 14606664	398	800	557	VOE 14610229	821	350	775	VOE 14611998	975	2100	1573	VOE 14612970	916	100	1321	VOE 14614044	363	200	409
VOE 14606664	398	900	559	VOE 14610232	821	310	769	VOE 14612005	975	2100	1573	VOE 14612970	916	110	1325	VOE 14614210	860	400	889
VOE 14606667	371	200	455	VOE 14610233	821	300	767	VOE 14612048	870	100	903	VOE 14612972	916	100	1321	VOE 14614687	310	100	341
VOE 14606938	258	200	255	VOE 14610233	821	350	775	VOE 14612048	870	200	909	VOE 14612972	916	110	1325	VOE 14614687	310	200	343
VOE 14607135	364	200	421	VOE 14610234	821	400	777	VOE 14612048	874	100	929	VOE 14612972	916	120	1329	VOE 14614687	310	300	345
VOE 14607228	821	300	767	VOE 14610235	821	350	775	VOE 14612051	441	600	603	VOE 14612972	916	400	1341	VOE 14614690	371	100	445
VOE 14607228	821	310	769	VOE 14610235	821	400	777	VOE 14612080	916	110	1327	VOE 14613051	386	300	527	VOE 14614714	716	100	635

Part No	Group	Sect	Page	Part No	Group	Sect	Page	Part No	Group	Sect	Page	Part No	Group	Sect	Page	Part No	Group	Sect	Page
VOE 14614760	716	100	635	VOE 14615824	911	600	1125	VOE 14616016	897	300	1011	VOE 14616326	925	1600	1495	VOE 14616872	974	3000	1521
VOE 14614846	975	2100	1573	VOE 14615825	911	1000	1133	VOE 14616017	897	100	999	VOE 14616326	925	2300	1499	VOE 14616991	875	100	937
VOE 14614848	974	400	1509	VOE 14615825	911	600	1125	VOE 14616018	897	300	1011	VOE 14616326	975	5000	1591	VOE 14616992	875	100	937
VOE 14614854	974	400	1509	VOE 14615826	916	1200	1367	VOE 14616019	897	200	1003	VOE 14616326	975	5100	1593	VOE 14617078	897	210	1007
VOE 14614904	975	1200	1547	VOE 14615828	916	4000	1399	VOE 14616019	897	210	1007	VOE 14616327	925	1500	1493	VOE 14617084	235	200	177
VOE 14614995	234	350	173	VOE 14615976	897	100	999	VOE 14616019	897	220	1009	VOE 14616327	925	1600	1495	VOE 14617100	852	100	855
VOE 14614999	234	350	173	VOE 14615980	897	100	997	VOE 14616021	897	300	1011	VOE 14616327	925	2300	1499	VOE 14617100	852	150	863
VOE 14615025	974	3000	1521	VOE 14615982	897	100	997	VOE 14616022	897	300	1011	VOE 14616571	897	200	1005	VOE 14617101	852	100	855
VOE 14615048	252	100	207	VOE 14615983	897	300	1011	VOE 14616023	897	200	1003	VOE 14616572	974	100	1501	VOE 14617101	852	150	863
VOE 14615052	212	350	99	VOE 14615985	897	200	1003	VOE 14616023	897	210	1007	VOE 14616572	974	110	1503	VOE 14617102	852	100	855
VOE 14615056	235	200	177	VOE 14615986	897	100	999	VOE 14616023	897	220	1009	VOE 14616572	974	200	1505	VOE 14617102	852	150	863
VOE 14615062	252	100	207	VOE 14615988	897	300	1011	VOE 14616045	916	4000	1399	VOE 14616572	974	300	1507	VOE 14617225	916	2800	1393
VOE 14615080	261	200	269	VOE 14615989	897	300	1011	VOE 14616048	916	4000	1399	VOE 14616593	975	1200	1547	VOE 14617231	916	2100	1379
VOE 14615082	261	200	269	VOE 14615990	897	300	1011	VOE 14616051	916	2000	1377	VOE 14616698	916	600	1353	VOE 14617234	916	4000	1401
VOE 14615088	252	100	207	VOE 14615991	897	100	997	VOE 14616085	912	600	1167	VOE 14616699	916	600	1351	VOE 14617252	916	1000	1359
VOE 14615095	254	100	211	VOE 14615991	897	200	1003	VOE 14616094	837	200	823	VOE 14616702	916	500	1349	VOE 14617253	916	1000	1359
VOE 14615096	254	100	211	VOE 14615991	897	210	1007	VOE 14616096	837	300	825	VOE 14616704	916	500	1347	VOE 14617368	234	150	167
VOE 14615105	261	200	269	VOE 14615991	897	220	1009	VOE 14616175	860	500	895	VOE 14616705	916	500	1347	VOE 14617378	916	1000	1359
VOE 14615240	356	300	377	VOE 14615992	897	200	1003	VOE 14616184	924	100	1403	VOE 14616736	372	200	513	VOE 14617379	916	1000	1359
VOE 14615240	356	600	383	VOE 14615994	897	300	1011	VOE 14616200	911	1600	1137	VOE 14616847	912	2000	1177	VOE 14617382	916	4000	1399
VOE 14615304	912	100	1151	VOE 14615996	897	100	997	VOE 14616203	911	1600	1137	VOE 14616848	912	2000	1177	VOE 14617383	916	4000	1399
VOE 14615304	912	200	1153	VOE 14615997	897	100	997	VOE 14616208	441	100	585	VOE 14616849	912	2100	1181	VOE 14617450	916	4000	1399
VOE 14615304	912	300	1157	VOE 14615999	897	200	1003	VOE 14616293	897	200	1003	VOE 14616850	916	500	1347	VOE 14617451	916	4000	1399
VOE 14615304	912	400	1161	VOE 14615999	897	210	1007	VOE 14616297	897	200	1003	VOE 14616851	916	500	1347	VOE 14617497	916	400	1341
VOE 14615304	912	500	1165	VOE 14615999	897	220	1009	VOE 14616297	897	210	1007	VOE 14616852	916	500	1347	VOE 14617498	916	400	1341
VOE 14615304	912	700	1173	VOE 14616004	897	200	1003	VOE 14616297	897	220	1009	VOE 14616853	916	500	1347	VOE 14617499	916	400	1341
VOE 14615305	912	100	1151	VOE 14616004	897	210	1007	VOE 14616298	897	300	1011	VOE 14616865	911	500	1123	VOE 14617500	916	400	1341
VOE 14615305	912	200	1153	VOE 14616004	897	220	1009	VOE 14616308	897	200	1003	VOE 14616866	911	500	1123	VOE 14617506	916	400	1341
VOE 14615305	912	300	1157	VOE 14616005	897	300	1011	VOE 14616311	897	100	997	VOE 14616867	916	2800	1393	VOE 14617507	916	400	1341
VOE 14615305	912	400	1161	VOE 14616006	897	100	997	VOE 14616315	897	300	1011	VOE 14616868	916	2800	1393	VOE 14617508	916	400	1341
VOE 14615305	912	500	1165	VOE 14616007	897	100	997	VOE 14616322	870	100	905	VOE 14616869	916	2800	1393	VOE 14617515	916	400	1341
VOE 14615305	912	600	1167	VOE 14616011	897	200	1003	VOE 14616322	870	200	909	VOE 14616870	974	1200	1515	VOE 14617543	916	1300	1371
VOE 14615305	912	700	1173	VOE 14616011	897	210	1007	VOE 14616322	874	100	927	VOE 14616870	974	2100	1519	VOE 14617544	916	1300	1371
VOE 14615379	911	400	1121	VOE 14616011	897	220	1009	VOE 14616326	924	150	1405	VOE 14616870	974	400	1509	VOE 14617547	916	1300	1371
VOE 14615386	269	100	305	VOE 14616013	897	300	1011	VOE 14616326	924	150	1405	VOE 14616870	974	500	1511	VOE 14617548	916	1300	1371
VOE 14615386	269	200	307	VOE 14616014	897	100	997	VOE 14616326	925	1400	1491	VOE 14616871	974	3000	1521	VOE 14617554	916	2100	1379

NUMERICAL INDEX
INDICE DE NÚMERO
ÍNDICE NUMÉRICO

RÉPERTOIRE DE NUMÉROS

Part No	Group	Sect	Page	Part No	Group	Sect	Page	Part No	Group	Sect	Page	Part No	Group	Sect	Page	Part No	Group	Sect	Page
VOE 14617555	916	2100	1379	VOE 14619100	916	100	1321	VOE 14621719	431	110	575	VOE 14623357	393	300	537	VOE 14625600	263	210	297
VOE 14617773	916	1500	1373	VOE 14619100	916	110	1325	VOE 14621720	431	110	575	VOE 14623448	261	110	263	VOE 14625602	261	110	263
VOE 14617788	916	500	1347	VOE 14619100	916	120	1329	VOE 14621952	914	6100	1317	VOE 14623449	261	110	263	VOE 14625611	261	110	263
VOE 14617811	975	1100	1543	VOE 14619100	916	400	1341	VOE 14621954	914	6100	1317	VOE 14623449	261	120	265	VOE 14625620	261	110	263
VOE 14617840	975	1000	1541	VOE 14619100	916	500	1347	VOE 14621957	914	6100	1317	VOE 14623451	261	100	261	VOE 14625621	261	110	263
VOE 14617913	821	200	757	VOE 14619149	234	350	173	VOE 14621973	914	100	1201	VOE 14623467	371	2000	491	VOE 14625624	261	110	263
VOE 14617913	821	210	761	VOE 14619159	234	350	173	VOE 14621973	914	150	1205	VOE 14623512	975	3200	1583	VOE 14625899	841	100	831
VOE 14617936	860	6300	899	VOE 14619162	371	2000	491	VOE 14622001	975	3000	1575	VOE 14623611	897	200	1003	VOE 14625901	841	100	831
VOE 14617937	371	250	459	VOE 14619394	775	920	675	VOE 14622052	441	200	589	VOE 14623611	897	210	1007	VOE 14625907	821	310	769
VOE 14617938	912	3400	1191	VOE 14619609	975	1400	1557	VOE 14622061	441	200	589	VOE 14623611	897	220	1009	VOE 14625908	821	310	769
VOE 14617960	912	3400	1191	VOE 14619677	975	3300	1587	VOE 14622186	897	200	1003	VOE 14623929	818	100	727	VOE 14625925	821	200	759
VOE 14617986	821	200	757	VOE 14619738	362	350	395	VOE 14622186	897	210	1007	VOE 14623929	818	1000	745	VOE 14625925	821	210	763
VOE 14617986	821	210	761	VOE 14619762	975	900	1539	VOE 14622186	897	220	1009	VOE 14623929	818	200	729	VOE 14625925	821	250	765
VOE 14617986	821	250	765	VOE 14619889	837	150	819	VOE 14622191	897	200	1003	VOE 14623929	818	300	731	VOE 14626002	371	3000	503
VOE 14617987	821	200	757	VOE 14620172	924	300	1413	VOE 14622191	897	210	1007	VOE 14623929	818	400	733	VOE 14626115	352	150	365
VOE 14617987	821	210	761	VOE 14620172	924	350	1415	VOE 14622191	897	220	1009	VOE 14623929	818	500	735	VOE 14626116	364	150	419
VOE 14617987	821	250	765	VOE 14620172	924	360	1417	VOE 14622239	975	3000	1575	VOE 14623929	818	600	737	VOE 14626117	310	100	341
VOE 14618070	911	2200	1143	VOE 14620174	914	400	1223	VOE 14622239	975	3100	1579	VOE 14623929	818	700	739	VOE 14626117	310	200	343
VOE 14618070	911	700	1131	VOE 14620174	914	450	1227	VOE 14622345	261	100	261	VOE 14623929	818	800	741	VOE 14626124	371	100	445
VOE 14618234	261	300	273	VOE 14620259	975	3300	1587	VOE 14622346	261	100	261	VOE 14623929	818	900	743	VOE 14626125	371	100	445
VOE 14618234	261	400	277	VOE 14620534	371	3000	503	VOE 14622347	261	100	261	VOE 14623929	831	550	801	VOE 14626126	371	100	445
VOE 14618234	261	500	281	VOE 14620591	875	100	937	VOE 14622348	261	100	261	VOE 14623929	831	575	805	VOE 14626127	371	100	445
VOE 14618789	492	100	609	VOE 14620594	875	100	937	VOE 14622349	261	100	261	VOE 14623931	831	575	805	VOE 14626128	371	100	445
VOE 14618824	261	300	273	VOE 14620595	875	100	937	VOE 14622351	261	100	261	VOE 14624092	875	100	937	VOE 14626136	974	3000	1521
VOE 14618824	261	400	277	VOE 14620906	362	300	393	VOE 14622354	235	250	179	VOE 14624788	371	700	465	VOE 14626208	860	550	897
VOE 14618824	261	500	281	VOE 14621089	916	1000	1359	VOE 14622355	235	250	179	VOE 14625007	254	100	211	VOE 14626271	258	200	255
VOE 14618826	235	250	179	VOE 14621169	362	300	393	VOE 14622356	235	250	179	VOE 14625127	254	200	215	VOE 14626272	897	100	999
VOE 14619018	974	1200	1515	VOE 14621211	356	300	377	VOE 14622357	235	250	181	VOE 14625240	441	600	605	VOE 14626273	897	100	999
VOE 14619019	974	1200	1515	VOE 14621232	362	350	395	VOE 14622366	261	100	261	VOE 14625246	913	200	1199	VOE 14626315	234	300	171
VOE 14619020	974	1200	1515	VOE 14621274	393	300	537	VOE 14622649	371	200	457	VOE 14625246	913	200	1199	VOE 14626370	380	100	517
VOE 14619021	974	1200	1515	VOE 14621510	870	100	903	VOE 14622690	975	3200	1583	VOE 14625370	810	6000	719	VOE 14626783	380	150	519
VOE 14619098	916	100	1321	VOE 14621510	870	200	907	VOE 14622712	875	100	937	VOE 14625424	914	1200	1251	VOE 14626783	380	160	521
VOE 14619098	916	110	1325	VOE 14621696	897	210	1007	VOE 14623122	362	2100	401	VOE 14625425	914	1200	1251	VOE 14626791	841	200	835
VOE 14619098	916	120	1329	VOE 14621696	897	220	1009	VOE 14623125	362	2100	401	VOE 14625515	975	1200	1547	VOE 14626809	441	110	587
VOE 14619098	916	400	1341	VOE 14621705	441	200	589	VOE 14623350	362	600	399	VOE 14625596	261	300	273	VOE 14626841	364	100	417
VOE 14619098	916	500	1347	VOE 14621706	441	200	589	VOE 14623352	362	300	393	VOE 14625596	261	500	281	VOE 14626841	364	150	419

Part No	Group	Sect	Page	Part No	Group	Sect	Page	Part No	Group	Sect	Page	Part No	Group	Sect	Page	Part No	Group	Sect	Page
VOE 14626864	875	100	937	VOE 14631005	821	310	769	VOE 14633492	362	300	393	VOE 14634645	441	110	587	VOE 14636279	831	100	789
VOE 14627345	286	150	319	VOE 14631006	821	310	769	VOE 14633665	870	200	907	VOE 14634673	363	150	405	VOE 14636279	831	300	793
VOE 14627458	350	300	361	VOE 14631007	821	310	769	VOE 14633665	874	100	927	VOE 14634673	363	160	407	VOE 14636414	897	220	1009
VOE 14627459	350	300	361	VOE 14631223	992	5000	1595	VOE 14634007	371	2200	495	VOE 14634756	367	450	437	VOE 14636483	860	410	891
VOE 14627464	992	5000	1597	VOE 14631225	992	5000	1597	VOE 14634009	398	1000	561	VOE 14634756	914	5100	1313	VOE 14636488	860	410	891
VOE 14627500	387	300	533	VOE 14631228	992	5000	1597	VOE 14634009	398	600	553	VOE 14634757	367	450	437	VOE 14636789	911	500	1123
VOE 14627741	364	150	419	VOE 14631231	992	5000	1597	VOE 14634009	398	700	555	VOE 14634757	367	550	441	VOE 14636805	261	500	281
VOE 14627774	810	200	711	VOE 14631234	992	5000	1597	VOE 14634009	398	800	557	VOE 14634757	914	3650	1305	VOE 14636967	837	300	825
VOE 14627774	810	250	713	VOE 14631341	897	100	1001	VOE 14634009	398	900	559	VOE 14634757	914	5100	1313	VOE 14636969	837	300	825
VOE 14627774	810	260	715	VOE 14631786	912	600	1169	VOE 14634229	897	100	999	VOE 14634808	914	1700	1259	VOE 14636971	837	300	825
VOE 14628077	837	150	819	VOE 14631854	371	200	453	VOE 14634230	897	100	999	VOE 14634986	914	150	1205	VOE 14636975	837	300	825
VOE 14628282	924	100	1403	VOE 14631938	870	400	913	VOE 14634231	897	100	999	VOE 14635181	837	200	823	VOE 14637092	235	250	179
VOE 14628418	263	200	295	VOE 14631938	870	500	915	VOE 14634232	897	100	999	VOE 14635183	837	200	823	VOE 14637322	974	3000	1521
VOE 14628421	263	200	295	VOE 14632240	398	125	541	VOE 14634233	897	100	999	VOE 14635198	371	2000	491	VOE 14637452	363	100	403
VOE 14628531	371	3000	503	VOE 14632240	398	200	545	VOE 14634234	897	100	999	VOE 14635206	371	2200	495	VOE 14637462	261	200	271
VOE 14628542	916	2100	1379	VOE 14632240	398	500	551	VOE 14634235	897	100	999	VOE 14635230	911	650	1129	VOE 14637501	911	1000	1135
VOE 14628557	860	500	895	VOE 14632240	398	800	557	VOE 14634240	897	200	1003	VOE 14635235	911	500	1123	VOE 14637516	911	700	1131
VOE 14628694	914	6100	1317	VOE 14632240	398	900	559	VOE 14634241	897	200	1003	VOE 14635236	911	500	1123	VOE 14637608	821	110	749
VOE 14628705	914	6100	1317	VOE 14632350	897	200	1003	VOE 14634277	897	200	1003	VOE 14635342	916	4000	1399	VOE 14637608	821	120	753
VOE 14628869	911	1600	1137	VOE 14632494	371	100	447	VOE 14634281	897	200	1005	VOE 14635348	916	1000	1359	VOE 14637608	821	130	755
VOE 14628869	912	3500	1195	VOE 14632814	372	120	511	VOE 14634303	371	100	447	VOE 14635348	916	4000	1401	VOE 14637609	821	110	751
VOE 14629320	992	5000	1597	VOE 14632817	372	100	507	VOE 14634407	775	510	659	VOE 14635451	252	100	207	VOE 14637609	821	120	753
VOE 14629322	992	5000	1597	VOE 14632859	860	110	869	VOE 14634488	897	100	999	VOE 14635474	831	100	789	VOE 14637609	821	130	755
VOE 14629549	913	100	1197	VOE 14632903	234	300	171	VOE 14634489	897	100	999	VOE 14635474	831	300	793	VOE 14637688	371	2100	493
VOE 14629549	913	200	1199	VOE 14633012	843	260	853	VOE 14634490	897	100	999	VOE 14635504	252	100	207	VOE 14637810	914	2300	1271
VOE 14630053	362	300	393	VOE 14633013	843	260	853	VOE 14634545	398	125	541	VOE 14635662	310	300	345	VOE 14637810	914	2450	1277
VOE 14630071	371	100	445	VOE 14633275	992	5500	1601	VOE 14634545	398	200	545	VOE 14635701	870	200	907	VOE 14637810	914	2550	1289
VOE 14630694	914	1200	1253	VOE 14633276	992	5000	1597	VOE 14634545	398	200	545	VOE 14635701	874	100	927	VOE 14637812	914	2300	1271
VOE 14630694	914	1200	1251	VOE 14633277	992	5500	1601	VOE 14634545	398	500	551	VOE 14635702	870	200	907	VOE 14637812	914	2550	1289
VOE 14630706	258	200	255	VOE 14633280	371	2000	491	VOE 14634545	398	800	557	VOE 14635702	874	100	927	VOE 14637827	880	160	945
VOE 14630758	372	300	515	VOE 14633280	371	2500	501	VOE 14634545	398	900	559	VOE 14635718	254	200	215	VOE 14637872	897	300	1011
VOE 14630764	371	3000	503	VOE 14633281	371	2000	491	VOE 14634580	911	650	1129	VOE 14635799	235	250	179	VOE 14638178	398	100	539
VOE 14630764	372	110	509	VOE 14633281	371	2500	501	VOE 14634581	911	650	1129	VOE 14635850	371	150	449	VOE 14638178	398	1000	561
VOE 14630764	372	120	511	VOE 14633370	914	2450	1275	VOE 14634616	974	500	1511	VOE 14636160	234	350	173	VOE 14638178	398	125	541
VOE 14630785	775	710	665	VOE 14633370	914	5100	1313	VOE 14634617	975	1200	1547	VOE 14636160	234	360	175	VOE 14638178	398	150	543
VOE 14631000	821	310	771	VOE 14633473	897	210	1007	VOE 14634618	716	100	635	VOE 14636174	372	300	515	VOE 14638178	398	200	545

NUMERICAL INDEX
INDICE DE NÚMERO
ÍNDICE NUMÉRICO

RÉPERTOIRE DE NUMÉROS

Part No	Group	Sect	Page	Part No	Group	Sect	Page	Part No	Group	Sect	Page	Part No	Group	Sect	Page	Part No	Group	Sect	Page
VOE 14638178	398	300	547	VOE 14640050	310	300	345	VOE 14642946	992	5000	1595	VOE 14644828	880	160	945	VOE 14647523	492	100	609
VOE 14638178	398	400	549	VOE 14640079	258	250	257	VOE 14642948	992	5000	1595	VOE 14644911	912	100	1151	VOE 14647544	716	100	635
VOE 14638178	398	500	551	VOE 14640101	387	100	531	VOE 14642950	992	5000	1595	VOE 14644911	912	200	1153	VOE 14647545	716	100	635
VOE 14638178	398	600	553	VOE 14640101	387	100	531	VOE 14642952	992	5000	1595	VOE 14644911	912	300	1157	VOE 14647685	371	250	459
VOE 14638178	398	700	555	VOE 14640102	387	100	531	VOE 14642954	992	5000	1595	VOE 14644911	912	400	1161	VOE 14647758	827	200	783
VOE 14638178	398	800	557	VOE 14640195	860	310	881	VOE 14642956	992	5000	1595	VOE 14644911	912	500	1165	VOE 14647972	310	100	341
VOE 14638178	398	900	559	VOE 14640195	860	410	891	VOE 14642958	992	5000	1595	VOE 14644911	912	600	1167	VOE 14647972	310	200	343
VOE 14638181	398	100	539	VOE 14640196	860	310	881	VOE 14642960	992	5000	1595	VOE 14644911	912	700	1173	VOE 14648240	775	510	659
VOE 14638181	398	125	541	VOE 14640196	860	410	891	VOE 14642962	992	5000	1595	VOE 14644912	912	100	1151	VOE 14648250	775	510	659
VOE 14638181	398	150	543	VOE 14640522	234	350	173	VOE 14642964	992	5000	1595	VOE 14644912	912	200	1153	VOE 14648502	974	510	1513
VOE 14638181	398	200	545	VOE 14640631	827	200	783	VOE 14642966	992	5000	1595	VOE 14644912	912	300	1157	VOE 14648633	837	150	819
VOE 14638181	398	300	547	VOE 14640634	827	200	783	VOE 14642967	992	5000	1595	VOE 14644912	912	400	1161	VOE 14648810	386	200	525
VOE 14638181	398	400	549	VOE 14640882	821	200	757	VOE 14642968	992	5000	1595	VOE 14644912	912	500	1165	VOE 14649168	234	360	175
VOE 14638181	398	500	551	VOE 14640882	821	210	761	VOE 14642969	992	5000	1597	VOE 14644912	912	600	1167	VOE 14649170	234	360	175
VOE 14638181	398	600	553	VOE 14640882	821	250	765	VOE 14642970	992	5000	1597	VOE 14644912	912	700	1173	VOE 14649171	234	360	175
VOE 14638181	398	700	555	VOE 14640884	821	200	757	VOE 14642991	827	200	783	VOE 14645129	897	200	1003	VOE 14649173	234	360	175
VOE 14638181	398	800	557	VOE 14640884	821	210	761	VOE 14642993	827	200	783	VOE 14645129	897	200	1003	VOE 14649288	860	310	881
VOE 14638181	398	900	559	VOE 14640884	821	250	765	VOE 14643263	913	100	1197	VOE 14645129	897	210	1007	VOE 14649606	870	100	903
VOE 14638537	261	200	269	VOE 14641026	234	350	173	VOE 14643517	371	1120	479	VOE 14645129	897	220	1009	VOE 14649606	870	200	907
VOE 14638538	261	200	271	VOE 14641081	837	100	817	VOE 14643539	371	1100	475	VOE 14645133	912	600	1169	VOE 14649606	874	100	927
VOE 14638545	371	2100	493	VOE 14641085	880	160	945	VOE 14643539	371	1120	479	VOE 14645218	897	210	1007	VOE 14649694	258	250	257
VOE 14638546	371	200	453	VOE 14641087	843	260	851	VOE 14643789	880	460	963	VOE 14645219	897	210	1007	VOE 14649697	974	500	1511
VOE 14638897	371	800	469	VOE 14641383	843	260	853	VOE 14643813	843	200	845	VOE 14645219	897	220	1009	VOE 14649912	914	1700	1261
VOE 14638992	235	250	179	VOE 14641388	831	200	791	VOE 14643813	843	250	847	VOE 14645228	916	900	1355	VOE 14649922	837	150	819
VOE 14638994	235	250	181	VOE 14641388	831	300	793	VOE 14643813	843	260	851	VOE 14645672	925	170	1489	VOE 14649922	837	170	821
VOE 14639116	911	1000	1133	VOE 14641388	831	550	801	VOE 14643916	363	300	411	VOE 14645712	911	1000	1133	VOE 14649933	821	300	767
VOE 14639118	911	1000	1135	VOE 14641479	234	100	163	VOE 14643925	914	1700	1259	VOE 14645712	911	650	1129	VOE 14649933	821	350	775
VOE 14639151	924	850	1433	VOE 14641503	393	100	535	VOE 14644199	911	1000	1133	VOE 14645737	974	510	1513	VOE 14649934	821	300	767
VOE 14639152	924	850	1433	VOE 14641505	393	300	537	VOE 14644217	715	7500	629	VOE 14645847	837	300	825	VOE 14649934	821	350	775
VOE 14639653	234	100	163	VOE 14641562	261	100	261	VOE 14644239	371	250	459	VOE 14646038	234	360	175	VOE 14650082	371	2200	495
VOE 14639653	234	110	165	VOE 14641930	371	800	471	VOE 14644240	371	150	449	VOE 14646851	831	575	805	VOE 14650085	371	2100	493
VOE 14639732	234	100	163	VOE 14642112	821	200	759	VOE 14644245	837	300	825	VOE 14646853	860	200	873	VOE 14650196	286	150	319
VOE 14639732	234	110	165	VOE 14642117	821	200	759	VOE 14644261	258	250	257	VOE 14646854	810	175	707	VOE 14650236	371	250	459
VOE 14639834	916	4000	1399	VOE 14642217	371	150	449	VOE 14644390	860	100	867	VOE 14647065	256	150	249	VOE 14650488	371	200	457
VOE 14639902	254	200	215	VOE 14642609	897	300	1011	VOE 14644822	872	100	921	VOE 14647155	860	310	881	VOE 14650586	775	100	641
VOE 14640027	431	300	579	VOE 14642944	992	5000	1595	VOE 14644822	872	150	923	VOE 14647190	775	500	657	VOE 14650586	775	110	643

Part No	Group	Sect	Page	Part No	Group	Sect	Page	Part No	Group	Sect	Page	Part No	Group	Sect	Page	Part No	Group	Sect	Page
VOE 14650586	775	150	645	VOE 14653840	775	1010	679	VOE 14656788	775	810	669	VOE 14659013	821	110	749	VOE 14663702	775	210	651
VOE 14650586	775	160	647	VOE 14653840	775	910	673	VOE 14657270	356	300	377	VOE 14659013	821	120	753	VOE 14663702	775	250	653
VOE 14650586	775	200	649	VOE 14653841	775	1000	677	VOE 14657423	881	210	985	VOE 14659017	821	110	749	VOE 14663702	775	260	655
VOE 14650586	775	210	651	VOE 14653841	775	1010	679	VOE 14657676	363	300	411	VOE 14659375	924	4300	1473	VOE 14663703	925	140	1483
VOE 14650586	775	260	655	VOE 14653841	775	910	673	VOE 14657945	371	200	453	VOE 14659472	924	1700	1455	VOE 14664074	818	1000	745
VOE 14650593	775	1000	677	VOE 14653867	837	200	823	VOE 14658008	924	4200	1471	VOE 14659625	310	300	345	VOE 14664520	775	210	651
VOE 14650713	870	200	907	VOE 14653868	837	300	825	VOE 14658009	924	4200	1471	VOE 14659631	372	110	509	VOE 14665323	364	200	421
VOE 14650713	874	100	927	VOE 14653920	398	100	539	VOE 14658130	718	700	639	VOE 14659743	852	120	859	VOE 14665387	911	3000	1147
VOE 14650864	914	1700	1259	VOE 14653920	398	1000	561	VOE 14658420	775	160	647	VOE 14659775	364	200	421	VOE 14665618	897	220	1009
VOE 14651237	914	1700	1259	VOE 14653920	398	125	541	VOE 14658430	775	110	643	VOE 14659778	364	250	423	VOE 14666977	718	700	639
VOE 14651243	831	500	797	VOE 14653920	398	150	543	VOE 14658430	775	210	651	VOE 14660931	775	920	675	VOE 14666979	718	700	639
VOE 14651245	831	200	791	VOE 14653920	398	200	545	VOE 14658430	775	260	655	VOE 14660934	775	920	675	VOE 14666999	897	300	1011
VOE 14651245	831	300	793	VOE 14653920	398	300	547	VOE 14658431	775	110	643	VOE 14660935	775	920	675	VOE 14667777	234	100	163
VOE 14651245	831	550	801	VOE 14653920	398	400	549	VOE 14658431	775	160	647	VOE 14660936	775	920	675	VOE 14667777	234	150	167
VOE 14651471	263	220	299	VOE 14653920	398	500	551	VOE 14658431	775	210	651	VOE 14661022	364	100	417	VOE 14667834	398	100	539
VOE 14651833	924	875	1435	VOE 14653920	398	600	553	VOE 14658431	775	260	655	VOE 14661022	364	150	419	VOE 14667834	398	1000	561
VOE 14651834	924	875	1435	VOE 14653920	398	700	555	VOE 14658432	775	110	643	VOE 14661140	924	1050	1445	VOE 14667834	398	125	541
VOE 14652046	371	2500	501	VOE 14653920	398	800	557	VOE 14658432	775	160	647	VOE 14661320	860	360	887	VOE 14667834	398	150	543
VOE 14652047	371	2500	501	VOE 14653920	398	900	559	VOE 14658432	775	210	651	VOE 14661961	718	700	639	VOE 14667834	398	300	547
VOE 14652050	371	3000	503	VOE 14654752	362	100	389	VOE 14658432	775	260	655	VOE 14662473	837	150	819	VOE 14667834	398	500	551
VOE 14652324	818	100	727	VOE 14654753	362	100	389	VOE 14658433	775	110	643	VOE 14662746	875	100	937	VOE 14667834	398	600	553
VOE 14652324	818	1000	745	VOE 14654882	897	100	999	VOE 14658433	775	160	647	VOE 14662754	870	200	909	VOE 14667834	398	700	555
VOE 14652324	818	200	729	VOE 14654883	897	100	999	VOE 14658433	775	210	651	VOE 14662923	924	4200	1471	VOE 14667834	398	800	557
VOE 14652324	818	300	731	VOE 14654885	897	100	999	VOE 14658433	775	260	655	VOE 14663058	897	210	1007	VOE 14667834	398	900	559
VOE 14652324	818	400	733	VOE 14655953	371	150	449	VOE 14658434	775	110	643	VOE 14663058	897	220	1009	VOE 14667838	398	1000	561
VOE 14652324	818	500	735	VOE 14656411	897	210	1007	VOE 14658434	775	160	647	VOE 14663064	897	300	1011	VOE 14668073	234	360	175
VOE 14652324	818	600	737	VOE 14656418	897	200	1005	VOE 14658434	775	210	651	VOE 14663358	387	300	533	VOE 14668074	234	360	175
VOE 14652324	818	700	739	VOE 14656780	775	810	669	VOE 14658434	775	260	655	VOE 14663484	371	100	445	VOE 14668074	234	360	175
VOE 14652324	818	800	741	VOE 14656781	775	810	669	VOE 14658568	821	110	749	VOE 14663484	371	100	445	VOE 14668336	371	3000	503
VOE 14652324	818	900	743	VOE 14656782	775	810	669	VOE 14658568	821	120	753	VOE 14663691	775	210	651	VOE 14668364	916	110	1325
VOE 14652324	831	100	789	VOE 14656783	775	810	669	VOE 14658571	821	110	749	VOE 14663692	775	260	655	VOE 14668670	821	120	753
VOE 14652324	831	300	793	VOE 14656784	775	810	669	VOE 14658574	821	110	749	VOE 14663702	775	100	641	VOE 14668670	821	130	755
VOE 14652839	837	300	825	VOE 14656785	775	800	667	VOE 14658726	371	3000	503	VOE 14663702	775	110	643	VOE 14669009	371	200	453
VOE 14653290	775	1010	679	VOE 14656785	775	810	669	VOE 14658727	371	3000	503	VOE 14663702	775	150	645	VOE 14669472	897	200	1005
VOE 14653515	371	150	449	VOE 14656786	775	810	669	VOE 14658894	398	300	547	VOE 14663702	775	160	647	VOE 14669474	897	200	1005
VOE 14653840	775	1000	677	VOE 14656787	775	810	669	VOE 14659011	821	110	749	VOE 14663702	775	200	649	VOE 14669475	897	200	1003

NUMERICAL INDEX
INDICE DE NÚMERO
ÍNDICE NUMÉRICO

RÉPERTOIRE DE NUMÉROS

Part No	Group	Sect	Page
VOE 14669587	775	700	663
VOE 14669735	870	500	915
VOE 14669735	874	500	933
VOE 14669768	897	210	1007
VOE 14669936	234	100	163
VOE 14669936	234	150	167
VOE 14670630	874	400	931
VOE 14670630	874	500	933
VOE 14670940	775	920	675
VOE 14670941	775	920	675
VOE 14671193	974	2100	1519
VOE 14671557	371	3000	503
VOE 14671557	371	3000	503
VOE 14671558	371	3000	503
VOE 14671563	371	3000	503
VOE 14671764	775	700	663
VOE 14672296	916	600	1351
VOE 14673314	916	600	1351
VOE 14673886	911	1000	1135
VOE 14673968	261	300	273
VOE 14673968	261	400	277
VOE 14673968	261	500	281
VOE 14673970	261	110	263
VOE 14673971	261	110	263
VOE 14673972	252	150	209
VOE 14674063	441	200	591
VOE 14674349	441	110	587
VOE 14674349	441	450	599
VOE 14674460	234	160	169
VOE 14674505	924	850	1433
VOE 14674506	924	850	1433
VOE 14674731	492	110	611
VOE 14674743	371	250	459
VOE 14674757	441	350	595
VOE 14674757	441	400	597
VOE 14674757	441	450	599
VOE 14674800	775	250	653
VOE 14674805	775	250	653
VOE 14674805	775	260	655
VOE 14674908	860	350	885
VOE 14674912	881	160	979
VOE 14675128	821	320	773
VOE 14675128	821	400	777
VOE 14675413	916	120	1331
VOE 14675504	924	1700	1455
VOE 14675505	924	1700	1455
VOE 14675537	363	100	403
VOE 14675537	363	150	405
VOE 14675537	363	160	407
VOE 14675697	352	100	363
VOE 14675994	821	320	773
VOE 14675994	821	400	777
VOE 14676199	916	120	1331
VOE 14676352	911	100	1109
VOE 14677112	924	1600	1453
VOE 14677124	924	700	1423
VOE 14677124	924	750	1427
VOE 14677131	916	500	1347
VOE 14677222	924	1600	1453
VOE 14677250	924	700	1423
VOE 14677250	924	750	1427
VOE 14677373	924	1700	1455
VOE 14677501	916	120	1331
VOE 14677625	916	910	1357
VOE 14677637	916	910	1357
VOE 14677825	911	3000	1145
VOE 14677858	924	1800	1459
VOE 14677859	924	1800	1459
VOE 14677876	916	100	1321
VOE 14677876	916	110	1325
VOE 14677876	916	120	1329
VOE 14677876	916	130	1333
VOE 14677877	916	120	1329
VOE 14677877	916	130	1333
VOE 14677878	916	100	1323
VOE 14677878	916	110	1325
VOE 14677878	916	120	1329
VOE 14677878	916	130	1335
VOE 14677878	916	400	1343
VOE 14677879	916	130	1333
VOE 14677880	916	100	1321
VOE 14677880	916	130	1333
VOE 14677881	916	120	1329
VOE 14677881	916	130	1333
VOE 14677882	916	120	1329
VOE 14677882	916	130	1333
VOE 14677883	916	1000	1359
VOE 14677883	916	1010	1363
VOE 14677893	911	400	1121
VOE 14677899	916	2000	1377
VOE 14677902	916	600	1353
VOE 14677917	916	2100	1379
VOE 14677919	916	2000	1377
VOE 14677920	916	2000	1377
VOE 14677933	916	400	1341
VOE 14677944	916	450	1345
VOE 14677945	916	450	1345
VOE 14678321	916	110	1327
VOE 14678321	916	120	1331
VOE 14678322	916	110	1327
VOE 14678322	916	120	1331
VOE 14678323	916	110	1327
VOE 14678323	916	120	1331
VOE 14678324	916	110	1327
VOE 14678324	916	120	1331
VOE 14678325	916	110	1327
VOE 14678325	916	120	1331
VOE 14679024	924	160	1407
VOE 14679027	924	160	1407
VOE 14679252	775	1010	679
VOE 14679253	775	1010	679
VOE 14679595	831	575	805
VOE 14679979	860	310	881
VOE 14680183	261	400	277
VOE 14680264	371	100	445
VOE 14680264	371	100	445
VOE 14681311	387	300	533
VOE 14681375	441	400	597
VOE 14681375	441	450	599
VOE 14681725	234	100	163
VOE 14681725	234	150	167
VOE 14681734	234	110	165
VOE 14681734	234	160	169
VOE 14682052	371	100	445
VOE 14682053	371	100	445
VOE 14682138	975	1100	1543
VOE 14682168	975	1700	1569
VOE 14682362	860	310	881
VOE 14682368	860	310	881
VOE 14682684	371	150	449
VOE 14682685	371	150	449
VOE 14682686	371	150	449
VOE 14682687	371	150	449
VOE 14683132	372	100	507
VOE 14683132	372	110	509
VOE 14683178	827	200	783
VOE 14683230	372	100	507
VOE 14683230	372	110	509
VOE 14683330	775	920	675
VOE 14683331	775	920	675
VOE 14683332	775	920	675
VOE 14683502	897	100	999
VOE 14683841	974	3000	1521
VOE 14683853	916	1010	1363
VOE 14684301	852	200	865
VOE 14685140	362	500	397
VOE 14685140	362	600	399
VOE 14685198	775	160	647
VOE 14685199	775	160	647
VOE 14685275	818	600	737
VOE 14685309	261	400	277
VOE 14685309	261	500	281
VOE 14685504	843	170	843
VOE 14685759	362	500	397
VOE 14686054	870	400	913
VOE 14686054	874	400	931
VOE 14686135	371	700	465
VOE 14686135	371	800	469
VOE 14686235	818	100	727
VOE 14686307	872	100	921
VOE 14686307	872	150	923
VOE 14686312	872	100	921
VOE 14686312	872	150	923
VOE 14686497	362	600	399
VOE 14686498	362	500	397
VOE 14687026	975	1400	1557
VOE 14687027	975	1100	1543
VOE 14687028	975	1200	1547
VOE 14687028	975	1300	1551
VOE 14687028	975	1500	1561
VOE 14687255	924	180	1409
VOE 14687258	924	180	1409
VOE 14687266	924	180	1409
VOE 14687272	924	180	1409
VOE 14687279	924	180	1409
VOE 14687284	924	180	1409
VOE 14687286	924	180	1409
VOE 14687296	924	180	1409
VOE 14687302	924	180	1409
VOE 14687310	924	180	1409

Part No	Group	Sect	Page	Part No	Group	Sect	Page	Part No	Group	Sect	Page	Part No	Group	Sect	Page	Part No	Group	Sect	Page
VOE 14687616	356	400	379	VOE 14690665	870	200	907	VOE 14696740	881	100	967	VOE 14702047	975	1310	1555	VOE 14707161	261	300	273
VOE 14687776	362	500	397	VOE 14690665	870	500	917	VOE 14696740	881	125	971	VOE 14702051	975	1600	1563	VOE 14707161	261	400	277
VOE 14687776	362	600	399	VOE 14690665	870	6000	919	VOE 14696740	881	150	975	VOE 14702051	975	1610	1565	VOE 14707924	897	100	997
VOE 14688014	818	300	731	VOE 14691034	371	800	469	VOE 14696740	881	160	979	VOE 14702367	371	800	471	VOE 14707944	916	910	1357
VOE 14688015	818	400	733	VOE 14692626	441	200	591	VOE 14697291	975	1200	1547	VOE 14702907	924	360	1417	VOE 14707945	916	130	1333
VOE 14688022	818	500	735	VOE 14693058	431	100	571	VOE 14697303	975	1200	1547	VOE 14703388	441	350	595	VOE 14708419	364	250	423
VOE 14688124	974	510	1513	VOE 14693059	431	110	575	VOE 14697307	975	1300	1551	VOE 14703733	818	1000	745	VOE 14708672	852	110	857
VOE 14688126	974	510	1513	VOE 14693059	441	110	587	VOE 14697312	975	1400	1557	VOE 14703742	843	170	843	VOE 14708672	852	120	859
VOE 14688702	818	700	739	VOE 14693060	431	110	575	VOE 14697313	975	1400	1557	VOE 14703744	843	170	843	VOE 14708674	852	100	855
VOE 14688706	818	900	743	VOE 14693326	881	100	967	VOE 14697316	975	1600	1563	VOE 14703778	860	260	877	VOE 14708674	852	150	863
VOE 14688861	911	100	1109	VOE 14693326	881	125	971	VOE 14698790	441	110	587	VOE 14704450	441	110	587	VOE 14709317	775	710	665
VOE 14688862	914	500	1233	VOE 14693326	881	150	975	VOE 14698838	831	500	799	VOE 14704451	916	1010	1363	VOE 14710920	916	130	1333
VOE 14689231	916	1010	1363	VOE 14693326	881	160	979	VOE 14698838	831	550	801	VOE 14704753	821	200	757	VOE 14710921	916	130	1333
VOE 14689231	916	1020	1365	VOE 14693351	371	800	469	VOE 14698838	831	575	805	VOE 14704753	821	250	765	VOE 14710922	916	130	1333
VOE 14689557	831	575	807	VOE 14693359	837	170	821	VOE 14699626	263	200	295	VOE 14704754	821	200	757	VOE 14710923	916	130	1333
VOE 14689558	843	170	843	VOE 14693360	837	170	821	VOE 14699627	263	210	297	VOE 14704754	821	250	765	VOE 14710924	916	130	1333
VOE 14689559	843	170	843	VOE 14694038	441	100	585	VOE 14699629	263	200	295	VOE 14704813	914	100	1201	VOE 14710925	916	1020	1365
VOE 14689601	897	100	999	VOE 14694041	441	110	587	VOE 14699629	263	230	301	VOE 14704813	914	150	1205	VOE 14711157	924	180	1409
VOE 14689602	897	100	999	VOE 14695132	831	575	805	VOE 14699631	261	120	265	VOE 14706175	821	210	761	VOE 14711158	924	180	1409
VOE 14689660	775	1200	681	VOE 14695133	831	400	795	VOE 14699721	924	360	1417	VOE 14706176	821	210	761	VOE 14711382	843	170	843
VOE 14689661	775	1200	681	VOE 14695133	831	575	805	VOE 14700549	897	200	1003	VOE 14706509	821	120	753	VOE 14711383	843	170	843
VOE 14689693	913	100	1197	VOE 14695200	775	800	667	VOE 14700549	897	200	1003	VOE 14706574	821	110	749	VOE 14711384	843	170	843
VOE 14689693	913	200	1199	VOE 14695201	775	800	667	VOE 14700549	897	210	1007	VOE 14706574	821	120	753	VOE 14711450	818	1000	745
VOE 14689735	870	500	917	VOE 14695202	775	800	667	VOE 14700549	897	220	1009	VOE 14706576	821	110	749	VOE 14711452	831	400	795
VOE 14689735	874	500	933	VOE 14695226	975	1300	1551	VOE 14701011	775	160	647	VOE 14706576	821	120	753	VOE 14711452	831	575	805
VOE 14689858	924	180	1409	VOE 14695228	975	1300	1551	VOE 14701012	775	160	647	VOE 14706576	821	130	755	VOE 14711455	831	575	807
VOE 14689864	924	180	1409	VOE 14695228	975	1500	1561	VOE 14701014	775	160	647	VOE 14706577	821	110	751	VOE 14711981	914	500	1233
VOE 14690133	356	6100	387	VOE 14695506	371	800	469	VOE 14701017	775	110	643	VOE 14706577	821	120	753	VOE 14711981	914	500	1233
VOE 14690134	356	6100	387	VOE 14696101	911	3000	1145	VOE 14701018	775	110	643	VOE 14706577	821	130	755	VOE 14712461	371	800	469
VOE 14690135	371	3100	505	VOE 14696247	818	200	729	VOE 14701419	364	250	423	VOE 14706578	821	110	749	VOE 14713197	860	310	881
VOE 14690230	911	3000	1145	VOE 14696508	860	310	881	VOE 14701435	371	800	469	VOE 14706578	821	120	753	VOE 14713439	913	100	1197
VOE 14690235	911	3000	1145	VOE 14696509	860	310	881	VOE 14701510	356	400	379	VOE 14707039	975	1610	1565	VOE 14715244	911	100	1109
VOE 14690330	860	6400	901	VOE 14696535	870	100	903	VOE 14701585	913	200	1199	VOE 14707040	975	1610	1565	VOE 14715806	261	130	267
VOE 14690438	286	150	319	VOE 14696535	870	200	907	VOE 14701586	913	200	1199	VOE 14707041	975	1620	1567	VOE 14716347	914	3650	1305
VOE 14690482	837	170	821	VOE 14696535	874	100	927	VOE 14701783	371	250	459	VOE 14707042	975	1620	1567	VOE 14716347	914	5100	1313
VOE 14690665	870	100	905	VOE 14696737	881	160	979	VOE 14702047	975	1300	1551	VOE 14707042	975	1620	1567	VOE 14717918	924	180	1409

NUMERICAL INDEX
INDICE DE NÚMERO
ÍNDICE NUMÉRICO

RÉPERTOIRE DE NUMÉROS

Part No	Group	Sect	Page
VOE 14718261	441	300	593
VOE 14718261	441	350	595
VOE 14719297	441	300	593
VOE 14719531	441	200	591
VOE 14719534	441	350	595
VOE 14719538	441	300	593
VOE 14719539	441	300	593
VOE 14721121	441	300	593
VOE 14721122	441	300	593
VOE 14721123	441	300	593
VOE 14721124	441	300	593
VOE 14721126	441	350	595
VOE 14721127	441	350	595
VOE 14721128	441	350	595
VOE 14721129	441	350	595
VOE 14722675	992	5000	1597
VOE 14880068	914	100	1203
VOE 14880068	914	500	1229
VOE 14880068	914	5100	1311
VOE 14880068	916	100	1323
VOE 14880068	916	130	1335
VOE 14880068	916	3000	1395
VOE 14880068	916	400	1343
VOE 14880068	916	500	1349
VOE 14880068	924	350	1415
VOE 14880069	914	100	1201
VOE 14880069	916	900	1355
VOE 14880348	896	100	989
VOE 14880348	896	200	993
VOE 14880426	269	100	305
VOE 14880426	269	200	307
VOE 14880426	362	300	393
VOE 14880450	286	100	317
VOE 14880450	286	150	321
VOE 14880450	821	200	759
VOE 14880450	827	200	783
VOE 14880450	860	300	879
VOE 14880450	860	550	897
VOE 14880450	860	550	897
VOE 14880450	881	100	967
VOE 14880450	881	125	973
VOE 14880450	881	150	977
VOE 14880450	881	160	981
VOE 14880457	261	500	281
VOE 14880502	210	120	73
VOE 14880505	821	310	769
VOE 14880552	775	110	643
VOE 14880552	775	160	647
VOE 14880553	775	100	641
VOE 14880553	775	150	645
VOE 14880553	775	200	649
VOE 14880553	775	210	651
VOE 14880553	775	250	653
VOE 14880553	775	260	655
VOE 14880555	912	200	1155
VOE 14880555	912	500	1165
VOE 14880576	925	100	1475
VOE 14880576	925	150	1485
VOE 14880595	235	200	177
VOE 14880595	235	250	179
VOE 14880627	870	100	903
VOE 14880627	870	200	907
VOE 14880627	870	6000	919
VOE 14880627	874	100	927
VOE 14880631	916	1200	1367
VOE 14880631	916	1500	1373
VOE 14880631	916	600	1353
VOE 14880631	924	1100	1449
VOE 14880645	975	1000	1541
VOE 14880645	975	1100	1545
VOE 14880647	975	1100	1545
VOE 14880648	975	1200	1549
VOE 14880648	975	1300	1553
VOE 14880649	975	1400	1559
VOE 14880651	974	1300	1517
VOE 14880652	974	1200	1515
VOE 14880663	974	400	1509
VOE 14880663	974	500	1511
VOE 14880663	974	510	1513
VOE 14880663	975	1700	1569
VOE 14880664	974	2100	1519
VOE 14880669	974	2100	1519
VOE 14880669	974	400	1509
VOE 14880669	974	500	1511
VOE 14880669	974	510	1513
VOE 14880686	974	2100	1519
VOE 14880686	974	400	1509
VOE 14880686	974	500	1511
VOE 14880686	974	510	1513
VOE 14880687	974	1300	1517
VOE 14880689	974	1300	1517
VOE 14880692	924	150	1405
VOE 14880692	924	160	1407
VOE 14880692	925	1400	1491
VOE 14880692	925	1500	1493
VOE 14880692	925	1600	1495
VOE 14880692	925	2300	1499
VOE 14880794	924	700	1423
VOE 14880794	924	750	1427
VOE 14880794	924	850	1433
VOE 14880795	924	700	1423
VOE 14880795	924	750	1427
VOE 14880796	924	1600	1453
VOE 14880798	924	1600	1453
VOE 14880806	911	400	1121
VOE 14880807	911	200	1113
VOE 14880808	911	200	1113
VOE 14880810	911	200	1113
VOE 14880811	911	200	1113
VOE 14880812	912	2500	1187
VOE 14880814	912	2500	1187
VOE 14880814	912	400	1161
VOE 14880814	912	600	1167
VOE 14880815	912	200	1153
VOE 14880815	912	600	1169
VOE 14880816	912	2000	1177
VOE 14880816	912	2100	1181
VOE 14880816	912	2110	1183
VOE 14880816	912	2500	1187
VOE 14880816	912	300	1159
VOE 14880816	912	400	1161
VOE 14880816	912	400	1163
VOE 14880816	912	600	1169
VOE 14880816	912	700	1175
VOE 14880818	912	2500	1187
VOE 14880837	912	2100	1181
VOE 14880837	912	2110	1183
VOE 14880852	924	850	1433
VOE 14880853	924	700	1423
VOE 14880853	924	750	1427
VOE 14880854	924	700	1423
VOE 14880854	924	750	1427
VOE 14880855	924	1600	1453
VOE 14880869	916	2200	1385
VOE 14880869	916	2250	1389
VOE 14880870	975	1000	1541
VOE 14880870	975	1200	1549
VOE 14880870	975	1300	1553
VOE 14880870	975	1400	1559
VOE 14880870	975	1500	1561
VOE 14880937	810	6000	719
VOE 14880939	827	200	783
VOE 14880956	261	500	281
VOE 14880995	912	2500	1189
VOE 14881005	896	200	993
VOE 14881006	896	100	989
VOE 14881006	896	200	993
VOE 14881010	896	200	995
VOE 14881014	896	100	989
VOE 14881014	896	200	993
VOE 14881021	896	200	995
VOE 14881043	896	100	989
VOE 14881043	896	200	993
VOE 14881061	827	200	783
VOE 14881064	821	100	747
VOE 14881064	821	110	751
VOE 14881064	821	120	753
VOE 14881064	821	130	755
VOE 14881064	827	200	785
VOE 14881065	234	100	163
VOE 14881065	234	110	165
VOE 14881065	911	100	1111
VOE 14881066	821	100	747
VOE 14881066	821	100	747
VOE 14881066	821	110	749
VOE 14881066	821	110	749
VOE 14881066	821	110	749
VOE 14881066	821	110	749
VOE 14881066	821	110	749
VOE 14881066	821	120	753
VOE 14881066	821	120	753
VOE 14881066	821	120	753
VOE 14881066	821	120	753
VOE 14881066	821	130	755
VOE 14881067	914	1500	1255
VOE 14881067	914	1700	1259
VOE 14881067	914	1700	1261
VOE 14881077	256	300	253
VOE 14881129	875	100	937

Part No	Group	Sect	Page
VOE 14881135	870	100	903
VOE 14881147	363	200	409
VOE 14881147	363	6000	415
VOE 14881185	925	1500	1493
VOE 14881185	925	2200	1497
VOE 14881189	875	100	937
VOE 14881202	916	2150	1383
VOE 14881202	924	1600	1453
VOE 14881202	924	1800	1459
VOE 14881202	924	700	1423
VOE 14881202	924	750	1427
VOE 14881210	916	600	1353
VOE 14881225	916	100	1321
VOE 14881225	916	110	1325
VOE 14881225	916	120	1329
VOE 14881225	916	130	1333
VOE 14881225	916	2100	1381
VOE 14881225	916	400	1343
VOE 14881225	916	500	1349
VOE 14881235	916	100	1323
VOE 14881235	916	1000	1359
VOE 14881235	916	1010	1363
VOE 14881235	916	1020	1365
VOE 14881235	916	1300	1371
VOE 14881235	916	400	1341
VOE 14881235	916	500	1349
VOE 14881242	916	900	1355
VOE 14881242	916	910	1357
VOE 14881243	916	100	1321
VOE 14881243	916	1300	1371
VOE 14881243	916	2000	1377
VOE 14881243	916	2800	1393
VOE 14881243	916	400	1341
VOE 14881243	916	500	1347
VOE 14881244	916	100	1321
VOE 14881244	916	130	1333
VOE 14881244	916	400	1341
VOE 14881244	916	500	1347
VOE 14881247	916	110	1327
VOE 14881247	916	120	1331
VOE 14881247	924	1700	1455
VOE 14881248	916	110	1327
VOE 14881248	916	120	1331
VOE 14881252	371	2100	493
VOE 14881276	870	100	905
VOE 14881276	870	200	907
VOE 14881276	874	100	927
VOE 14881315	911	400	1121
VOE 14881376	261	200	269
VOE 14881389	911	650	1129
VOE 14881488	821	310	769
VOE 14881507	261	300	273
VOE 14881507	261	400	277
VOE 14881507	261	500	281
VOE 14881551	363	350	413
VOE 14881565	911	1000	1133
VOE 14881565	911	600	1125
VOE 14881580	924	850	1433
VOE 14881581	924	850	1433
VOE 14881597	911	200	1113
VOE 14881598	911	200	1113
VOE 14881599	911	200	1113
VOE 14881600	911	200	1113
VOE 14881632	261	200	269
VOE 14881634	914	500	1229
VOE 14881680	911	3000	1145
VOE 14881843	261	300	273
VOE 14881843	261	400	277
VOE 14881843	261	500	281
VOE 14882180	916	500	1349
VOE 14882267	896	200	995
VOE 14882278	924	200	1411
VOE 14882430	261	300	273
VOE 14882430	261	400	277
VOE 14882431	261	300	275
VOE 14882431	261	400	279
VOE 14882431	261	500	281
VOE 14882439	235	250	179
VOE 14882546	261	300	275
VOE 14882546	261	400	279
VOE 14882546	261	500	283
VOE 14882610	310	100	341
VOE 14882678	310	300	345
VOE 14882680	911	1000	1133
VOE 14882680	911	600	1125
VOE 14882680	911	650	1129
VOE 14882680	912	2000	1179
VOE 14882680	916	100	1323
VOE 14882680	916	1000	1359
VOE 14882680	916	1010	1363
VOE 14882680	916	1020	1365
VOE 14882680	916	110	1327
VOE 14882680	916	120	1331
VOE 14882680	916	1200	1369
VOE 14882680	916	130	1335
VOE 14882680	916	1300	1371
VOE 14882680	916	1500	1375
VOE 14882680	916	400	1343
VOE 14882680	916	4000	1401
VOE 14882680	916	910	1357
VOE 14882685	911	1000	1133
VOE 14882685	911	1600	1137
VOE 14882685	911	200	1113
VOE 14882685	911	3000	1147
VOE 14882685	911	400	1121
VOE 14882685	911	400	1121
VOE 14882685	911	600	1125
VOE 14882685	911	600	1125
VOE 14882685	911	650	1129
VOE 14882685	912	2000	1177
VOE 14882685	912	2110	1183
VOE 14882685	914	2600	1293
VOE 14882685	914	2850	1299
VOE 14882685	916	100	1321
VOE 14882685	916	1000	1359
VOE 14882685	916	1000	1361
VOE 14882685	916	1010	1363
VOE 14882685	916	1020	1365
VOE 14882685	916	110	1325
VOE 14882685	916	120	1329
VOE 14882685	916	1200	1369
VOE 14882685	916	130	1333
VOE 14882685	916	1300	1371
VOE 14882685	916	1500	1375
VOE 14882685	916	2000	1377
VOE 14882685	916	2100	1379
VOE 14882685	916	2200	1385
VOE 14882685	916	2250	1389
VOE 14882685	916	2800	1393
VOE 14882685	916	400	1341
VOE 14882685	916	4000	1401
VOE 14882685	916	450	1345
VOE 14882685	916	500	1349
VOE 14882685	916	500	1347
VOE 14882685	916	600	1351
VOE 14882685	916	900	1355
VOE 14882689	911	1000	1135
VOE 14882689	911	3000	1147
VOE 14882689	911	500	1123
VOE 14882689	916	100	1321
VOE 14882689	916	110	1327
VOE 14882689	916	110	1325
VOE 14882689	916	120	1331
VOE 14882689	916	120	1329
VOE 14882689	916	130	1333
VOE 14882689	916	400	1343
VOE 14882689	916	500	1347
VOE 14882689	924	1700	1455
VOE 14882690	210	150	75
VOE 14882708	261	300	275
VOE 14882708	261	400	279
VOE 14882877	870	200	907
VOE 14883566	261	400	279
VOE 14883567	870	200	907
VOE 14883627	831	575	807
VOE 14883854	916	130	1335
VOE 15000497	914	100	1203
VOE 15000497	914	150	1207
VOE 15000753	911	3000	1147
VOE 15001625	924	1100	1449
VOE 15001629	914	200	1209
VOE 15001629	914	250	1211
VOE 15001630	916	1200	1367
VOE 15005654	914	2200	1269
VOE 15005679	914	550	1235
VOE 15006972	843	200	845
VOE 15006972	843	250	847
VOE 15006972	843	260	851
VOE 15007014	363	100	403
VOE 15007014	363	150	405
VOE 15007014	363	160	407
VOE 15007310	843	200	845
VOE 15007310	843	250	847
VOE 15007310	843	260	851
VOE 15007966	843	200	845
VOE 15007966	843	250	847
VOE 15007966	843	260	851
VOE 15008439	916	1200	1367
VOE 15008606	836	200	813
VOE 15008696	843	200	845

NUMERICAL INDEX
INDICE DE NÚMERO
ÍNDICE NUMÉRICO

RÉPERTOIRE DE NUMÉROS

NUMERICAL INDEX
INDICE DE NÚMERO
ÍNDICE NUMÉRICO

RÉPERTOIRE DE NUMÉROS

Part No	Group	Sect	Page	Part No	Group	Sect	Page	Part No	Group	Sect	Page	Part No	Group	Sect	Page	Part No	Group	Sect	Page
VOE 15008696	843	250	847	VOE 15032549	924	1200	1451	VOE 15082000	992	5000	1595	VOE 15083723	255	100	243	VOE 15106768	880	250	949
VOE 15008696	843	260	851	VOE 15033024	860	300	879	VOE 15082742	870	200	907	VOE 15083723	262	100	285	VOE 15106768	880	260	951
VOE 15009280	872	100	921	VOE 15036415	924	1100	1449	VOE 15082742	874	100	927	VOE 15083723	262	200	287	VOE 15108324	992	5000	1595
VOE 15009280	872	150	923	VOE 15036415	924	1200	1451	VOE 15083711	254	100	211	VOE 15083723	263	110	293	VOE 15108324	992	5000	1595
VOE 15009433	872	100	921	VOE 15036415	924	1200	1451	VOE 15083711	331	200	359	VOE 15083723	286	50	313	VOE 15108722	235	400	187
VOE 15009433	872	150	923	VOE 15036497	843	200	845	VOE 15083723	210	200	77	VOE 15083723	293	200	323	VOE 15108722	235	410	189
VOE 15010008	843	200	845	VOE 15036497	843	250	847	VOE 15083723	211	100	87	VOE 15083723	293	300	325	VOE 15108848	843	200	845
VOE 15010008	843	250	847	VOE 15036823	924	1200	1451	VOE 15083723	212	100	93	VOE 15083723	293	400	329	VOE 15108848	843	250	847
VOE 15010008	843	260	851	VOE 15037134	872	100	921	VOE 15083723	212	150	97	VOE 15083723	321	100	347	VOE 15108848	843	260	851
VOE 15011854	210	250	85	VOE 15038201	836	100	811	VOE 15083723	213	100	103	VOE 15083723	321	105	349	VOE 15110758	252	100	207
VOE 15011856	210	250	85	VOE 15038201	836	200	813	VOE 15083723	214	100	107	VOE 15083723	331	100	355	VOE 15113223	210	225	83
VOE 15012754	810	150	705	VOE 15040956	836	200	813	VOE 15083723	215	100	111	VOE 15083723	870	300	911	VOE 15113223	252	100	207
VOE 15012754	810	175	707	VOE 15041005	836	200	813	VOE 15083723	216	100	119	VOE 15084121	860	250	875	VOE 15114764	831	575	805
VOE 15012754	810	185	709	VOE 15042407	916	1500	1375	VOE 15083723	216	150	123	VOE 15084452	914	2400	1273	VOE 15116333	371	1000	473
VOE 15014090	924	1100	1449	VOE 15042741	880	260	951	VOE 15083723	217	100	127	VOE 15084454	914	5000	1307	VOE 15116581	831	500	797
VOE 15014967	860	400	889	VOE 15042855	836	200	813	VOE 15083723	221	100	137	VOE 15084455	924	1050	1445	VOE 15116581	831	600	809
VOE 15014967	860	410	891	VOE 15044300	836	200	813	VOE 15083723	222	50	141	VOE 15091245	836	200	813	VOE 15116615	831	500	797
VOE 15017508	914	2450	1275	VOE 15045675	831	500	797	VOE 15083723	223	100	147	VOE 15093332	916	120	1329	VOE 15116615	831	600	809
VOE 15017900	831	500	799	VOE 15045675	831	550	801	VOE 15083723	233	150	155	VOE 15095019	924	1200	1451	VOE 15116623	831	500	797
VOE 15017900	831	550	801	VOE 15045675	831	575	805	VOE 15083723	233	200	159	VOE 15095020	916	1500	1375	VOE 15116623	831	600	809
VOE 15017900	831	575	805	VOE 15045742	831	500	799	VOE 15083723	235	300	183	VOE 15095023	916	900	1355	VOE 15116641	831	500	797
VOE 15018560	843	200	845	VOE 15045742	831	550	801	VOE 15083723	237	100	191	VOE 15100945	364	150	419	VOE 15116641	831	600	809
VOE 15018560	843	250	847	VOE 15047704	880	100	941	VOE 15083723	251	100	197	VOE 15102126	914	2480	1285	VOE 15117797	914	2300	1271
VOE 15018560	843	260	851	VOE 15047704	880	150	943	VOE 15083723	251	200	203	VOE 15102126	914	5100	1311	VOE 15117797	914	5000	1309
VOE 15018776	911	310	1119	VOE 15048549	880	100	941	VOE 15083723	254	1000	237	VOE 15105873	880	100	941	VOE 15118206	831	100	789
VOE 15019714	860	400	889	VOE 15048549	880	150	943	VOE 15083723	254	1100	239	VOE 15105873	880	150	943	VOE 15118206	831	300	793
VOE 15019714	860	410	891	VOE 15052786	872	100	921	VOE 15083723	254	1150	241	VOE 15105873	880	160	945	VOE 15120621	364	200	421
VOE 15019989	860	350	885	VOE 15052786	872	150	923	VOE 15083723	254	300	217	VOE 15105937	880	100	941	VOE 15120685	831	500	799
VOE 15021454	364	200	421	VOE 15056202	843	200	845	VOE 15083723	254	350	219	VOE 15105937	880	150	943	VOE 15120685	831	550	801
VOE 15021591	354	100	369	VOE 15058029	914	400	1221	VOE 15083723	254	400	221	VOE 15105937	880	160	945	VOE 15121478	836	200	813
VOE 15021591	354	150	371	VOE 15063110	880	400	959	VOE 15083723	254	500	223	VOE 15106066	880	400	959	VOE 15121830	843	200	845
VOE 15021591	354	160	373	VOE 15063110	880	450	961	VOE 15083723	254	550	225	VOE 15106066	880	450	961	VOE 15121830	843	250	847
VOE 15023541	371	1000	473	VOE 15068515	911	310	1119	VOE 15083723	254	600	227	VOE 15106066	880	460	963	VOE 15121830	843	260	851
VOE 15023607	371	1000	473	VOE 15070313	836	200	813	VOE 15083723	254	750	231	VOE 15106417	880	100	941	VOE 15126372	371	2200	495
VOE 15027819	831	500	797	VOE 15080562	916	4000	1399	VOE 15083723	254	800	233	VOE 15106417	880	150	943	VOE 15126559	371	2200	495
VOE 15027819	831	550	801	VOE 15082000	992	5000	1595	VOE 15083723	254	900	235	VOE 15106768	880	200	947	VOE 15130055	831	500	799

Part No	Group	Sect	Page
VOE 15130055	831	550	801
VOE 15130055	831	575	805
VOE 15132452	880	460	963
VOE 15134840	992	5000	1597
VOE 15135275	992	5000	1595
VOE 15135275	992	5000	1595
VOE 15135275	992	5000	1595
VOE 15135275	992	5000	1595
VOE 15135275	992	5000	1595
VOE 15135278	992	5000	1595
VOE 15135278	992	5000	1595
VOE 15135278	992	5000	1595
VOE 15135278	992	5000	1595
VOE 15135278	992	5000	1595
VOE 15135278	992	5000	1595
VOE 15146319	992	5000	1597
VOE 15146994	371	2200	495
VOE 15147822	992	5000	1597
VOE 15149345	992	5000	1597
VOE 15150508	831	500	797
VOE 15150508	831	600	809
VOE 15150577	831	500	797
VOE 15150577	831	600	809
VOE 15151617	992	5000	1597
VOE 15152684	897	100	1001
VOE 15152938	897	200	1005
VOE 15153432	992	5000	1597
VOE 15165687	254	100	211
VOE 15165687	331	200	359
VOE 15165690	210	200	77
VOE 15165690	211	100	87
VOE 15165690	212	100	93
VOE 15165690	212	150	97
VOE 15165690	213	100	103
VOE 15165690	214	100	107
VOE 15165690	215	100	111
VOE 15165690	216	100	119
VOE 15165690	216	150	123
VOE 15165690	217	100	127
VOE 15165690	221	100	137
VOE 15165690	222	50	141
VOE 15165690	223	100	147
VOE 15165690	233	150	155
VOE 15165690	233	200	159
VOE 15165690	235	300	183
VOE 15165690	237	100	191
VOE 15165690	251	100	197
VOE 15165690	251	200	203
VOE 15165690	254	1000	237
VOE 15165690	254	1100	239
VOE 15165690	254	1150	241
VOE 15165690	254	300	217
VOE 15165690	254	350	219
VOE 15165690	254	400	221
VOE 15165690	254	500	223
VOE 15165690	254	550	225
VOE 15165690	254	600	227
VOE 15165690	254	750	231
VOE 15165690	254	800	233
VOE 15165690	254	900	235
VOE 15165690	255	100	243
VOE 15165690	262	100	285
VOE 15165690	262	200	287
VOE 15165690	263	110	293
VOE 15165690	286	50	313
VOE 15165690	293	200	323
VOE 15165690	293	300	325
VOE 15165690	293	400	329
VOE 15165690	321	100	347
VOE 15165690	321	105	349
VOE 15165690	331	100	355
VOE 15165690	870	300	911
VOE 15166104	992	5500	1601
VOE 15169206	914	3600	1303
VOE 15173024	831	500	797
VOE 15173024	831	600	809
VOE 15173024	831	600	809
VOE 15173029	831	500	797
VOE 15173029	831	600	809
VOE 15173038	831	500	797
VOE 15173038	831	600	809
VOE 15173041	831	500	797
VOE 15173041	831	600	809
VOE 15175252	914	2480	1285
VOE 15175252	914	5100	1311
VOE 15176768	218	50	131
VOE 15178828	992	5000	1597
VOE 15180716	398	100	539
VOE 15180716	398	1000	561
VOE 15180716	398	1100	563
VOE 15180716	398	125	541
VOE 15180716	398	150	543
VOE 15180716	398	200	545
VOE 15180716	398	500	551
VOE 15185511	992	5000	1597
VOE 15186257	897	200	1003
VOE 15186257	897	210	1007
VOE 15188734	252	100	207
VOE 15195518	992	5000	1597
VOE 15195930	235	410	189
VOE 15195930	235	410	189
VOE 15196041	321	100	347
VOE 15196041	321	105	349
VOE 15228324	924	4300	1473
VOE 1542776	258	250	257
VOE 1542778	258	250	257
VOE 15677680	350	300	361
VOE 15677680	352	100	363
VOE 15677680	352	200	367
VOE 15677680	356	300	377
VOE 15677680	356	6100	387
VOE 15800062	880	300	953
VOE 15800062	880	350	955
VOE 15800062	880	360	957
VOE 15800353	916	1000	1359
VOE 15800353	916	4000	1399
VOE 15800372	924	1000	1441
VOE 15800372	924	1010	1443
VOE 15800373	924	1050	1445
VOE 15800466	916	110	1325
VOE 15800586	916	1200	1367
VOE 1613068	831	500	797
VOE 1613068	831	550	801
VOE 1613068	831	575	805
VOE 1613068	880	100	941
VOE 1613068	880	150	943
VOE 1613068	880	160	945
VOE 1613068	880	200	947
VOE 1613068	880	250	949
VOE 1613068	880	260	951
VOE 1613068	880	300	953
VOE 1613068	880	350	955
VOE 1613068	880	360	957
VOE 16289347	362	600	399
VOE 1629544	775	800	667
VOE 1629544	775	810	669
VOE 1629544	818	100	727
VOE 1629544	818	1000	745
VOE 1629544	818	200	729
VOE 1629544	818	300	731
VOE 1629544	818	400	733
VOE 1629544	818	500	735
VOE 1629544	818	600	737
VOE 1629544	818	700	739
VOE 1629544	818	800	741
VOE 1629544	818	900	743
VOE 1629544	860	300	879
VOE 1629544	916	1000	1359
VOE 1629544	916	1010	1363
VOE 1629544	916	110	1327
VOE 1629544	916	120	1331
VOE 1629544	916	2800	1393
VOE 1629544	925	2200	1497
VOE 16630131	261	100	261
VOE 16630132	261	100	261
VOE 16688307	870	500	915
VOE 16688307	874	500	933
VOE 1674083	261	200	269
VOE 1674083	261	300	273
VOE 1674083	261	400	277
VOE 1674083	261	500	281
VOE 16808485	992	5500	1601
VOE 16811851	371	2200	495
VOE 17200447	924	1000	1441
VOE 17200448	916	1000	1359
VOE 17200448	916	1010	1363
VOE 17200448	916	1300	1371
VOE 17200448	916	4000	1401
VOE 17200449	916	100	1321
VOE 17200449	916	110	1325
VOE 17200449	916	120	1329
VOE 17200449	916	400	1341
VOE 17200451	916	4000	1399
VOE 17200455	916	4000	1399
VOE 17200456	916	1000	1359
VOE 17200456	916	4000	1399
VOE 17200457	916	4000	1399
VOE 17200458	916	1300	1371
VOE 17200838	924	4000	1469

NUMERICAL INDEX
INDICE DE NÚMERO
ÍNDICE NUMÉRICO

RÉPERTOIRE DE NUMÉROS

NUMERICAL INDEX
INDICE DE NÚMERO
ÍNDICE NUMÉRICO

RÉPERTOIRE DE NUMÉROS

Part No	Group	Sect	Page
VOE 17201534	916	4000	1399
VOE 17201535	916	4000	1399
VOE 17201810	916	600	1351
VOE 17201816	916	1000	1359
VOE 17201816	916	4000	1401
VOE 17204283	843	200	845
VOE 17204283	843	250	847
VOE 17204283	843	260	851
VOE 17204355	321	110	351
VOE 17204833	363	100	403
VOE 17204833	363	150	405
VOE 17204833	363	160	407
VOE 17204871	831	100	789
VOE 17204871	831	200	791
VOE 17204871	831	300	793
VOE 17204871	831	400	795
VOE 17204951	836	200	813
VOE 17205498	810	150	705
VOE 17205498	810	175	707
VOE 17205498	810	175	707
VOE 17206548	810	150	705
VOE 17206548	810	175	707
VOE 17206548	810	175	707
VOE 17207355	836	100	811
VOE 17207377	810	175	707
VOE 17207377	810	185	709
VOE 17207386	836	200	813
VOE 17207392	836	100	811
VOE 17214674	261	200	269
VOE 17214674	261	300	273
VOE 17214674	261	400	277
VOE 17214676	261	200	269
VOE 17214676	261	300	273
VOE 17214676	261	400	277
VOE 17216591	210	110	69
VOE 17216591	210	250	85
VOE 17217286	261	100	261
VOE 17222768	364	400	427
VOE 17226029	263	110	293
VOE 17231270	210	100	67
VOE 17231270	210	100	67
VOE 17231270	210	225	79
VOE 17231270	269	300	309
VOE 17231272	210	100	67
VOE 17231272	210	100	67
VOE 17231272	210	225	79
VOE 17231272	269	300	309
VOE 17243129	261	100	261
VOE 17247689	258	250	257
VOE 17247716	258	200	255
VOE 17247766	258	200	255
VOE 17248039	261	110	263
VOE 17248039	261	120	265
VOE 17248047	261	110	263
VOE 17248047	261	120	265
VOE 17248048	261	110	263
VOE 17248048	261	120	265
VOE 17252660	367	100	431
VOE 17252661	367	200	433
VOE 17252661	367	400	435
VOE 17252661	367	500	439
VOE 17252661	367	600	443
VOE 17252661	386	300	527
VOE 17252661	386	350	529
VOE 17252661	914	5100	1313
VOE 17265186	398	300	547
VOE 17285663	831	500	797
VOE 17285663	831	500	797
VOE 17285663	831	600	809
VOE 17285663	831	600	809
VOE 17411510	261	300	273
VOE 17411510	261	300	273
VOE 17411510	261	400	277
VOE 17411510	261	400	277
VOE 17411510	261	500	281
VOE 17411510	261	500	281
VOE 17428158	263	200	295
VOE 17442671	261	110	263
VOE 17442671	261	130	267
VOE 17442676	261	110	263
VOE 17442676	261	130	267
VOE 17475640	261	130	267
VOE 17490349	210	200	77
VOE 17490349	210	225	81
VOE 17490349	210	225	79
VOE 17490351	210	200	77
VOE 17490351	210	225	81
VOE 20367490	372	300	515
VOE 20393422	310	200	343
VOE 20405504	212	150	97
VOE 20405504	212	360	101
VOE 20405504	237	110	195
VOE 20405504	251	200	203
VOE 20405504	251	210	205
VOE 20405504	263	100	291
VOE 20405504	870	300	911
VOE 20405561	212	100	93
VOE 20405561	221	110	139
VOE 20405562	235	310	185
VOE 20405562	237	110	195
VOE 20405568	212	150	97
VOE 20405578	222	50	141
VOE 20405578	222	60	143
VOE 20405599	223	100	147
VOE 20405599	223	110	151
VOE 20405603	221	100	137
VOE 20405603	221	110	139
VOE 20405606	218	50	131
VOE 20405606	218	60	133
VOE 20405634	216	110	121
VOE 20405643	216	100	119
VOE 20405643	216	110	121
VOE 20405652	215	100	111
VOE 20405652	215	110	113
VOE 20405654	216	100	119
VOE 20405654	216	110	121
VOE 20405672	215	100	111
VOE 20405672	221	100	137
VOE 20405672	221	110	139
VOE 20405672	223	100	147
VOE 20405672	223	110	151
VOE 20405672	254	300	217
VOE 20405672	254	600	227
VOE 20405672	263	100	291
VOE 20405672	293	300	325
VOE 20405672	371	300	461
VOE 20405672	371	300	461
VOE 20405672	870	300	911
VOE 20405709	263	100	291
VOE 20405716	211	100	87
VOE 20405716	211	110	91
VOE 20405716	212	100	93
VOE 20405716	212	100	93
VOE 20405716	212	110	95
VOE 20405716	215	310	117
VOE 20405716	293	300	325
VOE 20405721	212	100	93
VOE 20405721	212	110	95
VOE 20405723	210	225	79
VOE 20405723	214	100	107
VOE 20405723	237	100	193
VOE 20405723	237	110	195
VOE 20405723	237	110	195
VOE 20405723	262	200	287
VOE 20405723	262	210	289
VOE 20405724	216	110	121
VOE 20405729	212	360	101
VOE 20405729	216	150	123
VOE 20405729	216	160	125
VOE 20405729	216	160	125
VOE 20405729	235	300	183
VOE 20405729	251	100	197
VOE 20405729	251	110	199
VOE 20405729	254	500	223
VOE 20405729	254	550	225
VOE 20405729	254	600	227
VOE 20405729	269	300	309
VOE 20405729	286	50	313
VOE 20405729	286	50	313
VOE 20405729	293	300	325
VOE 20405730	254	500	223
VOE 20405730	254	550	225
VOE 20405730	254	600	227
VOE 20405730	262	100	285
VOE 20405730	293	300	325
VOE 20405734	870	300	911
VOE 20405755	254	400	221
VOE 20405792	212	110	95
VOE 20405792	217	100	127
VOE 20405792	217	100	127
VOE 20405792	217	110	129
VOE 20405792	217	110	129
VOE 20405792	221	100	137
VOE 20405792	221	110	139
VOE 20405792	254	400	221
VOE 20405792	254	600	227
VOE 20405792	255	100	243
VOE 20405792	255	110	245
VOE 20405792	262	210	289
VOE 20405792	263	110	293

Part No	Group	Sect	Page
VOE 20405792	269	300	309
VOE 20405792	293	300	325
VOE 20405792	331	200	359
VOE 20405792	371	300	463
VOE 20405822	210	225	81
VOE 20405822	255	100	243
VOE 20405822	255	110	245
VOE 20405825	210	225	81
VOE 20405884	262	200	287
VOE 20405884	293	300	325
VOE 20405884	870	300	911
VOE 20405885	212	150	97
VOE 20405885	223	110	151
VOE 20405885	223	110	151
VOE 20405885	251	100	197
VOE 20405885	255	100	243
VOE 20405885	255	100	243
VOE 20405885	255	110	245
VOE 20405885	255	110	245
VOE 20405885	262	200	287
VOE 20405885	262	210	289
VOE 20405885	293	300	325
VOE 20405885	331	200	359
VOE 20405888	210	225	81
VOE 20405888	221	100	137
VOE 20405888	221	110	139
VOE 20405895	211	110	89
VOE 20405898	251	100	197
VOE 20405898	254	400	221
VOE 20405898	254	550	225
VOE 20405898	262	210	289
VOE 20405917	223	100	147
VOE 20405917	223	110	151
VOE 20405988	263	100	291
VOE 20412308	218	50	131
VOE 20412308	251	120	201
VOE 20412308	255	110	245
VOE 20412308	255	110	245
VOE 20412314	218	50	131
VOE 20412314	251	120	201
VOE 20412314	255	110	245
VOE 20412314	255	110	245
VOE 20412324	215	100	111
VOE 20412324	215	110	113
VOE 20412324	221	100	137
VOE 20412324	221	110	139
VOE 20412324	223	100	147
VOE 20412324	223	110	151
VOE 20412324	254	600	227
VOE 20412324	262	210	289
VOE 20412324	293	300	325
VOE 20412359	212	100	93
VOE 20412359	215	310	117
VOE 20412527	263	200	295
VOE 20412589	211	100	87
VOE 20412589	211	110	89
VOE 20412590	211	110	89
VOE 20412601	211	110	89
VOE 20412733	211	100	87
VOE 20412733	211	110	89
VOE 20412745	211	110	89
VOE 20412745	212	100	93
VOE 20412745	212	110	95
VOE 20412745	217	110	129
VOE 20429842	254	200	215
VOE 20429843	254	200	215
VOE 20429844	254	200	215
VOE 20441521	321	105	349
VOE 20441859	212	100	93
VOE 20441859	212	100	93
VOE 20441859	215	310	117
VOE 20450628	216	110	121
VOE 20450683	371	300	461
VOE 20450694	286	50	313
VOE 20450694	286	50	313
VOE 20450694	371	300	463
VOE 20450694	371	300	461
VOE 20450707	371	300	463
VOE 20450728	254	600	227
VOE 20450728	254	750	231
VOE 20450736	262	210	289
VOE 20450745	262	210	289
VOE 20450754	263	100	291
VOE 20450756	218	50	131
VOE 20450756	218	60	133
VOE 20450756	321	110	351
VOE 20450778	212	100	93
VOE 20450778	215	310	117
VOE 20450784	210	225	81
VOE 20450786	210	225	81
VOE 20450801	215	100	111
VOE 20450801	215	100	111
VOE 20450801	215	110	113
VOE 20450801	215	110	113
VOE 20450801	237	100	191
VOE 20450802	251	100	197
VOE 20450805	215	300	115
VOE 20450805	263	500	303
VOE 20450807	215	300	115
VOE 20450807	263	500	303
VOE 20450809	215	300	115
VOE 20450809	263	500	303
VOE 20450811	215	300	115
VOE 20450811	263	500	303
VOE 20450815	215	300	115
VOE 20450818	210	120	73
VOE 20450818	215	300	115
VOE 20450818	263	500	303
VOE 20450819	210	120	73
VOE 20450819	215	300	115
VOE 20450819	263	500	303
VOE 20450820	210	120	73
VOE 20450820	215	300	115
VOE 20450822	215	300	115
VOE 20450822	263	500	303
VOE 20450854	218	60	133
VOE 20450867	371	300	463
VOE 20450890	223	100	147
VOE 20450890	223	110	151
VOE 20450895	223	100	147
VOE 20450987	255	110	245
VOE 20450992	222	50	141
VOE 20450992	222	60	143
VOE 20450993	222	50	141
VOE 20450993	222	60	143
VOE 20450999	222	60	143
VOE 20450999	222	60	143
VOE 20451002	217	100	127
VOE 20451738	221	100	137
VOE 20451738	221	110	139
VOE 20451992	254	100	211
VOE 20451992	254	900	235
VOE 20459008	212	100	93
VOE 20459025	263	100	291
VOE 20459037	331	100	355
VOE 20459037	331	110	357
VOE 20459123	210	120	73
VOE 20459123	215	300	115
VOE 20459123	263	500	303
VOE 20459144	216	100	119
VOE 20459144	216	110	121
VOE 20459155	216	100	119
VOE 20459155	216	110	121
VOE 20459156	216	100	119
VOE 20459156	216	110	121
VOE 20459170	210	120	73
VOE 20459170	215	300	115
VOE 20459170	263	500	303
VOE 20459191	223	100	147
VOE 20459191	223	110	151
VOE 20459192	210	225	81
VOE 20459192	223	100	147
VOE 20459192	223	110	151
VOE 20459193	210	225	81
VOE 20459193	223	100	147
VOE 20459193	223	110	151
VOE 20459195	223	100	147
VOE 20459195	223	110	151
VOE 20459200	223	100	147
VOE 20459200	223	110	151
VOE 20459201	222	60	143
VOE 20459201	223	100	147
VOE 20459201	223	110	151
VOE 20459203	210	225	81
VOE 20459203	223	100	147
VOE 20459203	223	110	151
VOE 20459204	223	100	147
VOE 20459204	223	110	151
VOE 20459226	251	110	199
VOE 20459229	251	110	199
VOE 20459230	251	110	199
VOE 20459246	233	210	161
VOE 20459263	263	100	291
VOE 20459830	251	110	199
VOE 20459837	214	110	109
VOE 20459838	210	225	79
VOE 20459838	211	110	89
VOE 20459839	211	110	89
VOE 20459851	211	110	89

NUMERICAL INDEX
INDICE DE NÚMERO
ÍNDICE NUMÉRICO

RÉPERTOIRE DE NUMÉROS

Catalogue id	Group
20629	**10**
Issue	Page
20032270-E	**1641**

NUMERICAL INDEX
INDICE DE NÚMERO
ÍNDICE NUMÉRICO

RÉPERTOIRE DE NUMÉROS

Part No	Group	Sect	Page
VOE 20459855	210	225	79
VOE 20459855	211	100	87
VOE 20459855	211	110	89
VOE 20459857	211	100	87
VOE 20459857	211	110	89
VOE 20459864	263	100	291
VOE 20459896	216	150	123
VOE 20459905	235	310	185
VOE 20459938	251	210	205
VOE 20459953	262	210	289
VOE 20459960	262	210	289
VOE 20459961	262	210	289
VOE 20459989	216	150	123
VOE 20459989	216	160	125
VOE 20459993	210	225	81
VOE 20459994	210	225	81
VOE 20459995	216	150	123
VOE 20459995	216	160	125
VOE 20459996	216	150	123
VOE 20459996	216	160	125
VOE 20459998	212	110	95
VOE 20459999	212	100	93
VOE 20459999	212	110	95
VOE 20460001	212	100	93
VOE 20460001	212	110	95
VOE 20460006	212	100	93
VOE 20460006	212	110	95
VOE 20460022	210	225	81
VOE 20460022	217	100	127
VOE 20460022	217	110	129
VOE 20460026	210	225	81
VOE 20460026	212	150	97
VOE 20460026	212	360	101
VOE 20460045	235	300	183
VOE 20460045	235	310	185
VOE 20460055	235	310	185
VOE 20460055	251	100	197
VOE 20460055	251	110	199
VOE 20460055	251	110	199
VOE 20460055	254	1100	239
VOE 20460055	262	100	285
VOE 20460055	331	100	355
VOE 20460055	331	110	357
VOE 20460055	371	300	461
VOE 20460061	262	210	289
VOE 20460087	215	110	113
VOE 20460092	215	110	113
VOE 20460101	215	110	113
VOE 20460106	321	105	349
VOE 20460124	251	200	203
VOE 20460124	251	210	205
VOE 20460124	251	210	205
VOE 20460126	251	200	203
VOE 20460214	217	100	127
VOE 20460214	217	110	129
VOE 20460215	217	100	127
VOE 20460215	217	110	129
VOE 20460218	217	100	127
VOE 20460218	217	110	129
VOE 20460239	293	400	329
VOE 20460364	870	300	911
VOE 20460866	870	300	911
VOE 20460936	235	310	185
VOE 20460936	237	100	191
VOE 20460936	237	110	195
VOE 20460936	262	210	289
VOE 20464447	254	600	227
VOE 20478246	217	100	127
VOE 20478246	217	110	129
VOE 20478270	210	120	73
VOE 20478270	215	300	115
VOE 20482349	262	200	287
VOE 20482349	262	210	289
VOE 20498498	251	200	203
VOE 20498498	251	210	205
VOE 20498524	251	200	203
VOE 20498524	251	210	205
VOE 20501349	255	110	245
VOE 20501349	293	200	323
VOE 20502245	223	100	147
VOE 20502245	223	110	151
VOE 20502245	262	200	287
VOE 20502245	262	210	289
VOE 20502536	262	200	287
VOE 20502536	262	210	289
VOE 20505959	251	120	201
VOE 20505959	251	210	205
VOE 20508600	212	100	93
VOE 20508600	212	110	95
VOE 20513984	217	100	127
VOE 20513984	237	100	193
VOE 20515171	217	110	129
VOE 20515173	210	225	81
VOE 20515173	217	110	129
VOE 20521558	251	200	203
VOE 20521558	251	210	205
VOE 20523391	321	100	347
VOE 20523391	321	110	351
VOE 20523391	321	110	351
VOE 20524696	216	100	119
VOE 20524696	216	110	121
VOE 20524936	286	50	313
VOE 20531832	210	225	79
VOE 20531832	251	100	197
VOE 20531832	251	200	203
VOE 20531832	251	210	205
VOE 20535027	218	50	131
VOE 20535027	218	60	133
VOE 20542497	321	100	347
VOE 20542497	321	110	351
VOE 20547288	216	150	123
VOE 20547288	216	160	125
VOE 20550336	251	200	203
VOE 20550336	251	210	205
VOE 20550356	251	200	203
VOE 20550356	251	210	205
VOE 20551333	216	150	123
VOE 20551429	262	210	289
VOE 20555065	263	100	291
VOE 20555065	263	110	293
VOE 20555084	321	100	347
VOE 20555084	321	105	349
VOE 20555084	321	110	351
VOE 20557208	251	120	201
VOE 20565204	210	225	79
VOE 20565204	251	200	203
VOE 20565673	256	100	247
VOE 20565673	256	150	249
VOE 20567447	321	105	349
VOE 20585971	216	160	125
VOE 20592787	258	200	255
VOE 20592787	258	250	257
VOE 20593357	331	100	355
VOE 20593357	331	110	357
VOE 20715095	251	110	199
VOE 20723978	218	50	131
VOE 20723978	218	60	133
VOE 20723984	218	50	131
VOE 20723984	218	60	133
VOE 20724975	371	2300	497
VOE 20724975	372	200	513
VOE 20724977	372	200	513
VOE 20726089	251	200	203
VOE 20726089	251	210	205
VOE 20726093	221	100	137
VOE 20726093	221	110	139
VOE 20739572	258	200	255
VOE 20739572	258	250	257
VOE 20739572	258	250	257
VOE 20739886	286	50	313
VOE 20739886	371	300	463
VOE 20739902	371	300	463
VOE 20752237	372	200	513
VOE 20755314	321	100	347
VOE 20756597	870	300	911
VOE 20758403	251	200	203
VOE 20758403	251	210	205
VOE 20758437	251	200	203
VOE 20758437	251	210	205
VOE 20764147	321	100	347
VOE 20764147	321	110	351
VOE 20764159	321	100	347
VOE 20764159	321	110	351
VOE 20766216	251	100	197
VOE 20775463	263	110	293
VOE 20775463	321	110	351
VOE 20775467	321	110	351
VOE 20785813	212	100	93
VOE 20785813	212	110	95
VOE 20788860	211	100	87
VOE 20792092	233	150	155
VOE 20792140	237	110	195
VOE 20792329	286	50	313
VOE 20793558	237	100	191
VOE 20793558	237	110	195
VOE 20793840	254	350	219
VOE 20793840	286	50	313
VOE 20794115	214	110	109
VOE 20795861	235	300	183
VOE 20795867	293	300	325

Part No	Group	Sect	Page	Part No	Group	Sect	Page	Part No	Group	Sect	Page	Part No	Group	Sect	Page	Part No	Group	Sect	Page
VOE 20795923	223	100	147	VOE 20799122	216	110	121	VOE 20846136	362	500	397	VOE 20913851	214	110	109	VOE 20998904	212	110	95
VOE 20796052	331	110	357	VOE 20799142	254	500	223	VOE 20847074	233	160	157	VOE 20914266	211	100	87	VOE 21011809	223	110	153
VOE 20796066	331	100	355	VOE 20799587	216	100	119	VOE 20847158	233	160	157	VOE 20914382	235	300	183	VOE 21013085	216	100	119
VOE 20796066	331	110	357	VOE 20799587	216	110	121	VOE 20847601	235	310	185	VOE 20914410	251	110	199	VOE 21018780	216	150	123
VOE 20796351	223	100	147	VOE 20799647	216	100	119	VOE 20847865	251	120	201	VOE 20914426	262	100	285	VOE 21022795	210	225	79
VOE 20796351	223	110	151	VOE 20799647	216	110	121	VOE 20849976	211	110	89	VOE 20914426	262	100	285	VOE 21022795	210	225	83
VOE 20797217	263	100	291	VOE 20799673	212	360	101	VOE 20849979	211	110	89	VOE 20914901	223	110	151	VOE 21022795	235	300	183
VOE 20797281	263	110	293	VOE 20799719	237	110	195	VOE 20850096	216	100	119	VOE 20914974	233	150	155	VOE 21022795	235	300	183
VOE 20797542	211	110	89	VOE 20799731	251	120	201	VOE 20850096	216	110	121	VOE 20914974	233	160	157	VOE 21022795	235	310	185
VOE 20797911	263	110	293	VOE 20799838	262	210	289	VOE 20850097	216	100	119	VOE 20929860	210	225	81	VOE 21023622	235	300	183
VOE 20797962	212	150	97	VOE 20800018	214	100	107	VOE 20850097	216	110	121	VOE 20930510	212	150	97	VOE 21033328	216	100	119
VOE 20798020	213	100	103	VOE 20805349	233	150	155	VOE 20850106	216	100	119	VOE 20930510	212	360	101	VOE 21033328	216	110	121
VOE 20798020	213	110	105	VOE 20805349	233	160	157	VOE 20850106	216	110	121	VOE 20930686	254	600	227	VOE 21038626	210	225	79
VOE 20798183	211	110	89	VOE 20817900	262	210	289	VOE 20850110	216	100	119	VOE 20930686	269	300	309	VOE 21038626	212	150	97
VOE 20798186	211	110	89	VOE 20818370	233	150	155	VOE 20850110	216	110	121	VOE 20930686	293	300	325	VOE 21038626	212	360	101
VOE 20798191	211	110	89	VOE 20818370	233	160	157	VOE 20850116	216	100	119	VOE 20933203	212	110	95	VOE 21044436	216	160	125
VOE 20798533	211	110	89	VOE 20827892	237	110	195	VOE 20850116	216	110	121	VOE 20933359	211	110	89	VOE 21045291	235	310	185
VOE 20798683	237	110	195	VOE 20828295	217	100	127	VOE 20850122	216	100	119	VOE 20933362	211	110	89	VOE 21052577	331	100	355
VOE 20798699	211	110	89	VOE 20828295	371	300	463	VOE 20850122	216	110	121	VOE 20939274	254	750	231	VOE 21052577	371	300	463
VOE 20798824	212	360	101	VOE 20834024	211	100	87	VOE 20851091	216	100	119	VOE 20939275	210	225	79	VOE 21061000	237	100	191
VOE 20798827	237	110	195	VOE 20834100	254	750	231	VOE 20851091	216	110	121	VOE 20939275	237	100	191	VOE 21061000	237	110	195
VOE 20798831	212	150	97	VOE 20834570	286	50	313	VOE 20851228	235	300	183	VOE 20941118	211	110	89	VOE 21061009	210	225	79
VOE 20798831	212	360	101	VOE 20838727	364	200	421	VOE 20851228	235	310	185	VOE 20950063	215	100	111	VOE 21061009	233	150	155
VOE 20798843	213	110	105	VOE 20838727	364	200	421	VOE 20852241	371	300	463	VOE 20950063	215	100	111	VOE 21061009	235	300	183
VOE 20798896	237	100	191	VOE 20838727	364	300	425	VOE 20859647	211	110	89	VOE 20950063	215	110	113	VOE 21061009	235	310	185
VOE 20798896	237	110	195	VOE 20840219	212	360	101	VOE 20859651	251	110	199	VOE 20951211	215	100	111	VOE 21063356	286	50	313
VOE 20799047	214	110	109	VOE 20840336	217	110	129	VOE 20860402	251	100	197	VOE 20964264	216	150	123	VOE 21063356	371	300	461
VOE 20799053	214	110	109	VOE 20840347	217	110	129	VOE 20860402	254	600	227	VOE 20971607	212	150	97	VOE 21067822	321	105	349
VOE 20799056	214	110	109	VOE 20840491	217	100	127	VOE 20861870	214	100	107	VOE 20971607	212	360	101	VOE 21071773	284	100	311
VOE 20799064	237	110	195	VOE 20840491	217	110	129	VOE 20862028	223	100	147	VOE 20971607	212	360	101	VOE 21071773	371	300	463
VOE 20799065	212	360	101	VOE 20840747	211	110	89	VOE 20864632	222	60	143	VOE 20971607	254	900	235	VOE 21072778	223	100	147
VOE 20799069	213	110	105	VOE 20840772	211	110	89	VOE 20890422	210	250	85	VOE 20971632	212	150	97	VOE 21072778	223	110	151
VOE 20799076	214	110	109	VOE 20840801	211	110	89	VOE 20890422	213	100	103	VOE 20973777	237	100	191	VOE 21077470	215	300	115
VOE 20799117	210	225	79	VOE 20840807	211	110	89	VOE 20890422	213	110	105	VOE 20973777	237	110	195	VOE 21077470	263	500	303
VOE 20799117	237	100	191	VOE 20840812	212	110	95	VOE 20903092	211	100	87	VOE 20998903	212	110	95	VOE 21083549	263	110	293
VOE 20799122	216	100	119	VOE 20841035	211	110	89	VOE 20903104	211	100	87	VOE 20998904	212	100	93	VOE 21086525	254	400	221

NUMERICAL INDEX
INDICE DE NÚMERO
ÍNDICE NUMÉRICO

RÉPERTOIRE DE NUMÉROS

Catalogue id 20629 | Group 10
Issue 20032270-E | Page 1644

Part No	Group	Sect	Page	Part No	Group	Sect	Page	Part No	Group	Sect	Page	Part No	Group	Sect	Page	Part No	Group	Sect	Page
VOE 21086655	251	100	197	VOE 21302231	237	110	195	VOE 21527801	235	300	183	VOE 21695829	254	800	233	VOE 21723104	254	100	211
VOE 21097978	258	200	255	VOE 21306350	331	100	355	VOE 21527801	237	100	191	VOE 21705499	211	100	87	VOE 21723104	254	900	235
VOE 21099784	223	110	151	VOE 21311705	286	50	313	VOE 21531072	371	300	461	VOE 21713266	262	100	285	VOE 21723106	254	100	211
VOE 21100405	223	100	147	VOE 21312943	331	110	357	VOE 21531890	210	225	81	VOE 21713890	210	225	81	VOE 21723117	254	100	211
VOE 21100407	223	100	147	VOE 21317448	222	50	141	VOE 21531890	221	100	137	VOE 21713890	210	225	81	VOE 21723371	293	400	329
VOE 21100410	223	100	147	VOE 21317494	222	50	141	VOE 21531890	221	110	139	VOE 21713890	293	300	325	VOE 21723873	210	225	81
VOE 21100412	223	110	151	VOE 21317531	222	50	141	VOE 21553316	255	110	245	VOE 21713890	293	400	329	VOE 21724078	293	300	325
VOE 21108673	210	225	79	VOE 21342980	255	110	245	VOE 21558299	237	110	195	VOE 21713890	293	400	329	VOE 21724108	293	300	325
VOE 21108673	235	300	183	VOE 21345578	214	110	109	VOE 21565863	263	110	293	VOE 21716875	254	300	217	VOE 21724113	293	300	325
VOE 21108673	235	310	185	VOE 21351237	216	100	119	VOE 21565863	321	100	347	VOE 21716875	254	300	217	VOE 21724116	293	300	325
VOE 21108673	235	310	185	VOE 21351237	216	110	121	VOE 21592886	254	300	217	VOE 21716911	254	350	219	VOE 21724124	293	300	325
VOE 21108673	235	310	185	VOE 21363940	237	110	195	VOE 21597621	897	200	1005	VOE 21716958	254	500	223	VOE 21724168	262	100	285
VOE 21108673	235	310	185	VOE 21364195	237	110	195	VOE 21602040	235	310	185	VOE 21716981	254	600	227	VOE 21724194	293	300	327
VOE 21108673	237	100	191	VOE 21377084	371	300	461	VOE 21611489	223	110	151	VOE 21716984	254	600	227	VOE 21724283	293	300	325
VOE 21108673	237	110	195	VOE 21404502	262	210	289	VOE 21620116	233	200	159	VOE 21716984	254	610	229	VOE 21724297	293	300	327
VOE 21108673	293	300	325	VOE 21426987	286	50	313	VOE 21620116	233	210	161	VOE 21717005	286	50	313	VOE 21724307	293	300	325
VOE 21108676	210	225	81	VOE 21448926	214	110	109	VOE 21628356	215	100	111	VOE 21717284	254	600	227	VOE 21724313	235	300	183
VOE 21108676	210	225	79	VOE 21455862	216	150	123	VOE 21628356	215	110	113	VOE 21717313	254	610	229	VOE 21725063	293	300	325
VOE 21108676	237	100	191	VOE 21457222	870	300	911	VOE 21634021	223	100	147	VOE 21717363	254	600	227	VOE 21728873	293	200	323
VOE 21108676	237	110	195	VOE 21457234	870	300	911	VOE 21634021	235	300	183	VOE 21717363	254	750	231	VOE 21734738	251	100	197
VOE 21134532	255	110	245	VOE 21457280	870	300	911	VOE 21634021	235	310	185	VOE 21717369	254	750	231	VOE 21738263	237	100	191
VOE 21134620	211	110	89	VOE 21470783	235	310	185	VOE 21634021	254	600	227	VOE 21717374	254	600	227	VOE 21738265	237	100	191
VOE 21147446	237	100	191	VOE 21483521	263	110	293	VOE 21634021	254	610	229	VOE 21717412	254	100	211	VOE 21739416	217	110	129
VOE 21147446	237	110	195	VOE 21486084	215	300	115	VOE 21638691	237	100	191	VOE 21717412	254	900	235	VOE 21740723	293	200	323
VOE 21165497	237	100	191	VOE 21489736	221	100	137	VOE 21638691	237	110	195	VOE 21717413	254	100	211	VOE 21740759	293	200	323
VOE 21165497	237	110	195	VOE 21489736	221	110	139	VOE 21647837	251	120	201	VOE 21717413	254	900	235	VOE 21740845	293	300	327
VOE 21196438	263	110	293	VOE 21496591	210	225	81	VOE 21647837	255	110	245	VOE 21717424	293	300	325	VOE 21740857	293	300	327
VOE 21197257	263	110	293	VOE 21496591	221	100	137	VOE 21651696	255	100	243	VOE 21717447	293	300	325	VOE 21744786	254	750	231
VOE 21242584	210	225	81	VOE 21496591	221	110	139	VOE 21668027	293	300	325	VOE 21717504	293	200	323	VOE 21746597	254	610	229
VOE 21242584	255	100	243	VOE 21496705	212	150	97	VOE 21668138	293	200	323	VOE 21717640	254	300	217	VOE 21752012	286	50	313
VOE 21242584	255	110	245	VOE 21496705	212	360	101	VOE 21668148	293	200	323	VOE 21718390	254	300	217	VOE 21754171	254	350	219
VOE 21249506	215	300	115	VOE 21511601	251	210	205	VOE 21668613	293	200	323	VOE 21718394	254	300	217	VOE 21754776	223	100	147
VOE 21249506	263	500	303	VOE 21512292	235	310	185	VOE 21670181	237	100	191	VOE 21718408	254	300	217	VOE 21754797	331	100	355
VOE 21250587	215	300	115	VOE 21520973	331	100	355	VOE 21670186	237	100	191	VOE 21720497	286	50	313	VOE 21754840	286	50	313
VOE 21250587	263	500	303	VOE 21524802	255	100	243	VOE 21670190	237	100	191	VOE 21721530	254	610	229	VOE 21754859	286	50	313
VOE 21291011	371	300	463	VOE 21524802	255	110	245	VOE 21695827	254	800	233	VOE 21722061	254	750	231	VOE 21761005	255	100	243

Part No	Group	Sect	Page	Part No	Group	Sect	Page	Part No	Group	Sect	Page	Part No	Group	Sect	Page	Part No	Group	Sect	Page
VOE 21770879	210	225	79	VOE 21774068	211	100	87	VOE 21776547	237	100	191	VOE 21914444	261	300	275	VOE 22276683	222	60	143
VOE 21770879	211	100	87	VOE 21774068	211	100	87	VOE 21776555	210	225	79	VOE 21914444	261	400	279	VOE 22316512	210	120	73
VOE 21770895	214	100	107	VOE 21774171	235	300	183	VOE 21776555	237	100	191	VOE 21914444	261	500	283	VOE 22316512	215	300	115
VOE 21770981	211	100	87	VOE 21774509	254	800	233	VOE 21776559	210	225	83	VOE 21915562	293	300	325	VOE 22316512	263	500	303
VOE 21771170	321	100	347	VOE 21774517	251	100	197	VOE 21776559	262	200	287	VOE 21915835	211	100	87	VOE 22336266	254	600	227
VOE 21771864	213	100	103	VOE 21774520	210	225	79	VOE 21776586	254	500	223	VOE 21915953	254	750	231	VOE 22336442	293	300	325
VOE 21772081	211	100	87	VOE 21774520	251	100	197	VOE 21782603	254	400	221	VOE 21924359	254	1150	241	VOE 22343303	262	200	287
VOE 21772095	214	100	107	VOE 21774523	262	200	287	VOE 21783021	269	300	309	VOE 21924552	251	100	197	VOE 22358673	222	50	141
VOE 21772163	217	100	127	VOE 21774555	254	800	233	VOE 21793270	210	225	79	VOE 21924956	870	300	911	VOE 22358673	222	60	143
VOE 21772188	235	300	183	VOE 21774559	254	800	233	VOE 21793270	251	100	197	VOE 21928687	217	110	129	VOE 22363615	254	800	233
VOE 21772204	262	100	285	VOE 21774575	251	100	197	VOE 21793270	251	120	201	VOE 21932219	255	100	243	VOE 22383381	217	100	127
VOE 21772994	254	500	223	VOE 21774588	254	400	221	VOE 21793270	255	110	245	VOE 21941875	210	225	79	VOE 22383381	371	300	463
VOE 21773031	255	100	243	VOE 21774624	251	200	203	VOE 21793275	210	225	83	VOE 21941875	210	225	79	VOE 22425313	254	750	231
VOE 21773041	254	500	223	VOE 21774717	254	300	217	VOE 21793275	262	200	287	VOE 21941875	237	100	191	VOE 22428718	210	225	79
VOE 21773043	254	500	223	VOE 21774733	214	100	107	VOE 21793275	262	210	289	VOE 21950240	210	225	81	VOE 22428718	251	100	197
VOE 21773047	254	1000	237	VOE 21774740	211	100	87	VOE 21793638	214	110	109	VOE 21950240	255	100	243	VOE 22435058	286	50	313
VOE 21773074	254	600	227	VOE 21774869	210	225	79	VOE 21810654	251	100	197	VOE 21966916	254	300	217	VOE 22435058	371	300	461
VOE 21773088	210	225	79	VOE 21774869	211	110	91	VOE 21810673	263	110	293	VOE 21972438	293	200	323	VOE 22435398	321	105	349
VOE 21773088	237	100	191	VOE 21774876	293	300	327	VOE 21815244	251	110	199	VOE 21989874	251	100	197	VOE 22444773	215	100	111
VOE 21773090	210	225	79	VOE 21774901	217	100	127	VOE 21846126	262	200	287	VOE 21990345	254	600	227	VOE 22444773	215	110	113
VOE 21773090	237	100	193	VOE 21774939	262	200	287	VOE 21855714	254	1100	239	VOE 22005644	213	100	103	VOE 22447299	214	100	107
VOE 21773093	254	500	223	VOE 21774957	254	400	221	VOE 21882616	210	200	77	VOE 22021753	254	600	227	VOE 22468043	212	110	95
VOE 21773106	254	550	225	VOE 21774962	254	800	233	VOE 21882616	210	225	79	VOE 22021753	254	610	229	VOE 22494872	210	225	79
VOE 21773108	254	550	225	VOE 21774967	254	800	233	VOE 21882616	210	225	81	VOE 22027856	286	50	313	VOE 22535804	254	500	223
VOE 21773112	254	400	221	VOE 21774994	213	100	103	VOE 21884633	254	300	217	VOE 22028235	254	350	219	VOE 22592869	223	100	149
VOE 21773130	237	100	191	VOE 21775020	214	100	107	VOE 21894822	254	800	233	VOE 22089205	263	100	291	VOE 22592869	223	110	151
VOE 21773134	237	100	191	VOE 21775033	237	100	191	VOE 21896711	371	300	461	VOE 22089205	263	110	293	VOE 22610786	263	100	291
VOE 21773143	237	100	191	VOE 21775052	211	100	87	VOE 21899602	217	100	127	VOE 22097903	251	100	197	VOE 22682952	262	210	289
VOE 21773500	214	100	107	VOE 21775056	237	100	191	VOE 21901696	263	100	291	VOE 22107933	263	100	291	VOE 22692397	210	225	79
VOE 21773506	214	100	107	VOE 21775063	237	100	191	VOE 21901820	263	100	291	VOE 22197544	254	300	217	VOE 22739649	263	100	291
VOE 21773551	262	200	287	VOE 21775107	237	100	191	VOE 21903570	286	50	313	VOE 22197798	254	600	227	VOE 22742550	254	750	231
VOE 21773991	211	100	87	VOE 21775113	214	100	107	VOE 21905341	293	200	323	VOE 22219283	254	100	211	VOE 22745695	263	100	291
VOE 21773992	211	100	87	VOE 21775124	211	100	87	VOE 21905787	293	300	325	VOE 22219283	254	800	233	VOE 22810953	211	100	87
VOE 21773993	211	100	87	VOE 21775149	211	100	87	VOE 21906072	293	400	329	VOE 22233559	212	150	97	VOE 22819604	251	120	201
VOE 21774054	254	800	233	VOE 21775154	211	100	87	VOE 21906464	269	300	309	VOE 22243151	371	300	461	VOE 22857648	251	120	201
VOE 21774054	254	800	233	VOE 21776547	210	225	79	VOE 21910652	293	400	329	VOE 22276683	222	50	141	VOE 22879098	217	100	127

NUMERICAL INDEX
INDICE DE NÚMERO
ÍNDICE NUMÉRICO

RÉPERTOIRE DE NUMÉROS

NUMERICAL INDEX
INDICE DE NÚMERO
ÍNDICE NUMÉRICO

RÉPERTOIRE DE NUMÉROS

Catalogue id 20629 | Group 10
Issue 20032270-E | Page 1646

Part No	Group	Sect	Page
VOE 22879098	217	110	129
VOE 24426064	212	100	93
VOE 24426064	215	310	117
VOE 25350489	356	400	379
VOE 25371134	371	3100	505
VOE 3183620	258	250	257
VOE 3831236	222	50	141
VOE 3831236	222	60	143
VOE 3944413	371	200	455
VOE 3944415	371	200	455
VOE 3944416	371	1100	475
VOE 3944416	371	700	465
VOE 3944416	371	800	471
VOE 3944417	371	700	465
VOE 3944417	371	800	469
VOE 3962774	371	200	453
VOE 3963173	356	600	383
VOE 3963173	371	200	457
VOE 3963173	371	2100	493
VOE 3963173	371	3100	505
VOE 3963173	398	600	553
VOE 3963173	398	700	555
VOE 3963173	398	800	557
VOE 3963173	398	900	559
VOE 3975670	371	3100	505
VOE 3986351	269	200	307
VOE 3987034	371	100	447
VOE 3987034	371	150	449
VOE 3987417	354	100	369
VOE 3987417	354	150	371
VOE 3987417	354	160	373
VOE 4219704	293	300	325
VOE 4385703	363	350	413
VOE 4746917	911	3000	1147
VOE 4746917	911	400	1121
VOE 4786031	371	1000	473
VOE 4786031	371	1100	475
VOE 4786031	371	1120	479
VOE 4803711	371	3100	505
VOE 4803746	350	300	361
VOE 4803746	356	400	379
VOE 4803746	362	200	391
VOE 4803746	371	3100	505
VOE 4803746	398	100	539
VOE 4803746	398	125	541
VOE 4803746	398	150	543
VOE 4803746	398	200	545
VOE 4803746	398	300	547
VOE 4803746	398	400	549
VOE 4803746	398	500	551
VOE 4803746	398	600	553
VOE 4803746	398	700	555
VOE 4803746	398	800	557
VOE 4803746	398	900	559
VOE 4804409	261	200	269
VOE 4804409	261	300	273
VOE 4804410	261	200	269
VOE 4804410	261	300	273
VOE 4804410	261	400	277
VOE 4804410	261	500	281
VOE 4804563	261	200	269
VOE 4804563	261	300	273
VOE 4804563	261	400	277
VOE 4804563	261	500	281
VOE 4821292	371	1100	475
VOE 4821292	371	1120	479
VOE 4821292	371	700	465
VOE 4881440	331	110	357
VOE 4881440	371	1000	473
VOE 4881440	371	1100	475
VOE 4881440	371	1120	479
VOE 4881440	371	1200	487
VOE 4881440	371	300	463
VOE 4881440	387	300	533
VOE 4955075	880	200	947
VOE 4955075	880	250	949
VOE 60100000	210	120	73
VOE 60100000	371	300	463
VOE 60100011	284	100	311
VOE 60100012	254	150	213
VOE 60110298	916	910	1357
VOE 60110299	261	130	267
VOE 60110384	837	1000	829
VOE 60110707	262	200	287
VOE 60112496	321	105	349
VOE 60113081	362	500	397
VOE 60113082	362	600	399
VOE 60113084	362	600	399
VOE 60113085	362	500	397
VOE 60113167	362	500	397
VOE 60113167	362	600	399
VOE 60113300	916	130	1333
VOE 60113447	912	3400	1191
VOE 6212135	256	300	253
VOE 7025167	210	120	73
VOE 7025167	215	300	115
VOE 7025167	235	200	177
VOE 7025167	235	310	185
VOE 7025167	235	310	185
VOE 7025167	235	310	185
VOE 7025167	255	110	245
VOE 7025167	263	500	303
VOE 70305651	371	2400	499
VOE 70369702	356	6100	387
VOE 70369702	364	100	417
VOE 70369702	364	150	419
VOE 70369702	364	300	425
VOE 70369702	364	300	425
VOE 70369705	364	400	427
VOE 70369706	362	2100	401
VOE 70369706	362	600	399
VOE 70369706	364	100	417
VOE 70369706	364	150	419
VOE 70369706	364	200	421
VOE 70369706	364	300	425
VOE 70369706	364	400	427
VOE 70369707	364	200	421
VOE 70369707	364	200	421
VOE 70369714	371	700	465
VOE 70369714	371	700	467
VOE 70369714	371	800	469
VOE 70369714	371	800	469
VOE 70369714	371	800	469
VOE 70369714	371	800	471
VOE 70369714	371	800	469
VOE 8159013	286	100	315
VOE 8159013	286	150	319
VOE 8159013	286	150	319
VOE 8277135	775	100	641
VOE 8277135	775	110	643
VOE 8277153	234	100	163
VOE 8277153	330	100	353
VOE 8277154	234	100	163
VOE 8277154	330	100	353
VOE 8277331	715	100	621
VOE 8277332	715	100	621
VOE 8277588	896	100	989
VOE 8277640	775	100	641
VOE 8277640	775	110	643
VOE 8277641	775	100	641
VOE 8277641	775	110	643
VOE 8277642	775	100	641
VOE 8277642	775	110	643
VOE 8277643	775	100	641
VOE 8277643	775	110	643
VOE 8277646	775	500	657
VOE 8277648	775	500	657
VOE 8277726	718	700	639
VOE 8277727	718	700	639
VOE 8277758	718	700	639
VOE 8277759	718	700	639
VOE 8277797	256	300	253
VOE 8277810	775	150	645
VOE 8277810	775	160	647
VOE 8277811	775	150	645
VOE 8277811	775	160	647
VOE 8277812	775	150	645
VOE 8277812	775	160	647
VOE 8277813	775	150	645
VOE 8277813	775	160	647
VOE 8277911	775	200	649
VOE 8277911	775	210	651
VOE 8278586	775	200	649
VOE 8278586	775	210	651
VOE 8279773	234	300	171
VOE 8279778	235	400	187
VOE 8279779	235	400	187
VOE 8279781	356	300	377
VOE 8279781	364	300	425
VOE 8279792	860	500	895
VOE 8279794	852	100	855
VOE 8279794	852	150	863
VOE 8279795	852	100	855
VOE 8279795	852	150	863
VOE 8279796	852	100	855
VOE 8279796	852	150	863
VOE 8279800	852	200	865
VOE 8279801	914	1100	1247
VOE 8279807	393	100	535
VOE 8279809	393	100	535

Part No	Group	Sect	Page
VOE 8279810	860	550	897
VOE 8279811	860	200	873
VOE 8279813	356	100	375
VOE 8279813	860	300	879
VOE 8279813	860	350	885
VOE 8279814	356	100	375
VOE 8279814	860	400	889
VOE 8279814	860	450	893
VOE 8279815	860	350	885
VOE 8279815	860	360	887
VOE 8279817	860	250	875
VOE 8279823	775	810	669
VOE 8279823	775	920	675
VOE 8279824	775	810	669
VOE 8279824	775	920	675
VOE 8279828	975	2100	1573
VOE 8279831	975	3000	1575
VOE 8279832	975	3200	1583
VOE 8279849	914	2150	1267
VOE 8279855	911	600	1125
VOE 8279871	916	2150	1383
VOE 8279917	896	100	989
VOE 8279950	924	900	1437
VOE 8280034	362	300	393
VOE 8280034	364	300	425
VOE 8280283	914	2500	1287
VOE 8280365	914	1200	1251
VOE 8280366	914	1200	1251
VOE 8280932	916	2150	1383
VOE 8281209	975	3200	1583
VOE 8281281	837	100	817
VOE 8281281	837	150	819
VOE 8281291	911	400	1121
VOE 8281291	974	100	1501
VOE 8281307	975	2000	1571
VOE 8281308	975	3100	1579
VOE 8281310	975	3300	1587
VOE 8281311	974	3400	1523
VOE 8281327	775	150	645
VOE 8281327	775	160	647
VOE 8281354	837	100	817
VOE 8281354	837	150	819
VOE 8281356	925	1600	1495
VOE 8281356	925	2200	1497
VOE 8281357	925	1500	1493
VOE 8281357	925	2200	1497
VOE 8281360	925	1500	1493
VOE 8281360	925	2200	1497
VOE 8281799	924	300	1413
VOE 8281800	924	1000	1441
VOE 8281802	916	3100	1397
VOE 8282384	924	1100	1449
VOE 8282385	924	400	1419
VOE 8282386	916	2200	1385
VOE 8282551	256	300	253
VOE 8282555	492	2000	613
VOE 8282618	356	6000	385
VOE 8282743	852	200	865
VOE 8282934	841	200	835
VOE 8282938	924	1100	1449
VOE 8283344	896	200	993
VOE 8283510	975	5000	1591
VOE 8283511	975	5000	1591
VOE 8283513	492	2000	613
VOE 8283567	975	1700	1569
VOE 8283567	975	300	1533
VOE 8283602	975	5100	1593
VOE 8283638	715	110	623
VOE 8283910	398	100	539
VOE 8283911	398	150	543
VOE 8283912	398	125	541
VOE 8283913	398	200	545
VOE 8283971	924	950	1439
VOE 8284064	775	510	659
VOE 8284076	371	2300	497
VOE 8284409	860	310	881
VOE 8284837	924	150	1405
VOE 8284837	925	1600	1495
VOE 8284837	925	2200	1497
VOE 8284918	362	2100	401
VOE 8284923	362	2100	401
VOE 8284923	872	200	925
VOE 8284924	362	2100	401
VOE 8284924	872	200	925
VOE 8284926	860	6300	899
VOE 8284960	364	200	421
VOE 8285002	914	1500	1255
VOE 8285002	914	1600	1257
VOE 8285002	914	2200	1269
VOE 8285121	393	100	535
VOE 8285377	914	2800	1297
VOE 8285378	914	2200	1269
VOE 8285379	914	2200	1269
VOE 8285380	914	2200	1269
VOE 8285446	362	2100	401
VOE 8286482	914	1100	1247
VOE 8286596	916	2000	1377
VOE 8286882	715	7700	633
VOE 8286990	775	510	659
VOE 8287125	914	2200	1269
VOE 8287125	914	2450	1275
VOE 8287126	914	2300	1271
VOE 8287127	914	2200	1269
VOE 8287127	914	2300	1271
VOE 8287789	775	810	669
VOE 8287789	775	920	675
VOE 8287807	352	200	367
VOE 8287808	352	200	367
VOE 8288271	852	100	855
VOE 8288271	852	150	863
VOE 8289051	371	1300	489
VOE 8289061	362	200	391
VOE 8289496	924	1700	1455
VOE 8289502	924	1800	1459
VOE 8289695	914	300	1213
VOE 8289695	914	350	1217
VOE 8289741	916	3100	1397
VOE 8289742	366	100	429
VOE 8289742	372	100	507
VOE 8289742	372	200	513
VOE 8289742	443	200	607
VOE 8289742	827	100	781
VOE 8289742	891	100	987
VOE 8289742	911	400	1121
VOE 8289742	913	100	1197
VOE 8289742	913	200	1199
VOE 8289742	914	300	1213
VOE 8289742	914	350	1217
VOE 8289742	914	500	1229
VOE 8289742	914	700	1241
VOE 8289742	914	800	1243
VOE 8289743	210	100	67
VOE 8289743	210	150	75
VOE 8289743	211	100	87
VOE 8289743	212	100	93
VOE 8289743	212	150	97
VOE 8289743	212	350	99
VOE 8289743	213	100	103
VOE 8289743	214	100	107
VOE 8289743	215	100	111
VOE 8289743	216	100	119
VOE 8289743	216	150	123
VOE 8289743	217	100	127
VOE 8289743	221	100	137
VOE 8289743	222	100	145
VOE 8289743	222	50	141
VOE 8289743	223	100	147
VOE 8289743	233	150	155
VOE 8289743	233	200	159
VOE 8289743	235	300	183
VOE 8289743	237	100	191
VOE 8289743	251	100	197
VOE 8289743	251	200	203
VOE 8289743	254	100	211
VOE 8289743	254	1000	237
VOE 8289743	254	1100	239
VOE 8289743	254	1150	241
VOE 8289743	254	150	213
VOE 8289743	254	300	217
VOE 8289743	254	350	219
VOE 8289743	254	400	221
VOE 8289743	254	500	223
VOE 8289743	254	550	225
VOE 8289743	254	600	227
VOE 8289743	254	750	231
VOE 8289743	254	800	233
VOE 8289743	254	900	235
VOE 8289743	255	100	243
VOE 8289743	262	100	285
VOE 8289743	262	200	287
VOE 8289743	263	110	293
VOE 8289743	284	100	311
VOE 8289743	286	50	313
VOE 8289743	293	200	323
VOE 8289743	293	300	325
VOE 8289743	293	400	329
VOE 8289743	321	100	347
VOE 8289743	321	105	349
VOE 8289743	331	100	355
VOE 8289743	870	300	911

NUMERICAL INDEX
INDICE DE NÚMERO
ÍNDICE NUMÉRICO

RÉPERTOIRE DE NUMÉROS

Catalogue id	Group
20629	**10**
Issue	Page
20032270-E	**1647**

NUMERICAL INDEX
INDICE DE NÚMERO
ÍNDICE NUMÉRICO

RÉPERTOIRE DE NUMÉROS

Part No	Group	Sect	Page
VOE 8289744	269	100	305
VOE 8289745	269	200	307
VOE 8289748	234	300	171
VOE 8289749	234	350	173
VOE 8289751	256	300	253
VOE 8289752	256	300	253
VOE 8289753	875	100	937
VOE 8289754	356	300	377
VOE 8289754	364	300	425
VOE 8289755	916	400	1341
VOE 8289758	387	300	533
VOE 8289759	827	400	787
VOE 8289760	827	400	787
VOE 8289761	363	200	409
VOE 8289761	364	200	421
VOE 8289761	371	200	453
VOE 8289762	363	200	409
VOE 8289762	363	300	411
VOE 8289762	363	350	413
VOE 8289762	364	300	425
VOE 8289763	393	300	537
VOE 8289763	881	100	967
VOE 8289764	870	100	903
VOE 8289764	870	400	913
VOE 8289764	870	500	915
VOE 8289765	916	3000	1395
VOE 8289766	837	200	823
VOE 8289767	837	300	825
VOE 8289768	911	300	1117
VOE 8289769	431	100	571
VOE 8289769	441	100	585
VOE 8289769	441	200	589
VOE 8289769	911	300	1117
VOE 8289770	431	100	571
VOE 8289770	441	100	585
VOE 8289770	441	200	589
VOE 8289770	715	200	625
VOE 8289770	911	300	1117
VOE 8289771	431	100	571
VOE 8289771	441	100	585
VOE 8289771	441	200	589
VOE 8289771	715	200	625
VOE 8289771	911	300	1117
VOE 8289772	775	1000	677
VOE 8289772	775	1010	679
VOE 8289772	775	1200	681
VOE 8289772	775	700	663
VOE 8289772	775	800	667
VOE 8289772	775	900	671
VOE 8289772	775	920	675
VOE 8289773	775	1000	677
VOE 8289773	775	1010	679
VOE 8289773	775	1200	681
VOE 8289773	775	700	663
VOE 8289773	775	800	667
VOE 8289773	775	900	671
VOE 8289773	775	920	675
VOE 8289774	974	100	1501
VOE 8289774	974	400	1509
VOE 8289776	974	100	1501
VOE 8289776	974	400	1509
VOE 8289777	974	100	1501
VOE 8289777	974	400	1509
VOE 8289779	974	100	1501
VOE 8289779	974	400	1509
VOE 8289780	974	1200	1515
VOE 8289780	974	1300	1517
VOE 8289780	974	300	1507
VOE 8289782	916	400	1341
VOE 8289782	974	200	1505
VOE 8289782	974	2100	1519
VOE 8289784	975	100	1525
VOE 8289784	975	1000	1541
VOE 8289786	975	100	1525
VOE 8289786	975	1100	1543
VOE 8289788	975	1200	1547
VOE 8289788	975	150	1527
VOE 8289790	975	1200	1547
VOE 8289790	975	150	1527
VOE 8289792	975	1200	1547
VOE 8289792	975	150	1527
VOE 8289793	975	1300	1551
VOE 8289793	975	200	1529
VOE 8289795	975	1300	1551
VOE 8289795	975	200	1529
VOE 8289797	975	1300	1551
VOE 8289797	975	200	1529
VOE 8289798	975	1400	1557
VOE 8289798	975	250	1531
VOE 8289800	975	1400	1557
VOE 8289800	975	250	1531
VOE 8289802	975	1400	1557
VOE 8289802	975	250	1531
VOE 8289803	916	1300	1371
VOE 8289803	975	600	1537
VOE 8289803	975	900	1539
VOE 8289805	975	2100	1573
VOE 8289806	974	3000	1521
VOE 8289808	916	4000	1399
VOE 8289809	916	4000	1399
VOE 8289810	916	4000	1399
VOE 8289811	916	4000	1399
VOE 8289812	916	1000	1359
VOE 8289813	916	1000	1359
VOE 8289814	916	1000	1359
VOE 8289814	916	1010	1363
VOE 8289815	916	1000	1359
VOE 8289816	911	1600	1137
VOE 8289816	914	2000	1263
VOE 8289817	912	3500	1195
VOE 8289817	914	2000	1263
VOE 8289818	911	400	1121
VOE 8289818	914	2000	1263
VOE 8289819	367	200	433
VOE 8289819	914	1500	1255
VOE 8289819	914	1600	1257
VOE 8289819	914	250	1211
VOE 8289820	367	200	433
VOE 8289820	914	200	1209
VOE 8289821	912	300	1157
VOE 8289821	912	400	1161
VOE 8289821	914	2850	1299
VOE 8289822	367	400	435
VOE 8289822	912	2400	1185
VOE 8289822	914	2400	1273
VOE 8289822	914	2450	1275
VOE 8289822	916	2200	1385
VOE 8289823	367	500	439
VOE 8289823	912	2400	1185
VOE 8289823	914	2400	1273
VOE 8289823	914	2460	1279
VOE 8289823	916	2200	1385
VOE 8289824	367	400	435
VOE 8289824	914	2600	1291
VOE 8289824	916	2200	1385
VOE 8289825	367	400	435
VOE 8289825	912	2400	1185
VOE 8289825	914	2400	1273
VOE 8289825	914	2450	1275
VOE 8289825	914	2500	1287
VOE 8289825	916	2200	1385
VOE 8289826	367	500	439
VOE 8289826	912	2400	1185
VOE 8289826	914	2400	1273
VOE 8289826	914	2460	1279
VOE 8289826	914	2500	1287
VOE 8289826	916	2200	1385
VOE 8289827	916	2300	1391
VOE 8289828	916	2200	1385
VOE 8289829	916	2000	1377
VOE 8289830	916	2800	1393
VOE 8289831	916	2100	1379
VOE 8289832	916	2100	1379
VOE 8289833	916	2100	1379
VOE 8289834	916	2100	1379
VOE 8289836	914	2300	1271
VOE 8289837	914	2300	1271
VOE 8289838	911	500	1123
VOE 8289838	911	600	1125
VOE 8289838	914	300	1213
VOE 8289839	215	300	115
VOE 8289839	263	500	303
VOE 8289839	912	3400	1191
VOE 8289839	914	3600	1303
VOE 8289839	924	1000	1441
VOE 8289840	215	300	115
VOE 8289840	263	500	303
VOE 8289840	912	3400	1191
VOE 8289840	914	3600	1303
VOE 8289840	924	1000	1441
VOE 8289840	924	2100	1461
VOE 8289841	912	3400	1191
VOE 8289841	914	3600	1303
VOE 8289841	924	1000	1441
VOE 8289841	924	2100	1461
VOE 8289842	924	1100	1449
VOE 8289843	924	1200	1451
VOE 8289844	924	1600	1453
VOE 8289845	924	1600	1453
VOE 8289846	924	1600	1453

Part No	Group	Sect	Page	Part No	Group	Sect	Page	Part No	Group	Sect	Page	Part No	Group	Sect	Page	Part No	Group	Sect	Page
VOE 8289847	924	1600	1453	VOE 8289866	916	600	1351	VOE 8289887	912	300	1157	VOE 8290413	843	250	847	VOE 8290415	810	250	713
VOE 8289848	364	200	421	VOE 8289867	367	600	443	VOE 8289887	912	400	1161	VOE 8290413	880	150	943	VOE 8290415	818	300	731
VOE 8289848	924	300	1413	VOE 8289867	912	2500	1187	VOE 8289887	912	500	1165	VOE 8290413	880	250	949	VOE 8290415	831	200	791
VOE 8289848	924	3100	1465	VOE 8289867	914	1500	1255	VOE 8289887	912	600	1167	VOE 8290413	880	350	955	VOE 8290415	831	550	801
VOE 8289849	364	200	421	VOE 8289867	914	1600	1257	VOE 8289887	912	700	1173	VOE 8290413	880	450	961	VOE 8290415	831	600	809
VOE 8289849	924	3100	1465	VOE 8289867	914	3500	1301	VOE 8289888	914	2450	1275	VOE 8290413	880	500	965	VOE 8290415	836	200	813
VOE 8289849	924	3150	1467	VOE 8289867	916	500	1347	VOE 8289889	386	200	525	VOE 8290413	881	100	967	VOE 8290415	837	100	817
VOE 8289849	924	350	1415	VOE 8289867	916	600	1351	VOE 8289889	914	2100	1265	VOE 8290414	354	150	371	VOE 8290415	843	150	839
VOE 8289849	924	360	1417	VOE 8289868	916	900	1355	VOE 8289992	310	100	341	VOE 8290414	363	150	405	VOE 8290415	843	250	847
VOE 8289850	924	400	1419	VOE 8289869	716	100	635	VOE 8289992	371	100	445	VOE 8290414	371	1100	475	VOE 8290415	880	150	943
VOE 8289852	924	500	1421	VOE 8289870	716	100	635	VOE 8289993	310	200	343	VOE 8290414	371	1175	485	VOE 8290415	880	250	949
VOE 8289854	924	700	1423	VOE 8289871	924	100	1403	VOE 8289993	371	100	445	VOE 8290414	380	150	519	VOE 8290415	880	350	955
VOE 8289855	924	700	1423	VOE 8289871	924	3000	1463	VOE 8290143	914	200	1209	VOE 8290414	810	125	699	VOE 8290415	880	450	961
VOE 8289856	924	700	1423	VOE 8289871	924	850	1433	VOE 8290174	218	50	131	VOE 8290414	810	175	707	VOE 8290415	880	500	965
VOE 8289857	924	700	1423	VOE 8289871	925	1400	1491	VOE 8290260	852	110	857	VOE 8290414	810	250	713	VOE 8290415	881	100	967
VOE 8289858	924	750	1427	VOE 8289872	924	100	1403	VOE 8290261	364	150	419	VOE 8290414	818	200	729	VOE 8290416	354	150	371
VOE 8289859	924	750	1427	VOE 8289872	924	3000	1463	VOE 8290261	852	120	859	VOE 8290414	831	200	791	VOE 8290416	363	150	405
VOE 8289860	924	750	1427	VOE 8289872	924	850	1433	VOE 8290262	393	100	535	VOE 8290414	831	550	801	VOE 8290416	371	1100	475
VOE 8289861	924	750	1427	VOE 8289872	925	1400	1491	VOE 8290309	775	500	657	VOE 8290414	831	600	809	VOE 8290416	371	1175	485
VOE 8289862	914	100	1201	VOE 8289874	925	1400	1491	VOE 8290351	897	300	1011	VOE 8290414	836	100	811	VOE 8290416	380	150	519
VOE 8289862	916	900	1355	VOE 8289874	925	1500	1493	VOE 8290352	897	300	1011	VOE 8290414	837	100	817	VOE 8290416	810	135	701
VOE 8289863	367	100	431	VOE 8289874	925	2200	1497	VOE 8290413	354	150	371	VOE 8290414	843	150	839	VOE 8290416	810	175	707
VOE 8289863	912	2000	1177	VOE 8289875	925	1400	1491	VOE 8290413	363	150	405	VOE 8290414	843	250	847	VOE 8290416	810	250	713
VOE 8289863	916	300	1337	VOE 8289875	925	1600	1495	VOE 8290413	371	1100	475	VOE 8290414	880	150	943	VOE 8290416	818	400	733
VOE 8289864	912	2100	1181	VOE 8289876	916	100	1321	VOE 8290413	371	1175	485	VOE 8290414	880	250	949	VOE 8290416	831	200	791
VOE 8289864	916	100	1321	VOE 8289877	916	500	1347	VOE 8290413	380	150	519	VOE 8290414	880	350	955	VOE 8290416	831	550	801
VOE 8289864	916	1200	1367	VOE 8289885	914	2450	1275	VOE 8290413	810	125	699	VOE 8290414	880	450	961	VOE 8290416	831	600	809
VOE 8289865	916	100	1321	VOE 8289886	912	100	1151	VOE 8290413	810	175	707	VOE 8290414	880	500	965	VOE 8290416	836	100	811
VOE 8289866	367	600	443	VOE 8289886	912	200	1153	VOE 8290413	810	250	713	VOE 8290414	881	100	967	VOE 8290416	837	100	817
VOE 8289866	912	2100	1181	VOE 8289886	912	300	1157	VOE 8290413	818	100	727	VOE 8290415	354	150	371	VOE 8290416	843	150	839
VOE 8289866	912	2500	1187	VOE 8289886	912	400	1161	VOE 8290413	831	200	791	VOE 8290415	363	150	405	VOE 8290416	843	250	847
VOE 8289866	914	1500	1255	VOE 8289886	912	500	1165	VOE 8290413	831	550	801	VOE 8290415	371	1100	475	VOE 8290416	880	150	943
VOE 8289866	914	1600	1257	VOE 8289886	912	600	1167	VOE 8290413	831	600	809	VOE 8290415	371	1175	485	VOE 8290416	880	250	949
VOE 8289866	914	3500	1301	VOE 8289886	912	700	1173	VOE 8290413	836	200	813	VOE 8290415	380	150	519	VOE 8290416	880	350	955
VOE 8289866	916	1500	1373	VOE 8289887	912	100	1151	VOE 8290413	837	100	817	VOE 8290415	810	135	701	VOE 8290416	880	450	961
VOE 8289866	916	500	1347	VOE 8289887	912	200	1153	VOE 8290413	843	150	839	VOE 8290415	810	175	707	VOE 8290416	880	500	965

NUMERICAL INDEX
INDICE DE NÚMERO
ÍNDICE NUMÉRICO

RÉPERTOIRE DE NUMÉROS

NUMERICAL INDEX
INDICE DE NÚMERO
ÍNDICE NUMÉRICO

RÉPERTOIRE DE NUMÉROS

Part No	Group	Sect	Page
VOE 8290416	881	100	967
VOE 8290451	925	110	1477
VOE 8290452	925	120	1479
VOE 8290454	925	130	1481
VOE 8290479	254	100	211
VOE 8290479	331	200	359
VOE 8290480	254	100	211
VOE 8290480	331	200	359
VOE 8290738	393	300	537
VOE 8290873	210	100	67
VOE 8290873	210	150	75
VOE 8290873	211	100	87
VOE 8290873	212	100	93
VOE 8290873	212	150	97
VOE 8290873	212	350	99
VOE 8290873	213	100	103
VOE 8290873	214	100	107
VOE 8290873	215	100	111
VOE 8290873	216	100	119
VOE 8290873	216	150	123
VOE 8290873	217	100	127
VOE 8290873	221	100	137
VOE 8290873	222	100	145
VOE 8290873	222	50	141
VOE 8290873	223	100	147
VOE 8290873	233	150	155
VOE 8290873	233	200	159
VOE 8290873	235	300	183
VOE 8290873	237	100	191
VOE 8290873	251	100	197
VOE 8290873	251	200	203
VOE 8290873	254	100	211
VOE 8290873	254	1000	237
VOE 8290873	254	1100	239
VOE 8290873	254	1150	241
VOE 8290873	254	150	213
VOE 8290873	254	300	217
VOE 8290873	254	350	219
VOE 8290873	254	400	221
VOE 8290873	254	500	223
VOE 8290873	254	550	225
VOE 8290873	254	600	227
VOE 8290873	254	750	231
VOE 8290873	254	800	233
VOE 8290873	254	900	235
VOE 8290873	255	100	243
VOE 8290873	262	100	285
VOE 8290873	262	200	287
VOE 8290873	263	110	293
VOE 8290873	284	100	311
VOE 8290873	286	50	313
VOE 8290873	293	200	323
VOE 8290873	293	300	325
VOE 8290873	293	400	329
VOE 8290873	321	100	347
VOE 8290873	321	105	349
VOE 8290873	331	100	355
VOE 8290873	870	300	911
VOE 8290874	256	300	253
VOE 8290876	350	300	361
VOE 8290877	350	300	361
VOE 8290893	975	2100	1573
VOE 8290894	975	2100	1573
VOE 8290899	367	500	439
VOE 8290899	914	2700	1295
VOE 8290904	916	3100	1397
VOE 8290908	911	600	1125
VOE 8290908	914	100	1201
VOE 8290910	924	150	1405
VOE 8290910	924	800	1431
VOE 8290910	925	1400	1491
VOE 8290910	925	1500	1493
VOE 8290911	914	100	1201
VOE 8290911	914	500	1229
VOE 8290918	924	850	1433
VOE 8290928	924	4000	1469
VOE 8290929	924	4300	1473
VOE 8290930	924	4000	1469
VOE 8290931	924	4300	1473
VOE 8291218	362	300	393
VOE 8291219	362	350	395
VOE 8291311	818	500	735
VOE 8291311	837	100	817
VOE 8291311	881	100	967
VOE 8291325	218	50	131
VOE 8291357	925	2300	1499
VOE 8291493	364	150	419
VOE 8291493	852	110	857
VOE 8291494	364	150	419
VOE 8291494	852	120	859
VOE 8291521	897	300	1011
VOE 8291525	364	150	419
VOE 8291620	914	100	1201
VOE 8291848	827	400	787
VOE 8291849	827	400	787
VOE 8291876	897	200	1003
VOE 8291877	897	200	1003
VOE 8291878	897	200	1003
VOE 8292038	218	100	135
VOE 8292038	252	150	209
VOE 8292038	254	200	215
VOE 8292038	256	150	249
VOE 8292038	256	200	251
VOE 8292038	258	250	257
VOE 8292038	286	150	319
VOE 8292038	352	150	365
VOE 8292038	364	150	419
VOE 8292038	364	250	423
VOE 8292038	371	250	459
VOE 8292038	372	110	509
VOE 8292038	372	300	515
VOE 8292038	386	350	529
VOE 8292038	431	300	579
VOE 8292038	431	400	583
VOE 8292038	441	500	601
VOE 8292038	441	600	603
VOE 8292038	492	100	609
VOE 8292038	821	110	749
VOE 8292038	827	200	783
VOE 8292038	860	110	869
VOE 8292038	860	150	871
VOE 8292038	911	100	1109
VOE 8292038	911	200	1113
VOE 8292038	911	500	1123
VOE 8292038	911	650	1129
VOE 8292038	914	150	1205
VOE 8292038	914	350	1217
VOE 8292038	914	450	1225
VOE 8292038	914	550	1235
VOE 8292041	875	100	937
VOE 8292042	261	110	263
VOE 8292042	261	300	273
VOE 8292042	263	200	295
VOE 8292043	261	110	263
VOE 8292043	261	300	273
VOE 8292043	263	200	295
VOE 8292044	234	300	171
VOE 8292045	234	350	173
VOE 8292045	234	360	175
VOE 8292046	234	100	163
VOE 8292046	234	150	167
VOE 8292048	235	250	179
VOE 8292049	235	250	179
VOE 8292050	387	300	533
VOE 8292053	870	200	907
VOE 8292053	870	400	913
VOE 8292053	870	500	915
VOE 8292054	837	200	823
VOE 8292055	837	300	825
VOE 8292057	367	450	437
VOE 8292057	367	550	441
VOE 8292057	914	2470	1283
VOE 8292057	914	2480	1285
VOE 8292057	914	2550	1289
VOE 8292057	916	2250	1389
VOE 8292058	367	450	437
VOE 8292058	367	550	441
VOE 8292058	912	2400	1185
VOE 8292058	914	2460	1279
VOE 8292058	914	2470	1283
VOE 8292058	914	2550	1289
VOE 8292058	916	2250	1389
VOE 8292061	914	1700	1259
VOE 8292062	911	500	1123
VOE 8292062	914	350	1217
VOE 8292063	912	3400	1191
VOE 8292063	914	3650	1305
VOE 8292063	924	1050	1445
VOE 8292063	924	2100	1461
VOE 8292064	924	1100	1449
VOE 8292065	916	3100	1397
VOE 8292066	386	200	525
VOE 8292066	914	2100	1265
VOE 8292067	911	400	1121
VOE 8292067	914	2000	1263
VOE 8292068	367	200	433
VOE 8292068	914	1500	1255
VOE 8292068	914	1600	1257
VOE 8292068	914	250	1211
VOE 8292069	367	200	433

Part No	Group	Sect	Page	Part No	Group	Sect	Page	Part No	Group	Sect	Page	Part No	Group	Sect	Page	Part No	Group	Sect	Page
VOE 8292069	914	200	1209	VOE 8292405	916	1000	1359	VOE 8292707	914	400	1221	VOE 8292709	254	200	215	VOE 8292711	911	2100	1141
VOE 8292070	911	600	1125	VOE 8292409	916	450	1345	VOE 8292707	914	500	1229	VOE 8292709	256	100	247	VOE 8292711	911	2200	1143
VOE 8292070	914	200	1209	VOE 8292544	371	2400	499	VOE 8292708	218	100	135	VOE 8292709	256	200	251	VOE 8292711	911	700	1131
VOE 8292071	716	100	635	VOE 8292658	924	160	1407	VOE 8292708	235	200	177	VOE 8292709	258	200	255	VOE 8292712	975	2100	1573
VOE 8292074	914	2850	1299	VOE 8292658	924	850	1433	VOE 8292708	252	100	207	VOE 8292709	286	100	315	VOE 8292713	363	6000	415
VOE 8292078	367	450	437	VOE 8292707	218	100	135	VOE 8292708	254	200	215	VOE 8292709	352	100	363	VOE 8292713	371	2000	491
VOE 8292078	914	2300	1271	VOE 8292707	235	200	177	VOE 8292708	256	100	247	VOE 8292709	364	100	417	VOE 8292713	810	6000	719
VOE 8292078	914	2480	1285	VOE 8292707	252	100	207	VOE 8292708	256	200	251	VOE 8292709	364	200	421	VOE 8292713	810	6100	721
VOE 8292078	914	2600	1291	VOE 8292707	254	200	215	VOE 8292708	258	200	255	VOE 8292709	371	200	453	VOE 8292713	810	6200	723
VOE 8292078	914	2850	1299	VOE 8292707	256	100	247	VOE 8292708	286	100	315	VOE 8292709	371	700	465	VOE 8292713	810	6300	725
VOE 8292078	916	2250	1389	VOE 8292707	256	200	251	VOE 8292708	352	100	363	VOE 8292709	386	300	527	VOE 8292713	821	6000	779
VOE 8292080	914	2850	1299	VOE 8292707	258	200	255	VOE 8292708	364	100	417	VOE 8292709	387	100	531	VOE 8292713	870	6000	919
VOE 8292272	860	410	891	VOE 8292707	286	100	315	VOE 8292708	364	200	421	VOE 8292709	431	300	579	VOE 8292713	914	6100	1317
VOE 8292272	860	450	893	VOE 8292707	352	100	363	VOE 8292708	371	200	453	VOE 8292709	431	400	583	VOE 8292714	837	300	825
VOE 8292317	215	300	115	VOE 8292707	364	100	417	VOE 8292708	371	700	465	VOE 8292709	441	500	601	VOE 8292715	916	900	1355
VOE 8292317	911	1000	1133	VOE 8292707	364	200	421	VOE 8292708	386	300	527	VOE 8292709	441	600	603	VOE 8292716	371	2100	493
VOE 8292317	911	600	1125	VOE 8292707	371	200	453	VOE 8292708	387	100	531	VOE 8292709	492	100	609	VOE 8292719	821	200	757
VOE 8292322	911	1000	1133	VOE 8292707	371	700	465	VOE 8292708	431	300	579	VOE 8292709	821	100	747	VOE 8292719	821	310	769
VOE 8292379	916	1000	1359	VOE 8292707	372	120	511	VOE 8292708	431	400	583	VOE 8292709	827	200	783	VOE 8292720	821	200	757
VOE 8292380	916	1000	1359	VOE 8292707	386	300	527	VOE 8292708	441	500	601	VOE 8292709	860	100	867	VOE 8292720	821	300	767
VOE 8292381	916	1000	1359	VOE 8292707	387	100	531	VOE 8292708	441	600	603	VOE 8292709	891	100	987	VOE 8292720	821	350	775
VOE 8292382	916	1000	1359	VOE 8292707	431	300	579	VOE 8292708	492	100	609	VOE 8292709	911	100	1109	VOE 8292721	715	7500	629
VOE 8292399	924	350	1415	VOE 8292707	431	400	583	VOE 8292708	821	100	747	VOE 8292709	911	200	1113	VOE 8292722	715	7600	631
VOE 8292399	924	750	1427	VOE 8292707	441	500	601	VOE 8292708	827	200	783	VOE 8292709	911	500	1123	VOE 8292723	371	2200	495
VOE 8292399	924	800	1431	VOE 8292707	441	600	603	VOE 8292708	860	100	867	VOE 8292709	914	100	1201	VOE 8292723	992	5000	1595
VOE 8292400	916	100	1321	VOE 8292707	492	100	609	VOE 8292708	891	100	987	VOE 8292709	914	300	1213	VOE 8292723	992	5500	1601
VOE 8292400	916	4000	1399	VOE 8292707	821	100	747	VOE 8292708	911	100	1109	VOE 8292709	914	400	1221	VOE 8292724	821	200	757
VOE 8292401	916	100	1321	VOE 8292707	821	200	757	VOE 8292708	911	200	1113	VOE 8292709	914	500	1229	VOE 8292724	821	310	769
VOE 8292401	916	4000	1399	VOE 8292707	827	200	783	VOE 8292708	911	500	1123	VOE 8292710	261	100	261	VOE 8292725	914	6000	1315
VOE 8292402	916	100	1321	VOE 8292707	860	100	867	VOE 8292708	914	100	1201	VOE 8292710	261	200	269	VOE 8292754	215	300	115
VOE 8292402	916	4000	1399	VOE 8292707	891	100	987	VOE 8292708	914	300	1213	VOE 8292710	263	200	295	VOE 8292754	912	3400	1191
VOE 8292403	916	100	1321	VOE 8292707	911	100	1109	VOE 8292708	914	400	1221	VOE 8292710	911	600	1125	VOE 8292754	914	3600	1303
VOE 8292403	916	1000	1359	VOE 8292707	911	200	1113	VOE 8292708	914	500	1229	VOE 8292711	261	100	261	VOE 8292754	924	1000	1441
VOE 8292404	916	100	1321	VOE 8292707	911	500	1123	VOE 8292709	218	100	135	VOE 8292711	261	200	269	VOE 8292838	364	400	427
VOE 8292404	916	1000	1359	VOE 8292707	914	100	1201	VOE 8292709	235	200	177	VOE 8292711	263	200	295	VOE 8292838	371	800	469
VOE 8292405	916	100	1321	VOE 8292707	914	300	1213	VOE 8292709	252	100	207	VOE 8292711	371	200	453	VOE 8292839	364	400	427

NUMERICAL INDEX
INDICE DE NÚMERO
ÍNDICE NUMÉRICO

RÉPERTOIRE DE NUMÉROS

Part No	Group	Sect	Page
VOE 8292839	371	800	469
VOE 8292844	363	200	409
VOE 8292845	363	200	409
VOE 8292845	363	300	411
VOE 8292880	387	100	531
VOE 8292881	387	100	531
VOE 8293080	234	100	163
VOE 8293080	234	150	167
VOE 8293081	234	100	163
VOE 8293081	234	150	167
VOE 8293082	310	300	345
VOE 8293082	371	150	449
VOE 8293083	310	300	345
VOE 8293083	371	150	449
VOE 8293085	354	160	373
VOE 8293085	363	160	407
VOE 8293085	371	1120	479
VOE 8293085	371	1200	487
VOE 8293085	380	160	521
VOE 8293085	810	145	703
VOE 8293085	810	185	709
VOE 8293085	810	260	715
VOE 8293085	818	100	727
VOE 8293085	831	300	793
VOE 8293085	831	550	801
VOE 8293085	831	600	809
VOE 8293085	836	200	813
VOE 8293085	837	150	819
VOE 8293085	843	160	841
VOE 8293085	843	260	851
VOE 8293085	872	150	923
VOE 8293085	880	160	945
VOE 8293085	880	260	951
VOE 8293085	880	360	957
VOE 8293085	880	460	963
VOE 8293085	881	150	975
VOE 8293086	354	160	373
VOE 8293086	363	160	407
VOE 8293086	371	1120	479
VOE 8293086	371	1200	487
VOE 8293086	380	160	521
VOE 8293086	810	145	703
VOE 8293086	810	185	709
VOE 8293086	810	260	715
VOE 8293086	818	200	729
VOE 8293086	831	300	793
VOE 8293086	831	550	801
VOE 8293086	831	600	809
VOE 8293086	836	100	811
VOE 8293086	837	150	819
VOE 8293086	843	160	841
VOE 8293086	843	260	851
VOE 8293086	872	150	923
VOE 8293086	880	160	945
VOE 8293086	880	260	951
VOE 8293086	880	360	957
VOE 8293086	880	460	963
VOE 8293086	881	150	975
VOE 8293087	354	160	373
VOE 8293087	363	160	407
VOE 8293087	371	1120	479
VOE 8293087	371	1200	487
VOE 8293087	380	160	521
VOE 8293087	810	145	703
VOE 8293087	810	185	709
VOE 8293087	810	260	715
VOE 8293087	818	300	731
VOE 8293087	831	300	793
VOE 8293087	831	550	801
VOE 8293087	831	600	809
VOE 8293087	836	200	813
VOE 8293087	837	150	819
VOE 8293087	843	160	841
VOE 8293087	843	260	851
VOE 8293087	872	150	923
VOE 8293087	880	160	945
VOE 8293087	880	260	951
VOE 8293087	880	360	957
VOE 8293087	880	460	963
VOE 8293087	881	150	975
VOE 8293088	354	160	373
VOE 8293088	363	160	407
VOE 8293088	371	1120	479
VOE 8293088	371	1200	487
VOE 8293088	380	160	521
VOE 8293088	810	145	703
VOE 8293088	810	185	709
VOE 8293088	810	260	715
VOE 8293088	818	400	733
VOE 8293088	831	300	793
VOE 8293088	831	550	801
VOE 8293088	831	600	809
VOE 8293088	836	100	811
VOE 8293088	837	150	819
VOE 8293088	843	160	841
VOE 8293088	843	260	851
VOE 8293088	872	150	923
VOE 8293088	880	160	945
VOE 8293088	880	260	951
VOE 8293088	880	360	957
VOE 8293088	880	460	963
VOE 8293088	881	150	975
VOE 8293089	354	160	373
VOE 8293089	363	160	407
VOE 8293089	371	1120	479
VOE 8293089	371	1200	487
VOE 8293089	380	160	521
VOE 8293089	810	145	703
VOE 8293089	810	185	709
VOE 8293089	810	260	715
VOE 8293089	818	600	737
VOE 8293089	831	300	793
VOE 8293089	831	550	801
VOE 8293089	831	600	809
VOE 8293089	836	200	813
VOE 8293089	837	150	819
VOE 8293089	843	160	841
VOE 8293089	843	260	851
VOE 8293089	872	150	923
VOE 8293089	880	160	945
VOE 8293089	880	260	951
VOE 8293089	880	360	957
VOE 8293089	880	460	963
VOE 8293089	881	125	971
VOE 8293090	354	160	373
VOE 8293090	363	160	407
VOE 8293090	371	1120	479
VOE 8293090	371	1200	487
VOE 8293090	380	160	521
VOE 8293090	810	145	703
VOE 8293090	810	185	709
VOE 8293090	810	260	715
VOE 8293090	818	700	739
VOE 8293090	831	300	793
VOE 8293090	831	550	801
VOE 8293090	831	600	809
VOE 8293090	836	100	811
VOE 8293090	837	150	819
VOE 8293090	843	160	841
VOE 8293090	843	260	851
VOE 8293090	872	150	923
VOE 8293090	880	160	945
VOE 8293090	880	260	951
VOE 8293090	880	360	957
VOE 8293091	354	160	373
VOE 8293091	363	160	407
VOE 8293091	371	1120	479
VOE 8293091	371	1200	487
VOE 8293091	380	160	521
VOE 8293091	810	145	703
VOE 8293091	810	185	709
VOE 8293091	810	260	715
VOE 8293091	818	800	741
VOE 8293091	831	300	793
VOE 8293091	831	550	801
VOE 8293091	831	600	809
VOE 8293091	836	200	813
VOE 8293091	837	150	819
VOE 8293091	843	160	841
VOE 8293091	843	260	851
VOE 8293091	872	150	923
VOE 8293091	880	160	945
VOE 8293091	880	260	951
VOE 8293091	880	360	957
VOE 8293091	880	460	963
VOE 8293091	881	125	971
VOE 8293092	354	160	373
VOE 8293092	363	160	407
VOE 8293092	371	1120	479
VOE 8293092	371	1200	487
VOE 8293092	380	160	521
VOE 8293092	810	145	703
VOE 8293092	810	185	709
VOE 8293092	810	260	715
VOE 8293092	818	900	743
VOE 8293092	831	300	793
VOE 8293092	831	550	801
VOE 8293092	831	600	809

Part No	Group	Sect	Page	Part No	Group	Sect	Page	Part No	Group	Sect	Page	Part No	Group	Sect	Page	Part No	Group	Sect	Page
VOE 8293092	836	100	811	VOE 8293101	975	150	1527	VOE 8293112	912	300	1157	VOE 8293463	837	300	825	VOE 8294677	925	140	1483
VOE 8293092	837	150	819	VOE 8293102	914	2600	1291	VOE 8293112	912	400	1161	VOE 8293499	398	500	551	VOE 8294807	912	2110	1183
VOE 8293092	843	160	841	VOE 8293102	914	2850	1299	VOE 8293112	912	500	1165	VOE 8293514	821	200	757	VOE 8294807	916	1200	1367
VOE 8293092	843	260	851	VOE 8293103	367	450	437	VOE 8293112	912	600	1167	VOE 8293514	821	300	767	VOE 8294819	367	400	435
VOE 8293092	872	150	923	VOE 8293103	367	550	441	VOE 8293112	912	700	1173	VOE 8293514	821	350	775	VOE 8294819	367	500	439
VOE 8293092	880	160	945	VOE 8293103	912	2400	1185	VOE 8293113	837	150	819	VOE 8294295	897	300	1011	VOE 8294819	911	3000	1145
VOE 8293092	880	260	951	VOE 8293103	914	2300	1271	VOE 8293126	897	210	1007	VOE 8294408	924	200	1411	VOE 8294819	914	2300	1271
VOE 8293092	880	360	957	VOE 8293103	914	2470	1283	VOE 8293127	897	210	1007	VOE 8294408	924	875	1435	VOE 8294819	914	5000	1307
VOE 8293092	880	460	963	VOE 8293103	914	2480	1285	VOE 8293128	897	210	1007	VOE 8294409	356	100	375	VOE 8294819	916	110	1325
VOE 8293092	881	125	971	VOE 8293103	916	2250	1389	VOE 8293129	897	210	1007	VOE 8294409	860	350	885	VOE 8294844	916	400	1341
VOE 8293093	874	100	927	VOE 8293104	367	450	437	VOE 8293130	897	210	1007	VOE 8294517	352	100	363	VOE 8294958	925	100	1475
VOE 8293093	874	400	931	VOE 8293104	367	550	441	VOE 8293131	897	210	1007	VOE 8294517	352	200	367	VOE 8294959	925	100	1475
VOE 8293093	874	500	933	VOE 8293104	912	2400	1185	VOE 8293139	431	110	575	VOE 8294517	356	300	377	VOE 8295975	263	500	303
VOE 8293094	821	210	761	VOE 8293104	914	2300	1271	VOE 8293139	441	110	587	VOE 8294517	364	300	425	VOE 8295975	386	350	529
VOE 8293094	821	300	767	VOE 8293104	914	2460	1279	VOE 8293139	441	300	593	VOE 8294526	350	300	361	VOE 8295975	912	3400	1191
VOE 8293094	821	350	775	VOE 8293104	914	2470	1283	VOE 8293139	441	350	595	VOE 8294526	352	100	363	VOE 8295975	914	3600	1303
VOE 8293095	821	200	757	VOE 8293104	916	2250	1389	VOE 8293139	441	400	597	VOE 8294526	356	300	377	VOE 8295975	924	1000	1441
VOE 8293095	821	300	767	VOE 8293106	914	1700	1259	VOE 8293139	441	450	599	VOE 8294526	364	300	425	VOE 8295975	924	1010	1443
VOE 8293095	821	350	775	VOE 8293107	912	3400	1191	VOE 8293139	715	110	623	VOE 8294536	352	100	363	VOE 8296005	431	100	571
VOE 8293096	431	100	571	VOE 8293107	914	3650	1305	VOE 8293139	715	210	627	VOE 8294619	371	3000	503	VOE 8296005	441	100	585
VOE 8293096	441	100	585	VOE 8293107	924	1050	1445	VOE 8293139	718	100	637	VOE 8294619	924	4200	1471	VOE 8296005	441	200	589
VOE 8293096	441	200	589	VOE 8293108	912	3400	1191	VOE 8293139	911	310	1119	VOE 8294662	492	100	609	VOE 8296005	911	300	1117
VOE 8293096	715	200	625	VOE 8293108	914	3650	1305	VOE 8293140	775	1000	677	VOE 8294663	492	110	611	VOE 8296006	431	100	571
VOE 8293096	911	300	1117	VOE 8293108	924	1050	1445	VOE 8293140	775	1200	681	VOE 8294664	925	150	1485	VOE 8296006	441	100	585
VOE 8293097	431	100	571	VOE 8293108	924	2100	1461	VOE 8293140	775	710	665	VOE 8294665	925	140	1483	VOE 8296006	441	200	589
VOE 8293097	441	100	585	VOE 8293109	716	100	635	VOE 8293140	775	800	667	VOE 8294666	925	160	1487	VOE 8296006	715	200	625
VOE 8293097	441	200	589	VOE 8293110	716	100	635	VOE 8293140	775	910	673	VOE 8294667	925	150	1485	VOE 8296006	911	300	1117
VOE 8293097	715	200	625	VOE 8293111	912	100	1151	VOE 8293145	398	300	547	VOE 8294668	925	140	1483	VOE 8296043	925	170	1489
VOE 8293097	911	300	1117	VOE 8293111	912	200	1153	VOE 8293146	398	400	549	VOE 8294669	925	150	1485	VOE 8296056	974	110	1503
VOE 8293098	974	100	1501	VOE 8293111	912	300	1157	VOE 8293432	371	2500	501	VOE 8294670	925	150	1485	VOE 8296056	974	510	1513
VOE 8293098	974	500	1511	VOE 8293111	912	400	1161	VOE 8293434	371	2500	501	VOE 8294671	925	150	1485	VOE 8296057	975	1300	1551
VOE 8293099	974	100	1501	VOE 8293111	912	500	1165	VOE 8293463	387	300	533	VOE 8294672	925	110	1477	VOE 8296057	975	1310	1555
VOE 8293099	974	510	1513	VOE 8293111	912	600	1167	VOE 8293463	492	2000	613	VOE 8294673	925	140	1483	VOE 8296057	975	200	1529
VOE 8293100	974	100	1501	VOE 8293111	912	700	1173	VOE 8293463	715	7500	629	VOE 8294674	925	100	1475	VOE 8296209	261	110	263
VOE 8293100	974	500	1511	VOE 8293112	912	100	1151	VOE 8293463	821	200	757	VOE 8294675	925	100	1475	VOE 8296209	261	400	277
VOE 8293101	975	1200	1547	VOE 8293112	912	200	1153	VOE 8293463	821	310	769	VOE 8294676	925	110	1477	VOE 8296209	263	210	297

NUMERICAL INDEX
INDICE DE NÚMERO
ÍNDICE NUMÉRICO

RÉPERTOIRE DE NUMÉROS

Catalogue id	Group
20629	**10**
Issue	Page
20032270-E	**1653**

NUMERICAL INDEX
INDICE DE NÚMERO
ÍNDICE NUMÉRICO

RÉPERTOIRE DE NUMÉROS

Part No	Group	Sect	Page
VOE 8296210	821	250	765
VOE 8296210	821	320	773
VOE 8296210	821	400	777
VOE 8296228	775	250	653
VOE 8296228	775	260	655
VOE 8296279	821	120	753
VOE 8296279	860	110	869
VOE 8296279	860	150	871
VOE 8296280	821	130	755
VOE 8296280	860	110	869
VOE 8296282	897	220	1009
VOE 8296408	897	210	1007
VOE 8296409	897	210	1007
VOE 8296849	924	180	1409
VOE 8296849	924	850	1433
VOE 8296849	925	1600	1495
VOE 8297318	398	600	553
VOE 8297319	398	700	555
VOE 8297320	398	800	557
VOE 8297321	398	900	559
VOE 8297371	975	300	1533
VOE 8297531	925	110	1477
VOE 8297667	363	150	405
VOE 8297667	810	135	701
VOE 8297667	810	175	707
VOE 8297667	810	270	717
VOE 8297667	818	1000	745
VOE 8297667	831	400	795
VOE 8297667	831	575	805
VOE 8297667	836	100	811
VOE 8297667	837	170	821
VOE 8297667	843	170	843
VOE 8297667	872	150	923
VOE 8297667	880	160	945
VOE 8297667	880	260	951
VOE 8297667	880	360	957
VOE 8297667	880	460	963
VOE 8297667	881	160	979
VOE 8297667	881	210	985
VOE 8297668	352	200	367
VOE 8297668	356	300	377
VOE 8297668	356	6100	387
VOE 8297668	860	6400	901
VOE 8297669	821	210	761
VOE 8297669	821	320	773
VOE 8297670	775	520	661
VOE 8297671	975	1500	1561
VOE 8297672	371	3100	505
VOE 8297672	911	3000	1145
VOE 8297672	914	5100	1311
VOE 8297672	916	120	1329
VOE 8297673	234	110	165
VOE 8297673	234	160	169
VOE 8297783	398	1000	561
VOE 8297786	356	400	379
VOE 8297786	364	300	425
VOE 8298165	924	160	1407
VOE 8298845	356	400	379
VOE 8298845	356	500	381
VOE 8298845	356	600	383
VOE 8298845	364	300	425
VOE 8298874	398	1100	563
VOE 8299101	975	1600	1563
VOE 8299101	975	250	1531
VOE 8299102	975	1600	1563
VOE 8299102	975	250	1531
VOE 8299113	261	120	265
VOE 8299113	261	500	281
VOE 8299113	263	220	299
VOE 8299166	860	260	877
VOE 8299363	364	250	423
VOE 8299462	235	410	189
VOE 8299463	364	250	423
VOE 8300026	975	1610	1565
VOE 8300026	975	350	1535
VOE 8300027	975	1610	1565
VOE 8300027	975	350	1535
VOE 8300028	975	1610	1565
VOE 8300028	975	350	1535
VOE 8300029	975	1620	1567
VOE 8300029	975	350	1535
VOE 8300030	975	1620	1567
VOE 8300030	975	350	1535
VOE 8300031	975	1620	1567
VOE 8300031	975	350	1535
VOE 8300187	837	1000	829
VOE 8300190	261	130	267
VOE 8300190	261	300	273
VOE 8300190	263	230	301
VOE 8300311	362	600	399
VOE 8300321	362	500	397
VOE 8300326	916	1020	1365
VOE 8300346	916	910	1357
VOE 8300356	916	130	1333
VOE 836185	924	500	1421
VOE 874033	371	2100	493
VOE 874033	371	3100	505
VOE 874654	286	100	315
VOE 874654	286	150	319
VOE 874654	286	150	319
VOE 874654	371	200	455
VOE 874654	371	200	455
VOE 874654	371	3100	505
VOE 874802	371	1300	489
VOE 874802	371	200	457
VOE 874802	386	200	525
VOE 874848	371	200	457
VOE 874849	356	400	379
VOE 874954	350	300	361
VOE 874954	362	200	391
VOE 874954	362	300	393
VOE 874954	362	300	393
VOE 874954	362	350	395
VOE 874954	371	1100	477
VOE 874954	371	1120	481
VOE 874954	371	2100	493
VOE 874954	372	300	515
VOE 874955	286	100	315
VOE 874955	286	150	319
VOE 874955	286	150	319
VOE 874955	350	300	361
VOE 874955	356	300	377
VOE 874955	356	400	379
VOE 874955	356	600	383
VOE 874955	362	300	393
VOE 874955	362	350	395
VOE 874955	371	1100	475
VOE 874955	371	1120	479
VOE 874955	371	1300	489
VOE 874955	371	1300	489
VOE 874955	371	200	455
VOE 874955	371	200	455
VOE 874955	371	200	455
VOE 874955	371	200	455
VOE 874955	371	200	455
VOE 874955	371	200	457
VOE 874955	371	200	455
VOE 874955	371	200	455
VOE 874955	371	2100	493
VOE 874957	371	200	455
VOE 874959	254	200	215
VOE 874959	286	100	315
VOE 874959	286	150	319
VOE 874959	286	150	319
VOE 874960	371	200	455
VOE 874965	286	100	315
VOE 874965	286	150	319
VOE 874965	286	150	319
VOE 874966	254	200	215
VOE 874966	371	200	455
VOE 874967	254	200	215
VOE 888474	223	100	147
VOE 888474	223	110	151
VOE 907848	914	1500	1255
VOE 907848	914	1700	1261
VOE 907887	924	100	1403
VOE 914167	492	100	609
VOE 914167	492	110	611
VOE 914167	775	700	663
VOE 914167	775	710	665
VOE 914167	974	2100	1519
VOE 914167	974	3000	1521
VOE 914167	974	3400	1523
VOE 914167	974	400	1509
VOE 914167	974	500	1511
VOE 914167	974	510	1513
VOE 914167	975	1000	1541
VOE 914167	975	1100	1545
VOE 914167	975	1200	1549
VOE 914167	975	1300	1553
VOE 914167	975	1310	1555
VOE 914167	975	1400	1559
VOE 914167	975	1500	1561
VOE 914167	975	1600	1563
VOE 914167	975	1610	1565
VOE 914167	975	1620	1567
VOE 914167	975	1700	1569
VOE 914167	975	2000	1571
VOE 914167	975	2100	1573
VOE 914167	975	3100	1579
VOE 914167	975	3200	1583

Part No	Group	Sect	Page
VOE 914167	975	3300	1587
VOE 914167	975	3300	1587
VOE 914167	975	900	1539
VOE 914169	974	1200	1515
VOE 914169	974	1300	1517
VOE 914169	975	1000	1541
VOE 914169	975	1100	1545
VOE 914169	975	1200	1549
VOE 914169	975	1300	1553
VOE 914169	975	1400	1559
VOE 914169	975	1500	1561
VOE 914394	234	300	171
VOE 914454	293	300	327
VOE 914456	214	100	107
VOE 914465	441	500	601
VOE 914515	870	100	903
VOE 914515	870	200	909
VOE 914515	874	100	929
VOE 930432	836	200	813
VOE 930845	836	200	815
VOE 930853	860	450	893
VOE 931212	912	300	1157
VOE 931212	912	300	1157
VOE 931212	912	300	1157
VOE 931212	912	400	1161
VOE 931212	912	500	1165
VOE 931212	912	500	1165
VOE 931212	912	600	1167
VOE 931212	912	600	1169
VOE 931212	912	700	1173
VOE 931212	912	700	1173
VOE 931212	912	700	1175
VOE 931212	912	700	1173
VOE 931212	912	700	1175
VOE 934085	916	500	1349
VOE 935013	911	1600	1137
VOE 935013	914	500	1231
VOE 935013	914	550	1237
VOE 935013	916	1200	1367
VOE 935013	916	1500	1373
VOE 935013	916	2300	1391
VOE 935013	916	600	1353
VOE 935016	911	3000	1147
VOE 935016	916	2200	1385
VOE 935016	916	2250	1389
VOE 935067	914	3600	1303
VOE 935067	914	3650	1305
VOE 935069	911	700	1131
VOE 935069	914	200	1209
VOE 935069	914	250	1211
VOE 935069	914	5100	1311
VOE 935069	916	1200	1367
VOE 935069	916	1500	1373
VOE 935069	916	300	1337
VOE 935069	924	300	1413
VOE 935069	924	350	1415
VOE 935069	924	360	1417
VOE 935070	911	700	1131
VOE 935073	911	700	1131
VOE 935074	911	1000	1133
VOE 935074	924	1000	1441
VOE 935074	924	1050	1445
VOE 935080	911	400	1121
VOE 935082	911	300	1117
VOE 935082	924	700	1423
VOE 935082	924	750	1427
VOE 935085	914	100	1201
VOE 935085	914	150	1205
VOE 935085	914	200	1209
VOE 935085	914	2000	1263
VOE 935085	914	2100	1265
VOE 935085	914	2150	1267
VOE 935085	914	250	1211
VOE 935085	914	300	1213
VOE 935085	914	350	1217
VOE 935085	914	3500	1301
VOE 935085	914	400	1221
VOE 935085	914	450	1225
VOE 935085	914	5000	1307
VOE 935085	914	5100	1311
VOE 935085	916	1200	1367
VOE 935085	916	1500	1373
VOE 935085	924	350	1415
VOE 935085	924	360	1417
VOE 935085	924	700	1423
VOE 935085	924	750	1427
VOE 935089	914	100	1201
VOE 935089	914	150	1205
VOE 935089	914	300	1213
VOE 935089	914	350	1217
VOE 935089	914	6100	1317
VOE 935089	924	300	1413
VOE 935089	924	350	1415
VOE 935091	914	6100	1317
VOE 935092	911	700	1131
VOE 935093	911	1000	1135
VOE 935093	911	1600	1137
VOE 935093	911	300	1117
VOE 935093	924	1050	1445
VOE 935098	911	200	1113
VOE 935098	911	200	1113
VOE 935098	911	300	1117
VOE 935098	911	310	1119
VOE 935100	914	5000	1307
VOE 935100	914	5100	1311
VOE 935100	916	450	1345
VOE 935100	924	300	1413
VOE 935100	924	3150	1467
VOE 935100	924	400	1419
VOE 935100	924	900	1437
VOE 935229	911	1000	1133
VOE 935229	914	500	1229
VOE 935229	914	550	1235
VOE 935229	916	2200	1385
VOE 935229	916	2250	1389
VOE 935229	916	4000	1399
VOE 935229	916	600	1351
VOE 935229	924	1000	1441
VOE 935229	924	1050	1445
VOE 935230	916	600	1351
VOE 935325	916	2200	1385
VOE 935325	916	2250	1389
VOE 935424	914	6100	1317
VOE 935424	916	600	1351
VOE 935424	924	400	1419
VOE 935424	924	500	1421
VOE 935425	914	6100	1317
VOE 935425	916	1200	1367
VOE 935425	916	1500	1373
VOE 935425	924	400	1419
VOE 935425	924	500	1421
VOE 935426	924	500	1421
VOE 935427	914	6100	1317
VOE 935427	924	500	1421
VOE 935428	914	2450	1275
VOE 935428	914	2460	1279
VOE 935428	914	2600	1291
VOE 935428	914	5000	1307
VOE 935428	914	6100	1319
VOE 935428	916	300	1337
VOE 935428	916	600	1351
VOE 935428	924	400	1419
VOE 935428	924	500	1421
VOE 935429	914	6100	1319
VOE 935429	916	1200	1367
VOE 935429	916	1500	1373
VOE 935429	924	400	1419
VOE 935429	924	500	1421
VOE 935540	916	300	1337
VOE 935574	911	500	1123
VOE 935574	914	300	1213
VOE 935574	914	350	1217
VOE 935574	916	2100	1379
VOE 935574	916	3100	1397
VOE 935574	924	1000	1441
VOE 935574	924	1100	1449
VOE 935576	911	3000	1147
VOE 935756	914	2450	1275
VOE 935756	914	2460	1281
VOE 935756	914	2600	1291
VOE 935756	914	5000	1307
VOE 935756	914	6100	1319
VOE 935756	924	300	1413
VOE 935756	924	3150	1467
VOE 935756	924	400	1419
VOE 935756	924	900	1437
VOE 936185	924	400	1419
VOE 936195	924	700	1423
VOE 936195	924	750	1427
VOE 936199	924	700	1423
VOE 936199	924	750	1427
VOE 936245	924	400	1419
VOE 936245	924	500	1421
VOE 936257	924	700	1423
VOE 936257	924	750	1427
VOE 936260	916	1200	1367
VOE 936261	924	700	1423
VOE 936261	924	750	1427
VOE 936267	924	360	1417
VOE 936287	914	300	1215

NUMERICAL INDEX
INDICE DE NÚMERO
ÍNDICE NUMÉRICO

RÉPERTOIRE DE NUMÉROS

Catalogue id	Group
20629	10
Issue	Page
20032270-E	1655

NUMERICAL INDEX
INDICE DE NÚMERO
ÍNDICE NUMÉRICO

RÉPERTOIRE DE NUMÉROS

Part No	Group	Sect	Page
VOE 936287	914	350	1219
VOE 936287	914	400	1221
VOE 936287	914	450	1225
VOE 936287	914	450	1225
VOE 936288	914	400	1221
VOE 936288	914	450	1225
VOE 936290	914	300	1213
VOE 936291	914	2460	1281
VOE 936291	914	3650	1305
VOE 936292	914	2460	1281
VOE 936294	914	2000	1263
VOE 936294	914	2850	1299
VOE 936296	914	300	1215
VOE 936296	914	350	1219
VOE 936298	914	400	1221
VOE 936298	914	450	1225
VOE 936299	914	2300	1271
VOE 936300	914	2200	1269
VOE 936300	914	2200	1269
VOE 936300	914	2400	1273
VOE 936300	914	2470	1283
VOE 936300	914	2700	1295
VOE 936300	914	5000	1307
VOE 936301	914	2450	1275
VOE 936301	914	2480	1285
VOE 936301	914	2600	1291
VOE 936301	914	5000	1307
VOE 936301	914	5100	1311
VOE 936365	916	300	1339
VOE 936445	924	1000	1441
VOE 936445	924	1010	1443
VOE 936446	914	500	1229
VOE 936446	914	550	1235
VOE 936446	914	6000	1315
VOE 936476	924	500	1421
VOE 936551	916	300	1339
VOE 936563	924	500	1421
VOE 936612	911	3000	1147
VOE 936617	911	200	1113
VOE 936617	911	3000	1147
VOE 936617	911	400	1121
VOE 936617	916	2200	1385
VOE 936617	916	2250	1389
VOE 936618	911	1000	1135
VOE 936618	911	3000	1147
VOE 936618	916	110	1327
VOE 936618	916	120	1331
VOE 936620	911	500	1123
VOE 936623	911	1000	1133
VOE 936623	911	600	1125
VOE 936623	911	650	1129
VOE 936623	916	1010	1363
VOE 936623	916	1020	1365
VOE 936624	911	1000	1133
VOE 936624	911	3000	1147
VOE 936624	911	600	1125
VOE 936624	911	600	1125
VOE 936624	911	650	1129
VOE 936624	916	100	1323
VOE 936624	916	1000	1361
VOE 936624	916	1010	1363
VOE 936624	916	1020	1365
VOE 936624	916	110	1325
VOE 936624	916	120	1329
VOE 936624	916	130	1333
VOE 936624	916	1300	1371
VOE 936624	916	2100	1379
VOE 936624	916	2200	1385
VOE 936624	916	2250	1389
VOE 936624	916	2800	1393
VOE 936624	916	400	1341
VOE 936624	916	4000	1399
VOE 936624	916	500	1347
VOE 936626	916	100	1321
VOE 936626	916	110	1325
VOE 936626	916	120	1329
VOE 936626	916	130	1333
VOE 936626	916	400	1343
VOE 936626	916	500	1347
VOE 936626	924	1700	1455
VOE 936656	914	100	1203
VOE 936686	911	700	1131
VOE 936690	914	2600	1291
VOE 936690	914	3650	1305
VOE 936690	914	400	1221
VOE 936690	914	450	1225
VOE 936690	914	5000	1307
VOE 936695	924	360	1417
VOE 936697	914	5100	1313
VOE 936697	914	6100	1319
VOE 936698	914	400	1221
VOE 936698	914	450	1225
VOE 936702	914	2100	1265
VOE 936704	914	100	1203
VOE 936704	914	150	1207
VOE 936705	914	100	1203
VOE 936705	914	150	1207
VOE 936707	914	100	1203
VOE 936708	914	100	1203
VOE 936708	914	100	1203
VOE 936708	914	150	1207
VOE 936708	914	150	1207
VOE 936709	914	100	1203
VOE 936713	914	200	1209
VOE 936747	914	5100	1313
VOE 936748	914	6100	1319
VOE 936751	914	5000	1307
VOE 936752	914	250	1211
VOE 936758	914	500	1231
VOE 936758	914	500	1231
VOE 936758	914	550	1237
VOE 936776	914	250	1211
VOE 936776	914	250	1211
VOE 936776	914	3500	1301
VOE 936783	914	6100	1319
VOE 936784	914	2100	1265
VOE 936784	914	2100	1265
VOE 936785	914	250	1211
VOE 936786	914	2000	1263
VOE 936788	914	2100	1265
VOE 936788	914	5000	1307
VOE 936792	914	5100	1311
VOE 936798	916	300	1337
VOE 936812	914	3600	1303
VOE 936813	914	3650	1305
VOE 936813	914	400	1221
VOE 936813	914	450	1225
VOE 936815	914	2460	1281
VOE 936817	914	2400	1273
VOE 936818	914	350	1217
VOE 936818	914	400	1221
VOE 936818	914	450	1227
VOE 936823	914	2470	1283
VOE 936824	914	2000	1263
VOE 936825	914	350	1217
VOE 936828	914	6100	1319
VOE 936829	914	2450	1275
VOE 936829	914	2460	1281
VOE 936829	914	2600	1291
VOE 936829	914	5000	1307
VOE 936837	914	2500	1287
VOE 936837	914	5000	1307
VOE 936851	914	2600	1291
VOE 936851	914	300	1215
VOE 936851	914	350	1219
VOE 936851	914	5000	1307
VOE 936851	914	5100	1311
VOE 936852	914	2460	1281
VOE 936861	914	400	1221
VOE 936861	914	450	1225
VOE 936862	914	3500	1301
VOE 936863	914	450	1225
VOE 936863	916	600	1351
VOE 936952	916	300	1339
VOE 936953	914	200	1209
VOE 936953	914	250	1211
VOE 936958	914	2460	1281
VOE 936968	914	300	1213
VOE 936968	914	350	1217
VOE 936970	914	2500	1287
VOE 936970	914	5000	1307
VOE 936973	914	450	1225
VOE 936975	914	350	1217
VOE 936976	914	300	1213
VOE 936976	914	350	1217
VOE 936979	911	300	1117
VOE 936982	914	2500	1287
VOE 937086	914	400	1221
VOE 937086	914	450	1225
VOE 937087	914	500	1231
VOE 937087	914	550	1237
VOE 937088	911	1600	1137
VOE 937089	911	200	1113
VOE 937089	914	500	1229
VOE 937089	914	550	1235
VOE 937090	911	200	1113
VOE 937090	914	500	1229
VOE 937090	914	550	1235
VOE 937091	916	2200	1385
VOE 937091	916	2250	1389

Part No	Group	Sect	Page	Part No	Group	Sect	Page	Part No	Group	Sect	Page	Part No	Group	Sect	Page	Part No	Group	Sect	Page
VOE 937097	914	450	1225	VOE 937160	914	550	1235	VOE 937223	914	2150	1267	VOE 937413	914	2000	1263	VOE 937541	914	150	1207
VOE 937100	924	500	1421	VOE 937161	916	2300	1391	VOE 937224	914	2100	1265	VOE 937439	914	2300	1271	VOE 937543	924	1700	1455
VOE 937101	924	500	1421	VOE 937164	911	1000	1133	VOE 937225	914	400	1223	VOE 937439	914	2800	1297	VOE 937552	914	500	1233
VOE 937102	914	500	1231	VOE 937164	924	1050	1445	VOE 937225	914	450	1227	VOE 937440	916	600	1353	VOE 937552	914	550	1239
VOE 937102	914	550	1237	VOE 937167	916	2200	1385	VOE 937227	914	6100	1319	VOE 937456	911	1600	1137	VOE 937553	914	2450	1275
VOE 937104	914	400	1221	VOE 937167	916	2250	1389	VOE 937227	924	300	1413	VOE 937487	924	500	1421	VOE 937553	914	2600	1291
VOE 937104	914	450	1225	VOE 937170	916	2800	1393	VOE 937227	924	300	1413	VOE 937493	916	300	1339	VOE 937553	914	5000	1307
VOE 937107	914	2800	1297	VOE 937172	916	2000	1377	VOE 937227	924	350	1415	VOE 937504	911	310	1119	VOE 937559	911	310	1119
VOE 937110	914	300	1215	VOE 937172	916	2800	1393	VOE 937228	914	200	1209	VOE 937512	914	2470	1283	VOE 937559	914	2460	1279
VOE 937110	914	350	1219	VOE 937173	916	2100	1379	VOE 937228	914	250	1211	VOE 937512	914	2470	1283	VOE 937574	914	500	1231
VOE 937111	914	2460	1281	VOE 937179	911	300	1117	VOE 937231	924	400	1419	VOE 937535	914	100	1201	VOE 937574	914	550	1237
VOE 937111	914	2470	1283	VOE 937180	911	300	1117	VOE 937232	914	6100	1317	VOE 937535	914	150	1205	VOE 937579	914	300	1213
VOE 937111	914	2700	1295	VOE 937189	914	400	1221	VOE 937233	914	100	1203	VOE 937535	914	200	1209	VOE 937587	916	1200	1367
VOE 937111	914	5000	1307	VOE 937190	914	2450	1275	VOE 937233	914	150	1205	VOE 937535	914	250	1211	VOE 937587	916	1500	1375
VOE 937111	914	5100	1313	VOE 937190	914	2460	1281	VOE 937233	914	500	1229	VOE 937535	914	400	1223	VOE 937598	914	100	1203
VOE 937113	914	400	1221	VOE 937190	914	2600	1291	VOE 937234	911	310	1119	VOE 937535	914	450	1227	VOE 937598	914	150	1207
VOE 937113	914	450	1227	VOE 937194	914	2460	1281	VOE 937236	916	3000	1395	VOE 937538	914	2000	1263	VOE 937603	914	6100	1317
VOE 937114	914	400	1221	VOE 937196	914	2450	1275	VOE 937240	914	550	1237	VOE 937538	914	2450	1275	VOE 937699	914	2000	1263
VOE 937115	914	300	1213	VOE 937196	914	2460	1281	VOE 937241	924	1050	1445	VOE 937538	914	2460	1279	VOE 937707	914	350	1217
VOE 937120	914	2550	1289	VOE 937196	914	2600	1291	VOE 937242	914	100	1203	VOE 937538	914	2460	1279	VOE 937728	914	500	1231
VOE 937122	914	2470	1283	VOE 937196	914	5000	1307	VOE 937242	914	150	1207	VOE 937538	914	2470	1283	VOE 937728	914	550	1237
VOE 937123	911	300	1117	VOE 937197	914	2450	1275	VOE 937257	914	500	1229	VOE 937538	914	2480	1285	VOE 937737	916	2100	1379
VOE 937123	914	2850	1299	VOE 937197	914	2460	1281	VOE 937257	914	500	1231	VOE 937538	914	2600	1291	VOE 937738	911	300	1117
VOE 937129	914	200	1209	VOE 937197	914	2460	1281	VOE 937257	914	550	1237	VOE 937538	914	300	1213	VOE 937759	914	250	1211
VOE 937129	914	200	1209	VOE 937197	914	2600	1291	VOE 937257	914	550	1235	VOE 937538	914	350	1217	VOE 937777	924	1000	1441
VOE 937129	914	2000	1263	VOE 937199	914	2200	1269	VOE 937258	911	1600	1137	VOE 937538	914	400	1221	VOE 937777	924	1010	1443
VOE 937129	914	250	1211	VOE 937205	914	2000	1263	VOE 937261	911	1600	1137	VOE 937538	914	450	1225	VOE 937791	924	500	1421
VOE 937132	914	2000	1263	VOE 937205	914	400	1221	VOE 937262	914	2100	1265	VOE 937540	914	2400	1273	VOE 937805	916	1500	1375
VOE 937137	914	300	1213	VOE 937205	914	450	1225	VOE 937264	911	1000	1135	VOE 937540	914	2470	1283	VOE 937807	924	1000	1441
VOE 937148	916	300	1339	VOE 937205	916	600	1351	VOE 937331	914	300	1213	VOE 937540	914	300	1215	VOE 937807	924	1010	1443
VOE 937149	911	300	1117	VOE 937208	924	400	1419	VOE 937331	914	6100	1319	VOE 937540	914	350	1219	VOE 937812	911	310	1119
VOE 937149	916	3100	1397	VOE 937213	914	100	1203	VOE 937333	914	3500	1301	VOE 937540	914	400	1221	VOE 937841	914	200	1209
VOE 937151	911	300	1117	VOE 937213	914	150	1205	VOE 937338	914	100	1203	VOE 937540	914	400	1221	VOE 937860	914	500	1231
VOE 937151	916	3100	1397	VOE 937214	914	100	1203	VOE 937338	914	150	1205	VOE 937540	914	450	1227	VOE 937860	914	550	1237
VOE 937152	911	300	1117	VOE 937223	914	100	1203	VOE 937338	914	6100	1319	VOE 937540	914	450	1225	VOE 937871	914	100	1203
VOE 937158	916	300	1339	VOE 937223	914	2100	1265	VOE 937344	914	2000	1263	VOE 937541	914	100	1203	VOE 937871	914	150	1207

NUMERICAL INDEX
INDICE DE NÚMERO
ÍNDICE NUMÉRICO

RÉPERTOIRE DE NUMÉROS

Catalogue id	Group
20629	**10**
Issue	Page
20032270-E	**1657**

NUMERICAL INDEX
INDICE DE NÚMERO
ÍNDICE NUMÉRICO

RÉPERTOIRE DE NUMÉROS

Part No	Group	Sect	Page
VOE 937882	914	500	1231
VOE 937882	914	550	1237
VOE 938089	916	500	1347
VOE 938090	916	500	1347
VOE 938104	914	100	1203
VOE 938107	914	6100	1319
VOE 938115	914	500	1231
VOE 938116	911	3000	1145
VOE 938119	916	2200	1387
VOE 938119	916	2300	1391
VOE 938145	911	700	1131
VOE 938146	911	3000	1147
VOE 938242	914	2470	1283
VOE 938242	914	5100	1313
VOE 938271	911	700	1131
VOE 938279	914	2600	1291
VOE 938289	914	550	1237
VOE 938310	916	1200	1367
VOE 938310	916	1500	1375
VOE 938313	914	150	1207
VOE 938317	914	100	1203
VOE 938317	914	150	1207
VOE 938324	916	1200	1367
VOE 938334	916	1200	1367
VOE 938334	916	1500	1375
VOE 938338	916	1200	1367
VOE 938346	916	3000	1395
VOE 938364	924	1100	1449
VOE 938371	916	1200	1367
VOE 938426	911	3000	1145
VOE 938465	916	110	1325
VOE 938465	916	120	1329
VOE 938499	924	1700	1455
VOE 938550	911	700	1131
VOE 938553	911	700	1131
VOE 938570	911	700	1131
VOE 938572	924	1000	1441
VOE 938572	924	1000	1441
VOE 938636	924	1700	1455
VOE 938662	924	300	1413
VOE 938662	924	350	1415
VOE 939900	914	2850	1299
VOE 941363	261	200	269
VOE 941363	261	300	275
VOE 941363	261	400	279
VOE 941671	831	500	797
VOE 941671	831	550	801
VOE 941671	831	575	805
VOE 941671	880	400	959
VOE 941671	880	450	961
VOE 941671	880	460	963
VOE 942668	810	135	701
VOE 942767	286	100	315
VOE 942767	286	150	321
VOE 942767	371	150	449
VOE 943299	235	250	179
VOE 943469	235	200	177
VOE 943469	235	250	179
VOE 943469	254	100	211
VOE 943469	363	200	409
VOE 943469	363	350	413
VOE 943470	261	200	269
VOE 943470	261	300	275
VOE 943470	261	400	279
VOE 943470	261	500	281
VOE 943474	212	350	99
VOE 943475	210	120	73
VOE 943475	210	150	75
VOE 943475	261	200	269
VOE 943475	261	300	275
VOE 943475	261	400	279
VOE 943475	261	500	281
VOE 943481	870	400	913
VOE 943481	874	400	931
VOE 943482	870	400	913
VOE 943482	870	400	913
VOE 943482	874	400	931
VOE 943482	874	400	931
VOE 943920	372	100	507
VOE 943920	372	110	509
VOE 943920	372	120	511
VOE 945407	870	200	909
VOE 945407	874	100	927
VOE 945444	398	300	547
VOE 945444	398	600	553
VOE 945444	810	6000	719
VOE 945444	872	200	925
VOE 945444	914	350	1219
VOE 946173	252	100	207
VOE 946173	286	150	321
VOE 946173	371	800	471
VOE 946173	870	200	909
VOE 946173	874	100	927
VOE 946173	914	1700	1259
VOE 946173	914	1700	1259
VOE 946329	234	350	173
VOE 946329	234	360	175
VOE 946329	252	100	207
VOE 946329	254	200	215
VOE 946329	256	100	247
VOE 946329	286	100	315
VOE 946329	286	150	321
VOE 946329	356	400	379
VOE 946329	362	100	389
VOE 946329	371	100	447
VOE 946329	371	200	457
VOE 946329	371	2000	491
VOE 946329	371	2400	499
VOE 946329	371	250	459
VOE 946329	371	700	467
VOE 946329	371	800	471
VOE 946329	386	200	525
VOE 946329	810	150	705
VOE 946329	810	175	707
VOE 946329	810	185	709
VOE 946329	827	200	785
VOE 946329	843	170	843
VOE 946329	860	310	881
VOE 946329	860	400	889
VOE 946329	860	410	891
VOE 946329	881	200	983
VOE 946329	881	210	985
VOE 946329	911	700	1131
VOE 946329	914	100	1203
VOE 946329	914	150	1207
VOE 946329	914	2000	1263
VOE 946329	914	2100	1265
VOE 946329	914	2300	1271
VOE 946329	914	2450	1275
VOE 946329	914	2460	1279
VOE 946329	914	2470	1283
VOE 946329	914	2500	1287
VOE 946329	914	2600	1291
VOE 946329	914	2700	1295
VOE 946329	914	2800	1297
VOE 946329	914	300	1213
VOE 946329	914	350	1217
VOE 946329	914	3600	1303
VOE 946329	914	5000	1309
VOE 946329	914	5100	1313
VOE 946329	914	6100	1319
VOE 946329	914	700	1241
VOE 946329	916	600	1353
VOE 946329	924	1000	1441
VOE 946329	924	1010	1443
VOE 946329	924	1050	1445
VOE 946329	924	360	1417
VOE 946329	992	5000	1599
VOE 946440	210	150	75
VOE 946440	254	200	215
VOE 946440	261	200	269
VOE 946440	286	100	315
VOE 946440	286	150	321
VOE 946440	367	400	435
VOE 946440	367	450	437
VOE 946440	367	500	439
VOE 946440	367	550	441
VOE 946440	371	150	449
VOE 946440	371	2400	499
VOE 946440	386	300	527
VOE 946440	386	350	529
VOE 946440	715	7700	633
VOE 946440	821	310	771
VOE 946440	831	575	807
VOE 946440	836	100	811
VOE 946440	841	150	833
VOE 946440	870	6000	919
VOE 946440	872	200	925
VOE 946440	914	2300	1271
VOE 946440	914	2500	1287
VOE 946440	914	2800	1297
VOE 946440	914	5000	1309
VOE 946440	914	5100	1313
VOE 946440	916	300	1337
VOE 946440	974	1300	1517
VOE 946440	975	1000	1541
VOE 946440	975	1100	1543
VOE 946440	975	1200	1547
VOE 946440	975	1300	1551
VOE 946440	975	1400	1557

Part No	Group	Sect	Page	Part No	Group	Sect	Page	Part No	Group	Sect	Page	Part No	Group	Sect	Page	Part No	Group	Sect	Page
VOE 946440	975	1500	1561	VOE 946441	371	2000	491	VOE 946441	914	6100	1317	VOE 946471	356	6100	387	VOE 946471	992	5500	1601
VOE 946440	992	5000	1599	VOE 946441	371	250	459	VOE 946441	914	700	1241	VOE 946471	362	2100	401	VOE 946472	235	200	177
VOE 946441	210	120	73	VOE 946441	371	700	467	VOE 946441	924	300	1413	VOE 946471	363	6000	415	VOE 946472	252	100	207
VOE 946441	222	100	145	VOE 946441	371	800	471	VOE 946441	924	350	1415	VOE 946471	371	100	447	VOE 946472	258	200	255
VOE 946441	234	100	163	VOE 946441	398	150	543	VOE 946441	924	360	1417	VOE 946471	371	150	449	VOE 946472	258	250	257
VOE 946441	234	110	165	VOE 946441	398	200	545	VOE 946470	235	200	177	VOE 946471	371	200	457	VOE 946472	258	250	257
VOE 946441	234	300	171	VOE 946441	398	400	549	VOE 946470	254	150	213	VOE 946471	371	2000	491	VOE 946472	286	100	317
VOE 946441	234	300	171	VOE 946441	398	700	555	VOE 946470	261	300	275	VOE 946471	371	2100	493	VOE 946472	371	1300	489
VOE 946441	234	350	173	VOE 946441	398	900	559	VOE 946470	261	400	279	VOE 946471	371	250	459	VOE 946472	371	150	449
VOE 946441	234	350	173	VOE 946441	492	100	609	VOE 946470	261	500	283	VOE 946471	371	3000	503	VOE 946472	372	100	507
VOE 946441	234	360	175	VOE 946441	492	110	611	VOE 946471	210	120	73	VOE 946471	371	700	467	VOE 946472	837	100	817
VOE 946441	235	200	177	VOE 946441	810	6000	719	VOE 946471	212	350	99	VOE 946471	371	800	471	VOE 946472	837	150	819
VOE 946441	254	100	211	VOE 946441	827	200	783	VOE 946471	222	100	145	VOE 946471	386	100	523	VOE 946472	837	170	821
VOE 946441	254	200	215	VOE 946441	831	575	807	VOE 946471	234	300	171	VOE 946471	386	200	525	VOE 946472	860	300	879
VOE 946441	256	100	247	VOE 946441	837	100	817	VOE 946471	234	350	173	VOE 946471	387	300	533	VOE 946472	860	310	881
VOE 946441	256	150	249	VOE 946441	837	150	819	VOE 946471	235	200	177	VOE 946471	492	100	609	VOE 946472	870	100	903
VOE 946441	261	200	269	VOE 946441	843	170	843	VOE 946471	235	250	179	VOE 946471	492	110	611	VOE 946472	870	200	909
VOE 946441	261	300	273	VOE 946441	860	310	881	VOE 946471	254	100	211	VOE 946471	810	6000	719	VOE 946472	874	100	927
VOE 946441	261	400	277	VOE 946441	860	310	881	VOE 946471	254	200	215	VOE 946471	821	6000	779	VOE 946472	875	100	939
VOE 946441	261	500	281	VOE 946441	860	350	885	VOE 946471	261	200	271	VOE 946471	827	200	785	VOE 946472	881	100	969
VOE 946441	269	100	305	VOE 946441	860	410	891	VOE 946471	261	300	275	VOE 946471	870	100	905	VOE 946472	881	125	971
VOE 946441	269	200	307	VOE 946441	860	6400	901	VOE 946471	261	400	279	VOE 946471	870	200	909	VOE 946472	881	150	975
VOE 946441	286	100	315	VOE 946441	870	100	905	VOE 946471	261	500	283	VOE 946471	870	400	913	VOE 946472	881	160	979
VOE 946441	286	150	321	VOE 946441	870	200	909	VOE 946471	263	200	295	VOE 946471	870	6000	919	VOE 946472	914	1500	1255
VOE 946441	310	100	341	VOE 946441	874	100	927	VOE 946471	286	100	315	VOE 946471	874	100	927	VOE 946472	914	1700	1259
VOE 946441	310	200	343	VOE 946441	875	100	939	VOE 946471	286	150	321	VOE 946471	874	400	931	VOE 946472	914	1700	1261
VOE 946441	352	100	363	VOE 946441	914	100	1203	VOE 946471	310	300	345	VOE 946471	875	100	939	VOE 946502	286	150	321
VOE 946441	352	150	365	VOE 946441	914	150	1207	VOE 946471	350	300	361	VOE 946471	881	100	967	VOE 946502	310	100	341
VOE 946441	356	500	381	VOE 946441	914	200	1209	VOE 946471	352	100	363	VOE 946471	881	125	971	VOE 946502	310	200	343
VOE 946441	362	100	389	VOE 946441	914	250	1211	VOE 946471	352	150	365	VOE 946471	881	150	975	VOE 946544	254	100	211
VOE 946441	363	200	409	VOE 946441	914	300	1215	VOE 946471	352	200	367	VOE 946471	881	160	979	VOE 946544	286	150	321
VOE 946441	363	6000	415	VOE 946441	914	350	1219	VOE 946471	356	300	377	VOE 946471	914	200	1209	VOE 946544	371	150	449
VOE 946441	371	100	447	VOE 946441	914	500	1229	VOE 946471	356	400	379	VOE 946471	914	250	1211	VOE 946544	371	2100	493
VOE 946441	371	1300	489	VOE 946441	914	500	1231	VOE 946471	356	600	383	VOE 946471	916	300	1337	VOE 946544	881	100	969
VOE 946441	371	150	449	VOE 946441	914	550	1235	VOE 946471	356	6000	385	VOE 946471	924	1100	1449	VOE 946544	992	5500	1601
VOE 946441	371	200	457	VOE 946441	914	550	1237	VOE 946471	356	6000	385	VOE 946471	992	5000	1599	VOE 946671	362	300	393

NUMERICAL INDEX
INDICE DE NÚMERO
ÍNDICE NUMÉRICO

RÉPERTOIRE DE NUMÉROS

Part No	Group	Sect	Page
VOE 946671	362	350	395
VOE 946671	860	550	897
VOE 946671	914	1700	1259
VOE 946934	870	6000	919
VOE 946934	914	1200	1253
VOE 947083	836	200	813
VOE 947107	286	150	321
VOE 947107	350	300	361
VOE 947107	352	200	367
VOE 947107	371	200	457
VOE 947107	371	2200	495
VOE 947107	371	2400	499
VOE 947107	371	250	459
VOE 947107	810	6000	719
VOE 947107	821	200	757
VOE 947107	821	200	757
VOE 947107	821	210	761
VOE 947107	821	210	761
VOE 947107	821	250	765
VOE 947107	821	250	765
VOE 947107	821	350	775
VOE 947107	821	400	777
VOE 947107	821	6000	779
VOE 947107	836	100	811
VOE 947107	836	200	813
VOE 947107	872	200	925
VOE 947107	881	100	969
VOE 947107	881	125	973
VOE 947107	881	150	977
VOE 947107	881	160	981
VOE 947107	974	1200	1515
VOE 947107	974	1200	1515
VOE 947167	912	300	1159
VOE 947760	210	120	73
VOE 947760	235	250	179
VOE 947760	284	100	311
VOE 948356	860	410	891
VOE 948400	912	700	1175
VOE 948645	362	300	393
VOE 948645	362	350	395
VOE 948645	398	100	539
VOE 948645	398	1000	561
VOE 948645	398	125	541
VOE 948645	398	300	547
VOE 948645	398	500	551
VOE 948645	398	600	553
VOE 948645	398	800	557
VOE 949128	836	200	815
VOE 949239	911	3000	1145
VOE 949329	234	100	163
VOE 949329	234	110	165
VOE 949329	431	300	579
VOE 949329	911	100	1109
VOE 949566	974	3400	1523
VOE 949800	256	150	249
VOE 949874	261	200	271
VOE 949874	261	300	275
VOE 949874	261	400	279
VOE 949874	261	500	283
VOE 949921	880	100	941
VOE 949921	880	150	943
VOE 949921	880	160	945
VOE 949921	880	200	947
VOE 949921	880	250	949
VOE 949921	880	260	951
VOE 949921	880	300	953
VOE 949921	880	350	955
VOE 949921	880	360	957
VOE 949937	880	200	947
VOE 949937	880	250	949
VOE 949937	880	260	951
VOE 950677	431	300	579
VOE 951671	831	200	791
VOE 951671	831	400	795
VOE 951671	831	575	807
VOE 951940	251	100	197
VOE 951955	431	100	571
VOE 951993	431	110	577
VOE 9521501	371	1100	475
VOE 9521501	371	1120	479
VOE 955100	914	2000	1263
VOE 955891	831	200	791
VOE 955891	831	400	795
VOE 955892	286	100	317
VOE 955892	286	150	321
VOE 955892	363	100	403
VOE 955892	363	150	405
VOE 955892	363	160	407
VOE 955892	818	100	727
VOE 955892	818	1000	745
VOE 955892	818	200	729
VOE 955892	818	300	731
VOE 955892	818	400	733
VOE 955892	818	500	735
VOE 955892	818	600	737
VOE 955892	818	700	739
VOE 955892	818	800	741
VOE 955892	818	900	743
VOE 955892	831	100	789
VOE 955892	831	100	789
VOE 955892	831	300	793
VOE 955892	831	300	793
VOE 955892	831	575	807
VOE 955892	836	100	811
VOE 955892	836	200	813
VOE 955892	843	200	845
VOE 955892	843	250	847
VOE 955892	843	260	851
VOE 955892	880	200	947
VOE 955892	880	300	953
VOE 955892	880	350	955
VOE 955892	992	5500	1601
VOE 955893	286	150	321
VOE 955896	914	1700	1259
VOE 955897	810	6000	719
VOE 955900	352	200	367
VOE 955900	715	7500	629
VOE 955900	715	7600	631
VOE 955903	821	6000	779
VOE 955918	372	100	507
VOE 955918	372	110	509
VOE 955918	372	120	511
VOE 955918	836	200	813
VOE 955918	881	100	969
VOE 955918	881	100	967
VOE 955918	881	125	971
VOE 955918	881	125	973
VOE 955918	881	150	977
VOE 955918	881	150	975
VOE 955918	881	160	981
VOE 955918	881	160	979
VOE 955919	286	100	315
VOE 955919	286	150	321
VOE 955919	364	100	417
VOE 955919	364	150	419
VOE 955919	843	260	851
VOE 955919	912	3400	1191
VOE 955921	716	100	635
VOE 955921	821	200	759
VOE 955921	821	210	763
VOE 955921	821	250	765
VOE 955921	821	300	767
VOE 955921	821	310	769
VOE 955921	821	320	773
VOE 955921	852	110	857
VOE 955921	852	120	859
VOE 955921	914	1500	1255
VOE 955921	914	1700	1259
VOE 955921	914	300	1215
VOE 955921	924	100	1403
VOE 955921	924	1600	1453
VOE 955921	924	700	1425
VOE 955921	924	750	1427
VOE 955922	252	150	209
VOE 955922	263	200	295
VOE 955922	310	300	345
VOE 955922	356	400	379
VOE 955922	431	400	583
VOE 955922	443	200	607
VOE 955922	715	110	623
VOE 955922	775	700	663
VOE 955922	775	710	665
VOE 955922	775	900	671
VOE 955922	775	920	675
VOE 955922	818	100	727
VOE 955922	818	1000	745
VOE 955922	818	200	729
VOE 955922	818	300	731
VOE 955922	818	400	733
VOE 955922	818	500	735
VOE 955922	818	600	737
VOE 955922	818	700	739
VOE 955922	818	800	741
VOE 955922	818	900	743
VOE 955922	860	300	879
VOE 955922	860	350	885
VOE 955922	860	360	887
VOE 955922	860	6300	899
VOE 955922	860	6400	901
VOE 955922	870	100	905

Part No	Group	Sect	Page
VOE 955922	870	200	909
VOE 955922	872	200	925
VOE 955922	874	100	927
VOE 955922	911	1000	1133
VOE 955922	911	1600	1137
VOE 955922	911	200	1113
VOE 955922	911	3000	1147
VOE 955922	911	400	1121
VOE 955922	911	500	1123
VOE 955922	911	600	1125
VOE 955922	911	650	1129
VOE 955922	911	700	1131
VOE 955922	912	300	1157
VOE 955922	912	3400	1191
VOE 955922	912	400	1163
VOE 955922	914	100	1203
VOE 955922	914	150	1207
VOE 955922	914	1700	1259
VOE 955922	914	2000	1263
VOE 955922	914	2400	1273
VOE 955922	914	2600	1293
VOE 955922	914	2850	1299
VOE 955922	914	300	1215
VOE 955922	914	350	1219
VOE 955922	914	350	1219
VOE 955922	916	100	1323
VOE 955922	916	1000	1359
VOE 955922	916	1010	1363
VOE 955922	916	1020	1365
VOE 955922	916	110	1325
VOE 955922	916	120	1329
VOE 955922	916	1200	1367
VOE 955922	916	130	1335
VOE 955922	916	1300	1371
VOE 955922	916	1500	1373
VOE 955922	916	2100	1381
VOE 955922	916	2150	1383
VOE 955922	916	2200	1385
VOE 955922	916	2250	1389
VOE 955922	916	3100	1397
VOE 955922	916	400	1343
VOE 955922	916	4000	1401
VOE 955922	916	500	1349
VOE 955922	916	900	1355
VOE 955922	916	910	1357
VOE 955922	924	1000	1441
VOE 955922	924	1010	1443
VOE 955922	924	1050	1445
VOE 955922	924	1200	1451
VOE 955922	924	1600	1453
VOE 955922	924	1800	1459
VOE 955922	924	700	1423
VOE 955922	924	750	1427
VOE 955923	256	300	253
VOE 955923	261	200	271
VOE 955923	443	200	607
VOE 955923	810	6000	719
VOE 955923	821	100	747
VOE 955923	821	110	749
VOE 955923	821	120	753
VOE 955923	821	130	755
VOE 955923	821	200	759
VOE 955923	821	210	763
VOE 955923	821	250	765
VOE 955923	827	200	783
VOE 955923	837	1000	829
VOE 955923	837	200	823
VOE 955923	837	300	825
VOE 955923	860	400	889
VOE 955923	860	410	891
VOE 955923	911	1000	1133
VOE 955923	911	1000	1133
VOE 955923	911	1600	1139
VOE 955923	911	3000	1147
VOE 955923	911	500	1123
VOE 955923	911	600	1125
VOE 955923	911	600	1125
VOE 955923	911	600	1125
VOE 955923	911	650	1129
VOE 955923	916	100	1323
VOE 955923	916	1000	1361
VOE 955923	916	1000	1359
VOE 955923	916	1010	1363
VOE 955923	916	1020	1365
VOE 955923	916	110	1325
VOE 955923	916	120	1329
VOE 955923	916	130	1333
VOE 955923	916	1300	1371
VOE 955923	916	2000	1377
VOE 955923	916	2100	1379
VOE 955923	916	2200	1385
VOE 955923	916	2250	1389
VOE 955923	916	2250	1389
VOE 955923	916	2300	1391
VOE 955923	916	2800	1393
VOE 955923	916	400	1341
VOE 955923	916	4000	1401
VOE 955923	916	500	1347
VOE 955923	916	600	1351
VOE 955923	924	1000	1441
VOE 955923	924	1050	1445
VOE 955923	924	1700	1457
VOE 955925	431	110	577
VOE 955925	911	700	1131
VOE 955925	916	100	1321
VOE 955925	916	110	1325
VOE 955925	916	120	1329
VOE 955925	916	130	1333
VOE 955925	916	400	1343
VOE 955925	916	500	1347
VOE 955925	924	1700	1457
VOE 955926	350	300	361
VOE 955926	352	200	367
VOE 955926	715	110	623
VOE 955926	715	7500	629
VOE 955926	715	7600	631
VOE 955926	775	800	667
VOE 955926	775	810	669
VOE 955926	818	100	727
VOE 955926	818	1000	745
VOE 955926	818	200	729
VOE 955926	818	300	731
VOE 955926	818	400	733
VOE 955926	818	500	735
VOE 955926	818	600	737
VOE 955926	818	700	739
VOE 955926	818	800	741
VOE 955926	818	900	743
VOE 955926	837	100	817
VOE 955926	837	150	819
VOE 955926	837	170	821
VOE 955926	860	300	879
VOE 955926	860	400	889
VOE 955926	860	400	889
VOE 955926	860	410	891
VOE 955926	860	450	893
VOE 955926	911	200	1113
VOE 955926	911	3000	1147
VOE 955926	912	100	1151
VOE 955926	912	400	1163
VOE 955926	912	700	1175
VOE 955926	916	100	1321
VOE 955926	916	1000	1359
VOE 955926	916	1010	1363
VOE 955926	916	1020	1365
VOE 955926	916	110	1327
VOE 955926	916	120	1331
VOE 955926	916	130	1333
VOE 955926	916	1300	1371
VOE 955926	916	2000	1377
VOE 955926	916	2800	1393
VOE 955926	916	400	1341
VOE 955926	916	500	1347
VOE 955926	916	600	1353
VOE 955926	924	1200	1451
VOE 955926	924	1700	1457
VOE 955926	924	500	1421
VOE 955926	925	2200	1497
VOE 955926	974	100	1501
VOE 955926	974	110	1503
VOE 955926	974	200	1505
VOE 955926	974	300	1507
VOE 955926	975	100	1525
VOE 955926	975	150	1527
VOE 955926	975	200	1529
VOE 955926	975	250	1531
VOE 955926	975	300	1533
VOE 955926	975	350	1535
VOE 955926	975	600	1537
VOE 960139	810	150	705
VOE 960139	810	175	707
VOE 960139	810	185	709
VOE 960139	836	100	811
VOE 960139	836	200	813
VOE 960139	843	260	851
VOE 960139	860	200	873
VOE 960139	880	100	941
VOE 960139	880	150	943
VOE 960139	880	160	945
VOE 960139	880	250	949

NUMERICAL INDEX
INDICE DE NÚMERO
ÍNDICE NUMÉRICO

RÉPERTOIRE DE NUMÉROS

NUMERICAL INDEX
INDICE DE NÚMERO
ÍNDICE NUMÉRICO

RÉPERTOIRE DE NUMÉROS

Part No	Group	Sect	Page
VOE 960139	880	260	951
VOE 960139	880	300	953
VOE 960139	880	350	955
VOE 960139	880	360	957
VOE 960141	821	200	759
VOE 960143	372	100	507
VOE 960143	372	120	511
VOE 960148	310	300	345
VOE 960148	356	6000	385
VOE 960148	362	2100	401
VOE 960148	371	150	449
VOE 960148	371	200	457
VOE 960148	371	2000	491
VOE 960148	371	2100	493
VOE 960148	371	250	459
VOE 960148	831	575	807
VOE 960148	860	300	879
VOE 960148	860	410	891
VOE 960148	872	200	925
VOE 960148	914	1700	1259
VOE 960148	916	100	1321
VOE 960148	916	110	1325
VOE 960148	916	120	1329
VOE 960148	916	400	1343
VOE 960254	911	100	1111
VOE 960259	234	150	167
VOE 960259	234	160	169
VOE 960259	911	100	1109
VOE 960259	911	100	1111
VOE 960628	262	200	287
VOE 960628	262	210	289
VOE 960631	234	100	163
VOE 960631	234	110	165
VOE 961955	371	1000	473
VOE 961970	371	1000	473
VOE 961970	371	1000	473
VOE 961970	371	1100	475
VOE 961970	371	1120	479
VOE 961970	810	150	705
VOE 961970	810	175	707
VOE 961970	810	185	709
VOE 963103	831	550	801
VOE 963103	831	575	805
VOE 963948	235	250	179
VOE 965175	286	150	321
VOE 965175	371	2300	497
VOE 965175	881	100	969
VOE 965180	210	120	73
VOE 965185	843	170	843
VOE 965185	881	100	969
VOE 965186	914	1700	1259
VOE 965225	810	270	717
VOE 966786	831	100	789
VOE 966786	831	200	791
VOE 966786	831	300	793
VOE 966786	831	400	795
VOE 966786	831	575	807
VOE 967630	914	800	1245
VOE 968000	870	100	905
VOE 968130	912	3500	1195
VOE 968567	210	225	79
VOE 969147	363	100	403
VOE 969147	363	150	405
VOE 969147	363	160	407
VOE 969147	843	200	845
VOE 969147	843	250	847
VOE 969147	843	260	851
VOE 969147	880	100	941
VOE 969147	880	150	943
VOE 969147	880	160	945
VOE 969147	880	200	947
VOE 969147	880	250	949
VOE 969147	880	300	953
VOE 969147	880	350	955
VOE 969147	880	360	957
VOE 969161	372	100	507
VOE 969161	372	110	509
VOE 969161	372	120	511
VOE 969161	398	100	539
VOE 969161	398	125	541
VOE 969161	398	150	543
VOE 969161	398	200	545
VOE 969161	398	300	547
VOE 969161	398	400	549
VOE 969161	398	500	551
VOE 969161	398	600	553
VOE 969161	398	700	555
VOE 969161	398	800	557
VOE 969161	398	900	559
VOE 969163	371	2100	493
VOE 969164	372	100	507
VOE 969278	398	100	539
VOE 969278	398	1000	561
VOE 969278	398	125	541
VOE 969278	398	150	543
VOE 969278	398	200	545
VOE 969278	398	300	547
VOE 969278	398	600	553
VOE 969278	398	700	555
VOE 969278	398	800	557
VOE 969278	398	900	559
VOE 969278	831	500	797
VOE 969278	831	550	801
VOE 969278	880	100	941
VOE 969278	880	150	943
VOE 969278	880	160	945
VOE 969278	880	200	947
VOE 969278	880	250	949
VOE 969278	880	260	951
VOE 969313	916	2300	1391
VOE 969404	364	200	421
VOE 969404	364	250	423
VOE 969404	831	575	805
VOE 969405	372	300	515
VOE 969405	836	200	813
VOE 969405	881	100	967
VOE 969405	881	125	971
VOE 969405	881	150	975
VOE 969407	254	100	211
VOE 969407	286	100	317
VOE 969407	371	250	459
VOE 969407	372	100	507
VOE 969407	372	110	509
VOE 969407	372	120	511
VOE 969407	386	100	523
VOE 969407	398	1000	561
VOE 969407	398	600	553
VOE 969407	398	700	555
VOE 969407	398	800	557
VOE 969407	398	900	559
VOE 969407	831	550	801
VOE 969407	831	575	805
VOE 969407	880	100	941
VOE 969407	880	150	943
VOE 969407	880	160	945
VOE 969407	880	200	947
VOE 969407	880	250	949
VOE 969407	880	260	951
VOE 969407	881	100	969
VOE 969407	881	125	973
VOE 969407	881	150	977
VOE 969407	881	160	981
VOE 969408	371	100	447
VOE 969408	371	150	449
VOE 969408	843	200	845
VOE 969408	843	250	847
VOE 969408	843	260	851
VOE 969420	372	100	507
VOE 969420	372	110	509
VOE 969420	372	120	511
VOE 969420	831	100	789
VOE 969420	831	200	791
VOE 969420	831	300	793
VOE 969420	831	400	795
VOE 969420	872	100	921
VOE 969420	872	150	923
VOE 969420	924	3000	1463
VOE 969422	364	100	417
VOE 969422	364	150	419
VOE 969422	810	150	705
VOE 969422	810	175	707
VOE 969422	810	185	709
VOE 969422	843	200	845
VOE 969422	843	250	847
VOE 969422	843	260	853
VOE 969422	880	100	941
VOE 969422	880	150	943
VOE 969422	880	160	945
VOE 969422	911	100	1109
VOE 969423	818	100	727
VOE 969423	818	1000	745
VOE 969423	818	200	729
VOE 969423	818	300	731
VOE 969423	818	400	733
VOE 969423	818	500	735
VOE 969423	818	600	737
VOE 969423	818	700	739
VOE 969423	818	800	741

Part No	Group	Sect	Page	Part No	Group	Sect	Page	Part No	Group	Sect	Page	Part No	Group	Sect	Page	Part No	Group	Sect	Page
VOE 969423	818	900	743	VOE 969587	843	200	845	VOE 971368	831	500	797	VOE 976945	371	100	447	VOE 978129	914	500	1231
VOE 969423	831	100	789	VOE 969587	843	250	847	VOE 971368	831	550	801	VOE 976945	371	3000	503	VOE 978129	914	550	1237
VOE 969423	831	300	793	VOE 969587	843	260	851	VOE 971368	843	200	845	VOE 976945	398	300	547	VOE 978129	914	550	1235
VOE 969423	836	100	811	VOE 969587	870	400	913	VOE 971368	843	250	847	VOE 976945	818	100	727	VOE 978129	916	110	1327
VOE 969423	836	200	813	VOE 969587	874	400	931	VOE 972007	880	100	941	VOE 976945	818	1000	745	VOE 978129	916	120	1331
VOE 969423	843	200	845	VOE 969589	258	250	257	VOE 972007	880	150	943	VOE 976945	818	200	729	VOE 978129	916	1500	1373
VOE 969423	843	250	847	VOE 969597	880	400	959	VOE 972007	880	160	945	VOE 976945	818	300	731	VOE 978129	916	2000	1377
VOE 969423	843	260	851	VOE 969597	880	450	961	VOE 972078	843	260	851	VOE 976945	818	400	733	VOE 978129	916	2100	1379
VOE 969423	860	200	873	VOE 969597	880	460	963	VOE 972079	831	550	803	VOE 976945	818	500	735	VOE 978129	916	2200	1385
VOE 969423	880	260	951	VOE 969599	831	550	801	VOE 972079	831	575	805	VOE 976945	818	600	737	VOE 978129	916	2200	1385
VOE 969423	880	360	957	VOE 969737	881	100	969	VOE 972079	843	200	845	VOE 976945	818	700	739	VOE 978129	916	2200	1385
VOE 969456	810	200	711	VOE 969738	870	400	913	VOE 972079	843	250	847	VOE 976945	818	800	741	VOE 978129	916	2200	1385
VOE 969456	810	250	713	VOE 969738	874	400	931	VOE 972079	843	260	851	VOE 976945	818	900	743	VOE 978129	916	2200	1385
VOE 969456	810	260	715	VOE 969841	810	200	711	VOE 972079	880	100	941	VOE 976945	827	200	785	VOE 978129	916	2250	1389
VOE 969456	810	270	717	VOE 969841	810	250	713	VOE 972079	880	150	943	VOE 976945	843	260	851	VOE 978129	916	2300	1391
VOE 969472	362	300	393	VOE 969841	810	260	715	VOE 972079	880	160	945	VOE 976945	852	110	857	VOE 978129	916	2800	1393
VOE 969473	810	150	705	VOE 969841	880	400	959	VOE 972403	880	200	947	VOE 976945	852	120	861	VOE 978129	916	4000	1399
VOE 969473	810	175	707	VOE 969841	880	450	961	VOE 972403	880	250	949	VOE 976945	852	200	865	VOE 978129	916	450	1345
VOE 969473	810	185	709	VOE 969841	880	460	963	VOE 972403	880	260	951	VOE 976945	852	200	865	VOE 978129	916	600	1351
VOE 969476	398	400	549	VOE 969842	872	100	921	VOE 975108	212	100	93	VOE 976945	860	250	875	VOE 978129	916	600	1351
VOE 969476	398	500	551	VOE 969842	872	150	923	VOE 975108	215	310	117	VOE 976945	860	300	879	VOE 978129	916	600	1351
VOE 969478	363	100	403	VOE 969843	881	100	967	VOE 9751-15016	235	200	177	VOE 976945	860	310	881	VOE 978129	916	600	1353
VOE 969478	363	150	405	VOE 969843	881	125	971	VOE 975237	363	100	403	VOE 976945	860	350	885	VOE 978129	924	1050	1445
VOE 969478	363	160	407	VOE 969843	881	150	975	VOE 975237	363	150	405	VOE 976945	860	6400	901	VOE 978129	924	1700	1455
VOE 969478	880	100	941	VOE 969843	881	160	979	VOE 975237	363	160	407	VOE 976945	880	400	959	VOE 978932	256	300	253
VOE 969478	880	150	943	VOE 970787	362	200	391	VOE 975237	831	100	789	VOE 976945	880	450	961	VOE 978932	261	200	269
VOE 969478	880	160	945	VOE 970791	371	2100	493	VOE 975237	831	200	791	VOE 976945	880	460	963	VOE 978932	356	300	377
VOE 969480	870	400	913	VOE 971304	831	500	799	VOE 975237	831	300	793	VOE 976945	914	1700	1261	VOE 978932	356	600	383
VOE 969480	874	400	931	VOE 971309	880	100	941	VOE 975237	831	400	795	VOE 976945	916	500	1349	VOE 978932	431	100	571
VOE 969513	269	100	305	VOE 971309	880	150	943	VOE 976568	261	200	269	VOE 978129	911	1000	1133	VOE 978932	715	7600	631
VOE 969513	269	200	307	VOE 971309	880	160	945	VOE 976568	261	300	275	VOE 978129	911	1600	1137	VOE 978932	810	6000	719
VOE 969513	393	100	535	VOE 971310	880	200	947	VOE 976568	261	400	279	VOE 978129	911	3000	1147	VOE 978932	821	100	747
VOE 969518	363	100	403	VOE 971310	880	250	949	VOE 976568	261	500	281	VOE 978129	911	600	1127	VOE 978932	821	100	747
VOE 969518	363	150	405	VOE 971310	880	260	951	VOE 976929	235	200	177	VOE 978129	911	650	1129	VOE 978932	821	100	747
VOE 969518	363	160	407	VOE 971321	836	100	811	VOE 976945	310	100	341	VOE 978129	912	3400	1191	VOE 978932	821	110	749
VOE 969587	836	200	813	VOE 971321	836	200	815	VOE 976945	310	200	343	VOE 978129	914	500	1229	VOE 978932	821	110	749

NUMERICAL INDEX
INDICE DE NÚMERO
ÍNDICE NUMÉRICO

RÉPERTOIRE DE NUMÉROS

Catalogue id	Group
20629	**10**
Issue	Page
20032270-E	**1663**

NUMERICAL INDEX
INDICE DE NÚMERO
ÍNDICE NUMÉRICO

RÉPERTOIRE DE NUMÉROS

Part No	Group	Sect	Page
VOE 978932	821	110	749
VOE 978932	821	120	753
VOE 978932	821	120	753
VOE 978932	821	120	753
VOE 978932	821	120	753
VOE 978932	821	130	755
VOE 978932	821	200	757
VOE 978932	821	210	761
VOE 978932	821	250	765
VOE 978932	821	300	767
VOE 978932	821	310	771
VOE 978932	821	320	773
VOE 978932	827	200	783
VOE 978932	837	200	823
VOE 978932	837	200	823
VOE 978932	837	300	825
VOE 978932	841	200	835
VOE 978932	860	150	871
VOE 978932	891	100	987
VOE 978932	911	3000	1149
VOE 978932	916	2100	1379
VOE 978932	916	4000	1401
VOE 978932	924	1700	1455
VOE 978933	443	200	607
VOE 978933	821	100	747
VOE 978933	821	110	751
VOE 978933	821	120	753
VOE 978933	821	130	755
VOE 978933	821	200	757
VOE 978933	821	210	761
VOE 978933	821	250	765
VOE 978933	837	300	825
VOE 978933	860	110	869
VOE 978933	911	1000	1133
VOE 978933	911	1000	1135
VOE 978933	911	3000	1147
VOE 978933	916	2200	1385
VOE 978933	916	2300	1391
VOE 978933	924	1000	1441
VOE 978933	924	1050	1445
VOE 978933	992	5000	1599
VOE 978934	715	7600	631
VOE 978934	860	100	867
VOE 978934	860	150	871
VOE 978934	992	5000	1599
VOE 978935	827	200	785
VOE 978936	218	100	135
VOE 978936	350	300	361
VOE 978936	352	200	367
VOE 978936	715	100	621
VOE 978936	715	200	625
VOE 978936	912	100	1151
VOE 978936	924	1200	1451
VOE 978936	924	500	1421
VOE 978937	218	100	135
VOE 978938	261	100	261
VOE 978938	261	110	263
VOE 978938	261	120	265
VOE 978938	715	100	621
VOE 978938	715	110	623
VOE 978938	715	210	627
VOE 978938	715	7500	629
VOE 978938	718	700	639
VOE 978938	775	1200	681
VOE 978938	860	400	889
VOE 978938	860	450	893
VOE 978938	911	200	1115
VOE 978938	912	100	1151
VOE 978940	363	300	411
VOE 978940	715	7600	631
VOE 978940	916	100	1321
VOE 978940	916	110	1327
VOE 978940	916	120	1331
VOE 978940	916	400	1341
VOE 978940	916	500	1347
VOE 978940	924	1700	1455
VOE 978941	916	110	1327
VOE 978941	916	120	1331
VOE 978942	916	110	1327
VOE 978942	916	120	1331
VOE 978944	715	7600	631
VOE 978944	715	7600	631
VOE 978944	924	150	1405
VOE 978944	925	1400	1491
VOE 978944	925	1500	1493
VOE 978944	925	1600	1495
VOE 978944	925	2300	1499
VOE 978944	975	2100	1573
VOE 978949	441	500	601
VOE 978949	492	100	609
VOE 978949	492	110	611
VOE 978949	821	6000	779
VOE 978956	492	2000	613
VOE 978999	371	2100	493
VOE 978999	372	100	507
VOE 978999	372	110	509
VOE 978999	372	120	511
VOE 979019	810	6000	719
VOE 979019	974	2100	1519
VOE 979020	911	700	1131
VOE 979021	715	7600	631
VOE 979021	818	100	727
VOE 979021	818	1000	745
VOE 979021	818	200	729
VOE 979021	818	300	731
VOE 979021	818	400	733
VOE 979021	818	500	735
VOE 979021	818	600	737
VOE 979021	818	700	739
VOE 979021	818	800	741
VOE 979021	818	900	743
VOE 979021	837	100	817
VOE 979021	837	150	819
VOE 979021	837	170	821
VOE 979021	924	150	1405
VOE 979021	925	1400	1491
VOE 979021	925	1500	1493
VOE 979021	925	1600	1495
VOE 979021	925	2200	1497
VOE 979021	925	2300	1499
VOE 979021	974	100	1501
VOE 979021	974	110	1503
VOE 979021	974	200	1505
VOE 979021	974	300	1507
VOE 979021	975	100	1525
VOE 979021	975	150	1527
VOE 979021	975	200	1529
VOE 979021	975	2000	1571
VOE 979021	975	2100	1573
VOE 979021	975	250	1531
VOE 979021	975	5000	1591
VOE 979021	975	5100	1593
VOE 979021	975	600	1537
VOE 979022	775	900	671
VOE 979022	775	920	675
VOE 979138	870	100	903
VOE 979151	810	125	699
VOE 979151	810	135	701
VOE 979151	810	145	703
VOE 979152	810	145	703
VOE 980102	911	1000	1133
VOE 980102	911	600	1125
VOE 980102	911	650	1129
VOE 980519	860	450	893
VOE 980521	925	110	1477
VOE 980521	925	120	1479
VOE 980521	925	130	1481
VOE 980521	925	150	1485
VOE 980521	925	160	1487
VOE 980521	975	5000	1591
VOE 980521	975	5100	1593
VOE 980973	210	120	73
VOE 980973	215	300	115
VOE 980973	263	500	303
VOE 981167	870	300	911
VOE 981269	810	100	697
VOE 981269	810	125	699
VOE 981269	810	135	701
VOE 981269	810	145	703
VOE 981291	914	800	1243
VOE 981314	251	100	197
VOE 981314	870	100	905
VOE 982064	254	750	231
VOE 982064	254	900	235
VOE 983016	371	3100	505
VOE 983241	827	200	783
VOE 983241	974	2100	1519
VOE 983241	974	400	1509
VOE 983241	974	500	1511
VOE 983241	974	510	1513
VOE 983242	924	100	1403
VOE 983243	821	200	757
VOE 983243	821	210	761
VOE 983243	821	250	765
VOE 983243	821	300	767
VOE 983243	821	310	771
VOE 983243	821	320	773
VOE 983243	914	300	1215
VOE 983243	924	1600	1453
VOE 983243	924	700	1423

Part No	Group	Sect	Page
VOE 983243	924	750	1427
VOE 983244	258	250	257
VOE 983244	263	200	295
VOE 983244	263	210	297
VOE 983244	263	220	299
VOE 983244	716	100	635
VOE 983244	821	200	759
VOE 983244	827	200	783
VOE 983245	398	300	547
VOE 983246	233	150	155
VOE 983247	263	200	295
VOE 983248	233	150	155
VOE 983250	234	150	167
VOE 983250	234	160	169
VOE 983250	310	100	341
VOE 983250	310	200	343
VOE 983250	310	300	345
VOE 983250	775	700	663
VOE 983250	775	700	663
VOE 983250	775	710	665
VOE 983250	852	200	865
VOE 983250	852	200	865
VOE 983250	872	200	925
VOE 983250	911	100	1109
VOE 983250	911	100	1111
VOE 983250	914	300	1215
VOE 983250	914	350	1219
VOE 983250	914	350	1219
VOE 983250	916	1200	1367
VOE 983250	916	1500	1373
VOE 983250	916	3000	1395
VOE 983250	916	3100	1397
VOE 983250	924	1100	1449
VOE 983250	924	1200	1451
VOE 983250	924	400	1419
VOE 983250	924	500	1421
VOE 983250	924	700	1423
VOE 983250	924	750	1427
VOE 983251	234	150	167
VOE 983251	356	6000	385
VOE 983251	362	2100	401
VOE 983251	443	200	607
VOE 983251	775	700	663
VOE 983251	775	710	665
VOE 983251	775	900	671
VOE 983251	827	100	781
VOE 983251	841	100	831
VOE 983251	872	200	925
VOE 983251	911	100	1109
VOE 983251	911	100	1109
VOE 983251	911	200	1115
VOE 983251	924	700	1423
VOE 983251	975	5000	1591
VOE 983252	235	250	179
VOE 983252	258	250	259
VOE 983252	431	400	583
VOE 983252	715	110	623
VOE 983252	827	200	783
VOE 983252	841	100	831
VOE 983252	860	310	881
VOE 983252	860	410	891
VOE 983252	870	100	903
VOE 983252	872	200	925
VOE 983252	880	360	957
VOE 983252	880	500	965
VOE 983252	911	3000	1147
VOE 983252	916	100	1321
VOE 983252	916	1000	1359
VOE 983252	916	1010	1363
VOE 983252	916	110	1325
VOE 983252	916	120	1329
VOE 983252	916	1200	1367
VOE 983252	916	1300	1371
VOE 983252	916	2300	1391
VOE 983252	916	3000	1395
VOE 983252	916	400	1343
VOE 983252	916	4000	1401
VOE 983252	916	500	1349
VOE 983252	916	600	1353
VOE 983252	916	900	1355
VOE 983252	924	1100	1449
VOE 983252	924	400	1419
VOE 983252	924	750	1429
VOE 983253	252	150	209
VOE 983253	810	150	705
VOE 983253	810	175	707
VOE 983253	810	185	709
VOE 983253	810	6000	719
VOE 983253	818	100	727
VOE 983253	818	1000	745
VOE 983253	818	200	729
VOE 983253	818	300	731
VOE 983253	818	400	733
VOE 983253	818	500	735
VOE 983253	818	600	737
VOE 983253	818	700	739
VOE 983253	818	800	741
VOE 983253	818	900	743
VOE 983253	821	300	767
VOE 983253	821	310	769
VOE 983253	821	310	771
VOE 983253	821	310	769
VOE 983253	821	310	769
VOE 983253	821	320	773
VOE 983253	821	350	775
VOE 983253	821	350	775
VOE 983253	821	350	775
VOE 983253	821	400	777
VOE 983253	821	400	777
VOE 983253	827	100	781
VOE 983253	911	1000	1135
VOE 983253	916	100	1321
VOE 983253	916	1000	1359
VOE 983253	916	2150	1383
VOE 983253	916	400	1343
VOE 983253	916	4000	1401
VOE 983253	924	1600	1453
VOE 983253	924	1800	1459
VOE 983253	924	700	1423
VOE 983253	924	750	1427
VOE 983254	916	110	1325
VOE 983254	916	120	1329
VOE 983255	860	300	879
VOE 983255	860	350	885
VOE 983255	860	360	887
VOE 983255	860	6300	899
VOE 983255	860	6400	901
VOE 983255	916	2100	1381
VOE 983256	911	700	1131
VOE 983257	914	100	1203
VOE 983257	914	150	1207
VOE 983257	914	2000	1263
VOE 983258	911	1600	1137
VOE 983258	911	400	1121
VOE 983259	975	5100	1593
VOE 983260	975	600	1537
VOE 983303	286	100	317
VOE 983303	398	300	547
VOE 983303	821	200	757
VOE 983303	821	210	761
VOE 983303	821	250	765
VOE 983303	821	300	767
VOE 983303	821	310	769
VOE 983303	821	320	773
VOE 983303	831	100	789
VOE 983303	831	200	791
VOE 983303	831	300	793
VOE 983303	831	400	795
VOE 983303	836	200	813
VOE 983303	860	410	891
VOE 983303	872	100	921
VOE 983303	872	150	923
VOE 983303	914	2100	1265
VOE 983303	914	700	1241
VOE 983303	924	100	1403
VOE 983304	252	150	209
VOE 983304	356	500	381
VOE 983304	810	6100	721
VOE 983304	821	300	767
VOE 983304	821	310	769
VOE 983304	821	320	773
VOE 983304	872	200	925
VOE 983304	911	1600	1137
VOE 983304	911	400	1121
VOE 983375	818	100	727
VOE 983375	818	1000	745
VOE 983375	818	200	729
VOE 983375	818	300	731
VOE 983375	818	400	733
VOE 983375	818	500	735
VOE 983375	818	600	737
VOE 983375	818	700	739
VOE 983375	818	800	741
VOE 983375	818	900	743
VOE 983494	372	100	507
VOE 983494	372	110	509
VOE 983494	372	120	511
VOE 983494	912	300	1157
VOE 983494	912	400	1161

NUMERICAL INDEX
INDICE DE NÚMERO
ÍNDICE NUMÉRICO

RÉPERTOIRE DE NUMÉROS

Catalogue id	Group
20629	**10**
Issue	Page
20032270-E	**1665**

NUMERICAL INDEX
INDICE DE NÚMERO
ÍNDICE NUMÉRICO

RÉPERTOIRE DE NUMÉROS

Part No	Group	Sect	Page
VOE 983494	912	600	1167
VOE 983494	912	700	1175
VOE 983495	912	2000	1177
VOE 983495	912	2100	1181
VOE 983495	912	2110	1183
VOE 983495	912	2500	1187
VOE 983495	912	300	1159
VOE 983495	912	3500	1195
VOE 983495	912	400	1163
VOE 983495	912	400	1161
VOE 983495	912	600	1167
VOE 983495	912	600	1169
VOE 983495	912	700	1175
VOE 983495	912	700	1173
VOE 983495	914	100	1201
VOE 983495	914	150	1205
VOE 983495	924	3000	1463
VOE 983497	911	100	1109
VOE 983497	912	2400	1185
VOE 983497	912	2500	1189
VOE 983497	912	400	1161
VOE 983497	912	500	1165
VOE 983497	912	600	1167
VOE 983497	975	5000	1591
VOE 983502	386	300	527
VOE 983502	386	350	529
VOE 983502	441	200	589
VOE 983502	911	3000	1145
VOE 983502	912	200	1155
VOE 983502	912	2400	1185
VOE 983502	912	300	1157
VOE 983502	912	400	1161
VOE 983502	912	600	1167
VOE 983502	912	600	1167
VOE 983502	912	600	1169
VOE 983502	912	700	1173
VOE 983502	924	350	1415
VOE 983503	912	200	1153
VOE 983503	912	600	1169
VOE 983505	431	110	577
VOE 983505	912	200	1153
VOE 983505	912	200	1153
VOE 983505	912	2500	1189
VOE 983505	912	300	1157
VOE 983505	912	3400	1193
VOE 983505	912	500	1165
VOE 983505	912	500	1165
VOE 983505	912	600	1169
VOE 983505	924	3000	1463
VOE 983505	975	5000	1591
VOE 983507	912	2000	1177
VOE 983507	912	2100	1181
VOE 983507	912	2110	1183
VOE 983507	912	2500	1187
VOE 983507	912	300	1159
VOE 983507	912	400	1161
VOE 983507	912	400	1163
VOE 983507	912	600	1169
VOE 983507	912	700	1175
VOE 983507	975	5000	1591
VOE 983509	441	600	605
VOE 983509	914	1100	1249
VOE 983509	914	1200	1251
VOE 983509	914	1600	1257
VOE 983509	914	2300	1271
VOE 983509	914	2450	1277
VOE 983509	914	2550	1289
VOE 983510	912	2000	1177
VOE 983510	912	600	1169
VOE 983510	912	700	1173
VOE 983511	912	200	1155
VOE 983511	912	600	1169
VOE 983523	912	2500	1187
VOE 983524	431	100	573
VOE 983524	914	500	1231
VOE 983524	914	550	1237
VOE 983526	441	600	603
VOE 983527	924	1700	1455
VOE 983528	912	2400	1185
VOE 983533	975	5000	1591
VOE 983538	974	3000	1521
VOE 983540	912	400	1163
VOE 983542	912	2000	1177
VOE 983542	912	2100	1181
VOE 983542	912	2110	1183
VOE 983542	912	300	1159
VOE 983542	912	400	1163
VOE 983542	912	400	1161
VOE 983542	912	600	1169
VOE 983542	912	700	1175
VOE 983543	912	200	1153
VOE 983543	912	2000	1177
VOE 983543	912	2100	1181
VOE 983543	912	2110	1183
VOE 983543	912	300	1159
VOE 983543	912	400	1163
VOE 983543	912	400	1163
VOE 983543	912	600	1169
VOE 983543	912	700	1175
VOE 983787	371	3100	505
VOE 983919	431	110	577
VOE 984064	387	300	533
VOE 984064	831	500	797
VOE 984064	831	550	801
VOE 984064	852	100	855
VOE 984064	852	110	857
VOE 984064	852	120	859
VOE 984064	881	100	969
VOE 984064	914	1700	1259
VOE 984065	912	3500	1195
VOE 984065	914	1500	1255
VOE 984077	852	110	857
VOE 984077	852	120	859
VOE 984078	371	3000	503
VOE 984078	914	1700	1259
VOE 984078	914	700	1241
VOE 984079	775	920	675
VOE 984079	870	100	905
VOE 984079	870	200	909
VOE 984079	874	100	927
VOE 984079	912	200	1153
VOE 984079	912	500	1165
VOE 984079	914	2850	1299
VOE 984079	975	1000	1541
VOE 984079	975	1100	1543
VOE 984079	975	1200	1547
VOE 984079	975	1300	1551
VOE 984079	975	1310	1555
VOE 984079	975	1400	1557
VOE 984079	975	1500	1561
VOE 984079	975	1600	1563
VOE 984079	975	1700	1569
VOE 984080	911	200	1115
VOE 984080	911	3000	1147
VOE 984080	911	400	1121
VOE 984080	912	300	1159
VOE 984080	912	400	1163
VOE 984080	914	2600	1293
VOE 984080	916	2200	1385
VOE 984080	916	2250	1389
VOE 984081	911	3000	1147
VOE 984082	911	1600	1137
VOE 984082	911	3000	1147
VOE 984082	911	400	1121
VOE 984082	911	500	1123
VOE 984082	914	300	1215
VOE 984082	914	350	1219
VOE 984082	916	1010	1363
VOE 984082	916	1300	1371
VOE 984082	916	2200	1385
VOE 984082	916	2250	1389
VOE 984082	916	4000	1401
VOE 984083	916	110	1327
VOE 984083	916	120	1331
VOE 984084	916	900	1355
VOE 984085	911	1000	1135
VOE 984085	911	1000	1135
VOE 984085	916	100	1323
VOE 984085	916	1000	1359
VOE 984085	916	1010	1363
VOE 984085	916	110	1327
VOE 984085	916	120	1331
VOE 984085	916	1200	1369
VOE 984085	916	1500	1375
VOE 984085	916	400	1343
VOE 984085	916	4000	1401
VOE 984087	992	5000	1599
VOE 984088	441	500	601
VOE 984088	911	600	1125
VOE 984088	916	4000	1401
VOE 984089	911	1000	1133
VOE 984089	911	500	1123
VOE 984089	911	600	1125
VOE 984089	911	650	1129
VOE 984089	916	1000	1361
VOE 984090	911	500	1123
VOE 984090	916	1000	1359
VOE 984090	916	2200	1385
VOE 984090	916	2250	1389
VOE 984090	916	2800	1393

Part No	Group	Sect	Page	Part No	Group	Sect	Page	Part No	Group	Sect	Page	Part No	Group	Sect	Page	Part No	Group	Sect	Page
VOE 984090	916	4000	1401	VOE 984349	916	120	1331	VOE 984758	852	110	857	VOE 990557	912	400	1161	VOE 990608	912	2000	1177
VOE 984090	924	4000	1469	VOE 984349	916	1300	1371	VOE 984758	852	120	861	VOE 990557	912	600	1167	VOE 990610	911	100	1109
VOE 984090	924	4300	1473	VOE 984349	916	4000	1401	VOE 984778	912	400	1163	VOE 990557	912	600	1169	VOE 990633	975	3300	1587
VOE 984091	911	1000	1135	VOE 984350	911	1000	1135	VOE 984944	371	200	455	VOE 990557	914	6100	1317	VOE 990635	975	3200	1585
VOE 984091	911	3000	1147	VOE 984350	916	2100	1379	VOE 985735	880	400	959	VOE 990557	924	3000	1463	VOE 990636	775	900	671
VOE 984091	911	600	1125	VOE 984351	911	3000	1147	VOE 985735	880	450	961	VOE 990564	912	3500	1195	VOE 990637	975	3200	1585
VOE 984091	911	600	1125	VOE 984353	916	100	1321	VOE 985735	880	460	963	VOE 990565	912	200	1153	VOE 990638	975	3000	1575
VOE 984091	911	650	1129	VOE 984353	916	1000	1359	VOE 990392	860	400	889	VOE 990565	912	500	1165	VOE 990638	975	3100	1579
VOE 984091	916	100	1323	VOE 984353	916	1010	1363	VOE 990392	860	410	891	VOE 990566	912	2100	1181	VOE 990640	975	3300	1587
VOE 984091	916	1000	1361	VOE 984353	916	110	1325	VOE 990515	775	500	657	VOE 990566	912	2110	1183	VOE 990645	443	200	607
VOE 984091	916	1010	1363	VOE 984353	916	120	1329	VOE 990515	775	510	659	VOE 990566	912	3500	1195	VOE 990645	975	3200	1585
VOE 984091	916	110	1325	VOE 984353	916	1300	1371	VOE 990515	775	520	661	VOE 990569	912	200	1153	VOE 990646	974	3000	1521
VOE 984091	916	120	1329	VOE 984353	916	2000	1377	VOE 990516	775	1200	681	VOE 990569	912	2500	1187	VOE 990647	975	3200	1585
VOE 984091	916	1300	1371	VOE 984353	916	400	1343	VOE 990516	775	1200	681	VOE 990569	912	400	1161	VOE 990648	975	3000	1575
VOE 984091	916	2100	1379	VOE 984353	916	4000	1401	VOE 990518	810	6200	723	VOE 990569	912	500	1165	VOE 990648	975	3100	1579
VOE 984091	916	400	1341	VOE 984353	916	500	1347	VOE 990520	492	100	609	VOE 990569	912	600	1167	VOE 990652	974	3400	1523
VOE 984091	916	4000	1401	VOE 984354	916	2100	1379	VOE 990520	492	110	611	VOE 990582	441	600	603	VOE 990677	775	800	667
VOE 984091	916	500	1347	VOE 984355	911	1000	1135	VOE 990520	775	900	671	VOE 990582	912	2100	1181	VOE 990677	775	810	669
VOE 984092	992	5000	1599	VOE 984355	911	600	1125	VOE 990520	775	920	675	VOE 990582	912	2110	1183	VOE 990677	912	3400	1191
VOE 984094	924	1700	1455	VOE 984355	911	650	1129	VOE 990521	492	100	609	VOE 990582	912	300	1157	VOE 990709	818	100	727
VOE 984135	924	1700	1455	VOE 984355	912	2110	1183	VOE 990521	492	110	611	VOE 990582	912	700	1173	VOE 990709	818	1000	745
VOE 984229	913	100	1197	VOE 984355	912	400	1161	VOE 990546	912	3400	1191	VOE 990584	912	2400	1185	VOE 990709	818	200	729
VOE 984253	916	4000	1401	VOE 984355	912	600	1167	VOE 990546	912	3400	1191	VOE 990584	912	400	1161	VOE 990709	818	300	731
VOE 984253	916	500	1347	VOE 984355	916	1200	1369	VOE 990547	912	3400	1191	VOE 990584	912	600	1167	VOE 990709	818	400	733
VOE 984253	916	600	1351	VOE 984355	916	1500	1375	VOE 990547	912	3400	1191	VOE 990587	912	2100	1181	VOE 990709	818	500	735
VOE 984254	916	100	1321	VOE 984355	916	600	1353	VOE 990548	911	2200	1143	VOE 990587	912	2110	1183	VOE 990709	818	600	737
VOE 984254	916	110	1325	VOE 984356	912	2000	1179	VOE 990548	912	3400	1191	VOE 990589	775	920	675	VOE 990709	818	700	739
VOE 984254	916	120	1329	VOE 984358	916	4000	1401	VOE 990548	912	3400	1191	VOE 990589	924	3000	1463	VOE 990709	818	800	741
VOE 984254	916	400	1343	VOE 984359	924	1700	1455	VOE 990548	912	600	1169	VOE 990592	974	3400	1523	VOE 990709	818	900	743
VOE 984254	916	500	1347	VOE 984360	924	1700	1455	VOE 990549	912	3400	1191	VOE 990595	975	3300	1587	VOE 990709	911	3000	1147
VOE 984344	911	1600	1139	VOE 984363	431	300	579	VOE 990549	912	3400	1191	VOE 990596	431	300	579	VOE 990736	911	300	1117
VOE 984346	852	110	857	VOE 984370	431	110	577	VOE 990555	912	600	1169	VOE 990598	911	3000	1145	VOE 990736	911	300	1117
VOE 984346	852	120	859	VOE 984515	992	5000	1597	VOE 990556	912	400	1163	VOE 990599	911	3000	1145	VOE 990736	911	300	1117
VOE 984348	914	1500	1255	VOE 984736	251	100	197	VOE 990557	441	200	589	VOE 990601	443	200	607	VOE 990736	911	310	1119
VOE 984349	912	2000	1179	VOE 984758	372	110	509	VOE 990557	911	100	1109	VOE 990603	975	5000	1591	VOE 990736	914	2000	1263
VOE 984349	916	110	1327	VOE 984758	372	120	511	VOE 990557	912	2500	1187	VOE 990607	924	3000	1463	VOE 990736	914	2000	1263

NUMERICAL INDEX
INDICE DE NÚMERO
ÍNDICE NUMÉRICO

RÉPERTOIRE DE NUMÉROS

NUMERICAL INDEX
INDICE DE NÚMERO
ÍNDICE NUMÉRICO

RÉPERTOIRE DE NUMÉROS

Catalogue id 20629 | Group 10
Issue 20032270-E | Page 1668

Part No	Group	Sect	Page
VOE 990736	914	2200	1269
VOE 990736	914	2200	1269
VOE 990736	914	2200	1269
VOE 990736	914	2200	1269
VOE 990736	914	2300	1271
VOE 990736	914	2300	1271
VOE 990736	914	2400	1273
VOE 990736	914	2400	1273
VOE 990736	914	2400	1273
VOE 990736	914	2450	1275
VOE 990736	914	2450	1275
VOE 990736	914	2450	1275
VOE 990736	914	2450	1275
VOE 990736	914	2450	1275
VOE 990736	914	2460	1279
VOE 990736	914	2460	1279
VOE 990736	914	2460	1279
VOE 990736	914	2460	1279
VOE 990736	914	2460	1279
VOE 990736	914	2460	1279
VOE 990736	914	2460	1279
VOE 990736	914	2460	1279
VOE 990736	914	2460	1281
VOE 990736	914	2470	1283
VOE 990736	914	2470	1283
VOE 990736	914	2470	1283
VOE 990736	914	2470	1283
VOE 990736	914	2470	1283
VOE 990736	914	2480	1285
VOE 990736	914	2480	1285
VOE 990736	914	2480	1285
VOE 990736	914	2500	1287
VOE 990736	914	2500	1287
VOE 990736	914	2550	1289
VOE 990736	914	2600	1291
VOE 990736	914	2600	1291
VOE 990736	914	2600	1291
VOE 990736	914	2600	1291
VOE 990736	914	2700	1295
VOE 990736	914	2700	1295
VOE 990736	914	2700	1295
VOE 990736	914	2800	1297
VOE 990736	914	2800	1297
VOE 990736	914	2800	1297
VOE 990736	914	2850	1299
VOE 990736	914	300	1213
VOE 990736	914	300	1215
VOE 990736	914	300	1213
VOE 990736	914	300	1215
VOE 990736	914	300	1213
VOE 990736	914	300	1213
VOE 990736	914	350	1217
VOE 990736	914	350	1217
VOE 990736	914	350	1217
VOE 990736	914	350	1219
VOE 990736	914	350	1219
VOE 990736	914	350	1217
VOE 990736	914	3500	1301
VOE 990736	914	3500	1301
VOE 990736	914	3600	1303
VOE 990736	914	3600	1303
VOE 990736	914	3650	1305
VOE 990736	914	3650	1305
VOE 990736	914	500	1231
VOE 990736	914	500	1231
VOE 990736	914	500	1233
VOE 990736	914	5100	1311
VOE 990736	914	5100	1311
VOE 990736	914	5100	1311
VOE 990736	914	5100	1311
VOE 990736	914	5100	1311
VOE 990736	914	550	1237
VOE 990736	914	550	1239
VOE 990736	914	550	1237
VOE 990736	916	1500	1373
VOE 990736	916	300	1337
VOE 990736	916	300	1337
VOE 990736	916	600	1351
VOE 990736	916	600	1353
VOE 990736	916	600	1351
VOE 990736	924	300	1413
VOE 990736	924	350	1415
VOE 990736	924	360	1417
VOE 990736	924	400	1419
VOE 990736	924	500	1421
VOE 990736	924	700	1423
VOE 990736	924	750	1427
VOE 990737	914	100	1201
VOE 990737	914	100	1201
VOE 990737	914	100	1201
VOE 990737	914	100	1201
VOE 990737	914	100	1203
VOE 990737	914	150	1207
VOE 990737	914	150	1205
VOE 990737	914	150	1205
VOE 990737	914	150	1205
VOE 990737	914	200	1209
VOE 990737	914	200	1209
VOE 990737	914	200	1209
VOE 990737	914	200	1209
VOE 990737	914	2000	1263
VOE 990737	914	2100	1265
VOE 990737	914	2100	1265
VOE 990737	914	2150	1267
VOE 990737	914	250	1211
VOE 990737	914	250	1211
VOE 990737	914	250	1211
VOE 990737	914	300	1213
VOE 990737	914	300	1213
VOE 990737	914	350	1217
VOE 990737	914	350	1217
VOE 990737	914	3500	1301
VOE 990737	914	5100	1311
VOE 990737	914	5100	1311
VOE 990737	916	1500	1373
VOE 990737	916	1500	1373
VOE 990737	916	1500	1373
VOE 990737	916	1500	1373
VOE 990737	916	300	1337
VOE 990737	916	300	1337
VOE 990737	916	300	1337
VOE 990737	924	300	1413
VOE 990737	924	300	1413
VOE 990737	924	300	1413
VOE 990737	924	350	1415
VOE 990737	924	350	1415
VOE 990737	924	350	1415
VOE 990737	924	350	1415
VOE 990737	924	360	1417
VOE 990737	924	360	1417
VOE 990737	924	360	1417
VOE 990737	924	400	1419
VOE 990737	924	500	1421
VOE 990737	924	700	1423
VOE 990737	924	750	1427
VOE 990738	911	1600	1137
VOE 990738	911	1600	1137
VOE 990738	911	1600	1137
VOE 990738	911	300	1117
VOE 990738	911	300	1117
VOE 990738	911	300	1117
VOE 990738	911	310	1119
VOE 990738	911	500	1123
VOE 990738	912	600	1167
VOE 990738	914	100	1201
VOE 990738	914	100	1201
VOE 990738	914	150	1205
VOE 990738	914	150	1205
VOE 990738	914	500	1229
VOE 990738	914	500	1231
VOE 990738	914	500	1229
VOE 990738	914	550	1235
VOE 990738	914	550	1235
VOE 990738	914	550	1237
VOE 990738	914	6100	1317
VOE 990738	916	1500	1373
VOE 990738	916	1500	1373
VOE 990738	916	1500	1373
VOE 990738	916	2100	1379
VOE 990738	916	300	1339
VOE 990738	916	300	1337
VOE 990738	916	3100	1397
VOE 990738	916	3100	1397
VOE 990738	924	1050	1445
VOE 990738	924	1050	1445
VOE 990738	924	1050	1445
VOE 990738	924	1050	1445
VOE 990738	924	1600	1453
VOE 990738	924	1800	1459
VOE 990738	924	4300	1473
VOE 990740	911	1000	1135
VOE 990740	911	1600	1137
VOE 990740	911	1600	1137
VOE 990740	911	200	1113
VOE 990740	911	200	1113
VOE 990740	911	2200	1143
VOE 990740	911	300	1117

Part No	Group	Sect	Page
VOE 990740	911	400	1121
VOE 990740	911	400	1121
VOE 990740	911	400	1121
VOE 990740	911	600	1127
VOE 990740	911	650	1129
VOE 990740	912	400	1161
VOE 990740	914	500	1229
VOE 990740	914	500	1229
VOE 990740	914	500	1229
VOE 990740	914	500	1231
VOE 990740	914	500	1233
VOE 990740	914	500	1229
VOE 990740	914	500	1231
VOE 990740	914	550	1235
VOE 990740	914	550	1235
VOE 990740	914	550	1237
VOE 990740	914	550	1235
VOE 990740	914	550	1235
VOE 990740	914	550	1237
VOE 990740	914	550	1239
VOE 990740	916	110	1327
VOE 990740	916	120	1331
VOE 990740	916	300	1337
VOE 990740	916	300	1337
VOE 990740	916	300	1337
VOE 990740	916	300	1337
VOE 990740	916	900	1355
VOE 990740	916	910	1357
VOE 990740	924	1700	1455
VOE 990743	911	500	1123
VOE 991625	821	110	749
VOE 991625	821	120	753
VOE 991625	821	130	755
VOE 991633	974	2100	1519
VOE 991633	974	400	1509
VOE 991633	974	500	1511
VOE 991633	974	510	1513
VOE 991633	975	1700	1569
VOE 991635	914	2400	1273
VOE 991636	911	100	1111
VOE 991637	286	100	317
VOE 991637	810	6300	725
VOE 991638	911	500	1123
VOE 991638	916	2200	1385
VOE 991638	916	2300	1391
VOE 991638	974	2100	1519
VOE 991639	431	110	577
VOE 991639	911	700	1131
VOE 991641	916	900	1355
VOE 991643	974	100	1501
VOE 991643	974	110	1503
VOE 991643	974	200	1505
VOE 991643	974	300	1507
VOE 991643	974	300	1507
VOE 991643	975	100	1525
VOE 991643	975	150	1527
VOE 991643	975	200	1529
VOE 991643	975	250	1531
VOE 991643	975	300	1533
VOE 991643	975	600	1537
VOE 991644	916	100	1321
VOE 991644	916	2000	1377
VOE 991645	975	5000	1591
VOE 991645	975	5100	1593
VOE 991646	974	100	1501
VOE 991646	974	110	1503
VOE 991646	974	200	1505
VOE 991646	974	300	1507
VOE 991646	974	300	1507
VOE 991647	234	100	163
VOE 991647	234	110	165
VOE 991647	911	100	1111
VOE 991649	925	110	1477
VOE 991649	925	120	1479
VOE 991649	925	130	1481
VOE 991649	925	150	1485
VOE 991649	925	160	1487
VOE 991653	912	400	1161
VOE 991653	912	600	1167
VOE 991655	911	200	1113
VOE 992037	821	200	757
VOE 992037	821	210	761
VOE 992037	821	250	765
VOE 992038	821	200	757
VOE 992038	821	210	761
VOE 992038	821	250	765
VOE 992040	234	150	167
VOE 992040	234	160	169
VOE 992040	235	250	179
VOE 992040	252	150	209
VOE 992040	258	250	259
VOE 992040	810	6000	719
VOE 992040	821	300	767
VOE 992040	821	310	771
VOE 992040	821	310	769
VOE 992040	821	310	769
VOE 992040	821	320	773
VOE 992040	821	350	775
VOE 992040	821	350	775
VOE 992040	821	350	775
VOE 992040	821	400	777
VOE 992040	821	400	777
VOE 992040	821	400	777
VOE 992040	827	100	781
VOE 992040	827	200	783
VOE 992040	841	100	831
VOE 992040	860	310	881
VOE 992040	911	100	1109
VOE 992040	911	100	1109
VOE 992040	914	300	1215
VOE 992040	914	350	1219
VOE 992040	916	1000	1359
VOE 992040	916	1010	1363
VOE 992040	916	1200	1367
VOE 992040	916	1300	1371
VOE 992040	916	1500	1373
VOE 992040	916	3000	1395
VOE 992040	916	4000	1399
VOE 992040	916	600	1351
VOE 992040	916	900	1355
VOE 992040	924	100	1403
VOE 992040	924	1100	1449
VOE 992040	924	1200	1451
VOE 992040	924	400	1419
VOE 992040	924	500	1421
VOE 992040	924	700	1423
VOE 992040	924	750	1427
VOE 992040	975	5000	1591
VOE 992041	916	4000	1401
VOE 992042	218	100	135
VOE 992042	256	300	253
VOE 992042	715	7600	631
VOE 992042	821	200	757
VOE 992042	821	200	757
VOE 992042	821	210	761
VOE 992042	821	210	761
VOE 992042	821	250	765
VOE 992042	821	250	765
VOE 992042	837	200	823
VOE 992042	891	100	987
VOE 992042	911	1000	1133
VOE 992042	911	1000	1135
VOE 992042	911	500	1123
VOE 992042	914	1500	1255
VOE 992042	914	1700	1261
VOE 992042	914	1700	1259
VOE 992042	916	2100	1381
VOE 992042	916	600	1351
VOE 992042	924	1000	1441
VOE 992042	924	1050	1445
VOE 992045	218	100	135
VOE 992045	261	100	261
VOE 992045	261	110	263
VOE 992045	261	120	265
VOE 992045	441	100	585
VOE 992045	441	110	587
VOE 992045	715	100	621
VOE 992045	715	200	625
VOE 992045	715	210	627
VOE 992045	718	700	639
VOE 992045	775	1200	681
VOE 992045	911	200	1113
VOE 992045	912	100	1151
VOE 992045	925	2200	1497
VOE 992045	925	2200	1497
VOE 992047	234	100	163
VOE 992047	234	110	165
VOE 992047	441	500	601
VOE 992047	492	100	609
VOE 992047	492	110	611
VOE 992047	775	1200	681
VOE 992047	775	900	671
VOE 992047	775	920	675
VOE 992047	810	6200	723
VOE 992047	911	100	1111
VOE 992047	913	100	1197
VOE 992049	810	6100	721
VOE 992049	810	6300	725
VOE 992049	975	5000	1591
VOE 992049	975	5100	1593

NUMERICAL INDEX

INDICE DE NÚMERO

ÍNDICE NUMÉRICO

RÉPERTOIRE DE NUMÉROS

NUMERICAL INDEX
INDICE DE NÚMERO
ÍNDICE NUMÉRICO

RÉPERTOIRE DE NUMÉROS

Catalogue id 20629 | Group 10
Issue 20032270-E | Page 1670

Part No	Group	Sect	Page
VOE 992051	716	100	635
VOE 992055	821	200	757
VOE 992055	821	210	761
VOE 992055	821	250	765
VOE 992055	911	700	1131
VOE 992055	911	700	1131
VOE 992055	916	900	1355
VOE 992057	775	1000	677
VOE 992057	775	1010	679
VOE 992057	775	1200	681
VOE 992057	775	1200	681
VOE 992057	775	500	657
VOE 992057	775	510	659
VOE 992057	775	520	661
VOE 992057	775	910	673
VOE 992059	218	100	135
VOE 992062	925	1500	1493
VOE 992062	925	2200	1497
VOE 992062	975	100	1525
VOE 992062	975	150	1527
VOE 992062	975	200	1529
VOE 992062	975	2000	1571
VOE 992062	975	250	1531
VOE 992397	254	200	215
VOE 992504	356	6100	387
VOE 992509	310	300	345
VOE 992510	310	100	341
VOE 992510	310	200	343
VOE 992516	362	300	393
VOE 992517	352	100	363
VOE 992517	352	150	365
VOE 992517	352	200	367
VOE 992517	356	400	379
VOE 992517	356	500	381
VOE 992517	356	600	383
VOE 992519	354	100	369
VOE 992519	354	150	371
VOE 992519	354	160	373
VOE 992520	354	100	369
VOE 992520	354	150	371
VOE 992520	354	160	373
VOE 992542	870	100	905
VOE 992542	870	200	907
VOE 992542	874	100	927
VOE 992564	916	500	1349
VOE 992566	916	600	1351
VOE 992567	911	3000	1147
VOE 992572	916	4000	1399
VOE 992586	974	100	1501
VOE 992586	974	110	1503
VOE 992586	974	200	1505
VOE 992586	974	300	1507
VOE 992954	441	100	585
VOE 992954	441	110	587
VOE 992955	916	100	1321
VOE 992955	916	400	1341
VOE 992955	916	500	1349
VOE 992968	775	1000	677
VOE 992968	775	1010	679
VOE 992968	775	910	673
VOE 992979	911	200	1113
VOE 992992	218	100	135
VOE 992995	716	100	635
VOE 992996	810	6100	721
VOE 992996	810	6300	725
VOE 993023	924	100	1403
VOE 993025	431	300	579
VOE 993025	911	1000	1133
VOE 993025	911	600	1125
VOE 993025	911	650	1129
VOE 993027	810	6100	721
VOE 993029	218	100	135
VOE 993029	821	200	757
VOE 993029	821	210	761
VOE 993029	821	250	765
VOE 993029	916	2200	1387
VOE 993029	916	2250	1389
VOE 993029	916	2250	1389
VOE 993033	775	1200	681
VOE 993038	263	200	295
VOE 993039	924	1000	1441
VOE 993039	924	1010	1443
VOE 993039	924	1050	1445
VOE 993197	916	1200	1367
VOE 993197	916	1500	1373
VOE 993197	916	600	1351
VOE 993197	924	1100	1449
VOE 993210	810	6200	723
VOE 993275	214	110	109
VOE 993277	255	110	245
VOE 993319	911	300	1117
VOE 993319	911	310	1119
VOE 993319	912	3400	1193
VOE 993319	914	3600	1303
VOE 993319	914	3650	1305
VOE 993320	367	100	431
VOE 993320	367	200	433
VOE 993320	367	400	435
VOE 993320	367	500	439
VOE 993320	367	600	443
VOE 993320	386	300	527
VOE 993320	386	350	529
VOE 993320	911	1000	1133
VOE 993320	911	1000	1133
VOE 993320	911	300	1117
VOE 993320	911	300	1117
VOE 993320	911	310	1119
VOE 993320	911	600	1125
VOE 993320	911	650	1129
VOE 993320	912	200	1155
VOE 993320	912	2100	1181
VOE 993320	912	2110	1183
VOE 993320	912	300	1159
VOE 993320	912	400	1163
VOE 993320	912	600	1171
VOE 993320	912	700	1175
VOE 993320	914	100	1201
VOE 993320	914	100	1201
VOE 993320	914	100	1201
VOE 993320	914	150	1205
VOE 993320	914	150	1205
VOE 993320	914	150	1205
VOE 993320	914	200	1209
VOE 993320	914	200	1209
VOE 993320	914	200	1209
VOE 993320	914	200	1209
VOE 993320	914	2000	1263
VOE 993320	914	2000	1263
VOE 993320	914	2000	1263
VOE 993320	914	2100	1265
VOE 993320	914	2100	1265
VOE 993320	914	2150	1267
VOE 993320	914	2200	1269
VOE 993320	914	2200	1269
VOE 993320	914	2200	1269
VOE 993320	914	2300	1271
VOE 993320	914	2300	1271
VOE 993320	914	2300	1271
VOE 993320	914	2400	1273
VOE 993320	914	2400	1273
VOE 993320	914	2400	1273
VOE 993320	914	2450	1275
VOE 993320	914	2450	1275
VOE 993320	914	2450	1275
VOE 993320	914	2450	1275
VOE 993320	914	2460	1279
VOE 993320	914	2460	1281
VOE 993320	914	2460	1279
VOE 993320	914	2460	1281
VOE 993320	914	2460	1279
VOE 993320	914	2460	1279
VOE 993320	914	2460	1279
VOE 993320	914	2460	1279
VOE 993320	914	2460	1279
VOE 993320	914	2470	1283
VOE 993320	914	2470	1283
VOE 993320	914	2470	1283
VOE 993320	914	2470	1283
VOE 993320	914	2470	1283
VOE 993320	914	2480	1285
VOE 993320	914	2480	1285
VOE 993320	914	2480	1285
VOE 993320	914	250	1211
VOE 993320	914	250	1211
VOE 993320	914	250	1211
VOE 993320	914	2500	1287
VOE 993320	914	2500	1287
VOE 993320	914	2550	1289
VOE 993320	914	2600	1291
VOE 993320	914	2600	1291
VOE 993320	914	2600	1291
VOE 993320	914	2600	1291
VOE 993320	914	2600	1291

Part No	Group	Sect	Page
VOE 993320	914	2700	1295
VOE 993320	914	2700	1295
VOE 993320	914	2800	1297
VOE 993320	914	2800	1297
VOE 993320	914	2850	1299
VOE 993320	914	2850	1299
VOE 993320	914	300	1213
VOE 993320	914	300	1213
VOE 993320	914	300	1215
VOE 993320	914	300	1213
VOE 993320	914	300	1213
VOE 993320	914	300	1215
VOE 993320	914	300	1215
VOE 993320	914	350	1217
VOE 993320	914	350	1219
VOE 993320	914	350	1219
VOE 993320	914	350	1219
VOE 993320	914	350	1217
VOE 993320	914	350	1217
VOE 993320	914	350	1217
VOE 993320	914	3500	1301
VOE 993320	914	3500	1301
VOE 993320	914	3500	1301
VOE 993320	914	3600	1303
VOE 993320	914	3650	1305
VOE 993320	914	400	1221
VOE 993320	914	450	1225
VOE 993320	914	500	1233
VOE 993320	914	500	1229
VOE 993320	914	500	1231
VOE 993320	914	5000	1307
VOE 993320	914	5100	1311
VOE 993320	914	5100	1311
VOE 993320	914	5100	1311

NUMERICAL INDEX
INDICE DE NÚMERO
ÍNDICE NUMÉRICO

RÉPERTOIRE DE NUMÉROS

Part No	Group	Sect	Page
VOE 993422	916	400	1341
VOE 993422	916	500	1347
VOE 993422	916	600	1353
VOE 993422	924	1700	1455
VOE 993422	925	2200	1497
VOE 993424	716	100	635
VOE 993431	263	110	293
VOE 993447	251	200	203
VOE 993596	235	310	185
VOE 993600	210	225	81
VOE 993605	210	225	83
VOE 993605	235	310	185
VOE 993605	262	100	285
VOE 993677	210	225	79
VOE 993677	210	225	83
VOE 993677	235	300	183
VOE 993679	210	225	81
VOE 993679	217	100	127
VOE 993681	210	225	81
VOE 993816	235	310	185
VOE 993835	233	150	155
VOE 993835	821	200	757
VOE 993835	821	210	761
VOE 993835	821	250	765
VOE 993835	821	300	767
VOE 993835	821	310	769
VOE 993835	821	320	773
VOE 993835	827	200	783
VOE 993835	914	700	1241
VOE 993835	974	2100	1519
VOE 993835	974	400	1509
VOE 993835	974	500	1511
VOE 993835	974	510	1513
VOE 993835	975	1700	1569
VOE 993868	286	100	317
VOE 993868	286	150	321
VOE 993868	992	5500	1601
VOE 994064	222	50	141
VOE 994064	222	60	143
VOE 994386	251	100	197
VOE 994662	914	2100	1265
VOE 995241	254	400	221
VOE 995241	254	500	223
VOE 995241	254	500	223
VOE 995870	293	300	325
VOE 995952	254	300	217
VOE 996089	214	100	107
VOE 996092	210	225	79
VOE 996092	235	300	183
VOE 996093	293	400	329
VOE 996112	251	100	197
VOE 996254	293	300	327
VOE 996254	293	400	329
VOE 996518	263	100	291
VOE 996519	263	100	291
VOE 996678	775	1000	677
VOE 996811	254	610	229
VOE 996841	254	300	217
VOE 997383	916	1020	1365
VOE 997383	916	910	1357
VOE 997391	263	230	301
VOE 997410	975	350	1535
VOE 997423	263	230	301
VOE 997436	916	1020	1365
VOE 997436	916	130	1333
VOE 997436	916	910	1357
VOE 997438	916	130	1333
VOE 997446	837	1000	829
VOE 997462	261	130	267
VOE 997463	916	1020	1365
VOE 997465	916	130	1333
VOE 997473	975	350	1535
VOE 997513	916	910	1357
VOE 997514	916	1020	1365
VOE 997514	916	130	1335
VOE 997528	916	130	1333
VOE 997858	975	1610	1565
VOE 997858	975	1620	1567
VOE 997861	916	1020	1365
VOE 997879	916	1020	1365
VOE 997879	916	130	1333
VOE 997881	916	1020	1365
VOE 997881	916	130	1335
VOE 997967	916	910	1357
VOE 997978	975	350	1535
VOE 997981	916	130	1333