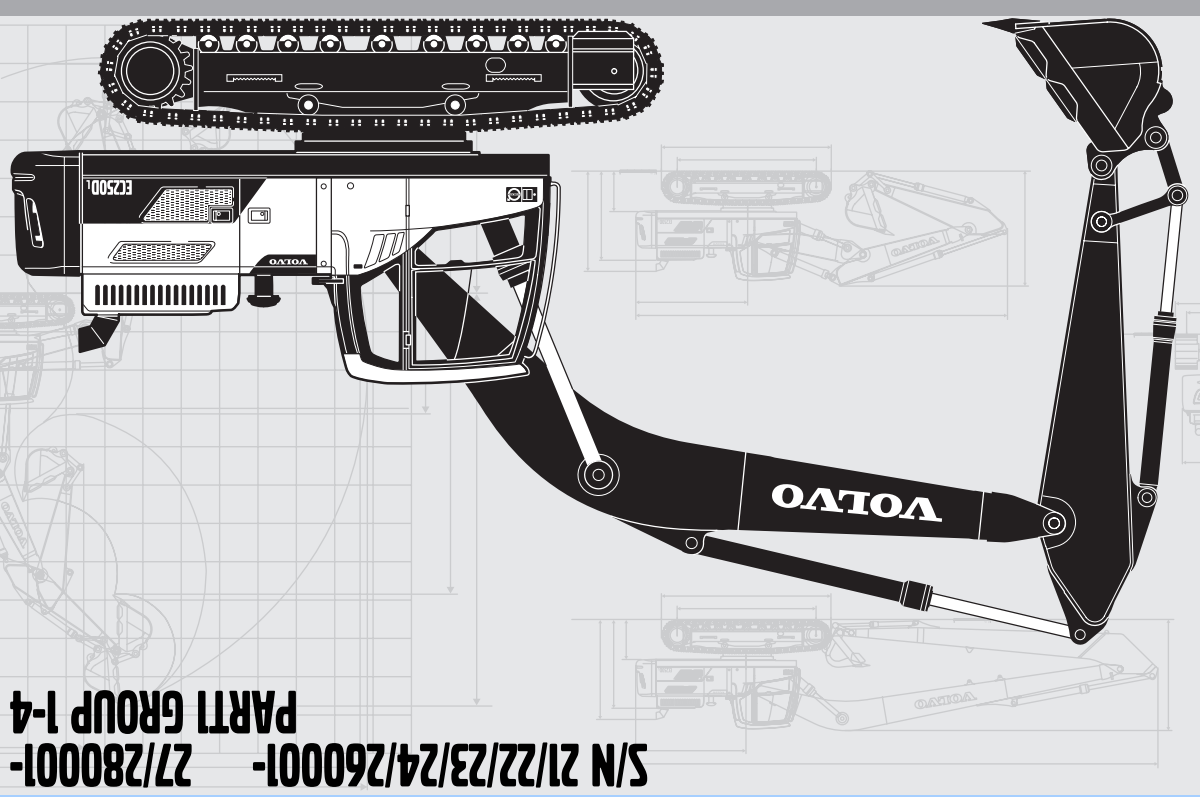

PARTS CATALOG

VOLVO CONSTRUCTION EQUIPMENT

EC250D

S/N 21/22/23/24/260001- 27/280001-

PART GROUP 1-4

# PARTS CATALOG VOLVO EC250D

PARTS CATALOG

EC250D

S/N 21/22/23/24/260001-
27/280001-

PART 1

CUT HERE

LABEL FOR STEELBINDER

Ref. No. PUB 20035940-B
2015.02
Volvo, Eskilstuna

gb/es/br/fr/

VOLVO

Volvo Construction Equipment
www.volvoce.com

RUTHZIL TRATOR COMERCIAL DE PEÇAS LTDA 11 97083-6812 ROLANDO CITRANGULO

EC250D

FEVEREIRO 2015

VOLVO CONSTRUCTION EQUIPMENT

# EC250D

PARTS CATALOG

## S/N 21/22/23/24/260001- 27/280001-
## PART1 GROUP 1-4

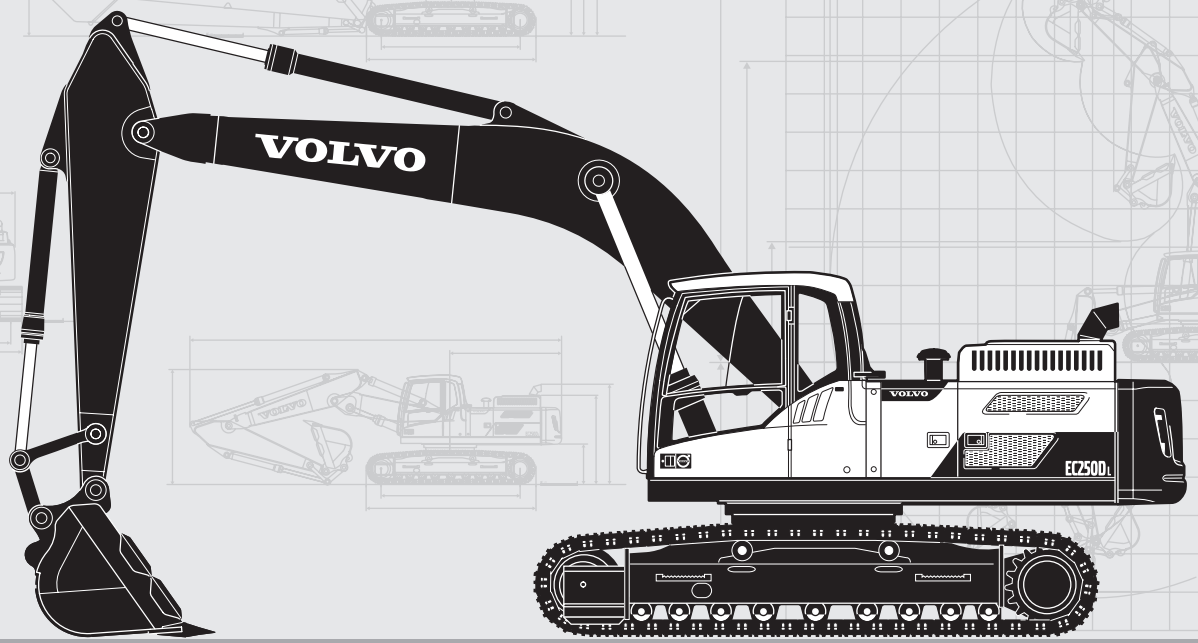


Publ. No. PUB 20035940-B



Volvo Construction Equipment
www.volvoce.com

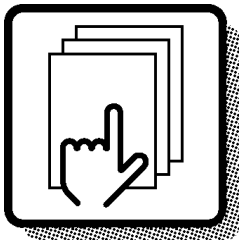

**1**

Preface and instructions
Prefacio e instrucciones
Prefácio e instruções
Préface et instructions

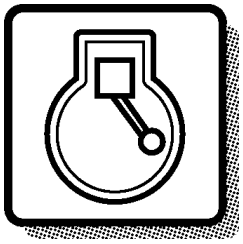

**2**

Engine
Motor
Motor
Moteur

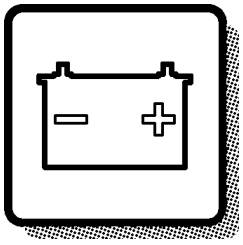

**3**

Electrical systems and instruments
Sistema eléctrico e instrumentos
Sistema elétrico e instrumentos
Système électrique et instruments

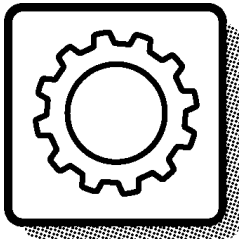

**4**

Power transmission
Transmisión de fuerza
Transmissão de força
Transmission de force

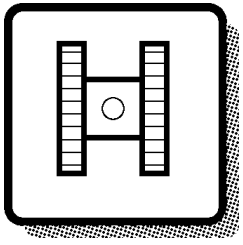

**7**

Frame and crawler unit
Bastidor y unidad de orugas
Chassi e unidade de esteiras
Bâti et unité des chenilles

Body with associated parts
Carroceria con detalles
Carroceria com peças agregadas
Carrosserie avec détails

**8**

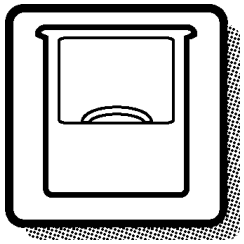

Miscellaneous equipment
Equipo diverso
Equipamentos diversos
Equipments divers

**9**

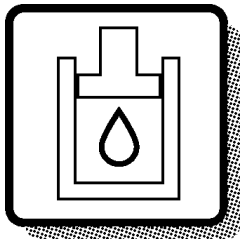

Numerical index
Índice numérico
Índice numérico
Répertoire numérique

**10**

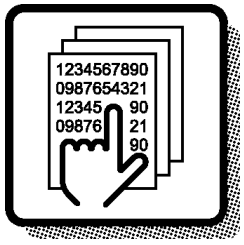


| | | | | | | | | | |
|---|---|---|---|---|---|---|---|---|---|
| **1** | **2** | **3** | **4** | **7** | **8** | **9** | **10** | | |

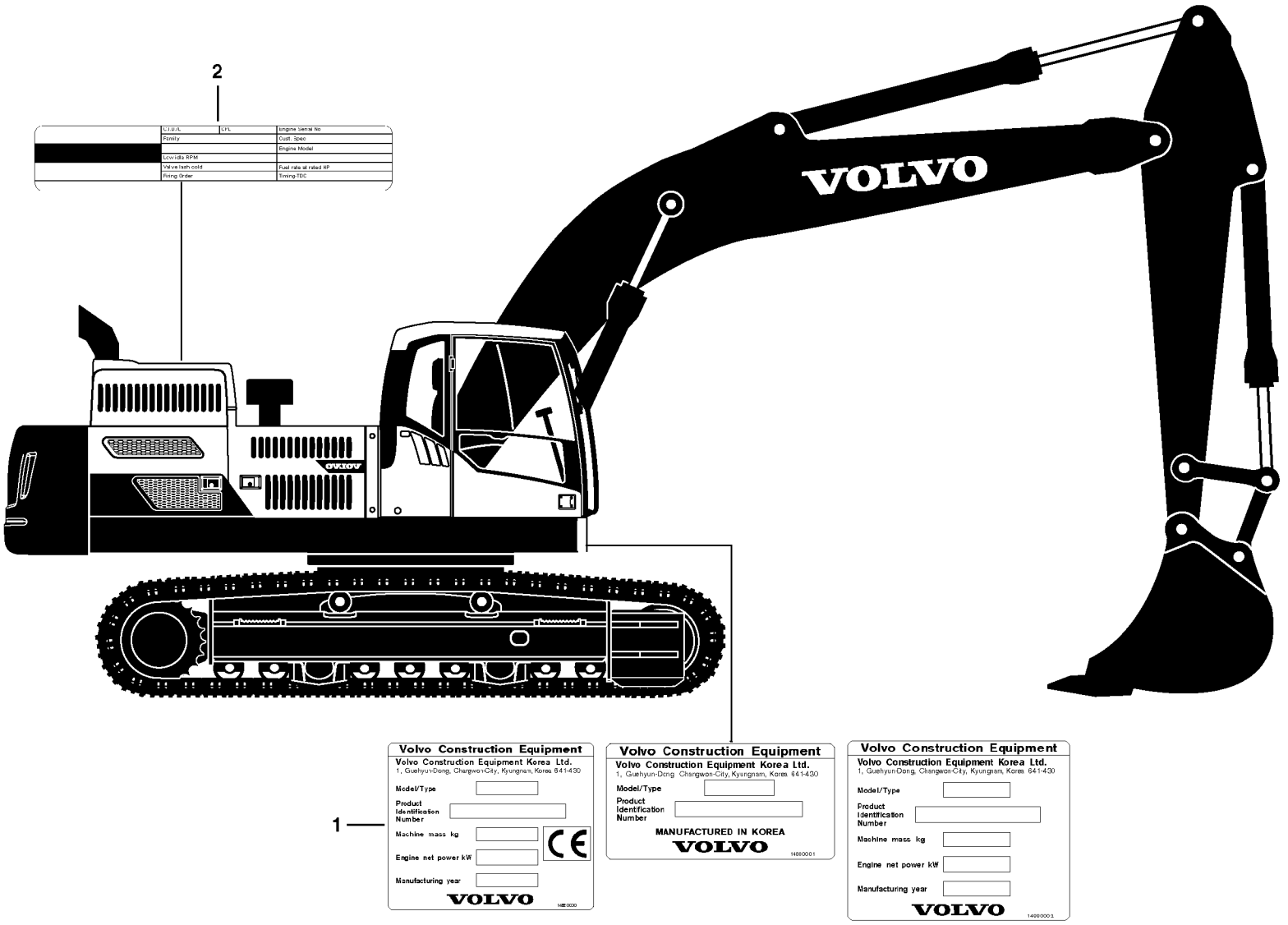


Volvo Construction Equipment

**1058828**

| GBR | ESP | BRA | FRA |
|---|---|---|---|
| 1 Product sign plate | 1 Muestra del producto | 1 Placa de identificação do produto | 1 Enseigne de produit |
| 2 Engine sign plate | 2 Muestra de motor | 2 Pl. Ident.motor | 2 Enseigne de moteur |

Only genuine parts are presented in this catalogue. These parts have been subjected to the necessary function and endurance tests, and they comply with the high quality and safety requirements that have been set for Volvo Construction Equipment. You should note that warranties do not cover damages that are caused or aggravated by the fact that a non-genuine part was fitted.

The illustrations shown in the catalogues should not be used as assembly or workshop instructions. Separate literature for the various specific subject areas is available for that purpose.

The owner of the machine or equipment should state the model designation, manufacturing number, part number, quantity, and the name, or description, of the part when ordering parts.

For location of the model and engine designation plates,
etc, see page 4-5.

Market-adapted equipment entered in catalogue, can be seen on page 26.

See page 13 for a ”Catalogue Guide” on how to use the parts catalogue.

See page 22 for table of abbreviations.

This catalogue has been produced by Volvo Construction Equipment. If you have any point of views regarding the catalogue, or if you detect any errors in the catalogue, please send a mail to:
E-mail: vce.parts.catalog@volvo.com

**EXCAVATOR VOLVO EC250D**

**BASIC MACHINE**
PROD NO. 8289309, S/N 210001-, 220001-, 230001-, 240001-, 260001-, 270001-, 280001-

**SUB BASIC MACHINE**
PROD NO. 8291306 Waste handler S/N 210030-
PROD NO. 8291144 Demolition S/N 210040-
PROD NO. 8291305 S/N 210525-
PROD NO. 8293156 S/N 230001-, 240001-, 260001-, 270001-, 280001-

**CAB**
PART NO. 11294093
PART NO. 11294094
PROD NO. 8293085
PROD NO. 8293086
PROD NO. 8293087
PROD NO. 8293088
PROD NO. 8293089
PROD NO. 8293090
PROD NO. 8293091
PROD NO. 8293092

**ENGINE**
PART NO. 15165691
(part not stocked as spare part)
PART NO. 15083724
(part not stocked as spare part)
PART NO. 17239320
PART NO. 17213164

ESP

En los catálogos de repuestos se presentan únicamente piezas originales que han sido sometidas a las necesarias pruebas de funcionamiento y duración y que cumplen las elevadas exigencias de seguridad y calidad de Volvo Construction Equipment. Recuerde que las garantías no cubren los daños ocasionados o agravados por no haber montado una pieza original.

Las ilustraciones del catálogo no deben utilizarse como base para el montaje ni como instrucciones de taller. Para ello recomendamos utilizar los manuales de taller editados a propósito.

Al hacer el pedido de repuestos, el propietario de la máquina debe indicar el modelo de la misma, su número de fabricación, la referencia de la pieza, la cantidad y la denominación.

La ubicación de letreros con las denominaciones de modelo y motor, etc., puede verse en la página 4-5.

La lista de equipos de adaptación según mercado, introducidos en el catálogo, puede verse en la página 26.

Guía para el uso del catálogo, puede verse en la página 13.

La tabla de abreviaturas puede verse en la página 22.

Este catálogo ha sido producido por Volvo Construction Equipment. Si tiene algún comentario que hacer sobre el catálogo, o detecta algún error, le rogamos que haga una copia de la página en cuestión y nos la remita junto con sus comentarios a:
E-mail: vce.parts.catalog@volvo.com

**EXCAVADORA VOLVO EC250D**

**MÁQUINA BÁSICA**
Nº PROD 8289309, Nº de fabr. 210001-, 220001-, 230001-, 240001-, 260001-, 270001-, 280001-

**MÁQUINA SUB-BÁSICA**
Nº PROD 8291306, Manipulador de desechos, Nº de fabr. 210030-
Nº PROD 8291144, Demolición, Nº de fabr. 210040-
Nº PROD 8291305, Nº de fabr. 210525-
Nº PROD 8293156, Nº de fabr. 230001-, 240001-, 260001-, 270001-, 280001-

**CABINA**
Nº de pieza 11294093
Nº de pieza 11294094
Nº PROD 8293085
Nº PROD 8293086
Nº PROD 8293087
Nº PROD 8293088
Nº PROD 8293089
Nº PROD 8293090
Nº PROD 8293091
Nº PROD 8293092

**MOTOR**
Nº PROD 15165691
(no disponible como repuesto)
Nº PROD 15083724
(no disponible como repuesto)
Nº PROD 17239320
Nº PROD 17213164

Este catálogo mostra unicamente peças genuínas. Essas peças foram submetidas aos testes de funcionamento e de durabilidade necessários, e satisfazem os elevados requisitos de qualidade e segurança determinados pela Volvo Construction Equipment. Observe que as garantias não cobrem danos causados ou agravados pelo uso de peças não genuínas.

As ilustrações do catálogo não devem ser usadas como instruções de montagem ou de reparo. Está disponível literatura específica para cada área de aplicação.

O proprietário da máquina ou equipamento deve indicar a designação do modelo, número de série, número de peça, a quantidade e o nome ou descrição da peça quando encomendar peças.

Para conhecer a localização das placas de modelo e designação do motor, etc., veja na pág.4-5.

Equipamento adaptado a mercado inserido no catálogo, pode ser visto na página 26.

Veja na página 13 o ”Guia do Catálogo” informando como usá-lo.

Uma tabela de abreviações encontra-se na página 22.

Este catálogo foi produzido pela Volvo Construction Equipment. Caso tenha algum comentário a fazer ou detecte erros no catálogo, favor enviar um e-mail para:
E-mail: vce.parts.catalog@volvo.com

**ESCAVADEIRA VOLVO EC250D**

**MÁQUINA BÁSICA**
Nº DE PROD. 8289309, Nº de fabr. 210001-, 220001-, 230001-, 240001-, 260001-, 270001-, 280001-

**SUB BASIC MACHINE**
Nº DE PROD 8291306, Waste handler, Nº de fabr. 210030-
Nº DE PROD 8291144, Demolition, Nº de fabr. 210040-
Nº DE PROD 8291305, Nº de fabr. 210525-
Nº DE PROD 8293156, Nº de fabr. 230001-, 240001-, 260001-, 270001-, 280001-

**CAB**
Nº de peça 11294093
Nº de peça 11294094
Nº PROD 8293085
Nº PROD 8293086
Nº PROD 8293087
Nº PROD 8293088
Nº PROD 8293089
Nº PROD 8293090
Nº PROD 8293091
Nº PROD 8293092

**MOTOR**
Nº DE PEÇA 15165691
(peça não estocada como peça de reposição)
Nº DE PEÇA 15083724
(peça não estocada como peça de reposição)
Nº DE PEÇA 17239320
Nº DE PEÇA 17213164

FRA

Seules les pièces d'origine sont présentées dans les catalogues des pièces de rechange. Toutes ces pièces ont été soumises à des tests de fonctionnement et de longévité pour être conformes aux exigences sévères de qualité et de sécurité posées par Volvo Construction Equipment. Notez que les garanties ne couvrent pas les dégâts et les dommages causés par le montage de pièces autres que des pièces d'origine.

Les illustrations dans le catalogue ne doivent pas être utilisées comme notice de montage ni comme instructions d'atelier. Pour ceci, nous vous renvoyons à la documentation spécifiquement éditée dans ce but.

Pour toute commande de pièces de rechange, indiquez la désignation du modèle, le numéro de fabrication, le numéro de référence, la quantité ainsi que la désignation de la pièce.

Le placement des plaques de désignation de modèle et de moteur etc. ressort de la figure ci-contre 4-5.

Equipment adapté au marché et indiqué dans la catalogue, prière de voir la liste en page 26.

Guide pour l'utilisation de catalogues de pièces de rechange, voir page 13.
Pour la liste des abréviations employées, prière de

voir en page 22.

Ce catalogue est édité par Volvo Construction Equipment. Si vous avez des commentaires ou si vous découvrez des erreurs dans ce catalogue, nous vous serions reconnaissants de bien vouloir nous envoyer un courriel à :
E-mail: vce.parts.catalog@volvo.com

**PELLE HYDRAULIQUE VOLVO EC250D**

**MACHINE DE BASE**
Nº DE PROD 8289309, Nº DE SÉRIE ; 210001-, 220001-, 230001-, 240001-, 260001-, 270001-, 280001-

**SUB BASIC MACHINE**
Nº DE PROD 8291306, Waste handler, Nº DE SÉRIE ; 210030-
Nº DE PROD 8291144, Démolition, Nº DE SÉRIE ; 210040-
Nº DE PROD 8291305, Nº DE SÉRIE ; 210525-
Nº DE PROD 8293156, Nº DE SÉRIE ; 230001-, 240001-, 260001-, 270001-, 280001-

**CABINE**
Nº de réf. 11294093
Nº de réf. 11294094
Nº DE PROD 8293085
Nº DE PROD 8293086
Nº DE PROD 8293087
Nº DE PROD 8293088
Nº DE PROD 8293089
Nº DE PROD 8293090
Nº DE PROD 8293091
Nº DE PROD 8293092

**MOTEUR**
Nº de réf. 15165691
(pièce non stockée comme pièce de rechange)
Nº de réf. 15083724
(pièce non stockée comme pièce de rechange)
Nº DE PROD 17239320
Nº DE PROD 17213164

| Fig. | Part No. | Quantity 1 | 2 | 3 | PS | KIT | Description | Dénomination | Bezeichnung | Denominatición | Notes |
|---|---|---|---|---|---|---|---|---|---|---|---|
| 1 | | 1 | 2 | | NS | | Steering Column | Colonne Volant | Lenksäule | Columna Direcci | CPL |
| 2 | **VOE 13960151** | 2 | 3 | | | | ••Washer | ••Rondelle | ••Scheibe | ••Arandela | (ZM 2099130) BRB 34X62X |
| 3 | **ZM 2099140** | 2 | 3 | | | | ••Gasket | ••Joint | ••Dichtung | ••Junta | G8x6 |
| 4 | **ZM 2120650** | 6 | 3 | | SS | | •Housing | •Carter | •Gehäuse | •Carter | 1) CPL |
| 5 | **ZM 2099180** | 1 | 1 | | | | ••Spring Ring | ••Annea.elastique | ••Federring | ••Anillo Elastico | |
| 6 | **ZM 2099190** | 2 | 2 | | | | ••Needle Holder | ••Porte-aiguille | ••Nadelkäfig | ••Portaagujas | |
| 7 | **ZM 2099650** | 1 | 1 | | | | Steering Wheel | Volant | Lenkrad | Volante | |




1) **GB:** Replacement version **FR:** Version piéce de rechange. **DE:** Ersatzteil-ausführung. **ES:** Versión piezas de repuesto.

| | | |
|---|---|---|
| 1 | **1800001** | **1800199** |
| 2 | **1810001** | |
| 3 | | |
| 4 | | |
| 5 | | |

**Columna de dirección, montaje**
**Lenksäule, Einbauteilen**
**Colonne de direction, montage**
**Steering column, assembly**

| | |
|---|---|
| Catalogue id **07501** | Group **641** |
| Illustr. No **1000351** | Section **100** |
| Issue **VOE64A9907501** | Page **423** |

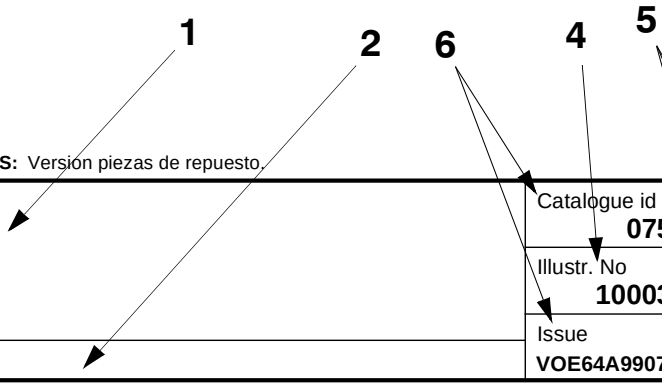


VOLVO

In addition to part numbers, the Parts Catalogue also includes a vast amount of essential information which you, the operator, should be acquainted with.
With the ”Catalogue Guide”, we want to show clearly how the catalogues are arranged and what sort of information is presented therein.

**Group 1 Preface and Instructions**
Here you can find the following information:
- Title page and publication number
- Group index
- Product signs
- Preface
- List of items of equipment adapted to market requirements that have been introduced
- Catalogue Guide
- Table of abbreviations

**Group 2 - 9 Text and illustration pages**

- The table of contents shows the division of the main groups into sub-groups, with reference to page number and section.
- Illustration page. The position number of the illustration refers to the text page.
- Text page
  1. Heading.
  2. Additional text which limits the validity of the section. An example is information relating to manufacturing numbers and equipment adapted to market requirements.
  3. Designation for quantity columns.
  4. Illustrations.
  5. Group, section, page, which you should use when you search for information in the catalogue.
  6. Catalogue identification and issue designation.
  7. Position number of the part on the associated drawing.
  8. Part number
  9. Quantity. The column designation indicates the version which is shown in each column. The quantity stated refers to the quantity for each machine or, where appropriate, for each complete unit.
     ”REQ” refers to the required amount. See also ”Notes” column.
  10. PS (Parts Status) indicates the status code of the part.
      ”NS” means that the part is not kept in stock.
      ”OP” means that the part is no longer in stock.
      ”SE” means that an alternative part shall be used.
      ”SS” means that the part has been replaced.
      Refer to Group 10 Replaced parts for further information.
  11. KIT. Parts that are marked with a ”K” are included in a kit. The number of the kit is often indicated after other part numbers.
  12. Description. The indentations indicate if one or more parts are included in the assembled unit described above. The parts are included when a complete unit is ordered.
  13. Notes. Other information relating to a particular part is given here.
      - Footnote number (3001 for example) is given at the bottom of the page.
      - Replaced parts (1146-00530, for example).
      - Product or manufacturing number.
      - Abbreviations and technical information.
      - Reference to page and group.

**Group 10 Replaced parts / Number index**

- Replaced parts. The part numbers of parts marked with ”SS” (in the PS column) are indicated here, together with their replacement numbers.
  The replacement parts may in turn be also replaced, and so on.
- Number index. All parts included in the catalogue are indicated here, together with a reference to group, section and page.

Continued improvements and successes in design could result in modifications to your equipment which are not covered by this publication. Each publication is revised when required to include these modifications in later issues. For additional information, you should contact Volvo Construction Equipment.

*Any unauthorized reproduction of any part of this document would be in violation of Volvo Construction Equipment Korea, rights and will be prosecuted to the fullest extent allowed by law. We reserve the right to make changes without prior notice.*
Volvo Construction Equipment

| Fig. | Part No. | Quantity 1 | 2 | 3 | PS | KIT | Description | Dénomination | Bezeichnung | Denominatición | Notes |
|---|---|---|---|---|---|---|---|---|---|---|---|
| 1 | | 1 | 2 | | NS | | Steering Column | Colonne Volant | Lenksäule | Columna Direcci | CPL |
| 2 | **VOE 13960151** | 2 | 3 | | | | ••Washer | ••Rondelle | ••Scheibe | ••Arandela | (ZM 2099130) BRB 34X62X |
| 3 | **ZM 2099140** | 2 | 3 | | | | ••Gasket | ••Joint | ••Dichtung | ••Junta | G8x6 |
| 4 | **ZM 2120650** | 6 | 3 | | SS | | •Housing | •Carter | •Gehäuse | •Carter | 1) CPL |
| 5 | **ZM 2099180** | 1 | 1 | | | | ••Spring Ring | ••Annea.elastique | ••Federring | ••Anillo Elastico | |
| 6 | **ZM 2099190** | 2 | 2 | | | | ••Needle Holder | ••Porte-aiguille | ••Nadelkäfig | ••Portaagujas | |
| 7 | **ZM 2099650** | 1 | 1 | | | | Steering Wheel | Volant | Lenkrad | Volante | |




1) **GB:** Replacement version **FR:** Version piéce de rechange. **DE:** Ersatzteil-ausführung. **ES:** Versión piezas de repuesto.

| | | |
|---|---|---|
| 1 | **1800001** | **1800199** |
| 2 | **1810001** | |
| 3 | | |
| 4 | | |
| 5 | | |

**Columna de dirección, montaje**
**Lenksäule, Einbauteilen**
**Colonne de direction, montage**
**Steering column, assembly**

| | |
|---|---|
| Catalogue id **07501** | Group **641** |
| Illustr. No **1000351** | Section **100** |
| Issue **VOE64A9907501** | Page **423** |

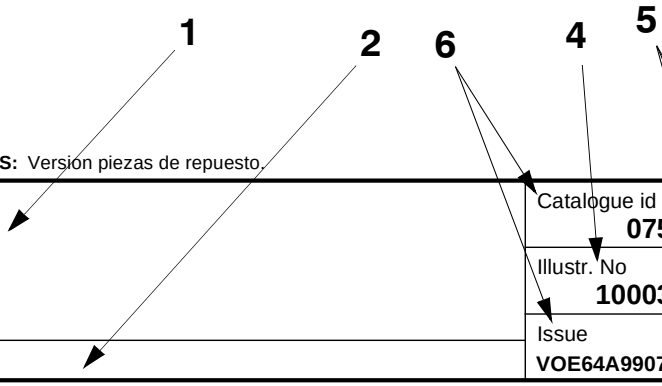


VOLVO

En el catálogo de repuestos se incluye, además de los números de artículo, numerosa información muy útil.
El propósito de la guía es explicar la estructura de los catálogos y la información que se ofrece en los mismos.

**Grupo 1 Prefacio e instrucciones**
Se encontrará aquí:
- El título y el número de publicación
- El índice de grupos
- Los letreros de producto
- El prefacio
- Una lista sobre los equipos adaptados a los mercados
- La guía al catálogo
- Una tabla de abreviaturas

**Grupo 2 - 9 páginas con texto e ilustraciones**

- El índice muestra la clasificación de los grupos principales en subgrupos con remisiones a páginas y secciones.
- Página de ilustraciones. Los números de posición de las ilustraciones. Remisiones a páginas de texto.
- Páginas de texto
  1. Rúbrica
  2. Texto adicional que delimita la validez de la sección, por ejemplo, información sobre números de fabricación y equipos según mercado.
  3. Designación para columnas de cantidades.
  4. Número de ilustración.
  5. Grupo, sección, página. Se utilizan al manejar el catálogo
  6. Identificación e indicación de la edición del catálogo.
  7. Números de posición en la ilustración correspondiente.
  8. Números de artículo
  9. Cantidad. Se indica en esta columna la ejecución. El número indicado se refiere a la cantidad por máquina o, si procede, por unidad completa. ”REQ” significa la cantidad necesaria, véase la columna de las notas.

  10. PS (Parts Status) indica el código de estado del artículo.
  -”NS” indica que el artículo no se tiene en stock.
”OP” significa que ya no se mantiene la pieza en stock.
”SE” significa que se puede usar una pieza alternativa.
  -”SS” indica que el artículo ha sido sustituido.
  Para más información, véase el grupo 10, artículos sustituidos.
  11. KIT. Los artículos marcados con una ”K” forman parte de un juego. El número de juego suele indicarse detrás de los demás números de artículo.
  12. Denominación. El desplazamiento indica que en la unidad indicada se incluyen uno o varios artículos. Estos se incluyen en la unidad completa pedida.
  13. Notas. Aparecen aquí diversas informaciones relativas a los artículos:
  - Números de notas de pie de página; ej. 3001) aparece al final de la página.
  - Artículos sustituidos. Ej. (1146-00530)
  - Números de producto o fabricación.
  - Abreviaturas e información técnica.
  - Remisiones a páginas y grupos.

**Grupo 10 Artículos sustituidos/Índice de números**

- Artículos sustituidos. Se marcan aquí con ”SS” (en la columna PS) los números de artículo con sus sustituciones. Los artículos sustituidos, a su vez, pueden haber sido sustituidos, etc.
- Índice de números. Aparecen aquí todos los artículos existentes en el catálogo con remisión a grupo, sección y página.

En su modelo de máquina pueden haberse introducido mejoras que no aparecen en esta publicación. Las publicaciones son revisadas para incluir las mejoras en ediciones posteriores. Para más información, diríjase a Volvo Construction Equipment.

*Este documento está protegido por los derechos de autor y por lo tanto está prohibida su copia, impresión o cualquier otro tipo de reproducción indebida. La infracción de esta prohibición será penalizada. Reservado el derecho a introducir modificaciones.*
Volvo Construction Equipment

| Fig. | Part No. | Quantity 1 | 2 | 3 | PS | KIT | Description | Dénomination | Bezeichnung | Denominatición | Notes |
|---|---|---|---|---|---|---|---|---|---|---|---|
| 1 | | 1 | 2 | | NS | | Steering Column | Colonne Volant | Lenksäule | Columna Direcci | CPL |
| 2 | **VOE 13960151** | 2 | 3 | | | | ••Washer | ••Rondelle | ••Scheibe | ••Arandela | (ZM 2099130) BRB 34X62X |
| 3 | **ZM 2099140** | 2 | 3 | | | | ••Gasket | ••Joint | ••Dichtung | ••Junta | G8x6 |
| 4 | **ZM 2120650** | 6 | 3 | | SS | | •Housing | •Carter | •Gehäuse | •Carter | 1) CPL |
| 5 | **ZM 2099180** | 1 | 1 | | | | ••Spring Ring | ••Annea.elastique | ••Federring | ••Anillo Elastico | |
| 6 | **ZM 2099190** | 2 | 2 | | | | ••Needle Holder | ••Porte-aiguille | ••Nadelkäfig | ••Portaagujas | |
| 7 | **ZM 2099650** | 1 | 1 | | | | Steering Wheel | Volant | Lenkrad | Volante | |




1) **GB:** Replacement version **FR:** Version piéce de rechange. **DE:** Ersatzteil-ausführung. **ES:** Versión piezas de repuesto.

| | | |
|---|---|---|
| 1 | **1800001** | **1800199** |
| 2 | **1810001** | |
| 3 | | |
| 4 | | |
| 5 | | |

**Columna de dirección, montaje**
**Lenksäule, Einbauteilen**
**Colonne de direction, montage**
**Steering column, assembly**

| | |
|---|---|
| Catalogue id **07501** | Group **641** |
| Illustr. No **1000351** | Section **100** |
| Issue **VOE64A9907501** | Page **423** |

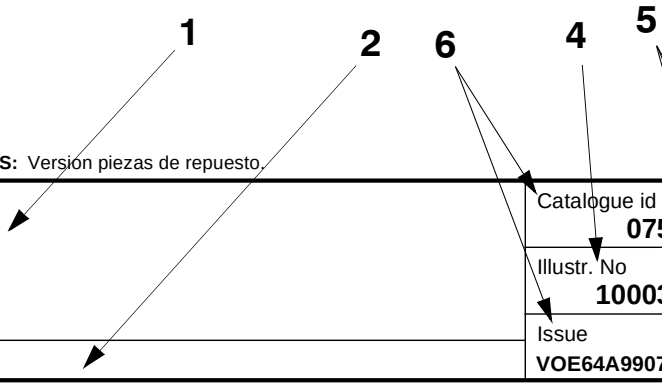


VOLVO

BRA

Além dos números de peça, o Catálogo de Peças contém um grande número de informações essenciais, com que você, o operador, deverá estar familiarizado.
Com o ”Guia do catálogo”, desejamos mostrar claramente como os catálogos são organizados
e quais os tipos de informação que são apresentados.

**Grupo 1 Prefácio e Instruções**
Aqui se encontram as seguintes informações:
- Título da página e número da publicação
- Índice de grupos
- Marcas de produto
- Prefácio
- Lista dos equipamentos introduzidos, adaptados aos requisitos do mercado
- Guia do catálogo
- Tabela de abreviações

**Grupos 2 - 9 páginas com texto e ilustrações**

- O índice mostra a divisão dos grupos principais em subgrupos, com referência ao número da página e à seção.
- Página de ilustrações. O número de posição da ilustração refere-se à página do texto.
- Página do texto

1. Título.
2. Texto adicional que limita a validade da seção. Um exemplo é a informação relacionada aos números de série e equipamentos adaptados aos requisitos do mercado.
3. Designação para as colunas de quantidades.
4. Ilustrações.
5. Grupo, seção, página, que devem ser usados para buscar informações no catálogo.
6. Identificação do catálogo e designação da edição.
7. Número de posição da peça no desenho associado.
8. Número de peça
9. Quantidade. A designação da coluna indica a versão mostrada em cada coluna. A quantidade indicada indica a quantidade para cada máquina ou, onde adequado, para cada unidade completa.
”REQ” refere-se à quantidade necessária. Veja também a coluna de ”Notas”.
10. PS (Part Status) indica o código de status da peça.
”NS” significa que a peça não é mantida em estoque.
”OP” significa que a peça foi descontinuada.
”SE” significa que deve ser usada uma peça em alternativa.
”SS” significa que a peça foi substituída.
Para maior informação, ver o grupo 10 Peças substituídas.
11. KIT. As peças marcadas com um ”K” estão incluídas em um kit. O número do kit é geralmente indicado após outros números de peça.
12. Descrição. As identificações indicam se uma ou mais peças estão incluídas na unidade completa descrita encima. As peças são incluídas quando uma unidade completa for
pedida.
13. Notas. Aqui são fornecidas informações complementares, relativas a uma peça em particular.
- Números ao pé da página (3001 por exemplo) aparecem no final das páginas.
- Peças substituídas (1146-00530, por exemplo).
- Número de produto ou de série.
- Abreviações e informações técnicas.
- Referência à página e ao grupo.

**Grupo 10 Peças substituídas / Índice numérico**

- Peças substituídas. Os números de peça das peças marcadas ”SS” (na coluna PS) são indicados aqui, juntos com os números das peças de substituição.
As peças de substituição também podem ter sido substituídas, etc.
- Índice numérico. Contém todas as peças incluídas no catálogo, com uma referência ao grupo, seção e página.

Os constantes aperfeiçoamentos e o desenvolvimento do desenho podem resultar em alterações em seu
equipamento, não incluídas nesta publicação. Cada publicação é revisada sempre que seja
necessário, incluindo essas informações em edições mais recentes. Para mais informações,
entre em contato com a Volvo Construction Equipment Korea, Customer Support, Business Planning Department.

| Fig. | Part No. | Quantity 1 | 2 | 3 | PS | KIT | Description | Dénomination | Bezeichnung | Denominatición | Notes |
|---|---|---|---|---|---|---|---|---|---|---|---|
| 1 | | 1 | 2 | | NS | | Steering Column | Colonne Volant | Lenksäule | Columna Direcci | CPL |
| 2 | **VOE 13960151** | 2 | 3 | | | | ••Washer | ••Rondelle | ••Scheibe | ••Arandela | (ZM 2099130) BRB 34X62X |
| 3 | **ZM 2099140** | 2 | 3 | | | | ••Gasket | ••Joint | ••Dichtung | ••Junta | G8x6 |
| 4 | **ZM 2120650** | 6 | 3 | | SS | | •Housing | •Carter | •Gehäuse | •Carter | 1) CPL |
| 5 | **ZM 2099180** | 1 | 1 | | | | ••Spring Ring | ••Annea.elastique | ••Federring | ••Anillo Elastico | |
| 6 | **ZM 2099190** | 2 | 2 | | | | ••Needle Holder | ••Porte-aiguille | ••Nadelkäfig | ••Portaagujas | |
| 7 | **ZM 2099650** | 1 | 1 | | | | Steering Wheel | Volant | Lenkrad | Volante | |




1) **GB:** Replacement version **FR:** Version piéce de rechange. **DE:** Ersatzteil-ausführung. **ES:** Versión piezas de repuesto.

| | | |
|---|---|---|
| 1 | **1800001** | **1800199** |
| 2 | **1810001** | |
| 3 | | |
| 4 | | |
| 5 | | |

**Columna de dirección, montaje**
**Lenksäule, Einbauteilen**
**Colonne de direction, montage**
**Steering column, assembly**

| | |
|---|---|
| Catalogue id **07501** | Group **641** |
| Illustr. No **1000351** | Section **100** |
| Issue **VOE64A9907501** | Page **423** |

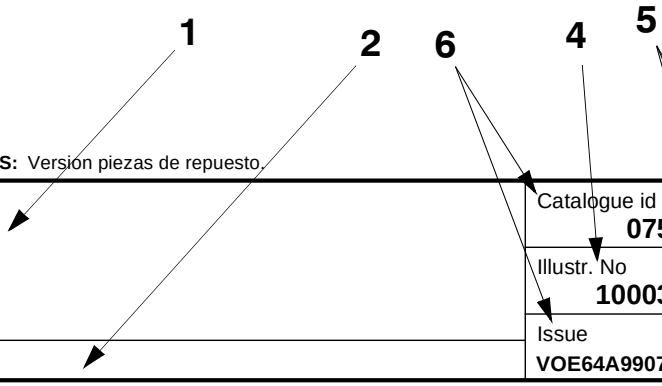


VOLVO

FRA

Le catalogue de pièces de rechange présente, non seulement les numéros de référence, mais également d'autres informations qu'un opérateur se doit de connaître. Ce guide de catalogue vous indique, d'une façon générale, comment sont conçus nos catalogues et quelles informations ils vous apportent.

**Groupe 1 Avant-propos et instructions**
Sous ce groupe, vous trouvez :
- La page de titre avec le numéro de publication
- Le registre des groupes
- Les plaques de produit
- Un avant-propos
- Une liste des équipements introduits suivant les pays
- Un guide de catalogue
- Un tableau des abréviations

**Groupes 2 - 9 Pages de texte et d'illustration**
- Le sommaire indique la division des groupes principaux en sous-groupes avec des renvois aux pages et aux sections.
- La page d'illustration. L'illustration donne les numéros de position qui renvoient à la page de texte.
- La page de texte

1. Rubrique
2. Texte supplémentaire qui limite la validité de la section, par exemple numéro de série et équipements adaptés aux pays
3. Désignation des modèles pour les différentes colonnes
4. Illustrations
5. Groupe, section, page utilisés pour la recherche dans le catalogue
6. Identification du catalogue et de l'édition
7. Numéro de position de la pièce sur l'illustration afférente
8. Numéro de référence
9. Quantité. La désignation des colonnes indique le modèle qui se réfère à chaque colonne. La quantité indiquée correspond à la quantité par engin ou, suivant les cas, par unité complète. ”REQ” signifie quantité nécessaire, voir la colonne Notes
10. PS (Parts Status) indique le code d'état de la pièce.
    -”NS” signifie que la pièce n'existe pas en magasin.
    ”OP” signifie que la pièce n¿est plus en magasin.
    ”SE” signifie qu¿une autre pièce devrait être employée. .
    ”SS” signifie que la pièce a été remplacée.
    Voir le groupe 10, pièces remplacées, pour de plus amples informations.
11. KIT. Les pièces marquées ”K” font partie d'un kit. Le numéro du kit est le plus souvent indiqué après les autres numéros de référence.
12. Description. Le décalage indique si une ou plusieurs pièces font partie de l'unité complète indiquée au-dessus. Ces pièces sont envoyées pour une commande d'une unité complète.
13. Notes (Remarques). Diverses informations relatives à une pièce sont notées ici.
    - Un numéro de note de bas de page (par exemple 3001) est donné au bas de la page.
    - Pièces remplacées (par exemple 1146-00530).
    - Numéro de produit ou numéro de fabrication.
    - Abréviations et explications techniques.
    - Renvoi aux pages et aux groupes.

**Groupe 10 Pièces remplacées/Registre des numéros**

- Pièces remplacées. Les numéros de référence marquées ”SS” (dans la colonne PS) sont repris ici avec leur numéro de remplacement. Ces pièces remplacées peuvent, à leur tour, être remplacées par d'autres, etc.
- Registre des numéros. Tous les numéros de référence du catalogue se retrouvent ici avec un renvoi au groupe, à la section et à la page.

Les perfectionnements continus et les progrès réalisés dans la conception peuvent entraîner, sur votre engin, des modifications qui ne sont pas prises en compte dans cette publication. Chaque publication est remise à jour suivant les besoins pour inclure toutes ces modifications dans les dernières éditions. Pour plus d¿informations, veuillez contacter Volvo Construction Equipment.

*La reproduction non autorisée de toute partie de ce document constitue une violation des droits d'auteur de Volvo Construction Equipment et entraînera des poursuites aux termes de la loi. Nous nous réservons le droit d'apporter des modifications sans préavis.*
Volvo Construction Equipment

**TABLE OF ABBREVIATION**

**PABLO DE ABREVIATIONS**

**TABELA DE ABREVIATURAS**

**POUR LA LISTE DES ABRÉVIATIONS EMPLOYÉES**



| ABBREVIATION | ENGLISH | ESPAÑOL | PORTUGUÊS BRASILEIRO | FRANÇAIS |
|---|---|---|---|---|
| A | ampere | amperio | ampère | Ampères |
| AC | Alternating Current | Corriente alterna | Corrente alternada | Courant alternatif |
| ALT | alternative | alternativa | Alternativa | alternative |
| AWD | All Wheel Drive | Tracción en las todas las ruedas | Tração em todas as rodas | Toutes roues motrices |
| AX ####- | as from axle No. | a partir del eje nro | A partir do eixo n°. | à partir du N° d'essieu |
| AX - #### | up to and incl. axle No. | hasta el eje nro | Até ao eixo n°. | jusqu'au N° d'essieu |
| BL | black | negro | Preto | noir |
| BLUE | blue | azul | Azul | bleu |
| BR | brown | marrón | Marrom | brun |
| BRA | Brazil | Brasil | Brasil | Brésil |
| CAB #### - | as from cab No. | a partir de la cabina | A partir da cabine n°. | à partir du N° de cabine |
| CAB - #### | up to and incl. cab No. | hasta la cabina nro | Até a cabine n°. | jusqu'au N° de cabine |
| CAN | Canada | Canadá | Canadá | Canada |
| CENT | centre | central | Central | au milieu |
| CHN | China | China | China | Chine |
| CIN | component identification number | Número de identificación del componente | Número de identificação de componente | Numéro de référence de sous-ensemble |
| CPL | complete | completo | Completo | complet |
| m3 (CU M) | cubic metre | metro cúbico | Metro cúbico | mètre cube |
| Cu Yd | Cubic Yard | Yarda cúbica | Jarda cúbica | Yard cube |
| DC | Direct Current | Corriente continua | Corrente contínua | Courant continu |
| DEG | numbers of degrees, C° | numero de grado de calor, C° | Número de graus, C° | nombres de degré de chaleur, C° |
| DELETED | deleted | Retirado | Descontinuada | supprimé |
| DEU | Germany | Alemania | Alemanha | Allemagne |
| DNK | Denmark | Dinamarca | Dinamarca | Danemark |
| EEC | European Economic Community (EEC) | el mercado común (EEC) | Mercado Comum Europeu (EEC) | pays du marche commun (EEC) |
| ENG | Engine | motor | motor | moteur |
| ENG #### - | as from engine No. | a partir del motor nro | A partir do motor n°. | à partir du N° de moteur |
| ENG - #### | up to and incl. engine No. | hasta el motor nro | Até ao motor n°. | jusqu'au N° de moteur |
| E PROD | early production | producción anterior | Modelo anterior | production antérieure |
| ESP | Spain | España | Espanha | Espagne |
| EU | European Union | Unión Europea | União Européia | Union Européenne |
| EXC ### - | as from excavator unit No. | a partir de agregado excavador nro | A partir da unidade escavadeira n°. | à partir du N° d'excavateur |

| ABBREVIATION | ENGLISH | ESPAÑOL | PORTUGUÊS BRASILEIRO | FRANÇAIS |
|---|---|---|---|---|
| EXC - ### | up to and incl. excavator unit No. | hasta el agregado excavador nro | Até a unidade escavadeira n°. | jusqu'au N° d'excavateur |
| EXCL | excluding | exclusivo | Exclusivo | exclus |
| FIN | Finland | Finlandia | Finlândia | Finlande |
| F-N-R | Forward-Neutral-Reverse | Adelante - Punto muerto - Atrás | Frente-Neutral-Ré | Marche avant-Point mort-Marche arrière |
| FOPS | Falling Object Protection System | Sistema de protección contra caída de objetos | Sistema de proteção contra objetos em queda | Système de protection contre la chute d'objets |
| FORW | forward | delante | Avante | avant |
| FRA | France | Francia | França | France |
| GBR | Great Britain | Inglaterra | Inglaterra | Angleterre |
| g (GRAM) | gram | gramo | Grama | gramme |
| GREEN | green | verde | Verde | vert |
| GREY | grey | gris | Cinza | gris |
| HD | Heavy Duty | Heavy Duty | Serviço pesado | Heavy Duty |
| HT #### - | as from hydraulic transmission No. | a partir de transmisión hidráulico nro | A partir da transmissão hidráulica n°. | à partir du transmission hydraulique Nº |
| HT - #### | up to and incl. hydraulic transmission No. | hasta el transmisión hidráulico nro | Até a transmissão hidráulica n°. | jusqu'au transmission hydraulique Nº |
| ID | diameter, inner | diámetro, interior | Diâmetro interno | diamètre, intérieur |
| IN | inch(es) | pulgada | Polegada | pouce |
| INCL | inclusive | inclusive | Inclusive | inclus |
| INCL IN | included in | forma parte de | Faz parte de | inclus dans |
| INLET | inlet | entrada | Admissão, entrada | entrée |
| INNER | inner | interior | Interior | intérieur |
| IRN | Iran | Iran | Irã | Iran |
| ITA | Italy | Italia | Itália | Italie |
| ITEM NO | see item No. | véase posición | Ver posição número | voir position |
| K | included in parts kits | forma parte del juego por juego | Incluído no kit | fait partie du jeu complet de réparation |
| KOR | Korea | Corea | Coréia | Corée |
| L | litre, length | litros, longitud | Litro, comprimento | litre, longueur |
| LH | left | izquierdo | Esquerdo | gauche |
| LOAD #### - | as from loading unit No. | a partir du unibad carga nro | Até a unidade escavadeira n°. | à partir du N° de chargeur |
| LOAD - #### | up to and incl. loading unit No. | hasta unidad carga nro | Até a unidade escavadeira n°. | jusqu'au N° de chargeur |
| LOW | lower | inferior | Inferior | dessous |

**TABLE OF ABBREVIATION**

**PABLO DE ABREVIATIONS**

**TABELA DE ABREVIATURAS**

**POUR LA LISTE DES ABRÉVIATIONS EMPLOYÉES**



| ABBREVIATION | ENGLISH | ESPAÑOL | PORTUGUÊS BRASILEIRO | FRANÇAIS |
|---|---|---|---|---|
| m (M) | metric | métrico | metro | mètre |
| MARKED | marked | marcado | Marcado com | marque de |
| MEX | Mexico | México | México | Mexique |
| MODEL | model designation | Designación de modelo | Designação de modelo | Désignation de modèle |
| ml (ML) | millilitre | milílitro | Mililitro | millilitre |
| mm (MM) | millimetre | milimetros | Milímetro | millimètre |
| NLD | Netherlands | Holanda | Holanda | Pays-Bas |
| NO | number | número | Número | numéro |
| NOR | Norway | Noruega | Noruega | Norvège |
| NS | part not stocked as spare part | no disponible como repuesto pieza de repuesto | Peça não estocada como | n`est pas stocké comme pièce de rechange |
| OP | The part is no longer in stock | El artículo no se mantiene ya en stock | A peça foi descontinuada no estoque | La pièce n'est plus en stock |
| O SZ | over size | sobredimensión | Superdimensionado | côte supérieur |
| OD | diameter, outer | diámetro, exterior | Diâmetro externo | diamètre extérieur |
| OR | orange | naranja | Alaranjado | orange |
| ORDER | order | hacer un pedido | Encomendar | commander |
| OUTER | outer | exterior | Externo | extérieur |
| OUTLET | outlet | escape | Escapamento, saída | échappement |
| PAGE | see page | véase página | Ver a página | voir page |
| PAIR | pair | par | Par | paire |
| PCS | piece(s) | cada uno | Unidade | pièce |
| PIN | product identification number | Número de identificación del producto | Número de identificação de produto | Numéro d'identification de produit |
| PINK | pink | rosa | Cor-de-rosa | rose |
| POL | Poland | Polonia | Polônia | Pologne |
| PROD NO | product No. | nro de producto | Número de produto | Nº de produit |
| PRT | Portugal | Portugal | Portugal | Portugal |
| Q | Quantity l/min | Cantidad l/min | Quantidade l/min | Quantité l/min |
| REAR | rear | detrás | Atrás | arrière |
| RED | red | rojo | Vermelho | rouge |
| REMAN | Remanufactured component | Componente remanufacturado | Componente recondicionado | Composant remis à neuf |
| REPL BY - | replaced by | substituido por | Substituído por | remplacé par |
| REQ | order as required | cantidad necesaria | Quantidade necessária | quantité nécessaire |
| RH | right | derecha | Direito | droite |
| ROPS | Roll-Over Protection System | Sistema de protección antivuelco | Sitema de proteção contra tombamento | Système de protection en cas de retournement |
| RPM | revolutions per minute | revoluciones por minuto | giros por minuto | tours par minute |

| ABBREVIATION | ENGLISH | ESPAÑOL | PORTUGUÊS BRASILEIRO | FRANÇAIS |
|---|---|---|---|---|
| SE | alternative spare part version exists | Existen otras versiones de las piezas de repuesto | Existe modelo alternativo de peça de reposição | une version pièce de rechange existe également |
| SEE GROUP | see group | véase grupo | Ver o grupo | voir groupe |
| SEE SB | see Service Bulletin | ver boletin de servicio | Ver o boletim de serviço | voir bulletin de service |
| SER NO # - | as from serial No. | a partir de fabric. nro | A partir do n°. de série | à partir du N° de fabrication |
| SER NO - # | up to and incl.serial No. | hasta el fabric. nro | Até ao n°. de série | jusqu'au N° de fabrication |
| SMV | slow-moving vehicle | Vehículo lento | veículo lento | véhicule lent |
| S/N #### - | as from serial No. | a partir de fabricación nro. | A partir do n°. de série | à partir du N° de série |
| S/N - #### | up to and incl. serial No. | hasta el fabricación nro. | Até ao n°. de série | jusqu'au N° de série |
| SUPPL | supplementary details, no spare part | parte completar | Dado complementar | indication compléter |
| SPECIAL | special model | modelo especial | Modelo especial | construction spéciale |
| mm2 (SQ MM) | square millimeters | milimetros cuadrados | Milímetros quadrados | millimètre carré |
| SS | superseded part | pieza substituida | Peça substituída | pièce remplacée |
| STD | standard version | versión standard | Modelo padrão | version standard |
| STD SZ | standard size | dimensión standard | Dimensão padrão | dimension standard |
| SWE | Sweden | Suecia | Suécia | Suède |
| THICK | thickness | espesor | Espessura | épaisseur |
| TM NO # - | as from transmission No. | a partir de transmisión nro | A partir da transmissão n°. | à partir du N° de transmission |
| TM NO - # | up to and incl. transmission No. | hasta el de transmisión nro | Até a transmissão n°. | jusqu'au N° de transmission |
| UPPER | upper | superior | Superior | supérieur |
| USA | United States of America | Estados Unidos | Estados Unidos | États-Unis |
| U SZ | under size | subdimensión | Subdimensionado | côte interieur |
| V | volt | voltio | Volt | volt |
| VIOL | violet | violeta | Violeta | violet |
| VPM | vibrations per minute | Vibraciones por minuto | vibrações por minuto | vibrations par minute |
| W | Watt | watio | Watt | watt |
| WHITE | white | blanco | Branco | blanc |
| WID | width | ancho | Largura | largeur |
| YELL | yellow | amarillo | Amarelo | jaune |
| ZAF | South Africa | Sudáfrica | África do Sul | Afrique du Sud |

| Equipment | Kit No | Description |
|---|---|---|
| 11294093 | | Cab<br>Cabina<br>Cabine<br>Cabine<br>*VANDAL GUARD PROTECTION, FIXED ROOF HATCH* |
| 11294094 | | Cab<br>Cabina<br>Cabine<br>Cabine<br>*VANDAL GUARD OPTIONS, OPENABLE ROOF HATCH* |
| 15083724 | | Engine<br>Motor<br>Motor<br>Moteur<br>*D8H, US* |
| 15165691 | | Engine<br>Motor<br>Motor<br>Moteur<br>*D8H, EU* |
| 17213164 | | Engine<br>Motor<br>Motor<br>Moteur |
| 17239320 | | Engine<br>Motor<br>Motor<br>Moteur |
| 8277153 | | Specific Key. Combination<br>Llave específica<br>Chave específica. Combinação<br>Clé Spécifique |
| 8277154 | | Master Key<br>Llave maestra<br>Chave mestra<br>Clé Principale |
| 8277331 | | Under cover for lower frame<br>Cubierta inf. para bastidor inferior<br>Embaixo da tampa do chassi inferior<br>Couvercle inférieur pour cadre inférieur<br>*BELLY COVER STD 4,5T* |
| 8277332 | | Under cover 10t for lower frame<br>Cubierta inf. 10 t para bastidor inferior<br>Embaixo da tampa 10 t do chassi inferior<br>Couvercle inférieur 10t pour cadre inférieur<br>*BELLY COVER HD 10T* |
| 8277616 | | Hydraulic fluid<br>Aceite hidraulico<br>Fluido hidráulico<br>Fluide hydraulique<br>*Mineral No.32* |
| 8277617 | | Hydraulic fluid<br>Aceite hidraulico<br>Fluido hidráulico<br>Fluide hydraulique<br>*Mineral No.46* |

| Equipment | Kit No | Description |
|---|---|---|
| 8277618 | | Hydraulic fluid<br>Aceite hidraulico<br>Fluido hidráulico<br>Fluide hydraulique<br>*Mineral No.68* |
| 8277634 | | Crawler track<br>Orugas<br>Esteiras<br>Chenilles<br>*TRK-600mm shoe x 51 Triple grouser* |
| 8277635 | | Crawler track<br>Orugas<br>Esteiras<br>Chenilles<br>*TRK-700mm shoe x 51 Triple grouser* |
| 8277636 | | Crawler track<br>Orugas<br>Esteiras<br>Chenilles<br>*TRK-800mm shoe x 51 Triple grouser* |
| 8277637 | | Crawler track<br>Orugas<br>Esteiras<br>Chenilles<br>*TRK-900mm shoe x 51 Triple grouser* |
| 8277640 | | Crawler track<br>Orugas<br>Esteiras<br>Chenilles<br>*TRK-600MM SHOE X 49 TRIPLE GROUSER* |
| 8277646 | | Roller guard<br>Guarda de rodillo<br>Proteção de rolete<br>Protège-rouleau |
| 8277667 | | Boom cylinder, std seal<br>Cilindro de pluma<br>Cilindro da lança, vedação padrão<br>Vérin de flèche |
| 8277726 | | Step<br>Escalon<br>Marche escalier<br>*600MM SHOE* |
| 8277727 | | Step<br>Escalon<br>Marche escalier<br>*700MM SHOE* |
| 8277758 | | Step<br>Escalon<br>Marche escalier<br>*800MM SHOE* |
| 8277759 | | Step<br>Escalon<br>Marche escalier<br>*900MM AND 910MM SHOE* |
| 8277912 | | Crawler track<br>Orugas<br>Esteiras<br>Chenilles<br>*TRK-700mm shoe x 51 Double gruoser* |

| Equipment | Kit No | Description |
|---|---|---|
| 8279467 | | Undercarriage<br>Carro inferior<br>Chassi inferior<br>Châssis |
| 8279537 | | Pre-cleaner<br>Prefiltro<br>Pré-filtro<br>Préfiltre |
| 8279541 | | Water separator without heater<br>Separador de agua sin calefactor<br>Separador de água sem aquecedor<br>Séparateur eau sans chauffage |
| 8279773 | | Fuel filling pump, not equipped with<br>Sin Bomba de repostaje<br>Sem bomba de abastecimento de combustível<br>Sans Pompe de remplissage de carburant |
| 8279779 | | Water separator with heater<br>Separador de agua con calefactor<br>Separador de água com calefação<br>Séparat. eau avec chauffage |
| 8279781 | VOE 14558127 | Extra lamp<br>Lámpara extra<br>Lâmpada extra<br>Lampe supplémentaire<br>*WORK LIGHT, CAB FRONT ONLY* |
| 8279792 | VOE 14632618 | Sun visor, external<br>Visera,exterior<br>Protetor solar, externo<br>Pare-soleir,externe<br>*ROOF HATCH* |
| 8279794 | | Operator seat<br>Asiento conductor<br>Assento do operador<br>Siege conduteur<br>*MECH. SUSP. W/O HEATER,W/O X-ISOLATOR* |
| 8279795 | | Operator seat, heated<br>Asiento conductor, termico<br>Assento do operador, aquecido<br>Siege conduteur, chauffe<br>*MECH. SUSP. W/HEATER, W/O X-ISOLATOR* |
| 8279796 | VOE 14630968 | Operator seat, heated, air suspended<br>Asiento conductor, termico, suspension aire<br>Assento do operador, aquecido, suspensão a ar<br>Siege conduteur, chauffe, suspension air<br>*AIR SUSP. W/HEATER, W/X-ISOLATOR* |
| 8279800 | | Seat belt<br>Cinturòn de cadera<br>Ceinture à la hanche<br>*2P-2 INCH RETRACTABLE TYPE* |
| 8279801 | | Control joystick - semi long<br>Palanca universal de mando-semilarga<br>Alavanca de controle - semi-longa<br>Levier de commande-semi-long |
| 8279807 | | Without Cassette radio<br>Sin radiocasete<br>Sem rádio-toca-fitas<br>Sans radio-cassette<br>*PROVISION ONLY* |

| Equipment | Kit No | Description |
|---|---|---|
| 8279809 | VOE 1455130 | Cassette radio<br>Radiocasete<br>Rádio-toca-fitas<br>Radio-cassette<br>*RADIO WITH CD PLAYER & MP3 PLAYER* |
| 8279810 | VOE 14695747 | Front rain shield<br>Visera antilluvia frontal<br>Protetor de chuva dianteiro<br>Para-pluie avant |
| 8279811 | | Sun visor, internal<br>Visera,interior<br>Protetor solar, interno<br>Pare-soleil,interiur<br>*SUN SCREEN, FRONT/ROOF/REAR* |
| 8279813 | VOE 14564065 | Fall protection<br>Protección contra caídas<br>Proteção contra queda<br>Protection anti-chute<br>*FOG(FALLING OBJECT GUARD), CABIN MOUNTED* |
| 8279814 | | Fall protection<br>Protección contra caídas<br>Proteção contra queda<br>Protection anti-chute<br>*FOG = FALLING OBJECT GUARD* |
| 8279815 | VOE 14564066 | Fops<br>Fops<br>FOPS<br>Fops<br>*FOPS = FALLING OBJECT PROTECTION STRUCTURE* |
| 8279816 | VOE 14564067 | Anti-vandalism kit<br>Protección contra vandalismo<br>Kit anti-vandalismo<br>Kit de protection antivandalisme<br>*FOR ANTI VANDAL PREPARED CAB ONLY* |
| 8279817 | VOE 14564068 | Safety net for front window<br>Red de seguridad para ventana frontal<br>Rede protetora do pára-brisa dianteiro<br>Filet de sécurité pour pare-brise |
| 8279849 | | Servo control pattern change for lever control<br>Cambio de patrón de servomando para control de la p<br>Troca, função servo para operação de alavanca<br>Échange fonction servo, levier de commande<br>*IF NOT EQUIPPED* |
| 8279854 | | Leak-off line for slope-rotator on basic machine<br>Fuga hidr. para taludes-rotador en maquina basica<br>Linha de retorno para o rotor de inclinação na máquina<br>Fuite hydr descentes-rotator sur machine de base<br>*STD BM* |
| 8279855 | | Leak-off line for slope-rotator on basic machine<br>Fuga hidr. para taludes-rotador en maquina basica<br>Linha de retorno para o rotor de inclinação na máquina<br>Fuite hydr descentes-rotator sur machine de base<br>*2 PCS BOOM* |
| 8279917 | | Tool kit<br>Juego de herramientas<br>Kit de ferramentas<br>Outillage<br>*DAILY MAINTENANCE* |

| Equipment | Kit No | Description |
|---|---|---|
| 8280034 | VOE 14558191 | Rotating beacon<br>Lámpara rotatoria de advertencia<br>Sinalizador rotativo<br>Phare rotatif |
| 8280283 | | Hydr. leak-off line for hammer-shear.<br>Fuga hidr. para martillo-cizalla.<br>Linha de fuga hidráulica para o martelo-cortador<br>Fuite hydraulique marteau-ciseaux.<br>*2 PUMP + X2 PIPING* |
| 8280365 | | Control joystick - Wrist control, 4 switch<br>Mando de joystick - Mando de muñeca, 4 interruptores<br>Joystick de comando - Comando manual, 4 interruptor<br>Levier de commande type 'joystick', 4 commutateurs |
| 8280366 | | Control joystick - Wrist control, 3 switch.<br>Palanca universal de mando-mando de muñeca<br>Alavanca de controle - Comandada com o pulso, 3 bot<br>Levier de commande-commande par poignet<br>*WITH PROPORTIONAL SWITCH* |
| 8280931 | | Decals<br>Pegatinas<br>Adesivos<br>Autocollants<br>*WARNING DECAL CWT SYMBOL* |
| 8281028 | | Hydr. Quick fit equipment on dipper arm<br>Equipo hidr. enganche ràp. en brazo<br>Sistema hidráulico. Equipamento de acoplamento rápi<br>Equip. hydr. fixation rapide sur bras<br>*WITHOUT QUICKFIT* |
| 8281084 | | Quick fit<br>Enganche ráp.<br>Acoplamento rápido<br>Raccord rapide<br>*S1* |
| 8281086 | VOE 14611844 | Quick fit<br>Enganche ráp.<br>Acoplamento rápido<br>Raccord rapide<br>*S2* |
| 8281087 | | Quick fit<br>Enganche ráp.<br>Acoplamento rápido<br>Raccord rapide<br>*S2, NARROW* |
| 8281106 | VOE 14564074 | Leak-off line for hammer-shear on dipper arm<br>Fuga hidr. para mart.-cizalla en brazo<br>Linha de retorno para o martelo-cortador no braço<br>Fuite hydr. mart.-ciseaux sur bras<br>*2.5M* |
| 8281107 | VOE 14564076 | Leak-off line for hammer-shear on dipper arm<br>Fuga hidr. para mart.-cizalla en brazo<br>Linha de retorno para o martelo-cortador no braço<br>Fuite hydr. mart.-ciseaux sur bras<br>*2.9M* |
| 8281108 | VOE 14564078 | Leak-off line for hammer-shear on dipper arm<br>Fuga hidr. para mart.-cizalla en brazo<br>Linha de retorno para o martelo-cortador no braço<br>Fuite hydr. mart.-ciseaux sur bras<br>*3.6M* |

| Equipment | Kit No | Description |
|---|---|---|
| 8281109 | VOE 14564080 | Extra leak-off line for rotator on hammer-shear<br>Fuga hidr. extra para rotador en martillo-cizalla<br>Linha extra de retorno para o rotor no martelo-cortador<br>Fuite hydr suppl., rotator sur marteau-ciseaux |
| 8281117 | VOE 14564093 | Leak-off line for slope-rotator on dipper arm<br>Fuga hidr. para taludes-rotador en brazo<br>Linha de retorno para o rotor de inclinação no braço<br>Fuite hydr descentes-rotator sur bras<br>*2,5M* |
| 8281118 | VOE 14564095 | Leak-off line for slope-rotator on dipper arm<br>Fuga hidr. para taludes-rotador en brazo<br>Linha de retorno para o rotor de inclinação no braço<br>Fuite hydr descentes-rotator sur bras<br>*2,9M* |
| 8281119 | VOE 14564097 | Leak-off line for slope-rotator on dipper arm<br>Fuga hidr. para taludes-rotador en brazo<br>Linha de retorno para o rotor de inclinação no braço<br>Fuite hydr descentes-rotator sur bras<br>*3,6M* |
| 8281123 | VOE 14564105 | Hydr. Quick fit equipment on dipper arm<br>Equipo hidr. enganche ràp. en brazo<br>Sistema hidráulico. Equipamento de acoplamento rápi<br>Equip. hydr. fixation rapide sur bras<br>*2.5M* |
| 8281124 | VOE 14564107 | Hydr. Quick fit equipment on dipper arm<br>Equipo hidr. enganche ràp. en brazo<br>Sistema hidráulico. Equipamento de acoplamento rápi<br>Equip. hydr. fixation rapide sur bras<br>*2.9M* |
| 8281125 | VOE 14564109 | Hydr. Quick fit equipment on dipper arm<br>Equipo hidr. enganche ràp. en brazo<br>Sistema hidráulico. Equipamento de acoplamento rápi<br>Equip. hydr. fixation rapide sur bras<br>*3.6M* |
| 8281260 | | Linkage for bucket<br>Varillaje de cuchara<br>Articulação da caçamba<br>Articulation de godet<br>*HOOK ON BUCKET* |
| 8281264 | | Linkage for bucket<br>Varillaje de cuchara<br>Articulação da caçamba<br>Articulation de godet<br>*C-BUCKET* |
| 8281271 | | Linkage for bucket<br>Varillaje de cuchara<br>Articulação da caçamba<br>Articulation de godet<br>*A-BUCKET* |
| 8281274 | | Linkage for bucket<br>Varillaje de cuchara<br>Articulação da caçamba<br>Articulation de godet<br>*A-BUCKET* |
| 8281278 | | Linkage for bucket<br>Varillaje de cuchara<br>Articulação da caçamba<br>Articulation de godet<br>*M-BUCKET* |

| Equipment | Kit No | Description |
|---|---|---|
| 8281281 | | Floor mat For Pilot Controls<br>Alfombrilla para mandos piloto<br>Tapete de assoalho para comandos piloto<br>Tapis de sol pour commandes pilotes<br>*WITHOUT X1* |
| 8281305 | | Super long dipper arm<br>Pluma superlarga<br>Lança super longa<br>Flèche extra longue<br>*6,25M* |
| 8281307 | | Linkage for bucket<br>Varillaje de cuchara<br>Articulação da caçamba<br>Articulation de godet<br>*LR* |
| 8281310 | | Bucket cylinder<br>Cilindro de cazo<br>Cilindro caçamba<br>Vérin de godet<br>*LR* |
| 8281354 | | Floor mat For Pilot Controls<br>Alfombrilla para mandos piloto<br>Tapete de assoalho para comandos piloto<br>Tapis de sol pour commandes pilotes<br>*WITHOUT X2* |
| 8281357 | | Bucket, Non-Super long<br>No cazo para pluma superlarga<br>Sem caçamba para lança super longa<br>Sans godet pour flèche extra longue |
| 8281799 | | Boom - None<br>No pluma<br>Sem lança<br>Sans flèche<br>*PLUG, QUICK FIT* |
| 8281800 | | Boom - None<br>No pluma<br>Sem lança<br>Sans flèche |
| 8281854 | VOE 14611833 | Under and Swing cover<br>Tapa inferior y de giro<br>Tampa inferior e de giro<br>Capot inférieur et à rotule |
| 8281957 | | Bucket - None<br>No cazo<br>Sem caçamba<br>Sans godet |
| 8281959 | | Tool kit<br>Juego de herramientas<br>Kit de ferramentas<br>Outillage<br>*FULL SCALE* |
| 8282345 | | Decals<br>Pegatinas<br>Etiquetas adesivas<br>Autocollants<br>*FOR OPERATOR'S CAB* |

| Equipment | Kit No | Description |
|---|---|---|
| 8282357 | | Hd Dipper arm with leak seat<br>Brazo Hd con asiento de fuga<br>Braço Hd com base vazada<br>Bras Hd avec siège de fuite<br>*2,5M NORMAL BUSHING WITH STRIP* |
| 8282358 | | Dipper arm with leak seat<br>Brazo con asiento de fuga<br>Braço com base vazada<br>Bras avec siège de fuite<br>*2,5M LONG LAST BUSHING* |
| 8282359 | | Dipper arm with leak seat<br>Brazo con asiento de fuga<br>Braço com base vazada<br>Bras avec siège de fuite<br>*2,97M NORMAL BUSHING* |
| 8282360 | | Dipper arm with leak seat<br>Brazo con asiento de fuga<br>Braço com base vazada<br>Bras avec siège de fuite<br>*2,97M NORMAL BUSHING WITH STRIP* |
| 8282361 | | Dipper arm with leak seat<br>Brazo con asiento de fuga<br>Braço com base vazada<br>Bras avec siège de fuite<br>*2,97M LONG LAST BUSHING* |
| 8282362 | | Hd Dipper arm with leak seat<br>Brazo Hd con asiento de fuga<br>Braço Hd com base vazada<br>Bras Hd avec siège de fuite<br>*2,97M NORMAL BUSHING* |
| 8282363 | | Hd Dipper arm with leak seat<br>Brazo Hd con asiento de fuga<br>Braço Hd com base vazada<br>Bras Hd avec siège de fuite<br>*2,97M NORMAL BUSHING WITH STRIP* |
| 8282364 | | Hd Dipper arm with leak seat<br>Brazo Hd con asiento de fuga<br>Braço Hd com base vazada<br>Bras Hd avec siège de fuite<br>*2,97M LONG LAST BUSHING* |
| 8282370 | | Linkage for bucket<br>Varillaje de cuchara<br>Articulação da caçamba<br>Articulation de godet |
| 8282381 | | 2nd boom cylinder<br>2o. cilindro de cazo<br>Cilindro da 2a. lança<br>Vérin de 2nde flèche<br>*NORMAL BUSHING* |
| 8282382 | | 2nd boom cylinder<br>2o. cilindro de cazo<br>Cilindro da 2a. lança<br>Vérin de 2nde flèche<br>*LONG LAST BUSHING* |
| 8282384 | | Pilot block piping<br>Tuberías bloque piloto<br>Bloco piloto tubulação<br>Bloc-distributeurs servo et conduits<br>*PLUS PARTS* |

| Equipment | Kit No | Description |
|---|---|---|
| 8282385 | | Pilot block piping<br>Tuberías bloque piloto<br>Bloco piloto tubulação<br>Bloc-distributeurs servo et conduits<br>*PLUS PARTS* |
| 8282386 | | Pilot block piping<br>Tuberías bloque piloto<br>Bloco piloto tubulação<br>Bloc-distributeurs servo et conduits<br>*PLUS PARTS* |
| 8282618 | | Electrical system<br>Sistema eléctrico<br>Sistema elétrico<br>Système électrique |
| 8282720 | | Leak bracket for hammer, shear<br>Fuga soporte para martillo, cizalla<br>Suporte de vazamento para martelo, cortador<br>Fuite fixation pour marteau, ciseaux |
| 8282743 | VOE 14630967 | Seat belt<br>Cinturòn de cadera<br>Ceinture à la hanche<br>*2P-3 INCH RETRACTABLE TYPE* |
| 8282827 | | Bucket cylinder<br>Cilindro de cazo<br>Cilindro caçamba<br>Vérin de godet<br>*LONG LAST BUSHING* |
| 8283014 | | Rear-view mirror<br>Retrovisor<br>Espelho retrovisor<br>Rétroviseur<br>*COUNTERWEIGHT* |
| 8283202 | | Dipper arm with leak seat<br>Brazo con asiento de fuga<br>Braço com base vazada<br>Bras avec siège de fuite<br>*2,97M LONG LAST BUSHING* |
| 8283205 | | Hd Dipper arm with leak seat<br>Brazo Hd con asiento de fuga<br>Braço Hd com base vazada<br>Bras Hd avec siège de fuite<br>*2,97M LONG LAST BUSHING* |
| 8283217 | | Quick fit<br>Enganche ráp.<br>Acoplamento rápido<br>Raccord rapide<br>*S1, WITHOUT HOOK* |
| 8283218 | | Quick fit<br>Enganche ráp.<br>Acoplamento rápido<br>Raccord rapide<br>*S1, WITHOUT HOOK* |
| 8283219 | | Quick fit<br>Enganche ráp.<br>Acoplamento rápido<br>Raccord rapide<br>*S2, NARROW WITHOUT HOOK* |

| Equipment | Kit No | Description |
|---|---|---|
| 8283220 | VOE 14611845 | Quick fit<br>Enganche ráp.<br>Acoplamento rápido<br>Raccord rapide<br>*UQF24* |
| 8283233 | | Bucket - None<br>No cazo<br>Sem caçamba<br>Sans godet |
| 8283345 | | Decals<br>Pegatinas<br>Adesivos<br>Autocollants<br>*WARNING DECAL CWT ENG* |
| 8283696 | | Bucket cylinder protection<br>Pretecciòn para cilindro de pala<br>Protection pour cylindre de godet<br>*DEMOLITION* |
| 8283860 | VOE 14602767 | Hydr. Quick fit equipment on dipper arm<br>Equipo hidr. enganche ràp. en brazo<br>Sistema hidráulico. Equipamento de acoplamento rápi<br>Equip. hydr. fixation rapide sur bras<br>*2,5M UQF* |
| 8283866 | VOE 14602668 | Hydr. Quick fit equipment on dipper arm<br>Equipo hidr. enganche ràp. en brazo<br>Sistema hidráulico. Equipamento de acoplamento rápi<br>Equip. hydr. fixation rapide sur bras<br>*2,97M UQF* |
| 8283872 | VOE 14602669 | Hydr. Quick fit equipment on dipper arm<br>Equipo hidr. enganche ràp. en brazo<br>Sistema hidráulico. Equipamento de acoplamento rápi<br>Equip. hydr. fixation rapide sur bras<br>*3,6M UQF* |
| 8283910 | VOE 15001010 | Caretrack<br>CareTrack<br>Caretrack<br>Caretrack<br>*CARETRACK GSM/GPS FOR CRAWLER* |
| 8283911 | VOE 15001023 | Caretrack<br>CareTrack<br>Caretrack<br>Caretrack<br>*GSM/GPS,OPT CAB,FOG, FOPS, ANTIVANDAL*<br>*KIT NO 15044482+11198403+15001023* |
| 8283912 | VOE 15001010 | Caretrack<br>CareTrack<br>Caretrack<br>Caretrack<br>*SATELLITE,STD CAB, FOG FRAME*<br>*KIT NO 15044482+11198403+15001010* |
| 8283913 | VOE 15001023 | Caretrack<br>CareTrack<br>Caretrack<br>Caretrack<br>*SATELLITE, OPT CAB,FOG,FOPS, ANTIVANDAL*<br>*KIT NO 15044482+11198403+15001023* |

| Equipment | Kit No | Description |
|---|---|---|
| 8283998 | | Quick fit<br>Enganche ráp.<br>Acoplamento rápido<br>Raccord rapide<br>*WITHOUT QUICK FIT-UQF* |
| 8284076 | | Voltage converter<br>Transformador<br>Transformateur<br>*DC-DC CONVERTER* |
| 8284182 | | Roller guard - Hd full guard<br>Guarda de rodillo - completa Hd<br>Guarda-rolete - proteção total HD<br>Protège - rouleau - Protection Hd entière |
| 8284838 | | Bucket - None<br>No cazo<br>Sem caçamba<br>Sans godet |
| 8284918 | | Strobe light<br>Luz estroboscópica<br>Luz estroboscôpica<br>Feu à décharge |
| 8284923 | | Air filter<br>Filtro aire<br>Parada de emergência do motor<br>Filtre air<br>*WITH CAB ELEVATION* |
| 8284924 | | Air filter<br>Filtro aire<br>Parada de emergência do motor<br>Filtre air<br>*WITHOUT CAB ELEVATION* |
| 8284926 | | Fops<br>Fops<br>FOPS<br>Fops<br>*CAB PROTECTION FOR WASTE HANDLER* |
| 8284960 | | Power max. mode<br>Modo de potencia máxima<br>Modo de potência máxima<br>Mode puissance maxi<br>*WITH P MODE* |
| 8284983 | | Hydr. leak-off line on basic machine<br>Tub. de fuga de aceite hidr. en máquina básica<br>Linha de retorno hidráulico na máquina básica<br>Ligne de fuite d'huile hydr. dans machine de base |
| 8284989 | | Float position for boom<br>Posicion flotante para pluma de excavacion<br>Posição de flutuação para a lança de escavação<br>Position d'èquilibre de la flèche d'excavation<br>*WITHOUT* |
| 8285000 | VOE 14606356 | Switch-controlled function no. 1 for hammer-shear<br>Función núm. 1 controlada por interruptor para martillo-<br>Função n° 1 controlada por interruptor para o martelo-c<br>Fonction No 1 commandée par commutateur, marteau/<br>*ON/OFF 1WAY, WITHOUT* |

| Equipment | Kit No | Description |
|---|---|---|
| 8285001 | VOE 14602694 | Switch-controlled function no. 2 for hammer-shear<br>Función núm. 2 controlada por interruptor para martillo-<br>Função n° 2 controlada por interruptor para o martelo-c<br>Fonction No 2 commandée par commutateur, marteau/<br>*ON/OFF 2WAY* |
| 8285002 | VOE 14602695 | Pedal-controlled function for hammer-shear<br>Función controlada por pedal para martillo-cizalla<br>Função do martelo-cortador controlada por pedal<br>Fonction de commande par pédale, marteau/cisaille<br>*PROPORTIONAL 2WAY PEDAL CONTROL* |
| 8285003 | VOE 14602696 | Hydr. leak-off line for hammer-shear.<br>Fuga hidr. para martillo-cizalla.<br>Linha de fuga hidráulica para o martelo-cortador<br>Fuite hydraulique marteau-ciseaux.<br>*ROLL SWITCH FOR PROPOTIONAL* |
| 8285006 | VOE 14602701 | Hydr. Quick fit equipment on basic machine<br>Equipo hidr. enganche ràp. en máquina básica<br>Equipamento de acoplamento rápido hidráulico na má<br>Equip. hydr. fixation rapide sur machine de base |
| 8285121 | | Radio<br>Radio<br>Rádio<br>Radio |
| 8285145 | | Decals<br>Pegatinas<br>Adesivos<br>Autocollants<br>*WARNING QUICK FIT* |
| 8285146 | | Decals,<br>Muestras y decalcomanías,<br>Etiquetas adesivas,<br>Enseigne et décalcomanies,<br>*FOR CAB* |
| 8285377 | | Hydr. leak-off line for hammer-shear.<br>Fuga hidr. para martillo-cizalla.<br>Linha de fuga hidráulica para o martelo-cortador<br>Fuite hydraulique marteau-ciseaux.<br>*PEDAL SINGLE ACTING* |
| 8285378 | | Hydr. leak-off line for hammer-shear.<br>Fuga hidr. para martillo-cizalla.<br>Linha de fuga hidráulica para o martelo-cortador<br>Fuite hydraulique marteau-ciseaux.<br>*PEDAL DOUBLE ACTING* |
| 8285379 | | Hydr. leak-off line for hammer-shear.<br>Fuga hidr. para martillo-cizalla.<br>Linha de fuga hidráulica para o martelo-cortador<br>Fuite hydraulique marteau-ciseaux.<br>*1 SWITCH + PEDAL* |
| 8285380 | | Hydr. leak-off line for hammer-shear.<br>Fuga hidr. para martillo-cizalla.<br>Linha de fuga hidráulica para o martelo-cortador<br>Fuite hydraulique marteau-ciseaux.<br>*2 SWITCH OR ROLL SWITCH + PEDAL* |
| 8285446 | | Strobe light<br>Luz estroboscópica<br>Luz estroboscôpica<br>Feu à décharge<br>*WITHOUT SWITCH* |

| Equipment | Kit No | Description |
|---|---|---|
| 8285524 | | Decals<br>Pegatinas<br>Etiquetas adesivas<br>Autocollants<br>*EXTENDED GREASING BUSH* |
| 8285561 | | Lower frame, bolted step<br>Bastidor inf., escalón atornil<br>Chassi inferior, degrau parafusado<br>Cadre inf, marche boulon. |
| 8285563 | | Heavy duty boom with leak seat<br>Pluma de servicio pesado con asiento de fuga<br>Lança resistente com base vazada<br>Flèche avec lourd avec siège de fuite<br>*6,0M NORMAL BUSH* |
| 8285568 | | Dipper arm cylinder, std seal<br>Cilindro de brazo<br>Cilindro do braço , vedação padrão<br>Vérin de bras<br>*NORMAL BUSH* |
| 8285569 | | Bucket cylinder<br>Cilindro de cazo<br>Cilindro caçamba<br>Vérin de godet<br>*NORMAL BUSHING* |
| 8285571 | | Leak-off line on dip. arm with leak. for grapp.<br>Tubería de fuga en brazo excavador con fuga para garr<br>Linha de retorno no braço de escavação com retorno d<br>Conduit de retour de fuites, balancier<br>*2,97M* |
| 8285572 | | Leak-off line on dip. arm without leak. for grapp.<br>Fuga en brazo sin fuga en accion. garras<br>Linha de retorno no braço sem vazamento para a garra<br>Fuite sur bras sans fuite Commande de grappin<br>*2,97M* |
| 8285576 | VOE 14602664 | Leak-off line for hammer-shear. Add return filter<br>Fuga hidr. para mart.-cizalla. añadir filtro ret<br>Linha de retorno para o martelo-cortador. Adicionar filtr<br>Fuite hydr. mart.-ciseaux. Filtre de retour suppl. |
| 8285577 | VOE 14602665 | Leak-off line for hammer-shear on boom<br>Fuga hidr. para mart.-cizalla en pluma<br>Linha de retorno para o martelo-cortador na lança<br>Fuite hydr. mart.-ciseaux sur flèche<br>*6,0M* |
| 8285579 | VOE 14602670 | Hydr. Quick fit equipment on basic machine<br>Equipo hidr. enganche ràp. en máquina básica<br>Equipamento de acoplamento rápido hidráulico na má<br>Equip. hydr. fixation rapide sur machine de base |
| 8285790 | | Battery<br>Batterie<br>Bateria<br>Bateria |
| 8285791 | | Battery<br>Batterie<br>Bateria<br>Bateria |
| 8285941 | | Ashtray and cigarette lighter<br>Cenicero y encendedor<br>Cinzeiro e acendedor de cigarro<br>Cendrier et allume-cigares |

| Equipment | Kit No | Description |
|---|---|---|
| 8286302 | | Lower frame, bolted step<br>Bastidor inf., escalón atornil<br>Chassi inferior, degrau parafusado<br>Cadre inf, marche boulon.<br>*NLC TYPE* |
| 8286354 | | Leak-off line for hammer-shear on adjustable boom<br>Fuga hidr. para mart.-cizalla en pluma ajustable<br>Linha de retorno hidráulico para o martelo-cortador na l<br>Fuite hydr. mart.-ciseaux sur flèche réglable |
| 8286359 | | Hydr. Quick fit equipment on adjustable boom<br>Equipo hidr. enganche ràp. en pluma ajustable<br>Sistema hidráulico. Equipamento de acoplamento rápi<br>Equip. hydr. fixation rapide sur flèche reglable |
| 8286482 | | Control joystick - semi long<br>Palanca universal de mando-semilarga<br>Alavanca de controle - semi-longa<br>Levier de commande-semi-long<br>*FOR TROPICAL* |
| 8286771 | | Decals<br>Pegatinas<br>Etiquetas adesivas<br>Autocollants<br>*SPANISH DECAL-WORK MODE* |
| 8286772 | | Decals<br>Pegatinas<br>Etiquetas adesivas<br>Autocollants<br>*SPANISH DECAL-P/CONTROL CHANGE* |
| 8286818 | | Decals<br>Pegatinas<br>Etiquetas adesivas<br>Autocollants<br>*ENGINE BLOCK HEATER,120V,SYMBOL* |
| 8286819 | | Decals<br>Pegatinas<br>Etiquetas adesivas<br>Autocollants<br>*ENGINE BLOCK HEATER,240V,SYMBOL* |
| 8286820 | | Decals,<br>Muestras y decalcomanías,<br>Etiquetas adesivas,<br>Enseigne et décalcomanies,<br>*ENGINE BLOCK HEATER,120V,ENGLISH* |
| 8286821 | | Decals,<br>Muestras y decalcomanías,<br>Etiquetas adesivas,<br>Enseigne et décalcomanies,<br>*ENGINE BLOCK HEATER,240V,ENGLISH* |
| 8286839 | | Decals<br>Pegatinas<br>Etiquetas adesivas<br>Autocollants<br>*DIESEL HEATER* |
| 8286840 | | Decals<br>Pegatinas<br>Etiquetas adesivas<br>Autocollants<br>*DIESEL HEATER* |

| Equipment | Kit No | Description |
|---|---|---|
| 8286841 | | Decals,<br>Muestras y decalcomanías,<br>Etiquetas adesivas,<br>Enseigne et décalcomanies,<br>*BOOM FLOAT FUNCTION,SYMBOL* |
| 8286842 | | Decals,<br>Muestras y decalcomanías,<br>Etiquetas adesivas,<br>Enseigne et décalcomanies,<br>*BOOM FLOAT FUNCTION,ENGLISH* |
| 8287069 | | Dipper arm - None<br>Brazo: desmontado<br>Braço de escavação<br>Balancier, sans |
| 8287092 | VOE 14602702 | Hydr. Quick fit equipment on basic machine<br>Equipo hidr. enganche ràp. en máquina básica<br>Equipamento de acoplamento rápido hidráulico na má<br>Equip. hydr. fixation rapide sur machine de base<br>*UQF* |
| 8287100 | | Hydr. leak-off line for hammer-shear.<br>Fuga hidr. para martillo-cizalla.<br>Linha de fuga hidráulica para o martelo-cortador<br>Fuite hydraulique marteau-ciseaux.<br>*SOL VALVE WITHOUT X1 OR X1 1 SWITCH OR 2 SWITCH CO NTROL* |
| 8287125 | | Hydr. leak-off line for hammer-shear.<br>Fuga hidr. para martillo-cizalla.<br>Linha de fuga hidráulica para o martelo-cortador<br>Fuite hydraulique marteau-ciseaux.<br>*PLUS PART FOR X1 PEDAL ONLY* |
| 8287126 | | Hydr. leak-off line for hammer-shear.<br>Fuga hidr. para martillo-cizalla.<br>Linha de fuga hidráulica para o martelo-cortador<br>Fuite hydraulique marteau-ciseaux.<br>*2 SWITCH + ROLL SWITCH* |
| 8287127 | | Hydr. leak-off line for hammer-shear.<br>Fuga hidr. para martillo-cizalla.<br>Linha de fuga hidráulica para o martelo-cortador<br>Fuite hydraulique marteau-ciseaux.<br>*1 SWITCH* |
| 8287431 | | Battery<br>Batterie<br>Bateria<br>Bateria |
| 8287589 | | Boom cable<br>Cable de pluma<br>Cabo da lança<br>Câble de flèche<br>*STD,LR BOOM WITHOUT EXTRA LAMP* |
| 8287590 | | Boom cable<br>Cable de pluma<br>Cabo da lança<br>Câble de flèche<br>*STD,LR BOOM WITH EXTRA LAMP* |
| 8287591 | | Boom cable<br>Cable de pluma<br>Cabo da lança<br>Câble de flèche<br>*2 PCS BOOM WITHOUT EXTRA LAMP* |

| Equipment | Kit No | Description |
|---|---|---|
| 8287592 | | Boom cable<br>Cable de pluma<br>Cabo da lança<br>Câble de flèche<br>*2 PCS BOOM WITH EXTRA LAMP* |
| 8287594 | | Automatic lubrication<br>Sistema de lubricación automatica<br>Systéme de graissage automatique |
| 8287595 | | Lower frame, welded step<br>Bastidor inf., escalón soldado<br>Chassi inferior, degrau soldado<br>Cadre inf, marche soudée |
| 8287596 | | Boom - None<br>No pluma<br>Sem lança<br>Sans flèche |
| 8287598 | | Boom with leak seat<br>Pluma con asiento de fuga<br>Lança com assento vazado<br>Flèche avec siège de fuite<br>*6,0M NORMAL BUSH* |
| 8287599 | | Boom with leak seat<br>Pluma con asiento de fuga<br>Lança com assento vazado<br>Flèche avec siège de fuite<br>*6,0M EXTENDED GREASING BUSH* |
| 8287600 | | Boom with leak seat<br>Pluma con asiento de fuga<br>Lança com assento vazado<br>Flèche avec siège de fuite<br>*6,0M AUTO LUBRICATION* |
| 8287602 | | Heavy duty boom with leak seat<br>Pluma de servicio pesado con asiento de fuga<br>Lança resistente com base vazada<br>Flèche avec lourd avec siège de fuite<br>*6,0M EXTENDED GREASING BUSH* |
| 8287603 | | Heavy duty boom with leak seat<br>Pluma de servicio pesado con asiento de fuga<br>Lança resistente com base vazada<br>Flèche avec lourd avec siège de fuite<br>*6,0M AUTO LUBRICATION* |
| 8287608 | | Adjustable boom with leak seat<br>Pluma ajustable con asiento de fuga<br>Lança ajustável com base vazada<br>Flèche réglable avec siège de fuite<br>*5,95M NORMAL BUSH* |
| 8287609 | | Adjustable boom with leak seat<br>Pluma ajustable con asiento de fuga<br>Lança ajustável com base vazada<br>Flèche réglable avec siège de fuite<br>*5,95M EXTENDED GREASING BUSH* |
| 8287620 | | Dipper arm with leak seat<br>Brazo con asiento de fuga<br>Braço com base vazada<br>Bras avec siège de fuite<br>*2,97M AUTO LUBRICATION* |

| Equipment | Kit No | Description |
|---|---|---|
| 8287626 | | Hd Dipper arm with leak seat<br>Brazo Hd con asiento de fuga<br>Braço Hd com base vazada<br>Bras Hd avec siège de fuite<br>*2,97M AUTO LUBRICATION* |
| 8287628 | | Dipper arm with leak seat<br>Brazo con asiento de fuga<br>Braço com base vazada<br>Bras avec siège de fuite<br>*3,6M NORMAL BUSHING* |
| 8287629 | | Dipper arm with leak seat<br>Brazo con asiento de fuga<br>Braço com base vazada<br>Bras avec siège de fuite<br>*3,6M EXTENDED GREASING BUSH* |
| 8287631 | | Dipper arm with leak seat<br>Brazo con asiento de fuga<br>Braço com base vazada<br>Bras avec siège de fuite<br>*3,6M NORMAL BUSHING WITH STRIP* |
| 8287632 | | Dipper arm with leak seat<br>Brazo con asiento de fuga<br>Braço com base vazada<br>Bras avec siège de fuite<br>*3,6M EXTENDED GREASING BUSHING WITH STRIP* |
| 8287639 | | Dipper arm cylinder, std seal<br>Cilindro de brazo<br>Cilindro do braço , vedação padrão<br>Vérin de bras<br>*EXTENDED GREASING BUSH* |
| 8287640 | | Dipper arm cylinder, std seal<br>Cilindro de brazo<br>Cilindro do braço , vedação padrão<br>Vérin de bras<br>*NORMAL BUSH,LR* |
| 8287641 | | Dipper arm cylinder, std seal<br>Cilindro de brazo<br>Cilindro do braço , vedação padrão<br>Vérin de bras<br>*EXTENDED GREASING BUSH,LR* |
| 8287642 | | Bucket cylinder<br>Cilindro de cazo<br>Cilindro caçamba<br>Vérin de godet<br>*EXTENDED GREASING BUSHING* |
| 8287643 | | Leak-off line on boom.<br>Tubería de fuga en pluma.<br>Linha de retorno na lança<br>Ligne de fuite sur flèche.<br>*6,0M* |
| 8287645 | | Leak-off line on dip. arm with leak. for grapp.<br>Tubería de fuga en brazo excavador con fuga para garr<br>Linha de retorno no braço de escavação com retorno d<br>Conduit de retour de fuites, balancier<br>*2,5M* |
| 8287646 | | Leak-off line on dip. arm with leak. for grapp.<br>Tubería de fuga en brazo excavador con fuga para garr<br>Linha de retorno no braço de escavação com retorno d<br>Conduit de retour de fuites, balancier<br>*3,7M* |

| Equipment | Kit No | Description |
|---|---|---|
| 8287647 | | Leak-off line on dip. arm without leak. for grapp.<br>Fuga en brazo sin fuga en accion. garras<br>Linha de retorno no braço sem vazamento para a garra<br>Fuite sur bras sans fuite Commande de grappin<br>*2,5M* |
| 8287648 | | Leak-off line on dip. arm without leak. for grapp.<br>Fuga en brazo sin fuga en accion. garras<br>Linha de retorno no braço sem vazamento para a garra<br>Fuite sur bras sans fuite Commande de grappin<br>*3,6M* |
| 8287654 | | Leak-off line for hammer-shear. Add return filter<br>Fuga hidr. para mart.-cizalla. añadir filtro ret<br>Linha de retorno para o martelo-cortador. Adicionar filtr<br>Fuite hydr. mart.-ciseaux. Filtre de retour suppl. |
| 8287665 | VOE 14602671 | Hydr. Quick fit equipment on basic machine<br>Equipo hidr. enganche ràp. en máquina básica<br>Equipamento de acoplamento rápido hidráulico na má<br>Equip. hydr. fixation rapide sur machine de base<br>*UQF* |
| 8287666 | VOE 14602672 | Leak-off line for Quick fit equipment on boom<br>Fuga para enganche ràp. en pluma<br>Linha de retorno para o acoplamento rápido na lança<br>Fuite pour raccord rapide sur flèche<br>*6,0M* |
| 8287670 | | Boom cylinder leak without Hose rupture<br>Fuga cilindro de pluma sin rotura de manguera<br>Vazamento do cilindro da lança sem ruptura de mangu<br>Fuite vérin de flèche sans rupture Flexible |
| 8287673 | | Boom cylinder pipe and hose<br>Cilindro, tubería y manguera de la pluma<br>Mangueira e tubo do cilindro da lança<br>Tuyau et flexible de vérin de flèche |
| 8287674 | | Leak bracket for slope,rot.,quick fit,hose rupture<br>Fuga soporte-talud.,rot.,eng. ráp., rotura mang.<br>Suporte de vazamento para inclinação, rotor, acoplame<br>Fuite fix-descentes,rotator,r rapide,rupt flexible<br>*PLUS PART* |
| 8287675 | | Leak bracket for slope,rot.,quick fit,hose rupture<br>Fuga soporte-talud.,rot.,eng. ráp., rotura mang.<br>Suporte de vazamento para inclinação, rotor, acoplame<br>Fuite fix-descentes,rotator,r rapide,rupt flexible |
| 8287758 | | Cab<br>Cabina<br>Cabine<br>Cabine<br>*CARECAB W/HATCH, CABLE AND VANDAL* |
| 8287817 | | Dipper arm with leak seat<br>Brazo con asiento de fuga<br>Braço com base vazada<br>Bras avec siège de fuite<br>*2,5M* |
| 8287818 | | Dipper arm with leak seat<br>Brazo con asiento de fuga<br>Braço com base vazada<br>Bras avec siège de fuite<br>*3,6M* |

| Equipment | Kit No | Description |
|---|---|---|
| 8288271 | | Operator's seat, with suspension<br>Asiento del conductor, suspensión<br>Banco do operador, com suspensão<br>Siège conducteur, avec suspension<br>*W/O X-ISOLATOR* |
| 8289046 | VOE 14632610 | Heater outlet<br>Toma calet cupe<br>Prisechauffer |
| 8289047 | VOE 14632611 | Heater outlet<br>Toma calet cupe<br>Prisechauffer |
| 8289050 | | Cooling system<br>Sistema de refrigeración<br>Sistema de refrigeração<br>Système de refroidissement |
| 8289051 | VOE 14632612 | Cooling system<br>Sistema de refrigeración<br>Sistema de refrigeração<br>Système de refroidissement |
| 8289054 | | Fuel filling pump<br>Bomba de repostaje<br>Bomba de abastecimento de combustível<br>Pompe de remplissage de carburant |
| 8289055 | | Fuel filling pump<br>Bomba de repostaje<br>Bomba de abastecimento de combustível<br>Pompe de remplissage de carburant |
| 8289056 | VOE 14632613 | Air filter<br>Filtro aire<br>Parada de emergência do motor<br>Filtre air |
| 8289058 | VOE 14632614 | Diesel heater<br>Calefactor diesel<br>Aquecedor, diesel<br>Chaufferete-diesel<br>*10KW* |
| 8289059 | VOE 14632615 | Extra lamp<br>Lámpara extra<br>Lâmpada extra<br>Lampe supplémentaire |
| 8289061 | VOE 14632616 | Travel alarm<br>Alarma de traslación<br>Alarme de locomoção<br>Alarme de conduite |
| 8289064 | | Air conditioning, heater and cooler.<br>Acondicionador de aire<br>Ar condicionado, aquecedor e refrigerador<br>Conditionnement d'air |
| 8289065 | | Windscreen wiper<br>Limpiaparabrisas superior<br>Limpador de pára-brisa<br>Essuie-glace supèrier |
| 8289066 | | Under cover 2,3t for superstructure<br>Cubierta inf. 2,3 t para superestructura<br>Embaixo da tampa 2,3 t para a superestrutura<br>Couvercle inférieur 2.3t pour superstructure |

| Equipment | Kit No | Description |
|---|---|---|
| 8289067 | | Hd Under cover 4,5t for superstructure<br>Cubierta inf. Hd 4,5 t para superestructura<br>HD Embaixo da tampa 4,5 t para a superestrutura<br>Couvercle inférieur Hd 4.5t pour superstructure |
| 8289071 | | Hydr. leak-off line for hammer-shear. 1 pump<br>Fuga hidr. para martillo-cizalla. 1 bomba<br>Linha de retorno hidráulico para o martelo-cortador, bo<br>Fuite hydraulique marteau-ciseaux. 1 pompe<br>*SINGLE ACTING* |
| 8289074 | VOE 14632624 | Leak-off line for slope-rotator on basic machine<br>Fuga hidr. para taludes-rotador en maquina basica<br>Linha de retorno para o rotor de inclinação na máquina<br>Fuite hydr descentes-rotator sur machine de base<br>*PROPORTIONAL CONTROL* |
| 8289108 | VOE 14632632 | Leak-off line for hammer-shear on boom<br>Fuga hidr. para mart.-cizalla en pluma<br>Linha de retorno para o martelo-cortador na lança<br>Fuite hydr. mart.-ciseaux sur flèche<br>*6,2M* |
| 8289309 | | Basic Machine<br>Máquina básica<br>Máquina básica<br>Machine de base<br>*EC250D* |
| 8289310 | | Engine Installation<br>Montaje del motor<br>Motor, instalação<br>Installation moteur<br>*D8H, EMMISSION CERTIFIED FOR US* |
| 8289311 | | Reversible cooling fan<br>Ventilador de refrigeración reversible<br>Ventilador reversível<br>Ventilateur réversible<br>*47C DEG WITH X3* |
| 8289314 | | Roller guard - Hd full guard<br>Guarda de rodillo - completa Hd<br>Guarda-rolete - proteção total HD<br>Protège - rouleau - Protection Hd entière |
| 8289315 | | Float position for boom<br>Posicion flotante para pluma de excavacion<br>Posição de flutuação para a lança de escavação<br>Position d'èquilibre de la flèche d'excavation |
| 8289316 | VOE 14632622 | Hydr. leak-off line for hammer-shear. 2 pump<br>Fuga hidr. para martillo-cizalla. 2 bomba<br>Linha de retorno hidráulico para o martelo-cortador, bo<br>Fuite hydraulique marteau-ciseaux. 2 pompe<br>*DOUBLE ACTING FOR PRESET* |
| 8289317 | VOE 14632626 | Hose rupture valve for boom cylinder leak-off<br>Rotura manguera para fuga de cilindro de pluma<br>Válvula de ruptura de mangueira para retorno do cilindr<br>Rupture flexible pour fuite de vérin de flèche<br>*OVER LOAD SIGN* |
| 8289318 | | Counterweight - fabrication<br>Contrapeso - fabricación<br>Contrapeso - fabricação<br>Construction du contrepoids<br>*4950KG* |

| Equipment | Kit No | Description |
|---|---|---|
| 8289320 | | Main control valve<br>Válvula de control principal<br>Válvula de controle principal<br>Valve de commande principale |
| 8289321 | | Main control valve<br>Válvula de control principal<br>Válvula de controle principal<br>Valve de commande principale<br>*PRESET* |
| 8289323 | VOE 14656392 | Rear-view camera<br>Cámara retrovisora<br>Câmera retrovisora<br>Caméra de recul |
| 8289327 | | Cooling system<br>Sistema de refrigeración<br>Sistema de refrigeração<br>Système de refroidissement<br>*FAN WITH X3* |
| 8289517 | | Servo control pattern change for lever control<br>Cambio de patrón de servomando para control de la p<br>Troca, função servo para operação de alavanca<br>Échange fonction servo, levier de commande |
| 8289683 | | Reversible cooling fan<br>Ventilador de refrigeración reversible<br>Ventilador reversível<br>Ventilateur réversible<br>*40 DEG WITHOUT X3* |
| 8289695 | | Pilot block piping<br>Tuberías bloque piloto<br>Bloco piloto tubulação<br>Bloc-distributeurs servo et conduits<br>*PLUS PART (PLUGS) - NO QUICK FIT* |
| 8289696 | | Air conditioning, heater and cooler.<br>Acondicionador de aire<br>Ar condicionado, aquecedor e refrigerador<br>Conditionnement d'air |
| 8289697 | | Windscreen wiper<br>Limpiaparabrisas superior<br>Limpador de pára-brisa<br>Essuie-glace supèrier<br>*NON* |
| 8289711 | | Straight travel pedal<br>Pedal de traslación en línea recta<br>Pedal de locomoção reta<br>Pédale de translation en ligne droite |
| 8289712 | | Straight travel pedal<br>Pedal de traslación en línea recta<br>Pedal de locomoção reta<br>Pédale de translation en ligne droite<br>*WITHOUT* |
| 8289714 | | Hydr. leak-off line for hammer-shear.<br>Fuga hidr. para martillo-cizalla.<br>Linha de fuga hidráulica para o martelo-cortador<br>Fuite hydraulique marteau-ciseaux.<br>*WITHOUT PIPING* |

| Equipment | Kit No | Description |
|---|---|---|
| 8289724 | VOE 14632623 | Leak-off line for slope-rotator on basic machine<br>Fuga hidr. para taludes-rotador en maquina basica<br>Linha de retorno para o rotor de inclinação na máquina<br>Fuite hydr descentes-rotator sur machine de base<br>*ON/OFF* |
| 8289728 | | Hose rupt. v. for dip arm, leak-off line on adj.boom<br>Rotura manguera para fuga de brazo en pluma ajusta<br>Válvula de ruptura de mangueira para o braço, linha de<br>Rupt.flexible pour fuite de bras sur flèche regl |
| 8289729 | | W/o hose rupt. v. for dip arm, leak-off line on adj.boom<br>Tubo salid ace,brazo,en pluma ajust,sin valv rot mang.<br>Válvula de ruptura de mangueira para o braço, linha de<br>Conduit de retour de fuites, balancier, sur flèche articul |
| 8289732 | | Pilot block piping<br>Tuberías bloque piloto<br>Bloco piloto tubulação<br>Bloc-distributeurs servo et conduits<br>*PLUS PART (NO X3)* |
| 8289733 | | Pilot block piping<br>Tuberías bloque piloto<br>Bloco piloto tubulação<br>Bloc-distributeurs servo et conduits<br>*PLUS PART (PLUG9) - NO REV.COOLING AND NO X3* |
| 8289885 | | Plus Part<br>Parte adicional<br>Peça acrescida<br>Pièce supplémentaire<br>*W/O X1, 1 S/W OR 2 S/W CONTROL* |
| 8289888 | | Hydr. leak-off line for hammer-shear.<br>Fuga hidr. para martillo-cizalla.<br>Linha de fuga hidráulica para o martelo-cortador<br>Fuite hydraulique marteau-ciseaux.<br>*PLUS PART FOR X1 PEDAL ONLY* |
| 8289960 | | Engine Installation<br>Montaje del motor<br>Motor, instalação<br>Installation moteur<br>*D8H, EMMISSION CERTIFIED FOR EU* |
| 8289961 | | Reversible cooling fan<br>Ventilador de refrigeración reversible<br>Ventilador reversível<br>Ventilateur réversible<br>*40 DEG WITHOUT X3* |
| 8289962 | | Reversible cooling fan<br>Ventilador de refrigeración reversible<br>Ventilador reversível<br>Ventilateur réversible<br>*40 DEG WITHOUT X3* |
| 8289963 | | Reversible cooling fan<br>Ventilador de refrigeración reversible<br>Ventilador reversível<br>Ventilateur réversible<br>*47 DEG WITHOUT X3* |
| 8289964 | | Air filter<br>Filtro aire<br>Parada de emergência do motor<br>Filtre air |

| Equipment | Kit No | Description |
|---|---|---|
| 8289965 | | Rear-view camera<br>Cámara retrovisora<br>Câmera retrovisora<br>Caméra de recul |
| 8289968 | | Super long dipper arm<br>Pluma superlarga<br>Lança super longa<br>Flèche extra longue<br>*7,85M NORMAL BUSH* |
| 8289969 | | Super long dipper arm<br>Pluma superlarga<br>Lança super longa<br>Flèche extra longue<br>*7,85M LONG LAST BUSH* |
| 8289970 | | Linkage for bucket<br>Varillaje de cuchara<br>Articulação da caçamba<br>Articulation de godet |
| 8289971 | | Linkage for bucket<br>Varillaje de cuchara<br>Articulação da caçamba<br>Articulation de godet<br>*HOOK ON BUCKET* |
| 8289973 | | Hydraulic fluid<br>Aceite hidraulico<br>Fluido hidráulico<br>Fluide hydraulique<br>*LONGLIFE BIO 46* |
| 8289974 | | Hydraulic fluid<br>Aceite hidraulico<br>Fluido hidráulico<br>Fluide hydraulique<br>*MINERAL NO.32* |
| 8289975 | | Hydraulic fluid<br>Aceite hidraulico<br>Fluido hidráulico<br>Fluide hydraulique<br>*MINERAL NO.46* |
| 8289976 | | Hydraulic fluid<br>Aceite hidraulico<br>Fluido hidráulico<br>Fluide hydraulique<br>*MINERAL NO.68* |
| 8289977 | | Float position for boom<br>Posicion flotante para pluma de excavacion<br>Posição de flutuação para a lança de escavação<br>Position d'èquilibre de la flèche d'excavation |
| 8289980 | VOE 14632619 | Hydr. leak-off line for hammer-shear. 1 pump<br>Fuga hidr. para martillo-cizalla. 1 bomba<br>Linha de retorno hidráulico para o martelo-cortador, bo<br>Fuite hydraulique marteau-ciseaux. 1 pompe<br>*DOUBLE ACTING* |
| 8289981 | VOE 14632620 | Hydr. leak-off line for hammer-shear. 1 pump<br>Fuga hidr. para martillo-cizalla. 1 bomba<br>Linha de retorno hidráulico para o martelo-cortador, bo<br>Fuite hydraulique marteau-ciseaux. 1 pompe<br>*DOUBLE ACTING FOR PRESET* |

| Equipment | Kit No | Description |
|---|---|---|
| 8289983 | | Hydr. leak-off line for hammer-shear. 1 pump<br>Fuga hidr. para martillo-cizalla. 1 bomba<br>Linha de retorno hidráulico para o martelo-cortador, bo<br>Fuite hydraulique marteau-ciseaux. 1 pompe<br>*SINGLE ACTING* |
| 8289985 | VOE 14632621 | Hydr. leak-off line for hammer-shear. 2 pump<br>Fuga hidr. para martillo-cizalla. 2 bomba<br>Linha de retorno hidráulico para o martelo-cortador, bo<br>Fuite hydraulique marteau-ciseaux. 2 pompe<br>*DOUBLE ACTING* |
| 8289987 | VOE 14632625 | Leak-off line for slope-rotator on boom<br>Fuga hidr. para taludes-rotador en pluma<br>Linha de retorno para o rotor de inclinação na lança<br>Fuite hydr descentes-rotator sur flèche<br>*6,0M* |
| 8289988 | | Leak-off line for slope-rotator on adjust. boom<br>Fuga hidr. para taludes-rotador en pluma ajustable<br>Linha de retorno para o rotor de inclinação na lança aju<br>Fuite hydr descentes-rotator sur flèche reglable |
| 8289989 | | Counterweight - fabrication<br>Contrapeso - fabricación<br>Contrapeso - fabricação<br>Construction du contrepoids<br>*4250KG* |
| 8289990 | | Counterweight - fabrication<br>Contrapeso - fabricación<br>Contrapeso - fabricação<br>Construction du contrepoids<br>*6200KG* |
| 8289996 | VOE 14632627 | Hose rupture v. for dip arm, leak-off line on boom<br>Rotura manguera para fuga de brazo en pluma<br>Válvula de ruptura de mangueira para o braço, linha de<br>Rupture flexible pour fuite de bras sur flèche<br>*6,0M* |
| 8289997 | | Hose rupture v. for dip arm, leak-off line on boom<br>Rotura manguera para fuga de brazo en pluma<br>Válvula de ruptura de mangueira para o braço, linha de<br>Rupture flexible pour fuite de bras sur flèche<br>*6,0M WITHOUT* |
| 8289998 | | Hose rupt. v. for dip arm, leak-off line on adj.boom<br>Rotura manguera para fuga de brazo en pluma ajusta<br>Válvula de ruptura de mangueira para o braço, linha de<br>Rupt.flexible pour fuite de bras sur flèche regl |
| 8289999 | | W/o hose rupt. v. for dip arm, leak-off line on adj.boom<br>Tubo salid ace,brazo,en pluma ajust,sin valv rot mang.<br>Válvula de ruptura de mangueira para o braço, linha de<br>Conduit de retour de fuites, balancier, sur flèche articul |
| 8290000 | | Super long boom<br>Pluma superlarga<br>Lança super longa<br>Flèche extra longue<br>*10,2M NORMAL BUSH* |
| 8290001 | | Super long boom<br>Pluma superlarga<br>Lança super longa<br>Flèche extra longue<br>*10,2M EXTENDED GREASING BUSH* |

| Equipment | Kit No | Description |
|---|---|---|
| 8290017 | | Pilot block piping<br>Tuberías bloque piloto<br>Bloco piloto tubulação<br>Bloc-distributeurs servo et conduits<br>*PLUS PARTS, BRACKET* |
| 8290260 | | Operator seat<br>Asiento conductor<br>Assento do operador<br>Siege conduteur<br>*MECHANICAL SUSPENSION W/O HEATER AND SEATBELT* |
| 8290261 | | Operator seat<br>Asiento conductor<br>Assento do operador<br>Siege conduteur<br>*AIR SUSPENSION WITH HEAT AND SEATBELT* |
| 8290262 | | Cassette radio<br>Radiocasete<br>Rádio-toca-fitas<br>Radio-cassette<br>*RADIO WITH CD PLAYER & MP3 PLAYER AND USB* |
| 8290413 | | Cab<br>Cabina<br>Cabine<br>Cabine<br>*W/HATCH AND REINFORCEMENT* |
| 8290414 | | Cab<br>Cabina<br>Cabine<br>Cabine<br>*WITH FIXED ROOF HATCH* |
| 8290415 | | Cab<br>Cabina<br>Cabine<br>Cabine<br>*W/HATCH AND REINFORCEMENT, WITH VANDAL* |
| 8290416 | | Cab<br>Cabina<br>Cabine<br>Cabine<br>*WITH FIXED ROOF HATCH, WITH VANDAL* |
| 8290875 | | Decals<br>Pegatinas<br>Etiquetas adesivas<br>Autocollants<br>*SPANISH DECAL-FSS* |
| 8290928 | | Rototilt kit<br>Rototilt<br>Kit inclinação do rotor<br>Ensemble Rototilt<br>*X26 S1-S1 GR* |
| 8290929 | | Rototilt kit<br>Rototilt<br>Kit inclinação do rotor<br>Ensemble Rototilt<br>*X26 S70-S70 GR* |
| 8290930 | | Rototilt kit<br>Rototilt<br>Kit inclinação do rotor<br>Ensemble Rototilt<br>*X26 S1-S1* |

| Equipment | Kit No | Description |
|---|---|---|
| 8290931 | | Rototilt kit<br>Rototilt<br>Kit inclinação do rotor<br>Ensemble Rototilt<br>*X26 S70-S70* |
| 8291092 | | Battery<br>Batterie<br>Bateria<br>Bateria |
| 8291093 | | Battery<br>Batterie<br>Bateria<br>Bateria |
| 8291121 | | Decal kit<br>Juego de pegatinas<br>Kit de adesivos<br>Kit autocollant |
| 8291122 | | Decal kit<br>Juego de pegatinas<br>Kit de adesivos<br>Kit autocollant |
| 8291123 | | Decal kit<br>Juego de pegatinas<br>Kit de adesivos<br>Kit autocollant |
| 8291124 | | Decal kit<br>Juego de pegatinas<br>Kit de adesivos<br>Kit autocollant |
| 8291125 | | Lifting capacity decal<br>Pegatina de capacidad de elevación<br>Adesivo de capacidade de elevação<br>Autocollant de capacité de levage |
| 8291126 | | Lifting capacity decal<br>Pegatina de capacidad de elevación<br>Adesivo de capacidade de elevação<br>Autocollant de capacité de levage |
| 8291127 | | Lifting capacity decal<br>Pegatina de capacidad de elevación<br>Adesivo de capacidade de elevação<br>Autocollant de capacité de levage |
| 8291128 | | Lifting capacity decal<br>Pegatina de capacidad de elevación<br>Adesivo de capacidade de elevação<br>Autocollant de capacité de levage |
| 8291129 | | Lifting capacity decal<br>Pegatina de capacidad de elevación<br>Adesivo de capacidade de elevação<br>Autocollant de capacité de levage |
| 8291130 | | Lifting capacity decal<br>Pegatina de capacidad de elevación<br>Adesivo de capacidade de elevação<br>Autocollant de capacité de levage |
| 8291131 | | Lifting capacity decal<br>Pegatina de capacidad de elevación<br>Adesivo de capacidade de elevação<br>Autocollant de capacité de levage |

| Equipment | Kit No | Description |
|---|---|---|
| 8291132 | | Lifting capacity decal<br>Pegatina de capacidad de elevación<br>Adesivo de capacidade de elevação<br>Autocollant de capacité de levage |
| 8291133 | | Lifting capacity decal<br>Pegatina de capacidad de elevación<br>Adesivo de capacidade de elevação<br>Autocollant de capacité de levage |
| 8291134 | | Lifting capacity decal<br>Pegatina de capacidad de elevación<br>Adesivo de capacidade de elevação<br>Autocollant de capacité de levage |
| 8291135 | | Lifting capacity decal<br>Pegatina de capacidad de elevación<br>Adesivo de capacidade de elevação<br>Autocollant de capacité de levage |
| 8291136 | | Lifting capacity decal<br>Pegatina de capacidad de elevación<br>Adesivo de capacidade de elevação<br>Autocollant de capacité de levage |
| 8291137 | | Lifting capacity decal<br>Pegatina de capacidad de elevación<br>Adesivo de capacidade de elevação<br>Autocollant de capacité de levage |
| 8291138 | | Lifting capacity decal<br>Pegatina de capacidad de elevación<br>Adesivo de capacidade de elevação<br>Autocollant de capacité de levage |
| 8291139 | | Lifting capacity decal<br>Pegatina de capacidad de elevación<br>Adesivo de capacidade de elevação<br>Autocollant de capacité de levage |
| 8291140 | | Lifting capacity decal<br>Pegatina de capacidad de elevación<br>Adesivo de capacidade de elevação<br>Autocollant de capacité de levage |
| 8291141 | | Lifting capacity decal<br>Pegatina de capacidad de elevación<br>Adesivo de capacidade de elevação<br>Autocollant de capacité de levage |
| 8291144 | | Basic Machine<br>Máquina básica<br>Máquina básica<br>Machine de base<br>*SUB BASIC MACHINE FOR DEMO* |
| 8291305 | | Basic Machine<br>Máquina básica<br>Máquina básica<br>Machine de base<br>*SUB BASIC MACHINE* |
| 8291306 | | Basic Machine<br>Máquina básica<br>Máquina básica<br>Machine de base<br>*WASTE HANDLER* |

| Equipment | Kit No | Description |
|---|---|---|
| 8291307 | | Emergency engine stop<br>Interruptor de mano<br>Parada de emergência do motor<br>Interrupteur de secours<br>*WASTE HANDLER* |
| 8291311 | | Cab<br>Cabina<br>Cabine<br>Cabine<br>*W/FIXED HATCH,WASTE HANDLER* |
| 8291312 | | Cab<br>Cabina<br>Cabine<br>Cabine<br>*CAB OPERATING SYSTEM,CAB RISER* |
| 8291313 | | Electrical system<br>Sistema eléctrico<br>Sistema elétrico<br>Système électrique<br>*PLUS PART,WASTE HANDLER* |
| 8291314 | | Side door<br>Puerta lateral<br>Porta lateral<br>Porte latérale<br>*WITHOUT SCREEN* |
| 8291316 | | Fire suppression system<br>Sistema de extinción de incendios<br>Sistema de supressão de incêndio<br>Système d'extinction incendie<br>*WITH OIL BATH* |
| 8291317 | | Fire suppression system<br>Sistema de extinción de incendios<br>Sistema de supressão de incêndio<br>Système d'extinction incendie<br>*WITHOUT OIL BATH* |
| 8291318 | | Side door and hood screen<br>Puerta lateral y rejilla del capó<br>Porta lateral e separação do capô<br>Portière latérale et écran de capot<br>*HEAVY DUTY 3,2T* |
| 8291319 | | Oil sampling port and tool<br>Lumbrera y herramienta de muestreo de aceite<br>Porta e ferramenta de amostragem de óleo<br>Raccord d'échantillon d'huile et outil |
| 8291321 | | Upper frame<br>Bastidor superior<br>Chassi superior<br>Partie supérieure du châssis<br>*WASTE HANDLER* |
| 8291322 | | Upper frame<br>Bastidor superior<br>Chassi superior<br>Partie supérieure du châssis<br>*WASTE HANDLER WITH CAB RISER* |
| 8291493 | | Operator seat<br>Asiento conductor<br>Assento do operador<br>Siege conduteur<br>*MECHANICAL SUSPENSION WITH HEAT AND SEATBELT* |

| Equipment | Kit No | Description |
|---|---|---|
| 8291494 | | Operator seat<br>Asiento conductor<br>Assento do operador<br>Siege conduteur<br>*AIR SUSPENSION WITH HEAT AND SEATBELT* |
| 8291497 | | Water separator<br>Separador de agua<br>Separador de água<br>Séparateur d'eau |
| 8291521 | | Decals,<br>Muestras y decalcomanías,<br>Etiquetas adesivas,<br>Enseigne et décalcomanies,<br>*FOR CAB* |
| 8291524 | | Operator seat<br>Asiento conductor<br>Assento do operador<br>Siege conduteur<br>*MECH. SUSP. WITH HEATER,W/O X-ISOLATOR* |
| 8291525 | | Operator seat<br>Asiento conductor<br>Assento do operador<br>Siege conduteur<br>*AIR SUSP. WITH HEATER,W/O X-ISOLATOR* |
| 8291545 | | Under cover for lower frame<br>Cubierta inf. para bastidor inferior<br>Embaixo da tampa do chassi inferior<br>Couvercle inférieur pour cadre inférieur<br>*DEMOLITION* |
| 8291546 | | Side Protection<br>Protección lateral<br>Proteção lateral<br>Protection latérale |
| 8291548 | | Hose rupture valve for boom cylinder leak-off<br>Rotura manguera para fuga de cilindro de pluma<br>Válvula de ruptura de mangueira para retorno do cilindr<br>Rupture flexible pour fuite de vérin de flèche |
| 8291556 | | Side door and hood screen<br>Puerta lateral y rejilla del capó<br>Porta lateral e separação do capô<br>Portière latérale et écran de capot |
| 8291561 | | Boom cylinder protection<br>Protección del cilindro de la pluma<br>Proteção do cilindro da lança<br>Protection de vérin de flèche |
| 8291936 | | Air conditioning, heater and cooler.<br>Acondicionador de aire<br>Ar condicionado, aquecedor e refrigerador<br>Conditionnement d'air |
| 8291945 | | Linkage for bucket<br>Varillaje de cuchara<br>Articulação da caçamba<br>Articulation de godet<br>*GP* |
| 8292061 | | Hammer/shear Piping (x1)<br>Tubería de martillo/cizalla (X1)<br>Martelo/tesoura Tubulação (x1)<br>Tuyauterie marteau/cisaille (X1) |

| Equipment | Kit No | Description |
|---|---|---|
| 8292083 | VOE 14632613 | Fuel filling pump<br>Bomba de combuastible<br>Pompe carburant |
| 8292188 | | Engine Installation<br>Montaje del motor<br>Motor, instalação<br>Installation moteur |
| 8292189 | | Engine Installation<br>Montaje del motor<br>Motor, instalação<br>Installation moteur |
| 8292190 | | Cooling system<br>Sistema de refrigeración<br>Sistema de refrigeração<br>Système de refroidissement |
| 8292191 | | Cooling system<br>Sistema de refrigeración<br>Sistema de refrigeração<br>Système de refroidissement |
| 8292192 | | Cooling system<br>Sistema de refrigeración<br>Sistema de refrigeração<br>Système de refroidissement<br>*DIRECT FAN X3* |
| 8292193 | | Cooling system<br>Sistema de refrigeración<br>Sistema de refrigeração<br>Système de refroidissement<br>*HYDRAULIC FAN W X3* |
| 8292194 | | Hydr. leak-off line for hammer-shear. 1 pump<br>Fuga hidr. para martillo-cizalla. 1 bomba<br>Linha de retorno hidráulico para o martelo-cortador, bo<br>Fuite hydraulique marteau-ciseaux. 1 pompe<br>*DOUBLE ACTING* |
| 8292196 | | Heavy duty boom with leak seat<br>Pluma de servicio pesado con asiento de fuga<br>Lança resistente com base vazada<br>Flèche avec lourd avec siège de fuite<br>*6,0M NORMAL BUSH* |
| 8292197 | | Hd Dipper arm with leak seat<br>Brazo Hd con asiento de fuga<br>Braço Hd com base vazada<br>Bras Hd avec siège de fuite<br>*2,97M NORMAL BUSHING* |
| 8292198 | VOE 14656393 | Hydr. leak-off line for hammer-shear. 1 pump<br>Fuga hidr. para martillo-cizalla. 1 bomba<br>Linha de retorno hidráulico para o martelo-cortador, bo<br>Fuite hydraulique marteau-ciseaux. 1 pompe<br>*DOUBLE ACTING* |
| 8292199 | VOE 14656394 | Hydr. leak-off line for hammer-shear. 2 pump<br>Fuga hidr. para martillo-cizalla. 2 bomba<br>Linha de retorno hidráulico para o martelo-cortador, bo<br>Fuite hydraulique marteau-ciseaux. 2 pompe<br>*DOUBLE ACTING* |
| 8292200 | | Hydr. leak-off line for hammer-shear. 1 pump<br>Fuga hidr. para martillo-cizalla. 1 bomba<br>Linha de retorno hidráulico para o martelo-cortador, bo<br>Fuite hydraulique marteau-ciseaux. 1 pompe<br>*DOUBLE ACTING* |

| Equipment | Kit No | Description |
|---|---|---|
| 8292201 | | Hydr. leak-off line for hammer-shear. 2 pump<br>Fuga hidr. para martillo-cizalla. 2 bomba<br>Linha de retorno hidráulico para o martelo-cortador, bo<br>Fuite hydraulique marteau-ciseaux. 2 pompe<br>*DOUBLE ACTING* |
| 8292202 | | Leak-off line for hammer-shear on boom<br>Fuga hidr. para mart.-cizalla en pluma<br>Linha de retorno para o martelo-cortador na lança<br>Fuite hydr. mart.-ciseaux sur flèche<br>*6,0M* |
| 8292204 | | Water separator with heater<br>Separador de agua con calefactor<br>Separador de água com calefação<br>Séparat. eau avec chauffage |
| 8292206 | | Lower frame, bolted step<br>Bastidor inf., escalón atornil<br>Chassi inferior, degrau parafusado<br>Cadre inf, marche boulon. |
| 8292207 | | Main control valve<br>Válvula de control principal<br>Válvula de controle principal<br>Valve de commande principale |
| 8292208 | | Leak-off line for slope-rotator on boom<br>Fuga hidr. para taludes-rotador en pluma<br>Linha de retorno para o rotor de inclinação na lança<br>Fuite hydr descentes-rotator sur flèche<br>*6,0M* |
| 8292209 | | Main control valve<br>Válvula de control principal<br>Válvula de controle principal<br>Valve de commande principale<br>*PRESET* |
| 8292210 | | Leak-off line for Quick fit equipment on boom<br>Fuga para enganche ràp. en pluma<br>Linha de retorno para o acoplamento rápido na lança<br>Fuite pour raccord rapide sur flèche<br>*6,0M* |
| 8292212 | | Leak-off line on dip. arm without leak. for grapp.<br>Fuga en brazo sin fuga en accion. garras<br>Linha de retorno no braço sem vazamento para a garra<br>Fuite sur bras sans fuite Commande de grappin<br>*2,97M* |
| 8292215 | VOE 14632627 | Hose rupture v. for dip arm, leak-off line on boom<br>Rotura manguera para fuga de brazo en pluma<br>Válvula de ruptura de mangueira para o braço, linha de<br>Rupture flexible pour fuite de bras sur flèche<br>*6,0M WITHOUT* |
| 8292223 | VOE 14642421 | Rear-view mirror<br>Retrovisor<br>Espelho retrovisor<br>Rétroviseur |
| 8292272 | | Fall protection<br>Protección contra caídas<br>Proteção contra queda<br>Protection anti-chute<br>*FOG(FALLING OBJECT GUARD), FRAME MOUNTED, HINGE TYPE* |

| Equipment | Kit No | Description |
|---|---|---|
| 8292441 | VOE 14655312 | Leak-off line for hammer-shear on dipper arm<br>Fuga hidr. para mart.-cizalla en brazo<br>Linha de retorno para o martelo-cortador no braço<br>Fuite hydr. mart.-ciseaux sur bras<br>*2.55M* |
| 8292659 | | Quick fit<br>Enganche ráp.<br>Acoplamento rápido<br>Raccord rapide<br>*ED24* |
| 8292727 | | Linkage for bucket<br>Varillaje de cuchara<br>Articulação da caçamba<br>Articulation de godet |
| 8292757 | | Fall protection<br>Protección contra caídas<br>Proteção contra queda<br>Protection anti-chute<br>*FOG(FALLING OBJECT GUARD), FRAME MOUNTED, HINGE TYPE* |
| 8292838 | | Interior lamp<br>Lámpara interior<br>Lâmpada interior<br>Lampe intérieure<br>*ROPS* |
| 8292839 | | Interior lamp<br>Lámpara interior<br>Lâmpada interior<br>Lampe intérieure<br>*NON ROPS* |
| 8292870 | | Excavator<br>Excavadora<br>Pelle mecanique<br>*SUB BASIC MACHINE FOR STD* |
| 8292876 | | Battery<br>Batterie<br>Bateria<br>Bateria |
| 8292877 | | Battery<br>Batterie<br>Bateria<br>Bateria |
| 8292878 | | Air pressure equipment<br>Equipo deaire comprimido<br>Equipement compresseur d'air |
| 8292879 | | Air pressure equipment<br>Equipo deaire comprimido<br>Equipement compresseur d'air<br>*NON* |
| 8292880 | | Information unit with cam mode<br>Unidad de información con modo de leva<br>Unidade de informação com modo de câmera<br>Unité d'information avec mode caméra |
| 8292881 | | Information unit without cam mode<br>Unidad de información sin modo de leva<br>Unidade de informação sem modo de câmera<br>Unité d'information sans mode caméra |

| Equipment | Kit No | Description |
|---|---|---|
| 8292891 | | Interior lamp<br>Lámpara interior<br>Lâmpada interior<br>Lampe intérieure<br>*NON ROPS, AIR COMPRESSOR* |
| 8292893 | | Leak-off line for slope-rotator on basic machine<br>Fuga hidr. para taludes-rotador en maquina basica<br>Linha de retorno para o rotor de inclinação na máquina<br>Fuite hydr descentes-rotator sur machine de base<br>*PROPORTION CONTROL* |
| 8292927 | | Dipper arm - None<br>Brazo: desmontado<br>Braço de escavação<br>Balancier, sans |
| 8292928 | | |
| 8293085 | | Cab<br>Cabina<br>Cabine<br>Cabine<br>*W/HATCH, CABLE* |
| 8293086 | | Cab<br>Cabina<br>Cabine<br>Cabine<br>*W/FIXED HATCH, CABLE* |
| 8293087 | | Cab<br>Cabina<br>Cabine<br>Cabine<br>*W/HATCH, CABLE & VANDAL* |
| 8293088 | | Cab<br>Cabina<br>Cabine<br>Cabine<br>*W/FIXED HATCH, CABLE & VANDAL* |
| 8293089 | | Cab<br>Cabina<br>Cabine<br>Cabine<br>*W/HATCH* |
| 8293090 | | Cab<br>Cabina<br>Cabine<br>Cabine<br>*W/FIXED HATCH* |
| 8293091 | | Cab<br>Cabina<br>Cabine<br>Cabine<br>*W/HATCH & VANDAL* |
| 8293092 | | Cab<br>Cabina<br>Cabine<br>Cabine<br>*W/FIXED HATCH & VANDAL* |
| 8293106 | | Hammer/shear Piping (x1)<br>Tubería de martillo/cizalla (X1)<br>Martelo/tesoura Tubulação (x1)<br>Tuyauterie marteau/cisaille (X1)<br>*ON/OFF* |

| Equipment | Kit No | Description |
|---|---|---|
| 8293113 | | Floor mat For Pilot Controls<br>Alfombrilla para mandos piloto<br>Tapete de assoalho para comandos piloto<br>Tapis de sol pour commandes pilotes<br>*WITHOUT X1* |
| 8293141 | | Lower frame<br>Bastidor inf.<br>Quadro inferior<br>Cadre inf.<br>*HIGH WALKER* |
| 8293142 | | Undercarriage<br>Carro inferior<br>Chassi inferior<br>Châssis<br>*HIGH WALKER* |
| 8293145 | | Caretrack<br>CareTrack<br>Caretrack<br>Caretrack<br>*GSM/GPS* |
| 8293146 | | Caretrack<br>CareTrack<br>Caretrack<br>Caretrack<br>*GSM/GPS, CHINA* |
| 8293156 | | Excavator<br>Excavadora<br>Pelle mecanique<br>*SUB BASIC MACHINE FOR STD* |
| 8293157 | | Cooling system<br>Sistema de refrigeración<br>Sistema de refrigeração<br>Système de refroidissement<br>*DIRECT FAN X3* |
| 8293158 | | Cooling system<br>Sistema de refrigeración<br>Sistema de refrigeração<br>Système de refroidissement<br>*HYDRAULIC FAN W X3* |
| 8293159 | | Cooling system<br>Sistema de refrigeración<br>Sistema de refrigeração<br>Système de refroidissement<br>*HYDRAULIC FAN W/O X3* |
| 8293160 | | Air filter<br>Filtro aire<br>Parada de emergência do motor<br>Filtre air |
| 8293161 | | Upper frame<br>Bastidor superior<br>Chassi superior<br>Partie supérieure du châssis<br>*ROPS W/FIXED CWT* |
| 8293162 | | Air conditioning, heater and cooler.<br>Acondicionador de aire<br>Ar condicionado, aquecedor e refrigerador<br>Conditionnement d'air |

| Equipment | Kit No | Description |
|---|---|---|
| 8293163 | | Heavy duty boom with leak seat<br>Pluma de servicio pesado con asiento de fuga<br>Lança resistente com base vazada<br>Flèche avec lourd avec siège de fuite<br>*6,0M NORMAL BUSH* |
| 8293164 | | Super long boom<br>Pluma superlarga<br>Lança super longa<br>Flèche extra longue<br>*10,2M NORMAL BUSH* |
| 8293165 | | Hd Dipper arm with leak seat<br>Brazo Hd con asiento de fuga<br>Braço Hd com base vazada<br>Bras Hd avec siège de fuite<br>*2,5M NORMAL BUSHING WITH STRIP* |
| 8293166 | | Dipper arm with leak seat<br>Brazo con asiento de fuga<br>Braço com base vazada<br>Bras avec siège de fuite<br>*3,6M NORMAL BUSHING WITH STRIP* |
| 8293167 | | Super long dipper arm<br>Pluma superlarga<br>Lança super longa<br>Flèche extra longue<br>*7,85M NORMAL BUSH* |
| 8293168 | | |
| 8293170 | | Leak-off line for slope-rotator on adjust. boom<br>Fuga hidr. para taludes-rotador en pluma ajustable<br>Linha de retorno para o rotor de inclinação na lança aju<br>Fuite hydr descentes-rotator sur flèche reglable |
| 8293171 | | Hydr. quick fit equipment<br>Equipo de acoplamiento rápido hidráulico<br>Equipamento hidráulico de engate rápido<br>Équipement Quick-fit hydraulique |
| 8293172 | | Hydr. quick fit equipment<br>Equipo de acoplamiento rápido hidráulico<br>Equipamento hidráulico de engate rápido<br>Équipement Quick-fit hydraulique |
| 8293173 | | Leak-off line on dip. arm without leak. for grapp.<br>Fuga en brazo sin fuga en accion. garras<br>Linha de retorno no braço sem vazamento para a garra<br>Fuite sur bras sans fuite Commande de grappin<br>*2,5M* |
| 8293174 | | Leak-off line on dip. arm without leak. for grapp.<br>Fuga en brazo sin fuga en accion. garras<br>Linha de retorno no braço sem vazamento para a garra<br>Fuite sur bras sans fuite Commande de grappin<br>*3,6M* |
| 8293175 | | Leak-off line on boom.<br>Tubería de fuga en pluma.<br>Linha de retorno na lança<br>Ligne de fuite sur flèche.<br>*6,0M* |
| 8293176 | | W/o hose rupt. v. for dip arm, leak-off line on adj.boom<br>Tubo salid ace,brazo,en pluma ajust,sin valv rot mang.<br>Válvula de ruptura de mangueira para o braço, linha de<br>Conduit de retour de fuites, balancier, sur flèche articul |

| Equipment | Kit No | Description |
|---|---|---|
| 8293177 | | Leak bracket for slope,rot.,quick fit,hose rupture<br>Fuga soporte-talud.,rot.,eng. ráp., rotura mang.<br>Suporte de vazamento para inclinação, rotor, acoplame<br>Fuite fix-descentes,rotator,r rapide,rupt flexible<br>*PLUS PART* |
| 8293178 | | Pilot block piping<br>Tuberías bloque piloto<br>Bloco piloto tubulação<br>Bloc-distributeurs servo et conduits<br>*PLUS PARTS* |
| 8293179 | | Pilot block piping<br>Tuberías bloque piloto<br>Bloco piloto tubulação<br>Bloc-distributeurs servo et conduits<br>*PLUS PARTS* |
| 8293194 | | Decal kit<br>Juego de pegatinas<br>Kit de adesivos<br>Kit autocollant<br>*EU* |
| 8293195 | | Decal kit<br>Juego de pegatinas<br>Kit de adesivos<br>Kit autocollant<br>*CHN* |
| 8293196 | | Decal kit<br>Juego de pegatinas<br>Kit de adesivos<br>Kit autocollant<br>*CHN* |
| 8293197 | | Decal kit<br>Juego de pegatinas<br>Kit de adesivos<br>Kit autocollant<br>*ROW* |
| 8293198 | | Decal kit<br>Juego de pegatinas<br>Kit de adesivos<br>Kit autocollant<br>*ROW* |
| 8293274 | | Lower frame, foldable step<br>Bastidor inferior, peldaño plegable<br>Quadro inferior, estribo dobrável<br>Châssis inférieur, marchepied repliable<br>*NC TYPE* |
| 8293330 | VOE 14632627 | Hose rupture v. for dip arm, leak-off line on boom<br>Rotura manguera para fuga de brazo en pluma<br>Válvula de ruptura de mangueira para o braço, linha de<br>Rupture flexible pour fuite de bras sur flèche<br>*6,0M* |
| 8293371 | | Hose rupt. v. for dip arm, leak-off line on adj.boom<br>Rotura manguera para fuga de brazo en pluma ajusta<br>Válvula de ruptura de mangueira para o braço, linha de<br>Rupt.flexible pour fuite de bras sur flèche regl |
| 8293465 | | Forestry kit<br>Juego forestal<br>Kit florestal<br>Kit forestier |

| Equipment | Kit No | Description |
|---|---|---|
| 8293499 | | Caretrack<br>CareTrack<br>Caretrack<br>Caretrack<br>*SATELLITE* |
| 8293511 | | Without fire supression system<br>Sin sistema de supresión de incendios<br>Sem sistema de supressão de incêndio<br>Sans système extincteur d'incendie |
| 8293850 | | Side door and hood screen<br>Puerta lateral y rejilla del capó<br>Porta lateral e separação do capô<br>Portière latérale et écran de capot |
| 8293851 | | Side door and hood screen<br>Puerta lateral y rejilla del capó<br>Porta lateral e separação do capô<br>Portière latérale et écran de capot |
| 8294409 | | Fall protection<br>Protección contra caídas<br>Proteção contra queda<br>Protection anti-chute |
| 8294518 | | Extra lamp<br>Lámpara extra<br>Lâmpada extra<br>Lampe supplémentaire<br>*LED* |
| 8294527 | | Extra lamp<br>Lámpara extra<br>Lâmpada extra<br>Lampe supplémentaire<br>*LED* |
| 8294537 | | Headlight<br>Faros de circulación<br>Farol<br>Eclairage de route<br>*HALOGEN* |
| 8294553 | | Lifting capacity decal<br>Pegatina de capacidad de elevación<br>Adesivo de capacidade de elevação<br>Autocollant de capacité de levage |
| 8294554 | | Lifting capacity decal<br>Pegatina de capacidad de elevación<br>Adesivo de capacidade de elevação<br>Autocollant de capacité de levage |
| 8294555 | | Lifting capacity decal<br>Pegatina de capacidad de elevación<br>Adesivo de capacidade de elevação<br>Autocollant de capacité de levage |
| 8294556 | | Lifting capacity decal<br>Pegatina de capacidad de elevación<br>Adesivo de capacidade de elevação<br>Autocollant de capacité de levage |
| 8294557 | | Lifting capacity decal<br>Pegatina de capacidad de elevación<br>Adesivo de capacidade de elevação<br>Autocollant de capacité de levage |

| Equipment | Kit No | Description |
|---|---|---|
| 8294558 | | Lifting capacity decal<br>Pegatina de capacidad de elevación<br>Adesivo de capacidade de elevação<br>Autocollant de capacité de levage |
| 8294559 | | Lifting capacity decal<br>Pegatina de capacidad de elevación<br>Adesivo de capacidade de elevação<br>Autocollant de capacité de levage |
| 8294619 | | Tiltrotator Control System<br>Sistema de control por rotador basculante<br>Sistema de comando do rotor de inclinação<br>Système de commande Tiltrotator |
| 8294808 | | Hose rupture v. for dip arm, leak-off line on boom<br>Rotura manguera para fuga de brazo en pluma<br>Válvula de ruptura de mangueira para o braço, linha de<br>Rupture flexible pour fuite de bras sur flèche<br>*10,02M* |
| 8294820 | | Hydr. leak-off line for hammer-shear.<br>Fuga hidr. para martillo-cizalla.<br>Linha de fuga hidráulica para o martelo-cortador<br>Fuite hydraulique marteau-ciseaux. |
| 8294821 | | Forestry kit<br>Juego forestal<br>Kit florestal<br>Kit forestier |
| 8294845 | | Hose rupture v. for dip arm, leak-off line on boom<br>Rotura manguera para fuga de brazo en pluma<br>Válvula de ruptura de mangueira para o braço, linha de<br>Rupture flexible pour fuite de bras sur flèche<br>*WITHOUT* |
| 8295233 | | Crawler track<br>Orugas<br>Esteiras<br>Chenilles<br>*TRK-600MM SHOE X 51 DOUBLE GROUSER* |
| 8295810 | | Heavy duty boom with leak seat<br>Pluma de servicio pesado con asiento de fuga<br>Lança resistente com base vazada<br>Flèche avec lourd avec siège de fuite<br>*6,0M NORMAL BUSH* |
| 8295811 | | Dipper arm with leak seat<br>Brazo con asiento de fuga<br>Braço com base vazada<br>Bras avec siège de fuite<br>*2,97M NORMAL BUSHING* |
| 8296009 | | Lower frame, bolted step<br>Bastidor inf., escalón atornil<br>Chassi inferior, degrau parafusado<br>Cadre inf, marche boulon.<br>*LC TYPE* |
| 8296010 | | Lower frame, bolted step<br>Bastidor inf., escalón atornil<br>Chassi inferior, degrau parafusado<br>Cadre inf, marche boulon.<br>*NC TYPE* |
| 8296230 | | Crawler track<br>Orugas<br>Esteiras<br>Chenilles<br>*TRK-600MM SHOE X 51 SINGLE GROUSER* |

| Equipment | Kit No | Description |
|---|---|---|
| 8296850 | | Quick fit<br>Enganche ráp.<br>Acoplamento rápido<br>Raccord rapide<br>*VQC-HU,DR25* |
| 8297318 | | Caretrack<br>CareTrack<br>Caretrack<br>Caretrack<br>*CARETRACK 3G GSM,GPS* |
| 8297319 | | Caretrack<br>CareTrack<br>Caretrack<br>Caretrack<br>*CARETRACK 3G GSM,GPS OPT* |
| 8297320 | | Caretrack<br>CareTrack<br>Caretrack<br>Caretrack<br>*CARETRACK 3G GSM,GPS,SAT* |
| 8297321 | | Caretrack<br>CareTrack<br>Caretrack<br>Caretrack<br>*CARETRACK 3G GSM,GPS,SAT OPT* |

| GROUP | | Section | Page |
|---|---|---|---|
| 210 | Repair kits for engine 17213164 , 17239320 | 60 | 71 |
| 210 | Engine | 100 | 73 |
| 210 | Engine 17213164 , 17239320 | 105 | 75 |
| 210 | Engine | 110 | 77 |
| 210 | Engine 8289310, 8289960 | 200 | 79 |
| 211 | Cylinder head with fitting parts 8289960, 8289310 | 100 | 81 |
| 211 | Cylinder head 17239320 , 17213164 | 110 | 83 |
| 212 | Cylinder block 8289960, 8289310 | 100 | 87 |
| 212 | Cylinder block 17213164 , 17239320 | 110 | 89 |
| 212 | Crankcase ventilation 8289960, 8289310 | 200 | 91 |
| 212 | Crankcase ventilation 17213164 , 17239320 | 210 | 93 |
| 213 | Cylinder liner and piston 8289960, 8289310 | 100 | 95 |
| 213 | Cylinder liner and piston 17213164 , 17239320 | 110 | 97 |
| 214 | Valve mechanism 8289960, 8289310 | 100 | 99 |
| 214 | Valve mechanism 17213164 , 17239320 | 110 | 101 |
| 215 | Timing gear casing 8289960, 8289310 | 100 | 103 |
| 215 | Timing gear casing 17213164 , 17239320 | 110 | 105 |
| 215 | Pump drive power take-off 8289960, 8289310 | 200 | 107 |
| 215 | Pump drive power take-off 8289310, 8289960 | 300 | 109 |
| 215 | Pump drive power take-off 17213164 , 17239320 | 310 | 111 |
| 215 | Pump drive power take-off 8292191 | 400 | 113 |
| 216 | Crankshaft and related parts 8289960, 8289310 | 100 | 115 |
| 216 | Crankshaft and related parts 17213164 , 17239320 | 110 | 117 |
| 216 | Flywheel housing 8289960, 8289310 | 200 | 121 |
| 216 | Flywheel housing 17213164 , 17239320 | 210 | 123 |
| 217 | Oil sump 8289960, 8289310 | 100 | 125 |
| 217 | Oil sump 17213164 , 17239320 | 110 | 127 |
| 218 | Engine mounting 8289960, 8289310 | 200 | 129 |
| 218 | Engine mounting 17213164 , 17239320 | 210 | 131 |
| 218 | Engine mounting 8293156 | 300 | 133 |
| 221 | Lubricating oil system 8289960, 8289310 | 100 | 135 |
| 221 | Lubricating oil system 17213164 , 17239320 | 110 | 137 |
| 222 | Oil filter 8289960, 8289310 | 100 | 139 |
| 222 | Oil filter 17213164 , 17239320 | 110 | 141 |
| 223 | Oil cooler 8289960, 8289310 | 100 | 143 |
| 223 | Oil cooler 17213164 , 17239320 | 110 | 147 |
| 233 | Fuel pump 8289960, 8289310 | 100 | 149 |
| 233 | Fuel pump 17213164 , 17239320 | 110 | 151 |
| 233 | Fuel filter 8289960, 8289310 | 200 | 153 |
| 233 | Fuel filter 17213164 , 17239320 | 210 | 155 |
| 234 | Fuel tank with fitting parts | 100 | 157 |
| 234 | Fuel tank | 150 | 159 |
| 234 | Fuel filling pump with assembling details | 200 | 161 |
| 234 | Fuel filling pump with assembling details | 300 | 163 |
| 234 | Fuel filling pump with assembling details 8292083 | 400 | 165 |
| 235 | Fuel pipe - Fuel tank | 100 | 167 |
| 235 | Fuel pipe - Fuel tank 8291497 | 150 | 169 |
| 235 | Fuel pipe - Fuel tank 8292204 | 170 | 171 |
| 235 | Fuel lines: Fuel filter - engine 8289960, 8289310 | 200 | 173 |
| 235 | Fuel lines: Fuel filter - engine 17213164 , 17239320 | 210 | 175 |
| 235 | Fuel lines: Fuel filter - engine 8291497, 8292204 | 250 | 177 |
| 235 | Fuel lines: engine 8289960, 8289310 | 300 | 179 |
| 235 | Water separator | 400 | 183 |
| 235 | Water separator 8292204 | 500 | 185 |
| 236 | Fuel injection pump with fitting parts 8289960, 8289310 | 100 | 187 |
| 236 | Regulator with fitting parts 8289960, 8289310 | 200 | 189 |
| 237 | Fuel lines and injectors 8289960, 8289310 | 100 | 191 |
| 237 | Fuel lines, injectors 17213164 , 17239320 | 110 | 195 |
| 251 | Inlet manifold 8289960, 8289310 | 100 | 197 |
| 251 | Inlet manifold and exhaust manifold 17213164 , 17239320 | 110 | 199 |
| 251 | Exhaust manifold 8289960, 8289310 | 200 | 201 |
| 252 | Silencer with fitting parts | 100 | 203 |

## INDEX OF CONTENTS


| GROUP | | Section | Page |
|---|---|---|---|
| 252 | Silencer with fitting parts 8293156 | 200 | 205 |
| 254 | Diesel Particulate Filter 8289310, 8289960, 8291144, 8291305, 8291306 | 100 | 207 |
| 254 | Burner with fitting parts 8289960, 8289310 | 150 | 209 |
| 254 | Burner 8289310, 8289960 | 200 | 211 |
| 254 | Spark plug control unit 8289310, 8289960 | 250 | 213 |
| 254 | Cable harness | 300 | 215 |
| 254 | Cable harness, Emission After-treatment 8293156 | 350 | 219 |
| 254 | Ecu 8289960, 8289310 | 400 | 221 |
| 254 | Fuel metering units 8289960, 8289310 | 500 | 223 |
| 254 | Combustion air blower 8289960, 8289310 | 600 | 225 |
| 254 | Combustion air system 8289960, 8289310 | 700 | 227 |
| 254 | Engine management system, EMS 8289960, 8289310 | 800 | 229 |
| 255 | Turbo charger 8289960, 8289310 | 100 | 231 |
| 255 | Turbocharger with fitting parts 17213164 , 17239320 | 110 | 233 |
| 255 | Turbocharger, plumbing 8289960, 8289310 | 200 | 235 |
| 256 | Inlet system 8289960, 8289310 | 50 | 237 |
| 256 | Inlet system | 100 | 239 |
| 256 | Inlet system 8293156 | 150 | 241 |
| 256 | Filter | 200 | 243 |
| 256 | Inlet system | 300 | 245 |
| 258 | Charge air cooler, plumbing 8291144,8291305,8291306 | 200 | 247 |
| 258 | Charge air cooler, plumbing | 300 | 249 |
| 261 | Cooling system 8289050, 8289051 | 100 | 251 |
| 261 | Cooling system | 150 | 253 |
| 261 | Cooling system | 200 | 255 |
| 261 | Cooling system | 210 | 259 |
| 261 | Cooling system | 220 | 261 |
| 262 | Water pump and thermostat housing 8289960, 8289310 | 100 | 265 |
| 262 | Water pump and thermostat housing 17213164 , 17239320 | 110 | 267 |
| 263 | Cooling system | 100 | 269 |
| 263 | Belt transmission 17213164 , 17239320 | 110 | 271 |
| 263 | Cooling system 8292190 | 150 | 275 |
| 263 | Cooling system | 200 | 277 |
| 263 | Cooling system 8292191 | 250 | 279 |
| 263 | Belt transmission 8289960, 8289310 | 300 | 281 |
| 263 | Bearing mounting 8289960, 8289310 | 400 | 283 |
| 269 | Engine heater. 8289046 120V | 100 | 285 |
| 269 | Engine block heater | 200 | 287 |
| 284 | Engine ECU 15083724, 15165691 | 100 | 289 |
| 286 | Cable harness, engine | 100 | 291 |
| 286 | Cable harness, engine 8293156 | 150 | 295 |
| 286 | Cable harness, engine 8289960, 8289310 | 200 | 297 |
| 286 | Cable harness, engine 8289960, 8289310 | 300 | 299 |
| 286 | Cable harness, engine 17213164 , 17239320 | 400 | 301 |
| 293 | Egr - Radiator with fitting parts 8289310, 8289960 | 100 | 305 |
| 293 | Egr - Radiator with fitting parts 8289310, 8289960 | 200 | 309 |
| 293 | Egr - Radiator with fitting parts 8289960, 8289310 | 300 | 313 |

| GRUPO | | Sección | Página |
|---|---|---|---|
| 210 | Juegos para el motor 17213164 , 17239320 | 60 | 71 |
| 210 | Motor | 100 | 73 |
| 210 | Motor 17213164 , 17239320 | 105 | 75 |
| 210 | Motor | 110 | 77 |
| 210 | Motor 8289310, 8289960 | 200 | 79 |
| 211 | Culata de cilindros con accesorios de montaje 8289960, 8289310 | 100 | 81 |
| 211 | Culata 17239320 , 17213164 | 110 | 83 |
| 212 | Bloque de cilindros 8289960, 8289310 | 100 | 87 |
| 212 | Bloque de cilindros 17213164 , 17239320 | 110 | 89 |
| 212 | Ventilación del cárter 8289960, 8289310 | 200 | 91 |
| 212 | Ventilación del cárter 17213164 , 17239320 | 210 | 93 |
| 213 | Camisa y piston 8289960, 8289310 | 100 | 95 |
| 213 | Camisa y piston 17213164 , 17239320 | 110 | 97 |
| 214 | Mecanismo de vávulas 8289960, 8289310 | 100 | 99 |
| 214 | Mecanismo de vávulas 17213164 , 17239320 | 110 | 101 |
| 215 | Tapa del engranaje de distribución 8289960, 8289310 | 100 | 103 |
| 215 | Tapa del engranaje de distribución 17213164 , 17239320 | 110 | 105 |
| 215 | Toma de fuerza para accionamiento de bomba 8289960, 8289310 | 200 | 107 |
| 215 | Toma de fuerza para accionamiento de bomba 8289310, 8289960 | 300 | 109 |
| 215 | Toma de fuerza para accionamiento de bomba 17213164 , 17239320 | 310 | 111 |
| 215 | Toma de fuerza para accionamiento de bomba 8292191 | 400 | 113 |
| 216 | Cigüeñal 8289960, 8289310 | 100 | 115 |
| 216 | Cigüeñal 17213164 , 17239320 | 110 | 117 |
| 216 | Carcasa del volante 8289960, 8289310 | 200 | 121 |
| 216 | Carcasa del volante 17213164 , 17239320 | 210 | 123 |
| 217 | Cárter 8289960, 8289310 | 100 | 125 |
| 217 | Cárter 17213164 , 17239320 | 110 | 127 |
| 218 | Suspensión del motor 8289960, 8289310 | 200 | 129 |
| 218 | Suspensión del motor 17213164 , 17239320 | 210 | 131 |
| 218 | Suspensión del motor 8293156 | 300 | 133 |
| 221 | Sistema de lubricación 8289960, 8289310 | 100 | 135 |
| 221 | Sistema de lubricación 17213164 , 17239320 | 110 | 137 |
| 222 | Filtro de aceite 8289960, 8289310 | 100 | 139 |
| 222 | Filtro de aceite 17213164 , 17239320 | 110 | 141 |
| 223 | Enfriador de aceite 8289960, 8289310 | 100 | 143 |
| 223 | Enfriador de aceite 17213164 , 17239320 | 110 | 147 |
| 233 | Bomba de combustible 8289960, 8289310 | 100 | 149 |
| 233 | Bomba de combustible 17213164 , 17239320 | 110 | 151 |
| 233 | Filtro de combustible 8289960, 8289310 | 200 | 153 |
| 233 | Filtro de combustible 17213164 , 17239320 | 210 | 155 |
| 234 | Depósito de combustible con accesorios de montaje | 100 | 157 |
| 234 | Depósito de combustible | 150 | 159 |
| 234 | Bomba de llenado con accesorios de montaje | 200 | 161 |
| 234 | Bomba de llenado con accesorios de montaje | 300 | 163 |
| 234 | Bomba de llenado con accesorios de montaje 8292083 | 400 | 165 |
| 235 | Tubo de combustible - Depósito de combustible | 100 | 167 |
| 235 | Tubo de combustible - Depósito de combustible 8291497 | 150 | 169 |
| 235 | Tubo de combustible - Depósito de combustible 8292204 | 170 | 171 |
| 235 | Tubos de combustible: filtro de combustible - motor 8289960, 8289310 | 200 | 173 |
| 235 | Tubos de combustible: filtro de combustible - motor 17213164 , 17239320 | 210 | 175 |
| 235 | Tubos de combustible: filtro de combustible - motor 8291497, 8292204 | 250 | 177 |
| 235 | Tuberías de combustible: motor 8289960, 8289310 | 300 | 179 |
| 235 | Separador de agua | 400 | 183 |
| 235 | Separador de agua 8292204 | 500 | 185 |
| 236 | Bomba de inyección de accesorisde montaje 8289960, 8289310 | 100 | 187 |
| 236 | Regulador con accesorios de montaje 8289960, 8289310 | 200 | 189 |
| 237 | Tuberías de combustible, inyector 8289960, 8289310 | 100 | 191 |
| 237 | Tubos de combustible, inyectores 17213164 , 17239320 | 110 | 195 |


**INDICE**

# INDICE


| GRUPO | | Sección | Página |
|---|---|---|---|
| 251 | Tubo de admisión 8289960, 8289310 | 100 | 197 |
| 251 | Tubo admisión y múltiple escape 17213164 , 17239320 | 110 | 199 |
| 251 | Colector de escape 8289960, 8289310 | 200 | 201 |
| 252 | Silenciador con accesorios de montaje | 100 | 203 |
| 252 | Silenciador con accesorios de montaje 8293156 | 200 | 205 |
| 254 | Filtro de partículas diesel 8289310, 8289960, 8291144, 8291305, 8291306 | 100 | 207 |
| 254 | Quemador con piezas de montaje 8289960, 8289310 | 150 | 209 |
| 254 | Quemador 8289310, 8289960 | 200 | 211 |
| 254 | Unidad de control de bujías 8289310, 8289960 | 250 | 213 |
| 254 | Manojo cables | 300 | 215 |
| 254 | Mazo de cables, postratamiento de emisiones 8293156 | 350 | 219 |
| 254 | ECU 8289960, 8289310 | 400 | 221 |
| 254 | Unidades de medición de combustible 8289960, 8289310 | 500 | 223 |
| 254 | Soplador de aire de combustión 8289960, 8289310 | 600 | 225 |
| 254 | Sistema de aire de combustión 8289960, 8289310 | 700 | 227 |
| 254 | Sistema de gestión del motor, EMS 8289960, 8289310 | 800 | 229 |
| 255 | Turbocompresor 8289960, 8289310 | 100 | 231 |
| 255 | Turboalimentador con accesorios de montaje 17213164 , 17239320 | 110 | 233 |
| 255 | Turboalimentador, tuberías 8289960, 8289310 | 200 | 235 |
| 256 | Sistema de aspiración 8289960, 8289310 | 50 | 237 |
| 256 | Sistema de aspiración | 100 | 239 |
| 256 | Sistema de aspiración 8293156 | 150 | 241 |
| 256 | Filtro | 200 | 243 |
| 256 | Sistema de aspiración | 300 | 245 |
| 258 | Enfriador del aire de admisión, tuberías 8291144,8291305,8291306 | 200 | 247 |
| 258 | Enfriador del aire de admisión, tuberías | 300 | 249 |
| 261 | Sistema de refrigeración 8289050, 8289051 | 100 | 251 |
| 261 | Sistema de refrigeración | 150 | 253 |
| 261 | Sistema de refrigeración | 200 | 255 |
| 261 | Sistema de refrigeración | 210 | 259 |
| 261 | Sistema de refrigeración | 220 | 261 |
| 262 | Bomba de agua y caja de termostato 8289960, 8289310 | 100 | 265 |
| 262 | Bomba de agua y caja de termostato 17213164 , 17239320 | 110 | 267 |
| 263 | Sistema de refrigeración | 100 | 269 |
| 263 | Correa distribución 17213164 , 17239320 | 110 | 271 |
| 263 | Sistema de refrigeración 8292190 | 150 | 275 |
| 263 | Sistema de refrigeración | 200 | 277 |
| 263 | Sistema de refrigeración 8292191 | 250 | 279 |
| 263 | Correa distribución 8289960, 8289310 | 300 | 281 |
| 263 | Montaje del cojinete 8289960, 8289310 | 400 | 283 |
| 269 | Calentador del motor. 8289046 120V | 100 | 285 |
| 269 | Calefactor | 200 | 287 |
| 284 | ECU de motor 15083724, 15165691 | 100 | 289 |
| 286 | Haz de cables, motor | 100 | 291 |
| 286 | Haz de cables, motor 8293156 | 150 | 295 |
| 286 | Haz de cables, motor 8289960, 8289310 | 200 | 297 |
| 286 | Haz de cables, motor 8289960, 8289310 | 300 | 299 |
| 286 | Haz de cables, motor 17213164 , 17239320 | 400 | 301 |
| 293 | EGR - Radiador con accesorios de montaje 8289310, 8289960 | 100 | 305 |
| 293 | EGR - Radiador con accesorios de montaje 8289310, 8289960 | 200 | 309 |
| 293 | EGR - Radiador con accesorios de montaje 8289960, 8289310 | 300 | 313 |

| GRUPO | | Seção | Página |
|---|---|---|---|
| 210 | Kit de reparação para o motor 17213164 , 17239320 | 60 | 71 |
| 210 | Motor | 100 | 73 |
| 210 | Motor 17213164 , 17239320 | 105 | 75 |
| 210 | Motor | 110 | 77 |
| 210 | Motor 8289310, 8289960 | 200 | 79 |
| 211 | Cabeçote com peças acessórias 8289960, 8289310 | 100 | 81 |
| 211 | Cabeçote 17239320 , 17213164 | 110 | 83 |
| 212 | Bloco de cilindros 8289960, 8289310 | 100 | 87 |
| 212 | Bloco de cilindros 17213164 , 17239320 | 110 | 89 |
| 212 | Respiro do cárter 8289960, 8289310 | 200 | 91 |
| 212 | Respiro do cárter 17213164 , 17239320 | 210 | 93 |
| 213 | Camisa de cilindro e pistão 8289960, 8289310 | 100 | 95 |
| 213 | Camisa de cilindro e pistão 17213164 , 17239320 | 110 | 97 |
| 214 | Mecanismo de válvula 8289960, 8289310 | 100 | 99 |
| 214 | Mecanismo de válvula 17213164 , 17239320 | 110 | 101 |
| 215 | Caixa da engrenagem de distribuição 8289960, 8289310 | 100 | 103 |
| 215 | Caixa da engrenagem de distribuição 17213164 , 17239320 | 110 | 105 |
| 215 | Tomada de força do acionador da bomba 8289960, 8289310 | 200 | 107 |
| 215 | Tomada de força do acionador da bomba 8289310, 8289960 | 300 | 109 |
| 215 | Tomada de força do acionador da bomba 17213164 , 17239320 | 310 | 111 |
| 215 | Tomada de força do acionador da bomba 8292191 | 400 | 113 |
| 216 | Eixo de manivela e peças relacionadas 8289960, 8289310 | 100 | 115 |
| 216 | Eixo de manivela e peças relacionadas 17213164 , 17239320 | 110 | 117 |
| 216 | Carcaça do volante 8289960, 8289310 | 200 | 121 |
| 216 | Carcaça do volante 17213164 , 17239320 | 210 | 123 |
| 217 | Cárter de óleo 8289960, 8289310 | 100 | 125 |
| 217 | Cárter de óleo 17213164 , 17239320 | 110 | 127 |
| 218 | Suspensão do motor 8289960, 8289310 | 200 | 129 |
| 218 | Suspensão do motor 17213164 , 17239320 | 210 | 131 |
| 218 | Suspensão do motor 8293156 | 300 | 133 |
| 221 | Sistema de lubrificação 8289960, 8289310 | 100 | 135 |
| 221 | Sistema de lubrificação 17213164 , 17239320 | 110 | 137 |
| 222 | Filtro de óleo 8289960, 8289310 | 100 | 139 |
| 222 | Filtro de óleo 17213164 , 17239320 | 110 | 141 |
| 223 | Refrigerador de óleo 8289960, 8289310 | 100 | 143 |
| 223 | Refrigerador de óleo 17213164 , 17239320 | 110 | 147 |
| 233 | Bomba de combustível 8289960, 8289310 | 100 | 149 |
| 233 | Bomba de combustível 17213164 , 17239320 | 110 | 151 |
| 233 | Filtro de combustível 8289960, 8289310 | 200 | 153 |
| 233 | Filtro de combustível 17213164 , 17239320 | 210 | 155 |
| 234 | Tanque de combustível com peças de montagem | 100 | 157 |
| 234 | Tanque de combustível | 150 | 159 |
| 234 | Bomba de abastecimento de combustível com peças de montagem | 200 | 161 |
| 234 | Bomba de abastecimento de combustível com peças de montagem | 300 | 163 |
| 234 | Bomba de abastecimento de combustível com peças de montagem 8292083 | 400 | 165 |
| 235 | Tubo de combustível - Tanque de combustível | 100 | 167 |
| 235 | Tubo de combustível - Tanque de combustível 8291497 | 150 | 169 |
| 235 | Tubo de combustível - Tanque de combustível 8292204 | 170 | 171 |
| 235 | Linhas de combustível: Filtro de combustível - motor 8289960, 8289310 | 200 | 173 |
| 235 | Linhas de combustível: Filtro de combustível - motor 17213164 , 17239320 | 210 | 175 |
| 235 | Linhas de combustível: Filtro de combustível - motor 8291497, 8292204 | 250 | 177 |
| 235 | Linhas de combustível: motor 8289960, 8289310 | 300 | 179 |
| 235 | Separador de água | 400 | 183 |
| 235 | Separador de água 8292204 | 500 | 185 |
| 236 | Bomba injetora de combustível com peças de montagem 8289960, 8289310 | 100 | 187 |
| 236 | 8289960, 8289310 | 200 | 189 |
| 237 | Tubulação de combustível e injetores 8289960, 8289310 | 100 | 191 |


**ÍNDICE**

# ÍNDICE


| GRUPO | | Seção | Página |
|---|---|---|---|
| 237 | Linhas de combustível, injetores 17213164 , 17239320 | 110 | 195 |
| 251 | Coletor de admissão 8289960, 8289310 | 100 | 197 |
| 251 | Coletor de admissão e coletor de escape 17213164 , 17239320 | 110 | 199 |
| 251 | Coletor de escape 8289960, 8289310 | 200 | 201 |
| 252 | Silencioso com peças acessórias | 100 | 203 |
| 252 | Silencioso com peças acessórias 8293156 | 200 | 205 |
| 254 | 8289310, 8289960, 8291144, 8291305, 8291306 | 100 | 207 |
| 254 | Queimador com peças de montagem 8289960, 8289310 | 150 | 209 |
| 254 | Maçarico 8289310, 8289960 | 200 | 211 |
| 254 | Vela de ignição unidade de comando 8289310, 8289960 | 250 | 213 |
| 254 | Chicote de cabos | 300 | 215 |
| 254 | Chicote de cabos, Pós tratamento de emissão de gases 8293156 | 350 | 219 |
| 254 | Ecu 8289960, 8289310 | 400 | 221 |
| 254 | Unidades de medição de combustível 8289960, 8289310 | 500 | 223 |
| 254 | Ventoinha de ar de combustão 8289960, 8289310 | 600 | 225 |
| 254 | Sistema de combustão de ar 8289960, 8289310 | 700 | 227 |
| 254 | Sistema de gerenciamento do motor, EMS 8289960, 8289310 | 800 | 229 |
| 255 | Turbocompressor 8289960, 8289310 | 100 | 231 |
| 255 | Turbocompressor com peças de montagem 17213164 , 17239320 | 110 | 233 |
| 255 | Turbocompressor, tubulação 8289960, 8289310 | 200 | 235 |
| 256 | Sistema de admissão 8289960, 8289310 | 50 | 237 |
| 256 | Sistema de admissão | 100 | 239 |
| 256 | Sistema de admissão 8293156 | 150 | 241 |
| 256 | Filtro | 200 | 243 |
| 256 | Sistema de admissão | 300 | 245 |
| 258 | Radiador de ar, tubulação 8291144,8291305,8291306 | 200 | 247 |
| 258 | Radiador de ar, tubulação | 300 | 249 |
| 261 | Sistema de refrigeração 8289050, 8289051 | 100 | 251 |
| 261 | Sistema de refrigeração | 150 | 253 |
| 261 | Sistema de refrigeração | 200 | 255 |
| 261 | Sistema de refrigeração | 210 | 259 |
| 261 | Sistema de refrigeração | 220 | 261 |
| 262 | Bomba de água e carcaça do termostato 8289960, 8289310 | 100 | 265 |
| 262 | Bomba de água e carcaça do termostato 17213164 , 17239320 | 110 | 267 |
| 263 | Sistema de refrigeração | 100 | 269 |
| 263 | Correia, transmissão 17213164 , 17239320 | 110 | 271 |
| 263 | Sistema de refrigeração 8292190 | 150 | 275 |
| 263 | Sistema de refrigeração | 200 | 277 |
| 263 | Sistema de refrigeração 8292191 | 250 | 279 |
| 263 | Correia, transmissão 8289960, 8289310 | 300 | 281 |
| 263 | Montagem de rolamento 8289960, 8289310 | 400 | 283 |
| 269 | Aquecedor do motor. 8289046 120V | 100 | 285 |
| 269 | Aquecedor do bloco do motor | 200 | 287 |
| 284 | ECU do motor 15083724, 15165691 | 100 | 289 |
| 286 | Chicote, motor | 100 | 291 |
| 286 | Chicote, motor 8293156 | 150 | 295 |
| 286 | Chicote, motor 8289960, 8289310 | 200 | 297 |
| 286 | Chicote, motor 8289960, 8289310 | 300 | 299 |
| 286 | Chicote, motor 17213164 , 17239320 | 400 | 301 |
| 293 | EGR - Radiador com peças de instalação 8289310, 8289960 | 100 | 305 |
| 293 | EGR - Radiador com peças de instalação 8289310, 8289960 | 200 | 309 |
| 293 | EGR - Radiador com peças de instalação 8289960, 8289310 | 300 | 313 |

| GROUPE | | Section | Page |
|---|---|---|---|
| 210 | Jeu pour moteur 17213164 , 17239320 | 60 | 71 |
| 210 | Moteur | 100 | 73 |
| 210 | Moteur 17213164 , 17239320 | 105 | 75 |
| 210 | Moteur | 110 | 77 |
| 210 | Moteur 8289310, 8289960 | 200 | 79 |
| 211 | Culasse du cylindre avec pièces de montage 8289960, 8289310 | 100 | 81 |
| 211 | Culasse 17239320 , 17213164 | 110 | 83 |
| 212 | Bloc-cylindres 8289960, 8289310 | 100 | 87 |
| 212 | Bloc-cylindres 17213164 , 17239320 | 110 | 89 |
| 212 | Ventilation de carter 8289960, 8289310 | 200 | 91 |
| 212 | Ventilation de carter 17213164 , 17239320 | 210 | 93 |
| 213 | Chemise cylindre et piston 8289960, 8289310 | 100 | 95 |
| 213 | Chemise cylindre et piston 17213164 , 17239320 | 110 | 97 |
| 214 | Commande des soupapes 8289960, 8289310 | 100 | 99 |
| 214 | Commande des soupapes 17213164 , 17239320 | 110 | 101 |
| 215 | Carter de la distribution 8289960, 8289310 | 100 | 103 |
| 215 | Carter de la distribution 17213164 , 17239320 | 110 | 105 |
| 215 | Prise de force pour l'entraînement de la pompe 8289960, 8289310 | 200 | 107 |
| 215 | Prise de force pour l'entraînement de la pompe 8289310, 8289960 | 300 | 109 |
| 215 | Prise de force pour l'entraînement de la pompe 17213164 , 17239320 | 310 | 111 |
| 215 | Prise de force pour l'entraînement de la pompe 8292191 | 400 | 113 |
| 216 | Axe à vilebreguintas 8289960, 8289310 | 100 | 115 |
| 216 | Axe à vilebreguintas 17213164 , 17239320 | 110 | 117 |
| 216 | Carter de volant 8289960, 8289310 | 200 | 121 |
| 216 | Carter de volant 17213164 , 17239320 | 210 | 123 |
| 217 | Carter d'huile 8289960, 8289310 | 100 | 125 |
| 217 | Carter d'huile 17213164 , 17239320 | 110 | 127 |
| 218 | Suspension du moteur 8289960, 8289310 | 200 | 129 |
| 218 | Suspension du moteur 17213164 , 17239320 | 210 | 131 |
| 218 | Suspension du moteur 8293156 | 300 | 133 |
| 221 | Système de graissage 8289960, 8289310 | 100 | 135 |
| 221 | Système de graissage 17213164 , 17239320 | 110 | 137 |
| 222 | Filtre à huile 8289960, 8289310 | 100 | 139 |
| 222 | Filtre à huile 17213164 , 17239320 | 110 | 141 |
| 223 | Radiateur d 'huile 8289960, 8289310 | 100 | 143 |
| 223 | Radiateur d 'huile 17213164 , 17239320 | 110 | 147 |
| 233 | Pompe carburant 8289960, 8289310 | 100 | 149 |
| 233 | Pompe carburant 17213164 , 17239320 | 110 | 151 |
| 233 | Filtre à carburant 8289960, 8289310 | 200 | 153 |
| 233 | Filtre à carburant 17213164 , 17239320 | 210 | 155 |
| 234 | Réservoir de carburant avec pièces de montage | 100 | 157 |
| 234 | Réservoir de carburant | 150 | 159 |
| 234 | Pompe rempl carburant avec pièces de montage | 200 | 161 |
| 234 | Pompe rempl carburant avec pièces de montage | 300 | 163 |
| 234 | Pompe rempl carburant avec pièces de montage. 8292083 | 400 | 165 |
| 235 | Conduit de carburant - Réservoir de carburant | 100 | 167 |
| 235 | Conduit de carburant - Réservoir de carburant 8291497 | 150 | 169 |
| 235 | Conduit de carburant - Réservoir de carburant 8292204 | 170 | 171 |
| 235 | Conduits d´alimentation: filtre à carburant - moteur 8289960, 8289310 | 200 | 173 |
| 235 | Conduits d´alimentation: filtre à carburant - moteur 17213164 , 17239320 | 210 | 175 |
| 235 | Conduits d´alimentation: filtre à carburant - moteur 8291497, 8292204 | 250 | 177 |
| 235 | Conduits d´alimentation en carburant: moteur 8289960, 8289310 | 300 | 179 |
| 235 | Separateur d'eau | 400 | 183 |
| 235 | Separateur d'eau 8292204 | 500 | 185 |
| 236 | Pompe d'injection de combustible avec pièces de montage 8289960, 8289310 | 100 | 187 |
| 236 | Régulateur avec pièces de montage 8289960, 8289310 | 200 | 189 |
| 237 | Canalisation à combustible, injecteur 8289960, 8289310 | 100 | 191 |

# TABLE DES MATIÈRES


| GROUPE | | Section | Page |
|---|---|---|---|
| 237 | Conduits de carburant, injecteur 17213164 , 17239320 | 110 | 195 |
| 251 | Tubulure d'admission 8289960, 8289310 | 100 | 197 |
| 251 | Tubulure admission et tubulure echappement 17213164 , 17239320 | 110 | 199 |
| 251 | Tubulure d'échappement 8289960, 8289310 | 200 | 201 |
| 252 | Silencieux avec pièces de montage | 100 | 203 |
| 252 | Silencieux avec pièces de montage 8293156 | 200 | 205 |
| 254 | Filtre à particules diesel 8289310, 8289960, 8291144, 8291305, 8291306 | 100 | 207 |
| 254 | Brûleur avec accessoires de montage 8289960, 8289310 | 150 | 209 |
| 254 | Brûleur 8289310, 8289960 | 200 | 211 |
| 254 | Unité de commande de bougie 8289310, 8289960 | 250 | 213 |
| 254 | Faisceau cables | 300 | 215 |
| 254 | Faisceau de câbles, post-traitement des gaz d'échappement 8293156 | 350 | 219 |
| 254 | Ecu 8289960, 8289310 | 400 | 221 |
| 254 | Unités de mesure de la consommation de carburant 8289960, 8289310 | 500 | 223 |
| 254 | Ventilateur d'air de combustion 8289960, 8289310 | 600 | 225 |
| 254 | Système d'alimentation en air de combustion 8289960, 8289310 | 700 | 227 |
| 254 | Système de gestion du moteur, EMS 8289960, 8289310 | 800 | 229 |
| 255 | Turbocompresseur 8289960, 8289310 | 100 | 231 |
| 255 | Turbocompresseur avec pièces de montage 17213164 , 17239320 | 110 | 233 |
| 255 | Turbocompresseur, plombage 8289960, 8289310 | 200 | 235 |
| 256 | Système d'aspiration 8289960, 8289310 | 50 | 237 |
| 256 | Système d'aspiration | 100 | 239 |
| 256 | Système d'aspiration 8293156 | 150 | 241 |
| 256 | Filtre | 200 | 243 |
| 256 | Système d'aspiration | 300 | 245 |
| 258 | Echangeur intermédiaire, plombage 8291144,8291305,8291306 | 200 | 247 |
| 258 | Echangeur intermédiaire, plombage | 300 | 249 |
| 261 | Système de refroidissement 8289050, 8289051 | 100 | 251 |
| 261 | Système de refroidissement | 150 | 253 |
| 261 | Système de refroidissement | 200 | 255 |
| 261 | Système de refroidissement | 210 | 259 |
| 261 | Système de refroidissement | 220 | 261 |
| 262 | Pompe à eau et boitier thermostat 8289960, 8289310 | 100 | 265 |
| 262 | Pompe à eau et boitier thermostat 17213164 , 17239320 | 110 | 267 |
| 263 | Système de refroidissement | 100 | 269 |
| 263 | Transmission courrouie 17213164 , 17239320 | 110 | 271 |
| 263 | Système de refroidissement 8292190 | 150 | 275 |
| 263 | Système de refroidissement | 200 | 277 |
| 263 | Système de refroidissement 8292191 | 250 | 279 |
| 263 | Transmission courrouie 8289960, 8289310 | 300 | 281 |
| 263 | Support de palier 8289960, 8289310 | 400 | 283 |
| 269 | Chaufferette de moteur. 8289046 120V | 100 | 285 |
| 269 | Chauffe-moteur | 200 | 287 |
| 284 | Unité de commande moteur (E-ECU) 15083724, 15165691 | 100 | 289 |
| 286 | Faisceau de câbles, moteur | 100 | 291 |
| 286 | Faisceau de câbles, moteur 8293156 | 150 | 295 |
| 286 | Faisceau de câbles, moteur 8289960, 8289310 | 200 | 297 |
| 286 | Faisceau de câbles, moteur 8289960, 8289310 | 300 | 299 |
| 286 | Faisceau de câbles, moteur 17213164 , 17239320 | 400 | 301 |
| 293 | EGR - Radiateur avec pièces de montage 8289310, 8289960 | 100 | 305 |
| 293 | EGR - Radiateur avec pièces de montage 8289310, 8289960 | 200 | 309 |
| 293 | EGR - Radiateur avec pièces de montage 8289960, 8289310 | 300 | 313 |



Volvo Construction Equipment
www.volvoce.com

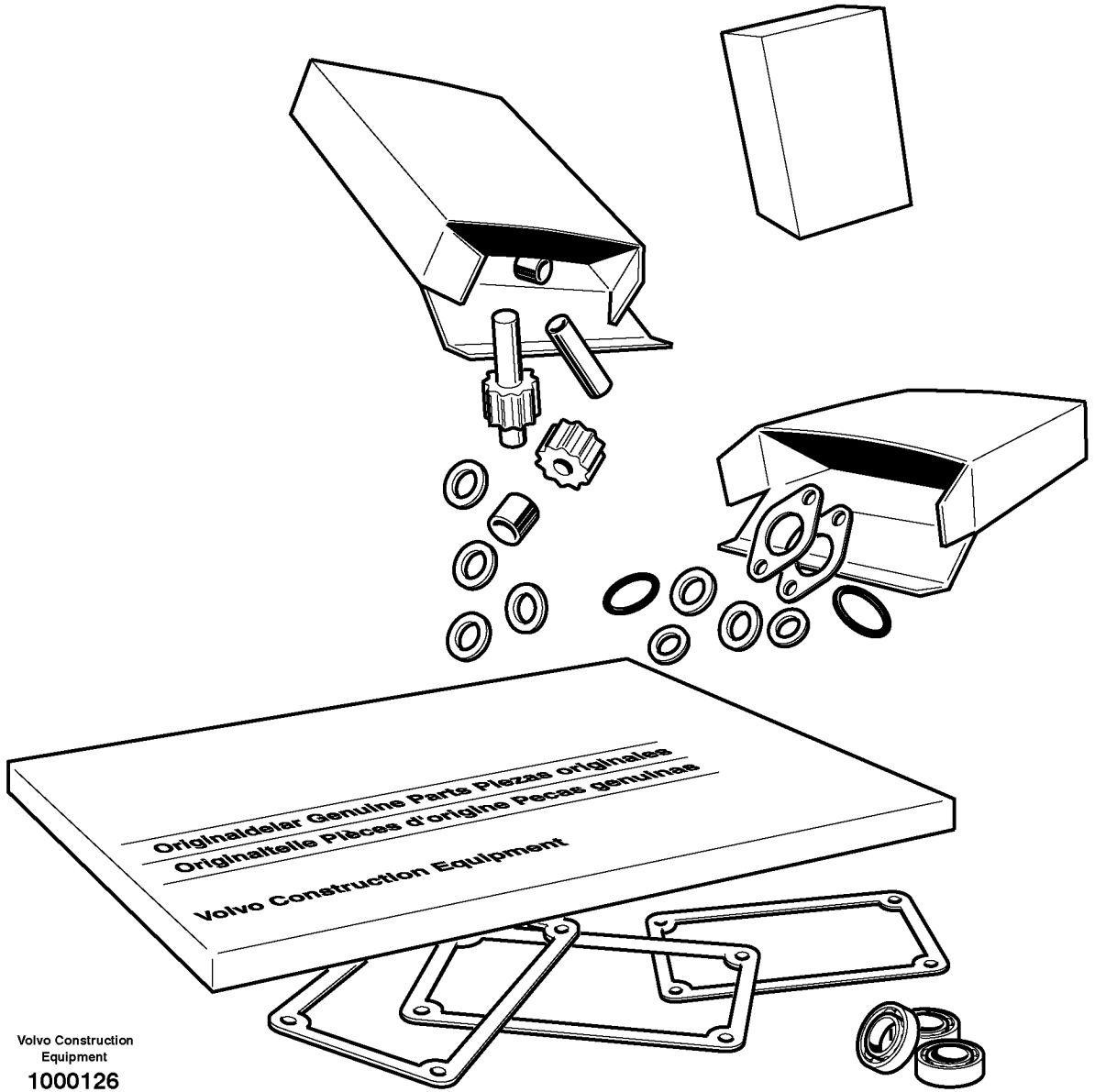


Volvo Construction Equipment

1000126

| Fig. | Part No. | Quantity 1 | 2 | 3 | PS | KIT | Description | Denominación | Denominação | Dénomination | Notes |
|---|---|---|---|---|---|---|---|---|---|---|---|
| | **VOE 15011490** | 1 | | | | | Overhaul kit | Juego de reacondicionami .. | Jogo de recondicionament .. | Kit rénovation | |
| | **VOE 15011483** | 1 | | | | | •Cylinder head kit | •Juego de culata | •Jogo cabeçote | •Jeu de culasse | |
| | **VOE 20865990** | 6 | | | | | •Cyl Liner Kit | •Jg Camisa Cil | •Kit camisa de cilindro | •Jeu Chemises | |

| | | | | |
|---|---|---|---|---|
| **1** | | **Jeu pour moteur**<br>**Kit de reparação para o motor**<br>**Juegos para el motor**<br>**Repair kits for engine** | Catalogue id **20615** | Group **210** |
| **2** | | | | |
| **3** | | | Illustr. No **1000126** | Section **60** |
| **4** | | | | |
| **5** | | **17213164 , 17239320** | Issue **PUB 20035940-B** | Page **71** |

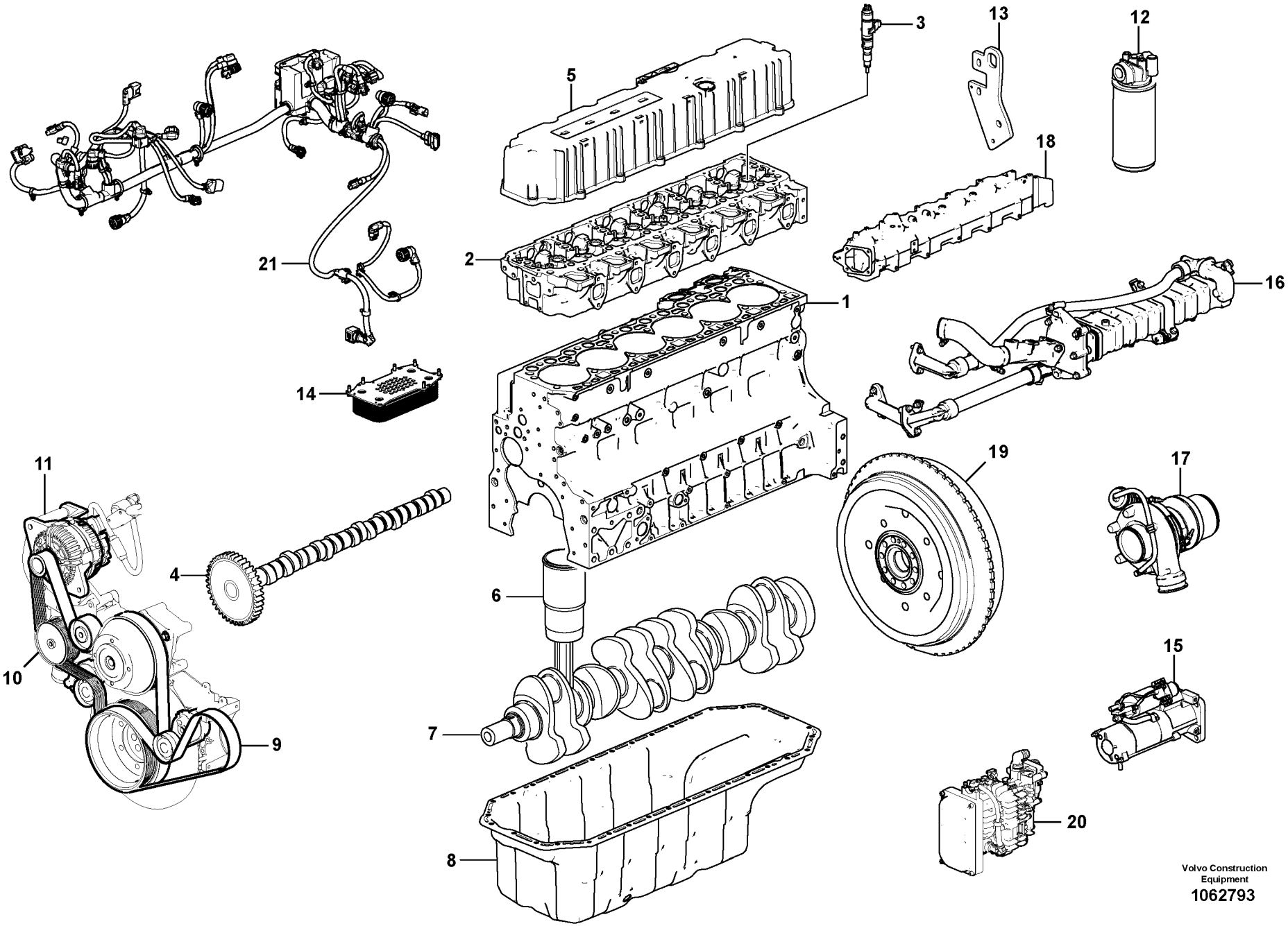


Volvo Construction Equipment
1062793

| Fig. | Part No. | Quantity 1 | 2 | 3 | PS | KIT | Description | Denominación | Denominação | Dénomination | Notes |
|---|---|---|---|---|---|---|---|---|---|---|---|
| | **VOE 15165691** | 1 | | | | | Engine | Motor | Motor | Moteur | D8H, EU |
| | **VOE 17231211** | | 1 | | | | Engine | Motor | Motor | Moteur | (VOE 15083724) D8H, US |
| 1 | | 1 | 1 | | | | •Cylinder block | •Bloque cilindro | •Bloco de cilindros | •Bloc-cylindres | See group 212, Page 87 |
| 2 | | 1 | 1 | | | | •Cylinder head | •Culata | •Cabeçote | •Culasse | See group 211, Page 81 |
| 3 | | 1 | 1 | | | | •Injector | •Inyector | •Injetor | •Injecteur | See group 237, Page 191 |
| 4 | | 1 | 1 | | | | •Camshaft | •Arbol levas | •Eixo de came | •Arbre cames | See group 214, Page 99 |
| 5 | | 1 | 1 | | | | •Valve Cover | •Cubier Valvula | •Tampa de válvula | •Cache-soupapes | See group 211, Page 81 |
| 6 | | 6 | 6 | | | | •Cylinder liner,piston | •Camisa,piston | •Camisa de cilindro, pistão | •Chemise cyl.piston | See group 213, Page 95 |
| 7 | | 1 | 1 | | | | •Crankshaft | •Cigüeñal | •Eixo de manivela | •Vilebrequin | See group 216, Page 115 |
| 8 | | 1 | 1 | | | | •Oil sump | •Carter de aceite | •Cárter de óleo | •Carter d'huile | See group 217, Page 125 |
| 9 | | 1 | 1 | | | | •Belt Xmsn | •Correa Distrib | • | •Transm.courroie | See group 263, Page 281 |
| 10 | | 1 | 1 | | | | •Water Pump | •Bomba de agua | •Bomba de água | •Pompe a eau | See group 262, Page 265 |
| 11 | | 1 | 1 | | | | •Alternator | •Alternador | •Alternador | •Alternateur | See group 321, Page 335 |
| 12 | | 1 | 1 | | | | •Oil filter | •Filtro aceite | •Filtro de óleo | •Filtre huile | See group 222, Page 139 |
| 13 | | 1 | 1 | | | | •Engine mounting | •Fijacion motor | •Montagem do motor | •Silentbloc moteur | See group 218, Page 129 |
| 14 | | 1 | 1 | | | | •Oil cooler | •Enfriador aceite | •Refrigerador de óleo | •Radiateur huile | See group 233, Page 149 |
| 15 | | 1 | 1 | | | | •Starter Motor | •Motor de arranque | •Motor de arranque | •Demarreur | See group 331, Page 339 |
| 16 | | 1 | 1 | | | | •EGR valve | •Válvula EGR | • | •Soupape EGR | See group 293, Page 305 |
| 17 | | 1 | 1 | | | | •Turbocharger | •Turbocompresor | •Turbocompressor | •Turbocompresse | See group 255, Page 231 |
| 18 | | 1 | 1 | | | | •Inlet Manifold | •Tubo Admision | •Coletor de admissão | •Tubul.admission | See group 251, Page 197 |
| 19 | | 1 | 1 | | | | •Flywheel | •Volante | •Volante | •Volant | See group 216, Page 115 |
| 20 | | 1 | 1 | | | | •Air compressor | •Compresor de aire | • | •Compresseur d'air | See group 254, Page 225 |
| 21 | | 1 | 1 | | | | •Cable harness | •Manojo cables | •Chicote | •Faisceau cables | See group 286, Page 297 |

| | |
|---|---|
| 1 | **8289960** |
| 2 | **8289310** |
| 3 | |
| 4 | |
| 5 | |

**Moteur**
**Motor**
**Motor**
**Engine**

| | |
|---|---|
| Catalogue id **20615** | Group **210** |
| Illustr. No **1062793** | Section **100** |
| Issue **PUB 20035940-B** | Page **73** |

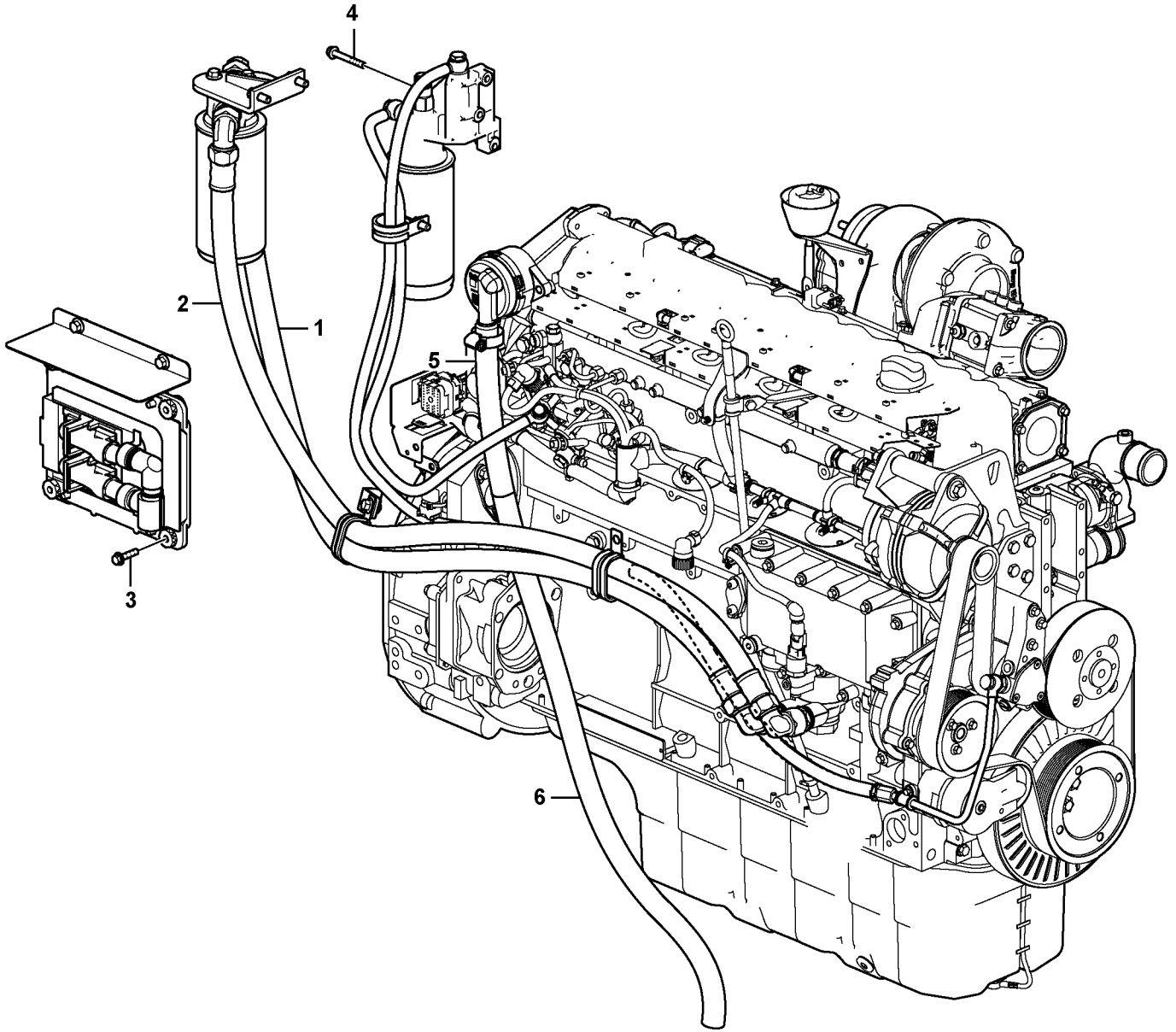


Volvo Construction Equipment

1060346

| Fig. | Part No. | Quantity 1 | 2 | 3 | PS | KIT | Description | Denominación | Denominação | Dénomination | Notes |
|---|---|---|---|---|---|---|---|---|---|---|---|
| 1 | **VOE 14631900** | 1 | | | | | Hose | Manguera | Mangueira | Flexible | |
| 2 | **VOE 14595186** | 1 | | | | | Hose | Manguera | Mangueira | Flexible | |
| 3 | **VOE 947760** | 4 | | | | | Flange screw | Tornillo embridado | Parafuso flangeado | Vis à embase | |
| 4 | **VOE 13965180** | 1 | | | | | Screw | Tornillo | Parafuso | Vis | |
| 5 | **SA 9443-30608** | 1 | | | | | Hose protection | Protección de manguera | Proteção de mangueira | Cache-flexible | |
| 6 | **VOE 14880502** | 1 | | | | | Cooling hose | Manguera de refigeración | Mangueira de resfriamento | Flexible de refroidissemen... | |

| | | | | |
|---|---|---|---|---|
| **1** | | **Moteur**<br>**Motor**<br>**Motor**<br>**Engine** | Catalogue id **20615** | Group **210** |
| **2** | | | Illustr. No **1060346** | Section **105** |
| **3** | | | Issue **PUB 20035940-B** | Page **75** |
| **4** | | | | |
| **5** | | **17213164 , 17239320** | | |

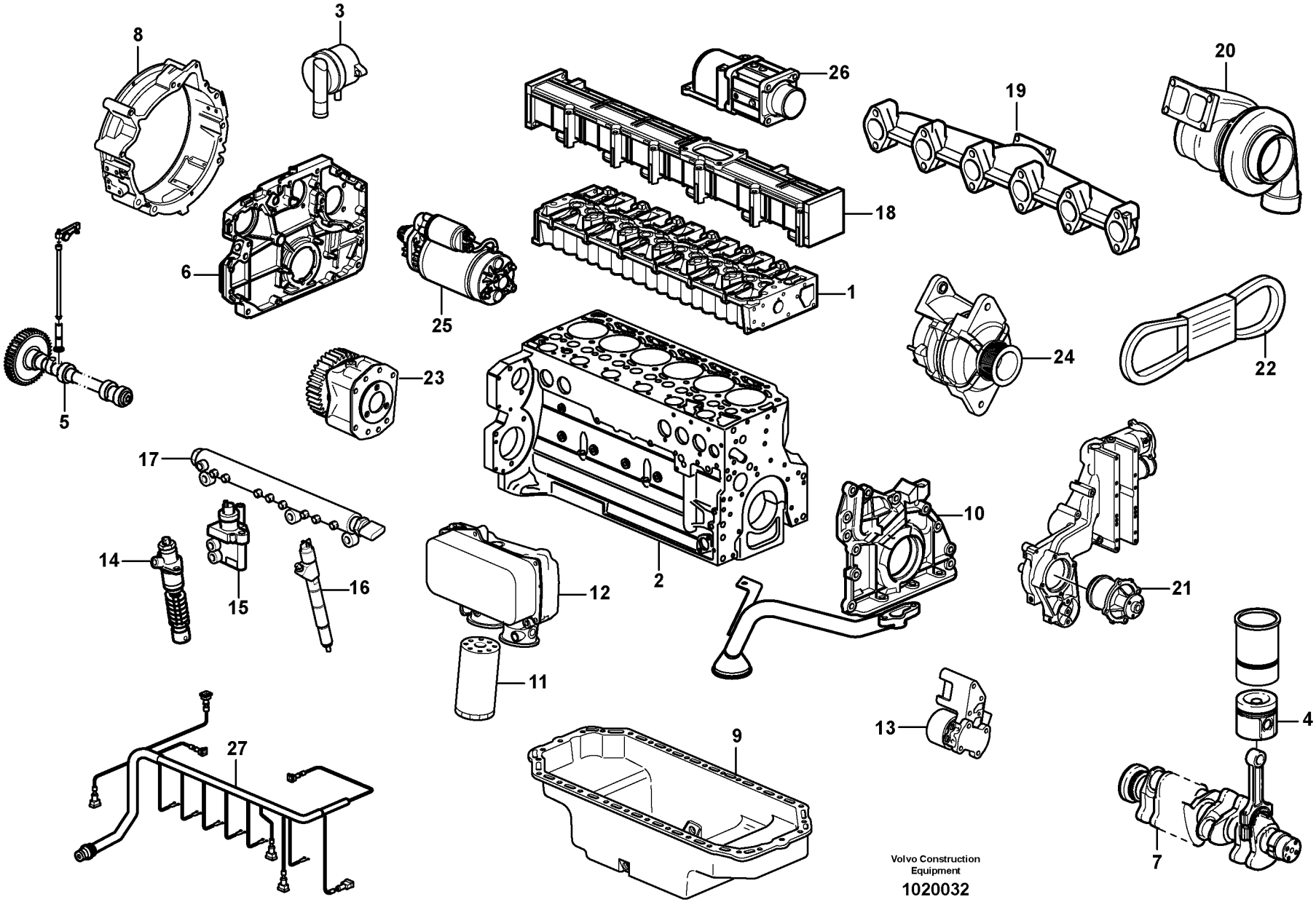
1
2
3
4
5
6
7
8
9
10
11
12
13
14
15
16
17
18
19
20
21
22
23
24
25
26
27
Volvo Construction Equipment
1020032

| Fig. | Part No. | Quantity 1 | 2 | 3 | PS | KIT | Description | Denominación | Denominação | Dénomination | Notes |
|---|---|---|---|---|---|---|---|---|---|---|---|
| | **VOE 17239320** | 1 | | | | | Engine | Motor | Motor | Moteur | |
| | **VOE 17213164** | | 1 | | | | Engine | Motor | Motor | Moteur | |
| 1 | | 1 | 1 | | | | •Cylinder head | •Culata | •Cabeçote | •Culasse | See group 211, Page 83 |
| 2 | | 1 | 1 | | | | •Cylinder block | •Bloque cilindro | •Bloco de cilindros | •Bloc-cylindres | See group 212, Page 89 |
| 3 | | 1 | 1 | | | | •Crankcase ventilation | •Ventilación del ca | •Respiro do cárter | •Aération de carter | See group 212, Page 93 |
| 4 | | 6 | 6 | | | | •Piston | •Piston | •Pistão | •Piston | See group 213, Page 97 |
| 5 | | 1 | 1 | | | | •Valve mechanism | •Mecanismo de valvulas | •Mecanismo da válvula | •Commande des soupape | See group 214, Page 99 |
| 6 | | 1 | 1 | | | | •Timing gear casing | •Cubierta distribucion | •Caixa da engrenagem de | •Carter distribution | See group 215, Page 105 |
| 7 | | 1 | 1 | | | | •Crankshaft | •Cigüeñal | •Eixo de manivela | •Vilebrequin | See group 216, Page 117 |
| 8 | | 1 | 1 | | | | •Flywheel Hsg | •Cubiert Volante | •Carcaça do volante | •Carter Volant | See group 216, Page 123 |
| 9 | | 1 | 1 | | | | •Oil sump | •Carter de aceite | •Cárter de óleo | •Carter d'huile | See group 217, Page 127 |
| 10 | | 1 | 1 | | | | •Lubricating system | •Sist.lubrificante | •Sistema de lubrificação | •Syst.de graissage | See group 221, Page 137 |
| 11 | | 1 | 1 | | | | •Oil filter | •Filtro aceite | •Filtro de óleo | •Filtre huile | See group 222, Page 141 |
| 12 | | 1 | 1 | | | | •Oil cooler | •Enfriador aceite | •Refrigerador de óleo | •Radiateur huile | See group 223, Page 147 |
| 13 | | 1 | 1 | | | | •Fuel pump | •Bomba Combustib | •Bomba de combustível | •Pompe Carburant | See group 223, Page 147 |
| 14 | | 2 | 2 | | | | •Injcection pump | •Bomba injeccion | •Bomba injetora | •Pompe injection | See group 237, Page 195 |
| 15 | | 1 | 1 | | | | •Regulator | •Regulador | •Regulador | •Regulateur | See group 237, Page 195 |
| 16 | | 6 | 6 | | | | •Injector | •Inyector | •Injetor | •Injecteur | See group 237, Page 195 |
| 17 | | 1 | 1 | | | | •Rail | •Rail | •Trilho | •Rail | See group 237, Page 195 |
| 18 | | 1 | 1 | | | | •Inlet pipe | •Tubo admision | •Tubo de admissão | •Tubulure | See group 251, Page 199 |
| 19 | | 1 | 1 | | | | •Exhaust pipe | •Tubo escape | •Tubo de escape | •Tuyau echappem | See group 251, Page 199 |
| 20 | | 1 | 1 | | | | •Turbocharger | •Turbocompresor | •Turbocompressor | •Turbocompresse | See group 255, Page 233 |
| 21 | | 1 | 1 | | | | •Coolant Pump | •Bomba Ag.refr | •Bomba refrigerante | •Pompe a eau | See group 262, Page 267 |
| 22 | | 1 | 1 | | | | •V-belt | •Correa Trapez | •Correia em V | •Courroie Trape | See group 263, Page 271 |
| 23 | | 1 | 1 | | | | •Pump drive | •Accionamiento bomba | •Acionamento de bomba | •Commande de la pompe | See group 215, Page 111 |
| 24 | | 1 | 1 | | | | •Alternator | •Alternador | •Alternador | •Alternateur | See group 321, Page 337 |
| 25 | | 1 | 1 | | | | •Starter motor | •Motor arranque | •Motor de arranque | •Demarreur | See group 331, Page 341 |
| 26 | | 1 | 1 | | | | •Pre-heater | •Precalentador | •Preaquecedor | •Prechauffeur | See group 331, Page 341 |
| 27 | | 1 | 1 | | | | •Cable harness | •Manojo cables | •Chicote | •Faisceau cables | |

| | |
|---|---|
| 1 | **8292189** |
| 2 | **8292188** |
| 3 | |
| 4 | |
| 5 | |

**Moteur**
**Motor**
**Motor**
**Engine**

| Catalogue id | Group |
|---|---|
| **20615** | **210** |
| Illustr. No **1020032** | Section **110** |
| Issue **PUB 20035940-B** | Page **77** |

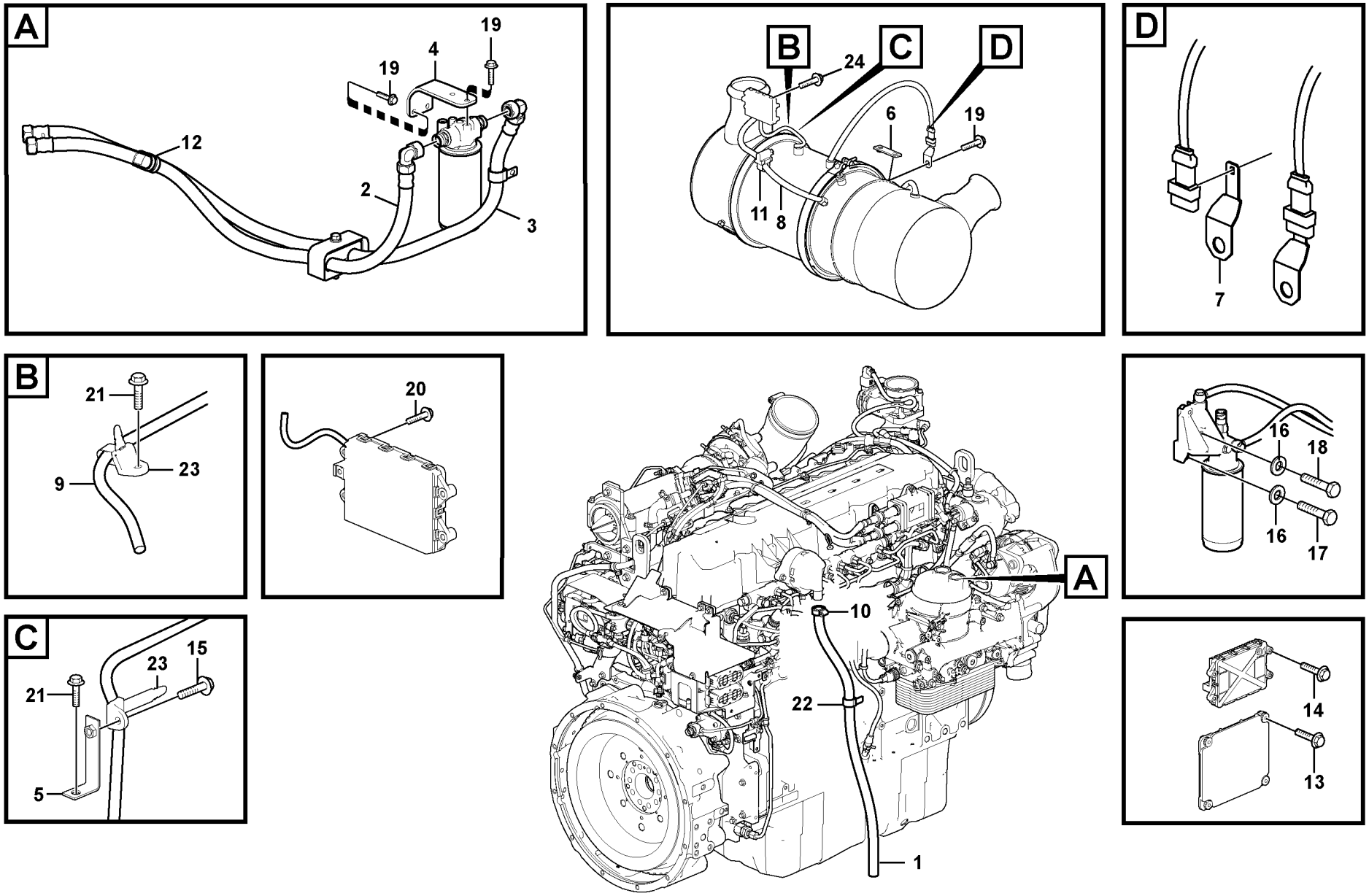


Volvo Construction Equipment
1060715

| Fig. | Part No. | Quantity 1 | 2 | 3 | PS | KIT | Description | Denominación | Denominação | Dénomination | Notes |
|---|---|---|---|---|---|---|---|---|---|---|---|
| 1 | **VOE 14880502** | 1 | | | | | Cooling hose | Manguera de refigeración | Mangueira de resfriamento | Flexible de refroidissemen... | |
| 2 | **VOE 14607646** | 1 | | | | | Hose | Manguera | Mangueira | Flexible | |
| 3 | **VOE 14606980** | 1 | | | | | Hose | Manguera | Mangueira | Flexible | |
| 4 | | 1 | | | NS | | Bracket | Consola | Suporte | Console | |
| 5 | **VOE 14529258** | 1 | | | | | Bracket | Consola | Suporte | Console | |
| 6 | | 1 | | | NS | | Bracket | Ménsula | Suporte | Console | |
| 7 | | 2 | | | NS | | Bracket | Ménsula | Suporte | Console | |
| 8 | **VOE 14614958** | 1 | | | | | Hose | Manguera | Mangueira | Flexible | |
| 9 | **VOE 14614959** | 1 | | | | | Hose | Manguera | Mangueira | Flexible | |
| 10 | **VOE 943475** | 1 | | | | | Hose clamp | Abrazadera de manguera | Braçadeira da mangueira | Collier durite | |
| 11 | **VOE 943469** | 4 | | | | | Hose clamp | Abrazadera de manguera | Braçadeira da mangueira | Collier durite | |
| 12 | **VOE 14507451** | 1 | | | | | Clip | Clip | Clipe | Clip | |
| 13 | **VOE 947760** | 4 | | | | | Flange screw | Tornillo embridado | Parafuso flangeado | Vis à embase | |
| 14 | **VOE 946470** | 4 | | | | | Flange screw | Tornillo embridado | Parafuso flangeado | Vis à embase | |
| 15 | **VOE 946329** | 2 | | | | | Flange screw | Tornillo embridado | Parafuso flangeado | Vis à embase | |
| 16 | **VOE 993835** | 3 | | | | | Plain washer | Arandela plana | Arruela simples | Rondelle plane | |
| 17 | **VOE 983245** | 2 | | | | | Hexagon screw | Tornillo hexagonal | Parafuso sextavado | Vis à tête hexagonale | |
| 18 | **VOE 983247** | 1 | | | | | Hexagon screw | Tornillo hexagonal | Parafuso sextavado | Vis à tête hexagonale | |
| 19 | **VOE 946441** | 8 | | | | | Flange screw | Tornillo embridado | Parafuso flangeado | Vis à embase | |
| 20 | **VOE 946934** | 2 | | | | | Flange screw | Tornillo embridado | Parafuso flangeado | Vis à embase | |
| 21 | **VOE 946471** | 3 | | | | | Flange screw | Tornillo embridado | Parafuso flangeado | Vis à embase | |
| 22 | **VOE 14539461** | 1 | | | | | Clip | Clip | Clipe | Clip | |
| 23 | **VOE 14558810** | 4 | | | | | Strip clamp | Abrazadera de cinta | Cinta braçadeira | Serrage de ruban | |
| 24 | **VOE 969407** | 2 | | | | | Six point socket screw | Racor de seis dientes | Paraf soquete sext | Vis à 6 pans creux | |
| | **VOE 946440** | 1 | | | | | Flange screw | Tornillo embridado | Parafuso flangeado | Vis à embase | S/N 210053- |

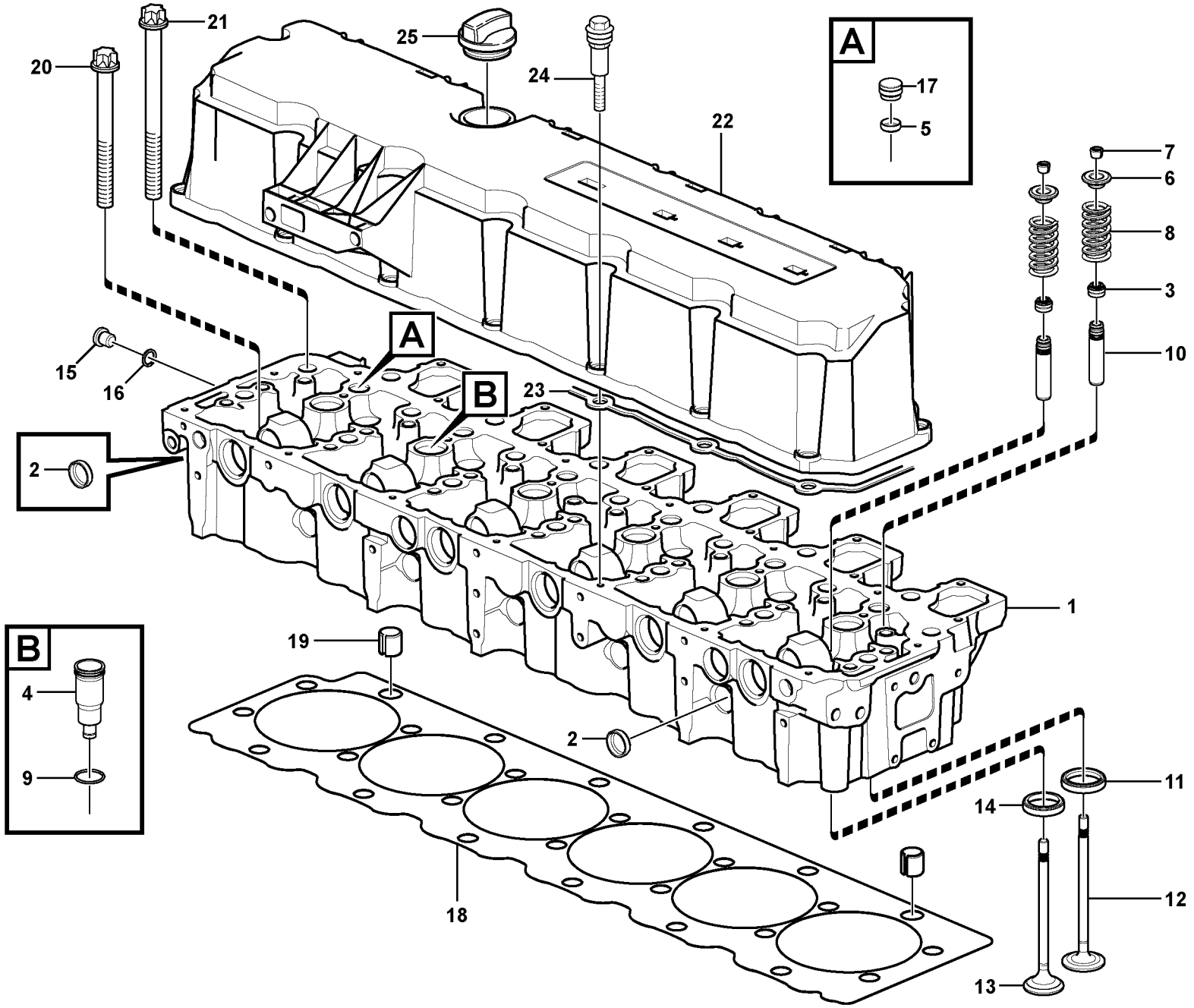


Volvo Construction Equipment
1062046

| Fig. | Part No. | Quantity 1 | 2 | 3 | PS | KIT | Description | Denominación | Denominação | Dénomination | Notes |
|---|---|---|---|---|---|---|---|---|---|---|---|
| 1 | **VOE 22086829** | 1 | | | | | Cylinder head | Culata | Cabeçote | Culasse | (VOE 21689862) |
| 2 | **VOE 20834024** | 6 | | | | | •Cap plug | •Tapón de sombrerete | •Tampão | •Bouchon capuchon | |
| 3 | **VOE 21751313** | 24 | | | | | •Valve stem seal | •Retén vástago válvula | •Retentor haste de válvula | •Joint de tige de soupape | |
| 4 | **VOE 20903104** | 6 | | | | | •Sleeve | •Manguito | •Luva | •Douille | |
| 5 | **VOE 20799312** | 6 | | | | | •Cap plug | •Tapón de sombrerete | •Tampão | •Bouchon capuchon | |
| 6 | **VOE 20788860** | 24 | | | | | •Cap | •Capuchón | •Tampa | •Capot | |
| 7 | **VOE 20459857** | 48 | | | | | •Valve sleeve | • | • | •Douille soupape | |
| 8 | **VOE 20859646** | 24 | | | | | •Compression spring | •Resorte de presión | •Mola de compressão | •Ressort pression | |
| 9 | **VOE 20903092** | 6 | | | | | •O-ring | •Anillo tórico | •Anel-o | •Joint torique | |
| 10 | **VOE 21714188** | 24 | | | | | •Valve guide | •Guía de válvula | •Guia da válvula | •Guide soupape | |
| 11 | **VOE 21714184** | 12 | | | | | •Valve insert | •Unidad de válvula | •Elemento da válvula | •Carter de soupape | |
| 12 | **VOE 21777587** | 12 | | | | | •Inlet valve | •Valvula de entrada | •Válvula de admissão | •Soupape d'entrée | (VOE 21714205) |
| 13 | **VOE 20833936** | 12 | | | | | •Exhaust valve | •Válvua de escape | •Válvula de escape | •Soupape d'échappement | |
| 14 | **VOE 20833930** | 12 | | | | | •Valve insert | •Unidad de válvula | •Elemento da válvula | •Carter de soupape | |
| 15 | **VOE 20459941** | 1 | | | | | •Plug | •Tapón | •Bujão | •Tampon | |
| 16 | **VOE 20460061** | 1 | | | | | •Sealing ring | •Anillo retén | •Anel de vedação | •Bague étanchéité | |
| 17 | **VOE 20789661** | 6 | | | | | •Cap plug | •Tapón de sombrerete | •Tampão | •Bouchon capuchon | |
| 18 | **VOE 21714215** | 1 | | | | | Gasket | Junta | Junta | Joint | |
| 18 | **VOE 21714221** | 1 | | | | | Gasket | Junta | Junta | Joint | |
| 19 | **VOE 20799601** | 2 | | | | | Spring pin | Pasador tubular | Pino tubular | Goupille tubulaire | |
| 20 | **VOE 20792992** | 6 | | | | | Bolt | Perno | Parafuso | Boulon | |
| 21 | **VOE 20793002** | 20 | | | | | Bolt | Perno | Parafuso | Boulon | |
| 22 | **VOE 21002531** | 1 | | | | | Valve cover | Cubierta válvula | Tampa da válvula | Couvre culasse | |
| 23 | **VOE 20788793** | 1 | | | | | Gasket | Junta | Junta | Joint | |
| 24 | **VOE 20833901** | 15 | | | | | Screw | Tornillo | Parafuso | Vis | |
| 25 | **VOE 20859656** | 1 | | | | | Cover | Capó | Capô | Capot | |

| | | | | | |
|---|---|---|---|---|---|
| **1** | | **Culasse du cylindre avec pièces de montage**<br>**Cabeçote com peças acessórias**<br>**Culata de cilindros con accesorios de montaje**<br>**Cylinder head with fitting parts** | | Catalogue id **20615** | Group **211** |
| **2** | | | | Illustr. No **1062046** | Section **100** |
| **3** | | | | Issue **PUB 20035940-B** | Page **81** |
| **4** | | | | | |
| **5** | | **8289960, 8289310** | | | |

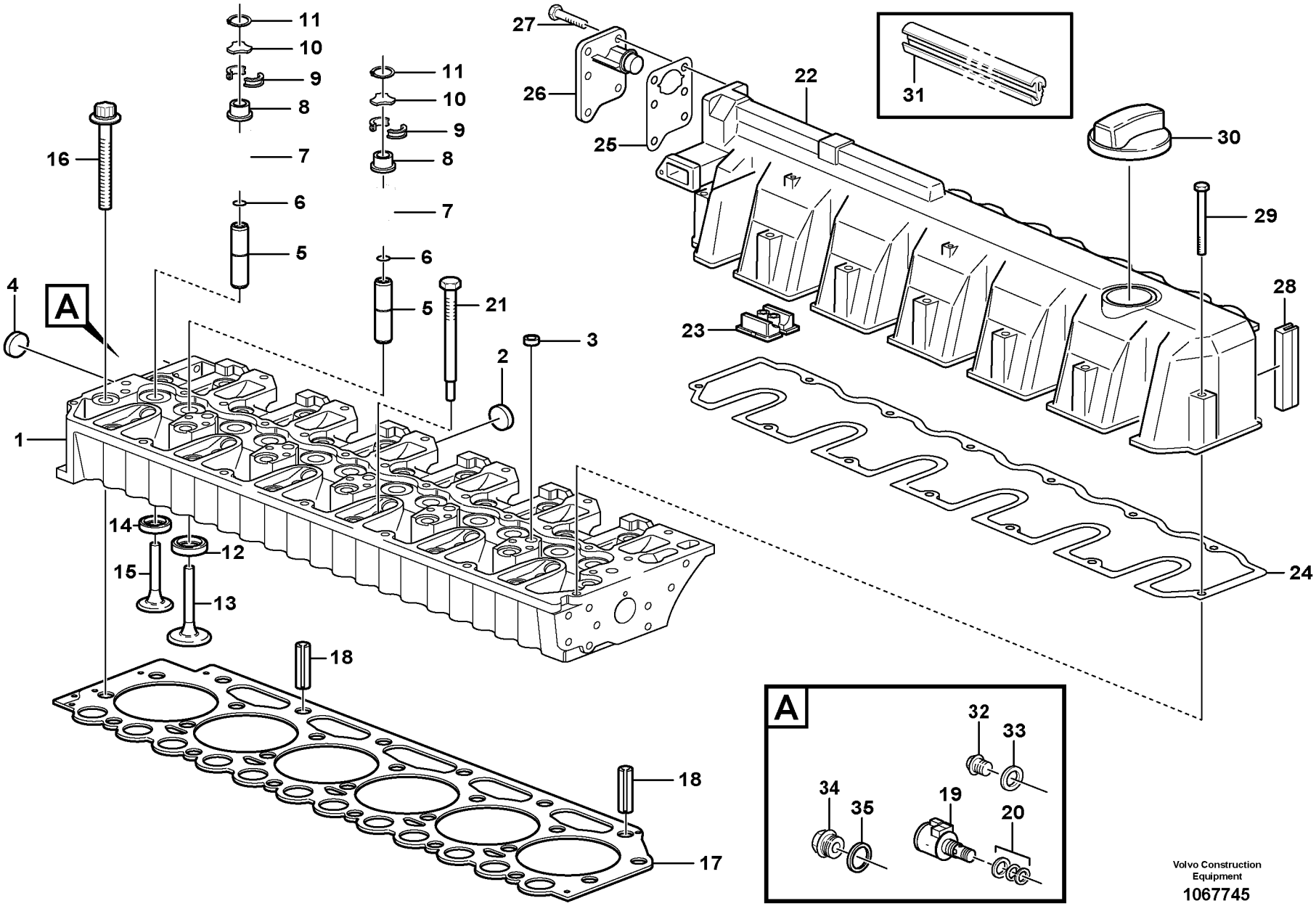


Volvo Construction Equipment

1067745

| Fig. | Part No. | Quantity 1 | 2 | 3 | PS | KIT | Description | Denominación | Denominação | Dénomination | Notes |
|---|---|---|---|---|---|---|---|---|---|---|---|
| 1 | **VOE 20799762** | 1 | | | | | Cylinder head | Culata | Cabeçote | Culasse | |
| 2 | **VOE 20799722** | 5 | | | | | •Plug | •Tapon | •Bujão | •Bouchon | |
| 3 | **VOE 20412733** | 5 | | | | | •Core plug | •Tapón | •Bujão | •Rondelle fermeture | |
| 4 | **VOE 20914266** | 2 | | | | | •Core Plug | •Tapon | •Bujão | •Ronde.fermeture | |
| 5 | **VOE 20405897** | 12 | | | | | •Valve guide | •Guía de válvula | •Guia da válvula | •Guide soupape | |
| 6 | **VOE 11700348** | 12 | | | | | •O-ring | •Anillo tórico | •Anel-o | •Joint torique | |
| 7 | **VOE 11700347** | 12 | | | | | •Valve spring | •Resorte de válvula | •Mola da válvula | •Ressort soupape | |
| 8 | **VOE 20847155** | 12 | | | | | •Retainer | •Soporte | •Retentor | •Retenue | |
| 9 | **VOE 11700345** | 24 | | | | | •Valve sleeve | • | • | •Douille soupape | |
| 10 | **VOE 20840807** | 12 | | | | | •Thrust washer | •Arandela de presión | •Arruela de encosto | •Rondelle butée | |
| 11 | **VOE 20840772** | 12 | | | | | •Snap ring | •Circlip | •Anel trava | •Circlip | |
| 12 | **VOE 20459962** | 6 | | | | | •Valve seat | •Asiento de válvula | •Assento da válvula | •Siège de soupape | |
| 13 | **VOE 20758481** | 6 | | | | | •Inlet valve | •Válvula de admisión | •Válvula admissão | •Soupape admission | |
| 14 | **VOE 20845144** | 6 | | | | | •Valve seat | •Asiento de válvula | •Assento da válvula | •Siège de soupape | |
| 15 | **VOE 21739130** | 6 | | | | | •Exhaust valve | •Válvua de escape | •Válvula de escape | •Soupape d'échappement | (VOE 20755883) |
| 16 | **VOE 11700334** | 26 | | | | | Screw | Tornillo | Parafuso | Vis | |
| 17 | **VOE 20943385** | 1 | | | | | Cylinder head gasket | Junta de culata | Junta cabeçote | Joint de culasse | THICK=1,4MM 1 BORE |
| 17 | **VOE 20949868** | 1 | | | | | Cylinder head gasket | Junta de culata | Junta cabeçote | Joint de culasse | THICK=1,5MM 2 BORES |
| 17 | **VOE 20943389** | 1 | | | | | Cylinder head gasket | Junta de culata | Junta cabeçote | Joint de culasse | THICK=1,6MM 3 BORES |
| 18 | **VOE 20405521** | 2 | | | | | Guide pin | Eje de guía | Pino guia | Colonnette guide | |
| 19 | **VOE 20795296** | 1 | | | | | Solenoid valve | Electrovalvula | Válvula solenóide | Vanne electrom | |
| 20 | | 1 | | | NS | | •Gasket | •Junta | •Junta | •Joint | |
| | **VOE 20845198** | 1 | | | | | •Hexagon nut | •Tuerca hexagonal | •Porca sextavada | •Écrou hexagonal | |
| 21 | **VOE 20405895** | 6 | | | | | Plug | Tapón | Bujão | Tampon | |
| 22 | **VOE 21455720** | 1 | | | | | Valve cover | Cubierta válvula | Tampa da válvula | Couvre culasse | (VOE 21134640) |
| 23 | **VOE 20412600** | 1 | | | | | •Cap | •Capuchón | •Tampa | •Capot | |
| 24 | **VOE 20792871** | 1 | | | | | •Gasket | •Junta | •Junta | •Joint | |

| | | | | | |
|---|---|---|---|---|---|
| **1** | | **Culasse**<br>**Cabeçote**<br>**Culata**<br>**Cylinder head** | Catalogue id **20615** | Group **211** |
| **2** | | | Illustr. No **1067745** | Section **110** |
| **3** | | | Issue **PUB 20035940-B** | Page **83** |
| **4** | | | | |
| **5** | | **17239320 , 17213164** | | |

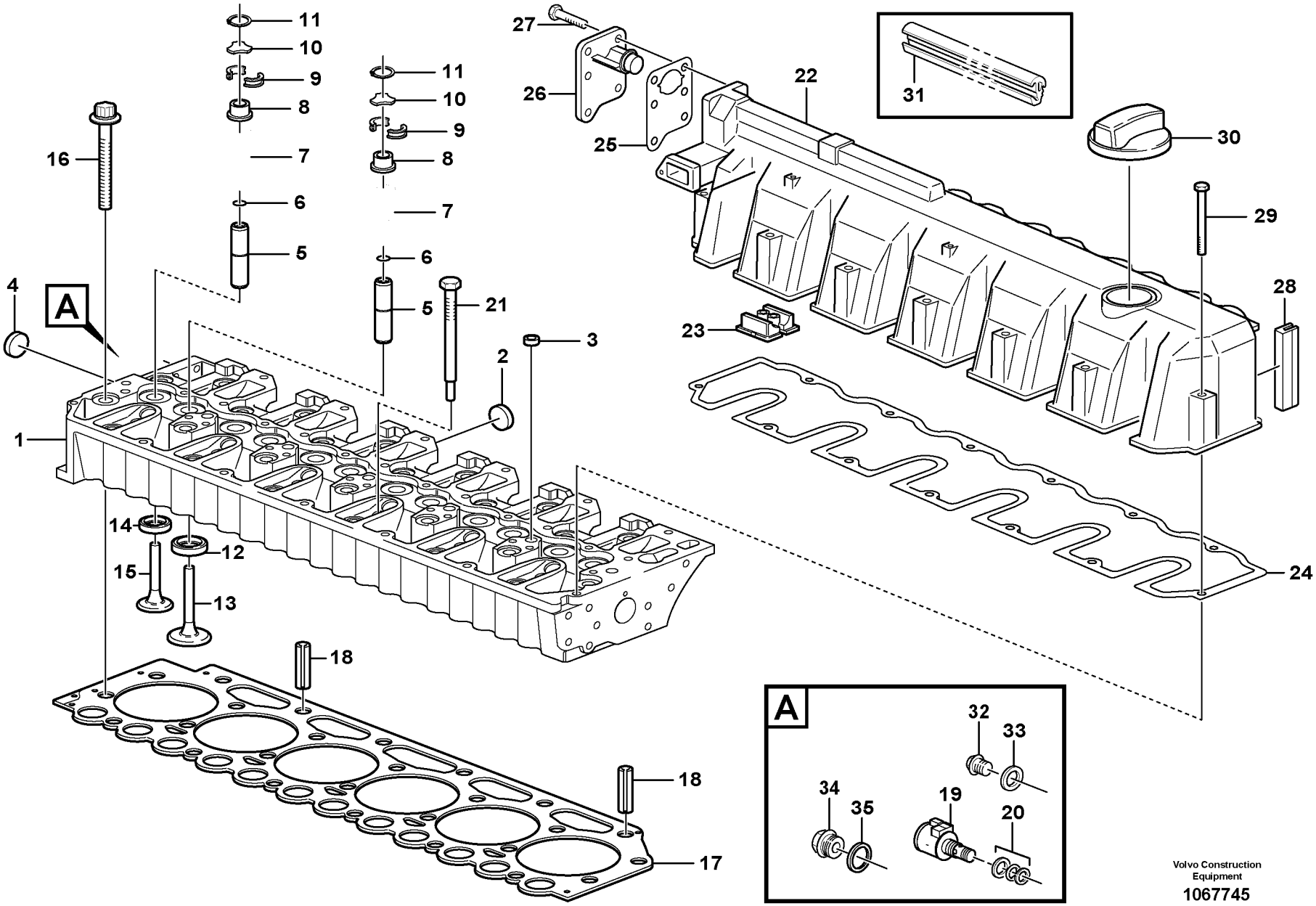


Volvo Construction Equipment

1067745

| Fig. | Part No. | Quantity 1 | 2 | 3 | PS | KIT | Description | Denominación | Denominação | Dénomination | Notes |
|---|---|---|---|---|---|---|---|---|---|---|---|
| 25 | **VOE 20840801** | 1 | | | | | •Gasket | •Junta | •Junta | •Joint | |
| 26 | **VOE 20933359** | 1 | | | | | •Oil Separator | •Separad Aceite | • | •Deshuileur | |
| 27 | **VOE 20797542** | 6 | | | | | •Screw | •Tornillo | •Parafuso | •Vis | |
| 28 | **VOE 20847667** | 1 | | | | | •Sealing | •Junta | •Junta | •Joint d'étanchéité | |
| 29 | **VOE 21145471** | 13 | | | | | •Flange screw | •Tornillo embridado | •Parafuso flangeado | •Vis à embase | |
| 30 | **VOE 20412589** | 1 | | | | | Filler cap | Tapa de llenado | Tampa de enchimento | Bouchon remplissage | |
| 31 | **VOE 20996748** | 1 | | | | | Sealing strip | Moldura retén | Friso de vedação | Lisse étanchéité | |
| 32 | **VOE 13947281** | 1 | | | | | Gasket | Junta | Junta | Joint | |
| 33 | **VOE 960628** | 1 | | | | | Plug | Tapón | Bujão | Tampon | |
| 34 | **VOE 20450683** | 1 | | | | | Adapter | Adaptador | Adaptador | Adaptateur | |
| 35 | **VOE 20450898** | 1 | | | SS | | Sealing ring | Anillo retén | Anel de vedação | Bague étanchéité | |
| 36 | **VOE 20513340** | 1 | | | | | Sensor | Sensor | Sensor | Capteur | SE2606 |

| | | | | |
|---|---|---|---|---|
| **1** | | **Culasse**<br>**Cabeçote**<br>**Culata**<br>**Cylinder head** | Catalogue id **20615** | Group **211** |
| **2** | | | Illustr. No **1067745** | Section **110** |
| **3** | | | Issue **PUB 20035940-B** | Page **85** |
| **4** | | | | |
| **5** | | **17239320 , 17213164** | | |

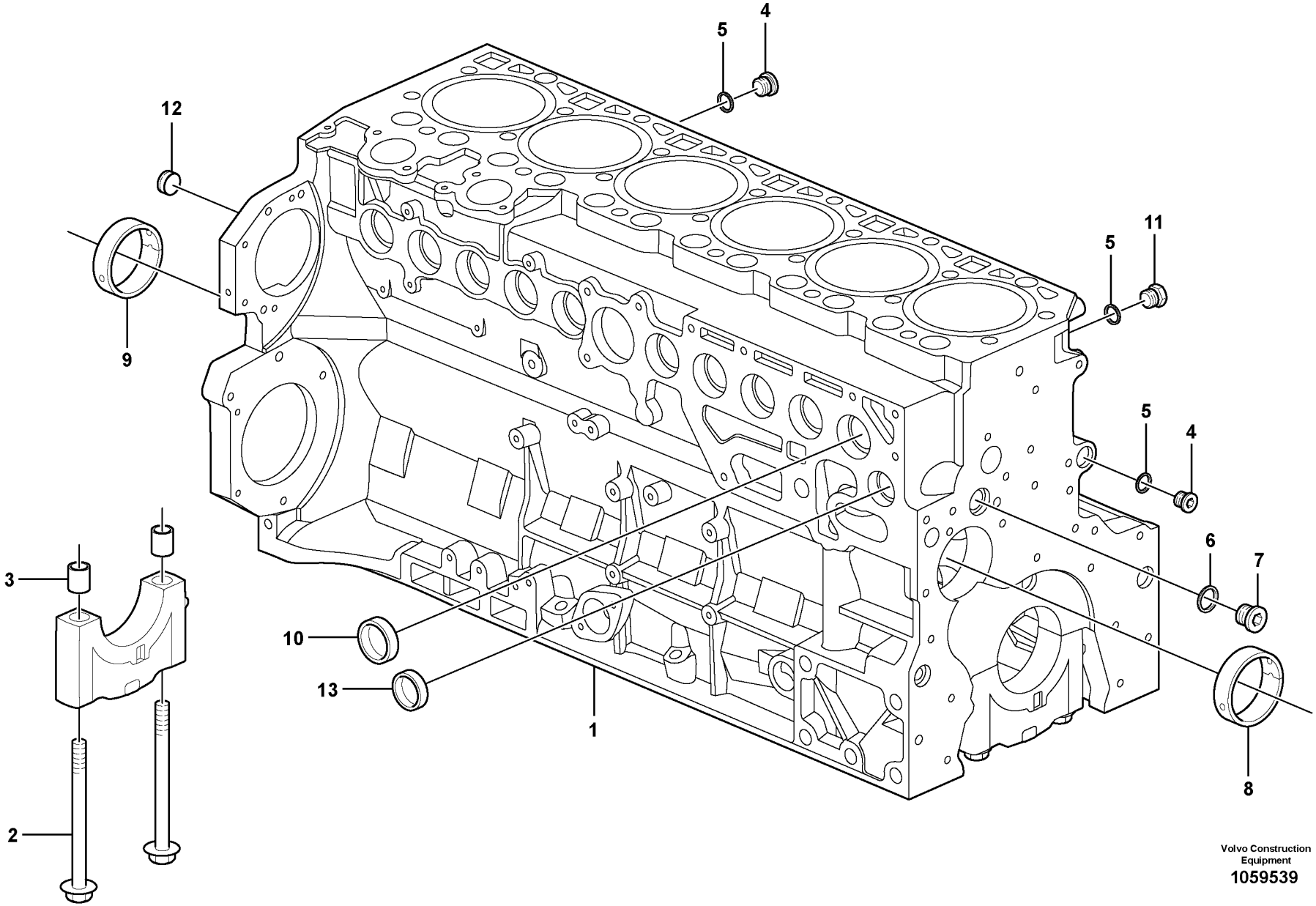


Volvo Construction Equipment
1059539

| Fig. | Part No. | Quantity 1 | 2 | 3 | PS | KIT | Description | Denominación | Denominação | Dénomination | Notes |
|---|---|---|---|---|---|---|---|---|---|---|---|
| 1 | **VOE 22086726** | 1 | | | | | Crankcase | Carter Ciguenal | Cárter do motor | Carter Moteur | (VOE 21689804) |
| 2 | **VOE 20860579** | 14 | | | | | •Bolt | •Perno | •Parafuso | •Boulon | |
| 3 | **VOE 20858657** | 14 | | | | | •Bushing | •Casquillo | •Bucha | •Bague | |
| 4 | **VOE 20460000** | 2 | | | | | •Plug | •Tapón | •Bujão | •Tampon | (VOE 11700279) |
| 5 | **VOE 993677** | 3 | | | | | •Gasket | •Junta | •Junta | •Joint | |
| 6 | **VOE 993680** | 1 | | | | | •Gasket | •Junta | •Junta | •Joint | |
| 7 | **VOE 20460024** | 1 | | | | | •Plug | •Tapón | •Bujão | •Tampon | |
| 8 | **VOE 20858674** | 6 | | | | | •Bushing | •Casquillo | •Bucha | •Bague | |
| 9 | **VOE 20858666** | 1 | | | | | •Bushing | •Casquillo | •Bucha | •Bague | |
| 10 | **VOE 20405721** | 10 | | | | | •Core plug | •Tapón | •Bujão | •Rondelle fermeture | |
| 11 | **VOE 20405716** | 1 | | | | | •Plug | •Tapón | •Bujão | •Tampon | |
| 12 | **VOE 20405722** | 1 | | | | | •Plug | •Tapón | •Bujão | •Tampon | |
| 13 | | 1 | | | NS | | Plug | Tapon | Bujão | Bouchon | |

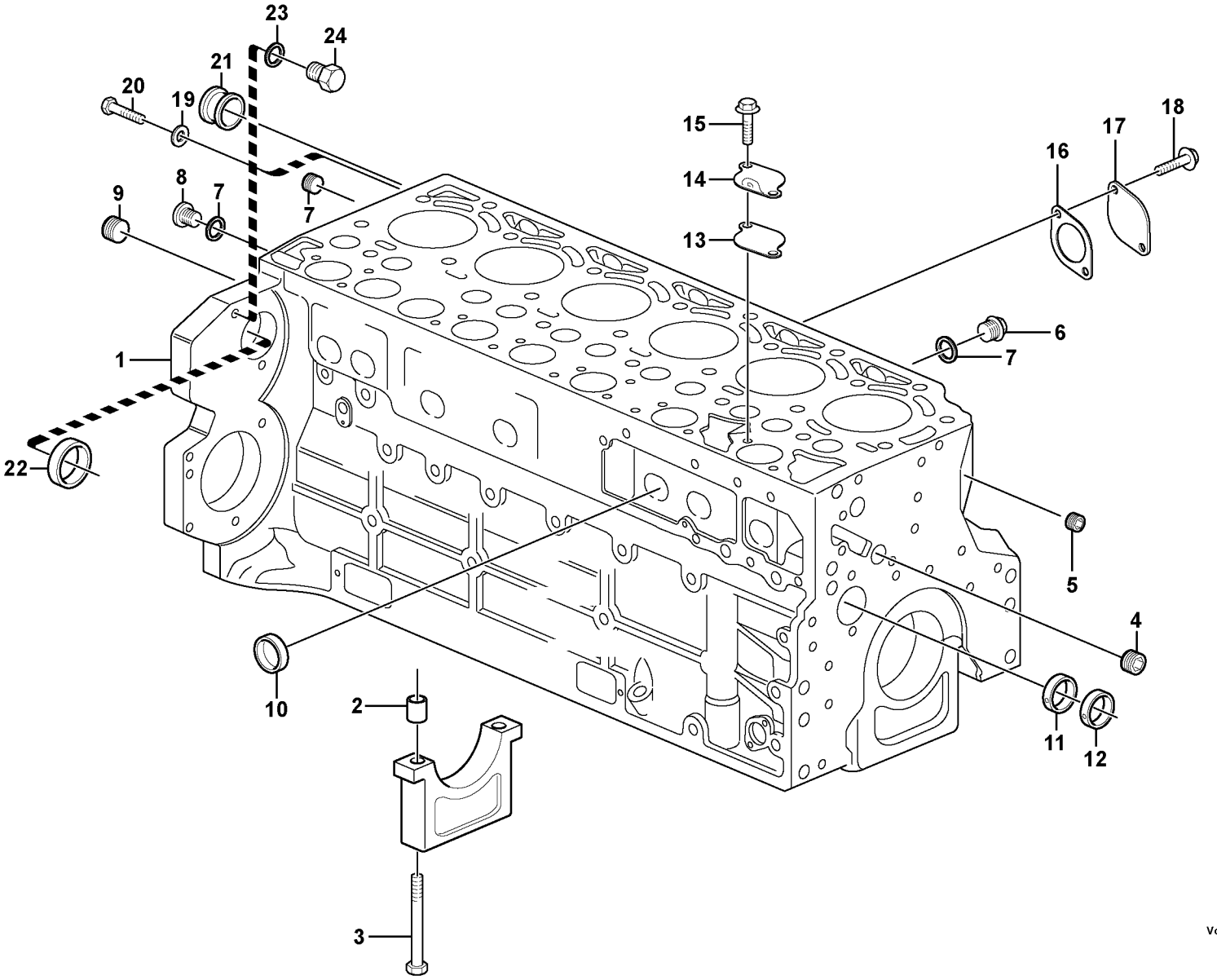


Volvo Construction Equipment
1056314

| Fig. | Part No. | Quantity 1 | 2 | 3 | PS | KIT | Description | Denominación | Denominação | Dénomination | Notes |
|---|---|---|---|---|---|---|---|---|---|---|---|
| 1 | **VOE 20851922** | 1 | | | | | Crankcase | Cárter cigüeñal | Cárter | Carter moteur | |
| 2 | **VOE 11700278** | 14 | | | | | •Bushing | •Casquillo | •Bucha | •Bague | |
| 3 | **VOE 20405583** | 14 | | | | | •Bolt | •Perno | •Parafuso | •Boulon | |
| 4 | **VOE 20405719** | 1 | | | | | •Plug | •Tapón | •Bujão | •Tampon | |
| 5 | **VOE 20508600** | 2 | | | | | •Plug | •Tapón | •Tampão | •Bouchon | |
| 6 | **VOE 20405716** | 2 | | | | | •Plug | •Tapón | •Bujão | •Tampon | |
| 7 | **VOE 13969011** | 3 | | | | | •Gasket | •Junta | •Junta | •Joint | |
| 8 | **VOE 945065** | 1 | | | | | •Plug | •Tapón | •Bujão | •Tampon | |
| 9 | **VOE 20785813** | 1 | | | | | •Plug | •Tapon | •Bujão | •Bouchon | |
| 10 | **VOE 20405721** | 10 | | | | | •Core plug | •Tapón | •Bujão | •Rondelle fermeture | |
| 11 | **VOE 11700285** | 1 | | | | | •Bearing bushing | •Casquillo de cojinete | •Bucha do mancal | •Bague de palier | |
| 12 | **VOE 11700284** | 6 | | | | | •Bearing bushing | •Casquillo de cojinete | •Bucha do mancal | •Bague de palier | |
| 13 | **VOE 20933203** | 1 | | | | | Gasket | Junta | Junta | Joint | |
| 14 | **VOE 20840812** | 1 | | | | | Cover | Capo | Tampa | Capot | |
| 15 | **VOE 20405792** | 2 | | | | | Screw | Tornillo | Parafuso | Vis | |
| 16 | **VOE 20412341†** | 1 | | | | | Gasket | Junta | Junta | Joint | |
| 17 | **VOE 21180405** | 1 | | | | | Flange | Brida | Flange | Bride | |
| 18 | **VOE 20405885** | 2 | | | | | Screw | Tornillo | Parafuso | Vis | |
| 19 | **VOE 20460087** | 1 | | | | | Washer | Arandela | Arruela | Rondelle | |
| 20 | **VOE 20460101** | 1 | | | | | Screw | Tornillo | Parafuso | Vis | |
| 21 | **VOE 20794126** | 1 | | | | | Bushing | Casquillo | Casquilho | Bague | |
| 22 | **VOE 20450778** | 1 | | | | | Core plug | Tapón | Bujão | Rondelle fermeture | |
| 23 | **VOE 13947281** | 2 | | | | | Gasket | Junta | Junta | Joint | |
| 24 | **VOE 20441859** | 2 | | | | | Plug | Tapón | Bujão | Tampon | |

| | | | | |
|---|---|---|---|---|
| **1** | | **Bloc-cylindres**<br>**Bloco de cilindros**<br>**Bloque de cilindros**<br>**Cylinder block** | Catalogue id **20615** | Group **212** |
| **2** | | | | |
| **3** | | | Illustr. No **1056314** | Section **110** |
| **4** | | | | |
| **5** | | **17213164 , 17239320** | Issue **PUB 20035940-B** | Page **89** |

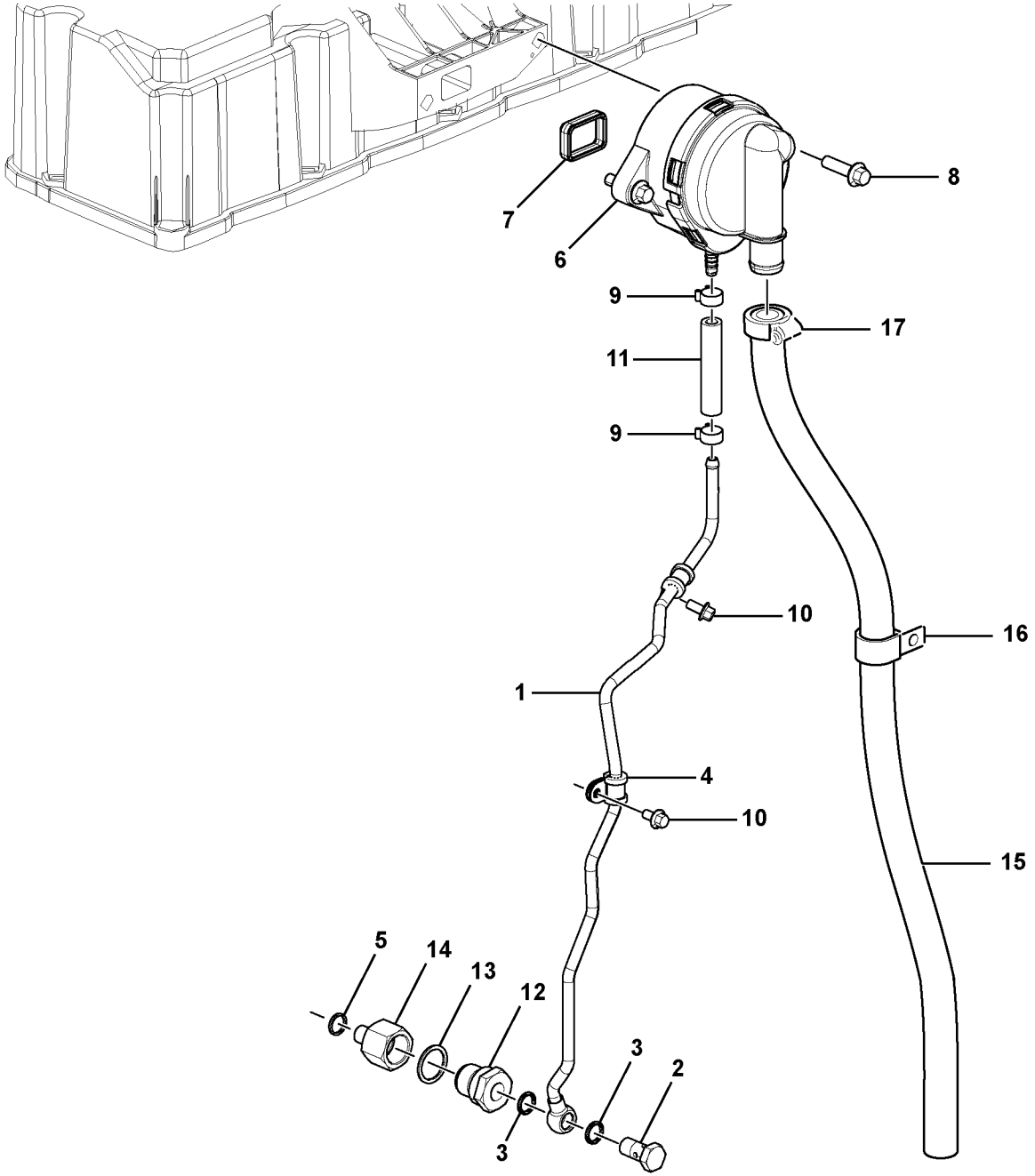


Volvo Construction Equipment
1062599

| Fig. | Part No. | Quantity 1 | 2 | 3 | PS | KIT | Description | Denominación | Denominação | Dénomination | Notes |
|---|---|---|---|---|---|---|---|---|---|---|---|
| 1 | **VOE 21735710** | 1 | | | | | Leak-off line | Tubo salida de aceite | Linha de retorno | Tuyauterie de retour des fu | |
| 2 | **VOE 20460936** | 1 | | | | | •Hollow screw | •Tornillo perforado | •Parafuso união | •Vis creuse | |
| 3 | **VOE 993605** | 2 | | | | | •Gasket | •Junta | •Junta | •Joint | |
| 4 | **VOE 20799142** | 2 | | | | | Clamp | Abrazadera | Braçadeira | Collier serrage | |
| 5 | **VOE 20460061** | 1 | | | | | Sealing ring | Anillo retén | Anel de vedação | Bague étanchéité | |
| 6 | **VOE 20930510** | 1 | | | | | Oil separator | Separador de aceite | Separador de óleo | Déflecteur d'huile | |
| 7 | **VOE 21038626** | 1 | | | | | •Gasket | •Junta | •Junta | •Joint | |
| 8 | **VOE 20405504** | 2 | | | | | Screw | Tornillo | Parafuso | Vis | |
| 9 | **VOE 20405568** | 2 | | | | | Clip | Clip | Clipe | Clip | |
| 10 | **VOE 20405729** | 2 | | | | | Screw | Tornillo | Parafuso | Vis | |
| 11 | **VOE 20799616** | 1 | | | | | Hose | Manguera | Mangueira | Flexible | |
| 12 | **VOE 21500616** | 1 | | | | | Drain valve | Válvula de vaciado | Válvula de drenagem | Vanne de vidange | |
| 13 | **VOE 20460026** | 1 | | | | | •Sealing ring | •Anillo retén | •Anel de vedação | •Bague étanchéité | |
| 14 | | 1 | | | NS | | •Adapter | •Adaptador | •Adaptador | •Raccord Reduct | |
| 15 | **VOE 14880502** | 1 | | | | | Cooling hose | Manguera de refigeración | Mangueira de resfriamento | Flexible de refroidissemen | |
| 16 | **VOE 14539461** | 1 | | | | | Clip | Clip | Clipe | Clip | |
| 17 | **VOE 943475** | 1 | | | | | Hose clamp | Abrazadera de manguera | Braçadeira da mangueira | Collier durite | |

| | | | | | |
|---|---|---|---|---|---|
| **1** | | **Ventilation de carter**<br>**Respiro do cárter**<br>**Ventilación del cárter**<br>**Crankcase ventilation** | | Catalogue id **20615** | Group **212** |
| **2** | | | | Illustr. No **1062599** | Section **200** |
| **3** | | | | Issue **PUB 20035940-B** | Page **91** |
| **4** | | | | | |
| **5** | | **8289960, 8289310** | | | |

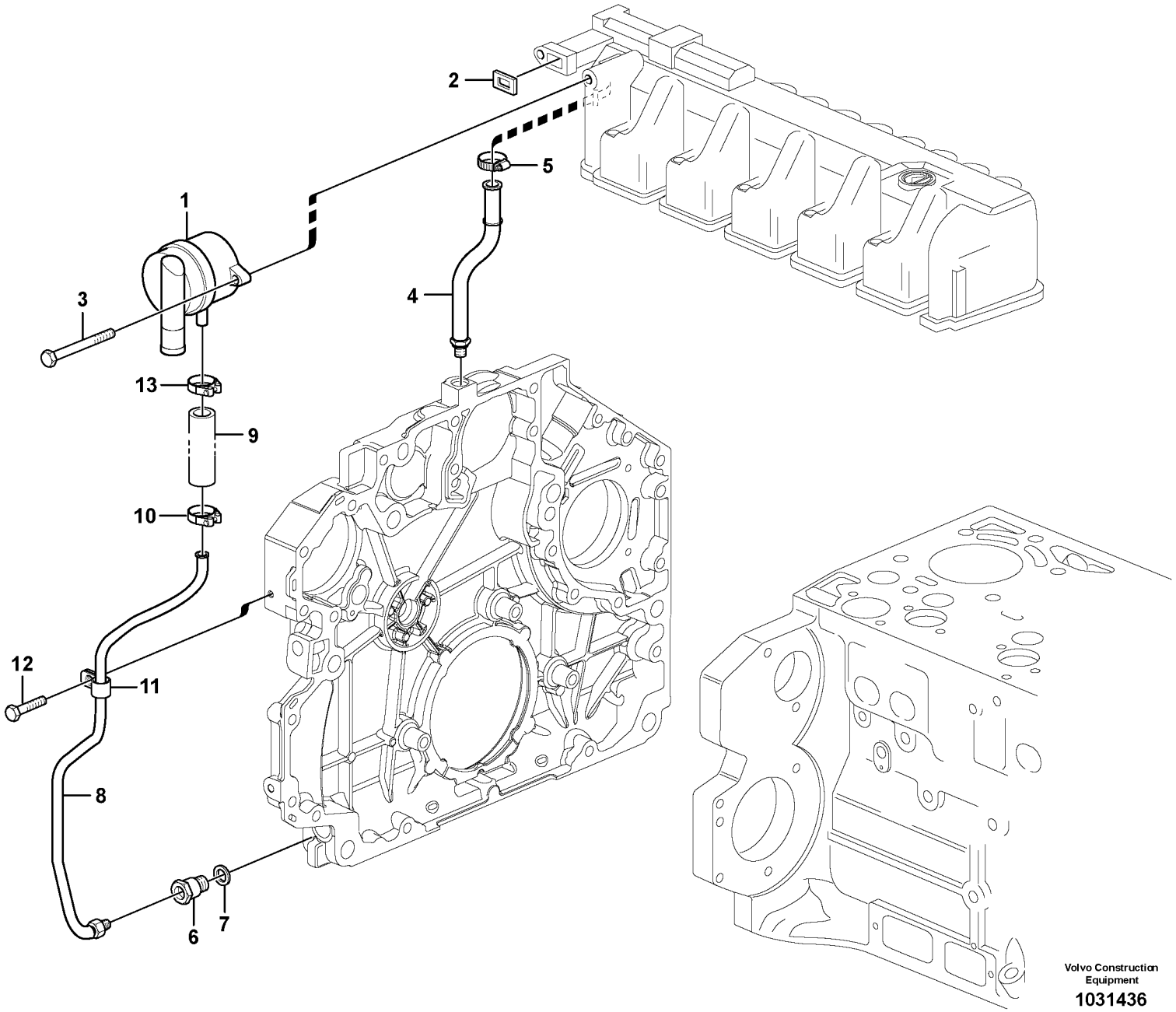


Volvo Construction Equipment

1031436

| Fig. | Part No. | Quantity 1 | 2 | 3 | PS | KIT | Description | Denominación | Denominação | Dénomination | Notes |
|---|---|---|---|---|---|---|---|---|---|---|---|
| 1 | **VOE 20930510** | 1 | | | | | Oil separator | Separador de aceite | Separador de óleo | Déflecteur d'huile | |
| 2 | **VOE 21038626** | 1 | | | | | •Gasket | •Junta | •Junta | •Joint | |
| 3 | **VOE 20405504** | 2 | | | | | Screw | Tornillo | Parafuso | Vis | |
| 4 | **VOE 20820967** | 1 | | | | | Oil Line | Tubo Aceite | Tubulação de óleo | Conduit Huile | |
| 5 | **VOE 20799673** | 1 | | | | | Hose clamp | Abrazadera de manguera | Braçadeira da mangueira | Collier durite | |
| 6 | **VOE 20841133** | 1 | | | | | Dtt Regulator | Valvula Bloqueo | | Valve Blocage | |
| 7 | **VOE 20460026** | 1 | | | | | Sealing ring | Anillo retén | Anel de vedação | Bague étanchéité | |
| 8 | **VOE 20904725** | 1 | | | | | Oil Line | Tubo Aceite | Tubulação de óleo | Conduit Huile | |
| 9 | | 1 | | | NS | | •Rubber hose | •Manguera | •Mang. de borracha | •Durit caoutcho | |
| 10 | **VOE 20405568** | 1 | | | | | •Clip | •Clip | •Clipe | •Clip | |
| 11 | **VOE 20798831** | 1 | | | | | •Attaching clamp | •Abrazadera de fijación | •Grampo de fixação | •Collier de fixation | |
| 12 | **VOE 20405729** | 1 | | | | | Screw | Tornillo | Parafuso | Vis | |
| 13 | **VOE 20971607** | 1 | | | | | Hose clamp | Abrazadera de manguera | Braçadeira da mangueira | Collier durite | |

| | | | | | |
|---|---|---|---|---|---|
| **1** | | **Ventilation de carter**<br>**Respiro do cárter**<br>**Ventilación del cárter**<br>**Crankcase ventilation** | | Catalogue id **20615** | Group **212** |
| **2** | | | | Illustr. No **1031436** | Section **210** |
| **3** | | | | | |
| **4** | | | | Issue **PUB 20035940-B** | Page **93** |
| **5** | | **17213164 , 17239320** | | | |

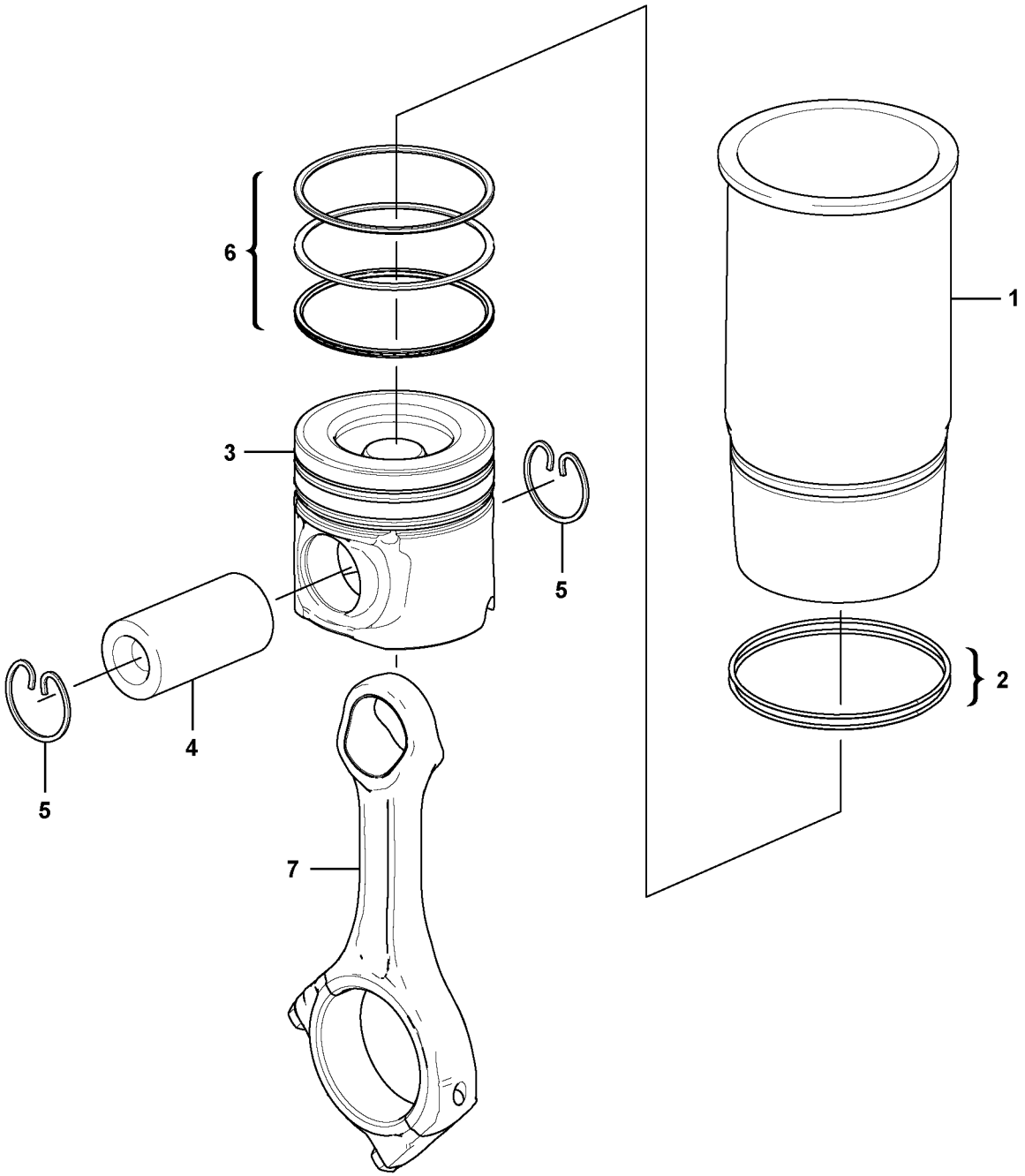


Volvo Construction Equipment
1062116

| Fig. | Part No. | Quantity 1 | 2 | 3 | PS | KIT | Description | Denominación | Denominação | Dénomination | Notes |
|---|---|---|---|---|---|---|---|---|---|---|---|
| | **VOE 21882615** | 6 | | | | | Cylinder liner kit | Juego de camisa cilindro | Jogo cilindros | Jeu chemises de cylindres | |
| 1 | | 6 | | | | K | •Cylinder Liner | •Camisa | •Camisa de cilindro | •Chemise Cylind | |
| 2 | **VOE 20412762** | 12 | | | | | ••O-ring | ••Anillo tórico | ••Anel-o | ••Joint torique | |
| | | | | | | K | Piston | Piston | Pistão | Piston | |
| 3 | | 6 | | | | K | •Piston | •Piston | •Pistão | •Piston | |
| 4 | **VOE 21713985** | 6 | | | | | ••Gudgeon pin | ••Bulón | ••Pino do pistão | ••Axe piston | |
| 5 | **VOE 21713976** | 12 | | | | | ••Snap ring | ••Circlip | ••Anel trava | ••Circlip | |
| 6 | **VOE 21740268** | 6 | | | | | ••Ring piston | ••Segmento pistón | ••Anel de segmento, pistão | ••Piston annulaire | |
| 7 | | 6 | | | | | Connecting rod | Barra de connexion | Biela | Barre de connexion | See group 216, Page 115 |
| | **VOE 21882615** | 1 | | | | K | Cylinder liner kit | Juego de camisa cilindro | Jogo cilindros | Jeu chemises de cylindres | |

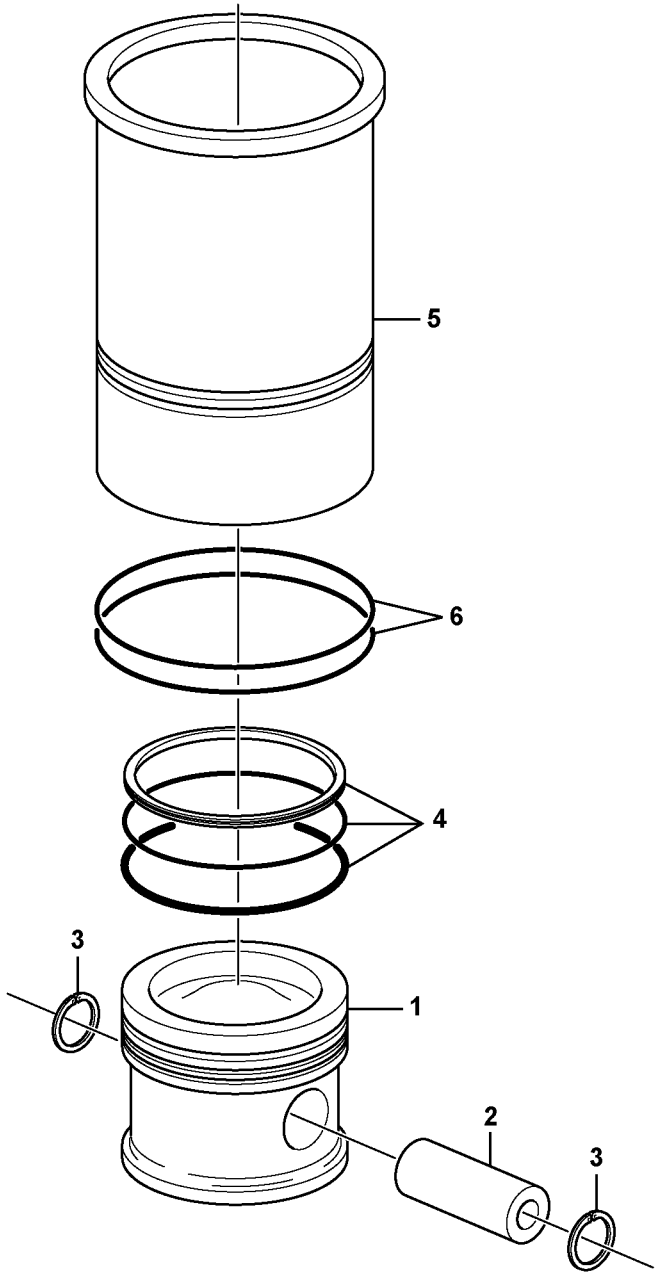
5
6
4
3
1
2
3

| Fig. | Part No. | Quantity 1 | 2 | 3 | PS | KIT | Description | Denominación | Denominação | Dénomination | Notes |
|---|---|---|---|---|---|---|---|---|---|---|---|
| | **VOE 20865990** | 6 | | | | | Cyl Liner Kit | Jg Camisa Cil | Kit camisa de cilindro | Jeu Chemises | |
| 1 | | 6 | | | NS | | •Piston | •Piston | •Pistão | •Piston | |
| 2 | **VOE 20405577** | 6 | | | | | ••Gudgeon pin | ••Bulón | ••Pino do pistão | ••Axe piston | |
| 3 | **VOE 20405576** | 12 | | | | | ••Snap ring | ••Circlip | ••Anel trava | ••Circlip | |
| 4 | **VOE 21299547** | 6 | | | | | ••Piston ring kit | ••Juego aro de pistón | ••Jogo aneis pistão | ••Jeu segments piston | (VOE 20450775) |
| 5 | | 6 | | | NS | | •Cylinder Liner | •Camisa | •Camisa de cilindro | •Chemise Cylind | |
| 6 | **VOE 20412762** | 12 | | | | | ••O-ring | ••Anillo tórico | ••Anel-o | ••Joint torique | |

| | | | | |
|---|---|---|---|---|
| **1** | | **Chemise cylindre et piston**<br>**Camisa de cilindro e pistão**<br>**Camisa y piston**<br>**Cylinder liner and piston** | Catalogue id **20615** | Group **213** |
| **2** | | | Illustr. No **1019005** | Section **110** |
| **3** | | | Issue **PUB 20035940-B** | Page **97** |
| **4** | | | | |
| **5** | | **17213164 , 17239320** | | |

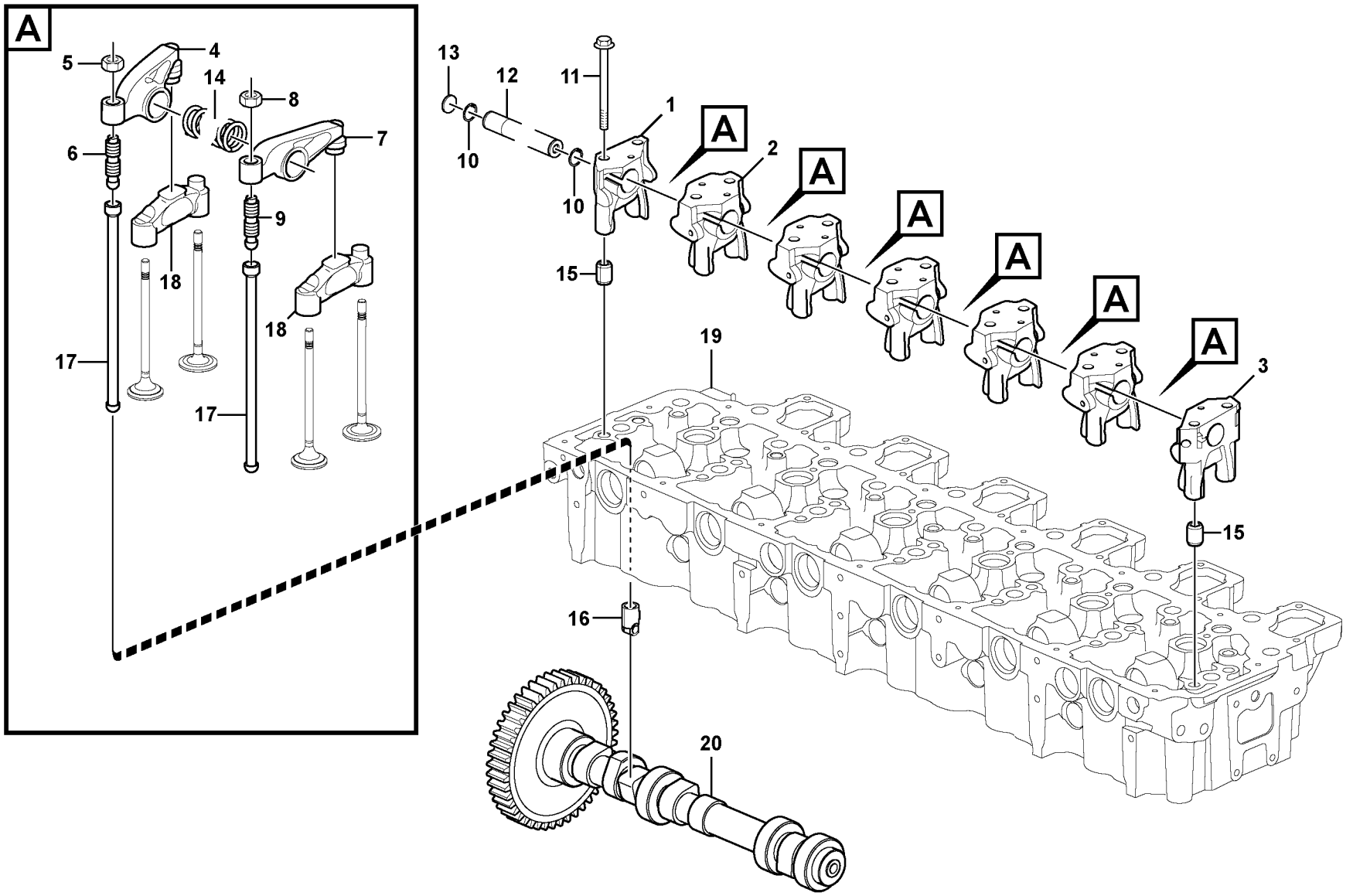


Volvo Construction Equipment
1061632

| Fig. | Part No. | Quantity 1 | 2 | 3 | PS | KIT | Description | Denominación | Denominação | Dénomination | Notes |
|---|---|---|---|---|---|---|---|---|---|---|---|
| 1 | | 1 | | | NS | | Bracket | Ménsula | Suporte | Console | |
| 2 | | 5 | | | NS | | Bracket | Ménsula | Suporte | Console | |
| 3 | | 1 | | | NS | | Bracket | Ménsula | Suporte | Console | |
| 4 | **VOE 21458892** | 6 | | | | | Rocker arm | Balancín | Balancim | Culbuteur | |
| 5 | **VOE 11700373** | 6 | | | | | •Nut | •Tuerca | •Porca | •Écrou | |
| 6 | **VOE 21458899** | 6 | | | | | •Adjusting screw | •Tornillo ajuste | •Parafuso de ajuste | •Vis réglage | |
| 7 | **VOE 21458904** | 6 | | | | | Rocker arm | Balancín | Balancim | Culbuteur | |
| 8 | **VOE 11700373** | 6 | | | | | •Nut | •Tuerca | •Porca | •Écrou | |
| 9 | **VOE 21458899** | 6 | | | | | •Adjusting screw | •Tornillo ajuste | •Parafuso de ajuste | •Vis réglage | |
| 10 | **VOE 945495** | 2 | | | | | Snap ring | Circlip | Anel trava | Circlip | |
| 11 | **VOE 993447** | 14 | | | | | Flange screw | Tornillo embridado | Parafuso flangeado | Vis à embase | |
| 12 | **VOE 21294973** | 1 | | | | | Rocker arm shaft | Eje balancín | Eixo do balancim | Axe de culbuteurs | |
| 13 | | 2 | | | NS | | •Cap plug | •Tapón de sombrerete | •Tampão | •Bouchon capuchon | |
| 14 | **VOE 20800018** | 6 | | | | | Compression spring | Resorte de presión | Mola de compressão | Ressort pression | |
| 15 | **VOE 20799596** | 2 | | | | | Spring pin | Pasador tubular | Pino tubular | Goupille tubulaire | |
| 16 | **VOE 21486078** | 12 | | | | | Tappet | Empujador válvula | Tucho da válvula | Poussoir | |
| 17 | **VOE 21034347** | 12 | | | | | Push rod | Barra de apoyo | Haste de comando | Tige-poussoir | |
| 18 | **VOE 20861884** | 12 | | | | | Bridge | Puente | Ponte | Pont | |
| 19 | | 1 | | | | | Cylinder head | Culata | Cabeçote | Culasse | See group 211, Page 81 |
| 20 | **VOE 21426367** | 1 | | | | | Camshaft | Árbol de levas | Arv comando válvulas | Arbre cames | |

| | | | | |
|---|---|---|---|---|
| **1** | | **Commande des soupapes**<br>**Mecanismo de válvula**<br>**Mecanismo de vávulas**<br>**Valve mechanism** | Catalogue id **20615** | Group **214** |
| **2** | | | Illustr. No **1061632** | Section **100** |
| **3** | | | Issue **PUB 20035940-B** | Page **99** |
| **4** | | | | |
| **5** | | **8289960, 8289310** | | |

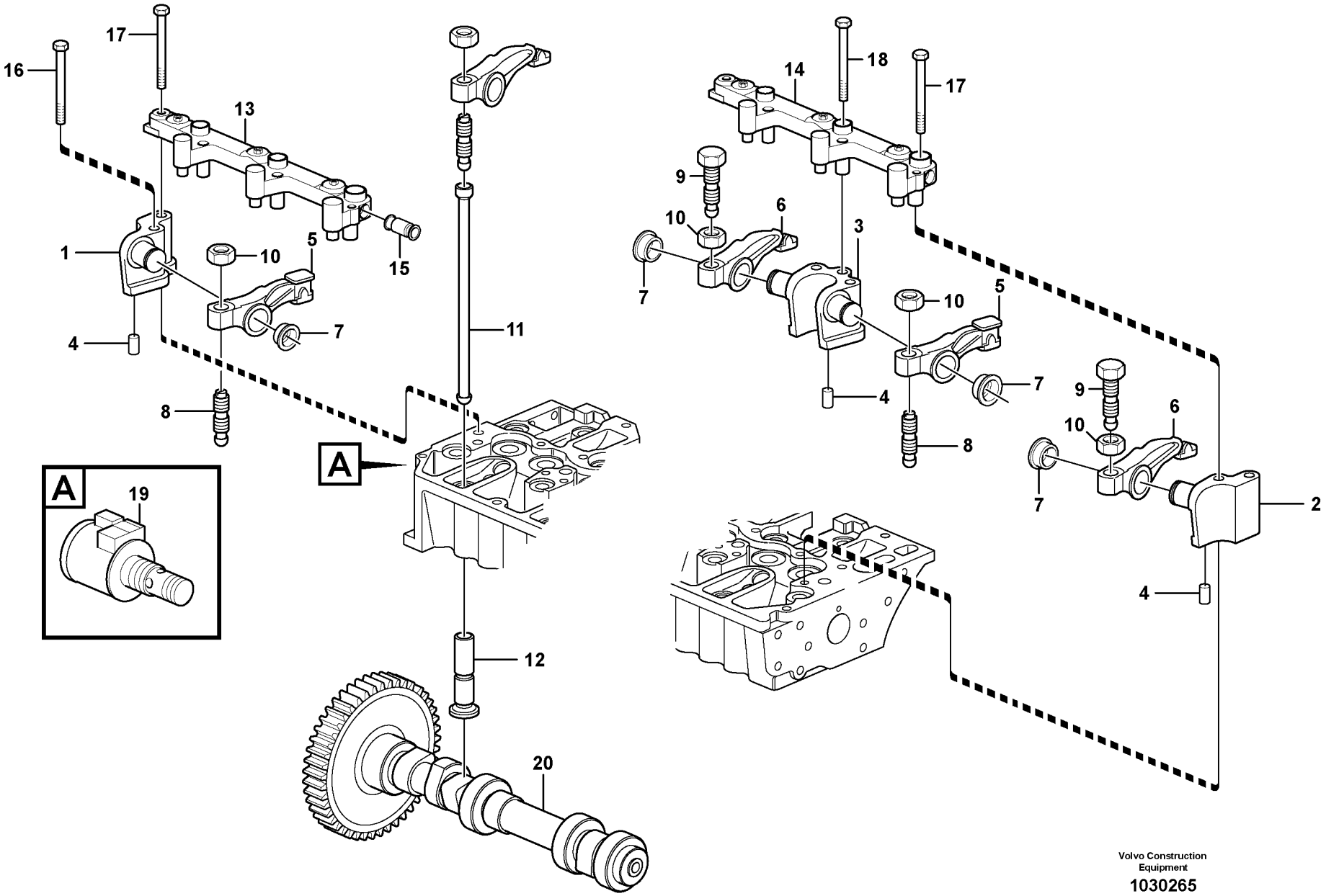


Volvo Construction Equipment

1030265

| Fig. | Part No. | Quantity 1 | 2 | 3 | PS | KIT | Description | Denominación | Denominação | Dénomination | Notes |
|---|---|---|---|---|---|---|---|---|---|---|---|
| 1 | **VOE 20794124** | 1 | | | | | Bracket | Ménsula | Suporte | Console | |
| 2 | **VOE 20826696** | 1 | | | | | Bracket | Ménsula | Suporte | Console | |
| 3 | **VOE 20793045** | 5 | | | | | Bracket | Ménsula | Suporte | Console | |
| 4 | **VOE 20790837** | 7 | | | | | Pin | Pasador | Pino | Goupille | |
| 5 | **VOE 21448082** | 6 | | | | | Rocker arm | Balancín | Balancim | Culbuteur | (VOE 20792878) |
| 6 | **VOE 21448926** | 6 | | | | | Rocker arm | Balancín | Balancim | Culbuteur | (VOE 20792876) |
| 7 | **VOE 20794115** | 12 | | | | | Retaining ring | Anillo de apoyo | Anel retentor | Bague retenue | |
| 8 | **VOE 20913851** | 6 | | | | | Adjusting Screw | Tornillo Ajuste | Parafuso de ajuste | Vis De Reglage | |
| 9 | **VOE 20816389** | 6 | | | | | Adjusting Screw | Tornillo Ajuste | Parafuso de ajuste | Vis De Reglage | |
| 10 | **VOE 11700373** | 12 | | | | | Nut | Tuerca | Porca | Écrou | |
| 11 | **VOE 20405534** | 12 | | | | | Push rod | Barra de apoyo | Haste de comando | Tige-poussoir | |
| 12 | **VOE 20792475** | 12 | | | | | Tappet | Balancin | Tucho | Poussoir Pompe | |
| 13 | **VOE 20802124** | 1 | | | | | Actuator | Organos Mando | Atuador | Dispositif Mano | |
| 14 | **VOE 20802121** | 1 | | | | | Actuator | Organos Mando | Atuador | Dispositif Mano | |
| 15 | **VOE 20798864** | 1 | | | | | Plug | Tapón | Bujão | Tampon | |
| 16 | **VOE 20405723** | 7 | | | | | Screw | Tornillo | Parafuso | Vis | |
| 17 | **VOE 20799653** | 7 | | | | | Bolt | Perno | Parafuso | Boulon | |
| 18 | **VOE 20450802** | 3 | | | | | Flange screw | Tornillo embridado | Parafuso flangeado | Vis à embase | |
| 19 | **VOE 20795296** | 1 | | | | | Solenoid valve | Electrovalvula | Válvula solenóide | Vanne electrom | |
| 20 | **VOE 22216502** | 1 | | | | | Camshaft | Árbol de levas | Arv comando válvulas | Arbre cames | (VOE 21271240) |

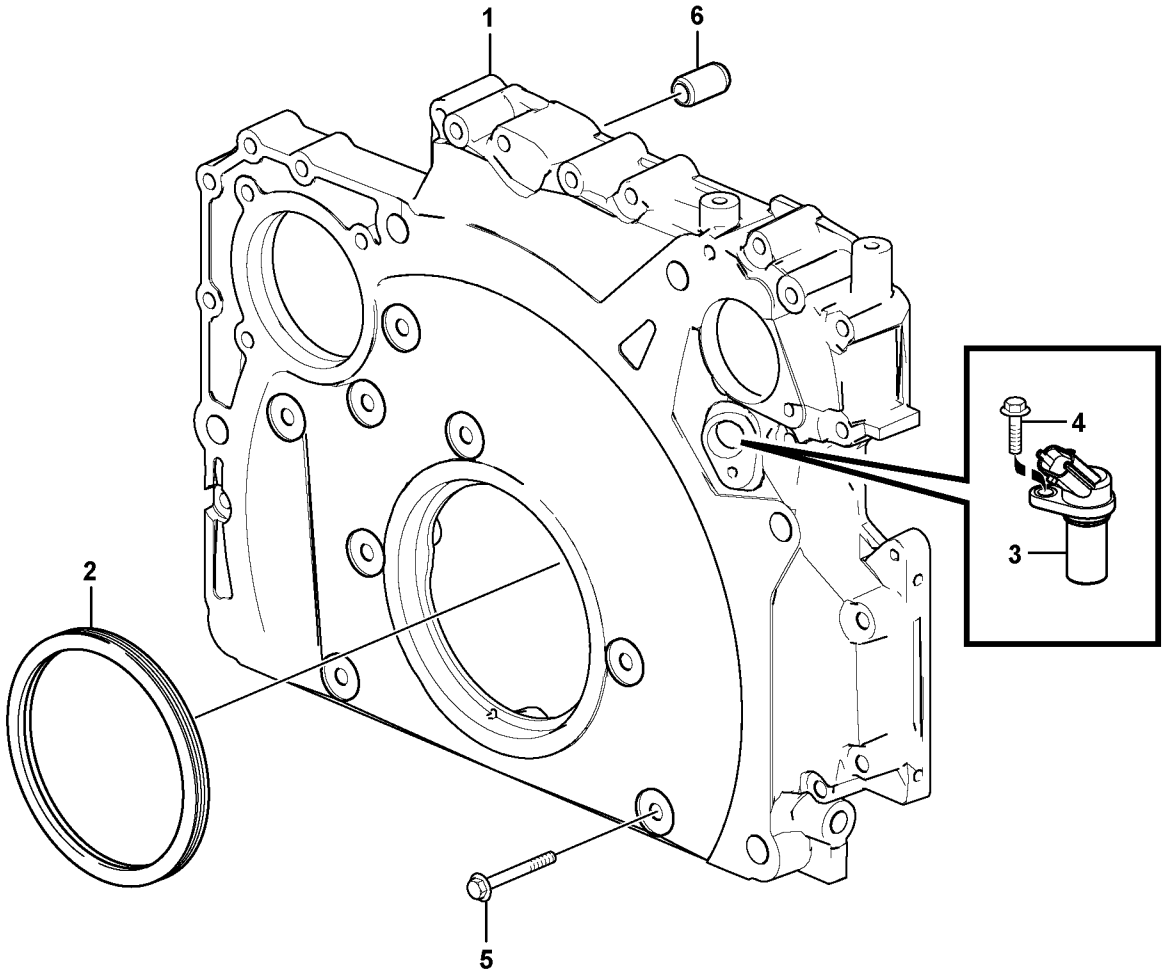
1
6
4
3
2
5

| Fig. | Part No. | Quantity 1 | 2 | 3 | PS | KIT | Description | Denominación | Denominação | Dénomination | Notes |
|---|---|---|---|---|---|---|---|---|---|---|---|
| 1 | **VOE 21721520** | 1 | | | | | Timing gear casing | Cubierta distribución | Cárter da distribuição | Carter de distribution | |
| 2 | **VOE 21486084** | 1 | | | | | Lip seal | Sello | Retentor | Joint à lèvre | |
| 3 | **VOE 20513343** | 1 | | | | | Sensor | Sensor | Sensor | Capteur | SE2703 |
| 4 | **VOE 20450694** | 1 | | | | | Screw | Tornillo | Parafuso | Vis | |
| 5 | **VOE 20405709** | 19 | | | | | Screw | Tornillo | Parafuso | Vis | |
| 6 | **VOE 20799558** | 1 | | | | | Spring pin | Pasador tubular | Pino tubular | Goupille tubulaire | |

| | | | | |
|---|---|---|---|---|
| **1** | | **Carter de la distribution**<br>**Caixa da engrenagem de distribuição**<br>**Tapa del engranaje de distribución**<br>**Timing gear casing** | Catalogue id **20615** | Group **215** |
| **2** | | | | |
| **3** | | | Illustr. No **1061639** | Section **100** |
| **4** | | | | |
| **5** | | **8289960, 8289310** | Issue **PUB 20035940-B** | Page **103** |

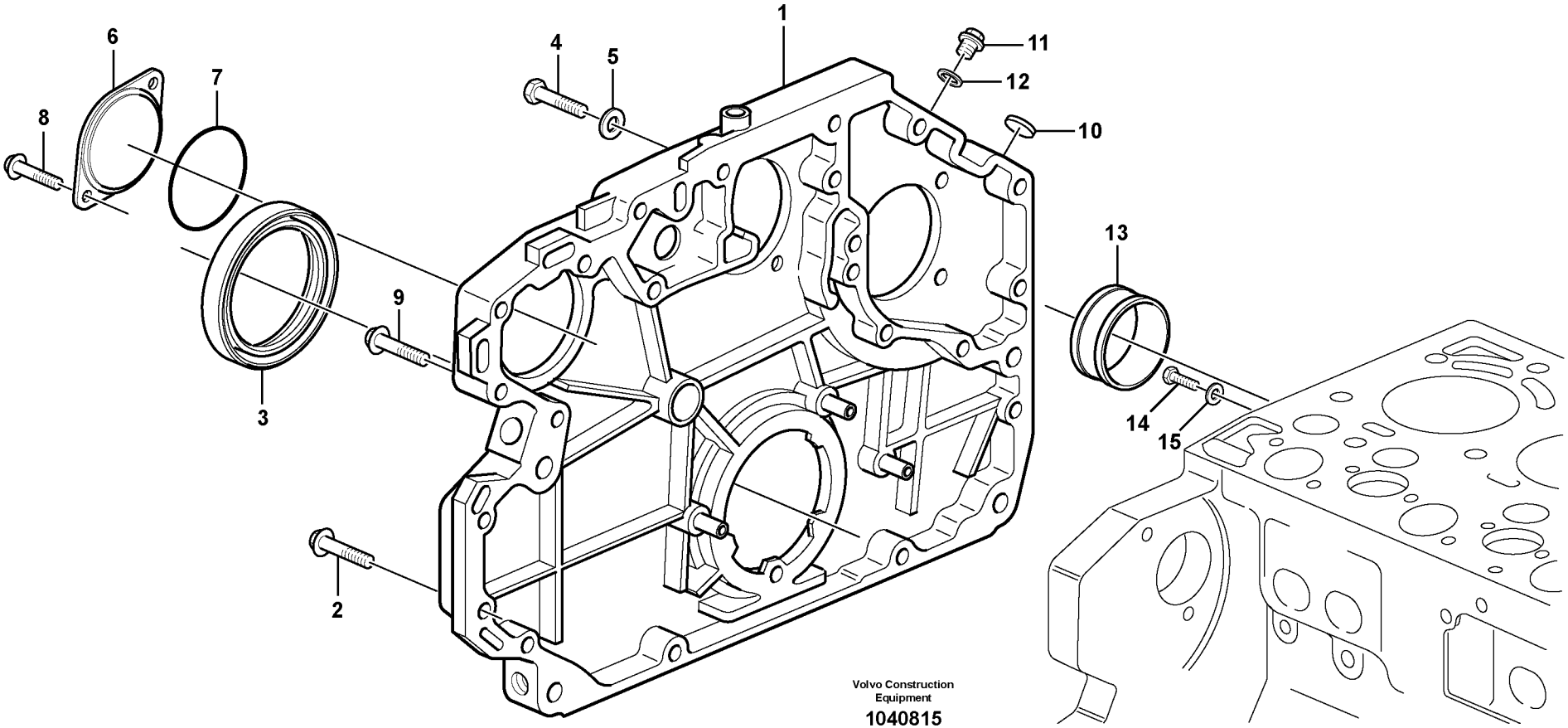
1
2
3
4
5
6
7
8
9
10
11
12
13
14
15
Volvo Construction Equipment
1040815

| Fig. | Part No. | Quantity 1 | 2 | 3 | PS | KIT | Description | Denominación | Denominação | Dénomination | Notes |
|---|---|---|---|---|---|---|---|---|---|---|---|
| 1 | **VOE 22039480** | 1 | | | | | Timing gear casing | Cubierta distribución | Cárter da distribuição | Carter de distribution | (VOE 20972356) |
| 2 | **VOE 20412324** | 12 | | | | | Screw | Tornillo | Parafuso | Vis | |
| 3 | **VOE 21486084** | 1 | | | | | Lip seal | Sello | Retentor | Joint à lèvre | (VOE 20412286) |
| 4 | **VOE 20534597** | 2 | | | | | Screw | Tornillo | Parafuso | Vis | |
| 5 | **VOE 13955900** | 2 | | | | | Washer | Arandela | Arruela | Rondelle | |
| 6 | **VOE 20950063** | 1 | | | | | Cover | Capo | Tampa | Capot | |
| 7 | **VOE 20405652** | 1 | | | | | Sealing ring | Anillo retén | Anel de vedação | Bague étanchéité | |
| 8 | **VOE 20405709** | 2 | | | | | Screw | Tornillo | Parafuso | Vis | |
| 9 | **VOE 20405709** | 1 | | | | | Screw | Tornillo | Parafuso | Vis | |
| 10 | **VOE 20405605** | 1 | | | | | Cover | Capó | Capô | Capot | |
| 11 | **VOE 20451012** | 1 | | | | | Screw | Tornillo | Parafuso | Vis | |
| 12 | **VOE 13947621** | 1 | | | | | Plane gasket | Junta plana | Junta plana | Joint plan | |
| 13 | **VOE 20794126** | 1 | | | | | Bushing | Casquillo | Casquilho | Bague | |
| 14 | **VOE 20460101** | 1 | | | | | Screw | Tornillo | Parafuso | Vis | |
| 15 | **VOE 20460087** | 1 | | | | | Washer | Arandela | Arruela | Rondelle | |

| | | | | |
|---|---|---|---|---|
| **1** | | **Carter de la distribution**<br>**Caixa da engrenagem de distribuição**<br>**Tapa del engranaje de distribución**<br>**Timing gear casing** | Catalogue id **20615** | Group **215** |
| **2** | | | Illustr. No **1040815** | Section **110** |
| **3** | | | Issue **PUB 20035940-B** | Page **105** |
| **4** | | | | |
| **5** | | **17213164 , 17239320** | | |

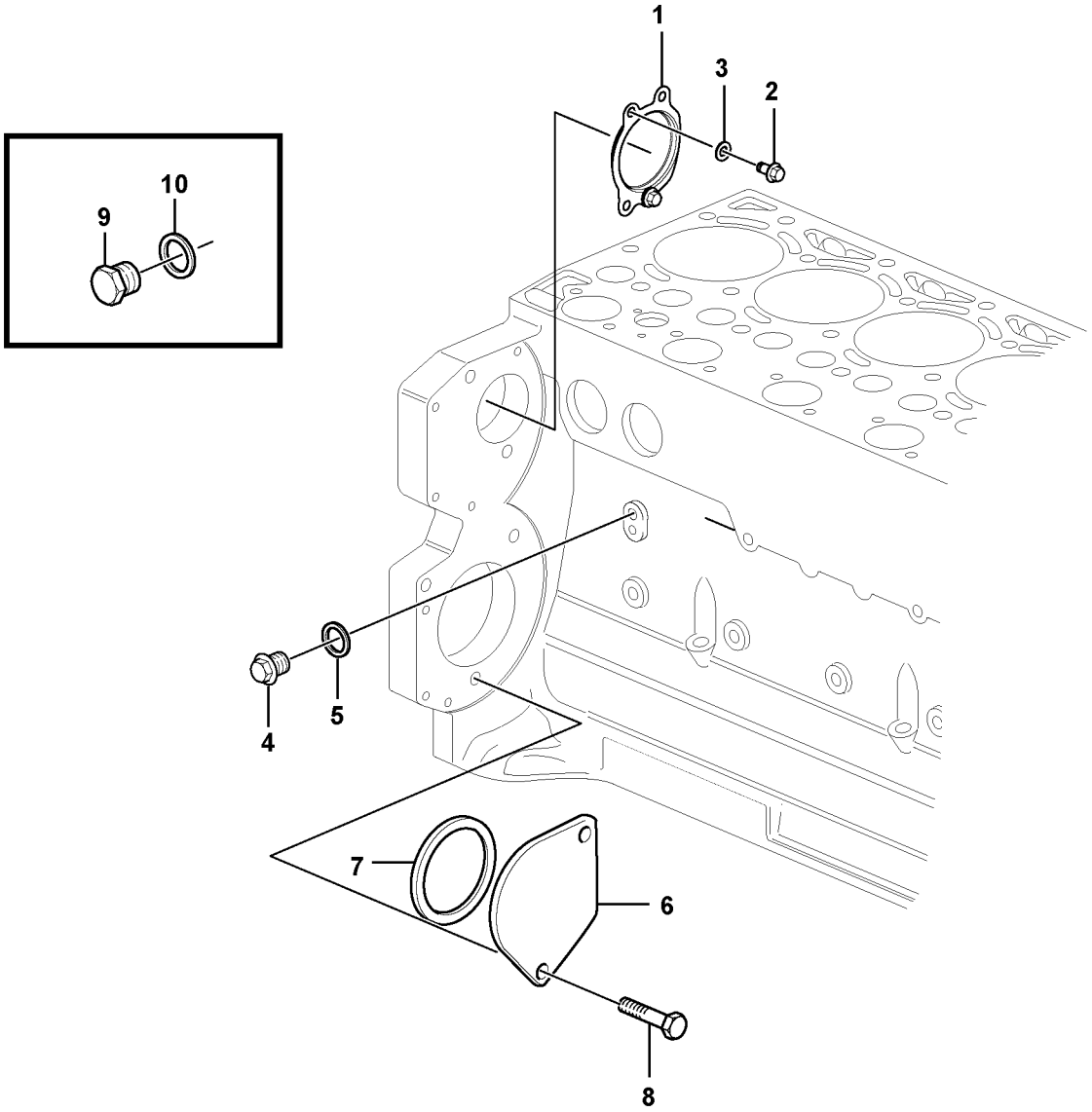


Volvo Construction Equipment

1062250

| Fig. | Part No. | Quantity 1 | 2 | 3 | PS | KIT | Description | Denominación | Denominação | Dénomination | Notes |
|---|---|---|---|---|---|---|---|---|---|---|---|
| 1 | **VOE 21721539** | 1 | | | | | Cover | Tapa | Tampa | Couvercle | |
| 2 | **VOE 21713747** | 2 | | | | | Hexagon screw | Tornillo hexagonal | Parafuso sextavado | Vis à tête hexagonale | |
| 3 | **VOE 20549890** | 2 | | | | | Washer | Arandela | Arruela | Rondelle | |
| 4 | **VOE 20405716** | 1 | | | | | Plug | Tapón | Bujão | Tampon | |
| 5 | **VOE 13947621** | 1 | | | | | Plane gasket | Junta plana | Junta plana | Joint plan | |
| 6 | **VOE 24426064** | 1 | | | | | Cover | Capo | Tampa | Capot | |
| 7 | **VOE 20412359** | 1 | | | | | Sealing ring | Anillo retén | Anel de vedação | Bague étanchéité | |
| 8 | **VOE 975108** | 2 | | | | | Flange screw | Tornillo embridado | Parafuso flangeado | Vis à embase | (VOE 888289) |
| 9 | **VOE 13947281** | 1 | | | | | Gasket | Junta | Junta | Joint | |
| 10 | **VOE 20441859** | 1 | | | | | Plug | Tapón | Bujão | Tampon | |

| | | | | |
|---|---|---|---|---|
| **1** | | **Prise de force pour l'entraînement de la pompe**<br>**Tomada de força do acionador da bomba**<br>**Toma de fuerza para accionamiento de bomba**<br>**Pump drive power take-off** | Catalogue id **20615** | Group **215** |
| **2** | | | Illustr. No **1062250** | Section **200** |
| **3** | | | | |
| **4** | | | Issue **PUB 20035940-B** | Page **107** |
| **5** | | **8289960, 8289310** | | |

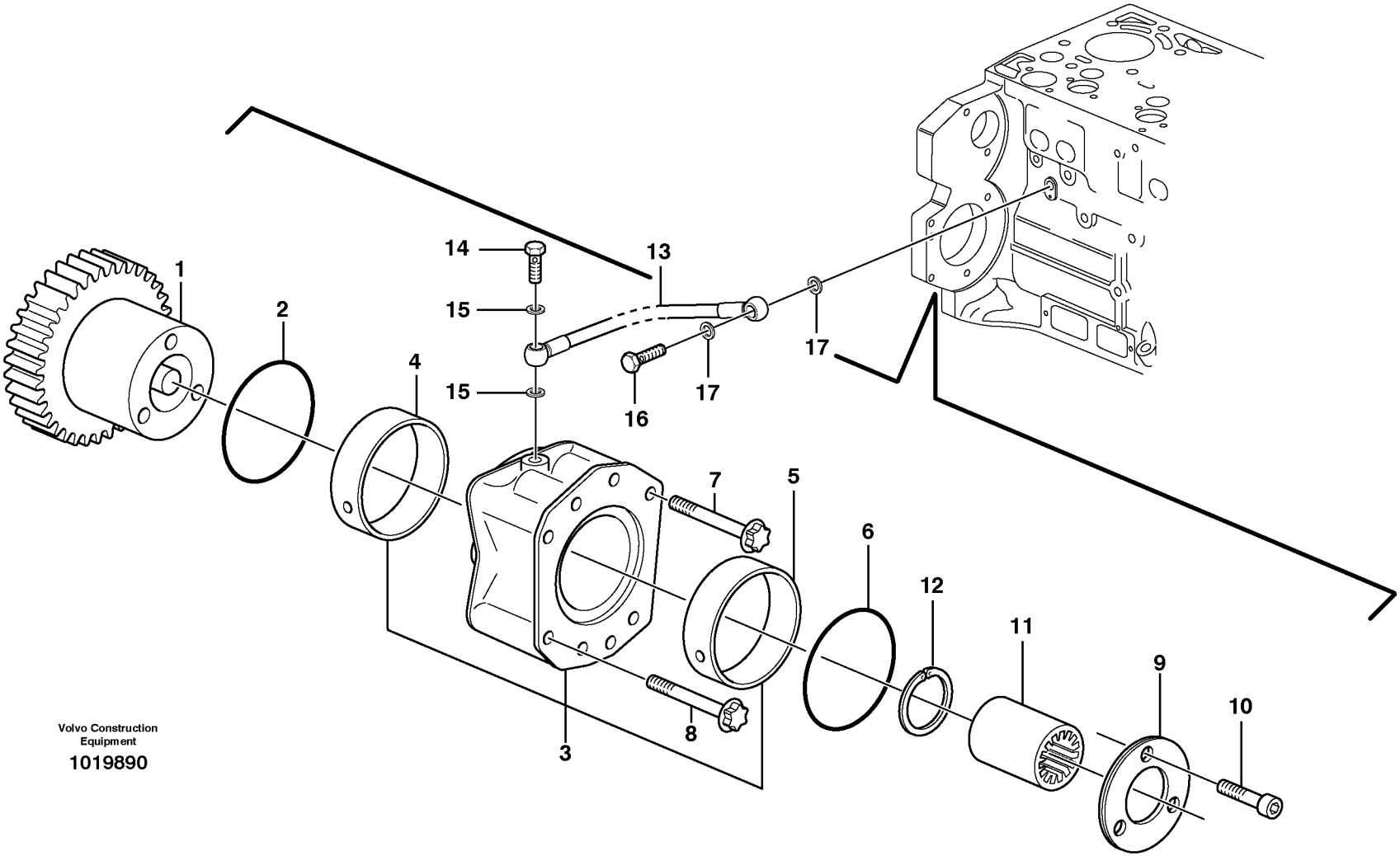


Volvo Construction Equipment

1019890

| Fig. | Part No. | Quantity 1 | 2 | 3 | PS | KIT | Description | Denominación | Denominação | Dénomination | Notes |
|---|---|---|---|---|---|---|---|---|---|---|---|
| 1 | **VOE 21249506** | 1 | | | | K | Gear | Engranaje | Engrenagem | Pignon | |
| 2 | **VOE 20450818** | 1 | | | | | O-ring | Anillo tórico | Anel-o | Joint torique | |
| 3 | **VOE 20450805** | 1 | | | | K | Bearing flange | Brida de cojinete | Flange mancal | Bride palier | |
| 4 | **VOE 20450807** | 1 | | | | K | •Bushing | •Casquillo | •Bucha | •Bague | |
| 5 | **VOE 20450809** | 1 | | | | K | •Bushing | •Casquillo | •Bucha | •Bague | |
| 6 | **VOE 20450819** | 1 | | | | | O-ring | Anillo tórico | Anel-o | Joint torique | |
| 7 | **VOE 22316512** | 2 | | | | | Six point screw | Tornillo de seis dientes | Paraf atarr. sext | Vis à six lobes | (VOE 20450821) |
| 8 | **VOE 21077470** | 2 | | | | | Hex. socket screw | Tornillo de hexágono emb | Parafuso soquete sext | Vis à six pans creux | |
| 9 | **VOE 20450811** | 1 | | | | K | Thrust washer | Arandela axial | Arruela trava | Disque de butée | |
| 10 | **VOE 20450822** | 3 | | | | K | Screw | Tornillo | Parafuso | Vis | |
| 11 | **VOE 20459123** | 1 | | | | | Sleeve | Manguito | Luva | Douille | |
| 12 | **VOE 20450815** | 1 | | | | | •Snap ring | •Circlip | •Anel trava | •Circlip | |
| 13 | **VOE 21664964** | 1 | | | | | Oil line | Tubo de aceite | Linha de óleo | Canalisation d'huile | |
| 14 | **VOE 7025167** | 1 | | | | | Hollow screw | Tornillo perforado | Parafuso união | Vis creuse | |
| 15 | **VOE 13947281** | 2 | | | | | Gasket | Junta | Junta | Joint | |
| 16 | **VOE 980973** | 1 | | | | | Hollow screw | Tornillo perforado | Parafuso união | Vis creuse | |
| 17 | **VOE 13947621** | 2 | | | | | Plane gasket | Junta plana | Junta plana | Joint plan | |
| 100 | **VOE 21250587** | 1 | | | | | Hydraulic pump | Bomba de hidráulica | Bomba hidráulica | Pompe hydraulique | KIT |

| | | | | | |
|---|---|---|---|---|---|
| **1** | | **Prise de force pour l'entraînement de la pompe**<br>**Tomada de força do acionador da bomba**<br>**Toma de fuerza para accionamiento de bomba**<br>**Pump drive power take-off** | | Catalogue id **20615** | Group **215** |
| **2** | | | | | |
| **3** | | | | Illustr. No **1019890** | Section **300** |
| **4** | | | | | |
| **5** | | **8289310, 8289960** | | Issue **PUB 20035940-B** | Page **109** |

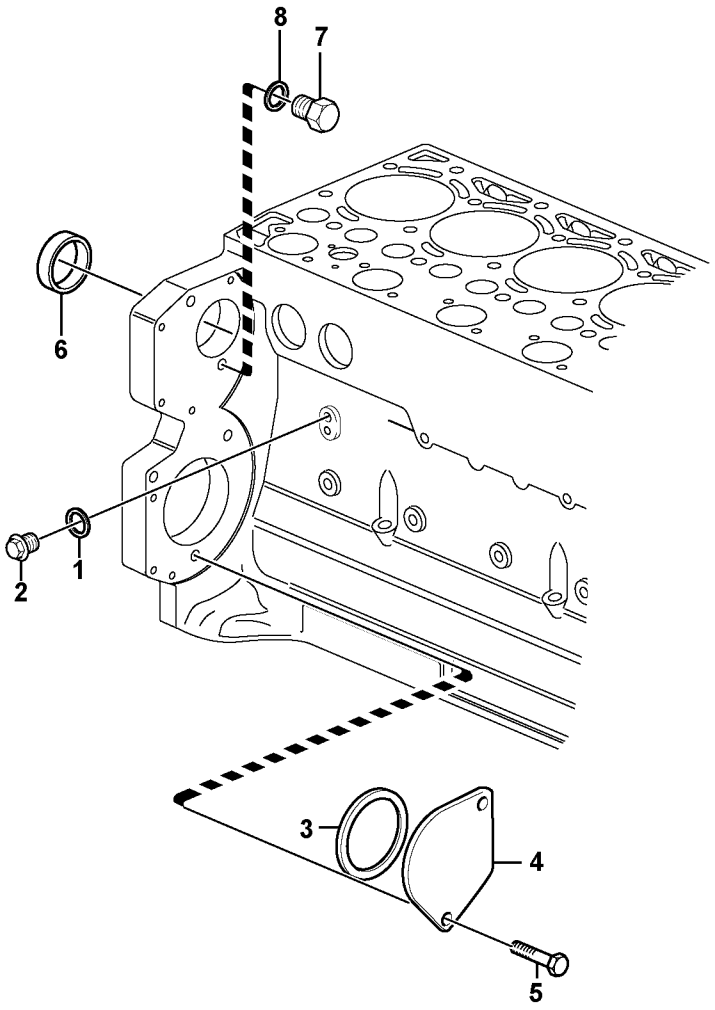


Volvo Construction Equipment

1031450

| Fig. | Part No. | Quantity 1 | 2 | 3 | PS | KIT | Description | Denominación | Denominação | Dénomination | Notes |
|---|---|---|---|---|---|---|---|---|---|---|---|
| 1 | **VOE 13947621** | 1 | | | | | Plane gasket | Junta plana | Junta plana | Joint plan | |
| 2 | **VOE 20405716** | 1 | | | | | Plug | Tapón | Bujão | Tampon | |
| 3 | **VOE 20412359** | 1 | | | | | Sealing ring | Anillo retén | Anel de vedação | Bague étanchéité | |
| 4 | **VOE 24426064** | 1 | | | | | Cover | Capo | Tampa | Capot | |
| 5 | **VOE 975108** | 2 | | | | | Flange screw | Tornillo embridado | Parafuso flangeado | Vis à embase | (VOE 888289) |
| 6 | **VOE 20450778** | 1 | | | | | Core plug | Tapón | Bujão | Rondelle fermeture | |
| 7 | **VOE 20441859** | 1 | | | | | Plug | Tapón | Bujão | Tampon | |
| 8 | **VOE 13947281** | 1 | | | | | Gasket | Junta | Junta | Joint | |

| | | | | |
|---|---|---|---|---|
| **1** | | **Prise de force pour l'entraînement de la pompe**<br>**Tomada de força do acionador da bomba**<br>**Toma de fuerza para accionamiento de bomba**<br>**Pump drive power take-off** | Catalogue id **20615** | Group **215** |
| **2** | | | Illustr. No **1031450** | Section **310** |
| **3** | | | Issue **PUB 20035940-B** | Page **111** |
| **4** | | | | |
| **5** | | **17213164 , 17239320** | | |

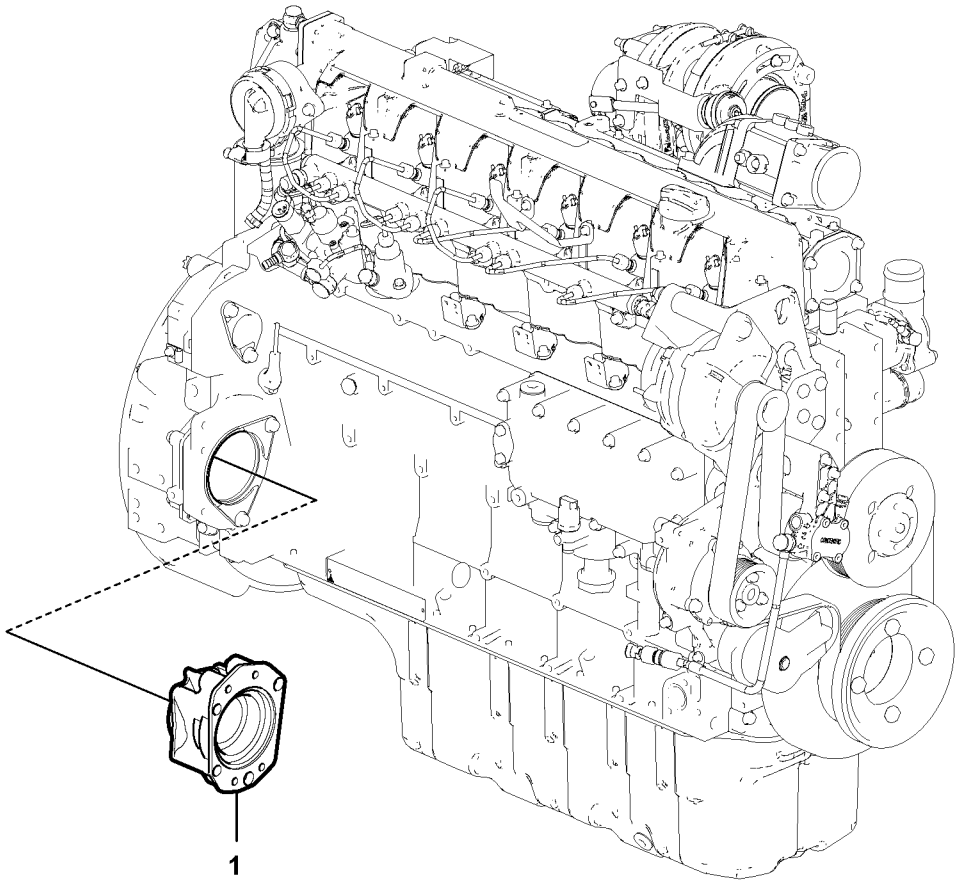
1

| Fig. | Part No. | Quantity 1 | 2 | 3 | PS | KIT | Description | Denominación | Denominação | Dénomination | Notes |
|---|---|---|---|---|---|---|---|---|---|---|---|
| 1 | **VOE 20478271** | 1 | | | | | Power take-off..... | Toma de fuerza ..... | Tomada de força ..... | Prise mouvement..... | |

| | | | | |
|---|---|---|---|---|
| **1** | | **Prise de force pour l'entraînement de la pompe**<br>**Tomada de força do acionador da bomba**<br>**Toma de fuerza para accionamiento de bomba**<br>**Pump drive power take-off** | Catalogue id **20615** | Group **215** |
| **2** | | | | |
| **3** | | | Illustr. No **1067871** | Section **400** |
| **4** | | | | |
| **5** | | **8292191** | Issue **PUB 20035940-B** | Page **113** |

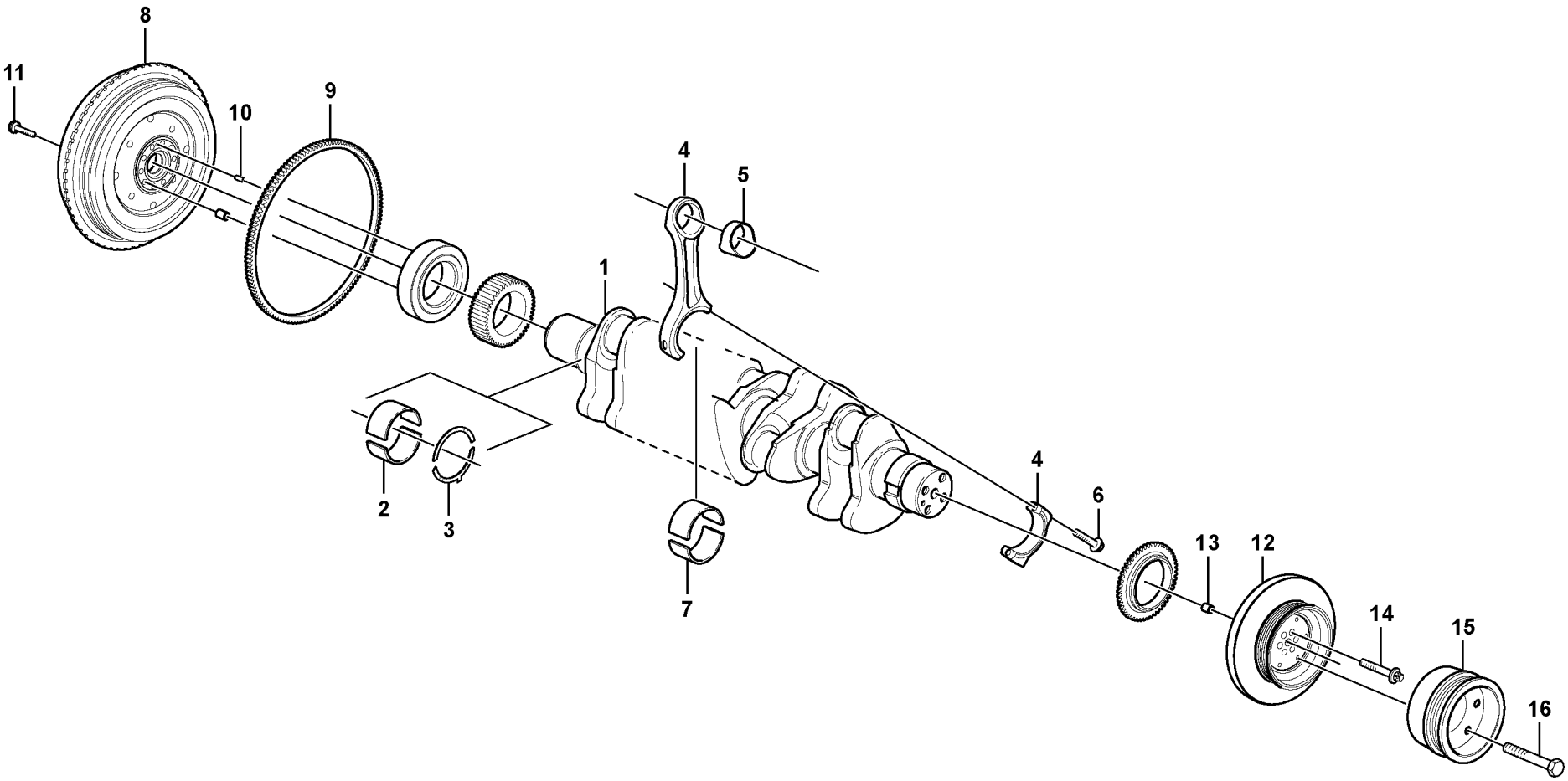


Volvo Construction Equipment
1059618

| Fig. | Part No. | Quantity 1 | 2 | 3 | PS | KIT | Description | Denominación | Denominação | Dénomination | Notes |
|---|---|---|---|---|---|---|---|---|---|---|---|
| 1 | **VOE 21688599** | 1 | | | | | Crankshaft | Cigüeñal | Eixo de manivelas | Vilebrequin | |
| 2 | **VOE 20945114** | 7 | | | | | Bearing | Cojinete | Mancal | Roulement | STD |
| 2 | **VOE 21661184** | REQ | | | | | Main bearing | Cojinete de bancada | Mancal principal | Palier de vilebrequin | U SZ = 0,25 mm |
| 2 | **VOE 21661186** | REQ | | | | | Main bearing | Cojinete de bancada | Mancal principal | Palier de vilebrequin | U SZ = 0,50 mm |
| 3 | **VOE 21141955** | 1 | | | | | Thrust washer | Arandela axial | Arruela trava | Disque de butée | |
| 3 | **VOE 21141963** | REQ | | | | | Raceway washer | Arandela deslizante | Arruela deslizante | Rondelle | |
| 4 | **VOE 21506256** | 6 | | | | | Connecting rod | Biela | Biela | Bielle | |
| 5 | **VOE 21506250** | 6 | | | | | •Bearing | •Cojinete | •Mancal | •Roulement | |
| 6 | **VOE 11700326** | 12 | | | | | •Bolt | •Perno | •Parafuso | •Boulon | |
| 7 | **VOE 21688936** | 6 | | | | | Big-end bearing shell | Cojinete biela | Bronzina da biela | Coussinet de bielle | |
| 7 | **VOE 21739994** | REQ | | | | | Bearing | Cojinete | Mancal | Roulement | |
| 7 | **VOE 21740000** | REQ | | | | | Bearing | Cojinete | Mancal | Roulement | |
| 8 | **VOE 21722027** | 1 | | | | | Flywheel | Volante | Volante do motor | Volant moteur | |
| 9 | **VOE 21033328** | 1 | | | | | •Starter gear ring | •Corona de arranque | •Cremalheira volante | •Couronne de démarreur | E Prod. |
| 9 | **VOE 22003479** | 1 | | | | | •Starter gear ring | •Corona de arranque | •Cremalheira volante | •Couronne de démarreur | L Prod. |
| 10 | **VOE 20799584** | 1 | | | | | Spring pin | Pasador tubular | Pino tubular | Goupille tubulaire | |
| 11 | **VOE 21462604** | 10 | | | | | Screw | Tornillo | Parafuso | Vis | |
| 12 | **VOE 21723180** | 1 | | | | | Vibration damper | Amortiguador vibraciones | Amortecedor de vibrações | Amortisseur de vibrations | |
| 13 | **VOE 20405634** | 1 | | | | | Spring pin | Pasador tubular | Pino tubular | Goupille tubulaire | |
| 14 | **VOE 21462640** | 6 | | | | | Six point socket screw | Racor de seis dientes | Paraf soquete sext | Vis à 6 pans creux | |
| 15 | **VOE 20757217** | 1 | | | | | Pulley | Polea correa dentada | Polia correia dent | Poulie | |
| 16 | **VOE 20554683** | 6 | | | | | Screw | Tornillo | Parafuso | Vis | |

| | |
|---|---|
| **1** | |
| **2** | |
| **3** | |
| **4** | |
| **5** | |

**Axe à vilebreguintas**
**Eixo de manivela e peças relacionadas**
**Cigüeñal**
**Crankshaft and related parts**

**8289960, 8289310**

| | |
|---|---|
| Catalogue id **20615** | Group **216** |
| Illustr. No **1059618** | Section **100** |
| Issue **PUB 20035940-B** | Page **115** |

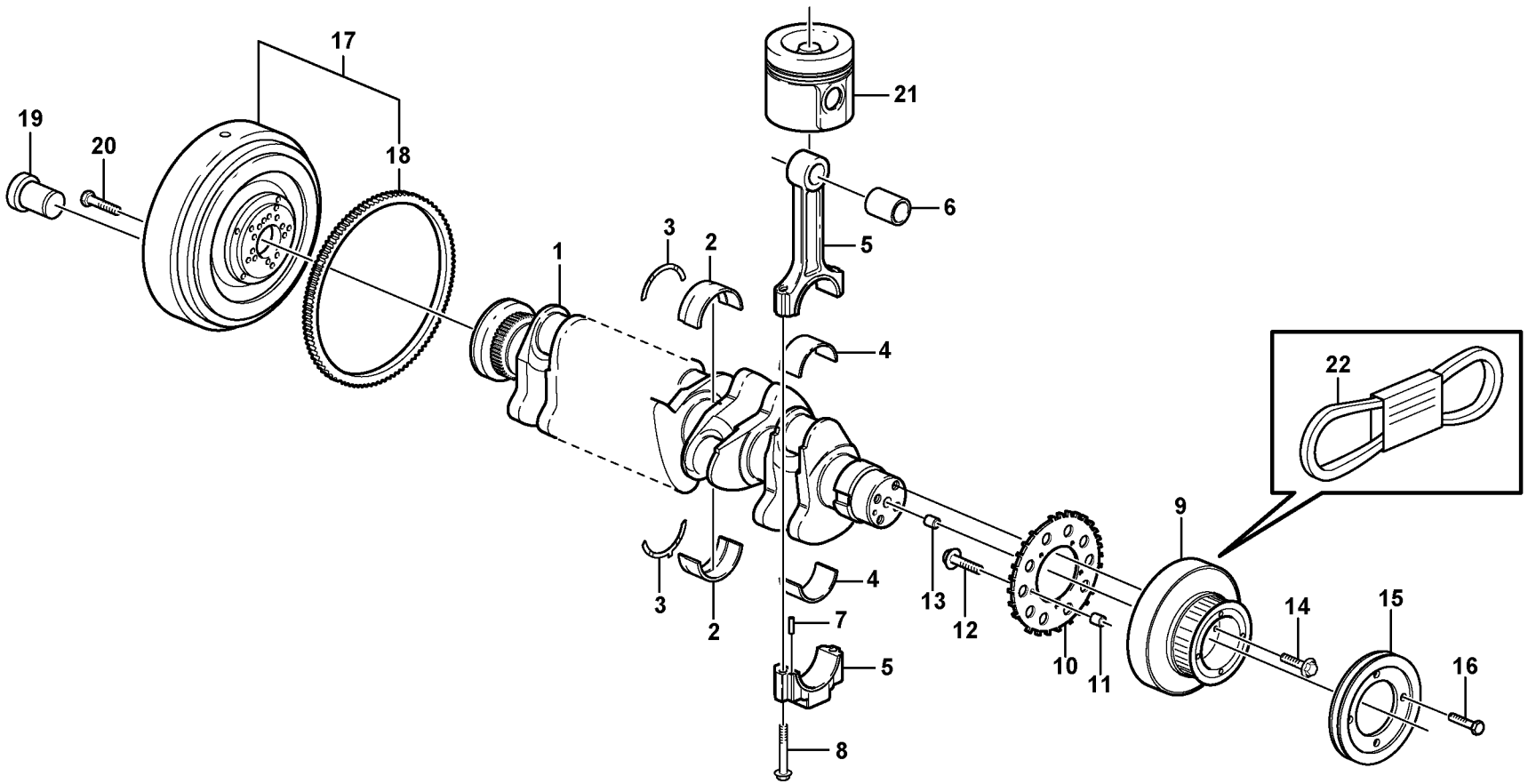


Volvo Construction Equipment

1019575

| Fig. | Part No. | Quantity 1 | 2 | 3 | PS | KIT | Description | Denominación | Denominação | Dénomination | Notes |
|---|---|---|---|---|---|---|---|---|---|---|---|
| 1 | **VOE 21245957** | 1 | | | | | Crankshaft | Cigüeñal | Eixo de manivelas | Vilebrequin | (VOE 20875042) |
| 2 | **VOE 21141948** | 7 | | | | | Main bearing | Cojinete de bancada | Mancal principal | Palier de vilebrequin | (VOE 20405516) STD = 85,00 MM |
| 2 | **VOE 21234191** | REQ | | | | | Main bearing | Cojinete de bancada | Mancal principal | Palier de vilebrequin | (VOE 20405529) U SZ = 84,75 MM |
| 2 | **VOE 20405541** | REQ | | | | | Main bearing | Cojinete de bancada | Mancal principal | Palier de vilebrequin | U SZ = 84,50 MM |
| 3 | **VOE 20405899** | 1 | | | SS | | Thrust Washer | Arandela Presio | Arruela de pressão | Rondelle Butee | STD = 2,9 MM |
| 3 | **VOE 21141963** | REQ | | | | | Raceway washer | Arandela deslizante | Arruela deslizante | Rondelle | (VOE 11700315) O SZ = 3,1 MM |
| 4 | **VOE 20766790** | 6 | | | | | Big-end Bearing | Cojinete de cabeza de biel.. | | Coussinet de tête de bielle.. | (VOE 21290112) STD = 68,00 MM |
| 4 | **VOE 20790423** | REQ | | | | | Big-end Bearing | Cojinete de cabeza de biel.. | | Coussinet de tête de bielle.. | U SZ = 67,75 MM |
| 4 | **VOE 20790428** | REQ | | | | | Big-end Bearing | Cojinete de cabeza de biel.. | | Coussinet de tête de bielle.. | U SZ = 67,50 MM |
| 5 | **VOE 20585982** | 6 | | | | | Connecting rod | Biela | Biela | Bielle | |
| 6 | **VOE 11700325** | 6 | | | | | •Bushing | •Casquillo | •Bucha | •Bague | |
| 7 | **VOE 20459134** | 12 | | | | | •Pin | •Pasador | •Coupilha | •Clavette | |
| 8 | **VOE 11700326** | 12 | | | | | •Bolt | •Perno | •Parafuso | •Boulon | |
| 9 | **VOE 20798543** | 1 | | | | | Vibration Dampe | Amortiguador de vibracion | Amortecedor de vibrações | Amortisseur Vib | |
| 10 | **VOE 20798548** | 1 | | | | | •Lock Washer | •Arandel Segurid | • | •Rondel.verroui | |
| 11 | **VOE 20450628** | 1 | | | | | •Pin | •Pasador | •Coupilha | •Clavette | |
| 12 | **VOE 20798554** | 5 | | | | | •Hexagon screw | •Tornillo hexagonal | •Parafuso sextavado | •Vis à tête hexagonale | |
| 13 | **VOE 20405634** | 1 | | | | | Spring pin | Pasador tubular | Pino tubular | Goupille tubulaire | |
| 14 | **VOE 20405724** | 4 | | | | | Screw | Tornillo | Parafuso | Vis | |
| 15 | **VOE 20459155** | 1 | | | | | Pulley | Polea correa dentada | Polia correia dent | Poulie | |
| 16 | **VOE 20459156** | 4 | | | | | Pulley | Polea correa dentada | Polia correia dent | Poulie | |
| 17 | **VOE 20527044** | 1 | | | | | Flywheel | Volante | Volante | Volant | |
| 18 | **VOE 21033328** | 1 | | | | | •Starter gear ring | •Corona de arranque | •Cremalheira volante | •Couronne de démarreur | |
| 19 | **VOE 20405643** | 5 | | | | | Plug | Tapón | Bujão | Tampon | |
| 20 | **VOE 20405654** | 10 | | | | | Bolt | Perno | Parafuso | Boulon | |
| 21 | | 6 | | | | | Piston Kit | Juego Piston | | Jeu Pistons | |

| | |
|---|---|
| **1** | |
| **2** | |
| **3** | |
| **4** | |
| **5** | |

**Axe à vilebreguintas**
**Eixo de manivela e peças relacionadas**
**Cigüeñal**
**Crankshaft and related parts**

**17213164 , 17239320**

| | |
|---|---|
| Catalogue id **20615** | Group **216** |
| Illustr. No **1019575** | Section **110** |
| Issue **PUB 20035940-B** | Page **117** |

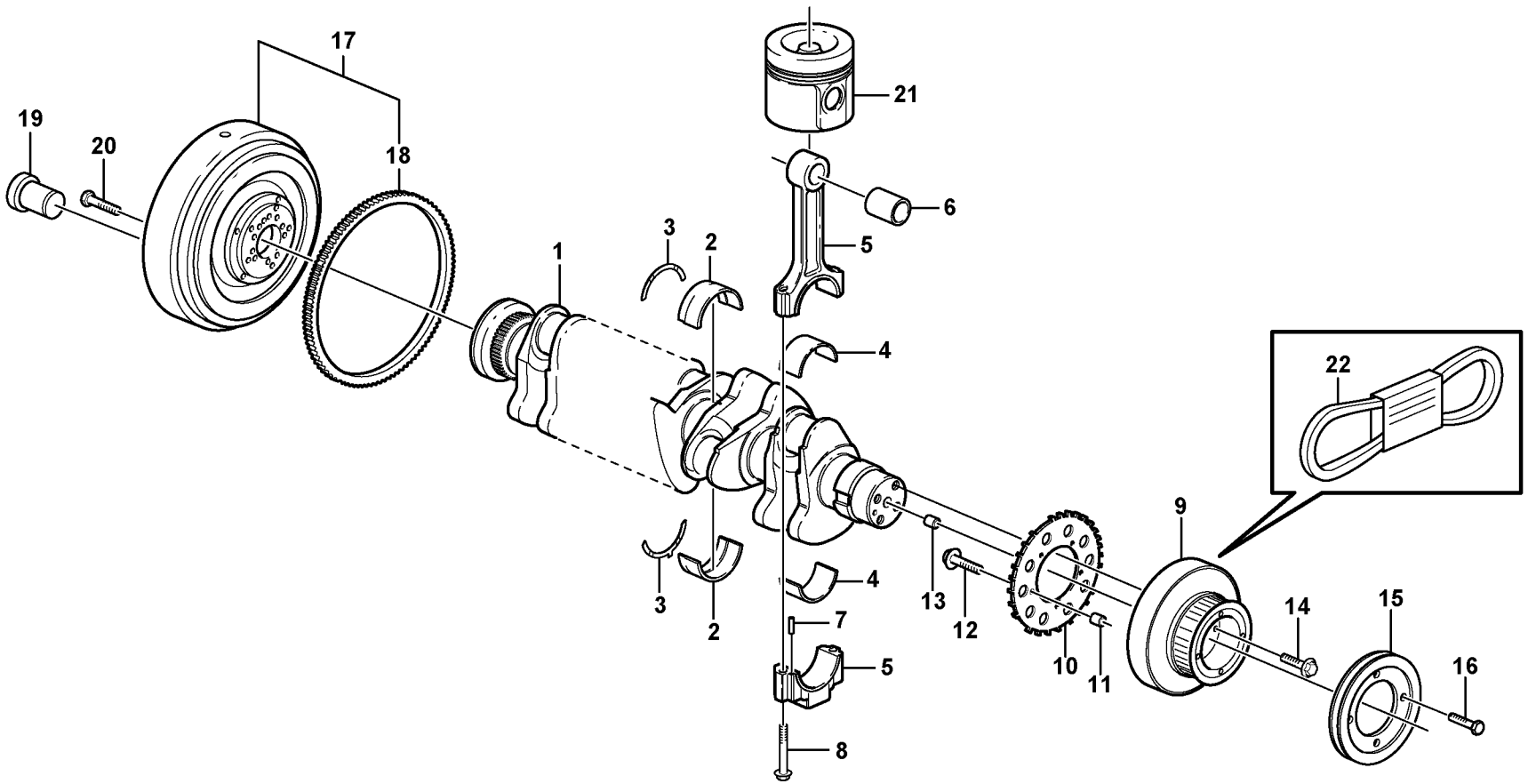


Volvo Construction Equipment

1019575

| Fig. | Part No. | Quantity 1 | 2 | 3 | PS | KIT | Description | Denominación | Denominação | Dénomination | Notes |
|---|---|---|---|---|---|---|---|---|---|---|---|
| 22 | | 1 | | | | | V-ribbed Belt | Correa trapezoidal | Correia trapezoidal | Courroie trapezoidale | |

| | | | | |
|---|---|---|---|---|
| 1 | | **Axe à vilebreguintas**<br>**Eixo de manivela e peças relacionadas**<br>**Cigüeñal**<br>**Crankshaft and related parts** | Catalogue id **20615** | Group **216** |
| 2 | | | Illustr. No **1019575** | Section **110** |
| 3 | | | Issue **PUB 20035940-B** | Page **119** |
| 4 | | | | |
| 5 | | **17213164 , 17239320** | | |

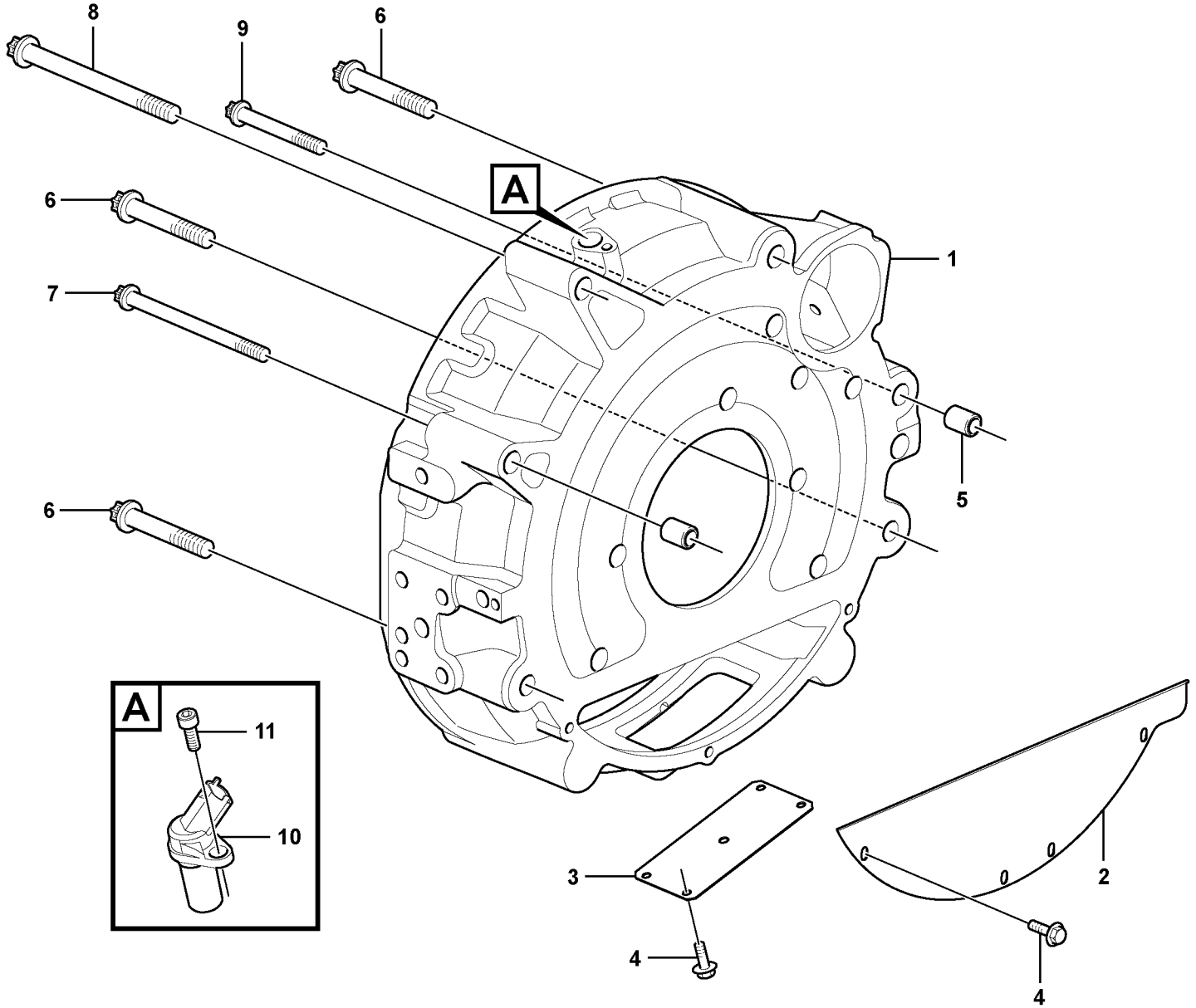


Volvo Construction Equipment
1059562

| Fig. | Part No. | Quantity 1 | 2 | 3 | PS | KIT | Description | Denominación | Denominação | Dénomination | Notes |
|---|---|---|---|---|---|---|---|---|---|---|---|
| 1 | **VOE 21761808** | 1 | | | | | Flywheel housing | Cubierta de volante | Carcaça do volante | Carter de volant | |
| 2 | **VOE 20459989** | 1 | | | | | Cover | Capó | Capô | Capot | |
| 3 | | 1 | | | NS | | Cover plate | Placa tapa | Placa da tampa | Cache | |
| 4 | **VOE 20405729** | 7 | | | | | Screw | Tornillo | Parafuso | Vis | |
| 5 | **VOE 3586534** | 2 | | | | | Bushing | Casquillo | Casquilho | Bague | |
| 6 | **1148977** | 3 | | | | | Screw | Tornillo | Parafuso | Vis | |
| 7 | **VOE 20405714** | 1 | | | | | Screw | Tornillo | Parafuso | Vis | |
| 8 | **VOE 20405715** | 1 | | | | | Screw | Tornillo | Parafuso | Vis | |
| 9 | **VOE 20460792** | 1 | | | | | Screw | Tornillo | Parafuso | Vis | |
| 10 | **VOE 20513343** | 1 | | | | | Sensor | Sensor | Sensor | Capteur | SE2701 |
| 11 | **VOE 20450694** | 1 | | | | | Screw | Tornillo | Parafuso | Vis | |

| | | | | |
|---|---|---|---|---|
| **1** | | **Carter de volant**<br>**Carcaça do volante**<br>**Carcasa del volante**<br>**Flywheel housing** | Catalogue id **20615** | Group **216** |
| **2** | | | Illustr. No **1059562** | Section **200** |
| **3** | | | Issue **PUB 20035940-B** | Page **121** |
| **4** | | | | |
| **5** | | **8289960, 8289310** | | |

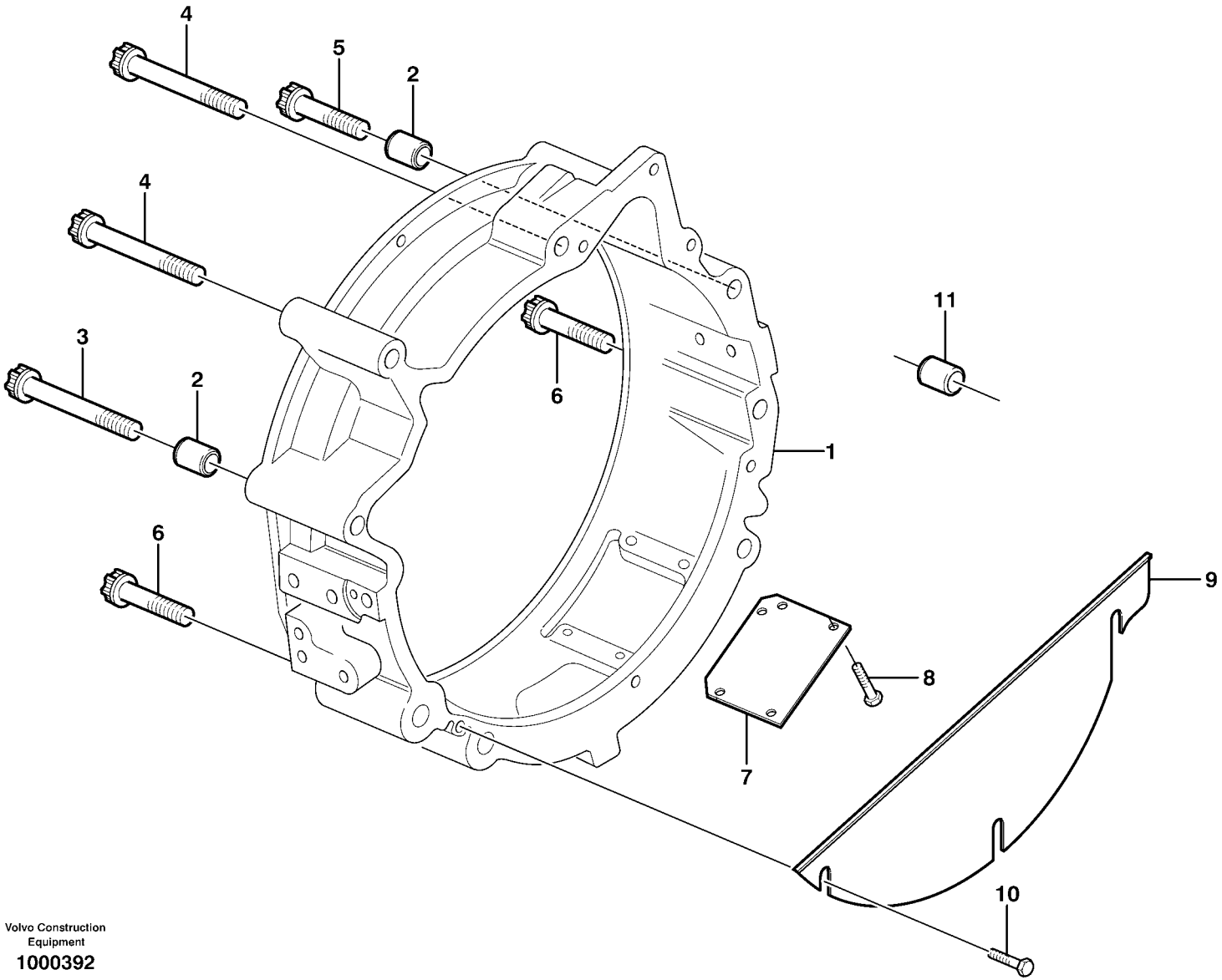


Volvo Construction Equipment

1000392

| Fig. | Part No. | Quantity 1 | 2 | 3 | PS | KIT | Description | Denominación | Denominação | Dénomination | Notes |
|---|---|---|---|---|---|---|---|---|---|---|---|
| 1 | **VOE 21044468** | 1 | | | SS | | Flywheel housing | Cubierta de volante | Carcaça do volante | Carter de volant | |
| 2 | **VOE 20405887** | 2 | | | | | Bushing | Casquillo | Bucha | Bague | (VOE 11700592) |
| 3 | **VOE 20405714** | 1 | | | | | Screw | Tornillo | Parafuso | Vis | |
| 4 | **VOE 20405715** | 2 | | | | | Screw | Tornillo | Parafuso | Vis | |
| 5 | **VOE 20405713** | 1 | | | | | Screw | Tornillo | Parafuso | Vis | |
| 6 | **VOE 20405710** | 2 | | | | | Screw | Tornillo | Parafuso | Vis | |
| 7 | **VOE 20547288** | 1 | | | | | Cover Plate | Placa Tapa | Placa de cobertura | Protection en tole | |
| 8 | **VOE 20544222** | 4 | | | | | Hexagon screw | Tornillo hexago | Parafuso sextavado | Vis tête hexagonale | (VOE 20544191) |
| 9 | **VOE 20459989** | 1 | | | | | Cover | Capó | Capô | Capot | |
| 10 | **VOE 20405729** | 3 | | | | | Screw | Tornillo | Parafuso | Vis | |
| 11 | **VOE 20585971** | 2 | | | | | Bushing | Casquillo | Bucha | Bague | |

| | | | | |
|---|---|---|---|---|
| **1** | | **Carter de volant**<br>**Carcaça do volante**<br>**Carcasa del volante**<br>**Flywheel housing** | Catalogue id **20615** | Group **216** |
| **2** | | | Illustr. No **1000392** | Section **210** |
| **3** | | | Issue **PUB 20035940-B** | Page **123** |
| **4** | | | | |
| **5** | | **17213164 , 17239320** | | |

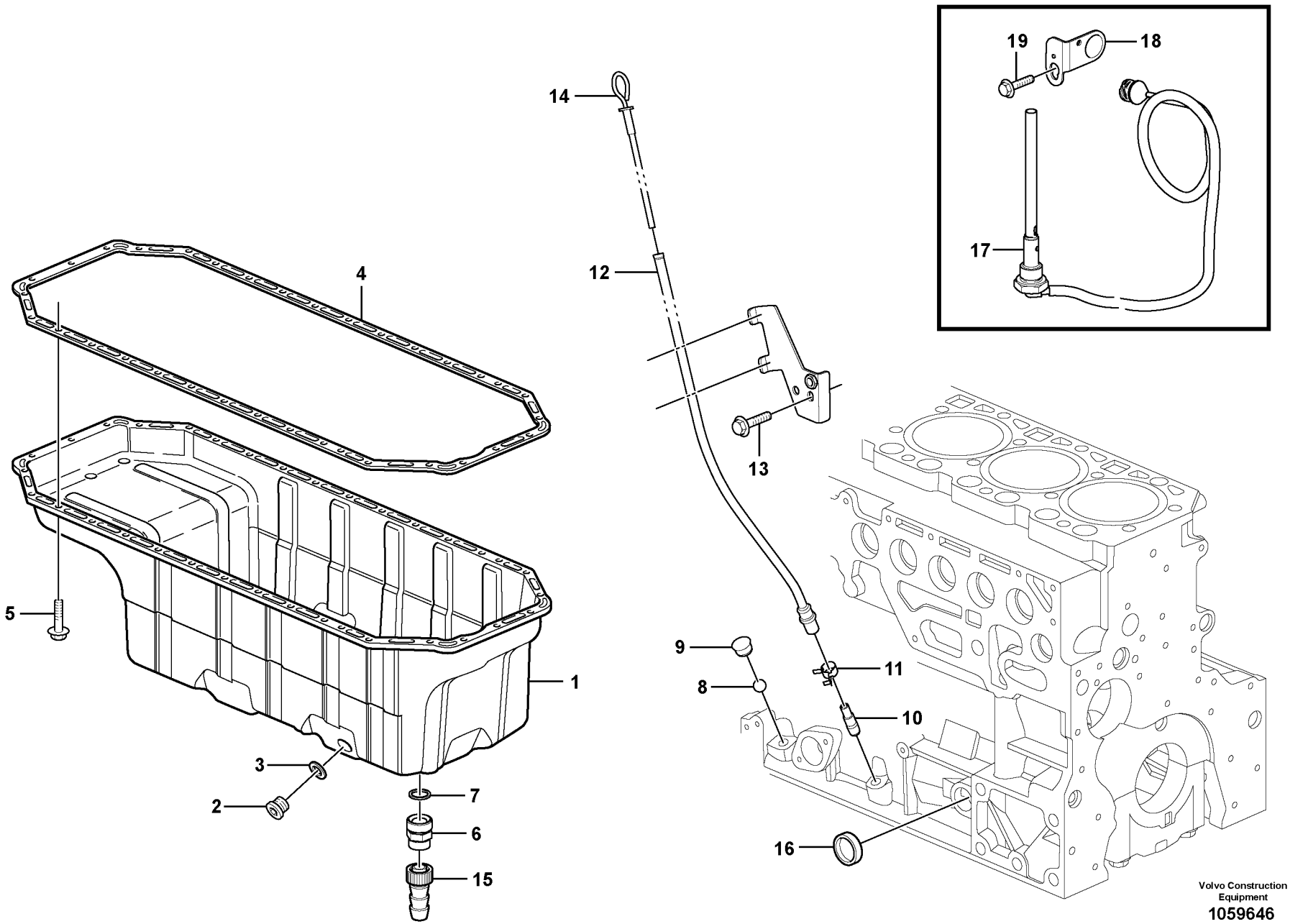


Volvo Construction Equipment

1059646

| Fig. | Part No. | Quantity 1 | 2 | 3 | PS | KIT | Description | Denominación | Denominação | Dénomination | Notes |
|---|---|---|---|---|---|---|---|---|---|---|---|
| 1 | **VOE 21646771** | 1 | | | | | Oil pan | Cárter de aceite | Cárter | Carter d'huile | |
| 2 | **VOE 20460024** | 2 | | | | | Plug | Tapón | Bujão | Tampon | |
| 3 | **VOE 993680** | 2 | | | | | Gasket | Junta | Junta | Joint | |
| 4 | **VOE 20405915** | 1 | | | | | Gasket | Junta | Junta | Joint | |
| 5 | **VOE 20405792** | 34 | | | | | Screw | Tornillo | Parafuso | Vis | |
| 6 | **VOE 20450851** | 1 | | | | | Drain valve | Válvula de vaciado | Válvula de drenagem | Vanne de vidange | |
| 7 | **VOE 993679** | 1 | | | | | Gasket | Junta | Junta | Joint | |
| 8 | **VOE 3586662** | 2 | | | | | Ball | Bola | Esfera | Bille | |
| 9 | | 2 | | | NS | | Plug | Tapón | Bujão | Tampon | |
| 10 | **VOE 21531738** | 1 | | | SS | | Guide tube | Tubo de guía | Tubo guia | Tube guide | |
| 11 | **VOE 21140890** | 1 | | | | | Hose clamp | Abrazadera de manguera | Braçadeira da mangueira | Collier durite | |
| 12 | **VOE 21724890** | 1 | | | | | Tube | Tubo | Tubo | Tube | |
| 13 | **VOE 20405885** | 1 | | | | | Screw | Tornillo | Parafuso | Vis | |
| 14 | **VOE 21184833** | 1 | | | | | Dipstick | Varilla de medición | Vareta medidora | Jauge | |
| 14 | **VOE 21665788** | 1 | | | | | •O-ring | •Anillo tórico | •Anel-o | •Joint torique | |
| 15 | **VOE 20478246** | 1 | | | | | Hose connection | Conexión de manguera | Conexão mangueira | Raccord flexible | |
| 16 | | 1 | | | NS | | Cap plug | Tapón de sombrerete | Tampão | Bouchon capuchon | |
| 17 | **VOE 21391695** | 1 | | | | | Level sensor | Emisor de nivel | Sensor de nível | Capteur de niveau | |
| 18 | **VOE 20852241** | 1 | | | | | Anchorage | Fijacion | Fixação | Fixation | |
| 19 | **VOE 20405792** | 1 | | | | | Screw | Tornillo | Parafuso | Vis | |

| | | | | |
|---|---|---|---|---|
| **1** | | **Carter d'huile**<br>**Cárter de óleo**<br>**Cárter**<br>**Oil sump** | Catalogue id **20615** | Group **217** |
| **2** | | | Illustr. No **1059646** | Section **100** |
| **3** | | | Issue **PUB 20035940-B** | Page **125** |
| **4** | | | | |
| **5** | | **8289960, 8289310** | | |

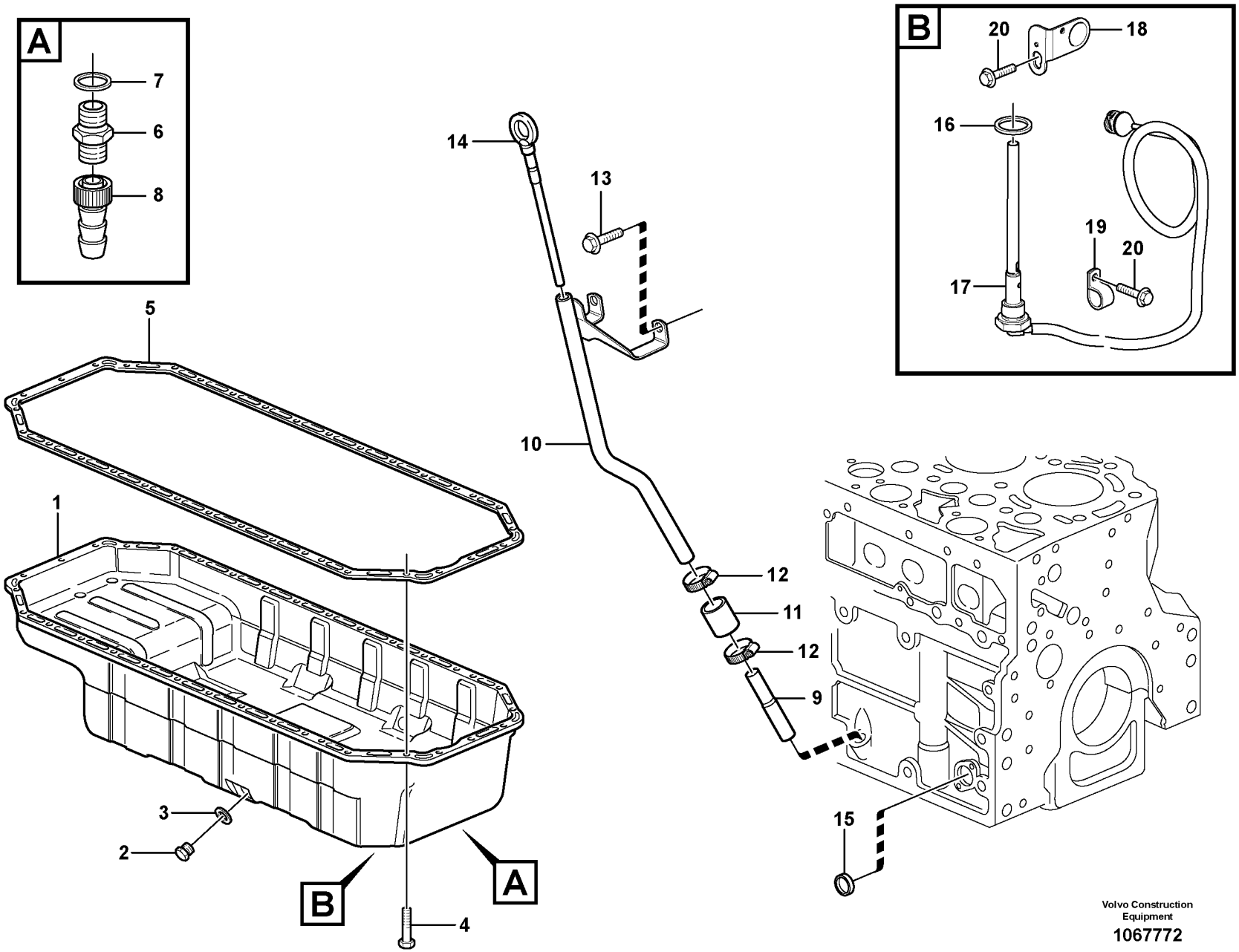


Volvo Construction Equipment

1067772

| Fig. | Part No. | Quantity 1 | 2 | 3 | PS | KIT | Description | Denominación | Denominação | Dénomination | Notes |
|---|---|---|---|---|---|---|---|---|---|---|---|
| 1 | **VOE 21646771†** | 1 | | | | | Oil Pan | Carter de aceite | Cárter de óleo | Carter d'huile | (VOE 21099682) |
| 2 | **VOE 20460024** | 2 | | | | | •Plug | •Tapón | •Bujão | •Tampon | |
| 3 | **VOE 993680** | 2 | | | | | •Gasket | •Junta | •Junta | •Joint | |
| 4 | **VOE 20405792** | 34 | | | | | Screw | Tornillo | Parafuso | Vis | |
| 5 | **VOE 20405915** | 1 | | | | | Gasket | Junta | Junta | Joint | |
| 6 | **VOE 20450851** | 1 | | | | | Drain valve | Válvula de vaciado | Válvula de drenagem | Vanne de vidange | |
| 7 | **VOE 993679** | 1 | | | | | Gasket | Junta | Junta | Joint | |
| 8 | **VOE 20478246** | 1 | | | | | Hose connection | Conexión de manguera | Conexão mangueira | Raccord flexible | |
| 9 | **VOE 20450869** | 1 | | | | | Guide tube | Tubo de guía | Tubo guia | Tube guide | |
| 10 | **VOE 21001185** | 1 | | | | | Guide Tube | Tubo Guia | Tubo-guia | Tube Guide | |
| 11 | **VOE 20450861** | 1 | | | | | Sleeve | Manguito | Luva | Manchon | |
| 12 | **VOE 20405664** | 2 | | | | | Clip | Clip | Clipe | Clip | |
| 13 | **VOE 20405729** | 2 | | | | | Screw | Tornillo | Parafuso | Vis | |
| 14 | **VOE 21184833** | 1 | | | | | Dipstick | Varilla de medición | Vareta medidora | Jauge | |
| 15 | **VOE 20412745** | 1 | | | | | Core plug | Tapón | Bujão | Rondelle fermeture | |
| 16 | **VOE 995871** | 1 | | | | | Gasket | Junta | Junta | Joint | |
| 17 | **VOE 21391695** | 1 | | | | | Level sensor | Emisor de nivel | Sensor de nível | Capteur de niveau | |
| 18 | **VOE 20852241** | 1 | | | | | Anchorage | Fijacion | Fixação | Fixation | |
| 19 | **VOE 20450867** | 1 | | | | | Clamp | Abrazadera | Braçadeira | Collier serrage | |
| 20 | **VOE 20405792** | 2 | | | | | Screw | Tornillo | Parafuso | Vis | |

| | | | | |
|---|---|---|---|---|
| **1** | | **Carter d'huile**<br>**Cárter de óleo**<br>**Cárter**<br>**Oil sump** | Catalogue id **20615** | Group **217** |
| **2** | | | Illustr. No **1067772** | Section **110** |
| **3** | | | | |
| **4** | | | Issue **PUB 20035940-B** | Page **127** |
| **5** | | **17213164 , 17239320** | | |

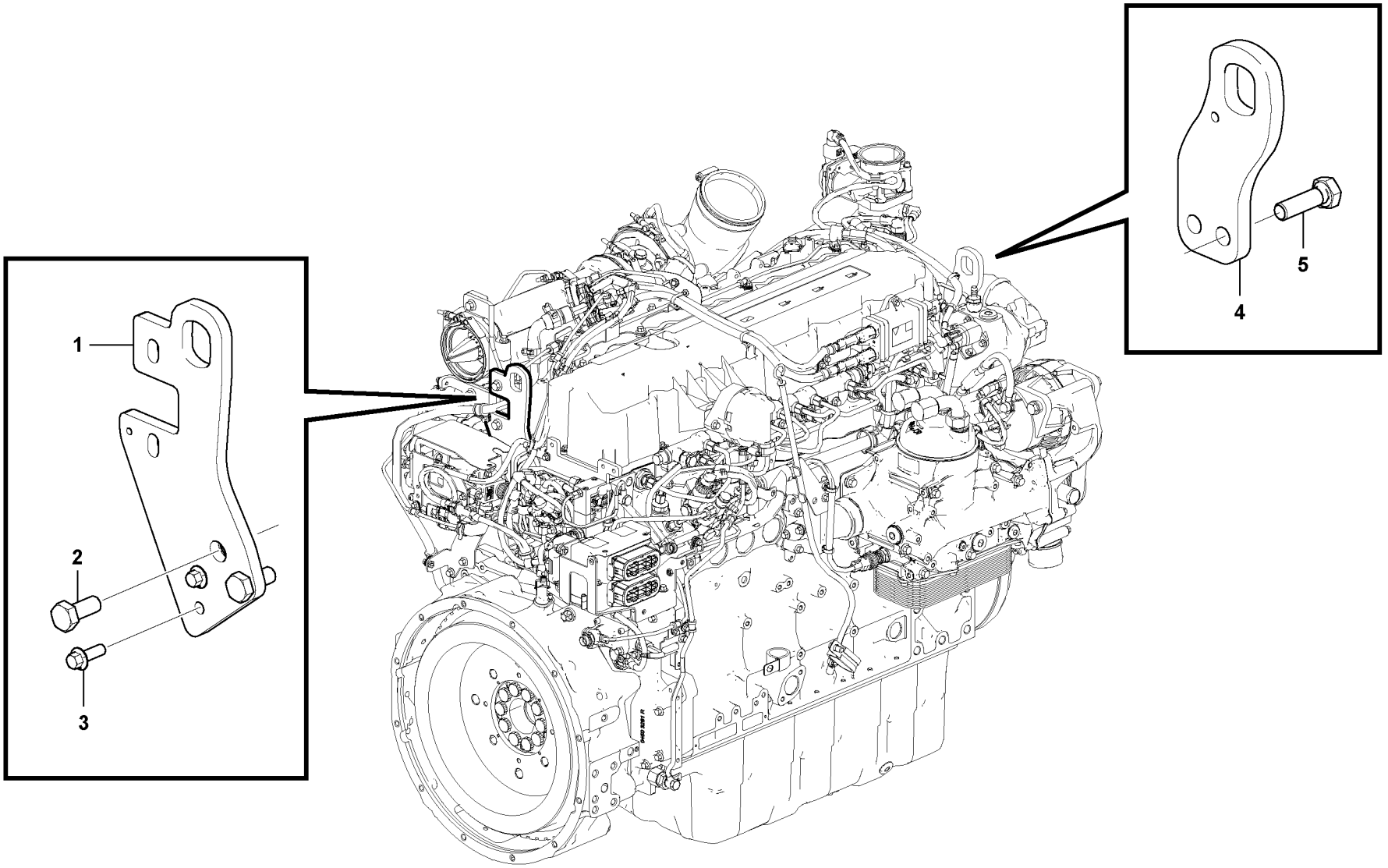


Volvo Construction Equipment
1062179

| Fig. | Part No. | Quantity 1 | 2 | 3 | PS | KIT | Description | Denominación | Denominação | Dénomination | Notes |
|---|---|---|---|---|---|---|---|---|---|---|---|
| 1 | | 1 | | | NS | | Bracket | Consola | Suporte | Console | |
| 2 | **VOE 995909** | 2 | | | | | Hexagon screw | Tornillo hexagonal | Parafuso sextavado | Vis à tête hexagonale | |
| 3 | **VOE 20797217** | 2 | | | | | Flange screw | Tornillo embridado | Parafuso flangeado | Vis à embase | |
| 4 | | 1 | | | NS | | Lifting eye | Argolla de elevación | Argola elevação | Oeillet levage | |
| 5 | | 2 | | | NS | | Hexagon screw | Tornillo hexagonal | Parafuso sextavado | Vis à tête hexagonale | |

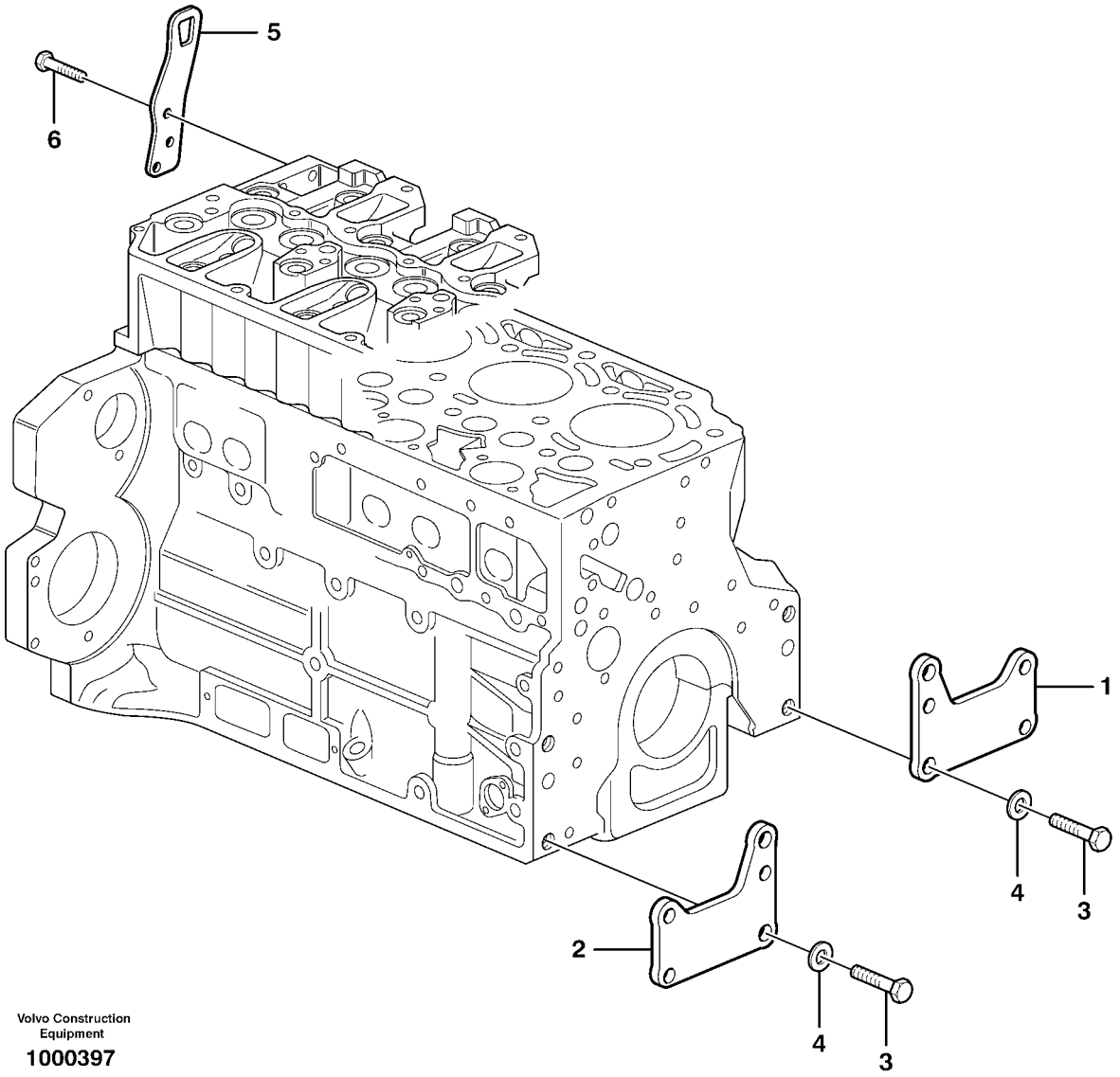


Volvo Construction Equipment

1000397

| Fig. | Part No. | Quantity 1 | 2 | 3 | PS | KIT | Description | Denominación | Denominação | Dénomination | Notes |
|---|---|---|---|---|---|---|---|---|---|---|---|
| 1 | **VOE 20723978** | 1 | | | | | Bracket | Consola | Suporte | Console | |
| 2 | **VOE 20723984** | 1 | | | | | Bracket | Consola | Suporte | Console | |
| 3 | **VOE 20535027** | 4 | | | | | Screw | Tornillo | Parafuso | Vis | |
| 4 | **VOE 20405606** | 4 | | | | | Washer | Arandela | Arruela | Rondelle | |
| 5 | **VOE 20450854** | 2 | | | | | Lifting eye | Argolla de elevación | Argola elevação | Oeillet levage | |
| 6 | **VOE 20450756** | 6 | | | | | Screw | Tornillo | Parafuso | Vis | |

| | | | | |
|---|---|---|---|---|
| **1** | | **Suspension du moteur**<br>**Suspensão do motor**<br>**Suspensión del motor**<br>**Engine mounting** | Catalogue id **20615** | Group **218** |
| **2** | | | Illustr. No **1000397** | Section **210** |
| **3** | | | Issue **PUB 20035940-B** | Page **131** |
| **4** | | | | |
| **5** | | **17213164 , 17239320** | | |

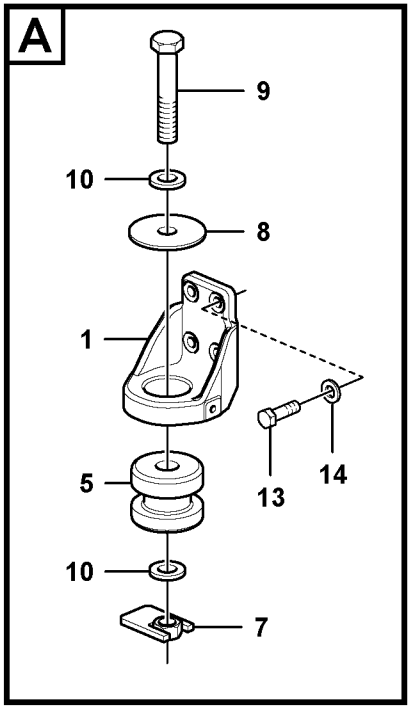
A
9
10
8
1
5
13
14
10
7

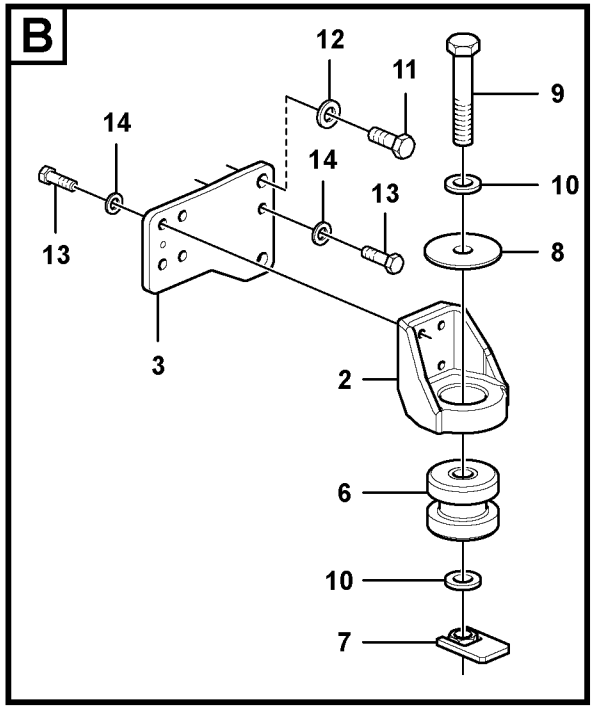
B
12
11
9
14
14
13
10
13
8
3
2
6
10
7

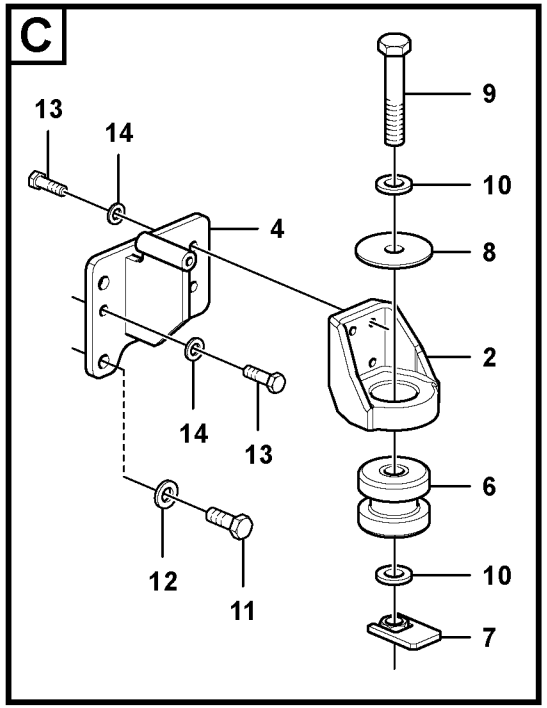
C
13
14
9
10
4
8
2
14
13
6
12
11
10
7

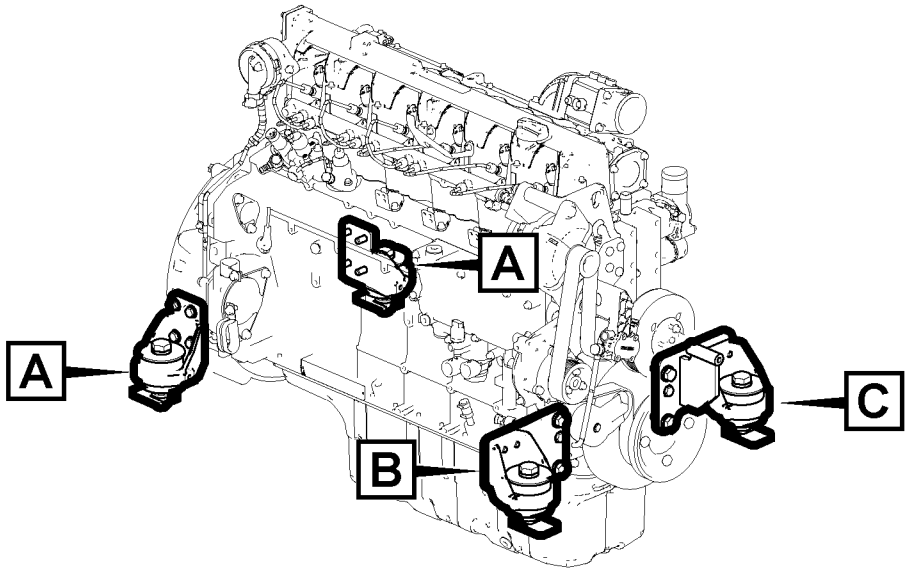
A
A
B
C

| Fig. | Part No. | Quantity 1 | 2 | 3 | PS | KIT | Description | Denominación | Denominação | Dénomination | Notes |
|---|---|---|---|---|---|---|---|---|---|---|---|
| 1 | **VOE 14578737** | 2 | | | | | Bracket | Consola | Suporte | Console | |
| 2 | **VOE 14578736** | 2 | | | | | Bracket | Consola | Suporte | Console | |
| 3 | **VOE 14578743** | 1 | | | | | Plate | Chapa | Chapa | Tôle | |
| 4 | **VOE 14598259** | 1 | | | | | Bracket | Consola | Suporte | Console | |
| 5 | **VOE 14528381** | 2 | | | | | Cushion | Cojín | Assento | Coussin | |
| 6 | **VOE 14528380** | 2 | | | | | Cushion | Cojín | Assento | Coussin | |
| 7 | **VOE 14512933** | 4 | | | | | Nut | Tuerca | Porca | Ecrou | |
| 8 | **VOE 14526169** | 4 | | | | | Plate | Chapa | Chapa | Tôle | |
| 9 | **VOE 992992** | 4 | | | | | Hexagon screw | Tornillo hexagonal | Parafuso sextavado | Vis à tête hexagonale | |
| 10 | **VOE 992059** | 8 | | | | | Plain washer | Arandela plana | Arruela simples | Rondelle plane | |
| 11 | **VOE 978937** | 4 | | | | | Hexagon screw | Tornillo hexagonal | Parafuso sextavado | Vis à tête hexagonale | |
| 12 | **VOE 992045** | 4 | | | | | Plain washer | Arandela plana | Arruela simples | Rondelle plane | |
| 13 | **VOE 978933** | 18 | | | | | Hexagon screw | Tornillo hexagonal | Parafuso sextavado | Vis à tête hexagonale | |
| 14 | **VOE 992042** | 18 | | | | | Plain washer | Arandela plana | Arruela simples | Rondelle plane | |

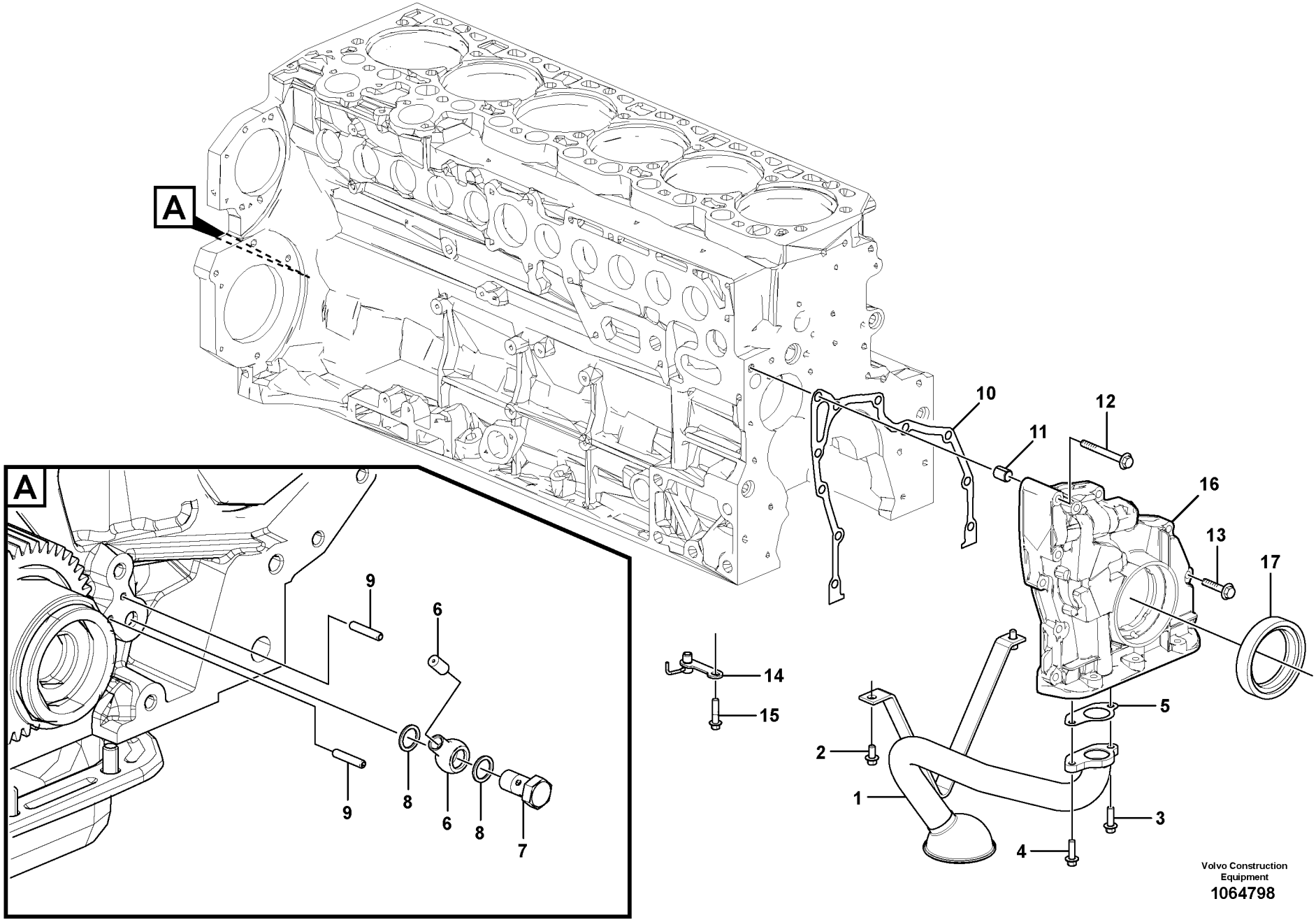


Volvo Construction Equipment
1064798

| Fig. | Part No. | Quantity 1 | 2 | 3 | PS | KIT | Description | Denominación | Denominação | Dénomination | Notes |
|---|---|---|---|---|---|---|---|---|---|---|---|
| 1 | **VOE 21664641** | 1 | | | | | Pipe | Tubo | Tubo | Tuyau | |
| 2 | **VOE 20405792** | 2 | | | | | Screw | Tornillo | Parafuso | Vis | |
| 3 | **VOE 20405672** | 1 | | | | | Screw | Tornillo | Parafuso | Vis | |
| 4 | **VOE 13949578** | 1 | | | | | Screw | Tornillo | Parafuso | Vis | |
| 5 | **VOE 20779655** | 1 | | | | | Gasket | Junta | Junta | Joint | |
| 6 | **VOE 20928174** | 1 | | | | | Nozzle | Difusor | Bico | Gicleur | |
| 7 | **VOE 980973** | 1 | | | | | Hollow screw | Tornillo perforado | Parafuso união | Vis creuse | (VOE 20460289) |
| 8 | **VOE 13947281** | 2 | | | | | Gasket | Junta | Junta | Joint | |
| 9 | **VOE 951955** | 2 | | | | | Spring pin | Pasador tubular | Pino tubular | Goupille tubulaire | |
| 10 | **VOE 21892319** | 1 | | | | | Gasket | Junta | Junta | Joint | |
| 11 | **VOE 20405603** | 1 | | | | | Spring pin | Pasador tubular | Pino tubular | Goupille tubulaire | |
| 12 | **VOE 20797270** | 3 | | | | | Flange screw | Tornillo embridado | Parafuso flangeado | Vis à embase | |
| 13 | **VOE 20412324** | 8 | | | | | Screw | Tornillo | Parafuso | Vis | |
| 14 | **VOE 21664398** | 6 | | | | | Nozzle | Difusor | Bico | Gicleur | |
| 15 | **VOE 20412324** | 6 | | | | | Screw | Tornillo | Parafuso | Vis | |
| 16 | **VOE 21486014** | 1 | | | | | Service cover | Tapa delantera | Tampa serviço | Panneau de service | |
| 17 | **VOE 21486081** | 1 | | | | | Lip seal | Sello | Retentor | Joint à lèvre | |

| | | | | |
|---|---|---|---|---|
| **1** | | **Système de graissage**<br>**Sistema de lubrificação**<br>**Sistema de lubricación**<br>**Lubricating oil system** | Catalogue id **20615** | Group **221** |
| **2** | | | Illustr. No **1064798** | Section **100** |
| **3** | | | Issue **PUB 20035940-B** | Page **135** |
| **4** | | | | |
| **5** | | **8289960, 8289310** | | |

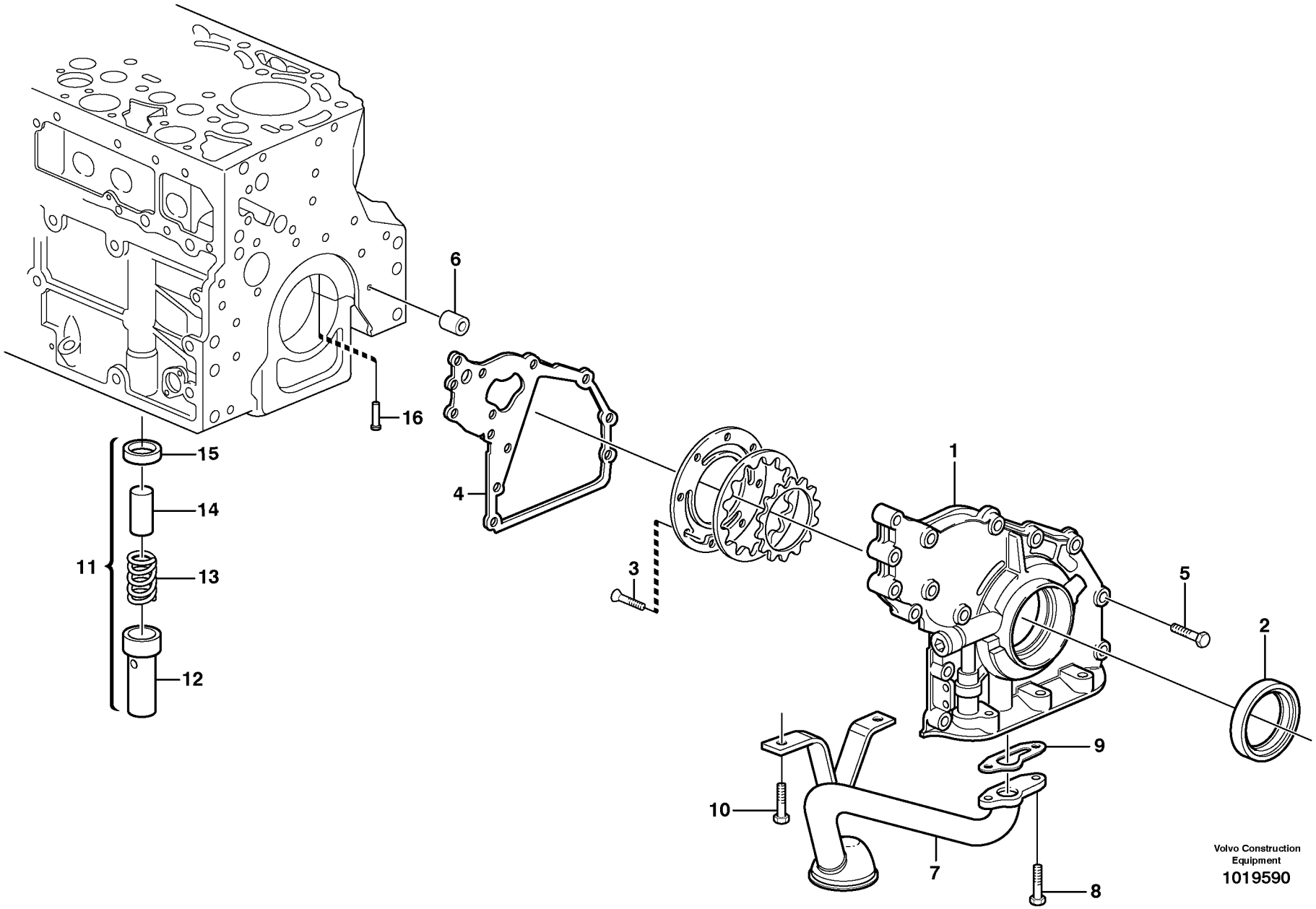
1
2
3
4
5
6
7
8
9
10
11
12
13
14
15
16
Volvo Construction Equipment
1019590

| Fig. | Part No. | Quantity 1 | 2 | 3 | PS | KIT | Description | Denominación | Denominação | Dénomination | Notes |
|---|---|---|---|---|---|---|---|---|---|---|---|
| 1 | **VOE 21600207** | 1 | | | | | Oil pump housing | Caja de bomba de aceite | Carcaça bomba de óleo | Carter pompe huile | |
| 2 | **VOE 21486081** | 1 | | | | | •Lip seal | •Sello | •Retentor | •Joint à lèvre | (VOE 20412568) |
| 3 | **VOE 20451738** | 8 | | | | | •Screw | •Tornillo | •Parafuso | •Vis | |
| 4 | **VOE 21679835** | 1 | | | | | Gasket | Junta | Junta | Joint | (VOE 20742661) |
| 5 | **VOE 20412324** | 14 | | | | | Screw | Tornillo | Parafuso | Vis | |
| 6 | **VOE 20405603** | 1 | | | | | Spring pin | Pasador tubular | Pino tubular | Goupille tubulaire | |
| 7 | **VOE 21470688** | 1 | | | | | Suction pipe | Tubo de aspiración | Tubo de admissão | Tuyau aspiration | |
| 8 | **VOE 20405672** | 2 | | | | | Screw | Tornillo | Parafuso | Vis | |
| 9 | **VOE 20405888** | 1 | | | | | Gasket | Junta | Junta | Joint | |
| 10 | **VOE 20405792** | 2 | | | | | Screw | Tornillo | Parafuso | Vis | |
| 11 | **VOE 11700271** | 1 | | | | | Delivery valve | Válvula de presión | Válvula de pressão | Soupape de refoulement | |
| 12 | **VOE 20405937** | 1 | | | | | •Sleeve | •Manguito | •Luva | •Douille | |
| 13 | **VOE 20405896** | 1 | | | | | •Compression spring | •Resorte de presión | •Mola de compressão | •Ressort pression | |
| 14 | **VOE 20405936** | 1 | | | OP | | •Valve | •Válvula | •Válvula | •Valve | |
| 15 | **VOE 20405904** | 1 | | | | | •Ring | •Anillo | •Anel | •Bague | |
| 16 | **VOE 20405561** | 6 | | | | | Piston | Pistón | Pistão | Piston | |

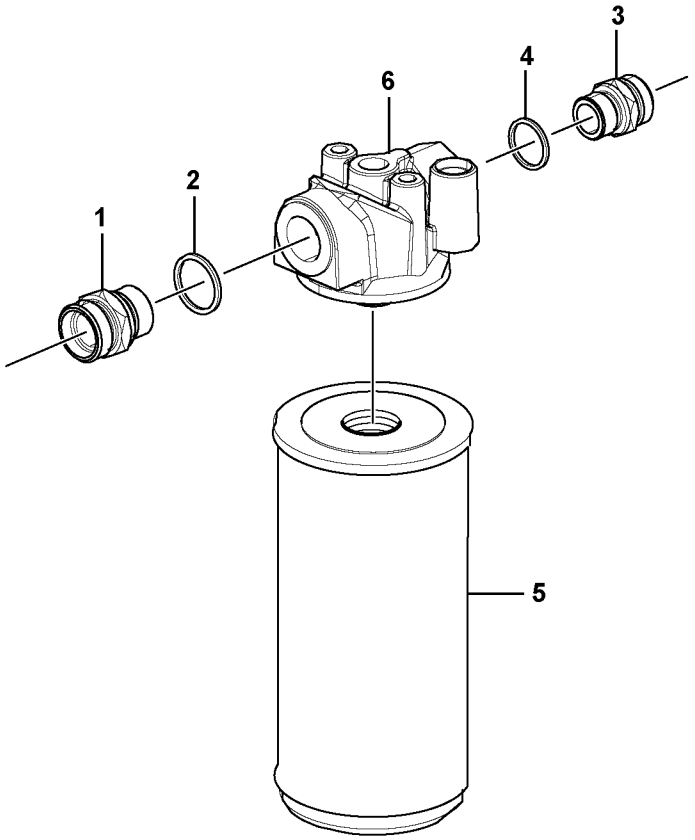
1
2
6
4
3
5

| Fig. | Part No. | Quantity 1 | 2 | 3 | PS | KIT | Description | Denominación | Denominação | Dénomination | Notes |
|---|---|---|---|---|---|---|---|---|---|---|---|
| 1 | **VOE 21317448** | 1 | | | | | Socket | Toma de corriente | Conector | Socle | |
| 2 | **VOE 994064** | 1 | | | | | Gasket | Junta | Junta | Joint | |
| 3 | **VOE 21317494** | 1 | | | | | Socket | Toma de corriente | Conector | Socle | |
| 4 | **VOE 993407** | 1 | | | | | Gasket | Junta | Junta | Joint | |
| 5 | **VOE 3831236** | 1 | | | | | Oil filter | Filtro de aceite | Filtro de óleo | Filtre à huile | |
| 6 | **VOE 21682041** | 1 | | | | | Filter housing | Caja del filtro | Carcaça filtro | Cloche de filtre | |

| | | | | |
|---|---|---|---|---|
| **1** | | **Filtre à huile**<br>**Filtro de óleo**<br>**Filtro de aceite**<br>**Oil filter** | Catalogue id **20615** | Group **222** |
| **2** | | | Illustr. No **1062259** | Section **100** |
| **3** | | | Issue **PUB 20035940-B** | Page **139** |
| **4** | | | | |
| **5** | | **8289960, 8289310** | | |

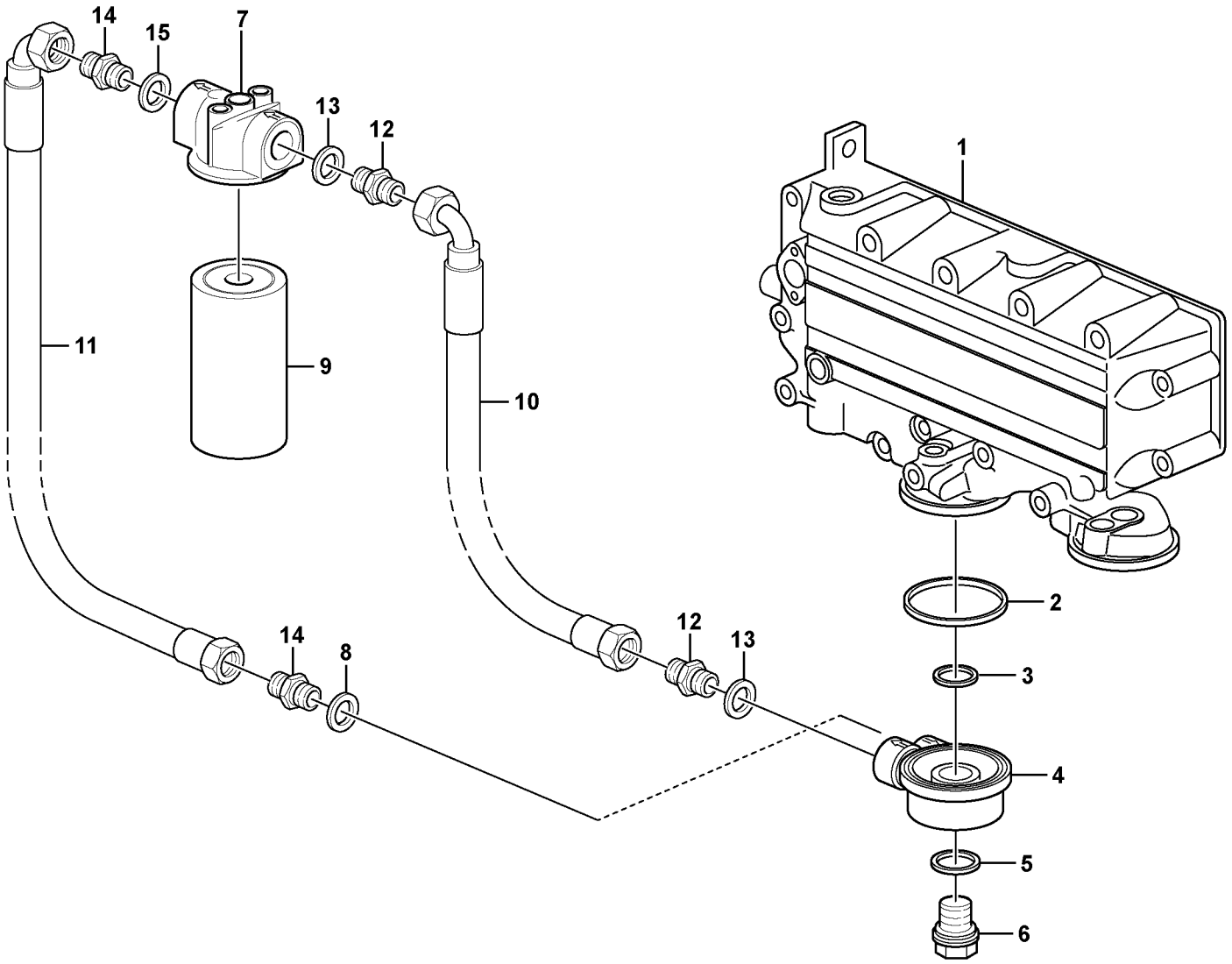


Volvo Construction Equipment
1067814

| Fig. | Part No. | Quantity 1 | 2 | 3 | PS | KIT | Description | Denominación | Denominação | Dénomination | Notes |
|---|---|---|---|---|---|---|---|---|---|---|---|
| 1 | | 1 | | | | | Housing | Carter | Carcaça | Carter | |
| 2 | **VOE 20450992** | 1 | | | | | Sealing ring | Anillo retén | Anel de vedação | Bague étanchéité | |
| 3 | **VOE 20405578** | 1 | | | | | Sealing ring | Anillo retén | Anel de vedação | Bague étanchéité | |
| 4 | **VOE 21317531** | 1 | | | | | Adapter | Adaptador | Adaptador | Adaptateur | |
| 5 | **VOE 20450993** | 1 | | | | | Sealing ring | Anillo retén | Anel de vedação | Bague étanchéité | |
| 6 | **VOE 20450991** | 1 | | | | | Hollow screw | Tornillo perforado | Parafuso união | Vis creuse | |
| 7 | **VOE 21317453** | 1 | | | | | Filter | Filtro | Filtro | Filtre | |
| 8 | **VOE 994064** | 2 | | | | | Gasket | Junta | Junta | Joint | |
| 9 | **VOE 3831236** | 1 | | | | | Oil filter | Filtro de aceite | Filtro de óleo | Filtre à huile | |
| 10 | | 1 | | | | | Hose | Tubo flexible | Mangueira | Durit | |
| 11 | | 1 | | | | | Hose | Tubo flexible | Mangueira | Durit | |
| 12 | **VOE 21317494** | 1 | | | | | Socket | Toma de corriente | Conector | Socle | |
| 13 | **VOE 993407** | 2 | | | | | Gasket | Junta | Junta | Joint | |
| 14 | **VOE 21317448** | 2 | | | | | Socket | Toma de corriente | Conector | Socle | |

| | | | | |
|---|---|---|---|---|
| **1** | | **Filtre à huile**<br>**Filtro de óleo**<br>**Filtro de aceite**<br>**Oil filter** | Catalogue id **20615** | Group **222** |
| **2** | | | Illustr. No **1067814** | Section **110** |
| **3** | | | Issue **PUB 20035940-B** | Page **141** |
| **4** | | | | |
| **5** | | **17213164 , 17239320** | | |

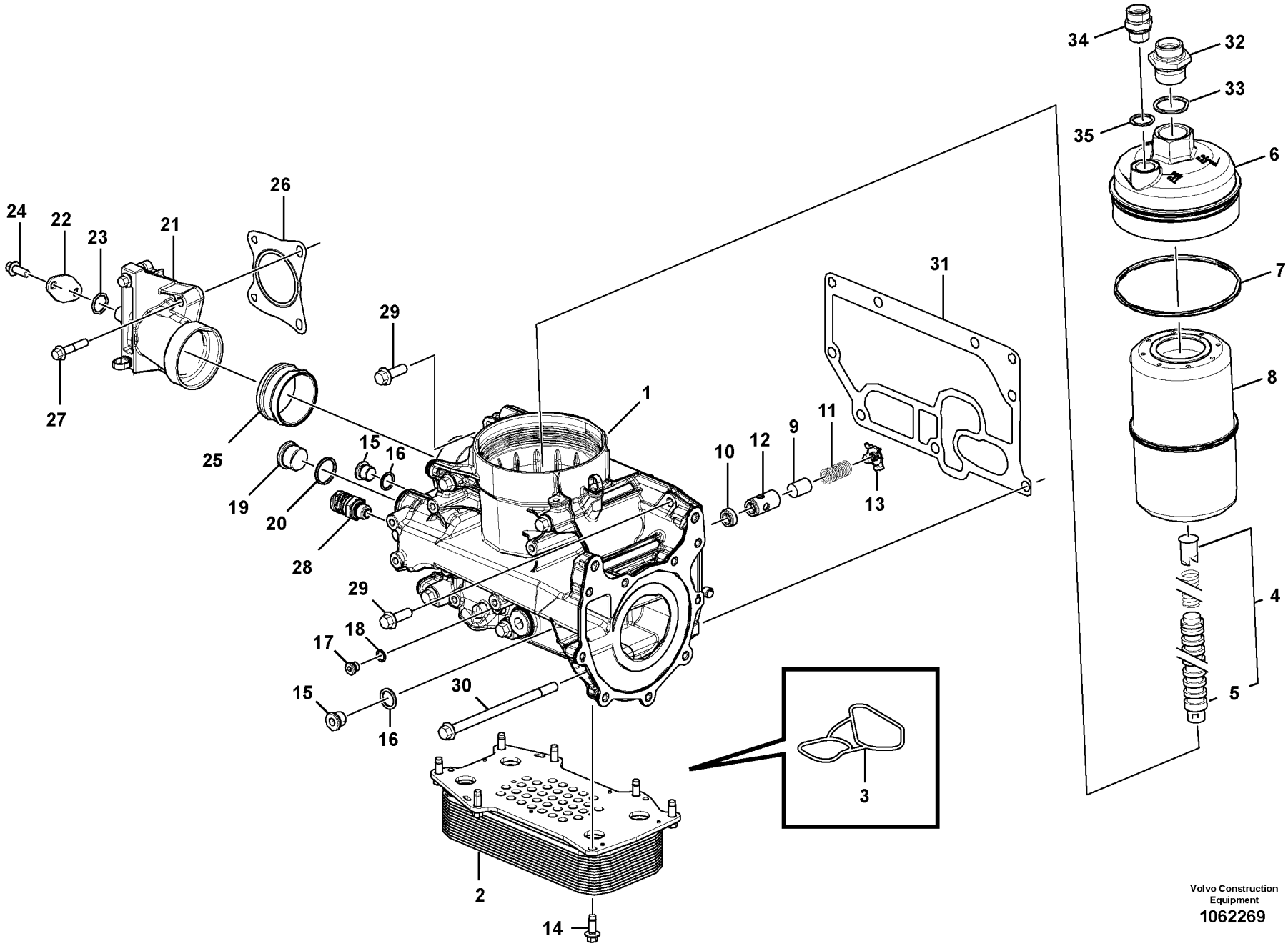


Volvo Construction Equipment
1062269

| Fig. | Part No. | Quantity 1 | 2 | 3 | PS | KIT | Description | Denominación | Denominação | Dénomination | Notes |
|---|---|---|---|---|---|---|---|---|---|---|---|
| 1 | **VOE 21004191** | 1 | | | | | Oil cooler | Enfriador de aceite | Resfriador de óleo | Radiateur huile | |
| 2 | **VOE 21703158** | 1 | | | | | •Oil cooler | •Enfriador de aceite | •Resfriador de óleo | •Radiateur huile | |
| 3 | **VOE 20459202** | 2 | | | | | •Gasket | •Junta | •Junta | •Joint | |
| 4 | **VOE 21664409** | 1 | | | | | •Support | •Apoyo | •Suporte | •Support | |
| 5 | **VOE 20793400** | 1 | | | | | ••Support | ••Base | ••Base | ••Bâti | |
| 6 | **VOE 21665264** | 1 | | | | | •Oil filter | •Filtro de aceite | •Filtro de óleo | •Filtre à huile | |
| 7 | **VOE 20793394** | 1 | | | | | ••O-ring | ••Anillo tórico | ••Anel-o | ••Joint torique | (VOE 21003838) |
| 8 | **VOE 21665266** | 1 | | | | | •Oil filter | •Filtro de aceite | •Filtro de óleo | •Filtre à huile | |
| 9 | **VOE 20862028** | 1 | | | | | •Control plunger | •Pasador de accionamient | •Êmbolo | •Piston | |
| 10 | **VOE 20862336** | 1 | | | | | •Insert | •Elemento | •Elemento | •Cartouche | |
| 11 | **VOE 20860334** | 1 | | | | | •Spring | •Resorte | •Mola | •Ressort | |
| 12 | **VOE 20860343** | 1 | | | | | •Sleeve | •Manguito | •Luva | •Douille | |
| 13 | **VOE 20860349** | 1 | | | | | •Lock washer | •Arandela seguridad | •Arruela trava | •Rondelle verrouillage | |
| 14 | **VOE 20405885** | 7 | | | | | •Screw | •Tornillo | •Parafuso | •Vis | |
| 15 | **VOE 20502245** | 2 | | | | | Plug | Tapón | Tampão | Bouchon | |
| 16 | **VOE 993436** | 2 | | | | | Gasket | Junta | Junta | Joint | |
| 17 | **VOE 20795923** | 1 | | | | | Plug | Tapón | Tampão | Bouchon | |
| 18 | **VOE 993358** | 1 | | | | | Gasket | Junta | Junta | Joint | |
| 19 | **VOE 20459195** | 1 | | | | | Plug | Tapón | Bujão | Tampon | |
| 20 | **VOE 993407** | 1 | | | | | Gasket | Junta | Junta | Joint | |
| 21 | **VOE 21073059** | 1 | | | | | Coolant pipe | Tubo de refrigeración | Tubo refrigerador | Tube de refroidissement | |
| 22 | **VOE 21072778** | 1 | | | | | •Flange | •Brida | •Flange | •Bride | |
| 23 | **VOE 20405599** | 1 | | | | | •Sealing ring | •Anillo retén | •Anel de vedação | •Bague étanchéité | |
| 24 | **VOE 20405792** | 1 | | | | | •Screw | •Tornillo | •Parafuso | •Vis | |
| 25 | **VOE 21364512** | 1 | | | | | •Plug | •Tapón | •Tampão | •Bouchon | |
| 26 | **VOE 21043750** | 1 | | | | | Gasket | Junta | Junta | Joint | |
| 27 | **VOE 20405884** | 4 | | | | | Screw | Tornillo | Parafuso | Vis | |
| 28 | **VOE 20898038** | 1 | | | | | Pressure sensor | Sensor de presión | Sensor de pressão | Capteur de pression | SE2203 |
| 29 | **VOE 20755314** | 2 | | | | | Flange screw | Tornillo embridado | Parafuso flangeado | Vis à embase | |
| 30 | **VOE 20797054** | 7 | | | | | Flange screw | Tornillo embridado | Parafuso flangeado | Vis à embase | |

| | | | |
|---|---|---|---|
| **1** | | **Radiateur d 'huile**<br>**Refrigerador de óleo**<br>**Enfriador de aceite**<br>**Oil cooler** | Catalogue id **20615** / Group **223** |
| **2** | | | |
| **3** | | | Illustr. No **1062269** / Section **100** |
| **4** | | | |
| **5** | | **8289960, 8289310** | Issue **PUB 20035940-B** / Page **143** |

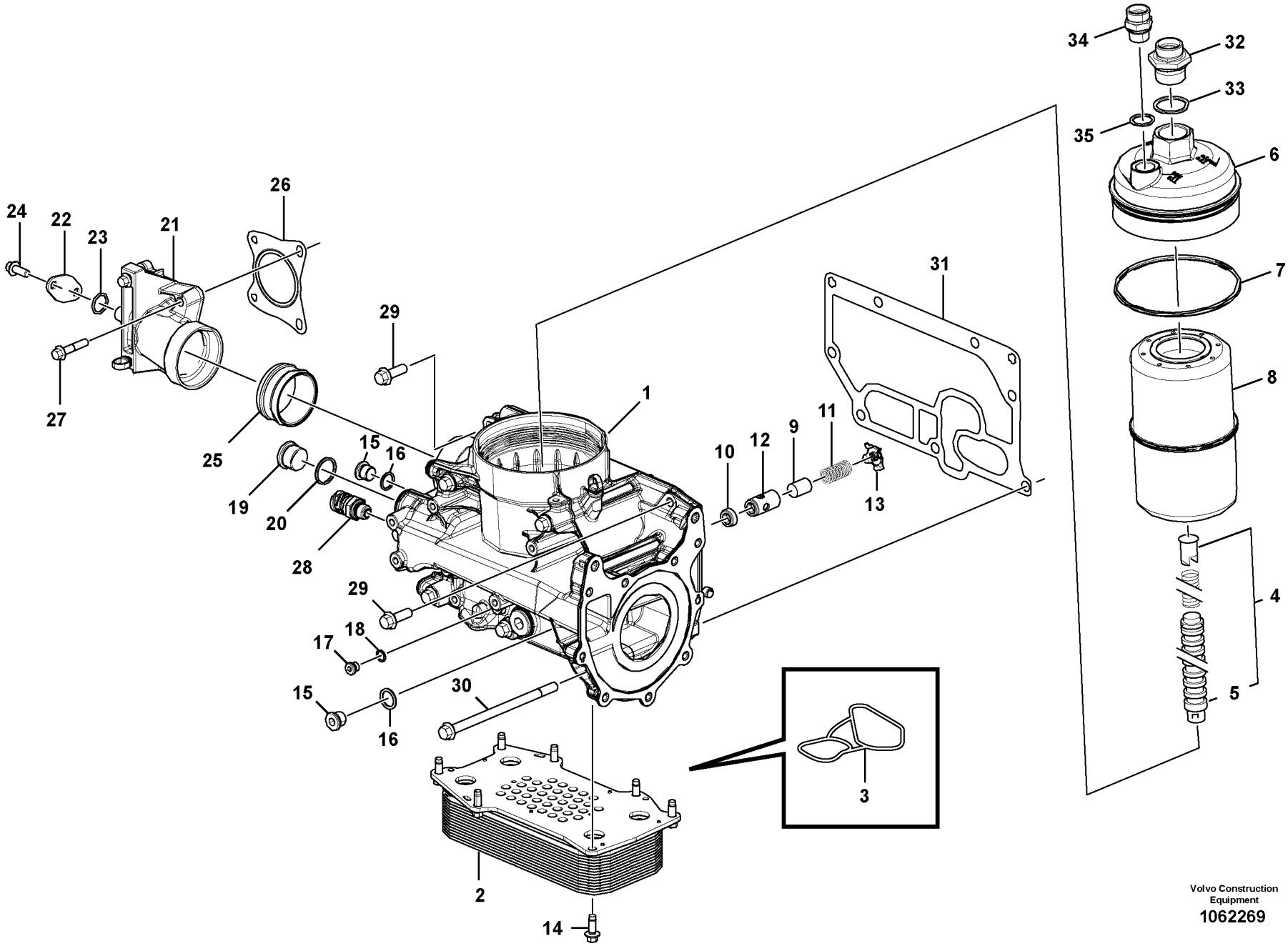


Volvo Construction Equipment
1062269

| Fig. | Part No. | Quantity 1 | 2 | 3 | PS | KIT | Description | Denominación | Denominação | Dénomination | Notes |
|---|---|---|---|---|---|---|---|---|---|---|---|
| 31 | **VOE 20793728** | 1 | | | | | Gasket | Junta | Junta | Joint | |
| 32 | **VOE 21665274** | 1 | | | | | Adapter | Adaptador | Adaptador | Adaptateur | |
| 33 | **VOE 21665284** | 1 | | | | | Gasket | Junta | Junta | Joint | |
| 34 | **VOE 21665282** | 1 | | | | | Adapter | Adaptador | Adaptador | Adaptateur | |
| 35 | **VOE 20460026** | 1 | | | | | Sealing ring | Anillo retén | Anel de vedação | Bague étanchéité | |

| | | | | |
|---|---|---|---|---|
| **1** | | **Radiateur d 'huile**<br>**Refrigerador de óleo**<br>**Enfriador de aceite**<br>**Oil cooler** | Catalogue id **20615** | Group **223** |
| **2** | | | Illustr. No **1062269** | Section **100** |
| **3** | | | Issue **PUB 20035940-B** | Page **145** |
| **4** | | | | |
| **5** | | **8289960, 8289310** | | |

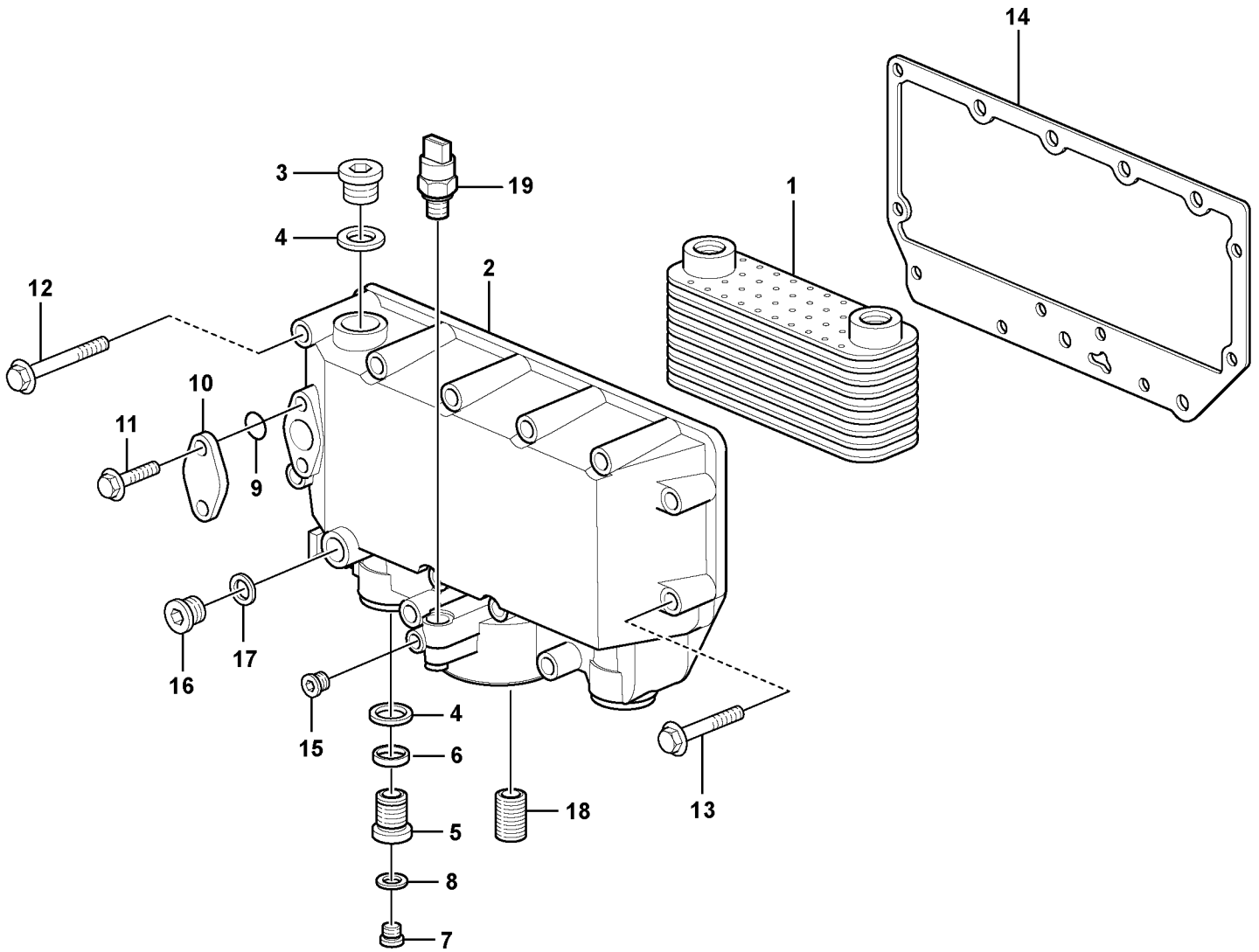


Volvo Construction Equipment
1067818

| Fig. | Part No. | Quantity 1 | 2 | 3 | PS | KIT | Description | Denominación | Denominação | Dénomination | Notes |
|---|---|---|---|---|---|---|---|---|---|---|---|
| 1 | **VOE 20715681** | 1 | | | | | Oil Cooler | Enfriadores aceite | Refrigerador de óleo | Refroidisseur huile | |
| 2 | **VOE 21590865** | 1 | | | | | Oil cooler | Enfriador de aceite | Resfriador de óleo | Radiateur huile | (VOE 20819716) |
| 3 | **VOE 20459195** | 1 | | | | | Plug | Tapón | Bujão | Tampon | |
| 4 | **VOE 13947628** | 2 | | | | | Plane gasket | Junta plana | Junta plana | Joint plan | |
| 5 | **VOE 20405752** | 1 | | | | | Screw | Tornillo | Parafuso | Vis | |
| 6 | **VOE 20405569** | 1 | | | | | •Sealing | •Junta | •Vedação | •Étanchéité | |
| 7 | **VOE 20549897** | 1 | | | | | Plug | Tapón | Bujão | Tampon | |
| 8 | **VOE 20405578** | 1 | | | | | Sealing ring | Anillo retén | Anel de vedação | Bague étanchéité | |
| 9 | **VOE 20405599** | 1 | | | | | Sealing ring | Anillo retén | Anel de vedação | Bague étanchéité | |
| 10 | **VOE 21072778** | 1 | | | | | Flange | Brida | Flange | Bride | |
| 11 | **VOE 20405792** | 2 | | | | | Screw | Tornillo | Parafuso | Vis | |
| 12 | **VOE 20405917** | 10 | | | | | Screw | Tornillo | Parafuso | Vis | |
| 13 | **VOE 20405672** | 3 | | | | | Screw | Tornillo | Parafuso | Vis | |
| 14 | **VOE 20405747** | 1 | | | | | Gasket | Junta | Junta | Joint | |
| 15 | **VOE 21011809** | 1 | | | | | Plug | Tapón | Tampão | Bouchon | |
| 16 | **VOE 888474** | 1 | | | | | Screw | Tornillo | Parafuso | Vis | |
| 17 | **VOE 20450890** | 1 | | | | | Sealing ring | Anillo retén | Anel de vedação | Bague étanchéité | |
| 18 | **VOE 20405758** | 1 | | | | | Bushing | Casquillo | Bucha | Bague | |
| 19 | **VOE 21291011** | 1 | | | | | Pressure sensor | Sensor de presión | Sensor de pressão | Capteur de pression | SE2203 |

| | | | | |
|---|---|---|---|---|
| **1** | | **Radiateur d 'huile**<br>**Refrigerador de óleo**<br>**Enfriador de aceite**<br>**Oil cooler** | Catalogue id **20615** | Group **223** |
| **2** | | | Illustr. No **1067818** | Section **110** |
| **3** | | | Issue **PUB 20035940-B** | Page **147** |
| **4** | | | | |
| **5** | | **17213164 , 17239320** | | |

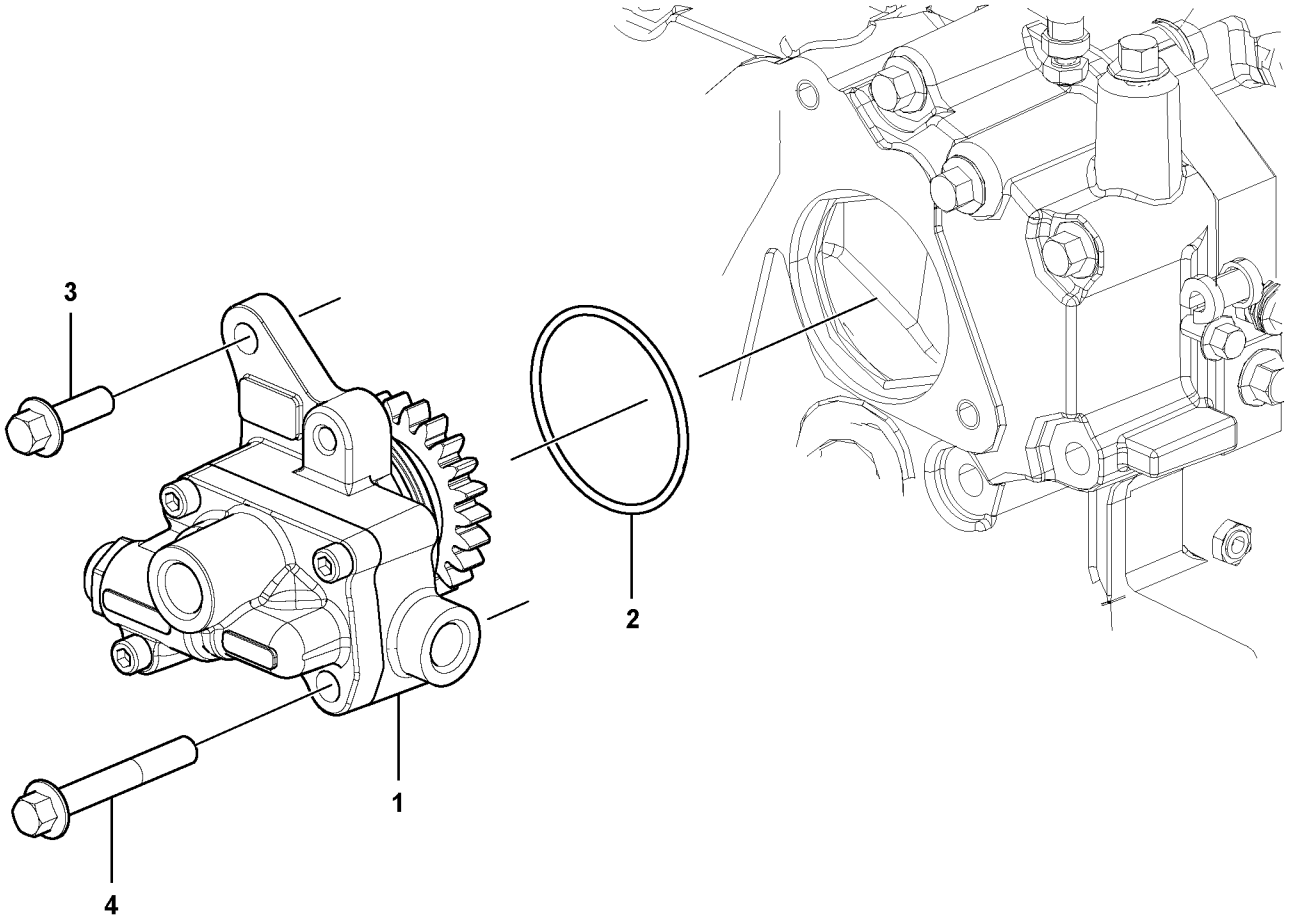
3
2
1
4

| Fig. | Part No. | Quantity 1 | 2 | 3 | PS | KIT | Description | Denominación | Denominação | Dénomination | Notes |
|---|---|---|---|---|---|---|---|---|---|---|---|
| 1 | **VOE 21683947** | 1 | | | | | Fuel pump | Bomba de combustible | Bomba combustível | Pompe à carburant | |
| 2 | **VOE 20834438** | 1 | | | | | O-ring | Anillo tórico | Anel-o | Joint torique | |
| 3 | **VOE 13949578** | 1 | | | | | Screw | Tornillo | Parafuso | Vis | |
| 4 | **VOE 20405709** | 1 | | | | | Screw | Tornillo | Parafuso | Vis | |

| | | | | |
|---|---|---|---|---|
| **1** | | **Pompe carburant**<br>**Bomba de combustível**<br>**Bomba de combustible**<br>**Fuel pump** | Catalogue id **20615** | Group **233** |
| **2** | | | Illustr. No **1062332** | Section **100** |
| **3** | | | Issue **PUB 20035940-B** | Page **149** |
| **4** | | | | |
| **5** | | **8289960, 8289310** | | |

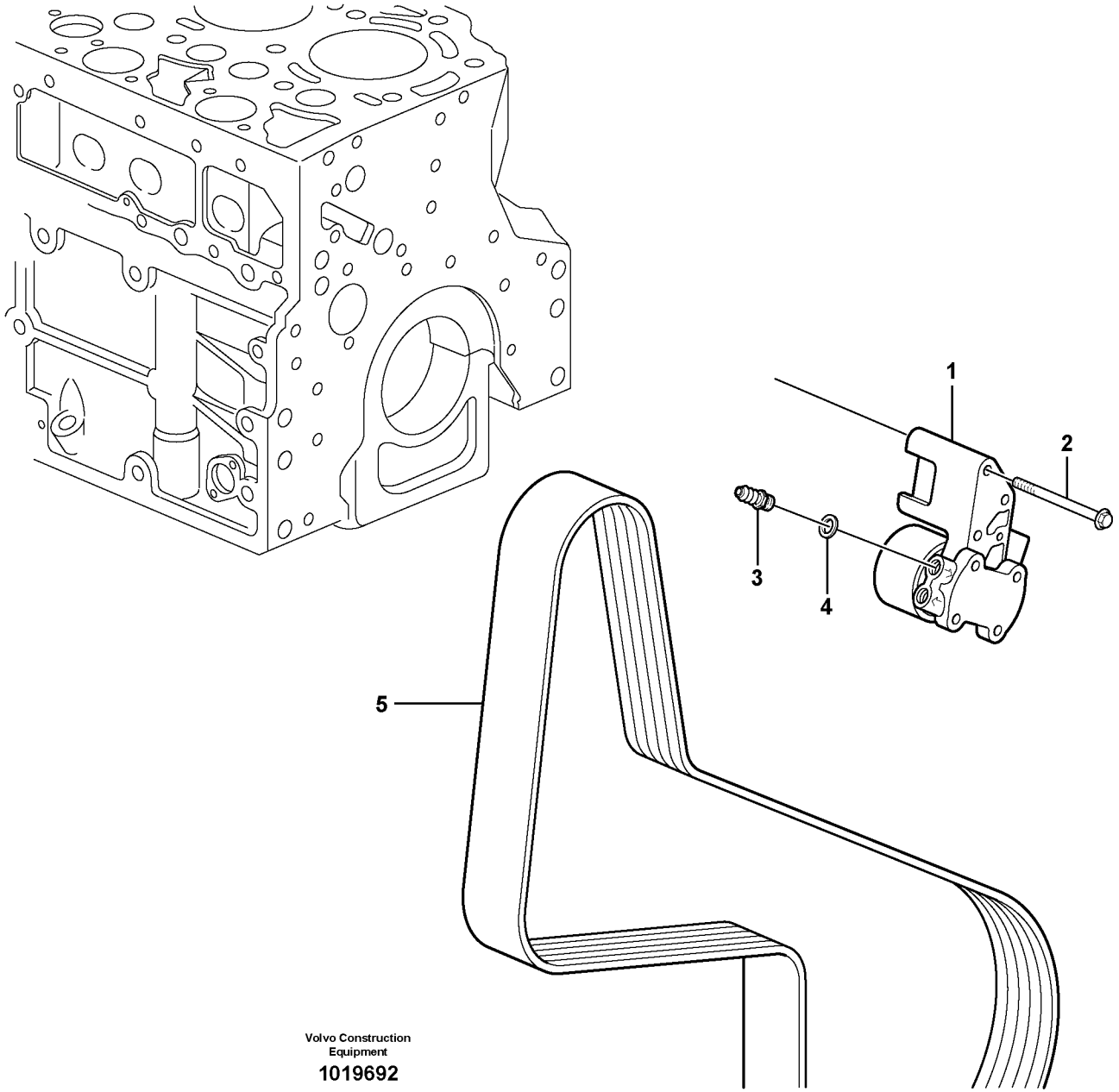


Volvo Construction Equipment

1019692

| Fig. | Part No. | Quantity 1 | 2 | 3 | PS | KIT | Description | Denominación | Denominação | Dénomination | Notes |
|---|---|---|---|---|---|---|---|---|---|---|---|
| 1 | **VOE 21620116** | 1 | | | | | Fuel pump | Bomba de combustible | Bomba combustível | Pompe à carburant | (VOE 21019945) |
| 2 | **VOE 993471** | 3 | | | | | Flange screw | Tornillo embridado | Parafuso flangeado | Vis à embase | |
| 3 | **VOE 20412596** | 1 | | | | | Connector | Pieza de conexión | Conexão | Pièce connexion | |
| 4 | **VOE 993436** | 1 | | | | | Gasket | Junta | Junta | Joint | |
| 5 | | 1 | | | | | V-ribbed Belt | Correa trapezoidal | Correia trapezoidal | Courroie trapezoidale | |

| | | | | |
|---|---|---|---|---|
| **1** | | **Pompe carburant**<br>**Bomba de combustível**<br>**Bomba de combustible**<br>**Fuel pump** | Catalogue id **20615** | Group **233** |
| **2** | | | | |
| **3** | | | Illustr. No **1019692** | Section **110** |
| **4** | | | | |
| **5** | | **17213164 , 17239320** | Issue **PUB 20035940-B** | Page **151** |

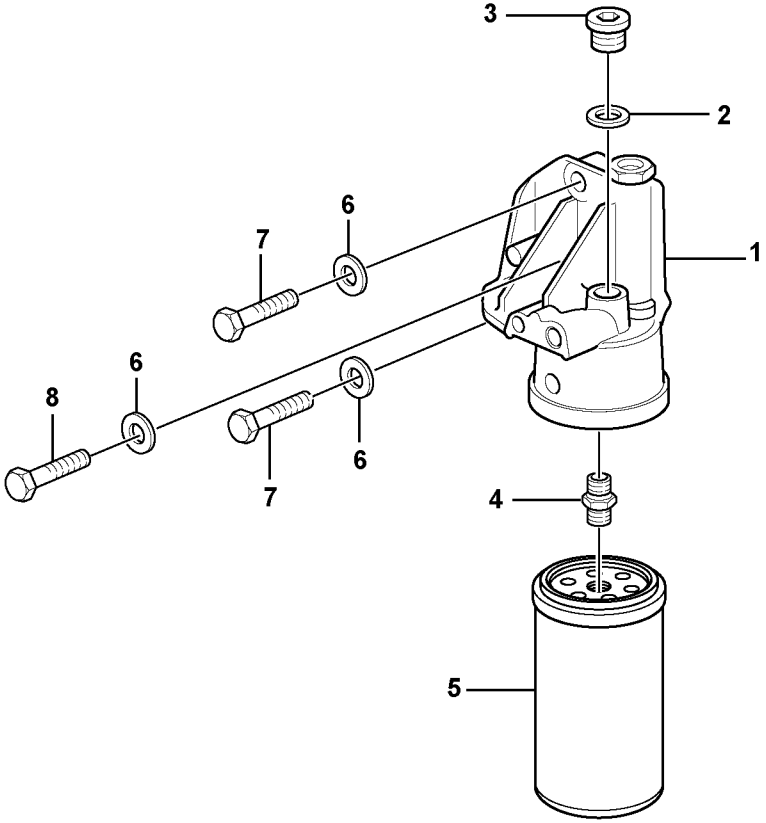


Volvo Construction Equipment

1062613

| Fig. | Part No. | Quantity 1 | 2 | 3 | PS | KIT | Description | Denominación | Denominação | Dénomination | Notes |
|---|---|---|---|---|---|---|---|---|---|---|---|
| 1 | **VOE 20914974** | 1 | | | | | Filter Retainer | Soporte Filtro | Suporte de filtro | Porte-filtre | |
| 2 | **VOE 20847074** | 1 | | | | | O-ring | Junta torica | Anel de vedação-O | Joint Torique | |
| 3 | **VOE 20847158** | 1 | | | | | Plug | Tapon | Bujão | Bouchon | |
| 4 | **VOE 20818370** | 1 | | | | | Screw Bushing | Manguit Roscad | Bucha roscada | Douille Filetee | |
| 5 | **VOE 20805349** | 1 | | | | | Fuel filter | Filtro de combustible | Filtro combustível | Filtre a combustible | |
| 6 | **VOE 993835** | 3 | | | | | Plain washer | Arandela plana | Arruela simples | Rondelle plane | |
| 7 | **VOE 983245** | 2 | | | | | Hexagon screw | Tornillo hexagonal | Parafuso sextavado | Vis à tête hexagonale | |
| 8 | **VOE 983247** | 1 | | | | | Hexagon screw | Tornillo hexagonal | Parafuso sextavado | Vis à tête hexagonale | |
| 9 | **VOE 20405885** | 2 | | | | | Screw | Tornillo | Parafuso | Vis | 2624) |
| 10 | **VOE 20405709** | 1 | | | | | Screw | Tornillo | Parafuso | Vis | 2624) |
| 11 | **VOE 996777** | 1 | | | | | Flange screw | Tornillo embridado | Parafuso flangeado | Vis à embase | 2624) |

2624) **GB:** Not Shown **ES:** No ilustrado **BR:** Não mostrado **FR:** Non représenté

| | | | | |
|---|---|---|---|---|
| **1** | | **Filtre à carburant**<br>**Filtro de combustível**<br>**Filtro de combustible**<br>**Fuel filter** | Catalogue id **20615** | Group **233** |
| **2** | | | Illustr. No **1062613** | Section **200** |
| **3** | | | Issue **PUB 20035940-B** | Page **153** |
| **4** | | | | |
| **5** | | **8289960, 8289310** | | |

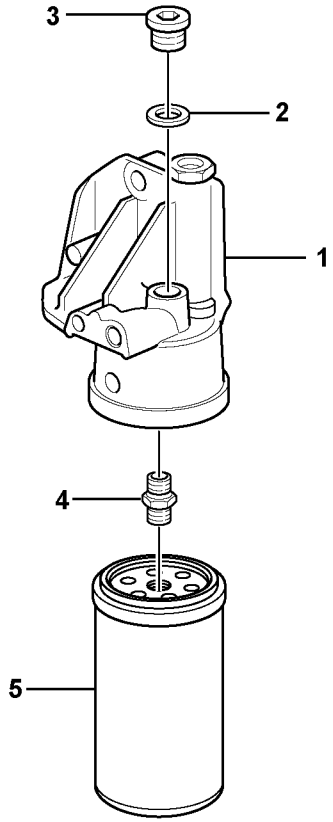


Volvo Construction Equipment

1027119

| Fig. | Part No. | Quantity 1 | 2 | 3 | PS | KIT | Description | Denominación | Denominação | Dénomination | Notes |
|---|---|---|---|---|---|---|---|---|---|---|---|
| 1 | **VOE 20914974** | 1 | | | | | Filter Retainer | Soporte Filtro | Suporte de filtro | Porte-filtre | |
| 2 | **VOE 20847074** | 1 | | | | | O-ring | Junta torica | Anel de vedação-O | Joint Torique | |
| 3 | **VOE 20847158** | 1 | | | | | Plug | Tapon | Bujão | Bouchon | |
| 4 | **VOE 20818370** | 1 | | | | | Screw Bushing | Manguit Roscad | Bucha roscada | Douille Filetee | |
| 5 | **VOE 20805349** | 1 | | | | | Fuel filter | Filtro de combustible | Filtro combustível | Filtre a combustible | |

| | | | | |
|---|---|---|---|---|
| **1** | | **Filtre à carburant**<br>**Filtro de combustível**<br>**Filtro de combustible**<br>**Fuel filter** | Catalogue id **20615** | Group **233** |
| **2** | | | Illustr. No **1027119** | Section **210** |
| **3** | | | Issue **PUB 20035940-B** | Page **155** |
| **4** | | | | |
| **5** | | **17213164 , 17239320** | | |

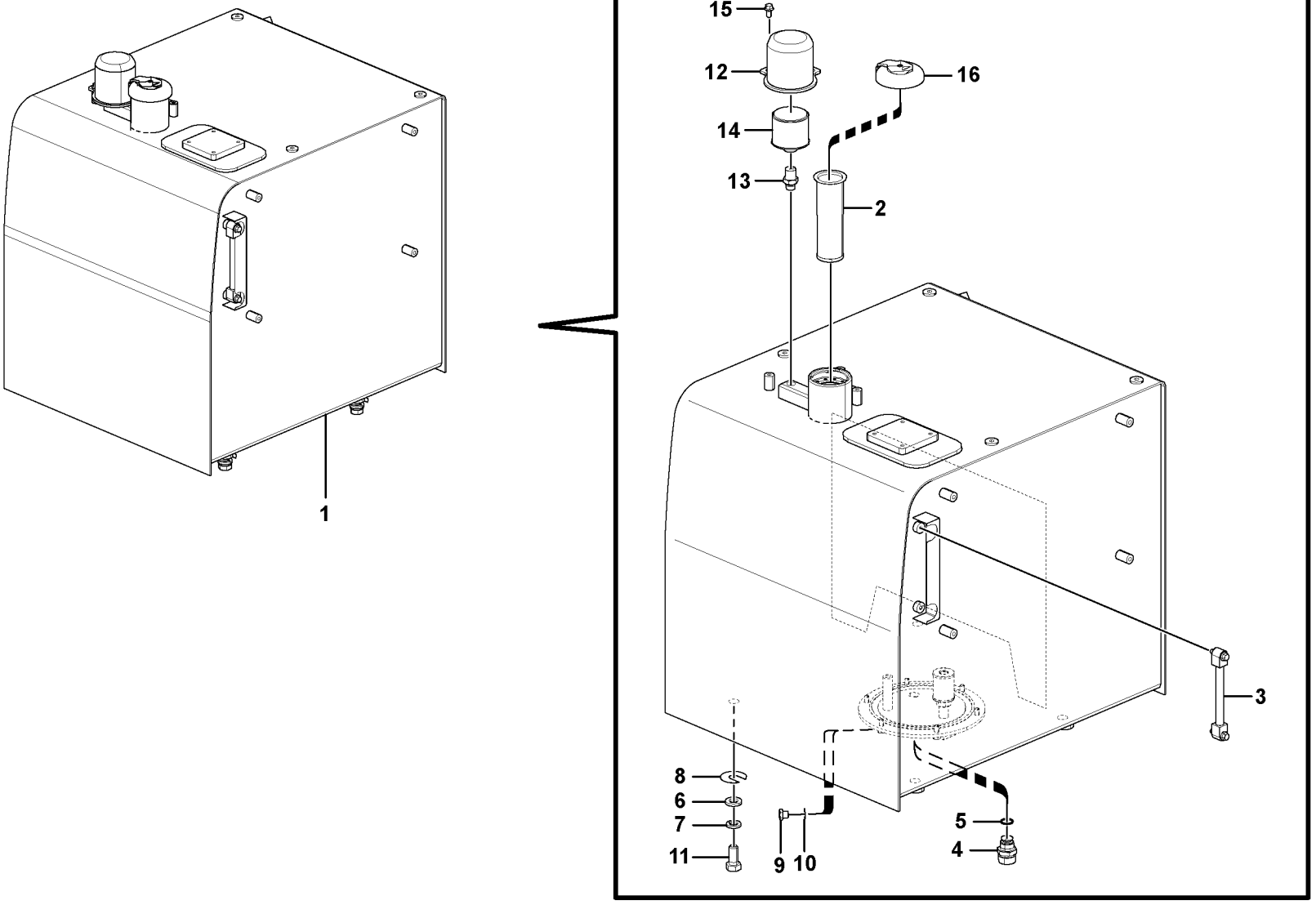
15
12
16
14
13
2
1
3
8
6
7
11
9
10
5
4

| Fig. | Part No. | Quantity 1 | 2 | 3 | PS | KIT | Description | Denominación | Denominação | Dénomination | Notes |
|---|---|---|---|---|---|---|---|---|---|---|---|
| 1 | | 1 | | | | | Fuel tank | Deposit combust | Tanque combustível | Réservoir carburant | See group 234, Page 159 |
| 2 | **VOE 14537348** | 1 | | | | | Strainer | Colador | Peneira | Crépine | |
| 3 | **VOE 14539978** | 1 | | | | | Gauge | Galga | Calibrador | Calibre | S/N -210243 |
| 4 | **VOE 14521728** | 1 | | | | | Valve | Válvula | Válvula | Valve | |
| 5 | **VOE 949329** | 1 | | | | | Gasket | Junta | Junta | Joint | |
| 6 | **VOE 992047** | 4 | | | | | Plain washer | Arandela plana | Arruela simples | Rondelle plane | |
| 7 | **SA 9213-20000** | 4 | | | | | Spring washer | Arandela elástica | Arruela de pressão | Rondelle élastique | |
| 8 | **VOE 14881065** | 4 | | | | | Shim | Laminilla de ajuste | Calço de ajuste | Cale réglage | |
| 9 | **VOE 960631** | 1 | | | | | Plug | Tapón | Bujão | Tampon | |
| 10 | **VOE 13947622** | 1 | | | | | Plane gasket | Junta plana | Junta plana | Joint plan | |
| 11 | **VOE 991647** | 4 | | | | | Hexagon screw | Tornillo hexagonal | Parafuso sextavado | Vis à tête hexagonale | |
| 12 | **VOE 14529947** | 1 | | | | | Cover | Capo | Tampa | Capot | |
| 13 | **VOE 14537347** | 1 | | | SS | | Connector | Union | Conector | Raccord | |
| 14 | **VOE 11172907** | 1 | | | | | Air filter | Filtro de aire | Filtro de ar | Filtre à air | |
| 15 | **VOE 946441** | 2 | | | | | Flange screw | Tornillo embridado | Parafuso flangeado | Vis à embase | |
| 16 | **VOE 14626785** | | 1 | | SS | | Filler cap | Tapa de llenado | Tampa de enchimento | Bouchon remplissage | |
| 16 | **VOE 14626786** | | | 1 | SS | | Cap | Capuchón | Tampa | Capot | |

| | |
|---|---|
| **1** | **8289309** |
| **2** | **8277153** |
| **3** | **8277154** |
| **4** | |
| **5** | |

**Réservoir de carburant avec pièces de montage**
**Tanque de combustível com peças de montagem**
**Depósito de combustible con accesorios de montaje**
**Fuel tank with fitting parts**

| | |
|---|---|
| Catalogue id **20615** | Group **234** |
| Illustr. No **1060752** | Section **100** |
| Issue **PUB 20035940-B** | Page **157** |

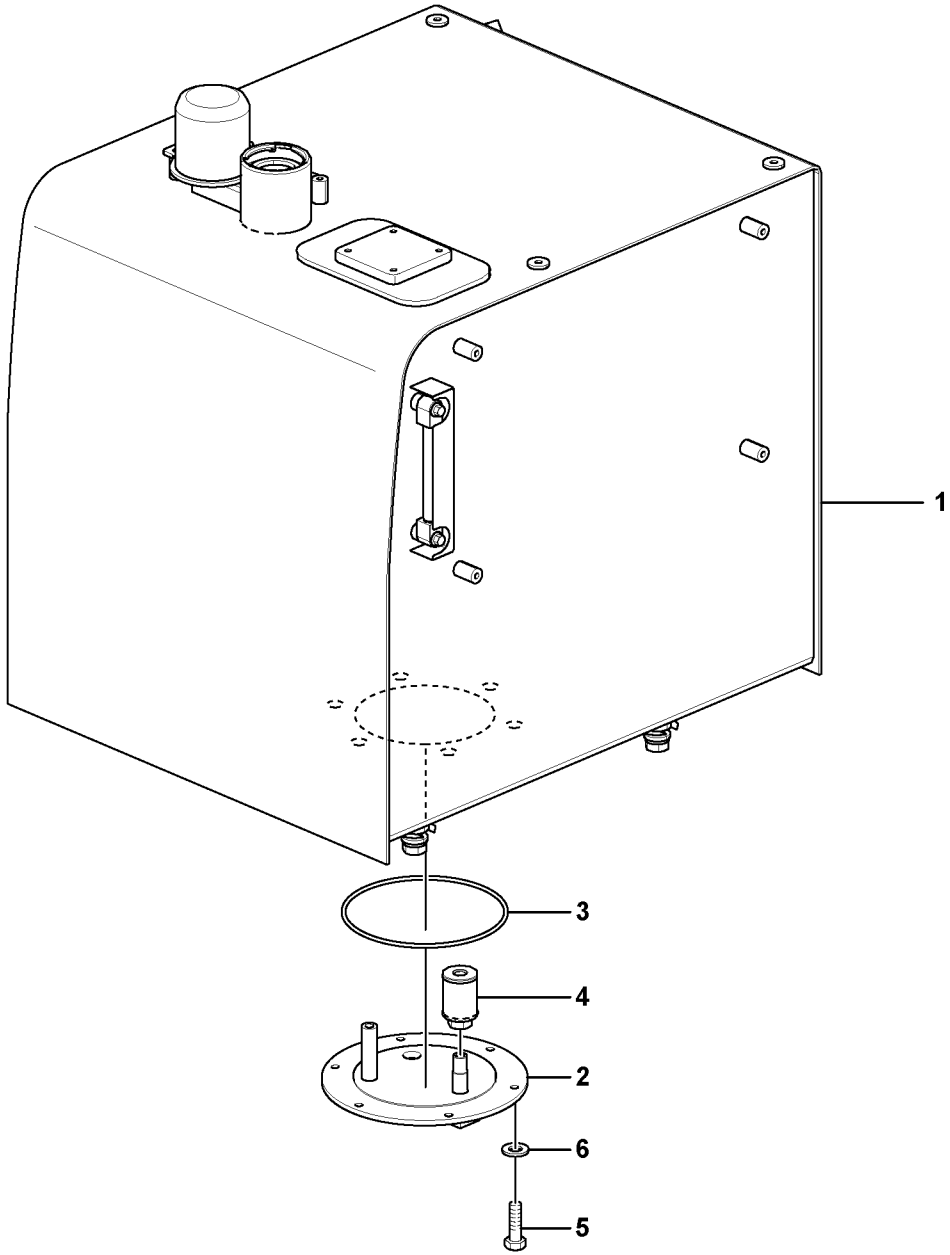


Volvo Construction Equipment
1056982

| Fig. | Part No. | Quantity 1 | 2 | 3 | PS | KIT | Description | Denominación | Denominação | Dénomination | Notes |
|---|---|---|---|---|---|---|---|---|---|---|---|
| 1 | **VOE 14650630** | 1 | | | SS | | Fuel tank | Depósito de combustible | Tanque combustível | Réservoir de carburant | |
| 2 | **VOE 14539711** | 1 | | | | | •Cover | •Cubierta | •Tampa | •Capot | |
| 3 | **VOE 960259** | 1 | | | | | •O-ring | •Anillo tórico | •Anel-o | •Joint torique | |
| 4 | **VOE 14532260** | 1 | | | | | •Strainer | •Colador | •Peneira | •Crépine | |
| 5 | **VOE 983251** | 6 | | | | | •Hexagon screw | •Tornillo hexagonal | •Parafuso sextavado | •Vis à tête hexagonale | |
| 6 | **VOE 992040** | 6 | | | | | •Plain washer | •Arandela plana | •Arruela simples | •Rondelle plane | |

| | | | | |
|---|---|---|---|---|
| **1** | **8289309** | **Réservoir de carburant**<br>**Tanque de combustível**<br>**Depósito de combustible**<br>**Fuel tank** | Catalogue id **20615** | Group **234** |
| **2** | | | Illustr. No **1056982** | Section **150** |
| **3** | | | Issue **PUB 20035940-B** | Page **159** |
| **4** | | | | |
| **5** | | | | |

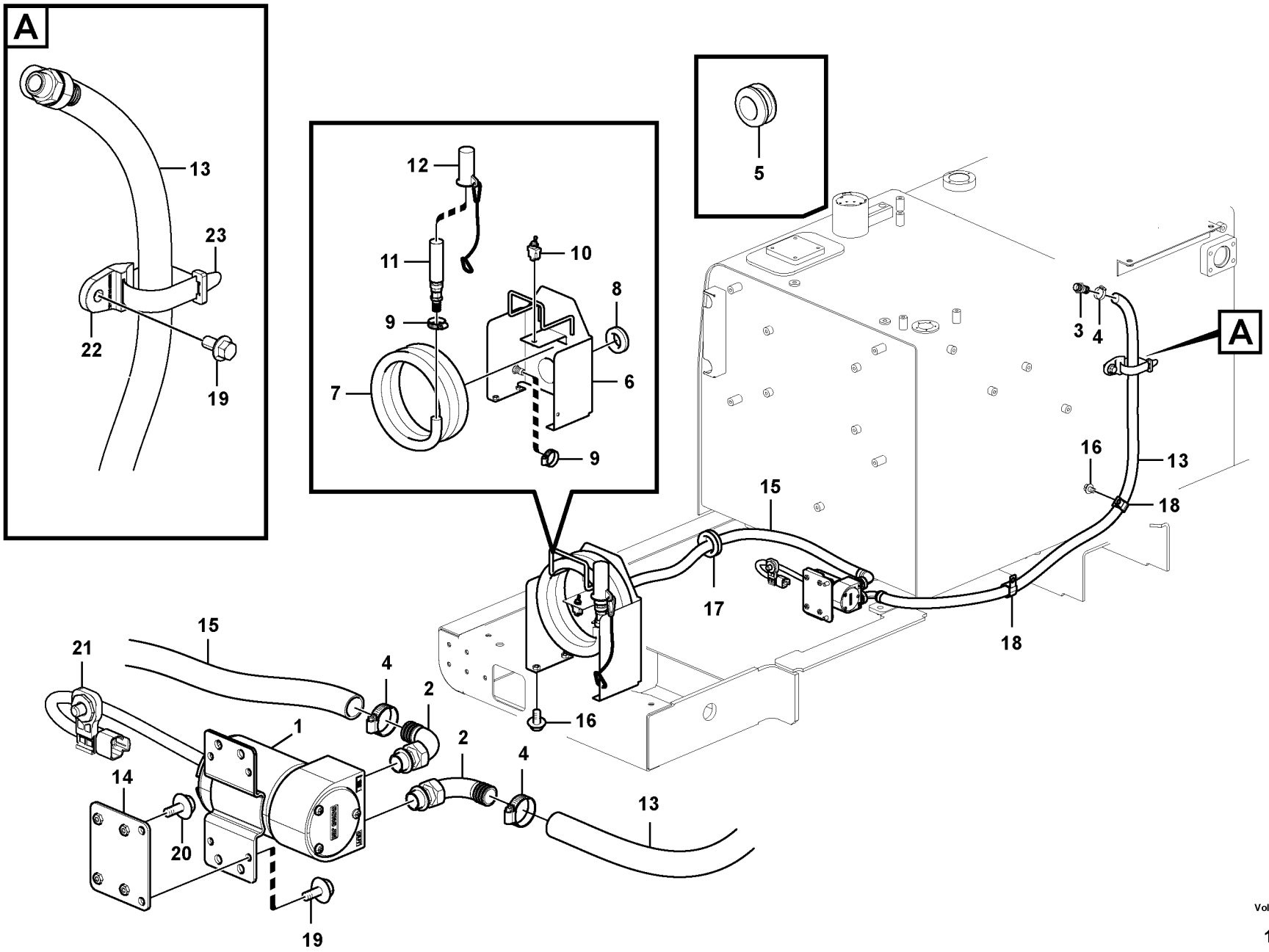


Volvo Construction Equipment
1059554

| Fig. | Part No. | Quantity 1 | 2 | 3 | PS | KIT | Description | Denominación | Denominação | Dénomination | Notes |
|---|---|---|---|---|---|---|---|---|---|---|---|
| 1 | **VOE 14591830** | 1 | | | | | Fuel filling pump | Bomba de llenado | | Pompe de remplissage de | MO2302 |
| 2 | **VOE 14517748** | 2 | | | | | Adapter | Adaptador | Adaptador | Adaptateur | |
| 3 | **VOE 14517747** | 1 | | | | | Adapter | Adaptador | Adaptador | Raccord Reduct | |
| 4 | **VOE 14517754** | 3 | | | | | Clip | Clip | Clipe | Clip | |
| 5 | **VOE 14529351** | 1 | | | | | Grommet | Pasaje | Passa muro | Passe fil | |
| 6 | **VOE 14539457** | 1 | | | | | Bracket | Consola | Suporte | Console | |
| 7 | **VOE 14539109** | 1 | | | SS | | Hose | Manguera | Mangueira | Flexible | |
| 8 | **VOE 14529352** | 1 | | | | | Grommet | Pasaje | Passa muro | Passe fil | |
| 9 | **VOE 14517754** | 2 | | | | | Clip | Clip | Clipe | Clip | |
| 10 | **VOE 14539456** | 1 | | | | | Toggle switch | Interruptor basculante | Chave reversível | Interrupteur à bascule | SW2304 |
| 11 | **VOE 14517753** | 1 | | | | | Valve | Válvula | Válvula | Valve | |
| 12 | **VOE 14539459** | 1 | | | | | Cover | Capo | Tampa | Capot | |
| 13 | **VOE 14558788** | 1 | | | | | Hose | Manguera | Mangueira | Flexible | |
| 14 | **VOE 14539108** | 1 | | | | | Bracket | Consola | Suporte | Console | |
| 15 | **VOE 14557007** | 1 | | | | | Hose | Manguera | Mangueira | Flexible | |
| 16 | **VOE 946471** | 9 | | | | | Flange screw | Tornillo embridado | Parafuso flangeado | Vis à embase | |
| 17 | **SA 9751-15016** | 1 | | | | | Grommet | Pasaje | Passa muro | Passe fil | |
| 18 | **VOE 14500297** | 1 | | | | | Clip | Clip | Clipe | Clip | |
| 19 | **VOE 946441** | 2 | | | | | Flange screw | Tornillo embridado | Parafuso flangeado | Vis à embase | |
| 20 | **VOE 13946544** | 4 | | | | | Screw | Tornillo | Parafuso | Vis | |
| 21 | **VOE 14587635** | 2 | | | | | Clip | Clip | Clipe | Clip | |
| 22 | **VOE 14558808** | 2 | | | | | Strip clamp | Abrazadera de cinta | Cinta braçadeira | Serrage de ruban | |
| 23 | **VOE 14558809** | 2 | | | | | Strip clamp | Abrazadera de cinta | Cinta braçadeira | Serrage de ruban | |

| | |
|---|---|
| 1 | **8289054** |
| 2 | |
| 3 | |
| 4 | |
| 5 | |

**Pompe rempl carburant avec pièces de montage.**
**Bomba de abastecimento de combustível com peças de montagem**
**Bomba de llenado con accesorios de montaje**
**Fuel filling pump with assembling details**

| | |
|---|---|
| Catalogue id **20615** | Group **234** |
| Illustr. No **1059554** | Section **200** |
| Issue **PUB 20035940-B** | Page **161** |

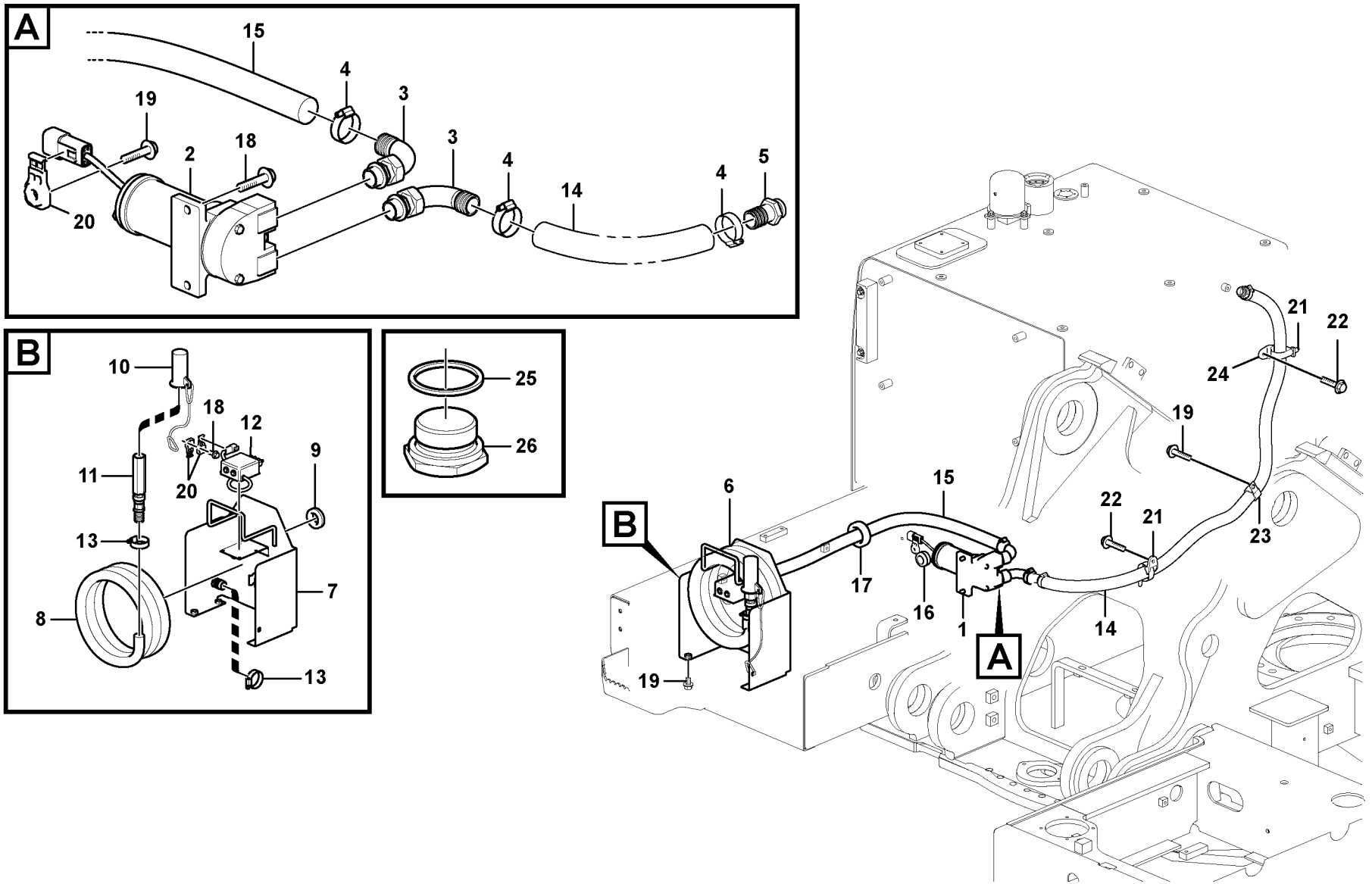


Volvo Construction Equipment

1059552

| Fig. | Part No. | Quantity 1 | 2 | 3 | PS | KIT | Description | Denominación | Denominação | Dénomination | Notes |
|---|---|---|---|---|---|---|---|---|---|---|---|
| 1 | **VOE 14572797** | 1 | | | | K | Fuel filling pump | Bomba de llenado | | Pompe de remplissage de | MO2302 |
| 2 | **VOE 14529320** | 1 | | | SS | | •Fuel filling pump | •Bomba de llenado | • | •Pompe de remplissage d | |
| 3 | **VOE 14529318** | 2 | | | | | •Adapter | •Adaptador | •Adaptador | •Adaptateur | |
| 4 | **VOE 14517655** | 3 | | | | | •Clip | •Clip | •Clipe | •Clip | |
| 5 | **VOE 14529317** | 1 | | | | | •Adapter | •Adaptador | •Adaptador | •Raccord Reduct | |
| 6 | **VOE 14592044** | 1 | | | OP | | Hose | Manguera | Mangueira | Flexible | |
| 7 | **VOE 14529121** | 1 | | | | | •Bracket | •Consola | •Suporte | •Console | |
| 8 | **VOE 14536920** | 1 | | | | | •Hose | •Manguera | •Mangueira | •Flexible | |
| 9 | **VOE 14529352** | 1 | | | | | •Grommet | •Pasaje | •Passa muro | •Passe fil | |
| 10 | **VOE 14539459** | 1 | | | | | •Cover | •Capo | •Tampa | •Capot | |
| 11 | **VOE 11710987** | 1 | | | | K | •Valve | •Válvula | •Válvula | •Valve | (VOE 14529319) |
| 12 | **VOE 14592046** | 1 | | | | K | •Switch | •Interruptor | •Interruptor | •Rupteur | SW2302/SW2303 |
| 13 | **VOE 14517655** | 2 | | | | K | •Clip | •Clip | •Clipe | •Clip | |
| 14 | **VOE 14558789** | 1 | | | | | Hose | Manguera | Mangueira | Flexible | |
| 15 | **VOE 14536922** | 1 | | | | | Hose | Manguera | Mangueira | Flexible | |
| 16 | **VOE 14529351** | 1 | | | | | Grommet | Pasaje | Passa muro | Passe fil | |
| 17 | **SA 9751-15016** | 1 | | | | | Grommet | Pasaje | Passa muro | Passe fil | |
| 18 | **VOE 946329** | 2 | | | | | Flange screw | Tornillo embridado | Parafuso flangeado | Vis à embase | |
| 19 | **VOE 946471** | 7 | | | | | Flange screw | Tornillo embridado | Parafuso flangeado | Vis à embase | |
| 20 | **VOE 14587635** | 2 | | | | | Clip | Clip | Clipe | Clip | |
| 21 | **VOE 14558809** | 2 | | | | | Strip clamp | Abrazadera de cinta | Cinta braçadeira | Serrage de ruban | |
| 22 | **VOE 946441** | 2 | | | | | Flange screw | Tornillo embridado | Parafuso flangeado | Vis à embase | |
| 23 | **VOE 14500298** | 1 | | | | | Clip | Clip | Clipe | Clip | |
| 24 | **VOE 14558808** | 2 | | | | | Strip clamp | Abrazadera de cinta | Cinta braçadeira | Serrage de ruban | |
| 25 | **VOE 914394** | | 1 | | | | Plug | Tapón | Bujão | Tampon | |
| 26 | **VOE 13947629** | | 1 | | | | Plane gasket | Junta plana | Junta plana | Joint plan | |
| | **VOE 14592045** | | | | | | Valve | Válvula | Válvula | Valve | KIT |

| | |
|---|---|
| 1 | **8289055** |
| 2 | **8279773** |
| 3 | |
| 4 | |
| 5 | |

**Pompe rempl carburant avec pièces de montage.**
**Bomba de abastecimento de combustível com peças de montagem**
**Bomba de llenado con accesorios de montaje**
**Fuel filling pump with assembling details**

| | |
|---|---|
| Catalogue id **20615** | Group **234** |
| Illustr. No **1059552** | Section **300** |
| Issue **PUB 20035940-B** | Page **163** |

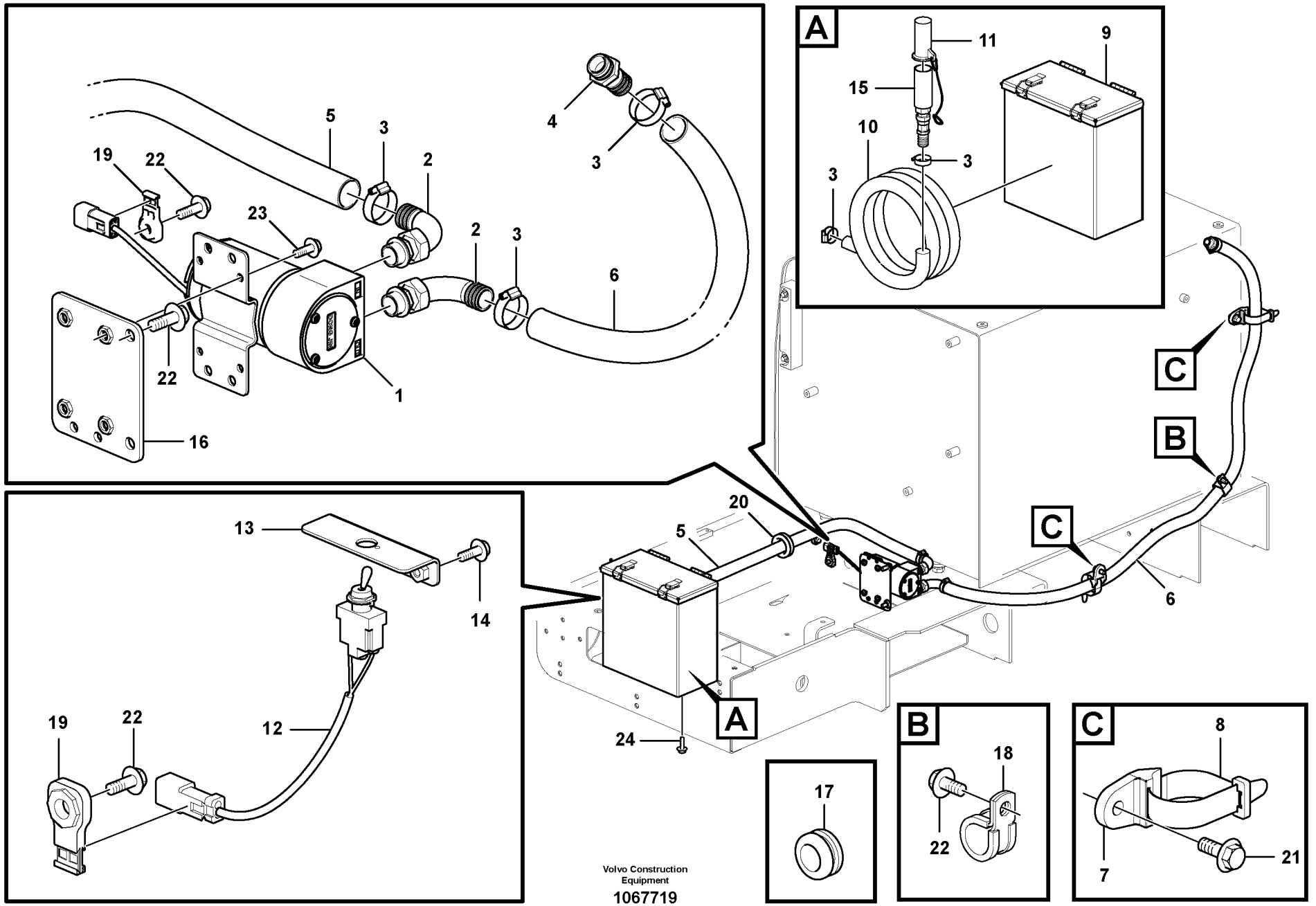


Volvo Construction Equipment

1067719

| Fig. | Part No. | Quantity 1 | 2 | 3 | PS | KIT | Description | Denominación | Denominação | Dénomination | Notes |
|---|---|---|---|---|---|---|---|---|---|---|---|
| 1 | **VOE 14591830** | 1 | | | | | Fuel filling pump | Bomba de llenado | | Pompe de remplissage de | |
| 2 | **VOE 14517748** | 2 | | | | | Adapter | Adaptador | Adaptador | Adaptateur | |
| 3 | **VOE 14517754** | 4 | | | | | Clip | Clip | Clipe | Clip | |
| 4 | **VOE 14517747** | 1 | | | | | Adapter | Adaptador | Adaptador | Raccord Reduct | |
| 5 | **VOE 14557007** | 1 | | | | | Hose | Manguera | Mangueira | Flexible | |
| 6 | **VOE 14558788** | 1 | | | | | Hose | Manguera | Mangueira | Flexible | |
| 7 | **VOE 14558808** | 2 | | | | | Strip clamp | Abrazadera de cinta | Cinta braçadeira | Serrage de ruban | |
| 8 | **VOE 14558809** | 2 | | | | | Strip clamp | Abrazadera de cinta | Cinta braçadeira | Serrage de ruban | |
| 9 | | 1 | | | NS | | Bracket | Consola | Suporte | Console | |
| 10 | **VOE 14543309** | 1 | | | | | Hose | Manguera | Mangueira | Flexible | |
| 11 | **VOE 14539459** | 1 | | | | | Cover | Capo | Tampa | Capot | |
| 12 | **VOE 14539456** | 1 | | | | | Toggle switch | Interruptor basculante | Chave reversível | Interrupteur à bascule | |
| 13 | | 1 | | | NS | | Bracket | Ménsula | Suporte | Console | |
| 14 | **VOE 969404** | 2 | | | | | Six point socket screw | Racor de seis dientes | Paraf soquete sext | Vis à 6 pans creux | |
| 15 | **VOE 14517753** | 1 | | | | | Valve | Válvula | Válvula | Valve | |
| 16 | **VOE 14539108** | 1 | | | | | Bracket | Consola | Suporte | Console | |
| 17 | **VOE 14529351** | 1 | | | | | Grommet | Pasaje | Passa muro | Passe fil | |
| 18 | **VOE 14500297** | 1 | | | | | Clip | Clip | Clipe | Clip | |
| 19 | **VOE 14587635** | 2 | | | | | Clip | Clip | Clipe | Clip | |
| 20 | **SA 9751-15016** | 1 | | | | | Grommet | Pasaje | Passa muro | Passe fil | |
| 21 | **VOE 946441** | 2 | | | | | Flange screw | Tornillo embridado | Parafuso flangeado | Vis à embase | |
| 22 | **VOE 946471** | 5 | | | | | Flange screw | Tornillo embridado | Parafuso flangeado | Vis à embase | |
| 23 | **VOE 13946544** | 4 | | | | | Screw | Tornillo | Parafuso | Vis | |
| 24 | **VOE 946329** | 4 | | | | | Flange screw | Tornillo embridado | Parafuso flangeado | Vis à embase | |

| | | | | | |
|---|---|---|---|---|---|
| **1** | | **Pompe rempl carburant avec pièces de montage.**<br>**Bomba de abastecimento de combustível com peças de montagem**<br>**Bomba de llenado con accesorios de montaje**<br>**Fuel filling pump with assembling details** | | Catalogue id **20615** | Group **234** |
| **2** | | | | Illustr. No **1067719** | Section **400** |
| **3** | | | | | |
| **4** | | | | Issue **PUB 20035940-B** | Page **165** |
| **5** | | **8292083** | | | |

VOLVO

EC250D

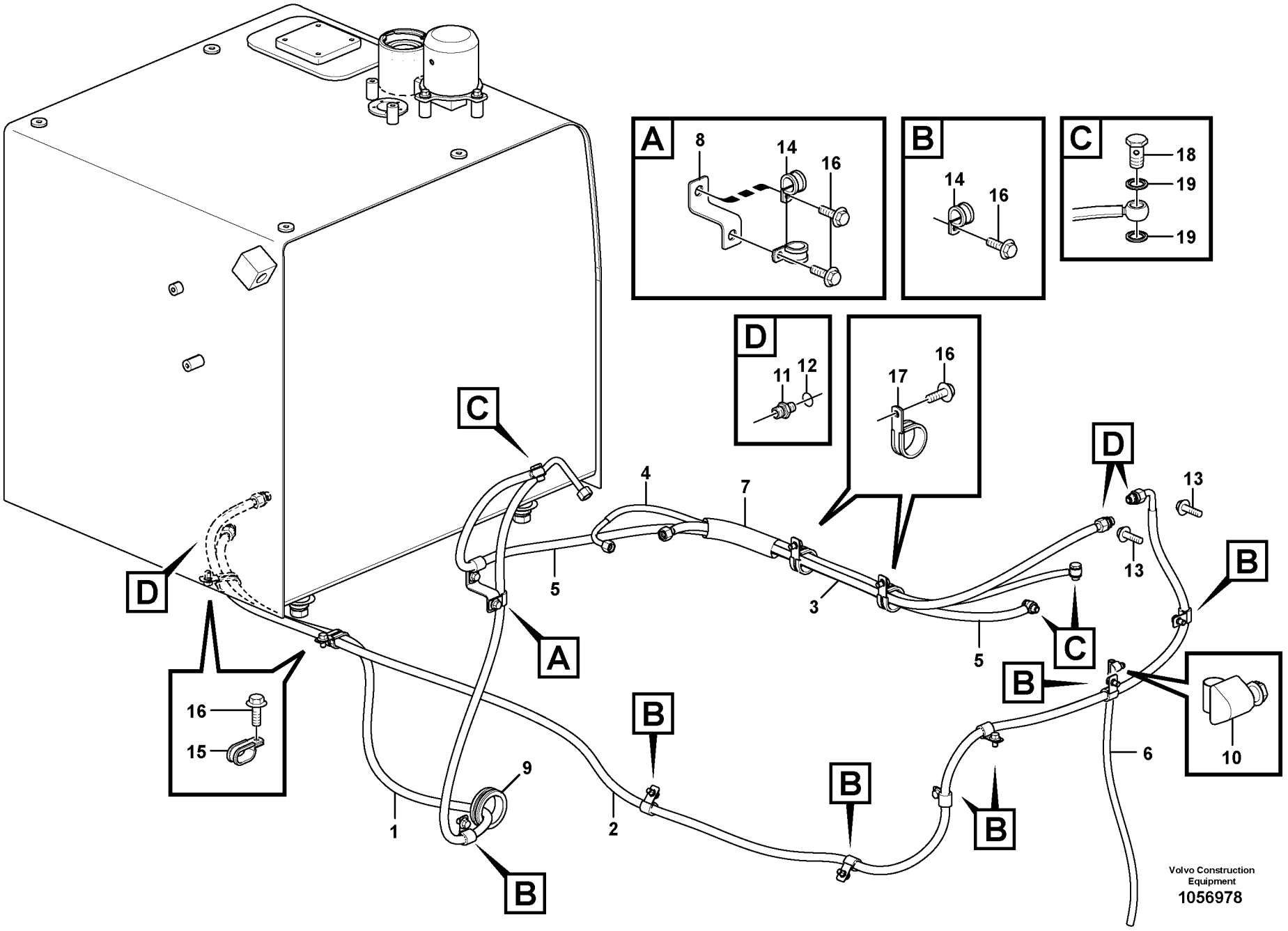
A
8
14
16
B
14
16
C
18
19
19
D
11
12
16
17
C
4
7
5
3
5
D
13
13
B
C
B
A
16
15
B
B
B
B
9
1
2
6
10
B
Volvo Construction Equipment
1056978

| Fig. | Part No. | Quantity 1 | 2 | 3 | PS | KIT | Description | Denominación | Denominação | Dénomination | Notes |
|---|---|---|---|---|---|---|---|---|---|---|---|
| 1 | **VOE 14606978** | 1 | 1 | 1 | | | Fuel hose | Manguera de combustible | Mangueira combustível | Flexible de carburant | |
| 2 | **VOE 14606979** | 1 | 1 | 1 | | | Fuel hose | Manguera de combustible | Mangueira combustível | Flexible de carburant | |
| 3 | **VOE 14614576** | 1 | 1 | 1 | | | Fuel hose | Manguera de combustible | Mangueira combustível | Flexible de carburant | |
| 4 | **VOE 14614579** | 1 | | | | | Fuel hose | Manguera de combustible | Mangueira combustível | Flexible de carburant | S/N -210052 / -220011 |
| 5 | **VOE 14614578** | 1 | | | | | Fuel hose | Manguera de combustible | Mangueira combustível | Flexible de carburant | S/N -210052 / -220011 |
| 6 | **VOE 14882439** | 1 | 1 | 1 | | | Hose | Manguera | Mangueira | Flexible | |
| 7 | | 1 | 1 | 1 | NS | | Hose protection | Protección de manguera | Proteção de mangueira | Cache-flexible | |
| 8 | | 1 | 1 | 1 | NS | | Bracket | Ménsula | Suporte | Console | |
| 9 | | 1 | 1 | 1 | NS | | Grommet | Aislador pasapanel | Ilhós | Passe fil | |
| 10 | **SA 9312-00004** | 1 | 1 | 1 | | | Hose clamp | Abrazadera de manguera | Braçadeira da mangueira | Collier durite | |
| 11 | **VOE 963948** | 4 | 4 | 4 | | | Nipple | Niple | Niple | Raccord | |
| 12 | **SA 9426-20050** | 4 | 4 | 4 | | | Gasket | Junta | Junta | Joint | |
| 13 | **VOE 946472** | 2 | 2 | 2 | | | Flange screw | Tornillo embridado | Parafuso flangeado | Vis à embase | |
| 14 | **VOE 14547764** | 9 | 9 | 9 | | | Clip | Clip | Clipe | Clip | |
| 15 | **VOE 14532534** | 2 | 2 | 2 | | | Clip | Clip | Clipe | Clip | |
| 16 | **VOE 946471** | 13 | 13 | 13 | | | Flange screw | Tornillo embridado | Parafuso flangeado | Vis à embase | |
| 17 | **VOE 14515523** | 2 | 2 | 2 | | | Clip | Clip | Clipe | Clip | |
| 18 | **VOE 991048** | 3 | | | | | Hollow screw | Tornillo perforado | Parafuso união | Vis creuse | S/N -210052 / -220011 |
| 19 | **VOE 976929** | 6 | | | | | Gasket | Junta | Junta | Joint | S/N -210052 / -220011 |

| | |
|---|---|
| 1 | **8289309** |
| 2 | **8291144, 8291305** |
| 3 | **8291306** |
| 4 | |
| 5 | |

**Conduit de carburant - Réservoir de carburant**
**Tubo de combustível - Tanque de combustível**
**Tubo de combustible - Depósito de combustible**
**Fuel pipe - Fuel tank**

| | |
|---|---|
| Catalogue id **20615** | Group **235** |
| Illustr. No **1056978** | Section **100** |
| Issue **PUB 20035940-B** | Page **167** |

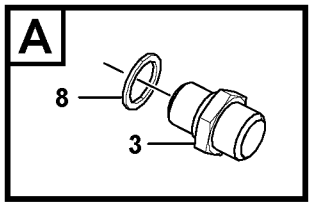


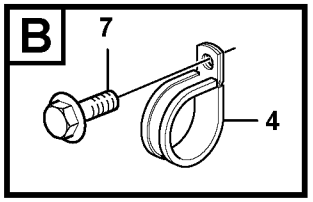


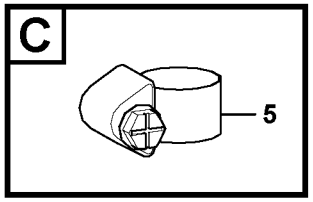


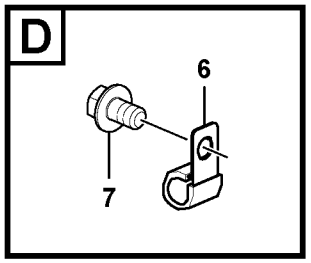


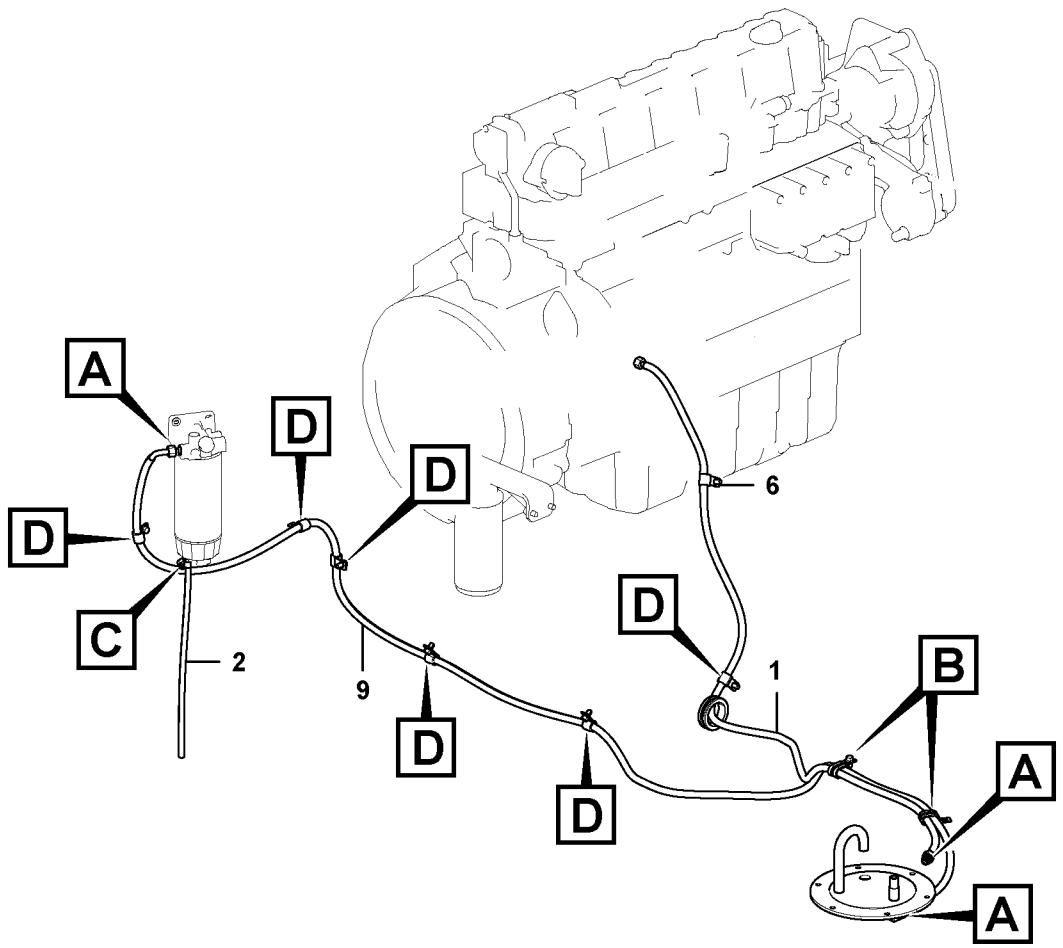


Volvo Construction Equipment

1067878

| Fig. | Part No. | Quantity 1 | 2 | 3 | PS | KIT | Description | Denominación | Denominação | Dénomination | Notes |
|---|---|---|---|---|---|---|---|---|---|---|---|
| 1 | **VOE 14572343** | 1 | | | | | Fuel hose | Manguera de combustible | Mangueira combustível | Flexible de carburant | |
| 2 | **VOE 14882439** | 1 | | | | | Hose | Manguera | Mangueira | Flexible | |
| 3 | **VOE 963948** | 3 | | | | | Nipple | Niple | Niple | Raccord | |
| 4 | **VOE 14532534** | 2 | | | | | Clip | Clip | Clipe | Clip | |
| 5 | **SA 9312-00005** | 1 | | | | | Hose clamp | Abrazadera de manguera | Braçadeira da mangueira | Collier durite | |
| 6 | **VOE 14547764** | 8 | | | | | Clip | Clip | Clipe | Clip | |
| 7 | **VOE 946471** | 7 | | | | | Flange screw | Tornillo embridado | Parafuso flangeado | Vis à embase | |
| 8 | **SA 9426-20050** | 3 | | | | | Gasket | Junta | Junta | Joint | |
| 9 | **VOE 14550600** | 1 | | | | | Fuel hose | Manguera de combustible | Mangueira combustível | Flexible de carburant | |

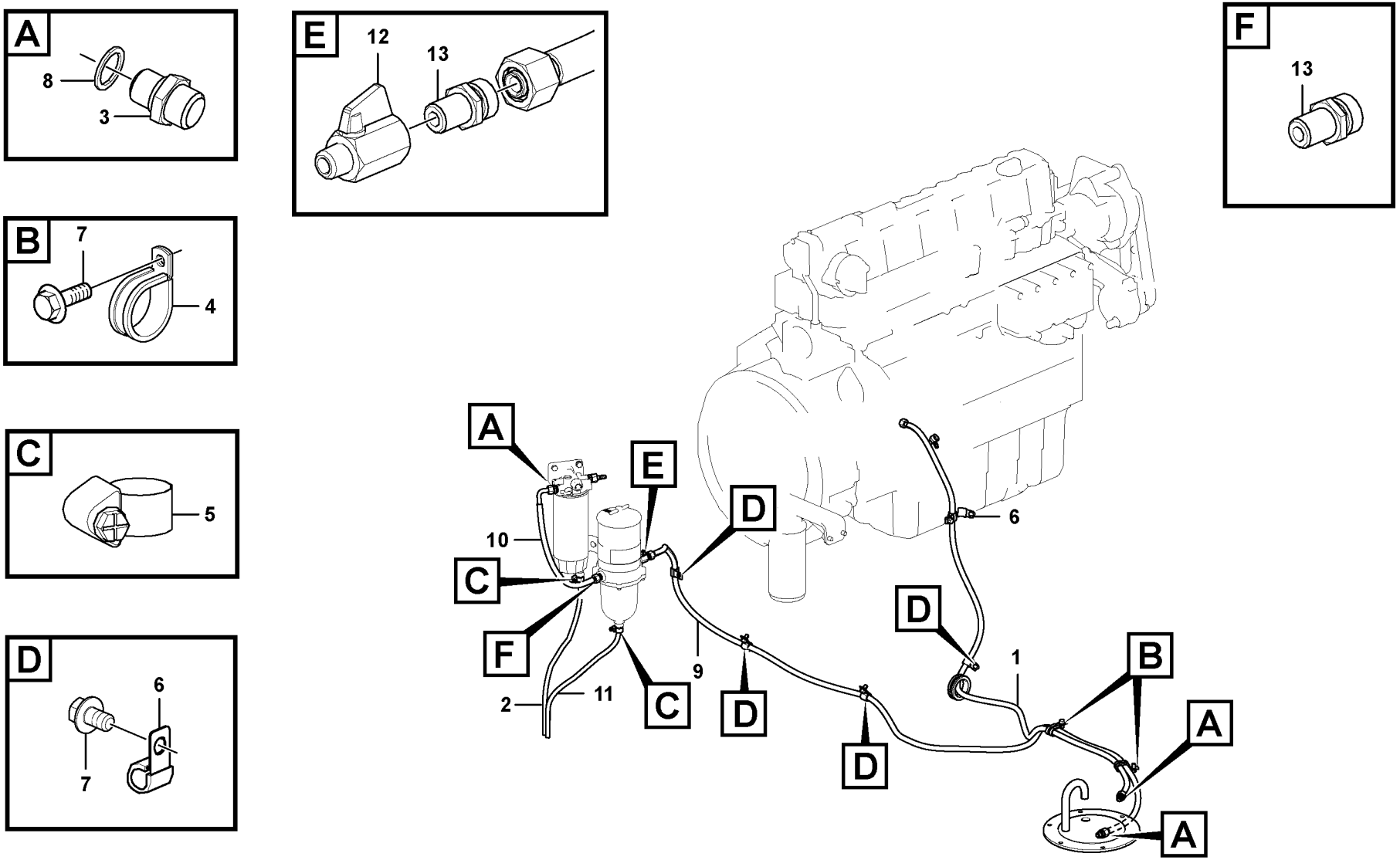


Volvo Construction Equipment

1067884

| Fig. | Part No. | Quantity 1 | 2 | 3 | PS | KIT | Description | Denominación | Denominação | Dénomination | Notes |
|---|---|---|---|---|---|---|---|---|---|---|---|
| 1 | **VOE 14572343** | 1 | | | | | Fuel hose | Manguera de combustible | Mangueira combustível | Flexible de carburant | |
| 2 | **VOE 14882439** | 1 | | | | | Hose | Manguera | Mangueira | Flexible | |
| 3 | **VOE 963948** | 3 | | | | | Nipple | Niple | Niple | Raccord | |
| 4 | **VOE 14532534** | 2 | | | | | Clip | Clip | Clipe | Clip | |
| 5 | **SA 9312-00005** | 2 | | | | | Hose clamp | Abrazadera de manguera | Braçadeira da mangueira | Collier durite | |
| 6 | **VOE 14547764** | 6 | | | | | Clip | Clip | Clipe | Clip | |
| 7 | **VOE 946471** | 5 | | | | | Flange screw | Tornillo embridado | Parafuso flangeado | Vis à embase | |
| 8 | **SA 9426-20050** | 3 | | | | | Gasket | Junta | Junta | Joint | |
| 9 | **VOE 14651345** | 1 | | | | | Fuel hose | Manguera de combustible | Mangueira combustível | Flexible de carburant | |
| 10 | **VOE 14618826** | 1 | | | | | Fuel hose | Manguera de combustible | Mangueira combustível | Flexible de carburant | |
| 11 | **VOE 14880594** | 1 | | | | | Hose | Manguera | Mangueira | Flexible | |
| 12 | **VOE 14638992** | 1 | | | | | Non-return valve | Válvula de reténción | Válvula de retenção | Clapet antiretour | |
| 13 | **VOE 943299** | 2 | | | | | Nipple | Niple | Niple | Raccord | |

| | | | | |
|---|---|---|---|---|
| **1** | | **Conduit de carburant - Réservoir de carburant**<br>**Tubo de combustível - Tanque de combustível**<br>**Tubo de combustible - Depósito de combustible**<br>**Fuel pipe - Fuel tank** | Catalogue id **20615** | Group **235** |
| **2** | | | Illustr. No **1067884** | Section **170** |
| **3** | | | Issue **PUB 20035940-B** | Page **171** |
| **4** | | | | |
| **5** | | **8292204** | | |

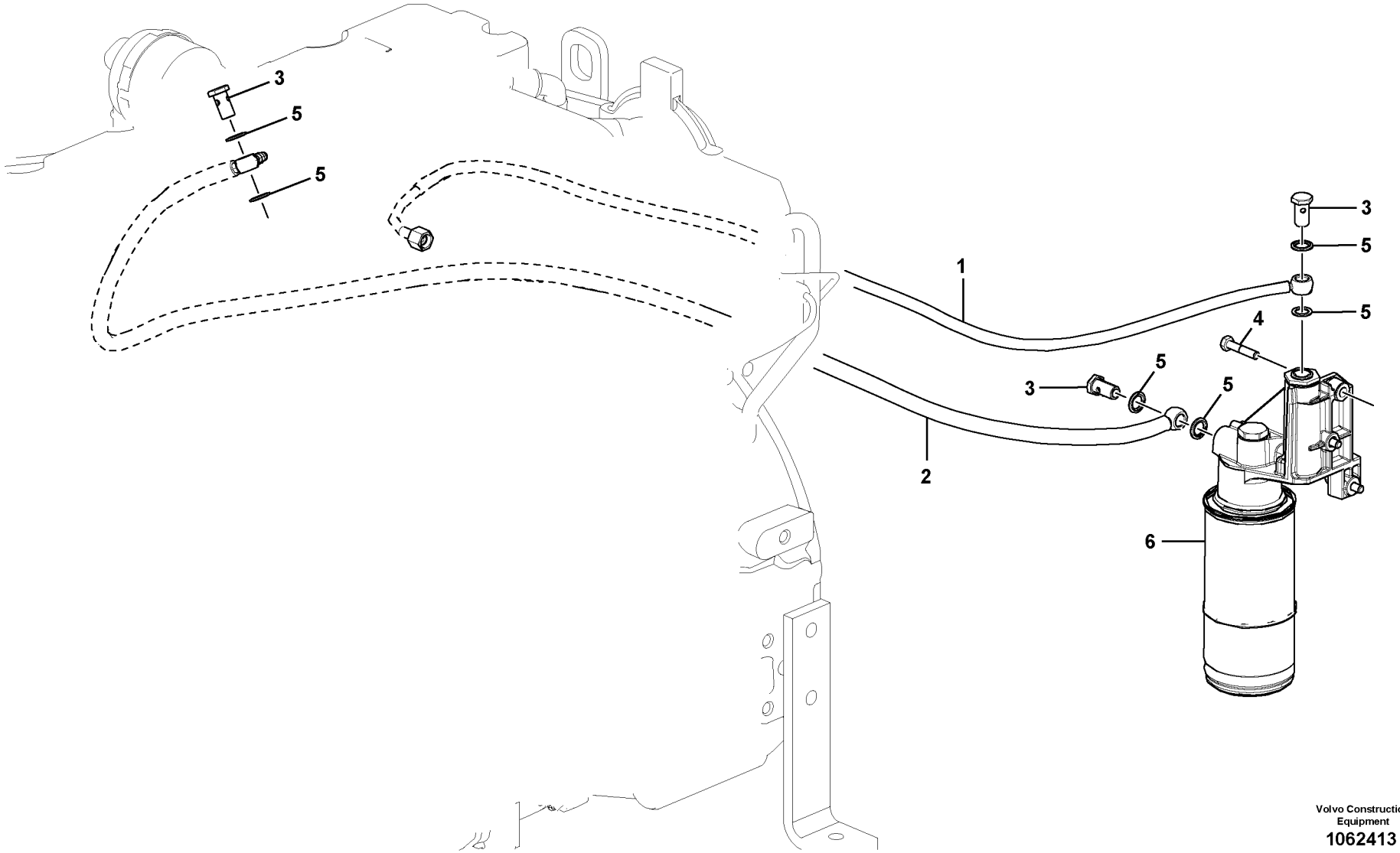


Volvo Construction Equipment
1062413

| Fig. | Part No. | Quantity 1 | 2 | 3 | PS | KIT | Description | Denominación | Denominação | Dénomination | Notes |
|---|---|---|---|---|---|---|---|---|---|---|---|
| 1 | **VOE 21891768** | 1 | | | | | Hose assembly | Conducto | Mangueira completa | Conduit flexible | (VOE 21713739) |
| 2 | **VOE 21891752** | 1 | | | | | Hose assembly | Conducto | Mangueira completa | Conduit flexible | (VOE 21713738) |
| 3 | **VOE 60111126** | 3 | | | | | Hollow screw | Tornillo perforado | Parafuso união | Vis creuse | |
| 4 | **VOE 20412324** | 1 | | | | | Screw | Tornillo | Parafuso | Vis | |
| 5 | **VOE 21108673** | 6 | | | | | Sealing ring | Anillo retén | Anel de vedação | Bague étanchéité | |
| 6 | | 1 | | | | | Fuel Filter | Filtro Combust | Filtro de combust. | Filtre carburant | See group 233, Page 153 |

| | | | | |
|---|---|---|---|---|
| **1** | | **Conduits d´alimentation: filtre à carburant - moteur**<br>**Linhas de combustível: Filtro de combustível - motor**<br>**Tubos de combustible: filtro de combustible - motor**<br>**Fuel lines: Fuel filter - engine** | Catalogue id **20615** | Group **235** |
| **2** | | | Illustr. No **1062413** | Section **200** |
| **3** | | | | |
| **4** | | | Issue **PUB 20035940-B** | Page **173** |
| **5** | | **8289960, 8289310** | | |

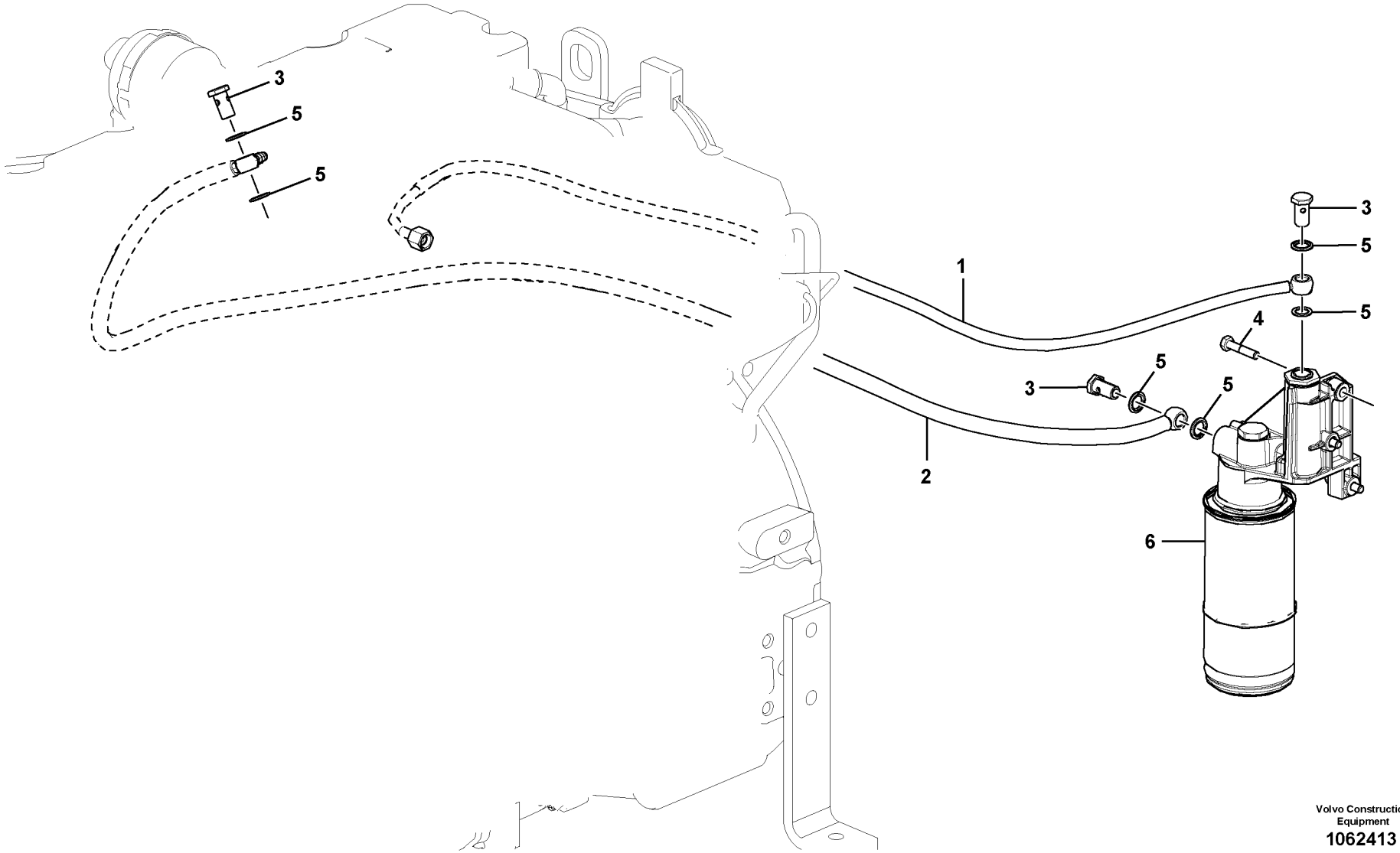


Volvo Construction Equipment
1062413

| Fig. | Part No. | Quantity 1 | 2 | 3 | PS | KIT | Description | Denominación | Denominação | Dénomination | Notes |
|---|---|---|---|---|---|---|---|---|---|---|---|
| 1 | **VOE 21891768** | 1 | | | | | Hose assembly | Conducto | Mangueira completa | Conduit flexible | (VOE 21713739) |
| 2 | **VOE 21891752** | 1 | | | | | Hose assembly | Conducto | Mangueira completa | Conduit flexible | (VOE 21713738) |
| 3 | **VOE 7025167** | 3 | | | | | Hollow screw | Tornillo perforado | Parafuso união | Vis creuse | |
| 4 | **VOE 20412324** | 1 | | | | | Screw | Tornillo | Parafuso | Vis | |
| 5 | **VOE 21108673** | 6 | | | | | Sealing ring | Anillo retén | Anel de vedação | Bague étanchéité | |
| 6 | | 1 | | | | | Fuel Filter | Filtro Combust | Filtro de combust. | Filtre carburant | |

| | | | | |
|---|---|---|---|---|
| **1** | | **Conduits d´alimentation: filtre à carburant - moteur**<br>**Linhas de combustível: Filtro de combustível - motor**<br>**Tubos de combustible: filtro de combustible - motor**<br>**Fuel lines: Fuel filter - engine** | Catalogue id **20615** | Group **235** |
| **2** | | | Illustr. No **1062413** | Section **210** |
| **3** | | | Issue **PUB 20035940-B** | Page **175** |
| **4** | | | | |
| **5** | | **17213164 , 17239320** | | |

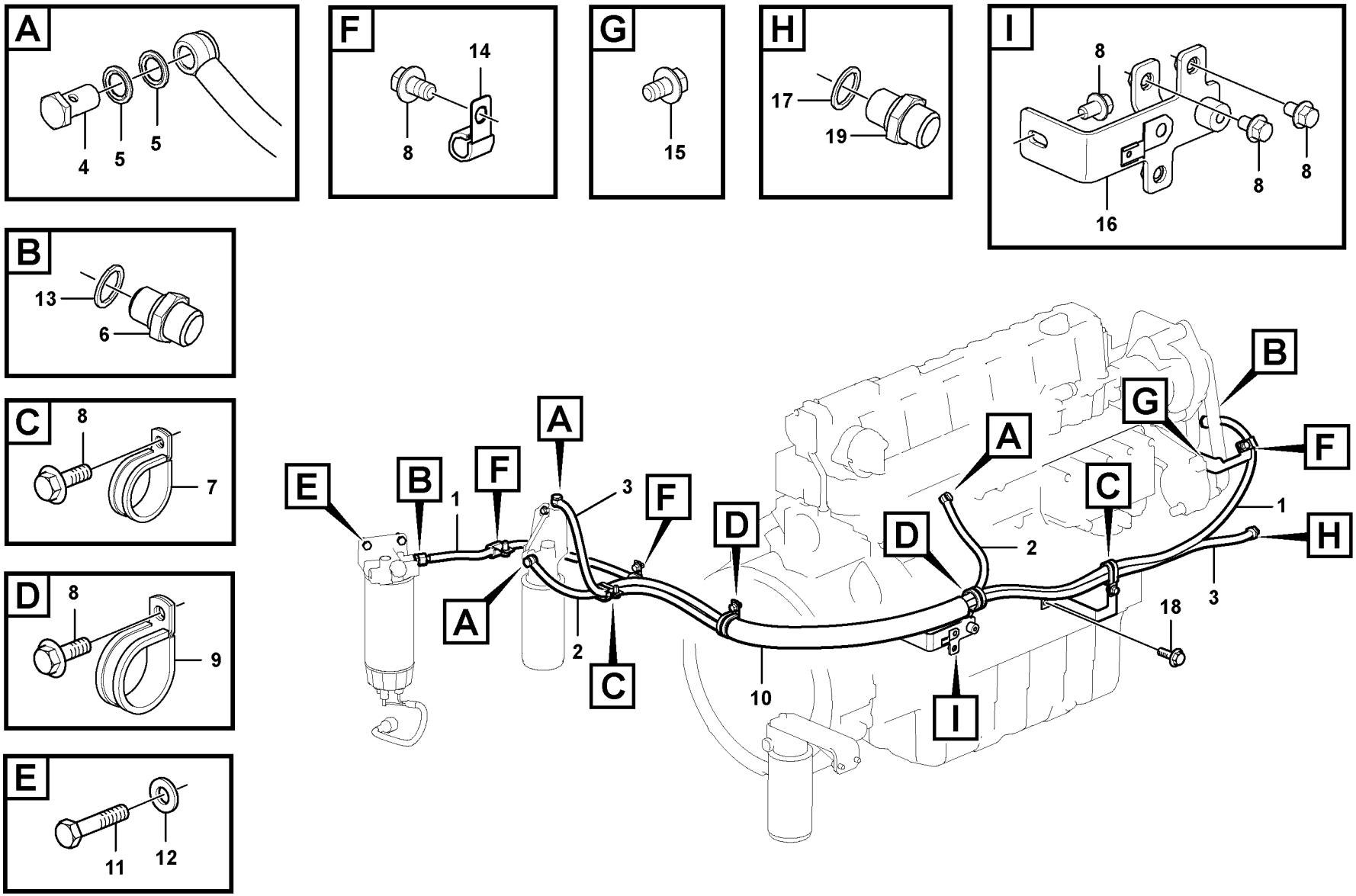


Volvo Construction Equipment

1067928

| Fig. | Part No. | Quantity 1 | 2 | 3 | PS | KIT | Description | Denominación | Denominação | Dénomination | Notes |
|---|---|---|---|---|---|---|---|---|---|---|---|
| 1 | **VOE 14635531** | 1 | | | | | Fuel hose | Manguera de combustible | Mangueira combustível | Flexible de carburant | |
| 2 | **VOE 14620403** | 1 | | | | | Fuel hose | Manguera de combustible | Mangueira combustível | Flexible de carburant | |
| 3 | **VOE 14620524** | 1 | | | | | Fuel hose | Manguera de combustible | Mangueira combustível | Flexible de carburant | |
| 4 | **VOE 991048** | 3 | | | | | Hollow screw | Tornillo perforado | Parafuso união | Vis creuse | |
| 5 | **VOE 976929** | 6 | | | | | Gasket | Junta | Junta | Joint | |
| 6 | **VOE 963948** | 2 | | | | | Nipple | Niple | Niple | Raccord | |
| 7 | **VOE 14575311** | 2 | | | | | Clip | Clip | Clipe | Clip | |
| 8 | **VOE 946471** | 9 | | | | | Flange screw | Tornillo embridado | Parafuso flangeado | Vis à embase | |
| 9 | **VOE 14515523** | 2 | | | | | Clip | Clip | Clipe | Clip | |
| 10 | **VOE 14882687** | 1 | | | | | Hose protection | Protección de manguera | Proteção de mangueira | Cache-flexible | |
| 11 | **VOE 983252** | 2 | | | | | Hexagon screw | Tornillo hexagonal | Parafuso sextavado | Vis à tête hexagonale | |
| 12 | **VOE 992040** | 2 | | | | | Plain washer | Arandela plana | Arruela simples | Rondelle plane | |
| 13 | **SA 9426-20050** | 2 | | | | | Gasket | Junta | Junta | Joint | |
| 14 | **VOE 14547764** | 3 | | | | | Clip | Clip | Clipe | Clip | |
| 15 | **VOE 965175** | 1 | | | SS | | Flange screw | Tornillo embridado | Parafuso flangeado | Vis à embase | |
| 16 | **VOE 14525609** | 1 | | | | | Bracket | Consola | Suporte | Console | |
| 17 | **VOE 13969011** | 1 | | | | | Gasket | Junta | Junta | Joint | |
| 18 | **VOE 946440** | 1 | | | | | Flange screw | Tornillo embridado | Parafuso flangeado | Vis à embase | |
| 19 | **VOE 13946602** | 1 | | | | | Nipple | Niple | Niple | Raccord | |

| | | | | |
|---|---|---|---|---|
| **1** | | **Conduits d´alimentation: filtre à carburant - moteur**<br>**Linhas de combustível: Filtro de combustível - motor**<br>**Tubos de combustible: filtro de combustible - motor**<br>**Fuel lines: Fuel filter - engine** | Catalogue id **20615** | Group **235** |
| **2** | | | Illustr. No **1067928** | Section **250** |
| **3** | | | Issue **PUB 20035940-B** | Page **177** |
| **4** | | | | |
| **5** | | **8291497, 8292204** | | |

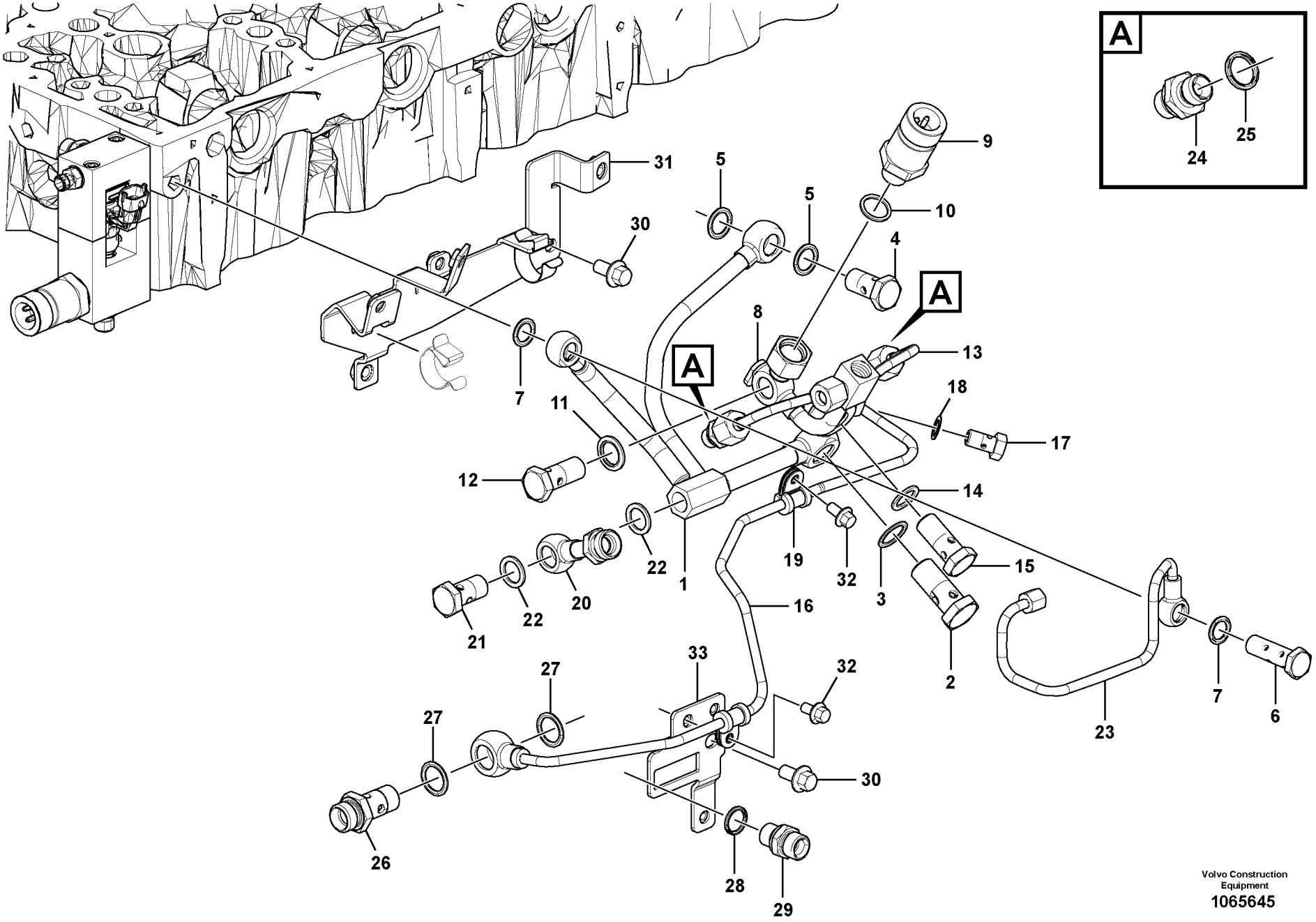


Volvo Construction Equipment
1065645

| Fig. | Part No. | Quantity 1 | 2 | 3 | PS | KIT | Description | Denominación | Denominação | Dénomination | Notes |
|---|---|---|---|---|---|---|---|---|---|---|---|
| 1 | **VOE 21723382** | 1 | | | | | Fuel pipe | Tubo de combustible | Tubo combustível | Tuyauterie de carburant | |
| 2 | **VOE 993241** | 1 | | | | | •Hollow screw | •Tornillo perforado | •Parafuso união | •Vis creuse | |
| 3 | **VOE 21061009** | 2 | | | | | •Sealing ring | •Anillo retén | •Anel de vedação | •Bague étanchéité | |
| 4 | **VOE 7025167** | 1 | | | | | •Hollow screw | •Tornillo perforado | •Parafuso união | •Vis creuse | |
| 5 | **VOE 21108673** | 2 | | | | | •Sealing ring | •Anillo retén | •Anel de vedação | •Bague étanchéité | |
| 6 | **VOE 20460936** | 1 | | | | | •Hollow screw | •Tornillo perforado | •Parafuso união | •Vis creuse | |
| 7 | **VOE 21108676** | 2 | | | | | •Sealing ring | •Anillo retén | •Anel de vedação | •Bague étanchéité | |
| 8 | **VOE 21724313** | 1 | | | | | Fuel pipe | Tubo de combustible | Tubo combustível | Tuyauterie de carburant | |
| 9 | **VOE 20898038** | 1 | | | | | •Pressure sensor | •Sensor de presión | •Sensor de pressão | •Capteur de pression | |
| 10 | **VOE 968559** | 1 | | | | | ••O-ring | ••Anillo tórico | ••Anel-o | ••Joint torique | |
| 11 | **VOE 21022795** | 2 | | | | | •Sealing ring | •Anillo retén | •Anel de vedação | •Bague étanchéité | |
| 12 | **VOE 21527801** | 1 | | | | | •Hollow screw | •Tornillo perforado | •Parafuso união | •Vis creuse | |
| 13 | **VOE 21722467** | 1 | | | | | Fuel pipe | Tubo de combustible | Tubo combustível | Tuyauterie de carburant | |
| 14 | **VOE 21108673** | 2 | | | | | •Sealing ring | •Anillo retén | •Anel de vedação | •Bague étanchéité | |
| 15 | **VOE 21527801** | 1 | | | | | •Hollow screw | •Tornillo perforado | •Parafuso união | •Vis creuse | |
| 16 | **VOE 21722892** | 1 | | | | | Fuel pipe | Tubo de combustible | Tubo combustível | Tuyauterie de carburant | |
| 17 | **VOE 980973** | 1 | | | | | •Hollow screw | •Tornillo perforado | •Parafuso união | •Vis creuse | (VOE 20460289) |
| 18 | **VOE 993358** | 1 | | | | | •Gasket | •Junta | •Junta | •Joint | |
| 19 | **VOE 20405730** | 2 | | | | | •Clamp | •Abrazadera | •Braçadeira | •Collier serrage | |
| 20 | **VOE 21724809** | 1 | | | | | Fuel pipe | Tubo de combustible | Tubo combustível | Tuyauterie de carburant | |
| 21 | **VOE 20795861** | 1 | | | | | •Hollow screw | •Tornillo perforado | •Parafuso união | •Vis creuse | |
| 22 | **VOE 13969011** | 2 | | | | | •Gasket | •Junta | •Junta | •Joint | |
| 23 | **VOE 21717382** | 1 | | | | | Pipe | Tubo | Tubo | Tuyau | |
| 24 | **VOE 21746597** | 1 | | | | | Nipple | Niple | Niple | Raccord | |
| 25 | **VOE 993605** | 1 | | | | | Gasket | Junta | Junta | Joint | |
| 26 | **VOE 995895** | 1 | | | | | Hollow screw | Tornillo perforado | Parafuso união | Vis creuse | |
| 27 | **VOE 21061009** | 2 | | | | | Sealing ring | Anillo retén | Anel de vedação | Bague étanchéité | |
| 28 | **VOE 993677** | 1 | | | | | Gasket | Junta | Junta | Joint | |
| 29 | **VOE 20485280** | 1 | | | | | Adapter | Adaptador | Adaptador | Adaptateur | |
| 30 | **VOE 20405792** | 3 | | | | | Screw | Tornillo | Parafuso | Vis | |

| | |
|---|---|
| **1** | |
| **2** | |
| **3** | |
| **4** | |
| **5** | |

**Conduits d´alimentation en carburant: moteur**
**Linhas de combustível: motor**
**Tuberías de combustible: motor**
**Fuel lines: engine**

**8289960, 8289310**

| Catalogue id | Group |
|---|---|
| **20615** | **235** |
| Illustr. No | Section |
| **1065645** | **300** |
| Issue | Page |
| **PUB 20035940-B** | **179** |

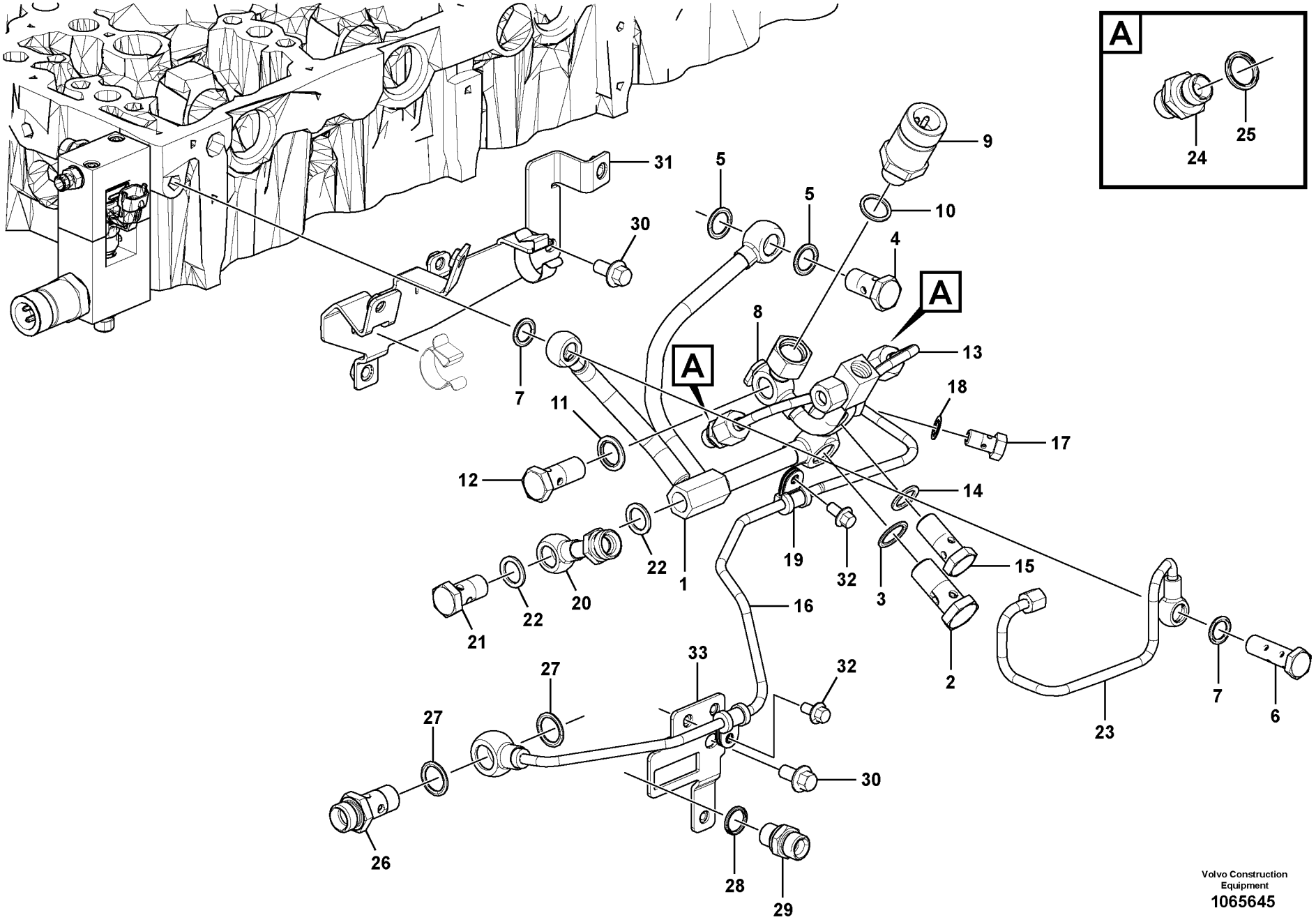


Volvo Construction Equipment
1065645

| Fig. | Part No. | Quantity 1 | 2 | 3 | PS | KIT | Description | Denominación | Denominação | Dénomination | Notes |
|---|---|---|---|---|---|---|---|---|---|---|---|
| 31 | | 1 | | | NS | | Retaining plate | Placa de sujeción | Placa de fixação | Plaque retenue | |
| 32 | **VOE 20405729** | 2 | | | | | Screw | Tornillo | Parafuso | Vis | |
| 33 | | 1 | | | NS | | Retaining plate | Placa de sujeción | Placa de fixação | Plaque retenue | |

| | | | | |
|---|---|---|---|---|
| **1** | | **Conduits d´alimentation en carburant: moteur**<br>**Linhas de combustível: motor**<br>**Tuberías de combustible: motor**<br>**Fuel lines: engine** | Catalogue id **20615** | Group **235** |
| **2** | | | | |
| **3** | | | Illustr. No **1065645** | Section **300** |
| **4** | | | | |
| **5** | | **8289960, 8289310** | Issue **PUB 20035940-B** | Page **181** |

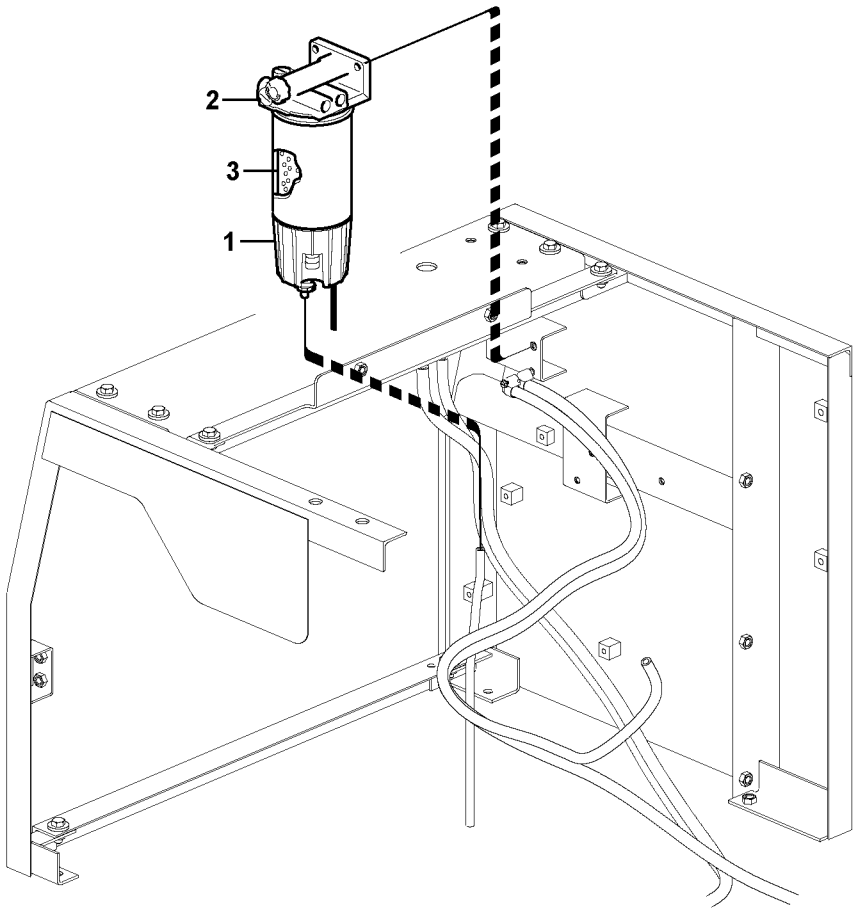
2
3
1

| Fig. | Part No. | Quantity 1 | 2 | 3 | PS | KIT | Description | Denominación | Denominação | Dénomination | Notes |
|---|---|---|---|---|---|---|---|---|---|---|---|
| | **VOE 11110709** | 1 | | | | | Water separator | Separador de agua | Separador de água | Séparateur d'eau | |
| | **VOE 15108722** | | 1 | | | | Water separator | Separador de agua | Separador de água | Séparateur d'eau | |
| 1 | **VOE 11110737** | 1 | | | | | •Bowl | •Taza | •Tampa | •Bol | SE2302 |
| | **VOE 11110738** | | 1 | | | | •Bowl | •Taza | •Tampa | •Bol | FX1005, (SE2302/HE2301) |
| | **VOE 15195930** | 1 | 1 | | | | ••Kit | ••Juego | ••Jogo | ••Lot | 2624) |
| | **VOE 15195930** | 1 | 1 | | | | ••Kit | ••Juego | ••Jogo | ••Lot | 2624) |
| 2 | **VOE 11110708** | 1 | 1 | | | | •Filter retainer | •Soporte filtro | •Porta-filtro | •Porte-filtre | |
| 3 | **VOE 11110683** | 1 | 1 | | | | •Primary filter | •Prefiltro | •Filtro primário | •Préfiltre | |

2624) **GB:** Not Shown **ES:** No ilustrado **BR:** Não mostrado **FR:** Non représenté

| | |
|---|---|
| **1** | **8279541** |
| **2** | **8279779** |
| **3** | |
| **4** | |
| **5** | |

**Separateur d'eau**
**Separador de água**
**Separador de agua**
**Water separator**

| | |
|---|---|
| Catalogue id **20615** | Group **235** |
| Illustr. No **1022128** | Section **400** |
| Issue **PUB 20035940-B** | Page **183** |

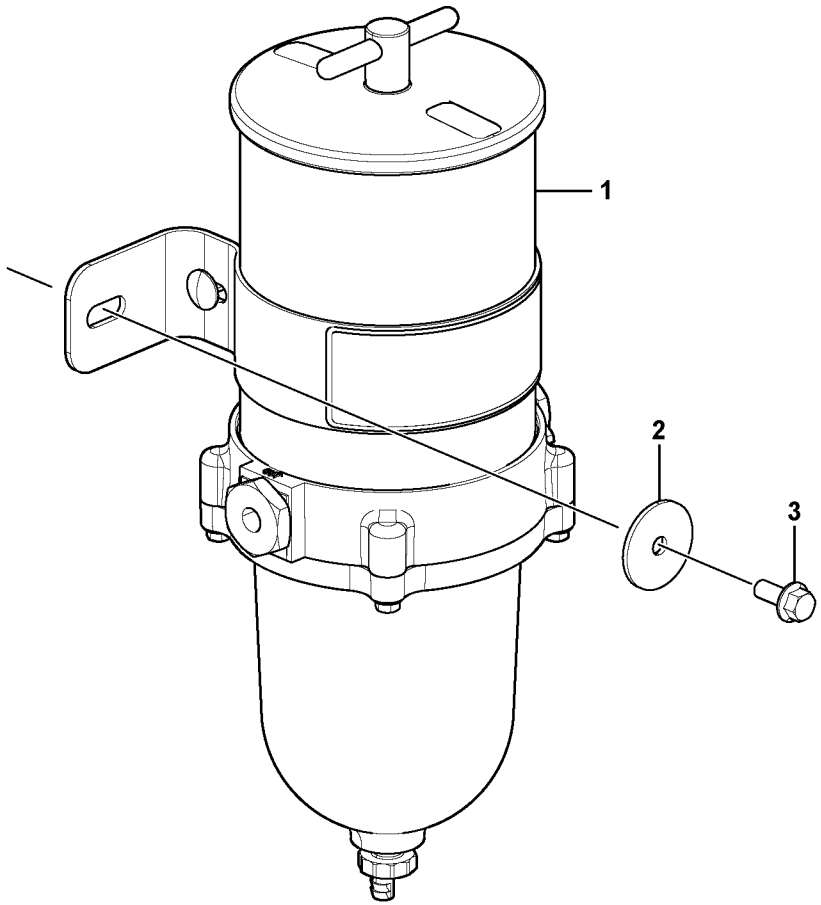
1
2
3

| Fig. | Part No. | Quantity 1 | 2 | 3 | PS | KIT | Description | Denominación | Denominação | Dénomination | Notes |
|---|---|---|---|---|---|---|---|---|---|---|---|
| 1 | **VOE 14621335** | 1 | | | | | Water separator | Separador de agua | Separador de água | Séparateur d'eau | |
| | **VOE 14622355** | 1 | | | | | •Filter element | •Cartucho de filtro | •Elemento de filtragem | •Elément de filtre | |
| 2 | **VOE 14638994** | 1 | | | | | Plain washer | Arandela plana | Arruela simples | Rondelle plane | |
| 3 | **VOE 13946173** | 2 | | | | | Screw | Tornillo | Parafuso | Vis | |

| | | | | |
|---|---|---|---|---|
| **1** | | **Separateur d'eau**<br>**Separador de água**<br>**Separador de agua**<br>**Water separator** | Catalogue id **20615** | Group **235** |
| **2** | | | Illustr. No **1062920** | Section **500** |
| **3** | | | Issue **PUB 20035940-B** | Page **185** |
| **4** | | | | |
| **5** | | **8292204** | | |

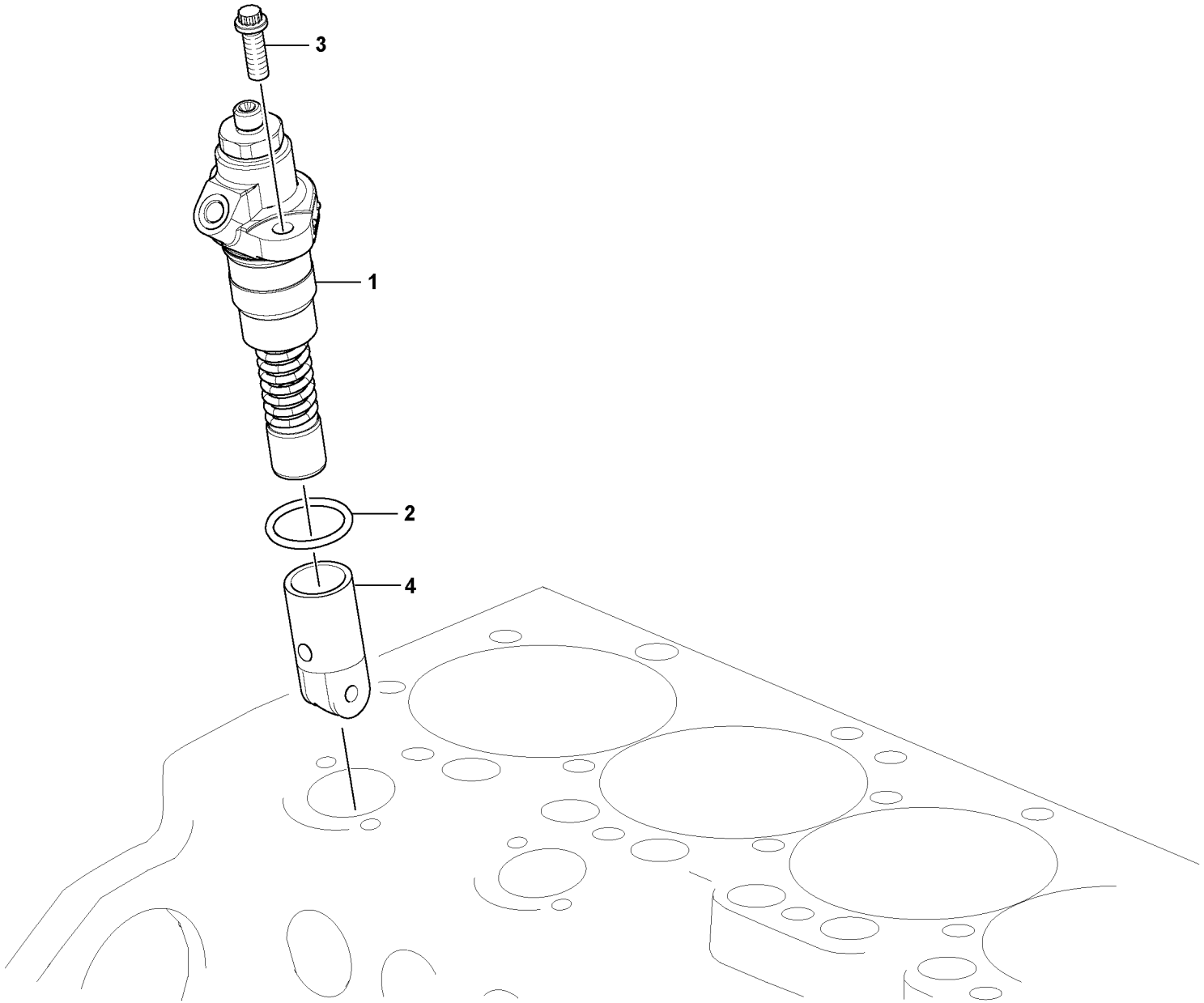


Volvo Construction Equipment
1062414

| Fig. | Part No. | Quantity 1 | 2 | 3 | PS | KIT | Description | Denominación | Denominação | Dénomination | Notes |
|---|---|---|---|---|---|---|---|---|---|---|---|
| 1 | **VOE 21689843** | 2 | | | | | High-pressure pump | Bomba de alta presión | Bomba de alta pressão | Pompe haute pression | MA2301, MA2302, MA2303, MA2304, MA2305, MA2306 |
| 2 | **VOE 21061000** | 2 | | | | | O-ring | Anillo tórico | Anel-o | Joint torique | |
| 3 | **VOE 20793558** | 4 | | | | | Screw | Tornillo | Parafuso | Vis | |
| 4 | **VOE 21558299** | 2 | | | | | Tappet | Empujador válvula | Tucho da válvula | Poussoir | (VOE 20795661) |

| | | | | |
|---|---|---|---|---|
| **1** | | **Pompe d'injection de combustible avec pièces de montage**<br>**Bomba injetora de combustível com peças de montagem**<br>**Bomba de inyección de accesorisde montaje**<br>**Fuel injection pump with fitting parts** | Catalogue id **20615** | Group **236** |
| **2** | | | | |
| **3** | | | Illustr. No **1062414** | Section **100** |
| **4** | | | | |
| **5** | | **8289960, 8289310** | Issue **PUB 20035940-B** | Page **187** |

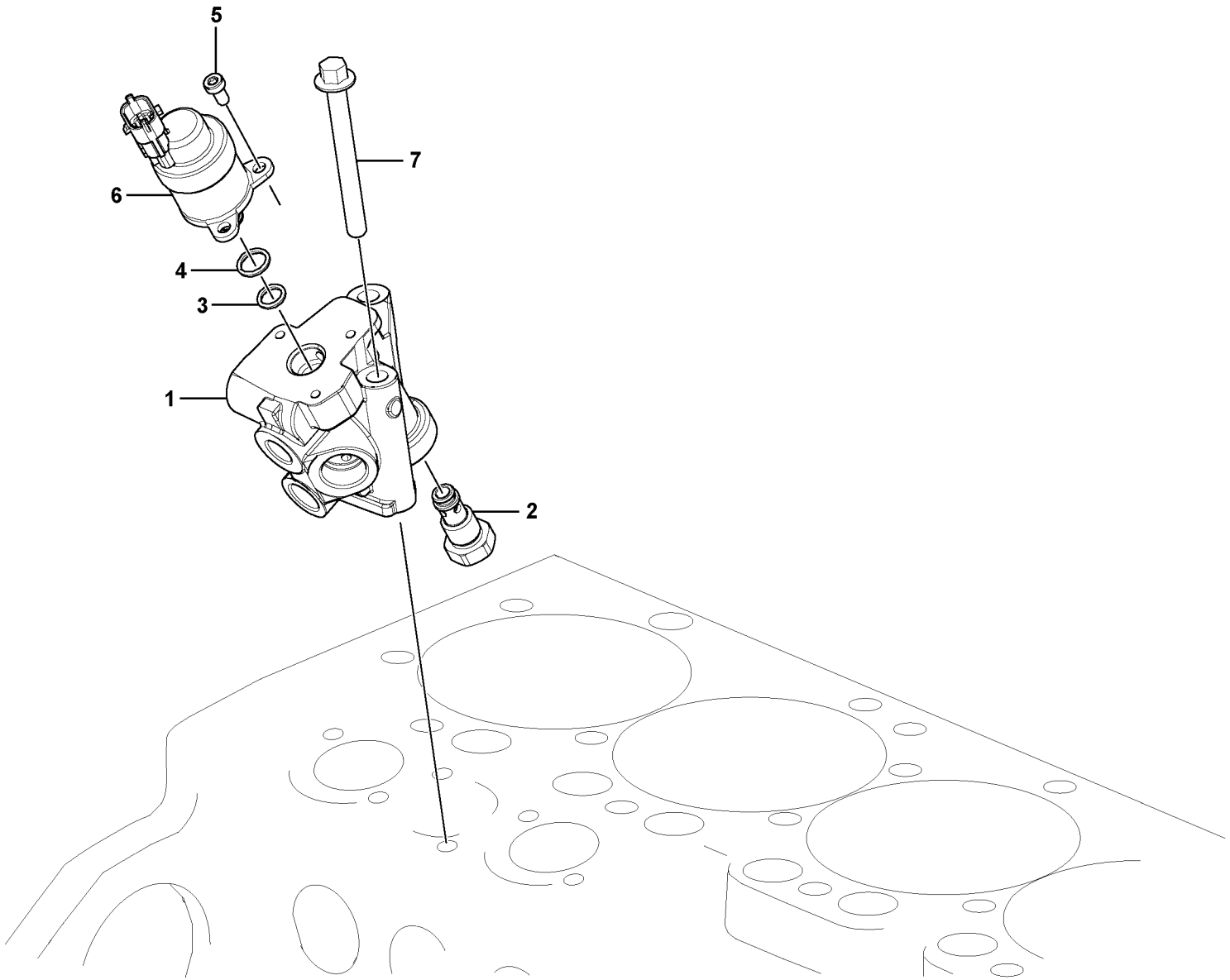


Volvo Construction Equipment
1062425

| Fig. | Part No. | Quantity 1 | 2 | 3 | PS | KIT | Description | Denominación | Denominação | Dénomination | Notes |
|---|---|---|---|---|---|---|---|---|---|---|---|
| 1 | **VOE 21714265** | 1 | | | | | Fuel regulator | Regulador de combustible | Regulador combustível | Régulateur de carburant | |
| 2 | **VOE 21670181** | 1 | | | | | Overflow valve | Válvula de rebose | Válvula de descarga | Valve de barrage | |
| 3 | **VOE 21670186** | 1 | | | | | O-ring | Anillo tórico | Anel-o | Joint torique | |
| 4 | **VOE 21670190** | 1 | | | | | O-ring | Anillo tórico | Anel-o | Joint torique | |
| 5 | **VOE 21738265** | 3 | | | | | Six point socket screw | Racor de seis dientes | Paraf soquete sext | Vis à 6 pans creux | |
| 6 | **VOE 21738263** | 1 | | | | | Solenoid valve | Electroválvula | Válvula solenóide | Électrovanne | |
| 7 | **VOE 20405723** | 2 | | | | | Screw | Tornillo | Parafuso | Vis | |

| | | | | |
|---|---|---|---|---|
| **1** | | **Régulateur avec pièces de montage**<br>**Regulador con accesorios de montaje**<br>**Regulator with fitting parts** | Catalogue id **20615** | Group **236** |
| **2** | | | Illustr. No **1062425** | Section **200** |
| **3** | | | Issue **PUB 20035940-B** | Page **189** |
| **4** | | | | |
| **5** | | **8289960, 8289310** | | |

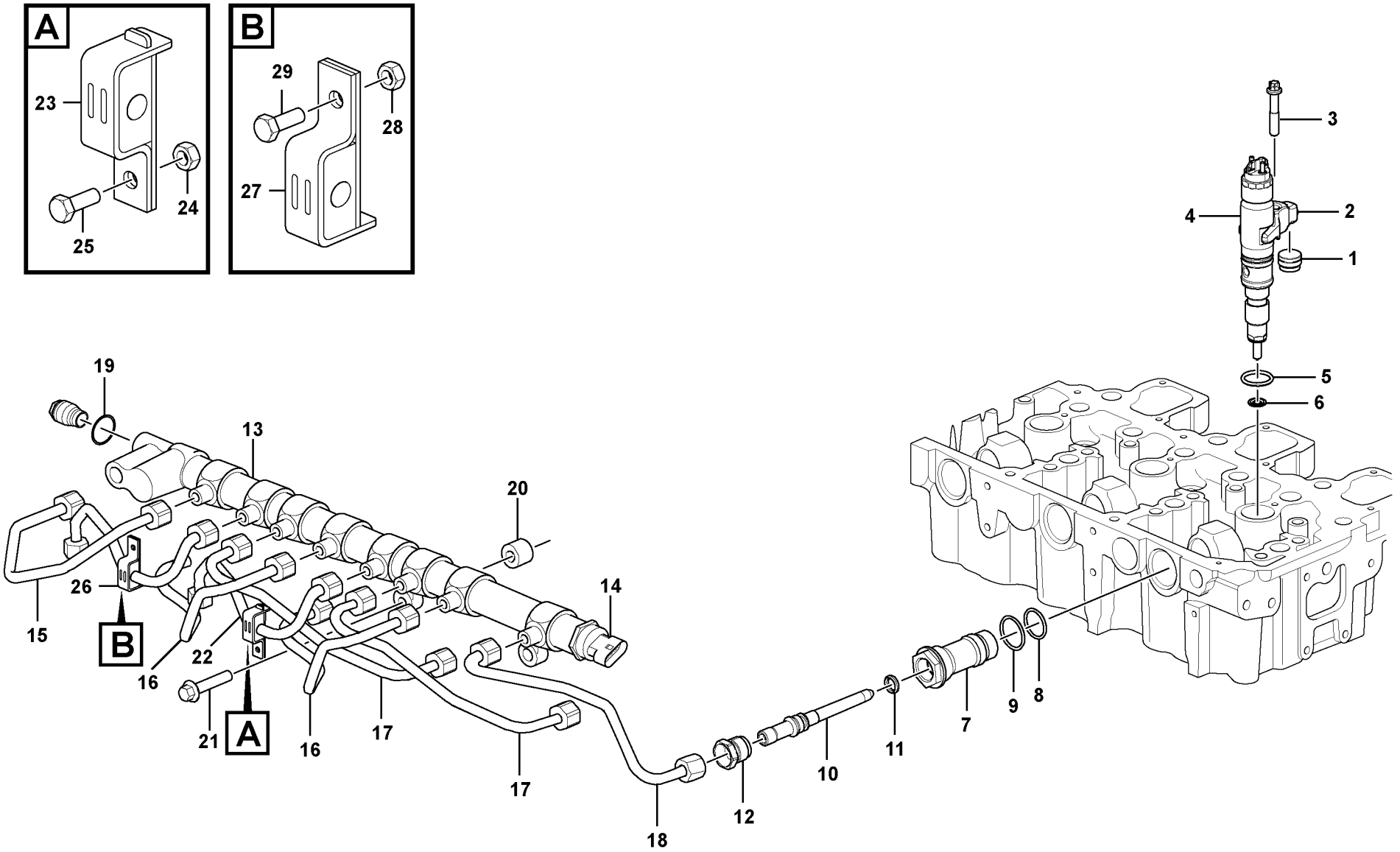


Volvo Construction Equipment
1076170

| Fig. | Part No. | Quantity 1 | 2 | 3 | PS | KIT | Description | Denominación | Denominação | Dénomination | Notes |
|---|---|---|---|---|---|---|---|---|---|---|---|
| 1 | **VOE 20922444** | 6 | | | | | Cover | Capó | Capô | Capot | |
| 2 | **VOE 21252581** | 6 | | | | | Clamping shoe | Zapata de apriete | Sapata aperto | Segment serrage | |
| 3 | **VOE 20796898** | 6 | | | | | Screw | Tornillo | Parafuso | Vis | |
| 4 | **VOE 21714948** | 6 | | | | | Injector | Inyector | Injetor | Injecteur | MA2301, MA2302, MA2303, MA2304, MA2305, MA2306 |
| 5 | **VOE 21776547** | 6 | | | | | •Sealing | •Junta | •Vedação | •Étanchéité | |
| 6 | **VOE 21775056** | 6 | | | | | •Sealing | •Junta | •Vedação | •Étanchéité | |
| 7 | | 6 | | | NS | | | | | | |
| 8 | **VOE 20939274** | 6 | | | | | •O-ring | •Anillo tórico | •Anel-o | •Joint torique | |
| 9 | **VOE 20939275** | 6 | | | | | •O-ring | •Anillo tórico | •Anel-o | •Joint torique | |
| 10 | **VOE 21714965** | 6 | | | | | Adapter | Adaptador | Adaptador | Adaptateur | |
| 11 | **VOE 20799117** | 6 | | | | | •O-ring | •Anillo tórico | •Anel-o | •Joint torique | |
| 12 | **VOE 21714981** | 6 | | | | | Screw | Tornillo | Parafuso | Vis | |
| 13 | **VOE 22112922** | 1 | | | | | Rail | Rail | Trilho | Rail | (VOE 21714263) |
| 14 | **VOE 21728854** | 1 | | | | K | •Rail | •Rail | •Trilho | •Rail | (VOE 21716900) SE2309 |
| | | 1 | | | NS | K | •Relief valve | •Válvula de sobrepresión | •Válvula de alívio | •Soupape de surpression | |
| | **VOE 21990263** | 1 | | | | | ••O-ring | ••Anillo tórico | ••Anel-o | ••Joint torique | |
| 15 | **VOE 21714224** | 1 | | | | | Fuel pipe | Tubo de combustible | Tubo combustível | Tuyauterie de carburant | |
| 16 | **VOE 21714226** | 2 | | | | | Fuel pipe | Tubo de combustible | Tubo combustível | Tuyauterie de carburant | |
| 17 | **VOE 21714234** | 2 | | | | | Fuel pipe | Tubo de combustible | Tubo combustível | Tuyauterie de carburant | |
| 18 | **VOE 21714242** | 1 | | | | | Fuel pipe | Tubo de combustible | Tubo combustível | Tuyauterie de carburant | |
| 19 | **VOE 21990263** | 1 | | | | | O-ring | Anillo tórico | Anel-o | Joint torique | |
| 20 | | 3 | | | NS | | Spacer sleeve | Manguito distanciador | Luva espaçadora | Douille entretoise | |
| 21 | **VOE 20405884** | 3 | | | | | Screw | Tornillo | Parafuso | Vis | |
| 22 | **VOE 21914709** | 1 | | | | | Pressure pipe | Tubo de presión | Tubo de pressão | Conduit pression | |
| 23 | **VOE 21917873** | 1 | | | | | •Clip | •Clip | •Clipe | •Clip | |
| 24 | **VOE 20834102** | 1 | | | | | Hexagon Nut | Tuerca Hexagon | Porca sextavada | Ecrou Hexagonal | |
| 25 | **VOE 20544222** | 1 | | | | | Hexagon screw | Tornillo hexago | Parafuso sextavado | Vis tête hexagonale | |
| 26 | **VOE 21914641** | 1 | | | | | Pressure pipe | Tubo de presión | Tubo de pressão | Conduit pression | |
| 27 | **VOE 21917873** | 1 | | | | | •Clip | •Clip | •Clipe | •Clip | |

| | | | | |
|---|---|---|---|---|
| **1** | | **Canalisation à combustible, injecteur**<br>**Tubulação de combustível e injetores**<br>**Tuberías de combustible, inyector**<br>**Fuel lines and injectors** | Catalogue id **20615** | Group **237** |
| **2** | | | Illustr. No **1076170** | Section **100** |
| **3** | | | Issue **PUB 20035940-B** | Page **191** |
| **4** | | | | |
| **5** | | **8289960, 8289310** | | |

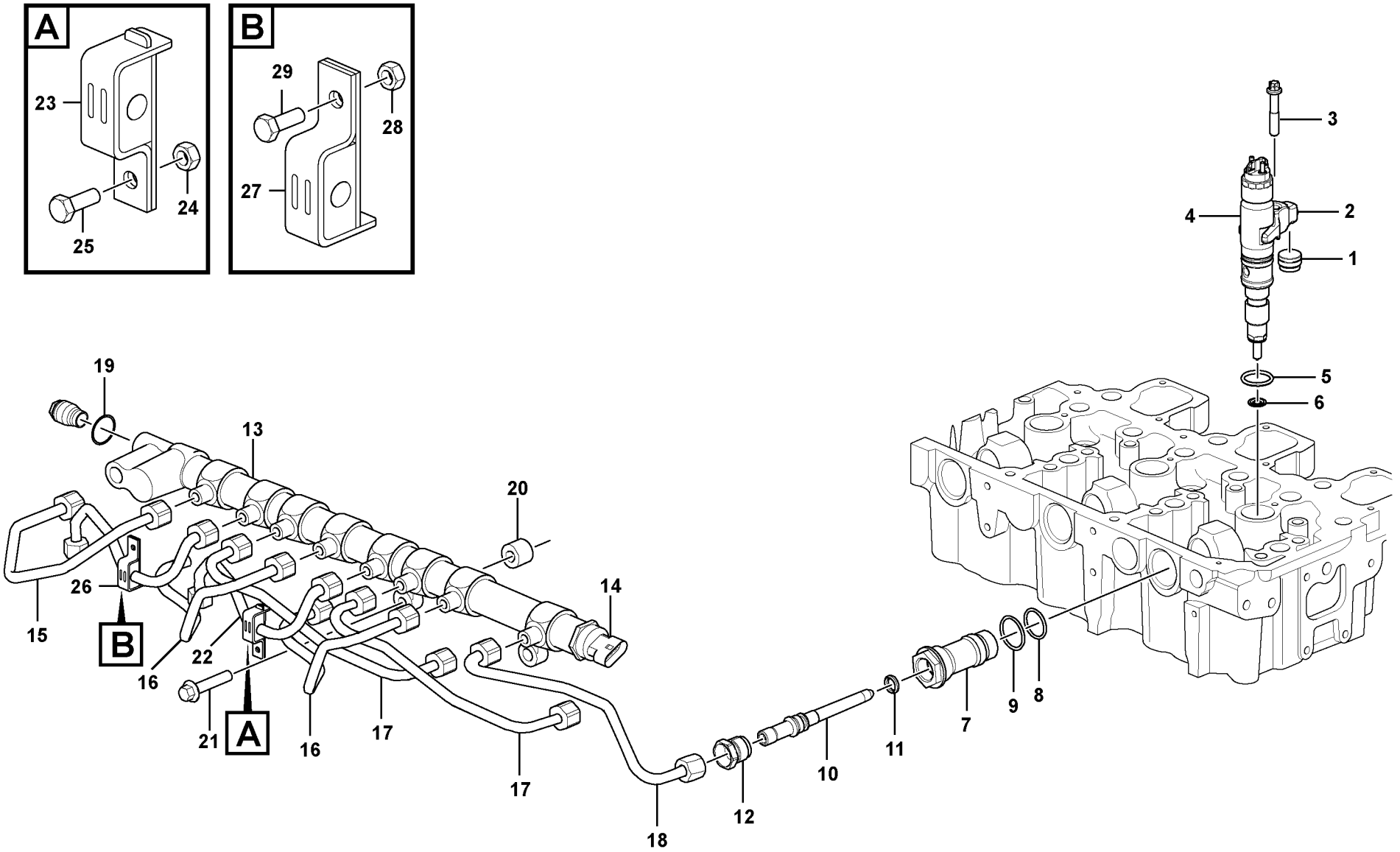


Volvo Construction Equipment
1076170

| Fig. | Part No. | Quantity 1 | 2 | 3 | P S | K I T | Description | Denominación | Denominação | Dénomination | Notes |
|---|---|---|---|---|---|---|---|---|---|---|---|
| 28 | **VOE 20834102** | 1 | | | | | Hexagon Nut | Tuerca Hexagon | Porca sextavada | Ecrou Hexagonal | |
| 29 | **VOE 20544222** | 1 | | | | | Hexagon screw | Tornillo hexago | Parafuso sextavado | Vis tête hexagonale | |

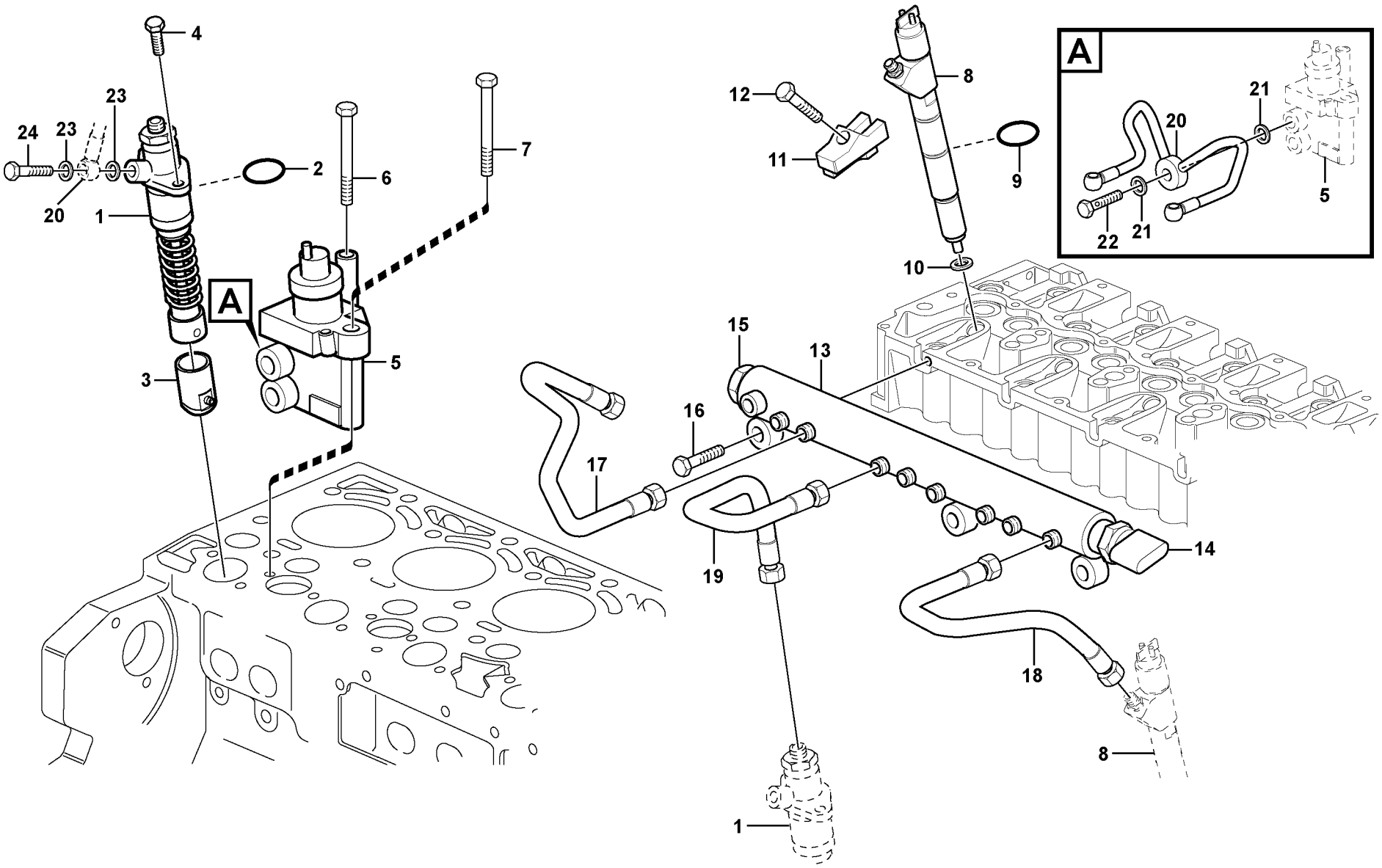


Volvo Construction Equipment

1026102

| Fig. | Part No. | Quantity 1 | 2 | 3 | PS | KIT | Description | Denominación | Denominação | Dénomination | Notes |
|---|---|---|---|---|---|---|---|---|---|---|---|
| 1 | **VOE 21147445** | 2 | | | | | High-pressure pump | Bomba de alta presión | Bomba de alta pressão | Pompe haute pression | |
| 2 | **VOE 21061000** | 2 | | | | | •O-ring | •Anillo tórico | •Anel-o | •Joint torique | |
| 3 | **VOE 21558299** | 2 | | | | | Tappet | Empujador válvula | Tucho da válvula | Poussoir | |
| 4 | **VOE 20793558** | 4 | | | | | Screw | Tornillo | Parafuso | Vis | |
| 5 | **VOE 21638691** | 1 | | | | | Fuel regulator | Regulador de combustible | Regulador combustível | Régulateur de carburant | (VOE 21103266) |
| 6 | **VOE 20405723** | 1 | | | | | Screw | Tornillo | Parafuso | Vis | |
| 7 | **VOE 20405723** | 1 | | | | | Screw | Tornillo | Parafuso | Vis | |
| 8 | **VOE 20798114** | 6 | | | | | Injector | Inyector | Injetor | Injecteur | |
| 9 | **VOE 20798827** | 6 | | | | | •O-ring | •Anillo tórico | •Anel-o | •Joint torique | |
| 10 | **VOE 20799064** | 6 | | | | | •Sealing ring | •Anillo retén | •Anel de vedação | •Bague étanchéité | |
| 11 | **VOE 20827892** | 6 | | | | | Claw | Garra | Garra | Griffe | |
| 12 | **VOE 20799719** | 6 | | | | | Bolt | Perno | Parafuso | Boulon | |
| 13 | **VOE 20819221** | 1 | | | | | Rail | Rail | Trilho | Rail | |
| 14 | **VOE 20973777** | 1 | | | | K | •Service kit | •Juego de servicio | •Kit de serviço | •Kit de service | SE2309 |
| 15 | **VOE 20793590** | 1 | | | | K | •Valve | •Valvula | •Válvula | •Soupape | |
| | **VOE 21990263** | 1 | | | | K | ••O-ring | ••Anillo tórico | ••Anel-o | ••Joint torique | |
| 16 | **VOE 20405504** | 3 | | | | | Screw | Tornillo | Parafuso | Vis | |
| 17 | **VOE 21364297** | 3 | | | | | Pressure pipe | Tubo de presión | Tubo de pressão | Conduit pression | (VOE 21120410) |
| 18 | **VOE 21364330** | 3 | | | | | Pressure pipe | Tubo de presión | Tubo de pressão | Conduit pression | (VOE 21120425) |
| 19 | **VOE 21364335** | 2 | | | | | Pressure pipe | Tubo de presión | Tubo de pressão | Conduit pression | (VOE 21120419) |
| 20 | **VOE 21147486** | 1 | | | | | Fuel pipe | Tubo de combustible | Tubo combustível | Tuyauterie de carburant | |
| 21 | **VOE 21108673** | 2 | | | | | •Sealing ring | •Anillo retén | •Anel de vedação | •Bague étanchéité | |
| 22 | **VOE 20405562** | 1 | | | | | •Hollow screw | •Tornillo perforado | •Parafuso união | •Vis creuse | |
| 23 | **VOE 21108676** | 4 | | | | | •Sealing ring | •Anillo retén | •Anel de vedação | •Bague étanchéité | |
| 24 | **VOE 20460936** | 2 | | | | | •Hollow screw | •Tornillo perforado | •Parafuso união | •Vis creuse | |
| | **VOE 20973777** | | | | | | Service kit | Juego de servicio | Kit de serviço | Kit de service | |

| | | | | |
|---|---|---|---|---|
| **1** | | **Conduits de carburant, injecteur**<br>**Linhas de combustível, injetores**<br>**Tubos de combustible, inyectores**<br>**Fuel lines, injectors** | Catalogue id **20615** | Group **237** |
| **2** | | | Illustr. No **1026102** | Section **110** |
| **3** | | | Issue **PUB 20035940-B** | Page **195** |
| **4** | | | | |
| **5** | | **17213164 , 17239320** | | |

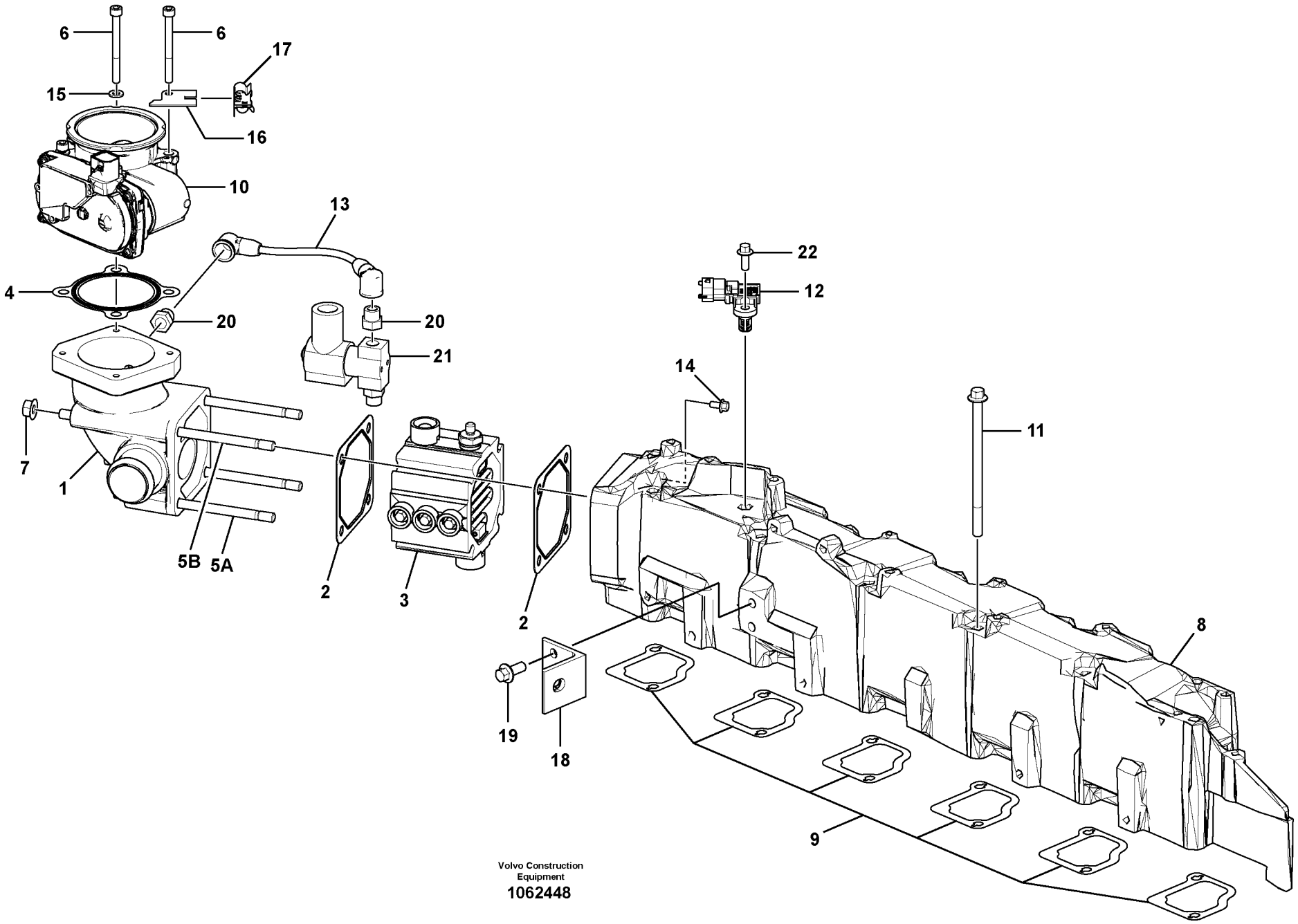


Volvo Construction Equipment
1062448

| Fig. | Part No. | Quantity 1 | 2 | 3 | PS | KIT | Description | Denominación | Denominação | Dénomination | Notes |
|---|---|---|---|---|---|---|---|---|---|---|---|
| 1 | | 1 | | | NS | | Tube | Tubo | Tubo | Tube | |
| 2 | **VOE 20531832** | 2 | | | | | Gasket | Junta | Junta | Joint | |
| 3 | | 1 | | | | | Heater | Calefaccion | Aquecedor | Elément de chauffage | See group 333, Page 343 |
| 4 | **VOE 21411672** | 1 | | | | | Gasket | Junta | Junta | Joint | |
| 5A | **VOE 21033683** | 2 | | | | | Stud | Espárrago | Prisioneiro | Goujon | L = 130 mm |
| 5B | **VOE 21033681** | 2 | | | | | Stud | Espárrago | Prisioneiro | Goujon | L = 180 mm |
| 6 | **VOE 995868** | 4 | | | | | Hex. socket screw | Tornillo de hexágono emb | Parafuso soquete sext | Vis à six pans creux | |
| 7 | **VOE 20938951** | 4 | | | | | Hexagon nut | Tuerca hexagonal | Porca sextavada | Écrou hexagonal | |
| 8 | **VOE 21652139** | 1 | | | | | Inlet manifold | Tubo de admisión | Coletor admissão | Collecteur admission | |
| 9 | **VOE 20794356** | 6 | | | | | Intake gasket | Junta de admisión | Junta de entrada | Joint d'admission | |
| 10 | **VOE 21723435** | 1 | | | | | Throttle valve | Válvula de acelerador | Válvula do acelerador | Valve accélérateur | FX1054 |
| 11 | **VOE 20911617** | 12 | | | | | Flange screw | Tornillo embridado | Parafuso flangeado | Vis à embase | |
| 12 | **VOE 20524936** | 1 | | | | | Pressure sensor | Sensor de presión | Sensor de pressão | Capteur de pression | FX1007, (SE2507/SE2508) |
| 13 | **VOE 21723730** | 1 | | | | | Hose | Manguera | Mangueira | Flexible | |
| 14 | **VOE 948663** | 2 | | | | | Flange screw | Tornillo embridado | Parafuso flangeado | Vis à embase | |
| 15 | **VOE 973494** | 3 | | | | | Washer | Arandela | Arruela | Rondelle | |
| 16 | | 1 | | | NS | | Retaining plate | Placa de sujeción | Placa de fixação | Plaque retenue | |
| 17 | | 1 | | | NS | | Bracket | Consola | Suporte | Console | |
| 18 | | 1 | | | NS | | Angle plate | Placa angular | Placa angular | Tôle angulaire | |
| 19 | **VOE 20405885** | 2 | | | | | Screw | Tornillo | Parafuso | Vis | |
| 20 | **VOE 21086655** | 2 | | | | | Connector | Unión | Conexão | Connexion | |
| 21 | **VOE 21924552** | 1 | | | | | Solenoid valve | Electroválvula | Válvula solenóide | Électrovanne | (VOE 21723834) MA2510 |
| 22 | **VOE 20460055** | 1 | | | | | Screw | Tornillo | Parafuso | Vis | |

| | | | | | |
|---|---|---|---|---|---|
| **1** | | **Tubulure d'admission**<br>**Coletor de admissão**<br>**Tubo de admisión**<br>**Inlet manifold** | | Catalogue id **20615** | Group **251** |
| **2** | | | | Illustr. No **1062448** | Section **100** |
| **3** | | | | Issue **PUB 20035940-B** | Page **197** |
| **4** | | | | | |
| **5** | | **8289960, 8289310** | | | |

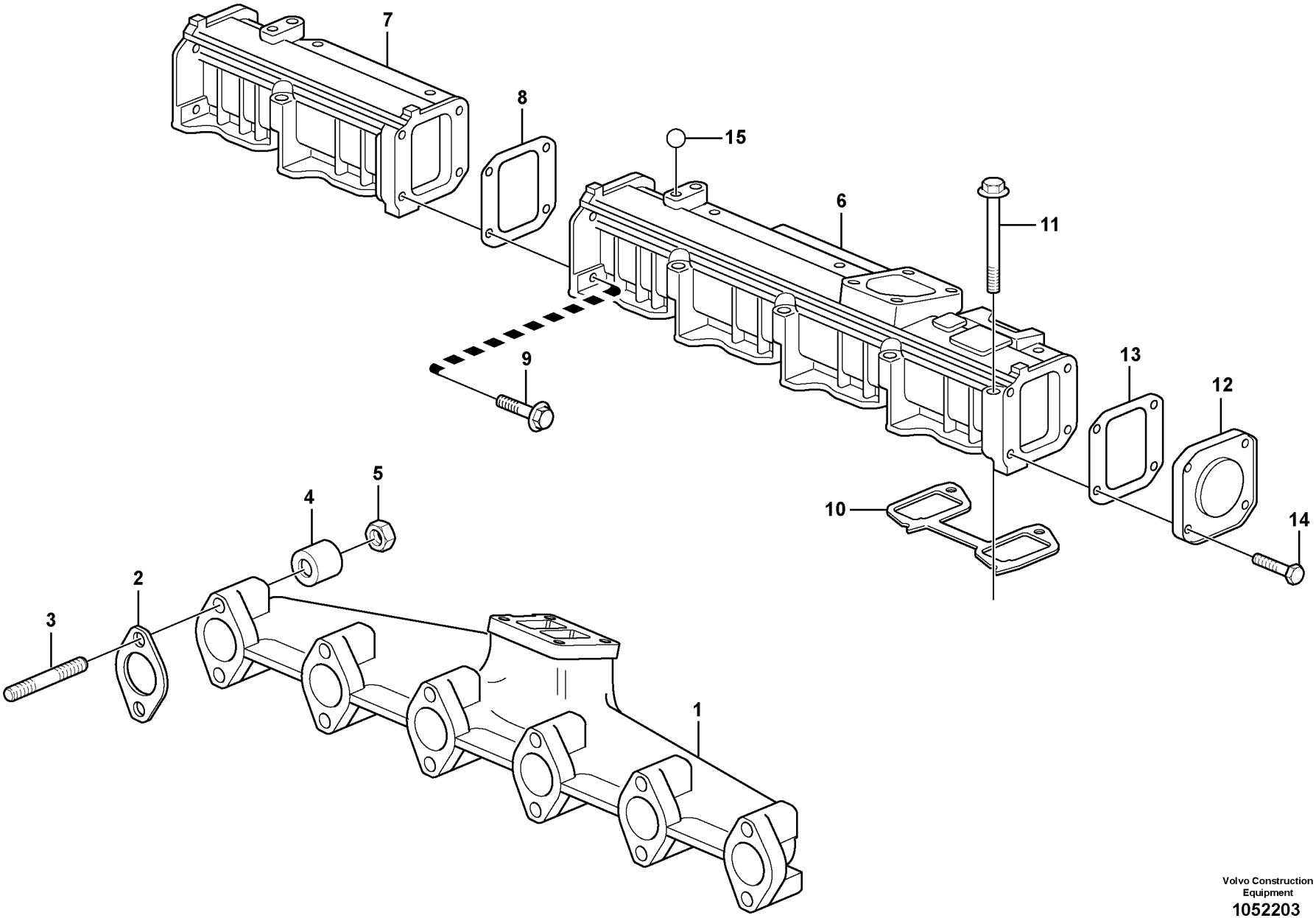


Volvo Construction Equipment
1052203

| Fig. | Part No. | Quantity 1 | 2 | 3 | PS | KIT | Description | Denominación | Denominação | Dénomination | Notes |
|---|---|---|---|---|---|---|---|---|---|---|---|
| 1 | **VOE 20534529** | 1 | | | | | Exhaust Pipe | Tubo Escape | Tubo de escape | Tuyau d'échappement | |
| 2 | **VOE 20933261** | 6 | | | | | Gasket | Junta | Junta | Joint | |
| 3 | **VOE 21456567** | 12 | | | | | Stud | Espárrago | Prisioneiro | Goujon | (VOE 20575919) |
| 4 | **VOE 20847865** | 12 | | | | | Spacer Sleeve | Manguito Dist | Luva espaçadora | Doui.entretoise | |
| 5 | **VOE 20505959** | 12 | | | | | Hexagon nut | Tuerca hexagonal | Porca sextavada | Écrou hexagonal | |
| 6 | **VOE 21011717** | 1 | | | | | Charge air pipe | Tubo admisión aire | Tubo resfriador da ar | Tuyau suralimentation | |
| 7 | **VOE 20792899** | 1 | | | | | Charge Air Pipe | Tubo Admis Aire | Tubo de admissão de ar | Tuyau Suralimen | |
| 8 | **VOE 21333188** | 1 | | | | | Gasket | Junta | Junta | Joint | (VOE 20999790) |
| 9 | **VOE 20459228** | 4 | | | | | Bolt | Perno | Parafuso | Boulon | |
| 10 | **VOE 20591706** | 3 | | | | | Gasket | Junta | Junta | Joint | |
| 11 | **VOE 20412601** | 12 | | | | | Screw | Tornillo | Parafuso | Vis | |
| 12 | **VOE 20405614** | 1 | | | | | Cover | Capó | Capô | Capot | |
| 13 | **VOE 20405613** | 1 | | | | | Gasket | Junta | Junta | Joint | |
| 14 | **VOE 20405792** | 4 | | | | | Screw | Tornillo | Parafuso | Vis | |
| 15 | **VOE 20793483** | 1 | | | | | Ball | Bola | Esfera | Bille | |

| | | | | |
|---|---|---|---|---|
| **1** | | **Tubulure admission et tubulure echappement**<br>**Coletor de admissão e coletor de escape**<br>**Tubo admisión y múltiple escape**<br>**Inlet manifold and exhaust manifold** | Catalogue id **20615** | Group **251** |
| **2** | | | Illustr. No **1052203** | Section **110** |
| **3** | | | | |
| **4** | | | Issue **PUB 20035940-B** | Page **199** |
| **5** | | **17213164 , 17239320** | | |

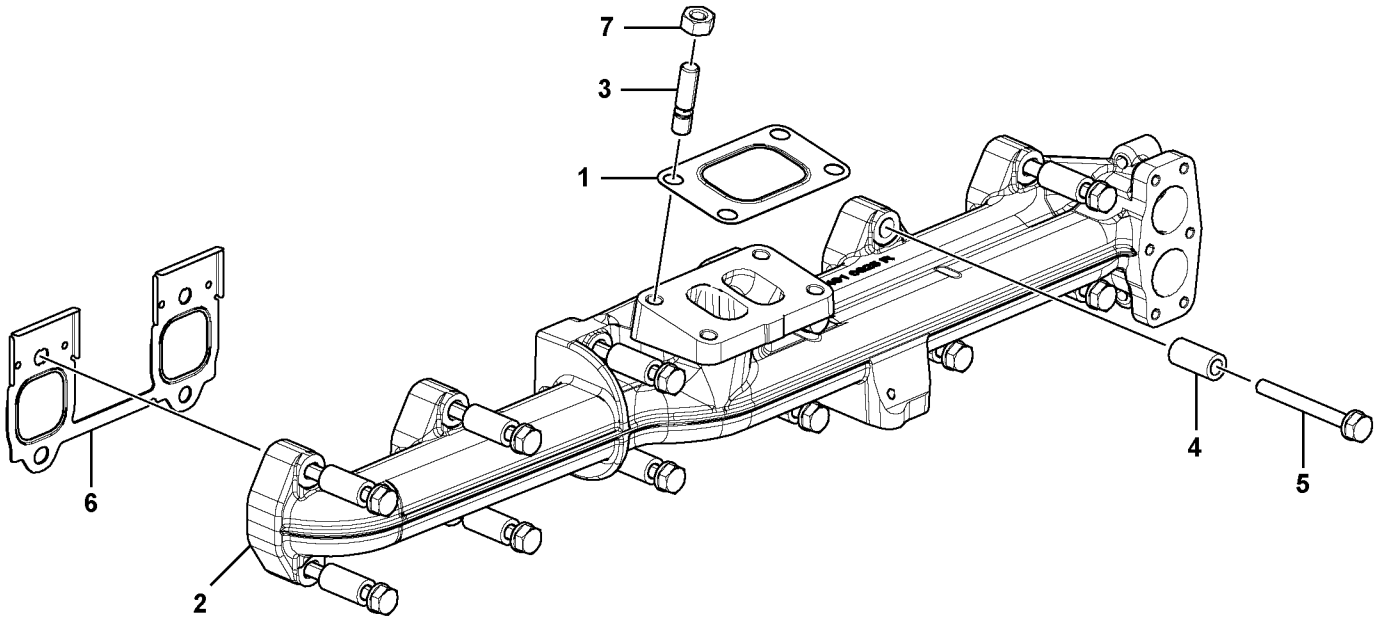


Volvo Construction Equipment
1063477

| Fig. | Part No. | Quantity 1 | 2 | 3 | PS | KIT | Description | Denominación | Denominação | Dénomination | Notes |
|---|---|---|---|---|---|---|---|---|---|---|---|
| 1 | **VOE 21746548** | 1 | | | | | Gasket | Junta | Junta | Joint | |
| 2 | **VOE 22097896** | 1 | | | | | Exhaust pipe | Tubo de escape | Tubo de escape | Tube d'échappement | |
| 3 | | 4 | | | NS | | •Stud | •Esparrago | •Paraf. prisioneiro | •Goujon | |
| 4 | **VOE 21715439** | 12 | | | | | Spacer sleeve | Manguito distanciador | Luva espaçadora | Douille entretoise | |
| 5 | **VOE 20766217** | 12 | | | | | Flange screw | Tornillo embridado | Parafuso flangeado | Vis à embase | |
| 6 | **VOE 21715435** | 3 | | | | | Gasket | Junta | Junta | Joint | |
| 7 | **VOE 995912** | 4 | | | | | Hexagon nut | Tuerca hexagonal | Porca sextavada | Écrou hexagonal | |

| | | | | |
|---|---|---|---|---|
| **1** | | **Tubulure d'échappement**<br>**Coletor de escape**<br>**Colector de escape**<br>**Exhaust manifold** | Catalogue id **20615** | Group **251** |
| **2** | | | Illustr. No **1063477** | Section **200** |
| **3** | | | Issue **PUB 20035940-B** | Page **201** |
| **4** | | | | |
| **5** | | **8289960, 8289310** | | |

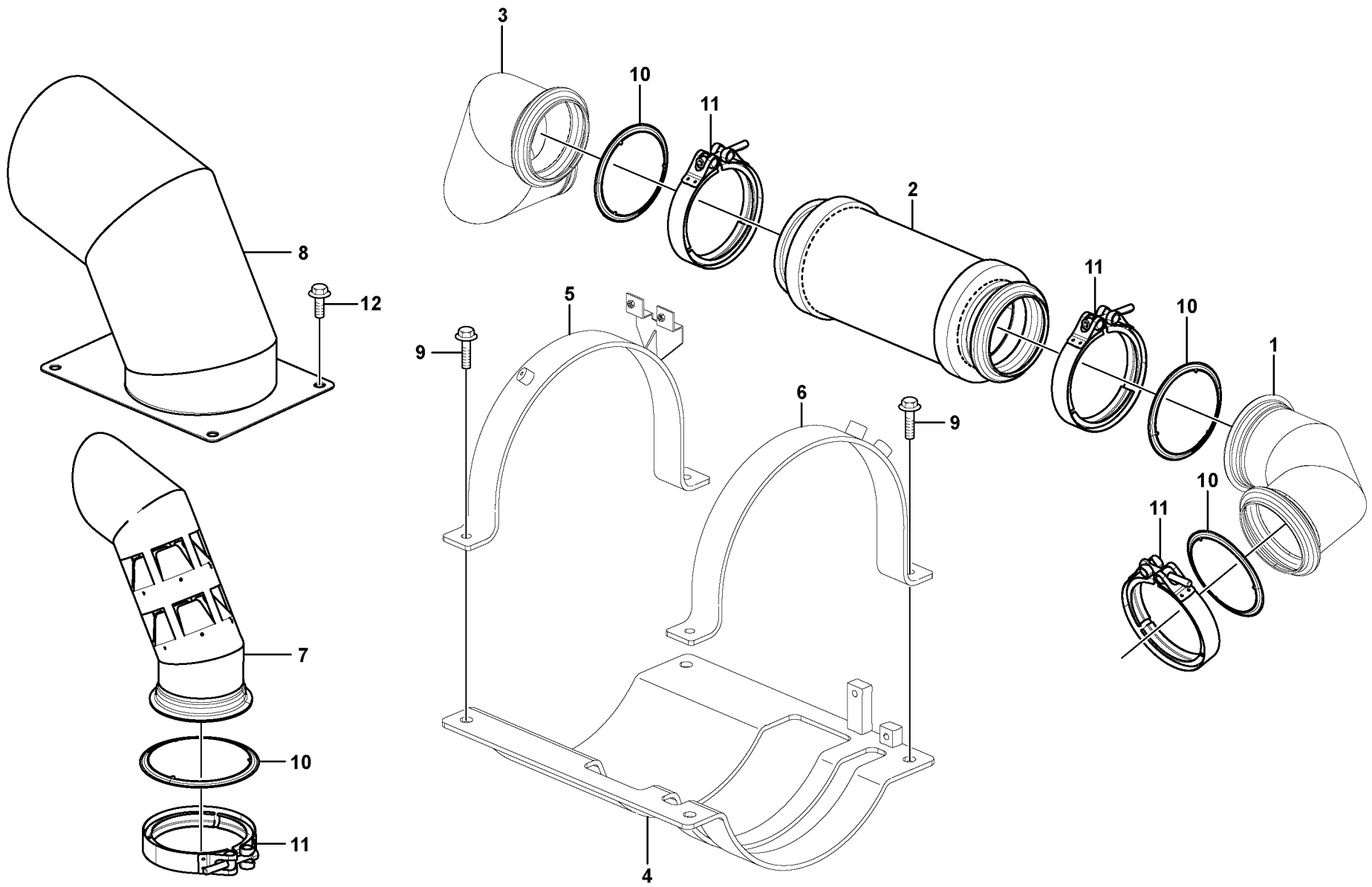


Volvo Construction Equipment
1059721

| Fig. | Part No. | Quantity 1 | 2 | 3 | PS | KIT | Description | Denominación | Denominação | Dénomination | Notes |
|---|---|---|---|---|---|---|---|---|---|---|---|
| 1 | **VOE 14606682** | 1 | | | | | Pipe | Tubo | Tubo | Tuyau | |
| 2 | **VOE 15188734** | 1 | | | | | Exhaust hose | Manguera de escape | Mangueira tubo escape | Flexible d'échappement | (VOE 15178340) |
| 3 | **VOE 14608652** | 1 | | | | | Pipe | Tubo | Tubo | Tuyau | |
| 4 | **VOE 14625067** | 1 | | | | | Bracket | Consola | Suporte | Console | |
| 5 | | 1 | | | NS | | Clamping band | Banda de apriete | Cinta de fixação | Ruban serrage | |
| 5 | **VOE 14621194** | | 1 | 1 | | | Bracket | Consola | Suporte | Console | |
| 6 | **VOE 14614957** | 1 | 1 | 1 | | | Clamping band | Banda de apriete | Cinta de fixação | Ruban serrage | |
| 7 | **VOE 14614573** | 1 | 1 | 1 | | | Pipe | Tubo | Tubo | Tuyau | |
| 8 | **VOE 14625060** | 1 | 1 | 1 | | | Diffuser | Difusor | Difusor | Diffuseur | |
| 9 | **VOE 946472** | 4 | 4 | 4 | | | Flange screw | Tornillo embridado | Parafuso flangeado | Vis à embase | |
| 10 | **VOE 15110758** | 4 | 4 | 4 | | | Gasket | Junta | Junta | Joint | |
| 11 | **VOE 15113223** | 4 | 4 | 4 | | | V-clamp | Abrazadera v | Abraçadeira-v | Collier en v | |
| 12 | **VOE 946329** | 8 | 8 | 8 | | | Flange screw | Tornillo embridado | Parafuso flangeado | Vis à embase | |

| | |
|---|---|
| **1** | **8289309** |
| **2** | **8291144, 8291305** |
| **3** | **8291306** |
| **4** | |
| **5** | |

**Silencieux avec pièces de montage**
**Silencioso com peças acessórias**
**Silenciador con accesorios de montaje**
**Silencer with fitting parts**

| | |
|---|---|
| Catalogue id **20615** | Group **252** |
| Illustr. No **1059721** | Section **100** |
| Issue **PUB 20035940-B** | Page **203** |

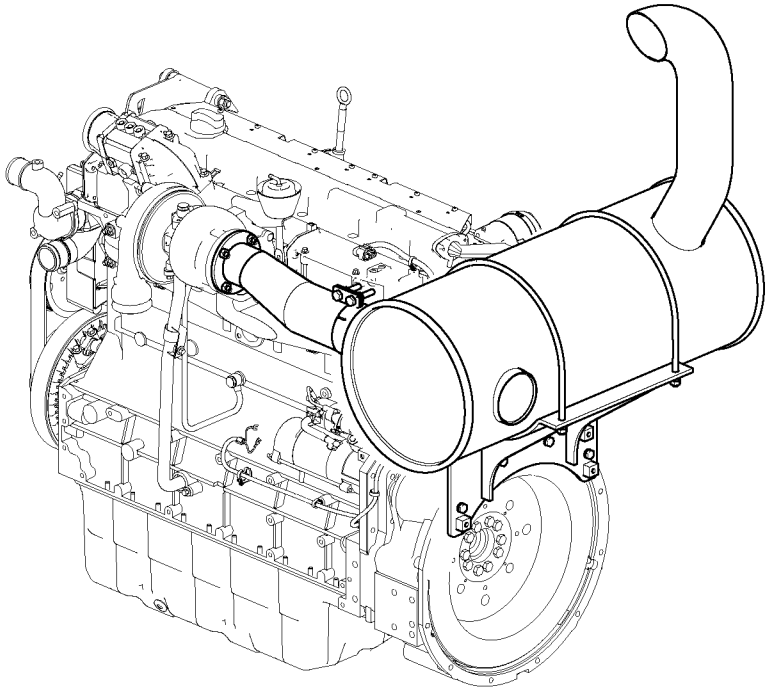

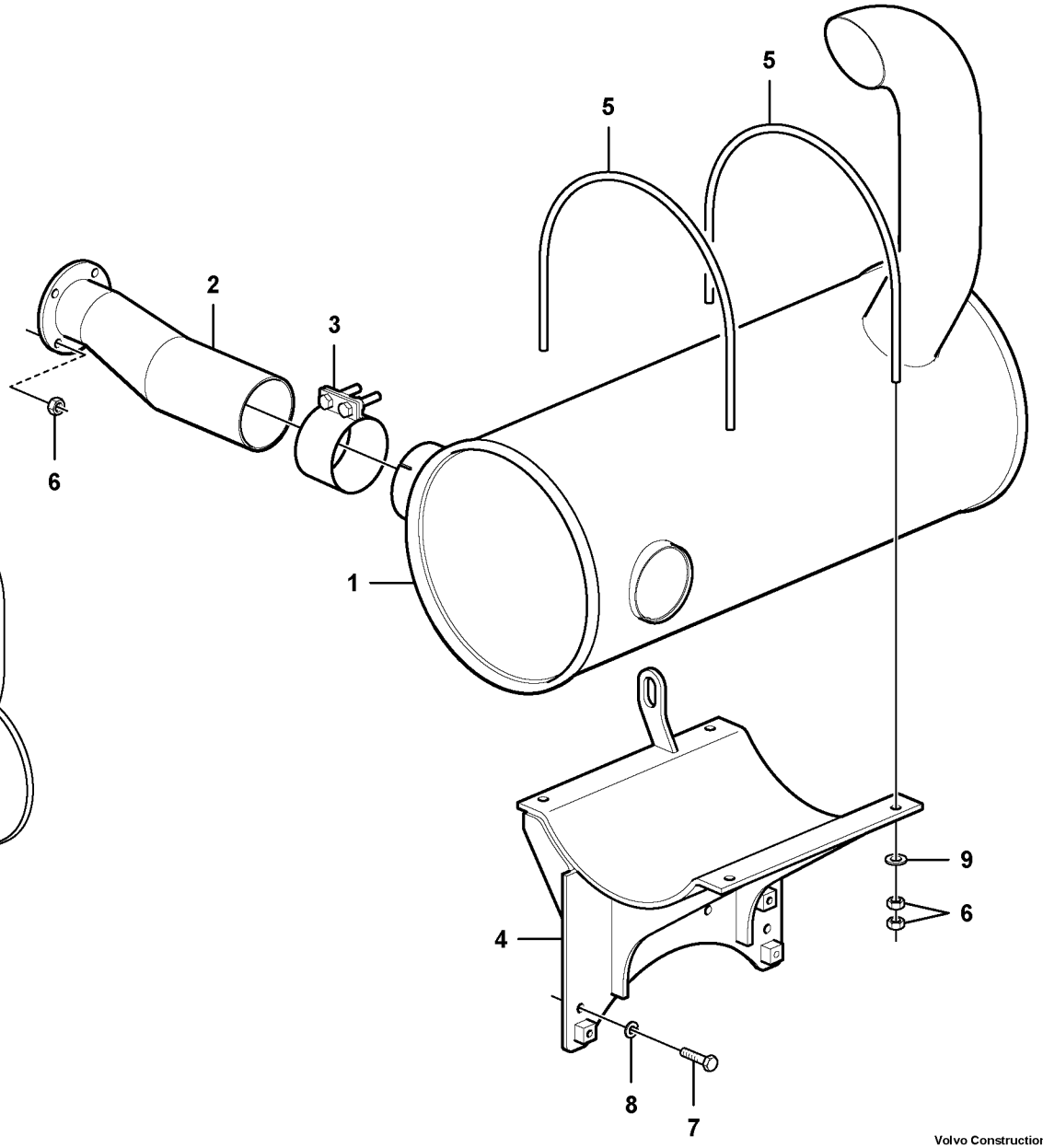


Volvo Construction Equipment

1067733

| Fig. | Part No. | Quantity 1 | 2 | 3 | PS | KIT | Description | Denominación | Denominação | Dénomination | Notes |
|---|---|---|---|---|---|---|---|---|---|---|---|
| 1 | **VOE 14660816** | 1 | | | | | Silencer | Silenciador | Silencioso | Silencieux | (VOE 14631901) |
| 2 | **VOE 14532479** | 1 | | | | | Pipe | Tubo | Tubo | Tuyau | |
| 3 | **VOE 14528383** | 1 | | | | | Clamp | Abrazadera | Braçadeira | Collier serrage | |
| 4 | **VOE 14653774** | 1 | | | | | Bracket | Consola | Suporte | Console | |
| 5 | **VOE 14528385** | 2 | | | | | U-bolt | Abrazadera-u | Grampo u | Étrier de ressort | |
| 6 | **VOE 983304** | 12 | | | | | Hexagon nut | Tuerca hexagonal | Porca sextavada | Écrou hexagonal | |
| 7 | **VOE 992564** | 4 | | | | | Hexagon screw | Tornillo hexagonal | Parafuso sextavado | Vis à tête hexagonale | |
| 8 | **VOE 955922** | 4 | | | | | Spring washer | Arandela elástica | Arruela de pressão | Rondelle élastique | |
| 9 | **VOE 992040** | 4 | | | | | Plain washer | Arandela plana | Arruela simples | Rondelle plane | |

| | | | | |
|---|---|---|---|---|
| **1** | | **Silencieux avec pièces de montage**<br>**Silencioso com peças acessórias**<br>**Silenciador con accesorios de montaje**<br>**Silencer with fitting parts** | Catalogue id **20615** | Group **252** |
| **2** | | | Illustr. No **1067733** | Section **200** |
| **3** | | | Issue **PUB 20035940-B** | Page **205** |
| **4** | | | | |
| **5** | | **8293156** | | |

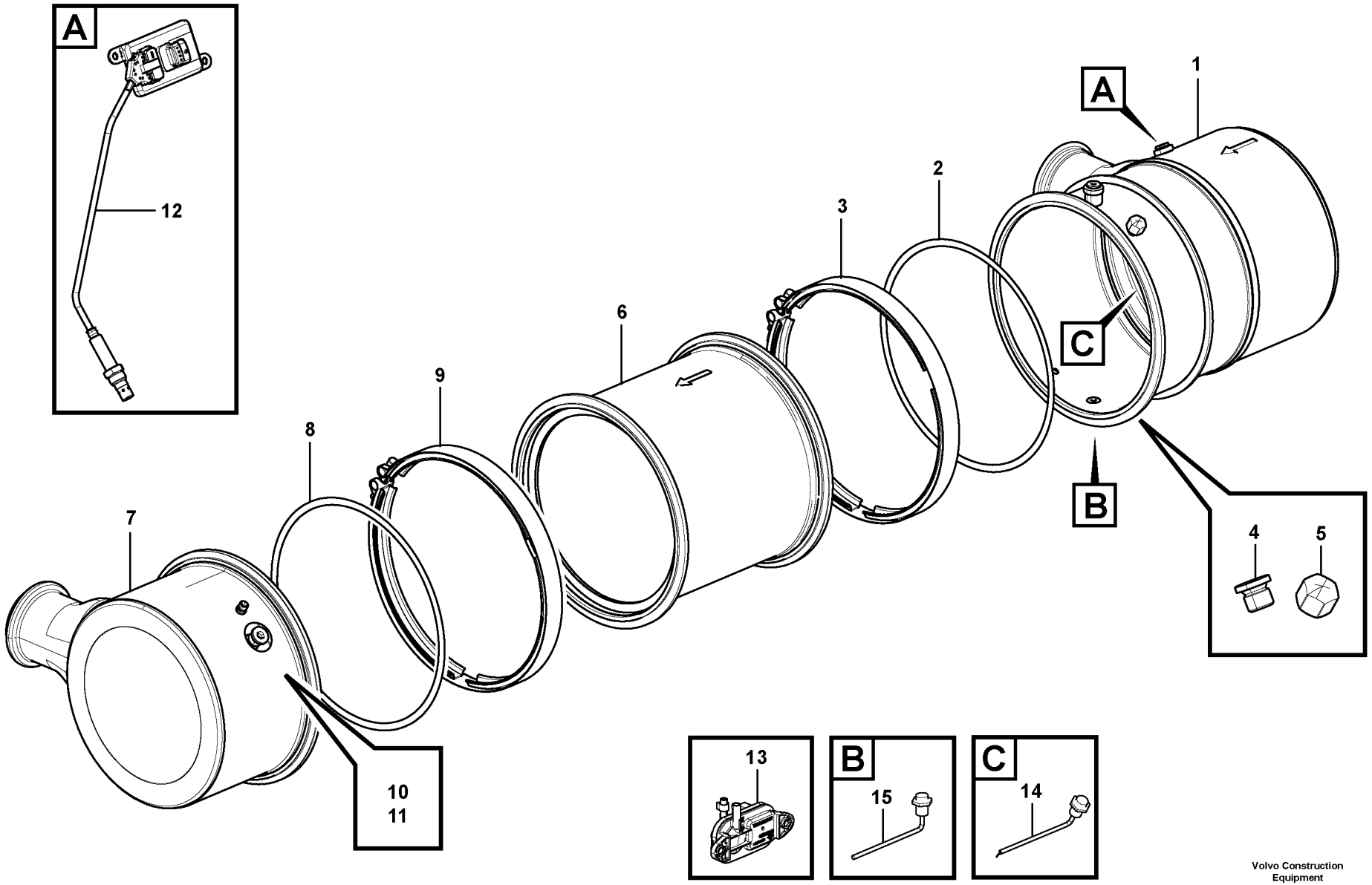


Volvo Construction Equipment
1060214

| Fig. | Part No. | Quantity 1 | 2 | 3 | PS | KIT | Description | Denominación | Denominação | Dénomination | Notes |
|---|---|---|---|---|---|---|---|---|---|---|---|
| 1 | **VOE 21777098** | 1 | 1 | 1 | SS | | Silencer | Silenciador | Silencioso | Silencieux | |
| 2 | **VOE 21722919** | 1 | 1 | 1 | | | •Gasket | •Junta | •Junta | •Joint | |
| 3 | **VOE 21592844** | 1 | 1 | 1 | | | •V-clamp | •Abrazadera v | •Abraçadeira-v | •Collier en v | |
| 4 | **VOE 21717399** | 4 | 4 | 4 | OP | | •Plug | •Tapón | •Bujão | •Tampon | |
| 5 | **VOE 21717401** | 2 | 2 | 2 | OP | | •Plug | •Tapón | •Bujão | •Tampon | |
| 6 | **VOE 22168805** | 1 | 1 | 1 | | | Particulate filter | Filtro de partículas | Filtro de partículas | Filtre à suie | (VOE 21695831) DPF |
| 7 | **VOE 21777126** | 1 | 1 | 1 | | | Outlet pipe | Tubo de salida | Tubo de saída | Tube de sortie | |
| 8 | **VOE 21722919** | 1 | 1 | 1 | | | •Gasket | •Junta | •Junta | •Joint | |
| 9 | **VOE 21592844** | 1 | 1 | 1 | | | •V-clamp | •Abrazadera v | •Abraçadeira-v | •Collier en v | |
| 10 | | 2 | 2 | 2 | NS | | •Plug | •Tapon | •Bujão | •Bouchon | |
| 11 | | 2 | 2 | 2 | NS | | •Plug | •Tapon | •Bujão | •Bouchon | |
| 12 | **VOE 21567736** | 1 | | | | | Sensor | Sensor | Sensor | Capteur | SE2513 |
| 13 | **VOE 20451992** | 1 | | | | | Sensor | Sensor | Sensor | Capteur | SE2519 |
| 14 | **VOE 21717412** | 1 | | | | | Temperature sensor | Sensor de temperatura | Sensor de temperatura | Sonde de température | SE2521 |
| 15 | **VOE 21717413** | 1 | | | | | Temperature sensor | Sensor de temperatura | Sensor de temperatura | Sonde de température | SE2522 |

| | |
|---|---|
| 1 | **8289310, 8289960** |
| 2 | **8291144, 8291305** |
| 3 | **8291306** |
| 4 | |
| 5 | |

**Filtre à particules diesel**

**Filtro de partículas diesel**

**Diesel Particulate Filter**

**8289310, 8289960, 8291144, 8291305, 8291306**

| | |
|---|---|
| Catalogue id **20615** | Group **254** |
| Illustr. No **1060214** | Section **100** |
| Issue **PUB 20035940-B** | Page **207** |

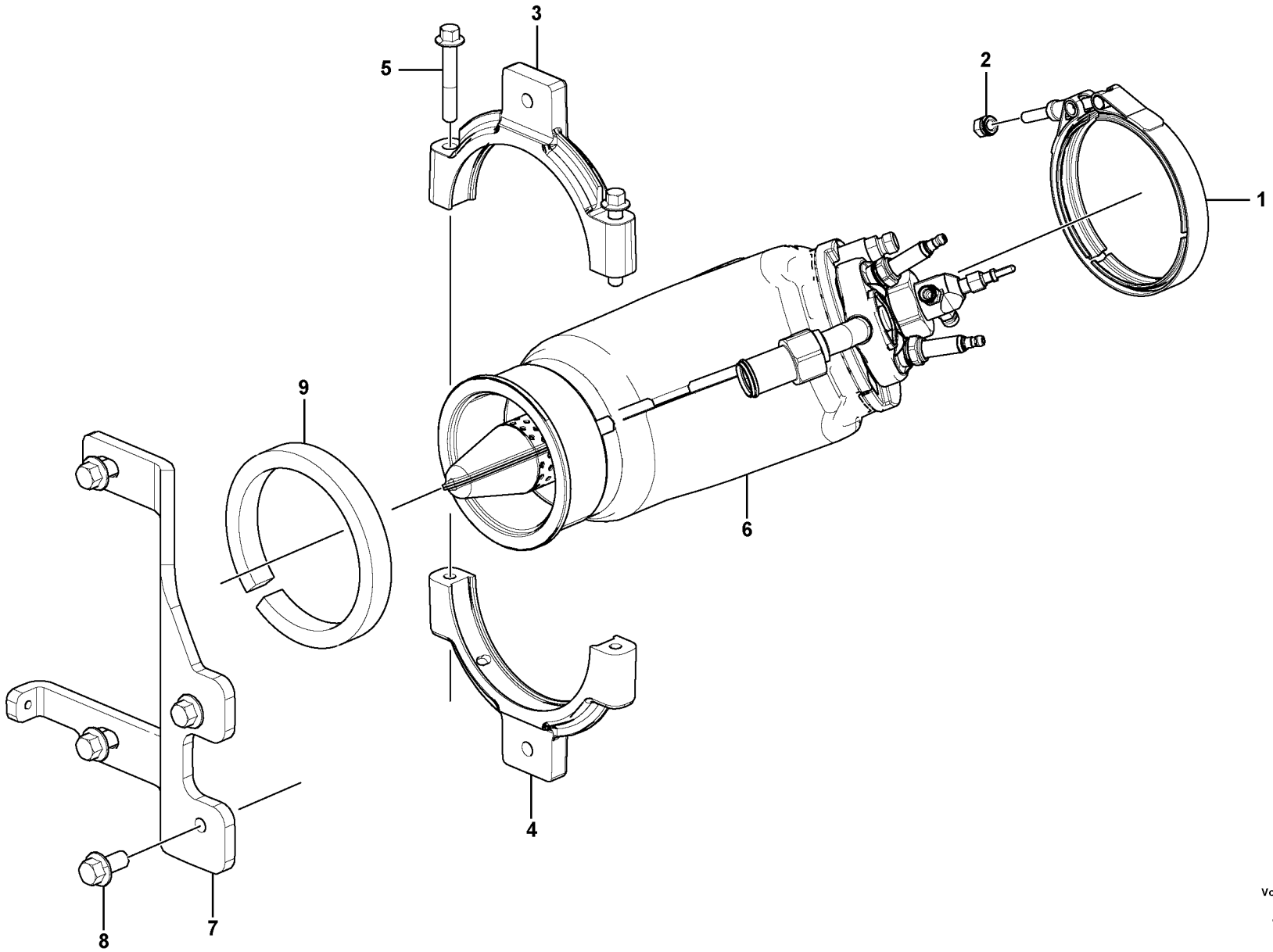


Volvo Construction Equipment
1062495

| Fig. | Part No. | Quantity 1 | 2 | 3 | PS | KIT | Description | Denominación | Denominação | Dénomination | Notes |
|---|---|---|---|---|---|---|---|---|---|---|---|
| 1 | **VOE 21592886** | 1 | | | | | V-clamp | Abrazadera v | Abraçadeira-v | Collier en v | |
| 2 | **VOE 21716875** | 1 | | | | | Flange screw | Tornillo embridado | Parafuso flangeado | Vis à embase | |
| 3 | **VOE 21718390** | 1 | | | | | Clip | Clip | Grampo | Clip | |
| 4 | **VOE 21718394** | 1 | | | | | Clip | Clip | Grampo | Clip | |
| 5 | **VOE 20405672** | 2 | | | | | Screw | Tornillo | Parafuso | Vis | |
| 6 | | 1 | | | | | Burner | Quemador | | Bruleur | See group 254, Page 211 |
| 7 | | 1 | | | NS | | Bracket | Consola | Suporte | Console | |
| 8 | **VOE 993357** | 4 | | | | | Flange screw | Tornillo embridado | Parafuso flangeado | Vis à embase | |
| 9 | **VOE 21718408** | 1 | | | | | Vibration damper | Amortiguador vibraciones | Amortecedor de vibrações | Amortisseur de vibrations | |

| | | | | |
|---|---|---|---|---|
| **1** | | **Brûleur avec accessoires de montage**<br>**Queimador com peças de montagem**<br>**Quemador con piezas de montaje**<br>**Burner with fitting parts** | Catalogue id **20615** | Group **254** |
| **2** | | | Illustr. No **1062495** | Section **150** |
| **3** | | | Issue **PUB 20035940-B** | Page **209** |
| **4** | | | | |
| **5** | | **8289960, 8289310** | | |

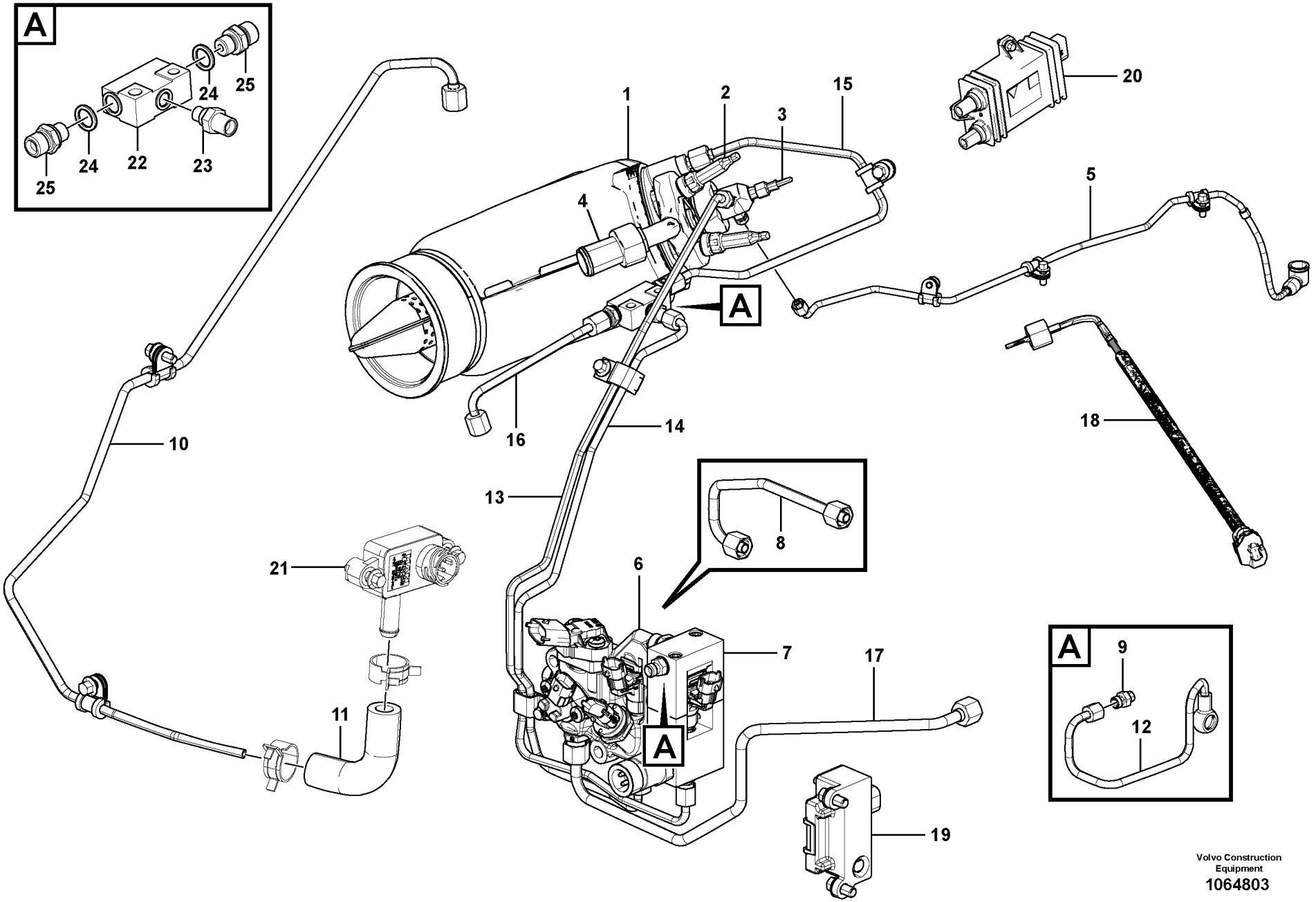


Volvo Construction Equipment
1064803

| Fig. | Part No. | Quantity 1 | 2 | 3 | PS | KIT | Description | Denominación | Denominação | Dénomination | Notes |
|---|---|---|---|---|---|---|---|---|---|---|---|
| 1 | **VOE 21715675** | 1 | | | | | Burner | Quemador | Queimador | Brûleur | |
| 2 | **VOE 21884633** | 2 | | | | | Plug | Tapón | Bujão | Tampon | (VOE 21716618) |
| 3 | **VOE 22197544** | 1 | | | | | Module | Módulo | Módulo | Module | |
| 4 | **VOE 21717640** | 1 | | | | | Nipple | Niple | Niple | Raccord | |
| 5 | **VOE 21716904** | 1 | | | | | Pipe | Tubo | Tubo | Tuyau | |
| 6 | **VOE 21717284** | 1 | | | | | Junction box | Caja de conexiónes | Caixa conexões elétricas | Boîtier de raccordement | FX1031, SE2523, MA2508, MA2512 |
| 7 | **VOE 21725612** | 1 | | | | | Junction box | Caja de conexiónes | Caixa conexões elétricas | Boîtier de raccordement | MA2509, SE2524 |
| 8 | **VOE 21717322** | 1 | | | | | Pipe | Tubo | Tubo | Tuyau | |
| 9 | **VOE 21717313** | 1 | | | | | Socket | Toma de corriente | Conector | Socle | |
| 10 | **VOE 21716947** | 1 | | | | | Pipe | Tubo | Tubo | Tuyau | |
| 11 | **VOE 21716958** | 1 | | | | | Air tube | Conducto de aire | Tubo de ar | Tuyau d'air | |
| 12 | **VOE 21717382** | 1 | | | | | Pipe | Tubo | Tubo | Tuyau | |
| 13 | **VOE 21717730** | 1 | | | | | Pipe | Tubo | Tubo | Tuyau | |
| 14 | **VOE 21717717** | 1 | | | | | Pipe | Tubo | Tubo | Tuyau | |
| 15 | **VOE 21717681** | 1 | | | | | Pipe | Tubo | Tubo | Tuyau | |
| 16 | **VOE 21717745** | 1 | | | | | Pipe | Tubo | Tubo | Tuyau | |
| 17 | **VOE 21716974** | 1 | | | | | Pipe | Tubo | Tubo | Tuyau | |
| 18 | **VOE 21716911** | 1 | | | SS | | Sensor | Sensor | Sensor | Capteur | SE2525 |
| 19 | **VOE 21717374** | 1 | | | | | Control unit | Unidad de mando | Unidade de comando | Calculateur | CU2501 |
| | | | | | | | | | | | See group 254, Page 213 |
| 20 | | 1 | | | | | Control Unit | Unidad de mando | Unidade d/controle | Unité de commande | See group 254, Page 213 |
| 21 | **VOE 21898245** | 1 | | | | | Pressure sensor | Sensor de presión | Sensor de pressão | Capteur de pression | SE2526 |
| 22 | **VOE 21990345** | 1 | | | | | Fitting | Racor | Encaixe | Ecrou raccord | (VOE 21722270) |
| 23 | **VOE 21722792** | 1 | | | SS | | •Valve | •Válvula | •Válvula | •Valve | |
| 24 | **VOE 13947281** | 2 | | | | | •Gasket | •Junta | •Junta | •Joint | |
| 25 | **VOE 21746597** | 2 | | | | | •Nipple | •Niple | •Niple | •Raccord | (VOE 995913) |

| | | | | |
|---|---|---|---|---|
| **1** | | **Brûleur**<br>**Maçarico**<br>**Quemador**<br>**Burner** | Catalogue id **20615** | Group **254** |
| **2** | | | Illustr. No **1064803** | Section **200** |
| **3** | | | Issue **PUB 20035940-B** | Page **211** |
| **4** | | | | |
| **5** | | **8289310, 8289960** | | |

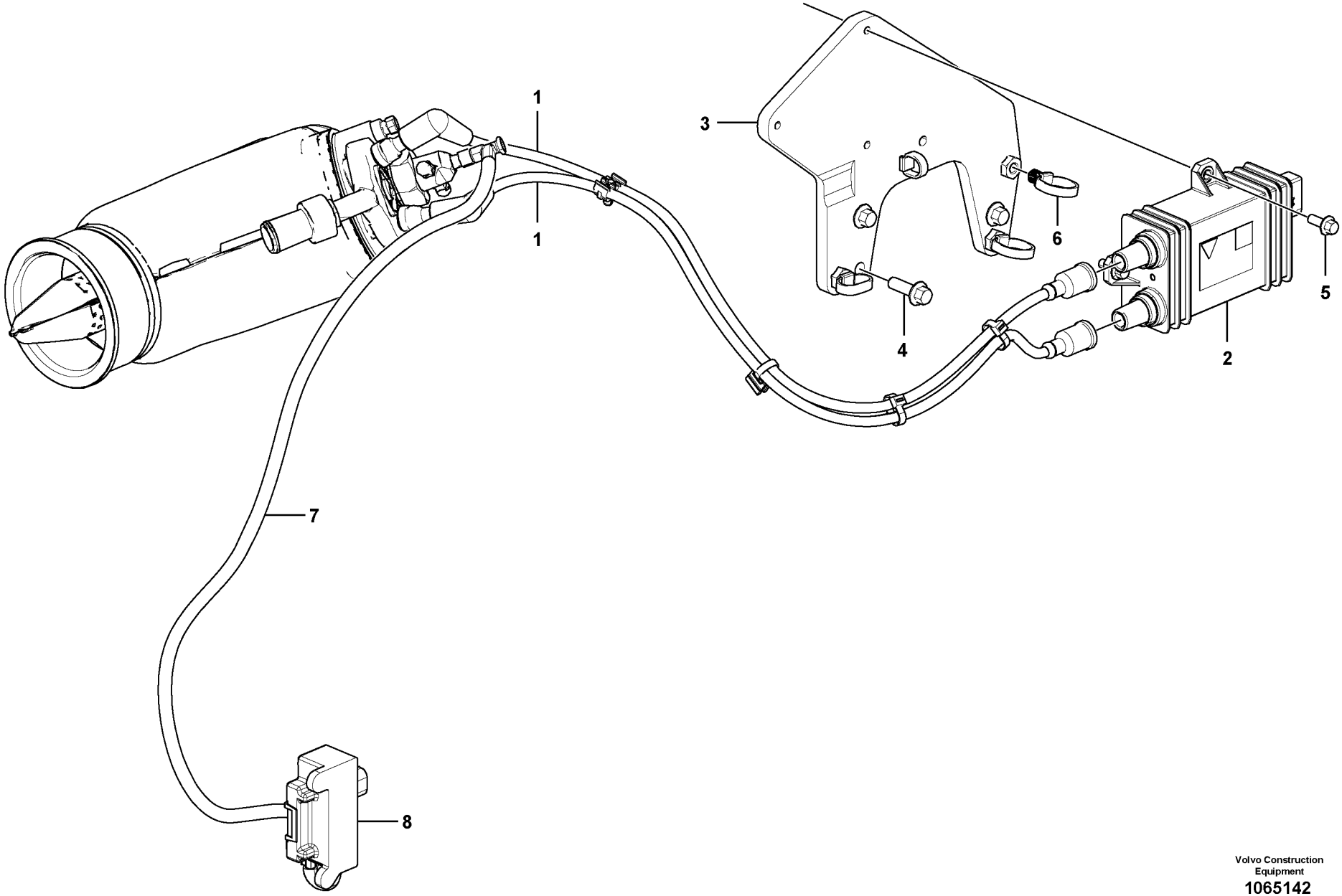


Volvo Construction Equipment
1065142

| Fig. | Part No. | Quantity 1 | 2 | 3 | PS | KIT | Description | Denominación | Denominação | Dénomination | Notes |
|---|---|---|---|---|---|---|---|---|---|---|---|
| 1 | **VOE 21924397** | 2 | | | | | Cable | Cable | Cabo | Câble | (VOE 21753465) |
| 2 | **VOE 21855714** | 1 | | | | | Control unit | Unidad de mando | Unidade de comando | Calculateur | (VOE 21753469) |
| 3 | | 1 | | | NS | | Bracket | Consola | Suporte | Console | |
| 4 | **VOE 13949578** | 3 | | | | | Screw | Tornillo | Parafuso | Vis | |
| 5 | **VOE 20460055** | 3 | | | | | Screw | Tornillo | Parafuso | Vis | |
| 6 | **VOE 20834570** | 4 | | | | | Retainer | Soporte | Retentor | Retenue | |
| 7 | **VOE 21690731** | 1 | | | | | Cable | Cable | Cabo | Câble | |
| 8 | **VOE 21717374** | 1 | | | | | Control unit | Unidad de mando | Unidade de comando | Calculateur | CU2501 |

| | | | | |
|---|---|---|---|---|
| **1** | | **Unité de commande de bougie**<br>**Vela de ignição unidade de comando**<br>**Unidad de control de bujías**<br>**Spark plug control unit** | Catalogue id **20615** | Group **254** |
| **2** | | | Illustr. No **1065142** | Section **250** |
| **3** | | | Issue **PUB 20035940-B** | Page **213** |
| **4** | | | | |
| **5** | | **8289310, 8289960** | | |

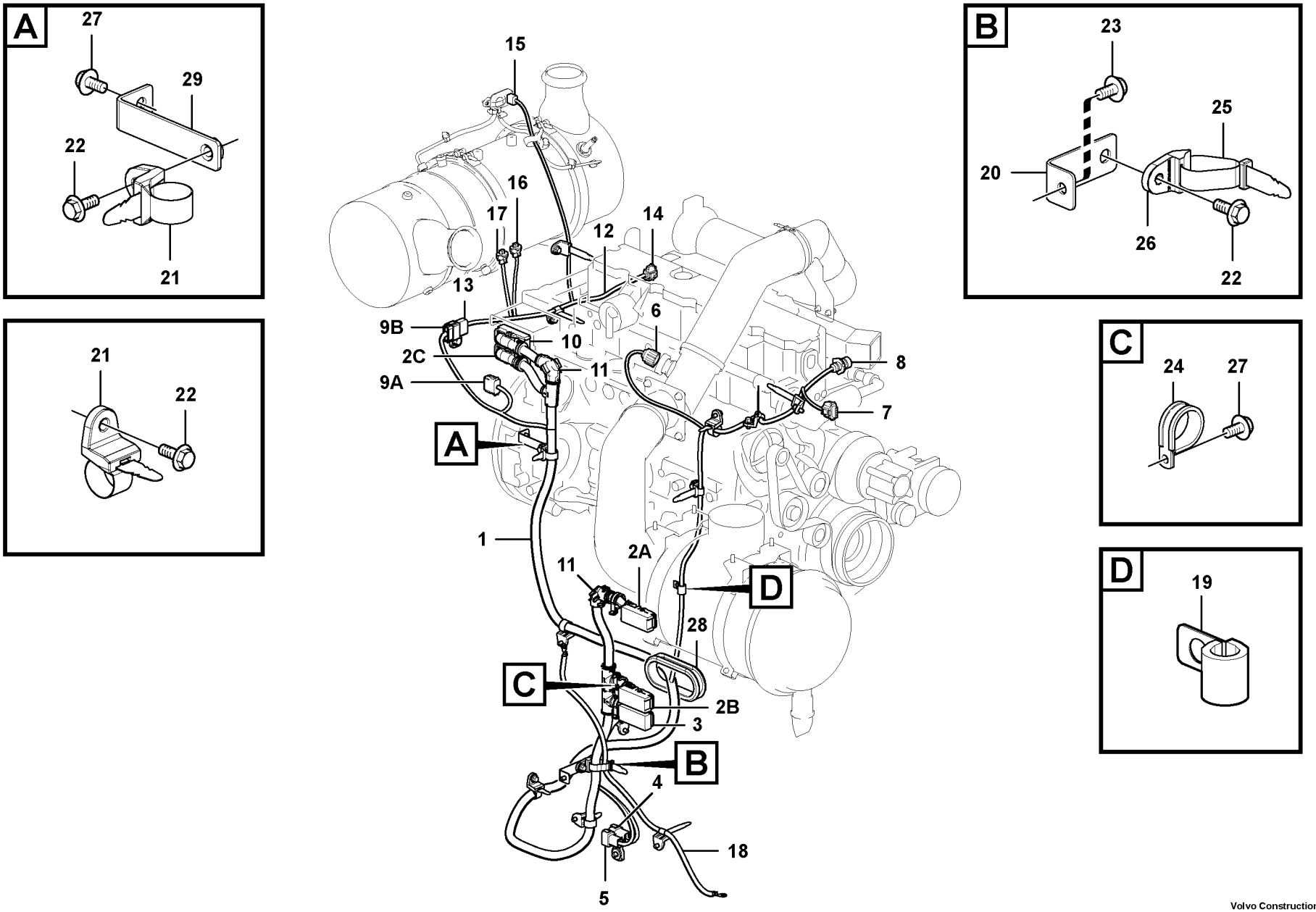


Volvo Construction Equipment

1059650

| Fig. | Part No. | Quantity 1 | 2 | 3 | PS | KIT | Description | Denominación | Denominação | Dénomination | Notes |
|---|---|---|---|---|---|---|---|---|---|---|---|
| 1 | **VOE 14622658** | | | | SS | | Cable harness | Manojo cables | Chicote | Faisceau cables | |
| | | | | | | | •CONNECTED TO: | •CONECTADO A: | •CONECTADO EM: | •CONNECTÉ A: | |
| | | | | | | | ••ECU | ••ECU | ••ECU | ••ECU | 3762) ACM, E-ECU.EA, E-ECU.EB |
| | | | | | | | ••Charge air cooler temp | ••Temperatura del intercoo | ••Temp do refrigerador do | ••Tempér. du refroidiss. d'a. | SE2507 |
| | | | | | | | ••Wire harness | ••Manojo cables | ••Chicote | ••Faisceau electrique | PWM2601, SE2601 |
| | | | | | | | ••Connector | ••Union | ••Conector | ••Raccord | SE2501, SE2502 |
| | | | | | | | ••Housing | ••Carter | ••Carcaça | ••Carter | CNEMS2, CNEMS3, CNEN1, CNED, CNED2, CNDPF |
| 2A | **VOE 20429842** | 1 | | | | | •Housing | •Cuerpo | •Carcaça | •Carter | (ACM.A) |
| 2B | **VOE 20429842** | 1 | | | | | •Housing | •Cuerpo | •Carcaça | •Carter | (E-ECU.EA) |
| 2C | **VOE 20429842** | 1 | | | | | •Housing | •Cuerpo | •Carcaça | •Carter | (CNED2) |
| 3 | **VOE 20429843** | 1 | | | | | •Housing | •Cuerpo | •Carcaça | •Carter | (E-ECU.EB) |
| 4 | **VOE 874965** | 1 | | | | | •Connector | •Pieza de conexión | •Conexão | •Pièce connexion | (CNEMS2) |
| 5 | **VOE 874959** | 1 | | | | | •Housing | •Cuerpo | •Carcaça | •Carter | (CNEMS3) |
| 6 | **VOE 8159013** | 1 | | | | | •Housing | •Cuerpo | •Carcaça | •Carter | (FX1008.A) |
| 7 | **VOE 990051** | 1 | | | | | •Housing | •Cuerpo | •Carcaça | •Carter | (SE2507.A) |
| 8 | **VOE 984944** | 1 | | | | | •Housing | •Cuerpo | •Carcaça | •Carter | (PWM2601, SE2601) |
| 9A | **VOE 874966** | 1 | | | | | •Housing | •Cuerpo | •Carcaça | •Carter | (CNEN1) |
| 9B | **VOE 874966** | 1 | | | | | Housing | Cuerpo | Carcaça | Carter | (CNDPF) |
| 10 | **VOE 20567733** | 1 | | | | | •Housing | •Cuerpo | •Carcaça | •Carter | |
| 11 | **VOE 11039849** | 2 | | | | | •Adapter | •Adaptador | •Adaptador | •Adaptateur | |
| 12 | **VOE 14622659** | 1 | | | | | Cable harness | Manojo cables | Chicote cabos | Faisceau câbles | |
| | | | | | | | •CONNECTED TO: | •CONECTADO A: | •CONECTADO EM: | •CONNECTÉ A: | |
| | | | | | | | ••Cable connection | ••Conexion cable | •• | ••Connexion cble | CNDPF |
| | | | | | | | ••Sensor. Ecu | ••Sensor. ECU | ••Sensor. Ecu | ••Détecteur, ECU | SE2513 |
| | | | | | | | ••Pressure sensor | ••Sensor presion | ••Sensor de pressão | ••Detecteur pression | SE2519 |
| | | | | | | | ••Exh Temp Sensor | ••Sensor Temp Esc | •• | ••Detect.temp.ech | SE2521, SE2522 |

3762) **GB:** After-treatment Control Module (ACM) **ES:** Módulo de control de postratamiento (ACM) **BR:** Módulo de comando do pós-tratamento (ACM) **FR:** Module de post-traitement des gaz d'échappement (ACM)

| | |
|---|---|
| **1** | |
| **2** | |
| **3** | |
| **4** | |
| **5** | |

**Faisceau cables**
**Chicote de cabos**
**Manojo cables**
**Cable harness**

| Catalogue id | Group |
|---|---|
| **20615** | **254** |
| Illustr. No **1059650** | Section **300** |
| Issue **PUB 20035940-B** | Page **215** |

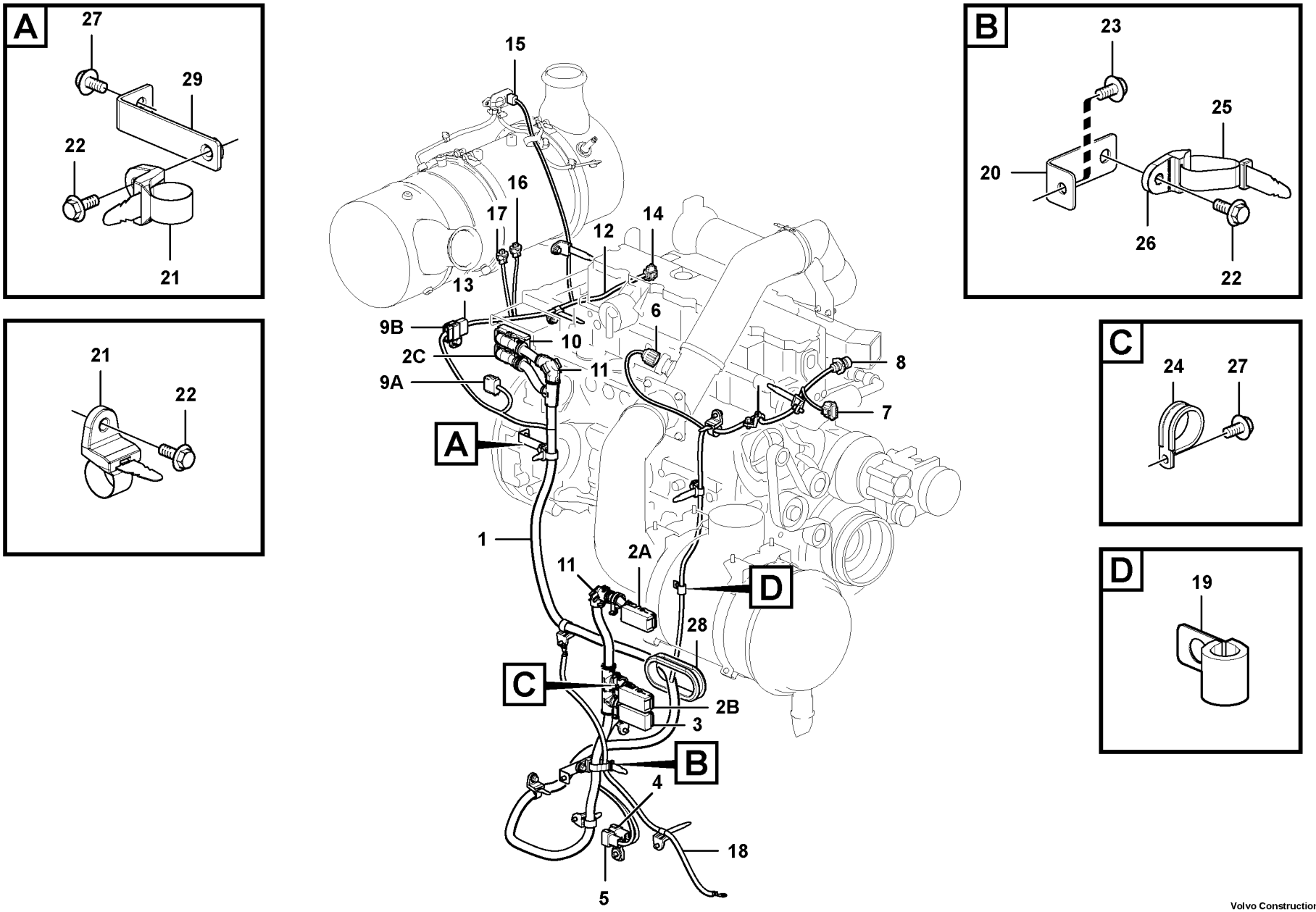


Volvo Construction Equipment

1059650

| Fig. | Part No. | Quantity 1 | 2 | 3 | PS | KIT | Description | Denominación | Denominação | Dénomination | Notes |
|---|---|---|---|---|---|---|---|---|---|---|---|
| 13 | **VOE 874965** | 1 | | | | | •Connector | •Pieza de conexión | •Conexão | •Pièce connexion | (CNDPF) |
| 14 | **VOE 990051** | 1 | | | | | •Housing | •Cuerpo | •Carcaça | •Carter | (SE2513) |
| 15 | **VOE 20737024** | 1 | | | | | •Housing | •Cuerpo | •Carcaça | •Carter | (SE2519) |
| 16 | **VOE 990054** | 1 | | | | | •Housing | •Cuerpo | •Carcaça | •Carter | (SE2522) |
| 17 | **VOE 990053** | 1 | | | | | •Housing | •Cuerpo | •Carcaça | •Carter | (SE2521) |
| 18 | **VOE 14539460** | 1 | | | | | Cable harness | Manojo cables | Chicote cabos | Faisceau câbles | |
| 19 | **VOE 14500293** | 1 | | | | | Clip | Clip | Clipe | Clip | |
| 20 | **VOE 14554703** | 1 | | | | | Bracket | Consola | Suporte | Console | |
| 21 | **VOE 14558810** | 12 | | | | | Strip clamp | Abrazadera de cinta | Cinta braçadeira | Serrage de ruban | |
| 22 | **VOE 946441** | 13 | | | | | Flange screw | Tornillo embridado | Parafuso flangeado | Vis à embase | |
| 23 | **VOE 946471** | 3 | | | | | Flange screw | Tornillo embridado | Parafuso flangeado | Vis à embase | |
| 24 | **VOE 13949997** | 3 | | | | | Clamp | Abrazadera | Braçadeira | Collier serrage | |
| 25 | **VOE 14558809** | 1 | | | | | Strip clamp | Abrazadera de cinta | Cinta braçadeira | Serrage de ruban | |
| 26 | **VOE 14558808** | 1 | | | | | Strip clamp | Abrazadera de cinta | Cinta braçadeira | Serrage de ruban | |
| 27 | **VOE 946440** | 4 | | | | | Flange screw | Tornillo embridado | Parafuso flangeado | Vis à embase | |
| 28 | **VOE 14509621** | 1 | | | | | Grommet | Pasaje | Passa muro | Passe fil | |
| 29 | **VOE 14510983** | 1 | | | | | Bracket | Ménsula | Suporte | Console | S/N -210052 / -220011 |
| | **VOE 14559099** | 1 | | | | | Bracket | Consola | Suporte | Console | S/N 210053- / 220012- |

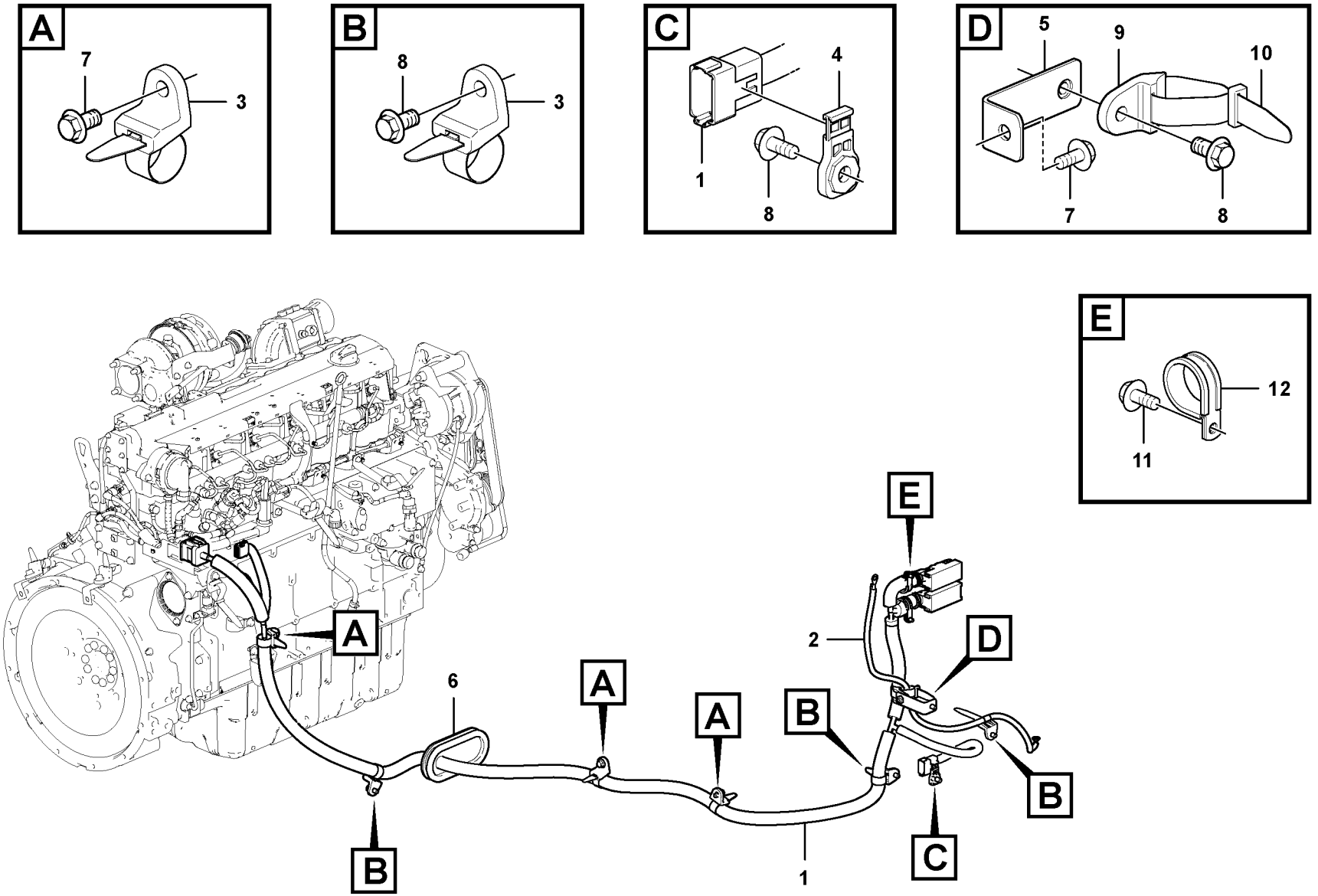
A
7
3
B
8
3
C
4
1
8
D
5
9
10
7
8
E
12
11
A
B
6
A
A
B
E
2
D
B
C
1

| Fig. | Part No. | Quantity 1 | 2 | 3 | PS | KIT | Description | Denominación | Denominação | Dénomination | Notes |
|---|---|---|---|---|---|---|---|---|---|---|---|
| 1 | **VOE 14630822** | 1 | | | | | Cable harness | Manojo cables | Chicote cabos | Faisceau câbles | |
| 2 | **VOE 14539460** | 1 | | | | | Cable harness | Manojo cables | Chicote cabos | Faisceau câbles | |
| 3 | **VOE 14558810** | 6 | | | | | Strip clamp | Abrazadera de cinta | Cinta braçadeira | Serrage de ruban | |
| 4 | **VOE 14587635** | 1 | | | | | Clip | Clip | Clipe | Clip | |
| 5 | **VOE 14554703** | 1 | | | | | Bracket | Consola | Suporte | Console | |
| 6 | **VOE 14639902** | 1 | | | | | Grommet | Pasaje | Passa muro | Passe fil | |
| 7 | **VOE 946471** | 4 | | | | | Flange screw | Tornillo embridado | Parafuso flangeado | Vis à embase | |
| 8 | **VOE 946441** | 5 | | | | | Flange screw | Tornillo embridado | Parafuso flangeado | Vis à embase | |
| 9 | **VOE 14558808** | 1 | | | | | Strip clamp | Abrazadera de cinta | Cinta braçadeira | Serrage de ruban | |
| 10 | **VOE 14558809** | 1 | | | | | Strip clamp | Abrazadera de cinta | Cinta braçadeira | Serrage de ruban | |
| 11 | **VOE 946440** | 2 | | | | | Flange screw | Tornillo embridado | Parafuso flangeado | Vis à embase | |
| 12 | **VOE 13949997** | 2 | | | | | Clamp | Abrazadera | Braçadeira | Collier serrage | |

| | | | | |
|---|---|---|---|---|
| **1** | | **Faisceau de câbles, post-traitement des gaz d'échappement**<br>**Chicote de cabos, Pós tratamento de emissão de gases**<br>**Mazo de cables, postratamiento de emisiones**<br>**Cable harness, Emission After-treatment** | Catalogue id **20615** | Group **254** |
| **2** | | | Illustr. No **1067754** | Section **350** |
| **3** | | | Issue **PUB 20035940-B** | Page **219** |
| **4** | | | | |
| **5** | | **8293156** | | |

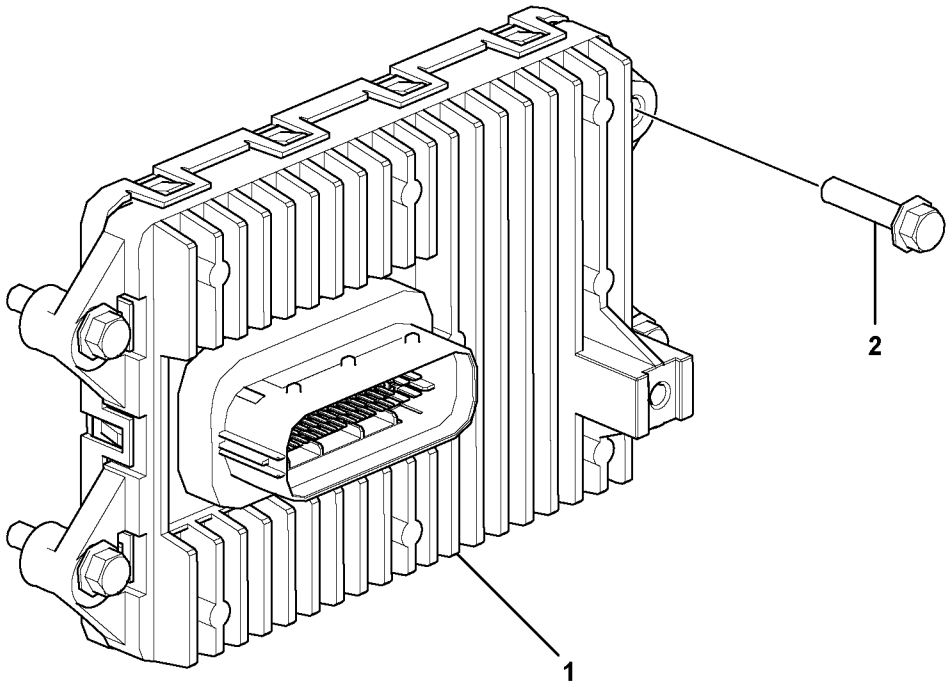
2
1

| Fig. | Part No. | Quantity 1 | 2 | 3 | PS | KIT | Description | Denominación | Denominação | Dénomination | Notes |
|---|---|---|---|---|---|---|---|---|---|---|---|
| 1 | **VOE 60100012** | 1 | | | | | Electronic unit | Unidad electrón | Unidade eletrônica | Unité électronique | |
| 2 | **VOE 946470** | 4 | | | | | Flange screw | Tornillo embridado | Parafuso flangeado | Vis à embase | |

| | | | | |
|---|---|---|---|---|
| **1** | | **Ecu**<br>**Ecu**<br>**ECU**<br>**Ecu** | Catalogue id **20615** | Group **254** |
| **2** | | | | |
| **3** | | | Illustr. No **1061789** | Section **400** |
| **4** | | | | |
| **5** | | **8289960, 8289310** | Issue **PUB 20035940-B** | Page **221** |

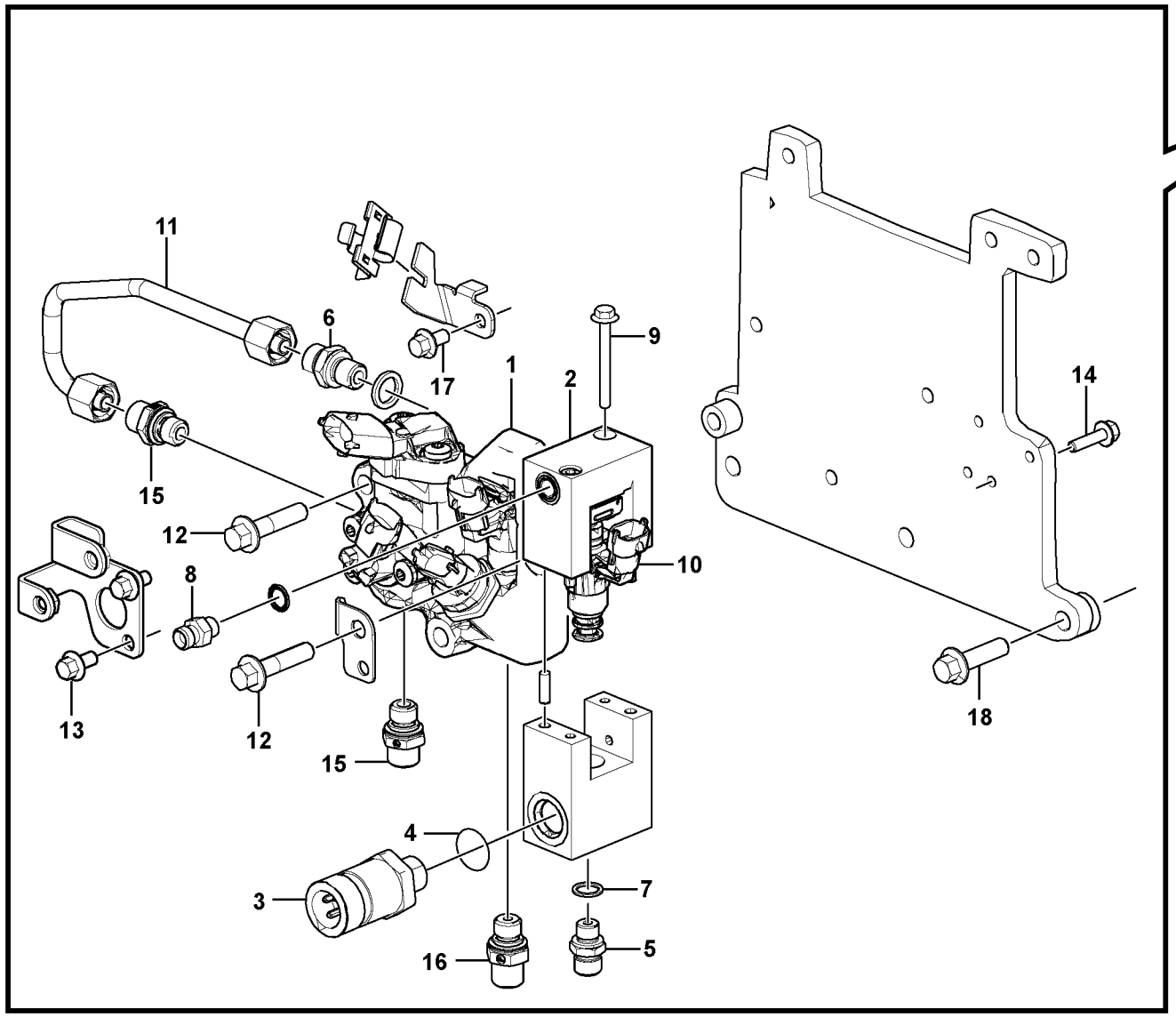


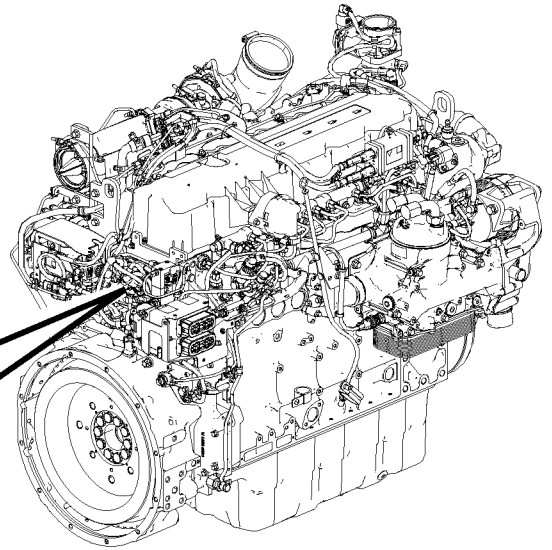

Volvo Construction Equipment
1078139

| Fig. | Part No. | Quantity 1 | 2 | 3 | PS | KIT | Description | Denominación | Denominação | Dénomination | Notes |
|---|---|---|---|---|---|---|---|---|---|---|---|
| 1 | **VOE 21717284** | 1 | | | | | Junction box | Caja de conexiónes | Caixa conexões elétricas | Boîtier de raccordement | |
| 2 | **VOE 22021285** | 1 | | | | | Junction box | Caja de conexiónes | Caixa conexões elétricas | Boîtier de raccordement | |
| 3 | **VOE 20898038** | 1 | | | | | •Pressure sensor | •Sensor de presión | •Sensor de pressão | •Capteur de pression | |
| 4 | **VOE 21923921** | 1 | | | | | ••O-ring | ••Anillo tórico | ••Anel-o | ••Joint torique | |
| 5 | **VOE 21746597** | 1 | | | | | •Nipple | •Niple | •Niple | •Raccord | |
| 6 | **VOE 21716984** | 1 | | | | | •Nipple | •Niple | •Niple | •Raccord | |
| 7 | **VOE 13947281** | 1 | | | | | •Gasket | •Junta | •Junta | •Joint | |
| 8 | **VOE 21717313** | 1 | | | | | •Socket | •Toma de corriente | •Conector | •Socle | |
| 9 | **VOE 20930686** | 2 | | | | | •Flange screw | •Tornillo embridado | •Parafuso flangeado | •Vis à embase | |
| 10 | **VOE 21721530** | 1 | | | | | •Dosage valve | •Válvula dosificadora | •Válvula de dosagem | •Valve de dosage | |
| 11 | **VOE 22197724** | 1 | | | | | Pipe | Tubo | Tubo | Tuyau | |
| 12 | **VOE 996777** | 3 | | | | | Flange screw | Tornillo embridado | Parafuso flangeado | Vis à embase | |
| 13 | **VOE 20405729** | 2 | | | | | Screw | Tornillo | Parafuso | Vis | |
| 14 | **VOE 995845** | 3 | | | | | Flange screw | Tornillo embridado | Parafuso flangeado | Vis à embase | |
| 15 | **VOE 21716984** | 2 | | | | | Nipple | Niple | Niple | Raccord | |
| 16 | **VOE 21716981** | 1 | | | | | Adapter | Adaptador | Adaptador | Adaptateur | |
| 17 | **VOE 20460055** | 1 | | | | | Screw | Tornillo | Parafuso | Vis | |
| 18 | **VOE 13949578** | 3 | | | | | Screw | Tornillo | Parafuso | Vis | |

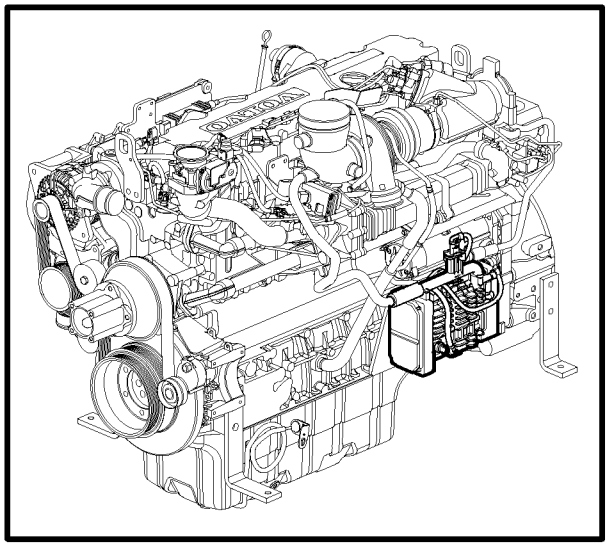

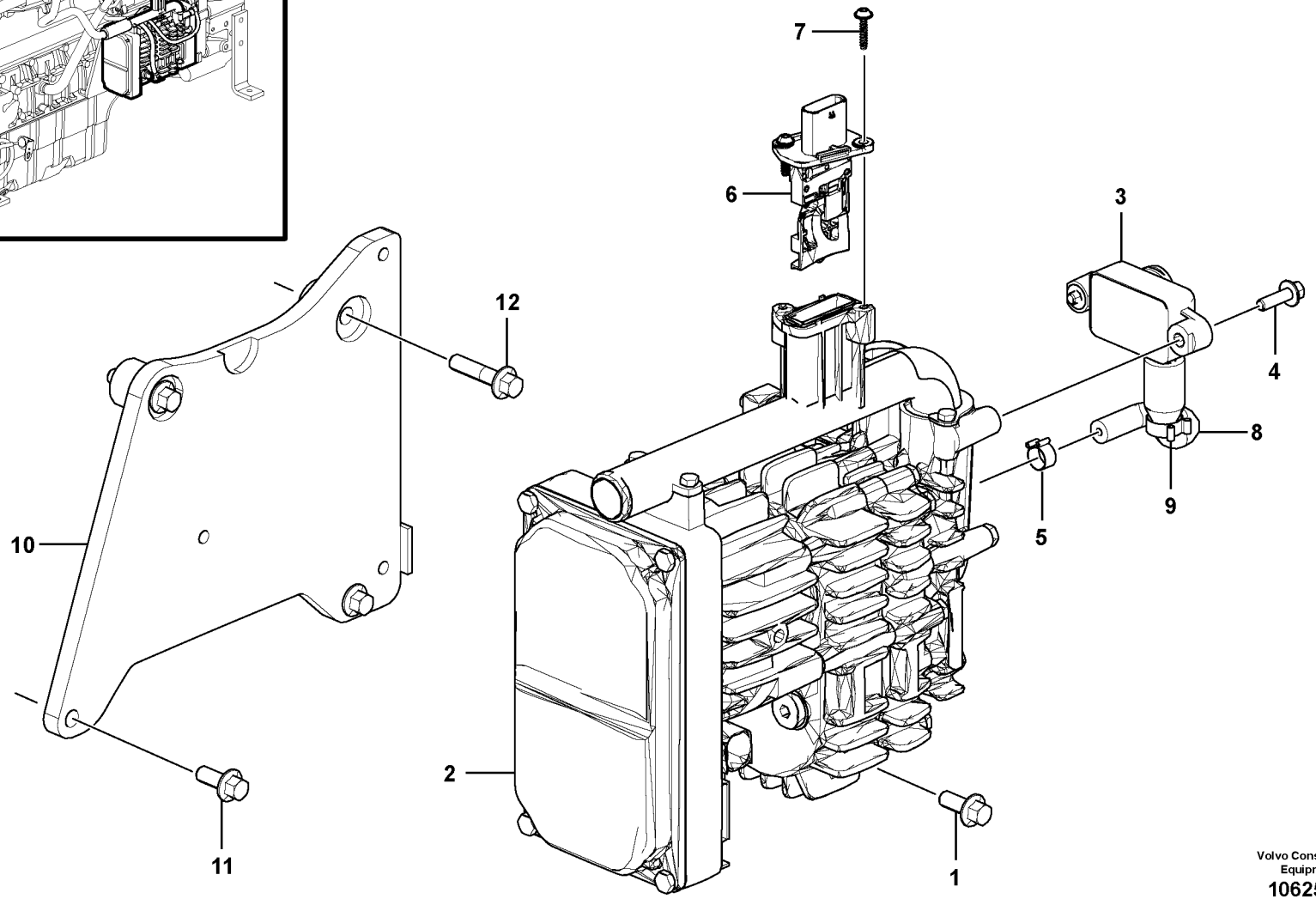


Volvo Construction Equipment
1062528

| Fig. | Part No. | Quantity 1 | 2 | 3 | PS | KIT | Description | Denominación | Denominação | Dénomination | Notes |
|---|---|---|---|---|---|---|---|---|---|---|---|
| 1 | **VOE 13949578** | 1 | | | | | Screw | Tornillo | Parafuso | Vis | (VOE 21744742) |
| 2 | **VOE 22425313** | 1 | | | | | Pump | Bomba | Bomba | Pompe | MO2502 |
| 3 | **VOE 21717363** | 1 | | | | | Sensor | Sensor | Sensor | Capteur | SE2520 |
| 4 | **VOE 20450728** | 1 | | | | | Bolt | Perno | Parafuso | Boulon | |
| 5 | **VOE 982064** | 1 | | | | | Hose clamp | Abrazadera de manguera | Braçadeira da mangueira | Collier durite | |
| 6 | **VOE 21744786** | 1 | | | | | Sensor | Sensor | Sensor | Capteur | |
| 7 | **VOE 21722061** | 1 | | | | | Screw kit | Juego de tornillos | Kit parafusos | Kit de vis | |
| 8 | **VOE 21717369** | 1 | | | | | Hose | Manguera | Mangueira | Flexible | |
| 9 | **VOE 20834100** | 1 | | | | | Hose clamp | Abrazadera de manguera | Braçadeira da mangueira | Collier durite | |
| 10 | | 1 | | | NS | | Plate | Chapa | Chapa | Tôle | |
| 11 | **VOE 20405885** | 2 | | | | | Screw | Tornillo | Parafuso | Vis | |
| 12 | **VOE 20412324** | 2 | | | | | Screw | Tornillo | Parafuso | Vis | |

| | | | | |
|---|---|---|---|---|
| **1** | | **Ventilateur d'air de combustion**<br>**Ventoinha de ar de combustão**<br>**Soplador de aire de combustión**<br>**Combustion air blower** | Catalogue id **20615** | Group **254** |
| **2** | | | Illustr. No **1062528** | Section **600** |
| **3** | | | Issue **PUB 20035940-B** | Page **225** |
| **4** | | | | |
| **5** | | **8289960, 8289310** | | |

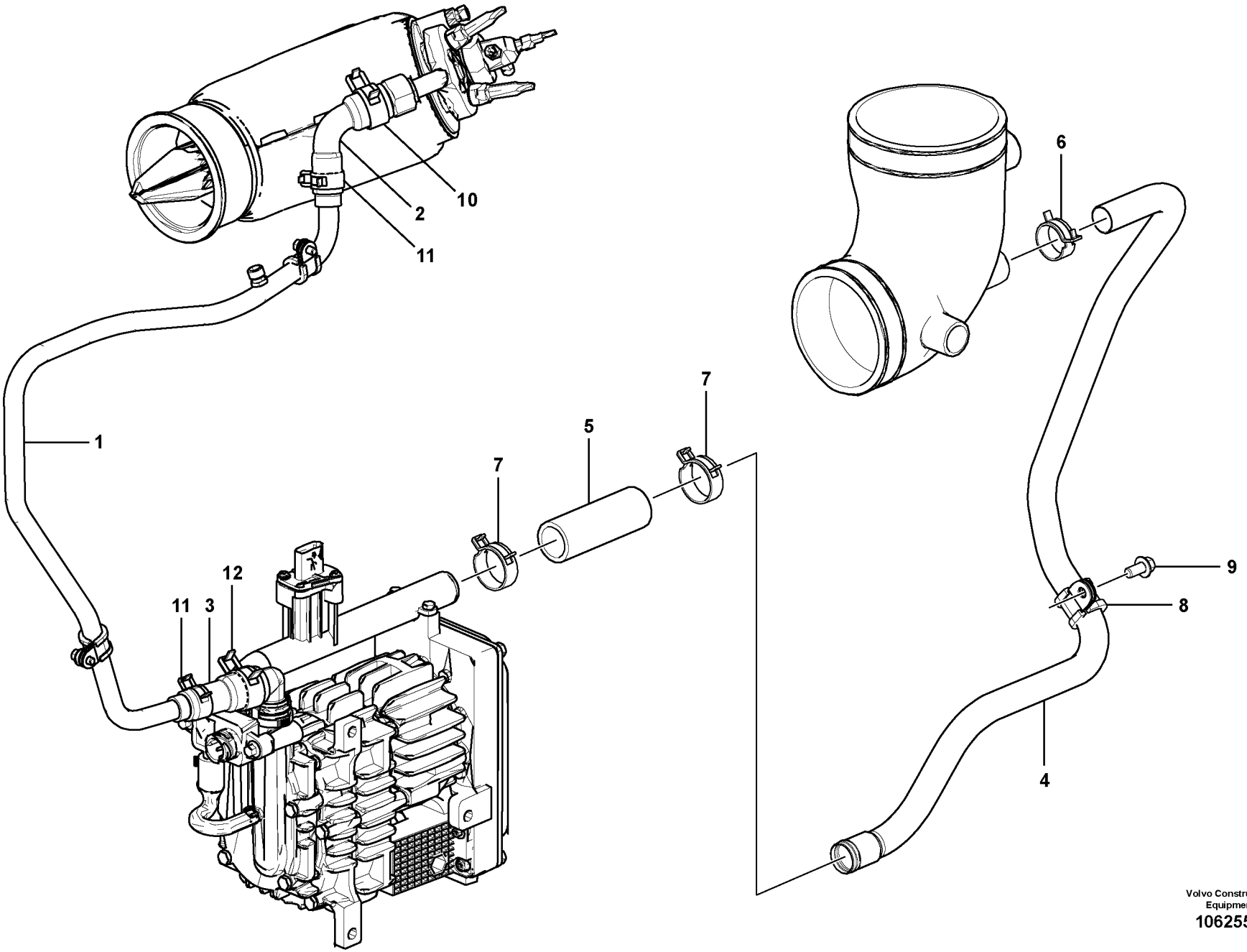


Volvo Construction Equipment
1062556

| Fig. | Part No. | Quantity 1 | 2 | 3 | PS | KIT | Description | Denominación | Denominação | Dénomination | Notes |
|---|---|---|---|---|---|---|---|---|---|---|---|
| 1 | **VOE 21718897** | 1 | | | | | Inlet manifold | Tubo de admisión | Coletor admissão | Collecteur admission | |
| 2 | **VOE 21716923** | 1 | | | | | Air tube | Conducto de aire | Tubo de ar | Tuyau d'air | |
| 3 | **VOE 21716930** | 1 | | | | | Air tube | Conducto de aire | Tubo de ar | Tuyau d'air | |
| 4 | **VOE 21724360** | 1 | | | | | Inlet manifold | Tubo de admisión | Coletor admissão | Collecteur admission | |
| 5 | | 1 | | | NS | | Rubber hose | Manguera | Mang. de borracha | Durit caoutcho | |
| 6 | **VOE 20405755** | 1 | | | | | Clamping band | Banda de apriete | Cinta de fixação | Ruban serrage | (VOE 995900) |
| 7 | **VOE 995901** | 2 | | | | | Hose clamp | Abrazadera de manguera | Braçadeira da mangueira | Collier durite | |
| 8 | **VOE 20405532** | 1 | | | | | Clamp | Abrazadera | Braçadeira | Collier serrage | |
| 9 | **VOE 20405792** | 1 | | | | | Screw | Tornillo | Parafuso | Vis | |
| 10 | **VOE 20405755** | 1 | | | | | Clamping band | Banda de apriete | Cinta de fixação | Ruban serrage | |
| 11 | **VOE 995241** | 2 | | | | | Hose clamp | Abrazadera de manguera | Braçadeira da mangueira | Collier durite | |
| 12 | **VOE 20405755** | 1 | | | | | Clamping band | Banda de apriete | Cinta de fixação | Ruban serrage | |

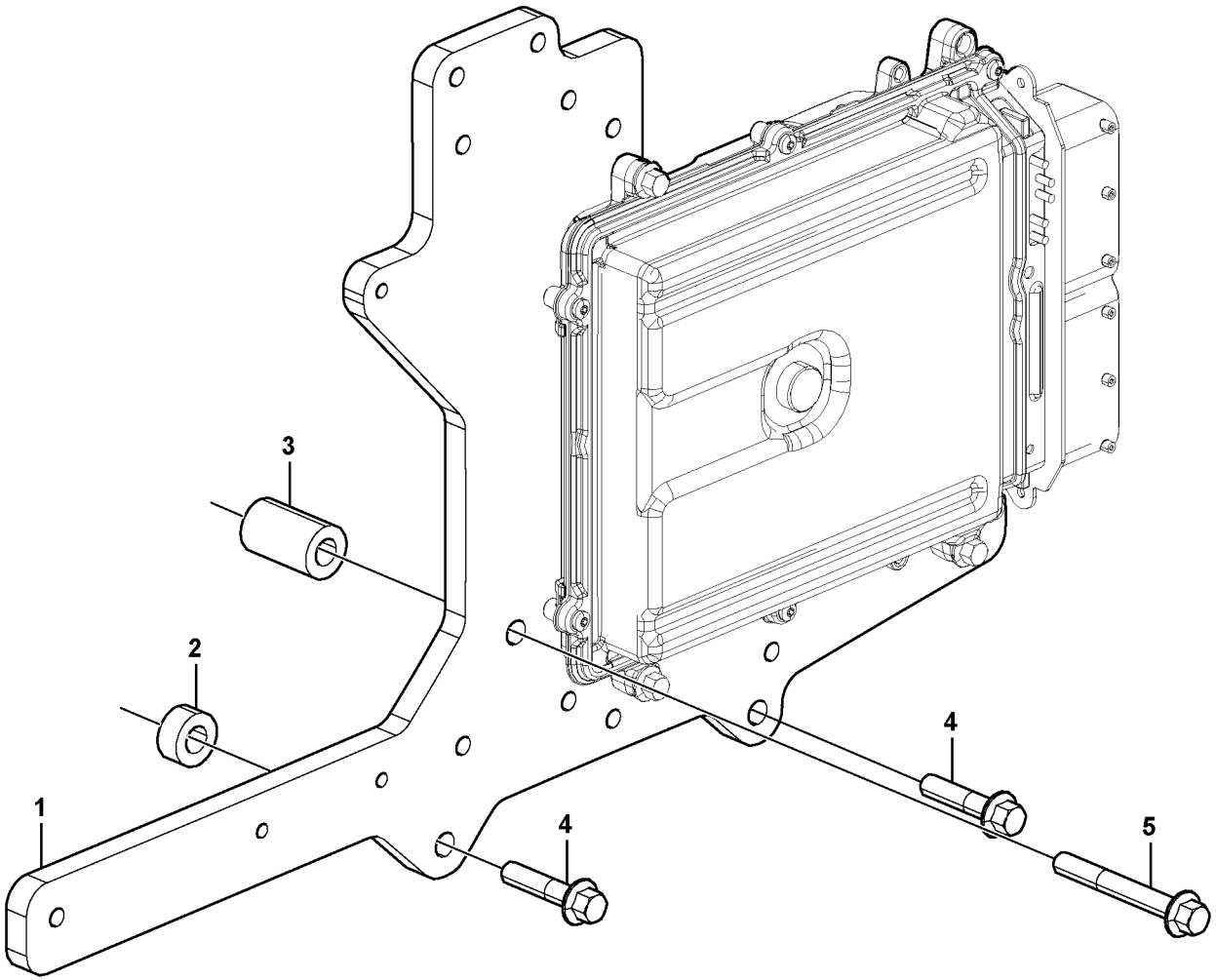
3
2
1
4
4
5

| Fig. | Part No. | Quantity 1 | 2 | 3 | PS | KIT | Description | Denominación | Denominação | Dénomination | Notes |
|---|---|---|---|---|---|---|---|---|---|---|---|
| 1 | | 1 | | | NS | | Attachment kit | Juego de acoplamiento | Jogo acoplamento | Kit de fixation | |
| 2 | | 2 | | | NS | | Spacer sleeve | Manguito distanciador | Luva espaçadora | Douille entretoise | |
| 3 | | 1 | | | NS | | Spacer sleeve | Manguito distanciador | Luva espaçadora | Douille entretoise | |
| 4 | **VOE 996777** | 2 | | | | | Flange screw | Tornillo embridado | Parafuso flangeado | Vis à embase | |
| 5 | **VOE 20450802** | 1 | | | | | Flange screw | Tornillo embridado | Parafuso flangeado | Vis à embase | |

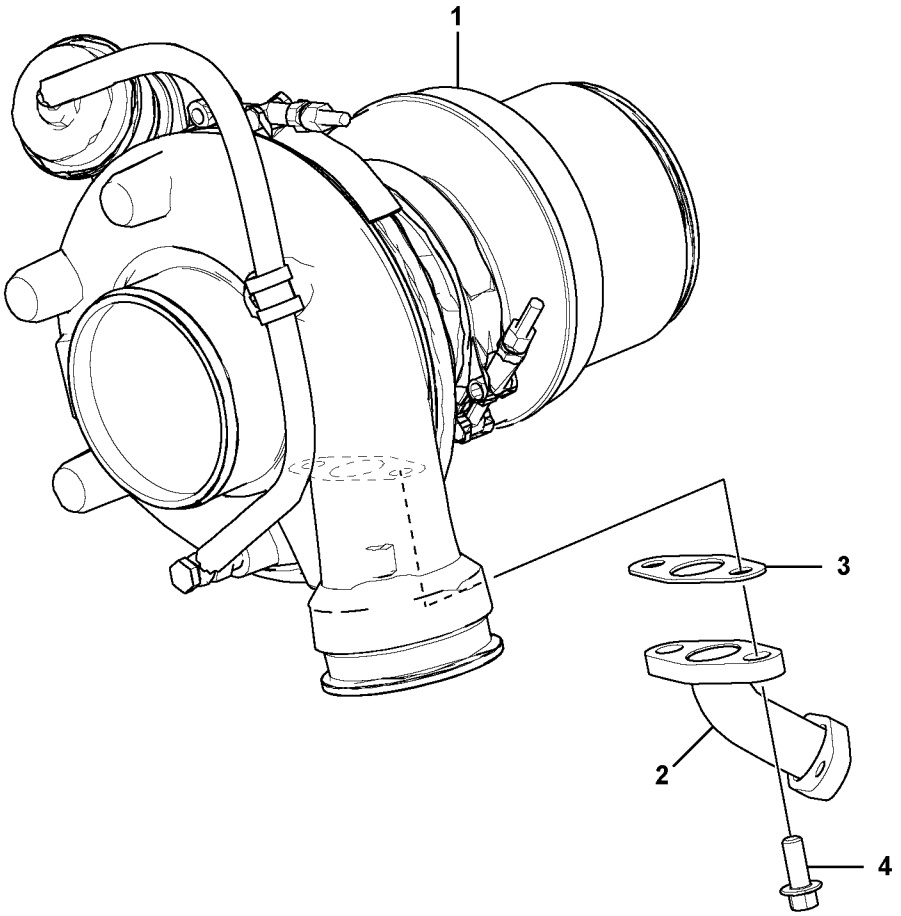


Volvo Construction Equipment
1062578

| Fig. | Part No. | Quantity 1 | 2 | 3 | PS | KIT | Description | Denominación | Denominação | Dénomination | Notes |
|---|---|---|---|---|---|---|---|---|---|---|---|
| 1 | **VOE 21860317** | 1 | | | | | Turbocharger | Turbocompresor | Turbocompressor | Turbocompresseur | (VOE 21715046) |
| 2 | **VOE 21715035** | 1 | | | | | Return line | Conducto de retorno | Linha de retorno | Conduit de retour | |
| 3 | **VOE 21242584** | 1 | | | | | Gasket | Junta | Junta | Joint | |
| 4 | **VOE 20405885** | 2 | | | | | Screw | Tornillo | Parafuso | Vis | |

| | | | | |
|---|---|---|---|---|
| **1** | | **Turbocompresseur**<br>**Turbocompressor**<br>**Turbocompresor**<br>**Turbo charger** | Catalogue id **20615** | Group **255** |
| **2** | | | Illustr. No **1062578** | Section **100** |
| **3** | | | Issue **PUB 20035940-B** | Page **231** |
| **4** | | | | |
| **5** | | **8289960, 8289310** | | |

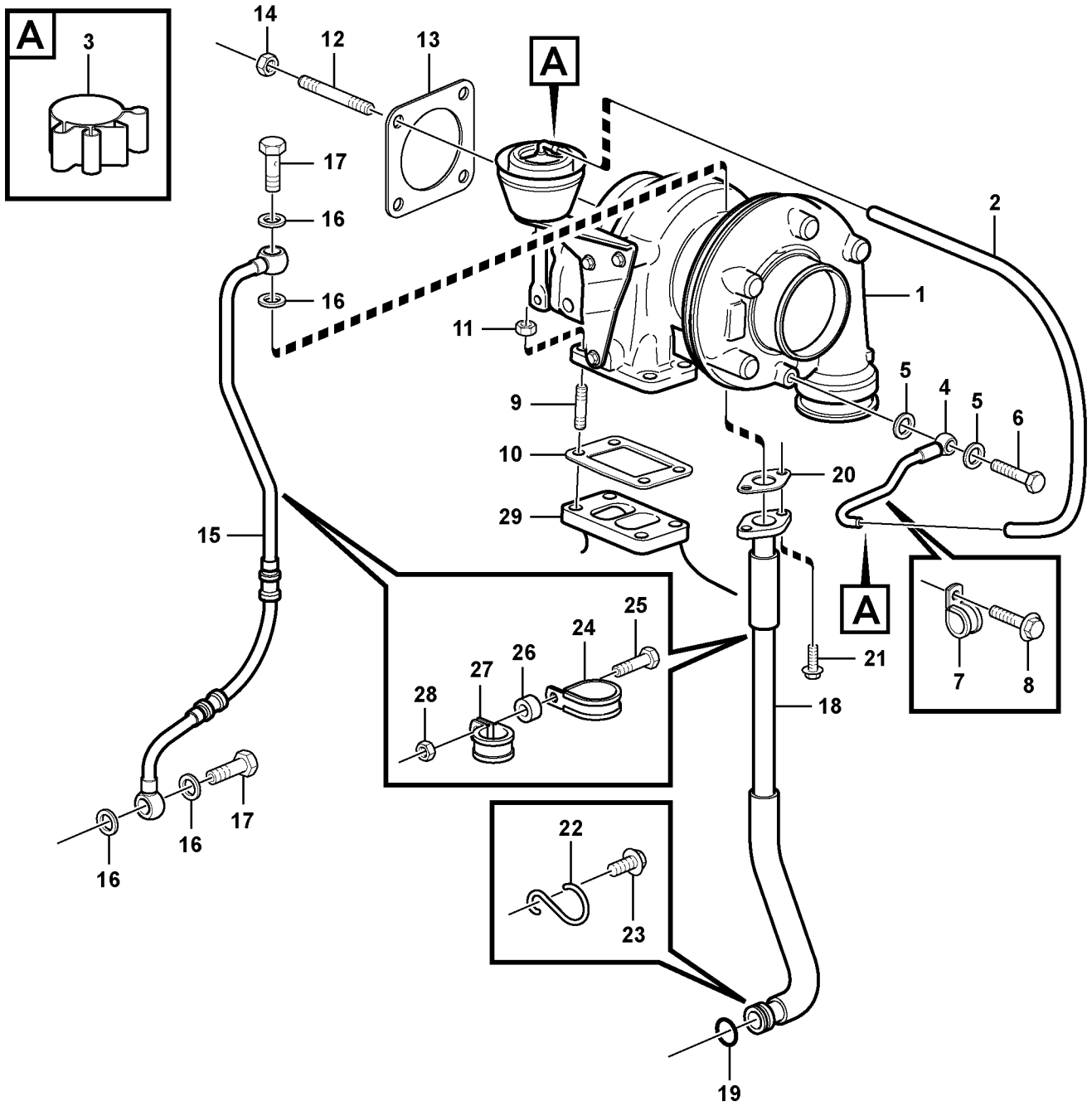


Volvo Construction Equipment
1035475

| Fig. | Part No. | Quantity 1 | 2 | 3 | PS | KIT | Description | Denominación | Denominação | Dénomination | Notes |
|---|---|---|---|---|---|---|---|---|---|---|---|
| 1 | **VOE 21498468** | 1 | | | | | Turbocharger | Turbocompresor | Turbocompressor | Turbocompresseur | |
| 2 | **VOE 21327635** | 1 | | | | | •Rubber hose | •Manguera | •Mangueira de borracha | •Durit caoutchouc | |
| 3 | **VOE 20405568** | 2 | | | | | •Clip | •Clip | •Clipe | •Clip | |
| 4 | **VOE 21498478** | 1 | | | | | •Control pressure pipe | •Tubo presión de mando | •Tubo pressão do comand | •Conduit pression comma | |
| 5 | **VOE 20971248** | 2 | | | | | ••Sealing ring | ••Anillo retén | ••Anel de vedação | ••Bague étanchéité | |
| 6 | **VOE 888767** | 1 | | | | | ••Hollow screw | ••Tornillo perforado | ••Parafuso união | ••Vis creuse | |
| 7 | | 1 | | | NS | | ••Clamp | ••Abrazadera | ••Braçadeira | ••Collier serrage | |
| 8 | **VOE 20405898** | 1 | | | | | Screw | Tornillo | Parafuso | Vis | |
| 9 | **VOE 20990106** | 4 | | | | | Stud | Espárrago | Prisioneiro | Goujon | |
| 10 | **VOE 20559835** | 1 | | | | | Gasket | Junta | Junta | Joint | |
| 11 | **VOE 20412308** | 4 | | | | | Hexagon nut | Tuerca hexagonal | Porca sextavada | Écrou hexagonal | |
| 12 | **VOE 20412314** | 4 | | | | | Stud | Espárrago | Prisioneiro | Goujon | |
| 13 | **VOE 20792408** | 1 | | | | | Gasket | Junta | Junta | Joint | |
| 14 | **VOE 20412308** | 4 | | | | | Hexagon nut | Tuerca hexagonal | Porca sextavada | Écrou hexagonal | |
| 15 | **VOE 21553338** | 1 | | | | | Oil line | Tubo de aceite | Linha de óleo | Canalisation d'huile | (VOE 21134562) |
| 16 | **VOE 13947621** | 4 | | | | | Plane gasket | Junta plana | Junta plana | Joint plan | |
| 17 | **VOE 7025167** | 2 | | | | | Hollow screw | Tornillo perforado | Parafuso união | Vis creuse | (VOE 20460231) |
| 18 | **VOE 21134583** | 1 | | | | | Return line | Conducto de retorno | Linha de retorno | Conduit de retour | |
| 19 | **VOE 20405822** | 1 | | | | | •Sealing ring | •Anillo retén | •Anel de vedação | •Bague étanchéité | |
| 20 | **VOE 20405790** | 1 | | | | | Gasket | Junta | Junta | Joint | |
| 21 | **VOE 20405885** | 2 | | | | | Screw | Tornillo | Parafuso | Vis | |
| 22 | **VOE 21524802** | 1 | | | | | Retainer | Soporte | Retentor | Retenue | (VOE 20405789) |
| 23 | **VOE 20405792** | 1 | | | | | Screw | Tornillo | Parafuso | Vis | |
| 24 | **VOE 993277** | 1 | | | | | Clamp | Abrazadera | Braçadeira | Collier serrage | |
| 25 | **VOE 20405504** | 1 | | | | | Screw | Tornillo | Parafuso | Vis | |
| 26 | **VOE 20450730** | 1 | | | | | Bushing | Casquillo | Bucha | Bague | |
| 27 | **VOE 20450987** | 1 | | | | | Clamp | Abrazadera | Braçadeira | Collier serrage | |
| 28 | **VOE 20501349** | 1 | | | | | Hexagon nut | Tuerca hexagonal | Porca sextavada | Écrou hexagonal | |
| 29 | | 1 | | | | | Exhaust Pipe | Tubo Escape | Tubo de escape | Tuyau d'échappement | |

| | |
|---|---|
| **1** | |
| **2** | |
| **3** | |
| **4** | |
| **5** | |

**Turbocompresseur avec pièces de montage**
**Turbocompressor com peças de montagem**
**Turboalimentador con accesorios de montaje**
**Turbocharger with fitting parts**

**17213164 , 17239320**

| Catalogue id | Group |
|---|---|
| **20615** | **255** |
| Illustr. No **1035475** | Section **110** |
| Issue **PUB 20035940-B** | Page **233** |

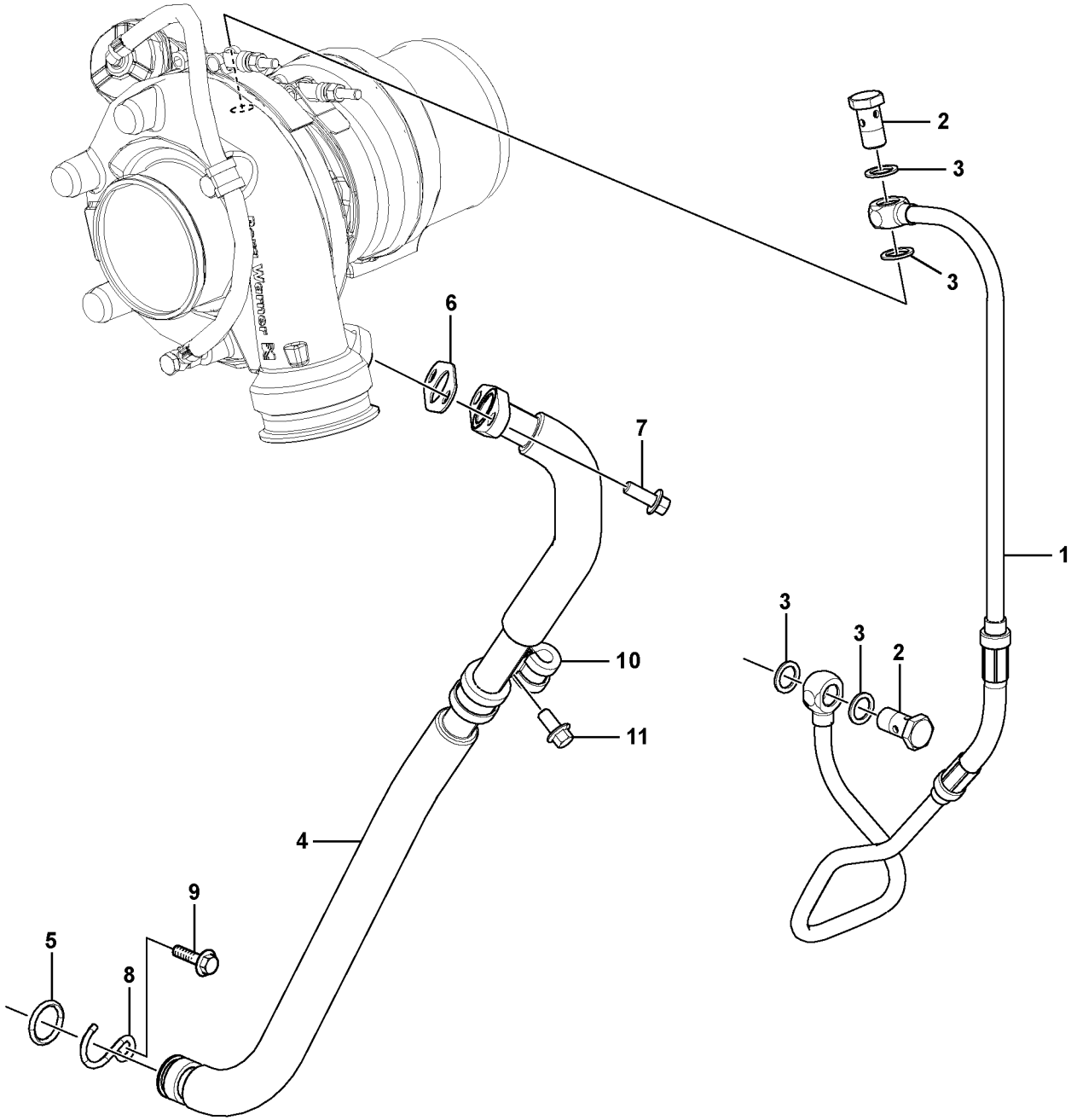


Volvo Construction Equipment
1062788

| Fig. | Part No. | Quantity 1 | 2 | 3 | PS | KIT | Description | Denominación | Denominação | Dénomination | Notes |
|---|---|---|---|---|---|---|---|---|---|---|---|
| 1 | **VOE 21690118** | 1 | | | | | Lubricating pipe | Tubo de lubricante | Tubo de lubrificação | Tuyau graissage | |
| 2 | **VOE 7025167** | 2 | | | | | •Hollow screw | •Tornillo perforado | •Parafuso união | •Vis creuse | |
| 3 | **VOE 13969011** | 4 | | | | | •Gasket | •Junta | •Junta | •Joint | |
| 4 | **VOE 21874600** | 1 | | | | | Return line | Conducto de retorno | Linha de retorno | Conduit de retour | (VOE 21715404) |
| 5 | **VOE 20405822** | 1 | | | | | •Sealing ring | •Anillo retén | •Anel de vedação | •Bague étanchéité | |
| 6 | **VOE 20405790** | 1 | | | | | Gasket | Junta | Junta | Joint | |
| 7 | **VOE 20405885** | 2 | | | | | Screw | Tornillo | Parafuso | Vis | |
| 8 | **VOE 21524802** | 1 | | | | | Retainer | Soporte | Retentor | Retenue | (VOE 20405789) |
| 9 | **VOE 20405792** | 1 | | | | | Screw | Tornillo | Parafuso | Vis | |
| 10 | **VOE 21651696** | 1 | | | | | Double clamp | Abrazadera doble | Braçadeira dupla | Attache double | |
| 11 | **VOE 20405792** | 1 | | | | | Screw | Tornillo | Parafuso | Vis | |

| | | | | |
|---|---|---|---|---|
| **1** | | **Turbocompresseur, plombage**<br>**Turbocompressor, tubulação**<br>**Turboalimentador, tuberías**<br>**Turbocharger, plumbing** | Catalogue id **20615** | Group **255** |
| **2** | | | Illustr. No **1062788** | Section **200** |
| **3** | | | Issue **PUB 20035940-B** | Page **235** |
| **4** | | | | |
| **5** | | **8289960, 8289310** | | |

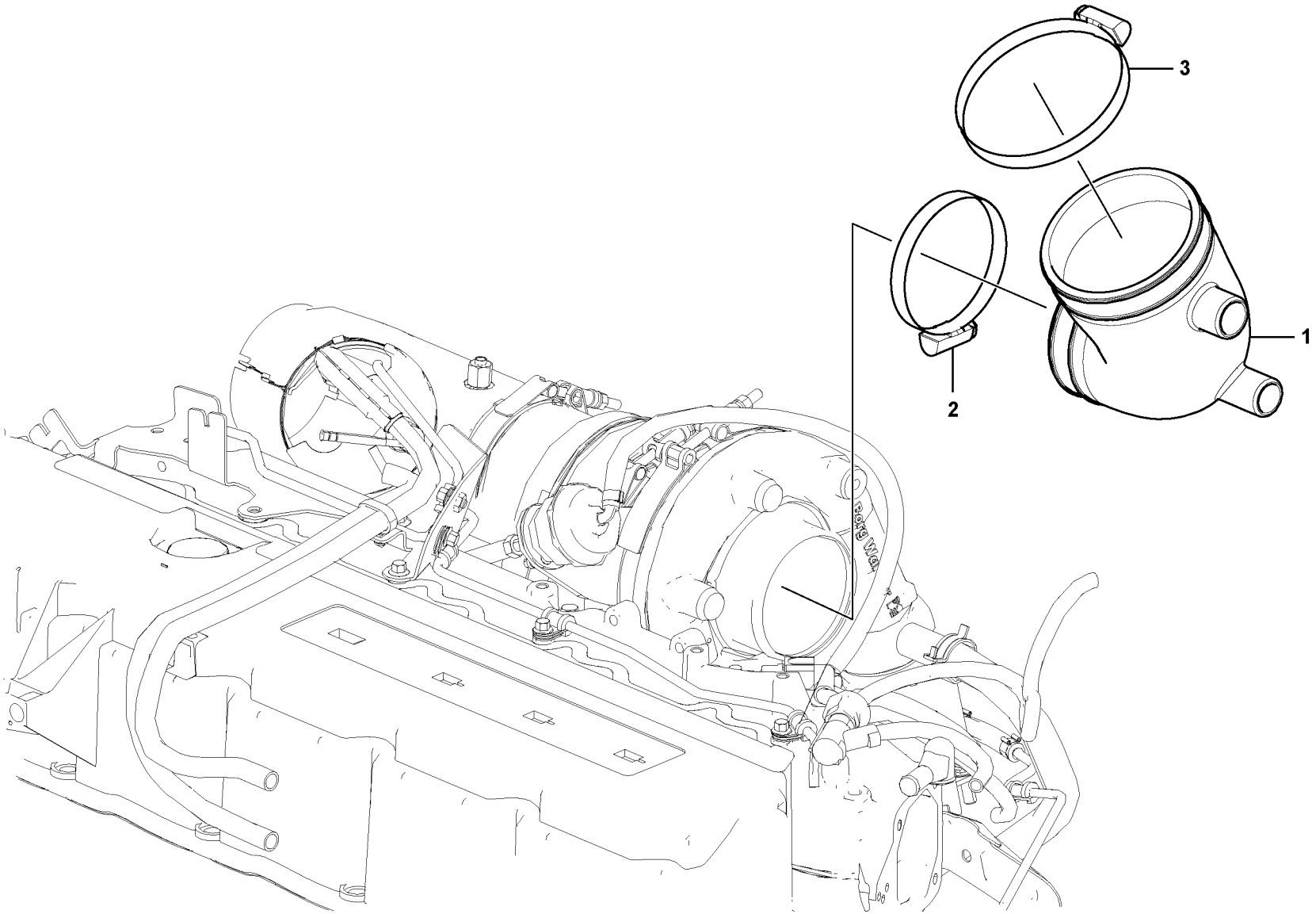


Volvo Construction Equipment
1062588

| Fig. | Part No. | Quantity 1 | 2 | 3 | PS | KIT | Description | Denominación | Denominação | Dénomination | Notes |
|---|---|---|---|---|---|---|---|---|---|---|---|
| 1 | **VOE 21724712** | 1 | | | | | Manifold | Bifurcación | Coletor | Tubulure | |
| 2 | **VOE 20459251** | 1 | | | | | Clip | Clip | Clipe | Clip | |
| 3 | **VOE 20450715** | 1 | | | | | Hose clamp | Abrazadera de manguera | Braçadeira da mangueira | Collier durite | |

| | | | | |
|---|---|---|---|---|
| **1** | | **Système d'aspiration**<br>**Sistema de admissão**<br>**Sistema de aspiración**<br>**Inlet system** | Catalogue id **20615** | Group **256** |
| **2** | | | Illustr. No **1062588** | Section **50** |
| **3** | | | Issue **PUB 20035940-B** | Page **237** |
| **4** | | | | |
| **5** | | **8289960, 8289310** | | |

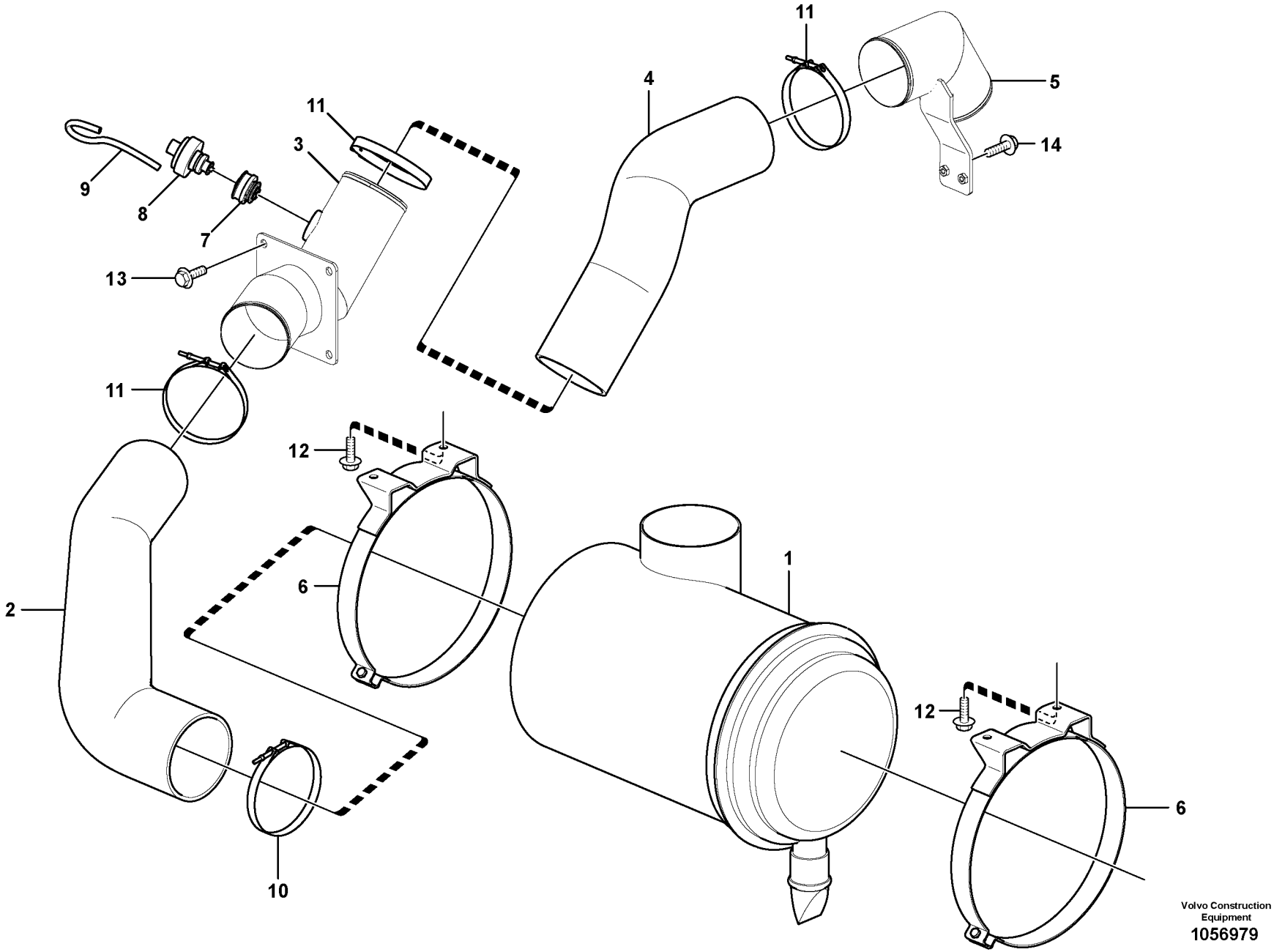


Volvo Construction Equipment
1056979

| Fig. | Part No. | Quantity 1 | 2 | 3 | PS | KIT | Description | Denominación | Denominação | Dénomination | Notes |
|---|---|---|---|---|---|---|---|---|---|---|---|
| 1 | **VOE 14509449** | 1 | | | | | Air cleaner | Filtro de aire | Filtro de ar | Filtre air | |
| 2 | **VOE 14611958** | 1 | | | | | Hose | Manguera | Mangueira | Flexible | |
| 3 | **VOE 14598182** | 1 | | | | | Pipe | Tubo | Tubo | Tuyau | S/N -210459/-230405<br>S/N -270518/-280022 |
| | **VOE 14687905** | 1 | | | | | Pipe | Tubo | Tubo | Tuyau | S/N 210460-/230406-<br>S/N 270519-/280023- |
| 4 | **VOE 14614776** | 1 | | | | | Hose | Manguera | Mangueira | Flexible | |
| 5 | **VOE 14612772** | 1 | | | | | Pipe | Tubo | Tubo | Tuyau | |
| 6 | **VOE 14537427** | 2 | | | | | Clamp | Abrazadera | Braçadeira | Collier serrage | |
| 7 | **VOE 14506431** | 1 | | | | | Connector | Pieza de conexión | Conexão | Pièce connexion | |
| 8 | **VOE 20565673** | 1 | | | | | Vacuum switch | Contacto de vacío | Interruptor de vácuo | Contact à dépression | FX1008, (SE2501/SE2502) |
| 9 | **VOE 949800** | 1 | | | | | Hose | Manguera | Mangueira | Flexible | |
| 10 | **SA 9313-10525** | 1 | | | | | Hose clamp | Abrazadera de manguera | Braçadeira da mangueira | Collier durite | |
| 11 | **SA 9313-10475** | 3 | | | | | Hose clamp | Abrazadera de manguera | Braçadeira da mangueira | Collier durite | |
| 12 | **VOE 946329** | 4 | | | | | Flange screw | Tornillo embridado | Parafuso flangeado | Vis à embase | |
| 13 | **VOE 946441** | 4 | | | | | Flange screw | Tornillo embridado | Parafuso flangeado | Vis à embase | |
| 14 | **VOE 13945444** | 2 | | | | | Screw | Tornillo | Parafuso | Vis | |

| | | | | |
|---|---|---|---|---|
| **1** | **8279537** | **Système d'aspiration**<br>**Sistema de admissão**<br>**Sistema de aspiración**<br>**Inlet system** | Catalogue id **20615** | Group **256** |
| **2** | | | Illustr. No **1056979** | Section **100** |
| **3** | | | Issue **PUB 20035940-B** | Page **239** |
| **4** | | | | |
| **5** | | | | |

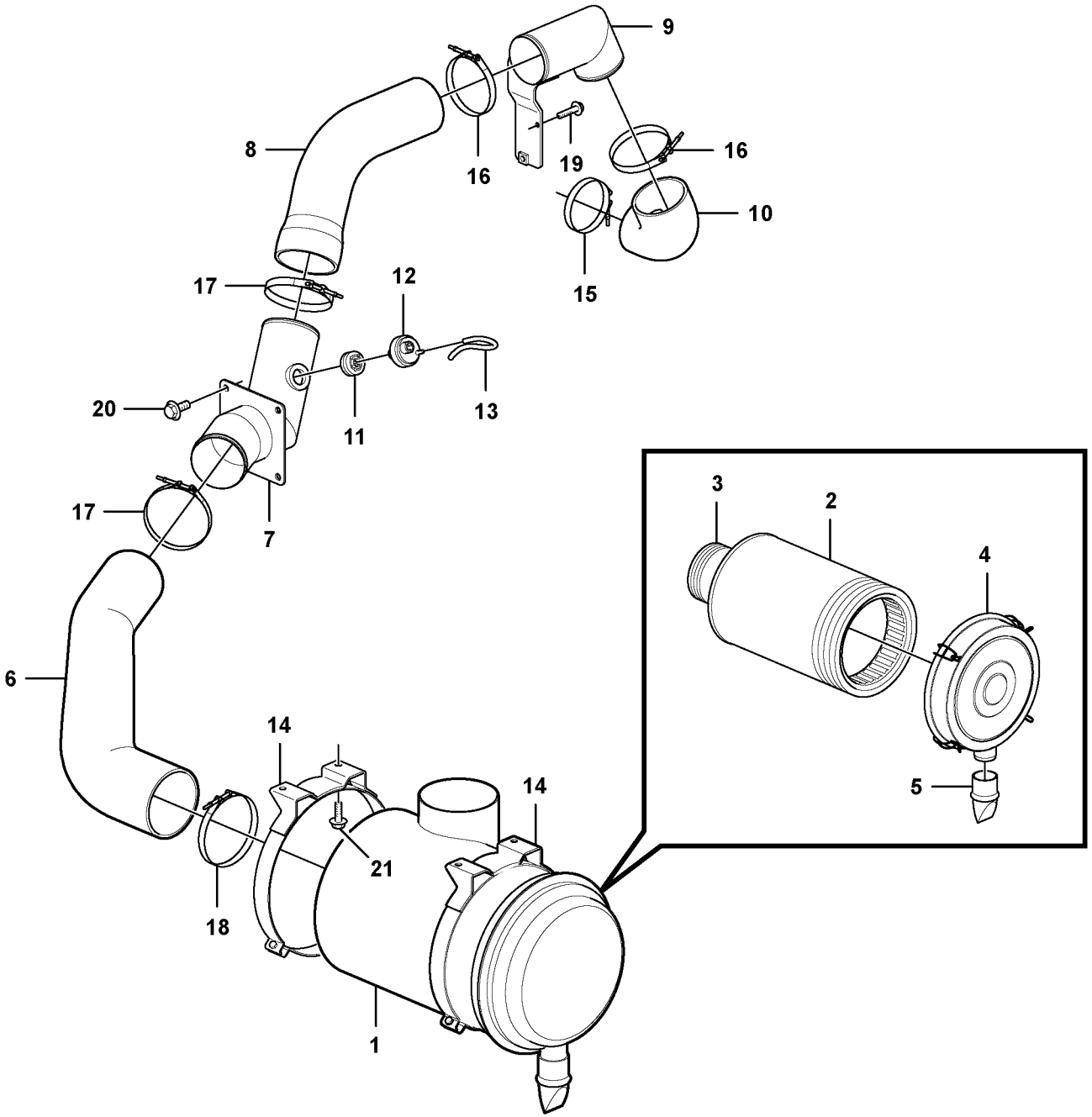
9
8
16
19
16
10
15
17
12
13
11
20
17
7
6
3
2
4
5
14
14
21
18
1

| Fig. | Part No. | Quantity 1 | 2 | 3 | PS | KIT | Description | Denominación | Denominação | Dénomination | Notes |
|---|---|---|---|---|---|---|---|---|---|---|---|
| 1 | **VOE 14509449** | 1 | | | | | Air cleaner | Filtro de aire | Filtro de ar | Filtre air | |
| 2 | **VOE 11110022** | 1 | | | | | •Air filter | •Filtro de aire | •Filtro de ar | •Filtre à air | |
| 3 | **VOE 11110023** | 1 | | | | | •Safety filter | • | • | •Filtre de sécurité | |
| 4 | **VOE 14513672** | 1 | | | | | •Cover | •Tapa | •Tampa | •Couvercle | |
| 5 | **VOE 11701952** | 1 | | | | | •Valve | •Válvula | •Válvula | •Valve | |
| 6 | **VOE 14611958** | 1 | | | | | Hose | Manguera | Mangueira | Flexible | |
| 7 | | 1 | | | NS | | Pipe | Tubo | Tubo | Tuyau | |
| 8 | **VOE 14631902** | 1 | | | | | Hose | Manguera | Mangueira | Flexible | |
| 9 | **VOE 14550619** | 1 | | | | | Tube | Tubo | Tubo | Tube | |
| 10 | **VOE 14532126** | 1 | | | | | Hose | Manguera | Mangueira | Flexible | |
| 11 | **VOE 14506431** | 1 | | | | | Connector | Pieza de conexión | Conexão | Pièce connexion | |
| 12 | **VOE 20565673** | 1 | | | | | Vacuum switch | Contacto de vacío | Interruptor de vácuo | Contact à dépression | |
| 13 | **VOE 949800** | 1 | | | | | Hose | Manguera | Mangueira | Flexible | |
| 14 | **VOE 14537427** | 2 | | | | | Clamp | Abrazadera | Braçadeira | Collier serrage | |
| 15 | **SA 9313-10375** | 1 | | | | | Hose clamp | Abrazadera de manguera | Braçadeira da mangueira | Collier durite | |
| 16 | **SA 9313-10425** | 2 | | | | | Hose clamp | Abrazadera de manguera | Braçadeira da mangueira | Collier durite | |
| 17 | **SA 9313-10475** | 2 | | | | | Hose clamp | Abrazadera de manguera | Braçadeira da mangueira | Collier durite | |
| 18 | **SA 9313-10525** | 1 | | | | | Hose clamp | Abrazadera de manguera | Braçadeira da mangueira | Collier durite | |
| 19 | **VOE 946173** | 2 | | | | | Flange screw | Tornillo embridado | Parafuso flangeado | Vis à embase | |
| 20 | **VOE 946441** | 4 | | | | | Flange screw | Tornillo embridado | Parafuso flangeado | Vis à embase | |
| 21 | **VOE 946329** | 4 | | | | | Flange screw | Tornillo embridado | Parafuso flangeado | Vis à embase | |

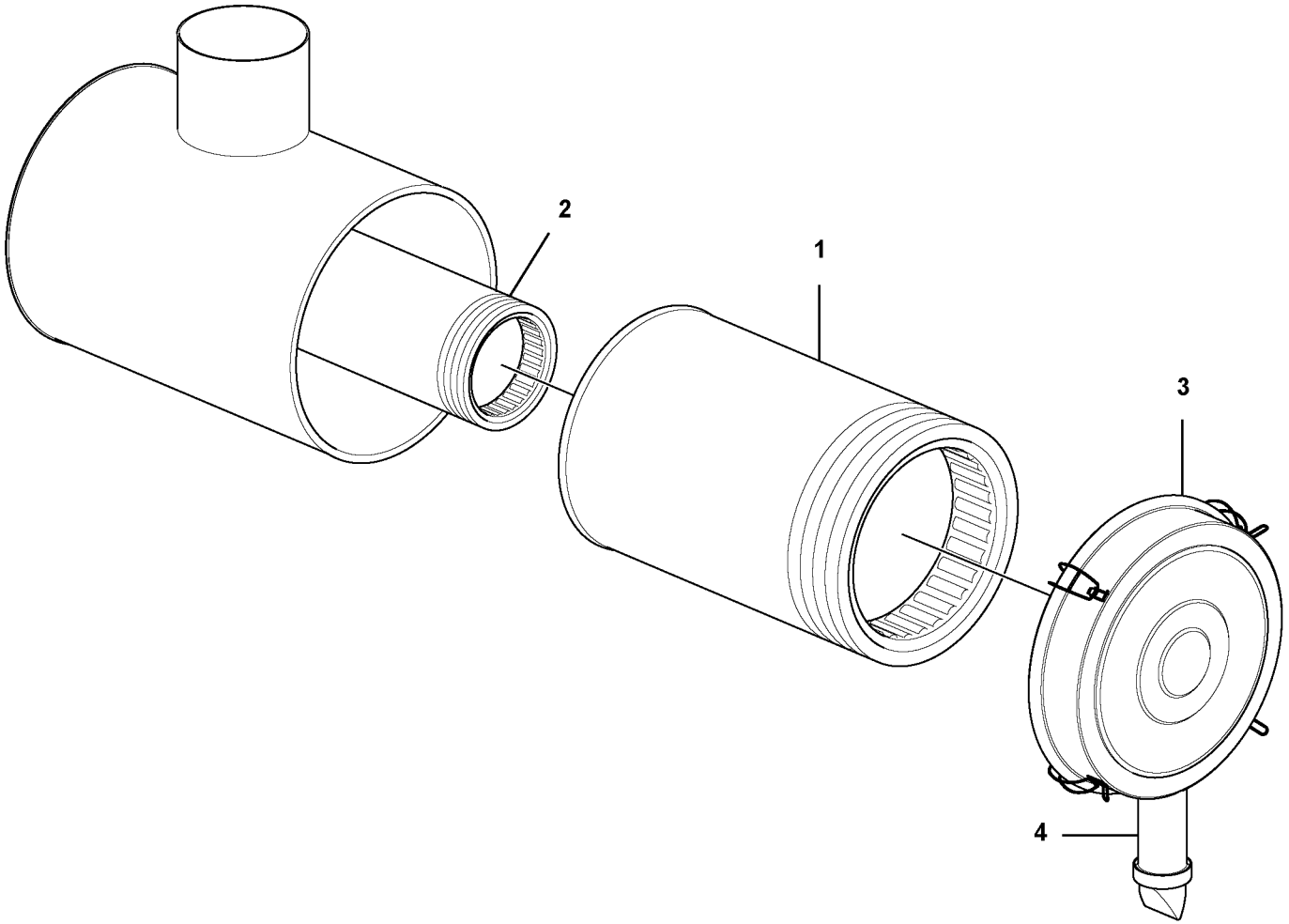


Volvo Construction Equipment

1056980

| Fig. | Part No. | Quantity 1 | 2 | 3 | PS | KIT | Description | Denominación | Denominação | Dénomination | Notes |
|---|---|---|---|---|---|---|---|---|---|---|---|
| 1 | **VOE 11110022** | 1 | | | | | Air filter | Filtro de aire | Filtro de ar | Filtre à air | |
| 2 | **VOE 11110023** | 1 | | | | | Safety filter | | | Filtre de sécurité | |
| 3 | **VOE 14513672** | 1 | | | | | Cover | Tapa | Tampa | Couvercle | |
| 4 | **VOE 11701952** | 1 | | | | | Valve | Válvula | Válvula | Valve | |

| | | | | |
|---|---|---|---|---|
| **1** | | **Filtre**<br>**Filtro**<br>**Filtro**<br>**Filter** | Catalogue id **20615** | Group **256** |
| **2** | | | Illustr. No **1056980** | Section **200** |
| **3** | | | Issue **PUB 20035940-B** | Page **243** |
| **4** | | | | |
| **5** | | | | |

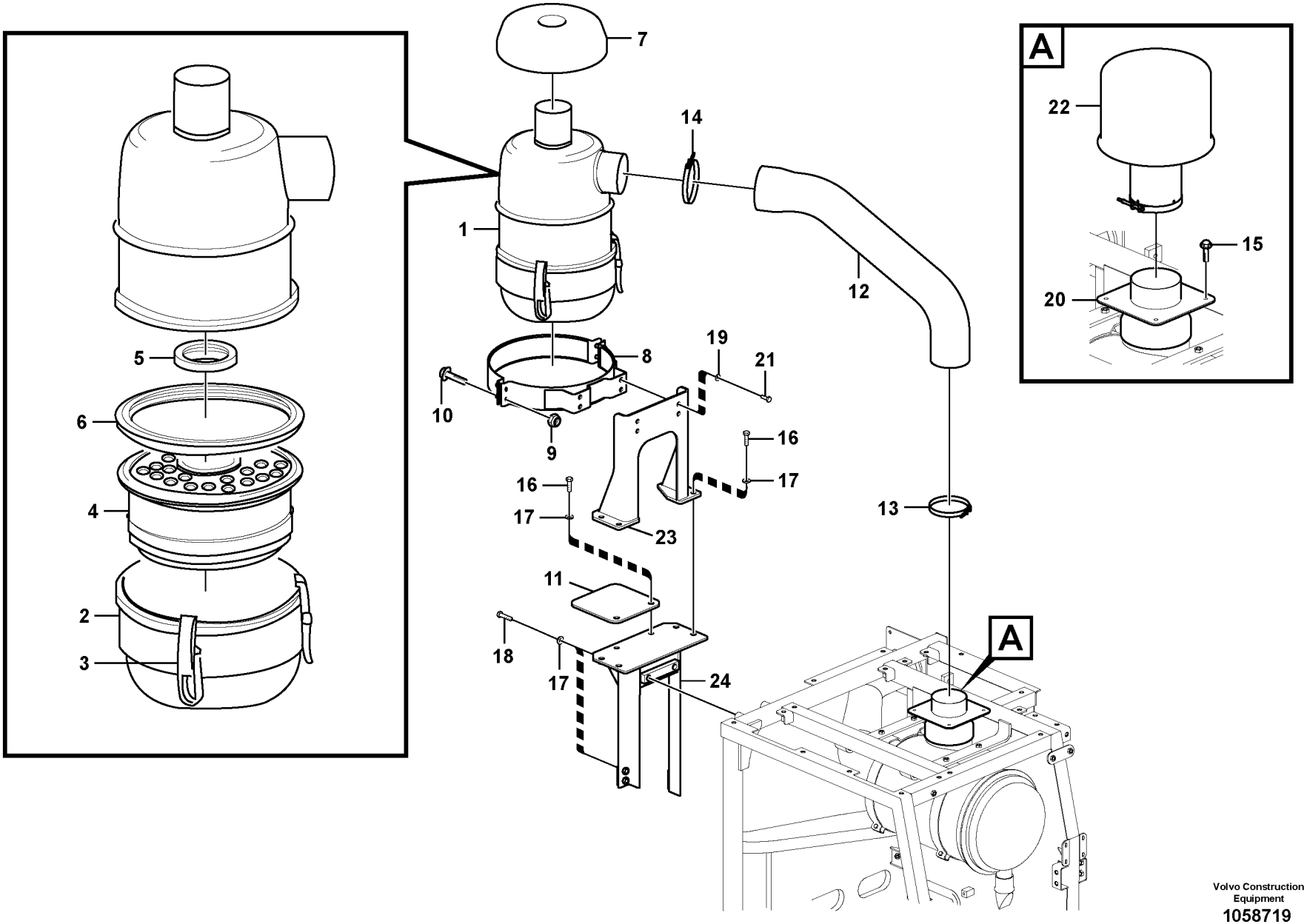


Volvo Construction Equipment
1058719

| Fig. | Part No. | Quantity 1 | 2 | 3 | 4 | 5 | PS | KIT | Description | Denominación | Denominação | Dénomination | Notes |
|---|---|---|---|---|---|---|---|---|---|---|---|---|---|
| 1 | **VOE 4880805** | | 1 | 1 | 1 | | | | Air filter | Filtro de aire | Filtro de ar | Filtre à air | |
| 2 | **VOE 6212135** | | 1 | 1 | 1 | | | | •Oil reservoir | •Depósito de aceite | •Reservatório de óleo | •Réservoir d'huile | |
| 3 | **VOE 6634778** | | 3 | 3 | 3 | | | | •Latch | •Pestillo | •Lingueta | •Loquet | |
| 4 | **VOE 6212136** | | 1 | 1 | 1 | | | | •Insert | •Elemento | •Elemento | •Cartouche | |
| 5 | **VOE 6212282** | | 1 | 1 | 1 | | | | •Sealing ring | •Anillo retén | •Anel de vedação | •Bague étanchéité | |
| 6 | **VOE 6212283** | | 1 | 1 | 1 | | | | •Sealing ring | •Anillo retén | •Anel de vedação | •Bague étanchéité | |
| 7 | **VOE 11707307** | | 1 | 1 | 1 | | | | Cover | Capó | Capô | Capot | |
| 8 | **VOE 14554000** | | 1 | 1 | 1 | | | | Clamp | Abrazadera | Braçadeira | Collier serrage | |
| 9 | **SA 9131-11000** | | 4 | 4 | 4 | | | | •Lock nut | •Contratuerca | •Porca de trava | •Contre-ecrou | |
| 10 | **SA 13965186** | | 4 | 4 | 4 | | | | •Flange screw | •Torn embridado | •Parafuso de flange | •Vis à bride | |
| 11 | **VOE 14512892** | | 1 | 1 | 1 | | | | Plate | Placa | Placa | Plaque | |
| 12 | **VOE 14606071** | | 1 | 1 | 1 | | | | Hose | Manguera | Mangueira | Flexible | |
| 13 | **SA 9313-10475** | | 1 | 1 | 1 | | | | Hose clamp | Abrazadera de manguer | Braçadeira da mangueir | Collier durite | |
| 14 | **SA 9313-10525** | | 1 | 1 | 1 | | | | Hose clamp | Abrazadera de manguer | Braçadeira da mangueir | Collier durite | |
| 15 | **VOE 13946173** | 4 | 4 | 4 | 4 | | | | Screw | Tornillo | Parafuso | Vis | |
| 16 | **VOE 978933** | | 6 | 6 | 6 | | | | Hexagon screw | Tornillo hexagonal | Parafuso sextavado | Vis à tête hexagonale | |
| 17 | **SA 992042** | | 12 | 12 | 12 | | | | Washer | Arandela | Arruela | Rondelle | |
| 18 | **VOE 978934** | | 6 | 6 | 6 | | | | Hexagon screw | Tornillo hexagonal | Parafuso sextavado | Vis à tête hexagonale | |
| 19 | **SA 992040** | | 4 | 4 | 4 | | | | Washer | Arandela | Arruela | Rondelle | |
| 20 | **VOE 14509446** | 1 | 1 | 1 | 1 | | | | Connector | Unión | Conexão | Connexion | |
| 21 | **VOE 983252** | | 4 | 4 | 4 | | | | Hexagon screw | Tornillo hexagonal | Parafuso sextavado | Vis à tête hexagonale | |
| 22 | **VOE 14526930** | 1 | | | | | | | Pre-cleaner | Prefiltro | Pré-filtro | Préfiltre | |
| | **VOE 14881077** | 1 | | | | | | | •Pre-cleaner | •Prefiltro | •Pré-filtro | •Préfiltre | |
| | **VOE 14881080** | 1 | | | | | | | •Pre-cleaner | •Prefiltro | •Pré-filtro | •Préfiltre | |
| | **VOE 14880449** | 5 | | | | | | | •Lock nut | •Contratuerca | •Porca de trava | •Contre-ecrou | |
| | **SA 9021-10602** | 8 | | | | | | | •Cross recessed screw | •Tornillo cruz | •Parafuso phillips | •Vis empreinte crucifor | |
| | **VOE 992038** | 3 | | | | | | | •Plain washer | •Arandela plana | •Arruela simples | •Rondelle plane | |
| 23 | **VOE 14520264** | | 1 | 1 | 1 | | | | Bracket | Consola | Suporte | Console | |
| 24 | **VOE 14554003** | | 1 | 1 | 1 | | | | Bracket | Consola | Suporte | Console | |

| | |
|---|---|
| 1 | **8279537** |
| 2 | **8289056** |
| 3 | **8289964** |
| 4 | **8293160** |
| 5 | |

**Système d'aspiration**
**Sistema de admissão**
**Sistema de aspiración**
**Inlet system**

| Catalogue id | Group |
|---|---|
| **20615** | **256** |
| Illustr. No **1058719** | Section **300** |
| Issue **PUB 20035940-B** | Page **245** |

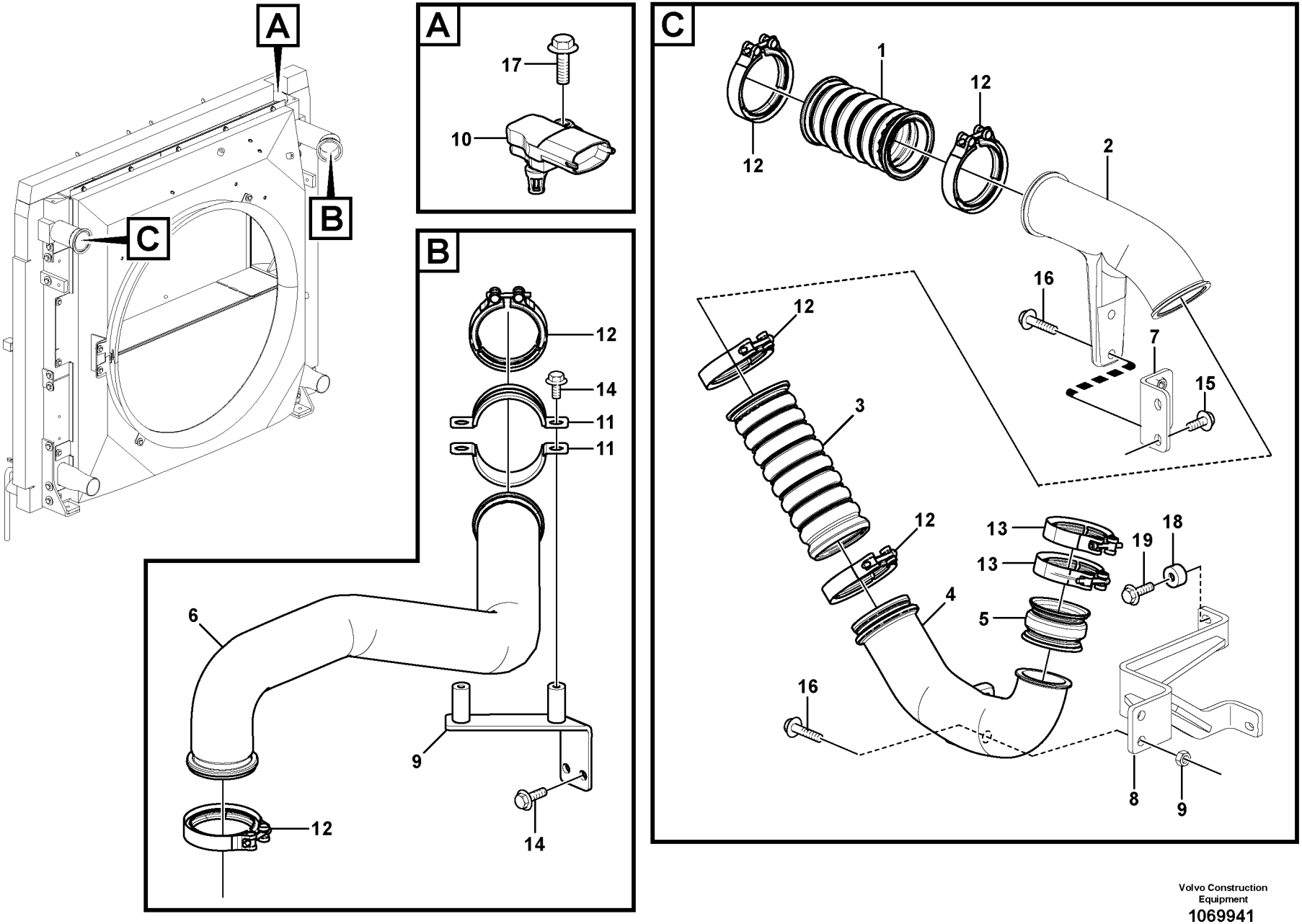


Volvo Construction Equipment
1069941

| Fig. | Part No. | Quantity 1 | 2 | 3 | PS | KIT | Description | Denominación | Denominação | Dénomination | Notes |
|---|---|---|---|---|---|---|---|---|---|---|---|
| 1 | **VOE 17247766** | 1 | | | | | Hose | Manguera | Mangueira | Flexible | (VOE 15120627) |
| 2 | | 1 | | | NS | | Pipe | Tubo | Tubo | Tuyau | |
| 3 | **VOE 15171467** | 1 | | | | | Charge air hose | Manguera carga aire | Mangueira de ar | Flexible suralimentation | |
| 4 | | 1 | | | NS | | Pipe | Tubo | Tubo | Tuyau | |
| 5 | **VOE 3183620** | 1 | | | | | Charge air hose | Manguera carga aire | Mangueira de ar | Flexible suralimentation | |
| 6 | **VOE 14640072** | 1 | | | | | Hose | Manguera | Mangueira | Flexible | (VOE 14608485) |
| 7 | | 1 | | | NS | | Bracket | Ménsula | Suporte | Console | |
| 8 | **VOE 14613881** | 1 | | | | | Bracket | Consola | Suporte | Console | |
| 9 | | 1 | | | NS | | Bracket | Ménsula | Suporte | Console | |
| 10 | **VOE 21097978** | 1 | | | | | Sensor | Sensor | Sensor | Capteur | SE2512 |
| 11 | **VOE 14531166** | 2 | | | | | Clip | Clip | Clipe | Clip | |
| 12 | **VOE 20739572** | 6 | | | | | V-clamp | Abrazadera v | Abraçadeira-v | Collier en v | |
| 13 | **VOE 20592787** | 2 | | | | | Hose clamp | Abrazadera de manguera | Braçadeira da mangueira | Collier durite | |
| 14 | **VOE 946471** | 4 | | | | | Flange screw | Tornillo embridado | Parafuso flangeado | Vis à embase | |
| 15 | **VOE 946329** | 4 | | | | | Flange screw | Tornillo embridado | Parafuso flangeado | Vis à embase | |
| 16 | **VOE 13946752** | 4 | | | | | Screw | Tornillo | Parafuso | Vis | |
| 17 | **VOE 965175** | 1 | | | SS | | Flange screw | Tornillo embridado | Parafuso flangeado | Vis à embase | |
| 18 | **VOE 14579471** | 2 | | | | | Washer | Arandela | Arruela | Rondelle | |
| 19 | **VOE 965175** | 2 | | | SS | | Flange screw | Tornillo embridado | Parafuso flangeado | Vis à embase | |

| | | | | |
|---|---|---|---|---|
| **1** | | **Echangeur intermédiaire, plombage**<br>**Radiador de ar, tubulação**<br>**Enfriador del aire de admisión, tuberías**<br>**Charge air cooler, plumbing** | Catalogue id **20615** | Group **258** |
| **2** | | | Illustr. No **1069941** | Section **200** |
| **3** | | | Issue **PUB 20035940-B** | Page **247** |
| **4** | | | | |
| **5** | | **8291144,8291305,8291306** | | |

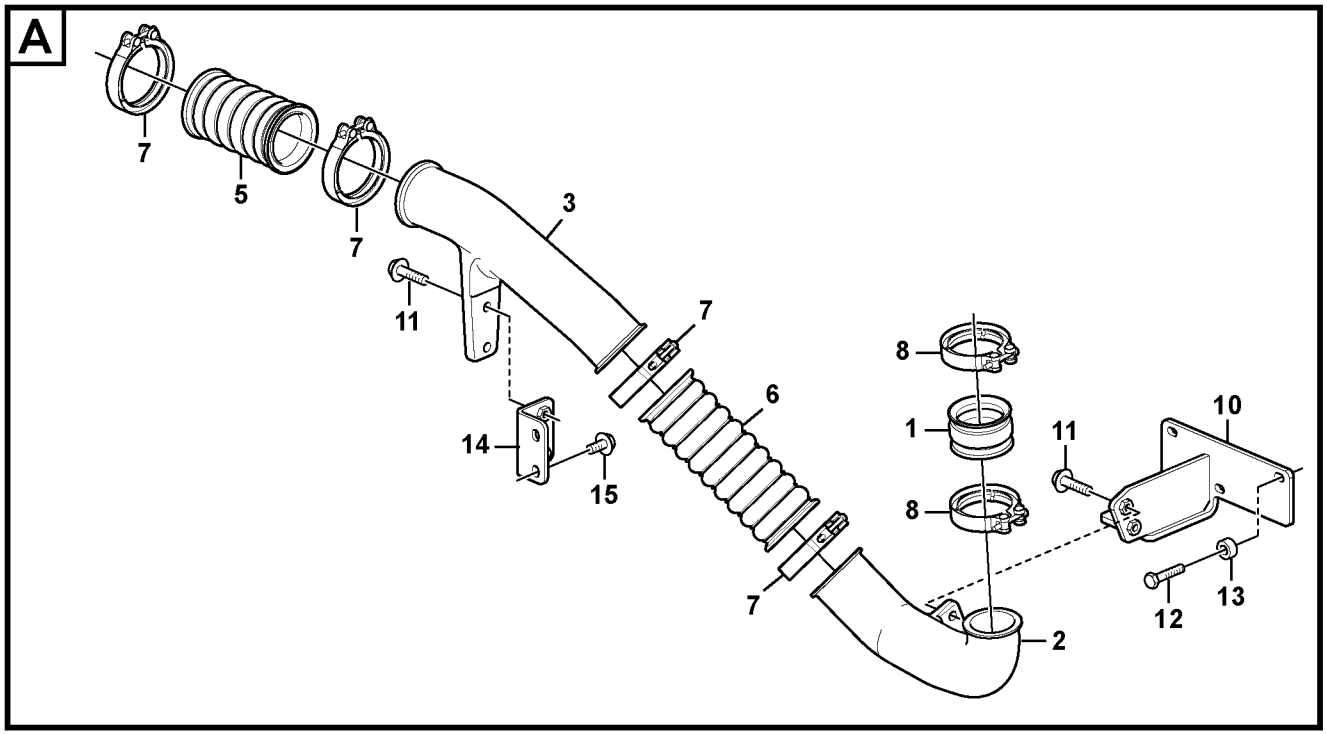
A
7
5
7
3
11
7
8
1
8
6
14
15
7
2
11
10
12
13

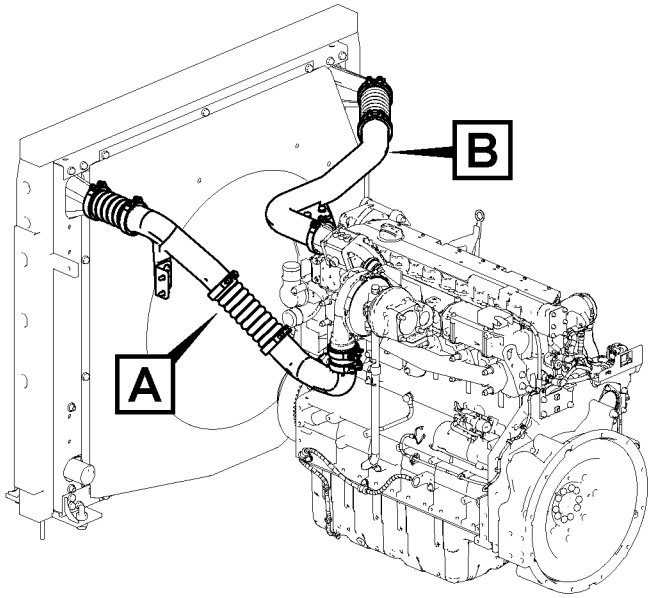
B
A

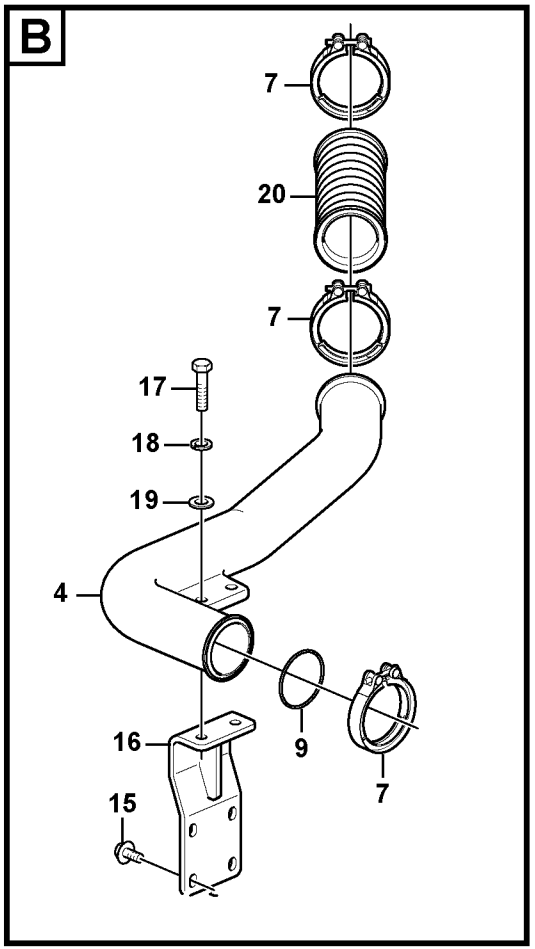
B
7
20
7
17
18
19
4
16
9
7
15

| Fig. | Part No. | Quantity 1 | 2 | 3 | PS | KIT | Description | Denominación | Denominação | Dénomination | Notes |
|---|---|---|---|---|---|---|---|---|---|---|---|
| 1 | **VOE 3183620** | 1 | | | | | Charge air hose | Manguera carga aire | Mangueira de ar | Flexible suralimentation | |
| 2 | | 1 | | | NS | | Pipe | Tubo | Tubo | Tuyau | |
| 3 | **VOE 14631906** | 1 | | | | | Pipe | Tubo | Tubo | Tuyau | |
| 4 | **VOE 14635438** | 1 | | | | | Pipe | Tubo | Tubo | Tuyau | |
| 5 | **VOE 17247766** | 1 | | | | | Hose | Manguera | Mangueira | Flexible | (VOE 15120627) |
| 6 | **VOE 15171467** | 2 | | | | | Charge air hose | Manguera carga aire | Mangueira de ar | Flexible suralimentation | S/N -210410/-230294<br>S/N -270392/-280014 |
| | **VOE 15171467** | 1 | | | | | Charge air hose | Manguera carga aire | Mangueira de ar | Flexible suralimentation | S/N 210411-/230295-<br>S/N 270393-/280015- |
| 7 | **VOE 20739572** | 7 | | | | | V-clamp | Abrazadera v | Abraçadeira-v | Collier en v | |
| 8 | **VOE 20592787** | 2 | | | | | Hose clamp | Abrazadera de manguera | Braçadeira da mangueira | Collier durite | |
| 9 | **VOE 11000233** | 1 | | | | | O-ring | Anillo tórico | Anel-o | Joint torique | |
| 10 | | 1 | | | NS | | Bracket | Consola | Suporte | Console | |
| 11 | **VOE 946752** | 4 | | | | | Flange screw | Tornillo embridado | Parafuso flangeado | Vis à embase | |
| 12 | **VOE 983244** | 3 | | | | | Hexagon screw | Tornillo hexagonal | Parafuso sextavado | Vis à tête hexagonale | |
| 13 | **VOE 14579471** | 3 | | | | | Washer | Arandela | Arruela | Rondelle | |
| 14 | | 1 | | | NS | | Bracket | Consola | Suporte | Console | |
| 15 | **VOE 946441** | 6 | | | | | Flange screw | Tornillo embridado | Parafuso flangeado | Vis à embase | |
| 16 | | 1 | | | NS | | Bracket | Consola | Suporte | Console | |
| 17 | **VOE 992564** | 2 | | | | | Hexagon screw | Tornillo hexagonal | Parafuso sextavado | Vis à tête hexagonale | |
| 18 | **VOE 955922** | 2 | | | | | Spring washer | Arandela elástica | Arruela de pressão | Rondelle élastique | |
| 19 | **VOE 992040** | 2 | | | | | Plain washer | Arandela plana | Arruela simples | Rondelle plane | |
| 20 | **VOE 17247774** | 1 | | | | | Charge air hose | Manguera carga aire | Mangueira de ar | Flexible suralimentation | S/N 210411-/230295-<br>S/N 270393-/280015- |

| | | | | | |
|---|---|---|---|---|---|
| **1** | **8293156** | **Echangeur intermédiaire, plombage**<br>**Radiador de ar, tubulação**<br>**Enfriador del aire de admisión, tuberías**<br>**Charge air cooler, plumbing** | Catalogue id **20615** | Group **258** |
| **2** | | | Illustr. No **1067781** | Section **300** |
| **3** | | | Issue **PUB 20035940-B** | Page **249** |
| **4** | | | | |
| **5** | | | | |

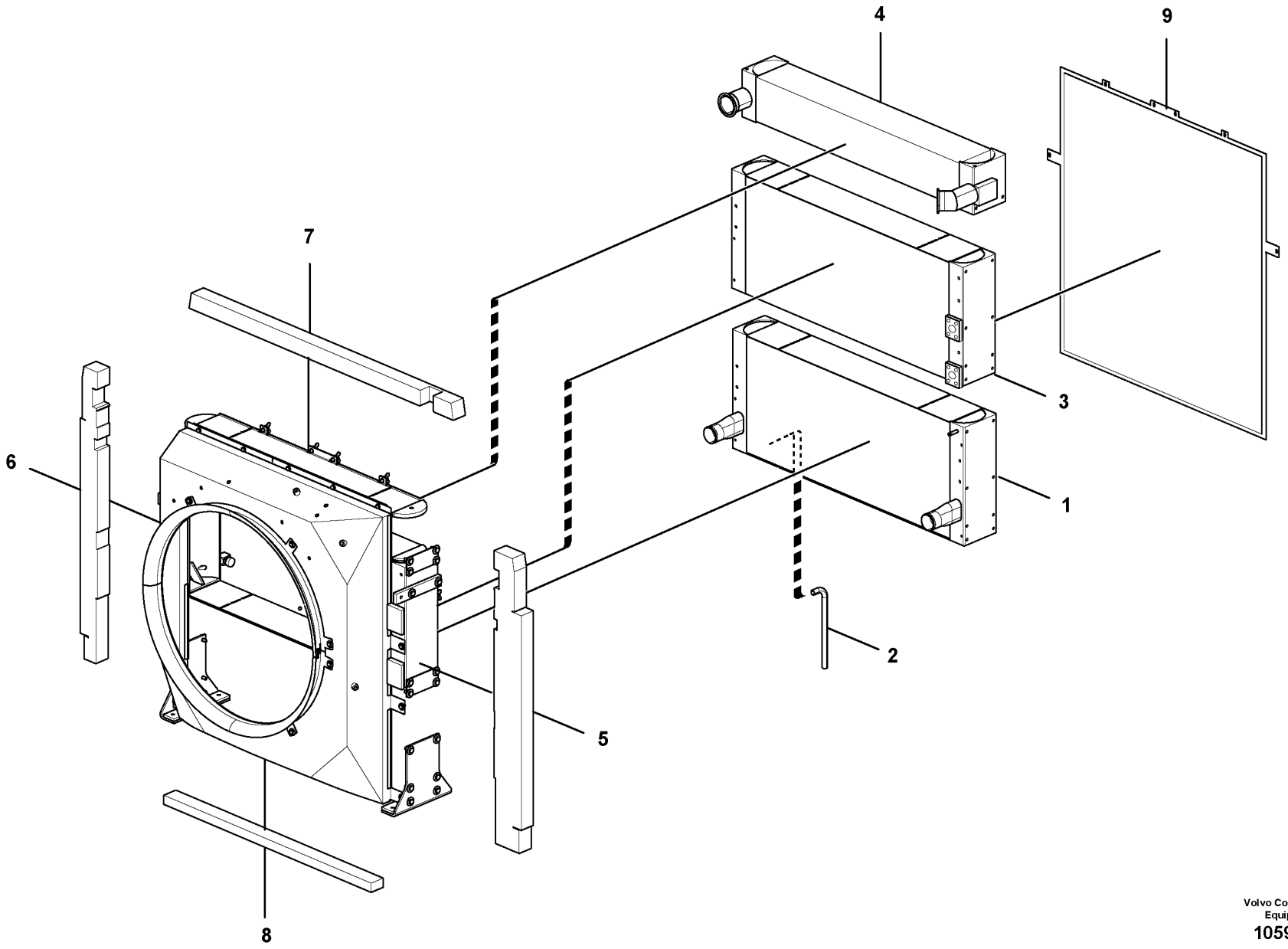


Volvo Construction Equipment
1059232

| Fig. | Part No. | Quantity 1 | 2 | 3 | PS | KIT | Description | Denominación | Denominação | Dénomination | Notes |
|---|---|---|---|---|---|---|---|---|---|---|---|
| | **VOE 14600391** | | | | | | Radiator | Radiador | Radiador | Radiateur | |
| | | | | | NS | | Radiator | Radiador | Radiador | Radiateur | |
| 1 | **VOE 15143746** | 1 | | | | | •Radiator | •Radiador | •Radiador | •Radiateur | |
| 2 | **VOE 14608645** | 1 | | | | | •Radiator hose | •Manguera radiador | •Mangueira radiador | •Durit de radiateur | |
| 3 | **VOE 15143627** | 1 | | | | | •Hydraulic oil cooler | •Enfriador de aceite hidrául | •Refrigerador de óleo hidrá | •Radiateur fluide hydrauliq | |
| 4 | **VOE 15143354** | 1 | | | | | •Charge air cooler | •Enfriador aire carga | •Resfriador de ar | •Refroidissement d'air de | |
| 5 | **VOE 14600395** | 1 | | | | | •Sponge | •Esponja | •Esponja | •Éponge | LH SEALING |
| 6 | **VOE 14600396** | 1 | | | | | •Sponge | •Esponja | •Esponja | •Éponge | RH SEALING |
| 7 | **VOE 14600393** | 1 | | | | | •Sponge | •Esponja | •Esponja | •Éponge | TOP SEALING |
| 8 | **VOE 14600394** | 1 | | | | | •Sponge | •Esponja | •Esponja | •Éponge | BTM SEALING |
| 9 | **VOE 14600398** | 1 | | | | | •Net | •Red | •Tela | •Filet | |

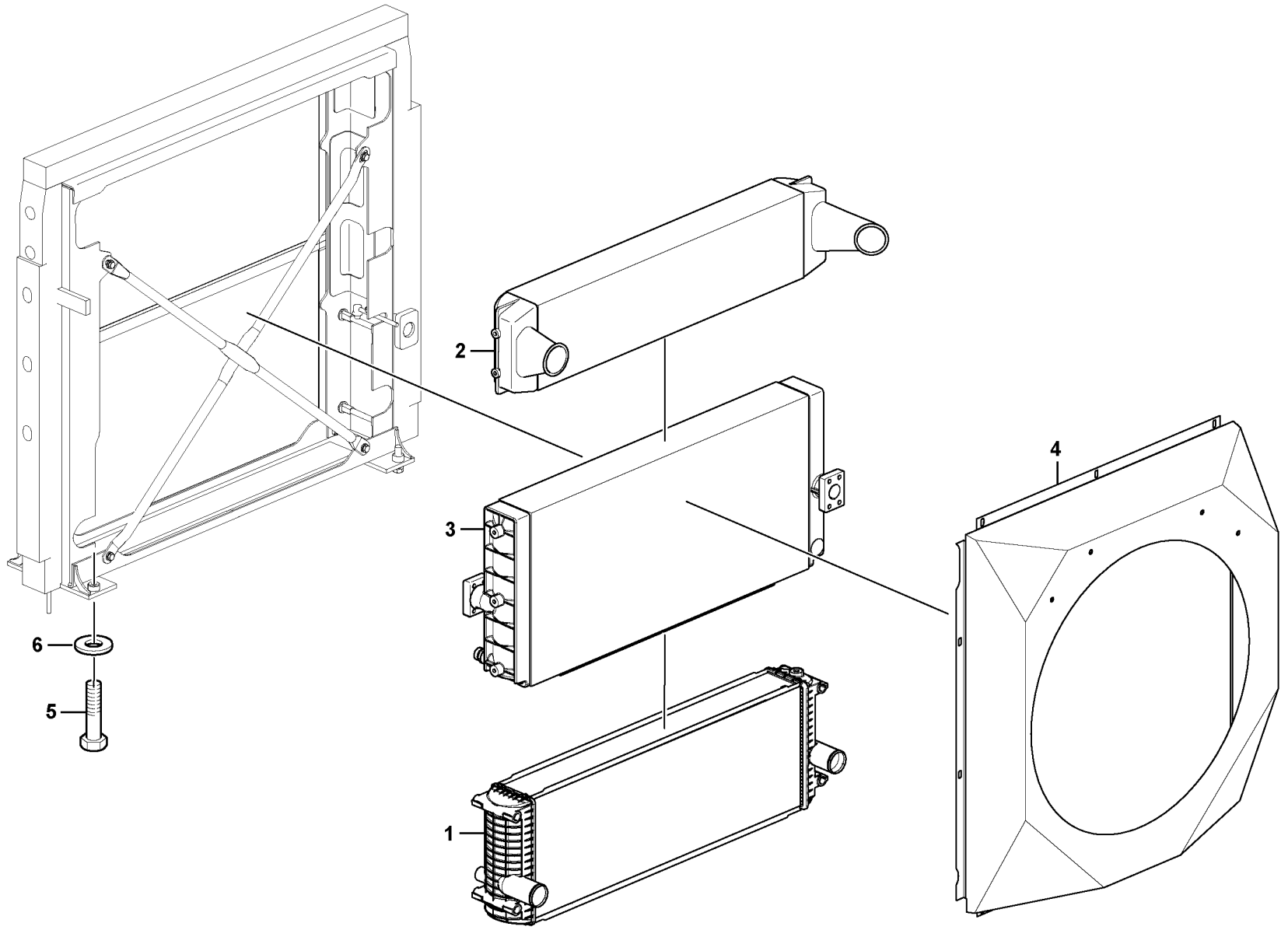


Volvo Construction Equipment

1067776

| Fig. | Part No. | Quantity 1 | 2 | 3 | PS | KIT | Description | Denominación | Denominação | Dénomination | Notes |
|---|---|---|---|---|---|---|---|---|---|---|---|
| 1 | **VOE 17224008** | 1 | 1 | | | | Radiator | Radiador | Radiador | Radiateur | |
| 2 | **VOE 17247582** | 1 | | | | | Charge air cooler | Enfriador aire carga | Resfriador de ar | Refroidissement d'air de s... | |
| 2 | | | 1 | | NS | | Charge air cooler | Enfriador aire carga | Resfriador de ar | Refroidissement d'air de s... | |
| 3 | **VOE 17247583** | 1 | | | | | Hydraulic oil cooler | Enfriador de aceite hidráuli | Refrigerador de óleo hidrá... | Radiateur fluide hydrauliqu... | |
| 3 | | | 1 | | NS | | Hydraulic oil cooler | Enfriador de aceite hidráuli | Refrigerador de óleo hidrá... | Radiateur fluide hydrauliqu... | |
| 4 | **VOE 14620702** | 1 | | | | | Fan shroud | Cubierta ventilador | Defletor do ventilador | Buse de ventilateur | |
| 4 | **VOE 14632919** | | 1 | | | | Fan shroud | Cubierta ventilador | Defletor do ventilador | Buse de ventilateur | |
| 5 | **VOE 1629544** | 4 | | | | | Hexagon screw | Tornillo hexagonal | Parafuso sextavado | Vis à tête hexagonale | |
| 5 | **VOE 978937** | | 4 | | | | Hexagon screw | Tornillo hexagonal | Parafuso sextavado | Vis à tête hexagonale | |
| 6 | **VOE 992045** | 4 | | | | | Plain washer | Arandela plana | Arruela simples | Rondelle plane | |
| 6 | **VOE 14533881** | | 4 | | | | Washer | Arandela | Arruela | Rondelle | |

| | |
|---|---|
| 1 | **8292190** |
| 2 | **8292191** |
| 3 | |
| 4 | |
| 5 | |

**Système de refroidissement**
**Sistema de refrigeração**
**Sistema de refrigeración**
**Cooling system**

| | |
|---|---|
| Catalogue id **20615** | Group **261** |
| Illustr. No **1067776** | Section **150** |
| Issue **PUB 20035940-B** | Page **253** |

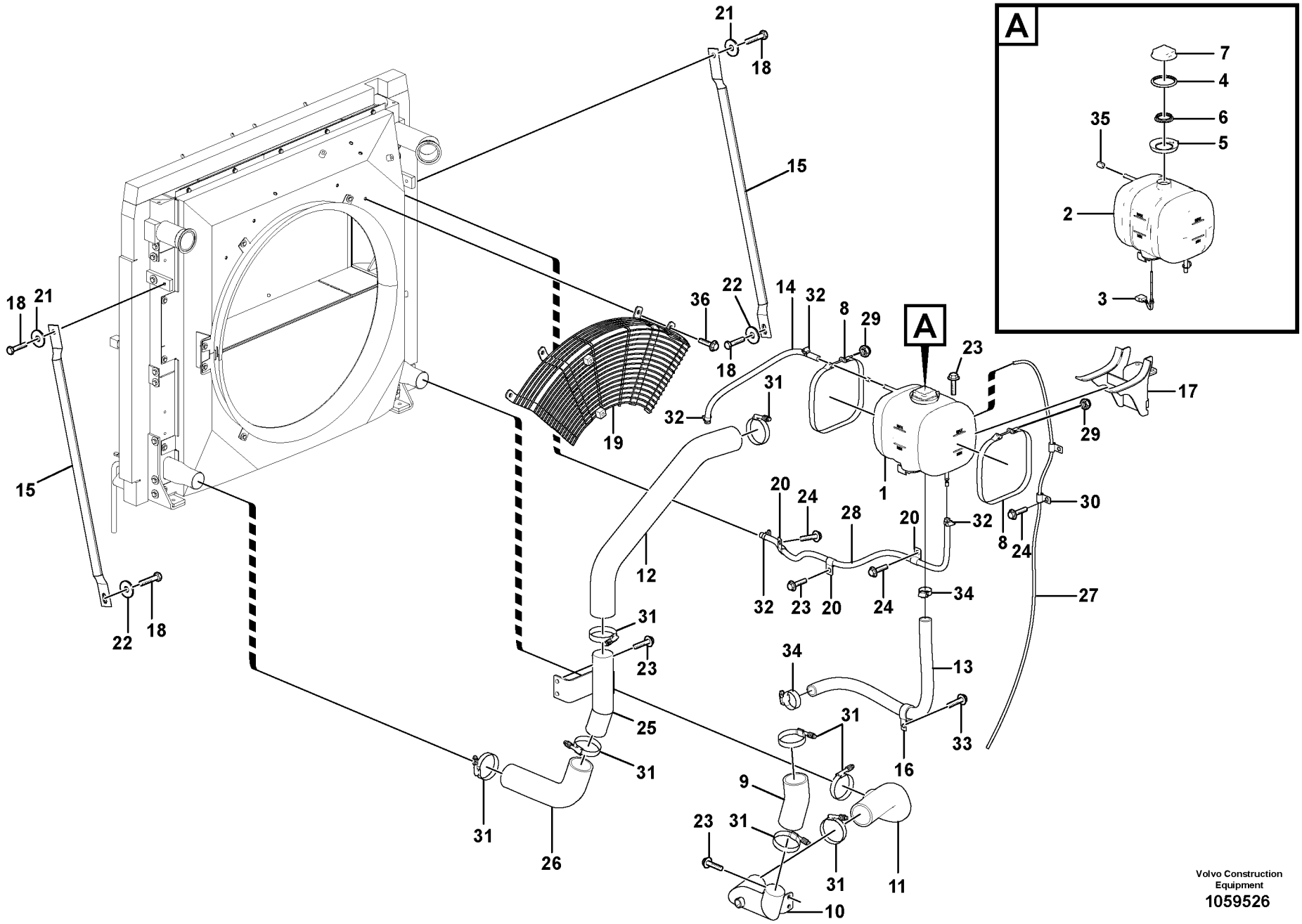


Volvo Construction Equipment
1059526

| Fig. | Part No. | Quantity 1 | 2 | 3 | PS | KIT | Description | Denominación | Denominação | Dénomination | Notes |
|---|---|---|---|---|---|---|---|---|---|---|---|
| 1 | **VOE 15047209** | 1 | | | SS | | Expansion tank | Vaso de expansión | Tanque de expansão | Vase d'expansion | |
| 2 | **VOE 11110410** | 1 | | | SS | | •Expansion tank | •Vaso de expansión | •Tanque de expansão | •Vase d'expansion | |
| 3 | **VOE 11170064** | 1 | | | | | •Level guard | •Avisador nivel | •Indicador nível | •Témoin niveau | SE2603 |
| 4 | **VOE 4804409** | 1 | | | | | •Sealing ring | •Anillo retén | •Anel de vedação | •Bague étanchéité | |
| 5 | **VOE 11431708** | 1 | | | | | •Collar | •Collar | •Colar | •Collerette | |
| 6 | **VOE 4804410** | 1 | | | | | •Sealing ring | •Anillo retén | •Anel de vedação | •Bague étanchéité | |
| 7 | **VOE 20879323** | 1 | | | | | •Pressure cap | •Tapa de presión | •Tampão de pressão | •Bouchon pression | |
| 8 | **VOE 4804563** | 2 | | | | | Tensioning band | Cinta tensora | Cinta tensora | Ruban de serrage | |
| 9 | **VOE 14608204** | 1 | | | | | Hose | Manguera | Mangueira | Flexible | |
| 10 | **VOE 14608205** | 1 | | | | | Pipe | Tubo | Tubo | Tuyau | |
| 11 | **VOE 14609396** | 1 | | | | | Hose | Manguera | Mangueira | Flexible | |
| 12 | **VOE 14614777** | 1 | | | | | Hose | Manguera | Mangueira | Flexible | |
| 13 | **VOE 14882431** | 1 | | | | | Hose | Manguera | Mangueira | Flexible | |
| 14 | **SA 9962-00909** | 1 | | | | | Cooling hose | Manguera de refigeración | Mangueira de resfriamento | Flexible de refroidissemen... | |
| 15 | | 2 | | | NS | | Stay | Barra | Suporte | Tirant | |
| 16 | **VOE 14500298** | 1 | | | | | Clip | Clip | Clipe | Clip | |
| 17 | | 1 | | | NS | | Bracket | Ménsula | Suporte | Console | |
| 18 | **VOE 978932** | 4 | | | | | Hexagon screw | Tornillo hexagonal | Parafuso sextavado | Vis à tête hexagonale | |
| 19 | **VOE 14641563** | 1 | | | | | Guard | Protección | Proteção | Protection | |
| 20 | **SA 9315-01602** | 3 | | | | | Insulating clip | Clip de aislamiento | Clip isolamento | Circlip isolant | |
| 21 | **VOE 992042** | 2 | | | | | Plain washer | Arandela plana | Arruela simples | Rondelle plane | |
| 22 | **VOE 14532477** | 2 | | | | | Washer | Arandela | Arruela | Rondelle | |
| 23 | **VOE 946441** | 7 | | | | | Flange screw | Tornillo embridado | Parafuso flangeado | Vis à embase | |
| 24 | **VOE 946471** | 6 | | | | | Flange screw | Tornillo embridado | Parafuso flangeado | Vis à embase | |
| 25 | **VOE 14614779** | 1 | | | | | Pipe | Tubo | Tubo | Tuyau | |
| 26 | **VOE 14614778** | 1 | | | | | Hose | Manguera | Mangueira | Flexible | |
| 27 | **VOE 993782** | 1 | | | | | Hose | Manguera | Mangueira | Flexible | |
| 28 | **VOE 14882472** | 1 | | | | | Cooling hose | Manguera de refigeración | Mangueira de resfriamento | Flexible de refroidissemen... | |
| 29 | **SA 9131-10500** | 2 | | | | | Jam nut | Contratuerca | | Contre-écrou | |
| 30 | **VOE 14500291** | 2 | | | | | Clip | Clip | Clipe | Clip | |

| | |
|---|---|
| 1 | **8289309 S/N -210241** |
| 2 | |
| 3 | |
| 4 | |
| 5 | |

**Système de refroidissement**
**Sistema de refrigeração**
**Sistema de refrigeración**
**Cooling system**

| | |
|---|---|
| Catalogue id **20615** | Group **261** |
| Illustr. No **1059526** | Section **200** |
| Issue **PUB 20035940-B** | Page **255** |

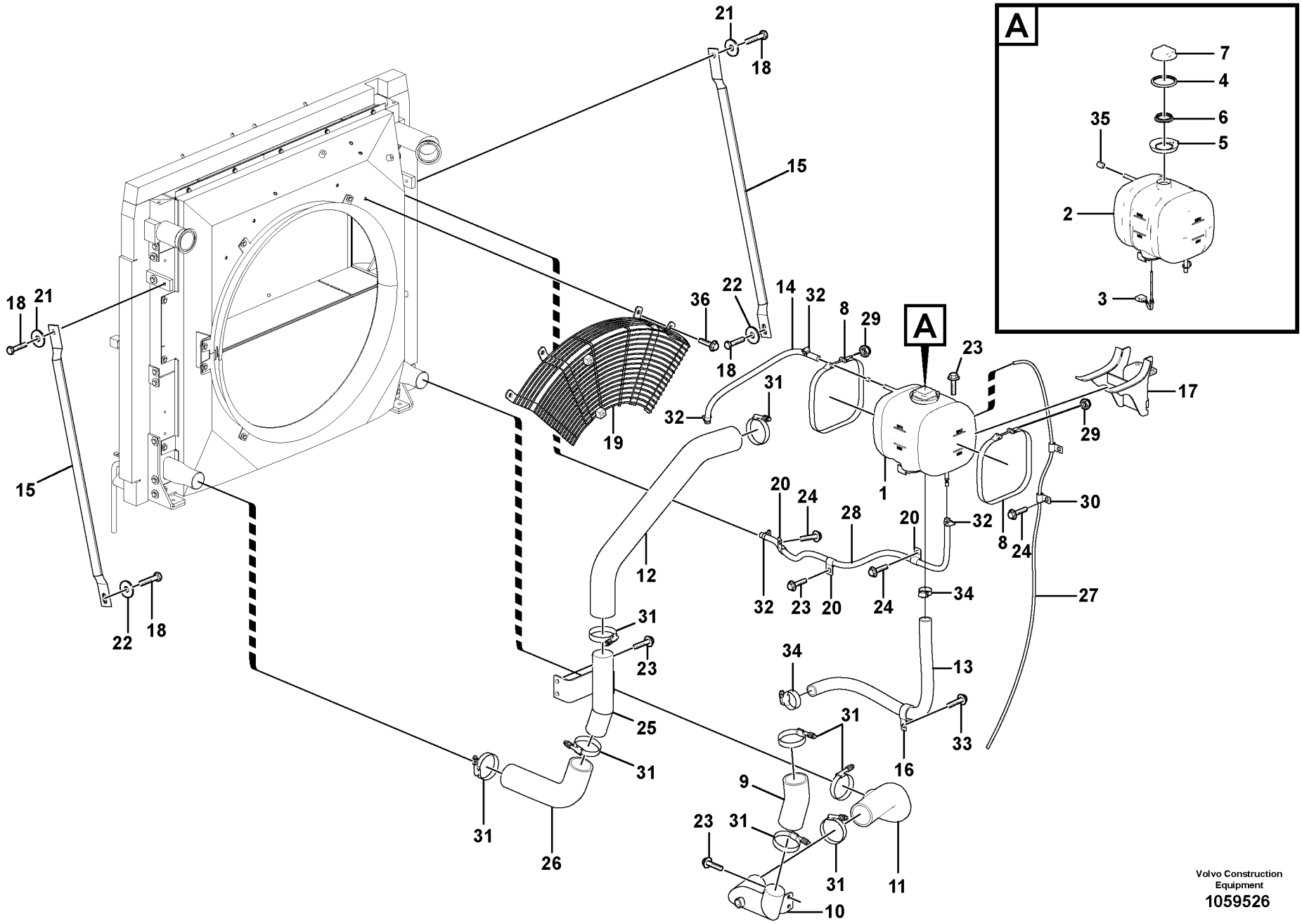


Volvo Construction Equipment
1059526

| Fig. | Part No. | Quantity 1 | 2 | 3 | PS | KIT | Description | Denominación | Denominação | Dénomination | Notes |
|---|---|---|---|---|---|---|---|---|---|---|---|
| 31 | **VOE 14881507** | 8 | | | | | Hose clamp | Abrazadera de manguera | Braçadeira da mangueira | Collier durite | |
| 32 | **VOE 943470** | 4 | | | | | Hose clamp | Abrazadera de manguera | Braçadeira da mangueira | Collier durite | |
| 33 | **VOE 946440** | 1 | | | | | Flange screw | Tornillo embridado | Parafuso flangeado | Vis à embase | |
| 34 | **VOE 943475** | 2 | | | | | Hose clamp | Abrazadera de manguera | Braçadeira da mangueira | Collier durite | |
| 35 | **VOE 11033572** | 2 | | | | | Restrictor | Estrangulacion | | Etrangleur | |
| 36 | **VOE 13946173** | 4 | | | | | Screw | Tornillo | Parafuso | Vis | |

| | | | | | |
|---|---|---|---|---|---|
| **1** | **8289309 S/N -210241** | **Système de refroidissement**<br>**Sistema de refrigeração**<br>**Sistema de refrigeración**<br>**Cooling system** | Catalogue id **20615** | Group **261** |
| **2** | | | | |
| **3** | | | Illustr. No **1059526** | Section **200** |
| **4** | | | | |
| **5** | | | Issue **PUB 20035940-B** | Page **257** |

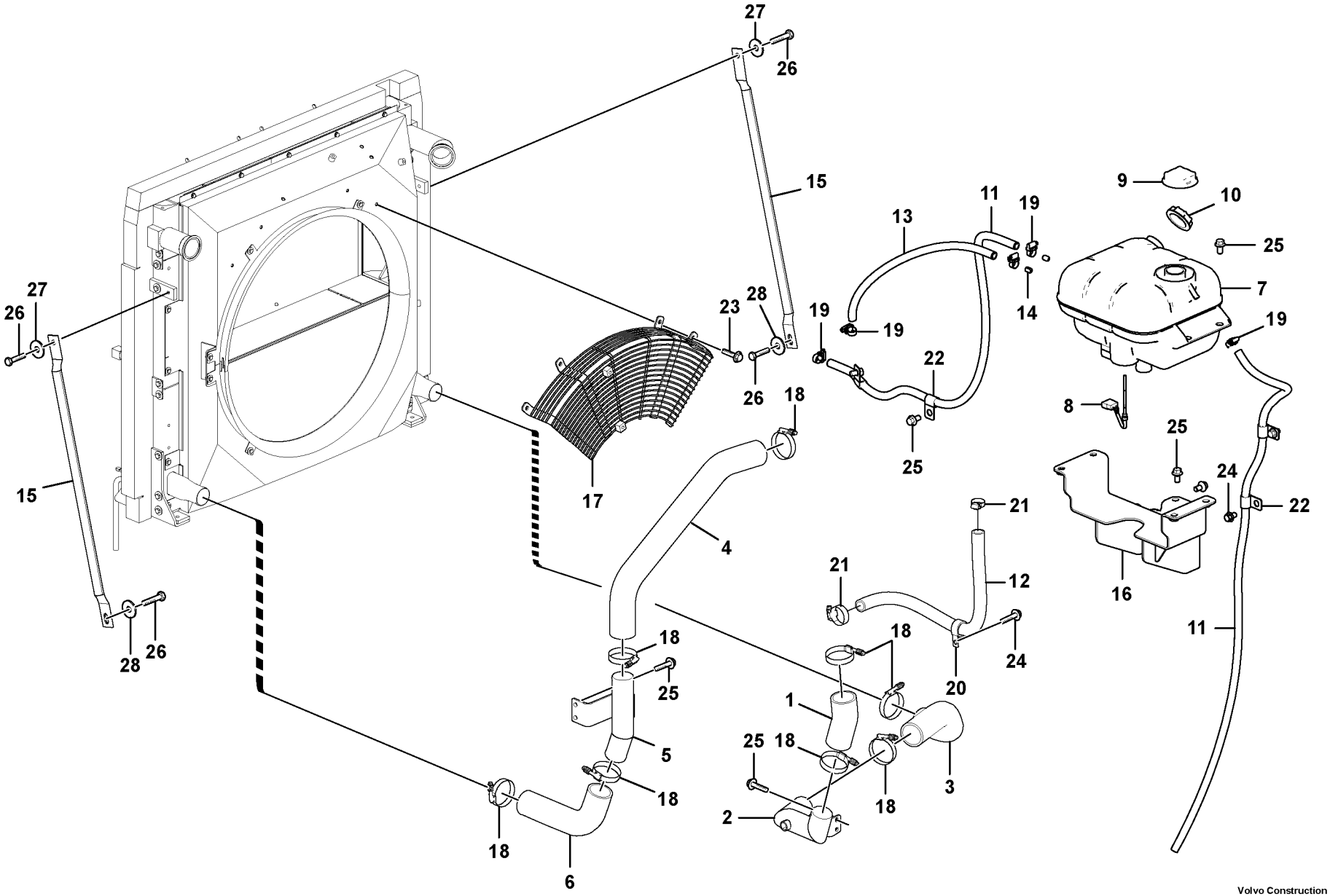


Volvo Construction Equipment
1029991

| Fig. | Part No. | Quantity 1 | 2 | 3 | PS | KIT | Description | Denominación | Denominação | Dénomination | Notes |
|---|---|---|---|---|---|---|---|---|---|---|---|
| 1 | **VOE 14608204** | 1 | | | | | Hose | Manguera | Mangueira | Flexible | |
| 2 | **VOE 14608205** | 1 | | | | | Pipe | Tubo | Tubo | Tuyau | |
| 3 | **VOE 14609396** | 1 | | | | | Hose | Manguera | Mangueira | Flexible | |
| 4 | **VOE 14614777** | 1 | | | | | Hose | Manguera | Mangueira | Flexible | |
| 5 | **VOE 14614779** | 1 | | | | | Pipe | Tubo | Tubo | Tuyau | |
| 6 | **VOE 14614778** | 1 | | | | | Hose | Manguera | Mangueira | Flexible | |
| 7 | **VOE 15163859** | 1 | | | | | Expansion tank | Vaso de expansión | Tanque de expansão | Vase d'expansion | |
| 8 | **VOE 11170064** | 1 | | | | | •Level guard | •Avisador nivel | •Indicador nível | •Témoin niveau | |
| 9 | **VOE 20879323** | 1 | | | | | •Pressure cap | •Tapa de presión | •Tampão de pressão | •Bouchon pression | |
| 10 | **VOE 3979593** | 1 | | | | | •Filler cap | •Tapa de llenado | •Tampa de enchimento | •Bouchon remplissage | |
| 11 | **VOE 14882472** | 2 | | | | | Cooling hose | Manguera de refigeración | Mangueira de resfriamento | Flexible de refroidissemen | |
| 12 | **VOE 14635020** | 1 | | | | | Hose | Manguera | Mangueira | Flexible | |
| 13 | **SA 9962-00909** | 1 | | | | | Cooling hose | Manguera de refigeración | Mangueira de resfriamento | Flexible de refroidissemen | |
| 14 | **VOE 11033572** | 2 | | | | | Restrictor | Estrangulacion | | Etrangleur | |
| 15 | | 2 | | | NS | | Stay | Barra | Suporte | Tirant | |
| 16 | **VOE 14629301** | 1 | | | | | Bracket | Consola | Suporte | Console | |
| 17 | **VOE 14641563** | 1 | | | | | Guard | Protección | Proteção | Protection | |
| 18 | **VOE 14881507** | 8 | | | | | Hose clamp | Abrazadera de manguera | Braçadeira da mangueira | Collier durite | |
| 19 | **VOE 943470** | 5 | | | | | Hose clamp | Abrazadera de manguera | Braçadeira da mangueira | Collier durite | |
| 20 | **VOE 14515523** | 1 | | | | | Clip | Clip | Clipe | Clip | |
| 21 | **SA 9312-10200** | 2 | | | | | Hose clamp | Abrazadera de manguera | Braçadeira da mangueira | Collier durite | |
| 22 | **SA 9315-01602** | 4 | | | | | Insulating clip | Clip de aislamiento | Clip isolamento | Circlip isolant | |
| 23 | **VOE 946173** | 4 | | | | | Flange screw | Tornillo embridado | Parafuso flangeado | Vis à embase | |
| 24 | **VOE 946471** | 4 | | | | | Flange screw | Tornillo embridado | Parafuso flangeado | Vis à embase | |
| 25 | **VOE 946441** | 13 | | | | | Flange screw | Tornillo embridado | Parafuso flangeado | Vis à embase | |
| 26 | **VOE 978932** | 4 | | | | | Hexagon screw | Tornillo hexagonal | Parafuso sextavado | Vis à tête hexagonale | |
| 27 | **VOE 992042** | 2 | | | | | Plain washer | Arandela plana | Arruela simples | Rondelle plane | |
| 28 | **VOE 14532477** | 2 | | | | | Washer | Arandela | Arruela | Rondelle | |

| | | | | |
|---|---|---|---|---|
| **1** | **8289309 S/N 210242-** | **Système de refroidissement**<br>**Sistema de refrigeração**<br>**Sistema de refrigeración**<br>**Cooling system** | Catalogue id **20615** | Group **261** |
| **2** | | | Illustr. No **1029991** | Section **210** |
| **3** | | | Issue **PUB 20035940-B** | Page **259** |
| **4** | | | | |
| **5** | | | | |

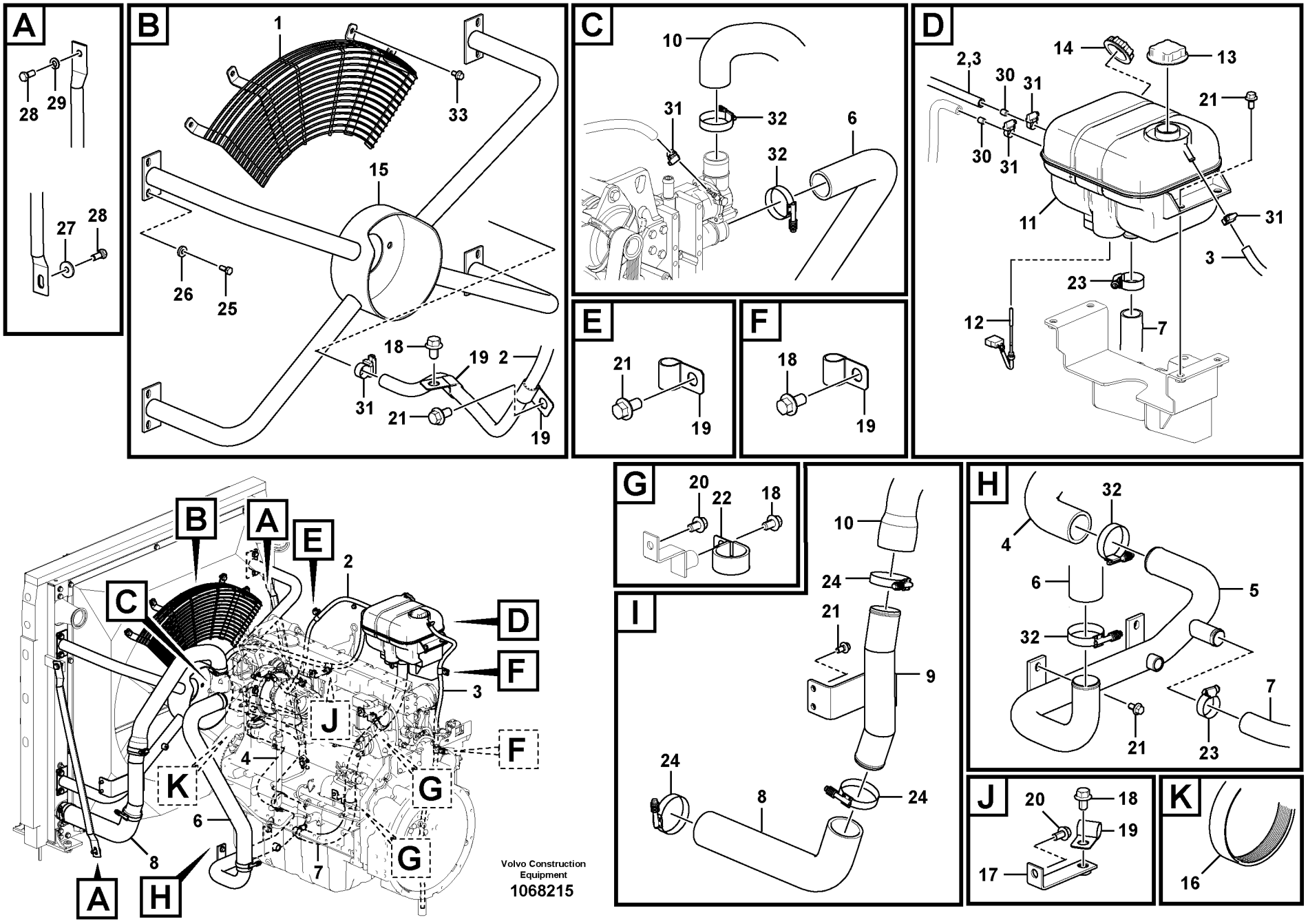
A
28
29
27
28
B
1
33
15
26
25
18
19
2
31
21
19
C
10
31
32
6
32
D
2,3
30
31
14
13
21
30
31
11
31
3
23
12
7
E
21
19
F
18
19
G
20
22
18
H
32
4
6
5
32
21
23
7
I
10
24
21
9
24
8
24
J
20
18
19
17
K
16
B
A
E
2
C
D
F
3
J
F
4
K
G
6
8
7
G
A
H
Volvo Construction Equipment
1068215

| Fig. | Part No. | Quantity 1 | 2 | 3 | PS | KIT | Description | Denominación | Denominação | Dénomination | Notes |
|---|---|---|---|---|---|---|---|---|---|---|---|
| 1 | **VOE 14632920** | 1 | | | | | Guard | Proteccion | Protecao | Protection | |
| 1 | **VOE 14637490** | | 1 | | | | Guard | Proteccion | Protecao | Protection | |
| 2 | **VOE 14881158** | | 1 | | | | Cooling hose | Manguera de refigeración | Mangueira de resfriamento | Flexible de refroidissemen | |
| 2 | **VOE 14881448** | 1 | | | | | Cooling hose | Manguera de refigeración | Mangueira de resfriamento | Flexible de refroidissemen | |
| 3 | **VOE 14881448** | 1 | 1 | | | | Cooling hose | Manguera de refigeración | Mangueira de resfriamento | Flexible de refroidissemen | |
| 4 | **VOE 14632921** | 1 | 1 | | | | Hose | Manguera | Mangueira | Flexible | |
| 5 | **VOE 14632922** | 1 | 1 | | | | Pipe | Tubo | Tubo | Tuyau | |
| 6 | **VOE 14576153** | 1 | 1 | | | | Hose | Manguera | Mangueira | Flexible | |
| 7 | **VOE 14882683** | 1 | 1 | | | | Hose | Manguera | Mangueira | Flexible | S/N -270264/-280014<br>S/N -230070 |
| | **VOE 14882716** | 1 | 1 | | | | Hose | Manguera | Mangueira | Flexible | S/N 270265-/280015-<br>S/N 230071- |
| 8 | **VOE 14636993** | 1 | 1 | | | | Hose | Manguera | Mangueira | Flexible | |
| 9 | **VOE 14641489** | 1 | 1 | | | | Pipe | Tubo | Tubo | Tuyau | |
| 10 | **VOE 14632931** | 1 | 1 | | | | Hose | Manguera | Mangueira | Flexible | |
| 11 | **VOE 15163859** | 1 | 1 | | | | Expansion tank | Vaso de expansión | Tanque de expansão | Vase d'expansion | |
| 12 | **VOE 11170064** | 1 | 1 | | | | •Level guard | •Avisador nivel | •Indicador nível | •Témoin niveau | |
| 13 | **VOE 20879323** | 1 | 1 | | | | •Pressure cap | •Tapa de presión | •Tampão de pressão | •Bouchon pression | |
| 14 | **VOE 3979593** | 1 | 1 | | | | •Filler cap | •Tapa de llenado | •Tampa de enchimento | •Bouchon remplissage | |
| 15 | **VOE 14632925** | 1 | | | | | Bracket | Consola | Suporte | Console | |
| 16 | **VOE 21620132** | 1 | | | | | V-ribbed belt | Correa en v | Correia v-nervurada | Courroie striée | |
| 17 | **VOE 14523612** | 1 | 1 | | | | Bracket | Consola | Suporte | Console | |
| 18 | **VOE 946471** | 6 | 6 | | | | Flange screw | Tornillo embridado | Parafuso flangeado | Vis à embase | |
| 19 | **SA 9315-01602** | 6 | 6 | | | | Insulating clip | Clip de aislamiento | Clip isolamento | Circlip isolant | |
| 20 | **VOE 946440** | 3 | 3 | | | | Flange screw | Tornillo embridado | Parafuso flangeado | Vis à embase | |
| 21 | **VOE 946441** | 18 | 18 | | | | Flange screw | Tornillo embridado | Parafuso flangeado | Vis à embase | |
| 22 | **VOE 14515523** | 2 | 2 | | | | Clip | Clip | Clipe | Clip | |
| 23 | **SA 9312-10200** | 2 | 2 | | | | Hose clamp | Abrazadera de manguera | Braçadeira da mangueira | Collier durite | |
| 24 | **VOE 14881507** | 4 | 4 | | | | Hose clamp | Abrazadera de manguera | Braçadeira da mangueira | Collier durite | |
| 25 | **VOE 983251** | 8 | | | | | Hexagon screw | Tornillo hexagonal | Parafuso sextavado | Vis à tête hexagonale | |

| | |
|---|---|
| **1** | **8292191** |
| **2** | **8292190** |
| **3** | |
| **4** | |
| **5** | |

**Système de refroidissement**
**Sistema de refrigeração**
**Sistema de refrigeración**
**Cooling system**

| | |
|---|---|
| Catalogue id **20615** | Group **261** |
| Illustr. No **1068215** | Section **220** |
| Issue **PUB 20035940-B** | Page **261** |

VOLVO

EC250D

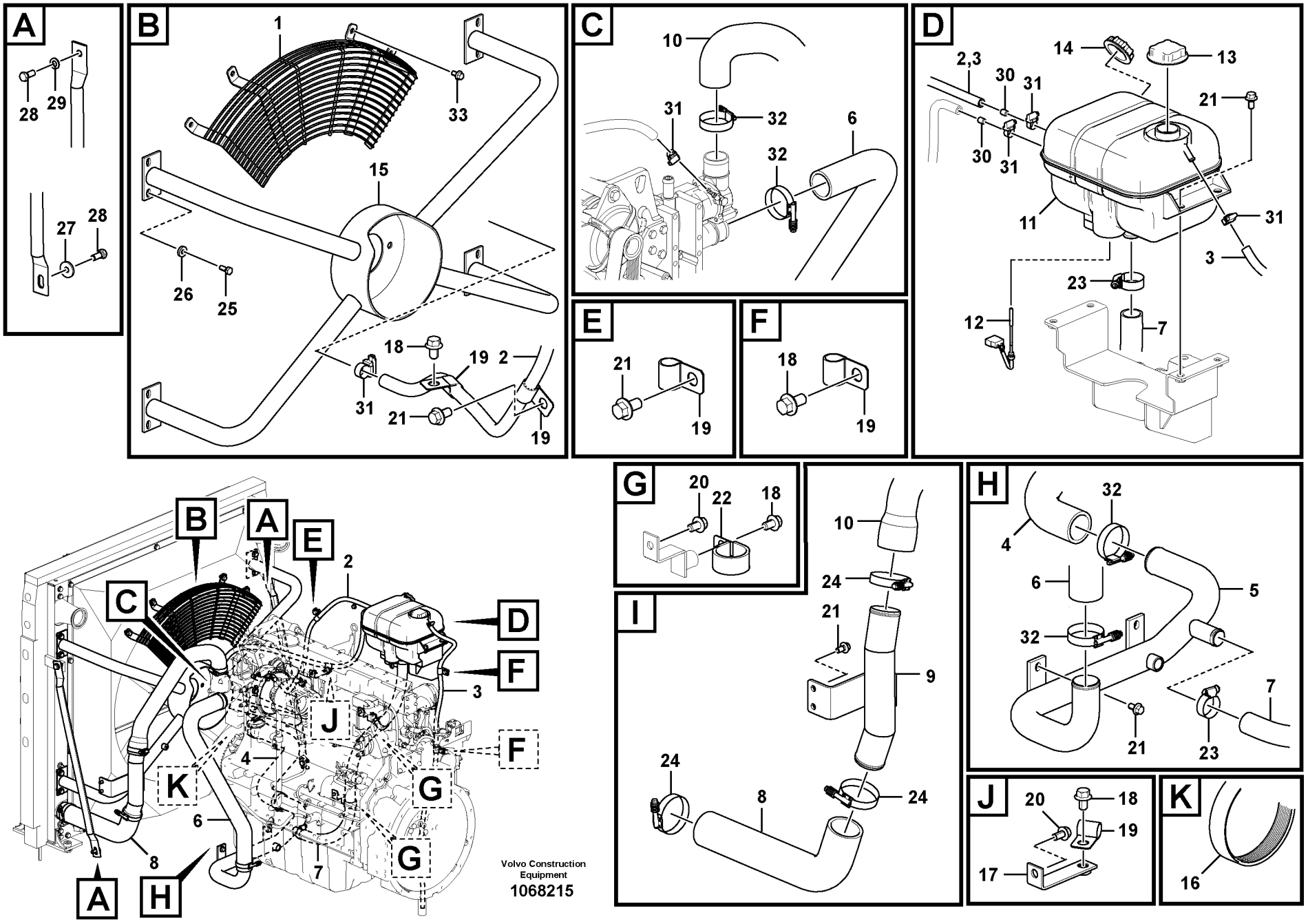
A
28
29
27
28
B
1
33
15
26
25
18
19
2
31
21
19
C
10
31
32
6
32
D
2,3
30
31
14
13
21
30
31
11
31
3
23
12
7
E
21
19
F
18
19
G
20
22
18
H
32
4
6
5
32
21
23
7
I
10
24
21
9
24
8
24
J
20
18
19
17
K
16
B
A
E
2
C
D
F
3
J
F
4
K
G
6
8
7
G
A
H
Volvo Construction Equipment
1068215

| Fig. | Part No. | Quantity 1 | 2 | 3 | PS | KIT | Description | Denominación | Denominação | Dénomination | Notes |
|---|---|---|---|---|---|---|---|---|---|---|---|
| 26 | **VOE 14536063** | 8 | | | | | Washer | Arandela | Arruela | Rondelle | |
| 27 | **VOE 14532477** | 2 | 2 | | | | Washer | Arandela | Arruela | Rondelle | |
| 28 | **VOE 978932** | 4 | 4 | | | | Hexagon screw | Tornillo hexagonal | Parafuso sextavado | Vis à tête hexagonale | |
| 29 | **VOE 992042** | 2 | 2 | | | | Plain washer | Arandela plana | Arruela simples | Rondelle plane | |
| 30 | **VOE 11033572** | 2 | 2 | | | | Restrictor | Estrangulacion | | Etrangleur | |
| 31 | **VOE 943470** | 5 | 5 | | | | Hose clamp | Abrazadera de manguera | Braçadeira da mangueira | Collier durite | |
| 32 | **VOE 11109241** | 4 | 4 | | | | Clamp | Abrazadera | Braçadeira | Collier serrage | (VOE 14881506) |
| 33 | **VOE 946173** | 4 | 4 | | | | Flange screw | Tornillo embridado | Parafuso flangeado | Vis à embase | S/N -270264/-280014<br>S/N -230070 |

| | |
|---|---|
| 1 | **8292191** |
| 2 | **8292190** |
| 3 | |
| 4 | |
| 5 | |

**Système de refroidissement**
**Sistema de refrigeração**
**Sistema de refrigeración**
**Cooling system**

| | |
|---|---|
| Catalogue id **20615** | Group **261** |
| Illustr. No **1068215** | Section **220** |
| Issue **PUB 20035940-B** | Page **263** |

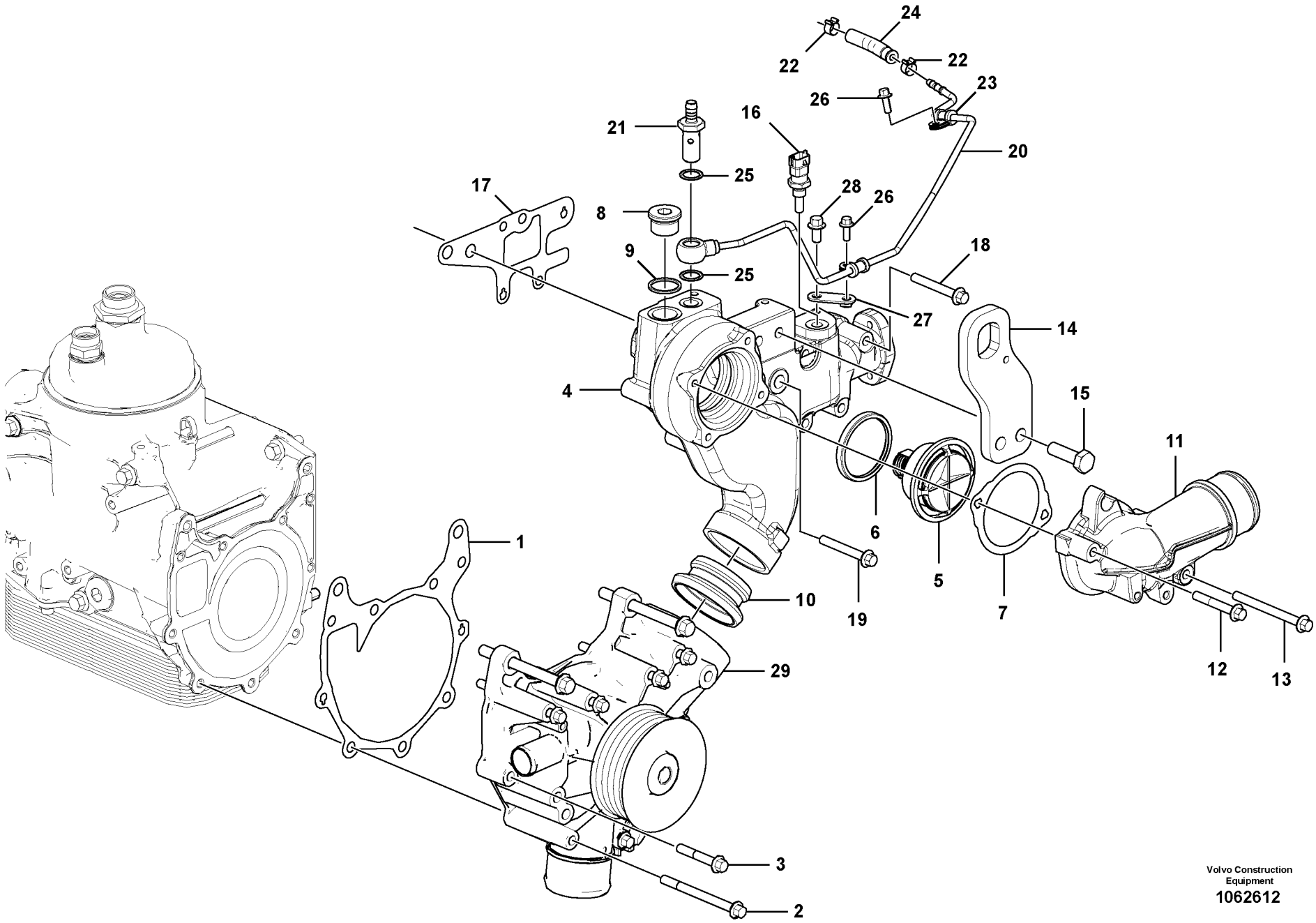


Volvo Construction Equipment
1062612

| Fig. | Part No. | Quantity 1 | 2 | 3 | PS | KIT | Description | Denominación | Denominação | Dénomination | Notes |
|---|---|---|---|---|---|---|---|---|---|---|---|
| 1 | **VOE 21632658** | 1 | | | | | Gasket | Junta | Junta | Joint | |
| 2 | **VOE 20460124** | 3 | | | | | Screw | Tornillo | Parafuso | Vis | |
| 3 | **VOE 20405672** | 2 | | | | | Screw | Tornillo | Parafuso | Vis | |
| 4 | **VOE 22021104** | 1 | | | | | Housing | Cuerpo | Carcaça | Carter | (VOE 21746450) |
| 5 | **VOE 21705453** | 1 | | | | | Thermostat | Termóstato | Termostato | Thermostat | |
| 6 | **VOE 20798938** | 1 | | | | | Sealing ring | Anillo retén | Anel de vedação | Bague étanchéité | |
| 7 | **VOE 20794103** | 1 | | | | | Gasket | Junta | Junta | Joint | |
| 8 | **VOE 20459195** | 1 | | | | | Plug | Tapón | Bujão | Tampon | |
| 9 | **VOE 13947628** | 1 | | | | | Plane gasket | Junta plana | Junta plana | Joint plan | |
| 10 | **VOE 21364517** | 1 | | | | | Plug | Tapón | Tampão | Bouchon | |
| 11 | **VOE 21724263** | 1 | | | | | Connection pipe | Tubo de conexión | Tubo de conexão | Tube de connexion | |
| 12 | **VOE 20405709** | 1 | | | | | Screw | Tornillo | Parafuso | Vis | |
| 13 | **VOE 993736** | 1 | | | | | Flange screw | Tornillo embridado | Parafuso flangeado | Vis à embase | |
| 14 | | 1 | | | NS | | Lifting eye | Argolla de elevación | Argola elevação | Oeillet levage | |
| 15 | | 2 | | | NS | | Hexagon screw | Tornillo hexagonal | Parafuso sextavado | Vis à tête hexagonale | |
| 16 | **VOE 20513340** | 1 | | | | | Sensor | Sensor | Sensor | Capteur | |
| 17 | **VOE 21142470** | 1 | | | | | Gasket | Junta | Junta | Joint | SE2603 |
| 18 | **VOE 20450802** | 4 | | | | | Flange screw | Tornillo embridado | Parafuso flangeado | Vis à embase | |
| 19 | **VOE 21059414** | 2 | | | | | Hexagon screw | Tornillo hexagonal | Parafuso sextavado | Vis à tête hexagonale | |
| 20 | **VOE 21724164** | 1 | | | | | Pipe | Tubo | Tubo | Tuyau | |
| 21 | **VOE 21724208** | 1 | | | | | •Connector | •Pieza de conexión | •Conexão | •Pièce connexion | |
| 22 | **VOE 20914426** | 2 | | | | | •Hose Clamp | •Abraz Manguera | •Braçadeira de mangueira | •Collier Serrage | |
| 23 | **VOE 20405730** | 2 | | | | | •Clamp | •Abrazadera | •Braçadeira | •Collier serrage | |
| 24 | **VOE 21724168** | 1 | | | | | •Rubber hose | •Manguera | •Mangueira de borracha | •Durit caoutchouc | |
| 25 | **VOE 21061009** | 2 | | | | | •Sealing ring | •Anillo retén | •Anel de vedação | •Bague étanchéité | |
| 26 | **VOE 20460055** | 2 | | | | | Screw | Tornillo | Parafuso | Vis | |
| 27 | | 1 | | | NS | | Bracket | Consola | Suporte | Console | |
| 28 | **VOE 20405792** | 1 | | | | | Screw | Tornillo | Parafuso | Vis | |
| 29 | **VOE 21733610** | 1 | | | | | Water pump | Bomba de agua | Bomba d'água | Pompe à eau | (VOE 21717576) |

| | |
|---|---|
| **1** | |
| **2** | |
| **3** | |
| **4** | |
| **5** | |

**Pompe à eau et boitier thermostat**
**Bomba de água e carcaça do termostato**
**Bomba de agua y caja de termostato**
**Water pump and thermostat housing**

**8289960, 8289310**

| Catalogue id | Group |
|---|---|
| **20615** | **262** |
| Illustr. No | Section |
| **1062612** | **100** |
| Issue | Page |
| **PUB 20035940-B** | **265** |

VOLVO

EC250D

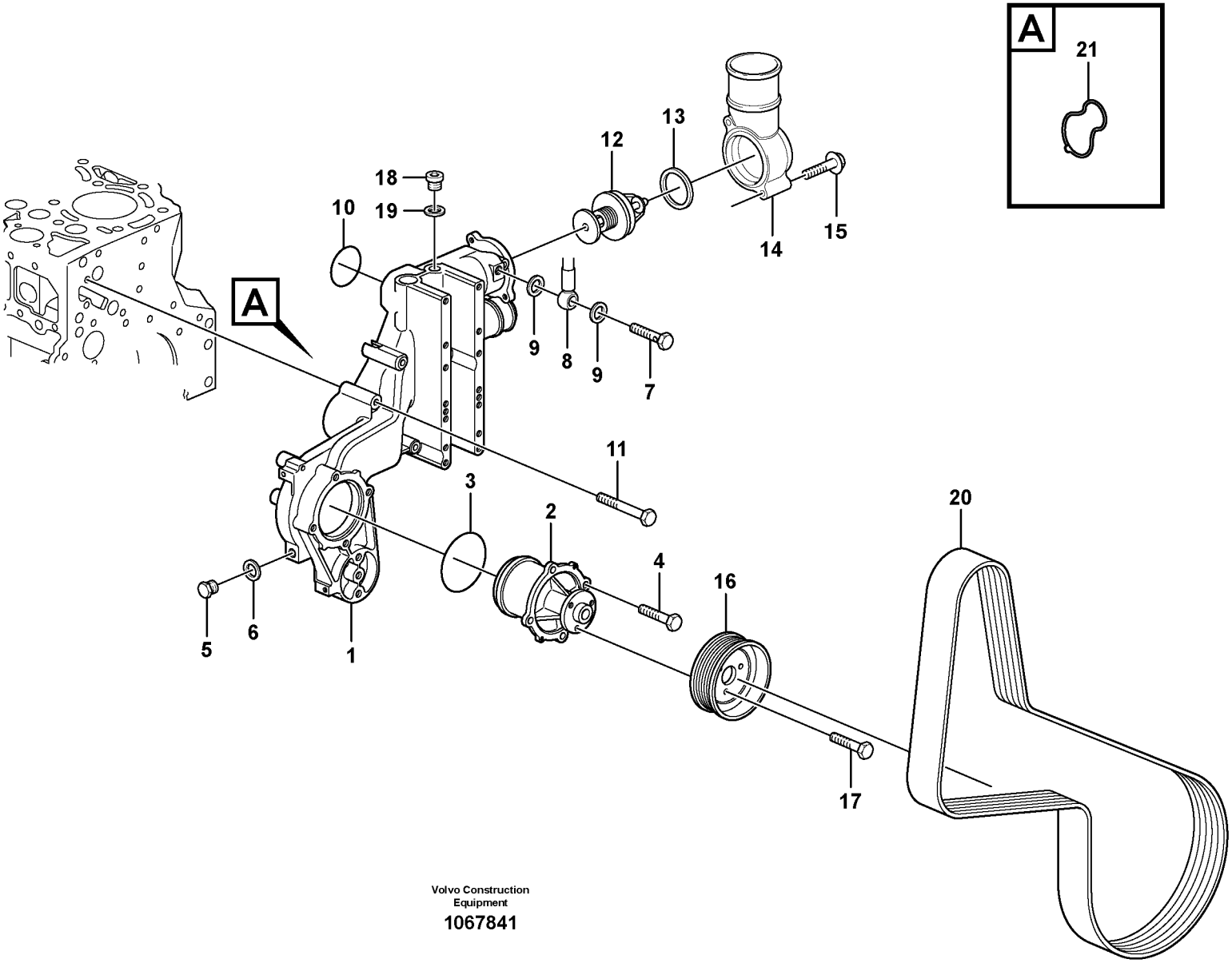


Volvo Construction Equipment

1067841

| Fig. | Part No. | Quantity 1 | 2 | 3 | PS | KIT | Description | Denominación | Denominação | Dénomination | Notes |
|---|---|---|---|---|---|---|---|---|---|---|---|
| 1 | **VOE 21619269** | 1 | | | | | Fan console | Consola ventilador | Suporte de ventoinha | Console de ventilateur | |
| 2 | **VOE 21404502** | 1 | | | | | •Coolant pump | •Bomba de agua refrigerac | •Bomba de arrefecimento | •Pompe de refroidissemen | |
| 3 | **VOE 20502536** | 1 | | | | | ••Sealing ring | ••Anillo retén | ••Anel de vedação | ••Bague étanchéité | |
| 4 | **VOE 20405885** | 4 | | | | | •Screw | •Tornillo | •Parafuso | •Vis | |
| 5 | **VOE 960628** | 1 | | | | | •Plug | •Tapón | •Bujão | •Tampon | (VOE 888774) |
| 6 | **VOE 13947281** | 1 | | | | | •Gasket | •Junta | •Junta | •Joint | |
| 7 | **VOE 20460936** | 1 | | | | | •Hollow screw | •Tornillo perforado | •Parafuso união | •Vis creuse | |
| 8 | **VOE 20551429** | 1 | | | | | •Fitting | •Racor | •Encaixe | •Ecrou raccord | |
| 9 | **VOE 20460061** | 2 | | | | | •Sealing ring | •Anillo retén | •Anel de vedação | •Bague étanchéité | |
| 10 | **VOE 20798076** | 1 | | | | | O-ring | Junta torica | Anel de vedação-O | Joint Torique | |
| 11 | **VOE 20405723** | 7 | | | | | Screw | Tornillo | Parafuso | Vis | |
| 12 | **VOE 20450736** | 1 | | | | | Thermostat | Termóstato | Termostato | Thermostat | |
| 13 | **VOE 20459961** | 1 | | | | | Sealing ring | Anillo retén | Anel de vedação | Bague étanchéité | |
| 14 | **VOE 21066503** | 1 | | | | | Elbow | Tubo acodado | Cotovelo | Coude | |
| 15 | **VOE 20405672** | 2 | | | | | Screw | Tornillo | Parafuso | Vis | |
| 16 | **VOE 21483521** | 1 | | | | | V-belt pulley | Polea correa trapezoidal | Polia correia trapezoidal | Poulie courroie trapézoïdal | (VOE 20798527) |
| 17 | **VOE 20405792** | 3 | | | | | Screw | Tornillo | Parafuso | Vis | |
| 18 | **VOE 20502245** | 1 | | | | | Plug | Tapón | Tampão | Bouchon | (VOE 888774) |
| 19 | **VOE 13947622** | 1 | | | | | Plane gasket | Junta plana | Junta plana | Joint plan | |
| 20 | | 1 | | | | | V-ribbed Belt | Correa trapezoidal | Correia trapezoidal | Courroie trapezoidale | |
| 21 | **VOE 21801406** | 1 | | | | | Guide washer | Arandela de guía | Arruela guia | Rondelle guide | |

| | | | | |
|---|---|---|---|---|
| **1** | | **Pompe à eau et boitier thermostat**<br>**Bomba de água e carcaça do termostato**<br>**Bomba de agua y caja de termostato**<br>**Water pump and thermostat housing** | Catalogue id **20615** | Group **262** |
| **2** | | | Illustr. No **1067841** | Section **110** |
| **3** | | | Issue **PUB 20035940-B** | Page **267** |
| **4** | | | | |
| **5** | | **17213164 , 17239320** | | |

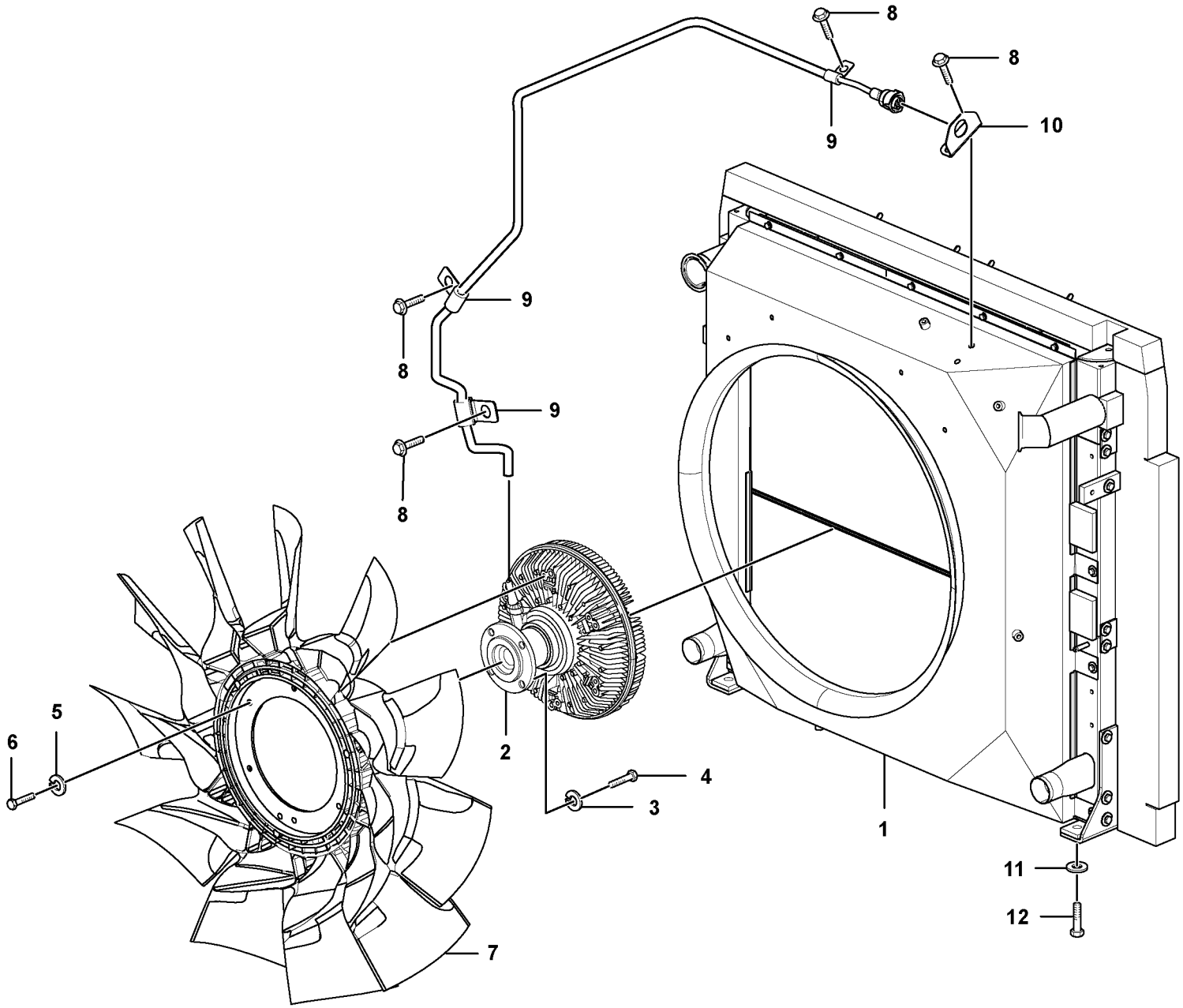


Volvo Construction Equipment
1059206

| Fig. | Part No. | Quantity 1 | 2 | 3 | PS | KIT | Description | Denominación | Denominação | Dénomination | Notes |
|---|---|---|---|---|---|---|---|---|---|---|---|
| 1 | | 1 | | | NS | | Radiator | Radiador | Radiador | Radiateur | See group 261, Page 255 |
| 2 | **VOE 14606774** | 1 | | | | | Clutch | Embrague | Embreagem | Embrayage | PWM2601/SE2601 |
| 3 | **VOE 955922** | 4 | | | | | Spring washer | Arandela elástica | Arruela de pressão | Rondelle élastique | |
| 4 | **VOE 983251** | 4 | | | | | Hexagon screw | Tornillo hexagonal | Parafuso sextavado | Vis à tête hexagonale | |
| 5 | **VOE 993835** | 6 | | | | | Plain washer | Arandela plana | Arruela simples | Rondelle plane | |
| 6 | **VOE 983241** | 6 | | | | | Hexagon screw | Tornillo hexagonal | Parafuso sextavado | Vis à tête hexagonale | |
| 7 | **VOE 14606775** | 1 | | | | | Engine cooling fan | Ventilador de refrigeración | Ventilador resfriador elétric | Ventilateur électrique | |
| 8 | **VOE 946471** | 5 | | | | | Flange screw | Tornillo embridado | Parafuso flangeado | Vis à embase | |
| 9 | **VOE 14500290** | 3 | | | | | Clip | Clip | Clipe | Clip | |
| 10 | | 1 | | | NS | | Plate | Placa | Placa | Plaque | |
| 11 | **VOE 14522862** | 4 | | | | | Washer | Arandela | Arruela | Rondelle | |
| 12 | **VOE 993029** | 4 | | | | | Hexagon screw | Tornillo hexagonal | Parafuso sextavado | Vis à tête hexagonale | |

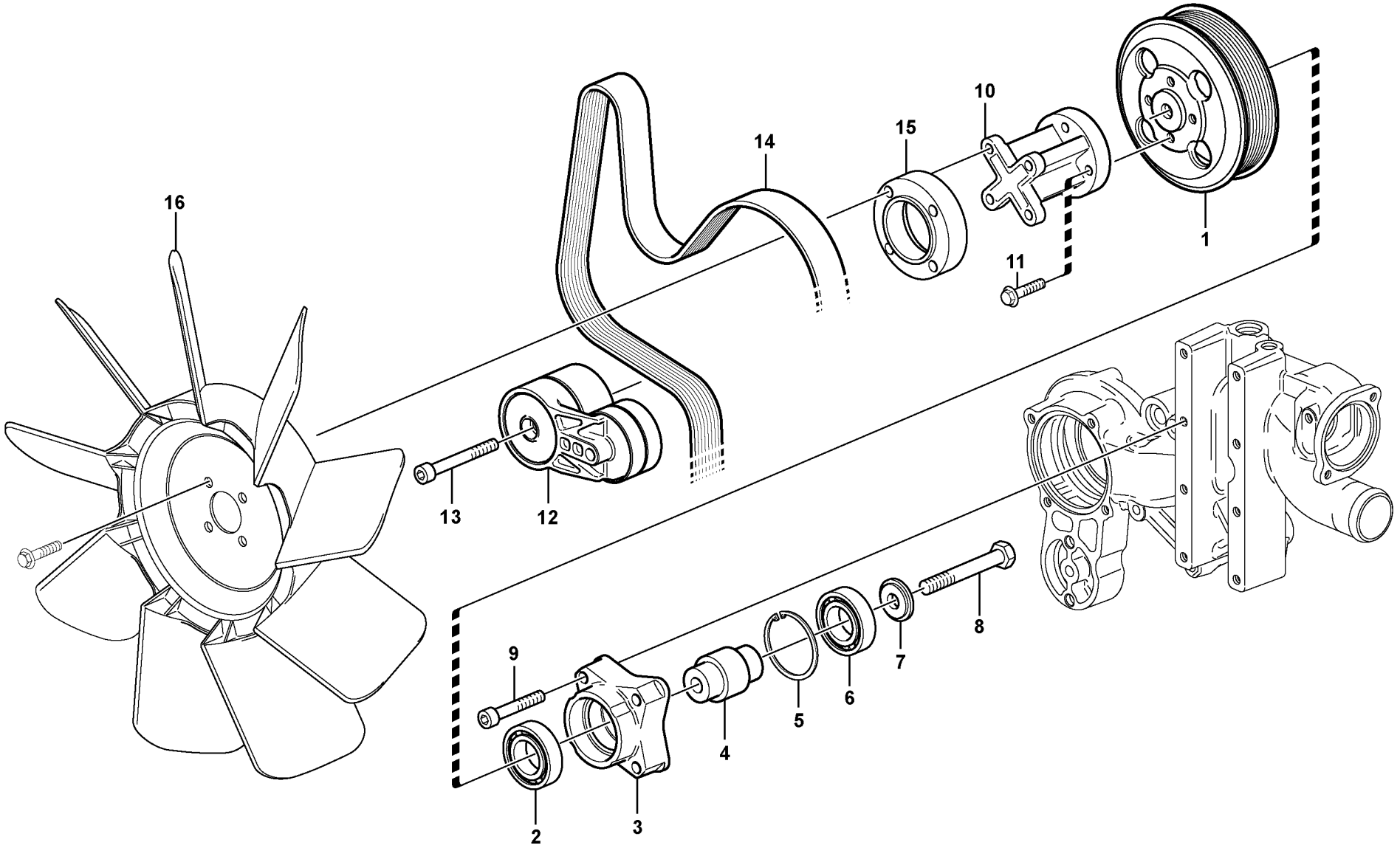


Volvo Construction Equipment

1067861

| Fig. | Part No. | Quantity 1 | 2 | 3 | PS | KIT | Description | Denominación | Denominação | Dénomination | Notes |
|---|---|---|---|---|---|---|---|---|---|---|---|
| | **VOE 21957943** | 1 | | | | | Pulley | Polea | Polia | Poulie | |
| 1 | **VOE 20800021** | 1 | | | | | •V-belt pulley | •Polea correa trapezoidal | •Polia correia trapezoidal | •Poulie courroie trapézoïda | |
| 2 | **VOE 996519** | 2 | | | | | •Ball bearing | •Cojinete de bolas | •Rolamento de esferas | •Roulement billes | (VOE 20999724) |
| 3 | **VOE 21901728** | 1 | | | | | •Bearing bracket | •Soporte de cojinete | •Suporte do mancal | •Porte-palier | (VOE 20999729) |
| 4 | **VOE 21901696** | 1 | | | | | •Hollow shaft | •Eje perforado | •Eixo oco | •Arbre tubulaire | (VOE 20999715) |
| 5 | **VOE 20459025** | 1 | | | | | •Retaining ring | •Anillo retén | •Anel de fixação | •Bague retenue | |
| 6 | **VOE 996518** | 2 | | | | | •Ball bearing | •Cojinete de bolas | •Rolamento de esferas | •Roulement billes | (VOE 20999720) |
| 7 | **VOE 20999732** | 1 | | | | | •Washer | •Arandela | •Arruela | •Rondelle | |
| 8 | **VOE 20450754** | 1 | | | | | •Screw | •Tornillo | •Parafuso | •Vis | |
| 9 | **VOE 20459263** | 4 | | | | | Screw | Tornillo | Parafuso | Vis | |
| 10 | **VOE 20405988** | 1 | | | | | Adapter | Adaptador | Adaptador | Adaptateur | 17213164<br>ENG NO - 11464878<br>17239320<br>ENG NO - 11472493 |
| 10 | **VOE 22107929** | 1 | | | | | Adapter | Adaptador | Adaptador | Adaptateur | 17213164<br>ENG NO 11464879 -<br>17239320<br>ENG NO 11472494 - |
| 11 | **VOE 20405504** | 4 | | | | | Screw | Tornillo | Parafuso | Vis | 17213164<br>ENG NO - 11464878<br>17239320<br>ENG NO - 11472493 |
| 11 | **VOE 20405672** | 4 | | | | | Screw | Tornillo | Parafuso | Vis | 17213164<br>ENG NO 11464879 -<br>17239320<br>ENG NO 11472494 - |
| 12 | **VOE 21618992** | 1 | | | | | Belt tensioner | Tensor de correa | Esticador da correia | Tendeur de courroie | (VOE 20909227) |
| 13 | **VOE 20555065** | 1 | | | | | Screw | Tornillo | Parafuso | Vis | |
| 14 | **VOE 21620133** | 1 | | | | | V-ribbed belt | Correa en v | Correia v-nervurada | Courroie striée | |

| | | | | |
|---|---|---|---|---|
| **1** | | **Transmission courrouie**<br>**Correia, transmissão**<br>**Correa distribución**<br>**Belt transmission** | Catalogue id **20615** | Group **263** |
| **2** | | | Illustr. No **1067861** | Section **110** |
| **3** | | | | |
| **4** | | | Issue **PUB 20035940-B** | Page **271** |
| **5** | | **17213164 , 17239320** | | |

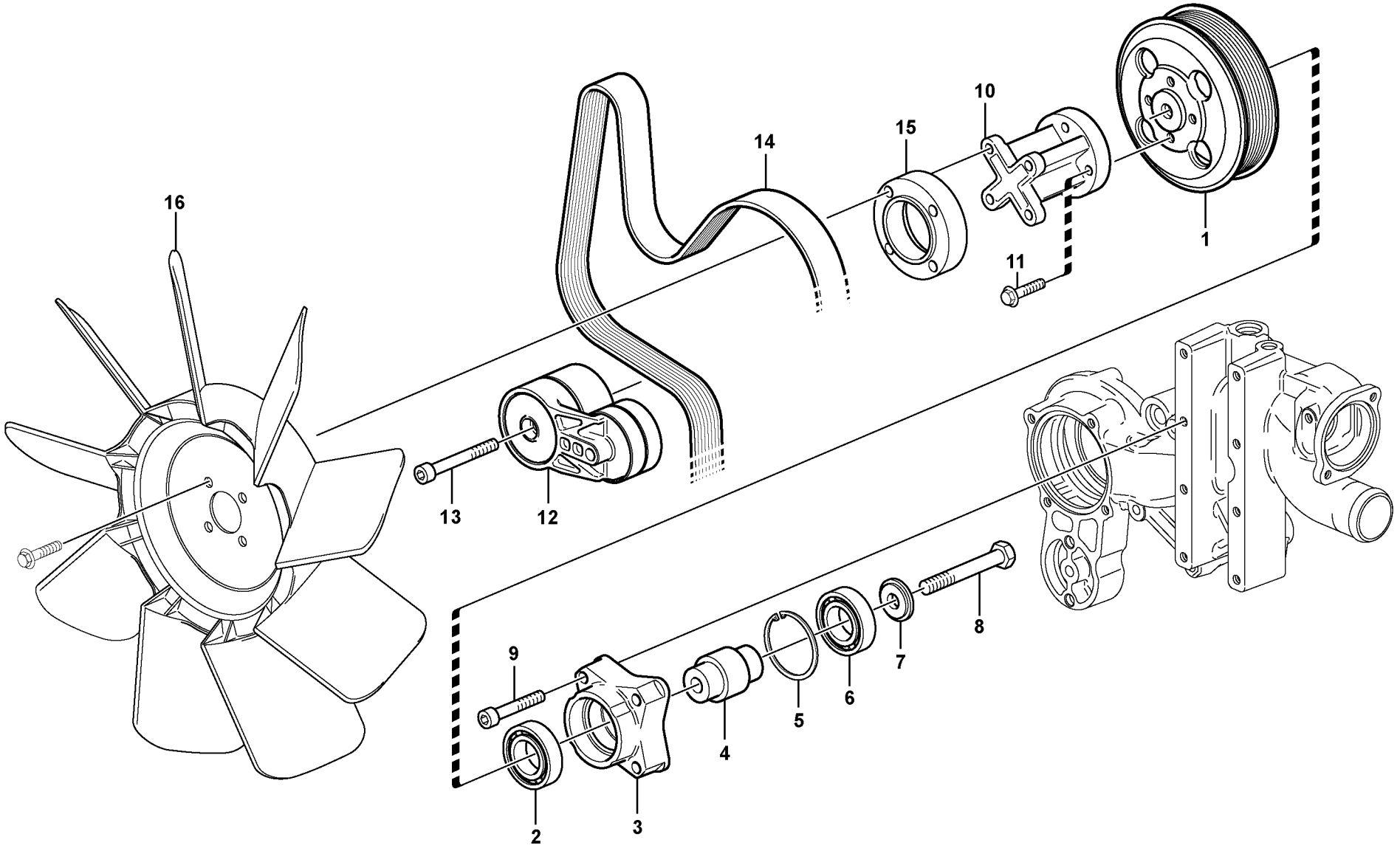


Volvo Construction Equipment

1067861

| Fig. | Part No. | Quantity 1 | 2 | 3 | PS | KIT | Description | Denominación | Denominação | Dénomination | Notes |
|---|---|---|---|---|---|---|---|---|---|---|---|
| 15 | **VOE 21901811** | 1 | | | | | Extension | Prolongador | Extensão | Allonge | (VOE 20405981) 17213164<br>ENG NO - 11464878<br>17239320<br>ENG NO - 11472493 |
| 16 | | 1 | | | | | Fan | Ventilador | Ventilador | Ventilateur | |

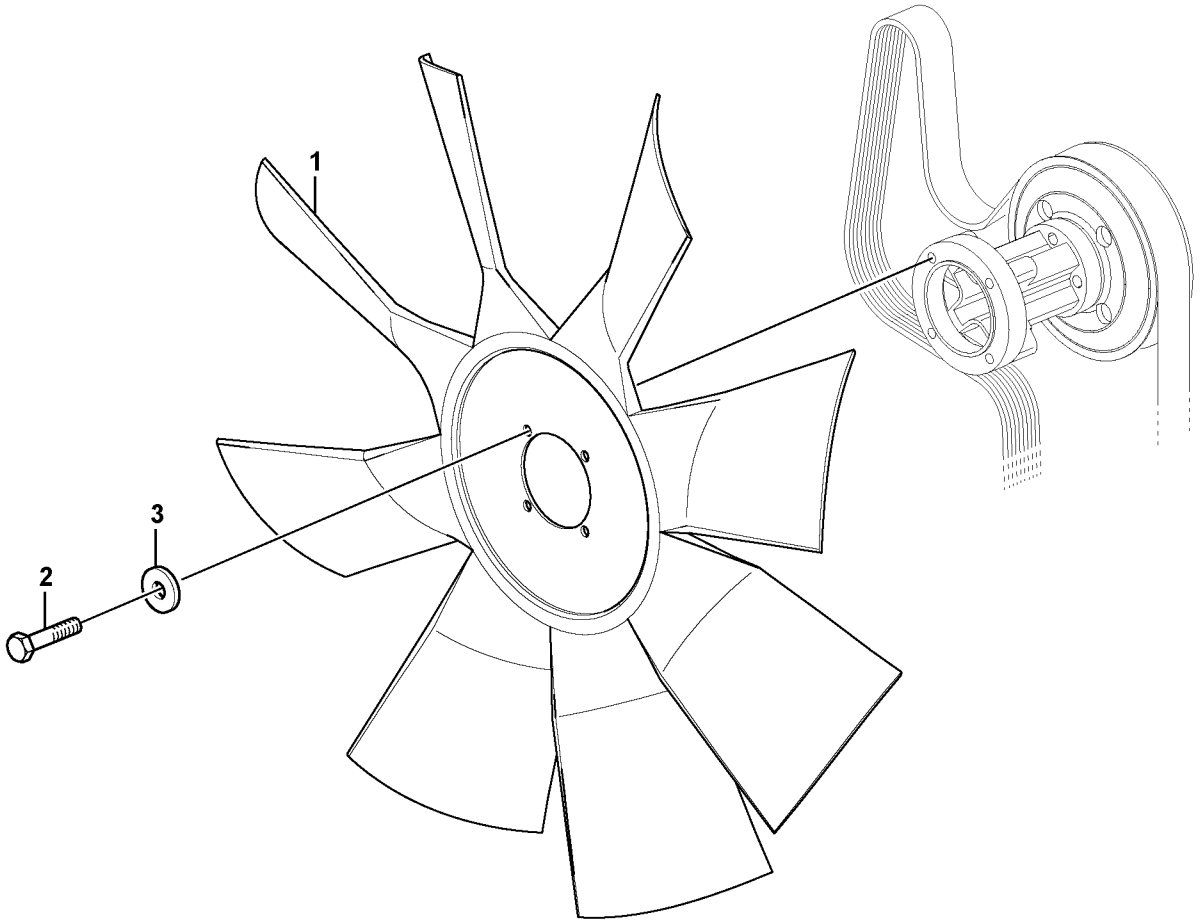
1
2
3

| Fig. | Part No. | Quantity 1 | 2 | 3 | PS | KIT | Description | Denominación | Denominação | Dénomination | Notes |
|---|---|---|---|---|---|---|---|---|---|---|---|
| 1 | **VOE 14651471** | 1 | | | | | Fan | Ventilador | Ventilador | Ventilateur | |
| 2 | **VOE 991123** | 4 | | | | | Hexagon screw | Tornillo hexagonal | Parafuso sextavado | Vis à tête hexagonale | S/N -270277/-280014<br>S/N -230123 |
| | **VOE 983244** | 4 | | | | | Hexagon screw | Tornillo hexagonal | Parafuso sextavado | Vis à tête hexagonale | S/N 270278-/280015-<br>S/N 230124- |
| 3 | **VOE 13955894** | 4 | | | | | Washer | Arandela | Arruela | Rondelle | |

| | | | | |
|---|---|---|---|---|
| **1** | | **Système de refroidissement**<br>**Sistema de refrigeração**<br>**Sistema de refrigeración**<br>**Cooling system** | Catalogue id **20615** | Group **263** |
| **2** | | | | |
| **3** | | | Illustr. No **1067773** | Section **150** |
| **4** | | | | |
| **5** | | **8292190** | Issue **PUB 20035940-B** | Page **275** |

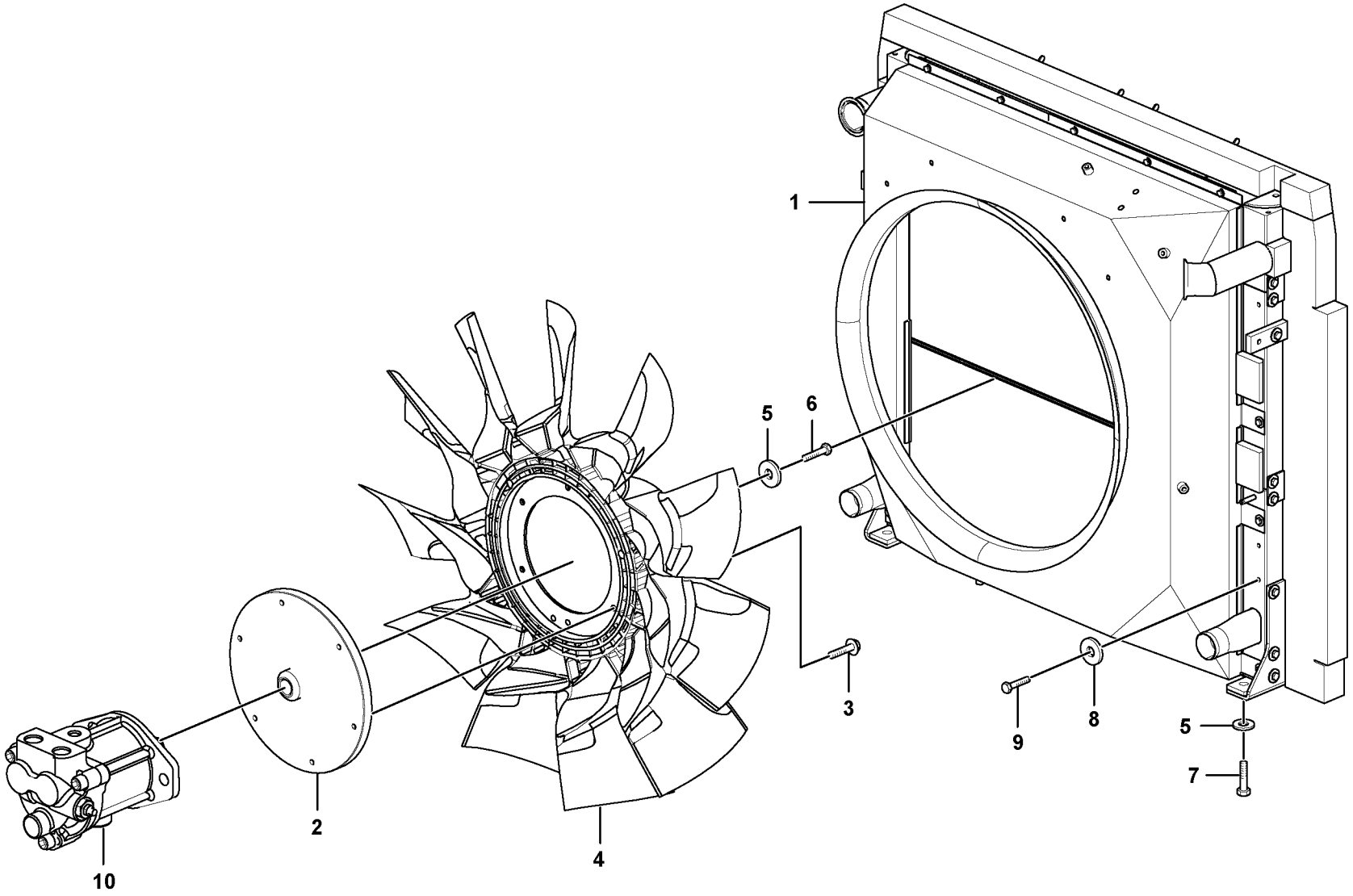


Volvo Construction Equipment
1059218

| Fig. | Part No. | Quantity 1 | 2 | 3 | PS | KIT | Description | Denominación | Denominação | Dénomination | Notes |
|---|---|---|---|---|---|---|---|---|---|---|---|
| 1 | **VOE 14600391** | 1 | | | | | Radiator | Radiador | Radiador | Radiateur | See group 261, Page 255 |
| 2 | **VOE 14607647** | 1 | | | | | Flange | Brida | Flange | Bride | |
| 3 | **VOE 13946173** | 6 | | | | | Screw | Tornillo | Parafuso | Vis | |
| 4 | **VOE 14606775** | 1 | | | | | Engine cooling fan | Ventilador de refrigeración | Ventilador resfriador elétric | Ventilateur électrique | |
| 5 | **VOE 14522862** | 5 | | | | | Washer | Arandela | Arruela | Rondelle | |
| 6 | **VOE 993038** | 1 | | | | | Hexagon screw | Tornillo hexagonal | Parafuso sextavado | Vis à tête hexagonale | |
| 7 | **VOE 993029** | 4 | | | | | Hexagon screw | Tornillo hexagonal | Parafuso sextavado | Vis à tête hexagonale | |
| 8 | **VOE 14536063** | 8 | | | | | Washer | Arandela | Arruela | Rondelle | |
| 9 | **VOE 983252** | 8 | | | | | Hexagon screw | Tornillo hexagonal | Parafuso sextavado | Vis à tête hexagonale | |
| 10 | | 1 | | | | | Fan Motor | Motor Ventil | Motor do ventilador | Moteur Ventilat | See group 911, Page 981 |

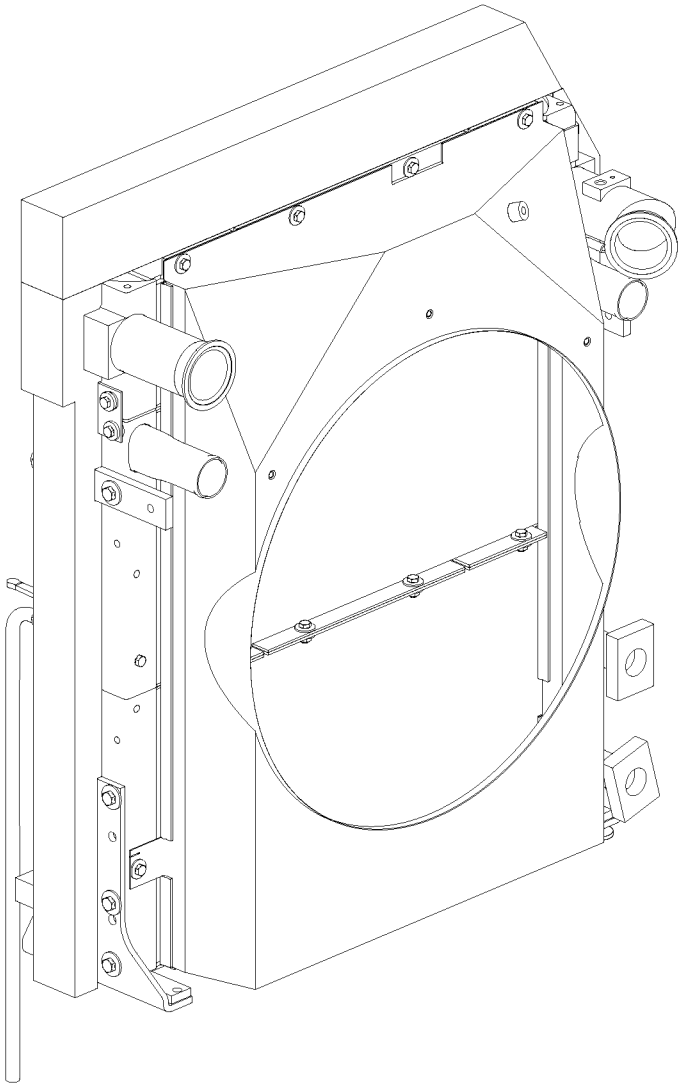

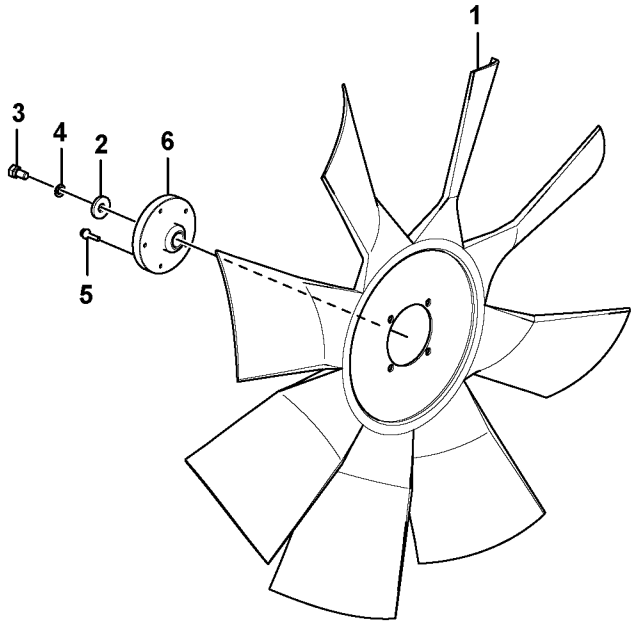


Volvo Construction Equipment
1068015

| Fig. | Part No. | Quantity 1 | 2 | 3 | PS | KIT | Description | Denominación | Denominação | Dénomination | Notes |
|---|---|---|---|---|---|---|---|---|---|---|---|
| 1 | **VOE 14651495** | 1 | | | | | Fan | Ventilador | Ventilador | Ventilateur | |
| 2 | **VOE 14522862** | 1 | | | | | Washer | Arandela | Arruela | Rondelle | |
| 3 | **VOE 993038** | 1 | | | | | Hexagon screw | Tornillo hexagonal | Parafuso sextavado | Vis à tête hexagonale | |
| 4 | **VOE 955922** | 1 | | | | | Spring washer | Arandela elástica | Arruela de pressão | Rondelle élastique | |
| 5 | **VOE 945444** | 6 | | | | | Flange screw | Tornillo embridado | Parafuso flangeado | Vis à embase | |
| 6 | **VOE 14572525** | 1 | | | | | Flange | Brida | Flange | Bride | |

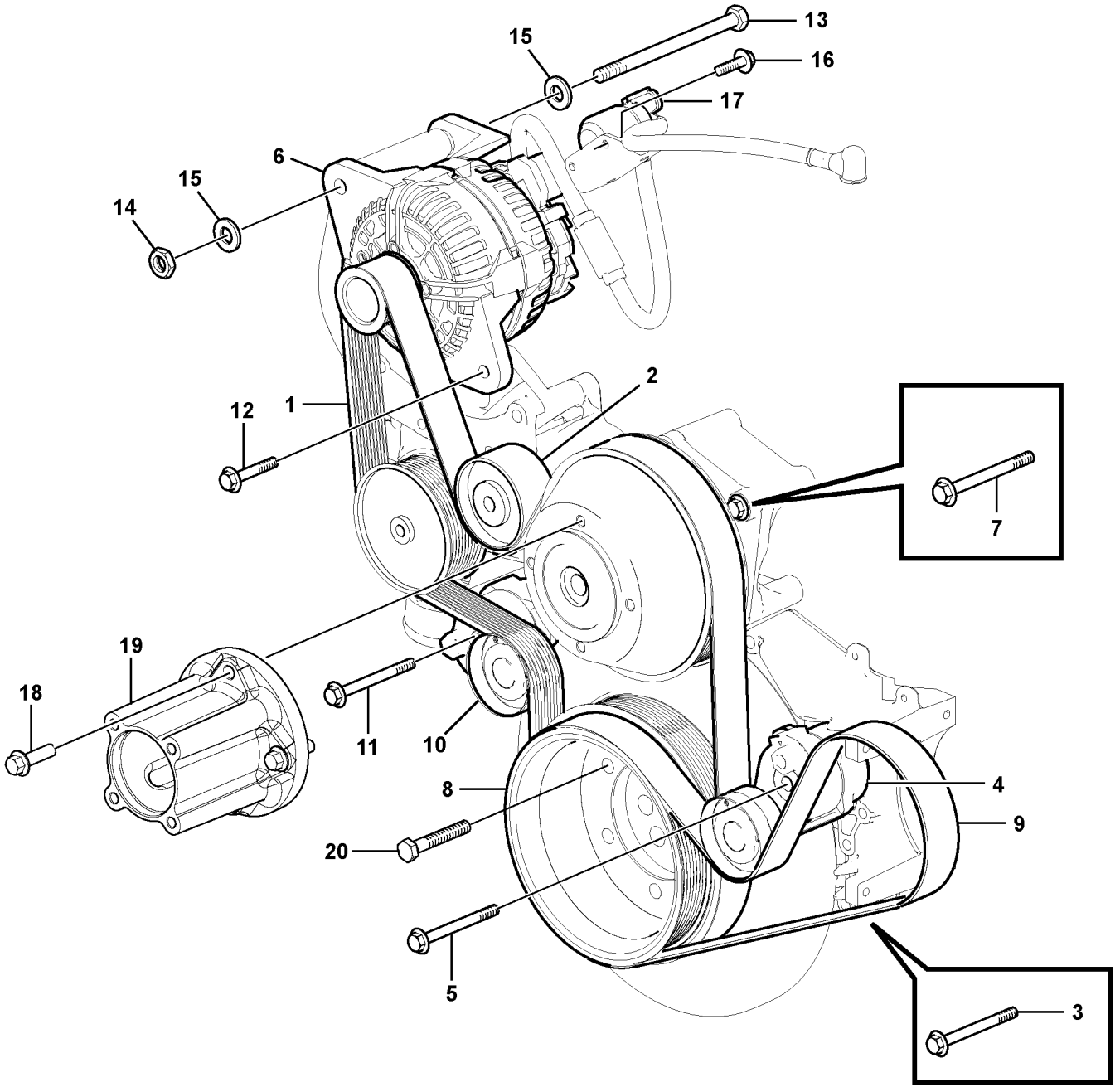


Volvo Construction Equipment
1061977

| Fig. | Part No. | Quantity 1 | 2 | 3 | PS | KIT | Description | Denominación | Denominação | Dénomination | Notes |
|---|---|---|---|---|---|---|---|---|---|---|---|
| 1 | **VOE 20441930** | 1 | | | | | V-ribbed belt | Correa en v | Correia v-nervurada | Courroie striée | |
| 2 | **VOE 20795604** | 1 | | | | | Idler roller | Rodillo ruptura | Polia intermediária | Poulie de tension | |
| 3 | **VOE 20797247** | 4 | | | | | Flange screw | Tornillo embridado | Parafuso flangeado | Vis à embase | |
| 4 | **VOE 21500159** | 1 | | | | | Belt tensioner | Tensor de correa | Esticador da correia | Tendeur de courroie | |
| 5 | **VOE 20797251** | 1 | | | | | Flange screw | Tornillo embridado | Parafuso flangeado | Vis à embase | |
| 6 | | 1 | | | | | Alternator | Alternador | Alternador | Alternateur | See group 321, Page 335 |
| 7 | **VOE 20797345** | 4 | | | | | Flange screw | Tornillo embridado | Parafuso flangeado | Vis à embase | |
| 8 | **VOE 20757217** | 1 | | | | | Pulley | Polea correa dentada | Polia correia dent | Poulie | |
| 9 | **VOE 979064** | 1 | | | | | V-ribbed belt | Correa en v | Correia v-nervurada | Courroie striée | |
| 10 | **VOE 21500149** | 1 | | | | | Belt tensioner | Tensor de correa | Esticador da correia | Tendeur de courroie | |
| 11 | **VOE 20797251** | 1 | | | | | Flange screw | Tornillo embridado | Parafuso flangeado | Vis à embase | |
| 12 | **VOE 20755314** | 1 | | | | | Flange screw | Tornillo embridado | Parafuso flangeado | Vis à embase | |
| 13 | **VOE 20764159** | 1 | | | | | Hexagon screw | Tornillo hexagonal | Parafuso sextavado | Vis à tête hexagonale | |
| 14 | **VOE 20542497** | 1 | | | | | Hexagon nut | Tuerca hexagonal | Porca sextavada | Écrou hexagonal | |
| 15 | **VOE 20764147** | 2 | | | | | Washer | Arandela | Arruela | Rondelle | |
| 16 | **VOE 20405729** | 4 | | | | | Screw | Tornillo | Parafuso | Vis | |
| 17 | | 1 | | | | | Relay | Rele | Relé | Relais | See group 333, Page 343 |
| 18 | **VOE 995838** | 4 | | | | | Flange screw | Tornillo embridado | Parafuso flangeado | Vis à embase | |
| 19 | **VOE 21722156** | 1 | | | | | Fan hub | Cubo ventilador | Cubo ventilador | Moyeu de ventilateur | |
| 20 | **VOE 20554683** | 6 | | | | | Screw | Tornillo | Parafuso | Vis | |

| | | | | | |
|---|---|---|---|---|---|
| **1** | | **Transmission courrouie**<br>**Correia, transmissão**<br>**Correa distribución**<br>**Belt transmission** | | Catalogue id **20615** | Group **263** |
| **2** | | | | Illustr. No **1061977** | Section **300** |
| **3** | | | | Issue **PUB 20035940-B** | Page **281** |
| **4** | | | | | |
| **5** | | **8289960, 8289310** | | | |

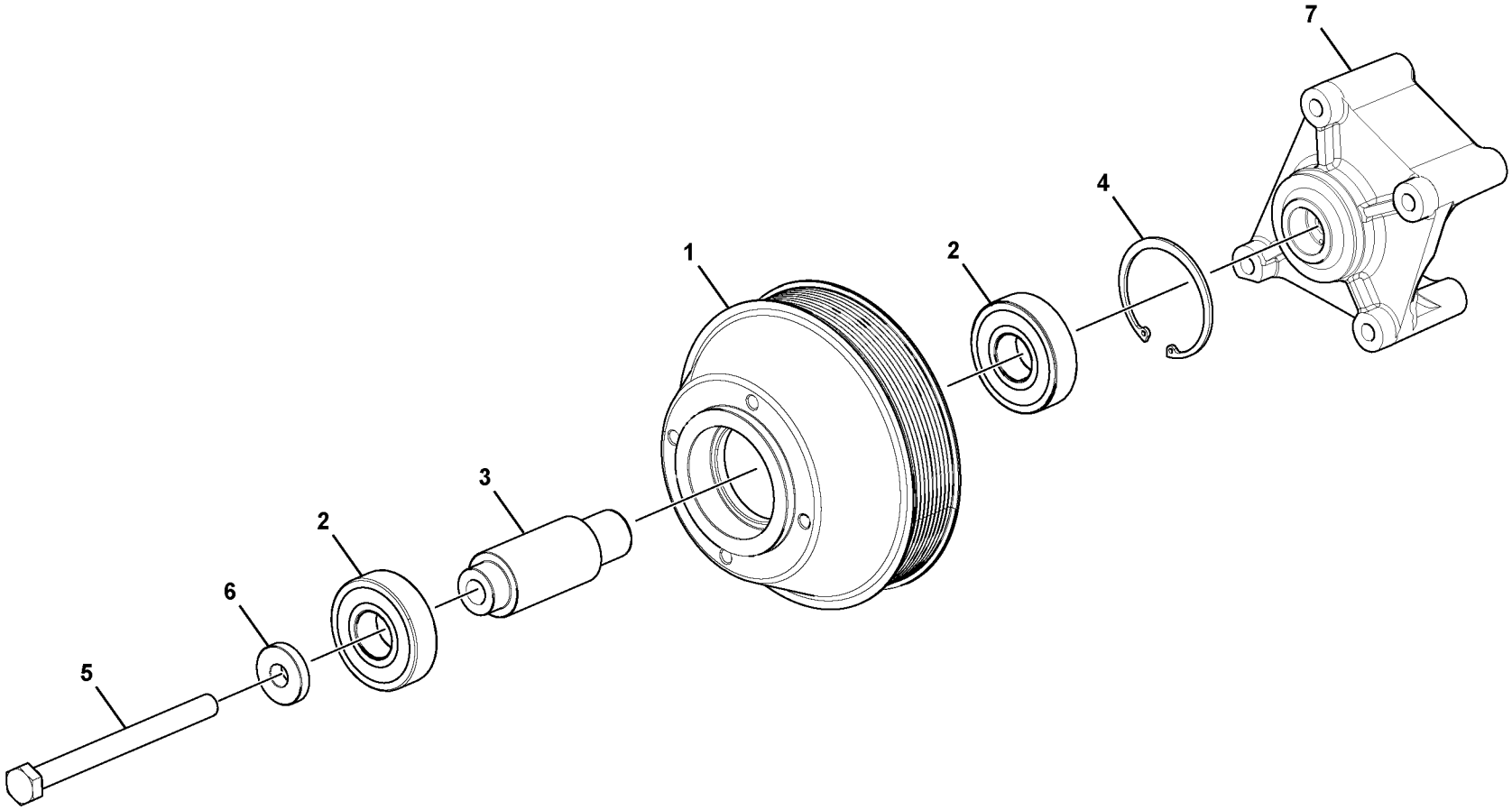


Volvo Construction Equipment
1075906

| Fig. | Part No. | Quantity 1 | 2 | 3 | PS | KIT | Description | Denominación | Denominação | Dénomination | Notes |
|---|---|---|---|---|---|---|---|---|---|---|---|
| 1 | **VOE 21723377** | 1 | | | SS | | Support | Apoyo | Suporte | Support | |
| 2 | **VOE 993849** | 2 | | | | | •Ball bearing | •Cojinete de bolas | •Rolamento de esferas | •Roulement billes | |
| 3 | **VOE 21723761** | 1 | | | | | •Hollow shaft | •Eje perforado | •Eixo oco | •Arbre tubulaire | |
| 4 | **VOE 914537** | 1 | | | | | •Snap ring | •Circlip | •Anel trava | •Circlip | |
| 5 | **VOE 995910** | 1 | | | | | Hexagon screw | Tornillo hexagonal | Parafuso sextavado | Vis à tête hexagonale | |
| 6 | **VOE 21083549** | 1 | | | | | Collar | Collar | Colar | Collerette | |
| 7 | **VOE 21723901** | 1 | | | | | Fan console | Consola ventilador | Suporte de ventoinha | Console de ventilateur | |

| | | | | |
|---|---|---|---|---|
| **1** | | **Support de palier**<br>**Montagem de rolamento**<br>**Montaje del cojinete**<br>**Bearing mounting** | Catalogue id **20615** | Group **263** |
| **2** | | | Illustr. No **1075906** | Section **400** |
| **3** | | | Issue **PUB 20035940-B** | Page **283** |
| **4** | | | | |
| **5** | | **8289960, 8289310** | | |

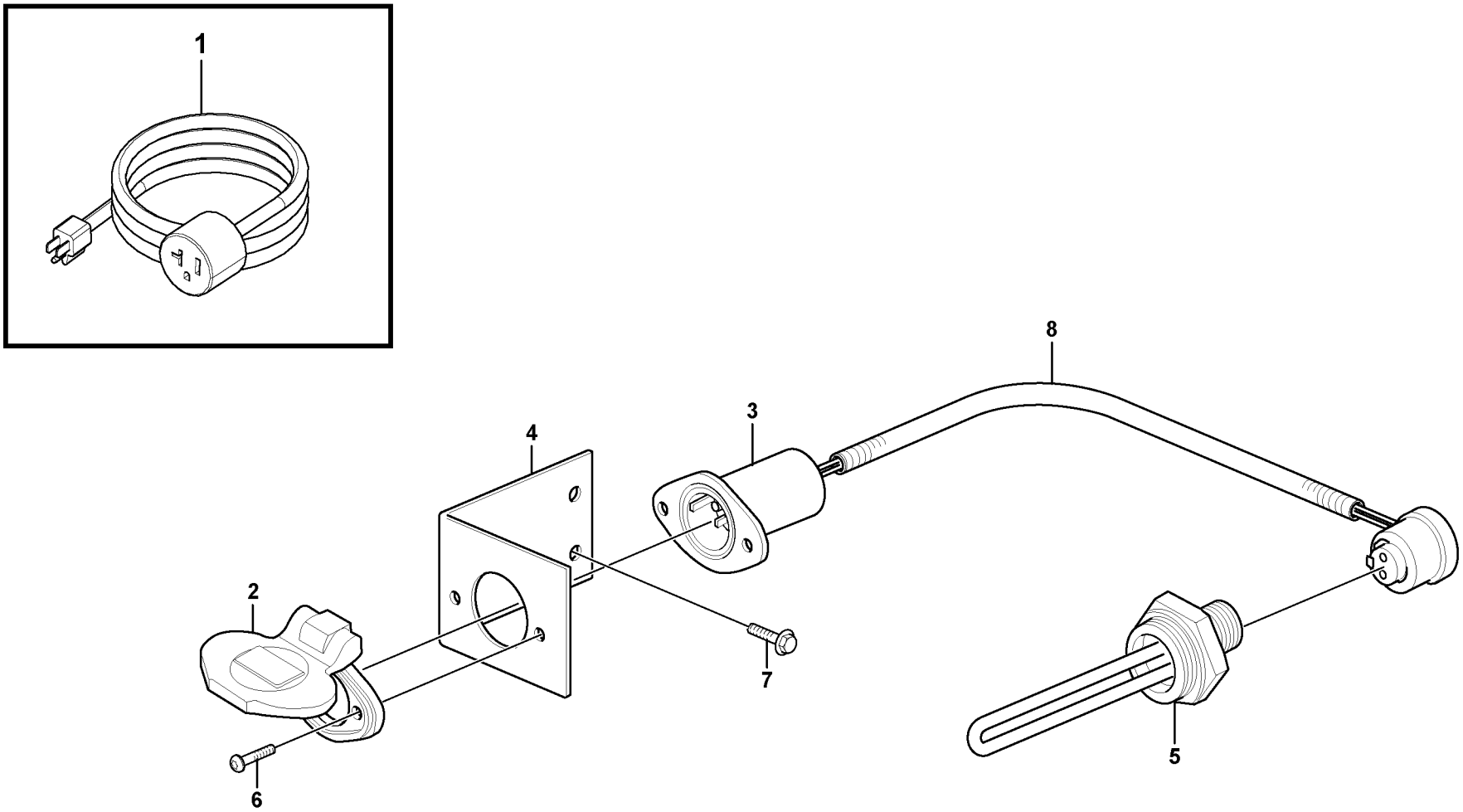


Volvo Construction Equipment

1056974

| Fig. | Part No. | Quantity 1 | 2 | 3 | PS | KIT | Description | Denominación | Denominação | Dénomination | Notes |
|---|---|---|---|---|---|---|---|---|---|---|---|
| 1 | **VOE 14510560** | 1 | | | | | Cable | Cable | Cabo | Câble | |
| 2 | **VOE 14510562** | 1 | | | | | Cover | Capo | Tampa | Capot | |
| 3 | **VOE 14510563** | 1 | | | | | Plug | Tapon | Bujão | Bouchon | |
| 4 | **VOE 14510487** | 1 | | | | | Bracket | Ménsula | Suporte | Console | |
| 5 | **VOE 11170745** | 1 | | | | | Heater | Calefactor | Aquecedor | Réchauffeur | |
| 6 | **VOE 969408** | 2 | | | | | Six point socket screw | Racor de seis dientes | Paraf soquete sext | Vis à 6 pans creux | |
| 7 | **VOE 946471** | 2 | | | | | Flange screw | Tornillo embridado | Parafuso flangeado | Vis à embase | |
| 8 | **VOE 14511418** | 1 | | | | | Cable | Cable | Cabo | Câble | |

| | | | | |
|---|---|---|---|---|
| **1** | **8289046** | **Chaufferette de moteur.**<br>**Aquecedor do motor.**<br>**Calentador del motor.**<br>**Engine heater.** | Catalogue id **20615** | Group **269** |
| **2** | | | Illustr. No **1056974** | Section **100** |
| **3** | | | Issue **PUB 20035940-B** | Page **285** |
| **4** | | | | |
| **5** | | **8289046 120V** | | |

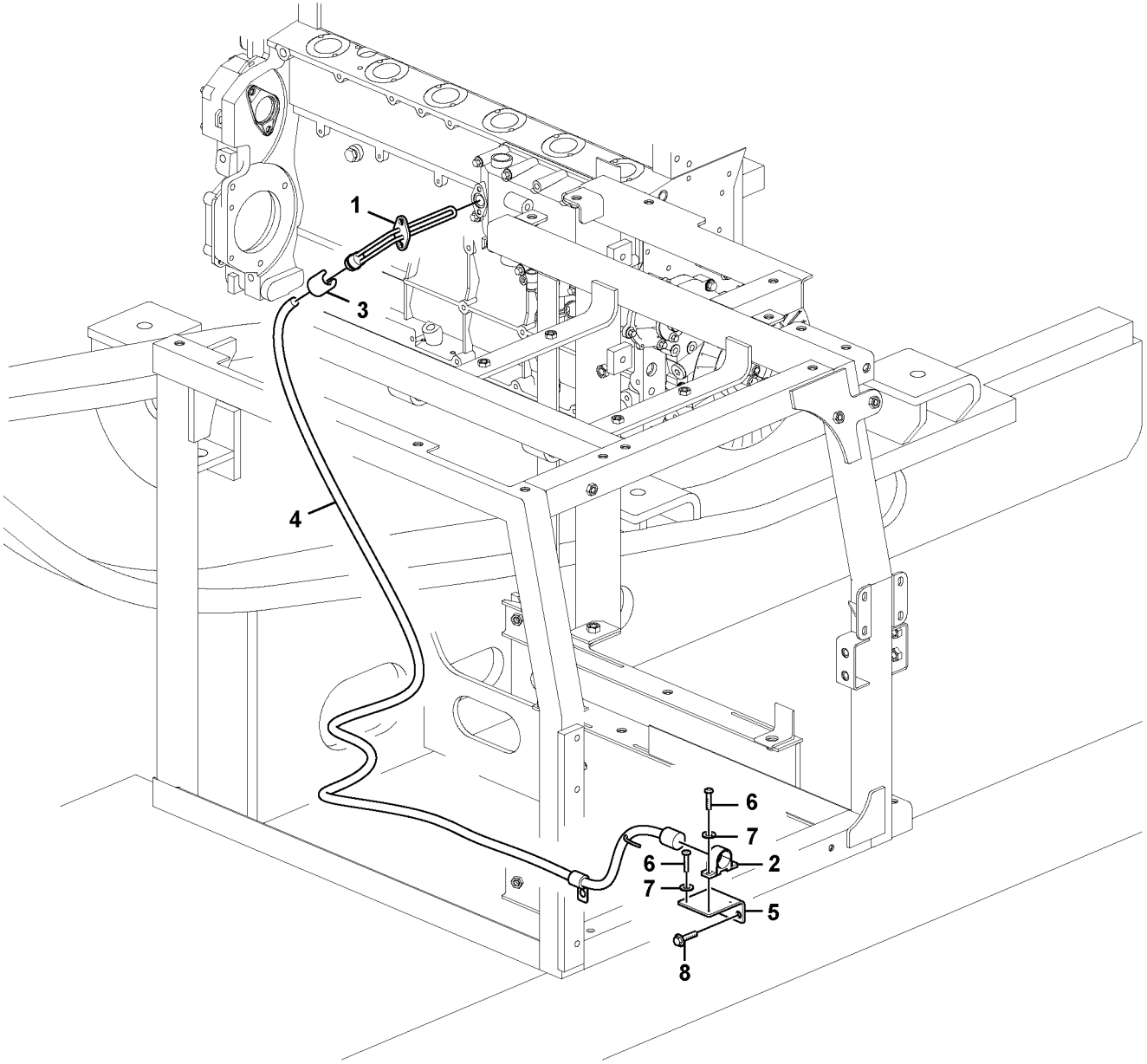


Volvo Construction Equipment
1060763

| Fig. | Part No. | Quantity 1 | 2 | 3 | PS | KIT | Description | Denominación | Denominação | Dénomination | Notes |
|---|---|---|---|---|---|---|---|---|---|---|---|
| 1 | **VOE 11171534** | 1 | | | | | Heater | Calefactor | Aquecedor | Réchauffeur | |
| 2 | **VOE 1079218** | 1 | | | | | Retainer | Soporte | Retentor | Retenue | |
| 3 | **VOE 11004943** | 1 | | | | | Locking device | Dispositivo cierre | Dispositivo de fechamento | Dispositif de verrouillage | |
| 4 | **VOE 11152167** | 1 | | | | | Cable | Cable | Cabo | Câble | |
| 5 | **VOE 14554693** | 1 | | | | | Bracket | Consola | Suporte | Console | |
| 6 | **VOE 969513** | 3 | | | | | Six point socket screw | Racor de seis dientes | Paraf soquete sext | Vis à 6 pans creux | |
| 7 | **VOE 14880426** | 3 | | | | | Washer | Arandela | Arruela | Rondelle | |
| 8 | **VOE 946471** | 2 | | | | | Flange screw | Tornillo embridado | Parafuso flangeado | Vis à embase | |

| | | | | |
|---|---|---|---|---|
| **1** | **8289047** | **Chauffe-moteur**<br>**Aquecedor do bloco do motor**<br>**Calefactor**<br>**Engine block heater** | Catalogue id **20615** | Group **269** |
| **2** | | | Illustr. No **1060763** | Section **200** |
| **3** | | | Issue **PUB 20035940-B** | Page **287** |
| **4** | | | | |
| **5** | | | | |

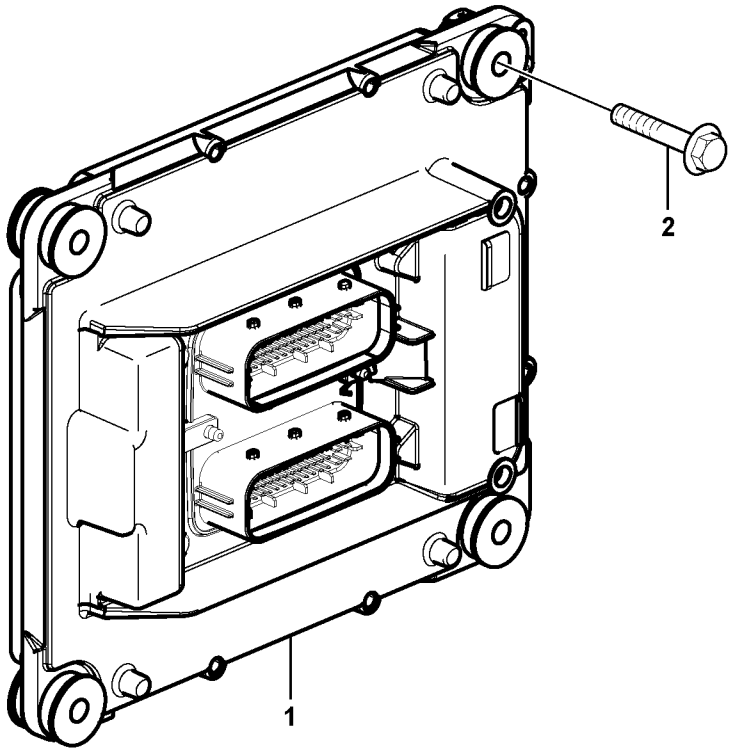
2
1

| Fig. | Part No. | Quantity 1 | 2 | 3 | 4 | 5 | PS | KIT | Description | Denominación | Denominação | Dénomination | Notes |
|---|---|---|---|---|---|---|---|---|---|---|---|---|---|
| 1 | **VOE 60100011** | 1 | | | | | | | ECU | ECU | ECU | ECU | |
| 2 | **VOE 20412324** | 4 | | | | | | | Screw | Tornillo | Parafuso | Vis | |

| | | | | |
|---|---|---|---|---|
| **1** | | **Unité de commande moteur (E-ECU)**<br>**ECU do motor**<br>**ECU de motor**<br>**Engine ECU** | Catalogue id **20615** | Group **284** |
| **2** | | | Illustr. No **1058233** | Section **100** |
| **3** | | | Issue **PUB 20035940-B** | Page **289** |
| **4** | | | | |
| **5** | | **15083724, 15165691** | | |

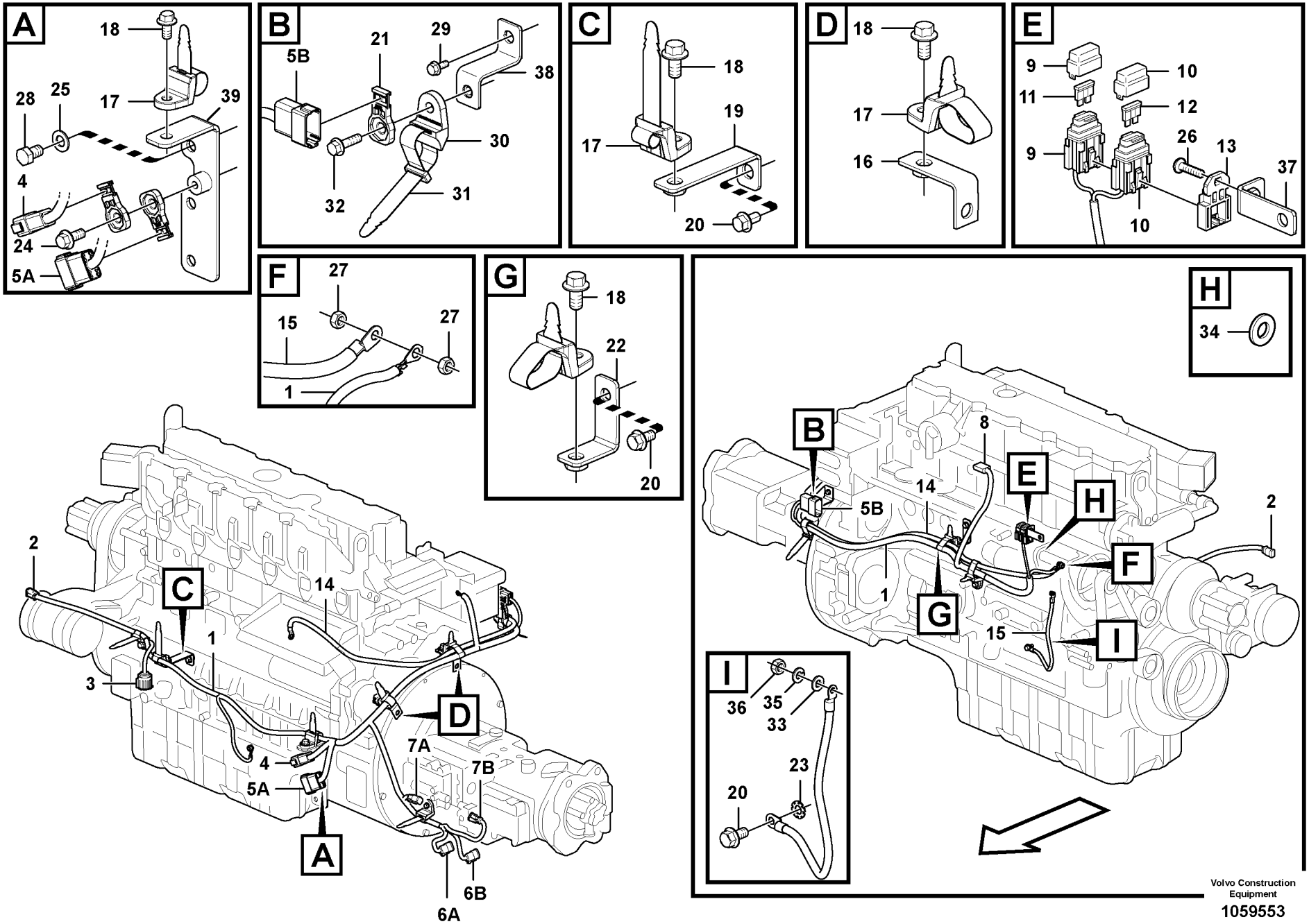


Volvo Construction Equipment

1059553

| Fig. | Part No. | Quantity 1 | 2 | 3 | PS | KIT | Description | Denominación | Denominação | Dénomination | Notes |
|---|---|---|---|---|---|---|---|---|---|---|---|
| 1 | **VOE 14622657** | 1 | | | | | Cable harness | Manojo cables | Chicote cabos | Faisceau câbles | |
| | | | | | | | •CONNECTED TO: | •CONECTADO A: | •CONECTADO EM: | •CONNECTÉ A: | |
| | | | | | | | ••Compressor, AC | ••Compresor, AC | ••Compressor, AC | ••Compresseur, AC | MA8701 |
| | | | | | | | ••Level Sensor | ••Sensor Nivel | ••Sensor de nível | ••Detecteu.niveau | SE2202, SE2205 |
| | | | | | | | ••Main Harness | ••Main Harness | •• | ••Main Harness | CNEN2, CNEN3 |
| | | | | | | | ••Solenoid valve | ••Electrovalvula | ••Válvula solenóide | ••Vanne electrom. | PWM9141, PWM9142 |
| | | | | | | | ••Pressure discharge | ••Descarga de presión | ••Descarga de pressão | ••Clapet de délestage | SE9121, SE9122 |
| | | | | | | | ••E-ECU | ••E-ECU | ••E-ECU | ••Unité E-ECU | CNEN1 |
| | | | | | | | ••Coolant level | ••Anticongel. nivel | ••Nível de refrigerante | ••Liquid.refroid.niveau | SE2603 |
| 2 | **VOE 874955** | 1 | | | | | •Housing | •Cuerpo | •Carcaça | •Carter | (MA8701) |
| 3 | **VOE 8159013** | 1 | | | | | Housing | Cuerpo | Carcaça | Carter | (SE2202, SE2205) |
| 4 | **VOE 874959** | 1 | | | | | •Housing | •Cuerpo | •Carcaça | •Carter | (CNEN3) |
| 5A | **VOE 874965** | 1 | | | | | •Connector | •Pieza de conexión | •Conexão | •Pièce connexion | (CNEN2) |
| 5B | **VOE 874965** | 1 | | | | | •Connector | •Pieza de conexión | •Conexão | •Pièce connexion | (CNEN1) |
| 6A | **VOE 874959** | 1 | | | | | •Housing | •Cuerpo | •Carcaça | •Carter | (SE9121) |
| 6B | **VOE 874959** | 1 | | | | | •Housing | •Cuerpo | •Carcaça | •Carter | (SE9122) |
| 7A | **VOE 11428051** | 1 | | | | | •Housing | •Cuerpo | •Carcaça | •Carter | (PWM9141) |
| 7B | **VOE 11428051** | 1 | | | | | •Housing | •Cuerpo | •Carcaça | •Carter | (PWM9142) |
| 8 | **VOE 1307048** | 1 | | | | | •Housing | •Cuerpo | •Carcaça | •Carter | (SE2603) |
| 9 | **VOE 11039714** | 1 | | | | | •Fuse holder | •Portafusibles | •Porta fusíveis | •Porte-fusible | |
| 10 | **VOE 14587774** | 1 | | | | | •Fuse holder | •Portafusibles | •Porta fusíveis | •Porte-fusible | |
| 11 | **VOE 969164** | 1 | | | | | •Fuse | •Fusible | •Fusível | •Fusible | |
| 12 | **VOE 978999** | 1 | | | | | •Fuse | •Fusible | •Fusível | •Fusible | |
| 13 | **VOE 11039713** | 1 | | | | | •Bracket | •Consola | •Suporte | •Console | |
| 14 | **VOE 14601830** | 1 | | | | | Cable harness | Manojo cables | Chicote cabos | Faisceau câbles | |
| 15 | **VOE 14615006** | 1 | | | | | Cable | Cable | Cabo | Câble | |
| 16 | **VOE 14523253** | 2 | | | | | Bracket | Consola | Suporte | Console | |
| 17 | **VOE 14558810** | 8 | | | | | Strip clamp | Abrazadera de cinta | Cinta braçadeira | Serrage de ruban | |
| 18 | **VOE 946441** | 6 | | | | | Flange screw | Tornillo embridado | Parafuso flangeado | Vis à embase | |
| 19 | **VOE 14531305** | 1 | | | | | Bracket | Consola | Suporte | Console | |

| | |
|---|---|
| **1** | |
| **2** | |
| **3** | |
| **4** | |
| **5** | |

**Faisceau de câbles, moteur**
**Chicote, motor**
**Haz de cables, motor**
**Cable harness, engine**

| Catalogue id | Group |
|---|---|
| **20615** | **286** |
| Illustr. No | Section |
| **1059553** | **100** |
| Issue | Page |
| **PUB 20035940-B** | **291** |

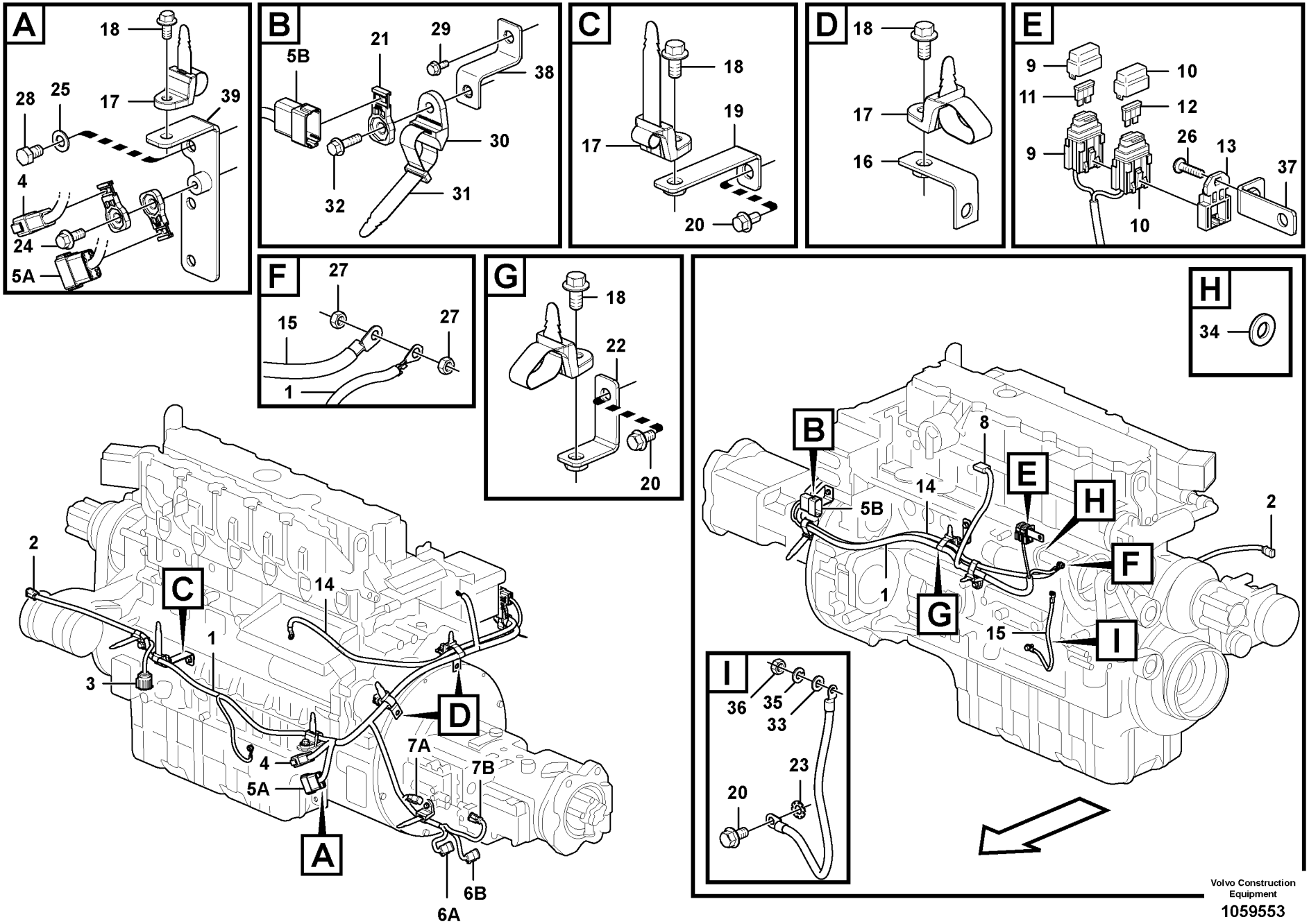


Volvo Construction Equipment

1059553

| Fig. | Part No. | Quantity 1 | 2 | 3 | PS | KIT | Description | Denominación | Denominação | Dénomination | Notes |
|---|---|---|---|---|---|---|---|---|---|---|---|
| 20 | **VOE 946440** | 4 | | | | | Flange screw | Tornillo embridado | Parafuso flangeado | Vis à embase | |
| 21 | **VOE 14587635** | 3 | | | | | Clip | Clip | Clipe | Clip | |
| 22 | **VOE 14602065** | 1 | | | | | Bracket | Consola | Suporte | Console | |
| 23 | **VOE 942767** | 1 | | | | | Toothed washer | Arandela dentada | Arruela dentada | Rondelle dentée | |
| 24 | **VOE 946329** | 1 | | | | | Flange screw | Tornillo embridado | Parafuso flangeado | Vis à embase | |
| 25 | **VOE 955897** | 2 | | | | | Plain washer | Arandela plana | Arruela simples | Rondelle plane | |
| 26 | **VOE 969407** | 1 | | | | | Six point socket screw | Racor de seis dientes | Paraf soquete sext | Vis à 6 pans creux | |
| 27 | **VOE 983303** | 3 | | | | | Hexagon nut | Tuerca hexagonal | Porca sextavada | Écrou hexagonal | |
| 28 | **VOE 991637** | 2 | | | | | Hexagon screw | Tornillo hexagonal | Parafuso sextavado | Vis à tête hexagonale | |
| 29 | **VOE 946544** | 2 | | | | | Flange screw | Tornillo embridado | Parafuso flangeado | Vis à embase | |
| 30 | **VOE 14558808** | 1 | | | | | Strip clamp | Abrazadera de cinta | Cinta braçadeira | Serrage de ruban | |
| 31 | **VOE 14558809** | 1 | | | | | Strip clamp | Abrazadera de cinta | Cinta braçadeira | Serrage de ruban | |
| 32 | **VOE 946671** | 1 | | | | | Flange screw | Tornillo embridado | Parafuso flangeado | Vis à embase | |
| 33 | **VOE 955892** | 1 | | | | | Plain washer | Arandela plana | Arruela simples | Rondelle plane | |
| 34 | **VOE 13955894** | 1 | | | | | Washer | Arandela | Arruela | Rondelle | |
| 35 | **VOE 955919** | 1 | | | | | Spring washer | Arandela elástica | Arruela de pressão | Rondelle élastique | |
| 36 | **VOE 993868** | 1 | | | | | Hexagon nut | Tuerca hexagonal | Porca sextavada | Écrou hexagonal | |
| 37 | | 1 | | | NS | | Bracket | Ménsula | Suporte | Console | |
| 38 | | 1 | | | NS | | Bracket | Ménsula | Suporte | Console | |
| 39 | | 1 | | | NS | | Bracket | Ménsula | Suporte | Console | |

| | | | | |
|---|---|---|---|---|
| **1** | | **Faisceau de câbles, moteur**<br>**Chicote, motor**<br>**Haz de cables, motor**<br>**Cable harness, engine** | Catalogue id **20615** | Group **286** |
| **2** | | | Illustr. No **1059553** | Section **100** |
| **3** | | | Issue **PUB 20035940-B** | Page **293** |
| **4** | | | | |
| **5** | | | | |

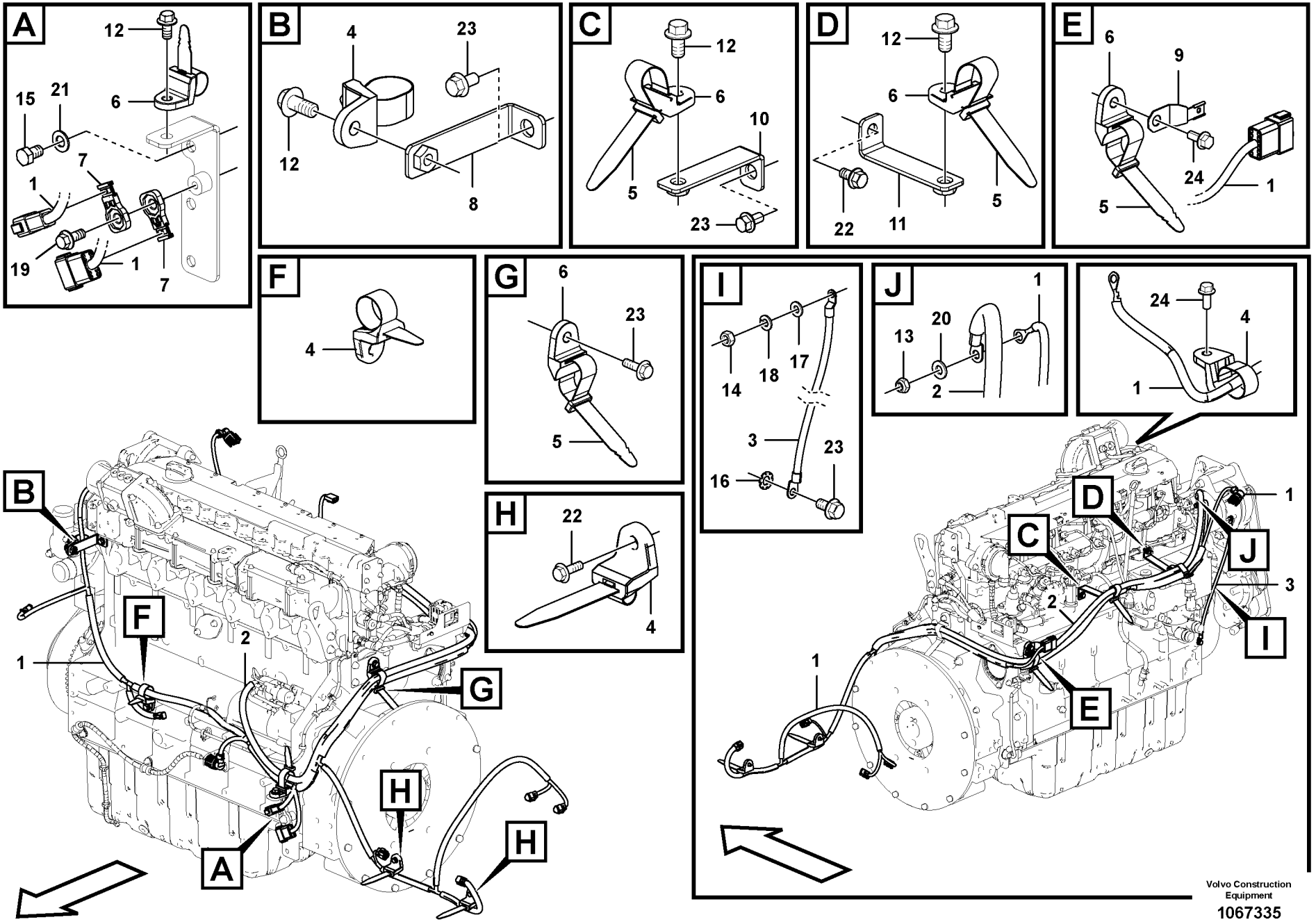
A
12
15
21
6
7
1
19
1
7
B
4
23
12
8
C
12
6
10
5
23
D
12
6
5
22
11
E
6
9
24
1
5
F
4
G
6
23
5
H
22
4
I
14
18
17
3
23
16
J
1
13
20
2
24
4
1
B
F
1
2
G
A
H
H
D
C
J
1
3
2
I
1
E
Volvo Construction Equipment
1067335

| Fig. | Part No. | Quantity 1 | 2 | 3 | PS | KIT | Description | Denominación | Denominação | Dénomination | Notes |
|---|---|---|---|---|---|---|---|---|---|---|---|
| 1 | **VOE 14650189** | 1 | | | | | Cable harness | Manojo cables | Chicote cabos | Faisceau câbles | |
| 2 | **VOE 14630628** | 1 | | | | | Cable | Cable | Cabo | Câble | |
| 3 | **VOE 14552493** | 1 | | | | | Cable | Cable | Cabo | Câble | |
| 4 | **VOE 14558810** | 4 | | | | | Strip clamp | Abrazadera de cinta | Cinta braçadeira | Serrage de ruban | |
| 5 | **VOE 14558809** | 5 | | | | | Strip clamp | Abrazadera de cinta | Cinta braçadeira | Serrage de ruban | |
| 6 | **VOE 14558808** | 5 | | | | | Strip clamp | Abrazadera de cinta | Cinta braçadeira | Serrage de ruban | |
| 7 | **VOE 14587635** | 2 | | | | | Clip | Clip | Clipe | Clip | |
| 8 | **VOE 14531305** | 1 | | | | | Bracket | Consola | Suporte | Console | |
| 9 | **VOE 14522575** | 1 | | | | | Clip | Clip | Clipe | Clip | |
| 10 | **VOE 14539785** | 1 | | | | | Bracket | Consola | Suporte | Console | |
| 11 | **VOE 14645580** | 1 | | | | | Bracket | Consola | Suporte | Console | |
| 12 | **VOE 946441** | 4 | | | | | Flange screw | Tornillo embridado | Parafuso flangeado | Vis à embase | |
| 13 | **VOE 14880450** | 2 | | | | | Nut | Tuerca | Porca | Écrou | |
| 14 | **VOE 993868** | 1 | | | | | Hexagon nut | Tuerca hexagonal | Porca sextavada | Écrou hexagonal | |
| 15 | **VOE 991637** | 2 | | | | | Hexagon screw | Tornillo hexagonal | Parafuso sextavado | Vis à tête hexagonale | |
| 16 | **VOE 942767** | 1 | | | | | Toothed washer | Arandela dentada | Arruela dentada | Rondelle dentée | |
| 17 | **VOE 955892** | 1 | | | | | Plain washer | Arandela plana | Arruela simples | Rondelle plane | |
| 18 | **VOE 955919** | 1 | | | | | Spring washer | Arandela elástica | Arruela de pressão | Rondelle élastique | |
| 19 | **VOE 946329** | 1 | | | | | Flange screw | Tornillo embridado | Parafuso flangeado | Vis à embase | |
| 20 | **VOE 13955894** | 1 | | | | | Washer | Arandela | Arruela | Rondelle | |
| 21 | **VOE 955897** | 2 | | | | | Plain washer | Arandela plana | Arruela simples | Rondelle plane | |
| 22 | **VOE 946544** | 3 | | | | | Flange screw | Tornillo embridado | Parafuso flangeado | Vis à embase | |
| 23 | **VOE 946440** | 4 | | | | | Flange screw | Tornillo embridado | Parafuso flangeado | Vis à embase | |
| 24 | **VOE 946173** | 2 | | | | | Flange screw | Tornillo embridado | Parafuso flangeado | Vis à embase | |

| | | | | |
|---|---|---|---|---|
| **1** | | **Faisceau de câbles, moteur**<br>**Chicote, motor**<br>**Haz de cables, motor**<br>**Cable harness, engine** | Catalogue id **20615** | Group **286** |
| **2** | | | Illustr. No **1067335** | Section **150** |
| **3** | | | Issue **PUB 20035940-B** | Page **295** |
| **4** | | | | |
| **5** | | **8293156** | | |

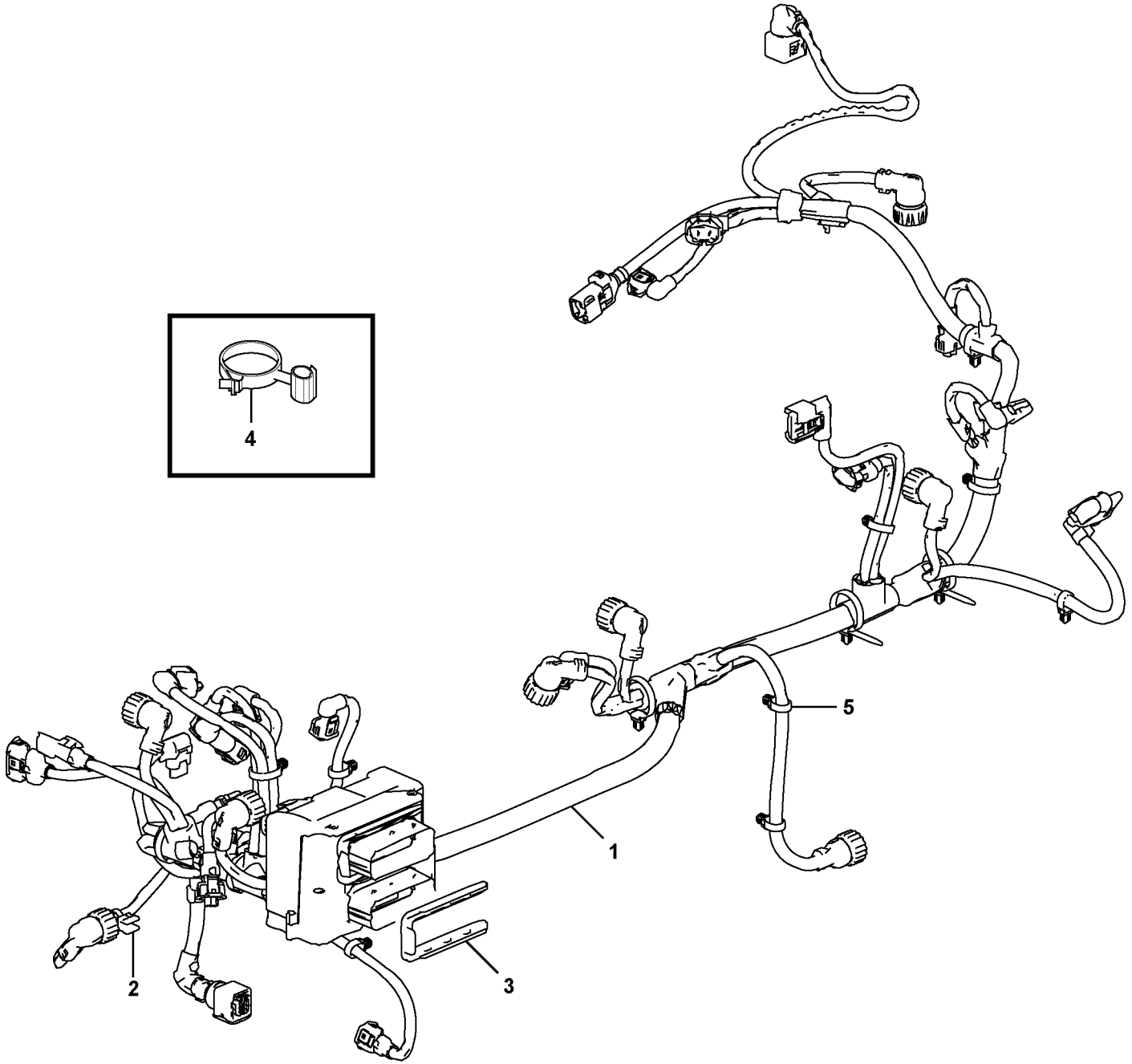


Volvo Construction Equipment
1062658

| Fig. | Part No. | Quantity 1 | 2 | 3 | PS | KIT | Description | Denominación | Denominação | Dénomination | Notes |
|---|---|---|---|---|---|---|---|---|---|---|---|
| 1 | **VOE 21720868** | 1 | | | | | Cable harness | Manojo cables | Chicote cabos | Faisceau câbles | |
| 2 | **VOE 21720482** | 3 | | | | | •Retainer | •Soporte | •Retentor | •Retenue | |
| 3 | | 2 | | | NS | | •Retainer | •Soporte | •Retentor | •Retenue | |
| 4 | **VOE 21063356** | 2 | | | | | •Retainer | •Soporte | •Retentor | •Retenue | |
| 5 | **VOE 20834570** | 14 | | | | | •Retainer | •Soporte | •Retentor | •Retenue | |

| | | | | |
|---|---|---|---|---|
| **1** | | **Faisceau de câbles, moteur**<br>**Chicote, motor**<br>**Haz de cables, motor**<br>**Cable harness, engine** | Catalogue id **20615** | Group **286** |
| **2** | | | Illustr. No **1062658** | Section **200** |
| **3** | | | Issue **PUB 20035940-B** | Page **297** |
| **4** | | | | |
| **5** | | **8289960, 8289310** | | |

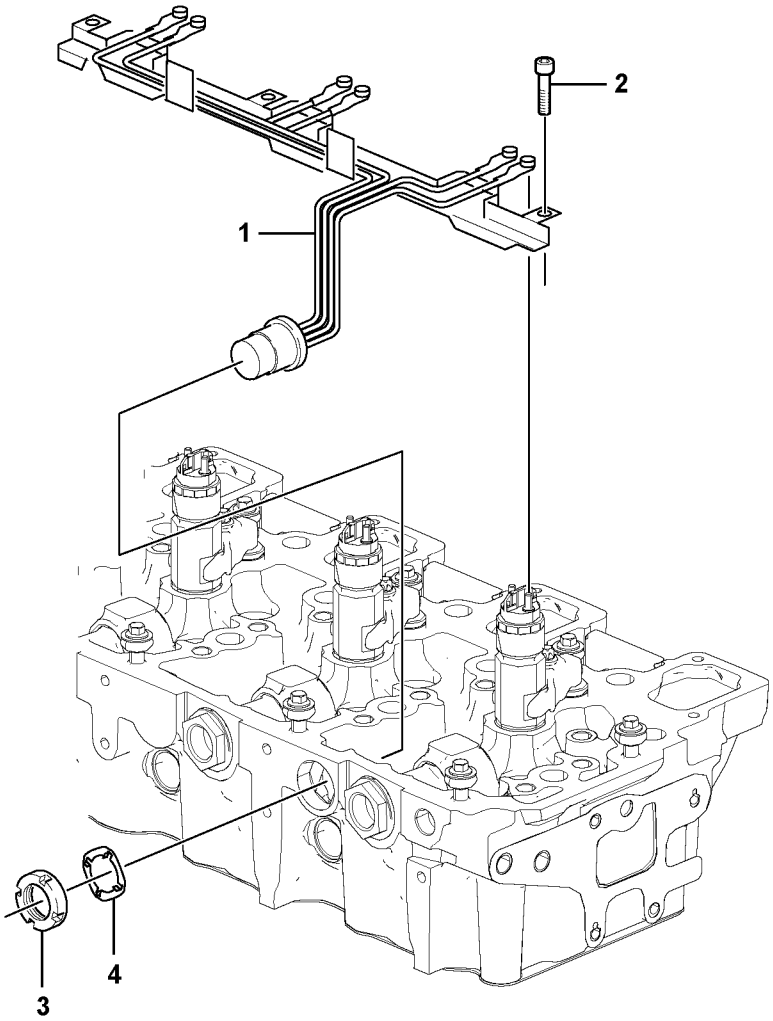


Volvo Construction Equipment
1062686

| Fig. | Part No. | Quantity 1 | 2 | 3 | PS | KIT | Description | Denominación | Denominação | Dénomination | Notes |
|---|---|---|---|---|---|---|---|---|---|---|---|
| 1 | **VOE 20886139** | 2 | | | | | Cable harness | Manojo cables | Chicote cabos | Faisceau câbles | |
| 2 | **VOE 20795869** | 8 | | | | | Hex. socket screw | Tornillo de hexágono emb... | Parafuso soquete sext... | Vis à six pans creux | |
| 3 | **VOE 20906897** | 2 | | | | | Hexagon nut | Tuerca hexagonal | Porca sextavada | Écrou hexagonal | |
| 4 | **VOE 20906894** | 2 | | | | | Lock washer | Arandela seguridad | Arruela trava | Rondelle verrouillage | |

| | | | | |
|---|---|---|---|---|
| **1** | | **Faisceau de câbles, moteur**<br>**Chicote, motor**<br>**Haz de cables, motor**<br>**Cable harness, engine** | Catalogue id **20615** | Group **286** |
| **2** | | | Illustr. No **1062681** | Section **300** |
| **3** | | | Issue **PUB 20035940-B** | Page **299** |
| **4** | | | | |
| **5** | | **8289960, 8289310** | | |

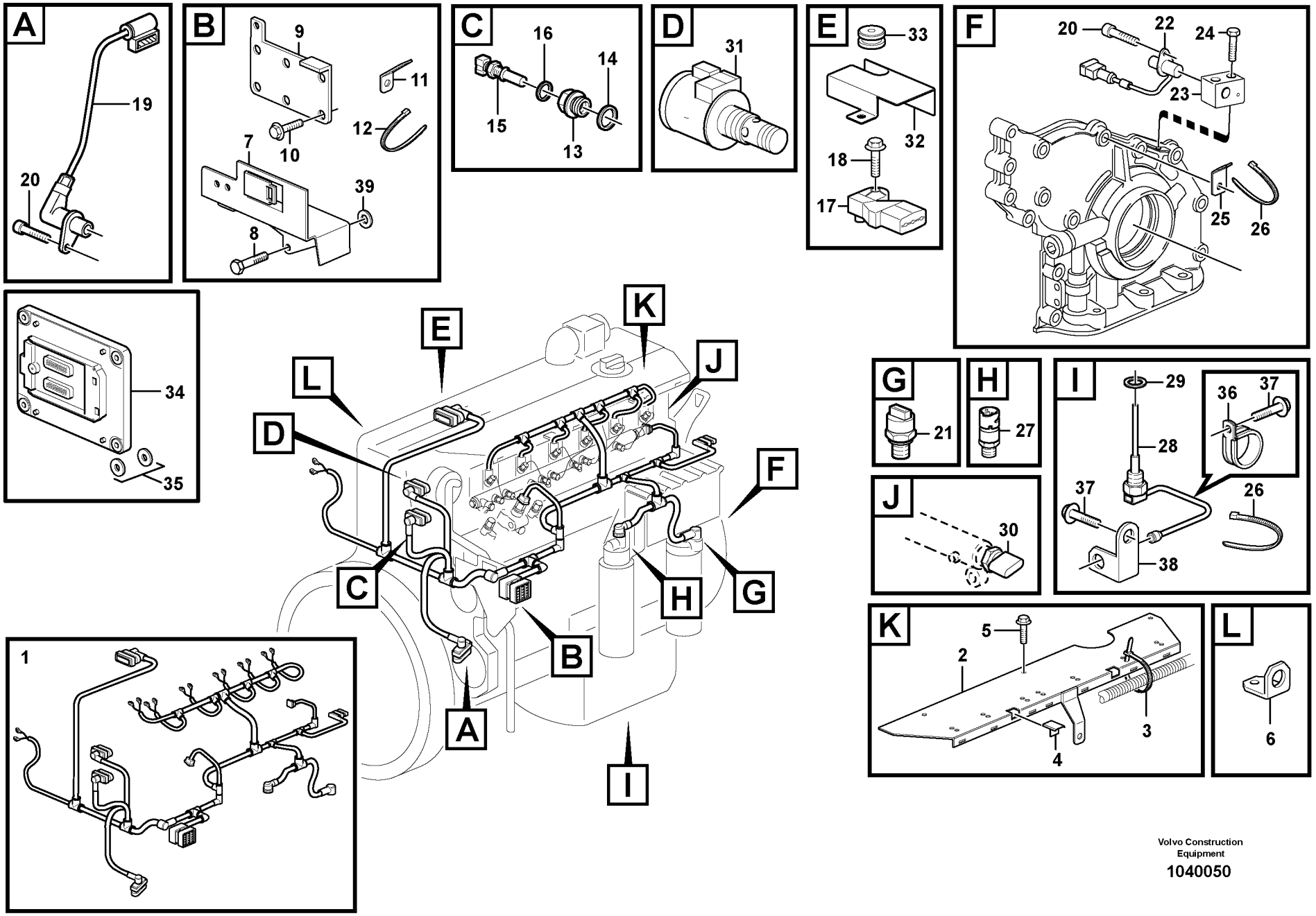


Volvo Construction Equipment

1040050

| Fig. | Part No. | Quantity 1 | 2 | 3 | PS | KIT | Description | Denominación | Denominação | Dénomination | Notes |
|---|---|---|---|---|---|---|---|---|---|---|---|
| 1 | **VOE 22067983** | 1 | | | | | Cable harness | Manojo cables | Chicote cabos | Faisceau câbles | (VOE 21814766) |
| | | | | | | | •CONNECTED TO: | •CONECTADO A: | •CONECTADO EM: | •CONNECTÉ A: | |
| | | | | | | | ••Connector | ••Union | ••Conector | ••Raccord | |
| | | | | | | | ••Engine speed,camshaft | ••Sensor tacom. arbol l | ••Velocidade de rotação, ár | ••Com. tachym. arbre ca | SE2703 |
| | | | | | | | ••Solenoid valve | ••Electrovalvula | ••Válvula solenóide | ••Vanne electrom. | |
| | | | | | | | ••Coolant temperature | ••Anticongelente temp. | ••Temperatura do refrigera | ••Liquide refroi.temp. | SE2606 |
| | | | | | | | ••Charge-air temperature | ••Temperatura del aire de | ••Temperatura do ar de ad | ••Température d'air de sur | SE2507, SE2508 |
| | | | | | | | ••Fuel Regulator | ••Regul Combustib | •• | ••Regul.carburant | |
| | | | | | | | ••Fuel Nozzle | ••Atomizador | ••Bico de injetor | ••Injecteur carburant | MA2301-MA2306 |
| | | | | | | | ••Fuel filter | ••Filtro de combustible | ••Filtro de combustível | ••Filtre à carburant | SE2301 |
| | | | | | | | ••Oil pressure sensor | ••Emisor presion Aceite | ••Sensor de pressão de ól | ••Manocontact huile | SE2203 |
| | | | | | | | ••Engine speed | ••Régimen del motor | ••Velocidade do motor | ••Régime du moteur | SE2701 |
| | | | | | | | ••Pressure Sensor | ••Sensor Presion | ••Sensor de pressão | ••Detect.pression | SE2309 |
| | | | | | | | ••Level Sensor | ••Sensor Nivel | ••Sensor de nível | ••Detecteu.niveau | SE2205, SE2202 |
| | | | | | | | ••Starter Motor | ••Motor de arranque | ••Motor de arranque | ••Demarreur | |
| 2 | **VOE 20799892** | 1 | | | | | Bracket | Ménsula | Suporte | Console | |
| 3 | **VOE 20460347** | 7 | | | | | Clamping band | Banda de apriete | Cinta de fixação | Ruban serrage | |
| 4 | | 1 | | | NS | | Cable Clamp | Abrazadera de cables | Braçadeira de cabos | Serre-câble | |
| 5 | **VOE 20460055** | 3 | | | | | Screw | Tornillo | Parafuso | Vis | |
| 6 | **VOE 20799942** | 1 | | | OP | | Bracket | Ménsula | Suporte | Console | |
| 7 | **VOE 21377079** | 1 | | | | | Bracket | Consola | Suporte | Console | |
| 8 | **VOE 20450802** | 2 | | | | | Flange screw | Tornillo embridado | Parafuso flangeado | Vis à embase | |
| 9 | **VOE 21377118** | 1 | | | | | Retaining plate | Placa de sujeción | Placa de fixação | Plaque retenue | |
| 10 | **VOE 20405672** | 4 | | | | | Screw | Tornillo | Parafuso | Vis | |
| 11 | | 1 | | | NS | | Bracket | Ménsula | Suporte | Console | |
| 12 | **VOE 4881440** | REQ | | | | | Cable tie | Abrazadera de cinta | Braçadeira | Serre-câble | |
| 13 | **VOE 20450683** | 1 | | | | | Adapter | Adaptador | Adaptador | Adaptateur | |
| 14 | **VOE 13947628** | 1 | | | | | Plane gasket | Junta plana | Junta plana | Joint plan | |
| 15 | **VOE 20513340** | 1 | | | | | Sensor | Sensor | Sensor | Capteur | SE2606 |
| 16 | | 1 | | | NS | | Seal | Junta | Vedação | Joint | |

| | |
|---|---|
| **1** | |
| **2** | |
| **3** | |
| **4** | |
| **5** | |

**Faisceau de câbles, moteur**
**Chicote, motor**
**Haz de cables, motor**
**Cable harness, engine**

**17213164 , 17239320**

| Catalogue id | Group |
|---|---|
| **20615** | **286** |
| Illustr. No | Section |
| **1040050** | **400** |
| Issue | Page |
| **PUB 20035940-B** | **301** |

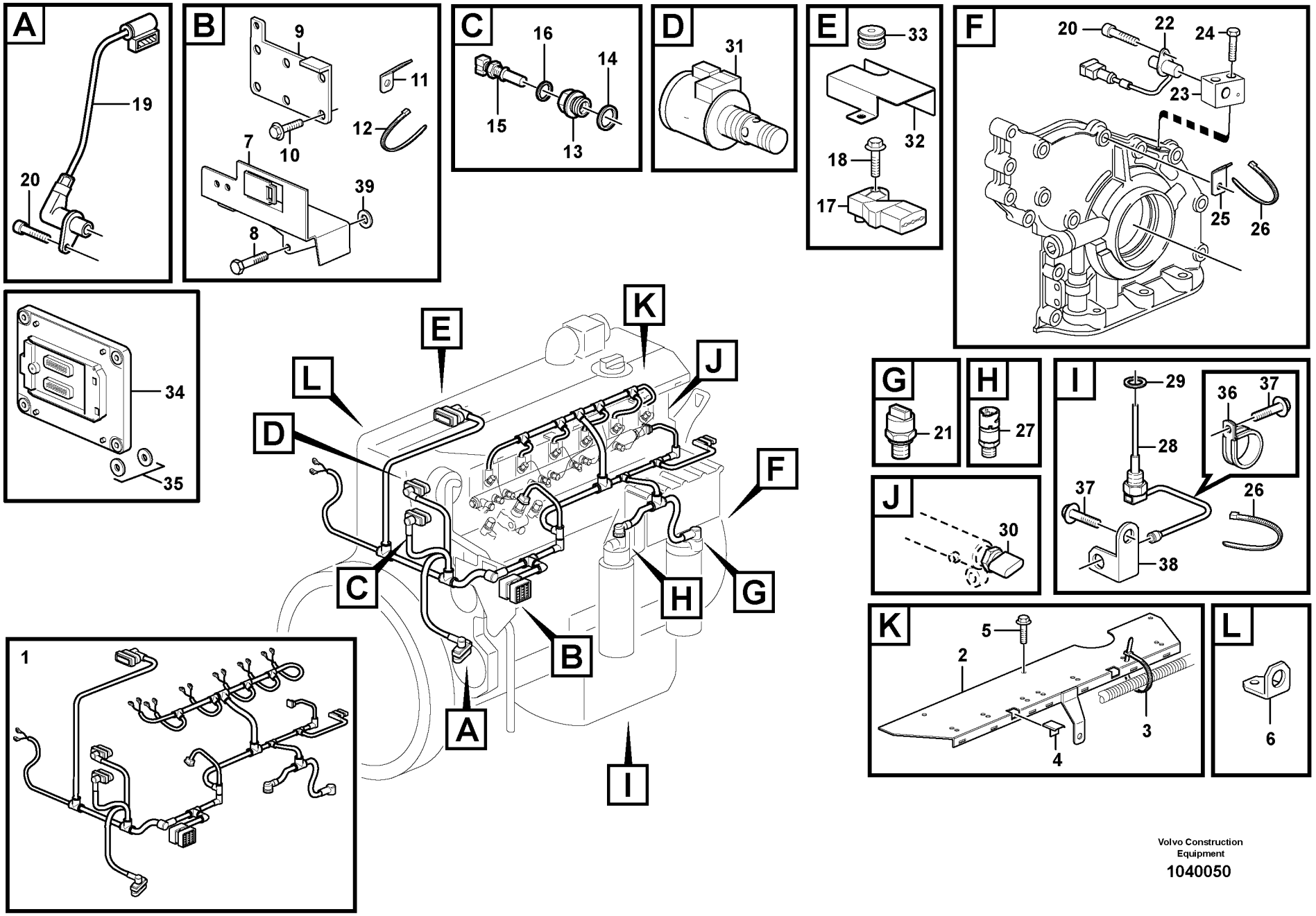


Volvo Construction Equipment

1040050

| Fig. | Part No. | Quantity 1 | 2 | 3 | PS | KIT | Description | Denominación | Denominação | Dénomination | Notes |
|---|---|---|---|---|---|---|---|---|---|---|---|
| 17 | **VOE 20524936** | 1 | | | | | Pressure sensor | Sensor de presión | Sensor de pressão | Capteur de pression | SE2507, SE2508 |
| 18 | **VOE 20460055** | 1 | | | | | Screw | Tornillo | Parafuso | Vis | |
| 19 | **VOE 20820494** | 1 | | | | | Sensor | Captador | Sensor | Capteur | SE2703 |
| 20 | **VOE 20450694** | 2 | | | | | Screw | Tornillo | Parafuso | Vis | |
| 21 | **VOE 21291011** | 1 | | | | | Pressure sensor | Sensor de presión | Sensor de pressão | Capteur de pression | (VOE 20585158) SE2203 |
| 22 | **VOE 20450707** | 1 | | | | | Tachometer | Cuentarrevoluciones | Tacômetro | Compte-tours | SE2701 |
| 23 | **VOE 20700252** | 1 | | | | | Bracket | Consola | Suporte | Console | |
| 24 | **VOE 20799862** | 2 | | | | | Bolt | Perno | Parafuso | Boulon | |
| 25 | **VOE 20450997** | 2 | | | | | Bracket | Consola | Suporte | Console | |
| 26 | **VOE 4881440** | 4 | | | | | Cable tie | Abrazadera de cinta | Braçadeira | Serre-câble | |
| 27 | | 1 | | | | | Sensor | Sensor | Sensor | Detecteur | SE2301 |
| 28 | **VOE 21391695** | 1 | | | | | Level sensor | Emisor de nivel | Sensor de nível | Capteur de niveau | (VOE 20829681) SE2205, SE2202 |
| 29 | **VOE 20515173** | 1 | | | | | Gasket | Junta | Junta | Joint | |
| 30 | | 1 | | | | | Pressure Sensor | Sensor Presion | Sensor de pressão | Detect.pression | SE2309 |
| 31 | **20795296†** | 1 | | | | | Solenoid valve | Electrovalvula | Válvula solenóide | Vanne electrom | |
| 32 | **VOE 21598195** | 1 | | | | | Guard plate | Deflector | Defletor | Déflecteur | (VOE 20726096) |
| 33 | **VOE 20715095** | 1 | | | | | Closure | Cierre | Fecho | Obturateur | |
| 34 | **VOE 21063356** | 2 | | | | | Retainer | Soporte | Retentor | Retenue | |
| 35 | **VOE 20920048** | 2 | | | | | Cap | Caperuza | Tampa | Chapeau | |
| 36 | **VOE 20450867** | 2 | | | | | Clamp | Abrazadera | Braçadeira | Collier serrage | |
| 37 | **VOE 20405792** | 3 | | | | | Screw | Tornillo | Parafuso | Vis | |
| 38 | **VOE 20852241** | 1 | | | | | Anchorage | Fijacion | Fixação | Fixation | |
| 39 | **VOE 20460226** | 1 | | | | | Washer | Arandela | Arruela | Rondelle | |

| | | | | |
|---|---|---|---|---|
| **1** | | **Faisceau de câbles, moteur**<br>**Chicote, motor**<br>**Haz de cables, motor**<br>**Cable harness, engine** | Catalogue id **20615** | Group **286** |
| **2** | | | Illustr. No **1040050** | Section **400** |
| **3** | | | Issue **PUB 20035940-B** | Page **303** |
| **4** | | | | |
| **5** | | **17213164 , 17239320** | | |

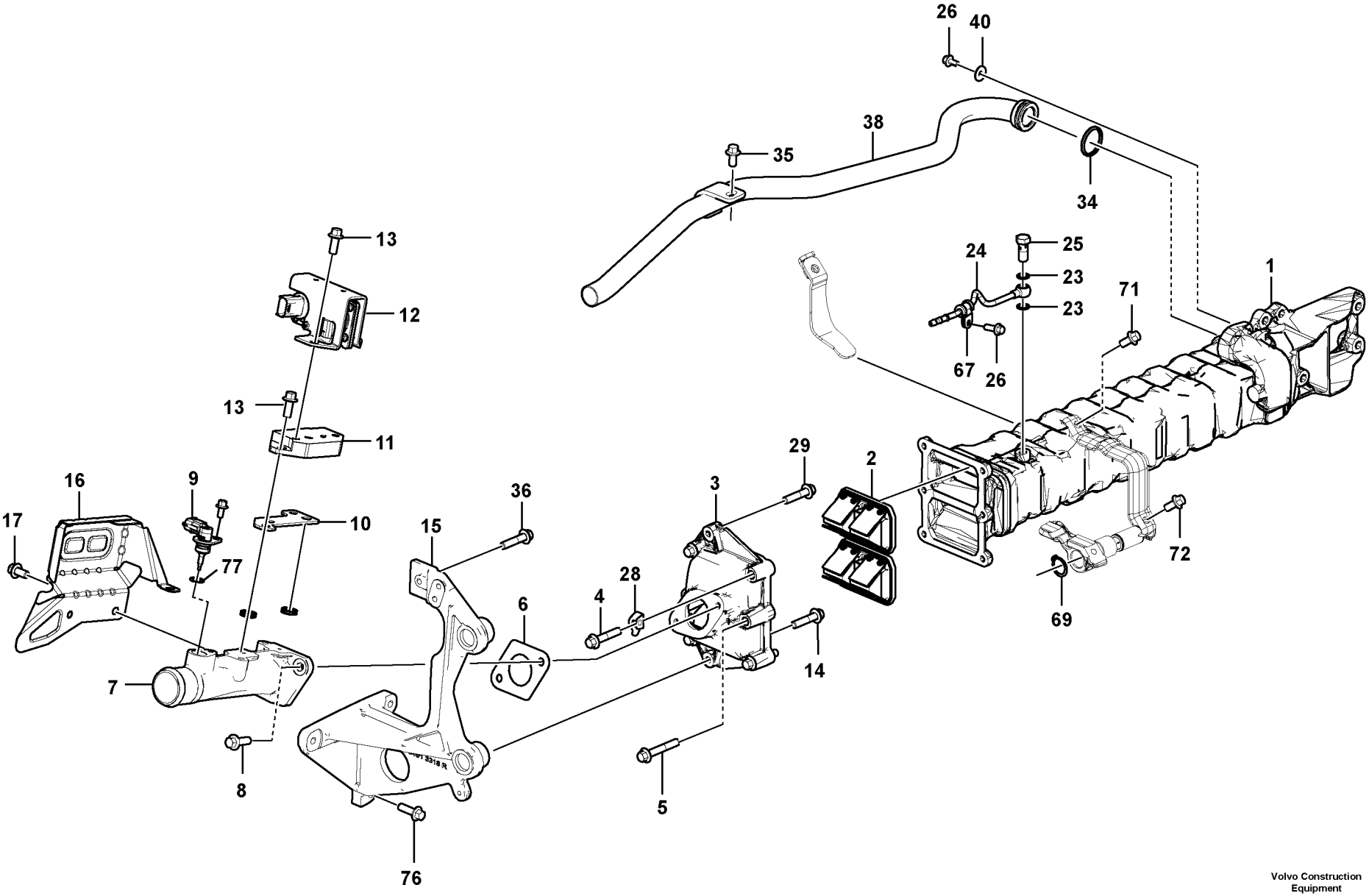


Volvo Construction Equipment
1072986

| Fig. | Part No. | Quantity 1 | 2 | 3 | PS | KIT | Description | Denominación | Denominação | Dénomination | Notes |
|---|---|---|---|---|---|---|---|---|---|---|---|
| 1 | **VOE 22393030** | 1 | | | | | Kit | Juego | Jogo | Lot | |
| 2 | **VOE 21668027** | 2 | | | | | Shuttle valve | Válvula lanzadera | Válvula lançadeira | Valve navette | |
| 3 | **VOE 21724253** | 1 | | | | | Housing | Cuerpo | Carcaça | Carter | |
| 4 | **VOE 20405884** | 4 | | | | | Screw | Tornillo | Parafuso | Vis | |
| 5 | **VOE 20405672** | 2 | | | | | Screw | Tornillo | Parafuso | Vis | |
| 6 | **VOE 21724108** | 1 | | | | | Gasket | Junta | Junta | Joint | |
| 7 | **VOE 21724113** | 1 | | | | | Tube | Tubo | Tubo | Tube | |
| 8 | **VOE 13949578** | 2 | | | | | Screw | Tornillo | Parafuso | Vis | |
| 9 | **VOE 21717424** | 1 | | | | | Temperature sensor | Sensor de temperatura | Sensor de temperatura | Sonde de température | |
| 10 | **VOE 21724116** | 1 | | | | | Insulating plate | Placa de aislamiento | Placa isolante | Plaque isolante | |
| 11 | **VOE 21724124** | 1 | | | | | Adapter | Adaptador | Adaptador | Adaptateur | |
| 12 | **VOE 21724078** | 1 | | | | | Pressure sensor | Sensor de presión | Sensor de pressão | Capteur de pression | |
| 13 | **VOE 20405885** | 7 | | | | | Screw | Tornillo | Parafuso | Vis | |
| 15 | **VOE 21907271** | 1 | | | | | Bracket | Consola | Suporte | Console | |
| 16 | **VOE 21915562** | 1 | | | | | Baffle | Parafango | Protetor de lama | Anti-éclaboussures | |
| 17 | **VOE 20405792** | 2 | | | | | Screw | Tornillo | Parafuso | Vis | |
| 23 | **VOE 995870** | 2 | | | | | Gasket | Junta | Junta | Joint | |
| 24 | **VOE 21725063** | 1 | | | | | Pipe | Tubo | Tubo | Tuyau | |
| 25 | **VOE 20795867** | 1 | | | | | Hollow screw | Tornillo perforado | Parafuso união | Vis creuse | |
| 26 | **VOE 20405729** | 1 | | | | | Screw | Tornillo | Parafuso | Vis | |
| 28 | | 1 | | | NS | | Bracket | Consola | Suporte | Console | |
| 29 | **VOE 20450802** | 2 | | | | | Flange screw | Tornillo embridado | Parafuso flangeado | Vis à embase | |
| 34 | **VOE 21713890** | 1 | | | | | Sealing ring | Anillo retén | Anel de vedação | Bague étanchéité | |
| 35 | **VOE 20405792** | 1 | | | | | Screw | Tornillo | Parafuso | Vis | |
| 36 | **VOE 20405885** | 1 | | | | | Screw | Tornillo | Parafuso | Vis | |
| 38 | **VOE 21761034** | 1 | | | | | Water pipe | Conducto de agua | Tubulação de água | Conduite d'eau | |
| 40 | **VOE 995907** | 1 | | | | | Washer | Arandela | Arruela | Rondelle | |
| 67 | **VOE 20405730** | 1 | | | | | Clamp | Abrazadera | Braçadeira | Collier serrage | |
| 69 | **VOE 914454** | 2 | | | | | Snap ring | Circlip | Anel trava | Circlip | |
| 71 | **VOE 20405885** | 1 | | | | | Screw | Tornillo | Parafuso | Vis | |

| | |
|---|---|
| **1** | |
| **2** | |
| **3** | |
| **4** | |
| **5** | |

**EGR - Radiateur avec pièces de montage**
**EGR - Radiador com peças de instalação**
**EGR - Radiador con accesorios de montaje**
**Egr - Radiator with fitting parts**

**8289310, 8289960**

| Catalogue id | Group |
|---|---|
| **20615** | **293** |
| Illustr. No | Section |
| **1072986** | **100** |
| Issue | Page |
| **PUB 20035940-B** | **305** |

VOLVO

EC250D

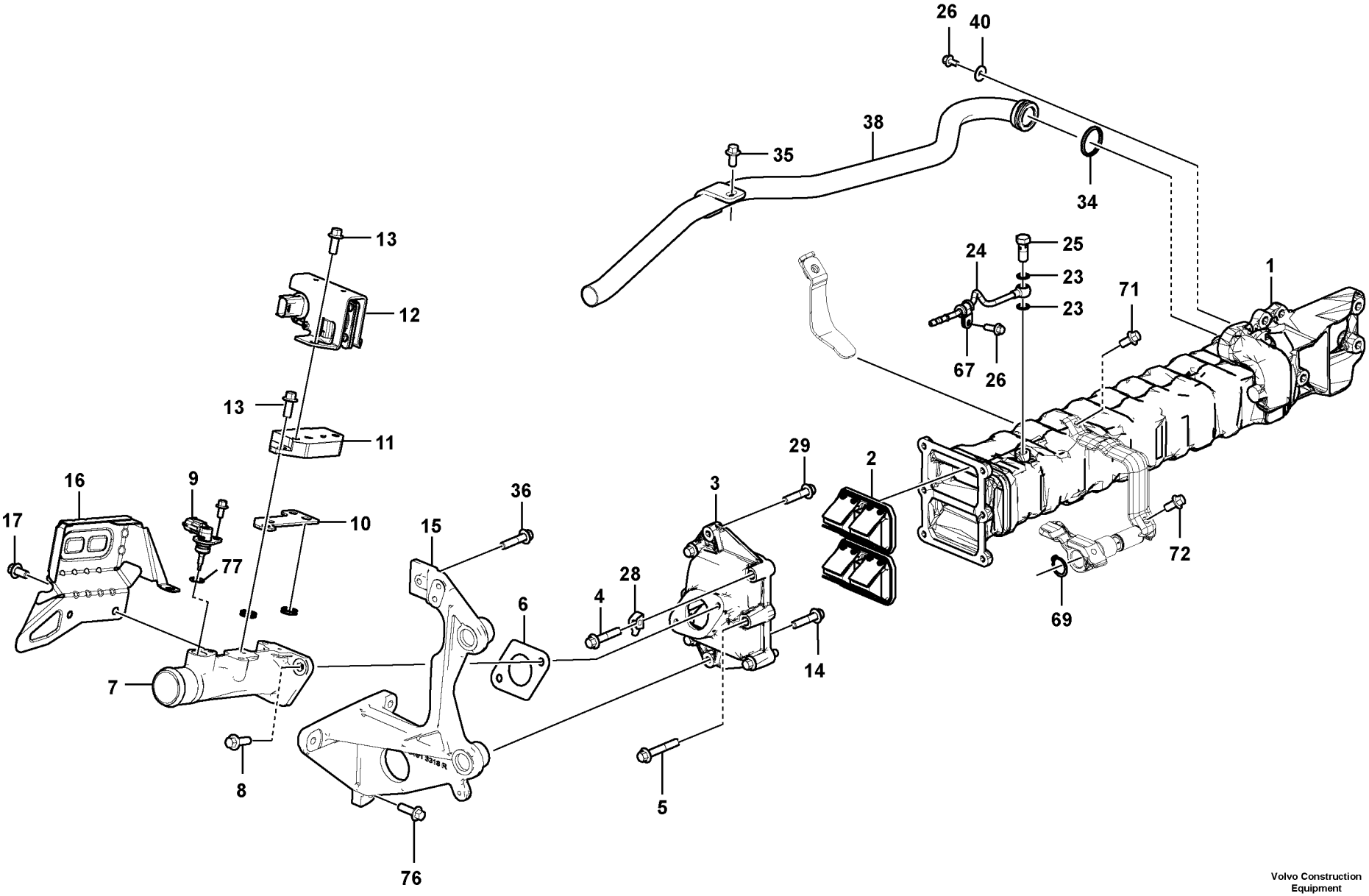


Volvo Construction Equipment
1072986

| Fig. | Part No. | Quantity 1 | 2 | 3 | PS | KIT | Description | Denominación | Denominação | Dénomination | Notes |
|---|---|---|---|---|---|---|---|---|---|---|---|
| 72 | **VOE 13949578** | 1 | | | | | Screw | Tornillo | Parafuso | Vis | |
| 76 | **VOE 13949578** | 3 | | | | | Screw | Tornillo | Parafuso | Vis | |
| 77 | **VOE 21894809** | 1 | | | | | O-ring | Anillo tórico | Anel-o | Joint torique | |

| | | | | |
|---|---|---|---|---|
| **1** | | **EGR - Radiateur avec pièces de montage**<br>**EGR - Radiador com peças de instalação**<br>**EGR - Radiador con accesorios de montaje**<br>**Egr - Radiator with fitting parts** | Catalogue id **20615** | Group **293** |
| **2** | | | | |
| **3** | | | Illustr. No **1072986** | Section **100** |
| **4** | | | | |
| **5** | | **8289310, 8289960** | Issue **PUB 20035940-B** | Page **307** |

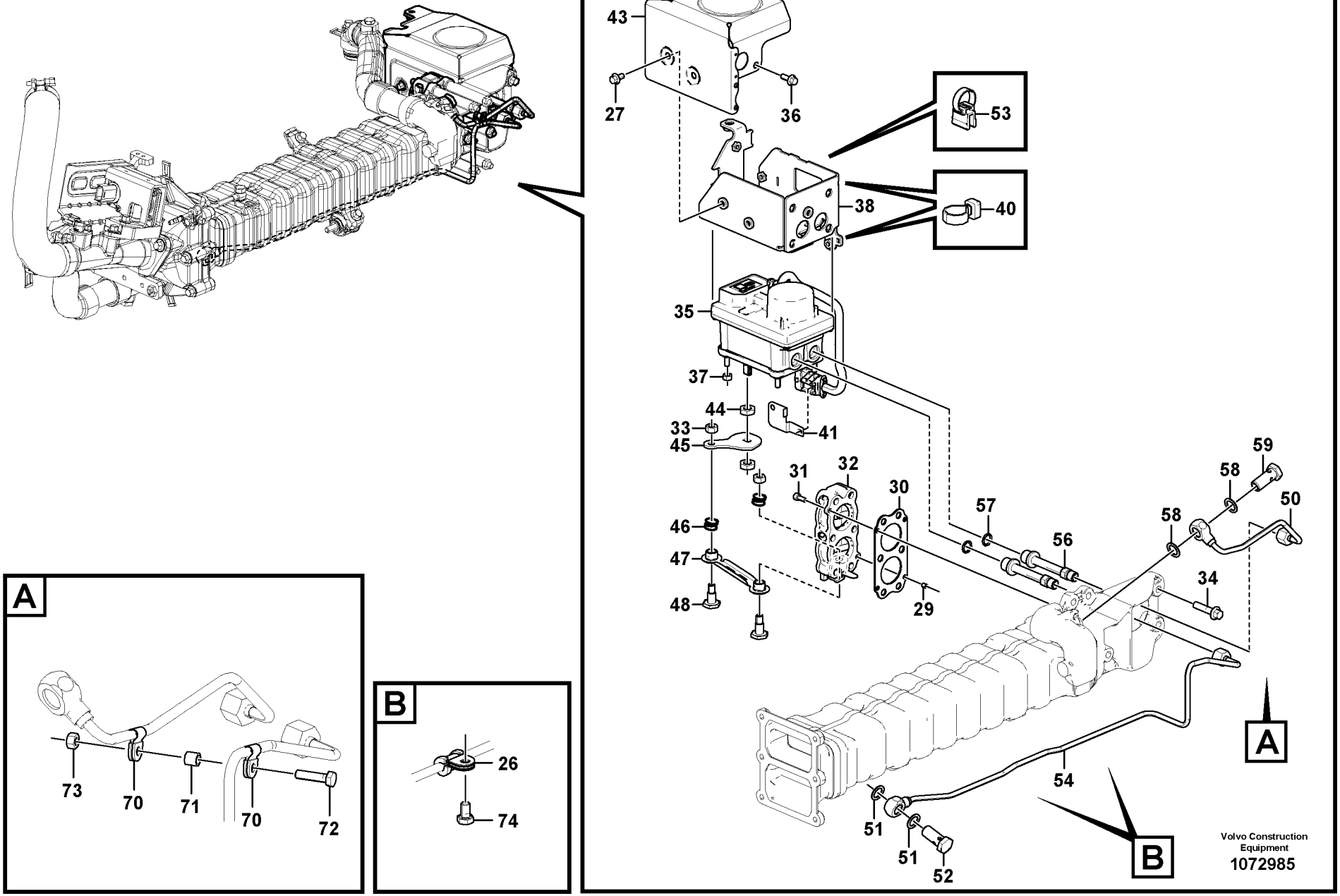
43
27
36
53
38
40
35
37
44
33
45
41
31
32
30
57
56
58
59
58
50
46
47
48
29
34
54
51
51
52
A
B
73
70
71
70
72
26
74
Volvo Construction Equipment
1072985

| Fig. | Part No. | Quantity 1 | 2 | 3 | PS | KIT | Description | Denominación | Denominação | Dénomination | Notes |
|---|---|---|---|---|---|---|---|---|---|---|---|
| 26 | **VOE 20405730** | 2 | | | | | Clamp | Abrazadera | Braçadeira | Collier serrage | |
| 27 | **VOE 20405729** | 3 | | | | | Screw | Tornillo | Parafuso | Vis | |
| 29 | | 1 | | | NS | | Spring pin | Pasador tubular | Pino tubular | Goupille tubulaire | |
| 30 | **VOE 21905341** | 1 | | | | | Gasket | Junta | Junta | Joint | |
| 31 | | 1 | | | NS | | Hex. Socket Screw | Tornillo de hexágono emb | Parafuso de soquete hexa | Vis hexagonale | |
| 32 | **VOE 21972438** | 1 | | | | | Valve | Válvula | | Valve | (VOE 21793272) |
| 33 | **VOE 20501349** | 2 | | | | | Hexagon nut | Tuerca hexagonal | Porca sextavada | Écrou hexagonal | |
| 34 | **VOE 20412324** | 4 | | | | | Screw | Tornillo | Parafuso | Vis | |
| 35 | **VOE 21728873** | 1 | | | | | Actuator | Actuador | Atuador | Actionneur | |
| 36 | **VOE 20460055** | 1 | | | | | Screw | Tornillo | Parafuso | Vis | |
| 37 | **VOE 20834102** | 4 | | | | | Hexagon Nut | Tuerca Hexagon | Porca sextavada | Ecrou Hexagonal | |
| 38 | | 1 | | | NS | | Bracket | Consola | Suporte | Console | |
| 40 | **VOE 20460347** | 2 | | | | | Clamping band | Banda de apriete | Cinta de fixação | Ruban serrage | |
| 41 | | 1 | | | NS | | Plate | Chapa | Chapa | Tôle | |
| 43 | | 1 | | | NS | | Heat shield | Defensa térmica | Defletor de calor | Écran thermique | |
| 44 | **VOE 21668616** | 2 | | | | | Hexagon nut | Tuerca hexagonal | Porca sextavada | Écrou hexagonal | |
| 45 | **VOE 21668138** | 1 | | | | | Intermediate lever | Palanca | Braço | Levier | |
| 46 | **VOE 21668148** | 2 | | | | | Compression spring | Resorte de presión | Mola de compressão | Ressort pression | |
| 47 | **VOE 21717504** | 1 | | | | | Rod | Varilla | Vareta | Monture | |
| 48 | **VOE 21668613** | 2 | | | | | Shoulder screw | Tornillo de tope | Parafuso de batente | Vis d'appui | |
| 50 | **VOE 21740759** | 1 | | | | | Coolant pipe | Tubo de refrigeración | Tubo refrigerador | Tube de refroidissement | |
| 51 | **VOE 13969011** | 2 | | | | | Gasket | Junta | Junta | Joint | |
| 52 | **VOE 20405562** | 1 | | | | | Hollow screw | Tornillo perforado | Parafuso união | Vis creuse | |
| 53 | | 1 | | | NS | | Cable tie | Abrazadera de cinta | Braçadeira | Serre-câble | |
| 54 | **VOE 21740723** | 1 | | | | | Water pipe | Conducto de agua | Tubulação de água | Conduite d'eau | |
| 56 | **VOE 21725129** | 2 | | | | | Nipple kit | Juego de niples | Jogo de niples | Jeu raccords | |
| 57 | **VOE 20847074** | 2 | | | | | O-ring | Junta torica | Anel de vedação-O | Joint Torique | |
| 58 | **VOE 13969011** | 2 | | | | | Gasket | Junta | Junta | Joint | |
| 59 | **VOE 20405562** | 1 | | | | | Hollow screw | Tornillo perforado | Parafuso união | Vis creuse | |
| 70 | | 2 | | | NS | | Clamp | Abrazadera | Grampo | Pince Serrage | |

| | |
|---|---|
| **1** | |
| **2** | |
| **3** | |
| **4** | |
| **5** | |

**EGR - Radiateur avec pièces de montage**
**EGR - Radiador com peças de instalação**
**EGR - Radiador con accesorios de montaje**
**Egr - Radiator with fitting parts**

**8289310, 8289960**

| | |
|---|---|
| Catalogue id **20615** | Group **293** |
| Illustr. No **1072985** | Section **200** |
| Issue **PUB 20035940-B** | Page **309** |

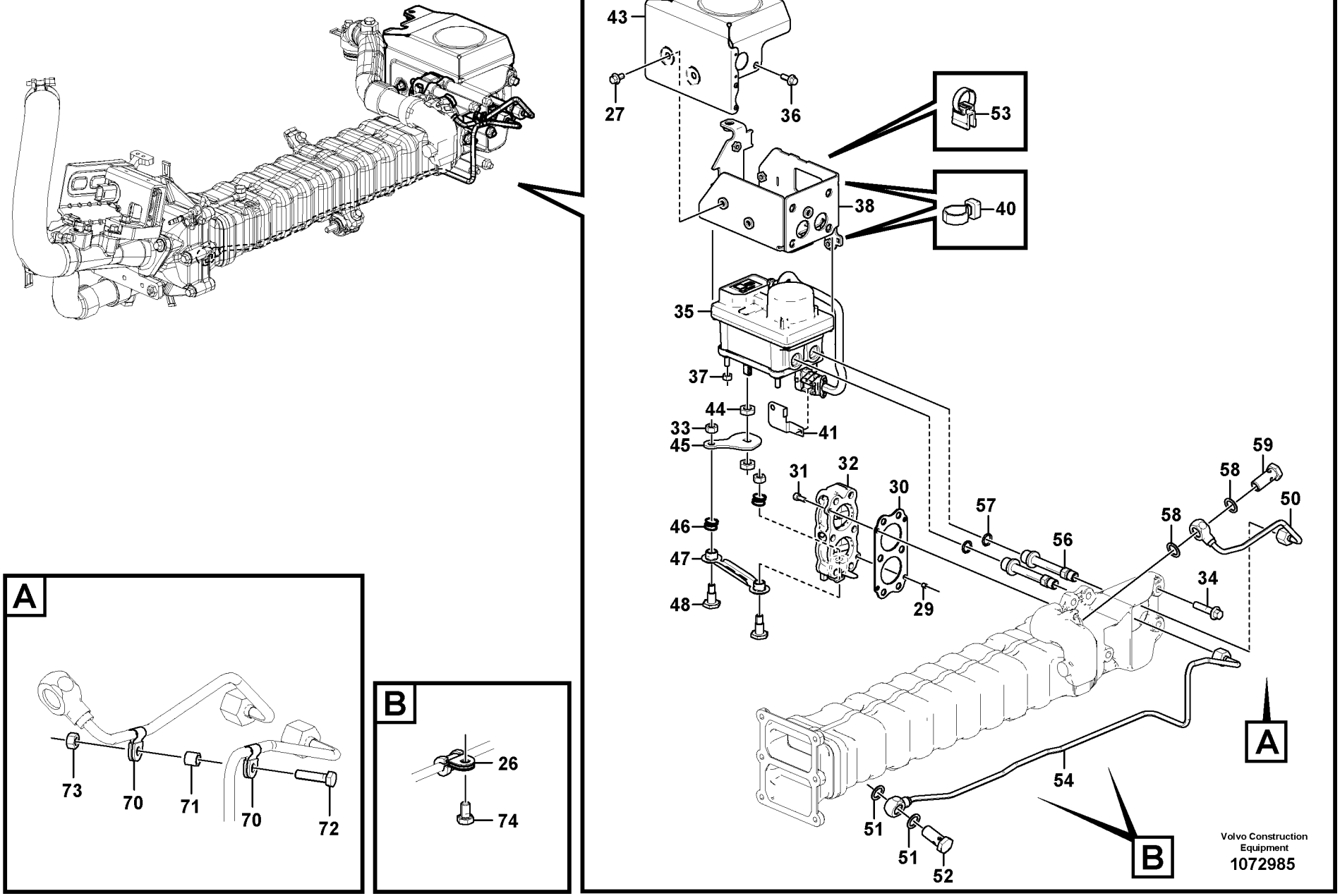
43
27
36
53
38
40
35
37
44
33
45
41
31
32
30
57
56
58
59
58
50
46
47
48
29
34
54
51
51
52
A
B
73
70
71
70
72
26
74
Volvo Construction Equipment
1072985

| Fig. | Part No. | Quantity 1 | 2 | 3 | PS | KIT | Description | Denominación | Denominação | Dénomination | Notes |
|---|---|---|---|---|---|---|---|---|---|---|---|
| 71 | | 1 | | | NS | | Spacer sleeve | Manguito distanciador | Luva espaçadora | Douille entretoise | |
| 72 | | 1 | | | NS | | Hexagon screw | Tornillo hexagonal | Parafuso sextavado | Vis à tête hexagonale | |
| 73 | **VOE 20459037** | 1 | | | | | Nut | Tuerca | Porca | Écrou | |
| 74 | **VOE 20459986** | 2 | | | | | Screw | Tornillo | Parafuso | Vis | |

| | | | | |
|---|---|---|---|---|
| **1** | | **EGR - Radiateur avec pièces de montage**<br>**EGR - Radiador com peças de instalação**<br>**EGR - Radiador con accesorios de montaje**<br>**Egr - Radiator with fitting parts** | Catalogue id **20615** | Group **293** |
| **2** | | | | |
| **3** | | | Illustr. No **1072985** | Section **200** |
| **4** | | | | |
| **5** | | **8289310, 8289960** | Issue **PUB 20035940-B** | Page **311** |

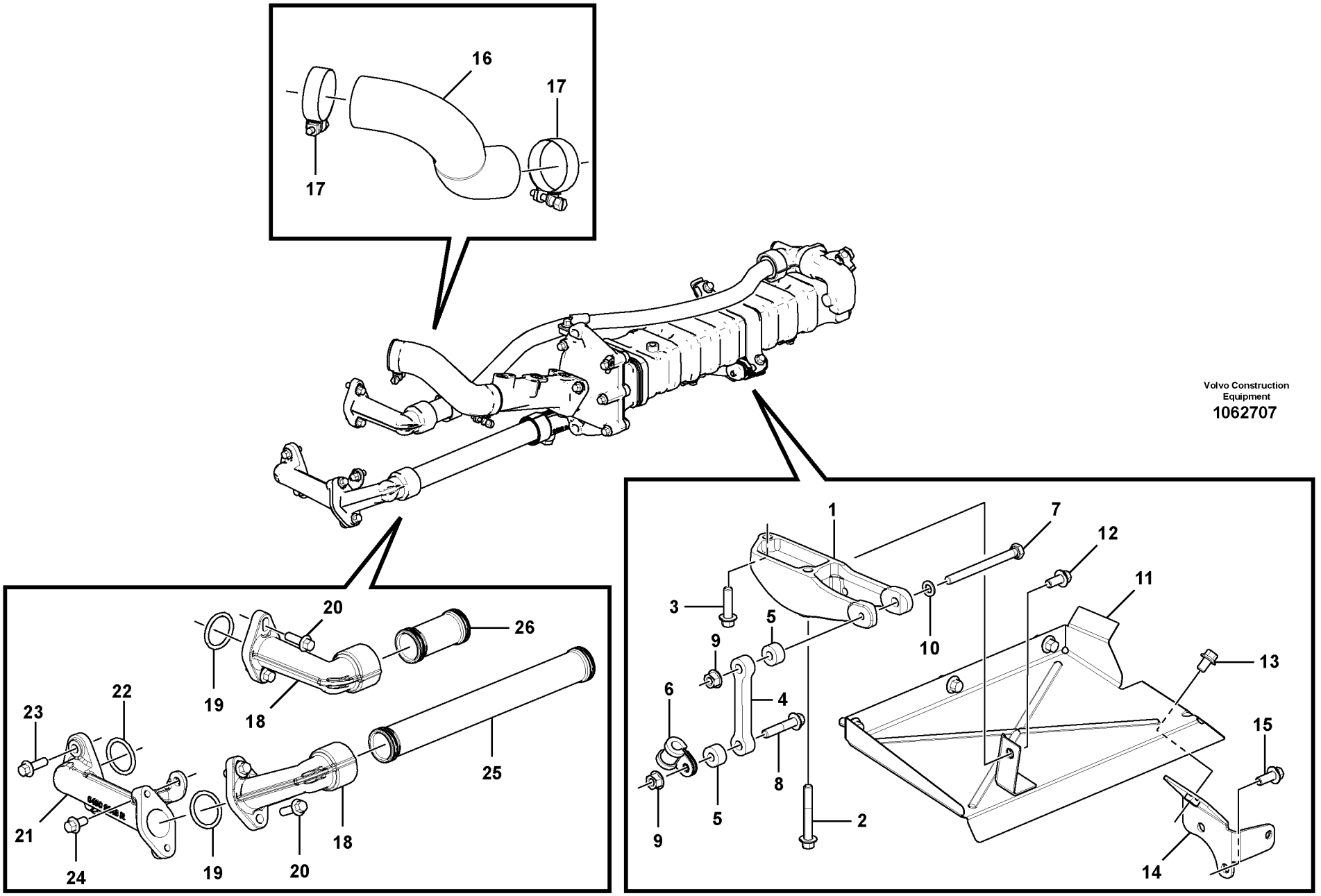


Volvo Construction Equipment
1062707

| Fig. | Part No. | Quantity 1 | 2 | 3 | PS | KIT | Description | Denominación | Denominação | Dénomination | Notes |
|---|---|---|---|---|---|---|---|---|---|---|---|
| 1 | | 1 | | | NS | | Bracket | Consola | Suporte | Console | |
| 2 | | 1 | | | NS | | Screw | Tornillo | Parafuso | Vis | |
| 3 | | 1 | | | NS | | Screw | Tornillo | Parafuso | Vis | |
| 4 | | 1 | | | NS | | Bracket | Consola | Suporte | Console | |
| 5 | | 2 | | | NS | | Bushing | Casquillo | Bucha | Bague | |
| 6 | **VOE 20450987** | 1 | | | | | Clamp | Abrazadera | Braçadeira | Collier serrage | |
| 7 | **VOE 20764155** | 1 | | | | | Hexagon screw | Tornillo hexagonal | Parafuso sextavado | Vis à tête hexagonale | |
| 8 | **VOE 20405884** | 1 | | | | | Screw | Tornillo | Parafuso | Vis | |
| 9 | **VOE 20938951** | 2 | | | | | Hexagon nut | Tuerca hexagonal | Porca sextavada | Écrou hexagonal | |
| 10 | **VOE 20460127** | 1 | | | SS | | Washer | Arandela | Arruela | Rondelle | |
| 11 | | 1 | | | NS | | Baffle | Parafango | Protetor de lama | Anti-éclaboussures | |
| 12 | **VOE 20405792** | 4 | | | | | Screw | Tornillo | Parafuso | Vis | |
| 13 | **VOE 20405898** | 1 | | | | | Screw | Tornillo | Parafuso | Vis | |
| 14 | | 1 | | | NS | | Baffle | Parafango | Protetor de lama | Anti-éclaboussures | |
| 15 | **VOE 20405885** | 2 | | | | | Screw | Tornillo | Parafuso | Vis | |
| 16 | **VOE 21822350** | 1 | | | | | Exhaust hose | Manguera de escape | Mangueira tubo escape | Flexible d'échappement | (VOE 21723186) |
| 17 | | 2 | | | NS | | Hose clip | Abrazadera de tubo flexib | Braçadeira de mangueira | Collier de tuyau flexible | |
| 18 | **VOE 21723260** | 2 | | | | | Water inlet pipe | Tubo entrada de agua | Tubo entrada água | Tube d'admission d'eau | |
| 19 | **VOE 21723241** | 2 | | | | | •Ring | •Anillo | •Anel | •Bague | |
| 20 | **VOE 13949578** | 4 | | | | | •Screw | •Tornillo | •Parafuso | •Vis | |
| 21 | **VOE 21723226** | 1 | | | | | Water inlet pipe | Tubo entrada de agua | Tubo entrada água | Tube d'admission d'eau | |
| 22 | **VOE 21723241** | 1 | | | | | •Ring | •Anillo | •Anel | •Bague | |
| 23 | **VOE 13949578** | 2 | | | | | •Screw | •Tornillo | •Parafuso | •Vis | |
| 24 | **VOE 20405792** | 1 | | | | | •Screw | •Tornillo | •Parafuso | •Vis | |
| 25 | **VOE 21723379** | 1 | | | | | Plug | Tapón | Bujão | Tampon | |
| 26 | **VOE 21723371** | 1 | | | | | Plug | Tapón | Bujão | Tampon | |

| | | | | | |
|---|---|---|---|---|---|
| **1** | | **EGR - Radiateur avec pièces de montage**<br>**EGR - Radiador com peças de instalação**<br>**EGR - Radiador con accesorios de montaje**<br>**Egr - Radiator with fitting parts** | Catalogue id **20615** | Group **293** |
| **2** | | | | |
| **3** | | | Illustr. No **1062707** | Section **300** |
| **4** | | | | |
| **5** | | **8289960, 8289310** | Issue **PUB 20035940-B** | Page **313** |



Volvo Construction Equipment
www.volvoce.com

| GROUP | | Section | Page | GROUP | | Section | Page |
|---|---|---|---|---|---|---|---|
| 300 | Key system | 100 | 325 | 363 | Windscreen wiper, upper 8293085, 8293086, 8293087, 8293088 | 160 | 387 |
| 310 | Battery with assembling details 8289309, 8291092 | 100 | 327 | 363 | Windscreen wiper, upper 8293089, 8293090, 8293091, 8293092 | 170 | 389 |
| 310 | Battery with assembling details | 110 | 329 | 363 | Windshield washer | 200 | 391 |
| 310 | Battery with assembling details | 120 | 331 | 363 | Lower wiper | 300 | 393 |
| 310 | Battery with assembling details | 130 | 333 | 363 | Lower wiper 8289065 | 350 | 395 |
| 321 | Alternator 8289960, 8289310 | 100 | 335 | 363 | Windshield washer | 6000 | 397 |
| 321 | Alternator with assembling details 17213164 , 17239320 | 110 | 337 | 364 | Switch | 100 | 399 |
| 331 | Starter motor with assembling details 17213164 , 17239320 | 100 | 339 | 364 | Switch | 150 | 401 |
| 331 | Starter motor with assembling details 17213164 , 17239320 | 110 | 341 | 364 | Switch | 200 | 405 |
| 333 | Pre-heater with relay 8289960, 8289310 | 100 | 343 | 364 | Switch | 250 | 407 |
| 333 | Pre-heater 17213164 , 17239320 | 110 | 345 | 364 | Switch 8289309, 8279779 | 300 | 409 |
| 333 | Pre-heater 8289960, 8289310 | 200 | 347 | 364 | Switch | 350 | 411 |
| 350 | Working lamp on boom | 300 | 349 | 364 | Switch | 400 | 413 |
| 352 | Lighting, front | 100 | 351 | 366 | Electronic unit | 100 | 415 |
| 352 | Working lamp on boom | 200 | 353 | 367 | Electronic unit. 8289317 | 100 | 417 |
| 354 | Interior lamp 11294093, 11294094 | 100 | 355 | 367 | Electronic unit. 8289711, 8289712, | 200 | 419 |
| 354 | Interior lamp 8290413, 8290414, 8290415, 8290416 | 150 | 357 | 367 | Electronic unit | 300 | 421 |
| 354 | Interior lamp 8293085, 8293086, 8293087, 8293088 | 200 | 359 | 367 | Electronic unit | 400 | 423 |
| 354 | Interior lamp 8293089, 8293090, 8293091, 8293092 | 300 | 361 | 367 | Electronic unit | 500 | 425 |
| 356 | Work lights, extra | 100 | 363 | 367 | Electronic unit | 550 | 427 |
| 356 | Work lights, extra | 200 | 365 | 367 | Electronic unit | 600 | 429 |
| 356 | Work lights, extra | 300 | 367 | 371 | Cables, battery 8289309, 8291092 | 100 | 431 |
| 356 | Work lights, extra | 6000 | 369 | 371 | Cables, battery | 150 | 435 |
| 360 | Electric pedal, hammer/shear piping 8292061 | 100 | 371 | 371 | Cables, battery 8285790,8285791 | 160 | 439 |
| 362 | Horn | 100 | 373 | 371 | Cables, battery 8292876, 8292877 | 170 | 441 |
| 362 | Rotating beacon 8279816 | 150 | 375 | 371 | Cable and wire harness, main | 200 | 445 |
| 362 | Back-up warning unit 8289061 | 200 | 377 | 371 | Cable and wire harness, main | 300 | 447 |
| 362 | Rotating beacon 8280034 | 300 | 379 | 371 | Cable and wire harness, instrument panel | 700 | 449 |
| 362 | Strobe light | 2100 | 381 | 371 | Cable and wire harness, instrument panel | 800 | 453 |
| 363 | Windscreen wiper, upper | 100 | 383 | 371 | Cable harness, cab. 11294093, 11294094 | 1000 | 457 |
| 363 | Windscreen wiper, upper 8290413, 8290414, 8290415, 8290416 | 150 | 385 | 371 | Cable harness, cab. 8290413, 8290414, 8290415, 8290416 | 1100 | 461 |

## INDEX OF CONTENTS


| GROUP | | Section | Page |
|---|---|---|---|
| 371 | Cable harness, cab. 8293089, 8293090, 8293091, 8293092 | 1120 | 465 |
| 371 | Cable harness, cab. 8293085, 8293086, 8293087, 8293088 | 1130 | 469 |
| 371 | Aerial wires for telematics 8290413, 8290414, 8290415, 8290416 | 1150 | 473 |
| 371 | Aerial wires for telematics 8290413, 8290414, 8290415, 8290416 | 1175 | 475 |
| 371 | Aerial wires for telematics 8293085, 8293086, 8293087, 8293088 | 1200 | 477 |
| 371 | Aerial wires for telematics 8293089, 8293090, 8293091, 8293092 | 1250 | 479 |
| 371 | Cable harness reversible fan 8292191 | 1300 | 481 |
| 371 | Cable harness, waste handler | 2000 | 483 |
| 371 | Cable harness, waste handler | 2100 | 485 |
| 371 | Fire extinguisher 8291316, 8291317 | 2200 | 487 |
| 371 | Cable harness, waste handler | 2300 | 489 |
| 371 | Cable harness, waste handler | 2400 | 491 |
| 371 | Cable harness, rototilt | 3000 | 493 |
| 372 | Electrical distribution box | 100 | 495 |
| 372 | Voltage converter | 200 | 497 |
| 372 | Pre-heating relay 8293156 | 300 | 499 |
| 380 | Hour counter 11294093, 11294094 | 100 | 501 |
| 380 | Hour counter 8290413, 8290414, 8290415, 8290416 | 150 | 503 |
| 380 | Hour counter 8293089, 8293090, 8293091, 8293092, 8293085 | 175 | 505 |
| 380 | Hour counter 8293086, 8293087, 8293088 | 200 | 507 |
| 386 | Electrical sensor | 100 | 509 |
| 386 | Electrical sensor | 200 | 511 |
| 386 | Electrical sensor | 300 | 513 |
| 387 | Instrument panel, warning unit and information unit 8291305, 8291306,8291144 | 100 | 515 |
| 387 | Instrument panel, warning unit and information unit | 200 | 517 |
| 387 | Rear view camera | 300 | 519 |
| 393 | Cassette radio recorder with mounting details | 100 | 521 |
| 393 | Radio 11294093, 11294094 | 150 | 523 |
| 393 | Cigarette Lighter | 300 | 525 |
| 398 | System for wireless electronic controlled communication (telematics) 8283910 | 100 | 527 |
| 398 | System for wireless electronic controlled communication (telematics) 8283912 | 125 | 529 |
| 398 | System for wireless electronic controlled communication (telematics) 8283911 | 150 | 531 |
| 398 | System for wireless electronic controlled communication (telematics) 8283913 | 200 | 533 |
| 398 | System for wireless electronic controlled communication (telematics) 8293145 | 300 | 535 |
| 398 | Cable harnesses, telematics 8293146 | 400 | 537 |
| 398 | System for wireless electronic controlled communication (telematics) 8293499 | 500 | 539 |
| 398 | System for wireless electronic controlled communication (telematics) | 600 | 541 |
| 398 | System for wireless electronic controlled communication (telematics) | 700 | 543 |
| 398 | System for wireless electronic controlled communication (telematics) | 800 | 545 |
| 398 | System for wireless electronic controlled communication (telematics) | 900 | 547 |

| GRUPO | | Sección | Página |
|---|---|---|---|
| 300 | Sistema de llave | 100 | 325 |
| 310 | Batería con accesorios de montaje 8289309, 8291092 | 100 | 327 |
| 310 | Batería con accesorios de montaje | 110 | 329 |
| 310 | Batería con accesorios de montaje | 120 | 331 |
| 310 | Batería con accesorios de montaje | 130 | 333 |
| 321 | Alternador 8289960, 8289310 | 100 | 335 |
| 321 | Alternador con assesorios de montage 17213164 , 17239320 | 110 | 337 |
| 331 | Motor de arranque con assesorios de montaje 17213164 , 17239320 | 100 | 339 |
| 331 | Motor de arranque con assesorios de montaje 17213164 , 17239320 | 110 | 341 |
| 333 | Precalentador con rele 8289960, 8289310 | 100 | 343 |
| 333 | Precalentador 17213164 , 17239320 | 110 | 345 |
| 333 | Precalentador 8289960, 8289310 | 200 | 347 |
| 350 | Lámpara de trabajo en pluma | 300 | 349 |
| 352 | Alumbrado, frontal | 100 | 351 |
| 352 | Lámpara de trabajo en pluma | 200 | 353 |
| 354 | Interior lampare 11294093, 11294094 | 100 | 355 |
| 354 | Interior lampare 8290413, 8290414, 8290415, 8290416 | 150 | 357 |
| 354 | Interior lampare 8293085, 8293086, 8293087, 8293088 | 200 | 359 |
| 354 | Interior lampare 8293089, 8293090, 8293091, 8293092 | 300 | 361 |
| 356 | Luces de trabajo, extra | 100 | 363 |
| 356 | Luces de trabajo, extra | 200 | 365 |
| 356 | Luces de trabajo, extra | 300 | 367 |
| 356 | Luces de trabajo, extra | 6000 | 369 |
| 360 | Pedal eléctrico, tubería de martillo/cizalla 8292061 | 100 | 371 |
| 362 | Bocina | 100 | 373 |
| 362 | Luz giratoria de advertencia 8279816 | 150 | 375 |
| 362 | Unidad de advertencia de reserva 8289061 | 200 | 377 |
| 362 | Luz giratoria de advertencia 8280034 | 300 | 379 |
| 362 | Lámpara estroboscópica | 2100 | 381 |
| 363 | Limpiaparabrisas superior | 100 | 383 |
| 363 | Limpiaparabrisas superior 8290413, 8290414, 8290415, 8290416 | 150 | 385 |
| 363 | Limpiaparabrisas superior 8293085, 8293086, 8293087, 8293088 | 160 | 387 |
| 363 | Limpiaparabrisas superior 8293089, 8293090, 8293091, 8293092 | 170 | 389 |
| 363 | Lavaparabrisas | 200 | 391 |
| 363 | Limpiaparabrisas inferior | 300 | 393 |
| 363 | Limpiaparabrisas inferior 8289065 | 350 | 395 |
| 363 | Lavaparabrisas | 6000 | 397 |
| 364 | Interruptor | 100 | 399 |
| 364 | Interruptor | 150 | 401 |
| 364 | Interruptor | 200 | 405 |
| 364 | Interruptor | 250 | 407 |
| 364 | Interruptor 8289309, 8279779 | 300 | 409 |
| 364 | Interruptor | 350 | 411 |
| 364 | Interruptor | 400 | 413 |
| 366 | Unidad electrónica | 100 | 415 |
| 367 | Unidad electrónica 8289317 | 100 | 417 |
| 367 | Unidad electrónica 8289711, 8289712, | 200 | 419 |
| 367 | Unidad electrónica | 300 | 421 |
| 367 | Unidad electrónica | 400 | 423 |
| 367 | Unidad electrónica | 500 | 425 |
| 367 | Unidad electrónica | 550 | 427 |
| 367 | Unidad electrónica | 600 | 429 |
| 371 | Cables, batería 8289309, 8291092 | 100 | 431 |
| 371 | Cables, batería | 150 | 435 |
| 371 | Cables, batería 8285790,8285791 | 160 | 439 |
| 371 | Cables, batería 8292876, 8292877 | 170 | 441 |
| 371 | Haz de cables, principal | 200 | 445 |
| 371 | Haz de cables, principal | 300 | 447 |
| 371 | Haz de cables, panel de instrumentos | 700 | 449 |
| 371 | Haz de cables, panel de instrumentos | 800 | 453 |


**INDICE**

# INDICE


| GRUPO | | Sección | Página |
|---|---|---|---|
| 371 | Manojo de cables, cabina. 11294093, 11294094 | 1000 | 457 |
| 371 | Manojo de cables, cabina. 8290413, 8290414, 8290415, 8290416 | 1100 | 461 |
| 371 | Manojo de cables, cabina. 8293089, 8293090, 8293091, 8293092 | 1120 | 465 |
| 371 | Manojo de cables, cabina. 8293085, 8293086, 8293087, 8293088 | 1130 | 469 |
| 371 | Cable de antena telemática 8290413, 8290414, 8290415, 82904161 | 1150 | 473 |
| 371 | Cable de antena telemática 8290413, 8290414, 8290415, 82904161 | 1175 | 475 |
| 371 | Cable de antena telemática 8293085, 8293086, 8293087, 82930881 | 1200 | 477 |
| 371 | Cable de antena telemática 8293089, 8293090, 8293091, 82930921 | 1250 | 479 |
| 371 | Cable harness reversible fan 8292191 | 1300 | 481 |
| 371 | Manojo de cables, manipuladora de residuos | 2000 | 483 |
| 371 | Manojo de cables, manipuladora de residuos | 2100 | 485 |
| 371 | Extintor 8291316, 8291317 | 2200 | 487 |
| 371 | Manojo de cables, manipuladora de residuos | 2300 | 489 |
| 371 | Manojo de cables, manipuladora de residuos | 2400 | 491 |
| 371 | Mazo de cables, rototilt | 3000 | 493 |
| 372 | Unidad de distribución eléctrica | 100 | 495 |
| 372 | Transformador | 200 | 497 |
| 372 | Rele precalentamiento 8293156 | 300 | 499 |
| 380 | Contador horario 11294093, 11294094 | 100 | 501 |
| 380 | Contador horario 8290413, 8290414, 8290415, 8290416 | 150 | 503 |
| 380 | Contador horario 8293089, 8293090, 8293091, 8293092, 8293085 | 175 | 505 |
| 380 | Contador horario 8293086, 8293087, 8293088 | 200 | 507 |
| 386 | Sensor eléctrico | 100 | 509 |
| 386 | Sensor eléctrico | 200 | 511 |
| 386 | Sensor eléctrico | 300 | 513 |
| 387 | Panel de instrumentos, unidad de advertencia y unidad de informa 8291305,8291306,8291144 | 100 | 515 |
| 387 | Panel de instrumentos, unidad de advertencia y unidad de informa | 200 | 517 |
| 387 | Cámara retrovisora | 300 | 519 |
| 393 | Radiocasete con accesorios de montaje | 100 | 521 |
| 393 | Radio 11294093, 11294094 | 150 | 523 |
| 393 | Encendedor | 300 | 525 |
| 398 | Sistema de comunicación electrónica inalámbrica (telemática) 8283910 | 100 | 527 |
| 398 | Sistema de comunicación electrónica inalámbrica (telemática) 8283912 | 125 | 529 |
| 398 | Sistema de comunicación electrónica inalámbrica (telemática) 8283911 | 150 | 531 |
| 398 | Sistema de comunicación electrónica inalámbrica (telemática) 8283913 | 200 | 533 |
| 398 | Sistema de comunicación electrónica inalámbrica (telemática) 8293145 | 300 | 535 |
| 398 | Haces de cables (telemática) 8293146 | 400 | 537 |
| 398 | Sistema de comunicación electrónica inalámbrica (telemática) 8293499 | 500 | 539 |
| 398 | Sistema de comunicación electrónica inalámbrica (telemática) | 600 | 541 |
| 398 | Sistema de comunicación electrónica inalámbrica (telemática) | 700 | 543 |
| 398 | Sistema de comunicación electrónica inalámbrica (telemática) | 800 | 545 |
| 398 | Sistema de comunicación electrónica inalámbrica (telemática) | 900 | 547 |

| GRUPO | | Seção | Página |
|---|---|---|---|
| 300 | Sistema de chave | 100 | 325 |
| 310 | Bateria com peças de montagem 8289309, 8291092 | 100 | 327 |
| 310 | Bateria com peças de montagem | 110 | 329 |
| 310 | Bateria com peças de montagem | 120 | 331 |
| 310 | Bateria com peças de montagem | 130 | 333 |
| 321 | Alternador 8289960, 8289310 | 100 | 335 |
| 321 | Alternador com peças de montagem 17213164 , 17239320 | 110 | 337 |
| 331 | Motor de arranque com peças de montagem 17213164 , 17239320 | 100 | 339 |
| 331 | Motor de arranque com peças de montagem 17213164 , 17239320 | 110 | 341 |
| 333 | Pré-aquecedor com relé 8289960, 8289310 | 100 | 343 |
| 333 | Preaquecedor 17213164 , 17239320 | 110 | 345 |
| 333 | Preaquecedor 8289960, 8289310 | 200 | 347 |
| 350 | Lâmpada de trabalho na lança | 300 | 349 |
| 352 | Luz, dianteira | 100 | 351 |
| 352 | Lâmpada de trabalho na lança | 200 | 353 |
| 354 | Lâmpada interna 11294093, 11294094 | 100 | 355 |
| 354 | Lâmpada interna 8290413, 8290414, 8290415, 8290416 | 150 | 357 |
| 354 | Lâmpada interna 8293085, 8293086, 8293087, 8293088 | 200 | 359 |
| 354 | Lâmpada interna 8293089, 8293090, 8293091, 8293092 | 300 | 361 |
| 356 | Luzes de trabalho, extras | 100 | 363 |
| 356 | Luzes de trabalho, extras | 200 | 365 |
| 356 | Luzes de trabalho, extras | 300 | 367 |
| 356 | Luzes de trabalho, extras | 6000 | 369 |
| 360 | Pedal elétrico, martelo/tesoura tubulação 8292061 | 100 | 371 |
| 362 | Buzina | 100 | 373 |
| 362 | Sinalizador rotativo 8279816 | 150 | 375 |
| 362 | Unidade de alerta auxiliar 8289061 | 200 | 377 |
| 362 | Sinalizador rotativo 8280034 | 300 | 379 |
| 362 | Luz estroboscôpica | 2100 | 381 |
| 363 | Limpador de pára-brisa, superior | 100 | 383 |
| 363 | Limpador de pára-brisa, superior 8290413, 8290414, 8290415, 8290416 | 150 | 385 |
| 363 | Limpador de pára-brisa, superior 8293085, 8293086, 8293087, 8293088 | 160 | 387 |
| 363 | Limpador de pára-brisa, superior 8293089, 8293090, 8293091, 8293092 | 170 | 389 |
| 363 | Lavador de pára-brisa | 200 | 391 |
| 363 | Limpador de pára-brisa inferior | 300 | 393 |
| 363 | Limpador de pára-brisa inferior 8289065 | 350 | 395 |
| 363 | Lavador de pára-brisa | 6000 | 397 |
| 364 | Interruptor | 100 | 399 |
| 364 | Interruptor | 150 | 401 |
| 364 | Interruptor | 200 | 405 |
| 364 | Interruptor | 250 | 407 |
| 364 | Interruptor 8289309, 8279779 | 300 | 409 |
| 364 | Interruptor | 350 | 411 |
| 364 | Interruptor | 400 | 413 |
| 366 | Unidade eletrônica | 100 | 415 |
| 367 | Unidade eletrônica 8289317 | 100 | 417 |
| 367 | Unidade eletrônica 8289711, 8289712, | 200 | 419 |
| 367 | Unidade eletrônica | 300 | 421 |
| 367 | Unidade eletrônica | 400 | 423 |
| 367 | Unidade eletrônica | 500 | 425 |
| 367 | Unidade eletrônica | 550 | 427 |
| 367 | Unidade eletrônica | 600 | 429 |
| 371 | Cabos, bateria 8289309, 8291092 | 100 | 431 |
| 371 | Cabos, bateria | 150 | 435 |
| 371 | Cabos, bateria 8285790,8285791 | 160 | 439 |
| 371 | Cabos, bateria 8292876, 8292877 | 170 | 441 |
| 371 | Cabo e chicote, principais | 200 | 445 |
| 371 | Cabo e chicote, principais | 300 | 447 |


**ÍNDICE**

# ÍNDICE


| GRUPO | | Seção | Página |
|---|---|---|---|
| 371 | Cabo e chicote, painel de instrumentos | 700 | 449 |
| 371 | Cabo e chicote, painel de instrumentos | 800 | 453 |
| 371 | Chicote de cabos, cabine. 11294093, 11294094 | 1000 | 457 |
| 371 | Chicote de cabos, cabine. 8290413, 8290414, 8290415, 8290416. | 1100 | 461 |
| 371 | Chicote de cabos, cabine. 8293089, 8293090, 8293091, 8293092. | 1120 | 465 |
| 371 | Chicote de cabos, cabine. 8293085, 8293086, 8293087, 8293088. | 1130 | 469 |
| 371 | Fios aéreos para telemática 8290413, 8290414, 8290415, 82904161150 | | 473 |
| 371 | Fios aéreos para telemática 8290413, 8290414, 8290415, 82904161175 | | 475 |
| 371 | Fios aéreos para telemática 8293085, 8293086, 8293087, 82930881200 | | 477 |
| 371 | Fios aéreos para telemática 8293089, 8293090, 8293091, 82930921250 | | 479 |
| 371 | Chicotes de cabos, ventilador reversível 8292191 | 1300 | 481 |
| 371 | Chicote de cabos, processadora de lixo | 2000 | 483 |
| 371 | Chicote de cabos, processadora de lixo | 2100 | 485 |
| 371 | Extintor de incêndio 8291316, 8291317 | 2200 | 487 |
| 371 | Chicote de cabos, processadora de lixo | 2300 | 489 |
| 371 | Chicote de cabos, processadora de lixo | 2400 | 491 |
| 371 | Chicote de cabos, inclinação do rotor | 3000 | 493 |
| 372 | Caixa de distribuição elétrica | 100 | 495 |
| 372 | Conversor de voltagem | 200 | 497 |
| 372 | Relé de preaquecimento 8293156 | 300 | 499 |
| 380 | Contador de horas 11294093, 11294094 | 100 | 501 |
| 380 | Contador de horas 8290413, 8290414, 8290415, 8290416 | 150 | 503 |
| 380 | Contador de horas 8293089, 8293090, 8293091, 8293092, 8293085175 | | 505 |
| 380 | Contador de horas 8293086, 8293087, 8293088 | 200 | 507 |
| 386 | Sensor elétrico | 100 | 509 |
| 386 | Sensor elétrico | 200 | 511 |
| 386 | Sensor elétrico | 300 | 513 |
| 387 | Painel de instrumentos, unidades de advertência e de informação 8291305,8291306,8291144 | 100 | 515 |
| 387 | Painel de instrumentos, unidades de advertência e de informação | 200 | 517 |
| 387 | Câmera retrovisora | 300 | 519 |
| 393 | Rádio toca-fitas com peças de montagem | 100 | 521 |
| 393 | Rádio 11294093, 11294094 | 150 | 523 |
| 393 | Isqueiro | 300 | 525 |
| 398 | Sistema de comunicação comandada eletronicamente sem fio (telemático) 8283910 | 100 | 527 |
| 398 | Sistema de comunicação comandada eletronicamente sem fio (telemático) 8283912 | 125 | 529 |
| 398 | Sistema de comunicação comandada eletronicamente sem fio (telemático) 8283911 | 150 | 531 |
| 398 | Sistema de comunicação comandada eletronicamente sem fio (telemático) 8283913 | 200 | 533 |
| 398 | Sistema de comunicação comandada eletronicamente sem fio (telemático) 8293145 | 300 | 535 |
| 398 | Chicote de cabos, telemática 8293146 | 400 | 537 |
| 398 | Sistema de comunicação comandada eletronicamente sem fio (telemático) 8293499 | 500 | 539 |
| 398 | Sistema de comunicação comandada eletronicamente sem fio (telemático) | 600 | 541 |
| 398 | Sistema de comunicação comandada eletronicamente sem fio (telemático) | 700 | 543 |
| 398 | Sistema de comunicação comandada eletronicamente sem fio (telemático) | 800 | 545 |
| 398 | Sistema de comunicação comandada eletronicamente sem fio (telemático) | 900 | 547 |

| GROUPE | | Section | Page |
|---|---|---|---|
| 300 | Système de clé | 100 | 325 |
| 310 | Batterie avec pièces d'assemblage 8289309, 8291092 | 100 | 327 |
| 310 | Batterie avec pièces d'assemblage | 110 | 329 |
| 310 | Batterie avec pièces d'assemblage | 120 | 331 |
| 310 | Batterie avec pièces d'assemblage | 130 | 333 |
| 321 | Alternateur 8289960, 8289310 | 100 | 335 |
| 321 | Alternateur avec pieces de montage 17213164 , 17239320 | 110 | 337 |
| 331 | Démarreur avec pieces de montage 17213164 , 17239320 | 100 | 339 |
| 331 | Démarreur avec pieces de montage 17213164 , 17239320 | 110 | 341 |
| 333 | Préchauffeur avec relais 8289960, 8289310 | 100 | 343 |
| 333 | Préchauffeur 17213164 , 17239320 | 110 | 345 |
| 333 | Préchauffeur 8289960, 8289310 | 200 | 347 |
| 350 | Projecteur de travail sur la flèche | 300 | 349 |
| 352 | Eclairage, avant | 100 | 351 |
| 352 | Projecteur de travail sur la flèche | 200 | 353 |
| 354 | Interieure lampe 11294093, 11294094 | 100 | 355 |
| 354 | Interieure lampe 8290413, 8290414, 8290415, 8290416 | 150 | 357 |
| 354 | Interieure lampe 8293085, 8293086, 8293087, 8293088 | 200 | 359 |
| 354 | Interieure lampe 8293089, 8293090, 8293091, 8293092 | 300 | 361 |
| 356 | Projecteurs de travail, supplémentaires | 100 | 363 |
| 356 | Projecteurs de travail, supplémentaires | 200 | 365 |
| 356 | Projecteurs de travail, supplémentaires | 300 | 367 |
| 356 | Projecteurs de travail, supplémentaires | 6000 | 369 |
| 360 | Pédale de commande électrique, circuits marteau/cisaille 8292061 | 100 | 371 |
| 362 | Avertisseur sonore | 100 | 373 |
| 362 | Détecteur rotatif 8279816 | 150 | 375 |
| 362 | Unité d'alerte de secours 8289061 | 200 | 377 |
| 362 | Détecteur rotatif 8280034 | 300 | 379 |
| 362 | Eclairage stroboscopique | 2100 | 381 |
| 363 | Essuie-glace supérieur | 100 | 383 |
| 363 | Essuie-glace supérieur 8290413, 8290414, 8290415, 8290416 | 150 | 385 |
| 363 | Essuie-glace supérieur 8293085, 8293086, 8293087, 8293088 | 160 | 387 |
| 363 | Essuie-glace supérieur 8293089, 8293090, 8293091, 8293092 | 170 | 389 |
| 363 | Lave - glace | 200 | 391 |
| 363 | Essuie-glace inférieur | 300 | 393 |
| 363 | Essuie-glace inférieur 8289065 | 350 | 395 |
| 363 | Lave - glace | 6000 | 397 |
| 364 | Interrupteur | 100 | 399 |
| 364 | Interrupteur | 150 | 401 |
| 364 | Interrupteur | 200 | 405 |
| 364 | Interrupteur | 250 | 407 |
| 364 | Interrupteur 8289309, 8279779 | 300 | 409 |
| 364 | Interrupteur | 350 | 411 |
| 364 | Interrupteur | 400 | 413 |
| 366 | Unité électronique | 100 | 415 |
| 367 | Unité électronique 8289317 | 100 | 417 |
| 367 | Unité électronique 8289711, 8289712, | 200 | 419 |
| 367 | Unité électronique | 300 | 421 |
| 367 | Unité électronique | 400 | 423 |
| 367 | Unité électronique | 500 | 425 |
| 367 | Unité électronique | 550 | 427 |
| 367 | Unité électronique | 600 | 429 |
| 371 | Câbles, batterie 8289309, 8291092 | 100 | 431 |
| 371 | Câbles, batterie | 150 | 435 |
| 371 | Câbles, batterie 8285790,8285791 | 160 | 439 |
| 371 | Câbles, batterie 8292876, 8292877 | 170 | 441 |
| 371 | Câble et faisceau de câbles, principal | 200 | 445 |
| 371 | Câble et faisceau de câbles, principal | 300 | 447 |
| 371 | Câble et faisceau de câbles, tableau de bord | 700 | 449 |
| 371 | Câble et faisceau de câbles, tableau de bord | 800 | 453 |
| 371 | Faisceau de câbles, cabine. 11294093, 11294094 | 1000 | 457 |
| 371 | Faisceau de câbles, cabine. 8290413, 8290414, 8290415, 82904161 | 100 | 461 |

# TABLE DES MATIÈRES


| GROUPE | | Section | Page |
|---|---|---|---|
| 371 | Faisceau de câbles, cabine. 8293089, 8293090, 8293091, 82930921120 | | 465 |
| 371 | Faisceau de câbles, cabine. 8293085, 8293086, 8293087, 82930881130 | | 469 |
| 371 | Descente d'antenne, système télématique 8290413, 8290414, 8290415, 8290416 | 1150 | 473 |
| 371 | Descente d'antenne, système télématique 8290413, 8290414, 8290415, 8290416 | 1175 | 475 |
| 371 | Descente d'antenne, système télématique 8293085, 8293086, 8293087, 8293088 | 1200 | 477 |
| 371 | Descente d'antenne, système télématique 8293089, 8293090, 8293091, 8293092 | 1250 | 479 |
| 371 | Faisceau de câbles, ventilateur réversible 8292191 | 1300 | 481 |
| 371 | Faisceau de câbles, version manutention de déchets | 2000 | 483 |
| 371 | Faisceau de câbles, version manutention de déchets | 2100 | 485 |
| 371 | Extincteur 8291316, 8291317 | 2200 | 487 |
| 371 | Faisceau de câbles, version manutention de déchets | 2300 | 489 |
| 371 | Faisceau de câbles, version manutention de déchets | 2400 | 491 |
| 371 | Faisceau de câbles, rotateur | 3000 | 493 |
| 372 | Unité de distribution électrique | 100 | 495 |
| 372 | Transformateur | 200 | 497 |
| 372 | Relais prechauffage 8293156 | 300 | 499 |
| 380 | Horomètre 11294093, 11294094 | 100 | 501 |
| 380 | Horomètre 8290413, 8290414, 8290415, 8290416 | 150 | 503 |
| 380 | Horomètre 8293089, 8293090, 8293091, 8293092, 8293085 | 175 | 505 |
| 380 | Horomètre 8293086, 8293087, 8293088 | 200 | 507 |
| 386 | Capteur électrique | 100 | 509 |
| 386 | Capteur électrique | 200 | 511 |
| 386 | Capteur électrique | 300 | 513 |
| 387 | Tableau de bord, unités d'alerte et d'information 8291305,8291306, 8291144 | 100 | 515 |
| 387 | Tableau de bord, unités d'alerte et d'information | 200 | 517 |
| 387 | Caméra de recul | 300 | 519 |
| 393 | Lecteur de cassettes auto-radio avec pièces de montage | 100 | 521 |
| 393 | Radio 11294093, 11294094 | 150 | 523 |
| 393 | Allume-cigares | 300 | 525 |
| 398 | Système de communication électronique sans fil (télématique) 8283910 | 100 | 527 |
| 398 | Système de communication électronique sans fil (télématique) 8283912 | 125 | 529 |
| 398 | Système de communication électronique sans fil (télématique) 8283911 | 150 | 531 |
| 398 | Système de communication électronique sans fil (télématique) 8283913 | 200 | 533 |
| 398 | Système de communication électronique sans fil (télématique) 8293145 | 300 | 535 |
| 398 | Faisceau de câbles, système télématique 8293146 | 400 | 537 |
| 398 | Système de communication électronique sans fil (télématique) 8293499 | 500 | 539 |
| 398 | Système de communication électronique sans fil (télématique) | 600 | 541 |
| 398 | Système de communication électronique sans fil (télématique) | 700 | 543 |
| 398 | Système de communication électronique sans fil (télématique) | 800 | 545 |
| 398 | Système de communication électronique sans fil (télématique) | 900 | 547 |



Volvo Construction Equipment
www.volvoce.com

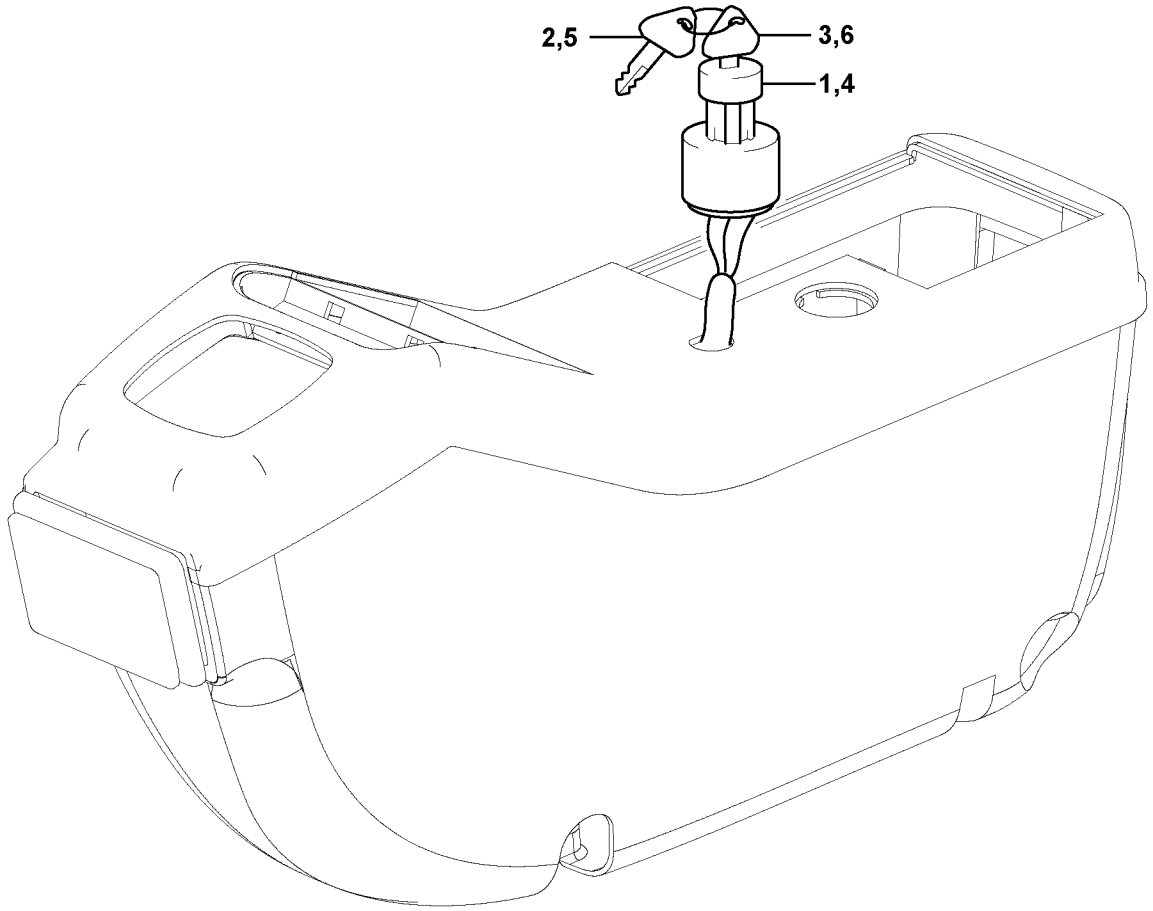


Volvo Construction Equipment

**1022127**

| Fig. | Part No. | Quantity 1 | 2 | 3 | PS | KIT | Description | Denominación | Denominação | Dénomination | Notes |
|---|---|---|---|---|---|---|---|---|---|---|---|
| 1 | **VOE 14529152** | 1 | | | | | Starter switch | Cerradura de arranque | Chave de partida | Verrouillage de démarrage | Specific |
| 2 | | 2 | | | NS | | •Key | •Llave (cuna) | •Chave | •Clavette | |
| 3 | | 1 | | | NS | | •Key | •Llave (cuna) | •Chave | •Clavette | |
| 4 | **VOE 14526158** | | 1 | | | | Starter switch | Cerradura de arranque | Chave de partida | Verrouillage de démarrage | Master |
| 5 | **SA 14529180** | | 1 | | | | •Key | •Llave (cuna) | •Chave | •Clavette | |
| 6 | **SA 14529178** | | 2 | | | | •Key | •Llave (cuna) | •Chave | •Clavette | |

| | |
|---|---|
| **1** | **8277153** |
| **2** | **8277154** |
| **3** | |
| **4** | |
| **5** | |

**Système de clé**
**Sistema de chave**
**Sistema de llave**
**Key system**

| | |
|---|---|
| Catalogue id **20615** | Group **300** |
| Illustr. No **1022127** | Section **100** |
| Issue **PUB 20035940-B** | Page **325** |

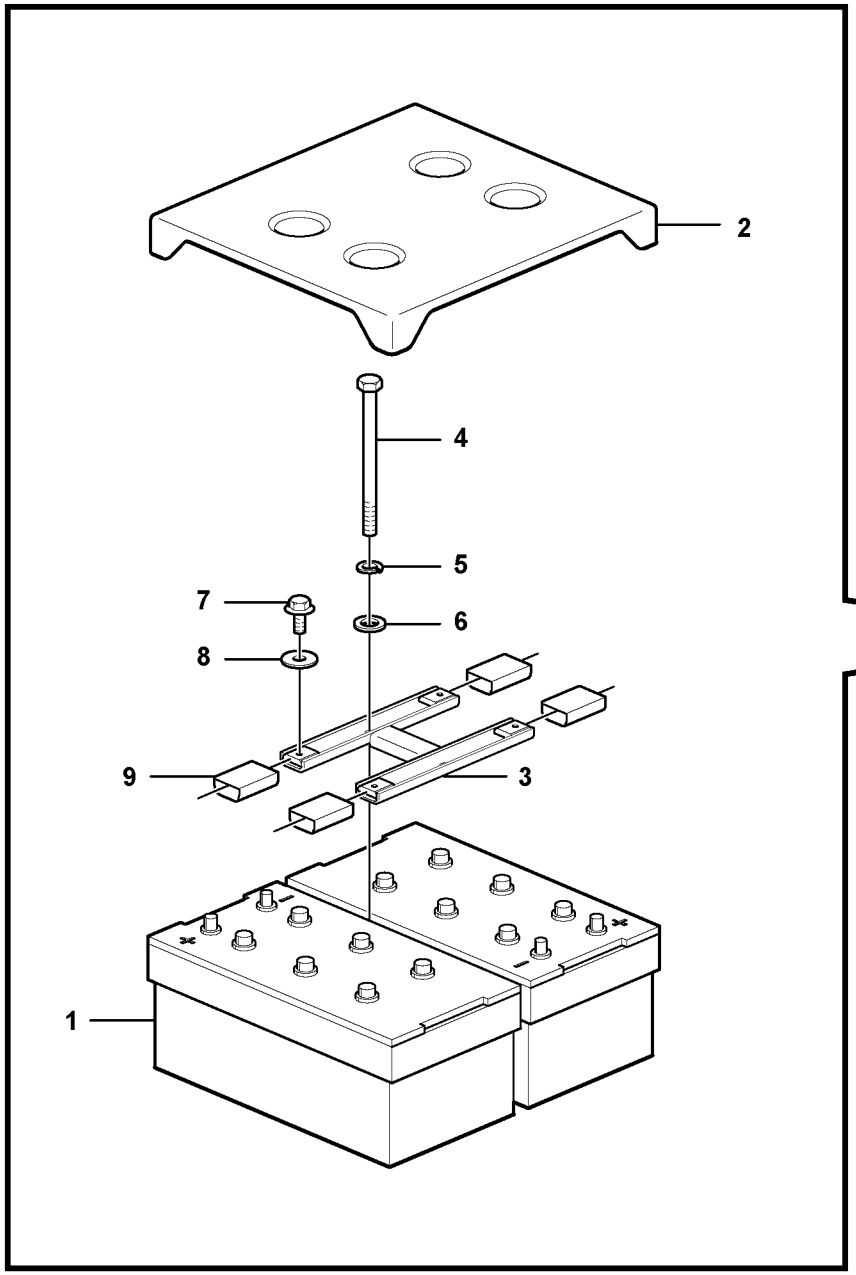


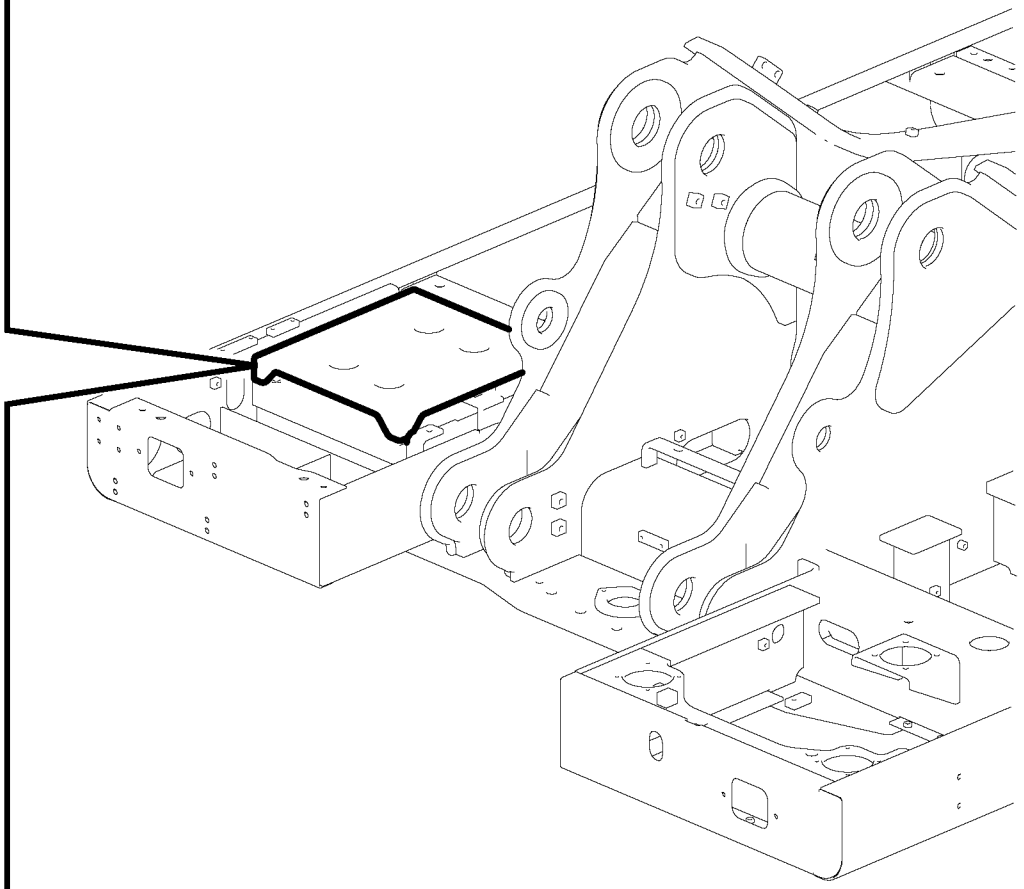

Volvo Construction Equipment

1059330

| Fig. | Part No. | Quantity 1 | 2 | 3 | PS | KIT | Description | Denominación | Denominação | Dénomination | Notes |
|---|---|---|---|---|---|---|---|---|---|---|---|
| 1 | **VOE 14880482** | 2 | 2 | | | | Battery | Batería | Bateria | Batterie | |
| 2 | **VOE 14558283** | 1 | 1 | | | | Cover | Capó | Capô | Capot | |
| 3 | **VOE 14558289** | 1 | 1 | | SS | | Bracket | Consola | Suporte | Console | |
| 4 | **VOE 14554928** | 2 | 2 | | | | Bolt | Perno | Parafuso | Boulon | |
| 5 | **VOE 955923** | 2 | 2 | | | | Spring washer | Arandela elástica | Arruela de pressão | Rondelle élastique | |
| 6 | **VOE 955897** | 2 | 2 | | | | Plain washer | Arandela plana | Arruela simples | Rondelle plane | |
| 7 | **VOE 946471** | 4 | 4 | | | | Flange screw | Tornillo embridado | Parafuso flangeado | Vis à embase | |
| 8 | **VOE 960143** | 4 | 4 | | | | Plain washer | Arandela plana | Arruela simples | Rondelle plane | |
| 9 | **VOE 14555878** | 4 | 4 | | | | Cover | Capo | Tampa | Capot | |

| | |
|---|---|
| 1 | **8289309** |
| 2 | **8291092** |
| 3 | |
| 4 | |
| 5 | |

**Batterie avec pièces d'assemblage**
**Bateria com peças de montagem**
**Batería con accesorios de montaje**
**Battery with assembling details**

**8289309, 8291092**

| | |
|---|---|
| Catalogue id **20615** | Group **310** |
| Illustr. No **1059330** | Section **100** |
| Issue **PUB 20035940-B** | Page **327** |

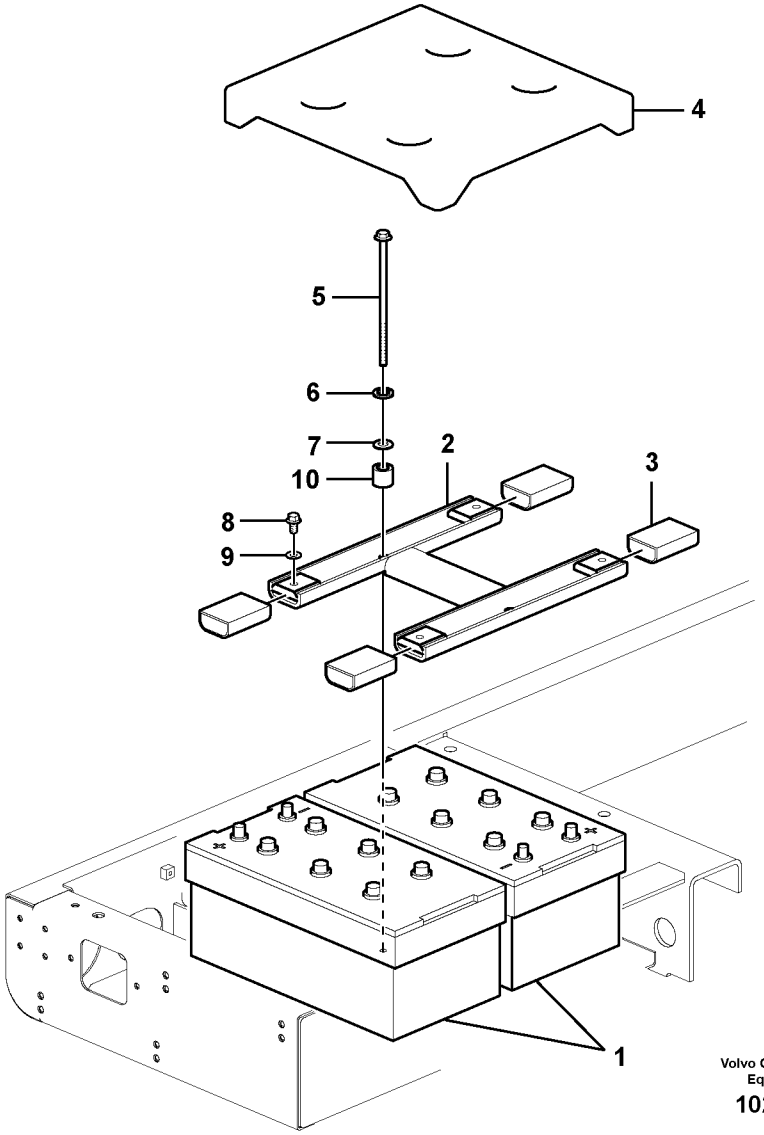


Volvo Construction Equipment

1028566

| Fig. | Part No. | Quantity 1 | 2 | 3 | PS | KIT | Description | Denominación | Denominação | Dénomination | Notes |
|---|---|---|---|---|---|---|---|---|---|---|---|
| 1 | **VOE 14566858** | 2 | | | | | Battery | Batería | Bateria | Batterie | |
| 1 | **VOE 20393424** | | 2 | | SS | | Battery | Batería | Bateria | Batterie | |
| 2 | **VOE 14558289** | 1 | 1 | | SS | | Bracket | Consola | Suporte | Console | |
| 3 | **VOE 14555878** | 4 | 4 | | | | Cover | Capo | Tampa | Capot | |
| 4 | **VOE 14558283** | 1 | 1 | | | | Cover | Capó | Capô | Capot | |
| 5 | **VOE 14554928** | | 2 | | | | Bolt | Perno | Parafuso | Boulon | |
| 5 | **VOE 14571440** | 2 | | | | | Bolt | Perno | Parafuso | Boulon | |
| 6 | **VOE 955923** | 2 | 2 | | | | Spring washer | Arandela elástica | Arruela de pressão | Rondelle élastique | |
| 7 | **VOE 955897** | 2 | 2 | | | | Plain washer | Arandela plana | Arruela simples | Rondelle plane | |
| 8 | **VOE 946471** | 4 | 4 | | | | Flange screw | Tornillo embridado | Parafuso flangeado | Vis à embase | |
| 9 | **VOE 960143** | 4 | 4 | | | | Plain washer | Arandela plana | Arruela simples | Rondelle plane | |
| 10 | **VOE 14512725** | | 2 | | | | Spacer | Casquillo distanciad | Espaçador | Entretoise | |

| | |
|---|---|
| 1 | **8287431** |
| 2 | **8291093** |
| 3 | |
| 4 | |
| 5 | |

**Batterie avec pièces d'assemblage**
**Bateria com peças de montagem**
**Batería con accesorios de montaje**
**Battery with assembling details**

| | |
|---|---|
| Catalogue id **20615** | Group **310** |
| Illustr. No **1028566** | Section **110** |
| Issue **PUB 20035940-B** | Page **329** |

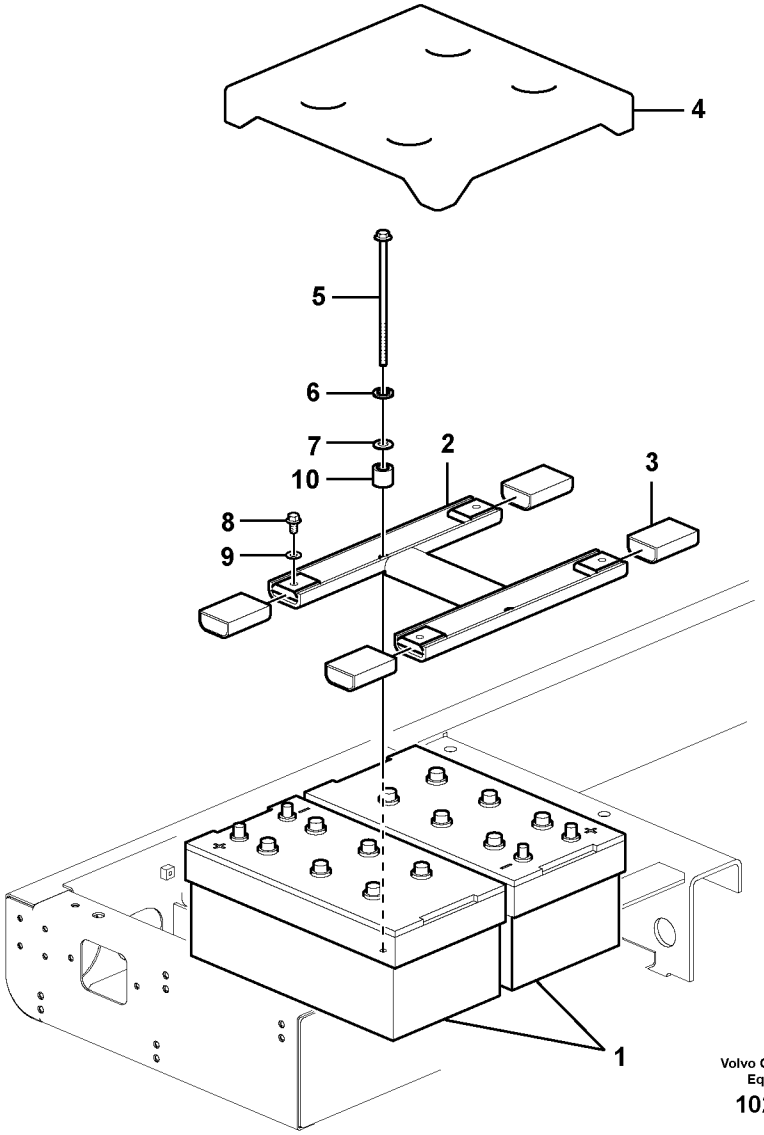


Volvo Construction Equipment

1028566

| Fig. | Part No. | Quantity 1 | 2 | 3 | PS | KIT | Description | Denominación | Denominação | Dénomination | Notes |
|---|---|---|---|---|---|---|---|---|---|---|---|
| 1 | **VOE 14880482** | 2 | 2 | | | | Battery | Batería | Bateria | Batterie | |
| 2 | **VOE 14558289** | 1 | 1 | | SS | | Bracket | Consola | Suporte | Console | |
| 3 | **VOE 14555878** | 4 | 4 | | | | Cover | Capo | Tampa | Capot | |
| 4 | **VOE 14558283** | 1 | 1 | | | | Cover | Capó | Capô | Capot | |
| 5 | **VOE 14554928** | 2 | 2 | | | | Bolt | Perno | Parafuso | Boulon | |
| 6 | **VOE 955923** | 2 | 2 | | | | Spring washer | Arandela elástica | Arruela de pressão | Rondelle élastique | |
| 7 | **VOE 955897** | 2 | 2 | | | | Plain washer | Arandela plana | Arruela simples | Rondelle plane | |
| 8 | **VOE 946471** | 4 | 4 | | | | Flange screw | Tornillo embridado | Parafuso flangeado | Vis à embase | |
| 9 | **VOE 960143** | 4 | 4 | | | | Plain washer | Arandela plana | Arruela simples | Rondelle plane | |
| 10 | **VOE 14512725** | | 2 | | | | Spacer | Casquillo distanciad | Espaçador | Entretoise | |

| | | | | | |
|---|---|---|---|---|---|
| **1** | **8285790** | **Batterie avec pièces d'assemblage**<br>**Bateria com peças de montagem**<br>**Batería con accesorios de montaje**<br>**Battery with assembling details** | Catalogue id **20615** | Group **310** |
| **2** | **8285791** | | Illustr. No **1028566** | Section **120** |
| **3** | | | Issue **PUB 20035940-B** | Page **331** |
| **4** | | | | |
| **5** | | | | |

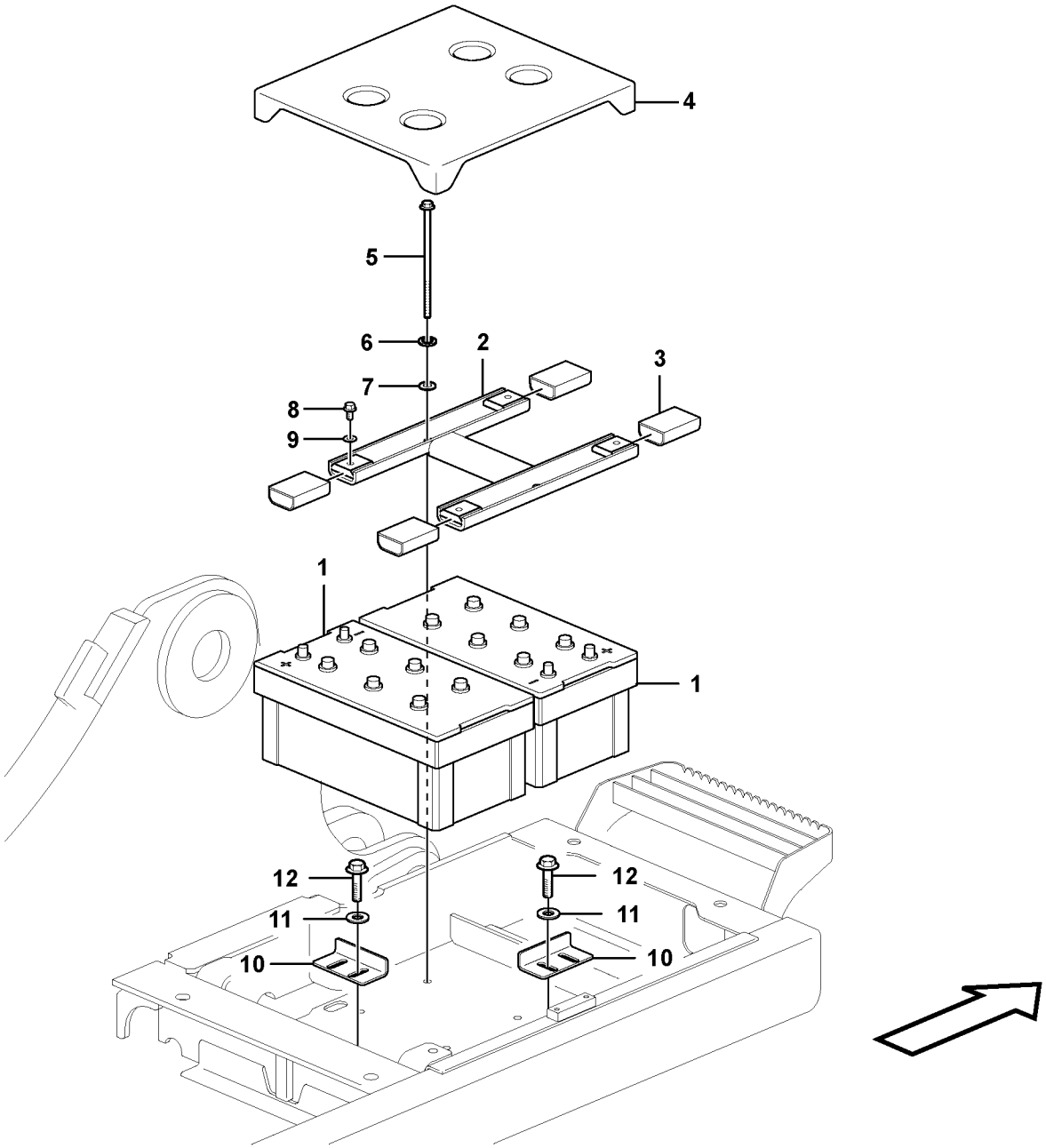


Volvo Construction Equipment

1063114

| Fig. | Part No. | Quantity 1 | 2 | 3 | 4 | 5 | PS | KIT | Description | Denominación | Denominação | Dénomination | Notes |
|---|---|---|---|---|---|---|---|---|---|---|---|---|---|
| 1 | **VOE 14882679** | 2 | | | | | | | Battery | Batería | Bateria | Batterie | |
| 1 | **VOE 14640051** | | 2 | | | | | | Battery | Batería | Bateria | Batterie | |
| 2 | **VOE 14633573** | 1 | 1 | | | | | | Bracket | Consola | Suporte | Console | |
| 3 | **VOE 14555878** | 4 | 4 | | | | | | Cover | Capo | Tampa | Capot | |
| 4 | **VOE 14558283** | 1 | 1 | | | | | | Cover | Capó | Capô | Capot | |
| 5 | **VOE 14554928** | 2 | 2 | | | | | | Bolt | Perno | Parafuso | Boulon | |
| 6 | **VOE 955923** | 2 | 2 | | | | | | Spring washer | Arandela elástica | Arruela de pressão | Rondelle élastique | |
| 7 | **VOE 13955897** | 2 | 2 | | | | | | Washer | Arandela | Arruela | Rondelle | |
| 8 | **VOE 946471** | 4 | 4 | | | | | | Flange screw | Tornillo embridado | Parafuso flangeado | Vis à embase | |
| 9 | **VOE 13960143** | 4 | 4 | | | | | | Washer | Arandela | Arruela | Rondelle | |
| 10 | **VOE 14614687** | 2 | 2 | | | | | | Bracket | Consola | Suporte | Console | |
| 11 | **VOE 976945** | 4 | 4 | | | | | | Washer | Arandela | Arruela | Rondelle | |
| 12 | **VOE 983250** | 4 | 4 | | | | | | Hexagon screw | Tornillo hexagonal | Parafuso sextavado | Vis à tête hexagonale | |

| | |
|---|---|
| **1** | **8292876** |
| **2** | **8292877** |
| **3** | |
| **4** | |
| **5** | |

**Batterie avec pièces d'assemblage**
**Bateria com peças de montagem**
**Batería con accesorios de montaje**
**Battery with assembling details**

| | |
|---|---|
| Catalogue id **20615** | Group **310** |
| Illustr. No **1063114** | Section **130** |
| Issue **PUB 20035940-B** | Page **333** |

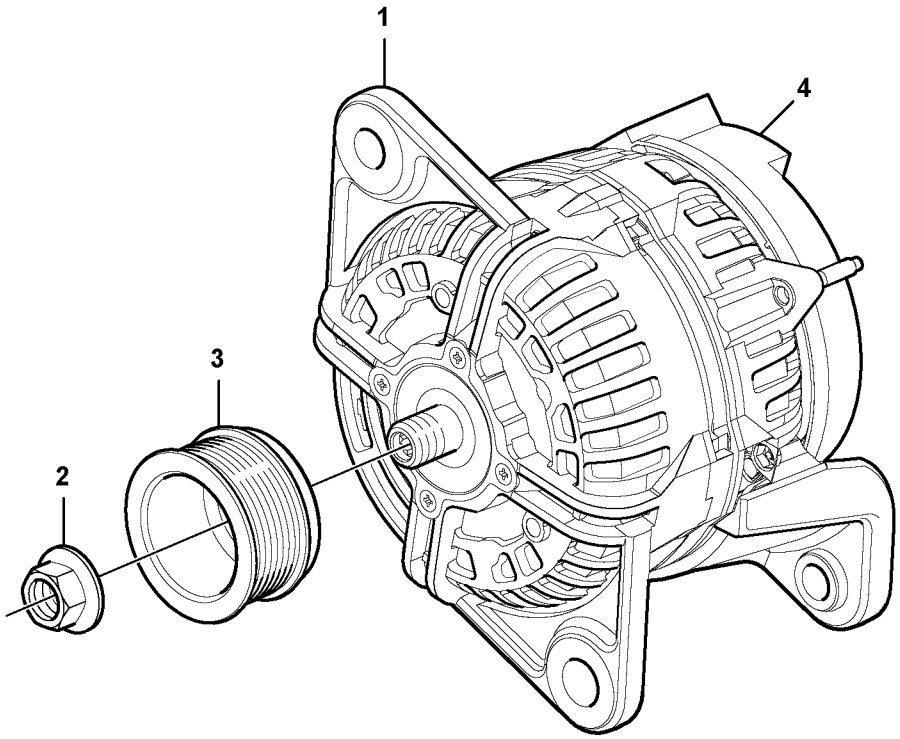
1
2
3
4

| Fig. | Part No. | Quantity 1 | 2 | 3 | PS | KIT | Description | Denominación | Denominação | Dénomination | Notes |
|---|---|---|---|---|---|---|---|---|---|---|---|
| 1 | **VOE 15196041** | 1 | | | | | Alternator | Alternador | Alternador | Alternateur | |
| 2 | **VOE 21565863** | 1 | | | | | •Flange nut | •Tuerca embridada | •Porca flangeada | •Écrou à bride | |
| 3 | **VOE 20775463** | 1 | | | | | •Pulley | •Polea | •Polia | •Poulie | |
| 4 | **VOE 20523391** | 1 | | | | | Charge regulator | Regulador carga | Regulador carga | Régulateur charge | (VOE 20798185) |

| | | | | |
|---|---|---|---|---|
| **1** | | **Alternateur**<br>**Alternador**<br>**Alternador**<br>**Alternator** | Catalogue id **20615** | Group **321** |
| **2** | | | | |
| **3** | | | Illustr. No **1062032** | Section **100** |
| **4** | | | | |
| **5** | | **8289960, 8289310** | Issue **PUB 20035940-B** | Page **335** |

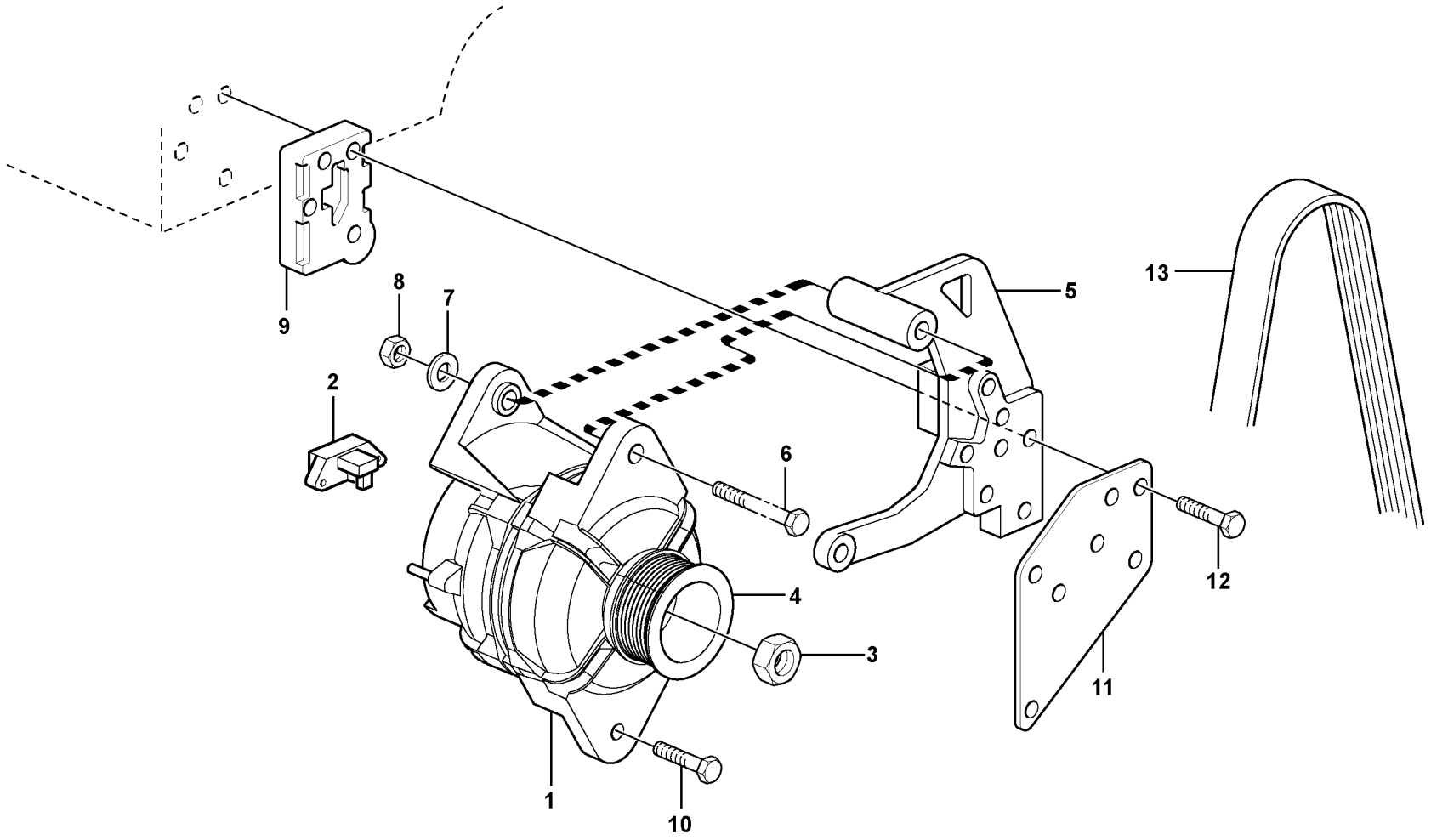


Volvo Construction Equipment

1019879

| Fig. | Part No. | Quantity 1 | 2 | 3 | PS | KIT | Description | Denominación | Denominação | Dénomination | Notes |
|---|---|---|---|---|---|---|---|---|---|---|---|
| 1 | **VOE 21695802** | 1 | | | | | Alternator | Alternador | Alternador | Alternateur | |
| 2 | **VOE 20523391** | 1 | | | | | •Charge regulator | •Regulador carga | •Regulador carga | •Régulateur charge | (VOE 20798185) |
| 3 | **VOE 21565863** | 1 | | | | | •Flange nut | •Tuerca embridada | •Porca flangeada | •Écrou à bride | (VOE 20765377) |
| 4 | **VOE 20775463** | 1 | | | | | Pulley | Polea | Polia | Poulie | |
| 5 | **VOE 21456384** | 1 | | | | | Bracket | Consola | Suporte | Console | (VOE 20798109) |
| 6 | **VOE 20764159** | 1 | | | | | Hexagon screw | Tornillo hexagonal | Parafuso sextavado | Vis à tête hexagonale | |
| 7 | **VOE 20764147** | 2 | | | | | Washer | Arandela | Arruela | Rondelle | |
| 8 | **VOE 20542497** | 1 | | | | | Hexagon nut | Tuerca hexagonal | Porca sextavada | Écrou hexagonal | |
| 9 | **VOE 20798125** | 1 | | | | | Washer | Arandela | Arruela | Rondelle | |
| 10 | **VOE 20450756** | 1 | | | | | Screw | Tornillo | Parafuso | Vis | |
| 11 | **VOE 21134681** | 1 | | | | | Plate | Chapa | Chapa | Tôle | (VOE 20798141) |
| 12 | **VOE 20798113** | 4 | | | | | Bolt | Perno | Parafuso | Boulon | |
| 13 | **VOE 21620133** | 1 | | | | | V-ribbed belt | Correa en v | Correia v-nervurada | Courroie striée | |

| | | | | | |
|---|---|---|---|---|---|
| **1** | | **Alternateur avec pieces de montage**<br>**Alternador com peças de montagem**<br>**Alternador con assesorios de montage**<br>**Alternator with assembling details** | | Catalogue id **20615** | Group **321** |
| **2** | | | | | |
| **3** | | | | Illustr. No **1019879** | Section **110** |
| **4** | | | | | |
| **5** | | **17213164 , 17239320** | | Issue **PUB 20035940-B** | Page **337** |

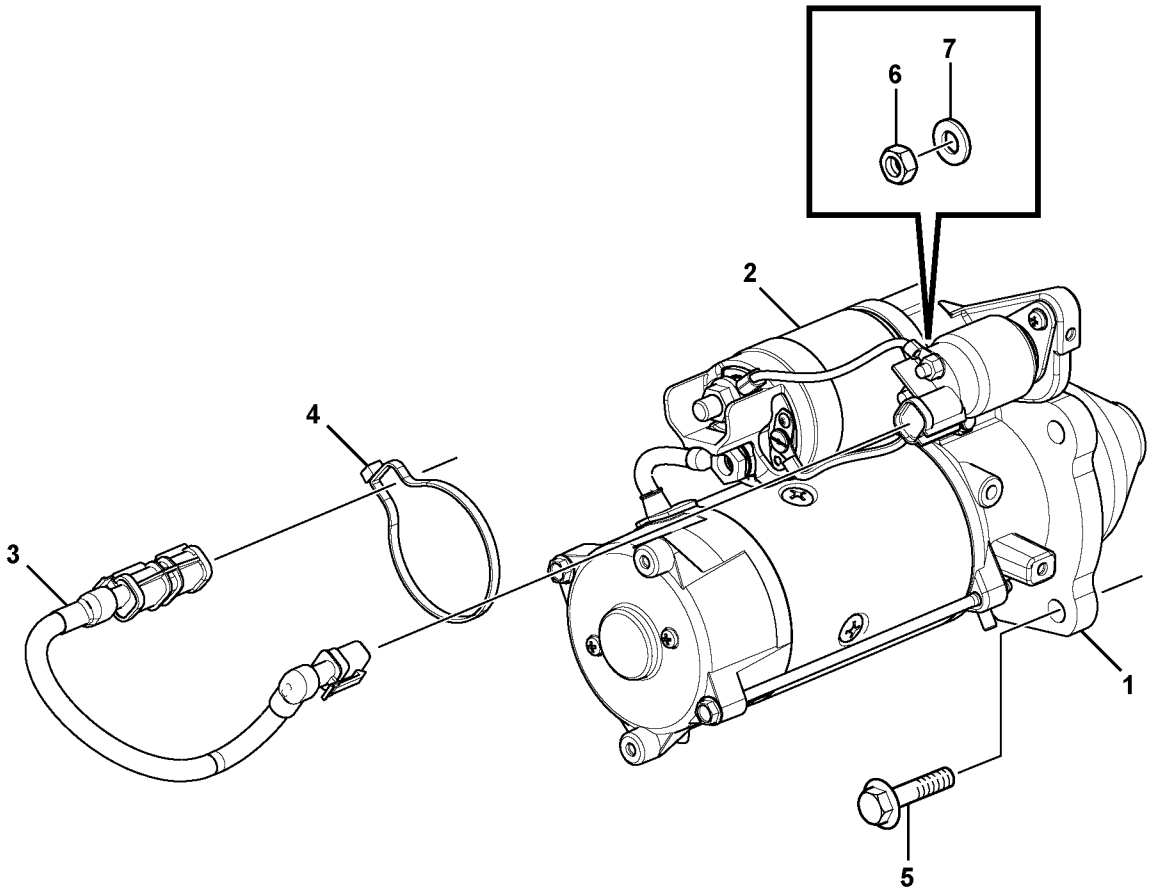
7
6
2
4
3
1
5

| Fig. | Part No. | Quantity 1 | 2 | 3 | PS | KIT | Description | Denominación | Denominação | Dénomination | Notes |
|---|---|---|---|---|---|---|---|---|---|---|---|
| 1 | **VOE 21306350** | 1 | | | | | Starter motor | Motor de arranque | Motor de partida | Démarreur | MO3301 |
| 2 | **VOE 20796066** | 1 | | | | | •Relay | •Relé | •Relé | •Relais | |
| 3 | **VOE 21721354** | 1 | | | | | Cable | Cable | Cabo | Câble | |
| 4 | **VOE 20513984** | 1 | | | OP | | •Strip clamp | •Abrazadera de cinta | •Cinta braçadeira | •Serrage de ruban | |
| 5 | **VOE 20593357** | 3 | | | | | Hexagon screw | Tornillo hexagonal | Parafuso sextavado | Vis à tête hexagonale | |
| 6 | **VOE 20459037** | 2 | | | | | Nut | Tuerca | Porca | Écrou | |
| 7 | **VOE 13940090** | 2 | | | | | Washer | Arandela | Arruela | Rondelle | |

| | | | | |
|---|---|---|---|---|
| **1** | | **Démarreur avec pieces de montage**<br>**Motor de arranque com peças de montagem**<br>**Motor de arranque con assesorios de montaje**<br>**Starter motor with assembling details** | Catalogue id **20615** | Group **331** |
| **2** | | | Illustr. No **1062744** | Section **100** |
| **3** | | | Issue **PUB 20035940-B** | Page **339** |
| **4** | | | | |
| **5** | | **17213164 , 17239320** | | |

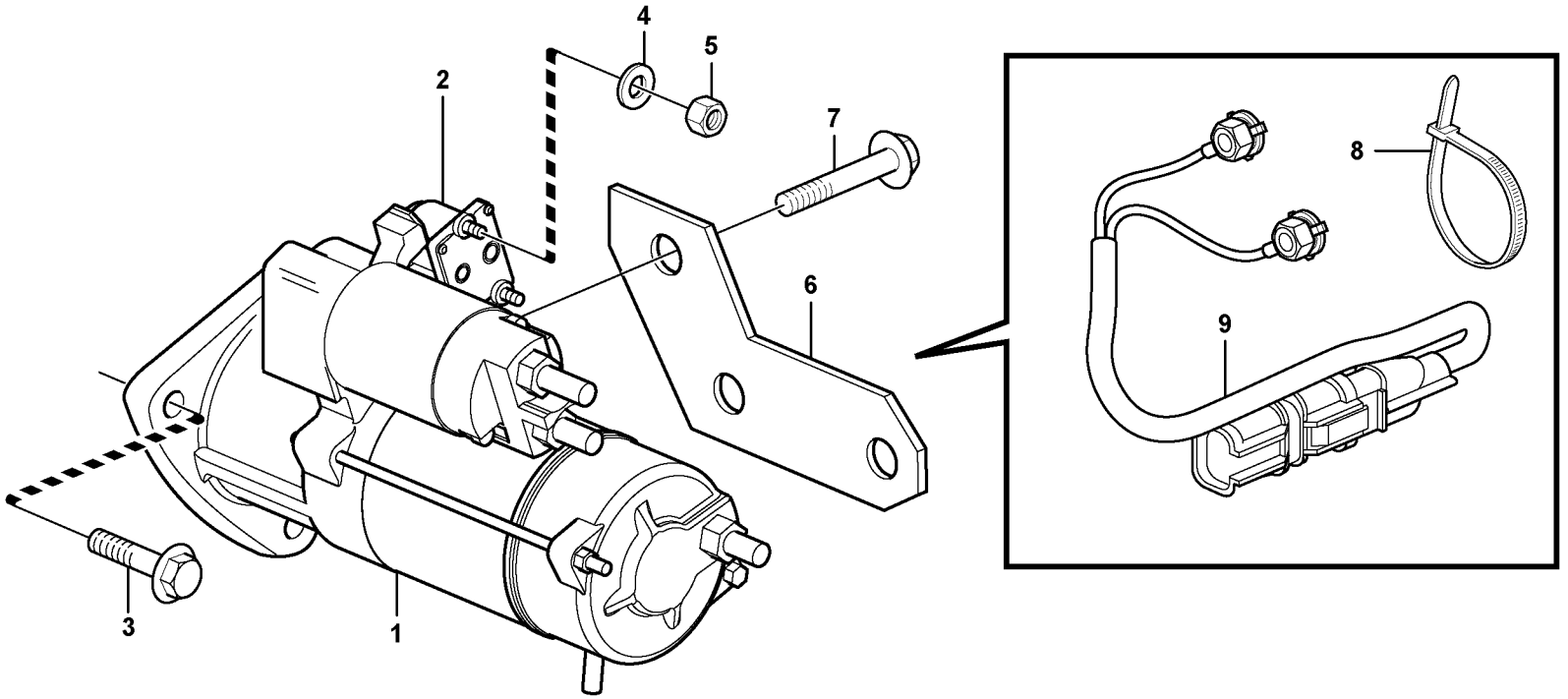
4
5
2
7
6
8
9
3
1

| Fig. | Part No. | Quantity 1 | 2 | 3 | PS | KIT | Description | Denominación | Denominação | Dénomination | Notes |
|---|---|---|---|---|---|---|---|---|---|---|---|
| 1 | **VOE 21306350†** | 1 | | | | | Starter | Arrancador | Arranque | Démarreur | |
| 2 | **VOE 20796066** | 1 | | | | | •Relay | •Relé | •Relé | •Relais | |
| 3 | **VOE 20593357** | 3 | | | | | Hexagon screw | Tornillo hexagonal | Parafuso sextavado | Vis à tête hexagonale | |
| 4 | **VOE 13940090** | 2 | | | | | Washer | Arandela | Arruela | Rondelle | |
| 5 | **VOE 20459037** | 2 | | | | | Nut | Tuerca | Porca | Écrou | |
| 6 | | 1 | | | NS | | Retaining plate | Placa de sujeción | Placa de fixação | Plaque retenue | |
| 7 | **VOE 20460055** | 1 | | | | | Screw | Tornillo | Parafuso | Vis | |
| 8 | **VOE 4881440** | 2 | | | | | Cable tie | Abrazadera de cinta | Braçadeira | Serre-câble | |
| 9 | **VOE 21312943** | 1 | | | | | Cable | Cable | Cabo | Câble | |

| | | | | |
|---|---|---|---|---|
| **1** | | **Démarreur avec pieces de montage**<br>**Motor de arranque com peças de montagem**<br>**Motor de arranque con assesorios de montaje**<br>**Starter motor with assembling details** | Catalogue id **20615** | Group **331** |
| **2** | | | Illustr. No **1054782** | Section **110** |
| **3** | | | | |
| **4** | | | Issue **PUB 20035940-B** | Page **341** |
| **5** | | **17213164 , 17239320** | | |

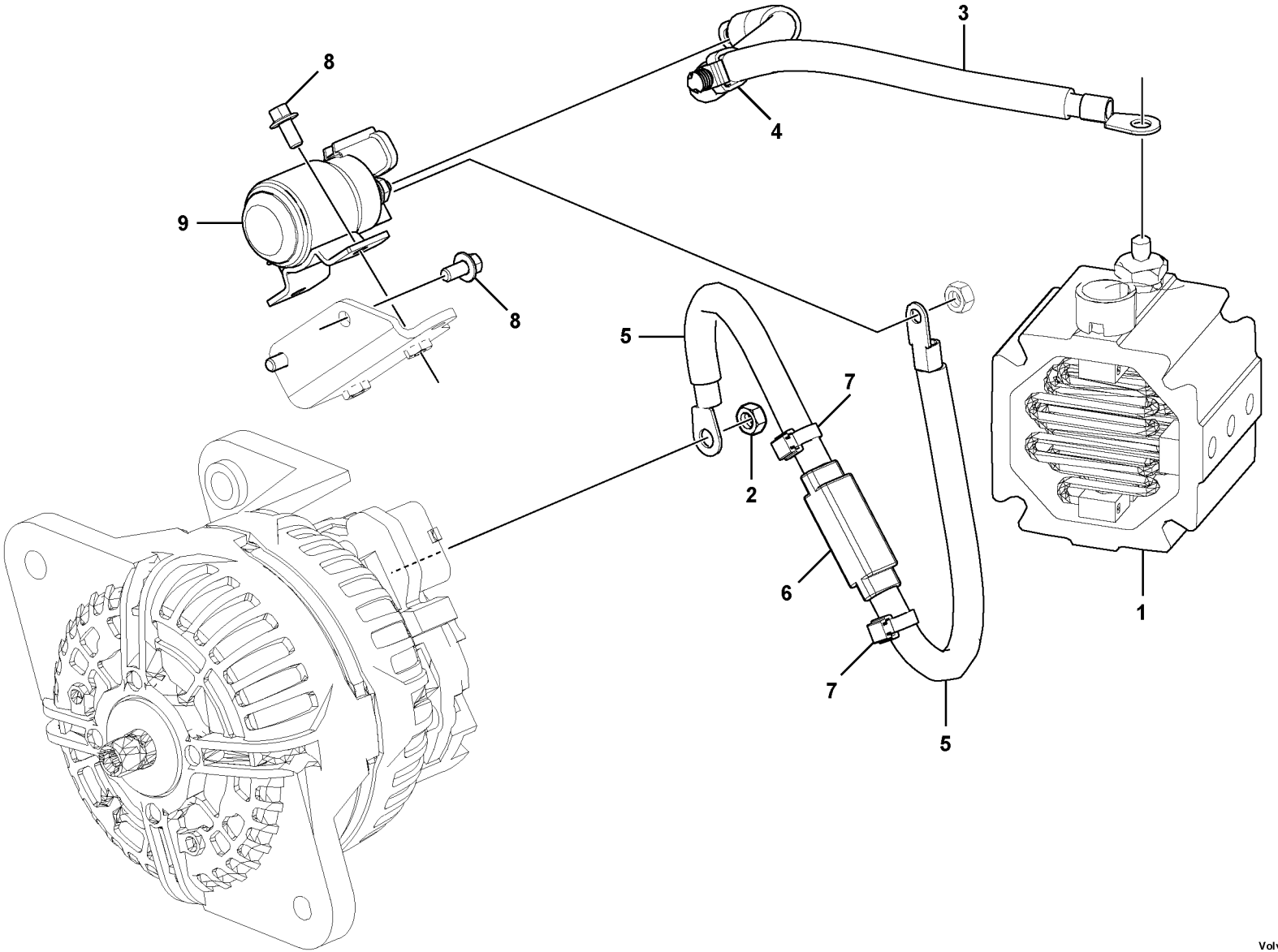


Volvo Construction Equipment
1062754

| Fig. | Part No. | Quantity 1 | 2 | 3 | PS | KIT | Description | Denominación | Denominação | Dénomination | Notes |
|---|---|---|---|---|---|---|---|---|---|---|---|
| 1 | | | | | | | Heater | Calefaccion | Aquecedor | Elément de chauffage | See group 333, Page 347 |
| 2 | **VOE 20405733** | 1 | | | | | Hexagon nut | Tuerca hexagonal | Porca sextavada | Écrou hexagonal | |
| 3 | **VOE 21721296** | 1 | | | | | Cable | Cable | Cabo | Câble | |
| 4 | **VOE 20834570** | 2 | | | | | •Retainer | •Soporte | •Retentor | •Retenue | |
| 5 | **VOE 21851210** | 1 | | | | | Cable | Cable | Cabo | Câble | (VOE 21721234) |
| 6 | **VOE 21721199** | 1 | | | | | •Fuse | •Fusible | •Fusível | •Fusible | |
| 7 | **VOE 20834570** | 2 | | | | | •Retainer | •Soporte | •Retentor | •Retenue | |
| 8 | **VOE 20405729** | 4 | | | | | Screw | Tornillo | Parafuso | Vis | |
| 9 | **VOE 21311705** | 1 | | | | | Relay | Relé | Relé | Relais | RE2501 |

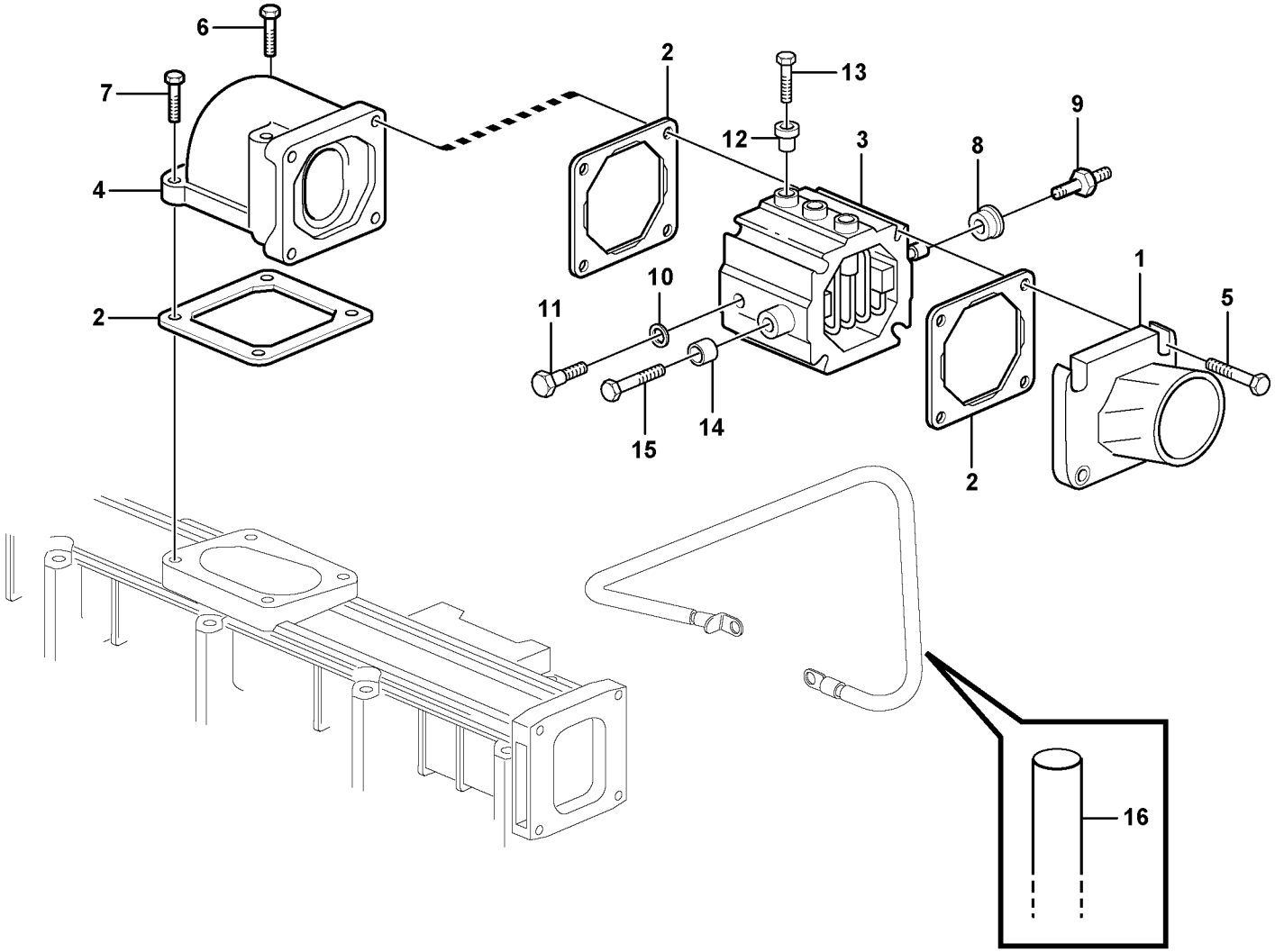


Volvo Construction Equipment

1067868

| Fig. | Part No. | Quantity 1 | 2 | 3 | PS | KIT | Description | Denominación | Denominação | Dénomination | Notes |
|---|---|---|---|---|---|---|---|---|---|---|---|
| 1 | **VOE 21511601** | 1 | | | | | Hose Nipple | Niple Manguera | União de mangueira | Raccor.flexible | (VOE 20498528) |
| 2 | **VOE 20531832** | 3 | | | | | Gasket | Junta | Junta | Joint | |
| 3 | **VOE 20758403** | 1 | | | | | Heater | Calefactor | Aquecedor | Réchauffeur | |
| 4 | **VOE 20459938** | 1 | | | | | Elbow | Ángulo | Cotovelo | Coude | |
| 5 | **VOE 993447** | 4 | | | | | Flange screw | Tornillo embridado | Parafuso flangeado | Vis à embase | |
| 6 | **VOE 20460124** | 2 | | | | | Screw | Tornillo | Parafuso | Vis | |
| 7 | **VOE 20405504** | 2 | | | | | Screw | Tornillo | Parafuso | Vis | |
| 8 | **VOE 20521558** | 3 | | | | | Insulator | Aislador | Isolante | Isolateur | |
| 9 | **VOE 20726089** | 1 | | | | | Connector | Union | Conector | Raccord | |
| 10 | **VOE 20498524** | 1 | | | | | Sealing ring | Anillo retén | Anel de vedação | Bague étanchéité | |
| 11 | **VOE 20498498** | 1 | | | | | Connector | Pieza de conexión | Conexão | Pièce connexion | |
| 12 | **VOE 20550336** | 3 | | | | | Insulator | Aislador | Isolador | Isolateur | |
| 13 | **VOE 20550356** | 3 | | | | | Bolt | Perno | Parafuso | Boulon | |
| 14 | **VOE 20758437** | 2 | | | | | Insulator | Aislador | Isolador | Isolateur | |
| 15 | **VOE 13949578** | 2 | | | | | Screw | Tornillo | Parafuso | Vis | |
| 16 | **VOE 20508650** | 1 | | | | | Hose | Tubo flexible | Mangueira | Durit | |

| | | | | |
|---|---|---|---|---|
| **1** | | **Préchauffeur**<br>**Preaquecedor**<br>**Precalentador**<br>**Pre-heater** | Catalogue id **20615** | Group **333** |
| **2** | | | Illustr. No **1067868** | Section **110** |
| **3** | | | | |
| **4** | | | Issue **PUB 20035940-B** | Page **345** |
| **5** | | **17213164 , 17239320** | | |

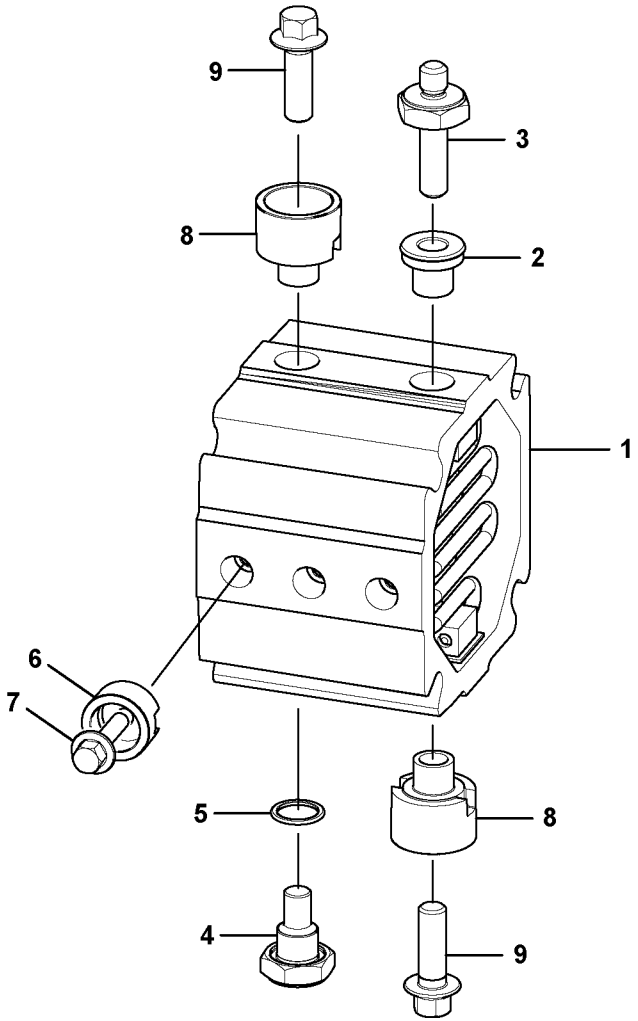
9
3
8
2
1
6
7
5
8
4
9

| Fig. | Part No. | Quantity 1 | 2 | 3 | PS | KIT | Description | Denominación | Denominação | Dénomination | Notes |
|---|---|---|---|---|---|---|---|---|---|---|---|
| 1 | **VOE 20758403** | 1 | | | | | Heater | Calefactor | Aquecedor | Réchauffeur | HE2501 |
| 2 | **VOE 20521558** | 3 | | | | | •Insulator | •Aislador | •Isolante | •Isolateur | |
| 3 | **VOE 20726089** | 1 | | | | | •Connector | •Union | •Conector | •Raccord | |
| 4 | **VOE 21638698** | 1 | | | | | •Connector | •Unión | •Conexão | •Connexion | |
| 5 | **VOE 20498524** | 1 | | | | | •Sealing ring | •Anillo retén | •Anel de vedação | •Bague étanchéité | |
| 6 | **VOE 20550336** | 3 | | | | | •Insulator | •Aislador | •Isolador | •Isolateur | |
| 7 | **VOE 20550356** | 3 | | | | | •Bolt | •Perno | •Parafuso | •Boulon | |
| 8 | **VOE 20758437** | 2 | | | | | •Insulator | •Aislador | •Isolador | •Isolateur | |
| 9 | **VOE 13949578** | 2 | | | | | •Screw | •Tornillo | •Parafuso | •Vis | |

| | | | | |
|---|---|---|---|---|
| **1** | | **Préchauffeur**<br>**Preaquecedor**<br>**Precalentador**<br>**Pre-heater** | Catalogue id **20615** | Group **333** |
| **2** | | | Illustr. No **1062472** | Section **200** |
| **3** | | | Issue **PUB 20035940-B** | Page **347** |
| **4** | | | | |
| **5** | | **8289960, 8289310** | | |

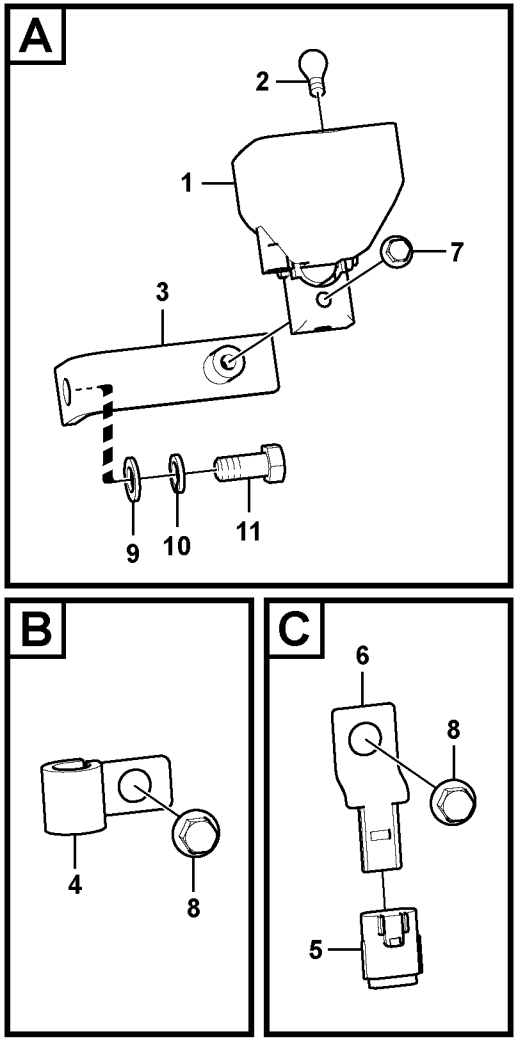


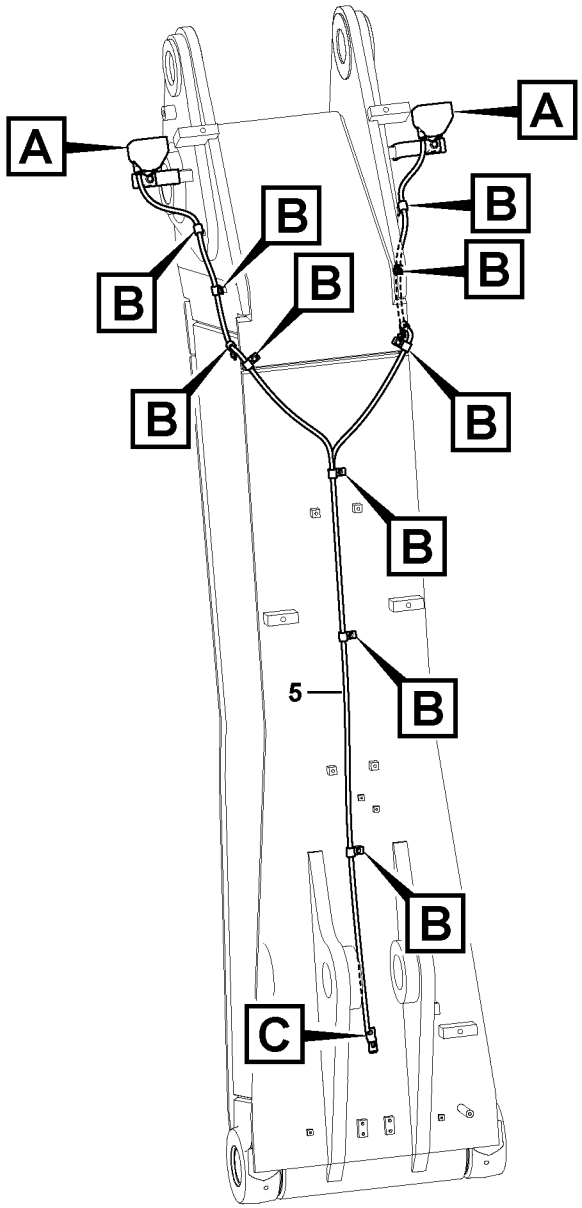


Volvo Construction Equipment

1025101

| Fig. | Part No. | Quantity 1 | 2 | 3 | PS | KIT | Description | Denominación | Denominação | Dénomination | Notes |
|---|---|---|---|---|---|---|---|---|---|---|---|
| 1 | **VOE 11039846** | 1 | 2 | | | | Work lamp | Faro de trabajo | Farolete | Projecteur de travail | |
| | **VOE 15677680** | | | 2 | | | Work lamp | Faro de trabajo | Farolete | Projecteur de travail | |
| 2 | **SA 1122-01240** | 1 | 1 | | | | •Bulb | •Bombilla | •Lâmpada | •Ampoule | 24V,70W |
| 3 | **VOE 14514339** | 1 | 2 | 2 | | | Bracket | Consola | Suporte | Console | |
| 4 | **VOE 14500293** | 6 | 9 | 9 | | | Clip | Clip | Clipe | Clip | |
| 5 | **VOE 14593027** | 1 | | | | | Cable harness | Manojo cables | Chicote cabos | Faisceau câbles | |
| | **VOE 14590080** | | 1 | 1 | | | Cable harness | Manojo cables | Chicote cabos | Faisceau câbles | |
| 6 | **VOE 14522575** | 1 | 1 | 1 | | | Clip | Clip | Clipe | Clip | |
| 7 | **VOE 946471** | 1 | 2 | 2 | | | Flange screw | Tornillo embridado | Parafuso flangeado | Vis à embase | |
| 8 | **VOE 947107** | 6 | 9 | 9 | | | Flange screw | Tornillo embridado | Parafuso flangeado | Vis à embase | |
| 9 | **VOE 955900** | 1 | 2 | 2 | | | Plain washer | Arandela plana | Arruela simples | Rondelle plane | |
| 10 | **VOE 955926** | 1 | 2 | 2 | | | Spring washer | Arandela elástica | Arruela de pressão | Rondelle élastique | |
| 11 | **VOE 978936** | 1 | 2 | 2 | | | Hexagon screw | Tornillo hexagonal | Parafuso sextavado | Vis à tête hexagonale | |

| | |
|---|---|
| 1 | **8287591** |
| 2 | **8287592** |
| 3 | **8294527** |
| 4 | |
| 5 | |

**Projecteur de travail sur la flèche**
**Lâmpada de trabalho na lança**
**Lámpara de trabajo en pluma**
**Working lamp on boom**

| | |
|---|---|
| Catalogue id **20615** | Group **350** |
| Illustr. No **1025101** | Section **300** |
| Issue **PUB 20035940-B** | Page **349** |

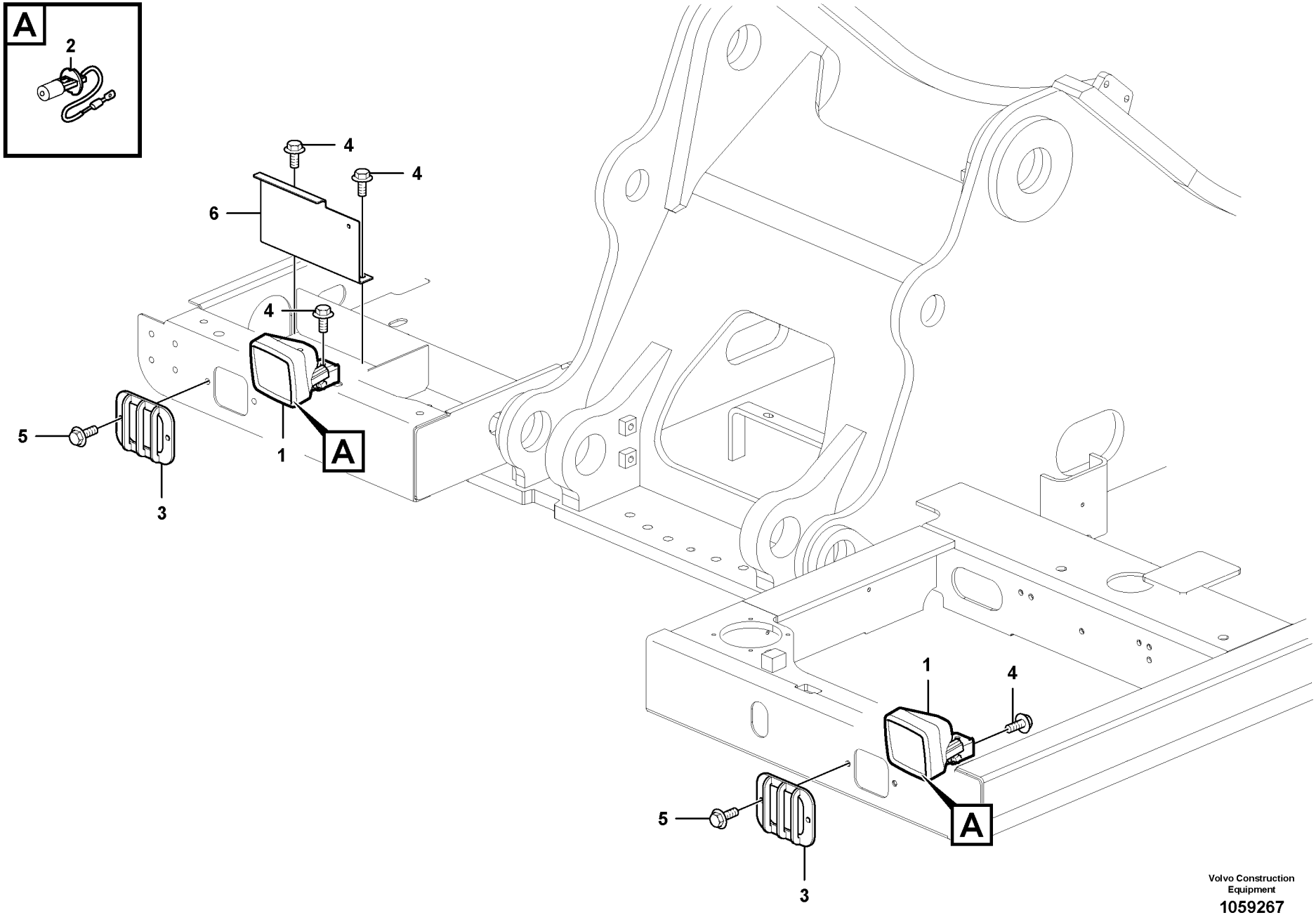


Volvo Construction Equipment

1059267

| Fig. | Part No. | Quantity 1 | 2 | 3 | PS | KIT | Description | Denominación | Denominação | Dénomination | Notes |
|---|---|---|---|---|---|---|---|---|---|---|---|
| 1 | **VOE 11039846** | 2 | 2 | | | | Work lamp | Faro de trabajo | Farolete | Projecteur de travail | |
| | **VOE 15677680** | | | 2 | | | Work lamp | Faro de trabajo | Farolete | Projecteur de travail | S/N -210409 |
| | **VOE 14675697** | | | 2 | | | Work lamp | Faro de trabajo | Farolete | Projecteur de travail | S/N 210410- |
| 2 | **VOE 943903** | 1 | 1 | | | | •Bulb | •Bombilla | •Lâmpada | •Ampoule | |
| 3 | **VOE 14559104** | 2 | 2 | 2 | | | Guard | Proteccion | Protecao | Protection | |
| 4 | **VOE 946471** | 4 | 4 | 4 | | | Flange screw | Tornillo embridado | Parafuso flangeado | Vis à embase | |
| 5 | **VOE 946441** | 4 | 4 | 4 | | | Flange screw | Tornillo embridado | Parafuso flangeado | Vis à embase | |
| 6 | **VOE 14606680** | 1 | | 1 | | | Cover | Capó | Capô | Capot | |
| | **VOE 14633052** | | 1 | | | | Cover | Capó | Capô | Capot | |

| | |
|---|---|
| 1 | **8291350,8294537** |
| 2 | **8293156** |
| 3 | **8294518,8294527** |
| 4 | |
| 5 | |

**Eclairage, avant**
**Luz, dianteira**
**Alumbrado, frontal**
**Lighting, front**

| | |
|---|---|
| Catalogue id **20615** | Group **352** |
| Illustr. No **1059267** | Section **100** |
| Issue **PUB 20035940-B** | Page **351** |





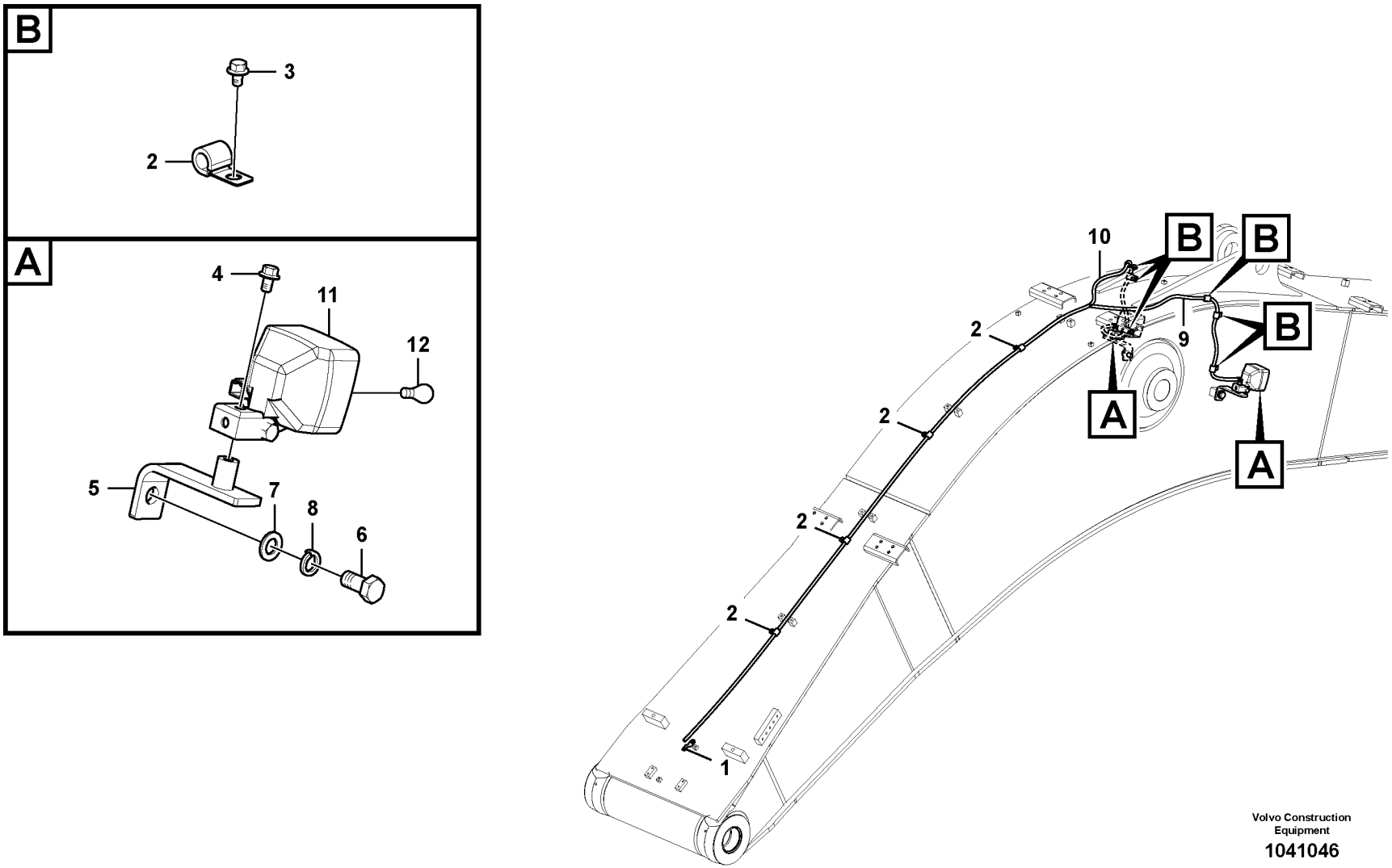


Volvo Construction Equipment

1041046

| Fig. | Part No. | Quantity 1 | 2 | 3 | PS | KIT | Description | Denominación | Denominação | Dénomination | Notes |
|---|---|---|---|---|---|---|---|---|---|---|---|
| 1 | **VOE 14522575** | 1 | 1 | 1 | | | Clip | Clip | Clipe | Clip | |
| 2 | **VOE 14500293** | 11 | 8 | 11 | | | Clip | Clip | Clipe | Clip | |
| 3 | **VOE 947107** | 8 | 5 | 8 | | | Flange screw | Tornillo embridado | Parafuso flangeado | Vis à embase | |
| 4 | **VOE 946471** | 2 | 1 | 2 | | | Flange screw | Tornillo embridado | Parafuso flangeado | Vis à embase | |
| 5 | **VOE 14514339** | 2 | 1 | 2 | | | Bracket | Consola | Suporte | Console | |
| 6 | **VOE 978936** | 2 | 1 | 2 | | | Hexagon screw | Tornillo hexagonal | Parafuso sextavado | Vis à tête hexagonale | |
| 7 | **VOE 13955900** | 2 | 1 | 2 | | | Washer | Arandela | Arruela | Rondelle | |
| 8 | **VOE 955926** | 2 | 1 | 2 | | | Spring washer | Arandela elástica | Arruela de pressão | Rondelle élastique | |
| 9 | **VOE 14593029** | 1 | | 1 | | | Cable harness | Manojo cables | Chicote cabos | Faisceau câbles | |
| 10 | **VOE 14593030** | | 1 | | | | Cable harness | Manojo cables | Chicote cabos | Faisceau câbles | |
| 11 | **VOE 11039846** | 2 | 1 | | | | Work lamp | Faro de trabajo | Farolete | Projecteur de travail | |
| | **VOE 15677680** | | | 2 | | | Work lamp | Faro de trabajo | Farolete | Projecteur de travail | |
| 12 | **VOE 943903** | 1 | 1 | | | | •Bulb | •Bombilla | •Lâmpada | •Ampoule | |

| | |
|---|---|
| **1** | **8287590** |
| **2** | **8287589** |
| **3** | **8294518** |
| **4** | |
| **5** | |

**Projecteur de travail sur la flèche**
**Lâmpada de trabalho na lança**
**Lámpara de trabajo en pluma**
**Working lamp on boom**

| | |
|---|---|
| Catalogue id **20615** | Group **352** |
| Illustr. No **1041046** | Section **200** |
| Issue **PUB 20035940-B** | Page **353** |

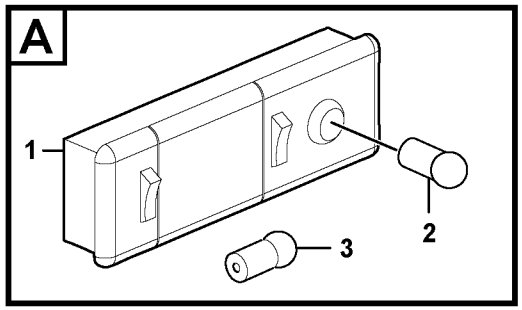


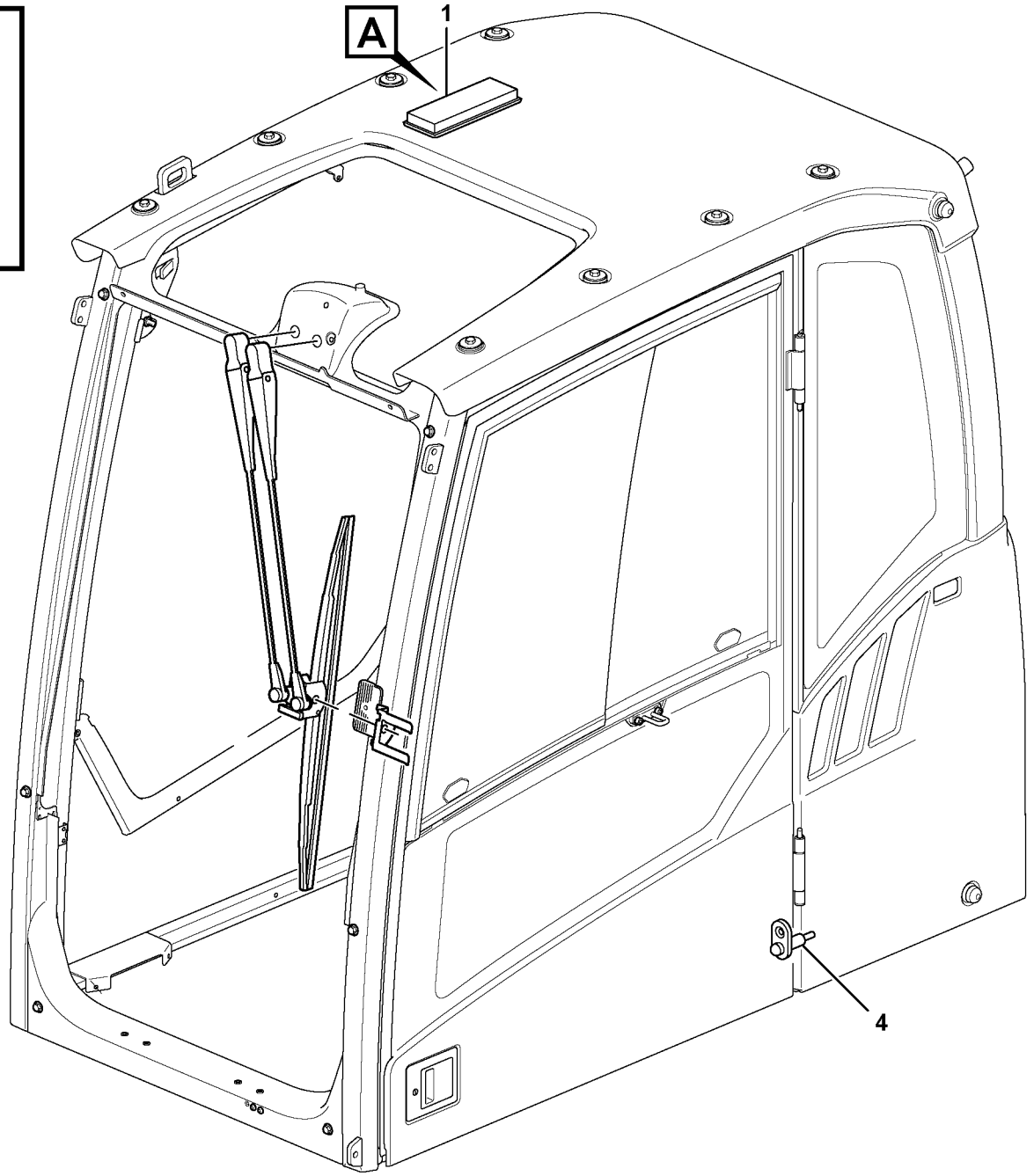


Volvo Construction Equipment

1034748

| Fig. | Part No. | Quantity 1 | 2 | 3 | PS | KIT | Description | Denominación | Denominação | Dénomination | Notes |
|---|---|---|---|---|---|---|---|---|---|---|---|
| 1 | **VOE 15021591** | 1 | | | | | Interior lamp | Lámpara interior | Luze cortesia | Lampe intérieure | |
| 2 | **VOE 992520** | 1 | | | | | Bulb | Bombilla | Lâmpada | Ampoule | (VOE 967710) |
| 3 | **VOE 967709** | 1 | | | | | Bulb | Bombilla | Lâmpada | Ampoule | |
| 4 | **VOE 3987417** | 1 | | | | | Switch | Interruptor | Interruptor | Contacteur | |

| | | | | |
|---|---|---|---|---|
| **1** | | **Interieure lampe**<br>**Lâmpada interna**<br>**Interior lampare**<br>**Interior lamp** | Catalogue id **20615** | Group **354** |
| **2** | | | Illustr. No **1034748** | Section **100** |
| **3** | | | | |
| **4** | | | Issue **PUB 20035940-B** | Page **355** |
| **5** | | **11294093, 11294094** | | |

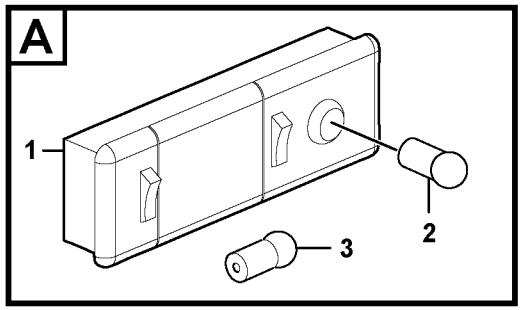


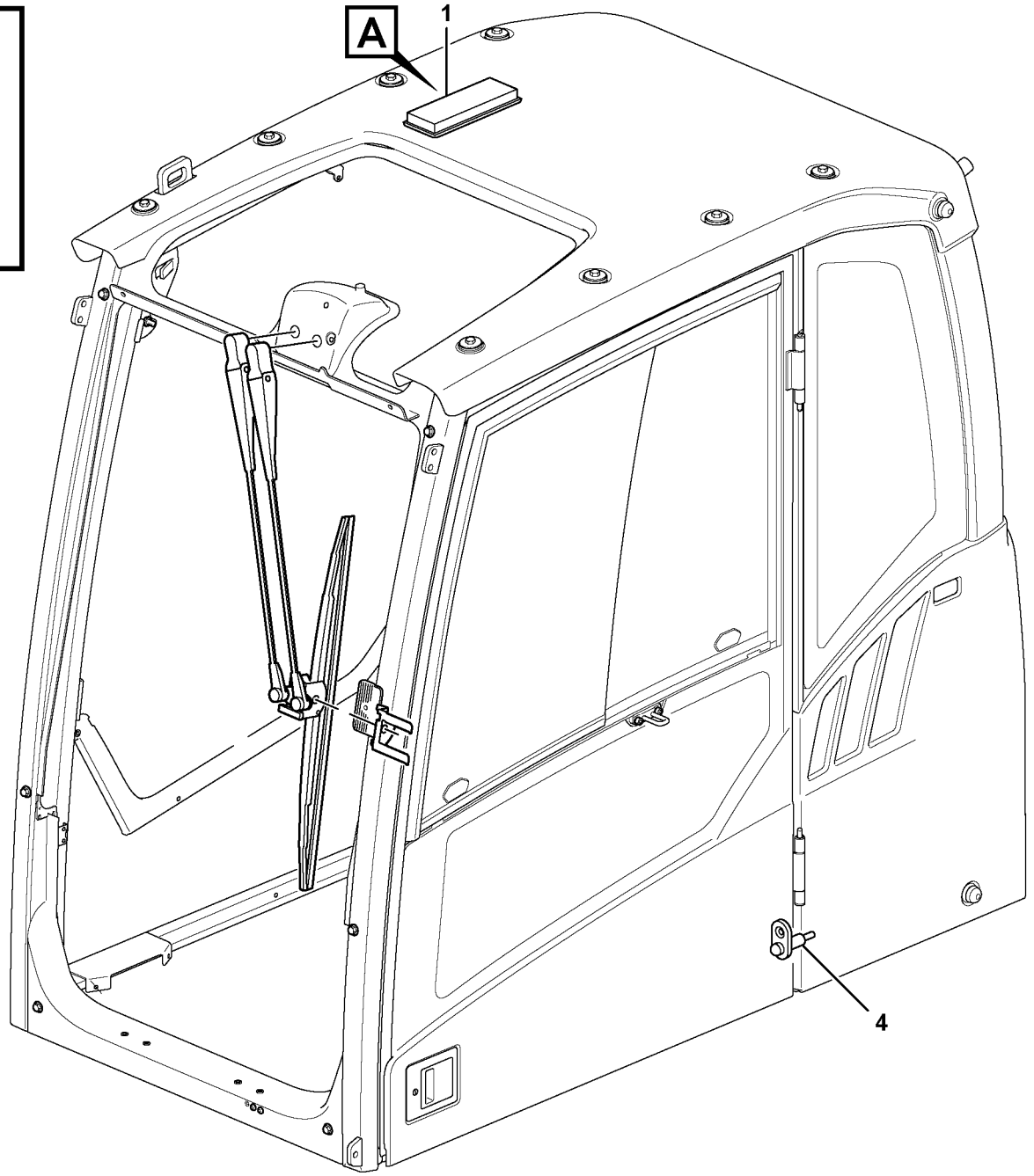


Volvo Construction Equipment

1034748

| Fig. | Part No. | Quantity 1 | 2 | 3 | P S | K I T | Description | Denominación | Denominação | Dénomination | Notes |
|---|---|---|---|---|---|---|---|---|---|---|---|
| 1 | **VOE 15021591** | 1 | | | | | Interior lamp | Lámpara interior | Luze cortesia | Lampe intérieure | |
| 2 | **VOE 992520** | 1 | | | | | •Bulb | •Bombilla | •Lâmpada | •Ampoule | |
| 3 | **VOE 992519** | 1 | | | | | •Bulb | •Bombilla | •Lâmpada | •Ampoule | |
| 4 | **VOE 3987417** | 1 | | | | | Switch | Interruptor | Interruptor | Contacteur | |

| | | | | |
|---|---|---|---|---|
| **1** | | **Interieure lampe**<br>**Lâmpada interna**<br>**Interior lampare**<br>**Interior lamp** | Catalogue id **20615** | Group **354** |
| **2** | | | Illustr. No **1034748** | Section **150** |
| **3** | | | Issue **PUB 20035940-B** | Page **357** |
| **4** | | | | |
| **5** | | **8290413, 8290414, 8290415, 8290416** | | |

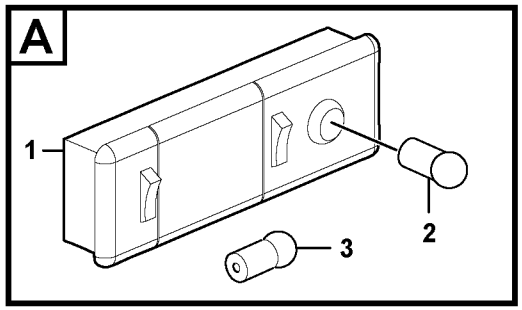


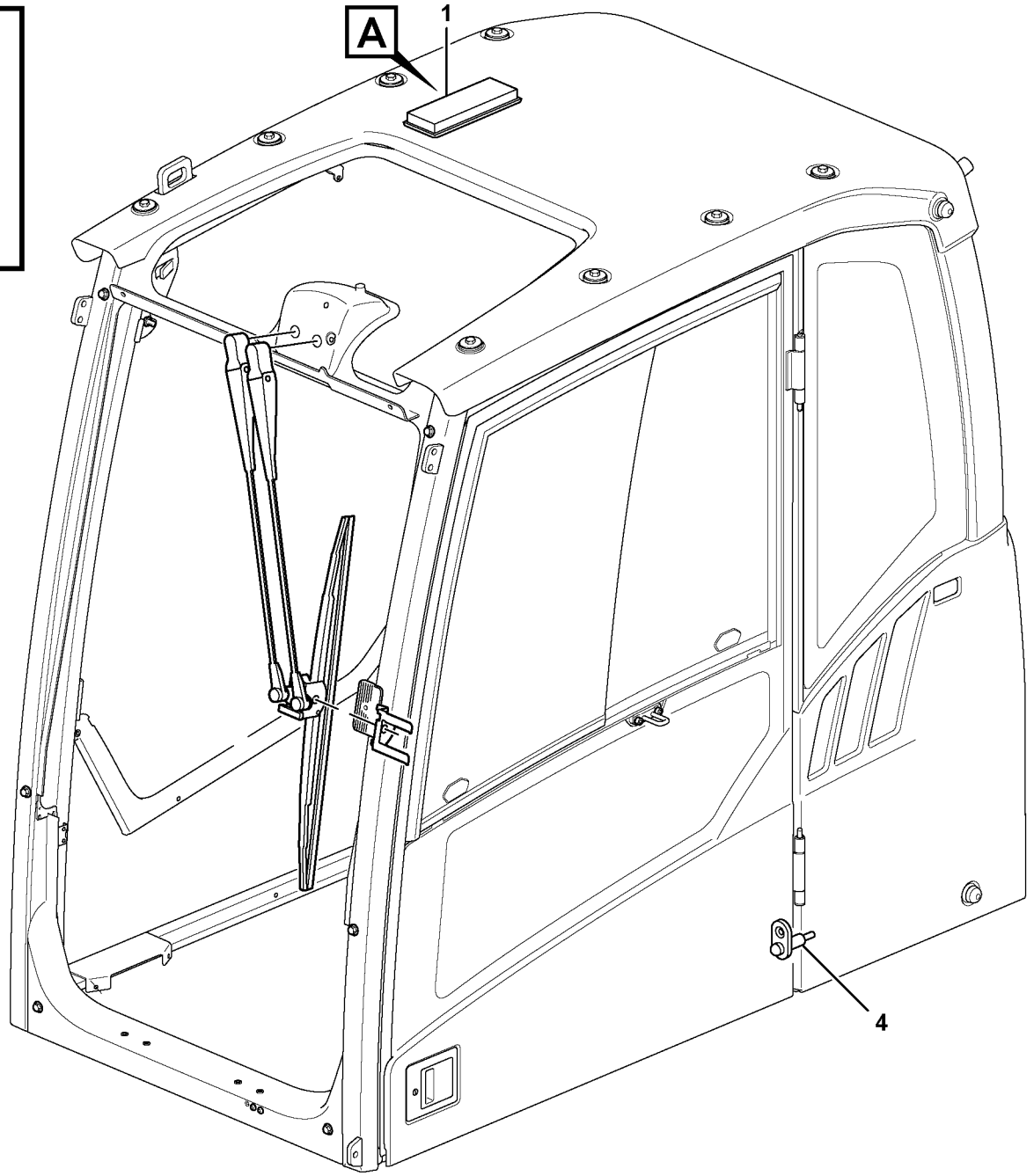


Volvo Construction Equipment

1034748

| Fig. | Part No. | Quantity 1 | 2 | 3 | PS | KIT | Description | Denominación | Denominação | Dénomination | Notes |
|---|---|---|---|---|---|---|---|---|---|---|---|
| 1 | **VOE 15021591** | 1 | | | | | Interior lamp | Lámpara interior | Luze cortesia | Lampe intérieure | |
| 2 | **VOE 992520** | 1 | | | | | •Bulb | •Bombilla | •Lâmpada | •Ampoule | |
| 3 | **VOE 992519** | 1 | | | | | •Bulb | •Bombilla | •Lâmpada | •Ampoule | |
| 4 | **VOE 3987417** | 1 | | | | | Switch | Interruptor | Interruptor | Contacteur | |

| | | | | |
|---|---|---|---|---|
| **1** | | **Interieure lampe**<br>**Lâmpada interna**<br>**Interior lampare**<br>**Interior lamp** | Catalogue id **20615** | Group **354** |
| **2** | | | Illustr. No **1034748** | Section **200** |
| **3** | | | Issue **PUB 20035940-B** | Page **359** |
| **4** | | | | |
| **5** | | **8293085, 8293086, 8293087, 8293088** | | |

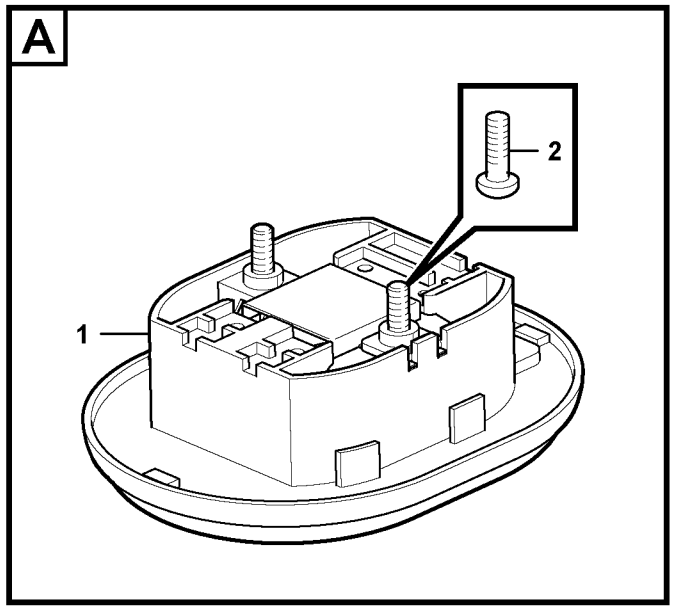


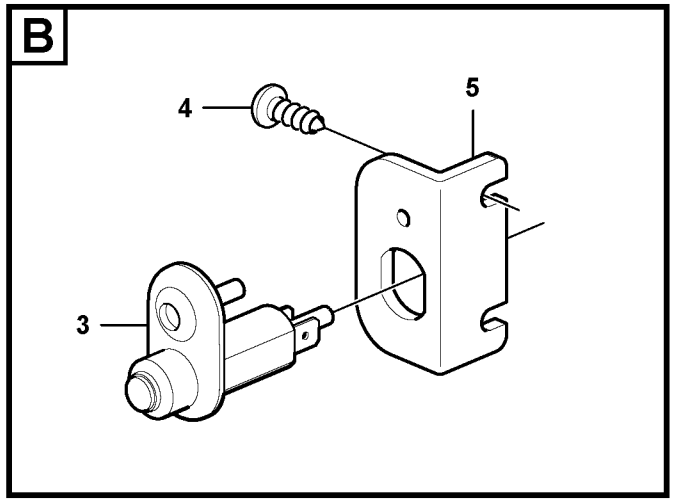


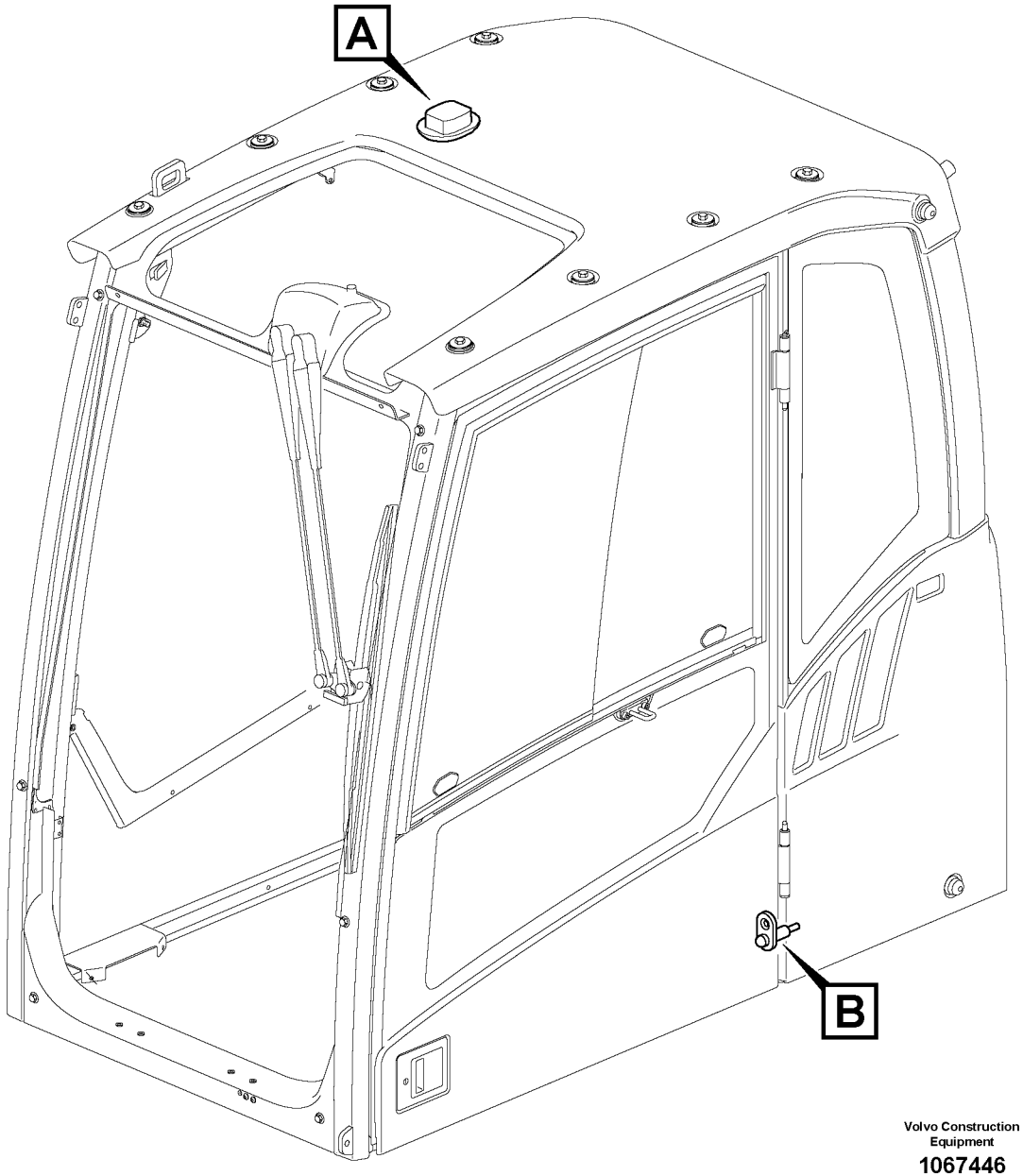


Volvo Construction Equipment

1067446

| Fig. | Part No. | Quantity 1 | 2 | 3 | PS | KIT | Description | Denominación | Denominação | Dénomination | Notes |
|---|---|---|---|---|---|---|---|---|---|---|---|
| 1 | **VOE 14635864** | 1 | | | | | Lamp | Lámpara | Lâmpada | Lampe | |
| 2 | **VOE 969407** | 2 | | | | | Six point socket screw | Racor de seis dientes | Paraf soquete sext | Vis à 6 pans creux | |
| 3 | **VOE 3987417** | 1 | | | | | Switch | Interruptor | Interruptor | Contacteur | |
| 4 | **VOE 969278** | 2 | | | | | Six point socket screw | Racor de seis dientes | Paraf soquete sext | Vis à 6 pans creux | |
| 5 | | 1 | | | NS | | Bracket | Consola | Suporte | Console | |

| | | | | |
|---|---|---|---|---|
| **1** | | **Interieure lampe**<br>**Lâmpada interna**<br>**Interior lampare**<br>**Interior lamp** | Catalogue id **20615** | Group **354** |
| **2** | | | Illustr. No **1067446** | Section **300** |
| **3** | | | Issue **PUB 20035940-B** | Page **361** |
| **4** | | | | |
| **5** | | **8293089, 8293090, 8293091, 8293092** | | |

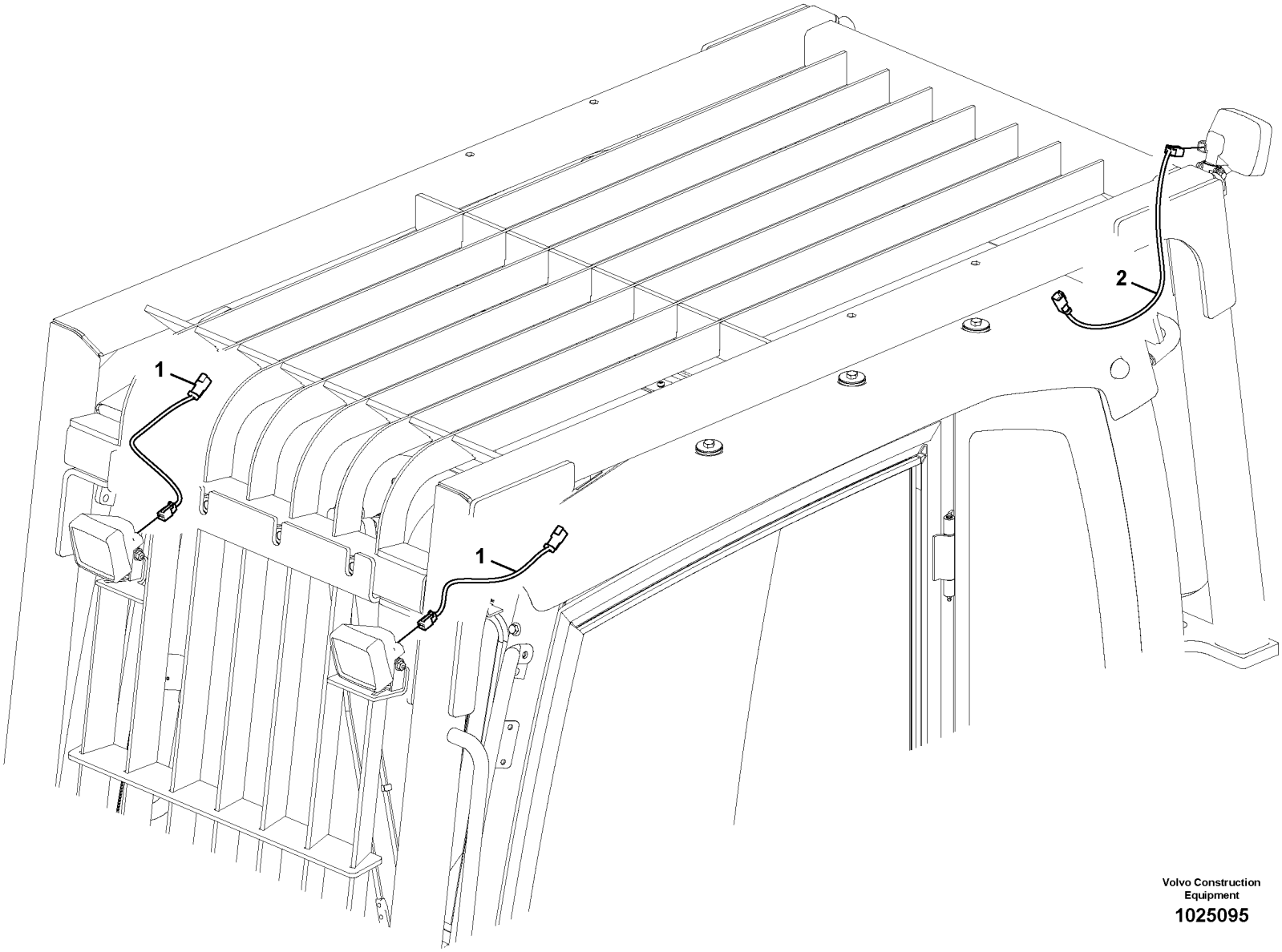


Volvo Construction Equipment

1025095

| Fig. | Part No. | Quantity 1 | 2 | 3 | PS | KIT | Description | Denominación | Denominação | Dénomination | Notes |
|---|---|---|---|---|---|---|---|---|---|---|---|
| 1 | **VOE 14554692** | 2 | 2 | | | | Cable harness | Manojo cables | Chicote cabos | Faisceau câbles | |
| 2 | **VOE 14554691** | | 1 | | | | Cable harness | Manojo cables | Chicote cabos | Faisceau câbles | |

| | | | | |
|---|---|---|---|---|
| **1** | **8279813,8294409** | **Projecteurs de travail, supplémentaires**<br>**Luzes de trabalho, extras**<br>**Luces de trabajo, extra**<br>**Work lights, extra** | Catalogue id **20615** | Group **356** |
| **2** | **8279814,8292272** | | Illustr. No **1025095** | Section **100** |
| **3** | | | Issue **PUB 20035940-B** | Page **363** |
| **4** | | | | |
| **5** | | | | |

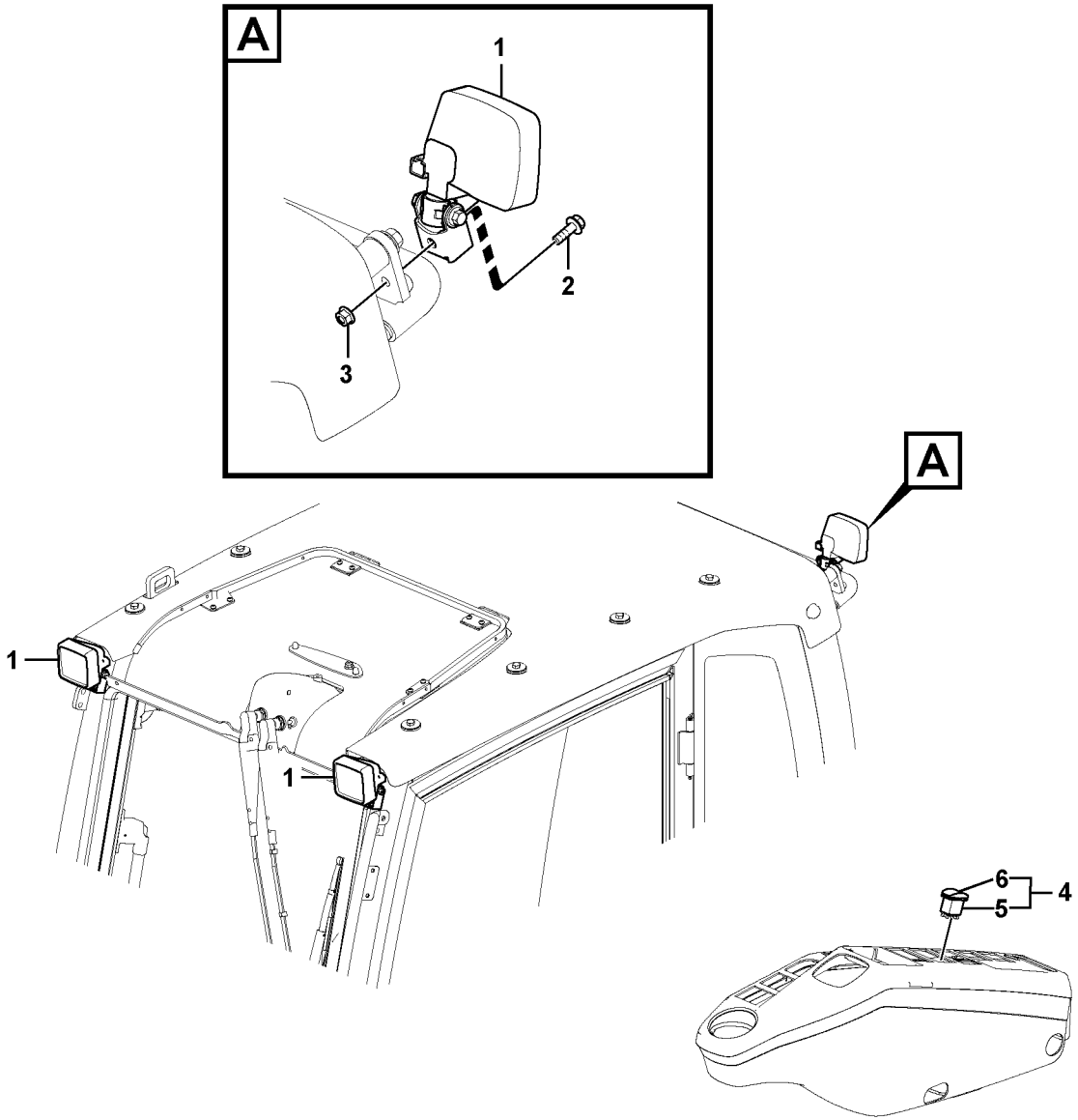


Volvo Construction Equipment
1059852

| Fig. | Part No. | Quantity 1 | 2 | 3 | PS | KIT | Description | Denominación | Denominação | Dénomination | Notes |
|---|---|---|---|---|---|---|---|---|---|---|---|
| 1 | **VOE 11039846** | 1 | 2 | | | | Work lamp | Faro de trabajo | Farolete | Projecteur de travail | |
| | **VOE 15677680** | | | 3 | | | Work lamp | Faro de trabajo | Farolete | Projecteur de travail | |
| | **VOE 943903** | 1 | 2 | | | | •Bulb | •Bombilla | •Lâmpada | •Ampoule | |
| 2 | **VOE 13945444** | 1 | | 1 | | | Screw | Tornillo | Parafuso | Vis | |
| 3 | **VOE 13945408** | 1 | | 1 | | | Nut | Tuerca | Porca | Écrou | |
| 4 | | 1 | 1 | 1 | NS | | Switch | Contactor | Interruptor | Commutateur | |
| 5 | **VOE 70369702** | 1 | 1 | 1 | | | •Switch | •Interruptor | •Interruptor | •Contacteur | |
| 6 | **VOE 11428011** | 1 | 1 | 1 | | | •Rocker arm | •Balancín | •Balancim | •Culbuteur | |

| | |
|---|---|
| 1 | **8289059** |
| 2 | **8279781** |
| 3 | **8294518,8294527** |
| 4 | |
| 5 | |

**Projecteurs de travail, supplémentaires**
**Luzes de trabalho, extras**
**Luces de trabajo, extra**
**Work lights, extra**

| | |
|---|---|
| Catalogue id **20615** | Group **356** |
| Illustr. No **1059852** | Section **200** |
| Issue **PUB 20035940-B** | Page **365** |

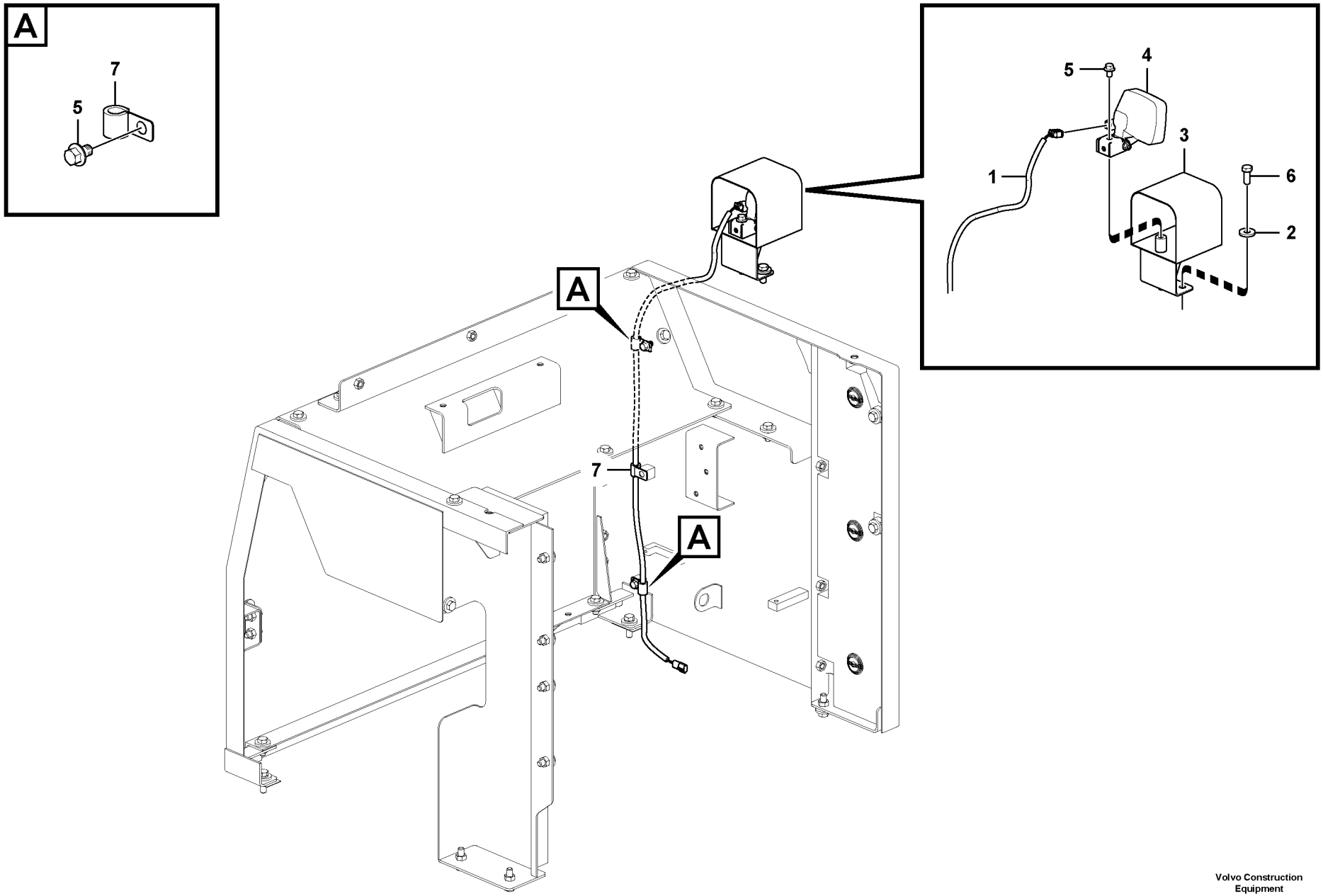


Volvo Construction Equipment
1060142

| Fig. | Part No. | Quantity 1 | 2 | 3 | PS | KIT | Description | Denominación | Denominação | Dénomination | Notes |
|---|---|---|---|---|---|---|---|---|---|---|---|
| 1 | **VOE 14621211** | 1 | 1 | | | | Cable harness | Manojo cables | Chicote cabos | Faisceau câbles | |
| 2 | **VOE 14522862** | 2 | 2 | | | | Washer | Arandela | Arruela | Rondelle | |
| 3 | **VOE 14560829** | 1 | | | | | Bracket | Consola | Suporte | Console | |
| | **VOE 14657270** | | 1 | | | | Bracket | Consola | Suporte | Console | |
| 4 | **VOE 11039846** | 1 | | | | | Work lamp | Faro de trabajo | Farolete | Projecteur de travail | |
| | **VOE 15677680** | | 1 | | | | Work lamp | Faro de trabajo | Farolete | Projecteur de travail | |
| | **VOE 943903** | 1 | | | | | •Bulb | •Bombilla | •Lâmpada | •Ampoule | |
| 5 | **VOE 946471** | 3 | 3 | | | | Flange screw | Tornillo embridado | Parafuso flangeado | Vis à embase | |
| 6 | **VOE 978932** | 2 | 2 | | | | Hexagon screw | Tornillo hexagonal | Parafuso sextavado | Vis à tête hexagonale | |
| 7 | **VOE 14500291** | 3 | 3 | | | | Clip | Clip | Clipe | Clip | |

| | |
|---|---|
| 1 | **8289059** |
| 2 | **8294518,8294527** |
| 3 | |
| 4 | |
| 5 | |

**Projecteurs de travail, supplémentaires**
**Luzes de trabalho, extras**
**Luces de trabajo, extra**
**Work lights, extra**

| | |
|---|---|
| Catalogue id **20615** | Group **356** |
| Illustr. No **1060142** | Section **300** |
| Issue **PUB 20035940-B** | Page **367** |

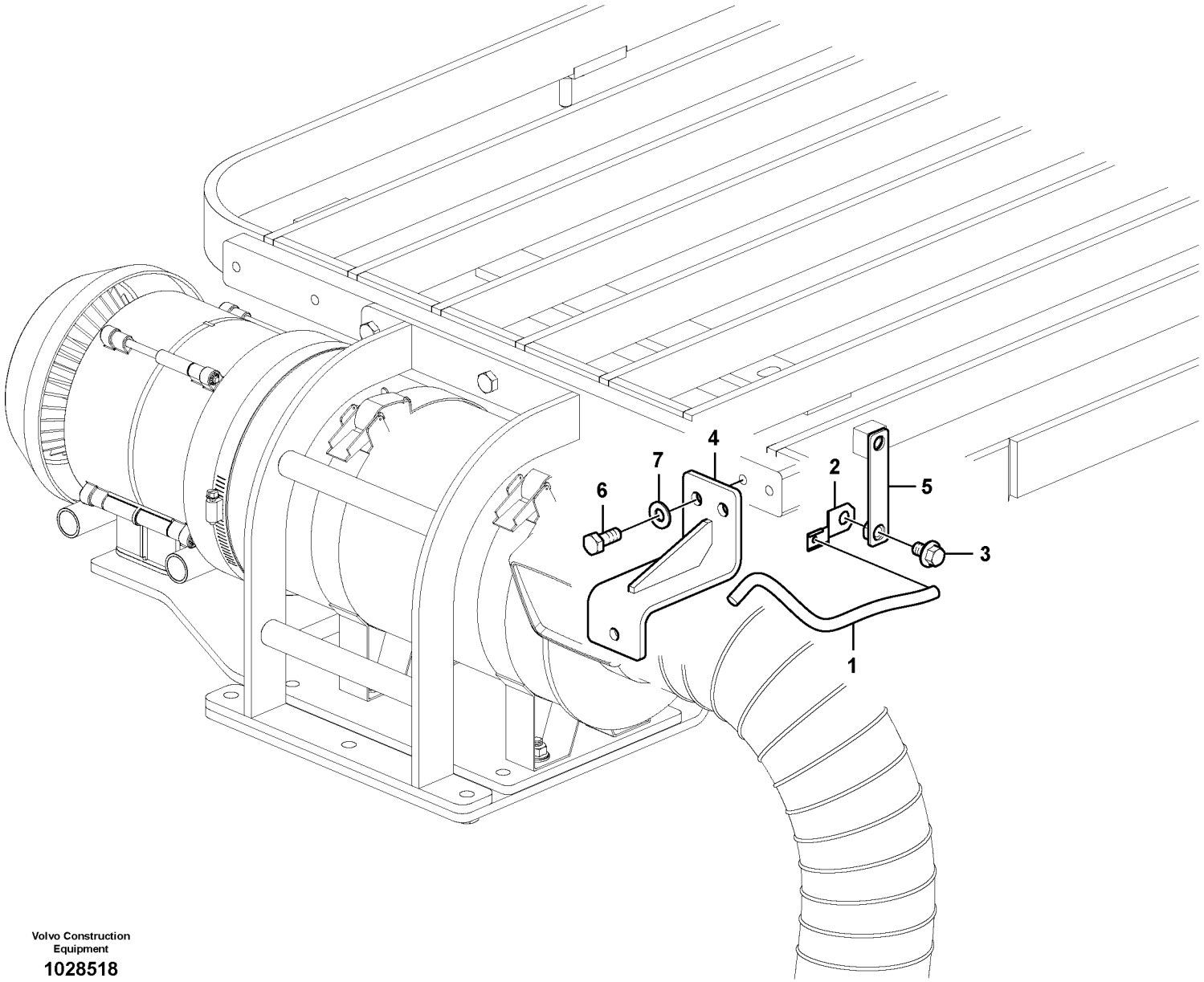


Volvo Construction Equipment

**1028518**

| Fig. | Part No. | Quantity 1 | 2 | 3 | PS | KIT | Description | Denominación | Denominação | Dénomination | Notes |
|---|---|---|---|---|---|---|---|---|---|---|---|
| 1 | **VOE 14568612** | 1 | | | | | Cable harness | Manojo cables | Chicote cabos | Faisceau câbles | |
| 2 | **VOE 14522575** | 1 | | | | | Clip | Clip | Clipe | Clip | |
| 3 | **VOE 946471** | 1 | | | | | Flange screw | Tornillo embridado | Parafuso flangeado | Vis à embase | |
| 4 | | 1 | | | NS | | Bracket | Ménsula | Suporte | Console | |
| 5 | | 1 | | | NS | | Bracket | Ménsula | Suporte | Console | |
| 6 | **VOE 983251** | 2 | | | | | Hexagon screw | Tornillo hexagonal | Parafuso sextavado | Vis à tête hexagonale | |
| 7 | **VOE 960148** | 2 | | | | | Plain washer | Arandela plana | Arruela simples | Rondelle plane | |

| | | | | |
|---|---|---|---|---|
| **1** | **8282618** | **Projecteurs de travail, supplémentaires**<br>**Luzes de trabalho, extras**<br>**Luces de trabajo, extra**<br>**Work lights, extra** | Catalogue id **20615** | Group **356** |
| **2** | | | Illustr. No **1028518** | Section **6000** |
| **3** | | | Issue **PUB 20035940-B** | Page **369** |
| **4** | | | | |
| **5** | | | | |

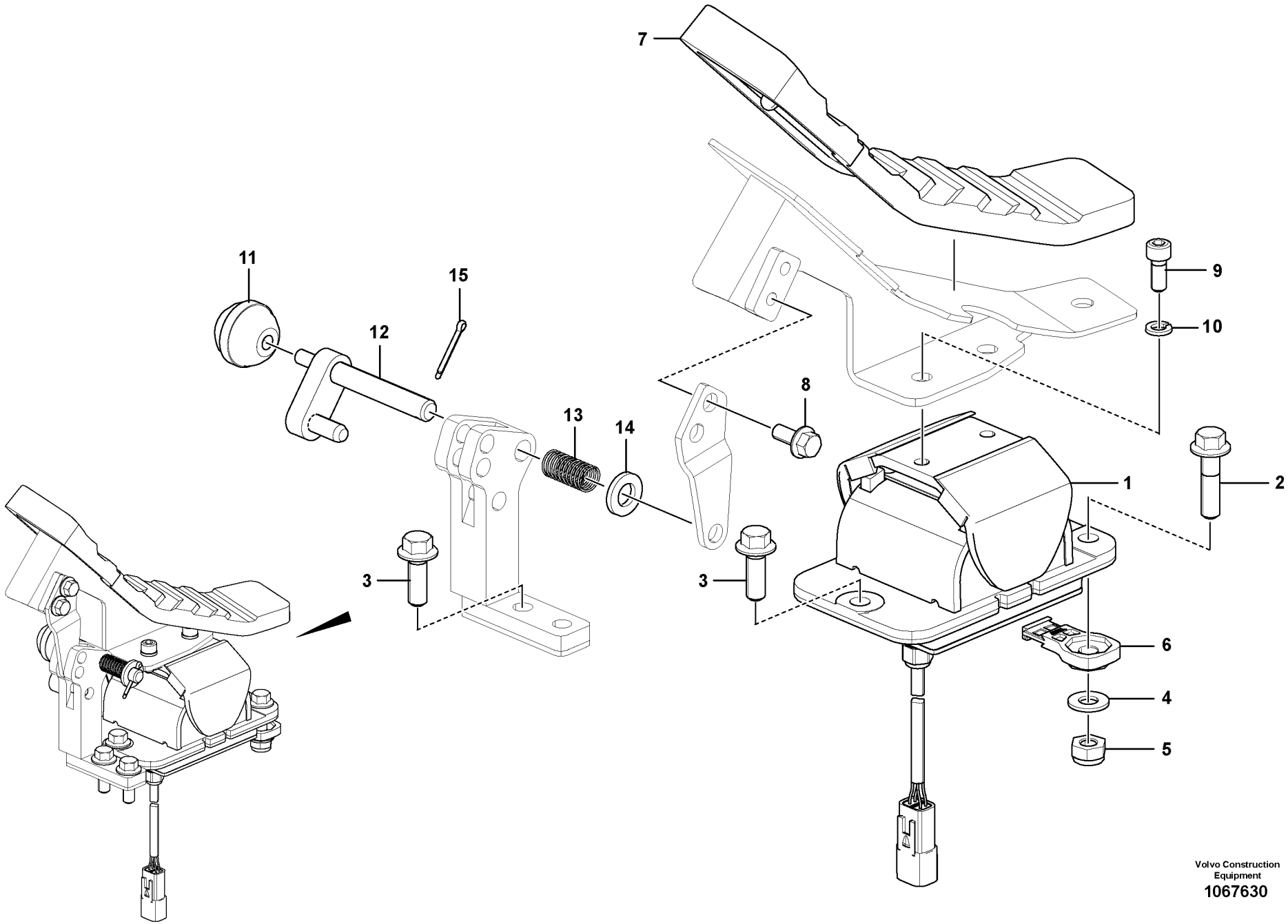


Volvo Construction Equipment
1067630

| Fig. | Part No. | Quantity 1 | 2 | 3 | PS | KIT | Description | Denominación | Denominação | Dénomination | Notes |
|---|---|---|---|---|---|---|---|---|---|---|---|
| 1 | **VOE 14634808** | 1 | | | | | Pedal | Pedal | Pedal | Pédale | |
| 2 | **VOE 965186** | 1 | | | | | Flange screw | Tornillo embridado | Parafuso flangeado | Vis à embase | S/N -270050, -280011 |
| 2 | **VOE 13965185** | 1 | | | | | Screw | Tornillo | Parafuso | Vis | S/N 270051-, 280012- |
| 3 | **VOE 946472** | 4 | | | | | Flange screw | Tornillo embridado | Parafuso flangeado | Vis à embase | |
| 4 | **VOE 960148** | 1 | | | | | Plain washer | Arandela plana | Arruela simples | Rondelle plane | |
| 5 | **SA 9131-11000** | 1 | | | | | Lock nut | Contratuerca | Porca de trava | Contre-ecrou | |
| 6 | **VOE 14587635** | 1 | | | | | Clip | Clip | Clipe | Clip | |
| 7 | **VOE 14534436** | 1 | | | | | Cover | Capo | Tampa | Capot | |
| 8 | **VOE 946173** | 2 | | | | | Flange screw | Tornillo embridado | Parafuso flangeado | Vis à embase | |
| 9 | **VOE 984064** | 2 | | | | | Hex. socket screw | Tornillo de hexágono emb | Parafuso soquete sext | Vis à six pans creux | |
| 10 | **VOE 955921** | 2 | | | | | Spring washer | Arandela elástica | Arruela de pressão | Rondelle élastique | |
| 11 | **VOE 14881067** | 1 | | | | | Knob | Boton | Botão | Bouton | |
| 12 | **VOE 14531101** | 1 | | | | | Pin | Pasador | Pino | Goupille | |
| 13 | **VOE 14531102** | 1 | | | | | Spring | Resorte | Mola | Ressort | |
| 14 | **VOE 992042** | 1 | | | | | Plain washer | Arandela plana | Arruela simples | Rondelle plane | |
| 15 | **SA 9323-02912** | 1 | | | | | Split Pin | Chaveta Hendida | Contrapino | Goupille Fendue | |

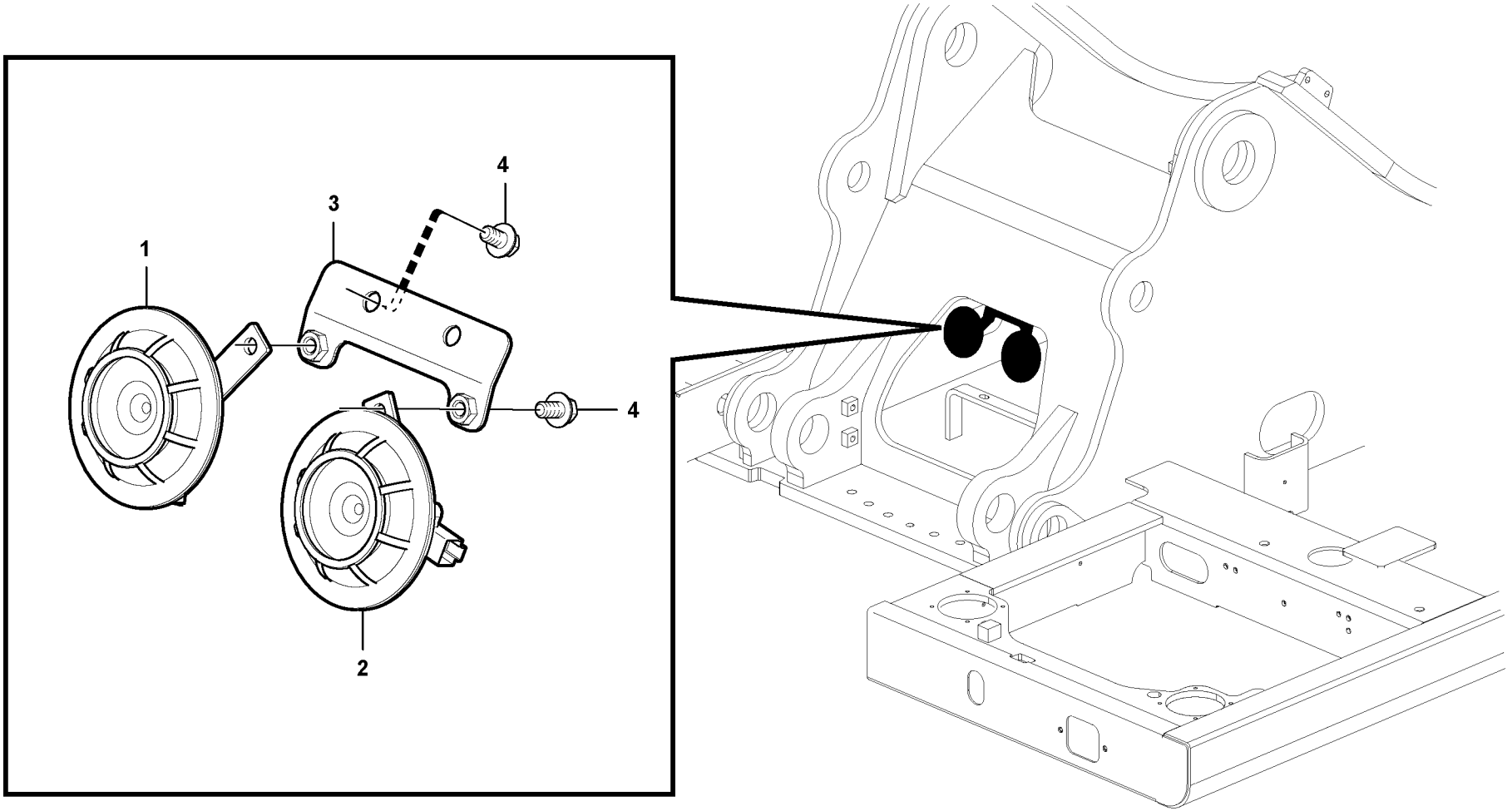


Volvo Construction Equipment

**1059279**

| Fig. | Part No. | Quantity 1 | 2 | 3 | PS | KIT | Description | Denominación | Denominação | Dénomination | Notes |
|---|---|---|---|---|---|---|---|---|---|---|---|
| 1 | **VOE 14545502** | 1 | | | | | Horn | Bocina | Buzina | Avertisseur | 375HZ |
| 2 | **VOE 14654753** | 1 | | | | | Horn | Bocina | Buzina | Avertisseur | (VOE 14545503) 500HZ |
| 3 | | 1 | | | NS | | Bracket | Ménsula | Suporte | Console | |
| 4 | **VOE 946471** | 4 | | | | | Flange screw | Tornillo embridado | Parafuso flangeado | Vis à embase | |

| | | | | |
|---|---|---|---|---|
| **1** | | **Avertisseur sonore**<br>**Buzina**<br>**Bocina**<br>**Horn** | Catalogue id **20615** | Group **362** |
| **2** | | | Illustr. No **1059279** | Section **100** |
| **3** | | | Issue **PUB 20035940-B** | Page **373** |
| **4** | | | | |
| **5** | | | | |

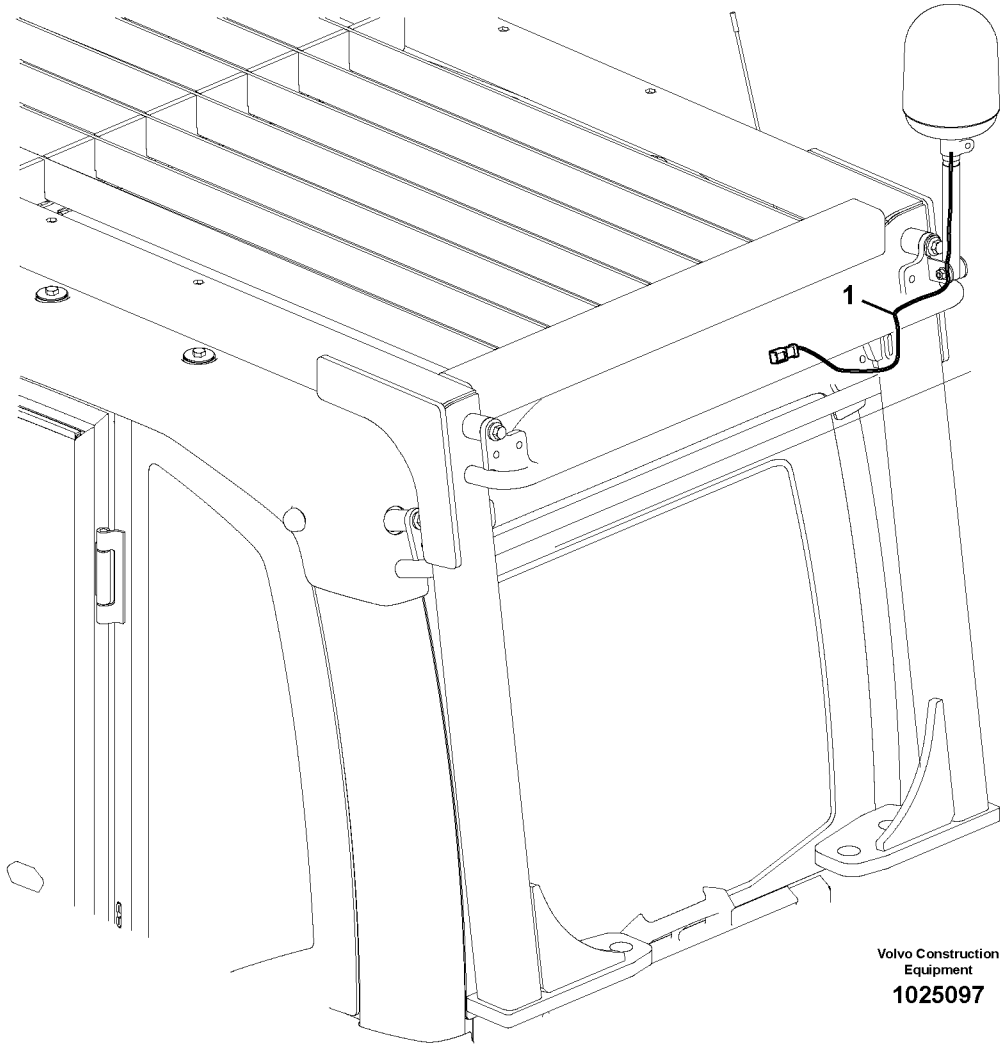
1
Volvo Construction Equipment
1025097

| Fig. | Part No. | Quantity 1 | 2 | 3 | PS | KIT | Description | Denominación | Denominação | Dénomination | Notes |
|---|---|---|---|---|---|---|---|---|---|---|---|
| 1 | **VOE 14560656** | 1 | | | | | Cable | Cable | Cabo | Câble | |

| | | | | |
|---|---|---|---|---|
| **1** | | **Détecteur rotatif**<br>**Sinalizador rotativo**<br>**Luz giratoria de advertencia**<br>**Rotating beacon** | Catalogue id **20615** | Group **362** |
| **2** | | | | |
| **3** | | | Illustr. No **1025097** | Section **150** |
| **4** | | | | |
| **5** | | **8279816** | Issue **PUB 20035940-B** | Page **375** |

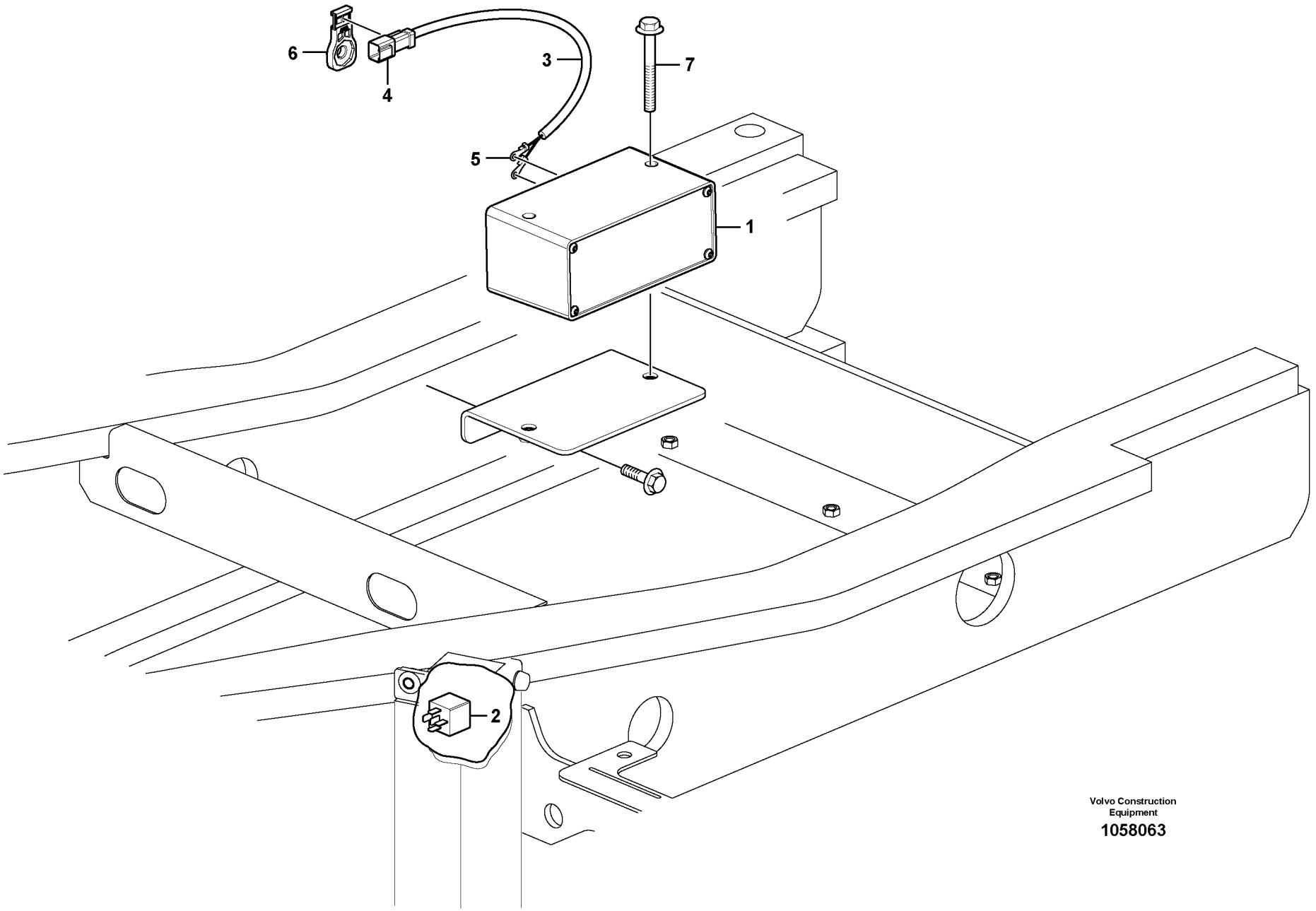


Volvo Construction Equipment

1058063

| Fig. | Part No. | Quantity 1 | 2 | 3 | PS | KIT | Description | Denominación | Denominação | Dénomination | Notes |
|---|---|---|---|---|---|---|---|---|---|---|---|
| 1 | **VOE 11039563** | 1 | | | | | Reversing warning unit | Avisador de retroceso | Aviso marcha-ré | Avertisseur de recul | |
| 2 | **VOE 14594545** | 1 | | | SS | | Relay | Relé | Relé | Relais | |
| 3 | **VOE 14555877** | 1 | | | | | Cable harness | Manojo cables | Chicote cabos | Faisceau câbles | |
| 4 | **VOE 874954** | 1 | | | | | •Housing | •Cuerpo | •Carcaça | •Carter | |
| 5 | **VOE 970787** | 2 | | | | | •Cable terminal | •Terminal de cable | •Terminal cabos | •Cosse câble | |
| 6 | **VOE 14587635** | 1 | | | | | Clip | Clip | Clipe | Clip | |
| 7 | **VOE 13965190** | 2 | | | | | Screw | Tornillo | Parafuso | Vis | |

| | | | | |
|---|---|---|---|---|
| **1** | | **Unité d'alerte de secours**<br>**Unidade de alerta auxiliar**<br>**Unidad de advertencia de reserva**<br>**Back-up warning unit** | Catalogue id **20615** | Group **362** |
| **2** | | | Illustr. No **1058063** | Section **200** |
| **3** | | | Issue **PUB 20035940-B** | Page **377** |
| **4** | | | | |
| **5** | | **8289061** | | |

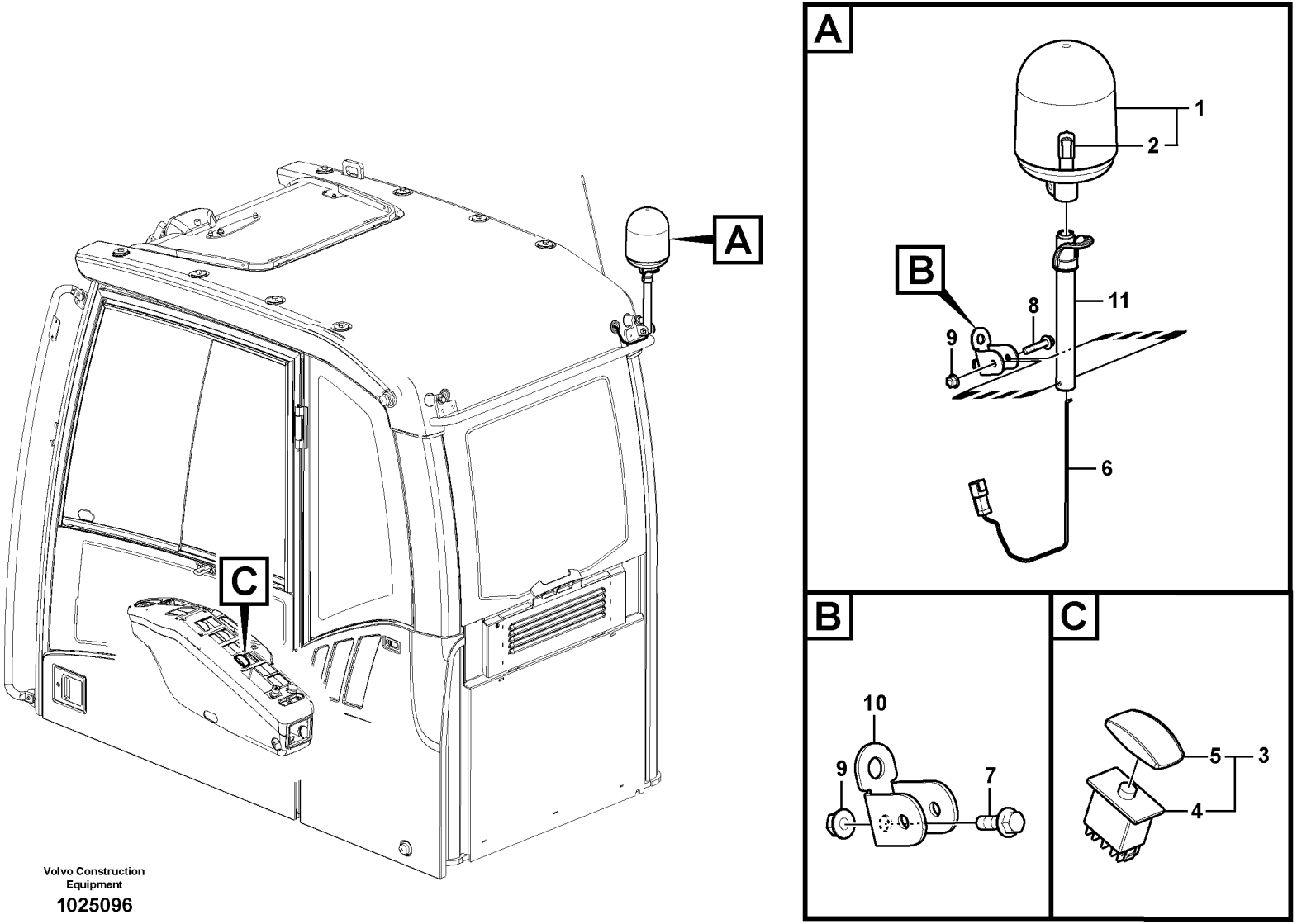


Volvo Construction Equipment

1025096

| Fig. | Part No. | Quantity 1 | 2 | 3 | PS | KIT | Description | Denominación | Denominação | Dénomination | Notes |
|---|---|---|---|---|---|---|---|---|---|---|---|
| 1 | **VOE 11170101** | 1 | | | | | Rotating beacon | Alumbrado rotativo | Farol rotativo | Gyrophare | S/N -210040 |
| | **VOE 14620906** | 1 | | | | | Rotating beacon | Alumbrado rotativo | Farol rotativo | Gyrophare | S/N 210041- |
| 2 | **VOE 943904** | 1 | | | | | •Bulb | •Bombilla | •Lâmpada | •Ampoule | |
| 3 | **VOE 14531811** | 1 | | | SS | | Switch | Contactor | Interruptor | Commutateur | |
| 4 | **VOE 70369706** | 1 | | | | | •Switch | •Interruptor | •Interruptor | •Contacteur | |
| 5 | **VOE 11428013** | 1 | | | | | •Rocker arm | •Balancín | •Balancim | •Culbuteur | |
| 6 | **VOE 14577458** | 1 | | | | | Cable harness | Manojo cables | Chicote cabos | Faisceau câbles | (VOE 14560657) S/N -210040 |
| | **VOE 14623352** | 1 | | | | | Cable harness | Manojo cables | Chicote cabos | Faisceau câbles | S/N 210041- |
| | **VOE 14522575** | 1 | | | | | Clip | Clip | Clipe | Clip | S/N 210041- |
| 7 | **VOE 945444** | 1 | | | | | Flange screw | Tornillo embridado | Parafuso flangeado | Vis à embase | S/N -210040 |
| 8 | **VOE 947760** | 1 | | | | | Flange screw | Tornillo embridado | Parafuso flangeado | Vis à embase | S/N -210040 |
| | **VOE 946671** | 2 | | | | | Flange screw | Tornillo embridado | Parafuso flangeado | Vis à embase | S/N 210041- |
| 9 | **VOE 948645** | 2 | | | | | Flange lock nut | Contratuerca embridada | Contra porca flange | Contre-écrou à bride | |
| 10 | **VOE 14554689** | 1 | | | | | Attaching bracket | Fijación angular | Cantoneira de fixação | Équerre de fixation | S/N -210040 |
| | **VOE 14621169** | 1 | | | | | Bracket | Consola | Suporte | Console | S/N 210041- |
| 11 | **VOE 14554694** | 1 | | | | | Bracket | Consola | Suporte | Console | S/N -210040 |
| | **VOE 14880426** | 3 | | | | | Washer | Arandela | Arruela | Rondelle | S/N 210041- |
| | **VOE 969472** | 3 | | | | | Six point socket screw | Racor de seis dientes | Paraf soquete sext | Vis à 6 pans creux | S/N 210077- |

| | | | | |
|---|---|---|---|---|
| **1** | | **Détecteur rotatif**<br>**Sinalizador rotativo**<br>**Luz giratoria de advertencia**<br>**Rotating beacon** | Catalogue id **20615** | Group **362** |
| **2** | | | Illustr. No **1025096** | Section **300** |
| **3** | | | Issue **PUB 20035940-B** | Page **379** |
| **4** | | | | |
| **5** | | **8280034** | | |

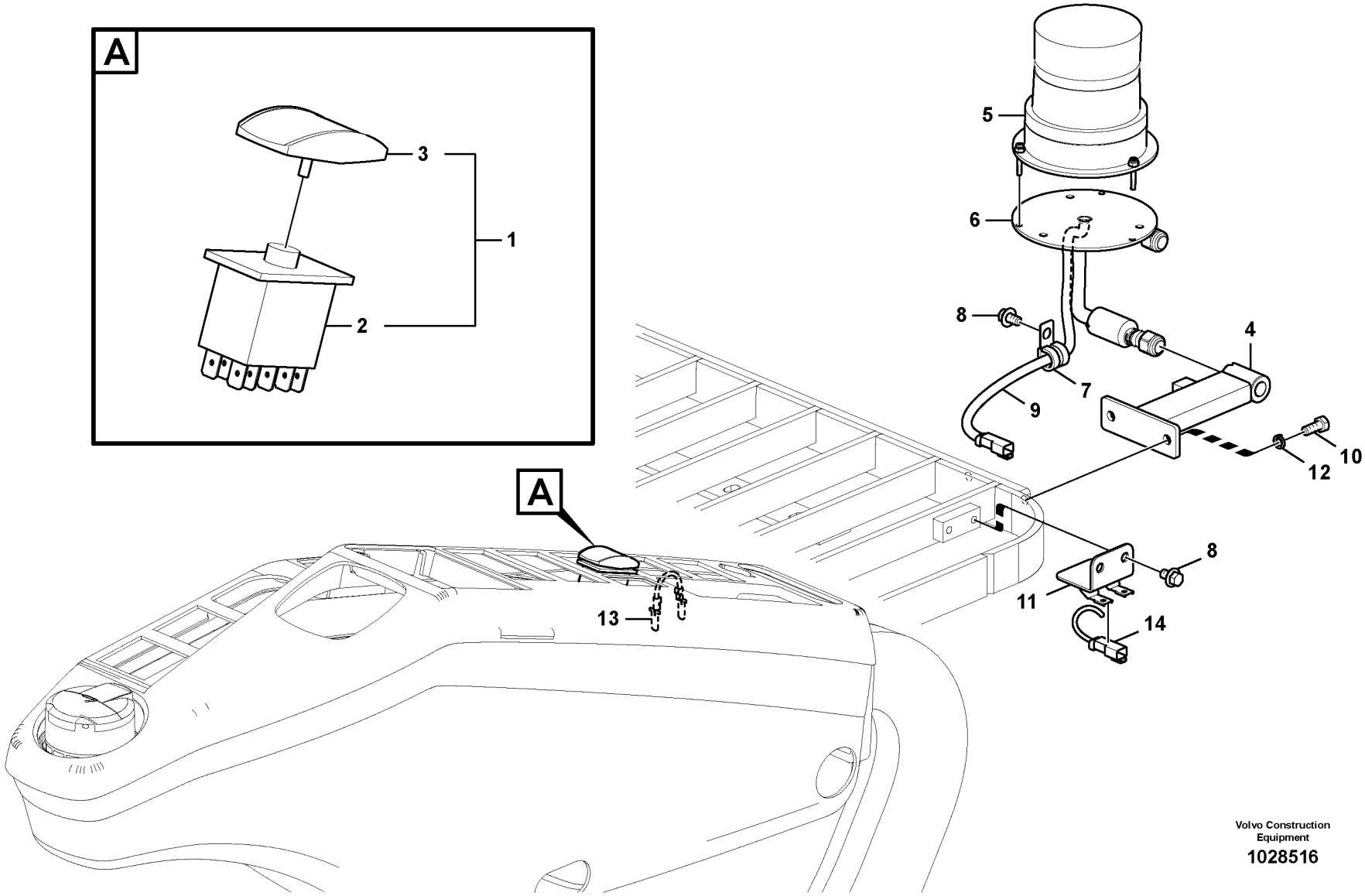


Volvo Construction Equipment

1028516

| Fig. | Part No. | Quantity 1 | 2 | 3 | PS | KIT | Description | Denominación | Denominação | Dénomination | Notes |
|---|---|---|---|---|---|---|---|---|---|---|---|
| 1 | **VOE 14531811** | 1 | | | SS | | Switch | Contactor | Interruptor | Commutateur | |
| 2 | **VOE 70369706** | 1 | | | | | •Switch | •Interruptor | •Interruptor | •Contacteur | |
| 3 | **VOE 11428013** | 1 | | | | | •Rocker arm | •Balancín | •Balancim | •Culbuteur | |
| 4 | **VOE 14566541** | 1 | 1 | | | | Bracket | Consola | Suporte | Console | |
| 5 | **VOE 11170087** | 1 | 1 | | | | Rotating beacon | Alumbrado rotativo | Farol rotativo | Gyrophare | |
| 6 | **VOE 11164585** | 1 | 1 | | | | Release mechanism | Mecanismo liberador | Mecanismo liberador | Dispositif d'inclinaison | |
| 7 | **VOE 14500293** | 1 | 1 | | | | Clip | Clip | Clipe | Clip | |
| 8 | **VOE 946471** | 3 | 3 | | | | Flange screw | Tornillo embridado | Parafuso flangeado | Vis à embase | |
| 9 | **VOE 14623122** | 1 | 1 | | | | Cable harness | Manojo cables | Chicote cabos | Faisceau câbles | |
| 10 | **VOE 983251** | 2 | 2 | | | | Hexagon screw | Tornillo hexagonal | Parafuso sextavado | Vis à tête hexagonale | |
| 11 | **VOE 14566539** | 1 | 1 | | | | Bracket | Consola | Suporte | Console | |
| 12 | **VOE 960148** | 2 | 2 | | | | Plain washer | Arandela plana | Arruela simples | Rondelle plane | |
| 13 | **VOE 14623125** | | 1 | | | | Cable harness | Manojo cables | Chicote cabos | Faisceau câbles | |
| 14 | **VOE 14562092** | | | 1 | | | Cable harness | Manojo cables | Chicote cabos | Faisceau câbles | |

| | |
|---|---|
| **1** | **8284918** |
| **2** | **8285446** |
| **3** | **8284923, 8284924** |
| **4** | |
| **5** | |

**Eclairage stroboscopique**
**Luz estroboscôpica**
**Lámpara estroboscópica**
**Strobe light**

| | |
|---|---|
| Catalogue id **20615** | Group **362** |
| Illustr. No **1028516** | Section **2100** |
| Issue **PUB 20035940-B** | Page **381** |

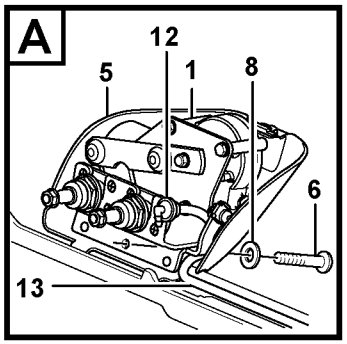


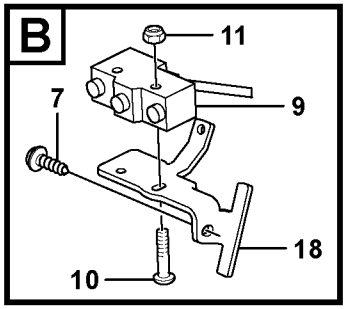


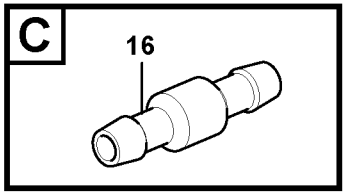


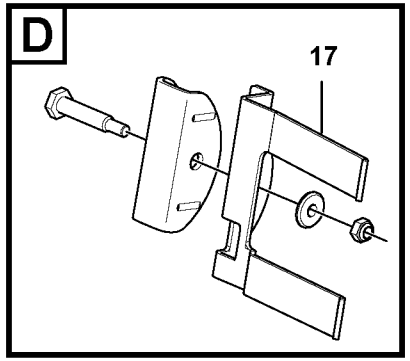


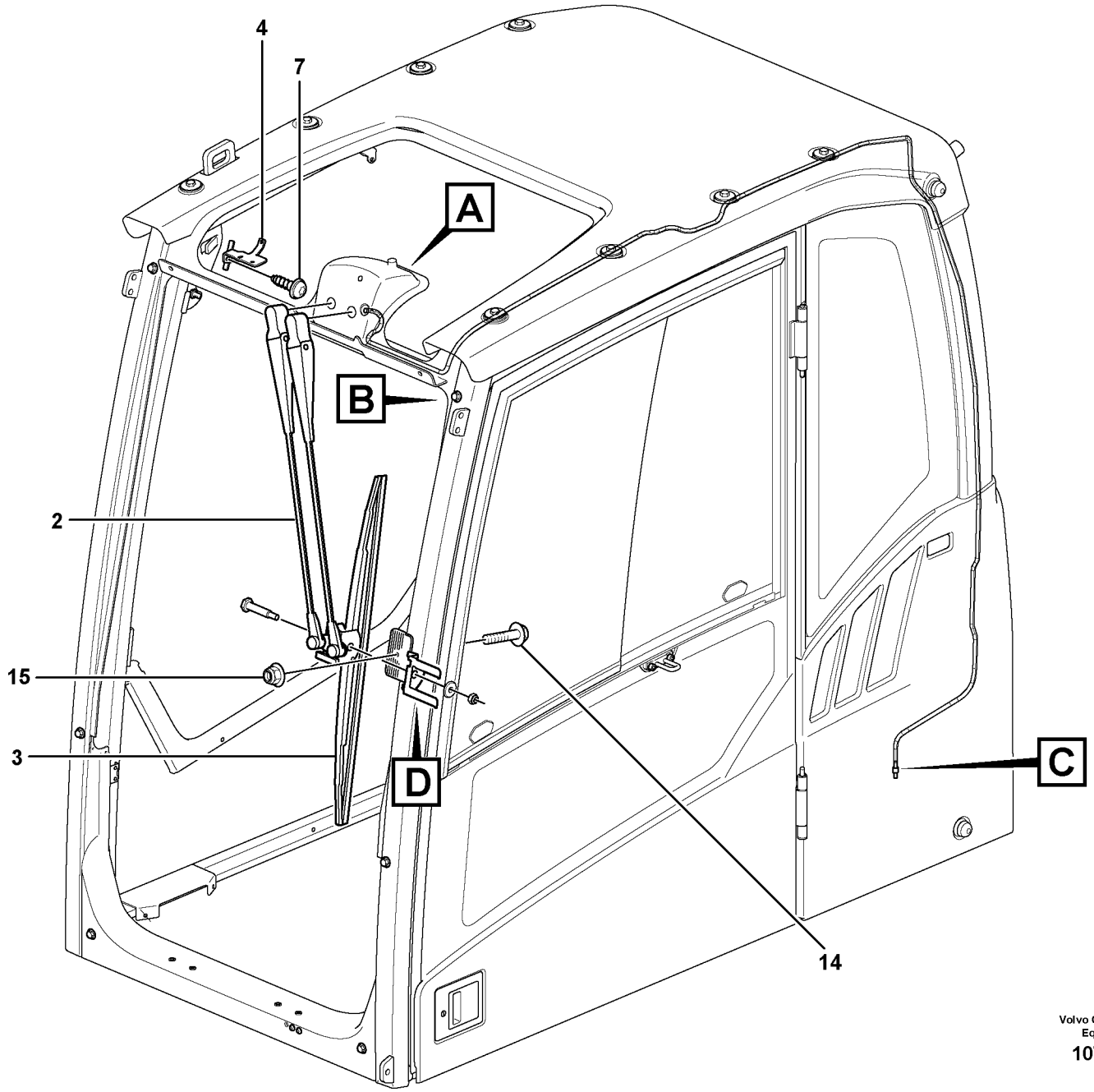


Volvo Construction Equipment

1070480

| Fig. | Part No. | Quantity 1 | 2 | 3 | PS | KIT | Description | Denominación | Denominação | Dénomination | Notes |
|---|---|---|---|---|---|---|---|---|---|---|---|
| 1 | **VOE 11205840** | 1 | | | | | Engine | Motor | Motor | Moteur | MO3602 |
| 2 | **VOE 11205832** | 1 | | | | | Wiper arm | Brazo limpiaparabrisas | Braço limpador para-brisa | Bras d'essuie-glace | |
| 3 | **VOE 11205856** | 1 | | | | | Wiper blade | Hoja limpiafaros | Palheta do limpador | Balai d'essuie-glace | |
| 4 | **VOE 11205925** | 1 | | | | | Bracket | Consola | Suporte | Console | |
| 5 | **VOE 17204833** | 1 | | | | | Panel | Panel | Painel | Panneau | (VOE 11205849) |
| 6 | **VOE 969147** | 4 | | | | | Six point socket screw | Racor de seis dientes | Paraf soquete sext | Vis à 6 pans creux | |
| 7 | **VOE 969278** | 2 | | | | | Six point socket screw | Racor de seis dientes | Paraf soquete sext | Vis à 6 pans creux | |
| 8 | **VOE 955892** | 4 | | | | | Plain washer | Arandela plana | Arruela simples | Rondelle plane | |
| 9 | **VOE 14637452** | 1 | | | | | Switch | Interruptor | Interruptor | Rupteur | (VOE 15116605) SE3602 |
| 10 | **VOE 969518** | 2 | | | | | Six point socket screw | Racor de seis dientes | Paraf soquete sext | Vis à 6 pans creux | |
| 11 | **VOE 975237** | 2 | | | | | Lock nut | Contratuerca | Porca trava | Contre-écrou | |
| 12 | **VOE 14508639** | 1 | | | | | Elbow | Ángulo | Cotovelo | Coude | |
| 13 | **VOE 1304841** | REQ | | | | | Hose | Manguera | Mangueira | Flexible | 3350 mm |
| 14 | **VOE 13965175** | 1 | | | | | Screw | Tornillo | Parafuso | Vis | |
| 15 | **VOE 13949278** | 1 | | | | | Flange lock nut | Contratuerca embridada | Contra porca flange | Contre-écrou à bride | |
| 16 | **VOE 14529354** | 1 | | | | | Connector | Unión | Conexão | Connexion | |
| 17 | **VOE 15007014** | 1 | | | | | Mounting kit | Juego de montaje | Jogo de montagem | Kit montage | |
| | | 1 | | | NS | | •Screw | •Tornillo | •Parafuso | •Vis | |
| | | 1 | | | NS | | •Washer | •Arandela | •Arruela | •Rondelle | |
| | | 1 | | | NS | | •Nut | •Tuerca | •Porca | •Ecrou | |
| | | 1 | | | NS | | •Wiper bearing | •Cojinete limpiaparabrisas | •Mancal do limpador para- | •Palier essuie-glace | |
| 18 | **VOE 11205924** | 1 | | | | | Bracket | Consola | Suporte | Console | |

| | | | | |
|---|---|---|---|---|
| **1** | | **Essuie-glace supérieur**<br>**Limpador de pára-brisa, superior**<br>**Limpiaparabrisas superior**<br>**Windscreen wiper, upper** | Catalogue id **20615** | Group **363** |
| **2** | | | Illustr. No **1070480** | Section **100** |
| **3** | | | Issue **PUB 20035940-B** | Page **383** |
| **4** | | | | |
| **5** | | | | |

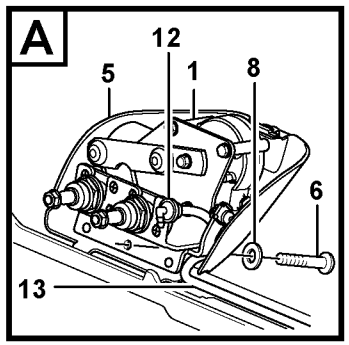


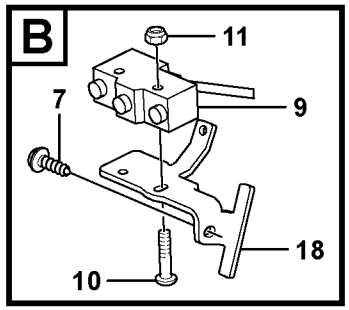


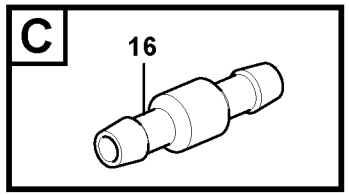


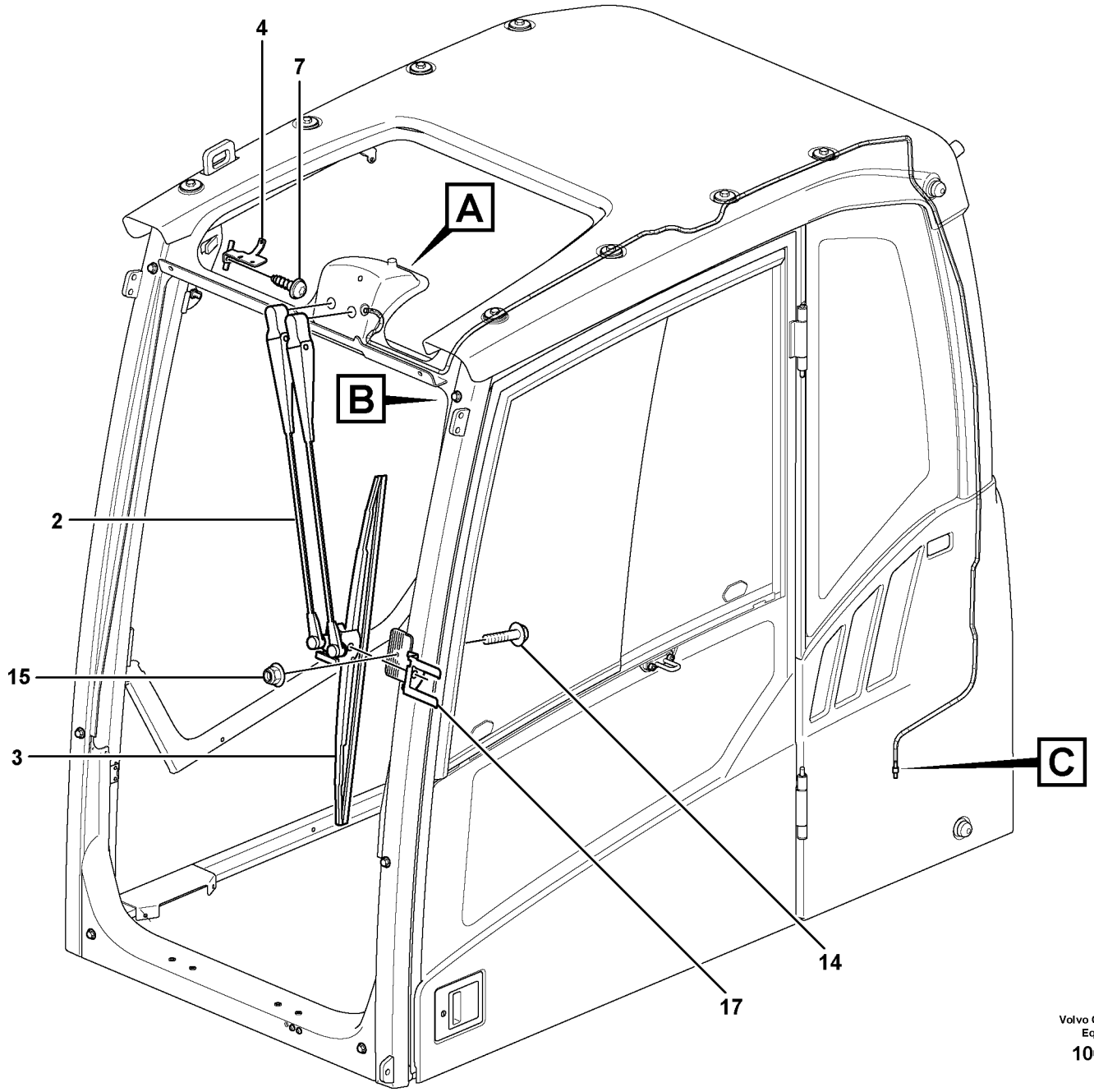


Volvo Construction Equipment

1062267

| Fig. | Part No. | Quantity 1 | 2 | 3 | PS | KIT | Description | Denominación | Denominação | Dénomination | Notes |
|---|---|---|---|---|---|---|---|---|---|---|---|
| 1 | **VOE 11205840** | 1 | | | | | Engine | Motor | Motor | Moteur | |
| 2 | **VOE 11205832** | 1 | | | | | Wiper arm | Brazo limpiaparabrisas | Braço limpador para-brisa | Bras d'essuie-glace | |
| 3 | **VOE 11205856** | 1 | | | | | Wiper blade | Hoja limpiafaros | Palheta do limpador | Balai d'essuie-glace | |
| 4 | **VOE 11205925** | 1 | | | | | Bracket | Consola | Suporte | Console | |
| 5 | **VOE 17204833** | 1 | | | | | Panel | Panel | Painel | Panneau | |
| 6 | **VOE 969147** | 4 | | | | | Six point socket screw | Racor de seis dientes | Paraf soquete sext | Vis à 6 pans creux | |
| 7 | **VOE 969478** | 2 | | | | | Six point socket screw | Racor de seis dientes | Paraf soquete sext | Vis à 6 pans creux | |
| 8 | **VOE 955892** | 4 | | | | | Plain washer | Arandela plana | Arruela simples | Rondelle plane | |
| 9 | **VOE 14634673** | 1 | | | | | Switch | Interruptor | Interruptor | Rupteur | |
| 10 | **VOE 969518** | 2 | | | | | Six point socket screw | Racor de seis dientes | Paraf soquete sext | Vis à 6 pans creux | |
| 11 | **VOE 975237** | 2 | | | | | Lock nut | Contratuerca | Porca trava | Contre-écrou | |
| 12 | **VOE 14508639** | 1 | | | | | Elbow | Ángulo | Cotovelo | Coude | |
| 13 | **VOE 1304841** | REQ | | | | | Hose | Manguera | Mangueira | Flexible | 3350 mm |
| 14 | **VOE 13965175** | 1 | | | | | Screw | Tornillo | Parafuso | Vis | |
| 15 | **VOE 13949278** | 1 | | | | | Flange lock nut | Contratuerca embridada | Contra porca flange | Contre-écrou à bride | |
| 16 | **VOE 14529354** | 1 | | | | | Connector | Unión | Conexão | Connexion | |
| 17 | **VOE 15007014** | 1 | | | | | Mounting kit | Juego de montaje | Jogo de montagem | Kit montage | |
| 18 | **VOE 11205924** | 1 | | | | | Bracket | Consola | Suporte | Console | |

| | | | | |
|---|---|---|---|---|
| **1** | | **Essuie-glace supérieur**<br>**Limpador de pára-brisa, superior**<br>**Limpiaparabrisas superior**<br>**Windscreen wiper, upper** | Catalogue id **20615** | Group **363** |
| **2** | | | Illustr. No **1062267** | Section **150** |
| **3** | | | Issue **PUB 20035940-B** | Page **385** |
| **4** | | | | |
| **5** | | **8290413, 8290414, 8290415, 8290416** | | |

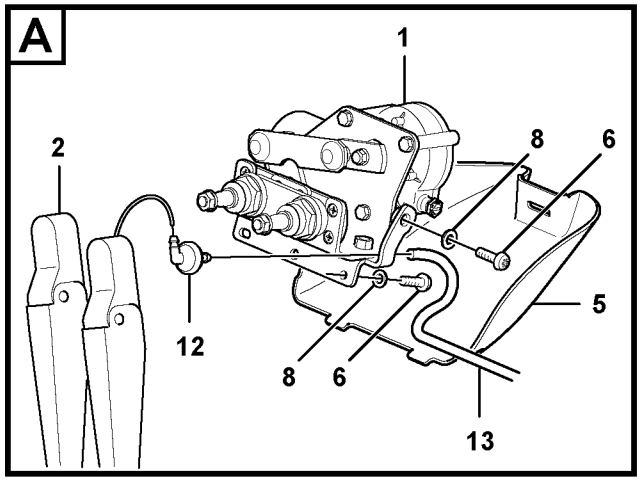


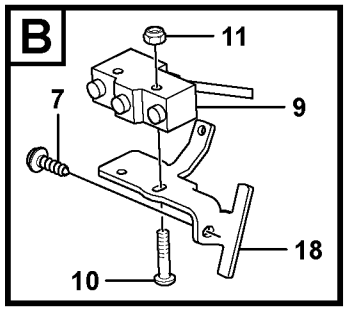


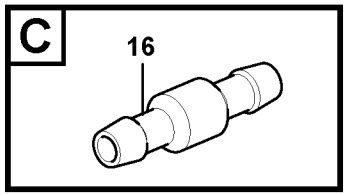


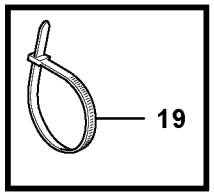


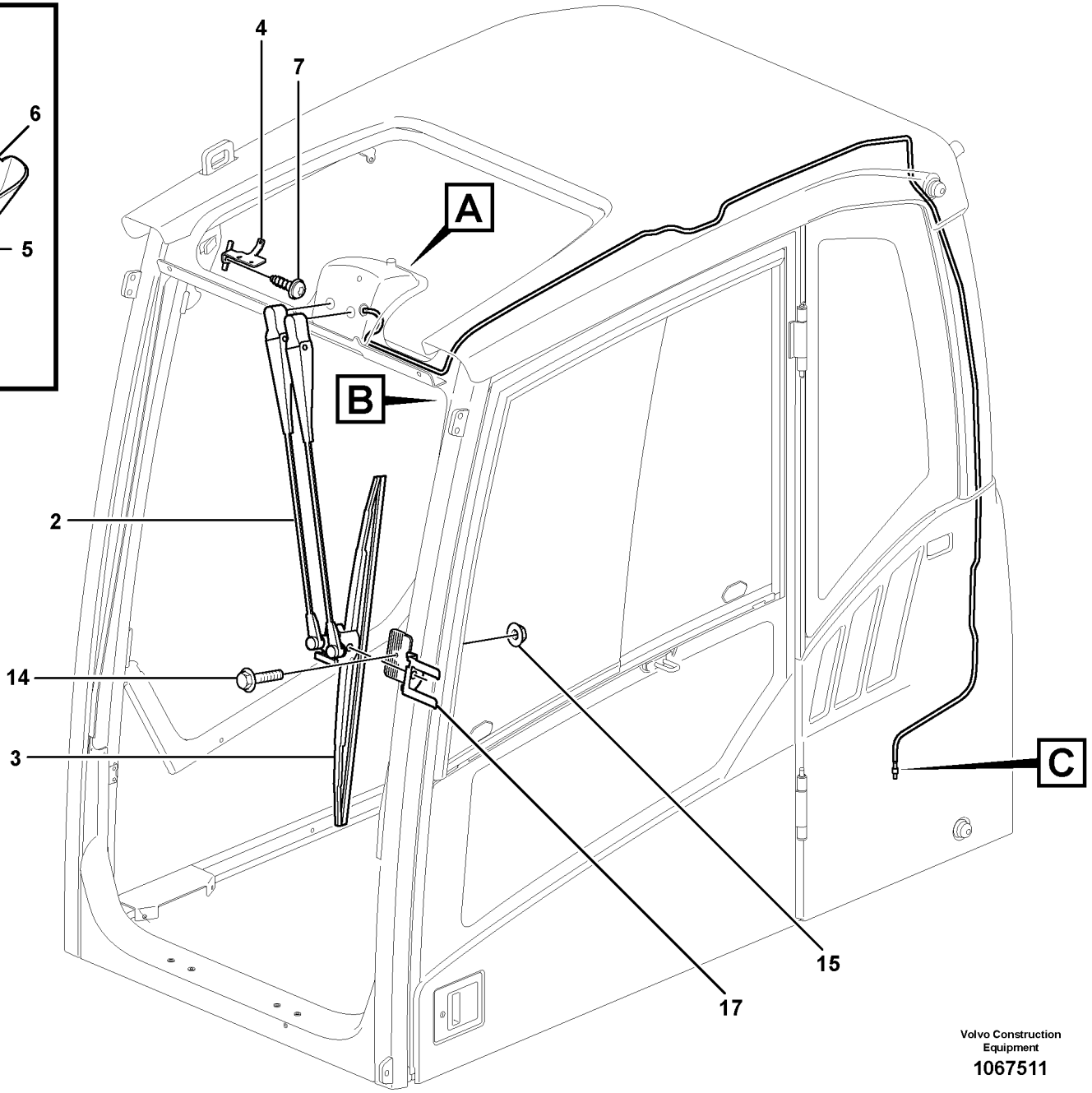


Volvo Construction Equipment

1067511

| Fig. | Part No. | Quantity 1 | 2 | 3 | PS | KIT | Description | Denominación | Denominação | Dénomination | Notes |
|---|---|---|---|---|---|---|---|---|---|---|---|
| 1 | **VOE 11205840** | 1 | | | | | Engine | Motor | Motor | Moteur | |
| 2 | **VOE 11205832** | 1 | | | | | Wiper arm | Brazo limpiaparabrisas | Braço limpador para-brisa | Bras d'essuie-glace | |
| 3 | **VOE 11205856** | 1 | | | | | Wiper blade | Hoja limpiafaros | Palheta do limpador | Balai d'essuie-glace | |
| 4 | **VOE 11205925** | 1 | | | | | Bracket | Consola | Suporte | Console | |
| 5 | **VOE 17204833** | 1 | | | | | Panel | Panel | Painel | Panneau | |
| 6 | **VOE 969147** | 4 | | | | | Six point socket screw | Racor de seis dientes | Paraf soquete sext | Vis à 6 pans creux | |
| 7 | **VOE 969478** | 2 | | | | | Six point socket screw | Racor de seis dientes | Paraf soquete sext | Vis à 6 pans creux | |
| 8 | **VOE 955892** | 4 | | | | | Plain washer | Arandela plana | Arruela simples | Rondelle plane | |
| 9 | **VOE 14634673** | 1 | | | | | Switch | Interruptor | Interruptor | Rupteur | |
| 10 | **VOE 969518** | 2 | | | | | Six point socket screw | Racor de seis dientes | Paraf soquete sext | Vis à 6 pans creux | |
| 11 | **VOE 975237** | 2 | | | | | Lock nut | Contratuerca | Porca trava | Contre-écrou | |
| 12 | **VOE 14508639** | 1 | | | | | Elbow | Ángulo | Cotovelo | Coude | |
| 13 | **VOE 1304841** | REQ | | | | | Hose | Manguera | Mangueira | Flexible | 3350 mm |
| 14 | **VOE 13965175** | 1 | | | | | Screw | Tornillo | Parafuso | Vis | |
| 15 | **VOE 13949278** | 1 | | | | | Flange lock nut | Contratuerca embridada | Contra porca flange | Contre-écrou à bride | |
| 16 | **VOE 14529354** | 1 | | | | | Connector | Unión | Conexão | Connexion | |
| 17 | **VOE 15007014** | 1 | | | | | Mounting kit | Juego de montaje | Jogo de montagem | Kit montage | |
| 18 | **VOE 11205924** | 1 | | | | | Bracket | Consola | Suporte | Console | |
| 19 | **VOE 4881440** | REQ | | | | | Cable tie | Abrazadera de cinta | Braçadeira | Serre-câble | |

| | | | | |
|---|---|---|---|---|
| **1** | | **Essuie-glace supérieur**<br>**Limpador de pára-brisa, superior**<br>**Limpiaparabrisas superior**<br>**Windscreen wiper, upper** | Catalogue id **20615** | Group **363** |
| **2** | | | Illustr. No **1067511** | Section **160** |
| **3** | | | Issue **PUB 20035940-B** | Page **387** |
| **4** | | | | |
| **5** | | **8293085, 8293086, 8293087, 8293088** | | |

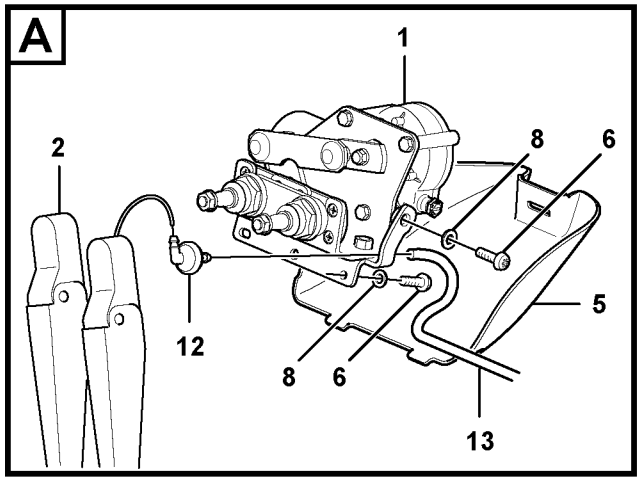


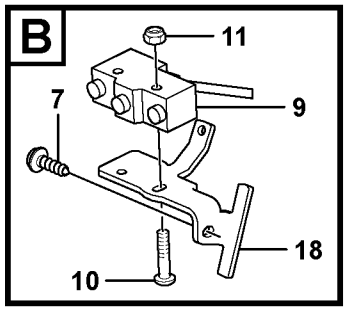


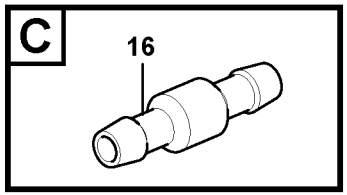


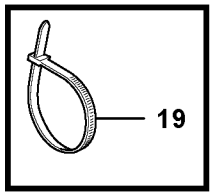


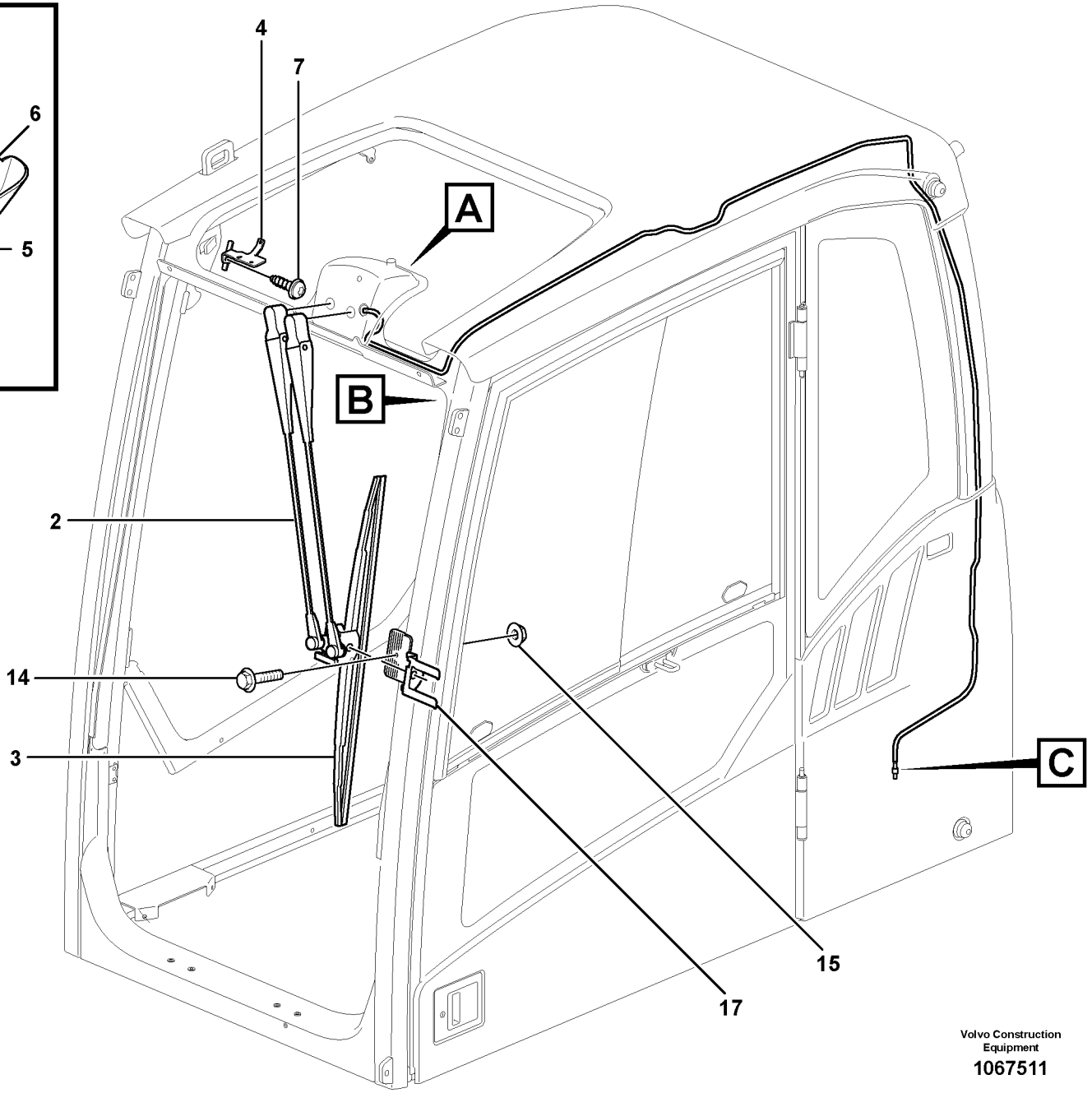


Volvo Construction Equipment

1067511

| Fig. | Part No. | Quantity 1 | 2 | 3 | PS | KIT | Description | Denominación | Denominação | Dénomination | Notes |
|---|---|---|---|---|---|---|---|---|---|---|---|
| 1 | **VOE 11205840** | 1 | | | | | Engine | Motor | Motor | Moteur | |
| 2 | **VOE 11205832** | 1 | | | | | Wiper arm | Brazo limpiaparabrisas | Braço limpador para-brisa | Bras d'essuie-glace | |
| 3 | **VOE 11205856** | 1 | | | | | Wiper blade | Hoja limpiafaros | Palheta do limpador | Balai d'essuie-glace | |
| 4 | **VOE 11205925** | 1 | | | | | Bracket | Consola | Suporte | Console | |
| 5 | **VOE 17204833** | 1 | | | | | Panel | Panel | Painel | Panneau | |
| 6 | **VOE 969147** | 4 | | | | | Six point socket screw | Racor de seis dientes | Paraf soquete sext | Vis à 6 pans creux | |
| 7 | **VOE 969478** | 2 | | | | | Six point socket screw | Racor de seis dientes | Paraf soquete sext | Vis à 6 pans creux | |
| 8 | **VOE 955892** | 4 | | | | | Plain washer | Arandela plana | Arruela simples | Rondelle plane | |
| 9 | **VOE 14634673** | 1 | | | | | Switch | Interruptor | Interruptor | Rupteur | |
| 10 | **VOE 969518** | 2 | | | | | Six point socket screw | Racor de seis dientes | Paraf soquete sext | Vis à 6 pans creux | |
| 11 | **VOE 975237** | 2 | | | | | Lock nut | Contratuerca | Porca trava | Contre-écrou | |
| 12 | **VOE 14508639** | 1 | | | | | Elbow | Ángulo | Cotovelo | Coude | |
| 13 | **VOE 1304841** | REQ | | | | | Hose | Manguera | Mangueira | Flexible | 3350 mm |
| 14 | **VOE 13965175** | 1 | | | | | Screw | Tornillo | Parafuso | Vis | |
| 15 | **VOE 13949278** | 1 | | | | | Flange lock nut | Contratuerca embridada | Contra porca flange | Contre-écrou à bride | |
| 16 | **VOE 14529354** | 1 | | | | | Connector | Unión | Conexão | Connexion | |
| 17 | **VOE 15007014** | 1 | | | | | Mounting kit | Juego de montaje | Jogo de montagem | Kit montage | |
| 18 | **VOE 11205924** | 1 | | | | | Bracket | Consola | Suporte | Console | |
| 19 | **VOE 4881440** | REQ | | | | | Cable tie | Abrazadera de cinta | Braçadeira | Serre-câble | |

| | | | | |
|---|---|---|---|---|
| **1** | | **Essuie-glace supérieur**<br>**Limpador de pára-brisa, superior**<br>**Limpiaparabrisas superior**<br>**Windscreen wiper, upper** | Catalogue id **20615** | Group **363** |
| **2** | | | Illustr. No **1067511** | Section **170** |
| **3** | | | Issue **PUB 20035940-B** | Page **389** |
| **4** | | | | |
| **5** | | **8293089, 8293090, 8293091, 8293092** | | |

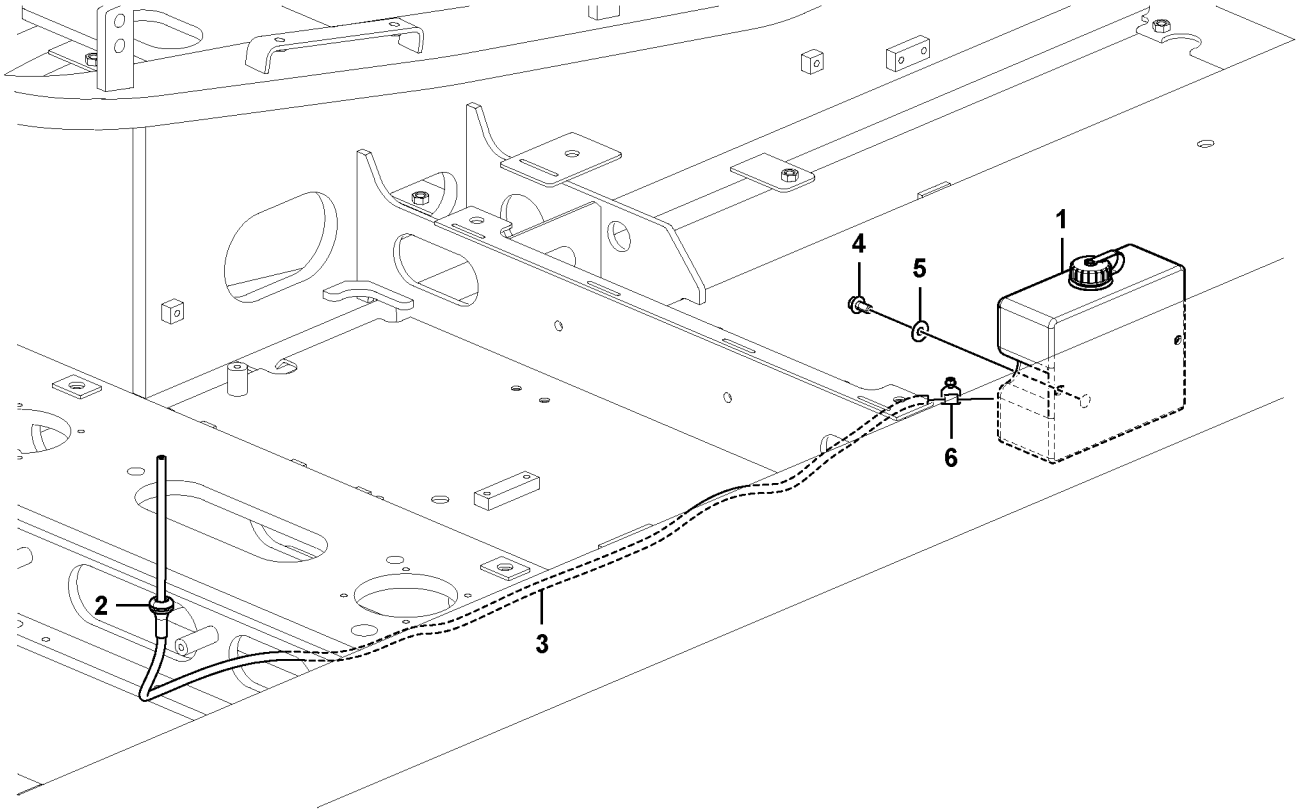
1
2
3
4
5
6

| Fig. | Part No. | Quantity 1 | 2 | 3 | PS | KIT | Description | Denominación | Denominação | Dénomination | Notes |
|---|---|---|---|---|---|---|---|---|---|---|---|
| 1 | **VOE 14612958** | 1 | | | | | Washer pump | Bomba rociador | Bomba lavador | Pompe lave-glace | |
| 1 | **VOE 14612959** | | 1 | | | | Washer pump | Bomba rociador | Bomba lavador | Pompe lave-glace | |
| 2 | **VOE 14529350** | 1 | 1 | | | | Grommet | Pasaje | Passa muro | Passe fil | |
| 3 | **VOE 14881147** | 1 | 1 | | | | Cooling hose | Manguera de refigeración | Mangueira de resfriamento | Flexible de refroidissemen | |
| 4 | **VOE 946441** | 2 | 2 | | | | Flange screw | Tornillo embridado | Parafuso flangeado | Vis à embase | |
| 5 | **VOE 13960143** | 2 | 2 | | | | Washer | Arandela | Arruela | Rondelle | |
| 6 | **VOE 943469** | 1 | 1 | | | | Hose clamp | Abrazadera de manguera | Braçadeira da mangueira | Collier durite | |

| | |
|---|---|
| **1** | **8289697** |
| **2** | **8289065** |
| **3** | |
| **4** | |
| **5** | |

**Lave - glace**
**Lavador de pára-brisa**
**Lavaparabrisas**
**Windshield washer**

| | |
|---|---|
| Catalogue id **20615** | Group **363** |
| Illustr. No **1059728** | Section **200** |
| Issue **PUB 20035940-B** | Page **391** |

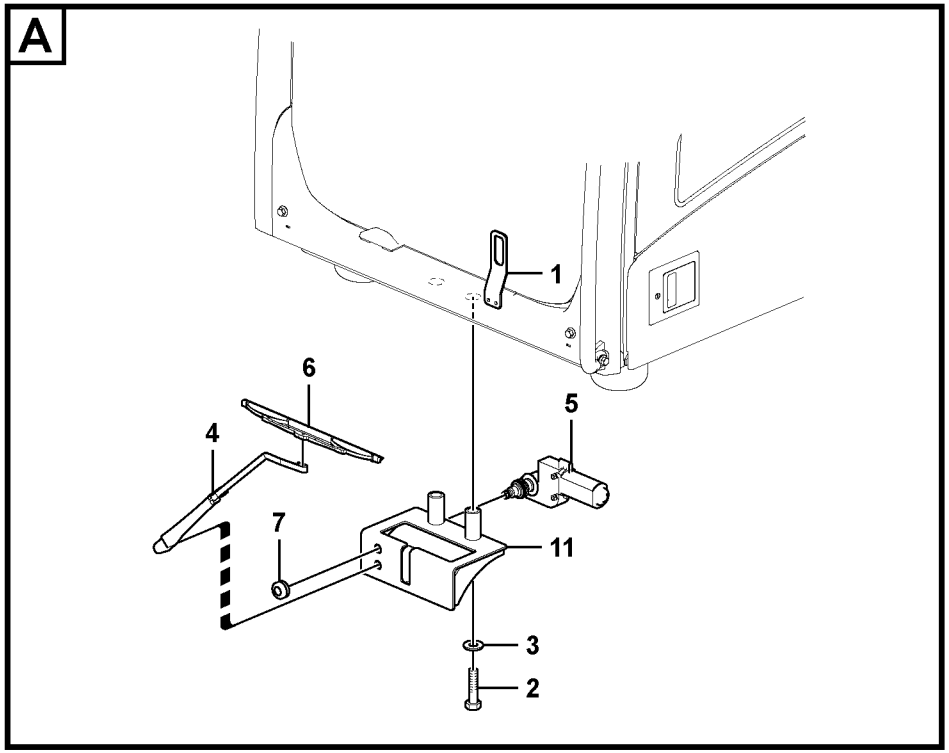


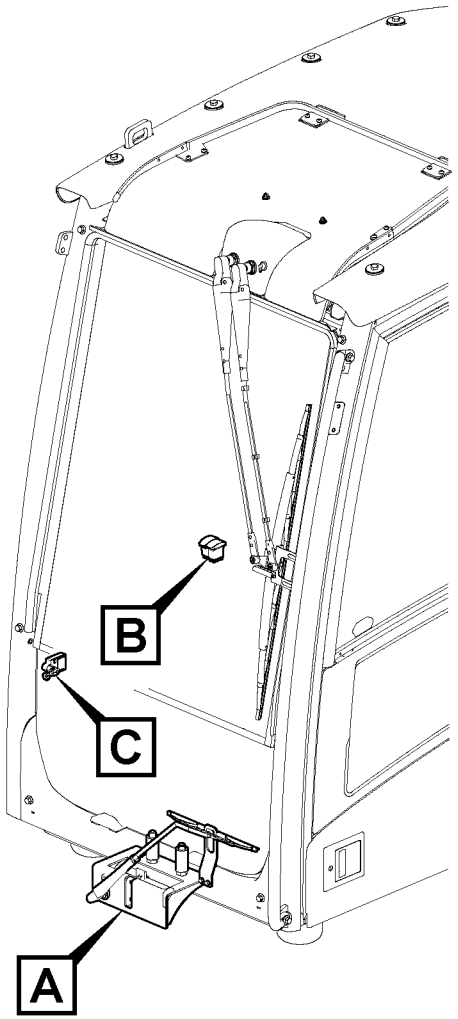


Volvo Construction Equipment
1059862

| Fig. | Part No. | Quantity 1 | 2 | 3 | PS | KIT | Description | Denominación | Denominação | Dénomination | Notes |
|---|---|---|---|---|---|---|---|---|---|---|---|
| 1 | **VOE 14545450** | 1 | | | | | Bracket | Consola | Suporte | Console | |
| 2 | **VOE 978940** | 2 | | | | | Hexagon screw | Tornillo hexagonal | Parafuso sextavado | Vis à tête hexagonale | |
| 3 | **VOE 13955900** | 2 | | | | | Washer | Arandela | Arruela | Rondelle | |
| 4 | **VOE 14540705** | 1 | | | | | Wiper arm | Brazo limpiaparabrisas | Braço limpador para-brisa | Bras d'essuie-glace | |
| 5 | **VOE 14508630** | 1 | | | | | Wiper motor | Motor limpiaparabrisas | Motor do limpador para-bri | Moteur essuie-glace | MO3603 S/N -210327/-270121 |
| | **VOE 14657676** | 1 | | | | | Wiper motor | Motor limpiaparabrisas | Motor do limpador para-bri | Moteur essuie-glace | S/N 210328-/270122- |
| 6 | **VOE 14508632** | 1 | | | | | Wiper blade | Hoja limpiafaros | Palheta do limpador | Balai d'essuie-glace | |
| 7 | **VOE 14508638** | 1 | | | | | Grommet | Pasaje | Passa muro | Passe fil | |
| 8 | **VOE 70369702** | 1 | | | | | Switch | Interruptor | Interruptor | Contacteur | |
| 9 | **VOE 20838727** | 1 | | | | | Switch | Interruptor | Interruptor | Rupteur | |
| 9 | **VOE 70369707** | | 1 | | | | Switch | Interruptor | Interruptor | Contacteur | |
| 10 | **VOE 14518743** | 1 | | | | | Switch | Interruptor | Interruptor | Contacteur | SE3603 |
| 11 | **VOE 14540710** | 1 | | | | | Bracket | Consola | Suporte | Console | S/N -210327/-270121 |
| | **VOE 14643916** | 1 | | | | | Bracket | Consola | Suporte | Console | S/N 210328-/270122- |

| | |
|---|---|
| 1 | **8289065** |
| 2 | **8289697** |
| 3 | |
| 4 | |
| 5 | |

**Essuie-glace inférieur**
**Limpador de pára-brisa inferior**
**Limpiaparabrisas inferior**
**Lower wiper**

| | |
|---|---|
| Catalogue id **20615** | Group **363** |
| Illustr. No **1059862** | Section **300** |
| Issue **PUB 20035940-B** | Page **393** |

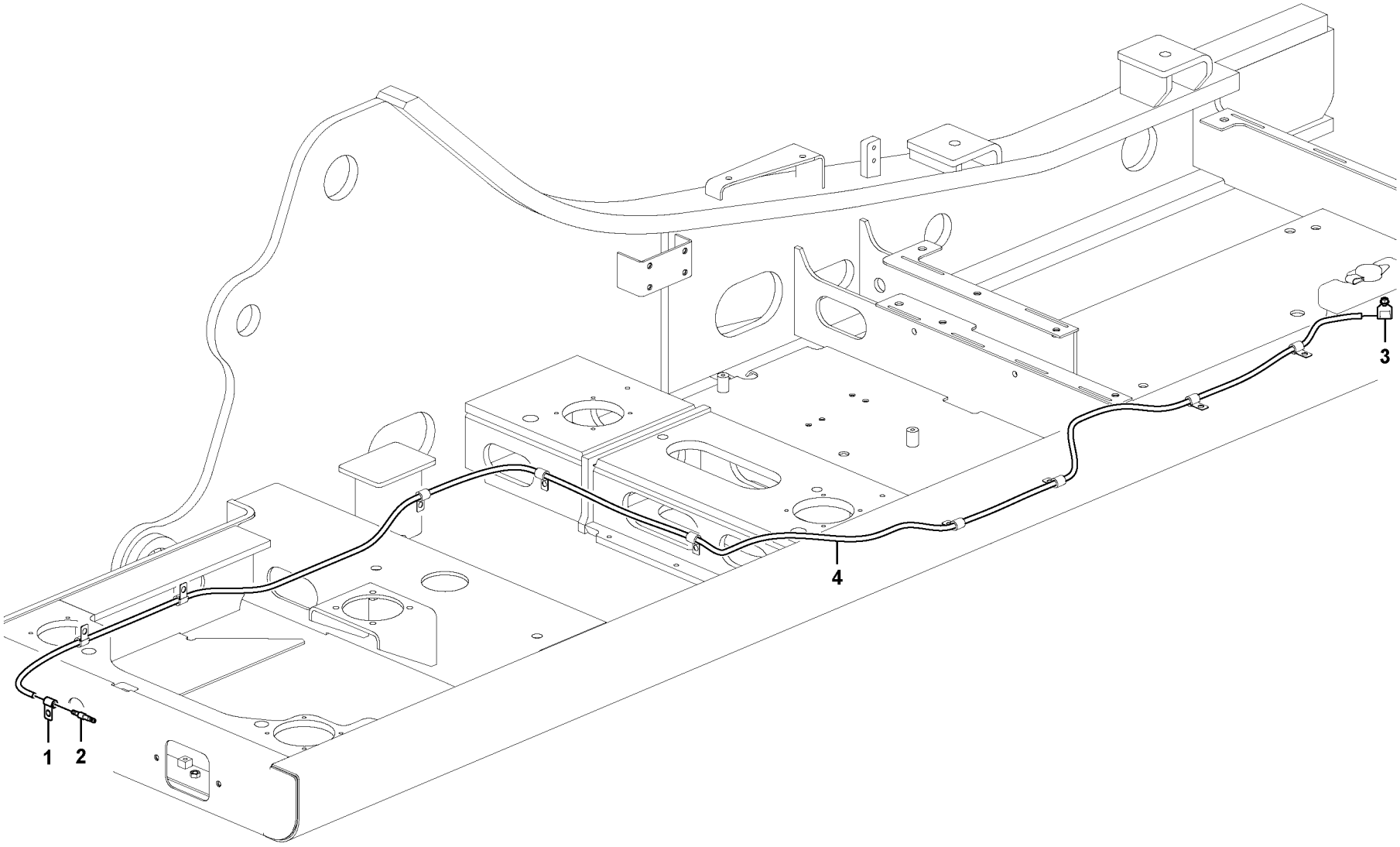


Volvo Construction Equipment
1059857

| Fig. | Part No. | Quantity 1 | 2 | 3 | PS | KIT | Description | Denominación | Denominação | Dénomination | Notes |
|---|---|---|---|---|---|---|---|---|---|---|---|
| 1 | **VOE 14500290** | 1 | | | | | Clip | Clip | Clipe | Clip | |
| 2 | **ZM 4385703** | 1 | | | | | Valve | Válvula | Válvula | Valve | |
| 3 | **VOE 943469** | 1 | | | | | Hose clamp | Abrazadera de manguera | Braçadeira da mangueira | Collier durite | |
| 4 | **VOE 14881551** | 1 | | | | | Cooling hose | Manguera de refigeración | Mangueira de resfriamento | Flexible de refroidissemen | |

| | | | | |
|---|---|---|---|---|
| **1** | | **Essuie-glace inférieur**<br>**Limpador de pára-brisa inferior**<br>**Limpiaparabrisas inferior**<br>**Lower wiper** | Catalogue id **20615** | Group **363** |
| **2** | | | Illustr. No **1059857** | Section **350** |
| **3** | | | Issue **PUB 20035940-B** | Page **395** |
| **4** | | | | |
| **5** | | **8289065** | | |

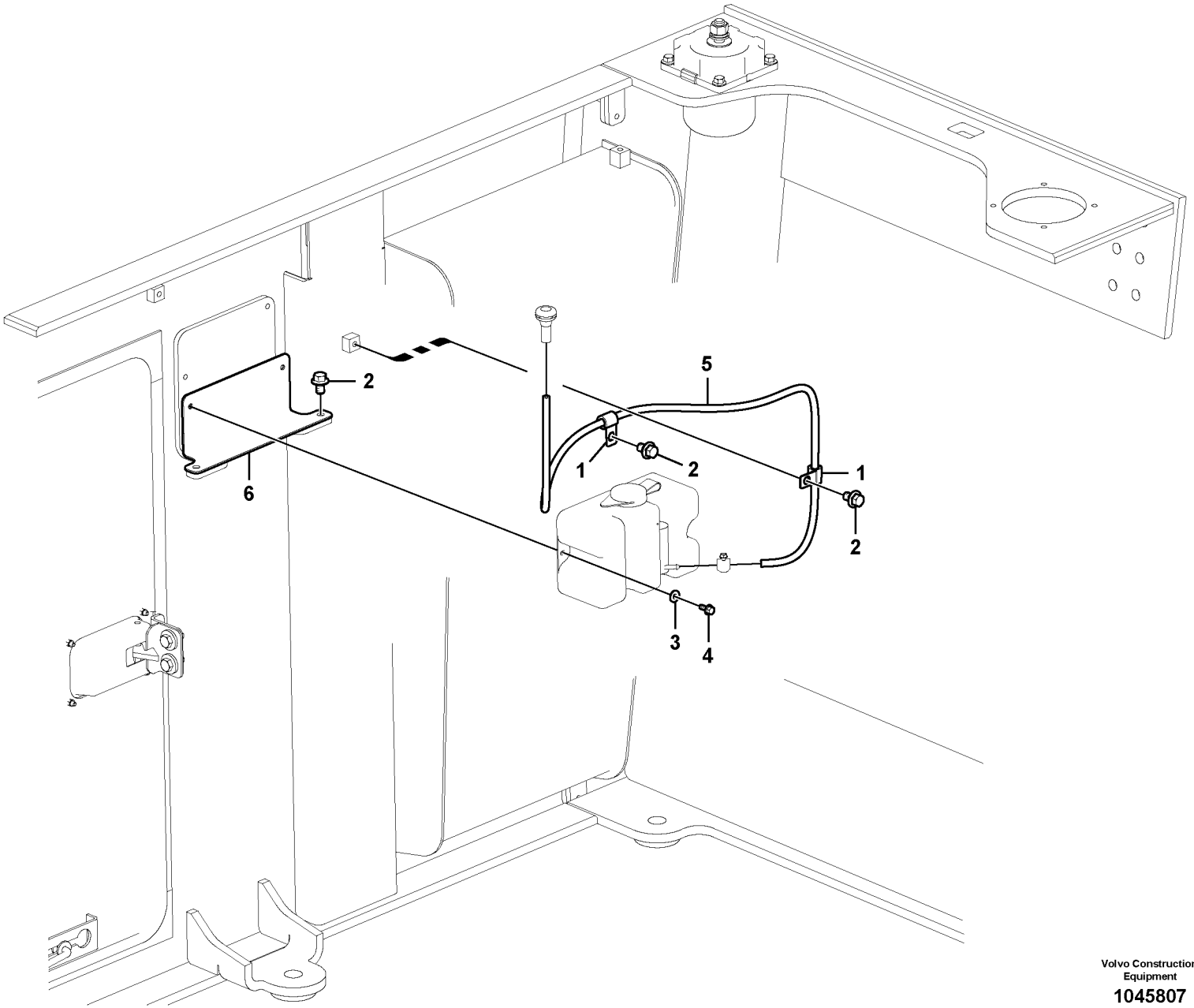


Volvo Construction Equipment

1045807

| Fig. | Part No. | Quantity 1 | 2 | 3 | PS | KIT | Description | Denominación | Denominação | Dénomination | Notes |
|---|---|---|---|---|---|---|---|---|---|---|---|
| 1 | **VOE 14500292** | 2 | | | | | Clip | Clip | Clipe | Clip | |
| 2 | **VOE 946471** | 4 | | | | | Flange screw | Tornillo embridado | Parafuso flangeado | Vis à embase | |
| 3 | **VOE 13960143** | 2 | | | | | Washer | Arandela | Arruela | Rondelle | |
| 4 | **VOE 946441** | 2 | | | | | Flange screw | Tornillo embridado | Parafuso flangeado | Vis à embase | |
| 5 | **VOE 14881147** | 1 | | | | | Cooling hose | Manguera de refigeración | Mangueira de resfriamento | Flexible de refroidissemen | |
| 6 | | 1 | | | NS | | Bracket | Ménsula | Suporte | Console | |

| | | | | |
|---|---|---|---|---|
| **1** | **8291312** | **Lave - glace**<br>**Lavador de pára-brisa**<br>**Lavaparabrisas**<br>**Windshield washer** | Catalogue id **20615** | Group **363** |
| **2** | | | Illustr. No **1045807** | Section **6000** |
| **3** | | | Issue **PUB 20035940-B** | Page **397** |
| **4** | | | | |
| **5** | | | | |

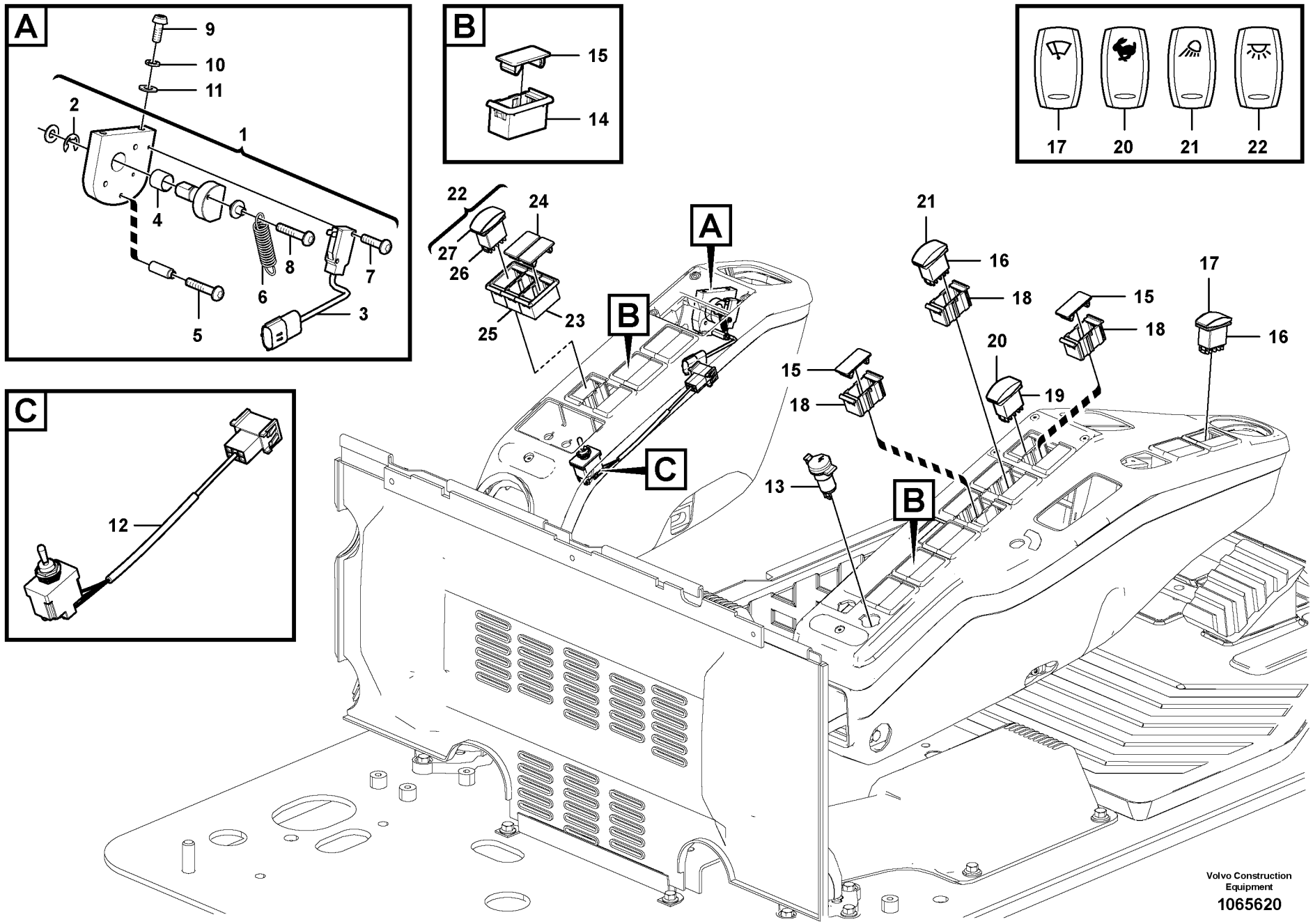
A
9
10
11
2
1
4
8
7
6
3
5
B
15
14
17
20
21
22
22
24
27
26
25
23
A
B
C
21
16
18
15
18
17
16
20
19
15
18
13
B
C
12
Volvo Construction Equipment
1065620

| Fig. | Part No. | Quantity 1 | 2 | 3 | PS | KIT | Description | Denominación | Denominação | Dénomination | Notes |
|---|---|---|---|---|---|---|---|---|---|---|---|
| 1 | **VOE 14531685** | 1 | | | SS | | Lever | Palanca | Alavanca | Levier | |
| 2 | **SA 9531-00080** | 1 | | | | | •Retaining ring | •Anillo retén | •Anel de fixação | •Bague retenue | |
| 3 | **VOE 14502722** | 1 | | | | | •Switch | •Interruptor | •Interruptor | •Rupteur | |
| 4 | **VOE 14503053** | 1 | | | | | •Bushing | •Casquillo | •Bucha | •Bague | |
| 5 | **SA 9021-10303** | 1 | | | | | •Cross recessed screw | •Tornillo cruz | •Parafuso phillips | •Vis empreinte cruciforme | |
| 6 | **VOE 14502721** | 1 | | | | | •Spring | •Resorte | •Mola | •Ressort | |
| 7 | **SA 9021-10303** | 2 | | | | | •Cross recessed screw | •Tornillo cruz | •Parafuso phillips | •Vis empreinte cruciforme | |
| 8 | **SA 9021-10404** | 1 | | | | | •Cross recessed screw | •Tornillo cruz | •Parafuso phillips | •Vis empreinte cruciforme | |
| 9 | **VOE 969422** | 2 | | | | | Six point socket screw | Racor de seis dientes | Paraf soquete sext | Vis à 6 pans creux | |
| 10 | **VOE 955919** | 2 | | | | | Spring washer | Arandela elástica | Arruela de pressão | Rondelle élastique | |
| 11 | **SA 9285-11000** | 2 | | | | | Plain washer | Arandela plana | Arruela simples | Rondelle plane | |
| 12 | **VOE 14626841** | 1 | | | SS | | Switch | Interruptor | Interruptor | Rupteur | |
| 13 | **VOE 14531688** | 1 | | | | | Socket | Toma de corriente | Conector | Socle | |
| 14 | **VOE 14587613** | REQ | | | | | Cover | Cubierta | Tampa | Capot recouvrement | |
| 15 | **VOE 14587612** | REQ | | | | | Cover | Tapa | Tampa | Couvercle | |
| 16 | **VOE 70369702** | 2 | | | | | Switch | Interruptor | Interruptor | Contacteur | |
| 17 | **VOE 11428014** | 1 | | | | | Rocker arm | Balancín | Balancim | Culbuteur | |
| 18 | **VOE 14587614** | REQ | | | | | Fitting | Racor | Niple | Écrou raccord | |
| 19 | **VOE 70369706** | 1 | | | | | Switch | Interruptor | Interruptor | Contacteur | |
| 20 | **VOE 11428138** | 1 | | | | | Rocker arm | Balancín | Balancim | Culbuteur | |
| 21 | **VOE 11428010** | 1 | | | | | Rocker arm | Balancín | Balancim | Culbuteur | |
| 22 | **VOE 14561417** | 1 | | | | | Switch | Interruptor | Interruptor | Rupteur | |
| 23 | **VOE 14587613** | 2 | | | | | •Cover | •Cubierta | •Tampa | •Capot recouvrement | |
| 24 | **VOE 14587612** | 2 | | | | | •Cover | •Tapa | •Tampa | •Couvercle | |
| 25 | **VOE 14587614** | 1 | | | | | •Fitting | •Racor | •Niple | •Écrou raccord | |
| 26 | **VOE 70369706** | 1 | | | | | •Switch | •Interruptor | •Interruptor | •Contacteur | |
| 27 | **VOE 11428128** | 1 | | | | | •Rocker arm | •Balancín | •Balancim | •Culbuteur | |

| | | | | |
|---|---|---|---|---|
| **1** | | **Interrupteur**<br>**Interruptor**<br>**Interruptor**<br>**Switch** | Catalogue id **20615** | Group **364** |
| **2** | | | Illustr. No **1065620** | Section **100** |
| **3** | | | Issue **PUB 20035940-B** | Page **399** |
| **4** | | | | |
| **5** | | | | |

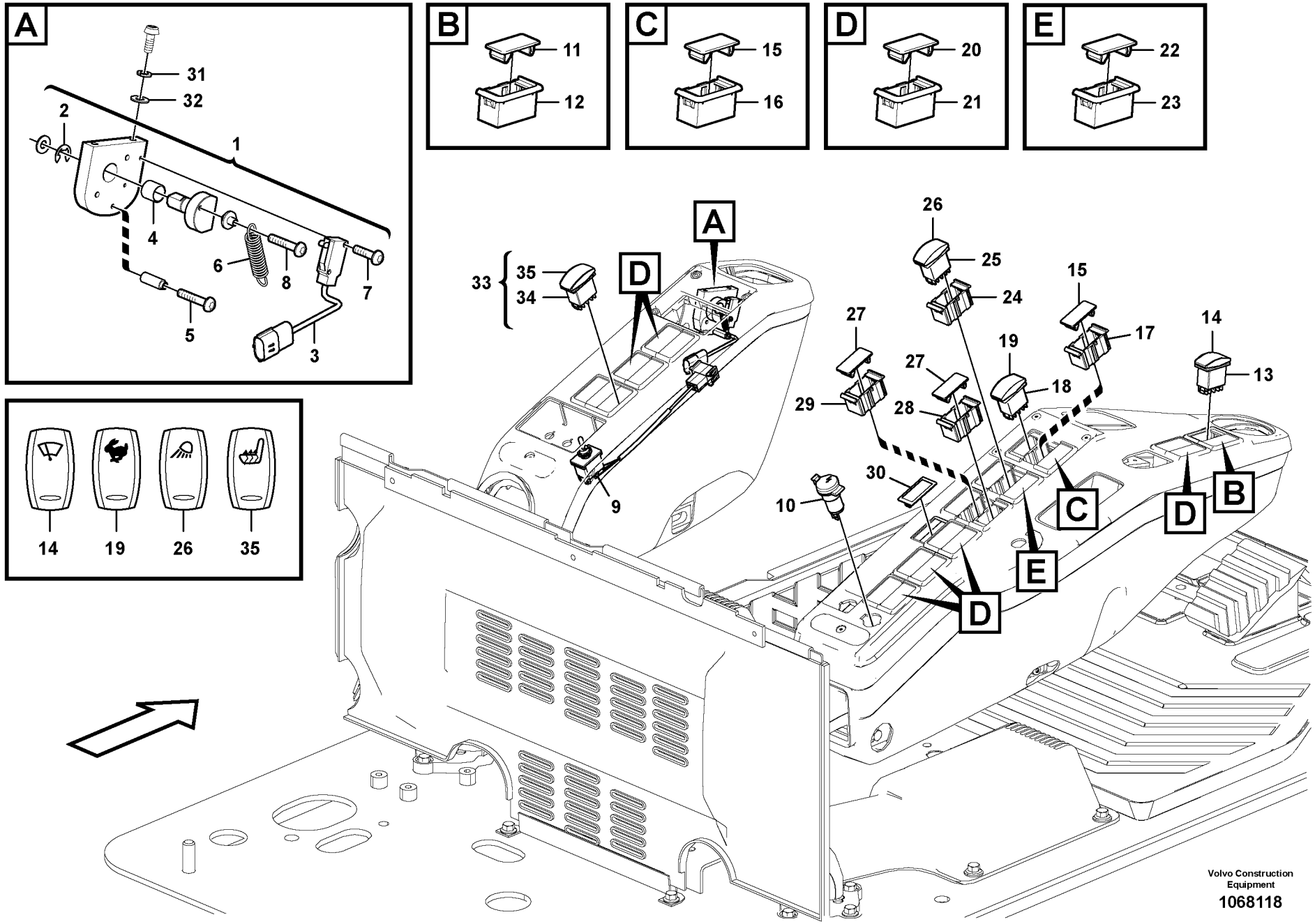


Volvo Construction Equipment

1068118

| Fig. | Part No. | Quantity 1 | 2 | 3 | 4 | 5 | PS | KIT | Description | Denominación | Denominação | Dénomination | Notes |
|---|---|---|---|---|---|---|---|---|---|---|---|---|---|
| 1 | **VOE 14531685** | 1 | | | | | SS | | Lever | Palanca | Alavanca | Levier | |
| 2 | **SA 9531-00080** | 1 | | | | | | | •Retaining ring | •Anillo retén | •Anel de fixação | •Bague retenue | |
| 3 | **VOE 14502722** | 1 | | | | | | | •Switch | •Interruptor | •Interruptor | •Rupteur | |
| 4 | **VOE 14503053** | 1 | | | | | | | •Bushing | •Casquillo | •Bucha | •Bague | |
| 5 | **SA 9021-10406** | 1 | | | | | | | •Cross recessed screw | •Tornillo cruz | •Parafuso phillips | •Vis empreinte crucifor | |
| 6 | **VOE 14502721** | 1 | | | | | | | •Spring | •Resorte | •Mola | •Ressort | |
| 7 | **SA 9021-10303** | 2 | | | | | | | •Cross recessed screw | •Tornillo cruz | •Parafuso phillips | •Vis empreinte crucifor | |
| 8 | **SA 9021-10404** | 1 | | | | | | | •Cross recessed screw | •Tornillo cruz | •Parafuso phillips | •Vis empreinte crucifor | |
| 9 | **VOE 14626841** | 1 | | | | | SS | | Switch | Interruptor | Interruptor | Rupteur | |
| 10 | **VOE 14531688** | 1 | | | | | | | Socket | Toma de corriente | Conector | Socle | |
| | **VOE 14561413** | 1 | | | | | | | Switch | Interruptor | Interruptor | Rupteur | |
| 11 | **VOE 14587612** | 1 | | | | | | | •Cover | •Tapa | •Tampa | •Couvercle | |
| 12 | **VOE 14587613** | 2 | | | | | | | •Cover | •Cubierta | •Tampa | •Capot recouvrement | |
| 13 | **VOE 70369702** | 1 | | | | | | | •Switch | •Interruptor | •Interruptor | •Contacteur | |
| 14 | **VOE 11428014** | 1 | | | | | | | •Rocker arm | •Balancín | •Balancim | •Culbuteur | |
| | **VOE 14561414** | 1 | | | | | | | Switch | Interruptor | Interruptor | Rupteur | |
| 15 | **VOE 14587612** | 2 | | | | | | | •Cover | •Tapa | •Tampa | •Couvercle | |
| 16 | **VOE 14587613** | 2 | | | | | | | •Cover | •Cubierta | •Tampa | •Capot recouvrement | |
| 17 | **VOE 14587614** | 1 | | | | | | | •Fitting | •Racor | •Niple | •Écrou raccord | |
| 18 | **VOE 70369706** | 1 | | | | | | | •Switch | •Interruptor | •Interruptor | •Contacteur | |
| 19 | **VOE 11428138** | 1 | | | | | | | •Rocker arm | •Balancín | •Balancim | •Culbuteur | |
| | **VOE 14561412** | 6 | | | | | | | Switch | Interruptor | Interruptor | Rupteur | |
| 20 | **VOE 14587612** | 2 | | | | | | | •Cover | •Tapa | •Tampa | •Couvercle | |
| 21 | **VOE 14587613** | 2 | | | | | | | •Cover | •Cubierta | •Tampa | •Capot recouvrement | |
| | **VOE 14561415** | 1 | | | | | | | Switch | Interruptor | Interruptor | Rupteur | |
| 22 | **VOE 14587612** | 2 | | | | | | | •Cover | •Tapa | •Tampa | •Couvercle | |
| 23 | **VOE 14587613** | 2 | | | | | | | •Cover | •Cubierta | •Tampa | •Capot recouvrement | |
| 24 | **VOE 14587614** | 1 | | | | | | | •Fitting | •Racor | •Niple | •Écrou raccord | |
| 25 | **VOE 70369702** | 1 | | | | | | | •Switch | •Interruptor | •Interruptor | •Contacteur | |
| 26 | **VOE 11428010** | 1 | | | | | | | •Rocker arm | •Balancín | •Balancim | •Culbuteur | |

| | |
|---|---|
| **1** | **8293156** |
| **2** | **8290261** |
| **3** | **8291493** |
| **4** | **8291494** |
| **5** | |

**Interrupteur**
**Interruptor**
**Interruptor**
**Switch**

| | |
|---|---|
| Catalogue id **20615** | Group **364** |
| Illustr. No **1068118** | Section **150** |
| Issue **PUB 20035940-B** | Page **401** |

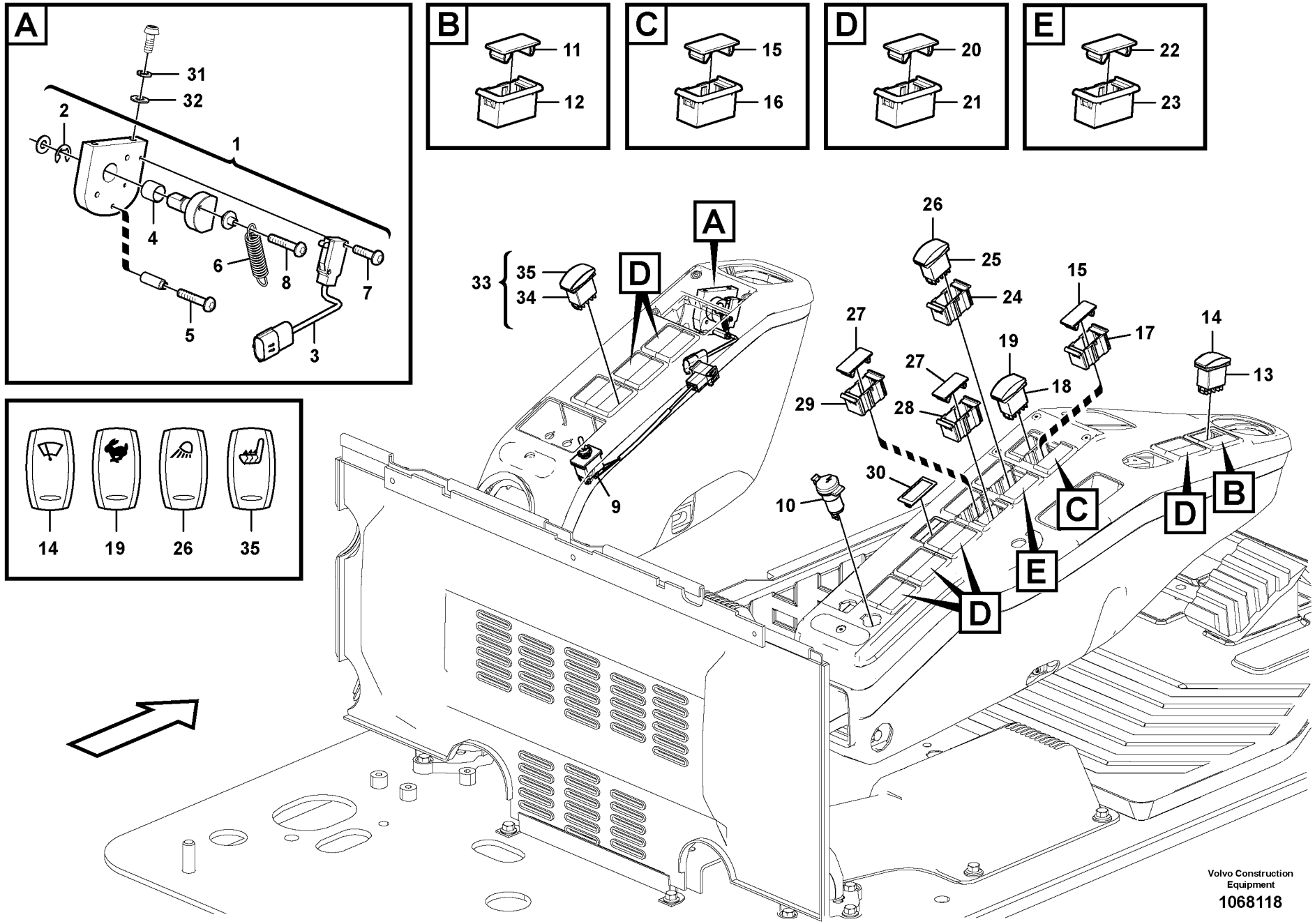


Volvo Construction Equipment

1068118

| Fig. | Part No. | Quantity 1 | 2 | 3 | 4 | 5 | PS | KIT | Description | Denominación | Denominação | Dénomination | Notes |
|---|---|---|---|---|---|---|---|---|---|---|---|---|---|
| 27 | **VOE 14587612** | 3 | | | | | | | Cover | Tapa | Tampa | Couvercle | |
| 28 | **VOE 14587613** | 2 | | | | | | | Cover | Cubierta | Tampa | Capot recouvrement | |
| 29 | **VOE 14587614** | 1 | | | | | | | Fitting | Racor | Niple | Écrou raccord | |
| 30 | **VOE 14529148** | 1 | | | | | | | Cover | Capó | Capô | Capot | |
| 31 | **VOE 955919** | 2 | | | | | | | Spring washer | Arandela elástica | Arruela de pressão | Rondelle élastique | |
| 32 | **VOE 955892** | 2 | | | | | | | Plain washer | Arandela plana | Arruela simples | Rondelle plane | |
| 33 | **VOE 14627741** | | 1 | 1 | 1 | | OP | | Switch | Interruptor | Interruptor | Rupteur | |
| 34 | **VOE 70369701** | | 1 | 1 | 1 | | | | •Switch | •Interruptor | •Interruptor | •Contacteur | |
| 35 | **15000945** | | 1 | 1 | 1 | | | | •Cover Panel | •Panel Recubric | • | •Panneau Recouv | |

| | |
|---|---|
| **1** | **8293156** |
| **2** | **8290261** |
| **3** | **8291493** |
| **4** | **8291494** |
| **5** | |

**Interrupteur**
**Interruptor**
**Interruptor**
**Switch**

| | |
|---|---|
| Catalogue id **20615** | Group **364** |
| Illustr. No **1068118** | Section **150** |
| Issue **PUB 20035940-B** | Page **403** |





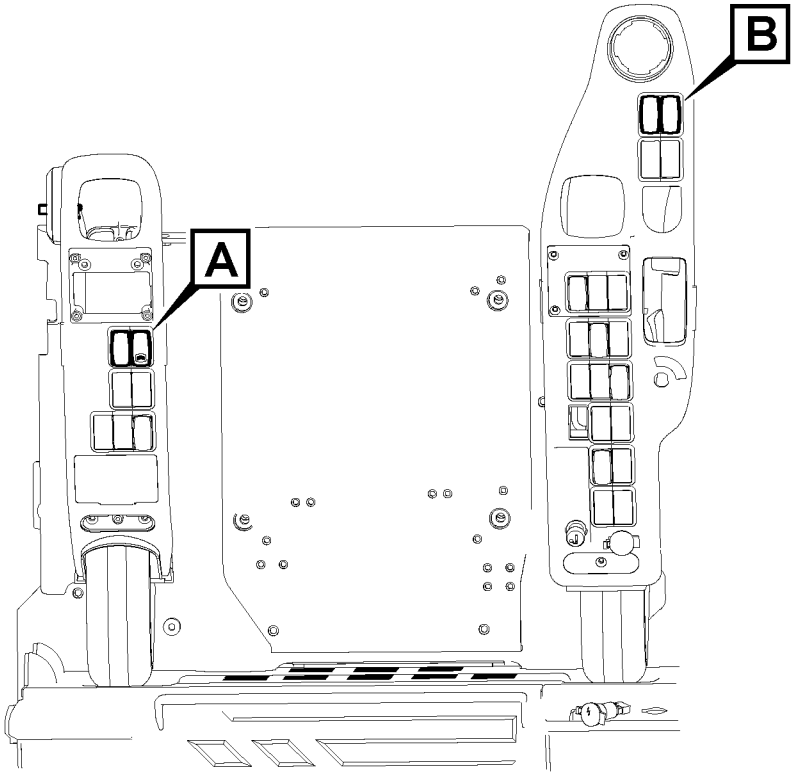
A
B

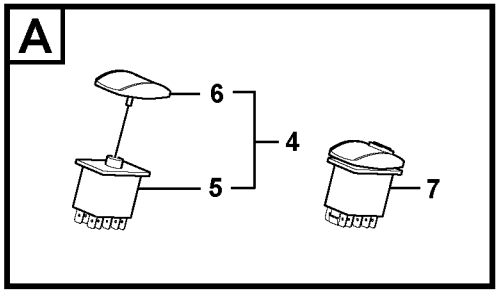
A
6
4
5
7

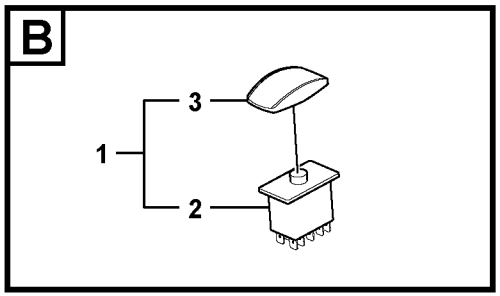
B
3
1
2

| Fig. | Part No. | Quantity 1 | 2 | 3 | 4 | 5 | PS | KIT | Description | Denominación | Denominação | Dénomination | Notes |
|---|---|---|---|---|---|---|---|---|---|---|---|---|---|
| 1 | **VOE 14531841** | 1 | | | | 1 | SS | | Switch | Contactor | Interruptor | Commutateur | |
| 2 | **VOE 70369707** | 1 | | | | 1 | | | •Switch | •Interruptor | •Interruptor | •Contacteur | |
| 3 | **VOE 11428159** | 1 | | | | 1 | | | •Rocker arm | •Balancín | •Balancim | •Culbuteur | |
| 4 | **VOE 14531823** | | 1 | 1 | 1 | | SS | | Switch | Interruptor | Interruptor | Rupteur | |
| 5 | **VOE 20838727** | | 1 | 1 | 1 | | | | •Switch | •Interruptor | •Interruptor | •Rupteur | |
| 6 | **VOE 11428148** | | 1 | 1 | 1 | | | | •Rocker arm | •Balancín | •Balancim | •Culbuteur | |
| 7 | **VOE 15000520** | | 1 | 1 | | | | | Rocker arm | Balancín | Balancim | Culbuteur | |
| | **VOE 14665323** | | | | 1 | | | | Switch | Interruptor | Interruptor | Rupteur | |

| | | | | |
|---|---|---|---|---|
| **1** | **8284960** | **Interrupteur**<br>**Interruptor**<br>**Interruptor**<br>**Switch** | Catalogue id **20615** | Group **364** |
| **2** | **8287092** | | Illustr. No **1060170** | Section **200** |
| **3** | **8285006** | | Issue **PUB 20035940-B** | Page **405** |
| **4** | **8293172** | | | |
| **5** | | | | |

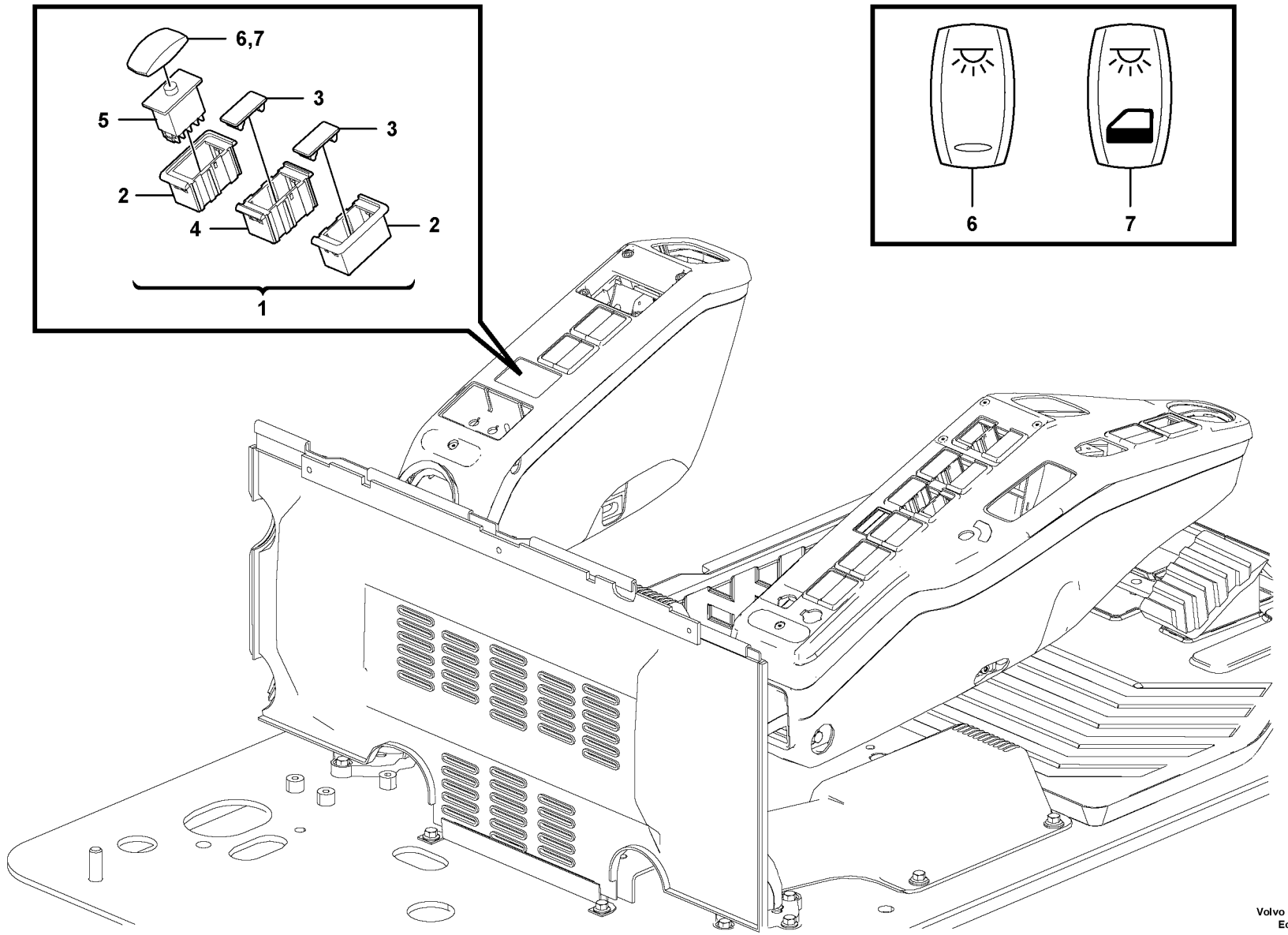


Volvo Construction Equipment

1068146

| Fig. | Part No. | Quantity 1 | 2 | 3 | PS | KIT | Description | Denominación | Denominação | Dénomination | Notes |
|---|---|---|---|---|---|---|---|---|---|---|---|
| 1 | **VOE 14561417** | 1 | | | | | Switch | Interruptor | Interruptor | Rupteur | |
| 1 | | | 1 | 1 | NS | | Switch | Interruptor | Interruptor | Rupteur | |
| 2 | **VOE 14587613** | 2 | 2 | 2 | | | •Cover | •Cubierta | •Tampa | •Capot recouvrement | |
| 3 | **VOE 14587612** | 2 | 2 | 2 | | | •Cover | •Tapa | •Tampa | •Couvercle | |
| 4 | **VOE 14587614** | 1 | 1 | 1 | | | •Fitting | •Racor | •Niple | •Écrou raccord | |
| 5 | **VOE 70369706** | 1 | | | | | •Switch | •Interruptor | •Interruptor | •Contacteur | |
| 5 | **VOE 70369705** | | 1 | 1 | | | •Switch | •Contactor | •Interruptor | •Commutateur | |
| 6 | **VOE 11428128** | 1 | | | | | •Rocker arm | •Balancín | •Balancim | •Culbuteur | |
| 7 | **VOE 17222768** | | 1 | 1 | | | •Rocker arm | •Balancín | •Balancim | •Culbuteur | |

| | | | | |
|---|---|---|---|---|
| **1** | **8292838** | **Interrupteur**<br>**Interruptor**<br>**Interruptor**<br>**Switch** | Catalogue id **20615** | Group **364** |
| **2** | **8292839** | | Illustr. No **1068146** | Section **250** |
| **3** | **8292891** | | Issue **PUB 20035940-B** | Page **407** |
| **4** | | | | |
| **5** | | | | |

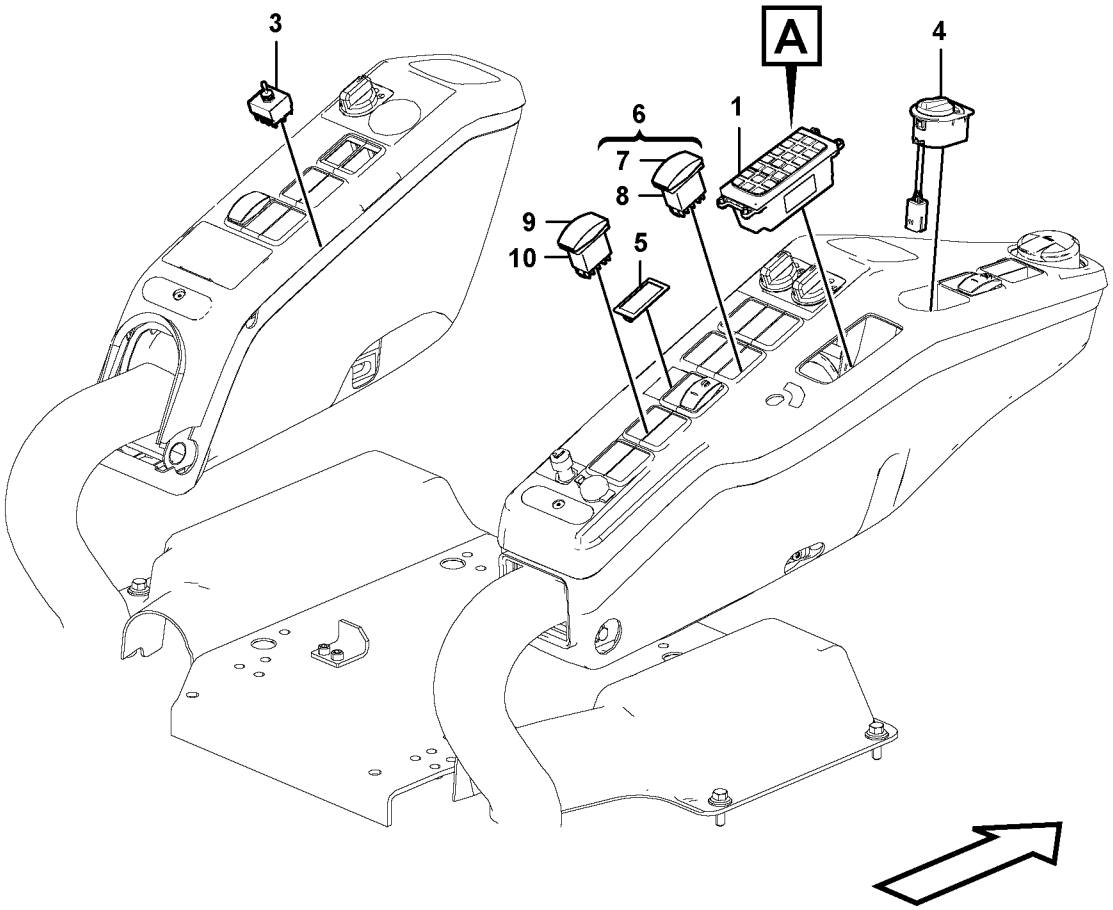
3
A
4
6
1
7
8
9
10
5

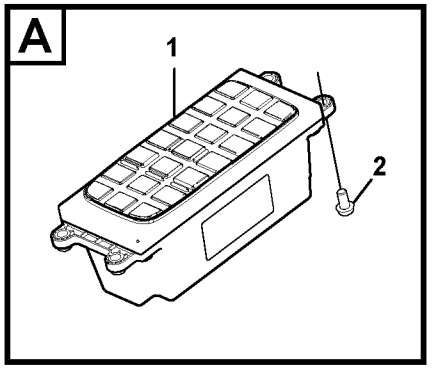
A
1
2

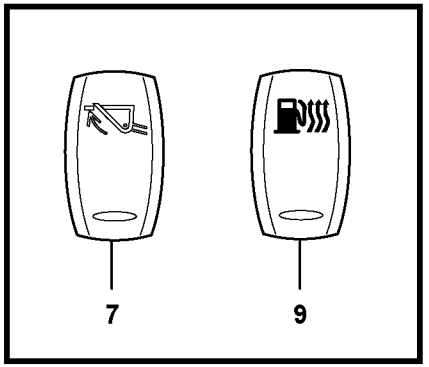
7
9

| Fig. | Part No. | Quantity 1 | 2 | 3 | PS | KIT | Description | Denominación | Denominação | Dénomination | Notes |
|---|---|---|---|---|---|---|---|---|---|---|---|
| 1 | **VOE 14594714** | 1 | | | | | Switch | Interruptor | Interruptor | Rupteur | |
| 2 | **VOE 969404** | 4 | | | | | Six point socket screw | Racor de seis dientes | Paraf soquete sext | Vis à 6 pans creux | |
| 3 | **VOE 14577310** | 1 | | | | | Switch | Interruptor | Interruptor | Rupteur | |
| 4 | **VOE 14659775** | 1 | | | | | Selector unit | Dispositivo de cambio | Unidade seletora | Dispositif de sélection | (VOE 14543372) |
| 5 | **VOE 14529148** | 1 | | | | | Cover | Capó | Capô | Capot | |
| 6 | **VOE 14607135** | 1 | | | | | Switch | Interruptor | Interruptor | Rupteur | |
| 7 | **VOE 15120621** | 1 | | | | | •Rocker arm | •Balancín | •Balancim | •Culbuteur | |
| 8 | **VOE 20838727** | 1 | | | | | •Switch | •Interruptor | •Interruptor | •Rupteur | |
| 9 | **VOE 11428146** | | 1 | | | | Rocker arm | Balancín | Balancim | Culbuteur | |
| 10 | **VOE 70369706** | | 1 | | | | Switch | Interruptor | Interruptor | Contacteur | |

| | | | | |
|---|---|---|---|---|
| **1** | **8289309** | **Interrupteur**<br>**Interruptor**<br>**Interruptor**<br>**Switch** | Catalogue id **20615** | Group **364** |
| **2** | **8279779** | | Illustr. No **1060200** | Section **300** |
| **3** | | | Issue **PUB 20035940-B** | Page **409** |
| **4** | | | | |
| **5** | | **8289309, 8279779** | | |

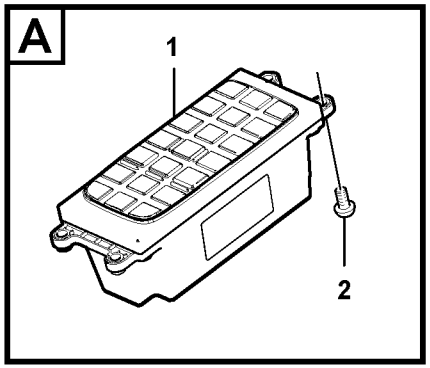
A
1
2

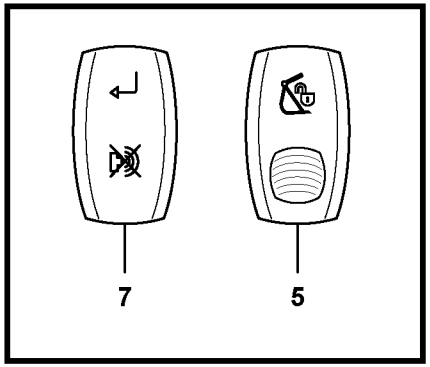
7
5

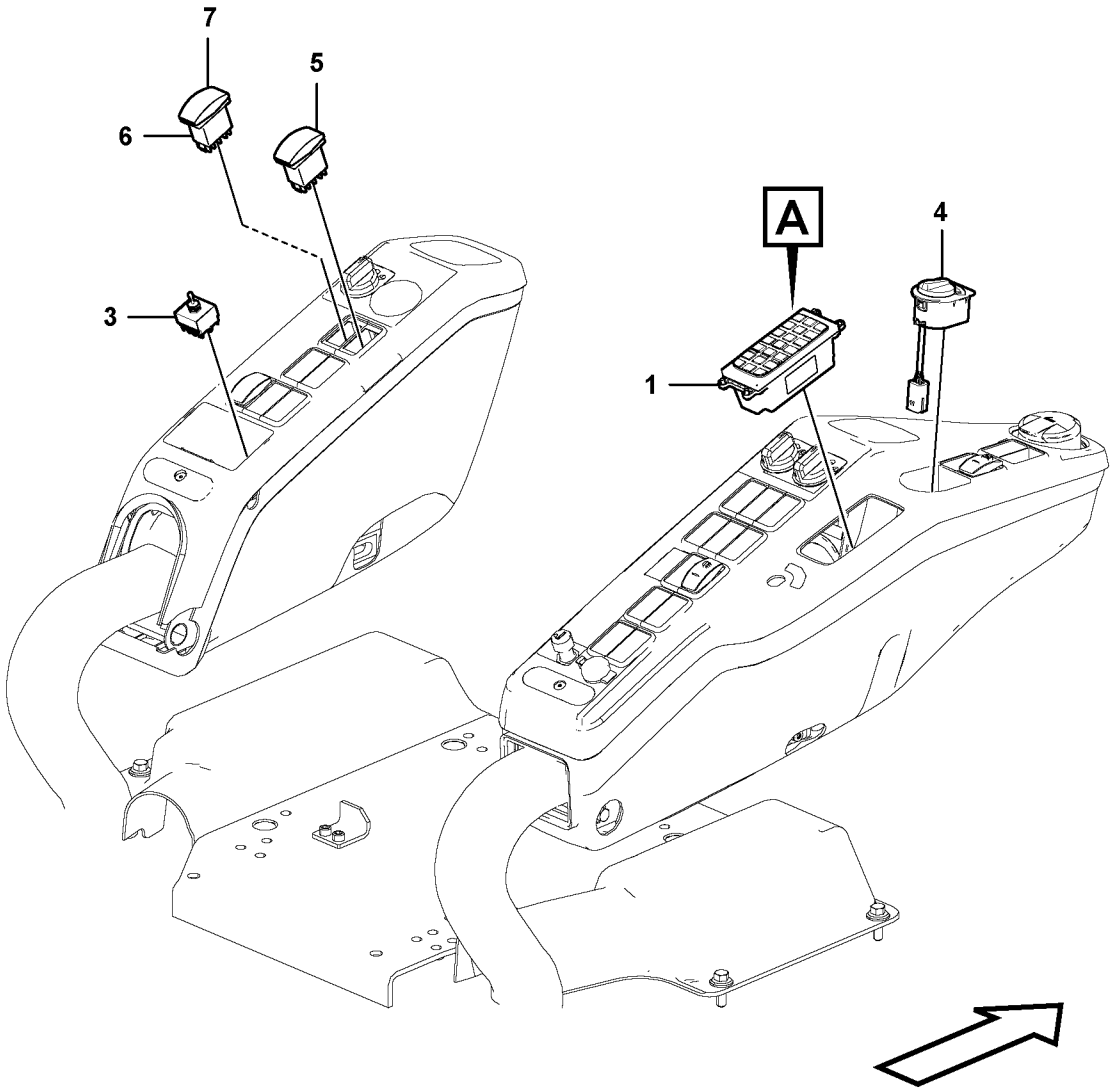
7
5
6
3
A
4
1

| Fig. | Part No. | Quantity 1 | 2 | 3 | PS | KIT | Description | Denominación | Denominação | Dénomination | Notes |
|---|---|---|---|---|---|---|---|---|---|---|---|
| 1 | **VOE 14594714** | 1 | | | | | Switch | Interruptor | Interruptor | Rupteur | |
| 2 | **VOE 969404** | 4 | | | | | Six point socket screw | Racor de seis dientes | Paraf soquete sext | Vis à 6 pans creux | |
| 3 | **VOE 14577310** | 1 | | | | | Switch | Interruptor | Interruptor | Rupteur | |
| 4 | **VOE 14659778** | 1 | | | | | Selector unit | Dispositivo de cambio | Unidade seletora | Dispositif de sélection | (VOE 14630800) |
| 5 | **VOE 15000520** | | 1 | 1 | | | Rocker arm | Balancín | Balancim | Culbuteur | S/N -210459/-230390<br>S/N -270502/-280020 |
| | **VOE 14665323** | | 1 | 1 | | | Switch | Interruptor | Interruptor | Rupteur | S/N 210460-/230391-<br>S/N 270503-/280021- |
| 6 | **VOE 20838727** | | 1 | 1 | | | Switch | Interruptor | Interruptor | Rupteur | |
| 7 | **VOE 11428148** | | 1 | 1 | | | Rocker arm | Balancín | Balancim | Culbuteur | |

| | | | | |
|---|---|---|---|---|
| **1** | **8293156** | **Interrupteur**<br>**Interruptor**<br>**Interruptor**<br>**Switch** | Catalogue id **20615** | Group **364** |
| **2** | **8293171** | | Illustr. No **1067709** | Section **350** |
| **3** | **8293172** | | Issue **PUB 20035940-B** | Page **411** |
| **4** | | | | |
| **5** | | | | |

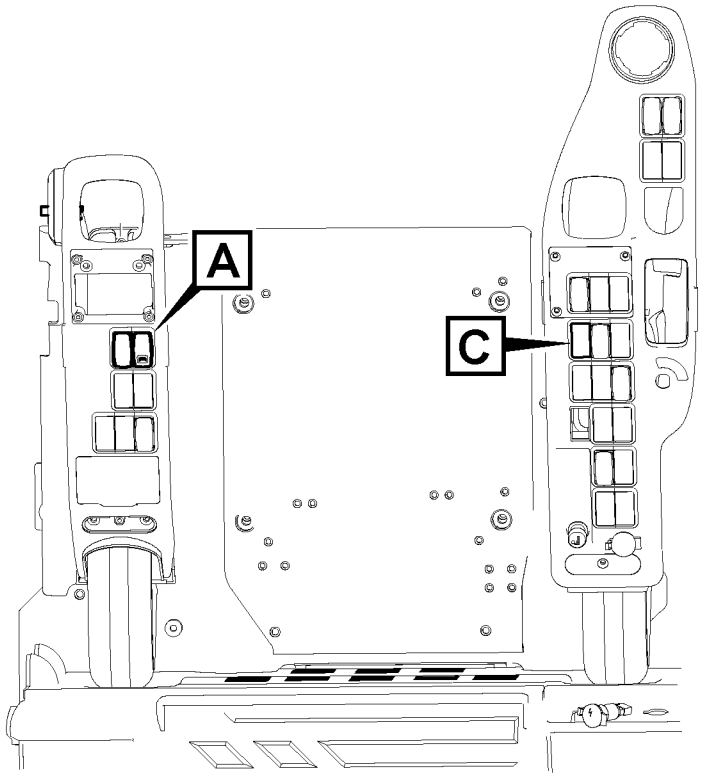
A
C

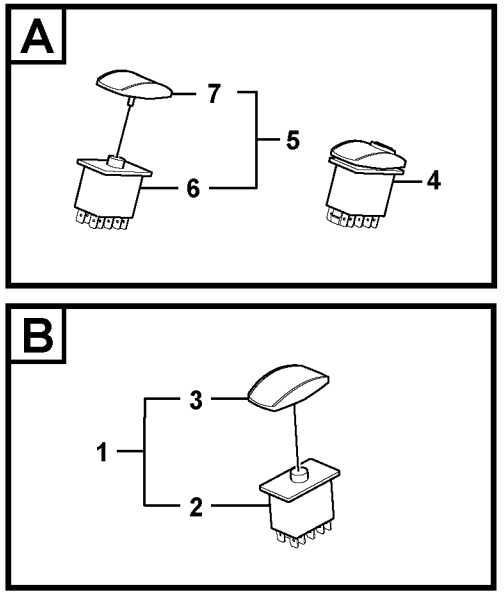
A
7
5
6
4
B
3
1
2

| Fig. | Part No. | Quantity 1 | 2 | 3 | 4 | 5 | PS | KIT | Description | Denominación | Denominação | Dénomination | Notes |
|---|---|---|---|---|---|---|---|---|---|---|---|---|---|
| 1 | **VOE 14557430** | 1 | | | | | SS | | Switch | Contactor | Interruptor | Commutateur | |
| 2 | **VOE 70369707** | 1 | | | | | | | •Switch | •Interruptor | •Interruptor | •Contacteur | |
| 3 | **VOE 11428166** | 1 | | | | | | | •Rocker arm | •Balancín | •Balancim | •Culbuteur | |
| 4 | **VOE 15000520** | | 1 | 1 | 1 | | | | Rocker arm | Balancín | Balancim | Culbuteur | |
| 5 | **VOE 14531823** | | 1 | 1 | 1 | | SS | | Switch | Interruptor | Interruptor | Rupteur | |
| 6 | **VOE 20838727** | | 1 | 1 | 1 | | | | •Switch | •Interruptor | •Interruptor | •Rupteur | |
| 7 | **VOE 11428148** | | 1 | 1 | 1 | | | | •Rocker arm | •Balancín | •Balancim | •Culbuteur | |

| | | | | |
|---|---|---|---|---|
| **1** | **8287594** | **Interrupteur**<br>**Interruptor**<br>**Interruptor**<br>**Switch** | Catalogue id **20615** | Group **364** |
| **2** | **8285579** | | Illustr. No **1060208** | Section **400** |
| **3** | **8287665** | | Issue **PUB 20035940-B** | Page **413** |
| **4** | | | | |
| **5** | | | | |

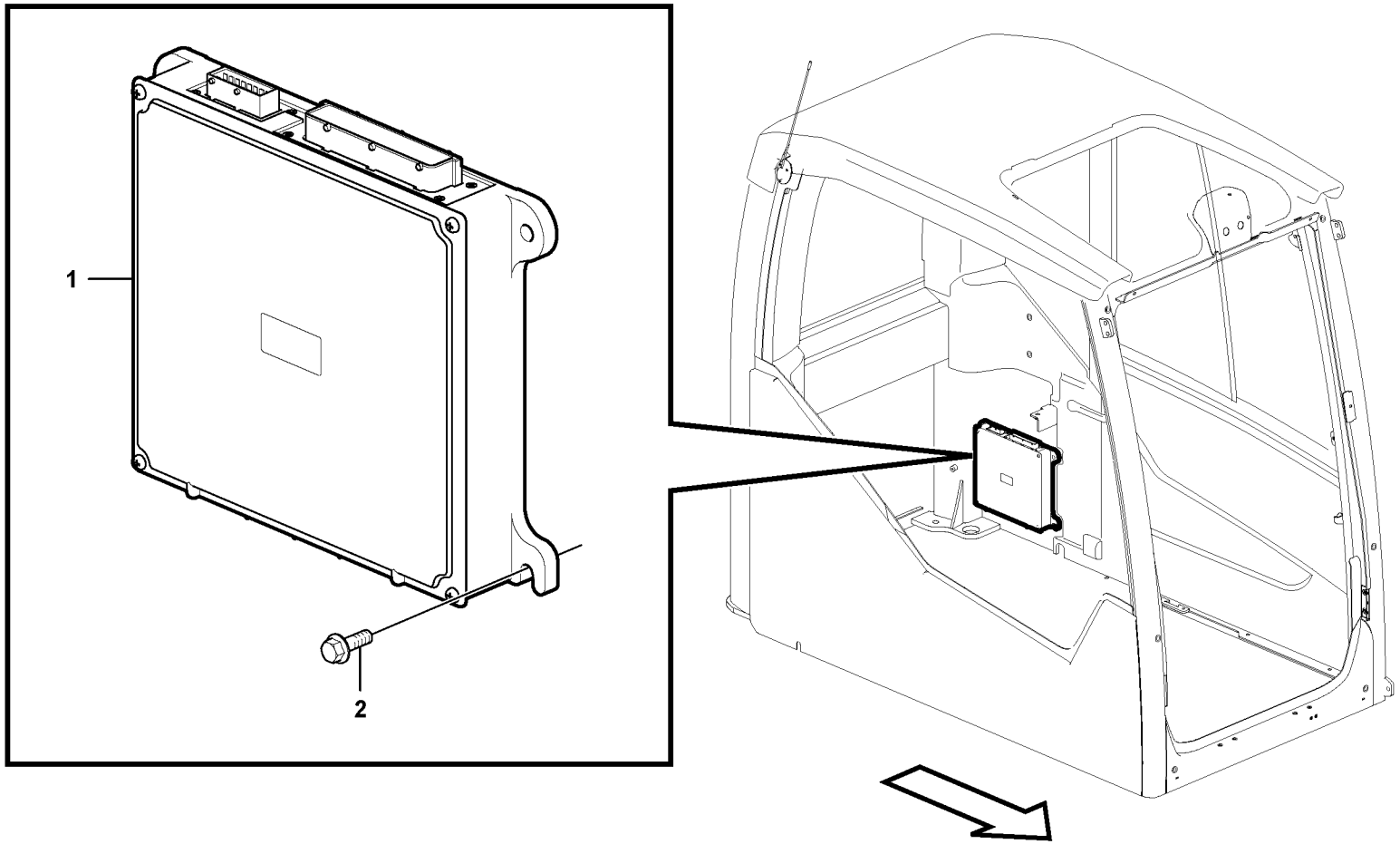


Volvo Construction Equipment

1059306

| Fig. | Part No. | Quantity 1 | 2 | 3 | PS | KIT | Description | Denominación | Denominação | Dénomination | Notes |
|---|---|---|---|---|---|---|---|---|---|---|---|
| 1 | **VOE 14594708** | 1 | | | | | ECU | ECU | ECU | ECU | V-ECU |
| 2 | **VOE 13945444** | 4 | | | | | Screw | Tornillo | Parafuso | Vis | |

| | | | | |
|---|---|---|---|---|
| **1** | | **Unité électronique**<br>**Unidade eletrônica**<br>**Unidad electrónica**<br>**Electronic unit** | Catalogue id **20615** | Group **366** |
| **2** | | | Illustr. No **1059306** | Section **100** |
| **3** | | | Issue **PUB 20035940-B** | Page **415** |
| **4** | | | | |
| **5** | | | | |

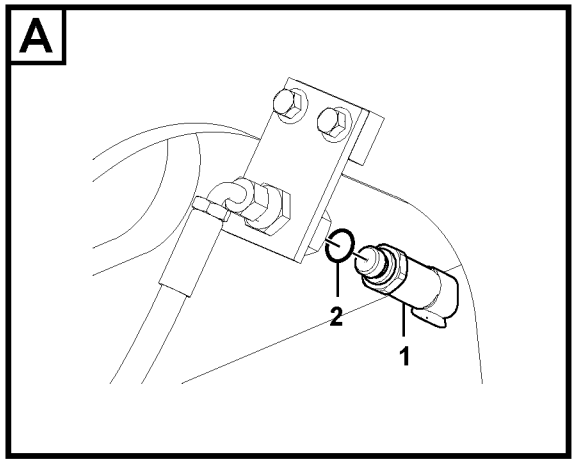
A
2
1

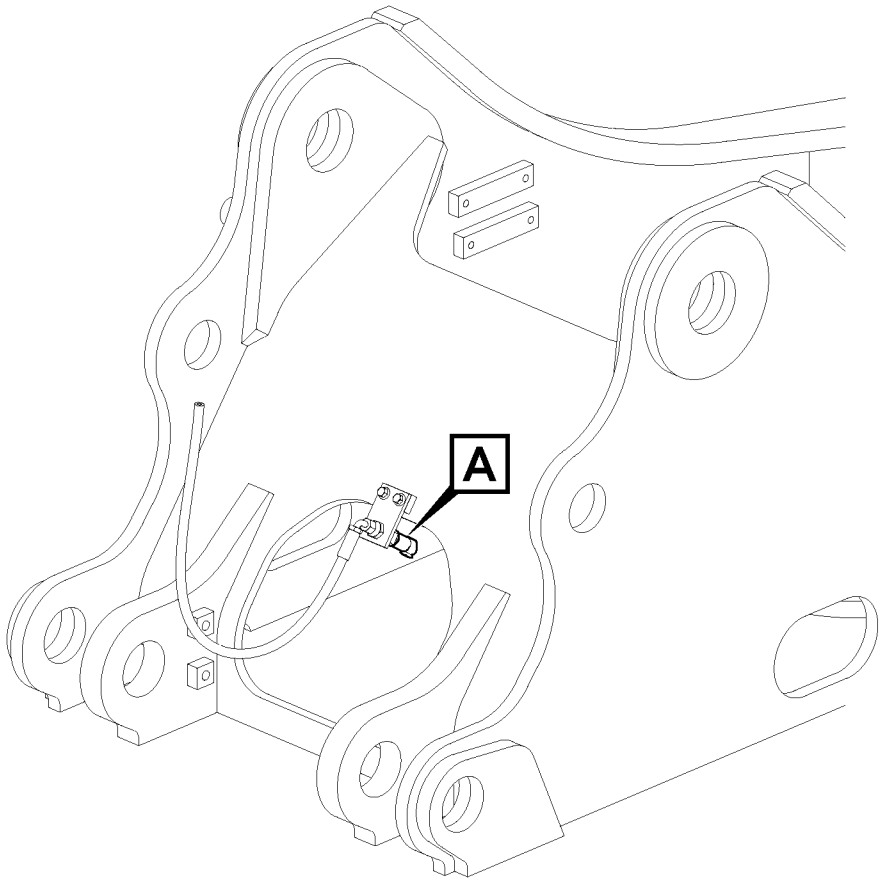
A

| Fig. | Part No. | Quantity 1 | 2 | 3 | PS | KIT | Description | Denominación | Denominação | Dénomination | Notes |
|---|---|---|---|---|---|---|---|---|---|---|---|
| 1 | **VOE 14560161** | 1 | | | | | Sensor | Sensor | Sensor | Capteur | SE9401 |
| 2 | **VOE 993320** | 1 | | | | | O-ring | Anillo tórico | Anel-o | Joint torique | |

| | | | | |
|---|---|---|---|---|
| **1** | | **Unité électronique**<br>**Unidade eletrônica**<br>**Unidad electrónica**<br>**Electronic unit.** | Catalogue id **20615** | Group **367** |
| **2** | | | Illustr. No **1060146** | Section **100** |
| **3** | | | Issue **PUB 20035940-B** | Page **417** |
| **4** | | | | |
| **5** | | **8289317** | | |

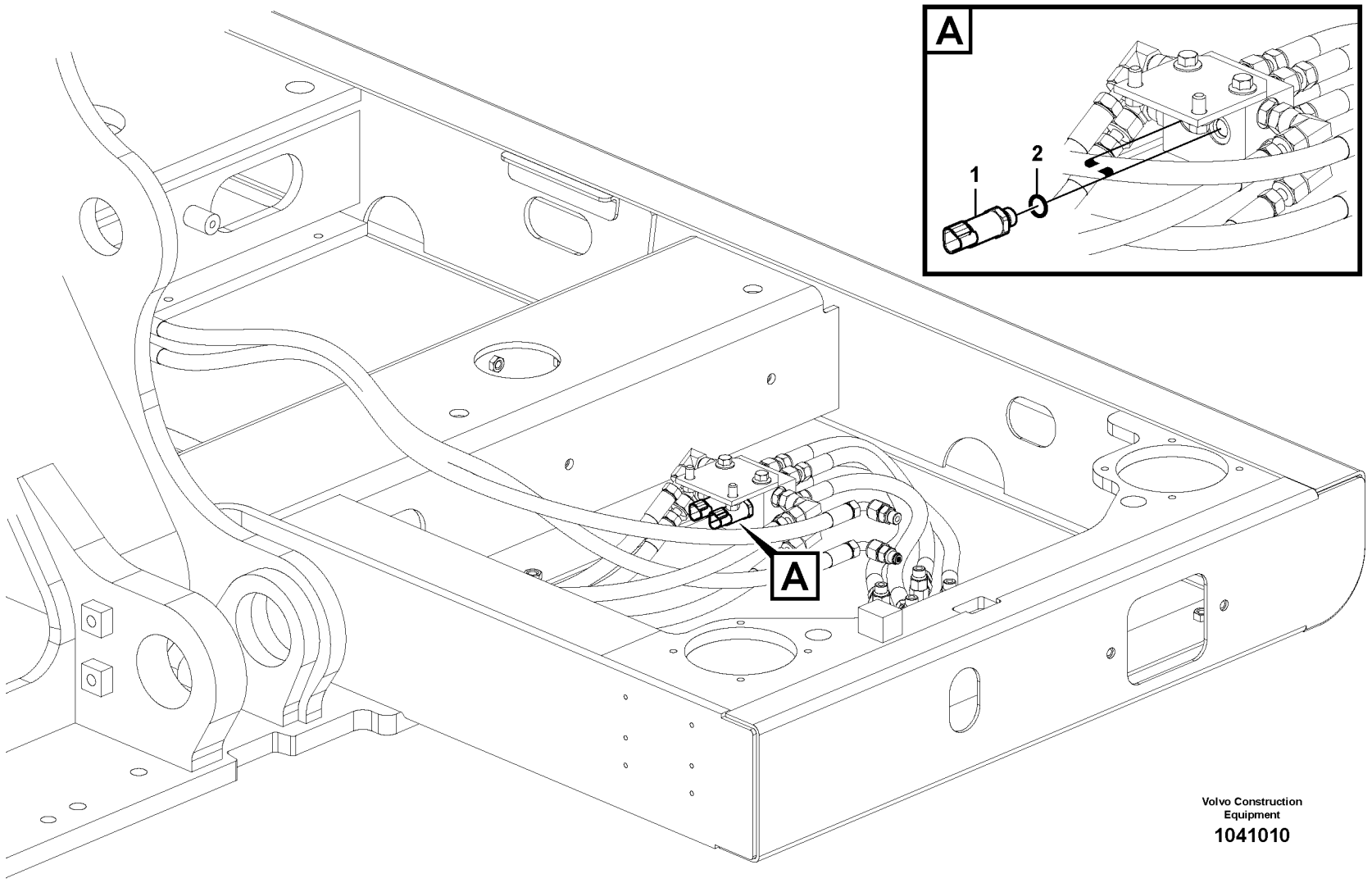


Volvo Construction Equipment

**1041010**

| Fig. | Part No. | Quantity 1 | 2 | 3 | PS | KIT | Description | Denominación | Denominação | Dénomination | Notes |
|---|---|---|---|---|---|---|---|---|---|---|---|
| 1 | **VOE 14560160** | 2 | | | | | Sensor | Sensor | Sensor | Capteur | SE9127, SE9128 |
| 2 | **VOE 993320** | 2 | | | | | O-ring | Anillo tórico | Anel-o | Joint torique | |

| | | | | |
|---|---|---|---|---|
| **1** | | **Unité électronique**<br>**Unidade eletrônica**<br>**Unidad electrónica**<br>**Electronic unit.** | Catalogue id **20615** | Group **367** |
| **2** | | | Illustr. No **1041010** | Section **200** |
| **3** | | | Issue **PUB 20035940-B** | Page **419** |
| **4** | | | | |
| **5** | | **8289711, 8289712,** | | |

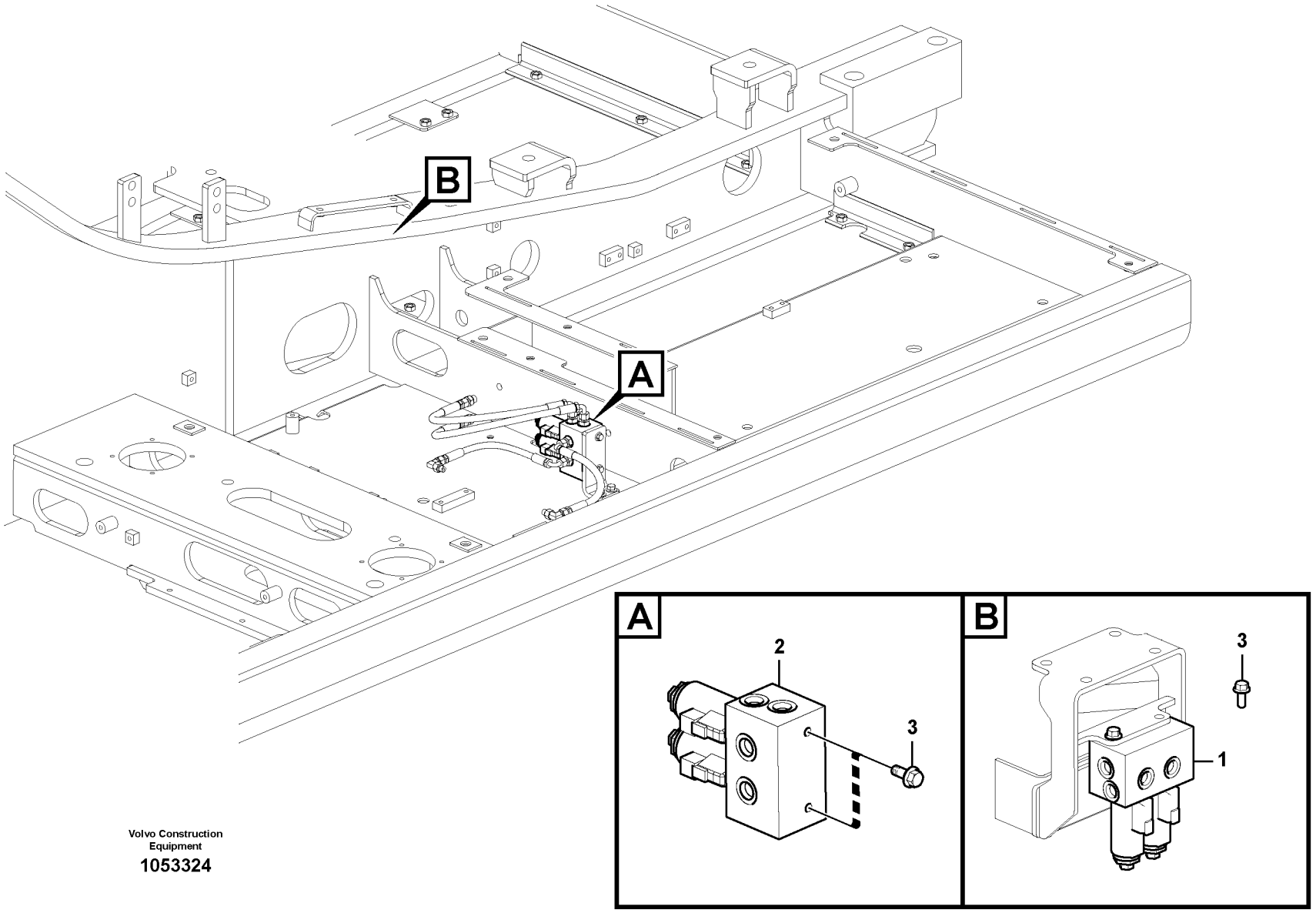


Volvo Construction Equipment

**1053324**

| Fig. | Part No. | Quantity 1 | 2 | 3 | PS | KIT | Description | Denominación | Denominação | Dénomination | Notes |
|---|---|---|---|---|---|---|---|---|---|---|---|
| 1 | **VOE 14552608** | 1 | | | | | Valve | Válvula | Válvula | Valve | PWM9105, PWM9106 |
| | **VOE 14609389** | 2 | | | | | •Valve | •Válvula | •Válvula | •Valve | |
| 2 | **VOE 14634757** | | 1 | | | | Valve | Válvula | Válvula | Valve | PWM9145, PWM9146 |
| 3 | **VOE 13946173** | 2 | 2 | | | | Screw | Tornillo | Parafuso | Vis | |

| | |
|---|---|
| 1 | **8289724, 8289074** |
| 2 | **8293157, 8293158** |
| 3 | |
| 4 | |
| 5 | |

**Unité électronique**
**Unidade eletrônica**
**Unidad electrónica**
**Electronic unit.**

| | |
|---|---|
| Catalogue id **20615** | Group **367** |
| Illustr. No **1053324** | Section **300** |
| Issue **PUB 20035940-B** | Page **421** |

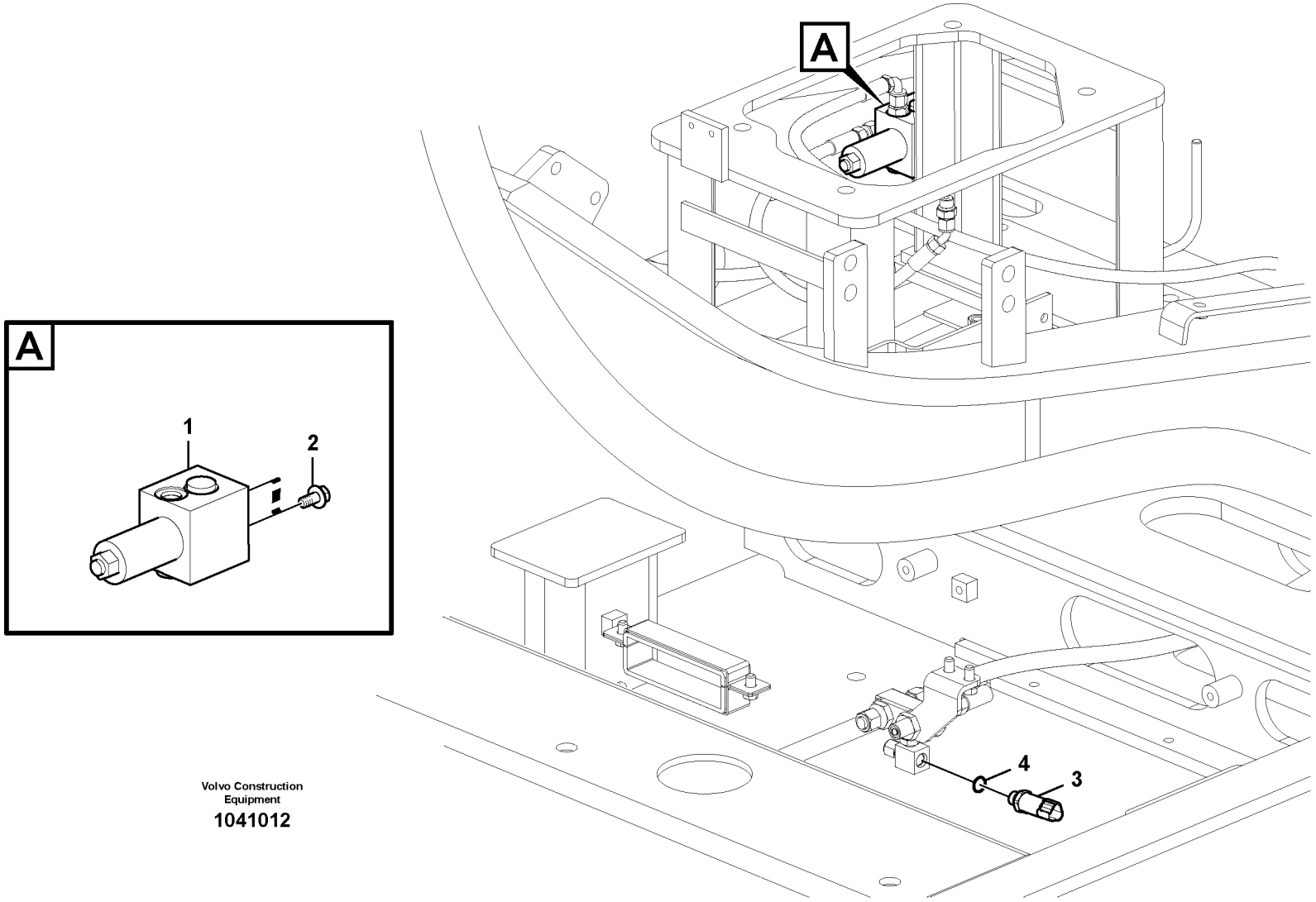


Volvo Construction Equipment

1041012

| Fig. | Part No. | Quantity 1 | 2 | 3 | 4 | 5 | PS | KIT | Description | Denominación | Denominação | Dénomination | Notes |
|---|---|---|---|---|---|---|---|---|---|---|---|---|---|
| 1 | **VOE 14552607** | 1 | 1 | | | | | | Valve | Válvula | Válvula | Valve | PWM9109 |
| 1 | **VOE 14634756** | | | 1 | 1 | | | | Valve | Válvula | Válvula | Valve | PWM9109 |
| 2 | **VOE 946440** | 2 | 2 | 2 | 2 | | | | Flange screw | Tornillo embridado | Parafuso flangeado | Vis à embase | |
| 3 | **VOE 14560160** | 1 | 1 | | | | | | Sensor | Sensor | Sensor | Capteur | SE9129 |
| 4 | **VOE 993320** | 1 | 1 | | | | | | O-ring | Anillo tórico | Anel-o | Joint torique | |

| | |
|---|---|
| **1** | **8289980,8289983** |
| **2** | **8289985,8294821** |
| **3** | **8292198,8292199** |
| **4** | **8292200** |
| **5** | |

**Unité électronique**
**Unidade eletrônica**
**Unidad electrónica**
**Electronic unit.**

| | |
|---|---|
| Catalogue id **20615** | Group **367** |
| Illustr. No **1041012** | Section **400** |
| Issue **PUB 20035940-B** | Page **423** |

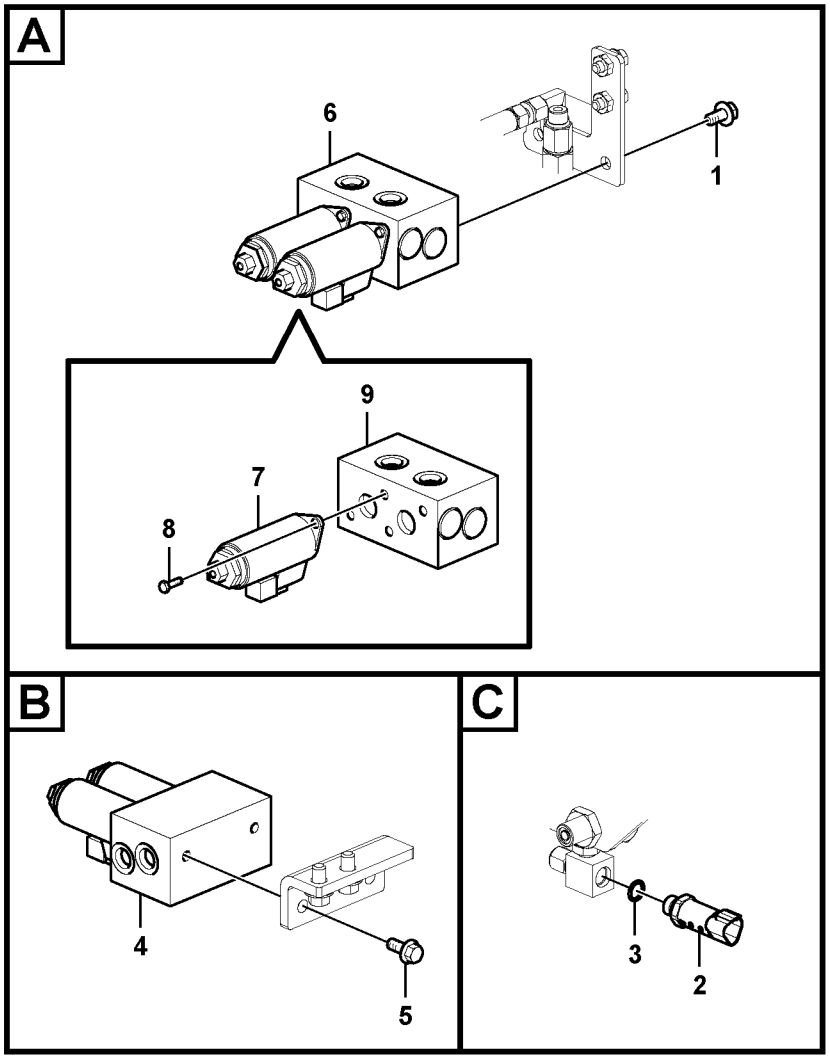


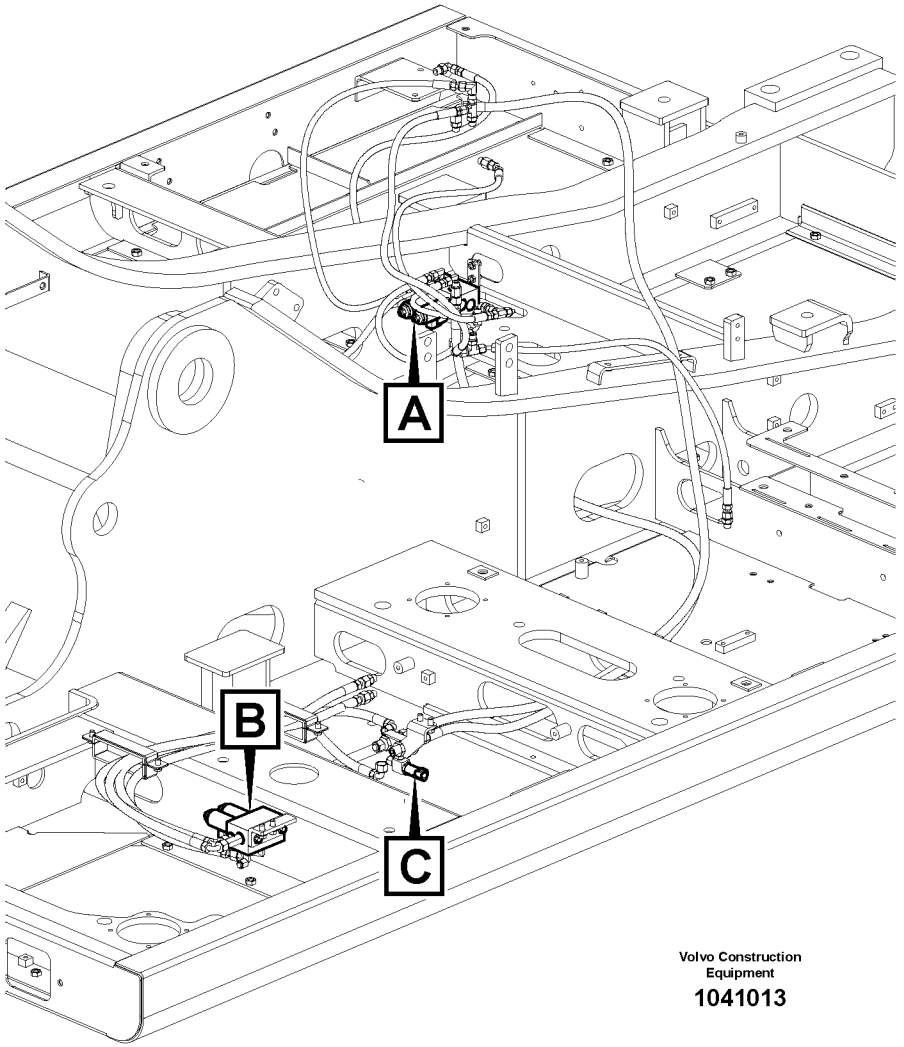


Volvo Construction Equipment

1041013

| Fig. | Part No. | Quantity 1 | 2 | 3 | PS | KIT | Description | Denominación | Denominação | Dénomination | Notes |
|---|---|---|---|---|---|---|---|---|---|---|---|
| 1 | **VOE 946440** | 2 | 2 | | | | Flange screw | Tornillo embridado | Parafuso flangeado | Vis à embase | |
| 2 | **VOE 14560160** | 1 | 1 | | | | Sensor | Sensor | Sensor | Capteur | SE9129 |
| 3 | **VOE 993320** | 1 | 1 | | | | O-ring | Anillo tórico | Anel-o | Joint torique | |
| 4 | **VOE 14552608** | | | 1 | | | Valve | Válvula | Válvula | Valve | PWM9123, PWM9124 |
| | **VOE 14609389** | | | 2 | | | •Valve | •Válvula | •Válvula | •Valve | |
| 5 | **VOE 13946173** | | | 2 | | | Screw | Tornillo | Parafuso | Vis | |
| 6 | **VOE 14585587** | 1 | 1 | | | | Valve | Válvula | Válvula | Valve | PWM9109, PWM9129 |
| 7 | **VOE 14595682** | 2 | 2 | | | | •Valve | •Válvula | •Válvula | •Valve | |
| 8 | **VOE 14595683** | 4 | 4 | | | | •Bolt | •Perno | •Parafuso | •Boulon | |
| 9 | **VOE 14595684** | 1 | 1 | | | | •Casing | •Cubierta | •Tampa | •Boîtier | |

| | |
|---|---|
| **1** | **8289981** |
| **2** | **8289316** |
| **3** | **8285003,8294821** |
| **4** | |
| **5** | |

**Unité électronique**
**Unidade eletrônica**
**Unidad electrónica**
**Electronic unit.**

| | |
|---|---|
| Catalogue id **20615** | Group **367** |
| Illustr. No **1041013** | Section **500** |
| Issue **PUB 20035940-B** | Page **425** |

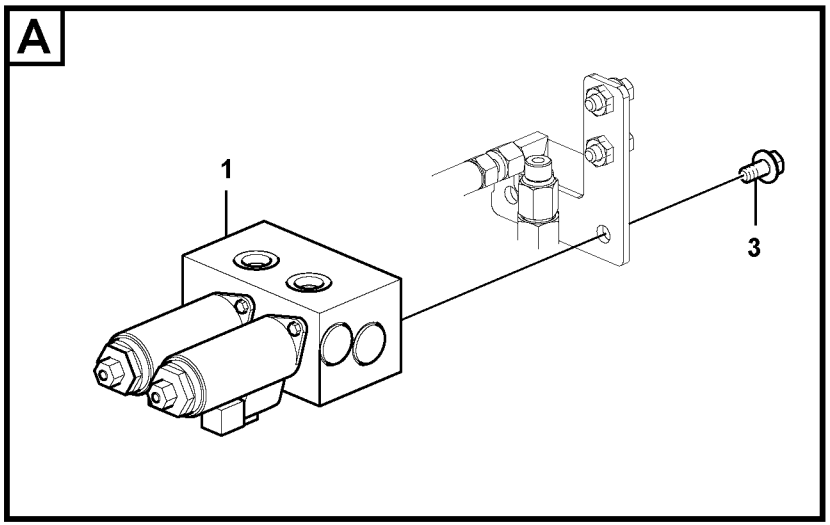


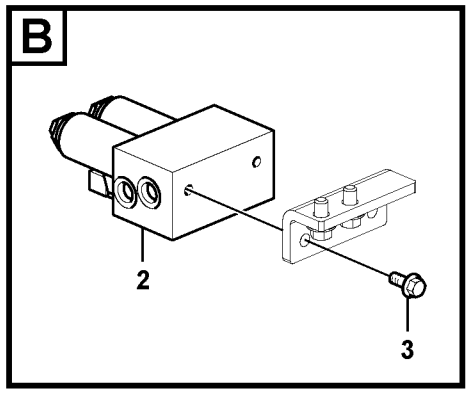


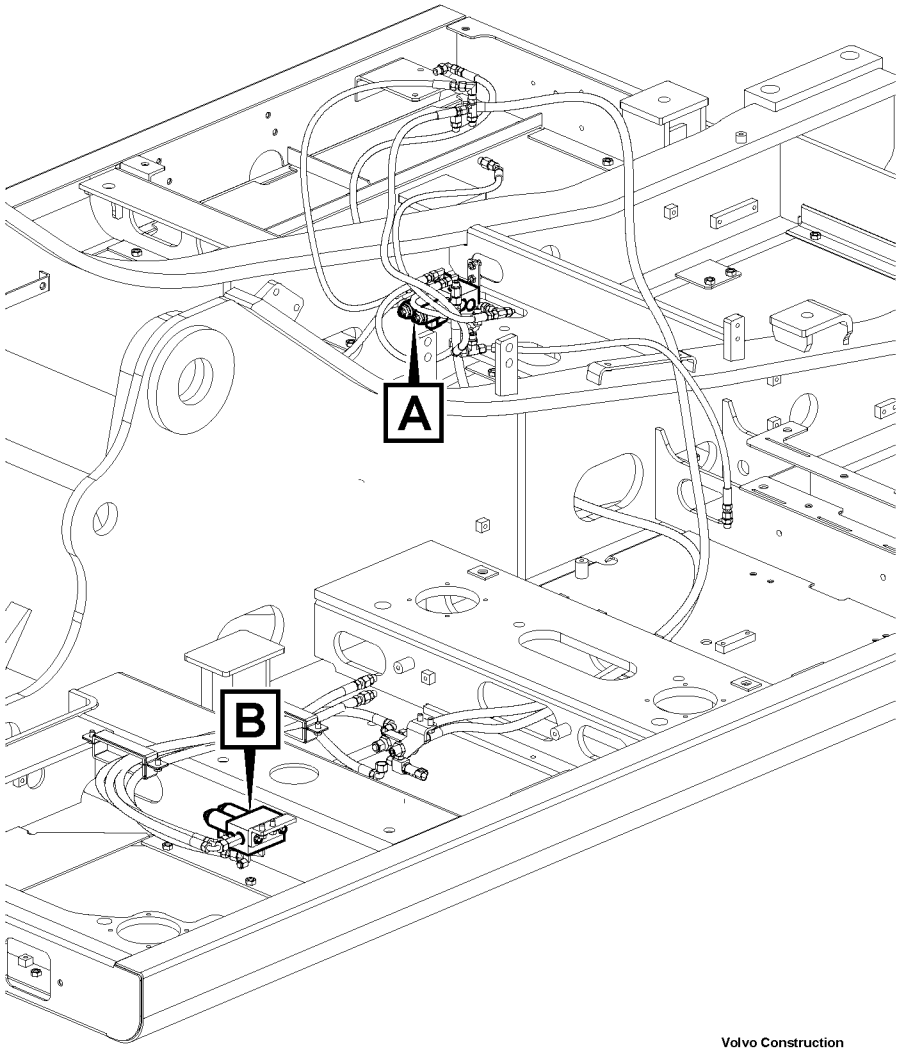


Volvo Construction Equipment

1067633

| Fig. | Part No. | Quantity 1 | 2 | 3 | 4 | 5 | PS | KIT | Description | Denominación | Denominação | Dénomination | Notes |
|---|---|---|---|---|---|---|---|---|---|---|---|---|---|
| 1 | **VOE 14634757** | 1 | 1 | | | | | | Valve | Válvula | Válvula | Valve | PWM9109, PWM9129 |
| 2 | **VOE 14634757** | 1 | 1 | 1 | 1 | | | | Valve | Válvula | Válvula | Valve | PWM9123, PWM9124 |
| 3 | **VOE 946440** | 4 | 4 | 2 | 2 | | | | Flange screw | Tornillo embridado | Parafuso flangeado | Vis à embase | |

| | | | | |
|---|---|---|---|---|
| **1** | **8292194** | **Unité électronique**<br>**Unidade eletrônica**<br>**Unidad electrónica**<br>**Electronic unit.** | Catalogue id **20615** | Group **367** |
| **2** | **8292201** | | | |
| **3** | **8292198** | | Illustr. No **1067633** | Section **550** |
| **4** | **8292199** | | | |
| **5** | | | Issue **PUB 20035940-B** | Page **427** |

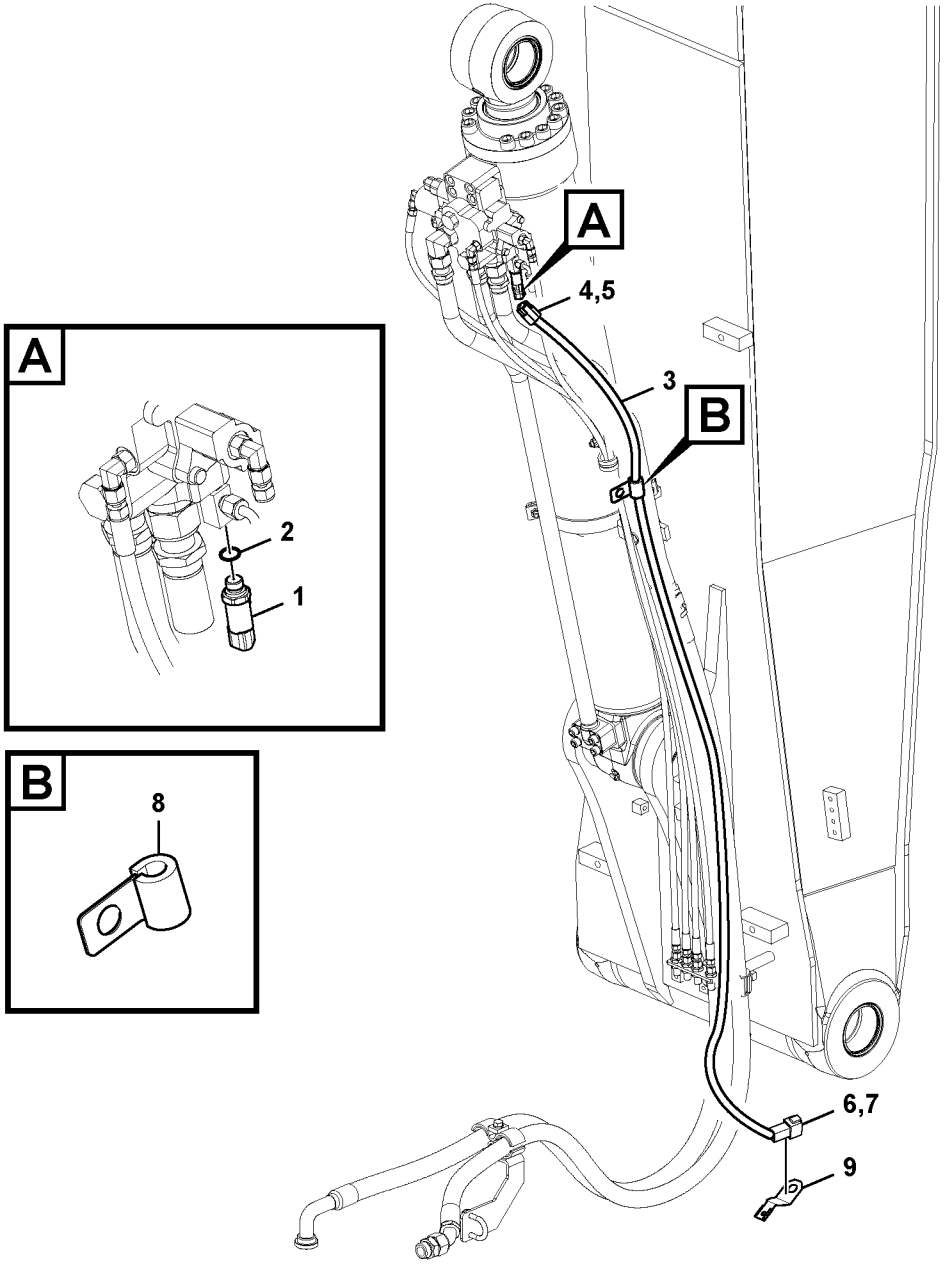


Volvo Construction Equipment
1067641

| Fig. | Part No. | Quantity 1 | 2 | 3 | 4 | 5 | PS | KIT | Description | Denominación | Denominação | Dénomination | Notes |
|---|---|---|---|---|---|---|---|---|---|---|---|---|---|
| 1 | **VOE 14560160** | 1 | 1 | 1 | 1 | | | | Sensor | Sensor | Sensor | Capteur | SE9130 |
| 2 | **VOE 993320** | 1 | 1 | 1 | 1 | | | | O-ring | Anillo tórico | Anel-o | Joint torique | |
| 2 | **VOE 14550359** | 1 | 1 | | | | | | Cable harness | Manojo cables | Chicote cabos | Faisceau câbles | S/N 210212-/220189- |
| 3 | **VOE 14646253** | | | 1 | 1 | | | | Cable harness | Manojo cables | Chicote cabos | Faisceau câbles | |
| 4 | **VOE 874654** | | | 1 | 1 | | | | •Housing | •Cuerpo | •Carcaça | •Carter | SE9130 |
| 5 | **VOE 11806303** | | | 1 | 1 | | | | •Stop | •Parada | •Batente | •Arrêt | |
| 6 | **VOE 874802** | | | 1 | 1 | | | | •Housing | •Cuerpo | •Carcaça | •Carter | CNX2 |
| 7 | **VOE 14370883** | | | 1 | 1 | | | | •Spacer | •Distanciador | •Espaçador | •Entretoise | |
| 8 | **VOE 14500291** | 2 | 2 | 1 | 1 | | | | Clip | Clip | Clipe | Clip | |
| 9 | **VOE 14522575** | | | 1 | 1 | | | | Clip | Clip | Clipe | Clip | |

| | |
|---|---|
| 1 | **8289998** |
| 2 | **8289999** |
| 3 | **8293371** |
| 4 | **8293176** |
| 5 | |

**Unité électronique**
**Unidade eletrônica**
**Unidad electrónica**
**Electronic unit.**

| | |
|---|---|
| Catalogue id **20615** | Group **367** |
| Illustr. No **1067641** | Section **600** |
| Issue **PUB 20035940-B** | Page **429** |





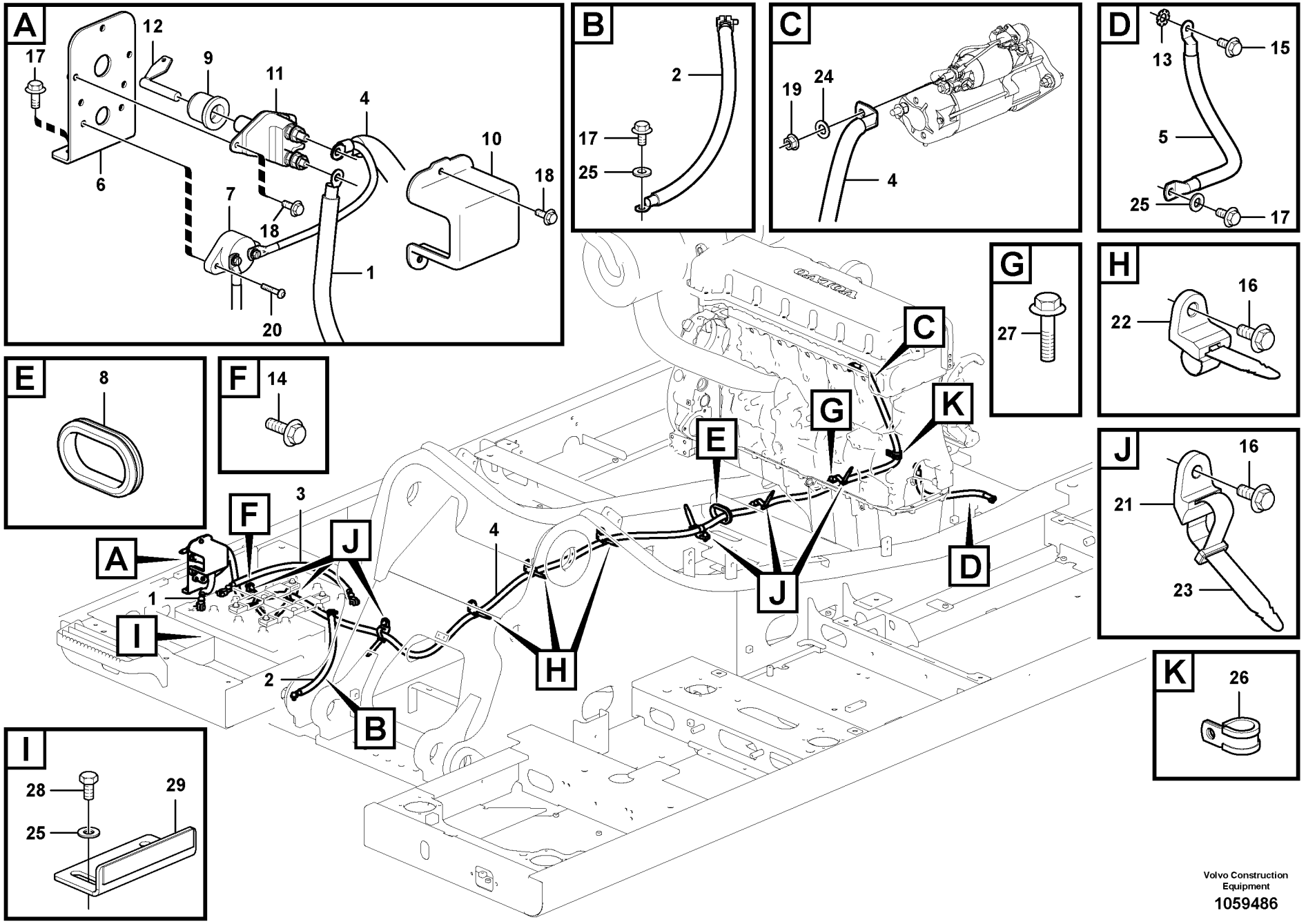


Volvo Construction Equipment

1059486

| Fig. | Part No. | Quantity 1 | 2 | 3 | PS | KIT | Description | Denominación | Denominação | Dénomination | Notes |
|---|---|---|---|---|---|---|---|---|---|---|---|
| 1 | **VOE 14588055** | 1 | | | | | Battery cable | Cable de batería | Cabo da bateria | Câble de batterie | S/N -210459/-230400 S/N -270512/-280020 |
| | **VOE 14680615** | 1 | | | | | Battery cable | Cable de batería | Cabo da bateria | Câble de batterie | S/N 210460-/230401- S/N 270513-/280021- |
| 2 | **VOE 14588052** | 1 | | | | | Battery cable | Cable de batería | Cabo da bateria | Câble de batterie | S/N -210459/-230400 S/N -270512/-280020 |
| | **VOE 14680619** | 1 | | | | | Battery cable | Cable de batería | Cabo da bateria | Câble de batterie | S/N 210460-/230401- S/N 270513-/280021- |
| 3 | **VOE 14588053** | 1 | | | | | Battery cable | Cable de batería | Cabo da bateria | Câble de batterie | S/N -210459/-230400 S/N -270512/-280020 |
| | **VOE 14680614** | 1 | | | | | Battery cable | Cable de batería | Cabo da bateria | Câble de batterie | S/N 210460-/230401- S/N 270513-/280021- |
| 4 | **VOE 14606660** | 1 | | | | | Battery cable | Cable de batería | Cabo da bateria | Câble de batterie | S/N -210459/-230400 S/N -270512/-280020 |
| | **VOE 14682406** | 1 | | | | | Battery cable | Cable de batería | Cabo da bateria | Câble de batterie | S/N 210460-/230401- S/N 270513-/280021- |
| 5 | **VOE 14630071** | 1 | | | | | Battery cable | Cable de batería | Cabo da bateria | Câble de batterie | |
| 6 | | 1 | | | NS | | Bracket | Consola | Suporte | Console | |
| 7 | **VOE 14524455** | 1 | | | | | Fuse | Fusible | Fusível | Fusible | |
| 8 | **VOE 14529331** | 1 | | | | | Grommet | Pasaje | Passa muro | Passe fil | |
| 9 | **VOE 14543100** | 1 | | | | | Cover | Capó | Capô | Capot | |
| 10 | **VOE 14557503** | 1 | | | | | Cover | Capó | Capô | Capot | |
| 11 | **VOE 3987034** | 1 | | | | | Main switch | Interruptor maestro | Interruptor principal | Coupe-circuit principal | |
| 12 | **VOE 8157766** | 1 | | | | | •Knob | •Volante | •Botão | •Bouton | |
| 13 | **VOE 942767** | 1 | | | | | Toothed washer | Arandela dentada | Arruela dentada | Rondelle dentée | |
| 14 | **VOE 946329** | 1 | | | | | Flange screw | Tornillo embridado | Parafuso flangeado | Vis à embase | |
| 15 | **VOE 946440** | 1 | | | | | Flange screw | Tornillo embridado | Parafuso flangeado | Vis à embase | |
| 16 | **VOE 946441** | 7 | | | | | Flange screw | Tornillo embridado | Parafuso flangeado | Vis à embase | |
| 17 | **VOE 946471** | 4 | | | | | Flange screw | Tornillo embridado | Parafuso flangeado | Vis à embase | |
| 18 | **VOE 946544** | 5 | | | | | Flange screw | Tornillo embridado | Parafuso flangeado | Vis à embase | |

| | | | | | |
|---|---|---|---|---|---|
| **1** | | **Câbles, batterie**<br>**Cabos, bateria**<br>**Cables, batería**<br>**Cables, battery** | | Catalogue id **20615** | Group **371** |
| **2** | | | | Illustr. No **1059486** | Section **100** |
| **3** | | | | Issue **PUB 20035940-B** | Page **431** |
| **4** | | | | | |
| **5** | | **8289309, 8291092** | | | |

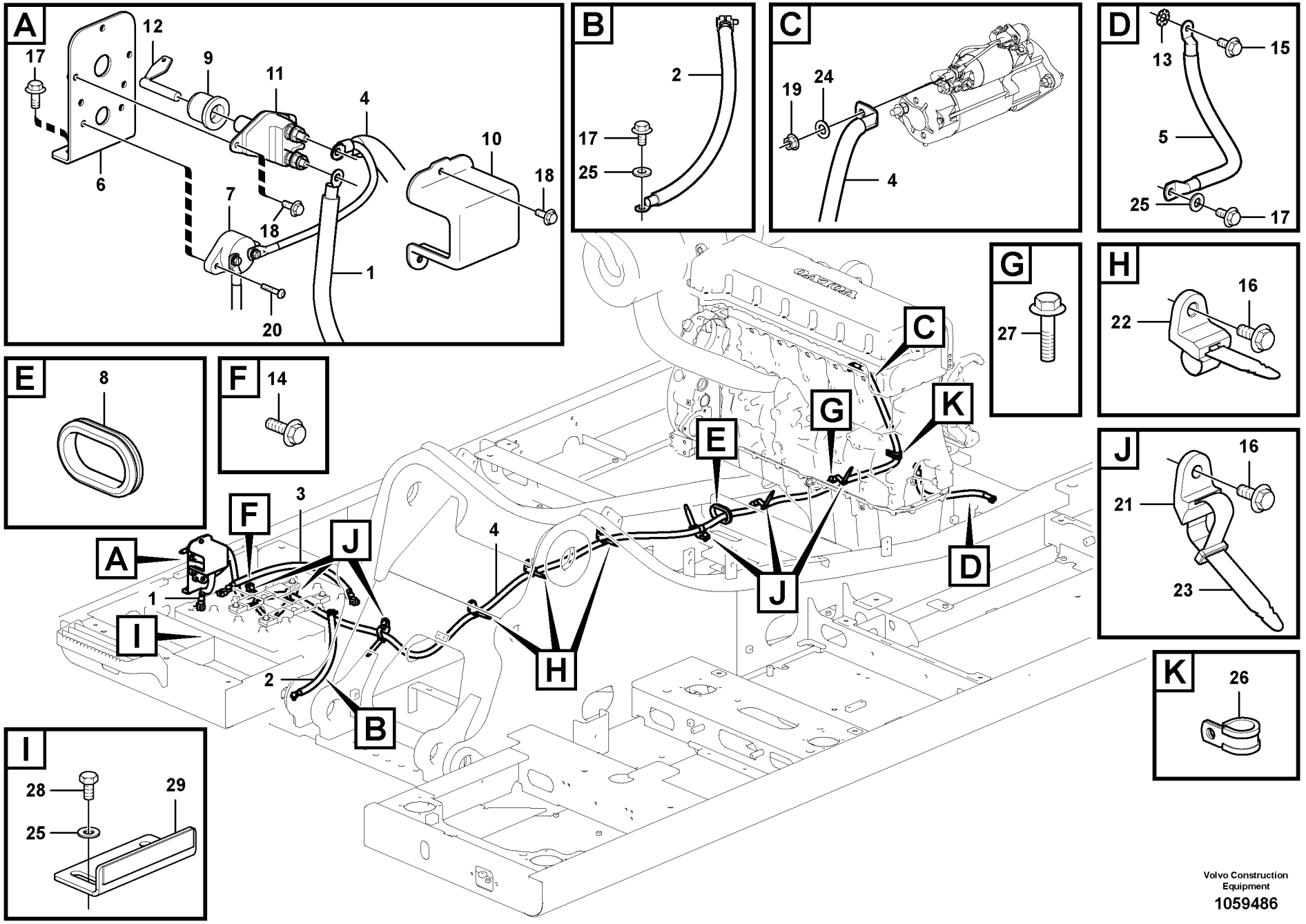


Volvo Construction Equipment

1059486

| Fig. | Part No. | Quantity 1 | 2 | 3 | PS | KIT | Description | Denominación | Denominação | Dénomination | Notes |
|---|---|---|---|---|---|---|---|---|---|---|---|
| 19 | **VOE 13971095** | 1 | | | | | Flange nut | Tuerca embridada | Porca flangeada | Écrou à bride | |
| 20 | **VOE 969408** | 2 | | | | | Six point socket screw | Racor de seis dientes | Paraf soquete sext | Vis à 6 pans creux | |
| 21 | **VOE 14558808** | 6 | | | | | Strip clamp | Abrazadera de cinta | Cinta braçadeira | Serrage de ruban | |
| 22 | **VOE 14558810** | 3 | | | | | Strip clamp | Abrazadera de cinta | Cinta braçadeira | Serrage de ruban | |
| 23 | **VOE 14558809** | 6 | | | | | Strip clamp | Abrazadera de cinta | Cinta braçadeira | Serrage de ruban | |
| 24 | **VOE 955897** | 1 | | | | | Plain washer | Arandela plana | Arruela simples | Rondelle plane | |
| 25 | **VOE 960148** | 4 | | | | | Plain washer | Arandela plana | Arruela simples | Rondelle plane | |
| 26 | **VOE 14500295** | 1 | | | | | Clip | Clip | Clipe | Clip | |
| 27 | **VOE 946472** | 1 | | | | | Flange screw | Tornillo embridado | Parafuso flangeado | Vis à embase | |
| 28 | **VOE 983250** | 2 | | | | | Hexagon screw | Tornillo hexagonal | Parafuso sextavado | Vis à tête hexagonale | |
| 29 | | 1 | | | NS | | Bracket | Ménsula | Suporte | Console | |

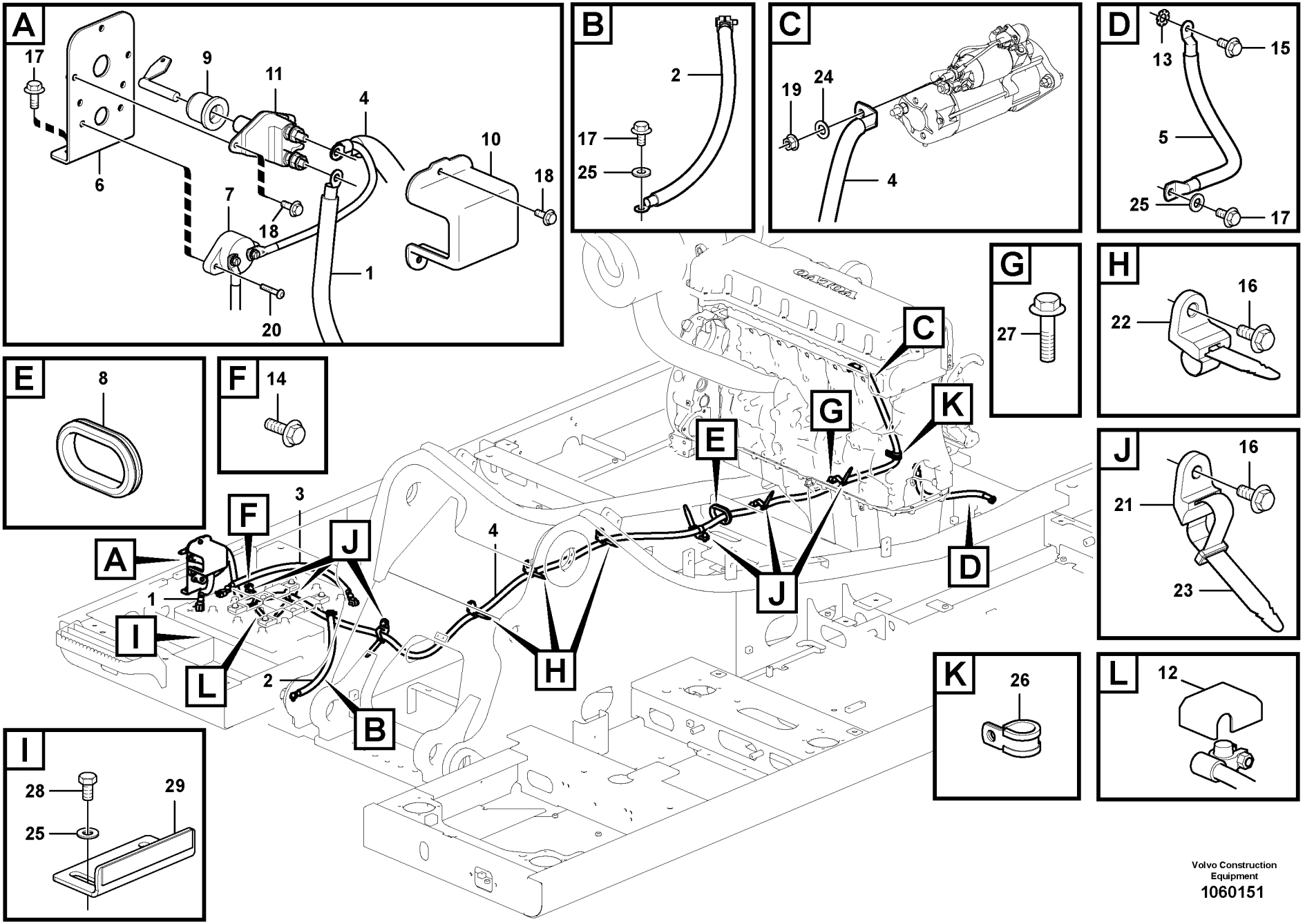


Volvo Construction Equipment
1060151

| Fig. | Part No. | Quantity 1 | 2 | 3 | PS | KIT | Description | Denominación | Denominação | Dénomination | Notes |
|---|---|---|---|---|---|---|---|---|---|---|---|
| 1 | **VOE 14619181** | 1 | | | | | Battery cable | Cable de batería | Cabo da bateria | Câble de batterie | S/N -210459/-230400 S/N -270512/-280020 |
| | **VOE 14682411** | 1 | | | | | Battery cable | Cable de batería | Cabo da bateria | Câble de batterie | S/N 210460-/230401- S/N 270513-/280021- |
| 2 | **VOE 14619731** | 1 | | | | | Battery cable | Cable de batería | Cabo da bateria | Câble de batterie | S/N -210459/-230400 S/N -270512/-280020 |
| | **VOE 14680264** | 1 | | | | | Battery cable | Cable de batería | Cabo da bateria | Câble de batterie | S/N 210460-/230401- S/N 270513-/280021- |
| 3 | **VOE 14630070** | 1 | | | | | Battery cable | Cable de batería | Cabo da bateria | Câble de batterie | S/N -210459/-230400 S/N -270512/-280020 |
| | **VOE 14680264** | 1 | | | | | Battery cable | Cable de batería | Cabo da bateria | Câble de batterie | S/N 210460-/230401- S/N 270513-/280021- |
| 4 | **VOE 14606660** | 1 | | | | | Battery cable | Cable de batería | Cabo da bateria | Câble de batterie | S/N -210459/-230400 S/N -270512/-280020 |
| | **VOE 14682406** | 1 | | | | | Battery cable | Cable de batería | Cabo da bateria | Câble de batterie | S/N 210460-/230401- S/N 270513-/280021- |
| 5 | **VOE 14630071** | 1 | | | | | Battery cable | Cable de batería | Cabo da bateria | Câble de batterie | |
| 6 | | 1 | | | NS | | Bracket | Consola | Suporte | Console | |
| 7 | **VOE 14524455** | 1 | | | | | Fuse | Fusible | Fusível | Fusible | |
| 8 | **VOE 14529331** | 1 | | | | | Grommet | Pasaje | Passa muro | Passe fil | |
| 9 | **VOE 14543100** | 1 | | | | | Cover | Capó | Capô | Capot | |
| 10 | **VOE 14557503** | 1 | | | | | Cover | Capó | Capô | Capot | |
| 11 | **VOE 3987034** | 1 | | | | | Main switch | Interruptor maestro | Interruptor principal | Coupe-circuit principal | |
| 12 | **VOE 14260472** | 4 | | | | | •Terminal casing | •Protección terminal | •Proteção terminais | •Couvre-borne | |
| 13 | **VOE 942767** | 1 | | | | | Toothed washer | Arandela dentada | Arruela dentada | Rondelle dentée | |
| 14 | **VOE 946329** | 1 | | | | | Flange screw | Tornillo embridado | Parafuso flangeado | Vis à embase | |
| 15 | **VOE 946440** | 1 | | | | | Flange screw | Tornillo embridado | Parafuso flangeado | Vis à embase | |
| 16 | **VOE 946441** | 7 | | | | | Flange screw | Tornillo embridado | Parafuso flangeado | Vis à embase | |
| 17 | **VOE 946471** | 4 | | | | | Flange screw | Tornillo embridado | Parafuso flangeado | Vis à embase | |
| 18 | **VOE 946544** | 5 | | | | | Flange screw | Tornillo embridado | Parafuso flangeado | Vis à embase | |

| | |
|---|---|
| **1** | **8291093** |
| **2** | |
| **3** | |
| **4** | |
| **5** | |

**Câbles, batterie**
**Cabos, bateria**
**Cables, batería**
**Cables, battery**

| | |
|---|---|
| Catalogue id **20615** | Group **371** |
| Illustr. No **1060151** | Section **150** |
| Issue **PUB 20035940-B** | Page **435** |

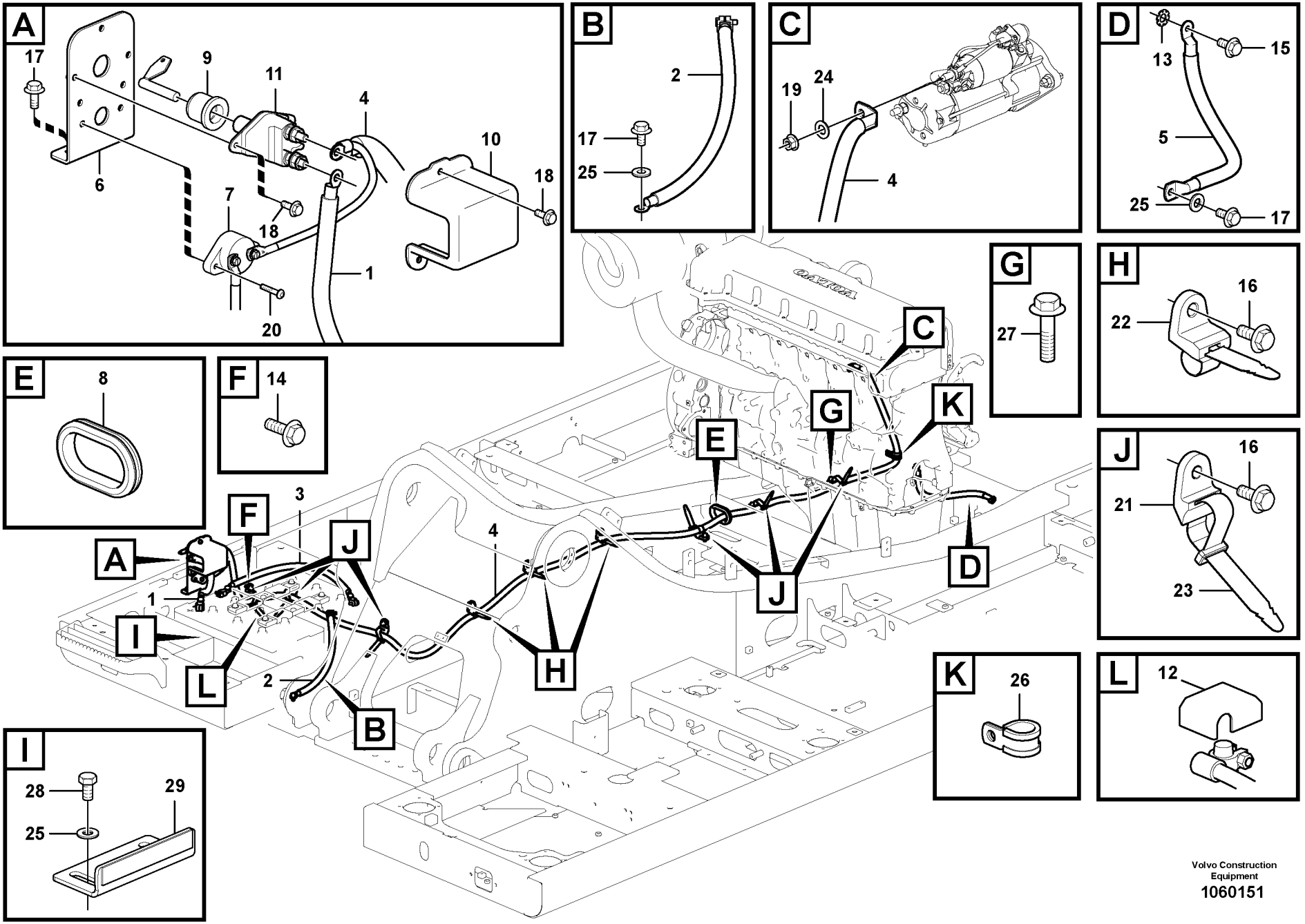


Volvo Construction Equipment
1060151

| Fig. | Part No. | Quantity 1 | 2 | 3 | PS | KIT | Description | Denominación | Denominação | Dénomination | Notes |
|---|---|---|---|---|---|---|---|---|---|---|---|
| 19 | **VOE 13971095** | 1 | | | | | Flange nut | Tuerca embridada | Porca flangeada | Écrou à bride | |
| 20 | **VOE 969408** | 2 | | | | | Six point socket screw | Racor de seis dientes | Paraf soquete sext | Vis à 6 pans creux | |
| 21 | **VOE 14558808** | 6 | | | | | Strip clamp | Abrazadera de cinta | Cinta braçadeira | Serrage de ruban | |
| 22 | **VOE 14558810** | 3 | | | | | Strip clamp | Abrazadera de cinta | Cinta braçadeira | Serrage de ruban | |
| 23 | **VOE 14558809** | 6 | | | | | Strip clamp | Abrazadera de cinta | Cinta braçadeira | Serrage de ruban | |
| 24 | **VOE 955897** | 1 | | | | | Plain washer | Arandela plana | Arruela simples | Rondelle plane | |
| 25 | **VOE 960148** | 8 | | | | | Plain washer | Arandela plana | Arruela simples | Rondelle plane | |
| 26 | **VOE 14500295** | 1 | | | | | Clip | Clip | Clipe | Clip | |
| 27 | **VOE 946472** | 1 | | | | | Flange screw | Tornillo embridado | Parafuso flangeado | Vis à embase | |
| 28 | **VOE 983250** | 6 | | | | | Hexagon screw | Tornillo hexagonal | Parafuso sextavado | Vis à tête hexagonale | |
| 29 | | 2 | | | NS | | Bracket | Ménsula | Suporte | Console | |

| | | | | | |
|---|---|---|---|---|---|
| **1** | **8291093** | **Câbles, batterie**<br>**Cabos, bateria**<br>**Cables, batería**<br>**Cables, battery** | Catalogue id **20615** | Group **371** |
| **2** | | | Illustr. No **1060151** | Section **150** |
| **3** | | | Issue **PUB 20035940-B** | Page **437** |
| **4** | | | | |
| **5** | | | | |

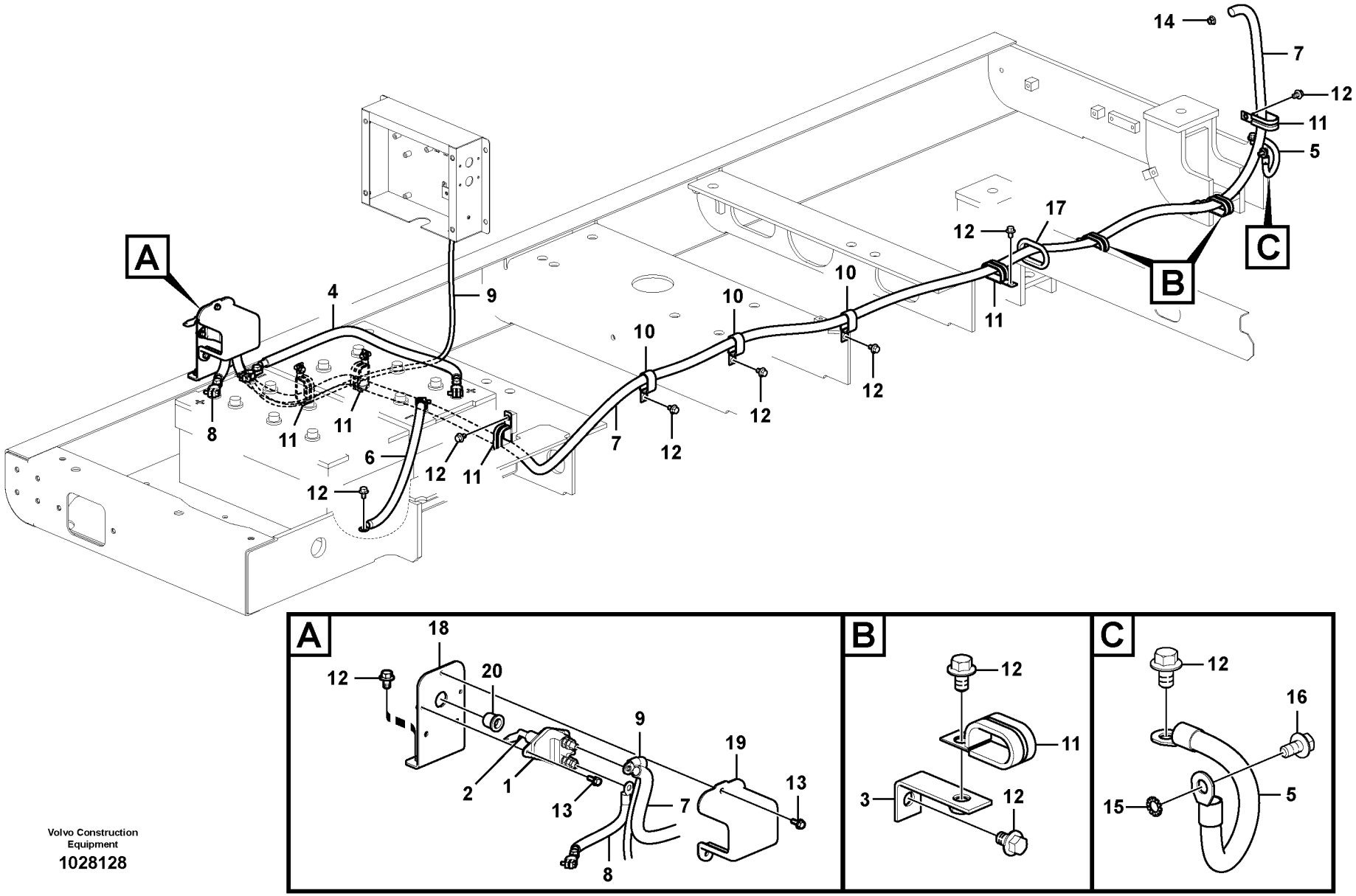


Volvo Construction Equipment

1028128

| Fig. | Part No. | Quantity 1 | 2 | 3 | PS | KIT | Description | Denominación | Denominação | Dénomination | Notes |
|---|---|---|---|---|---|---|---|---|---|---|---|
| 1 | **VOE 3987034** | 1 | | | | | Main switch | Interruptor maestro | Interruptor principal | Coupe-circuit principal | |
| 2 | **VOE 8157766** | 1 | | | | | •Knob | •Volante | •Botão | •Bouton | |
| 3 | **VOE 14529393** | 2 | | | | | Bracket | Consola | Suporte | Console | |
| 4 | **VOE 14557011** | 1 | | | | | Battery cable | Cable de batería | Cabo da bateria | Câble de batterie | |
| 5 | **VOE 14558292** | 1 | | | | | Battery cable | Cable de batería | Cabo da bateria | Câble de batterie | |
| 6 | **VOE 14559101** | 1 | | | | | Battery cable | Cable de batería | Cabo da bateria | Câble de batterie | |
| 7 | **VOE 14554680** | 1 | | | | | Battery cable | Cable de batería | Cabo da bateria | Câble de batterie | |
| 8 | **VOE 14557207** | 1 | | | | | Cable | Cable | Cabo | Câble | |
| 9 | **VOE 14554681** | 1 | | | | | Battery cable | Cable de batería | Cabo da bateria | Câble de batterie | |
| 10 | **VOE 14507450** | 3 | | | SS | | Clip | Clip | Clipe | Clip | |
| 11 | **VOE 14507451** | 7 | | | | | Clip | Clip | Clipe | Clip | |
| 12 | **VOE 946471** | 16 | | | | | Flange screw | Tornillo embridado | Parafuso flangeado | Vis à embase | |
| 13 | **VOE 946544** | 5 | | | | | Flange screw | Tornillo embridado | Parafuso flangeado | Vis à embase | |
| 14 | **VOE 13971095** | 1 | | | | | Flange nut | Tuerca embridada | Porca flangeada | Écrou à bride | |
| 15 | **VOE 942767** | 1 | | | | | Toothed washer | Arandela dentada | Arruela dentada | Rondelle dentée | |
| 16 | **VOE 946440** | 1 | | | | | Flange screw | Tornillo embridado | Parafuso flangeado | Vis à embase | |
| 17 | **VOE 14529331** | 1 | | | | | Grommet | Pasaje | Passa muro | Passe fil | |
| 18 | **VOE 14642221** | 1 | | | | | Bracket | Consola | Suporte | Console | (VOE 14559125) |
| 19 | **VOE 14557503** | 1 | | | | | Cover | Capó | Capô | Capot | |
| 20 | **VOE 14543100** | 1 | | | | | Cover | Capó | Capô | Capot | |

| | | | | |
|---|---|---|---|---|
| **1** | | **Câbles, batterie**<br>**Cabos, bateria**<br>**Cables, batería**<br>**Cables, battery** | Catalogue id **20615** | Group **371** |
| **2** | | | | |
| **3** | | | Illustr. No **1028128** | Section **160** |
| **4** | | | | |
| **5** | | **8285790,8285791** | Issue **PUB 20035940-B** | Page **439** |

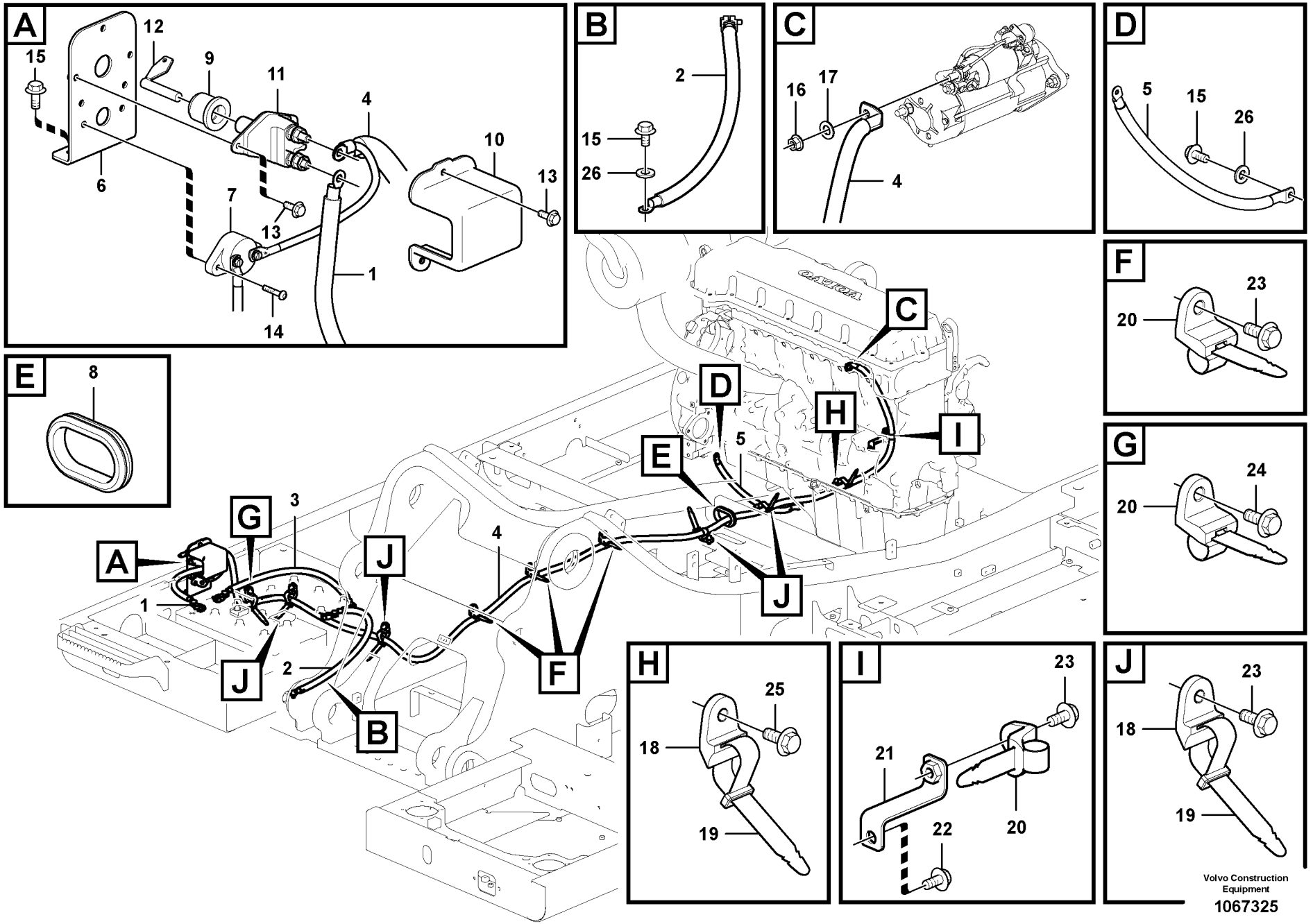
A
15
12
9
11
4
10
13
6
7
13
1
14
B
2
15
26
C
16
17
4
D
5
15
26
E
8
F
23
20
G
24
20
H
25
18
19
I
23
21
20
22
J
23
18
19
A
G
3
J
4
1
J
2
B
F
C
D
H
I
E
5
J
Volvo Construction Equipment
1067325

| Fig. | Part No. | Quantity 1 | 2 | 3 | PS | KIT | Description | Denominación | Denominação | Dénomination | Notes |
|---|---|---|---|---|---|---|---|---|---|---|---|
| 1 | **VOE 14588055** | 1 | | | | | Battery cable | Cable de batería | Cabo da bateria | Câble de batterie | S/N -210459/-230400 S/N -270512/-280020 |
| | **VOE 14680615** | 1 | | | | | Battery cable | Cable de batería | Cabo da bateria | Câble de batterie | S/N 210460-/230401- S/N 270513-/280021- |
| 2 | **VOE 14577920** | 1 | | | | | Battery cable | Cable de batería | Cabo da bateria | Câble de batterie | S/N -210459/-230400 S/N -270512/-280020 |
| | **VOE 14680612** | 1 | | | | | Battery cable | Cable de batería | Cabo da bateria | Câble de batterie | S/N 210460-/230401- S/N 270513-/280021- |
| 3 | **VOE 14588053** | 1 | | | | | Battery cable | Cable de batería | Cabo da bateria | Câble de batterie | S/N -210459/-230400 S/N -270512/-280020 |
| | **VOE 14680614** | 1 | | | | | Battery cable | Cable de batería | Cabo da bateria | Câble de batterie | S/N 210460-/230401- S/N 270513-/280021- |
| 4 | **VOE 14645610** | 1 | | | | | Battery cable | Cable de batería | Cabo da bateria | Câble de batterie | S/N -210459/-230400 S/N -270512/-280020 |
| | **VOE 14682683** | 1 | | | | | Battery cable | Cable de batería | Cabo da bateria | Câble de batterie | S/N 210460-/230401- S/N 270513-/280021- |
| 5 | **VOE 14630071** | 1 | | | | | Battery cable | Cable de batería | Cabo da bateria | Câble de batterie | |
| 6 | | 1 | | | NS | | Bracket | Consola | Suporte | Console | |
| 7 | **VOE 14524455** | 1 | | | | | Fuse | Fusible | Fusível | Fusible | |
| 8 | **VOE 14529331** | 1 | | | | | Grommet | Pasaje | Passa muro | Passe fil | |
| 9 | **VOE 14543100** | 1 | | | | | Cover | Capó | Capô | Capot | |
| 10 | **VOE 14557503** | 1 | | | | | Cover | Capó | Capô | Capot | |
| 11 | **VOE 3987034** | 1 | | | | | Main switch | Interruptor maestro | Interruptor principal | Coupe-circuit principal | |
| 12 | **VOE 8157766** | 1 | | | | | •Knob | •Volante | •Botão | •Bouton | |
| 13 | **VOE 13946544** | 5 | | | | | Screw | Tornillo | Parafuso | Vis | |
| 14 | **VOE 969408** | 2 | | | | | Six point socket screw | Racor de seis dientes | Paraf soquete sext | Vis à 6 pans creux | |
| 15 | **VOE 946471** | 4 | | | | | Flange screw | Tornillo embridado | Parafuso flangeado | Vis à embase | |
| 16 | **SA 9131-11000** | 1 | | | | | Lock nut | Contratuerca | Porca de trava | Contre-ecrou | |
| 17 | **VOE 955897** | 1 | | | | | Plain washer | Arandela plana | Arruela simples | Rondelle plane | |
| 18 | **VOE 14558808** | 6 | | | | | Strip clamp | Abrazadera de cinta | Cinta braçadeira | Serrage de ruban | |

| | | | | | |
|---|---|---|---|---|---|
| **1** | | **Câbles, batterie**<br>**Cabos, bateria**<br>**Cables, batería**<br>**Cables, battery** | | Catalogue id **20615** | Group **371** |
| **2** | | | | Illustr. No **1067325** | Section **170** |
| **3** | | | | Issue **PUB 20035940-B** | Page **441** |
| **4** | | | | | |
| **5** | | **8292876, 8292877** | | | |

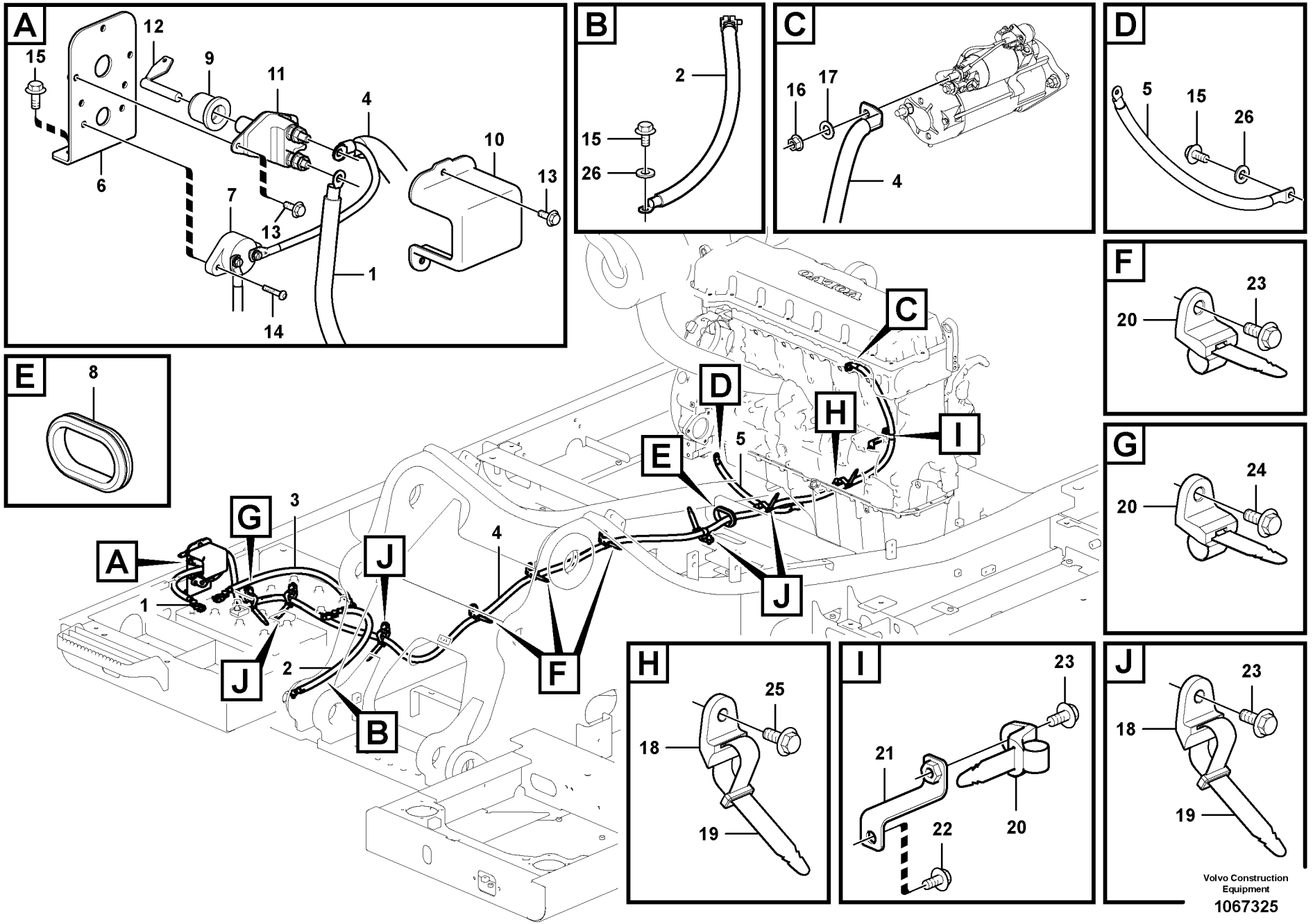
A
15
12
9
11
4
10
13
6
7
13
1
14
B
2
15
26
C
16
17
4
D
5
15
26
E
8
F
23
20
G
24
20
H
25
18
19
I
23
21
20
22
J
23
18
19
A
G
3
J
4
1
J
2
B
F
C
D
H
I
E
5
J
Volvo Construction Equipment
1067325

| Fig. | Part No. | Quantity 1 | 2 | 3 | PS | KIT | Description | Denominación | Denominação | Dénomination | Notes |
|---|---|---|---|---|---|---|---|---|---|---|---|
| 19 | **VOE 14558809** | 6 | | | | | Strip clamp | Abrazadera de cinta | Cinta braçadeira | Serrage de ruban | |
| 20 | **VOE 14558810** | 4 | | | | | Strip clamp | Abrazadera de cinta | Cinta braçadeira | Serrage de ruban | |
| 21 | **VOE 14616764** | 1 | | | | | Bracket | Consola | Suporte | Console | |
| 22 | **VOE 946440** | 1 | | | | | Flange screw | Tornillo embridado | Parafuso flangeado | Vis à embase | |
| 23 | **VOE 946441** | 8 | | | | | Flange screw | Tornillo embridado | Parafuso flangeado | Vis à embase | |
| 24 | **VOE 946329** | 1 | | | | | Flange screw | Tornillo embridado | Parafuso flangeado | Vis à embase | |
| 25 | **VOE 946472** | 1 | | | | | Flange screw | Tornillo embridado | Parafuso flangeado | Vis à embase | |
| 26 | **VOE 960148** | 2 | | | | | Plain washer | Arandela plana | Arruela simples | Rondelle plane | |

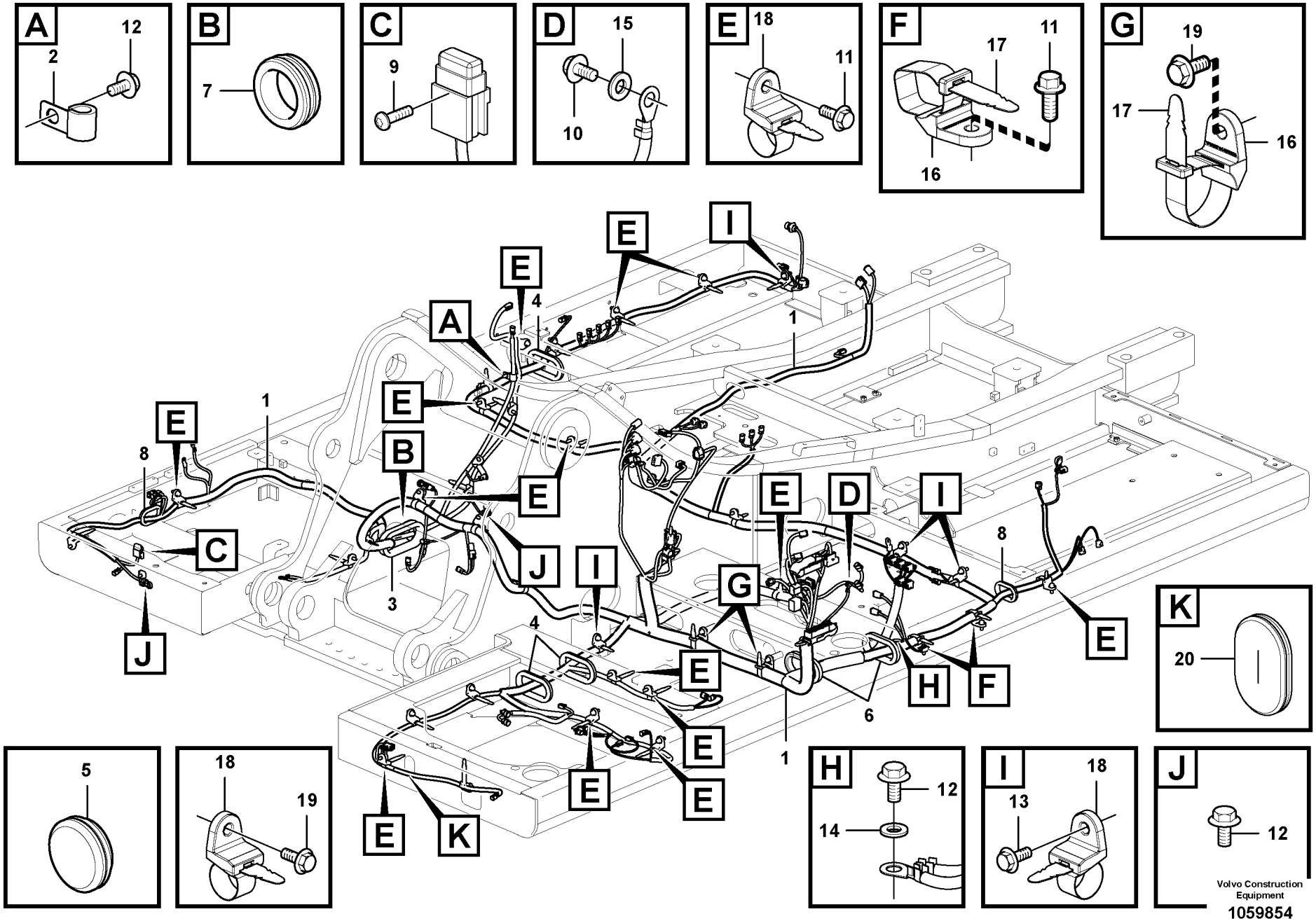
A
12
2
B
7
C
9
D
15
10
E
18
11
F
17
11
16
G
19
17
16
K
20
5
18
19
H
12
14
I
18
13
J
12
Volvo Construction Equipment
1059854

| Fig. | Part No. | Quantity 1 | 2 | 3 | PS | KIT | Description | Denominación | Denominação | Dénomination | Notes |
|---|---|---|---|---|---|---|---|---|---|---|---|
| 1 | **VOE 14602891** | 1 | | | | | Cable harness | Manojo cables | Chicote | Faisceau cables | S/N -210260 |
| | **VOE 14664908** | 1 | | | | | Cable harness | Manojo cables | Chicote | Faisceau cables | (VOE 14659612) S/N 210261- |
| 2 | **VOE 14500293** | 1 | | | | | Clip | Clip | Clipe | Clip | |
| 3 | **VOE 14509621** | 1 | | | | | Grommet | Pasaje | Passa muro | Passe fil | |
| 4 | **VOE 14529064** | 3 | | | | | Grommet | Pasaje | Passa muro | Passe fil | |
| 5 | **VOE 14529396** | 1 | | | | | Grommet | Pasaje | Passa muro | Passe fil | |
| 6 | **VOE 14531002** | 2 | | | | | Grommet | Pasaje | Passa muro | Passe fil | |
| 7 | **SA 9751-15016** | 1 | | | | | Grommet | Pasaje | Passa muro | Passe fil | |
| 8 | **VOE 14529331** | 2 | | | | | Grommet | Pasaje | Passa muro | Passe fil | |
| 9 | **VOE 969407** | 1 | | | | | Six point socket screw | Racor de seis dientes | Paraf soquete sext | Vis à 6 pans creux | |
| 10 | **VOE 947107** | 1 | | | | | Flange screw | Tornillo embridado | Parafuso flangeado | Vis à embase | |
| 11 | **VOE 946329** | 16 | | | | | Flange screw | Tornillo embridado | Parafuso flangeado | Vis à embase | |
| 12 | **VOE 946471** | 5 | | | | | Flange screw | Tornillo embridado | Parafuso flangeado | Vis à embase | |
| 13 | **VOE 946472** | 3 | | | | | Flange screw | Tornillo embridado | Parafuso flangeado | Vis à embase | |
| 14 | **VOE 960148** | 1 | | | | | Plain washer | Arandela plana | Arruela simples | Rondelle plane | |
| 15 | **VOE 13955894** | 1 | | | | | Washer | Arandela | Arruela | Rondelle | |
| 16 | **VOE 14558808** | 4 | | | | | Strip clamp | Abrazadera de cinta | Cinta braçadeira | Serrage de ruban | |
| 17 | **VOE 14558809** | 4 | | | | | Strip clamp | Abrazadera de cinta | Cinta braçadeira | Serrage de ruban | |
| 18 | **VOE 14558810** | 33 | | | | | Strip clamp | Abrazadera de cinta | Cinta braçadeira | Serrage de ruban | |
| 19 | **VOE 946441** | 18 | | | | | Flange screw | Tornillo embridado | Parafuso flangeado | Vis à embase | |
| 20 | **VOE 14511453** | | 1 | | | | Grommet | Pasaje | Passa muro | Passe fil | |

| | |
|---|---|
| 1 | **8291305,8291144** |
| 2 | **8289697** |
| 3 | |
| 4 | |
| 5 | |

**Câble et faisceau de câbles, principal**
**Cabo e chicote, principais**
**Haz de cables, principal**
**Cable and wire harness, main**

| | |
|---|---|
| Catalogue id **20615** | Group **371** |
| Illustr. No **1059854** | Section **200** |
| Issue **PUB 20035940-B** | Page **445** |

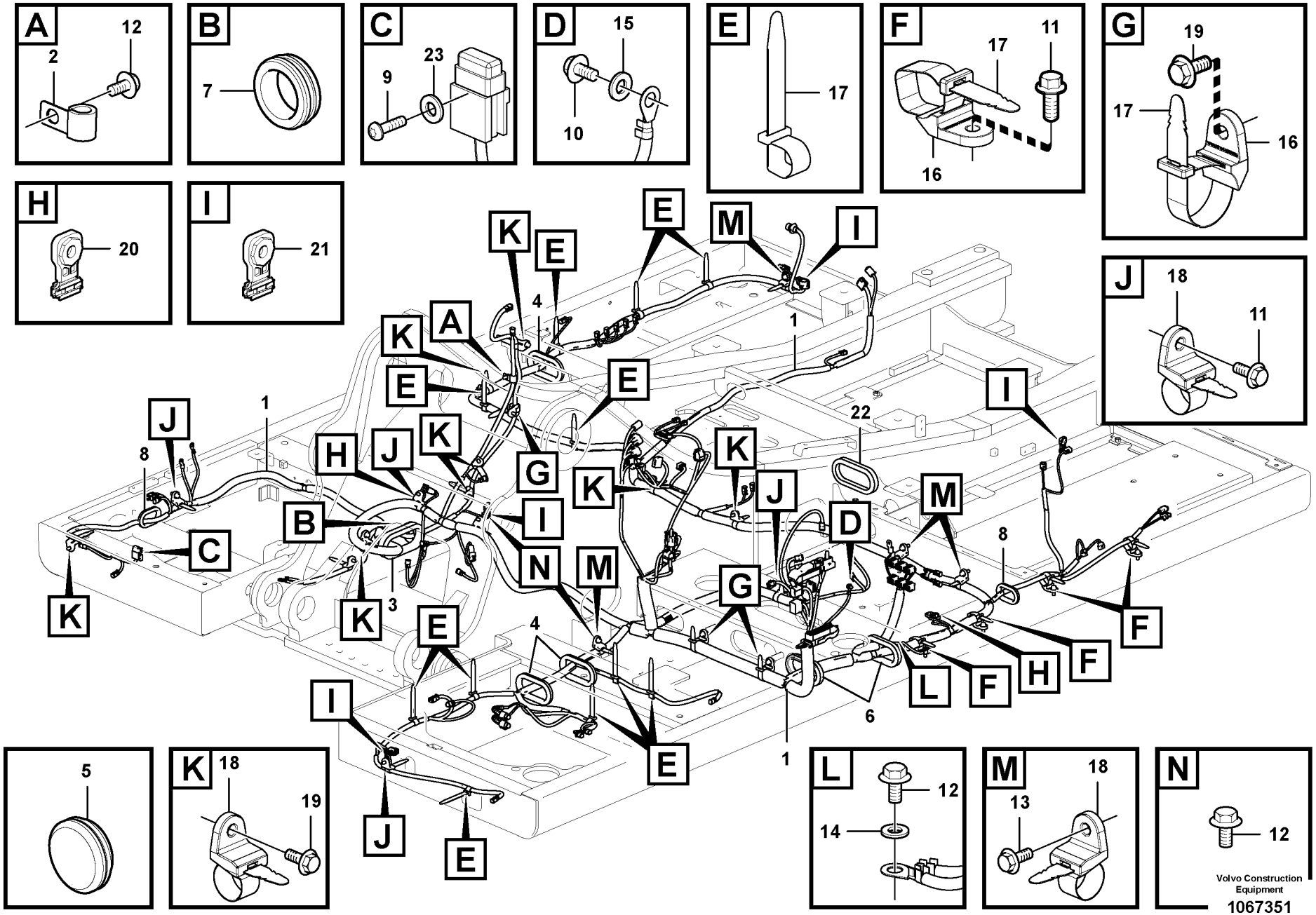
A
2
12
B
7
C
9
23
D
15
10
E
17
F
17
11
16
G
19
17
16
H
20
I
21
J
18
11
K
18
19
5
L
12
14
M
18
13
N
12
Volvo Construction Equipment
1067351

| Fig. | Part No. | Quantity 1 | 2 | 3 | PS | KIT | Description | Denominación | Denominação | Dénomination | Notes |
|---|---|---|---|---|---|---|---|---|---|---|---|
| 1 | **VOE 14642211** | 1 | | | | | Cable harness | Manojo cables | Chicote cabos | Faisceau câbles | S/N -210459/-230400<br>S/N -270512/-280020 |
| | **VOE 14672055** | 1 | | | | | Cable harness | Manojo cables | Chicote cabos | Faisceau câbles | S/N 210460-/230401-<br>S/N 270513-/280021- |
| 2 | **VOE 14500293** | 1 | | | | | Clip | Clip | Clipe | Clip | |
| 3 | **VOE 14509621** | 1 | | | | | Grommet | Pasaje | Passa muro | Passe fil | |
| 4 | **VOE 14529064** | 3 | | | | | Grommet | Pasaje | Passa muro | Passe fil | |
| 5 | **VOE 14529396** | 1 | | | | | Grommet | Pasaje | Passa muro | Passe fil | |
| 6 | **VOE 14531002** | 2 | | | | | Grommet | Pasaje | Passa muro | Passe fil | |
| 7 | **SA 9751-15016** | 1 | | | | | Grommet | Pasaje | Passa muro | Passe fil | |
| 8 | **VOE 14529331** | 2 | | | | | Grommet | Pasaje | Passa muro | Passe fil | |
| 9 | **VOE 969407** | 1 | | | | | Six point socket screw | Racor de seis dientes | Paraf soquete sext | Vis à 6 pans creux | |
| 10 | **VOE 947107** | 1 | | | | | Flange screw | Tornillo embridado | Parafuso flangeado | Vis à embase | |
| 11 | **VOE 946329** | 8 | | | | | Flange screw | Tornillo embridado | Parafuso flangeado | Vis à embase | |
| 12 | **VOE 946471** | 4 | | | | | Flange screw | Tornillo embridado | Parafuso flangeado | Vis à embase | |
| 13 | **VOE 946472** | 3 | | | | | Flange screw | Tornillo embridado | Parafuso flangeado | Vis à embase | |
| 14 | **VOE 960148** | 1 | | | | | Plain washer | Arandela plana | Arruela simples | Rondelle plane | |
| 15 | **VOE 13955894** | 1 | | | | | Washer | Arandela | Arruela | Rondelle | |
| 16 | **VOE 14558808** | 7 | | | | | Strip clamp | Abrazadera de cinta | Cinta braçadeira | Serrage de ruban | |
| 17 | **VOE 14558809** | 18 | | | | | Strip clamp | Abrazadera de cinta | Cinta braçadeira | Serrage de ruban | |
| 18 | **VOE 14558810** | 19 | | | | | Strip clamp | Abrazadera de cinta | Cinta braçadeira | Serrage de ruban | |
| 19 | **VOE 946441** | 15 | | | | | Flange screw | Tornillo embridado | Parafuso flangeado | Vis à embase | |
| 20 | **VOE 14587635** | 2 | | | | | Clip | Clip | Clipe | Clip | |
| 21 | **VOE 14617937** | 5 | | | | | Clip | Clip | Clipe | Clip | |
| 22 | **VOE 14639902** | 1 | | | | | Grommet | Pasaje | Passa muro | Passe fil | |
| 23 | **VOE 13940090** | 1 | | | | | Washer | Arandela | Arruela | Rondelle | |

| | | | | |
|---|---|---|---|---|
| **1** | **8293156** | **Câble et faisceau de câbles, principal**<br>**Cabo e chicote, principais**<br>**Haz de cables, principal**<br>**Cable and wire harness, main** | Catalogue id **20615** | Group **371** |
| **2** | | | Illustr. No **1067351** | Section **300** |
| **3** | | | Issue **PUB 20035940-B** | Page **447** |
| **4** | | | | |
| **5** | | | | |

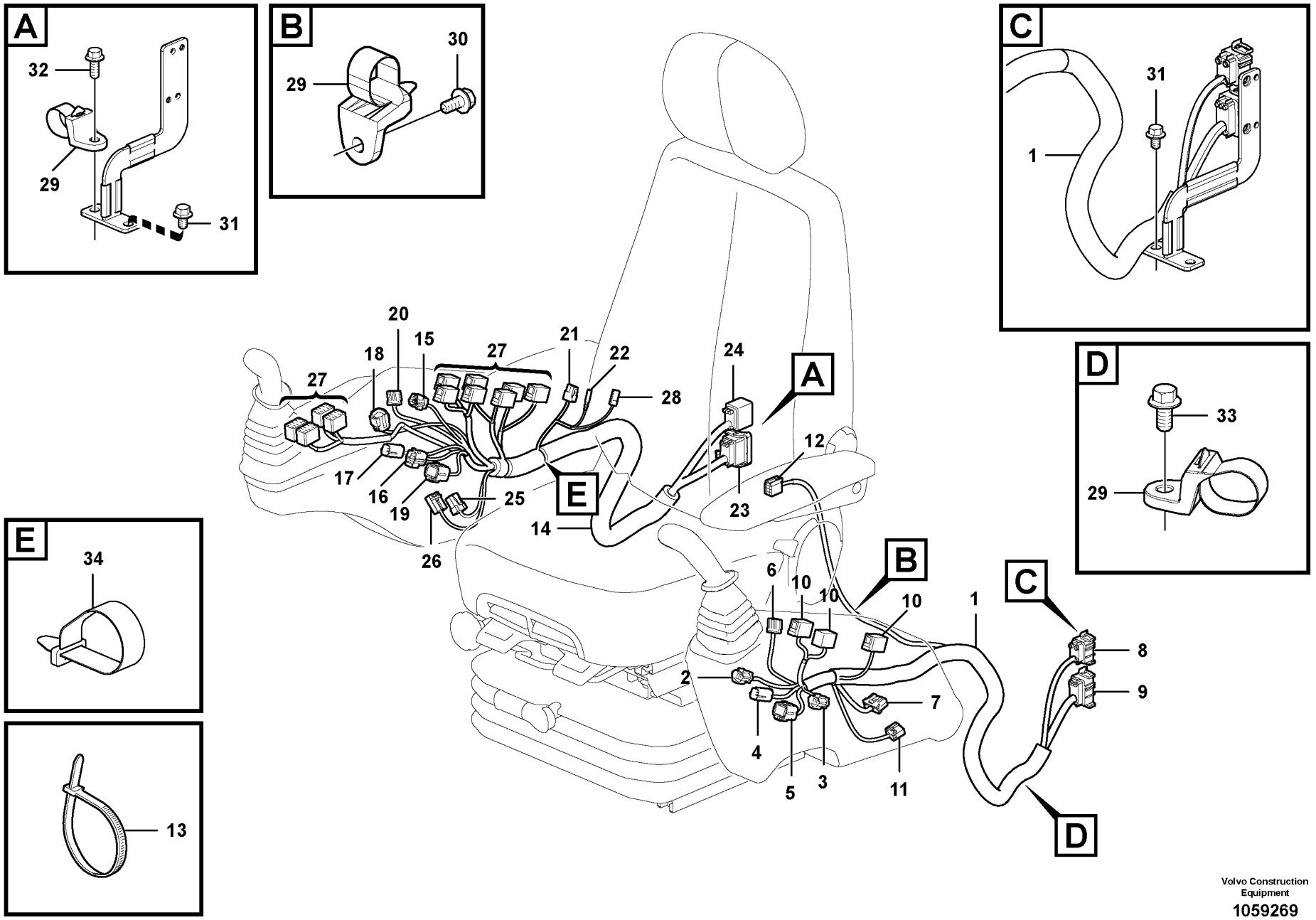


Volvo Construction Equipment

1059269

| Fig. | Part No. | Quantity 1 | 2 | 3 | PS | KIT | Description | Denominación | Denominação | Dénomination | Notes |
|---|---|---|---|---|---|---|---|---|---|---|---|
| 1 | **VOE 14624787** | 1 | | | | | Cable harness | Manojo cables | Chicote cabos | Faisceau câbles | LH |
| | | 1 | | | | | •CONNECTED TO: | •CONECTADO A: | •CONECTADO EM: | •CONNECTÉ A: | |
| | | 1 | | | | | ••Switch | ••Commutador | ••Interruptor | ••Commutateur | SWJS4BL.A, SWJS4BL.B, SWJSPBL.A, SW9118.A, SW3902.A, SW9104.A, |
| | | 1 | | | | | ••Switch | ••Commutador | ••Interruptor | ••Commutateur | SW9160.A, SW3503.A, SW2713.A, SW9103.A |
| | | 1 | | | | | ••Connector | ••Union | ••Conector | ••Raccord | CNLH1_0_1, CNLH2_0_1, MO8501 |
| 2 | **VOE 11428051** | 1 | | | | | •Housing | •Cuerpo | •Carcaça | •Carter | – |
| 3 | **VOE 11428055** | 1 | | | | | •Housing | •Cuerpo | •Carcaça | •Carter | |
| 4 | **VOE 11428061** | 1 | | | | | •Housing | •Cuerpo | •Carcaça | •Carter | |
| 5 | **VOE 11428067** | 1 | | | | | •Housing | •Cuerpo | •Carcaça | •Carter | |
| 6 | **VOE 14569889** | 1 | | | | | •Housing | •Cuerpo | •Carcaça | •Carter | |
| 7 | **VOE 14569509** | 1 | | | | | •Housing | •Cuerpo | •Carcaça | •Carter | |
| 8 | **VOE 14549837** | 1 | | | | | •Connector | •Unión | •Conexão | •Connexion | |
| 9 | **VOE 14549839** | 1 | | | | | •Connector | •Unión | •Conexão | •Connexion | |
| 10 | **VOE 70369714** | 3 | | | | | •Housing | •Cuerpo | •Carcaça | •Carter | |
| 11 | **VOE 3944417** | 1 | | | | | •Housing | •Cuerpo | •Carcaça | •Carter | |
| 12 | **VOE 3944416** | 1 | | | | | •Housing | •Cuerpo | •Carcaça | •Carter | (MO8501/HE8501.A) |
| 13 | **VOE 14016673** | REQ | | | | | •Strip clamp | •Abrazadera de cinta | •Cinta braçadeira | •Serrage de ruban | |
| 14 | **VOE 14624788** | 1 | | | | | Cable harness | Manojo cables | Chicote cabos | Faisceau câbles | RH |
| | | | | | | | •CONNECTED TO: | •CONECTADO A: | •CONECTADO EM: | •CONNECTÉ A: | |
| | | | | | | | ••Switch | ••Commutador | ••Interruptor | ••Commutateur | SW3603.A, SW3613.A, SW3608.A, SW9110.A, SW3602.A, SWJSPBR.A |

| | |
|---|---|
| **1** | |
| **2** | |
| **3** | |
| **4** | |
| **5** | |

**Câble et faisceau de câbles, tableau de bord**
**Cabo e chicote, painel de instrumentos**
**Haz de cables, panel de instrumentos**
**Cable and wire harness, instrument panel**

| Catalogue id | Group |
|---|---|
| **20615** | **371** |
| Illustr. No **1059269** | Section **700** |
| Issue **PUB 20035940-B** | Page **449** |

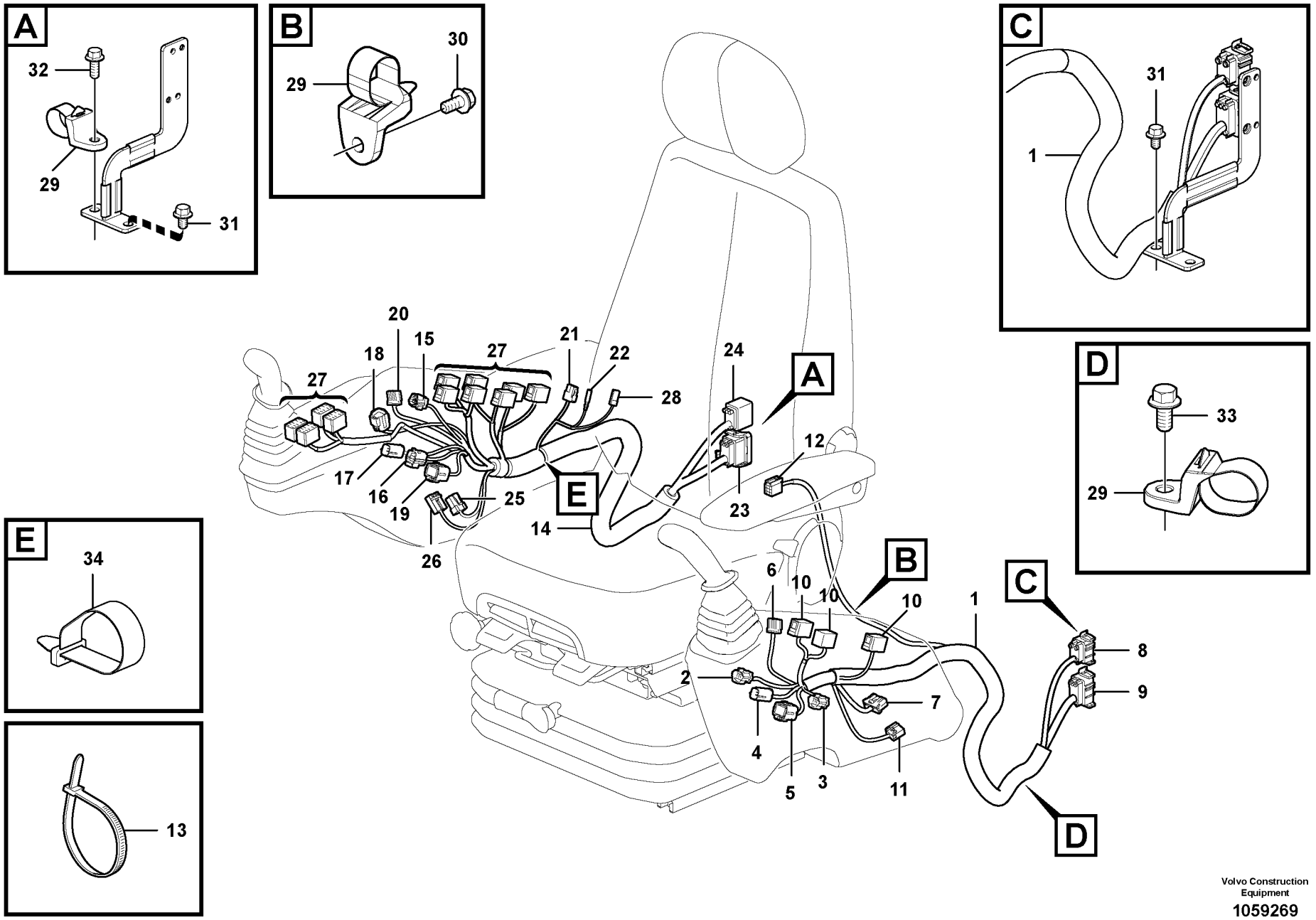


Volvo Construction Equipment

1059269

| Fig. | Part No. | Quantity 1 | 2 | 3 | PS | KIT | Description | Denominación | Denominação | Dénomination | Notes |
|---|---|---|---|---|---|---|---|---|---|---|---|
| | | | | | | | ••Switch | ••Commutador | ••Interruptor | ••Commutateur | SWJS4BR.A, SWJS4BR.B, SWJS4BR.C, SW4202.A, SW3801.A, SW2701.A, SW3301.B |
| | | | | | | | ••Switch | ••Commutador | ••Interruptor | ••Commutateur | SW3504.A, SW3505.A, SW2506.A, SW9900.A, SW3607.A, SW2301.A |
| | | | | | | | ••Connector | ••Union | ••Conector | ••Raccord | HE3801.A, HE3801.B, PO3902.A, CNRH1_0_1, CNRH2_0_1 |
| 15 | **VOE 11428051** | 1 | | | | | •Housing | •Cuerpo | •Carcaça | •Carter | |
| 16 | **VOE 11428059** | 1 | | | | | •Housing | •Cuerpo | •Carcaça | •Carter | |
| 17 | **VOE 11428061** | 1 | | | | | •Housing | •Cuerpo | •Carcaça | •Carter | |
| 18 | **VOE 11428063** | 1 | | | | | •Housing | •Cuerpo | •Carcaça | •Carter | |
| 19 | **VOE 11428067** | 1 | | | | | •Housing | •Cuerpo | •Carcaça | •Carter | |
| 20 | **VOE 14569889** | 1 | | | | | •Housing | •Cuerpo | •Carcaça | •Carter | |
| 21 | **VOE 14569871** | 1 | | | | | •Housing | •Cuerpo | •Carcaça | •Carter | |
| 22 | **VOE 14589776** | 1 | | | | | •Terminal | •Espiga terminal | •Pino do terminal | •Contact électrique | |
| 23 | **VOE 14549839** | 1 | | | | | •Connector | •Unión | •Conexão | •Connexion | |
| 24 | **VOE 14549840** | 1 | | | | | •Connector | •Unión | •Conexão | •Connexion | |
| 25 | **VOE 14569591** | 1 | | | | | •Housing | •Cuerpo | •Carcaça | •Carter | |
| 26 | **VOE 14569597** | 1 | | | | | •Housing | •Cuerpo | •Carcaça | •Carter | |
| 27 | **VOE 70369714** | 11 | | | | | •Housing | •Cuerpo | •Carcaça | •Carter | |
| 28 | **VOE 14596476** | 1 | | | | | •Housing | •Cuerpo | •Carcaça | •Carter | |
| 29 | **VOE 14558810** | 3 | | | | | Strip clamp | Abrazadera de cinta | Cinta braçadeira | Serrage de ruban | |
| 30 | **VOE 946329** | 2 | | | | | Flange screw | Tornillo embridado | Parafuso flangeado | Vis à embase | |
| 31 | **VOE 946471** | 3 | | | | | Flange screw | Tornillo embridado | Parafuso flangeado | Vis à embase | |
| 32 | **VOE 946329** | 1 | | | | | Flange screw | Tornillo embridado | Parafuso flangeado | Vis à embase | |
| 33 | **VOE 946441** | 1 | | | | | Flange screw | Tornillo embridado | Parafuso flangeado | Vis à embase | |
| 34 | **VOE 14558809** | 1 | | | | | Strip clamp | Abrazadera de cinta | Cinta braçadeira | Serrage de ruban | |

| | |
|---|---|
| **1** | |
| **2** | |
| **3** | |
| **4** | |
| **5** | |

**Câble et faisceau de câbles, tableau de bord**
**Cabo e chicote, painel de instrumentos**
**Haz de cables, panel de instrumentos**
**Cable and wire harness, instrument panel**

| Catalogue id | Group |
|---|---|
| **20615** | **371** |
| Illustr. No **1059269** | Section **700** |
| Issue **PUB 20035940-B** | Page **451** |

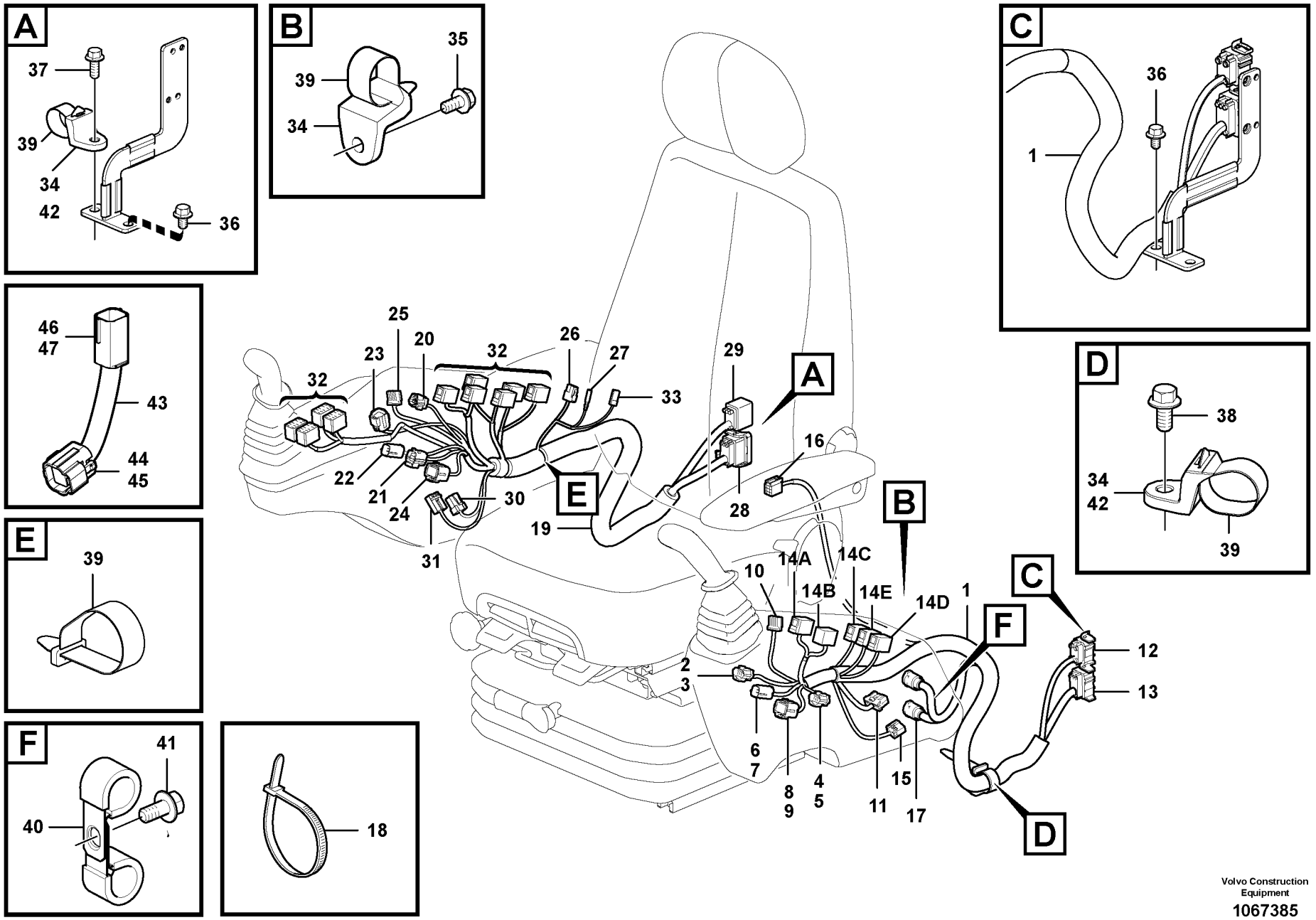


Volvo Construction Equipment

1067385

| Fig. | Part No. | Quantity 1 | 2 | 3 | P S | K I T | Description | Denominación | Denominação | Dénomination | Notes |
|---|---|---|---|---|---|---|---|---|---|---|---|
| 1 | **VOE 14624787** | 1 | | | | | Cable harness | Manojo cables | Chicote cabos | Faisceau câbles | |
| 1 | **VOE 14638897** | | 1 | | | | Cable harness | Manojo cables | Chicote cabos | Faisceau câbles | |
| 1 | **VOE 14642209** | | | 1 | | | Cable harness | Manojo cables | Chicote cabos | Faisceau câbles | |
| 2 | **VOE 11428051** | 1 | 1 | 1 | | | •Housing | •Cuerpo | •Carcaça | •Carter | SWJS4BL.A |
| 3 | **VOE 11428052** | 1 | 1 | 1 | | | ••Lock plate | ••Placa de seguridad | ••Placa trava | ••Plaque verrouillage | |
| 4 | **VOE 11428055** | 1 | 1 | 1 | | | •Housing | •Cuerpo | •Carcaça | •Carter | SW9118 |
| 5 | **VOE 11428056** | 1 | 1 | 1 | | | ••Lock plate | ••Placa de seguridad | ••Placa trava | ••Plaque verrouillage | |
| 6 | **VOE 11428061** | 1 | 1 | 1 | | | •Housing | •Cuerpo | •Carcaça | •Carter | SWJS4BL.A |
| 7 | **VOE 11428062** | 1 | 1 | 1 | | | ••Lock plate | ••Placa de seguridad | ••Placa trava | ••Plaque verrouillage | |
| 8 | **VOE 11428067** | 1 | 1 | 1 | | | •Housing | •Cuerpo | •Carcaça | •Carter | SWJSPBL.A |
| 9 | **VOE 11428068** | 1 | 1 | 1 | | | ••Lock plate | ••Placa de seguridad | ••Placa trava | ••Plaque verrouillage | |
| 10 | **VOE 14569889** | 1 | 1 | 1 | | | •Housing | •Cuerpo | •Carcaça | •Carter | SW3902 |
| 11 | **VOE 14569509** | 1 | 1 | 1 | | | •Housing | •Cuerpo | •Carcaça | •Carter | SW9103 |
| 12 | **VOE 14549837** | 1 | 1 | 1 | | | •Connector | •Unión | •Conexão | •Connexion | CNLH1 |
| 13 | **VOE 14549839** | 1 | 1 | 1 | | | •Connector | •Unión | •Conexão | •Connexion | CNLH2 |
| 14A | **VOE 70369714** | 1 | 1 | 1 | | | •Housing | •Cuerpo | •Carcaça | •Carter | SW9104 |
| 14B | **VOE 70369714** | 1 | 1 | 1 | | | •Housing | •Cuerpo | •Carcaça | •Carter | SW9160 |
| 14C | **VOE 70369714** | | | 1 | | | •Housing | •Cuerpo | •Carcaça | •Carter | SW8501 |
| 14D | **VOE 70369714** | 1 | 1 | 1 | | | •Housing | •Cuerpo | •Carcaça | •Carter | SW3503 |
| 14E | **VOE 70369714** | 1 | 1 | 1 | | | •Housing | •Cuerpo | •Carcaça | •Carter | SW9961 |
| 15 | **VOE 3944417** | 1 | 1 | 1 | | | •Housing | •Cuerpo | •Carcaça | •Carter | |
| 16 | **VOE 3944416** | 1 | | | | | Housing | Cuerpo | Carcaça | Carter | |
| 17 | **VOE 14569860** | | 2 | 2 | | | •Housing | •Cuerpo | •Carcaça | •Carter | MO8501 |
| 18 | **VOE 14016673** | REQ | REQ | REQ | | | •Strip clamp | •Abrazadera de cinta | •Cinta braçadeira | •Serrage de ruban | |
| 19 | **VOE 14587644** | 1 | 1 | 1 | | | Cable harness | Manojo cables | Chicote cabos | Faisceau câbles | |
| 20 | **VOE 11428051** | 1 | 1 | 1 | | | •Housing | •Cuerpo | •Carcaça | •Carter | SWJS4BR.A |
| 21 | **VOE 11428059** | 1 | 1 | 1 | | | •Housing | •Cuerpo | •Carcaça | •Carter | SWJS4BR.C |
| 22 | **VOE 11428061** | 1 | 1 | 1 | | | •Housing | •Cuerpo | •Carcaça | •Carter | SWJS4BR.B |
| 23 | **VOE 11428063** | 1 | 1 | 1 | | | •Housing | •Cuerpo | •Carcaça | •Carter | SW2701 |
| 24 | **VOE 11428067** | 1 | 1 | 1 | | | •Housing | •Cuerpo | •Carcaça | •Carter | SWJS4BR.A |

| | |
|---|---|
| **1** | **8292838** |
| **2** | **8292839** |
| **3** | **8292891** |
| **4** | |
| **5** | |

**Câble et faisceau de câbles, tableau de bord**
**Cabo e chicote, painel de instrumentos**
**Haz de cables, panel de instrumentos**
**Cable and wire harness, instrument panel**

| | |
|---|---|
| Catalogue id **20615** | Group **371** |
| Illustr. No **1067385** | Section **800** |
| Issue **PUB 20035940-B** | Page **453** |

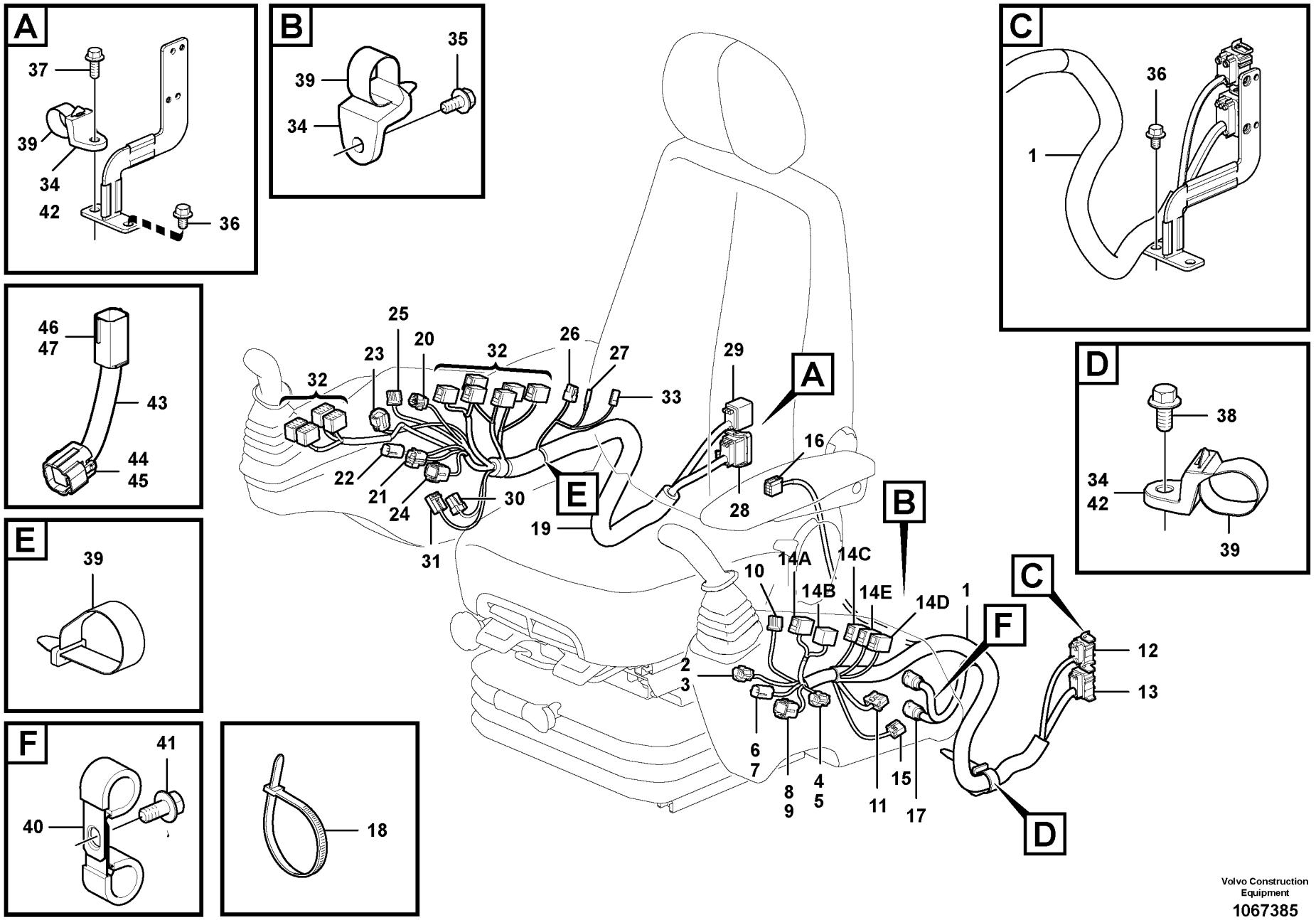


Volvo Construction Equipment

1067385

| Fig. | Part No. | Quantity 1 | 2 | 3 | PS | KIT | Description | Denominación | Denominação | Dénomination | Notes |
|---|---|---|---|---|---|---|---|---|---|---|---|
| 25 | **VOE 14569889** | 1 | 1 | 1 | | | •Housing | •Cuerpo | •Carcaça | •Carter | SW3801 |
| 26 | **VOE 14569871** | 1 | 1 | 1 | | | •Housing | •Cuerpo | •Carcaça | •Carter | |
| 27 | **VOE 14589776** | 1 | 1 | 1 | | | •Terminal | •Espiga terminal | •Pino do terminal | •Contact électrique | HE3801.A |
| 28 | **VOE 14549839** | 1 | 1 | 1 | | | •Connector | •Unión | •Conexão | •Connexion | CNRH2 |
| 29 | **VOE 14549840** | 1 | 1 | 1 | | | •Connector | •Unión | •Conexão | •Connexion | CNRH1 |
| 30 | **VOE 14569591** | 1 | 1 | 1 | | | •Housing | •Cuerpo | •Carcaça | •Carter | SW3301.A |
| 31 | **VOE 14569597** | 1 | 1 | 1 | | | •Housing | •Cuerpo | •Carcaça | •Carter | SW3301.B |
| 32 | **VOE 70369714** | 10 | 10 | 10 | | | •Housing | •Cuerpo | •Carcaça | •Carter | SW3603, SW3613, SW3608, SW9110, SW3602, SW420 SW3504, SW3505, SW360 SW2301 |
| 33 | **VOE 14596476** | 1 | 1 | 1 | | | •Housing | •Cuerpo | •Carcaça | •Carter | HE3801.B |
| 34 | **VOE 14558810** | 3 | | | | | Strip clamp | Abrazadera de cinta | Cinta braçadeira | Serrage de ruban | |
| 35 | **VOE 946173** | 1 | 1 | | | | Flange screw | Tornillo embridado | Parafuso flangeado | Vis à embase | |
| 36 | **VOE 946471** | 3 | 3 | 3 | | | Flange screw | Tornillo embridado | Parafuso flangeado | Vis à embase | |
| 37 | **VOE 946329** | 1 | 1 | 1 | | | Flange screw | Tornillo embridado | Parafuso flangeado | Vis à embase | |
| 38 | **VOE 946441** | 1 | 1 | 1 | | | Flange screw | Tornillo embridado | Parafuso flangeado | Vis à embase | |
| 39 | **VOE 14558809** | 1 | 2 | 2 | | | Strip clamp | Abrazadera de cinta | Cinta braçadeira | Serrage de ruban | |
| 40 | **VOE 14529345** | | | 2 | | | Clip | Clip | Clipe | Clip | |
| 41 | **VOE 946440** | | | 1 | | | Flange screw | Tornillo embridado | Parafuso flangeado | Vis à embase | |
| 42 | **VOE 14558808** | 2 | 2 | 2 | | | Strip clamp | Abrazadera de cinta | Cinta braçadeira | Serrage de ruban | |
| 43 | **VOE 14641930** | 1 | | | | | Cable harness | Manojo cables | Chicote cabos | Faisceau câbles | |

| | |
|---|---|
| **1** | **8292838** |
| **2** | **8292839** |
| **3** | **8292891** |
| **4** | |
| **5** | |

**Câble et faisceau de câbles, tableau de bord**
**Cabo e chicote, painel de instrumentos**
**Haz de cables, panel de instrumentos**
**Cable and wire harness, instrument panel**

| | |
|---|---|
| Catalogue id **20615** | Group **371** |
| Illustr. No **1067385** | Section **800** |
| Issue **PUB 20035940-B** | Page **455** |

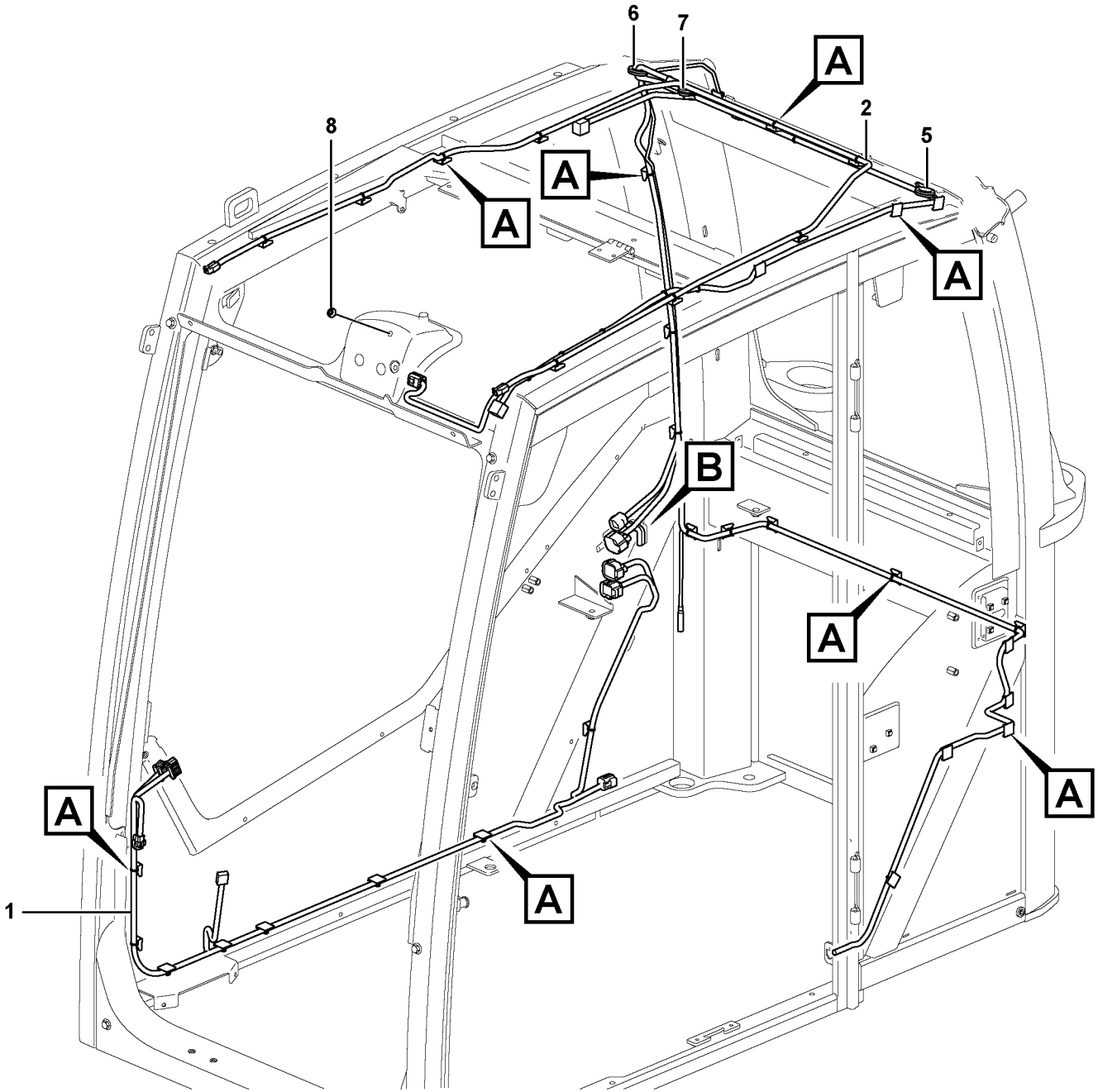


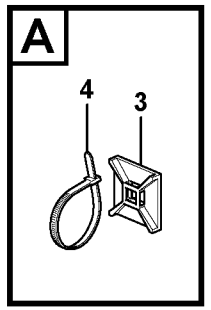


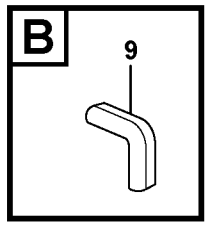


Volvo Construction Equipment

1057046

| Fig. | Part No. | Quantity 1 | 2 | 3 | PS | KIT | Description | Denominación | Denominação | Dénomination | Notes |
|---|---|---|---|---|---|---|---|---|---|---|---|
| 1 | **VOE 15023541** | 1 | | | | | Cable harness | Manojo cables | Chicote cabos | Faisceau câbles | |
| | | | | | | | •CONNECTED TO: | •CONECTADO A: | •CONECTADO EM: | •CONNECTÉ A: | |
| | | | | | | | ••Control Unit | ••Unidad de mando | ••Unidade d/controle | ••Unité de commande | IECU-A |
| | | | | | | | ••Control Unit | ••Unidad de mando | ••Unidade d/controle | ••Unité de commande | IECU-B |
| | | | | | | | ••Connector | ••Union | ••Conector | ••Raccord | CNIC 1 |
| | | | | | | | ••Connector | ••Union | ••Conector | ••Raccord | CNIC 2 |
| | | | | | | | ••Connector | ••Union | ••Conector | ••Raccord | CNIC 3 |
| | | | | | | | ••Lower Wiper | ••Escobilla inferior | ••Limpador inferior | ••Essuie-glace inférieur | SE 3603 |
| | | | | | | | ••Hour meter | ••Contador de horas | ••Contador de horas | ••Compteur horaire | IM 3812 |
| 2 | **VOE 15023607** | 1 | | | | | Cable harness | Manojo cables | Chicote cabos | Faisceau câbles | |
| | | | | | | | •CONNECTED TO: | •CONECTADO A: | •CONECTADO EM: | •CONNECTÉ A: | |
| | | | | | | | ••Lighting, cab, front | ••Alumbrado, cabina, delan | ••Iluminação, cabine, diant | ••Eclairage, cabine, AV | LA 3521 |
| | | | | | | | ••Lighting, cab, front | ••Alumbrado, cabina, delan | ••Iluminação, cabine, diant | ••Eclairage, cabine, AV | LA 3522 |
| | | | | | | | ••Lighting, cab, rear | ••Alumbrado, cabina, detrá | ••Iluminação, cabine, trase | ••Eclairage, cabine, AR | LA 3514 |
| | | | | | | | ••Antenna | ••Antena | ••Antena | ••Antenne | ANT 3901 |
| | | | | | | | ••Rotating Beacon | ••Luz Rotativa Emergencia | ••Sinalizador rotativo | ••Gyrophare | LA 3601 |
| | | | | | | | ••Wiper Motor | ••Motor l.p. | ••Motor do limpador | ••Moteur essuie glace | MO 3602 |
| | | | | | | | ••Limit Switch | ••Interrupt Limit | •• | ••Rupt.limitateur | SE 3602 |
| | | | | | | | ••Connector | ••Union | ••Conector | ••Raccord | CNCA 1 |
| | | | | | | | ••Connector | ••Union | ••Conector | ••Raccord | CNCA 2 |
| | | | | | | | ••Interior Lamp | ••Lamp Interior | ••Luz interior | ••Lampe Inter. | SE 8301 |
| | | | | | | | ••Interior light | ••Lampara interior | ••Luz interior | ••Lampe interieure | LA 3501 |
| | | | | | | | ••Speaker | ••Altavoz | ••Alto-falante | ••Haut-parleur | SA 3901 |
| | | | | | | | ••Speaker | ••Altavoz | ••Alto-falante | ••Haut-parleur | SA 3902 |
| 3 | **VOE 14213026** | 38 | | | | | Tie plate | Placa unión | Chapa de ancoragem | Tôle jointure | |
| 4 | **VOE 4881440** | 39 | | | | | Cable tie | Abrazadera de cinta | Braçadeira | Serre-câble | |
| 5 | **VOE 961970** | 1 | | | | | Plug | Tapón | Bujão | Tampon | |
| 6 | **VOE 13961965** | 1 | | | | | Protecting plug | Tapón de protección | Bujão proteção | Tampon de protection | |
| 7 | **VOE 961970** | 1 | | | | | Plug | Tapón | Bujão | Tampon | |
| 8 | **VOE 13974682** | 1 | | | | | Plug | Tapón | Bujão | Tampon | |

| | | | | |
|---|---|---|---|---|
| **1** | | **Faisceau de câbles, cabine.**<br>**Chicote de cabos, cabine.**<br>**Manojo de cables, cabina.**<br>**Cable harness, cab.** | Catalogue id **20615** | Group **371** |
| **2** | | | Illustr. No **1057046** | Section **1000** |
| **3** | | | Issue **PUB 20035940-B** | Page **457** |
| **4** | | | | |
| **5** | | **11294093, 11294094** | | |

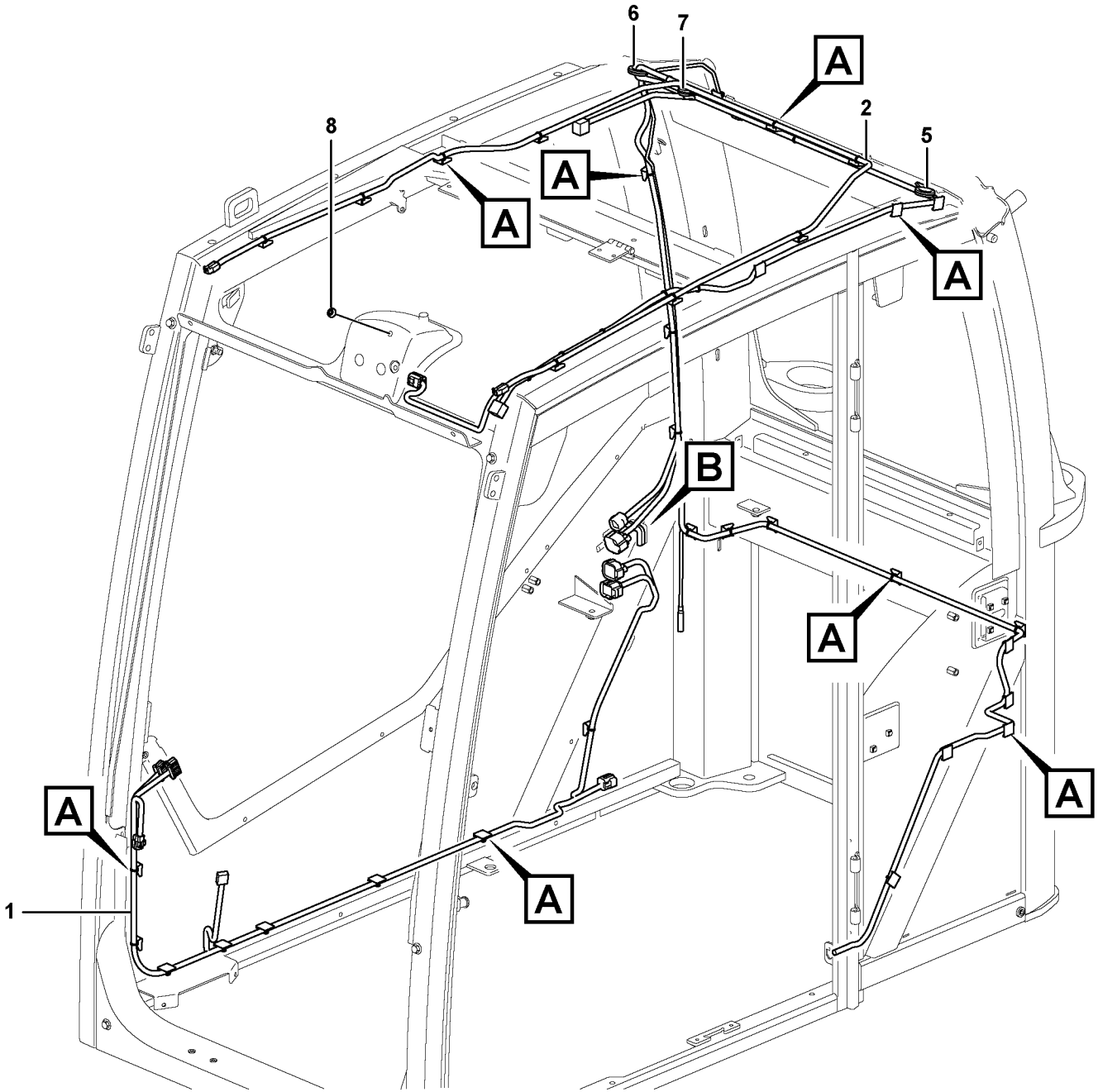


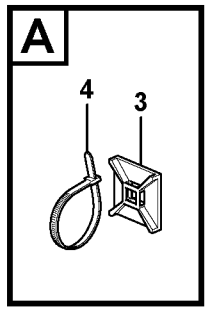


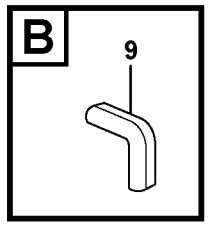


Volvo Construction Equipment

1057046

| Fig. | Part No. | Quantity 1 | 2 | 3 | P S | K I T | Description | Denominación | Denominação | Dénomination | Notes |
|---|---|---|---|---|---|---|---|---|---|---|---|
| 9 | **VOE 4786031** | REQ | | | | | Framework moulding ..... | Moldura armadura ..... | Molde estrutura ..... | Baguette claire-voie ..... | 25 mm |

| | | | | |
|---|---|---|---|---|
| **1** | | **Faisceau de câbles, cabine.**<br>**Chicote de cabos, cabine.**<br>**Manojo de cables, cabina.**<br>**Cable harness, cab.** | Catalogue id **20615** | Group **371** |
| **2** | | | | |
| **3** | | | Illustr. No **1057046** | Section **1000** |
| **4** | | | | |
| **5** | | **11294093, 11294094** | Issue **PUB 20035940-B** | Page **459** |

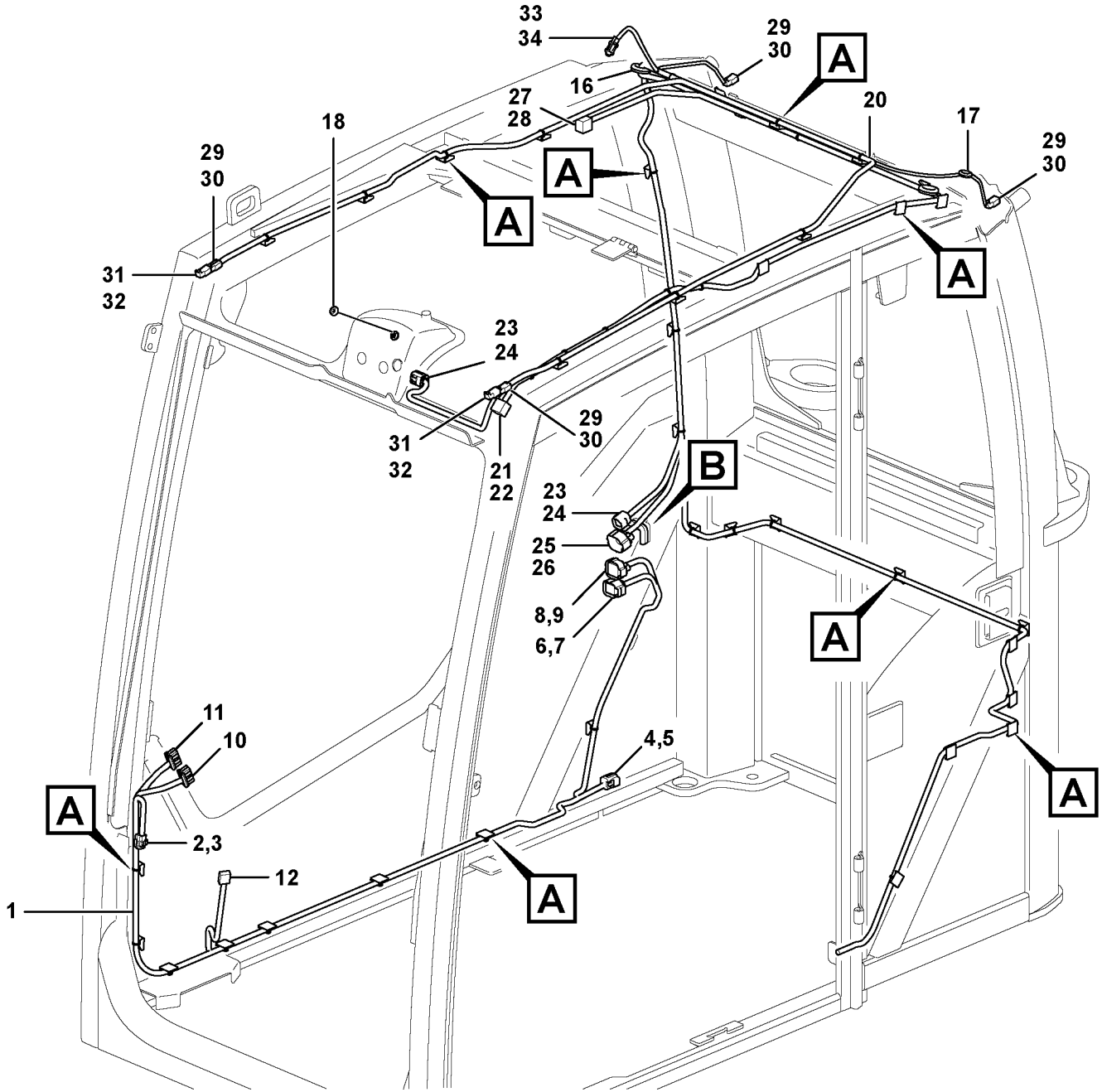


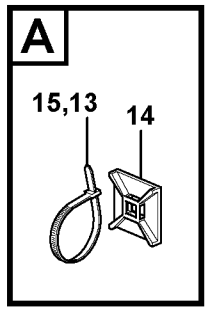


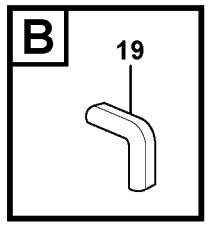


Volvo Construction Equipment

1064846

| Fig. | Part No. | Quantity 1 | 2 | 3 | PS | KIT | Description | Denominación | Denominação | Dénomination | Notes |
|---|---|---|---|---|---|---|---|---|---|---|---|
| 1 | **VOE 14643539** | 1 | | | | | Cable harness | Manojo cables | Chicote cabos | Faisceau câbles | (VOE 14638637) |
| 2 | **VOE 11428055** | 1 | | | | | •Housing | •Cuerpo | •Carcaça | •Carter | (SE3603) |
| 3 | **VOE 11428056** | 1 | | | | | •Lock plate | •Placa de seguridad | •Placa trava | •Plaque verrouillage | |
| 4 | **VOE 11428063** | 1 | | | | | •Housing | •Cuerpo | •Carcaça | •Carter | (CNIC3) |
| 5 | **VOE 11428064** | 1 | | | | | •Lock plate | •Placa de seguridad | •Placa trava | •Plaque verrouillage | |
| 6 | **VOE 11428081** | 1 | | | | | •Housing | •Cuerpo | •Carcaça | •Carter | (CNIC1) |
| 7 | **VOE 11428082** | 1 | | | | | •Lock plate | •Placa de seguridad | •Placa trava | •Plaque verrouillage | |
| 8 | **VOE 11428085** | 1 | | | | | •Housing | •Cuerpo | •Carcaça | •Carter | (CNIC2) |
| 9 | **VOE 11428086** | 1 | | | | | •Lock plate | •Placa de seguridad | •Placa trava | •Plaque verrouillage | |
| 10 | **VOE 14569512** | 1 | | | | | •Housing | •Cuerpo | •Carcaça | •Carter | (IECU-A) |
| 11 | **VOE 9521501** | 1 | | | | | •Housing | •Cuerpo | •Carcaça | •Carter | (IECU-B) |
| 12 | **VOE 14596476** | 2 | | | | | •Housing | •Cuerpo | •Carcaça | •Carter | (IM3812) |
| 13 | **VOE 4821292** | 4 | | | | | •Cable tie | •Abrazadera de cinta | •Braçadeira | •Serre-câble | |
| 14 | **VOE 14213026** | 38 | | | | | Tie plate | Placa unión | Chapa de ancoragem | Tôle jointure | |
| 15 | **VOE 4881440** | 39 | | | | | Cable tie | Abrazadera de cinta | Braçadeira | Serre-câble | |
| 16 | **VOE 961970** | 1 | | | | | Plug | Tapón | Bujão | Tampon | |
| 17 | **VOE 13961965** | 1 | | | | | Protecting plug | Tapón de protección | Bujão proteção | Tampon de protection | |
| 18 | **VOE 13974682** | 1 | | | | | Plug | Tapón | Bujão | Tampon | |
| 19 | **VOE 4786031** | REQ | | | | | Framework moulding | Moldura armadura | Molde estrutura | Baguette claire-voie | |
| 20 | | 1 | | | NS | | Wire harness | Manojo cables | Chicote | Faisceau electrique | |
| 21 | **VOE 11428055** | 1 | | | | | •Housing | •Cuerpo | •Carcaça | •Carter | (SE3602) |
| 22 | **VOE 11428056** | 1 | | | | | •Lock plate | •Placa de seguridad | •Placa trava | •Plaque verrouillage | |
| 23 | **VOE 11428063** | 2 | | | | | •Housing | •Cuerpo | •Carcaça | •Carter | (MO3602, CNCA2) |
| 24 | **VOE 11428064** | 2 | | | | | •Lock plate | •Placa de seguridad | •Placa trava | •Plaque verrouillage | |
| 25 | **VOE 11428081** | 1 | | | | | •Housing | •Cuerpo | •Carcaça | •Carter | (CNCA1) |
| 26 | **VOE 11428082** | 1 | | | | | •Lock plate | •Placa de seguridad | •Placa trava | •Plaque verrouillage | |
| 27 | **VOE 1078186** | 1 | | | | | •Lock plate | •Placa de seguridad | •Placa trava | •Plaque verrouillage | |
| 28 | **VOE 3944416** | 1 | | | | | •Housing | •Cuerpo | •Carcaça | •Carter | (LA3501) |
| 29 | **VOE 874955** | 4 | | | | | •Housing | •Cuerpo | •Carcaça | •Carter | (LA3514, LA3521, LA3522, LA3601) |

| | | | | |
|---|---|---|---|---|
| **1** | | **Faisceau de câbles, cabine.**<br>**Chicote de cabos, cabine.**<br>**Manojo de cables, cabina.**<br>**Cable harness, cab.** | Catalogue id **20615** | Group **371** |
| **2** | | | | |
| **3** | | | Illustr. No **1064846** | Section **1100** |
| **4** | | | | |
| **5** | | **8290413, 8290414, 8290415, 8290416** | Issue **PUB 20035940-B** | Page **461** |

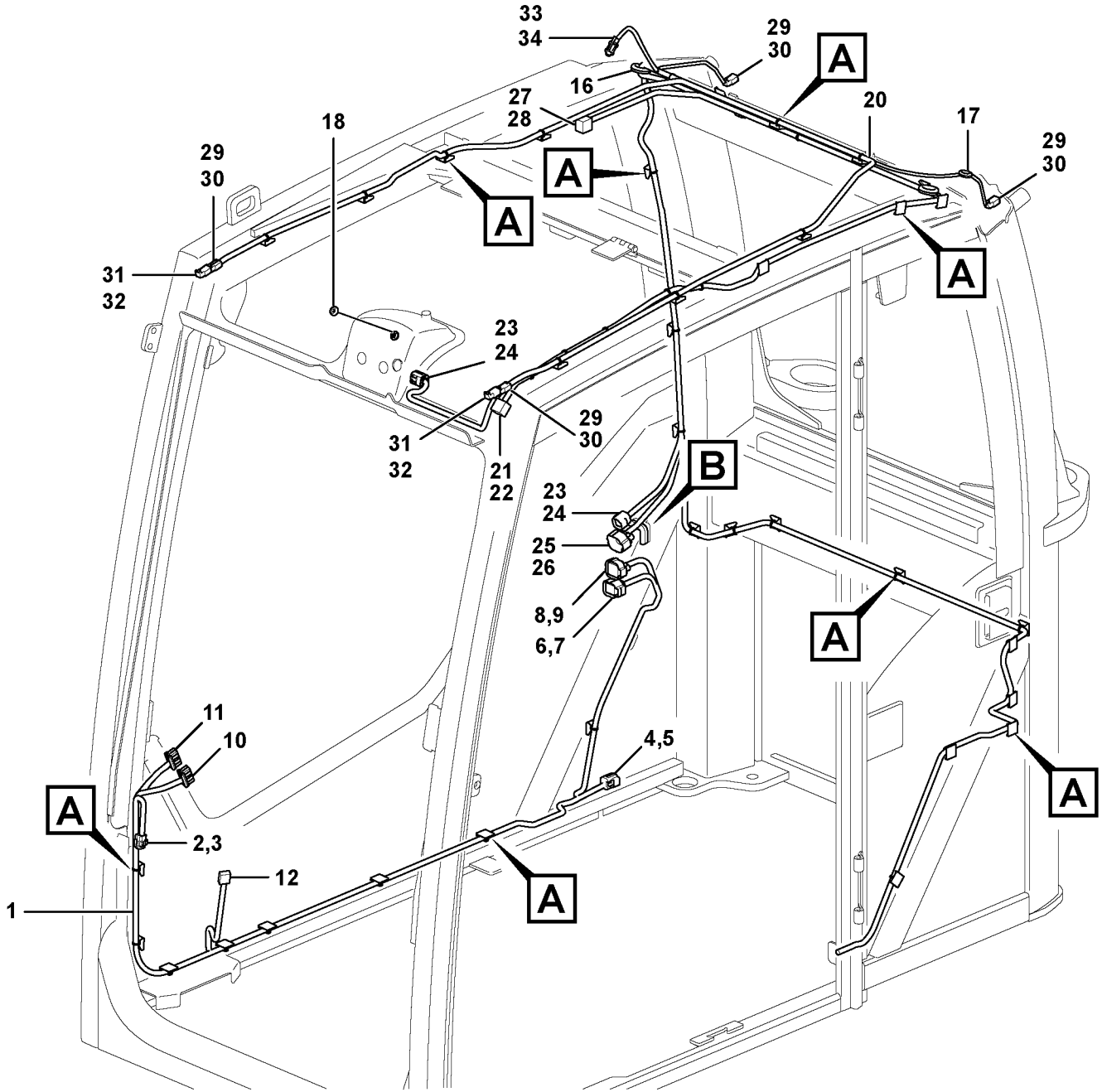


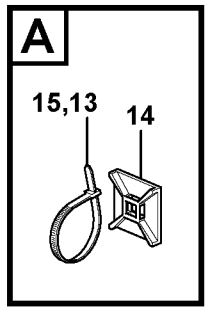


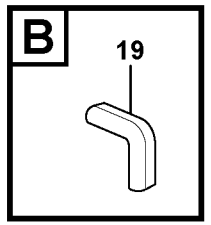


Volvo Construction Equipment

1064846

| Fig. | Part No. | Quantity 1 | 2 | 3 | PS | KIT | Description | Denominación | Denominação | Dénomination | Notes |
|---|---|---|---|---|---|---|---|---|---|---|---|
| 30 | **VOE 11806306** | 4 | | | | | •Stop | •Parada | •Batente | •Arrêt | |
| 31 | **VOE 874954** | 2 | | | | | •Housing | •Cuerpo | •Carcaça | •Carter | (LA3521, LA3522) |
| 32 | **VOE 3114081** | 4 | | | | | •Sealing | •Junta | •Vedação | •Étanchéité | |
| 33 | **VOE 14569582** | 1 | | | | | •Housing | •Cuerpo | •Carcaça | •Carter | (ANT3901) |
| 34 | **VOE 14569589** | 1 | | | | | •Sealing | •Junta | •Vedação | •Étanchéité | |

| | | | | |
|---|---|---|---|---|
| **1** | | **Faisceau de câbles, cabine.**<br>**Chicote de cabos, cabine.**<br>**Manojo de cables, cabina.**<br>**Cable harness, cab.** | Catalogue id **20615** | Group **371** |
| **2** | | | Illustr. No **1064846** | Section **1100** |
| **3** | | | Issue **PUB 20035940-B** | Page **463** |
| **4** | | | | |
| **5** | | **8290413, 8290414, 8290415, 8290416** | | |

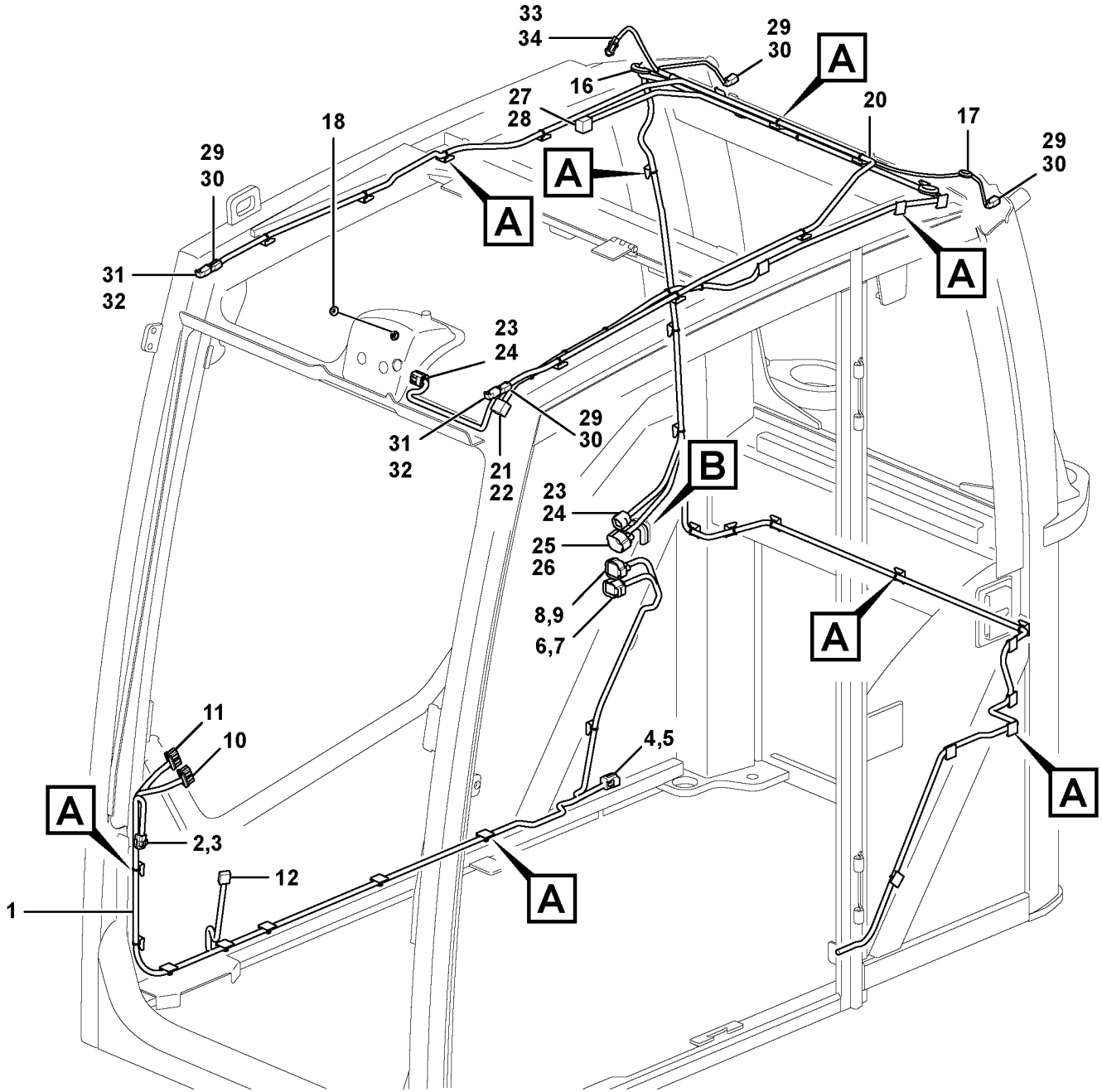


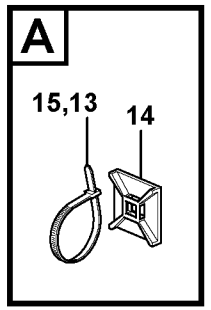


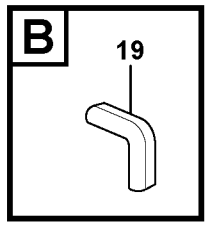


Volvo Construction Equipment

1064846

| Fig. | Part No. | Quantity 1 | 2 | 3 | PS | KIT | Description | Denominación | Denominação | Dénomination | Notes |
|---|---|---|---|---|---|---|---|---|---|---|---|
| 1 | **VOE 14643539** | 1 | | | | | Cable harness | Manojo cables | Chicote cabos | Faisceau câbles | (VOE 14638637) |
| 2 | **VOE 11428055** | 1 | | | | | •Housing | •Cuerpo | •Carcaça | •Carter | (SE3603) |
| 3 | **VOE 11428056** | 1 | | | | | •Lock plate | •Placa de seguridad | •Placa trava | •Plaque verrouillage | |
| 4 | **VOE 11428063** | 1 | | | | | •Housing | •Cuerpo | •Carcaça | •Carter | (CNIC3) |
| 5 | **VOE 11428064** | 1 | | | | | •Lock plate | •Placa de seguridad | •Placa trava | •Plaque verrouillage | |
| 6 | **VOE 11428081** | 1 | | | | | •Housing | •Cuerpo | •Carcaça | •Carter | (CNIC1) |
| 7 | **VOE 11428082** | 1 | | | | | •Lock plate | •Placa de seguridad | •Placa trava | •Plaque verrouillage | |
| 8 | **VOE 11428085** | 1 | | | | | •Housing | •Cuerpo | •Carcaça | •Carter | (CNIC2) |
| 9 | **VOE 11428086** | 1 | | | | | •Lock plate | •Placa de seguridad | •Placa trava | •Plaque verrouillage | |
| 10 | **VOE 14569512** | 1 | | | | | •Housing | •Cuerpo | •Carcaça | •Carter | (IECU-A) |
| 11 | **VOE 9521501** | 1 | | | | | •Housing | •Cuerpo | •Carcaça | •Carter | (IECU-B) |
| 12 | **VOE 14596476** | 2 | | | | | •Housing | •Cuerpo | •Carcaça | •Carter | (IM3812) |
| 13 | **VOE 4821292** | 4 | | | | | •Cable tie | •Abrazadera de cinta | •Braçadeira | •Serre-câble | |
| 14 | **VOE 14213026** | 38 | | | | | Tie plate | Placa unión | Chapa de ancoragem | Tôle jointure | |
| 15 | **VOE 4881440** | 39 | | | | | Cable tie | Abrazadera de cinta | Braçadeira | Serre-câble | |
| 16 | **VOE 961970** | 2 | | | | | Plug | Tapón | Bujão | Tampon | |
| 17 | **VOE 13961965** | 1 | | | | | Protecting plug | Tapón de protección | Bujão proteção | Tampon de protection | |
| 18 | **VOE 13974682** | 1 | | | | | Plug | Tapón | Bujão | Tampon | |
| 19 | **VOE 4786031** | REQ | | | | | Framework moulding | Moldura armadura | Molde estrutura | Baguette claire-voie | |
| 20 | **VOE 14643517** | 1 | | | | | Cable harness | Manojo cables | Chicote cabos | Faisceau câbles | |
| 21 | **VOE 11428055** | 1 | | | | | •Housing | •Cuerpo | •Carcaça | •Carter | (SE3602) |
| 22 | **VOE 11428056** | 1 | | | | | •Lock plate | •Placa de seguridad | •Placa trava | •Plaque verrouillage | |
| 23 | **VOE 11428063** | 2 | | | | | •Housing | •Cuerpo | •Carcaça | •Carter | (MO3602, CNCA2) |
| 24 | **VOE 11428064** | 2 | | | | | •Lock plate | •Placa de seguridad | •Placa trava | •Plaque verrouillage | |
| 25 | **VOE 11428065** | 1 | | | | | •Housing | •Cuerpo | •Carcaça | •Carter | (CNCA1) |
| 26 | **VOE 11428066** | 1 | | | | | •Lock plate | •Placa de seguridad | •Placa trava | •Plaque verrouillage | |
| 27 | **VOE 11428079** | 1 | | | | | •Housing | •Cuerpo | •Carcaça | •Carter | |
| 28 | **VOE 11428080** | 1 | | | | | •Lock plate | •Placa de seguridad | •Placa trava | •Plaque verrouillage | (LA3501) |
| 29 | **VOE 874955** | 4 | | | | | •Housing | •Cuerpo | •Carcaça | •Carter | (LA3514, LA3521, LA3522, LA3601) |

| | | | | |
|---|---|---|---|---|
| **1** | | **Faisceau de câbles, cabine.**<br>**Chicote de cabos, cabine.**<br>**Manojo de cables, cabina.**<br>**Cable harness, cab.** | Catalogue id **20615** | Group **371** |
| **2** | | | | |
| **3** | | | Illustr. No **1064846** | Section **1120** |
| **4** | | | | |
| **5** | | **8293089, 8293090, 8293091, 8293092** | Issue **PUB 20035940-B** | Page **465** |

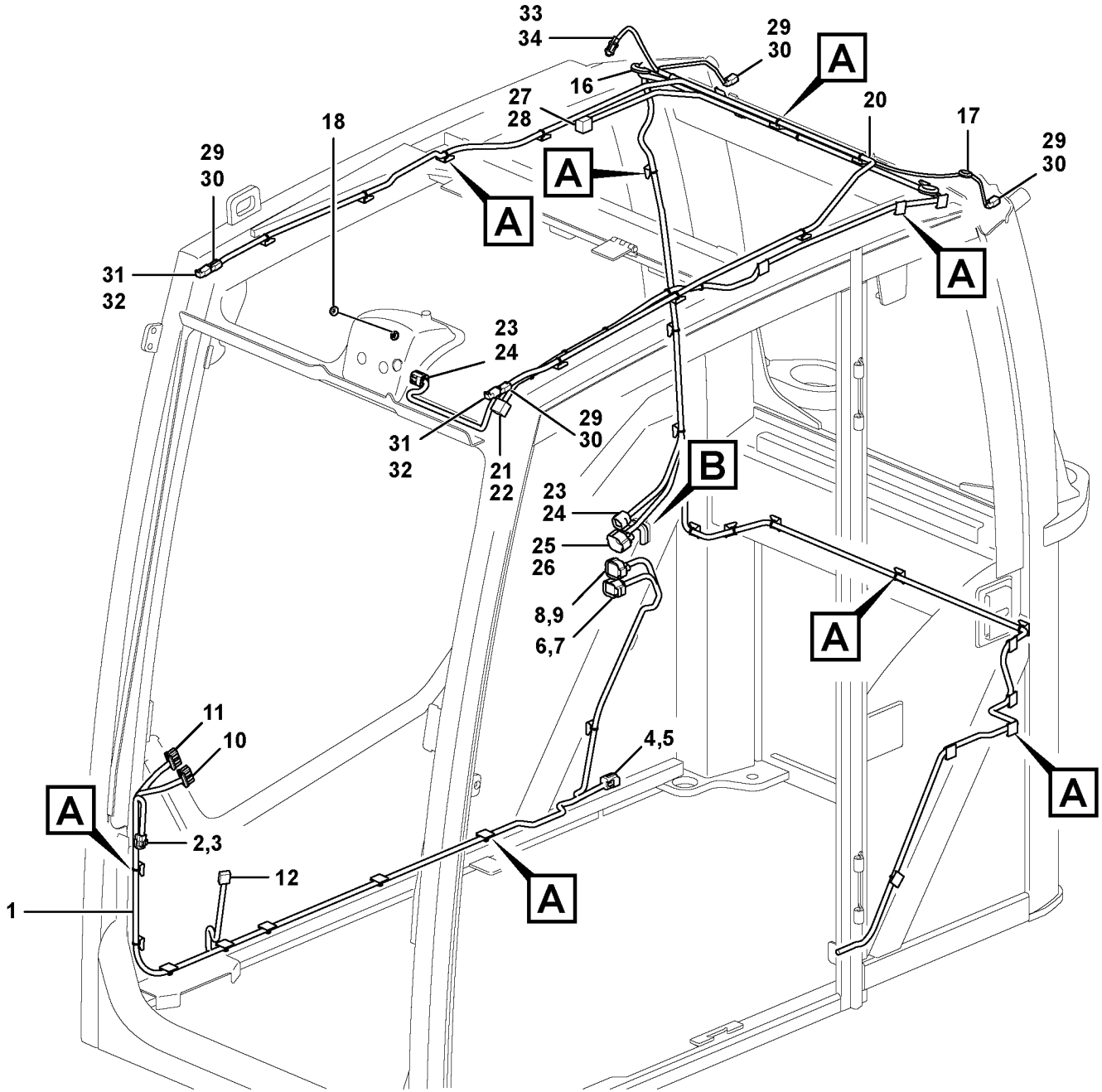


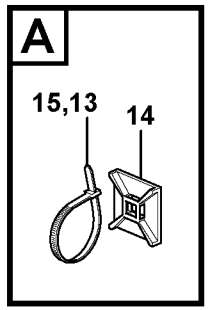


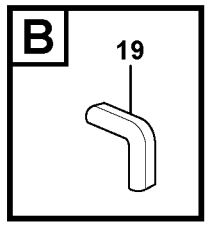


Volvo Construction Equipment

1064846

| Fig. | Part No. | Quantity 1 | 2 | 3 | PS | KIT | Description | Denominación | Denominação | Dénomination | Notes |
|---|---|---|---|---|---|---|---|---|---|---|---|
| 30 | **VOE 14370881** | 4 | | | | | •Spacer | •Distanciador | •Espaçador | •Entretoise | |
| 31 | **VOE 874954** | 2 | | | | | •Housing | •Cuerpo | •Carcaça | •Carter | (LA3521, LA3522) |
| 32 | **VOE 3114081** | 4 | | | | | •Sealing | •Junta | •Vedação | •Étanchéité | |
| 33 | **VOE 14569582** | 1 | | | | | •Housing | •Cuerpo | •Carcaça | •Carter | (ANT3901) |
| 34 | **VOE 14569589** | 1 | | | | | •Sealing | •Junta | •Vedação | •Étanchéité | |

| | | | | |
|---|---|---|---|---|
| **1** | | **Faisceau de câbles, cabine.**<br>**Chicote de cabos, cabine.**<br>**Manojo de cables, cabina.**<br>**Cable harness, cab.** | Catalogue id **20615** | Group **371** |
| **2** | | | Illustr. No **1064846** | Section **1120** |
| **3** | | | Issue **PUB 20035940-B** | Page **467** |
| **4** | | | | |
| **5** | | **8293089, 8293090, 8293091, 8293092** | | |

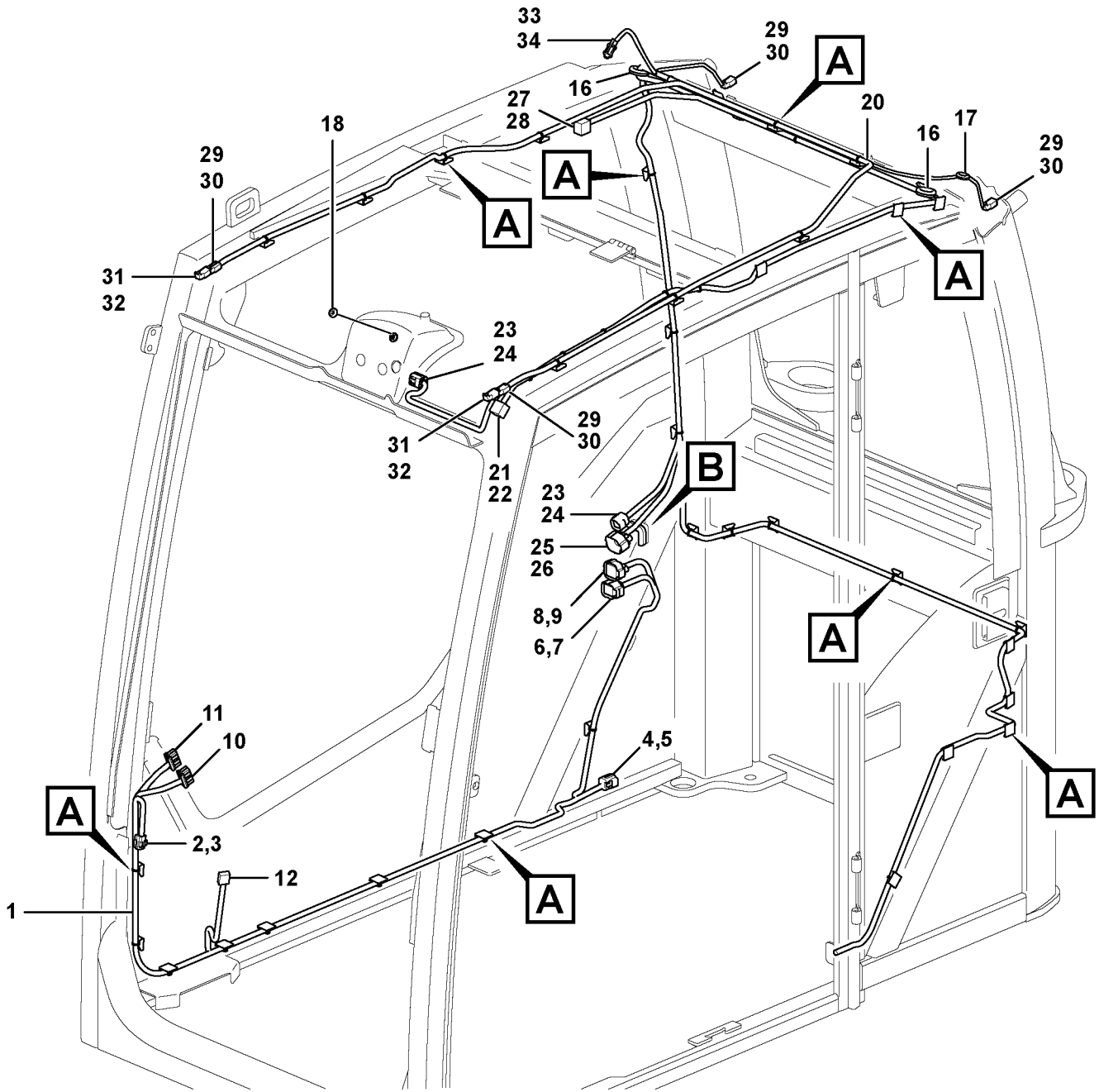


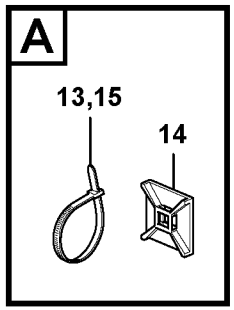


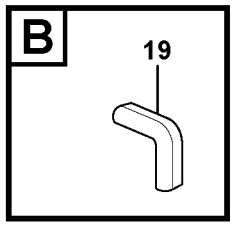


Volvo Construction Equipment

1066350

| Fig. | Part No. | Quantity 1 | 2 | 3 | P S | K I T | Description | Denominación | Denominação | Dénomination | Notes |
|---|---|---|---|---|---|---|---|---|---|---|---|
| 1 | **VOE 14643539** | 1 | | | | | Cable harness | Manojo cables | Chicote cabos | Faisceau câbles | (VOE 14638637) |
| 2 | **VOE 11428055** | 1 | | | | | •Housing | •Cuerpo | •Carcaça | •Carter | SE3603 |
| 3 | **VOE 11428056** | 1 | | | | | •Lock plate | •Placa de seguridad | •Placa trava | •Plaque verrouillage | |
| 4 | **VOE 11428063** | 1 | | | | | •Housing | •Cuerpo | •Carcaça | •Carter | CNIC3 |
| 5 | **VOE 11428064** | 1 | | | | | •Lock plate | •Placa de seguridad | •Placa trava | •Plaque verrouillage | |
| 6 | **VOE 11428081** | 1 | | | | | •Housing | •Cuerpo | •Carcaça | •Carter | CNIC1 |
| 7 | **VOE 11428082** | 1 | | | | | •Lock plate | •Placa de seguridad | •Placa trava | •Plaque verrouillage | |
| 8 | **VOE 11428085** | 1 | | | | | •Housing | •Cuerpo | •Carcaça | •Carter | CNIC2 |
| 9 | **VOE 11428086** | 1 | | | | | •Lock plate | •Placa de seguridad | •Placa trava | •Plaque verrouillage | |
| 10 | **VOE 14569512** | 1 | | | | | •Housing | •Cuerpo | •Carcaça | •Carter | IECU-A |
| 11 | **VOE 9521501** | 1 | | | | | •Housing | •Cuerpo | •Carcaça | •Carter | (IECU-B) |
| 12 | **VOE 14596476** | 2 | | | | | •Housing | •Cuerpo | •Carcaça | •Carter | IM3812 |
| 13 | **VOE 4821292** | 4 | | | | | •Cable tie | •Abrazadera de cinta | •Braçadeira | •Serre-câble | |
| 14 | **VOE 14213026** | 38 | | | | | Tie plate | Placa unión | Chapa de ancoragem | Tôle jointure | |
| 15 | **VOE 4881440** | 39 | | | | | Cable tie | Abrazadera de cinta | Braçadeira | Serre-câble | |
| 16 | **VOE 961970** | 2 | | | | | Plug | Tapón | Bujão | Tampon | |
| 17 | **VOE 13961965** | 1 | | | | | Protecting plug | Tapón de protección | Bujão proteção | Tampon de protection | |
| 18 | **VOE 13974682** | 1 | | | | | Plug | Tapón | Bujão | Tampon | |
| 19 | **VOE 4786031** | REQ | | | | | Framework moulding | Moldura armadura | Molde estrutura | Baguette claire-voie | |
| 20 | **VOE 14643516** | 1 | | | | | Cable harness | Manojo cables | Chicote cabos | Faisceau câbles | |
| 21 | **VOE 11428055** | 1 | | | | | •Housing | •Cuerpo | •Carcaça | •Carter | SE3602 |
| 22 | **VOE 11428056** | 1 | | | | | •Lock plate | •Placa de seguridad | •Placa trava | •Plaque verrouillage | |
| 23 | **VOE 11428063** | 2 | | | | | •Housing | •Cuerpo | •Carcaça | •Carter | MO3602, CNCA2 |
| 24 | **VOE 11428064** | 2 | | | | | •Lock plate | •Placa de seguridad | •Placa trava | •Plaque verrouillage | |
| 25 | **VOE 11428081** | 1 | | | | | •Housing | •Cuerpo | •Carcaça | •Carter | CNCA1 |
| 26 | **VOE 11428082** | 1 | | | | | •Lock plate | •Placa de seguridad | •Placa trava | •Plaque verrouillage | |
| 27 | **VOE 3944416** | 1 | | | | | •Housing | •Cuerpo | •Carcaça | •Carter | LA3501 |
| 28 | **VOE 1078186** | 1 | | | | | •Lock plate | •Placa de seguridad | •Placa trava | •Plaque verrouillage | |
| 29 | **VOE 874955** | 4 | | | | | •Housing | •Cuerpo | •Carcaça | •Carter | LA3514, LA3521, LA3522, LA3601 |

| | | | | |
|---|---|---|---|---|
| **1** | | **Faisceau de câbles, cabine.**<br>**Chicote de cabos, cabine.**<br>**Manojo de cables, cabina.**<br>**Cable harness, cab.** | Catalogue id **20615** | Group **371** |
| **2** | | | Illustr. No **1066350** | Section **1130** |
| **3** | | | Issue **PUB 20035940-B** | Page **469** |
| **4** | | | | |
| **5** | | **8293085, 8293086, 8293087, 8293088** | | |

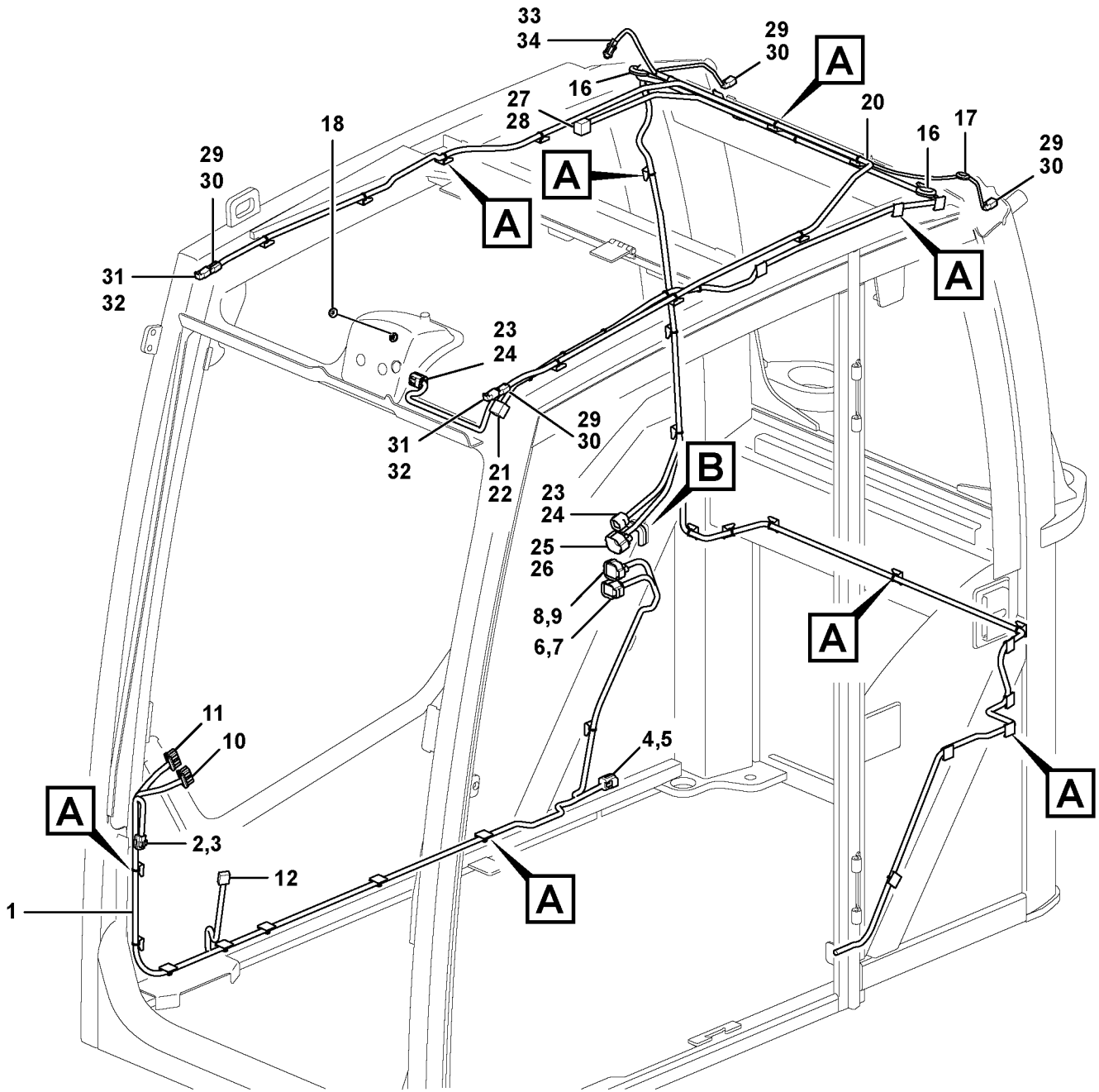


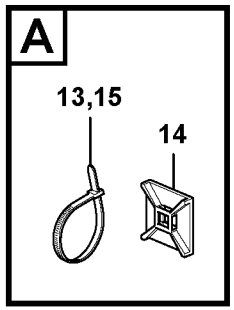


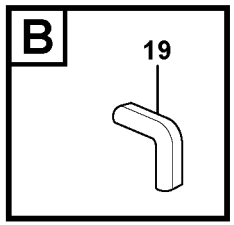


Volvo Construction Equipment

1066350

| Fig. | Part No. | Quantity 1 | 2 | 3 | PS | KIT | Description | Denominación | Denominação | Dénomination | Notes |
|---|---|---|---|---|---|---|---|---|---|---|---|
| 30 | **VOE 11806306** | 4 | | | | | •Stop | •Parada | •Batente | •Arrêt | |
| 31 | **VOE 874954** | 2 | | | | | •Housing | •Cuerpo | •Carcaça | •Carter | LA3521, LA3522 |
| 32 | **VOE 14346322** | 4 | | | | | •Plug | •Tapón | •Bujão | •Tampon | |
| 33 | **VOE 14569582** | 1 | | | | | •Housing | •Cuerpo | •Carcaça | •Carter | ANT3901 |
| 34 | **VOE 14569589** | 1 | | | | | •Sealing | •Junta | •Vedação | •Étanchéité | |

| | | | | |
|---|---|---|---|---|
| **1** | | **Faisceau de câbles, cabine.**<br>**Chicote de cabos, cabine.**<br>**Manojo de cables, cabina.**<br>**Cable harness, cab.** | Catalogue id **20615** | Group **371** |
| **2** | | | Illustr. No **1066350** | Section **1130** |
| **3** | | | Issue **PUB 20035940-B** | Page **471** |
| **4** | | | | |
| **5** | | **8293085, 8293086, 8293087, 8293088** | | |

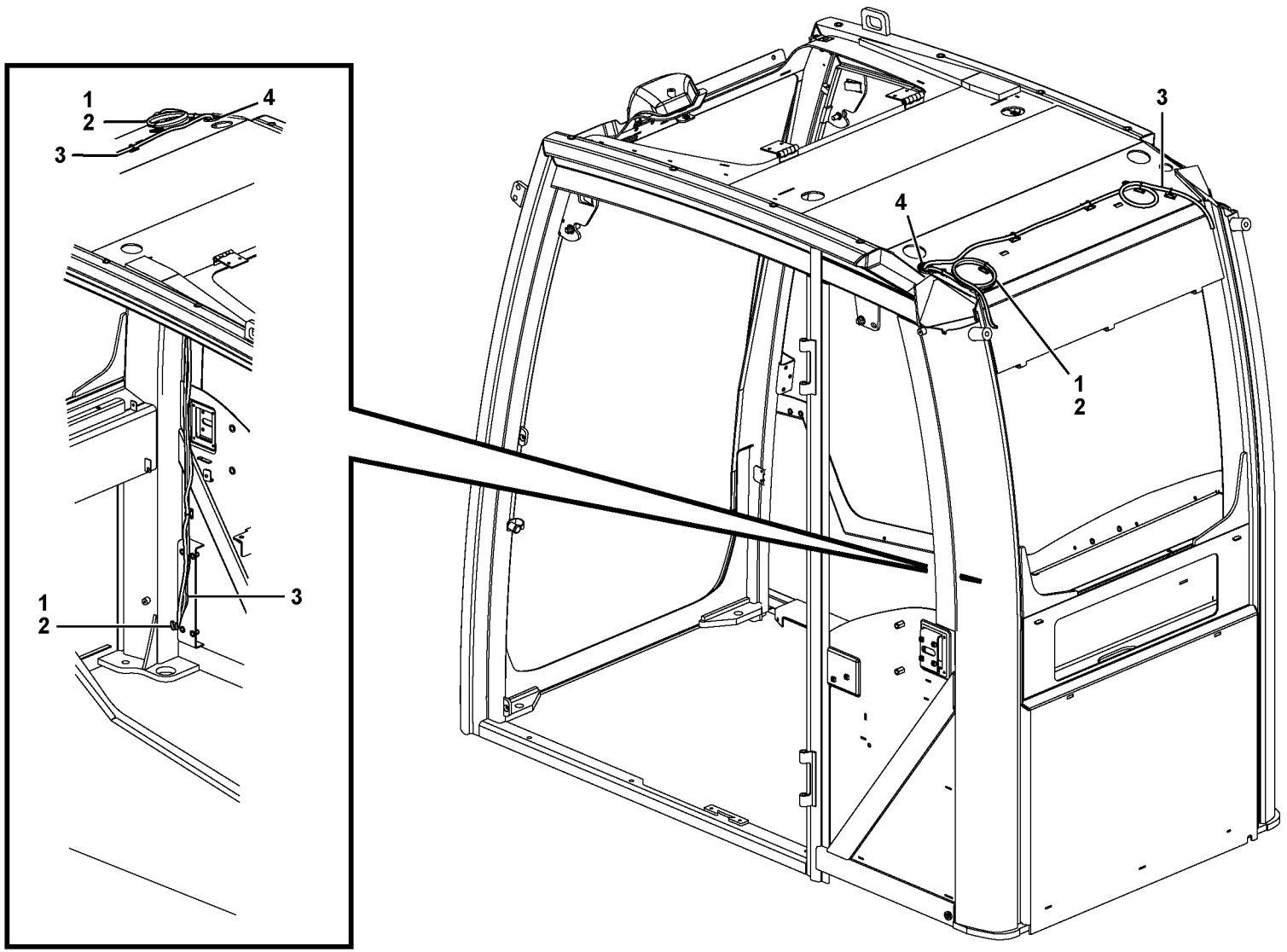


Volvo Construction Equipment

1058236

| Fig. | Part No. | Quantity 1 | 2 | 3 | PS | KIT | Description | Denominación | Denominação | Dénomination | Notes |
|---|---|---|---|---|---|---|---|---|---|---|---|
| 1 | **VOE 14562905** | 1 | | | | | Cable | Cable | Cabo | Câble | |
| 2 | **VOE 12749482** | 1 | | | | | •Cable | •Cable | •Cabo | •Câble | |
| 3 | **VOE 12749483** | 1 | | | | | •Cable | •Cable | •Cabo | •Câble | |
| 4 | **VOE 14561618** | 1 | | | | | •Cable | •Cable | •Cabo | •Câble | |
| 5 | **VOE 14571969** | 2 | | | | | •Grommet | •Pasaje | •Passa muro | •Passe fil | |

| | | | | |
|---|---|---|---|---|
| **1** | | **Descente d'antenne, système télématique**<br>**Fios aéreos para telemática**<br>**Cable de antena telemática**<br>**Aerial wires for telematics** | Catalogue id **20615** | Group **371** |
| **2** | | | | |
| **3** | | | Illustr. No **1058236** | Section **1150** |
| **4** | | | | |
| **5** | | **8290413, 8290414, 8290415, 8290416** | Issue **PUB 20035940-B** | Page **473** |

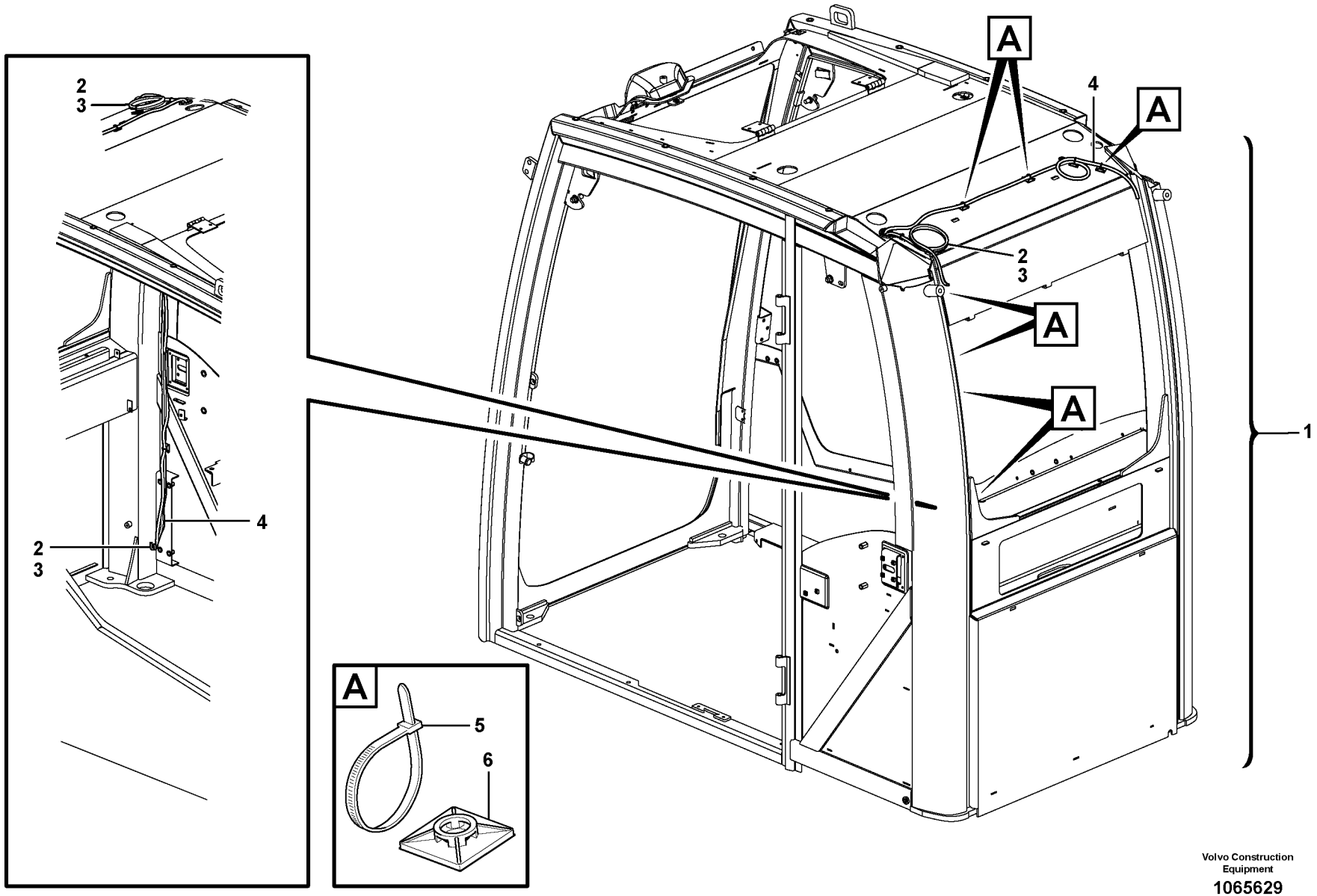


Volvo Construction Equipment

1065629

| Fig. | Part No. | Quantity 1 | 2 | 3 | PS | KIT | Description | Denominación | Denominação | Dénomination | Notes |
|---|---|---|---|---|---|---|---|---|---|---|---|
| 1 | **VOE 14562905** | 1 | | | | | Cable | Cable | Cabo | Câble | |
| 2 | **VOE 12749482** | 1 | | | | | •Cable | •Cable | •Cabo | •Câble | |
| 3 | **VOE 12749483** | 1 | | | | | •Cable | •Cable | •Cabo | •Câble | |
| 4 | **VOE 14561618** | 1 | | | | | •Cable | •Cable | •Cabo | •Câble | |
| 5 | **VOE 4881440** | 7 | | | | | Cable tie | Abrazadera de cinta | Braçadeira | Serre-câble | |
| 6 | **VOE 14213026** | 7 | | | | | Tie plate | Placa unión | Chapa de ancoragem | Tôle jointure | |

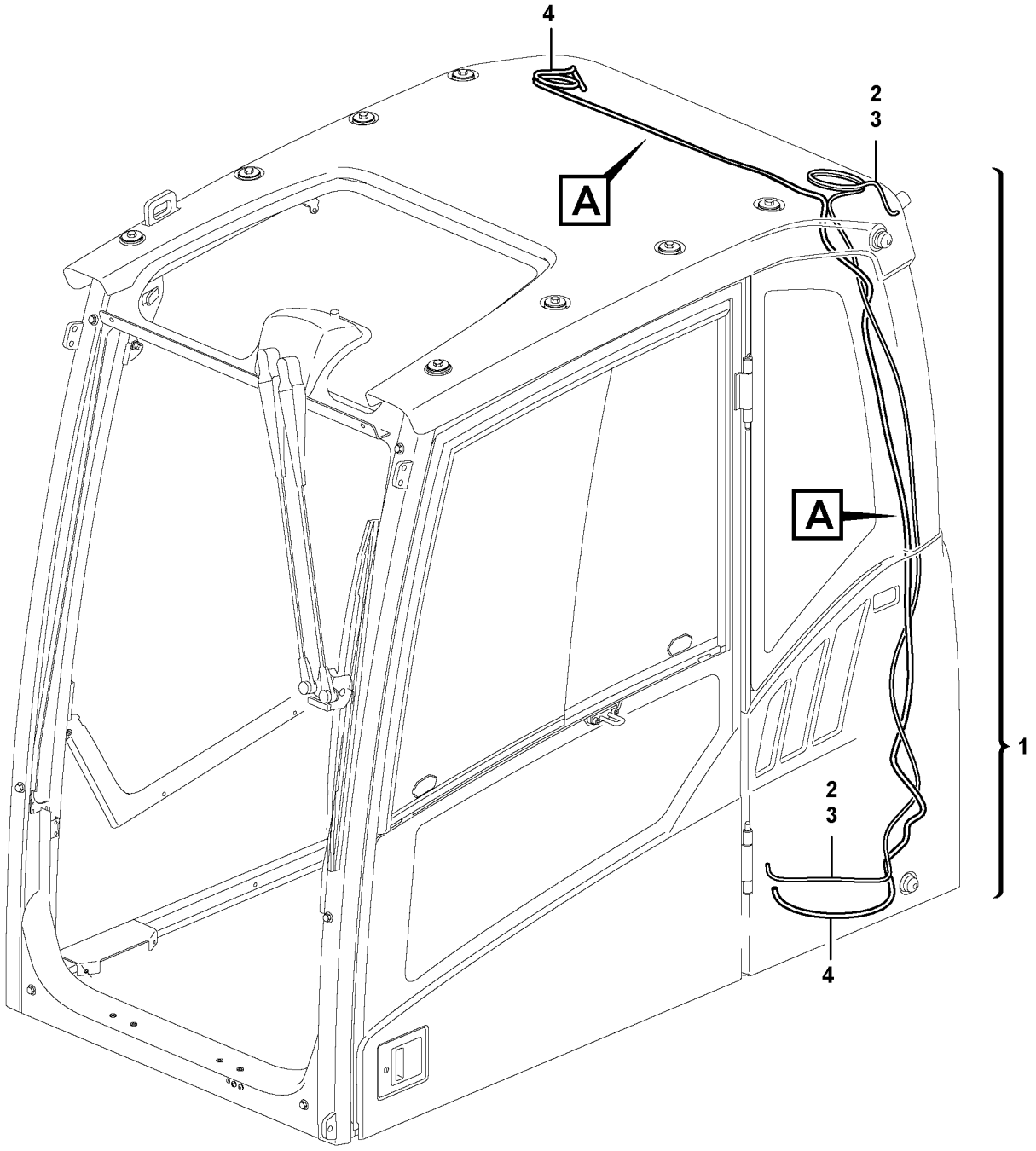


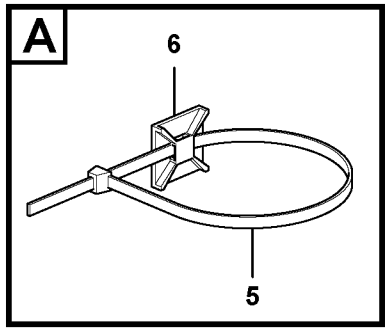


Volvo Construction Equipment

1067473

| Fig. | Part No. | Quantity 1 | 2 | 3 | PS | KIT | Description | Denominación | Denominação | Dénomination | Notes |
|---|---|---|---|---|---|---|---|---|---|---|---|
| 1 | **VOE 14562905** | 1 | | | | | Cable | Cable | Cabo | Câble | |
| 2 | **VOE 12749482** | 1 | | | | | •Cable | •Cable | •Cabo | •Câble | GSM |
| 3 | **VOE 12749483** | 1 | | | | | •Cable | •Cable | •Cabo | •Câble | GPS |
| 4 | **VOE 14561618** | 1 | | | | | •Cable | •Cable | •Cabo | •Câble | |
| 5 | **VOE 4881440** | 7 | | | | | Cable tie | Abrazadera de cinta | Braçadeira | Serre-câble | |
| 6 | **VOE 14213026** | 7 | | | | | Tie plate | Placa unión | Chapa de ancoragem | Tôle jointure | |

| | | | | |
|---|---|---|---|---|
| **1** | | **Descente d'antenne, système télématique**<br>**Fios aéreos para telemática**<br>**Cable de antena telemática**<br>**Aerial wires for telematics** | Catalogue id **20615** | Group **371** |
| **2** | | | Illustr. No **1067473** | Section **1200** |
| **3** | | | Issue **PUB 20035940-B** | Page **477** |
| **4** | | | | |
| **5** | | **8293085, 8293086, 8293087, 8293088** | | |

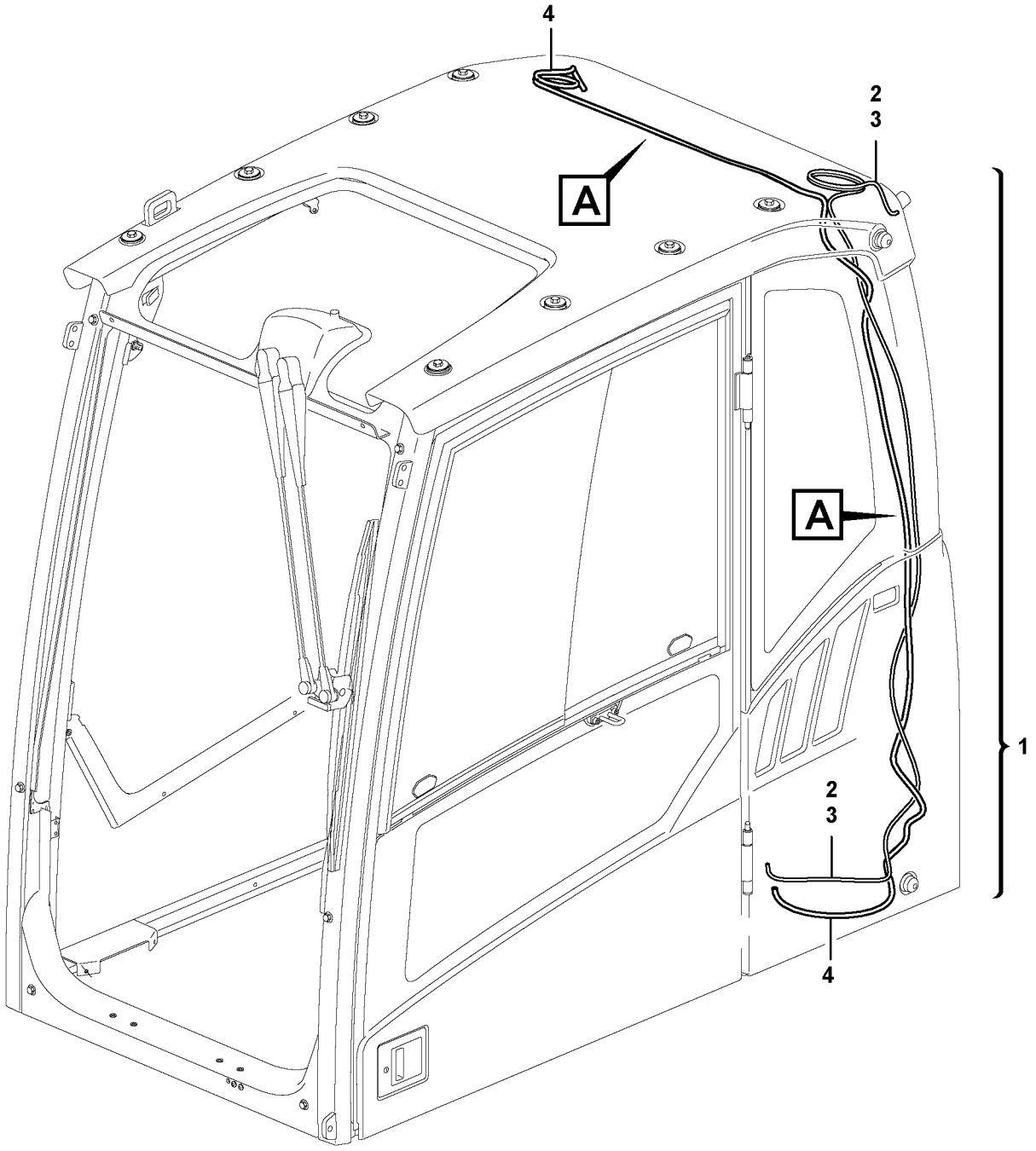


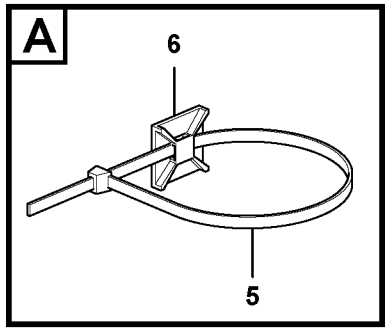


Volvo Construction Equipment

1067473

| Fig. | Part No. | Quantity 1 | 2 | 3 | PS | KIT | Description | Denominación | Denominação | Dénomination | Notes |
|---|---|---|---|---|---|---|---|---|---|---|---|
| 1 | **VOE 14562905** | 1 | | | | | Cable | Cable | Cabo | Câble | |
| 2 | **VOE 12749482** | 1 | | | | | •Cable | •Cable | •Cabo | •Câble | GSM |
| 3 | **VOE 12749483** | 1 | | | | | •Cable | •Cable | •Cabo | •Câble | GPS |
| 4 | **VOE 14561618** | 1 | | | | | •Cable | •Cable | •Cabo | •Câble | |
| 5 | **VOE 4881440** | 7 | | | | | Cable tie | Abrazadera de cinta | Braçadeira | Serre-câble | |
| 6 | **VOE 14213026** | 7 | | | | | Tie plate | Placa unión | Chapa de ancoragem | Tôle jointure | |

| | | | | |
|---|---|---|---|---|
| **1** | | **Descente d'antenne, système télématique**<br>**Fios aéreos para telemática**<br>**Cable de antena telemática**<br>**Aerial wires for telematics** | Catalogue id **20615** | Group **371** |
| **2** | | | Illustr. No **1067473** | Section **1250** |
| **3** | | | Issue **PUB 20035940-B** | Page **479** |
| **4** | | | | |
| **5** | | **8293089, 8293090, 8293091, 8293092** | | |

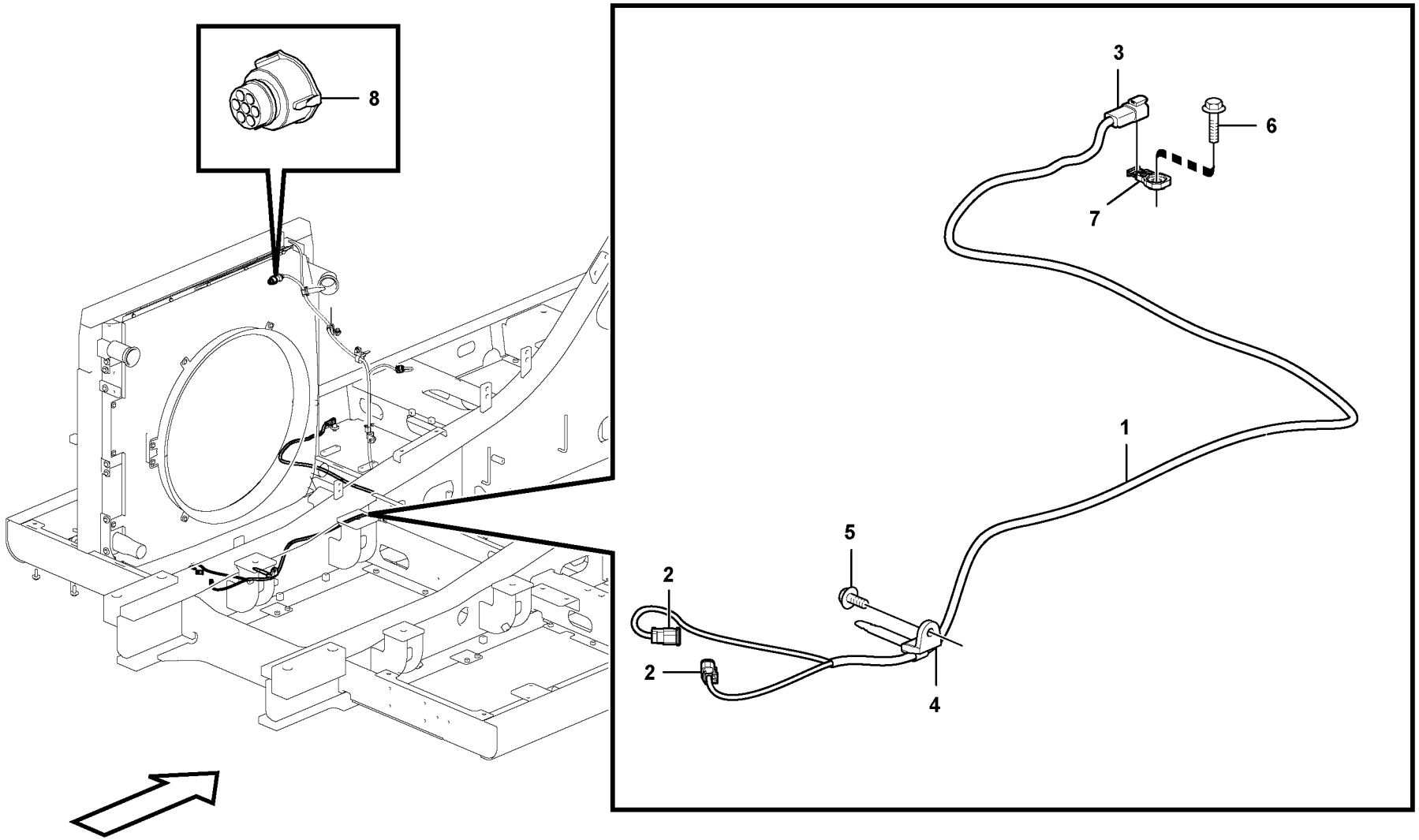


Volvo Construction Equipment

1067558

| Fig. | Part No. | Quantity 1 | 2 | 3 | PS | KIT | Description | Denominación | Denominação | Dénomination | Notes |
|---|---|---|---|---|---|---|---|---|---|---|---|
| 1 | **VOE 14602889** | 1 | | | | | Cable harness | Manojo cables | Chicote cabos | Faisceau câbles | |
| 2 | **VOE 874955** | 2 | | | | | •Housing | •Cuerpo | •Carcaça | •Carter | PWM9143, MA2602 |
| 2 | **VOE 11806306** | 2 | | | | | •Stop | •Parada | •Batente | •Arrêt | |
| 3 | **VOE 874802** | 1 | | | | | •Housing | •Cuerpo | •Carcaça | •Carter | CNRF |
| 3 | **VOE 14370883** | 1 | | | | | •Spacer | •Distanciador | •Espaçador | •Entretoise | |
| 4 | **VOE 14558810** | 1 | | | | | Strip clamp | Abrazadera de cinta | Cinta braçadeira | Serrage de ruban | |
| 5 | **VOE 946441** | 1 | | | | | Flange screw | Tornillo embridado | Parafuso flangeado | Vis à embase | |
| 6 | **VOE 946472** | 1 | | | | | Flange screw | Tornillo embridado | Parafuso flangeado | Vis à embase | |
| 7 | **VOE 14587635** | 1 | | | | | Clip | Clip | Clipe | Clip | |
| 8 | **VOE 3963412** | 1 | | | | | Housing | Cuerpo | Carcaça | Carter | |

| | | | | |
|---|---|---|---|---|
| **1** | | **Faisceau de câbles, ventilateur réversible**<br>**Chicotes de cabos, ventilador reversível**<br>**Cable harness reversible fan**<br>**Cable harness reversible fan** | Catalogue id **20615** | Group **371** |
| **2** | | | Illustr. No **1067558** | Section **1300** |
| **3** | | | Issue **PUB 20035940-B** | Page **481** |
| **4** | | | | |
| **5** | | **8292191** | | |

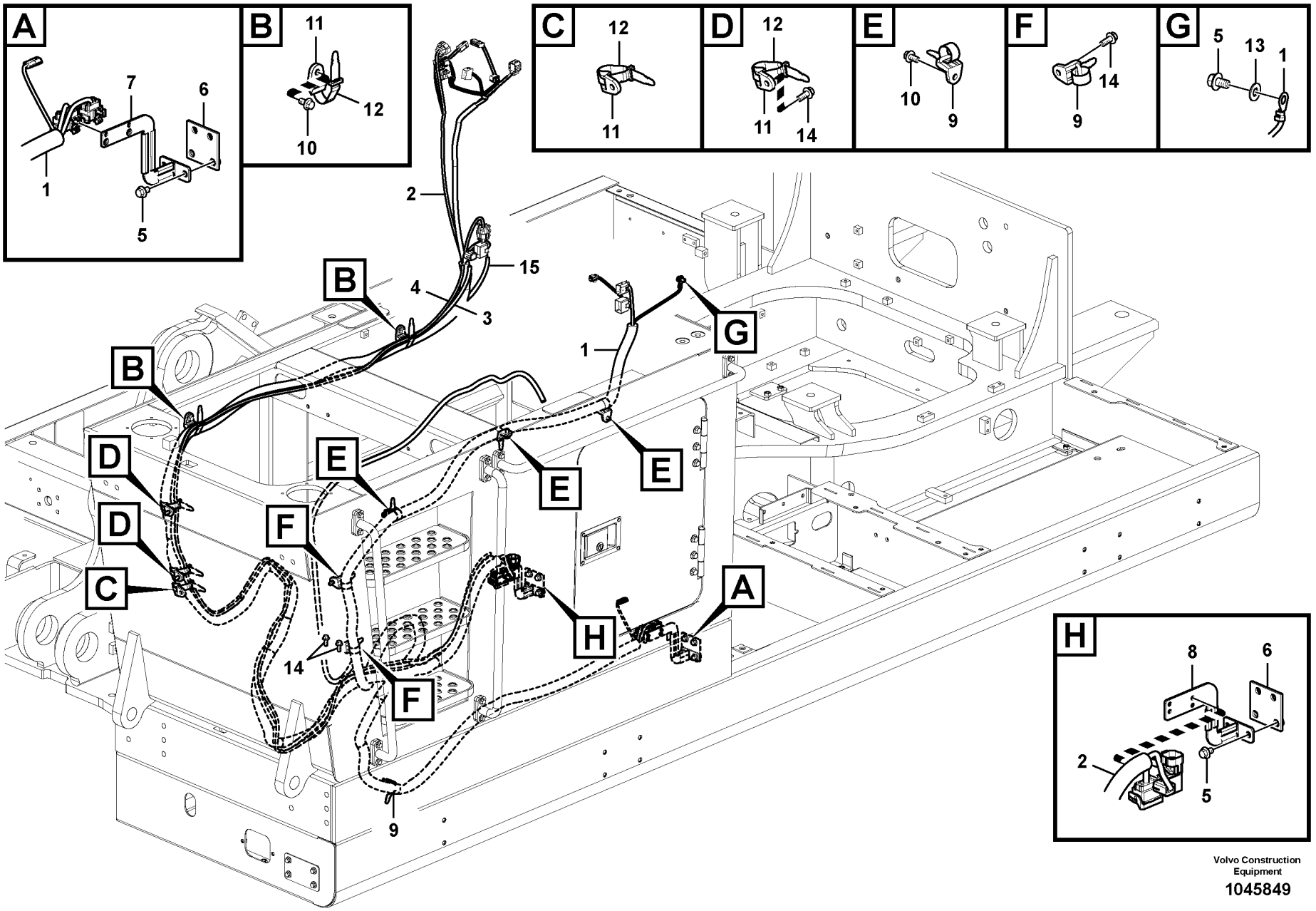


Volvo Construction Equipment

1045849

| Fig. | Part No. | Quantity 1 | 2 | 3 | PS | KIT | Description | Denominación | Denominação | Dénomination | Notes |
|---|---|---|---|---|---|---|---|---|---|---|---|
| 1 | **VOE 14633280** | 1 | | | | | Cable harness | Manojo cables | Chicote cabos | Faisceau câbles | |
| 2 | **VOE 14633281** | 1 | | | | | Cable harness | Manojo cables | Chicote cabos | Faisceau câbles | |
| 3 | **VOE 14560912** | 1 | | | | | Cable harness | Manojo cables | Chicote | Faisceau cables | S/N -210052 |
| | **VOE 14635198** | 1 | | | | | Cable harness | Manojo cables | Chicote cabos | Faisceau câbles | S/N 210053- |
| 4 | **VOE 14566559** | 1 | | | | | Cable harness | Manojo cables | Chicote cabos | Faisceau câbles | |
| 5 | **VOE 946471** | 9 | | | | | Flange screw | Tornillo embridado | Parafuso flangeado | Vis à embase | |
| 6 | **VOE 14566516** | 2 | | | | | Bracket | Consola | Suporte | Console | |
| 7 | | 1 | | | NS | | Bracket | Ménsula | Suporte | Console | |
| 8 | | 1 | | | NS | | Bracket | Ménsula | Suporte | Console | |
| 9 | **VOE 14558810** | 6 | | | | | Strip clamp | Abrazadera de cinta | Cinta braçadeira | Serrage de ruban | |
| 10 | **VOE 946441** | 5 | | | | | Flange screw | Tornillo embridado | Parafuso flangeado | Vis à embase | |
| 11 | **VOE 14558808** | 5 | | | | | Strip clamp | Abrazadera de cinta | Cinta braçadeira | Serrage de ruban | |
| 12 | **VOE 14558809** | 5 | | | | | Strip clamp | Abrazadera de cinta | Cinta braçadeira | Serrage de ruban | |
| 13 | **VOE 960148** | 1 | | | | | Plain washer | Arandela plana | Arruela simples | Rondelle plane | |
| 14 | **VOE 946329** | 6 | | | | | Flange screw | Tornillo embridado | Parafuso flangeado | Vis à embase | |
| 15 | **VOE 14635207** | 1 | | | | | Cable harness | Manojo cables | Chicote cabos | Faisceau câbles | S/N 210053- |
| | **VOE 14568570** | 2 | | | | | Cover | Capó | Capô | Capot | S/N 210053- |

| | | | | | |
|---|---|---|---|---|---|
| **1** | **8291312** | **Faisceau de câbles, version manutention de déchets**<br>**Chicote de cabos, processadora de lixo**<br>**Manojo de cables, manipuladora de residuos**<br>**Cable harness, waste handler** | Catalogue id **20615** | Group **371** |
| **2** | | | Illustr. No **1045849** | Section **2000** |
| **3** | | | Issue **PUB 20035940-B** | Page **483** |
| **4** | | | | |
| **5** | | | | |

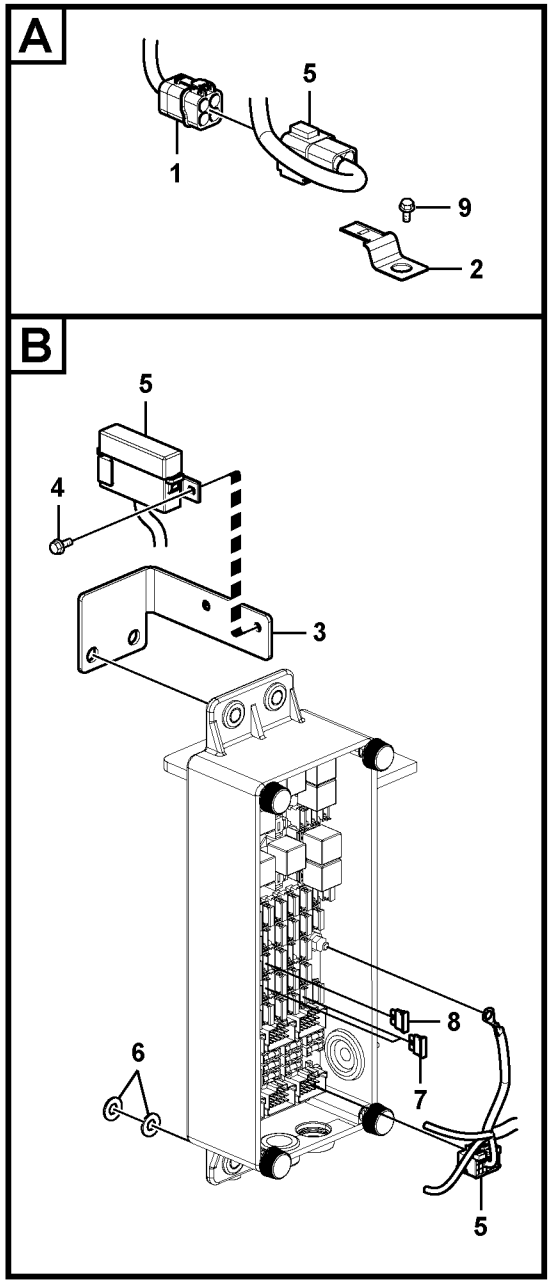


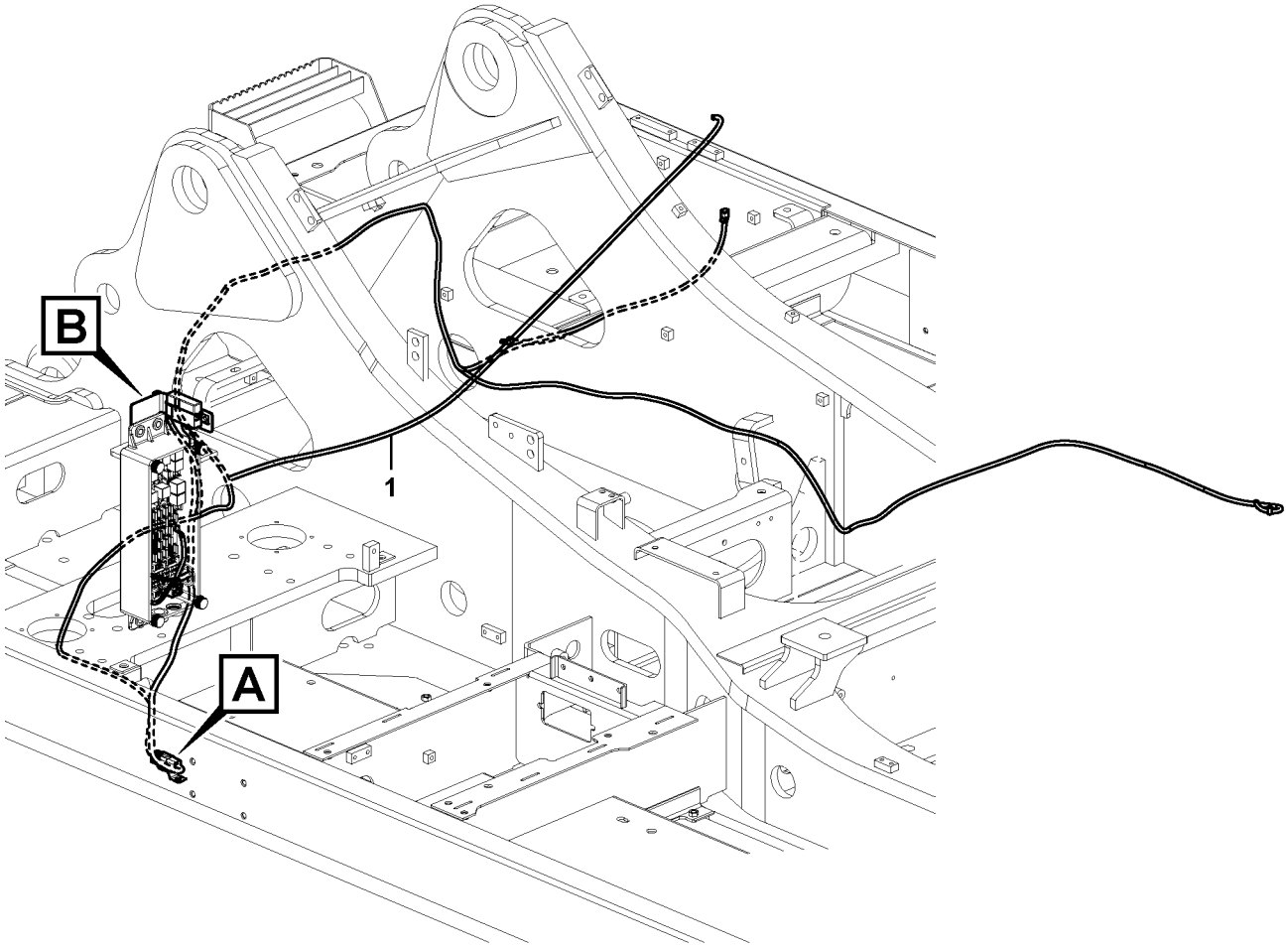


Volvo Construction Equipment

1045850

| Fig. | Part No. | Quantity 1 | 2 | 3 | PS | KIT | Description | Denominación | Denominação | Dénomination | Notes |
|---|---|---|---|---|---|---|---|---|---|---|---|
| 1 | **VOE 14633279** | 1 | | | | | Cable harness | Manojo cables | Chicote cabos | Faisceau câbles | |
| | **VOE 874955** | 3 | | | | | •Housing | •Cuerpo | •Carcaça | •Carter | |
| | **VOE 874954** | 1 | | | | | •Housing | •Cuerpo | •Carcaça | •Carter | |
| | **VOE 11806306** | 4 | | | | | •Stop | •Parada | •Batente | •Arrêt | |
| | **VOE 14370881** | 1 | | | | | •Spacer | •Distanciador | •Espaçador | •Entretoise | |
| | **VOE 3114081** | 1 | | | | | •Sealing | •Junta | •Vedação | •Étanchéité | |
| | **VOE 874033** | 2 | | | | | •Cable terminal | •Terminal de cable | •Terminal cabos | •Cosse câble | |
| | **VOE 3963173** | 8 | | | | | •Cable terminal | •Terminal de cable | •Terminal cabos | •Cosse câble | |
| | **VOE 14569606** | 2 | | | | | •Housing | •Cuerpo | •Carcaça | •Carter | |
| | **VOE 14569612** | 7 | | | | | •Terminal | •Espiga terminal | •Pino do terminal | •Contact électrique | |
| | **VOE 14569614** | 7 | | | | | •Sealing | •Junta | •Vedação | •Étanchéité | |
| | **VOE 14569615** | 1 | | | | | •Sealing | •Junta | •Vedação | •Étanchéité | |
| | **VOE 14608590** | 1 | | | | | •Housing | •Cuerpo | •Carcaça | •Carter | |
| | **VOE 970791** | 1 | | | | | •Cable terminal | •Terminal de cable | •Terminal cabos | •Cosse câble | |
| 2 | **VOE 14881252** | 1 | | | | | Clip | Clip | Clipe | Clip | |
| 3 | | 1 | | | NS | | Bracket | Ménsula | Suporte | Console | |
| 4 | **VOE 946544** | 1 | | | | | Flange screw | Tornillo embridado | Parafuso flangeado | Vis à embase | |
| 5 | **VOE 14579840** | 1 | | | | | Fuse box | Caja de fusibles | Caixa de fusíveis | Boîtier fusible | |
| 6 | **VOE 960148** | 4 | | | | | Plain washer | Arandela plana | Arruela simples | Rondelle plane | |
| | | 1 | | | NS | | Fuse | Fusible | Fusível | Fusible | |
| 7 | **VOE 978999** | 2 | | | | | •Fuse | •Fusible | •Fusível | •Fusible | 20A |
| 8 | **VOE 969163** | 1 | | | | | •Fuse | •Fusible | •Fusível | •Fusible | 25A |
| 9 | **VOE 946471** | 1 | | | | | Flange screw | Tornillo embridado | Parafuso flangeado | Vis à embase | |

| | |
|---|---|
| 1 | **8291313** |
| 2 | |
| 3 | |
| 4 | |
| 5 | |

**Faisceau de câbles, version manutention de déchets**
**Chicote de cabos, processadora de lixo**
**Manojo de cables, manipuladora de residuos**
**Cable harness, waste handler**

| | |
|---|---|
| Catalogue id **20615** | Group **371** |
| Illustr. No **1045850** | Section **2100** |
| Issue **PUB 20035940-B** | Page **485** |

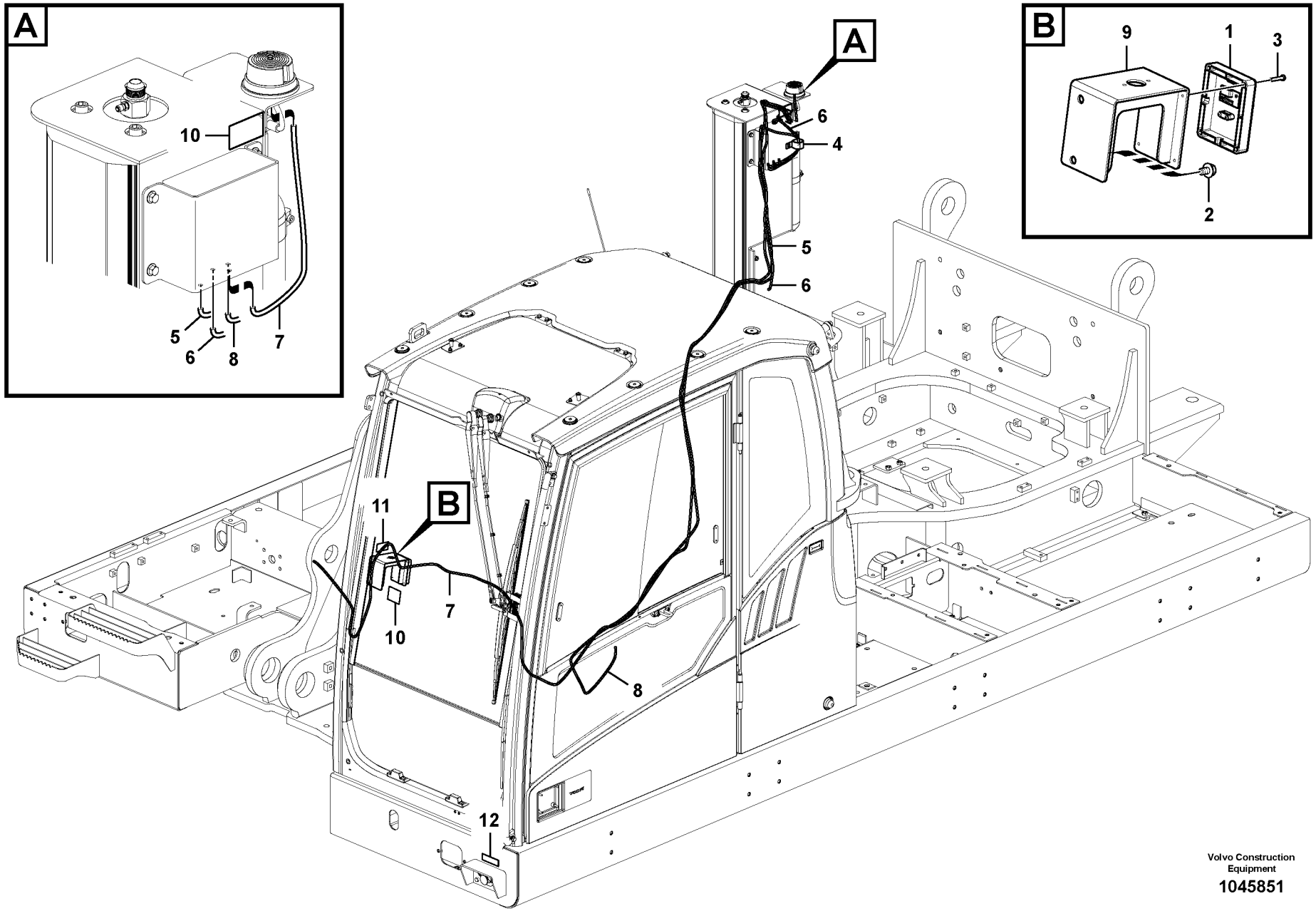


Volvo Construction Equipment

1045851

| Fig. | Part No. | Quantity 1 | 2 | 3 | PS | KIT | Description | Denominación | Denominação | Dénomination | Notes |
|---|---|---|---|---|---|---|---|---|---|---|---|
| 1 | **VOE 14634007** | 1 | | | | | Panel | Panel | Painel | Panneau | |
| 2 | **VOE 947107** | 2 | | | | | Flange screw | Tornillo embridado | Parafuso flangeado | Vis à embase | |
| 3 | **SA 9021-10404** | 4 | | | | | Cross recessed screw | Tornillo cruz | Parafuso phillips | Vis empreinte cruciforme | |
| 4 | **VOE 14500297** | 1 | | | | | Clip | Clip | Clipe | Clip | |
| 5 | **VOE 14631272** | 1 | | | | | Cable harness | Manojo cables | Chicote cabos | Faisceau câbles | S/N -210052 |
| | **VOE 14635206** | 1 | | | | | Cable harness | Manojo cables | Chicote cabos | Faisceau câbles | S/N 210053- |
| 6 | **VOE 15146994** | 1 | | | | | Cable | Cable | Cabo | Câble | |
| 7 | **VOE 14636604** | 1 | | | | | Cable harness | Manojo cables | Chicote cabos | Faisceau câbles | |
| 8 | **VOE 14627590** | 1 | | | SS | | Cable harness | Manojo cables | Chicote cabos | Faisceau câbles | S/N -210052 |
| | **VOE 14635199** | 1 | | | | | Cable harness | Manojo cables | Chicote cabos | Faisceau câbles | S/N 210053- |
| 9 | | 1 | | | NS | | Bracket | Ménsula | Suporte | Console | |
| 10 | **VOE 14608617** | 2 | | | | | Decal | Calcomanía | Decalque | Autocollant | |
| 11 | **VOE 15126372** | 1 | | | | | Decal | Calcomanía | Decalque | Autocollant | |
| 12 | **VOE 15126559** | 1 | | | | | Decal | Calcomanía | Decalque | Autocollant | |

| | | | | |
|---|---|---|---|---|
| **1** | | **Extincteur**<br>**Extintor de incêndio**<br>**Extintor**<br>**Fire extinguisher** | Catalogue id **20615** | Group **371** |
| **2** | | | Illustr. No **1045851** | Section **2200** |
| **3** | | | Issue **PUB 20035940-B** | Page **487** |
| **4** | | | | |
| **5** | | **8291316, 8291317** | | |

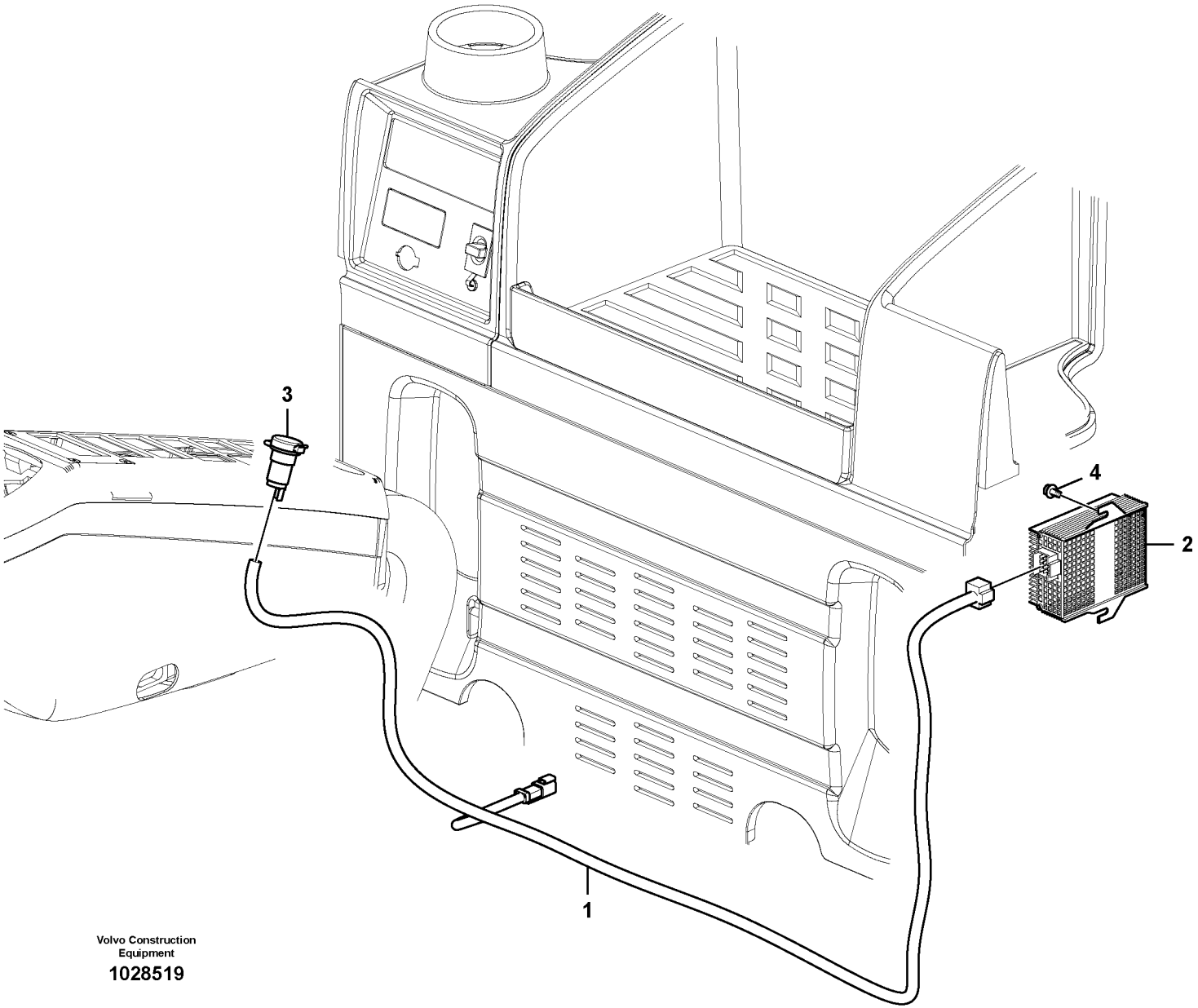


Volvo Construction Equipment

1028519

| Fig. | Part No. | Quantity 1 | 2 | 3 | PS | KIT | Description | Denominación | Denominação | Dénomination | Notes |
|---|---|---|---|---|---|---|---|---|---|---|---|
| 1 | **VOE 14566533** | 1 | | | | | Cable harness | Manojo cables | Chicote cabos | Faisceau câbles | |
| 2 | **VOE 20724975** | 1 | | | | | Voltage converter | Rectificador de tensión | Transformador voltagem | Transformateur | |
| 3 | **VOE 14531709** | 1 | | | | | Socket | Toma de corriente | Conector | Socle | |
| 4 | **VOE 965175** | 2 | | | SS | | Flange screw | Tornillo embridado | Parafuso flangeado | Vis à embase | |

| | | | | |
|---|---|---|---|---|
| **1** | **8284076** | **Faisceau de câbles, version manutention de déchets**<br>**Chicote de cabos, processadora de lixo**<br>**Manojo de cables, manipuladora de residuos**<br>**Cable harness, waste handler** | Catalogue id **20615** | Group **371** |
| **2** | | | Illustr. No **1028519** | Section **2300** |
| **3** | | | Issue **PUB 20035940-B** | Page **489** |
| **4** | | | | |
| **5** | | | | |

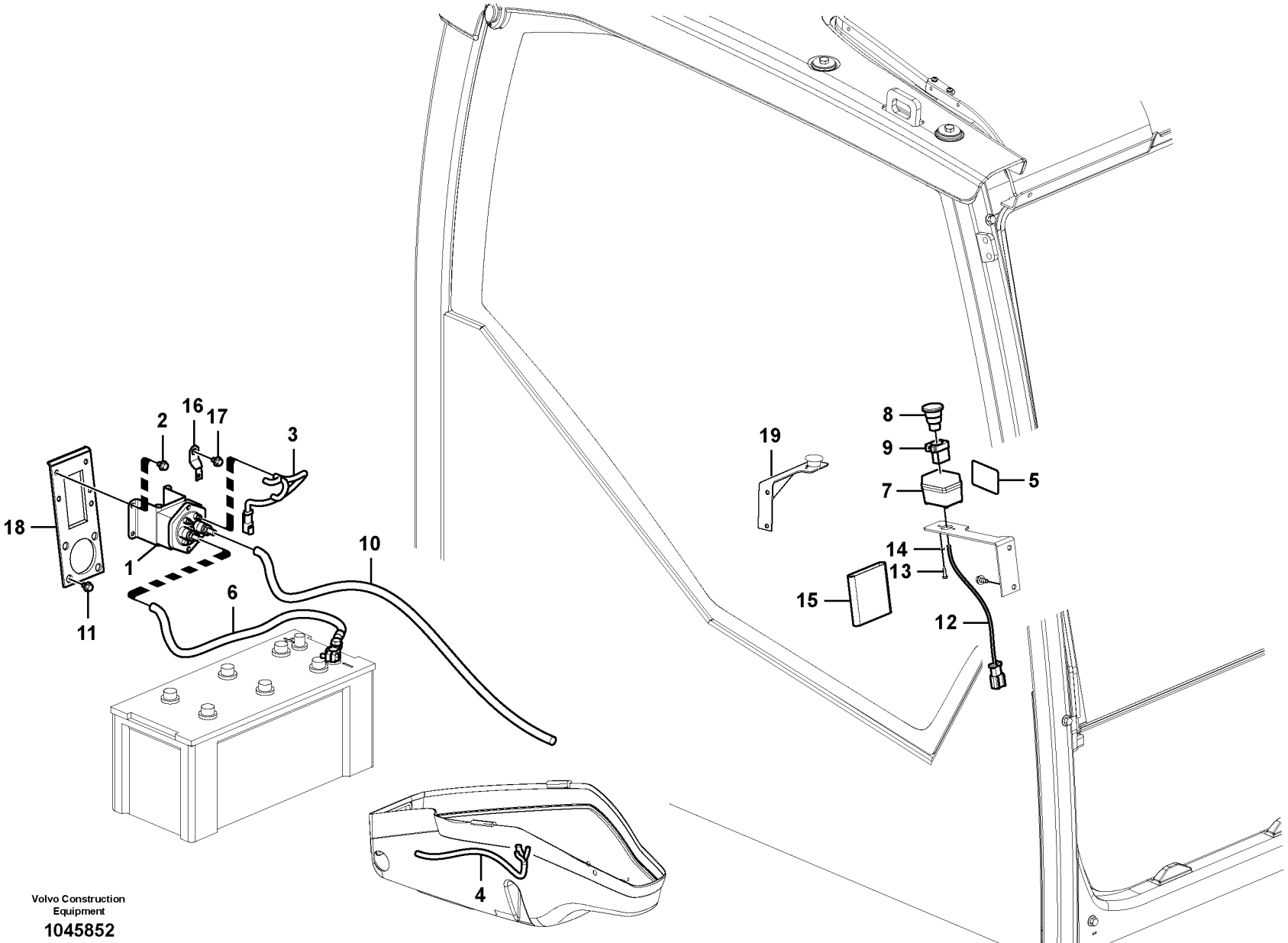
1
2
3
4
5
6
7
8
9
10
11
12
13
14
15
16
17
18
19
Volvo Construction Equipment
1045852

| Fig. | Part No. | Quantity 1 | 2 | 3 | PS | KIT | Description | Denominación | Denominação | Dénomination | Notes |
|---|---|---|---|---|---|---|---|---|---|---|---|
| 1 | **VOE 70305651** | 1 | | | | | Relay | Relé | Relé | Relais | |
| 2 | **VOE 946440** | 6 | | | | | Flange screw | Tornillo embridado | Parafuso flangeado | Vis à embase | |
| 3 | **VOE 14562382** | 1 | | | | | Cable harness | Manojo cables | Chicote cabos | Faisceau câbles | |
| 4 | **VOE 14566537** | 1 | | | | | Cable harness | Manojo cables | Chicote cabos | Faisceau câbles | |
| 5 | **VOE 14527729** | 1 | | | | | Decal | Decalcomania | Adesivo | Decalcomanie | |
| 6 | **VOE 14566538** | 1 | | | | | Battery cable | Cable de batería | Cabo da bateria | Câble de batterie | S/N -210052 |
| | **VOE 14590675** | 1 | | | | | Battery cable | Cable de batería | Cabo da bateria | Câble de batterie | S/N 210053- |
| 7 | **VOE 14531701** | 1 | | | | | Box | Caja semiranurada | Caixa | Boîtier | |
| 8 | **VOE 11009043** | 1 | | | | | Pressure switch | Interruptor presión | Interruptor de pressão | Rupteur pression | |
| 9 | **VOE 11039341** | 1 | | | | | Switch | Interruptor | Interruptor | Contacteur | |
| 10 | **VOE 14562383** | 1 | | | | | Battery cable | Cable de batería | Cabo da bateria | Câble de batterie | |
| 11 | **VOE 946329** | 4 | | | | | Flange screw | Tornillo embridado | Parafuso flangeado | Vis à embase | |
| 12 | **VOE 14562389** | 1 | | | | | Cable harness | Manojo cables | Chicote cabos | Faisceau câbles | |
| 13 | **SA 9021-10403** | 2 | | | | | Cross recessed screw | Tornillo cruz | Parafuso phillips | Vis empreinte cruciforme | |
| 14 | **SA 9213-04000** | 2 | | | | | Spring washer | Arandela elástica | Arruela de pressão | Rondelle élastique | |
| 15 | **VOE 14525606** | 1 | | | | | Cover | Capó | Capô | Capot | |
| 16 | **VOE 14522575** | 1 | | | | | Clip | Clip | Clipe | Clip | |
| 17 | **VOE 947107** | 1 | | | | | Flange screw | Tornillo embridado | Parafuso flangeado | Vis à embase | |
| 18 | **VOE 14566558** | 1 | | | | | Bracket | Consola | Suporte | Console | |
| 19 | **VOE 14579856** | 1 | | | | | Bracket | Consola | Suporte | Console | S/N 210053- |

| | |
|---|---|
| 1 | **8291307** |
| 2 | |
| 3 | |
| 4 | |
| 5 | |

**Faisceau de câbles, version manutention de déchets**
**Chicote de cabos, processadora de lixo**
**Manojo de cables, manipuladora de residuos**
**Cable harness, waste handler**

| | |
|---|---|
| Catalogue id **20615** | Group **371** |
| Illustr. No **1045852** | Section **2400** |
| Issue **PUB 20035940-B** | Page **491** |





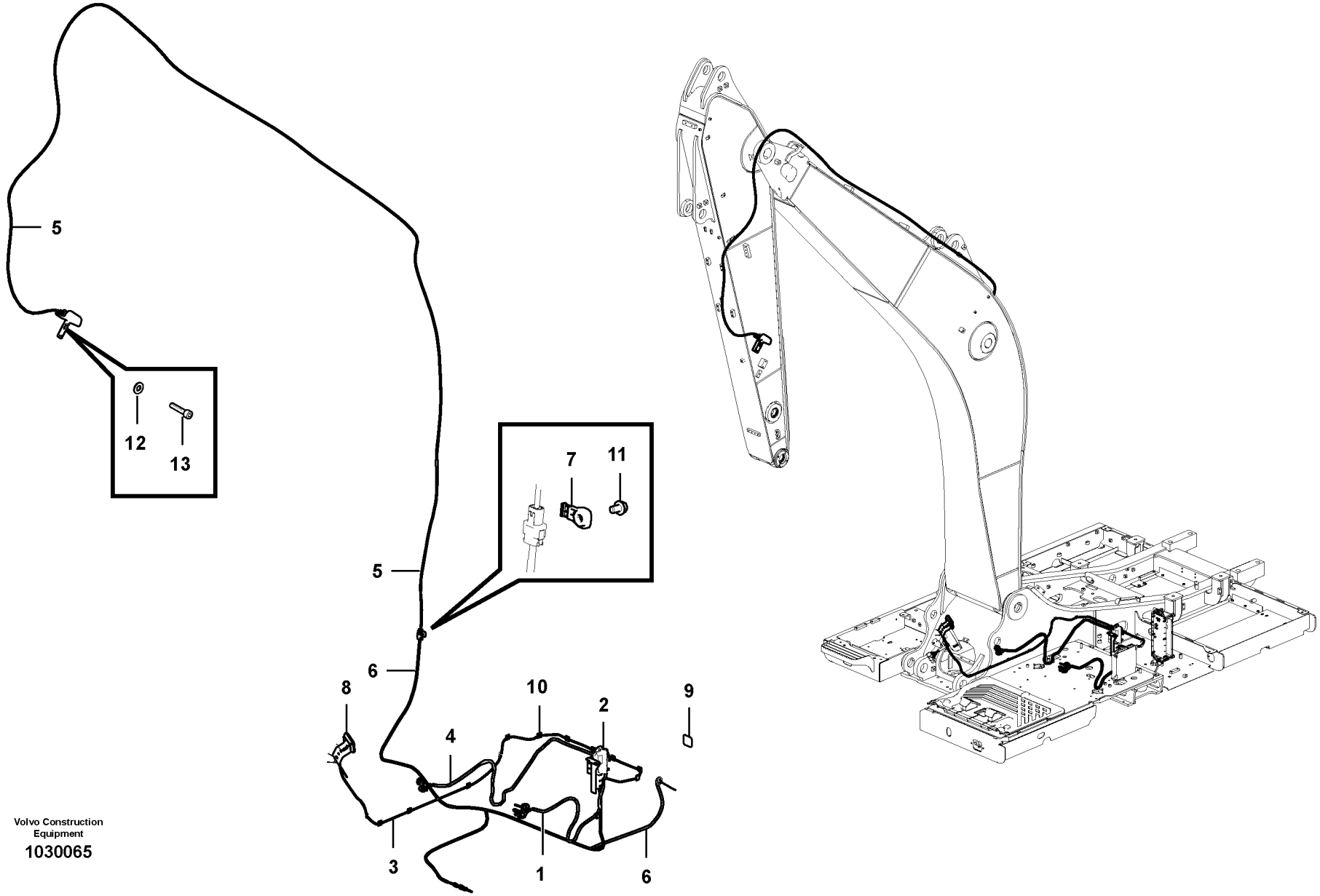


Volvo Construction Equipment

1030065

| Fig. | Part No. | Quantity 1 | 2 | 3 | PS | KIT | Description | Denominación | Denominação | Dénomination | Notes |
|---|---|---|---|---|---|---|---|---|---|---|---|
| 1 | **VOE 14658726** | 1 | | | | | Cable harness | Manojo cables | Chicote cabos | Faisceau câbles | |
| 2 | **VOE 14620534** | 1 | | | | | Cable harness | Manojo cables | Chicote cabos | Faisceau câbles | S/N -220713 |
| 2 | **VOE 14671563** | 1 | | | | | Cable harness | Manojo cables | Chicote cabos | Faisceau câbles | S/N 220714- |
| | **VOE 14630764** | 3 | | | | | •Relay | •Relé | •Relé | •Relais | |
| | **VOE 13946556** | 3 | | | | | •Relay socket | •Zócalo de relé | •Soquete dos relés | •Socle de relais | |
| | **VOE 14620536** | 1 | | | | | •Control unit | •Unidad automática | •Unidade de controle | •Unité de commande | S/N -220713 |
| | **VOE 14671557** | 1 | | | | | •Control unit | •Unidad de mando | • | •Unite de controle | S/N 220714- |
| 3 | **VOE 14626002** | 1 | | | | | Cable harness | Manojo cables | Chicote cabos | Faisceau câbles | |
| 4 | **VOE 14658727** | 1 | | | | | Cable harness | Manojo cables | Chicote cabos | Faisceau câbles | |
| 5 | **VOE 14643768** | 1 | | | | | Cable harness | Manojo cables | Chicote cabos | Faisceau câbles | |
| 6 | **VOE 14652050** | 1 | | | | | Cable harness | Manojo cables | Chicote cabos | Faisceau câbles | |
| 7 | **VOE 14587635** | 1 | | | | | Clip | Clip | Clipe | Clip | |
| 8 | | 1 | | | NS | | ECU | ECU | ECU | ECU | S/N -220713 |
| 8 | | 1 | | | NS | | Control unit | Unidad de mando | | Unite de controle | S/N 220714- |
| | **VOE 14626010** | 1 | | | | | •Display | •Visualizador | •Display | •Presentoir | S/N -220713 |
| | **VOE 14671558** | 1 | | | | | •Display | •Visualizador | •Display | •Presentoir | S/N 220714- |
| 9 | **VOE 14628531** | 1 | | | | | Decal | Calcomanía | Decalque | Autocollant | |
| 10 | **VOE 11305436** | 13 | | | | | Clip | Clip | Clipe | Clip | |
| 11 | **VOE 976945** | 1 | | | | | Washer | Arandela | Arruela | Rondelle | |
| 12 | **VOE 960148** | 2 | | | | | Plain washer | Arandela plana | Arruela simples | Rondelle plane | |
| 13 | **VOE 984078** | 2 | | | | | Hex. socket screw | Tornillo de hexágono emb... | Parafuso soquete sext... | Vis à six pans creux | |

| | | | | |
|---|---|---|---|---|
| **1** | **8294619** | **Faisceau de câbles, rotateur**<br>**Chicote de cabos, inclinação do rotor**<br>**Mazo de cables, rototilt**<br>**Cable harness, rototilt** | Catalogue id **20615** | Group **371** |
| **2** | | | Illustr. No **1030065** | Section **3000** |
| **3** | | | Issue **PUB 20035940-B** | Page **493** |
| **4** | | | | |
| **5** | | | | |

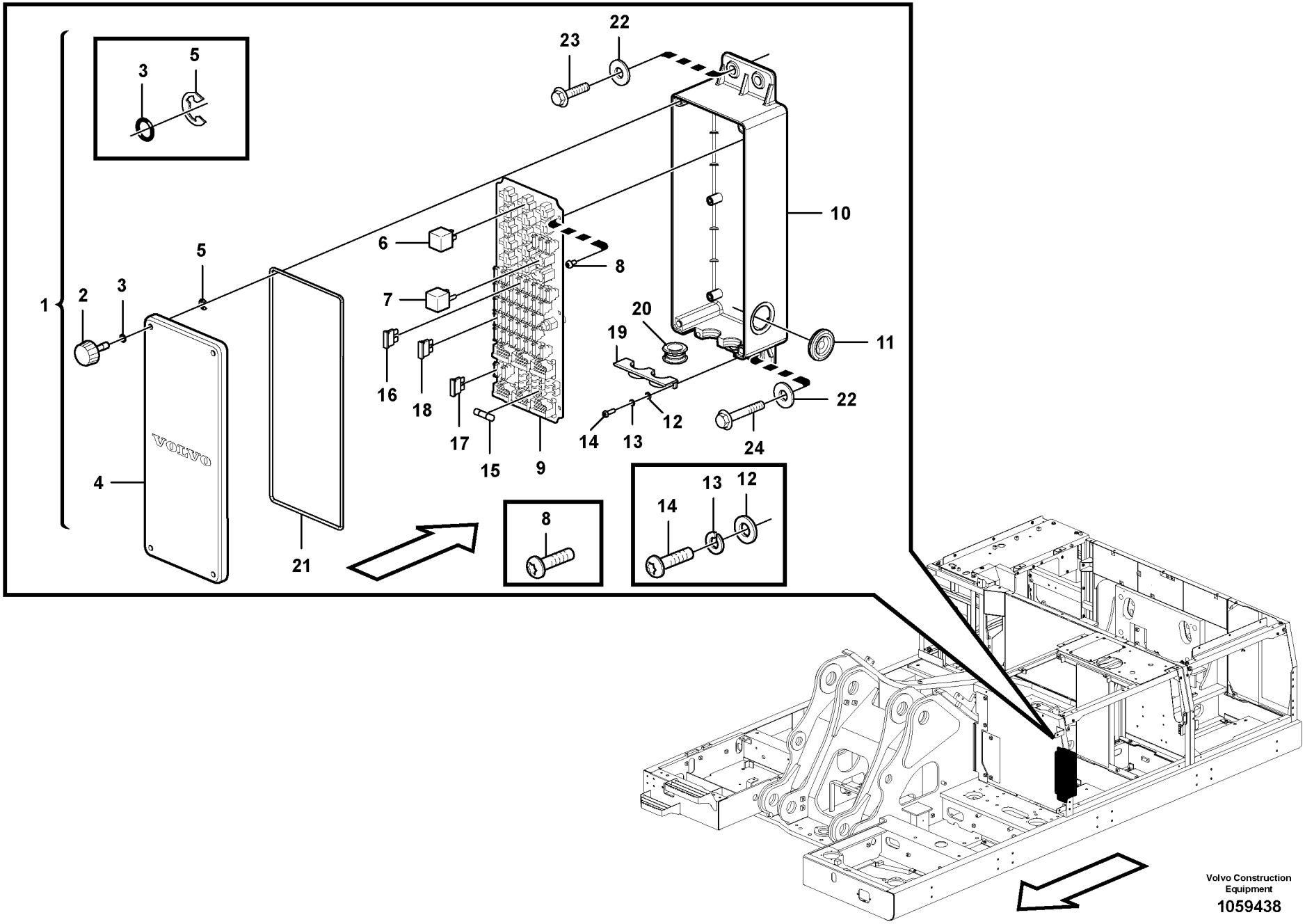


Volvo Construction Equipment

1059438

| Fig. | Part No. | Quantity 1 | 2 | 3 | PS | KIT | Description | Denominación | Denominação | Dénomination | Notes |
|---|---|---|---|---|---|---|---|---|---|---|---|
| 1 | **VOE 14632814** | 1 | | | | | Fuse box | Caja de fusibles | Caixa de fusíveis | Boîtier fusible | (VOE 14604591) |
| 1 | **VOE 14633729** | | 1 | | SS | | Fuse box | Caja de fusibles | Caixa de fusíveis | Boîtier fusible | |
| 2 | **VOE 14553990** | 4 | 4 | | | | •Bolt | •Perno | •Parafuso | •Boulon | |
| 3 | **VOE 983494** | 4 | 4 | | | | •O-ring | •Anillo tórico | •Anel-o | •Joint torique | |
| 4 | **VOE 14602995** | 1 | 1 | | | | •Cover | •Capó | •Capô | •Capot | |
| 5 | **SA 9531-00070** | 4 | 4 | | | | •Retaining ring | •Anillo retén | •Anel de fixação | •Bague retenue | |
| 6 | **VOE 14630764** | 6 | 6 | | | | •Relay | •Relé | •Relé | •Relais | |
| 7 | **VOE 14591812** | 2 | 2 | | | | •Relay | •Relé | •Relé | •Relais | |
| 8 | **VOE 969420** | 6 | 6 | | | | •Six point socket screw | •Racor de seis dientes | •Paraf soquete sext | •Vis à 6 pans creux | |
| 9 | **VOE 14683239** | 1 | 1 | | | | •Printed circuit board | •Placa impresa | •Circuito impresso | •Carte imprimée | |
| 10 | **VOE 14602994** | 1 | 1 | | | | •Fuse box | •Caja de fusibles | •Caixa de fusíveis | •Boîtier fusible | |
| 11 | **VOE 943920** | 1 | 1 | | | | •Plug | •Tapón | •Bujão | •Tampon | |
| 12 | **VOE 13940090** | 2 | 2 | | | | •Washer | •Arandela | •Arruela | •Rondelle | |
| 13 | **VOE 955918** | 2 | 2 | | | | •Spring washer | •Arandela elástica | •Arruela de pressão | •Rondelle élastique | |
| 14 | **VOE 969407** | 2 | 2 | | | | •Six point socket screw | •Racor de seis dientes | •Paraf soquete sext | •Vis à 6 pans creux | |
| 15 | **VOE 14536585** | 8 | 8 | | | | •Diode | •Diodo | •Diodo | •Diode | |
| 16 | **VOE 969161** | 18 | 18 | | | | •Fuse | •Fusible | •Fusível | •Fusible | |
| 17 | **VOE 13969162** | 13 | 11 | | | | •Fuse | •Fusible | •Fusível | •Fusible | |
| 18 | **VOE 978999** | 1 | 1 | | | | •Fuse | •Fusible | •Fusível | •Fusible | |
| 19 | **VOE 14537180** | 4 | 4 | | | | •Grommet | •Pasaje | •Passa muro | •Passe fil | |
| 20 | | 4 | 4 | | NS | | •Bushing | •Casquillo | •Casquilho | •Bague | |
| 21 | **VOE 14604589** | 1 | 1 | | | | •Grommet | •Pasaje | •Passa muro | •Passe fil | |
| 22 | **VOE 960143** | 4 | 4 | | | | Plain washer | Arandela plana | Arruela simples | Rondelle plane | |
| 23 | **VOE 946752** | 2 | 2 | | | | Flange screw | Tornillo embridado | Parafuso flangeado | Vis à embase | |
| 24 | **VOE 984758** | 2 | 2 | | | | Flange screw | Tornillo embridado | Parafuso flangeado | Vis à embase | (VOE 13965188) |

| | |
|---|---|
| **1** | **8289309** |
| **2** | **8293156** |
| **3** | |
| **4** | |
| **5** | |

**Unité de distribution électrique**
**Caixa de distribuição elétrica**
**Unidad de distribución eléctrica**
**Electrical distribution box**

| | |
|---|---|
| Catalogue id **20615** | Group **372** |
| Illustr. No **1059438** | Section **100** |
| Issue **PUB 20035940-B** | Page **495** |

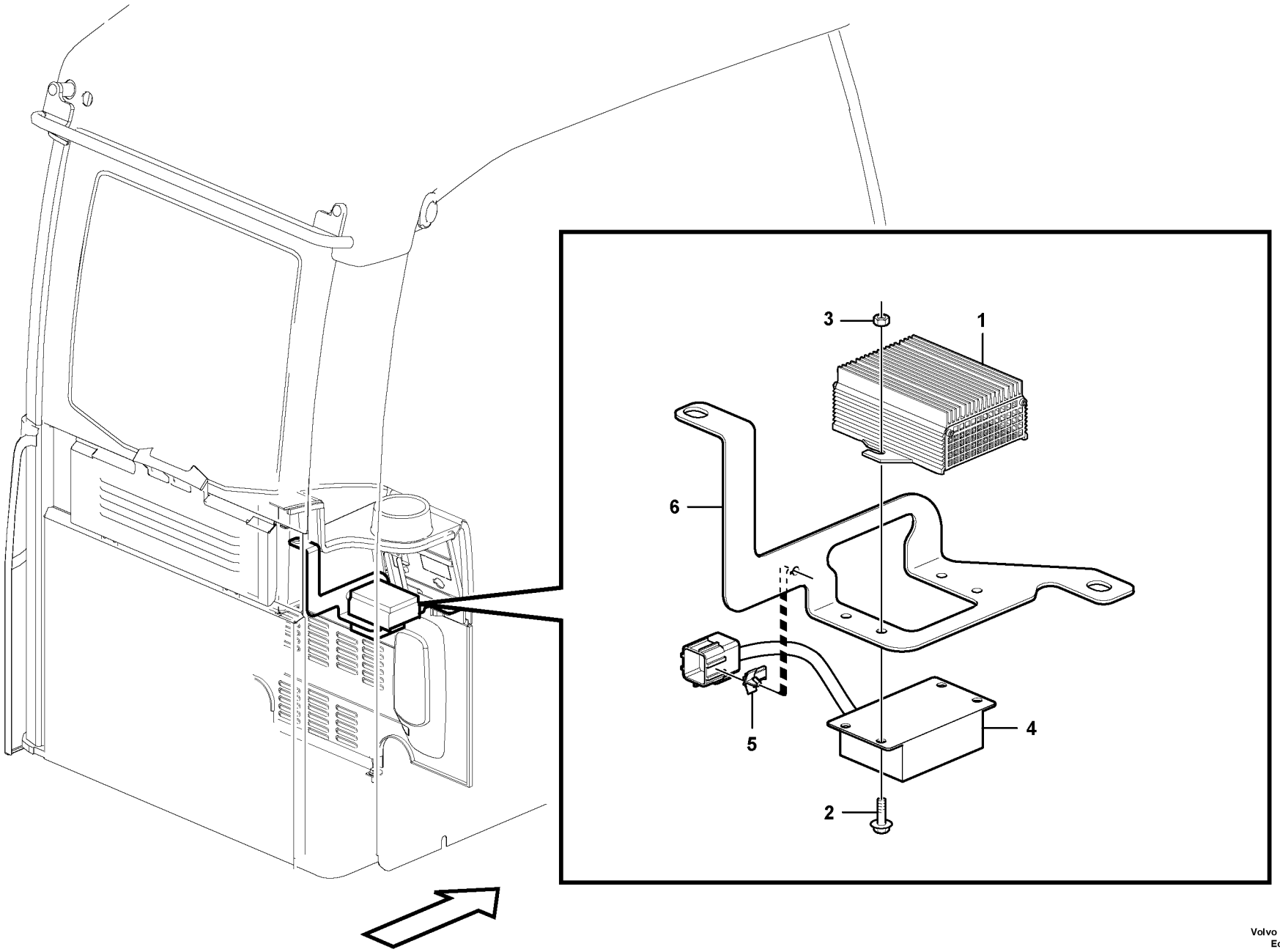


Volvo Construction Equipment

1058146

| Fig. | Part No. | Quantity 1 | 2 | 3 | PS | KIT | Description | Denominación | Denominação | Dénomination | Notes |
|---|---|---|---|---|---|---|---|---|---|---|---|
| 1 | **VOE 20724975** | 1 | | | | | Voltage converter | Rectificador de tensión | Transformador voltagem | Transformateur | |
| 2 | **VOE 13946544** | 4 | | | | | Screw | Tornillo | Parafuso | Vis | |
| 3 | **VOE 13945407** | 4 | | | | | Nut | Tuerca | Porca | Écrou | |
| 4 | **VOE 14616736** | 1 | | | | | Control unit | Unidad de mando | | Unite de controle | |
| 5 | **VOE 14569500** | 1 | | | OP | | Clip | Clip | Clipe | Clip | |
| 6 | | 1 | | | NS | | Bracket | Ménsula | Suporte | Console | |

| | | | | |
|---|---|---|---|---|
| **1** | | **Transformateur**<br>**Conversor de voltagem**<br>**Transformador**<br>**Voltage converter** | Catalogue id **20615** | Group **372** |
| **2** | | | Illustr. No **1058146** | Section **200** |
| **3** | | | Issue **PUB 20035940-B** | Page **497** |
| **4** | | | | |
| **5** | | | | |

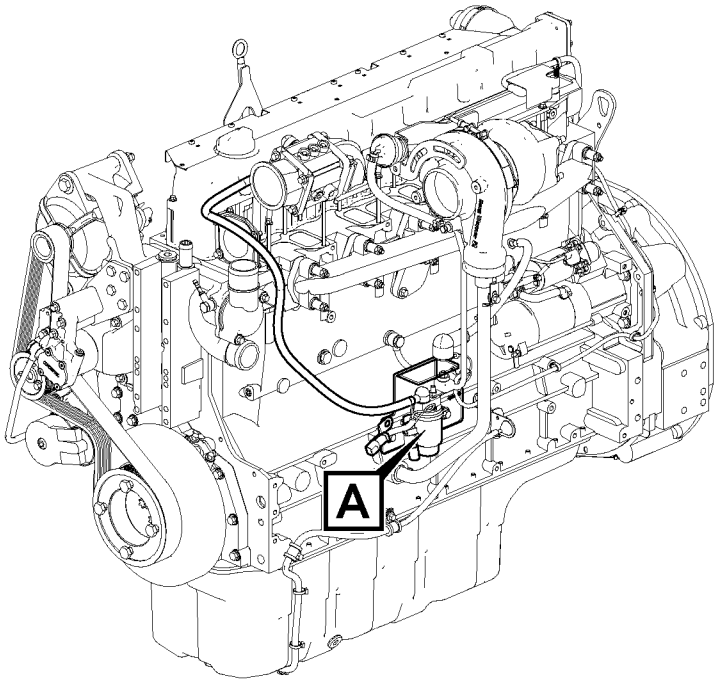


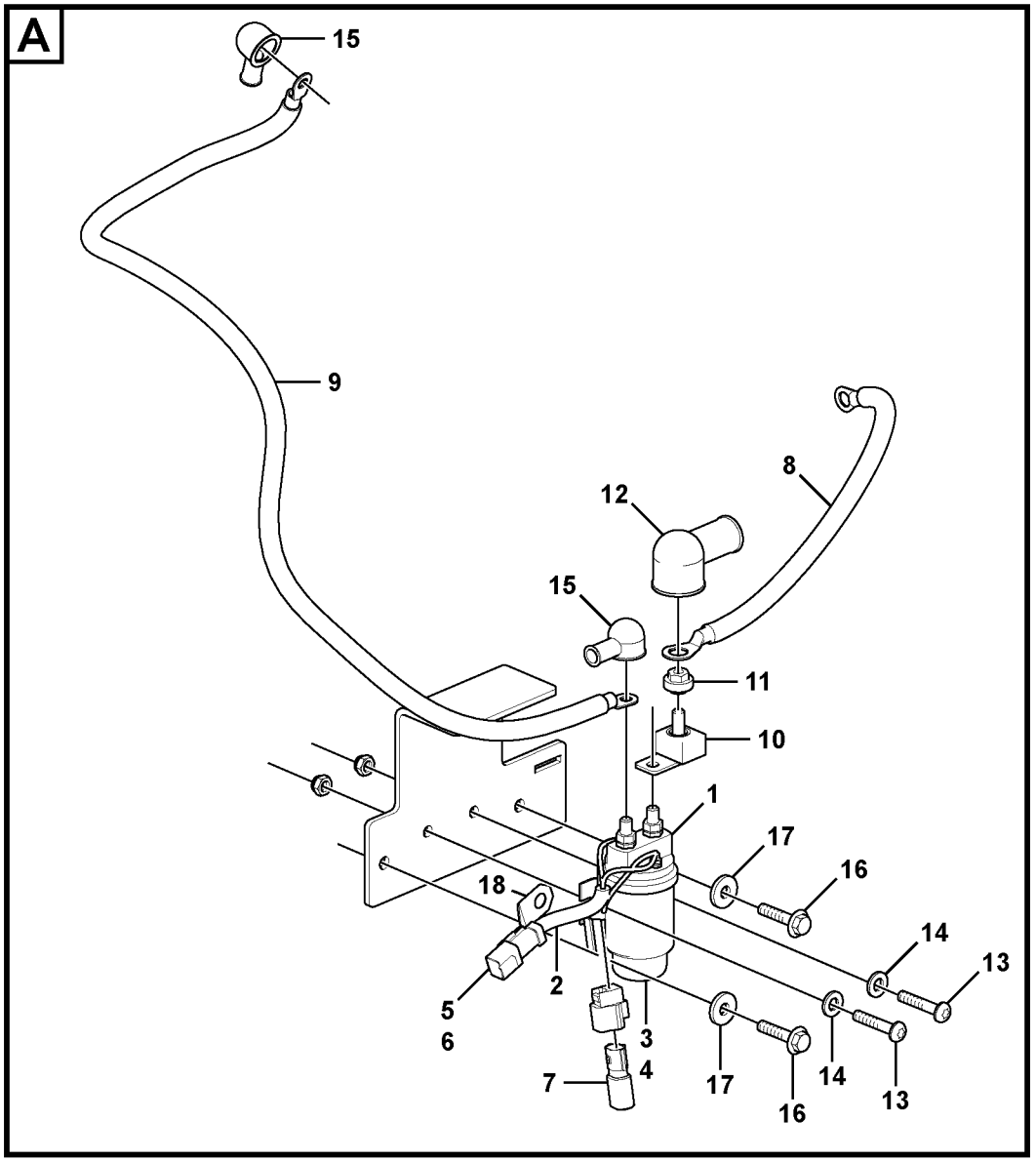


Volvo Construction Equipment
1067589

| Fig. | Part No. | Quantity 1 | 2 | 3 | PS | KIT | Description | Denominación | Denominação | Dénomination | Notes |
|---|---|---|---|---|---|---|---|---|---|---|---|
| 1 | **VOE 20367490** | 1 | | | | | Relay | Relé | Relé | Relais | |
| 2 | **VOE 14604586** | 1 | | | | | Cable harness | Manojo cables | Chicote cabos | Faisceau câbles | |
| 3 | **VOE 11428051** | 1 | | | | | •Housing | •Cuerpo | •Carcaça | •Carter | |
| 4 | **VOE 11428052** | 1 | | | | | •Lock plate | •Placa de seguridad | •Placa trava | •Plaque verrouillage | |
| 5 | **VOE 874954** | 1 | | | | | •Housing | •Cuerpo | •Carcaça | •Carter | |
| 6 | **VOE 14370881** | 1 | | | | | •Spacer | •Distanciador | •Espaçador | •Entretoise | |
| 7 | **VOE 14529132** | 1 | | | | | •Diode | •Diodo | •Diodo | •Diode | |
| 8 | **VOE 14637934** | 1 | | | | | Cable | Cable | Cabo | Câble | |
| 9 | **VOE 14651481** | 1 | | | | | Cable | Cable | Cabo | Câble | PREHEATER, RELAY |
| 10 | **VOE 14601149** | 1 | | | | | Fuse | Fusible | Fusível | Fusible | 150A |
| 11 | **VOE 14601150** | 1 | | | | | Nut | Tuerca | Porca | Écrou | |
| 12 | **VOE 14566947** | 1 | | | | | Cap | Capuchón | Tampa | Capot | |
| 13 | **VOE 969405** | 2 | | | | | Six point socket screw | Racor de seis dientes | Paraf soquete sext | Vis à 6 pans creux | |
| 14 | **VOE 13940090** | 2 | | | | | Washer | Arandela | Arruela | Rondelle | |
| 15 | **VOE 14569789** | 2 | | | | | Cap | Capuchón | Tampa | Capot | |
| 16 | **VOE 946440** | 2 | | | | | Flange screw | Tornillo embridado | Parafuso flangeado | Vis à embase | |
| 17 | **VOE 960148** | 2 | | | | | Plain washer | Arandela plana | Arruela simples | Rondelle plane | |
| 18 | **VOE 14522575** | 1 | | | | | Clip | Clip | Clipe | Clip | |

| | | | | |
|---|---|---|---|---|
| **1** | | **Relais prechauffage**<br>**Relé de preaquecimento**<br>**Rele precalentamiento**<br>**Pre-heating relay** | Catalogue id **20615** | Group **372** |
| **2** | | | Illustr. No **1067589** | Section **300** |
| **3** | | | Issue **PUB 20035940-B** | Page **499** |
| **4** | | | | |
| **5** | | **8293156** | | |

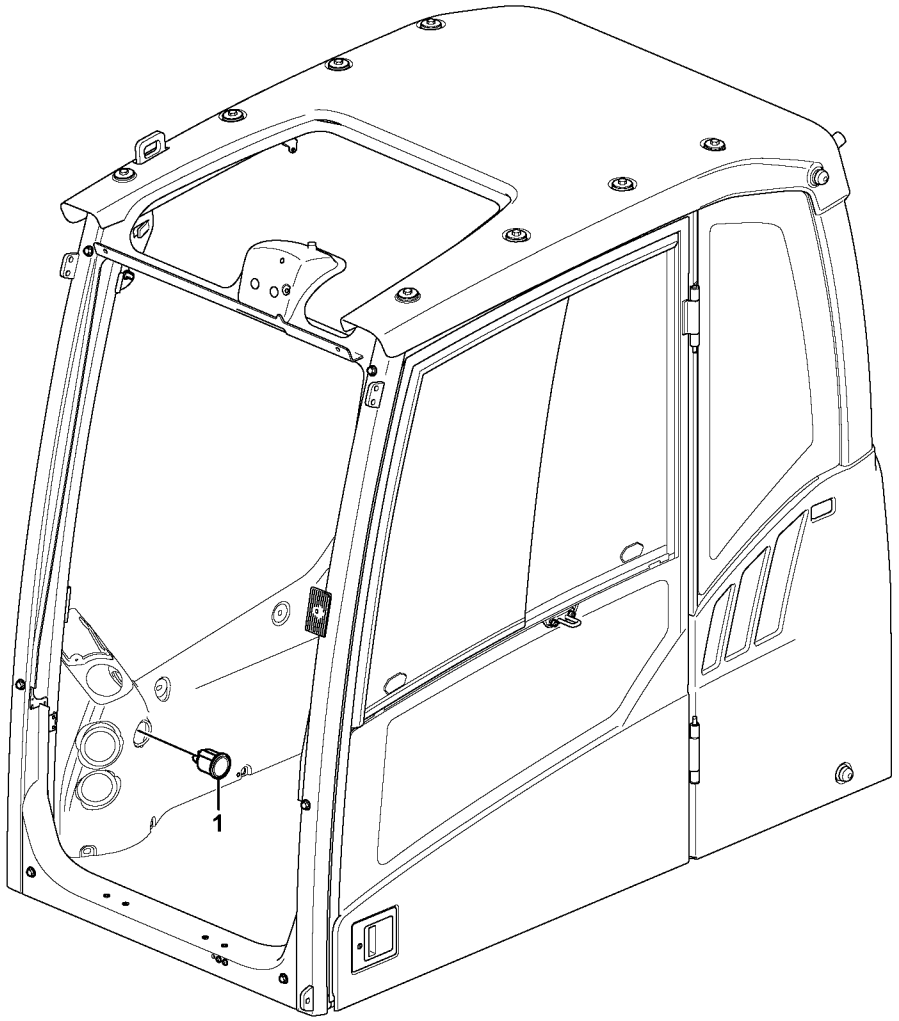


Volvo Construction Equipment

**1057054**

| Fig. | Part No. | Quantity 1 | 2 | 3 | 4 | 5 | PS | KIT | Description | Denominación | Denominação | Dénomination | Notes |
|---|---|---|---|---|---|---|---|---|---|---|---|---|---|
| 1 | **VOE 14530130** | 1 | | | | | SS | | Hour counter | Contador horario | Contador de horas | Compteur horaire | |

| | | | | |
|---|---|---|---|---|
| **1** | | **Horomètre**<br>**Contador de horas**<br>**Contador horario**<br>**Hour counter** | Catalogue id **20615** | Group **380** |
| **2** | | | Illustr. No **1057054** | Section **100** |
| **3** | | | | |
| **4** | | | Issue **PUB 20035940-B** | Page **501** |
| **5** | | **11294093, 11294094** | | |

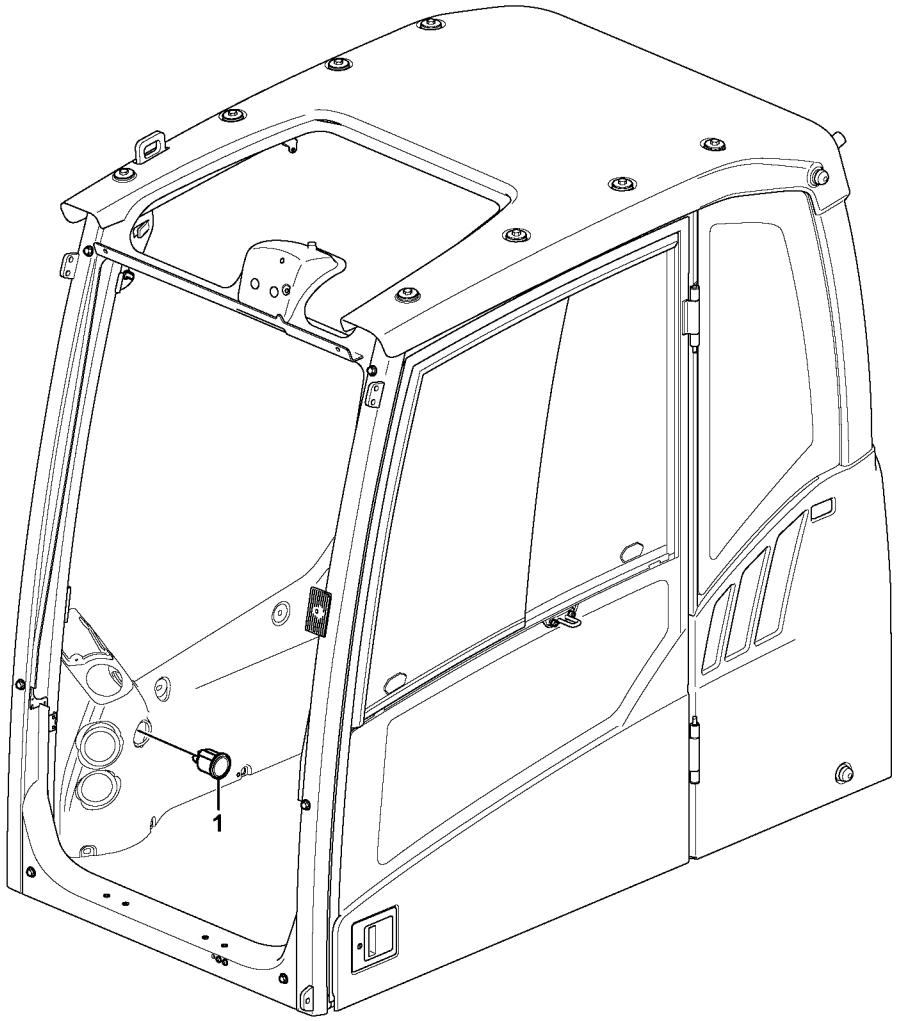


Volvo Construction Equipment

**1057054**

| Fig. | Part No. | Quantity 1 | 2 | 3 | PS | KIT | Description | Denominación | Denominação | Dénomination | Notes |
|---|---|---|---|---|---|---|---|---|---|---|---|
| 1 | **VOE 14626783** | 1 | | | | | Odometer | Cuentakilómetros | Odômetro | Compteur kilomètrique | S/N -210249 |
| | | 1 | | | NS | | Odometer | Cuentakilómetros | Odômetro | Compteur kilomètrique | S/N 210250- |

| | | | | |
|---|---|---|---|---|
| **1** | | **Horomètre**<br>**Contador de horas**<br>**Contador horario**<br>**Hour counter** | Catalogue id **20615** | Group **380** |
| **2** | | | Illustr. No **1057054** | Section **150** |
| **3** | | | Issue **PUB 20035940-B** | Page **503** |
| **4** | | | | |
| **5** | | **8290413, 8290414, 8290415, 8290416** | | |

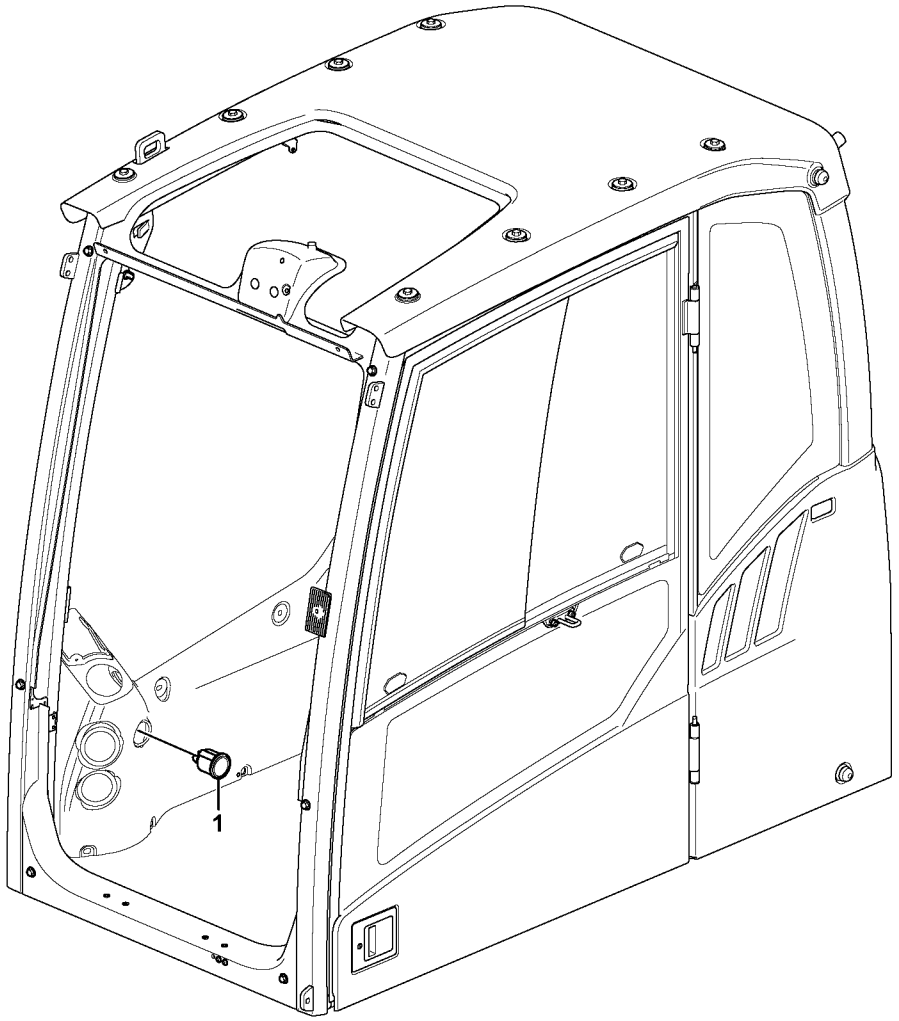


Volvo Construction Equipment

**1057054**

| Fig. | Part No. | Quantity 1 | 2 | 3 | PS | KIT | Description | Denominación | Denominação | Dénomination | Notes |
|---|---|---|---|---|---|---|---|---|---|---|---|
| 1 | **VOE 14626783** | 1 | | | | | Odometer | Cuentakilómetros | Odômetro | Compteur kilomètrique | |

| | | | | |
|---|---|---|---|---|
| **1** | | **Horomètre**<br>**Contador de horas**<br>**Contador horario**<br>**Hour counter** | Catalogue id **20615** | Group **380** |
| **2** | | | Illustr. No **1057054** | Section **175** |
| **3** | | | | |
| **4** | | | Issue **PUB 20035940-B** | Page **505** |
| **5** | | **8293089, 8293090, 8293091, 8293092, 8293085** | | |

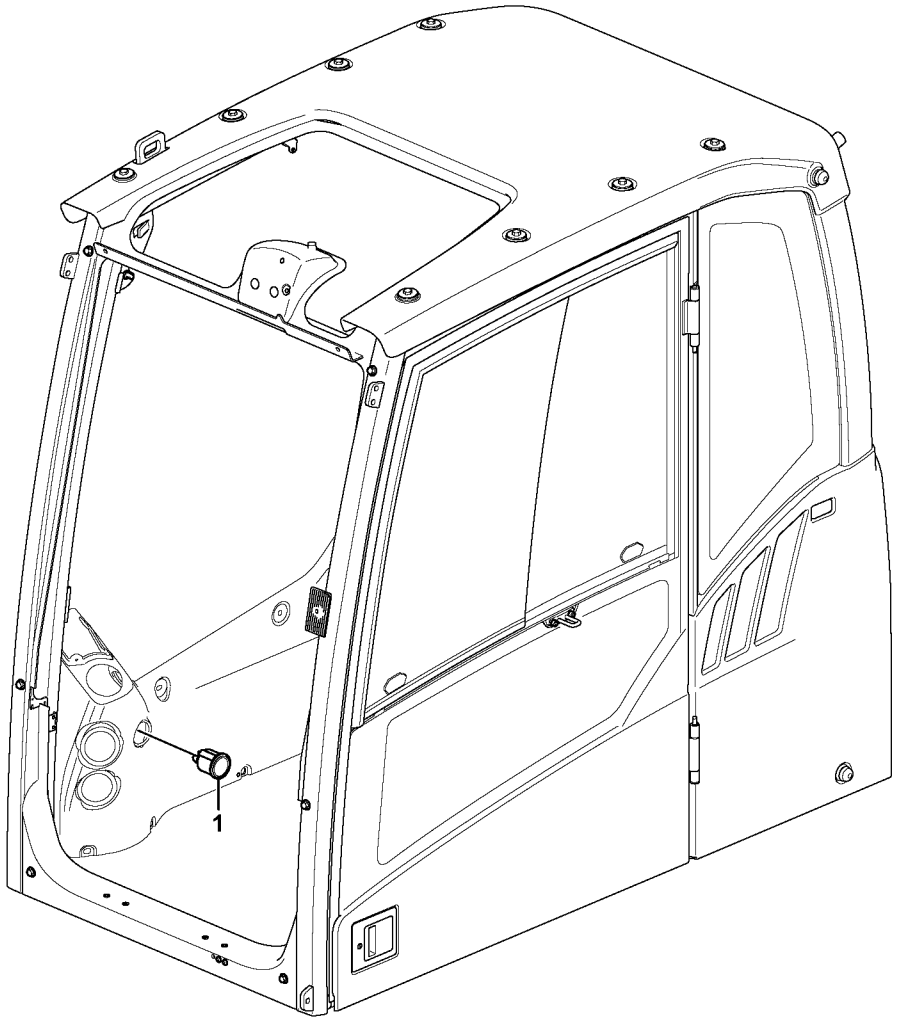


Volvo Construction Equipment

**1057054**

| Fig. | Part No. | Quantity 1 | 2 | 3 | PS | KIT | Description | Denominación | Denominação | Dénomination | Notes |
|---|---|---|---|---|---|---|---|---|---|---|---|
| 1 | **VOE 14626783** | 1 | | | | | Odometer | Cuentakilómetros | Odômetro | Compteur kilomètrique | |

| | | | | |
|---|---|---|---|---|
| **1** | | **Horomètre**<br>**Contador de horas**<br>**Contador horario**<br>**Hour counter** | Catalogue id **20615** | Group **380** |
| **2** | | | Illustr. No **1057054** | Section **200** |
| **3** | | | | |
| **4** | | | Issue **PUB 20035940-B** | Page **507** |
| **5** | | **8293086, 8293087, 8293088** | | |

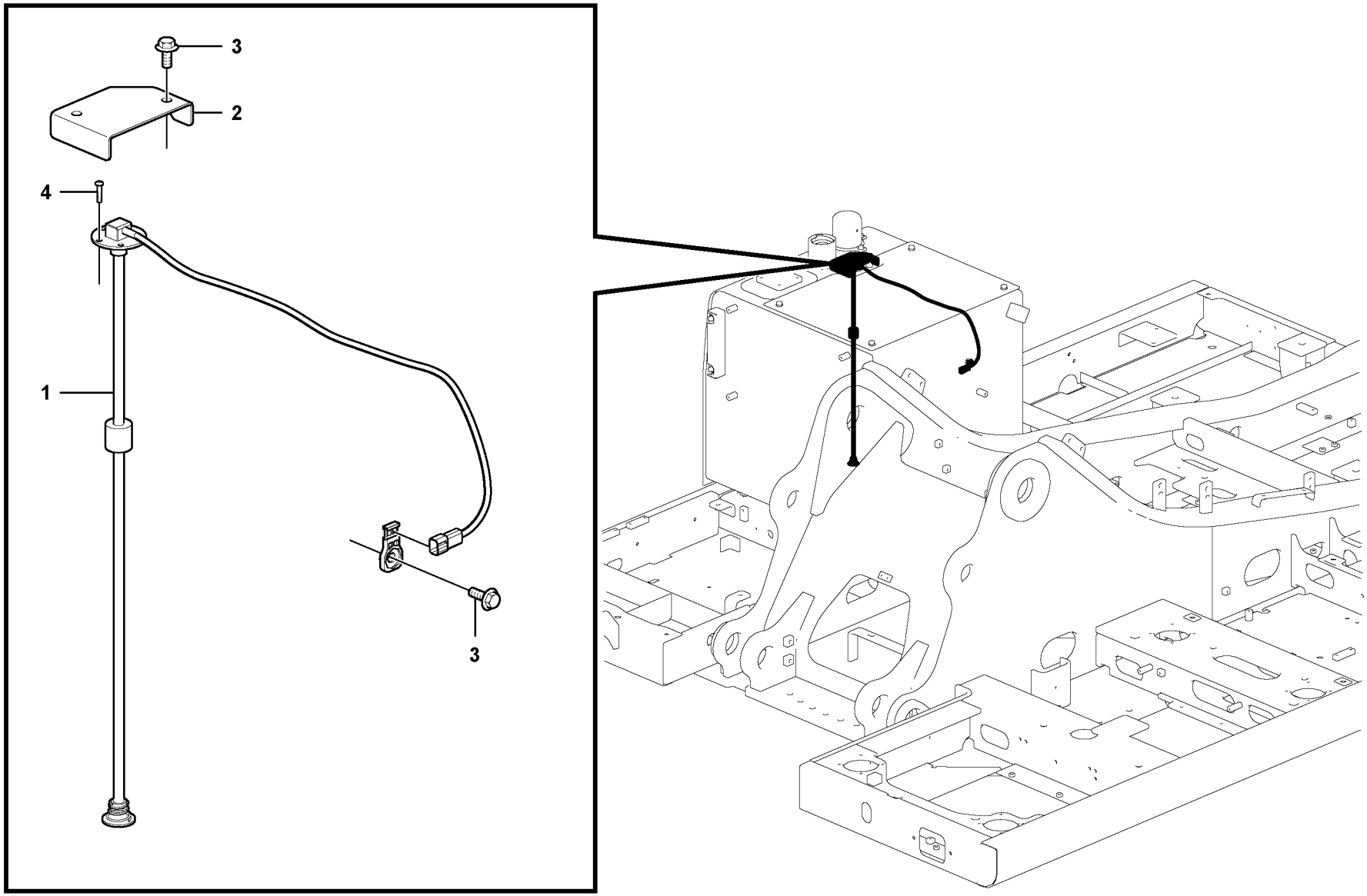


Volvo Construction Equipment

1059326

| Fig. | Part No. | Quantity 1 | 2 | 3 | PS | KIT | Description | Denominación | Denominação | Dénomination | Notes |
|---|---|---|---|---|---|---|---|---|---|---|---|
| 1 | **VOE 14601315** | 1 | | | | | Sensor | Sensor | Sensor | Capteur | SE2303/SE2304 |
| 2 | | 1 | | | NS | | Cover | Capo | Tampa | Capot | |
| 3 | **VOE 946471** | 3 | | | | | Flange screw | Tornillo embridado | Parafuso flangeado | Vis à embase | |
| 4 | **VOE 969407** | 5 | | | | | Six point socket screw | Racor de seis dientes | Paraf soquete sext | Vis à 6 pans creux | |

| | |
|---|---|
| **1** | |
| **2** | |
| **3** | |
| **4** | |
| **5** | |

**Capteur électrique**
**Sensor elétrico**
**Sensor eléctrico**
**Electrical sensor**

| | |
|---|---|
| Catalogue id **20615** | Group **386** |
| Illustr. No **1059326** | Section **100** |
| Issue **PUB 20035940-B** | Page **509** |

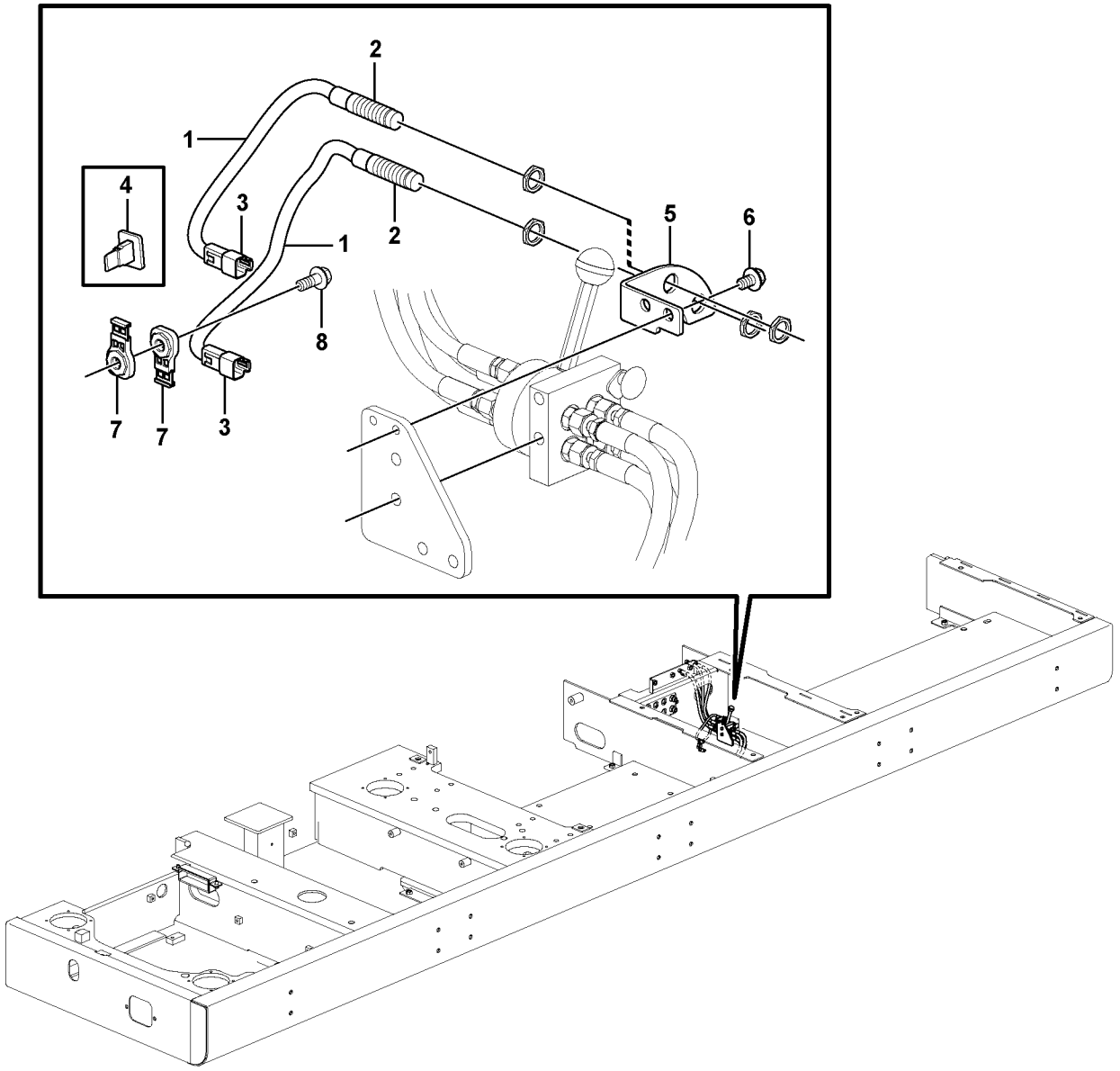


Volvo Construction Equipment

1058141

| Fig. | Part No. | Quantity 1 | 2 | 3 | PS | KIT | Description | Denominación | Denominação | Dénomination | Notes |
|---|---|---|---|---|---|---|---|---|---|---|---|
| 1 | **VOE 14648810** | 2 | | | | | Sensor | Sensor | Sensor | Capteur | (VOE 14612682) SE9141, SE9142 |
| 2 | **VOE 14613293** | 1 | | | | | •Sensor | •Sensor | •Sensor | •Capteur | |
| 3 | **VOE 874802** | 1 | | | | | •Housing | •Cuerpo | •Carcaça | •Carter | |
| 4 | **VOE 14370883** | 1 | | | | | •Spacer | •Distanciador | •Espaçador | •Entretoise | |
| 5 | **VOE 14533554** | 1 | | | | | Bracket | Consola | Suporte | Console | |
| 6 | **VOE 946471** | 2 | | | | | Flange screw | Tornillo embridado | Parafuso flangeado | Vis à embase | |
| 7 | **VOE 14587635** | 2 | | | | | Clip | Clip | Clipe | Clip | |
| 8 | **VOE 946472** | 1 | | | | | Flange screw | Tornillo embridado | Parafuso flangeado | Vis à embase | |

| | |
|---|---|
| **1** | **8289517** |
| **2** | |
| **3** | |
| **4** | |
| **5** | |

**Capteur électrique**
**Sensor elétrico**
**Sensor eléctrico**
**Electrical sensor**

| | |
|---|---|
| Catalogue id **20615** | Group **386** |
| Illustr. No **1058141** | Section **200** |
| Issue **PUB 20035940-B** | Page **511** |

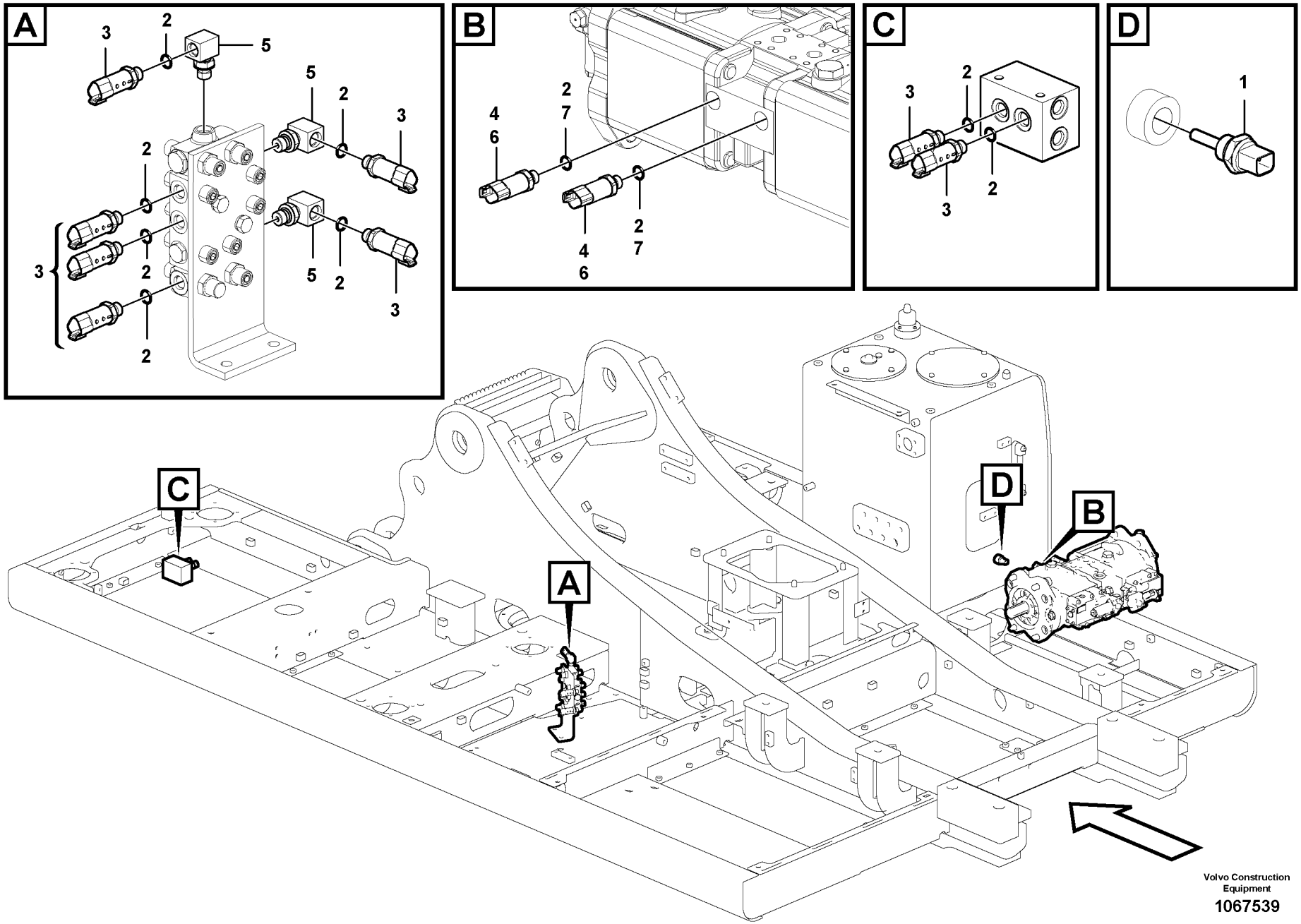


Volvo Construction Equipment

1067539

| Fig. | Part No. | Quantity 1 | 2 | 3 | PS | KIT | Description | Denominación | Denominação | Dénomination | Notes |
|---|---|---|---|---|---|---|---|---|---|---|---|
| 1 | **VOE 11419486** | 1 | 1 | | | | Temperature sensor | Sensor de temperatura | Sensor de temperatura | Sonde de température | SE9105 |
| 2 | **VOE 993320** | 8 | 8 | | | | O-ring | Anillo tórico | Anel-o | Joint torique | (VOE 932039) |
| 3 | **VOE 14560160** | 6 | 6 | | | | Sensor | Sensor | Sensor | Capteur | SE9123, SE9124, SE9125, SE9126, SE9131, SE9132 |
| 4 | **VOE 14560161** | 2 | | | | | Sensor | Sensor | Sensor | Capteur | SE9121, SE9122 |
| 5 | **VOE 14559939** | 3 | | | | | Elbow | Ángulo | Cotovelo | Coude | |
| 6 | **VOE 14613051** | | 2 | | | | Sensor | Sensor | Sensor | Capteur | SE9121, SE9122 |
| 7 | **VOE 983502** | | 2 | | | | O-ring | Anillo tórico | Anel-o | Joint torique | |

| | |
|---|---|
| 1 | **8289309** |
| 2 | **8293156** |
| 3 | |
| 4 | |
| 5 | |

**Capteur électrique**
**Sensor elétrico**
**Sensor eléctrico**
**Electrical sensor**

| | |
|---|---|
| Catalogue id **20615** | Group **386** |
| Illustr. No **1067539** | Section **300** |
| Issue **PUB 20035940-B** | Page **513** |

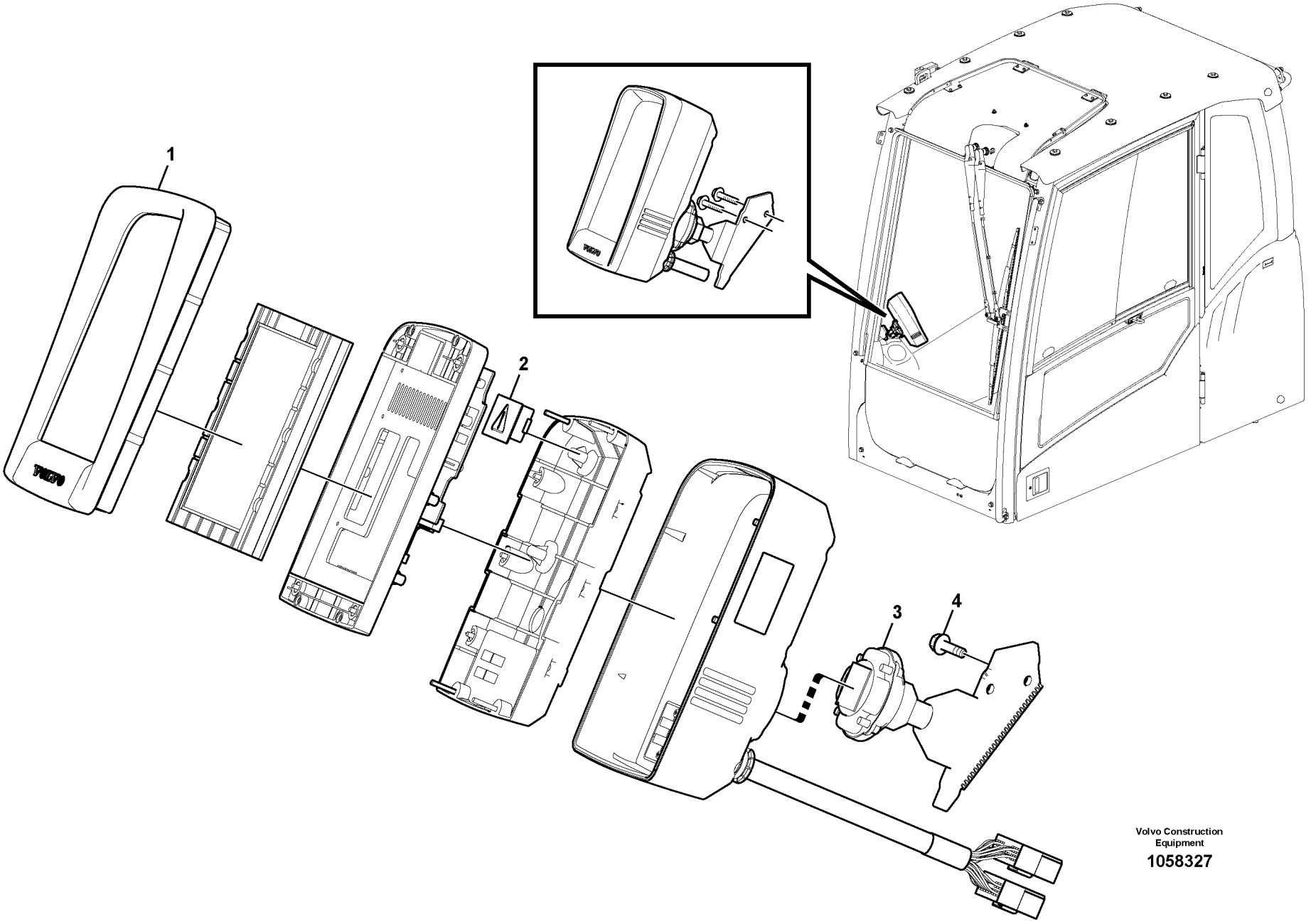


Volvo Construction Equipment

1058327

| Fig. | Part No. | Quantity 1 | 2 | 3 | PS | KIT | Description | Denominación | Denominação | Dénomination | Notes |
|---|---|---|---|---|---|---|---|---|---|---|---|
| 1 | **VOE 14609502** | 1 | | | | | ECU | ECU | ECU | ECU | IECU S/N -210260 |
| | **VOE 14640101** | 1 | | | | | ECU | ECU | ECU | ECU | S/N 210261- |
| 2 | **VOE 14552707** | 1 | | | | | •Plate | •Chapa | •Chapa | •Tôle | |
| 3 | **VOE 14552712** | 1 | | | | | •Bracket | •Consola | •Suporte | •Console | |
| 4 | **VOE 13946934** | 2 | | | | | Screw | Tornillo | Parafuso | Vis | |

| | | | | |
|---|---|---|---|---|
| **1** | | **Tableau de bord, unités d'alerte et d'information**<br>**Painel de instrumentos, unidades de advertência e de informação**<br>**Panel de instrumentos, unidad de advertencia y unidad de informa**<br>**Instrument panel, warning unit and information unit** | Catalogue id **20615** | Group **387** |
| **2** | | | Illustr. No **1058327** | Section **100** |
| **3** | | | | |
| **4** | | | Issue **PUB 20035940-B** | Page **515** |
| **5** | | **8291305,8291306,8291144** | | |

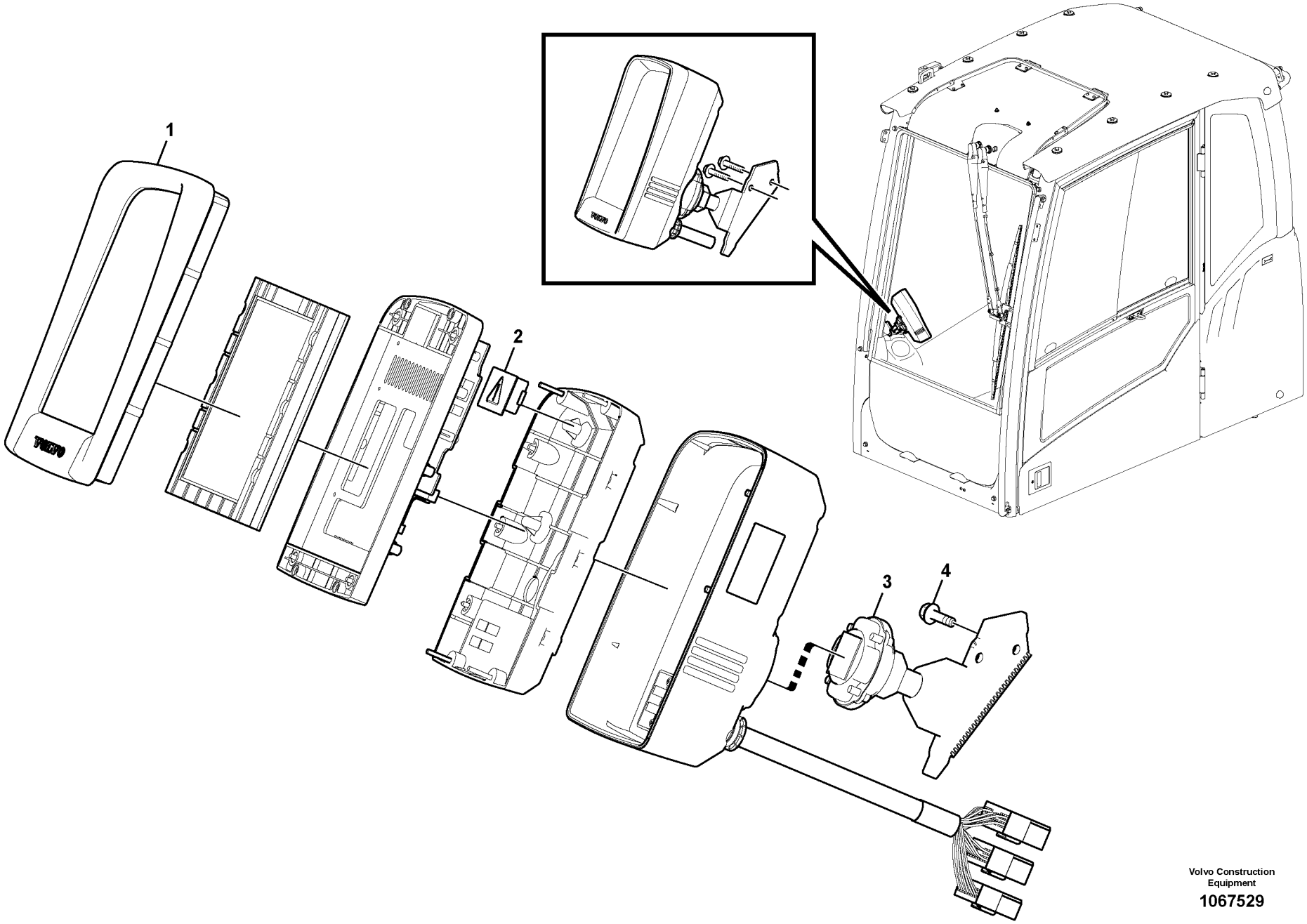


Volvo Construction Equipment

1067529

| Fig. | Part No. | Quantity 1 | 2 | 3 | PS | KIT | Description | Denominación | Denominação | Dénomination | Notes |
|---|---|---|---|---|---|---|---|---|---|---|---|
| 1 | **VOE 14640101** | 1 | | | | | ECU | ECU | ECU | ECU | WITH CAM MODE |
| | **VOE 14640102** | | 1 | | | | ECU | ECU | ECU | ECU | WITHOUT CAM MODE |
| 2 | **VOE 14552707** | 1 | | | | | •Plate | •Chapa | •Chapa | •Tôle | |
| 3 | **VOE 14552712** | 1 | | | | | •Bracket | •Consola | •Suporte | •Console | |
| 4 | **VOE 13946934** | 2 | | | | | Screw | Tornillo | Parafuso | Vis | |

| | |
|---|---|
| 1 | **8292880** |
| 2 | **8292881** |
| 3 | |
| 4 | |
| 5 | |

**Tableau de bord, unités d'alerte et d'information**
**Painel de instrumentos, unidades de advertência e de informação**
**Panel de instrumentos, unidad de advertencia y unidad de informa**
**Instrument panel, warning unit and information unit**

| | |
|---|---|
| Catalogue id **20615** | Group **387** |
| Illustr. No **1067529** | Section **200** |
| Issue **PUB 20035940-B** | Page **517** |

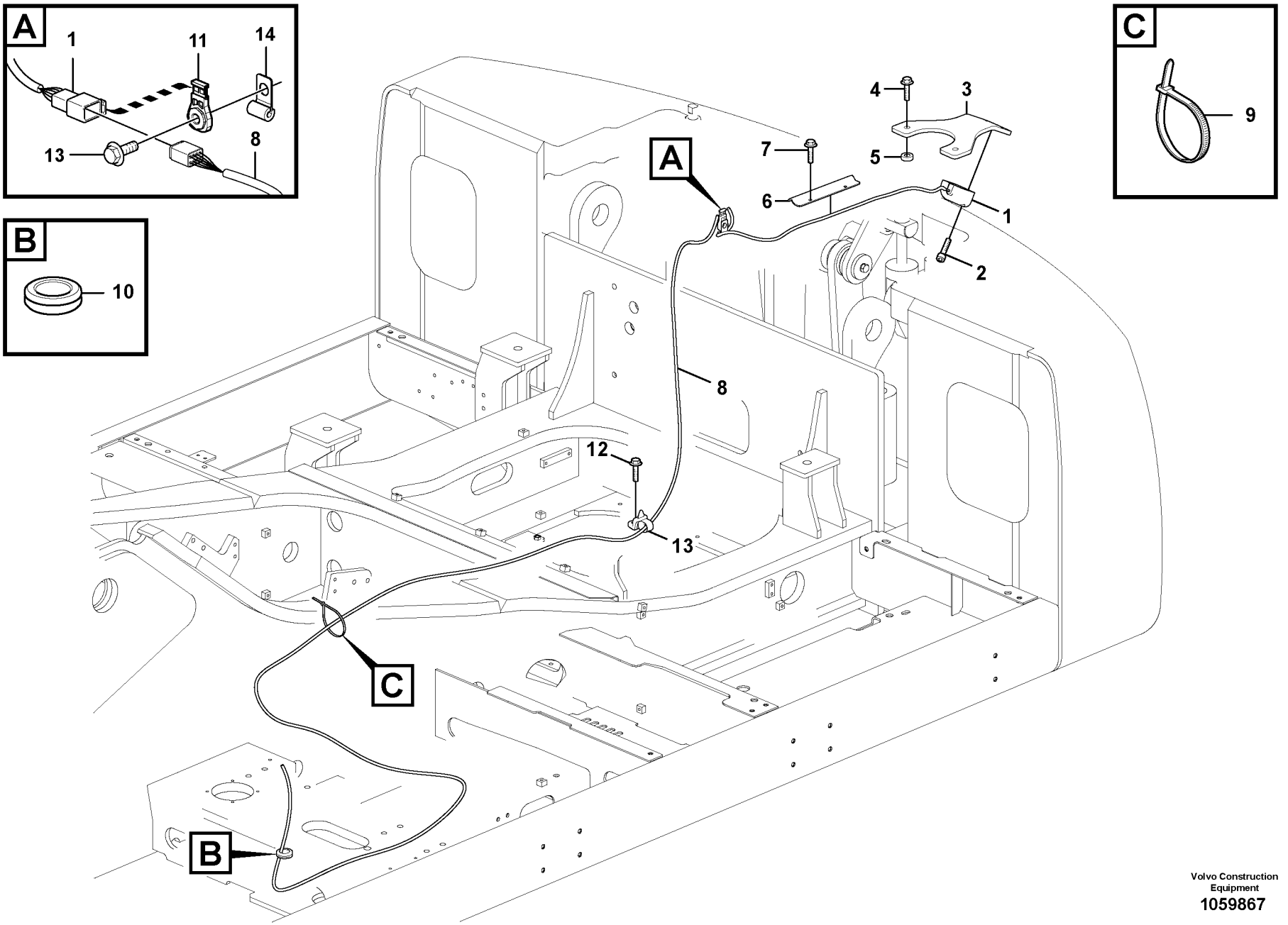


Volvo Construction Equipment
1059867

| Fig. | Part No. | Quantity 1 | 2 | 3 | PS | KIT | Description | Denominación | Denominação | Dénomination | Notes |
|---|---|---|---|---|---|---|---|---|---|---|---|
| 1 | **VOE 14612832** | 1 | 1 | | SS | | Camera | Cámara | Câmera | Caméra | S/N -210413/-230290<br>S/N -270410/-280014 |
| | **VOE 14663358** | 1 | 1 | | | | Camera | Cámara | Câmera | Caméra | S/N 210414-/230291-<br>S/N 270411-/280015- |
| | **VOE 14681310** | 1 | 1 | | | | Cable harness | Manojo cables | Chicote cabos | Faisceau câbles | S/N 2110414-/230291-<br>S/N 270411-/280015- |
| 2 | **VOE 984064** | 2 | 2 | | | | Hex. socket screw | Tornillo de hexágono emb... | Parafuso soquete sext... | Vis à six pans creux | |
| 3 | **VOE 14627500** | 1 | | | | | Bracket | Consola | Suporte | Console | |
| 3 | **VOE 14612836** | | 1 | | | | Bracket | Consola | Suporte | Console | |
| 4 | **VOE 13965193** | 2 | | | | | Screw | Tornillo | Parafuso | Vis | |
| 4 | **VOE 965195** | | 2 | | | | Flange screw | Tornillo embridado | Parafuso flangeado | Vis à embase | |
| 5 | **VOE 14531016** | 2 | 2 | | | | Washer | Arandela | Arruela | Rondelle | |
| 6 | **VOE 14558379** | 1 | 1 | | | | Cover | Capó | Capô | Capot | |
| 7 | **VOE 13946934** | 2 | 2 | | | | Screw | Tornillo | Parafuso | Vis | |
| 8 | **VOE 14603149** | 1 | 1 | | | | Cable harness | Manojo cables | Chicote cabos | Faisceau câbles | |
| 9 | **VOE 4881440** | 11 | 11 | | | | Cable tie | Abrazadera de cinta | Braçadeira | Serre-câble | |
| 10 | **VOE 14529352** | 1 | 1 | | | | Grommet | Pasaje | Passa muro | Passe fil | |
| 11 | **VOE 14587635** | 1 | 1 | | | | Clip | Clip | Clipe | Clip | |
| 12 | **VOE 946441** | 2 | 2 | | | | Flange screw | Tornillo embridado | Parafuso flangeado | Vis à embase | |
| 13 | **VOE 14558810** | 1 | 1 | | | | Strip clamp | Abrazadera de cinta | Cinta braçadeira | Serrage de ruban | |
| 14 | **VOE 14508060** | 1 | | | | | Clip | Clip | Clipe | Clip | |

| | |
|---|---|
| 1 | **8289323,8293465** |
| 2 | **8289965** |
| 3 | |
| 4 | |
| 5 | |

**Caméra de recul**
**Câmera retrovisora**
**Cámara retrovisora**
**Rear view camera**

| | |
|---|---|
| Catalogue id **20615** | Group **387** |
| Illustr. No **1059867** | Section **300** |
| Issue **PUB 20035940-B** | Page **519** |

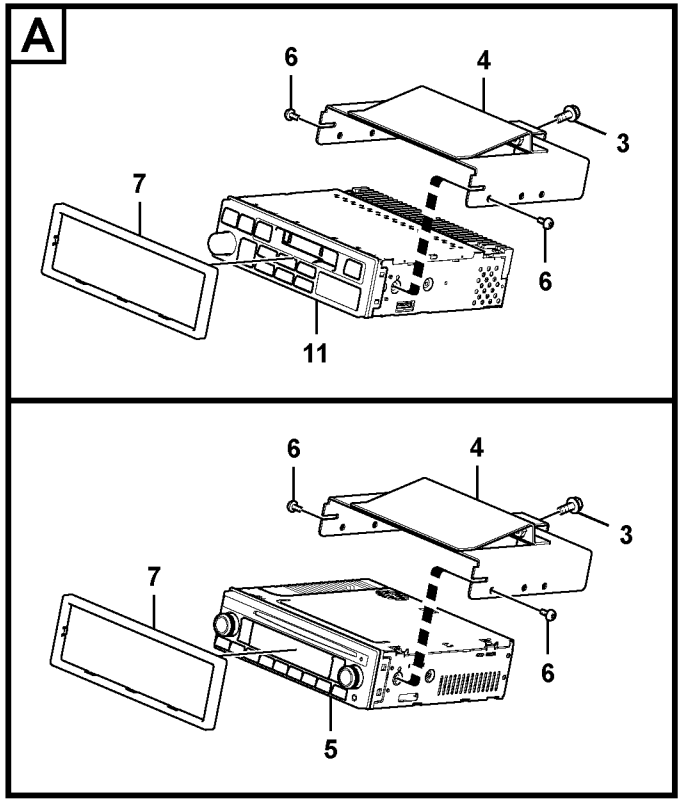


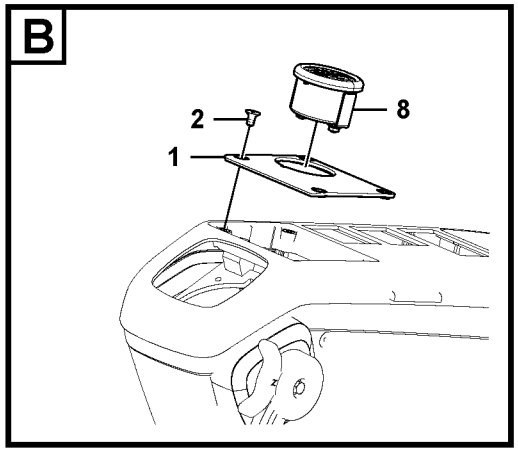


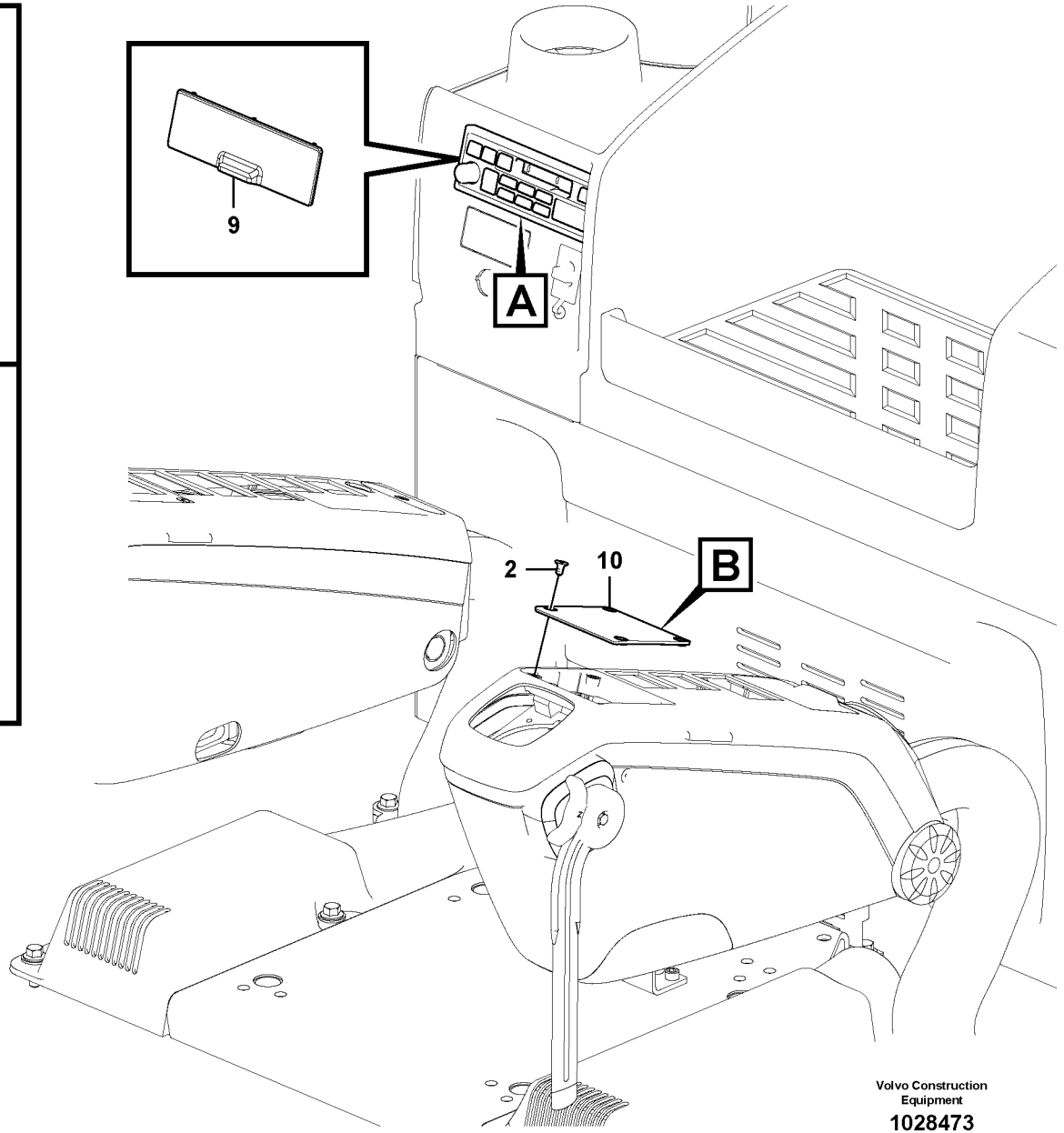


Volvo Construction Equipment

1028473

| Fig. | Part No. | Quantity 1 | 2 | 3 | 4 | 5 | PS | KIT | Description | Denominación | Denominação | Dénomination | Notes |
|---|---|---|---|---|---|---|---|---|---|---|---|---|---|
| 1 | **VOE 14535875** | 1 | | 1 | 1 | | | | Cover | Capó | Capô | Capot | |
| 2 | **VOE 13969737** | 4 | 4 | 4 | 4 | | | | Six point socket screw | Racor de seis dientes | Paraf soquete sext | Vis à 6 pans creux | |
| 3 | **VOE 13946544** | 2 | | 2 | 2 | | | | Screw | Tornillo | Parafuso | Vis | |
| 4 | **VOE 14561517** | 1 | | 1 | 1 | | | | Support | Base | Base | Bâti | |
| 5 | **VOE 14561400** | 1 | | | | | SS | | Radio | Radio | Rádio | Radio | |
| 5 | **VOE 14623862** | | | | 1 | | | | Radio | Radio | Rádio | Radio | |
| 6 | **VOE 969513** | 4 | | 4 | 4 | | | | Six point socket screw | Racor de seis dientes | Paraf soquete sext | Vis à 6 pans creux | |
| 7 | **VOE 14561516** | 1 | | 1 | 1 | | | | Cover | Tapa | Tampa | Couvercle | |
| 8 | **VOE 14561390** | 1 | | 1 | 1 | | | | Switch | Interruptor | Interruptor | Rupteur | |
| 9 | **VOE 14570285** | | 1 | | | | | | Cover | Capó | Capô | Capot | |
| 10 | **VOE 14534418** | | 1 | | | | | | Cover | Capó | Capô | Capot | |
| 11 | **VOE 14561391** | | | 1 | | | | | Radio | Radio | Rádio | Radio | |

| | |
|---|---|
| **1** | **8279809** |
| **2** | **8279807** |
| **3** | **8275121** |
| **4** | **8290262** |
| **5** | |

**Lecteur de cassettes auto-radio avec pièces de montage**
**Rádio toca-fitas com peças de montagem**
**Radiocasete con accesorios de montaje**
**Cassette radio recorder with mounting details**

| | |
|---|---|
| Catalogue id **20615** | Group **393** |
| Illustr. No **1028473** | Section **100** |
| Issue **PUB 20035940-B** | Page **521** |

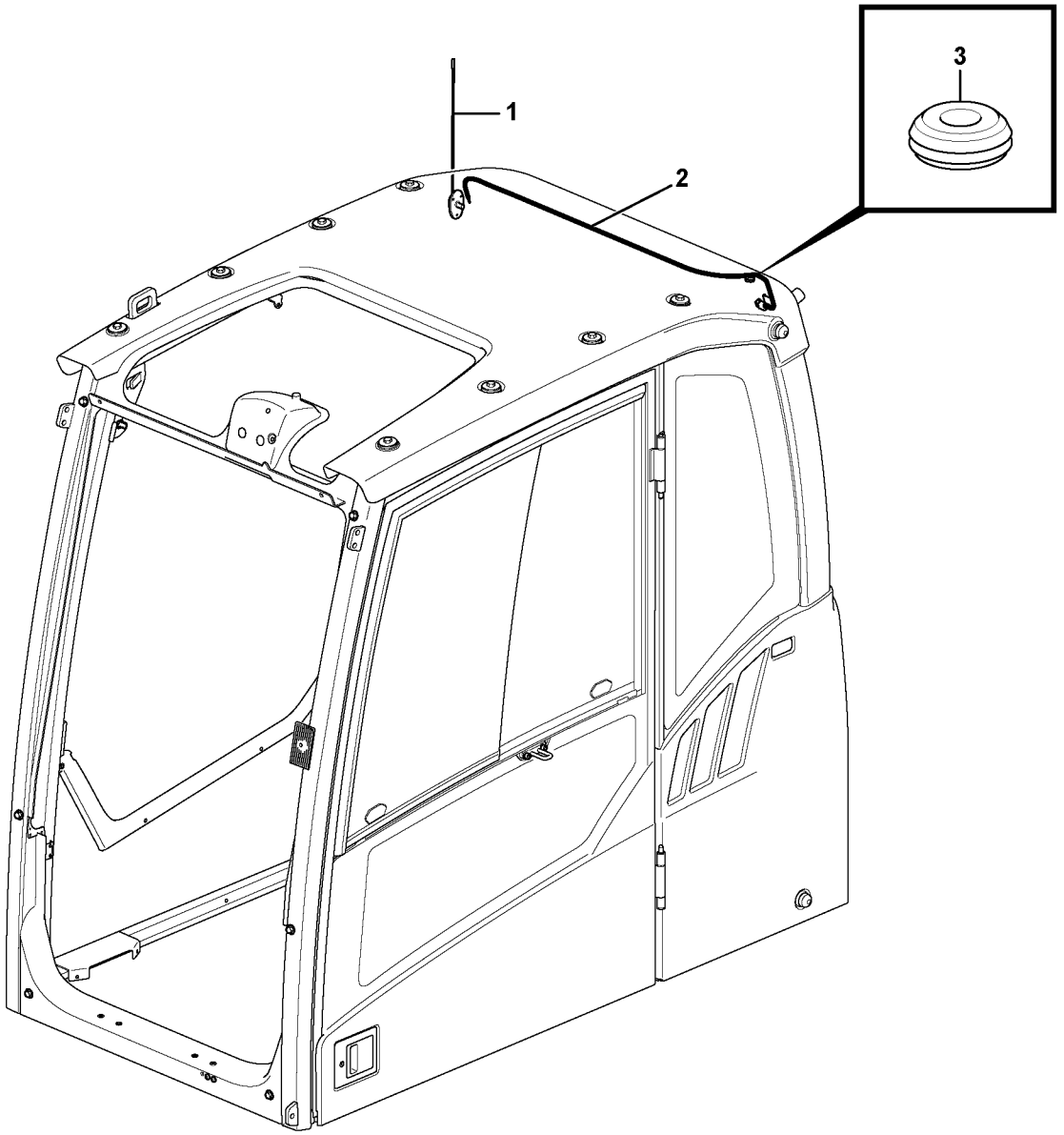


Volvo Construction Equipment

1057052

| Fig. | Part No. | Quantity 1 | 2 | 3 | PS | KIT | Description | Denominación | Denominação | Dénomination | Notes |
|---|---|---|---|---|---|---|---|---|---|---|---|
| 1 | **VOE 14535346** | 1 | | | | | Antenna | Antena | Antena | Antenne | |
| | **VOE 969456** | 3 | | | | | Six point socket screw | Racor de seis dientes | Paraf soquete sext | Vis à 6 pans creux | |
| 2 | **VOE 14515593** | 1 | | | | | Cable | Cable | Cabo | Câble | |
| 3 | **VOE 961955** | 1 | | | | | Grommet | Pasaje | Passa muro | Passe fil | |

| | | | | |
|---|---|---|---|---|
| **1** | | **Radio**<br>**Rádio**<br>**Radio**<br>**Radio** | Catalogue id **20615** | Group **393** |
| **2** | | | Illustr. No **1057052** | Section **150** |
| **3** | | | Issue **PUB 20035940-B** | Page **523** |
| **4** | | | | |
| **5** | | **11294093, 11294094** | | |

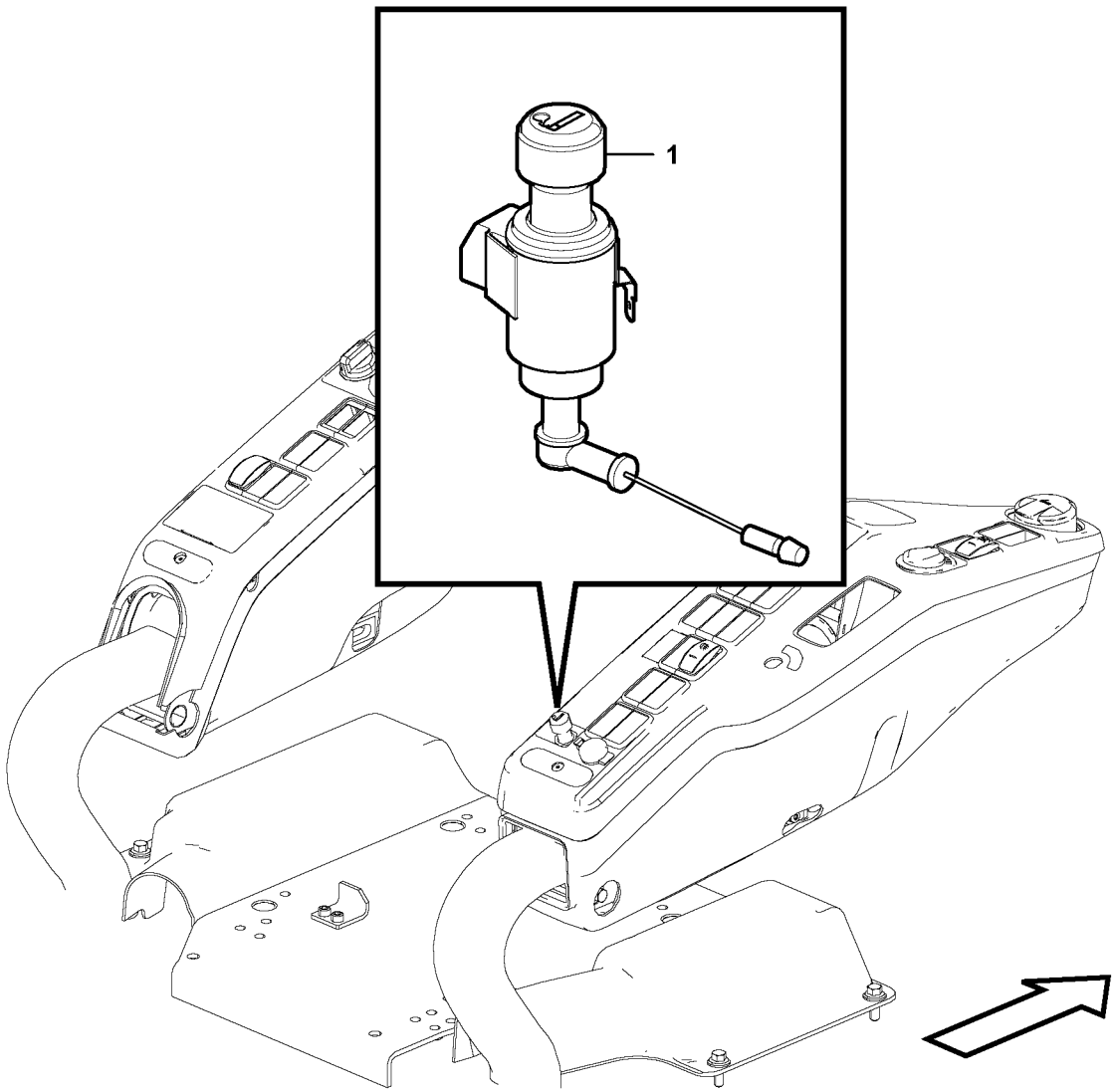
1

| Fig. | Part No. | Quantity 1 | 2 | 3 | PS | KIT | Description | Denominación | Denominação | Dénomination | Notes |
|---|---|---|---|---|---|---|---|---|---|---|---|
| 1 | **VOE 14621274** | 1 | | | | | Cigarette lighter | Encendedor | Acendedor de cigarros | Allume-cigares | S/N -210250 |
| | **VOE 14641505** | 1 | | | | | Cigarette lighter | Encendedor | Acendedor de cigarros | Allume-cigares | S/N 210251- |

| | | | | |
|---|---|---|---|---|
| **1** | **8285941** | **Allume-cigares**<br>**Isqueiro**<br>**Encendedor**<br>**Cigarette Lighter** | Catalogue id **20615** | Group **393** |
| **2** | | | Illustr. No **1058230** | Section **300** |
| **3** | | | Issue **PUB 20035940-B** | Page **525** |
| **4** | | | | |
| **5** | | | | |

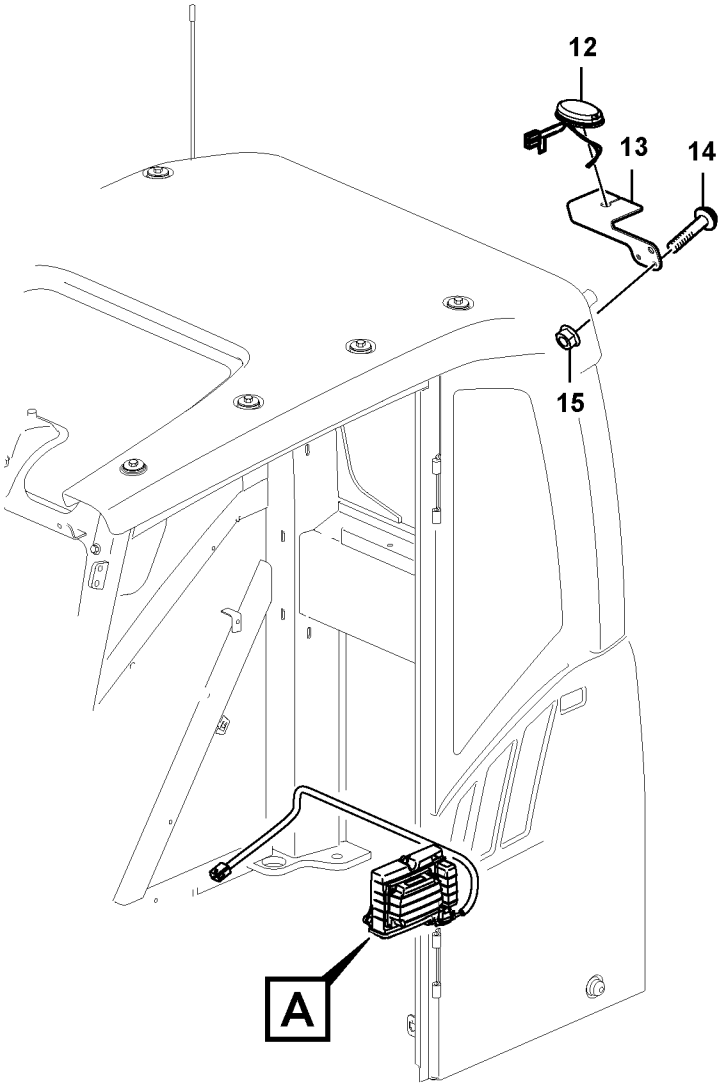


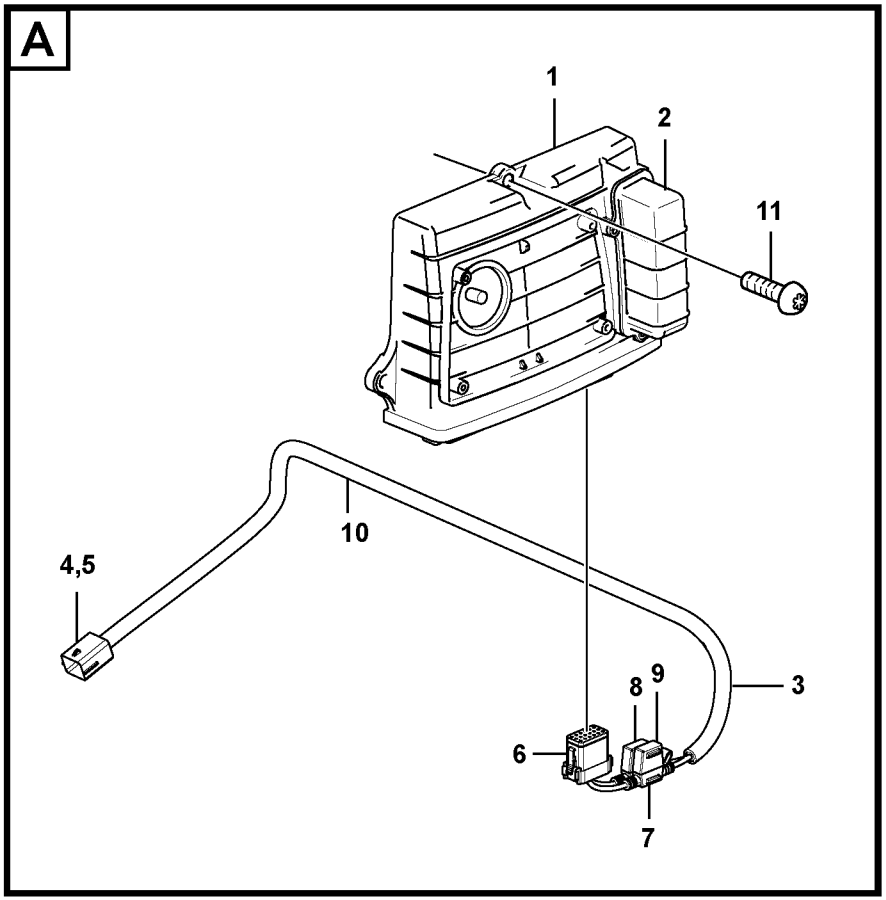


Volvo Construction Equipment

1072270

| Fig. | Part No. | Quantity 1 | 2 | 3 | PS | KIT | Description | Denominación | Denominação | Dénomination | Notes |
|---|---|---|---|---|---|---|---|---|---|---|---|
| 1 | **VOE 11381209** | 1 | | | | | Electronic unit | Unidad electrónica | Unidade eletrônica | Unité électronique | WECU2 |
| 2 | **VOE 15180716** | 1 | | | | | •Battery | •Batería | •Bateria | •Batterie | |
| 3 | **VOE 14638178** | 1 | | | | | Cable harness | Manojo cables | Chicote cabos | Faisceau câbles | |
| 4 | **VOE 11428069** | 1 | | | | | •Housing | •Cuerpo | •Carcaça | •Carter | |
| 5 | **VOE 11428070** | 1 | | | | | •Lock plate | •Placa de seguridad | •Placa trava | •Plaque verrouillage | |
| 6 | **VOE 14606664** | 1 | | | | | •Housing | •Cuerpo | •Carcaça | •Carter | PO3904 |
| 7 | **VOE 14638181** | 2 | | | | | •Fuse holder | •Portafusibles | •Porta fusíveis | •Porte-fusible | |
| 8 | **VOE 969161** | 1 | | | | | •Fuse | •Fusible | •Fusível | •Fusible | 10A |
| 9 | **VOE 13969160** | 1 | | | | | •Fuse | •Fusible | •Fusível | •Fusible | 5A |
| 10 | **VOE 4803746** | 1 | | | | | •Hose | •Manguera | •Mangueira | •Flexible | |
| 11 | **VOE 969278** | 3 | | | | | Six point socket screw | Racor de seis dientes | Paraf soquete sext | Vis à 6 pans creux | |
| 12 | **VOE 14667834** | 1 | | | | | Antenna | Antena | Antena | Antenne | |
| 13 | **VOE 14653920** | 1 | | | | | Bracket | Consola | Suporte | Console | |
| 14 | **VOE 13945444** | 1 | | | | | Screw | Tornillo | Parafuso | Vis | |
| 15 | **VOE 948645** | 1 | | | | | Flange lock nut | Contratuerca embridada | Contra porca flange | Contre-écrou à bride | |

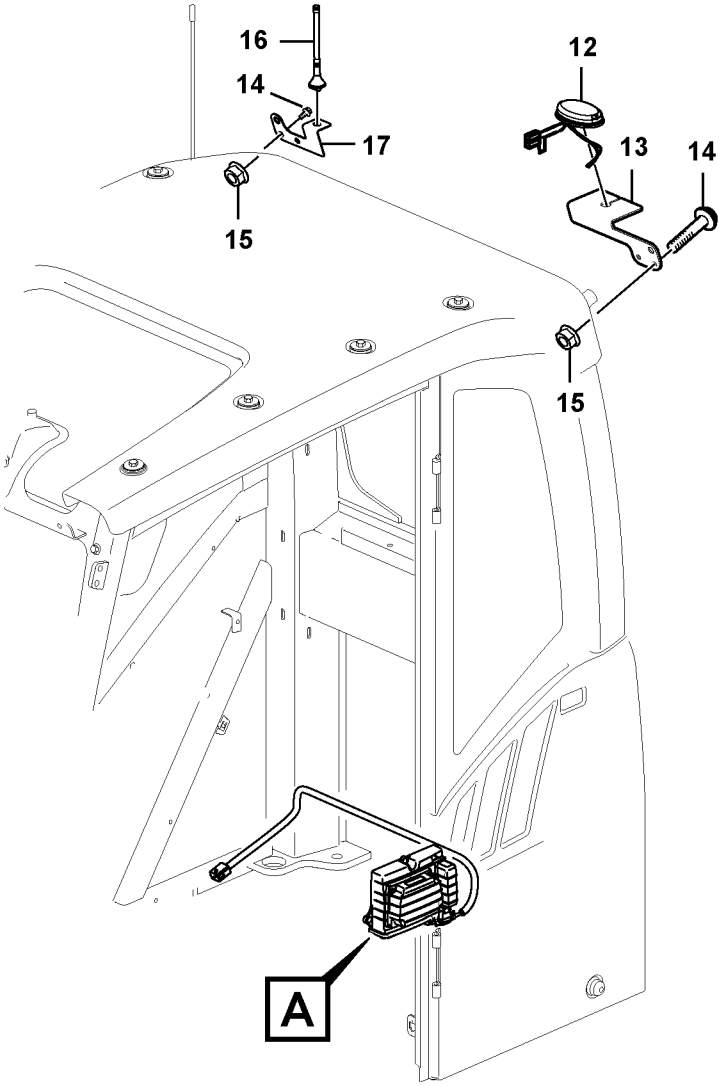


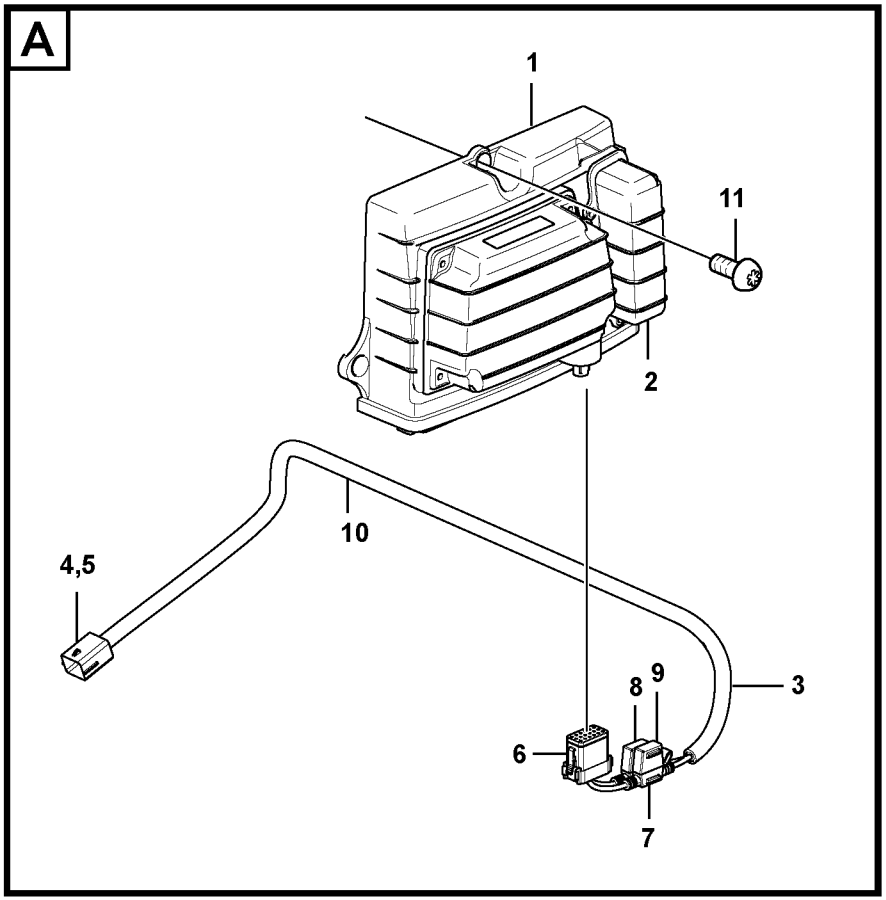


Volvo Construction Equipment

1072273

| Fig. | Part No. | Quantity 1 | 2 | 3 | PS | KIT | Description | Denominación | Denominação | Dénomination | Notes |
|---|---|---|---|---|---|---|---|---|---|---|---|
| 1 | **VOE 11381207** | 1 | | | | | Electronic unit | Unidad electrónica | Unidade eletrônica | Unité électronique | WECU2 |
| 2 | **VOE 15180716** | 1 | | | | | •Battery | •Batería | •Bateria | •Batterie | |
| 3 | **VOE 14638178** | 1 | | | | | Cable harness | Manojo cables | Chicote cabos | Faisceau câbles | |
| 4 | **VOE 11428069** | 1 | | | | | •Housing | •Cuerpo | •Carcaça | •Carter | |
| 5 | **VOE 11428070** | 1 | | | | | •Lock plate | •Placa de seguridad | •Placa trava | •Plaque verrouillage | |
| 6 | **VOE 14606664** | 1 | | | | | •Housing | •Cuerpo | •Carcaça | •Carter | PO3904 |
| 7 | **VOE 14638181** | 2 | | | | | •Fuse holder | •Portafusibles | •Porta fusíveis | •Porte-fusible | |
| 8 | **VOE 969161** | 1 | | | | | •Fuse | •Fusible | •Fusível | •Fusible | 10A |
| 9 | **VOE 13969160** | 1 | | | | | •Fuse | •Fusible | •Fusível | •Fusible | 5A |
| 10 | **VOE 4803746** | 1 | | | | | •Hose | •Manguera | •Mangueira | •Flexible | |
| 11 | **VOE 969278** | 3 | | | | | Six point socket screw | Racor de seis dientes | Paraf soquete sext | Vis à 6 pans creux | |
| 12 | **VOE 14667834** | 1 | | | | | Antenna | Antena | Antena | Antenne | |
| 13 | **VOE 14653920** | 1 | | | | | Bracket | Consola | Suporte | Console | |
| 14 | **VOE 13945444** | 2 | | | | | Screw | Tornillo | Parafuso | Vis | |
| 15 | **VOE 948645** | 2 | | | | | Flange lock nut | Contratuerca embridada | Contra porca flange | Contre-écrou à bride | |
| 16 | **VOE 14634545** | 1 | | | | | Antenna | Antena | Antena | Antenne | |
| 17 | **VOE 14632240** | 1 | | | | | Bracket | Consola | Suporte | Console | |

| | | | | |
|---|---|---|---|---|
| **1** | | **Système de communication électronique sans fil (télématique)**<br>**Sistema de comunicação comandada eletronicamente sem fio (telemático)**<br>**Sistema de comunicación electrónica inalámbrica (telemática)**<br>**System for wireless electronic controlled communication (telematics)** | Catalogue id **20615** | Group **398** |
| **2** | | | Illustr. No **1072273** | Section **125** |
| **3** | | | | |
| **4** | | | Issue **PUB 20035940-B** | Page **529** |
| **5** | | **8283912** | | |

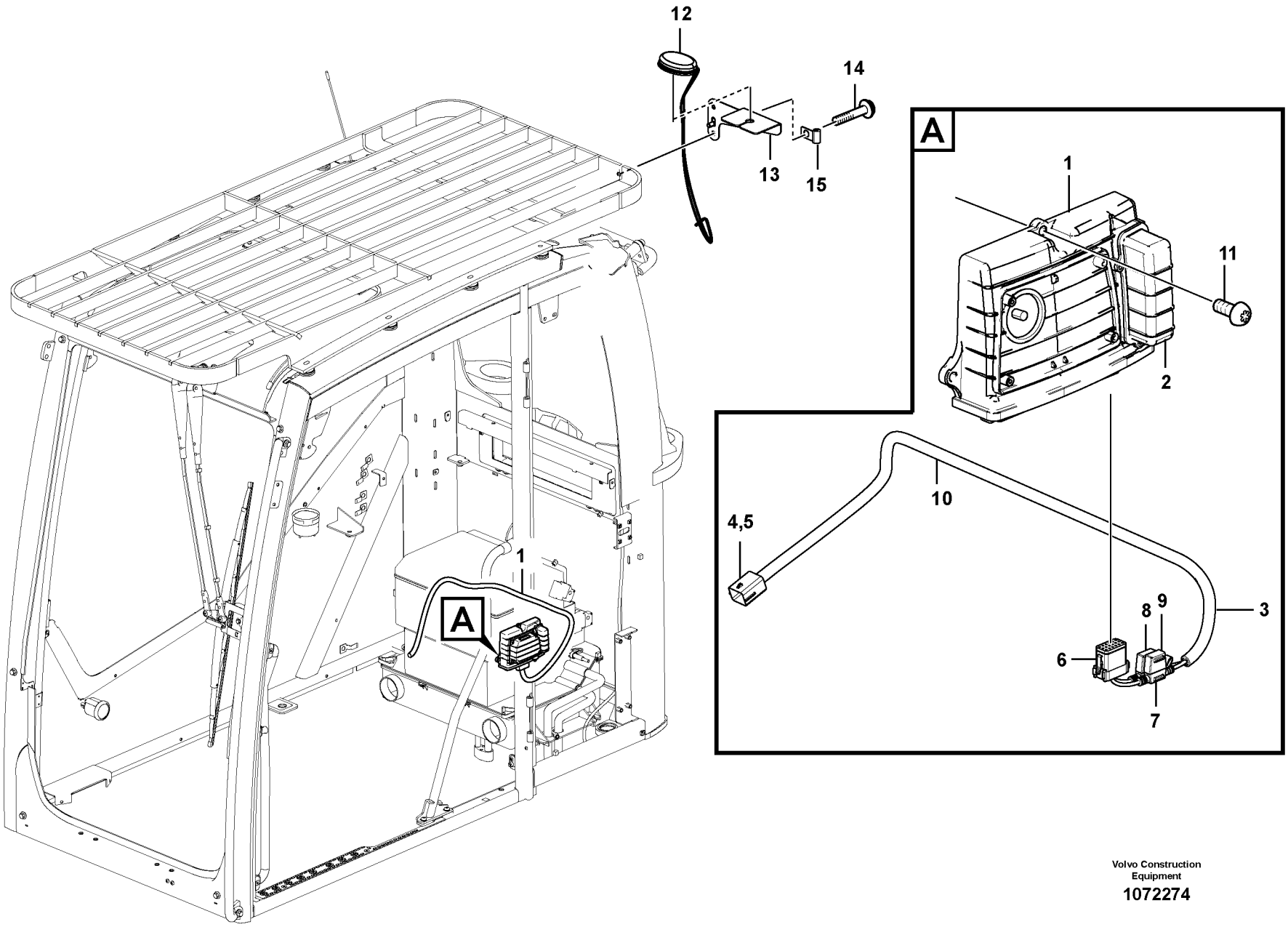


Volvo Construction Equipment

1072274

| Fig. | Part No. | Quantity 1 | 2 | 3 | PS | KIT | Description | Denominación | Denominação | Dénomination | Notes |
|---|---|---|---|---|---|---|---|---|---|---|---|
| 1 | **VOE 11381209** | 1 | | | | | Electronic unit | Unidad electrónica | Unidade eletrônica | Unité électronique | WECU2 |
| 2 | **VOE 15180716** | 1 | | | | | •Battery | •Batería | •Bateria | •Batterie | |
| 3 | **VOE 14638178** | 1 | | | | | Cable harness | Manojo cables | Chicote cabos | Faisceau câbles | |
| 4 | **VOE 11428069** | 1 | | | | | •Housing | •Cuerpo | •Carcaça | •Carter | |
| 5 | **VOE 11428070** | 1 | | | | | •Lock plate | •Placa de seguridad | •Placa trava | •Plaque verrouillage | |
| 6 | **VOE 14606664** | 1 | | | | | •Housing | •Cuerpo | •Carcaça | •Carter | PO3904 |
| 7 | **VOE 14638181** | 2 | | | | | •Fuse holder | •Portafusibles | •Porta fusíveis | •Porte-fusible | |
| 8 | **VOE 969161** | 1 | | | | | •Fuse | •Fusible | •Fusível | •Fusible | 10A |
| 9 | **VOE 13969160** | 1 | | | | | •Fuse | •Fusible | •Fusível | •Fusible | 5A |
| 10 | **VOE 4803746** | 1 | | | | | •Hose | •Manguera | •Mangueira | •Flexible | |
| 11 | **VOE 969278** | 3 | | | | | Six point socket screw | Racor de seis dientes | Paraf soquete sext | Vis à 6 pans creux | |
| 12 | **VOE 14667834** | 1 | | | | | Antenna | Antena | Antena | Antenne | |
| 13 | **VOE 14653920** | 1 | | | | | Bracket | Consola | Suporte | Console | |
| 14 | **VOE 946441** | 2 | | | | | Flange screw | Tornillo embridado | Parafuso flangeado | Vis à embase | |
| 15 | **VOE 14508060** | 1 | | | | | Clip | Clip | Clipe | Clip | |

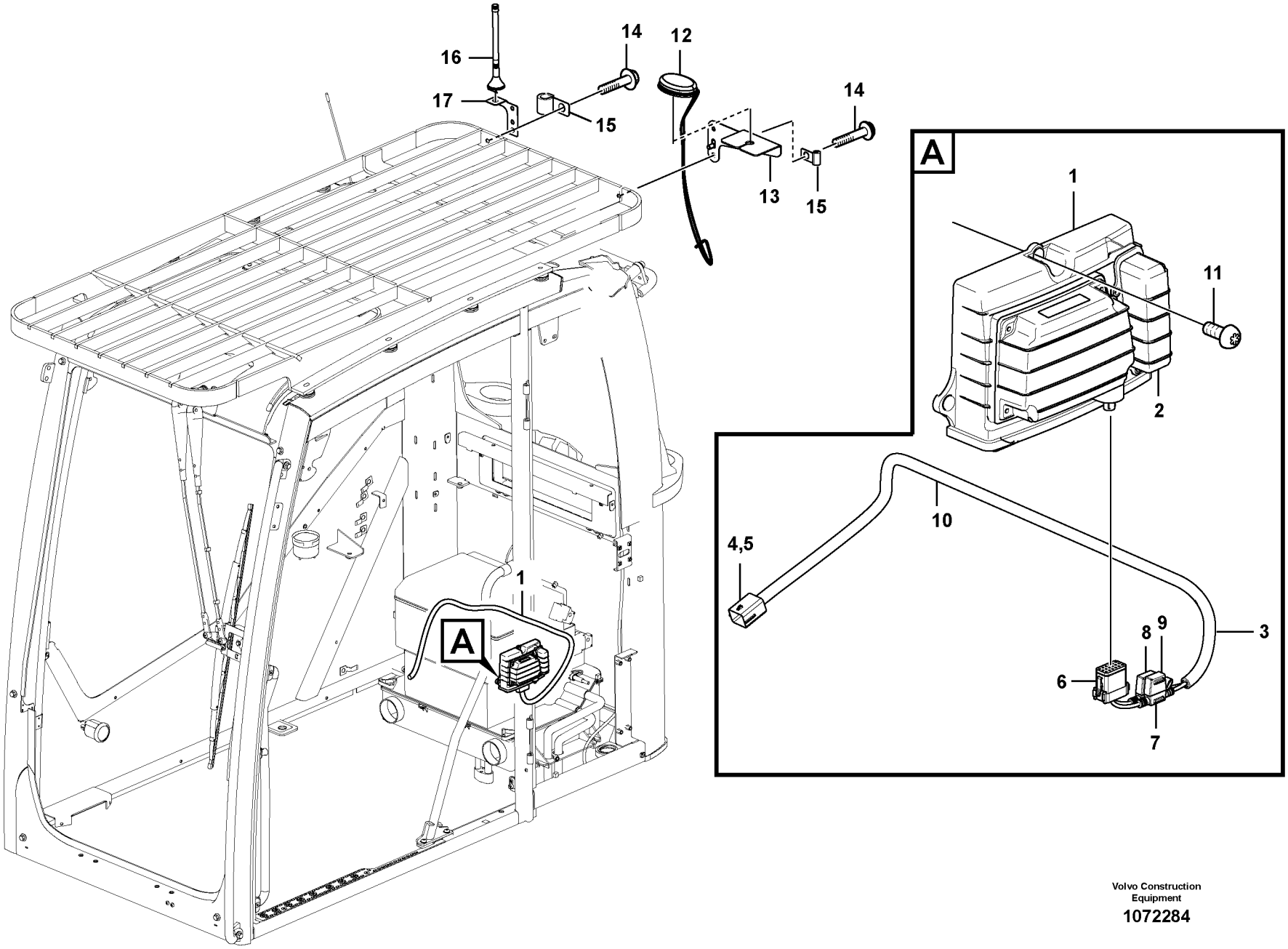


Volvo Construction Equipment

1072284

| Fig. | Part No. | Quantity 1 | 2 | 3 | PS | KIT | Description | Denominación | Denominação | Dénomination | Notes |
|---|---|---|---|---|---|---|---|---|---|---|---|
| 1 | **VOE 11381207** | 1 | | | | | Electronic unit | Unidad electrónica | Unidade eletrônica | Unité électronique | WECU2 |
| 2 | **VOE 15180716** | 1 | | | | | •Battery | •Batería | •Bateria | •Batterie | |
| 3 | **VOE 14638178** | 1 | | | | | Cable harness | Manojo cables | Chicote cabos | Faisceau câbles | |
| 4 | **VOE 11428069** | 1 | | | | | •Housing | •Cuerpo | •Carcaça | •Carter | |
| 5 | **VOE 11428070** | 1 | | | | | •Lock plate | •Placa de seguridad | •Placa trava | •Plaque verrouillage | |
| 6 | **VOE 14606664** | 1 | | | | | •Housing | •Cuerpo | •Carcaça | •Carter | PO3904 |
| 7 | **VOE 14638181** | 2 | | | | | •Fuse holder | •Portafusibles | •Porta fusíveis | •Porte-fusible | |
| 8 | **VOE 969161** | 1 | | | | | •Fuse | •Fusible | •Fusível | •Fusible | 10A |
| 9 | **VOE 13969160** | 1 | | | | | •Fuse | •Fusible | •Fusível | •Fusible | 5A |
| 10 | **VOE 4803746** | 1 | | | | | •Hose | •Manguera | •Mangueira | •Flexible | |
| 11 | **VOE 969278** | 3 | | | | | Six point socket screw | Racor de seis dientes | Paraf soquete sext | Vis à 6 pans creux | |
| 12 | **VOE 14634545** | 1 | | | | | Antenna | Antena | Antena | Antenne | |
| 13 | **VOE 14653920** | 1 | | | | | Bracket | Consola | Suporte | Console | |
| 14 | **VOE 946441** | 4 | | | | | Flange screw | Tornillo embridado | Parafuso flangeado | Vis à embase | |
| 15 | **VOE 14508060** | 2 | | | | | Clip | Clip | Clipe | Clip | |
| 16 | **VOE 14634545** | 1 | | | | | Antenna | Antena | Antena | Antenne | |
| 17 | **VOE 14632240** | 1 | | | | | Bracket | Consola | Suporte | Console | |

| | | | | |
|---|---|---|---|---|
| **1** | | **Système de communication électronique sans fil (télématique)**<br>**Sistema de comunicação comandada eletronicamente sem fio (telemático)**<br>**Sistema de comunicación electrónica inalámbrica (telemática)**<br>**System for wireless electronic controlled communication (telematics)** | Catalogue id **20615** | Group **398** |
| **2** | | | Illustr. No **1072284** | Section **200** |
| **3** | | | | |
| **4** | | | Issue **PUB 20035940-B** | Page **533** |
| **5** | | **8283913** | | |

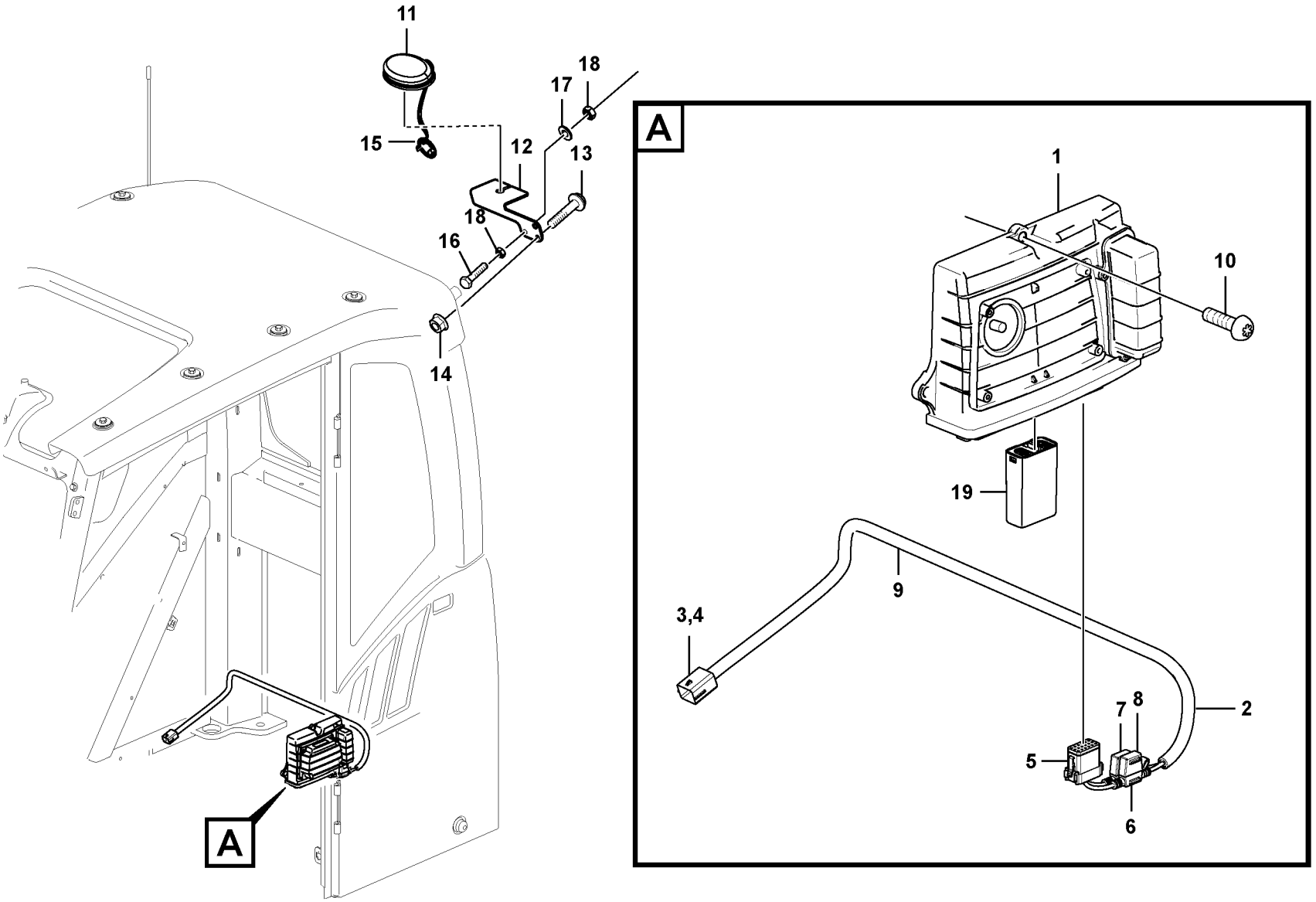


Volvo Construction Equipment

1072289

| Fig. | Part No. | Quantity 1 | 2 | 3 | PS | KIT | Description | Denominación | Denominação | Dénomination | Notes |
|---|---|---|---|---|---|---|---|---|---|---|---|
| 1 | **VOE 11381465** | 1 | | | | | Electronic unit | Unidad electrónica | Unidade eletrônica | Unité électronique | WECU2 |
| 2 | **VOE 14638178** | 1 | | | | | Cable harness | Manojo cables | Chicote cabos | Faisceau câbles | |
| 3 | **VOE 11428069** | 1 | | | | | •Housing | •Cuerpo | •Carcaça | •Carter | |
| 4 | **VOE 11428070** | 1 | | | | | •Lock plate | •Placa de seguridad | •Placa trava | •Plaque verrouillage | |
| 5 | **VOE 14606664** | 1 | | | | | •Housing | •Cuerpo | •Carcaça | •Carter | PO3904 |
| 6 | **VOE 14638181** | 2 | | | | | •Fuse holder | •Portafusibles | •Porta fusíveis | •Porte-fusible | |
| 7 | **VOE 969161** | 1 | | | | | •Fuse | •Fusible | •Fusível | •Fusible | 10A |
| 8 | **VOE 13969160** | 1 | | | | | •Fuse | •Fusible | •Fusível | •Fusible | 5A |
| 9 | **VOE 4803746** | 1 | | | | | •Hose | •Manguera | •Mangueira | •Flexible | |
| 10 | **VOE 969278** | 3 | | | | | Six point socket screw | Racor de seis dientes | Paraf soquete sext | Vis à 6 pans creux | |
| 11 | **VOE 14667834** | 1 | | | | | Antenna | Antena | Antena | Antenne | |
| 12 | **VOE 14653920** | 1 | | | | | Bracket | Consola | Suporte | Console | |
| 13 | **VOE 945444** | 1 | | | | | Flange screw | Tornillo embridado | Parafuso flangeado | Vis à embase | |
| 14 | **VOE 948645** | 1 | | | | | Flange lock nut | Contratuerca embridada | Contra porca flange | Contre-écrou à bride | |
| 15 | **VOE 14658894** | 1 | | | | | Cap | Capuchón | Tampa | Capot | |
| 16 | **VOE 983245** | 1 | | | | | Hexagon screw | Tornillo hexagonal | Parafuso sextavado | Vis à tête hexagonale | |
| 17 | **VOE 976945** | 1 | | | | | Washer | Arandela | Arruela | Rondelle | |
| 18 | **VOE 983303** | 2 | | | | | Hexagon nut | Tuerca hexagonal | Porca sextavada | Écrou hexagonal | |
| 19 | **VOE 17265186** | 1 | | | | | Cable protection | Protección de cable | Proteção cabos | Protège-câble | |

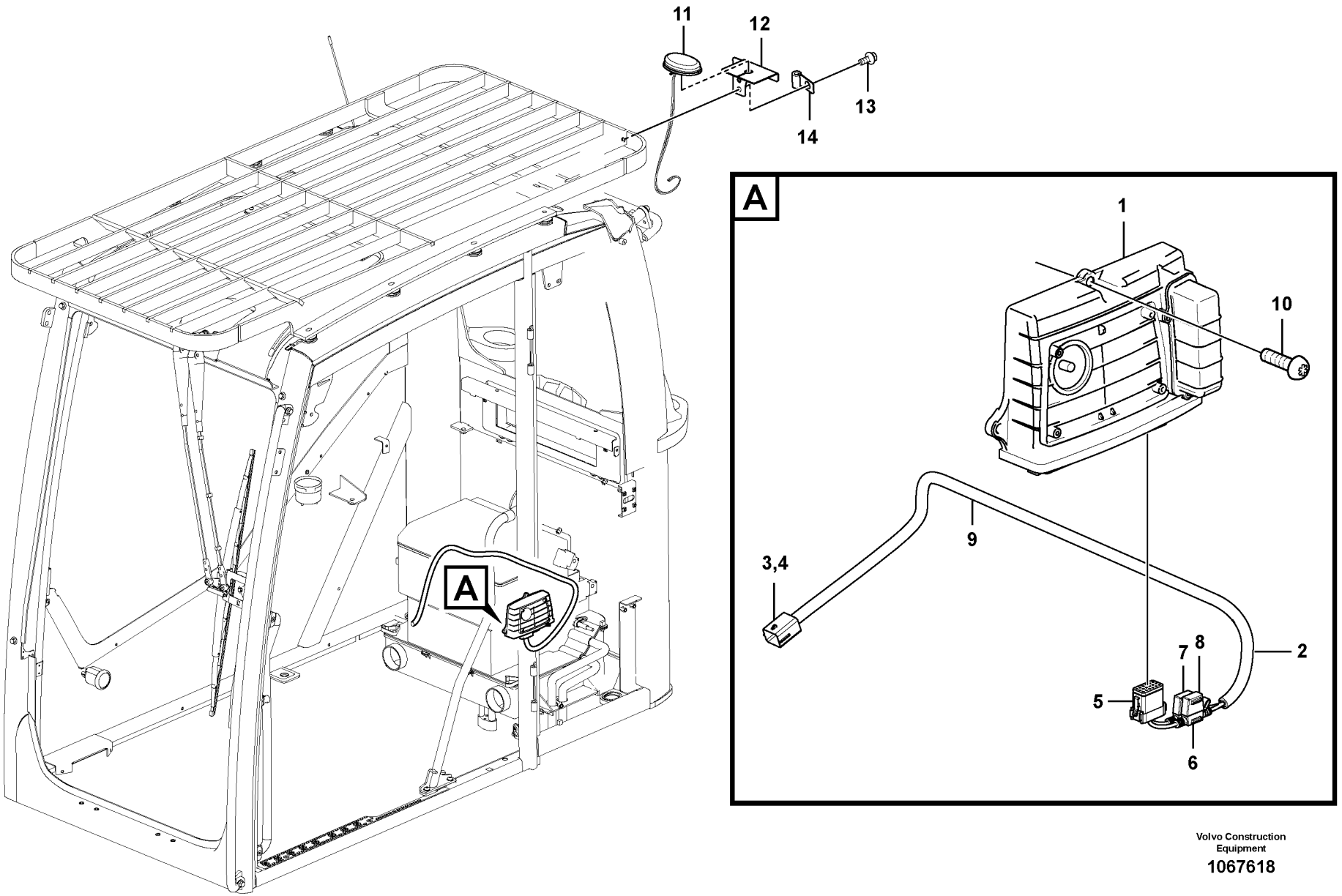


Volvo Construction Equipment

1067618

| Fig. | Part No. | Quantity 1 | 2 | 3 | PS | KIT | Description | Denominación | Denominação | Dénomination | Notes |
|---|---|---|---|---|---|---|---|---|---|---|---|
| 1 | **VOE 11381465** | 1 | | | | | Electronic unit | Unidad electrónica | Unidade eletrônica | Unité électronique | WECU2 |
| 2 | **VOE 14638178** | 1 | | | | | Cable harness | Manojo cables | Chicote cabos | Faisceau câbles | |
| 3 | **VOE 11428069** | 1 | | | | | •Housing | •Cuerpo | •Carcaça | •Carter | |
| 4 | **VOE 11428070** | 1 | | | | | •Lock plate | •Placa de seguridad | •Placa trava | •Plaque verrouillage | |
| 5 | **VOE 14606664** | 1 | | | | | •Housing | •Cuerpo | •Carcaça | •Carter | PO3904 |
| 6 | **VOE 14638181** | 2 | | | | | •Fuse holder | •Portafusibles | •Porta fusíveis | •Porte-fusible | |
| 7 | **VOE 969161** | 1 | | | | | •Fuse | •Fusible | •Fusível | •Fusible | 10A |
| 8 | **VOE 13969160** | 1 | | | | | •Fuse | •Fusible | •Fusível | •Fusible | 5A |
| 9 | **VOE 4803746** | 1 | | | | | •Hose | •Manguera | •Mangueira | •Flexible | |
| 10 | **VOE 969476** | 3 | | | | | Six point socket screw | Racor de seis dientes | Paraf soquete sext | Vis à 6 pans creux | |
| 11 | **VOE 14561616** | 1 | | | | | Antenna | Antena | Antena | Antenne | |
| 12 | **VOE 14653920** | 1 | | | | | Bracket | Consola | Suporte | Console | |
| 13 | **VOE 946441** | 2 | | | | | Flange screw | Tornillo embridado | Parafuso flangeado | Vis à embase | |
| 14 | **VOE 14508060** | 1 | | | | | Clip | Clip | Clipe | Clip | |

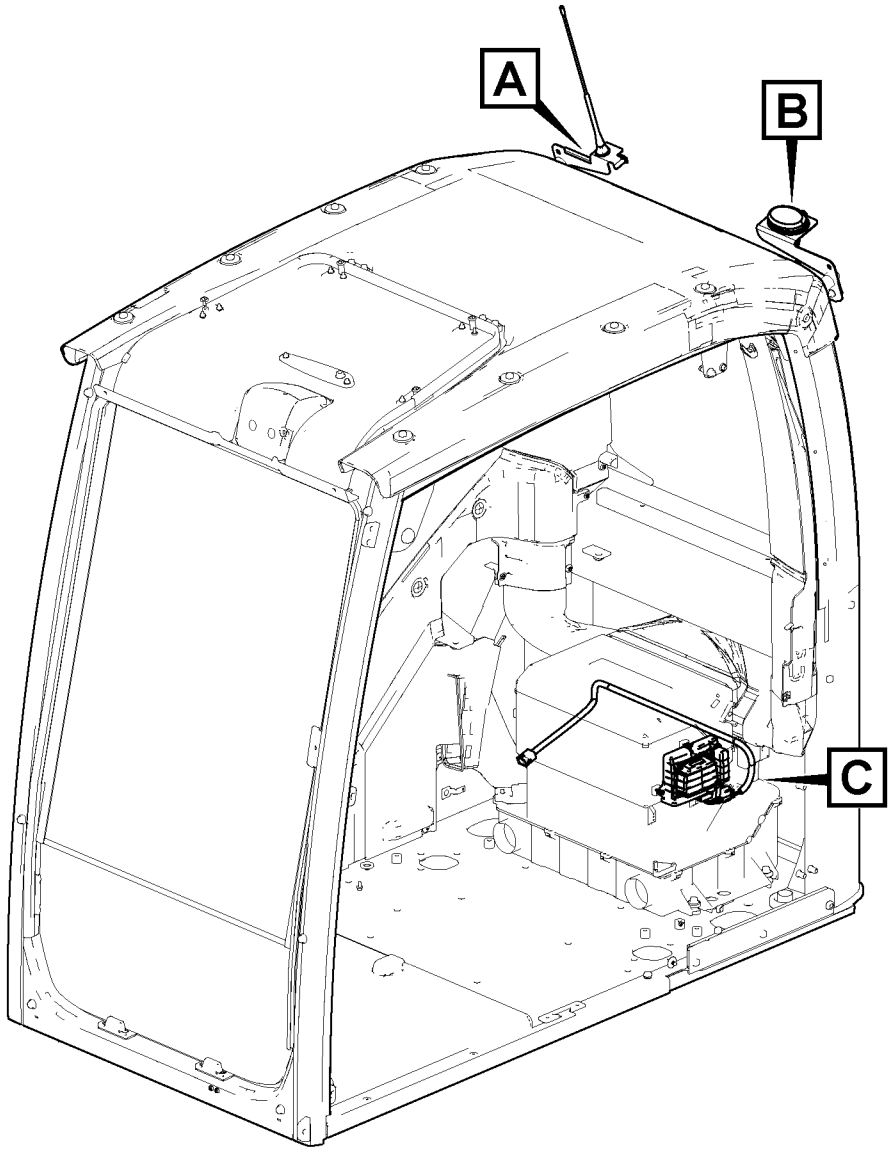


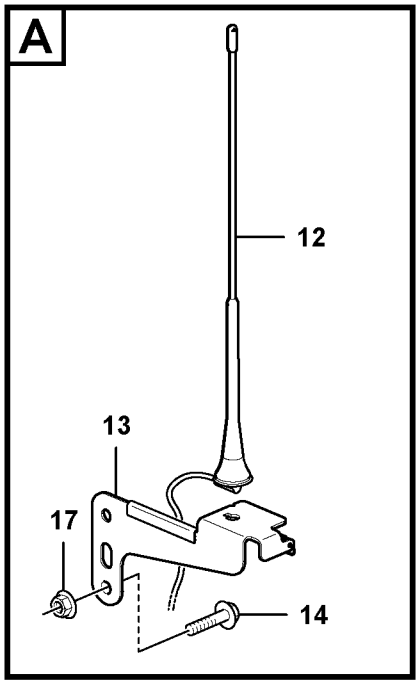


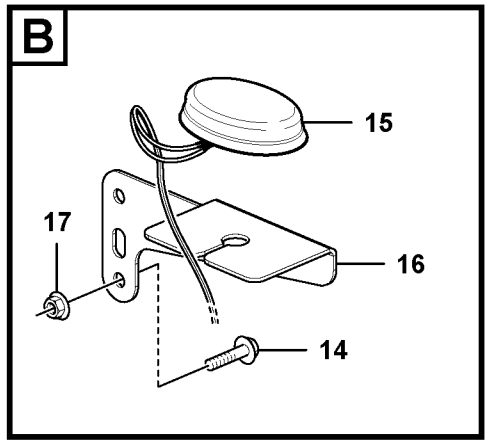


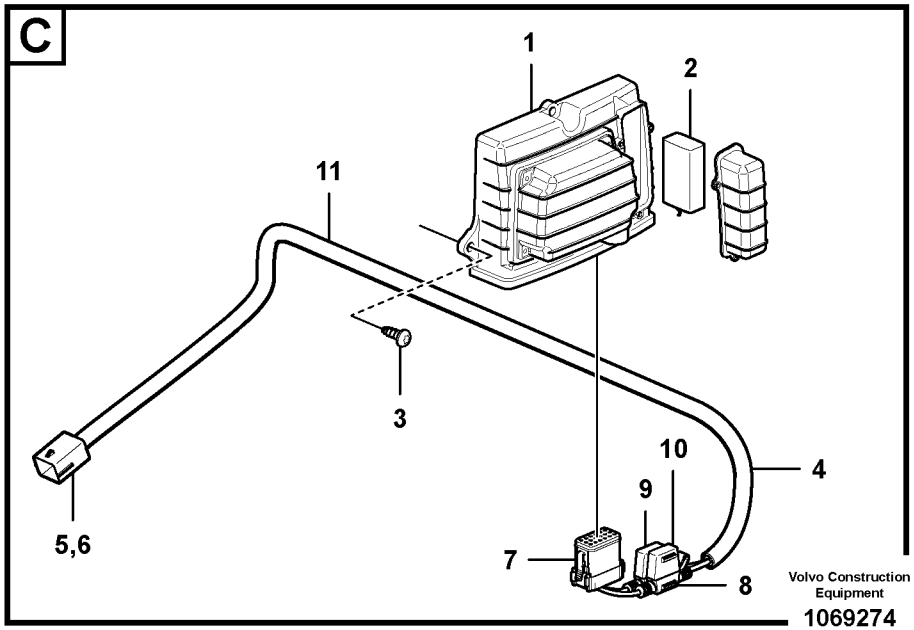


Volvo Construction Equipment

1069274

| Fig. | Part No. | Quantity 1 | 2 | 3 | PS | KIT | Description | Denominación | Denominação | Dénomination | Notes |
|---|---|---|---|---|---|---|---|---|---|---|---|
| 1 | **VOE 11381460** | 1 | | | | | Electronic unit | Unidad electrónica | Unidade eletrônica | Unité électronique | |
| 2 | **VOE 15180716** | 1 | | | | | •Battery | •Batería | •Bateria | •Batterie | |
| 3 | **VOE 969476** | 3 | | | | | Six point socket screw | Racor de seis dientes | Paraf soquete sext | Vis à 6 pans creux | |
| 4 | **VOE 14638178** | 1 | | | | | Cable harness | Manojo cables | Chicote cabos | Faisceau câbles | |
| 5 | **VOE 11428069** | 1 | | | | | •Housing | •Cuerpo | •Carcaça | •Carter | |
| 6 | **VOE 11428070** | 1 | | | | | •Lock plate | •Placa de seguridad | •Placa trava | •Plaque verrouillage | |
| 7 | **VOE 14606664** | 1 | | | | | •Housing | •Cuerpo | •Carcaça | •Carter | |
| 8 | **VOE 14638181** | 2 | | | | | •Fuse holder | •Portafusibles | •Porta fusíveis | •Porte-fusible | |
| 9 | **VOE 969161** | 1 | | | | | •Fuse | •Fusible | •Fusível | •Fusible | |
| 10 | **VOE 13969160** | 1 | | | | | •Fuse | •Fusible | •Fusível | •Fusible | |
| 11 | **VOE 4803746** | REQ | | | | | •Hose | •Manguera | •Mangueira | •Flexible | |
| 12 | **VOE 14634545** | 1 | | | | | Antenna | Antena | Antena | Antenne | |
| 13 | **VOE 14632240** | 1 | | | | | Bracket | Consola | Suporte | Console | |
| 14 | **VOE 13945444** | 2 | | | | | Screw | Tornillo | Parafuso | Vis | |
| 15 | **VOE 14667834** | 1 | | | | | Antenna | Antena | Antena | Antenne | |
| 16 | **VOE 14653920** | 1 | | | | | Bracket | Consola | Suporte | Console | |
| 17 | **VOE 948645** | 2 | | | | | Flange lock nut | Contratuerca embridada | Contra porca flange | Contre-écrou à bride | |

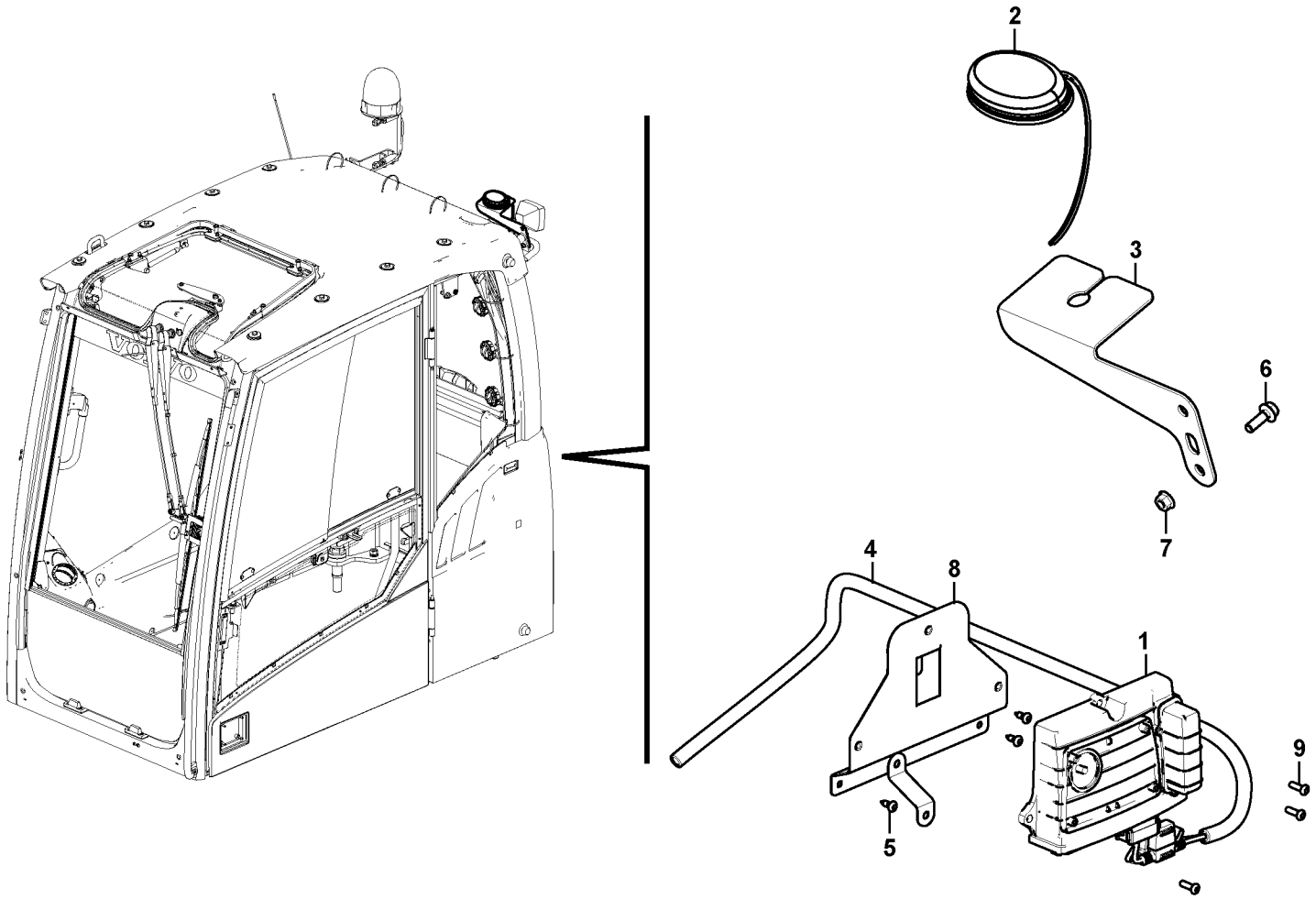
2
3
6
7
4
8
1
9
5

| Fig. | Part No. | Quantity 1 | 2 | 3 | PS | KIT | Description | Denominación | Denominação | Dénomination | Notes |
|---|---|---|---|---|---|---|---|---|---|---|---|
| 1 | **VOE 11384310** | 1 | | | | | Electronic unit | Unidad electrónica | Unidade eletrônica | Unité électronique | |
| 2 | **VOE 14667834** | 1 | | | | | Antenna | Antena | Antena | Antenne | |
| 3 | **VOE 14653920** | 1 | | | | | Bracket | Consola | Suporte | Console | |
| 4 | **VOE 14638178** | 1 | | | | | Cable harness | Manojo cables | Chicote cabos | Faisceau câbles | |
| | **VOE 11428069** | 1 | | | | | •Housing | •Cuerpo | •Carcaça | •Carter | |
| | **VOE 11428070** | 1 | | | | | •Lock plate | •Placa de seguridad | •Placa trava | •Plaque verrouillage | |
| | **VOE 11428088** | 5 | | | | | •Terminal | •Espiga terminal | •Pino do terminal | •Contact électrique | |
| | **VOE 11428093** | 5 | | | | | •Sealing | •Junta | •Vedação | •Étanchéité | |
| | **VOE 11428143** | 3 | | | | | •Plug | •Tapón | •Bujão | •Tampon | |
| | **VOE 14346322** | 13 | | | | | •Plug | •Tapón | •Bujão | •Tampon | |
| | **VOE 3963173** | 5 | | | | | •Cable terminal | •Terminal de cable | •Terminal cabos | •Cosse câble | |
| | **VOE 14606664** | 1 | | | | | •Housing | •Cuerpo | •Carcaça | •Carter | |
| | **VOE 4803746** | 1 | | | | | •Hose | •Manguera | •Mangueira | •Flexible | |
| | **VOE 13969160** | 1 | | | | | •Fuse | •Fusible | •Fusível | •Fusible | |
| | **VOE 969161** | 1 | | | | | •Fuse | •Fusible | •Fusível | •Fusible | |
| | **VOE 14638181** | 2 | | | | | •Fuse holder | •Portafusibles | •Porta fusíveis | •Porte-fusible | |
| 5 | **VOE 969278** | 3 | | | | | Six point socket screw | Racor de seis dientes | Paraf soquete sext | Vis à 6 pans creux | |
| 6 | **VOE 945444** | 1 | | | | | Flange screw | Tornillo embridado | Parafuso flangeado | Vis à embase | |
| 7 | **VOE 948645** | 1 | | | | | Flange lock nut | Contratuerca embridada | Contra porca flange | Contre-écrou à bride | |
| 8 | | 1 | | | NS | | Bracket | Consola | Suporte | Console | |
| 9 | **VOE 969407** | 3 | | | | | Six point socket screw | Racor de seis dientes | Paraf soquete sext | Vis à 6 pans creux | |

| | |
|---|---|
| 1 | **8297318 S/N 210459-** |
| 2 | |
| 3 | |
| 4 | |
| 5 | |

**Système de communication électronique sans fil (télématique)**
**Sistema de comunicação comandada eletronicamente sem fio (telemático)**
**Sistema de comunicación electrónica inalámbrica (telemática)**
**System for wireless electronic controlled communication (telematics)**

| | |
|---|---|
| Catalogue id **20615** | Group **398** |
| Illustr. No **1049845** | Section **600** |
| Issue **PUB 20035940-B** | Page **541** |

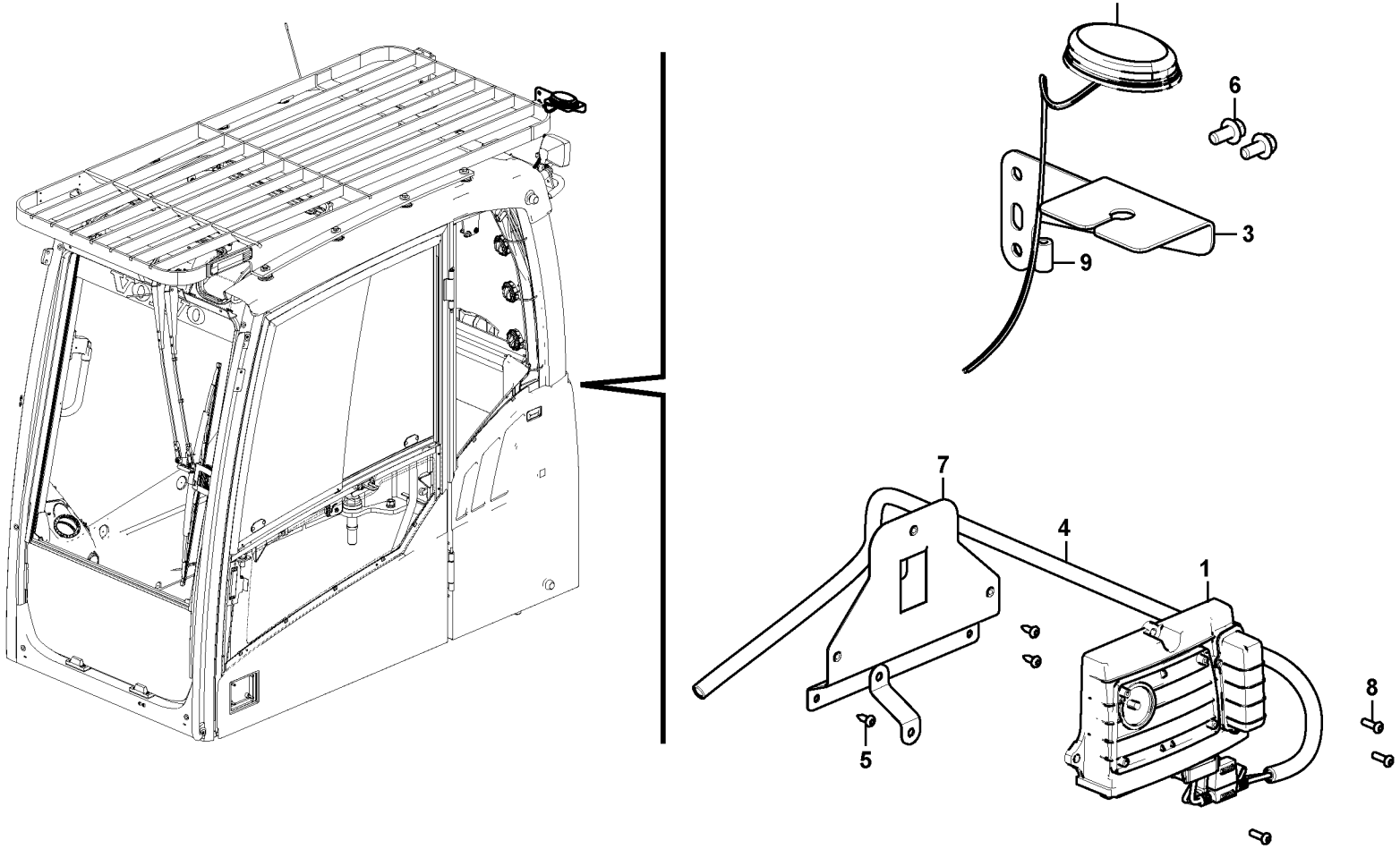


Volvo Construction Equipment

1049846

| Fig. | Part No. | Quantity 1 | 2 | 3 | PS | KIT | Description | Denominación | Denominação | Dénomination | Notes |
|---|---|---|---|---|---|---|---|---|---|---|---|
| 1 | **VOE 11384310** | 1 | | | | | Electronic unit | Unidad electrónica | Unidade eletrônica | Unité électronique | |
| 2 | **VOE 14667834** | 1 | | | | | Antenna | Antena | Antena | Antenne | |
| 3 | **VOE 14653920** | 1 | | | | | Bracket | Consola | Suporte | Console | |
| 4 | **VOE 14638178** | 1 | | | | | Cable harness | Manojo cables | Chicote cabos | Faisceau câbles | |
| | **VOE 11428069** | 1 | | | | | •Housing | •Cuerpo | •Carcaça | •Carter | |
| | **VOE 11428070** | 1 | | | | | •Lock plate | •Placa de seguridad | •Placa trava | •Plaque verrouillage | |
| | **VOE 11428088** | 5 | | | | | •Terminal | •Espiga terminal | •Pino do terminal | •Contact électrique | |
| | **VOE 11428093** | 5 | | | | | •Sealing | •Junta | •Vedação | •Étanchéité | |
| | **VOE 11428143** | 3 | | | | | •Plug | •Tapón | •Bujão | •Tampon | |
| | **VOE 14346322** | 13 | | | | | •Plug | •Tapón | •Bujão | •Tampon | |
| | **VOE 3963173** | 5 | | | | | •Cable terminal | •Terminal de cable | •Terminal cabos | •Cosse câble | |
| | **VOE 14606664** | 1 | | | | | •Housing | •Cuerpo | •Carcaça | •Carter | |
| | **VOE 4803746** | 1 | | | | | •Hose | •Manguera | •Mangueira | •Flexible | |
| | **VOE 13969160** | 1 | | | | | •Fuse | •Fusible | •Fusível | •Fusible | |
| | **VOE 969161** | 1 | | | | | •Fuse | •Fusible | •Fusível | •Fusible | |
| | **VOE 14638181** | 2 | | | | | •Fuse holder | •Portafusibles | •Porta fusíveis | •Porte-fusible | |
| 5 | **VOE 969278** | 3 | | | | | Six point socket screw | Racor de seis dientes | Paraf soquete sext | Vis à 6 pans creux | |
| 6 | **VOE 946441** | 2 | | | | | Flange screw | Tornillo embridado | Parafuso flangeado | Vis à embase | |
| 7 | | 1 | | | NS | | Bracket | Consola | Suporte | Console | |
| 8 | **VOE 969407** | 3 | | | | | Six point socket screw | Racor de seis dientes | Paraf soquete sext | Vis à 6 pans creux | |

| | |
|---|---|
| 1 | **8297319 S/N 210459-** |
| 2 | |
| 3 | |
| 4 | |
| 5 | |

**Système de communication électronique sans fil (télématique)**
**Sistema de comunicação comandada eletronicamente sem fio (telemático)**
**Sistema de comunicación electrónica inalámbrica (telemática)**
**System for wireless electronic controlled communication (telematics)**

| | |
|---|---|
| Catalogue id **20615** | Group **398** |
| Illustr. No **1049846** | Section **700** |
| Issue **PUB 20035940-B** | Page **543** |

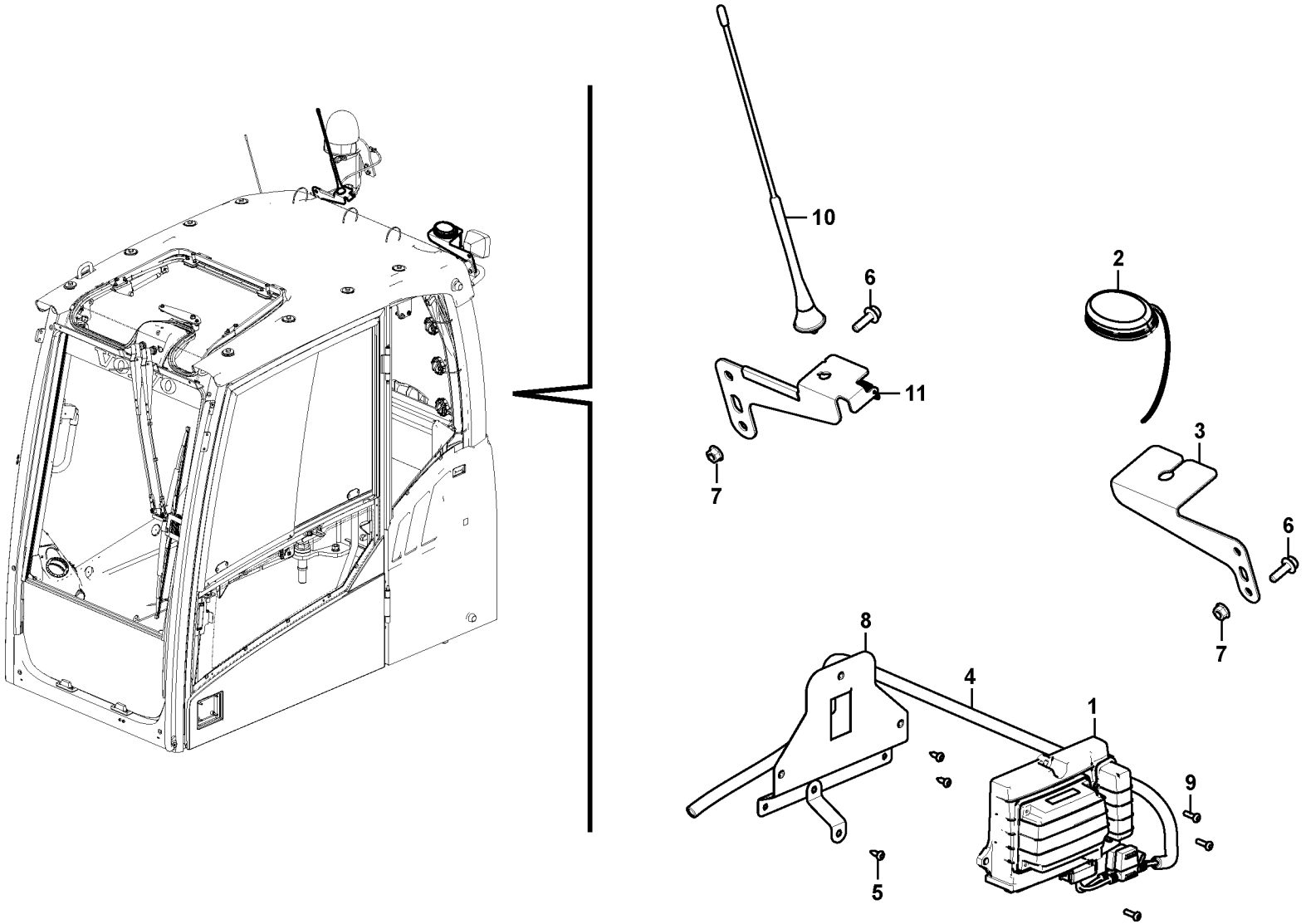


Volvo Construction Equipment

1049847

| Fig. | Part No. | Quantity 1 | 2 | 3 | PS | KIT | Description | Denominación | Denominação | Dénomination | Notes |
|---|---|---|---|---|---|---|---|---|---|---|---|
| 1 | **VOE 11384310** | 1 | | | | | Electronic unit | Unidad electrónica | Unidade eletrônica | Unité électronique | |
| 2 | **VOE 14667834** | 1 | | | | | Antenna | Antena | Antena | Antenne | |
| 3 | **VOE 14653920** | 1 | | | | | Bracket | Consola | Suporte | Console | |
| 4 | **VOE 14638178** | 1 | | | | | Cable harness | Manojo cables | Chicote cabos | Faisceau câbles | |
| | **VOE 11428069** | 1 | | | | | •Housing | •Cuerpo | •Carcaça | •Carter | |
| | **VOE 11428070** | 1 | | | | | •Lock plate | •Placa de seguridad | •Placa trava | •Plaque verrouillage | |
| | **VOE 11428088** | 5 | | | | | •Terminal | •Espiga terminal | •Pino do terminal | •Contact électrique | |
| | **VOE 11428093** | 5 | | | | | •Sealing | •Junta | •Vedação | •Étanchéité | |
| | **VOE 11428143** | 3 | | | | | •Plug | •Tapón | •Bujão | •Tampon | |
| | **VOE 14346322** | 13 | | | | | •Plug | •Tapón | •Bujão | •Tampon | |
| | **VOE 3963173** | 5 | | | | | •Cable terminal | •Terminal de cable | •Terminal cabos | •Cosse câble | |
| | **VOE 14606664** | 1 | | | | | •Housing | •Cuerpo | •Carcaça | •Carter | |
| | **VOE 4803746** | 1 | | | | | •Hose | •Manguera | •Mangueira | •Flexible | |
| | **VOE 13969160** | 1 | | | | | •Fuse | •Fusible | •Fusível | •Fusible | |
| | **VOE 969161** | 1 | | | | | •Fuse | •Fusible | •Fusível | •Fusible | |
| | **VOE 14638181** | 2 | | | | | •Fuse holder | •Portafusibles | •Porta fusíveis | •Porte-fusible | |
| 5 | **VOE 969278** | 3 | | | | | Six point socket screw | Racor de seis dientes | Paraf soquete sext | Vis à 6 pans creux | |
| 6 | **VOE 945111** | 2 | | | | | Flange screw | Torn embridado | Parafuso de flange | Vis à bride | |
| 7 | **VOE 948645** | 2 | | | | | Flange lock nut | Contratuerca embridada | Contra porca flange | Contre-écrou à bride | |
| 8 | | 1 | | | NS | | Bracket | Consola | Suporte | Console | |
| 9 | **VOE 969407** | 3 | | | | | Six point socket screw | Racor de seis dientes | Paraf soquete sext | Vis à 6 pans creux | |
| 10 | **VOE 14634545** | 1 | | | | | Antenna | Antena | Antena | Antenne | |
| 11 | **VOE 14632240** | 1 | | | | | Bracket | Consola | Suporte | Console | |

| | |
|---|---|
| 1 | **8297320 S/N 210459-** |
| 2 | |
| 3 | |
| 4 | |
| 5 | |

**Système de communication électronique sans fil (télématique)**
**Sistema de comunicação comandada eletronicamente sem fio (telemático)**
**Sistema de comunicación electrónica inalámbrica (telemática)**
**System for wireless electronic controlled communication (telematics)**

| | |
|---|---|
| Catalogue id **20615** | Group **398** |
| Illustr. No **1049847** | Section **800** |
| Issue **PUB 20035940-B** | Page **545** |

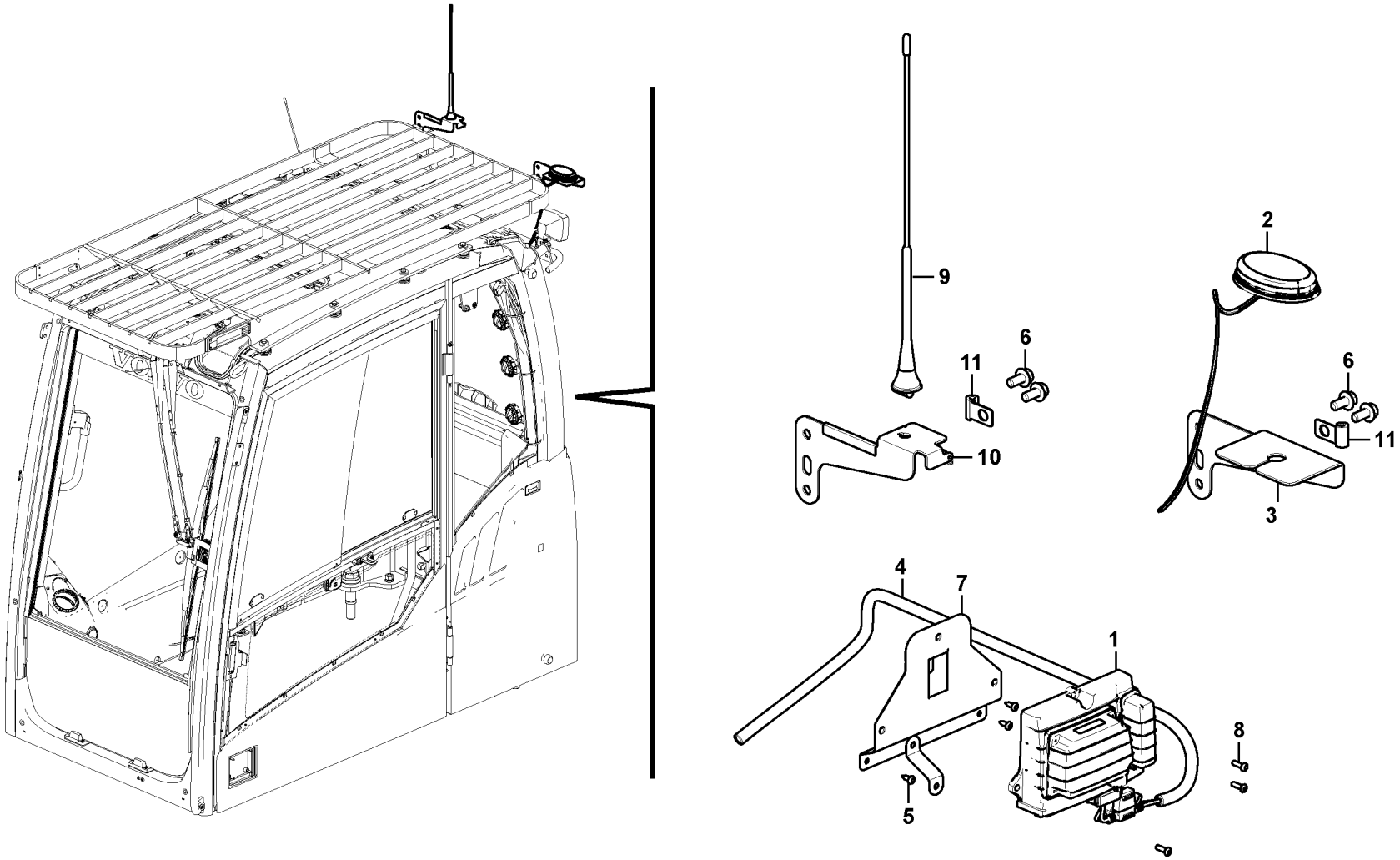


Volvo Construction Equipment

1049848

| Fig. | Part No. | Quantity 1 | 2 | 3 | PS | KIT | Description | Denominación | Denominação | Dénomination | Notes |
|---|---|---|---|---|---|---|---|---|---|---|---|
| 1 | **VOE 11384310** | 1 | | | | | Electronic unit | Unidad electrónica | Unidade eletrônica | Unité électronique | |
| 2 | **VOE 14667834** | 1 | | | | | Antenna | Antena | Antena | Antenne | |
| 3 | **VOE 14653920** | 1 | | | | | Bracket | Consola | Suporte | Console | |
| 4 | **VOE 14638178** | 1 | | | | | Cable harness | Manojo cables | Chicote cabos | Faisceau câbles | |
| | **VOE 11428069** | 1 | | | | | •Housing | •Cuerpo | •Carcaça | •Carter | |
| | **VOE 11428070** | 1 | | | | | •Lock plate | •Placa de seguridad | •Placa trava | •Plaque verrouillage | |
| | **VOE 11428088** | 5 | | | | | •Terminal | •Espiga terminal | •Pino do terminal | •Contact électrique | |
| | **VOE 11428093** | 5 | | | | | •Sealing | •Junta | •Vedação | •Étanchéité | |
| | **VOE 11428143** | 3 | | | | | •Plug | •Tapón | •Bujão | •Tampon | |
| | **VOE 14346322** | 13 | | | | | •Plug | •Tapón | •Bujão | •Tampon | |
| | **VOE 3963173** | 5 | | | | | •Cable terminal | •Terminal de cable | •Terminal cabos | •Cosse câble | |
| | **VOE 14606664** | 1 | | | | | •Housing | •Cuerpo | •Carcaça | •Carter | |
| | **VOE 4803746** | 1 | | | | | •Hose | •Manguera | •Mangueira | •Flexible | |
| | **VOE 13969160** | 1 | | | | | •Fuse | •Fusible | •Fusível | •Fusible | |
| | **VOE 969161** | 1 | | | | | •Fuse | •Fusible | •Fusível | •Fusible | |
| | **VOE 14638181** | 2 | | | | | •Fuse holder | •Portafusibles | •Porta fusíveis | •Porte-fusible | |
| 5 | **VOE 969278** | 3 | | | | | Six point socket screw | Racor de seis dientes | Paraf soquete sext | Vis à 6 pans creux | |
| 6 | **VOE 946441** | 4 | | | | | Flange screw | Tornillo embridado | Parafuso flangeado | Vis à embase | |
| 7 | | 1 | | | NS | | Bracket | Consola | Suporte | Console | |
| 8 | **VOE 969407** | 3 | | | | | Six point socket screw | Racor de seis dientes | Paraf soquete sext | Vis à 6 pans creux | |
| 9 | **VOE 14634545** | 1 | | | | | Antenna | Antena | Antena | Antenne | |
| 10 | **VOE 14632240** | 1 | | | | | Bracket | Consola | Suporte | Console | |
| 11 | **VOE 14508060** | 2 | | | | | Clip | Clip | Clipe | Clip | |

| | | | | | |
|---|---|---|---|---|---|
| **1** | **8297321 S/N 210459-** | **Système de communication électronique sans fil (télématique)**<br>**Sistema de comunicação comandada eletronicamente sem fio (telemático)**<br>**Sistema de comunicación electrónica inalámbrica (telemática)**<br>**System for wireless electronic controlled communication (telematics)** | Catalogue id **20615** | Group **398** |
| **2** | | | Illustr. No **1049848** | Section **900** |
| **3** | | | Issue **PUB 20035940-B** | Page **547** |
| **4** | | | | |
| **5** | | | | |



Volvo Construction Equipment
www.volvoce.com

| GROUP | | Section | Page |
|---|---|---|---|
| 431 | Travel gearbox 8285561,8286302,8287595,8292206,8293274, 8296009-010 | 100 | 555 |
| 431 | Swing gearbox | 200 | 559 |
| 431 | Pump gearbox with assembling parts | 300 | 563 |
| 441 | Travel motor with mounting parts | 100 | 565 |
| 441 | Travel motor | 200 | 567 |
| 441 | Swing motor with mounting parts | 500 | 573 |
| 441 | Swing motor | 600 | 575 |
| 443 | Turning joint | 200 | 579 |
| 492 | Swing system | 100 | 581 |
| 492 | Cover, Swing gear 8281854,8293465 | 200 | 583 |

| GRUPO | | Sección | Página |
|---|---|---|---|
| 431 | Caja de cambios de traslación 8285561,8286302,8287595, 8292206,8293274,8296009-010 | 100 | 555 |
| 431 | Caja de engranaje de giro | 200 | 559 |
| 431 | Caja de engranaje de bomba con piezas de montaje | 300 | 563 |
| 441 | Motor de traslación con piezas de montaje | 100 | 565 |
| 441 | Motor de traslación | 200 | 567 |
| 441 | Motor de giro con piezas de montaje | 500 | 573 |
| 441 | Motor de giro | 600 | 575 |
| 443 | Articulación de giro | 200 | 579 |
| 492 | Sistema de oscilación | 100 | 581 |
| 492 | Capo, cambio de giratorio 8281854,8293465 | 200 | 583 |

| GRUPO | | Seção | Página |
|---|---|---|---|
| 431 | Caixa de mudança de curso 8285561,8286302,8287595,8292206, 8293274,8296009-010 | 100 | 555 |
| 431 | Caixa de engrenagem de giro | 200 | 559 |
| 431 | Caixa de engrenagem da bomba com peças de montagem | 300 | 563 |
| 441 | Motor de curso com peças de montagem | 100 | 565 |
| 441 | Motor de curso | 200 | 567 |
| 441 | Motor de giro com peças de montagem | 500 | 573 |
| 441 | Motor de giro | 600 | 575 |
| 443 | Junta de rotação | 200 | 579 |
| 492 | Sistema de giro | 100 | 581 |
| 492 | Tampa, engrenagem de giro 8281854,8293465 | 200 | 583 |

# TABLE DES MATIÈRES




| GROUPE | | Section | Page |
|---|---|---|---|
| 431 | Boîte de vitesses de conduite 8285561,8286302,8287595,8292206, 8293274,8296009-010 | 100 | 555 |
| 431 | Boîte de vitesses de pivotement | 200 | 559 |
| 431 | Boîte de vitesses de la pompe avec pièces d'assemblage | 300 | 563 |
| 441 | Moteur de conduite avec pièces de montage | 100 | 565 |
| 441 | Moteur de conduite | 200 | 567 |
| 441 | Moteur d'orientation avec pièces de montage | 500 | 573 |
| 441 | Moteur d'orientation | 600 | 575 |
| 443 | Articulation de rotation | 200 | 579 |
| 492 | Système de pivotement | 100 | 581 |
| 492 | Capot, réducteur de pivotement 8281854,8293465 | 200 | 583 |



Volvo Construction Equipment
www.volvoce.com

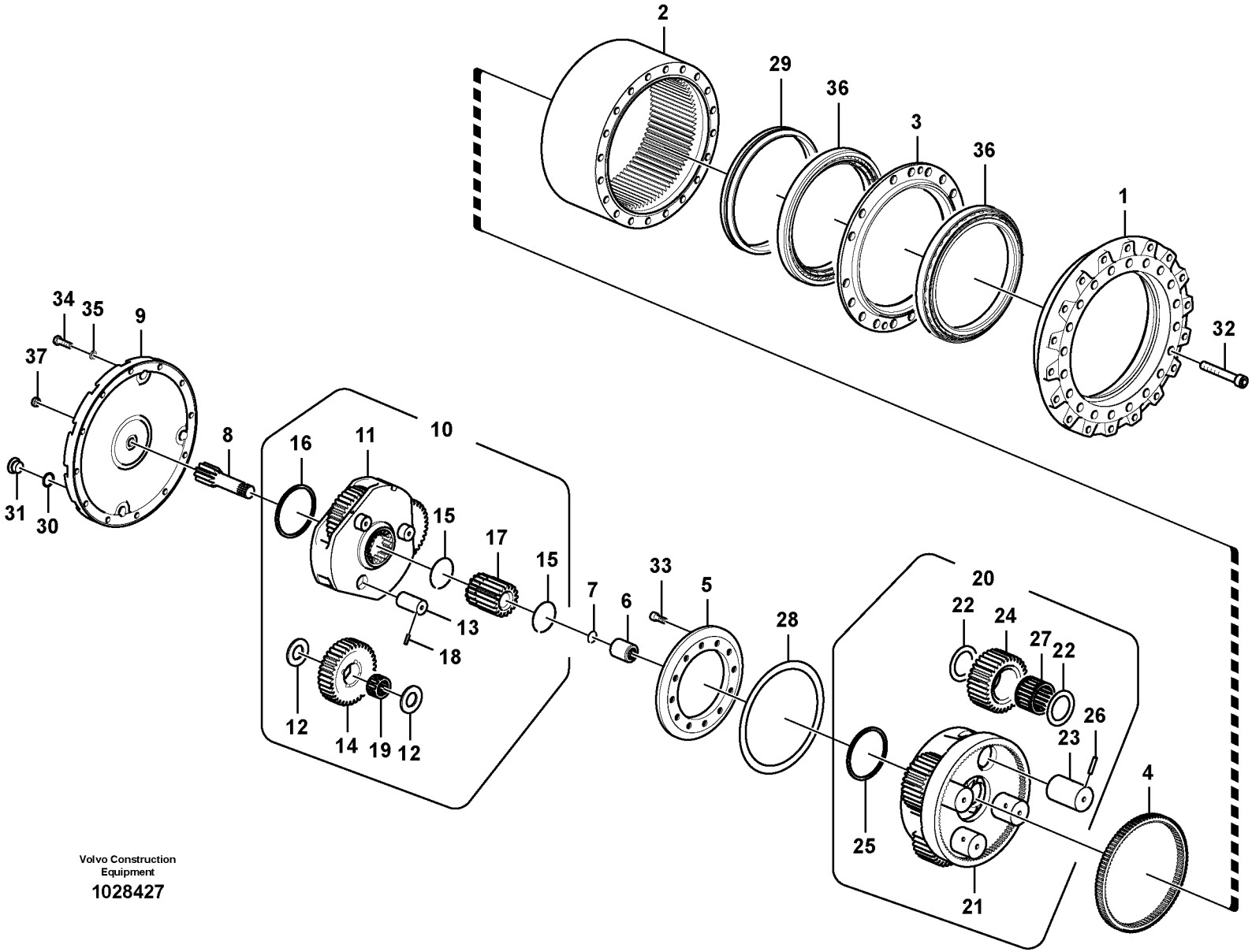


Volvo Construction Equipment

1028427

| Fig. | Part No. | Quantity 1 | 2 | 3 | PS | KIT | Description | Denominación | Denominação | Dénomination | Notes |
|---|---|---|---|---|---|---|---|---|---|---|---|
| | | 1 | | | NS | | Travel gearbox | Caja de engranajes | | Boite de transmission | |
| 1 | **VOE 14505739** | 1 | | | | | •Housing | •Cuerpo | •Carcaça | •Carter | |
| 2 | **VOE 14621719** | 1 | | | | | •Gear | •Engranaje | •Engrenagem | •Pignon | |
| 3 | **VOE 14505742** | 1 | | | | | •Sealing | •Junta | •Vedação | •Étanchéité | |
| 4 | **VOE 14505744** | 1 | | | | | •Gear | •Engranaje | •Engrenagem | •Pignon | |
| 5 | **VOE 14505745** | 1 | | | | | •Retainer | •Soporte | •Retentor | •Retenue | |
| 6 | **VOE 14575734** | 1 | | | | | •Flexible coupling | •Acoplamiento flexible | •Ligacão flexível | •Coupleur flexible | |
| 7 | **VOE 14506421** | 1 | | | | | •Ring retainer | •Soporte cámara | •Anel retentor | •Retenue bague | |
| 8 | **VOE 14575733** | 1 | | | | | •Gear | •Engranaje | •Engrenagem | •Pignon | |
| 9 | **VOE 14621720** | 1 | | | | | •Cover | •Capó | •Capô | •Capot | |
| 10 | **VOE 14505737** | 1 | | | | | •Planet carrier | •Portasatélites | •Porta satélites | •Porte-satellite | |
| 11 | **VOE 14505751** | 1 | | | | | ••Planet carrier | ••Portasatélites | ••Porta satélites | ••Porte-satellite | |
| 12 | **VOE 14505756** | 6 | | | | | ••Washer | ••Arandela | ••Arruela | ••Rondelle | |
| 13 | **VOE 14505757** | 3 | | | | | ••Pin | ••Pasador | ••Pino | ••Goupille | |
| 14 | **VOE 14505755** | 3 | | | | | ••Planetary gear | ••Planetario | ••Planetária | ••Train planétaire | |
| 15 | **VOE 14505754** | 2 | | | | | ••Ring retainer | ••Soporte cámara | ••Anel retentor | ••Retenue bague | |
| 16 | **VOE 14505753** | 1 | | | | | ••Ring | ••Anillo | ••Anel | ••Bague | |
| 17 | **VOE 14505752** | 1 | | | | | ••Gear | ••Engranaje | ••Engrenagem | ••Pignon | |
| 18 | **SA 9325-06012** | 3 | | | | | ••Spring pin | ••Pasador tubular | ••Pino tubular | ••Goupille tubulaire | |
| 19 | **SA 7117-30320** | 3 | | | | | ••Needle bearing | ••Cojinete de agujas | ••Rolamento de agulhas | ••Roulement à aiguilles | |
| 20 | **VOE 14505738** | 1 | | | | | •Planet carrier | •Portasatélites | •Porta satélites | •Porte-satellite | |
| 21 | **VOE 14505746** | 1 | | | | | ••Planet carrier | ••Portasatélites | ••Porta satélites | ••Porte-satellite | |
| 22 | **VOE 14505748** | 8 | | | | | ••Washer | ••Arandela | ••Arruela | ••Rondelle | |
| 23 | **VOE 14505749** | 4 | | | | | ••Pin | ••Pasador | ••Pino | ••Goupille | |
| 24 | **VOE 14505747** | 4 | | | | | ••Planetary gear | ••Planetario | ••Planetária | ••Train planétaire | |
| 25 | **VOE 14505753** | 1 | | | | | ••Ring | ••Anillo | ••Anel | ••Bague | |
| 26 | **VOE 951993** | 4 | | | | | ••Spring pin | ••Pasador tubular | ••Pino tubular | ••Goupille tubulaire | |
| 27 | **SA 7117-38520** | 4 | | | | | ••Needle bearing | ••Cojinete de agujas | ••Rolamento de agulhas | ••Roulement à aiguilles | |
| 28 | **VOE 14507345** | 1 | | | | | •Shim | •Laminilla de ajuste | •Calço de ajuste | •Cale réglage | THICK = 1 MM |
| 28 | **VOE 14507346** | 1 | | | | | •Shim | •Laminilla de ajuste | •Calço de ajuste | •Cale réglage | THICK = 0,7 MM |

| | |
|---|---|
| **1** | |
| **2** | |
| **3** | |
| **4** | |
| **5** | |

**Boîte de vitesses de conduite**
**Caixa de mudança de curso**
**Caja de cambios de traslación**
**Travel gearbox**

**8285561,8286302,8287595,8292206,8293274,8296009-010**

| Catalogue id | Group |
|---|---|
| **20615** | **431** |
| Illustr. No | Section |
| **1028427** | **100** |
| Issue | Page |
| **PUB 20035940-B** | **555** |

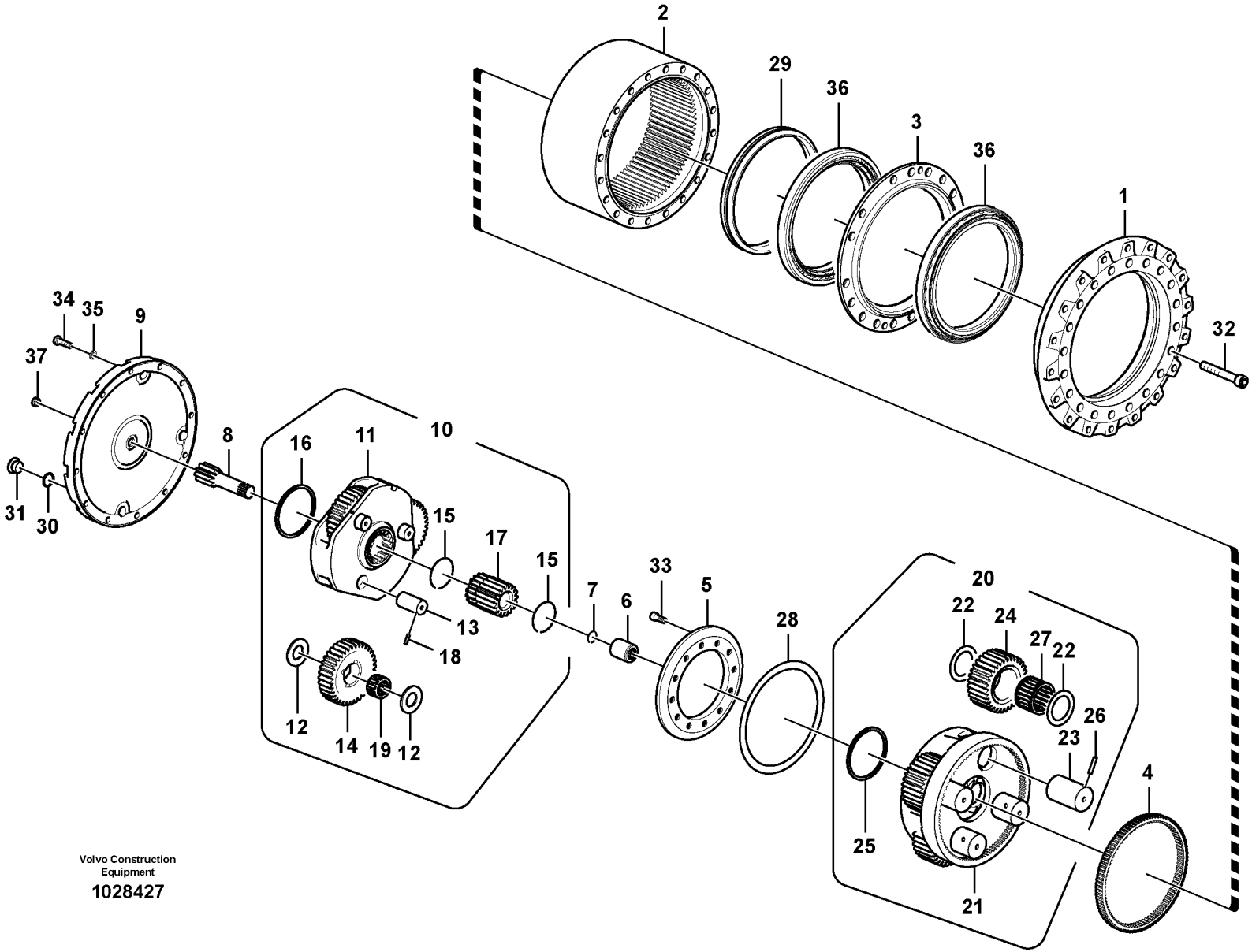


Volvo Construction Equipment

1028427

| Fig. | Part No. | Quantity 1 | 2 | 3 | PS | KIT | Description | Denominación | Denominação | Dénomination | Notes |
|---|---|---|---|---|---|---|---|---|---|---|---|
| 28 | **VOE 14507347** | 1 | | | | | •Shim | •Laminilla de ajuste | •Calço de ajuste | •Cale réglage | THICK = 0,5 MM |
| 28 | **VOE 14507348** | 1 | | | | | •Shim | •Laminilla de ajuste | •Calço de ajuste | •Cale réglage | THICK = 0,1 MM |
| 29 | **VOE 14505743** | 1 | | | | | •Sealing | •Junta | •Vedação | •Étanchéité | |
| 30 | **VOE 983524** | 2 | | | | | •O-ring | •Anillo tórico | •Anel-o | •Joint torique | |
| 31 | **VOE 14577793** | 2 | | | | | •Plug | •Tapón | •Bujão | •Tampon | |
| 32 | **VOE 984370** | 20 | | | | | •Hex. socket screw | •Tornillo de hexágono emb | •Parafuso soquete sext | •Vis à six pans creux | |
| 33 | **VOE 983919** | 12 | | | | | •Hex. socket screw | •Tornillo de hexágono emb | •Parafuso soquete sext | •Vis à six pans creux | |
| 34 | **VOE 991639** | 20 | | | | | •Hexagon screw | •Tornillo hexagonal | •Parafuso sextavado | •Vis à tête hexagonale | |
| 35 | **VOE 955926** | 20 | | | | | •Spring washer | •Arandela elástica | •Arruela de pressão | •Rondelle élastique | |
| 36 | **VOE 14556703** | 2 | | | | | •Bearing | •Cojinete | •Mancal | •Roulement | |
| 37 | **SA 7117-15230** | 1 | | | | | •Pad | •Suplemento | •Base | •Support inférieur | |

| | | | | |
|---|---|---|---|---|
| **1** | | **Boîte de vitesses de conduite**<br>**Caixa de mudança de curso**<br>**Caja de cambios de traslación**<br>**Travel gearbox** | Catalogue id **20615** | Group **431** |
| **2** | | | Illustr. No **1028427** | Section **100** |
| **3** | | | Issue **PUB 20035940-B** | Page **557** |
| **4** | | | | |
| **5** | | **8285561,8286302,8287595,8292206,8293274,8296009-010** | | |

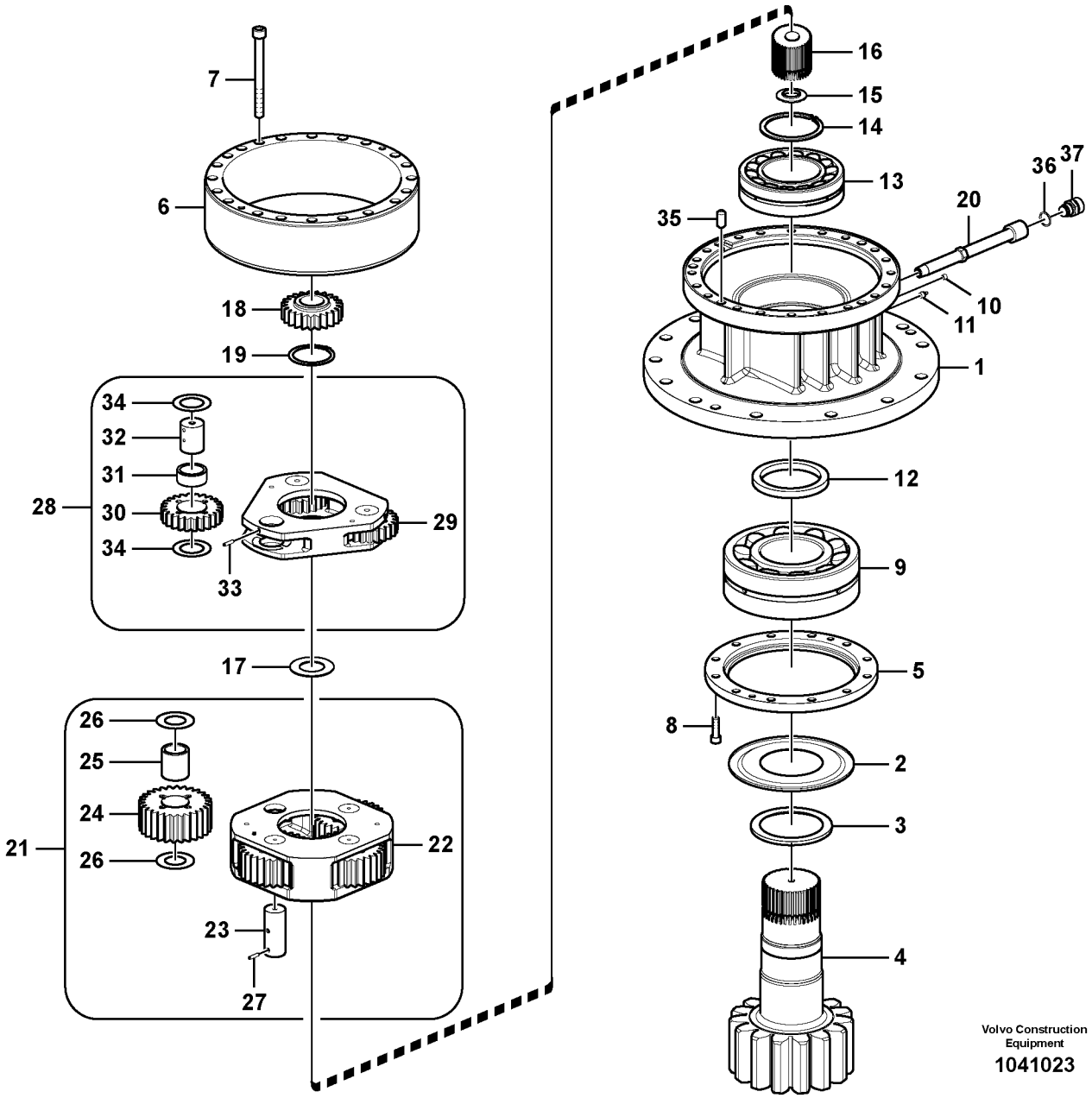


Volvo Construction Equipment

1041023

| Fig. | Part No. | Quantity 1 | 2 | 3 | PS | KIT | Description | Denominación | Denominação | Dénomination | Notes |
|---|---|---|---|---|---|---|---|---|---|---|---|
| | **VOE 14566202** | 1 | | | | | Swing gearbox | Reductor de giro | | Reducteur d'orientation | |
| 1 | | 1 | | | NS | | •Case | •Funda | •Caixa | •Etui | |
| 2 | **VOE 14552874** | 1 | | | | | •Ring | •Anillo | •Anel | •Bague | |
| 3 | **VOE 14566204** | 1 | | | | | •Collar | •Collar | •Colar | •Collerette | |
| 4 | **VOE 14566203** | 1 | | | | | •Shaft | •Eje | •Eixo | •Arbre | |
| 5 | **VOE 14566205** | 1 | | | | | •Cover | •Capó | •Capô | •Capot | |
| 6 | **VOE 14566209** | 1 | | | | | •Gear | •Engranaje | •Engrenagem | •Pignon | |
| 7 | **VOE 947324** | 16 | | | | | •Hex. socket screw | •Tornillo de hexágono emb | •Parafuso soquete sext | •Vis à six pans creux | |
| 8 | **VOE 984088** | 12 | | | | | •Hex. socket screw | •Tornillo de hexágono emb | •Parafuso soquete sext | •Vis à six pans creux | |
| 9 | **VOE 14552875** | 1 | | | | | •Bearing | •Cojinete | •Mancal | •Roulement | |
| 10 | **SA 9415-43012** | 1 | | | | | •Plug | •Tapón | •Bujão | •Tampon | |
| 11 | **VOE 914167** | 1 | | | | | •Lubricating nipple | •Niple lubricador | •Engraxadeira | •Graisseur | |
| 12 | **VOE 14566207** | 1 | | | | | •Sealing | •Junta | •Vedação | •Étanchéité | |
| 13 | **VOE 14566208** | 1 | | | | | •Bearing | •Cojinete | •Mancal | •Roulement | |
| 14 | **VOE 914492** | 1 | | | | | •Snap ring | •Circlip | •Anel trava | •Circlip | |
| 15 | **SA 7118-30380** | 1 | | | | | •Thrust ring | •Anillo de presión | •Anel de pressão | •Bague butée | |
| 16 | **VOE 14566216** | 1 | | | | | •Gear | •Engranaje | •Engrenagem | •Pignon | |
| 17 | **VOE 14880960** | 1 | | | | | •Retaining ring | •Anillo retén | •Anel de fixação | •Bague retenue | |
| 18 | **VOE 14566222** | 1 | | | | | •Gear | •Engranaje | •Engrenagem | •Pignon | |
| 19 | **VOE 14547278** | 1 | | | | | •Thrust washer | •Arandela axial | •Arruela trava | •Disque de butée | |
| 20 | **VOE 14540733** | 1 | | | | | •Pipe | •Tubo | •Tubo | •Tuyau | |
| 21 | **VOE 14566210** | 1 | | | | | •Planet carrier | •Portasatélites | •Porta satélites | •Porte-satellite | |
| 22 | **VOE 14566211** | 1 | | | | | ••Planet carrier | ••Portasatélites | ••Porta satélites | ••Porte-satellite | |
| 23 | **VOE 14566215** | 4 | | | | | ••Pin | ••Pasador | ••Pino | ••Goupille | |
| 24 | **VOE 14566212** | 4 | | | | | ••Gear | ••Engranaje | ••Engrenagem | ••Pignon | |
| 25 | **VOE 14566213** | 4 | | | | | ••Bushing | ••Casquillo | ••Bucha | ••Bague | |
| 26 | **VOE 14556491** | 8 | | | | | ••Washer | ••Arandela | ••Arruela | ••Rondelle | |
| 27 | **SA 9325-06012** | 4 | | | | | ••Spring pin | ••Pasador tubular | ••Pino tubular | ••Goupille tubulaire | |
| 28 | **VOE 14566217** | 1 | | | | | •Planet carrier | •Portasatélites | •Porta satélites | •Porte-satellite | |
| 29 | **VOE 14566218** | 1 | | | | | ••Planet carrier | ••Portasatélites | ••Porta satélites | ••Porte-satellite | |

| | |
|---|---|
| **1** | |
| **2** | |
| **3** | |
| **4** | |
| **5** | |

**Boîte de vitesses de pivotement**
**Caixa de engrenagem de giro**
**Caja de engranaje de giro**
**Swing gearbox**

| | |
|---|---|
| Catalogue id **20615** | Group **431** |
| Illustr. No **1041023** | Section **200** |
| Issue **PUB 20035940-B** | Page **559** |

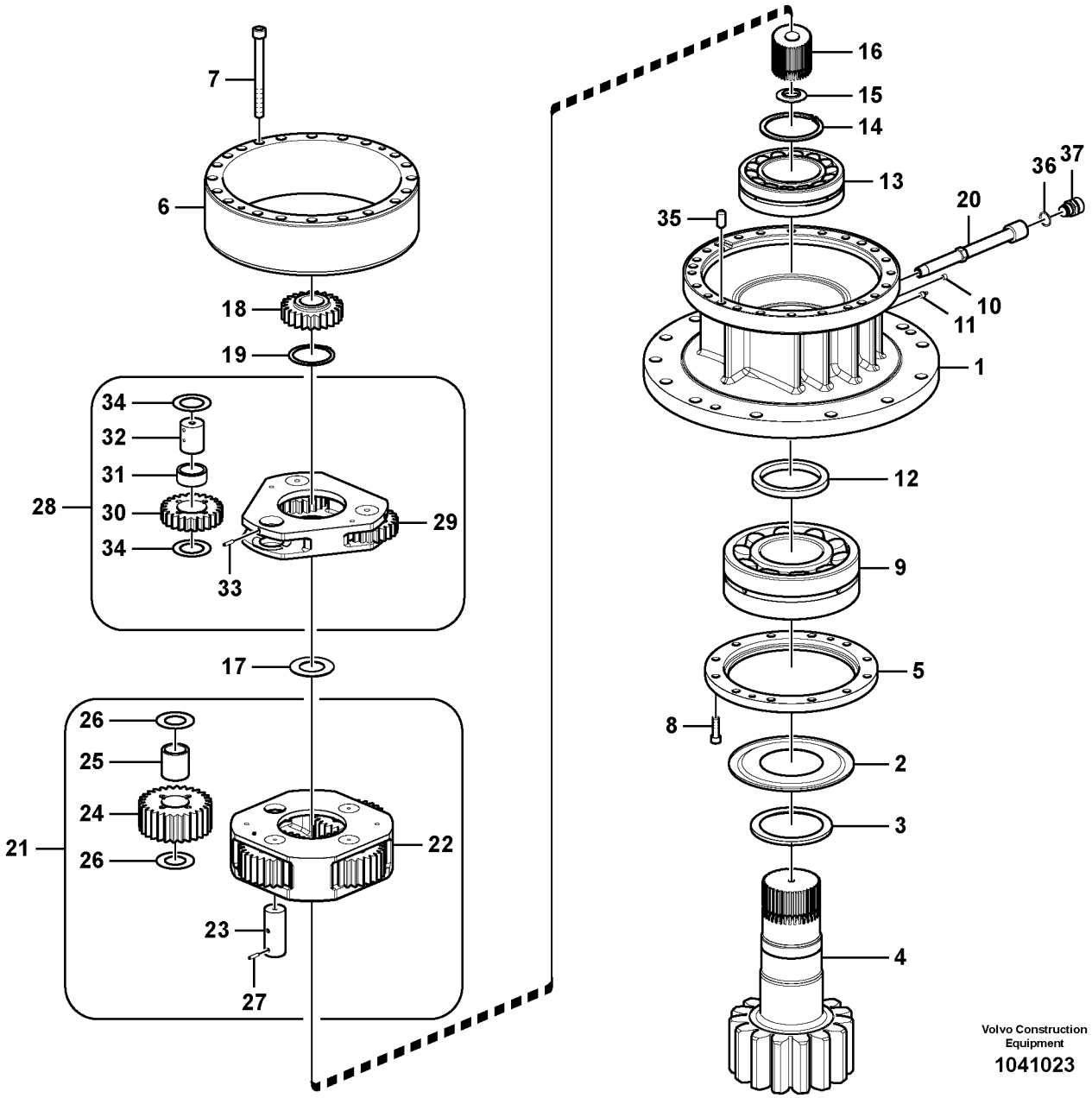


Volvo Construction Equipment

1041023

| Fig. | Part No. | Quantity 1 | 2 | 3 | PS | KIT | Description | Denominación | Denominação | Dénomination | Notes |
|---|---|---|---|---|---|---|---|---|---|---|---|
| 30 | **VOE 14566219** | 3 | | | | | ••Gear | ••Engranaje | ••Engrenagem | ••Pignon | |
| 31 | **VOE 14566220** | 3 | | | | | ••Bearing | ••Cojinete | ••Mancal | ••Roulement | |
| 32 | **VOE 14566221** | 3 | | | | | ••Pin | ••Pasador | ••Pino | ••Goupille | |
| 33 | **SA 9325-06012** | 3 | | | | | ••Spring pin | ••Pasador tubular | ••Pino tubular | ••Goupille tubulaire | |
| 34 | **VOE 14556491** | 6 | | | | | ••Washer | ••Arandela | ••Arruela | ••Rondelle | |
| 35 | **SA 9324-21617** | 2 | | | | | •Pin | •Pasador | •Pino | •Goupille | |
| 36 | **VOE 949329** | 1 | | | | | •Gasket | •Junta | •Junta | •Joint | |
| 37 | **VOE 14521728** | 1 | | | | | •Valve | •Válvula | •Válvula | •Valve | |

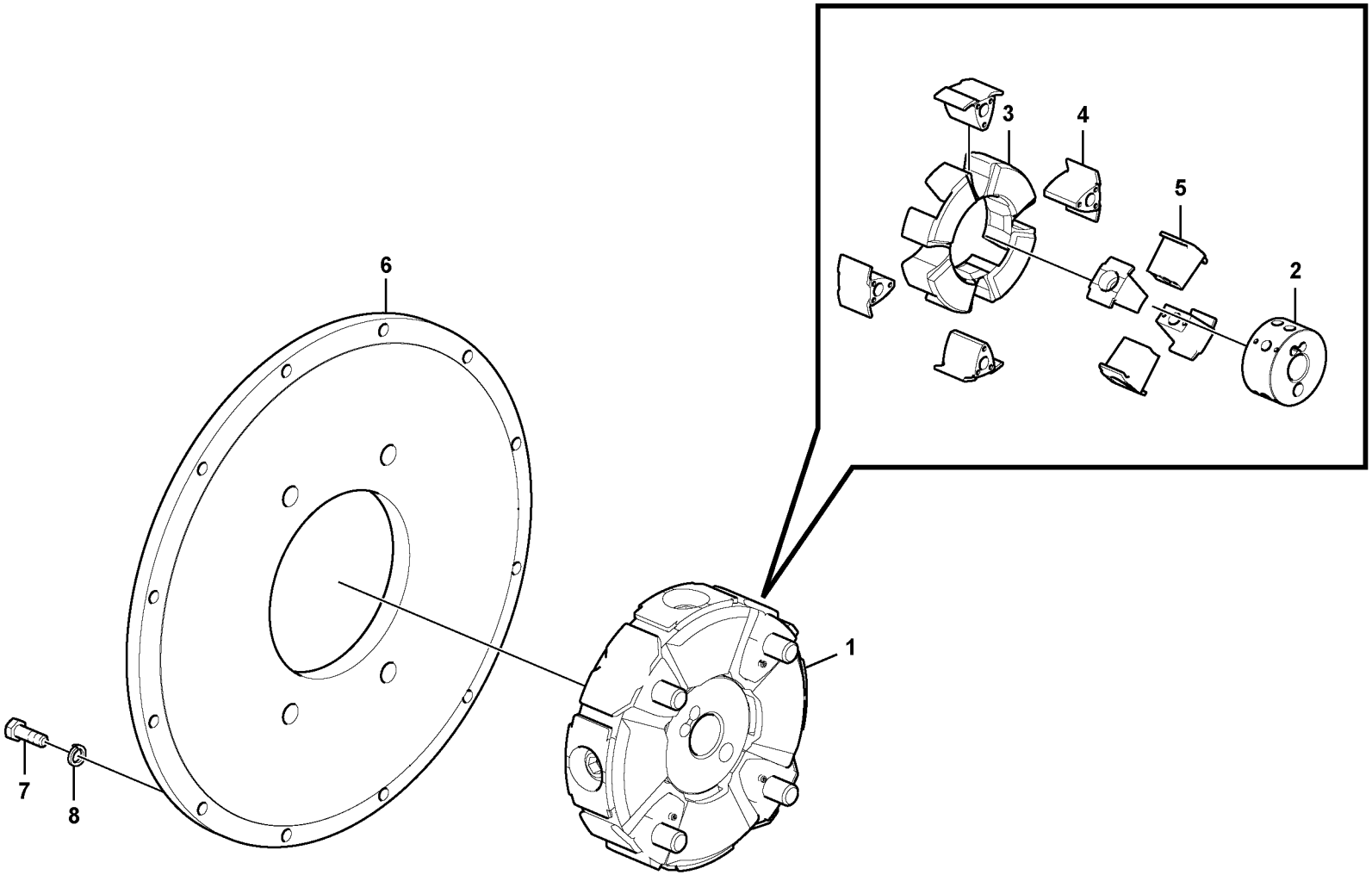


Volvo Construction Equipment

1022150

| Fig. | Part No. | Quantity 1 | 2 | 3 | PS | KIT | Description | Denominación | Denominação | Dénomination | Notes |
|---|---|---|---|---|---|---|---|---|---|---|---|
| 1 | **VOE 14533206** | 1 | | | | | Flexible coupling | Acoplamiento flexible | Ligacão flexível | Coupleur flexible | |
| 2 | **VOE 14533207** | 1 | | | | | •Hub | •Cubo | •Cubo | •Moyeu | |
| 3 | **VOE 14515828** | 1 | | | | | •Filter element | •Cartucho de filtro | •Elemento de filtragem | •Elément de filtre | |
| 4 | **VOE 14515830** | 4 | | | | | •Insert | •Elemento | •Elemento | •Cartouche | |
| 5 | **VOE 14515831** | 4 | | | | | •Insert | •Elemento | •Elemento | •Cartouche | |
| 6 | **VOE 14511206** | 1 | | | | | Flange | Brida | Flange | Bride | |
| 7 | **VOE 993025** | 12 | | | | | Hexagon screw | Tornillo hexagonal | Parafuso sextavado | Vis à tête hexagonale | |
| 8 | **VOE 955922** | 12 | | | | | Spring washer | Arandela elástica | Arruela de pressão | Rondelle élastique | |

| | | | | |
|---|---|---|---|---|
| **1** | | **Boîte de vitesses de la pompe avec pièces d'assemblage**<br>**Caixa de engrenagem da bomba com peças de montagem**<br>**Caja de engranaje de bomba con piezas de montaje**<br>**Pump gearbox with assembling parts** | Catalogue id **20615** | Group **431** |
| **2** | | | Illustr. No **1022150** | Section **300** |
| **3** | | | Issue **PUB 20035940-B** | Page **563** |
| **4** | | | | |
| **5** | | | | |

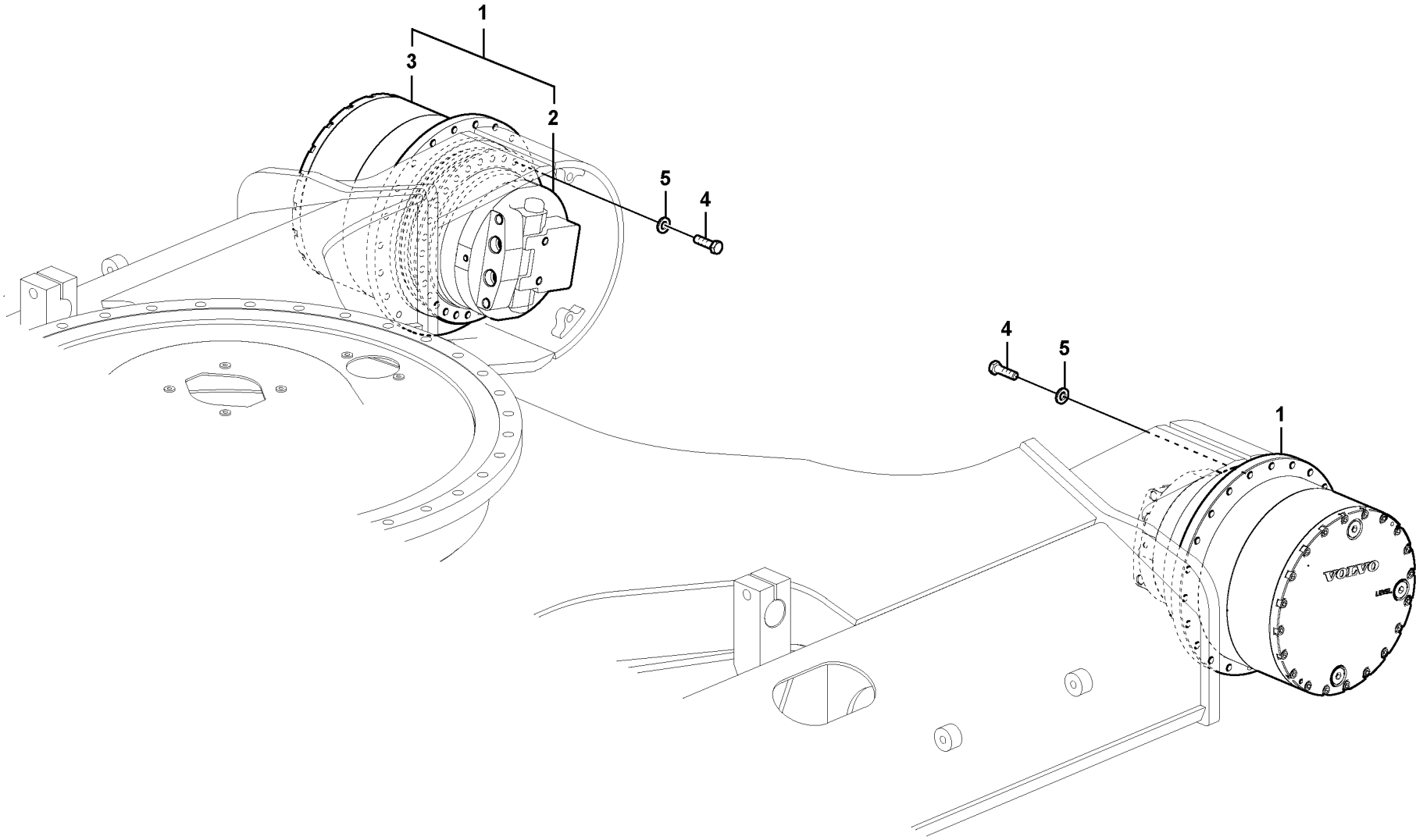


Volvo Construction Equipment

1022151

| Fig. | Part No. | Quantity 1 | 2 | 3 | 4 | 5 | PS | KIT | Description | Denominación | Denominação | Dénomination | Notes |
|---|---|---|---|---|---|---|---|---|---|---|---|---|---|
| 1 | **VOE 14634645** | 2 | 2 | | | | | | Drive unit | Unidad propulsora | Unidade propulsora | Unité de commande | (VOE 14575731) |
| | **VOE 14634645** | | | 2 | | 2 | | | Drive unit | Unidad propulsora | Unidade propulsora | Unité de commande | |
| | **VOE 14599920** | | | | 2 | | | | Drive unit | Unidad propulsora | Unidade propulsora | Unité de commande | |
| 2 | **VOE 14574799** | 2 | 2 | | | | SS | | •Hydraulic motor | •Motor hidráulico | •Motor hidráulico | •Moteur hydraulique | |
| | **VOE 14574799** | | | 2 | | | SS | | •Hydraulic motor | •Motor hidráulico | •Motor hidráulico | •Moteur hydraulique | S/N 270011-270025 |
| | **VOE 14626809** | | | 2 | | 2 | | | •Travel motor | • | • | •Moteur de translation | S/N 270026- |
| | **VOE 14674757** | | | 2 | | 2 | | | ••Relief valve | ••Válvula de descarga | ••Válvula de descarga | ••Valve décharge | |
| | **VOE 14681375** | | | 1 | | 1 | | | ••Kit | ••Juego | ••Jogo | ••Lot | |
| | **VOE 14604840** | | | | 2 | | | | •Travel motor | • | • | •Moteur de translation | See group 441, Page 567 |
| 3 | **VOE 14575732** | 2 | 2 | | | | OP | | •Gearbox | •Caja velocidades | •Caixa de mudança | •Boite vitesses | See group 431, Page 555 |
| | **VOE 14575732** | | | 2 | | | OP | | •Gearbox | •Caja velocidades | •Caixa de mudança | •Boite vitesses | S/N 270011-270025 See group 431, Page 555 |
| | | | | 2 | | 2 | NS | | •Travel gearbox | •Caja de engranajes | • | •Boite de transmission | S/N 270026- See group 431, Page 555 |
| | | | | | 2 | | NS | | •Transfer gearbox | •Caja de reenvío | •Caixa de transferência | •Boîte de transfert | |
| 4 | **VOE 992954** | 60 | 60 | 60 | | 60 | | | Hexagon screw | Tornillo hexagonal | Parafuso sextavado | Vis à tête hexagonale | |
| 4 | **VOE 978949** | | | | 44 | | | | Hexagon screw | Tornillo hexagonal | Parafuso sextavado | Vis à tête hexagonale | |
| 5 | **VOE 992045** | 60 | 60 | 60 | | 60 | | | Plain washer | Arandela plana | Arruela simples | Rondelle plane | |
| 5 | **VOE 992047** | | | | 44 | | | | Plain washer | Arandela plana | Arruela simples | Rondelle plane | |

| | |
|---|---|
| **1** | **8285561,8286302** |
| **2** | **8287595** |
| **3** | **8293274,8292206** |
| **4** | **8293141 S/N 210259-** |
| **5** | **8296009,8296010** |

**Moteur de conduite avec pièces de montage**
**Motor de curso com peças de montagem**
**Motor de traslación con piezas de montaje**
**Travel motor with mounting parts**

| Catalogue id | Group |
|---|---|
| **20615** | **441** |
| Illustr. No **1022151** | Section **100** |
| Issue **PUB 20035940-B** | Page **565** |

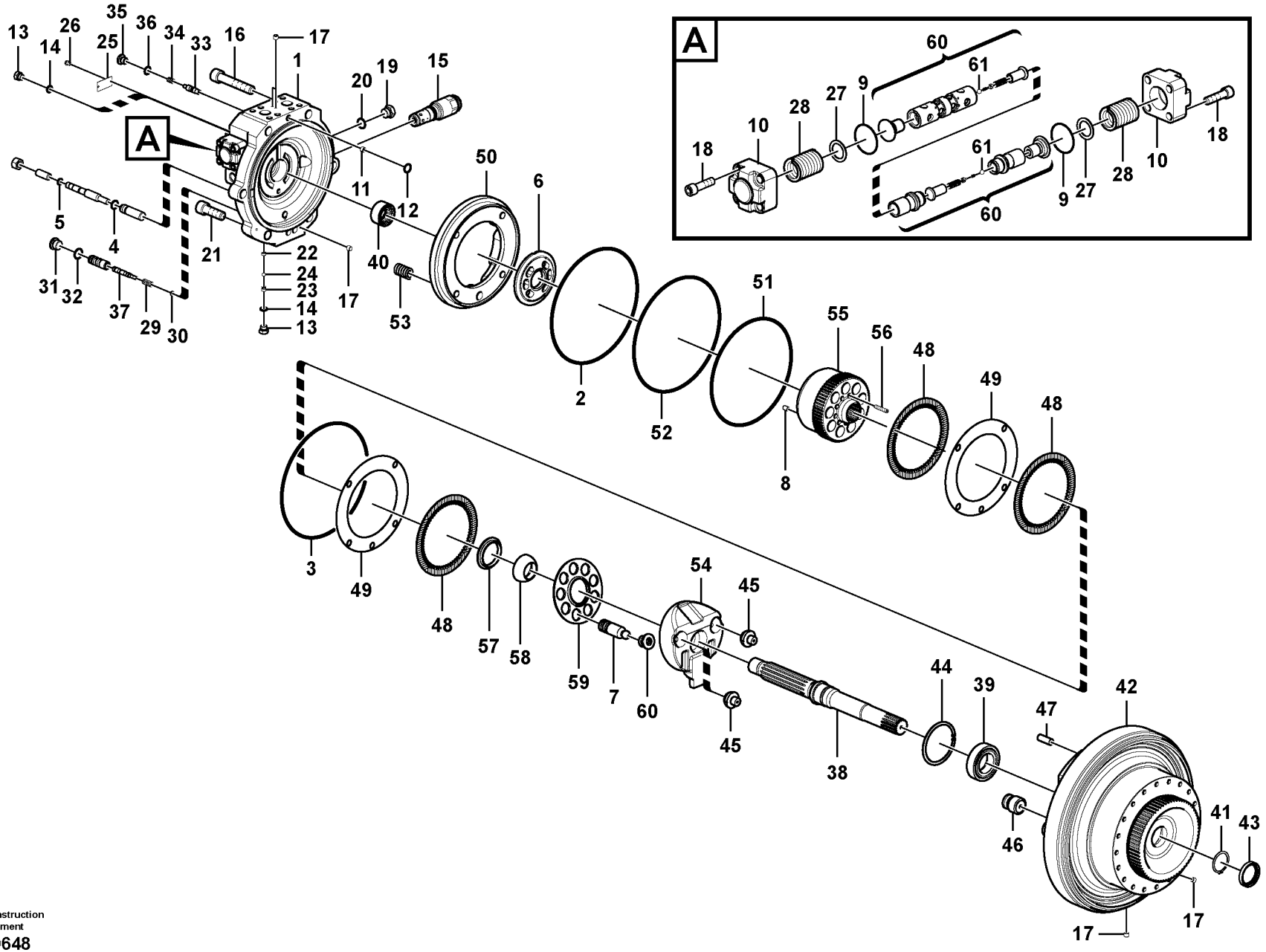


Volvo Construction Equipment
1059648

| Fig. | Part No. | Quantity 1 | 2 | 3 | PS | KIT | Description | Denominación | Denominação | Dénomination | Notes |
|---|---|---|---|---|---|---|---|---|---|---|---|
| | **VOE 14604840** | 1 | | | | | Travel motor | | | Moteur de translation | |
| 1 | **VOE 14604828** | 1 | | | | | •Casing | •Cubierta | •Tampa | •Boîtier | |
| 2 | **VOE 14604841** | 1 | | | | | •O-ring | •Anillo tórico | •Anel-o | •Joint torique | |
| 3 | **VOE 960260** | 1 | | | | | •O-ring | •Anillo tórico | •Anel-o | •Joint torique | |
| 4 | **VOE 983507** | 1 | | | | K | •O-ring | •Anillo tórico | •Anel-o | •Joint torique | |
| 5 | **VOE 983501** | 1 | | | | K | •O-ring | •Anillo tórico | •Anel-o | •Joint torique | |
| 6 | **VOE 14552644** | 1 | | | | K | •Cylinder | •Cilindro | •Cilindro | •Cylindre | |
| 7 | **VOE 14551797** | 9 | | | | | •Piston | •Pistón | •Pistão | •Piston | |
| 8 | **VOE 14551525** | 1 | | | | | •Pin | •Pasador | •Pino | •Goupille | |
| 9 | **VOE 990585** | 2 | | | | K | •O-ring | •Anillo tórico | •Anel-o | •Joint torique | |
| 10 | **SA 7242-10540** | 2 | | | | | •Cover | •Capó | •Capô | •Capot | |
| 11 | **SA 7242-10750** | 2 | | | | | •Screw | •Tornillo | •Parafuso | •Vis | |
| 12 | **VOE 983497** | 3 | | | | K | •O-ring | •Anillo tórico | •Anel-o | •Joint torique | |
| 13 | **SA 9415-31021** | 7 | | | | | •Plug | •Tapon | •Bujão | •Bouchon | |
| 14 | **VOE 993320** | 7 | | | | K | •O-ring | •Anillo tórico | •Anel-o | •Joint torique | |
| 15 | **VOE 14568912** | 2 | | | | | •Relief valve | •Válvula de descarga | •Válvula de descarga | •Valve décharge | |
| 16 | **VOE 984848** | 2 | | | | | •Hex. socket screw | •Tornillo de hexágono emb | •Parafuso soquete sext | •Vis à six pans creux | |
| 17 | **VOE 14560637** | 10 | | | | | •Plug | •Tapón | •Bujão | •Tampon | |
| 18 | **VOE 968131** | 8 | | | | | •Hex. socket screw | •Tornillo de hexágono emb | •Parafuso soquete sext | •Vis à six pans creux | |
| 19 | | 2 | | | NS | | •Plug | •Tapon | •Bujão | •Bouchon | |
| 20 | **VOE 993322** | 2 | | | | K | •O-ring | •Anillo tórico | •Anel-o | •Joint torique | |
| 21 | **VOE 984229** | 4 | | | | | •Hex. socket screw | •Tornillo de hexágono emb | •Parafuso soquete sext | •Vis à six pans creux | |
| 22 | **SA 7242-10710** | 2 | | | | | •Clamping plate | •Placa de apriete | •Placa fixação | •Plaque serrage | |
| 23 | **SA 7242-10720** | 2 | | | | | •Guard | •Proteccion | •Protecao | •Protection | |
| 24 | **VOE 14880998** | 2 | | | | | •Ball | •Bola | •Esfera | •Bille | |
| 25 | **VOE 14880006** | 1 | | | | | •Name plate | •Letrero | •Plaqueta de identificação | •Plaque d'identification | |
| 26 | **SA 1010-11360** | 2 | | | | | •Screw | •Tornillo | •Parafuso | •Vis | |
| 27 | **SA 7242-10520** | 2 | | | | | •Washer | •Arandela | •Arruela | •Rondelle | |
| 28 | **SA 7242-10530** | 2 | | | | | •Spring | •Muelle | •Mola | •Ressort | |
| 29 | **SA 7242-11560** | 1 | | | | | •Spring | •Muelle | •Mola | •Ressort | |

| | |
|---|---|
| **1** | |
| **2** | |
| **3** | |
| **4** | |
| **5** | |

**Moteur de conduite**
**Motor de curso**
**Motor de traslación**
**Travel motor**

| | |
|---|---|
| Catalogue id **20615** | Group **441** |
| Illustr. No **1059648** | Section **200** |
| Issue **PUB 20035940-B** | Page **567** |

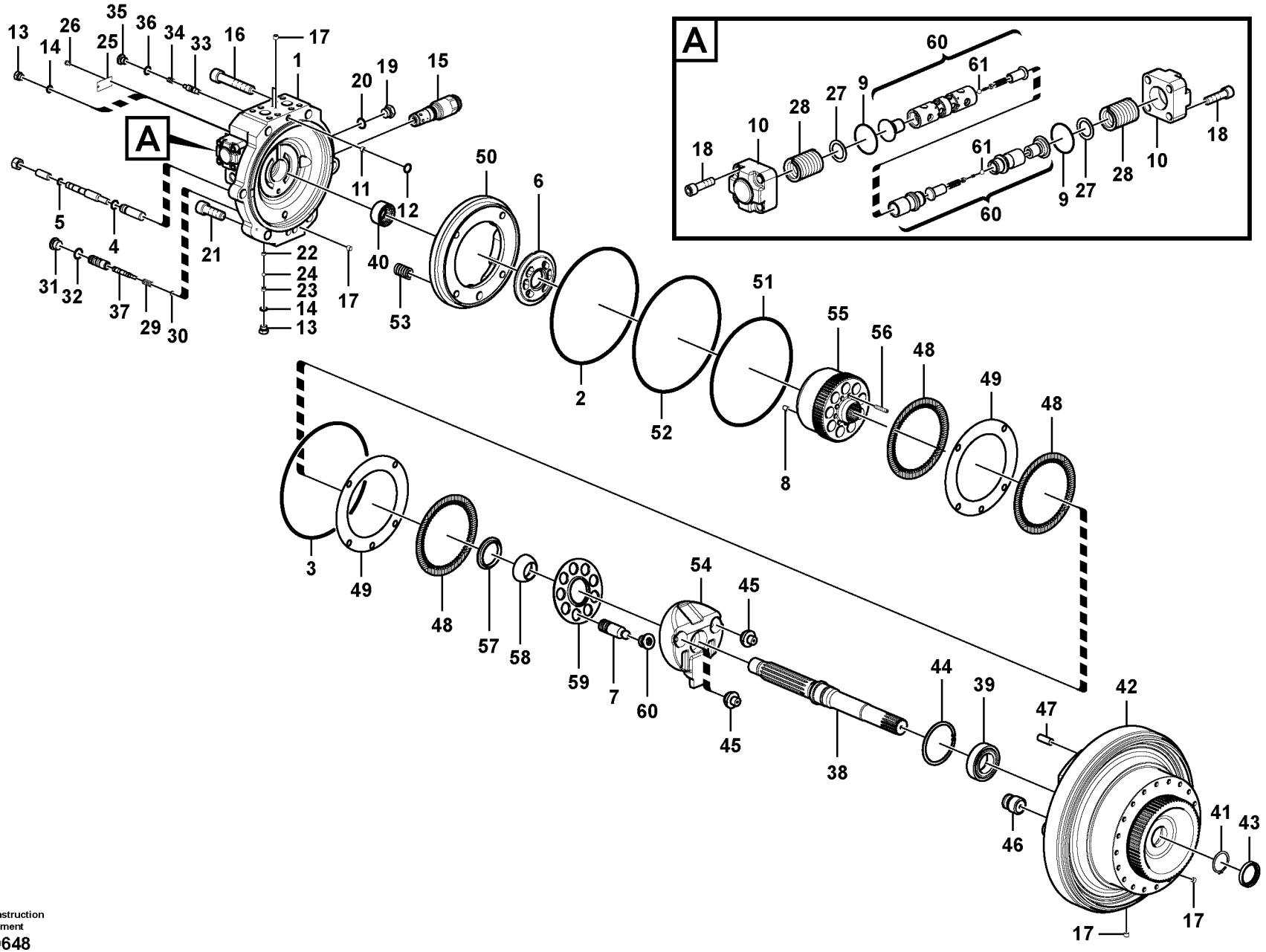


Volvo Construction Equipment
1059648

| Fig. | Part No. | Quantity 1 | 2 | 3 | PS | KIT | Description | Denominación | Denominação | Dénomination | Notes |
|---|---|---|---|---|---|---|---|---|---|---|---|
| 30 | **VOE 14507000** | 1 | | | | | •Spacer | •Distanciador | •Espaçador | •Entretoise | |
| 31 | **SA 7242-11290** | 1 | | | | | •Plug | •Tapon | •Bujão | •Bouchon | |
| 32 | **VOE 983509** | 1 | | | | K | •O-ring | •Anillo tórico | •Anel-o | •Joint torique | |
| 33 | **VOE 14509997** | 1 | | | | | •Spool | •Bobina | •Bobina | •Bobine | |
| 34 | **VOE 14506994** | 1 | | | | | •Spring | •Muelle | •Mola | •Ressort | |
| 35 | **VOE 14506995** | 1 | | | | | •Plug | •Tapon | •Bujão | •Bouchon | |
| 36 | **VOE 983505** | 1 | | | | K | •O-ring | •Anillo tórico | •Anel-o | •Joint torique | |
| 37 | **VOE 14579610** | 1 | | | | | Control plunger | Pasador de accionamiento | Êmbolo | Piston | |
| 38 | **VOE 14604829** | 1 | | | | | •Shaft | •Eje | •Eixo | •Arbre | |
| 39 | **VOE 14640025** | 1 | | | | | •Roller bearing | •Cojínete rodillo | •Rolamento de rolos | •Roulement à rouleaux | |
| 40 | **VOE 14506955** | 1 | | | | | •Bearing | •Cojinete | •Rolamento | •Palier | |
| 41 | **VOE 914472** | 1 | | | | | •Snap ring | •Circlip | •Anel trava | •Circlip | (SA 9541-01050) |
| 42 | **VOE 14604826** | 1 | | | | | •Casing | •Cubierta | •Tampa | •Boîtier | |
| 43 | **SA 7242-10590** | 1 | | | | K | •Sealing | •Junta | •Vedação | •Étanchéité | |
| 44 | **SA 8320-01810** | 1 | | | | | •Retaining ring | •Anillo retén | •Anel de fixação | •Bague retenue | |
| 45 | **VOE 14506958** | 2 | | | | | •Pivot | •Pivote | •Pivô | •Pivot | |
| 46 | **VOE 14604837** | 1 | | | | | •Piston | •Pistón | •Pistão | •Piston | |
| 47 | **VOE 14551526** | 1 | | | | | •Pin | •Pasador | •Pino | •Goupille | |
| 48 | **VOE 14604834** | 3 | | | | | •Plate | •Chapa | •Chapa | •Tôle | |
| 49 | **VOE 14604835** | 2 | | | | | •Plate | •Chapa | •Chapa | •Tôle | |
| 50 | **VOE 14604833** | 1 | | | | | •Piston | •Pistón | •Pistão | •Piston | |
| 51 | **VOE 960262** | 1 | | | | K | •O-ring | •Anillo tórico | •Anel-o | •Joint torique | |
| 52 | **VOE 990849** | 2 | | | | K | •O-ring | •Anillo tórico | •Anel-o | •Joint torique | |
| 53 | **VOE 14568004** | 10 | | | | | •Spring | •Resorte | •Mola | •Ressort | |
| 54 | **VOE 14604831** | 1 | | | | | •Plate | •Chapa | •Chapa | •Tôle | |
| 55 | **VOE 14552644** | 1 | | | | | •Cylinder | •Cilindro | •Cilindro | •Cylindre | |
| 56 | **VOE 14506967** | 9 | | | | | •Spring | •Muelle | •Mola | •Ressort | |
| 57 | **VOE 14506968** | 1 | | | | | •Spacer | •Casquillo distanciad | •Espaçador | •Entretoise | |
| 58 | **VOE 14506970** | 1 | | | | | •Guide | •Guia | •Guia | •Rail | |
| 59 | **VOE 14506972** | 1 | | | | | •Plate | •Placa | •Placa | •Plaque | |

| | | | | |
|---|---|---|---|---|
| **1** | | **Moteur de conduite**<br>**Motor de curso**<br>**Motor de traslación**<br>**Travel motor** | Catalogue id **20615** | Group **441** |
| **2** | | | Illustr. No **1059648** | Section **200** |
| **3** | | | Issue **PUB 20035940-B** | Page **569** |
| **4** | | | | |
| **5** | | | | |

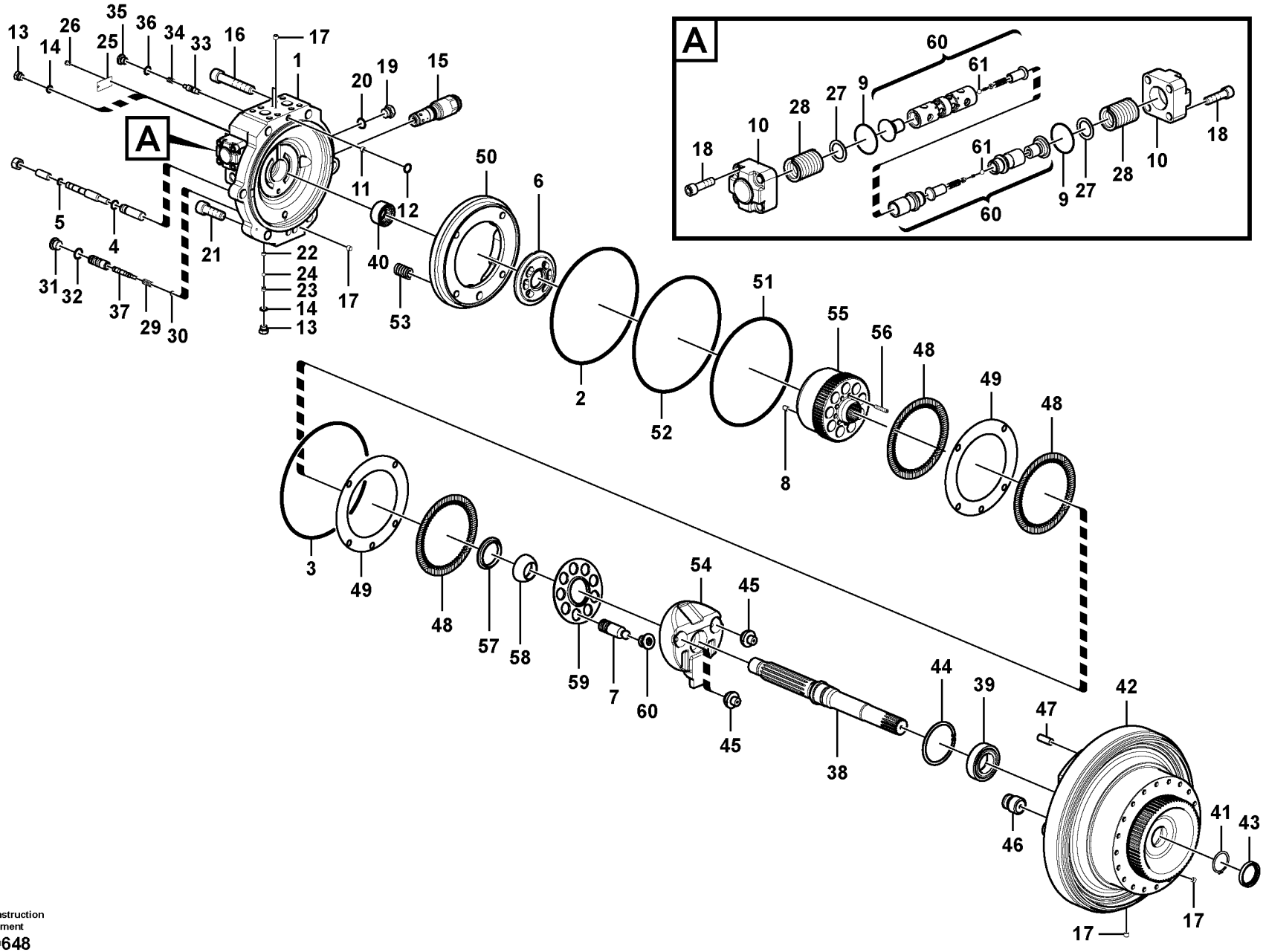


Volvo Construction Equipment
1059648

| Fig. | Part No. | Quantity 1 | 2 | 3 | PS | KIT | Description | Denominación | Denominação | Dénomination | Notes |
|---|---|---|---|---|---|---|---|---|---|---|---|
| 60 | **VOE 14506950** | 1 | | | | | •Spool | •Bobina | •Bobina | •Bobine | |
| 61 | **VOE 14880996** | 2 | | | | | ••Ball | ••Bola | ••Esfera | ••Bille | |
| 100 | **VOE 14596398** | 1 | | | | | Sealing | Junta | Vedação | Étanchéité | |

| | | | | |
|---|---|---|---|---|
| **1** | | **Moteur de conduite**<br>**Motor de curso**<br>**Motor de traslación**<br>**Travel motor** | Catalogue id **20615** | Group **441** |
| **2** | | | Illustr. No **1059648** | Section **200** |
| **3** | | | Issue **PUB 20035940-B** | Page **571** |
| **4** | | | | |
| **5** | | | | |

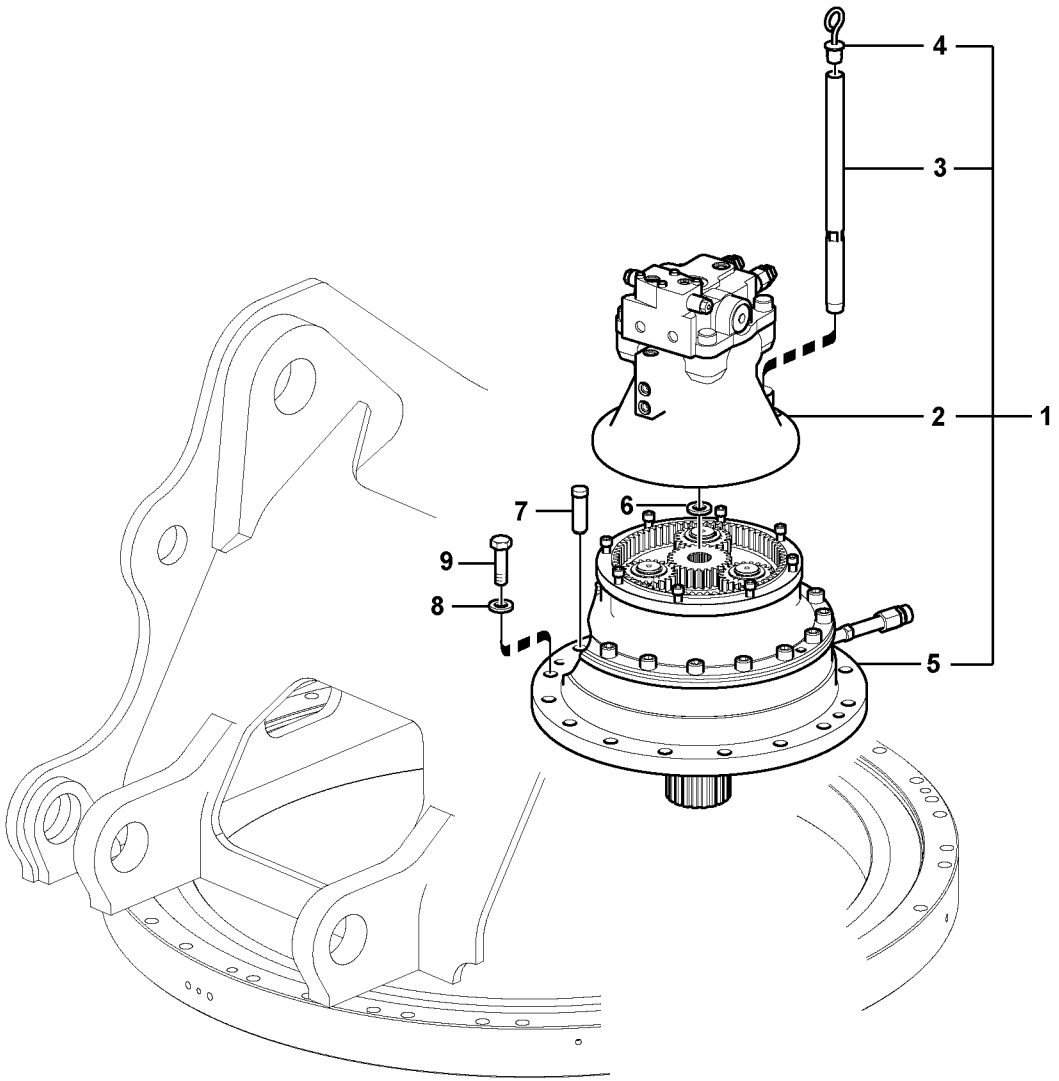


Volvo Construction Equipment

1041019

| Fig. | Part No. | Quantity 1 | 2 | 3 | PS | KIT | Description | Denominación | Denominação | Dénomination | Notes |
|---|---|---|---|---|---|---|---|---|---|---|---|
| 1 | | 1 | | | NS | | Drive unit | Unidad propulsora | Unidade propulsora | Unité de commande | |
| 1 | | | 1 | | NS | | Drive unit | Unidad propulsora | Unidade propulsora | Unité de commande | |
| 2 | **VOE 14598750** | 1 | | | | | •Swing motor | • | • | •Moteur d'orientation | See group 441, Page 575 |
| 2 | **VOE 14633637** | | 1 | | | | •Swing motor | • | • | •Moteur d'orientation | |
| 3 | **VOE 14547282** | 1 | 1 | | | | •Pipe | •Tubo | •Tubo | •Tuyau | |
| 4 | **VOE 14547283** | 1 | 1 | | | | •Gauge | •Galga | •Calibrador | •Calibre | |
| 5 | **VOE 14566202** | 1 | 1 | | | | •Swing gearbox | •Reductor de giro | • | •Reducteur d'orientation | See group 431, Page 559 |
| 6 | **VOE 914470** | 1 | 1 | | | | •Snap ring | •Circlip | •Anel trava | •Circlip | |
| 7 | **VOE 14531024** | 1 | 1 | | | | Pin | Pasador | Pino | Goupille | |
| 8 | **VOE 992047** | 14 | 14 | | | | Plain washer | Arandela plana | Arruela simples | Rondelle plane | |
| 9 | **VOE 978949** | 14 | 14 | | | | Hexagon screw | Tornillo hexagonal | Parafuso sextavado | Vis à tête hexagonale | |

| | |
|---|---|
| 1 | **8289309** |
| 2 | **8293156** |
| 3 | |
| 4 | |
| 5 | |

**Moteur d'orientation avec pièces de montage**
**Motor de giro com peças de montagem**
**Motor de giro con piezas de montaje**
**Swing motor with mounting parts**

| | |
|---|---|
| Catalogue id **20615** | Group **441** |
| Illustr. No **1041019** | Section **500** |
| Issue **PUB 20035940-B** | Page **573** |

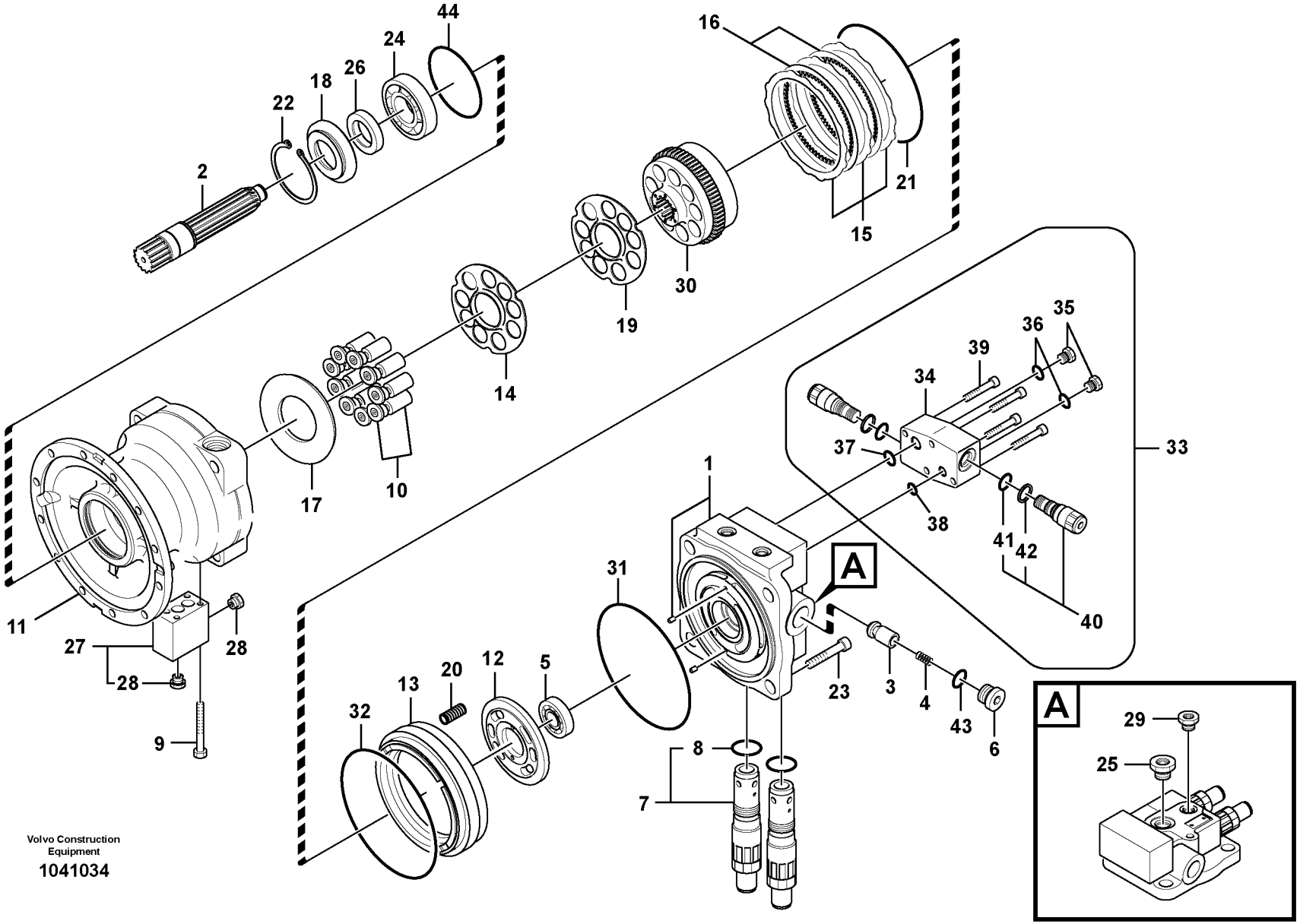


Volvo Construction Equipment

1041034

| Fig. | Part No. | Quantity 1 | 2 | 3 | PS | KIT | Description | Denominación | Denominação | Dénomination | Notes |
|---|---|---|---|---|---|---|---|---|---|---|---|
| | **VOE 14598750** | 1 | | | | | Swing motor | | | Moteur d'orientation | |
| 1 | **VOE 14600787** | 1 | | | | | •Casing | •Cubierta | •Tampa | •Boîtier | |
| 1 | **SA 8230-25950** | 2 | | | | | ••Spring Pin | ••Pasador Resorte | ••Pino de mola | ••Axe de ressort | |
| 2 | **VOE 14596320** | 1 | | | | | •Shaft | •Eje | •Eixo | •Arbre | |
| 3 | **VOE 14501798** | 2 | | | | | •Plunger | •Piston | •Êmbolo | •Plongeur | |
| 4 | **VOE 14501799** | 2 | | | | | •Spring | •Muelle | •Mola | •Ressort | |
| 5 | **VOE 14600785** | 1 | | | | | •Roller bearing | •Cojínete rodillo | •Rolamento de rolos | •Roulement à rouleaux | |
| 6 | **VOE 14501802** | 2 | | | | | •Plug | •Tapon | •Bujão | •Bouchon | |
| 7 | **VOE 14591508** | 2 | | | | | •Relief valve | •Válvula de descarga | •Válvula de descarga | •Valve décharge | (SA 8230-27400) |
| 8 | **VOE 990582** | 1 | | | | K | ••O-ring | ••Anillo tórico | ••Anel-o | ••Joint torique | |
| 9 | **VOE 14511643** | 3 | | | | | •Screw | •Tornillo | •Parafuso | •Vis | |
| 10 | **VOE 14596323** | 1 | | | | | •Piston | •Pistón | •Pistão | •Piston | |
| 11 | **VOE 14601384** | 1 | | | OP | | •Casing | •Cubierta | •Tampa | •Boîtier | |
| 12 | **VOE 14596315** | 1 | | | | | •Plate | •Chapa | •Chapa | •Tôle | |
| 13 | **VOE 14562617** | 1 | | | | | •Piston | •Pistón | •Pistão | •Piston | |
| 14 | **VOE 14596317** | 1 | | | | | •Plate | •Chapa | •Chapa | •Tôle | |
| 15 | **VOE 14594770** | 4 | | | | | •Plate | •Chapa | •Chapa | •Tôle | |
| 16 | **VOE 14596308** | 3 | | | | | •Plate | •Chapa | •Chapa | •Tôle | |
| 17 | **VOE 14596316** | 1 | | | | | •Plate | •Chapa | •Chapa | •Tôle | |
| 18 | **VOE 14596313** | 1 | | | | | •Cover | •Capó | •Capô | •Capot | |
| 19 | **VOE 14596318** | 1 | | | | | •Spring | •Resorte | •Mola | •Ressort | |
| 20 | **VOE 14596309** | 14 | | | | | •Spring | •Resorte | •Mola | •Ressort | |
| 21 | **SA 8230-25551** | 1 | | | | K | •O-ring | •Anillo tórico | •Anel-o | •Joint torique | |
| 22 | **VOE 14596312** | 1 | | | | | •Ring | •Anillo | •Anel | •Bague | |
| 23 | **SA 8230-25820** | 4 | | | | | •Bolt | •Perno | •Parafuso | •Boulon | |
| 24 | **VOE 14596311** | 1 | | | | | •Roller bearing | •Cojínete rodillo | •Rolamento de rolos | •Roulement à rouleaux | |
| 25 | **VOE 14594354** | 1 | | | | | •Plug | •Tapón | •Bujão | •Tampon | |
| 26 | **VOE 14562616** | 1 | | | | K | •Seal | •Junta | •Vedação | •Joint | |
| 27 | **VOE 14550664** | 1 | | | | | •Valve | •Válvula | •Válvula | •Valve | |
| 28 | **VOE 14594353** | 2 | | | | | ••Plug | ••Tapón | ••Bujão | ••Tampon | |

| | |
|---|---|
| **1** | |
| **2** | |
| **3** | |
| **4** | |
| **5** | |

**Moteur d'orientation**
**Motor de giro**
**Motor de giro**
**Swing motor**

| | |
|---|---|
| Catalogue id **20615** | Group **441** |
| Illustr. No **1041034** | Section **600** |
| Issue **PUB 20035940-B** | Page **575** |

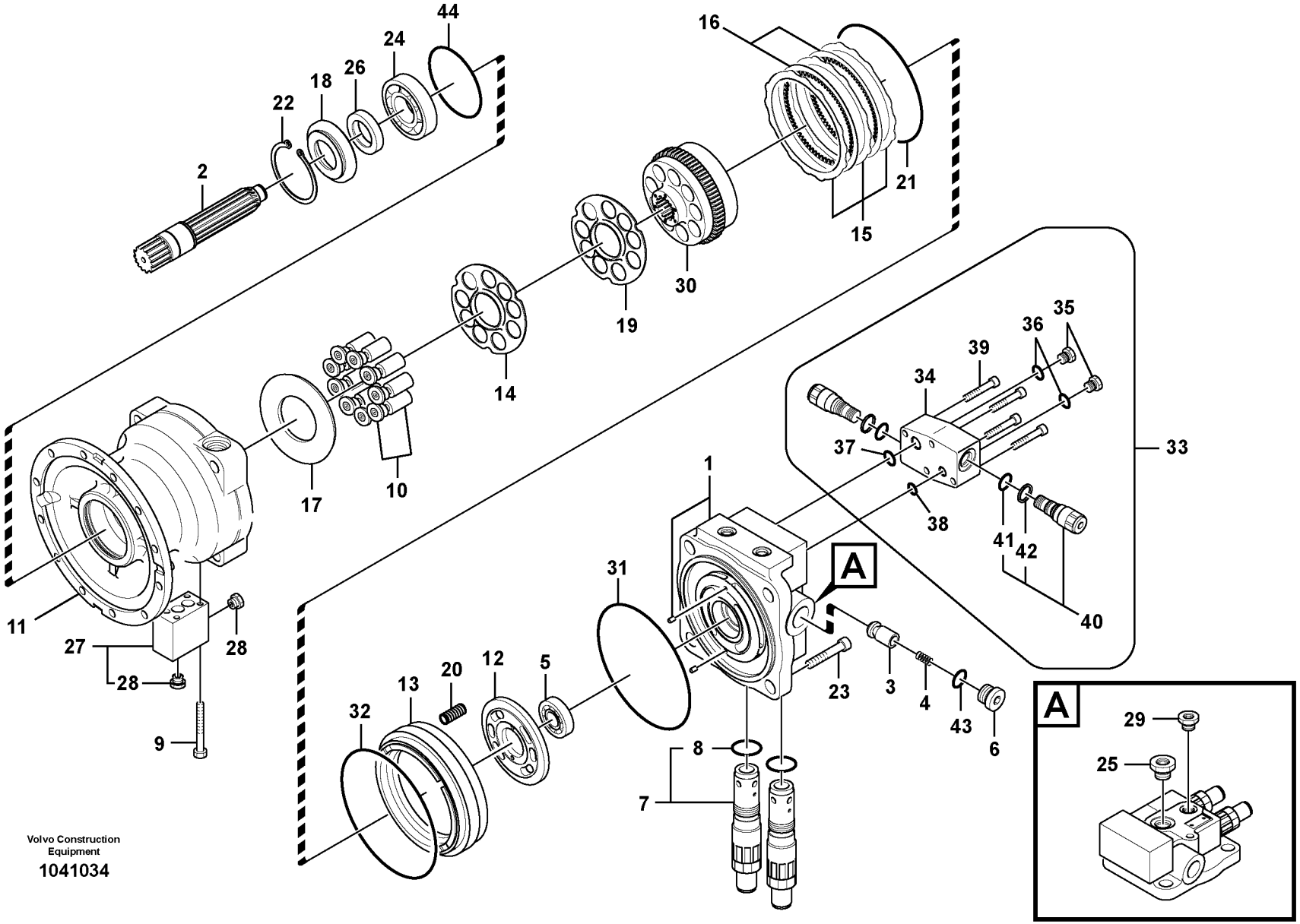


Volvo Construction Equipment

1041034

| Fig. | Part No. | Quantity 1 | 2 | 3 | PS | KIT | Description | Denominación | Denominação | Dénomination | Notes |
|---|---|---|---|---|---|---|---|---|---|---|---|
| 29 | **VOE 14600784** | 1 | | | | | •Plug | •Tapón | •Bujão | •Tampon | |
| 30 | **VOE 14596319** | 1 | | | | | •Cylinder | •Cilindro | •Cilindro | •Cylindre | |
| 31 | **VOE 14562615** | 1 | | | | K | •O-ring | •Anillo tórico | •Anel-o | •Joint torique | |
| 32 | **SA 8230-33960** | 1 | | | | K | •O-ring | •Junta torica | •Anel de vedação-O | •Joint Torique | (SA 8240-14980) |
| 33 | **VOE 14558299** | 1 | | | | | •Valve | •Valvula | •Válvula | •Soupape | |
| 34 | **VOE 14550661** | 1 | | | OP | | ••Casing | ••Cubierta | ••Caixa | ••Boitier | |
| 35 | **VOE 14550218** | 2 | | | | | ••Plug | ••Tapon | ••Bujão | ••Bouchon | |
| 36 | **VOE 983502** | 2 | | | | | ••O-ring | ••Anillo tórico | ••Anel-o | ••Joint torique | |
| 37 | **VOE 14529757** | 2 | | | | | ••O-ring | ••Anillo tórico | ••Anel-o | ••Joint torique | |
| 38 | **VOE 14533603** | 2 | | | | | ••O-ring | ••Anillo tórico | ••Anel-o | ••Joint torique | |
| 39 | **SA 8240-03610** | 4 | | | | | ••Screw | ••Tornillo | ••Parafuso | ••Vis | |
| 40 | **VOE 14684415** | 2 | | | | | ••Valve | ••Válvula | ••Válvula | ••Valve | |
| 41 | **SA 983509** | 1 | | | | | •••Ring | •••Anillo | •••Anel | •••Anneau | |
| 42 | **VOE 14625240** | 1 | | | | | •••Ring | •••Anillo | •••Anel | •••Bague | |
| 43 | **VOE 983530** | 2 | | | | K | •O-ring | •Anillo tórico | •Anel-o | •Joint torique | |
| 44 | **SA 8230-33960** | 1 | | | | | •O-ring | •Junta torica | •Anel de vedação-O | •Joint Torique | |
| 45 | **SA 8240-03280** | 1 | | | | | •Plug | •Tapon | •Bujão | •Bouchon | 2624) |
| | **VOE 14601385** | 1 | | | | | Sealing kit | Kit de precinto | Jogo de vedação | Kit plombage | |

2624) **GB:** Not Shown **ES:** No ilustrado **BR:** Não mostrado **FR:** Non représenté

| | |
|---|---|
| **1** | |
| **2** | |
| **3** | |
| **4** | |
| **5** | |

**Moteur d'orientation**
**Motor de giro**
**Motor de giro**
**Swing motor**

| Catalogue id | Group |
|---|---|
| **20615** | **441** |
| Illustr. No **1041034** | Section **600** |
| Issue **PUB 20035940-B** | Page **577** |

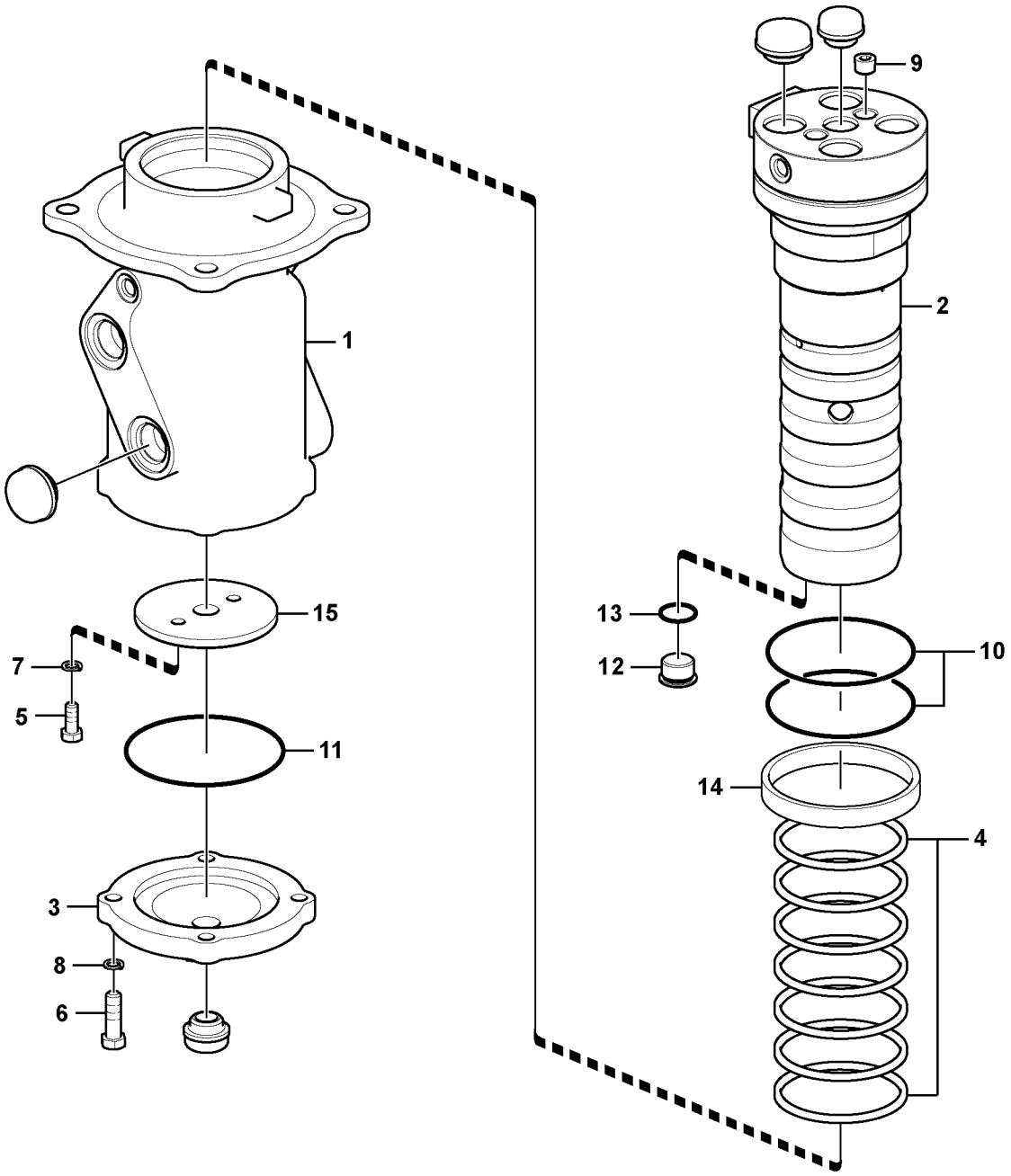


Volvo Construction Equipment
1059350

| Fig. | Part No. | Quantity 1 | 2 | 3 | PS | KIT | Description | Denominación | Denominação | Dénomination | Notes |
|---|---|---|---|---|---|---|---|---|---|---|---|
| | **VOE 14534535** | 1 | | | | | Turning joint | Articulación de giro | Junta rotativa | Joint tournant | |
| 1 | | 1 | | | NS | | •Hub | •Asiento | •Cubo | •Bossage | |
| 2 | | 1 | | | NS | | •Shaft | •Arbol | •Eixo | •Arbre | |
| 3 | **VOE 14535761** | 1 | | | | | •Cover | •Capo | •Tampa | •Capot | |
| 4 | **VOE 14507705** | 7 | | | | K | •Sealing | •Junta | •Vedação | •Étanchéité | |
| 5 | **VOE 983251** | 2 | | | | | •Hexagon screw | •Tornillo hexagonal | •Parafuso sextavado | •Vis à tête hexagonale | |
| 6 | **VOE 978933** | 4 | | | | | •Hexagon screw | •Tornillo hexagonal | •Parafuso sextavado | •Vis à tête hexagonale | |
| 7 | **VOE 955922** | 2 | | | | | •Spring washer | •Arandela elástica | •Arruela de pressão | •Rondelle élastique | |
| 8 | **VOE 955923** | 4 | | | | | •Spring washer | •Arandela elástica | •Arruela de pressão | •Rondelle élastique | |
| 9 | **SA 9415-43032** | 2 | | | | | •Plug | •Tapon | •Bujão | •Bouchon | |
| 10 | **VOE 990645** | 2 | | | | K | •O-ring | •Anillo tórico | •Anel-o | •Joint torique | |
| 11 | **VOE 990601** | 1 | | | | K | •O-ring | •Anillo tórico | •Anel-o | •Joint torique | |
| 12 | **VOE 14535762** | 4 | | | | | •Plug | •Tapon | •Bujão | •Bouchon | |
| 13 | **VOE 993323** | 4 | | | | | •O-ring | •Anillo tórico | •Anel-o | •Joint torique | |
| 14 | **SA 9611-10025** | 1 | | | | | •Bearing | •Cojinete | •Mancal | •Roulement | |
| 15 | **SA 1146-00101** | 1 | | | | | •Spacer | •Distanciador | •Espaçador | •Entretoise | |
| 100 | **VOE 14534865** | 1 | | | | | Sealing Kit | Juego Retenes | Kit de vedação | Jeu Joints | |

| | |
|---|---|
| **1** | |
| **2** | |
| **3** | |
| **4** | |
| **5** | |

**Articulation de rotation**
**Junta de rotação**
**Articulación de giro**
**Turning joint**

| Catalogue id | Group |
|---|---|
| **20615** | **443** |
| Illustr. No **1059350** | Section **200** |
| Issue **PUB 20035940-B** | Page **579** |

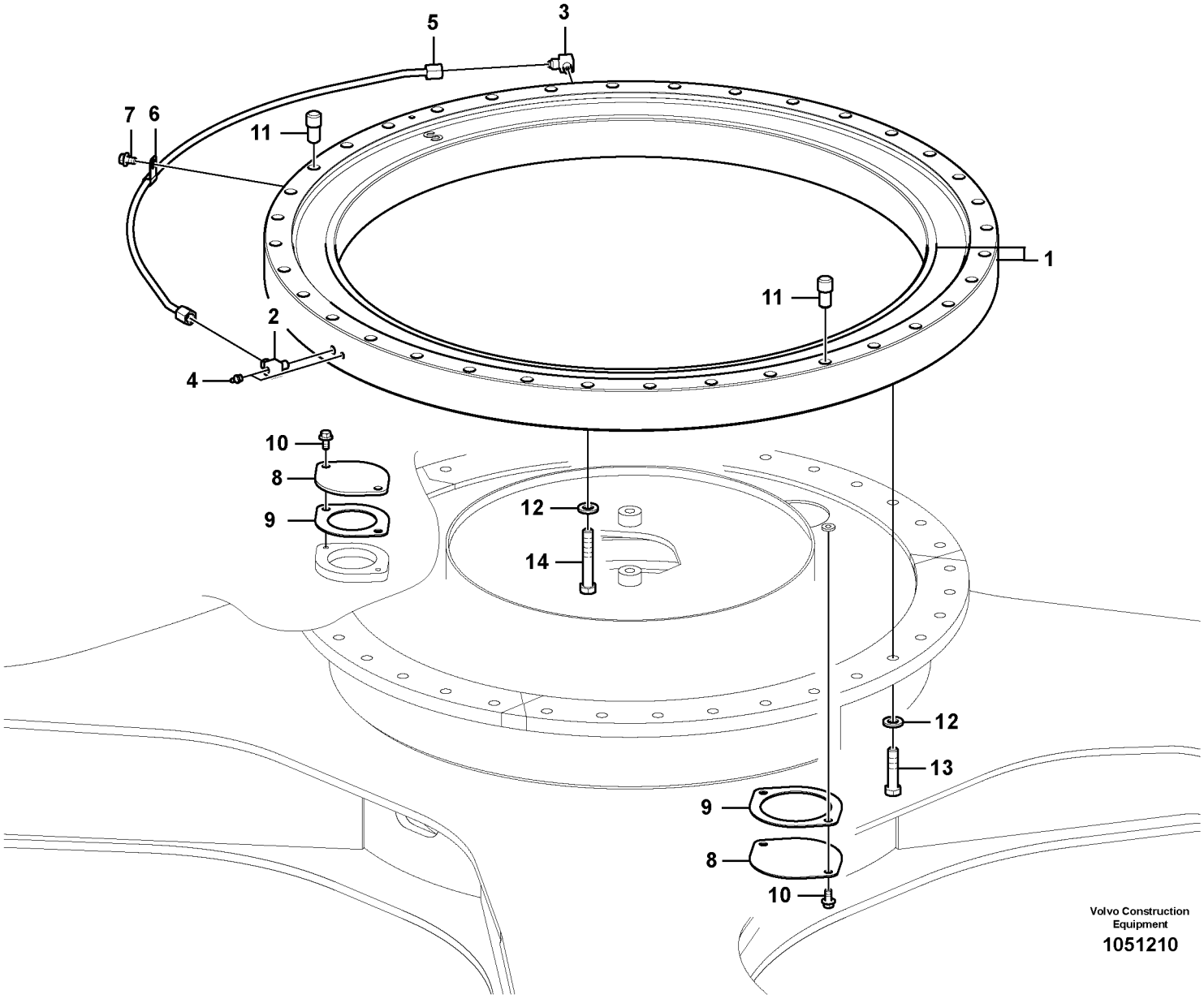
5
3
7
6
11
1
11
2
4
10
8
9
12
14
12
13
9
8
10
Volvo Construction Equipment
1051210

| Fig. | Part No. | Quantity 1 | 2 | 3 | PS | KIT | Description | Denominación | Denominação | Dénomination | Notes |
|---|---|---|---|---|---|---|---|---|---|---|---|
| 1 | **VOE 14647525** | 1 | | | | | Swing gear | Cambio giratorio | | Réducteur d'orientation | (VOE 14575267) |
| | **VOE 14618789** | 2 | | | | | •Sealing | •Junta | •Vedação | •Étanchéité | |
| 2 | **VOE 14555862** | 1 | | | | | Elbow | Ángulo | Cotovelo | Coude | |
| 3 | **VOE 14555861** | 1 | | | | | Elbow | Ángulo | Cotovelo | Coude | |
| 4 | **VOE 914167** | 2 | | | | | Lubricating nipple | Niple lubricador | Engraxadeira | Graisseur | |
| 5 | **VOE 14578702** | 1 | | | | | Pipe | Tubo | Tubo | Tuyau | |
| 6 | **SA 9315-01002** | 1 | | | | | Insulating clip | Clip de aislamiento | Clip isolamento | Circlip isolant | |
| 7 | **VOE 946471** | 1 | | | | | Flange screw | Tornillo embridado | Parafuso flangeado | Vis à embase | |
| 8 | **VOE 14531013** | 2 | | | | | Cover | Tapa | Tampa | Couvercle | |
| 9 | **VOE 14531014** | 2 | | | | | Gasket | Junta | Junta | Joint | |
| 10 | **VOE 946441** | 4 | | | | | Flange screw | Tornillo embridado | Parafuso flangeado | Vis à embase | |
| 11 | **VOE 14531010** | 3 | | | | | Pin | Pasador | Pino | Goupille | |
| 12 | **VOE 992059** | 36 | | | | | Plain washer | Arandela plana | Arruela simples | Rondelle plane | |
| 13 | **VOE 992983** | 36 | | | | | Hexagon screw | Tornillo hexagonal | Parafuso sextavado | Vis à tête hexagonale | |
| 14 | **VOE 992975** | 31 | | | | | Hexagon screw | Tornillo hexagonal | Parafuso sextavado | Vis à tête hexagonale | |

| | | | | |
|---|---|---|---|---|
| **1** | **8289309** | **Système de pivotement**<br>**Sistema de giro**<br>**Sistema de oscilación**<br>**Swing system** | Catalogue id **20615** | Group **492** |
| **2** | | | Illustr. No **1051210** | Section **100** |
| **3** | | | Issue **PUB 20035940-B** | Page **581** |
| **4** | | | | |
| **5** | | | | |

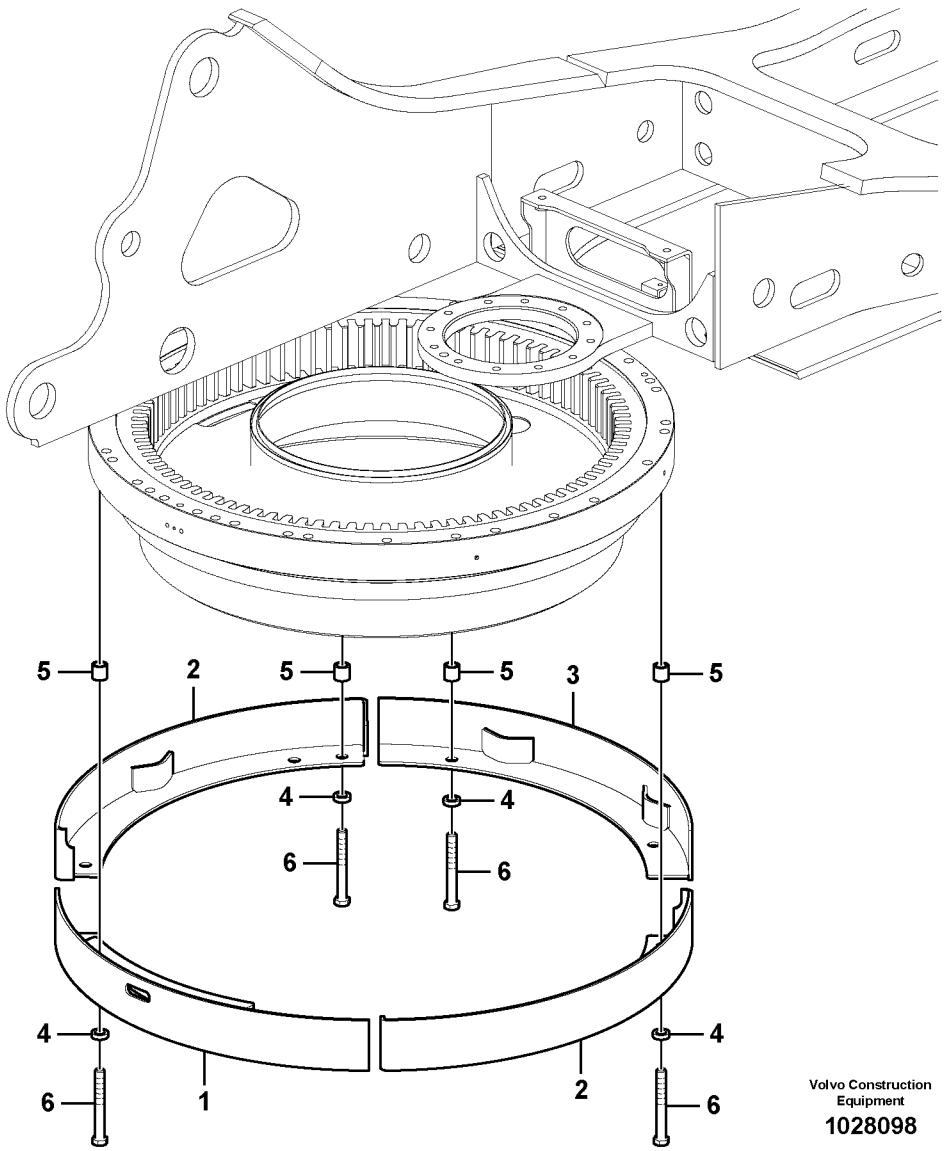


Volvo Construction Equipment

1028098

| Fig. | Part No. | Quantity 1 | 2 | 3 | PS | KIT | Description | Denominación | Denominação | Dénomination | Notes |
|---|---|---|---|---|---|---|---|---|---|---|---|
| 1 | **VOE 14561429** | 1 | | | | | Cover | Capo | Tampa | Capot | |
| 2 | **VOE 14562432** | 2 | | | | | Cover | Capo | Tampa | Capot | |
| 3 | **VOE 14562435** | 1 | | | | | Cover | Cubierta | Tampa | Capot | |
| 4 | **VOE 992059** | 8 | | | | | Plain washer | Arandela plana | Arruela simples | Rondelle plane | |
| 5 | **VOE 14532106** | 8 | | | | | Spacer | Distanciador | Espaçador | Entretoise | |
| 6 | **VOE 992978** | 8 | | | | | Hexagon screw | Tornillo hexagonal | Parafuso sextavado | Vis à tête hexagonale | |

| | | | | |
|---|---|---|---|---|
| **1** | | **Capot, réducteur de pivotement**<br>**Tampa, engrenagem de giro**<br>**Capo, cambio de giratorio**<br>**Cover, Swing gear** | Catalogue id **20615** | Group **492** |
| **2** | | | Illustr. No **1028098** | Section **200** |
| **3** | | | Issue **PUB 20035940-B** | Page **583** |
| **4** | | | | |
| **5** | | **8281854,8293465** | | |

**REPLACED PARTS** | **PEÇAS SUBSTITUÍDAS**

**PIEZAS SUBSTITUDAS** | **PIÉCES PÉRIMÉES ET REMPLACÉES**



| Part No | Replaced by | Quantity |
|---|---|---|
| VOE 11110410 | * * * USE | |
| | VOE 17214674 | 1.00 |
| VOE 14507450 | * * * USE | |
| | VOE 14515524 | 1.00 |
| VOE 14524761 | * * * USE | |
| | VOE 14650315 | 1.00 |
| VOE 14529320 | * * * USE | |
| | VOE 14388551 | 1.00 |
| VOE 14529997 | * * * USE | |
| | VOE 14634765 | 1.00 |
| VOE 14530130 | * * * USE | |
| | VOE 14626370 | 1.00 |
| VOE 14531685 | * * * USE | |
| | VOE 14661023 | SS |
| VOE 14531811 | * * * USE | |
| | VOE 70369706 | 1.00 |
| | VOE 11428013 | 1.00 |
| VOE 14531823 | * * * USE | |
| | VOE 20838727 | 1.00 |
| | VOE 11428148 | 1.00 |
| VOE 14531841 | * * * USE | |
| | VOE 70369707 | 1.00 |
| | VOE 11428159 | 1.00 |
| VOE 14533500 | * * * USE | |
| | VOE 14613860 | 1.00 |
| VOE 14537347 | * * * USE | |
| | VOE 14639732 | 1.00 |
| VOE 14539109 | * * * USE | |
| | VOE 14543309 | 1.00 |
| VOE 14548579 | * * * USE | |
| | VOE 14633399 | SS |
| VOE 14557430 | OLD.THAN 3 YEAR | |
| VOE 14558289 | * * * USE | |
| | VOE 14633573 | 1.00 |
| VOE 14561400 | * * * USE | |
| | VOE 14623862 | 1.00 |
| VOE 14562315 | * * * USE | |
| VOE 14564772 | * * * USE | |
| VOE 14565931 | * * * USE | |
| VOE 14568567 | * * * USE | |
| VOE 14574799 | * * * USE | |
| VOE 14577719 | * * * USE | |
| VOE 14591294 | * * * USE | |
| VOE 14593787 | * * * USE | |
| VOE 14594545 | * * * USE | |
| VOE 14595824 | * * * USE | |
| VOE 14606709 | * * * USE | |
| VOE 14606769 | * * * USE | |
| VOE 14606823 | * * * USE | |
| VOE 14607608 | * * * USE | |
| VOE 14609924 | * * * USE | |
| VOE 14612832 | * * * USE | |
| VOE 14616324 | * * * USE | |
| VOE 14622658 | * * * USE | |
| VOE 14626209 | * * * USE | |
| VOE 14630785 | 1.00 | |
| VOE 14634766 | 1.00 | |
| VOE 14600640 | 1.00 | |
| VOE 14641081 | 1.00 | |
| VOE 14626809 | 1.00 | |
| VOE 14638500 | 1.00 | |
| VOE 14606004 | 1.00 | |
| VOE 14656431 | 1.00 | |
| VOE 14630764 | 1.00 | |
| VOE 14674908 | 1.00 | |
| VOE 14678436 | 1.00 | |
| VOE 14670115 | 1.00 | |
| VOE 14642075 | 1.00 | |
| VOE 14644906 | 1.00 | |
| VOE 14658352 | 1.00 | |
| VOE 14663358 | 1.00 | |
| VOE 14681311 | 1.00 | |
| VOE 14621627 | 1.00 | |
| VOE 14642589 | 1.00 | |
| VOE 14626208 | 1.00 | |
| VOE 14626785 | * * * USE | |
| VOE 14626786 | * * * USE | |
| VOE 14626841 | * * * USE | |
| VOE 14627590 | * * * USE | |
| VOE 14629461 | * * * USE | |
| VOE 14629466 | * * * USE | |
| VOE 14631227 | * * * USE | |
| VOE 14631230 | * * * USE | |
| VOE 14632335 | * * * USE | |
| VOE 14633729 | * * * USE | |
| VOE 14641087 | * * * USE | |
| VOE 14650630 | * * * USE | |
| VOE 14656997 | * * * USE | |
| VOE 14656999 | * * * USE | |
| VOE 14657000 | * * * USE | |
| VOE 14657003 | * * * USE | |
| VOE 14657005 | * * * USE | |
| VOE 14658333 | * * * USE | |
| VOE 14641479 | 1.00 | |
| VOE 14639653 | 1.00 | |
| VOE 14671313 | 1.00 | |
| VOE 14635199 | 1.00 | |
| VOE 14665041 | 1.00 | |
| VOE 14665042 | 1.00 | |
| VOE 14692969 | 1.00 | |
| VOE 14693011 | 1.00 | |
| VOE 14681713 | SS | |
| VOE 14683134 | 1.00 | |
| VOE 14646860 | OP | |
| VOE 14671053 | 1.00 | |
| VOE 14596343 | 1.00 | |
| VOE 14664303 | SS | |
| VOE 14664335 | 1.00 | |
| VOE 14645603 | SS | |
| VOE 14596346 | 1.00 | |
| VOE 14596341 | 1.00 | |
| VOE 14658334 | * * * USE | |
| | VOE 14601835 | 1.00 |
| VOE 15027819 | * * * USE | |
| | VOE 14646851 | 1.00 |
| VOE 15047209 | * * * USE | |
| | VOE 17214676 | 1.00 |
| VOE 20393424 | * * * USE | |
| | VOE 21293376 | 1.00 |
| VOE 20405899 | * * * USE | |
| | VOE 21141955 | 2.00 |
| VOE 20450898 | * * * USE | |
| | VOE 13947628 | SS |
| VOE 20460127 | * * * USE | |
| | VOE 17223972 | 1.00 |
| VOE 21044468 | * * * USE | |
| | VOE 21044447 | SS |
| VOE 21531738 | * * * USE | |
| | VOE 22281917 | 1.00 |
| VOE 21716911 | * * * USE | |
| | VOE 21751749 | 1.00 |
| VOE 21722792 | * * * USE | |
| | VOE 21735556 | SS |
| VOE 21723377 | * * * USE | |
| | VOE 21723722 | 1.00 |
| | VOE 21723761 | 1.00 |
| | VOE 914537 | 1.00 |
| | VOE 21723901 | 1.00 |
| VOE 21777098 | * * * USE | |
| | VOE 22376699 | 1.00 |
| VOE 4880493 | * * * USE | |
| | VOE 990738 | 1.00 |
| VOE 942668 | * * * USE | |
| | FÖR VOLVO BM | |
| | VOE 13942668 | 1.00 |
| | FÖR MICHIGAN | |
| | VOE 12000372 | SS |
| VOE 949238 | * * * USE | |

| Part No | Replaced by | Quantity |
|---|---|---|
| | FOR VOLVO BM | |
| | VOE 13949238 | SS |
| | FOR MICHIGAN | |
| | VOE 12000684 | 1.00 |
| VOE 959209 | * * * USE | |
| | VOE 13959209 | 1.00 |
| VOE 960141 | * * * USE | |
| | FOR VOLVO BM | |
| | VOE 11117464 | 1.00 |
| | FOR MICHIGAN | |
| | VOE 12000870 | 1.00 |
| VOE 965175 | * * * USE | |
| | FOR VOLVO BM | |
| | VOE 13965175 | 1.00 |
| | FOR MICHIGAN | |
| | MI 12001248 | 1.00 |
| VOE 969599 | * * * USE | |
| | VOE 13969599 | 1.00 |

**NUMERICAL INDEX**

**INDICE DE NÚMERO**

**ÍNDICE NUMÉRICO**

**RÉPERTOIRE DE NUMÉROS**

Catalogue id **20615** | Group **1000**

Issue **PUB 20035940-B** | Page **1**

| Part No | Group | Sect | Page |
|---|---|---|---|
| 1148977 | 216 | 200 | 121 |
| 14630212 | 912 | 200 | 995 |
| 15000945 | 364 | 150 | 403 |
| 20795296† | 286 | 400 | 303 |
| 932036 | 914 | 2480 | 1145 |
| SA 1010-11360 | 441 | 200 | 567 |
| SA 1010-11360 | 912 | 2400 | 1045 |
| SA 1010-11360 | 912 | 3400 | 1053 |
| SA 1074-01410 | 916 | 2000 | 1233 |
| SA 1074-01410 | 916 | 2800 | 1249 |
| SA 1074-01431 | 916 | 2000 | 1233 |
| SA 1081-00471 | 775 | 800 | 619 |
| SA 1122-01240 | 350 | 300 | 349 |
| SA 1141-00010 | 911 | 100 | 943 |
| SA 1146-00101 | 443 | 200 | 579 |
| SA 1146-00820 | 975 | 2600 | 1409 |
| SA 1146-02880 | 975 | 2400 | 1405 |
| SA 1146-08100 | 974 | 3000 | 1341 |
| SA 1146-08100 | 975 | 2600 | 1409 |
| SA 1146-08120 | 975 | 2400 | 1407 |
| SA 1146-08130 | 974 | 3400 | 1343 |
| SA 1146-08170 | 975 | 2800 | 1413 |
| SA 1148-01771 | 914 | 100 | 1065 |
| SA 1165-00381 | 718 | 100 | 603 |
| SA 1165-00391 | 718 | 100 | 603 |
| SA 1165-00400 | 718 | 100 | 603 |
| SA 1171-75010 | 924 | 100 | 1259 |
| SA 1171-75021 | 924 | 100 | 1259 |
| SA 1171-75060 | 924 | 200 | 1263 |
| SA 1171-75072 | 924 | 200 | 1263 |
| SA 1171-75100 | 924 | 200 | 1263 |
| SA 1172-01071 | 925 | 1400 | 1311 |
| SA 1172-03260 | 925 | 1400 | 1311 |
| SA 1173-00610 | 975 | 1900 | 1399 |
| SA 1173-00620 | 975 | 1900 | 1399 |
| SA 1173-01390 | 715 | 7600 | 597 |
| SA 1173-01390 | 975 | 2000 | 1401 |
| SA 1173-01390 | 975 | 2100 | 1403 |
| SA 1173-01630 | 975 | 2100 | 1403 |
| SA 1174-50690 | 916 | 600 | 1211 |
| SA 1174-51182 | 916 | 600 | 1211 |
| SA 1174-51182 | 916 | 1200 | 1219 |
| SA 1174-51182 | 916 | 1500 | 1229 |
| SA 1174-51551 | 916 | 400 | 1193 |
| SA 1174-53091 | 916 | 2100 | 1235 |
| SA 1174-53880 | 916 | 600 | 1211 |
| SA 1174-54081 | 916 | 4000 | 1255 |
| SA 1174-54091 | 916 | 4000 | 1255 |
| SA 1174-54360 | 916 | 2800 | 1249 |
| SA 1174-54370 | 916 | 2800 | 1249 |
| SA 1174-56841 | 916 | 100 | 1177 |
| SA 1174-56841 | 916 | 110 | 1181 |
| SA 1174-56841 | 916 | 200 | 1185 |
| SA 1174-56841 | 916 | 400 | 1195 |
| SA 1174-56841 | 916 | 450 | 1199 |
| SA 1174-56841 | 916 | 500 | 1203 |
| SA 1174-56841 | 916 | 550 | 1207 |
| SA 1174-56851 | 916 | 100 | 1177 |
| SA 1174-56851 | 916 | 110 | 1181 |
| SA 1174-56851 | 916 | 200 | 1185 |
| SA 1174-56851 | 916 | 400 | 1195 |
| SA 1174-56851 | 916 | 450 | 1199 |
| SA 1174-56851 | 916 | 500 | 1203 |
| SA 1174-56851 | 916 | 550 | 1207 |
| SA 1174-58220 | 924 | 700 | 1273 |
| SA 1174-58220 | 924 | 750 | 1277 |
| SA 1192-03840 | 897 | 100 | 915 |
| SA 1192-05180 | 897 | 100 | 921 |
| SA 13914468 | 913 | 200 | 1059 |
| SA 13965186 | 256 | 300 | 245 |
| SA 13967630 | 913 | 200 | 1057 |
| SA 13967630 | 913 | 400 | 1063 |
| SA 14529178 | 300 | 100 | 325 |
| SA 14529180 | 300 | 100 | 325 |
| SA 14531126 | 912 | 350 | 1011 |
| SA 14550185 | 913 | 200 | 1057 |
| SA 14550186 | 913 | 200 | 1057 |
| SA 14560637 | 913 | 200 | 1057 |
| SA 2043-00120 | 924 | 100 | 1259 |
| SA 2043-00120 | 924 | 200 | 1263 |
| SA 2067-00100 | 852 | 110 | 799 |
| SA 2067-00100 | 852 | 120 | 801 |
| SA 7117-15230 | 431 | 100 | 557 |
| SA 7117-30320 | 431 | 100 | 555 |
| SA 7117-38520 | 431 | 100 | 555 |
| SA 7118-30380 | 431 | 200 | 559 |
| SA 7223-00660 | 913 | 200 | 1059 |
| SA 7223-02210 | 913 | 400 | 1063 |
| SA 7242-10520 | 441 | 200 | 567 |
| SA 7242-10530 | 441 | 200 | 567 |
| SA 7242-10540 | 441 | 200 | 567 |
| SA 7242-10590 | 441 | 200 | 569 |
| SA 7242-10710 | 441 | 200 | 567 |
| SA 7242-10720 | 441 | 200 | 567 |
| SA 7242-10750 | 441 | 200 | 567 |
| SA 7242-11290 | 441 | 200 | 569 |
| SA 7242-11560 | 441 | 200 | 567 |
| SA 7253-03021 | 912 | 3400 | 1051 |
| SA 7253-03051 | 912 | 3400 | 1051 |
| SA 7253-03191 | 912 | 3400 | 1051 |
| SA 7253-03272 | 912 | 300 | 1007 |
| SA 7253-03272 | 912 | 350 | 1013 |
| SA 7253-03272 | 912 | 700 | 1031 |
| SA 7253-03330 | 912 | 3400 | 1051 |
| SA 7263-00130 | 914 | 1600 | 1117 |
| SA 7270-30160 | 912 | 2500 | 1047 |
| SA 7272-03110 | 912 | 300 | 1005 |
| SA 7272-03110 | 912 | 350 | 1011 |
| SA 7272-03110 | 912 | 700 | 1033 |
| SA 7273-01622 | 912 | 300 | 1005 |
| SA 7273-01622 | 912 | 400 | 1017 |
| SA 7273-10090 | 912 | 600 | 1025 |
| SA 7273-10110 | 912 | 300 | 1003 |
| SA 7273-10110 | 912 | 350 | 1009 |
| SA 7273-10110 | 912 | 700 | 1031 |
| SA 7273-10110 | 912 | 2500 | 1047 |
| SA 7273-10130 | 912 | 500 | 1021 |
| SA 7273-10130 | 912 | 700 | 1033 |
| SA 7273-10360 | 912 | 200 | 995 |
| SA 7273-10360 | 912 | 250 | 999 |
| SA 7273-10360 | 912 | 500 | 1021 |
| SA 7273-10390 | 912 | 200 | 995 |
| SA 7273-10390 | 912 | 250 | 999 |
| SA 7273-10390 | 912 | 500 | 1021 |
| SA 7273-10480 | 912 | 300 | 1003 |
| SA 7273-10480 | 912 | 350 | 1009 |
| SA 7273-10480 | 912 | 700 | 1031 |
| SA 7273-10480 | 912 | 2500 | 1047 |
| SA 7273-10490 | 912 | 400 | 1015 |
| SA 7273-10490 | 912 | 600 | 1025 |
| SA 7273-10560 | 912 | 300 | 1007 |
| SA 7273-10560 | 912 | 350 | 1011 |
| SA 7273-10560 | 912 | 500 | 1021 |
| SA 7273-10560 | 912 | 700 | 1031 |
| SA 7273-10560 | 912 | 700 | 1033 |
| SA 7273-10580 | 912 | 300 | 1003 |
| SA 7273-10580 | 912 | 350 | 1009 |
| SA 7273-10580 | 912 | 2500 | 1047 |
| SA 7273-10600 | 912 | 2100 | 1041 |
| SA 7273-10600 | 912 | 2300 | 1043 |
| SA 7273-10611 | 912 | 300 | 1005 |
| SA 7273-10611 | 912 | 350 | 1011 |
| SA 7273-10611 | 912 | 700 | 1033 |
| SA 7273-10640 | 912 | 200 | 995 |
| SA 7273-10640 | 912 | 250 | 999 |
| SA 7273-10640 | 912 | 500 | 1021 |
| SA 7273-10730 | 912 | 200 | 995 |
| SA 7273-10730 | 912 | 250 | 999 |
| SA 7273-10730 | 912 | 600 | 1027 |
| SA 7273-10751 | 912 | 300 | 1003 |
| SA 7273-10751 | 912 | 300 | 1007 |
| SA 7273-10751 | 912 | 350 | 1009 |
| SA 7273-10751 | 912 | 350 | 1013 |
| SA 7273-10751 | 912 | 700 | 1031 |
| SA 7273-10751 | 912 | 2400 | 1045 |
| SA 7273-10790 | 912 | 300 | 1003 |
| SA 7273-10790 | 912 | 350 | 1009 |
| SA 7273-10790 | 912 | 700 | 1031 |
| SA 7273-10790 | 912 | 2500 | 1047 |
| SA 7273-11370 | 912 | 2000 | 1037 |
| SA 7273-11400 | 912 | 200 | 995 |
| SA 7273-11400 | 912 | 250 | 999 |
| SA 7273-11400 | 912 | 600 | 1025 |
| SA 7273-11420 | 912 | 200 | 995 |
| SA 7273-11420 | 912 | 250 | 999 |
| SA 7273-11420 | 912 | 500 | 1021 |
| SA 7273-11420 | 912 | 3400 | 1053 |
| SA 7273-30490 | 912 | 600 | 1025 |
| SA 7273-30540 | 912 | 300 | 1005 |
| SA 7273-30540 | 912 | 300 | 1007 |
| SA 7273-30540 | 912 | 350 | 1011 |
| SA 7273-30540 | 912 | 400 | 1015 |
| SA 7273-30540 | 912 | 400 | 1017 |
| SA 7273-30540 | 912 | 400 | 1019 |
| SA 7273-30540 | 912 | 600 | 1027 |

| Part No | Group | Sect | Page |
|---|---|---|---|
| SA 7273-30540 | 912 | 700 | 1033 |
| SA 7273-30540 | 912 | 700 | 1035 |
| SA 7273-30540 | 912 | 2000 | 1037 |
| SA 7273-30540 | 912 | 2100 | 1041 |
| SA 8230-01150 | 912 | 2500 | 1049 |
| SA 8230-08770 | 913 | 400 | 1063 |
| SA 8230-08980 | 913 | 200 | 1057 |
| SA 8230-09640 | 913 | 200 | 1059 |
| SA 8230-09650 | 913 | 200 | 1059 |
| SA 8230-09690 | 913 | 200 | 1057 |
| SA 8230-09700 | 913 | 200 | 1059 |
| SA 8230-11300 | 912 | 2500 | 1047 |
| SA 8230-11690 | 912 | 2500 | 1047 |
| SA 8230-14530 | 913 | 200 | 1057 |
| SA 8230-19410 | 914 | 1600 | 1117 |
| SA 8230-19420 | 914 | 1600 | 1117 |
| SA 8230-19440 | 914 | 1600 | 1117 |
| SA 8230-19450 | 914 | 1600 | 1117 |
| SA 8230-19460 | 914 | 1600 | 1117 |
| SA 8230-19470 | 914 | 1600 | 1117 |
| SA 8230-19510 | 914 | 1600 | 1117 |
| SA 8230-19530 | 914 | 1600 | 1117 |
| SA 8230-19550 | 914 | 1600 | 1117 |
| SA 8230-19620 | 914 | 1600 | 1117 |
| SA 8230-19680 | 914 | 1600 | 1117 |
| SA 8230-19690 | 914 | 1100 | 1105 |
| SA 8230-19690 | 914 | 1200 | 1109 |
| SA 8230-19690 | 914 | 1600 | 1117 |
| SA 8230-19731 | 914 | 1100 | 1105 |
| SA 8230-19731 | 914 | 1200 | 1109 |
| SA 8230-19940 | 914 | 1200 | 1109 |
| SA 8230-19950 | 914 | 1100 | 1107 |
| SA 8230-19950 | 914 | 1200 | 1109 |
| SA 8230-20040 | 914 | 1100 | 1105 |
| SA 8230-20040 | 914 | 1200 | 1109 |
| SA 8230-20110 | 914 | 1100 | 1107 |
| SA 8230-20110 | 914 | 1200 | 1109 |
| SA 8230-20110 | 914 | 1600 | 1117 |
| SA 8230-20140 | 914 | 1100 | 1105 |
| SA 8230-21920 | 913 | 200 | 1057 |
| SA 8230-23010 | 912 | 2500 | 1047 |
| SA 8230-25450 | 913 | 200 | 1059 |
| SA 8230-25551 | 441 | 600 | 575 |
| SA 8230-25620 | 913 | 200 | 1059 |
| SA 8230-25820 | 441 | 600 | 575 |
| SA 8230-25830 | 913 | 300 | 1061 |
| SA 8230-25840 | 913 | 300 | 1061 |
| SA 8230-25860 | 913 | 300 | 1061 |
| SA 8230-25910 | 913 | 300 | 1061 |
| SA 8230-25940 | 914 | 1100 | 1105 |
| SA 8230-25940 | 914 | 1200 | 1109 |
| SA 8230-25950 | 441 | 600 | 575 |
| SA 8230-26430 | 913 | 200 | 1059 |
| SA 8230-27600 | 914 | 1100 | 1107 |
| SA 8230-28020 | 914 | 1100 | 1107 |
| SA 8230-28100 | 914 | 1600 | 1117 |
| SA 8230-28370 | 775 | 710 | 617 |
| SA 8230-28800 | 914 | 1100 | 1105 |
| SA 8230-28800 | 914 | 1100 | 1107 |
| SA 8230-28800 | 914 | 1200 | 1109 |
| SA 8230-31350 | 775 | 710 | 617 |
| SA 8230-31760 | 775 | 710 | 617 |
| SA 8230-32090 | 914 | 1100 | 1107 |
| SA 8230-32100 | 914 | 1100 | 1107 |
| SA 8230-32410 | 911 | 1010 | 981 |
| SA 8230-33960 | 441 | 600 | 577 |
| SA 8230-35870 | 912 | 2500 | 1047 |
| SA 8230-35950 | 912 | 2500 | 1047 |
| SA 8230-35970 | 912 | 2500 | 1049 |
| SA 8230-36080 | 912 | 2500 | 1049 |
| SA 8230-36320 | 914 | 1100 | 1107 |
| SA 8230-36640 | 914 | 1100 | 1105 |
| SA 8230-36650 | 914 | 1100 | 1105 |
| SA 8230-36650 | 914 | 1200 | 1109 |
| SA 8230-36770 | 914 | 1100 | 1105 |
| SA 8230-36770 | 914 | 1200 | 1109 |
| SA 8230-36780 | 914 | 1100 | 1105 |
| SA 8230-36840 | 914 | 1100 | 1107 |
| SA 8230-36840 | 914 | 1200 | 1111 |
| SA 8230-36940 | 914 | 1100 | 1107 |
| SA 8230-37030 | 912 | 2500 | 1047 |
| SA 8230-37060 | 914 | 1100 | 1105 |
| SA 8230-37060 | 914 | 1200 | 1109 |
| SA 8230-37080 | 914 | 1100 | 1107 |
| SA 8230-37090 | 914 | 1100 | 1107 |
| SA 8230-37100 | 914 | 1100 | 1105 |
| SA 8230-37100 | 914 | 1200 | 1109 |
| SA 8230-37110 | 914 | 1100 | 1107 |
| SA 8230-37120 | 914 | 1100 | 1105 |
| SA 8230-37120 | 914 | 1200 | 1109 |
| SA 8230-37140 | 914 | 1100 | 1105 |
| SA 8230-37140 | 914 | 1200 | 1109 |
| SA 8240-03280 | 441 | 600 | 577 |
| SA 8240-03610 | 441 | 600 | 577 |
| SA 8240-03730 | 914 | 1600 | 1117 |
| SA 8320-01810 | 441 | 200 | 569 |
| SA 9011-11003 | 924 | 750 | 1277 |
| SA 9011-21627 | 925 | 2200 | 1315 |
| SA 9011-41011 | 912 | 3400 | 1051 |
| SA 9016-10605 | 912 | 3400 | 1051 |
| SA 9016-10611 | 913 | 200 | 1057 |
| SA 9016-10807 | 912 | 2100 | 1041 |
| SA 9016-11206 | 912 | 2400 | 1045 |
| SA 9016-21620 | 912 | 400 | 1017 |
| SA 9016-21620 | 912 | 700 | 1033 |
| SA 9016-22212 | 975 | 2400 | 1405 |
| SA 9021-10303 | 364 | 100 | 399 |
| SA 9021-10303 | 364 | 150 | 401 |
| SA 9021-10403 | 371 | 2400 | 491 |
| SA 9021-10404 | 364 | 100 | 399 |
| SA 9021-10404 | 364 | 150 | 401 |
| SA 9021-10404 | 371 | 2200 | 487 |
| SA 9021-10404 | 914 | 1550 | 1115 |
| SA 9021-10406 | 364 | 150 | 401 |
| SA 9021-10602 | 256 | 300 | 245 |
| SA 9111-10400 | 912 | 600 | 1025 |
| SA 9116-31016 | 870 | 150 | 847 |
| SA 9131-10500 | 261 | 200 | 255 |
| SA 9131-10500 | 821 | 200 | 695 |
| SA 9131-10500 | 821 | 250 | 699 |
| SA 9131-10500 | 827 | 200 | 711 |
| SA 9131-10500 | 827 | 250 | 715 |
| SA 9131-11000 | 256 | 300 | 245 |
| SA 9131-11000 | 360 | 100 | 371 |
| SA 9131-11000 | 371 | 170 | 441 |
| SA 9131-11000 | 860 | 250 | 819 |
| SA 9131-11000 | 860 | 300 | 821 |
| SA 9131-11000 | 860 | 310 | 823 |
| SA 9131-11000 | 860 | 400 | 829 |
| SA 9131-11000 | 860 | 410 | 831 |
| SA 9131-11000 | 914 | 1550 | 1115 |
| SA 9131-11000 | 992 | 100 | 1419 |
| SA 9131-11200 | 821 | 200 | 695 |
| SA 9131-11200 | 821 | 200 | 697 |
| SA 9131-11200 | 821 | 250 | 699 |
| SA 9131-11200 | 821 | 250 | 701 |
| SA 914528 | 911 | 500 | 955 |
| SA 9211-05000 | 827 | 200 | 711 |
| SA 9211-10000 | 827 | 100 | 709 |
| SA 9211-10000 | 924 | 750 | 1277 |
| SA 9211-30000 | 810 | 6200 | 667 |
| SA 9213-04000 | 371 | 2400 | 491 |
| SA 9213-14000 | 916 | 100 | 1177 |
| SA 9213-14000 | 916 | 110 | 1183 |
| SA 9213-20000 | 234 | 100 | 157 |
| SA 9213-20000 | 810 | 6200 | 667 |
| SA 9213-20000 | 821 | 6000 | 707 |
| SA 9213-20000 | 911 | 100 | 941 |
| SA 9213-20000 | 974 | 100 | 1319 |
| SA 9213-20000 | 974 | 150 | 1321 |
| SA 9213-20000 | 974 | 200 | 1323 |
| SA 9213-20000 | 974 | 1000 | 1325 |
| SA 9213-24000 | 810 | 6100 | 665 |
| SA 9213-24000 | 810 | 6300 | 669 |
| SA 9213-24000 | 860 | 450 | 833 |
| SA 9213-30000 | 810 | 6200 | 667 |
| SA 9285-11000 | 364 | 100 | 399 |
| SA 9285-11000 | 881 | 100 | 895 |
| SA 9285-11000 | 881 | 125 | 899 |
| SA 9285-11000 | 881 | 150 | 903 |
| SA 9285-11000 | 992 | 150 | 1421 |
| SA 9285-16000 | 881 | 100 | 895 |
| SA 9285-16000 | 881 | 125 | 899 |
| SA 9285-16000 | 881 | 150 | 903 |
| SA 9312-00004 | 235 | 100 | 167 |
| SA 9312-00005 | 235 | 150 | 169 |
| SA 9312-00005 | 235 | 170 | 171 |
| SA 9312-10200 | 261 | 210 | 259 |
| SA 9312-10200 | 261 | 220 | 261 |
| SA 9312-10450 | 872 | 200 | 863 |
| SA 9312-10450 | 911 | 600 | 959 |
| SA 9312-10600 | 911 | 200 | 945 |
| SA 9313-10375 | 256 | 150 | 241 |
| SA 9313-10425 | 256 | 150 | 241 |
| SA 9313-10475 | 256 | 100 | 239 |


**NUMERICAL INDEX**

**INDICE DE NÚMERO**

**ÍNDICE NUMÉRICO**

**RÉPERTOIRE DE NUMÉROS**

**NUMERICAL INDEX**

**INDICE DE NÚMERO**

**ÍNDICE NUMÉRICO**

**RÉPERTOIRE DE NUMÉROS**



| Part No | Group | Sect | Page |
|---|---|---|---|
| SA 9313-10475 | 256 | 150 | 241 |
| SA 9313-10475 | 256 | 300 | 245 |
| SA 9313-10525 | 256 | 100 | 239 |
| SA 9313-10525 | 256 | 150 | 241 |
| SA 9313-10525 | 256 | 300 | 245 |
| SA 9314-02300 | 911 | 710 | 965 |
| SA 9314-02300 | 911 | 720 | 971 |
| SA 9314-02300 | 911 | 730 | 975 |
| SA 9314-02300 | 911 | 740 | 979 |
| SA 9314-02300 | 916 | 1200 | 1221 |
| SA 9315-00603 | 821 | 200 | 695 |
| SA 9315-00603 | 821 | 250 | 699 |
| SA 9315-01002 | 492 | 100 | 581 |
| SA 9315-01002 | 974 | 1200 | 1327 |
| SA 9315-01002 | 974 | 2100 | 1333 |
| SA 9315-01002 | 974 | 2110 | 1335 |
| SA 9315-01002 | 974 | 2200 | 1337 |
| SA 9315-01002 | 974 | 2300 | 1339 |
| SA 9315-01602 | 261 | 200 | 255 |
| SA 9315-01602 | 261 | 210 | 259 |
| SA 9315-01602 | 261 | 220 | 261 |
| SA 9316-00801 | 974 | 1200 | 1327 |
| SA 9316-11002 | 974 | 2100 | 1333 |
| SA 9316-11002 | 974 | 2110 | 1335 |
| SA 9316-11002 | 974 | 2200 | 1337 |
| SA 9316-11002 | 974 | 2300 | 1339 |
| SA 9323-01808 | 992 | 100 | 1417 |
| SA 9323-02912 | 360 | 100 | 371 |
| SA 9324-21617 | 431 | 200 | 561 |
| SA 9325-06012 | 431 | 100 | 555 |
| SA 9325-06012 | 431 | 200 | 559 |
| SA 9325-06012 | 431 | 200 | 561 |
| SA 9326-10000 | 860 | 310 | 825 |
| SA 9326-10000 | 860 | 410 | 831 |
| SA 9326-26000 | 810 | 6300 | 669 |
| SA 9349-00160 | 974 | 2100 | 1333 |
| SA 9349-00160 | 974 | 2110 | 1335 |
| SA 9349-00160 | 974 | 2200 | 1337 |
| SA 9349-00160 | 974 | 2300 | 1339 |
| SA 9391-10341 | 916 | 600 | 1209 |
| SA 9411-90410 | 924 | 950 | 1289 |
| SA 9411-93390 | 924 | 950 | 1289 |
| SA 9412-22020 | 924 | 100 | 1259 |
| SA 9412-22020 | 924 | 200 | 1263 |
| SA 9412-22050 | 924 | 100 | 1259 |
| SA 9412-22050 | 924 | 200 | 1263 |
| SA 9415-11012 | 912 | 300 | 1007 |
| SA 9415-11012 | 912 | 350 | 1013 |
| SA 9415-11012 | 912 | 400 | 1015 |
| SA 9415-11012 | 912 | 600 | 1025 |
| SA 9415-11012 | 912 | 700 | 1033 |
| SA 9415-11021 | 912 | 200 | 997 |
| SA 9415-11021 | 912 | 250 | 1001 |
| SA 9415-11021 | 912 | 400 | 1015 |
| SA 9415-11021 | 912 | 600 | 1025 |
| SA 9415-11021 | 912 | 600 | 1027 |
| SA 9415-11021 | 913 | 200 | 1057 |
| SA 9415-11022 | 993 | 100 | 1437 |
| SA 9415-11031 | 912 | 3400 | 1053 |
| SA 9415-11032 | 912 | 200 | 995 |
| SA 9415-11032 | 912 | 250 | 999 |
| SA 9415-11032 | 912 | 300 | 1003 |
| SA 9415-11032 | 912 | 350 | 1009 |
| SA 9415-11032 | 912 | 600 | 1027 |
| SA 9415-22031 | 911 | 100 | 943 |
| SA 9415-31011 | 912 | 3400 | 1053 |
| SA 9415-31011 | 924 | 700 | 1273 |
| SA 9415-31021 | 441 | 200 | 567 |
| SA 9415-31021 | 911 | 300 | 949 |
| SA 9415-31021 | 911 | 350 | 951 |
| SA 9415-31021 | 912 | 200 | 997 |
| SA 9415-31021 | 912 | 300 | 1005 |
| SA 9415-31021 | 912 | 350 | 1011 |
| SA 9415-31021 | 912 | 400 | 1017 |
| SA 9415-31021 | 912 | 600 | 1027 |
| SA 9415-31021 | 912 | 700 | 1033 |
| SA 9415-31021 | 912 | 2100 | 1041 |
| SA 9415-31021 | 914 | 100 | 1067 |
| SA 9415-31021 | 914 | 200 | 1071 |
| SA 9415-31021 | 914 | 300 | 1077 |
| SA 9415-31021 | 914 | 300 | 1079 |
| SA 9415-31021 | 914 | 2000 | 1119 |
| SA 9415-31021 | 914 | 2200 | 1125 |
| SA 9415-31021 | 914 | 2400 | 1129 |
| SA 9415-31021 | 914 | 2450 | 1131 |
| SA 9415-31021 | 914 | 2460 | 1133 |
| SA 9415-31021 | 914 | 2470 | 1139 |
| SA 9415-31021 | 914 | 2480 | 1145 |
| SA 9415-31021 | 914 | 2600 | 1149 |
| SA 9415-31021 | 914 | 2650 | 1153 |
| SA 9415-31021 | 914 | 2850 | 1161 |
| SA 9415-31021 | 914 | 5000 | 1167 |
| SA 9415-31021 | 916 | 2100 | 1235 |
| SA 9415-31021 | 916 | 2150 | 1239 |
| SA 9415-31021 | 924 | 350 | 1267 |
| SA 9415-31021 | 924 | 700 | 1273 |
| SA 9415-31021 | 924 | 1300 | 1297 |
| SA 9415-31032 | 911 | 600 | 959 |
| SA 9415-43012 | 431 | 200 | 559 |
| SA 9415-43032 | 443 | 200 | 579 |
| SA 9415-43041 | 870 | 150 | 847 |
| SA 9416-11021 | 974 | 2200 | 1337 |
| SA 9419-11010 | 914 | 6100 | 1173 |
| SA 9426-20030 | 911 | 100 | 943 |
| SA 9426-20050 | 235 | 100 | 167 |
| SA 9426-20050 | 235 | 150 | 169 |
| SA 9426-20050 | 235 | 170 | 171 |
| SA 9426-20050 | 235 | 250 | 177 |
| SA 9443-30608 | 210 | 105 | 75 |
| SA 9451-02254 | 996 | 100 | 1455 |
| SA 9451-02258 | 996 | 100 | 1455 |
| SA 9452-02258 | 996 | 100 | 1455 |
| SA 9459-05110 | 924 | 100 | 1259 |
| SA 9459-05130 | 924 | 100 | 1259 |
| SA 9459-05190 | 924 | 200 | 1263 |
| SA 9459-05200 | 924 | 200 | 1263 |
| SA 9482-02154 | 974 | 2110 | 1335 |
| SA 9482-02154 | 974 | 2300 | 1339 |
| SA 9531-00070 | 372 | 100 | 495 |
| SA 9531-00080 | 364 | 100 | 399 |
| SA 9531-00080 | 364 | 150 | 401 |
| SA 9541-02018 | 913 | 400 | 1063 |
| SA 9556-07000 | 975 | 2800 | 1413 |
| SA 9556-09000 | 974 | 3000 | 1341 |
| SA 9556-09000 | 975 | 2600 | 1409 |
| SA 9556-10000 | 975 | 2400 | 1407 |
| SA 9556-10500 | 974 | 3400 | 1343 |
| SA 9557-06000 | 975 | 2800 | 1413 |
| SA 9557-08000 | 974 | 3000 | 1341 |
| SA 9557-08000 | 975 | 2600 | 1409 |
| SA 9557-09000 | 975 | 2400 | 1407 |
| SA 9557-09500 | 974 | 3400 | 1343 |
| SA 9563-20701 | 975 | 2800 | 1413 |
| SA 9563-20900 | 974 | 3000 | 1341 |
| SA 9563-20900 | 975 | 2600 | 1409 |
| SA 9563-21000 | 975 | 2400 | 1407 |
| SA 9563-21050 | 974 | 3400 | 1343 |
| SA 9564-20700 | 975 | 2800 | 1413 |
| SA 9564-20900 | 974 | 3000 | 1341 |
| SA 9564-20900 | 975 | 2600 | 1409 |
| SA 9564-21000 | 975 | 2400 | 1405 |
| SA 9564-21050 | 974 | 3400 | 1343 |
| SA 9565-11000 | 975 | 2800 | 1415 |
| SA 9565-11300 | 975 | 2600 | 1411 |
| SA 9565-11350 | 974 | 3000 | 1341 |
| SA 9565-11400 | 975 | 2400 | 1407 |
| SA 9565-11600 | 974 | 3400 | 1345 |
| SA 9566-10180 | 913 | 200 | 1059 |
| SA 9566-1022A | 912 | 2500 | 1047 |
| SA 9566-10900 | 975 | 2800 | 1413 |
| SA 9566-11200 | 975 | 2600 | 1409 |
| SA 9566-11250 | 974 | 3000 | 1341 |
| SA 9566-11300 | 975 | 2400 | 1407 |
| SA 9566-20350 | 913 | 200 | 1059 |
| SA 9566-30600 | 975 | 2800 | 1415 |
| SA 9566-31200 | 975 | 2600 | 1409 |
| SA 9566-31250 | 974 | 3000 | 1341 |
| SA 9566-31300 | 975 | 2400 | 1407 |
| SA 9566-31500 | 974 | 3400 | 1343 |
| SA 9566-40950 | 975 | 2800 | 1413 |
| SA 9566-41150 | 911 | 3000 | 989 |
| SA 9567-20701 | 975 | 2800 | 1413 |
| SA 9567-20900 | 974 | 3000 | 1341 |
| SA 9567-20900 | 975 | 2600 | 1409 |
| SA 9567-21000 | 975 | 2400 | 1407 |
| SA 9567-21050 | 974 | 3400 | 1343 |
| SA 9568-01000 | 975 | 2800 | 1415 |
| SA 9568-01300 | 975 | 2600 | 1411 |
| SA 9568-01350 | 974 | 3000 | 1341 |
| SA 9568-01400 | 975 | 2400 | 1407 |
| SA 9611-04040 | 810 | 6200 | 667 |
| SA 9611-10025 | 443 | 200 | 579 |
| SA 9612-07040 | 975 | 2800 | 1413 |
| SA 9612-09040 | 974 | 3000 | 1341 |
| SA 9612-09040 | 975 | 2600 | 1409 |

| Part No | Group | Sect | Page |
|---|---|---|---|
| SA 9612-10040 | 975 | 2400 | 1407 |
| SA 9612-10540 | 974 | 3400 | 1343 |
| SA 9751-15009 | 916 | 1200 | 1221 |
| SA 9751-15009 | 916 | 1500 | 1231 |
| SA 9751-15016 | 234 | 200 | 161 |
| SA 9751-15016 | 234 | 300 | 163 |
| SA 9751-15016 | 234 | 400 | 165 |
| SA 9751-15016 | 371 | 200 | 445 |
| SA 9751-15016 | 371 | 300 | 447 |
| SA 9751-16427 | 875 | 100 | 867 |
| SA 9751-16427 | 914 | 100 | 1067 |
| SA 9751-17008 | 870 | 100 | 843 |
| SA 983509 | 441 | 600 | 577 |
| SA 992040 | 256 | 300 | 245 |
| SA 992042 | 256 | 300 | 245 |
| SA 993835 | 914 | 700 | 1103 |
| SA 9961-23329 | 870 | 100 | 841 |
| SA 9961-23338 | 875 | 100 | 867 |
| SA 9961-23347 | 870 | 6000 | 857 |
| SA 9962-00909 | 261 | 200 | 255 |
| SA 9962-00909 | 261 | 210 | 259 |
| VOE 1078186 | 371 | 1100 | 461 |
| VOE 1078186 | 371 | 1130 | 469 |
| VOE 1079218 | 269 | 200 | 287 |
| VOE 11000233 | 258 | 300 | 249 |
| VOE 11004094 | 897 | 200 | 923 |
| VOE 11004943 | 269 | 200 | 287 |
| VOE 11006983 | 810 | 150 | 651 |
| VOE 11006983 | 810 | 175 | 653 |
| VOE 11006983 | 810 | 185 | 655 |
| VOE 11006983 | 831 | 200 | 727 |
| VOE 11006983 | 831 | 350 | 731 |
| VOE 11006983 | 831 | 450 | 735 |
| VOE 11006983 | 831 | 550 | 739 |
| VOE 11009043 | 371 | 2400 | 491 |
| VOE 11026730 | 897 | 200 | 923 |
| VOE 11033572 | 261 | 200 | 257 |
| VOE 11033572 | 261 | 210 | 259 |
| VOE 11033572 | 261 | 220 | 263 |
| VOE 11039341 | 371 | 2400 | 491 |
| VOE 11039563 | 362 | 200 | 377 |
| VOE 11039713 | 286 | 100 | 291 |
| VOE 11039714 | 286 | 100 | 291 |
| VOE 11039846 | 350 | 300 | 349 |
| VOE 11039846 | 352 | 100 | 351 |
| VOE 11039846 | 352 | 200 | 353 |
| VOE 11039846 | 356 | 200 | 365 |
| VOE 11039846 | 356 | 300 | 367 |
| VOE 11039849 | 254 | 300 | 215 |
| VOE 11055613 | 836 | 150 | 747 |
| VOE 11055613 | 836 | 200 | 751 |
| VOE 11055613 | 836 | 250 | 757 |
| VOE 11078015 | 880 | 100 | 869 |
| VOE 11078015 | 880 | 125 | 871 |
| VOE 11078015 | 880 | 150 | 873 |
| VOE 11104040 | 831 | 200 | 727 |
| VOE 11104040 | 831 | 350 | 731 |
| VOE 11104040 | 831 | 450 | 735 |
| VOE 11104040 | 831 | 550 | 739 |
| VOE 11104728 | 843 | 100 | 781 |
| VOE 11104749 | 831 | 100 | 721 |
| VOE 11104749 | 831 | 300 | 729 |
| VOE 11104749 | 831 | 400 | 733 |
| VOE 11104749 | 831 | 500 | 737 |
| VOE 11108797 | 911 | 400 | 953 |
| VOE 11108798 | 916 | 110 | 1181 |
| VOE 11109241 | 261 | 220 | 263 |
| VOE 11110022 | 256 | 150 | 241 |
| VOE 11110022 | 256 | 200 | 243 |
| VOE 11110023 | 256 | 150 | 241 |
| VOE 11110023 | 256 | 200 | 243 |
| VOE 11110410 | 261 | 200 | 255 |
| VOE 11110683 | 235 | 400 | 183 |
| VOE 11110708 | 235 | 400 | 183 |
| VOE 11110709 | 235 | 400 | 183 |
| VOE 11110737 | 235 | 400 | 183 |
| VOE 11110738 | 235 | 400 | 183 |
| VOE 11113885 | 880 | 200 | 875 |
| VOE 11113885 | 880 | 250 | 877 |
| VOE 11116814 | 897 | 100 | 919 |
| VOE 11117464 | 860 | 310 | 823 |
| VOE 11117464 | 860 | 550 | 837 |
| VOE 11117464 | 881 | 100 | 895 |
| VOE 11117464 | 881 | 125 | 899 |
| VOE 11117464 | 881 | 150 | 903 |
| VOE 11152167 | 269 | 200 | 287 |
| VOE 11164585 | 362 | 2100 | 381 |
| VOE 11164693 | 880 | 100 | 869 |
| VOE 11164693 | 880 | 125 | 871 |
| VOE 11164693 | 880 | 150 | 873 |
| VOE 11164693 | 880 | 200 | 875 |
| VOE 11164693 | 880 | 250 | 877 |
| VOE 11164693 | 880 | 275 | 879 |
| VOE 11170064 | 261 | 200 | 255 |
| VOE 11170064 | 261 | 210 | 259 |
| VOE 11170064 | 261 | 220 | 261 |
| VOE 11170087 | 362 | 2100 | 381 |
| VOE 11170101 | 362 | 300 | 379 |
| VOE 11170745 | 269 | 100 | 285 |
| VOE 11171534 | 269 | 200 | 287 |
| VOE 11172549 | 916 | 110 | 1181 |
| VOE 11172907 | 234 | 100 | 157 |
| VOE 11200955 | 880 | 100 | 869 |
| VOE 11200955 | 880 | 125 | 871 |
| VOE 11200955 | 880 | 150 | 873 |
| VOE 11201898 | 880 | 100 | 869 |
| VOE 11201898 | 880 | 125 | 871 |
| VOE 11201898 | 880 | 150 | 873 |
| VOE 11201899 | 880 | 100 | 869 |
| VOE 11201899 | 880 | 125 | 871 |
| VOE 11201899 | 880 | 150 | 873 |
| VOE 11203464 | 843 | 100 | 781 |
| VOE 11203464 | 843 | 150 | 783 |
| VOE 11203464 | 843 | 175 | 785 |
| VOE 11203848 | 831 | 100 | 721 |
| VOE 11203848 | 831 | 300 | 729 |
| VOE 11203848 | 831 | 400 | 733 |
| VOE 11203848 | 831 | 500 | 737 |
| VOE 11203865 | 831 | 100 | 721 |
| VOE 11203865 | 831 | 300 | 729 |
| VOE 11203865 | 831 | 400 | 733 |
| VOE 11203865 | 831 | 500 | 737 |
| VOE 11203992 | 818 | 100 | 671 |
| VOE 11203992 | 818 | 200 | 673 |
| VOE 11203992 | 818 | 300 | 675 |
| VOE 11203992 | 818 | 400 | 677 |
| VOE 11203992 | 818 | 500 | 679 |
| VOE 11203992 | 818 | 600 | 681 |
| VOE 11203992 | 818 | 700 | 683 |
| VOE 11203992 | 818 | 800 | 685 |
| VOE 11203992 | 818 | 900 | 687 |
| VOE 11204061 | 843 | 200 | 787 |
| VOE 11204061 | 843 | 250 | 789 |
| VOE 11204081 | 818 | 100 | 671 |
| VOE 11204081 | 818 | 200 | 673 |
| VOE 11204081 | 818 | 300 | 675 |
| VOE 11204081 | 818 | 400 | 677 |
| VOE 11204081 | 818 | 500 | 679 |
| VOE 11204081 | 818 | 600 | 681 |
| VOE 11204081 | 818 | 700 | 683 |
| VOE 11204081 | 818 | 800 | 685 |
| VOE 11204081 | 818 | 900 | 687 |
| VOE 11204163 | 992 | 100 | 1419 |
| VOE 11204163 | 992 | 150 | 1421 |
| VOE 11204164 | 992 | 100 | 1419 |
| VOE 11204164 | 992 | 150 | 1421 |
| VOE 11204214 | 831 | 100 | 721 |
| VOE 11204214 | 831 | 300 | 729 |
| VOE 11204214 | 831 | 400 | 733 |
| VOE 11204217 | 880 | 200 | 875 |
| VOE 11204217 | 880 | 250 | 877 |
| VOE 11204217 | 880 | 275 | 879 |
| VOE 11204294 | 818 | 100 | 671 |
| VOE 11204294 | 818 | 200 | 673 |
| VOE 11204294 | 818 | 300 | 675 |
| VOE 11204294 | 818 | 400 | 677 |
| VOE 11204294 | 818 | 500 | 679 |
| VOE 11204294 | 818 | 600 | 681 |
| VOE 11204294 | 818 | 700 | 683 |
| VOE 11204294 | 818 | 800 | 685 |
| VOE 11204294 | 818 | 900 | 687 |
| VOE 11204475 | 880 | 200 | 875 |
| VOE 11204475 | 880 | 250 | 877 |
| VOE 11204475 | 880 | 275 | 879 |
| VOE 11204591 | 860 | 300 | 821 |
| VOE 11204663 | 831 | 200 | 727 |
| VOE 11204727 | 843 | 100 | 781 |
| VOE 11204727 | 843 | 150 | 783 |
| VOE 11204727 | 843 | 175 | 785 |
| VOE 11204765 | 843 | 200 | 787 |
| VOE 11204765 | 843 | 250 | 789 |
| VOE 11204766 | 843 | 200 | 787 |
| VOE 11204766 | 843 | 250 | 789 |
| VOE 11204772 | 872 | 100 | 859 |
| VOE 11204772 | 872 | 150 | 861 |


**NUMERICAL INDEX**

**INDICE DE NÚMERO**

**ÍNDICE NUMÉRICO**

**RÉPERTOIRE DE NUMÉROS**

**NUMERICAL INDEX**

**INDICE DE NÚMERO**

**ÍNDICE NUMÉRICO**

**RÉPERTOIRE DE NUMÉROS**



| Part No | Group | Sect | Page |
|---|---|---|---|
| VOE 11204775 | 872 | 100 | 859 |
| VOE 11204775 | 872 | 150 | 861 |
| VOE 11204796 | 843 | 250 | 791 |
| VOE 11204796 | 843 | 275 | 793 |
| VOE 11204797 | 843 | 250 | 791 |
| VOE 11204797 | 843 | 275 | 795 |
| VOE 11204798 | 843 | 250 | 791 |
| VOE 11204798 | 843 | 275 | 795 |
| VOE 11204799 | 843 | 250 | 791 |
| VOE 11204799 | 843 | 275 | 795 |
| VOE 11204855 | 810 | 150 | 651 |
| VOE 11204855 | 810 | 175 | 653 |
| VOE 11204855 | 810 | 185 | 655 |
| VOE 11204864 | 860 | 300 | 821 |
| VOE 11204869 | 843 | 250 | 789 |
| VOE 11204869 | 843 | 275 | 793 |
| VOE 11204884 | 843 | 250 | 791 |
| VOE 11204975 | 810 | 150 | 651 |
| VOE 11204975 | 810 | 175 | 653 |
| VOE 11204975 | 810 | 185 | 655 |
| VOE 11204975 | 836 | 150 | 747 |
| VOE 11204975 | 836 | 200 | 751 |
| VOE 11204975 | 836 | 250 | 757 |
| VOE 11204984 | 880 | 375 | 885 |
| VOE 11204984 | 880 | 500 | 893 |
| VOE 11205297 | 843 | 100 | 781 |
| VOE 11205297 | 843 | 150 | 783 |
| VOE 11205297 | 843 | 175 | 785 |
| VOE 11205358 | 843 | 200 | 787 |
| VOE 11205358 | 843 | 250 | 789 |
| VOE 11205358 | 843 | 275 | 793 |
| VOE 11205376 | 831 | 200 | 727 |
| VOE 11205376 | 831 | 350 | 731 |
| VOE 11205376 | 831 | 450 | 735 |
| VOE 11205376 | 831 | 550 | 739 |
| VOE 11205376 | 831 | 600 | 743 |
| VOE 11205402 | 831 | 350 | 731 |
| VOE 11205402 | 831 | 450 | 735 |
| VOE 11205402 | 831 | 550 | 739 |
| VOE 11205414 | 872 | 100 | 859 |
| VOE 11205414 | 872 | 150 | 861 |
| VOE 11205589 | 880 | 400 | 887 |
| VOE 11205589 | 880 | 450 | 889 |
| VOE 11205619 | 860 | 450 | 833 |
| VOE 11205620 | 860 | 450 | 833 |
| VOE 11205621 | 860 | 450 | 833 |
| VOE 11205643 | 860 | 450 | 833 |
| VOE 11205676 | 831 | 100 | 721 |
| VOE 11205676 | 831 | 300 | 729 |
| VOE 11205676 | 831 | 400 | 733 |
| VOE 11205676 | 831 | 500 | 737 |
| VOE 11205679 | 860 | 300 | 821 |
| VOE 11205685 | 860 | 300 | 821 |
| VOE 11205713 | 843 | 200 | 787 |
| VOE 11205713 | 843 | 250 | 789 |
| VOE 11205713 | 843 | 275 | 793 |
| VOE 11205720 | 843 | 200 | 787 |
| VOE 11205720 | 843 | 250 | 789 |
| VOE 11205720 | 843 | 275 | 793 |
| VOE 11205742 | 860 | 250 | 819 |
| VOE 11205743 | 860 | 250 | 819 |
| VOE 11205768 | 810 | 200 | 657 |
| VOE 11205768 | 810 | 250 | 659 |
| VOE 11205821 | 831 | 200 | 727 |
| VOE 11205821 | 831 | 350 | 731 |
| VOE 11205821 | 831 | 450 | 735 |
| VOE 11205821 | 831 | 550 | 739 |
| VOE 11205822 | 831 | 550 | 739 |
| VOE 11205832 | 363 | 100 | 383 |
| VOE 11205832 | 363 | 150 | 385 |
| VOE 11205832 | 363 | 160 | 387 |
| VOE 11205832 | 363 | 170 | 389 |
| VOE 11205840 | 363 | 100 | 383 |
| VOE 11205840 | 363 | 150 | 385 |
| VOE 11205840 | 363 | 160 | 387 |
| VOE 11205840 | 363 | 170 | 389 |
| VOE 11205847 | 880 | 400 | 887 |
| VOE 11205847 | 880 | 450 | 889 |
| VOE 11205847 | 880 | 475 | 891 |
| VOE 11205856 | 363 | 100 | 383 |
| VOE 11205856 | 363 | 150 | 385 |
| VOE 11205856 | 363 | 160 | 387 |
| VOE 11205856 | 363 | 170 | 389 |
| VOE 11205867 | 810 | 100 | 643 |
| VOE 11205867 | 810 | 125 | 645 |
| VOE 11205867 | 810 | 135 | 647 |
| VOE 11205867 | 810 | 145 | 649 |
| VOE 11205904 | 810 | 200 | 657 |
| VOE 11205904 | 810 | 250 | 659 |
| VOE 11205910 | 831 | 200 | 727 |
| VOE 11205910 | 831 | 350 | 731 |
| VOE 11205910 | 831 | 450 | 735 |
| VOE 11205910 | 831 | 550 | 739 |
| VOE 11205924 | 363 | 100 | 383 |
| VOE 11205924 | 363 | 150 | 385 |
| VOE 11205924 | 363 | 160 | 387 |
| VOE 11205924 | 363 | 170 | 389 |
| VOE 11205925 | 363 | 100 | 383 |
| VOE 11205925 | 363 | 150 | 385 |
| VOE 11205925 | 363 | 160 | 387 |
| VOE 11205925 | 363 | 170 | 389 |
| VOE 11205934 | 831 | 100 | 721 |
| VOE 11205934 | 831 | 300 | 729 |
| VOE 11205934 | 831 | 400 | 733 |
| VOE 11205958 | 836 | 150 | 747 |
| VOE 11205958 | 836 | 200 | 751 |
| VOE 11205958 | 836 | 250 | 757 |
| VOE 11205959 | 836 | 150 | 747 |
| VOE 11205959 | 836 | 200 | 751 |
| VOE 11205959 | 836 | 250 | 757 |
| VOE 11205962 | 836 | 150 | 747 |
| VOE 11205962 | 836 | 200 | 751 |
| VOE 11205962 | 836 | 250 | 757 |
| VOE 11206002 | 880 | 200 | 875 |
| VOE 11206002 | 880 | 250 | 877 |
| VOE 11206002 | 880 | 275 | 879 |
| VOE 11206010 | 843 | 250 | 791 |
| VOE 11206015 | 860 | 250 | 819 |
| VOE 11206018 | 880 | 300 | 881 |
| VOE 11206018 | 880 | 350 | 883 |
| VOE 11206018 | 880 | 375 | 885 |
| VOE 11206068 | 992 | 100 | 1419 |
| VOE 11206093 | 843 | 200 | 787 |
| VOE 11206093 | 843 | 250 | 789 |
| VOE 11206093 | 843 | 275 | 795 |
| VOE 11294093 | 354 | 100 | 355 |
| VOE 11294093 | 363 | 100 | 383 |
| VOE 11294093 | 371 | 1000 | 457 |
| VOE 11294093 | 380 | 100 | 501 |
| VOE 11294093 | 393 | 150 | 523 |
| VOE 11294093 | 810 | 100 | 643 |
| VOE 11294093 | 810 | 150 | 651 |
| VOE 11294093 | 810 | 200 | 657 |
| VOE 11294093 | 831 | 100 | 721 |
| VOE 11294093 | 831 | 200 | 727 |
| VOE 11294093 | 831 | 600 | 743 |
| VOE 11294093 | 836 | 100 | 745 |
| VOE 11294093 | 843 | 100 | 781 |
| VOE 11294093 | 843 | 200 | 787 |
| VOE 11294093 | 872 | 100 | 859 |
| VOE 11294094 | 354 | 100 | 355 |
| VOE 11294094 | 363 | 100 | 383 |
| VOE 11294094 | 371 | 1000 | 457 |
| VOE 11294094 | 380 | 100 | 501 |
| VOE 11294094 | 393 | 150 | 523 |
| VOE 11294094 | 810 | 100 | 643 |
| VOE 11294094 | 810 | 150 | 651 |
| VOE 11294094 | 810 | 200 | 657 |
| VOE 11294094 | 831 | 100 | 721 |
| VOE 11294094 | 831 | 200 | 727 |
| VOE 11294094 | 831 | 600 | 743 |
| VOE 11294094 | 836 | 150 | 747 |
| VOE 11294094 | 843 | 100 | 781 |
| VOE 11294094 | 843 | 200 | 787 |
| VOE 11294094 | 872 | 100 | 859 |
| VOE 11294094 | 880 | 100 | 869 |
| VOE 11294094 | 880 | 200 | 875 |
| VOE 11294094 | 880 | 300 | 881 |
| VOE 11294094 | 880 | 400 | 887 |
| VOE 11305436 | 371 | 3000 | 493 |
| VOE 11305833 | 924 | 4000 | 1307 |
| VOE 11305834 | 924 | 4000 | 1307 |
| VOE 11306030 | 924 | 4000 | 1307 |
| VOE 11306031 | 924 | 4000 | 1307 |
| VOE 11306032 | 924 | 4000 | 1307 |
| VOE 11381207 | 398 | 125 | 529 |
| VOE 11381207 | 398 | 200 | 533 |
| VOE 11381209 | 398 | 100 | 527 |
| VOE 11381209 | 398 | 150 | 531 |
| VOE 11381460 | 398 | 500 | 539 |
| VOE 11381465 | 398 | 300 | 535 |

| Part No | Group | Sect | Page |
|---|---|---|---|
| VOE 11381465 | 398 | 400 | 537 |
| VOE 11384310 | 398 | 600 | 541 |
| VOE 11384310 | 398 | 700 | 543 |
| VOE 11384310 | 398 | 800 | 545 |
| VOE 11384310 | 398 | 900 | 547 |
| VOE 11411003 | 914 | 6000 | 1171 |
| VOE 11412071 | 880 | 100 | 869 |
| VOE 11412071 | 880 | 125 | 871 |
| VOE 11412071 | 880 | 150 | 873 |
| VOE 11412071 | 880 | 200 | 875 |
| VOE 11412071 | 880 | 250 | 877 |
| VOE 11412071 | 880 | 275 | 879 |
| VOE 11412566 | 831 | 200 | 727 |
| VOE 11412566 | 831 | 350 | 731 |
| VOE 11412566 | 831 | 450 | 735 |
| VOE 11412566 | 831 | 550 | 739 |
| VOE 11412785 | 880 | 100 | 869 |
| VOE 11412785 | 880 | 125 | 871 |
| VOE 11412785 | 880 | 150 | 873 |
| VOE 11412785 | 880 | 200 | 875 |
| VOE 11412785 | 880 | 250 | 877 |
| VOE 11412785 | 880 | 275 | 879 |
| VOE 11419486 | 386 | 300 | 513 |
| VOE 11428010 | 364 | 100 | 399 |
| VOE 11428010 | 364 | 150 | 401 |
| VOE 11428011 | 356 | 200 | 365 |
| VOE 11428013 | 362 | 300 | 379 |
| VOE 11428013 | 362 | 2100 | 381 |
| VOE 11428014 | 364 | 100 | 399 |
| VOE 11428014 | 364 | 150 | 401 |
| VOE 11428051 | 286 | 100 | 291 |
| VOE 11428051 | 371 | 700 | 449 |
| VOE 11428051 | 371 | 700 | 451 |
| VOE 11428051 | 371 | 800 | 453 |
| VOE 11428051 | 372 | 300 | 499 |
| VOE 11428052 | 371 | 800 | 453 |
| VOE 11428052 | 372 | 300 | 499 |
| VOE 11428055 | 371 | 700 | 449 |
| VOE 11428055 | 371 | 800 | 453 |
| VOE 11428055 | 371 | 1100 | 461 |
| VOE 11428055 | 371 | 1120 | 465 |
| VOE 11428055 | 371 | 1130 | 469 |
| VOE 11428056 | 371 | 800 | 453 |
| VOE 11428056 | 371 | 1100 | 461 |
| VOE 11428056 | 371 | 1120 | 465 |
| VOE 11428056 | 371 | 1130 | 469 |
| VOE 11428059 | 371 | 700 | 451 |
| VOE 11428059 | 371 | 800 | 453 |
| VOE 11428061 | 371 | 700 | 449 |
| VOE 11428061 | 371 | 700 | 451 |
| VOE 11428061 | 371 | 800 | 453 |
| VOE 11428062 | 371 | 800 | 453 |
| VOE 11428063 | 371 | 700 | 451 |
| VOE 11428063 | 371 | 800 | 453 |
| VOE 11428063 | 371 | 1100 | 461 |
| VOE 11428063 | 371 | 1120 | 465 |
| VOE 11428063 | 371 | 1130 | 469 |
| VOE 11428064 | 371 | 1100 | 461 |
| VOE 11428064 | 371 | 1120 | 465 |
| VOE 11428064 | 371 | 1130 | 469 |
| VOE 11428065 | 371 | 1120 | 465 |
| VOE 11428066 | 371 | 1120 | 465 |
| VOE 11428067 | 371 | 700 | 449 |
| VOE 11428067 | 371 | 700 | 451 |
| VOE 11428067 | 371 | 800 | 453 |
| VOE 11428068 | 371 | 800 | 453 |
| VOE 11428069 | 398 | 100 | 527 |
| VOE 11428069 | 398 | 125 | 529 |
| VOE 11428069 | 398 | 150 | 531 |
| VOE 11428069 | 398 | 200 | 533 |
| VOE 11428069 | 398 | 300 | 535 |
| VOE 11428069 | 398 | 400 | 537 |
| VOE 11428069 | 398 | 500 | 539 |
| VOE 11428069 | 398 | 600 | 541 |
| VOE 11428069 | 398 | 700 | 543 |
| VOE 11428069 | 398 | 800 | 545 |
| VOE 11428069 | 398 | 900 | 547 |
| VOE 11428070 | 398 | 100 | 527 |
| VOE 11428070 | 398 | 125 | 529 |
| VOE 11428070 | 398 | 150 | 531 |
| VOE 11428070 | 398 | 200 | 533 |
| VOE 11428070 | 398 | 300 | 535 |
| VOE 11428070 | 398 | 400 | 537 |
| VOE 11428070 | 398 | 500 | 539 |
| VOE 11428070 | 398 | 600 | 541 |
| VOE 11428070 | 398 | 700 | 543 |
| VOE 11428070 | 398 | 800 | 545 |
| VOE 11428070 | 398 | 900 | 547 |
| VOE 11428079 | 371 | 1120 | 465 |
| VOE 11428080 | 371 | 1120 | 465 |
| VOE 11428081 | 371 | 1100 | 461 |
| VOE 11428081 | 371 | 1120 | 465 |
| VOE 11428081 | 371 | 1130 | 469 |
| VOE 11428082 | 371 | 1100 | 461 |
| VOE 11428082 | 371 | 1120 | 465 |
| VOE 11428082 | 371 | 1130 | 469 |
| VOE 11428085 | 371 | 1100 | 461 |
| VOE 11428085 | 371 | 1120 | 465 |
| VOE 11428085 | 371 | 1130 | 469 |
| VOE 11428086 | 371 | 1100 | 461 |
| VOE 11428086 | 371 | 1120 | 465 |
| VOE 11428086 | 371 | 1130 | 469 |
| VOE 11428088 | 398 | 600 | 541 |
| VOE 11428088 | 398 | 700 | 543 |
| VOE 11428088 | 398 | 800 | 545 |
| VOE 11428088 | 398 | 900 | 547 |
| VOE 11428093 | 398 | 600 | 541 |
| VOE 11428093 | 398 | 700 | 543 |
| VOE 11428093 | 398 | 800 | 545 |
| VOE 11428093 | 398 | 900 | 547 |
| VOE 11428128 | 364 | 100 | 399 |
| VOE 11428128 | 364 | 250 | 407 |
| VOE 11428138 | 364 | 100 | 399 |
| VOE 11428138 | 364 | 150 | 401 |
| VOE 11428143 | 398 | 600 | 541 |
| VOE 11428143 | 398 | 700 | 543 |
| VOE 11428143 | 398 | 800 | 545 |
| VOE 11428143 | 398 | 900 | 547 |
| VOE 11428146 | 364 | 300 | 409 |
| VOE 11428148 | 364 | 200 | 405 |
| VOE 11428148 | 364 | 350 | 411 |
| VOE 11428148 | 364 | 400 | 413 |
| VOE 11428159 | 364 | 200 | 405 |
| VOE 11428166 | 364 | 400 | 413 |
| VOE 11431708 | 261 | 200 | 255 |
| VOE 11443400 | 870 | 400 | 851 |
| VOE 1164-20021 | 715 | 200 | 593 |
| VOE 1164-20031 | 715 | 200 | 593 |
| VOE 11700271 | 221 | 110 | 137 |
| VOE 11700278 | 212 | 110 | 89 |
| VOE 11700284 | 212 | 110 | 89 |
| VOE 11700285 | 212 | 110 | 89 |
| VOE 11700325 | 216 | 110 | 117 |
| VOE 11700326 | 216 | 100 | 115 |
| VOE 11700326 | 216 | 110 | 117 |
| VOE 11700334 | 211 | 110 | 83 |
| VOE 11700345 | 211 | 110 | 83 |
| VOE 11700347 | 211 | 110 | 83 |
| VOE 11700348 | 211 | 110 | 83 |
| VOE 11700373 | 214 | 100 | 99 |
| VOE 11700373 | 214 | 110 | 101 |
| VOE 11701952 | 256 | 150 | 241 |
| VOE 11701952 | 256 | 200 | 243 |
| VOE 11704359 | 810 | 150 | 651 |
| VOE 11704359 | 843 | 100 | 781 |
| VOE 11705990 | 914 | 1600 | 1117 |
| VOE 11705994 | 914 | 1600 | 1117 |
| VOE 11705997 | 914 | 1600 | 1117 |
| VOE 11705998 | 914 | 1600 | 1117 |
| VOE 11706002 | 914 | 1600 | 1117 |
| VOE 11706967 | 914 | 1100 | 1105 |
| VOE 11706967 | 914 | 1200 | 1109 |
| VOE 11707307 | 256 | 300 | 245 |
| VOE 11708658 | 914 | 2300 | 1127 |
| VOE 11708658 | 914 | 2500 | 1147 |
| VOE 11708658 | 914 | 2800 | 1159 |
| VOE 11708661 | 914 | 2300 | 1127 |
| VOE 11708661 | 914 | 2500 | 1147 |
| VOE 11708661 | 914 | 2800 | 1159 |
| VOE 11710987 | 234 | 300 | 163 |
| VOE 11800416 | 852 | 200 | 809 |
| VOE 11806303 | 367 | 600 | 429 |
| VOE 11806306 | 371 | 1100 | 463 |
| VOE 11806306 | 371 | 1130 | 471 |
| VOE 11806306 | 371 | 1300 | 481 |
| VOE 11806306 | 371 | 2100 | 485 |
| VOE 12749482 | 371 | 1150 | 473 |
| VOE 12749482 | 371 | 1175 | 475 |
| VOE 12749482 | 371 | 1200 | 477 |
| VOE 12749482 | 371 | 1250 | 479 |
| VOE 12749483 | 371 | 1150 | 473 |
| VOE 12749483 | 371 | 1175 | 475 |
| VOE 12749483 | 371 | 1200 | 477 |
| VOE 12749483 | 371 | 1250 | 479 |
| VOE 1304841 | 363 | 100 | 383 |

**NUMERICAL INDEX**

**INDICE DE NÚMERO**

**ÍNDICE NUMÉRICO**

**RÉPERTOIRE DE NUMÉROS**

**NUMERICAL INDEX**

**INDICE DE NÚMERO**

**ÍNDICE NUMÉRICO**

**RÉPERTOIRE DE NUMÉROS**

Catalogue id **20615** | Group **1000**

Issue **PUB 20035940-B** | Page **7**

| Part No | Group | Sect | Page |
|---|---|---|---|
| VOE 1304841 | 363 | 150 | 385 |
| VOE 1304841 | 363 | 160 | 387 |
| VOE 1304841 | 363 | 170 | 389 |
| VOE 1307048 | 286 | 100 | 291 |
| VOE 13833857 | 916 | 600 | 1209 |
| VOE 13930908 | 810 | 200 | 657 |
| VOE 13930908 | 810 | 250 | 659 |
| VOE 13933852 | 916 | 100 | 1179 |
| VOE 13933852 | 916 | 110 | 1183 |
| VOE 13933852 | 916 | 2000 | 1233 |
| VOE 13933852 | 916 | 2200 | 1241 |
| VOE 13933857 | 914 | 300 | 1077 |
| VOE 13933857 | 914 | 350 | 1081 |
| VOE 13933857 | 914 | 400 | 1085 |
| VOE 13933857 | 914 | 450 | 1089 |
| VOE 13933857 | 914 | 2000 | 1119 |
| VOE 13933857 | 914 | 2200 | 1125 |
| VOE 13933857 | 914 | 2300 | 1127 |
| VOE 13933857 | 914 | 2400 | 1129 |
| VOE 13933857 | 914 | 2450 | 1131 |
| VOE 13933857 | 914 | 2460 | 1133 |
| VOE 13933857 | 914 | 2470 | 1137 |
| VOE 13933857 | 914 | 2470 | 1139 |
| VOE 13933857 | 914 | 2480 | 1141 |
| VOE 13933857 | 914 | 2480 | 1143 |
| VOE 13933857 | 914 | 2480 | 1145 |
| VOE 13933857 | 914 | 2500 | 1147 |
| VOE 13933857 | 914 | 2600 | 1149 |
| VOE 13933857 | 914 | 2650 | 1153 |
| VOE 13933857 | 914 | 2700 | 1157 |
| VOE 13933857 | 914 | 2800 | 1159 |
| VOE 13933857 | 914 | 3500 | 1163 |
| VOE 13933857 | 914 | 5000 | 1167 |
| VOE 13933857 | 914 | 6100 | 1173 |
| VOE 13933857 | 916 | 300 | 1189 |
| VOE 13933858 | 914 | 300 | 1077 |
| VOE 13933858 | 914 | 350 | 1081 |
| VOE 13933858 | 914 | 400 | 1085 |
| VOE 13933858 | 914 | 450 | 1089 |
| VOE 13933858 | 914 | 550 | 1099 |
| VOE 13933858 | 914 | 2000 | 1119 |
| VOE 13933858 | 914 | 2200 | 1125 |
| VOE 13933858 | 914 | 2300 | 1127 |
| VOE 13933858 | 914 | 2400 | 1129 |
| VOE 13933858 | 914 | 2450 | 1131 |
| VOE 13933858 | 914 | 2460 | 1133 |
| VOE 13933858 | 914 | 2470 | 1137 |
| VOE 13933858 | 914 | 2470 | 1139 |
| VOE 13933858 | 914 | 2480 | 1141 |
| VOE 13933858 | 914 | 2480 | 1143 |
| VOE 13933858 | 914 | 2480 | 1145 |
| VOE 13933858 | 914 | 2500 | 1147 |
| VOE 13933858 | 914 | 2600 | 1149 |
| VOE 13933858 | 914 | 2650 | 1153 |
| VOE 13933858 | 914 | 2650 | 1155 |
| VOE 13933858 | 914 | 2700 | 1157 |
| VOE 13933858 | 914 | 2800 | 1159 |
| VOE 13933858 | 914 | 2850 | 1161 |
| VOE 13933858 | 914 | 3500 | 1163 |
| VOE 13933858 | 914 | 3600 | 1165 |
| VOE 13933858 | 914 | 5000 | 1167 |
| VOE 13933858 | 916 | 1200 | 1221 |
| VOE 13933858 | 916 | 1500 | 1231 |
| VOE 13933858 | 924 | 300 | 1265 |
| VOE 13933858 | 924 | 350 | 1267 |
| VOE 13933859 | 914 | 400 | 1085 |
| VOE 13933859 | 914 | 450 | 1089 |
| VOE 13933859 | 914 | 550 | 1099 |
| VOE 13933859 | 914 | 2650 | 1155 |
| VOE 13933859 | 914 | 6100 | 1173 |
| VOE 13933860 | 914 | 500 | 1093 |
| VOE 13933860 | 914 | 2460 | 1133 |
| VOE 13933860 | 914 | 2480 | 1143 |
| VOE 13933860 | 914 | 2800 | 1159 |
| VOE 13933862 | 914 | 500 | 1093 |
| VOE 13933862 | 914 | 550 | 1099 |
| VOE 13933862 | 916 | 300 | 1189 |
| VOE 13933864 | 911 | 1600 | 985 |
| VOE 13933864 | 914 | 500 | 1093 |
| VOE 13933864 | 914 | 550 | 1099 |
| VOE 13933866 | 924 | 1200 | 1295 |
| VOE 13933867 | 914 | 6100 | 1173 |
| VOE 13933867 | 916 | 1200 | 1219 |
| VOE 13933867 | 916 | 1500 | 1229 |
| VOE 13933867 | 916 | 3000 | 1251 |
| VOE 13933867 | 924 | 1100 | 1293 |
| VOE 13933867 | 924 | 1200 | 1295 |
| VOE 13933868 | 911 | 710 | 963 |
| VOE 13933868 | 911 | 720 | 969 |
| VOE 13933868 | 914 | 500 | 1093 |
| VOE 13933868 | 914 | 550 | 1099 |
| VOE 13933868 | 916 | 300 | 1191 |
| VOE 13933868 | 916 | 1200 | 1219 |
| VOE 13933868 | 916 | 1500 | 1229 |
| VOE 13933868 | 916 | 3100 | 1253 |
| VOE 13933872 | 911 | 710 | 963 |
| VOE 13933872 | 911 | 720 | 969 |
| VOE 13933872 | 911 | 1600 | 985 |
| VOE 13933872 | 914 | 100 | 1065 |
| VOE 13933900 | 911 | 710 | 965 |
| VOE 13933900 | 911 | 720 | 971 |
| VOE 13933900 | 911 | 730 | 975 |
| VOE 13933900 | 911 | 740 | 979 |
| VOE 13933900 | 914 | 100 | 1065 |
| VOE 13933900 | 914 | 200 | 1071 |
| VOE 13933900 | 914 | 250 | 1073 |
| VOE 13933900 | 914 | 6100 | 1173 |
| VOE 13933900 | 924 | 300 | 1265 |
| VOE 13933900 | 924 | 350 | 1267 |
| VOE 13933905 | 914 | 2000 | 1119 |
| VOE 13933905 | 914 | 2200 | 1125 |
| VOE 13933905 | 914 | 2470 | 1137 |
| VOE 13933905 | 914 | 2480 | 1141 |
| VOE 13933905 | 914 | 2700 | 1157 |
| VOE 13933905 | 914 | 5000 | 1167 |
| VOE 13933905 | 914 | 6100 | 1173 |
| VOE 13933910 | 914 | 500 | 1093 |
| VOE 13933910 | 914 | 550 | 1099 |
| VOE 13933917 | 924 | 4000 | 1307 |
| VOE 13933922 | 914 | 6100 | 1173 |
| VOE 13933922 | 916 | 1200 | 1219 |
| VOE 13933922 | 916 | 1500 | 1229 |
| VOE 13933922 | 916 | 3000 | 1251 |
| VOE 13933922 | 924 | 1100 | 1293 |
| VOE 13933922 | 924 | 1200 | 1295 |
| VOE 13933923 | 911 | 300 | 949 |
| VOE 13933923 | 911 | 710 | 965 |
| VOE 13933923 | 911 | 720 | 971 |
| VOE 13933923 | 914 | 100 | 1065 |
| VOE 13933923 | 914 | 500 | 1093 |
| VOE 13933923 | 914 | 550 | 1099 |
| VOE 13933923 | 914 | 6100 | 1173 |
| VOE 13933923 | 916 | 1200 | 1219 |
| VOE 13933923 | 916 | 1500 | 1229 |
| VOE 13933923 | 924 | 1000 | 1291 |
| VOE 13933923 | 924 | 1300 | 1297 |
| VOE 13933923 | 924 | 1500 | 1299 |
| VOE 13933923 | 924 | 1600 | 1301 |
| VOE 13933936 | 914 | 400 | 1085 |
| VOE 13933936 | 914 | 450 | 1091 |
| VOE 13933936 | 914 | 5000 | 1167 |
| VOE 13933936 | 916 | 1200 | 1219 |
| VOE 13933936 | 916 | 1500 | 1229 |
| VOE 13940090 | 331 | 100 | 339 |
| VOE 13940090 | 331 | 110 | 341 |
| VOE 13940090 | 371 | 300 | 447 |
| VOE 13940090 | 372 | 100 | 495 |
| VOE 13940090 | 372 | 300 | 499 |
| VOE 13940090 | 827 | 250 | 715 |
| VOE 13940090 | 836 | 150 | 747 |
| VOE 13940090 | 836 | 200 | 751 |
| VOE 13940090 | 836 | 250 | 757 |
| VOE 13940090 | 843 | 200 | 787 |
| VOE 13940090 | 843 | 250 | 789 |
| VOE 13940090 | 843 | 275 | 793 |
| VOE 13940090 | 880 | 100 | 869 |
| VOE 13940090 | 880 | 125 | 871 |
| VOE 13940090 | 880 | 150 | 873 |
| VOE 13940090 | 880 | 200 | 875 |
| VOE 13940090 | 880 | 250 | 877 |
| VOE 13940090 | 880 | 275 | 879 |
| VOE 13940090 | 881 | 100 | 895 |
| VOE 13940090 | 881 | 100 | 897 |
| VOE 13940090 | 881 | 125 | 899 |
| VOE 13940090 | 881 | 125 | 901 |
| VOE 13940090 | 881 | 150 | 903 |
| VOE 13940090 | 881 | 150 | 905 |
| VOE 13940097 | 831 | 100 | 721 |
| VOE 13940097 | 831 | 300 | 729 |
| VOE 13940097 | 831 | 400 | 733 |
| VOE 13940097 | 831 | 500 | 737 |
| VOE 13942668 | 810 | 100 | 643 |
| VOE 13942668 | 810 | 145 | 649 |
| VOE 13942672 | 860 | 350 | 827 |
| VOE 13942672 | 860 | 400 | 829 |

| Part No | Group | Sect | Page |
|---|---|---|---|
| VOE 13942672 | 860 | 410 | 831 |
| VOE 13942672 | 992 | 100 | 1417 |
| VOE 13942672 | 992 | 150 | 1421 |
| VOE 13945407 | 372 | 200 | 497 |
| VOE 13945407 | 870 | 100 | 843 |
| VOE 13945407 | 870 | 150 | 845 |
| VOE 13945408 | 356 | 200 | 365 |
| VOE 13945408 | 992 | 100 | 1417 |
| VOE 13945444 | 256 | 100 | 239 |
| VOE 13945444 | 356 | 200 | 365 |
| VOE 13945444 | 366 | 100 | 415 |
| VOE 13945444 | 398 | 100 | 527 |
| VOE 13945444 | 398 | 125 | 529 |
| VOE 13945444 | 398 | 500 | 539 |
| VOE 13945444 | 860 | 550 | 837 |
| VOE 13945444 | 872 | 100 | 859 |
| VOE 13945444 | 872 | 150 | 861 |
| VOE 13946173 | 235 | 500 | 185 |
| VOE 13946173 | 256 | 300 | 245 |
| VOE 13946173 | 261 | 200 | 257 |
| VOE 13946173 | 263 | 200 | 277 |
| VOE 13946173 | 367 | 300 | 421 |
| VOE 13946173 | 367 | 500 | 425 |
| VOE 13946173 | 860 | 310 | 823 |
| VOE 13946173 | 860 | 410 | 831 |
| VOE 13946173 | 870 | 100 | 843 |
| VOE 13946173 | 870 | 150 | 845 |
| VOE 13946173 | 875 | 100 | 867 |
| VOE 13946173 | 911 | 200 | 945 |
| VOE 13946173 | 914 | 350 | 1081 |
| VOE 13946173 | 914 | 1550 | 1115 |
| VOE 13946173 | 914 | 2460 | 1133 |
| VOE 13946173 | 914 | 2480 | 1145 |
| VOE 13946173 | 924 | 300 | 1265 |
| VOE 13946173 | 924 | 350 | 1267 |
| VOE 13946173 | 996 | 100 | 1455 |
| VOE 13946544 | 234 | 200 | 161 |
| VOE 13946544 | 234 | 400 | 165 |
| VOE 13946544 | 371 | 170 | 441 |
| VOE 13946544 | 372 | 200 | 497 |
| VOE 13946544 | 393 | 100 | 521 |
| VOE 13946544 | 836 | 150 | 747 |
| VOE 13946544 | 836 | 200 | 751 |
| VOE 13946544 | 836 | 225 | 755 |
| VOE 13946544 | 836 | 250 | 757 |
| VOE 13946544 | 836 | 300 | 761 |
| VOE 13946544 | 852 | 110 | 799 |
| VOE 13946544 | 852 | 120 | 801 |
| VOE 13946544 | 881 | 125 | 901 |
| VOE 13946544 | 881 | 150 | 905 |
| VOE 13946544 | 881 | 200 | 907 |
| VOE 13946556 | 371 | 3000 | 493 |
| VOE 13946602 | 235 | 250 | 177 |
| VOE 13946752 | 258 | 200 | 247 |
| VOE 13946752 | 860 | 310 | 823 |
| VOE 13946817 | 821 | 100 | 689 |
| VOE 13946934 | 387 | 100 | 515 |
| VOE 13946934 | 387 | 200 | 517 |
| VOE 13946934 | 387 | 300 | 519 |
| VOE 13946934 | 881 | 200 | 907 |
| VOE 13946934 | 914 | 1100 | 1107 |
| VOE 13946934 | 924 | 4200 | 1309 |
| VOE 13947281 | 211 | 110 | 85 |
| VOE 13947281 | 212 | 110 | 89 |
| VOE 13947281 | 215 | 200 | 107 |
| VOE 13947281 | 215 | 300 | 109 |
| VOE 13947281 | 215 | 310 | 111 |
| VOE 13947281 | 221 | 100 | 135 |
| VOE 13947281 | 254 | 200 | 211 |
| VOE 13947281 | 254 | 500 | 223 |
| VOE 13947281 | 262 | 110 | 267 |
| VOE 13947621 | 215 | 110 | 105 |
| VOE 13947621 | 215 | 200 | 107 |
| VOE 13947621 | 215 | 300 | 109 |
| VOE 13947621 | 215 | 310 | 111 |
| VOE 13947621 | 255 | 110 | 233 |
| VOE 13947621 | 924 | 100 | 1259 |
| VOE 13947621 | 924 | 200 | 1263 |
| VOE 13947622 | 234 | 100 | 157 |
| VOE 13947622 | 262 | 110 | 267 |
| VOE 13947622 | 875 | 100 | 867 |
| VOE 13947622 | 924 | 100 | 1259 |
| VOE 13947622 | 924 | 200 | 1263 |
| VOE 13947628 | 223 | 110 | 147 |
| VOE 13947628 | 262 | 100 | 265 |
| VOE 13947628 | 286 | 400 | 301 |
| VOE 13947628 | 870 | 100 | 843 |
| VOE 13947628 | 870 | 150 | 847 |
| VOE 13947628 | 924 | 4000 | 1307 |
| VOE 13947629 | 234 | 300 | 163 |
| VOE 13947760 | 914 | 400 | 1087 |
| VOE 13947760 | 914 | 450 | 1091 |
| VOE 13948356 | 860 | 310 | 823 |
| VOE 13948937 | 715 | 7700 | 599 |
| VOE 13949278 | 363 | 100 | 383 |
| VOE 13949278 | 363 | 150 | 385 |
| VOE 13949278 | 363 | 160 | 387 |
| VOE 13949278 | 363 | 170 | 389 |
| VOE 13949278 | 836 | 150 | 747 |
| VOE 13949278 | 836 | 200 | 751 |
| VOE 13949278 | 836 | 225 | 755 |
| VOE 13949278 | 836 | 250 | 757 |
| VOE 13949278 | 836 | 300 | 761 |
| VOE 13949278 | 880 | 300 | 881 |
| VOE 13949278 | 880 | 350 | 883 |
| VOE 13949278 | 880 | 375 | 885 |
| VOE 13949445 | 974 | 3000 | 1341 |
| VOE 13949445 | 975 | 2400 | 1405 |
| VOE 13949445 | 975 | 2600 | 1409 |
| VOE 13949445 | 975 | 2800 | 1413 |
| VOE 13949578 | 221 | 100 | 135 |
| VOE 13949578 | 233 | 100 | 149 |
| VOE 13949578 | 254 | 250 | 213 |
| VOE 13949578 | 254 | 500 | 223 |
| VOE 13949578 | 254 | 600 | 225 |
| VOE 13949578 | 293 | 100 | 305 |
| VOE 13949578 | 293 | 100 | 307 |
| VOE 13949578 | 293 | 300 | 313 |
| VOE 13949578 | 333 | 110 | 345 |
| VOE 13949578 | 333 | 200 | 347 |
| VOE 13949927 | 912 | 200 | 997 |
| VOE 13949927 | 912 | 250 | 999 |
| VOE 13949927 | 912 | 600 | 1027 |
| VOE 13949997 | 254 | 300 | 217 |
| VOE 13949997 | 254 | 350 | 219 |
| VOE 13955781 | 993 | 300 | 1447 |
| VOE 13955894 | 263 | 150 | 275 |
| VOE 13955894 | 286 | 100 | 293 |
| VOE 13955894 | 286 | 150 | 295 |
| VOE 13955894 | 371 | 200 | 445 |
| VOE 13955894 | 371 | 300 | 447 |
| VOE 13955894 | 716 | 100 | 601 |
| VOE 13955894 | 841 | 150 | 775 |
| VOE 13955894 | 852 | 110 | 799 |
| VOE 13955894 | 852 | 120 | 801 |
| VOE 13955894 | 860 | 300 | 821 |
| VOE 13955894 | 870 | 100 | 843 |
| VOE 13955894 | 880 | 400 | 887 |
| VOE 13955894 | 880 | 450 | 889 |
| VOE 13955894 | 880 | 475 | 891 |
| VOE 13955894 | 914 | 2100 | 1121 |
| VOE 13955897 | 310 | 130 | 333 |
| VOE 13955897 | 860 | 400 | 829 |
| VOE 13955897 | 860 | 410 | 831 |
| VOE 13955897 | 875 | 100 | 867 |
| VOE 13955900 | 215 | 110 | 105 |
| VOE 13955900 | 352 | 200 | 353 |
| VOE 13955900 | 363 | 300 | 393 |
| VOE 13955900 | 818 | 100 | 671 |
| VOE 13955900 | 818 | 200 | 673 |
| VOE 13955900 | 818 | 300 | 675 |
| VOE 13955900 | 818 | 400 | 677 |
| VOE 13955900 | 818 | 500 | 679 |
| VOE 13955900 | 818 | 600 | 681 |
| VOE 13955900 | 818 | 700 | 683 |
| VOE 13955900 | 818 | 800 | 685 |
| VOE 13955900 | 818 | 900 | 687 |
| VOE 13955900 | 837 | 100 | 763 |
| VOE 13955900 | 837 | 150 | 765 |
| VOE 13955900 | 860 | 300 | 821 |
| VOE 13955900 | 860 | 400 | 829 |
| VOE 13960138 | 880 | 250 | 877 |
| VOE 13960138 | 992 | 100 | 1417 |
| VOE 13960138 | 992 | 100 | 1419 |
| VOE 13960143 | 310 | 130 | 333 |
| VOE 13960143 | 363 | 200 | 391 |
| VOE 13960143 | 363 | 6000 | 397 |
| VOE 13960143 | 836 | 150 | 747 |
| VOE 13960143 | 836 | 200 | 751 |
| VOE 13960143 | 836 | 250 | 757 |
| VOE 13960143 | 860 | 310 | 823 |
| VOE 13960143 | 880 | 375 | 885 |
| VOE 13960143 | 880 | 500 | 893 |
| VOE 13961965 | 371 | 1000 | 457 |
| VOE 13961965 | 371 | 1100 | 461 |

**NUMERICAL INDEX**

**INDICE DE NÚMERO**

**ÍNDICE NUMÉRICO**

**RÉPERTOIRE DE NUMÉROS**



| Part No | Group | Sect | Page |
|---|---|---|---|
| VOE 13961965 | 371 | 1120 | 465 |
| VOE 13961965 | 371 | 1130 | 469 |
| VOE 13963103 | 831 | 500 | 737 |
| VOE 13963103 | 831 | 550 | 739 |
| VOE 13965175 | 363 | 100 | 383 |
| VOE 13965175 | 363 | 150 | 385 |
| VOE 13965175 | 363 | 160 | 387 |
| VOE 13965175 | 363 | 170 | 389 |
| VOE 13965175 | 810 | 150 | 651 |
| VOE 13965175 | 810 | 175 | 653 |
| VOE 13965175 | 810 | 185 | 655 |
| VOE 13965175 | 870 | 400 | 849 |
| VOE 13965175 | 875 | 100 | 867 |
| VOE 13965175 | 881 | 125 | 901 |
| VOE 13965175 | 881 | 150 | 905 |
| VOE 13965175 | 881 | 200 | 907 |
| VOE 13965175 | 914 | 1550 | 1115 |
| VOE 13965178 | 914 | 500 | 1095 |
| VOE 13965178 | 914 | 550 | 1101 |
| VOE 13965180 | 210 | 105 | 75 |
| VOE 13965185 | 360 | 100 | 371 |
| VOE 13965185 | 860 | 250 | 819 |
| VOE 13965185 | 860 | 300 | 821 |
| VOE 13965185 | 860 | 310 | 823 |
| VOE 13965185 | 880 | 400 | 887 |
| VOE 13965185 | 880 | 450 | 889 |
| VOE 13965185 | 880 | 475 | 891 |
| VOE 13965185 | 881 | 125 | 899 |
| VOE 13965185 | 881 | 150 | 903 |
| VOE 13965185 | 914 | 1550 | 1115 |
| VOE 13965186 | 836 | 150 | 747 |
| VOE 13965186 | 836 | 200 | 751 |
| VOE 13965186 | 836 | 250 | 757 |
| VOE 13965186 | 860 | 250 | 819 |
| VOE 13965186 | 860 | 300 | 821 |
| VOE 13965186 | 870 | 150 | 847 |
| VOE 13965187 | 870 | 6000 | 857 |
| VOE 13965187 | 881 | 125 | 899 |
| VOE 13965187 | 881 | 150 | 903 |
| VOE 13965190 | 362 | 200 | 377 |
| VOE 13965192 | 810 | 200 | 657 |
| VOE 13965192 | 810 | 250 | 659 |
| VOE 13965193 | 387 | 300 | 519 |
| VOE 13965193 | 810 | 6000 | 663 |
| VOE 13965220 | 860 | 310 | 823 |
| VOE 13965220 | 870 | 100 | 843 |
| VOE 13969011 | 212 | 110 | 89 |
| VOE 13969011 | 235 | 250 | 177 |
| VOE 13969011 | 235 | 300 | 179 |
| VOE 13969011 | 255 | 200 | 235 |
| VOE 13969011 | 293 | 200 | 309 |
| VOE 13969160 | 398 | 100 | 527 |
| VOE 13969160 | 398 | 125 | 529 |
| VOE 13969160 | 398 | 150 | 531 |
| VOE 13969160 | 398 | 200 | 533 |
| VOE 13969160 | 398 | 300 | 535 |
| VOE 13969160 | 398 | 400 | 537 |
| VOE 13969160 | 398 | 500 | 539 |
| VOE 13969160 | 398 | 600 | 541 |
| VOE 13969160 | 398 | 700 | 543 |
| VOE 13969160 | 398 | 800 | 545 |
| VOE 13969160 | 398 | 900 | 547 |
| VOE 13969162 | 372 | 100 | 495 |
| VOE 13969599 | 831 | 200 | 727 |
| VOE 13969599 | 831 | 550 | 739 |
| VOE 13969737 | 393 | 100 | 521 |
| VOE 13969737 | 881 | 125 | 901 |
| VOE 13969737 | 881 | 150 | 905 |
| VOE 13969737 | 914 | 1550 | 1115 |
| VOE 13971095 | 371 | 100 | 433 |
| VOE 13971095 | 371 | 150 | 437 |
| VOE 13971095 | 371 | 160 | 439 |
| VOE 13971095 | 870 | 150 | 847 |
| VOE 13971095 | 992 | 100 | 1417 |
| VOE 13971098 | 836 | 150 | 749 |
| VOE 13971098 | 836 | 200 | 753 |
| VOE 13971098 | 836 | 250 | 759 |
| VOE 13971098 | 843 | 200 | 787 |
| VOE 13971098 | 843 | 250 | 789 |
| VOE 13971098 | 843 | 275 | 795 |
| VOE 13974682 | 371 | 1000 | 457 |
| VOE 13974682 | 371 | 1100 | 461 |
| VOE 13974682 | 371 | 1120 | 465 |
| VOE 13974682 | 371 | 1130 | 469 |
| VOE 13974682 | 831 | 200 | 727 |
| VOE 13974682 | 831 | 350 | 731 |
| VOE 13974682 | 831 | 450 | 735 |
| VOE 13974682 | 831 | 550 | 739 |
| VOE 14016673 | 371 | 700 | 449 |
| VOE 14016673 | 371 | 800 | 453 |
| VOE 14025152 | 914 | 6000 | 1171 |
| VOE 14213026 | 371 | 1000 | 457 |
| VOE 14213026 | 371 | 1100 | 461 |
| VOE 14213026 | 371 | 1120 | 465 |
| VOE 14213026 | 371 | 1130 | 469 |
| VOE 14213026 | 371 | 1175 | 475 |
| VOE 14213026 | 371 | 1200 | 477 |
| VOE 14213026 | 371 | 1250 | 479 |
| VOE 14260472 | 371 | 150 | 435 |
| VOE 14346322 | 371 | 1130 | 471 |
| VOE 14346322 | 398 | 600 | 541 |
| VOE 14346322 | 398 | 700 | 543 |
| VOE 14346322 | 398 | 800 | 545 |
| VOE 14346322 | 398 | 900 | 547 |
| VOE 14346537 | 897 | 200 | 923 |
| VOE 14370881 | 371 | 1120 | 467 |
| VOE 14370881 | 371 | 2100 | 485 |
| VOE 14370881 | 372 | 300 | 499 |
| VOE 14370883 | 367 | 600 | 429 |
| VOE 14370883 | 371 | 1300 | 481 |
| VOE 14370883 | 386 | 200 | 511 |
| VOE 14375535 | 916 | 4000 | 1255 |
| VOE 14386450 | 870 | 150 | 847 |
| VOE 14386914 | 993 | 400 | 1449 |
| VOE 14386916 | 993 | 400 | 1449 |
| VOE 14388037 | 993 | 200 | 1441 |
| VOE 14388037 | 993 | 300 | 1447 |
| VOE 14388037 | 993 | 500 | 1451 |
| VOE 14388229 | 993 | 100 | 1437 |
| VOE 14388450 | 993 | 200 | 1441 |
| VOE 14388450 | 993 | 300 | 1447 |
| VOE 14388450 | 993 | 400 | 1449 |
| VOE 14388450 | 993 | 500 | 1451 |
| VOE 14388454 | 993 | 200 | 1441 |
| VOE 14388454 | 993 | 300 | 1447 |
| VOE 14388454 | 993 | 500 | 1451 |
| VOE 14388457 | 993 | 300 | 1447 |
| VOE 14388457 | 993 | 500 | 1451 |
| VOE 14388458 | 993 | 200 | 1443 |
| VOE 14388458 | 993 | 300 | 1447 |
| VOE 14388909 | 993 | 200 | 1441 |
| VOE 14388909 | 993 | 300 | 1447 |
| VOE 14388910 | 993 | 300 | 1447 |
| VOE 14388910 | 993 | 400 | 1449 |
| VOE 14388910 | 993 | 500 | 1451 |
| VOE 14388982 | 993 | 100 | 1437 |
| VOE 14389564 | 993 | 100 | 1437 |
| VOE 14389565 | 993 | 100 | 1437 |
| VOE 14389566 | 993 | 100 | 1437 |
| VOE 14389567 | 993 | 100 | 1437 |
| VOE 14389568 | 993 | 100 | 1437 |
| VOE 14389571 | 993 | 100 | 1437 |
| VOE 14389577 | 993 | 400 | 1449 |
| VOE 14500124 | 914 | 1200 | 1109 |
| VOE 14500125 | 914 | 1100 | 1107 |
| VOE 14500125 | 914 | 1200 | 1109 |
| VOE 14500129 | 914 | 1100 | 1107 |
| VOE 14500130 | 914 | 1200 | 1111 |
| VOE 14500137 | 914 | 1100 | 1107 |
| VOE 14500290 | 263 | 100 | 269 |
| VOE 14500290 | 363 | 350 | 395 |
| VOE 14500290 | 975 | 1400 | 1387 |
| VOE 14500290 | 975 | 1500 | 1391 |
| VOE 14500290 | 993 | 300 | 1447 |
| VOE 14500291 | 261 | 200 | 255 |
| VOE 14500291 | 356 | 300 | 367 |
| VOE 14500291 | 367 | 600 | 429 |
| VOE 14500291 | 974 | 1300 | 1329 |
| VOE 14500291 | 975 | 700 | 1359 |
| VOE 14500291 | 975 | 800 | 1363 |
| VOE 14500291 | 975 | 900 | 1367 |
| VOE 14500291 | 975 | 1000 | 1371 |
| VOE 14500291 | 975 | 1100 | 1375 |
| VOE 14500291 | 975 | 1200 | 1379 |
| VOE 14500291 | 975 | 1300 | 1383 |
| VOE 14500291 | 975 | 1400 | 1387 |
| VOE 14500291 | 975 | 1500 | 1391 |
| VOE 14500291 | 975 | 1600 | 1395 |
| VOE 14500292 | 363 | 6000 | 397 |
| VOE 14500292 | 870 | 6000 | 857 |
| VOE 14500292 | 875 | 100 | 865 |
| VOE 14500292 | 992 | 5000 | 1423 |
| VOE 14500292 | 992 | 5100 | 1429 |
| VOE 14500292 | 993 | 300 | 1447 |
| VOE 14500293 | 254 | 300 | 217 |

| Part No | Group | Sect | Page |
|---|---|---|---|
| VOE 14500293 | 350 | 300 | 349 |
| VOE 14500293 | 352 | 200 | 353 |
| VOE 14500293 | 362 | 2100 | 381 |
| VOE 14500293 | 371 | 200 | 445 |
| VOE 14500293 | 371 | 300 | 447 |
| VOE 14500293 | 992 | 5000 | 1423 |
| VOE 14500293 | 992 | 5100 | 1429 |
| VOE 14500294 | 875 | 100 | 865 |
| VOE 14500294 | 911 | 710 | 965 |
| VOE 14500294 | 911 | 720 | 969 |
| VOE 14500294 | 911 | 730 | 975 |
| VOE 14500294 | 911 | 740 | 979 |
| VOE 14500294 | 993 | 300 | 1447 |
| VOE 14500295 | 371 | 100 | 433 |
| VOE 14500295 | 371 | 150 | 437 |
| VOE 14500295 | 870 | 100 | 841 |
| VOE 14500295 | 870 | 150 | 845 |
| VOE 14500295 | 916 | 3000 | 1251 |
| VOE 14500295 | 992 | 5000 | 1423 |
| VOE 14500295 | 992 | 5100 | 1429 |
| VOE 14500295 | 993 | 300 | 1447 |
| VOE 14500297 | 234 | 200 | 161 |
| VOE 14500297 | 234 | 400 | 165 |
| VOE 14500297 | 371 | 2200 | 487 |
| VOE 14500297 | 875 | 100 | 865 |
| VOE 14500297 | 993 | 300 | 1447 |
| VOE 14500298 | 234 | 300 | 163 |
| VOE 14500298 | 261 | 200 | 255 |
| VOE 14500402 | 912 | 2500 | 1047 |
| VOE 14500403 | 912 | 2500 | 1047 |
| VOE 14500404 | 912 | 2500 | 1047 |
| VOE 14500405 | 912 | 2500 | 1047 |
| VOE 14500408 | 912 | 2500 | 1047 |
| VOE 14500409 | 912 | 2500 | 1047 |
| VOE 14500410 | 912 | 2500 | 1049 |
| VOE 14500411 | 912 | 2500 | 1049 |
| VOE 14500412 | 912 | 2500 | 1049 |
| VOE 14500564 | 914 | 1100 | 1107 |
| VOE 14500661 | 875 | 100 | 865 |
| VOE 14501383 | 852 | 110 | 799 |
| VOE 14501383 | 852 | 120 | 801 |
| VOE 14501408 | 914 | 100 | 1065 |
| VOE 14501798 | 441 | 600 | 575 |
| VOE 14501799 | 441 | 600 | 575 |
| VOE 14501802 | 441 | 600 | 575 |
| VOE 14502048 | 911 | 300 | 949 |
| VOE 14502048 | 911 | 350 | 951 |
| VOE 14502426 | 992 | 150 | 1421 |
| VOE 14502721 | 364 | 100 | 399 |
| VOE 14502721 | 364 | 150 | 401 |
| VOE 14502721 | 831 | 500 | 737 |
| VOE 14502722 | 364 | 100 | 399 |
| VOE 14502722 | 364 | 150 | 401 |
| VOE 14502733 | 916 | 110 | 1181 |
| VOE 14503053 | 364 | 100 | 399 |
| VOE 14503053 | 364 | 150 | 401 |
| VOE 14503079 | 914 | 350 | 1083 |
| VOE 14503079 | 914 | 2470 | 1137 |
| VOE 14503079 | 914 | 2480 | 1141 |
| VOE 14503079 | 914 | 2650 | 1153 |
| VOE 14503680 | 881 | 100 | 895 |
| VOE 14503680 | 881 | 125 | 899 |
| VOE 14503680 | 881 | 150 | 903 |
| VOE 14504237 | 870 | 400 | 849 |
| VOE 14505515 | 870 | 100 | 841 |
| VOE 14505515 | 870 | 150 | 845 |
| VOE 14505557 | 912 | 2100 | 1041 |
| VOE 14505557 | 912 | 2300 | 1043 |
| VOE 14505558 | 912 | 2100 | 1041 |
| VOE 14505560 | 912 | 2100 | 1041 |
| VOE 14505561 | 912 | 2100 | 1041 |
| VOE 14505562 | 912 | 2100 | 1041 |
| VOE 14505562 | 912 | 2300 | 1043 |
| VOE 14505563 | 912 | 2100 | 1041 |
| VOE 14505564 | 912 | 2100 | 1041 |
| VOE 14505565 | 912 | 2100 | 1041 |
| VOE 14505568 | 912 | 2000 | 1037 |
| VOE 14505569 | 912 | 2000 | 1037 |
| VOE 14505570 | 912 | 2000 | 1037 |
| VOE 14505572 | 912 | 2000 | 1037 |
| VOE 14505573 | 912 | 2000 | 1037 |
| VOE 14505574 | 912 | 2000 | 1037 |
| VOE 14505575 | 912 | 2000 | 1037 |
| VOE 14505576 | 912 | 2000 | 1037 |
| VOE 14505577 | 912 | 2000 | 1037 |
| VOE 14505737 | 431 | 100 | 555 |
| VOE 14505738 | 431 | 100 | 555 |
| VOE 14505739 | 431 | 100 | 555 |
| VOE 14505742 | 431 | 100 | 555 |
| VOE 14505743 | 431 | 100 | 557 |
| VOE 14505744 | 431 | 100 | 555 |
| VOE 14505745 | 431 | 100 | 555 |
| VOE 14505746 | 431 | 100 | 555 |
| VOE 14505747 | 431 | 100 | 555 |
| VOE 14505748 | 431 | 100 | 555 |
| VOE 14505749 | 431 | 100 | 555 |
| VOE 14505751 | 431 | 100 | 555 |
| VOE 14505752 | 431 | 100 | 555 |
| VOE 14505753 | 431 | 100 | 555 |
| VOE 14505754 | 431 | 100 | 555 |
| VOE 14505755 | 431 | 100 | 555 |
| VOE 14505756 | 431 | 100 | 555 |
| VOE 14505757 | 431 | 100 | 555 |
| VOE 14506421 | 431 | 100 | 555 |
| VOE 14506431 | 256 | 100 | 239 |
| VOE 14506431 | 256 | 150 | 241 |
| VOE 14506684 | 914 | 300 | 1075 |
| VOE 14506867 | 843 | 275 | 793 |
| VOE 14506950 | 441 | 200 | 571 |
| VOE 14506955 | 441 | 200 | 569 |
| VOE 14506958 | 441 | 200 | 569 |
| VOE 14506967 | 441 | 200 | 569 |
| VOE 14506968 | 441 | 200 | 569 |
| VOE 14506970 | 441 | 200 | 569 |
| VOE 14506972 | 441 | 200 | 569 |
| VOE 14506994 | 441 | 200 | 569 |
| VOE 14506995 | 441 | 200 | 569 |
| VOE 14506997 | 870 | 500 | 855 |
| VOE 14507000 | 441 | 200 | 569 |
| VOE 14507345 | 431 | 100 | 555 |
| VOE 14507346 | 431 | 100 | 555 |
| VOE 14507347 | 431 | 100 | 557 |
| VOE 14507348 | 431 | 100 | 557 |
| VOE 14507450 | 371 | 160 | 439 |
| VOE 14507451 | 210 | 200 | 79 |
| VOE 14507451 | 371 | 160 | 439 |
| VOE 14507529 | 912 | 3400 | 1051 |
| VOE 14507603 | 875 | 100 | 865 |
| VOE 14507705 | 443 | 200 | 579 |
| VOE 14507922 | 916 | 1300 | 1225 |
| VOE 14507922 | 916 | 1350 | 1227 |
| VOE 14507923 | 916 | 1300 | 1225 |
| VOE 14507923 | 916 | 1350 | 1227 |
| VOE 14508024 | 831 | 100 | 721 |
| VOE 14508024 | 831 | 300 | 729 |
| VOE 14508024 | 831 | 400 | 733 |
| VOE 14508024 | 831 | 500 | 737 |
| VOE 14508024 | 860 | 410 | 831 |
| VOE 14508060 | 387 | 300 | 519 |
| VOE 14508060 | 398 | 150 | 531 |
| VOE 14508060 | 398 | 200 | 533 |
| VOE 14508060 | 398 | 400 | 537 |
| VOE 14508060 | 398 | 900 | 547 |
| VOE 14508060 | 875 | 100 | 865 |
| VOE 14508075 | 912 | 2400 | 1045 |
| VOE 14508096 | 881 | 200 | 907 |
| VOE 14508099 | 881 | 200 | 907 |
| VOE 14508106 | 912 | 2400 | 1045 |
| VOE 14508417 | 916 | 2300 | 1247 |
| VOE 14508418 | 916 | 2300 | 1247 |
| VOE 14508586 | 914 | 6100 | 1173 |
| VOE 14508588 | 914 | 6100 | 1173 |
| VOE 14508630 | 363 | 300 | 393 |
| VOE 14508632 | 363 | 300 | 393 |
| VOE 14508638 | 363 | 300 | 393 |
| VOE 14508639 | 363 | 100 | 383 |
| VOE 14508639 | 363 | 150 | 385 |
| VOE 14508639 | 363 | 160 | 387 |
| VOE 14508639 | 363 | 170 | 389 |
| VOE 14508837 | 821 | 6000 | 707 |
| VOE 14508839 | 827 | 200 | 711 |
| VOE 14508848 | 821 | 200 | 695 |
| VOE 14508848 | 821 | 250 | 699 |
| VOE 14508848 | 821 | 300 | 703 |
| VOE 14508903 | 974 | 3400 | 1343 |
| VOE 14509020 | 916 | 1200 | 1219 |
| VOE 14509020 | 916 | 1500 | 1229 |
| VOE 14509262 | 875 | 100 | 865 |
| VOE 14509263 | 875 | 100 | 865 |
| VOE 14509264 | 875 | 100 | 865 |
| VOE 14509265 | 875 | 100 | 865 |
| VOE 14509266 | 875 | 100 | 865 |
| VOE 14509271 | 875 | 100 | 865 |
| VOE 14509272 | 875 | 100 | 865 |
| VOE 14509328 | 870 | 500 | 853 |

**NUMERICAL INDEX**

**INDICE DE NÚMERO**

**ÍNDICE NUMÉRICO**

**RÉPERTOIRE DE NUMÉROS**

| Catalogue id | Group |
|---|---|
| **20615** | **1000** |
| Issue | Page |
| **PUB 20035940-B** | **10** |





| Part No | Group | Sect | Page |
|---|---|---|---|
| VOE 14509329 | 870 | 500 | 853 |
| VOE 14509330 | 870 | 500 | 853 |
| VOE 14509331 | 870 | 500 | 853 |
| VOE 14509336 | 870 | 500 | 855 |
| VOE 14509337 | 870 | 500 | 853 |
| VOE 14509338 | 870 | 500 | 855 |
| VOE 14509339 | 870 | 500 | 853 |
| VOE 14509340 | 870 | 500 | 855 |
| VOE 14509341 | 870 | 500 | 853 |
| VOE 14509342 | 870 | 500 | 853 |
| VOE 14509343 | 870 | 500 | 853 |
| VOE 14509344 | 870 | 500 | 853 |
| VOE 14509345 | 870 | 500 | 853 |
| VOE 14509346 | 870 | 500 | 853 |
| VOE 14509348 | 870 | 500 | 853 |
| VOE 14509351 | 870 | 500 | 853 |
| VOE 14509356 | 870 | 500 | 853 |
| VOE 14509357 | 870 | 500 | 853 |
| VOE 14509361 | 870 | 500 | 853 |
| VOE 14509362 | 870 | 500 | 853 |
| VOE 14509363 | 870 | 500 | 853 |
| VOE 14509364 | 870 | 500 | 853 |
| VOE 14509365 | 870 | 500 | 853 |
| VOE 14509366 | 870 | 500 | 853 |
| VOE 14509367 | 870 | 500 | 855 |
| VOE 14509373 | 870 | 500 | 855 |
| VOE 14509374 | 870 | 500 | 855 |
| VOE 14509446 | 256 | 300 | 245 |
| VOE 14509449 | 256 | 100 | 239 |
| VOE 14509449 | 256 | 150 | 241 |
| VOE 14509621 | 254 | 300 | 217 |
| VOE 14509621 | 371 | 200 | 445 |
| VOE 14509621 | 371 | 300 | 447 |
| VOE 14509713 | 897 | 200 | 923 |
| VOE 14509865 | 992 | 100 | 1419 |
| VOE 14509997 | 441 | 200 | 569 |
| VOE 14510098 | 911 | 100 | 941 |
| VOE 14510102 | 974 | 1200 | 1327 |
| VOE 14510102 | 974 | 2100 | 1331 |
| VOE 14510102 | 974 | 2110 | 1335 |
| VOE 14510102 | 974 | 2200 | 1337 |
| VOE 14510102 | 974 | 2300 | 1339 |
| VOE 14510103 | 974 | 3000 | 1341 |
| VOE 14510104 | 974 | 3000 | 1341 |
| VOE 14510119 | 914 | 6100 | 1173 |
| VOE 14510165 | 821 | 6000 | 707 |
| VOE 14510425 | 975 | 2400 | 1407 |
| VOE 14510487 | 269 | 100 | 285 |
| VOE 14510504 | 911 | 400 | 953 |
| VOE 14510506 | 911 | 400 | 953 |
| VOE 14510560 | 269 | 100 | 285 |
| VOE 14510562 | 269 | 100 | 285 |
| VOE 14510563 | 269 | 100 | 285 |
| VOE 14510705 | 916 | 1000 | 1215 |
| VOE 14510705 | 916 | 1050 | 1217 |
| VOE 14510755 | 897 | 100 | 915 |
| VOE 14510755 | 974 | 2100 | 1333 |
| VOE 14510755 | 974 | 2110 | 1335 |
| VOE 14510755 | 974 | 2300 | 1339 |
| VOE 14510827 | 974 | 3000 | 1341 |
| VOE 14510828 | 975 | 2600 | 1411 |
| VOE 14510892 | 975 | 2800 | 1415 |
| VOE 14510983 | 254 | 300 | 217 |
| VOE 14510985 | 914 | 100 | 1065 |
| VOE 14511055 | 925 | 1400 | 1311 |
| VOE 14511055 | 925 | 2210 | 1317 |
| VOE 14511056 | 924 | 150 | 1261 |
| VOE 14511056 | 925 | 1400 | 1311 |
| VOE 14511056 | 925 | 2200 | 1315 |
| VOE 14511056 | 925 | 2210 | 1317 |
| VOE 14511074 | 870 | 100 | 841 |
| VOE 14511074 | 870 | 150 | 845 |
| VOE 14511206 | 431 | 300 | 563 |
| VOE 14511415 | 870 | 100 | 841 |
| VOE 14511415 | 870 | 150 | 845 |
| VOE 14511415 | 870 | 500 | 855 |
| VOE 14511415 | 870 | 6000 | 857 |
| VOE 14511418 | 269 | 100 | 285 |
| VOE 14511453 | 371 | 200 | 445 |
| VOE 14511459 | 875 | 100 | 865 |
| VOE 14511486 | 916 | 2200 | 1241 |
| VOE 14511487 | 916 | 2200 | 1241 |
| VOE 14511643 | 441 | 600 | 575 |
| VOE 14511727 | 975 | 2600 | 1409 |
| VOE 14511730 | 925 | 1410 | 1313 |
| VOE 14511731 | 975 | 2400 | 1405 |
| VOE 14511796 | 974 | 3400 | 1343 |
| VOE 14511830 | 974 | 1200 | 1327 |
| VOE 14511830 | 974 | 2100 | 1331 |
| VOE 14511830 | 974 | 2200 | 1337 |
| VOE 14512153 | 924 | 400 | 1269 |
| VOE 14512153 | 924 | 500 | 1271 |
| VOE 14512153 | 924 | 700 | 1273 |
| VOE 14512715 | 821 | 200 | 697 |
| VOE 14512715 | 821 | 250 | 701 |
| VOE 14512717 | 821 | 200 | 697 |
| VOE 14512717 | 821 | 250 | 701 |
| VOE 14512725 | 310 | 110 | 329 |
| VOE 14512725 | 310 | 120 | 331 |
| VOE 14512725 | 821 | 200 | 697 |
| VOE 14512725 | 821 | 250 | 701 |
| VOE 14512755 | 821 | 200 | 695 |
| VOE 14512755 | 821 | 250 | 699 |
| VOE 14512771 | 911 | 1010 | 981 |
| VOE 14512772 | 911 | 1010 | 981 |
| VOE 14512822 | 775 | 700 | 615 |
| VOE 14512873 | 914 | 1100 | 1105 |
| VOE 14512892 | 256 | 300 | 245 |
| VOE 14512933 | 218 | 300 | 133 |
| VOE 14513033 | 827 | 200 | 711 |
| VOE 14513033 | 827 | 250 | 715 |
| VOE 14513034 | 827 | 200 | 711 |
| VOE 14513034 | 827 | 250 | 715 |
| VOE 14513383 | 912 | 2000 | 1037 |
| VOE 14513388 | 827 | 200 | 711 |
| VOE 14513388 | 827 | 250 | 715 |
| VOE 14513392 | 912 | 300 | 1007 |
| VOE 14513392 | 912 | 350 | 1013 |
| VOE 14513392 | 912 | 700 | 1031 |
| VOE 14513395 | 912 | 300 | 1003 |
| VOE 14513395 | 912 | 350 | 1009 |
| VOE 14513395 | 912 | 700 | 1031 |
| VOE 14513396 | 912 | 300 | 1003 |
| VOE 14513396 | 912 | 350 | 1009 |
| VOE 14513397 | 912 | 700 | 1031 |
| VOE 14513407 | 912 | 300 | 1003 |
| VOE 14513407 | 912 | 350 | 1009 |
| VOE 14513407 | 912 | 700 | 1031 |
| VOE 14513411 | 912 | 200 | 995 |
| VOE 14513411 | 912 | 500 | 1021 |
| VOE 14513411 | 912 | 2300 | 1043 |
| VOE 14513415 | 912 | 200 | 997 |
| VOE 14513418 | 912 | 500 | 1021 |
| VOE 14513423 | 912 | 300 | 1003 |
| VOE 14513423 | 912 | 350 | 1009 |
| VOE 14513423 | 912 | 700 | 1031 |
| VOE 14513668 | 924 | 3100 | 1305 |
| VOE 14513672 | 256 | 150 | 241 |
| VOE 14513672 | 256 | 200 | 243 |
| VOE 14513753 | 852 | 110 | 799 |
| VOE 14513753 | 852 | 120 | 801 |
| VOE 14513754 | 852 | 110 | 799 |
| VOE 14513754 | 852 | 120 | 801 |
| VOE 14513755 | 852 | 110 | 799 |
| VOE 14513755 | 852 | 120 | 801 |
| VOE 14513756 | 852 | 110 | 799 |
| VOE 14513756 | 852 | 120 | 801 |
| VOE 14513757 | 852 | 110 | 799 |
| VOE 14513757 | 852 | 120 | 801 |
| VOE 14513758 | 852 | 110 | 799 |
| VOE 14513758 | 852 | 120 | 801 |
| VOE 14513760 | 852 | 120 | 803 |
| VOE 14513761 | 852 | 120 | 803 |
| VOE 14513762 | 852 | 120 | 803 |
| VOE 14513763 | 852 | 120 | 803 |
| VOE 14513864 | 912 | 400 | 1015 |
| VOE 14513864 | 912 | 600 | 1025 |
| VOE 14513949 | 912 | 300 | 1007 |
| VOE 14513949 | 912 | 350 | 1011 |
| VOE 14513949 | 912 | 700 | 1031 |
| VOE 14514015 | 911 | 350 | 951 |
| VOE 14514016 | 911 | 350 | 951 |
| VOE 14514023 | 715 | 100 | 591 |
| VOE 14514024 | 715 | 100 | 591 |
| VOE 14514025 | 715 | 100 | 591 |
| VOE 14514123 | 916 | 1200 | 1221 |
| VOE 14514211 | 912 | 200 | 995 |
| VOE 14514211 | 912 | 250 | 999 |
| VOE 14514211 | 912 | 600 | 1025 |
| VOE 14514212 | 912 | 200 | 995 |
| VOE 14514212 | 912 | 250 | 999 |
| VOE 14514212 | 912 | 600 | 1027 |
| VOE 14514222 | 912 | 300 | 1003 |
| VOE 14514222 | 912 | 350 | 1009 |
| VOE 14514223 | 912 | 300 | 1003 |

| Part No | Group | Sect | Page |
|---|---|---|---|
| VOE 14514223 | 912 | 350 | 1009 |
| VOE 14514228 | 912 | 200 | 995 |
| VOE 14514228 | 912 | 250 | 999 |
| VOE 14514228 | 912 | 500 | 1021 |
| VOE 14514258 | 912 | 700 | 1033 |
| VOE 14514309 | 912 | 300 | 1003 |
| VOE 14514309 | 912 | 350 | 1009 |
| VOE 14514309 | 912 | 700 | 1031 |
| VOE 14514330 | 870 | 400 | 849 |
| VOE 14514339 | 350 | 300 | 349 |
| VOE 14514339 | 352 | 200 | 353 |
| VOE 14514444 | 975 | 2800 | 1413 |
| VOE 14514448 | 974 | 1300 | 1329 |
| VOE 14514515 | 821 | 300 | 703 |
| VOE 14514623 | 914 | 6100 | 1173 |
| VOE 14514663 | 974 | 3400 | 1343 |
| VOE 14514720 | 870 | 500 | 855 |
| VOE 14514814 | 897 | 100 | 915 |
| VOE 14514815 | 897 | 100 | 915 |
| VOE 14515386 | 914 | 1500 | 1113 |
| VOE 14515388 | 914 | 1500 | 1113 |
| VOE 14515521 | 911 | 730 | 973 |
| VOE 14515521 | 911 | 740 | 977 |
| VOE 14515523 | 235 | 100 | 167 |
| VOE 14515523 | 235 | 250 | 177 |
| VOE 14515523 | 261 | 210 | 259 |
| VOE 14515523 | 261 | 220 | 261 |
| VOE 14515523 | 875 | 100 | 865 |
| VOE 14515523 | 916 | 300 | 1189 |
| VOE 14515523 | 916 | 1200 | 1219 |
| VOE 14515523 | 916 | 1500 | 1231 |
| VOE 14515524 | 870 | 100 | 841 |
| VOE 14515524 | 870 | 150 | 845 |
| VOE 14515524 | 870 | 6000 | 857 |
| VOE 14515524 | 875 | 100 | 865 |
| VOE 14515524 | 911 | 710 | 965 |
| VOE 14515524 | 911 | 720 | 971 |
| VOE 14515524 | 911 | 730 | 975 |
| VOE 14515524 | 911 | 740 | 979 |
| VOE 14515524 | 924 | 750 | 1277 |
| VOE 14515524 | 924 | 1100 | 1293 |
| VOE 14515524 | 924 | 1200 | 1295 |
| VOE 14515524 | 992 | 5000 | 1423 |
| VOE 14515524 | 992 | 5100 | 1429 |
| VOE 14515525 | 916 | 600 | 1211 |
| VOE 14515579 | 718 | 100 | 603 |
| VOE 14515593 | 393 | 150 | 523 |
| VOE 14515821 | 916 | 900 | 1213 |
| VOE 14515828 | 431 | 300 | 563 |
| VOE 14515830 | 431 | 300 | 563 |
| VOE 14515831 | 431 | 300 | 563 |
| VOE 14515941 | 914 | 1500 | 1113 |
| VOE 14517154 | 860 | 310 | 825 |
| VOE 14517154 | 860 | 410 | 831 |
| VOE 14517557 | 911 | 100 | 941 |
| VOE 14517655 | 234 | 300 | 163 |
| VOE 14517747 | 234 | 200 | 161 |
| VOE 14517747 | 234 | 400 | 165 |
| VOE 14517748 | 234 | 200 | 161 |
| VOE 14517748 | 234 | 400 | 165 |
| VOE 14517753 | 234 | 200 | 161 |
| VOE 14517753 | 234 | 400 | 165 |
| VOE 14517754 | 234 | 200 | 161 |
| VOE 14517754 | 234 | 400 | 165 |
| VOE 14517770 | 810 | 6000 | 663 |
| VOE 14517770 | 821 | 100 | 689 |
| VOE 14517890 | 852 | 110 | 799 |
| VOE 14517890 | 852 | 120 | 801 |
| VOE 14517891 | 852 | 110 | 799 |
| VOE 14517891 | 852 | 120 | 801 |
| VOE 14517939 | 974 | 3400 | 1343 |
| VOE 14517940 | 974 | 3400 | 1343 |
| VOE 14517940 | 975 | 2600 | 1409 |
| VOE 14517941 | 975 | 2400 | 1405 |
| VOE 14517942 | 975 | 2600 | 1409 |
| VOE 14517946 | 975 | 2800 | 1413 |
| VOE 14517949 | 975 | 2800 | 1413 |
| VOE 14518031 | 821 | 100 | 689 |
| VOE 14518031 | 821 | 150 | 693 |
| VOE 14518572 | 852 | 120 | 803 |
| VOE 14518743 | 363 | 300 | 393 |
| VOE 14518880 | 852 | 120 | 803 |
| VOE 14519255 | 775 | 710 | 617 |
| VOE 14519854 | 821 | 350 | 705 |
| VOE 14519992 | 880 | 250 | 877 |
| VOE 14519992 | 880 | 275 | 879 |
| VOE 14520135 | 843 | 200 | 787 |
| VOE 14520135 | 843 | 250 | 789 |
| VOE 14520135 | 843 | 275 | 793 |
| VOE 14520264 | 256 | 300 | 245 |
| VOE 14520858 | 810 | 6300 | 669 |
| VOE 14520901 | 810 | 6300 | 669 |
| VOE 14520902 | 810 | 6300 | 669 |
| VOE 14521355 | 852 | 120 | 803 |
| VOE 14521373 | 852 | 120 | 803 |
| VOE 14521384 | 852 | 110 | 799 |
| VOE 14521384 | 852 | 120 | 801 |
| VOE 14521385 | 852 | 110 | 799 |
| VOE 14521385 | 852 | 120 | 801 |
| VOE 14521468 | 912 | 400 | 1015 |
| VOE 14521468 | 912 | 600 | 1025 |
| VOE 14521469 | 912 | 500 | 1021 |
| VOE 14521471 | 912 | 700 | 1033 |
| VOE 14521669 | 912 | 600 | 1027 |
| VOE 14521671 | 912 | 700 | 1031 |
| VOE 14521681 | 912 | 200 | 995 |
| VOE 14521681 | 912 | 250 | 999 |
| VOE 14521681 | 912 | 500 | 1021 |
| VOE 14521710 | 912 | 700 | 1033 |
| VOE 14521711 | 912 | 200 | 995 |
| VOE 14521711 | 912 | 250 | 999 |
| VOE 14521711 | 912 | 500 | 1021 |
| VOE 14521711 | 912 | 3400 | 1053 |
| VOE 14521728 | 234 | 100 | 157 |
| VOE 14521728 | 431 | 200 | 561 |
| VOE 14521728 | 911 | 100 | 941 |
| VOE 14521740 | 924 | 100 | 1259 |
| VOE 14521944 | 827 | 200 | 711 |
| VOE 14521944 | 827 | 250 | 715 |
| VOE 14521945 | 827 | 200 | 711 |
| VOE 14521945 | 827 | 250 | 715 |
| VOE 14521959 | 827 | 200 | 711 |
| VOE 14521959 | 827 | 250 | 715 |
| VOE 14521968 | 912 | 300 | 1005 |
| VOE 14521968 | 912 | 350 | 1011 |
| VOE 14521968 | 912 | 700 | 1033 |
| VOE 14521969 | 912 | 250 | 999 |
| VOE 14521969 | 912 | 500 | 1021 |
| VOE 14521988 | 852 | 110 | 799 |
| VOE 14522370 | 924 | 100 | 1259 |
| VOE 14522370 | 924 | 200 | 1263 |
| VOE 14522410 | 924 | 3100 | 1305 |
| VOE 14522411 | 924 | 3100 | 1305 |
| VOE 14522575 | 286 | 150 | 295 |
| VOE 14522575 | 350 | 300 | 349 |
| VOE 14522575 | 352 | 200 | 353 |
| VOE 14522575 | 356 | 6000 | 369 |
| VOE 14522575 | 362 | 300 | 379 |
| VOE 14522575 | 367 | 600 | 429 |
| VOE 14522575 | 371 | 2400 | 491 |
| VOE 14522575 | 372 | 300 | 499 |
| VOE 14522847 | 975 | 2800 | 1413 |
| VOE 14522862 | 263 | 100 | 269 |
| VOE 14522862 | 263 | 200 | 277 |
| VOE 14522862 | 263 | 250 | 279 |
| VOE 14522862 | 356 | 300 | 367 |
| VOE 14522862 | 810 | 6000 | 663 |
| VOE 14522862 | 821 | 100 | 689 |
| VOE 14522862 | 821 | 150 | 693 |
| VOE 14522862 | 821 | 200 | 695 |
| VOE 14522862 | 821 | 200 | 697 |
| VOE 14522862 | 821 | 250 | 701 |
| VOE 14522862 | 827 | 200 | 711 |
| VOE 14522862 | 827 | 250 | 717 |
| VOE 14522862 | 841 | 200 | 777 |
| VOE 14522862 | 841 | 250 | 779 |
| VOE 14522862 | 860 | 100 | 811 |
| VOE 14522862 | 860 | 150 | 813 |
| VOE 14522862 | 860 | 160 | 815 |
| VOE 14522862 | 860 | 300 | 821 |
| VOE 14522862 | 860 | 310 | 823 |
| VOE 14522862 | 860 | 350 | 827 |
| VOE 14522862 | 860 | 6300 | 839 |
| VOE 14522862 | 911 | 3000 | 991 |
| VOE 14523005 | 914 | 700 | 1103 |
| VOE 14523006 | 914 | 700 | 1103 |
| VOE 14523019 | 870 | 500 | 853 |
| VOE 14523020 | 870 | 500 | 853 |
| VOE 14523095 | 881 | 100 | 895 |
| VOE 14523095 | 881 | 125 | 899 |
| VOE 14523095 | 881 | 150 | 903 |
| VOE 14523097 | 914 | 1550 | 1115 |
| VOE 14523253 | 286 | 100 | 291 |
| VOE 14523612 | 261 | 220 | 261 |
| VOE 14523612 | 870 | 150 | 847 |

**NUMERICAL INDEX**

**INDICE DE NÚMERO**

**ÍNDICE NUMÉRICO**

**RÉPERTOIRE DE NUMÉROS**

| Catalogue id | Group |
|---|---|
| **20615** | **1000** |
| Issue | Page |
| **PUB 20035940-B** | **12** |

**NUMERICAL INDEX**

**INDICE DE NÚMERO**

**ÍNDICE NUMÉRICO**

**RÉPERTOIRE DE NUMÉROS**



| Part No | Group | Sect | Page |
|---|---|---|---|
| VOE 14524170 | 911 | 3000 | 989 |
| VOE 14524194 | 810 | 6200 | 667 |
| VOE 14524455 | 371 | 100 | 431 |
| VOE 14524455 | 371 | 150 | 435 |
| VOE 14524455 | 371 | 170 | 441 |
| VOE 14524623 | 975 | 2800 | 1413 |
| VOE 14524738 | 818 | 100 | 671 |
| VOE 14524738 | 818 | 200 | 673 |
| VOE 14524738 | 818 | 300 | 675 |
| VOE 14524738 | 818 | 400 | 677 |
| VOE 14524738 | 818 | 500 | 679 |
| VOE 14524738 | 818 | 600 | 681 |
| VOE 14524738 | 818 | 700 | 683 |
| VOE 14524738 | 818 | 800 | 685 |
| VOE 14524738 | 818 | 900 | 687 |
| VOE 14524761 | 911 | 100 | 941 |
| VOE 14525449 | 911 | 100 | 941 |
| VOE 14525606 | 371 | 2400 | 491 |
| VOE 14525609 | 235 | 250 | 177 |
| VOE 14526128 | 916 | 1200 | 1221 |
| VOE 14526128 | 916 | 1500 | 1229 |
| VOE 14526158 | 300 | 100 | 325 |
| VOE 14526169 | 218 | 300 | 133 |
| VOE 14526761 | 911 | 500 | 955 |
| VOE 14526761 | 911 | 550 | 957 |
| VOE 14526930 | 256 | 300 | 245 |
| VOE 14527169 | 897 | 100 | 915 |
| VOE 14527170 | 897 | 100 | 915 |
| VOE 14527172 | 897 | 100 | 915 |
| VOE 14527173 | 897 | 100 | 915 |
| VOE 14527286 | 852 | 110 | 799 |
| VOE 14527286 | 852 | 120 | 801 |
| VOE 14527410 | 992 | 100 | 1417 |
| VOE 14527412 | 860 | 550 | 837 |
| VOE 14527458 | 821 | 300 | 703 |
| VOE 14527463 | 827 | 200 | 711 |
| VOE 14527463 | 827 | 250 | 715 |
| VOE 14527465 | 860 | 300 | 821 |
| VOE 14527466 | 860 | 300 | 821 |
| VOE 14527467 | 821 | 200 | 695 |
| VOE 14527467 | 821 | 250 | 699 |
| VOE 14527485 | 843 | 275 | 793 |
| VOE 14527678 | 821 | 300 | 703 |
| VOE 14527678 | 860 | 310 | 823 |
| VOE 14527678 | 860 | 410 | 831 |
| VOE 14527729 | 371 | 2400 | 491 |
| VOE 14527738 | 897 | 200 | 923 |
| VOE 14527776 | 914 | 700 | 1103 |
| VOE 14527777 | 914 | 700 | 1103 |
| VOE 14527778 | 914 | 700 | 1103 |
| VOE 14527779 | 914 | 700 | 1103 |
| VOE 14527796 | 881 | 100 | 895 |
| VOE 14527796 | 881 | 125 | 899 |
| VOE 14527796 | 881 | 150 | 903 |
| VOE 14527797 | 881 | 100 | 895 |
| VOE 14527797 | 881 | 125 | 899 |
| VOE 14527797 | 881 | 150 | 903 |
| VOE 14527817 | 881 | 200 | 907 |
| VOE 14528085 | 852 | 120 | 803 |
| VOE 14528264 | 974 | 3000 | 1341 |
| VOE 14528264 | 974 | 3400 | 1343 |
| VOE 14528264 | 975 | 2600 | 1409 |
| VOE 14528380 | 218 | 300 | 133 |
| VOE 14528381 | 218 | 300 | 133 |
| VOE 14528383 | 252 | 200 | 205 |
| VOE 14528385 | 252 | 200 | 205 |
| VOE 14528816 | 924 | 100 | 1259 |
| VOE 14528816 | 924 | 200 | 1263 |
| VOE 14528958 | 870 | 100 | 841 |
| VOE 14529050 | 870 | 100 | 841 |
| VOE 14529050 | 870 | 500 | 855 |
| VOE 14529051 | 870 | 100 | 841 |
| VOE 14529051 | 870 | 500 | 855 |
| VOE 14529052 | 870 | 100 | 841 |
| VOE 14529052 | 870 | 500 | 855 |
| VOE 14529064 | 371 | 200 | 445 |
| VOE 14529064 | 371 | 300 | 447 |
| VOE 14529064 | 870 | 100 | 841 |
| VOE 14529064 | 870 | 150 | 845 |
| VOE 14529064 | 870 | 6000 | 857 |
| VOE 14529064 | 914 | 100 | 1065 |
| VOE 14529121 | 234 | 300 | 163 |
| VOE 14529132 | 372 | 300 | 499 |
| VOE 14529148 | 364 | 150 | 403 |
| VOE 14529148 | 364 | 300 | 409 |
| VOE 14529152 | 300 | 100 | 325 |
| VOE 14529258 | 210 | 200 | 79 |
| VOE 14529317 | 234 | 300 | 163 |
| VOE 14529318 | 234 | 300 | 163 |
| VOE 14529320 | 234 | 300 | 163 |
| VOE 14529331 | 371 | 100 | 431 |
| VOE 14529331 | 371 | 150 | 435 |
| VOE 14529331 | 371 | 160 | 439 |
| VOE 14529331 | 371 | 170 | 441 |
| VOE 14529331 | 371 | 200 | 445 |
| VOE 14529331 | 371 | 300 | 447 |
| VOE 14529343 | 870 | 6000 | 857 |
| VOE 14529345 | 371 | 800 | 455 |
| VOE 14529350 | 363 | 200 | 391 |
| VOE 14529351 | 234 | 200 | 161 |
| VOE 14529351 | 234 | 300 | 163 |
| VOE 14529351 | 234 | 400 | 165 |
| VOE 14529352 | 234 | 200 | 161 |
| VOE 14529352 | 234 | 300 | 163 |
| VOE 14529352 | 387 | 300 | 519 |
| VOE 14529354 | 363 | 100 | 383 |
| VOE 14529354 | 363 | 150 | 385 |
| VOE 14529354 | 363 | 160 | 387 |
| VOE 14529354 | 363 | 170 | 389 |
| VOE 14529393 | 371 | 160 | 439 |
| VOE 14529396 | 371 | 200 | 445 |
| VOE 14529396 | 371 | 300 | 447 |
| VOE 14529396 | 996 | 100 | 1455 |
| VOE 14529741 | 974 | 1300 | 1329 |
| VOE 14529741 | 993 | 300 | 1447 |
| VOE 14529757 | 441 | 600 | 577 |
| VOE 14529947 | 234 | 100 | 157 |
| VOE 14529997 | 841 | 150 | 775 |
| VOE 14530130 | 380 | 100 | 501 |
| VOE 14530347 | 775 | 100 | 605 |
| VOE 14530347 | 775 | 250 | 609 |
| VOE 14530347 | 775 | 260 | 611 |
| VOE 14530361 | 775 | 200 | 607 |
| VOE 14530362 | 775 | 100 | 605 |
| VOE 14530362 | 775 | 200 | 607 |
| VOE 14530362 | 775 | 250 | 609 |
| VOE 14530362 | 775 | 260 | 611 |
| VOE 14530363 | 775 | 100 | 605 |
| VOE 14530363 | 775 | 200 | 607 |
| VOE 14530363 | 775 | 250 | 609 |
| VOE 14530363 | 775 | 260 | 611 |
| VOE 14530364 | 775 | 100 | 605 |
| VOE 14530364 | 775 | 200 | 607 |
| VOE 14530364 | 775 | 250 | 609 |
| VOE 14530364 | 775 | 260 | 611 |
| VOE 14530365 | 775 | 100 | 605 |
| VOE 14530365 | 775 | 200 | 607 |
| VOE 14530365 | 775 | 250 | 609 |
| VOE 14530365 | 775 | 260 | 611 |
| VOE 14530366 | 775 | 100 | 605 |
| VOE 14530366 | 775 | 250 | 609 |
| VOE 14530367 | 775 | 100 | 605 |
| VOE 14530367 | 775 | 200 | 607 |
| VOE 14530367 | 775 | 250 | 609 |
| VOE 14530367 | 775 | 260 | 611 |
| VOE 14530666 | 974 | 3000 | 1341 |
| VOE 14530666 | 974 | 3400 | 1343 |
| VOE 14530666 | 975 | 2400 | 1405 |
| VOE 14530666 | 975 | 2600 | 1409 |
| VOE 14530803 | 775 | 710 | 617 |
| VOE 14530911 | 872 | 200 | 863 |
| VOE 14530968 | 881 | 100 | 895 |
| VOE 14530968 | 881 | 125 | 899 |
| VOE 14530968 | 881 | 150 | 903 |
| VOE 14530969 | 881 | 100 | 895 |
| VOE 14530969 | 881 | 125 | 899 |
| VOE 14530969 | 881 | 150 | 903 |
| VOE 14530987 | 911 | 100 | 941 |
| VOE 14530988 | 911 | 100 | 941 |
| VOE 14531002 | 371 | 200 | 445 |
| VOE 14531002 | 371 | 300 | 447 |
| VOE 14531002 | 870 | 100 | 841 |
| VOE 14531002 | 870 | 150 | 845 |
| VOE 14531010 | 492 | 100 | 581 |
| VOE 14531013 | 492 | 100 | 581 |
| VOE 14531014 | 492 | 100 | 581 |
| VOE 14531016 | 387 | 300 | 519 |
| VOE 14531016 | 860 | 100 | 811 |
| VOE 14531024 | 441 | 500 | 573 |
| VOE 14531031 | 912 | 2000 | 1039 |
| VOE 14531075 | 911 | 500 | 955 |
| VOE 14531075 | 911 | 550 | 957 |
| VOE 14531083 | 911 | 500 | 955 |
| VOE 14531083 | 911 | 550 | 957 |
| VOE 14531084 | 911 | 500 | 955 |

| Part No | Group | Sect | Page |
|---|---|---|---|
| VOE 14531084 | 911 | 550 | 957 |
| VOE 14531088 | 924 | 1300 | 1297 |
| VOE 14531101 | 360 | 100 | 371 |
| VOE 14531101 | 914 | 1500 | 1113 |
| VOE 14531101 | 914 | 1550 | 1115 |
| VOE 14531102 | 360 | 100 | 371 |
| VOE 14531102 | 914 | 1500 | 1113 |
| VOE 14531102 | 914 | 1550 | 1115 |
| VOE 14531108 | 911 | 200 | 945 |
| VOE 14531109 | 911 | 200 | 945 |
| VOE 14531126 | 911 | 3000 | 989 |
| VOE 14531126 | 912 | 300 | 1005 |
| VOE 14531126 | 912 | 400 | 1017 |
| VOE 14531126 | 914 | 2600 | 1151 |
| VOE 14531126 | 914 | 2650 | 1153 |
| VOE 14531135 | 916 | 600 | 1211 |
| VOE 14531147 | 916 | 600 | 1209 |
| VOE 14531166 | 258 | 200 | 247 |
| VOE 14531240 | 897 | 100 | 919 |
| VOE 14531265 | 872 | 200 | 863 |
| VOE 14531305 | 286 | 100 | 291 |
| VOE 14531305 | 286 | 150 | 295 |
| VOE 14531528 | 775 | 710 | 617 |
| VOE 14531612 | 911 | 730 | 975 |
| VOE 14531612 | 911 | 740 | 979 |
| VOE 14531670 | 870 | 100 | 843 |
| VOE 14531670 | 870 | 150 | 847 |
| VOE 14531670 | 914 | 6100 | 1173 |
| VOE 14531677 | 914 | 100 | 1065 |
| VOE 14531685 | 364 | 100 | 399 |
| VOE 14531685 | 364 | 150 | 401 |
| VOE 14531688 | 364 | 100 | 399 |
| VOE 14531688 | 364 | 150 | 401 |
| VOE 14531701 | 371 | 2400 | 491 |
| VOE 14531709 | 371 | 2300 | 489 |
| VOE 14531716 | 870 | 400 | 849 |
| VOE 14531717 | 870 | 400 | 849 |
| VOE 14531718 | 870 | 400 | 849 |
| VOE 14531720 | 870 | 400 | 849 |
| VOE 14531767 | 837 | 200 | 767 |
| VOE 14531780 | 837 | 300 | 769 |
| VOE 14531798 | 837 | 200 | 767 |
| VOE 14531802 | 837 | 300 | 769 |
| VOE 14531811 | 362 | 300 | 379 |
| VOE 14531811 | 362 | 2100 | 381 |
| VOE 14531823 | 364 | 200 | 405 |
| VOE 14531823 | 364 | 400 | 413 |
| VOE 14531841 | 364 | 200 | 405 |
| VOE 14531866 | 911 | 100 | 943 |
| VOE 14532106 | 492 | 200 | 583 |
| VOE 14532126 | 256 | 150 | 241 |
| VOE 14532177 | 821 | 250 | 701 |
| VOE 14532180 | 821 | 200 | 695 |
| VOE 14532180 | 821 | 250 | 699 |
| VOE 14532181 | 821 | 200 | 695 |
| VOE 14532181 | 821 | 250 | 699 |
| VOE 14532260 | 234 | 150 | 159 |
| VOE 14532276 | 775 | 800 | 619 |
| VOE 14532276 | 775 | 810 | 621 |
| VOE 14532276 | 775 | 900 | 623 |
| VOE 14532276 | 775 | 910 | 625 |
| VOE 14532276 | 775 | 1000 | 627 |
| VOE 14532276 | 775 | 1010 | 629 |
| VOE 14532278 | 775 | 900 | 623 |
| VOE 14532282 | 775 | 910 | 625 |
| VOE 14532282 | 775 | 1010 | 629 |
| VOE 14532294 | 775 | 1000 | 627 |
| VOE 14532314 | 775 | 900 | 623 |
| VOE 14532321 | 775 | 700 | 615 |
| VOE 14532325 | 775 | 800 | 619 |
| VOE 14532325 | 775 | 810 | 621 |
| VOE 14532336 | 775 | 710 | 617 |
| VOE 14532341 | 775 | 100 | 605 |
| VOE 14532341 | 775 | 200 | 607 |
| VOE 14532343 | 775 | 100 | 605 |
| VOE 14532344 | 775 | 100 | 605 |
| VOE 14532345 | 775 | 100 | 605 |
| VOE 14532353 | 911 | 100 | 941 |
| VOE 14532362 | 911 | 100 | 941 |
| VOE 14532392 | 775 | 900 | 623 |
| VOE 14532393 | 775 | 900 | 623 |
| VOE 14532399 | 775 | 900 | 623 |
| VOE 14532400 | 775 | 700 | 615 |
| VOE 14532401 | 775 | 1200 | 631 |
| VOE 14532423 | 775 | 700 | 615 |
| VOE 14532424 | 775 | 700 | 615 |
| VOE 14532426 | 775 | 710 | 617 |
| VOE 14532432 | 775 | 710 | 617 |
| VOE 14532434 | 775 | 710 | 617 |
| VOE 14532477 | 261 | 200 | 255 |
| VOE 14532477 | 261 | 210 | 259 |
| VOE 14532477 | 261 | 220 | 263 |
| VOE 14532477 | 810 | 6300 | 669 |
| VOE 14532477 | 837 | 200 | 767 |
| VOE 14532477 | 837 | 300 | 769 |
| VOE 14532479 | 252 | 200 | 205 |
| VOE 14532501 | 916 | 600 | 1209 |
| VOE 14532534 | 235 | 100 | 167 |
| VOE 14532534 | 235 | 150 | 169 |
| VOE 14532534 | 235 | 170 | 171 |
| VOE 14532686 | 914 | 500 | 1093 |
| VOE 14532687 | 914 | 500 | 1097 |
| VOE 14532726 | 870 | 500 | 855 |
| VOE 14532819 | 870 | 400 | 849 |
| VOE 14533100 | 911 | 100 | 941 |
| VOE 14533117 | 914 | 500 | 1095 |
| VOE 14533119 | 914 | 500 | 1093 |
| VOE 14533154 | 775 | 800 | 619 |
| VOE 14533158 | 775 | 800 | 619 |
| VOE 14533163 | 775 | 700 | 615 |
| VOE 14533206 | 431 | 300 | 563 |
| VOE 14533207 | 431 | 300 | 563 |
| VOE 14533221 | 914 | 6000 | 1171 |
| VOE 14533497 | 914 | 2400 | 1129 |
| VOE 14533498 | 916 | 2300 | 1247 |
| VOE 14533500 | 911 | 600 | 959 |
| VOE 14533505 | 911 | 600 | 959 |
| VOE 14533505 | 916 | 100 | 1179 |
| VOE 14533505 | 916 | 2100 | 1235 |
| VOE 14533505 | 916 | 4000 | 1255 |
| VOE 14533554 | 386 | 200 | 511 |
| VOE 14533603 | 441 | 600 | 577 |
| VOE 14533604 | 913 | 200 | 1059 |
| VOE 14533604 | 913 | 300 | 1061 |
| VOE 14533606 | 913 | 200 | 1059 |
| VOE 14533606 | 913 | 300 | 1061 |
| VOE 14533607 | 913 | 300 | 1061 |
| VOE 14533609 | 913 | 200 | 1059 |
| VOE 14533609 | 913 | 300 | 1061 |
| VOE 14533610 | 914 | 350 | 1083 |
| VOE 14533610 | 914 | 1100 | 1105 |
| VOE 14533610 | 914 | 2480 | 1141 |
| VOE 14533610 | 914 | 2650 | 1153 |
| VOE 14533616 | 913 | 300 | 1061 |
| VOE 14533646 | 912 | 2500 | 1047 |
| VOE 14533646 | 916 | 600 | 1211 |
| VOE 14533731 | 897 | 100 | 915 |
| VOE 14533805 | 914 | 200 | 1071 |
| VOE 14533862 | 775 | 100 | 605 |
| VOE 14533862 | 775 | 200 | 607 |
| VOE 14533862 | 775 | 250 | 609 |
| VOE 14533862 | 775 | 260 | 611 |
| VOE 14533879 | 775 | 100 | 605 |
| VOE 14533879 | 775 | 200 | 607 |
| VOE 14533879 | 775 | 250 | 609 |
| VOE 14533879 | 775 | 260 | 611 |
| VOE 14533881 | 261 | 150 | 253 |
| VOE 14533958 | 914 | 1500 | 1113 |
| VOE 14533958 | 914 | 1600 | 1117 |
| VOE 14533959 | 914 | 1500 | 1113 |
| VOE 14533959 | 914 | 1600 | 1117 |
| VOE 14534240 | 870 | 400 | 849 |
| VOE 14534240 | 870 | 500 | 853 |
| VOE 14534242 | 870 | 400 | 849 |
| VOE 14534347 | 975 | 2400 | 1405 |
| VOE 14534366 | 914 | 300 | 1075 |
| VOE 14534367 | 914 | 2300 | 1127 |
| VOE 14534369 | 914 | 300 | 1075 |
| VOE 14534371 | 914 | 2000 | 1119 |
| VOE 14534372 | 914 | 2400 | 1129 |
| VOE 14534411 | 881 | 100 | 895 |
| VOE 14534411 | 881 | 125 | 899 |
| VOE 14534411 | 881 | 150 | 903 |
| VOE 14534412 | 881 | 100 | 895 |
| VOE 14534412 | 881 | 125 | 899 |
| VOE 14534412 | 881 | 150 | 903 |
| VOE 14534413 | 881 | 100 | 895 |
| VOE 14534413 | 881 | 125 | 899 |
| VOE 14534413 | 881 | 150 | 903 |
| VOE 14534414 | 881 | 100 | 895 |
| VOE 14534414 | 881 | 125 | 899 |
| VOE 14534414 | 881 | 150 | 903 |
| VOE 14534416 | 881 | 100 | 895 |
| VOE 14534416 | 881 | 125 | 899 |
| VOE 14534416 | 881 | 150 | 903 |

**NUMERICAL INDEX**

**INDICE DE NÚMERO**

**ÍNDICE NUMÉRICO**

**RÉPERTOIRE DE NUMÉROS**



| Part No | Group | Sect | Page |
|---|---|---|---|
| VOE 14534417 | 881 | 100 | 895 |
| VOE 14534417 | 881 | 125 | 899 |
| VOE 14534417 | 881 | 150 | 903 |
| VOE 14534418 | 393 | 100 | 521 |
| VOE 14534419 | 881 | 100 | 895 |
| VOE 14534419 | 881 | 125 | 899 |
| VOE 14534419 | 881 | 150 | 903 |
| VOE 14534420 | 881 | 100 | 895 |
| VOE 14534420 | 881 | 125 | 899 |
| VOE 14534420 | 881 | 150 | 903 |
| VOE 14534423 | 881 | 100 | 895 |
| VOE 14534423 | 881 | 125 | 899 |
| VOE 14534423 | 881 | 150 | 903 |
| VOE 14534431 | 837 | 100 | 763 |
| VOE 14534431 | 837 | 150 | 765 |
| VOE 14534432 | 837 | 100 | 763 |
| VOE 14534432 | 837 | 150 | 765 |
| VOE 14534434 | 837 | 100 | 763 |
| VOE 14534434 | 837 | 150 | 765 |
| VOE 14534435 | 914 | 1500 | 1113 |
| VOE 14534436 | 360 | 100 | 371 |
| VOE 14534436 | 914 | 1500 | 1113 |
| VOE 14534436 | 914 | 1550 | 1115 |
| VOE 14534437 | 914 | 1500 | 1113 |
| VOE 14534438 | 914 | 1500 | 1113 |
| VOE 14534489 | 881 | 100 | 895 |
| VOE 14534490 | 881 | 200 | 907 |
| VOE 14534492 | 881 | 200 | 907 |
| VOE 14534494 | 881 | 200 | 907 |
| VOE 14534495 | 881 | 200 | 907 |
| VOE 14534499 | 881 | 200 | 907 |
| VOE 14534500 | 881 | 200 | 907 |
| VOE 14534501 | 881 | 200 | 907 |
| VOE 14534512 | 916 | 2200 | 1241 |
| VOE 14534512 | 916 | 2225 | 1243 |
| VOE 14534513 | 916 | 2200 | 1241 |
| VOE 14534513 | 916 | 2225 | 1243 |
| VOE 14534517 | 914 | 2200 | 1125 |
| VOE 14534517 | 914 | 5000 | 1167 |
| VOE 14534522 | 914 | 350 | 1083 |
| VOE 14534523 | 914 | 2200 | 1125 |
| VOE 14534523 | 914 | 2300 | 1127 |
| VOE 14534523 | 914 | 2400 | 1129 |
| VOE 14534523 | 914 | 2500 | 1147 |
| VOE 14534523 | 914 | 2800 | 1159 |
| VOE 14534523 | 914 | 5000 | 1167 |
| VOE 14534524 | 914 | 100 | 1067 |
| VOE 14534524 | 914 | 200 | 1071 |
| VOE 14534524 | 914 | 250 | 1073 |
| VOE 14534524 | 914 | 300 | 1075 |
| VOE 14534524 | 914 | 2000 | 1119 |
| VOE 14534524 | 914 | 3500 | 1163 |
| VOE 14534530 | 912 | 2400 | 1045 |
| VOE 14534530 | 914 | 2470 | 1139 |
| VOE 14534530 | 914 | 2480 | 1145 |
| VOE 14534530 | 916 | 2200 | 1241 |
| VOE 14534530 | 916 | 2250 | 1245 |
| VOE 14534530 | 916 | 2300 | 1247 |
| VOE 14534535 | 443 | 200 | 579 |
| VOE 14534536 | 912 | 2400 | 1045 |
| VOE 14534865 | 443 | 200 | 579 |
| VOE 14534873 | 911 | 1300 | 983 |
| VOE 14535048 | 975 | 2400 | 1405 |
| VOE 14535065 | 775 | 710 | 617 |
| VOE 14535218 | 924 | 400 | 1269 |
| VOE 14535218 | 924 | 500 | 1271 |
| VOE 14535270 | 912 | 2100 | 1041 |
| VOE 14535346 | 393 | 150 | 523 |
| VOE 14535346 | 810 | 200 | 657 |
| VOE 14535346 | 810 | 250 | 659 |
| VOE 14535346 | 810 | 275 | 661 |
| VOE 14535425 | 913 | 200 | 1057 |
| VOE 14535448 | 913 | 200 | 1057 |
| VOE 14535450 | 913 | 200 | 1059 |
| VOE 14535450 | 913 | 400 | 1063 |
| VOE 14535451 | 913 | 200 | 1059 |
| VOE 14535480 | 911 | 3000 | 989 |
| VOE 14535482 | 916 | 2100 | 1235 |
| VOE 14535485 | 914 | 400 | 1087 |
| VOE 14535485 | 914 | 450 | 1091 |
| VOE 14535487 | 914 | 1500 | 1113 |
| VOE 14535521 | 914 | 250 | 1073 |
| VOE 14535553 | 914 | 2100 | 1121 |
| VOE 14535555 | 870 | 100 | 841 |
| VOE 14535555 | 870 | 150 | 845 |
| VOE 14535582 | 916 | 2100 | 1235 |
| VOE 14535584 | 916 | 2100 | 1235 |
| VOE 14535687 | 914 | 100 | 1067 |
| VOE 14535710 | 916 | 3000 | 1251 |
| VOE 14535710 | 924 | 1200 | 1295 |
| VOE 14535711 | 916 | 3000 | 1251 |
| VOE 14535711 | 924 | 1100 | 1293 |
| VOE 14535711 | 924 | 1200 | 1295 |
| VOE 14535712 | 916 | 3000 | 1251 |
| VOE 14535761 | 443 | 200 | 579 |
| VOE 14535762 | 443 | 200 | 579 |
| VOE 14535763 | 974 | 3000 | 1341 |
| VOE 14535763 | 974 | 3400 | 1343 |
| VOE 14535763 | 975 | 2400 | 1405 |
| VOE 14535763 | 975 | 2600 | 1409 |
| VOE 14535763 | 975 | 2800 | 1413 |
| VOE 14535777 | 914 | 500 | 1093 |
| VOE 14535777 | 914 | 550 | 1099 |
| VOE 14535777 | 914 | 2450 | 1131 |
| VOE 14535777 | 914 | 2460 | 1133 |
| VOE 14535777 | 914 | 2470 | 1137 |
| VOE 14535777 | 914 | 2470 | 1139 |
| VOE 14535777 | 914 | 2480 | 1141 |
| VOE 14535777 | 914 | 2480 | 1143 |
| VOE 14535777 | 914 | 2600 | 1149 |
| VOE 14535777 | 914 | 2650 | 1153 |
| VOE 14535777 | 914 | 2700 | 1157 |
| VOE 14535777 | 914 | 3600 | 1165 |
| VOE 14535777 | 914 | 5000 | 1167 |
| VOE 14535875 | 393 | 100 | 521 |
| VOE 14536016 | 911 | 1010 | 981 |
| VOE 14536020 | 911 | 1010 | 981 |
| VOE 14536063 | 261 | 220 | 263 |
| VOE 14536063 | 263 | 200 | 277 |
| VOE 14536063 | 916 | 2300 | 1247 |
| VOE 14536080 | 911 | 730 | 975 |
| VOE 14536080 | 911 | 740 | 979 |
| VOE 14536108 | 924 | 1600 | 1301 |
| VOE 14536197 | 924 | 2100 | 1303 |
| VOE 14536328 | 897 | 100 | 921 |
| VOE 14536585 | 372 | 100 | 495 |
| VOE 14536749 | 916 | 900 | 1213 |
| VOE 14536920 | 234 | 300 | 163 |
| VOE 14536922 | 234 | 300 | 163 |
| VOE 14536959 | 975 | 2800 | 1413 |
| VOE 14537180 | 372 | 100 | 495 |
| VOE 14537249 | 925 | 1400 | 1311 |
| VOE 14537347 | 234 | 100 | 157 |
| VOE 14537348 | 234 | 100 | 157 |
| VOE 14537412 | 914 | 2450 | 1131 |
| VOE 14537412 | 914 | 2460 | 1133 |
| VOE 14537412 | 914 | 2600 | 1149 |
| VOE 14537412 | 914 | 5000 | 1167 |
| VOE 14537427 | 256 | 100 | 239 |
| VOE 14537427 | 256 | 150 | 241 |
| VOE 14538198 | 924 | 150 | 1261 |
| VOE 14538199 | 924 | 150 | 1261 |
| VOE 14538200 | 924 | 150 | 1261 |
| VOE 14538608 | 852 | 110 | 799 |
| VOE 14538608 | 852 | 120 | 801 |
| VOE 14538666 | 924 | 400 | 1269 |
| VOE 14538666 | 924 | 500 | 1271 |
| VOE 14538765 | 852 | 120 | 801 |
| VOE 14538767 | 837 | 100 | 763 |
| VOE 14538767 | 837 | 150 | 765 |
| VOE 14538783 | 914 | 2200 | 1125 |
| VOE 14538783 | 914 | 2500 | 1147 |
| VOE 14538904 | 916 | 600 | 1211 |
| VOE 14539075 | 875 | 100 | 865 |
| VOE 14539076 | 875 | 100 | 865 |
| VOE 14539077 | 875 | 100 | 865 |
| VOE 14539080 | 875 | 100 | 865 |
| VOE 14539108 | 234 | 200 | 161 |
| VOE 14539108 | 234 | 400 | 165 |
| VOE 14539109 | 234 | 200 | 161 |
| VOE 14539228 | 852 | 120 | 801 |
| VOE 14539233 | 911 | 500 | 955 |
| VOE 14539233 | 911 | 550 | 957 |
| VOE 14539234 | 911 | 500 | 955 |
| VOE 14539234 | 911 | 550 | 957 |
| VOE 14539235 | 911 | 500 | 955 |
| VOE 14539235 | 911 | 550 | 957 |
| VOE 14539444 | 875 | 100 | 865 |
| VOE 14539445 | 875 | 100 | 865 |
| VOE 14539456 | 234 | 200 | 161 |
| VOE 14539456 | 234 | 400 | 165 |
| VOE 14539457 | 234 | 200 | 161 |
| VOE 14539459 | 234 | 200 | 161 |
| VOE 14539459 | 234 | 300 | 163 |
| VOE 14539459 | 234 | 400 | 165 |

| Part No | Group | Sect | Page |
|---|---|---|---|
| VOE 14539460 | 254 | 300 | 217 |
| VOE 14539460 | 254 | 350 | 219 |
| VOE 14539461 | 210 | 200 | 79 |
| VOE 14539461 | 212 | 200 | 91 |
| VOE 14539482 | 911 | 100 | 943 |
| VOE 14539484 | 924 | 300 | 1265 |
| VOE 14539484 | 924 | 350 | 1267 |
| VOE 14539484 | 924 | 3100 | 1305 |
| VOE 14539686 | 810 | 6000 | 663 |
| VOE 14539695 | 810 | 6000 | 663 |
| VOE 14539711 | 234 | 150 | 159 |
| VOE 14539771 | 860 | 310 | 823 |
| VOE 14539785 | 286 | 150 | 295 |
| VOE 14539791 | 875 | 100 | 865 |
| VOE 14539827 | 810 | 6200 | 667 |
| VOE 14539944 | 924 | 300 | 1265 |
| VOE 14539944 | 924 | 350 | 1267 |
| VOE 14539978 | 234 | 100 | 157 |
| VOE 14540078 | 875 | 100 | 865 |
| VOE 14540469 | 810 | 6000 | 663 |
| VOE 14540705 | 363 | 300 | 393 |
| VOE 14540710 | 363 | 300 | 393 |
| VOE 14540733 | 431 | 200 | 559 |
| VOE 14540766 | 914 | 1200 | 1109 |
| VOE 14540767 | 914 | 1200 | 1109 |
| VOE 14540770 | 913 | 200 | 1059 |
| VOE 14540778 | 913 | 200 | 1057 |
| VOE 14540920 | 897 | 200 | 923 |
| VOE 14541091 | 914 | 1100 | 1105 |
| VOE 14541091 | 914 | 1200 | 1109 |
| VOE 14541254 | 924 | 700 | 1273 |
| VOE 14541254 | 924 | 750 | 1277 |
| VOE 14541254 | 924 | 1600 | 1301 |
| VOE 14541262 | 914 | 100 | 1067 |
| VOE 14541262 | 914 | 3500 | 1163 |
| VOE 14541262 | 916 | 600 | 1211 |
| VOE 14541262 | 916 | 1200 | 1221 |
| VOE 14541262 | 916 | 1500 | 1231 |
| VOE 14541262 | 924 | 400 | 1269 |
| VOE 14541262 | 924 | 500 | 1271 |
| VOE 14541262 | 924 | 1100 | 1293 |
| VOE 14541262 | 924 | 1200 | 1295 |
| VOE 14541262 | 924 | 1300 | 1297 |
| VOE 14541262 | 924 | 1500 | 1299 |
| VOE 14541555 | 914 | 500 | 1093 |
| VOE 14541555 | 914 | 550 | 1099 |
| VOE 14541690 | 914 | 300 | 1077 |
| VOE 14541861 | 913 | 200 | 1057 |
| VOE 14541864 | 913 | 200 | 1057 |
| VOE 14541865 | 913 | 200 | 1057 |
| VOE 14541869 | 913 | 200 | 1057 |
| VOE 14541870 | 913 | 200 | 1057 |
| VOE 14541871 | 913 | 200 | 1057 |
| VOE 14541872 | 913 | 200 | 1057 |
| VOE 14541873 | 913 | 200 | 1057 |
| VOE 14541874 | 913 | 200 | 1057 |
| VOE 14541875 | 913 | 200 | 1057 |
| VOE 14541876 | 913 | 200 | 1057 |
| VOE 14542290 | 916 | 110 | 1181 |
| VOE 14542324 | 837 | 200 | 767 |
| VOE 14542329 | 837 | 300 | 769 |
| VOE 14542407 | 914 | 700 | 1103 |
| VOE 14542408 | 914 | 700 | 1103 |
| VOE 14542410 | 881 | 100 | 897 |
| VOE 14542412 | 852 | 120 | 801 |
| VOE 14542775 | 716 | 100 | 601 |
| VOE 14542811 | 716 | 100 | 601 |
| VOE 14542812 | 716 | 100 | 601 |
| VOE 14542951 | 911 | 1010 | 981 |
| VOE 14542952 | 911 | 1010 | 981 |
| VOE 14542953 | 911 | 1010 | 981 |
| VOE 14542954 | 911 | 1010 | 981 |
| VOE 14542955 | 911 | 1010 | 981 |
| VOE 14542956 | 911 | 1010 | 981 |
| VOE 14542958 | 911 | 1010 | 981 |
| VOE 14542990 | 841 | 110 | 773 |
| VOE 14543100 | 371 | 100 | 431 |
| VOE 14543100 | 371 | 150 | 435 |
| VOE 14543100 | 371 | 160 | 439 |
| VOE 14543100 | 371 | 170 | 441 |
| VOE 14543131 | 916 | 2150 | 1239 |
| VOE 14543132 | 916 | 2150 | 1239 |
| VOE 14543135 | 924 | 700 | 1273 |
| VOE 14543135 | 924 | 750 | 1277 |
| VOE 14543136 | 924 | 700 | 1273 |
| VOE 14543136 | 924 | 750 | 1277 |
| VOE 14543190 | 974 | 100 | 1319 |
| VOE 14543190 | 974 | 150 | 1321 |
| VOE 14543190 | 974 | 200 | 1323 |
| VOE 14543190 | 975 | 100 | 1347 |
| VOE 14543190 | 975 | 150 | 1349 |
| VOE 14543190 | 975 | 200 | 1351 |
| VOE 14543190 | 975 | 250 | 1353 |
| VOE 14543190 | 975 | 300 | 1355 |
| VOE 14543206 | 975 | 300 | 1355 |
| VOE 14543216 | 975 | 300 | 1355 |
| VOE 14543216 | 975 | 1900 | 1399 |
| VOE 14543285 | 916 | 1000 | 1215 |
| VOE 14543285 | 916 | 4000 | 1257 |
| VOE 14543309 | 234 | 400 | 165 |
| VOE 14543340 | 911 | 100 | 941 |
| VOE 14543400 | 974 | 1000 | 1325 |
| VOE 14543851 | 975 | 2800 | 1413 |
| VOE 14543943 | 974 | 100 | 1319 |
| VOE 14543943 | 974 | 150 | 1321 |
| VOE 14543943 | 974 | 200 | 1323 |
| VOE 14543943 | 974 | 1000 | 1325 |
| VOE 14543943 | 975 | 100 | 1347 |
| VOE 14543943 | 975 | 150 | 1349 |
| VOE 14543943 | 975 | 200 | 1351 |
| VOE 14543943 | 975 | 250 | 1353 |
| VOE 14543943 | 975 | 300 | 1355 |
| VOE 14543944 | 975 | 100 | 1347 |
| VOE 14543944 | 975 | 150 | 1349 |
| VOE 14543944 | 975 | 200 | 1351 |
| VOE 14543944 | 975 | 250 | 1353 |
| VOE 14543944 | 975 | 300 | 1355 |
| VOE 14543945 | 975 | 100 | 1347 |
| VOE 14543945 | 975 | 150 | 1349 |
| VOE 14543945 | 975 | 200 | 1351 |
| VOE 14543945 | 975 | 250 | 1353 |
| VOE 14543945 | 975 | 300 | 1355 |
| VOE 14544002 | 912 | 500 | 1021 |
| VOE 14544006 | 912 | 3400 | 1051 |
| VOE 14544006 | 924 | 1000 | 1291 |
| VOE 14544006 | 924 | 1500 | 1299 |
| VOE 14544043 | 924 | 700 | 1273 |
| VOE 14544895 | 974 | 1000 | 1325 |
| VOE 14544972 | 975 | 700 | 1361 |
| VOE 14544972 | 975 | 800 | 1365 |
| VOE 14544972 | 975 | 900 | 1369 |
| VOE 14544972 | 975 | 1000 | 1373 |
| VOE 14544972 | 975 | 1100 | 1375 |
| VOE 14544972 | 975 | 1200 | 1381 |
| VOE 14544972 | 975 | 1300 | 1385 |
| VOE 14544972 | 975 | 1400 | 1389 |
| VOE 14544972 | 975 | 1500 | 1393 |
| VOE 14544972 | 975 | 1600 | 1395 |
| VOE 14544975 | 974 | 1300 | 1329 |
| VOE 14544975 | 975 | 600 | 1357 |
| VOE 14544975 | 975 | 700 | 1359 |
| VOE 14544975 | 975 | 800 | 1363 |
| VOE 14544975 | 975 | 900 | 1367 |
| VOE 14544975 | 975 | 1000 | 1371 |
| VOE 14544975 | 975 | 1100 | 1375 |
| VOE 14544975 | 975 | 1200 | 1379 |
| VOE 14544975 | 975 | 1300 | 1383 |
| VOE 14544975 | 975 | 1400 | 1387 |
| VOE 14544975 | 975 | 1500 | 1391 |
| VOE 14544975 | 975 | 1600 | 1395 |
| VOE 14544984 | 925 | 1400 | 1311 |
| VOE 14545093 | 837 | 100 | 763 |
| VOE 14545098 | 852 | 200 | 809 |
| VOE 14545170 | 916 | 2100 | 1235 |
| VOE 14545172 | 916 | 2100 | 1235 |
| VOE 14545175 | 974 | 100 | 1319 |
| VOE 14545175 | 974 | 150 | 1321 |
| VOE 14545175 | 974 | 200 | 1323 |
| VOE 14545175 | 974 | 1000 | 1325 |
| VOE 14545175 | 975 | 100 | 1347 |
| VOE 14545175 | 975 | 150 | 1349 |
| VOE 14545175 | 975 | 200 | 1351 |
| VOE 14545175 | 975 | 250 | 1353 |
| VOE 14545175 | 975 | 300 | 1355 |
| VOE 14545176 | 974 | 100 | 1319 |
| VOE 14545176 | 974 | 150 | 1321 |
| VOE 14545176 | 974 | 200 | 1323 |
| VOE 14545176 | 974 | 1000 | 1325 |
| VOE 14545176 | 975 | 100 | 1347 |
| VOE 14545176 | 975 | 150 | 1349 |
| VOE 14545176 | 975 | 200 | 1351 |
| VOE 14545176 | 975 | 250 | 1353 |
| VOE 14545176 | 975 | 300 | 1355 |
| VOE 14545302 | 916 | 2100 | 1235 |
| VOE 14545372 | 916 | 2100 | 1235 |

**NUMERICAL INDEX**

**INDICE DE NÚMERO**

**ÍNDICE NUMÉRICO**

**RÉPERTOIRE DE NUMÉROS**

| Part No | Group | Sect | Page |
|---|---|---|---|
| VOE 14545374 | 916 | 2100 | 1235 |
| VOE 14545413 | 924 | 700 | 1273 |
| VOE 14545413 | 924 | 750 | 1277 |
| VOE 14545415 | 924 | 700 | 1273 |
| VOE 14545415 | 924 | 750 | 1277 |
| VOE 14545418 | 925 | 1400 | 1311 |
| VOE 14545426 | 924 | 700 | 1273 |
| VOE 14545426 | 924 | 750 | 1277 |
| VOE 14545428 | 924 | 700 | 1273 |
| VOE 14545428 | 924 | 750 | 1277 |
| VOE 14545450 | 363 | 300 | 393 |
| VOE 14545465 | 870 | 150 | 847 |
| VOE 14545502 | 362 | 100 | 373 |
| VOE 14545571 | 775 | 900 | 623 |
| VOE 14545573 | 775 | 900 | 623 |
| VOE 14545574 | 775 | 900 | 623 |
| VOE 14545575 | 775 | 900 | 623 |
| VOE 14545590 | 775 | 900 | 623 |
| VOE 14546057 | 975 | 600 | 1357 |
| VOE 14546058 | 975 | 600 | 1357 |
| VOE 14546288 | 914 | 500 | 1093 |
| VOE 14546288 | 914 | 550 | 1099 |
| VOE 14546290 | 914 | 400 | 1087 |
| VOE 14546290 | 914 | 450 | 1091 |
| VOE 14546290 | 914 | 2450 | 1131 |
| VOE 14546290 | 914 | 2460 | 1133 |
| VOE 14546290 | 914 | 2600 | 1149 |
| VOE 14546290 | 914 | 5000 | 1167 |
| VOE 14546293 | 914 | 400 | 1087 |
| VOE 14546293 | 914 | 450 | 1091 |
| VOE 14546293 | 916 | 300 | 1189 |
| VOE 14546808 | 974 | 2200 | 1337 |
| VOE 14546812 | 974 | 2200 | 1337 |
| VOE 14547278 | 431 | 200 | 559 |
| VOE 14547282 | 441 | 500 | 573 |
| VOE 14547283 | 441 | 500 | 573 |
| VOE 14547393 | 975 | 1900 | 1399 |
| VOE 14547395 | 975 | 1900 | 1399 |
| VOE 14547400 | 974 | 1300 | 1329 |
| VOE 14547400 | 975 | 700 | 1359 |
| VOE 14547400 | 975 | 800 | 1363 |
| VOE 14547400 | 975 | 900 | 1367 |
| VOE 14547400 | 975 | 1000 | 1371 |
| VOE 14547400 | 975 | 1100 | 1377 |
| VOE 14547400 | 975 | 1200 | 1379 |
| VOE 14547400 | 975 | 1300 | 1383 |
| VOE 14547400 | 975 | 1400 | 1387 |
| VOE 14547400 | 975 | 1500 | 1391 |
| VOE 14547400 | 975 | 1600 | 1397 |
| VOE 14547422 | 881 | 200 | 907 |
| VOE 14547514 | 974 | 1200 | 1327 |
| VOE 14547514 | 974 | 1300 | 1329 |
| VOE 14547514 | 975 | 700 | 1359 |
| VOE 14547514 | 975 | 800 | 1363 |
| VOE 14547514 | 975 | 900 | 1367 |
| VOE 14547514 | 975 | 1000 | 1371 |
| VOE 14547514 | 975 | 1100 | 1375 |
| VOE 14547514 | 975 | 1200 | 1379 |
| VOE 14547514 | 975 | 1300 | 1383 |
| VOE 14547514 | 975 | 1400 | 1387 |
| VOE 14547514 | 975 | 1500 | 1391 |
| VOE 14547514 | 975 | 1600 | 1397 |
| VOE 14547515 | 975 | 700 | 1359 |
| VOE 14547515 | 975 | 800 | 1363 |
| VOE 14547515 | 975 | 900 | 1367 |
| VOE 14547515 | 975 | 1000 | 1371 |
| VOE 14547515 | 975 | 1100 | 1375 |
| VOE 14547515 | 975 | 1100 | 1377 |
| VOE 14547515 | 975 | 1200 | 1379 |
| VOE 14547515 | 975 | 1300 | 1383 |
| VOE 14547515 | 975 | 1400 | 1387 |
| VOE 14547515 | 975 | 1500 | 1391 |
| VOE 14547516 | 975 | 700 | 1359 |
| VOE 14547516 | 975 | 800 | 1363 |
| VOE 14547516 | 975 | 900 | 1367 |
| VOE 14547516 | 975 | 1000 | 1371 |
| VOE 14547516 | 975 | 1100 | 1375 |
| VOE 14547516 | 975 | 1100 | 1377 |
| VOE 14547516 | 975 | 1200 | 1379 |
| VOE 14547516 | 975 | 1300 | 1383 |
| VOE 14547516 | 975 | 1400 | 1387 |
| VOE 14547516 | 975 | 1500 | 1391 |
| VOE 14547516 | 975 | 1600 | 1395 |
| VOE 14547516 | 975 | 1600 | 1397 |
| VOE 14547518 | 974 | 1300 | 1329 |
| VOE 14547518 | 974 | 2100 | 1331 |
| VOE 14547518 | 974 | 2110 | 1335 |
| VOE 14547518 | 974 | 2200 | 1337 |
| VOE 14547518 | 974 | 2300 | 1339 |
| VOE 14547518 | 975 | 700 | 1359 |
| VOE 14547518 | 975 | 800 | 1363 |
| VOE 14547518 | 975 | 900 | 1367 |
| VOE 14547518 | 975 | 1000 | 1371 |
| VOE 14547518 | 975 | 1100 | 1375 |
| VOE 14547518 | 975 | 1200 | 1379 |
| VOE 14547518 | 975 | 1300 | 1383 |
| VOE 14547518 | 975 | 1400 | 1387 |
| VOE 14547518 | 975 | 1500 | 1391 |
| VOE 14547518 | 975 | 1600 | 1397 |
| VOE 14547519 | 974 | 1200 | 1327 |
| VOE 14547519 | 974 | 1300 | 1329 |
| VOE 14547520 | 974 | 2100 | 1331 |
| VOE 14547520 | 974 | 2110 | 1335 |
| VOE 14547520 | 974 | 2200 | 1337 |
| VOE 14547520 | 974 | 2300 | 1339 |
| VOE 14547520 | 975 | 700 | 1359 |
| VOE 14547520 | 975 | 800 | 1363 |
| VOE 14547520 | 975 | 900 | 1367 |
| VOE 14547520 | 975 | 1000 | 1371 |
| VOE 14547520 | 975 | 1100 | 1375 |
| VOE 14547520 | 975 | 1200 | 1379 |
| VOE 14547520 | 975 | 1300 | 1383 |
| VOE 14547520 | 975 | 1400 | 1387 |
| VOE 14547520 | 975 | 1500 | 1391 |
| VOE 14547520 | 975 | 1600 | 1397 |
| VOE 14547521 | 974 | 1200 | 1327 |
| VOE 14547521 | 974 | 1300 | 1329 |
| VOE 14547521 | 975 | 700 | 1359 |
| VOE 14547521 | 975 | 800 | 1363 |
| VOE 14547521 | 975 | 900 | 1367 |
| VOE 14547521 | 975 | 1000 | 1371 |
| VOE 14547521 | 975 | 1100 | 1375 |
| VOE 14547521 | 975 | 1200 | 1379 |
| VOE 14547521 | 975 | 1300 | 1383 |
| VOE 14547521 | 975 | 1400 | 1387 |
| VOE 14547521 | 975 | 1500 | 1391 |
| VOE 14547521 | 975 | 1600 | 1397 |
| VOE 14547522 | 975 | 700 | 1359 |
| VOE 14547522 | 975 | 800 | 1363 |
| VOE 14547522 | 975 | 900 | 1367 |
| VOE 14547522 | 975 | 1000 | 1371 |
| VOE 14547522 | 975 | 1100 | 1375 |
| VOE 14547522 | 975 | 1200 | 1379 |
| VOE 14547522 | 975 | 1300 | 1383 |
| VOE 14547522 | 975 | 1400 | 1387 |
| VOE 14547522 | 975 | 1500 | 1391 |
| VOE 14547522 | 975 | 1600 | 1395 |
| VOE 14547523 | 974 | 1200 | 1327 |
| VOE 14547535 | 974 | 100 | 1319 |
| VOE 14547535 | 974 | 150 | 1321 |
| VOE 14547535 | 974 | 200 | 1323 |
| VOE 14547535 | 974 | 1000 | 1325 |
| VOE 14547764 | 235 | 100 | 167 |
| VOE 14547764 | 235 | 150 | 169 |
| VOE 14547764 | 235 | 170 | 171 |
| VOE 14547764 | 235 | 250 | 177 |
| VOE 14547821 | 925 | 1400 | 1311 |
| VOE 14547822 | 925 | 1400 | 1311 |
| VOE 14547826 | 925 | 1400 | 1311 |
| VOE 14547826 | 925 | 1410 | 1313 |
| VOE 14547879 | 924 | 150 | 1261 |
| VOE 14547886 | 924 | 150 | 1261 |
| VOE 14547887 | 924 | 150 | 1261 |
| VOE 14547891 | 924 | 150 | 1261 |
| VOE 14547893 | 924 | 150 | 1261 |
| VOE 14547894 | 924 | 150 | 1261 |
| VOE 14547895 | 924 | 150 | 1261 |
| VOE 14547901 | 924 | 150 | 1261 |
| VOE 14547917 | 870 | 500 | 855 |
| VOE 14548220 | 911 | 600 | 959 |
| VOE 14548476 | 715 | 7500 | 595 |
| VOE 14548577 | 810 | 6300 | 669 |
| VOE 14548578 | 810 | 6300 | 669 |
| VOE 14548579 | 810 | 6300 | 669 |
| VOE 14548886 | 916 | 2300 | 1247 |
| VOE 14549124 | 975 | 2800 | 1413 |
| VOE 14549167 | 715 | 7600 | 597 |
| VOE 14549167 | 974 | 100 | 1319 |
| VOE 14549167 | 974 | 150 | 1321 |
| VOE 14549167 | 974 | 200 | 1323 |
| VOE 14549167 | 975 | 2000 | 1401 |
| VOE 14549168 | 715 | 7600 | 597 |
| VOE 14549168 | 974 | 100 | 1319 |
| VOE 14549168 | 974 | 150 | 1321 |

| Part No | Group | Sect | Page |
|---|---|---|---|
| VOE 14549168 | 974 | 200 | 1323 |
| VOE 14549168 | 974 | 1000 | 1325 |
| VOE 14549168 | 975 | 2000 | 1401 |
| VOE 14549180 | 912 | 3400 | 1051 |
| VOE 14549326 | 974 | 100 | 1319 |
| VOE 14549326 | 974 | 150 | 1321 |
| VOE 14549326 | 974 | 200 | 1323 |
| VOE 14549539 | 896 | 100 | 913 |
| VOE 14549542 | 896 | 100 | 913 |
| VOE 14549837 | 371 | 700 | 449 |
| VOE 14549837 | 371 | 800 | 453 |
| VOE 14549839 | 371 | 700 | 449 |
| VOE 14549839 | 371 | 700 | 451 |
| VOE 14549839 | 371 | 800 | 453 |
| VOE 14549839 | 371 | 800 | 455 |
| VOE 14549840 | 371 | 700 | 451 |
| VOE 14549840 | 371 | 800 | 455 |
| VOE 14549931 | 974 | 1200 | 1327 |
| VOE 14549931 | 974 | 1300 | 1329 |
| VOE 14549931 | 975 | 700 | 1359 |
| VOE 14549931 | 975 | 800 | 1363 |
| VOE 14549931 | 975 | 900 | 1367 |
| VOE 14549931 | 975 | 1000 | 1371 |
| VOE 14549931 | 975 | 1100 | 1375 |
| VOE 14549931 | 975 | 1200 | 1379 |
| VOE 14549931 | 975 | 1300 | 1383 |
| VOE 14549931 | 975 | 1400 | 1387 |
| VOE 14549931 | 975 | 1500 | 1391 |
| VOE 14549931 | 975 | 1600 | 1395 |
| VOE 14550065 | 715 | 7600 | 597 |
| VOE 14550065 | 974 | 100 | 1319 |
| VOE 14550065 | 974 | 150 | 1321 |
| VOE 14550065 | 974 | 200 | 1323 |
| VOE 14550065 | 974 | 1000 | 1325 |
| VOE 14550065 | 975 | 2000 | 1401 |
| VOE 14550071 | 912 | 2500 | 1047 |
| VOE 14550072 | 912 | 2500 | 1047 |
| VOE 14550074 | 912 | 2500 | 1049 |
| VOE 14550086 | 914 | 300 | 1075 |
| VOE 14550173 | 924 | 3100 | 1305 |
| VOE 14550179 | 913 | 200 | 1057 |
| VOE 14550187 | 913 | 200 | 1059 |
| VOE 14550196 | 913 | 300 | 1061 |
| VOE 14550197 | 913 | 300 | 1061 |
| VOE 14550198 | 913 | 300 | 1061 |
| VOE 14550211 | 913 | 300 | 1061 |
| VOE 14550214 | 913 | 100 | 1055 |
| VOE 14550214 | 913 | 400 | 1063 |
| VOE 14550217 | 913 | 400 | 1063 |
| VOE 14550218 | 441 | 600 | 577 |
| VOE 14550218 | 913 | 200 | 1059 |
| VOE 14550218 | 913 | 400 | 1063 |
| VOE 14550220 | 913 | 400 | 1063 |
| VOE 14550278 | 914 | 1100 | 1105 |
| VOE 14550278 | 914 | 1200 | 1109 |
| VOE 14550285 | 914 | 1100 | 1107 |
| VOE 14550324 | 914 | 1200 | 1109 |
| VOE 14550325 | 914 | 1200 | 1109 |
| VOE 14550359 | 367 | 600 | 429 |
| VOE 14550600 | 235 | 150 | 169 |
| VOE 14550619 | 256 | 150 | 241 |
| VOE 14550661 | 441 | 600 | 577 |
| VOE 14550664 | 441 | 600 | 575 |
| VOE 14550824 | 975 | 700 | 1359 |
| VOE 14550824 | 975 | 800 | 1363 |
| VOE 14550824 | 975 | 900 | 1367 |
| VOE 14550824 | 975 | 1000 | 1371 |
| VOE 14550824 | 975 | 1100 | 1377 |
| VOE 14550824 | 975 | 1200 | 1379 |
| VOE 14550824 | 975 | 1300 | 1383 |
| VOE 14550824 | 975 | 1400 | 1387 |
| VOE 14550824 | 975 | 1500 | 1391 |
| VOE 14550824 | 975 | 1600 | 1397 |
| VOE 14550884 | 914 | 350 | 1083 |
| VOE 14550884 | 914 | 2000 | 1119 |
| VOE 14550884 | 914 | 2300 | 1127 |
| VOE 14550884 | 914 | 2400 | 1129 |
| VOE 14550884 | 914 | 2470 | 1137 |
| VOE 14550884 | 914 | 2480 | 1141 |
| VOE 14550884 | 914 | 2650 | 1153 |
| VOE 14550907 | 924 | 200 | 1263 |
| VOE 14550908 | 924 | 200 | 1263 |
| VOE 14551181 | 852 | 110 | 799 |
| VOE 14551181 | 852 | 120 | 801 |
| VOE 14551182 | 852 | 110 | 799 |
| VOE 14551182 | 852 | 120 | 801 |
| VOE 14551320 | 897 | 100 | 915 |
| VOE 14551334 | 897 | 100 | 915 |
| VOE 14551431 | 974 | 100 | 1319 |
| VOE 14551431 | 974 | 150 | 1321 |
| VOE 14551431 | 974 | 200 | 1323 |
| VOE 14551431 | 974 | 1000 | 1325 |
| VOE 14551490 | 860 | 410 | 831 |
| VOE 14551519 | 974 | 100 | 1319 |
| VOE 14551519 | 974 | 150 | 1321 |
| VOE 14551519 | 974 | 200 | 1323 |
| VOE 14551519 | 974 | 1000 | 1325 |
| VOE 14551523 | 974 | 1000 | 1325 |
| VOE 14551525 | 441 | 200 | 567 |
| VOE 14551526 | 441 | 200 | 569 |
| VOE 14551527 | 975 | 700 | 1361 |
| VOE 14551527 | 975 | 800 | 1365 |
| VOE 14551527 | 975 | 900 | 1369 |
| VOE 14551527 | 975 | 1000 | 1373 |
| VOE 14551527 | 975 | 1100 | 1375 |
| VOE 14551527 | 975 | 1200 | 1381 |
| VOE 14551527 | 975 | 1300 | 1385 |
| VOE 14551527 | 975 | 1400 | 1389 |
| VOE 14551527 | 975 | 1500 | 1393 |
| VOE 14551527 | 975 | 1600 | 1395 |
| VOE 14551528 | 975 | 700 | 1359 |
| VOE 14551528 | 975 | 800 | 1363 |
| VOE 14551528 | 975 | 900 | 1367 |
| VOE 14551528 | 975 | 1000 | 1371 |
| VOE 14551528 | 975 | 1100 | 1375 |
| VOE 14551528 | 975 | 1200 | 1379 |
| VOE 14551528 | 975 | 1300 | 1383 |
| VOE 14551528 | 975 | 1400 | 1387 |
| VOE 14551528 | 975 | 1500 | 1391 |
| VOE 14551528 | 975 | 1600 | 1395 |
| VOE 14551591 | 975 | 100 | 1347 |
| VOE 14551591 | 975 | 150 | 1349 |
| VOE 14551591 | 975 | 200 | 1351 |
| VOE 14551591 | 975 | 250 | 1353 |
| VOE 14551592 | 975 | 100 | 1347 |
| VOE 14551592 | 975 | 150 | 1349 |
| VOE 14551592 | 975 | 200 | 1351 |
| VOE 14551592 | 975 | 250 | 1353 |
| VOE 14551608 | 974 | 1000 | 1325 |
| VOE 14551713 | 974 | 3400 | 1343 |
| VOE 14551718 | 974 | 3400 | 1343 |
| VOE 14551797 | 441 | 200 | 567 |
| VOE 14551940 | 974 | 3000 | 1341 |
| VOE 14551947 | 975 | 2400 | 1405 |
| VOE 14551955 | 975 | 2600 | 1409 |
| VOE 14552037 | 974 | 3400 | 1343 |
| VOE 14552045 | 975 | 2400 | 1405 |
| VOE 14552051 | 975 | 2400 | 1405 |
| VOE 14552054 | 974 | 3400 | 1343 |
| VOE 14552056 | 975 | 2400 | 1405 |
| VOE 14552145 | 924 | 200 | 1263 |
| VOE 14552147 | 924 | 200 | 1263 |
| VOE 14552179 | 897 | 100 | 917 |
| VOE 14552260 | 975 | 2100 | 1403 |
| VOE 14552293 | 975 | 1100 | 1375 |
| VOE 14552293 | 975 | 1600 | 1395 |
| VOE 14552294 | 975 | 1100 | 1375 |
| VOE 14552294 | 975 | 1600 | 1395 |
| VOE 14552295 | 975 | 1100 | 1375 |
| VOE 14552295 | 975 | 1600 | 1395 |
| VOE 14552296 | 975 | 1100 | 1375 |
| VOE 14552296 | 975 | 1600 | 1395 |
| VOE 14552297 | 975 | 1100 | 1375 |
| VOE 14552297 | 975 | 1600 | 1395 |
| VOE 14552306 | 975 | 2000 | 1401 |
| VOE 14552306 | 975 | 2100 | 1403 |
| VOE 14552308 | 975 | 2000 | 1401 |
| VOE 14552308 | 975 | 2100 | 1403 |
| VOE 14552323 | 975 | 800 | 1363 |
| VOE 14552323 | 975 | 900 | 1367 |
| VOE 14552323 | 975 | 1000 | 1371 |
| VOE 14552323 | 975 | 1200 | 1379 |
| VOE 14552323 | 975 | 1400 | 1387 |
| VOE 14552323 | 975 | 1500 | 1391 |
| VOE 14552324 | 975 | 800 | 1363 |
| VOE 14552324 | 975 | 900 | 1367 |
| VOE 14552324 | 975 | 1000 | 1371 |
| VOE 14552324 | 975 | 1200 | 1379 |
| VOE 14552324 | 975 | 1400 | 1387 |
| VOE 14552324 | 975 | 1500 | 1391 |
| VOE 14552325 | 975 | 800 | 1363 |
| VOE 14552325 | 975 | 900 | 1367 |
| VOE 14552325 | 975 | 1000 | 1371 |
| VOE 14552325 | 975 | 1200 | 1379 |
| VOE 14552325 | 975 | 1400 | 1387 |


**NUMERICAL INDEX**

**INDICE DE NÚMERO**

**ÍNDICE NUMÉRICO**

**RÉPERTOIRE DE NUMÉROS**

| Part No | Group | Sect | Page |
|---|---|---|---|
| VOE 14552325 | 975 | 1500 | 1391 |
| VOE 14552326 | 975 | 800 | 1363 |
| VOE 14552326 | 975 | 900 | 1367 |
| VOE 14552326 | 975 | 1000 | 1371 |
| VOE 14552326 | 975 | 1200 | 1379 |
| VOE 14552326 | 975 | 1400 | 1387 |
| VOE 14552326 | 975 | 1500 | 1391 |
| VOE 14552327 | 975 | 800 | 1363 |
| VOE 14552327 | 975 | 900 | 1367 |
| VOE 14552327 | 975 | 1000 | 1371 |
| VOE 14552327 | 975 | 1200 | 1379 |
| VOE 14552327 | 975 | 1400 | 1387 |
| VOE 14552327 | 975 | 1500 | 1391 |
| VOE 14552351 | 975 | 700 | 1359 |
| VOE 14552351 | 975 | 1300 | 1383 |
| VOE 14552354 | 975 | 700 | 1359 |
| VOE 14552354 | 975 | 1300 | 1383 |
| VOE 14552355 | 911 | 3000 | 989 |
| VOE 14552356 | 911 | 3000 | 989 |
| VOE 14552358 | 911 | 3000 | 989 |
| VOE 14552493 | 286 | 150 | 295 |
| VOE 14552607 | 367 | 400 | 423 |
| VOE 14552608 | 367 | 300 | 421 |
| VOE 14552608 | 367 | 500 | 425 |
| VOE 14552644 | 441 | 200 | 567 |
| VOE 14552644 | 441 | 200 | 569 |
| VOE 14552707 | 387 | 100 | 515 |
| VOE 14552707 | 387 | 200 | 517 |
| VOE 14552712 | 387 | 100 | 515 |
| VOE 14552712 | 387 | 200 | 517 |
| VOE 14552768 | 913 | 200 | 1059 |
| VOE 14552768 | 914 | 550 | 1101 |
| VOE 14552874 | 431 | 200 | 559 |
| VOE 14552875 | 431 | 200 | 559 |
| VOE 14552937 | 924 | 150 | 1261 |
| VOE 14552977 | 897 | 200 | 923 |
| VOE 14553457 | 914 | 2000 | 1119 |
| VOE 14553766 | 852 | 110 | 799 |
| VOE 14553766 | 852 | 120 | 801 |
| VOE 14553990 | 372 | 100 | 495 |
| VOE 14554000 | 256 | 300 | 245 |
| VOE 14554003 | 256 | 300 | 245 |
| VOE 14554040 | 914 | 550 | 1101 |
| VOE 14554152 | 870 | 500 | 855 |
| VOE 14554197 | 897 | 100 | 915 |
| VOE 14554198 | 897 | 200 | 923 |
| VOE 14554337 | 975 | 300 | 1355 |
| VOE 14554338 | 975 | 300 | 1355 |
| VOE 14554680 | 371 | 160 | 439 |
| VOE 14554681 | 371 | 160 | 439 |
| VOE 14554689 | 362 | 300 | 379 |
| VOE 14554691 | 356 | 100 | 363 |
| VOE 14554692 | 356 | 100 | 363 |
| VOE 14554693 | 269 | 200 | 287 |
| VOE 14554694 | 362 | 300 | 379 |
| VOE 14554703 | 254 | 300 | 217 |
| VOE 14554703 | 254 | 350 | 219 |
| VOE 14554757 | 860 | 550 | 837 |
| VOE 14554758 | 836 | 100 | 745 |
| VOE 14554765 | 860 | 550 | 837 |
| VOE 14554928 | 310 | 100 | 327 |
| VOE 14554928 | 310 | 110 | 329 |
| VOE 14554928 | 310 | 120 | 331 |
| VOE 14554928 | 310 | 130 | 333 |
| VOE 14554982 | 975 | 2800 | 1413 |
| VOE 14555157 | 924 | 150 | 1261 |
| VOE 14555279 | 924 | 1300 | 1297 |
| VOE 14555854 | 912 | 100 | 993 |
| VOE 14555861 | 492 | 100 | 581 |
| VOE 14555862 | 492 | 100 | 581 |
| VOE 14555877 | 362 | 200 | 377 |
| VOE 14555878 | 310 | 100 | 327 |
| VOE 14555878 | 310 | 110 | 329 |
| VOE 14555878 | 310 | 120 | 331 |
| VOE 14555878 | 310 | 130 | 333 |
| VOE 14555886 | 852 | 150 | 805 |
| VOE 14555886 | 852 | 160 | 807 |
| VOE 14555891 | 852 | 150 | 805 |
| VOE 14555891 | 852 | 160 | 807 |
| VOE 14555895 | 852 | 150 | 805 |
| VOE 14555895 | 852 | 160 | 807 |
| VOE 14555900 | 852 | 150 | 805 |
| VOE 14555900 | 852 | 160 | 807 |
| VOE 14555901 | 852 | 150 | 805 |
| VOE 14555901 | 852 | 160 | 807 |
| VOE 14555902 | 852 | 150 | 805 |
| VOE 14555902 | 852 | 160 | 807 |
| VOE 14555903 | 852 | 150 | 805 |
| VOE 14555903 | 852 | 160 | 807 |
| VOE 14555904 | 852 | 150 | 805 |
| VOE 14555904 | 852 | 160 | 807 |
| VOE 14555905 | 852 | 150 | 805 |
| VOE 14555905 | 852 | 160 | 807 |
| VOE 14555906 | 852 | 150 | 805 |
| VOE 14555906 | 852 | 160 | 807 |
| VOE 14555907 | 852 | 150 | 805 |
| VOE 14555907 | 852 | 160 | 807 |
| VOE 14555908 | 852 | 150 | 805 |
| VOE 14555908 | 852 | 160 | 807 |
| VOE 14555909 | 852 | 150 | 805 |
| VOE 14555909 | 852 | 160 | 807 |
| VOE 14555910 | 852 | 150 | 805 |
| VOE 14555910 | 852 | 160 | 807 |
| VOE 14555911 | 852 | 150 | 805 |
| VOE 14555911 | 852 | 160 | 807 |
| VOE 14555912 | 852 | 150 | 805 |
| VOE 14555912 | 852 | 160 | 807 |
| VOE 14556037 | 880 | 100 | 869 |
| VOE 14556037 | 880 | 125 | 871 |
| VOE 14556037 | 880 | 150 | 873 |
| VOE 14556038 | 880 | 100 | 869 |
| VOE 14556038 | 880 | 125 | 871 |
| VOE 14556038 | 880 | 150 | 873 |
| VOE 14556210 | 924 | 800 | 1281 |
| VOE 14556266 | 924 | 800 | 1281 |
| VOE 14556273 | 914 | 2000 | 1119 |
| VOE 14556279 | 860 | 550 | 837 |
| VOE 14556361 | 914 | 1100 | 1105 |
| VOE 14556362 | 914 | 1100 | 1105 |
| VOE 14556491 | 431 | 200 | 559 |
| VOE 14556491 | 431 | 200 | 561 |
| VOE 14556604 | 993 | 600 | 1453 |
| VOE 14556626 | 993 | 400 | 1449 |
| VOE 14556626 | 993 | 500 | 1451 |
| VOE 14556628 | 993 | 100 | 1437 |
| VOE 14556629 | 993 | 100 | 1437 |
| VOE 14556630 | 993 | 100 | 1437 |
| VOE 14556630 | 993 | 300 | 1447 |
| VOE 14556630 | 993 | 400 | 1449 |
| VOE 14556631 | 993 | 400 | 1449 |
| VOE 14556637 | 993 | 100 | 1439 |
| VOE 14556640 | 993 | 300 | 1447 |
| VOE 14556640 | 993 | 400 | 1449 |
| VOE 14556641 | 993 | 400 | 1449 |
| VOE 14556642 | 993 | 300 | 1447 |
| VOE 14556668 | 993 | 100 | 1439 |
| VOE 14556668 | 993 | 200 | 1441 |
| VOE 14556668 | 993 | 300 | 1447 |
| VOE 14556669 | 993 | 100 | 1439 |
| VOE 14556669 | 993 | 200 | 1441 |
| VOE 14556669 | 993 | 300 | 1447 |
| VOE 14556670 | 993 | 100 | 1439 |
| VOE 14556670 | 993 | 200 | 1441 |
| VOE 14556670 | 993 | 300 | 1447 |
| VOE 14556671 | 993 | 100 | 1439 |
| VOE 14556671 | 993 | 200 | 1441 |
| VOE 14556671 | 993 | 300 | 1447 |
| VOE 14556672 | 993 | 300 | 1447 |
| VOE 14556672 | 993 | 400 | 1449 |
| VOE 14556673 | 993 | 300 | 1447 |
| VOE 14556673 | 993 | 400 | 1449 |
| VOE 14556674 | 993 | 200 | 1441 |
| VOE 14556674 | 993 | 300 | 1445 |
| VOE 14556674 | 993 | 400 | 1449 |
| VOE 14556674 | 993 | 500 | 1451 |
| VOE 14556675 | 993 | 100 | 1437 |
| VOE 14556675 | 993 | 200 | 1441 |
| VOE 14556675 | 993 | 300 | 1445 |
| VOE 14556687 | 993 | 100 | 1437 |
| VOE 14556698 | 993 | 100 | 1437 |
| VOE 14556699 | 993 | 200 | 1441 |
| VOE 14556703 | 431 | 100 | 557 |
| VOE 14557007 | 234 | 200 | 161 |
| VOE 14557007 | 234 | 400 | 165 |
| VOE 14557011 | 371 | 160 | 439 |
| VOE 14557207 | 371 | 160 | 439 |
| VOE 14557294 | 914 | 1200 | 1109 |
| VOE 14557295 | 914 | 1200 | 1109 |
| VOE 14557303 | 924 | 1000 | 1291 |
| VOE 14557303 | 924 | 1500 | 1299 |
| VOE 14557361 | 914 | 200 | 1071 |
| VOE 14557361 | 914 | 250 | 1073 |
| VOE 14557430 | 364 | 400 | 413 |
| VOE 14557478 | 837 | 100 | 763 |
| VOE 14557479 | 852 | 100 | 797 |

| Part No | Group | Sect | Page |
|---|---|---|---|
| VOE 14557479 | 852 | 160 | 807 |
| VOE 14557479 | 881 | 100 | 895 |
| VOE 14557503 | 371 | 100 | 431 |
| VOE 14557503 | 371 | 150 | 435 |
| VOE 14557503 | 371 | 160 | 439 |
| VOE 14557503 | 371 | 170 | 441 |
| VOE 14557504 | 924 | 1600 | 1301 |
| VOE 14557505 | 924 | 1600 | 1301 |
| VOE 14557510 | 924 | 1600 | 1301 |
| VOE 14557511 | 924 | 1600 | 1301 |
| VOE 14557512 | 924 | 1600 | 1301 |
| VOE 14557513 | 924 | 1600 | 1301 |
| VOE 14557515 | 911 | 200 | 947 |
| VOE 14558283 | 310 | 100 | 327 |
| VOE 14558283 | 310 | 110 | 329 |
| VOE 14558283 | 310 | 120 | 331 |
| VOE 14558283 | 310 | 130 | 333 |
| VOE 14558289 | 310 | 100 | 327 |
| VOE 14558289 | 310 | 110 | 329 |
| VOE 14558289 | 310 | 120 | 331 |
| VOE 14558292 | 371 | 160 | 439 |
| VOE 14558299 | 441 | 600 | 577 |
| VOE 14558362 | 897 | 100 | 917 |
| VOE 14558363 | 897 | 100 | 917 |
| VOE 14558379 | 387 | 300 | 519 |
| VOE 14558388 | 860 | 200 | 817 |
| VOE 14558389 | 860 | 200 | 817 |
| VOE 14558390 | 860 | 200 | 817 |
| VOE 14558788 | 234 | 200 | 161 |
| VOE 14558788 | 234 | 400 | 165 |
| VOE 14558789 | 234 | 300 | 163 |
| VOE 14558808 | 234 | 200 | 161 |
| VOE 14558808 | 234 | 300 | 163 |
| VOE 14558808 | 234 | 400 | 165 |
| VOE 14558808 | 254 | 300 | 217 |
| VOE 14558808 | 254 | 350 | 219 |
| VOE 14558808 | 286 | 100 | 293 |
| VOE 14558808 | 286 | 150 | 295 |
| VOE 14558808 | 371 | 100 | 433 |
| VOE 14558808 | 371 | 150 | 437 |
| VOE 14558808 | 371 | 170 | 441 |
| VOE 14558808 | 371 | 200 | 445 |
| VOE 14558808 | 371 | 300 | 447 |
| VOE 14558808 | 371 | 800 | 455 |
| VOE 14558808 | 371 | 2000 | 483 |
| VOE 14558809 | 234 | 200 | 161 |
| VOE 14558809 | 234 | 300 | 163 |
| VOE 14558809 | 234 | 400 | 165 |
| VOE 14558809 | 254 | 300 | 217 |
| VOE 14558809 | 254 | 350 | 219 |
| VOE 14558809 | 286 | 100 | 293 |
| VOE 14558809 | 286 | 150 | 295 |
| VOE 14558809 | 371 | 100 | 433 |
| VOE 14558809 | 371 | 150 | 437 |
| VOE 14558809 | 371 | 170 | 443 |
| VOE 14558809 | 371 | 200 | 445 |
| VOE 14558809 | 371 | 300 | 447 |
| VOE 14558809 | 371 | 700 | 451 |
| VOE 14558809 | 371 | 800 | 455 |
| VOE 14558809 | 371 | 2000 | 483 |
| VOE 14558810 | 210 | 200 | 79 |
| VOE 14558810 | 254 | 300 | 217 |
| VOE 14558810 | 254 | 350 | 219 |
| VOE 14558810 | 286 | 100 | 291 |
| VOE 14558810 | 286 | 150 | 295 |
| VOE 14558810 | 371 | 100 | 433 |
| VOE 14558810 | 371 | 150 | 437 |
| VOE 14558810 | 371 | 170 | 443 |
| VOE 14558810 | 371 | 200 | 445 |
| VOE 14558810 | 371 | 300 | 447 |
| VOE 14558810 | 371 | 700 | 451 |
| VOE 14558810 | 371 | 800 | 455 |
| VOE 14558810 | 371 | 1300 | 481 |
| VOE 14558810 | 371 | 2000 | 483 |
| VOE 14558810 | 387 | 300 | 519 |
| VOE 14558810 | 996 | 100 | 1455 |
| VOE 14558975 | 914 | 6100 | 1173 |
| VOE 14558977 | 914 | 6100 | 1173 |
| VOE 14559050 | 775 | 1200 | 631 |
| VOE 14559069 | 911 | 550 | 957 |
| VOE 14559099 | 254 | 300 | 217 |
| VOE 14559099 | 992 | 5000 | 1423 |
| VOE 14559099 | 992 | 5100 | 1429 |
| VOE 14559101 | 371 | 160 | 439 |
| VOE 14559104 | 352 | 100 | 351 |
| VOE 14559335 | 914 | 6100 | 1173 |
| VOE 14559336 | 841 | 100 | 771 |
| VOE 14559336 | 841 | 200 | 777 |
| VOE 14559368 | 841 | 100 | 771 |
| VOE 14559368 | 841 | 150 | 775 |
| VOE 14559508 | 924 | 200 | 1263 |
| VOE 14559510 | 870 | 6000 | 857 |
| VOE 14559511 | 870 | 6000 | 857 |
| VOE 14559512 | 870 | 6000 | 857 |
| VOE 14559515 | 870 | 6000 | 857 |
| VOE 14559516 | 870 | 6000 | 857 |
| VOE 14559517 | 870 | 6000 | 857 |
| VOE 14559519 | 870 | 6000 | 857 |
| VOE 14559610 | 837 | 300 | 769 |
| VOE 14559612 | 837 | 300 | 769 |
| VOE 14559939 | 386 | 300 | 513 |
| VOE 14560160 | 367 | 200 | 419 |
| VOE 14560160 | 367 | 400 | 423 |
| VOE 14560160 | 367 | 500 | 425 |
| VOE 14560160 | 367 | 600 | 429 |
| VOE 14560160 | 386 | 300 | 513 |
| VOE 14560161 | 367 | 100 | 417 |
| VOE 14560161 | 386 | 300 | 513 |
| VOE 14560188 | 716 | 100 | 601 |
| VOE 14560201 | 975 | 600 | 1357 |
| VOE 14560201 | 975 | 1900 | 1399 |
| VOE 14560203 | 975 | 2800 | 1413 |
| VOE 14560204 | 975 | 2800 | 1413 |
| VOE 14560205 | 975 | 700 | 1361 |
| VOE 14560205 | 975 | 800 | 1365 |
| VOE 14560205 | 975 | 900 | 1369 |
| VOE 14560205 | 975 | 1000 | 1373 |
| VOE 14560205 | 975 | 1100 | 1375 |
| VOE 14560205 | 975 | 1200 | 1381 |
| VOE 14560205 | 975 | 1300 | 1385 |
| VOE 14560205 | 975 | 1400 | 1389 |
| VOE 14560205 | 975 | 1500 | 1393 |
| VOE 14560205 | 975 | 1600 | 1395 |
| VOE 14560205 | 975 | 2400 | 1405 |
| VOE 14560205 | 975 | 2600 | 1409 |
| VOE 14560206 | 974 | 3000 | 1341 |
| VOE 14560206 | 974 | 3400 | 1343 |
| VOE 14560206 | 975 | 700 | 1361 |
| VOE 14560206 | 975 | 800 | 1365 |
| VOE 14560206 | 975 | 900 | 1369 |
| VOE 14560206 | 975 | 1000 | 1373 |
| VOE 14560206 | 975 | 1100 | 1375 |
| VOE 14560206 | 975 | 1200 | 1381 |
| VOE 14560206 | 975 | 1300 | 1385 |
| VOE 14560206 | 975 | 1400 | 1389 |
| VOE 14560206 | 975 | 1500 | 1393 |
| VOE 14560206 | 975 | 1600 | 1395 |
| VOE 14560206 | 975 | 2000 | 1401 |
| VOE 14560206 | 975 | 2100 | 1403 |
| VOE 14560206 | 975 | 2600 | 1409 |
| VOE 14560207 | 974 | 1300 | 1329 |
| VOE 14560207 | 975 | 600 | 1357 |
| VOE 14560207 | 975 | 700 | 1359 |
| VOE 14560207 | 975 | 800 | 1363 |
| VOE 14560207 | 975 | 900 | 1367 |
| VOE 14560207 | 975 | 1000 | 1371 |
| VOE 14560207 | 975 | 1100 | 1375 |
| VOE 14560207 | 975 | 1200 | 1379 |
| VOE 14560207 | 975 | 1300 | 1383 |
| VOE 14560207 | 975 | 1400 | 1389 |
| VOE 14560207 | 975 | 1500 | 1393 |
| VOE 14560207 | 975 | 1600 | 1395 |
| VOE 14560209 | 974 | 1200 | 1327 |
| VOE 14560209 | 974 | 2100 | 1331 |
| VOE 14560209 | 974 | 2110 | 1335 |
| VOE 14560209 | 974 | 2200 | 1337 |
| VOE 14560209 | 974 | 2300 | 1339 |
| VOE 14560405 | 924 | 200 | 1263 |
| VOE 14560407 | 924 | 200 | 1263 |
| VOE 14560637 | 441 | 200 | 567 |
| VOE 14560637 | 912 | 300 | 1007 |
| VOE 14560637 | 912 | 350 | 1013 |
| VOE 14560637 | 912 | 2000 | 1037 |
| VOE 14560637 | 912 | 2100 | 1041 |
| VOE 14560637 | 913 | 300 | 1061 |
| VOE 14560656 | 362 | 150 | 375 |
| VOE 14560693 | 911 | 200 | 945 |
| VOE 14560693 | 911 | 400 | 953 |
| VOE 14560731 | 916 | 600 | 1209 |
| VOE 14560766 | 841 | 100 | 771 |
| VOE 14560766 | 841 | 150 | 775 |
| VOE 14560829 | 356 | 300 | 367 |
| VOE 14560912 | 371 | 2000 | 483 |
| VOE 14560969 | 715 | 7700 | 599 |
| VOE 14560972 | 715 | 7700 | 599 |

**NUMERICAL INDEX**

**INDICE DE NÚMERO**

**ÍNDICE NUMÉRICO**

**RÉPERTOIRE DE NUMÉROS**

| Catalogue id | Group |
|---|---|
| **20615** | **1000** |
| Issue | Page |
| **PUB 20035940-B** | **20** |

| Part No | Group | Sect | Page |
|---|---|---|---|
| VOE 14560975 | 715 | 7500 | 595 |
| VOE 14560994 | 715 | 7600 | 597 |
| VOE 14560994 | 975 | 2000 | 1401 |
| VOE 14561273 | 911 | 1600 | 985 |
| VOE 14561278 | 911 | 1600 | 985 |
| VOE 14561390 | 393 | 100 | 521 |
| VOE 14561391 | 393 | 100 | 521 |
| VOE 14561400 | 393 | 100 | 521 |
| VOE 14561412 | 364 | 150 | 401 |
| VOE 14561413 | 364 | 150 | 401 |
| VOE 14561414 | 364 | 150 | 401 |
| VOE 14561415 | 364 | 150 | 401 |
| VOE 14561417 | 364 | 100 | 399 |
| VOE 14561417 | 364 | 250 | 407 |
| VOE 14561429 | 492 | 200 | 583 |
| VOE 14561503 | 911 | 400 | 953 |
| VOE 14561507 | 911 | 400 | 953 |
| VOE 14561516 | 393 | 100 | 521 |
| VOE 14561517 | 393 | 100 | 521 |
| VOE 14561585 | 911 | 100 | 941 |
| VOE 14561616 | 398 | 400 | 537 |
| VOE 14561618 | 371 | 1150 | 473 |
| VOE 14561618 | 371 | 1175 | 475 |
| VOE 14561618 | 371 | 1200 | 477 |
| VOE 14561618 | 371 | 1250 | 479 |
| VOE 14561763 | 993 | 300 | 1445 |
| VOE 14561784 | 993 | 200 | 1443 |
| VOE 14561933 | 810 | 6300 | 669 |
| VOE 14561991 | 911 | 3000 | 989 |
| VOE 14561992 | 911 | 3000 | 989 |
| VOE 14561993 | 911 | 3000 | 989 |
| VOE 14561996 | 775 | 100 | 605 |
| VOE 14562038 | 872 | 200 | 863 |
| VOE 14562039 | 872 | 200 | 863 |
| VOE 14562045 | 827 | 100 | 709 |
| VOE 14562092 | 362 | 2100 | 381 |
| VOE 14562114 | 897 | 100 | 917 |
| VOE 14562210 | 810 | 6300 | 669 |
| VOE 14562315 | 775 | 700 | 615 |
| VOE 14562382 | 371 | 2400 | 491 |
| VOE 14562383 | 371 | 2400 | 491 |
| VOE 14562389 | 371 | 2400 | 491 |
| VOE 14562432 | 492 | 200 | 583 |
| VOE 14562435 | 492 | 200 | 583 |
| VOE 14562537 | 916 | 110 | 1181 |
| VOE 14562560 | 912 | 600 | 1027 |
| VOE 14562563 | 912 | 200 | 995 |
| VOE 14562563 | 912 | 250 | 999 |
| VOE 14562565 | 912 | 300 | 1007 |
| VOE 14562565 | 912 | 350 | 1013 |
| VOE 14562565 | 912 | 700 | 1031 |
| VOE 14562615 | 441 | 600 | 577 |
| VOE 14562616 | 441 | 600 | 575 |
| VOE 14562617 | 441 | 600 | 575 |
| VOE 14562905 | 371 | 1150 | 473 |
| VOE 14562905 | 371 | 1175 | 475 |
| VOE 14562905 | 371 | 1200 | 477 |
| VOE 14562905 | 371 | 1250 | 479 |
| VOE 14563357 | 914 | 6000 | 1171 |
| VOE 14563639 | 974 | 1200 | 1327 |
| VOE 14563733 | 911 | 3000 | 991 |
| VOE 14563737 | 911 | 3000 | 989 |
| VOE 14563820 | 852 | 200 | 809 |
| VOE 14563863 | 852 | 160 | 807 |
| VOE 14563864 | 881 | 100 | 895 |
| VOE 14563864 | 881 | 125 | 899 |
| VOE 14563864 | 881 | 150 | 903 |
| VOE 14563920 | 993 | 200 | 1441 |
| VOE 14563920 | 993 | 300 | 1447 |
| VOE 14563920 | 993 | 500 | 1451 |
| VOE 14564304 | 837 | 300 | 769 |
| VOE 14564772 | 841 | 100 | 771 |
| VOE 14564772 | 841 | 150 | 775 |
| VOE 14565026 | 897 | 100 | 915 |
| VOE 14565027 | 897 | 100 | 921 |
| VOE 14565316 | 993 | 200 | 1441 |
| VOE 14565316 | 993 | 300 | 1447 |
| VOE 14565316 | 993 | 500 | 1451 |
| VOE 14565931 | 912 | 200 | 997 |
| VOE 14565931 | 912 | 300 | 1007 |
| VOE 14565931 | 912 | 500 | 1023 |
| VOE 14566202 | 431 | 200 | 559 |
| VOE 14566202 | 441 | 500 | 573 |
| VOE 14566203 | 431 | 200 | 559 |
| VOE 14566204 | 431 | 200 | 559 |
| VOE 14566205 | 431 | 200 | 559 |
| VOE 14566207 | 431 | 200 | 559 |
| VOE 14566208 | 431 | 200 | 559 |
| VOE 14566209 | 431 | 200 | 559 |
| VOE 14566210 | 431 | 200 | 559 |
| VOE 14566211 | 431 | 200 | 559 |
| VOE 14566212 | 431 | 200 | 559 |
| VOE 14566213 | 431 | 200 | 559 |
| VOE 14566215 | 431 | 200 | 559 |
| VOE 14566216 | 431 | 200 | 559 |
| VOE 14566217 | 431 | 200 | 559 |
| VOE 14566218 | 431 | 200 | 559 |
| VOE 14566219 | 431 | 200 | 561 |
| VOE 14566220 | 431 | 200 | 561 |
| VOE 14566221 | 431 | 200 | 561 |
| VOE 14566222 | 431 | 200 | 559 |
| VOE 14566292 | 914 | 200 | 1071 |
| VOE 14566292 | 914 | 250 | 1073 |
| VOE 14566516 | 371 | 2000 | 483 |
| VOE 14566533 | 371 | 2300 | 489 |
| VOE 14566537 | 371 | 2400 | 491 |
| VOE 14566538 | 371 | 2400 | 491 |
| VOE 14566539 | 362 | 2100 | 381 |
| VOE 14566541 | 362 | 2100 | 381 |
| VOE 14566558 | 371 | 2400 | 491 |
| VOE 14566559 | 371 | 2000 | 483 |
| VOE 14566801 | 775 | 910 | 625 |
| VOE 14566801 | 775 | 1010 | 629 |
| VOE 14566803 | 775 | 910 | 625 |
| VOE 14566803 | 775 | 1010 | 629 |
| VOE 14566809 | 775 | 810 | 621 |
| VOE 14566810 | 775 | 810 | 621 |
| VOE 14566811 | 775 | 810 | 621 |
| VOE 14566858 | 310 | 110 | 329 |
| VOE 14566940 | 715 | 7700 | 599 |
| VOE 14566947 | 372 | 300 | 499 |
| VOE 14566948 | 875 | 100 | 867 |
| VOE 14567130 | 993 | 100 | 1439 |
| VOE 14567311 | 916 | 2250 | 1245 |
| VOE 14567328 | 974 | 1200 | 1327 |
| VOE 14567329 | 974 | 1200 | 1327 |
| VOE 14567330 | 974 | 1200 | 1327 |
| VOE 14567331 | 974 | 1200 | 1327 |
| VOE 14567332 | 974 | 1300 | 1329 |
| VOE 14567333 | 974 | 1300 | 1329 |
| VOE 14567334 | 974 | 1300 | 1329 |
| VOE 14567335 | 974 | 1300 | 1329 |
| VOE 14567352 | 881 | 200 | 907 |
| VOE 14567587 | 913 | 200 | 1057 |
| VOE 14567974 | 891 | 100 | 909 |
| VOE 14567974 | 891 | 200 | 911 |
| VOE 14568000 | 881 | 100 | 895 |
| VOE 14568000 | 881 | 125 | 899 |
| VOE 14568000 | 881 | 150 | 903 |
| VOE 14568004 | 441 | 200 | 569 |
| VOE 14568340 | 911 | 710 | 967 |
| VOE 14568340 | 911 | 720 | 971 |
| VOE 14568340 | 911 | 1010 | 981 |
| VOE 14568435 | 924 | 100 | 1259 |
| VOE 14568436 | 924 | 100 | 1259 |
| VOE 14568437 | 924 | 100 | 1259 |
| VOE 14568438 | 924 | 100 | 1259 |
| VOE 14568567 | 837 | 100 | 763 |
| VOE 14568568 | 837 | 100 | 763 |
| VOE 14568568 | 837 | 150 | 765 |
| VOE 14568569 | 837 | 100 | 763 |
| VOE 14568569 | 837 | 150 | 765 |
| VOE 14568570 | 371 | 2000 | 483 |
| VOE 14568570 | 881 | 100 | 895 |
| VOE 14568570 | 881 | 125 | 899 |
| VOE 14568570 | 881 | 150 | 903 |
| VOE 14568596 | 775 | 910 | 625 |
| VOE 14568596 | 775 | 1010 | 629 |
| VOE 14568603 | 775 | 910 | 625 |
| VOE 14568603 | 775 | 1010 | 629 |
| VOE 14568612 | 356 | 6000 | 369 |
| VOE 14568774 | 872 | 200 | 863 |
| VOE 14568775 | 872 | 200 | 863 |
| VOE 14568779 | 872 | 200 | 863 |
| VOE 14568780 | 872 | 200 | 863 |
| VOE 14568912 | 441 | 200 | 567 |
| VOE 14569168 | 775 | 810 | 621 |
| VOE 14569318 | 715 | 7700 | 599 |
| VOE 14569319 | 715 | 7600 | 597 |
| VOE 14569320 | 715 | 7600 | 597 |
| VOE 14569321 | 715 | 7600 | 597 |
| VOE 14569321 | 975 | 2000 | 1401 |
| VOE 14569371 | 975 | 2100 | 1403 |
| VOE 14569500 | 372 | 200 | 497 |
| VOE 14569509 | 371 | 700 | 449 |

| Part No | Group | Sect | Page |
|---|---|---|---|
| VOE 14569509 | 371 | 800 | 453 |
| VOE 14569512 | 371 | 1100 | 461 |
| VOE 14569512 | 371 | 1120 | 465 |
| VOE 14569512 | 371 | 1130 | 469 |
| VOE 14569582 | 371 | 1100 | 463 |
| VOE 14569582 | 371 | 1120 | 467 |
| VOE 14569582 | 371 | 1130 | 471 |
| VOE 14569589 | 371 | 1100 | 463 |
| VOE 14569589 | 371 | 1120 | 467 |
| VOE 14569589 | 371 | 1130 | 471 |
| VOE 14569591 | 371 | 700 | 451 |
| VOE 14569591 | 371 | 800 | 455 |
| VOE 14569597 | 371 | 700 | 451 |
| VOE 14569597 | 371 | 800 | 455 |
| VOE 14569606 | 371 | 2100 | 485 |
| VOE 14569612 | 371 | 2100 | 485 |
| VOE 14569614 | 371 | 2100 | 485 |
| VOE 14569615 | 371 | 2100 | 485 |
| VOE 14569789 | 372 | 300 | 499 |
| VOE 14569860 | 371 | 800 | 453 |
| VOE 14569871 | 371 | 700 | 451 |
| VOE 14569871 | 371 | 800 | 455 |
| VOE 14569889 | 371 | 700 | 449 |
| VOE 14569889 | 371 | 700 | 451 |
| VOE 14569889 | 371 | 800 | 453 |
| VOE 14569889 | 371 | 800 | 455 |
| VOE 14570164 | 974 | 100 | 1319 |
| VOE 14570164 | 974 | 150 | 1321 |
| VOE 14570164 | 974 | 200 | 1323 |
| VOE 14570165 | 974 | 100 | 1319 |
| VOE 14570165 | 974 | 150 | 1321 |
| VOE 14570165 | 974 | 200 | 1323 |
| VOE 14570285 | 393 | 100 | 521 |
| VOE 14570438 | 914 | 300 | 1079 |
| VOE 14570451 | 911 | 720 | 971 |
| VOE 14570452 | 911 | 710 | 967 |
| VOE 14570452 | 924 | 2100 | 1303 |
| VOE 14570453 | 911 | 720 | 971 |
| VOE 14570454 | 911 | 710 | 967 |
| VOE 14570490 | 916 | 4000 | 1255 |
| VOE 14571440 | 310 | 110 | 329 |
| VOE 14571504 | 913 | 100 | 1055 |
| VOE 14571504 | 913 | 200 | 1057 |
| VOE 14571504 | 914 | 500 | 1097 |
| VOE 14571510 | 924 | 750 | 1279 |
| VOE 14571587 | 911 | 1300 | 983 |
| VOE 14571588 | 911 | 1300 | 983 |
| VOE 14571589 | 911 | 1300 | 983 |
| VOE 14571621 | 911 | 1300 | 983 |
| VOE 14571622 | 911 | 1300 | 983 |
| VOE 14571623 | 911 | 1300 | 983 |
| VOE 14571624 | 911 | 1300 | 983 |
| VOE 14571625 | 911 | 1300 | 983 |
| VOE 14571663 | 911 | 1010 | 981 |
| VOE 14571664 | 911 | 1010 | 981 |
| VOE 14571665 | 911 | 1010 | 981 |
| VOE 14571666 | 911 | 1010 | 981 |
| VOE 14571667 | 911 | 1010 | 981 |
| VOE 14571677 | 916 | 4000 | 1255 |
| VOE 14571678 | 916 | 4000 | 1255 |
| VOE 14571681 | 916 | 4000 | 1255 |
| VOE 1457178 | 974 | 200 | 1323 |
| VOE 14571948 | 827 | 400 | 719 |
| VOE 14571969 | 371 | 1150 | 473 |
| VOE 14572284 | 827 | 200 | 711 |
| VOE 14572343 | 235 | 150 | 169 |
| VOE 14572343 | 235 | 170 | 171 |
| VOE 14572350 | 974 | 3000 | 1341 |
| VOE 14572352 | 975 | 2600 | 1409 |
| VOE 14572353 | 975 | 2400 | 1405 |
| VOE 14572525 | 263 | 250 | 279 |
| VOE 14572729 | 911 | 730 | 975 |
| VOE 14572729 | 911 | 740 | 979 |
| VOE 14572797 | 234 | 300 | 163 |
| VOE 14573178 | 974 | 100 | 1319 |
| VOE 14573178 | 974 | 150 | 1321 |
| VOE 14573180 | 775 | 1000 | 627 |
| VOE 14573182 | 775 | 1000 | 627 |
| VOE 14573183 | 775 | 1000 | 627 |
| VOE 14573184 | 775 | 1000 | 627 |
| VOE 14573185 | 775 | 1000 | 627 |
| VOE 14573187 | 775 | 1000 | 627 |
| VOE 14573188 | 775 | 500 | 613 |
| VOE 14573208 | 975 | 2100 | 1403 |
| VOE 14573565 | 916 | 100 | 1177 |
| VOE 14573565 | 916 | 2000 | 1233 |
| VOE 14573566 | 916 | 100 | 1177 |
| VOE 14573566 | 916 | 2000 | 1233 |
| VOE 14573585 | 916 | 100 | 1179 |
| VOE 14573585 | 916 | 400 | 1195 |
| VOE 14573616 | 975 | 800 | 1363 |
| VOE 14573750 | 912 | 400 | 1015 |
| VOE 14574238 | 916 | 1000 | 1215 |
| VOE 14574240 | 916 | 4000 | 1255 |
| VOE 14574247 | 916 | 300 | 1189 |
| VOE 14574251 | 916 | 4000 | 1255 |
| VOE 14574572 | 911 | 710 | 967 |
| VOE 14574574 | 911 | 1600 | 985 |
| VOE 14574599 | 975 | 1200 | 1379 |
| VOE 14574607 | 916 | 300 | 1189 |
| VOE 14574612 | 916 | 1200 | 1219 |
| VOE 14574658 | 916 | 4000 | 1255 |
| VOE 14574799 | 441 | 100 | 565 |
| VOE 14575234 | 912 | 2000 | 1037 |
| VOE 14575235 | 912 | 2000 | 1037 |
| VOE 14575311 | 235 | 250 | 177 |
| VOE 14575431 | 810 | 6000 | 663 |
| VOE 14575432 | 810 | 6000 | 663 |
| VOE 14575732 | 441 | 100 | 565 |
| VOE 14575733 | 431 | 100 | 555 |
| VOE 14575734 | 431 | 100 | 555 |
| VOE 14576153 | 261 | 220 | 261 |
| VOE 14576329 | 914 | 1100 | 1105 |
| VOE 14576330 | 914 | 1100 | 1105 |
| VOE 14576351 | 975 | 1900 | 1399 |
| VOE 14576352 | 975 | 1900 | 1399 |
| VOE 14576493 | 870 | 100 | 841 |
| VOE 14576493 | 870 | 150 | 845 |
| VOE 14576774 | 870 | 500 | 855 |
| VOE 14576939 | 993 | 600 | 1453 |
| VOE 14576972 | 993 | 200 | 1441 |
| VOE 14576975 | 993 | 300 | 1445 |
| VOE 14576976 | 993 | 300 | 1445 |
| VOE 14576977 | 993 | 300 | 1445 |
| VOE 14576999 | 993 | 400 | 1449 |
| VOE 14577000 | 993 | 400 | 1449 |
| VOE 14577001 | 993 | 400 | 1449 |
| VOE 14577002 | 993 | 400 | 1449 |
| VOE 14577004 | 993 | 400 | 1449 |
| VOE 14577044 | 993 | 300 | 1447 |
| VOE 14577117 | 914 | 3600 | 1165 |
| VOE 14577119 | 914 | 200 | 1071 |
| VOE 14577119 | 914 | 250 | 1073 |
| VOE 14577279 | 881 | 100 | 895 |
| VOE 14577279 | 881 | 150 | 905 |
| VOE 14577310 | 364 | 300 | 409 |
| VOE 14577310 | 364 | 350 | 411 |
| VOE 14577458 | 362 | 300 | 379 |
| VOE 14577672 | 852 | 100 | 797 |
| VOE 14577672 | 852 | 150 | 805 |
| VOE 14577717 | 912 | 2300 | 1043 |
| VOE 14577719 | 912 | 2300 | 1043 |
| VOE 14577785 | 912 | 2300 | 1043 |
| VOE 14577793 | 431 | 100 | 557 |
| VOE 14577795 | 912 | 2300 | 1043 |
| VOE 14577806 | 911 | 710 | 967 |
| VOE 14577806 | 911 | 730 | 973 |
| VOE 14577808 | 911 | 710 | 967 |
| VOE 14577808 | 924 | 2100 | 1303 |
| VOE 14577920 | 371 | 170 | 441 |
| VOE 14577940 | 974 | 1200 | 1327 |
| VOE 14577947 | 924 | 750 | 1277 |
| VOE 14578200 | 914 | 2300 | 1127 |
| VOE 14578200 | 914 | 2500 | 1147 |
| VOE 14578200 | 914 | 2800 | 1159 |
| VOE 14578202 | 914 | 300 | 1075 |
| VOE 14578515 | 810 | 6000 | 663 |
| VOE 14578611 | 975 | 1100 | 1375 |
| VOE 14578613 | 975 | 1300 | 1383 |
| VOE 14578615 | 916 | 500 | 1201 |
| VOE 14578702 | 492 | 100 | 581 |
| VOE 14578736 | 218 | 300 | 133 |
| VOE 14578737 | 218 | 300 | 133 |
| VOE 14578743 | 218 | 300 | 133 |
| VOE 14579315 | 916 | 500 | 1201 |
| VOE 14579315 | 916 | 550 | 1205 |
| VOE 14579326 | 916 | 2800 | 1249 |
| VOE 14579471 | 258 | 200 | 247 |
| VOE 14579471 | 258 | 300 | 249 |
| VOE 14579610 | 441 | 200 | 569 |
| VOE 14579712 | 912 | 300 | 1007 |
| VOE 14579712 | 912 | 350 | 1013 |
| VOE 14579840 | 371 | 2100 | 485 |
| VOE 14579856 | 371 | 2400 | 491 |
| VOE 14585117 | 916 | 600 | 1209 |

**NUMERICAL INDEX**

**INDICE DE NÚMERO**

**ÍNDICE NUMÉRICO**

**RÉPERTOIRE DE NUMÉROS**

| Catalogue id | Group |
|---|---|
| **20615** | **1000** |
| Issue | Page |
| **PUB 20035940-B** | **22** |

| Part No | Group | Sect | Page |
|---|---|---|---|
| VOE 14585118 | 916 | 600 | 1211 |
| VOE 14585119 | 916 | 600 | 1211 |
| VOE 14585587 | 367 | 500 | 425 |
| VOE 14585853 | 914 | 1200 | 1111 |
| VOE 14585919 | 775 | 800 | 619 |
| VOE 14585933 | 870 | 500 | 853 |
| VOE 14586024 | 924 | 1300 | 1297 |
| VOE 14586025 | 924 | 1300 | 1297 |
| VOE 14586340 | 897 | 100 | 921 |
| VOE 14586341 | 897 | 100 | 921 |
| VOE 14586588 | 852 | 200 | 809 |
| VOE 14586932 | 827 | 200 | 711 |
| VOE 14586932 | 827 | 250 | 715 |
| VOE 14586933 | 827 | 200 | 711 |
| VOE 14586933 | 827 | 250 | 715 |
| VOE 14586934 | 827 | 200 | 711 |
| VOE 14586934 | 827 | 250 | 715 |
| VOE 14587477 | 924 | 1300 | 1297 |
| VOE 14587612 | 364 | 100 | 399 |
| VOE 14587612 | 364 | 150 | 401 |
| VOE 14587612 | 364 | 150 | 403 |
| VOE 14587612 | 364 | 250 | 407 |
| VOE 14587613 | 364 | 100 | 399 |
| VOE 14587613 | 364 | 150 | 401 |
| VOE 14587613 | 364 | 150 | 403 |
| VOE 14587613 | 364 | 250 | 407 |
| VOE 14587614 | 364 | 100 | 399 |
| VOE 14587614 | 364 | 150 | 401 |
| VOE 14587614 | 364 | 150 | 403 |
| VOE 14587614 | 364 | 250 | 407 |
| VOE 14587635 | 234 | 200 | 161 |
| VOE 14587635 | 234 | 300 | 163 |
| VOE 14587635 | 234 | 400 | 165 |
| VOE 14587635 | 254 | 350 | 219 |
| VOE 14587635 | 286 | 100 | 293 |
| VOE 14587635 | 286 | 150 | 295 |
| VOE 14587635 | 360 | 100 | 371 |
| VOE 14587635 | 362 | 200 | 377 |
| VOE 14587635 | 371 | 300 | 447 |
| VOE 14587635 | 371 | 1300 | 481 |
| VOE 14587635 | 371 | 3000 | 493 |
| VOE 14587635 | 386 | 200 | 511 |
| VOE 14587635 | 387 | 300 | 519 |
| VOE 14587635 | 870 | 150 | 847 |
| VOE 14587635 | 914 | 1550 | 1115 |
| VOE 14587635 | 924 | 1300 | 1297 |
| VOE 14587635 | 996 | 100 | 1455 |
| VOE 14587644 | 371 | 800 | 453 |
| VOE 14587774 | 286 | 100 | 291 |
| VOE 14587865 | 912 | 3400 | 1051 |
| VOE 14587866 | 912 | 3400 | 1051 |
| VOE 14587875 | 911 | 600 | 961 |
| VOE 14587875 | 911 | 3000 | 991 |
| VOE 14587875 | 914 | 2850 | 1161 |
| VOE 14587876 | 916 | 4000 | 1255 |
| VOE 14587939 | 924 | 1200 | 1295 |
| VOE 14588008 | 914 | 6100 | 1173 |
| VOE 14588052 | 371 | 100 | 431 |
| VOE 14588053 | 371 | 100 | 431 |
| VOE 14588053 | 371 | 170 | 441 |
| VOE 14588055 | 371 | 100 | 431 |
| VOE 14588055 | 371 | 170 | 441 |
| VOE 14588158 | 916 | 4000 | 1255 |
| VOE 14588258 | 916 | 500 | 1201 |
| VOE 14588259 | 916 | 2800 | 1249 |
| VOE 14588260 | 916 | 2800 | 1249 |
| VOE 14588262 | 916 | 1500 | 1229 |
| VOE 14588305 | 924 | 500 | 1271 |
| VOE 14588459 | 914 | 1100 | 1105 |
| VOE 14588527 | 827 | 200 | 711 |
| VOE 14588527 | 827 | 250 | 715 |
| VOE 14588612 | 827 | 200 | 711 |
| VOE 14588612 | 827 | 250 | 715 |
| VOE 14588698 | 914 | 1100 | 1105 |
| VOE 14588698 | 914 | 1200 | 1109 |
| VOE 14588699 | 914 | 1100 | 1105 |
| VOE 14588748 | 715 | 7600 | 597 |
| VOE 14588749 | 715 | 7600 | 597 |
| VOE 14588771 | 916 | 900 | 1213 |
| VOE 14588773 | 916 | 900 | 1213 |
| VOE 14588775 | 916 | 900 | 1213 |
| VOE 14588777 | 916 | 900 | 1213 |
| VOE 14589135 | 975 | 2400 | 1407 |
| VOE 14589235 | 912 | 300 | 1005 |
| VOE 14589235 | 912 | 350 | 1011 |
| VOE 14589235 | 912 | 400 | 1017 |
| VOE 14589235 | 912 | 600 | 1027 |
| VOE 14589235 | 912 | 700 | 1033 |
| VOE 14589235 | 912 | 2000 | 1037 |
| VOE 14589235 | 912 | 2100 | 1041 |
| VOE 14589645 | 914 | 300 | 1075 |
| VOE 14589645 | 914 | 350 | 1081 |
| VOE 14589649 | 916 | 1300 | 1225 |
| VOE 14589776 | 371 | 700 | 451 |
| VOE 14589776 | 371 | 800 | 455 |
| VOE 14589914 | 775 | 810 | 621 |
| VOE 14589973 | 916 | 600 | 1209 |
| VOE 14589977 | 916 | 2800 | 1249 |
| VOE 14590080 | 350 | 300 | 349 |
| VOE 14590168 | 852 | 160 | 807 |
| VOE 14590675 | 371 | 2400 | 491 |
| VOE 14590770 | 916 | 1300 | 1225 |
| VOE 14590772 | 916 | 1300 | 1225 |
| VOE 14590774 | 916 | 1300 | 1225 |
| VOE 14590777 | 916 | 1300 | 1225 |
| VOE 14591251 | 912 | 600 | 1025 |
| VOE 14591289 | 870 | 500 | 855 |
| VOE 14591290 | 870 | 500 | 855 |
| VOE 14591294 | 875 | 100 | 865 |
| VOE 14591508 | 441 | 600 | 575 |
| VOE 14591545 | 870 | 150 | 845 |
| VOE 14591812 | 372 | 100 | 495 |
| VOE 14591830 | 234 | 200 | 161 |
| VOE 14591830 | 234 | 400 | 165 |
| VOE 14591903 | 891 | 100 | 909 |
| VOE 14592044 | 234 | 300 | 163 |
| VOE 14592045 | 234 | 300 | 163 |
| VOE 14592046 | 234 | 300 | 163 |
| VOE 14592067 | 881 | 100 | 895 |
| VOE 14592067 | 881 | 125 | 899 |
| VOE 14592067 | 881 | 150 | 903 |
| VOE 14592298 | 912 | 300 | 1005 |
| VOE 14592298 | 912 | 350 | 1011 |
| VOE 14592298 | 912 | 400 | 1017 |
| VOE 14592299 | 912 | 400 | 1015 |
| VOE 14592391 | 875 | 100 | 867 |
| VOE 14592523 | 916 | 2000 | 1233 |
| VOE 14592523 | 916 | 2800 | 1249 |
| VOE 14592534 | 916 | 2800 | 1249 |
| VOE 14592535 | 916 | 2800 | 1249 |
| VOE 14593016 | 911 | 500 | 955 |
| VOE 14593016 | 911 | 550 | 957 |
| VOE 14593027 | 350 | 300 | 349 |
| VOE 14593029 | 352 | 200 | 353 |
| VOE 14593030 | 352 | 200 | 353 |
| VOE 14593540 | 775 | 700 | 615 |
| VOE 14593787 | 974 | 2200 | 1337 |
| VOE 14593944 | 975 | 700 | 1359 |
| VOE 14593969 | 914 | 500 | 1093 |
| VOE 14593969 | 914 | 550 | 1099 |
| VOE 14594352 | 993 | 100 | 1437 |
| VOE 14594352 | 993 | 300 | 1445 |
| VOE 14594353 | 441 | 600 | 575 |
| VOE 14594354 | 441 | 600 | 575 |
| VOE 14594405 | 916 | 400 | 1193 |
| VOE 14594406 | 916 | 400 | 1193 |
| VOE 14594444 | 914 | 2460 | 1135 |
| VOE 14594444 | 914 | 2480 | 1143 |
| VOE 14594465 | 916 | 400 | 1193 |
| VOE 14594545 | 362 | 200 | 377 |
| VOE 14594685 | 974 | 1200 | 1327 |
| VOE 14594687 | 974 | 2200 | 1337 |
| VOE 14594708 | 366 | 100 | 415 |
| VOE 14594714 | 364 | 300 | 409 |
| VOE 14594714 | 364 | 350 | 411 |
| VOE 14594770 | 441 | 600 | 575 |
| VOE 14594860 | 975 | 600 | 1357 |
| VOE 14594938 | 924 | 1300 | 1297 |
| VOE 14594986 | 975 | 2400 | 1405 |
| VOE 14594987 | 975 | 2600 | 1409 |
| VOE 14594988 | 975 | 2400 | 1405 |
| VOE 14595149 | 912 | 2100 | 1041 |
| VOE 14595149 | 916 | 1200 | 1221 |
| VOE 14595149 | 916 | 1500 | 1231 |
| VOE 14595186 | 210 | 105 | 75 |
| VOE 14595234 | 914 | 2100 | 1121 |
| VOE 14595348 | 912 | 2300 | 1043 |
| VOE 14595682 | 367 | 500 | 425 |
| VOE 14595683 | 367 | 500 | 425 |
| VOE 14595684 | 367 | 500 | 425 |
| VOE 14595823 | 860 | 300 | 821 |
| VOE 14595824 | 860 | 300 | 821 |
| VOE 14595824 | 860 | 350 | 827 |
| VOE 14596308 | 441 | 600 | 575 |
| VOE 14596309 | 441 | 600 | 575 |

| Part No | Group | Sect | Page |
|---|---|---|---|
| VOE 14596311 | 441 | 600 | 575 |
| VOE 14596312 | 441 | 600 | 575 |
| VOE 14596313 | 441 | 600 | 575 |
| VOE 14596315 | 441 | 600 | 575 |
| VOE 14596316 | 441 | 600 | 575 |
| VOE 14596317 | 441 | 600 | 575 |
| VOE 14596318 | 441 | 600 | 575 |
| VOE 14596319 | 441 | 600 | 577 |
| VOE 14596320 | 441 | 600 | 575 |
| VOE 14596323 | 441 | 600 | 575 |
| VOE 14596340 | 996 | 100 | 1455 |
| VOE 14596341 | 996 | 100 | 1455 |
| VOE 14596368 | 911 | 720 | 971 |
| VOE 14596369 | 911 | 740 | 977 |
| VOE 14596370 | 911 | 710 | 967 |
| VOE 14596370 | 911 | 720 | 971 |
| VOE 14596370 | 911 | 730 | 973 |
| VOE 14596370 | 911 | 740 | 977 |
| VOE 14596370 | 924 | 2100 | 1303 |
| VOE 14596393 | 913 | 300 | 1061 |
| VOE 14596398 | 441 | 200 | 571 |
| VOE 14596399 | 911 | 100 | 941 |
| VOE 14596476 | 371 | 700 | 451 |
| VOE 14596476 | 371 | 800 | 455 |
| VOE 14596476 | 371 | 1100 | 461 |
| VOE 14596476 | 371 | 1120 | 465 |
| VOE 14596476 | 371 | 1130 | 469 |
| VOE 14596496 | 913 | 200 | 1057 |
| VOE 14596740 | 993 | 300 | 1445 |
| VOE 14596740 | 993 | 500 | 1451 |
| VOE 14596743 | 993 | 100 | 1437 |
| VOE 14596744 | 993 | 100 | 1437 |
| VOE 14596745 | 993 | 200 | 1441 |
| VOE 14596745 | 993 | 300 | 1447 |
| VOE 14596939 | 852 | 160 | 807 |
| VOE 14597286 | 914 | 2470 | 1137 |
| VOE 14597286 | 914 | 2480 | 1141 |
| VOE 14597286 | 914 | 2700 | 1157 |
| VOE 14597286 | 914 | 5000 | 1167 |
| VOE 14597582 | 993 | 400 | 1449 |
| VOE 14597844 | 891 | 100 | 909 |
| VOE 14598182 | 256 | 100 | 239 |
| VOE 14598259 | 218 | 300 | 133 |
| VOE 14598750 | 441 | 500 | 573 |
| VOE 14598750 | 441 | 600 | 575 |
| VOE 14598756 | 911 | 710 | 967 |
| VOE 14598757 | 911 | 730 | 973 |
| VOE 14598758 | 911 | 740 | 977 |
| VOE 14598793 | 810 | 6000 | 663 |
| VOE 14598793 | 821 | 350 | 705 |
| VOE 14598839 | 975 | 2000 | 1401 |
| VOE 14598839 | 975 | 2100 | 1403 |
| VOE 14598840 | 975 | 2000 | 1401 |
| VOE 14598840 | 975 | 2100 | 1403 |
| VOE 14599231 | 993 | 100 | 1437 |
| VOE 14599920 | 441 | 100 | 565 |
| VOE 14600391 | 261 | 100 | 251 |
| VOE 14600391 | 263 | 200 | 277 |
| VOE 14600393 | 261 | 100 | 251 |
| VOE 14600394 | 261 | 100 | 251 |
| VOE 14600395 | 261 | 100 | 251 |
| VOE 14600396 | 261 | 100 | 251 |
| VOE 14600398 | 261 | 100 | 251 |
| VOE 14600401 | 870 | 150 | 847 |
| VOE 14600640 | 912 | 400 | 1019 |
| VOE 14600640 | 912 | 600 | 1029 |
| VOE 14600640 | 912 | 700 | 1035 |
| VOE 14600699 | 913 | 200 | 1059 |
| VOE 14600784 | 441 | 600 | 577 |
| VOE 14600785 | 441 | 600 | 575 |
| VOE 14600787 | 441 | 600 | 575 |
| VOE 14600858 | 914 | 2450 | 1131 |
| VOE 14600858 | 914 | 2460 | 1133 |
| VOE 14600858 | 914 | 2600 | 1149 |
| VOE 14600858 | 914 | 5000 | 1167 |
| VOE 14600859 | 914 | 2300 | 1127 |
| VOE 14600859 | 914 | 2500 | 1147 |
| VOE 14600859 | 914 | 2800 | 1159 |
| VOE 14600859 | 914 | 5000 | 1167 |
| VOE 14600947 | 924 | 4000 | 1307 |
| VOE 14601149 | 372 | 300 | 499 |
| VOE 14601150 | 372 | 300 | 499 |
| VOE 14601315 | 386 | 100 | 509 |
| VOE 14601384 | 441 | 600 | 575 |
| VOE 14601385 | 441 | 600 | 577 |
| VOE 14601525 | 897 | 100 | 915 |
| VOE 14601830 | 286 | 100 | 291 |
| VOE 14601835 | 996 | 100 | 1455 |
| VOE 14602065 | 286 | 100 | 293 |
| VOE 14602245 | 870 | 100 | 841 |
| VOE 14602245 | 870 | 150 | 845 |
| VOE 14602317 | 974 | 1300 | 1329 |
| VOE 14602319 | 974 | 1300 | 1329 |
| VOE 14602320 | 974 | 2100 | 1331 |
| VOE 14602321 | 974 | 2100 | 1331 |
| VOE 14602322 | 974 | 2100 | 1331 |
| VOE 14602323 | 974 | 2100 | 1331 |
| VOE 14602886 | 996 | 100 | 1455 |
| VOE 14602889 | 371 | 1300 | 481 |
| VOE 14602891 | 371 | 200 | 445 |
| VOE 14602972 | 821 | 300 | 703 |
| VOE 14602972 | 821 | 350 | 705 |
| VOE 14602974 | 821 | 300 | 703 |
| VOE 14602974 | 821 | 350 | 705 |
| VOE 14602976 | 821 | 300 | 703 |
| VOE 14602976 | 821 | 350 | 705 |
| VOE 14602994 | 372 | 100 | 495 |
| VOE 14602995 | 372 | 100 | 495 |
| VOE 14603149 | 387 | 300 | 519 |
| VOE 14603707 | 913 | 200 | 1057 |
| VOE 14604586 | 372 | 300 | 499 |
| VOE 14604589 | 372 | 100 | 495 |
| VOE 14604627 | 913 | 200 | 1059 |
| VOE 14604641 | 914 | 100 | 1067 |
| VOE 14604725 | 810 | 6100 | 665 |
| VOE 14604826 | 441 | 200 | 569 |
| VOE 14604828 | 441 | 200 | 567 |
| VOE 14604829 | 441 | 200 | 569 |
| VOE 14604831 | 441 | 200 | 569 |
| VOE 14604833 | 441 | 200 | 569 |
| VOE 14604834 | 441 | 200 | 569 |
| VOE 14604835 | 441 | 200 | 569 |
| VOE 14604837 | 441 | 200 | 569 |
| VOE 14604840 | 441 | 100 | 565 |
| VOE 14604840 | 441 | 200 | 567 |
| VOE 14604841 | 441 | 200 | 567 |
| VOE 14606004 | 875 | 100 | 865 |
| VOE 14606071 | 256 | 300 | 245 |
| VOE 14606111 | 715 | 7600 | 597 |
| VOE 14606114 | 715 | 7600 | 597 |
| VOE 14606116 | 715 | 7600 | 597 |
| VOE 14606119 | 715 | 7600 | 597 |
| VOE 14606119 | 975 | 2000 | 1401 |
| VOE 14606465 | 860 | 100 | 811 |
| VOE 14606529 | 974 | 1200 | 1327 |
| VOE 14606529 | 974 | 2100 | 1331 |
| VOE 14606529 | 974 | 2110 | 1335 |
| VOE 14606529 | 974 | 2200 | 1337 |
| VOE 14606660 | 371 | 100 | 431 |
| VOE 14606660 | 371 | 150 | 435 |
| VOE 14606664 | 398 | 100 | 527 |
| VOE 14606664 | 398 | 125 | 529 |
| VOE 14606664 | 398 | 150 | 531 |
| VOE 14606664 | 398 | 200 | 533 |
| VOE 14606664 | 398 | 300 | 535 |
| VOE 14606664 | 398 | 400 | 537 |
| VOE 14606664 | 398 | 500 | 539 |
| VOE 14606664 | 398 | 600 | 541 |
| VOE 14606664 | 398 | 700 | 543 |
| VOE 14606664 | 398 | 800 | 545 |
| VOE 14606664 | 398 | 900 | 547 |
| VOE 14606680 | 352 | 100 | 351 |
| VOE 14606682 | 252 | 100 | 203 |
| VOE 14606708 | 891 | 100 | 909 |
| VOE 14606709 | 891 | 100 | 909 |
| VOE 14606709 | 891 | 200 | 911 |
| VOE 14606712 | 821 | 200 | 695 |
| VOE 14606712 | 821 | 250 | 699 |
| VOE 14606714 | 821 | 200 | 697 |
| VOE 14606769 | 911 | 100 | 941 |
| VOE 14606772 | 837 | 200 | 767 |
| VOE 14606773 | 837 | 200 | 767 |
| VOE 14606774 | 263 | 100 | 269 |
| VOE 14606775 | 263 | 100 | 269 |
| VOE 14606775 | 263 | 200 | 277 |
| VOE 14606781 | 916 | 100 | 1177 |
| VOE 14606823 | 912 | 100 | 993 |
| VOE 14606823 | 912 | 200 | 995 |
| VOE 14606823 | 912 | 300 | 1003 |
| VOE 14606823 | 912 | 400 | 1015 |
| VOE 14606823 | 912 | 500 | 1021 |
| VOE 14606823 | 912 | 600 | 1025 |
| VOE 14606823 | 912 | 700 | 1031 |
| VOE 14606824 | 837 | 200 | 767 |
| VOE 14606827 | 837 | 300 | 769 |

**NUMERICAL INDEX**

**INDICE DE NÚMERO**

**ÍNDICE NUMÉRICO**

**RÉPERTOIRE DE NUMÉROS**

| Catalogue id | Group |
|---|---|
| **20615** | **1000** |
| Issue | Page |
| **PUB 20035940-B** | **24** |

**NUMERICAL INDEX**

**INDICE DE NÚMERO**

**ÍNDICE NUMÉRICO**

**RÉPERTOIRE DE NUMÉROS**



| Part No | Group | Sect | Page |
|---|---|---|---|
| VOE 14606828 | 837 | 300 | 769 |
| VOE 14606829 | 837 | 300 | 769 |
| VOE 14606833 | 837 | 300 | 769 |
| VOE 14606978 | 235 | 100 | 167 |
| VOE 14606979 | 235 | 100 | 167 |
| VOE 14606980 | 210 | 200 | 79 |
| VOE 14607135 | 364 | 300 | 409 |
| VOE 14607138 | 875 | 100 | 865 |
| VOE 14607228 | 821 | 300 | 703 |
| VOE 14607306 | 897 | 100 | 919 |
| VOE 14607307 | 897 | 100 | 919 |
| VOE 14607545 | 837 | 300 | 769 |
| VOE 14607559 | 837 | 300 | 769 |
| VOE 14607608 | 912 | 100 | 993 |
| VOE 14607608 | 912 | 200 | 995 |
| VOE 14607608 | 912 | 300 | 1003 |
| VOE 14607608 | 912 | 400 | 1015 |
| VOE 14607608 | 912 | 500 | 1021 |
| VOE 14607608 | 912 | 600 | 1025 |
| VOE 14607608 | 912 | 700 | 1031 |
| VOE 14607646 | 210 | 200 | 79 |
| VOE 14607647 | 263 | 200 | 277 |
| VOE 14607668 | 870 | 100 | 841 |
| VOE 14607669 | 870 | 100 | 841 |
| VOE 14607670 | 870 | 100 | 841 |
| VOE 14607775 | 975 | 1000 | 1371 |
| VOE 14607778 | 975 | 900 | 1367 |
| VOE 14607913 | 821 | 100 | 689 |
| VOE 14607919 | 821 | 100 | 689 |
| VOE 14607924 | 821 | 100 | 689 |
| VOE 14607925 | 821 | 100 | 689 |
| VOE 14607925 | 821 | 150 | 693 |
| VOE 14607928 | 821 | 100 | 689 |
| VOE 14607931 | 821 | 100 | 689 |
| VOE 14607934 | 821 | 100 | 689 |
| VOE 14607938 | 821 | 150 | 693 |
| VOE 14608204 | 261 | 200 | 255 |
| VOE 14608204 | 261 | 210 | 259 |
| VOE 14608205 | 261 | 200 | 255 |
| VOE 14608205 | 261 | 210 | 259 |
| VOE 14608489 | 911 | 600 | 959 |
| VOE 14608491 | 911 | 600 | 959 |
| VOE 14608492 | 911 | 600 | 959 |
| VOE 14608518 | 916 | 300 | 1189 |
| VOE 14608526 | 911 | 720 | 969 |
| VOE 14608526 | 911 | 740 | 979 |
| VOE 14608590 | 371 | 2100 | 485 |
| VOE 14608617 | 371 | 2200 | 487 |
| VOE 14608645 | 261 | 100 | 251 |
| VOE 14608652 | 252 | 100 | 203 |
| VOE 14608672 | 716 | 100 | 601 |
| VOE 14608675 | 924 | 100 | 1259 |
| VOE 14608676 | 716 | 100 | 601 |
| VOE 14608677 | 716 | 100 | 601 |
| VOE 14609260 | 775 | 500 | 613 |
| VOE 14609379 | 913 | 200 | 1057 |
| VOE 14609380 | 913 | 100 | 1055 |
| VOE 14609380 | 913 | 300 | 1061 |
| VOE 14609381 | 913 | 300 | 1061 |
| VOE 14609382 | 913 | 300 | 1061 |
| VOE 14609384 | 913 | 300 | 1061 |
| VOE 14609389 | 367 | 300 | 421 |
| VOE 14609389 | 367 | 500 | 425 |
| VOE 14609396 | 261 | 200 | 255 |
| VOE 14609396 | 261 | 210 | 259 |
| VOE 14609502 | 387 | 100 | 515 |
| VOE 14609587 | 821 | 200 | 695 |
| VOE 14609587 | 821 | 250 | 699 |
| VOE 14609588 | 821 | 200 | 695 |
| VOE 14609588 | 821 | 250 | 699 |
| VOE 14609875 | 914 | 2100 | 1121 |
| VOE 14609909 | 924 | 200 | 1263 |
| VOE 14609922 | 975 | 2100 | 1403 |
| VOE 14609924 | 975 | 2100 | 1403 |
| VOE 14610264 | 992 | 100 | 1417 |
| VOE 14610267 | 992 | 100 | 1417 |
| VOE 14610269 | 992 | 100 | 1417 |
| VOE 14610270 | 992 | 100 | 1417 |
| VOE 14610272 | 992 | 100 | 1417 |
| VOE 14610273 | 992 | 100 | 1417 |
| VOE 14610277 | 992 | 100 | 1417 |
| VOE 14610278 | 992 | 100 | 1419 |
| VOE 14610280 | 992 | 150 | 1421 |
| VOE 14610282 | 992 | 150 | 1421 |
| VOE 14610372 | 821 | 350 | 705 |
| VOE 14610373 | 821 | 350 | 705 |
| VOE 14610882 | 852 | 150 | 805 |
| VOE 14610883 | 852 | 150 | 805 |
| VOE 14610883 | 852 | 160 | 807 |
| VOE 14610884 | 852 | 150 | 805 |
| VOE 14610885 | 852 | 150 | 805 |
| VOE 14610885 | 852 | 160 | 807 |
| VOE 14610886 | 852 | 150 | 805 |
| VOE 14610887 | 852 | 150 | 805 |
| VOE 14610887 | 852 | 160 | 807 |
| VOE 14610888 | 852 | 150 | 805 |
| VOE 14610888 | 852 | 160 | 807 |
| VOE 14611268 | 911 | 720 | 969 |
| VOE 14611270 | 912 | 2000 | 1037 |
| VOE 14611272 | 912 | 2000 | 1037 |
| VOE 14611541 | 911 | 710 | 965 |
| VOE 14611541 | 911 | 730 | 975 |
| VOE 14611958 | 256 | 100 | 239 |
| VOE 14611958 | 256 | 150 | 241 |
| VOE 14612048 | 870 | 150 | 845 |
| VOE 14612084 | 914 | 6000 | 1171 |
| VOE 14612086 | 872 | 200 | 863 |
| VOE 14612087 | 872 | 200 | 863 |
| VOE 14612089 | 872 | 200 | 863 |
| VOE 14612091 | 872 | 200 | 863 |
| VOE 14612098 | 914 | 700 | 1103 |
| VOE 14612099 | 914 | 350 | 1083 |
| VOE 14612099 | 914 | 2470 | 1137 |
| VOE 14612099 | 914 | 2480 | 1141 |
| VOE 14612099 | 914 | 2650 | 1153 |
| VOE 14612100 | 914 | 2470 | 1137 |
| VOE 14612100 | 914 | 2480 | 1141 |
| VOE 14612273 | 992 | 150 | 1421 |
| VOE 14612279 | 992 | 150 | 1421 |
| VOE 14612282 | 992 | 150 | 1421 |
| VOE 14612284 | 992 | 150 | 1421 |
| VOE 14612287 | 992 | 150 | 1421 |
| VOE 14612288 | 992 | 150 | 1421 |
| VOE 14612331 | 821 | 350 | 705 |
| VOE 14612332 | 821 | 350 | 705 |
| VOE 14612334 | 810 | 6000 | 663 |
| VOE 14612334 | 821 | 350 | 705 |
| VOE 14612366 | 897 | 100 | 921 |
| VOE 14612388 | 916 | 300 | 1189 |
| VOE 14612772 | 256 | 100 | 239 |
| VOE 14612832 | 387 | 300 | 519 |
| VOE 14612836 | 387 | 300 | 519 |
| VOE 14612958 | 363 | 200 | 391 |
| VOE 14612959 | 363 | 200 | 391 |
| VOE 14613051 | 386 | 300 | 513 |
| VOE 14613293 | 386 | 200 | 511 |
| VOE 14613573 | 821 | 200 | 695 |
| VOE 14613573 | 821 | 250 | 699 |
| VOE 14613591 | 914 | 400 | 1085 |
| VOE 14613591 | 914 | 450 | 1089 |
| VOE 14613878 | 897 | 200 | 923 |
| VOE 14613881 | 258 | 200 | 247 |
| VOE 14614210 | 860 | 400 | 829 |
| VOE 14614279 | 821 | 100 | 689 |
| VOE 14614573 | 252 | 100 | 203 |
| VOE 14614576 | 235 | 100 | 167 |
| VOE 14614578 | 235 | 100 | 167 |
| VOE 14614579 | 235 | 100 | 167 |
| VOE 14614687 | 310 | 130 | 333 |
| VOE 14614776 | 256 | 100 | 239 |
| VOE 14614777 | 261 | 200 | 255 |
| VOE 14614777 | 261 | 210 | 259 |
| VOE 14614778 | 261 | 200 | 255 |
| VOE 14614778 | 261 | 210 | 259 |
| VOE 14614779 | 261 | 200 | 255 |
| VOE 14614779 | 261 | 210 | 259 |
| VOE 14614957 | 252 | 100 | 203 |
| VOE 14614958 | 210 | 200 | 79 |
| VOE 14614959 | 210 | 200 | 79 |
| VOE 14615006 | 286 | 100 | 291 |
| VOE 14615044 | 912 | 400 | 1015 |
| VOE 14615976 | 897 | 100 | 917 |
| VOE 14615980 | 897 | 100 | 917 |
| VOE 14615981 | 897 | 200 | 923 |
| VOE 14615982 | 897 | 100 | 915 |
| VOE 14615983 | 897 | 100 | 919 |
| VOE 14615985 | 897 | 200 | 923 |
| VOE 14615988 | 897 | 100 | 919 |
| VOE 14615989 | 897 | 100 | 919 |
| VOE 14615990 | 897 | 100 | 919 |
| VOE 14615991 | 897 | 100 | 917 |
| VOE 14615992 | 897 | 200 | 923 |
| VOE 14615994 | 897 | 100 | 919 |
| VOE 14615996 | 897 | 100 | 919 |
| VOE 14615997 | 897 | 100 | 919 |

| Part No | Group | Sect | Page |
|---|---|---|---|
| VOE 14615999 | 897 | 200 | 923 |
| VOE 14616004 | 897 | 200 | 923 |
| VOE 14616005 | 897 | 100 | 919 |
| VOE 14616006 | 897 | 100 | 919 |
| VOE 14616007 | 897 | 100 | 919 |
| VOE 14616013 | 897 | 100 | 919 |
| VOE 14616014 | 897 | 100 | 915 |
| VOE 14616015 | 897 | 100 | 915 |
| VOE 14616016 | 897 | 100 | 919 |
| VOE 14616017 | 897 | 100 | 917 |
| VOE 14616018 | 897 | 100 | 919 |
| VOE 14616019 | 897 | 200 | 923 |
| VOE 14616020 | 897 | 100 | 917 |
| VOE 14616021 | 897 | 100 | 919 |
| VOE 14616022 | 897 | 100 | 919 |
| VOE 14616023 | 897 | 200 | 923 |
| VOE 14616175 | 860 | 500 | 835 |
| VOE 14616291 | 897 | 200 | 923 |
| VOE 14616297 | 897 | 200 | 923 |
| VOE 14616298 | 897 | 100 | 919 |
| VOE 14616308 | 897 | 200 | 923 |
| VOE 14616311 | 897 | 100 | 915 |
| VOE 14616315 | 897 | 100 | 919 |
| VOE 14616324 | 875 | 100 | 865 |
| VOE 14616531 | 911 | 730 | 975 |
| VOE 14616531 | 911 | 740 | 979 |
| VOE 14616570 | 897 | 200 | 923 |
| VOE 14616736 | 372 | 200 | 497 |
| VOE 14616764 | 371 | 170 | 443 |
| VOE 14617011 | 916 | 100 | 1177 |
| VOE 14617013 | 916 | 100 | 1177 |
| VOE 14617021 | 911 | 500 | 955 |
| VOE 14617083 | 897 | 200 | 923 |
| VOE 14617100 | 852 | 100 | 797 |
| VOE 14617100 | 852 | 150 | 805 |
| VOE 14617101 | 852 | 100 | 797 |
| VOE 14617101 | 852 | 150 | 805 |
| VOE 14617101 | 852 | 160 | 807 |
| VOE 14617102 | 852 | 100 | 797 |
| VOE 14617102 | 852 | 150 | 805 |
| VOE 14617102 | 852 | 160 | 807 |
| VOE 14617749 | 975 | 2100 | 1403 |
| VOE 14617751 | 974 | 150 | 1321 |
| VOE 14617824 | 916 | 400 | 1193 |
| VOE 14617826 | 916 | 400 | 1193 |
| VOE 14617936 | 860 | 6300 | 839 |
| VOE 14617937 | 371 | 300 | 447 |
| VOE 14617938 | 912 | 3400 | 1051 |
| VOE 14617960 | 912 | 3400 | 1051 |
| VOE 14618067 | 916 | 100 | 1177 |
| VOE 14618067 | 916 | 400 | 1193 |
| VOE 14618067 | 916 | 500 | 1201 |
| VOE 14618071 | 911 | 710 | 965 |
| VOE 14618071 | 911 | 720 | 971 |
| VOE 14618071 | 911 | 1300 | 983 |
| VOE 14618207 | 775 | 800 | 619 |
| VOE 14618789 | 492 | 100 | 581 |
| VOE 14618826 | 235 | 170 | 171 |
| VOE 14619181 | 371 | 150 | 435 |
| VOE 14619365 | 974 | 3000 | 1341 |
| VOE 14619365 | 975 | 2600 | 1409 |
| VOE 14619676 | 975 | 2400 | 1405 |
| VOE 14619677 | 975 | 2800 | 1413 |
| VOE 14619731 | 371 | 150 | 435 |
| VOE 14619889 | 837 | 150 | 765 |
| VOE 14620172 | 924 | 300 | 1265 |
| VOE 14620172 | 924 | 350 | 1267 |
| VOE 14620403 | 235 | 250 | 177 |
| VOE 14620524 | 235 | 250 | 177 |
| VOE 14620534 | 371 | 3000 | 493 |
| VOE 14620536 | 371 | 3000 | 493 |
| VOE 14620702 | 261 | 150 | 253 |
| VOE 14620906 | 362 | 300 | 379 |
| VOE 14621078 | 841 | 200 | 777 |
| VOE 14621086 | 911 | 710 | 965 |
| VOE 14621086 | 911 | 720 | 969 |
| VOE 14621089 | 916 | 1000 | 1215 |
| VOE 14621089 | 916 | 1050 | 1217 |
| VOE 14621091 | 916 | 2200 | 1241 |
| VOE 14621091 | 916 | 2225 | 1243 |
| VOE 14621092 | 916 | 2200 | 1241 |
| VOE 14621092 | 916 | 2225 | 1243 |
| VOE 14621169 | 362 | 300 | 379 |
| VOE 14621194 | 252 | 100 | 203 |
| VOE 14621211 | 356 | 300 | 367 |
| VOE 14621274 | 393 | 300 | 525 |
| VOE 14621335 | 235 | 500 | 185 |
| VOE 14621696 | 897 | 200 | 923 |
| VOE 14621719 | 431 | 100 | 555 |
| VOE 14621720 | 431 | 100 | 555 |
| VOE 14621861 | 827 | 250 | 715 |
| VOE 14621952 | 914 | 6100 | 1173 |
| VOE 14621954 | 914 | 6100 | 1173 |
| VOE 14621957 | 914 | 6100 | 1173 |
| VOE 14621973 | 914 | 100 | 1065 |
| VOE 14622021 | 875 | 100 | 865 |
| VOE 14622186 | 897 | 200 | 923 |
| VOE 14622191 | 897 | 200 | 923 |
| VOE 14622238 | 975 | 2400 | 1405 |
| VOE 14622239 | 975 | 2400 | 1405 |
| VOE 14622355 | 235 | 500 | 185 |
| VOE 14622657 | 286 | 100 | 291 |
| VOE 14622658 | 254 | 300 | 215 |
| VOE 14622659 | 254 | 300 | 215 |
| VOE 14622690 | 975 | 2600 | 1409 |
| VOE 14622705 | 974 | 3400 | 1343 |
| VOE 14623122 | 362 | 2100 | 381 |
| VOE 14623125 | 362 | 2100 | 381 |
| VOE 14623352 | 362 | 300 | 379 |
| VOE 14623513 | 974 | 3000 | 1341 |
| VOE 14623601 | 911 | 500 | 955 |
| VOE 14623604 | 911 | 500 | 955 |
| VOE 14623604 | 911 | 550 | 957 |
| VOE 14623606 | 911 | 500 | 955 |
| VOE 14623606 | 911 | 550 | 957 |
| VOE 14623612 | 897 | 200 | 923 |
| VOE 14623862 | 393 | 100 | 521 |
| VOE 14623929 | 818 | 100 | 671 |
| VOE 14623929 | 818 | 200 | 673 |
| VOE 14623929 | 818 | 300 | 675 |
| VOE 14623929 | 818 | 400 | 677 |
| VOE 14623929 | 818 | 500 | 679 |
| VOE 14623929 | 818 | 600 | 681 |
| VOE 14623929 | 818 | 700 | 683 |
| VOE 14623929 | 818 | 800 | 685 |
| VOE 14623929 | 818 | 900 | 687 |
| VOE 14623929 | 831 | 350 | 731 |
| VOE 14623929 | 831 | 450 | 735 |
| VOE 14623929 | 831 | 550 | 739 |
| VOE 14623931 | 897 | 100 | 917 |
| VOE 14624132 | 821 | 200 | 695 |
| VOE 14624132 | 821 | 250 | 699 |
| VOE 14624583 | 916 | 2000 | 1233 |
| VOE 14624584 | 916 | 2000 | 1233 |
| VOE 14624787 | 371 | 700 | 449 |
| VOE 14624787 | 371 | 800 | 453 |
| VOE 14624788 | 371 | 700 | 449 |
| VOE 14625060 | 252 | 100 | 203 |
| VOE 14625067 | 252 | 100 | 203 |
| VOE 14625240 | 441 | 600 | 577 |
| VOE 14625370 | 810 | 6000 | 663 |
| VOE 14625424 | 914 | 1200 | 1109 |
| VOE 14625425 | 914 | 1200 | 1109 |
| VOE 14625899 | 841 | 100 | 771 |
| VOE 14625901 | 841 | 100 | 771 |
| VOE 14625901 | 841 | 110 | 773 |
| VOE 14626002 | 371 | 3000 | 493 |
| VOE 14626010 | 371 | 3000 | 493 |
| VOE 14626116 | 852 | 160 | 807 |
| VOE 14626208 | 860 | 550 | 837 |
| VOE 14626209 | 860 | 550 | 837 |
| VOE 14626272 | 897 | 100 | 921 |
| VOE 14626273 | 897 | 100 | 921 |
| VOE 14626280 | 897 | 200 | 923 |
| VOE 14626544 | 912 | 600 | 1027 |
| VOE 14626562 | 916 | 100 | 1177 |
| VOE 14626562 | 916 | 400 | 1193 |
| VOE 14626562 | 916 | 500 | 1201 |
| VOE 14626563 | 916 | 100 | 1177 |
| VOE 14626565 | 916 | 100 | 1177 |
| VOE 14626567 | 916 | 400 | 1193 |
| VOE 14626569 | 916 | 400 | 1193 |
| VOE 14626783 | 380 | 150 | 503 |
| VOE 14626783 | 380 | 175 | 505 |
| VOE 14626783 | 380 | 200 | 507 |
| VOE 14626785 | 234 | 100 | 157 |
| VOE 14626786 | 234 | 100 | 157 |
| VOE 14626809 | 441 | 100 | 565 |
| VOE 14626841 | 364 | 100 | 399 |
| VOE 14626841 | 364 | 150 | 401 |
| VOE 14627080 | 911 | 1600 | 985 |
| VOE 14627080 | 912 | 2300 | 1043 |
| VOE 14627464 | 992 | 5000 | 1425 |
| VOE 14627464 | 992 | 5100 | 1431 |
| VOE 14627500 | 387 | 300 | 519 |


**NUMERICAL INDEX**

**INDICE DE NÚMERO**

**ÍNDICE NUMÉRICO**

**RÉPERTOIRE DE NUMÉROS**

**NUMERICAL INDEX**

**INDICE DE NÚMERO**

**ÍNDICE NUMÉRICO**

**RÉPERTOIRE DE NUMÉROS**



| Part No | Group | Sect | Page |
|---|---|---|---|
| VOE 14627590 | 371 | 2200 | 487 |
| VOE 14627741 | 364 | 150 | 403 |
| VOE 14627774 | 810 | 200 | 657 |
| VOE 14627774 | 810 | 250 | 659 |
| VOE 14627885 | 912 | 2300 | 1043 |
| VOE 14627886 | 912 | 2300 | 1043 |
| VOE 14628000 | 880 | 275 | 879 |
| VOE 14628077 | 837 | 150 | 765 |
| VOE 14628190 | 827 | 250 | 715 |
| VOE 14628527 | 916 | 500 | 1201 |
| VOE 14628528 | 916 | 500 | 1201 |
| VOE 14628531 | 371 | 3000 | 493 |
| VOE 14628542 | 916 | 2100 | 1235 |
| VOE 14628557 | 860 | 500 | 835 |
| VOE 14628694 | 914 | 6100 | 1173 |
| VOE 14628771 | 912 | 2300 | 1043 |
| VOE 14628973 | 827 | 250 | 715 |
| VOE 14629301 | 261 | 210 | 259 |
| VOE 14629451 | 974 | 1200 | 1327 |
| VOE 14629458 | 897 | 100 | 921 |
| VOE 14629459 | 897 | 100 | 921 |
| VOE 14629460 | 897 | 100 | 921 |
| VOE 14629461 | 897 | 100 | 921 |
| VOE 14629462 | 897 | 100 | 921 |
| VOE 14629463 | 897 | 100 | 921 |
| VOE 14629464 | 897 | 100 | 921 |
| VOE 14629465 | 897 | 100 | 921 |
| VOE 14629466 | 897 | 100 | 921 |
| VOE 14629467 | 897 | 100 | 917 |
| VOE 14629468 | 897 | 100 | 917 |
| VOE 14630070 | 371 | 150 | 435 |
| VOE 14630071 | 371 | 100 | 431 |
| VOE 14630071 | 371 | 150 | 435 |
| VOE 14630071 | 371 | 170 | 441 |
| VOE 14630076 | 916 | 500 | 1201 |
| VOE 14630078 | 916 | 500 | 1201 |
| VOE 14630152 | 897 | 100 | 917 |
| VOE 14630153 | 897 | 100 | 917 |
| VOE 14630154 | 897 | 100 | 917 |
| VOE 14630155 | 897 | 100 | 919 |
| VOE 14630156 | 897 | 100 | 919 |
| VOE 14630628 | 286 | 150 | 295 |
| VOE 14630764 | 371 | 3000 | 493 |
| VOE 14630764 | 372 | 100 | 495 |
| VOE 14630773 | 911 | 740 | 977 |
| VOE 14630784 | 912 | 100 | 993 |
| VOE 14630784 | 912 | 250 | 999 |
| VOE 14630784 | 912 | 350 | 1009 |
| VOE 14630784 | 912 | 400 | 1015 |
| VOE 14630784 | 912 | 500 | 1021 |
| VOE 14630784 | 912 | 600 | 1025 |
| VOE 14630784 | 912 | 700 | 1031 |
| VOE 14630785 | 775 | 710 | 617 |
| VOE 14630822 | 254 | 350 | 219 |
| VOE 14631223 | 992 | 5000 | 1423 |
| VOE 14631223 | 992 | 5100 | 1429 |
| VOE 14631225 | 992 | 5000 | 1423 |
| VOE 14631225 | 992 | 5100 | 1429 |
| VOE 14631226 | 992 | 5000 | 1423 |
| VOE 14631226 | 992 | 5100 | 1429 |
| VOE 14631227 | 992 | 5000 | 1425 |
| VOE 14631227 | 992 | 5100 | 1431 |
| VOE 14631228 | 992 | 5000 | 1425 |
| VOE 14631228 | 992 | 5100 | 1431 |
| VOE 14631229 | 992 | 5000 | 1425 |
| VOE 14631229 | 992 | 5100 | 1431 |
| VOE 14631230 | 992 | 5000 | 1425 |
| VOE 14631230 | 992 | 5100 | 1431 |
| VOE 14631231 | 992 | 5000 | 1425 |
| VOE 14631231 | 992 | 5100 | 1431 |
| VOE 14631232 | 992 | 5000 | 1425 |
| VOE 14631232 | 992 | 5100 | 1431 |
| VOE 14631233 | 992 | 5000 | 1425 |
| VOE 14631233 | 992 | 5100 | 1431 |
| VOE 14631234 | 992 | 5000 | 1425 |
| VOE 14631234 | 992 | 5100 | 1431 |
| VOE 14631239 | 992 | 5000 | 1425 |
| VOE 14631239 | 992 | 5100 | 1431 |
| VOE 14631272 | 371 | 2200 | 487 |
| VOE 14631282 | 821 | 100 | 689 |
| VOE 14631900 | 210 | 105 | 75 |
| VOE 14631902 | 256 | 150 | 241 |
| VOE 14631906 | 258 | 300 | 249 |
| VOE 14631938 | 870 | 400 | 849 |
| VOE 14631938 | 870 | 500 | 853 |
| VOE 14631952 | 860 | 160 | 815 |
| VOE 14631953 | 860 | 160 | 815 |
| VOE 14631954 | 860 | 160 | 815 |
| VOE 14631957 | 860 | 160 | 815 |
| VOE 14631959 | 860 | 160 | 815 |
| VOE 14632240 | 398 | 125 | 529 |
| VOE 14632240 | 398 | 200 | 533 |
| VOE 14632240 | 398 | 500 | 539 |
| VOE 14632240 | 398 | 800 | 545 |
| VOE 14632240 | 398 | 900 | 547 |
| VOE 14632317 | 913 | 100 | 1055 |
| VOE 14632335 | 912 | 100 | 993 |
| VOE 14632335 | 912 | 250 | 999 |
| VOE 14632335 | 912 | 350 | 1009 |
| VOE 14632335 | 912 | 400 | 1015 |
| VOE 14632335 | 912 | 500 | 1021 |
| VOE 14632335 | 912 | 600 | 1025 |
| VOE 14632335 | 912 | 700 | 1031 |
| VOE 14632394 | 715 | 7700 | 599 |
| VOE 14632582 | 975 | 700 | 1359 |
| VOE 14632582 | 975 | 1300 | 1383 |
| VOE 14632814 | 372 | 100 | 495 |
| VOE 14632891 | 911 | 730 | 975 |
| VOE 14632891 | 911 | 740 | 979 |
| VOE 14632919 | 261 | 150 | 253 |
| VOE 14632920 | 261 | 220 | 261 |
| VOE 14632921 | 261 | 220 | 261 |
| VOE 14632922 | 261 | 220 | 261 |
| VOE 14632925 | 261 | 220 | 261 |
| VOE 14632931 | 261 | 220 | 261 |
| VOE 14633012 | 843 | 275 | 795 |
| VOE 14633013 | 843 | 275 | 795 |
| VOE 14633052 | 352 | 100 | 351 |
| VOE 14633275 | 992 | 5500 | 1435 |
| VOE 14633276 | 992 | 5000 | 1425 |
| VOE 14633276 | 992 | 5100 | 1431 |
| VOE 14633277 | 992 | 5500 | 1435 |
| VOE 14633278 | 992 | 5000 | 1425 |
| VOE 14633278 | 992 | 5100 | 1431 |
| VOE 14633279 | 371 | 2100 | 485 |
| VOE 14633280 | 371 | 2000 | 483 |
| VOE 14633281 | 371 | 2000 | 483 |
| VOE 14633370 | 914 | 2480 | 1141 |
| VOE 14633573 | 310 | 130 | 333 |
| VOE 14633637 | 441 | 500 | 573 |
| VOE 14633723 | 897 | 100 | 921 |
| VOE 14633729 | 372 | 100 | 495 |
| VOE 14634007 | 371 | 2200 | 487 |
| VOE 14634378 | 821 | 300 | 703 |
| VOE 14634378 | 821 | 350 | 705 |
| VOE 14634386 | 821 | 300 | 703 |
| VOE 14634386 | 821 | 350 | 705 |
| VOE 14634390 | 821 | 300 | 703 |
| VOE 14634390 | 821 | 350 | 705 |
| VOE 14634539 | 914 | 550 | 1101 |
| VOE 14634545 | 398 | 125 | 529 |
| VOE 14634545 | 398 | 200 | 533 |
| VOE 14634545 | 398 | 500 | 539 |
| VOE 14634545 | 398 | 800 | 545 |
| VOE 14634545 | 398 | 900 | 547 |
| VOE 14634640 | 914 | 250 | 1073 |
| VOE 14634645 | 441 | 100 | 565 |
| VOE 14634673 | 363 | 150 | 385 |
| VOE 14634673 | 363 | 160 | 387 |
| VOE 14634673 | 363 | 170 | 389 |
| VOE 14634748 | 914 | 100 | 1065 |
| VOE 14634756 | 367 | 400 | 423 |
| VOE 14634757 | 367 | 300 | 421 |
| VOE 14634757 | 367 | 550 | 427 |
| VOE 14634757 | 914 | 350 | 1083 |
| VOE 14634765 | 841 | 150 | 775 |
| VOE 14634808 | 360 | 100 | 371 |
| VOE 14634986 | 914 | 100 | 1067 |
| VOE 14635020 | 261 | 210 | 259 |
| VOE 14635198 | 371 | 2000 | 483 |
| VOE 14635199 | 371 | 2200 | 487 |
| VOE 14635206 | 371 | 2200 | 487 |
| VOE 14635207 | 371 | 2000 | 483 |
| VOE 14635319 | 916 | 450 | 1199 |
| VOE 14635342 | 916 | 4000 | 1255 |
| VOE 14635438 | 258 | 300 | 249 |
| VOE 14635474 | 831 | 100 | 721 |
| VOE 14635474 | 831 | 150 | 723 |
| VOE 14635474 | 831 | 175 | 725 |
| VOE 14635531 | 235 | 250 | 177 |
| VOE 14635864 | 354 | 300 | 361 |
| VOE 14636279 | 831 | 100 | 721 |
| VOE 14636279 | 831 | 500 | 737 |
| VOE 14636310 | 821 | 150 | 693 |
| VOE 14636311 | 821 | 150 | 693 |

| Part No | Group | Sect | Page |
|---|---|---|---|
| VOE 14636315 | 821 | 150 | 693 |
| VOE 14636318 | 860 | 160 | 815 |
| VOE 14636461 | 715 | 7500 | 595 |
| VOE 14636483 | 860 | 410 | 831 |
| VOE 14636488 | 860 | 410 | 831 |
| VOE 14636604 | 371 | 2200 | 487 |
| VOE 14636993 | 261 | 220 | 261 |
| VOE 14637067 | 974 | 2100 | 1331 |
| VOE 14637067 | 974 | 2110 | 1335 |
| VOE 14637452 | 363 | 100 | 383 |
| VOE 14637490 | 261 | 220 | 261 |
| VOE 14637494 | 870 | 150 | 845 |
| VOE 14637658 | 841 | 110 | 773 |
| VOE 14637810 | 914 | 350 | 1083 |
| VOE 14637810 | 914 | 2470 | 1137 |
| VOE 14637810 | 914 | 2480 | 1141 |
| VOE 14637810 | 914 | 2480 | 1143 |
| VOE 14637810 | 914 | 2650 | 1153 |
| VOE 14637827 | 880 | 125 | 871 |
| VOE 14637872 | 897 | 100 | 921 |
| VOE 14637873 | 975 | 1600 | 1395 |
| VOE 14637909 | 916 | 1050 | 1217 |
| VOE 14637934 | 372 | 300 | 499 |
| VOE 14638178 | 398 | 100 | 527 |
| VOE 14638178 | 398 | 125 | 529 |
| VOE 14638178 | 398 | 150 | 531 |
| VOE 14638178 | 398 | 200 | 533 |
| VOE 14638178 | 398 | 300 | 535 |
| VOE 14638178 | 398 | 400 | 537 |
| VOE 14638178 | 398 | 500 | 539 |
| VOE 14638178 | 398 | 600 | 541 |
| VOE 14638178 | 398 | 700 | 543 |
| VOE 14638178 | 398 | 800 | 545 |
| VOE 14638178 | 398 | 900 | 547 |
| VOE 14638181 | 398 | 100 | 527 |
| VOE 14638181 | 398 | 125 | 529 |
| VOE 14638181 | 398 | 150 | 531 |
| VOE 14638181 | 398 | 200 | 533 |
| VOE 14638181 | 398 | 300 | 535 |
| VOE 14638181 | 398 | 400 | 537 |
| VOE 14638181 | 398 | 500 | 539 |
| VOE 14638181 | 398 | 600 | 541 |
| VOE 14638181 | 398 | 700 | 543 |
| VOE 14638181 | 398 | 800 | 545 |
| VOE 14638181 | 398 | 900 | 547 |
| VOE 14638688 | 870 | 150 | 845 |
| VOE 14638689 | 870 | 150 | 845 |
| VOE 14638722 | 841 | 250 | 779 |
| VOE 14638897 | 371 | 800 | 453 |
| VOE 14638972 | 916 | 2100 | 1235 |
| VOE 14638974 | 916 | 2100 | 1235 |
| VOE 14638976 | 916 | 1050 | 1217 |
| VOE 14638976 | 916 | 4000 | 1257 |
| VOE 14638992 | 235 | 170 | 171 |
| VOE 14638994 | 235 | 500 | 185 |
| VOE 14639021 | 897 | 100 | 921 |
| VOE 14639023 | 897 | 100 | 921 |
| VOE 14639120 | 841 | 110 | 773 |
| VOE 14639120 | 841 | 150 | 775 |
| VOE 14639121 | 841 | 110 | 773 |
| VOE 14639121 | 841 | 250 | 779 |
| VOE 14639151 | 924 | 850 | 1283 |
| VOE 14639152 | 924 | 850 | 1283 |
| VOE 14639455 | 916 | 200 | 1185 |
| VOE 14639731 | 841 | 110 | 773 |
| VOE 14639834 | 916 | 4000 | 1255 |
| VOE 14639902 | 254 | 350 | 219 |
| VOE 14639902 | 371 | 300 | 447 |
| VOE 14640025 | 441 | 200 | 569 |
| VOE 14640051 | 310 | 130 | 333 |
| VOE 14640072 | 258 | 200 | 247 |
| VOE 14640101 | 387 | 100 | 515 |
| VOE 14640101 | 387 | 200 | 517 |
| VOE 14640102 | 387 | 200 | 517 |
| VOE 14640195 | 860 | 310 | 823 |
| VOE 14640195 | 860 | 410 | 831 |
| VOE 14640196 | 860 | 310 | 823 |
| VOE 14640196 | 860 | 410 | 831 |
| VOE 14640786 | 975 | 1400 | 1387 |
| VOE 14641085 | 880 | 125 | 871 |
| VOE 14641087 | 843 | 275 | 793 |
| VOE 14641242 | 916 | 1000 | 1215 |
| VOE 14641244 | 916 | 1000 | 1215 |
| VOE 14641387 | 831 | 450 | 735 |
| VOE 14641388 | 831 | 400 | 733 |
| VOE 14641388 | 831 | 450 | 735 |
| VOE 14641388 | 831 | 500 | 737 |
| VOE 14641388 | 831 | 550 | 739 |
| VOE 14641489 | 261 | 220 | 261 |
| VOE 14641505 | 393 | 300 | 525 |
| VOE 14641563 | 261 | 200 | 255 |
| VOE 14641563 | 261 | 210 | 259 |
| VOE 14641809 | 916 | 4000 | 1255 |
| VOE 14641907 | 924 | 150 | 1261 |
| VOE 14641930 | 371 | 800 | 455 |
| VOE 14642209 | 371 | 800 | 453 |
| VOE 14642211 | 371 | 300 | 447 |
| VOE 14642221 | 371 | 160 | 439 |
| VOE 14642619 | 916 | 200 | 1185 |
| VOE 14642619 | 916 | 450 | 1199 |
| VOE 14642619 | 916 | 550 | 1205 |
| VOE 14642666 | 916 | 110 | 1181 |
| VOE 14642666 | 916 | 200 | 1185 |
| VOE 14642666 | 916 | 450 | 1199 |
| VOE 14642666 | 916 | 550 | 1205 |
| VOE 14642667 | 916 | 110 | 1181 |
| VOE 14642667 | 916 | 200 | 1185 |
| VOE 14642667 | 916 | 450 | 1199 |
| VOE 14642667 | 916 | 550 | 1205 |
| VOE 14642680 | 916 | 550 | 1205 |
| VOE 14642685 | 911 | 740 | 979 |
| VOE 14642689 | 911 | 550 | 957 |
| VOE 14642900 | 916 | 110 | 1181 |
| VOE 14642900 | 916 | 200 | 1185 |
| VOE 14642902 | 916 | 110 | 1181 |
| VOE 14642902 | 916 | 200 | 1185 |
| VOE 14642993 | 827 | 250 | 715 |
| VOE 14643130 | 821 | 150 | 693 |
| VOE 14643133 | 821 | 150 | 693 |
| VOE 14643135 | 821 | 150 | 693 |
| VOE 14643357 | 924 | 850 | 1283 |
| VOE 14643358 | 924 | 850 | 1283 |
| VOE 14643361 | 821 | 150 | 693 |
| VOE 14643364 | 821 | 100 | 691 |
| VOE 14643516 | 371 | 1130 | 469 |
| VOE 14643517 | 371 | 1120 | 465 |
| VOE 14643539 | 371 | 1100 | 461 |
| VOE 14643539 | 371 | 1120 | 465 |
| VOE 14643539 | 371 | 1130 | 469 |
| VOE 14643768 | 371 | 3000 | 493 |
| VOE 14643789 | 880 | 475 | 891 |
| VOE 14643813 | 843 | 200 | 787 |
| VOE 14643813 | 843 | 250 | 789 |
| VOE 14643813 | 843 | 275 | 793 |
| VOE 14643916 | 363 | 300 | 393 |
| VOE 14643925 | 914 | 1550 | 1115 |
| VOE 14644031 | 916 | 110 | 1181 |
| VOE 14644031 | 916 | 200 | 1187 |
| VOE 14644031 | 916 | 450 | 1199 |
| VOE 14644656 | 841 | 110 | 773 |
| VOE 14644656 | 841 | 250 | 779 |
| VOE 14644657 | 841 | 110 | 773 |
| VOE 14644657 | 841 | 250 | 779 |
| VOE 14644658 | 841 | 110 | 773 |
| VOE 14644658 | 841 | 150 | 775 |
| VOE 14644658 | 841 | 250 | 779 |
| VOE 14644659 | 841 | 110 | 773 |
| VOE 14644659 | 841 | 150 | 775 |
| VOE 14644659 | 841 | 250 | 779 |
| VOE 14644660 | 841 | 110 | 773 |
| VOE 14644660 | 841 | 150 | 775 |
| VOE 14644661 | 841 | 110 | 773 |
| VOE 14644661 | 841 | 150 | 775 |
| VOE 14644792 | 916 | 200 | 1185 |
| VOE 14644822 | 872 | 100 | 859 |
| VOE 14644822 | 872 | 150 | 861 |
| VOE 14644828 | 880 | 125 | 871 |
| VOE 14645129 | 897 | 200 | 923 |
| VOE 14645355 | 912 | 600 | 1027 |
| VOE 14645422 | 996 | 100 | 1455 |
| VOE 14645560 | 891 | 200 | 911 |
| VOE 14645580 | 286 | 150 | 295 |
| VOE 14645610 | 371 | 170 | 441 |
| VOE 14645712 | 911 | 600 | 959 |
| VOE 14645738 | 974 | 2110 | 1335 |
| VOE 14646253 | 367 | 600 | 429 |
| VOE 14646497 | 974 | 2110 | 1335 |
| VOE 14646851 | 831 | 550 | 739 |
| VOE 14646853 | 860 | 200 | 817 |
| VOE 14647155 | 860 | 310 | 823 |
| VOE 14647525 | 492 | 100 | 581 |
| VOE 14647736 | 911 | 200 | 945 |
| VOE 14647737 | 911 | 200 | 945 |
| VOE 14647738 | 911 | 200 | 947 |
| VOE 14648633 | 837 | 150 | 765 |

**NUMERICAL INDEX**

**INDICE DE NÚMERO**

**ÍNDICE NUMÉRICO**

**RÉPERTOIRE DE NUMÉROS**

**NUMERICAL INDEX**

**INDICE DE NÚMERO**

**ÍNDICE NUMÉRICO**

**RÉPERTOIRE DE NUMÉROS**



| Part No | Group | Sect | Page |
|---|---|---|---|
| VOE 14648810 | 386 | 200 | 511 |
| VOE 14649288 | 860 | 310 | 823 |
| VOE 14649306 | 860 | 310 | 823 |
| VOE 14649606 | 870 | 100 | 841 |
| VOE 14649606 | 870 | 150 | 845 |
| VOE 14649912 | 914 | 1550 | 1115 |
| VOE 14649922 | 837 | 150 | 765 |
| VOE 14650189 | 286 | 150 | 295 |
| VOE 14650229 | 996 | 100 | 1455 |
| VOE 14650525 | 916 | 4000 | 1257 |
| VOE 14650586 | 775 | 100 | 605 |
| VOE 14650586 | 775 | 200 | 607 |
| VOE 14650586 | 775 | 260 | 611 |
| VOE 14650593 | 775 | 1000 | 627 |
| VOE 14650606 | 914 | 1550 | 1115 |
| VOE 14650630 | 234 | 150 | 159 |
| VOE 14650712 | 870 | 100 | 841 |
| VOE 14650713 | 870 | 100 | 841 |
| VOE 14650713 | 870 | 150 | 845 |
| VOE 14650864 | 914 | 1550 | 1115 |
| VOE 14651237 | 914 | 1550 | 1115 |
| VOE 14651245 | 831 | 300 | 729 |
| VOE 14651245 | 831 | 350 | 731 |
| VOE 14651245 | 831 | 500 | 737 |
| VOE 14651245 | 831 | 550 | 739 |
| VOE 14651345 | 235 | 170 | 171 |
| VOE 14651455 | 996 | 100 | 1455 |
| VOE 14651471 | 263 | 150 | 275 |
| VOE 14651481 | 372 | 300 | 499 |
| VOE 14651495 | 263 | 250 | 279 |
| VOE 14652050 | 371 | 3000 | 493 |
| VOE 14652324 | 818 | 100 | 671 |
| VOE 14652324 | 818 | 200 | 673 |
| VOE 14652324 | 818 | 300 | 675 |
| VOE 14652324 | 818 | 400 | 677 |
| VOE 14652324 | 818 | 500 | 679 |
| VOE 14652324 | 818 | 600 | 681 |
| VOE 14652324 | 818 | 700 | 683 |
| VOE 14652324 | 818 | 800 | 685 |
| VOE 14652324 | 818 | 900 | 687 |
| VOE 14652324 | 831 | 100 | 721 |
| VOE 14652747 | 993 | 600 | 1453 |
| VOE 14653774 | 252 | 200 | 205 |
| VOE 14653840 | 775 | 1000 | 627 |
| VOE 14653920 | 398 | 100 | 527 |
| VOE 14653920 | 398 | 125 | 529 |
| VOE 14653920 | 398 | 150 | 531 |
| VOE 14653920 | 398 | 200 | 533 |
| VOE 14653920 | 398 | 300 | 535 |
| VOE 14653920 | 398 | 400 | 537 |
| VOE 14653920 | 398 | 500 | 539 |
| VOE 14653920 | 398 | 600 | 541 |
| VOE 14653920 | 398 | 700 | 543 |
| VOE 14653920 | 398 | 800 | 545 |
| VOE 14653920 | 398 | 900 | 547 |
| VOE 14654494 | 975 | 600 | 1357 |
| VOE 14654753 | 362 | 100 | 373 |
| VOE 14655374 | 996 | 100 | 1455 |
| VOE 14655766 | 897 | 100 | 921 |
| VOE 14655807 | 911 | 550 | 957 |
| VOE 14656074 | 897 | 100 | 921 |
| VOE 14656747 | 924 | 850 | 1283 |
| VOE 14656750 | 924 | 850 | 1283 |
| VOE 14656751 | 924 | 850 | 1283 |
| VOE 14656997 | 996 | 100 | 1457 |
| VOE 14656999 | 996 | 100 | 1457 |
| VOE 14657000 | 996 | 100 | 1457 |
| VOE 14657003 | 996 | 100 | 1457 |
| VOE 14657005 | 996 | 100 | 1457 |
| VOE 14657021 | 924 | 850 | 1283 |
| VOE 14657186 | 916 | 1050 | 1217 |
| VOE 14657187 | 916 | 1050 | 1217 |
| VOE 14657270 | 356 | 300 | 367 |
| VOE 14657676 | 363 | 300 | 393 |
| VOE 14657921 | 974 | 2100 | 1331 |
| VOE 14657952 | 897 | 100 | 921 |
| VOE 14657953 | 897 | 100 | 921 |
| VOE 14657954 | 897 | 100 | 921 |
| VOE 14658008 | 924 | 4200 | 1309 |
| VOE 14658009 | 924 | 4200 | 1309 |
| VOE 14658078 | 975 | 2400 | 1405 |
| VOE 14658130 | 718 | 100 | 603 |
| VOE 14658333 | 996 | 100 | 1457 |
| VOE 14658334 | 996 | 100 | 1457 |
| VOE 14658726 | 371 | 3000 | 493 |
| VOE 14658727 | 371 | 3000 | 493 |
| VOE 14658894 | 398 | 300 | 535 |
| VOE 14659146 | 916 | 200 | 1185 |
| VOE 14659741 | 852 | 110 | 799 |
| VOE 14659741 | 852 | 120 | 801 |
| VOE 14659743 | 852 | 120 | 801 |
| VOE 14659775 | 364 | 300 | 409 |
| VOE 14659778 | 364 | 350 | 411 |
| VOE 14660672 | 916 | 1200 | 1219 |
| VOE 14660816 | 252 | 200 | 205 |
| VOE 14661961 | 718 | 100 | 603 |
| VOE 14662923 | 924 | 4200 | 1309 |
| VOE 14663064 | 897 | 100 | 919 |
| VOE 14663358 | 387 | 300 | 519 |
| VOE 14663702 | 775 | 260 | 611 |
| VOE 14663849 | 916 | 110 | 1181 |
| VOE 14663850 | 911 | 3000 | 989 |
| VOE 14663851 | 911 | 3000 | 989 |
| VOE 14663852 | 911 | 3000 | 989 |
| VOE 14663854 | 911 | 3000 | 989 |
| VOE 14663866 | 916 | 110 | 1181 |
| VOE 14663868 | 916 | 110 | 1181 |
| VOE 14664337 | 996 | 100 | 1455 |
| VOE 14664526 | 775 | 260 | 611 |
| VOE 14664908 | 371 | 200 | 445 |
| VOE 14665043 | 897 | 100 | 919 |
| VOE 14665323 | 364 | 200 | 405 |
| VOE 14665323 | 364 | 350 | 411 |
| VOE 14666024 | 916 | 200 | 1185 |
| VOE 14666821 | 916 | 2300 | 1247 |
| VOE 14666822 | 916 | 2300 | 1247 |
| VOE 14666823 | 916 | 2300 | 1247 |
| VOE 14666977 | 718 | 100 | 603 |
| VOE 14666979 | 718 | 100 | 603 |
| VOE 14666999 | 897 | 100 | 919 |
| VOE 14667052 | 775 | 710 | 617 |
| VOE 14667653 | 975 | 1500 | 1391 |
| VOE 14667834 | 398 | 100 | 527 |
| VOE 14667834 | 398 | 125 | 529 |
| VOE 14667834 | 398 | 150 | 531 |
| VOE 14667834 | 398 | 300 | 535 |
| VOE 14667834 | 398 | 500 | 539 |
| VOE 14667834 | 398 | 600 | 541 |
| VOE 14667834 | 398 | 700 | 543 |
| VOE 14667834 | 398 | 800 | 545 |
| VOE 14667834 | 398 | 900 | 547 |
| VOE 14668191 | 821 | 200 | 695 |
| VOE 14668191 | 821 | 250 | 699 |
| VOE 14668192 | 821 | 200 | 695 |
| VOE 14668192 | 821 | 250 | 699 |
| VOE 14668196 | 821 | 250 | 699 |
| VOE 14668197 | 821 | 250 | 699 |
| VOE 14668364 | 916 | 110 | 1181 |
| VOE 14668368 | 916 | 110 | 1181 |
| VOE 14668956 | 974 | 1300 | 1329 |
| VOE 14669583 | 775 | 710 | 617 |
| VOE 14669584 | 775 | 700 | 615 |
| VOE 14670035 | 975 | 1600 | 1395 |
| VOE 14670630 | 870 | 400 | 849 |
| VOE 14670630 | 870 | 500 | 853 |
| VOE 14671557 | 371 | 3000 | 493 |
| VOE 14671558 | 371 | 3000 | 493 |
| VOE 14671563 | 371 | 3000 | 493 |
| VOE 14671766 | 775 | 710 | 617 |
| VOE 14671839 | 911 | 3000 | 989 |
| VOE 14672055 | 371 | 300 | 447 |
| VOE 14673117 | 974 | 2100 | 1331 |
| VOE 14673118 | 974 | 2100 | 1331 |
| VOE 14673118 | 974 | 2110 | 1335 |
| VOE 14673119 | 974 | 2110 | 1335 |
| VOE 14673120 | 974 | 2300 | 1339 |
| VOE 14674757 | 441 | 100 | 565 |
| VOE 14674802 | 775 | 250 | 609 |
| VOE 14674805 | 775 | 250 | 609 |
| VOE 14675697 | 352 | 100 | 351 |
| VOE 14676436 | 924 | 860 | 1285 |
| VOE 14676437 | 924 | 860 | 1285 |
| VOE 14677364 | 916 | 2100 | 1235 |
| VOE 14677567 | 916 | 500 | 1203 |
| VOE 14677567 | 916 | 550 | 1207 |
| VOE 14677571 | 916 | 1000 | 1215 |
| VOE 14678041 | 916 | 1200 | 1219 |
| VOE 14678072 | 911 | 600 | 959 |
| VOE 14678106 | 916 | 2000 | 1233 |
| VOE 14678107 | 916 | 2000 | 1233 |
| VOE 14678116 | 916 | 450 | 1197 |
| VOE 14678118 | 916 | 450 | 1197 |
| VOE 14678138 | 916 | 1350 | 1227 |
| VOE 14678139 | 916 | 1350 | 1227 |
| VOE 14678140 | 916 | 1350 | 1227 |

| Part No | Group | Sect | Page |
|---|---|---|---|
| VOE 14678141 | 916 | 1350 | 1227 |
| VOE 14678142 | 916 | 1350 | 1227 |
| VOE 14678143 | 916 | 200 | 1185 |
| VOE 14678144 | 916 | 2000 | 1233 |
| VOE 14678145 | 916 | 2000 | 1233 |
| VOE 14678172 | 916 | 550 | 1205 |
| VOE 14678173 | 916 | 550 | 1205 |
| VOE 14678174 | 916 | 550 | 1205 |
| VOE 14678175 | 916 | 550 | 1205 |
| VOE 14678176 | 916 | 450 | 1199 |
| VOE 14678177 | 916 | 450 | 1199 |
| VOE 14678178 | 916 | 450 | 1197 |
| VOE 14678179 | 916 | 450 | 1197 |
| VOE 14678180 | 916 | 450 | 1197 |
| VOE 14678181 | 916 | 450 | 1197 |
| VOE 14678182 | 916 | 450 | 1197 |
| VOE 14678289 | 916 | 550 | 1205 |
| VOE 14678292 | 916 | 1050 | 1217 |
| VOE 14678293 | 916 | 1050 | 1217 |
| VOE 14678294 | 916 | 1050 | 1217 |
| VOE 14678295 | 916 | 1050 | 1217 |
| VOE 14678301 | 916 | 550 | 1205 |
| VOE 14678336 | 916 | 110 | 1181 |
| VOE 14678337 | 916 | 110 | 1181 |
| VOE 14678338 | 916 | 110 | 1181 |
| VOE 14678339 | 916 | 110 | 1181 |
| VOE 14678340 | 916 | 110 | 1181 |
| VOE 14678343 | 916 | 110 | 1181 |
| VOE 14678344 | 911 | 3000 | 989 |
| VOE 14679493 | 911 | 3000 | 989 |
| VOE 14679979 | 860 | 310 | 823 |
| VOE 14680264 | 371 | 150 | 435 |
| VOE 14680612 | 371 | 170 | 441 |
| VOE 14680614 | 371 | 100 | 431 |
| VOE 14680614 | 371 | 170 | 441 |
| VOE 14680615 | 371 | 100 | 431 |
| VOE 14680615 | 371 | 170 | 441 |
| VOE 14680619 | 371 | 100 | 431 |
| VOE 14681310 | 387 | 300 | 519 |
| VOE 14681375 | 441 | 100 | 565 |
| VOE 14682362 | 860 | 310 | 823 |
| VOE 14682368 | 860 | 310 | 823 |
| VOE 14682370 | 860 | 310 | 823 |
| VOE 14682406 | 371 | 100 | 431 |
| VOE 14682406 | 371 | 150 | 435 |
| VOE 14682411 | 371 | 150 | 435 |
| VOE 14682683 | 371 | 170 | 441 |
| VOE 14683239 | 372 | 100 | 495 |
| VOE 14684301 | 852 | 200 | 809 |
| VOE 14684415 | 441 | 600 | 577 |
| VOE 14685152 | 975 | 1100 | 1375 |
| VOE 14685152 | 975 | 1600 | 1395 |
| VOE 14685275 | 818 | 600 | 681 |
| VOE 14686054 | 870 | 400 | 849 |
| VOE 14686235 | 818 | 100 | 671 |
| VOE 14686242 | 836 | 300 | 761 |
| VOE 14686307 | 872 | 100 | 859 |
| VOE 14686307 | 872 | 150 | 861 |
| VOE 14686312 | 872 | 100 | 859 |
| VOE 14686312 | 872 | 150 | 861 |
| VOE 14686606 | 975 | 800 | 1363 |
| VOE 14686606 | 975 | 900 | 1367 |
| VOE 14686606 | 975 | 1000 | 1371 |
| VOE 14686606 | 975 | 1200 | 1379 |
| VOE 14686606 | 975 | 1400 | 1387 |
| VOE 14686606 | 975 | 1500 | 1391 |
| VOE 14686607 | 975 | 700 | 1359 |
| VOE 14686607 | 975 | 1300 | 1383 |
| VOE 14687905 | 256 | 100 | 239 |
| VOE 14688011 | 818 | 200 | 673 |
| VOE 14688014 | 818 | 300 | 675 |
| VOE 14688015 | 818 | 400 | 677 |
| VOE 14688022 | 818 | 500 | 679 |
| VOE 14688702 | 818 | 700 | 683 |
| VOE 14688706 | 818 | 900 | 687 |
| VOE 14696535 | 870 | 100 | 841 |
| VOE 14696535 | 870 | 150 | 845 |
| VOE 14880006 | 441 | 200 | 567 |
| VOE 14880068 | 914 | 100 | 1067 |
| VOE 14880068 | 914 | 500 | 1093 |
| VOE 14880068 | 914 | 500 | 1097 |
| VOE 14880068 | 914 | 550 | 1099 |
| VOE 14880068 | 916 | 3000 | 1251 |
| VOE 14880068 | 924 | 350 | 1267 |
| VOE 14880069 | 914 | 100 | 1067 |
| VOE 14880348 | 896 | 100 | 913 |
| VOE 14880351 | 924 | 850 | 1283 |
| VOE 14880352 | 924 | 850 | 1283 |
| VOE 14880360 | 924 | 850 | 1283 |
| VOE 14880361 | 924 | 850 | 1283 |
| VOE 14880426 | 269 | 200 | 287 |
| VOE 14880426 | 362 | 300 | 379 |
| VOE 14880446 | 831 | 500 | 737 |
| VOE 14880449 | 256 | 300 | 245 |
| VOE 14880449 | 831 | 500 | 737 |
| VOE 14880450 | 286 | 150 | 295 |
| VOE 14880450 | 821 | 200 | 695 |
| VOE 14880450 | 821 | 250 | 699 |
| VOE 14880450 | 827 | 200 | 711 |
| VOE 14880450 | 827 | 250 | 715 |
| VOE 14880450 | 860 | 300 | 821 |
| VOE 14880450 | 860 | 550 | 837 |
| VOE 14880450 | 881 | 100 | 895 |
| VOE 14880450 | 881 | 125 | 901 |
| VOE 14880450 | 881 | 150 | 905 |
| VOE 14880450 | 992 | 100 | 1419 |
| VOE 14880482 | 310 | 100 | 327 |
| VOE 14880482 | 310 | 120 | 331 |
| VOE 14880495 | 924 | 1300 | 1297 |
| VOE 14880502 | 210 | 105 | 75 |
| VOE 14880502 | 210 | 200 | 79 |
| VOE 14880502 | 212 | 200 | 91 |
| VOE 14880553 | 775 | 100 | 605 |
| VOE 14880553 | 775 | 200 | 607 |
| VOE 14880553 | 775 | 250 | 609 |
| VOE 14880553 | 775 | 260 | 611 |
| VOE 14880555 | 912 | 200 | 997 |
| VOE 14880555 | 912 | 250 | 999 |
| VOE 14880555 | 912 | 500 | 1021 |
| VOE 14880574 | 775 | 100 | 605 |
| VOE 14880574 | 775 | 200 | 607 |
| VOE 14880574 | 775 | 250 | 609 |
| VOE 14880594 | 235 | 170 | 171 |
| VOE 14880600 | 992 | 100 | 1417 |
| VOE 14880627 | 870 | 100 | 841 |
| VOE 14880627 | 870 | 150 | 845 |
| VOE 14880627 | 870 | 6000 | 857 |
| VOE 14880631 | 916 | 600 | 1211 |
| VOE 14880631 | 916 | 1200 | 1219 |
| VOE 14880631 | 916 | 1500 | 1229 |
| VOE 14880635 | 912 | 300 | 1003 |
| VOE 14880635 | 912 | 350 | 1009 |
| VOE 14880636 | 912 | 2400 | 1045 |
| VOE 14880645 | 975 | 800 | 1363 |
| VOE 14880645 | 975 | 900 | 1367 |
| VOE 14880645 | 975 | 1000 | 1371 |
| VOE 14880645 | 975 | 1100 | 1377 |
| VOE 14880645 | 975 | 1200 | 1379 |
| VOE 14880645 | 975 | 1400 | 1387 |
| VOE 14880645 | 975 | 1500 | 1391 |
| VOE 14880645 | 975 | 1600 | 1397 |
| VOE 14880647 | 975 | 700 | 1359 |
| VOE 14880647 | 975 | 1100 | 1377 |
| VOE 14880647 | 975 | 1300 | 1383 |
| VOE 14880647 | 975 | 1600 | 1397 |
| VOE 14880650 | 974 | 1200 | 1327 |
| VOE 14880654 | 974 | 2100 | 1331 |
| VOE 14880654 | 974 | 2110 | 1335 |
| VOE 14880654 | 974 | 2200 | 1337 |
| VOE 14880654 | 974 | 2300 | 1339 |
| VOE 14880655 | 974 | 1300 | 1329 |
| VOE 14880664 | 974 | 2100 | 1331 |
| VOE 14880664 | 974 | 2200 | 1337 |
| VOE 14880670 | 974 | 2100 | 1331 |
| VOE 14880671 | 974 | 2100 | 1331 |
| VOE 14880671 | 974 | 2110 | 1335 |
| VOE 14880671 | 974 | 2300 | 1339 |
| VOE 14880675 | 974 | 2200 | 1337 |
| VOE 14880688 | 974 | 1300 | 1329 |
| VOE 14880690 | 974 | 1300 | 1329 |
| VOE 14880693 | 924 | 150 | 1261 |
| VOE 14880693 | 925 | 1400 | 1311 |
| VOE 14880693 | 925 | 1410 | 1313 |
| VOE 14880693 | 925 | 2200 | 1315 |
| VOE 14880693 | 925 | 2210 | 1317 |
| VOE 14880812 | 912 | 2500 | 1047 |
| VOE 14880814 | 912 | 600 | 1025 |
| VOE 14880814 | 912 | 2500 | 1049 |
| VOE 14880815 | 912 | 200 | 995 |
| VOE 14880815 | 912 | 250 | 999 |
| VOE 14880815 | 912 | 600 | 1027 |
| VOE 14880816 | 912 | 300 | 1005 |
| VOE 14880816 | 912 | 350 | 1011 |
| VOE 14880816 | 912 | 400 | 1015 |
| VOE 14880816 | 912 | 400 | 1017 |

**NUMERICAL INDEX**

**INDICE DE NÚMERO**

**ÍNDICE NUMÉRICO**

**RÉPERTOIRE DE NUMÉROS**





**NUMERICAL INDEX**

**INDICE DE NÚMERO**

**ÍNDICE NUMÉRICO**

**RÉPERTOIRE DE NUMÉROS**



| Part No | Group | Sect | Page |
|---|---|---|---|
| VOE 14880816 | 912 | 600 | 1027 |
| VOE 14880816 | 912 | 700 | 1033 |
| VOE 14880816 | 912 | 700 | 1035 |
| VOE 14880816 | 912 | 2000 | 1037 |
| VOE 14880816 | 912 | 2100 | 1041 |
| VOE 14880816 | 912 | 2500 | 1047 |
| VOE 14880837 | 912 | 2100 | 1041 |
| VOE 14880837 | 912 | 2300 | 1043 |
| VOE 14880871 | 975 | 700 | 1359 |
| VOE 14880871 | 975 | 800 | 1363 |
| VOE 14880871 | 975 | 900 | 1367 |
| VOE 14880871 | 975 | 1000 | 1371 |
| VOE 14880871 | 975 | 1200 | 1379 |
| VOE 14880871 | 975 | 1300 | 1383 |
| VOE 14880871 | 975 | 1400 | 1387 |
| VOE 14880871 | 975 | 1500 | 1391 |
| VOE 14880905 | 924 | 1600 | 1301 |
| VOE 14880920 | 821 | 350 | 705 |
| VOE 14880924 | 821 | 350 | 705 |
| VOE 14880936 | 860 | 160 | 815 |
| VOE 14880937 | 810 | 6000 | 663 |
| VOE 14880937 | 821 | 200 | 697 |
| VOE 14880937 | 821 | 250 | 701 |
| VOE 14880937 | 827 | 250 | 715 |
| VOE 14880960 | 431 | 200 | 559 |
| VOE 14880981 | 975 | 700 | 1359 |
| VOE 14880981 | 975 | 800 | 1363 |
| VOE 14880981 | 975 | 900 | 1367 |
| VOE 14880981 | 975 | 1000 | 1371 |
| VOE 14880981 | 975 | 1100 | 1375 |
| VOE 14880981 | 975 | 1200 | 1379 |
| VOE 14880981 | 975 | 1300 | 1383 |
| VOE 14880981 | 975 | 1400 | 1387 |
| VOE 14880981 | 975 | 1500 | 1391 |
| VOE 14880981 | 975 | 1600 | 1395 |
| VOE 14880995 | 912 | 2500 | 1049 |
| VOE 14880996 | 441 | 200 | 571 |
| VOE 14880998 | 441 | 200 | 567 |
| VOE 14881006 | 896 | 100 | 913 |
| VOE 14881043 | 896 | 100 | 913 |
| VOE 14881061 | 827 | 200 | 711 |
| VOE 14881061 | 827 | 250 | 715 |
| VOE 14881064 | 821 | 100 | 691 |
| VOE 14881064 | 821 | 150 | 693 |
| VOE 14881064 | 827 | 200 | 713 |
| VOE 14881064 | 827 | 250 | 717 |
| VOE 14881065 | 234 | 100 | 157 |
| VOE 14881065 | 911 | 100 | 941 |
| VOE 14881066 | 821 | 100 | 689 |
| VOE 14881066 | 821 | 150 | 693 |
| VOE 14881067 | 360 | 100 | 371 |
| VOE 14881067 | 914 | 1500 | 1113 |
| VOE 14881067 | 914 | 1550 | 1115 |
| VOE 14881068 | 914 | 2100 | 1121 |
| VOE 14881077 | 256 | 300 | 245 |
| VOE 14881080 | 256 | 300 | 245 |
| VOE 14881136 | 870 | 100 | 841 |
| VOE 14881136 | 870 | 150 | 845 |
| VOE 14881139 | 870 | 150 | 845 |
| VOE 14881147 | 363 | 200 | 391 |
| VOE 14881147 | 363 | 6000 | 397 |
| VOE 14881158 | 261 | 220 | 261 |
| VOE 14881185 | 925 | 1400 | 1311 |
| VOE 14881202 | 916 | 2150 | 1239 |
| VOE 14881202 | 924 | 700 | 1275 |
| VOE 14881202 | 924 | 750 | 1277 |
| VOE 14881202 | 924 | 1600 | 1301 |
| VOE 14881210 | 916 | 600 | 1211 |
| VOE 14881225 | 916 | 100 | 1177 |
| VOE 14881225 | 916 | 110 | 1181 |
| VOE 14881225 | 916 | 200 | 1185 |
| VOE 14881225 | 916 | 400 | 1193 |
| VOE 14881225 | 916 | 450 | 1197 |
| VOE 14881225 | 916 | 500 | 1203 |
| VOE 14881225 | 916 | 550 | 1207 |
| VOE 14881225 | 916 | 2100 | 1237 |
| VOE 14881235 | 916 | 100 | 1179 |
| VOE 14881235 | 916 | 200 | 1187 |
| VOE 14881235 | 916 | 400 | 1193 |
| VOE 14881235 | 916 | 450 | 1197 |
| VOE 14881235 | 916 | 500 | 1201 |
| VOE 14881235 | 916 | 1000 | 1215 |
| VOE 14881235 | 916 | 1050 | 1217 |
| VOE 14881235 | 916 | 1300 | 1225 |
| VOE 14881235 | 916 | 1350 | 1227 |
| VOE 14881243 | 916 | 100 | 1177 |
| VOE 14881243 | 916 | 200 | 1185 |
| VOE 14881243 | 916 | 400 | 1193 |
| VOE 14881243 | 916 | 450 | 1197 |
| VOE 14881243 | 916 | 500 | 1201 |
| VOE 14881243 | 916 | 550 | 1205 |
| VOE 14881243 | 916 | 900 | 1213 |
| VOE 14881243 | 916 | 1300 | 1225 |
| VOE 14881243 | 916 | 2000 | 1233 |
| VOE 14881243 | 916 | 2800 | 1249 |
| VOE 14881244 | 916 | 200 | 1185 |
| VOE 14881244 | 916 | 450 | 1197 |
| VOE 14881244 | 916 | 1350 | 1227 |
| VOE 14881247 | 916 | 110 | 1181 |
| VOE 14881248 | 916 | 100 | 1177 |
| VOE 14881248 | 916 | 110 | 1181 |
| VOE 14881248 | 916 | 200 | 1185 |
| VOE 14881248 | 916 | 500 | 1201 |
| VOE 14881248 | 916 | 550 | 1205 |
| VOE 14881251 | 996 | 100 | 1455 |
| VOE 14881252 | 371 | 2100 | 485 |
| VOE 14881252 | 996 | 100 | 1455 |
| VOE 14881276 | 870 | 150 | 847 |
| VOE 14881448 | 261 | 220 | 261 |
| VOE 14881507 | 261 | 200 | 257 |
| VOE 14881507 | 261 | 210 | 259 |
| VOE 14881507 | 261 | 220 | 261 |
| VOE 14881551 | 363 | 350 | 395 |
| VOE 14881580 | 924 | 850 | 1283 |
| VOE 14881581 | 924 | 850 | 1283 |
| VOE 14881622 | 924 | 1600 | 1301 |
| VOE 14881623 | 924 | 1600 | 1301 |
| VOE 14881624 | 924 | 700 | 1275 |
| VOE 14881624 | 924 | 750 | 1277 |
| VOE 14881625 | 924 | 700 | 1275 |
| VOE 14881625 | 924 | 750 | 1277 |
| VOE 14881626 | 924 | 700 | 1275 |
| VOE 14881626 | 924 | 750 | 1277 |
| VOE 14881627 | 924 | 700 | 1275 |
| VOE 14881627 | 924 | 750 | 1277 |
| VOE 14882111 | 911 | 200 | 945 |
| VOE 14882112 | 911 | 200 | 945 |
| VOE 14882113 | 911 | 200 | 947 |
| VOE 14882114 | 911 | 200 | 945 |
| VOE 14882117 | 911 | 200 | 945 |
| VOE 14882117 | 911 | 400 | 953 |
| VOE 14882158 | 916 | 400 | 1193 |
| VOE 14882159 | 916 | 100 | 1179 |
| VOE 14882159 | 916 | 200 | 1187 |
| VOE 14882159 | 916 | 500 | 1203 |
| VOE 14882159 | 916 | 550 | 1207 |
| VOE 14882171 | 916 | 100 | 1177 |
| VOE 14882171 | 916 | 400 | 1193 |
| VOE 14882171 | 916 | 500 | 1201 |
| VOE 14882173 | 916 | 100 | 1177 |
| VOE 14882173 | 916 | 400 | 1193 |
| VOE 14882173 | 916 | 500 | 1201 |
| VOE 14882174 | 911 | 600 | 959 |
| VOE 14882175 | 911 | 600 | 959 |
| VOE 14882176 | 916 | 2200 | 1241 |
| VOE 14882177 | 916 | 2300 | 1247 |
| VOE 14882180 | 916 | 500 | 1203 |
| VOE 14882267 | 896 | 100 | 913 |
| VOE 14882431 | 261 | 200 | 255 |
| VOE 14882439 | 235 | 100 | 167 |
| VOE 14882439 | 235 | 150 | 169 |
| VOE 14882439 | 235 | 170 | 171 |
| VOE 14882472 | 261 | 200 | 255 |
| VOE 14882472 | 261 | 210 | 259 |
| VOE 14882679 | 310 | 130 | 333 |
| VOE 14882683 | 261 | 220 | 261 |
| VOE 14882687 | 235 | 250 | 177 |
| VOE 14882716 | 261 | 220 | 261 |
| VOE 15000497 | 914 | 100 | 1067 |
| VOE 15000520 | 364 | 200 | 405 |
| VOE 15000520 | 364 | 350 | 411 |
| VOE 15000520 | 364 | 400 | 413 |
| VOE 15000790 | 911 | 730 | 975 |
| VOE 15000790 | 911 | 740 | 979 |
| VOE 15000792 | 911 | 730 | 975 |
| VOE 15000792 | 911 | 740 | 979 |
| VOE 15005654 | 914 | 2200 | 1125 |
| VOE 15006972 | 843 | 200 | 787 |
| VOE 15006972 | 843 | 250 | 789 |
| VOE 15006972 | 843 | 275 | 793 |
| VOE 15007014 | 363 | 100 | 383 |
| VOE 15007014 | 363 | 150 | 385 |
| VOE 15007014 | 363 | 160 | 387 |
| VOE 15007014 | 363 | 170 | 389 |
| VOE 15007310 | 843 | 200 | 787 |

| Part No | Group | Sect | Page |
|---|---|---|---|
| VOE 15007310 | 843 | 250 | 789 |
| VOE 15007310 | 843 | 275 | 793 |
| VOE 15007966 | 843 | 200 | 787 |
| VOE 15007966 | 843 | 250 | 789 |
| VOE 15007966 | 843 | 275 | 793 |
| VOE 15008606 | 836 | 150 | 747 |
| VOE 15008606 | 836 | 200 | 751 |
| VOE 15008606 | 836 | 250 | 757 |
| VOE 15008696 | 843 | 200 | 787 |
| VOE 15008696 | 843 | 250 | 789 |
| VOE 15008696 | 843 | 275 | 793 |
| VOE 15009280 | 872 | 100 | 859 |
| VOE 15009280 | 872 | 150 | 861 |
| VOE 15009433 | 872 | 100 | 859 |
| VOE 15009433 | 872 | 150 | 861 |
| VOE 15010008 | 843 | 200 | 787 |
| VOE 15010008 | 843 | 250 | 789 |
| VOE 15010008 | 843 | 275 | 793 |
| VOE 15011483 | 210 | 60 | 71 |
| VOE 15011490 | 210 | 60 | 71 |
| VOE 15012754 | 810 | 150 | 651 |
| VOE 15012754 | 810 | 175 | 653 |
| VOE 15012754 | 810 | 185 | 655 |
| VOE 15014967 | 860 | 400 | 829 |
| VOE 15014967 | 860 | 410 | 831 |
| VOE 15017900 | 831 | 200 | 727 |
| VOE 15017900 | 831 | 350 | 731 |
| VOE 15017900 | 831 | 450 | 735 |
| VOE 15017900 | 831 | 550 | 739 |
| VOE 15018243 | 911 | 3000 | 989 |
| VOE 15018560 | 843 | 200 | 787 |
| VOE 15018560 | 843 | 250 | 789 |
| VOE 15018560 | 843 | 275 | 793 |
| VOE 15018776 | 911 | 300 | 949 |
| VOE 15019714 | 860 | 400 | 829 |
| VOE 15019714 | 860 | 410 | 831 |
| VOE 15019989 | 860 | 350 | 827 |
| VOE 15020845 | 914 | 500 | 1095 |
| VOE 15020845 | 914 | 550 | 1101 |
| VOE 15021591 | 354 | 100 | 355 |
| VOE 15021591 | 354 | 150 | 357 |
| VOE 15021591 | 354 | 200 | 359 |
| VOE 15023541 | 371 | 1000 | 457 |
| VOE 15023607 | 371 | 1000 | 457 |
| VOE 15024299 | 992 | 100 | 1419 |
| VOE 15026279 | 992 | 150 | 1421 |
| VOE 15027819 | 831 | 200 | 727 |
| VOE 15027819 | 831 | 350 | 731 |
| VOE 15027819 | 831 | 450 | 735 |
| VOE 15029548 | 911 | 730 | 973 |
| VOE 15029548 | 911 | 740 | 977 |
| VOE 15033024 | 860 | 300 | 821 |
| VOE 15033715 | 916 | 550 | 1205 |
| VOE 15035689 | 914 | 100 | 1065 |
| VOE 15035689 | 914 | 100 | 1067 |
| VOE 15036365 | 914 | 500 | 1093 |
| VOE 15036365 | 914 | 550 | 1099 |
| VOE 15036393 | 914 | 200 | 1071 |
| VOE 15036393 | 914 | 250 | 1073 |
| VOE 15036497 | 843 | 200 | 787 |
| VOE 15036497 | 843 | 250 | 789 |
| VOE 15037134 | 872 | 100 | 859 |
| VOE 15038201 | 836 | 100 | 745 |
| VOE 15038201 | 836 | 150 | 747 |
| VOE 15038201 | 836 | 200 | 751 |
| VOE 15038201 | 836 | 225 | 755 |
| VOE 15038201 | 836 | 250 | 757 |
| VOE 15038201 | 836 | 300 | 761 |
| VOE 15040956 | 836 | 150 | 747 |
| VOE 15040956 | 836 | 200 | 751 |
| VOE 15040956 | 836 | 250 | 757 |
| VOE 15041005 | 836 | 150 | 747 |
| VOE 15041005 | 836 | 200 | 751 |
| VOE 15041005 | 836 | 250 | 757 |
| VOE 15041497 | 916 | 3000 | 1251 |
| VOE 15042429 | 924 | 1100 | 1293 |
| VOE 15042429 | 924 | 1200 | 1295 |
| VOE 15042429 | 924 | 1300 | 1297 |
| VOE 15042429 | 924 | 1500 | 1299 |
| VOE 15042446 | 916 | 1300 | 1225 |
| VOE 15042741 | 880 | 275 | 879 |
| VOE 15042855 | 836 | 150 | 747 |
| VOE 15042855 | 836 | 200 | 751 |
| VOE 15042855 | 836 | 250 | 757 |
| VOE 15042858 | 836 | 100 | 745 |
| VOE 15042863 | 836 | 100 | 745 |
| VOE 15044300 | 836 | 150 | 747 |
| VOE 15044300 | 836 | 200 | 751 |
| VOE 15044300 | 836 | 250 | 757 |
| VOE 15044447 | 916 | 4000 | 1255 |
| VOE 15045675 | 831 | 200 | 727 |
| VOE 15045675 | 831 | 350 | 731 |
| VOE 15045675 | 831 | 450 | 735 |
| VOE 15045675 | 831 | 550 | 739 |
| VOE 15045742 | 831 | 200 | 727 |
| VOE 15045742 | 831 | 350 | 731 |
| VOE 15045742 | 831 | 450 | 735 |
| VOE 15045742 | 831 | 550 | 739 |
| VOE 15047209 | 261 | 200 | 255 |
| VOE 15047704 | 880 | 100 | 869 |
| VOE 15047704 | 880 | 150 | 873 |
| VOE 15048549 | 880 | 100 | 869 |
| VOE 15048549 | 880 | 150 | 873 |
| VOE 15052786 | 872 | 100 | 859 |
| VOE 15052786 | 872 | 150 | 861 |
| VOE 15062271 | 992 | 100 | 1419 |
| VOE 15063110 | 880 | 400 | 887 |
| VOE 15063110 | 880 | 450 | 889 |
| VOE 15065752 | 916 | 600 | 1209 |
| VOE 15068515 | 911 | 300 | 949 |
| VOE 15068515 | 911 | 350 | 951 |
| VOE 15069006 | 831 | 200 | 727 |
| VOE 15069006 | 831 | 350 | 731 |
| VOE 15069006 | 831 | 450 | 735 |
| VOE 15069006 | 831 | 550 | 739 |
| VOE 15070313 | 836 | 150 | 747 |
| VOE 15070313 | 836 | 200 | 751 |
| VOE 15070313 | 836 | 250 | 757 |
| VOE 15071142 | 992 | 100 | 1417 |
| VOE 15072567 | 992 | 100 | 1419 |
| VOE 15072582 | 992 | 100 | 1419 |
| VOE 15077530 | 916 | 600 | 1209 |
| VOE 15080561 | 916 | 4000 | 1257 |
| VOE 15081270 | 916 | 4000 | 1257 |
| VOE 15082000 | 992 | 5000 | 1423 |
| VOE 15082000 | 992 | 5100 | 1429 |
| VOE 15082727 | 870 | 100 | 841 |
| VOE 15082742 | 870 | 100 | 841 |
| VOE 15082742 | 870 | 150 | 845 |
| VOE 15083724 | 210 | 100 | 73 |
| VOE 15083724 | 211 | 100 | 81 |
| VOE 15083724 | 212 | 100 | 87 |
| VOE 15083724 | 212 | 200 | 91 |
| VOE 15083724 | 213 | 100 | 95 |
| VOE 15083724 | 214 | 100 | 99 |
| VOE 15083724 | 215 | 100 | 103 |
| VOE 15083724 | 215 | 200 | 107 |
| VOE 15083724 | 216 | 100 | 115 |
| VOE 15083724 | 216 | 200 | 121 |
| VOE 15083724 | 217 | 100 | 125 |
| VOE 15083724 | 218 | 200 | 129 |
| VOE 15083724 | 221 | 100 | 135 |
| VOE 15083724 | 222 | 100 | 139 |
| VOE 15083724 | 223 | 100 | 143 |
| VOE 15083724 | 233 | 100 | 149 |
| VOE 15083724 | 233 | 200 | 153 |
| VOE 15083724 | 235 | 200 | 173 |
| VOE 15083724 | 235 | 300 | 179 |
| VOE 15083724 | 236 | 100 | 187 |
| VOE 15083724 | 236 | 200 | 189 |
| VOE 15083724 | 237 | 100 | 191 |
| VOE 15083724 | 251 | 100 | 197 |
| VOE 15083724 | 251 | 200 | 201 |
| VOE 15083724 | 254 | 100 | 207 |
| VOE 15083724 | 254 | 150 | 209 |
| VOE 15083724 | 254 | 200 | 211 |
| VOE 15083724 | 254 | 250 | 213 |
| VOE 15083724 | 254 | 400 | 221 |
| VOE 15083724 | 254 | 500 | 223 |
| VOE 15083724 | 254 | 600 | 225 |
| VOE 15083724 | 254 | 700 | 227 |
| VOE 15083724 | 254 | 800 | 229 |
| VOE 15083724 | 255 | 100 | 231 |
| VOE 15083724 | 255 | 200 | 235 |
| VOE 15083724 | 256 | 50 | 237 |
| VOE 15083724 | 262 | 100 | 265 |
| VOE 15083724 | 263 | 300 | 281 |
| VOE 15083724 | 263 | 400 | 283 |
| VOE 15083724 | 284 | 100 | 289 |
| VOE 15083724 | 286 | 200 | 297 |
| VOE 15083724 | 286 | 300 | 299 |
| VOE 15083724 | 293 | 100 | 305 |
| VOE 15083724 | 293 | 200 | 309 |
| VOE 15083724 | 293 | 300 | 313 |
| VOE 15083724 | 321 | 100 | 335 |

**NUMERICAL INDEX**

**INDICE DE NÚMERO**

**ÍNDICE NUMÉRICO**

**RÉPERTOIRE DE NUMÉROS**

| Catalogue id | Group |
|---|---|
| **20615** | **1000** |
| Issue | Page |
| **PUB 20035940-B** | **32** |

**NUMERICAL INDEX**

**INDICE DE NÚMERO**

**ÍNDICE NUMÉRICO**

**RÉPERTOIRE DE NUMÉROS**



| Part No | Group | Sect | Page |
|---|---|---|---|
| VOE 15083724 | 333 | 100 | 343 |
| VOE 15083724 | 333 | 200 | 347 |
| VOE 15084121 | 860 | 250 | 819 |
| VOE 15084452 | 914 | 3500 | 1163 |
| VOE 15084454 | 914 | 2450 | 1131 |
| VOE 15084454 | 914 | 5000 | 1169 |
| VOE 15084455 | 911 | 710 | 965 |
| VOE 15084455 | 924 | 1000 | 1291 |
| VOE 15087092 | 992 | 100 | 1419 |
| VOE 15087256 | 914 | 500 | 1095 |
| VOE 15087262 | 924 | 1100 | 1293 |
| VOE 15087262 | 924 | 1200 | 1295 |
| VOE 15087262 | 924 | 1300 | 1297 |
| VOE 15087262 | 924 | 1500 | 1299 |
| VOE 15091087 | 992 | 100 | 1417 |
| VOE 15091245 | 836 | 150 | 747 |
| VOE 15091245 | 836 | 200 | 751 |
| VOE 15091245 | 836 | 250 | 757 |
| VOE 15097909 | 916 | 1000 | 1215 |
| VOE 15097910 | 916 | 4000 | 1257 |
| VOE 15097912 | 916 | 4000 | 1257 |
| VOE 15097922 | 916 | 500 | 1201 |
| VOE 15097922 | 916 | 550 | 1205 |
| VOE 15097924 | 924 | 1100 | 1293 |
| VOE 15097925 | 916 | 3000 | 1251 |
| VOE 15099299 | 916 | 4000 | 1257 |
| VOE 15099301 | 916 | 1500 | 1231 |
| VOE 15099302 | 916 | 1500 | 1231 |
| VOE 15099303 | 916 | 1500 | 1231 |
| VOE 15099914 | 916 | 1200 | 1221 |
| VOE 15099918 | 916 | 1200 | 1221 |
| VOE 15099919 | 916 | 1200 | 1221 |
| VOE 15105873 | 880 | 100 | 869 |
| VOE 15105873 | 880 | 125 | 871 |
| VOE 15105873 | 880 | 150 | 873 |
| VOE 15105937 | 880 | 100 | 869 |
| VOE 15105937 | 880 | 125 | 871 |
| VOE 15105937 | 880 | 150 | 873 |
| VOE 15106066 | 880 | 400 | 887 |
| VOE 15106066 | 880 | 450 | 889 |
| VOE 15106066 | 880 | 475 | 891 |
| VOE 15106212 | 836 | 100 | 745 |
| VOE 15106214 | 836 | 100 | 745 |
| VOE 15106417 | 880 | 100 | 869 |
| VOE 15106417 | 880 | 150 | 873 |
| VOE 15106717 | 843 | 200 | 787 |
| VOE 15106768 | 880 | 200 | 875 |
| VOE 15106768 | 880 | 250 | 877 |
| VOE 15106768 | 880 | 275 | 879 |
| VOE 15108324 | 992 | 5000 | 1423 |
| VOE 15108324 | 992 | 5100 | 1429 |
| VOE 15108722 | 235 | 400 | 183 |
| VOE 15108848 | 843 | 200 | 787 |
| VOE 15108848 | 843 | 250 | 789 |
| VOE 15108848 | 843 | 275 | 793 |
| VOE 15110376 | 914 | 3600 | 1165 |
| VOE 15110758 | 252 | 100 | 203 |
| VOE 15113223 | 252 | 100 | 203 |
| VOE 15114764 | 897 | 100 | 917 |
| VOE 15116581 | 831 | 600 | 743 |
| VOE 15116615 | 831 | 600 | 743 |
| VOE 15116623 | 831 | 600 | 743 |
| VOE 15116641 | 831 | 600 | 743 |
| VOE 15116846 | 914 | 2300 | 1127 |
| VOE 15116846 | 914 | 5000 | 1169 |
| VOE 15117797 | 914 | 2400 | 1129 |
| VOE 15118206 | 831 | 100 | 721 |
| VOE 15118346 | 831 | 550 | 739 |
| VOE 15120621 | 364 | 300 | 409 |
| VOE 15120685 | 831 | 200 | 727 |
| VOE 15120685 | 831 | 350 | 731 |
| VOE 15120685 | 831 | 450 | 735 |
| VOE 15120685 | 831 | 550 | 739 |
| VOE 15121478 | 836 | 150 | 747 |
| VOE 15121478 | 836 | 200 | 751 |
| VOE 15121478 | 836 | 250 | 757 |
| VOE 15121830 | 843 | 200 | 787 |
| VOE 15121830 | 843 | 250 | 789 |
| VOE 15121830 | 843 | 275 | 793 |
| VOE 15125573 | 911 | 1600 | 985 |
| VOE 15126372 | 371 | 2200 | 487 |
| VOE 15126559 | 371 | 2200 | 487 |
| VOE 15126675 | 914 | 550 | 1101 |
| VOE 15127431 | 914 | 500 | 1095 |
| VOE 15130052 | 831 | 100 | 721 |
| VOE 15130052 | 831 | 200 | 727 |
| VOE 15130055 | 831 | 200 | 727 |
| VOE 15130055 | 831 | 350 | 731 |
| VOE 15130055 | 831 | 450 | 735 |
| VOE 15130055 | 831 | 550 | 739 |
| VOE 15132452 | 880 | 400 | 887 |
| VOE 15132452 | 880 | 475 | 891 |
| VOE 15134840 | 992 | 5000 | 1425 |
| VOE 15134840 | 992 | 5100 | 1431 |
| VOE 15135275 | 992 | 5000 | 1423 |
| VOE 15135275 | 992 | 5100 | 1429 |
| VOE 15135278 | 992 | 5000 | 1423 |
| VOE 15135278 | 992 | 5100 | 1429 |
| VOE 15141224 | 911 | 710 | 965 |
| VOE 15141224 | 911 | 720 | 969 |
| VOE 15143354 | 261 | 100 | 251 |
| VOE 15143627 | 261 | 100 | 251 |
| VOE 15143746 | 261 | 100 | 251 |
| VOE 15146319 | 992 | 5000 | 1425 |
| VOE 15146319 | 992 | 5100 | 1431 |
| VOE 15146994 | 371 | 2200 | 487 |
| VOE 15147822 | 992 | 5000 | 1425 |
| VOE 15147822 | 992 | 5100 | 1431 |
| VOE 15150508 | 831 | 600 | 743 |
| VOE 15150577 | 831 | 600 | 743 |
| VOE 15151617 | 992 | 5000 | 1425 |
| VOE 15151617 | 992 | 5100 | 1431 |
| VOE 15152684 | 897 | 100 | 921 |
| VOE 15152938 | 897 | 200 | 923 |
| VOE 15153432 | 992 | 5000 | 1425 |
| VOE 15153432 | 992 | 5100 | 1431 |
| VOE 15154374 | 911 | 710 | 965 |
| VOE 15163859 | 261 | 210 | 259 |
| VOE 15163859 | 261 | 220 | 261 |
| VOE 15165691 | 210 | 100 | 73 |
| VOE 15165691 | 211 | 100 | 81 |
| VOE 15165691 | 212 | 100 | 87 |
| VOE 15165691 | 212 | 200 | 91 |
| VOE 15165691 | 213 | 100 | 95 |
| VOE 15165691 | 214 | 100 | 99 |
| VOE 15165691 | 215 | 100 | 103 |
| VOE 15165691 | 215 | 200 | 107 |
| VOE 15165691 | 216 | 100 | 115 |
| VOE 15165691 | 216 | 200 | 121 |
| VOE 15165691 | 217 | 100 | 125 |
| VOE 15165691 | 218 | 200 | 129 |
| VOE 15165691 | 221 | 100 | 135 |
| VOE 15165691 | 222 | 100 | 139 |
| VOE 15165691 | 223 | 100 | 143 |
| VOE 15165691 | 233 | 100 | 149 |
| VOE 15165691 | 233 | 200 | 153 |
| VOE 15165691 | 235 | 200 | 173 |
| VOE 15165691 | 235 | 300 | 179 |
| VOE 15165691 | 236 | 100 | 187 |
| VOE 15165691 | 236 | 200 | 189 |
| VOE 15165691 | 237 | 100 | 191 |
| VOE 15165691 | 251 | 100 | 197 |
| VOE 15165691 | 251 | 200 | 201 |
| VOE 15165691 | 254 | 100 | 207 |
| VOE 15165691 | 254 | 150 | 209 |
| VOE 15165691 | 254 | 200 | 211 |
| VOE 15165691 | 254 | 250 | 213 |
| VOE 15165691 | 254 | 400 | 221 |
| VOE 15165691 | 254 | 500 | 223 |
| VOE 15165691 | 254 | 600 | 225 |
| VOE 15165691 | 254 | 700 | 227 |
| VOE 15165691 | 254 | 800 | 229 |
| VOE 15165691 | 255 | 100 | 231 |
| VOE 15165691 | 255 | 200 | 235 |
| VOE 15165691 | 256 | 50 | 237 |
| VOE 15165691 | 262 | 100 | 265 |
| VOE 15165691 | 263 | 300 | 281 |
| VOE 15165691 | 263 | 400 | 283 |
| VOE 15165691 | 284 | 100 | 289 |
| VOE 15165691 | 286 | 200 | 297 |
| VOE 15165691 | 286 | 300 | 299 |
| VOE 15165691 | 293 | 100 | 305 |
| VOE 15165691 | 293 | 200 | 309 |
| VOE 15165691 | 293 | 300 | 313 |
| VOE 15165691 | 321 | 100 | 335 |
| VOE 15165691 | 333 | 100 | 343 |
| VOE 15165691 | 333 | 200 | 347 |
| VOE 15166104 | 992 | 5500 | 1435 |
| VOE 15169206 | 914 | 3600 | 1165 |
| VOE 15171467 | 258 | 200 | 247 |
| VOE 15171467 | 258 | 300 | 249 |
| VOE 15173024 | 831 | 600 | 743 |
| VOE 15173029 | 831 | 600 | 743 |
| VOE 15173038 | 831 | 600 | 743 |
| VOE 15173041 | 831 | 600 | 743 |

| Part No | Group | Sect | Page |
|---|---|---|---|
| VOE 15174341 | 914 | 2470 | 1137 |
| VOE 15174341 | 914 | 2480 | 1141 |
| VOE 15178828 | 992 | 5000 | 1425 |
| VOE 15178828 | 992 | 5100 | 1431 |
| VOE 15180716 | 398 | 100 | 527 |
| VOE 15180716 | 398 | 125 | 529 |
| VOE 15180716 | 398 | 150 | 531 |
| VOE 15180716 | 398 | 200 | 533 |
| VOE 15180716 | 398 | 500 | 539 |
| VOE 15185511 | 992 | 5000 | 1425 |
| VOE 15185511 | 992 | 5100 | 1431 |
| VOE 15188734 | 252 | 100 | 203 |
| VOE 15192295 | 914 | 550 | 1101 |
| VOE 15195518 | 992 | 5000 | 1425 |
| VOE 15195518 | 992 | 5100 | 1431 |
| VOE 15195930 | 235 | 400 | 183 |
| VOE 15196041 | 321 | 100 | 335 |
| VOE 15677680 | 350 | 300 | 349 |
| VOE 15677680 | 352 | 100 | 351 |
| VOE 15677680 | 352 | 200 | 353 |
| VOE 15677680 | 356 | 200 | 365 |
| VOE 15677680 | 356 | 300 | 367 |
| VOE 15800062 | 880 | 300 | 881 |
| VOE 15800062 | 880 | 350 | 883 |
| VOE 15800062 | 880 | 375 | 885 |
| VOE 15800212 | 911 | 730 | 975 |
| VOE 15800218 | 916 | 1350 | 1227 |
| VOE 15800264 | 916 | 4000 | 1257 |
| VOE 15800274 | 916 | 1050 | 1217 |
| VOE 15800274 | 916 | 4000 | 1257 |
| VOE 15800371 | 916 | 1050 | 1217 |
| VOE 15800371 | 916 | 4000 | 1257 |
| VOE 15800373 | 911 | 740 | 979 |
| VOE 15800389 | 914 | 350 | 1081 |
| VOE 15800583 | 916 | 1200 | 1221 |
| VOE 15800585 | 916 | 1200 | 1221 |
| VOE 15800588 | 916 | 1200 | 1221 |
| VOE 15800811 | 916 | 450 | 1199 |
| VOE 15800812 | 916 | 450 | 1197 |
| VOE 1613068 | 831 | 200 | 727 |
| VOE 1613068 | 831 | 350 | 731 |
| VOE 1613068 | 831 | 450 | 735 |
| VOE 1613068 | 831 | 550 | 739 |
| VOE 1613068 | 880 | 100 | 869 |
| VOE 1613068 | 880 | 125 | 871 |
| VOE 1613068 | 880 | 150 | 873 |
| VOE 1613068 | 880 | 200 | 875 |
| VOE 1613068 | 880 | 250 | 877 |
| VOE 1613068 | 880 | 275 | 879 |
| VOE 1613068 | 880 | 300 | 881 |
| VOE 1613068 | 880 | 350 | 883 |
| VOE 1613068 | 880 | 375 | 885 |
| VOE 1629544 | 261 | 150 | 253 |
| VOE 1629544 | 775 | 800 | 619 |
| VOE 1629544 | 775 | 810 | 621 |
| VOE 1629544 | 818 | 100 | 671 |
| VOE 1629544 | 818 | 200 | 673 |
| VOE 1629544 | 818 | 300 | 675 |
| VOE 1629544 | 818 | 400 | 677 |
| VOE 1629544 | 818 | 500 | 679 |
| VOE 1629544 | 818 | 600 | 681 |
| VOE 1629544 | 818 | 700 | 683 |
| VOE 1629544 | 818 | 800 | 685 |
| VOE 1629544 | 818 | 900 | 687 |
| VOE 1629544 | 860 | 300 | 821 |
| VOE 1629544 | 916 | 110 | 1183 |
| VOE 1629544 | 925 | 1400 | 1311 |
| VOE 16808485 | 992 | 5500 | 1435 |
| VOE 17200449 | 916 | 110 | 1181 |
| VOE 17200449 | 916 | 200 | 1185 |
| VOE 17200449 | 916 | 450 | 1197 |
| VOE 17200458 | 916 | 1350 | 1227 |
| VOE 17200838 | 924 | 4000 | 1307 |
| VOE 17201809 | 914 | 500 | 1095 |
| VOE 17201809 | 914 | 550 | 1101 |
| VOE 17204283 | 843 | 250 | 789 |
| VOE 17204283 | 843 | 275 | 793 |
| VOE 17204833 | 363 | 100 | 383 |
| VOE 17204833 | 363 | 150 | 385 |
| VOE 17204833 | 363 | 160 | 387 |
| VOE 17204833 | 363 | 170 | 389 |
| VOE 17204871 | 831 | 300 | 729 |
| VOE 17204871 | 831 | 400 | 733 |
| VOE 17204871 | 831 | 500 | 737 |
| VOE 17204951 | 836 | 150 | 747 |
| VOE 17204951 | 836 | 200 | 751 |
| VOE 17204951 | 836 | 250 | 757 |
| VOE 17205498 | 810 | 175 | 653 |
| VOE 17206548 | 810 | 175 | 653 |
| VOE 17207355 | 836 | 225 | 755 |
| VOE 17207377 | 810 | 150 | 651 |
| VOE 17207377 | 810 | 175 | 653 |
| VOE 17207377 | 810 | 185 | 655 |
| VOE 17207386 | 836 | 150 | 747 |
| VOE 17207386 | 836 | 200 | 751 |
| VOE 17207386 | 836 | 250 | 757 |
| VOE 17207392 | 836 | 225 | 755 |
| VOE 17207392 | 836 | 300 | 761 |
| VOE 17213164 | 210 | 60 | 71 |
| VOE 17213164 | 210 | 105 | 75 |
| VOE 17213164 | 210 | 110 | 77 |
| VOE 17213164 | 211 | 110 | 83 |
| VOE 17213164 | 212 | 110 | 89 |
| VOE 17213164 | 212 | 210 | 93 |
| VOE 17213164 | 213 | 110 | 97 |
| VOE 17213164 | 214 | 110 | 101 |
| VOE 17213164 | 215 | 110 | 105 |
| VOE 17213164 | 215 | 310 | 111 |
| VOE 17213164 | 216 | 110 | 117 |
| VOE 17213164 | 216 | 210 | 123 |
| VOE 17213164 | 217 | 110 | 127 |
| VOE 17213164 | 218 | 210 | 131 |
| VOE 17213164 | 221 | 110 | 137 |
| VOE 17213164 | 222 | 110 | 141 |
| VOE 17213164 | 223 | 110 | 147 |
| VOE 17213164 | 233 | 110 | 151 |
| VOE 17213164 | 233 | 210 | 155 |
| VOE 17213164 | 235 | 210 | 175 |
| VOE 17213164 | 237 | 110 | 195 |
| VOE 17213164 | 251 | 110 | 199 |
| VOE 17213164 | 255 | 110 | 233 |
| VOE 17213164 | 262 | 110 | 267 |
| VOE 17213164 | 263 | 110 | 271 |
| VOE 17213164 | 286 | 400 | 301 |
| VOE 17213164 | 321 | 110 | 337 |
| VOE 17213164 | 331 | 100 | 339 |
| VOE 17213164 | 331 | 110 | 341 |
| VOE 17213164 | 333 | 110 | 345 |
| VOE 17222768 | 364 | 250 | 407 |
| VOE 17224008 | 261 | 150 | 253 |
| VOE 17231211 | 210 | 100 | 73 |
| VOE 17239320 | 210 | 60 | 71 |
| VOE 17239320 | 210 | 105 | 75 |
| VOE 17239320 | 210 | 110 | 77 |
| VOE 17239320 | 211 | 110 | 83 |
| VOE 17239320 | 212 | 110 | 89 |
| VOE 17239320 | 212 | 210 | 93 |
| VOE 17239320 | 213 | 110 | 97 |
| VOE 17239320 | 214 | 110 | 101 |
| VOE 17239320 | 215 | 110 | 105 |
| VOE 17239320 | 215 | 310 | 111 |
| VOE 17239320 | 216 | 110 | 117 |
| VOE 17239320 | 216 | 210 | 123 |
| VOE 17239320 | 217 | 110 | 127 |
| VOE 17239320 | 218 | 210 | 131 |
| VOE 17239320 | 221 | 110 | 137 |
| VOE 17239320 | 222 | 110 | 141 |
| VOE 17239320 | 223 | 110 | 147 |
| VOE 17239320 | 233 | 110 | 151 |
| VOE 17239320 | 233 | 210 | 155 |
| VOE 17239320 | 235 | 210 | 175 |
| VOE 17239320 | 237 | 110 | 195 |
| VOE 17239320 | 251 | 110 | 199 |
| VOE 17239320 | 255 | 110 | 233 |
| VOE 17239320 | 262 | 110 | 267 |
| VOE 17239320 | 263 | 110 | 271 |
| VOE 17239320 | 286 | 400 | 301 |
| VOE 17239320 | 321 | 110 | 337 |
| VOE 17239320 | 331 | 100 | 339 |
| VOE 17239320 | 331 | 110 | 341 |
| VOE 17239320 | 333 | 110 | 345 |
| VOE 17247582 | 261 | 150 | 253 |
| VOE 17247583 | 261 | 150 | 253 |
| VOE 17247766 | 258 | 200 | 247 |
| VOE 17247766 | 258 | 300 | 249 |
| VOE 17247774 | 258 | 300 | 249 |
| VOE 17265186 | 398 | 300 | 535 |
| VOE 17285663 | 831 | 600 | 743 |
| VOE 20367490 | 372 | 300 | 499 |
| VOE 20393424 | 310 | 110 | 329 |
| VOE 20405504 | 212 | 200 | 91 |
| VOE 20405504 | 212 | 210 | 93 |
| VOE 20405504 | 237 | 110 | 195 |
| VOE 20405504 | 255 | 110 | 233 |
| VOE 20405504 | 263 | 110 | 271 |


**NUMERICAL INDEX**

**INDICE DE NÚMERO**

**ÍNDICE NUMÉRICO**

**RÉPERTOIRE DE NUMÉROS**

**NUMERICAL INDEX**

**INDICE DE NÚMERO**

**ÍNDICE NUMÉRICO**

**RÉPERTOIRE DE NUMÉROS**



| Part No | Group | Sect | Page |
|---|---|---|---|
| VOE 20405504 | 333 | 110 | 345 |
| VOE 20405521 | 211 | 110 | 83 |
| VOE 20405532 | 254 | 700 | 227 |
| VOE 20405534 | 214 | 110 | 101 |
| VOE 20405541 | 216 | 110 | 117 |
| VOE 20405561 | 221 | 110 | 137 |
| VOE 20405562 | 237 | 110 | 195 |
| VOE 20405562 | 293 | 200 | 309 |
| VOE 20405568 | 212 | 200 | 91 |
| VOE 20405568 | 212 | 210 | 93 |
| VOE 20405568 | 255 | 110 | 233 |
| VOE 20405569 | 223 | 110 | 147 |
| VOE 20405576 | 213 | 110 | 97 |
| VOE 20405577 | 213 | 110 | 97 |
| VOE 20405578 | 222 | 110 | 141 |
| VOE 20405578 | 223 | 110 | 147 |
| VOE 20405583 | 212 | 110 | 89 |
| VOE 20405599 | 223 | 100 | 143 |
| VOE 20405599 | 223 | 110 | 147 |
| VOE 20405603 | 221 | 100 | 135 |
| VOE 20405603 | 221 | 110 | 137 |
| VOE 20405605 | 215 | 110 | 105 |
| VOE 20405606 | 218 | 210 | 131 |
| VOE 20405613 | 251 | 110 | 199 |
| VOE 20405614 | 251 | 110 | 199 |
| VOE 20405634 | 216 | 100 | 115 |
| VOE 20405634 | 216 | 110 | 117 |
| VOE 20405643 | 216 | 110 | 117 |
| VOE 20405652 | 215 | 110 | 105 |
| VOE 20405654 | 216 | 110 | 117 |
| VOE 20405664 | 217 | 110 | 127 |
| VOE 20405672 | 221 | 100 | 135 |
| VOE 20405672 | 221 | 110 | 137 |
| VOE 20405672 | 223 | 110 | 147 |
| VOE 20405672 | 254 | 150 | 209 |
| VOE 20405672 | 262 | 100 | 265 |
| VOE 20405672 | 262 | 110 | 267 |
| VOE 20405672 | 263 | 110 | 271 |
| VOE 20405672 | 286 | 400 | 301 |
| VOE 20405672 | 293 | 100 | 305 |
| VOE 20405709 | 215 | 100 | 103 |
| VOE 20405709 | 215 | 110 | 105 |
| VOE 20405709 | 233 | 100 | 149 |
| VOE 20405709 | 233 | 200 | 153 |
| VOE 20405709 | 262 | 100 | 265 |
| VOE 20405710 | 216 | 210 | 123 |
| VOE 20405713 | 216 | 210 | 123 |
| VOE 20405714 | 216 | 200 | 121 |
| VOE 20405714 | 216 | 210 | 123 |
| VOE 20405715 | 216 | 200 | 121 |
| VOE 20405715 | 216 | 210 | 123 |
| VOE 20405716 | 212 | 100 | 87 |
| VOE 20405716 | 212 | 110 | 89 |
| VOE 20405716 | 215 | 200 | 107 |
| VOE 20405716 | 215 | 310 | 111 |
| VOE 20405719 | 212 | 110 | 89 |
| VOE 20405721 | 212 | 100 | 87 |
| VOE 20405721 | 212 | 110 | 89 |
| VOE 20405722 | 212 | 100 | 87 |
| VOE 20405723 | 214 | 110 | 101 |
| VOE 20405723 | 236 | 200 | 189 |
| VOE 20405723 | 237 | 110 | 195 |
| VOE 20405723 | 262 | 110 | 267 |
| VOE 20405724 | 216 | 110 | 117 |
| VOE 20405729 | 212 | 200 | 91 |
| VOE 20405729 | 212 | 210 | 93 |
| VOE 20405729 | 216 | 200 | 121 |
| VOE 20405729 | 216 | 210 | 123 |
| VOE 20405729 | 217 | 110 | 127 |
| VOE 20405729 | 235 | 300 | 181 |
| VOE 20405729 | 254 | 500 | 223 |
| VOE 20405729 | 263 | 300 | 281 |
| VOE 20405729 | 293 | 100 | 305 |
| VOE 20405729 | 293 | 200 | 309 |
| VOE 20405729 | 333 | 100 | 343 |
| VOE 20405730 | 235 | 300 | 179 |
| VOE 20405730 | 262 | 100 | 265 |
| VOE 20405730 | 293 | 100 | 305 |
| VOE 20405730 | 293 | 200 | 309 |
| VOE 20405733 | 333 | 100 | 343 |
| VOE 20405747 | 223 | 110 | 147 |
| VOE 20405752 | 223 | 110 | 147 |
| VOE 20405755 | 254 | 700 | 227 |
| VOE 20405758 | 223 | 110 | 147 |
| VOE 20405790 | 255 | 110 | 233 |
| VOE 20405790 | 255 | 200 | 235 |
| VOE 20405792 | 212 | 110 | 89 |
| VOE 20405792 | 217 | 100 | 125 |
| VOE 20405792 | 217 | 110 | 127 |
| VOE 20405792 | 221 | 100 | 135 |
| VOE 20405792 | 221 | 110 | 137 |
| VOE 20405792 | 223 | 100 | 143 |
| VOE 20405792 | 223 | 110 | 147 |
| VOE 20405792 | 235 | 300 | 179 |
| VOE 20405792 | 251 | 110 | 199 |
| VOE 20405792 | 254 | 700 | 227 |
| VOE 20405792 | 255 | 110 | 233 |
| VOE 20405792 | 255 | 200 | 235 |
| VOE 20405792 | 262 | 100 | 265 |
| VOE 20405792 | 262 | 110 | 267 |
| VOE 20405792 | 286 | 400 | 303 |
| VOE 20405792 | 293 | 100 | 305 |
| VOE 20405792 | 293 | 300 | 313 |
| VOE 20405822 | 255 | 110 | 233 |
| VOE 20405822 | 255 | 200 | 235 |
| VOE 20405884 | 223 | 100 | 143 |
| VOE 20405884 | 237 | 100 | 191 |
| VOE 20405884 | 293 | 100 | 305 |
| VOE 20405884 | 293 | 300 | 313 |
| VOE 20405885 | 212 | 110 | 89 |
| VOE 20405885 | 217 | 100 | 125 |
| VOE 20405885 | 223 | 100 | 143 |
| VOE 20405885 | 233 | 200 | 153 |
| VOE 20405885 | 251 | 100 | 197 |
| VOE 20405885 | 254 | 600 | 225 |
| VOE 20405885 | 255 | 100 | 231 |
| VOE 20405885 | 255 | 110 | 233 |
| VOE 20405885 | 255 | 200 | 235 |
| VOE 20405885 | 262 | 110 | 267 |
| VOE 20405885 | 293 | 100 | 305 |
| VOE 20405885 | 293 | 300 | 313 |
| VOE 20405887 | 216 | 210 | 123 |
| VOE 20405888 | 221 | 110 | 137 |
| VOE 20405895 | 211 | 110 | 83 |
| VOE 20405896 | 221 | 110 | 137 |
| VOE 20405897 | 211 | 110 | 83 |
| VOE 20405898 | 255 | 110 | 233 |
| VOE 20405898 | 293 | 300 | 313 |
| VOE 20405899 | 216 | 110 | 117 |
| VOE 20405904 | 221 | 110 | 137 |
| VOE 20405915 | 217 | 100 | 125 |
| VOE 20405915 | 217 | 110 | 127 |
| VOE 20405917 | 223 | 110 | 147 |
| VOE 20405936 | 221 | 110 | 137 |
| VOE 20405937 | 221 | 110 | 137 |
| VOE 20405988 | 263 | 110 | 271 |
| VOE 20412308 | 255 | 110 | 233 |
| VOE 20412314 | 255 | 110 | 233 |
| VOE 20412324 | 215 | 110 | 105 |
| VOE 20412324 | 221 | 100 | 135 |
| VOE 20412324 | 221 | 110 | 137 |
| VOE 20412324 | 235 | 200 | 173 |
| VOE 20412324 | 235 | 210 | 175 |
| VOE 20412324 | 254 | 600 | 225 |
| VOE 20412324 | 284 | 100 | 289 |
| VOE 20412324 | 293 | 200 | 309 |
| VOE 20412341† | 212 | 110 | 89 |
| VOE 20412359 | 215 | 200 | 107 |
| VOE 20412359 | 215 | 310 | 111 |
| VOE 20412589 | 211 | 110 | 85 |
| VOE 20412596 | 233 | 110 | 151 |
| VOE 20412600 | 211 | 110 | 83 |
| VOE 20412601 | 251 | 110 | 199 |
| VOE 20412733 | 211 | 110 | 83 |
| VOE 20412745 | 217 | 110 | 127 |
| VOE 20412762 | 213 | 100 | 95 |
| VOE 20412762 | 213 | 110 | 97 |
| VOE 20429842 | 254 | 300 | 215 |
| VOE 20429843 | 254 | 300 | 215 |
| VOE 20441859 | 212 | 110 | 89 |
| VOE 20441859 | 215 | 200 | 107 |
| VOE 20441859 | 215 | 310 | 111 |
| VOE 20441930 | 263 | 300 | 281 |
| VOE 20450628 | 216 | 110 | 117 |
| VOE 20450683 | 211 | 110 | 85 |
| VOE 20450683 | 286 | 400 | 301 |
| VOE 20450694 | 215 | 100 | 103 |
| VOE 20450694 | 216 | 200 | 121 |
| VOE 20450694 | 286 | 400 | 303 |
| VOE 20450707 | 286 | 400 | 303 |
| VOE 20450715 | 256 | 50 | 237 |
| VOE 20450728 | 254 | 600 | 225 |
| VOE 20450730 | 255 | 110 | 233 |
| VOE 20450736 | 262 | 110 | 267 |
| VOE 20450754 | 263 | 110 | 271 |

| Part No | Group | Sect | Page |
|---|---|---|---|
| VOE 20450756 | 218 | 210 | 131 |
| VOE 20450756 | 321 | 110 | 337 |
| VOE 20450778 | 212 | 110 | 89 |
| VOE 20450778 | 215 | 310 | 111 |
| VOE 20450802 | 214 | 110 | 101 |
| VOE 20450802 | 254 | 800 | 229 |
| VOE 20450802 | 262 | 100 | 265 |
| VOE 20450802 | 286 | 400 | 301 |
| VOE 20450802 | 293 | 100 | 305 |
| VOE 20450805 | 215 | 300 | 109 |
| VOE 20450807 | 215 | 300 | 109 |
| VOE 20450809 | 215 | 300 | 109 |
| VOE 20450811 | 215 | 300 | 109 |
| VOE 20450815 | 215 | 300 | 109 |
| VOE 20450818 | 215 | 300 | 109 |
| VOE 20450819 | 215 | 300 | 109 |
| VOE 20450822 | 215 | 300 | 109 |
| VOE 20450851 | 217 | 100 | 125 |
| VOE 20450851 | 217 | 110 | 127 |
| VOE 20450854 | 218 | 210 | 131 |
| VOE 20450861 | 217 | 110 | 127 |
| VOE 20450867 | 217 | 110 | 127 |
| VOE 20450867 | 286 | 400 | 303 |
| VOE 20450869 | 217 | 110 | 127 |
| VOE 20450890 | 223 | 110 | 147 |
| VOE 20450898 | 211 | 110 | 85 |
| VOE 20450987 | 255 | 110 | 233 |
| VOE 20450987 | 293 | 300 | 313 |
| VOE 20450991 | 222 | 110 | 141 |
| VOE 20450992 | 222 | 110 | 141 |
| VOE 20450993 | 222 | 110 | 141 |
| VOE 20450997 | 286 | 400 | 303 |
| VOE 20451012 | 215 | 110 | 105 |
| VOE 20451738 | 221 | 110 | 137 |
| VOE 20451992 | 254 | 100 | 207 |
| VOE 20459025 | 263 | 110 | 271 |
| VOE 20459037 | 293 | 200 | 311 |
| VOE 20459037 | 331 | 100 | 339 |
| VOE 20459037 | 331 | 110 | 341 |
| VOE 20459123 | 215 | 300 | 109 |
| VOE 20459134 | 216 | 110 | 117 |
| VOE 20459155 | 216 | 110 | 117 |
| VOE 20459156 | 216 | 110 | 117 |
| VOE 20459195 | 223 | 100 | 143 |
| VOE 20459195 | 223 | 110 | 147 |
| VOE 20459195 | 262 | 100 | 265 |
| VOE 20459202 | 223 | 100 | 143 |
| VOE 20459228 | 251 | 110 | 199 |
| VOE 20459251 | 256 | 50 | 237 |
| VOE 20459263 | 263 | 110 | 271 |
| VOE 20459857 | 211 | 100 | 81 |
| VOE 20459938 | 333 | 110 | 345 |
| VOE 20459941 | 211 | 100 | 81 |
| VOE 20459961 | 262 | 110 | 267 |
| VOE 20459962 | 211 | 110 | 83 |
| VOE 20459986 | 293 | 200 | 311 |
| VOE 20459989 | 216 | 200 | 121 |
| VOE 20459989 | 216 | 210 | 123 |
| VOE 20460000 | 212 | 100 | 87 |
| VOE 20460024 | 212 | 100 | 87 |
| VOE 20460024 | 217 | 100 | 125 |
| VOE 20460024 | 217 | 110 | 127 |
| VOE 20460026 | 212 | 200 | 91 |
| VOE 20460026 | 212 | 210 | 93 |
| VOE 20460026 | 223 | 100 | 145 |
| VOE 20460055 | 251 | 100 | 197 |
| VOE 20460055 | 254 | 250 | 213 |
| VOE 20460055 | 254 | 500 | 223 |
| VOE 20460055 | 262 | 100 | 265 |
| VOE 20460055 | 286 | 400 | 301 |
| VOE 20460055 | 286 | 400 | 303 |
| VOE 20460055 | 293 | 200 | 309 |
| VOE 20460055 | 331 | 110 | 341 |
| VOE 20460061 | 211 | 100 | 81 |
| VOE 20460061 | 212 | 200 | 91 |
| VOE 20460061 | 262 | 110 | 267 |
| VOE 20460087 | 212 | 110 | 89 |
| VOE 20460087 | 215 | 110 | 105 |
| VOE 20460101 | 212 | 110 | 89 |
| VOE 20460101 | 215 | 110 | 105 |
| VOE 20460124 | 262 | 100 | 265 |
| VOE 20460124 | 333 | 110 | 345 |
| VOE 20460127 | 293 | 300 | 313 |
| VOE 20460226 | 286 | 400 | 303 |
| VOE 20460347 | 286 | 400 | 301 |
| VOE 20460347 | 293 | 200 | 309 |
| VOE 20460792 | 216 | 200 | 121 |
| VOE 20460936 | 212 | 200 | 91 |
| VOE 20460936 | 235 | 300 | 179 |
| VOE 20460936 | 237 | 110 | 195 |
| VOE 20460936 | 262 | 110 | 267 |
| VOE 20478246 | 217 | 100 | 125 |
| VOE 20478246 | 217 | 110 | 127 |
| VOE 20478271 | 215 | 400 | 113 |
| VOE 20485280 | 235 | 300 | 179 |
| VOE 20498498 | 333 | 110 | 345 |
| VOE 20498524 | 333 | 110 | 345 |
| VOE 20498524 | 333 | 200 | 347 |
| VOE 20501349 | 255 | 110 | 233 |
| VOE 20501349 | 293 | 200 | 309 |
| VOE 20502245 | 223 | 100 | 143 |
| VOE 20502245 | 262 | 110 | 267 |
| VOE 20502536 | 262 | 110 | 267 |
| VOE 20505959 | 251 | 110 | 199 |
| VOE 20508600 | 212 | 110 | 89 |
| VOE 20508650 | 333 | 110 | 345 |
| VOE 20513340 | 211 | 110 | 85 |
| VOE 20513340 | 262 | 100 | 265 |
| VOE 20513340 | 286 | 400 | 301 |
| VOE 20513343 | 215 | 100 | 103 |
| VOE 20513343 | 216 | 200 | 121 |
| VOE 20513984 | 331 | 100 | 339 |
| VOE 20515173 | 286 | 400 | 303 |
| VOE 20521558 | 333 | 110 | 345 |
| VOE 20521558 | 333 | 200 | 347 |
| VOE 20523391 | 321 | 100 | 335 |
| VOE 20523391 | 321 | 110 | 337 |
| VOE 20524936 | 251 | 100 | 197 |
| VOE 20524936 | 286 | 400 | 303 |
| VOE 20527044 | 216 | 110 | 117 |
| VOE 20531832 | 251 | 100 | 197 |
| VOE 20531832 | 333 | 110 | 345 |
| VOE 20534529 | 251 | 110 | 199 |
| VOE 20534597 | 215 | 110 | 105 |
| VOE 20535027 | 218 | 210 | 131 |
| VOE 20542497 | 263 | 300 | 281 |
| VOE 20542497 | 321 | 110 | 337 |
| VOE 20544222 | 216 | 210 | 123 |
| VOE 20544222 | 237 | 100 | 191 |
| VOE 20544222 | 237 | 100 | 193 |
| VOE 20547288 | 216 | 210 | 123 |
| VOE 20549890 | 215 | 200 | 107 |
| VOE 20549897 | 223 | 110 | 147 |
| VOE 20550336 | 333 | 110 | 345 |
| VOE 20550336 | 333 | 200 | 347 |
| VOE 20550356 | 333 | 110 | 345 |
| VOE 20550356 | 333 | 200 | 347 |
| VOE 20551429 | 262 | 110 | 267 |
| VOE 20554683 | 216 | 100 | 115 |
| VOE 20554683 | 263 | 300 | 281 |
| VOE 20555065 | 263 | 110 | 271 |
| VOE 20559835 | 255 | 110 | 233 |
| VOE 20565673 | 256 | 100 | 239 |
| VOE 20565673 | 256 | 150 | 241 |
| VOE 20567733 | 254 | 300 | 215 |
| VOE 20585971 | 216 | 210 | 123 |
| VOE 20585982 | 216 | 110 | 117 |
| VOE 20591706 | 251 | 110 | 199 |
| VOE 20592787 | 258 | 200 | 247 |
| VOE 20592787 | 258 | 300 | 249 |
| VOE 20593357 | 331 | 100 | 339 |
| VOE 20593357 | 331 | 110 | 341 |
| VOE 20700252 | 286 | 400 | 303 |
| VOE 20715095 | 286 | 400 | 303 |
| VOE 20715681 | 223 | 110 | 147 |
| VOE 20723978 | 218 | 210 | 131 |
| VOE 20723984 | 218 | 210 | 131 |
| VOE 20724975 | 371 | 2300 | 489 |
| VOE 20724975 | 372 | 200 | 497 |
| VOE 20726089 | 333 | 110 | 345 |
| VOE 20726089 | 333 | 200 | 347 |
| VOE 20737024 | 254 | 300 | 217 |
| VOE 20739572 | 258 | 200 | 247 |
| VOE 20739572 | 258 | 300 | 249 |
| VOE 20755314 | 223 | 100 | 143 |
| VOE 20755314 | 263 | 300 | 281 |
| VOE 20757217 | 216 | 100 | 115 |
| VOE 20757217 | 263 | 300 | 281 |
| VOE 20758403 | 333 | 110 | 345 |
| VOE 20758403 | 333 | 200 | 347 |
| VOE 20758437 | 333 | 110 | 345 |
| VOE 20758437 | 333 | 200 | 347 |
| VOE 20758481 | 211 | 110 | 83 |
| VOE 20764147 | 263 | 300 | 281 |
| VOE 20764147 | 321 | 110 | 337 |

**NUMERICAL INDEX**

**INDICE DE NÚMERO**

**ÍNDICE NUMÉRICO**

**RÉPERTOIRE DE NUMÉROS**





| Part No | Group | Sect | Page |
|---|---|---|---|
| VOE 20764155 | 293 | 300 | 313 |
| VOE 20764159 | 263 | 300 | 281 |
| VOE 20764159 | 321 | 110 | 337 |
| VOE 20766217 | 251 | 200 | 201 |
| VOE 20766790 | 216 | 110 | 117 |
| VOE 20775463 | 321 | 100 | 335 |
| VOE 20775463 | 321 | 110 | 337 |
| VOE 20779655 | 221 | 100 | 135 |
| VOE 20785813 | 212 | 110 | 89 |
| VOE 20788793 | 211 | 100 | 81 |
| VOE 20788860 | 211 | 100 | 81 |
| VOE 20789661 | 211 | 100 | 81 |
| VOE 20790423 | 216 | 110 | 117 |
| VOE 20790428 | 216 | 110 | 117 |
| VOE 20790837 | 214 | 110 | 101 |
| VOE 20792408 | 255 | 110 | 233 |
| VOE 20792475 | 214 | 110 | 101 |
| VOE 20792871 | 211 | 110 | 83 |
| VOE 20792899 | 251 | 110 | 199 |
| VOE 20792992 | 211 | 100 | 81 |
| VOE 20793002 | 211 | 100 | 81 |
| VOE 20793045 | 214 | 110 | 101 |
| VOE 20793394 | 223 | 100 | 143 |
| VOE 20793400 | 223 | 100 | 143 |
| VOE 20793483 | 251 | 110 | 199 |
| VOE 20793558 | 236 | 100 | 187 |
| VOE 20793558 | 237 | 110 | 195 |
| VOE 20793590 | 237 | 110 | 195 |
| VOE 20793728 | 223 | 100 | 145 |
| VOE 20794103 | 262 | 100 | 265 |
| VOE 20794115 | 214 | 110 | 101 |
| VOE 20794124 | 214 | 110 | 101 |
| VOE 20794126 | 212 | 110 | 89 |
| VOE 20794126 | 215 | 110 | 105 |
| VOE 20794356 | 251 | 100 | 197 |
| VOE 20795296 | 211 | 110 | 83 |
| VOE 20795296 | 214 | 110 | 101 |
| VOE 20795604 | 263 | 300 | 281 |
| VOE 20795861 | 235 | 300 | 179 |
| VOE 20795867 | 293 | 100 | 305 |
| VOE 20795869 | 286 | 300 | 299 |
| VOE 20795923 | 223 | 100 | 143 |
| VOE 20796066 | 331 | 100 | 339 |
| VOE 20796066 | 331 | 110 | 341 |
| VOE 20796898 | 237 | 100 | 191 |
| VOE 20797054 | 223 | 100 | 143 |
| VOE 20797217 | 218 | 200 | 129 |
| VOE 20797247 | 263 | 300 | 281 |
| VOE 20797251 | 263 | 300 | 281 |
| VOE 20797270 | 221 | 100 | 135 |
| VOE 20797345 | 263 | 300 | 281 |
| VOE 20797542 | 211 | 110 | 85 |
| VOE 20798076 | 262 | 110 | 267 |
| VOE 20798113 | 321 | 110 | 337 |
| VOE 20798114 | 237 | 110 | 195 |
| VOE 20798125 | 321 | 110 | 337 |
| VOE 20798543 | 216 | 110 | 117 |
| VOE 20798548 | 216 | 110 | 117 |
| VOE 20798554 | 216 | 110 | 117 |
| VOE 20798827 | 237 | 110 | 195 |
| VOE 20798831 | 212 | 210 | 93 |
| VOE 20798864 | 214 | 110 | 101 |
| VOE 20798938 | 262 | 100 | 265 |
| VOE 20799064 | 237 | 110 | 195 |
| VOE 20799117 | 237 | 100 | 191 |
| VOE 20799142 | 212 | 200 | 91 |
| VOE 20799312 | 211 | 100 | 81 |
| VOE 20799558 | 215 | 100 | 103 |
| VOE 20799584 | 216 | 100 | 115 |
| VOE 20799596 | 214 | 100 | 99 |
| VOE 20799601 | 211 | 100 | 81 |
| VOE 20799616 | 212 | 200 | 91 |
| VOE 20799653 | 214 | 110 | 101 |
| VOE 20799673 | 212 | 210 | 93 |
| VOE 20799719 | 237 | 110 | 195 |
| VOE 20799722 | 211 | 110 | 83 |
| VOE 20799762 | 211 | 110 | 83 |
| VOE 20799862 | 286 | 400 | 303 |
| VOE 20799892 | 286 | 400 | 301 |
| VOE 20799942 | 286 | 400 | 301 |
| VOE 20800018 | 214 | 100 | 99 |
| VOE 20800021 | 263 | 110 | 271 |
| VOE 20802121 | 214 | 110 | 101 |
| VOE 20802124 | 214 | 110 | 101 |
| VOE 20805349 | 233 | 200 | 153 |
| VOE 20805349 | 233 | 210 | 155 |
| VOE 20816389 | 214 | 110 | 101 |
| VOE 20818370 | 233 | 200 | 153 |
| VOE 20818370 | 233 | 210 | 155 |
| VOE 20819221 | 237 | 110 | 195 |
| VOE 20820494 | 286 | 400 | 303 |
| VOE 20820967 | 212 | 210 | 93 |
| VOE 20826696 | 214 | 110 | 101 |
| VOE 20827892 | 237 | 110 | 195 |
| VOE 20833901 | 211 | 100 | 81 |
| VOE 20833930 | 211 | 100 | 81 |
| VOE 20833936 | 211 | 100 | 81 |
| VOE 20834024 | 211 | 100 | 81 |
| VOE 20834100 | 254 | 600 | 225 |
| VOE 20834102 | 237 | 100 | 191 |
| VOE 20834102 | 237 | 100 | 193 |
| VOE 20834102 | 293 | 200 | 309 |
| VOE 20834438 | 233 | 100 | 149 |
| VOE 20834570 | 254 | 250 | 213 |
| VOE 20834570 | 286 | 200 | 297 |
| VOE 20838727 | 333 | 100 | 343 |
| VOE 20838727 | 363 | 300 | 393 |
| VOE 20838727 | 364 | 200 | 405 |
| VOE 20838727 | 364 | 300 | 409 |
| VOE 20838727 | 364 | 350 | 411 |
| VOE 20838727 | 364 | 400 | 413 |
| VOE 20840772 | 211 | 110 | 83 |
| VOE 20840801 | 211 | 110 | 85 |
| VOE 20840807 | 211 | 110 | 83 |
| VOE 20840812 | 212 | 110 | 89 |
| VOE 20841133 | 212 | 210 | 93 |
| VOE 20845144 | 211 | 110 | 83 |
| VOE 20845198 | 211 | 110 | 83 |
| VOE 20847074 | 233 | 200 | 153 |
| VOE 20847074 | 233 | 210 | 155 |
| VOE 20847074 | 293 | 200 | 309 |
| VOE 20847155 | 211 | 110 | 83 |
| VOE 20847158 | 233 | 200 | 153 |
| VOE 20847158 | 233 | 210 | 155 |
| VOE 20847667 | 211 | 110 | 85 |
| VOE 20847865 | 251 | 110 | 199 |
| VOE 20851922 | 212 | 110 | 89 |
| VOE 20852241 | 217 | 100 | 125 |
| VOE 20852241 | 217 | 110 | 127 |
| VOE 20852241 | 286 | 400 | 303 |
| VOE 20858657 | 212 | 100 | 87 |
| VOE 20858666 | 212 | 100 | 87 |
| VOE 20858674 | 212 | 100 | 87 |
| VOE 20859646 | 211 | 100 | 81 |
| VOE 20859656 | 211 | 100 | 81 |
| VOE 20860334 | 223 | 100 | 143 |
| VOE 20860343 | 223 | 100 | 143 |
| VOE 20860349 | 223 | 100 | 143 |
| VOE 20860579 | 212 | 100 | 87 |
| VOE 20861884 | 214 | 100 | 99 |
| VOE 20862028 | 223 | 100 | 143 |
| VOE 20862336 | 223 | 100 | 143 |
| VOE 20865990 | 210 | 60 | 71 |
| VOE 20865990 | 213 | 110 | 97 |
| VOE 20879323 | 261 | 200 | 255 |
| VOE 20879323 | 261 | 210 | 259 |
| VOE 20879323 | 261 | 220 | 261 |
| VOE 20886139 | 286 | 300 | 299 |
| VOE 20898038 | 223 | 100 | 143 |
| VOE 20898038 | 235 | 300 | 179 |
| VOE 20898038 | 254 | 500 | 223 |
| VOE 20903092 | 211 | 100 | 81 |
| VOE 20903104 | 211 | 100 | 81 |
| VOE 20904725 | 212 | 210 | 93 |
| VOE 20906894 | 286 | 300 | 299 |
| VOE 20906897 | 286 | 300 | 299 |
| VOE 20911617 | 251 | 100 | 197 |
| VOE 20913851 | 214 | 110 | 101 |
| VOE 20914266 | 211 | 110 | 83 |
| VOE 20914426 | 262 | 100 | 265 |
| VOE 20914974 | 233 | 200 | 153 |
| VOE 20914974 | 233 | 210 | 155 |
| VOE 20920048 | 286 | 400 | 303 |
| VOE 20922444 | 237 | 100 | 191 |
| VOE 20928174 | 221 | 100 | 135 |
| VOE 20930510 | 212 | 200 | 91 |
| VOE 20930510 | 212 | 210 | 93 |
| VOE 20930686 | 254 | 500 | 223 |
| VOE 20933203 | 212 | 110 | 89 |
| VOE 20933261 | 251 | 110 | 199 |
| VOE 20933359 | 211 | 110 | 85 |
| VOE 20938951 | 251 | 100 | 197 |
| VOE 20938951 | 293 | 300 | 313 |
| VOE 20939274 | 237 | 100 | 191 |
| VOE 20939275 | 237 | 100 | 191 |

| Part No | Group | Sect | Page |
|---|---|---|---|
| VOE 20943385 | 211 | 110 | 83 |
| VOE 20943389 | 211 | 110 | 83 |
| VOE 20945114 | 216 | 100 | 115 |
| VOE 20949868 | 211 | 110 | 83 |
| VOE 20950063 | 215 | 110 | 105 |
| VOE 20971248 | 255 | 110 | 233 |
| VOE 20971607 | 212 | 210 | 93 |
| VOE 20973777 | 237 | 110 | 195 |
| VOE 20990106 | 255 | 110 | 233 |
| VOE 20996748 | 211 | 110 | 85 |
| VOE 20999732 | 263 | 110 | 271 |
| VOE 21001185 | 217 | 110 | 127 |
| VOE 21002531 | 211 | 100 | 81 |
| VOE 21004191 | 223 | 100 | 143 |
| VOE 21011717 | 251 | 110 | 199 |
| VOE 21011809 | 223 | 110 | 147 |
| VOE 21022795 | 235 | 300 | 179 |
| VOE 21033328 | 216 | 100 | 115 |
| VOE 21033328 | 216 | 110 | 117 |
| VOE 21033681 | 251 | 100 | 197 |
| VOE 21033683 | 251 | 100 | 197 |
| VOE 21034347 | 214 | 100 | 99 |
| VOE 21038626 | 212 | 200 | 91 |
| VOE 21038626 | 212 | 210 | 93 |
| VOE 21043750 | 223 | 100 | 143 |
| VOE 21044468 | 216 | 210 | 123 |
| VOE 21059414 | 262 | 100 | 265 |
| VOE 21061000 | 236 | 100 | 187 |
| VOE 21061000 | 237 | 110 | 195 |
| VOE 21061009 | 235 | 300 | 179 |
| VOE 21061009 | 262 | 100 | 265 |
| VOE 21063356 | 286 | 200 | 297 |
| VOE 21063356 | 286 | 400 | 303 |
| VOE 21066503 | 262 | 110 | 267 |
| VOE 21072778 | 223 | 100 | 143 |
| VOE 21072778 | 223 | 110 | 147 |
| VOE 21073059 | 223 | 100 | 143 |
| VOE 21077470 | 215 | 300 | 109 |
| VOE 21083549 | 263 | 400 | 283 |
| VOE 21086655 | 251 | 100 | 197 |
| VOE 21097978 | 258 | 200 | 247 |
| VOE 21108673 | 235 | 200 | 173 |
| VOE 21108673 | 235 | 210 | 175 |
| VOE 21108673 | 235 | 300 | 179 |
| VOE 21108673 | 237 | 110 | 195 |
| VOE 21108676 | 235 | 300 | 179 |
| VOE 21108676 | 237 | 110 | 195 |
| VOE 21134583 | 255 | 110 | 233 |
| VOE 21134681 | 321 | 110 | 337 |
| VOE 21140890 | 217 | 100 | 125 |
| VOE 21141948 | 216 | 110 | 117 |
| VOE 21141955 | 216 | 100 | 115 |
| VOE 21141963 | 216 | 100 | 115 |
| VOE 21141963 | 216 | 110 | 117 |
| VOE 21142470 | 262 | 100 | 265 |
| VOE 21145471 | 211 | 110 | 85 |
| VOE 21147445 | 237 | 110 | 195 |
| VOE 21147486 | 237 | 110 | 195 |
| VOE 21180405 | 212 | 110 | 89 |
| VOE 21184833 | 217 | 100 | 125 |
| VOE 21184833 | 217 | 110 | 127 |
| VOE 21234191 | 216 | 110 | 117 |
| VOE 21242584 | 255 | 100 | 231 |
| VOE 21245957 | 216 | 110 | 117 |
| VOE 21249506 | 215 | 300 | 109 |
| VOE 21250587 | 215 | 300 | 109 |
| VOE 21252581 | 237 | 100 | 191 |
| VOE 21291011 | 223 | 110 | 147 |
| VOE 21291011 | 286 | 400 | 303 |
| VOE 21294973 | 214 | 100 | 99 |
| VOE 21299547 | 213 | 110 | 97 |
| VOE 21306350 | 331 | 100 | 339 |
| VOE 21306350† | 331 | 110 | 341 |
| VOE 21311705 | 333 | 100 | 343 |
| VOE 21312943 | 331 | 110 | 341 |
| VOE 21317448 | 222 | 100 | 139 |
| VOE 21317448 | 222 | 110 | 141 |
| VOE 21317453 | 222 | 110 | 141 |
| VOE 21317494 | 222 | 100 | 139 |
| VOE 21317494 | 222 | 110 | 141 |
| VOE 21317531 | 222 | 110 | 141 |
| VOE 21327635 | 255 | 110 | 233 |
| VOE 21333188 | 251 | 110 | 199 |
| VOE 21364297 | 237 | 110 | 195 |
| VOE 21364330 | 237 | 110 | 195 |
| VOE 21364335 | 237 | 110 | 195 |
| VOE 21364512 | 223 | 100 | 143 |
| VOE 21364517 | 262 | 100 | 265 |
| VOE 21377079 | 286 | 400 | 301 |
| VOE 21377118 | 286 | 400 | 301 |
| VOE 21391695 | 217 | 100 | 125 |
| VOE 21391695 | 217 | 110 | 127 |
| VOE 21391695 | 286 | 400 | 303 |
| VOE 21404502 | 262 | 110 | 267 |
| VOE 21411672 | 251 | 100 | 197 |
| VOE 21426367 | 214 | 100 | 99 |
| VOE 21448082 | 214 | 110 | 101 |
| VOE 21448926 | 214 | 110 | 101 |
| VOE 21455720 | 211 | 110 | 83 |
| VOE 21456384 | 321 | 110 | 337 |
| VOE 21456567 | 251 | 110 | 199 |
| VOE 21458892 | 214 | 100 | 99 |
| VOE 21458899 | 214 | 100 | 99 |
| VOE 21458904 | 214 | 100 | 99 |
| VOE 21462604 | 216 | 100 | 115 |
| VOE 21462640 | 216 | 100 | 115 |
| VOE 21470688 | 221 | 110 | 137 |
| VOE 21483521 | 262 | 110 | 267 |
| VOE 21486014 | 221 | 100 | 135 |
| VOE 21486078 | 214 | 100 | 99 |
| VOE 21486081 | 221 | 100 | 135 |
| VOE 21486081 | 221 | 110 | 137 |
| VOE 21486084 | 215 | 100 | 103 |
| VOE 21486084 | 215 | 110 | 105 |
| VOE 21498468 | 255 | 110 | 233 |
| VOE 21498478 | 255 | 110 | 233 |
| VOE 21500149 | 263 | 300 | 281 |
| VOE 21500159 | 263 | 300 | 281 |
| VOE 21500616 | 212 | 200 | 91 |
| VOE 21506250 | 216 | 100 | 115 |
| VOE 21506256 | 216 | 100 | 115 |
| VOE 21511601 | 333 | 110 | 345 |
| VOE 21524802 | 255 | 110 | 233 |
| VOE 21524802 | 255 | 200 | 235 |
| VOE 21527801 | 235 | 300 | 179 |
| VOE 21531738 | 217 | 100 | 125 |
| VOE 21553338 | 255 | 110 | 233 |
| VOE 21558299 | 236 | 100 | 187 |
| VOE 21558299 | 237 | 110 | 195 |
| VOE 21565863 | 321 | 100 | 335 |
| VOE 21565863 | 321 | 110 | 337 |
| VOE 21567736 | 254 | 100 | 207 |
| VOE 21590865 | 223 | 110 | 147 |
| VOE 21592844 | 254 | 100 | 207 |
| VOE 21592886 | 254 | 150 | 209 |
| VOE 21598195 | 286 | 400 | 303 |
| VOE 21600207 | 221 | 110 | 137 |
| VOE 21618992 | 263 | 110 | 271 |
| VOE 21619269 | 262 | 110 | 267 |
| VOE 21620116 | 233 | 110 | 151 |
| VOE 21620132 | 261 | 220 | 261 |
| VOE 21620133 | 263 | 110 | 271 |
| VOE 21620133 | 321 | 110 | 337 |
| VOE 21632658 | 262 | 100 | 265 |
| VOE 21638691 | 237 | 110 | 195 |
| VOE 21638698 | 333 | 200 | 347 |
| VOE 21646771 | 217 | 100 | 125 |
| VOE 21646771† | 217 | 110 | 127 |
| VOE 21651696 | 255 | 200 | 235 |
| VOE 21652139 | 251 | 100 | 197 |
| VOE 21661184 | 216 | 100 | 115 |
| VOE 21661186 | 216 | 100 | 115 |
| VOE 21664398 | 221 | 100 | 135 |
| VOE 21664409 | 223 | 100 | 143 |
| VOE 21664641 | 221 | 100 | 135 |
| VOE 21664964 | 215 | 300 | 109 |
| VOE 21665264 | 223 | 100 | 143 |
| VOE 21665266 | 223 | 100 | 143 |
| VOE 21665274 | 223 | 100 | 145 |
| VOE 21665282 | 223 | 100 | 145 |
| VOE 21665284 | 223 | 100 | 145 |
| VOE 21665788 | 217 | 100 | 125 |
| VOE 21668027 | 293 | 100 | 305 |
| VOE 21668138 | 293 | 200 | 309 |
| VOE 21668148 | 293 | 200 | 309 |
| VOE 21668613 | 293 | 200 | 309 |
| VOE 21668616 | 293 | 200 | 309 |
| VOE 21670181 | 236 | 200 | 189 |
| VOE 21670186 | 236 | 200 | 189 |
| VOE 21670190 | 236 | 200 | 189 |
| VOE 21679835 | 221 | 110 | 137 |
| VOE 21682041 | 222 | 100 | 139 |
| VOE 21683947 | 233 | 100 | 149 |
| VOE 21688599 | 216 | 100 | 115 |
| VOE 21688936 | 216 | 100 | 115 |

**NUMERICAL INDEX**

**INDICE DE NÚMERO**

**ÍNDICE NUMÉRICO**

**RÉPERTOIRE DE NUMÉROS**





**NUMERICAL INDEX**

**INDICE DE NÚMERO**

**ÍNDICE NUMÉRICO**

**RÉPERTOIRE DE NUMÉROS**



| Part No | Group | Sect | Page |
|---|---|---|---|
| VOE 21689843 | 236 | 100 | 187 |
| VOE 21690118 | 255 | 200 | 235 |
| VOE 21690731 | 254 | 250 | 213 |
| VOE 21695802 | 321 | 110 | 337 |
| VOE 21703158 | 223 | 100 | 143 |
| VOE 21705453 | 262 | 100 | 265 |
| VOE 21713747 | 215 | 200 | 107 |
| VOE 21713890 | 293 | 100 | 305 |
| VOE 21713976 | 213 | 100 | 95 |
| VOE 21713985 | 213 | 100 | 95 |
| VOE 21714184 | 211 | 100 | 81 |
| VOE 21714188 | 211 | 100 | 81 |
| VOE 21714215 | 211 | 100 | 81 |
| VOE 21714221 | 211 | 100 | 81 |
| VOE 21714224 | 237 | 100 | 191 |
| VOE 21714226 | 237 | 100 | 191 |
| VOE 21714234 | 237 | 100 | 191 |
| VOE 21714242 | 237 | 100 | 191 |
| VOE 21714265 | 236 | 200 | 189 |
| VOE 21714948 | 237 | 100 | 191 |
| VOE 21714965 | 237 | 100 | 191 |
| VOE 21714981 | 237 | 100 | 191 |
| VOE 21715035 | 255 | 100 | 231 |
| VOE 21715435 | 251 | 200 | 201 |
| VOE 21715439 | 251 | 200 | 201 |
| VOE 21715675 | 254 | 200 | 211 |
| VOE 21716875 | 254 | 150 | 209 |
| VOE 21716904 | 254 | 200 | 211 |
| VOE 21716911 | 254 | 200 | 211 |
| VOE 21716923 | 254 | 700 | 227 |
| VOE 21716930 | 254 | 700 | 227 |
| VOE 21716947 | 254 | 200 | 211 |
| VOE 21716958 | 254 | 200 | 211 |
| VOE 21716974 | 254 | 200 | 211 |
| VOE 21716981 | 254 | 500 | 223 |
| VOE 21716984 | 254 | 500 | 223 |
| VOE 21717284 | 254 | 200 | 211 |
| VOE 21717284 | 254 | 500 | 223 |
| VOE 21717313 | 254 | 200 | 211 |
| VOE 21717313 | 254 | 500 | 223 |
| VOE 21717322 | 254 | 200 | 211 |
| VOE 21717363 | 254 | 600 | 225 |
| VOE 21717369 | 254 | 600 | 225 |
| VOE 21717374 | 254 | 200 | 211 |
| VOE 21717374 | 254 | 250 | 213 |
| VOE 21717382 | 235 | 300 | 179 |
| VOE 21717382 | 254 | 200 | 211 |
| VOE 21717399 | 254 | 100 | 207 |
| VOE 21717401 | 254 | 100 | 207 |
| VOE 21717412 | 254 | 100 | 207 |
| VOE 21717413 | 254 | 100 | 207 |
| VOE 21717424 | 293 | 100 | 305 |
| VOE 21717504 | 293 | 200 | 309 |
| VOE 21717640 | 254 | 200 | 211 |
| VOE 21717681 | 254 | 200 | 211 |
| VOE 21717717 | 254 | 200 | 211 |
| VOE 21717730 | 254 | 200 | 211 |
| VOE 21717745 | 254 | 200 | 211 |
| VOE 21718390 | 254 | 150 | 209 |
| VOE 21718394 | 254 | 150 | 209 |
| VOE 21718408 | 254 | 150 | 209 |
| VOE 21718897 | 254 | 700 | 227 |
| VOE 21720482 | 286 | 200 | 297 |
| VOE 21720868 | 286 | 200 | 297 |
| VOE 21721199 | 333 | 100 | 343 |
| VOE 21721296 | 333 | 100 | 343 |
| VOE 21721354 | 331 | 100 | 339 |
| VOE 21721520 | 215 | 100 | 103 |
| VOE 21721530 | 254 | 500 | 223 |
| VOE 21721539 | 215 | 200 | 107 |
| VOE 21722027 | 216 | 100 | 115 |
| VOE 21722061 | 254 | 600 | 225 |
| VOE 21722156 | 263 | 300 | 281 |
| VOE 21722467 | 235 | 300 | 179 |
| VOE 21722792 | 254 | 200 | 211 |
| VOE 21722892 | 235 | 300 | 179 |
| VOE 21722919 | 254 | 100 | 207 |
| VOE 21723180 | 216 | 100 | 115 |
| VOE 21723226 | 293 | 300 | 313 |
| VOE 21723241 | 293 | 300 | 313 |
| VOE 21723260 | 293 | 300 | 313 |
| VOE 21723371 | 293 | 300 | 313 |
| VOE 21723377 | 263 | 400 | 283 |
| VOE 21723379 | 293 | 300 | 313 |
| VOE 21723382 | 235 | 300 | 179 |
| VOE 21723435 | 251 | 100 | 197 |
| VOE 21723730 | 251 | 100 | 197 |
| VOE 21723761 | 263 | 400 | 283 |
| VOE 21723901 | 263 | 400 | 283 |
| VOE 21724078 | 293 | 100 | 305 |
| VOE 21724108 | 293 | 100 | 305 |
| VOE 21724113 | 293 | 100 | 305 |
| VOE 21724116 | 293 | 100 | 305 |
| VOE 21724124 | 293 | 100 | 305 |
| VOE 21724164 | 262 | 100 | 265 |
| VOE 21724168 | 262 | 100 | 265 |
| VOE 21724208 | 262 | 100 | 265 |
| VOE 21724253 | 293 | 100 | 305 |
| VOE 21724263 | 262 | 100 | 265 |
| VOE 21724313 | 235 | 300 | 179 |
| VOE 21724360 | 254 | 700 | 227 |
| VOE 21724712 | 256 | 50 | 237 |
| VOE 21724809 | 235 | 300 | 179 |
| VOE 21724890 | 217 | 100 | 125 |
| VOE 21725063 | 293 | 100 | 305 |
| VOE 21725129 | 293 | 200 | 309 |
| VOE 21725612 | 254 | 200 | 211 |
| VOE 21728854 | 237 | 100 | 191 |
| VOE 21728873 | 293 | 200 | 309 |
| VOE 21733610 | 262 | 100 | 265 |
| VOE 21735710 | 212 | 200 | 91 |
| VOE 21738263 | 236 | 200 | 189 |
| VOE 21738265 | 236 | 200 | 189 |
| VOE 21739130 | 211 | 110 | 83 |
| VOE 21739994 | 216 | 100 | 115 |
| VOE 21740000 | 216 | 100 | 115 |
| VOE 21740268 | 213 | 100 | 95 |
| VOE 21740723 | 293 | 200 | 309 |
| VOE 21740759 | 293 | 200 | 309 |
| VOE 21744786 | 254 | 600 | 225 |
| VOE 21746548 | 251 | 200 | 201 |
| VOE 21746597 | 235 | 300 | 179 |
| VOE 21746597 | 254 | 200 | 211 |
| VOE 21746597 | 254 | 500 | 223 |
| VOE 21751313 | 211 | 100 | 81 |
| VOE 21761034 | 293 | 100 | 305 |
| VOE 21761808 | 216 | 200 | 121 |
| VOE 21775056 | 237 | 100 | 191 |
| VOE 21776547 | 237 | 100 | 191 |
| VOE 21777098 | 254 | 100 | 207 |
| VOE 21777126 | 254 | 100 | 207 |
| VOE 21777587 | 211 | 100 | 81 |
| VOE 21801406 | 262 | 110 | 267 |
| VOE 21822350 | 293 | 300 | 313 |
| VOE 21851210 | 333 | 100 | 343 |
| VOE 21855714 | 254 | 250 | 213 |
| VOE 21860317 | 255 | 100 | 231 |
| VOE 21874600 | 255 | 200 | 235 |
| VOE 21882615 | 213 | 100 | 95 |
| VOE 21884633 | 254 | 200 | 211 |
| VOE 21891752 | 235 | 200 | 173 |
| VOE 21891752 | 235 | 210 | 175 |
| VOE 21891768 | 235 | 200 | 173 |
| VOE 21891768 | 235 | 210 | 175 |
| VOE 21892319 | 221 | 100 | 135 |
| VOE 21894809 | 293 | 100 | 307 |
| VOE 21898245 | 254 | 200 | 211 |
| VOE 21901696 | 263 | 110 | 271 |
| VOE 21901728 | 263 | 110 | 271 |
| VOE 21901811 | 263 | 110 | 273 |
| VOE 21905341 | 293 | 200 | 309 |
| VOE 21907271 | 293 | 100 | 305 |
| VOE 21914641 | 237 | 100 | 191 |
| VOE 21914709 | 237 | 100 | 191 |
| VOE 21915562 | 293 | 100 | 305 |
| VOE 21917873 | 237 | 100 | 191 |
| VOE 21923921 | 254 | 500 | 223 |
| VOE 21924397 | 254 | 250 | 213 |
| VOE 21924552 | 251 | 100 | 197 |
| VOE 21957943 | 263 | 110 | 271 |
| VOE 21972438 | 293 | 200 | 309 |
| VOE 21990263 | 237 | 100 | 191 |
| VOE 21990263 | 237 | 110 | 195 |
| VOE 21990345 | 254 | 200 | 211 |
| VOE 22003479 | 216 | 100 | 115 |
| VOE 22021104 | 262 | 100 | 265 |
| VOE 22021285 | 254 | 500 | 223 |
| VOE 22039480 | 215 | 110 | 105 |
| VOE 22067983 | 286 | 400 | 301 |
| VOE 22086726 | 212 | 100 | 87 |
| VOE 22086829 | 211 | 100 | 81 |
| VOE 22097896 | 251 | 200 | 201 |
| VOE 22107929 | 263 | 110 | 271 |
| VOE 22112922 | 237 | 100 | 191 |
| VOE 22168805 | 254 | 100 | 207 |

| Part No | Group | Sect | Page |
|---|---|---|---|
| VOE 22197544 | 254 | 200 | 211 |
| VOE 22197724 | 254 | 500 | 223 |
| VOE 22216502 | 214 | 110 | 101 |
| VOE 22316512 | 215 | 300 | 109 |
| VOE 22393030 | 293 | 100 | 305 |
| VOE 22425313 | 254 | 600 | 225 |
| VOE 24426064 | 215 | 200 | 107 |
| VOE 24426064 | 215 | 310 | 111 |
| VOE 3114081 | 371 | 1100 | 463 |
| VOE 3114081 | 371 | 1120 | 467 |
| VOE 3114081 | 371 | 2100 | 485 |
| VOE 3183620 | 258 | 200 | 247 |
| VOE 3183620 | 258 | 300 | 249 |
| VOE 3586534 | 216 | 200 | 121 |
| VOE 3586662 | 217 | 100 | 125 |
| VOE 3831236 | 222 | 100 | 139 |
| VOE 3831236 | 222 | 110 | 141 |
| VOE 3944416 | 371 | 700 | 449 |
| VOE 3944416 | 371 | 800 | 453 |
| VOE 3944416 | 371 | 1100 | 461 |
| VOE 3944416 | 371 | 1130 | 469 |
| VOE 3944417 | 371 | 700 | 449 |
| VOE 3944417 | 371 | 800 | 453 |
| VOE 3963173 | 371 | 2100 | 485 |
| VOE 3963173 | 398 | 600 | 541 |
| VOE 3963173 | 398 | 700 | 543 |
| VOE 3963173 | 398 | 800 | 545 |
| VOE 3963173 | 398 | 900 | 547 |
| VOE 3963412 | 371 | 1300 | 481 |
| VOE 3979593 | 261 | 210 | 259 |
| VOE 3979593 | 261 | 220 | 261 |
| VOE 3987034 | 371 | 100 | 431 |
| VOE 3987034 | 371 | 150 | 435 |
| VOE 3987034 | 371 | 160 | 439 |
| VOE 3987034 | 371 | 170 | 441 |
| VOE 3987417 | 354 | 100 | 355 |
| VOE 3987417 | 354 | 150 | 357 |
| VOE 3987417 | 354 | 200 | 359 |
| VOE 3987417 | 354 | 300 | 361 |
| VOE 4746917 | 911 | 400 | 953 |
| VOE 4746917 | 911 | 3000 | 991 |
| VOE 4786031 | 371 | 1000 | 459 |
| VOE 4786031 | 371 | 1100 | 461 |
| VOE 4786031 | 371 | 1120 | 465 |
| VOE 4786031 | 371 | 1130 | 469 |
| VOE 4803746 | 398 | 100 | 527 |
| VOE 4803746 | 398 | 125 | 529 |
| VOE 4803746 | 398 | 150 | 531 |
| VOE 4803746 | 398 | 200 | 533 |
| VOE 4803746 | 398 | 300 | 535 |
| VOE 4803746 | 398 | 400 | 537 |
| VOE 4803746 | 398 | 500 | 539 |
| VOE 4803746 | 398 | 600 | 541 |
| VOE 4803746 | 398 | 700 | 543 |
| VOE 4803746 | 398 | 800 | 545 |
| VOE 4803746 | 398 | 900 | 547 |
| VOE 4804409 | 261 | 200 | 255 |
| VOE 4804410 | 261 | 200 | 255 |
| VOE 4804563 | 261 | 200 | 255 |
| VOE 4821292 | 371 | 1100 | 461 |
| VOE 4821292 | 371 | 1120 | 465 |
| VOE 4821292 | 371 | 1130 | 469 |
| VOE 4880493 | 912 | 600 | 1025 |
| VOE 4880805 | 256 | 300 | 245 |
| VOE 4881440 | 286 | 400 | 301 |
| VOE 4881440 | 286 | 400 | 303 |
| VOE 4881440 | 331 | 110 | 341 |
| VOE 4881440 | 363 | 160 | 387 |
| VOE 4881440 | 363 | 170 | 389 |
| VOE 4881440 | 371 | 1000 | 457 |
| VOE 4881440 | 371 | 1100 | 461 |
| VOE 4881440 | 371 | 1120 | 465 |
| VOE 4881440 | 371 | 1130 | 469 |
| VOE 4881440 | 371 | 1175 | 475 |
| VOE 4881440 | 371 | 1200 | 477 |
| VOE 4881440 | 371 | 1250 | 479 |
| VOE 4881440 | 387 | 300 | 519 |
| VOE 4881440 | 993 | 100 | 1439 |
| VOE 4881440 | 993 | 500 | 1451 |
| VOE 4955075 | 880 | 200 | 875 |
| VOE 4955075 | 880 | 250 | 877 |
| VOE 60100011 | 284 | 100 | 289 |
| VOE 60100012 | 254 | 400 | 221 |
| VOE 60111126 | 235 | 200 | 173 |
| VOE 6212135 | 256 | 300 | 245 |
| VOE 6212136 | 256 | 300 | 245 |
| VOE 6212282 | 256 | 300 | 245 |
| VOE 6212283 | 256 | 300 | 245 |
| VOE 6634778 | 256 | 300 | 245 |
| VOE 7025167 | 215 | 300 | 109 |
| VOE 7025167 | 235 | 210 | 175 |
| VOE 7025167 | 235 | 300 | 179 |
| VOE 7025167 | 255 | 110 | 233 |
| VOE 7025167 | 255 | 200 | 235 |
| VOE 70305651 | 371 | 2400 | 491 |
| VOE 70369701 | 364 | 150 | 403 |
| VOE 70369702 | 356 | 200 | 365 |
| VOE 70369702 | 363 | 300 | 393 |
| VOE 70369702 | 364 | 100 | 399 |
| VOE 70369702 | 364 | 150 | 401 |
| VOE 70369705 | 364 | 250 | 407 |
| VOE 70369706 | 362 | 300 | 379 |
| VOE 70369706 | 362 | 2100 | 381 |
| VOE 70369706 | 364 | 100 | 399 |
| VOE 70369706 | 364 | 150 | 401 |
| VOE 70369706 | 364 | 250 | 407 |
| VOE 70369706 | 364 | 300 | 409 |
| VOE 70369707 | 363 | 300 | 393 |
| VOE 70369707 | 364 | 200 | 405 |
| VOE 70369707 | 364 | 400 | 413 |
| VOE 70369714 | 371 | 700 | 449 |
| VOE 70369714 | 371 | 700 | 451 |
| VOE 70369714 | 371 | 800 | 453 |
| VOE 70369714 | 371 | 800 | 455 |
| VOE 8157766 | 371 | 100 | 431 |
| VOE 8157766 | 371 | 160 | 439 |
| VOE 8157766 | 371 | 170 | 441 |
| VOE 8159013 | 254 | 300 | 215 |
| VOE 8159013 | 286 | 100 | 291 |
| VOE 8277153 | 234 | 100 | 157 |
| VOE 8277153 | 300 | 100 | 325 |
| VOE 8277153 | 818 | 100 | 671 |
| VOE 8277153 | 818 | 200 | 673 |
| VOE 8277153 | 818 | 300 | 675 |
| VOE 8277153 | 818 | 400 | 677 |
| VOE 8277153 | 818 | 500 | 679 |
| VOE 8277153 | 818 | 600 | 681 |
| VOE 8277153 | 818 | 700 | 683 |
| VOE 8277153 | 818 | 800 | 685 |
| VOE 8277153 | 818 | 900 | 687 |
| VOE 8277154 | 234 | 100 | 157 |
| VOE 8277154 | 300 | 100 | 325 |
| VOE 8277154 | 818 | 100 | 671 |
| VOE 8277154 | 818 | 200 | 673 |
| VOE 8277154 | 818 | 300 | 675 |
| VOE 8277154 | 818 | 400 | 677 |
| VOE 8277154 | 818 | 500 | 679 |
| VOE 8277154 | 818 | 600 | 681 |
| VOE 8277154 | 818 | 700 | 683 |
| VOE 8277154 | 818 | 800 | 685 |
| VOE 8277154 | 818 | 900 | 687 |
| VOE 8277154 | 831 | 100 | 721 |
| VOE 8277331 | 715 | 100 | 591 |
| VOE 8277332 | 715 | 100 | 591 |
| VOE 8277616 | 897 | 100 | 915 |
| VOE 8277617 | 897 | 100 | 915 |
| VOE 8277618 | 897 | 100 | 915 |
| VOE 8277634 | 775 | 100 | 605 |
| VOE 8277635 | 775 | 100 | 605 |
| VOE 8277636 | 775 | 100 | 605 |
| VOE 8277637 | 775 | 100 | 605 |
| VOE 8277640 | 775 | 200 | 607 |
| VOE 8277646 | 775 | 500 | 613 |
| VOE 8277667 | 974 | 3000 | 1341 |
| VOE 8277726 | 718 | 100 | 603 |
| VOE 8277727 | 718 | 100 | 603 |
| VOE 8277758 | 718 | 100 | 603 |
| VOE 8277759 | 718 | 100 | 603 |
| VOE 8277912 | 775 | 100 | 605 |
| VOE 8279467 | 775 | 700 | 615 |
| VOE 8279467 | 775 | 800 | 619 |
| VOE 8279467 | 775 | 900 | 623 |
| VOE 8279467 | 775 | 1000 | 627 |
| VOE 8279467 | 775 | 1200 | 631 |
| VOE 8279537 | 256 | 100 | 239 |
| VOE 8279537 | 256 | 300 | 245 |
| VOE 8279541 | 235 | 400 | 183 |
| VOE 8279773 | 234 | 300 | 163 |
| VOE 8279779 | 235 | 400 | 183 |
| VOE 8279779 | 364 | 300 | 409 |
| VOE 8279781 | 356 | 200 | 365 |
| VOE 8279792 | 860 | 500 | 835 |
| VOE 8279794 | 852 | 100 | 797 |
| VOE 8279794 | 852 | 150 | 805 |
| VOE 8279795 | 852 | 100 | 797 |

**NUMERICAL INDEX**

**INDICE DE NÚMERO**

**ÍNDICE NUMÉRICO**

**RÉPERTOIRE DE NUMÉROS**

**NUMERICAL INDEX**

**INDICE DE NÚMERO**

**ÍNDICE NUMÉRICO**

**RÉPERTOIRE DE NUMÉROS**



| Part No | Group | Sect | Page |
|---|---|---|---|
| VOE 8279795 | 852 | 150 | 805 |
| VOE 8279796 | 852 | 100 | 797 |
| VOE 8279796 | 852 | 150 | 805 |
| VOE 8279800 | 852 | 200 | 809 |
| VOE 8279801 | 897 | 100 | 917 |
| VOE 8279801 | 914 | 1100 | 1105 |
| VOE 8279807 | 393 | 100 | 521 |
| VOE 8279809 | 393 | 100 | 521 |
| VOE 8279810 | 860 | 550 | 837 |
| VOE 8279811 | 860 | 200 | 817 |
| VOE 8279813 | 356 | 100 | 363 |
| VOE 8279813 | 860 | 300 | 821 |
| VOE 8279813 | 860 | 350 | 827 |
| VOE 8279814 | 356 | 100 | 363 |
| VOE 8279814 | 860 | 400 | 829 |
| VOE 8279814 | 860 | 450 | 833 |
| VOE 8279815 | 860 | 350 | 827 |
| VOE 8279816 | 362 | 150 | 375 |
| VOE 8279816 | 992 | 100 | 1417 |
| VOE 8279816 | 992 | 150 | 1421 |
| VOE 8279817 | 860 | 250 | 819 |
| VOE 8279849 | 914 | 2150 | 1123 |
| VOE 8279854 | 911 | 600 | 959 |
| VOE 8279855 | 911 | 600 | 959 |
| VOE 8279917 | 896 | 100 | 913 |
| VOE 8280034 | 362 | 300 | 379 |
| VOE 8280283 | 914 | 2500 | 1147 |
| VOE 8280365 | 897 | 100 | 917 |
| VOE 8280365 | 914 | 1200 | 1109 |
| VOE 8280366 | 897 | 100 | 917 |
| VOE 8280366 | 914 | 1200 | 1109 |
| VOE 8280931 | 897 | 100 | 917 |
| VOE 8281028 | 924 | 900 | 1287 |
| VOE 8281084 | 924 | 100 | 1259 |
| VOE 8281084 | 924 | 850 | 1283 |
| VOE 8281084 | 925 | 2200 | 1315 |
| VOE 8281086 | 924 | 200 | 1263 |
| VOE 8281086 | 924 | 850 | 1283 |
| VOE 8281086 | 925 | 2200 | 1315 |
| VOE 8281087 | 924 | 200 | 1263 |
| VOE 8281087 | 924 | 850 | 1283 |
| VOE 8281087 | 925 | 2200 | 1315 |
| VOE 8281106 | 916 | 2100 | 1235 |
| VOE 8281107 | 916 | 2100 | 1235 |
| VOE 8281108 | 916 | 2100 | 1235 |
| VOE 8281109 | 916 | 2150 | 1239 |
| VOE 8281117 | 924 | 1600 | 1301 |
| VOE 8281118 | 924 | 1600 | 1301 |
| VOE 8281119 | 924 | 1600 | 1301 |
| VOE 8281123 | 924 | 700 | 1273 |
| VOE 8281124 | 924 | 700 | 1273 |
| VOE 8281125 | 924 | 700 | 1273 |
| VOE 8281260 | 975 | 2100 | 1403 |
| VOE 8281264 | 925 | 1400 | 1311 |
| VOE 8281271 | 925 | 1400 | 1311 |
| VOE 8281274 | 925 | 1400 | 1311 |
| VOE 8281278 | 925 | 1400 | 1311 |
| VOE 8281281 | 837 | 100 | 763 |
| VOE 8281305 | 821 | 200 | 695 |
| VOE 8281307 | 975 | 1900 | 1399 |
| VOE 8281310 | 975 | 2800 | 1413 |
| VOE 8281354 | 837 | 100 | 763 |
| VOE 8281357 | 925 | 1400 | 1311 |
| VOE 8281799 | 924 | 300 | 1265 |
| VOE 8281799 | 924 | 350 | 1267 |
| VOE 8281800 | 924 | 1000 | 1291 |
| VOE 8281854 | 492 | 200 | 583 |
| VOE 8281957 | 925 | 2200 | 1315 |
| VOE 8281959 | 896 | 100 | 913 |
| VOE 8282345 | 897 | 100 | 915 |
| VOE 8282345 | 897 | 100 | 919 |
| VOE 8282357 | 975 | 200 | 1351 |
| VOE 8282357 | 975 | 1100 | 1375 |
| VOE 8282358 | 975 | 200 | 1351 |
| VOE 8282359 | 975 | 100 | 1347 |
| VOE 8282359 | 975 | 1200 | 1379 |
| VOE 8282360 | 975 | 100 | 1347 |
| VOE 8282360 | 975 | 1000 | 1371 |
| VOE 8282361 | 975 | 100 | 1347 |
| VOE 8282362 | 975 | 100 | 1347 |
| VOE 8282362 | 975 | 900 | 1367 |
| VOE 8282363 | 975 | 100 | 1347 |
| VOE 8282363 | 975 | 800 | 1363 |
| VOE 8282364 | 975 | 100 | 1347 |
| VOE 8282370 | 975 | 2100 | 1403 |
| VOE 8282381 | 974 | 3400 | 1343 |
| VOE 8282382 | 974 | 3400 | 1343 |
| VOE 8282384 | 924 | 1100 | 1293 |
| VOE 8282385 | 924 | 400 | 1269 |
| VOE 8282386 | 916 | 2200 | 1241 |
| VOE 8282618 | 356 | 6000 | 369 |
| VOE 8282720 | 924 | 1100 | 1293 |
| VOE 8282720 | 924 | 1200 | 1295 |
| VOE 8282743 | 852 | 200 | 809 |
| VOE 8282827 | 975 | 2800 | 1413 |
| VOE 8283014 | 841 | 200 | 777 |
| VOE 8283202 | 975 | 100 | 1347 |
| VOE 8283205 | 975 | 100 | 1347 |
| VOE 8283217 | 924 | 100 | 1259 |
| VOE 8283217 | 924 | 850 | 1283 |
| VOE 8283217 | 925 | 2200 | 1315 |
| VOE 8283218 | 924 | 200 | 1263 |
| VOE 8283218 | 925 | 2200 | 1315 |
| VOE 8283219 | 924 | 200 | 1263 |
| VOE 8283219 | 925 | 2200 | 1315 |
| VOE 8283220 | 897 | 100 | 921 |
| VOE 8283220 | 924 | 150 | 1261 |
| VOE 8283220 | 924 | 800 | 1281 |
| VOE 8283233 | 925 | 2200 | 1315 |
| VOE 8283345 | 897 | 100 | 917 |
| VOE 8283696 | 715 | 7600 | 597 |
| VOE 8283860 | 924 | 750 | 1277 |
| VOE 8283866 | 924 | 750 | 1277 |
| VOE 8283872 | 924 | 750 | 1277 |
| VOE 8283910 | 398 | 100 | 527 |
| VOE 8283911 | 398 | 150 | 531 |
| VOE 8283912 | 398 | 125 | 529 |
| VOE 8283913 | 398 | 200 | 533 |
| VOE 8283998 | 924 | 950 | 1289 |
| VOE 8284076 | 371 | 2300 | 489 |
| VOE 8284838 | 925 | 1410 | 1313 |
| VOE 8284918 | 362 | 2100 | 381 |
| VOE 8284923 | 362 | 2100 | 381 |
| VOE 8284923 | 872 | 200 | 863 |
| VOE 8284924 | 362 | 2100 | 381 |
| VOE 8284924 | 872 | 200 | 863 |
| VOE 8284926 | 860 | 6300 | 839 |
| VOE 8284960 | 364 | 200 | 405 |
| VOE 8284983 | 916 | 3100 | 1253 |
| VOE 8284989 | 911 | 400 | 953 |
| VOE 8284989 | 914 | 2000 | 1119 |
| VOE 8285000 | 914 | 2300 | 1127 |
| VOE 8285001 | 914 | 2300 | 1127 |
| VOE 8285002 | 897 | 100 | 915 |
| VOE 8285002 | 914 | 1500 | 1113 |
| VOE 8285002 | 914 | 1600 | 1117 |
| VOE 8285002 | 914 | 2200 | 1125 |
| VOE 8285003 | 367 | 500 | 425 |
| VOE 8285003 | 914 | 2700 | 1157 |
| VOE 8285006 | 364 | 200 | 405 |
| VOE 8285121 | 393 | 100 | 521 |
| VOE 8285145 | 897 | 100 | 917 |
| VOE 8285146 | 897 | 100 | 915 |
| VOE 8285146 | 897 | 100 | 919 |
| VOE 8285377 | 914 | 2800 | 1159 |
| VOE 8285378 | 914 | 2200 | 1125 |
| VOE 8285379 | 914 | 2200 | 1125 |
| VOE 8285380 | 914 | 2200 | 1125 |
| VOE 8285446 | 362 | 2100 | 381 |
| VOE 8285524 | 897 | 100 | 921 |
| VOE 8285561 | 431 | 100 | 555 |
| VOE 8285561 | 441 | 100 | 565 |
| VOE 8285561 | 715 | 200 | 593 |
| VOE 8285561 | 897 | 100 | 915 |
| VOE 8285561 | 911 | 300 | 949 |
| VOE 8285563 | 897 | 100 | 915 |
| VOE 8285563 | 974 | 100 | 1319 |
| VOE 8285563 | 974 | 2100 | 1331 |
| VOE 8285568 | 975 | 2400 | 1405 |
| VOE 8285569 | 975 | 2600 | 1409 |
| VOE 8285571 | 916 | 4000 | 1255 |
| VOE 8285572 | 916 | 1000 | 1215 |
| VOE 8285576 | 897 | 100 | 917 |
| VOE 8285576 | 916 | 2300 | 1247 |
| VOE 8285577 | 916 | 2000 | 1233 |
| VOE 8285579 | 364 | 400 | 413 |
| VOE 8285579 | 924 | 300 | 1265 |
| VOE 8285579 | 924 | 3100 | 1305 |
| VOE 8285790 | 310 | 120 | 331 |
| VOE 8285790 | 371 | 160 | 439 |
| VOE 8285791 | 310 | 120 | 331 |
| VOE 8285791 | 371 | 160 | 439 |
| VOE 8285941 | 393 | 300 | 525 |
| VOE 8285941 | 881 | 100 | 895 |
| VOE 8285941 | 881 | 100 | 897 |

| Part No | Group | Sect | Page |
|---|---|---|---|
| VOE 8286302 | 431 | 100 | 555 |
| VOE 8286302 | 441 | 100 | 565 |
| VOE 8286302 | 715 | 200 | 593 |
| VOE 8286302 | 897 | 100 | 917 |
| VOE 8286302 | 911 | 300 | 949 |
| VOE 8286354 | 916 | 2800 | 1249 |
| VOE 8286359 | 924 | 500 | 1271 |
| VOE 8286482 | 897 | 100 | 917 |
| VOE 8286482 | 914 | 1100 | 1105 |
| VOE 8286771 | 897 | 100 | 921 |
| VOE 8286772 | 897 | 100 | 921 |
| VOE 8286818 | 897 | 100 | 919 |
| VOE 8286819 | 897 | 100 | 919 |
| VOE 8286820 | 897 | 100 | 919 |
| VOE 8286821 | 897 | 100 | 919 |
| VOE 8286839 | 897 | 100 | 915 |
| VOE 8286840 | 897 | 100 | 915 |
| VOE 8286841 | 897 | 100 | 915 |
| VOE 8286842 | 897 | 100 | 915 |
| VOE 8287069 | 916 | 100 | 1177 |
| VOE 8287092 | 364 | 200 | 405 |
| VOE 8287092 | 924 | 350 | 1267 |
| VOE 8287100 | 914 | 300 | 1075 |
| VOE 8287125 | 914 | 2200 | 1125 |
| VOE 8287125 | 914 | 2450 | 1131 |
| VOE 8287126 | 914 | 100 | 1065 |
| VOE 8287126 | 914 | 2300 | 1127 |
| VOE 8287127 | 914 | 100 | 1065 |
| VOE 8287127 | 914 | 2200 | 1125 |
| VOE 8287127 | 914 | 2300 | 1127 |
| VOE 8287431 | 310 | 110 | 329 |
| VOE 8287589 | 352 | 200 | 353 |
| VOE 8287590 | 352 | 200 | 353 |
| VOE 8287591 | 350 | 300 | 349 |
| VOE 8287592 | 350 | 300 | 349 |
| VOE 8287594 | 364 | 400 | 413 |
| VOE 8287594 | 993 | 100 | 1437 |
| VOE 8287594 | 993 | 500 | 1451 |
| VOE 8287595 | 431 | 100 | 555 |
| VOE 8287595 | 441 | 100 | 565 |
| VOE 8287595 | 715 | 200 | 593 |
| VOE 8287595 | 897 | 100 | 915 |
| VOE 8287595 | 911 | 300 | 949 |
| VOE 8287596 | 911 | 400 | 953 |
| VOE 8287596 | 974 | 100 | 1319 |
| VOE 8287598 | 897 | 100 | 915 |
| VOE 8287598 | 974 | 100 | 1319 |
| VOE 8287598 | 974 | 2100 | 1331 |
| VOE 8287599 | 897 | 100 | 915 |
| VOE 8287599 | 974 | 100 | 1319 |
| VOE 8287599 | 974 | 2100 | 1331 |
| VOE 8287600 | 897 | 100 | 915 |
| VOE 8287600 | 974 | 100 | 1319 |
| VOE 8287600 | 974 | 2100 | 1331 |
| VOE 8287600 | 993 | 200 | 1441 |
| VOE 8287600 | 993 | 600 | 1453 |
| VOE 8287602 | 897 | 100 | 915 |
| VOE 8287602 | 974 | 2100 | 1331 |
| VOE 8287603 | 897 | 100 | 915 |
| VOE 8287603 | 974 | 100 | 1319 |
| VOE 8287603 | 974 | 2100 | 1331 |
| VOE 8287603 | 993 | 200 | 1441 |
| VOE 8287603 | 993 | 600 | 1453 |
| VOE 8287608 | 897 | 100 | 915 |
| VOE 8287608 | 974 | 1000 | 1325 |
| VOE 8287608 | 974 | 1200 | 1327 |
| VOE 8287608 | 974 | 1300 | 1329 |
| VOE 8287609 | 897 | 100 | 915 |
| VOE 8287609 | 974 | 1000 | 1325 |
| VOE 8287609 | 974 | 1200 | 1327 |
| VOE 8287609 | 974 | 1300 | 1329 |
| VOE 8287620 | 975 | 100 | 1347 |
| VOE 8287620 | 993 | 300 | 1445 |
| VOE 8287626 | 975 | 100 | 1347 |
| VOE 8287626 | 993 | 300 | 1445 |
| VOE 8287628 | 975 | 150 | 1349 |
| VOE 8287628 | 975 | 1300 | 1383 |
| VOE 8287629 | 975 | 150 | 1349 |
| VOE 8287631 | 975 | 150 | 1349 |
| VOE 8287631 | 975 | 700 | 1359 |
| VOE 8287632 | 975 | 150 | 1349 |
| VOE 8287639 | 975 | 2400 | 1405 |
| VOE 8287640 | 975 | 2400 | 1405 |
| VOE 8287641 | 975 | 2400 | 1405 |
| VOE 8287642 | 975 | 2600 | 1409 |
| VOE 8287643 | 916 | 3000 | 1251 |
| VOE 8287645 | 916 | 4000 | 1255 |
| VOE 8287646 | 916 | 4000 | 1255 |
| VOE 8287647 | 916 | 1000 | 1215 |
| VOE 8287648 | 916 | 1000 | 1215 |
| VOE 8287654 | 916 | 2200 | 1241 |
| VOE 8287665 | 364 | 400 | 413 |
| VOE 8287665 | 924 | 3100 | 1305 |
| VOE 8287666 | 924 | 400 | 1269 |
| VOE 8287670 | 916 | 900 | 1213 |
| VOE 8287673 | 916 | 900 | 1213 |
| VOE 8287674 | 916 | 100 | 1177 |
| VOE 8287675 | 916 | 500 | 1201 |
| VOE 8287758 | 831 | 150 | 723 |
| VOE 8287817 | 975 | 200 | 1351 |
| VOE 8287817 | 993 | 300 | 1445 |
| VOE 8287818 | 975 | 150 | 1349 |
| VOE 8287818 | 993 | 300 | 1445 |
| VOE 8288271 | 852 | 100 | 797 |
| VOE 8288271 | 852 | 150 | 805 |
| VOE 8289046 | 269 | 100 | 285 |
| VOE 8289047 | 269 | 200 | 287 |
| VOE 8289050 | 261 | 100 | 251 |
| VOE 8289050 | 263 | 100 | 269 |
| VOE 8289050 | 911 | 500 | 955 |
| VOE 8289050 | 914 | 500 | 1093 |
| VOE 8289051 | 261 | 100 | 251 |
| VOE 8289051 | 263 | 200 | 277 |
| VOE 8289054 | 234 | 200 | 161 |
| VOE 8289055 | 234 | 300 | 163 |
| VOE 8289056 | 256 | 300 | 245 |
| VOE 8289058 | 875 | 100 | 865 |
| VOE 8289059 | 356 | 200 | 365 |
| VOE 8289059 | 356 | 300 | 367 |
| VOE 8289061 | 362 | 200 | 377 |
| VOE 8289064 | 870 | 100 | 841 |
| VOE 8289064 | 870 | 400 | 849 |
| VOE 8289064 | 870 | 500 | 853 |
| VOE 8289065 | 363 | 200 | 391 |
| VOE 8289065 | 363 | 300 | 393 |
| VOE 8289065 | 363 | 350 | 395 |
| VOE 8289066 | 837 | 200 | 767 |
| VOE 8289067 | 837 | 300 | 769 |
| VOE 8289071 | 914 | 2600 | 1149 |
| VOE 8289074 | 367 | 300 | 421 |
| VOE 8289074 | 912 | 3400 | 1051 |
| VOE 8289074 | 914 | 3600 | 1165 |
| VOE 8289074 | 924 | 1000 | 1291 |
| VOE 8289108 | 916 | 2000 | 1233 |
| VOE 8289309 | 234 | 100 | 157 |
| VOE 8289309 | 234 | 150 | 159 |
| VOE 8289309 | 235 | 100 | 167 |
| VOE 8289309 | 252 | 100 | 203 |
| VOE 8289309 | 261 | 200 | 255 |
| VOE 8289309 | 261 | 210 | 259 |
| VOE 8289309 | 310 | 100 | 327 |
| VOE 8289309 | 362 | 100 | 373 |
| VOE 8289309 | 364 | 300 | 409 |
| VOE 8289309 | 371 | 100 | 431 |
| VOE 8289309 | 371 | 700 | 449 |
| VOE 8289309 | 372 | 100 | 495 |
| VOE 8289309 | 386 | 100 | 509 |
| VOE 8289309 | 431 | 200 | 559 |
| VOE 8289309 | 431 | 300 | 563 |
| VOE 8289309 | 441 | 500 | 573 |
| VOE 8289309 | 441 | 600 | 575 |
| VOE 8289309 | 443 | 200 | 579 |
| VOE 8289309 | 492 | 100 | 581 |
| VOE 8289309 | 827 | 100 | 709 |
| VOE 8289309 | 827 | 200 | 711 |
| VOE 8289309 | 841 | 100 | 771 |
| VOE 8289309 | 841 | 150 | 775 |
| VOE 8289309 | 860 | 150 | 813 |
| VOE 8289309 | 881 | 200 | 907 |
| VOE 8289309 | 891 | 100 | 909 |
| VOE 8289309 | 911 | 100 | 941 |
| VOE 8289309 | 911 | 200 | 945 |
| VOE 8289309 | 911 | 400 | 953 |
| VOE 8289309 | 911 | 500 | 955 |
| VOE 8289309 | 911 | 600 | 959 |
| VOE 8289309 | 913 | 100 | 1055 |
| VOE 8289309 | 913 | 200 | 1057 |
| VOE 8289309 | 913 | 300 | 1061 |
| VOE 8289309 | 913 | 400 | 1063 |
| VOE 8289309 | 914 | 100 | 1065 |
| VOE 8289309 | 914 | 300 | 1075 |
| VOE 8289309 | 914 | 400 | 1085 |
| VOE 8289309 | 914 | 500 | 1093 |
| VOE 8289309 | 914 | 700 | 1103 |
| VOE 8289310 | 210 | 100 | 73 |

**NUMERICAL INDEX**

**INDICE DE NÚMERO**

**ÍNDICE NUMÉRICO**

**RÉPERTOIRE DE NUMÉROS**




| Part No | Group | Sect | Page |
|---|---|---|---|
| VOE 8289310 | 210 | 200 | 79 |
| VOE 8289310 | 211 | 100 | 81 |
| VOE 8289310 | 212 | 100 | 87 |
| VOE 8289310 | 212 | 200 | 91 |
| VOE 8289310 | 213 | 100 | 95 |
| VOE 8289310 | 214 | 100 | 99 |
| VOE 8289310 | 215 | 100 | 103 |
| VOE 8289310 | 215 | 200 | 107 |
| VOE 8289310 | 215 | 300 | 109 |
| VOE 8289310 | 216 | 100 | 115 |
| VOE 8289310 | 216 | 200 | 121 |
| VOE 8289310 | 217 | 100 | 125 |
| VOE 8289310 | 218 | 200 | 129 |
| VOE 8289310 | 221 | 100 | 135 |
| VOE 8289310 | 222 | 100 | 139 |
| VOE 8289310 | 223 | 100 | 143 |
| VOE 8289310 | 233 | 100 | 149 |
| VOE 8289310 | 233 | 200 | 153 |
| VOE 8289310 | 235 | 200 | 173 |
| VOE 8289310 | 235 | 300 | 179 |
| VOE 8289310 | 236 | 100 | 187 |
| VOE 8289310 | 236 | 200 | 189 |
| VOE 8289310 | 237 | 100 | 191 |
| VOE 8289310 | 251 | 100 | 197 |
| VOE 8289310 | 251 | 200 | 201 |
| VOE 8289310 | 254 | 100 | 207 |
| VOE 8289310 | 254 | 150 | 209 |
| VOE 8289310 | 254 | 200 | 211 |
| VOE 8289310 | 254 | 250 | 213 |
| VOE 8289310 | 254 | 400 | 221 |
| VOE 8289310 | 254 | 500 | 223 |
| VOE 8289310 | 254 | 600 | 225 |
| VOE 8289310 | 254 | 700 | 227 |
| VOE 8289310 | 254 | 800 | 229 |
| VOE 8289310 | 255 | 100 | 231 |
| VOE 8289310 | 255 | 200 | 235 |
| VOE 8289310 | 256 | 50 | 237 |
| VOE 8289310 | 262 | 100 | 265 |
| VOE 8289310 | 263 | 300 | 281 |
| VOE 8289310 | 263 | 400 | 283 |
| VOE 8289310 | 286 | 200 | 297 |
| VOE 8289310 | 286 | 300 | 299 |
| VOE 8289310 | 293 | 100 | 305 |
| VOE 8289310 | 293 | 200 | 309 |
| VOE 8289310 | 293 | 300 | 313 |
| VOE 8289310 | 321 | 100 | 335 |
| VOE 8289310 | 333 | 100 | 343 |
| VOE 8289310 | 333 | 200 | 347 |
| VOE 8289311 | 911 | 720 | 969 |
| VOE 8289311 | 911 | 1010 | 981 |
| VOE 8289311 | 911 | 1300 | 983 |
| VOE 8289311 | 924 | 1000 | 1291 |
| VOE 8289314 | 775 | 500 | 613 |
| VOE 8289315 | 911 | 1600 | 985 |
| VOE 8289315 | 912 | 2300 | 1043 |
| VOE 8289315 | 914 | 2000 | 1119 |
| VOE 8289316 | 367 | 500 | 425 |
| VOE 8289316 | 914 | 2400 | 1129 |
| VOE 8289316 | 914 | 2460 | 1133 |
| VOE 8289316 | 914 | 2500 | 1147 |
| VOE 8289316 | 916 | 2200 | 1241 |
| VOE 8289316 | 916 | 2250 | 1245 |
| VOE 8289317 | 367 | 100 | 417 |
| VOE 8289317 | 912 | 2000 | 1037 |
| VOE 8289317 | 916 | 300 | 1189 |
| VOE 8289318 | 716 | 100 | 601 |
| VOE 8289318 | 897 | 100 | 915 |
| VOE 8289318 | 897 | 100 | 921 |
| VOE 8289320 | 912 | 100 | 993 |
| VOE 8289320 | 912 | 200 | 995 |
| VOE 8289320 | 912 | 300 | 1003 |
| VOE 8289320 | 912 | 400 | 1015 |
| VOE 8289320 | 912 | 500 | 1021 |
| VOE 8289320 | 912 | 600 | 1025 |
| VOE 8289320 | 912 | 700 | 1031 |
| VOE 8289321 | 912 | 100 | 993 |
| VOE 8289321 | 912 | 200 | 995 |
| VOE 8289321 | 912 | 300 | 1003 |
| VOE 8289321 | 912 | 400 | 1015 |
| VOE 8289321 | 912 | 500 | 1021 |
| VOE 8289321 | 912 | 600 | 1025 |
| VOE 8289321 | 912 | 700 | 1031 |
| VOE 8289323 | 387 | 300 | 519 |
| VOE 8289327 | 911 | 710 | 963 |
| VOE 8289327 | 924 | 1000 | 1291 |
| VOE 8289517 | 386 | 200 | 511 |
| VOE 8289517 | 897 | 100 | 915 |
| VOE 8289517 | 914 | 2100 | 1121 |
| VOE 8289683 | 924 | 2100 | 1303 |
| VOE 8289695 | 912 | 600 | 1025 |
| VOE 8289695 | 914 | 300 | 1075 |
| VOE 8289696 | 870 | 100 | 841 |
| VOE 8289696 | 870 | 400 | 849 |
| VOE 8289697 | 363 | 200 | 391 |
| VOE 8289697 | 363 | 300 | 393 |
| VOE 8289697 | 371 | 200 | 445 |
| VOE 8289711 | 367 | 200 | 419 |
| VOE 8289711 | 897 | 100 | 915 |
| VOE 8289711 | 914 | 250 | 1073 |
| VOE 8289711 | 914 | 1500 | 1113 |
| VOE 8289711 | 914 | 1600 | 1117 |
| VOE 8289712 | 367 | 200 | 419 |
| VOE 8289712 | 914 | 200 | 1071 |
| VOE 8289714 | 912 | 300 | 1003 |
| VOE 8289714 | 912 | 400 | 1015 |
| VOE 8289714 | 914 | 2850 | 1161 |
| VOE 8289724 | 367 | 300 | 421 |
| VOE 8289724 | 912 | 3400 | 1051 |
| VOE 8289724 | 914 | 3600 | 1165 |
| VOE 8289724 | 924 | 1000 | 1291 |
| VOE 8289728 | 914 | 1500 | 1113 |
| VOE 8289728 | 914 | 1600 | 1117 |
| VOE 8289729 | 914 | 1500 | 1113 |
| VOE 8289729 | 914 | 1600 | 1117 |
| VOE 8289732 | 911 | 500 | 955 |
| VOE 8289732 | 914 | 300 | 1075 |
| VOE 8289733 | 911 | 600 | 959 |
| VOE 8289885 | 914 | 2480 | 1141 |
| VOE 8289888 | 914 | 2450 | 1131 |
| VOE 8289960 | 210 | 100 | 73 |
| VOE 8289960 | 210 | 200 | 79 |
| VOE 8289960 | 211 | 100 | 81 |
| VOE 8289960 | 212 | 100 | 87 |
| VOE 8289960 | 212 | 200 | 91 |
| VOE 8289960 | 213 | 100 | 95 |
| VOE 8289960 | 214 | 100 | 99 |
| VOE 8289960 | 215 | 100 | 103 |
| VOE 8289960 | 215 | 200 | 107 |
| VOE 8289960 | 215 | 300 | 109 |
| VOE 8289960 | 216 | 100 | 115 |
| VOE 8289960 | 216 | 200 | 121 |
| VOE 8289960 | 217 | 100 | 125 |
| VOE 8289960 | 218 | 200 | 129 |
| VOE 8289960 | 221 | 100 | 135 |
| VOE 8289960 | 222 | 100 | 139 |
| VOE 8289960 | 223 | 100 | 143 |
| VOE 8289960 | 233 | 100 | 149 |
| VOE 8289960 | 233 | 200 | 153 |
| VOE 8289960 | 235 | 200 | 173 |
| VOE 8289960 | 235 | 300 | 179 |
| VOE 8289960 | 236 | 100 | 187 |
| VOE 8289960 | 236 | 200 | 189 |
| VOE 8289960 | 237 | 100 | 191 |
| VOE 8289960 | 251 | 100 | 197 |
| VOE 8289960 | 251 | 200 | 201 |
| VOE 8289960 | 254 | 100 | 207 |
| VOE 8289960 | 254 | 150 | 209 |
| VOE 8289960 | 254 | 200 | 211 |
| VOE 8289960 | 254 | 250 | 213 |
| VOE 8289960 | 254 | 400 | 221 |
| VOE 8289960 | 254 | 500 | 223 |
| VOE 8289960 | 254 | 600 | 225 |
| VOE 8289960 | 254 | 700 | 227 |
| VOE 8289960 | 254 | 800 | 229 |
| VOE 8289960 | 255 | 100 | 231 |
| VOE 8289960 | 255 | 200 | 235 |
| VOE 8289960 | 256 | 50 | 237 |
| VOE 8289960 | 262 | 100 | 265 |
| VOE 8289960 | 263 | 300 | 281 |
| VOE 8289960 | 263 | 400 | 283 |
| VOE 8289960 | 286 | 200 | 297 |
| VOE 8289960 | 286 | 300 | 299 |
| VOE 8289960 | 293 | 100 | 305 |
| VOE 8289960 | 293 | 200 | 309 |
| VOE 8289960 | 293 | 300 | 313 |
| VOE 8289960 | 321 | 100 | 335 |
| VOE 8289960 | 333 | 100 | 343 |
| VOE 8289960 | 333 | 200 | 347 |
| VOE 8289961 | 911 | 710 | 963 |
| VOE 8289961 | 911 | 1010 | 981 |
| VOE 8289961 | 911 | 1300 | 983 |
| VOE 8289962 | 911 | 720 | 969 |
| VOE 8289962 | 911 | 1010 | 981 |
| VOE 8289962 | 911 | 1300 | 983 |
| VOE 8289962 | 924 | 1000 | 1291 |

| Part No | Group | Sect | Page |
|---|---|---|---|
| VOE 8289963 | 911 | 710 | 963 |
| VOE 8289963 | 911 | 1010 | 981 |
| VOE 8289963 | 911 | 1300 | 983 |
| VOE 8289964 | 256 | 300 | 245 |
| VOE 8289965 | 387 | 300 | 519 |
| VOE 8289968 | 916 | 1300 | 1225 |
| VOE 8289968 | 975 | 300 | 1355 |
| VOE 8289968 | 975 | 600 | 1357 |
| VOE 8289969 | 916 | 1300 | 1225 |
| VOE 8289969 | 975 | 300 | 1355 |
| VOE 8289969 | 975 | 600 | 1357 |
| VOE 8289970 | 975 | 2100 | 1403 |
| VOE 8289970 | 993 | 400 | 1449 |
| VOE 8289971 | 975 | 2100 | 1403 |
| VOE 8289971 | 993 | 400 | 1449 |
| VOE 8289973 | 897 | 100 | 915 |
| VOE 8289974 | 897 | 100 | 915 |
| VOE 8289975 | 897 | 100 | 915 |
| VOE 8289976 | 897 | 100 | 915 |
| VOE 8289977 | 911 | 1600 | 985 |
| VOE 8289977 | 914 | 2000 | 1119 |
| VOE 8289980 | 367 | 400 | 423 |
| VOE 8289980 | 914 | 2400 | 1129 |
| VOE 8289980 | 914 | 2450 | 1131 |
| VOE 8289980 | 916 | 2200 | 1241 |
| VOE 8289980 | 916 | 2250 | 1245 |
| VOE 8289981 | 367 | 500 | 425 |
| VOE 8289981 | 914 | 2400 | 1129 |
| VOE 8289981 | 914 | 2460 | 1133 |
| VOE 8289981 | 916 | 2200 | 1241 |
| VOE 8289981 | 916 | 2250 | 1245 |
| VOE 8289983 | 367 | 400 | 423 |
| VOE 8289983 | 916 | 2200 | 1241 |
| VOE 8289985 | 367 | 400 | 423 |
| VOE 8289985 | 914 | 2400 | 1129 |
| VOE 8289985 | 914 | 2450 | 1131 |
| VOE 8289985 | 914 | 2500 | 1147 |
| VOE 8289985 | 916 | 2200 | 1241 |
| VOE 8289985 | 916 | 2250 | 1245 |
| VOE 8289987 | 924 | 1100 | 1293 |
| VOE 8289988 | 924 | 1200 | 1295 |
| VOE 8289989 | 716 | 100 | 601 |
| VOE 8289989 | 897 | 100 | 915 |
| VOE 8289989 | 897 | 100 | 921 |
| VOE 8289990 | 716 | 100 | 601 |
| VOE 8289990 | 897 | 100 | 915 |
| VOE 8289990 | 897 | 100 | 921 |
| VOE 8289996 | 912 | 2100 | 1041 |
| VOE 8289996 | 916 | 100 | 1177 |
| VOE 8289996 | 916 | 1200 | 1219 |
| VOE 8289997 | 916 | 100 | 1177 |
| VOE 8289998 | 367 | 600 | 429 |
| VOE 8289998 | 897 | 100 | 915 |
| VOE 8289998 | 912 | 2100 | 1041 |
| VOE 8289998 | 912 | 2500 | 1047 |
| VOE 8289998 | 914 | 3500 | 1163 |
| VOE 8289998 | 916 | 500 | 1201 |
| VOE 8289998 | 916 | 600 | 1209 |
| VOE 8289998 | 916 | 1500 | 1229 |
| VOE 8289999 | 367 | 600 | 429 |
| VOE 8289999 | 897 | 100 | 915 |
| VOE 8289999 | 912 | 2500 | 1047 |
| VOE 8289999 | 914 | 3500 | 1163 |
| VOE 8289999 | 916 | 500 | 1201 |
| VOE 8289999 | 916 | 600 | 1209 |
| VOE 8290000 | 897 | 100 | 915 |
| VOE 8290000 | 897 | 100 | 921 |
| VOE 8290000 | 916 | 400 | 1193 |
| VOE 8290000 | 974 | 100 | 1319 |
| VOE 8290000 | 974 | 2200 | 1337 |
| VOE 8290001 | 897 | 100 | 915 |
| VOE 8290001 | 897 | 100 | 921 |
| VOE 8290001 | 916 | 400 | 1193 |
| VOE 8290001 | 974 | 100 | 1319 |
| VOE 8290001 | 974 | 2200 | 1337 |
| VOE 8290017 | 916 | 3000 | 1251 |
| VOE 8290260 | 852 | 110 | 799 |
| VOE 8290261 | 364 | 150 | 401 |
| VOE 8290261 | 852 | 120 | 801 |
| VOE 8290262 | 393 | 100 | 521 |
| VOE 8290413 | 354 | 150 | 357 |
| VOE 8290413 | 363 | 150 | 385 |
| VOE 8290413 | 371 | 1100 | 461 |
| VOE 8290413 | 371 | 1150 | 473 |
| VOE 8290413 | 371 | 1175 | 475 |
| VOE 8290413 | 380 | 150 | 503 |
| VOE 8290413 | 810 | 125 | 645 |
| VOE 8290413 | 810 | 175 | 653 |
| VOE 8290413 | 810 | 250 | 659 |
| VOE 8290413 | 818 | 100 | 671 |
| VOE 8290413 | 831 | 100 | 721 |
| VOE 8290413 | 831 | 300 | 729 |
| VOE 8290413 | 831 | 350 | 731 |
| VOE 8290413 | 831 | 600 | 743 |
| VOE 8290413 | 836 | 200 | 751 |
| VOE 8290413 | 837 | 100 | 763 |
| VOE 8290413 | 843 | 150 | 783 |
| VOE 8290413 | 843 | 250 | 789 |
| VOE 8290413 | 880 | 150 | 873 |
| VOE 8290413 | 880 | 250 | 877 |
| VOE 8290413 | 880 | 350 | 883 |
| VOE 8290413 | 880 | 450 | 889 |
| VOE 8290413 | 880 | 500 | 893 |
| VOE 8290413 | 881 | 100 | 895 |
| VOE 8290413 | 897 | 100 | 917 |
| VOE 8290414 | 354 | 150 | 357 |
| VOE 8290414 | 363 | 150 | 385 |
| VOE 8290414 | 371 | 1100 | 461 |
| VOE 8290414 | 371 | 1150 | 473 |
| VOE 8290414 | 371 | 1175 | 475 |
| VOE 8290414 | 380 | 150 | 503 |
| VOE 8290414 | 810 | 125 | 645 |
| VOE 8290414 | 810 | 175 | 653 |
| VOE 8290414 | 810 | 250 | 659 |
| VOE 8290414 | 818 | 200 | 673 |
| VOE 8290414 | 831 | 100 | 721 |
| VOE 8290414 | 831 | 175 | 725 |
| VOE 8290414 | 831 | 300 | 729 |
| VOE 8290414 | 831 | 350 | 731 |
| VOE 8290414 | 831 | 600 | 743 |
| VOE 8290414 | 836 | 225 | 755 |
| VOE 8290414 | 837 | 100 | 763 |
| VOE 8290414 | 843 | 150 | 783 |
| VOE 8290414 | 843 | 250 | 789 |
| VOE 8290414 | 880 | 150 | 873 |
| VOE 8290414 | 880 | 250 | 877 |
| VOE 8290414 | 880 | 350 | 883 |
| VOE 8290414 | 880 | 450 | 889 |
| VOE 8290414 | 880 | 500 | 893 |
| VOE 8290414 | 881 | 100 | 895 |
| VOE 8290414 | 897 | 100 | 917 |
| VOE 8290415 | 354 | 150 | 357 |
| VOE 8290415 | 363 | 150 | 385 |
| VOE 8290415 | 371 | 1100 | 461 |
| VOE 8290415 | 371 | 1150 | 473 |
| VOE 8290415 | 371 | 1175 | 475 |
| VOE 8290415 | 380 | 150 | 503 |
| VOE 8290415 | 810 | 125 | 645 |
| VOE 8290415 | 810 | 175 | 653 |
| VOE 8290415 | 810 | 250 | 659 |
| VOE 8290415 | 810 | 135 | 647 |
| VOE 8290415 | 810 | 175 | 653 |
| VOE 8290415 | 810 | 250 | 659 |
| VOE 8290415 | 818 | 300 | 675 |
| VOE 8290415 | 831 | 100 | 721 |
| VOE 8290415 | 831 | 150 | 723 |
| VOE 8290415 | 831 | 400 | 733 |
| VOE 8290415 | 831 | 450 | 735 |
| VOE 8290415 | 831 | 600 | 743 |
| VOE 8290415 | 836 | 200 | 751 |
| VOE 8290415 | 837 | 100 | 763 |
| VOE 8290415 | 843 | 150 | 783 |
| VOE 8290415 | 843 | 250 | 789 |
| VOE 8290415 | 880 | 150 | 873 |
| VOE 8290415 | 880 | 250 | 877 |
| VOE 8290415 | 880 | 350 | 883 |
| VOE 8290415 | 880 | 450 | 889 |
| VOE 8290415 | 880 | 500 | 893 |
| VOE 8290415 | 881 | 100 | 895 |
| VOE 8290415 | 897 | 100 | 917 |
| VOE 8290416 | 354 | 150 | 357 |
| VOE 8290416 | 363 | 150 | 385 |
| VOE 8290416 | 371 | 1100 | 461 |
| VOE 8290416 | 371 | 1150 | 473 |
| VOE 8290416 | 371 | 1175 | 475 |
| VOE 8290416 | 380 | 150 | 503 |
| VOE 8290416 | 810 | 135 | 647 |
| VOE 8290416 | 810 | 175 | 653 |
| VOE 8290416 | 810 | 250 | 659 |
| VOE 8290416 | 818 | 400 | 677 |
| VOE 8290416 | 831 | 100 | 721 |
| VOE 8290416 | 831 | 150 | 723 |
| VOE 8290416 | 831 | 400 | 733 |
| VOE 8290416 | 831 | 450 | 735 |
| VOE 8290416 | 831 | 600 | 743 |
| VOE 8290416 | 836 | 225 | 755 |
| VOE 8290416 | 837 | 100 | 763 |
| VOE 8290416 | 843 | 150 | 783 |

| Part No | Group | Sect | Page |
|---|---|---|---|
| VOE 8290416 | 843 | 250 | 789 |
| VOE 8290416 | 880 | 150 | 873 |
| VOE 8290416 | 880 | 250 | 877 |
| VOE 8290416 | 880 | 350 | 883 |
| VOE 8290416 | 880 | 450 | 889 |
| VOE 8290416 | 880 | 500 | 893 |
| VOE 8290416 | 881 | 100 | 895 |
| VOE 8290416 | 897 | 100 | 917 |
| VOE 8290875 | 897 | 100 | 921 |
| VOE 8290928 | 924 | 4000 | 1307 |
| VOE 8290929 | 924 | 4000 | 1307 |
| VOE 8290930 | 924 | 4000 | 1307 |
| VOE 8290931 | 924 | 4000 | 1307 |
| VOE 8291092 | 310 | 100 | 327 |
| VOE 8291092 | 371 | 100 | 431 |
| VOE 8291093 | 310 | 110 | 329 |
| VOE 8291093 | 371 | 150 | 435 |
| VOE 8291121 | 897 | 100 | 917 |
| VOE 8291121 | 897 | 200 | 923 |
| VOE 8291122 | 897 | 100 | 917 |
| VOE 8291122 | 897 | 200 | 923 |
| VOE 8291123 | 897 | 100 | 917 |
| VOE 8291123 | 897 | 200 | 923 |
| VOE 8291124 | 897 | 100 | 917 |
| VOE 8291124 | 897 | 200 | 923 |
| VOE 8291125 | 897 | 100 | 921 |
| VOE 8291126 | 897 | 100 | 921 |
| VOE 8291127 | 897 | 100 | 921 |
| VOE 8291128 | 897 | 100 | 921 |
| VOE 8291129 | 897 | 100 | 921 |
| VOE 8291130 | 897 | 100 | 921 |
| VOE 8291131 | 897 | 100 | 921 |
| VOE 8291132 | 897 | 100 | 921 |
| VOE 8291133 | 897 | 100 | 921 |
| VOE 8291134 | 897 | 100 | 917 |
| VOE 8291135 | 897 | 100 | 917 |
| VOE 8291136 | 897 | 100 | 917 |
| VOE 8291137 | 897 | 100 | 917 |
| VOE 8291138 | 897 | 100 | 917 |
| VOE 8291139 | 897 | 100 | 919 |
| VOE 8291140 | 897 | 100 | 919 |
| VOE 8291141 | 897 | 100 | 919 |
| VOE 8291144 | 235 | 100 | 167 |
| VOE 8291144 | 252 | 100 | 203 |
| VOE 8291144 | 254 | 100 | 207 |
| VOE 8291144 | 258 | 200 | 247 |
| VOE 8291144 | 371 | 200 | 445 |
| VOE 8291144 | 387 | 100 | 515 |
| VOE 8291144 | 821 | 100 | 689 |
| VOE 8291144 | 860 | 100 | 811 |
| VOE 8291305 | 235 | 100 | 167 |
| VOE 8291305 | 252 | 100 | 203 |
| VOE 8291305 | 254 | 100 | 207 |
| VOE 8291305 | 258 | 200 | 247 |
| VOE 8291305 | 352 | 100 | 351 |
| VOE 8291305 | 371 | 200 | 445 |
| VOE 8291305 | 387 | 100 | 515 |
| VOE 8291305 | 821 | 100 | 689 |
| VOE 8291305 | 821 | 300 | 703 |
| VOE 8291305 | 821 | 350 | 705 |
| VOE 8291305 | 860 | 100 | 811 |
| VOE 8291306 | 235 | 100 | 167 |
| VOE 8291306 | 252 | 100 | 203 |
| VOE 8291306 | 254 | 100 | 207 |
| VOE 8291306 | 258 | 200 | 247 |
| VOE 8291306 | 387 | 100 | 515 |
| VOE 8291306 | 821 | 100 | 689 |
| VOE 8291307 | 371 | 2400 | 491 |
| VOE 8291311 | 818 | 500 | 679 |
| VOE 8291311 | 831 | 175 | 725 |
| VOE 8291311 | 837 | 100 | 763 |
| VOE 8291311 | 881 | 100 | 895 |
| VOE 8291312 | 363 | 6000 | 397 |
| VOE 8291312 | 371 | 2000 | 483 |
| VOE 8291312 | 810 | 6000 | 663 |
| VOE 8291312 | 810 | 6100 | 665 |
| VOE 8291312 | 810 | 6200 | 667 |
| VOE 8291312 | 810 | 6300 | 669 |
| VOE 8291312 | 821 | 6000 | 707 |
| VOE 8291312 | 870 | 6000 | 857 |
| VOE 8291312 | 914 | 6100 | 1173 |
| VOE 8291313 | 371 | 2100 | 485 |
| VOE 8291314 | 821 | 200 | 695 |
| VOE 8291314 | 821 | 300 | 703 |
| VOE 8291314 | 821 | 350 | 705 |
| VOE 8291316 | 371 | 2200 | 487 |
| VOE 8291316 | 860 | 100 | 811 |
| VOE 8291316 | 992 | 5000 | 1423 |
| VOE 8291316 | 992 | 5500 | 1435 |
| VOE 8291317 | 371 | 2200 | 487 |
| VOE 8291317 | 860 | 100 | 811 |
| VOE 8291317 | 992 | 5100 | 1429 |
| VOE 8291317 | 992 | 5500 | 1435 |
| VOE 8291318 | 821 | 200 | 695 |
| VOE 8291318 | 821 | 300 | 703 |
| VOE 8291318 | 821 | 350 | 705 |
| VOE 8291319 | 914 | 6000 | 1171 |
| VOE 8291321 | 827 | 400 | 719 |
| VOE 8291322 | 827 | 400 | 719 |
| VOE 8291493 | 364 | 150 | 401 |
| VOE 8291493 | 852 | 110 | 799 |
| VOE 8291494 | 364 | 150 | 401 |
| VOE 8291494 | 852 | 120 | 801 |
| VOE 8291497 | 235 | 150 | 169 |
| VOE 8291497 | 235 | 250 | 177 |
| VOE 8291521 | 897 | 100 | 919 |
| VOE 8291521 | 897 | 100 | 921 |
| VOE 8291524 | 852 | 160 | 807 |
| VOE 8291525 | 852 | 160 | 807 |
| VOE 8291545 | 837 | 300 | 769 |
| VOE 8291546 | 715 | 7700 | 599 |
| VOE 8291548 | 916 | 900 | 1213 |
| VOE 8291556 | 821 | 200 | 695 |
| VOE 8291556 | 821 | 300 | 703 |
| VOE 8291556 | 821 | 350 | 705 |
| VOE 8291561 | 715 | 7500 | 595 |
| VOE 8291936 | 870 | 150 | 845 |
| VOE 8291936 | 870 | 400 | 849 |
| VOE 8291936 | 870 | 500 | 853 |
| VOE 8291945 | 924 | 1300 | 1297 |
| VOE 8292061 | 360 | 100 | 371 |
| VOE 8292061 | 897 | 100 | 915 |
| VOE 8292083 | 234 | 400 | 165 |
| VOE 8292188 | 210 | 110 | 77 |
| VOE 8292189 | 210 | 110 | 77 |
| VOE 8292190 | 261 | 150 | 253 |
| VOE 8292190 | 261 | 220 | 261 |
| VOE 8292190 | 263 | 150 | 275 |
| VOE 8292190 | 911 | 500 | 955 |
| VOE 8292191 | 215 | 400 | 113 |
| VOE 8292191 | 261 | 150 | 253 |
| VOE 8292191 | 261 | 220 | 261 |
| VOE 8292191 | 263 | 250 | 279 |
| VOE 8292191 | 371 | 1300 | 481 |
| VOE 8292192 | 911 | 710 | 963 |
| VOE 8292193 | 911 | 740 | 977 |
| VOE 8292194 | 367 | 550 | 427 |
| VOE 8292194 | 914 | 2480 | 1141 |
| VOE 8292194 | 916 | 2225 | 1243 |
| VOE 8292194 | 916 | 2250 | 1245 |
| VOE 8292196 | 897 | 100 | 915 |
| VOE 8292196 | 974 | 150 | 1321 |
| VOE 8292196 | 974 | 2110 | 1335 |
| VOE 8292197 | 975 | 100 | 1347 |
| VOE 8292197 | 975 | 1400 | 1387 |
| VOE 8292198 | 367 | 400 | 423 |
| VOE 8292198 | 367 | 550 | 427 |
| VOE 8292198 | 914 | 350 | 1081 |
| VOE 8292198 | 914 | 2470 | 1137 |
| VOE 8292198 | 916 | 2225 | 1243 |
| VOE 8292198 | 916 | 2250 | 1245 |
| VOE 8292199 | 367 | 400 | 423 |
| VOE 8292199 | 367 | 550 | 427 |
| VOE 8292199 | 914 | 2470 | 1137 |
| VOE 8292199 | 916 | 2225 | 1243 |
| VOE 8292199 | 916 | 2250 | 1245 |
| VOE 8292200 | 367 | 400 | 423 |
| VOE 8292200 | 914 | 350 | 1081 |
| VOE 8292200 | 916 | 2225 | 1243 |
| VOE 8292201 | 367 | 550 | 427 |
| VOE 8292201 | 914 | 2480 | 1141 |
| VOE 8292201 | 916 | 2225 | 1243 |
| VOE 8292201 | 916 | 2250 | 1245 |
| VOE 8292202 | 916 | 2000 | 1233 |
| VOE 8292204 | 235 | 170 | 171 |
| VOE 8292204 | 235 | 250 | 177 |
| VOE 8292204 | 235 | 500 | 185 |
| VOE 8292206 | 431 | 100 | 555 |
| VOE 8292206 | 911 | 300 | 949 |
| VOE 8292207 | 912 | 100 | 993 |
| VOE 8292207 | 912 | 250 | 999 |
| VOE 8292207 | 912 | 350 | 1009 |
| VOE 8292207 | 912 | 400 | 1015 |
| VOE 8292207 | 912 | 500 | 1021 |
| VOE 8292207 | 912 | 600 | 1025 |

| Part No | Group | Sect | Page |
|---|---|---|---|
| VOE 8292207 | 912 | 700 | 1031 |
| VOE 8292208 | 924 | 1100 | 1293 |
| VOE 8292209 | 912 | 100 | 993 |
| VOE 8292209 | 912 | 250 | 999 |
| VOE 8292209 | 912 | 350 | 1009 |
| VOE 8292209 | 912 | 400 | 1015 |
| VOE 8292209 | 912 | 500 | 1021 |
| VOE 8292209 | 912 | 600 | 1025 |
| VOE 8292209 | 912 | 700 | 1031 |
| VOE 8292210 | 924 | 400 | 1269 |
| VOE 8292212 | 916 | 1050 | 1217 |
| VOE 8292215 | 916 | 200 | 1185 |
| VOE 8292223 | 841 | 250 | 779 |
| VOE 8292272 | 860 | 410 | 831 |
| VOE 8292272 | 860 | 450 | 833 |
| VOE 8292441 | 916 | 2100 | 1235 |
| VOE 8292659 | 924 | 150 | 1261 |
| VOE 8292659 | 924 | 850 | 1283 |
| VOE 8292727 | 975 | 2000 | 1401 |
| VOE 8292757 | 715 | 7600 | 597 |
| VOE 8292838 | 364 | 250 | 407 |
| VOE 8292838 | 371 | 800 | 453 |
| VOE 8292839 | 364 | 250 | 407 |
| VOE 8292839 | 371 | 800 | 453 |
| VOE 8292870 | 897 | 100 | 921 |
| VOE 8292876 | 310 | 130 | 333 |
| VOE 8292876 | 371 | 170 | 441 |
| VOE 8292877 | 310 | 130 | 333 |
| VOE 8292877 | 371 | 170 | 441 |
| VOE 8292878 | 891 | 200 | 911 |
| VOE 8292878 | 996 | 100 | 1455 |
| VOE 8292879 | 891 | 200 | 911 |
| VOE 8292879 | 996 | 100 | 1455 |
| VOE 8292880 | 387 | 200 | 517 |
| VOE 8292881 | 387 | 200 | 517 |
| VOE 8292891 | 364 | 250 | 407 |
| VOE 8292891 | 371 | 800 | 453 |
| VOE 8292893 | 912 | 3400 | 1051 |
| VOE 8292893 | 914 | 3600 | 1165 |
| VOE 8292893 | 924 | 1500 | 1299 |
| VOE 8292927 | 916 | 100 | 1177 |
| VOE 8292928 | 912 | 350 | 1009 |
| VOE 8292928 | 914 | 2850 | 1161 |
| VOE 8293085 | 354 | 200 | 359 |
| VOE 8293085 | 363 | 160 | 387 |
| VOE 8293085 | 371 | 1130 | 469 |
| VOE 8293085 | 371 | 1200 | 477 |
| VOE 8293085 | 380 | 175 | 505 |
| VOE 8293085 | 810 | 145 | 649 |
| VOE 8293085 | 810 | 185 | 655 |
| VOE 8293085 | 810 | 275 | 661 |
| VOE 8293085 | 818 | 100 | 671 |
| VOE 8293085 | 831 | 175 | 725 |
| VOE 8293085 | 831 | 550 | 739 |
| VOE 8293085 | 831 | 600 | 743 |
| VOE 8293085 | 836 | 250 | 757 |
| VOE 8293085 | 837 | 150 | 765 |
| VOE 8293085 | 843 | 175 | 785 |
| VOE 8293085 | 843 | 275 | 793 |
| VOE 8293085 | 872 | 150 | 861 |
| VOE 8293085 | 880 | 125 | 871 |
| VOE 8293085 | 880 | 275 | 879 |
| VOE 8293085 | 880 | 375 | 885 |
| VOE 8293085 | 880 | 475 | 891 |
| VOE 8293085 | 881 | 150 | 903 |
| VOE 8293085 | 897 | 100 | 915 |
| VOE 8293085 | 897 | 100 | 917 |
| VOE 8293086 | 354 | 200 | 359 |
| VOE 8293086 | 363 | 160 | 387 |
| VOE 8293086 | 371 | 1130 | 469 |
| VOE 8293086 | 371 | 1200 | 477 |
| VOE 8293086 | 380 | 200 | 507 |
| VOE 8293086 | 810 | 145 | 649 |
| VOE 8293086 | 810 | 185 | 655 |
| VOE 8293086 | 810 | 275 | 661 |
| VOE 8293086 | 818 | 200 | 673 |
| VOE 8293086 | 831 | 175 | 725 |
| VOE 8293086 | 831 | 550 | 739 |
| VOE 8293086 | 831 | 600 | 743 |
| VOE 8293086 | 836 | 300 | 761 |
| VOE 8293086 | 837 | 150 | 765 |
| VOE 8293086 | 843 | 175 | 785 |
| VOE 8293086 | 843 | 275 | 793 |
| VOE 8293086 | 872 | 150 | 861 |
| VOE 8293086 | 880 | 125 | 871 |
| VOE 8293086 | 880 | 275 | 879 |
| VOE 8293086 | 880 | 375 | 885 |
| VOE 8293086 | 880 | 475 | 891 |
| VOE 8293086 | 881 | 150 | 903 |
| VOE 8293086 | 897 | 100 | 915 |
| VOE 8293086 | 897 | 100 | 917 |
| VOE 8293087 | 354 | 200 | 359 |
| VOE 8293087 | 363 | 160 | 387 |
| VOE 8293087 | 371 | 1130 | 469 |
| VOE 8293087 | 371 | 1200 | 477 |
| VOE 8293087 | 380 | 200 | 507 |
| VOE 8293087 | 810 | 145 | 649 |
| VOE 8293087 | 810 | 185 | 655 |
| VOE 8293087 | 810 | 275 | 661 |
| VOE 8293087 | 818 | 300 | 675 |
| VOE 8293087 | 831 | 150 | 723 |
| VOE 8293087 | 831 | 500 | 737 |
| VOE 8293087 | 831 | 550 | 739 |
| VOE 8293087 | 831 | 600 | 743 |
| VOE 8293087 | 836 | 250 | 757 |
| VOE 8293087 | 837 | 150 | 765 |
| VOE 8293087 | 843 | 175 | 785 |
| VOE 8293087 | 843 | 275 | 793 |
| VOE 8293087 | 872 | 150 | 861 |
| VOE 8293087 | 880 | 125 | 871 |
| VOE 8293087 | 880 | 275 | 879 |
| VOE 8293087 | 880 | 375 | 885 |
| VOE 8293087 | 880 | 475 | 891 |
| VOE 8293087 | 881 | 150 | 903 |
| VOE 8293087 | 897 | 100 | 915 |
| VOE 8293087 | 897 | 100 | 917 |
| VOE 8293088 | 354 | 200 | 359 |
| VOE 8293088 | 363 | 160 | 387 |
| VOE 8293088 | 371 | 1130 | 469 |
| VOE 8293088 | 371 | 1200 | 477 |
| VOE 8293088 | 380 | 200 | 507 |
| VOE 8293088 | 810 | 145 | 649 |
| VOE 8293088 | 810 | 185 | 655 |
| VOE 8293088 | 810 | 275 | 661 |
| VOE 8293088 | 818 | 400 | 677 |
| VOE 8293088 | 831 | 500 | 737 |
| VOE 8293088 | 831 | 550 | 739 |
| VOE 8293088 | 831 | 600 | 743 |
| VOE 8293088 | 836 | 300 | 761 |
| VOE 8293088 | 837 | 150 | 765 |
| VOE 8293088 | 843 | 175 | 785 |
| VOE 8293088 | 843 | 275 | 793 |
| VOE 8293088 | 872 | 150 | 861 |
| VOE 8293088 | 880 | 125 | 871 |
| VOE 8293088 | 880 | 275 | 879 |
| VOE 8293088 | 880 | 375 | 885 |
| VOE 8293088 | 880 | 475 | 891 |
| VOE 8293088 | 881 | 150 | 903 |
| VOE 8293088 | 897 | 100 | 915 |
| VOE 8293088 | 897 | 100 | 917 |
| VOE 8293089 | 354 | 300 | 361 |
| VOE 8293089 | 363 | 170 | 389 |
| VOE 8293089 | 371 | 1120 | 465 |
| VOE 8293089 | 371 | 1250 | 479 |
| VOE 8293089 | 380 | 175 | 505 |
| VOE 8293089 | 810 | 145 | 649 |
| VOE 8293089 | 810 | 185 | 655 |
| VOE 8293089 | 810 | 275 | 661 |
| VOE 8293089 | 818 | 600 | 681 |
| VOE 8293089 | 831 | 175 | 725 |
| VOE 8293089 | 831 | 550 | 739 |
| VOE 8293089 | 831 | 600 | 743 |
| VOE 8293089 | 836 | 250 | 757 |
| VOE 8293089 | 837 | 150 | 765 |
| VOE 8293089 | 843 | 175 | 785 |
| VOE 8293089 | 843 | 275 | 793 |
| VOE 8293089 | 872 | 150 | 861 |
| VOE 8293089 | 880 | 125 | 871 |
| VOE 8293089 | 880 | 275 | 879 |
| VOE 8293089 | 880 | 375 | 885 |
| VOE 8293089 | 880 | 475 | 891 |
| VOE 8293089 | 881 | 125 | 899 |
| VOE 8293089 | 897 | 100 | 915 |
| VOE 8293089 | 897 | 100 | 917 |
| VOE 8293090 | 354 | 300 | 361 |
| VOE 8293090 | 363 | 170 | 389 |
| VOE 8293090 | 371 | 1120 | 465 |
| VOE 8293090 | 371 | 1250 | 479 |
| VOE 8293090 | 380 | 175 | 505 |
| VOE 8293090 | 810 | 145 | 649 |
| VOE 8293090 | 810 | 185 | 655 |
| VOE 8293090 | 810 | 275 | 661 |
| VOE 8293090 | 818 | 700 | 683 |
| VOE 8293090 | 831 | 175 | 725 |
| VOE 8293090 | 831 | 550 | 739 |

**NUMERICAL INDEX**

**INDICE DE NÚMERO**

**ÍNDICE NUMÉRICO**

**RÉPERTOIRE DE NUMÉROS**

| Catalogue id | Group |
|---|---|
| **20615** | **1000** |
| Issue | Page |
| **PUB 20035940-B** | **46** |

**NUMERICAL INDEX**

**INDICE DE NÚMERO**

**ÍNDICE NUMÉRICO**

**RÉPERTOIRE DE NUMÉROS**



| Part No | Group | Sect | Page |
|---|---|---|---|
| VOE 8293090 | 831 | 600 | 743 |
| VOE 8293090 | 836 | 300 | 761 |
| VOE 8293090 | 837 | 150 | 765 |
| VOE 8293090 | 843 | 175 | 785 |
| VOE 8293090 | 843 | 275 | 793 |
| VOE 8293090 | 872 | 150 | 861 |
| VOE 8293090 | 880 | 125 | 871 |
| VOE 8293090 | 880 | 275 | 879 |
| VOE 8293090 | 880 | 375 | 885 |
| VOE 8293090 | 880 | 475 | 891 |
| VOE 8293090 | 881 | 125 | 899 |
| VOE 8293090 | 897 | 100 | 915 |
| VOE 8293090 | 897 | 100 | 917 |
| VOE 8293091 | 354 | 300 | 361 |
| VOE 8293091 | 363 | 170 | 389 |
| VOE 8293091 | 371 | 1120 | 465 |
| VOE 8293091 | 371 | 1250 | 479 |
| VOE 8293091 | 380 | 175 | 505 |
| VOE 8293091 | 810 | 145 | 649 |
| VOE 8293091 | 810 | 185 | 655 |
| VOE 8293091 | 810 | 275 | 661 |
| VOE 8293091 | 818 | 800 | 685 |
| VOE 8293091 | 831 | 150 | 723 |
| VOE 8293091 | 831 | 500 | 737 |
| VOE 8293091 | 831 | 550 | 739 |
| VOE 8293091 | 831 | 600 | 743 |
| VOE 8293091 | 836 | 250 | 757 |
| VOE 8293091 | 837 | 150 | 765 |
| VOE 8293091 | 843 | 175 | 785 |
| VOE 8293091 | 843 | 275 | 793 |
| VOE 8293091 | 872 | 150 | 861 |
| VOE 8293091 | 880 | 125 | 871 |
| VOE 8293091 | 880 | 275 | 879 |
| VOE 8293091 | 880 | 375 | 885 |
| VOE 8293091 | 880 | 475 | 891 |
| VOE 8293091 | 881 | 125 | 899 |
| VOE 8293091 | 897 | 100 | 915 |
| VOE 8293091 | 897 | 100 | 917 |
| VOE 8293092 | 354 | 300 | 361 |
| VOE 8293092 | 363 | 170 | 389 |
| VOE 8293092 | 371 | 1120 | 465 |
| VOE 8293092 | 371 | 1250 | 479 |
| VOE 8293092 | 380 | 175 | 505 |
| VOE 8293092 | 810 | 145 | 649 |
| VOE 8293092 | 810 | 185 | 655 |
| VOE 8293092 | 810 | 275 | 661 |
| VOE 8293092 | 818 | 900 | 687 |
| VOE 8293092 | 831 | 150 | 723 |
| VOE 8293092 | 831 | 500 | 737 |
| VOE 8293092 | 831 | 550 | 739 |
| VOE 8293092 | 831 | 600 | 743 |
| VOE 8293092 | 836 | 300 | 761 |
| VOE 8293092 | 837 | 150 | 765 |
| VOE 8293092 | 843 | 175 | 785 |
| VOE 8293092 | 843 | 275 | 793 |
| VOE 8293092 | 872 | 150 | 861 |
| VOE 8293092 | 880 | 125 | 871 |
| VOE 8293092 | 880 | 275 | 879 |
| VOE 8293092 | 880 | 375 | 885 |
| VOE 8293092 | 880 | 475 | 891 |
| VOE 8293091 | 881 | 125 | 899 |
| VOE 8293092 | 897 | 100 | 915 |
| VOE 8293092 | 897 | 100 | 917 |
| VOE 8293106 | 914 | 1550 | 1115 |
| VOE 8293113 | 837 | 150 | 765 |
| VOE 8293141 | 441 | 100 | 565 |
| VOE 8293141 | 911 | 350 | 951 |
| VOE 8293142 | 775 | 710 | 617 |
| VOE 8293142 | 775 | 810 | 621 |
| VOE 8293142 | 775 | 910 | 625 |
| VOE 8293142 | 775 | 1010 | 629 |
| VOE 8293142 | 775 | 1200 | 631 |
| VOE 8293145 | 398 | 300 | 535 |
| VOE 8293146 | 398 | 400 | 537 |
| VOE 8293156 | 218 | 300 | 133 |
| VOE 8293156 | 252 | 200 | 205 |
| VOE 8293156 | 254 | 350 | 219 |
| VOE 8293156 | 256 | 150 | 241 |
| VOE 8293156 | 258 | 300 | 249 |
| VOE 8293156 | 286 | 150 | 295 |
| VOE 8293156 | 352 | 100 | 351 |
| VOE 8293156 | 364 | 150 | 401 |
| VOE 8293156 | 364 | 350 | 411 |
| VOE 8293156 | 371 | 300 | 447 |
| VOE 8293156 | 372 | 100 | 495 |
| VOE 8293156 | 372 | 300 | 499 |
| VOE 8293156 | 431 | 200 | 559 |
| VOE 8293156 | 431 | 300 | 563 |
| VOE 8293156 | 441 | 500 | 573 |
| VOE 8293156 | 821 | 150 | 693 |
| VOE 8293156 | 827 | 250 | 715 |
| VOE 8293156 | 841 | 110 | 773 |
| VOE 8293156 | 841 | 150 | 775 |
| VOE 8293156 | 860 | 100 | 811 |
| VOE 8293156 | 860 | 160 | 815 |
| VOE 8293156 | 891 | 100 | 909 |
| VOE 8293156 | 911 | 550 | 957 |
| VOE 8293156 | 911 | 600 | 959 |
| VOE 8293156 | 913 | 100 | 1055 |
| VOE 8293156 | 914 | 100 | 1065 |
| VOE 8293156 | 914 | 200 | 1071 |
| VOE 8293156 | 914 | 350 | 1081 |
| VOE 8293156 | 914 | 450 | 1089 |
| VOE 8293156 | 914 | 500 | 1093 |
| VOE 8293156 | 914 | 550 | 1099 |
| VOE 8293157 | 367 | 300 | 421 |
| VOE 8293157 | 911 | 710 | 963 |
| VOE 8293158 | 367 | 300 | 421 |
| VOE 8293158 | 911 | 740 | 977 |
| VOE 8293159 | 911 | 730 | 973 |
| VOE 8293160 | 256 | 300 | 245 |
| VOE 8293161 | 827 | 400 | 719 |
| VOE 8293162 | 870 | 150 | 845 |
| VOE 8293162 | 870 | 400 | 849 |
| VOE 8293162 | 870 | 500 | 853 |
| VOE 8293163 | 897 | 100 | 915 |
| VOE 8293163 | 974 | 150 | 1321 |
| VOE 8293163 | 974 | 2110 | 1335 |
| VOE 8293164 | 897 | 100 | 915 |
| VOE 8293164 | 897 | 100 | 921 |
| VOE 8293164 | 916 | 450 | 1197 |
| VOE 8293164 | 974 | 150 | 1321 |
| VOE 8293164 | 974 | 2200 | 1337 |
| VOE 8293165 | 975 | 100 | 1347 |
| VOE 8293165 | 975 | 1600 | 1395 |
| VOE 8293166 | 975 | 100 | 1347 |
| VOE 8293167 | 916 | 1350 | 1227 |
| VOE 8293167 | 975 | 300 | 1355 |
| VOE 8293167 | 975 | 600 | 1357 |
| VOE 8293168 | 914 | 100 | 1065 |
| VOE 8293170 | 924 | 1200 | 1295 |
| VOE 8293171 | 364 | 350 | 411 |
| VOE 8293171 | 924 | 300 | 1265 |
| VOE 8293171 | 924 | 3100 | 1305 |
| VOE 8293172 | 364 | 200 | 405 |
| VOE 8293172 | 364 | 350 | 411 |
| VOE 8293172 | 924 | 350 | 1267 |
| VOE 8293172 | 924 | 3100 | 1305 |
| VOE 8293173 | 916 | 1050 | 1217 |
| VOE 8293174 | 916 | 1050 | 1217 |
| VOE 8293175 | 916 | 3000 | 1251 |
| VOE 8293176 | 367 | 600 | 429 |
| VOE 8293176 | 897 | 100 | 915 |
| VOE 8293176 | 912 | 2500 | 1047 |
| VOE 8293176 | 914 | 1500 | 1113 |
| VOE 8293176 | 914 | 3500 | 1163 |
| VOE 8293176 | 916 | 550 | 1205 |
| VOE 8293177 | 916 | 200 | 1185 |
| VOE 8293178 | 916 | 3000 | 1251 |
| VOE 8293179 | 916 | 3000 | 1251 |
| VOE 8293194 | 897 | 100 | 917 |
| VOE 8293194 | 897 | 200 | 923 |
| VOE 8293195 | 897 | 100 | 917 |
| VOE 8293195 | 897 | 200 | 923 |
| VOE 8293196 | 897 | 100 | 917 |
| VOE 8293196 | 897 | 200 | 923 |
| VOE 8293197 | 897 | 100 | 917 |
| VOE 8293197 | 897 | 200 | 923 |
| VOE 8293198 | 897 | 100 | 917 |
| VOE 8293198 | 897 | 200 | 923 |
| VOE 8293274 | 431 | 100 | 555 |
| VOE 8293274 | 441 | 100 | 565 |
| VOE 8293274 | 715 | 200 | 593 |
| VOE 8293330 | 912 | 2100 | 1041 |
| VOE 8293330 | 916 | 200 | 1185 |
| VOE 8293330 | 916 | 1200 | 1219 |
| VOE 8293371 | 367 | 600 | 429 |
| VOE 8293371 | 897 | 100 | 915 |
| VOE 8293371 | 912 | 2100 | 1041 |
| VOE 8293371 | 912 | 2500 | 1047 |
| VOE 8293371 | 914 | 1500 | 1113 |
| VOE 8293371 | 914 | 3500 | 1163 |
| VOE 8293371 | 916 | 550 | 1205 |
| VOE 8293371 | 916 | 1500 | 1229 |
| VOE 8293465 | 387 | 300 | 519 |

| Part No | Group | Sect | Page |
|---|---|---|---|
| VOE 8293465 | 492 | 200 | 583 |
| VOE 8293465 | 715 | 7500 | 595 |
| VOE 8293465 | 821 | 250 | 699 |
| VOE 8293465 | 821 | 300 | 703 |
| VOE 8293465 | 821 | 350 | 705 |
| VOE 8293465 | 837 | 300 | 769 |
| VOE 8293499 | 398 | 500 | 539 |
| VOE 8293511 | 860 | 100 | 811 |
| VOE 8293850 | 821 | 200 | 695 |
| VOE 8293851 | 821 | 250 | 699 |
| VOE 8293851 | 821 | 300 | 703 |
| VOE 8293851 | 821 | 350 | 705 |
| VOE 8294409 | 356 | 100 | 363 |
| VOE 8294409 | 860 | 310 | 823 |
| VOE 8294409 | 860 | 350 | 827 |
| VOE 8294518 | 352 | 100 | 351 |
| VOE 8294518 | 352 | 200 | 353 |
| VOE 8294518 | 356 | 200 | 365 |
| VOE 8294518 | 356 | 300 | 367 |
| VOE 8294527 | 350 | 300 | 349 |
| VOE 8294527 | 352 | 100 | 351 |
| VOE 8294527 | 356 | 200 | 365 |
| VOE 8294527 | 356 | 300 | 367 |
| VOE 8294537 | 352 | 100 | 351 |
| VOE 8294553 | 897 | 100 | 921 |
| VOE 8294554 | 897 | 100 | 921 |
| VOE 8294555 | 897 | 100 | 921 |
| VOE 8294556 | 897 | 100 | 921 |
| VOE 8294557 | 897 | 100 | 921 |
| VOE 8294558 | 897 | 100 | 921 |
| VOE 8294559 | 897 | 100 | 921 |
| VOE 8294619 | 371 | 3000 | 493 |
| VOE 8294619 | 924 | 4200 | 1309 |
| VOE 8294808 | 912 | 2100 | 1041 |
| VOE 8294808 | 916 | 450 | 1197 |
| VOE 8294808 | 916 | 1200 | 1219 |
| VOE 8294820 | 911 | 3000 | 989 |
| VOE 8294820 | 914 | 5000 | 1167 |
| VOE 8294820 | 916 | 110 | 1181 |
| VOE 8294821 | 367 | 400 | 423 |
| VOE 8294821 | 367 | 500 | 425 |
| VOE 8294821 | 914 | 2300 | 1127 |
| VOE 8294845 | 916 | 110 | 1181 |
| VOE 8294845 | 916 | 450 | 1197 |
| VOE 8295233 | 775 | 260 | 611 |
| VOE 8295810 | 974 | 200 | 1323 |
| VOE 8295810 | 974 | 2300 | 1339 |
| VOE 8295811 | 975 | 250 | 1353 |
| VOE 8295811 | 975 | 1500 | 1391 |
| VOE 8296009 | 431 | 100 | 555 |
| VOE 8296009 | 441 | 100 | 565 |
| VOE 8296009 | 911 | 300 | 949 |
| VOE 8296010 | 431 | 100 | 555 |
| VOE 8296010 | 441 | 100 | 565 |
| VOE 8296010 | 911 | 300 | 949 |
| VOE 8296230 | 775 | 250 | 609 |
| VOE 8296850 | 924 | 860 | 1285 |
| VOE 8296850 | 925 | 2210 | 1317 |
| VOE 8297318 | 398 | 600 | 541 |
| VOE 8297319 | 398 | 700 | 543 |
| VOE 8297320 | 398 | 800 | 545 |
| VOE 8297321 | 398 | 900 | 547 |
| VOE 874033 | 371 | 2100 | 485 |
| VOE 874654 | 367 | 600 | 429 |
| VOE 874802 | 367 | 600 | 429 |
| VOE 874802 | 371 | 1300 | 481 |
| VOE 874802 | 386 | 200 | 511 |
| VOE 874954 | 362 | 200 | 377 |
| VOE 874954 | 371 | 1100 | 463 |
| VOE 874954 | 371 | 1120 | 467 |
| VOE 874954 | 371 | 1130 | 471 |
| VOE 874954 | 371 | 2100 | 485 |
| VOE 874954 | 372 | 300 | 499 |
| VOE 874955 | 286 | 100 | 291 |
| VOE 874955 | 371 | 1100 | 461 |
| VOE 874955 | 371 | 1120 | 465 |
| VOE 874955 | 371 | 1130 | 469 |
| VOE 874955 | 371 | 1300 | 481 |
| VOE 874955 | 371 | 2100 | 485 |
| VOE 874959 | 254 | 300 | 215 |
| VOE 874959 | 286 | 100 | 291 |
| VOE 874965 | 254 | 300 | 215 |
| VOE 874965 | 254 | 300 | 217 |
| VOE 874965 | 286 | 100 | 291 |
| VOE 874966 | 254 | 300 | 215 |
| VOE 888474 | 223 | 110 | 147 |
| VOE 888767 | 255 | 110 | 233 |
| VOE 907848 | 914 | 1500 | 1113 |
| VOE 907848 | 914 | 1550 | 1115 |
| VOE 907887 | 924 | 100 | 1259 |
| VOE 907887 | 924 | 200 | 1263 |
| VOE 914167 | 431 | 200 | 559 |
| VOE 914167 | 492 | 100 | 581 |
| VOE 914167 | 775 | 700 | 615 |
| VOE 914167 | 775 | 710 | 617 |
| VOE 914167 | 974 | 2100 | 1331 |
| VOE 914167 | 974 | 2110 | 1335 |
| VOE 914167 | 974 | 2200 | 1337 |
| VOE 914167 | 974 | 2300 | 1339 |
| VOE 914167 | 974 | 3000 | 1341 |
| VOE 914167 | 974 | 3400 | 1343 |
| VOE 914167 | 975 | 600 | 1357 |
| VOE 914167 | 975 | 700 | 1361 |
| VOE 914167 | 975 | 800 | 1365 |
| VOE 914167 | 975 | 900 | 1369 |
| VOE 914167 | 975 | 1000 | 1373 |
| VOE 914167 | 975 | 1100 | 1375 |
| VOE 914167 | 975 | 1200 | 1381 |
| VOE 914167 | 975 | 1300 | 1385 |
| VOE 914167 | 975 | 1400 | 1389 |
| VOE 914167 | 975 | 1500 | 1393 |
| VOE 914167 | 975 | 1600 | 1395 |
| VOE 914167 | 975 | 1900 | 1399 |
| VOE 914167 | 975 | 2000 | 1401 |
| VOE 914167 | 975 | 2100 | 1403 |
| VOE 914167 | 975 | 2400 | 1405 |
| VOE 914167 | 975 | 2600 | 1409 |
| VOE 914167 | 975 | 2800 | 1413 |
| VOE 914167 | 993 | 100 | 1439 |
| VOE 914167 | 993 | 300 | 1447 |
| VOE 914169 | 974 | 1200 | 1327 |
| VOE 914169 | 974 | 1300 | 1329 |
| VOE 914169 | 975 | 700 | 1361 |
| VOE 914169 | 975 | 800 | 1365 |
| VOE 914169 | 975 | 900 | 1369 |
| VOE 914169 | 975 | 1000 | 1373 |
| VOE 914169 | 975 | 1100 | 1377 |
| VOE 914169 | 975 | 1200 | 1381 |
| VOE 914169 | 975 | 1300 | 1385 |
| VOE 914169 | 975 | 1400 | 1389 |
| VOE 914169 | 975 | 1500 | 1393 |
| VOE 914169 | 975 | 1600 | 1397 |
| VOE 914394 | 234 | 300 | 163 |
| VOE 914454 | 293 | 100 | 305 |
| VOE 914470 | 441 | 500 | 573 |
| VOE 914472 | 441 | 200 | 569 |
| VOE 914492 | 431 | 200 | 559 |
| VOE 914515 | 870 | 150 | 845 |
| VOE 914528 | 911 | 550 | 957 |
| VOE 914537 | 263 | 400 | 283 |
| VOE 9213-0800 | 831 | 300 | 729 |
| VOE 9213-0800 | 831 | 400 | 733 |
| VOE 930432 | 836 | 150 | 747 |
| VOE 930432 | 836 | 200 | 751 |
| VOE 930432 | 836 | 250 | 757 |
| VOE 930845 | 836 | 150 | 749 |
| VOE 930845 | 836 | 200 | 753 |
| VOE 930845 | 836 | 250 | 759 |
| VOE 931212 | 912 | 300 | 1003 |
| VOE 931212 | 912 | 350 | 1009 |
| VOE 931212 | 912 | 400 | 1015 |
| VOE 931212 | 912 | 500 | 1021 |
| VOE 931212 | 912 | 600 | 1025 |
| VOE 931212 | 912 | 600 | 1027 |
| VOE 931212 | 912 | 700 | 1031 |
| VOE 931212 | 912 | 700 | 1033 |
| VOE 932037 | 911 | 300 | 949 |
| VOE 935013 | 911 | 200 | 945 |
| VOE 935013 | 911 | 400 | 953 |
| VOE 935013 | 911 | 1600 | 985 |
| VOE 935013 | 914 | 500 | 1093 |
| VOE 935013 | 914 | 550 | 1099 |
| VOE 935013 | 916 | 300 | 1189 |
| VOE 935013 | 916 | 600 | 1211 |
| VOE 935013 | 916 | 1000 | 1215 |
| VOE 935013 | 916 | 1200 | 1219 |
| VOE 935013 | 916 | 1500 | 1229 |
| VOE 935013 | 916 | 2300 | 1247 |
| VOE 935013 | 916 | 4000 | 1257 |
| VOE 935016 | 911 | 350 | 951 |
| VOE 935067 | 914 | 3600 | 1165 |
| VOE 935069 | 914 | 200 | 1071 |
| VOE 935069 | 914 | 250 | 1073 |
| VOE 935069 | 914 | 300 | 1077 |
| VOE 935069 | 914 | 400 | 1087 |

**NUMERICAL INDEX**

**INDICE DE NÚMERO**

**ÍNDICE NUMÉRICO**

**RÉPERTOIRE DE NUMÉROS**

| Part No | Group | Sect | Page |
|---|---|---|---|
| VOE 935069 | 914 | 450 | 1091 |
| VOE 935069 | 916 | 300 | 1189 |
| VOE 935069 | 916 | 1200 | 1219 |
| VOE 935069 | 916 | 1500 | 1229 |
| VOE 935069 | 924 | 300 | 1265 |
| VOE 935069 | 924 | 350 | 1267 |
| VOE 935073 | 911 | 710 | 963 |
| VOE 935073 | 911 | 720 | 969 |
| VOE 935073 | 911 | 730 | 973 |
| VOE 935073 | 911 | 740 | 977 |
| VOE 935073 | 914 | 500 | 1095 |
| VOE 935073 | 914 | 550 | 1101 |
| VOE 935080 | 914 | 500 | 1093 |
| VOE 935082 | 924 | 700 | 1273 |
| VOE 935085 | 914 | 100 | 1067 |
| VOE 935085 | 914 | 200 | 1071 |
| VOE 935085 | 914 | 250 | 1073 |
| VOE 935085 | 914 | 300 | 1075 |
| VOE 935085 | 914 | 350 | 1083 |
| VOE 935085 | 914 | 400 | 1087 |
| VOE 935085 | 914 | 450 | 1091 |
| VOE 935085 | 914 | 2000 | 1119 |
| VOE 935085 | 914 | 2100 | 1121 |
| VOE 935085 | 914 | 2150 | 1123 |
| VOE 935085 | 914 | 3500 | 1163 |
| VOE 935085 | 914 | 5000 | 1167 |
| VOE 935085 | 916 | 1200 | 1221 |
| VOE 935085 | 916 | 1500 | 1229 |
| VOE 935085 | 924 | 300 | 1265 |
| VOE 935085 | 924 | 350 | 1267 |
| VOE 935085 | 924 | 700 | 1273 |
| VOE 935089 | 911 | 710 | 963 |
| VOE 935089 | 911 | 720 | 969 |
| VOE 935089 | 911 | 730 | 973 |
| VOE 935089 | 911 | 740 | 977 |
| VOE 935089 | 914 | 100 | 1067 |
| VOE 935089 | 914 | 300 | 1075 |
| VOE 935089 | 914 | 350 | 1081 |
| VOE 935089 | 914 | 6100 | 1173 |
| VOE 935089 | 924 | 300 | 1265 |
| VOE 935089 | 924 | 350 | 1267 |
| VOE 935091 | 914 | 6100 | 1173 |
| VOE 935092 | 911 | 710 | 963 |
| VOE 935092 | 911 | 720 | 969 |
| VOE 935093 | 911 | 1600 | 985 |
| VOE 935098 | 911 | 300 | 949 |
| VOE 935098 | 914 | 550 | 1101 |
| VOE 935100 | 914 | 5000 | 1167 |
| VOE 935100 | 924 | 300 | 1265 |
| VOE 935100 | 924 | 350 | 1267 |
| VOE 935100 | 924 | 400 | 1269 |
| VOE 935100 | 924 | 900 | 1287 |
| VOE 935229 | 911 | 200 | 945 |
| VOE 935229 | 911 | 1600 | 985 |
| VOE 935229 | 911 | 3000 | 991 |
| VOE 935229 | 914 | 500 | 1095 |
| VOE 935229 | 914 | 550 | 1101 |
| VOE 935229 | 916 | 600 | 1209 |
| VOE 935229 | 916 | 1000 | 1215 |
| VOE 935229 | 916 | 2200 | 1241 |
| VOE 935229 | 916 | 2225 | 1243 |
| VOE 935229 | 916 | 4000 | 1255 |
| VOE 935230 | 916 | 600 | 1211 |
| VOE 935276 | 914 | 500 | 1093 |
| VOE 935424 | 914 | 6100 | 1175 |
| VOE 935424 | 916 | 600 | 1209 |
| VOE 935424 | 924 | 400 | 1269 |
| VOE 935424 | 924 | 500 | 1271 |
| VOE 935425 | 914 | 6100 | 1173 |
| VOE 935425 | 916 | 1200 | 1219 |
| VOE 935425 | 916 | 1500 | 1229 |
| VOE 935425 | 924 | 400 | 1269 |
| VOE 935425 | 924 | 500 | 1271 |
| VOE 935427 | 914 | 6100 | 1173 |
| VOE 935427 | 924 | 500 | 1271 |
| VOE 935428 | 914 | 2450 | 1131 |
| VOE 935428 | 914 | 2460 | 1133 |
| VOE 935428 | 914 | 2600 | 1149 |
| VOE 935428 | 914 | 5000 | 1167 |
| VOE 935428 | 914 | 6100 | 1175 |
| VOE 935428 | 916 | 300 | 1189 |
| VOE 935428 | 916 | 600 | 1209 |
| VOE 935428 | 924 | 400 | 1269 |
| VOE 935428 | 924 | 500 | 1271 |
| VOE 935429 | 914 | 6100 | 1175 |
| VOE 935429 | 916 | 1200 | 1219 |
| VOE 935429 | 916 | 1500 | 1229 |
| VOE 935429 | 924 | 400 | 1269 |
| VOE 935429 | 924 | 500 | 1271 |
| VOE 935540 | 916 | 300 | 1189 |
| VOE 935574 | 911 | 500 | 955 |
| VOE 935574 | 916 | 2100 | 1235 |
| VOE 935574 | 924 | 1000 | 1291 |
| VOE 935574 | 924 | 1100 | 1293 |
| VOE 935576 | 911 | 3000 | 991 |
| VOE 935576 | 916 | 110 | 1183 |
| VOE 935756 | 914 | 2450 | 1131 |
| VOE 935756 | 914 | 2460 | 1135 |
| VOE 935756 | 914 | 2600 | 1149 |
| VOE 935756 | 914 | 5000 | 1167 |
| VOE 935756 | 914 | 6100 | 1175 |
| VOE 935756 | 924 | 300 | 1265 |
| VOE 935756 | 924 | 350 | 1267 |
| VOE 935756 | 924 | 400 | 1269 |
| VOE 935756 | 924 | 900 | 1287 |
| VOE 936181 | 916 | 300 | 1191 |
| VOE 936189 | 924 | 700 | 1275 |
| VOE 936189 | 924 | 750 | 1277 |
| VOE 936190 | 924 | 700 | 1275 |
| VOE 936190 | 924 | 750 | 1277 |
| VOE 936249 | 924 | 700 | 1273 |
| VOE 936249 | 924 | 750 | 1277 |
| VOE 936250 | 924 | 700 | 1273 |
| VOE 936250 | 924 | 750 | 1277 |
| VOE 936267 | 916 | 1200 | 1221 |
| VOE 936267 | 916 | 1500 | 1231 |
| VOE 936287 | 914 | 350 | 1081 |
| VOE 936287 | 914 | 400 | 1085 |
| VOE 936287 | 914 | 450 | 1089 |
| VOE 936287 | 914 | 500 | 1095 |
| VOE 936287 | 914 | 550 | 1101 |
| VOE 936288 | 914 | 400 | 1085 |
| VOE 936288 | 914 | 450 | 1089 |
| VOE 936288 | 914 | 2480 | 1143 |
| VOE 936289 | 914 | 300 | 1075 |
| VOE 936289 | 914 | 2460 | 1135 |
| VOE 936290 | 914 | 400 | 1085 |
| VOE 936290 | 914 | 450 | 1089 |
| VOE 936291 | 914 | 400 | 1085 |
| VOE 936291 | 914 | 450 | 1089 |
| VOE 936292 | 914 | 2460 | 1135 |
| VOE 936292 | 914 | 2480 | 1143 |
| VOE 936296 | 914 | 2850 | 1161 |
| VOE 936299 | 914 | 350 | 1081 |
| VOE 936299 | 914 | 2300 | 1127 |
| VOE 936299 | 914 | 2460 | 1135 |
| VOE 936299 | 914 | 2480 | 1143 |
| VOE 936300 | 914 | 2200 | 1125 |
| VOE 936300 | 914 | 2700 | 1157 |
| VOE 936300 | 914 | 5000 | 1167 |
| VOE 936301 | 914 | 400 | 1085 |
| VOE 936301 | 914 | 450 | 1089 |
| VOE 936301 | 914 | 2400 | 1129 |
| VOE 936301 | 914 | 2470 | 1139 |
| VOE 936301 | 914 | 2480 | 1143 |
| VOE 936301 | 914 | 2480 | 1145 |
| VOE 936410 | 916 | 300 | 1191 |
| VOE 936410 | 924 | 500 | 1271 |
| VOE 936446 | 914 | 500 | 1095 |
| VOE 936446 | 914 | 6000 | 1171 |
| VOE 936478 | 924 | 500 | 1271 |
| VOE 936612 | 911 | 3000 | 991 |
| VOE 936617 | 911 | 200 | 945 |
| VOE 936617 | 911 | 400 | 953 |
| VOE 936617 | 911 | 3000 | 989 |
| VOE 936618 | 911 | 710 | 963 |
| VOE 936618 | 911 | 720 | 969 |
| VOE 936618 | 911 | 730 | 973 |
| VOE 936618 | 911 | 740 | 977 |
| VOE 936618 | 911 | 3000 | 989 |
| VOE 936618 | 916 | 110 | 1183 |
| VOE 936618 | 916 | 2200 | 1241 |
| VOE 936618 | 916 | 2225 | 1243 |
| VOE 936620 | 911 | 500 | 955 |
| VOE 936620 | 911 | 550 | 957 |
| VOE 936623 | 911 | 600 | 959 |
| VOE 936624 | 911 | 600 | 959 |
| VOE 936624 | 911 | 600 | 961 |
| VOE 936624 | 916 | 110 | 1183 |
| VOE 936624 | 916 | 200 | 1187 |
| VOE 936624 | 916 | 450 | 1197 |
| VOE 936624 | 916 | 500 | 1201 |
| VOE 936624 | 916 | 550 | 1205 |
| VOE 936624 | 916 | 1050 | 1217 |
| VOE 936624 | 916 | 1350 | 1227 |

| Part No | Group | Sect | Page |
|---|---|---|---|
| VOE 936624 | 916 | 2250 | 1245 |
| VOE 936624 | 916 | 2800 | 1249 |
| VOE 936624 | 916 | 4000 | 1257 |
| VOE 936626 | 916 | 100 | 1177 |
| VOE 936626 | 916 | 110 | 1183 |
| VOE 936626 | 916 | 200 | 1185 |
| VOE 936626 | 916 | 400 | 1193 |
| VOE 936626 | 916 | 450 | 1197 |
| VOE 936626 | 916 | 500 | 1201 |
| VOE 936626 | 916 | 550 | 1205 |
| VOE 936637 | 924 | 1200 | 1295 |
| VOE 936656 | 914 | 100 | 1065 |
| VOE 936675 | 924 | 300 | 1265 |
| VOE 936675 | 924 | 350 | 1267 |
| VOE 936685 | 911 | 710 | 965 |
| VOE 936685 | 911 | 720 | 969 |
| VOE 936690 | 914 | 300 | 1077 |
| VOE 936690 | 914 | 400 | 1085 |
| VOE 936690 | 914 | 450 | 1089 |
| VOE 936690 | 914 | 5000 | 1167 |
| VOE 936693 | 911 | 710 | 965 |
| VOE 936693 | 911 | 720 | 971 |
| VOE 936693 | 911 | 730 | 975 |
| VOE 936693 | 911 | 740 | 979 |
| VOE 936695 | 914 | 450 | 1089 |
| VOE 936697 | 914 | 6100 | 1175 |
| VOE 936699 | 914 | 100 | 1065 |
| VOE 936702 | 914 | 2100 | 1121 |
| VOE 936704 | 914 | 2000 | 1119 |
| VOE 936705 | 914 | 100 | 1065 |
| VOE 936706 | 914 | 100 | 1065 |
| VOE 936710 | 914 | 100 | 1065 |
| VOE 936714 | 914 | 200 | 1071 |
| VOE 936714 | 914 | 250 | 1073 |
| VOE 936717 | 916 | 110 | 1181 |
| VOE 936717 | 916 | 200 | 1185 |
| VOE 936748 | 914 | 6100 | 1175 |
| VOE 936751 | 914 | 5000 | 1167 |
| VOE 936776 | 914 | 100 | 1065 |
| VOE 936776 | 914 | 250 | 1073 |
| VOE 936776 | 914 | 300 | 1075 |
| VOE 936776 | 914 | 3500 | 1163 |
| VOE 936783 | 914 | 6100 | 1175 |
| VOE 936787 | 914 | 400 | 1085 |
| VOE 936788 | 914 | 2100 | 1121 |
| VOE 936788 | 914 | 5000 | 1167 |
| VOE 936798 | 916 | 300 | 1189 |
| VOE 936812 | 914 | 3600 | 1165 |
| VOE 936813 | 914 | 400 | 1085 |
| VOE 936813 | 914 | 450 | 1089 |
| VOE 936815 | 914 | 2450 | 1131 |
| VOE 936815 | 914 | 2470 | 1139 |
| VOE 936815 | 914 | 2600 | 1149 |
| VOE 936815 | 914 | 2650 | 1153 |
| VOE 936815 | 914 | 5000 | 1167 |
| VOE 936817 | 914 | 2400 | 1129 |
| VOE 936817 | 916 | 600 | 1209 |
| VOE 936818 | 914 | 2000 | 1119 |
| VOE 936820 | 914 | 300 | 1075 |
| VOE 936821 | 914 | 350 | 1081 |
| VOE 936822 | 914 | 3500 | 1163 |
| VOE 936823 | 914 | 3500 | 1163 |
| VOE 936825 | 914 | 2470 | 1139 |
| VOE 936828 | 914 | 6100 | 1175 |
| VOE 936837 | 914 | 2470 | 1137 |
| VOE 936837 | 914 | 2480 | 1141 |
| VOE 936837 | 914 | 2500 | 1147 |
| VOE 936837 | 914 | 5000 | 1167 |
| VOE 936838 | 916 | 600 | 1209 |
| VOE 936842 | 911 | 740 | 979 |
| VOE 936851 | 914 | 400 | 1085 |
| VOE 936851 | 914 | 450 | 1089 |
| VOE 936852 | 914 | 2650 | 1155 |
| VOE 936861 | 914 | 400 | 1085 |
| VOE 936861 | 914 | 450 | 1089 |
| VOE 936862 | 914 | 2600 | 1149 |
| VOE 936862 | 914 | 5000 | 1167 |
| VOE 936874 | 914 | 300 | 1075 |
| VOE 936875 | 914 | 400 | 1085 |
| VOE 936875 | 914 | 450 | 1089 |
| VOE 936915 | 911 | 710 | 965 |
| VOE 936915 | 911 | 720 | 971 |
| VOE 936932 | 914 | 100 | 1067 |
| VOE 936932 | 914 | 400 | 1087 |
| VOE 936943 | 911 | 730 | 975 |
| VOE 936943 | 911 | 740 | 979 |
| VOE 936952 | 914 | 300 | 1075 |
| VOE 936953 | 914 | 200 | 1071 |
| VOE 936953 | 914 | 250 | 1073 |
| VOE 936955 | 914 | 300 | 1075 |
| VOE 936955 | 924 | 300 | 1265 |
| VOE 936957 | 914 | 500 | 1095 |
| VOE 936961 | 914 | 2470 | 1137 |
| VOE 936961 | 914 | 2480 | 1141 |
| VOE 936968 | 914 | 2000 | 1119 |
| VOE 936970 | 914 | 2500 | 1147 |
| VOE 936970 | 914 | 5000 | 1167 |
| VOE 936972 | 914 | 400 | 1085 |
| VOE 936972 | 914 | 450 | 1089 |
| VOE 936974 | 914 | 350 | 1081 |
| VOE 936975 | 914 | 2480 | 1145 |
| VOE 936976 | 914 | 2450 | 1131 |
| VOE 936976 | 914 | 2460 | 1133 |
| VOE 936976 | 914 | 2600 | 1149 |
| VOE 936978 | 914 | 300 | 1075 |
| VOE 936978 | 914 | 350 | 1081 |
| VOE 936979 | 914 | 2450 | 1131 |
| VOE 936979 | 914 | 2460 | 1133 |
| VOE 936979 | 914 | 2600 | 1149 |
| VOE 936979 | 914 | 3500 | 1163 |
| VOE 936979 | 914 | 5000 | 1167 |
| VOE 936981 | 914 | 2500 | 1147 |
| VOE 936992 | 914 | 500 | 1095 |
| VOE 936999 | 916 | 100 | 1177 |
| VOE 936999 | 916 | 400 | 1193 |
| VOE 936999 | 916 | 900 | 1213 |
| VOE 937003 | 916 | 1300 | 1225 |
| VOE 937007 | 916 | 2000 | 1233 |
| VOE 937012 | 911 | 350 | 951 |
| VOE 937013 | 911 | 350 | 951 |
| VOE 937086 | 914 | 400 | 1087 |
| VOE 937086 | 914 | 450 | 1091 |
| VOE 937088 | 911 | 1600 | 985 |
| VOE 937089 | 914 | 500 | 1095 |
| VOE 937090 | 914 | 500 | 1095 |
| VOE 937090 | 914 | 550 | 1101 |
| VOE 937091 | 911 | 200 | 945 |
| VOE 937104 | 914 | 400 | 1085 |
| VOE 937104 | 914 | 450 | 1089 |
| VOE 937104 | 914 | 2600 | 1149 |
| VOE 937107 | 914 | 2000 | 1119 |
| VOE 937107 | 914 | 2800 | 1159 |
| VOE 937109 | 914 | 300 | 1075 |
| VOE 937109 | 914 | 350 | 1081 |
| VOE 937110 | 914 | 350 | 1081 |
| VOE 937111 | 914 | 2460 | 1135 |
| VOE 937111 | 914 | 2700 | 1157 |
| VOE 937111 | 914 | 5000 | 1167 |
| VOE 937116 | 916 | 600 | 1209 |
| VOE 937117 | 916 | 600 | 1209 |
| VOE 937117 | 916 | 600 | 1211 |
| VOE 937118 | 916 | 600 | 1209 |
| VOE 937119 | 914 | 300 | 1077 |
| VOE 937122 | 914 | 300 | 1075 |
| VOE 937122 | 914 | 2470 | 1139 |
| VOE 937122 | 914 | 2650 | 1153 |
| VOE 937124 | 914 | 3500 | 1163 |
| VOE 937125 | 916 | 300 | 1191 |
| VOE 937129 | 914 | 200 | 1071 |
| VOE 937129 | 914 | 250 | 1073 |
| VOE 937132 | 914 | 2000 | 1119 |
| VOE 937135 | 916 | 1200 | 1221 |
| VOE 937135 | 916 | 1500 | 1231 |
| VOE 937138 | 914 | 100 | 1069 |
| VOE 937149 | 916 | 1200 | 1221 |
| VOE 937149 | 916 | 1500 | 1231 |
| VOE 937153 | 916 | 3100 | 1253 |
| VOE 937162 | 916 | 2300 | 1247 |
| VOE 937168 | 916 | 400 | 1193 |
| VOE 937183 | 911 | 350 | 951 |
| VOE 937184 | 914 | 300 | 1075 |
| VOE 937190 | 914 | 300 | 1075 |
| VOE 937190 | 914 | 350 | 1081 |
| VOE 937190 | 914 | 2000 | 1119 |
| VOE 937194 | 914 | 2460 | 1135 |
| VOE 937194 | 914 | 2480 | 1143 |
| VOE 937195 | 914 | 2470 | 1139 |
| VOE 937195 | 914 | 2650 | 1153 |
| VOE 937196 | 914 | 2450 | 1131 |
| VOE 937196 | 914 | 2460 | 1135 |
| VOE 937196 | 914 | 2480 | 1143 |
| VOE 937196 | 914 | 2600 | 1149 |
| VOE 937196 | 914 | 5000 | 1167 |
| VOE 937197 | 914 | 550 | 1101 |
| VOE 937199 | 914 | 2200 | 1125 |

**NUMERICAL INDEX**

**INDICE DE NÚMERO**

**ÍNDICE NUMÉRICO**

**RÉPERTOIRE DE NUMÉROS**

| Catalogue id | Group |
|---|---|
| **20615** | **1000** |
| Issue | Page |
| **PUB 20035940-B** | **50** |

| Part No | Group | Sect | Page |
|---|---|---|---|
| VOE 937200 | 914 | 2470 | 1139 |
| VOE 937200 | 914 | 2650 | 1153 |
| VOE 937205 | 914 | 2000 | 1119 |
| VOE 937214 | 914 | 100 | 1065 |
| VOE 937214 | 914 | 400 | 1085 |
| VOE 937223 | 914 | 100 | 1065 |
| VOE 937223 | 914 | 2100 | 1121 |
| VOE 937223 | 914 | 2150 | 1123 |
| VOE 937225 | 914 | 400 | 1085 |
| VOE 937225 | 914 | 450 | 1089 |
| VOE 937227 | 914 | 6100 | 1175 |
| VOE 937232 | 914 | 6100 | 1173 |
| VOE 937234 | 911 | 300 | 949 |
| VOE 937242 | 914 | 100 | 1065 |
| VOE 937262 | 914 | 2100 | 1121 |
| VOE 937331 | 914 | 400 | 1085 |
| VOE 937331 | 914 | 450 | 1089 |
| VOE 937331 | 914 | 3500 | 1163 |
| VOE 937331 | 914 | 6100 | 1175 |
| VOE 937335 | 911 | 730 | 975 |
| VOE 937335 | 911 | 740 | 979 |
| VOE 937338 | 914 | 6100 | 1175 |
| VOE 937339 | 914 | 100 | 1065 |
| VOE 937340 | 914 | 100 | 1069 |
| VOE 937344 | 914 | 300 | 1077 |
| VOE 937354 | 916 | 1200 | 1221 |
| VOE 937354 | 916 | 1500 | 1231 |
| VOE 937365 | 924 | 1000 | 1291 |
| VOE 937365 | 924 | 1500 | 1299 |
| VOE 937436 | 914 | 2000 | 1119 |
| VOE 937439 | 914 | 2300 | 1127 |
| VOE 937439 | 914 | 2800 | 1159 |
| VOE 937460 | 916 | 1200 | 1221 |
| VOE 937482 | 916 | 1000 | 1215 |
| VOE 937504 | 911 | 300 | 949 |
| VOE 937520 | 911 | 350 | 951 |
| VOE 937524 | 914 | 2450 | 1131 |
| VOE 937524 | 914 | 2600 | 1149 |
| VOE 937524 | 914 | 5000 | 1167 |
| VOE 937535 | 911 | 710 | 963 |
| VOE 937535 | 911 | 720 | 969 |
| VOE 937535 | 911 | 730 | 973 |
| VOE 937535 | 911 | 740 | 977 |
| VOE 937535 | 914 | 100 | 1067 |
| VOE 937535 | 914 | 200 | 1071 |
| VOE 937535 | 914 | 250 | 1073 |
| VOE 937535 | 914 | 300 | 1075 |
| VOE 937535 | 914 | 400 | 1087 |
| VOE 937535 | 914 | 450 | 1091 |
| VOE 937538 | 914 | 350 | 1081 |
| VOE 937538 | 914 | 400 | 1087 |
| VOE 937538 | 914 | 450 | 1091 |
| VOE 937538 | 914 | 2450 | 1131 |
| VOE 937538 | 914 | 2460 | 1133 |
| VOE 937538 | 914 | 2470 | 1137 |
| VOE 937538 | 914 | 2480 | 1141 |
| VOE 937538 | 914 | 2480 | 1143 |
| VOE 937538 | 914 | 2600 | 1149 |
| VOE 937538 | 914 | 2650 | 1155 |
| VOE 937540 | 914 | 300 | 1077 |
| VOE 937540 | 914 | 350 | 1083 |
| VOE 937540 | 914 | 400 | 1087 |
| VOE 937540 | 914 | 450 | 1089 |
| VOE 937540 | 914 | 2400 | 1129 |
| VOE 937540 | 914 | 2460 | 1133 |
| VOE 937540 | 914 | 2470 | 1139 |
| VOE 937540 | 914 | 2480 | 1143 |
| VOE 937542 | 916 | 110 | 1181 |
| VOE 937559 | 911 | 300 | 949 |
| VOE 937559 | 911 | 350 | 951 |
| VOE 937559 | 914 | 300 | 1077 |
| VOE 937559 | 914 | 400 | 1085 |
| VOE 937559 | 914 | 450 | 1089 |
| VOE 937559 | 914 | 2460 | 1133 |
| VOE 937559 | 914 | 2480 | 1145 |
| VOE 937577 | 916 | 600 | 1211 |
| VOE 937578 | 914 | 2650 | 1155 |
| VOE 937580 | 914 | 2470 | 1137 |
| VOE 937580 | 914 | 2480 | 1141 |
| VOE 937589 | 916 | 300 | 1191 |
| VOE 937598 | 914 | 100 | 1065 |
| VOE 937598 | 914 | 300 | 1075 |
| VOE 937600 | 914 | 200 | 1071 |
| VOE 937600 | 914 | 250 | 1073 |
| VOE 937603 | 914 | 6100 | 1173 |
| VOE 937619 | 911 | 3000 | 989 |
| VOE 937697 | 911 | 710 | 963 |
| VOE 937697 | 911 | 720 | 969 |
| VOE 937697 | 911 | 730 | 973 |
| VOE 937697 | 911 | 740 | 977 |
| VOE 937697 | 924 | 1000 | 1291 |
| VOE 937699 | 914 | 350 | 1081 |
| VOE 937699 | 914 | 400 | 1085 |
| VOE 937699 | 914 | 450 | 1089 |
| VOE 937705 | 924 | 400 | 1269 |
| VOE 937713 | 924 | 400 | 1269 |
| VOE 937729 | 914 | 500 | 1095 |
| VOE 937729 | 914 | 550 | 1101 |
| VOE 937747 | 914 | 100 | 1065 |
| VOE 937758 | 911 | 710 | 965 |
| VOE 937758 | 911 | 720 | 969 |
| VOE 937759 | 914 | 250 | 1073 |
| VOE 937777 | 924 | 1000 | 1291 |
| VOE 937777 | 924 | 1300 | 1297 |
| VOE 937777 | 924 | 1500 | 1299 |
| VOE 937791 | 924 | 500 | 1271 |
| VOE 937792 | 924 | 500 | 1271 |
| VOE 937793 | 924 | 400 | 1269 |
| VOE 937798 | 924 | 500 | 1271 |
| VOE 937799 | 924 | 500 | 1271 |
| VOE 937802 | 924 | 400 | 1269 |
| VOE 937807 | 924 | 1300 | 1297 |
| VOE 937812 | 911 | 300 | 949 |
| VOE 937820 | 916 | 1000 | 1215 |
| VOE 937820 | 916 | 2100 | 1235 |
| VOE 937820 | 916 | 4000 | 1257 |
| VOE 937821 | 916 | 2800 | 1249 |
| VOE 937841 | 914 | 200 | 1071 |
| VOE 937841 | 914 | 250 | 1073 |
| VOE 937842 | 914 | 2000 | 1119 |
| VOE 937858 | 916 | 550 | 1205 |
| VOE 937871 | 914 | 100 | 1065 |
| VOE 937900 | 916 | 1200 | 1221 |
| VOE 937900 | 916 | 1500 | 1231 |
| VOE 938063 | 914 | 2460 | 1135 |
| VOE 938063 | 914 | 2470 | 1139 |
| VOE 938063 | 914 | 2480 | 1145 |
| VOE 938063 | 916 | 600 | 1209 |
| VOE 938089 | 916 | 450 | 1197 |
| VOE 938093 | 916 | 2250 | 1245 |
| VOE 938107 | 914 | 350 | 1081 |
| VOE 938107 | 914 | 6100 | 1175 |
| VOE 938124 | 924 | 300 | 1265 |
| VOE 938129 | 911 | 710 | 965 |
| VOE 938138 | 914 | 2460 | 1135 |
| VOE 938138 | 914 | 2480 | 1143 |
| VOE 938145 | 911 | 350 | 951 |
| VOE 938145 | 911 | 710 | 963 |
| VOE 938145 | 911 | 720 | 969 |
| VOE 938145 | 911 | 730 | 973 |
| VOE 938145 | 911 | 740 | 977 |
| VOE 938146 | 911 | 3000 | 991 |
| VOE 938179 | 911 | 1600 | 985 |
| VOE 938183 | 911 | 1600 | 985 |
| VOE 938190 | 916 | 300 | 1191 |
| VOE 938212 | 914 | 550 | 1101 |
| VOE 938221 | 916 | 1200 | 1221 |
| VOE 938253 | 914 | 500 | 1095 |
| VOE 938253 | 914 | 550 | 1101 |
| VOE 938283 | 911 | 350 | 951 |
| VOE 938287 | 914 | 500 | 1095 |
| VOE 938287 | 914 | 550 | 1101 |
| VOE 938289 | 911 | 3000 | 989 |
| VOE 938317 | 914 | 100 | 1065 |
| VOE 938330 | 914 | 500 | 1095 |
| VOE 938330 | 914 | 550 | 1101 |
| VOE 938330 | 916 | 300 | 1191 |
| VOE 938333 | 914 | 100 | 1065 |
| VOE 938345 | 914 | 300 | 1075 |
| VOE 938361 | 924 | 1200 | 1295 |
| VOE 938368 | 924 | 1200 | 1295 |
| VOE 938457 | 916 | 500 | 1201 |
| VOE 938457 | 916 | 2800 | 1249 |
| VOE 938464 | 916 | 110 | 1181 |
| VOE 938464 | 916 | 2000 | 1233 |
| VOE 938586 | 924 | 400 | 1269 |
| VOE 938586 | 924 | 500 | 1271 |
| VOE 938661 | 924 | 400 | 1269 |
| VOE 938661 | 924 | 500 | 1271 |
| VOE 938683 | 924 | 350 | 1267 |
| VOE 941671 | 831 | 200 | 727 |
| VOE 941671 | 831 | 350 | 731 |
| VOE 941671 | 831 | 450 | 735 |
| VOE 941671 | 831 | 550 | 739 |
| VOE 941671 | 880 | 400 | 887 |

| Part No | Group | Sect | Page |
|---|---|---|---|
| VOE 941671 | 880 | 450 | 889 |
| VOE 941671 | 880 | 475 | 891 |
| VOE 942668 | 810 | 135 | 647 |
| VOE 942767 | 286 | 100 | 293 |
| VOE 942767 | 286 | 150 | 295 |
| VOE 942767 | 371 | 100 | 431 |
| VOE 942767 | 371 | 150 | 435 |
| VOE 942767 | 371 | 160 | 439 |
| VOE 943299 | 235 | 170 | 171 |
| VOE 943469 | 210 | 200 | 79 |
| VOE 943469 | 363 | 200 | 391 |
| VOE 943469 | 363 | 350 | 395 |
| VOE 943470 | 261 | 200 | 257 |
| VOE 943470 | 261 | 210 | 259 |
| VOE 943470 | 261 | 220 | 263 |
| VOE 943475 | 210 | 200 | 79 |
| VOE 943475 | 212 | 200 | 91 |
| VOE 943475 | 261 | 200 | 257 |
| VOE 943481 | 870 | 400 | 849 |
| VOE 943482 | 870 | 400 | 849 |
| VOE 943903 | 352 | 100 | 351 |
| VOE 943903 | 352 | 200 | 353 |
| VOE 943903 | 356 | 200 | 365 |
| VOE 943903 | 356 | 300 | 367 |
| VOE 943904 | 362 | 300 | 379 |
| VOE 943920 | 372 | 100 | 495 |
| VOE 945065 | 212 | 110 | 89 |
| VOE 945111 | 398 | 800 | 545 |
| VOE 945444 | 263 | 250 | 279 |
| VOE 945444 | 362 | 300 | 379 |
| VOE 945444 | 398 | 300 | 535 |
| VOE 945444 | 398 | 600 | 541 |
| VOE 945444 | 810 | 6000 | 663 |
| VOE 945444 | 872 | 200 | 863 |
| VOE 945495 | 214 | 100 | 99 |
| VOE 946173 | 256 | 150 | 241 |
| VOE 946173 | 261 | 210 | 259 |
| VOE 946173 | 261 | 220 | 263 |
| VOE 946173 | 286 | 150 | 295 |
| VOE 946173 | 360 | 100 | 371 |
| VOE 946173 | 371 | 800 | 455 |
| VOE 946329 | 210 | 200 | 79 |
| VOE 946329 | 234 | 300 | 163 |
| VOE 946329 | 234 | 400 | 165 |
| VOE 946329 | 252 | 100 | 203 |
| VOE 946329 | 256 | 100 | 239 |
| VOE 946329 | 256 | 150 | 241 |
| VOE 946329 | 258 | 200 | 247 |
| VOE 946329 | 286 | 100 | 293 |
| VOE 946329 | 286 | 150 | 295 |
| VOE 946329 | 371 | 100 | 431 |
| VOE 946329 | 371 | 150 | 435 |
| VOE 946329 | 371 | 170 | 443 |
| VOE 946329 | 371 | 200 | 445 |
| VOE 946329 | 371 | 300 | 447 |
| VOE 946329 | 371 | 700 | 451 |
| VOE 946329 | 371 | 800 | 455 |
| VOE 946329 | 371 | 2000 | 483 |
| VOE 946329 | 371 | 2400 | 491 |
| VOE 946329 | 810 | 150 | 651 |
| VOE 946329 | 810 | 175 | 653 |
| VOE 946329 | 810 | 185 | 655 |
| VOE 946329 | 827 | 200 | 713 |
| VOE 946329 | 827 | 250 | 717 |
| VOE 946329 | 860 | 310 | 823 |
| VOE 946329 | 860 | 400 | 829 |
| VOE 946329 | 860 | 410 | 831 |
| VOE 946329 | 870 | 150 | 847 |
| VOE 946329 | 875 | 100 | 867 |
| VOE 946329 | 881 | 200 | 907 |
| VOE 946329 | 914 | 100 | 1067 |
| VOE 946329 | 914 | 300 | 1077 |
| VOE 946329 | 914 | 350 | 1081 |
| VOE 946329 | 914 | 700 | 1103 |
| VOE 946329 | 914 | 2000 | 1119 |
| VOE 946329 | 914 | 2100 | 1121 |
| VOE 946329 | 914 | 2300 | 1127 |
| VOE 946329 | 914 | 2450 | 1131 |
| VOE 946329 | 914 | 2460 | 1133 |
| VOE 946329 | 914 | 2470 | 1137 |
| VOE 946329 | 914 | 2480 | 1141 |
| VOE 946329 | 914 | 2500 | 1147 |
| VOE 946329 | 914 | 2600 | 1149 |
| VOE 946329 | 914 | 2700 | 1157 |
| VOE 946329 | 914 | 2800 | 1159 |
| VOE 946329 | 914 | 3600 | 1165 |
| VOE 946329 | 914 | 5000 | 1169 |
| VOE 946329 | 914 | 6100 | 1175 |
| VOE 946329 | 916 | 600 | 1211 |
| VOE 946329 | 924 | 1000 | 1291 |
| VOE 946329 | 924 | 1300 | 1297 |
| VOE 946329 | 924 | 1500 | 1299 |
| VOE 946329 | 992 | 100 | 1417 |
| VOE 946329 | 992 | 5000 | 1425 |
| VOE 946329 | 992 | 5100 | 1431 |
| VOE 946329 | 996 | 100 | 1455 |
| VOE 946440 | 210 | 200 | 79 |
| VOE 946440 | 235 | 250 | 177 |
| VOE 946440 | 254 | 300 | 217 |
| VOE 946440 | 254 | 350 | 219 |
| VOE 946440 | 261 | 200 | 257 |
| VOE 946440 | 261 | 220 | 261 |
| VOE 946440 | 286 | 100 | 293 |
| VOE 946440 | 286 | 150 | 295 |
| VOE 946440 | 367 | 400 | 423 |
| VOE 946440 | 367 | 500 | 425 |
| VOE 946440 | 367 | 550 | 427 |
| VOE 946440 | 371 | 100 | 431 |
| VOE 946440 | 371 | 150 | 435 |
| VOE 946440 | 371 | 160 | 439 |
| VOE 946440 | 371 | 170 | 443 |
| VOE 946440 | 371 | 800 | 455 |
| VOE 946440 | 371 | 2400 | 491 |
| VOE 946440 | 372 | 300 | 499 |
| VOE 946440 | 715 | 7700 | 599 |
| VOE 946440 | 836 | 225 | 755 |
| VOE 946440 | 836 | 300 | 761 |
| VOE 946440 | 841 | 150 | 775 |
| VOE 946440 | 870 | 6000 | 857 |
| VOE 946440 | 872 | 200 | 863 |
| VOE 946440 | 875 | 100 | 867 |
| VOE 946440 | 914 | 300 | 1077 |
| VOE 946440 | 914 | 350 | 1083 |
| VOE 946440 | 914 | 2300 | 1127 |
| VOE 946440 | 914 | 2500 | 1147 |
| VOE 946440 | 914 | 2800 | 1159 |
| VOE 946440 | 914 | 5000 | 1169 |
| VOE 946440 | 916 | 300 | 1189 |
| VOE 946440 | 974 | 1300 | 1329 |
| VOE 946440 | 975 | 700 | 1361 |
| VOE 946440 | 975 | 800 | 1365 |
| VOE 946440 | 975 | 900 | 1369 |
| VOE 946440 | 975 | 1000 | 1373 |
| VOE 946440 | 975 | 1100 | 1375 |
| VOE 946440 | 975 | 1200 | 1381 |
| VOE 946440 | 975 | 1300 | 1385 |
| VOE 946440 | 975 | 1400 | 1389 |
| VOE 946440 | 975 | 1500 | 1393 |
| VOE 946440 | 975 | 1600 | 1395 |
| VOE 946440 | 992 | 100 | 1417 |
| VOE 946440 | 992 | 5000 | 1425 |
| VOE 946440 | 992 | 5100 | 1431 |
| VOE 946440 | 996 | 100 | 1455 |
| VOE 946441 | 210 | 200 | 79 |
| VOE 946441 | 234 | 100 | 157 |
| VOE 946441 | 234 | 200 | 161 |
| VOE 946441 | 234 | 300 | 163 |
| VOE 946441 | 234 | 400 | 165 |
| VOE 946441 | 254 | 300 | 217 |
| VOE 946441 | 254 | 350 | 219 |
| VOE 946441 | 256 | 100 | 239 |
| VOE 946441 | 256 | 150 | 241 |
| VOE 946441 | 258 | 300 | 249 |
| VOE 946441 | 261 | 200 | 255 |
| VOE 946441 | 261 | 210 | 259 |
| VOE 946441 | 261 | 220 | 261 |
| VOE 946441 | 286 | 100 | 291 |
| VOE 946441 | 286 | 150 | 295 |
| VOE 946441 | 352 | 100 | 351 |
| VOE 946441 | 363 | 200 | 391 |
| VOE 946441 | 363 | 6000 | 397 |
| VOE 946441 | 371 | 100 | 431 |
| VOE 946441 | 371 | 150 | 435 |
| VOE 946441 | 371 | 170 | 443 |
| VOE 946441 | 371 | 200 | 445 |
| VOE 946441 | 371 | 300 | 447 |
| VOE 946441 | 371 | 700 | 451 |
| VOE 946441 | 371 | 800 | 455 |
| VOE 946441 | 371 | 1300 | 481 |
| VOE 946441 | 371 | 2000 | 483 |
| VOE 946441 | 387 | 300 | 519 |
| VOE 946441 | 398 | 150 | 531 |
| VOE 946441 | 398 | 200 | 533 |
| VOE 946441 | 398 | 400 | 537 |
| VOE 946441 | 398 | 700 | 543 |

**NUMERICAL INDEX**

**INDICE DE NÚMERO**

**ÍNDICE NUMÉRICO**

**RÉPERTOIRE DE NUMÉROS**

**NUMERICAL INDEX**

**INDICE DE NÚMERO**

**ÍNDICE NUMÉRICO**

**RÉPERTOIRE DE NUMÉROS**



| Part No | Group | Sect | Page |
|---|---|---|---|
| VOE 946441 | 398 | 900 | 547 |
| VOE 946441 | 492 | 100 | 581 |
| VOE 946441 | 810 | 6000 | 663 |
| VOE 946441 | 827 | 200 | 713 |
| VOE 946441 | 827 | 250 | 715 |
| VOE 946441 | 827 | 250 | 717 |
| VOE 946441 | 837 | 100 | 763 |
| VOE 946441 | 837 | 150 | 765 |
| VOE 946441 | 860 | 310 | 823 |
| VOE 946441 | 860 | 350 | 827 |
| VOE 946441 | 860 | 410 | 831 |
| VOE 946441 | 870 | 100 | 843 |
| VOE 946441 | 870 | 150 | 845 |
| VOE 946441 | 875 | 100 | 867 |
| VOE 946441 | 911 | 710 | 963 |
| VOE 946441 | 911 | 720 | 969 |
| VOE 946441 | 911 | 730 | 973 |
| VOE 946441 | 911 | 740 | 977 |
| VOE 946441 | 914 | 100 | 1067 |
| VOE 946441 | 914 | 200 | 1071 |
| VOE 946441 | 914 | 250 | 1073 |
| VOE 946441 | 914 | 300 | 1077 |
| VOE 946441 | 914 | 350 | 1081 |
| VOE 946441 | 914 | 500 | 1095 |
| VOE 946441 | 914 | 550 | 1101 |
| VOE 946441 | 914 | 700 | 1103 |
| VOE 946441 | 914 | 6100 | 1173 |
| VOE 946441 | 916 | 1500 | 1229 |
| VOE 946441 | 924 | 300 | 1265 |
| VOE 946441 | 924 | 350 | 1267 |
| VOE 946441 | 924 | 1200 | 1295 |
| VOE 946441 | 924 | 1300 | 1297 |
| VOE 946441 | 992 | 100 | 1417 |
| VOE 946441 | 992 | 5000 | 1425 |
| VOE 946441 | 992 | 5100 | 1431 |
| VOE 946441 | 996 | 100 | 1455 |
| VOE 946470 | 210 | 200 | 79 |
| VOE 946470 | 254 | 400 | 221 |
| VOE 946471 | 210 | 200 | 79 |
| VOE 946471 | 234 | 200 | 161 |
| VOE 946471 | 234 | 300 | 163 |
| VOE 946471 | 234 | 400 | 165 |
| VOE 946471 | 235 | 100 | 167 |
| VOE 946471 | 235 | 150 | 169 |
| VOE 946471 | 235 | 170 | 171 |
| VOE 946471 | 235 | 250 | 177 |
| VOE 946471 | 254 | 300 | 217 |
| VOE 946471 | 254 | 350 | 219 |
| VOE 946471 | 258 | 200 | 247 |
| VOE 946471 | 261 | 200 | 255 |
| VOE 946471 | 261 | 210 | 259 |
| VOE 946471 | 261 | 220 | 261 |
| VOE 946471 | 263 | 100 | 269 |
| VOE 946471 | 269 | 100 | 285 |
| VOE 946471 | 269 | 200 | 287 |
| VOE 946471 | 310 | 100 | 327 |
| VOE 946471 | 310 | 110 | 329 |
| VOE 946471 | 310 | 120 | 331 |
| VOE 946471 | 310 | 130 | 333 |
| VOE 946471 | 350 | 300 | 349 |
| VOE 946471 | 352 | 100 | 351 |
| VOE 946471 | 352 | 200 | 353 |
| VOE 946471 | 356 | 300 | 367 |
| VOE 946471 | 356 | 6000 | 369 |
| VOE 946471 | 362 | 100 | 373 |
| VOE 946471 | 362 | 2100 | 381 |
| VOE 946471 | 363 | 6000 | 397 |
| VOE 946471 | 371 | 100 | 431 |
| VOE 946471 | 371 | 150 | 435 |
| VOE 946471 | 371 | 160 | 439 |
| VOE 946471 | 371 | 170 | 441 |
| VOE 946471 | 371 | 200 | 445 |
| VOE 946471 | 371 | 300 | 447 |
| VOE 946471 | 371 | 700 | 451 |
| VOE 946471 | 371 | 800 | 455 |
| VOE 946471 | 371 | 2000 | 483 |
| VOE 946471 | 371 | 2100 | 485 |
| VOE 946471 | 386 | 100 | 509 |
| VOE 946471 | 386 | 200 | 511 |
| VOE 946471 | 492 | 100 | 581 |
| VOE 946471 | 810 | 6000 | 663 |
| VOE 946471 | 821 | 6000 | 707 |
| VOE 946471 | 870 | 100 | 843 |
| VOE 946471 | 870 | 150 | 845 |
| VOE 946471 | 870 | 400 | 849 |
| VOE 946471 | 870 | 6000 | 857 |
| VOE 946471 | 875 | 100 | 867 |
| VOE 946471 | 881 | 100 | 897 |
| VOE 946471 | 881 | 125 | 899 |
| VOE 946471 | 881 | 150 | 903 |
| VOE 946471 | 911 | 710 | 965 |
| VOE 946471 | 911 | 720 | 969 |
| VOE 946471 | 911 | 730 | 975 |
| VOE 946471 | 911 | 740 | 979 |
| VOE 946471 | 914 | 200 | 1071 |
| VOE 946471 | 914 | 250 | 1073 |
| VOE 946471 | 916 | 300 | 1189 |
| VOE 946471 | 992 | 5000 | 1425 |
| VOE 946471 | 992 | 5100 | 1431 |
| VOE 946472 | 235 | 100 | 167 |
| VOE 946472 | 252 | 100 | 203 |
| VOE 946472 | 360 | 100 | 371 |
| VOE 946472 | 371 | 100 | 433 |
| VOE 946472 | 371 | 150 | 437 |
| VOE 946472 | 371 | 170 | 443 |
| VOE 946472 | 371 | 200 | 445 |
| VOE 946472 | 371 | 300 | 447 |
| VOE 946472 | 371 | 1300 | 481 |
| VOE 946472 | 386 | 200 | 511 |
| VOE 946472 | 837 | 100 | 763 |
| VOE 946472 | 837 | 150 | 765 |
| VOE 946472 | 860 | 150 | 813 |
| VOE 946472 | 860 | 300 | 821 |
| VOE 946472 | 860 | 310 | 823 |
| VOE 946472 | 870 | 150 | 847 |
| VOE 946472 | 881 | 100 | 897 |
| VOE 946472 | 881 | 125 | 899 |
| VOE 946472 | 881 | 150 | 903 |
| VOE 946472 | 911 | 500 | 955 |
| VOE 946472 | 911 | 550 | 957 |
| VOE 946472 | 914 | 1500 | 1113 |
| VOE 946472 | 914 | 1550 | 1115 |
| VOE 946502 | 992 | 100 | 1417 |
| VOE 946544 | 286 | 100 | 293 |
| VOE 946544 | 286 | 150 | 295 |
| VOE 946544 | 371 | 100 | 431 |
| VOE 946544 | 371 | 150 | 435 |
| VOE 946544 | 371 | 160 | 439 |
| VOE 946544 | 371 | 2100 | 485 |
| VOE 946544 | 836 | 100 | 745 |
| VOE 946544 | 881 | 100 | 897 |
| VOE 946671 | 286 | 100 | 293 |
| VOE 946671 | 362 | 300 | 379 |
| VOE 946671 | 860 | 550 | 837 |
| VOE 946671 | 914 | 1550 | 1115 |
| VOE 946671 | 992 | 100 | 1419 |
| VOE 946752 | 258 | 300 | 249 |
| VOE 946752 | 372 | 100 | 495 |
| VOE 946934 | 210 | 200 | 79 |
| VOE 946934 | 870 | 6000 | 857 |
| VOE 946934 | 914 | 1200 | 1111 |
| VOE 947083 | 836 | 150 | 749 |
| VOE 947083 | 836 | 200 | 753 |
| VOE 947083 | 836 | 250 | 759 |
| VOE 947107 | 350 | 300 | 349 |
| VOE 947107 | 352 | 200 | 353 |
| VOE 947107 | 371 | 200 | 445 |
| VOE 947107 | 371 | 300 | 447 |
| VOE 947107 | 371 | 2200 | 487 |
| VOE 947107 | 371 | 2400 | 491 |
| VOE 947107 | 810 | 6000 | 663 |
| VOE 947107 | 821 | 200 | 695 |
| VOE 947107 | 821 | 250 | 699 |
| VOE 947107 | 821 | 350 | 705 |
| VOE 947107 | 821 | 6000 | 707 |
| VOE 947107 | 836 | 150 | 747 |
| VOE 947107 | 836 | 200 | 751 |
| VOE 947107 | 836 | 225 | 755 |
| VOE 947107 | 836 | 250 | 757 |
| VOE 947107 | 836 | 300 | 761 |
| VOE 947107 | 872 | 200 | 863 |
| VOE 947107 | 881 | 100 | 897 |
| VOE 947107 | 881 | 125 | 901 |
| VOE 947107 | 881 | 150 | 905 |
| VOE 947107 | 993 | 300 | 1447 |
| VOE 947167 | 911 | 710 | 965 |
| VOE 947167 | 911 | 730 | 975 |
| VOE 947167 | 912 | 300 | 1005 |
| VOE 947167 | 912 | 350 | 1011 |
| VOE 947324 | 431 | 200 | 559 |
| VOE 947760 | 210 | 105 | 75 |
| VOE 947760 | 210 | 200 | 79 |
| VOE 947760 | 362 | 300 | 379 |
| VOE 948356 | 860 | 410 | 831 |
| VOE 948400 | 912 | 300 | 1007 |

| Part No | Group | Sect | Page |
|---|---|---|---|
| VOE 948400 | 912 | 350 | 1011 |
| VOE 948400 | 912 | 700 | 1033 |
| VOE 948645 | 362 | 300 | 379 |
| VOE 948645 | 398 | 100 | 527 |
| VOE 948645 | 398 | 125 | 529 |
| VOE 948645 | 398 | 300 | 535 |
| VOE 948645 | 398 | 500 | 539 |
| VOE 948645 | 398 | 600 | 541 |
| VOE 948645 | 398 | 800 | 545 |
| VOE 948663 | 251 | 100 | 197 |
| VOE 948700 | 911 | 3000 | 989 |
| VOE 948700 | 912 | 2500 | 1049 |
| VOE 948700 | 916 | 100 | 1177 |
| VOE 949128 | 836 | 200 | 753 |
| VOE 949128 | 836 | 250 | 759 |
| VOE 949238 | 911 | 740 | 977 |
| VOE 949238 | 916 | 100 | 1177 |
| VOE 949239 | 911 | 3000 | 989 |
| VOE 949278 | 836 | 100 | 745 |
| VOE 949278 | 992 | 100 | 1417 |
| VOE 949329 | 234 | 100 | 157 |
| VOE 949329 | 431 | 200 | 561 |
| VOE 949329 | 911 | 100 | 941 |
| VOE 949566 | 974 | 3400 | 1343 |
| VOE 949800 | 256 | 100 | 239 |
| VOE 949800 | 256 | 150 | 241 |
| VOE 949921 | 880 | 100 | 869 |
| VOE 949921 | 880 | 125 | 871 |
| VOE 949921 | 880 | 150 | 873 |
| VOE 949921 | 880 | 200 | 875 |
| VOE 949921 | 880 | 250 | 877 |
| VOE 949921 | 880 | 275 | 879 |
| VOE 949921 | 880 | 300 | 881 |
| VOE 949921 | 880 | 350 | 883 |
| VOE 949921 | 880 | 375 | 885 |
| VOE 949937 | 880 | 200 | 875 |
| VOE 949937 | 880 | 250 | 877 |
| VOE 949937 | 880 | 275 | 879 |
| VOE 951671 | 831 | 300 | 729 |
| VOE 951671 | 831 | 400 | 733 |
| VOE 951671 | 831 | 500 | 737 |
| VOE 951955 | 221 | 100 | 135 |
| VOE 951993 | 431 | 100 | 555 |
| VOE 9521501 | 371 | 1100 | 461 |
| VOE 9521501 | 371 | 1120 | 465 |
| VOE 9521501 | 371 | 1130 | 469 |
| VOE 955891 | 831 | 300 | 729 |
| VOE 955891 | 831 | 400 | 733 |
| VOE 955892 | 286 | 100 | 293 |
| VOE 955892 | 286 | 150 | 295 |
| VOE 955892 | 363 | 100 | 383 |
| VOE 955892 | 363 | 150 | 385 |
| VOE 955892 | 363 | 160 | 387 |
| VOE 955892 | 363 | 170 | 389 |
| VOE 955892 | 364 | 150 | 403 |
| VOE 955892 | 818 | 100 | 671 |
| VOE 955892 | 818 | 200 | 673 |
| VOE 955892 | 818 | 300 | 675 |
| VOE 955892 | 818 | 400 | 677 |
| VOE 955892 | 818 | 500 | 679 |
| VOE 955892 | 818 | 600 | 681 |
| VOE 955892 | 818 | 700 | 683 |
| VOE 955892 | 818 | 800 | 685 |
| VOE 955892 | 818 | 900 | 687 |
| VOE 955892 | 831 | 100 | 721 |
| VOE 955892 | 831 | 500 | 737 |
| VOE 955892 | 836 | 100 | 745 |
| VOE 955892 | 836 | 150 | 747 |
| VOE 955892 | 836 | 200 | 751 |
| VOE 955892 | 836 | 225 | 755 |
| VOE 955892 | 836 | 250 | 757 |
| VOE 955892 | 836 | 300 | 761 |
| VOE 955892 | 843 | 200 | 787 |
| VOE 955892 | 843 | 250 | 789 |
| VOE 955892 | 843 | 275 | 793 |
| VOE 955892 | 880 | 200 | 875 |
| VOE 955892 | 880 | 350 | 883 |
| VOE 955892 | 992 | 100 | 1417 |
| VOE 955896 | 914 | 1550 | 1115 |
| VOE 955897 | 286 | 100 | 293 |
| VOE 955897 | 286 | 150 | 295 |
| VOE 955897 | 310 | 100 | 327 |
| VOE 955897 | 310 | 110 | 329 |
| VOE 955897 | 310 | 120 | 331 |
| VOE 955897 | 371 | 100 | 433 |
| VOE 955897 | 371 | 150 | 437 |
| VOE 955897 | 371 | 170 | 441 |
| VOE 955897 | 810 | 6000 | 663 |
| VOE 955897 | 992 | 5000 | 1425 |
| VOE 955897 | 992 | 5100 | 1431 |
| VOE 955897 | 996 | 100 | 1455 |
| VOE 955900 | 350 | 300 | 349 |
| VOE 955900 | 715 | 7500 | 595 |
| VOE 955900 | 715 | 7600 | 597 |
| VOE 955900 | 715 | 7700 | 599 |
| VOE 955900 | 860 | 450 | 833 |
| VOE 955903 | 821 | 6000 | 707 |
| VOE 955905 | 860 | 450 | 833 |
| VOE 955918 | 372 | 100 | 495 |
| VOE 955918 | 836 | 150 | 747 |
| VOE 955918 | 836 | 200 | 751 |
| VOE 955918 | 836 | 250 | 757 |
| VOE 955918 | 881 | 100 | 895 |
| VOE 955918 | 881 | 100 | 897 |
| VOE 955918 | 881 | 125 | 899 |
| VOE 955918 | 881 | 125 | 901 |
| VOE 955918 | 881 | 150 | 903 |
| VOE 955918 | 881 | 150 | 905 |
| VOE 955919 | 286 | 100 | 293 |
| VOE 955919 | 286 | 150 | 295 |
| VOE 955919 | 364 | 100 | 399 |
| VOE 955919 | 364 | 150 | 403 |
| VOE 955919 | 843 | 275 | 793 |
| VOE 955919 | 912 | 3400 | 1051 |
| VOE 955921 | 360 | 100 | 371 |
| VOE 955921 | 716 | 100 | 601 |
| VOE 955921 | 821 | 200 | 695 |
| VOE 955921 | 821 | 250 | 699 |
| VOE 955921 | 821 | 300 | 703 |
| VOE 955921 | 831 | 500 | 737 |
| VOE 955921 | 852 | 110 | 799 |
| VOE 955921 | 852 | 120 | 801 |
| VOE 955921 | 914 | 1500 | 1113 |
| VOE 955921 | 924 | 100 | 1259 |
| VOE 955921 | 924 | 700 | 1273 |
| VOE 955921 | 924 | 750 | 1277 |
| VOE 955921 | 924 | 1600 | 1301 |
| VOE 955922 | 252 | 200 | 205 |
| VOE 955922 | 258 | 300 | 249 |
| VOE 955922 | 263 | 100 | 269 |
| VOE 955922 | 263 | 250 | 279 |
| VOE 955922 | 431 | 300 | 563 |
| VOE 955922 | 443 | 200 | 579 |
| VOE 955922 | 775 | 700 | 615 |
| VOE 955922 | 775 | 710 | 617 |
| VOE 955922 | 775 | 900 | 623 |
| VOE 955922 | 818 | 100 | 671 |
| VOE 955922 | 818 | 200 | 673 |
| VOE 955922 | 818 | 300 | 675 |
| VOE 955922 | 818 | 400 | 677 |
| VOE 955922 | 818 | 500 | 679 |
| VOE 955922 | 818 | 600 | 681 |
| VOE 955922 | 818 | 700 | 683 |
| VOE 955922 | 818 | 800 | 685 |
| VOE 955922 | 818 | 900 | 687 |
| VOE 955922 | 841 | 110 | 773 |
| VOE 955922 | 860 | 300 | 821 |
| VOE 955922 | 860 | 350 | 827 |
| VOE 955922 | 860 | 6300 | 839 |
| VOE 955922 | 870 | 150 | 847 |
| VOE 955922 | 872 | 200 | 863 |
| VOE 955922 | 911 | 200 | 945 |
| VOE 955922 | 911 | 400 | 953 |
| VOE 955922 | 911 | 500 | 955 |
| VOE 955922 | 911 | 550 | 957 |
| VOE 955922 | 911 | 600 | 959 |
| VOE 955922 | 911 | 600 | 961 |
| VOE 955922 | 911 | 710 | 963 |
| VOE 955922 | 911 | 720 | 969 |
| VOE 955922 | 911 | 730 | 973 |
| VOE 955922 | 911 | 740 | 977 |
| VOE 955922 | 911 | 1600 | 985 |
| VOE 955922 | 911 | 3000 | 991 |
| VOE 955922 | 912 | 300 | 1005 |
| VOE 955922 | 912 | 350 | 1009 |
| VOE 955922 | 912 | 400 | 1017 |
| VOE 955922 | 912 | 3400 | 1051 |
| VOE 955922 | 914 | 100 | 1067 |
| VOE 955922 | 914 | 350 | 1083 |
| VOE 955922 | 914 | 1550 | 1115 |
| VOE 955922 | 914 | 2000 | 1119 |
| VOE 955922 | 914 | 2400 | 1129 |
| VOE 955922 | 914 | 2600 | 1151 |
| VOE 955922 | 914 | 2650 | 1155 |
| VOE 955922 | 914 | 2850 | 1161 |

**NUMERICAL INDEX**

**INDICE DE NÚMERO**

**ÍNDICE NUMÉRICO**

**RÉPERTOIRE DE NUMÉROS**





**NUMERICAL INDEX**

**INDICE DE NÚMERO**

**ÍNDICE NUMÉRICO**

**RÉPERTOIRE DE NUMÉROS**



| Part No | Group | Sect | Page |
|---|---|---|---|
| VOE 955922 | 916 | 100 | 1179 |
| VOE 955922 | 916 | 110 | 1183 |
| VOE 955922 | 916 | 200 | 1187 |
| VOE 955922 | 916 | 400 | 1195 |
| VOE 955922 | 916 | 450 | 1199 |
| VOE 955922 | 916 | 500 | 1203 |
| VOE 955922 | 916 | 550 | 1207 |
| VOE 955922 | 916 | 900 | 1213 |
| VOE 955922 | 916 | 1200 | 1219 |
| VOE 955922 | 916 | 1300 | 1225 |
| VOE 955922 | 916 | 1350 | 1227 |
| VOE 955922 | 916 | 2100 | 1237 |
| VOE 955922 | 916 | 2150 | 1239 |
| VOE 955922 | 916 | 2200 | 1241 |
| VOE 955922 | 916 | 2225 | 1243 |
| VOE 955922 | 916 | 2250 | 1245 |
| VOE 955922 | 916 | 3000 | 1251 |
| VOE 955922 | 916 | 4000 | 1255 |
| VOE 955922 | 924 | 700 | 1273 |
| VOE 955922 | 924 | 750 | 1277 |
| VOE 955922 | 924 | 1000 | 1291 |
| VOE 955922 | 924 | 1200 | 1295 |
| VOE 955922 | 924 | 1500 | 1299 |
| VOE 955922 | 924 | 1600 | 1301 |
| VOE 955923 | 310 | 100 | 327 |
| VOE 955923 | 310 | 110 | 329 |
| VOE 955923 | 310 | 120 | 331 |
| VOE 955923 | 310 | 130 | 333 |
| VOE 955923 | 443 | 200 | 579 |
| VOE 955923 | 810 | 6000 | 663 |
| VOE 955923 | 821 | 100 | 691 |
| VOE 955923 | 821 | 150 | 693 |
| VOE 955923 | 827 | 200 | 711 |
| VOE 955923 | 827 | 250 | 717 |
| VOE 955923 | 837 | 200 | 767 |
| VOE 955923 | 837 | 300 | 769 |
| VOE 955923 | 860 | 400 | 829 |
| VOE 955923 | 860 | 410 | 831 |
| VOE 955923 | 911 | 350 | 951 |
| VOE 955923 | 911 | 500 | 955 |
| VOE 955923 | 911 | 550 | 957 |
| VOE 955923 | 911 | 600 | 959 |
| VOE 955923 | 911 | 600 | 961 |
| VOE 955923 | 911 | 710 | 965 |
| VOE 955923 | 911 | 720 | 971 |
| VOE 955923 | 911 | 730 | 975 |
| VOE 955923 | 911 | 740 | 979 |
| VOE 955923 | 911 | 1600 | 985 |
| VOE 955923 | 911 | 3000 | 991 |
| VOE 955923 | 916 | 100 | 1179 |
| VOE 955923 | 916 | 110 | 1183 |
| VOE 955923 | 916 | 200 | 1187 |
| VOE 955923 | 916 | 400 | 1195 |
| VOE 955923 | 916 | 450 | 1197 |
| VOE 955923 | 916 | 500 | 1201 |
| VOE 955923 | 916 | 550 | 1205 |
| VOE 955923 | 916 | 600 | 1209 |
| VOE 955923 | 916 | 1000 | 1215 |
| VOE 955923 | 916 | 1050 | 1217 |
| VOE 955923 | 916 | 1350 | 1227 |
| VOE 955923 | 916 | 2000 | 1233 |
| VOE 955923 | 916 | 2100 | 1235 |
| VOE 955923 | 916 | 2200 | 1241 |
| VOE 955923 | 916 | 2225 | 1243 |
| VOE 955923 | 916 | 2250 | 1245 |
| VOE 955923 | 916 | 2300 | 1247 |
| VOE 955923 | 916 | 2800 | 1249 |
| VOE 955923 | 916 | 4000 | 1257 |
| VOE 955925 | 911 | 400 | 953 |
| VOE 955925 | 911 | 710 | 963 |
| VOE 955925 | 911 | 720 | 969 |
| VOE 955925 | 911 | 730 | 973 |
| VOE 955925 | 911 | 740 | 977 |
| VOE 955925 | 916 | 200 | 1185 |
| VOE 955925 | 916 | 400 | 1193 |
| VOE 955925 | 916 | 450 | 1197 |
| VOE 955925 | 916 | 500 | 1201 |
| VOE 955925 | 916 | 550 | 1205 |
| VOE 955926 | 350 | 300 | 349 |
| VOE 955926 | 352 | 200 | 353 |
| VOE 955926 | 431 | 100 | 557 |
| VOE 955926 | 715 | 7500 | 595 |
| VOE 955926 | 715 | 7600 | 597 |
| VOE 955926 | 775 | 800 | 619 |
| VOE 955926 | 775 | 810 | 621 |
| VOE 955926 | 818 | 100 | 671 |
| VOE 955926 | 818 | 200 | 673 |
| VOE 955926 | 818 | 300 | 675 |
| VOE 955926 | 818 | 400 | 677 |
| VOE 955926 | 818 | 500 | 679 |
| VOE 955926 | 818 | 600 | 681 |
| VOE 955926 | 818 | 700 | 683 |
| VOE 955926 | 818 | 800 | 685 |
| VOE 955926 | 818 | 900 | 687 |
| VOE 955926 | 837 | 100 | 763 |
| VOE 955926 | 837 | 150 | 765 |
| VOE 955926 | 860 | 300 | 821 |
| VOE 955926 | 860 | 400 | 829 |
| VOE 955926 | 860 | 410 | 831 |
| VOE 955926 | 860 | 450 | 833 |
| VOE 955926 | 911 | 200 | 945 |
| VOE 955926 | 911 | 3000 | 991 |
| VOE 955926 | 912 | 100 | 993 |
| VOE 955926 | 912 | 400 | 1017 |
| VOE 955926 | 912 | 700 | 1033 |
| VOE 955926 | 916 | 100 | 1177 |
| VOE 955926 | 916 | 110 | 1183 |
| VOE 955926 | 916 | 200 | 1185 |
| VOE 955926 | 916 | 400 | 1193 |
| VOE 955926 | 916 | 450 | 1197 |
| VOE 955926 | 916 | 500 | 1201 |
| VOE 955926 | 916 | 550 | 1205 |
| VOE 955926 | 916 | 600 | 1211 |
| VOE 955926 | 916 | 900 | 1213 |
| VOE 955926 | 916 | 1000 | 1215 |
| VOE 955926 | 916 | 1050 | 1217 |
| VOE 955926 | 916 | 1300 | 1225 |
| VOE 955926 | 916 | 1350 | 1227 |
| VOE 955926 | 916 | 2000 | 1233 |
| VOE 955926 | 916 | 2800 | 1249 |
| VOE 955926 | 924 | 500 | 1271 |
| VOE 955926 | 924 | 1200 | 1295 |
| VOE 955926 | 925 | 1400 | 1311 |
| VOE 955926 | 974 | 100 | 1319 |
| VOE 955926 | 974 | 150 | 1321 |
| VOE 955926 | 974 | 200 | 1323 |
| VOE 955926 | 974 | 1000 | 1325 |
| VOE 955926 | 975 | 100 | 1347 |
| VOE 955926 | 975 | 150 | 1349 |
| VOE 955926 | 975 | 200 | 1351 |
| VOE 955926 | 975 | 250 | 1353 |
| VOE 955926 | 975 | 300 | 1355 |
| VOE 959209 | 993 | 400 | 1449 |
| VOE 960139 | 810 | 150 | 651 |
| VOE 960139 | 810 | 175 | 653 |
| VOE 960139 | 810 | 185 | 655 |
| VOE 960139 | 836 | 100 | 745 |
| VOE 960139 | 836 | 150 | 747 |
| VOE 960139 | 836 | 200 | 751 |
| VOE 960139 | 836 | 225 | 755 |
| VOE 960139 | 836 | 250 | 757 |
| VOE 960139 | 836 | 300 | 761 |
| VOE 960139 | 843 | 275 | 793 |
| VOE 960139 | 860 | 200 | 817 |
| VOE 960139 | 880 | 100 | 869 |
| VOE 960139 | 880 | 125 | 871 |
| VOE 960139 | 880 | 150 | 873 |
| VOE 960139 | 880 | 250 | 877 |
| VOE 960139 | 880 | 275 | 879 |
| VOE 960139 | 880 | 300 | 881 |
| VOE 960139 | 880 | 350 | 883 |
| VOE 960139 | 880 | 375 | 885 |
| VOE 960141 | 992 | 100 | 1419 |
| VOE 960141 | 992 | 150 | 1421 |
| VOE 960143 | 310 | 100 | 327 |
| VOE 960143 | 310 | 110 | 329 |
| VOE 960143 | 310 | 120 | 331 |
| VOE 960143 | 372 | 100 | 495 |
| VOE 960143 | 870 | 400 | 849 |
| VOE 960143 | 992 | 100 | 1417 |
| VOE 960143 | 992 | 100 | 1419 |
| VOE 960145 | 992 | 5000 | 1425 |
| VOE 960145 | 992 | 5100 | 1431 |
| VOE 960148 | 356 | 6000 | 369 |
| VOE 960148 | 360 | 100 | 371 |
| VOE 960148 | 362 | 2100 | 381 |
| VOE 960148 | 371 | 100 | 433 |
| VOE 960148 | 371 | 150 | 437 |
| VOE 960148 | 371 | 170 | 443 |
| VOE 960148 | 371 | 200 | 445 |
| VOE 960148 | 371 | 300 | 447 |
| VOE 960148 | 371 | 2000 | 483 |
| VOE 960148 | 371 | 2100 | 485 |
| VOE 960148 | 371 | 3000 | 493 |
| VOE 960148 | 372 | 300 | 499 |

| Part No | Group | Sect | Page |
|---|---|---|---|
| VOE 960148 | 852 | 200 | 809 |
| VOE 960148 | 860 | 300 | 821 |
| VOE 960148 | 860 | 410 | 831 |
| VOE 960148 | 872 | 200 | 863 |
| VOE 960254 | 911 | 100 | 941 |
| VOE 960259 | 234 | 150 | 159 |
| VOE 960259 | 911 | 100 | 941 |
| VOE 960260 | 441 | 200 | 567 |
| VOE 960262 | 441 | 200 | 569 |
| VOE 960628 | 211 | 110 | 85 |
| VOE 960628 | 262 | 110 | 267 |
| VOE 960631 | 234 | 100 | 157 |
| VOE 961955 | 393 | 150 | 523 |
| VOE 961970 | 371 | 1000 | 457 |
| VOE 961970 | 371 | 1100 | 461 |
| VOE 961970 | 371 | 1120 | 465 |
| VOE 961970 | 371 | 1130 | 469 |
| VOE 961970 | 810 | 150 | 651 |
| VOE 961970 | 810 | 175 | 653 |
| VOE 961970 | 810 | 185 | 655 |
| VOE 963103 | 831 | 350 | 731 |
| VOE 963103 | 831 | 450 | 735 |
| VOE 963948 | 235 | 100 | 167 |
| VOE 963948 | 235 | 150 | 169 |
| VOE 963948 | 235 | 170 | 171 |
| VOE 963948 | 235 | 250 | 177 |
| VOE 965175 | 235 | 250 | 177 |
| VOE 965175 | 258 | 200 | 247 |
| VOE 965175 | 371 | 2300 | 489 |
| VOE 965175 | 881 | 100 | 897 |
| VOE 965176 | 993 | 200 | 1441 |
| VOE 965176 | 993 | 300 | 1447 |
| VOE 965185 | 870 | 400 | 849 |
| VOE 965185 | 881 | 100 | 897 |
| VOE 965185 | 992 | 100 | 1419 |
| VOE 965186 | 360 | 100 | 371 |
| VOE 965187 | 881 | 100 | 897 |
| VOE 965195 | 387 | 300 | 519 |
| VOE 965213 | 993 | 200 | 1441 |
| VOE 966786 | 831 | 100 | 721 |
| VOE 966786 | 831 | 300 | 729 |
| VOE 966786 | 831 | 400 | 733 |
| VOE 966786 | 831 | 500 | 737 |
| VOE 967635 | 911 | 710 | 965 |
| VOE 967635 | 911 | 720 | 969 |
| VOE 967635 | 911 | 740 | 979 |
| VOE 967635 | 911 | 1600 | 987 |
| VOE 967709 | 354 | 100 | 355 |
| VOE 968131 | 441 | 200 | 567 |
| VOE 968559 | 235 | 300 | 179 |
| VOE 969147 | 363 | 100 | 383 |
| VOE 969147 | 363 | 150 | 385 |
| VOE 969147 | 363 | 160 | 387 |
| VOE 969147 | 363 | 170 | 389 |
| VOE 969147 | 843 | 200 | 787 |
| VOE 969147 | 843 | 250 | 789 |
| VOE 969147 | 843 | 275 | 793 |
| VOE 969147 | 880 | 100 | 869 |
| VOE 969147 | 880 | 125 | 871 |
| VOE 969147 | 880 | 150 | 873 |
| VOE 969147 | 880 | 200 | 875 |
| VOE 969147 | 880 | 250 | 877 |
| VOE 969147 | 880 | 300 | 881 |
| VOE 969147 | 880 | 350 | 883 |
| VOE 969147 | 880 | 375 | 885 |
| VOE 969147 | 992 | 100 | 1417 |
| VOE 969161 | 372 | 100 | 495 |
| VOE 969161 | 398 | 100 | 527 |
| VOE 969161 | 398 | 125 | 529 |
| VOE 969161 | 398 | 150 | 531 |
| VOE 969161 | 398 | 200 | 533 |
| VOE 969161 | 398 | 300 | 535 |
| VOE 969161 | 398 | 400 | 537 |
| VOE 969161 | 398 | 500 | 539 |
| VOE 969161 | 398 | 600 | 541 |
| VOE 969161 | 398 | 700 | 543 |
| VOE 969161 | 398 | 800 | 545 |
| VOE 969161 | 398 | 900 | 547 |
| VOE 969163 | 371 | 2100 | 485 |
| VOE 969164 | 286 | 100 | 291 |
| VOE 969278 | 354 | 300 | 361 |
| VOE 969278 | 363 | 100 | 383 |
| VOE 969278 | 398 | 100 | 527 |
| VOE 969278 | 398 | 125 | 529 |
| VOE 969278 | 398 | 150 | 531 |
| VOE 969278 | 398 | 200 | 533 |
| VOE 969278 | 398 | 300 | 535 |
| VOE 969278 | 398 | 600 | 541 |
| VOE 969278 | 398 | 700 | 543 |
| VOE 969278 | 398 | 800 | 545 |
| VOE 969278 | 398 | 900 | 547 |
| VOE 969278 | 831 | 200 | 727 |
| VOE 969278 | 831 | 350 | 731 |
| VOE 969278 | 831 | 450 | 735 |
| VOE 969278 | 831 | 550 | 739 |
| VOE 969278 | 880 | 100 | 869 |
| VOE 969278 | 880 | 125 | 871 |
| VOE 969278 | 880 | 150 | 873 |
| VOE 969278 | 880 | 200 | 875 |
| VOE 969278 | 880 | 250 | 877 |
| VOE 969278 | 880 | 275 | 879 |
| VOE 969313 | 916 | 2300 | 1247 |
| VOE 969313 | 992 | 100 | 1419 |
| VOE 969404 | 234 | 400 | 165 |
| VOE 969404 | 364 | 300 | 409 |
| VOE 969404 | 364 | 350 | 411 |
| VOE 969404 | 996 | 100 | 1455 |
| VOE 969405 | 372 | 300 | 499 |
| VOE 969405 | 836 | 150 | 747 |
| VOE 969405 | 836 | 200 | 751 |
| VOE 969405 | 836 | 250 | 757 |
| VOE 969405 | 881 | 100 | 895 |
| VOE 969405 | 881 | 125 | 899 |
| VOE 969405 | 881 | 150 | 903 |
| VOE 969405 | 996 | 100 | 1455 |
| VOE 969407 | 210 | 200 | 79 |
| VOE 969407 | 286 | 100 | 293 |
| VOE 969407 | 354 | 300 | 361 |
| VOE 969407 | 371 | 200 | 445 |
| VOE 969407 | 371 | 300 | 447 |
| VOE 969407 | 372 | 100 | 495 |
| VOE 969407 | 386 | 100 | 509 |
| VOE 969407 | 398 | 600 | 541 |
| VOE 969407 | 398 | 700 | 543 |
| VOE 969407 | 398 | 800 | 545 |
| VOE 969407 | 398 | 900 | 547 |
| VOE 969407 | 831 | 350 | 731 |
| VOE 969407 | 831 | 450 | 735 |
| VOE 969407 | 831 | 550 | 739 |
| VOE 969407 | 880 | 100 | 869 |
| VOE 969407 | 880 | 125 | 871 |
| VOE 969407 | 880 | 150 | 873 |
| VOE 969407 | 880 | 200 | 875 |
| VOE 969407 | 880 | 250 | 877 |
| VOE 969407 | 880 | 275 | 879 |
| VOE 969407 | 881 | 100 | 897 |
| VOE 969407 | 881 | 125 | 901 |
| VOE 969407 | 881 | 150 | 905 |
| VOE 969408 | 269 | 100 | 285 |
| VOE 969408 | 371 | 100 | 433 |
| VOE 969408 | 371 | 150 | 437 |
| VOE 969408 | 371 | 170 | 441 |
| VOE 969408 | 843 | 200 | 787 |
| VOE 969408 | 843 | 250 | 789 |
| VOE 969408 | 843 | 275 | 793 |
| VOE 969420 | 372 | 100 | 495 |
| VOE 969420 | 831 | 100 | 721 |
| VOE 969420 | 831 | 300 | 729 |
| VOE 969420 | 831 | 400 | 733 |
| VOE 969420 | 831 | 500 | 737 |
| VOE 969420 | 872 | 100 | 859 |
| VOE 969420 | 872 | 150 | 861 |
| VOE 969420 | 996 | 100 | 1455 |
| VOE 969422 | 364 | 100 | 399 |
| VOE 969422 | 810 | 150 | 651 |
| VOE 969422 | 810 | 175 | 653 |
| VOE 969422 | 810 | 185 | 655 |
| VOE 969422 | 843 | 200 | 787 |
| VOE 969422 | 843 | 250 | 789 |
| VOE 969422 | 843 | 275 | 795 |
| VOE 969422 | 880 | 100 | 869 |
| VOE 969422 | 880 | 125 | 871 |
| VOE 969422 | 880 | 150 | 873 |
| VOE 969422 | 911 | 100 | 941 |
| VOE 969422 | 992 | 150 | 1421 |
| VOE 969423 | 818 | 100 | 671 |
| VOE 969423 | 818 | 200 | 673 |
| VOE 969423 | 818 | 300 | 675 |
| VOE 969423 | 818 | 400 | 677 |
| VOE 969423 | 818 | 500 | 679 |
| VOE 969423 | 818 | 600 | 681 |
| VOE 969423 | 818 | 700 | 683 |
| VOE 969423 | 818 | 800 | 685 |
| VOE 969423 | 818 | 900 | 687 |
| VOE 969423 | 831 | 100 | 721 |

**NUMERICAL INDEX**

**INDICE DE NÚMERO**

**ÍNDICE NUMÉRICO**

**RÉPERTOIRE DE NUMÉROS**

**NUMERICAL INDEX**

**INDICE DE NÚMERO**

**ÍNDICE NUMÉRICO**

**RÉPERTOIRE DE NUMÉROS**



| Part No | Group | Sect | Page |
|---|---|---|---|
| VOE 969423 | 831 | 500 | 737 |
| VOE 969423 | 836 | 100 | 745 |
| VOE 969423 | 836 | 150 | 747 |
| VOE 969423 | 836 | 200 | 751 |
| VOE 969423 | 836 | 225 | 755 |
| VOE 969423 | 836 | 250 | 757 |
| VOE 969423 | 836 | 300 | 761 |
| VOE 969423 | 843 | 200 | 787 |
| VOE 969423 | 843 | 250 | 789 |
| VOE 969423 | 843 | 275 | 793 |
| VOE 969423 | 860 | 200 | 817 |
| VOE 969423 | 880 | 275 | 879 |
| VOE 969423 | 880 | 375 | 885 |
| VOE 969456 | 393 | 150 | 523 |
| VOE 969456 | 810 | 200 | 657 |
| VOE 969456 | 810 | 250 | 659 |
| VOE 969456 | 810 | 275 | 661 |
| VOE 969472 | 362 | 300 | 379 |
| VOE 969473 | 810 | 150 | 651 |
| VOE 969473 | 810 | 175 | 653 |
| VOE 969473 | 810 | 185 | 655 |
| VOE 969476 | 398 | 400 | 537 |
| VOE 969476 | 398 | 500 | 539 |
| VOE 969478 | 363 | 150 | 385 |
| VOE 969478 | 363 | 160 | 387 |
| VOE 969478 | 363 | 170 | 389 |
| VOE 969478 | 880 | 100 | 869 |
| VOE 969478 | 880 | 125 | 871 |
| VOE 969478 | 880 | 150 | 873 |
| VOE 969480 | 870 | 400 | 851 |
| VOE 969513 | 269 | 200 | 287 |
| VOE 969513 | 393 | 100 | 521 |
| VOE 969518 | 363 | 100 | 383 |
| VOE 969518 | 363 | 150 | 385 |
| VOE 969518 | 363 | 160 | 387 |
| VOE 969518 | 363 | 170 | 389 |
| VOE 969587 | 836 | 150 | 747 |
| VOE 969587 | 836 | 200 | 751 |
| VOE 969587 | 836 | 250 | 757 |
| VOE 969587 | 843 | 200 | 787 |
| VOE 969587 | 843 | 250 | 789 |
| VOE 969587 | 843 | 275 | 793 |
| VOE 969587 | 870 | 400 | 849 |
| VOE 969597 | 880 | 400 | 887 |
| VOE 969597 | 880 | 450 | 889 |
| VOE 969597 | 880 | 475 | 891 |
| VOE 969599 | 831 | 350 | 731 |
| VOE 969599 | 831 | 450 | 735 |
| VOE 969737 | 881 | 100 | 897 |
| VOE 969738 | 870 | 400 | 849 |
| VOE 969762 | 993 | 100 | 1437 |
| VOE 969841 | 810 | 200 | 657 |
| VOE 969841 | 810 | 250 | 659 |
| VOE 969841 | 880 | 400 | 887 |
| VOE 969841 | 880 | 450 | 889 |
| VOE 969841 | 880 | 475 | 891 |
| VOE 969842 | 872 | 100 | 859 |
| VOE 969842 | 872 | 150 | 861 |
| VOE 969843 | 881 | 100 | 895 |
| VOE 969843 | 881 | 125 | 899 |
| VOE 969843 | 881 | 150 | 903 |
| VOE 970787 | 362 | 200 | 377 |
| VOE 970791 | 371 | 2100 | 485 |
| VOE 971096 | 992 | 100 | 1417 |
| VOE 971304 | 831 | 200 | 727 |
| VOE 971309 | 880 | 100 | 869 |
| VOE 971309 | 880 | 125 | 871 |
| VOE 971309 | 880 | 150 | 873 |
| VOE 971310 | 880 | 200 | 875 |
| VOE 971310 | 880 | 250 | 877 |
| VOE 971310 | 880 | 275 | 879 |
| VOE 971321 | 836 | 100 | 745 |
| VOE 971321 | 836 | 200 | 753 |
| VOE 971321 | 836 | 225 | 755 |
| VOE 971321 | 836 | 250 | 759 |
| VOE 971321 | 836 | 300 | 761 |
| VOE 971368 | 831 | 200 | 727 |
| VOE 971368 | 831 | 350 | 731 |
| VOE 971368 | 831 | 450 | 735 |
| VOE 971368 | 831 | 550 | 739 |
| VOE 971368 | 843 | 200 | 787 |
| VOE 971368 | 843 | 250 | 789 |
| VOE 972007 | 880 | 100 | 869 |
| VOE 972007 | 880 | 125 | 871 |
| VOE 972007 | 880 | 150 | 873 |
| VOE 972078 | 843 | 275 | 793 |
| VOE 972079 | 831 | 350 | 731 |
| VOE 972079 | 831 | 450 | 735 |
| VOE 972079 | 831 | 550 | 741 |
| VOE 972079 | 843 | 200 | 787 |
| VOE 972079 | 843 | 250 | 789 |
| VOE 972079 | 843 | 275 | 793 |
| VOE 972079 | 880 | 100 | 869 |
| VOE 972079 | 880 | 125 | 871 |
| VOE 972079 | 880 | 150 | 873 |
| VOE 972403 | 880 | 200 | 875 |
| VOE 972403 | 880 | 250 | 877 |
| VOE 972403 | 880 | 275 | 879 |
| VOE 973494 | 251 | 100 | 197 |
| VOE 975108 | 215 | 200 | 107 |
| VOE 975108 | 215 | 310 | 111 |
| VOE 975237 | 363 | 100 | 383 |
| VOE 975237 | 363 | 150 | 385 |
| VOE 975237 | 363 | 160 | 387 |
| VOE 975237 | 363 | 170 | 389 |
| VOE 975237 | 831 | 100 | 721 |
| VOE 975237 | 831 | 200 | 727 |
| VOE 975237 | 831 | 300 | 729 |
| VOE 975237 | 831 | 400 | 733 |
| VOE 976929 | 235 | 100 | 167 |
| VOE 976929 | 235 | 250 | 177 |
| VOE 976943 | 831 | 500 | 737 |
| VOE 976945 | 310 | 130 | 333 |
| VOE 976945 | 371 | 3000 | 493 |
| VOE 976945 | 398 | 300 | 535 |
| VOE 976945 | 818 | 100 | 671 |
| VOE 976945 | 818 | 200 | 673 |
| VOE 976945 | 818 | 300 | 675 |
| VOE 976945 | 818 | 400 | 677 |
| VOE 976945 | 818 | 500 | 679 |
| VOE 976945 | 818 | 600 | 681 |
| VOE 976945 | 818 | 700 | 683 |
| VOE 976945 | 818 | 800 | 685 |
| VOE 976945 | 818 | 900 | 687 |
| VOE 976945 | 827 | 200 | 711 |
| VOE 976945 | 827 | 200 | 713 |
| VOE 976945 | 827 | 250 | 715 |
| VOE 976945 | 827 | 250 | 717 |
| VOE 976945 | 843 | 275 | 793 |
| VOE 976945 | 852 | 110 | 799 |
| VOE 976945 | 852 | 120 | 801 |
| VOE 976945 | 860 | 250 | 819 |
| VOE 976945 | 860 | 300 | 821 |
| VOE 976945 | 860 | 310 | 823 |
| VOE 976945 | 860 | 350 | 827 |
| VOE 976945 | 880 | 400 | 887 |
| VOE 976945 | 880 | 450 | 889 |
| VOE 976945 | 880 | 475 | 891 |
| VOE 976945 | 914 | 1550 | 1115 |
| VOE 978129 | 911 | 200 | 945 |
| VOE 978129 | 911 | 350 | 951 |
| VOE 978129 | 911 | 400 | 953 |
| VOE 978129 | 911 | 1600 | 985 |
| VOE 978129 | 911 | 3000 | 989 |
| VOE 978129 | 912 | 3400 | 1051 |
| VOE 978129 | 914 | 500 | 1095 |
| VOE 978129 | 914 | 550 | 1099 |
| VOE 978129 | 914 | 550 | 1101 |
| VOE 978129 | 916 | 100 | 1177 |
| VOE 978129 | 916 | 110 | 1183 |
| VOE 978129 | 916 | 300 | 1189 |
| VOE 978129 | 916 | 400 | 1193 |
| VOE 978129 | 916 | 500 | 1201 |
| VOE 978129 | 916 | 600 | 1209 |
| VOE 978129 | 916 | 600 | 1211 |
| VOE 978129 | 916 | 900 | 1213 |
| VOE 978129 | 916 | 1000 | 1215 |
| VOE 978129 | 916 | 1200 | 1219 |
| VOE 978129 | 916 | 1300 | 1225 |
| VOE 978129 | 916 | 1500 | 1229 |
| VOE 978129 | 916 | 2000 | 1233 |
| VOE 978129 | 916 | 2100 | 1235 |
| VOE 978129 | 916 | 2200 | 1241 |
| VOE 978129 | 916 | 2225 | 1243 |
| VOE 978129 | 916 | 2250 | 1245 |
| VOE 978129 | 916 | 2300 | 1247 |
| VOE 978129 | 916 | 2800 | 1249 |
| VOE 978129 | 916 | 4000 | 1255 |
| VOE 978932 | 261 | 200 | 255 |
| VOE 978932 | 261 | 210 | 259 |
| VOE 978932 | 261 | 220 | 263 |
| VOE 978932 | 356 | 300 | 367 |
| VOE 978932 | 715 | 7600 | 597 |
| VOE 978932 | 810 | 6000 | 663 |
| VOE 978932 | 821 | 100 | 689 |

| Part No | Group | Sect | Page |
|---|---|---|---|
| VOE 978932 | 821 | 150 | 693 |
| VOE 978932 | 821 | 200 | 695 |
| VOE 978932 | 821 | 200 | 697 |
| VOE 978932 | 821 | 250 | 701 |
| VOE 978932 | 821 | 300 | 703 |
| VOE 978932 | 827 | 200 | 711 |
| VOE 978932 | 827 | 250 | 717 |
| VOE 978932 | 837 | 200 | 767 |
| VOE 978932 | 837 | 300 | 769 |
| VOE 978932 | 841 | 200 | 777 |
| VOE 978932 | 841 | 250 | 779 |
| VOE 978932 | 860 | 150 | 813 |
| VOE 978932 | 860 | 160 | 815 |
| VOE 978932 | 875 | 100 | 867 |
| VOE 978932 | 891 | 100 | 909 |
| VOE 978932 | 891 | 200 | 911 |
| VOE 978932 | 916 | 2100 | 1235 |
| VOE 978932 | 916 | 4000 | 1255 |
| VOE 978932 | 992 | 5000 | 1425 |
| VOE 978932 | 996 | 100 | 1455 |
| VOE 978933 | 218 | 300 | 133 |
| VOE 978933 | 256 | 300 | 245 |
| VOE 978933 | 443 | 200 | 579 |
| VOE 978933 | 821 | 100 | 689 |
| VOE 978933 | 821 | 150 | 693 |
| VOE 978933 | 821 | 200 | 695 |
| VOE 978933 | 821 | 200 | 697 |
| VOE 978933 | 821 | 250 | 701 |
| VOE 978933 | 860 | 100 | 811 |
| VOE 978933 | 911 | 710 | 965 |
| VOE 978933 | 911 | 720 | 969 |
| VOE 978933 | 911 | 730 | 975 |
| VOE 978933 | 911 | 740 | 979 |
| VOE 978933 | 911 | 3000 | 991 |
| VOE 978933 | 916 | 2200 | 1241 |
| VOE 978933 | 916 | 2300 | 1247 |
| VOE 978933 | 992 | 5100 | 1431 |
| VOE 978934 | 256 | 300 | 245 |
| VOE 978934 | 715 | 7600 | 597 |
| VOE 978934 | 992 | 5100 | 1433 |
| VOE 978935 | 827 | 200 | 711 |
| VOE 978935 | 827 | 250 | 717 |
| VOE 978936 | 350 | 300 | 349 |
| VOE 978936 | 352 | 200 | 353 |
| VOE 978936 | 715 | 100 | 591 |
| VOE 978936 | 715 | 200 | 593 |
| VOE 978936 | 912 | 100 | 993 |
| VOE 978936 | 924 | 500 | 1271 |
| VOE 978936 | 924 | 1200 | 1295 |
| VOE 978937 | 218 | 300 | 133 |
| VOE 978937 | 261 | 150 | 253 |
| VOE 978938 | 715 | 100 | 591 |
| VOE 978938 | 715 | 7500 | 595 |
| VOE 978938 | 718 | 100 | 603 |
| VOE 978938 | 860 | 400 | 829 |
| VOE 978938 | 860 | 450 | 833 |
| VOE 978938 | 911 | 200 | 945 |
| VOE 978938 | 912 | 100 | 993 |
| VOE 978940 | 363 | 300 | 393 |
| VOE 978940 | 715 | 7600 | 597 |
| VOE 978940 | 916 | 100 | 1177 |
| VOE 978940 | 916 | 110 | 1183 |
| VOE 978940 | 916 | 200 | 1185 |
| VOE 978940 | 916 | 500 | 1201 |
| VOE 978940 | 916 | 550 | 1205 |
| VOE 978940 | 916 | 2800 | 1249 |
| VOE 978941 | 916 | 100 | 1179 |
| VOE 978941 | 916 | 110 | 1183 |
| VOE 978941 | 916 | 200 | 1187 |
| VOE 978941 | 916 | 500 | 1203 |
| VOE 978942 | 916 | 900 | 1213 |
| VOE 978944 | 924 | 150 | 1261 |
| VOE 978944 | 975 | 100 | 1347 |
| VOE 978944 | 975 | 150 | 1349 |
| VOE 978944 | 975 | 200 | 1351 |
| VOE 978944 | 975 | 250 | 1353 |
| VOE 978949 | 441 | 100 | 565 |
| VOE 978949 | 441 | 500 | 573 |
| VOE 978949 | 821 | 6000 | 707 |
| VOE 978952 | 775 | 910 | 625 |
| VOE 978952 | 775 | 1010 | 629 |
| VOE 978999 | 286 | 100 | 291 |
| VOE 978999 | 371 | 2100 | 485 |
| VOE 978999 | 372 | 100 | 495 |
| VOE 979019 | 810 | 6000 | 663 |
| VOE 979019 | 974 | 2200 | 1337 |
| VOE 979020 | 911 | 400 | 953 |
| VOE 979020 | 911 | 710 | 963 |
| VOE 979020 | 911 | 720 | 969 |
| VOE 979020 | 911 | 730 | 973 |
| VOE 979020 | 911 | 740 | 977 |
| VOE 979021 | 715 | 7600 | 597 |
| VOE 979021 | 818 | 100 | 671 |
| VOE 979021 | 818 | 200 | 673 |
| VOE 979021 | 818 | 300 | 675 |
| VOE 979021 | 818 | 400 | 677 |
| VOE 979021 | 818 | 500 | 679 |
| VOE 979021 | 818 | 600 | 681 |
| VOE 979021 | 818 | 700 | 683 |
| VOE 979021 | 818 | 800 | 685 |
| VOE 979021 | 818 | 900 | 687 |
| VOE 979021 | 837 | 100 | 763 |
| VOE 979021 | 837 | 150 | 765 |
| VOE 979021 | 924 | 150 | 1261 |
| VOE 979021 | 925 | 1400 | 1311 |
| VOE 979021 | 925 | 1410 | 1313 |
| VOE 979021 | 925 | 2200 | 1315 |
| VOE 979021 | 925 | 2210 | 1317 |
| VOE 979021 | 974 | 100 | 1319 |
| VOE 979021 | 974 | 150 | 1321 |
| VOE 979021 | 974 | 200 | 1323 |
| VOE 979021 | 974 | 1000 | 1325 |
| VOE 979021 | 975 | 100 | 1347 |
| VOE 979021 | 975 | 150 | 1349 |
| VOE 979021 | 975 | 200 | 1351 |
| VOE 979021 | 975 | 250 | 1353 |
| VOE 979021 | 975 | 300 | 1355 |
| VOE 979021 | 975 | 1900 | 1399 |
| VOE 979021 | 975 | 2000 | 1401 |
| VOE 979021 | 975 | 2100 | 1403 |
| VOE 979022 | 775 | 900 | 623 |
| VOE 979022 | 913 | 200 | 1059 |
| VOE 979064 | 263 | 300 | 281 |
| VOE 979064 | 870 | 100 | 843 |
| VOE 979138 | 870 | 100 | 841 |
| VOE 979151 | 810 | 125 | 645 |
| VOE 979151 | 810 | 135 | 647 |
| VOE 979151 | 810 | 145 | 649 |
| VOE 979152 | 810 | 145 | 649 |
| VOE 980102 | 911 | 500 | 955 |
| VOE 980102 | 911 | 550 | 957 |
| VOE 980102 | 911 | 600 | 959 |
| VOE 980519 | 860 | 450 | 833 |
| VOE 980973 | 215 | 300 | 109 |
| VOE 980973 | 221 | 100 | 135 |
| VOE 980973 | 235 | 300 | 179 |
| VOE 981269 | 810 | 100 | 643 |
| VOE 981269 | 810 | 125 | 645 |
| VOE 981269 | 810 | 135 | 647 |
| VOE 981269 | 810 | 145 | 649 |
| VOE 981314 | 870 | 150 | 847 |
| VOE 982064 | 254 | 600 | 225 |
| VOE 983241 | 263 | 100 | 269 |
| VOE 983241 | 974 | 2100 | 1333 |
| VOE 983241 | 974 | 2110 | 1335 |
| VOE 983241 | 974 | 2200 | 1337 |
| VOE 983241 | 974 | 2300 | 1339 |
| VOE 983242 | 924 | 100 | 1259 |
| VOE 983243 | 821 | 200 | 695 |
| VOE 983243 | 821 | 250 | 699 |
| VOE 983243 | 821 | 300 | 703 |
| VOE 983243 | 827 | 200 | 711 |
| VOE 983243 | 827 | 250 | 715 |
| VOE 983243 | 924 | 700 | 1273 |
| VOE 983243 | 924 | 750 | 1277 |
| VOE 983243 | 924 | 1600 | 1301 |
| VOE 983243 | 993 | 100 | 1439 |
| VOE 983244 | 258 | 300 | 249 |
| VOE 983244 | 263 | 150 | 275 |
| VOE 983244 | 716 | 100 | 601 |
| VOE 983244 | 827 | 200 | 711 |
| VOE 983244 | 827 | 250 | 715 |
| VOE 983245 | 210 | 200 | 79 |
| VOE 983245 | 233 | 200 | 153 |
| VOE 983245 | 398 | 300 | 535 |
| VOE 983245 | 821 | 200 | 695 |
| VOE 983245 | 821 | 250 | 699 |
| VOE 983246 | 821 | 200 | 695 |
| VOE 983246 | 821 | 250 | 699 |
| VOE 983246 | 924 | 200 | 1263 |
| VOE 983247 | 210 | 200 | 79 |
| VOE 983247 | 233 | 200 | 153 |
| VOE 983248 | 914 | 300 | 1077 |
| VOE 983250 | 310 | 130 | 333 |
| VOE 983250 | 371 | 100 | 433 |

**NUMERICAL INDEX**

**INDICE DE NÚMERO**

**ÍNDICE NUMÉRICO**

**RÉPERTOIRE DE NUMÉROS**

**NUMERICAL INDEX**

**INDICE DE NÚMERO**

**ÍNDICE NUMÉRICO**

**RÉPERTOIRE DE NUMÉROS**




| Part No | Group | Sect | Page |
|---|---|---|---|
| VOE 983250 | 371 | 150 | 437 |
| VOE 983250 | 775 | 700 | 615 |
| VOE 983250 | 775 | 710 | 617 |
| VOE 983250 | 852 | 200 | 809 |
| VOE 983250 | 872 | 200 | 863 |
| VOE 983250 | 914 | 350 | 1083 |
| VOE 983250 | 916 | 1200 | 1219 |
| VOE 983250 | 916 | 1500 | 1229 |
| VOE 983250 | 916 | 3000 | 1251 |
| VOE 983250 | 924 | 400 | 1269 |
| VOE 983250 | 924 | 500 | 1271 |
| VOE 983250 | 924 | 1100 | 1293 |
| VOE 983250 | 924 | 1200 | 1295 |
| VOE 983251 | 234 | 150 | 159 |
| VOE 983251 | 261 | 220 | 261 |
| VOE 983251 | 263 | 100 | 269 |
| VOE 983251 | 356 | 6000 | 369 |
| VOE 983251 | 362 | 2100 | 381 |
| VOE 983251 | 443 | 200 | 579 |
| VOE 983251 | 775 | 700 | 615 |
| VOE 983251 | 775 | 710 | 617 |
| VOE 983251 | 775 | 900 | 623 |
| VOE 983251 | 827 | 100 | 709 |
| VOE 983251 | 841 | 100 | 771 |
| VOE 983251 | 841 | 110 | 773 |
| VOE 983251 | 872 | 200 | 863 |
| VOE 983251 | 911 | 100 | 941 |
| VOE 983251 | 911 | 200 | 947 |
| VOE 983251 | 911 | 730 | 975 |
| VOE 983251 | 911 | 740 | 979 |
| VOE 983251 | 924 | 700 | 1273 |
| VOE 983252 | 235 | 250 | 177 |
| VOE 983252 | 256 | 300 | 245 |
| VOE 983252 | 263 | 200 | 277 |
| VOE 983252 | 827 | 200 | 711 |
| VOE 983252 | 827 | 250 | 715 |
| VOE 983252 | 841 | 100 | 771 |
| VOE 983252 | 860 | 310 | 823 |
| VOE 983252 | 860 | 410 | 831 |
| VOE 983252 | 870 | 150 | 847 |
| VOE 983252 | 872 | 200 | 863 |
| VOE 983252 | 880 | 300 | 881 |
| VOE 983252 | 880 | 375 | 885 |
| VOE 983252 | 880 | 500 | 893 |
| VOE 983252 | 911 | 600 | 961 |
| VOE 983252 | 911 | 3000 | 991 |
| VOE 983252 | 916 | 100 | 1177 |
| VOE 983252 | 916 | 110 | 1183 |
| VOE 983252 | 916 | 200 | 1185 |
| VOE 983252 | 916 | 400 | 1195 |
| VOE 983252 | 916 | 450 | 1199 |
| VOE 983252 | 916 | 500 | 1203 |
| VOE 983252 | 916 | 550 | 1207 |
| VOE 983252 | 916 | 600 | 1211 |
| VOE 983252 | 916 | 900 | 1213 |
| VOE 983252 | 916 | 1000 | 1215 |
| VOE 983252 | 916 | 1050 | 1217 |
| VOE 983252 | 916 | 1300 | 1225 |
| VOE 983252 | 916 | 1350 | 1227 |
| VOE 983252 | 916 | 3000 | 1251 |
| VOE 983252 | 916 | 4000 | 1255 |
| VOE 983252 | 924 | 400 | 1269 |
| VOE 983252 | 924 | 750 | 1277 |
| VOE 983252 | 924 | 1100 | 1293 |
| VOE 983253 | 810 | 150 | 651 |
| VOE 983253 | 810 | 175 | 653 |
| VOE 983253 | 810 | 185 | 655 |
| VOE 983253 | 810 | 6000 | 663 |
| VOE 983253 | 818 | 100 | 671 |
| VOE 983253 | 818 | 200 | 673 |
| VOE 983253 | 818 | 300 | 675 |
| VOE 983253 | 818 | 400 | 677 |
| VOE 983253 | 818 | 500 | 679 |
| VOE 983253 | 818 | 600 | 681 |
| VOE 983253 | 818 | 700 | 683 |
| VOE 983253 | 818 | 800 | 685 |
| VOE 983253 | 818 | 900 | 687 |
| VOE 983253 | 821 | 300 | 703 |
| VOE 983253 | 821 | 350 | 705 |
| VOE 983253 | 827 | 100 | 709 |
| VOE 983253 | 911 | 710 | 965 |
| VOE 983253 | 911 | 720 | 969 |
| VOE 983253 | 916 | 2150 | 1239 |
| VOE 983253 | 916 | 2300 | 1247 |
| VOE 983253 | 924 | 700 | 1275 |
| VOE 983253 | 924 | 750 | 1277 |
| VOE 983253 | 924 | 1600 | 1301 |
| VOE 983253 | 993 | 400 | 1449 |
| VOE 983255 | 860 | 300 | 821 |
| VOE 983255 | 860 | 350 | 827 |
| VOE 983255 | 860 | 6300 | 839 |
| VOE 983255 | 916 | 100 | 1177 |
| VOE 983255 | 916 | 110 | 1183 |
| VOE 983255 | 916 | 200 | 1185 |
| VOE 983255 | 916 | 400 | 1195 |
| VOE 983255 | 916 | 450 | 1199 |
| VOE 983255 | 916 | 500 | 1201 |
| VOE 983255 | 916 | 550 | 1205 |
| VOE 983255 | 916 | 2100 | 1237 |
| VOE 983256 | 911 | 710 | 965 |
| VOE 983256 | 911 | 720 | 969 |
| VOE 983257 | 914 | 100 | 1067 |
| VOE 983257 | 914 | 2000 | 1119 |
| VOE 983303 | 286 | 100 | 293 |
| VOE 983303 | 398 | 300 | 535 |
| VOE 983303 | 821 | 200 | 695 |
| VOE 983303 | 821 | 250 | 699 |
| VOE 983303 | 821 | 300 | 703 |
| VOE 983303 | 831 | 100 | 721 |
| VOE 983303 | 831 | 300 | 729 |
| VOE 983303 | 831 | 400 | 733 |
| VOE 983303 | 831 | 500 | 737 |
| VOE 983303 | 836 | 150 | 747 |
| VOE 983303 | 836 | 200 | 751 |
| VOE 983303 | 836 | 250 | 757 |
| VOE 983303 | 860 | 410 | 831 |
| VOE 983303 | 872 | 100 | 859 |
| VOE 983303 | 872 | 150 | 861 |
| VOE 983303 | 914 | 700 | 1103 |
| VOE 983303 | 924 | 100 | 1259 |
| VOE 983303 | 924 | 200 | 1263 |
| VOE 983303 | 993 | 100 | 1439 |
| VOE 983304 | 252 | 200 | 205 |
| VOE 983304 | 810 | 6100 | 665 |
| VOE 983304 | 821 | 300 | 703 |
| VOE 983304 | 870 | 150 | 847 |
| VOE 983304 | 872 | 200 | 863 |
| VOE 983304 | 911 | 500 | 955 |
| VOE 983304 | 911 | 550 | 957 |
| VOE 983375 | 818 | 100 | 671 |
| VOE 983375 | 818 | 200 | 673 |
| VOE 983375 | 818 | 300 | 675 |
| VOE 983375 | 818 | 400 | 677 |
| VOE 983375 | 818 | 500 | 679 |
| VOE 983375 | 818 | 600 | 681 |
| VOE 983375 | 818 | 700 | 683 |
| VOE 983375 | 818 | 800 | 685 |
| VOE 983375 | 818 | 900 | 687 |
| VOE 983494 | 372 | 100 | 495 |
| VOE 983494 | 912 | 300 | 1003 |
| VOE 983494 | 912 | 300 | 1007 |
| VOE 983494 | 912 | 350 | 1009 |
| VOE 983494 | 912 | 350 | 1013 |
| VOE 983494 | 912 | 400 | 1015 |
| VOE 983494 | 912 | 600 | 1025 |
| VOE 983494 | 912 | 700 | 1033 |
| VOE 983495 | 912 | 300 | 1005 |
| VOE 983495 | 912 | 300 | 1007 |
| VOE 983495 | 912 | 350 | 1011 |
| VOE 983495 | 912 | 350 | 1013 |
| VOE 983495 | 912 | 400 | 1015 |
| VOE 983495 | 912 | 400 | 1017 |
| VOE 983495 | 912 | 600 | 1025 |
| VOE 983495 | 912 | 600 | 1027 |
| VOE 983495 | 912 | 700 | 1031 |
| VOE 983495 | 912 | 700 | 1033 |
| VOE 983495 | 912 | 2000 | 1037 |
| VOE 983495 | 912 | 2100 | 1041 |
| VOE 983495 | 912 | 2300 | 1043 |
| VOE 983495 | 912 | 2500 | 1047 |
| VOE 983497 | 441 | 200 | 567 |
| VOE 983497 | 911 | 100 | 941 |
| VOE 983497 | 912 | 400 | 1015 |
| VOE 983497 | 912 | 600 | 1025 |
| VOE 983497 | 912 | 2400 | 1045 |
| VOE 983497 | 912 | 2500 | 1049 |
| VOE 983501 | 441 | 200 | 567 |
| VOE 983502 | 386 | 300 | 513 |
| VOE 983502 | 441 | 600 | 577 |
| VOE 983502 | 911 | 3000 | 989 |
| VOE 983502 | 912 | 200 | 995 |
| VOE 983502 | 912 | 250 | 999 |
| VOE 983502 | 912 | 300 | 1003 |
| VOE 983502 | 912 | 300 | 1007 |
| VOE 983502 | 912 | 350 | 1009 |

| Part No | Group | Sect | Page |
|---|---|---|---|
| VOE 983502 | 912 | 350 | 1013 |
| VOE 983502 | 912 | 400 | 1015 |
| VOE 983502 | 912 | 600 | 1025 |
| VOE 983502 | 912 | 600 | 1027 |
| VOE 983502 | 912 | 700 | 1031 |
| VOE 983502 | 912 | 2400 | 1045 |
| VOE 983503 | 912 | 200 | 995 |
| VOE 983503 | 912 | 250 | 999 |
| VOE 983503 | 912 | 600 | 1027 |
| VOE 983505 | 441 | 200 | 569 |
| VOE 983505 | 912 | 200 | 995 |
| VOE 983505 | 912 | 250 | 999 |
| VOE 983505 | 912 | 300 | 1003 |
| VOE 983505 | 912 | 350 | 1009 |
| VOE 983505 | 912 | 500 | 1021 |
| VOE 983505 | 912 | 600 | 1027 |
| VOE 983505 | 912 | 2500 | 1049 |
| VOE 983505 | 912 | 3400 | 1053 |
| VOE 983505 | 924 | 1300 | 1297 |
| VOE 983507 | 441 | 200 | 567 |
| VOE 983507 | 912 | 300 | 1005 |
| VOE 983507 | 912 | 300 | 1007 |
| VOE 983507 | 912 | 350 | 1011 |
| VOE 983507 | 912 | 400 | 1015 |
| VOE 983507 | 912 | 400 | 1017 |
| VOE 983507 | 912 | 400 | 1019 |
| VOE 983507 | 912 | 600 | 1027 |
| VOE 983507 | 912 | 700 | 1033 |
| VOE 983507 | 912 | 700 | 1035 |
| VOE 983507 | 912 | 2000 | 1037 |
| VOE 983507 | 912 | 2100 | 1041 |
| VOE 983507 | 912 | 2500 | 1047 |
| VOE 983509 | 441 | 200 | 569 |
| VOE 983509 | 913 | 300 | 1061 |
| VOE 983509 | 914 | 350 | 1083 |
| VOE 983509 | 914 | 1100 | 1107 |
| VOE 983509 | 914 | 1200 | 1109 |
| VOE 983509 | 914 | 1600 | 1117 |
| VOE 983509 | 914 | 2470 | 1137 |
| VOE 983509 | 914 | 2480 | 1141 |
| VOE 983509 | 914 | 2480 | 1143 |
| VOE 983509 | 914 | 2650 | 1153 |
| VOE 983510 | 912 | 700 | 1031 |
| VOE 983510 | 912 | 2000 | 1037 |
| VOE 983511 | 912 | 200 | 995 |
| VOE 983511 | 912 | 250 | 999 |
| VOE 983511 | 912 | 600 | 1027 |
| VOE 983523 | 912 | 2500 | 1047 |
| VOE 983524 | 431 | 100 | 557 |
| VOE 983527 | 912 | 2300 | 1043 |
| VOE 983528 | 912 | 2400 | 1045 |
| VOE 983530 | 441 | 600 | 577 |
| VOE 983540 | 912 | 400 | 1017 |
| VOE 983542 | 912 | 300 | 1005 |
| VOE 983542 | 912 | 300 | 1007 |
| VOE 983542 | 912 | 350 | 1011 |
| VOE 983542 | 912 | 400 | 1015 |
| VOE 983542 | 912 | 400 | 1017 |
| VOE 983542 | 912 | 400 | 1019 |
| VOE 983542 | 912 | 600 | 1027 |
| VOE 983542 | 912 | 700 | 1033 |
| VOE 983542 | 912 | 700 | 1035 |
| VOE 983542 | 912 | 2000 | 1037 |
| VOE 983542 | 912 | 2100 | 1041 |
| VOE 983543 | 912 | 200 | 995 |
| VOE 983543 | 912 | 250 | 999 |
| VOE 983543 | 912 | 300 | 1005 |
| VOE 983543 | 912 | 300 | 1007 |
| VOE 983543 | 912 | 350 | 1011 |
| VOE 983543 | 912 | 400 | 1017 |
| VOE 983543 | 912 | 400 | 1019 |
| VOE 983543 | 912 | 600 | 1027 |
| VOE 983543 | 912 | 700 | 1033 |
| VOE 983543 | 912 | 2000 | 1037 |
| VOE 983543 | 912 | 2100 | 1041 |
| VOE 983919 | 431 | 100 | 557 |
| VOE 984064 | 360 | 100 | 371 |
| VOE 984064 | 387 | 300 | 519 |
| VOE 984064 | 831 | 200 | 727 |
| VOE 984064 | 831 | 350 | 731 |
| VOE 984064 | 831 | 450 | 735 |
| VOE 984064 | 831 | 550 | 739 |
| VOE 984064 | 852 | 100 | 797 |
| VOE 984064 | 852 | 110 | 799 |
| VOE 984064 | 852 | 120 | 801 |
| VOE 984064 | 852 | 160 | 807 |
| VOE 984064 | 881 | 100 | 897 |
| VOE 984065 | 914 | 1500 | 1113 |
| VOE 984077 | 852 | 110 | 799 |
| VOE 984077 | 852 | 120 | 801 |
| VOE 984078 | 371 | 3000 | 493 |
| VOE 984078 | 914 | 700 | 1103 |
| VOE 984078 | 914 | 1550 | 1115 |
| VOE 984079 | 870 | 150 | 847 |
| VOE 984079 | 912 | 200 | 995 |
| VOE 984079 | 912 | 250 | 999 |
| VOE 984079 | 912 | 500 | 1021 |
| VOE 984079 | 912 | 2300 | 1043 |
| VOE 984079 | 914 | 2650 | 1155 |
| VOE 984079 | 975 | 700 | 1361 |
| VOE 984079 | 975 | 800 | 1365 |
| VOE 984079 | 975 | 900 | 1369 |
| VOE 984079 | 975 | 1000 | 1373 |
| VOE 984079 | 975 | 1100 | 1375 |
| VOE 984079 | 975 | 1200 | 1381 |
| VOE 984079 | 975 | 1300 | 1385 |
| VOE 984079 | 975 | 1400 | 1389 |
| VOE 984079 | 975 | 1500 | 1393 |
| VOE 984079 | 975 | 1600 | 1395 |
| VOE 984080 | 841 | 110 | 773 |
| VOE 984080 | 911 | 200 | 945 |
| VOE 984080 | 911 | 400 | 953 |
| VOE 984080 | 911 | 1600 | 987 |
| VOE 984080 | 911 | 3000 | 991 |
| VOE 984080 | 912 | 300 | 1005 |
| VOE 984080 | 912 | 350 | 1011 |
| VOE 984080 | 912 | 400 | 1017 |
| VOE 984080 | 914 | 2600 | 1151 |
| VOE 984080 | 914 | 2850 | 1161 |
| VOE 984080 | 916 | 2200 | 1241 |
| VOE 984080 | 916 | 2225 | 1243 |
| VOE 984080 | 916 | 4000 | 1255 |
| VOE 984081 | 911 | 3000 | 991 |
| VOE 984081 | 912 | 300 | 1005 |
| VOE 984081 | 912 | 400 | 1017 |
| VOE 984082 | 911 | 200 | 945 |
| VOE 984082 | 911 | 400 | 953 |
| VOE 984082 | 911 | 1600 | 985 |
| VOE 984082 | 911 | 3000 | 991 |
| VOE 984082 | 914 | 300 | 1075 |
| VOE 984082 | 914 | 350 | 1081 |
| VOE 984082 | 916 | 1300 | 1225 |
| VOE 984082 | 916 | 1350 | 1227 |
| VOE 984082 | 916 | 2200 | 1241 |
| VOE 984082 | 916 | 2225 | 1243 |
| VOE 984082 | 916 | 2250 | 1245 |
| VOE 984083 | 916 | 110 | 1183 |
| VOE 984085 | 916 | 900 | 1213 |
| VOE 984085 | 916 | 4000 | 1255 |
| VOE 984087 | 992 | 5000 | 1425 |
| VOE 984087 | 992 | 5100 | 1431 |
| VOE 984088 | 431 | 200 | 559 |
| VOE 984088 | 911 | 600 | 959 |
| VOE 984088 | 911 | 1600 | 985 |
| VOE 984088 | 992 | 5100 | 1433 |
| VOE 984089 | 911 | 500 | 955 |
| VOE 984089 | 911 | 550 | 957 |
| VOE 984089 | 911 | 600 | 959 |
| VOE 984090 | 911 | 350 | 951 |
| VOE 984090 | 911 | 500 | 955 |
| VOE 984090 | 911 | 550 | 957 |
| VOE 984090 | 916 | 100 | 1179 |
| VOE 984090 | 916 | 1050 | 1217 |
| VOE 984090 | 916 | 2250 | 1245 |
| VOE 984090 | 924 | 4000 | 1307 |
| VOE 984090 | 992 | 5000 | 1427 |
| VOE 984091 | 911 | 600 | 959 |
| VOE 984091 | 911 | 600 | 961 |
| VOE 984091 | 916 | 450 | 1197 |
| VOE 984091 | 916 | 500 | 1201 |
| VOE 984091 | 916 | 550 | 1205 |
| VOE 984091 | 916 | 1050 | 1217 |
| VOE 984091 | 916 | 1350 | 1227 |
| VOE 984091 | 916 | 2100 | 1235 |
| VOE 984091 | 916 | 2800 | 1249 |
| VOE 984091 | 916 | 4000 | 1257 |
| VOE 984092 | 916 | 110 | 1183 |
| VOE 984136 | 916 | 100 | 1177 |
| VOE 984136 | 916 | 110 | 1183 |
| VOE 984136 | 916 | 200 | 1185 |
| VOE 984136 | 916 | 400 | 1193 |
| VOE 984137 | 916 | 500 | 1201 |
| VOE 984137 | 916 | 550 | 1205 |
| VOE 984229 | 441 | 200 | 567 |
| VOE 984229 | 913 | 100 | 1055 |

**NUMERICAL INDEX**

**INDICE DE NÚMERO**

**ÍNDICE NUMÉRICO**

**RÉPERTOIRE DE NUMÉROS**

**NUMERICAL INDEX**

**INDICE DE NÚMERO**

**ÍNDICE NUMÉRICO**

**RÉPERTOIRE DE NUMÉROS**




| Part No | Group | Sect | Page |
|---|---|---|---|
| VOE 984253 | 916 | 100 | 1179 |
| VOE 984253 | 916 | 110 | 1183 |
| VOE 984253 | 916 | 200 | 1187 |
| VOE 984253 | 916 | 400 | 1195 |
| VOE 984253 | 916 | 450 | 1197 |
| VOE 984253 | 916 | 500 | 1203 |
| VOE 984253 | 916 | 550 | 1207 |
| VOE 984253 | 916 | 1000 | 1215 |
| VOE 984253 | 916 | 1050 | 1217 |
| VOE 984253 | 916 | 4000 | 1255 |
| VOE 984254 | 916 | 110 | 1183 |
| VOE 984254 | 916 | 200 | 1185 |
| VOE 984254 | 916 | 450 | 1197 |
| VOE 984254 | 916 | 550 | 1205 |
| VOE 984343 | 924 | 1300 | 1297 |
| VOE 984344 | 911 | 1600 | 985 |
| VOE 984344 | 916 | 1000 | 1215 |
| VOE 984344 | 916 | 4000 | 1257 |
| VOE 984346 | 852 | 110 | 799 |
| VOE 984346 | 852 | 120 | 801 |
| VOE 984348 | 914 | 1500 | 1113 |
| VOE 984349 | 911 | 710 | 965 |
| VOE 984349 | 911 | 730 | 975 |
| VOE 984349 | 912 | 2000 | 1039 |
| VOE 984349 | 916 | 110 | 1183 |
| VOE 984349 | 916 | 1200 | 1223 |
| VOE 984349 | 916 | 1300 | 1225 |
| VOE 984349 | 916 | 1350 | 1227 |
| VOE 984350 | 916 | 2100 | 1235 |
| VOE 984351 | 911 | 720 | 971 |
| VOE 984351 | 911 | 740 | 979 |
| VOE 984351 | 911 | 3000 | 991 |
| VOE 984353 | 916 | 110 | 1183 |
| VOE 984353 | 916 | 200 | 1187 |
| VOE 984353 | 916 | 450 | 1197 |
| VOE 984353 | 916 | 550 | 1205 |
| VOE 984353 | 916 | 600 | 1209 |
| VOE 984353 | 916 | 1050 | 1217 |
| VOE 984353 | 916 | 1350 | 1227 |
| VOE 984353 | 916 | 2000 | 1233 |
| VOE 984354 | 916 | 2100 | 1235 |
| VOE 984355 | 911 | 600 | 959 |
| VOE 984355 | 912 | 400 | 1015 |
| VOE 984355 | 912 | 600 | 1025 |
| VOE 984355 | 912 | 2100 | 1041 |
| VOE 984355 | 916 | 600 | 1211 |
| VOE 984355 | 916 | 1200 | 1221 |
| VOE 984356 | 912 | 2000 | 1039 |
| VOE 984357 | 911 | 500 | 955 |
| VOE 984357 | 911 | 550 | 957 |
| VOE 984358 | 916 | 4000 | 1255 |
| VOE 984359 | 916 | 100 | 1177 |
| VOE 984359 | 916 | 110 | 1183 |
| VOE 984359 | 916 | 400 | 1193 |
| VOE 984359 | 916 | 500 | 1201 |
| VOE 984370 | 431 | 100 | 557 |
| VOE 984758 | 372 | 100 | 495 |
| VOE 984758 | 852 | 110 | 799 |
| VOE 984758 | 852 | 120 | 801 |
| VOE 984758 | 992 | 100 | 1419 |
| VOE 984778 | 912 | 300 | 1007 |
| VOE 984778 | 912 | 350 | 1013 |
| VOE 984778 | 912 | 400 | 1017 |
| VOE 984778 | 912 | 400 | 1019 |
| VOE 984848 | 441 | 200 | 567 |
| VOE 984944 | 254 | 300 | 215 |
| VOE 985735 | 880 | 400 | 887 |
| VOE 985735 | 880 | 450 | 889 |
| VOE 985735 | 880 | 475 | 891 |
| VOE 990051 | 254 | 300 | 215 |
| VOE 990051 | 254 | 300 | 217 |
| VOE 990053 | 254 | 300 | 217 |
| VOE 990054 | 254 | 300 | 217 |
| VOE 990392 | 860 | 400 | 829 |
| VOE 990392 | 860 | 410 | 831 |
| VOE 990392 | 916 | 1050 | 1217 |
| VOE 990515 | 775 | 500 | 613 |
| VOE 990516 | 775 | 1200 | 631 |
| VOE 990518 | 810 | 6200 | 667 |
| VOE 990519 | 775 | 1200 | 631 |
| VOE 990520 | 775 | 900 | 623 |
| VOE 990546 | 912 | 3400 | 1051 |
| VOE 990546 | 913 | 300 | 1061 |
| VOE 990547 | 912 | 3400 | 1051 |
| VOE 990547 | 913 | 300 | 1061 |
| VOE 990548 | 911 | 1300 | 983 |
| VOE 990548 | 912 | 400 | 1015 |
| VOE 990548 | 912 | 600 | 1027 |
| VOE 990548 | 912 | 3400 | 1051 |
| VOE 990549 | 912 | 3400 | 1051 |
| VOE 990555 | 912 | 400 | 1015 |
| VOE 990555 | 912 | 600 | 1027 |
| VOE 990556 | 912 | 400 | 1017 |
| VOE 990557 | 911 | 100 | 941 |
| VOE 990557 | 912 | 200 | 995 |
| VOE 990557 | 912 | 400 | 1015 |
| VOE 990557 | 912 | 400 | 1019 |
| VOE 990557 | 912 | 600 | 1025 |
| VOE 990557 | 912 | 600 | 1027 |
| VOE 990557 | 912 | 700 | 1035 |
| VOE 990557 | 912 | 2500 | 1047 |
| VOE 990557 | 914 | 6100 | 1173 |
| VOE 990565 | 912 | 200 | 995 |
| VOE 990565 | 912 | 250 | 999 |
| VOE 990565 | 912 | 500 | 1021 |
| VOE 990565 | 912 | 2300 | 1043 |
| VOE 990566 | 912 | 2100 | 1041 |
| VOE 990569 | 912 | 200 | 995 |
| VOE 990569 | 912 | 250 | 999 |
| VOE 990569 | 912 | 400 | 1015 |
| VOE 990569 | 912 | 500 | 1021 |
| VOE 990569 | 912 | 600 | 1025 |
| VOE 990569 | 912 | 2500 | 1047 |
| VOE 990582 | 441 | 600 | 575 |
| VOE 990582 | 912 | 300 | 1003 |
| VOE 990582 | 912 | 300 | 1007 |
| VOE 990582 | 912 | 350 | 1009 |
| VOE 990582 | 912 | 350 | 1013 |
| VOE 990582 | 912 | 700 | 1033 |
| VOE 990582 | 912 | 2100 | 1041 |
| VOE 990582 | 912 | 2300 | 1043 |
| VOE 990583 | 913 | 200 | 1059 |
| VOE 990584 | 912 | 400 | 1015 |
| VOE 990584 | 912 | 600 | 1025 |
| VOE 990584 | 912 | 2400 | 1045 |
| VOE 990585 | 441 | 200 | 567 |
| VOE 990587 | 912 | 2100 | 1041 |
| VOE 990587 | 912 | 2300 | 1043 |
| VOE 990591 | 775 | 810 | 621 |
| VOE 990591 | 974 | 3400 | 1343 |
| VOE 990595 | 975 | 2800 | 1413 |
| VOE 990598 | 911 | 3000 | 989 |
| VOE 990599 | 911 | 3000 | 989 |
| VOE 990601 | 443 | 200 | 579 |
| VOE 990608 | 912 | 2000 | 1037 |
| VOE 990610 | 911 | 100 | 941 |
| VOE 990633 | 975 | 2800 | 1415 |
| VOE 990636 | 775 | 900 | 623 |
| VOE 990637 | 974 | 3000 | 1341 |
| VOE 990637 | 975 | 2600 | 1409 |
| VOE 990639 | 975 | 2400 | 1407 |
| VOE 990640 | 975 | 2800 | 1413 |
| VOE 990645 | 443 | 200 | 579 |
| VOE 990647 | 975 | 2600 | 1409 |
| VOE 990648 | 974 | 3000 | 1341 |
| VOE 990649 | 975 | 2400 | 1407 |
| VOE 990652 | 974 | 3400 | 1343 |
| VOE 990677 | 775 | 800 | 619 |
| VOE 990677 | 912 | 3400 | 1051 |
| VOE 990709 | 818 | 100 | 671 |
| VOE 990709 | 818 | 200 | 673 |
| VOE 990709 | 818 | 300 | 675 |
| VOE 990709 | 818 | 400 | 677 |
| VOE 990709 | 818 | 500 | 679 |
| VOE 990709 | 818 | 600 | 681 |
| VOE 990709 | 818 | 700 | 683 |
| VOE 990709 | 818 | 800 | 685 |
| VOE 990709 | 818 | 900 | 687 |
| VOE 990709 | 911 | 3000 | 991 |
| VOE 990736 | 911 | 300 | 949 |
| VOE 990736 | 911 | 350 | 951 |
| VOE 990736 | 914 | 200 | 1071 |
| VOE 990736 | 914 | 250 | 1073 |
| VOE 990736 | 914 | 300 | 1077 |
| VOE 990736 | 914 | 350 | 1081 |
| VOE 990736 | 914 | 350 | 1083 |
| VOE 990736 | 914 | 400 | 1085 |
| VOE 990736 | 914 | 400 | 1087 |
| VOE 990736 | 914 | 450 | 1089 |
| VOE 990736 | 914 | 450 | 1091 |
| VOE 990736 | 914 | 500 | 1093 |
| VOE 990736 | 914 | 550 | 1099 |
| VOE 990736 | 914 | 2000 | 1119 |
| VOE 990736 | 914 | 2200 | 1125 |
| VOE 990736 | 914 | 2300 | 1127 |

| Part No | Group | Sect | Page |
|---|---|---|---|
| VOE 990736 | 914 | 2400 | 1129 |
| VOE 990736 | 914 | 2450 | 1131 |
| VOE 990736 | 914 | 2460 | 1133 |
| VOE 990736 | 914 | 2470 | 1137 |
| VOE 990736 | 914 | 2470 | 1139 |
| VOE 990736 | 914 | 2480 | 1141 |
| VOE 990736 | 914 | 2480 | 1143 |
| VOE 990736 | 914 | 2480 | 1145 |
| VOE 990736 | 914 | 2500 | 1147 |
| VOE 990736 | 914 | 2600 | 1149 |
| VOE 990736 | 914 | 2650 | 1153 |
| VOE 990736 | 914 | 2650 | 1155 |
| VOE 990736 | 914 | 2700 | 1157 |
| VOE 990736 | 914 | 2800 | 1159 |
| VOE 990736 | 914 | 2850 | 1161 |
| VOE 990736 | 914 | 3500 | 1163 |
| VOE 990736 | 914 | 3600 | 1165 |
| VOE 990736 | 916 | 300 | 1189 |
| VOE 990736 | 916 | 600 | 1209 |
| VOE 990736 | 916 | 1200 | 1219 |
| VOE 990736 | 916 | 1200 | 1221 |
| VOE 990736 | 916 | 1500 | 1229 |
| VOE 990736 | 916 | 1500 | 1231 |
| VOE 990736 | 924 | 300 | 1265 |
| VOE 990736 | 924 | 350 | 1267 |
| VOE 990736 | 924 | 400 | 1269 |
| VOE 990736 | 924 | 500 | 1271 |
| VOE 990736 | 924 | 700 | 1273 |
| VOE 990736 | 924 | 700 | 1275 |
| VOE 990736 | 924 | 750 | 1279 |
| VOE 990737 | 911 | 710 | 963 |
| VOE 990737 | 911 | 710 | 965 |
| VOE 990737 | 911 | 720 | 971 |
| VOE 990737 | 911 | 730 | 973 |
| VOE 990737 | 911 | 740 | 977 |
| VOE 990737 | 912 | 300 | 1007 |
| VOE 990737 | 912 | 350 | 1013 |
| VOE 990737 | 914 | 100 | 1065 |
| VOE 990737 | 914 | 100 | 1067 |
| VOE 990737 | 914 | 200 | 1071 |
| VOE 990737 | 914 | 250 | 1073 |
| VOE 990737 | 914 | 300 | 1075 |
| VOE 990737 | 914 | 300 | 1077 |
| VOE 990737 | 914 | 300 | 1079 |
| VOE 990737 | 914 | 350 | 1081 |
| VOE 990737 | 914 | 350 | 1083 |
| VOE 990737 | 914 | 400 | 1087 |
| VOE 990737 | 914 | 450 | 1091 |
| VOE 990737 | 914 | 2000 | 1119 |
| VOE 990737 | 914 | 2100 | 1121 |
| VOE 990737 | 914 | 2150 | 1123 |
| VOE 990737 | 914 | 3500 | 1163 |
| VOE 990737 | 916 | 300 | 1189 |
| VOE 990737 | 916 | 1200 | 1219 |
| VOE 990737 | 916 | 1200 | 1221 |
| VOE 990737 | 916 | 1500 | 1229 |
| VOE 990737 | 916 | 1500 | 1231 |
| VOE 990737 | 924 | 300 | 1265 |
| VOE 990737 | 924 | 350 | 1267 |
| VOE 990737 | 924 | 400 | 1269 |
| VOE 990737 | 924 | 500 | 1271 |
| VOE 990737 | 924 | 700 | 1273 |
| VOE 990737 | 924 | 700 | 1275 |
| VOE 990737 | 924 | 750 | 1279 |
| VOE 990738 | 911 | 300 | 949 |
| VOE 990738 | 911 | 350 | 951 |
| VOE 990738 | 911 | 500 | 955 |
| VOE 990738 | 911 | 550 | 957 |
| VOE 990738 | 911 | 710 | 963 |
| VOE 990738 | 911 | 710 | 965 |
| VOE 990738 | 911 | 720 | 969 |
| VOE 990738 | 911 | 720 | 971 |
| VOE 990738 | 911 | 730 | 973 |
| VOE 990738 | 911 | 740 | 977 |
| VOE 990738 | 911 | 1600 | 985 |
| VOE 990738 | 913 | 300 | 1061 |
| VOE 990738 | 914 | 100 | 1065 |
| VOE 990738 | 914 | 500 | 1093 |
| VOE 990738 | 914 | 500 | 1095 |
| VOE 990738 | 914 | 550 | 1099 |
| VOE 990738 | 914 | 550 | 1101 |
| VOE 990738 | 914 | 6100 | 1173 |
| VOE 990738 | 916 | 300 | 1189 |
| VOE 990738 | 916 | 300 | 1191 |
| VOE 990738 | 916 | 1200 | 1219 |
| VOE 990738 | 916 | 1500 | 1229 |
| VOE 990738 | 916 | 3000 | 1251 |
| VOE 990738 | 916 | 3100 | 1253 |
| VOE 990738 | 924 | 1000 | 1291 |
| VOE 990738 | 924 | 1100 | 1293 |
| VOE 990738 | 924 | 1200 | 1295 |
| VOE 990738 | 924 | 1300 | 1297 |
| VOE 990738 | 924 | 1500 | 1299 |
| VOE 990738 | 924 | 1600 | 1301 |
| VOE 990740 | 911 | 1300 | 983 |
| VOE 990740 | 911 | 1600 | 985 |
| VOE 990740 | 914 | 500 | 1093 |
| VOE 990740 | 914 | 500 | 1095 |
| VOE 990740 | 914 | 550 | 1099 |
| VOE 990740 | 914 | 550 | 1101 |
| VOE 990740 | 916 | 110 | 1183 |
| VOE 990740 | 916 | 300 | 1189 |
| VOE 990740 | 916 | 600 | 1211 |
| VOE 990742 | 911 | 600 | 959 |
| VOE 990742 | 916 | 1300 | 1225 |
| VOE 990742 | 916 | 1350 | 1227 |
| VOE 990743 | 911 | 500 | 955 |
| VOE 990743 | 911 | 550 | 957 |
| VOE 990756 | 912 | 300 | 1005 |
| VOE 990756 | 912 | 400 | 1017 |
| VOE 990847 | 912 | 300 | 1007 |
| VOE 990847 | 912 | 350 | 1013 |
| VOE 990847 | 912 | 400 | 1019 |
| VOE 990849 | 441 | 200 | 569 |
| VOE 991048 | 235 | 100 | 167 |
| VOE 991048 | 235 | 250 | 177 |
| VOE 991123 | 263 | 150 | 275 |
| VOE 991123 | 924 | 200 | 1263 |
| VOE 991625 | 996 | 100 | 1455 |
| VOE 991633 | 974 | 1200 | 1327 |
| VOE 991633 | 974 | 2100 | 1333 |
| VOE 991633 | 974 | 2110 | 1335 |
| VOE 991633 | 974 | 2200 | 1337 |
| VOE 991633 | 974 | 2300 | 1339 |
| VOE 991635 | 914 | 2400 | 1129 |
| VOE 991636 | 996 | 100 | 1455 |
| VOE 991637 | 286 | 100 | 293 |
| VOE 991637 | 286 | 150 | 295 |
| VOE 991637 | 810 | 6300 | 669 |
| VOE 991638 | 916 | 2200 | 1241 |
| VOE 991638 | 916 | 2300 | 1247 |
| VOE 991638 | 974 | 2200 | 1337 |
| VOE 991639 | 431 | 100 | 557 |
| VOE 991639 | 911 | 710 | 963 |
| VOE 991639 | 911 | 720 | 969 |
| VOE 991639 | 911 | 730 | 973 |
| VOE 991639 | 911 | 740 | 977 |
| VOE 991643 | 974 | 100 | 1319 |
| VOE 991643 | 974 | 150 | 1321 |
| VOE 991643 | 974 | 200 | 1323 |
| VOE 991644 | 916 | 1300 | 1225 |
| VOE 991644 | 916 | 1350 | 1227 |
| VOE 991644 | 916 | 2000 | 1233 |
| VOE 991646 | 974 | 100 | 1319 |
| VOE 991646 | 974 | 150 | 1321 |
| VOE 991646 | 974 | 200 | 1323 |
| VOE 991646 | 974 | 1000 | 1325 |
| VOE 991647 | 234 | 100 | 157 |
| VOE 991647 | 911 | 100 | 941 |
| VOE 991653 | 912 | 400 | 1015 |
| VOE 991655 | 911 | 200 | 945 |
| VOE 992037 | 821 | 200 | 695 |
| VOE 992037 | 821 | 250 | 699 |
| VOE 992038 | 256 | 300 | 245 |
| VOE 992039 | 914 | 450 | 1091 |
| VOE 992039 | 914 | 2470 | 1137 |
| VOE 992040 | 234 | 150 | 159 |
| VOE 992040 | 235 | 250 | 177 |
| VOE 992040 | 252 | 200 | 205 |
| VOE 992040 | 258 | 300 | 249 |
| VOE 992040 | 810 | 6000 | 663 |
| VOE 992040 | 821 | 300 | 703 |
| VOE 992040 | 821 | 350 | 705 |
| VOE 992040 | 827 | 200 | 711 |
| VOE 992040 | 827 | 250 | 715 |
| VOE 992040 | 841 | 100 | 771 |
| VOE 992040 | 841 | 110 | 773 |
| VOE 992040 | 860 | 310 | 823 |
| VOE 992040 | 911 | 100 | 941 |
| VOE 991643 | 974 | 1000 | 1325 |
| VOE 991643 | 975 | 100 | 1347 |
| VOE 991643 | 975 | 150 | 1349 |
| VOE 991643 | 975 | 200 | 1351 |
| VOE 991643 | 975 | 250 | 1353 |
| VOE 991643 | 975 | 300 | 1355 |


**NUMERICAL INDEX**

**INDICE DE NÚMERO**

**ÍNDICE NUMÉRICO**

**RÉPERTOIRE DE NUMÉROS**

**NUMERICAL INDEX**

**INDICE DE NÚMERO**

**ÍNDICE NUMÉRICO**

**RÉPERTOIRE DE NUMÉROS**



| Part No | Group | Sect | Page |
|---|---|---|---|
| VOE 992040 | 911 | 1600 | 987 |
| VOE 992040 | 914 | 300 | 1077 |
| VOE 992040 | 914 | 350 | 1083 |
| VOE 992040 | 916 | 100 | 1177 |
| VOE 992040 | 916 | 110 | 1183 |
| VOE 992040 | 916 | 200 | 1185 |
| VOE 992040 | 916 | 400 | 1195 |
| VOE 992040 | 916 | 450 | 1199 |
| VOE 992040 | 916 | 500 | 1203 |
| VOE 992040 | 916 | 550 | 1207 |
| VOE 992040 | 916 | 600 | 1209 |
| VOE 992040 | 916 | 900 | 1213 |
| VOE 992040 | 916 | 1000 | 1215 |
| VOE 992040 | 916 | 1050 | 1217 |
| VOE 992040 | 916 | 1200 | 1219 |
| VOE 992040 | 916 | 1300 | 1225 |
| VOE 992040 | 916 | 1350 | 1227 |
| VOE 992040 | 916 | 1500 | 1229 |
| VOE 992040 | 916 | 3000 | 1251 |
| VOE 992040 | 916 | 4000 | 1255 |
| VOE 992040 | 924 | 100 | 1259 |
| VOE 992040 | 924 | 400 | 1269 |
| VOE 992040 | 924 | 500 | 1271 |
| VOE 992040 | 924 | 700 | 1273 |
| VOE 992040 | 924 | 1100 | 1293 |
| VOE 992040 | 924 | 1200 | 1295 |
| VOE 992041 | 911 | 710 | 965 |
| VOE 992042 | 218 | 300 | 133 |
| VOE 992042 | 261 | 200 | 255 |
| VOE 992042 | 261 | 210 | 259 |
| VOE 992042 | 261 | 220 | 263 |
| VOE 992042 | 360 | 100 | 371 |
| VOE 992042 | 715 | 7600 | 597 |
| VOE 992042 | 821 | 200 | 695 |
| VOE 992042 | 821 | 250 | 699 |
| VOE 992042 | 821 | 250 | 701 |
| VOE 992042 | 891 | 100 | 909 |
| VOE 992042 | 891 | 200 | 911 |
| VOE 992042 | 911 | 710 | 965 |
| VOE 992042 | 911 | 720 | 971 |
| VOE 992042 | 911 | 730 | 975 |
| VOE 992042 | 911 | 740 | 979 |
| VOE 992042 | 914 | 1500 | 1113 |
| VOE 992042 | 914 | 1550 | 1115 |
| VOE 992042 | 916 | 2100 | 1235 |
| VOE 992042 | 916 | 4000 | 1255 |
| VOE 992042 | 992 | 5100 | 1433 |
| VOE 992045 | 218 | 300 | 133 |
| VOE 992045 | 261 | 150 | 253 |
| VOE 992045 | 441 | 100 | 565 |
| VOE 992045 | 715 | 100 | 591 |
| VOE 992045 | 715 | 200 | 593 |
| VOE 992045 | 718 | 100 | 603 |
| VOE 992045 | 911 | 200 | 947 |
| VOE 992045 | 912 | 100 | 993 |
| VOE 992045 | 925 | 1400 | 1311 |
| VOE 992047 | 234 | 100 | 157 |
| VOE 992047 | 441 | 100 | 565 |
| VOE 992047 | 441 | 500 | 573 |
| VOE 992047 | 775 | 900 | 623 |
| VOE 992047 | 775 | 910 | 625 |
| VOE 992047 | 775 | 1010 | 629 |
| VOE 992047 | 775 | 1200 | 631 |
| VOE 992047 | 810 | 6200 | 667 |
| VOE 992047 | 911 | 100 | 941 |
| VOE 992047 | 913 | 100 | 1055 |
| VOE 992049 | 810 | 6100 | 665 |
| VOE 992049 | 810 | 6300 | 669 |
| VOE 992051 | 716 | 100 | 601 |
| VOE 992055 | 821 | 200 | 695 |
| VOE 992055 | 821 | 250 | 699 |
| VOE 992055 | 911 | 400 | 953 |
| VOE 992057 | 775 | 500 | 613 |
| VOE 992057 | 775 | 1000 | 627 |
| VOE 992057 | 775 | 1200 | 631 |
| VOE 992059 | 218 | 300 | 133 |
| VOE 992059 | 492 | 100 | 581 |
| VOE 992059 | 492 | 200 | 583 |
| VOE 992062 | 925 | 1400 | 1311 |
| VOE 992062 | 975 | 300 | 1355 |
| VOE 992062 | 975 | 1900 | 1399 |
| VOE 992504 | 916 | 1500 | 1231 |
| VOE 992504 | 924 | 700 | 1273 |
| VOE 992519 | 354 | 150 | 357 |
| VOE 992519 | 354 | 200 | 359 |
| VOE 992520 | 354 | 100 | 355 |
| VOE 992520 | 354 | 150 | 357 |
| VOE 992520 | 354 | 200 | 359 |
| VOE 992542 | 870 | 150 | 847 |
| VOE 992563 | 870 | 100 | 843 |
| VOE 992564 | 252 | 200 | 205 |
| VOE 992564 | 258 | 300 | 249 |
| VOE 992565 | 821 | 200 | 697 |
| VOE 992565 | 821 | 250 | 701 |
| VOE 992566 | 916 | 600 | 1209 |
| VOE 992567 | 911 | 3000 | 991 |
| VOE 992572 | 916 | 4000 | 1255 |
| VOE 992577 | 911 | 400 | 953 |
| VOE 992586 | 715 | 7600 | 597 |
| VOE 992586 | 925 | 1400 | 1311 |
| VOE 992586 | 925 | 1410 | 1313 |
| VOE 992586 | 925 | 2210 | 1317 |
| VOE 992586 | 974 | 100 | 1319 |
| VOE 992586 | 974 | 150 | 1321 |
| VOE 992586 | 974 | 200 | 1323 |
| VOE 992586 | 974 | 1000 | 1325 |
| VOE 992586 | 975 | 2000 | 1401 |
| VOE 992586 | 975 | 2100 | 1403 |
| VOE 992954 | 441 | 100 | 565 |
| VOE 992955 | 916 | 600 | 1211 |
| VOE 992968 | 775 | 1000 | 627 |
| VOE 992975 | 492 | 100 | 581 |
| VOE 992978 | 492 | 200 | 583 |
| VOE 992979 | 911 | 200 | 945 |
| VOE 992983 | 492 | 100 | 581 |
| VOE 992992 | 218 | 300 | 133 |
| VOE 992995 | 716 | 100 | 601 |
| VOE 992996 | 810 | 6100 | 665 |
| VOE 992996 | 810 | 6300 | 669 |
| VOE 993023 | 821 | 200 | 695 |
| VOE 993023 | 821 | 200 | 697 |
| VOE 993023 | 821 | 250 | 699 |
| VOE 993023 | 924 | 100 | 1259 |
| VOE 993025 | 431 | 300 | 563 |
| VOE 993025 | 841 | 110 | 773 |
| VOE 993025 | 911 | 600 | 959 |
| VOE 993025 | 911 | 730 | 973 |
| VOE 993025 | 911 | 740 | 979 |
| VOE 993027 | 810 | 6100 | 665 |
| VOE 993027 | 911 | 500 | 955 |
| VOE 993027 | 911 | 550 | 957 |
| VOE 993029 | 263 | 100 | 269 |
| VOE 993029 | 263 | 200 | 277 |
| VOE 993029 | 916 | 2200 | 1241 |
| VOE 993029 | 916 | 2225 | 1243 |
| VOE 993029 | 916 | 2250 | 1245 |
| VOE 993038 | 263 | 200 | 277 |
| VOE 993038 | 263 | 250 | 279 |
| VOE 993039 | 924 | 1000 | 1291 |
| VOE 993039 | 924 | 1500 | 1299 |
| VOE 993197 | 916 | 600 | 1209 |
| VOE 993197 | 916 | 1200 | 1219 |
| VOE 993197 | 916 | 1500 | 1229 |
| VOE 993210 | 810 | 6200 | 667 |
| VOE 993241 | 235 | 300 | 179 |
| VOE 993277 | 255 | 110 | 233 |
| VOE 993319 | 912 | 3400 | 1053 |
| VOE 993319 | 914 | 3600 | 1165 |
| VOE 993319 | 924 | 700 | 1273 |
| VOE 993320 | 367 | 100 | 417 |
| VOE 993320 | 367 | 200 | 419 |
| VOE 993320 | 367 | 400 | 423 |
| VOE 993320 | 367 | 500 | 425 |
| VOE 993320 | 367 | 600 | 429 |
| VOE 993320 | 386 | 300 | 513 |
| VOE 993320 | 441 | 200 | 567 |
| VOE 993320 | 911 | 300 | 949 |
| VOE 993320 | 911 | 350 | 951 |
| VOE 993320 | 911 | 710 | 963 |
| VOE 993320 | 911 | 730 | 973 |
| VOE 993320 | 911 | 740 | 977 |
| VOE 993320 | 912 | 200 | 997 |
| VOE 993320 | 912 | 300 | 1005 |
| VOE 993320 | 912 | 350 | 1011 |
| VOE 993320 | 912 | 400 | 1017 |
| VOE 993320 | 912 | 600 | 1027 |
| VOE 993320 | 912 | 700 | 1033 |
| VOE 993320 | 912 | 2100 | 1041 |
| VOE 993320 | 912 | 2300 | 1043 |
| VOE 993320 | 913 | 400 | 1063 |
| VOE 993320 | 914 | 100 | 1067 |
| VOE 993320 | 914 | 100 | 1069 |
| VOE 993320 | 914 | 200 | 1071 |
| VOE 993320 | 914 | 250 | 1073 |
| VOE 993320 | 914 | 300 | 1075 |

| Part No | Group | Sect | Page |
|---|---|---|---|
| VOE 993320 | 914 | 300 | 1077 |
| VOE 993320 | 914 | 300 | 1079 |
| VOE 993320 | 914 | 350 | 1081 |
| VOE 993320 | 914 | 350 | 1083 |
| VOE 993320 | 914 | 400 | 1085 |
| VOE 993320 | 914 | 400 | 1087 |
| VOE 993320 | 914 | 450 | 1089 |
| VOE 993320 | 914 | 450 | 1091 |
| VOE 993320 | 914 | 550 | 1099 |
| VOE 993320 | 914 | 2000 | 1119 |
| VOE 993320 | 914 | 2100 | 1121 |
| VOE 993320 | 914 | 2150 | 1123 |
| VOE 993320 | 914 | 2200 | 1125 |
| VOE 993320 | 914 | 2300 | 1127 |
| VOE 993320 | 914 | 2400 | 1129 |
| VOE 993320 | 914 | 2450 | 1131 |
| VOE 993320 | 914 | 2460 | 1133 |
| VOE 993320 | 914 | 2470 | 1137 |
| VOE 993320 | 914 | 2470 | 1139 |
| VOE 993320 | 914 | 2480 | 1141 |
| VOE 993320 | 914 | 2480 | 1143 |
| VOE 993320 | 914 | 2480 | 1145 |
| VOE 993320 | 914 | 2500 | 1147 |
| VOE 993320 | 914 | 2600 | 1149 |
| VOE 993320 | 914 | 2650 | 1153 |
| VOE 993320 | 914 | 2650 | 1155 |
| VOE 993320 | 914 | 2700 | 1157 |
| VOE 993320 | 914 | 2800 | 1159 |
| VOE 993320 | 914 | 2850 | 1161 |
| VOE 993320 | 914 | 3500 | 1163 |
| VOE 993320 | 914 | 3600 | 1165 |
| VOE 993320 | 914 | 5000 | 1167 |
| VOE 993320 | 916 | 300 | 1189 |
| VOE 993320 | 916 | 300 | 1191 |
| VOE 993320 | 916 | 600 | 1209 |
| VOE 993320 | 916 | 1200 | 1221 |
| VOE 993320 | 916 | 1500 | 1231 |
| VOE 993320 | 916 | 2100 | 1235 |
| VOE 993320 | 916 | 2150 | 1239 |
| VOE 993320 | 924 | 300 | 1265 |
| VOE 993320 | 924 | 350 | 1267 |
| VOE 993320 | 924 | 700 | 1273 |
| VOE 993320 | 924 | 1300 | 1297 |
| VOE 993321 | 911 | 300 | 949 |
| VOE 993321 | 911 | 600 | 959 |
| VOE 993321 | 911 | 710 | 963 |
| VOE 993321 | 911 | 710 | 965 |
| VOE 993321 | 911 | 720 | 969 |
| VOE 993321 | 911 | 720 | 971 |
| VOE 993321 | 911 | 730 | 973 |
| VOE 993321 | 911 | 740 | 977 |
| VOE 993321 | 912 | 3400 | 1053 |
| VOE 993321 | 914 | 100 | 1065 |
| VOE 993321 | 914 | 100 | 1067 |
| VOE 993321 | 914 | 300 | 1075 |
| VOE 993321 | 914 | 300 | 1077 |
| VOE 993321 | 914 | 350 | 1081 |
| VOE 993321 | 914 | 350 | 1083 |
| VOE 993321 | 914 | 500 | 1093 |
| VOE 993321 | 914 | 500 | 1097 |
| VOE 993321 | 914 | 550 | 1099 |
| VOE 993321 | 916 | 300 | 1191 |
| VOE 993321 | 916 | 1200 | 1219 |
| VOE 993321 | 916 | 1500 | 1229 |
| VOE 993321 | 916 | 3000 | 1251 |
| VOE 993321 | 916 | 3100 | 1253 |
| VOE 993321 | 924 | 300 | 1265 |
| VOE 993321 | 924 | 350 | 1267 |
| VOE 993321 | 924 | 1000 | 1291 |
| VOE 993321 | 924 | 1300 | 1297 |
| VOE 993321 | 924 | 1500 | 1299 |
| VOE 993321 | 924 | 1600 | 1301 |
| VOE 993322 | 441 | 200 | 567 |
| VOE 993322 | 911 | 350 | 951 |
| VOE 993322 | 911 | 710 | 963 |
| VOE 993322 | 911 | 730 | 973 |
| VOE 993322 | 911 | 740 | 977 |
| VOE 993322 | 912 | 300 | 1005 |
| VOE 993322 | 912 | 300 | 1007 |
| VOE 993322 | 912 | 350 | 1011 |
| VOE 993322 | 912 | 350 | 1013 |
| VOE 993322 | 912 | 400 | 1017 |
| VOE 993322 | 912 | 400 | 1019 |
| VOE 993322 | 914 | 500 | 1095 |
| VOE 993322 | 914 | 550 | 1101 |
| VOE 993323 | 443 | 200 | 579 |
| VOE 993323 | 911 | 1600 | 985 |
| VOE 993323 | 912 | 300 | 1005 |
| VOE 993323 | 912 | 350 | 1011 |
| VOE 993323 | 912 | 400 | 1015 |
| VOE 993323 | 912 | 400 | 1017 |
| VOE 993323 | 912 | 600 | 1027 |
| VOE 993323 | 912 | 700 | 1033 |
| VOE 993323 | 912 | 2000 | 1037 |
| VOE 993323 | 912 | 2100 | 1041 |
| VOE 993323 | 912 | 2500 | 1047 |
| VOE 993323 | 914 | 100 | 1067 |
| VOE 993323 | 914 | 500 | 1093 |
| VOE 993323 | 914 | 550 | 1099 |
| VOE 993323 | 916 | 300 | 1189 |
| VOE 993323 | 916 | 600 | 1211 |
| VOE 993324 | 911 | 200 | 945 |
| VOE 993324 | 911 | 300 | 949 |
| VOE 993324 | 911 | 350 | 951 |
| VOE 993324 | 911 | 600 | 959 |
| VOE 993324 | 911 | 1600 | 985 |
| VOE 993324 | 912 | 300 | 1005 |
| VOE 993324 | 912 | 350 | 1011 |
| VOE 993324 | 912 | 400 | 1017 |
| VOE 993324 | 912 | 700 | 1033 |
| VOE 993324 | 914 | 500 | 1093 |
| VOE 993324 | 914 | 500 | 1095 |
| VOE 993324 | 914 | 550 | 1099 |
| VOE 993324 | 914 | 550 | 1101 |
| VOE 993324 | 916 | 300 | 1189 |
| VOE 993324 | 916 | 600 | 1209 |
| VOE 993324 | 916 | 600 | 1211 |
| VOE 993324 | 916 | 1000 | 1215 |
| VOE 993324 | 916 | 1500 | 1229 |
| VOE 993324 | 916 | 2200 | 1241 |
| VOE 993324 | 916 | 2225 | 1243 |
| VOE 993324 | 916 | 2300 | 1247 |
| VOE 993324 | 916 | 4000 | 1255 |
| VOE 993325 | 911 | 200 | 945 |
| VOE 993325 | 911 | 350 | 951 |
| VOE 993325 | 911 | 400 | 953 |
| VOE 993325 | 911 | 600 | 959 |
| VOE 993325 | 911 | 710 | 965 |
| VOE 993325 | 911 | 730 | 975 |
| VOE 993325 | 911 | 1600 | 985 |
| VOE 993325 | 912 | 300 | 1005 |
| VOE 993325 | 912 | 350 | 1011 |
| VOE 993325 | 912 | 400 | 1017 |
| VOE 993325 | 912 | 2000 | 1039 |
| VOE 993325 | 912 | 2100 | 1041 |
| VOE 993325 | 914 | 2600 | 1151 |
| VOE 993325 | 914 | 2650 | 1155 |
| VOE 993325 | 916 | 110 | 1183 |
| VOE 993325 | 916 | 200 | 1185 |
| VOE 993325 | 916 | 400 | 1193 |
| VOE 993325 | 916 | 450 | 1197 |
| VOE 993325 | 916 | 500 | 1201 |
| VOE 993325 | 916 | 550 | 1205 |
| VOE 993325 | 916 | 600 | 1209 |
| VOE 993325 | 916 | 900 | 1213 |
| VOE 993325 | 916 | 1000 | 1215 |
| VOE 993325 | 916 | 1050 | 1217 |
| VOE 993325 | 916 | 1200 | 1221 |
| VOE 993325 | 916 | 1350 | 1227 |
| VOE 993325 | 916 | 2000 | 1233 |
| VOE 993325 | 916 | 2100 | 1235 |
| VOE 993325 | 916 | 2200 | 1241 |
| VOE 993325 | 916 | 2225 | 1243 |
| VOE 993325 | 916 | 2250 | 1245 |
| VOE 993325 | 916 | 2800 | 1249 |
| VOE 993325 | 916 | 4000 | 1257 |
| VOE 993326 | 911 | 400 | 953 |
| VOE 993326 | 911 | 600 | 961 |
| VOE 993326 | 911 | 710 | 963 |
| VOE 993326 | 911 | 720 | 969 |
| VOE 993326 | 911 | 720 | 971 |
| VOE 993326 | 911 | 730 | 973 |
| VOE 993326 | 914 | 2850 | 1161 |
| VOE 993326 | 916 | 110 | 1183 |
| VOE 993326 | 916 | 200 | 1185 |
| VOE 993326 | 916 | 400 | 1193 |
| VOE 993326 | 916 | 450 | 1197 |
| VOE 993326 | 916 | 500 | 1201 |
| VOE 993326 | 916 | 550 | 1205 |
| VOE 993326 | 916 | 2200 | 1241 |
| VOE 993326 | 916 | 2300 | 1247 |
| VOE 993327 | 911 | 500 | 955 |
| VOE 993327 | 911 | 550 | 957 |
| VOE 993357 | 254 | 150 | 209 |
| VOE 993358 | 223 | 100 | 143 |

**NUMERICAL INDEX**

**INDICE DE NÚMERO**

**ÍNDICE NUMÉRICO**

**RÉPERTOIRE DE NUMÉROS**

**NUMERICAL INDEX**

**INDICE DE NÚMERO**

**ÍNDICE NUMÉRICO**

**RÉPERTOIRE DE NUMÉROS**



| Part No | Group | Sect | Page |
|---|---|---|---|
| VOE 993358 | 235 | 300 | 179 |
| VOE 993407 | 222 | 100 | 139 |
| VOE 993407 | 222 | 110 | 141 |
| VOE 993407 | 223 | 100 | 143 |
| VOE 993422 | 860 | 400 | 829 |
| VOE 993422 | 860 | 410 | 831 |
| VOE 993422 | 916 | 100 | 1177 |
| VOE 993422 | 916 | 110 | 1183 |
| VOE 993422 | 916 | 200 | 1185 |
| VOE 993422 | 916 | 400 | 1193 |
| VOE 993422 | 916 | 450 | 1197 |
| VOE 993422 | 916 | 500 | 1201 |
| VOE 993422 | 916 | 550 | 1205 |
| VOE 993422 | 916 | 1000 | 1215 |
| VOE 993422 | 916 | 1050 | 1217 |
| VOE 993422 | 916 | 1300 | 1225 |
| VOE 993422 | 916 | 1350 | 1227 |
| VOE 993422 | 916 | 2000 | 1233 |
| VOE 993422 | 916 | 2800 | 1249 |
| VOE 993422 | 925 | 1400 | 1311 |
| VOE 993424 | 716 | 100 | 601 |
| VOE 993436 | 223 | 100 | 143 |
| VOE 993436 | 233 | 110 | 151 |
| VOE 993447 | 214 | 100 | 99 |
| VOE 993447 | 333 | 110 | 345 |
| VOE 993471 | 233 | 110 | 151 |
| VOE 993605 | 212 | 200 | 91 |
| VOE 993605 | 235 | 300 | 179 |
| VOE 993677 | 212 | 100 | 87 |
| VOE 993677 | 235 | 300 | 179 |
| VOE 993679 | 217 | 100 | 125 |
| VOE 993679 | 217 | 110 | 127 |
| VOE 993680 | 212 | 100 | 87 |
| VOE 993680 | 217 | 100 | 125 |
| VOE 993680 | 217 | 110 | 127 |
| VOE 993736 | 262 | 100 | 265 |
| VOE 993782 | 261 | 200 | 255 |
| VOE 993835 | 210 | 200 | 79 |
| VOE 993835 | 233 | 200 | 153 |
| VOE 993835 | 263 | 100 | 269 |
| VOE 993835 | 821 | 200 | 695 |
| VOE 993835 | 821 | 250 | 701 |
| VOE 993835 | 821 | 300 | 703 |
| VOE 993835 | 827 | 200 | 711 |
| VOE 993835 | 827 | 250 | 715 |
| VOE 993835 | 914 | 300 | 1077 |
| VOE 993835 | 914 | 350 | 1081 |
| VOE 993835 | 924 | 200 | 1263 |
| VOE 993835 | 974 | 1200 | 1327 |
| VOE 993835 | 974 | 2100 | 1333 |
| VOE 993835 | 974 | 2110 | 1335 |
| VOE 993835 | 974 | 2200 | 1337 |
| VOE 993835 | 974 | 2300 | 1339 |
| VOE 993835 | 993 | 100 | 1439 |
| VOE 993849 | 263 | 400 | 283 |
| VOE 993868 | 286 | 100 | 293 |
| VOE 993868 | 286 | 150 | 295 |
| VOE 994064 | 222 | 100 | 139 |
| VOE 994064 | 222 | 110 | 141 |
| VOE 995241 | 254 | 700 | 227 |
| VOE 995838 | 263 | 300 | 281 |
| VOE 995845 | 254 | 500 | 223 |
| VOE 995868 | 251 | 100 | 197 |
| VOE 995870 | 293 | 100 | 305 |
| VOE 995871 | 217 | 110 | 127 |
| VOE 995895 | 235 | 300 | 179 |
| VOE 995901 | 254 | 700 | 227 |
| VOE 995907 | 293 | 100 | 305 |
| VOE 995909 | 218 | 200 | 129 |
| VOE 995910 | 263 | 400 | 283 |
| VOE 995912 | 251 | 200 | 201 |
| VOE 996518 | 263 | 110 | 271 |
| VOE 996519 | 263 | 110 | 271 |
| VOE 996678 | 775 | 1000 | 627 |
| VOE 996777 | 233 | 200 | 153 |
| VOE 996777 | 254 | 500 | 223 |
| VOE 996777 | 254 | 800 | 229 |
| ZM 4385703 | 363 | 350 | 395 |

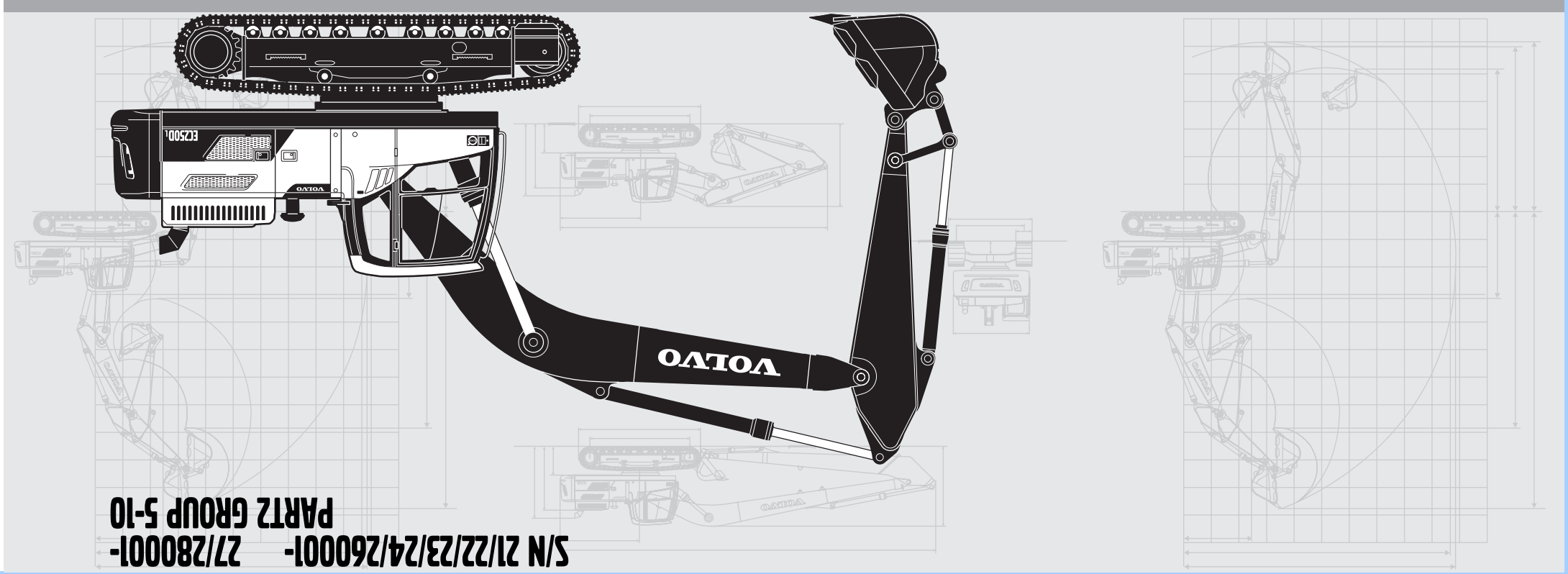

S/N 21/22/23/24/260001- 27/280001-
PART2 GROUP 5-10

# EC250D

VOLVO CONSTRUCTION EQUIPMENT

PARTS CATALOG

## PARTS CATALOG VOLVO EC250D

PARTS CATALOG
EC250D
S/N 21/22/23/24/260001-
27/280001-
PART 2

✂CUT HERE

LABEL FOR STEELBINDER

Volvo Construction Equipment
www.volvoce.com

Ref. No. PUB 20035940-B
2015.02
Volvo, Eskilstuna

gb/es/br/fr/

VOLVO CONSTRUCTION EQUIPMENT

# EC250D

PARTS CATALOG

S/N 21/22/23/24/260001- 27/280001-

PART2 GROUP 5-10

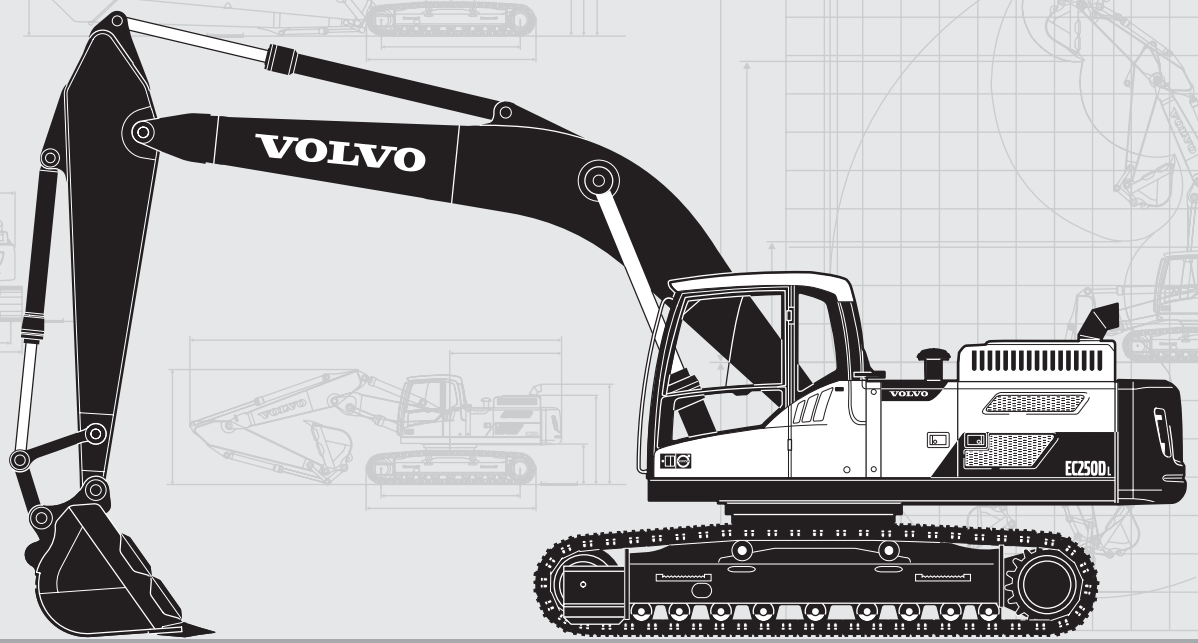


Publ. No. PUB 20035940-B



Volvo Construction Equipment
www.volvoce.com

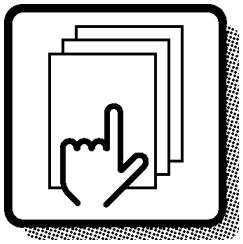

**1**

Preface and instructions
Prefacio e instrucciones
Prefácio e instruções
Préface et instructions

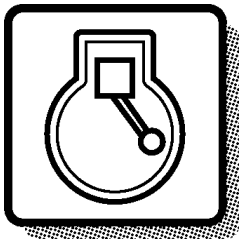

**2**

Engine
Motor
Motor
Moteur

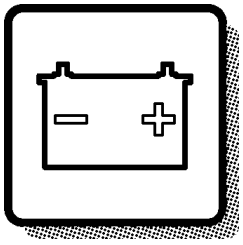

**3**

Electrical systems and instruments
Sistema eléctrico e instrumentos
Sistema elétrico e instrumentos
Système électrique et instruments

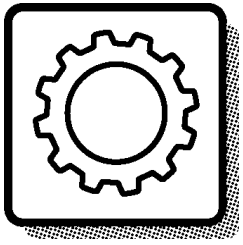

**4**

Power transmission
Transmisión de fuerza
Transmissão de força
Transmission de force

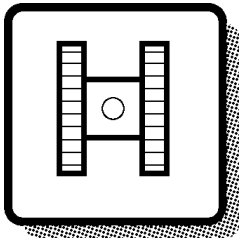

**7**

Frame and crawler unit
Bastidor y unidad de orugas
Chassi e unidade de esteiras
Bâti et unité des chenilles

Body with associated parts
Carroceria con detalles
Carroceria com peças agregadas
Carrosserie avec détails

**8**

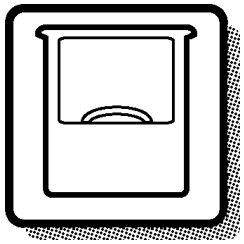

Miscellaneous equipment
Equipo diverso
Equipamentos diversos
Equipments divers

**9**

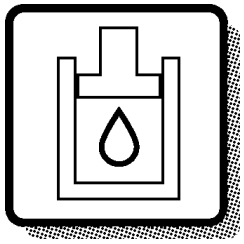

Numerical index
Índice numérico
Índice numérico
Répertoire numérique

**10**

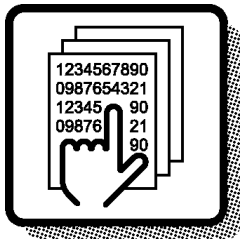


| | | | | | | | | | |
|---|---|---|---|---|---|---|---|---|---|
| **1** | **2** | **3** | **4** | **7** | **8** | **9** | **10** | | |

**TABLE OF ABBREVIATION**

**PABLO DE ABREVIATIONS**

**TABELA DE ABREVIATURAS**

**POUR LA LISTE DES ABRÉVIATIONS EMPLOYÉES**



| ABBREVIATION | ENGLISH | ESPAÑOL | PORTUGUÊS BRASILEIRO | FRANÇAIS |
|---|---|---|---|---|
| A | ampere | amperio | ampère | Ampères |
| AC | Alternating Current | Corriente alterna | Corrente alternada | Courant alternatif |
| ALT | alternative | alternativa | Alternativa | alternative |
| AWD | All Wheel Drive | Tracción en las todas las ruedas | Tração em todas as rodas | Toutes roues motrices |
| AX ####- | as from axle No. | a partir del eje nro | A partir do eixo n°. | à partir du N° d'essieu |
| AX - #### | up to and incl. axle No. | hasta el eje nro | Até ao eixo n°. | jusqu'au N° d'essieu |
| BL | black | negro | Preto | noir |
| BLUE | blue | azul | Azul | bleu |
| BR | brown | marrón | Marrom | brun |
| BRA | Brazil | Brasil | Brasil | Brésil |
| CAB #### - | as from cab No. | a partir de la cabina | A partir da cabine n°. | à partir du N° de cabine |
| CAB - #### | up to and incl. cab No. | hasta la cabina nro | Até a cabine n°. | jusqu'au N° de cabine |
| CAN | Canada | Canadá | Canadá | Canada |
| CENT | centre | central | Central | au milieu |
| CHN | China | China | China | Chine |
| CIN | component identification number | Número de identificación del componente | Número de identificação de componente | Numéro de référence de sous-ensemble |
| CPL | complete | completo | Completo | complet |
| m3 (CU M) | cubic metre | metro cúbico | Metro cúbico | mètre cube |
| Cu Yd | Cubic Yard | Yarda cúbica | Jarda cúbica | Yard cube |
| DC | Direct Current | Corriente continua | Corrente contínua | Courant continu |
| DEG | numbers of degrees, C° | numero de grado de calor, C° | Número de graus, C° | nombres de degré de chaleur, C° |
| DELETED | deleted | Retirado | Descontinuada | supprimé |
| DEU | Germany | Alemania | Alemanha | Allemagne |
| DNK | Denmark | Dinamarca | Dinamarca | Danemark |
| EEC | European Economic Community (EEC) | el mercado común (EEC) | Mercado Comum Europeu (EEC) | pays du marche commun (EEC) |
| ENG | Engine | motor | motor | moteur |
| ENG #### - | as from engine No. | a partir del motor nro | A partir do motor n°. | à partir du N° de moteur |
| ENG - #### | up to and incl. engine No. | hasta el motor nro | Até ao motor n°. | jusqu'au N° de moteur |
| E PROD | early production | producción anterior | Modelo anterior | production antérieure |
| ESP | Spain | España | Espanha | Espagne |
| EU | European Union | Unión Europea | União Européia | Union Européenne |
| EXC ### - | as from excavator unit No. | a partir de agregado excavador nro | A partir da unidade escavadeira n°. | à partir du N° d'excavateur |

| ABBREVIATION | ENGLISH | ESPAÑOL | PORTUGUÊS BRASILEIRO | FRANÇAIS |
|---|---|---|---|---|
| EXC - ### | up to and incl. excavator unit No. | hasta el agregado excavador nro | Até a unidade escavadeira n°. | jusqu'au N° d'excavateur |
| EXCL | excluding | exclusivo | Exclusivo | exclus |
| FIN | Finland | Finlandia | Finlândia | Finlande |
| F-N-R | Forward-Neutral-Reverse | Adelante - Punto muerto - Atrás | Frente-Neutral-Ré | Marche avant-Point mort-Marche arrière |
| FOPS | Falling Object Protection System | Sistema de protección contra caída de objetos | Sistema de proteção contra objetos em queda | Système de protection contre la chute d'objets |
| FORW | forward | delante | Avante | avant |
| FRA | France | Francia | França | France |
| GBR | Great Britain | Inglaterra | Inglaterra | Angleterre |
| g (GRAM) | gram | gramo | Grama | gramme |
| GREEN | green | verde | Verde | vert |
| GREY | grey | gris | Cinza | gris |
| HD | Heavy Duty | Heavy Duty | Serviço pesado | Heavy Duty |
| HT #### - | as from hydraulic transmission No. | a partir de transmisión hidráulico nro | A partir da transmissão hidráulica n°. | à partir du transmission hydraulique Nº |
| HT - #### | up to and incl. hydraulic transmission No. | hasta el transmisión hidráulico nro | Até a transmissão hidráulica n°. | jusqu'au transmission hydraulique Nº |
| ID | diameter, inner | diámetro, interior | Diâmetro interno | diamètre, intérieur |
| IN | inch(es) | pulgada | Polegada | pouce |
| INCL | inclusive | inclusive | Inclusive | inclus |
| INCL IN | included in | forma parte de | Faz parte de | inclus dans |
| INLET | inlet | entrada | Admissão, entrada | entrée |
| INNER | inner | interior | Interior | intérieur |
| IRN | Iran | Iran | Irã | Iran |
| ITA | Italy | Italia | Itália | Italie |
| ITEM NO | see item No. | véase posición | Ver posição número | voir position |
| K | included in parts kits | forma parte del juego por juego | Incluído no kit | fait partie du jeu complet de réparation |
| KOR | Korea | Corea | Coréia | Corée |
| L | litre, length | litros, longitud | Litro, comprimento | litre, longueur |
| LH | left | izquierdo | Esquerdo | gauche |
| LOAD #### - | as from loading unit No. | a partir du unibad carga nro | Até a unidade escavadeira n°. | à partir du N° de chargeur |
| LOAD - #### | up to and incl. loading unit No. | hasta unidad carga nro | Até a unidade escavadeira n°. | jusqu'au N° de chargeur |
| LOW | lower | inferior | Inferior | dessous |

**TABLE OF ABBREVIATION**

**PABLO DE ABREVIATIONS**

**TABELA DE ABREVIATURAS**

**POUR LA LISTE DES ABRÉVIATIONS EMPLOYÉES**



| ABBREVIATION | ENGLISH | ESPAÑOL | PORTUGUÊS BRASILEIRO | FRANÇAIS |
|---|---|---|---|---|
| m (M) | metric | métrico | metro | mètre |
| MARKED | marked | marcado | Marcado com | marque de |
| MEX | Mexico | México | México | Mexique |
| MODEL | model designation | Designación de modelo | Designação de modelo | Désignation de modèle |
| ml (ML) | millilitre | milílitro | Mililitro | millilitre |
| mm (MM) | millimetre | milimetros | Milímetro | millimètre |
| NLD | Netherlands | Holanda | Holanda | Pays-Bas |
| NO | number | número | Número | numéro |
| NOR | Norway | Noruega | Noruega | Norvège |
| NS | part not stocked as spare part | no disponible como repuesto pieza de repuesto | Peça não estocada como | n`est pas stocké comme pièce de rechange |
| OP | The part is no longer in stock | El artículo no se mantiene ya en stock | A peça foi descontinuada no estoque | La pièce n'est plus en stock |
| O SZ | over size | sobredimensión | Superdimensionado | côte supérieur |
| OD | diameter, outer | diámetro, exterior | Diâmetro externo | diamètre extérieur |
| OR | orange | naranja | Alaranjado | orange |
| ORDER | order | hacer un pedido | Encomendar | commander |
| OUTER | outer | exterior | Externo | extérieur |
| OUTLET | outlet | escape | Escapamento, saída | échappement |
| PAGE | see page | véase página | Ver a página | voir page |
| PAIR | pair | par | Par | paire |
| PCS | piece(s) | cada uno | Unidade | pièce |
| PIN | product identification number | Número de identificación del producto | Número de identificação de produto | Numéro d'identification de produit |
| PINK | pink | rosa | Cor-de-rosa | rose |
| POL | Poland | Polonia | Polônia | Pologne |
| PROD NO | product No. | nro de producto | Número de produto | Nº de produit |
| PRT | Portugal | Portugal | Portugal | Portugal |
| Q | Quantity l/min | Cantidad l/min | Quantidade l/min | Quantité l/min |
| REAR | rear | detrás | Atrás | arrière |
| RED | red | rojo | Vermelho | rouge |
| REMAN | Remanufactured component | Componente remanufacturado | Componente recondicionado | Composant remis à neuf |
| REPL BY - | replaced by | substituido por | Substituído por | remplacé par |
| REQ | order as required | cantidad necesaria | Quantidade necessária | quantité nécessaire |
| RH | right | derecha | Direito | droite |
| ROPS | Roll-Over Protection System | Sistema de protección antivuelco | Sitema de proteção contra tombamento | Système de protection en cas de retournement |
| RPM | revolutions per minute | revoluciones por minuto | giros por minuto | tours par minute |

| ABBREVIATION | ENGLISH | ESPAÑOL | PORTUGUÊS BRASILEIRO | FRANÇAIS |
|---|---|---|---|---|
| SE | alternative spare part version exists | Existen otras versiones de las piezas de repuesto | Existe modelo alternativo de peça de reposição | une version pièce de rechange existe également |
| SEE GROUP | see group | véase grupo | Ver o grupo | voir groupe |
| SEE SB | see Service Bulletin | ver boletin de servicio | Ver o boletim de serviço | voir bulletin de service |
| SER NO # - | as from serial No. | a partir de fabric. nro | A partir do n°. de série | à partir du N° de fabrication |
| SER NO - # | up to and incl.serial No. | hasta el fabric. nro | Até ao n°. de série | jusqu'au N° de fabrication |
| SMV | slow-moving vehicle | Vehículo lento | veículo lento | véhicule lent |
| S/N #### - | as from serial No. | a partir de fabricación nro. | A partir do n°. de série | à partir du N° de série |
| S/N - #### | up to and incl. serial No. | hasta el fabricación nro. | Até ao n°. de série | jusqu'au N° de série |
| SUPPL | supplementary details, no spare part | parte completar | Dado complementar | indication compléter |
| SPECIAL | special model | modelo especial | Modelo especial | construction spéciale |
| mm2 (SQ MM) | square millimeters | milimetros cuadrados | Milímetros quadrados | millimètre carré |
| SS | superseded part | pieza substituida | Peça substituída | pièce remplacée |
| STD | standard version | versión standard | Modelo padrão | version standard |
| STD SZ | standard size | dimensión standard | Dimensão padrão | dimension standard |
| SWE | Sweden | Suecia | Suécia | Suède |
| THICK | thickness | espesor | Espessura | épaisseur |
| TM NO # - | as from transmission No. | a partir de transmisión nro | A partir da transmissão n°. | à partir du N° de transmission |
| TM NO - # | up to and incl. transmission No. | hasta el de transmisión nro | Até a transmissão n°. | jusqu'au N° de transmission |
| UPPER | upper | superior | Superior | supérieur |
| USA | United States of America | Estados Unidos | Estados Unidos | États-Unis |
| U SZ | under size | subdimensión | Subdimensionado | côte interieur |
| V | volt | voltio | Volt | volt |
| VIOL | violet | violeta | Violeta | violet |
| VPM | vibrations per minute | Vibraciones por minuto | vibrações por minuto | vibrations par minute |
| W | Watt | watio | Watt | watt |
| WHITE | white | blanco | Branco | blanc |
| WID | width | ancho | Largura | largeur |
| YELL | yellow | amarillo | Amarelo | jaune |
| ZAF | South Africa | Sudáfrica | África do Sul | Afrique du Sud |



Volvo Construction Equipment
www.volvoce.com

| GROUP | | Section | Page |
|---|---|---|---|
| 715 | Protecting plate | 100 | 591 |
| 715 | Protective plate for travel motor 8285561, 8286302, 8287595, 8293274 | 200 | 593 |
| 715 | Protecting plate 8291561,8293465 | 7500 | 595 |
| 715 | Protecting plate | 7600 | 597 |
| 715 | Side impact protection | 7700 | 599 |
| 716 | Counterweights | 100 | 601 |
| 718 | Foot step | 100 | 603 |
| 775 | Track chain | 100 | 605 |
| 775 | Track chain | 200 | 607 |
| 775 | Track chain | 250 | 609 |
| 775 | Track chain | 260 | 611 |
| 775 | Undercarriage, track guards | 500 | 613 |
| 775 | Undercarriage, spring package 8279467 | 700 | 615 |
| 775 | Undercarriage, spring package | 710 | 617 |
| 775 | Front idler 8279467 | 800 | 619 |
| 775 | Front idler | 810 | 621 |
| 775 | Top roller 8279467 | 900 | 623 |
| 775 | Top roller | 910 | 625 |
| 775 | Bottom roller | 1000 | 627 |
| 775 | Bottom roller | 1010 | 629 |
| 775 | Sprocket | 1200 | 631 |

| GRUPO | | Sección | Página |
|---|---|---|---|
| 715 | Placa de protección | 100 | 591 |
| 715 | Placa de protección para el motor de transporte 8285561, 8286302, 8287595, 8293274 | 200 | 593 |
| 715 | Placa de protección 8291561,8293465 | 7500 | 595 |
| 715 | Placa de protección | 7600 | 597 |
| 715 | Protección contra impactos laterales | 7700 | 599 |
| 716 | Contrapesos | 100 | 601 |
| 718 | Escalón de acceso | 100 | 603 |
| 775 | Cadena de oruga | 100 | 605 |
| 775 | Cadena de oruga | 200 | 607 |
| 775 | Cadena de oruga | 250 | 609 |
| 775 | Cadena de oruga | 260 | 611 |
| 775 | Carro inferior, protección de orugas | 500 | 613 |
| 775 | Carro inferior, paquete de muelles 8279467 | 700 | 615 |
| 775 | Carro inferior, paquete de muelles | 710 | 617 |
| 775 | Ruedas de guía delanteras 8279467 | 800 | 619 |
| 775 | Ruedas de guía delanteras | 810 | 621 |
| 775 | Rodillo superior 8279467 | 900 | 623 |
| 775 | Rodillo superior | 910 | 625 |
| 775 | Rodillo inferior | 1000 | 627 |
| 775 | Rodillo inferior | 1010 | 629 |
| 775 | Rueda motriz | 1200 | 631 |

| GRUPO | | Seção | Página |
|---|---|---|---|
| 715 | Placa de proteção | 100 | 591 |
| 715 | Placa de proteção do motor de curso 8285561, 8286302, 8287595, 8293274 | 200 | 593 |
| 715 | Placa de proteção 8291561,8293465 | 7500 | 595 |
| 715 | Placa de proteção | 7600 | 597 |
| 715 | Proteção contra choque lateral | 7700 | 599 |
| 716 | Contrapesos | 100 | 601 |
| 718 | Degrau | 100 | 603 |
| 775 | Corrente de esteira | 100 | 605 |
| 775 | Corrente de esteira | 200 | 607 |
| 775 | Corrente de esteira | 250 | 609 |
| 775 | Corrente de esteira | 260 | 611 |
| 775 | Subestrutura, proteção das esteiras | 500 | 613 |
| 775 | Subestrutura, pacote de molas 8279467 | 700 | 615 |
| 775 | Subestrutura, pacote de molas | 710 | 617 |
| 775 | Pinhão dianteiro 8279467 | 800 | 619 |
| 775 | Pinhão dianteiro | 810 | 621 |
| 775 | Rolete superior 8279467 | 900 | 623 |
| 775 | Rolete superior | 910 | 625 |
| 775 | Rolete inferior | 1000 | 627 |
| 775 | Rolete inferior | 1010 | 629 |
| 775 | Roda motriz | 1200 | 631 |

## TABLE DES MATIÈRES


| GROUPE | | Section | Page |
|---|---|---|---|
| 715 | Plaque de protection | 100 | 591 |
| 715 | Tôle de protection pour moteur de translation 8285561, 8286302, 8287595, 8293274 | 200 | 593 |
| 715 | Plaque de protection 8291561,8293465 | 7500 | 595 |
| 715 | Plaque de protection | 7600 | 597 |
| 715 | Protection contre les collisions latérales | 7700 | 599 |
| 716 | Contrepoids | 100 | 601 |
| 718 | Marche-pied | 100 | 603 |
| 775 | Chaîne de chenille | 100 | 605 |
| 775 | Chaîne de chenille | 200 | 607 |
| 775 | Chaîne de chenille | 250 | 609 |
| 775 | Chaîne de chenille | 260 | 611 |
| 775 | Châssis porteur, protection de chenilles | 500 | 613 |
| 775 | Châssis porteur, jeu de ressorts 8279467 | 700 | 615 |
| 775 | Châssis porteur, jeu de ressorts | 710 | 617 |
| 775 | Roue AV 8279467 | 800 | 619 |
| 775 | Roue AV | 810 | 621 |
| 775 | Rouleau supérieur 8279467 | 900 | 623 |
| 775 | Rouleau supérieur | 910 | 625 |
| 775 | Rouleau inférieur | 1000 | 627 |
| 775 | Rouleau inférieur | 1010 | 629 |
| 775 | Barbotin | 1200 | 631 |



Volvo Construction Equipment
www.volvoce.com

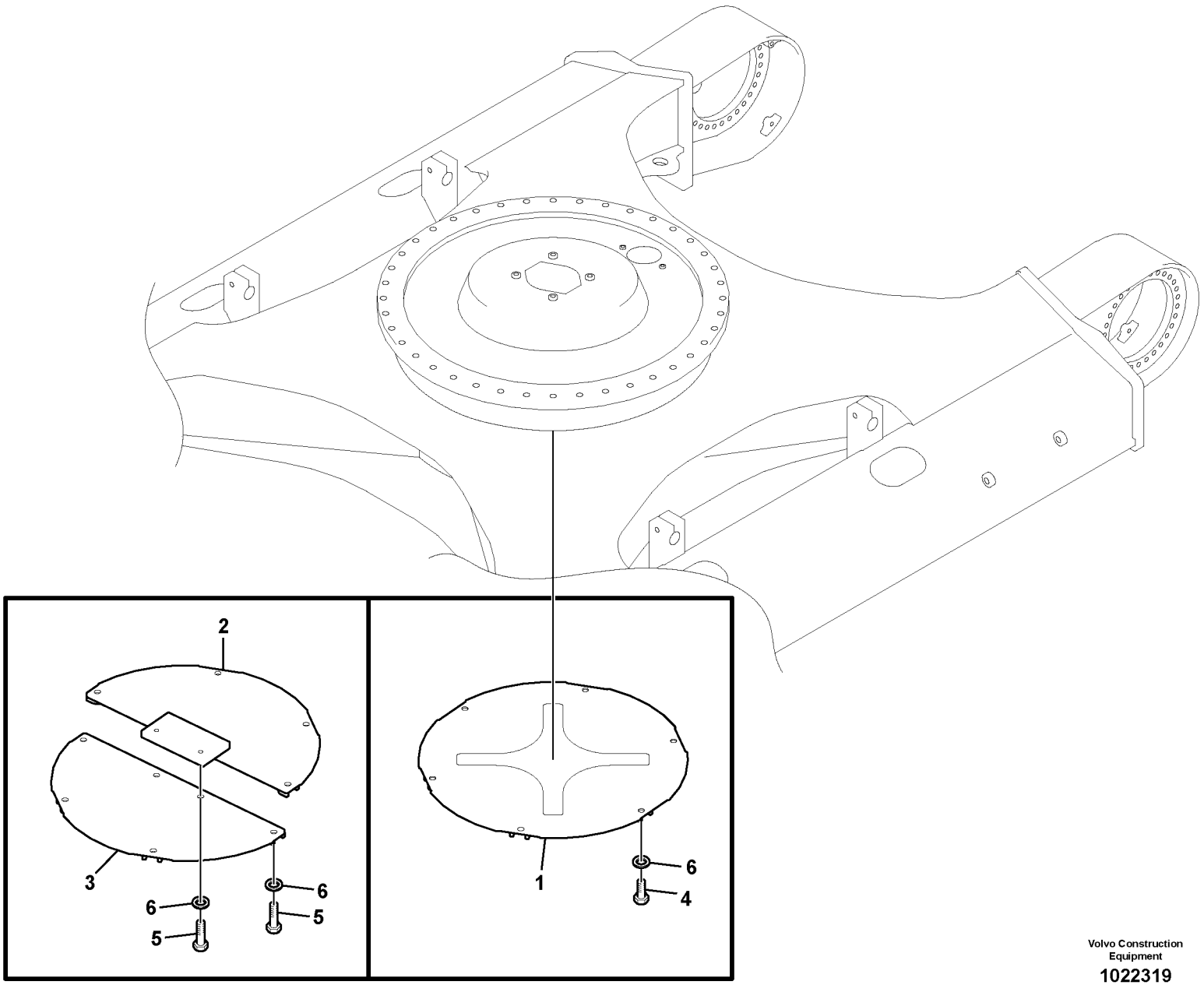


Volvo Construction Equipment

1022319

| Fig. | Part No. | Quantity 1 | 2 | 3 | PS | KIT | Description | Denominación | Denominação | Dénomination | Notes |
|---|---|---|---|---|---|---|---|---|---|---|---|
| 1 | **VOE 14514023** | 1 | | | | | Cover | Capo | Tampa | Capot | |
| 2 | **VOE 14514024** | | 1 | | | | Cover | Capo | Tampa | Capot | |
| 3 | **VOE 14514025** | | 1 | | | | Cover | Capo | Tampa | Capot | |
| 4 | **VOE 978936** | 6 | | | | | Hexagon screw | Tornillo hexagonal | Parafuso sextavado | Vis à tête hexagonale | |
| 5 | **VOE 978938** | | 10 | | | | Hexagon screw | Tornillo hexagonal | Parafuso sextavado | Vis à tête hexagonale | |
| 6 | **VOE 992045** | 6 | 10 | | | | Plain washer | Arandela plana | Arruela simples | Rondelle plane | |

| | | | | |
|---|---|---|---|---|
| **1** | **8277331** | **Plaque de protection**<br>**Placa de proteção**<br>**Placa de protección**<br>**Protecting plate** | Catalogue id **20615** | Group **715** |
| **2** | **8277332** | | Illustr. No **1022319** | Section **100** |
| **3** | | | Issue **PUB 20035940-B** | Page **591** |
| **4** | | | | |
| **5** | | | | |

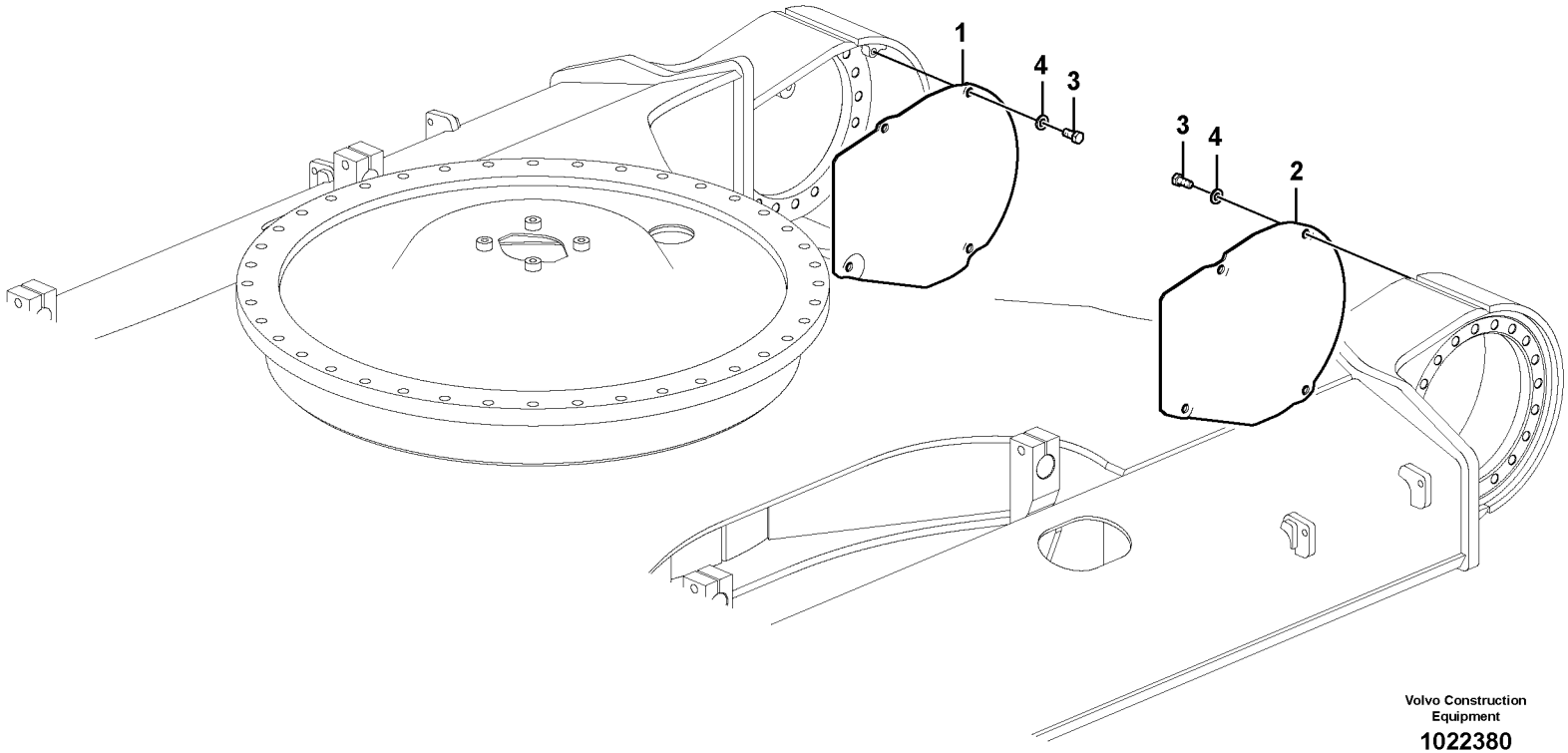


Volvo Construction Equipment

1022380

| Fig. | Part No. | Quantity 1 | 2 | 3 | PS | KIT | Description | Denominación | Denominação | Dénomination | Notes |
|---|---|---|---|---|---|---|---|---|---|---|---|
| 1 | **VOE 1164-20031** | 1 | | | | | Cover | Capo | Tampa | Capot | LH |
| 2 | **VOE 1164-20021** | 1 | | | | | Cover | Capo | Tampa | Capot | RH |
| 3 | **VOE 978936** | 8 | | | | | Hexagon screw | Tornillo hexagonal | Parafuso sextavado | Vis à tête hexagonale | |
| 4 | **VOE 992045** | 8 | | | | | Plain washer | Arandela plana | Arruela simples | Rondelle plane | |

| | | | | |
|---|---|---|---|---|
| **1** | | **Tôle de protection pour moteur de translation**<br>**Placa de proteção do motor de curso**<br>**Placa de protección para el motor de transporte**<br>**Protective plate for travel motor** | Catalogue id **20615** | Group **715** |
| **2** | | | Illustr. No **1022380** | Section **200** |
| **3** | | | Issue **PUB 20035940-B** | Page **593** |
| **4** | | | | |
| **5** | | **8285561, 8286302, 8287595, 8293274** | | |

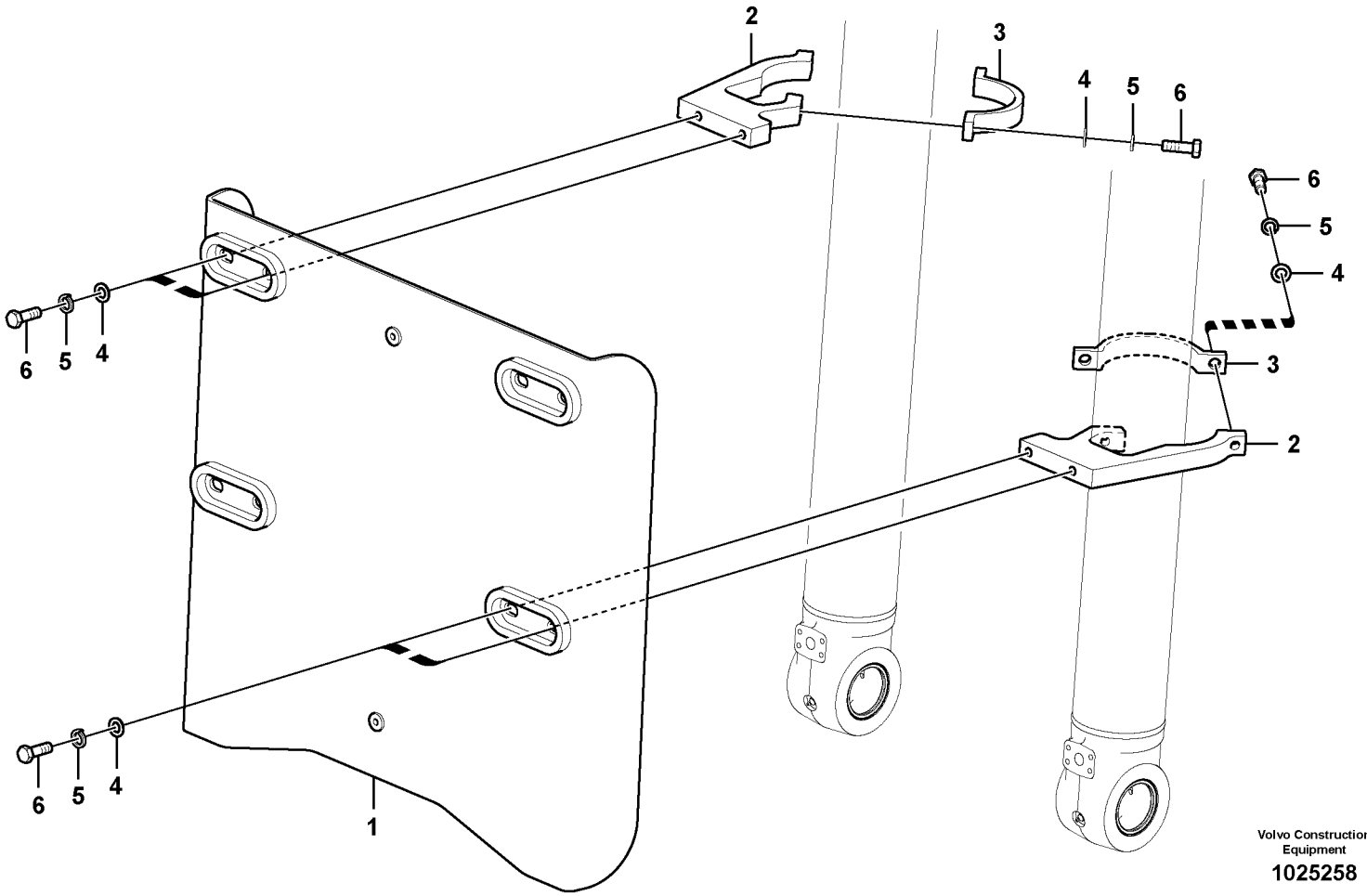
2
3
4
5
6
6
5
4
3
2
6
5
4
6
5
4
1
Volvo Construction Equipment
1025258

| Fig. | Part No. | Quantity 1 | 2 | 3 | PS | KIT | Description | Denominación | Denominação | Dénomination | Notes |
|---|---|---|---|---|---|---|---|---|---|---|---|
| 1 | **VOE 14636461** | 1 | | | | | Guard | Proteccion | Protecao | Protection | |
| 2 | **VOE 14560975** | 4 | | | | | Clamp | Abrazadera | Braçadeira | Collier serrage | |
| 3 | **VOE 14548476** | 4 | | | | | Clamp | Abrazadera | Braçadeira | Collier serrage | |
| 4 | **VOE 955900** | 16 | | | | | Plain washer | Arandela plana | Arruela simples | Rondelle plane | |
| 5 | **VOE 955926** | 16 | | | | | Spring washer | Arandela elástica | Arruela de pressão | Rondelle élastique | |
| 6 | **VOE 978938** | 16 | | | | | Hexagon screw | Tornillo hexagonal | Parafuso sextavado | Vis à tête hexagonale | |

| | | | | |
|---|---|---|---|---|
| **1** | | **Plaque de protection**<br>**Placa de proteção**<br>**Placa de protección**<br>**Protecting plate** | Catalogue id **20615** | Group **715** |
| **2** | | | Illustr. No **1025258** | Section **7500** |
| **3** | | | Issue **PUB 20035940-B** | Page **595** |
| **4** | | | | |
| **5** | | **8291561,8293465** | | |

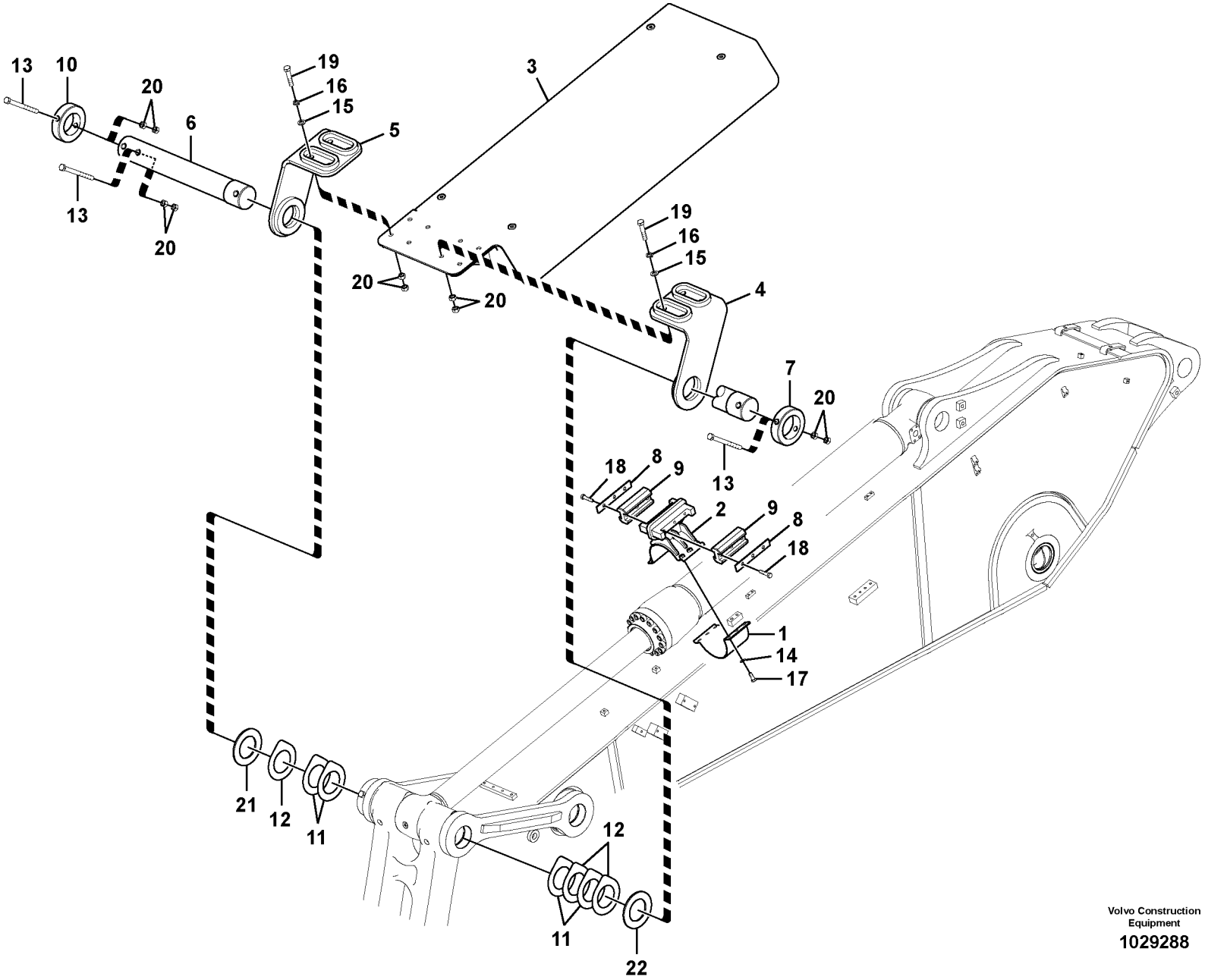


Volvo Construction Equipment

1029288

| Fig. | Part No. | Quantity 1 | 2 | 3 | PS | KIT | Description | Denominación | Denominação | Dénomination | Notes |
|---|---|---|---|---|---|---|---|---|---|---|---|
| 1 | **VOE 14569319** | 1 | | | | | Clamp | Abrazadera | Braçadeira | Collier serrage | |
| 2 | **VOE 14569320** | 1 | | | | | Clamp | Abrazadera | Braçadeira | Collier serrage | |
| 3 | **VOE 14606111** | 1 | | | | | Guard | Proteccion | Protecao | Protection | |
| 4 | **VOE 14606114** | 1 | | | | | Link | Articulación | Articulação | Articulation | |
| 5 | **VOE 14606116** | 1 | | | | | Link | Articulación | Articulação | Articulation | |
| 6 | **VOE 14606119** | 1 | | | | | Pin | Pasador | Pino | Goupille | |
| 7 | **VOE 14550065** | 1 | | | | | Lock | Cierre | Trava | Serrure | |
| 8 | **VOE 14588749** | 2 | | | | | Plate | Chapa | Chapa | Tôle | |
| 9 | **VOE 14588748** | 2 | | | | | Pad | Suplemento | Base | Support inférieur | |
| 10 | **VOE 14560994** | 1 | | | | | Lock | Cierre | Trava | Serrure | |
| 11 | **VOE 14549167** | 4 | | | | | Shim | Laminilla de ajuste | Calço de ajuste | Cale réglage | |
| 12 | **VOE 14549168** | 3 | | | | | Shim | Laminilla de ajuste | Calço de ajuste | Cale réglage | |
| 13 | **VOE 992586** | 3 | | | | | Hexagon screw | Tornillo hexagonal | Parafuso sextavado | Vis à tête hexagonale | |
| 14 | **VOE 992042** | 6 | | | | | Plain washer | Arandela plana | Arruela simples | Rondelle plane | |
| 15 | **VOE 955900** | 8 | | | | | Plain washer | Arandela plana | Arruela simples | Rondelle plane | |
| 16 | **VOE 955926** | 8 | | | | | Spring washer | Arandela elástica | Arruela de pressão | Rondelle élastique | |
| 17 | **VOE 978932** | 6 | | | | | Hexagon screw | Tornillo hexagonal | Parafuso sextavado | Vis à tête hexagonale | |
| 18 | **VOE 978934** | 6 | | | | | Hexagon screw | Tornillo hexagonal | Parafuso sextavado | Vis à tête hexagonale | |
| 19 | **VOE 978940** | 8 | | | | | Hexagon screw | Tornillo hexagonal | Parafuso sextavado | Vis à tête hexagonale | |
| 20 | **VOE 979021** | 22 | | | | | Hexagon nut | Tuerca hexagonal | Porca sextavada | Écrou hexagonal | |
| 21 | **VOE 14569321** | 1 | | | | | Shim | Laminilla de ajuste | Calço de ajuste | Cale réglage | |
| 22 | **SA 1173-01390** | 1 | | | | | Shim | Laminilla de ajuste | Calço de ajuste | Cale réglage | |

| | | | | |
|---|---|---|---|---|
| **1** | **8283696,8292757** | **Plaque de protection**<br>**Placa de proteção**<br>**Placa de protección**<br>**Protecting plate** | Catalogue id **20615** | Group **715** |
| **2** | | | Illustr. No **1029288** | Section **7600** |
| **3** | | | Issue **PUB 20035940-B** | Page **597** |
| **4** | | | | |
| **5** | | | | |

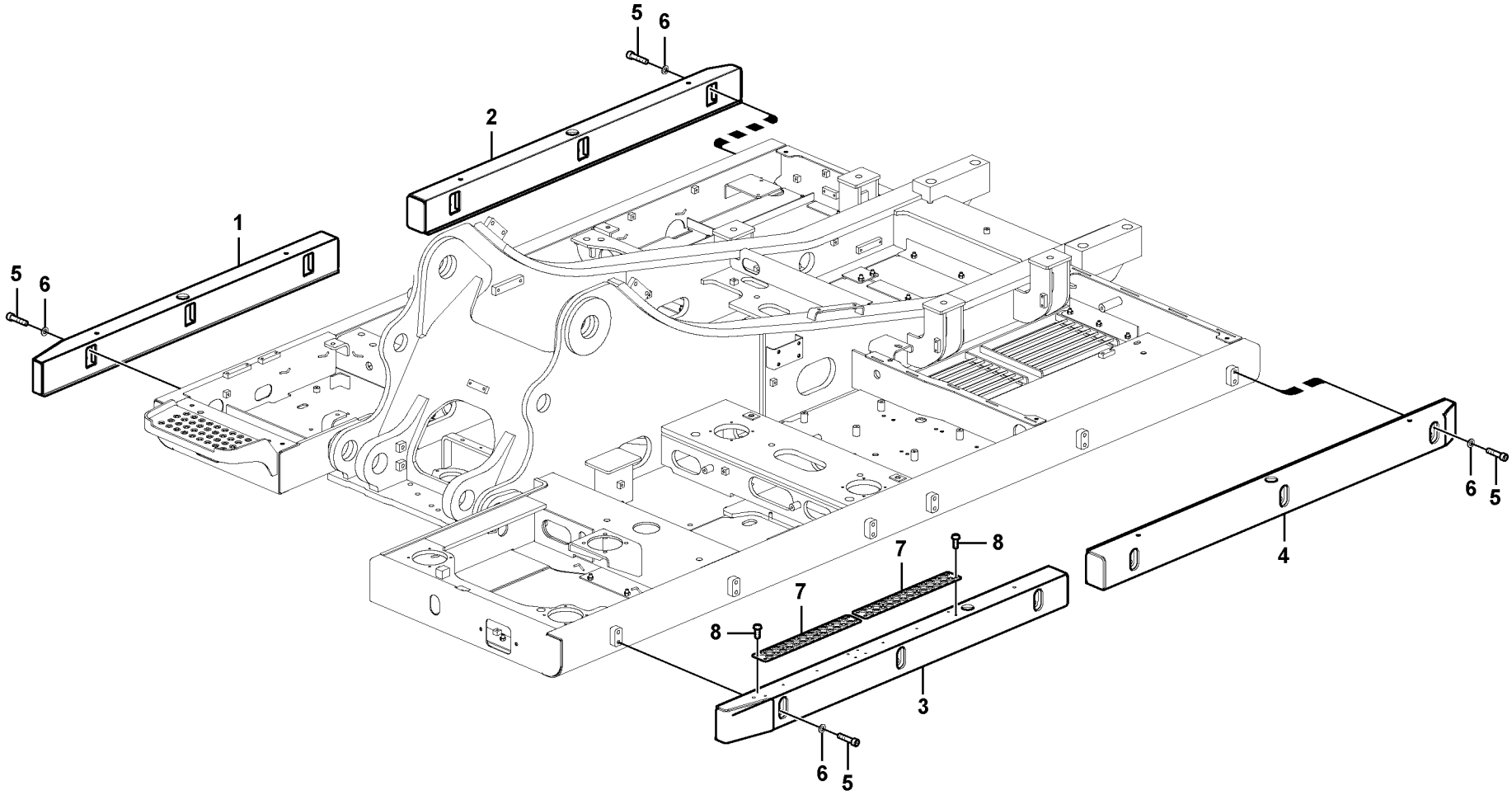


Volvo Construction Equipment

1029283

| Fig. | Part No. | Quantity 1 | 2 | 3 | PS | KIT | Description | Denominación | Denominação | Dénomination | Notes |
|---|---|---|---|---|---|---|---|---|---|---|---|
| 1 | **VOE 14560969** | 1 | | | | | Support | Apoyo | Suporte | Support | |
| 2 | **VOE 14632394** | 1 | | | | | Support | Base | Base | Bâti | |
| 3 | **VOE 14569318** | 1 | | | | | Support | Base | Base | Bâti | |
| 4 | **VOE 14560972** | 1 | | | | | Support | Apoyo | Suporte | Support | |
| 5 | **VOE 13948937** | 24 | | | | | Screw | Tornillo | Parafuso | Vis | |
| 6 | **VOE 955900** | 24 | | | | | Plain washer | Arandela plana | Arruela simples | Rondelle plane | |
| 7 | **VOE 14566940** | 2 | | | | | Step | Escalón | Degrau | Marche escalier | |
| 8 | **VOE 946440** | 12 | | | | | Flange screw | Tornillo embridado | Parafuso flangeado | Vis à embase | |

| | | | | |
|---|---|---|---|---|
| **1** | **8291546** | **Protection contre les collisions latérales**<br>**Proteção contra choque lateral**<br>**Protección contra impactos laterales**<br>**Side impact protection** | Catalogue id **20615** | Group **715** |
| **2** | | | Illustr. No **1029283** | Section **7700** |
| **3** | | | Issue **PUB 20035940-B** | Page **599** |
| **4** | | | | |
| **5** | | | | |

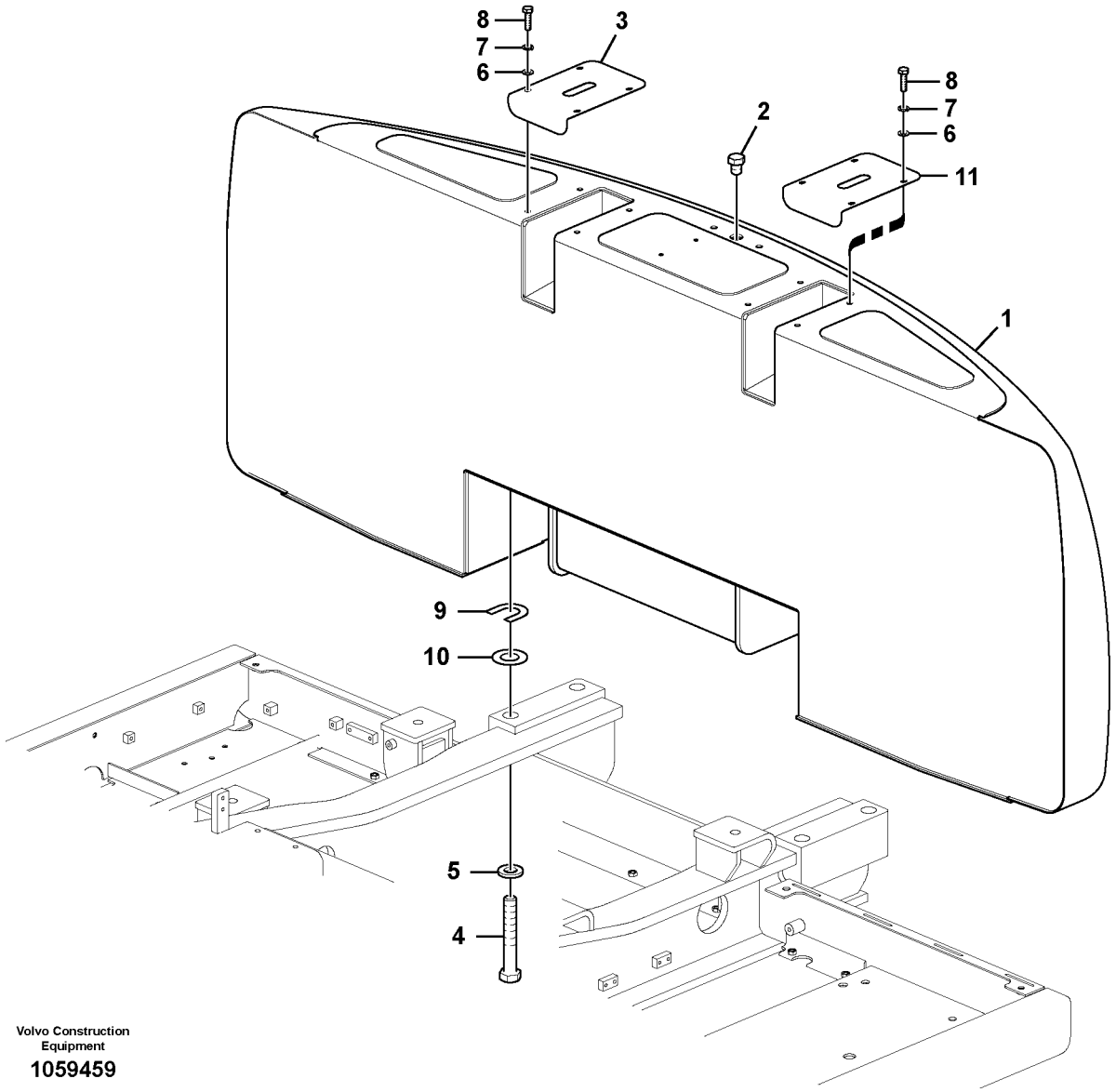


Volvo Construction Equipment

1059459

| Fig. | Part No. | Quantity 1 | 2 | 3 | PS | KIT | Description | Denominación | Denominação | Dénomination | Notes |
|---|---|---|---|---|---|---|---|---|---|---|---|
| 1 | **VOE 14608672** | 1 | | | | | Counterweight | Contrapeso | Contrapeso | Masse d'équilibrage | |
| 1 | **VOE 14608676** | | 1 | | | | Counterweight | Contrapeso | Contrapeso | Masse d'équilibrage | |
| 1 | **VOE 14608677** | | | 1 | | | Counterweight | Contrapeso | Contrapeso | Masse d'équilibrage | |
| 2 | **VOE 993424** | 1 | 1 | 1 | | | Hexagon screw | Tornillo hexagonal | Parafuso sextavado | Vis à tête hexagonale | |
| 3 | **VOE 14542775** | 1 | 1 | 1 | | | Cover | Capo | Tampa | Capot | |
| 4 | **VOE 992995** | 4 | 4 | 4 | | | Hexagon screw | Tornillo hexagonal | Parafuso sextavado | Vis à tête hexagonale | |
| 5 | **VOE 992051** | 4 | 4 | 4 | | | Plain washer | Arandela plana | Arruela simples | Rondelle plane | |
| 6 | **VOE 13955894** | 8 | 8 | 8 | | | Washer | Arandela | Arruela | Rondelle | |
| 7 | **VOE 955921** | 8 | 8 | 8 | | | Spring washer | Arandela elástica | Arruela de pressão | Rondelle élastique | |
| 8 | **VOE 983244** | 8 | 8 | 8 | | | Hexagon screw | Tornillo hexagonal | Parafuso sextavado | Vis à tête hexagonale | |
| 9 | **VOE 14542811** | 4 | 4 | 4 | | | Shim | Laminilla de ajuste | Calço de ajuste | Cale réglage | |
| 10 | **VOE 14542812** | 4 | 4 | 4 | | | Shim | Laminilla de ajuste | Calço de ajuste | Cale réglage | |
| 11 | **VOE 14560188** | 1 | 1 | 1 | | | Cover | Capó | Capô | Capot | |

| | | | | |
|---|---|---|---|---|
| **1** | **8289989** | **Contrepoids**<br>**Contrapesos**<br>**Contrapesos**<br>**Counterweights** | Catalogue id **20615** | Group **716** |
| **2** | **8289318** | | Illustr. No **1059459** | Section **100** |
| **3** | **8289990** | | Issue **PUB 20035940-B** | Page **601** |
| **4** | | | | |
| **5** | | | | |

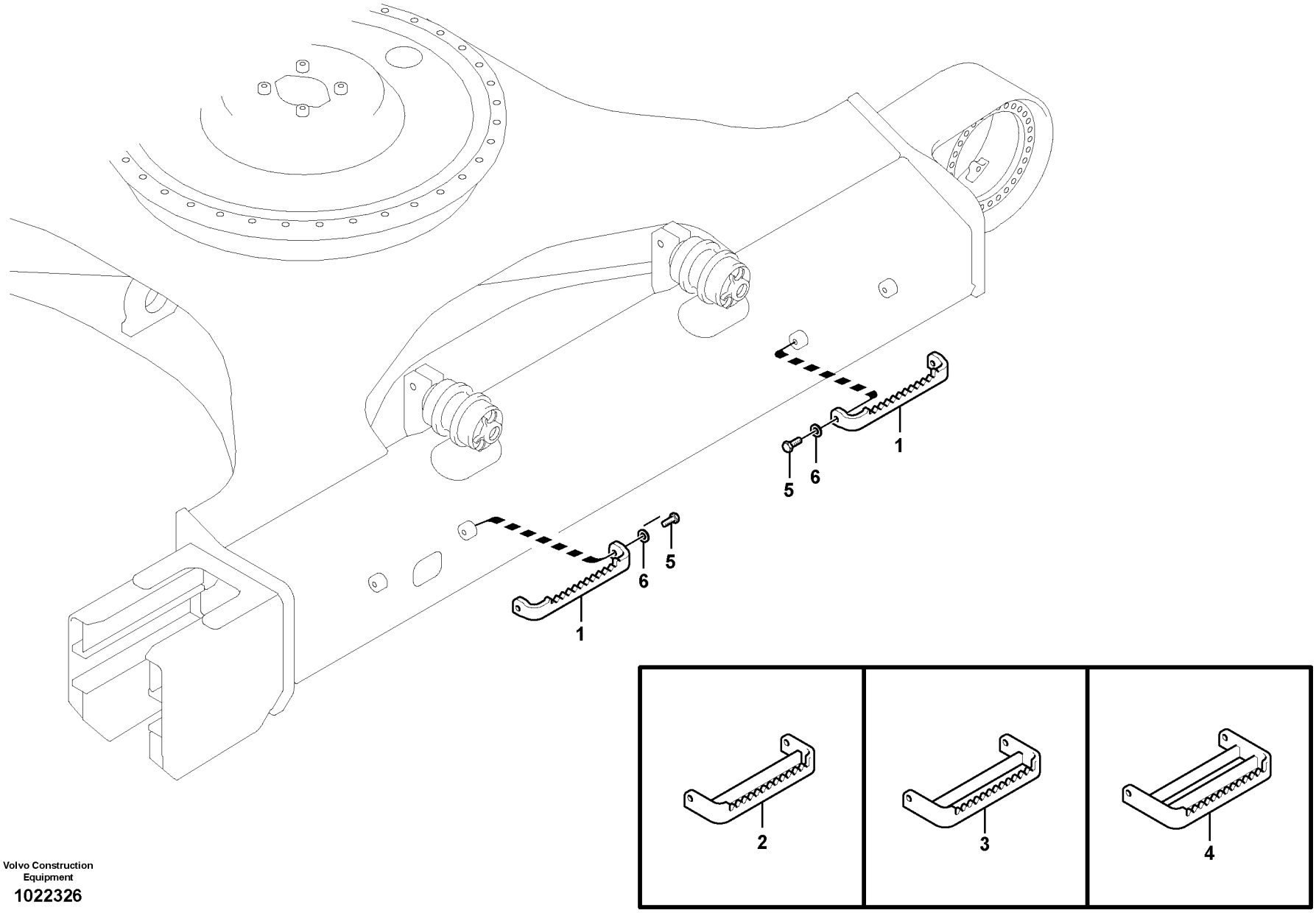


Volvo Construction Equipment

1022326

| Fig. | Part No. | Quantity 1 | 2 | 3 | 4 | 5 | PS | KIT | Description | Denominación | Denominação | Dénomination | Notes |
|---|---|---|---|---|---|---|---|---|---|---|---|---|---|
| 1 | **VOE 14515579** | 4 | | | | | | | Step | Escalón | Degrau | Marche escalier | 600mm Shoe<br>S/N -210459/-230405<br>S/N -270495/-280018 |
| | **VOE 14661961** | 4 | | | | | | | Step | Escalón | Degrau | Marche escalier | 600mm Shoe<br>S/N 210460-/230406-<br>S/N 270496-/280019- |
| 2 | **SA 1165-00381** | | 4 | | | | | | Step | Escalón | Degrau | Marche escalier | 700mm Shoe<br>S/N -210459/-230405<br>S/N -270495/-280018 |
| | **VOE 14666977** | | 4 | | | | | | Step | Escalón | Degrau | Marche escalier | 700mm Shoe<br>S/N 210460-/230406-<br>S/N 270496-/280019- |
| 3 | **SA 1165-00391** | | | 4 | | | | | Step | Escalón | Degrau | Marche escalier | 800mm Shoe<br>S/N -210459/-230405<br>S/N -270495/-280018 |
| | **VOE 14666979** | | | 4 | | | | | Step | Escalón | Degrau | Marche escalier | 800mm Shoe<br>S/N 210460-/230406-<br>S/N 270496-/280019- |
| 4 | **SA 1165-00400** | | | | 4 | | | | Step | Escalón | Degrau | Marche escalier | 900,910mm Shoe<br>S/N -210459/-230405<br>S/N -270495/-280018 |
| | **VOE 14658130** | | | | 4 | | | | Step | Escalón | Degrau | Marche escalier | 900,910mm Shoe<br>S/N 210460-/230406-<br>S/N 270496-/280019- |
| 5 | **VOE 978938** | 8 | 8 | 8 | 8 | | | | Hexagon screw | Tornillo hexagonal | Parafuso sextavado | Vis à tête hexagonale | |
| 6 | **VOE 992045** | 8 | 8 | 8 | 8 | | | | Plain washer | Arandela plana | Arruela simples | Rondelle plane | |

| | |
|---|---|
| **1** | **8277726** |
| **2** | **8277727** |
| **3** | **8277758** |
| **4** | **8277759** |
| **5** | |

**Marche-pied**
**Degrau**
**Escalón de acceso**
**Foot step**

| | |
|---|---|
| Catalogue id **20615** | Group **718** |
| Illustr. No **1022326** | Section **100** |
| Issue **PUB 20035940-B** | Page **603** |





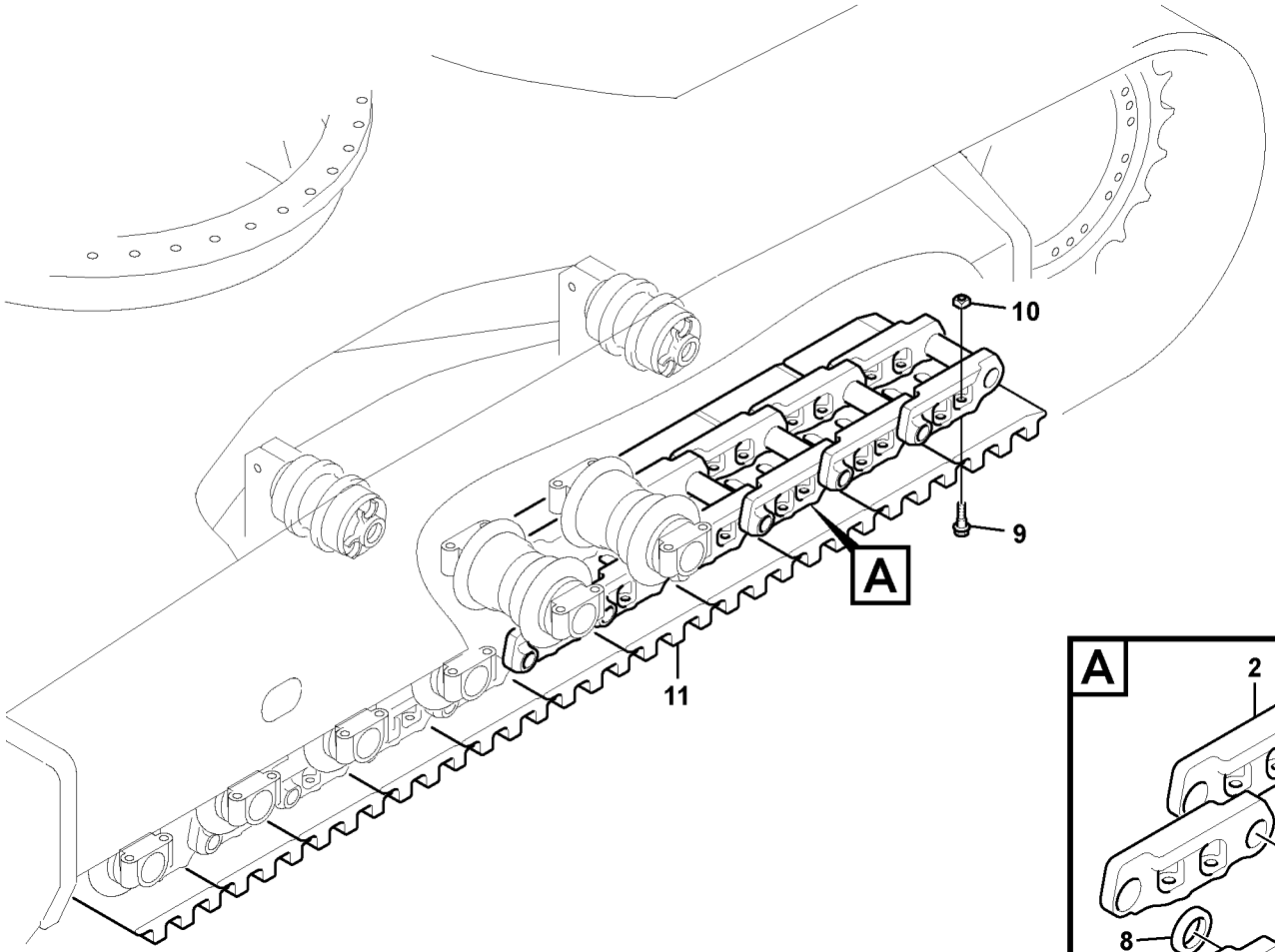
10
9
A
11

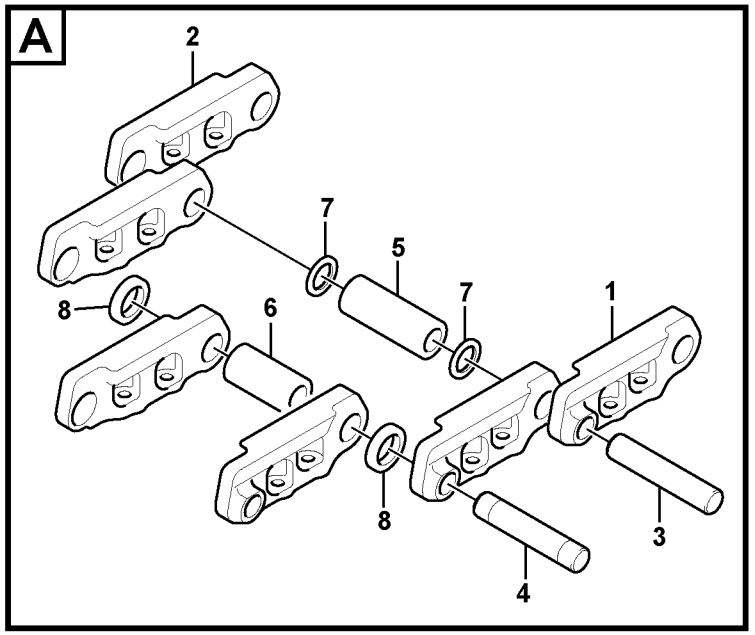
A
2
7
5
7
1
8
6
8
3
4

| Fig. | Part No. | Quantity 1 | 2 | 3 | 4 | 5 | PS | KIT | Description | Denominación | Denominação | Dénomination | Notes |
|---|---|---|---|---|---|---|---|---|---|---|---|---|---|
| | **VOE 14530347** | 2 | 2 | 2 | 2 | 2 | | | Link | Articulación | Articulação | Articulation | |
| 1 | **VOE 14530362** | 51 | 51 | 51 | 51 | 51 | | | •Link | •Articulación | •Articulação | •Articulation | LH |
| 2 | **VOE 14530363** | 51 | 51 | 51 | 51 | 51 | | | •Link | •Articulación | •Articulação | •Articulation | RH |
| 3 | **VOE 14530364** | 50 | 50 | 50 | 50 | 50 | | | •Pin | •Pasador | •Pino | •Goupille | Regular |
| 4 | **VOE 14533879** | 1 | 1 | 1 | 1 | 1 | | | •Pin | •Pasador | •Pino | •Goupille | Master |
| 5 | **VOE 14530365** | 50 | 50 | 50 | 50 | 50 | | | •Bushing | •Casquillo | •Bucha | •Bague | Regular |
| 6 | **VOE 14530366** | 1 | 1 | 1 | 1 | 1 | | | •Bushing | •Casquillo | •Bucha | •Bague | Master S/N -210256 |
| | **VOE 14650586** | 1 | 1 | 1 | 1 | 1 | | | •Bushing | •Casquillo | •Bucha | •Bague | Master S/N 210257- |
| 7 | **VOE 14530367** | 100 | 100 | 100 | 100 | 100 | | | •Sealing | •Junta | •Vedação | •Étanchéité | |
| 8 | **VOE 14533862** | 2 | 2 | 2 | 2 | 2 | | | •Spacer | •Distanciador | •Espaçador | •Entretoise | |
| 9 | **VOE 14880553** | 408 | 408 | 408 | 408 | 408 | | | Screw | Tornillo | Parafuso | Vis | |
| 10 | **VOE 14880574** | 408 | 408 | 408 | 408 | 408 | | | Nut | Tuerca | Porca | Écrou | |
| 11 | **VOE 14532341** | 102 | | | | | | | Track shoe | Placa de orugas | | Tuile de chenille | 600mm,Triple grouser |
| 11 | **VOE 14532343** | | 102 | | | | | | Track shoe | Placa de orugas | | Tuile de chenille | 700mm,Triple grouser |
| 11 | **VOE 14532344** | | | 102 | | | | | Track shoe | Placa de orugas | | Tuile de chenille | 800mm,Triple grouser |
| 11 | **VOE 14532345** | | | | 102 | | | | Track shoe | Placa de orugas | | Tuile de chenille | 900mm,Triple grouser |
| 11 | **VOE 14561996** | | | | | 102 | | | Track shoe | Placa de orugas | | Tuile de chenille | 700mm,Doudle grouser |

| | |
|---|---|
| **1** | **8277634** |
| **2** | **8277635** |
| **3** | **8277636** |
| **4** | **8277637** |
| **5** | **8277912** |

**Chaîne de chenille**
**Corrente de esteira**
**Cadena de oruga**
**Track chain**

| | |
|---|---|
| Catalogue id **20615** | Group **775** |
| Illustr. No **1022327** | Section **100** |
| Issue **PUB 20035940-B** | Page **605** |





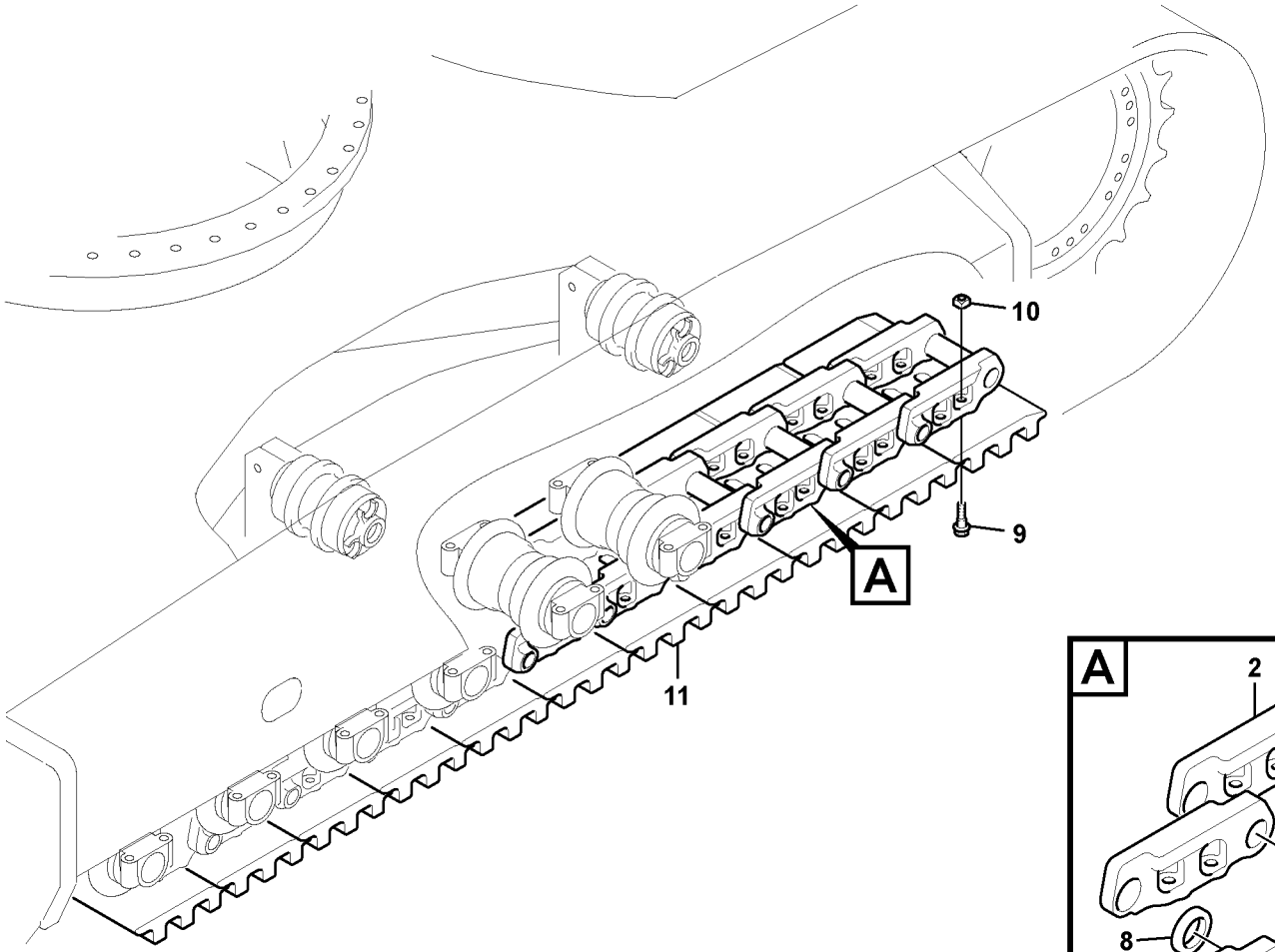
10
9
A
11

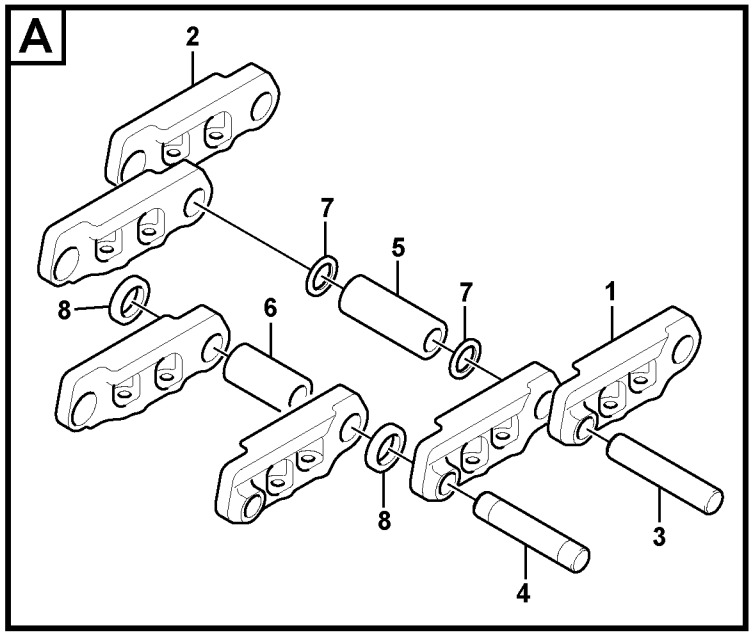
A
2
7
5
7
1
8
6
8
3
4

| Fig. | Part No. | Quantity 1 | 2 | 3 | PS | KIT | Description | Denominación | Denominação | Dénomination | Notes |
|---|---|---|---|---|---|---|---|---|---|---|---|
| | **VOE 14530361** | 2 | | | | | Link | Articulación | Articulação | Articulation | |
| 1 | **VOE 14530362** | 98 | | | | | •Link | •Articulación | •Articulação | •Articulation | |
| 2 | **VOE 14530363** | 98 | | | | | •Link | •Articulación | •Articulação | •Articulation | |
| 3 | **VOE 14530364** | 96 | | | | | •Pin | •Pasador | •Pino | •Goupille | |
| 4 | **VOE 14533879** | 2 | | | | | •Pin | •Pasador | •Pino | •Goupille | |
| 5 | **VOE 14530365** | 96 | | | | | •Bushing | •Casquillo | •Bucha | •Bague | |
| 6 | **VOE 14650586** | 2 | | | | | •Bushing | •Casquillo | •Bucha | •Bague | |
| 7 | **VOE 14530367** | 192 | | | | | •Sealing | •Junta | •Vedação | •Étanchéité | |
| 8 | **VOE 14533862** | 4 | | | | | •Spacer | •Distanciador | •Espaçador | •Entretoise | |
| 9 | **VOE 14880553** | 392 | | | | | Screw | Tornillo | Parafuso | Vis | |
| 10 | **VOE 14880574** | 392 | | | | | Nut | Tuerca | Porca | Écrou | |
| 11 | **VOE 14532341** | 98 | | | | | Track shoe | Placa de orugas | | Tuile de chenille | 600mm,Triple grouser |

| | | | | | |
|---|---|---|---|---|---|
| **1** | **8277640** | **Chaîne de chenille**<br>**Corrente de esteira**<br>**Cadena de oruga**<br>**Track chain** | Catalogue id<br>**20615** | Group<br>**775** |
| **2** | | | Illustr. No<br>**1022327** | Section<br>**200** |
| **3** | | | Issue<br>**PUB 20035940-B** | Page<br>**607** |
| **4** | | | | |
| **5** | | | | |

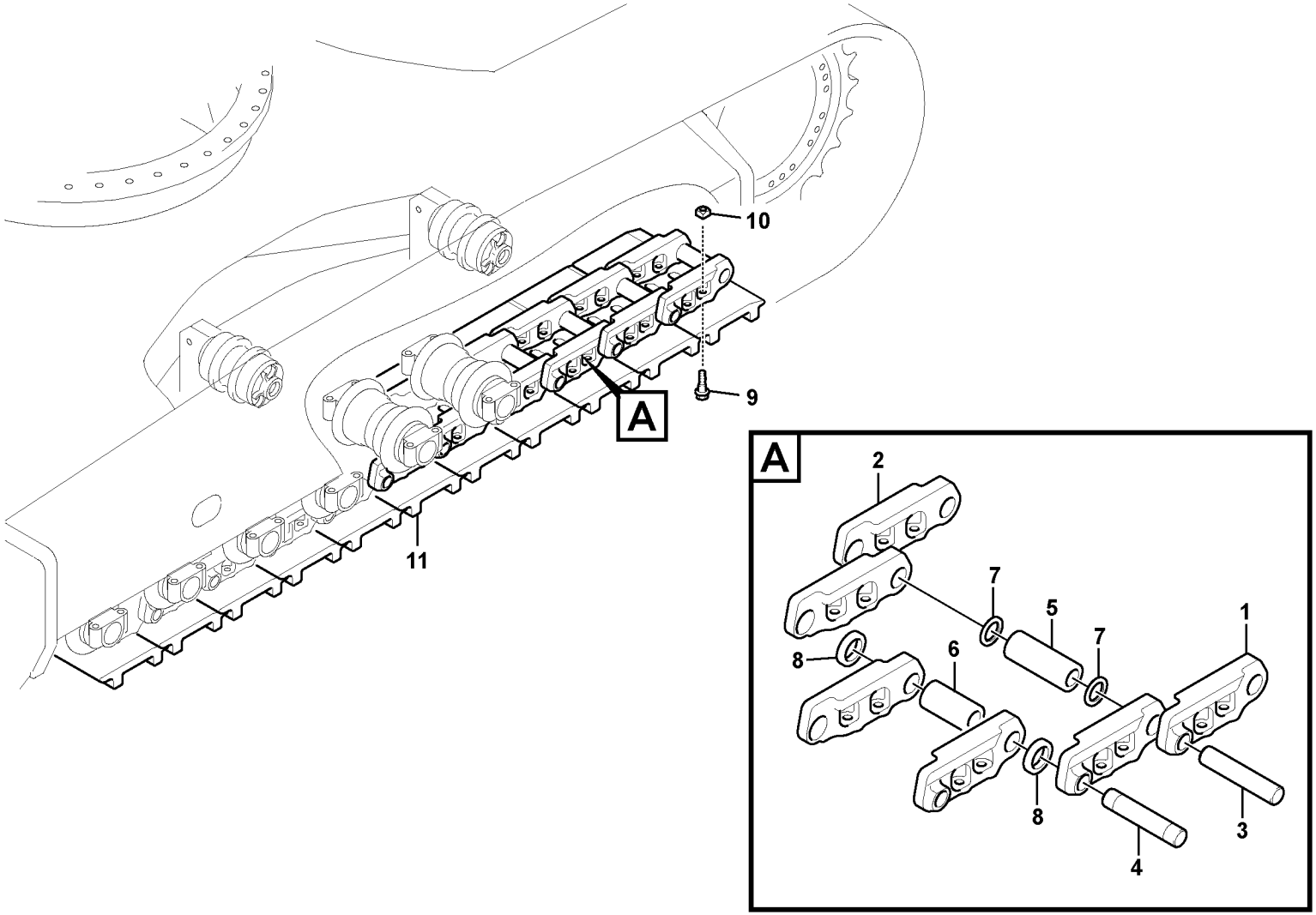
10
9
A
11
A
2
7
5
7
1
8
6
8
3
4

| Fig. | Part No. | Quantity 1 | 2 | 3 | PS | KIT | Description | Denominación | Denominação | Dénomination | Notes |
|---|---|---|---|---|---|---|---|---|---|---|---|
| | **VOE 14674802** | 2 | | | | | Track chain | Cadena orugas | | Chaîne de chenille | |
| | **VOE 14530347** | 1 | | | | | •Link | •Articulación | •Articulação | •Articulation | |
| 1 | **VOE 14530362** | 51 | | | | | ••Link | ••Articulación | ••Articulação | ••Articulation | LH |
| 2 | **VOE 14530363** | 51 | | | | | ••Link | ••Articulación | ••Articulação | ••Articulation | RH |
| 3 | **VOE 14530364** | 50 | | | | | ••Pin | ••Pasador | ••Pino | ••Goupille | Regular |
| 4 | **VOE 14533879** | 1 | | | | | ••Pin | ••Pasador | ••Pino | ••Goupille | Master |
| 5 | **VOE 14530365** | 50 | | | | | ••Bushing | ••Casquillo | ••Bucha | ••Bague | Regular |
| 6 | **VOE 14530366** | 1 | | | | | ••Bushing | ••Casquillo | ••Bucha | ••Bague | Master |
| 7 | **VOE 14530367** | 100 | | | | | ••Sealing | ••Junta | ••Vedação | ••Étanchéité | |
| 8 | **VOE 14533862** | 2 | | | | | ••Spacer | ••Distanciador | ••Espaçador | ••Entretoise | |
| 9 | **VOE 14880553** | 204 | | | | | Screw | Tornillo | Parafuso | Vis | |
| 10 | **VOE 14880574** | 204 | | | | | Nut | Tuerca | Porca | Écrou | |
| 11 | **VOE 14674805** | 51 | | | | | Track shoe | Placa de orugas | | Tuile de chenille | 600mm Single gruoser |

| | | | | |
|---|---|---|---|---|
| **1** | **8296230** | **Chaîne de chenille**<br>**Corrente de esteira**<br>**Cadena de oruga**<br>**Track chain** | Catalogue id **20615** | Group **775** |
| **2** | | | Illustr. No **1049726** | Section **250** |
| **3** | | | Issue **PUB 20035940-B** | Page **609** |
| **4** | | | | |
| **5** | | | | |

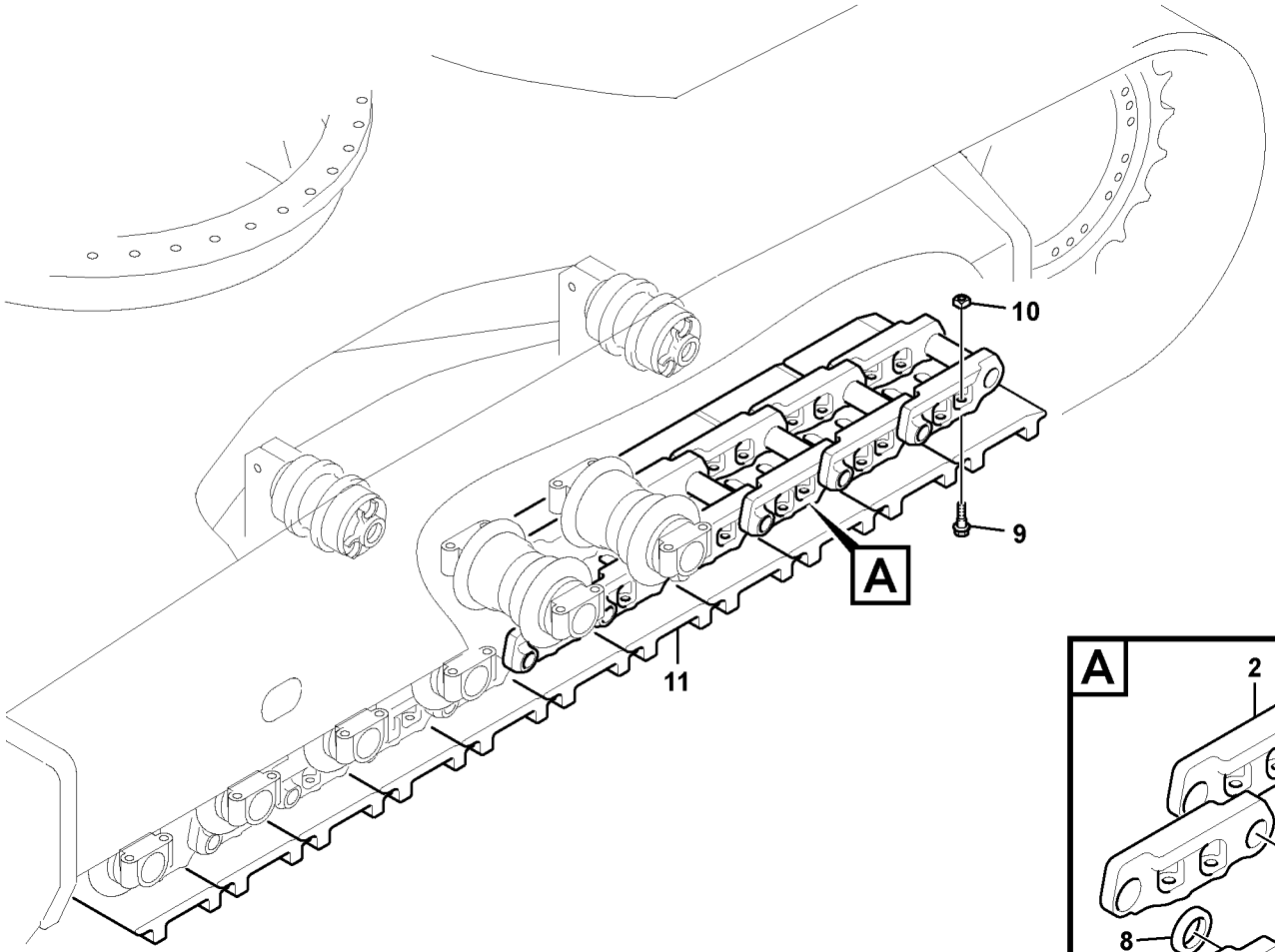
10
9
A
11

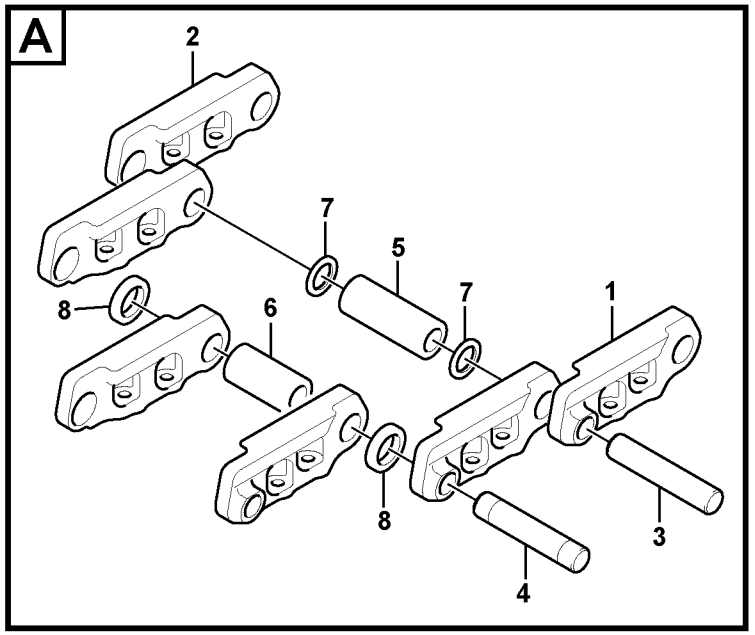
A
2
7
5
7
1
8
6
8
3
4

| Fig. | Part No. | Quantity 1 | 2 | 3 | PS | KIT | Description | Denominación | Denominação | Dénomination | Notes |
|---|---|---|---|---|---|---|---|---|---|---|---|
| | **VOE 14530347** | 2 | | | | | Link | Articulación | Articulação | Articulation | |
| 1 | **VOE 14530362** | 51 | | | | | •Link | •Articulación | •Articulação | •Articulation | |
| 2 | **VOE 14530363** | 51 | | | | | •Link | •Articulación | •Articulação | •Articulation | |
| 3 | **VOE 14530364** | 50 | | | | | •Pin | •Pasador | •Pino | •Goupille | Regular |
| 4 | **VOE 14533879** | 1 | | | | | •Pin | •Pasador | •Pino | •Goupille | Master |
| 5 | **VOE 14530365** | 50 | | | | | •Bushing | •Casquillo | •Bucha | •Bague | Regular |
| 6 | **VOE 14650586** | 1 | | | | | •Bushing | •Casquillo | •Bucha | •Bague | Master |
| 7 | **VOE 14530367** | 100 | | | | | •Sealing | •Junta | •Vedação | •Étanchéité | |
| 8 | **VOE 14533862** | 2 | | | | | •Spacer | •Distanciador | •Espaçador | •Entretoise | |
| 9 | **VOE 14880553** | 408 | | | | | Screw | Tornillo | Parafuso | Vis | |
| 10 | **VOE 14663702** | 408 | | | | | Nut | Tuerca | Porca | Écrou | |
| 11 | **VOE 14664526** | 102 | | | | | Track shoe | Placa de orugas | | Tuile de chenille | 600mm,Double grouser |

| | | | | |
|---|---|---|---|---|
| **1** | **8295233** | **Chaîne de chenille**<br>**Corrente de esteira**<br>**Cadena de oruga**<br>**Track chain** | Catalogue id **20615** | Group **775** |
| **2** | | | Illustr. No **1073001** | Section **260** |
| **3** | | | Issue **PUB 20035940-B** | Page **611** |
| **4** | | | | |
| **5** | | | | |

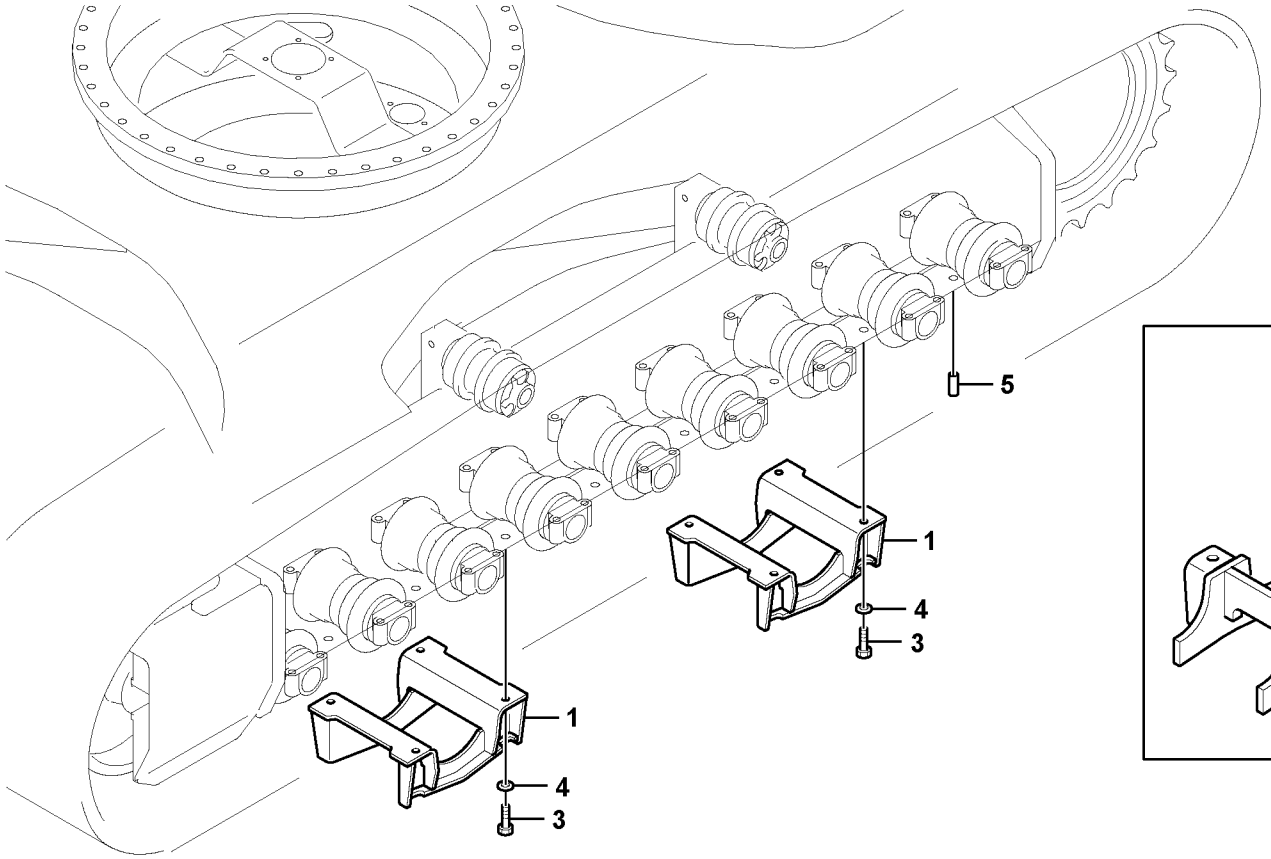


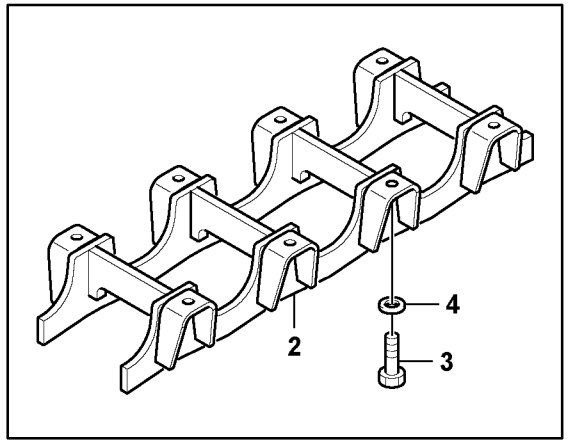


Volvo Construction Equipment

1022388

| Fig. | Part No. | Quantity 1 | 2 | 3 | PS | KIT | Description | Denominación | Denominação | Dénomination | Notes |
|---|---|---|---|---|---|---|---|---|---|---|---|
| 1 | **VOE 14573188** | 4 | | | | | Guard | Proteccion | Protecao | Protection | |
| 2 | **VOE 14609260** | | 4 | | | | Guard | Proteccion | Protecao | Protection | |
| 3 | **VOE 990515** | 16 | 32 | | | | Hexagon screw | Tornillo hexagonal | Parafuso sextavado | Vis à tête hexagonale | |
| 4 | **VOE 992057** | 16 | 32 | | | | Plain washer | Arandela plana | Arruela simples | Rondelle plane | |
| 5 | | 16 | | | NS | | Plug | Tapon | Bujão | Bouchon | |

| | |
|---|---|
| **1** | **8277646** |
| **2** | **8289314** |
| **3** | |
| **4** | |
| **5** | |

**Châssis porteur, protection de chenilles**
**Subestrutura, proteção das esteiras**
**Carro inferior, protección de orugas**
**Undercarriage, track guards**

| | |
|---|---|
| Catalogue id **20615** | Group **775** |
| Illustr. No **1022388** | Section **500** |
| Issue **PUB 20035940-B** | Page **613** |

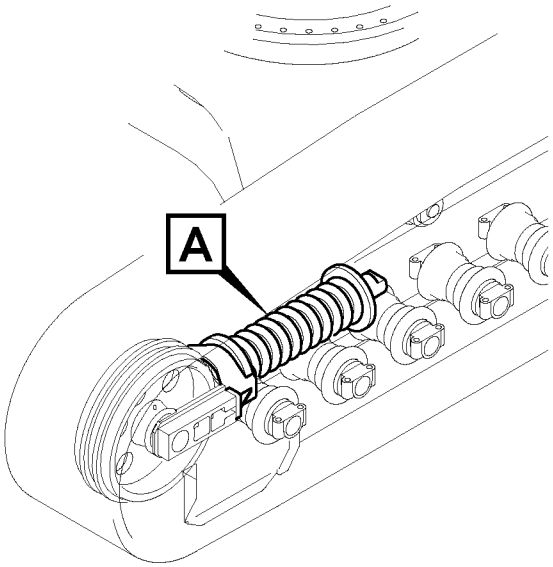


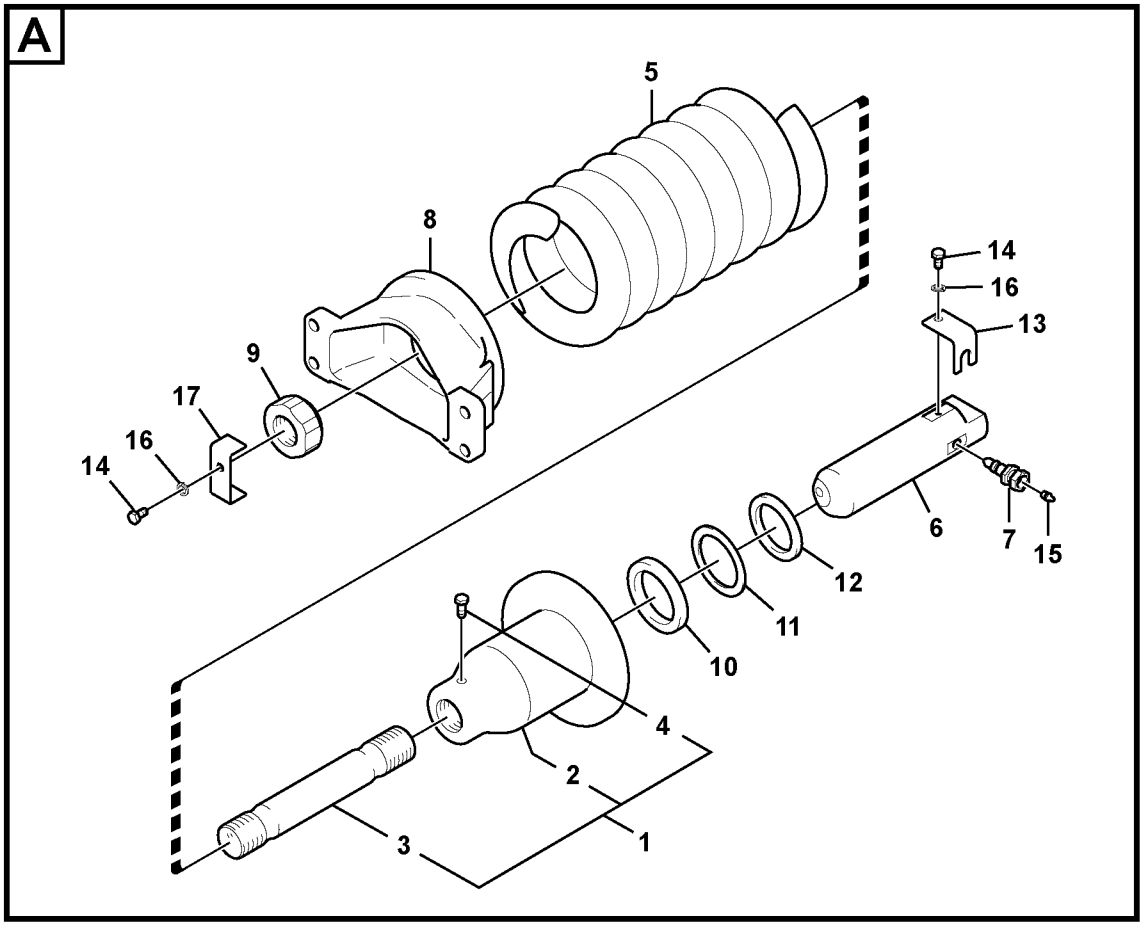


Volvo Construction Equipment

1025265

| Fig. | Part No. | Quantity 1 | 2 | 3 | PS | KIT | Description | Denominación | Denominação | Dénomination | Notes |
|---|---|---|---|---|---|---|---|---|---|---|---|
| | **VOE 14669584** | 2 | | | | | Recoil spring | Muelle retroc | Mola de recuo | Ressort rappel | (VOE 14562925) |
| 1 | | 1 | | | NS | | •Body | •Cuerpo | •Carroceria | •Carcasse | |
| 2 | **VOE 14593540** | 1 | | | | | •Yoke | •Mordaza | •Garfo | •Chape | |
| 3 | **VOE 14512822** | 1 | | | | | •Rod | •Varilla | •Haste | •Monture | |
| 4 | **VOE 983251** | 1 | | | | | •Hexagon screw | •Tornillo hexagonal | •Parafuso sextavado | •Vis à tête hexagonale | |
| 5 | **VOE 14532400** | 1 | | | | | •Recoil spring | •Muelle retroc | •Mola de recuo | •Ressort rappel | |
| 6 | **VOE 14533163** | 1 | | | | | •Piston | •Pistón | •Pistão | •Piston | |
| 7 | **VOE 14562315** | 1 | | | SS | | •Valve | •Válvula | •Válvula | •Valve | |
| 8 | **VOE 14593540** | 1 | | | | | •Yoke | •Mordaza | •Garfo | •Chape | |
| 9 | **VOE 14532424** | 1 | | | | | •Nut | •Tuerca | •Porca | •Écrou | |
| 10 | | 1 | | | NS | | •Sealing | •Junta | •Junta | •Joint d'étanchéité | |
| 11 | | 1 | | | NS | | •Sealing | •Junta | •Junta | •Joint d'étanchéité | |
| 12 | | 1 | | | NS | | •Sealing | •Junta | •Junta | •Joint d'étanchéité | |
| 13 | **VOE 14532321** | 1 | | | | | •Plate | •Chapa | •Chapa | •Tôle | |
| 14 | **VOE 983250** | 2 | | | | | •Hexagon screw | •Tornillo hexagonal | •Parafuso sextavado | •Vis à tête hexagonale | |
| 15 | **VOE 914167** | 1 | | | | | •Lubricating nipple | •Niple lubricador | •Engraxadeira | •Graisseur | |
| 16 | **VOE 955922** | 2 | | | | | •Spring washer | •Arandela elástica | •Arruela de pressão | •Rondelle élastique | |
| 17 | **VOE 14532423** | 1 | | | | | •Plate | •Chapa | •Chapa | •Tôle | |

| | | | | |
|---|---|---|---|---|
| **1** | | **Châssis porteur, jeu de ressorts**<br>**Subestrutura, pacote de molas**<br>**Carro inferior, paquete de muelles**<br>**Undercarriage, spring package** | Catalogue id **20615** | Group **775** |
| **2** | | | Illustr. No **1025265** | Section **700** |
| **3** | | | Issue **PUB 20035940-B** | Page **615** |
| **4** | | | | |
| **5** | | **8279467** | | |

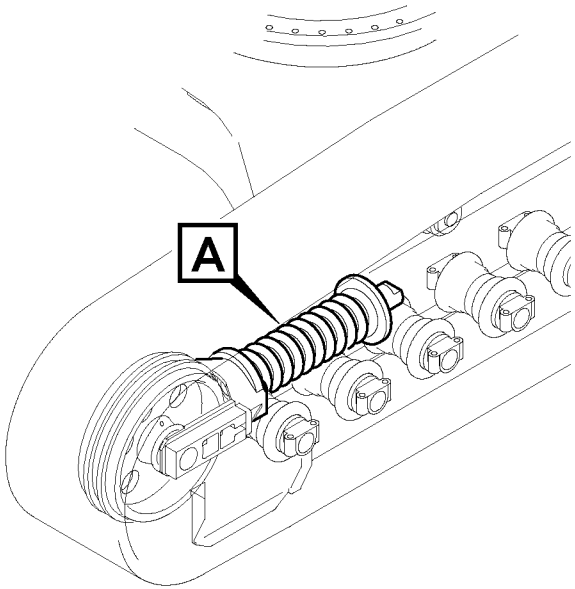
A

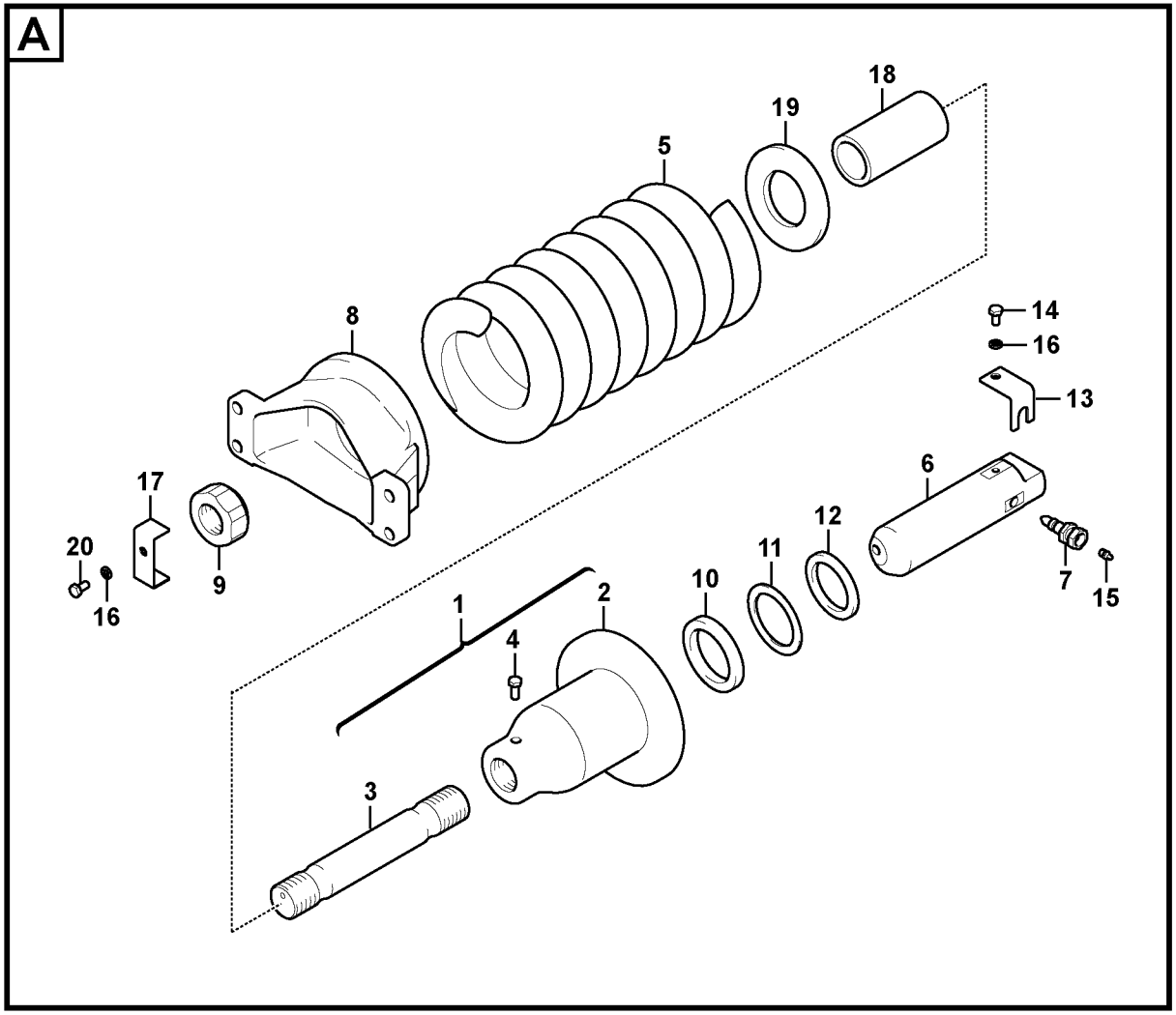
A
18
19
5
8
14
16
13
17
6
20
12
11
10
7
15
9
16
1
2
4
3

| Fig. | Part No. | Quantity 1 | 2 | 3 | PS | KIT | Description | Denominación | Denominação | Dénomination | Notes |
|---|---|---|---|---|---|---|---|---|---|---|---|
| | **VOE 14669583** | 1 | | | | | Recoil spring | Muelle retroc | Mola de recuo | Ressort rappel | |
| 1 | | 1 | | | NS | | •Body | •Cuerpo | •Carroceria | •Carcasse | |
| 2 | **VOE 14535065** | 1 | | | | | ••Body | ••Carrocería | ••Carroceria | ••Corps | |
| 3 | **VOE 14532434** | 1 | | | | | ••Rod | ••Varilla | ••Haste | ••Monture | |
| 4 | **VOE 983251** | 1 | | | | | ••Hexagon screw | ••Tornillo hexagonal | ••Parafuso sextavado | ••Vis à tête hexagonale | |
| 5 | **VOE 14671766** | 1 | | | | | •Recoil spring | •Muelle retroc | •Mola de recuo | •Ressort rappel | |
| 6 | **VOE 14531528** | 1 | | | | | •Piston | •Pistón | •Pistão | •Piston | |
| 7 | **VOE 14630785** | 1 | | | | | •Valve | •Válvula | •Válvula | •Valve | |
| 8 | **VOE 14667052** | 1 | | | | | •Yoke | •Mordaza | •Garfo | •Chape | |
| 9 | **VOE 14530803** | 1 | | | | | •Nut | •Tuerca | •Porca | •Écrou | |
| 10 | **SA 8230-31350** | 1 | | | | | •Packing | •Empaquetadura | •Gaxeta | •Joint | |
| 11 | **SA 8230-31760** | 1 | | | | | •Ring | •Anillo | •Anel | •Bague | |
| 12 | **SA 8230-28370** | 1 | | | | | •Sealing | •Junta | •Vedação | •Étanchéité | |
| 13 | **VOE 14532426** | 1 | | | | | •Plate | •Chapa | •Chapa | •Tôle | |
| 14 | **VOE 983250** | 1 | | | | | •Hexagon screw | •Tornillo hexagonal | •Parafuso sextavado | •Vis à tête hexagonale | |
| 15 | **VOE 914167** | 1 | | | | | •Lubricating nipple | •Niple lubricador | •Engraxadeira | •Graisseur | |
| 16 | **VOE 955922** | 2 | | | | | •Spring washer | •Arandela elástica | •Arruela de pressão | •Rondelle élastique | |
| 17 | **VOE 14532336** | 1 | | | | | •Plate | •Chapa | •Chapa | •Tôle | |
| 18 | **VOE 14532432** | 1 | | | | | •Stopping device | •Mecanismo de parada | •Dispositivo parada | •Dispositif d'arrêt | |
| 19 | **VOE 14519255** | 1 | | | | | •Spacer | •Distanciador | •Espaçador | •Entretoise | |
| 20 | **VOE 983250** | 1 | | | | | •Hexagon screw | •Tornillo hexagonal | •Parafuso sextavado | •Vis à tête hexagonale | |

| | | | | |
|---|---|---|---|---|
| **1** | **8293142** | **Châssis porteur, jeu de ressorts**<br>**Subestrutura, pacote de molas**<br>**Carro inferior, paquete de muelles**<br>**Undercarriage, spring package** | Catalogue id **20615** | Group **775** |
| **2** | | | Illustr. No **1049728** | Section **710** |
| **3** | | | Issue **PUB 20035940-B** | Page **617** |
| **4** | | | | |
| **5** | | | | |

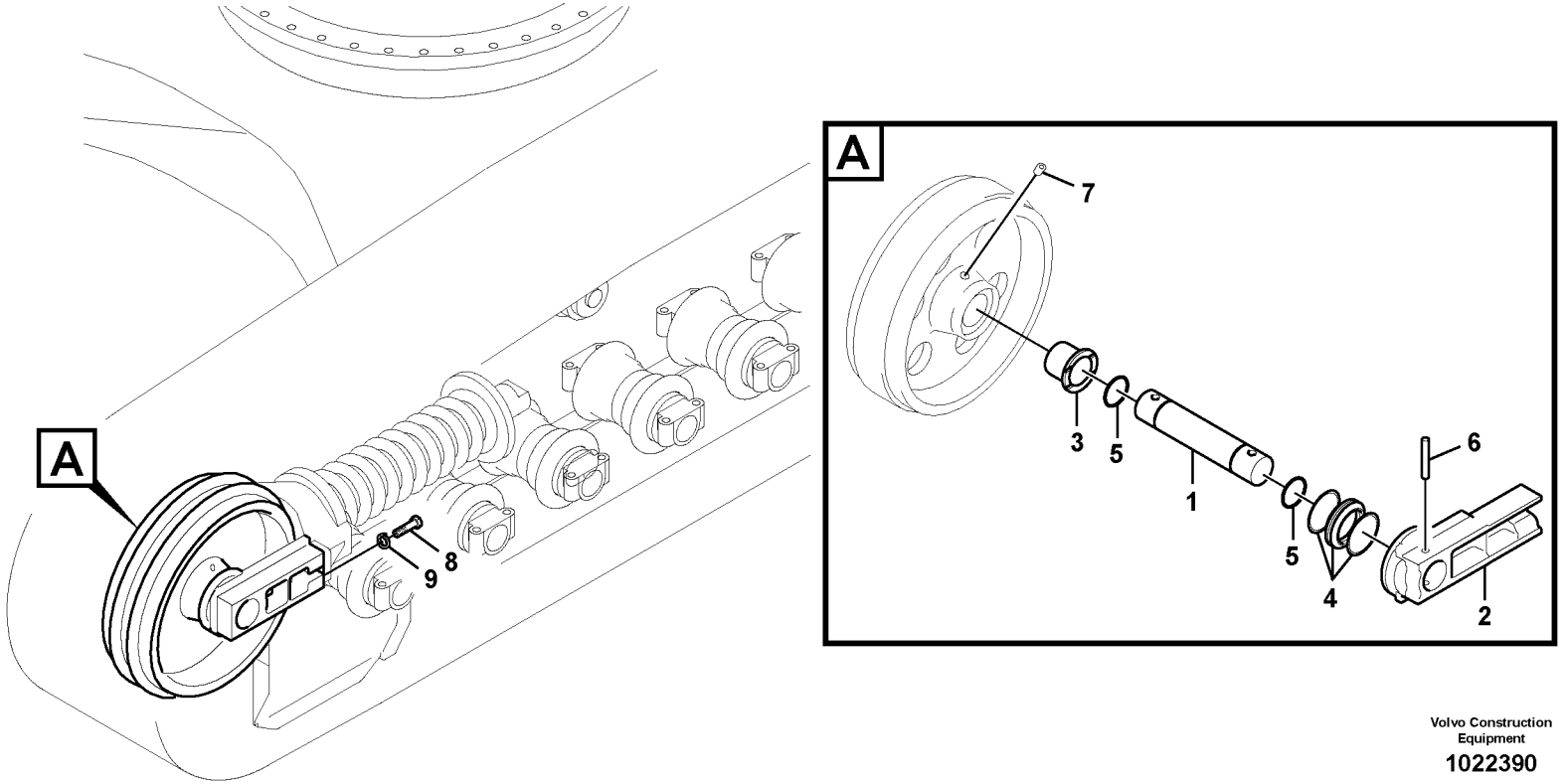


Volvo Construction Equipment

1022390

| Fig. | Part No. | Quantity 1 | 2 | 3 | PS | KIT | Description | Denominación | Denominação | Dénomination | Notes |
|---|---|---|---|---|---|---|---|---|---|---|---|
| | **VOE 14618207** | 2 | | | | | Idler | Pinon guia | | Roue av | |
| 1 | **VOE 14533158** | 1 | | | | | •Shaft | •Eje | •Eixo | •Arbre | |
| 2 | **VOE 14533154** | 2 | | | | | •Support | •Base | •Base | •Bâti | |
| 3 | **VOE 14585919** | 2 | | | | | •Bushing | •Casquillo | •Bucha | •Bague | |
| 4 | **VOE 14532325** | 2 | | | | | •Sealing | •Junta | •Vedação | •Étanchéité | |
| 5 | **VOE 990677** | 2 | | | | | •O-ring | •Anillo tórico | •Anel-o | •Joint torique | |
| 6 | **SA 1081-00471** | 2 | | | | | •Pin | •Pasador | •Pino | •Goupille | |
| 7 | **VOE 14532276** | 1 | | | | | •Plug | •Tapon | •Bujão | •Bouchon | |
| 8 | **VOE 1629544** | 8 | | | | | Hexagon screw | Tornillo hexagonal | Parafuso sextavado | Vis à tête hexagonale | |
| 9 | **VOE 955926** | 8 | | | | | Spring washer | Arandela elástica | Arruela de pressão | Rondelle élastique | |

| | | | | |
|---|---|---|---|---|
| **1** | | **Roue AV**<br>**Pinhão dianteiro**<br>**Ruedas de guía delanteras**<br>**Front idler** | Catalogue id **20615** | Group **775** |
| **2** | | | Illustr. No **1022390** | Section **800** |
| **3** | | | Issue **PUB 20035940-B** | Page **619** |
| **4** | | | | |
| **5** | | **8279467** | | |

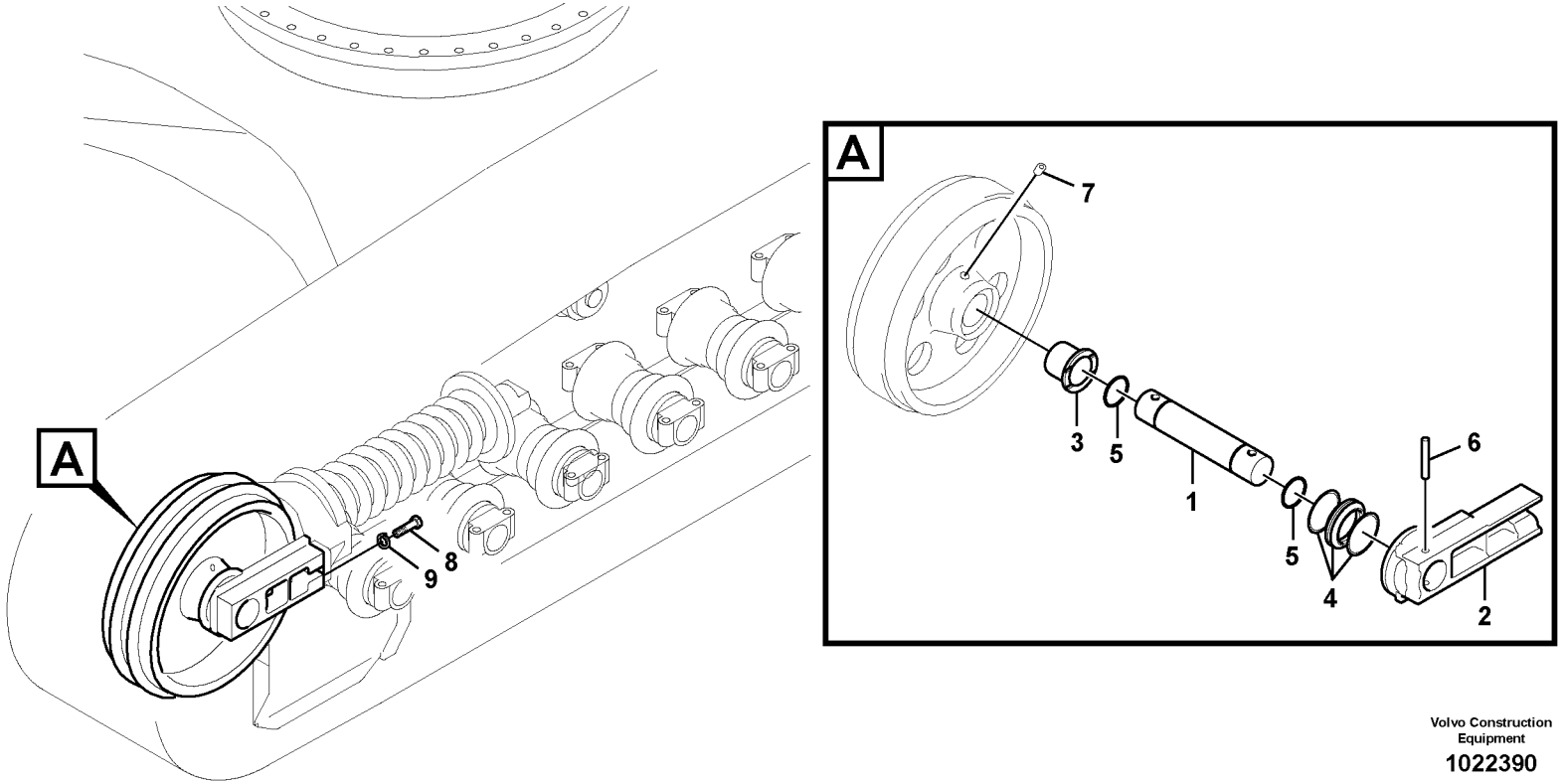


Volvo Construction Equipment

1022390

| Fig. | Part No. | Quantity 1 | 2 | 3 | PS | KIT | Description | Denominación | Denominação | Dénomination | Notes |
|---|---|---|---|---|---|---|---|---|---|---|---|
| | **VOE 14589914** | 2 | | | | | Idler | Pinon guia | | Roue av | |
| 1 | **VOE 14566809** | 1 | | | | | •Shaft | •Eje | •Eixo | •Arbre | |
| 2 | **VOE 14566811** | 2 | | | | | •Support | •Base | •Base | •Bâti | |
| 3 | **VOE 14566810** | 2 | | | | | •Bushing | •Casquillo | •Bucha | •Bague | |
| 4 | **VOE 14532325** | 2 | | | | | •Sealing | •Junta | •Vedação | •Étanchéité | |
| 5 | **VOE 990591** | 2 | | | | | •O-ring | •Anillo tórico | •Anel-o | •Joint torique | |
| 6 | **VOE 14569168** | 2 | | | | | •Pin | •Pasador | •Pino | •Goupille | |
| 7 | **VOE 14532276** | 1 | | | | | •Plug | •Tapon | •Bujão | •Bouchon | |
| 8 | **VOE 1629544** | 8 | | | | | Hexagon screw | Tornillo hexagonal | Parafuso sextavado | Vis à tête hexagonale | |
| 9 | **VOE 955926** | 8 | | | | | Spring washer | Arandela elástica | Arruela de pressão | Rondelle élastique | |

| | | | | |
|---|---|---|---|---|
| **1** | **8293142** | **Roue AV**<br>**Pinhão dianteiro**<br>**Ruedas de guía delanteras**<br>**Front idler** | Catalogue id **20615** | Group **775** |
| **2** | | | Illustr. No **1022390** | Section **810** |
| **3** | | | Issue **PUB 20035940-B** | Page **621** |
| **4** | | | | |
| **5** | | | | |

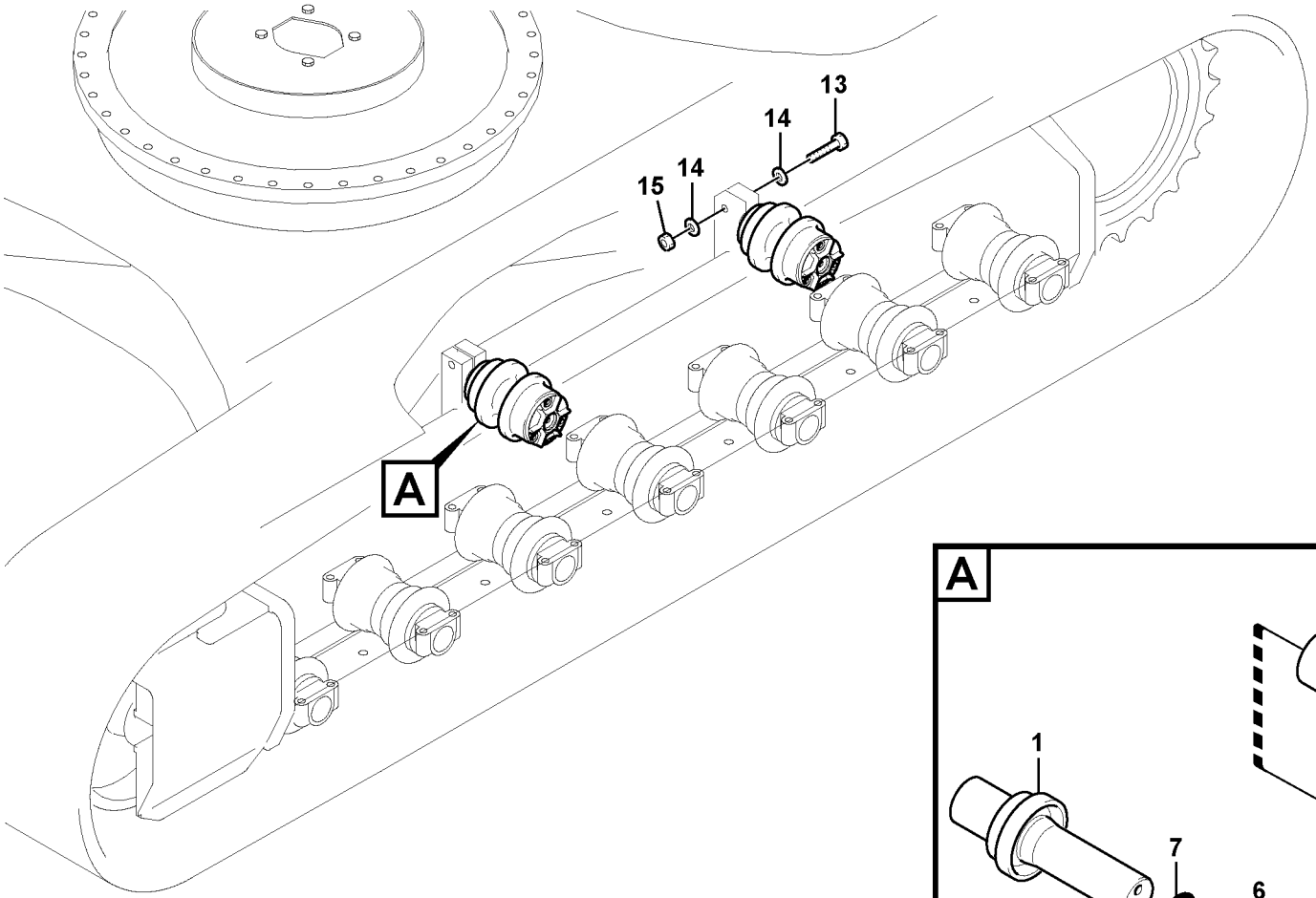


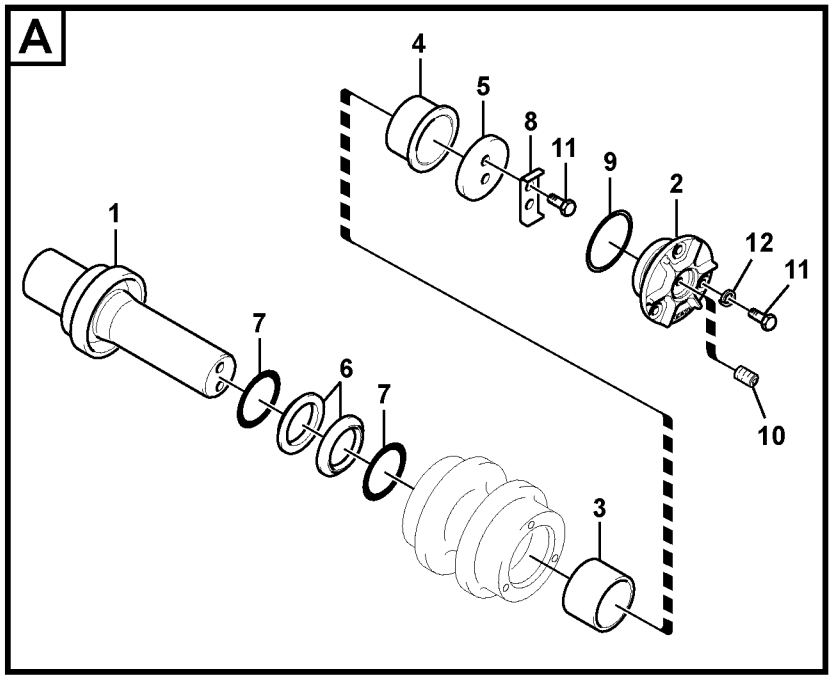


Volvo Construction Equipment

1022331

| Fig. | Part No. | Quantity 1 | 2 | 3 | PS | KIT | Description | Denominación | Denominação | Dénomination | Notes |
|---|---|---|---|---|---|---|---|---|---|---|---|
| | **VOE 14545571** | 4 | | | | | Roller | Rodillo | Rolete | Galet | |
| 1 | **VOE 14545573** | 1 | | | | | •Shaft | •Eje | •Eixo | •Arbre | |
| | **VOE 14545574** | 1 | | | | | ••Shaft | ••Eje | ••Eixo | ••Arbre | |
| | **VOE 14532393** | 1 | | | | | ••Collar | ••Collar | ••Colar | ••Collerette | |
| 2 | **VOE 14545575** | 1 | | | | | •Cover | •Capó | •Capô | •Capot | |
| 3 | **VOE 14532392** | 1 | | | | | •Bushing | •Casquillo | •Bucha | •Bague | |
| 4 | **VOE 14532399** | 1 | | | | | •Bushing | •Casquillo | •Bucha | •Bague | |
| 5 | **VOE 14545590** | 1 | | | | | •Plate | •Chapa | •Chapa | •Tôle | |
| 6 | | 2 | | | NS | | •Ring | •Anillo | •Anel | •Anneau | |
| 7 | **VOE 14532314** | 2 | | | | | •O-ring | •Anillo tórico | •Anel-o | •Joint torique | |
| 8 | **VOE 14532278** | 1 | | | | | •Button | •Boton | •Botão | •Bouton | |
| 9 | **VOE 990636** | 1 | | | | | •O-ring | •Anillo tórico | •Anel-o | •Joint torique | |
| 10 | **VOE 14532276** | 1 | | | | | •Plug | •Tapon | •Bujão | •Bouchon | |
| 11 | **VOE 983251** | 5 | | | | | •Hexagon screw | •Tornillo hexagonal | •Parafuso sextavado | •Vis à tête hexagonale | |
| 12 | **VOE 955922** | 3 | | | | | •Spring washer | •Arandela elástica | •Arruela de pressão | •Rondelle élastique | |
| 13 | **VOE 990520** | 4 | | | | | Hexagon screw | Tornillo hexagonal | Parafuso sextavado | Vis à tête hexagonale | |
| 14 | **VOE 992047** | 8 | | | | | Plain washer | Arandela plana | Arruela simples | Rondelle plane | |
| 15 | **VOE 979022** | 4 | | | | | Hexagon nut | Tuerca hexagonal | Porca sextavada | Écrou hexagonal | |

| | | | | |
|---|---|---|---|---|
| **1** | | **Rouleau supérieur**<br>**Rolete superior**<br>**Rodillo superior**<br>**Top roller** | Catalogue id **20615** | Group **775** |
| **2** | | | Illustr. No **1022331** | Section **900** |
| **3** | | | Issue **PUB 20035940-B** | Page **623** |
| **4** | | | | |
| **5** | | **8279467** | | |

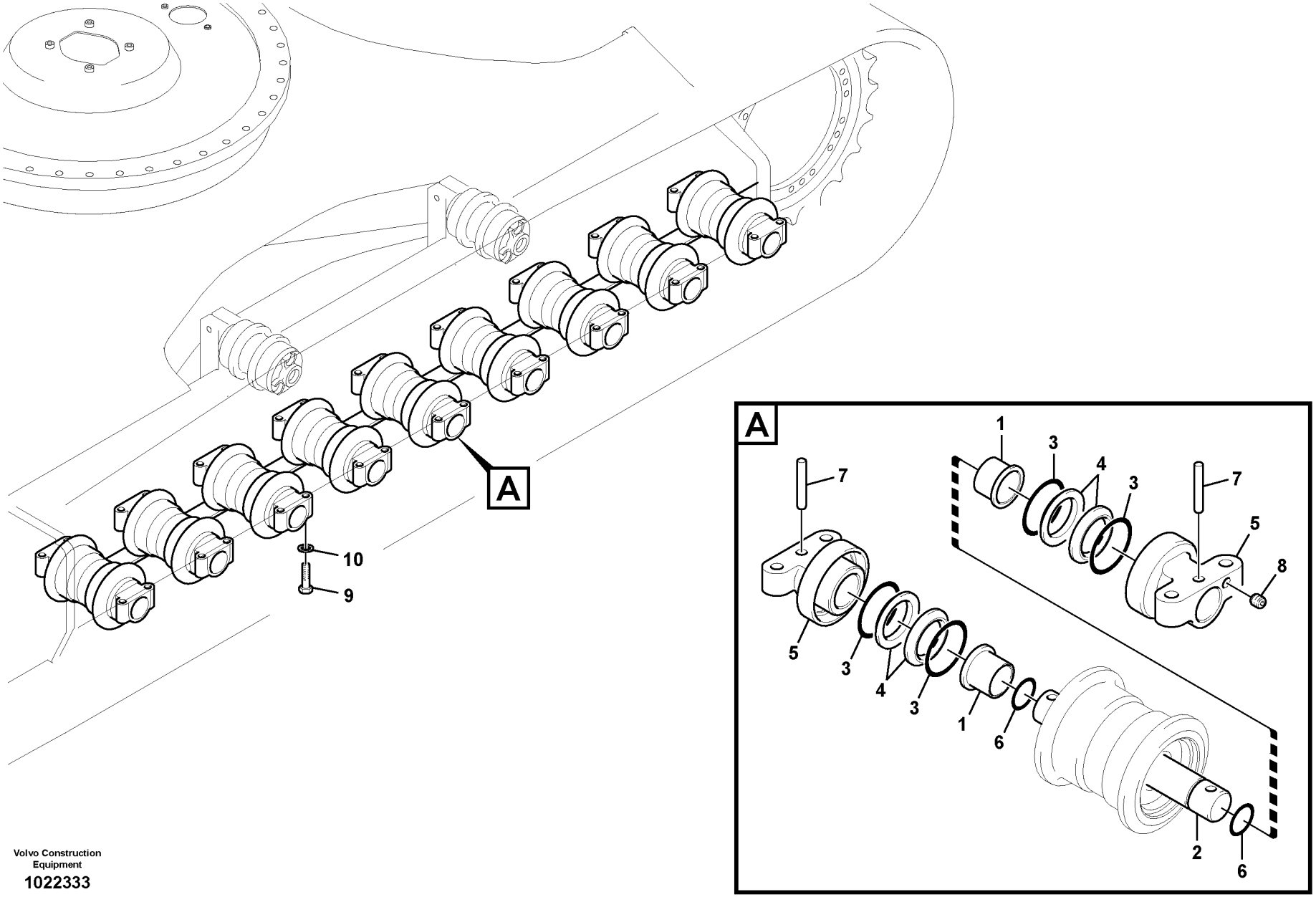


Volvo Construction Equipment

1022333

| Fig. | Part No. | Quantity 1 | 2 | 3 | PS | KIT | Description | Denominación | Denominação | Dénomination | Notes |
|---|---|---|---|---|---|---|---|---|---|---|---|
| | **VOE 14566801** | 4 | | | | | Roller | Rodillo | Rolete | Galet | |
| 1 | **VOE 14568596** | 2 | | | | | •Bushing | •Casquillo | •Bucha | •Bague | |
| 2 | **VOE 14566803** | 1 | | | | | •Shaft | •Eje | •Eixo | •Arbre | |
| 3 | | 4 | | | NS | | •O-ring | •Anillo tórico | •Anel-o | •Joint torique | |
| 4 | | 4 | | | NS | | •Ring | •Anillo | •Anel | •Bague | |
| 5 | | 2 | | | NS | | •Support | •Apoyo | •Suporte | •Support | |
| 6 | **VOE 14532282** | 2 | | | | | •O-ring | •Anillo tórico | •Anel-o | •Joint torique | |
| 7 | **VOE 14568603** | 2 | | | | | •Pin | •Pasador | •Pino | •Goupille | |
| 8 | **VOE 14532276** | 2 | | | | | •Plug | •Tapon | •Bujão | •Bouchon | |
| 9 | **VOE 978952** | 16 | | | | | Hexagon screw | Tornillo hexagonal | Parafuso sextavado | Vis à tête hexagonale | |
| 10 | **VOE 992047** | 16 | | | | | Plain washer | Arandela plana | Arruela simples | Rondelle plane | |

| | | | | | |
|---|---|---|---|---|---|
| **1** | **8293142** | **Rouleau supérieur**<br>**Rolete superior**<br>**Rodillo superior**<br>**Top roller** | Catalogue id **20615** | Group **775** |
| **2** | | | Illustr. No **1022333** | Section **910** |
| **3** | | | Issue **PUB 20035940-B** | Page **625** |
| **4** | | | | |
| **5** | | | | |

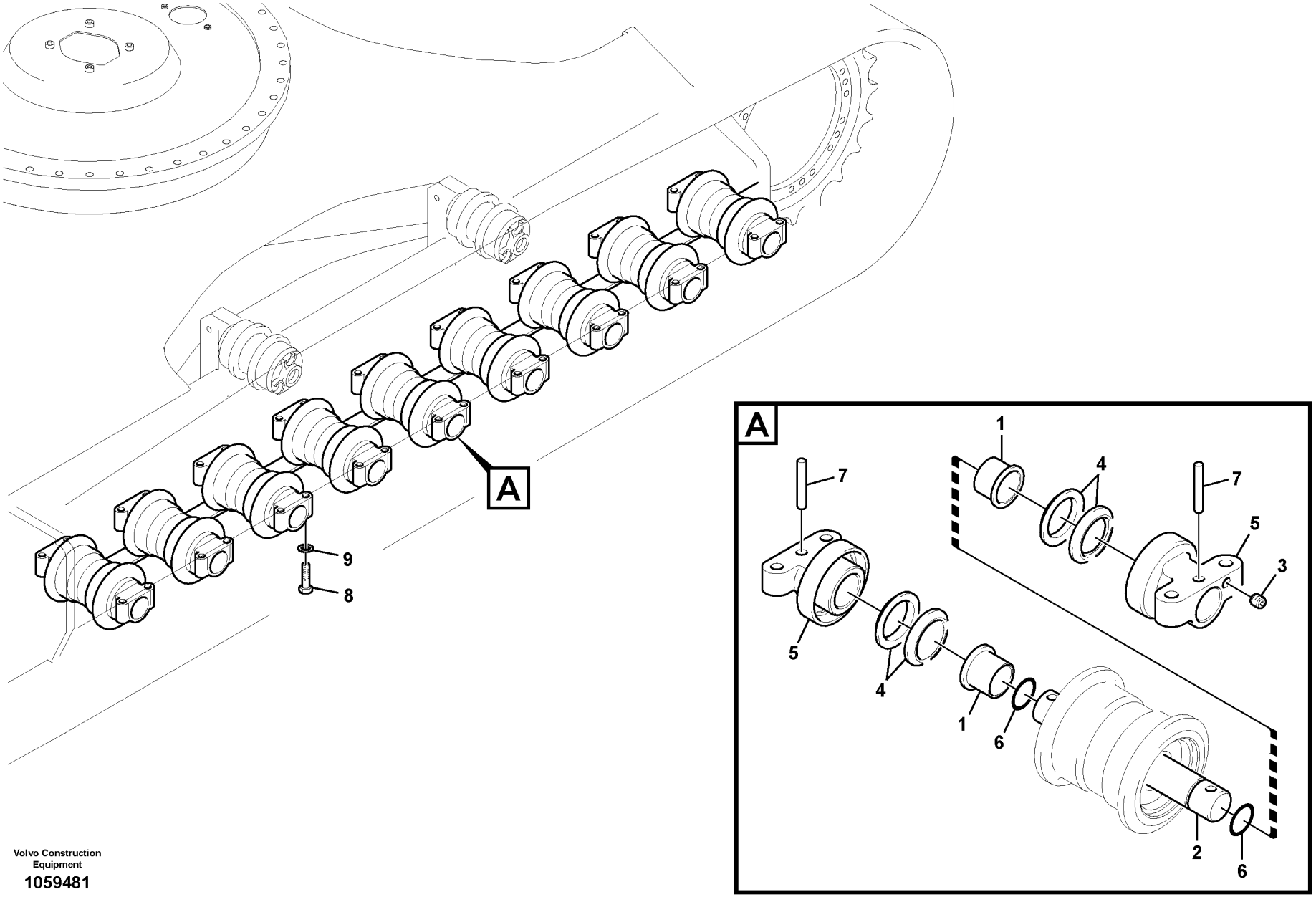


Volvo Construction Equipment

1059481

| Fig. | Part No. | Quantity 1 | 2 | 3 | PS | KIT | Description | Denominación | Denominação | Dénomination | Notes |
|---|---|---|---|---|---|---|---|---|---|---|---|
| | **VOE 14573180** | 18 | | | | | Roller | Rodillo | Rolete | Galet | |
| 1 | **VOE 14573183** | 2 | | | | | •Bushing | •Casquillo | •Bucha | •Bague | |
| 2 | **VOE 14573182** | 1 | | | | | •Shaft | •Eje | •Eixo | •Arbre | |
| 3 | **VOE 14532276** | 1 | | | | | •Plug | •Tapon | •Bujão | •Bouchon | S/N -210256 |
| | **VOE 14650593** | 1 | | | | | •Plug | •Tapón | •Bujão | •Tampon | S/N 210257- |
| 4 | **VOE 14573185** | 2 | | | | | •Sealing | •Junta | •Vedação | •Étanchéité | S/N -210256 |
| | **VOE 14653840** | 2 | | | | | •Sealing | •Junta | •Vedação | •Étanchéité | S/N 210257- |
| 5 | **VOE 14573184** | 2 | | | | | •Support | •Base | •Base | •Bâti | |
| 6 | **VOE 14532294** | 2 | | | | | •O-ring | •Anillo tórico | •Anel-o | •Joint torique | S/N -210256 |
| | **VOE 996678** | 2 | | | | | •O-ring | •Anillo tórico | •Anel-o | •Joint torique | S/N 210257- |
| 7 | **VOE 14573187** | 2 | | | | | •Pin | •Pasador | •Pino | •Goupille | |
| 8 | **VOE 992968** | 72 | | | | | Hexagon screw | Tornillo hexagonal | Parafuso sextavado | Vis à tête hexagonale | |
| 9 | **VOE 992057** | 72 | | | | | Plain washer | Arandela plana | Arruela simples | Rondelle plane | |

| | | | | |
|---|---|---|---|---|
| **1** | **8279467** | **Rouleau inférieur**<br>**Rolete inferior**<br>**Rodillo inferior**<br>**Bottom roller** | Catalogue id **20615** | Group **775** |
| **2** | | | Illustr. No **1059481** | Section **1000** |
| **3** | | | Issue **PUB 20035940-B** | Page **627** |
| **4** | | | | |
| **5** | | | | |

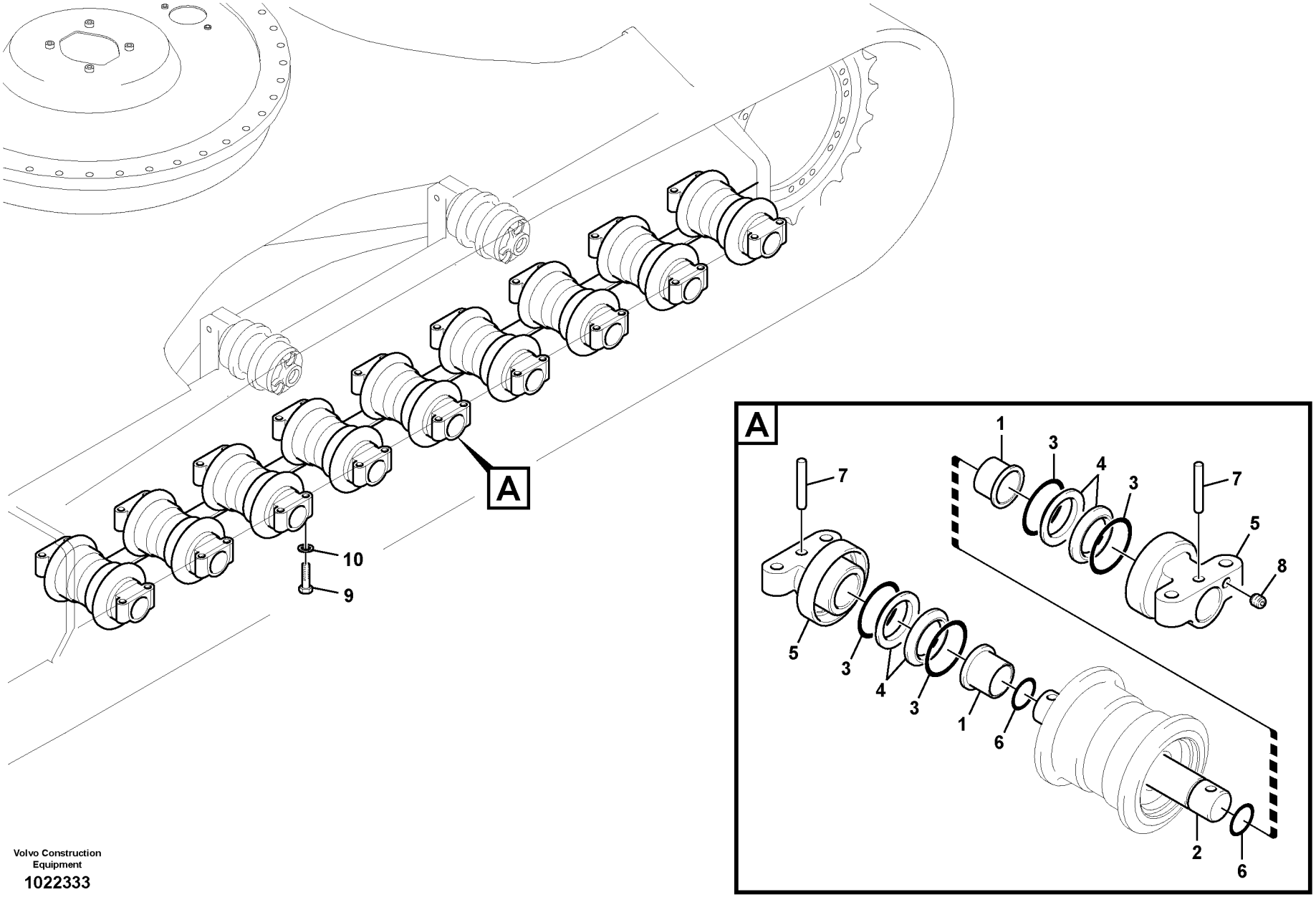


Volvo Construction Equipment

1022333

| Fig. | Part No. | Quantity 1 | 2 | 3 | PS | KIT | Description | Denominación | Denominação | Dénomination | Notes |
|---|---|---|---|---|---|---|---|---|---|---|---|
| | **VOE 14566801** | 18 | | | | | Roller | Rodillo | Rolete | Galet | |
| 1 | **VOE 14568596** | 2 | | | | | •Bushing | •Casquillo | •Bucha | •Bague | |
| 2 | **VOE 14566803** | 1 | | | | | •Shaft | •Eje | •Eixo | •Arbre | |
| 3 | | 4 | | | NS | | •O-ring | •Anillo tórico | •Anel-o | •Joint torique | |
| 4 | | 4 | | | NS | | •Ring | •Anillo | •Anel | •Bague | |
| 5 | | 2 | | | NS | | •Support | •Apoyo | •Suporte | •Support | |
| 6 | **VOE 14532282** | 2 | | | | | •O-ring | •Anillo tórico | •Anel-o | •Joint torique | |
| 7 | **VOE 14568603** | 2 | | | | | •Pin | •Pasador | •Pino | •Goupille | |
| 8 | **VOE 14532276** | 2 | | | | | •Plug | •Tapon | •Bujão | •Bouchon | |
| 9 | **VOE 978952** | 72 | | | | | Hexagon screw | Tornillo hexagonal | Parafuso sextavado | Vis à tête hexagonale | |
| 10 | **VOE 992047** | 72 | | | | | Plain washer | Arandela plana | Arruela simples | Rondelle plane | |

| | | | | | |
|---|---|---|---|---|---|
| **1** | **8293142** | **Rouleau inférieur**<br>**Rolete inferior**<br>**Rodillo inferior**<br>**Bottom roller** | Catalogue id **20615** | Group **775** |
| **2** | | | Illustr. No **1022333** | Section **1010** |
| **3** | | | Issue **PUB 20035940-B** | Page **629** |
| **4** | | | | |
| **5** | | | | |

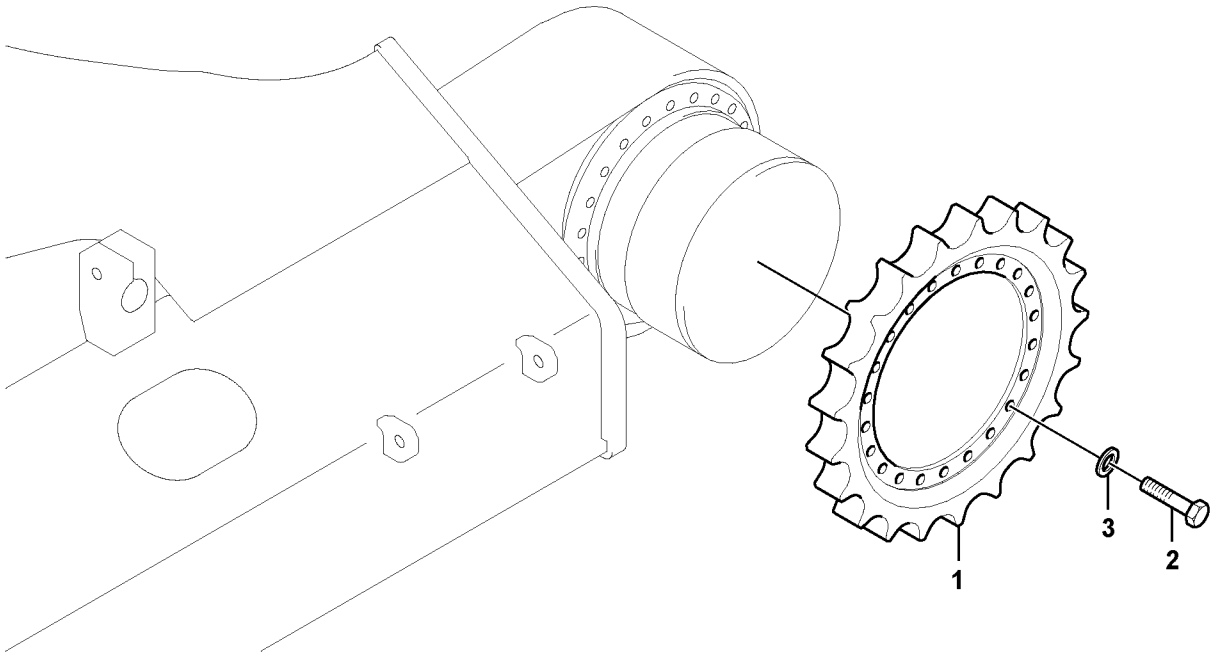


Volvo Construction Equipment

1022335

| Fig. | Part No. | Quantity 1 | 2 | 3 | PS | KIT | Description | Denominación | Denominação | Dénomination | Notes |
|---|---|---|---|---|---|---|---|---|---|---|---|
| 1 | **VOE 14532401** | 2 | | | | | Sprocket | Engranaje de cadena | Dente de roda | Pignon chaîne | |
| | **VOE 14559050** | | 2 | | | | Sprocket | Engranaje de cadena | Dente de roda | Pignon chaîne | |
| 2 | **VOE 990516** | 36 | | | | | Hexagon screw | Tornillo hexagonal | Parafuso sextavado | Vis à tête hexagonale | |
| | **VOE 990519** | | 44 | | | | Hexagon screw | Tornillo hexagonal | Parafuso sextavado | Vis à tête hexagonale | |
| 3 | **VOE 992057** | 36 | | | | | Plain washer | Arandela plana | Arruela simples | Rondelle plane | |
| | **VOE 992047** | | 44 | | | | Plain washer | Arandela plana | Arruela simples | Rondelle plane | |

| | | | | |
|---|---|---|---|---|
| **1** | **8279467** | **Barbotin**<br>**Roda motriz**<br>**Rueda motriz**<br>**Sprocket** | Catalogue id **20615** | Group **775** |
| **2** | **8293142** | | Illustr. No **1022335** | Section **1200** |
| **3** | | | Issue **PUB 20035940-B** | Page **631** |
| **4** | | | | |
| **5** | | | | |



Volvo Construction Equipment
www.volvoce.com

| GROUP | | Section | Page |
|---|---|---|---|
| 810 | Cab body 11294093, 11294094 | 100 | 643 |
| 810 | Cab body 8290413, 8290414 | 125 | 645 |
| 810 | Cab body 8290415, 8290416 | 135 | 647 |
| 810 | Cab body | 145 | 649 |
| 810 | Cab : framework / roof 11294093, 11294094 | 150 | 651 |
| 810 | Cab : framework / roof 8290413, 8290414, 8290415, 8290416 | 175 | 653 |
| 810 | Cab : framework / roof | 185 | 655 |
| 810 | Operator's cab 11294093, 11294094 | 200 | 657 |
| 810 | Operator's cab 8290413, 8290414, 8290415,8290416 | 250 | 659 |
| 810 | Operator's cab | 275 | 661 |
| 810 | Cab elevation on superstructure | 6000 | 663 |
| 810 | Cab elevation on superstructure | 6100 | 665 |
| 810 | Cab elevation on superstructure | 6200 | 667 |
| 810 | Cab elevation on superstructure | 6300 | 669 |
| 818 | Cab mount 8290413,8293085 | 100 | 671 |
| 818 | Cab mount 8290414,8293086 | 200 | 673 |
| 818 | Cab mount 8290415,8293087 | 300 | 675 |
| 818 | Cab mount 8290416,8293088 | 400 | 677 |
| 818 | Cab mount | 500 | 679 |
| 818 | Cab mount | 600 | 681 |
| 818 | Cab mount | 700 | 683 |
| 818 | Cab mount | 800 | 685 |
| 818 | Cab mount | 900 | 687 |
| 821 | Cowl frame | 100 | 689 |
| 821 | Cowl frame 8293156 | 150 | 693 |
| 821 | Engine hood 8291305,8291314,8291318,8291556,8293850 | 200 | 695 |
| 821 | Engine hood | 250 | 699 |
| 821 | Door, side | 300 | 703 |
| 821 | Door, side | 350 | 705 |
| 821 | Accessory box | 6000 | 707 |
| 827 | Handrail | 100 | 709 |
| 827 | Tool box, cowl | 200 | 711 |
| 827 | Tool box, cowl 8293156 | 250 | 715 |
| 827 | Foot step 8291321, 8291322, 8293161 | 400 | 719 |
| 831 | Door with fitting parts 11294093, 11294094 | 100 | 721 |
| 831 | Door with fitting parts | 150 | 723 |
| 831 | Door with fitting parts | 175 | 725 |
| 831 | Door, operator's cab 11294093, 11294094 | 200 | 727 |
| 831 | Door with fitting parts 8290413, 8290414 | 300 | 729 |
| 831 | Door, operator's cab 8290413, 8290414 | 350 | 731 |
| 831 | Door with fitting parts 8290415, 8290416 | 400 | 733 |
| 831 | Door, operator's cab 8290415, 8290416 | 450 | 735 |
| 831 | Door with fitting parts | 500 | 737 |
| 831 | Door, operator's cab | 550 | 739 |
| 831 | Sliding window, door | 600 | 743 |
| 836 | Roof hatch 11294093 | 100 | 745 |
| 836 | Roof hatch 11294094 | 150 | 747 |
| 836 | Roof hatch 8290413, 8290415 | 200 | 751 |
| 836 | Roof hatch 8290414, 8290416 | 225 | 755 |
| 836 | Roof hatch 8293085, 8293087, 8293089, 8293091 | 250 | 757 |
| 836 | Roof hatch 8293086, 8293088, 8293090, 8293092 | 300 | 761 |
| 837 | Cabin floor | 100 | 763 |
| 837 | Cabin floor | 150 | 765 |
| 837 | Hatches under engine, hydr.pumps, cooler, m.valve and fuel tank. 8289066 | 200 | 767 |
| 837 | Hatches under engine, hydr.pumps, cooler, m.valve and fuel tank. | 300 | 769 |
| 841 | Rear view mirror | 100 | 771 |
| 841 | Rear view mirror 8293156 | 110 | 773 |
| 841 | Rear view mirror | 150 | 775 |
| 841 | Rear view mirror | 200 | 777 |
| 841 | Rear view mirror 8292223 | 250 | 779 |
| 843 | Glass panes 11294093, 11294094 | 100 | 781 |

## INDEX OF CONTENTS


| GROUP | | Section | Page |
|---|---|---|---|
| 843 | Glass panes 8290413, 8290414, 8290415, 8290416 | 150 | 783 |
| 843 | Glass panes | 175 | 785 |
| 843 | Front window 11294093, 11294094 | 200 | 787 |
| 843 | Front window 8290413, 8290414, 8290415, 8290416 | 250 | 789 |
| 843 | Front window | 275 | 793 |
| 852 | Operator seat with fitting parts | 100 | 797 |
| 852 | Operator seat with fitting parts | 110 | 799 |
| 852 | Operator seat with fitting parts | 120 | 801 |
| 852 | Operator's seat | 150 | 805 |
| 852 | Operator's seat | 160 | 807 |
| 852 | Seatbelt Installation | 200 | 809 |
| 860 | Cover, control valve | 100 | 811 |
| 860 | Cover, main pump | 150 | 813 |
| 860 | Cover, main pump 8293156 | 160 | 815 |
| 860 | Sun visor interior | 200 | 817 |
| 860 | Windshield protection 8279817 | 250 | 819 |
| 860 | Falling object guards 8279813 | 300 | 821 |
| 860 | Falling object guards 8294409 | 310 | 823 |
| 860 | Fops, protecting equipment 8279813, 8279815, 8294409 | 350 | 827 |
| 860 | Falling object guards 8279814 | 400 | 829 |
| 860 | Falling object guards | 410 | 831 |
| 860 | Falling object guards 8279814,8292272 | 450 | 833 |
| 860 | Sun visor 8279792 | 500 | 835 |
| 860 | Rain visor, exterior equipment 8279810 | 550 | 837 |
| 860 | Fops, protecting equipment | 6300 | 839 |
| 870 | Air conditioning line, cooling and heater | 100 | 841 |
| 870 | Air conditioning line, cooling and heater | 150 | 845 |
| 870 | Air duct in cabin and cabin floor | 400 | 849 |
| 870 | Air conditioning unit, cooling and heater | 500 | 853 |
| 870 | Air conditioning unit line | 6000 | 857 |
| 872 | Fresh air inlet, air filter and fan housing. 11294093, 11294094 | 100 | 859 |
| 872 | Fresh air inlet, air filter and fan housing. | 150 | 861 |
| 872 | Air filter, mounting | 200 | 863 |
| 875 | Auxiliary Heater 8289058 | 100 | 865 |
| 880 | Interior components 11294093, 11294094 | 100 | 869 |
| 880 | Interior components | 125 | 871 |
| 880 | Interior components 8290413, 8290414, 8290415, 8290416 | 150 | 873 |
| 880 | Interior components 11294093, 11294094 | 200 | 875 |
| 880 | Interior components 8290413, 8290414, 8290415, 8290416 | 250 | 877 |
| 880 | Interior components | 275 | 879 |
| 880 | Interior components 11294093, 11294094 | 300 | 881 |
| 880 | Interior components 8290413, 8290414, 8290415, 8290416 | 350 | 883 |
| 880 | Interior components | 375 | 885 |
| 880 | Interior components 11294093, 11294094 | 400 | 887 |
| 880 | Interior components 8290413, 8290414, 8290415, 8290416 | 450 | 889 |
| 880 | Interior components | 475 | 891 |
| 880 | Interior components 8290413, 8290414, 8290415, 8290416 | 500 | 893 |
| 881 | Instrument panel, control panel 8290413, 8290414, 8290415, 8290416, 8291311 | 100 | 895 |
| 881 | Instrument panel, control panel 8293089, 8293090, 8293091, 8293092 | 125 | 899 |
| 881 | Instrument panel, control panel 8293085, 8293086, 8293087, 8293088 | 150 | 903 |
| 881 | Instrument panel, radio panel | 200 | 907 |
| 891 | Anti slip | 100 | 909 |
| 891 | Anti slip | 200 | 911 |
| 896 | Tools | 100 | 913 |
| 897 | Sign plates and decals | 100 | 915 |
| 897 | Sign plates and decals | 200 | 923 |

| GRUPO | | Sección | Página |
|---|---|---|---|
| 810 | Cuerpo de cabina 11294093, 11294094 | 100 | 643 |
| 810 | Cuerpo de cabina 8290413, 8290414 | 125 | 645 |
| 810 | Cuerpo de cabina 8290415, 8290416 | 135 | 647 |
| 810 | Cuerpo de cabina | 145 | 649 |
| 810 | Cabina: puerta / estructura / techo 11294093, 11294094 | 150 | 651 |
| 810 | Cabina: puerta / estructura / techo 8290413, 8290414, 8290415, 8290416 | 175 | 653 |
| 810 | Cabina: puerta / estructura / techo | 185 | 655 |
| 810 | Cabina del conductor 11294093, 11294094 | 200 | 657 |
| 810 | Cabina del conductor 8290413, 8290414, 8290415,8290416 | 250 | 659 |
| 810 | Cabina del conductor | 275 | 661 |
| 810 | Elevación de cabina en superestructura | 6000 | 663 |
| 810 | Elevación de cabina en superestructura | 6100 | 665 |
| 810 | Elevación de cabina en superestructura | 6200 | 667 |
| 810 | Elevación de cabina en superestructura | 6300 | 669 |
| 818 | Accesorio de cabina 8290413,8293085 | 100 | 671 |
| 818 | Accesorio de cabina 8290414,8293086 | 200 | 673 |
| 818 | Accesorio de cabina 8290415,8293087 | 300 | 675 |
| 818 | Accesorio de cabina 8290416,8293088 | 400 | 677 |
| 818 | Accesorio de cabina | 500 | 679 |
| 818 | Accesorio de cabina | 600 | 681 |
| 818 | Accesorio de cabina | 700 | 683 |
| 818 | Accesorio de cabina | 800 | 685 |
| 818 | Accesorio de cabina | 900 | 687 |
| 821 | Bastidor | 100 | 689 |
| 821 | Bastidor 8293156 | 150 | 693 |
| 821 | Capo 8291305,8291314,8291318,8291556,8293850 | 200 | 695 |
| 821 | Capo | 250 | 699 |
| 821 | Puerta, lado | 300 | 703 |
| 821 | Puerta, lado | 350 | 705 |
| 821 | Caja de accesorios | 6000 | 707 |
| 827 | Barandilla | 100 | 709 |
| 827 | Caja de herramientas, capó | 200 | 711 |
| 827 | Caja de herramientas, capó 8293156 | 250 | 715 |
| 827 | Escalón de acceso 8291321, 8291322, 8293161 | 400 | 719 |
| 831 | Puerta con accesorios de montaje 11294093, 11294094 | 100 | 721 |
| 831 | Puerta con accesorios de montaje | 150 | 723 |
| 831 | Puerta con accesorios de montaje | 175 | 725 |
| 831 | Puerta, cabina 11294093, 11294094 | 200 | 727 |
| 831 | Puerta con accesorios de montaje 8290413, 8290414 | 300 | 729 |
| 831 | Puerta, cabina 8290413, 8290414 | 350 | 731 |
| 831 | Puerta con accesorios de montaje 8290415, 8290416 | 400 | 733 |
| 831 | Puerta, cabina 8290415, 8290416 | 450 | 735 |
| 831 | Puerta con accesorios de montaje | 500 | 737 |
| 831 | Puerta, cabina | 550 | 739 |
| 831 | Ventanilla deslizante, puerta | 600 | 743 |
| 836 | Escotilla de techo 11294093 | 100 | 745 |
| 836 | Escotilla de techo 11294094 | 150 | 747 |
| 836 | Escotilla de techo 8290413, 8290415 | 200 | 751 |
| 836 | Escotilla de techo 8290414, 8290416 | 225 | 755 |
| 836 | Escotilla de techo 8293085, 8293087, 8293089, 8293091 | 250 | 757 |
| 836 | Escotilla de techo 8293086, 8293088, 8293090, 8293092 | 300 | 761 |
| 837 | Suelo de cabina | 100 | 763 |
| 837 | Suelo de cabina | 150 | 765 |
| 837 | Tapas bajo el motor, bombas hidr., enfriador, válvula p. y dep 8289066 | 200 | 767 |
| 837 | Tapas bajo el motor, bombas hidr., enfriador, válvula p. y dep | 300 | 769 |
| 841 | Espejo retrovisor | 100 | 771 |
| 841 | Espejo retrovisor 8293156 | 110 | 773 |
| 841 | Espejo retrovisor | 150 | 775 |
| 841 | Espejo retrovisor | 200 | 777 |
| 841 | Espejo retrovisor 8292223 | 250 | 779 |


**INDICE**

# INDICE

Catalogue id 20615 | Group 8
Issue PUB 20035940-B | Page 636


| GRUPO | | Sección | Página |
|---|---|---|---|
| 843 | Ventanillas 11294093, 11294094 | 100 | 781 |
| 843 | Ventanillas 8290413, 8290414, 8290415, 8290416 | 150 | 783 |
| 843 | Ventanillas | 175 | 785 |
| 843 | Parabrisas delantero 11294093, 11294094 | 200 | 787 |
| 843 | Parabrisas delantero 8290413, 8290414, 8290415, 8290416 | 250 | 789 |
| 843 | Parabrisas delantero | 275 | 793 |
| 852 | Asiento del conductor con piezas de montaje | 100 | 797 |
| 852 | Asiento del conductor con piezas de montaje | 110 | 799 |
| 852 | Asiento del conductor con piezas de montaje | 120 | 801 |
| 852 | Asiento del conductor | 150 | 805 |
| 852 | Asiento del conductor | 160 | 807 |
| 852 | Instalación de cinturón de seguridad | 200 | 809 |
| 860 | Capó, válvula de control principal | 100 | 811 |
| 860 | Capó, bomba principal | 150 | 813 |
| 860 | Capó, bomba principal 8293156 | 160 | 815 |
| 860 | Parasol interior | 200 | 817 |
| 860 | Protecciìn del parabrisas 8279817 | 250 | 819 |
| 860 | Equipo de protección contra caídas 8279813 | 300 | 821 |
| 860 | Equipo de protección contra caídas 8294409 | 310 | 823 |
| 860 | Fops, equipo de protección 8279813, 8279815, 8294409 | 350 | 827 |
| 860 | Equipo de protección contra caídas 8279814 | 400 | 829 |
| 860 | Equipo de protección contra caídas | 410 | 831 |
| 860 | Equipo de protección contra caídas 8279814,8292272 | 450 | 833 |
| 860 | Visera 8279792 | 500 | 835 |
| 860 | Visera para lluvia, equipo exterior 8279810 | 550 | 837 |
| 860 | Fops, equipo de protección | 6300 | 839 |
| 870 | Tubería de aire acondicionado, refrigeración y calefacción | 100 | 841 |
| 870 | Tubería de aire acondicionado, refrigeración y calefacción | 150 | 845 |
| 870 | Conducto de aire en cabina y suelo de cabina | 400 | 849 |
| 870 | Unidad de aire acondicionado, refrigeración y calefacción | 500 | 853 |
| 870 | Tubería de unidad de aire acondicionado | 6000 | 857 |
| 872 | Toma aire fresco, filtro de aire y caja ventilador 11294093, 11294094 | 100 | 859 |
| 872 | Toma aire fresco, filtro de aire y caja ventilador | 150 | 861 |
| 872 | Filtro aire, montaje | 200 | 863 |
| 875 | Calefactor adicional 8289058 | 100 | 865 |
| 880 | Detalles interiores 11294093, 11294094 | 100 | 869 |
| 880 | Detalles interiores | 125 | 871 |
| 880 | Detalles interiores 8290413, 8290414, 8290415, 8290416 | 150 | 873 |
| 880 | Detalles interiores 11294093, 11294094 | 200 | 875 |
| 880 | Detalles interiores 8290413, 8290414, 8290415, 8290416 | 250 | 877 |
| 880 | Detalles interiores | 275 | 879 |
| 880 | Detalles interiores 11294093, 11294094 | 300 | 881 |
| 880 | Detalles interiores 8290413, 8290414, 8290415, 8290416 | 350 | 883 |
| 880 | Detalles interiores | 375 | 885 |
| 880 | Detalles interiores 11294093, 11294094 | 400 | 887 |
| 880 | Detalles interiores 8290413, 8290414, 8290415, 8290416 | 450 | 889 |
| 880 | Detalles interiores | 475 | 891 |
| 880 | Detalles interiores 8290413, 8290414, 8290415, 8290416 | 500 | 893 |
| 881 | Panel de instrumentos, panel de mandos 8290413, 8290414, 8290415, 8290416, 8291311 | 100 | 895 |
| 881 | Panel de instrumentos, panel de mandos 8293089, 8293090, 8293091, 8293092 | 125 | 899 |
| 881 | Panel de instrumentos, panel de mandos 8293085, 8293086, 8293087, 8293088 | 150 | 903 |
| 881 | Panel de instrumentos, panel de radio | 200 | 907 |
| 891 | Antideslizante | 100 | 909 |
| 891 | Antideslizante | 200 | 911 |
| 896 | Herramienta | 100 | 913 |
| 897 | Muestras y decalcomanias | 100 | 915 |
| 897 | Muestras y decalcomanias | 200 | 923 |

| GRUPO | | Seção | Página |
|---|---|---|---|
| 810 | 11294093, 11294094 | 100 | 643 |
| 810 | 8290413, 8290414 | 125 | 645 |
| 810 | 8290415, 8290416 | 135 | 647 |
| 810 | | 145 | 649 |
| 810 | Cabine: estrutura/teto 11294093, 11294094 | 150 | 651 |
| 810 | Cabine: estrutura/teto 8290413, 8290414, 8290415, 8290416 | 175 | 653 |
| 810 | Cabine: estrutura/teto | 185 | 655 |
| 810 | Cabine do operador 11294093, 11294094 | 200 | 657 |
| 810 | Cabine do operador 8290413, 8290414, 8290415,8290416 | 250 | 659 |
| 810 | Cabine do operador | 275 | 661 |
| 810 | Elevação da cabine na superestrutura | 6000 | 663 |
| 810 | Elevação da cabine na superestrutura | 6100 | 665 |
| 810 | Elevação da cabine na superestrutura | 6200 | 667 |
| 810 | Elevação da cabine na superestrutura | 6300 | 669 |
| 818 | Suporte da cabine 8290413,8293085 | 100 | 671 |
| 818 | Suporte da cabine 8290414,8293086 | 200 | 673 |
| 818 | Suporte da cabine 8290415,8293087 | 300 | 675 |
| 818 | Suporte da cabine 8290416,8293088 | 400 | 677 |
| 818 | Suporte da cabine | 500 | 679 |
| 818 | Suporte da cabine | 600 | 681 |
| 818 | Suporte da cabine | 700 | 683 |
| 818 | Suporte da cabine | 800 | 685 |
| 818 | Suporte da cabine | 900 | 687 |
| 821 | Quadro do capô | 100 | 689 |
| 821 | Quadro do capô 8293156 | 150 | 693 |
| 821 | Capô 8291305,8291314,8291318,8291556,8293850 | 200 | 695 |
| 821 | Capô | 250 | 699 |
| 821 | Porta, lateral | 300 | 703 |
| 821 | Porta, lateral | 350 | 705 |
| 821 | Caixa de acessórios | 6000 | 707 |
| 827 | Corrimão | 100 | 709 |
| 827 | Caixa de ferramentas, capô | 200 | 711 |
| 827 | Caixa de ferramentas, capô 8293156 | 250 | 715 |
| 827 | Degrau 8291321, 8291322, 8293161 | 400 | 719 |
| 831 | Porta com peças acessórias 11294093, 11294094 | 100 | 721 |
| 831 | Porta com peças acessórias | 150 | 723 |
| 831 | Porta com peças acessórias | 175 | 725 |
| 831 | Porta, cabine do operador 11294093, 11294094 | 200 | 727 |
| 831 | Porta com peças acessórias 8290413, 8290414 | 300 | 729 |
| 831 | Porta, cabine do operador 8290413, 8290414 | 350 | 731 |
| 831 | Porta com peças acessórias 8290415, 8290416 | 400 | 733 |
| 831 | Porta, cabine do operador 8290415, 8290416 | 450 | 735 |
| 831 | Porta com peças acessórias | 500 | 737 |
| 831 | Porta, cabine do operador | 550 | 739 |
| 831 | Janela corrediça, porta | 600 | 743 |
| 836 | Escotilha do teto 11294093 | 100 | 745 |
| 836 | Escotilha do teto 11294094 | 150 | 747 |
| 836 | Escotilha do teto 8290413, 8290415 | 200 | 751 |
| 836 | Escotilha do teto 8290414, 8290416 | 225 | 755 |
| 836 | Escotilha do teto 8293085, 8293087, 8293089, 8293091 | 250 | 757 |
| 836 | Escotilha do teto 8293086, 8293088, 8293090, 8293092 | 300 | 761 |
| 837 | Piso da cabine | 100 | 763 |
| 837 | Piso da cabine | 150 | 765 |
| 837 | Postigo embaixo do motor, bombas hidráulicas, refrigerador, válvula principal e tanque de combustível. 8289066 | 200 | 767 |
| 837 | Postigo embaixo do motor, bombas hidráulicas, refrigerador, válvula principal e tanque de combustível. | 300 | 769 |
| 841 | Espelho retrovisor | 100 | 771 |
| 841 | Espelho retrovisor 8293156 | 110 | 773 |
| 841 | Espelho retrovisor | 150 | 775 |
| 841 | Espelho retrovisor | 200 | 777 |
| 841 | Espelho retrovisor 8292223 | 250 | 779 |


**ÍNDICE**

# ÍNDICE


| GRUPO | | Seção | Página |
|---|---|---|---|
| 843 | Vidros das janelas 11294093, 11294094 | 100 | 781 |
| 843 | Vidros das janelas 8290413, 8290414, 8290415, 8290416 | 150 | 783 |
| 843 | Vidros das janelas | 175 | 785 |
| 843 | Pára-brisa dianteiro 11294093, 11294094 | 200 | 787 |
| 843 | Pára-brisa dianteiro 8290413, 8290414, 8290415, 8290416 | 250 | 789 |
| 843 | Pára-brisa dianteiro | 275 | 793 |
| 852 | Assento do operador com peças de montagem | 100 | 797 |
| 852 | Assento do operador com peças de montagem | 110 | 799 |
| 852 | Assento do operador com peças de montagem | 120 | 801 |
| 852 | Banco do motorista | 150 | 805 |
| 852 | Banco do motorista | 160 | 807 |
| 852 | Cinto de segurança, instalação | 200 | 809 |
| 860 | Capô, válvula de controle | 100 | 811 |
| 860 | Capô, bomba principal | 150 | 813 |
| 860 | Capô, bomba principal 8293156 | 160 | 815 |
| 860 | Protetor solar interno | 200 | 817 |
| 860 | Proteção do pára-brisa 8279817 | 250 | 819 |
| 860 | Proteção contra queda de objetos 8279813 | 300 | 821 |
| 860 | Proteção contra queda de objetos 8294409 | 310 | 823 |
| 860 | FOPS, equipamento de proteção 8279813, 8279815, 8294409 | 350 | 827 |
| 860 | Proteção contra queda de objetos 8279814 | 400 | 829 |
| 860 | Proteção contra queda de objetos | 410 | 831 |
| 860 | Proteção contra queda de objetos 8279814,8292272 | 450 | 833 |
| 860 | Protetor solar 8279792 | 500 | 835 |
| 860 | Protetor de chuva, equipamento externo 8279810 | 550 | 837 |
| 860 | FOPS, equipamento de proteção | 6300 | 839 |
| 870 | Linha de ar condicionado, refrigeração e aquecimento | 100 | 841 |
| 870 | Linha de ar condicionado, refrigeração e aquecimento | 150 | 845 |
| 870 | Duto de ar na cabine e piso da cabine | 400 | 849 |
| 870 | Unidade de ar condicionado, refrigeração e aquecedor | 500 | 853 |
| 870 | Linha da unidade de ar condicionado | 6000 | 857 |
| 872 | Tomada de ar fresco, filtro de ar e carcaça do ventilador 11294093, 11294094 | 100 | 859 |
| 872 | Tomada de ar fresco, filtro de ar e carcaça do ventilador | 150 | 861 |
| 872 | Filtro de ar, montagem | 200 | 863 |
| 875 | Aquecedor adicional 8289058 | 100 | 865 |
| 880 | Componentes interiores 11294093, 11294094 | 100 | 869 |
| 880 | Componentes interiores | 125 | 871 |
| 880 | Componentes interiores 8290413, 8290414, 8290415, 8290416 | 150 | 873 |
| 880 | Componentes interiores 11294093, 11294094 | 200 | 875 |
| 880 | Componentes interiores 8290413, 8290414, 8290415, 8290416 | 250 | 877 |
| 880 | Componentes interiores | 275 | 879 |
| 880 | Componentes interiores 11294093, 11294094 | 300 | 881 |
| 880 | Componentes interiores 8290413, 8290414, 8290415, 8290416 | 350 | 883 |
| 880 | Componentes interiores | 375 | 885 |
| 880 | Componentes interiores 11294093, 11294094 | 400 | 887 |
| 880 | Componentes interiores 8290413, 8290414, 8290415, 8290416 | 450 | 889 |
| 880 | Componentes interiores | 475 | 891 |
| 880 | Componentes interiores 8290413, 8290414, 8290415, 8290416 | 500 | 893 |
| 881 | Painel de instrumentos, painel de controle 8290413, 8290414, 8290415, 8290416, 8291311 | 100 | 895 |
| 881 | Painel de instrumentos, painel de controle 8293089, 8293090, 8293091, 8293092 | 125 | 899 |
| 881 | Painel de instrumentos, painel de controle 8293085, 8293086, 8293087, 8293088 | 150 | 903 |
| 881 | Painel de instrumentos, painel de rádio | 200 | 907 |
| 891 | Antiderrapante | 100 | 909 |
| 891 | Antiderrapante | 200 | 911 |
| 896 | Ferramenta | 100 | 913 |
| 897 | Placas de sinalização e adesivos | 100 | 915 |
| 897 | Placas de sinalização e adesivos | 200 | 923 |

| GROUPE | | Section | Page |
|---|---|---|---|
| 810 | Corps de cabine 11294093, 11294094 | 100 | 643 |
| 810 | Corps de cabine 8290413, 8290414 | 125 | 645 |
| 810 | Corps de cabine 8290415, 8290416 | 135 | 647 |
| 810 | Corps de cabine | 145 | 649 |
| 810 | Cabine : structure / toit 11294093, 11294094 | 150 | 651 |
| 810 | Cabine : structure / toit 8290413, 8290414, 8290415, 8290416 | 175 | 653 |
| 810 | Cabine : structure / toit | 185 | 655 |
| 810 | Cabine conducteur 11294093, 11294094 | 200 | 657 |
| 810 | Cabine conducteur 8290413, 8290414, 8290415,8290416 | 250 | 659 |
| 810 | Cabine conducteur | 275 | 661 |
| 810 | Élévation de cabine sur la tourelle | 6000 | 663 |
| 810 | Élévation de cabine sur la tourelle | 6100 | 665 |
| 810 | Élévation de cabine sur la tourelle | 6200 | 667 |
| 810 | Élévation de cabine sur la tourelle | 6300 | 669 |
| 818 | Fixation de cabine 8290413,8293085 | 100 | 671 |
| 818 | Fixation de cabine 8290414,8293086 | 200 | 673 |
| 818 | Fixation de cabine 8290415,8293087 | 300 | 675 |
| 818 | Fixation de cabine 8290416,8293088 | 400 | 677 |
| 818 | Fixation de cabine | 500 | 679 |
| 818 | Fixation de cabine | 600 | 681 |
| 818 | Fixation de cabine | 700 | 683 |
| 818 | Fixation de cabine | 800 | 685 |
| 818 | Fixation de cabine | 900 | 687 |
| 821 | Bâti | 100 | 689 |
| 821 | Bâti 8293156 | 150 | 693 |
| 821 | Capot moteur 8291305,8291314,8291318,8291556,8293850 | 200 | 695 |
| 821 | Capot moteur | 250 | 699 |
| 821 | Porte, latérale | 300 | 703 |
| 821 | Porte, latérale | 350 | 705 |
| 821 | Boîte d'accessoires | 6000 | 707 |
| 827 | Main courante | 100 | 709 |
| 827 | Boîte à outils, auvent | 200 | 711 |
| 827 | Boîte à outils, auvent 8293156 | 250 | 715 |
| 827 | Marche-pied 8291321, 8291322, 8293161 | 400 | 719 |
| 831 | Porte avec pièces de montage 11294093, 11294094 | 100 | 721 |
| 831 | Porte avec pièces de montage | 150 | 723 |
| 831 | Porte avec pièces de montage | 175 | 725 |
| 831 | Porte, cabine conducteur 11294093, 11294094 | 200 | 727 |
| 831 | Porte avec pièces de montage 8290413, 8290414 | 300 | 729 |
| 831 | Porte, cabine conducteur 8290413, 8290414 | 350 | 731 |
| 831 | Porte avec pièces de montage 8290415, 8290416 | 400 | 733 |
| 831 | Porte, cabine conducteur 8290415, 8290416 | 450 | 735 |
| 831 | Porte avec pièces de montage | 500 | 737 |
| 831 | Porte, cabine conducteur | 550 | 739 |
| 831 | Vitre coulissante, porte | 600 | 743 |
| 836 | Toit ouvrant 11294093 | 100 | 745 |
| 836 | Toit ouvrant 11294094 | 150 | 747 |
| 836 | Toit ouvrant 8290413, 8290415 | 200 | 751 |
| 836 | Toit ouvrant 8290414, 8290416 | 225 | 755 |
| 836 | Toit ouvrant 8293085, 8293087, 8293089, 8293091 | 250 | 757 |
| 836 | Toit ouvrant 8293086, 8293088, 8293090, 8293092 | 300 | 761 |
| 837 | Plancher de cabine | 100 | 763 |
| 837 | Plancher de cabine | 150 | 765 |
| 837 | Trappes sous moteur, pompes hydr., radiateur, valves et réservoir carbura 8289066 | 200 | 767 |
| 837 | Trappes sous moteur, pompes hydr., radiateur, valves et réservoir carbura | 300 | 769 |
| 841 | Rétroviseur | 100 | 771 |
| 841 | Rétroviseur 8293156 | 110 | 773 |
| 841 | Rétroviseur | 150 | 775 |
| 841 | Rétroviseur | 200 | 777 |
| 841 | Rétroviseur 8292223 | 250 | 779 |


**TABLE DES MATIÈRES**

| Catalogue id | Group |
|---|---|
| 20615 | 8 |
| Issue | Page |
| PUB 20035940-B | 640 |

# TABLE DES MATIÈRES


| GROUPE | | Section | Page |
|---|---|---|---|
| 843 | Vitres 11294093, 11294094 | 100 | 781 |
| 843 | Vitres 8290413, 8290414, 8290415, 8290416 | 150 | 783 |
| 843 | Vitres | 175 | 785 |
| 843 | Pare-brises 11294093, 11294094 | 200 | 787 |
| 843 | Pare-brises 8290413, 8290414, 8290415, 8290416 | 250 | 789 |
| 843 | Pare-brises | 275 | 793 |
| 852 | Siège conducteur avec pièces de montage | 100 | 797 |
| 852 | Siège conducteur avec pièces de montage | 110 | 799 |
| 852 | Siège conducteur avec pièces de montage | 120 | 801 |
| 852 | Siège du conucteur | 150 | 805 |
| 852 | Siège du conucteur | 160 | 807 |
| 852 | Installation de la ceinture de sécurité | 200 | 809 |
| 860 | Capotage, distributeur principal | 100 | 811 |
| 860 | Capotage, pompe principale | 150 | 813 |
| 860 | Capotage, pompe principale 8293156 | 160 | 815 |
| 860 | Pare-soleil intérieur | 200 | 817 |
| 860 | Protection pare-brise 8279817 | 250 | 819 |
| 860 | Equipement anti-chute 8279813 | 300 | 821 |
| 860 | Equipement anti-chute 8294409 | 310 | 823 |
| 860 | Fops, équipement de protection 8279813, 8279815, 8294409 | 350 | 827 |
| 860 | Equipement anti-chute 8279814 | 400 | 829 |
| 860 | Equipement anti-chute | 410 | 831 |
| 860 | Equipement anti-chute 8279814,8292272 | 450 | 833 |
| 860 | Pare-soleil 8279792 | 500 | 835 |
| 860 | Para-pluie, équipement extérieur 8279810 | 550 | 837 |
| 860 | Fops, équipement de protection | 6300 | 839 |
| 870 | Conduite de conditionnement d'air, refroidissement et chauffage | 100 | 841 |
| 870 | Conduite de conditionnement d'air, refroidissement et chauffage | 150 | 845 |
| 870 | Conduit d'air dans la cabine et dans le plancher de cabine | 400 | 849 |
| 870 | Unité de conditionnement d'air, refroidissement et chauffage | 500 | 853 |
| 870 | Unité de conditionnement d'air | 6000 | 857 |
| 872 | Entrée air frais, filtre a air et boîtier ventilateur. 11294093, 11294094 | 100 | 859 |
| 872 | Entrée air frais, filtre a air et boîtier ventilateur. | 150 | 861 |
| 872 | Filter air, montage | 200 | 863 |
| 875 | Chauffage d'appoint 8289058 | 100 | 865 |
| 880 | Pieces d'amenagement 11294093, 11294094 | 100 | 869 |
| 880 | Pieces d'amenagement | 125 | 871 |
| 880 | Pieces d'amenagement 8290413, 8290414, 8290415, 8290416 | 150 | 873 |
| 880 | Pieces d'amenagement 11294093, 11294094 | 200 | 875 |
| 880 | Pieces d'amenagement 8290413, 8290414, 8290415, 8290416 | 250 | 877 |
| 880 | Pieces d'amenagement | 275 | 879 |
| 880 | Pieces d'amenagement 11294093, 11294094 | 300 | 881 |
| 880 | Pieces d'amenagement 8290413, 8290414, 8290415, 8290416 | 350 | 883 |
| 880 | Pieces d'amenagement | 375 | 885 |
| 880 | Pieces d'amenagement 11294093, 11294094 | 400 | 887 |
| 880 | Pieces d'amenagement 8290413, 8290414, 8290415, 8290416 | 450 | 889 |
| 880 | Pieces d'amenagement | 475 | 891 |
| 880 | Pieces d'amenagement 8290413, 8290414, 8290415, 8290416 | 500 | 893 |
| 881 | Panneau d'instruments, panneau de commande 8290413, 8290414, 8290415, 8290416, 8291311 | 100 | 895 |
| 881 | Panneau d'instruments, panneau de commande 8293089, 8293090, 8293091, 8293092 | 125 | 899 |
| 881 | Panneau d'instruments, panneau de commande 8293085, 8293086, 8293087, 8293088 | 150 | 903 |
| 881 | Panneau d'instruments, radio | 200 | 907 |
| 891 | Anti glissement | 100 | 909 |
| 891 | Anti glissement | 200 | 911 |
| 896 | Outil | 100 | 913 |
| 897 | Enseignes et décalcomanies | 100 | 915 |
| 897 | Enseignes et décalcomanies | 200 | 923 |



Volvo Construction Equipment
www.volvoce.com

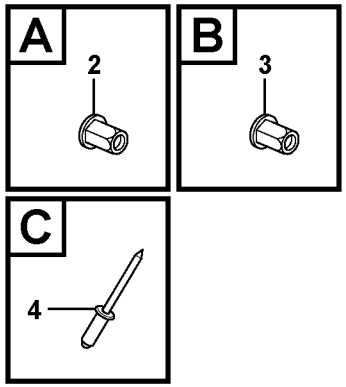


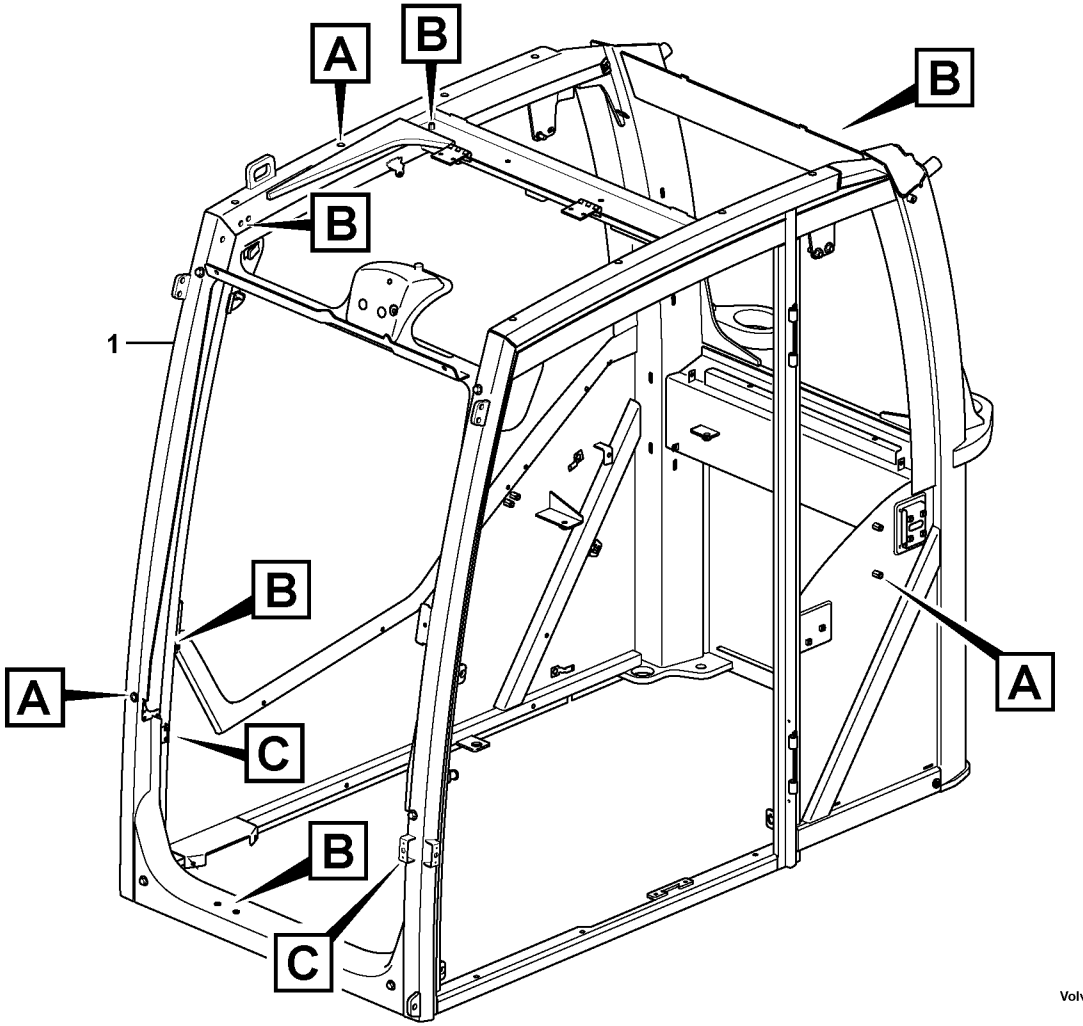


Volvo Construction Equipment
1056711

| Fig. | Part No. | Quantity 1 | 2 | 3 | PS | KIT | Description | Denominación | Denominação | Dénomination | Notes |
|---|---|---|---|---|---|---|---|---|---|---|---|
| 1 | | 1 | | | NS | | Cab | Cabina | Cabine | Cabine | |
| 2 | **VOE 11205867** | 16 | | | | | Rivet nut | Tuerca de remache | Porca rebite | Écrou rivet | |
| 3 | **VOE 981269** | 17 | | | | | Rivet nut | Tuerca de remache | Porca rebite | Écrou rivet | |
| 4 | **VOE 13942668** | 6 | | | | | Blind rivet | Remache ciego | Rebite cego | Rivet borgne | |

| | | | | |
|---|---|---|---|---|
| **1** | | **Corps de cabine**<br>**Cuerpo de cabina**<br>**Cab body** | Catalogue id **20615** | Group **810** |
| **2** | | | Illustr. No **1056711** | Section **100** |
| **3** | | | Issue **PUB 20035940-B** | Page **643** |
| **4** | | | | |
| **5** | | **11294093, 11294094** | | |

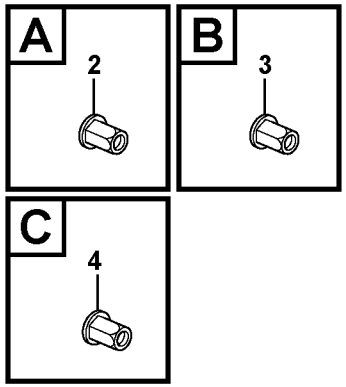


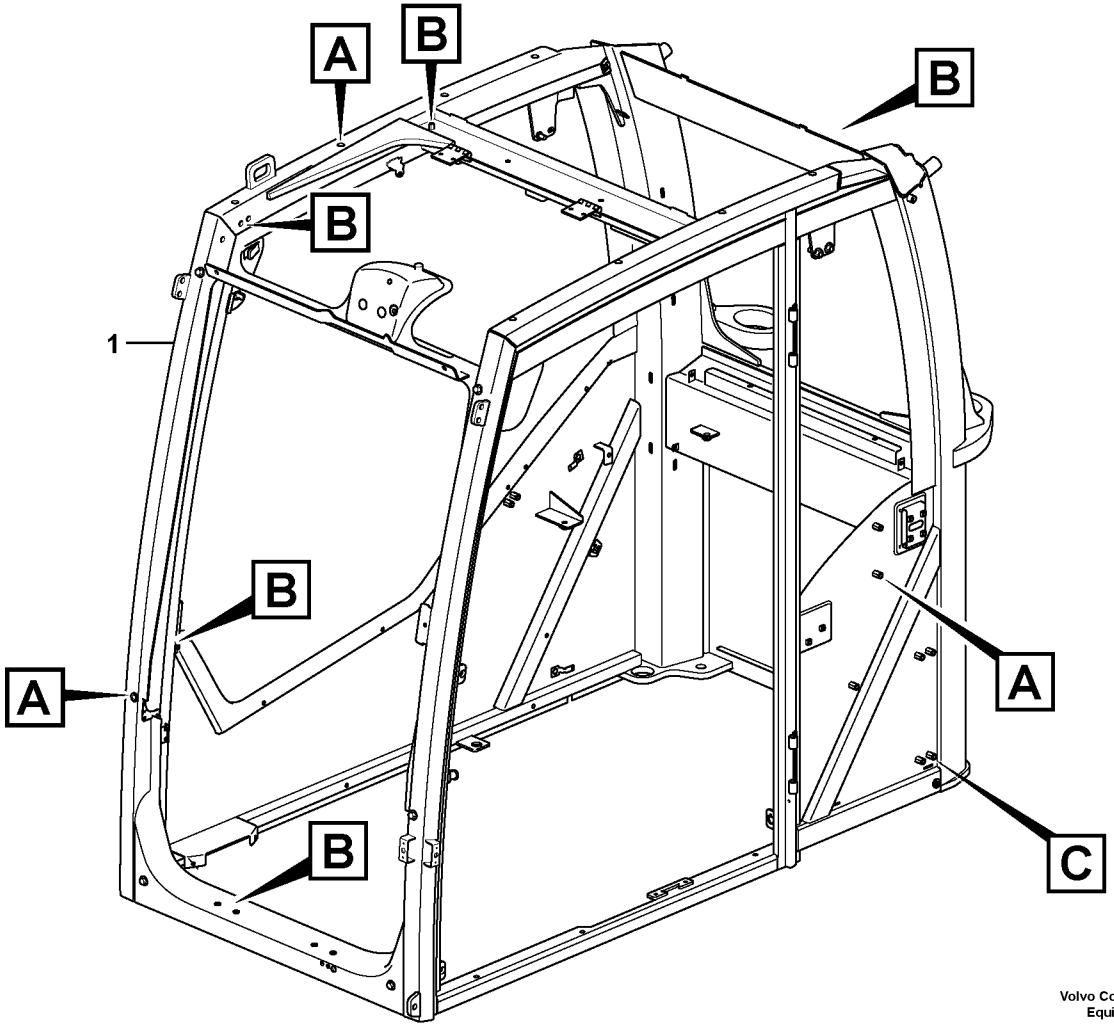


Volvo Construction Equipment

1065624

| Fig. | Part No. | Quantity 1 | 2 | 3 | PS | KIT | Description | Denominación | Denominação | Dénomination | Notes |
|---|---|---|---|---|---|---|---|---|---|---|---|
| 1 | | 1 | | | NS | | Cab | Cabina | Cabine | Cabine | |
| 2 | **VOE 11205867** | 16 | | | | | Rivet nut | Tuerca de remache | Porca rebite | Écrou rivet | |
| 3 | **VOE 981269** | 17 | | | | | Rivet nut | Tuerca de remache | Porca rebite | Écrou rivet | |
| 4 | **VOE 979151** | 5 | | | | | Rivet nut | Tuerca de remache | Porca rebite | Écrou rivet | |

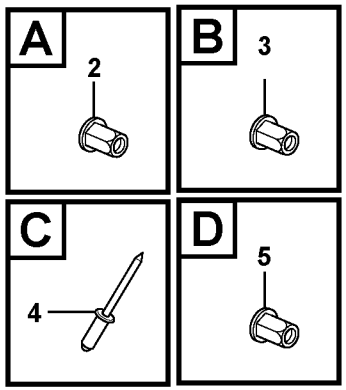


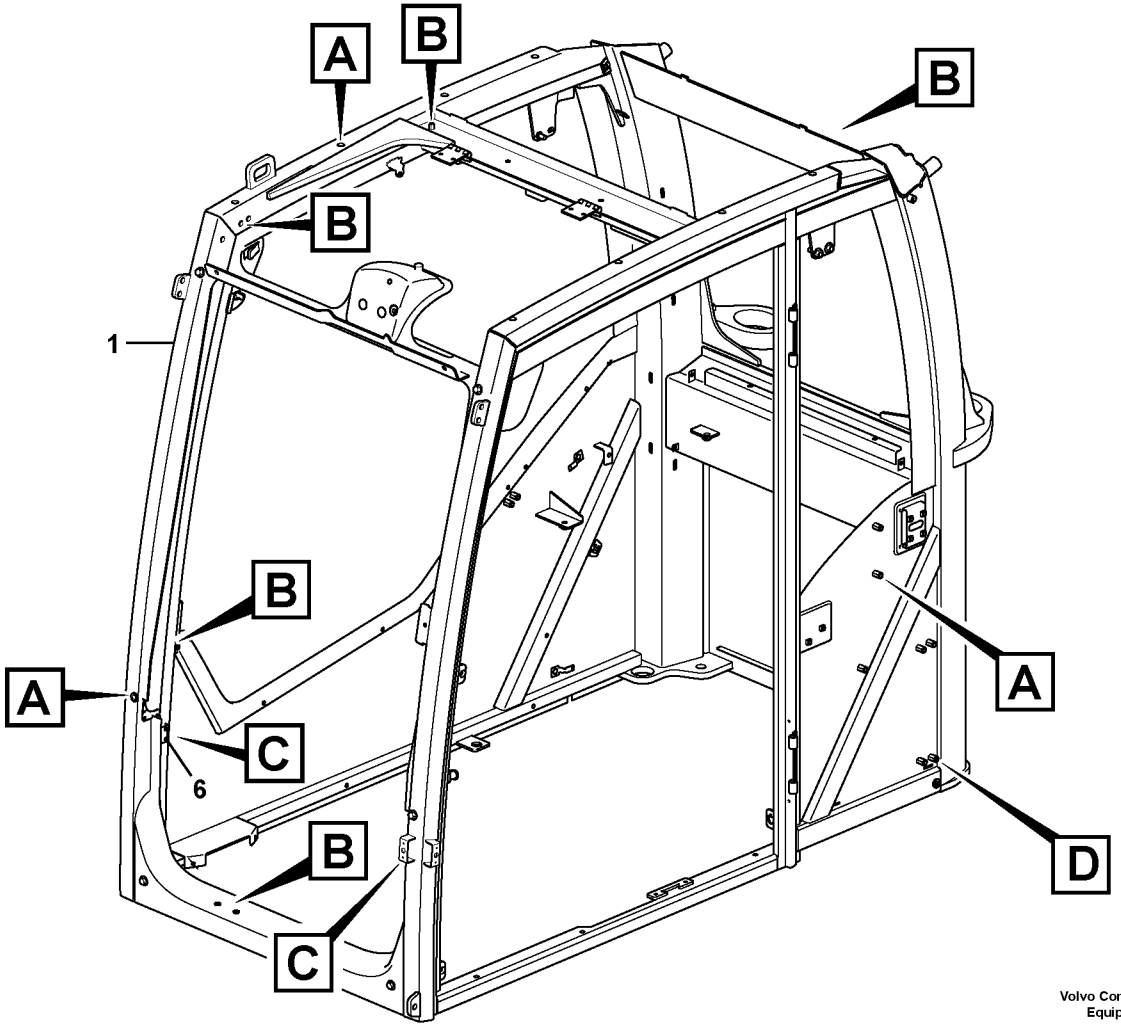


Volvo Construction Equipment

1065628

| Fig. | Part No. | Quantity 1 | 2 | 3 | PS | KIT | Description | Denominación | Denominação | Dénomination | Notes |
|---|---|---|---|---|---|---|---|---|---|---|---|
| 1 | | 1 | | | NS | | Cab | Cabina | Cabine | Cabine | |
| 2 | **VOE 11205867** | 16 | | | | | Rivet nut | Tuerca de remache | Porca rebite | Écrou rivet | |
| 3 | **VOE 981269** | 17 | | | | | Rivet nut | Tuerca de remache | Porca rebite | Écrou rivet | |
| 4 | **VOE 942668** | 6 | | | SS | | Blind rivet | Remache ciego | Rebite cego | Rivet borgne | |
| 5 | **VOE 979151** | 5 | | | | | Rivet nut | Tuerca de remache | Porca rebite | Écrou rivet | |
| 6 | | 3 | | | NS | | Lock plate | Placa de seguridad | Placa trava | Plaque verrouillage | |

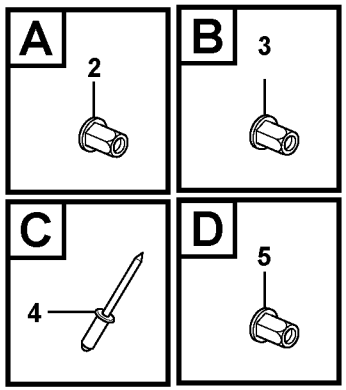


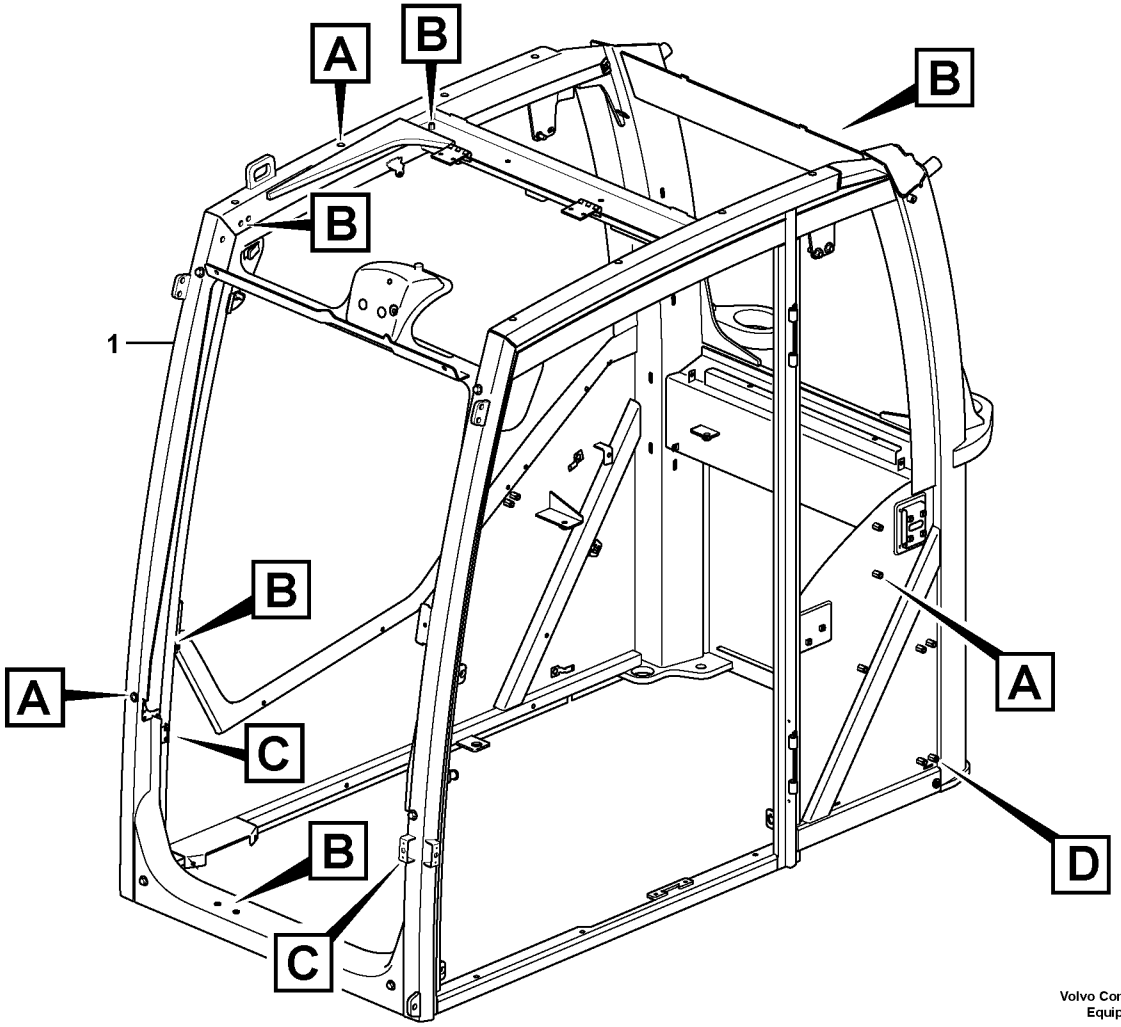


Volvo Construction Equipment

1067360

| Fig. | Part No. | Quantity 1 | 2 | 3 | 4 | 5 | PS | KIT | Description | Denominación | Denominação | Dénomination | Notes |
|---|---|---|---|---|---|---|---|---|---|---|---|---|---|
| 1 | | 1 | 1 | 1 | 1 | | NS | | Cab | Cabina | Cabine | Cabine | |
| 2 | **VOE 979152** | 16 | | | 16 | | | | Rivet nut | Tuerca de remache | Porca rebite | Écrou rivet | |
| 2 | **VOE 11205867** | | 16 | 16 | | | | | Rivet nut | Tuerca de remache | Porca rebite | Écrou rivet | |
| 3 | **VOE 981269** | 18 | 18 | 18 | 18 | | | | Rivet nut | Tuerca de remache | Porca rebite | Écrou rivet | |
| 4 | **VOE 13942668** | 6 | 6 | | | | | | Blind rivet | Remache ciego | Rebite cego | Rivet borgne | |
| 5 | **VOE 979151** | 5 | 5 | 5 | 5 | | | | Rivet nut | Tuerca de remache | Porca rebite | Écrou rivet | |

| | |
|---|---|
| **1** | **8293087, 8293088** |
| **2** | **8293091, 8293092** |
| **3** | **8293085, 8293086** |
| **4** | **8293087, 8293088** |
| **5** | |

**Corps de cabine**

**Cuerpo de cabina**

**Cab body**

| | |
|---|---|
| Catalogue id **20615** | Group **810** |
| Illustr. No **1067360** | Section **145** |
| Issue **PUB 20035940-B** | Page **649** |

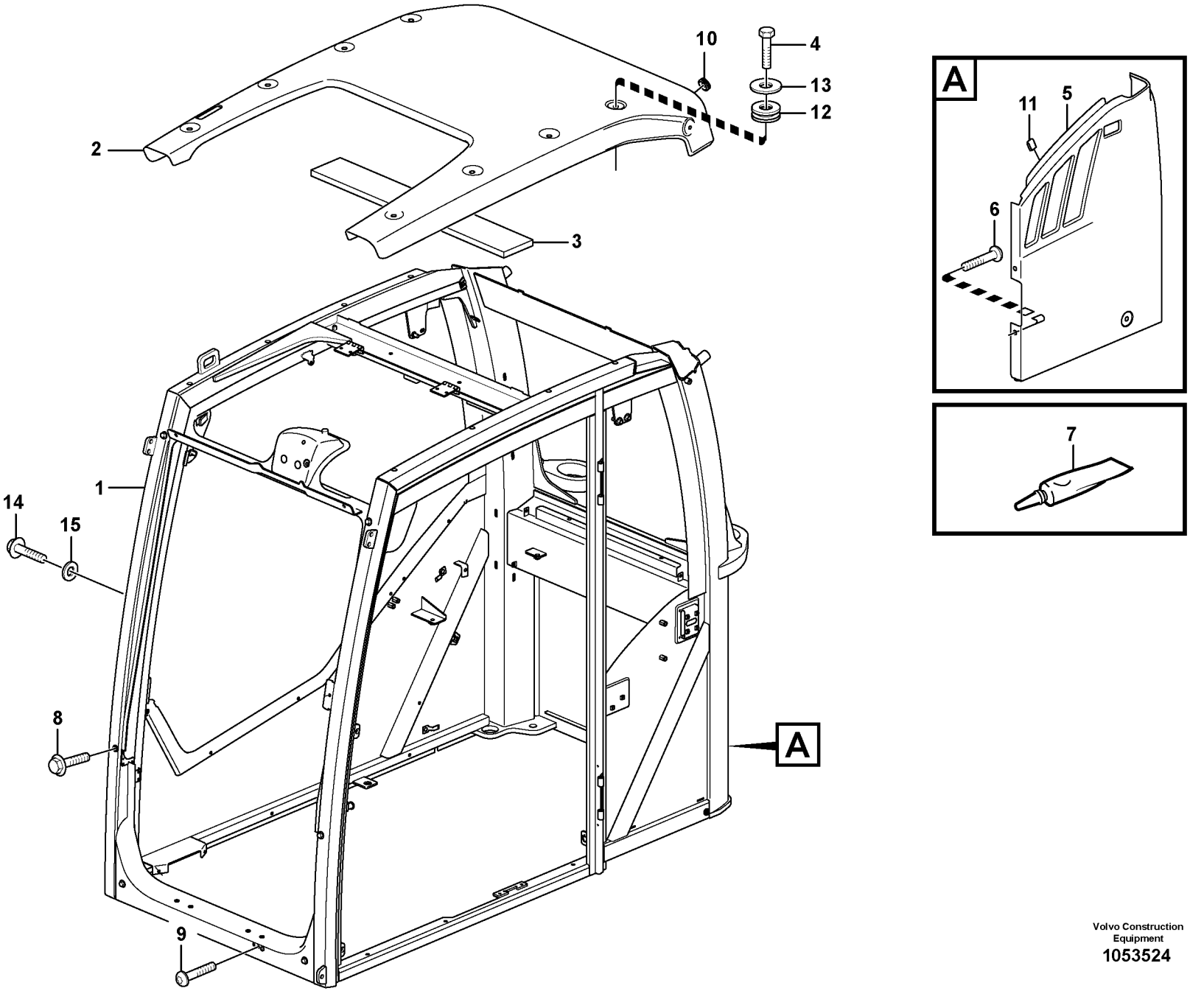


Volvo Construction Equipment
1053524

| Fig. | Part No. | Quantity 1 | 2 | 3 | PS | KIT | Description | Denominación | Denominação | Dénomination | Notes |
|---|---|---|---|---|---|---|---|---|---|---|---|
| 1 | | 1 | | | NS | | Cab framework | Armazon cabina | Estrutura da cabine | Carcasse cabine | |
| 2 | **VOE 17207377** | 1 | | | | | Roof panel | Panel de techo | Painel do teto | Element pavillon | |
| 3 | | 1 | | | NS | | •Insulation | •Aislante | •Isolamento | •Isolant | |
| 4 | **VOE 983253** | 8 | | | | | Hexagon screw | Tornillo hexagonal | Parafuso sextavado | Vis à tête hexagonale | |
| 5 | **VOE 15012754** | 1 | | | | | Panel | Panel | Painel | Panneau | |
| 6 | **VOE 969473** | 2 | | | | | Six point socket screw | Racor de seis dientes | Paraf soquete sext | Vis à 6 pans creux | |
| 7 | **VOE 11704359** | REQ | | | | | Sealant | Producto de estanqueidad | Composto vedador | Produit étanchéité | |
| 8 | **VOE 946329** | 6 | | | | | Flange screw | Tornillo embridado | Parafuso flangeado | Vis à embase | |
| 9 | **VOE 969422** | 2 | | | | | Six point socket screw | Racor de seis dientes | Paraf soquete sext | Vis à 6 pans creux | |
| 10 | **VOE 961970** | 2 | | | | | Plug | Tapón | Bujão | Tampon | |
| 11 | **VOE 11006983** | 2 | | | | | Clip | Clip | Clipe | Clip | |
| 12 | **VOE 11204855** | 8 | | | | | Grommet | Pasaje | Passa muro | Passe fil | |
| 13 | **VOE 11204975** | 8 | | | | | Washer | Arandela | Arruela | Rondelle | |
| 14 | **VOE 13965175** | 2 | | | | | Screw | Tornillo | Parafuso | Vis | |
| 15 | **VOE 960139** | 2 | | | | | Plain washer | Arandela plana | Arruela simples | Rondelle plane | |

| | | | | |
|---|---|---|---|---|
| **1** | | **Cabine : structure / toit**<br>**Cabine: estrutura/teto**<br>**Cabina: puerta / estructura / techo**<br>**Cab : framework / roof** | Catalogue id **20615** | Group **810** |
| **2** | | | Illustr. No **1053524** | Section **150** |
| **3** | | | Issue **PUB 20035940-B** | Page **651** |
| **4** | | | | |
| **5** | | **11294093, 11294094** | | |

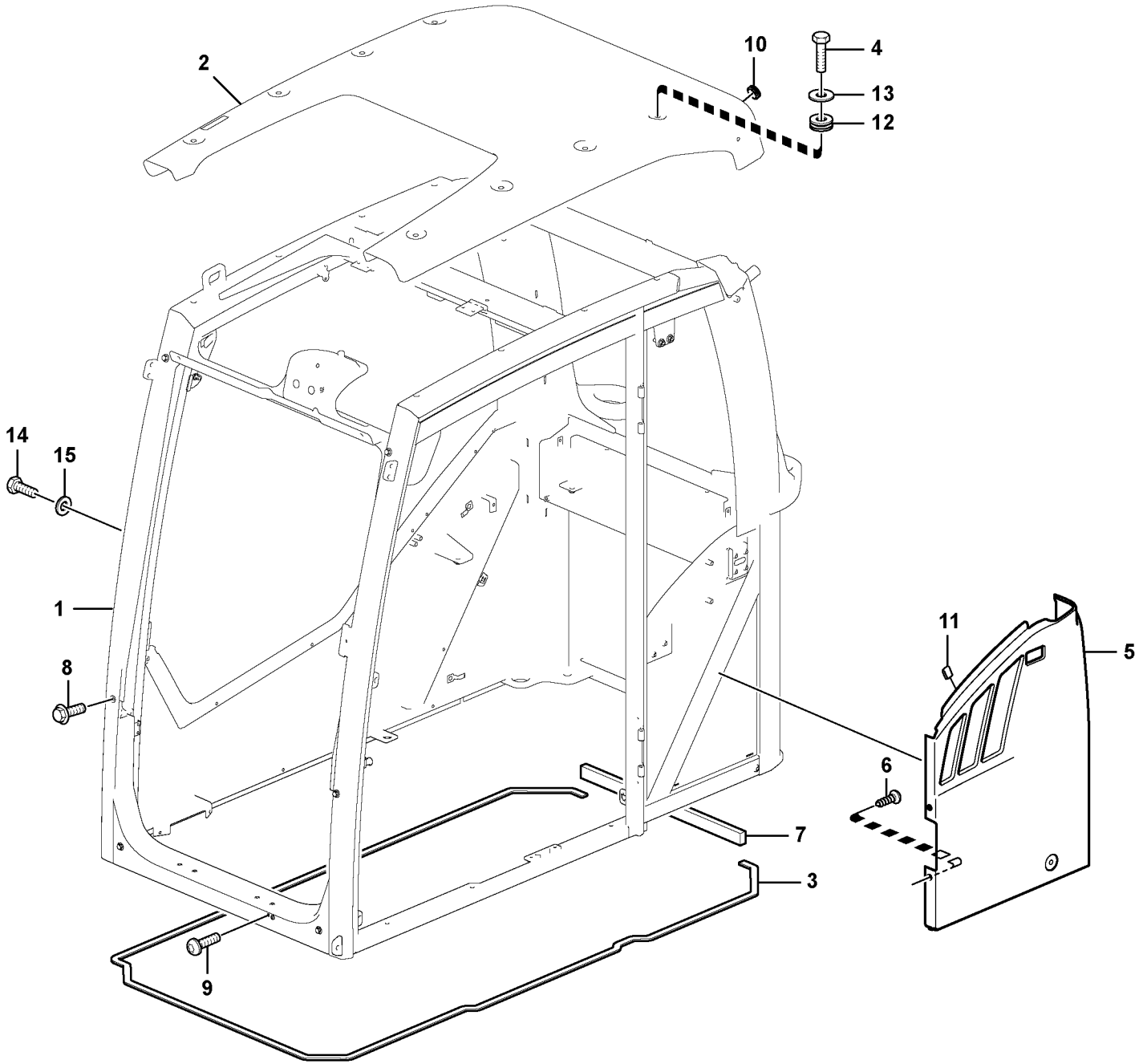


Volvo Construction Equipment

1065643

| Fig. | Part No. | Quantity 1 | 2 | 3 | PS | KIT | Description | Denominación | Denominação | Dénomination | Notes |
|---|---|---|---|---|---|---|---|---|---|---|---|
| 1 | | 1 | | | NS | | Cab framework | Armazon cabina | Estrutura da cabine | Carcasse cabine | |
| 2 | **VOE 17207377** | 1 | | | | | Roof panel | Panel de techo | Painel do teto | Element pavillon | |
| 3 | **VOE 17206548** | REQ | | | | | Sealing strip | Moldura retén | Friso de vedação | Lisse étanchéité | |
| 4 | **VOE 983253** | 8 | | | | | Hexagon screw | Tornillo hexagonal | Parafuso sextavado | Vis à tête hexagonale | |
| 5 | **VOE 15012754** | 1 | | | | | Panel | Panel | Painel | Panneau | |
| 6 | **VOE 969473** | 2 | | | | | Six point socket screw | Racor de seis dientes | Paraf soquete sext | Vis à 6 pans creux | |
| 7 | **VOE 17205498** | REQ | | | | | Sealing | Junta | Vedação | Étanchéité | |
| 8 | **VOE 946329** | 6 | | | | | Flange screw | Tornillo embridado | Parafuso flangeado | Vis à embase | |
| 9 | **VOE 969422** | 2 | | | | | Six point socket screw | Racor de seis dientes | Paraf soquete sext | Vis à 6 pans creux | |
| 10 | **VOE 961970** | 2 | | | | | Plug | Tapón | Bujão | Tampon | |
| 11 | **VOE 11006983** | 2 | | | | | Clip | Clip | Clipe | Clip | |
| 12 | **VOE 11204855** | 8 | | | | | Grommet | Pasaje | Passa muro | Passe fil | |
| 13 | **VOE 11204975** | 8 | | | | | Washer | Arandela | Arruela | Rondelle | |
| 14 | **VOE 13965175** | 2 | | | | | Screw | Tornillo | Parafuso | Vis | |
| 15 | **VOE 960139** | 2 | | | | | Plain washer | Arandela plana | Arruela simples | Rondelle plane | |

| | | | | |
|---|---|---|---|---|
| **1** | | **Cabine : structure / toit**<br>**Cabine: estrutura/teto**<br>**Cabina: puerta / estructura / techo**<br>**Cab : framework / roof** | Catalogue id **20615** | Group **810** |
| **2** | | | Illustr. No **1065643** | Section **175** |
| **3** | | | Issue **PUB 20035940-B** | Page **653** |
| **4** | | | | |
| **5** | | **8290413, 8290414, 8290415, 8290416** | | |

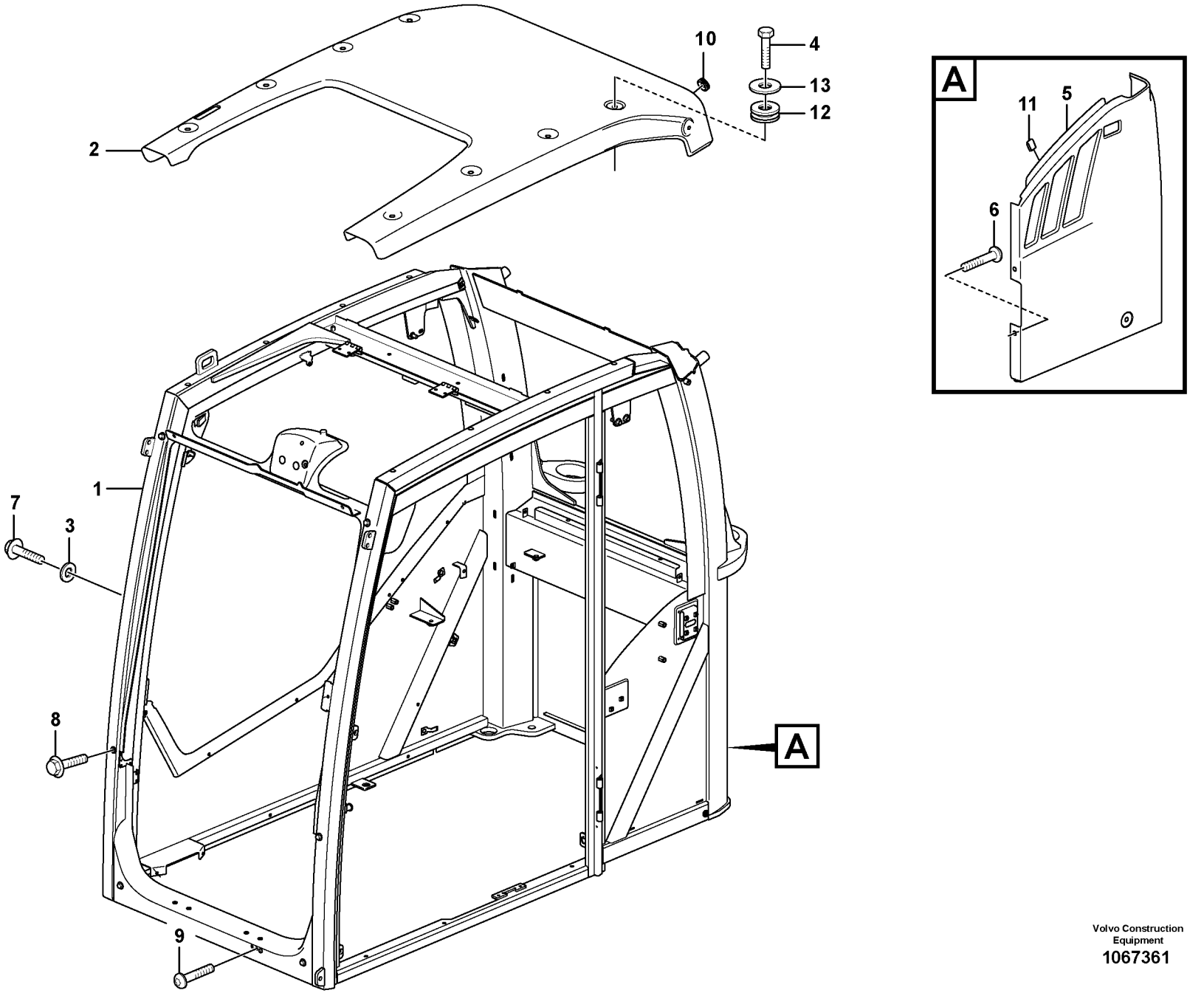


Volvo Construction Equipment
1067361

| Fig. | Part No. | Quantity 1 | 2 | 3 | 4 | 5 | PS | KIT | Description | Denominación | Denominação | Dénomination | Notes |
|---|---|---|---|---|---|---|---|---|---|---|---|---|---|
| 1 | | 1 | 1 | 1 | 1 | | NS | | Cab | Cabina | Cabine | Cabine | |
| 2 | **VOE 17207377** | 1 | 1 | 1 | 1 | | | | Roof panel | Panel de techo | Painel do teto | Element pavillon | |
| 3 | **VOE 960139** | 2 | 2 | 2 | 2 | | | | Plain washer | Arandela plana | Arruela simples | Rondelle plane | |
| 4 | **VOE 983253** | 8 | 8 | 8 | 8 | | | | Hexagon screw | Tornillo hexagonal | Parafuso sextavado | Vis à tête hexagonale | |
| 5 | **VOE 15012754** | 1 | 1 | 1 | 1 | | | | Panel | Panel | Painel | Panneau | |
| 6 | **VOE 969473** | 2 | 2 | 2 | 2 | | | | Six point socket screw | Racor de seis dientes | Paraf soquete sext | Vis à 6 pans creux | |
| 7 | **VOE 13965175** | 2 | 2 | 2 | 2 | | | | Screw | Tornillo | Parafuso | Vis | |
| 8 | **VOE 946329** | 6 | 6 | 6 | 6 | | | | Flange screw | Tornillo embridado | Parafuso flangeado | Vis à embase | |
| 9 | **VOE 969422** | 2 | 2 | 2 | 2 | | | | Six point socket screw | Racor de seis dientes | Paraf soquete sext | Vis à 6 pans creux | |
| 10 | **VOE 961970** | 2 | 2 | 2 | 2 | | | | Plug | Tapón | Bujão | Tampon | |
| 11 | **VOE 11006983** | 2 | 2 | 2 | 2 | | | | Clip | Clip | Clipe | Clip | |
| 12 | **VOE 11204855** | 8 | 8 | 8 | 8 | | | | Grommet | Pasaje | Passa muro | Passe fil | |
| 13 | **VOE 11204975** | 8 | 8 | 8 | 8 | | | | Washer | Arandela | Arruela | Rondelle | |

| | |
|---|---|
| **1** | **8293085, 8293086** |
| **2** | **8293087, 8293088** |
| **3** | **8293089, 8293090** |
| **4** | **8293091, 8293092** |
| **5** | |

**Cabine : structure / toit**
**Cabine: estrutura/teto**
**Cabina: puerta / estructura / techo**
**Cab : framework / roof**

| | |
|---|---|
| Catalogue id **20615** | Group **810** |
| Illustr. No **1067361** | Section **185** |
| Issue **PUB 20035940-B** | Page **655** |

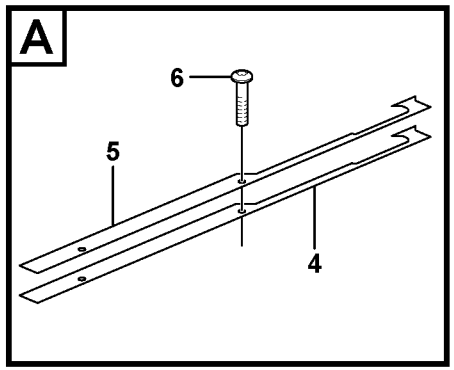


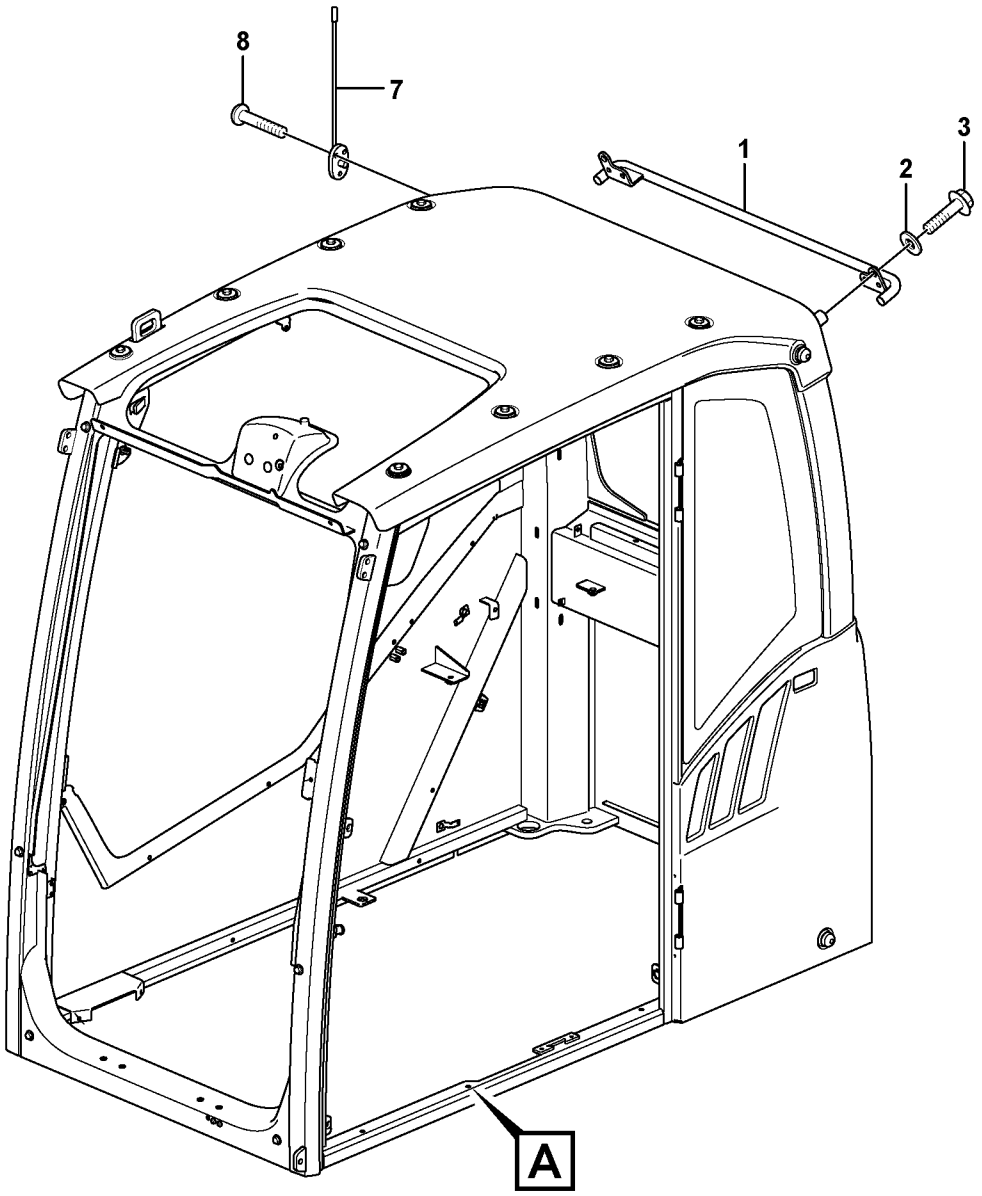


Volvo Construction Equipment

1034810

| Fig. | Part No. | Quantity 1 | 2 | 3 | PS | KIT | Description | Denominación | Denominação | Dénomination | Notes |
|---|---|---|---|---|---|---|---|---|---|---|---|
| 1 | **VOE 11205904** | 1 | | | | | Handle | Mango | Manopla | Poignée | |
| 2 | **VOE 13930908** | 2 | | | | | Washer | Arandela | Arruela | Rondelle | |
| 3 | **VOE 13965192** | 2 | | | | | Screw | Tornillo | Parafuso | Vis | |
| 4 | **VOE 11205768** | 1 | | | | | Gasket | Junta | Junta | Joint | |
| 5 | **VOE 14627774** | 1 | | | | | Plate | Chapa | Chapa | Tôle | (VOE 15105274) |
| 6 | **VOE 969841** | 2 | | | | | Six point socket screw | Racor de seis dientes | Paraf soquete sext | Vis à 6 pans creux | |
| 7 | **VOE 14535346** | 1 | | | | | Antenna | Antena | Antena | Antenne | |
| 8 | **VOE 969456** | 3 | | | | | Six point socket screw | Racor de seis dientes | Paraf soquete sext | Vis à 6 pans creux | |

| | | | | |
|---|---|---|---|---|
| **1** | | **Cabine conducteur**<br>**Cabine do operador**<br>**Cabina del conductor**<br>**Operator's cab** | Catalogue id **20615** | Group **810** |
| **2** | | | Illustr. No **1034810** | Section **200** |
| **3** | | | | |
| **4** | | | Issue **PUB 20035940-B** | Page **657** |
| **5** | | **11294093, 11294094** | | |

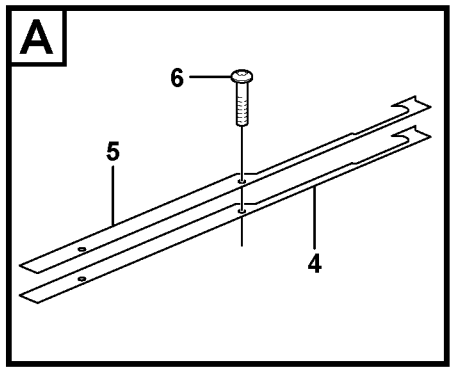


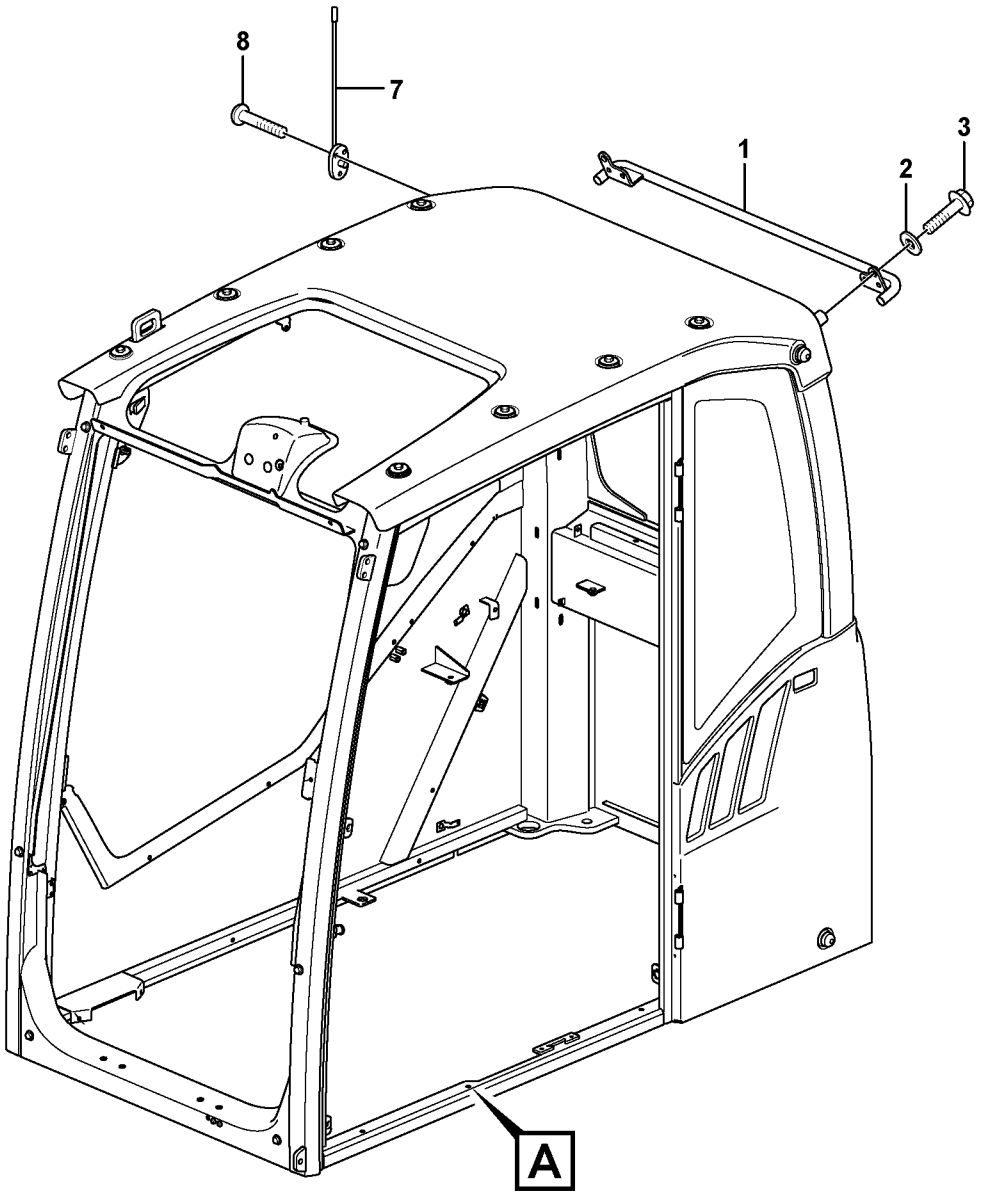


Volvo Construction Equipment

1034810

| Fig. | Part No. | Quantity 1 | 2 | 3 | PS | KIT | Description | Denominación | Denominação | Dénomination | Notes |
|---|---|---|---|---|---|---|---|---|---|---|---|
| 1 | **VOE 11205904** | 1 | | | | | Handle | Mango | Manopla | Poignée | |
| 2 | **VOE 13930908** | 2 | | | | | Washer | Arandela | Arruela | Rondelle | |
| 3 | **VOE 13965192** | 2 | | | | | Screw | Tornillo | Parafuso | Vis | |
| 4 | **VOE 11205768** | 1 | | | | | Gasket | Junta | Junta | Joint | |
| 5 | **VOE 14627774** | 1 | | | | | Plate | Chapa | Chapa | Tôle | (VOE 15105274) |
| 6 | **VOE 969841** | 2 | | | | | Six point socket screw | Racor de seis dientes | Paraf soquete sext | Vis à 6 pans creux | |
| 7 | **VOE 14535346** | 1 | | | | | Antenna | Antena | Antena | Antenne | |
| 8 | **VOE 969456** | 3 | | | | | Six point socket screw | Racor de seis dientes | Paraf soquete sext | Vis à 6 pans creux | |

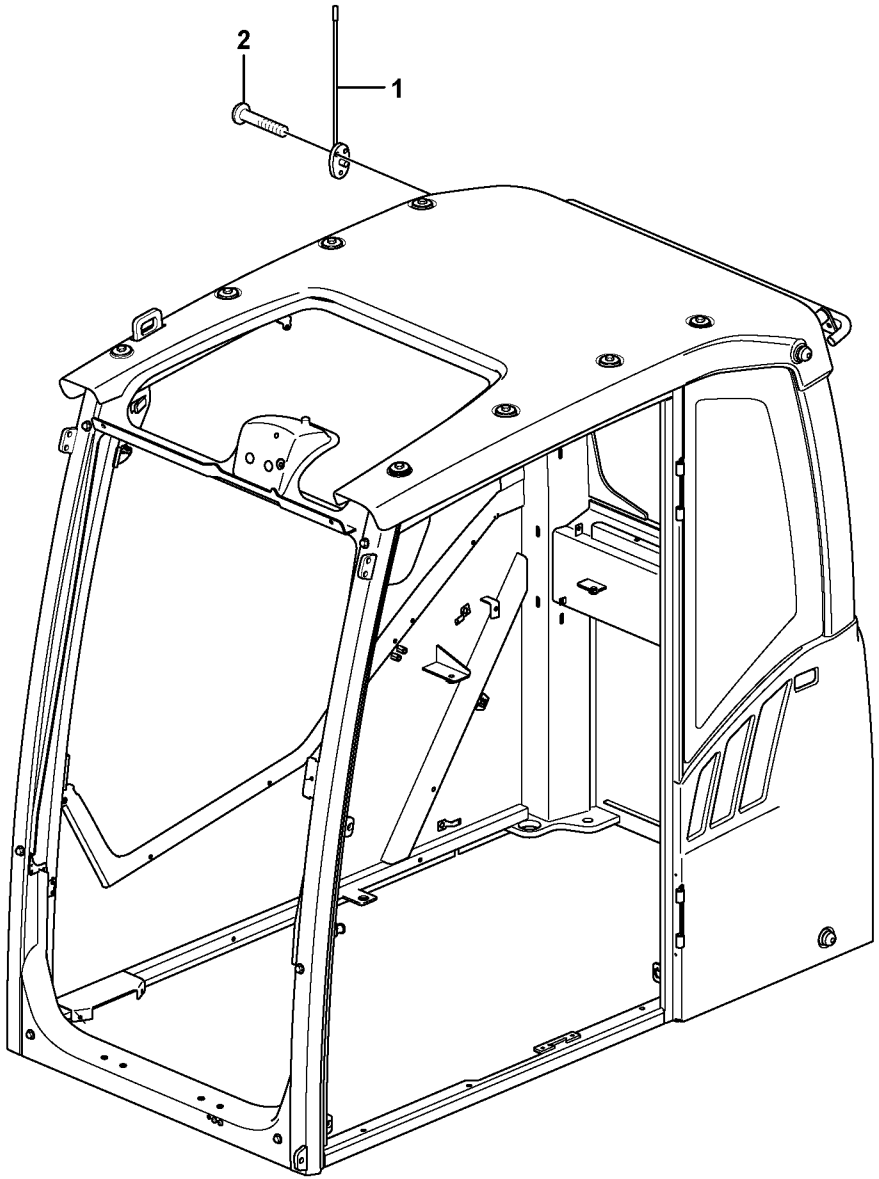


Volvo Construction Equipment

1067362

| Fig. | Part No. | Quantity 1 | 2 | 3 | 4 | 5 | PS | KIT | Description | Denominación | Denominação | Dénomination | Notes |
|---|---|---|---|---|---|---|---|---|---|---|---|---|---|
| 1 | **VOE 14535346** | 1 | 1 | 1 | 1 | | | | Antenna | Antena | Antena | Antenne | |
| 2 | **VOE 969456** | 3 | 3 | 3 | 3 | | | | Six point socket screw | Racor de seis dientes | Paraf soquete sext | Vis à 6 pans creux | |

| | |
|---|---|
| **1** | **8293085, 8293086** |
| **2** | **8293087, 8293088** |
| **3** | **8293089, 8293090** |
| **4** | **8293091, 8293092** |
| **5** | |

**Cabine conducteur**
**Cabine do operador**
**Cabina del conductor**
**Operator's cab**

| | |
|---|---|
| Catalogue id **20615** | Group **810** |
| Illustr. No **1067362** | Section **275** |
| Issue **PUB 20035940-B** | Page **661** |

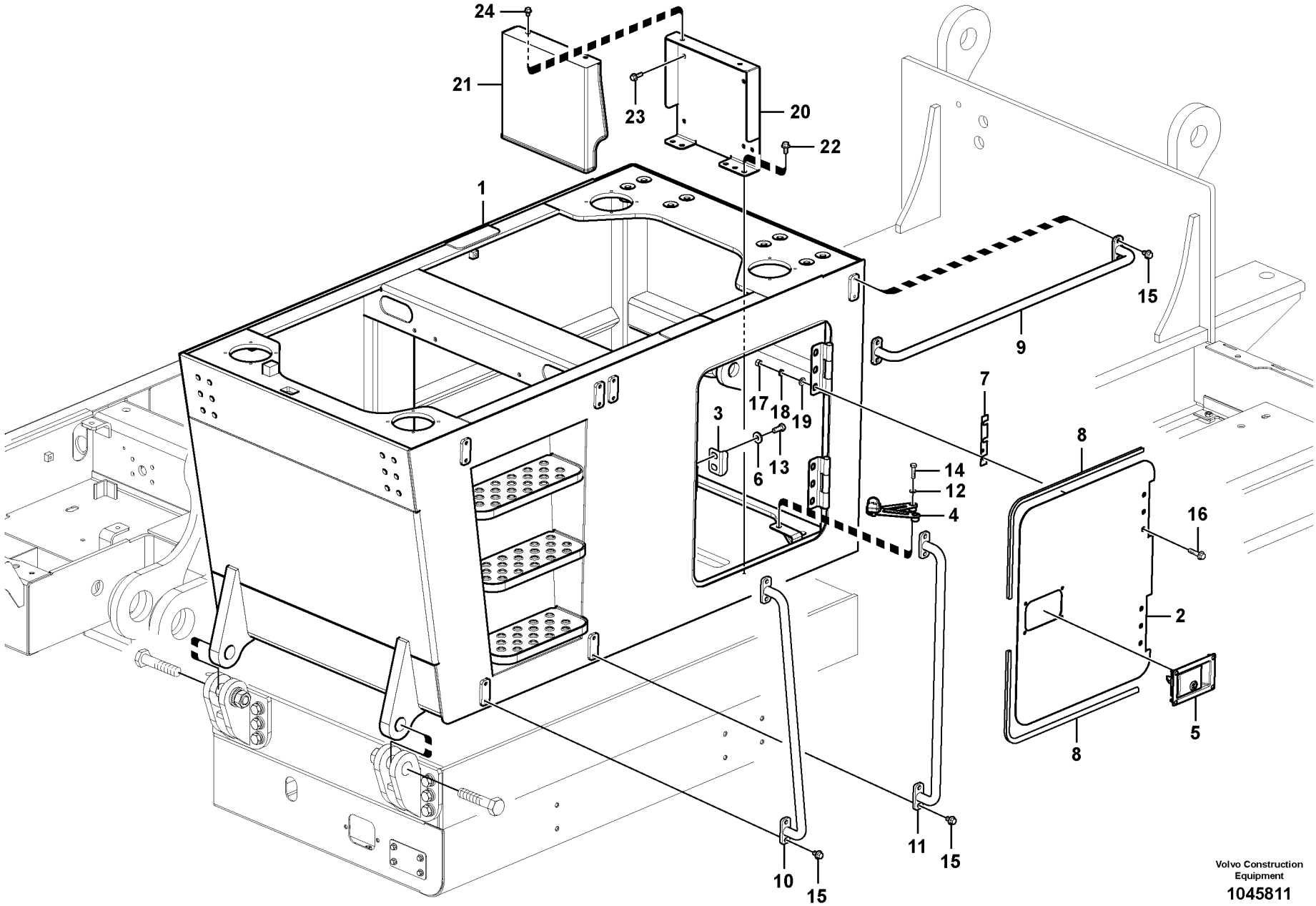


Volvo Construction Equipment

1045811

| Fig. | Part No. | Quantity 1 | 2 | 3 | PS | KIT | Description | Denominación | Denominação | Dénomination | Notes |
|---|---|---|---|---|---|---|---|---|---|---|---|
| 1 | | 1 | | | NS | | Frame | Bastidor | Chassi | Chassis | |
| 2 | **VOE 14625370** | 1 | | | | | •Door | •Puerta | •Porta | •Porte | |
| 3 | **VOE 14517770** | 1 | | | | | •Plate | •Chapa | •Chapa | •Tôle | |
| 4 | **VOE 14598793** | 1 | | | | | •Stay | •Barra | •Escora | •Tirant | |
| 5 | **VOE 14612334** | 1 | | | | | •Latch | •Pestillo | •Lingueta | •Loquet | |
| 6 | **VOE 14522862** | 2 | | | | | •Washer | •Arandela | •Arruela | •Rondelle | |
| 7 | **VOE 14578515** | 2 | | | | | •Shim | •Laminilla de ajuste | •Calço de ajuste | •Cale réglage | |
| 8 | **VOE 14880937** | 2 | | | | | •Weatherstrip | •Lamelunas | •Guarnição | •Caoutchouc d etancheite | |
| 9 | **VOE 14539686** | 1 | | | | | •Hand rail | •Pasamanos | •Corrimão | •Tige articulée | |
| 10 | **VOE 14540469** | 1 | | | | | •Hand rail | •Pasamanos | •Corrimão | •Tige articulée | |
| 11 | **VOE 14539695** | 1 | | | | | •Hand rail | •Pasamanos | •Corrimão | •Tige articulée | |
| 12 | **VOE 992040** | 2 | | | | | •Plain washer | •Arandela plana | •Arruela simples | •Rondelle plane | |
| 13 | **VOE 978932** | 2 | | | | | •Hexagon screw | •Tornillo hexagonal | •Parafuso sextavado | •Vis à tête hexagonale | |
| 14 | **VOE 983253** | 2 | | | | | •Hexagon screw | •Tornillo hexagonal | •Parafuso sextavado | •Vis à tête hexagonale | |
| 15 | **VOE 946471** | 12 | | | | | •Flange screw | •Tornillo embridado | •Parafuso flangeado | •Vis à embase | |
| 16 | **VOE 13965193** | 6 | | | | | •Screw | •Tornillo | •Parafuso | •Vis | |
| 17 | **VOE 979019** | 6 | | | | | •Hexagon nut | •Tuerca hexagonal | •Porca sextavada | •Écrou hexagonal | |
| 18 | **VOE 955923** | 6 | | | | | •Spring washer | •Arandela elástica | •Arruela de pressão | •Rondelle élastique | |
| 19 | **VOE 955897** | 6 | | | | | •Plain washer | •Arandela plana | •Arruela simples | •Rondelle plane | |
| 20 | **VOE 14575431** | 1 | | | | | Bracket | Consola | Suporte | Console | |
| 21 | **VOE 14575432** | 1 | | | | | Cover | Capó | Capô | Capot | |
| 22 | **VOE 946441** | 4 | | | | | Flange screw | Tornillo embridado | Parafuso flangeado | Vis à embase | |
| 23 | **VOE 945444** | 4 | | | | | Flange screw | Tornillo embridado | Parafuso flangeado | Vis à embase | |
| 24 | **VOE 947107** | 2 | | | | | Flange screw | Tornillo embridado | Parafuso flangeado | Vis à embase | |

| | | | | | |
|---|---|---|---|---|---|
| **1** | **8291312** | **Élévation de cabine sur la tourelle**<br>**Elevação da cabine na superestrutura**<br>**Elevación de cabina en superestructura**<br>**Cab elevation on superstructure** | Catalogue id **20615** | Group **810** |
| **2** | | | Illustr. No **1045811** | Section **6000** |
| **3** | | | Issue **PUB 20035940-B** | Page **663** |
| **4** | | | | |
| **5** | | | | |

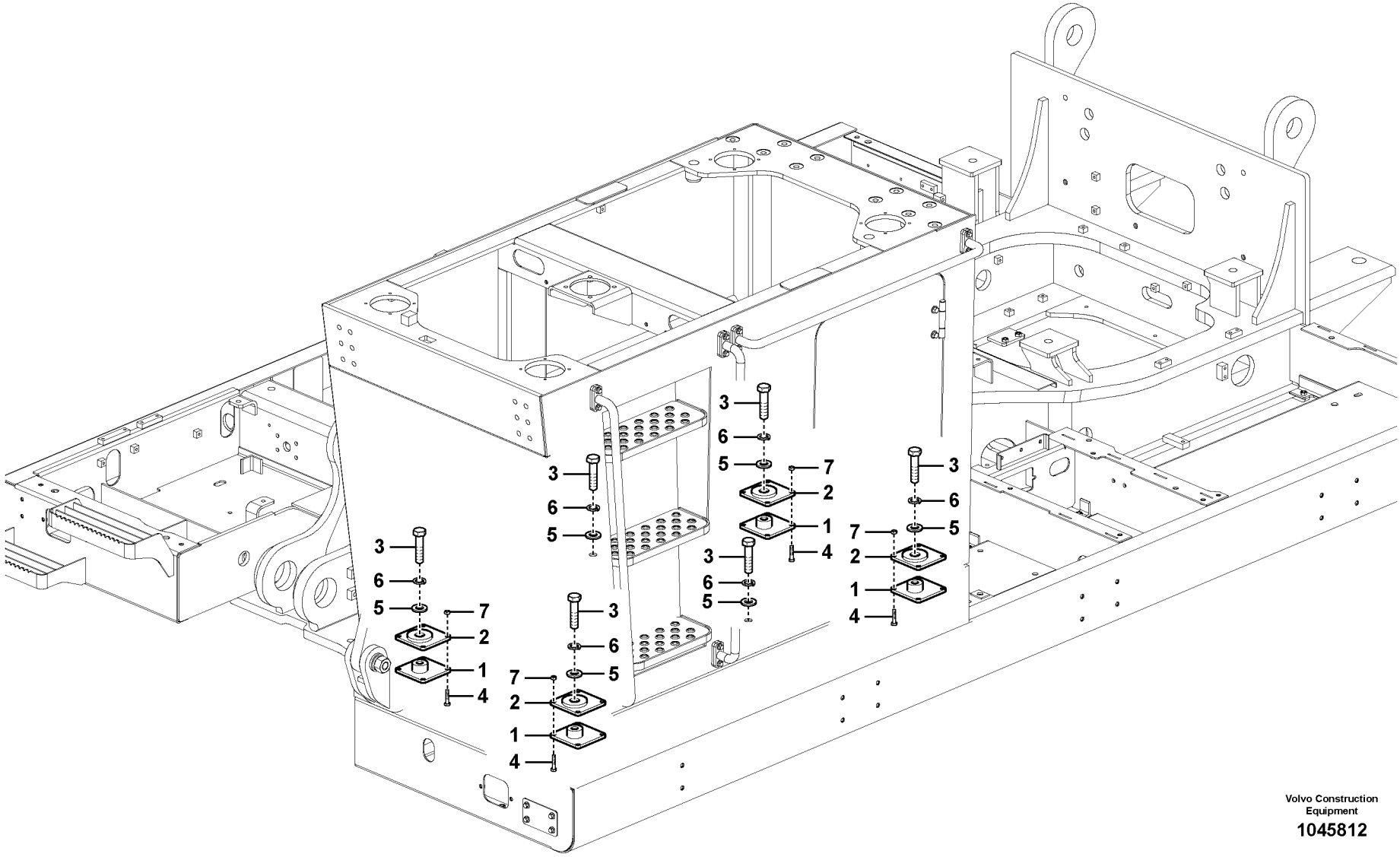


Volvo Construction Equipment

1045812

| Fig. | Part No. | Quantity 1 | 2 | 3 | PS | KIT | Description | Denominación | Denominação | Dénomination | Notes |
|---|---|---|---|---|---|---|---|---|---|---|---|
| 1 | **VOE 14604725** | 4 | | | | | Base | Base | Fundo | Embase | |
| 2 | | 4 | | | NS | | Base | Base | Base | Pied | |
| 3 | **VOE 992996** | 6 | | | | | Hexagon screw | Tornillo hexagonal | Parafuso sextavado | Vis à tête hexagonale | |
| 4 | **VOE 993027** | 16 | | | | | Hexagon screw | Tornillo hexagonal | Parafuso sextavado | Vis à tête hexagonale | |
| 5 | **VOE 992049** | 6 | | | | | Plain washer | Arandela plana | Arruela simples | Rondelle plane | |
| 6 | **SA 9213-24000** | 6 | | | | | Spring washer | Arandela elástica | Arruela de pressão | Rondelle élastique | |
| 7 | **VOE 983304** | 16 | | | | | Hexagon nut | Tuerca hexagonal | Porca sextavada | Écrou hexagonal | |

| | | | | |
|---|---|---|---|---|
| **1** | **8291312** | **Élévation de cabine sur la tourelle**<br>**Elevação da cabine na superestrutura**<br>**Elevación de cabina en superestructura**<br>**Cab elevation on superstructure** | Catalogue id **20615** | Group **810** |
| **2** | | | Illustr. No **1045812** | Section **6100** |
| **3** | | | Issue **PUB 20035940-B** | Page **665** |
| **4** | | | | |
| **5** | | | | |

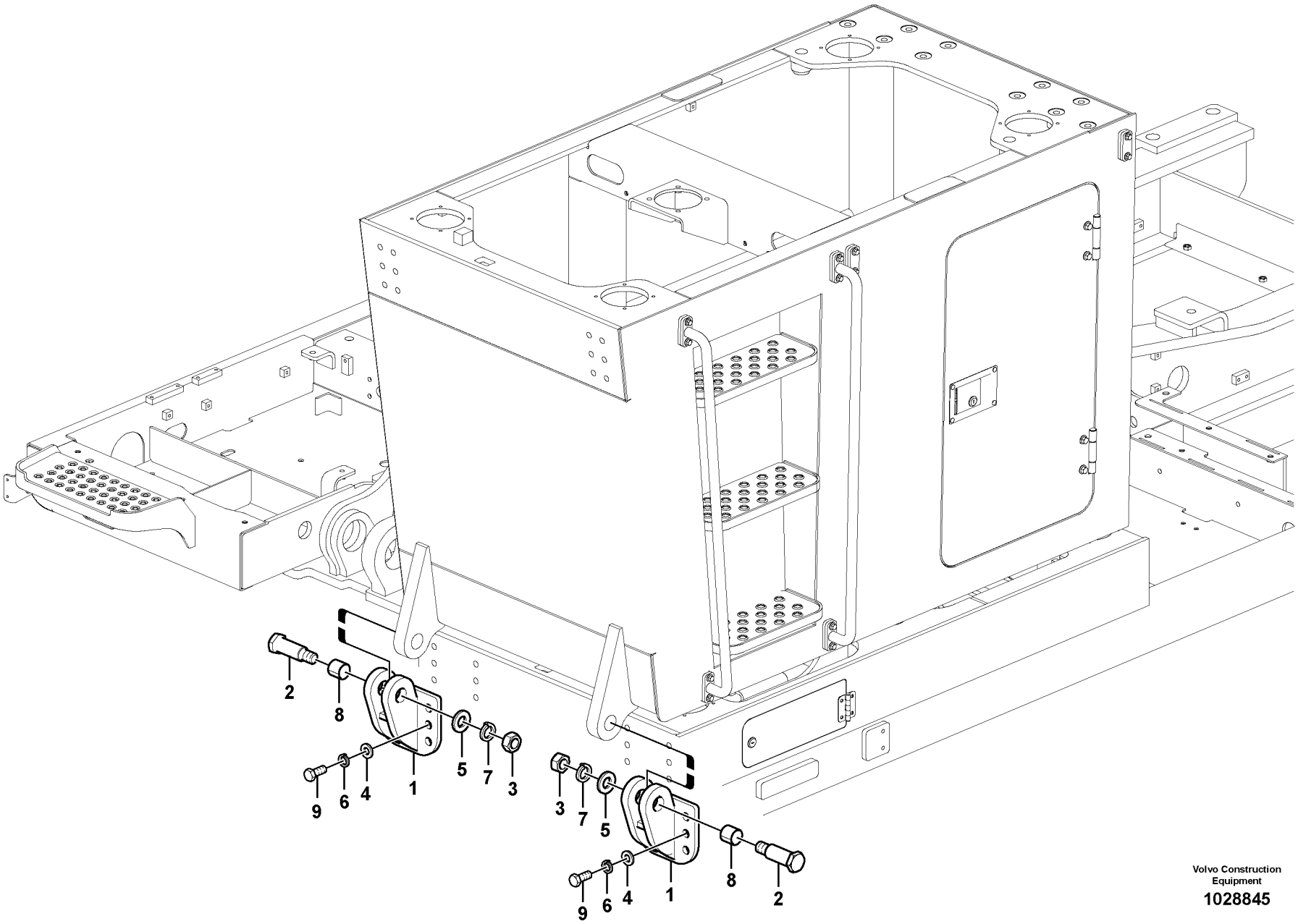


Volvo Construction Equipment

1028845

| Fig. | Part No. | Quantity 1 | 2 | 3 | PS | KIT | Description | Denominación | Denominação | Dénomination | Notes |
|---|---|---|---|---|---|---|---|---|---|---|---|
| 1 | **VOE 14539827** | 2 | | | | | Attaching lug | Talón de fijación | Borboleta de fixação | Talon de fixation | |
| 2 | **VOE 14524194** | 2 | | | | | Pin | Pasador | Pino | Goupille | |
| 3 | **VOE 993210** | 2 | | | | | Hexagon nut | Tuerca hexagonal | Porca sextavada | Écrou hexagonal | |
| 4 | **VOE 992047** | 12 | | | | | Plain washer | Arandela plana | Arruela simples | Rondelle plane | |
| 5 | **SA 9211-30000** | 2 | | | | | Plain washer | Arandela plana | Arruela simples | Rondelle plane | |
| 6 | **SA 9213-20000** | 12 | | | | | Spring washer | Arandela elástica | Arruela de pressão | Rondelle élastique | |
| 7 | **SA 9213-30000** | 2 | | | | | Spring washer | Arandela elástica | Arruela de pressão | Rondelle élastique | |
| 8 | **SA 9611-04040** | 2 | | | | | Bearing | Cojinete | Mancal | Roulement | |
| 9 | **VOE 990518** | 12 | | | | | Hexagon screw | Tornillo hexagonal | Parafuso sextavado | Vis à tête hexagonale | |

| | | | | |
|---|---|---|---|---|
| **1** | **8291312** | **Élévation de cabine sur la tourelle**<br>**Elevação da cabine na superestrutura**<br>**Elevación de cabina en superestructura**<br>**Cab elevation on superstructure** | Catalogue id **20615** | Group **810** |
| **2** | | | Illustr. No **1028845** | Section **6200** |
| **3** | | | Issue **PUB 20035940-B** | Page **667** |
| **4** | | | | |
| **5** | | | | |

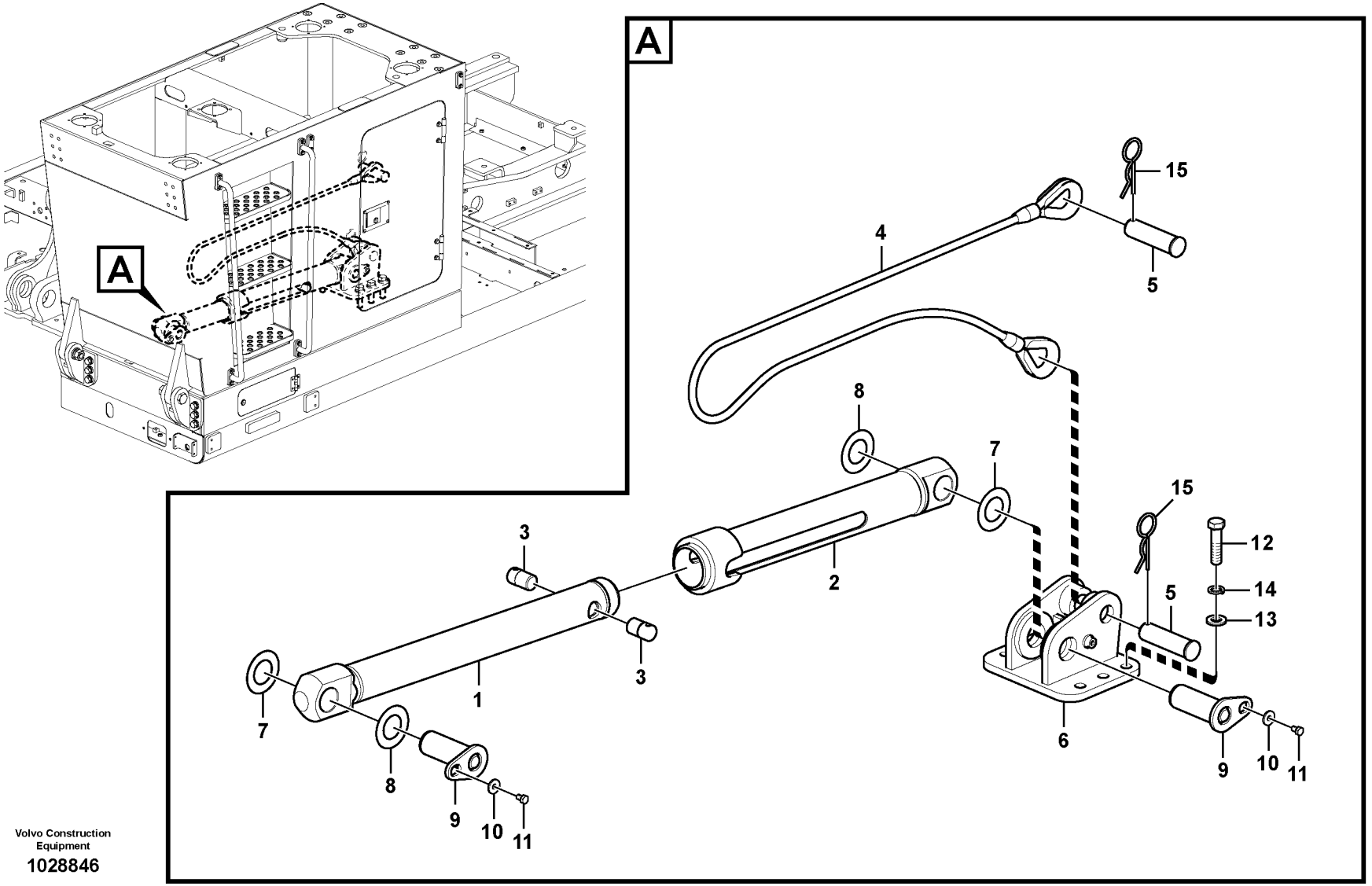


Volvo Construction Equipment

1028846

| Fig. | Part No. | Quantity 1 | 2 | 3 | PS | KIT | Description | Denominación | Denominação | Dénomination | Notes |
|---|---|---|---|---|---|---|---|---|---|---|---|
| | **VOE 14561933** | 1 | | | | | Link | Articulación | Articulação | Articulation | |
| 1 | | 1 | | | NS | | •Link | •Articulacion | •Articulação | •Articulation | |
| 2 | | 1 | | | NS | | •Link | •Articulacion | •Articulação | •Articulation | |
| 3 | **VOE 14562210** | 2 | | | OP | | •Pin | •Pasador | •Pino | •Goupille | |
| 4 | **VOE 14548577** | 1 | | | | | Wire rope | Cable | Cabo de aço | Câble métallique | |
| 5 | **VOE 14548578** | 2 | | | | | Pin | Pasador | Pino | Goupille | |
| 6 | **VOE 14548579** | 1 | | | SS | | Lug | Talon | Ressalto | Talon | |
| 7 | **VOE 14520901** | 2 | | | | | Shim | Laminilla de ajuste | Calço de ajuste | Cale réglage | |
| 8 | **VOE 14520902** | 2 | | | | | Shim | Laminilla de ajuste | Calço de ajuste | Cale réglage | |
| 9 | **VOE 14520858** | 2 | | | | | Pin | Pasador | Pino | Goupille | |
| 10 | **VOE 14532477** | 2 | | | | | Washer | Arandela | Arruela | Rondelle | |
| 11 | **VOE 991637** | 2 | | | | | Hexagon screw | Tornillo hexagonal | Parafuso sextavado | Vis à tête hexagonale | |
| 12 | **VOE 992996** | 6 | | | | | Hexagon screw | Tornillo hexagonal | Parafuso sextavado | Vis à tête hexagonale | |
| 13 | **VOE 992049** | 6 | | | | | Plain washer | Arandela plana | Arruela simples | Rondelle plane | |
| 14 | **SA 9213-24000** | 6 | | | | | Spring washer | Arandela elástica | Arruela de pressão | Rondelle élastique | |
| 15 | **SA 9326-26000** | 2 | | | | | Pin | Pasador | Coupilha | Clavette | |

| | | | | |
|---|---|---|---|---|
| **1** | **8291312** | **Élévation de cabine sur la tourelle**<br>**Elevação da cabine na superestrutura**<br>**Elevación de cabina en superestructura**<br>**Cab elevation on superstructure** | Catalogue id **20615** | Group **810** |
| **2** | | | Illustr. No **1028846** | Section **6300** |
| **3** | | | Issue **PUB 20035940-B** | Page **669** |
| **4** | | | | |
| **5** | | | | |

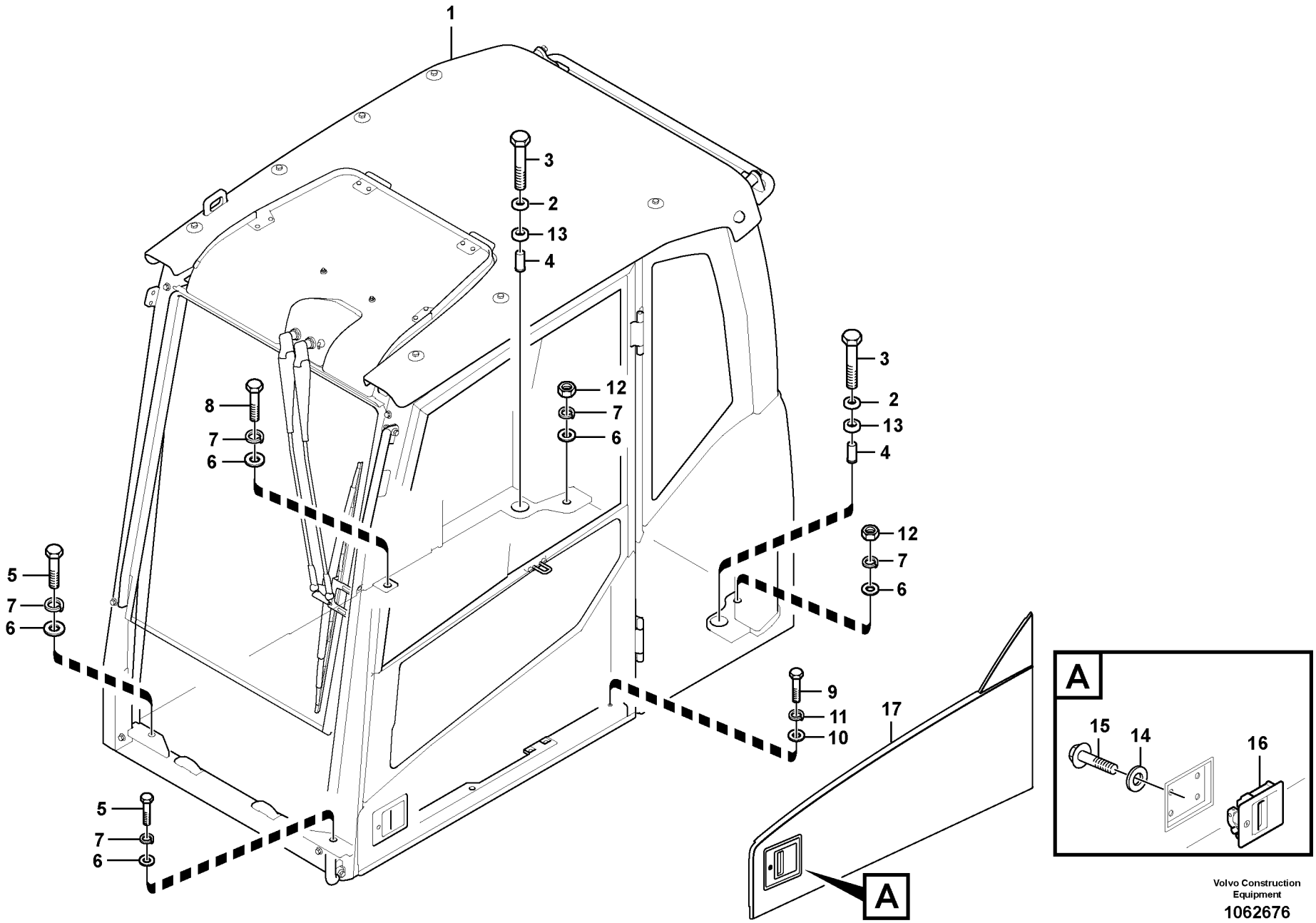


Volvo Construction Equipment

1062676

| Fig. | Part No. | Quantity 1 | 2 | 3 | PS | KIT | Description | Denominación | Denominação | Dénomination | Notes |
|---|---|---|---|---|---|---|---|---|---|---|---|
| 1 | **VOE 14686235** | 1 | | | | | Cab | Cabina | Cabine | Cabine | |
| 2 | **VOE 11203992** | 2 | | | | | Washer | Arandela | Arruela | Rondelle | |
| 3 | **VOE 983375** | 2 | | | | | Hexagon screw | Tornillo hexagonal | Parafuso sextavado | Vis à tête hexagonale | |
| 4 | **VOE 11204081** | 2 | | | | | Spacer | Distanciador | Espaçador | Entretoise | |
| 5 | **VOE 1629544** | 2 | | | | | Hexagon screw | Tornillo hexagonal | Parafuso sextavado | Vis à tête hexagonale | |
| 6 | **VOE 13955900** | 5 | | | | | Washer | Arandela | Arruela | Rondelle | |
| 7 | **VOE 955926** | 5 | | | | | Spring washer | Arandela elástica | Arruela de pressão | Rondelle élastique | |
| 8 | **VOE 990709** | 1 | | | | | Hexagon screw | Tornillo hexagonal | Parafuso sextavado | Vis à tête hexagonale | |
| 9 | **VOE 983253** | 1 | | | | | Hexagon screw | Tornillo hexagonal | Parafuso sextavado | Vis à tête hexagonale | |
| 10 | **VOE 976945** | 1 | | | | | Washer | Arandela | Arruela | Rondelle | |
| 11 | **VOE 955922** | 1 | | | | | Spring washer | Arandela elástica | Arruela de pressão | Rondelle élastique | |
| 12 | **VOE 979021** | 2 | | | | | Hexagon nut | Tuerca hexagonal | Porca sextavada | Écrou hexagonal | |
| 13 | **VOE 11204294** | 2 | | | | | Sealing | Junta | Vedação | Étanchéité | |
| 14 | **VOE 955892** | 4 | | | | | Plain washer | Arandela plana | Arruela simples | Rondelle plane | |
| 15 | **VOE 969423** | 4 | | | | | Six point socket screw | Racor de seis dientes | Paraf soquete sext | Vis à 6 pans creux | |
| 16 | **VOE 14524738** | 1 | | | | | Handle | Mango | Manopla | Poignée | 8277153 |
| 16 | **VOE 14652324** | 1 | | | | | Handle | Mango | Manopla | Poignée | (VOE 14627764) 8277154 |
| 17 | **VOE 14623929** | 1 | | | | | Panel | Panel | Painel | Panneau | |

| | | | | |
|---|---|---|---|---|
| **1** | | **Fixation de cabine**<br>**Suporte da cabine**<br>**Accesorio de cabina**<br>**Cab mount** | Catalogue id **20615** | Group **818** |
| **2** | | | Illustr. No **1062676** | Section **100** |
| **3** | | | Issue **PUB 20035940-B** | Page **671** |
| **4** | | | | |
| **5** | | **8290413,8293085** | | |

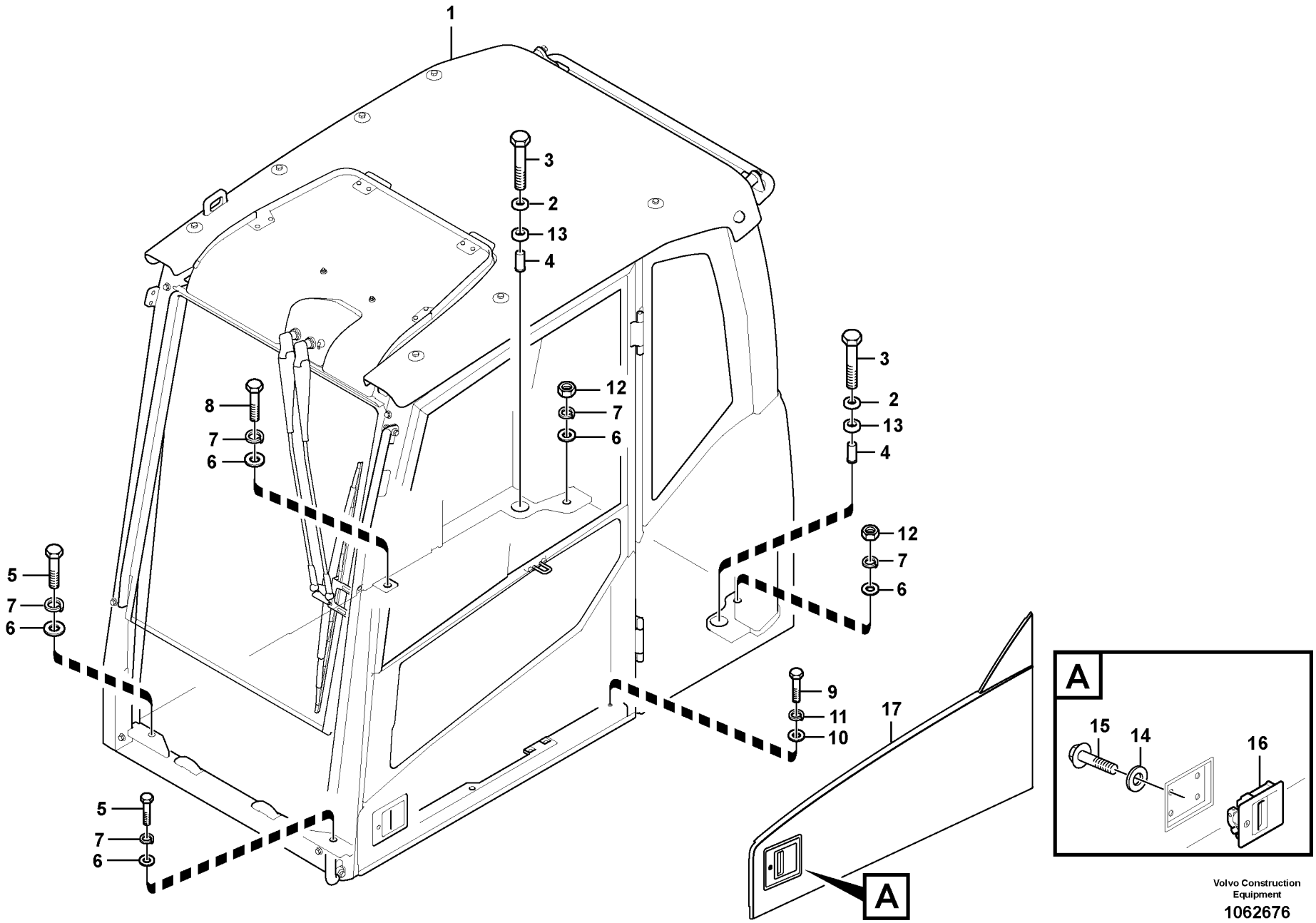


Volvo Construction Equipment

1062676

| Fig. | Part No. | Quantity 1 | 2 | 3 | PS | KIT | Description | Denominación | Denominação | Dénomination | Notes |
|---|---|---|---|---|---|---|---|---|---|---|---|
| 1 | **VOE 14688011** | 1 | | | | | Cab | Cabina | Cabine | Cabine | |
| 2 | **VOE 11203992** | 2 | | | | | Washer | Arandela | Arruela | Rondelle | |
| 3 | **VOE 983375** | 2 | | | | | Hexagon screw | Tornillo hexagonal | Parafuso sextavado | Vis à tête hexagonale | |
| 4 | **VOE 11204081** | 2 | | | | | Spacer | Distanciador | Espaçador | Entretoise | |
| 5 | **VOE 1629544** | 2 | | | | | Hexagon screw | Tornillo hexagonal | Parafuso sextavado | Vis à tête hexagonale | |
| 6 | **VOE 13955900** | 5 | | | | | Washer | Arandela | Arruela | Rondelle | |
| 7 | **VOE 955926** | 5 | | | | | Spring washer | Arandela elástica | Arruela de pressão | Rondelle élastique | |
| 8 | **VOE 990709** | 1 | | | | | Hexagon screw | Tornillo hexagonal | Parafuso sextavado | Vis à tête hexagonale | |
| 9 | **VOE 983253** | 1 | | | | | Hexagon screw | Tornillo hexagonal | Parafuso sextavado | Vis à tête hexagonale | |
| 10 | **VOE 976945** | 1 | | | | | Washer | Arandela | Arruela | Rondelle | |
| 11 | **VOE 955922** | 1 | | | | | Spring washer | Arandela elástica | Arruela de pressão | Rondelle élastique | |
| 12 | **VOE 979021** | 2 | | | | | Hexagon nut | Tuerca hexagonal | Porca sextavada | Écrou hexagonal | |
| 13 | **VOE 11204294** | 2 | | | | | Sealing | Junta | Vedação | Étanchéité | |
| 14 | **VOE 955892** | 4 | | | | | Plain washer | Arandela plana | Arruela simples | Rondelle plane | |
| 15 | **VOE 969423** | 4 | | | | | Six point socket screw | Racor de seis dientes | Paraf soquete sext | Vis à 6 pans creux | |
| 16 | **VOE 14524738** | 1 | | | | | Handle | Mango | Manopla | Poignée | 8277153 |
| 16 | **VOE 14652324** | 1 | | | | | Handle | Mango | Manopla | Poignée | (VOE 14627764) 8277154 |
| 17 | **VOE 14623929** | 1 | | | | | Panel | Panel | Painel | Panneau | |

| | | | | |
|---|---|---|---|---|
| **1** | | **Fixation de cabine**<br>**Suporte da cabine**<br>**Accesorio de cabina**<br>**Cab mount** | Catalogue id **20615** | Group **818** |
| **2** | | | Illustr. No **1062676** | Section **200** |
| **3** | | | Issue **PUB 20035940-B** | Page **673** |
| **4** | | | | |
| **5** | | **8290414,8293086** | | |

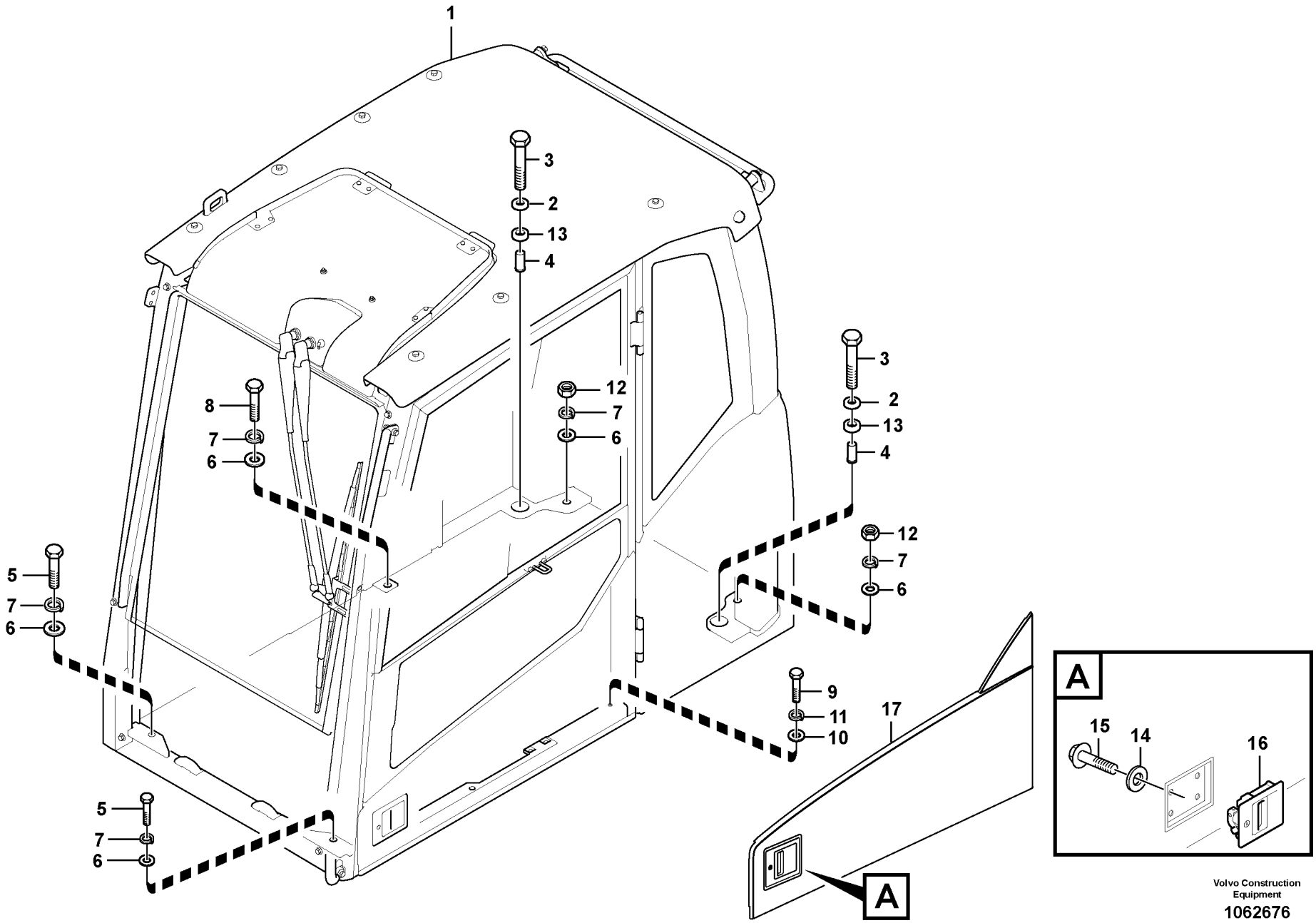


Volvo Construction Equipment

1062676

| Fig. | Part No. | Quantity 1 | 2 | 3 | PS | KIT | Description | Denominación | Denominação | Dénomination | Notes |
|---|---|---|---|---|---|---|---|---|---|---|---|
| 1 | **VOE 14688014** | 1 | | | | | Cab | Cabina | Cabine | Cabine | |
| 2 | **VOE 11203992** | 2 | | | | | Washer | Arandela | Arruela | Rondelle | |
| 3 | **VOE 983375** | 2 | | | | | Hexagon screw | Tornillo hexagonal | Parafuso sextavado | Vis à tête hexagonale | |
| 4 | **VOE 11204081** | 2 | | | | | Spacer | Distanciador | Espaçador | Entretoise | |
| 5 | **VOE 1629544** | 2 | | | | | Hexagon screw | Tornillo hexagonal | Parafuso sextavado | Vis à tête hexagonale | |
| 6 | **VOE 13955900** | 5 | | | | | Washer | Arandela | Arruela | Rondelle | |
| 7 | **VOE 955926** | 5 | | | | | Spring washer | Arandela elástica | Arruela de pressão | Rondelle élastique | |
| 8 | **VOE 990709** | 1 | | | | | Hexagon screw | Tornillo hexagonal | Parafuso sextavado | Vis à tête hexagonale | |
| 9 | **VOE 983253** | 1 | | | | | Hexagon screw | Tornillo hexagonal | Parafuso sextavado | Vis à tête hexagonale | |
| 10 | **VOE 976945** | 1 | | | | | Washer | Arandela | Arruela | Rondelle | |
| 11 | **VOE 955922** | 1 | | | | | Spring washer | Arandela elástica | Arruela de pressão | Rondelle élastique | |
| 12 | **VOE 979021** | 2 | | | | | Hexagon nut | Tuerca hexagonal | Porca sextavada | Écrou hexagonal | |
| 13 | **VOE 11204294** | 2 | | | | | Sealing | Junta | Vedação | Étanchéité | |
| 14 | **VOE 955892** | 4 | | | | | Plain washer | Arandela plana | Arruela simples | Rondelle plane | |
| 15 | **VOE 969423** | 4 | | | | | Six point socket screw | Racor de seis dientes | Paraf soquete sext | Vis à 6 pans creux | |
| 16 | **VOE 14524738** | 1 | | | | | Handle | Mango | Manopla | Poignée | 8277153 |
| 16 | **VOE 14652324** | 1 | | | | | Handle | Mango | Manopla | Poignée | (VOE 14627764) 8277154 |
| 17 | **VOE 14623929** | 1 | | | | | Panel | Panel | Painel | Panneau | |

| | | | | |
|---|---|---|---|---|
| **1** | | **Fixation de cabine**<br>**Suporte da cabine**<br>**Accesorio de cabina**<br>**Cab mount** | Catalogue id **20615** | Group **818** |
| **2** | | | Illustr. No **1062676** | Section **300** |
| **3** | | | Issue **PUB 20035940-B** | Page **675** |
| **4** | | | | |
| **5** | | **8290415,8293087** | | |

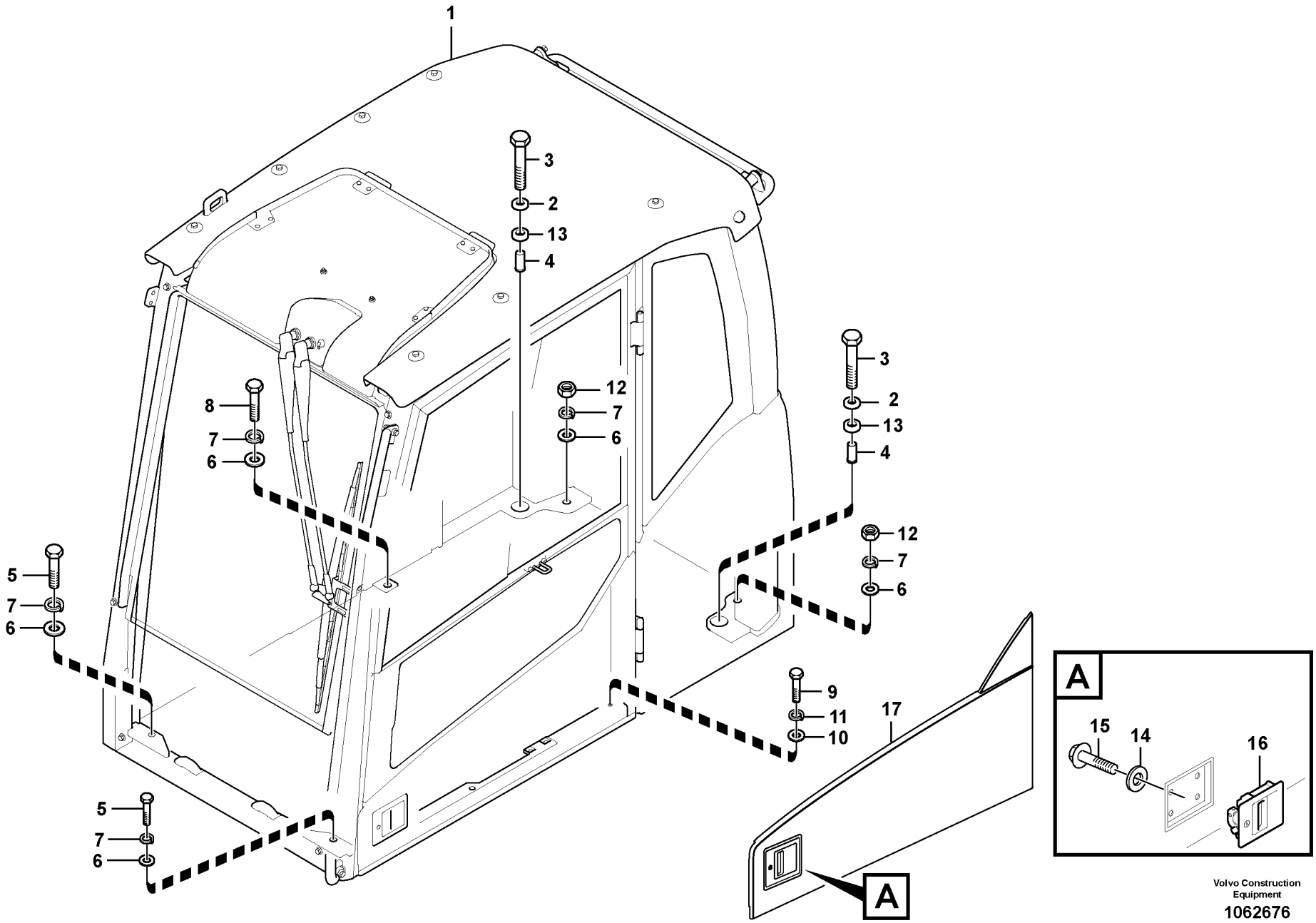


Volvo Construction Equipment

1062676

| Fig. | Part No. | Quantity 1 | 2 | 3 | PS | KIT | Description | Denominación | Denominação | Dénomination | Notes |
|---|---|---|---|---|---|---|---|---|---|---|---|
| 1 | **VOE 14688015** | 1 | | | | | Cab | Cabina | Cabine | Cabine | |
| 2 | **VOE 11203992** | 2 | | | | | Washer | Arandela | Arruela | Rondelle | |
| 3 | **VOE 983375** | 2 | | | | | Hexagon screw | Tornillo hexagonal | Parafuso sextavado | Vis à tête hexagonale | |
| 4 | **VOE 11204081** | 2 | | | | | Spacer | Distanciador | Espaçador | Entretoise | |
| 5 | **VOE 1629544** | 2 | | | | | Hexagon screw | Tornillo hexagonal | Parafuso sextavado | Vis à tête hexagonale | |
| 6 | **VOE 13955900** | 5 | | | | | Washer | Arandela | Arruela | Rondelle | |
| 7 | **VOE 955926** | 5 | | | | | Spring washer | Arandela elástica | Arruela de pressão | Rondelle élastique | |
| 8 | **VOE 990709** | 1 | | | | | Hexagon screw | Tornillo hexagonal | Parafuso sextavado | Vis à tête hexagonale | |
| 9 | **VOE 983253** | 1 | | | | | Hexagon screw | Tornillo hexagonal | Parafuso sextavado | Vis à tête hexagonale | |
| 10 | **VOE 976945** | 1 | | | | | Washer | Arandela | Arruela | Rondelle | |
| 11 | **VOE 955922** | 1 | | | | | Spring washer | Arandela elástica | Arruela de pressão | Rondelle élastique | |
| 12 | **VOE 979021** | 2 | | | | | Hexagon nut | Tuerca hexagonal | Porca sextavada | Écrou hexagonal | |
| 13 | **VOE 11204294** | 2 | | | | | Sealing | Junta | Vedação | Étanchéité | |
| 14 | **VOE 955892** | 4 | | | | | Plain washer | Arandela plana | Arruela simples | Rondelle plane | |
| 15 | **VOE 969423** | 4 | | | | | Six point socket screw | Racor de seis dientes | Paraf soquete sext | Vis à 6 pans creux | |
| 16 | **VOE 14524738** | 1 | | | | | Handle | Mango | Manopla | Poignée | 8277153 |
| 16 | **VOE 14652324** | 1 | | | | | Handle | Mango | Manopla | Poignée | (VOE 14627764) 8277154 |
| 17 | **VOE 14623929** | 1 | | | | | Panel | Panel | Painel | Panneau | |

| | | | | |
|---|---|---|---|---|
| **1** | | **Fixation de cabine**<br>**Suporte da cabine**<br>**Accesorio de cabina**<br>**Cab mount** | Catalogue id **20615** | Group **818** |
| **2** | | | Illustr. No **1062676** | Section **400** |
| **3** | | | Issue **PUB 20035940-B** | Page **677** |
| **4** | | | | |
| **5** | | **8290416,8293088** | | |

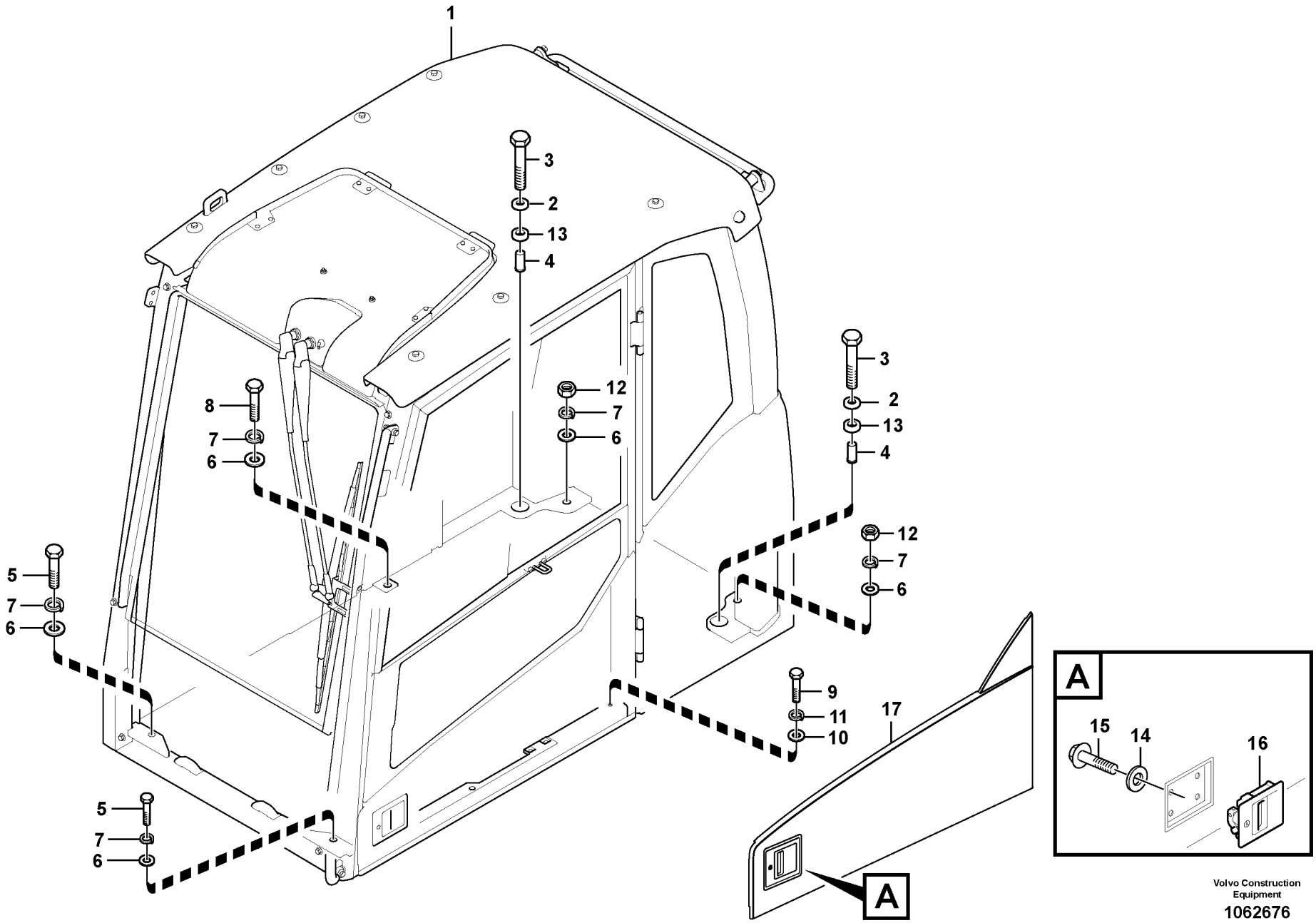


Volvo Construction Equipment

1062676

| Fig. | Part No. | Quantity 1 | 2 | 3 | PS | KIT | Description | Denominación | Denominação | Dénomination | Notes |
|---|---|---|---|---|---|---|---|---|---|---|---|
| 1 | **VOE 14688022** | 1 | | | | | Cab | Cabina | Cabine | Cabine | |
| 2 | **VOE 11203992** | 2 | | | | | Washer | Arandela | Arruela | Rondelle | |
| 3 | **VOE 983375** | 2 | | | | | Hexagon screw | Tornillo hexagonal | Parafuso sextavado | Vis à tête hexagonale | |
| 4 | **VOE 11204081** | 2 | | | | | Spacer | Distanciador | Espaçador | Entretoise | |
| 5 | **VOE 1629544** | 2 | | | | | Hexagon screw | Tornillo hexagonal | Parafuso sextavado | Vis à tête hexagonale | |
| 6 | **VOE 13955900** | 5 | | | | | Washer | Arandela | Arruela | Rondelle | |
| 7 | **VOE 955926** | 5 | | | | | Spring washer | Arandela elástica | Arruela de pressão | Rondelle élastique | |
| 8 | **VOE 990709** | 1 | | | | | Hexagon screw | Tornillo hexagonal | Parafuso sextavado | Vis à tête hexagonale | |
| 9 | **VOE 983253** | 1 | | | | | Hexagon screw | Tornillo hexagonal | Parafuso sextavado | Vis à tête hexagonale | |
| 10 | **VOE 976945** | 1 | | | | | Washer | Arandela | Arruela | Rondelle | |
| 11 | **VOE 955922** | 1 | | | | | Spring washer | Arandela elástica | Arruela de pressão | Rondelle élastique | |
| 12 | **VOE 979021** | 2 | | | | | Hexagon nut | Tuerca hexagonal | Porca sextavada | Écrou hexagonal | |
| 13 | **VOE 11204294** | 2 | | | | | Sealing | Junta | Vedação | Étanchéité | |
| 14 | **VOE 955892** | 4 | | | | | Plain washer | Arandela plana | Arruela simples | Rondelle plane | |
| 15 | **VOE 969423** | 4 | | | | | Six point socket screw | Racor de seis dientes | Paraf soquete sext | Vis à 6 pans creux | |
| 16 | **VOE 14524738** | 1 | | | | | Handle | Mango | Manopla | Poignée | 8277153 |
| 16 | **VOE 14652324** | 1 | | | | | Handle | Mango | Manopla | Poignée | (VOE 14627764) 8277154 |
| 17 | **VOE 14623929** | 1 | | | | | Panel | Panel | Painel | Panneau | |

| | | | | |
|---|---|---|---|---|
| **1** | **8291311** | **Fixation de cabine**<br>**Suporte da cabine**<br>**Accesorio de cabina**<br>**Cab mount** | Catalogue id **20615** | Group **818** |
| **2** | | | Illustr. No **1062676** | Section **500** |
| **3** | | | Issue **PUB 20035940-B** | Page **679** |
| **4** | | | | |
| **5** | | | | |

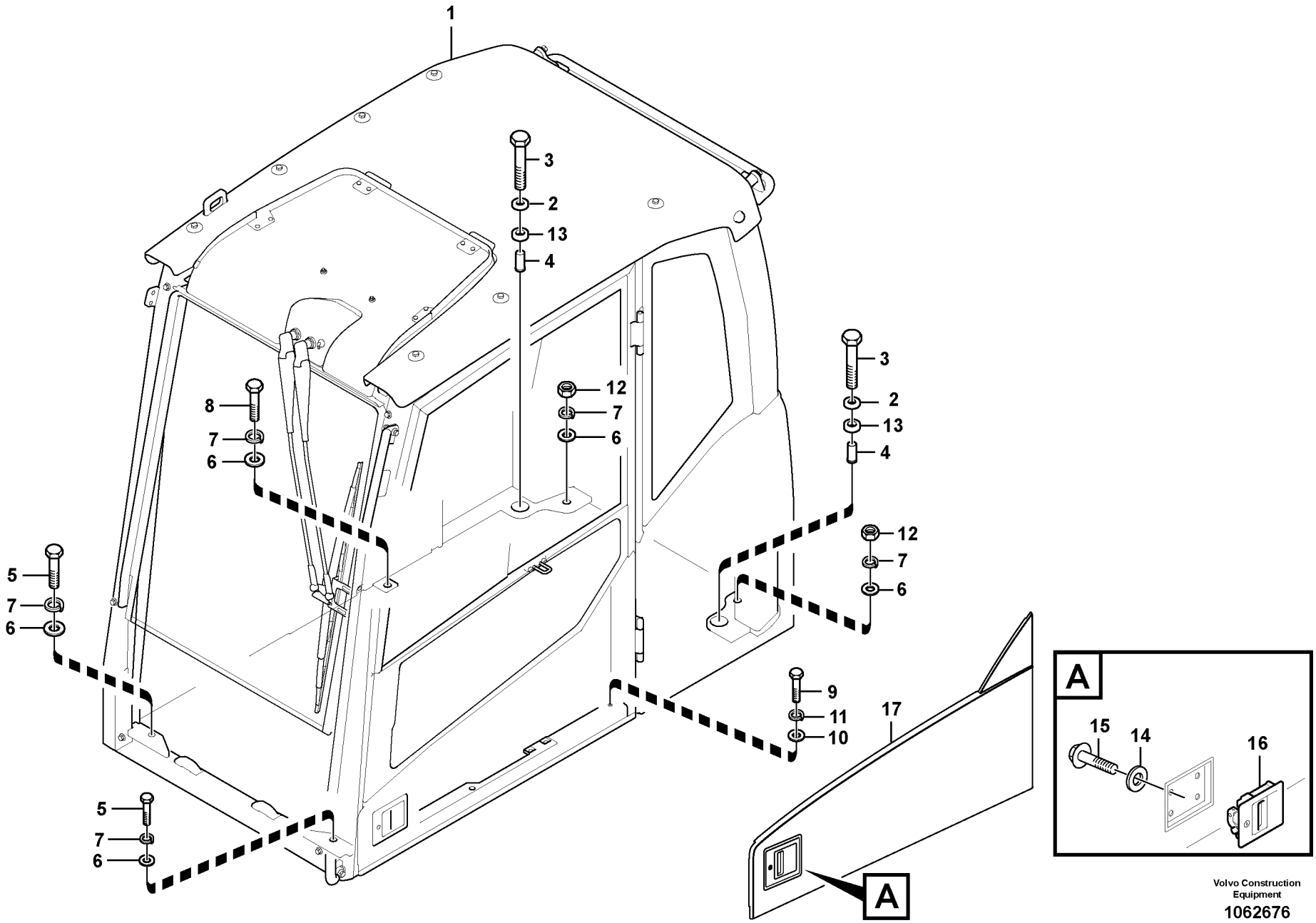


Volvo Construction Equipment

1062676

| Fig. | Part No. | Quantity 1 | 2 | 3 | PS | KIT | Description | Denominación | Denominação | Dénomination | Notes |
|---|---|---|---|---|---|---|---|---|---|---|---|
| 1 | **VOE 14685275** | 1 | | | | | Cab | Cabina | Cabine | Cabine | |
| 2 | **VOE 11203992** | 2 | | | | | Washer | Arandela | Arruela | Rondelle | |
| 3 | **VOE 983375** | 2 | | | | | Hexagon screw | Tornillo hexagonal | Parafuso sextavado | Vis à tête hexagonale | |
| 4 | **VOE 11204081** | 2 | | | | | Spacer | Distanciador | Espaçador | Entretoise | |
| 5 | **VOE 1629544** | 2 | | | | | Hexagon screw | Tornillo hexagonal | Parafuso sextavado | Vis à tête hexagonale | |
| 6 | **VOE 13955900** | 5 | | | | | Washer | Arandela | Arruela | Rondelle | |
| 7 | **VOE 955926** | 5 | | | | | Spring washer | Arandela elástica | Arruela de pressão | Rondelle élastique | |
| 8 | **VOE 990709** | 1 | | | | | Hexagon screw | Tornillo hexagonal | Parafuso sextavado | Vis à tête hexagonale | |
| 9 | **VOE 983253** | 1 | | | | | Hexagon screw | Tornillo hexagonal | Parafuso sextavado | Vis à tête hexagonale | |
| 10 | **VOE 976945** | 1 | | | | | Washer | Arandela | Arruela | Rondelle | |
| 11 | **VOE 955922** | 1 | | | | | Spring washer | Arandela elástica | Arruela de pressão | Rondelle élastique | |
| 12 | **VOE 979021** | 2 | | | | | Hexagon nut | Tuerca hexagonal | Porca sextavada | Écrou hexagonal | |
| 13 | **VOE 11204294** | 2 | | | | | Sealing | Junta | Vedação | Étanchéité | |
| 14 | **VOE 955892** | 4 | | | | | Plain washer | Arandela plana | Arruela simples | Rondelle plane | |
| 15 | **VOE 969423** | 4 | | | | | Six point socket screw | Racor de seis dientes | Paraf soquete sext | Vis à 6 pans creux | |
| 16 | **VOE 14524738** | 1 | | | | | Handle | Mango | Manopla | Poignée | 8277153 |
| 16 | **VOE 14652324** | 1 | | | | | Handle | Mango | Manopla | Poignée | (VOE 14627764) 8277154 |
| 17 | **VOE 14623929** | 1 | | | | | Panel | Panel | Painel | Panneau | |

| | | | | | |
|---|---|---|---|---|---|
| **1** | **8293089** | **Fixation de cabine**<br>**Suporte da cabine**<br>**Accesorio de cabina**<br>**Cab mount** | Catalogue id **20615** | Group **818** |
| **2** | | | | |
| **3** | | | Illustr. No **1062676** | Section **600** |
| **4** | | | | |
| **5** | | | Issue **PUB 20035940-B** | Page **681** |

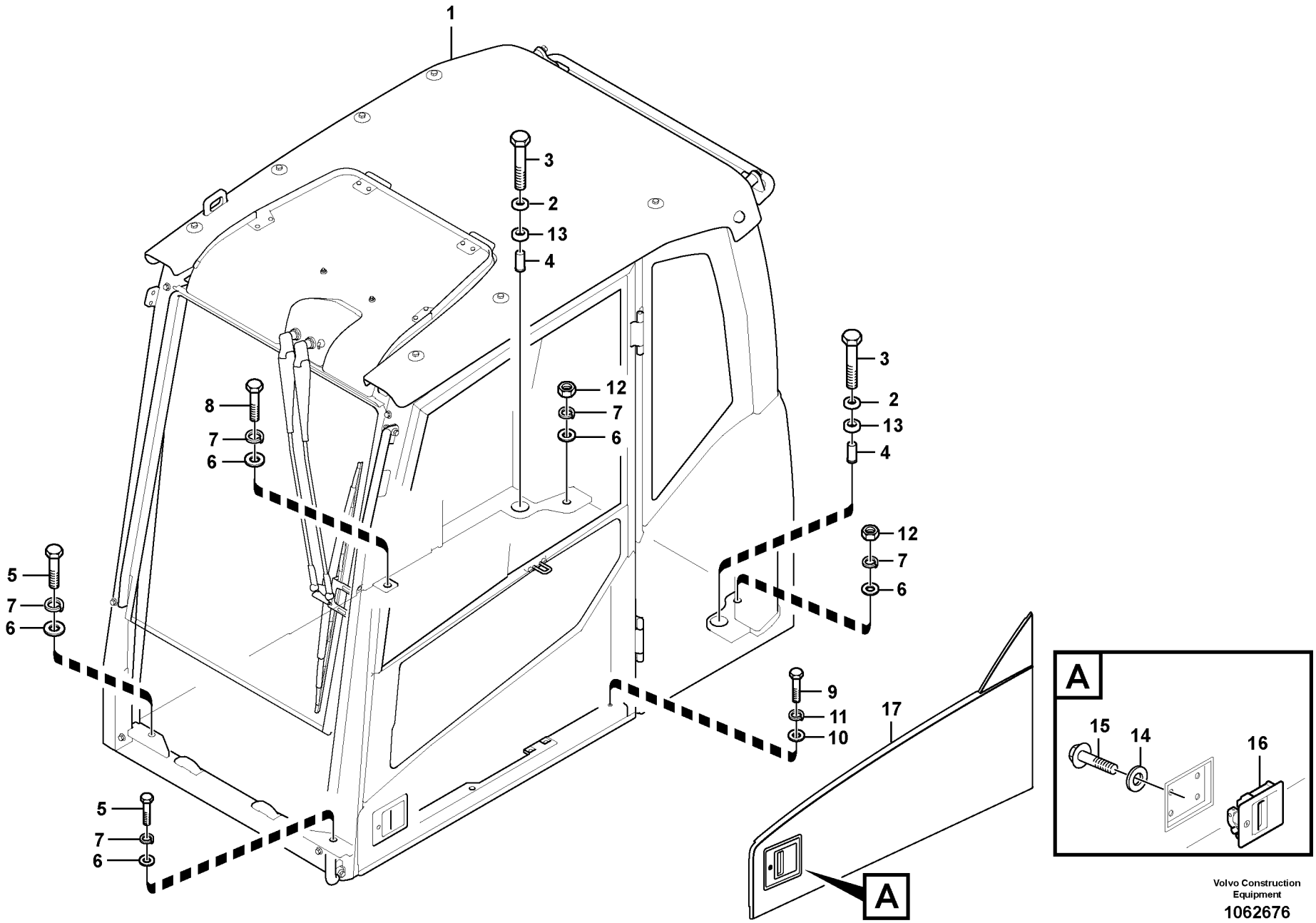


Volvo Construction Equipment

1062676

| Fig. | Part No. | Quantity 1 | 2 | 3 | PS | KIT | Description | Denominación | Denominação | Dénomination | Notes |
|---|---|---|---|---|---|---|---|---|---|---|---|
| 1 | **VOE 14688702** | 1 | | | | | Cab | Cabina | Cabine | Cabine | |
| 2 | **VOE 11203992** | 2 | | | | | Washer | Arandela | Arruela | Rondelle | |
| 3 | **VOE 983375** | 2 | | | | | Hexagon screw | Tornillo hexagonal | Parafuso sextavado | Vis à tête hexagonale | |
| 4 | **VOE 11204081** | 2 | | | | | Spacer | Distanciador | Espaçador | Entretoise | |
| 5 | **VOE 1629544** | 2 | | | | | Hexagon screw | Tornillo hexagonal | Parafuso sextavado | Vis à tête hexagonale | |
| 6 | **VOE 13955900** | 5 | | | | | Washer | Arandela | Arruela | Rondelle | |
| 7 | **VOE 955926** | 5 | | | | | Spring washer | Arandela elástica | Arruela de pressão | Rondelle élastique | |
| 8 | **VOE 990709** | 1 | | | | | Hexagon screw | Tornillo hexagonal | Parafuso sextavado | Vis à tête hexagonale | |
| 9 | **VOE 983253** | 1 | | | | | Hexagon screw | Tornillo hexagonal | Parafuso sextavado | Vis à tête hexagonale | |
| 10 | **VOE 976945** | 1 | | | | | Washer | Arandela | Arruela | Rondelle | |
| 11 | **VOE 955922** | 1 | | | | | Spring washer | Arandela elástica | Arruela de pressão | Rondelle élastique | |
| 12 | **VOE 979021** | 2 | | | | | Hexagon nut | Tuerca hexagonal | Porca sextavada | Écrou hexagonal | |
| 13 | **VOE 11204294** | 2 | | | | | Sealing | Junta | Vedação | Étanchéité | |
| 14 | **VOE 955892** | 4 | | | | | Plain washer | Arandela plana | Arruela simples | Rondelle plane | |
| 15 | **VOE 969423** | 4 | | | | | Six point socket screw | Racor de seis dientes | Paraf soquete sext | Vis à 6 pans creux | |
| 16 | **VOE 14524738** | 1 | | | | | Handle | Mango | Manopla | Poignée | 8277153 |
| 16 | **VOE 14652324** | 1 | | | | | Handle | Mango | Manopla | Poignée | (VOE 14627764) 8277154 |
| 17 | **VOE 14623929** | 1 | | | | | Panel | Panel | Painel | Panneau | |

| | | | | |
|---|---|---|---|---|
| **1** | **8293090** | **Fixation de cabine**<br>**Suporte da cabine**<br>**Accesorio de cabina**<br>**Cab mount** | Catalogue id **20615** | Group **818** |
| **2** | | | Illustr. No **1062676** | Section **700** |
| **3** | | | Issue **PUB 20035940-B** | Page **683** |
| **4** | | | | |
| **5** | | | | |

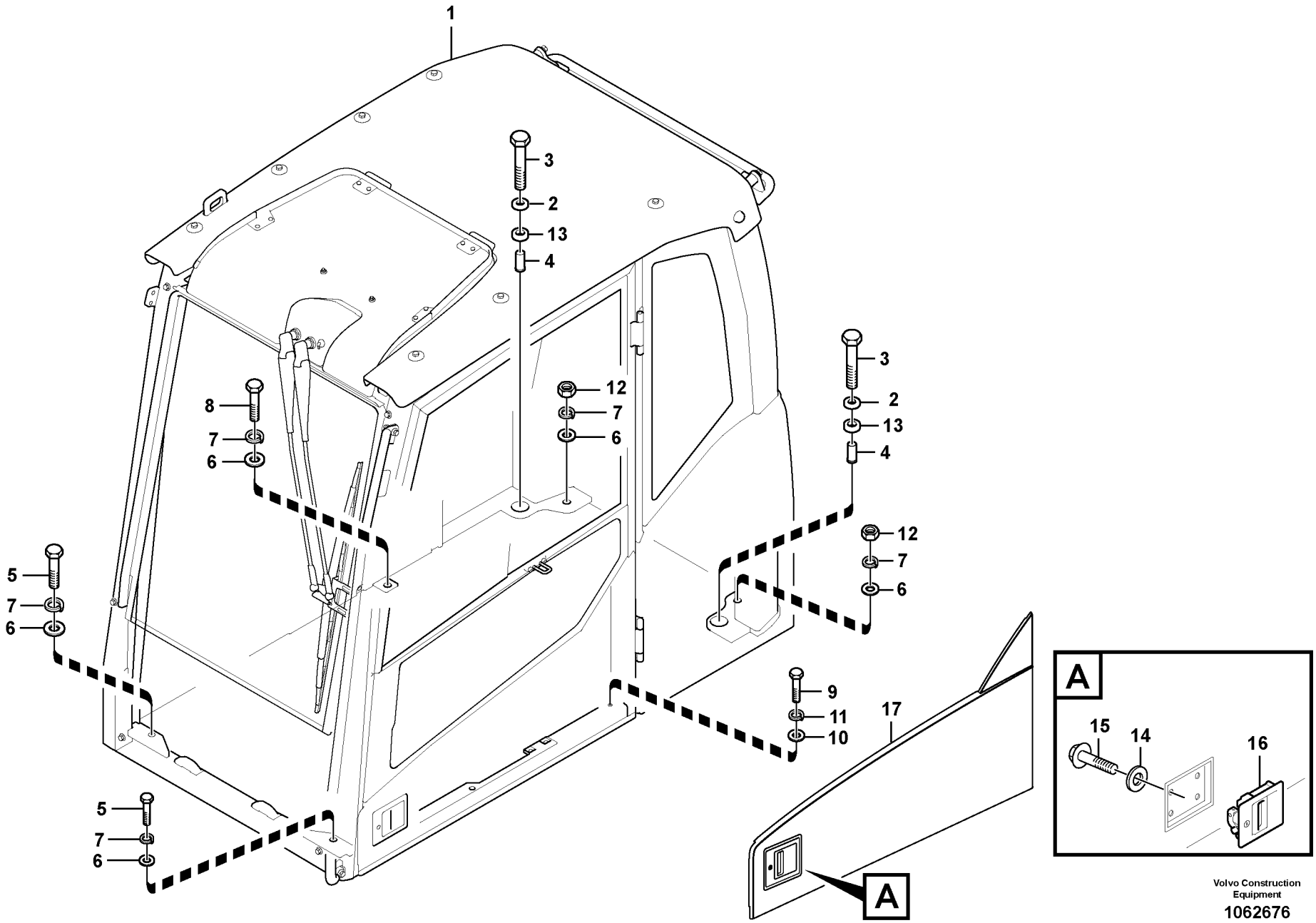


Volvo Construction Equipment

1062676

| Fig. | Part No. | Quantity 1 | 2 | 3 | PS | KIT | Description | Denominación | Denominação | Dénomination | Notes |
|---|---|---|---|---|---|---|---|---|---|---|---|
| 1 | | 1 | | | NS | | Cab | Cabina | Cabine | Cabine | |
| 2 | **VOE 11203992** | 2 | | | | | Washer | Arandela | Arruela | Rondelle | |
| 3 | **VOE 983375** | 2 | | | | | Hexagon screw | Tornillo hexagonal | Parafuso sextavado | Vis à tête hexagonale | |
| 4 | **VOE 11204081** | 2 | | | | | Spacer | Distanciador | Espaçador | Entretoise | |
| 5 | **VOE 1629544** | 2 | | | | | Hexagon screw | Tornillo hexagonal | Parafuso sextavado | Vis à tête hexagonale | |
| 6 | **VOE 13955900** | 5 | | | | | Washer | Arandela | Arruela | Rondelle | |
| 7 | **VOE 955926** | 5 | | | | | Spring washer | Arandela elástica | Arruela de pressão | Rondelle élastique | |
| 8 | **VOE 990709** | 1 | | | | | Hexagon screw | Tornillo hexagonal | Parafuso sextavado | Vis à tête hexagonale | |
| 9 | **VOE 983253** | 1 | | | | | Hexagon screw | Tornillo hexagonal | Parafuso sextavado | Vis à tête hexagonale | |
| 10 | **VOE 976945** | 1 | | | | | Washer | Arandela | Arruela | Rondelle | |
| 11 | **VOE 955922** | 1 | | | | | Spring washer | Arandela elástica | Arruela de pressão | Rondelle élastique | |
| 12 | **VOE 979021** | 2 | | | | | Hexagon nut | Tuerca hexagonal | Porca sextavada | Écrou hexagonal | |
| 13 | **VOE 11204294** | 2 | | | | | Sealing | Junta | Vedação | Étanchéité | |
| 14 | **VOE 955892** | 4 | | | | | Plain washer | Arandela plana | Arruela simples | Rondelle plane | |
| 15 | **VOE 969423** | 4 | | | | | Six point socket screw | Racor de seis dientes | Paraf soquete sext | Vis à 6 pans creux | |
| 16 | **VOE 14524738** | 1 | | | | | Handle | Mango | Manopla | Poignée | 8277153 |
| 16 | **VOE 14652324** | 1 | | | | | Handle | Mango | Manopla | Poignée | (VOE 14627764) 8277154 |
| 17 | **VOE 14623929** | 1 | | | | | Panel | Panel | Painel | Panneau | |

| | | | | |
|---|---|---|---|---|
| **1** | **8293091** | **Fixation de cabine**<br>**Suporte da cabine**<br>**Accesorio de cabina**<br>**Cab mount** | Catalogue id **20615** | Group **818** |
| **2** | | | Illustr. No **1062676** | Section **800** |
| **3** | | | Issue **PUB 20035940-B** | Page **685** |
| **4** | | | | |
| **5** | | | | |

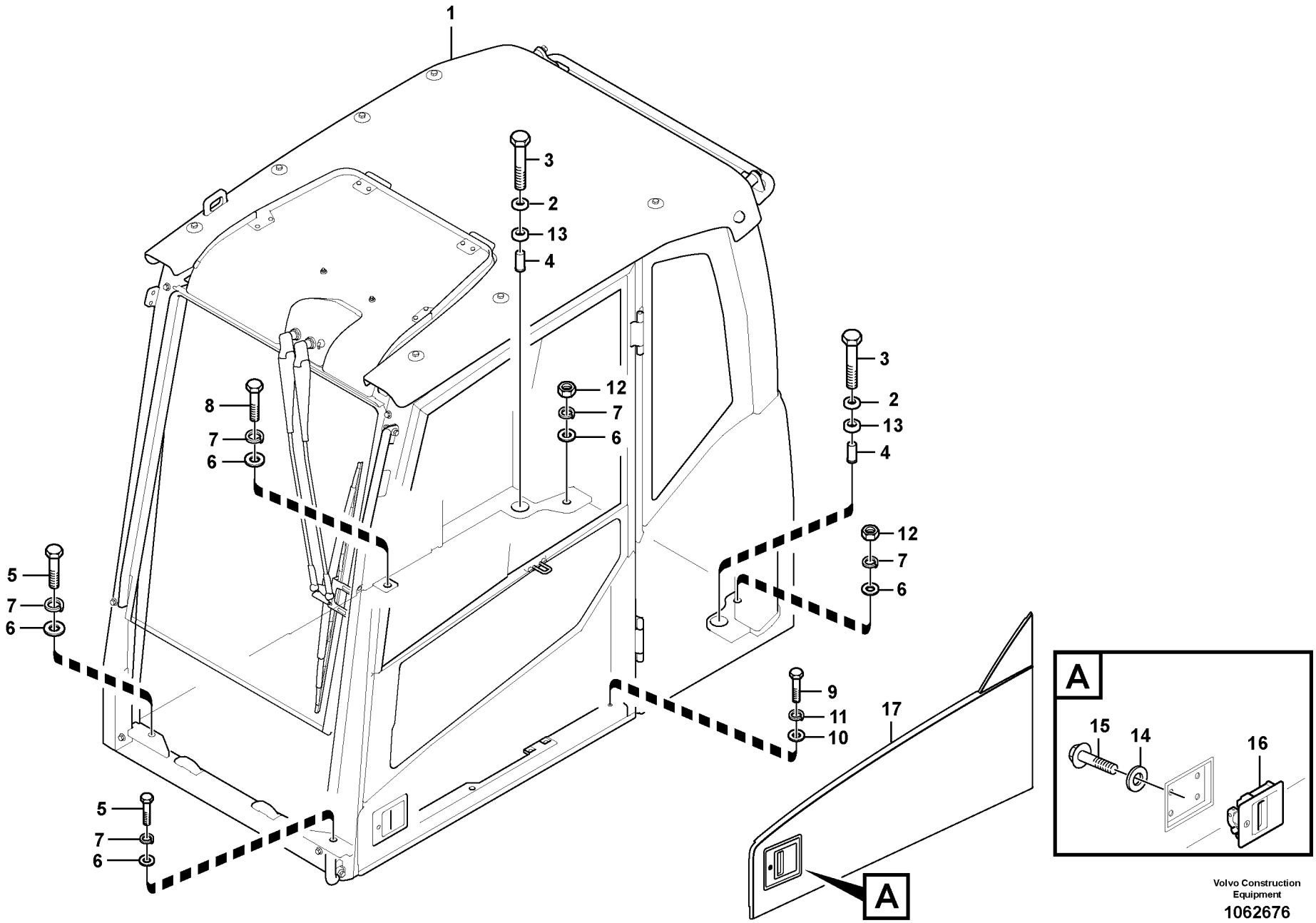


Volvo Construction Equipment

1062676

| Fig. | Part No. | Quantity 1 | 2 | 3 | PS | KIT | Description | Denominación | Denominação | Dénomination | Notes |
|---|---|---|---|---|---|---|---|---|---|---|---|
| 1 | **VOE 14688706** | 1 | | | | | Cab | Cabina | Cabine | Cabine | |
| 2 | **VOE 11203992** | 2 | | | | | Washer | Arandela | Arruela | Rondelle | |
| 3 | **VOE 983375** | 2 | | | | | Hexagon screw | Tornillo hexagonal | Parafuso sextavado | Vis à tête hexagonale | |
| 4 | **VOE 11204081** | 2 | | | | | Spacer | Distanciador | Espaçador | Entretoise | |
| 5 | **VOE 1629544** | 2 | | | | | Hexagon screw | Tornillo hexagonal | Parafuso sextavado | Vis à tête hexagonale | |
| 6 | **VOE 13955900** | 5 | | | | | Washer | Arandela | Arruela | Rondelle | |
| 7 | **VOE 955926** | 5 | | | | | Spring washer | Arandela elástica | Arruela de pressão | Rondelle élastique | |
| 8 | **VOE 990709** | 1 | | | | | Hexagon screw | Tornillo hexagonal | Parafuso sextavado | Vis à tête hexagonale | |
| 9 | **VOE 983253** | 1 | | | | | Hexagon screw | Tornillo hexagonal | Parafuso sextavado | Vis à tête hexagonale | |
| 10 | **VOE 976945** | 1 | | | | | Washer | Arandela | Arruela | Rondelle | |
| 11 | **VOE 955922** | 1 | | | | | Spring washer | Arandela elástica | Arruela de pressão | Rondelle élastique | |
| 12 | **VOE 979021** | 2 | | | | | Hexagon nut | Tuerca hexagonal | Porca sextavada | Écrou hexagonal | |
| 13 | **VOE 11204294** | 2 | | | | | Sealing | Junta | Vedação | Étanchéité | |
| 14 | **VOE 955892** | 4 | | | | | Plain washer | Arandela plana | Arruela simples | Rondelle plane | |
| 15 | **VOE 969423** | 4 | | | | | Six point socket screw | Racor de seis dientes | Paraf soquete sext | Vis à 6 pans creux | |
| 16 | **VOE 14524738** | 1 | | | | | Handle | Mango | Manopla | Poignée | 8277153 |
| 16 | **VOE 14652324** | 1 | | | | | Handle | Mango | Manopla | Poignée | (VOE 14627764) 8277154 |
| 17 | **VOE 14623929** | 1 | | | | | Panel | Panel | Painel | Panneau | |

| | | | | |
|---|---|---|---|---|
| **1** | **8293092** | **Fixation de cabine**<br>**Suporte da cabine**<br>**Accesorio de cabina**<br>**Cab mount** | Catalogue id **20615** | Group **818** |
| **2** | | | Illustr. No **1062676** | Section **900** |
| **3** | | | Issue **PUB 20035940-B** | Page **687** |
| **4** | | | | |
| **5** | | | | |

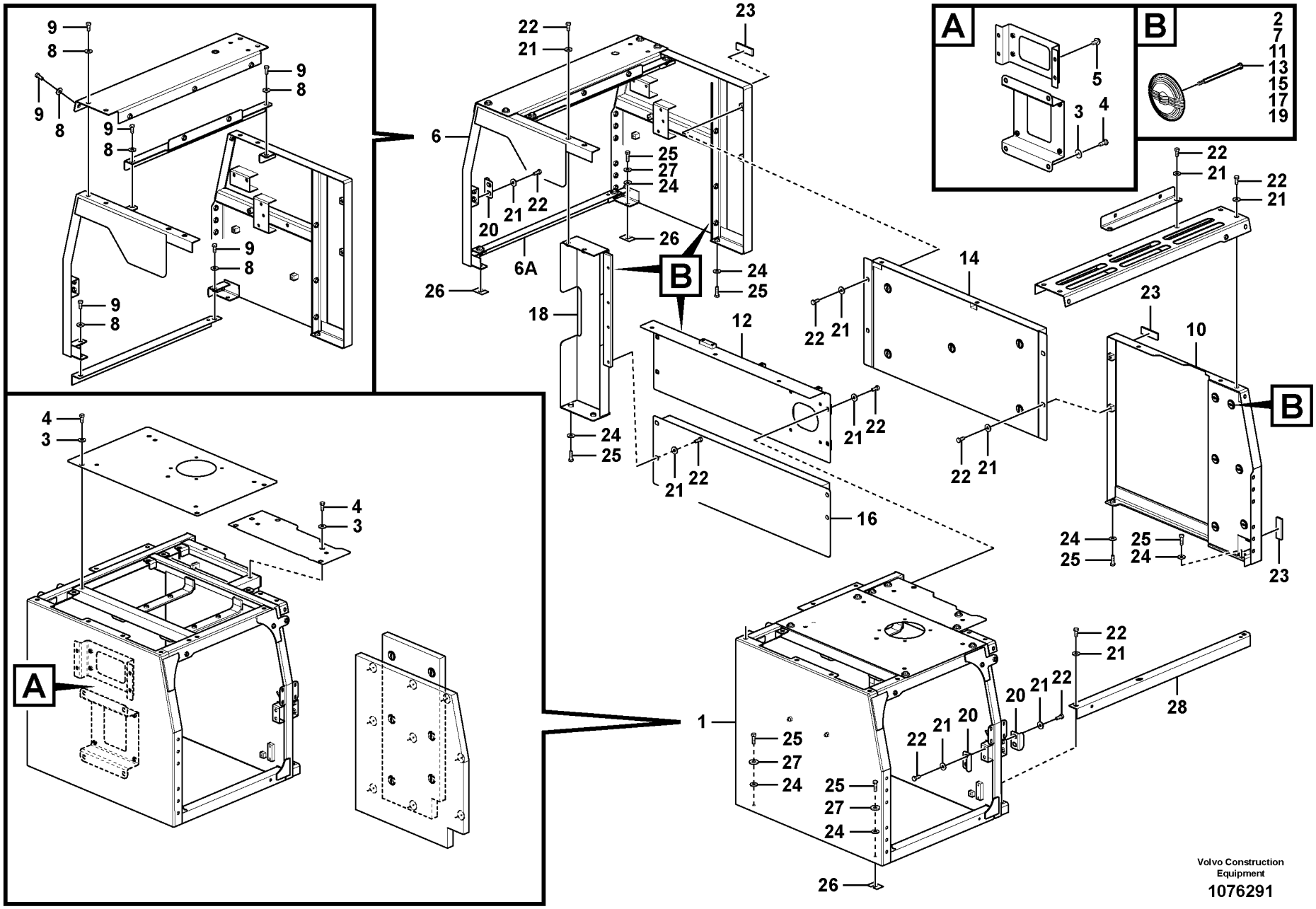
A
B
Volvo Construction Equipment
1076291

| Fig. | Part No. | Quantity 1 | 2 | 3 | P S | K I T | Description | Denominación | Denominação | Dénomination | Notes |
|---|---|---|---|---|---|---|---|---|---|---|---|
| 1 | **VOE 14607913** | 1 | 1 | | | | Frame | Bastidor | Quadro | Cadre châssis | |
| | **VOE 14631282** | | | 1 | OP | | Frame | Bastidor | Quadro | Cadre châssis | |
| 2 | **VOE 14881066** | 17 | 17 | 17 | | | •Retaining clip | •Retenedor | •Clip de retenção | •Retenue | |
| 3 | **VOE 14522862** | 10 | 10 | 10 | | | •Washer | •Arandela | •Arruela | •Rondelle | |
| 4 | **VOE 978932** | 10 | 10 | 10 | | | •Hexagon screw | •Tornillo hexagonal | •Parafuso sextavado | •Vis à tête hexagonale | |
| 5 | **VOE 13946817** | 4 | 4 | 4 | | | •Screw | •Tornillo | •Parafuso | •Vis | |
| 6 | **VOE 14607919** | 1 | 1 | 1 | | | Frame | Bastidor | Quadro | Cadre châssis | |
| 6A | **VOE 14607924** | 1 | 1 | 1 | | | •Frame | •Bastidor | •Quadro | •Cadre châssis | |
| 7 | **VOE 14881066** | 3 | 3 | 3 | | | •Retaining clip | •Retenedor | •Clip de retenção | •Retenue | |
| 8 | **VOE 14522862** | 16 | 16 | 16 | | | •Washer | •Arandela | •Arruela | •Rondelle | |
| 9 | **VOE 978932** | 16 | 16 | 16 | | | •Hexagon screw | •Tornillo hexagonal | •Parafuso sextavado | •Vis à tête hexagonale | |
| 10 | **VOE 14607925** | 1 | 1 | 1 | | | Cover | Capó | Capô | Capot | |
| 11 | **VOE 14881066** | 10 | 10 | 10 | | | •Retaining clip | •Retenedor | •Clip de retenção | •Retenue | |
| 12 | **VOE 14607928** | 1 | 1 | | | | Cover | Capó | Capô | Capot | |
| | | | | 1 | NS | | Cover | Capo | Tampa | Capot | |
| 13 | **VOE 14881066** | 4 | 4 | 4 | | | •Retaining clip | •Retenedor | •Clip de retenção | •Retenue | |
| 14 | **VOE 14607931** | 1 | 1 | | | | Frame | Bastidor | Quadro | Cadre châssis | |
| | | | | 1 | NS | | Frame | Bastidor | Chassi | Chassis | |
| 15 | **VOE 14881066** | 5 | 5 | 5 | | | •Retaining clip | •Retenedor | •Clip de retenção | •Retenue | |
| 16 | **VOE 14607934** | 1 | 1 | | | | Cover | Capó | Capô | Capot | |
| | | | | 1 | NS | | Cover | Capo | Tampa | Capot | |
| 17 | **VOE 14881066** | 5 | 5 | 5 | | | •Retaining clip | •Retenedor | •Clip de retenção | •Retenue | |
| 18 | **VOE 14614279** | 1 | 1 | 1 | | | Frame | Bastidor | Quadro | Cadre châssis | |
| 19 | **VOE 14881066** | 3 | 3 | 3 | | | •Retaining clip | •Retenedor | •Clip de retenção | •Retenue | |
| 20 | **VOE 14517770** | 3 | 3 | 3 | | | Plate | Chapa | Chapa | Tôle | |
| 21 | **VOE 14522862** | 20 | 20 | 20 | | | Washer | Arandela | Arruela | Rondelle | |
| 22 | **VOE 978932** | 26 | 26 | 26 | | | Hexagon screw | Tornillo hexagonal | Parafuso sextavado | Vis à tête hexagonale | |
| 23 | **VOE 14518031** | 4 | 4 | 4 | | | Sponge | Esponja | Esponja | Éponge | |
| 24 | **VOE 14522862** | 18 | 18 | 18 | | | Washer | Arandela | Arruela | Rondelle | |
| 25 | **VOE 978933** | 12 | 12 | 12 | | | Hexagon screw | Tornillo hexagonal | Parafuso sextavado | Vis à tête hexagonale | |

| | |
|---|---|
| **1** | **8291144** |
| **2** | **8291305** |
| **3** | **8291306** |
| **4** | |
| **5** | |

**Bâti**
**Quadro do capô**
**Bastidor**
**Cowl frame**

| | |
|---|---|
| Catalogue id **20615** | Group **821** |
| Illustr. No **1076291** | Section **100** |
| Issue **PUB 20035940-B** | Page **689** |

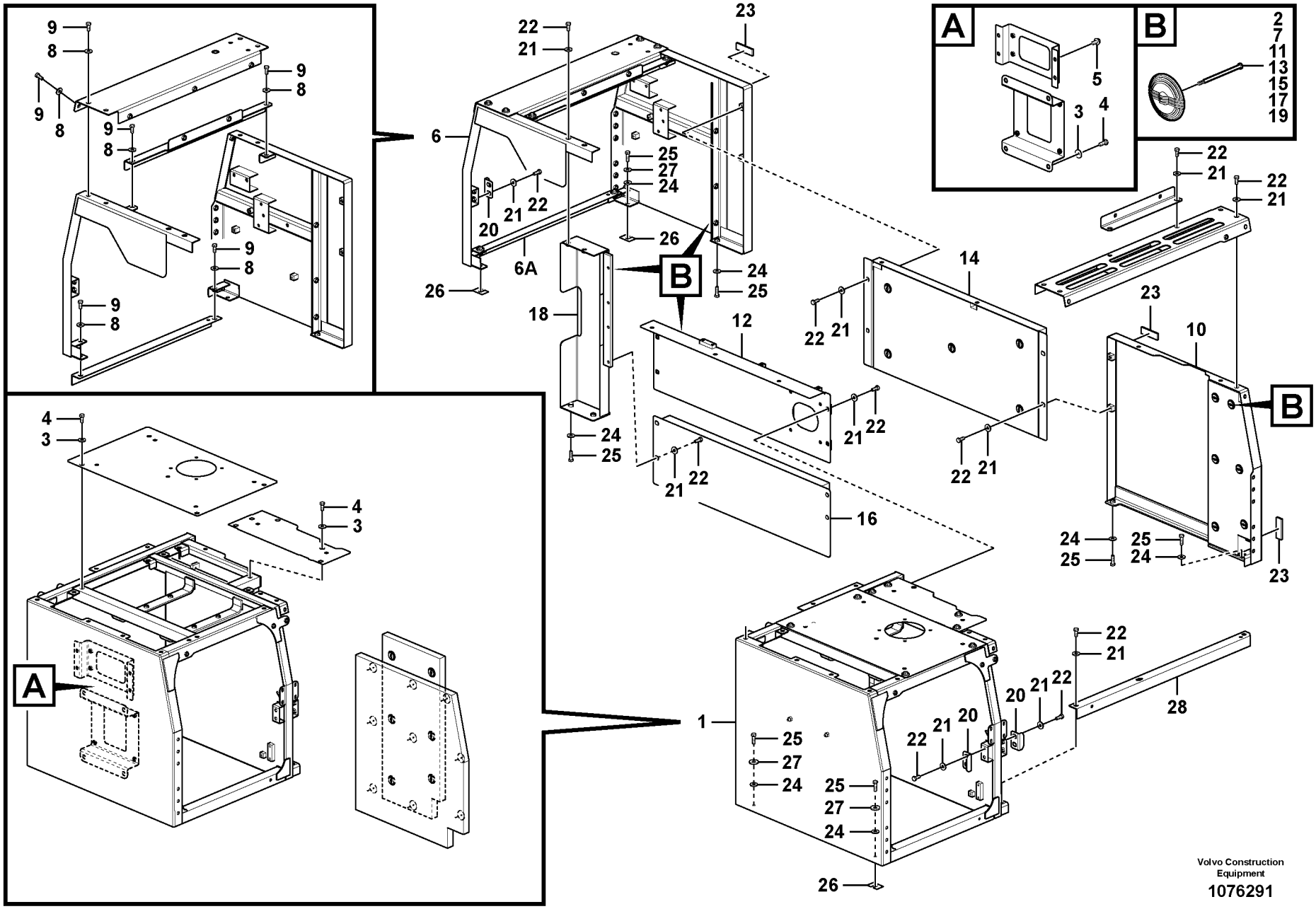
A
B
Volvo Construction Equipment
1076291

| Fig. | Part No. | Quantity 1 | 2 | 3 | PS | KIT | Description | Denominación | Denominação | Dénomination | Notes |
|---|---|---|---|---|---|---|---|---|---|---|---|
| 26 | **VOE 14881064** | 4 | 4 | 4 | | | Shim | Laminilla de ajuste | Calço de ajuste | Cale réglage | |
| 27 | **VOE 955923** | 12 | 12 | 12 | | | Spring washer | Arandela elástica | Arruela de pressão | Rondelle élastique | |
| 28 | **VOE 14643364** | 1 | 1 | 1 | | | Frame | Bastidor | Quadro | Cadre châssis | |

| | | | | |
|---|---|---|---|---|
| **1** | **8291144** | **Bâti**<br>**Quadro do capô**<br>**Bastidor**<br>**Cowl frame** | Catalogue id **20615** | Group **821** |
| **2** | **8291305** | | Illustr. No **1076291** | Section **100** |
| **3** | **8291306** | | Issue **PUB 20035940-B** | Page **691** |
| **4** | | | | |
| **5** | | | | |

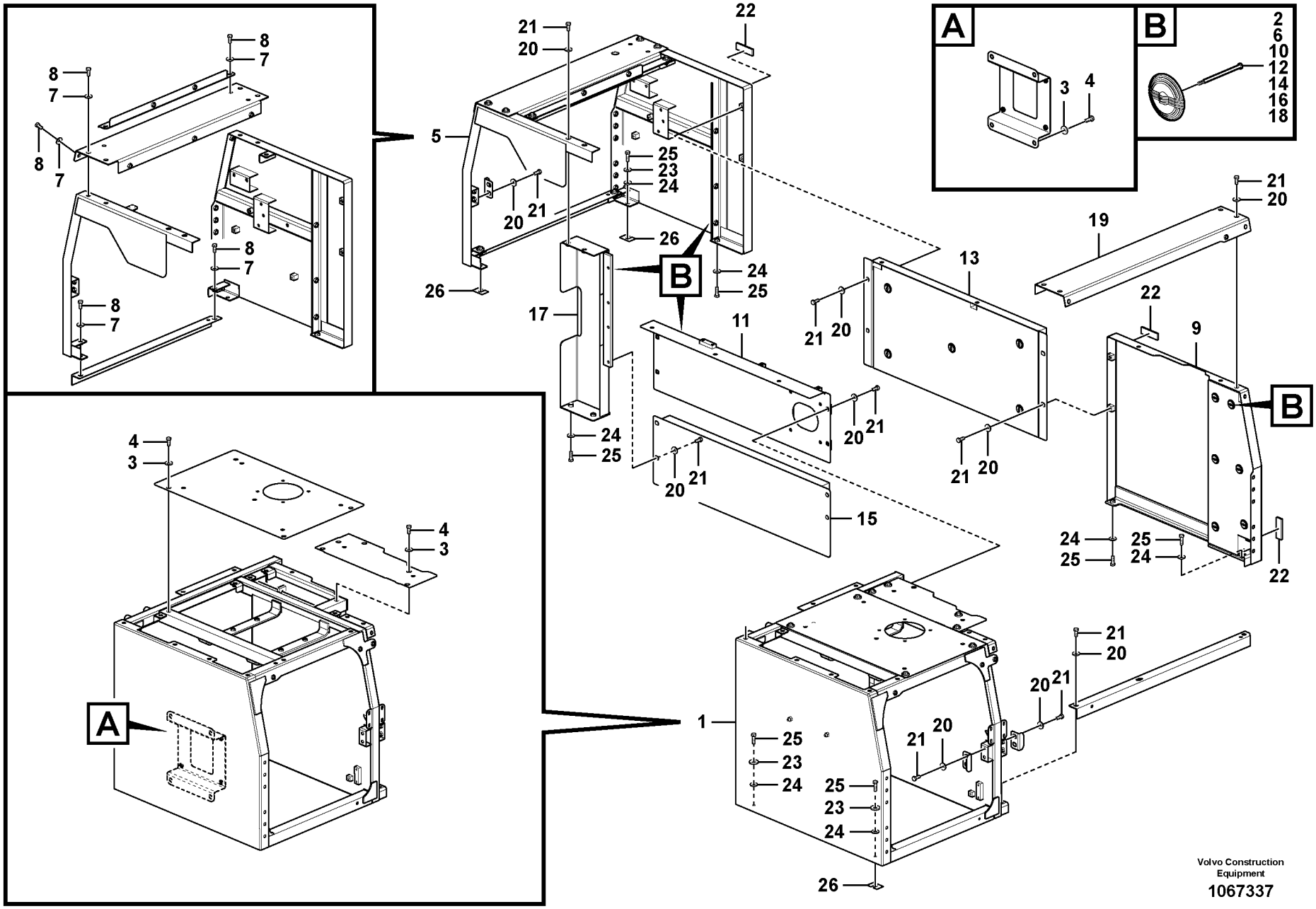
A
B
2
6
10
12
14
16
18
3
4
8
7
5
21
20
22
25
23
24
26
17
11
15
13
19
9
1
Volvo Construction Equipment
1067337

| Fig. | Part No. | Quantity 1 | 2 | 3 | PS | KIT | Description | Denominación | Denominação | Dénomination | Notes |
|---|---|---|---|---|---|---|---|---|---|---|---|
| | **VOE 14636310** | 1 | | | OP | | Frame | Bastidor | Quadro | Cadre châssis | |
| 1 | **VOE 14643135** | 1 | | | | | •Frame | •Bastidor | •Quadro | •Cadre châssis | |
| 2 | **VOE 14881066** | 17 | | | | | ••Retaining clip | ••Retenedor | ••Clip de retenção | ••Retenue | |
| 3 | **VOE 14522862** | 10 | | | | | ••Washer | ••Arandela | ••Arruela | ••Rondelle | |
| 4 | **VOE 978932** | 10 | | | | | ••Hexagon screw | ••Tornillo hexagonal | ••Parafuso sextavado | ••Vis à tête hexagonale | |
| 5 | **VOE 14636311** | 1 | | | | | •Frame | •Bastidor | •Quadro | •Cadre châssis | |
| 6 | **VOE 14881066** | 3 | | | | | ••Retaining clip | ••Retenedor | ••Clip de retenção | ••Retenue | |
| 7 | **VOE 14522862** | 10 | | | | | ••Washer | ••Arandela | ••Arruela | ••Rondelle | |
| 8 | **VOE 978932** | 10 | | | | | ••Hexagon screw | ••Tornillo hexagonal | ••Parafuso sextavado | ••Vis à tête hexagonale | |
| 9 | **VOE 14607925** | 1 | | | | | •Cover | •Capó | •Capô | •Capot | |
| 10 | **VOE 14881066** | 10 | | | | | ••Retaining clip | ••Retenedor | ••Clip de retenção | ••Retenue | |
| 11 | **VOE 14636315** | 1 | | | | | •Cover | •Capó | •Capô | •Capot | |
| 12 | **VOE 14881066** | 5 | | | | | ••Retaining clip | ••Retenedor | ••Clip de retenção | ••Retenue | |
| 13 | **VOE 14643133** | 1 | | | | | •Frame | •Bastidor | •Quadro | •Cadre châssis | |
| 14 | **VOE 14881066** | 8 | | | | | ••Retaining clip | ••Retenedor | ••Clip de retenção | ••Retenue | |
| 15 | **VOE 14643361** | 1 | | | | | •Plate | •Chapa | •Chapa | •Tôle | |
| 16 | **VOE 14881066** | 5 | | | | | ••Retaining clip | ••Retenedor | ••Clip de retenção | ••Retenue | |
| 17 | **VOE 14643130** | 1 | | | OP | | •Frame | •Bastidor | •Quadro | •Cadre châssis | |
| 18 | **VOE 14881066** | 2 | | | | | ••Retaining clip | ••Retenedor | ••Clip de retenção | ••Retenue | |
| 19 | **VOE 14607938** | 1 | | | | | •Cover | •Capó | •Capô | •Capot | |
| 20 | **VOE 14522862** | 26 | | | | | •Washer | •Arandela | •Arruela | •Rondelle | |
| 21 | **VOE 978932** | 26 | | | | | •Hexagon screw | •Tornillo hexagonal | •Parafuso sextavado | •Vis à tête hexagonale | |
| 22 | **VOE 14518031** | 4 | | | | | •Sponge | •Esponja | •Esponja | •Éponge | |
| 23 | **VOE 955923** | 12 | | | | | Spring washer | Arandela elástica | Arruela de pressão | Rondelle élastique | |
| 24 | **VOE 14522862** | 12 | | | | | Washer | Arandela | Arruela | Rondelle | |
| 25 | **VOE 978933** | 12 | | | | | Hexagon screw | Tornillo hexagonal | Parafuso sextavado | Vis à tête hexagonale | |
| 26 | **VOE 14881064** | 4 | | | | | Shim | Laminilla de ajuste | Calço de ajuste | Cale réglage | |

| | | | | | |
|---|---|---|---|---|---|
| **1** | | **Bâti**<br>**Quadro do capô**<br>**Bastidor**<br>**Cowl frame** | | Catalogue id **20615** | Group **821** |
| **2** | | | | | |
| **3** | | | | Illustr. No **1067337** | Section **150** |
| **4** | | | | | |
| **5** | | **8293156** | | Issue **PUB 20035940-B** | Page **693** |

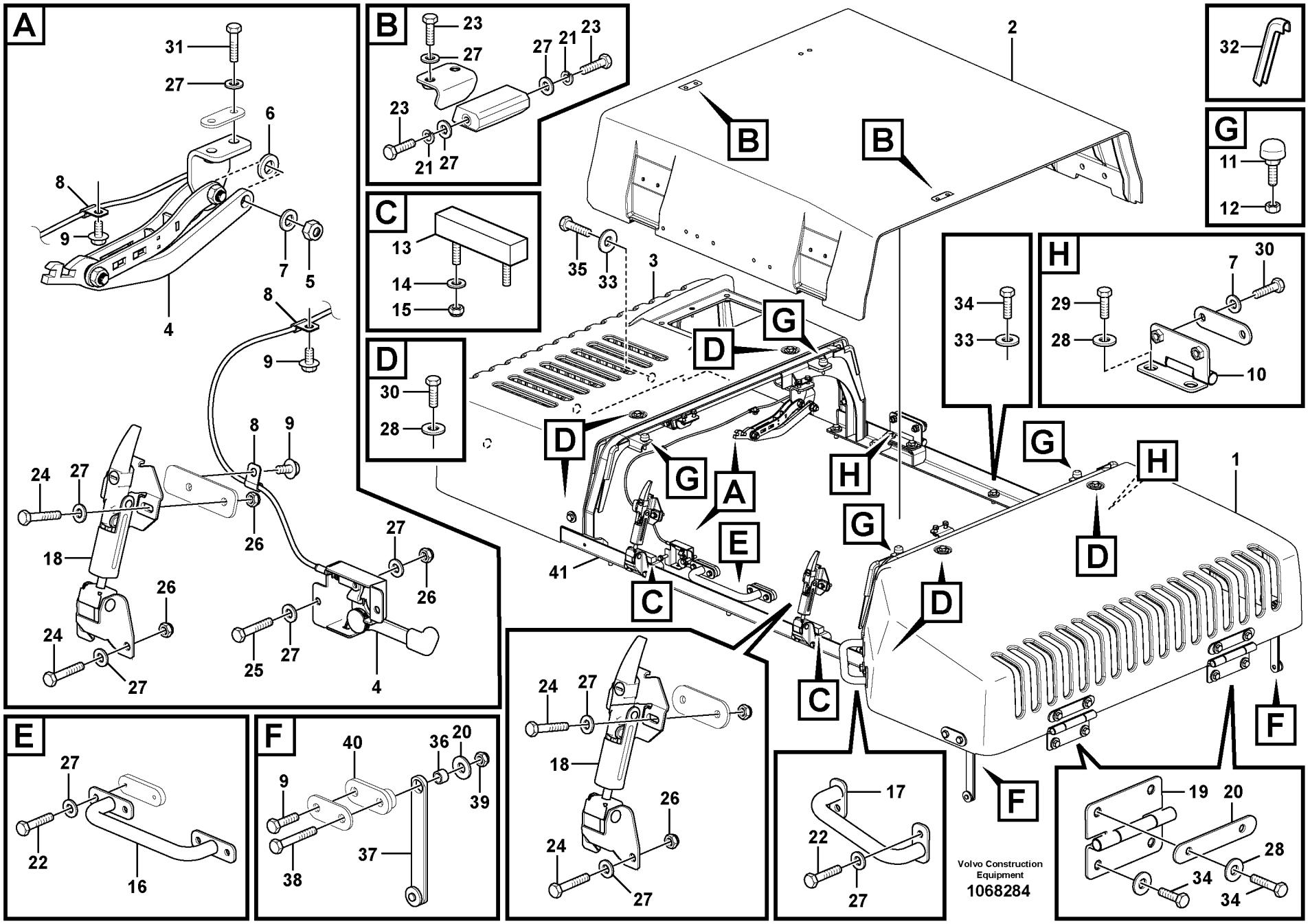
A
B
C
D
E
F
G
H
1
2
3
4
5
6
7
8
9
10
11
12
13
14
15
16
17
18
19
20
21
22
23
24
25
26
27
28
29
30
31
32
33
34
35
36
37
38
39
40
41
Volvo Construction Equipment
1068284

| Fig. | Part No. | Quantity 1 | 2 | 3 | PS | KIT | Description | Denominación | Denominação | Dénomination | Notes |
|---|---|---|---|---|---|---|---|---|---|---|---|
| 1 | **VOE 14668191** | 1 | | | | | Cover | Capó | Capô | Capot | (VOE 14606711) |
| 2 | **VOE 14606712** | 1 | | | | | Door | Puerta | Porta | Porte | |
| 3 | **VOE 14668192** | 1 | | | | | Cover | Capó | Capô | Capot | (VOE 14613570) |
| 4 | **VOE 14624132** | 1 | | | | | Stay | Barra | Escora | Tirant | |
| 5 | **SA 9131-11200** | 1 | | | | | Lock nut | Contratuerca | Porca de trava | Contre-ecrou | |
| 6 | **VOE 992055** | 1 | | | | | Plain washer | Arandela plana | Arruela simples | Rondelle plane | |
| 7 | **VOE 992042** | 5 | | | | | Plain washer | Arandela plana | Arruela simples | Rondelle plane | |
| 8 | **SA 9315-00603** | 3 | | | | | Clip | Clip | Clipe | Clip | |
| 9 | **VOE 947107** | 3 | | | | | Flange screw | Tornillo embridado | Parafuso flangeado | Vis à embase | |
| 10 | **VOE 14613573** | 2 | | | | | Hinge | Bisagra | Dobradiça | Charnière | |
| 11 | **VOE 14508848** | 4 | | | | | Bumper | Parachoques | Para-choque | Pare chocs | |
| 12 | **VOE 983303** | 4 | | | | | Hexagon nut | Tuerca hexagonal | Porca sextavada | Écrou hexagonal | |
| 13 | **VOE 14527467** | 2 | | | | | Cushion | Cojín | Assento | Coussin | |
| 14 | **VOE 992037** | 2 | | | | | Plain washer | Arandela plana | Arruela simples | Rondelle plane | |
| 15 | **SA 9131-10500** | 4 | | | | | Jam nut | Contratuerca | | Contre-écrou | |
| 16 | **VOE 14532181** | 1 | | | | | Hand-hold | Asa de acceso | Alça de acesso | Poignée soutien | |
| 17 | **VOE 14609588** | 1 | | | | | Hand-hold | Asa de acceso | Alça de acesso | Poignée soutien | |
| 18 | **VOE 14532180** | 2 | | | | | Catch | Fiador | Garra | Cliquet | |
| 19 | **VOE 14609587** | 2 | | | | | Hinge | Bisagra | Dobradiça | Charnière | |
| 20 | **VOE 14512755** | 2 | | | | | Clamping plate | Placa de apriete | Placa fixação | Plaque serrage | |
| 21 | **VOE 955921** | 4 | | | | | Spring washer | Arandela elástica | Arruela de pressão | Rondelle élastique | |
| 22 | **VOE 993023** | 6 | | | | | Hexagon screw | Tornillo hexagonal | Parafuso sextavado | Vis à tête hexagonale | |
| 23 | **VOE 983243** | 8 | | | | | Hexagon screw | Tornillo hexagonal | Parafuso sextavado | Vis à tête hexagonale | |
| 24 | **VOE 983245** | 8 | | | | | Hexagon screw | Tornillo hexagonal | Parafuso sextavado | Vis à tête hexagonale | |
| 25 | **VOE 983246** | 2 | | | | | Hexagon screw | Tornillo hexagonal | Parafuso sextavado | Vis à tête hexagonale | |
| 26 | **VOE 14880450** | 10 | | | | | Nut | Tuerca | Porca | Écrou | |
| 27 | **VOE 993835** | 28 | | | | | Plain washer | Arandela plana | Arruela simples | Rondelle plane | |
| 28 | **VOE 14522862** | 16 | | | | | Washer | Arandela | Arruela | Rondelle | |
| 29 | **VOE 978932** | 4 | | | | | Hexagon screw | Tornillo hexagonal | Parafuso sextavado | Vis à tête hexagonale | |
| 30 | **VOE 978933** | 18 | | | | | Hexagon screw | Tornillo hexagonal | Parafuso sextavado | Vis à tête hexagonale | |

| | | | | |
|---|---|---|---|---|
| **1** | | **Capot moteur**<br>**Capô**<br>**Capo**<br>**Engine hood** | Catalogue id **20615** | Group **821** |
| **2** | | | Illustr. No **1068284** | Section **200** |
| **3** | | | | |
| **4** | | | Issue **PUB 20035940-B** | Page **695** |
| **5** | | **8291305,8291314,8291318,8291556,8293850** | | |

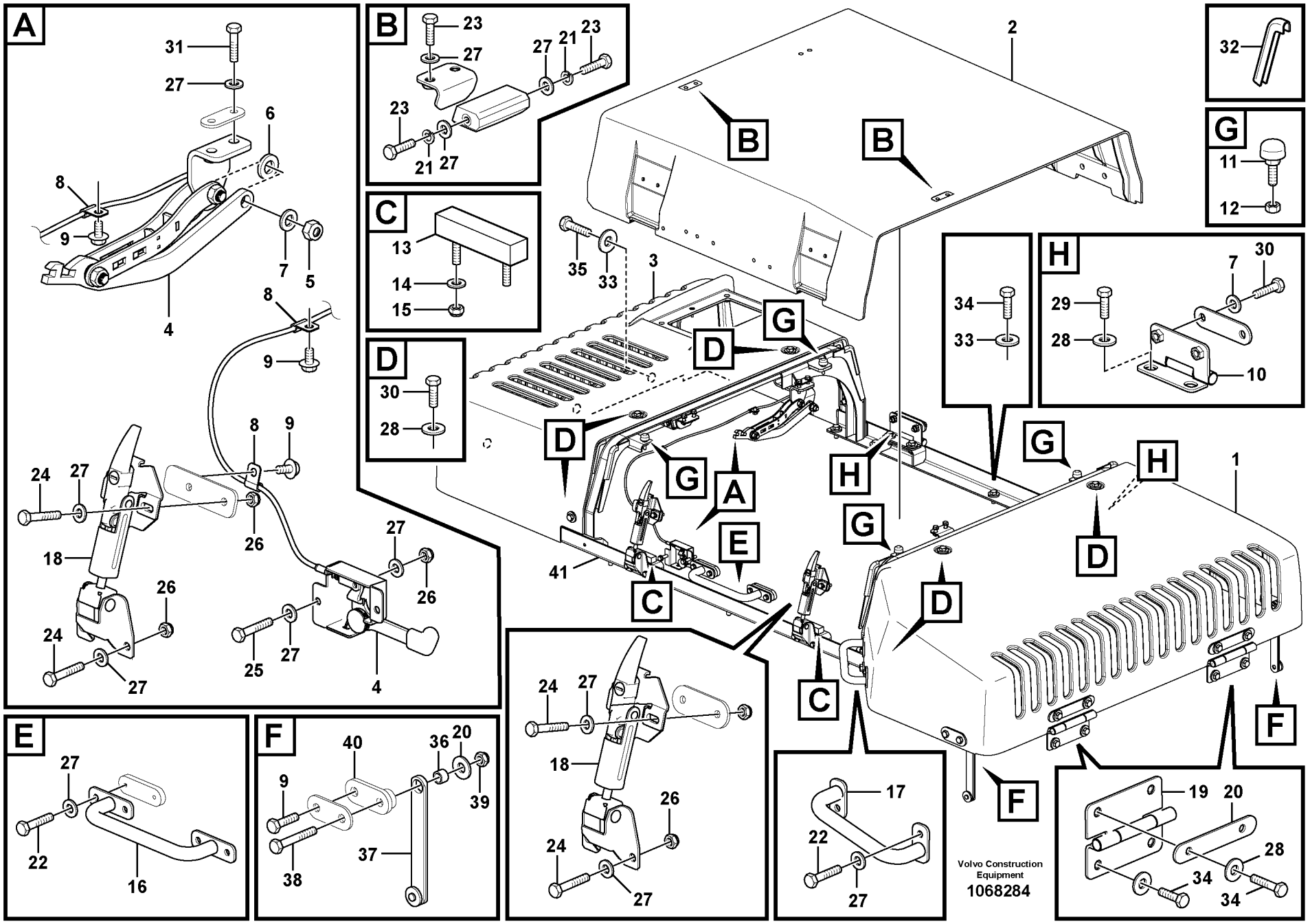
A
B
C
D
E
F
G
H
1
2
3
4
5
6
7
8
9
10
11
12
13
14
15
16
17
18
19
20
21
22
23
24
25
26
27
28
29
30
31
32
33
34
35
36
37
38
39
40
41
Volvo Construction Equipment
1068284

| Fig. | Part No. | Quantity 1 | 2 | 3 | PS | KIT | Description | Denominación | Denominação | Dénomination | Notes |
|---|---|---|---|---|---|---|---|---|---|---|---|
| 31 | **VOE 993023** | 2 | | | | | Hexagon screw | Tornillo hexagonal | Parafuso sextavado | Vis à tête hexagonale | |
| 32 | **VOE 14880937** | 8 | | | | | Weatherstrip | Lamelunas | Guarnição | Caoutchouc d etancheite | |
| 33 | **VOE 14522862** | 18 | | | | | Washer | Arandela | Arruela | Rondelle | |
| 34 | **VOE 978932** | 13 | | | | | Hexagon screw | Tornillo hexagonal | Parafuso sextavado | Vis à tête hexagonale | |
| 35 | **VOE 978933** | 2 | | | | | Hexagon screw | Tornillo hexagonal | Parafuso sextavado | Vis à tête hexagonale | |
| 36 | **VOE 14512725** | 2 | | | | | Spacer | Casquillo distanciad | Espaçador | Entretoise | |
| 37 | **VOE 14512717** | 2 | | | | | Rod | Varilla | Vareta | Monture | |
| 38 | **VOE 992565** | 2 | | | | | Hexagon screw | Tornillo hexagonal | Parafuso sextavado | Vis à tête hexagonale | |
| 39 | **SA 9131-11200** | 2 | | | | | Lock nut | Contratuerca | Porca de trava | Contre-ecrou | |
| 40 | **VOE 14512715** | 1 | | | | | Plate | Chapa | Chapa | Tôle | |
| 41 | **VOE 14606714** | 1 | | | | | Frame | Bastidor | Quadro | Cadre châssis | S/N -210388/-270342 |
| | | 1 | | | NS | | Frame | Bastidor | Quadro | Cadre châssis | S/N 210389-/270343- |

| | | | | |
|---|---|---|---|---|
| **1** | | **Capot moteur**<br>**Capô**<br>**Capo**<br>**Engine hood** | Catalogue id **20615** | Group **821** |
| **2** | | | Illustr. No **1068284** | Section **200** |
| **3** | | | Issue **PUB 20035940-B** | Page **697** |
| **4** | | | | |
| **5** | | **8291305,8291314,8291318,8291556,8293850** | | |

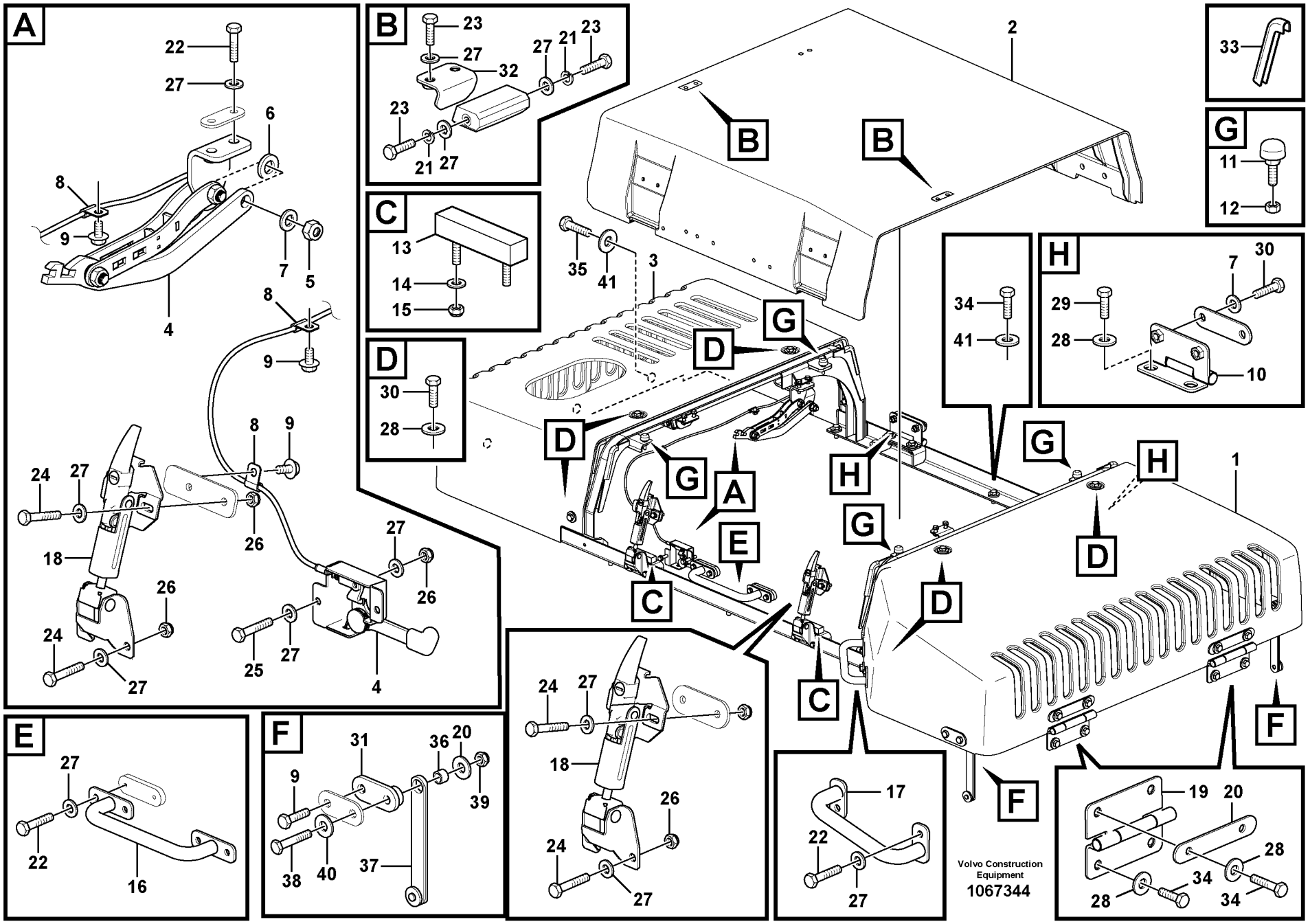
A
B
C
D
E
F
G
H
1
2
3
4
5
6
7
8
9
10
11
12
13
14
15
16
17
18
19
20
21
22
23
24
25
26
27
28
29
30
31
32
33
34
35
36
37
38
39
40
41
Volvo Construction Equipment
1067344

| Fig. | Part No. | Quantity 1 | 2 | 3 | PS | KIT | Description | Denominación | Denominação | Dénomination | Notes |
|---|---|---|---|---|---|---|---|---|---|---|---|
| | **VOE 14668196** | 1 | | | | | Bonnet | Capó | Capô do motor | Capot | (VOE 14631960) |
| | | | 1 | | NS | | Bonnet | Capó | Capô do motor | Capot | |
| 1 | **VOE 14668191** | 1 | | | | | •Cover | •Capó | •Capô | •Capot | (VOE 14606711) |
| | **VOE 14668191** | | 1 | | | | •Cover | •Capó | •Capô | •Capot | |
| 2 | **VOE 14606712** | 1 | 1 | | | | •Door | •Puerta | •Porta | •Porte | |
| 3 | **VOE 14668197** | 1 | | | | | •Cover | •Capó | •Capô | •Capot | (VOE 14631961) |
| | **VOE 14668192** | | 1 | | | | •Cover | •Capó | •Capô | •Capot | |
| 4 | **VOE 14624132** | 1 | 1 | | | | •Stay | •Barra | •Escora | •Tirant | |
| 5 | **SA 9131-11200** | 1 | 1 | | | | •Lock nut | •Contratuerca | •Porca de trava | •Contre-ecrou | |
| 6 | **VOE 992055** | 1 | 1 | | | | •Plain washer | •Arandela plana | •Arruela simples | •Rondelle plane | |
| 7 | **VOE 992042** | 7 | 7 | | | | •Plain washer | •Arandela plana | •Arruela simples | •Rondelle plane | |
| 8 | **SA 9315-00603** | 3 | 3 | | | | •Clip | •Clip | •Clipe | •Clip | |
| 9 | **VOE 947107** | 3 | 3 | | | | •Flange screw | •Tornillo embridado | •Parafuso flangeado | •Vis à embase | |
| 10 | **VOE 14613573** | 2 | 2 | | | | •Hinge | •Bisagra | •Dobradiça | •Charnière | |
| 11 | **VOE 14508848** | 4 | 4 | | | | •Bumper | •Parachoques | •Para-choque | •Pare chocs | |
| 12 | **VOE 983303** | 4 | 4 | | | | •Hexagon nut | •Tuerca hexagonal | •Porca sextavada | •Écrou hexagonal | |
| 13 | **VOE 14527467** | 2 | 2 | | | | •Cushion | •Cojín | •Assento | •Coussin | |
| 14 | **VOE 992037** | 4 | 4 | | | | •Plain washer | •Arandela plana | •Arruela simples | •Rondelle plane | |
| 15 | **SA 9131-10500** | 4 | 4 | | | | •Jam nut | •Contratuerca | • | •Contre-écrou | |
| 16 | **VOE 14532181** | 1 | 1 | | | | •Hand-hold | •Asa de acceso | •Alça de acesso | •Poignée soutien | |
| 17 | **VOE 14609588** | 1 | 1 | | | | •Hand-hold | •Asa de acceso | •Alça de acesso | •Poignée soutien | |
| 18 | **VOE 14532180** | 2 | 2 | | | | •Catch | •Fiador | •Garra | •Cliquet | |
| 19 | **VOE 14609587** | 2 | 2 | | | | •Hinge | •Bisagra | •Dobradiça | •Charnière | |
| 20 | **VOE 14512755** | 2 | 2 | | | | •Clamping plate | •Placa de apriete | •Placa fixação | •Plaque serrage | |
| 21 | **VOE 955921** | 4 | 4 | | | | •Spring washer | •Arandela elástica | •Arruela de pressão | •Rondelle élastique | |
| 22 | **VOE 993023** | 8 | 8 | | | | •Hexagon screw | •Tornillo hexagonal | •Parafuso sextavado | •Vis à tête hexagonale | |
| 23 | **VOE 983243** | 8 | 8 | | | | •Hexagon screw | •Tornillo hexagonal | •Parafuso sextavado | •Vis à tête hexagonale | |
| 24 | **VOE 983245** | 8 | 8 | | | | •Hexagon screw | •Tornillo hexagonal | •Parafuso sextavado | •Vis à tête hexagonale | |
| 25 | **VOE 983246** | 2 | 2 | | | | •Hexagon screw | •Tornillo hexagonal | •Parafuso sextavado | •Vis à tête hexagonale | |
| 26 | **VOE 14880450** | 10 | 10 | | | | •Nut | •Tuerca | •Porca | •Écrou | |

| | |
|---|---|
| **1** | **8293851** |
| **2** | **8293465** |
| **3** | |
| **4** | |
| **5** | |

**Capot moteur**
**Capô**
**Capo**
**Engine hood**

| | |
|---|---|
| Catalogue id **20615** | Group **821** |
| Illustr. No **1067344** | Section **250** |
| Issue **PUB 20035940-B** | Page **699** |

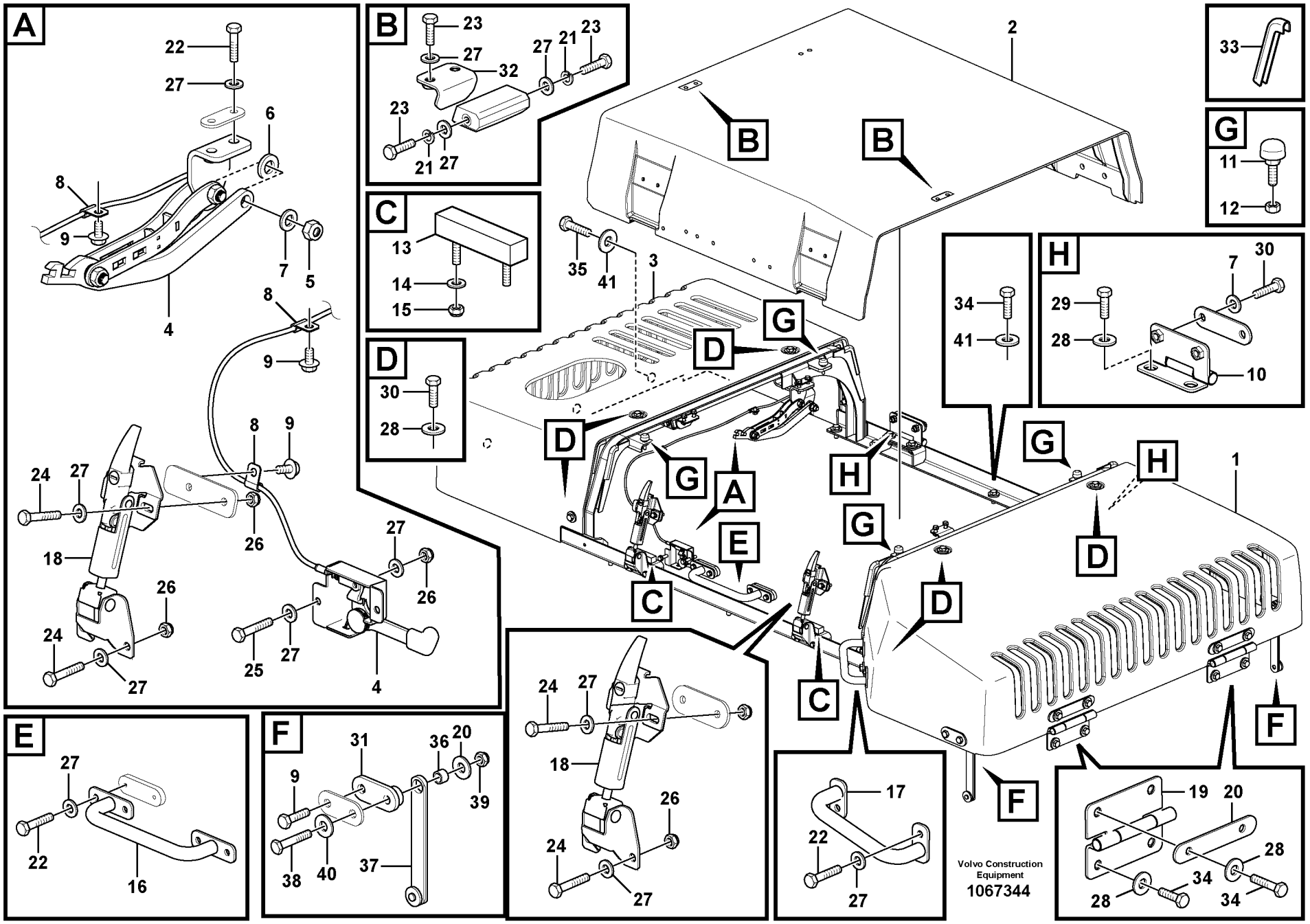
A
B
C
D
E
F
G
H
1
2
3
4
5
6
7
8
9
10
11
12
13
14
15
16
17
18
19
20
21
22
23
24
25
26
27
28
29
30
31
32
33
34
35
36
37
38
39
40
41
Volvo Construction Equipment
1067344

| Fig. | Part No. | Quantity 1 | 2 | 3 | PS | KIT | Description | Denominación | Denominação | Dénomination | Notes |
|---|---|---|---|---|---|---|---|---|---|---|---|
| 27 | **VOE 993835** | 28 | 28 | | | | •Plain washer | •Arandela plana | •Arruela simples | •Rondelle plane | |
| 28 | **VOE 14522862** | 16 | 16 | | | | •Washer | •Arandela | •Arruela | •Rondelle | |
| 29 | **VOE 978932** | 4 | 4 | | | | •Hexagon screw | •Tornillo hexagonal | •Parafuso sextavado | •Vis à tête hexagonale | |
| 30 | **VOE 978933** | 18 | 18 | | | | •Hexagon screw | •Tornillo hexagonal | •Parafuso sextavado | •Vis à tête hexagonale | |
| 31 | **VOE 14512715** | 2 | 2 | | | | •Plate | •Chapa | •Chapa | •Tôle | |
| 32 | **VOE 14532177** | 2 | 2 | | | | •Plate | •Chapa | •Chapa | •Tôle | |
| 33 | **VOE 14880937** | 8 | 8 | | | | •Weatherstrip | •Lamelunas | •Guarnição | •Caoutchouc d etancheite | |
| 34 | **VOE 978932** | 13 | 13 | | | | Hexagon screw | Tornillo hexagonal | Parafuso sextavado | Vis à tête hexagonale | |
| 35 | **VOE 978933** | 3 | 3 | | | | Hexagon screw | Tornillo hexagonal | Parafuso sextavado | Vis à tête hexagonale | |
| 36 | **VOE 14512725** | 2 | 2 | | | | Spacer | Casquillo distanciad | Espaçador | Entretoise | |
| 37 | **VOE 14512717** | 2 | 2 | | | | Rod | Varilla | Vareta | Monture | |
| 38 | **VOE 992565** | 2 | 2 | | | | Hexagon screw | Tornillo hexagonal | Parafuso sextavado | Vis à tête hexagonale | |
| 39 | **SA 9131-11200** | 2 | 2 | | | | Lock nut | Contratuerca | Porca de trava | Contre-ecrou | |
| 40 | **VOE 992042** | 2 | 2 | | | | Plain washer | Arandela plana | Arruela simples | Rondelle plane | |
| 41 | **VOE 14522862** | 18 | 18 | | | | Washer | Arandela | Arruela | Rondelle | |

| | |
|---|---|
| 1 | **8293851** |
| 2 | **8293465** |
| 3 | |
| 4 | |
| 5 | |

**Capot moteur**
**Capô**
**Capo**
**Engine hood**

| | |
|---|---|
| Catalogue id **20615** | Group **821** |
| Illustr. No **1067344** | Section **250** |
| Issue **PUB 20035940-B** | Page **701** |

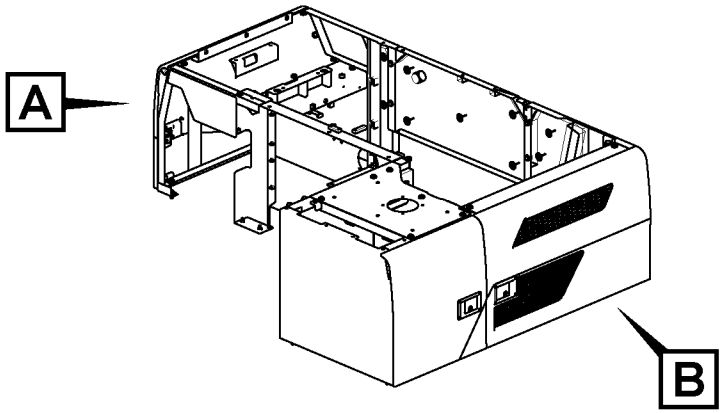
A
B

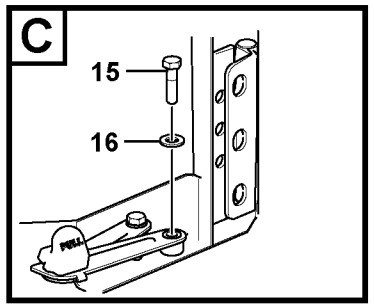
C
15
16

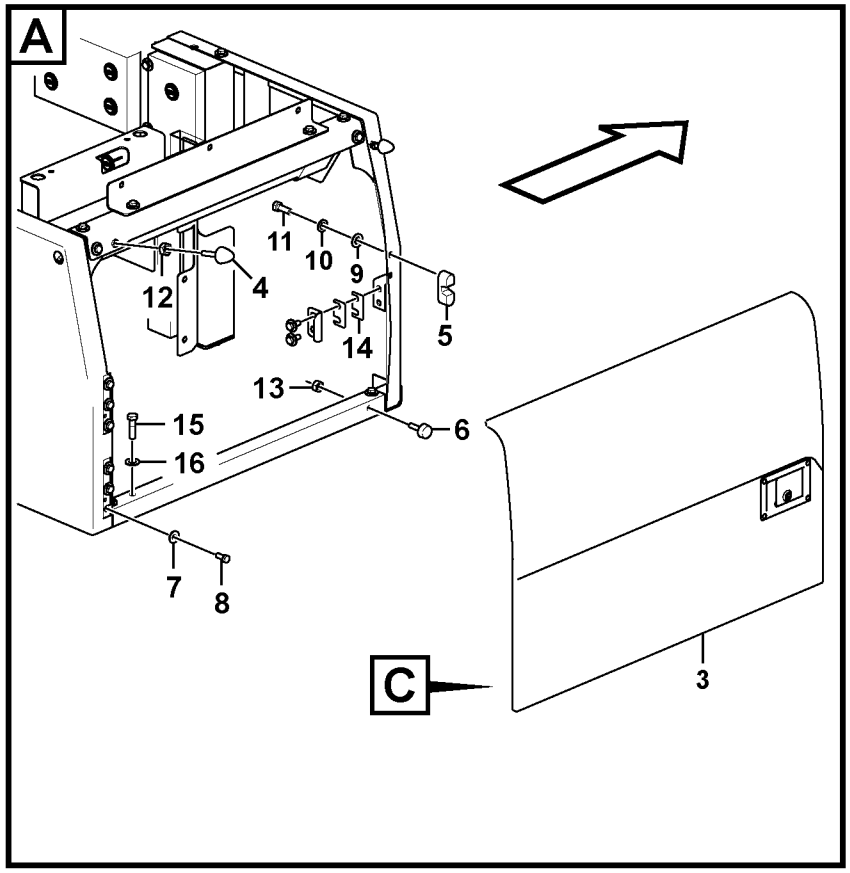
A
11
10
9
12
4
5
14
13
15
16
6
7
8
C
3

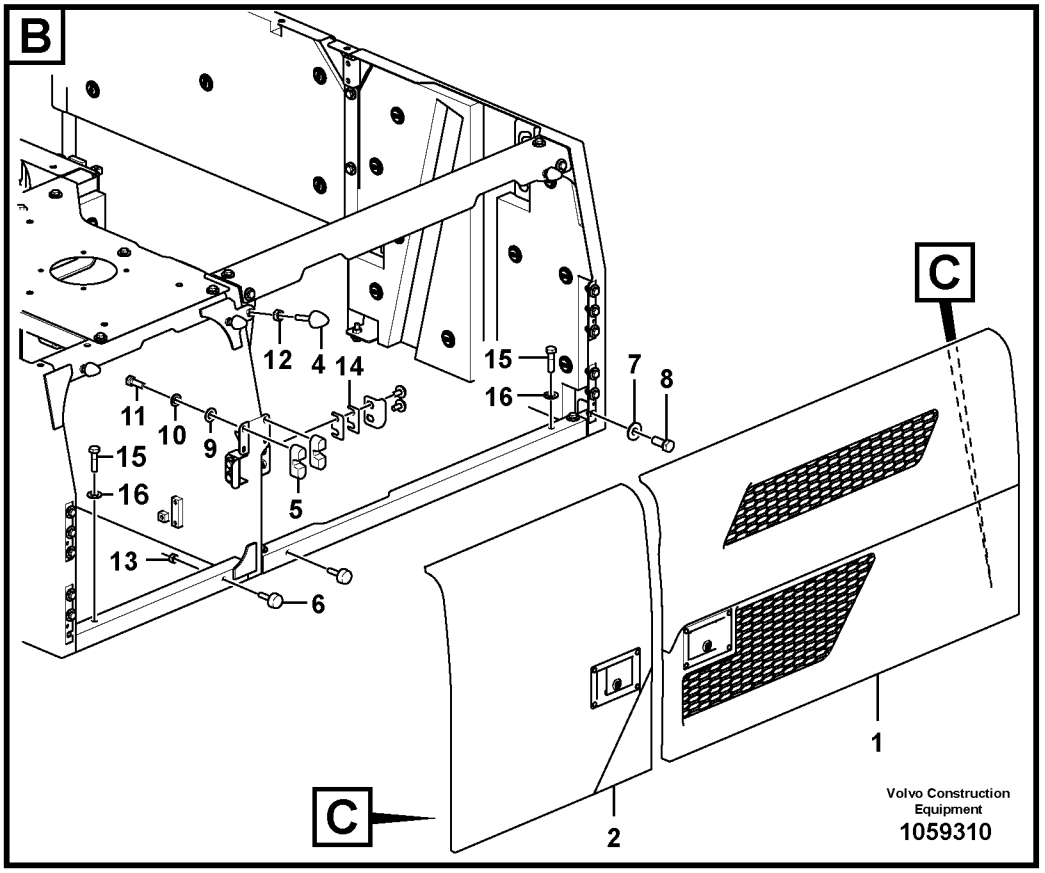
B
12
4
14
15
16
7
8
11
10
9
15
16
5
13
6
C
1
C
2
Volvo Construction Equipment
1059310

| Fig. | Part No. | Quantity 1 | 2 | 3 | 4 | 5 | PS | KIT | Description | Denominación | Denominação | Dénomination | Notes |
|---|---|---|---|---|---|---|---|---|---|---|---|---|---|
| 1 | **VOE 14602972** | 1 | 1 | | | 1 | | | Door | Puerta | Porta | Porte | See group 821, Page 705 |
| | **VOE 14634378** | | | 1 | 1 | | | | Door | Puerta | Porta | Porte | See group 821, Page 705 |
| 2 | **VOE 14602974** | 1 | 1 | | | 1 | | | Door | Puerta | Porta | Porte | See group 821, Page 705 |
| | **VOE 14634386** | | | 1 | 1 | | | | Door | Puerta | Porta | Porte | See group 821, Page 705 |
| 3 | **VOE 14602976** | 1 | 1 | | | 1 | | | Door | Puerta | Porta | Porte | See group 821, Page 705 |
| | **VOE 14634390** | | | 1 | 1 | | | | Door | Puerta | Porta | Porte | See group 821, Page 705 |
| 4 | **VOE 14527458** | 6 | 6 | 4 | 4 | 6 | | | Bolt | Perno | Parafuso | Boulon | |
| 5 | **VOE 14607228** | 3 | 3 | 2 | 2 | 3 | | | Stopping device | Mecanismo de parada | Dispositivo parada | Dispositif d'arrêt | |
| 6 | **VOE 14508848** | 3 | 3 | 2 | 2 | 3 | | | Bumper | Parachoques | Para-choque | Pare chocs | |
| 7 | **VOE 14527678** | 18 | 18 | 18 | 18 | 18 | | | Washer | Arandela | Arruela | Rondelle | |
| 8 | **VOE 978932** | 18 | 18 | 18 | 18 | 18 | | | Hexagon screw | Tornillo hexagonal | Parafuso sextavado | Vis à tête hexagonale | |
| 9 | **VOE 993835** | 6 | 6 | 6 | 6 | 6 | | | Plain washer | Arandela plana | Arruela simples | Rondelle plane | |
| 10 | **VOE 955921** | 6 | 6 | 6 | 6 | 6 | | | Spring washer | Arandela elástica | Arruela de pressão | Rondelle élastique | |
| 11 | **VOE 983243** | 6 | 6 | 6 | 6 | 6 | | | Hexagon screw | Tornillo hexagonal | Parafuso sextavado | Vis à tête hexagonale | |
| 12 | **VOE 983304** | 6 | 6 | 4 | 4 | 6 | | | Hexagon nut | Tuerca hexagonal | Porca sextavada | Écrou hexagonal | |
| 13 | **VOE 983303** | 3 | 3 | 2 | 2 | 3 | | | Hexagon nut | Tuerca hexagonal | Porca sextavada | Écrou hexagonal | |
| 14 | **VOE 14514515** | 6 | 6 | 6 | 6 | 6 | | | Plate | Chapa | Chapa | Tôle | |
| 15 | **VOE 983253** | 3 | 3 | 3 | 3 | 3 | | | Hexagon screw | Tornillo hexagonal | Parafuso sextavado | Vis à tête hexagonale | |
| 16 | **VOE 992040** | 3 | 3 | 3 | 3 | 3 | | | Plain washer | Arandela plana | Arruela simples | Rondelle plane | |

| | |
|---|---|
| **1** | **8291305** |
| **2** | **8291314** |
| **3** | **8291556,8293465** |
| **4** | **8291318** |
| **5** | **8293851** |

**Porte, latérale**
**Porta, lateral**
**Puerta, lado**
**Door, side**

| | |
|---|---|
| Catalogue id **20615** | Group **821** |
| Illustr. No **1059310** | Section **300** |
| Issue **PUB 20035940-B** | Page **703** |

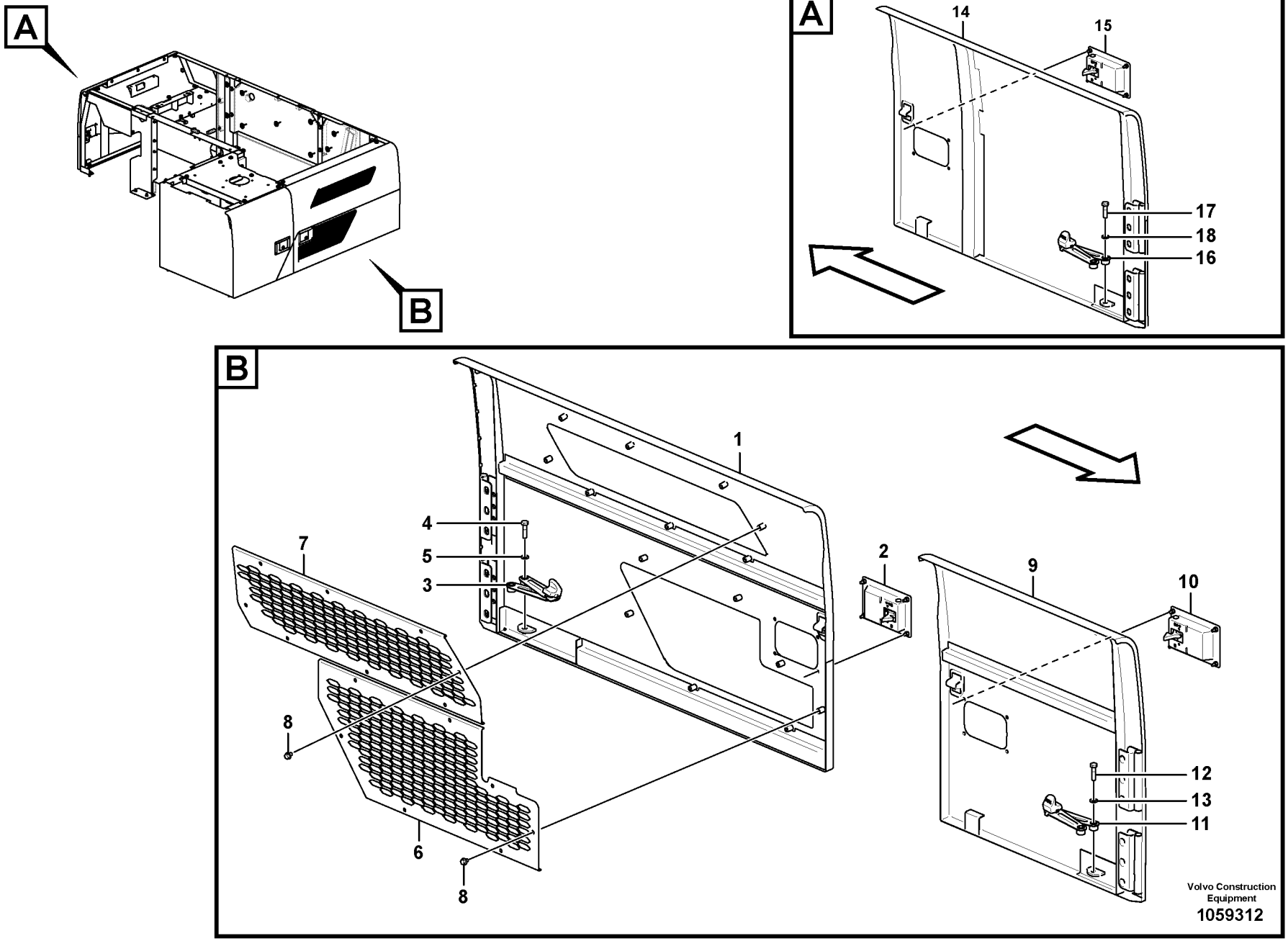
A
B
A
14
15
17
18
16
B
1
4
5
3
7
2
9
10
8
12
13
11
6
8
Volvo Construction Equipment
1059312

| Fig. | Part No. | Quantity 1 | 2 | 3 | 4 | 5 | PS | KIT | Description | Denominación | Denominação | Dénomination | Notes |
|---|---|---|---|---|---|---|---|---|---|---|---|---|---|
| 1 | **VOE 14602972** | 1 | 1 | | | 1 | | | Door | Puerta | Porta | Porte | |
| | **VOE 14634378** | | | 1 | 1 | 1 | | | Door | Puerta | Porta | Porte | |
| 2 | **VOE 14612334** | 1 | 1 | 1 | 1 | 1 | | | •Latch | •Pestillo | •Lingueta | •Loquet | |
| 3 | **VOE 14598793** | 1 | 1 | 1 | 1 | 1 | | | •Stay | •Barra | •Escora | •Tirant | |
| 4 | **VOE 983253** | 1 | 1 | 1 | 1 | 1 | | | •Hexagon screw | •Tornillo hexagonal | •Parafuso sextavado | •Vis à tête hexagonale | |
| 5 | **VOE 992040** | 1 | 1 | 1 | 1 | 1 | | | •Plain washer | •Arandela plana | •Arruela simples | •Rondelle plane | |
| 6 | **VOE 14610372** | 1 | 1 | | | 1 | | | •Grille | •Rejilla | •Grade | •Grille | |
| 7 | **VOE 14610373** | 1 | 1 | | | 1 | | | •Grille | •Rejilla | •Grade | •Grille | |
| 8 | **VOE 947107** | 15 | 1 | | | 15 | | | •Flange screw | •Tornillo embridado | •Parafuso flangeado | •Vis à embase | |
| | **VOE 14880920** | | | 1 | 1 | | | | •Weatherstrip | •Lamelunas | •Guarnição | •Caoutchouc d etancheit | |
| | **VOE 14880924** | | | 1 | 1 | | | | •Weatherstrip | •Lamelunas | •Guarnição | •Caoutchouc d etancheit | |
| 9 | **VOE 14602974** | 1 | 1 | | | 1 | | | Door | Puerta | Porta | Porte | |
| | **VOE 14634386** | | | 1 | 1 | | | | Door | Puerta | Porta | Porte | |
| 10 | **VOE 14612331** | 1 | 1 | 1 | 1 | 1 | | | •Latch | •Pestillo | •Lingueta | •Loquet | |
| 11 | **VOE 14598793** | 1 | 1 | 1 | 1 | 1 | | | •Stay | •Barra | •Escora | •Tirant | |
| 12 | **VOE 983253** | 1 | 1 | 1 | 1 | 1 | | | •Hexagon screw | •Tornillo hexagonal | •Parafuso sextavado | •Vis à tête hexagonale | |
| 13 | **VOE 992040** | 1 | 1 | 1 | 1 | 1 | | | •Plain washer | •Arandela plana | •Arruela simples | •Rondelle plane | |
| 14 | **VOE 14602976** | 1 | 1 | | | 1 | | | Door | Puerta | Porta | Porte | |
| | **VOE 14634390** | | | 1 | 1 | | | | Door | Puerta | Porta | Porte | |
| 15 | **VOE 14612332** | 1 | 1 | 1 | 1 | 1 | | | •Latch | •Pestillo | •Lingueta | •Loquet | |
| 16 | **VOE 14598793** | 1 | 1 | 1 | 1 | 1 | | | •Stay | •Barra | •Escora | •Tirant | |
| 17 | **VOE 983253** | 1 | 1 | 1 | 1 | 1 | | | •Hexagon screw | •Tornillo hexagonal | •Parafuso sextavado | •Vis à tête hexagonale | |
| 18 | **VOE 992040** | 1 | 1 | 1 | 1 | 1 | | | •Plain washer | •Arandela plana | •Arruela simples | •Rondelle plane | |
| | **VOE 14519854** | | | 1 | 1 | | | | •Sponge | •Esponja | •Esponja | •Éponge | |

| | |
|---|---|
| **1** | **8291305** |
| **2** | **8291314** |
| **3** | **8291556,8293465** |
| **4** | **8291318** |
| **5** | **8293851** |

**Porte, latérale**
**Porta, lateral**
**Puerta, lado**
**Door, side**

| | |
|---|---|
| Catalogue id **20615** | Group **821** |
| Illustr. No **1059312** | Section **350** |
| Issue **PUB 20035940-B** | Page **705** |

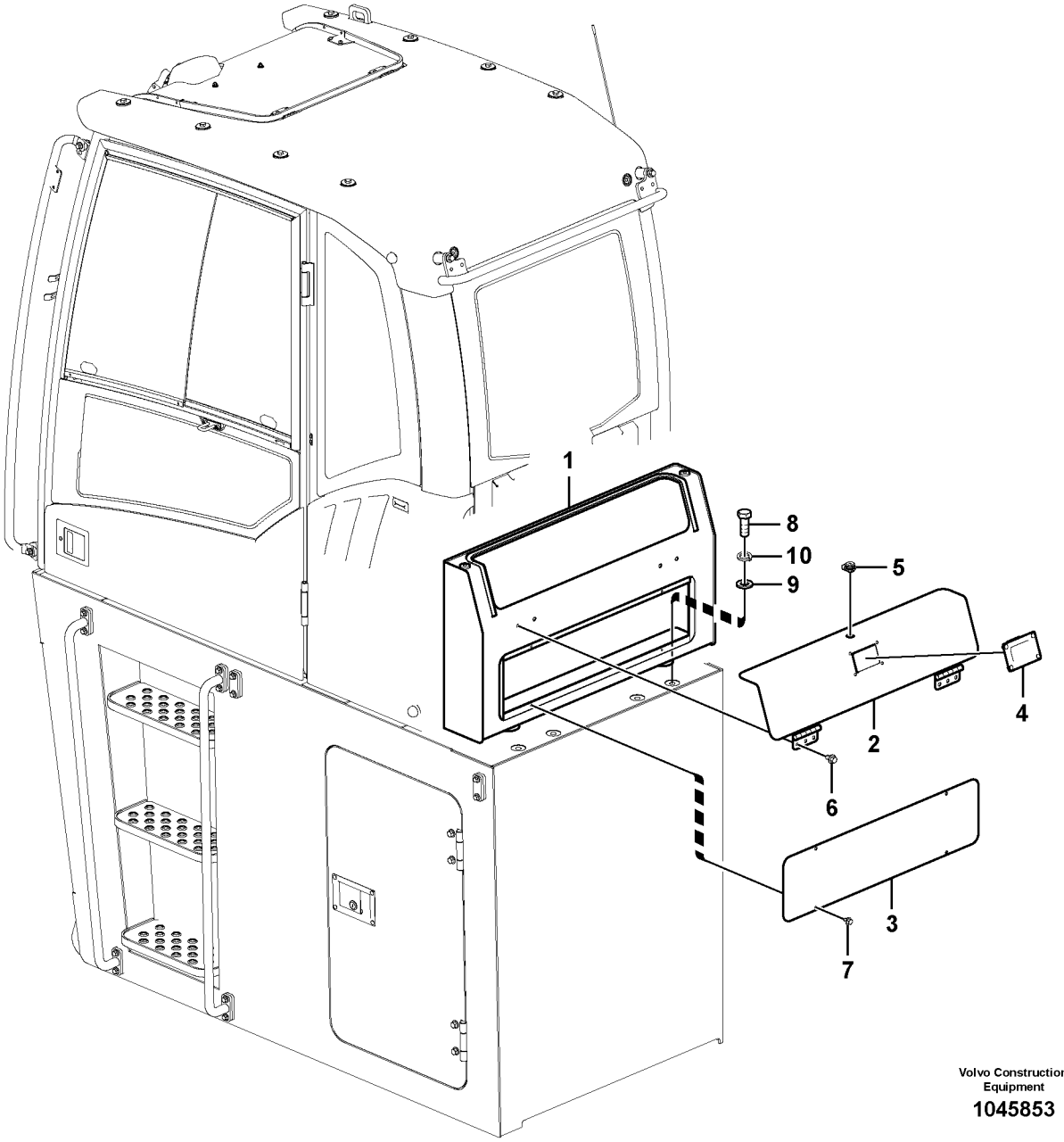


Volvo Construction Equipment

1045853

| Fig. | Part No. | Quantity 1 | 2 | 3 | PS | KIT | Description | Denominación | Denominação | Dénomination | Notes |
|---|---|---|---|---|---|---|---|---|---|---|---|
| | | 1 | | | NS | | Box | Caja | Caixa | Boîte | |
| 1 | | 1 | | | NS | | •Box | •Caja | •Caixa | •Boîte | |
| 2 | | 1 | | | NS | | •Cover | •Capo | •Tampa | •Capot | |
| 3 | | 1 | | | NS | | •Cover | •Capo | •Tampa | •Capot | |
| 4 | **VOE 14508837** | 1 | | | | | •Handle | •Mango | •Manopla | •Poignée | |
| 5 | **VOE 14510165** | 1 | | | | | •Key | •Llave | •Chave | •Clé | |
| 6 | **VOE 946471** | 4 | | | | | •Flange screw | •Tornillo embridado | •Parafuso flangeado | •Vis à embase | |
| 7 | **VOE 947107** | 4 | | | | | •Flange screw | •Tornillo embridado | •Parafuso flangeado | •Vis à embase | |
| 8 | **VOE 978949** | 2 | | | | | Hexagon screw | Tornillo hexagonal | Parafuso sextavado | Vis à tête hexagonale | |
| 9 | **VOE 955903** | 2 | | | | | Plain washer | Arandela plana | Arruela simples | Rondelle plane | |
| 10 | **SA 9213-20000** | 2 | | | | | Spring washer | Arandela elástica | Arruela de pressão | Rondelle élastique | |

| | |
|---|---|
| 1 | **8291312** |
| 2 | |
| 3 | |
| 4 | |
| 5 | |

**Boîte d'accessoires**
**Caixa de acessórios**
**Caja de accesorios**
**Accessory box**

| | |
|---|---|
| Catalogue id **20615** | Group **821** |
| Illustr. No **1045853** | Section **6000** |
| Issue **PUB 20035940-B** | Page **707** |





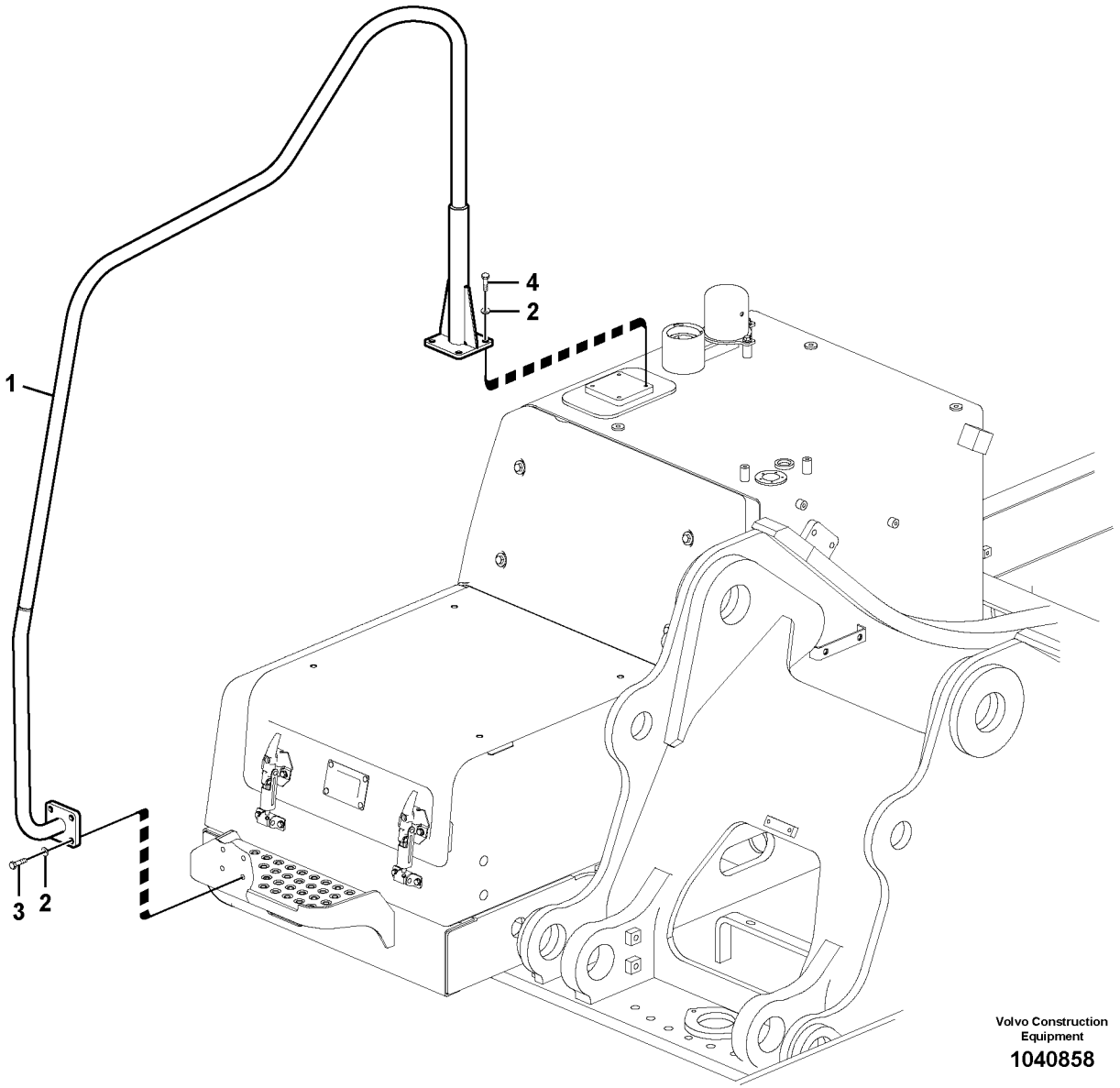


Volvo Construction Equipment

1040858

| Fig. | Part No. | Quantity 1 | 2 | 3 | PS | KIT | Description | Denominación | Denominação | Dénomination | Notes |
|---|---|---|---|---|---|---|---|---|---|---|---|
| 1 | **VOE 14562045** | 1 | | | | | Hand rail | Pasamanos | Corrimão | Tige articulée | |
| 2 | **SA 9211-10000** | 6 | | | | | Washer | Arandela | Arruela | Rondelle | |
| 3 | **VOE 983253** | 4 | | | | | Hexagon screw | Tornillo hexagonal | Parafuso sextavado | Vis à tête hexagonale | |
| 4 | **VOE 983251** | 2 | | | | | Hexagon screw | Tornillo hexagonal | Parafuso sextavado | Vis à tête hexagonale | |

| | | | | |
|---|---|---|---|---|
| **1** | | **Main courante**<br>**Corrimão**<br>**Barandilla**<br>**Handrail** | Catalogue id **20615** | Group **827** |
| **2** | | | Illustr. No **1040858** | Section **100** |
| **3** | | | Issue **PUB 20035940-B** | Page **709** |
| **4** | | | | |
| **5** | | | | |

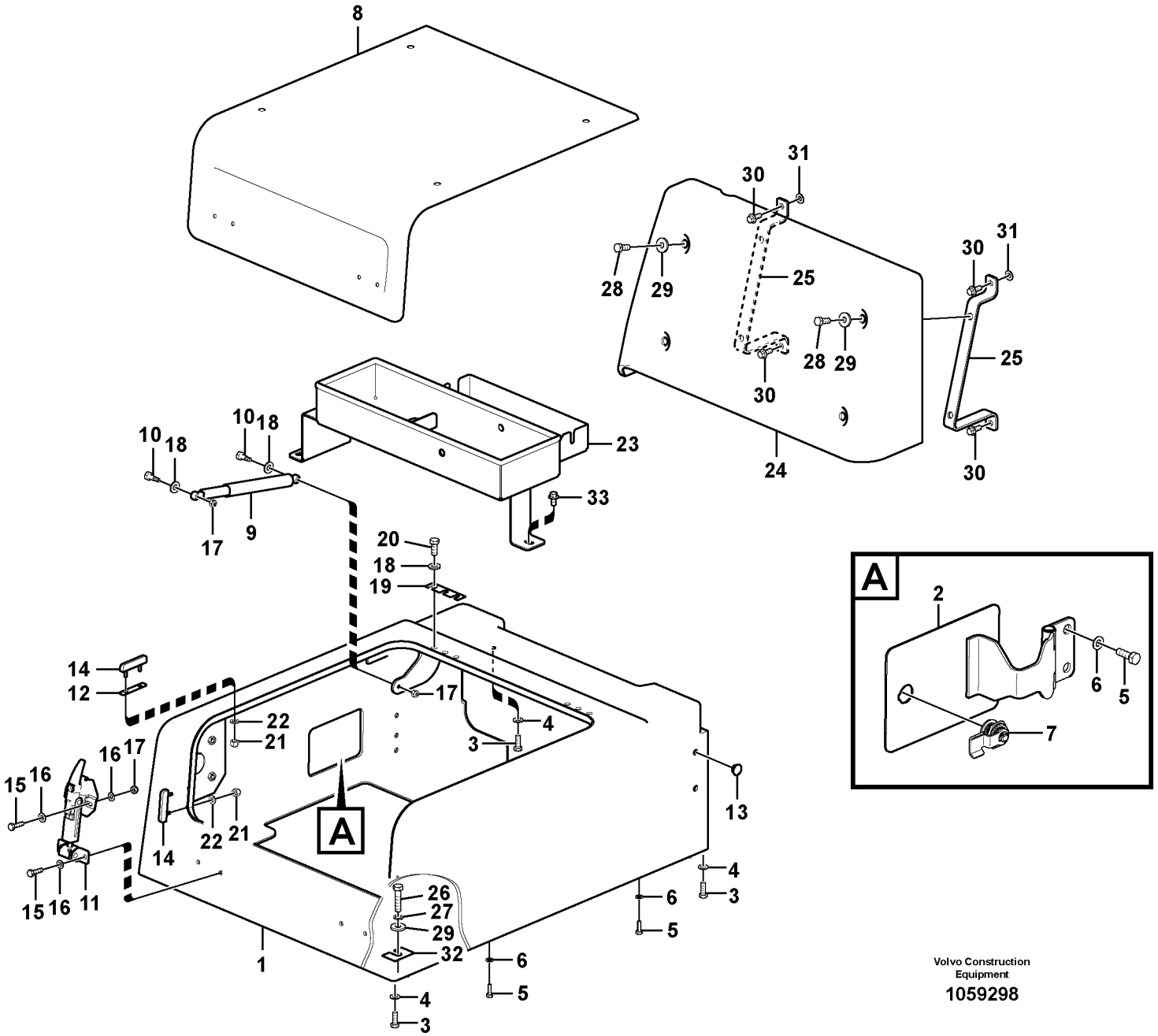


Volvo Construction Equipment

1059298

| Fig. | Part No. | Quantity 1 | 2 | 3 | PS | KIT | Description | Denominación | Denominação | Dénomination | Notes |
|---|---|---|---|---|---|---|---|---|---|---|---|
| | **VOE 14586932** | 1 | | | | | Tool box | Caja herramientas | Caixa de ferramentas | Caisse à outils | |
| 1 | **VOE 14586933** | 1 | | | | | •Body | •Carrocería | •Carroceria | •Corps | |
| 2 | **VOE 14588527** | 1 | | | | | ••Key | ••Chaveta | ••Cunha | ••Clavette | |
| 3 | **VOE 983252** | 22 | | | | | ••Hexagon screw | ••Tornillo hexagonal | ••Parafuso sextavado | ••Vis à tête hexagonale | |
| 4 | **VOE 976945** | 22 | | | | | ••Washer | ••Arandela | ••Arruela | ••Rondelle | |
| 5 | **VOE 983243** | 5 | | | | | ••Hexagon screw | ••Tornillo hexagonal | ••Parafuso sextavado | ••Vis à tête hexagonale | |
| 6 | **VOE 993835** | 5 | | | | | ••Plain washer | ••Arandela plana | ••Arruela simples | ••Rondelle plane | |
| 7 | **VOE 14588612** | 1 | | | | | ••Key | ••Chaveta | ••Cunha | ••Clavette | |
| 8 | **VOE 14586934** | 1 | | | | | •Door | •Puerta | •Porta | •Porte | |
| 9 | **VOE 14513033** | 1 | | | | | •Gas spring | •Resorte a gas | •Mola a gás | •Ressort gaz | |
| 10 | **VOE 14527463** | 2 | | | | | •Bolt | •Perno | •Parafuso | •Boulon | |
| 11 | **VOE 14521945** | 2 | | | | | •Catch | •Fiador | •Garra | •Cliquet | |
| 12 | **VOE 14521959** | 2 | | | | | •Shim | •Laminilla de ajuste | •Calço de ajuste | •Cale réglage | |
| 13 | **VOE 14513388** | 4 | | | | | •Grommet | •Pasaje | •Passa muro | •Passe fil | |
| 14 | **VOE 14521944** | 4 | | | | | •Cushion | •Cojín | •Assento | •Coussin | |
| 15 | **VOE 983244** | 8 | | | | | •Hexagon screw | •Tornillo hexagonal | •Parafuso sextavado | •Vis à tête hexagonale | |
| 16 | **VOE 993835** | 16 | | | | | •Plain washer | •Arandela plana | •Arruela simples | •Rondelle plane | |
| 17 | **VOE 14880450** | 10 | | | | | •Nut | •Tuerca | •Porca | •Écrou | |
| 18 | **VOE 992040** | 8 | | | | | •Plain washer | •Arandela plana | •Arruela simples | •Rondelle plane | |
| 19 | **VOE 14881061** | 2 | | | | | •Shim | •Laminilla de ajuste | •Calço de ajuste | •Cale réglage | |
| 20 | **VOE 983252** | 6 | | | | | •Hexagon screw | •Tornillo hexagonal | •Parafuso sextavado | •Vis à tête hexagonale | |
| 21 | **SA 9131-10500** | 8 | | | | | •Jam nut | •Contratuerca | • | •Contre-écrou | |
| 22 | **SA 9211-05000** | 8 | | | | | •Plain washer | •Arandela plana | •Arruela simples | •Rondelle plane | |
| 23 | **VOE 14572284** | 1 | | | | | Bracket | Consola | Suporte | Console | |
| 24 | **VOE 14508839** | 1 | | | | | Cover | Capó | Capô | Capot | |
| 25 | **VOE 14513034** | 2 | | | | | Support | Apoyo | Suporte | Support | |
| 26 | **VOE 978935** | 4 | | | | | Hexagon screw | Tornillo hexagonal | Parafuso sextavado | Vis à tête hexagonale | |
| 27 | **VOE 955923** | 4 | | | | | Spring washer | Arandela elástica | Arruela de pressão | Rondelle élastique | |
| 28 | **VOE 978932** | 4 | | | | | Hexagon screw | Tornillo hexagonal | Parafuso sextavado | Vis à tête hexagonale | |
| 28 | **VOE 14522862** | 8 | | | | | Washer | Arandela | Arruela | Rondelle | |

| | |
|---|---|
| **1** | |
| **2** | |
| **3** | |
| **4** | |
| **5** | |

**Boîte à outils, auvent**
**Caixa de ferramentas, capô**
**Caja de herramientas, capó**
**Tool box, cowl**

| Catalogue id | Group |
|---|---|
| **20615** | **827** |
| Illustr. No **1059298** | Section **200** |
| Issue **PUB 20035940-B** | Page **711** |

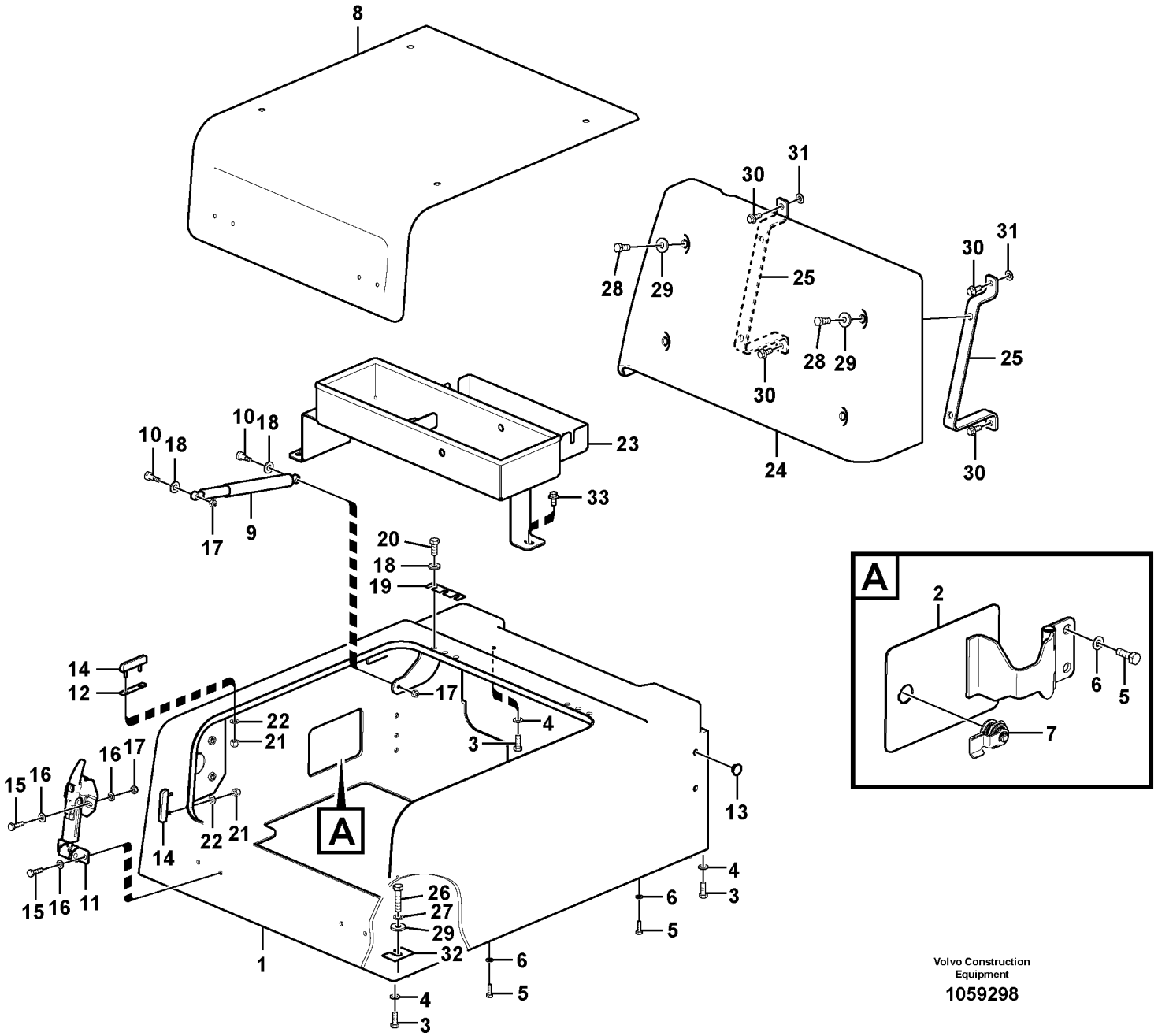


Volvo Construction Equipment

1059298

| Fig. | Part No. | Quantity 1 | 2 | 3 | PS | KIT | Description | Denominación | Denominação | Dénomination | Notes |
|---|---|---|---|---|---|---|---|---|---|---|---|
| 29 | **VOE 946329** | 4 | | | | | Flange screw | Tornillo embridado | Parafuso flangeado | Vis à embase | |
| 30 | **VOE 976945** | 2 | | | | | Washer | Arandela | Arruela | Rondelle | |
| 31 | **VOE 14881064** | 4 | | | | | Shim | Laminilla de ajuste | Calço de ajuste | Cale réglage | |
| 32 | **VOE 946441** | 3 | | | | | Flange screw | Tornillo embridado | Parafuso flangeado | Vis à embase | |

| | | | | |
|---|---|---|---|---|
| **1** | | **Boîte à outils, auvent**<br>**Caixa de ferramentas, capô**<br>**Caja de herramientas, capó**<br>**Tool box, cowl** | Catalogue id **20615** | Group **827** |
| **2** | | | Illustr. No **1059298** | Section **200** |
| **3** | | | Issue **PUB 20035940-B** | Page **713** |
| **4** | | | | |
| **5** | | | | |

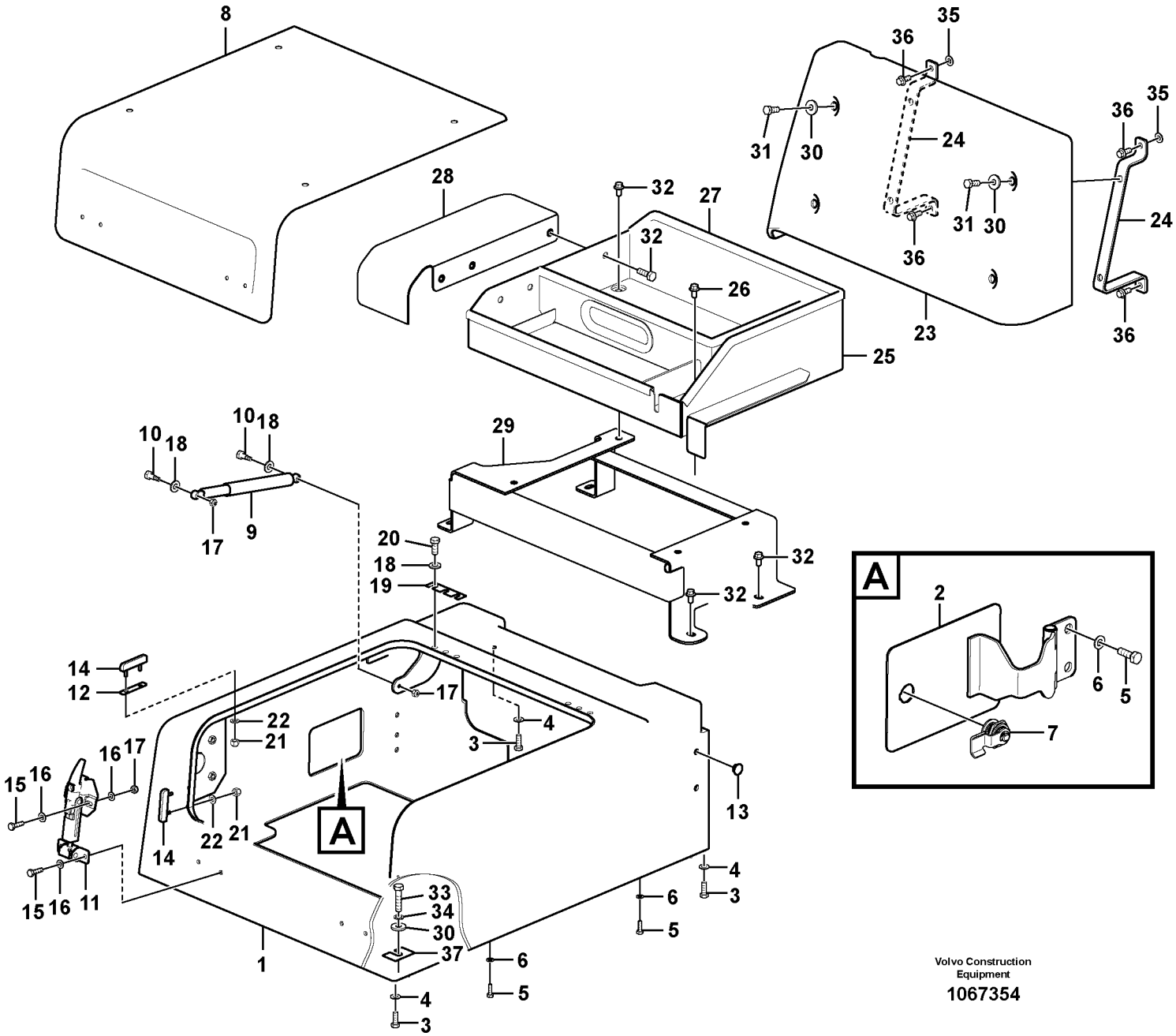


Volvo Construction Equipment

1067354

| Fig. | Part No. | Quantity 1 | 2 | 3 | PS | KIT | Description | Denominación | Denominação | Dénomination | Notes |
|---|---|---|---|---|---|---|---|---|---|---|---|
| | **VOE 14586932** | 1 | | | | | Tool box | Caja herramientas | Caixa de ferramentas | Caisse à outils | |
| 1 | **VOE 14586933** | 1 | | | | | •Body | •Carrocería | •Carroceria | •Corps | |
| 2 | **VOE 14588527** | 1 | | | | | ••Key | ••Chaveta | ••Cunha | ••Clavette | |
| 3 | **VOE 983252** | 22 | | | | | ••Hexagon screw | ••Tornillo hexagonal | ••Parafuso sextavado | ••Vis à tête hexagonale | |
| 4 | **VOE 976945** | 22 | | | | | ••Washer | ••Arandela | ••Arruela | ••Rondelle | |
| 5 | **VOE 983243** | 5 | | | | | ••Hexagon screw | ••Tornillo hexagonal | ••Parafuso sextavado | ••Vis à tête hexagonale | |
| 6 | **VOE 993835** | 5 | | | | | ••Plain washer | ••Arandela plana | ••Arruela simples | ••Rondelle plane | |
| 7 | **VOE 14588612** | 1 | | | | | ••Key | ••Chaveta | ••Cunha | ••Clavette | |
| 8 | **VOE 14586934** | 1 | | | | | •Door | •Puerta | •Porta | •Porte | |
| 9 | **VOE 14513033** | 1 | | | | | •Gas spring | •Resorte a gas | •Mola a gás | •Ressort gaz | |
| 10 | **VOE 14527463** | 2 | | | | | •Bolt | •Perno | •Parafuso | •Boulon | |
| 11 | **VOE 14521945** | 2 | | | | | •Catch | •Fiador | •Garra | •Cliquet | |
| 12 | **VOE 14521959** | 2 | | | | | •Shim | •Laminilla de ajuste | •Calço de ajuste | •Cale réglage | |
| 13 | **VOE 14513388** | 4 | | | | | •Grommet | •Pasaje | •Passa muro | •Passe fil | |
| 14 | **VOE 14521944** | 4 | | | | | •Cushion | •Cojín | •Assento | •Coussin | |
| 15 | **VOE 983244** | 8 | | | | | •Hexagon screw | •Tornillo hexagonal | •Parafuso sextavado | •Vis à tête hexagonale | |
| 16 | **VOE 993835** | 16 | | | | | •Plain washer | •Arandela plana | •Arruela simples | •Rondelle plane | |
| 17 | **VOE 14880450** | 10 | | | | | •Nut | •Tuerca | •Porca | •Écrou | |
| 18 | **VOE 992040** | 8 | | | | | •Plain washer | •Arandela plana | •Arruela simples | •Rondelle plane | |
| 19 | **VOE 14881061** | 2 | | | | | •Shim | •Laminilla de ajuste | •Calço de ajuste | •Cale réglage | |
| 20 | **VOE 983252** | 6 | | | | | •Hexagon screw | •Tornillo hexagonal | •Parafuso sextavado | •Vis à tête hexagonale | |
| 21 | **SA 9131-10500** | 8 | | | | | •Jam nut | •Contratuerca | • | •Contre-écrou | |
| 22 | **VOE 13940090** | 8 | | | | | •Washer | •Arandela | •Arruela | •Rondelle | |
| 23 | **VOE 14642993** | 1 | | | | | Cover | Capó | Capô | Capot | |
| 24 | **VOE 14513034** | 2 | | | | | Support | Apoyo | Suporte | Support | |
| 25 | **VOE 14621861** | 1 | | | | | Box | Caja semiranurada | Caixa | Boîtier | |
| 26 | **VOE 946441** | 2 | | | | | Flange screw | Tornillo embridado | Parafuso flangeado | Vis à embase | |
| 27 | **VOE 14880937** | 5 | | | | | Weatherstrip | Lamelunas | Guarnição | Caoutchouc d etancheite | |
| 28 | **VOE 14628973** | 1 | | | | | Plate | Chapa | Chapa | Tôle | |
| 29 | **VOE 14628190** | 1 | | | | | Support | Base | Base | Bâti | |

| | | | | |
|---|---|---|---|---|
| **1** | | **Boîte à outils, auvent**<br>**Caixa de ferramentas, capô**<br>**Caja de herramientas, capó**<br>**Tool box, cowl** | Catalogue id **20615** | Group **827** |
| **2** | | | Illustr. No **1067354** | Section **250** |
| **3** | | | Issue **PUB 20035940-B** | Page **715** |
| **4** | | | | |
| **5** | | **8293156** | | |

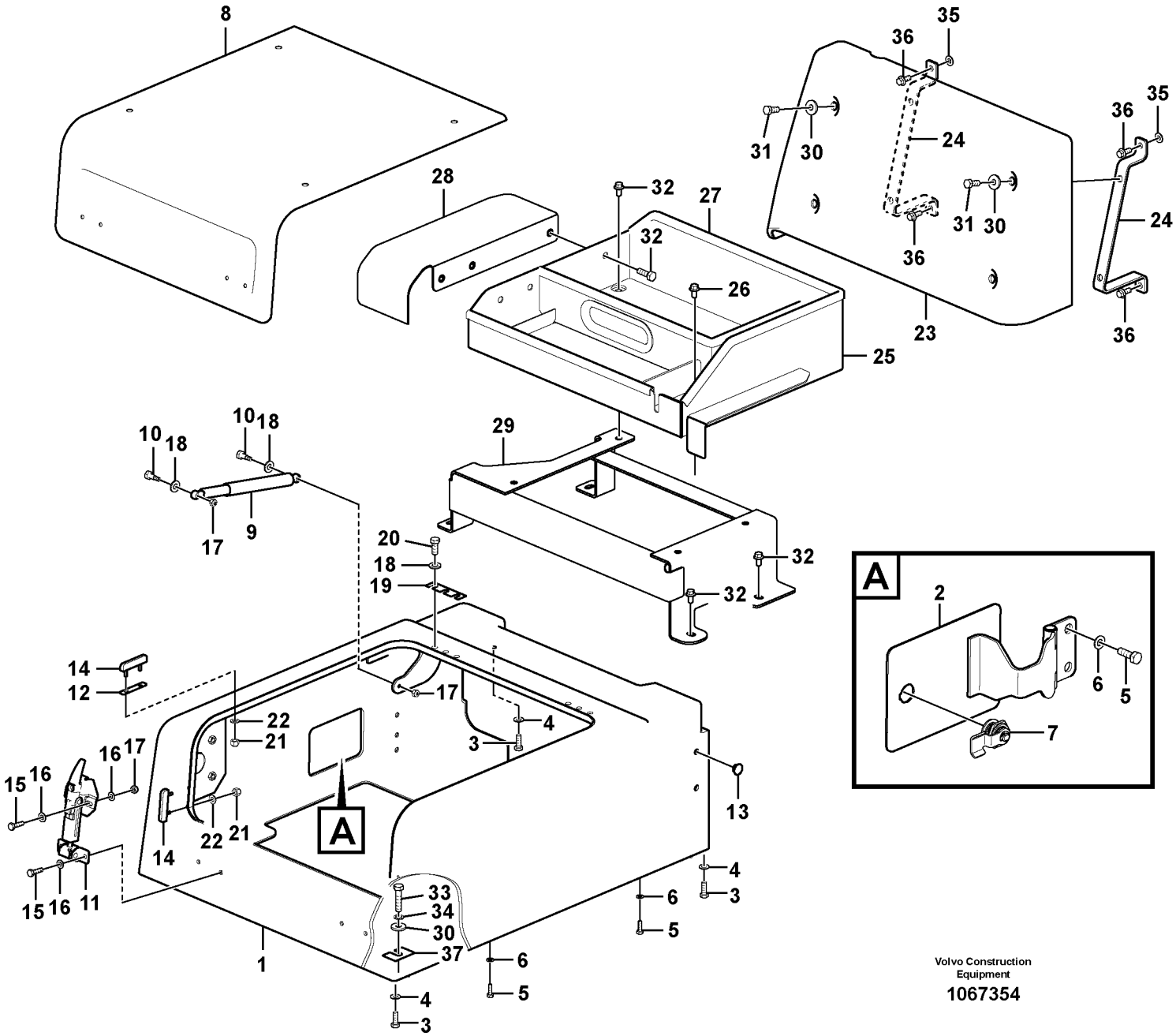


Volvo Construction Equipment

1067354

| Fig. | Part No. | Quantity 1 | 2 | 3 | PS | KIT | Description | Denominación | Denominação | Dénomination | Notes |
|---|---|---|---|---|---|---|---|---|---|---|---|
| 30 | **VOE 14522862** | 8 | | | | | Washer | Arandela | Arruela | Rondelle | |
| 31 | **VOE 978932** | 4 | | | | | Hexagon screw | Tornillo hexagonal | Parafuso sextavado | Vis à tête hexagonale | |
| 32 | **VOE 946441** | 11 | | | | | Flange screw | Tornillo embridado | Parafuso flangeado | Vis à embase | |
| 33 | **VOE 978935** | 4 | | | | | Hexagon screw | Tornillo hexagonal | Parafuso sextavado | Vis à tête hexagonale | |
| 34 | **VOE 955923** | 4 | | | | | Spring washer | Arandela elástica | Arruela de pressão | Rondelle élastique | |
| 35 | **VOE 976945** | 2 | | | | | Washer | Arandela | Arruela | Rondelle | |
| 36 | **VOE 946329** | 4 | | | | | Flange screw | Tornillo embridado | Parafuso flangeado | Vis à embase | |
| 37 | **VOE 14881064** | 4 | | | | | Shim | Laminilla de ajuste | Calço de ajuste | Cale réglage | |

| | | | | |
|---|---|---|---|---|
| **1** | | **Boîte à outils, auvent**<br>**Caixa de ferramentas, capô**<br>**Caja de herramientas, capó**<br>**Tool box, cowl** | Catalogue id **20615** | Group **827** |
| **2** | | | Illustr. No **1067354** | Section **250** |
| **3** | | | Issue **PUB 20035940-B** | Page **717** |
| **4** | | | | |
| **5** | | **8293156** | | |

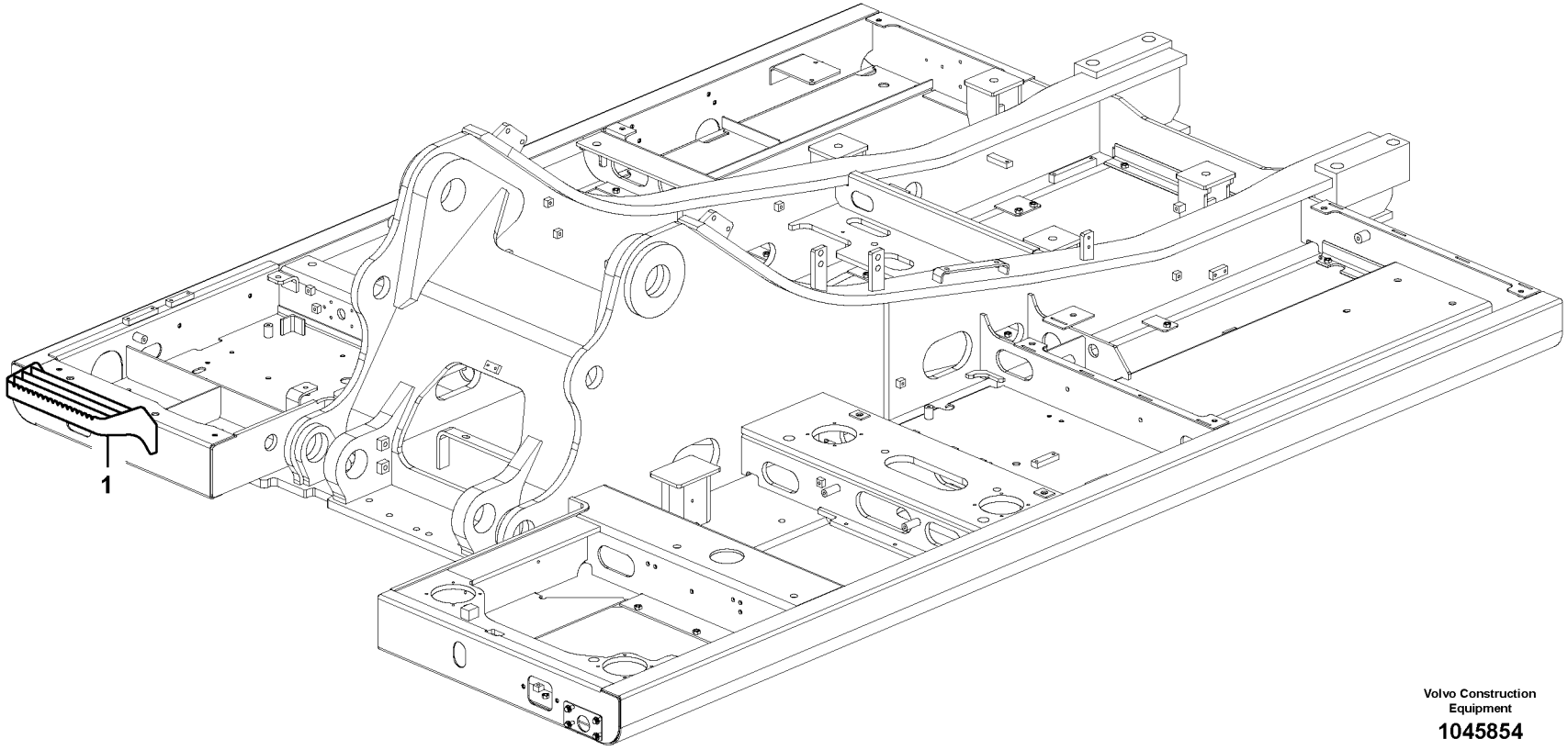


Volvo Construction Equipment

**1045854**

| Fig. | Part No. | Quantity 1 | 2 | 3 | PS | KIT | Description | Denominación | Denominação | Dénomination | Notes |
|---|---|---|---|---|---|---|---|---|---|---|---|
| 1 | **VOE 14571948** | 1 | | | | | Step | Escalón | Degrau | Marche escalier | |

| | | | | |
|---|---|---|---|---|
| **1** | | **Marche-pied**<br>**Degrau**<br>**Escalón de acceso**<br>**Foot step** | Catalogue id **20615** | Group **827** |
| **2** | | | Illustr. No **1045854** | Section **400** |
| **3** | | | | |
| **4** | | | Issue **PUB 20035940-B** | Page **719** |
| **5** | | **8291321, 8291322, 8293161** | | |

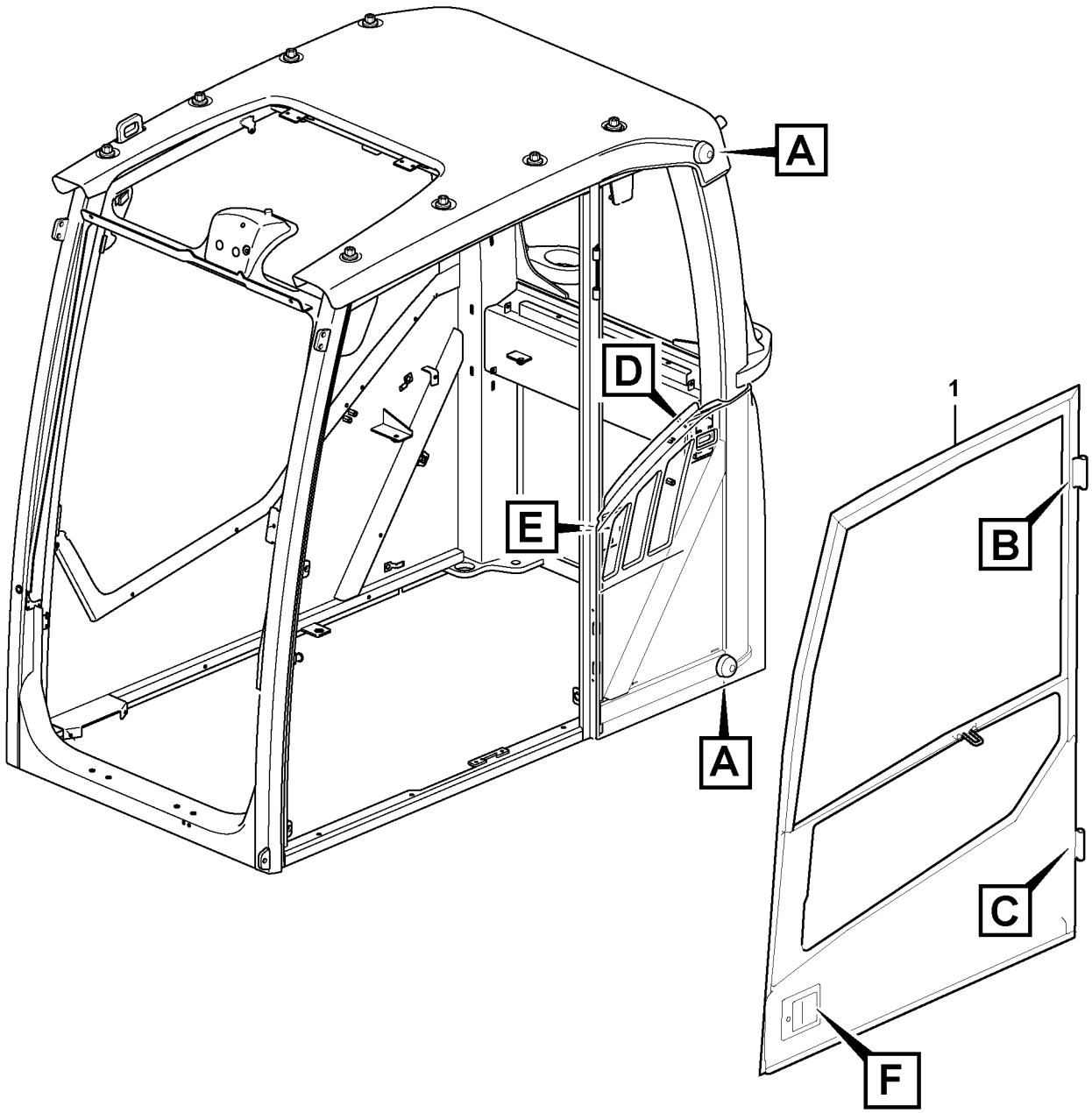


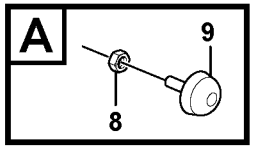


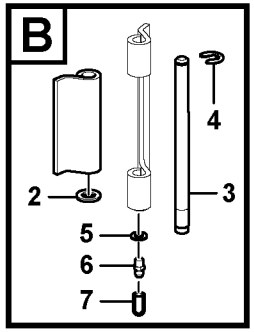


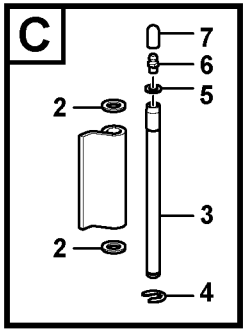


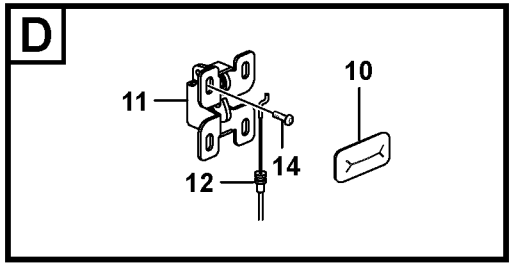


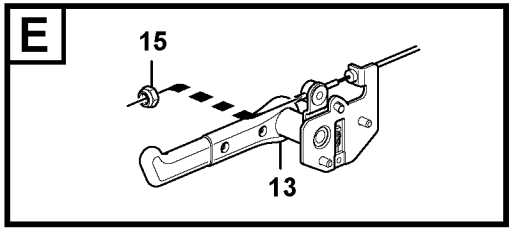


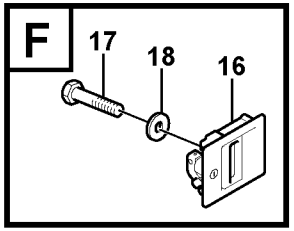


Volvo Construction Equipment
1059630

| Fig. | Part No. | Quantity 1 | 2 | 3 | PS | KIT | Description | Denominación | Denominação | Dénomination | Notes |
|---|---|---|---|---|---|---|---|---|---|---|---|
| 1 | **VOE 15130052** | 1 | | | | | Door | Puerta | Porta | Porte | See group 831, Page 727 |
| 2 | **VOE 13940097** | 3 | | | | | Washer | Arandela | Arruela | Rondelle | |
| 3 | **VOE 11205676** | 2 | | | | | Hinge pin | Pasador bisagra | Pino da dobradiça | Axe charnière | |
| 4 | **VOE 15118206** | 2 | | | | | Clip | Clip | Clipe | Clip | |
| 5 | **VOE 955892** | 2 | | | | | Plain washer | Arandela plana | Arruela simples | Rondelle plane | |
| 6 | **VOE 966786** | 2 | | | | | Lubricating nipple | Niple lubricador | Engraxadeira | Graisseur | |
| 7 | **VOE 11104749** | 2 | | | | | Protecting cover | Tapa de protección | Cobertura de proteção | Couvercle protection | |
| 8 | **VOE 983303** | 2 | | | | | Hexagon nut | Tuerca hexagonal | Porca sextavada | Écrou hexagonal | |
| 9 | **VOE 14508024** | 2 | | | | | Bumper | Parachoques | Para-choque | Pare chocs | |
| 10 | **VOE 11203865** | 1 | | | | | Grommet | Pasaje | Passa muro | Passe fil | |
| 11 | **VOE 11203848** | 1 | | | | | Lock | Cierre | Trava | Serrure | |
| 12 | **VOE 11204214** | 1 | | | | | Cable | Cable | Cabo | Câble | S/N -210250 |
| | **VOE 14635474** | 1 | | | | | Wire | Alambre | Arame | Fil | S/N 210251- |
| 13 | **VOE 11205934** | 1 | | | | | Lock handle | Manilla | Manopla trava | Poignée verrouillage | S/N -210250 |
| | **VOE 14636279** | 1 | | | | | Door catch | Bloqueo de puerta | Fecho da porta | Verrou de porte | S/N 210251- |
| 14 | **VOE 969420** | 6 | | | | | Six point socket screw | Racor de seis dientes | Paraf soquete sext | Vis à 6 pans creux | |
| 15 | **VOE 975237** | 1 | | | | | Lock nut | Contratuerca | Porca trava | Contre-écrou | |
| 16 | **VOE 14652324** | 1 | | | | | Handle | Mango | Manopla | Poignée | (VOE 14525163) 8277154 |
| 17 | **VOE 969423** | 4 | | | | | Six point socket screw | Racor de seis dientes | Paraf soquete sext | Vis à 6 pans creux | 8290413, 8290414 8290415, 8290416 |
| 18 | **VOE 955892** | 4 | | | | | Plain washer | Arandela plana | Arruela simples | Rondelle plane | 8290413, 8290414 8290415, 8290416 |

| | | | | |
|---|---|---|---|---|
| **1** | | **Porte avec pièces de montage**<br>**Porta com peças acessórias**<br>**Puerta con accesorios de montaje**<br>**Door with fitting parts** | Catalogue id **20615** | Group **831** |
| **2** | | | | |
| **3** | | | Illustr. No **1059630** | Section **100** |
| **4** | | | | |
| **5** | | **11294093, 11294094** | Issue **PUB 20035940-B** | Page **721** |

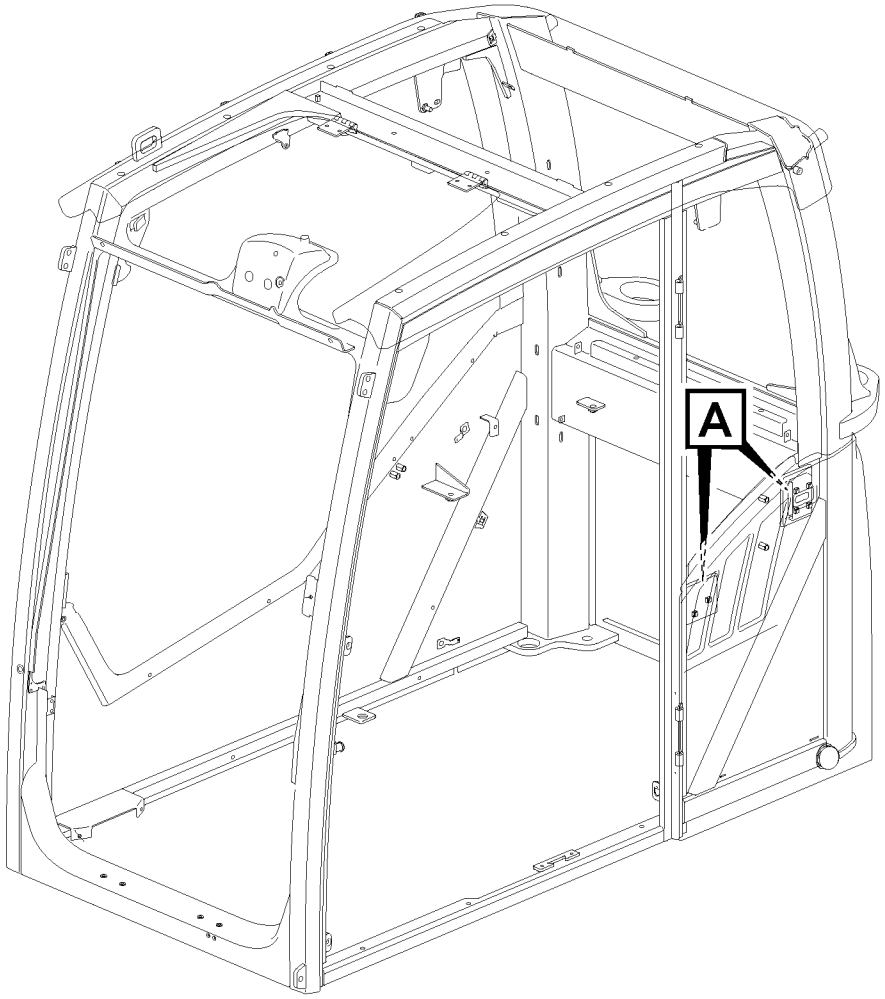
A

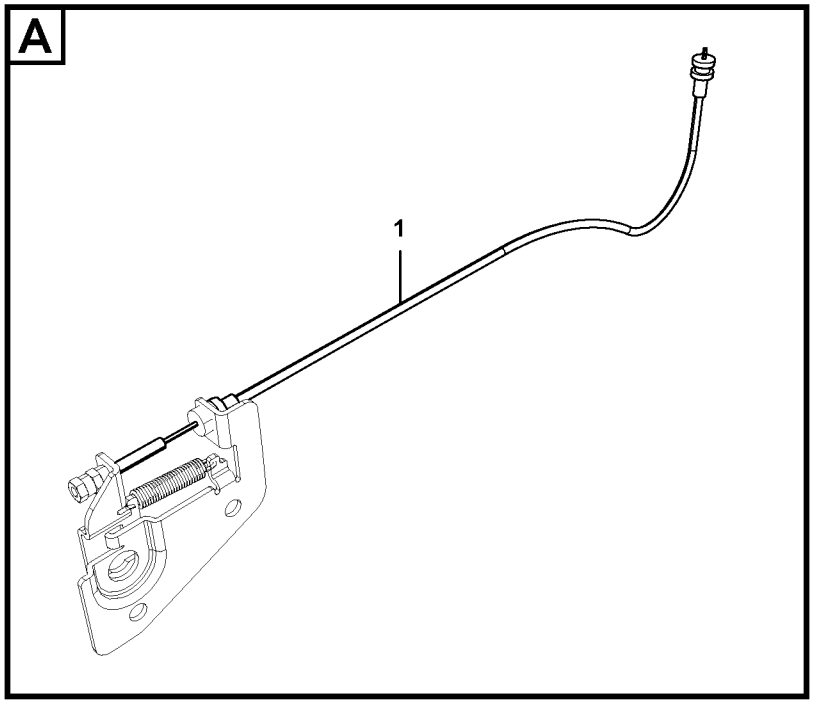
A
1

| Fig. | Part No. | Quantity 1 | 2 | 3 | PS | KIT | Description | Denominación | Denominação | Dénomination | Notes |
|---|---|---|---|---|---|---|---|---|---|---|---|
| 1 | **VOE 14635474** | 1 | | | | | Wire | Alambre | Arame | Fil | |

| | | | | |
|---|---|---|---|---|
| **1** | **8287758, 8290415** | **Porte avec pièces de montage**<br>**Porta com peças acessórias**<br>**Puerta con accesorios de montaje**<br>**Door with fitting parts** | Catalogue id **20615** | Group **831** |
| **2** | **8290416, 8293087** | | Illustr. No **1067609** | Section **150** |
| **3** | **8293091, 8293092** | | Issue **PUB 20035940-B** | Page **723** |
| **4** | | | | |
| **5** | | | | |

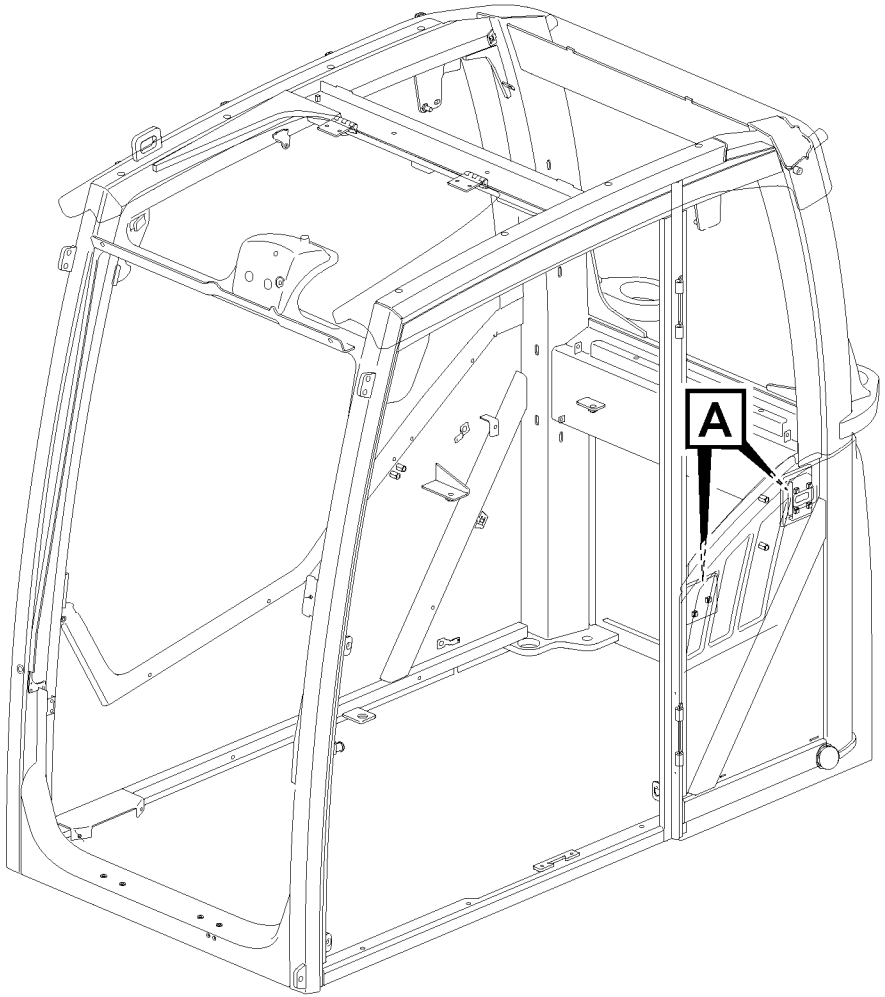
A

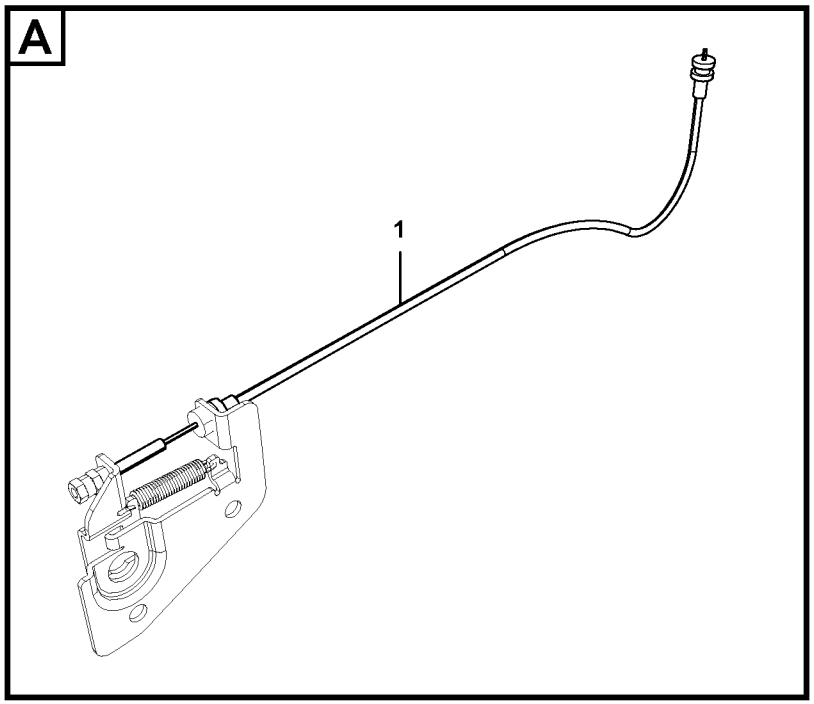
A
1

| Fig. | Part No. | Quantity 1 | 2 | 3 | PS | KIT | Description | Denominación | Denominação | Dénomination | Notes |
|---|---|---|---|---|---|---|---|---|---|---|---|
| 1 | **VOE 14635474** | 1 | | | | | Wire | Alambre | Arame | Fil | |

| | | | | |
|---|---|---|---|---|
| **1** | **8290414, 8291311** | **Porte avec pièces de montage**<br>**Porta com peças acessórias**<br>**Puerta con accesorios de montaje**<br>**Door with fitting parts** | Catalogue id **20615** | Group **831** |
| **2** | **8293085, 8293086** | | Illustr. No **1067609** | Section **175** |
| **3** | **8293089, 8293090** | | Issue **PUB 20035940-B** | Page **725** |
| **4** | | | | |
| **5** | | | | |

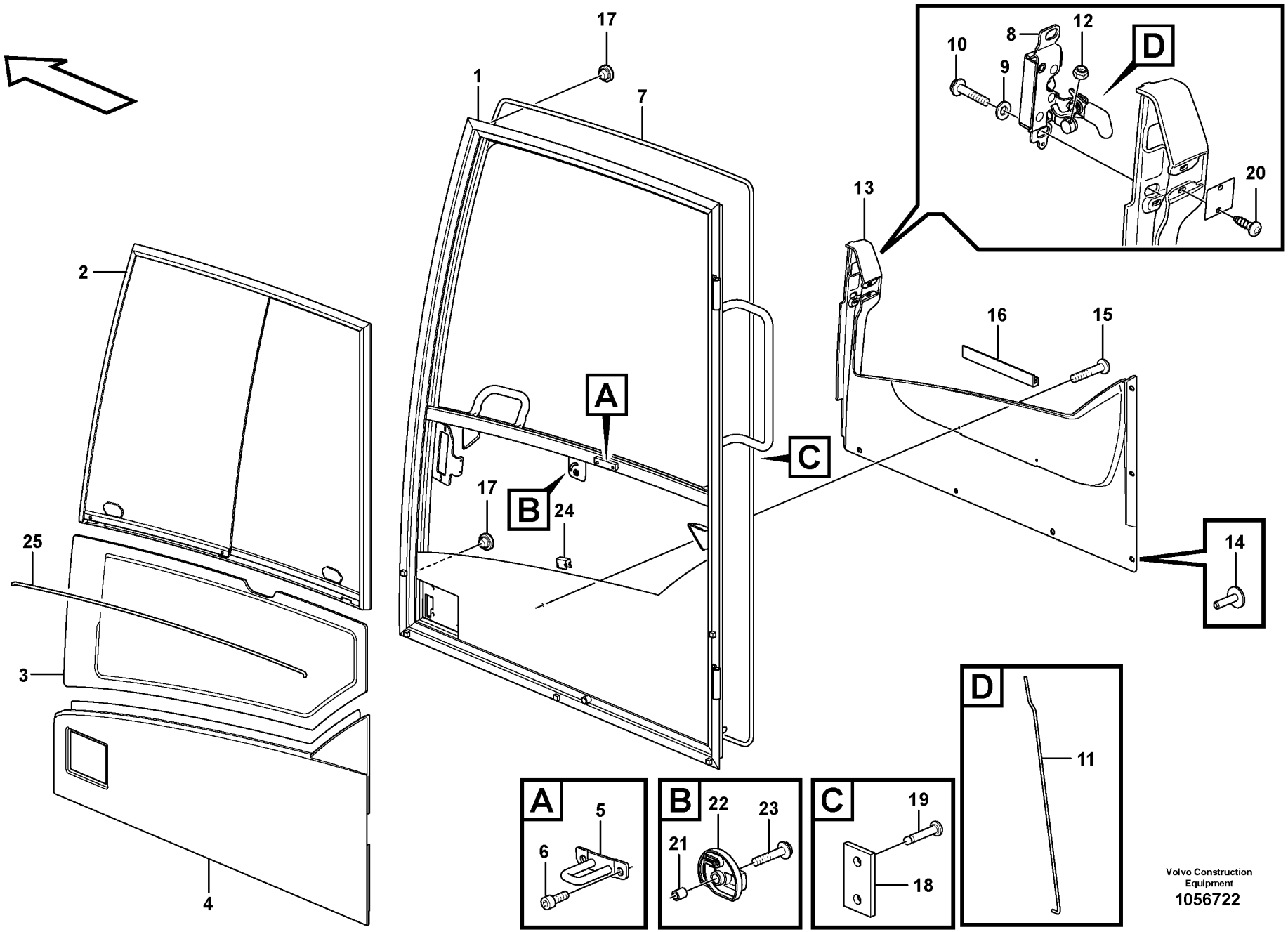


Volvo Construction Equipment
1056722

| Fig. | Part No. | Quantity 1 | 2 | 3 | 4 | 5 | PS | KIT | Description | Denominación | Denominação | Dénomination | Notes |
|---|---|---|---|---|---|---|---|---|---|---|---|---|---|
| | **VOE 15130052** | 1 | | | | | | | Door | Puerta | Porta | Porte | |
| 1 | | 1 | | | | | NS | | •Door Framework | •Armazon Puerta | •Quadro da porta | •Ossature Porte | |
| 2 | **VOE 11205376** | 1 | | | | | | | •Sliding window | •Ventana deslizante | •Janela corrediça | •Vitre coulissante | See group 831, Page 743 |
| 3 | **VOE 15045742** | 1 | | | | | | | •Door window pane | •Cristal puerta | •Vidro da janela da port | •Vitre de porte | |
| 4 | **VOE 11204663** | 1 | | | | | | | •Door panel | •Panel de puerta | •Painel da porta | •Panneau de porte | |
| 5 | **VOE 11205910** | 1 | | | | | | | •Lock brace | •Brazo de seguridad | •Braço de travamento | •Étrier verrouillage | |
| 6 | **VOE 984064** | 2 | | | | | | | •Hex. socket screw | •Tornillo de hexágono e | •Parafuso soquete sext | •Vis à six pans creux | |
| 7 | **VOE 15027819** | 1 | | | | | SS | | •Strip | •Cinta | •Cinta | •Ruban | |
| 8 | **VOE 15069006** | 1 | | | | | | | •Lock | •Cierre | •Trava | •Serrure | |
| 9 | **VOE 15130055** | 2 | | | | | | | •Washer | •Arandela | •Arruela | •Rondelle | |
| 10 | **VOE 13969599** | 2 | | | | | | | •Six point socket screw | •Racor de seis dientes | •Paraf soquete sext | •Vis à 6 pans creux | |
| 11 | **VOE 15045675** | 1 | | | | | | | •Pull rod | •Varilla tracción | •Barra de tração | •Barre de traction | |
| 12 | **VOE 975237** | 2 | | | | | | | •Lock nut | •Contratuerca | •Porca trava | •Contre-écrou | |
| 13 | **VOE 15120685** | 1 | | | | | | | •Panel | •Panel | •Painel | •Panneau | |
| 14 | **VOE 1613068** | 6 | | | | | | | •Plug | •Tapon | •Bujão | •Bouchon | |
| 15 | **VOE 971304** | 2 | | | | | | | •Six point socket screw | •Racor de seis dientes | •Paraf soquete sext | •Vis à 6 pans creux | |
| 16 | **VOE 15017900** | 1 | | | | | | | •Attaching strip | •Moldura de fijación | •Moldura fixação | •Lisse de fixation | |
| 17 | **VOE 13974682** | 2 | | | | | | | •Plug | •Tapón | •Bujão | •Tampon | |
| 18 | | 1 | | | | | NS | | •Spacer | •Espaciador | •Espaçador | •Partie Intermédiaire | |
| 19 | **VOE 941671** | 2 | | | | | | | •Blind rivet | •Remache ciego | •Rebite cego | •Rivet borgne | |
| 20 | **VOE 969278** | 2 | | | | | | | •Six point socket screw | •Racor de seis dientes | •Paraf soquete sext | •Vis à 6 pans creux | |
| 21 | **VOE 11412566** | 1 | | | | | | | •Spacer ring | •Anillo distanciador | •Anel espaçador | •Bague entretoise | |
| 22 | **VOE 11205821** | 1 | | | | | | | •Knob | •Botón | •Botão | •Bouton | |
| 23 | **VOE 971368** | 1 | | | | | | | •Six point socket screw | •Racor de seis dientes | •Paraf soquete sext | •Vis à 6 pans creux | |
| 24 | **VOE 11006983** | 5 | | | | | | | •Clip | •Clip | •Clipe | •Clip | |
| 25 | **VOE 11104040** | REQ | | | | | | | •Butyl tape | •Cinta de butilo | •Cinta | •Ruban adhésif butyle | L = 995 MM |

| | | | | |
|---|---|---|---|---|
| **1** | | **Porte, cabine conducteur**<br>**Porta, cabine do operador**<br>**Puerta, cabina**<br>**Door, operator's cab** | Catalogue id **20615** | Group **831** |
| **2** | | | Illustr. No **1056722** | Section **200** |
| **3** | | | Issue **PUB 20035940-B** | Page **727** |
| **4** | | | | |
| **5** | | **11294093, 11294094** | | |

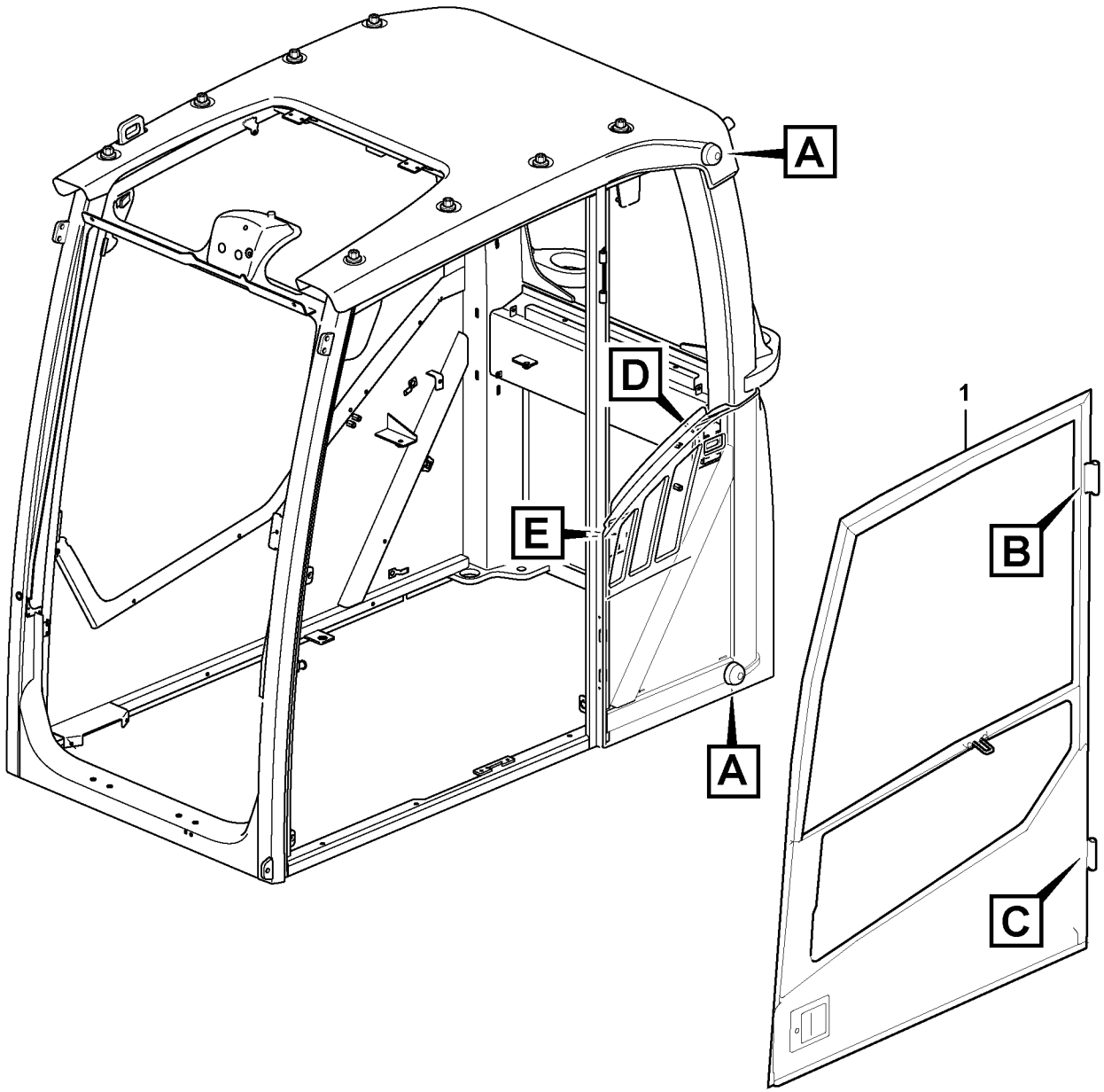


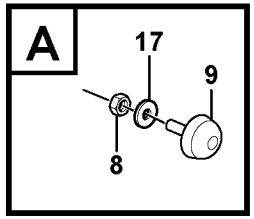


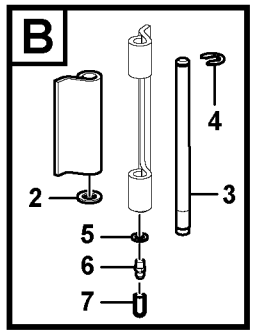


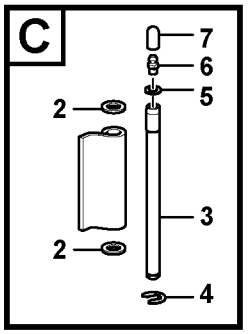


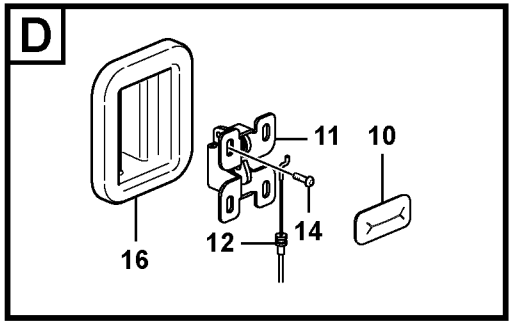


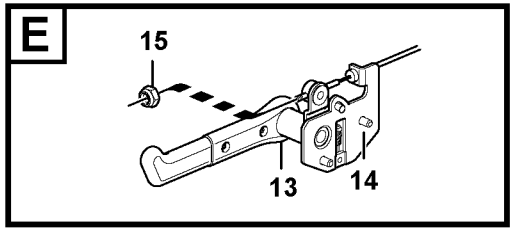


Volvo Construction Equipment

1065634

| Fig. | Part No. | Quantity 1 | 2 | 3 | PS | KIT | Description | Denominación | Denominação | Dénomination | Notes |
|---|---|---|---|---|---|---|---|---|---|---|---|
| 1 | **VOE 14651245** | | | | | | Door | Puerta | Porta | Porte | (VOE 14635481) See group 831, Page 731 |
| 2 | **VOE 13940097** | 3 | | | | | Washer | Arandela | Arruela | Rondelle | |
| 3 | **VOE 11205676** | 2 | | | | | Hinge pin | Pasador bisagra | Pino da dobradiça | Axe charnière | |
| 4 | **VOE 951671** | 2 | | | | | E-circlip | Cursor | Anel retentor | Jonc d'arrêt | |
| 5 | **VOE 955891** | 2 | | | | | Plain washer | Arandela plana | Arruela simples | Rondelle plane | |
| 6 | **VOE 966786** | 2 | | | | | Lubricating nipple | Niple lubricador | Engraxadeira | Graisseur | |
| 7 | **VOE 11104749** | 2 | | | | | Protecting cover | Tapa de protección | Cobertura de proteção | Couvercle protection | |
| 8 | **VOE 983303** | 2 | | | | | Hexagon nut | Tuerca hexagonal | Porca sextavada | Écrou hexagonal | |
| 9 | **VOE 14508024** | 2 | | | | | Bumper | Parachoques | Para-choque | Pare chocs | |
| 10 | **VOE 11203865** | 1 | | | | | Grommet | Pasaje | Passa muro | Passe fil | |
| 11 | **VOE 11203848** | 1 | | | | | Lock | Cierre | Trava | Serrure | |
| 12 | **VOE 11204214** | 1 | | | | | Cable | Cable | Cabo | Câble | |
| 13 | **VOE 11205934** | 1 | | | | | Lock handle | Manilla | Manopla trava | Poignée verrouillage | |
| 14 | **VOE 969420** | 6 | | | | | Six point socket screw | Racor de seis dientes | Paraf soquete sext | Vis à 6 pans creux | |
| 15 | **VOE 975237** | 1 | | | | | Lock nut | Contratuerca | Porca trava | Contre-écrou | |
| 16 | **VOE 17204871** | 1 | | | | | Sealing cover | Tapa de precinto | Tampa selo | Capot plombage | |
| 17 | **VOE 9213-0800** | 2 | | | | | 6-pt skt screw | Racor 6-dientes | Parafuso sextavado | Vis creuse de 6 | |

| | | | | |
|---|---|---|---|---|
| **1** | | **Porte avec pièces de montage**<br>**Porta com peças acessórias**<br>**Puerta con accesorios de montaje**<br>**Door with fitting parts** | Catalogue id **20615** | Group **831** |
| **2** | | | Illustr. No **1065634** | Section **300** |
| **3** | | | Issue **PUB 20035940-B** | Page **729** |
| **4** | | | | |
| **5** | | **8290413, 8290414** | | |

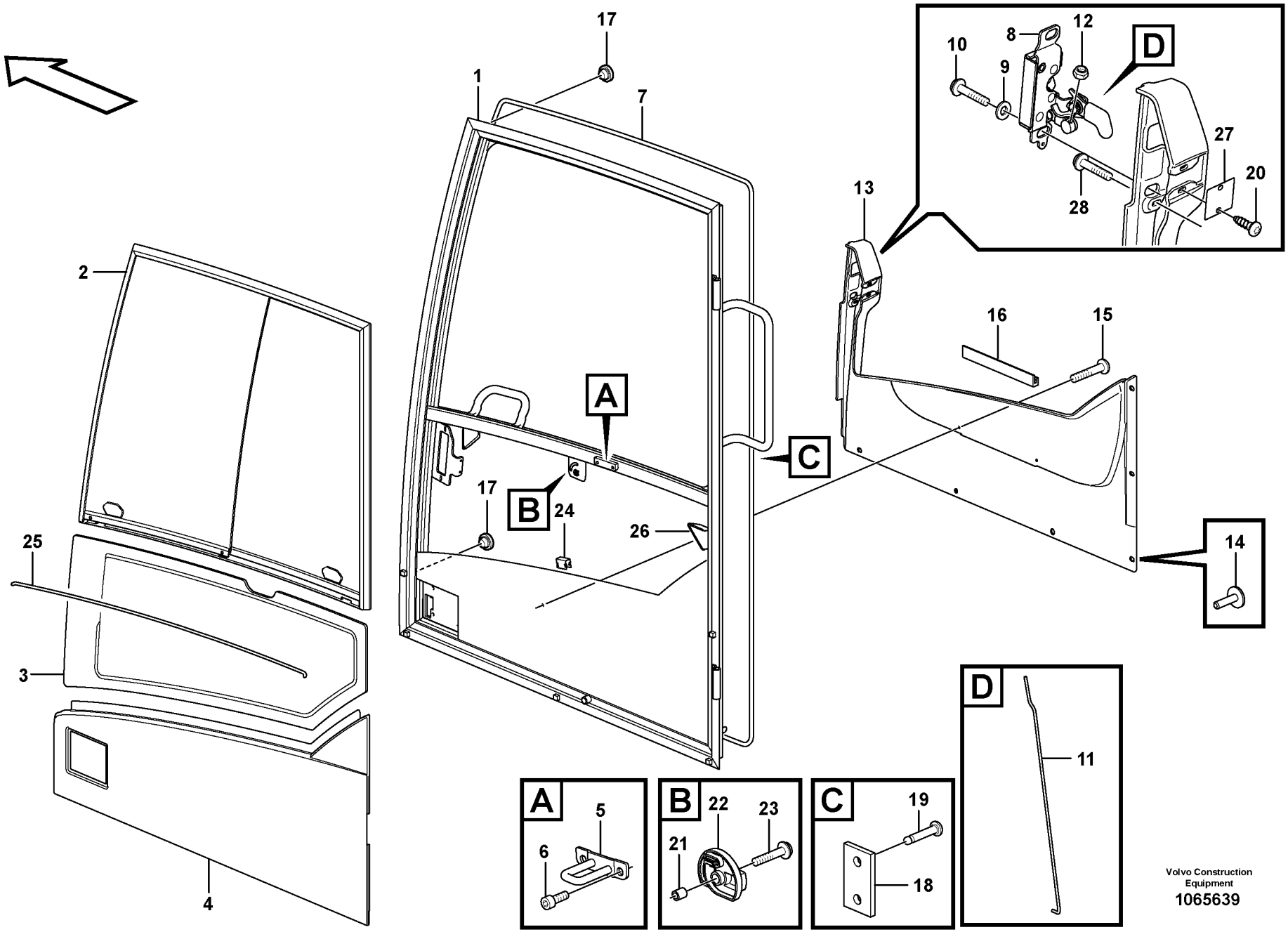


Volvo Construction Equipment
1065639

| Fig. | Part No. | Quantity 1 | 2 | 3 | PS | KIT | Description | Denominación | Denominação | Dénomination | Notes |
|---|---|---|---|---|---|---|---|---|---|---|---|
| | **VOE 14651245** | 1 | | | | | Door | Puerta | Porta | Porte | (VOE 14635481) |
| 1 | | 1 | | | NS | | •Frame | •Bastidor | •Chassi | •Chassis | |
| 2 | **VOE 11205376** | 1 | | | | | •Sliding window | •Ventana deslizante | •Janela corrediça | •Vitre coulissante | See group 831, Page 743 |
| 3 | **VOE 15045742** | 1 | | | | | •Door window pane | •Cristal puerta | •Vidro da janela da porta | •Vitre de porte | |
| 4 | **VOE 14623929** | 1 | | | | | •Panel | •Panel | •Painel | •Panneau | |
| 5 | **VOE 11205910** | 1 | | | | | ••Lock brace | ••Brazo de seguridad | ••Braço de travamento | ••Étrier verrouillage | |
| 6 | **VOE 984064** | 1 | | | | | •Hex. socket screw | •Tornillo de hexágono emb | •Parafuso soquete sext | •Vis à six pans creux | |
| 7 | **VOE 15027819** | 1 | | | SS | | •Strip | •Cinta | •Cinta | •Ruban | |
| 8 | **VOE 15069006** | 1 | | | | | •Lock | •Cierre | •Trava | •Serrure | |
| 9 | **VOE 15130055** | 2 | | | | | •Washer | •Arandela | •Arruela | •Rondelle | |
| 10 | **VOE 969599** | 2 | | | SS | | •Six point socket screw | •Racor de seis dientes | •Paraf soquete sext | •Vis à 6 pans creux | |
| 11 | **VOE 15045675** | 1 | | | | | •Pull rod | •Varilla tracción | •Barra de tração | •Barre de traction | |
| 12 | **VOE 963103** | 2 | | | | | •Lock nut | •Contratuerca | •Porca trava | •Contre-écrou | L = 3200 MM |
| 13 | **VOE 15120685** | 2 | | | | | •Panel | •Panel | •Painel | •Panneau | |
| 14 | **VOE 1613068** | 6 | | | | | ••Plug | ••Tapon | ••Bujão | ••Bouchon | |
| 15 | **VOE 969407** | 2 | | | | | ••Six point socket screw | ••Racor de seis dientes | ••Paraf soquete sext | ••Vis à 6 pans creux | |
| 16 | **VOE 15017900** | REQ | | | | | ••Attaching strip | ••Moldura de fijación | ••Moldura fixação | ••Lisse de fixation | |
| 17 | **VOE 13974682** | 2 | | | | | ••Plug | ••Tapón | ••Bujão | ••Tampon | |
| 18 | | 2 | | | NS | | •Spacer | •Espaciador | •Espaçador | •Partie Intermédiaire | |
| 19 | **VOE 941671** | 2 | | | | | •Blind rivet | •Remache ciego | •Rebite cego | •Rivet borgne | |
| 20 | **VOE 969278** | 2 | | | | | •Six point socket screw | •Racor de seis dientes | •Paraf soquete sext | •Vis à 6 pans creux | |
| 21 | **VOE 11412566** | 1 | | | | | •Spacer ring | •Anillo distanciador | •Anel espaçador | •Bague entretoise | |
| 22 | **VOE 11205821** | 1 | | | | | •Knob | •Botón | •Botão | •Bouton | |
| 23 | **VOE 971368** | 1 | | | | | •Six point socket screw | •Racor de seis dientes | •Paraf soquete sext | •Vis à 6 pans creux | L = 995 MM |
| 24 | **VOE 11006983** | 5 | | | | | •Clip | •Clip | •Clipe | •Clip | |
| 25 | **VOE 11104040** | REQ | | | | | •Butyl tape | •Cinta de butilo | •Cinta | •Ruban adhésif butyle | |
| 26 | **VOE 11205821** | 2 | | | | | •Knob | •Botón | •Botão | •Bouton | |
| 27 | **VOE 11205402** | 1 | | | | | •Plate | •Chapa | •Chapa | •Tôle | |
| 28 | **VOE 972079** | 1 | | | | | •Six point socket screw | •Racor de seis dientes | •Paraf soquete sext | •Vis à 6 pans creux | |

| | | | | |
|---|---|---|---|---|
| **1** | | **Porte, cabine conducteur**<br>**Porta, cabine do operador**<br>**Puerta, cabina**<br>**Door, operator's cab** | Catalogue id **20615** | Group **831** |
| **2** | | | | |
| **3** | | | Illustr. No **1065639** | Section **350** |
| **4** | | | | |
| **5** | | **8290413, 8290414** | Issue **PUB 20035940-B** | Page **731** |

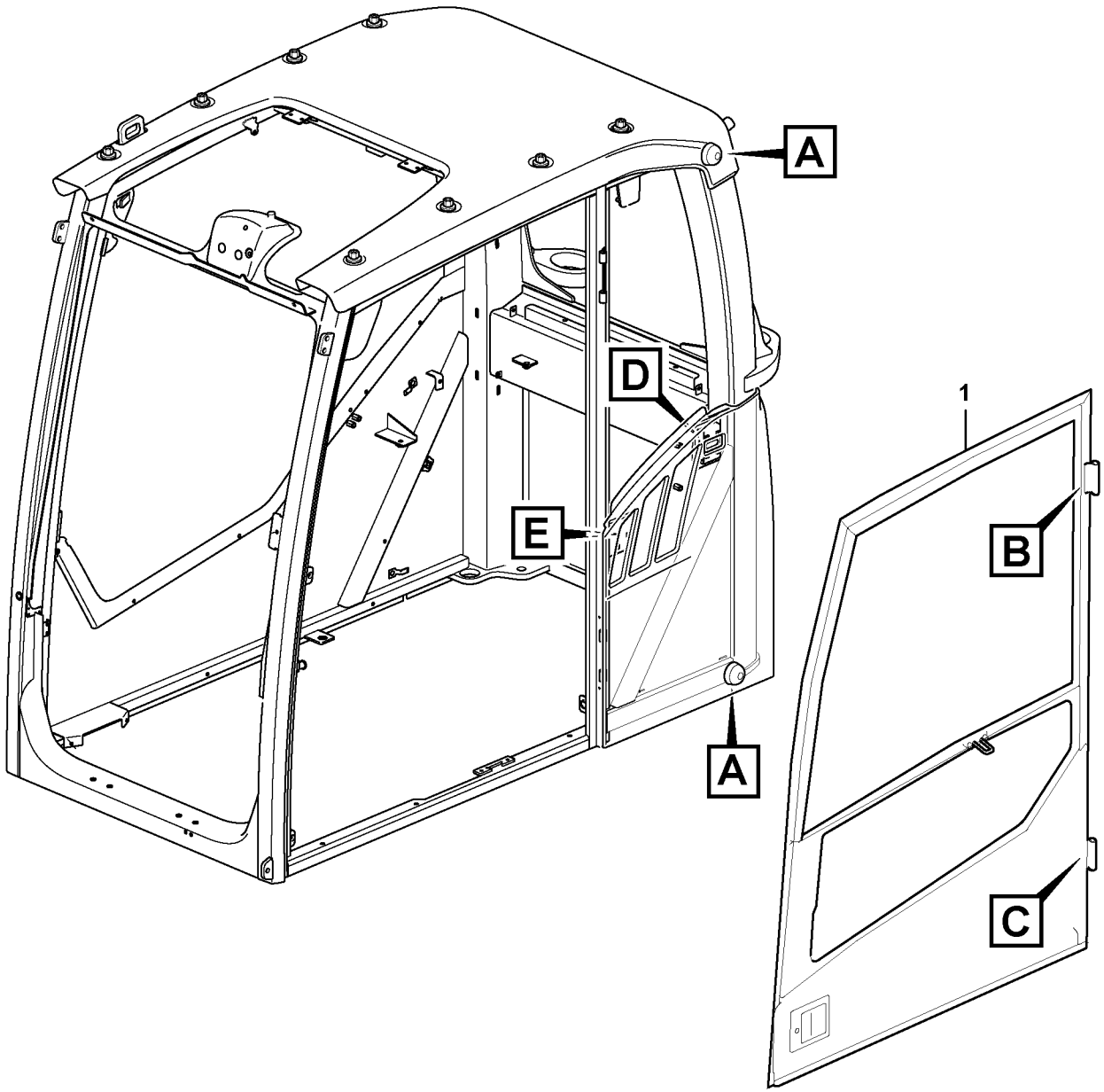


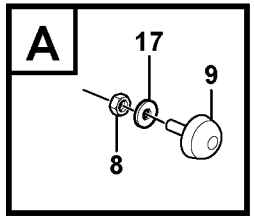


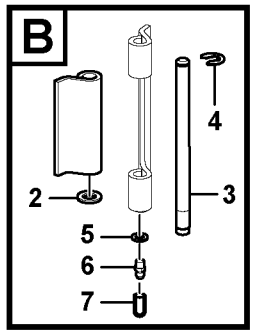


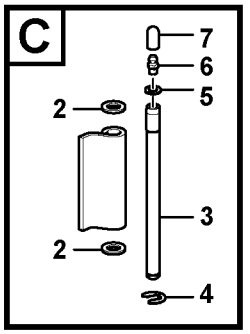


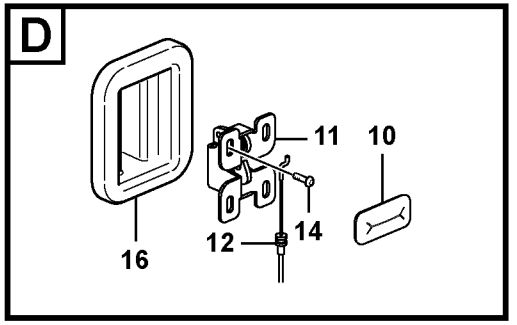


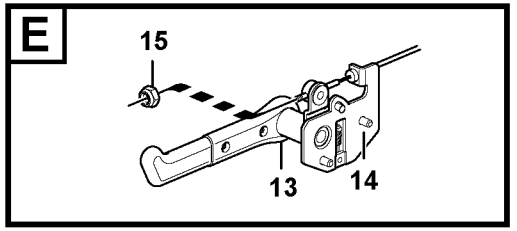


Volvo Construction Equipment

1065634

| Fig. | Part No. | Quantity 1 | 2 | 3 | PS | KIT | Description | Denominación | Denominação | Dénomination | Notes |
|---|---|---|---|---|---|---|---|---|---|---|---|
| 1 | **VOE 14641388** | | | | | | Door | Puerta | Porta | Porte | See group 831, Page 735 |
| 2 | **VOE 13940097** | 3 | | | | | Washer | Arandela | Arruela | Rondelle | |
| 3 | **VOE 11205676** | 2 | | | | | Hinge pin | Pasador bisagra | Pino da dobradiça | Axe charnière | |
| 4 | **VOE 951671** | 2 | | | | | E-circlip | Cursor | Anel retentor | Jonc d'arrêt | |
| 5 | **VOE 955891** | 2 | | | | | Plain washer | Arandela plana | Arruela simples | Rondelle plane | |
| 6 | **VOE 966786** | 2 | | | | | Lubricating nipple | Niple lubricador | Engraxadeira | Graisseur | |
| 7 | **VOE 11104749** | 2 | | | | | Protecting cover | Tapa de protección | Cobertura de proteção | Couvercle protection | |
| 8 | **VOE 983303** | 2 | | | | | Hexagon nut | Tuerca hexagonal | Porca sextavada | Écrou hexagonal | |
| 9 | **VOE 14508024** | 2 | | | | | Bumper | Parachoques | Para-choque | Pare chocs | |
| 10 | **VOE 11203865** | 1 | | | | | Grommet | Pasaje | Passa muro | Passe fil | |
| 11 | **VOE 11203848** | 1 | | | | | Lock | Cierre | Trava | Serrure | |
| 12 | **VOE 11204214** | 1 | | | | | Cable | Cable | Cabo | Câble | |
| 13 | **VOE 11205934** | 1 | | | | | Lock handle | Manilla | Manopla trava | Poignée verrouillage | |
| 14 | **VOE 969420** | 6 | | | | | Six point socket screw | Racor de seis dientes | Paraf soquete sext | Vis à 6 pans creux | |
| 15 | **VOE 975237** | 1 | | | | | Lock nut | Contratuerca | Porca trava | Contre-écrou | |
| 16 | **VOE 17204871** | 1 | | | | | Sealing cover | Tapa de precinto | Tampa selo | Capot plombage | |
| 17 | **VOE 9213-0800** | 2 | | | | | 6-pt skt screw | Racor 6-dientes | Parafuso sextavado | Vis creuse de 6 | |

| | | | | |
|---|---|---|---|---|
| **1** | | **Porte avec pièces de montage**<br>**Porta com peças acessórias**<br>**Puerta con accesorios de montaje**<br>**Door with fitting parts** | Catalogue id **20615** | Group **831** |
| **2** | | | Illustr. No **1065634** | Section **400** |
| **3** | | | Issue **PUB 20035940-B** | Page **733** |
| **4** | | | | |
| **5** | | **8290415, 8290416** | | |

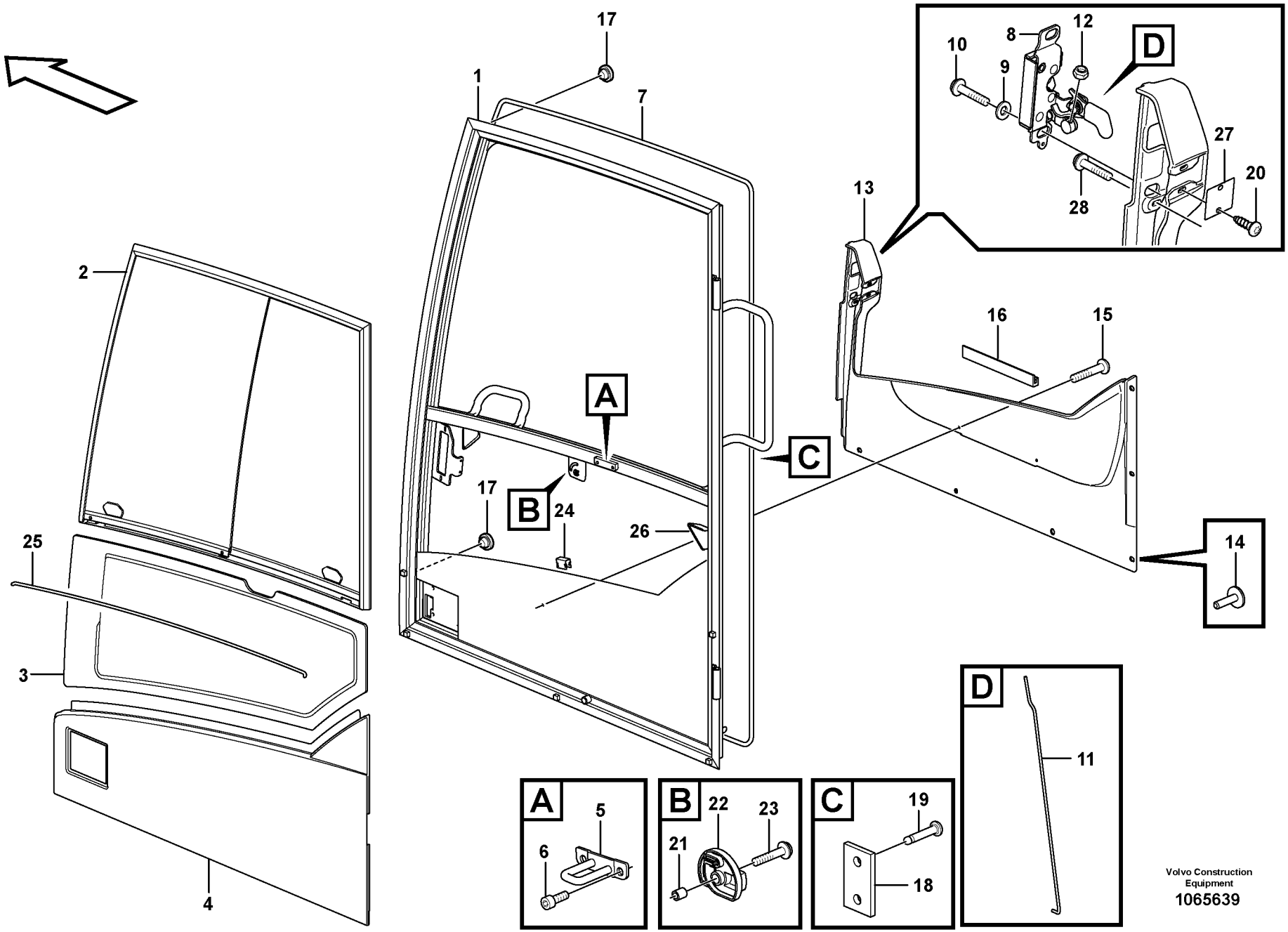


Volvo Construction Equipment
1065639

| Fig. | Part No. | Quantity 1 | 2 | 3 | PS | KIT | Description | Denominación | Denominação | Dénomination | Notes |
|---|---|---|---|---|---|---|---|---|---|---|---|
| | **VOE 14641388** | 1 | | | | | Door | Puerta | Porta | Porte | |
| 1 | **VOE 14641387** | 1 | | | | | •Frame | •Bastidor | •Quadro | •Cadre châssis | |
| 2 | **VOE 11205376** | 1 | | | | | •Sliding window | •Ventana deslizante | •Janela corrediça | •Vitre coulissante | See group 831, Page 743 |
| 3 | **VOE 15045742** | 1 | | | | | •Door window pane | •Cristal puerta | •Vidro da janela da porta | •Vitre de porte | |
| 4 | **VOE 14623929** | 1 | | | | | •Panel | •Panel | •Painel | •Panneau | |
| 5 | **VOE 11205910** | 1 | | | | | ••Lock brace | ••Brazo de seguridad | ••Braço de travamento | ••Étrier verrouillage | |
| 6 | **VOE 984064** | 1 | | | | | •Hex. socket screw | •Tornillo de hexágono emb | •Parafuso soquete sext | •Vis à six pans creux | |
| 7 | **VOE 15027819** | 1 | | | SS | | •Strip | •Cinta | •Cinta | •Ruban | |
| 8 | **VOE 15069006** | 1 | | | | | •Lock | •Cierre | •Trava | •Serrure | |
| 9 | **VOE 15130055** | 2 | | | | | •Washer | •Arandela | •Arruela | •Rondelle | |
| 10 | **VOE 969599** | 2 | | | SS | | •Six point socket screw | •Racor de seis dientes | •Paraf soquete sext | •Vis à 6 pans creux | |
| 11 | **VOE 15045675** | 1 | | | | | •Pull rod | •Varilla tracción | •Barra de tração | •Barre de traction | |
| 12 | **VOE 963103** | 2 | | | | | •Lock nut | •Contratuerca | •Porca trava | •Contre-écrou | L = 3200 MM |
| 13 | **VOE 15120685** | 2 | | | | | •Panel | •Panel | •Painel | •Panneau | |
| 14 | **VOE 1613068** | 6 | | | | | ••Plug | ••Tapon | ••Bujão | ••Bouchon | |
| 15 | **VOE 969407** | 2 | | | | | ••Six point socket screw | ••Racor de seis dientes | ••Paraf soquete sext | ••Vis à 6 pans creux | |
| 16 | **VOE 15017900** | REQ | | | | | ••Attaching strip | ••Moldura de fijación | ••Moldura fixação | ••Lisse de fixation | |
| 17 | **VOE 13974682** | 2 | | | | | ••Plug | ••Tapón | ••Bujão | ••Tampon | |
| 18 | | 2 | | | NS | | •Spacer | •Espaciador | •Espaçador | •Partie Intermédiaire | |
| 19 | **VOE 941671** | 2 | | | | | •Blind rivet | •Remache ciego | •Rebite cego | •Rivet borgne | |
| 20 | **VOE 969278** | 2 | | | | | •Six point socket screw | •Racor de seis dientes | •Paraf soquete sext | •Vis à 6 pans creux | |
| 21 | **VOE 11412566** | 1 | | | | | •Spacer ring | •Anillo distanciador | •Anel espaçador | •Bague entretoise | |
| 22 | **VOE 11205821** | 1 | | | | | •Knob | •Botón | •Botão | •Bouton | |
| 23 | **VOE 971368** | 1 | | | | | •Six point socket screw | •Racor de seis dientes | •Paraf soquete sext | •Vis à 6 pans creux | L = 995 MM |
| 24 | **VOE 11006983** | 5 | | | | | •Clip | •Clip | •Clipe | •Clip | |
| 25 | **VOE 11104040** | REQ | | | | | •Butyl tape | •Cinta de butilo | •Cinta | •Ruban adhésif butyle | |
| 26 | **VOE 11205821** | 2 | | | | | •Knob | •Botón | •Botão | •Bouton | |
| 27 | **VOE 11205402** | 1 | | | | | •Plate | •Chapa | •Chapa | •Tôle | |
| 28 | **VOE 972079** | 1 | | | | | •Six point socket screw | •Racor de seis dientes | •Paraf soquete sext | •Vis à 6 pans creux | |

| | | | | |
|---|---|---|---|---|
| **1** | | **Porte, cabine conducteur**<br>**Porta, cabine do operador**<br>**Puerta, cabina**<br>**Door, operator's cab** | Catalogue id **20615** | Group **831** |
| **2** | | | Illustr. No **1065639** | Section **450** |
| **3** | | | Issue **PUB 20035940-B** | Page **735** |
| **4** | | | | |
| **5** | | **8290415, 8290416** | | |

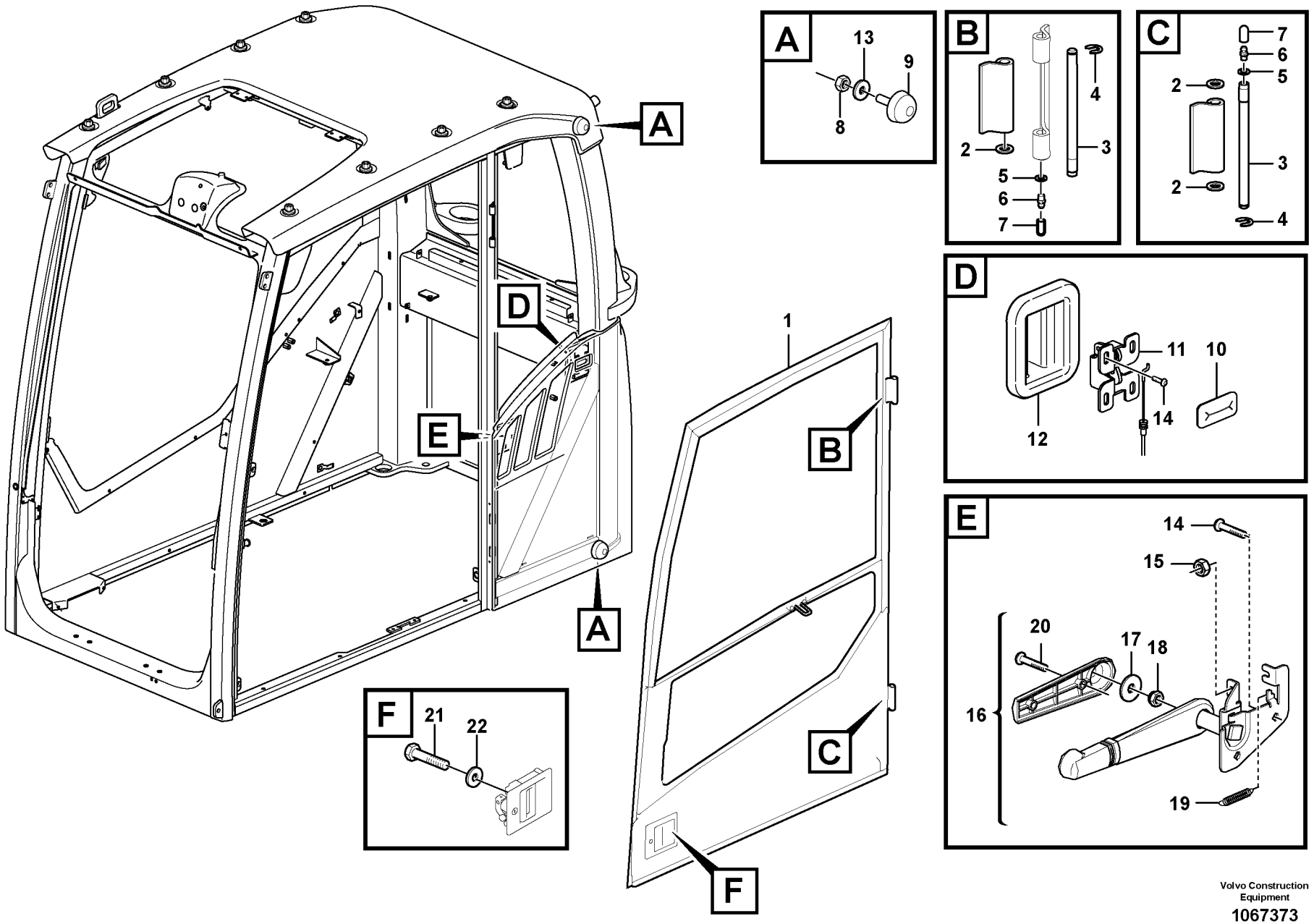


Volvo Construction Equipment

1067373

| Fig. | Part No. | Quantity 1 | 2 | 3 | 4 | 5 | PS | KIT | Description | Denominación | Denominação | Dénomination | Notes |
|---|---|---|---|---|---|---|---|---|---|---|---|---|---|
| 1 | **VOE 14641388** | 1 | 1 | | | | | | Door | Puerta | Porta | Porte | See group 831, Page 739 |
| 1 | **VOE 14651245** | | | 1 | 1 | | | | Door | Puerta | Porta | Porte | (VOE 14635481) See group 831, Page 739 |
| 2 | **VOE 13940097** | 3 | 3 | 3 | 3 | | | | Washer | Arandela | Arruela | Rondelle | |
| 3 | **VOE 11205676** | 2 | 2 | 2 | 2 | | | | Hinge pin | Pasador bisagra | Pino da dobradiça | Axe charnière | |
| 4 | **VOE 951671** | 2 | 2 | 2 | 2 | | | | E-circlip | Cursor | Anel retentor | Jonc d'arrêt | |
| 5 | **VOE 955892** | 2 | 2 | 2 | 2 | | | | Plain washer | Arandela plana | Arruela simples | Rondelle plane | |
| 6 | **VOE 966786** | 2 | 2 | 2 | 2 | | | | Lubricating nipple | Niple lubricador | Engraxadeira | Graisseur | |
| 7 | **VOE 11104749** | 2 | 2 | 2 | 2 | | | | Protecting cover | Tapa de protección | Cobertura de proteção | Couvercle protection | |
| 8 | **VOE 983303** | 2 | 2 | 2 | 2 | | | | Hexagon nut | Tuerca hexagonal | Porca sextavada | Écrou hexagonal | |
| 9 | **VOE 14508024** | 2 | 2 | 2 | 2 | | | | Bumper | Parachoques | Para-choque | Pare chocs | |
| 10 | **VOE 11203865** | 1 | 1 | 1 | 1 | | | | Grommet | Pasaje | Passa muro | Passe fil | |
| 11 | **VOE 11203848** | 1 | 1 | 1 | 1 | | | | Lock | Cierre | Trava | Serrure | |
| 12 | **VOE 17204871** | 1 | 1 | 1 | 1 | | | | Sealing cover | Tapa de precinto | Tampa selo | Capot plombage | |
| 13 | **VOE 955921** | 2 | 2 | 2 | 2 | | | | Spring washer | Arandela elástica | Arruela de pressão | Rondelle élastique | |
| 14 | **VOE 969420** | 6 | 6 | 6 | 6 | | | | Six point socket screw | Racor de seis dientes | Paraf soquete sext | Vis à 6 pans creux | |
| 15 | **VOE 13963103** | 2 | 2 | 2 | 2 | | | | Lock nut | Contratuerca | Porca trava | Contre-écrou | |
| 16 | **VOE 14636279** | 1 | 1 | 1 | 1 | | | | Door catch | Bloqueo de puerta | Fecho da porta | Verrou de porte | |
| 17 | **VOE 976943** | 1 | 1 | 1 | 1 | | | | •Washer | •Arandela | •Arruela | •Rondelle | |
| 18 | **VOE 14880449** | 1 | 1 | 1 | 1 | | | | •Lock nut | •Contratuerca | •Porca de trava | •Contre-ecrou | |
| 19 | **VOE 14502721** | 1 | 1 | 1 | 1 | | | | •Spring | •Resorte | •Mola | •Ressort | |
| 20 | **VOE 14880446** | 2 | 2 | 2 | 2 | | | | •Cross recessed screw | •Tornillo cruz | •Parafuso phillips | •Vis empreinte crucifor | |
| 21 | **VOE 969423** | 4 | 4 | 4 | 4 | | | | Six point socket screw | Racor de seis dientes | Paraf soquete sext | Vis à 6 pans creux | |
| 22 | **VOE 955892** | 4 | 4 | 4 | 4 | | | | Plain washer | Arandela plana | Arruela simples | Rondelle plane | |

| | |
|---|---|
| **1** | **8293087, 8293088** |
| **2** | **8293091, 8293092** |
| **3** | **8293085, 8293086** |
| **4** | **8293089, 8293090** |
| **5** | |

**Porte avec pièces de montage**
**Porta com peças acessórias**
**Puerta con accesorios de montaje**
**Door with fitting parts**

| | |
|---|---|
| Catalogue id **20615** | Group **831** |
| Illustr. No **1067373** | Section **500** |
| Issue **PUB 20035940-B** | Page **737** |

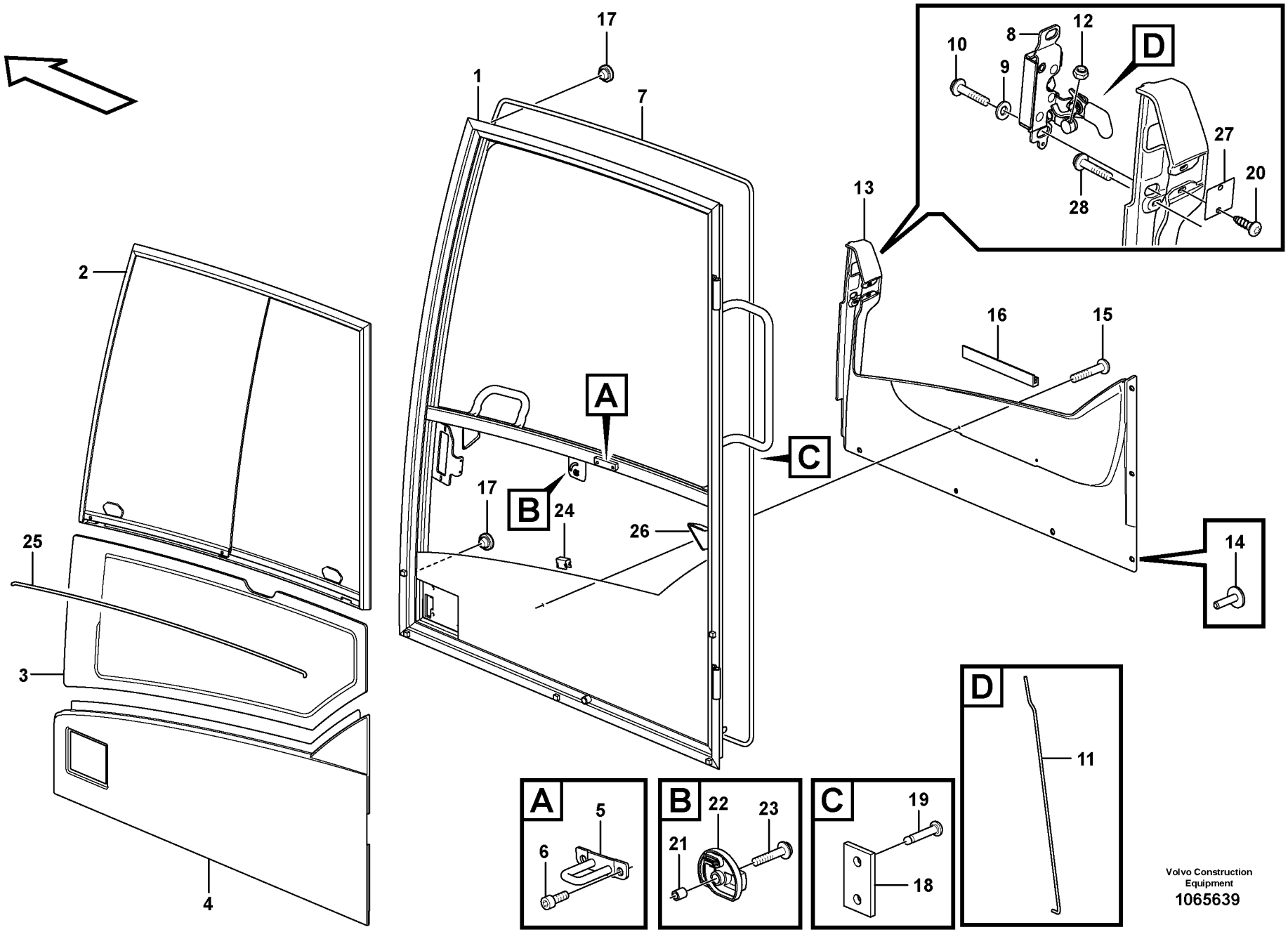


Volvo Construction Equipment
1065639

| Fig. | Part No. | Quantity 1 | 2 | 3 | 4 | 5 | PS | KIT | Description | Denominación | Denominação | Dénomination | Notes |
|---|---|---|---|---|---|---|---|---|---|---|---|---|---|
| | **VOE 14651245** | 1 | 1 | | | | | | Door | Puerta | Porta | Porte | (VOE 14635481) |
| | **VOE 14641388** | | | 1 | 1 | | | | Door | Puerta | Porta | Porte | |
| 1 | | 1 | 1 | 1 | 1 | | NS | | •Frame | •Bastidor | •Chassi | •Chassis | |
| 2 | **VOE 11205376** | 1 | 1 | 1 | 1 | | | | •Sliding window | •Ventana deslizante | •Janela corrediça | •Vitre coulissante | See group 831, Page 743 |
| 3 | **VOE 15045742** | 1 | 1 | 1 | 1 | | | | •Door window pane | •Cristal puerta | •Vidro da janela da port | •Vitre de porte | |
| 4 | **VOE 14623929** | 1 | 1 | 1 | 1 | | | | •Panel | •Panel | •Painel | •Panneau | |
| 5 | **VOE 11205910** | 1 | 1 | 1 | 1 | | | | •Lock brace | •Brazo de seguridad | •Braço de travamento | •Étrier verrouillage | |
| 6 | **VOE 984064** | 2 | 2 | 2 | 2 | | | | •Hex. socket screw | •Tornillo de hexágono e | •Parafuso soquete sext | •Vis à six pans creux | |
| 7 | **VOE 14646851** | 1 | 1 | 1 | 1 | | | | •Strip | •Cinta | •Cinta | •Ruban | |
| 8 | **VOE 15069006** | 1 | 1 | 1 | 1 | | | | •Lock | •Cierre | •Trava | •Serrure | |
| 9 | **VOE 15130055** | 2 | 2 | 2 | 2 | | | | •Washer | •Arandela | •Arruela | •Rondelle | |
| 10 | **VOE 13969599** | 2 | 2 | 2 | 2 | | | | •Six point socket screw | •Racor de seis dientes | •Paraf soquete sext | •Vis à 6 pans creux | |
| 11 | **VOE 15045675** | 1 | 1 | 1 | 1 | | | | •Pull rod | •Varilla tracción | •Barra de tração | •Barre de traction | |
| 12 | **VOE 13963103** | 2 | 2 | 2 | 2 | | | | •Lock nut | •Contratuerca | •Porca trava | •Contre-écrou | |
| 13 | **VOE 15120685** | 1 | 1 | 1 | 1 | | | | •Panel | •Panel | •Painel | •Panneau | |
| 13 | **VOE 15118346** | 1 | 1 | 1 | 1 | | | | ••Panel | ••Panel | ••Painel | ••Panneau | |
| 14 | **VOE 1613068** | 6 | 6 | 6 | 6 | | | | •Plug | •Tapon | •Bujão | •Bouchon | |
| 15 | **VOE 969407** | 2 | 2 | 2 | 2 | | | | •Six point socket screw | •Racor de seis dientes | •Paraf soquete sext | •Vis à 6 pans creux | |
| 16 | **VOE 15017900** | 1 | 1 | 1 | 1 | | | | •Attaching strip | •Moldura de fijación | •Moldura fixação | •Lisse de fixation | |
| 17 | **VOE 13974682** | 2 | 2 | 2 | 2 | | | | •Plug | •Tapón | •Bujão | •Tampon | |
| 18 | | 1 | 1 | 1 | 1 | | NS | | •Spacer | •Espaciador | •Espaçador | •Partie Intermédiaire | |
| 19 | **VOE 941671** | 2 | 2 | 2 | 2 | | | | •Blind rivet | •Remache ciego | •Rebite cego | •Rivet borgne | |
| 20 | **VOE 969278** | 2 | 2 | 2 | 2 | | | | •Six point socket screw | •Racor de seis dientes | •Paraf soquete sext | •Vis à 6 pans creux | |
| 21 | **VOE 11412566** | 1 | 1 | 1 | 1 | | | | •Spacer ring | •Anillo distanciador | •Anel espaçador | •Bague entretoise | |
| 22 | **VOE 11205821** | 1 | 1 | 1 | 1 | | | | •Knob | •Botón | •Botão | •Bouton | |
| 23 | **VOE 971368** | 1 | 1 | 1 | 1 | | | | •Six point socket screw | •Racor de seis dientes | •Paraf soquete sext | •Vis à 6 pans creux | |
| 24 | **VOE 11006983** | 5 | 5 | 5 | 5 | | | | •Clip | •Clip | •Clipe | •Clip | |
| 25 | **VOE 11104040** | 1 | 1 | 1 | 1 | | | | •Butyl tape | •Cinta de butilo | •Cinta | •Ruban adhésif butyle | |
| 26 | **VOE 11205822** | 2 | 2 | 2 | 2 | | | | •Rubber stop | •Tope de goma | •Limitador de borracha | •Butée caoutchouc | |
| 27 | **VOE 11205402** | 1 | 1 | 1 | 1 | | | | •Plate | •Chapa | •Chapa | •Tôle | |

| | |
|---|---|
| **1** | **8293085, 8293086** |
| **2** | **8293089, 8293090** |
| **3** | **8293087, 8293088** |
| **4** | **8293091, 8293092** |
| **5** | |

**Porte, cabine conducteur**
**Porta, cabine do operador**
**Puerta, cabina**
**Door, operator's cab**

| | |
|---|---|
| Catalogue id **20615** | Group **831** |
| Illustr. No **1065639** | Section **550** |
| Issue **PUB 20035940-B** | Page **739** |

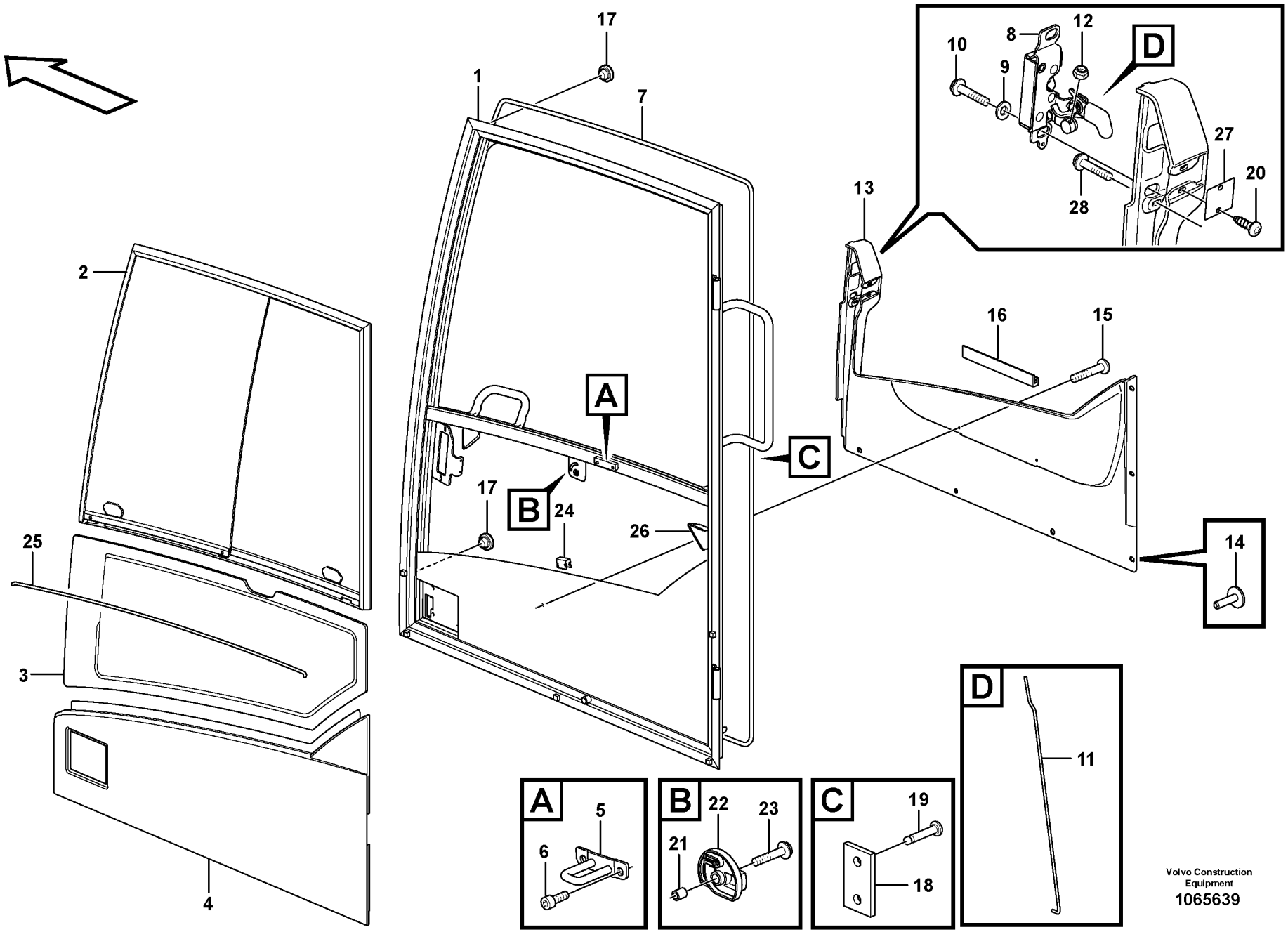


Volvo Construction Equipment
1065639

| Fig. | Part No. | Quantity 1 | 2 | 3 | 4 | 5 | PS | KIT | Description | Denominación | Denominação | Dénomination | Notes |
|---|---|---|---|---|---|---|---|---|---|---|---|---|---|
| 28 | **VOE 972079** | 1 | 1 | 1 | 1 | | | | •Six point socket screw | ...•Racor de seis dientes | ... •Paraf soquete sext | .....•Vis à 6 pans creux | ..... |

| | | | | |
|---|---|---|---|---|
| **1** | **8293085, 8293086** | **Porte, cabine conducteur**<br>**Porta, cabine do operador**<br>**Puerta, cabina**<br>**Door, operator's cab** | Catalogue id **20615** | Group **831** |
| **2** | **8293089, 8293090** | | | |
| **3** | **8293087, 8293088** | | Illustr. No **1065639** | Section **550** |
| **4** | **8293091, 8293092** | | | |
| **5** | | | Issue **PUB 20035940-B** | Page **741** |

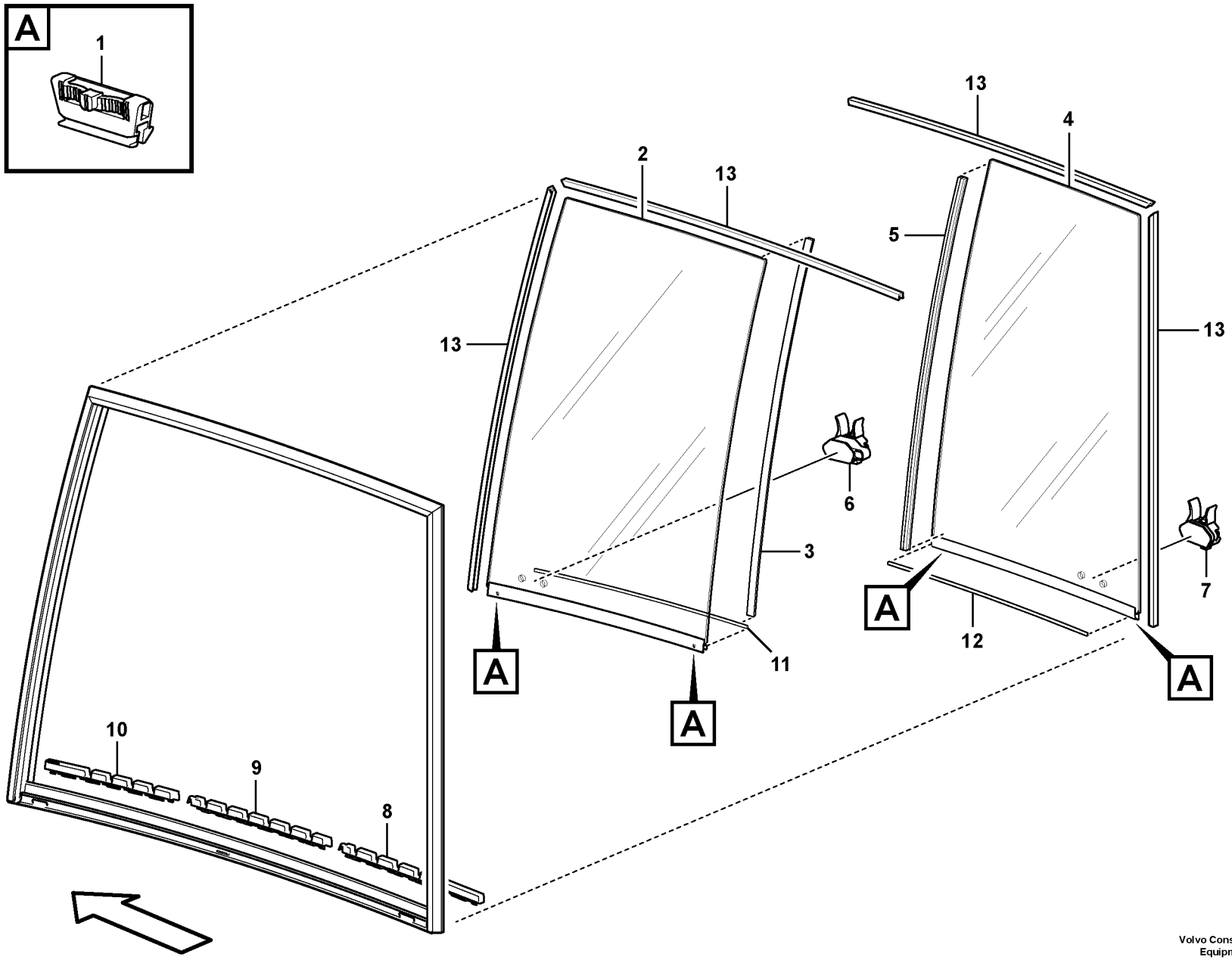


Volvo Construction Equipment

1076192

| Fig. | Part No. | Quantity 1 | 2 | 3 | PS | KIT | Description | Denominación | Denominação | Dénomination | Notes |
|---|---|---|---|---|---|---|---|---|---|---|---|
| | **VOE 11205376** | 1 | | | | | Sliding window | Ventana deslizante | Janela corrediça | Vitre coulissante | |
| 1 | **VOE 15150577** | 4 | | | | | •Retainer | •Soporte | •Retentor | •Retenue | |
| 2 | **VOE 15116623** | 1 | | | | | •Glass | •Cristal | •Vidro | •Vitre | |
| 3 | **VOE 17285663** | 1 | | | | | ••Weatherstrip | ••Lamelunas | ••Guarnição | ••Caoutchouc d etancheite | |
| 4 | **VOE 15116641** | 1 | | | | | •Glass | •Cristal | •Vidro | •Vitre | |
| 5 | **VOE 17285663** | 1 | | | | | ••Weatherstrip | ••Lamelunas | ••Guarnição | ••Caoutchouc d etancheite | CUT TO L = 744 MM |
| 6 | **VOE 15116581** | 1 | | | | | •Handle | •Mango | •Manopla | •Poignée | |
| 7 | **VOE 15116615** | 1 | | | | | •Handle | •Mango | •Manopla | •Poignée | |
| 8 | **VOE 15173029** | 1 | | | | | •Locking device | •Dispositivo cierre | •Dispositivo de fechament | •Dispositif de verrouillage | |
| 9 | **VOE 15173038** | 1 | | | | | •Locking device | •Dispositivo cierre | •Dispositivo de fechament | •Dispositif de verrouillage | |
| 10 | **VOE 15173041** | 1 | | | | | •Locking device | •Dispositivo cierre | •Dispositivo de fechament | •Dispositif de verrouillage | |
| 11 | **VOE 15173024** | REQ | | | | | •Weatherstrip | •Lamelunas | •Guarnição | •Caoutchouc d etancheite | L = 543 MM |
| 12 | **VOE 15173024** | REQ | | | | | •Weatherstrip | •Lamelunas | •Guarnição | •Caoutchouc d etancheite | L = 465 MM |
| 13 | **VOE 15150508** | REQ | | | | | •Weatherstrip | •Lamelunas | •Guarnição | •Caoutchouc d etancheite | L = 3200 MM |

| | | | |
|---|---|---|---|
| **1** | | **Vitre coulissante, porte**<br>**Janela corrediça, porta**<br>**Ventanilla deslizante, puerta**<br>**Sliding window, door** | Catalogue id **20615** / Group **831** |
| **2** | | | Illustr. No **1076192** / Section **600** |
| **3** | | | Issue **PUB 20035940-B** / Page **743** |
| **4** | | | |
| **5** | | | |

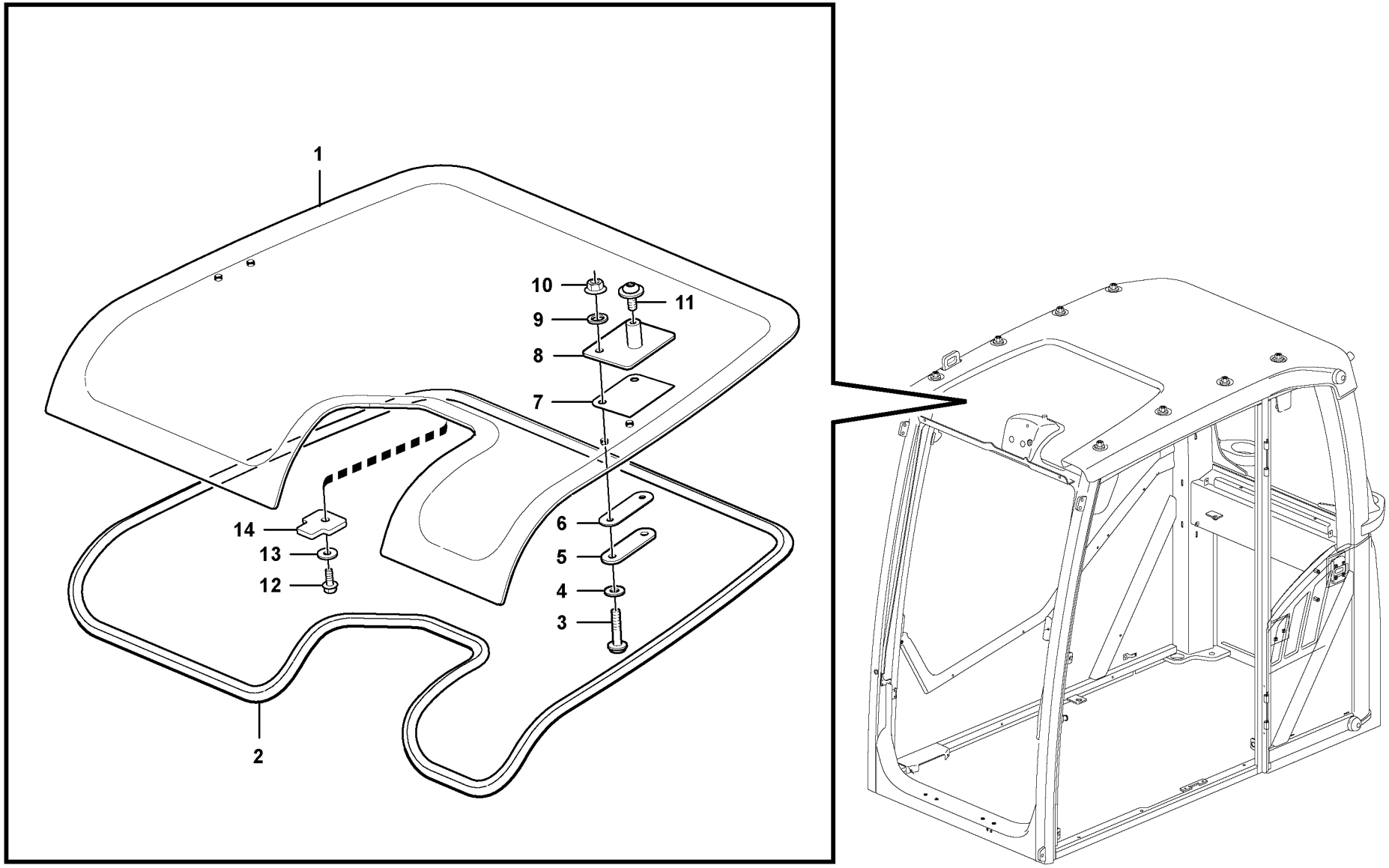


Volvo Construction Equipment

1056727

| Fig. | Part No. | Quantity 1 | 2 | 3 | PS | KIT | Description | Denominación | Denominação | Dénomination | Notes |
|---|---|---|---|---|---|---|---|---|---|---|---|
| 1 | **VOE 15106212** | 1 | | | | | Roof hatch | Escotilla techo | Escotilha do teto | Toit ouvrant | |
| 2 | **VOE 15106214** | 1 | | | | | Sealing strip | Moldura retén | Friso de vedação | Lisse étanchéité | |
| 3 | **VOE 969423** | 4 | | | | | Six point socket screw | Racor de seis dientes | Paraf soquete sext | Vis à 6 pans creux | |
| 4 | **VOE 955892** | 4 | | | | | Plain washer | Arandela plana | Arruela simples | Rondelle plane | |
| 5 | **VOE 14554758** | 2 | | | | | Block | Bloque | Bloco | Bloc | |
| 6 | **VOE 15042858** | 2 | | | | | Gasket | Junta | Junta | Joint | |
| 7 | **VOE 15042863** | 2 | | | | | Gasket | Junta | Junta | Joint | |
| 8 | | 2 | | | NS | | Bracket | Ménsula | Suporte | Console | |
| 9 | **VOE 15038201** | 4 | | | | | Gasket | Junta | Junta | Joint | |
| 10 | **VOE 949278** | 4 | | | | | Flange lock nut | Contratuerca embridada | Contra porca flange | Contre-écrou à bride | |
| 11 | **VOE 971321** | 2 | | | | | Six point socket screw | Racor de seis dientes | Paraf soquete sext | Vis à 6 pans creux | |
| 12 | **VOE 946544** | 1 | | | | | Flange screw | Tornillo embridado | Parafuso flangeado | Vis à embase | |
| 13 | **VOE 960139** | 1 | | | | | Plain washer | Arandela plana | Arruela simples | Rondelle plane | |
| 14 | | 1 | | | NS | | Plate | Placa | Placa | Plaque | |

| | | | | |
|---|---|---|---|---|
| **1** | | **Toit ouvrant**<br>**Escotilha do teto**<br>**Escotilla de techo**<br>**Roof hatch** | Catalogue id **20615** | Group **836** |
| **2** | | | Illustr. No **1056727** | Section **100** |
| **3** | | | Issue **PUB 20035940-B** | Page **745** |
| **4** | | | | |
| **5** | | **11294093** | | |

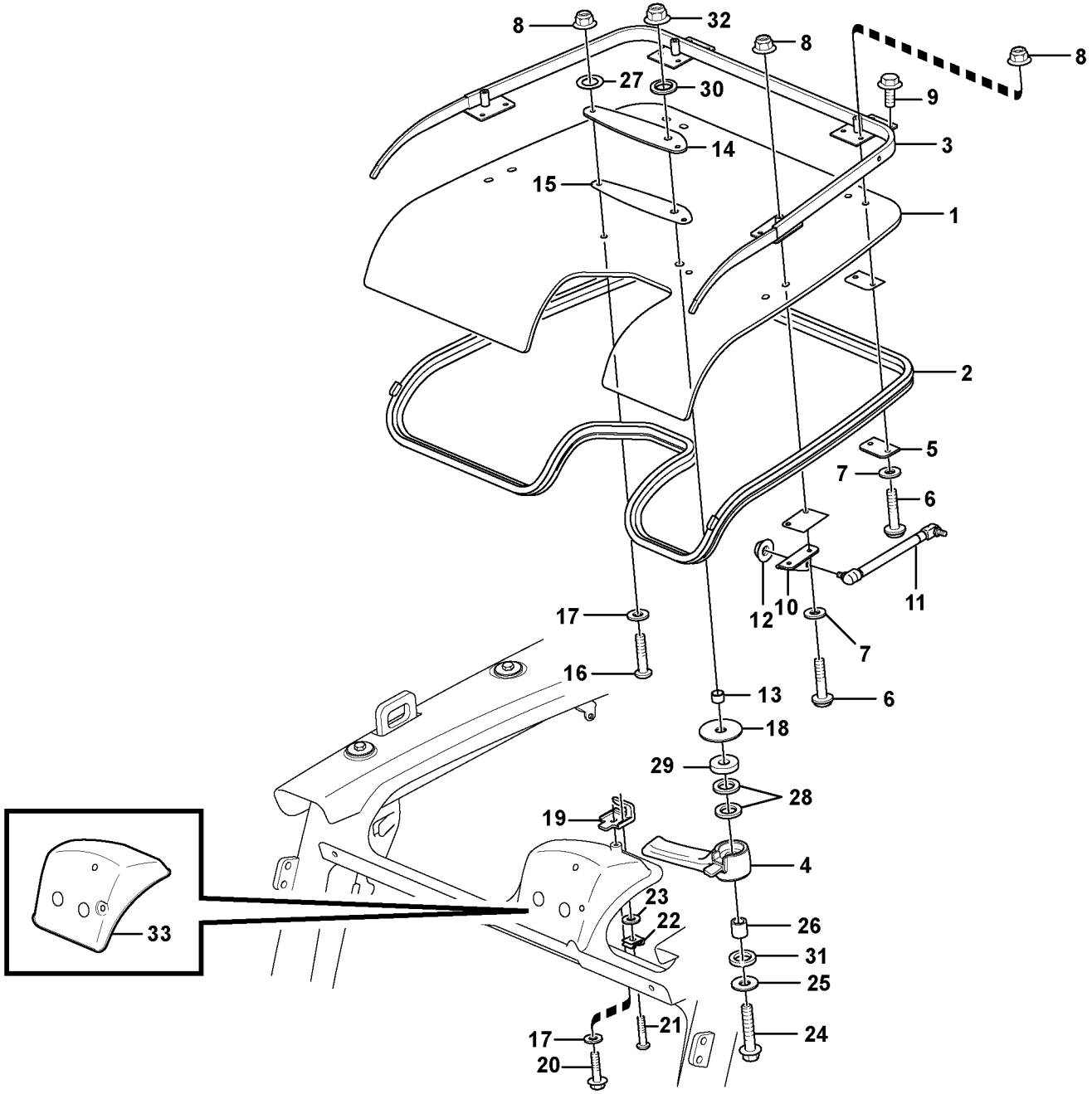


Volvo Construction Equipment

1059353

| Fig. | Part No. | Quantity 1 | 2 | 3 | PS | KIT | Description | Denominación | Denominação | Dénomination | Notes |
|---|---|---|---|---|---|---|---|---|---|---|---|
| 1 | **VOE 15070313** | 1 | | | | | Roof hatch | Escotilla techo | Escotilha do teto | Toit ouvrant | |
| 2 | **VOE 17207386** | 1 | | | | | Sealing moulding | Listón retén | Friso de vedação | Joint étanchéité | |
| 3 | **VOE 17204951** | 1 | | | | | Hatch frame | Marco tapa | Estrutura escotilha | Encadrement porte | |
| 4 | **VOE 15091245** | 1 | | | | | Lock handle | Manilla | Manopla trava | Poignée verrouillage | |
| 5 | **VOE 15121478** | 2 | | | | | Washer | Arandela | Arruela | Rondelle | |
| 6 | **VOE 969587** | 8 | | | | | Six point socket screw | Racor de seis dientes | Paraf soquete sext | Vis à 6 pans creux | |
| 7 | **VOE 955892** | 8 | | | | | Plain washer | Arandela plana | Arruela simples | Rondelle plane | |
| 8 | **VOE 13949278** | 10 | | | | | Flange lock nut | Contratuerca embridada | Contra porca flange | Contre-écrou à bride | |
| 9 | **VOE 947107** | 4 | | | | | Flange screw | Tornillo embridado | Parafuso flangeado | Vis à embase | |
| 10 | **VOE 15040956** | 1 | | | | | Attaching brace | Brida de fijación | Braçadeira de fixação | Fixation en u | LH |
| 10 | **VOE 15041005** | 1 | | | | | Plate | Chapa | Chapa | Tôle | RH |
| 11 | **VOE 15044300** | 2 | | | | | Gas spring | Resorte a gas | Mola a gás | Ressort gaz | |
| 12 | **VOE 983303** | 2 | | | | | Hexagon nut | Tuerca hexagonal | Porca sextavada | Écrou hexagonal | |
| 13 | **VOE 11205958** | 1 | | | | | Protecting sleeve | Manguito de protección | Luva proteção | Manchon protection | |
| 14 | **VOE 11205959** | 1 | | | | | Plate | Chapa | Chapa | Tôle | |
| 15 | **VOE 15008606** | 1 | | | | | Gasket | Junta | Junta | Joint | |
| 16 | **VOE 969423** | 2 | | | | | Six point socket screw | Racor de seis dientes | Paraf soquete sext | Vis à 6 pans creux | |
| 17 | **VOE 960139** | 3 | | | | | Plain washer | Arandela plana | Arruela simples | Rondelle plane | |
| 18 | **VOE 11204975** | 1 | | | | | Washer | Arandela | Arruela | Rondelle | |
| 19 | **VOE 15042855** | 1 | | | | | Lock brace | Brazo de seguridad | Braço de travamento | Étrier verrouillage | |
| 20 | **VOE 13946544** | 1 | | | | | Screw | Tornillo | Parafuso | Vis | |
| 21 | **VOE 969405** | 1 | | | | | Six point socket screw | Racor de seis dientes | Paraf soquete sext | Vis à 6 pans creux | |
| 22 | **VOE 955918** | 1 | | | | | Spring washer | Arandela elástica | Arruela de pressão | Rondelle élastique | |
| 23 | **VOE 13940090** | 1 | | | | | Washer | Arandela | Arruela | Rondelle | |
| 24 | **VOE 13965186** | 1 | | | | | Screw | Tornillo | Parafuso | Vis | |
| 25 | **VOE 13960143** | 1 | | | | | Washer | Arandela | Arruela | Rondelle | |
| 26 | **VOE 930432** | 1 | | | | | Spacer ring | Anillo distanciador | Anel espaçador | Bague entretoise | |
| 27 | **VOE 15038201** | 10 | | | | | Gasket | Junta | Junta | Joint | |
| 28 | **VOE 11205962** | 2 | | | | | Gasket | Junta | Junta | Joint | |
| 29 | **VOE 11055613** | 1 | | | | | Plain washer | Arandela plana | Arruela simples | Rondelle plane | |

| | | | | | |
|---|---|---|---|---|---|
| **1** | | **Toit ouvrant**<br>**Escotilha do teto**<br>**Escotilla de techo**<br>**Roof hatch** | | Catalogue id<br>**20615** | Group<br>**836** |
| **2** | | | | | |
| **3** | | | | Illustr. No<br>**1059353** | Section<br>**150** |
| **4** | | | | | |
| **5** | | **11294094** | | Issue<br>**PUB 20035940-B** | Page<br>**747** |

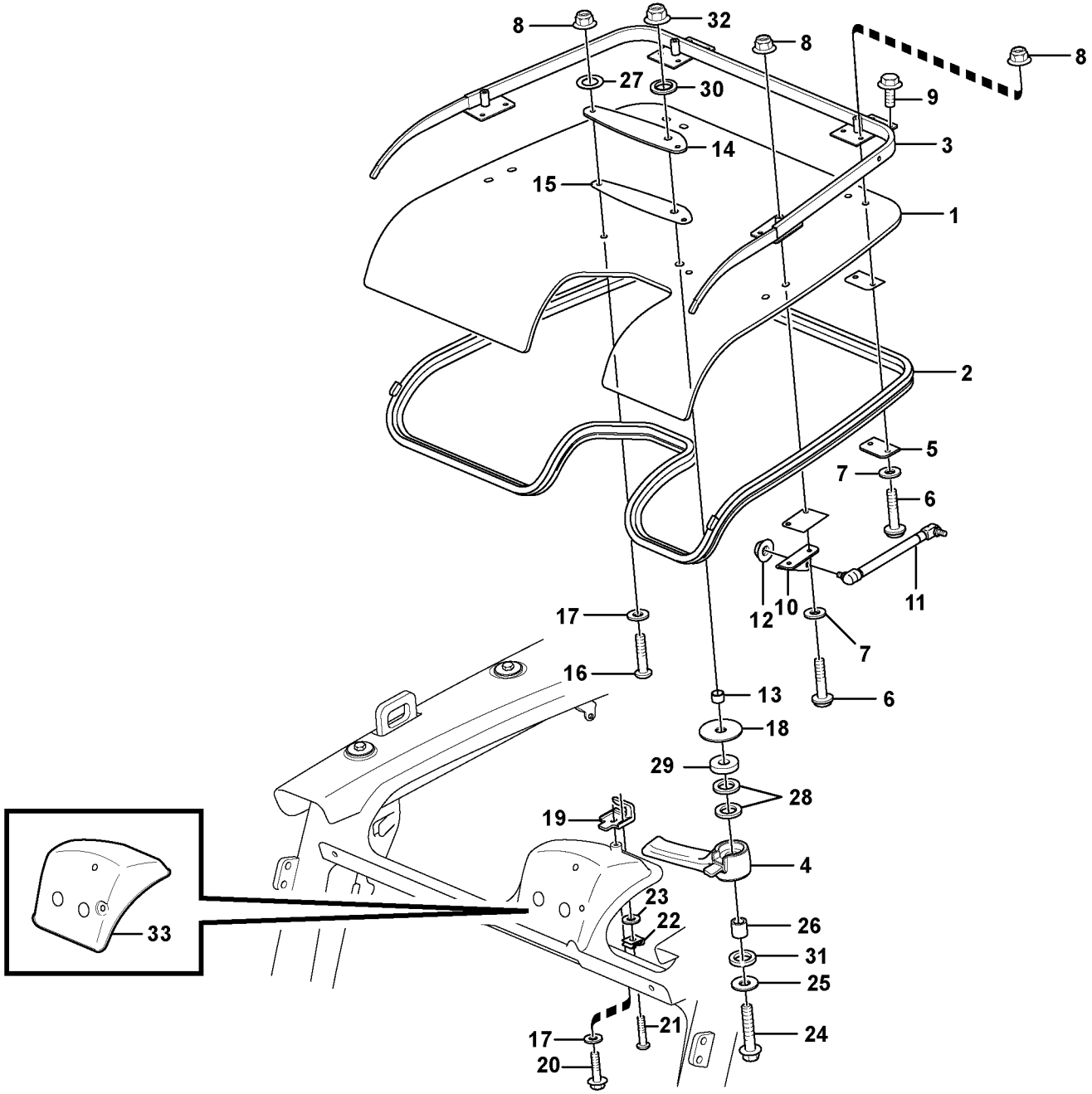


Volvo Construction Equipment

1059353

| Fig. | Part No. | Quantity 1 | 2 | 3 | PS | KIT | Description | Denominación | Denominação | Dénomination | Notes |
|---|---|---|---|---|---|---|---|---|---|---|---|
| 30 | **VOE 947083** | 1 | | | | | Gasket | Junta | Junta | Joint | |
| 31 | **VOE 930845** | 1 | | | | | Plain washer | Arandela plana | Arruela simples | Rondelle plane | |
| 32 | **VOE 13971098** | 1 | | | | | Flange nut | Tuerca embridada | Porca flangeada | Écrou à bride | |
| 33 | | 1 | | | NS | | Cover | Capo | Tampa | Capot | |

| | | | | |
|---|---|---|---|---|
| **1** | | **Toit ouvrant**<br>**Escotilha do teto**<br>**Escotilla de techo**<br>**Roof hatch** | Catalogue id **20615** | Group **836** |
| **2** | | | Illustr. No **1059353** | Section **150** |
| **3** | | | Issue **PUB 20035940-B** | Page **749** |
| **4** | | | | |
| **5** | | **11294094** | | |

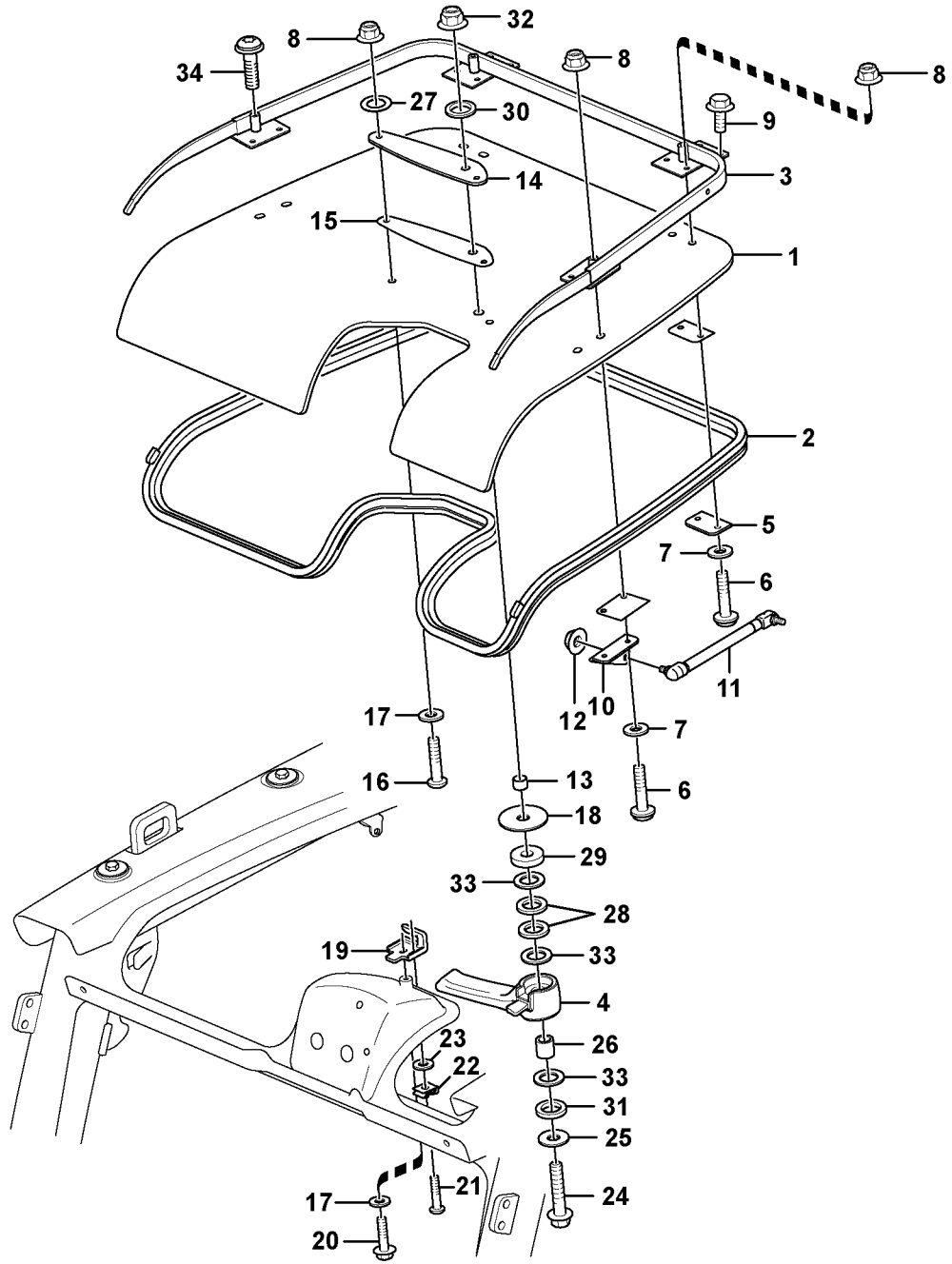


Volvo Construction Equipment

1062152

| Fig. | Part No. | Quantity 1 | 2 | 3 | PS | KIT | Description | Denominación | Denominação | Dénomination | Notes |
|---|---|---|---|---|---|---|---|---|---|---|---|
| 1 | **VOE 15070313** | 1 | | | | | Roof hatch | Escotilla techo | Escotilha do teto | Toit ouvrant | |
| 2 | **VOE 17207386** | 1 | | | | | Sealing moulding | Listón retén | Friso de vedação | Joint étanchéité | |
| 3 | **VOE 17204951** | 1 | | | | | Hatch frame | Marco tapa | Estrutura escotilha | Encadrement porte | |
| 4 | **VOE 15091245** | 1 | | | | | Lock handle | Manilla | Manopla trava | Poignée verrouillage | |
| 5 | **VOE 15121478** | 2 | | | | | Washer | Arandela | Arruela | Rondelle | |
| 6 | **VOE 969587** | 8 | | | | | Six point socket screw | Racor de seis dientes | Paraf soquete sext | Vis à 6 pans creux | |
| 7 | **VOE 955892** | 8 | | | | | Plain washer | Arandela plana | Arruela simples | Rondelle plane | |
| 8 | **VOE 13949278** | 10 | | | | | Flange lock nut | Contratuerca embridada | Contra porca flange | Contre-écrou à bride | |
| 9 | **VOE 947107** | 4 | | | | | Flange screw | Tornillo embridado | Parafuso flangeado | Vis à embase | |
| 10 | **VOE 15040956** | 1 | | | | | Attaching brace | Brida de fijación | Braçadeira de fixação | Fixation en u | LH |
| 10 | **VOE 15041005** | 1 | | | | | Plate | Chapa | Chapa | Tôle | RH |
| 11 | **VOE 15044300** | 2 | | | | | Gas spring | Resorte a gas | Mola a gás | Ressort gaz | |
| 12 | **VOE 983303** | 2 | | | | | Hexagon nut | Tuerca hexagonal | Porca sextavada | Écrou hexagonal | |
| 13 | **VOE 11205958** | 1 | | | | | Protecting sleeve | Manguito de protección | Luva proteção | Manchon protection | |
| 14 | **VOE 11205959** | 1 | | | | | Plate | Chapa | Chapa | Tôle | |
| 15 | **VOE 15008606** | 1 | | | | | Gasket | Junta | Junta | Joint | |
| 16 | **VOE 969423** | 2 | | | | | Six point socket screw | Racor de seis dientes | Paraf soquete sext | Vis à 6 pans creux | |
| 17 | **VOE 960139** | 3 | | | | | Plain washer | Arandela plana | Arruela simples | Rondelle plane | |
| 18 | **VOE 11204975** | 1 | | | | | Washer | Arandela | Arruela | Rondelle | |
| 19 | **VOE 15042855** | 1 | | | | | Lock brace | Brazo de seguridad | Braço de travamento | Étrier verrouillage | |
| 20 | **VOE 13946544** | 1 | | | | | Screw | Tornillo | Parafuso | Vis | |
| 21 | **VOE 969405** | 1 | | | | | Six point socket screw | Racor de seis dientes | Paraf soquete sext | Vis à 6 pans creux | |
| 22 | **VOE 955918** | 1 | | | | | Spring washer | Arandela elástica | Arruela de pressão | Rondelle élastique | |
| 23 | **VOE 13940090** | 1 | | | | | Washer | Arandela | Arruela | Rondelle | |
| 24 | **VOE 13965186** | 1 | | | | | Screw | Tornillo | Parafuso | Vis | |
| 25 | **VOE 13960143** | 1 | | | | | Washer | Arandela | Arruela | Rondelle | |
| 26 | **VOE 930432** | 1 | | | | | Spacer ring | Anillo distanciador | Anel espaçador | Bague entretoise | |
| 27 | **VOE 15038201** | 10 | | | | | Gasket | Junta | Junta | Joint | |
| 28 | **VOE 11205962** | 2 | | | | | Gasket | Junta | Junta | Joint | |
| 29 | **VOE 11055613** | 1 | | | | | Plain washer | Arandela plana | Arruela simples | Rondelle plane | |

| | | | | | |
|---|---|---|---|---|---|
| **1** | | **Toit ouvrant**<br>**Escotilha do teto**<br>**Escotilla de techo**<br>**Roof hatch** | | Catalogue id<br>**20615** | Group<br>**836** |
| **2** | | | | | |
| **3** | | | | Illustr. No<br>**1062152** | Section<br>**200** |
| **4** | | | | | |
| **5** | | **8290413, 8290415** | | Issue<br>**PUB 20035940-B** | Page<br>**751** |

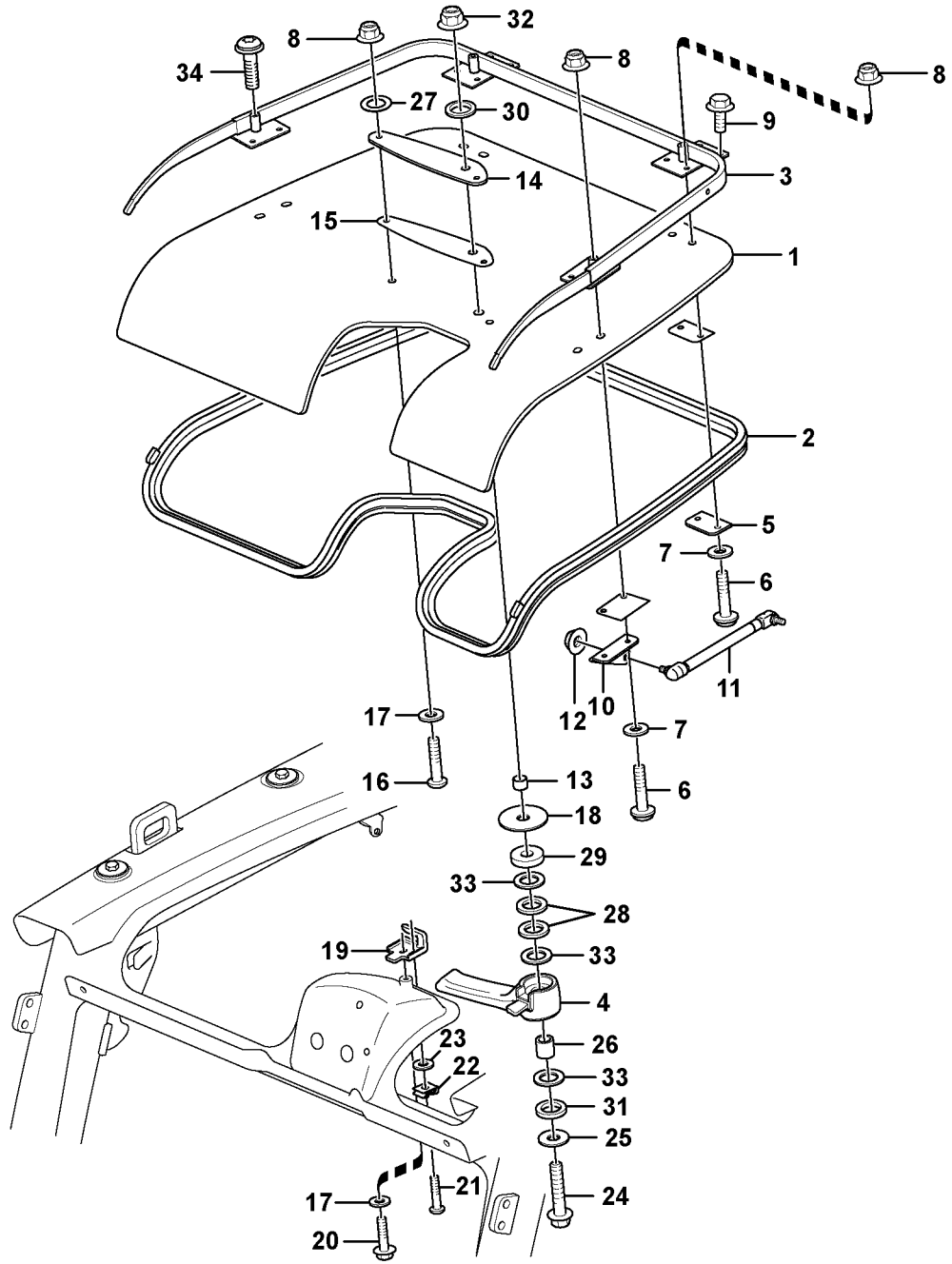


Volvo Construction Equipment

1062152

| Fig. | Part No. | Quantity 1 | 2 | 3 | PS | KIT | Description | Denominación | Denominação | Dénomination | Notes |
|---|---|---|---|---|---|---|---|---|---|---|---|
| 30 | **VOE 947083** | 1 | | | | | Gasket | Junta | Junta | Joint | |
| 31 | **VOE 930845** | 1 | | | | | Plain washer | Arandela plana | Arruela simples | Rondelle plane | |
| 32 | **VOE 13971098** | 1 | | | | | Flange nut | Tuerca embridada | Porca flangeada | Écrou à bride | |
| 33 | **VOE 949128** | 3 | | | | | Plain washer | Arandela plana | Arruela simples | Rondelle plane | |
| 34 | **VOE 971321** | 4 | | | | | Six point socket screw | Racor de seis dientes | Paraf soquete sext | Vis à 6 pans creux | |

| | | | | |
|---|---|---|---|---|
| **1** | | **Toit ouvrant**<br>**Escotilha do teto**<br>**Escotilla de techo**<br>**Roof hatch** | Catalogue id **20615** | Group **836** |
| **2** | | | Illustr. No **1062152** | Section **200** |
| **3** | | | Issue **PUB 20035940-B** | Page **753** |
| **4** | | | | |
| **5** | | **8290413, 8290415** | | |

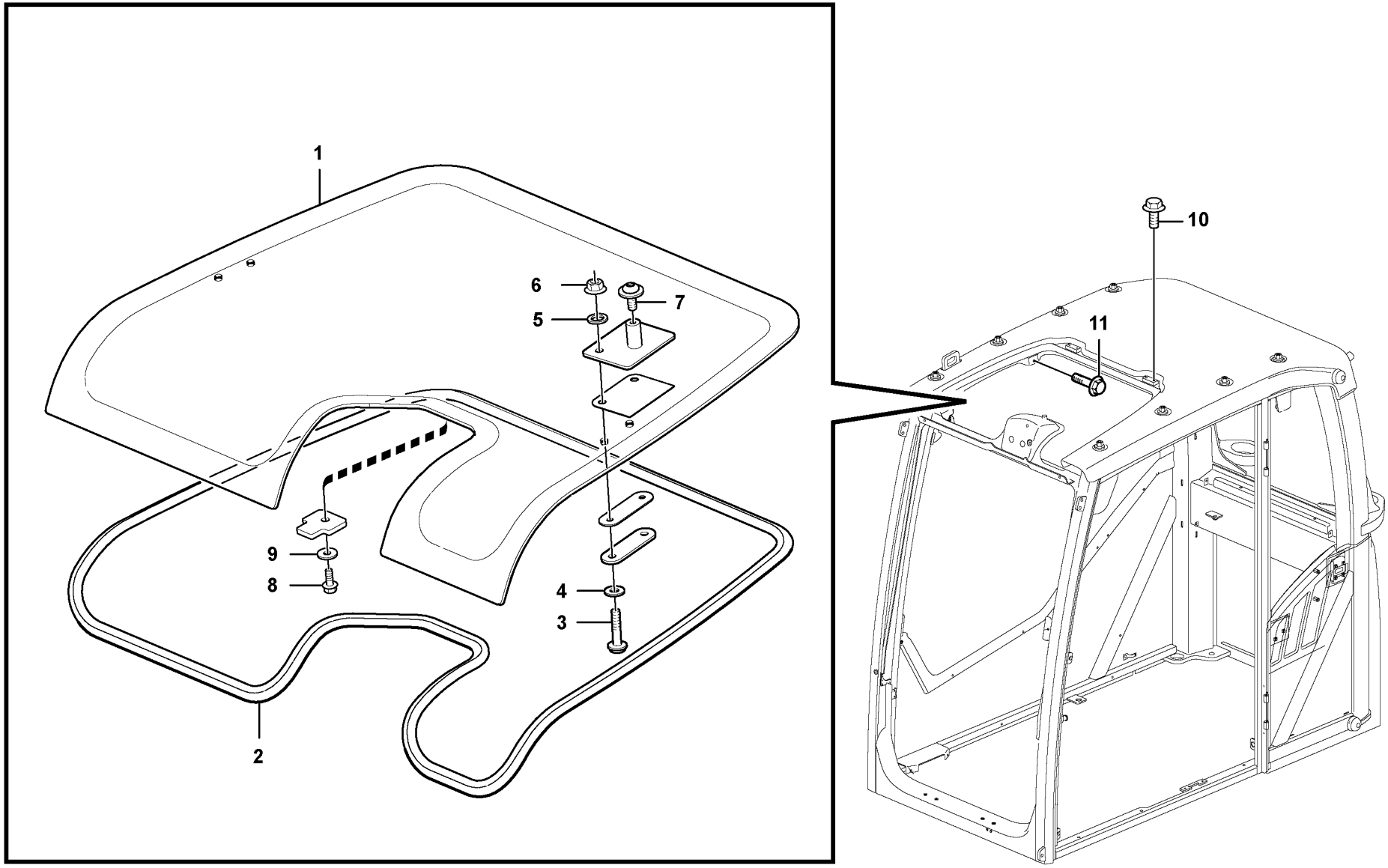


Volvo Construction Equipment

1064694

| Fig. | Part No. | Quantity 1 | 2 | 3 | PS | KIT | Description | Denominación | Denominação | Dénomination | Notes |
|---|---|---|---|---|---|---|---|---|---|---|---|
| 1 | **VOE 17207355** | 1 | | | | | Roof hatch | Escotilla techo | Escotilha do teto | Toit ouvrant | |
| 2 | **VOE 17207392** | 1 | | | | | Sealing strip | Moldura retén | Friso de vedação | Lisse étanchéité | |
| 3 | **VOE 969423** | 4 | | | | | Six point socket screw | Racor de seis dientes | Paraf soquete sext | Vis à 6 pans creux | |
| 4 | **VOE 955892** | 4 | | | | | Plain washer | Arandela plana | Arruela simples | Rondelle plane | |
| 5 | **VOE 15038201** | 4 | | | | | Gasket | Junta | Junta | Joint | |
| 6 | **VOE 13949278** | 4 | | | | | Flange lock nut | Contratuerca embridada | Contra porca flange | Contre-écrou à bride | |
| 7 | **VOE 971321** | 2 | | | | | Six point socket screw | Racor de seis dientes | Paraf soquete sext | Vis à 6 pans creux | |
| 8 | **VOE 13946544** | 1 | | | | | Screw | Tornillo | Parafuso | Vis | |
| 9 | **VOE 960139** | 1 | | | | | Plain washer | Arandela plana | Arruela simples | Rondelle plane | |
| 10 | **VOE 947107** | 4 | | | | | Flange screw | Tornillo embridado | Parafuso flangeado | Vis à embase | |
| 11 | **VOE 946440** | 2 | | | | | Flange screw | Tornillo embridado | Parafuso flangeado | Vis à embase | |

| | | | | |
|---|---|---|---|---|
| **1** | | **Toit ouvrant**<br>**Escotilha do teto**<br>**Escotilla de techo**<br>**Roof hatch** | Catalogue id **20615** | Group **836** |
| **2** | | | Illustr. No **1064694** | Section **225** |
| **3** | | | Issue **PUB 20035940-B** | Page **755** |
| **4** | | | | |
| **5** | | **8290414, 8290416** | | |

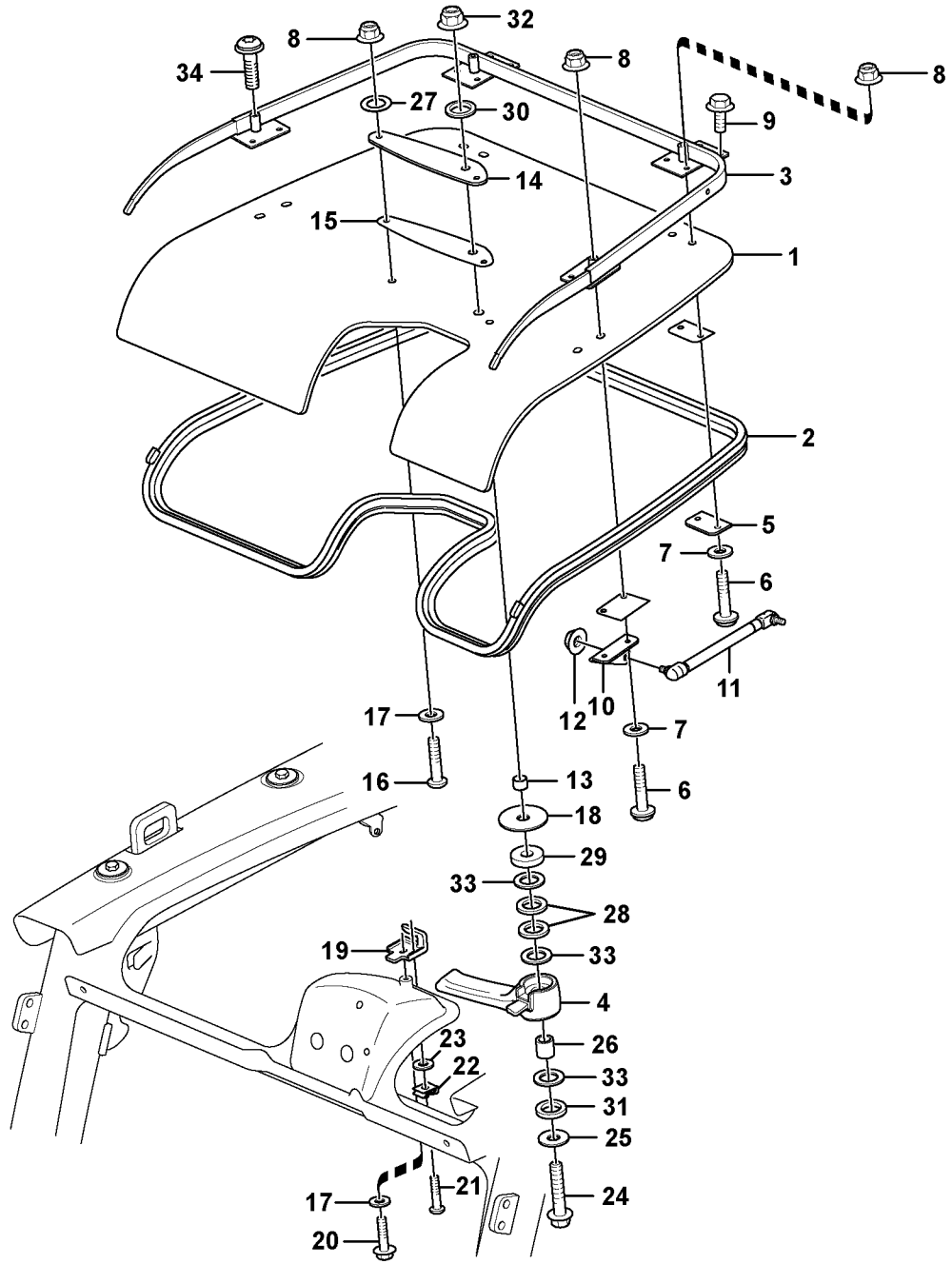


Volvo Construction Equipment

1062152

| Fig. | Part No. | Quantity 1 | 2 | 3 | PS | KIT | Description | Denominación | Denominação | Dénomination | Notes |
|---|---|---|---|---|---|---|---|---|---|---|---|
| 1 | **VOE 15070313** | 1 | | | | | Roof hatch | Escotilla techo | Escotilha do teto | Toit ouvrant | |
| 2 | **VOE 17207386** | 1 | | | | | Sealing moulding | Listón retén | Friso de vedação | Joint étanchéité | |
| 3 | **VOE 17204951** | 1 | | | | | Hatch frame | Marco tapa | Estrutura escotilha | Encadrement porte | |
| 4 | **VOE 15091245** | 1 | | | | | Lock handle | Manilla | Manopla trava | Poignée verrouillage | |
| 5 | **VOE 15121478** | 2 | | | | | Washer | Arandela | Arruela | Rondelle | |
| 6 | **VOE 969587** | 8 | | | | | Six point socket screw | Racor de seis dientes | Paraf soquete sext | Vis à 6 pans creux | |
| 7 | **VOE 955892** | 8 | | | | | Plain washer | Arandela plana | Arruela simples | Rondelle plane | |
| 8 | **VOE 13949278** | 10 | | | | | Flange lock nut | Contratuerca embridada | Contra porca flange | Contre-écrou à bride | |
| 9 | **VOE 947107** | 4 | | | | | Flange screw | Tornillo embridado | Parafuso flangeado | Vis à embase | |
| 10 | **VOE 15040956** | 1 | | | | | Attaching brace | Brida de fijación | Braçadeira de fixação | Fixation en u | LH |
| 10 | **VOE 15041005** | 1 | | | | | Plate | Chapa | Chapa | Tôle | RH |
| 11 | **VOE 15044300** | 2 | | | | | Gas spring | Resorte a gas | Mola a gás | Ressort gaz | |
| 12 | **VOE 983303** | 2 | | | | | Hexagon nut | Tuerca hexagonal | Porca sextavada | Écrou hexagonal | |
| 13 | **VOE 11205958** | 1 | | | | | Protecting sleeve | Manguito de protección | Luva proteção | Manchon protection | |
| 14 | **VOE 11205959** | 1 | | | | | Plate | Chapa | Chapa | Tôle | |
| 15 | **VOE 15008606** | 1 | | | | | Gasket | Junta | Junta | Joint | |
| 16 | **VOE 969423** | 2 | | | | | Six point socket screw | Racor de seis dientes | Paraf soquete sext | Vis à 6 pans creux | |
| 17 | **VOE 960139** | 3 | | | | | Plain washer | Arandela plana | Arruela simples | Rondelle plane | |
| 18 | **VOE 11204975** | 1 | | | | | Washer | Arandela | Arruela | Rondelle | |
| 19 | **VOE 15042855** | 1 | | | | | Lock brace | Brazo de seguridad | Braço de travamento | Étrier verrouillage | |
| 20 | **VOE 13946544** | 1 | | | | | Screw | Tornillo | Parafuso | Vis | |
| 21 | **VOE 969405** | 1 | | | | | Six point socket screw | Racor de seis dientes | Paraf soquete sext | Vis à 6 pans creux | |
| 22 | **VOE 955918** | 1 | | | | | Spring washer | Arandela elástica | Arruela de pressão | Rondelle élastique | |
| 23 | **VOE 13940090** | 1 | | | | | Washer | Arandela | Arruela | Rondelle | |
| 24 | **VOE 13965186** | 1 | | | | | Screw | Tornillo | Parafuso | Vis | |
| 25 | **VOE 13960143** | 1 | | | | | Washer | Arandela | Arruela | Rondelle | |
| 26 | **VOE 930432** | 1 | | | | | Spacer ring | Anillo distanciador | Anel espaçador | Bague entretoise | |
| 27 | **VOE 15038201** | 10 | | | | | Gasket | Junta | Junta | Joint | |
| 28 | **VOE 11205962** | 2 | | | | | Gasket | Junta | Junta | Joint | |
| 29 | **VOE 11055613** | 1 | | | | | Plain washer | Arandela plana | Arruela simples | Rondelle plane | |

| | | | | |
|---|---|---|---|---|
| **1** | | **Toit ouvrant**<br>**Escotilha do teto**<br>**Escotilla de techo**<br>**Roof hatch** | Catalogue id **20615** | Group **836** |
| **2** | | | Illustr. No **1062152** | Section **250** |
| **3** | | | Issue **PUB 20035940-B** | Page **757** |
| **4** | | | | |
| **5** | | **8293085, 8293087, 8293089, 8293091** | | |

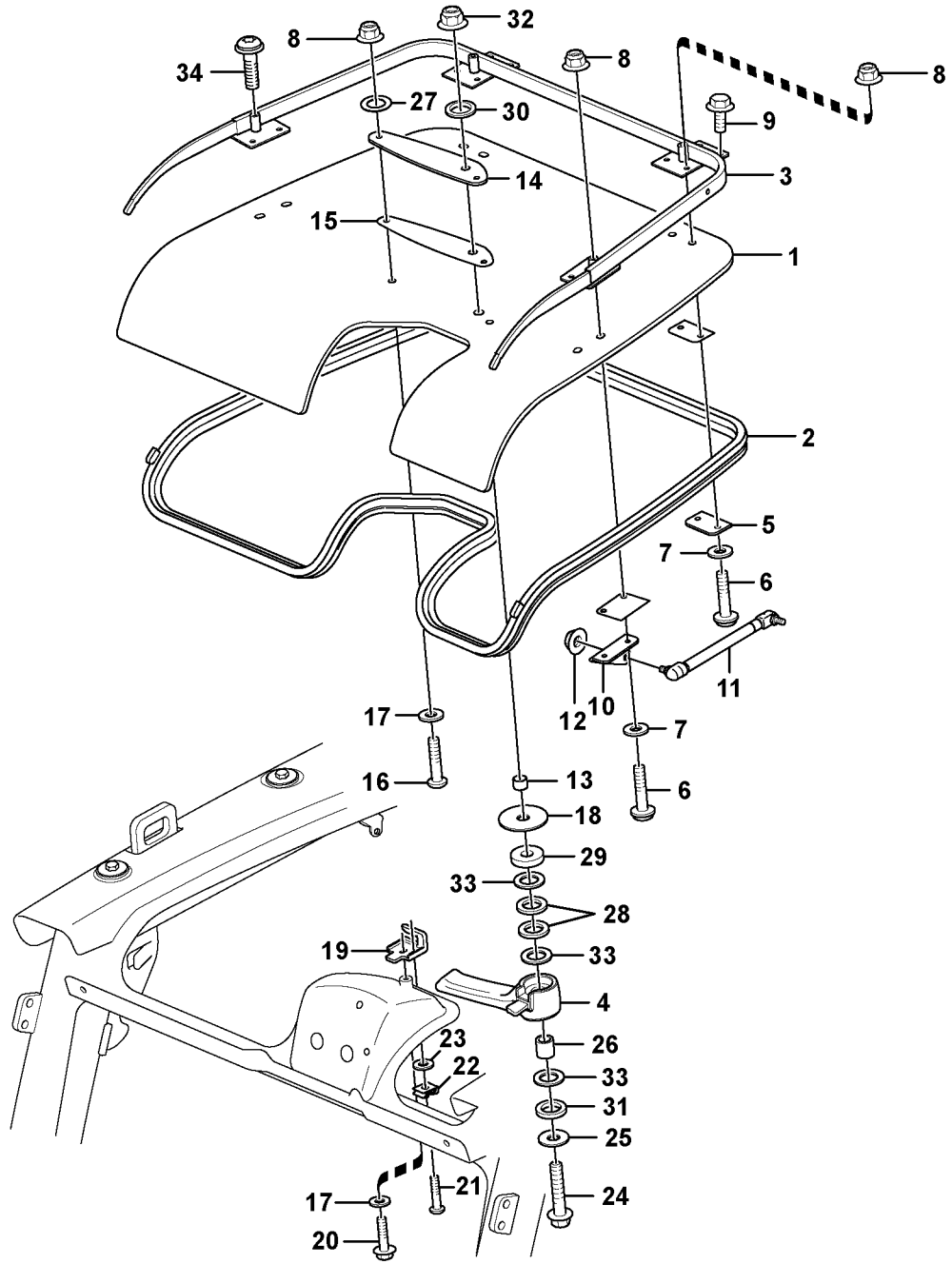


Volvo Construction Equipment

1062152

| Fig. | Part No. | Quantity 1 | 2 | 3 | PS | KIT | Description | Denominación | Denominação | Dénomination | Notes |
|---|---|---|---|---|---|---|---|---|---|---|---|
| 30 | **VOE 947083** | 1 | | | | | Gasket | Junta | Junta | Joint | |
| 31 | **VOE 930845** | 1 | | | | | Plain washer | Arandela plana | Arruela simples | Rondelle plane | |
| 32 | **VOE 13971098** | 1 | | | | | Flange nut | Tuerca embridada | Porca flangeada | Écrou à bride | |
| 33 | **VOE 949128** | 3 | | | | | Plain washer | Arandela plana | Arruela simples | Rondelle plane | |
| 34 | **VOE 971321** | 4 | | | | | Six point socket screw | Racor de seis dientes | Paraf soquete sext | Vis à 6 pans creux | |

| | | | | |
|---|---|---|---|---|
| **1** | | **Toit ouvrant**<br>**Escotilha do teto**<br>**Escotilla de techo**<br>**Roof hatch** | Catalogue id **20615** | Group **836** |
| **2** | | | Illustr. No **1062152** | Section **250** |
| **3** | | | Issue **PUB 20035940-B** | Page **759** |
| **4** | | | | |
| **5** | | **8293085, 8293087, 8293089, 8293091** | | |

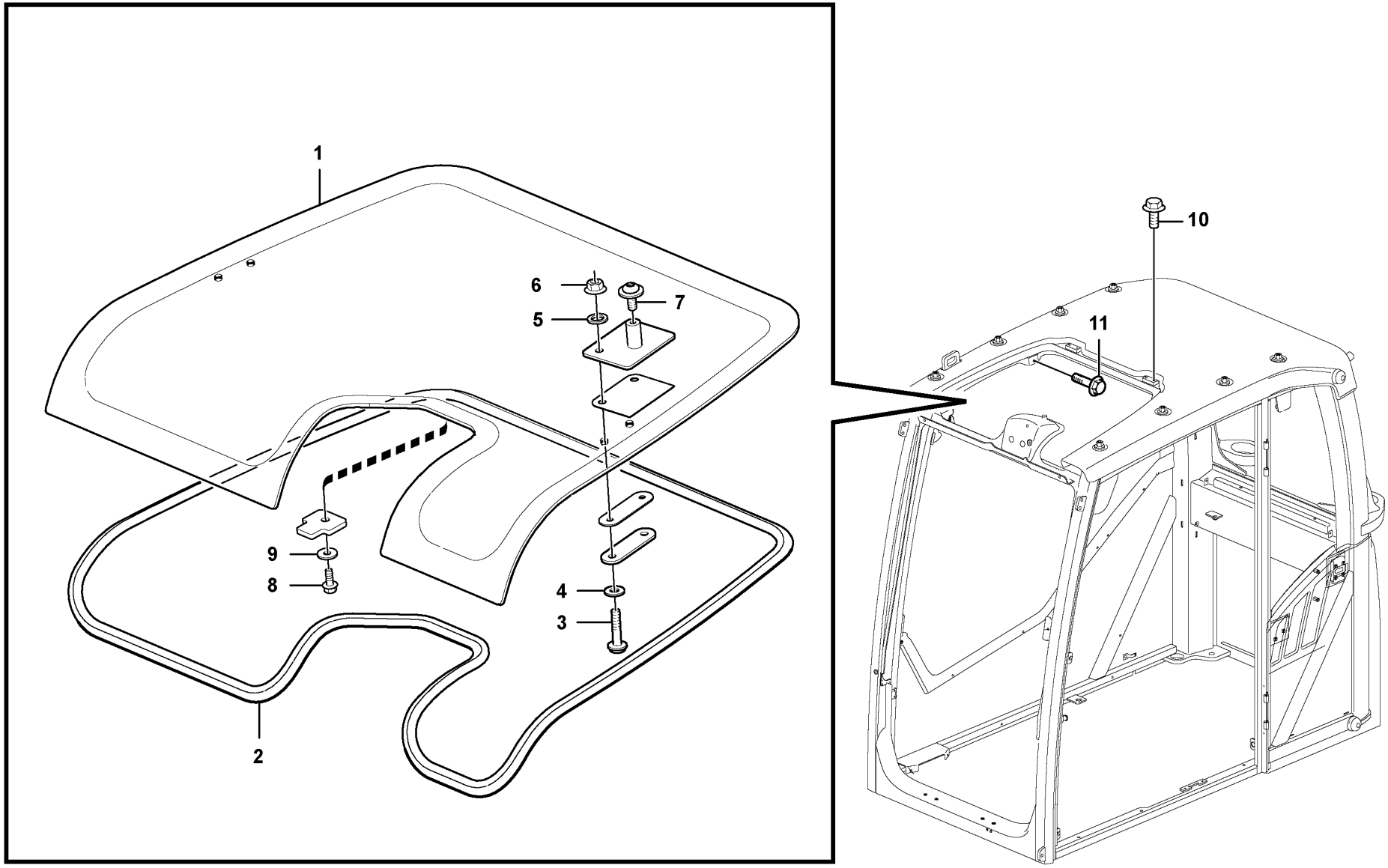


Volvo Construction Equipment

1064694

| Fig. | Part No. | Quantity 1 | 2 | 3 | PS | KIT | Description | Denominación | Denominação | Dénomination | Notes |
|---|---|---|---|---|---|---|---|---|---|---|---|
| 1 | **VOE 14686242** | 1 | | | | | Roof hatch | Escotilla techo | Escotilha do teto | Toit ouvrant | |
| 2 | **VOE 17207392** | 1 | | | | | Sealing strip | Moldura retén | Friso de vedação | Lisse étanchéité | |
| 3 | **VOE 969423** | 4 | | | | | Six point socket screw | Racor de seis dientes | Paraf soquete sext | Vis à 6 pans creux | |
| 4 | **VOE 955892** | 4 | | | | | Plain washer | Arandela plana | Arruela simples | Rondelle plane | |
| 5 | **VOE 15038201** | 4 | | | | | Gasket | Junta | Junta | Joint | |
| 6 | **VOE 13949278** | 4 | | | | | Flange lock nut | Contratuerca embridada | Contra porca flange | Contre-écrou à bride | |
| 7 | **VOE 971321** | 2 | | | | | Six point socket screw | Racor de seis dientes | Paraf soquete sext | Vis à 6 pans creux | |
| 8 | **VOE 13946544** | 1 | | | | | Screw | Tornillo | Parafuso | Vis | |
| 9 | **VOE 960139** | 1 | | | | | Plain washer | Arandela plana | Arruela simples | Rondelle plane | |
| 10 | **VOE 947107** | 4 | | | | | Flange screw | Tornillo embridado | Parafuso flangeado | Vis à embase | |
| 11 | **VOE 946440** | 2 | | | | | Flange screw | Tornillo embridado | Parafuso flangeado | Vis à embase | |

| | | | | |
|---|---|---|---|---|
| **1** | | **Toit ouvrant**<br>**Escotilha do teto**<br>**Escotilla de techo**<br>**Roof hatch** | Catalogue id **20615** | Group **836** |
| **2** | | | Illustr. No **1064694** | Section **300** |
| **3** | | | Issue **PUB 20035940-B** | Page **761** |
| **4** | | | | |
| **5** | | **8293086, 8293088, 8293090, 8293092** | | |

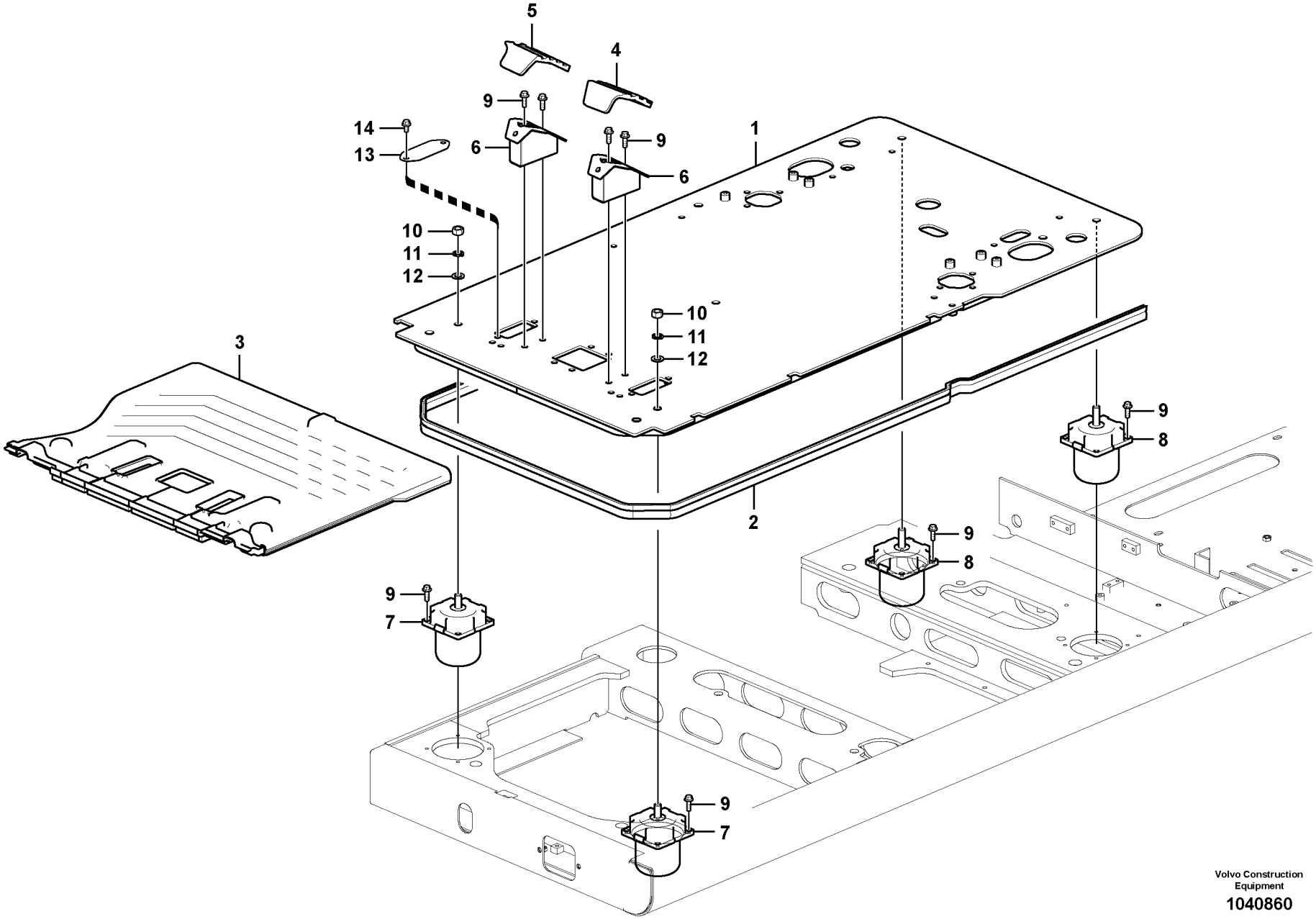


Volvo Construction Equipment

1040860

| Fig. | Part No. | Quantity 1 | 2 | 3 | 4 | 5 | P S | K I T | Description | Denominación | Denominação | Dénomination | Notes |
|---|---|---|---|---|---|---|---|---|---|---|---|---|---|
| 1 | **VOE 14557478** | 1 | 1 | 1 | | | | | Plate | Chapa | Chapa | Tôle | |
| 2 | **VOE 14538767** | 1 | 1 | 1 | | | | | •Sealing | •Junta | •Vedação | •Étanchéité | |
| 3 | **VOE 14568567** | 1 | 1 | 1 | | | SS | | Floor | Piso | Assoalho | Plancher | |
| 4 | **VOE 14534431** | 1 | 1 | 1 | | | | | Cover | Capó | Capô | Capot | |
| 5 | **VOE 14534432** | 1 | 1 | 1 | | | | | Cover | Capó | Capô | Capot | |
| 6 | **VOE 14534434** | 2 | 2 | 2 | | | | | Bracket | Consola | Suporte | Console | |
| 7 | **VOE 14568568** | 2 | 2 | 2 | | | | | Rubber cushion | Cojín de goma | Coxim de borracha | Coussin caoutchouc | |
| 8 | **VOE 14568569** | 2 | 2 | 2 | | | | | Rubber cushion | Cojín de goma | Coxim de borracha | Coussin caoutchouc | |
| 9 | **VOE 946472** | 20 | 20 | 20 | | | | | Flange screw | Tornillo embridado | Parafuso flangeado | Vis à embase | |
| 10 | **VOE 979021** | 2 | 2 | 2 | | | | | Hexagon nut | Tuerca hexagonal | Porca sextavada | Écrou hexagonal | |
| 11 | **VOE 955926** | 2 | 2 | 2 | | | | | Spring washer | Arandela elástica | Arruela de pressão | Rondelle élastique | |
| 12 | **VOE 13955900** | 2 | 2 | 2 | | | | | Washer | Arandela | Arruela | Rondelle | |
| 13 | **VOE 14545093** | | | | 1 | 1 | | | Plate | Chapa | Chapa | Tôle | |
| 14 | **VOE 946441** | | | | 2 | 2 | | | Flange screw | Tornillo embridado | Parafuso flangeado | Vis à embase | |

| | |
|---|---|
| 1 | **8290413, 8290414** |
| 2 | **8290415, 8290416** |
| 3 | **8291311** |
| 4 | **8281281** |
| 5 | **8281354** |

**Plancher de cabine**
**Piso da cabina**
**Suelo de cabina**
**Cabin floor**

| | |
|---|---|
| Catalogue id **20615** | Group **837** |
| Illustr. No **1040860** | Section **100** |
| Issue **PUB 20035940-B** | Page **763** |

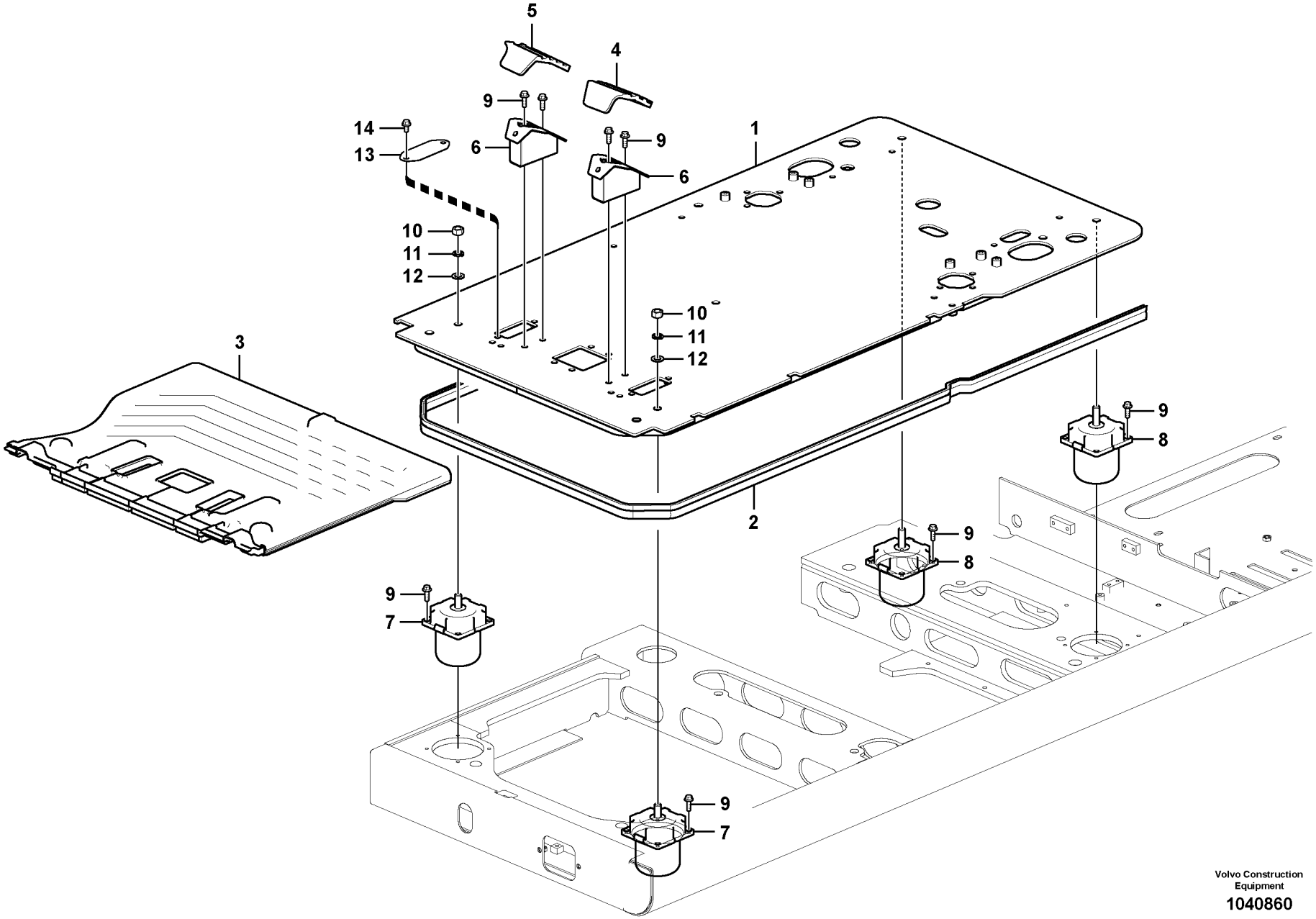


Volvo Construction Equipment

1040860

| Fig. | Part No. | Quantity 1 | 2 | 3 | 4 | 5 | PS | KIT | Description | Denominación | Denominação | Dénomination | Notes |
|---|---|---|---|---|---|---|---|---|---|---|---|---|---|
| 1 | | 1 | 1 | 1 | 1 | | NS | | Plate | Chapa | Chapa | Tôle | |
| 2 | **VOE 14538767** | 1 | 1 | 1 | 1 | | | | •Sealing | •Junta | •Vedação | •Étanchéité | |
| 3 | **VOE 14649922** | 1 | 1 | 1 | 1 | | | | Floor mat | Alfombra piso | Tapete assoalho | Tapis sol | |
| 4 | **VOE 14534431** | 1 | 1 | 1 | 1 | | | | Cover | Capó | Capô | Capot | |
| 5 | **VOE 14534432** | 1 | 1 | 1 | 1 | | | | Cover | Capó | Capô | Capot | |
| 6 | **VOE 14534434** | 2 | 2 | 2 | 2 | | | | Bracket | Consola | Suporte | Console | |
| 7 | **VOE 14619889** | | | 2 | 2 | | | | Rubber cushion | Cojín de goma | Coxim de borracha | Coussin caoutchouc | |
| 7 | **VOE 14568568** | 2 | 2 | | | | | | Rubber cushion | Cojín de goma | Coxim de borracha | Coussin caoutchouc | |
| 8 | **VOE 14628077** | | | 2 | 2 | | | | Rubber cushion | Cojín de goma | Coxim de borracha | Coussin caoutchouc | |
| 8 | **VOE 14568569** | 2 | 2 | | | | | | Rubber cushion | Cojín de goma | Coxim de borracha | Coussin caoutchouc | |
| 9 | **VOE 946472** | 2 | 2 | 2 | 2 | | | | Flange screw | Tornillo embridado | Parafuso flangeado | Vis à embase | |
| 10 | **VOE 979021** | 2 | 2 | 2 | 2 | | | | Hexagon nut | Tuerca hexagonal | Porca sextavada | Écrou hexagonal | |
| 11 | **VOE 955926** | 2 | 2 | 2 | 2 | | | | Spring washer | Arandela elástica | Arruela de pressão | Rondelle élastique | |
| 12 | **VOE 13955900** | 2 | 2 | 2 | 2 | | | | Washer | Arandela | Arruela | Rondelle | |
| 13 | **VOE 14648633** | | | | | 1 | | | Plate | Chapa | Chapa | Tôle | |
| 14 | **VOE 946441** | | | | | 3 | | | Flange screw | Tornillo embridado | Parafuso flangeado | Vis à embase | |

| | |
|---|---|
| **1** | **8293085, 8293086** |
| **2** | **8293087, 8293088** |
| **3** | **8293089, 8293090** |
| **4** | **8293091, 8293092** |
| **5** | **8293113** |

**Plancher de cabine**
**Piso da cabine**
**Suelo de cabina**
**Cabin floor**

| Catalogue id | Group |
|---|---|
| **20615** | **837** |
| Illustr. No **1040860** | Section **150** |
| Issue **PUB 20035940-B** | Page **765** |

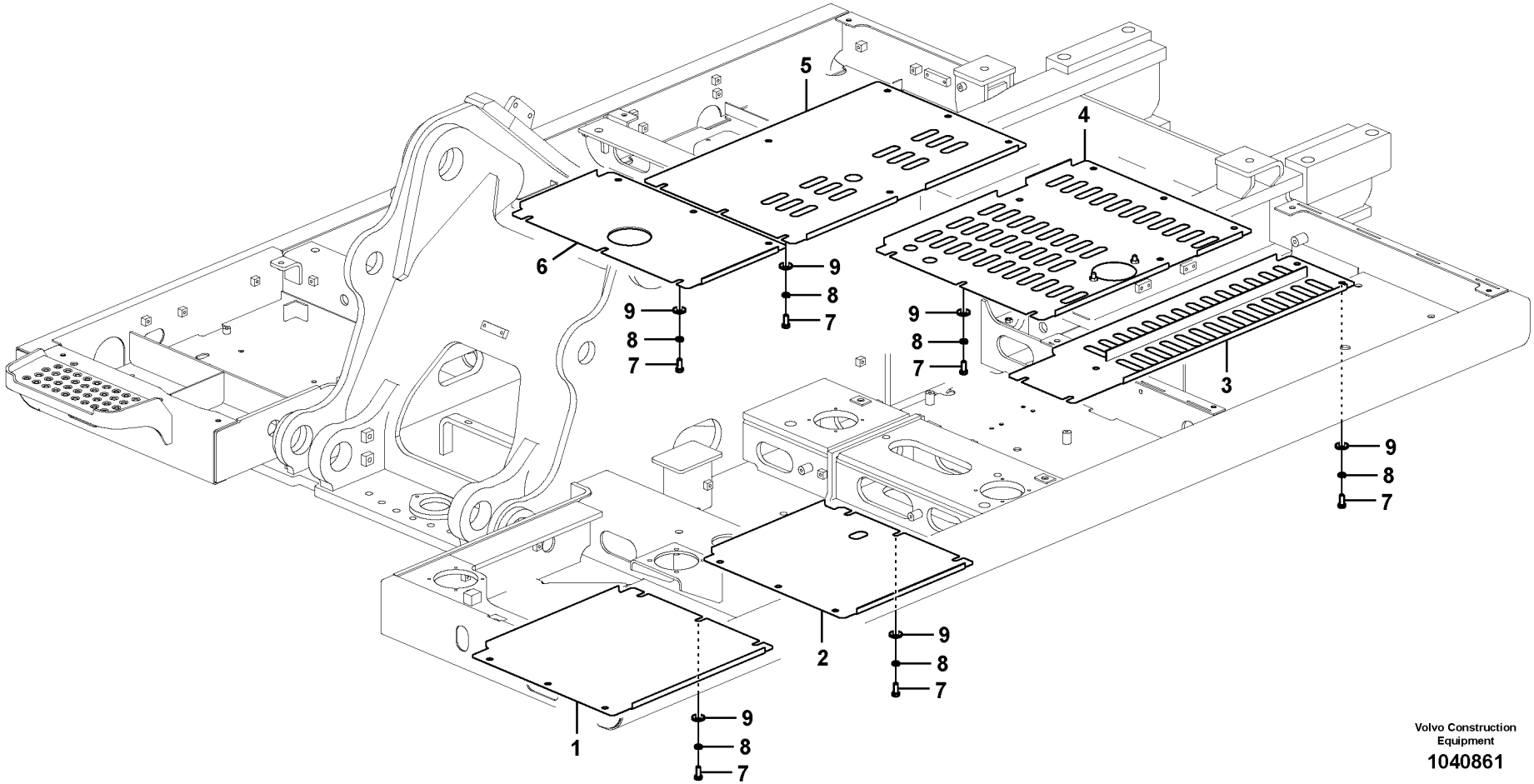


Volvo Construction Equipment

1040861

| Fig. | Part No. | Quantity 1 | 2 | 3 | PS | KIT | Description | Denominación | Denominação | Dénomination | Notes |
|---|---|---|---|---|---|---|---|---|---|---|---|
| 1 | **VOE 14531767** | 1 | | | | | Cover | Capó | Capô | Capot | |
| 2 | **VOE 14542324** | 1 | | | | | Cover | Capó | Capô | Capot | |
| 3 | **VOE 14606824** | 1 | | | | | Cover | Capó | Capô | Capot | |
| 4 | **VOE 14606772** | 1 | | | | | Cover | Capó | Capô | Capot | |
| 5 | **VOE 14606773** | 1 | | | | | Cover | Capó | Capô | Capot | |
| 6 | **VOE 14531798** | 1 | | | | | Cover | Capó | Capô | Capot | |
| 7 | **VOE 978932** | 40 | | | | | Hexagon screw | Tornillo hexagonal | Parafuso sextavado | Vis à tête hexagonale | |
| 8 | **VOE 955923** | 40 | | | | | Spring washer | Arandela elástica | Arruela de pressão | Rondelle élastique | |
| 9 | **VOE 14532477** | 40 | | | | | Washer | Arandela | Arruela | Rondelle | |

| | | | | |
|---|---|---|---|---|
| **1** | | **Trappes sous moteur, pompes hydr., radiateur, valves et réservoir carbura**<br>**Postigo embaixo do motor, bombas hidráulicas, refrigerador, válvula principal e tanque de combustível**<br>**Tapas bajo el motor, bombas hidr., enfriador, válvula p. y dep**<br>**Hatches under engine, hydr.pumps, cooler, m.valve and fuel tank.** | Catalogue id **20615** | Group **837** |
| **2** | | | Illustr. No **1040861** | Section **200** |
| **3** | | | | |
| **4** | | | Issue **PUB 20035940-B** | Page **767** |
| **5** | | **8289066** | | |

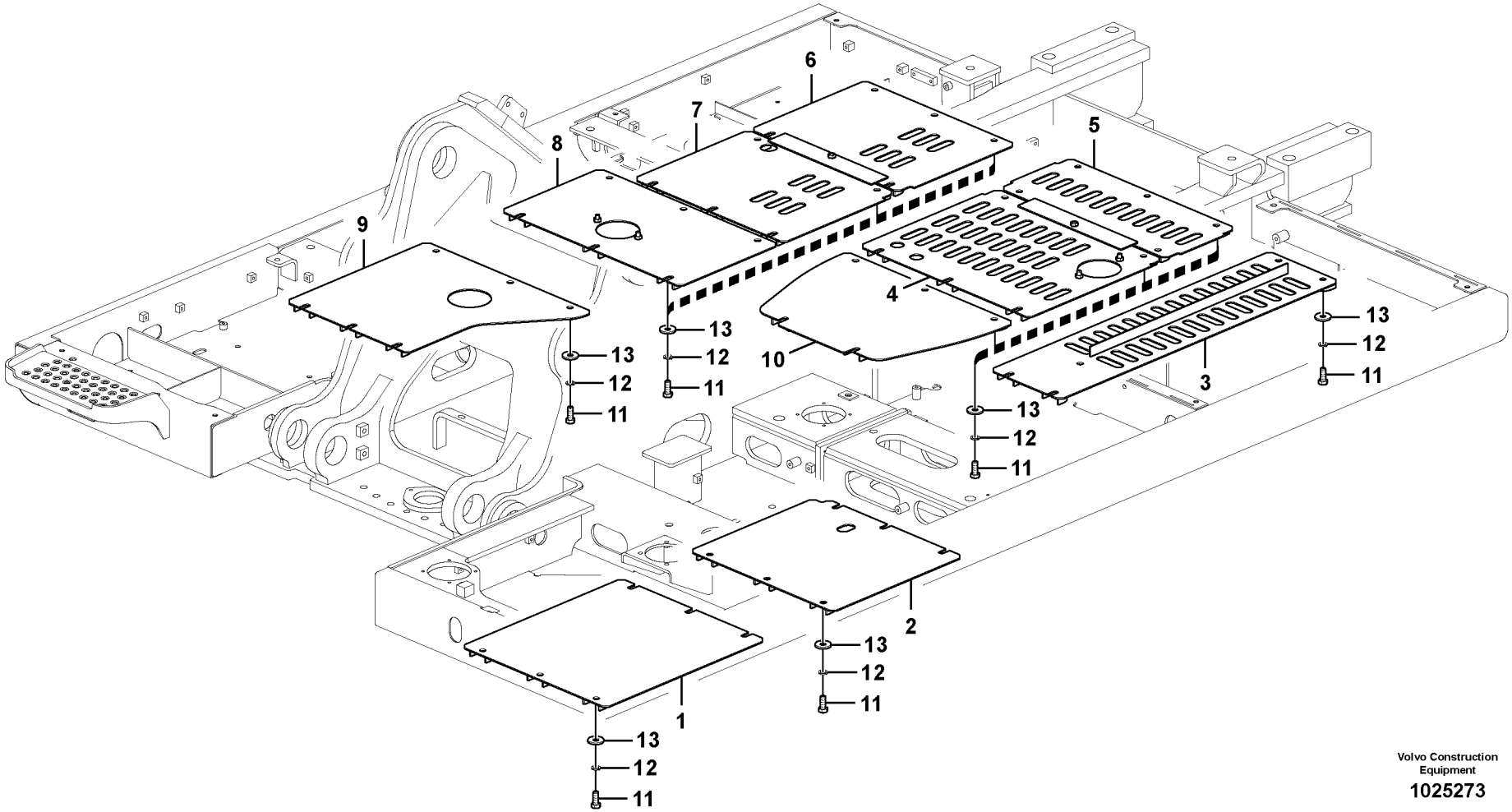


Volvo Construction Equipment

1025273

| Fig. | Part No. | Quantity 1 | 2 | 3 | PS | KIT | Description | Denominación | Denominação | Dénomination | Notes |
|---|---|---|---|---|---|---|---|---|---|---|---|
| 1 | **VOE 14531802** | 1 | | | | | Cover | Capo | Tampa | Capot | |
| | **VOE 14559610** | | 1 | | | | Cover | Capo | Tampa | Capot | |
| 2 | **VOE 14542329** | 1 | | | | | Cover | Capo | Tampa | Capot | |
| | **VOE 14559612** | | 1 | | | | Cover | Capo | Tampa | Capot | |
| 3 | **VOE 14606827** | 1 | | | | | Cover | Capó | Capô | Capot | |
| | | | 1 | | NS | | Cover | Capo | Tampa | Capot | |
| 4 | **VOE 14607545** | 1 | | | | | Cover | Capó | Capô | Capot | |
| | | | 1 | | NS | | Cover | Capo | Tampa | Capot | |
| 5 | **VOE 14606828** | 1 | | | | | Cover | Capó | Capô | Capot | |
| | | | 1 | | NS | | Cover | Capo | Tampa | Capot | |
| 6 | **VOE 14606829** | 1 | | | | | Cover | Capó | Capô | Capot | |
| | | | 1 | | NS | | Cover | Capo | Tampa | Capot | |
| 7 | **VOE 14606833** | 1 | | | | | Cover | Capó | Capô | Capot | |
| | | | 1 | | NS | | Cover | Capo | Tampa | Capot | |
| 8 | **VOE 14564304** | 1 | | | | | Cover | Capó | Capô | Capot | |
| | | | 1 | | NS | | Cover | Capo | Tampa | Capot | |
| 9 | **VOE 14607559** | 1 | | | | | Cover | Capó | Capô | Capot | |
| | | | 1 | | NS | | Cover | Capo | Tampa | Capot | |
| 10 | **VOE 14531780** | 1 | | | | | Cover | Capo | Tampa | Capot | |
| | | | 1 | | NS | | Cover | Capo | Tampa | Capot | |
| 11 | **VOE 978932** | 57 | 57 | | | | Hexagon screw | Tornillo hexagonal | Parafuso sextavado | Vis à tête hexagonale | |
| 12 | **VOE 955923** | 57 | 57 | | | | Spring washer | Arandela elástica | Arruela de pressão | Rondelle élastique | |
| 13 | **VOE 14532477** | 57 | 57 | | | | Washer | Arandela | Arruela | Rondelle | |

| | |
|---|---|
| 1 | **8289067** |
| 2 | **8291545,8293465** |
| 3 | |
| 4 | |
| 5 | |

**Trappes sous moteur, pompes hydr., radiateur, valves et réservoir carbura**
**Postigo embaixo do motor, bombas hidráulicas, refrigerador, válvula principal e tanque de combustível**
**Tapas bajo el motor, bombas hidr., enfriador, válvula p. y dep**
**Hatches under engine, hydr.pumps, cooler, m.valve and fuel tank.**

| | |
|---|---|
| Catalogue id **20615** | Group **837** |
| Illustr. No **1025273** | Section **300** |
| Issue **PUB 20035940-B** | Page **769** |

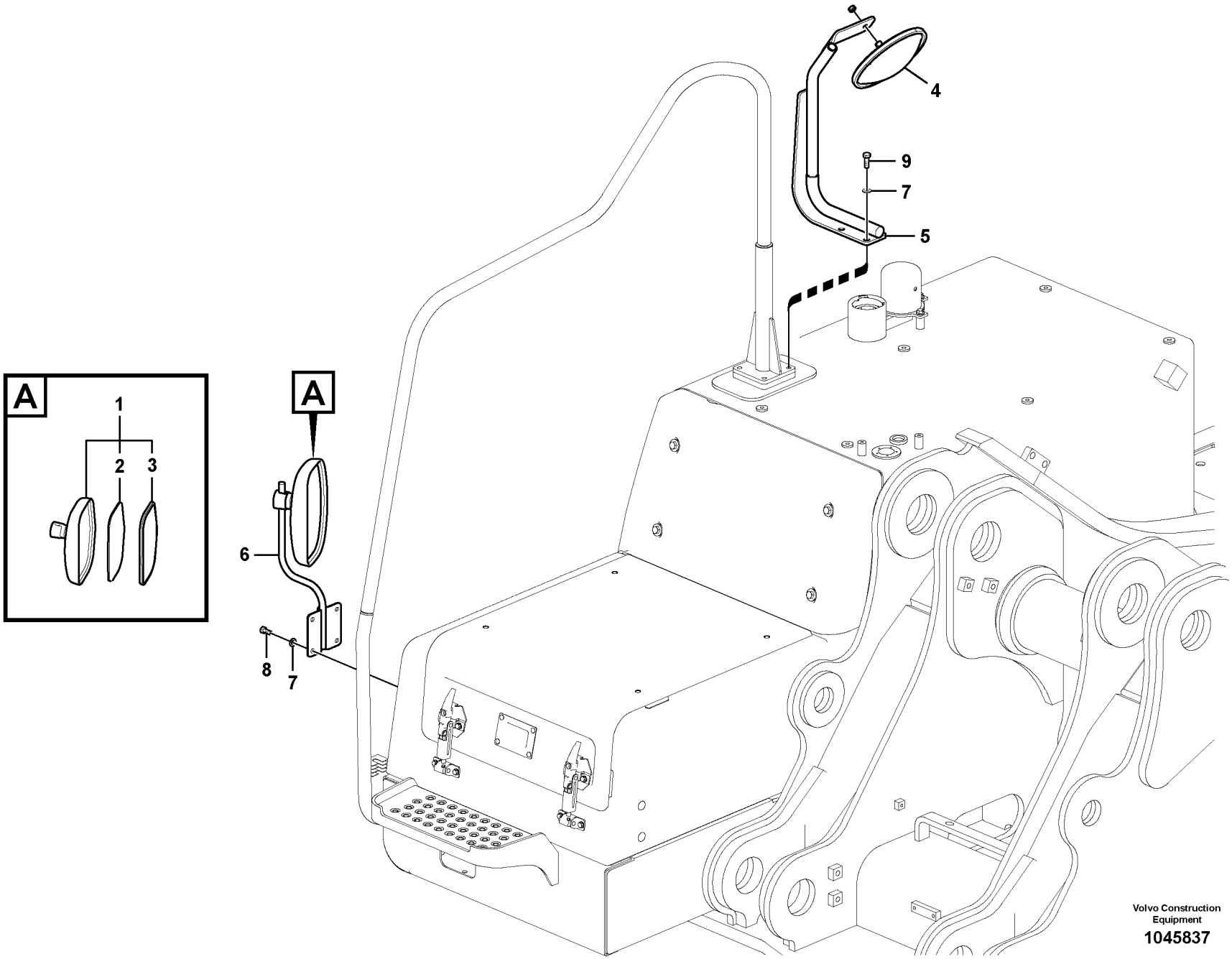


Volvo Construction Equipment

1045837

| Fig. | Part No. | Quantity 1 | 2 | 3 | PS | KIT | Description | Denominación | Denominação | Dénomination | Notes |
|---|---|---|---|---|---|---|---|---|---|---|---|
| 1 | **VOE 14564772** | 1 | | | SS | | Mirror | Espejo | Espelho | Miroir | |
| 2 | **VOE 14559368** | 1 | | | | | •Mirror Glass | •Cristal Espejo | • | •Verre Miroir | |
| 3 | **VOE 14560766** | 1 | | | | | •Spare parts kit | •Kit de recambios | •Peças sobressalentes | •Kit pièce de réchange | |
| 4 | **VOE 14559336** | 1 | | | | | Mirror | Espejo | Espelho | Miroir | |
| 5 | **VOE 14625899** | 1 | | | | | Stay | Barra | Escora | Tirant | |
| 6 | **VOE 14625901** | 1 | | | | | Stay | Barra | Escora | Tirant | |
| 7 | **VOE 992040** | 6 | | | | | Plain washer | Arandela plana | Arruela simples | Rondelle plane | |
| 8 | **VOE 983251** | 4 | | | | | Hexagon screw | Tornillo hexagonal | Parafuso sextavado | Vis à tête hexagonale | |
| 9 | **VOE 983252** | 2 | | | | | Hexagon screw | Tornillo hexagonal | Parafuso sextavado | Vis à tête hexagonale | |

| | | | | |
|---|---|---|---|---|
| **1** | | **Rétroviseur**<br>**Espelho retrovisor**<br>**Espejo retrovisor**<br>**Rear view mirror** | Catalogue id **20615** | Group **841** |
| **2** | | | Illustr. No **1045837** | Section **100** |
| **3** | | | Issue **PUB 20035940-B** | Page **771** |
| **4** | | | | |
| **5** | | | | |

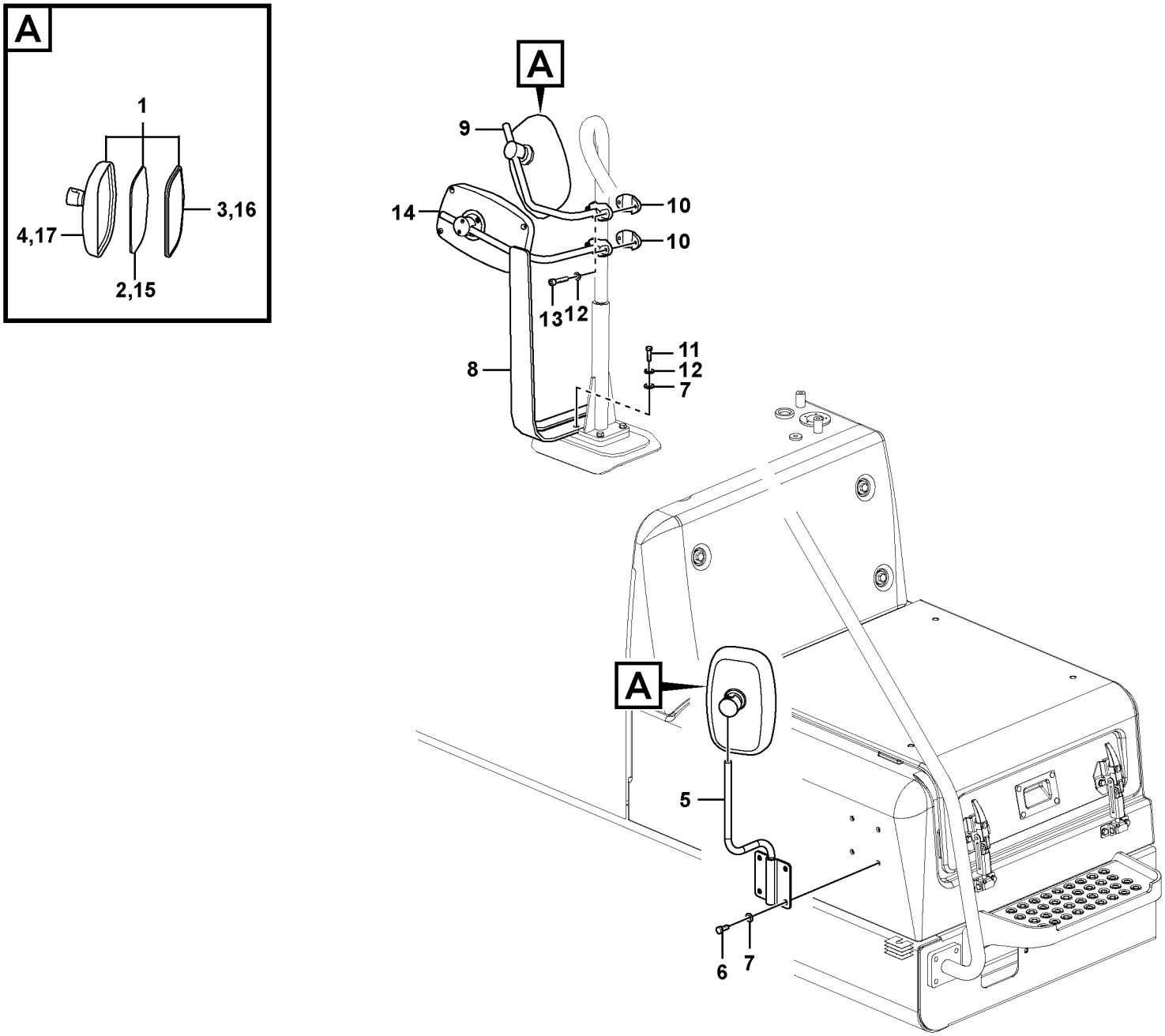


Volvo Construction Equipment

1067358

| Fig. | Part No. | Quantity 1 | 2 | 3 | PS | KIT | Description | Denominación | Denominação | Dénomination | Notes |
|---|---|---|---|---|---|---|---|---|---|---|---|
| 1 | **VOE 14639120** | 2 | | | | | Mirror | Espejo | Espelho | Miroir | |
| 2 | **VOE 14644659** | 1 | | | | | •Mirror glass | •Cristal espejo | •Vidro do espelho | •Glace de retroviseur | |
| 3 | **VOE 14644658** | 1 | | | | | •Cover | •Capó | •Capô | •Capot | |
| 4 | **VOE 14644660** | 1 | | | | | •Cover | •Capó | •Capô | •Capot | |
| | **VOE 14644661** | 1 | | | | | •Cover | •Capó | •Capô | •Capot | |
| 5 | **VOE 14625901** | 1 | | | | | Stay | Barra | Escora | Tirant | |
| 6 | **VOE 983251** | 4 | | | | | Hexagon screw | Tornillo hexagonal | Parafuso sextavado | Vis à tête hexagonale | |
| 7 | **VOE 992040** | 6 | | | | | Plain washer | Arandela plana | Arruela simples | Rondelle plane | |
| 8 | **VOE 14639731** | 1 | | | | | Stay | Barra | Escora | Tirant | |
| 9 | **VOE 14637658** | 1 | | | | | Stay | Barra | Escora | Tirant | |
| 10 | **VOE 14542990** | 2 | | | | | Block | Bloque | Bloco | Bloc | |
| 11 | **VOE 993025** | 2 | | | | | Hexagon screw | Tornillo hexagonal | Parafuso sextavado | Vis à tête hexagonale | |
| 12 | **VOE 955922** | 6 | | | | | Spring washer | Arandela elástica | Arruela de pressão | Rondelle élastique | |
| 13 | **VOE 984080** | 4 | | | | | Hex. socket screw | Tornillo de hexágono emb | Parafuso soquete sext | Vis à six pans creux | |
| 14 | **VOE 14639121** | 1 | | | | | Mirror | Espejo | Espelho | Miroir | |
| 15 | **VOE 14644659** | 1 | | | | | •Mirror glass | •Cristal espejo | •Vidro do espelho | •Glace de retroviseur | |
| 16 | **VOE 14644658** | 1 | | | | | •Cover | •Capó | •Capô | •Capot | |
| 17 | **VOE 14644656** | 1 | | | | | •Cover | •Capó | •Capô | •Capot | |
| | **VOE 14644657** | 2 | | | | | •Cover | •Capó | •Capô | •Capot | |

| | | | | | |
|---|---|---|---|---|---|
| **1** | | **Rétroviseur**<br>**Espelho retrovisor**<br>**Espejo retrovisor**<br>**Rear view mirror** | | Catalogue id<br>**20615** | Group<br>**841** |
| **2** | | | | Illustr. No<br>**1067358** | Section<br>**110** |
| **3** | | | | | |
| **4** | | | | Issue<br>**PUB 20035940-B** | Page<br>**773** |
| **5** | | **8293156** | | | |

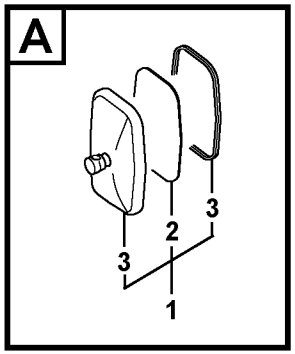


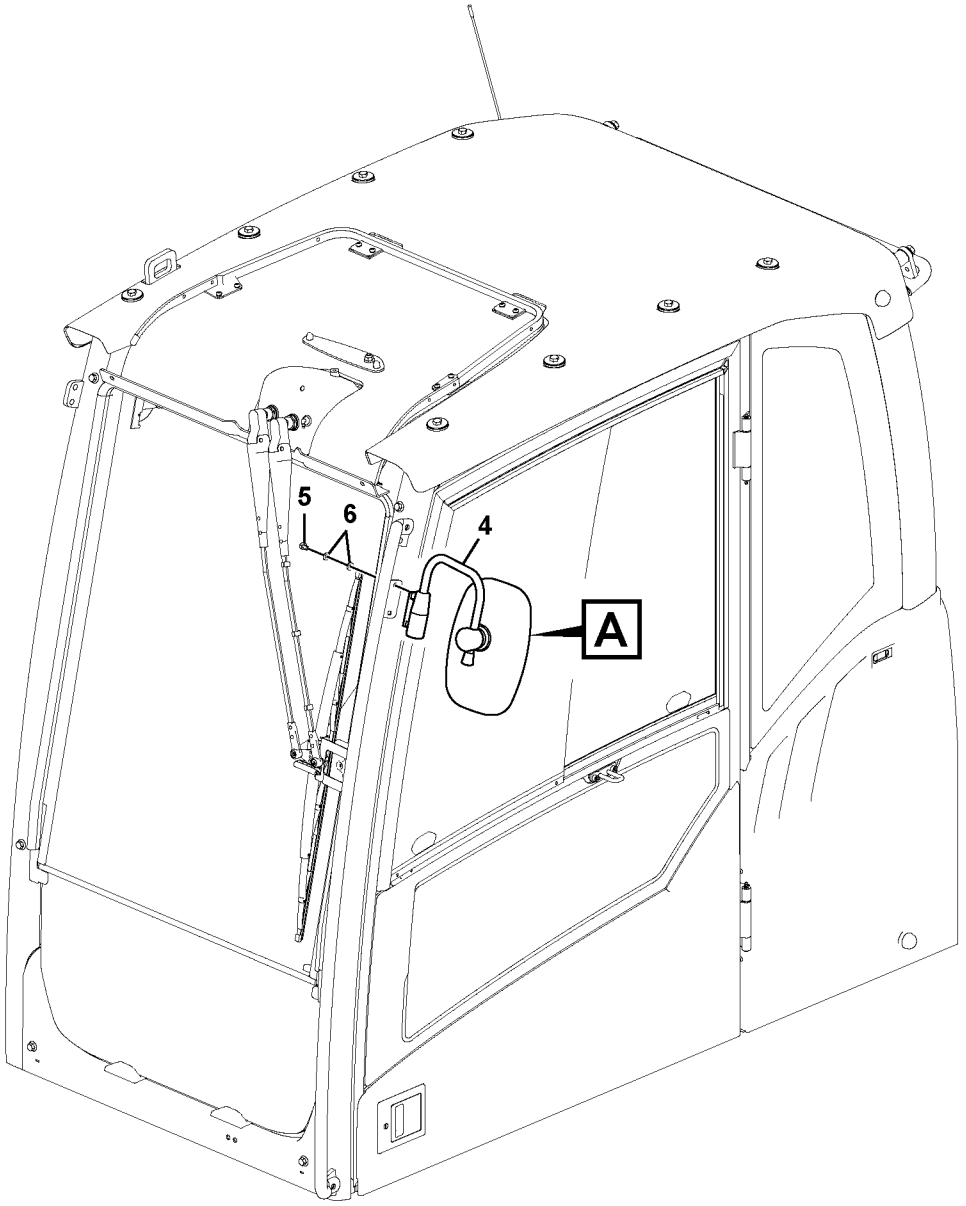


Volvo Construction Equipment

1067891

| Fig. | Part No. | Quantity 1 | 2 | 3 | PS | KIT | Description | Denominación | Denominação | Dénomination | Notes |
|---|---|---|---|---|---|---|---|---|---|---|---|
| 1 | **VOE 14564772** | 1 | | | SS | | Mirror | Espejo | Espelho | Miroir | |
| 1 | **VOE 14639120** | | 1 | | | | Mirror | Espejo | Espelho | Miroir | |
| 2 | **VOE 14644659** | | 1 | | | | •Mirror glass | •Cristal espejo | •Vidro do espelho | •Glace de retroviseur | |
| 2 | **VOE 14559368** | 1 | | | | | •Mirror Glass | •Cristal Espejo | • | •Verre Miroir | |
| 3 | **VOE 14560766** | 1 | | | | | •Spare parts kit | •Kit de recambios | •Peças sobressalentes | •Kit pièce de réchange | |
| 3 | **VOE 14644658** | | 1 | | | | •Cover | •Capó | •Capô | •Capot | |
| 3 | **VOE 14644660** | | 1 | | | | •Cover | •Capó | •Capô | •Capot | |
| 3 | **VOE 14644661** | | 2 | | | | •Cover | •Capó | •Capô | •Capot | |
| 4 | **VOE 14529997** | 1 | | | SS | | Support | Apoyo | Suporte | Support | |
| 4 | **VOE 14634765** | | 1 | | | | Support | Base | Base | Bâti | |
| 5 | **VOE 946440** | 2 | 2 | | | | Flange screw | Tornillo embridado | Parafuso flangeado | Vis à embase | |
| 6 | **VOE 13955894** | 4 | 4 | | | | Washer | Arandela | Arruela | Rondelle | |

| | |
|---|---|
| 1 | **8289309** |
| 2 | **8293156** |
| 3 | |
| 4 | |
| 5 | |

**Rétroviseur**
**Espelho retrovisor**
**Espejo retrovisor**
**Rear view mirror**

| | |
|---|---|
| Catalogue id **20615** | Group **841** |
| Illustr. No **1067891** | Section **150** |
| Issue **PUB 20035940-B** | Page **775** |

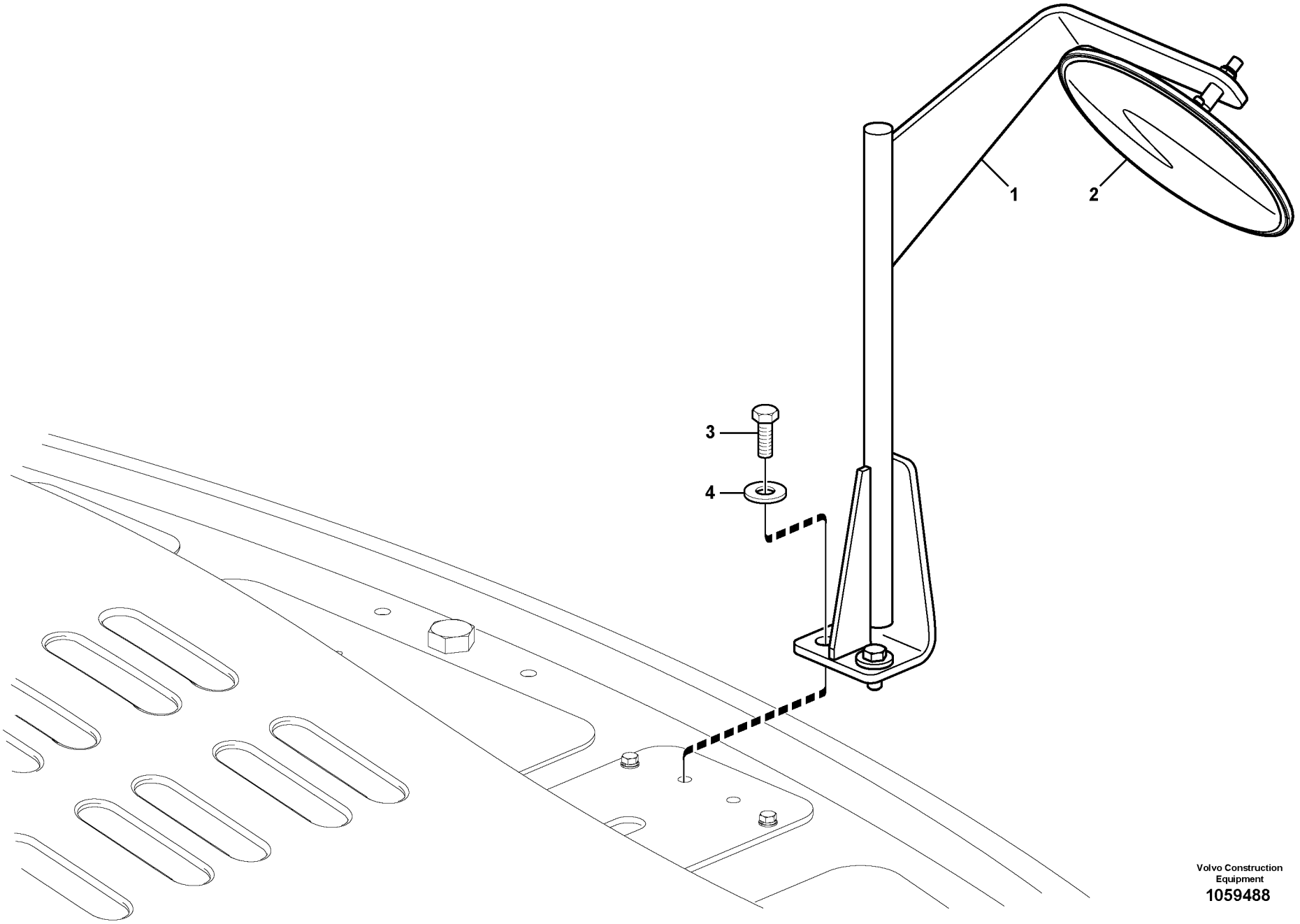


Volvo Construction Equipment
1059488

| Fig. | Part No. | Quantity 1 | 2 | 3 | PS | KIT | Description | Denominación | Denominação | Dénomination | Notes |
|---|---|---|---|---|---|---|---|---|---|---|---|
| 1 | **VOE 14621078** | 1 | | | | | Stay | Barra | Escora | Tirant | |
| 2 | **VOE 14559336** | 1 | | | | | Mirror | Espejo | Espelho | Miroir | |
| 3 | **VOE 978932** | 2 | | | | | Hexagon screw | Tornillo hexagonal | Parafuso sextavado | Vis à tête hexagonale | |
| 4 | **VOE 14522862** | 2 | | | | | Washer | Arandela | Arruela | Rondelle | |

| | | | | |
|---|---|---|---|---|
| **1** | **8283014 S/N -210342** | **Rétroviseur**<br>**Espelho retrovisor**<br>**Espejo retrovisor**<br>**Rear view mirror** | Catalogue id **20615** | Group **841** |
| **2** | | | Illustr. No **1059488** | Section **200** |
| **3** | | | Issue **PUB 20035940-B** | Page **777** |
| **4** | | | | |
| **5** | | | | |

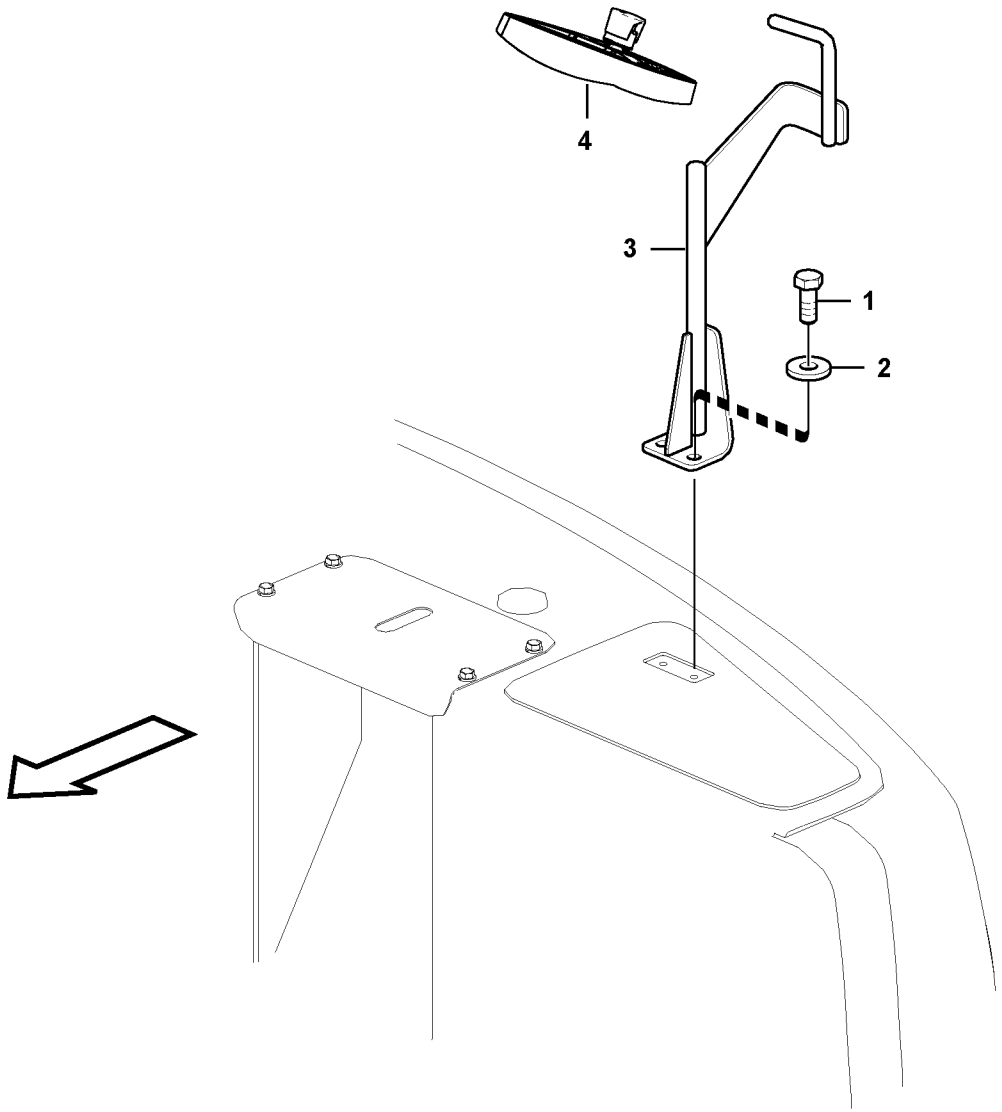


Volvo Construction Equipment

1030013

| Fig. | Part No. | Quantity 1 | 2 | 3 | PS | KIT | Description | Denominación | Denominação | Dénomination | Notes |
|---|---|---|---|---|---|---|---|---|---|---|---|
| 1 | **VOE 978932** | 2 | | | | | Hexagon screw | Tornillo hexagonal | Parafuso sextavado | Vis à tête hexagonale | |
| 2 | **VOE 14522862** | 2 | | | | | Washer | Arandela | Arruela | Rondelle | |
| 3 | **VOE 14638722** | 1 | | | | | Stay | Barra | Escora | Tirant | |
| 4 | **VOE 14639121** | 1 | | | | | Mirror | Espejo | Espelho | Miroir | |
| | **VOE 14644656** | 1 | | | | | •Cover | •Capó | •Capô | •Capot | |
| | **VOE 14644657** | 2 | | | | | •Cover | •Capó | •Capô | •Capot | |
| | **VOE 14644658** | 1 | | | | | •Cover | •Capó | •Capô | •Capot | |
| | **VOE 14644659** | 1 | | | | | •Mirror glass | •Cristal espejo | •Vidro do espelho | •Glace de retroviseur | |

| | | | | |
|---|---|---|---|---|
| **1** | | **Rétroviseur**<br>**Espelho retrovisor**<br>**Espejo retrovisor**<br>**Rear view mirror** | Catalogue id **20615** | Group **841** |
| **2** | | | Illustr. No **1030013** | Section **250** |
| **3** | | | Issue **PUB 20035940-B** | Page **779** |
| **4** | | | | |
| **5** | | **8292223** | | |

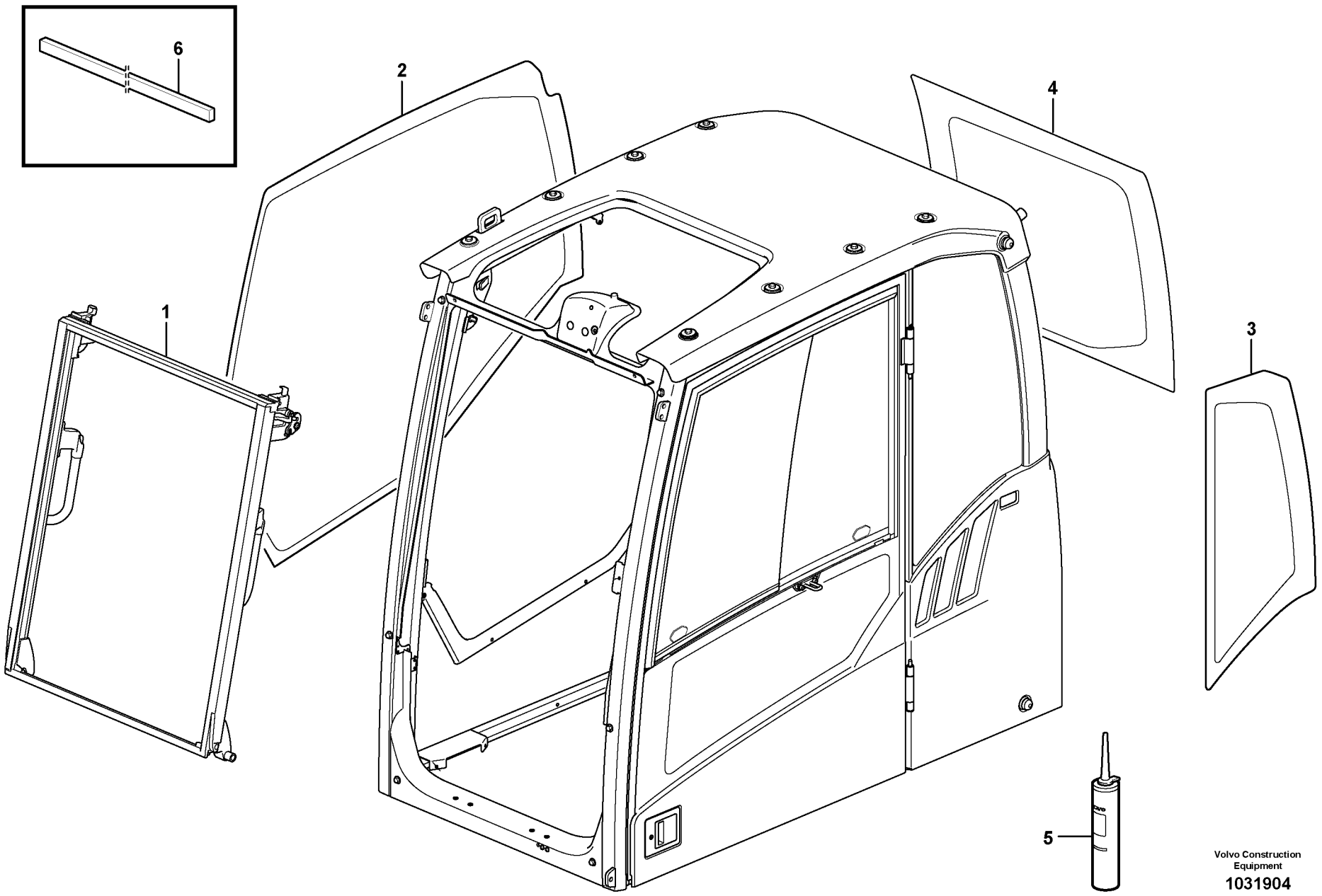


Volvo Construction Equipment

1031904

| Fig. | Part No. | Quantity 1 | 2 | 3 | PS | KIT | Description | Denominación | Denominação | Dénomination | Notes |
|---|---|---|---|---|---|---|---|---|---|---|---|
| 1 | | 1 | | | | | Windshield | Parabrisas | Pára-brisa | Pare-brise | See group 843, Page 787 |
| 2 | **VOE 11205297** | 1 | | | | | Side window | Ventana lateral | Janela lateral | Glace latérale | |
| 3 | **VOE 11203464** | 1 | | | | | Side window | Ventana lateral | Janela lateral | Glace latérale | |
| 4 | **VOE 11204727** | 1 | | | | | Rear window | Luneta posterior | Janela traseira | Lunette ar | |
| 5 | **VOE 11704359** | REQ | | | | | Sealant | Producto de estanqueidad | Composto vedador | Produit étanchéité | |
| 6 | **VOE 11104728** | REQ | | | | | Spacer | Distanciador | Espaçador | Entretoise | |

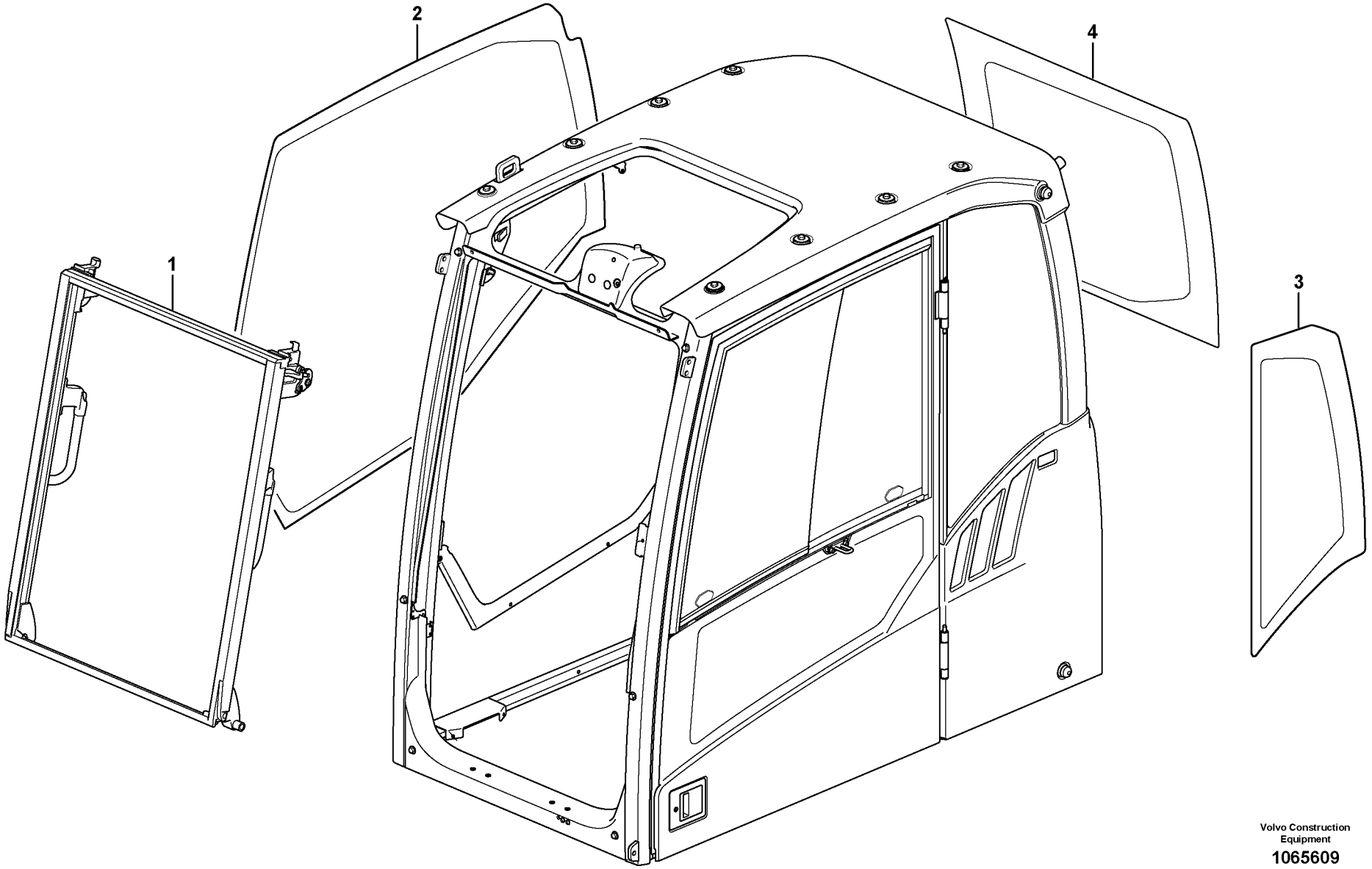


Volvo Construction Equipment

1065609

| Fig. | Part No. | Quantity 1 | 2 | 3 | PS | KIT | Description | Denominación | Denominação | Dénomination | Notes |
|---|---|---|---|---|---|---|---|---|---|---|---|
| 1 | | 1 | | | | | Windshield | Parabrisas | Pára-brisa | Pare-brise | |
| 2 | **VOE 11205297** | 1 | | | | | Side window | Ventana lateral | Janela lateral | Glace latérale | |
| 3 | **VOE 11203464** | 1 | | | | | Side window | Ventana lateral | Janela lateral | Glace latérale | |
| 4 | **VOE 11204727** | 1 | | | | | Rear window | Luneta posterior | Janela traseira | Lunette ar | |

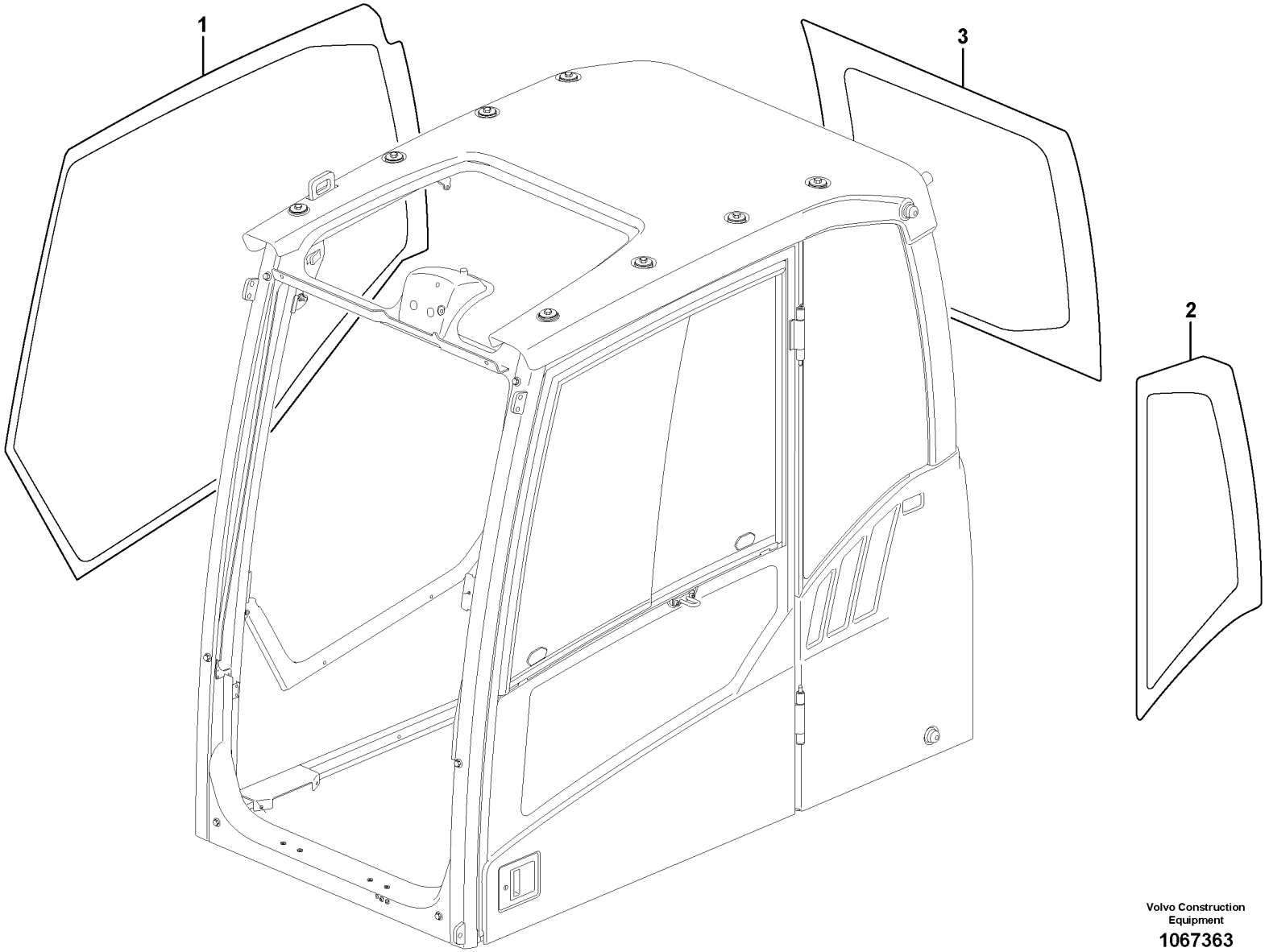


Volvo Construction Equipment

1067363

| Fig. | Part No. | Quantity 1 | 2 | 3 | PS | KIT | Description | Denominación | Denominação | Dénomination | Notes |
|---|---|---|---|---|---|---|---|---|---|---|---|
| 1 | **VOE 11205297** | 1 | 1 | 1 | | | Side window | Ventana lateral | Janela lateral | Glace latérale | |
| 2 | **VOE 11203464** | 1 | 1 | 1 | | | Side window | Ventana lateral | Janela lateral | Glace latérale | |
| 3 | **VOE 11204727** | 1 | 1 | 1 | | | Rear window | Luneta posterior | Janela traseira | Lunette ar | |

| | | | | |
|---|---|---|---|---|
| **1** | **8293085, 8293086** | **Vitres**<br>**Vidros das janelas**<br>**Ventanillas**<br>**Glass panes** | Catalogue id **20615** | Group **843** |
| **2** | **8293087, 8293088** | | | |
| **3** | **8293089, 8293090** | | Illustr. No **1067363** | Section **175** |
| **4** | | | | |
| **5** | | | Issue **PUB 20035940-B** | Page **785** |

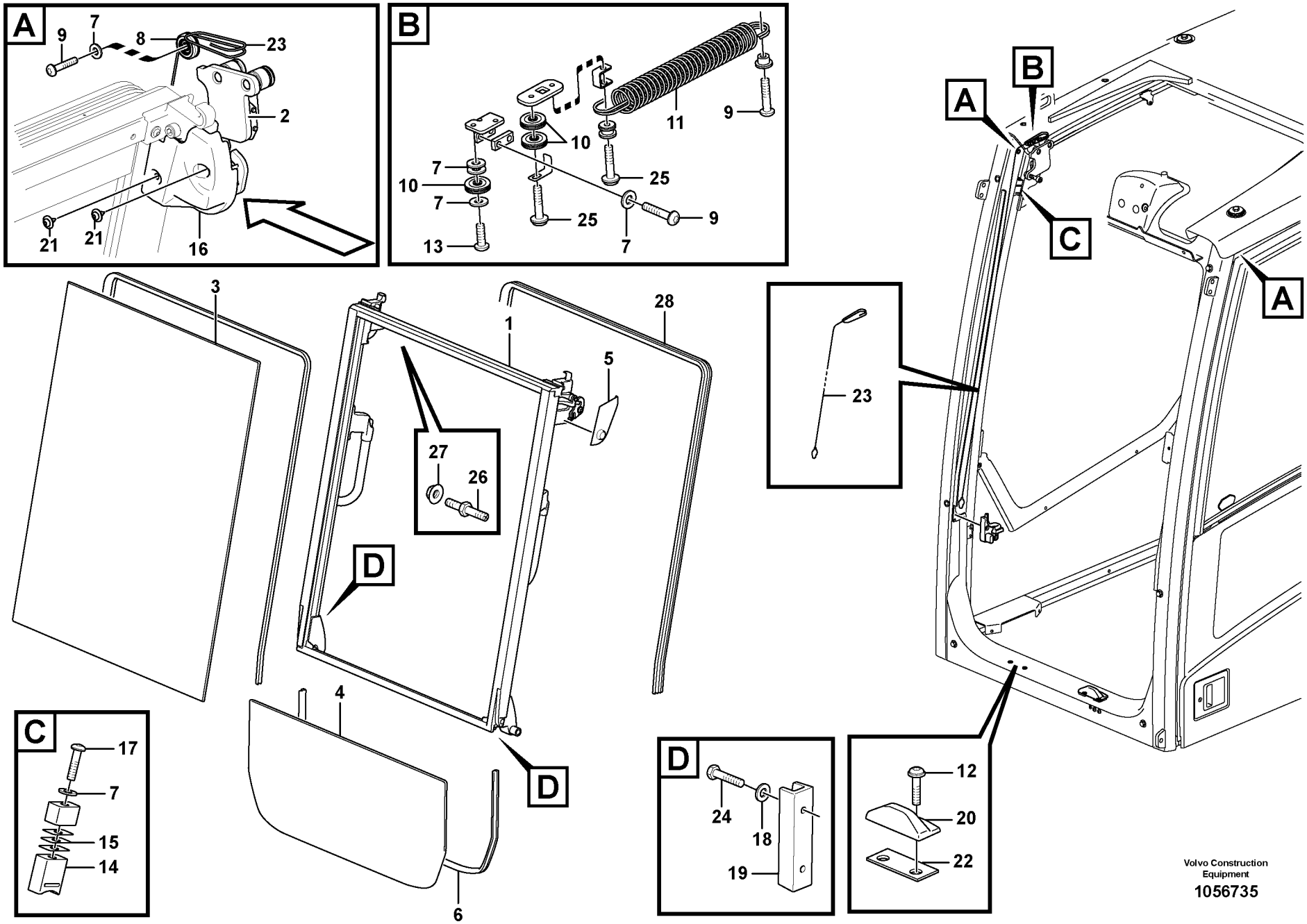
A
9
7
8
23
2
21
21
16
B
11
9
10
7
10
7
25
25
9
13
7
A
B
C
A
23
3
1
28
5
27
26
D
4
D
6
C
17
7
15
14
D
24
18
19
12
20
22
Volvo Construction Equipment
1056735

| Fig. | Part No. | Quantity 1 | 2 | 3 | PS | KIT | Description | Denominación | Denominação | Dénomination | Notes |
|---|---|---|---|---|---|---|---|---|---|---|---|
| 1 | **VOE 15018560** | 1 | | | | | Windscreen | Parabrisas | Para-brisa | Pare-brise | |
| 2 | **VOE 15006972** | 1 | | | | | •Roller kit | •Juego rodillos | •Jogo de rolos | •Kit rouleaux | |
| 3 | **VOE 15108848** | 1 | | | | | •Window pane | •Cristal ventana | •Vidro porta | •Vitre glace | |
| 4 | **VOE 11205358** | 1 | | | | | Window | Ventana | Janela | Glace | |
| 5 | **VOE 14643813** | 1 | | | | | Panel | Panel | Painel | Panneau | (VOE 11205746) LH |
| 6 | **VOE 15010008** | 1 | | | | | Sealing strip | Moldura retén | Friso de vedação | Lisse étanchéité | |
| 7 | **VOE 955892** | 18 | | | | | Plain washer | Arandela plana | Arruela simples | Rondelle plane | |
| 8 | **VOE 11204766** | 2 | | | | | Cable pulley | Polea cable | Polia cabos | Poulie | |
| 9 | **VOE 969423** | 8 | | | | | Six point socket screw | Racor de seis dientes | Paraf soquete sext | Vis à 6 pans creux | |
| 10 | **VOE 11204765** | 6 | | | | | Cable pulley | Polea cable | Polia cabos | Poulie | |
| 11 | **VOE 11204061** | 2 | | | | | Spring | Resorte | Mola | Ressort | |
| 12 | **VOE 969147** | 4 | | | | | Six point socket screw | Racor de seis dientes | Paraf soquete sext | Vis à 6 pans creux | |
| 13 | **VOE 969422** | 2 | | | | | Six point socket screw | Racor de seis dientes | Paraf soquete sext | Vis à 6 pans creux | |
| 14 | **VOE 11205720** | 2 | | | | | Rubber damper | Amortiguador de goma | Batente de borracha | Amortisseur caoutchouc | |
| 15 | **VOE 11205713** | REQ | | | | | Plate | Chapa | Chapa | Tôle | |
| 16 | **VOE 15007310** | 1 | | | | | Panel | Panel | Painel | Panneau | LH |
| 16 | **VOE 15007966** | 1 | | | | | Panel | Panel | Painel | Panneau | RH |
| 17 | **VOE 969587** | 2 | | | | | Six point socket screw | Racor de seis dientes | Paraf soquete sext | Vis à 6 pans creux | |
| 18 | **VOE 13940090** | 4 | | | | | Washer | Arandela | Arruela | Rondelle | |
| 19 | **VOE 14520135** | 2 | | | | | Guard | Proteccion | Protecao | Protection | |
| 20 | **VOE 15106717** | 2 | | | | | Rubber block | Pastilla de goma | Pastilha de borracha | Plot caoutchouc | |
| 21 | **VOE 972079** | 4 | | | | | Six point socket screw | Racor de seis dientes | Paraf soquete sext | Vis à 6 pans creux | |
| 22 | **VOE 15008696** | REQ | | | | | Washer | Arandela | Arruela | Rondelle | |
| 23 | **VOE 11206093** | 2 | | | | | Wire | Alambre | Arame | Fil | |
| 24 | **VOE 969408** | 4 | | | | | Six point socket screw | Racor de seis dientes | Paraf soquete sext | Vis à 6 pans creux | |
| 25 | **VOE 971368** | 4 | | | | | Six point socket screw | Racor de seis dientes | Paraf soquete sext | Vis à 6 pans creux | |
| 26 | **VOE 15036497** | 4 | | | | | Pin | Pasador | Pino | Goupille | |
| 27 | **VOE 13971098** | 4 | | | | | Flange nut | Tuerca embridada | Porca flangeada | Écrou à bride | |
| 28 | **VOE 15121830** | 1 | | | | | Sealing | Junta | Vedação | Étanchéité | |

| | | | | |
|---|---|---|---|---|
| **1** | | **Pare-brises**<br>**Pára-brisa dianteiro**<br>**Parabrisas delantero**<br>**Front window** | Catalogue id **20615** | Group **843** |
| **2** | | | Illustr. No **1056735** | Section **200** |
| **3** | | | Issue **PUB 20035940-B** | Page **787** |
| **4** | | | | |
| **5** | | **11294093, 11294094** | | |

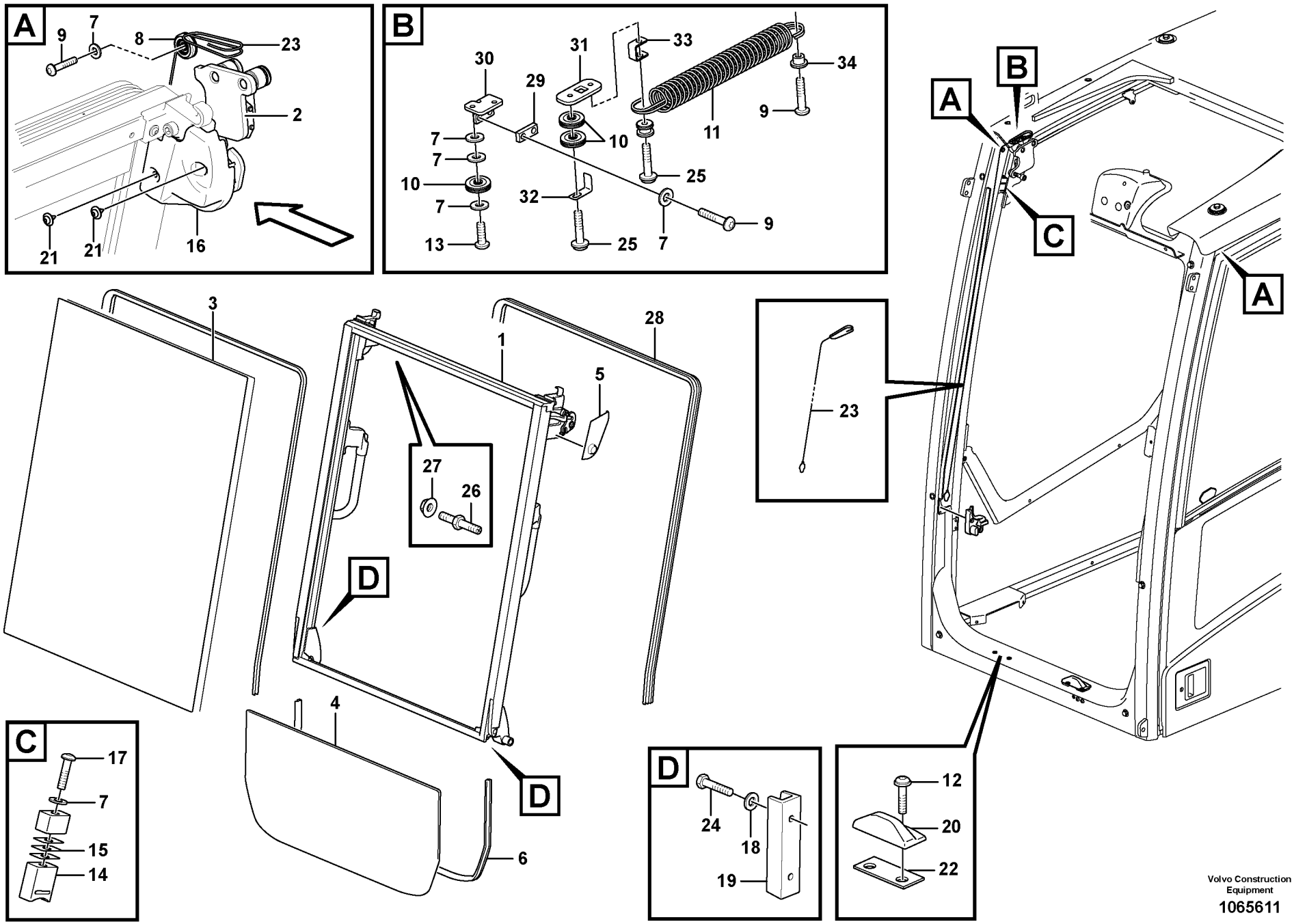


Volvo Construction Equipment

1065611

| Fig. | Part No. | Quantity 1 | 2 | 3 | PS | KIT | Description | Denominación | Denominação | Dénomination | Notes |
|---|---|---|---|---|---|---|---|---|---|---|---|
| 1 | **VOE 15018560** | 1 | | | | | Windscreen | Parabrisas | Para-brisa | Pare-brise | |
| 2 | **VOE 15006972** | 1 | | | | | •Roller kit | •Juego rodillos | •Jogo de rolos | •Kit rouleaux | |
| 3 | **VOE 15108848** | 1 | | | | | •Window pane | •Cristal ventana | •Vidro porta | •Vitre glace | |
| 4 | **VOE 11205358** | 1 | | | | | Window | Ventana | Janela | Glace | |
| 5 | **VOE 14643813** | 1 | | | | | Panel | Panel | Painel | Panneau | (VOE 11205746) |
| 6 | **VOE 15010008** | 1 | | | | | Sealing strip | Moldura retén | Friso de vedação | Lisse étanchéité | |
| 7 | **VOE 955892** | 18 | | | | | Plain washer | Arandela plana | Arruela simples | Rondelle plane | |
| 8 | **VOE 11204766** | 2 | | | | | Cable pulley | Polea cable | Polia cabos | Poulie | |
| 9 | **VOE 969423** | 8 | | | | | Six point socket screw | Racor de seis dientes | Paraf soquete sext | Vis à 6 pans creux | |
| 10 | **VOE 11204765** | 6 | | | | | Cable pulley | Polea cable | Polia cabos | Poulie | |
| 11 | **VOE 11204061** | 2 | | | | | Spring | Resorte | Mola | Ressort | |
| 12 | **VOE 969147** | 4 | | | | | Six point socket screw | Racor de seis dientes | Paraf soquete sext | Vis à 6 pans creux | |
| 13 | **VOE 969422** | 2 | | | | | Six point socket screw | Racor de seis dientes | Paraf soquete sext | Vis à 6 pans creux | |
| 14 | **VOE 11205720** | 2 | | | | | Rubber damper | Amortiguador de goma | Batente de borracha | Amortisseur caoutchouc | |
| 15 | **VOE 11205713** | 6 | | | | | Plate | Chapa | Chapa | Tôle | |
| 16 | **VOE 15007310** | 1 | | | | | Panel | Panel | Painel | Panneau | |
| 16 | **VOE 15007966** | 1 | | | | | Panel | Panel | Painel | Panneau | |
| 17 | **VOE 969587** | 2 | | | | | Six point socket screw | Racor de seis dientes | Paraf soquete sext | Vis à 6 pans creux | |
| 18 | **VOE 13940090** | 4 | | | | | Washer | Arandela | Arruela | Rondelle | |
| 19 | **VOE 14520135** | 2 | | | | | Guard | Proteccion | Protecao | Protection | |
| 20 | **VOE 17204283** | 2 | | | | | Rubber block | Pastilla de goma | Pastilha de borracha | Plot caoutchouc | |
| 21 | **VOE 972079** | 4 | | | | | Six point socket screw | Racor de seis dientes | Paraf soquete sext | Vis à 6 pans creux | |
| 22 | **VOE 15008696** | 3 | | | | | Washer | Arandela | Arruela | Rondelle | |
| 23 | **VOE 11206093** | 1 | | | | | Wire | Alambre | Arame | Fil | |
| 24 | **VOE 969408** | 4 | | | | | Six point socket screw | Racor de seis dientes | Paraf soquete sext | Vis à 6 pans creux | |
| 25 | **VOE 971368** | 4 | | | | | Six point socket screw | Racor de seis dientes | Paraf soquete sext | Vis à 6 pans creux | |
| 26 | **VOE 15036497** | 4 | | | | | Pin | Pasador | Pino | Goupille | |
| 27 | **VOE 13971098** | 4 | | | | | Flange nut | Tuerca embridada | Porca flangeada | Écrou à bride | |
| 28 | **VOE 15121830** | 1 | | | | | Sealing | Junta | Vedação | Étanchéité | |
| 29 | **VOE 11204869** | 2 | | | | | Spacer | Distanciador | Espaçador | Entretoise | |

| | | | | | |
|---|---|---|---|---|---|
| **1** | | **Pare-brises**<br>**Pára-brisa dianteiro**<br>**Parabrisas delantero**<br>**Front window** | | Catalogue id **20615** | Group **843** |
| **2** | | | | Illustr. No **1065611** | Section **250** |
| **3** | | | | | |
| **4** | | | | Issue **PUB 20035940-B** | Page **789** |
| **5** | | **8290413, 8290414, 8290415, 8290416** | | | |

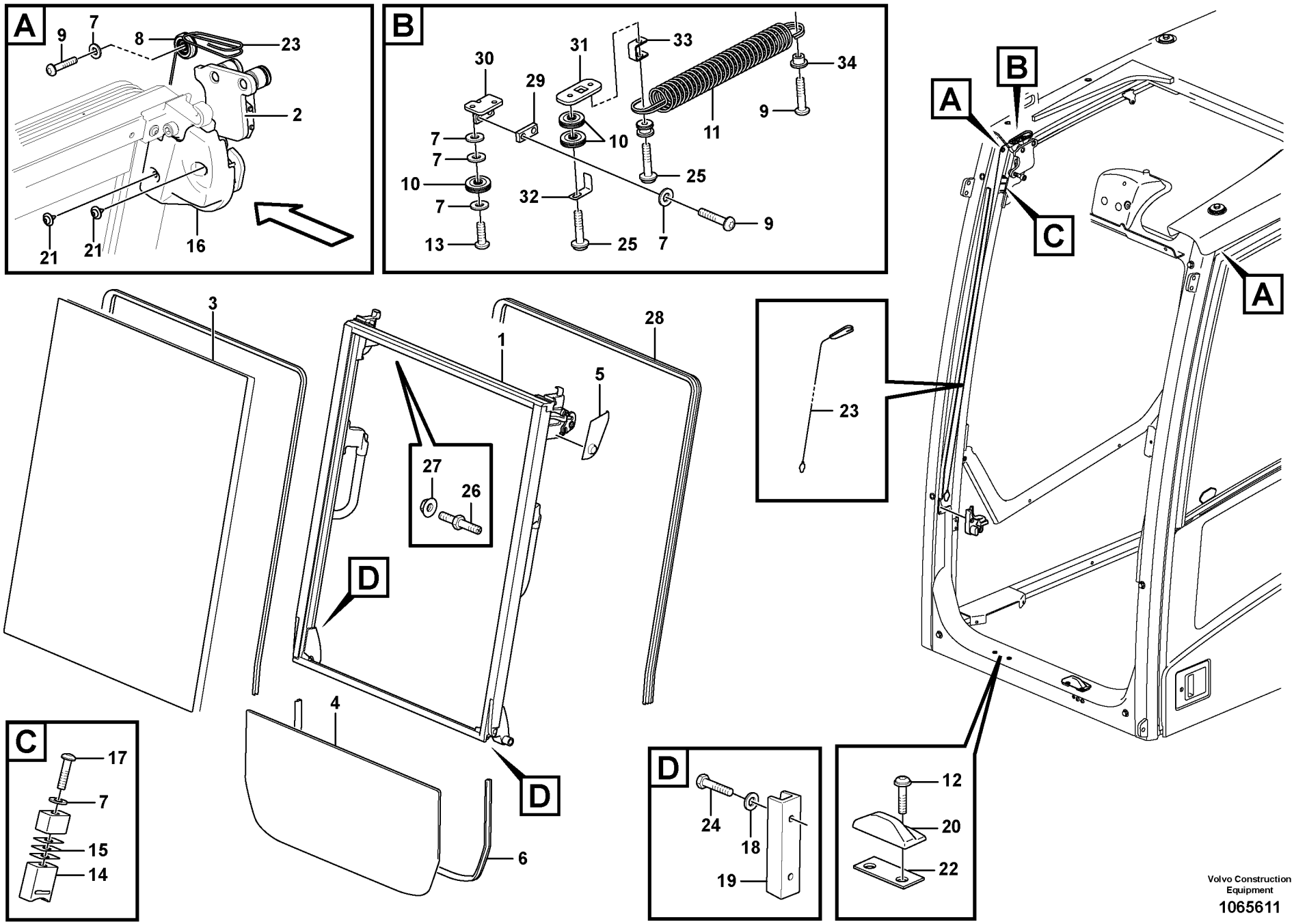


Volvo Construction Equipment

1065611

| Fig. | Part No. | Quantity 1 | 2 | 3 | PS | KIT | Description | Denominación | Denominação | Dénomination | Notes |
|---|---|---|---|---|---|---|---|---|---|---|---|
| 30 | **VOE 11204796** | 1 | | | | | Plate | Placa | Placa | Plaque | |
| 30 | **VOE 11204797** | 1 | | | | | Plate | Placa | Placa | Plaque | |
| 31 | **VOE 11204798** | 2 | | | | | Plate | Placa | Placa | Plaque | |
| 32 | **VOE 11206010** | 2 | | | | | Plate | Chapa | Chapa | Tôle | |
| 33 | **VOE 11204884** | 2 | | | | | Plate | Chapa | Chapa | Tôle | |
| 34 | **VOE 11204799** | 2 | | | | | Pin | Pasador | Pino | Goupille | |

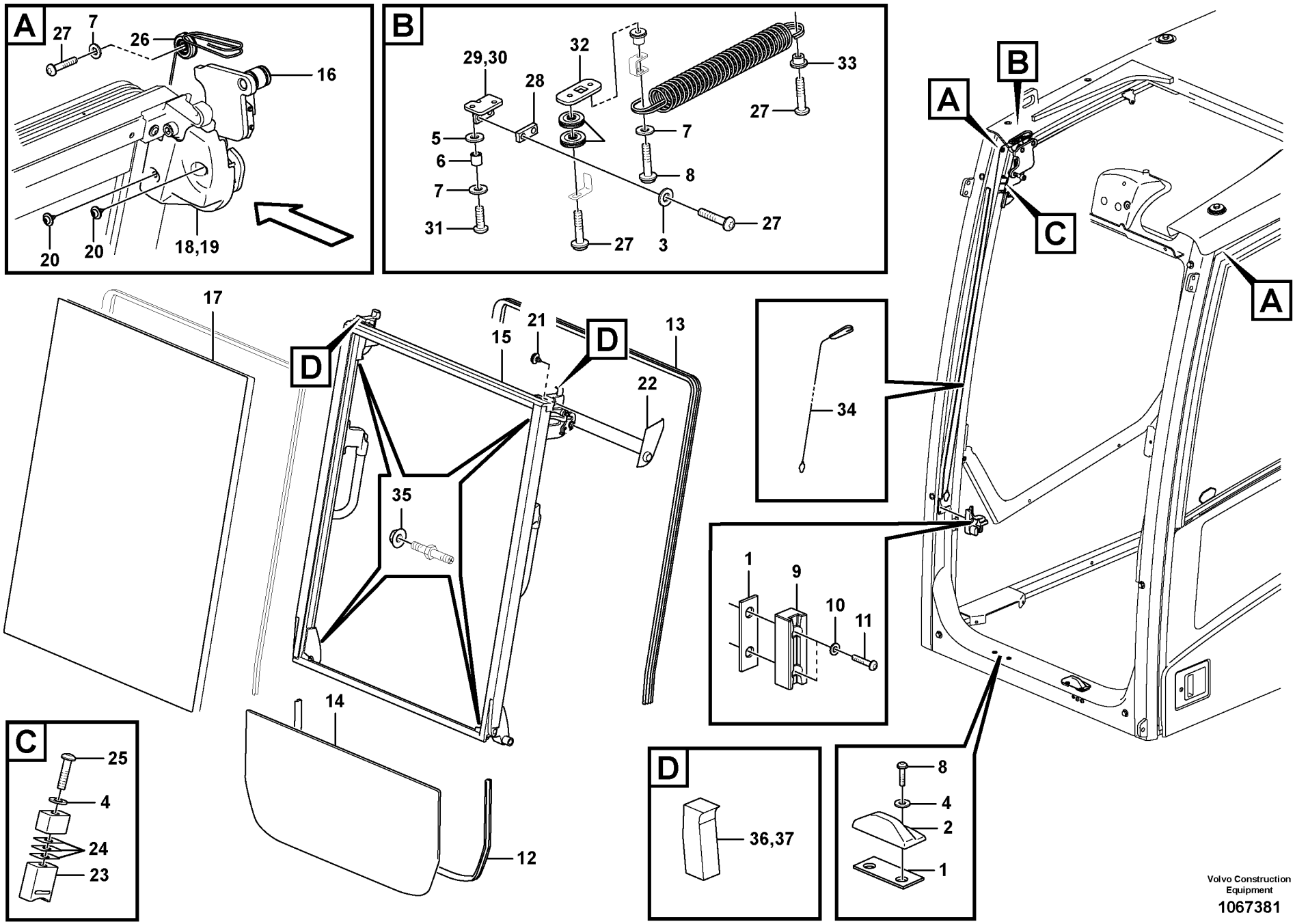


Volvo Construction Equipment

1067381

| Fig. | Part No. | Quantity 1 | 2 | 3 | PS | KIT | Description | Denominación | Denominação | Dénomination | Notes |
|---|---|---|---|---|---|---|---|---|---|---|---|
| | **VOE 14641087** | 1 | 1 | 1 | SS | | Shield | Defensa | Protetor | Bouclier | |
| 1 | **VOE 15008696** | 4 | 4 | 4 | | | •Washer | •Arandela | •Arruela | •Rondelle | |
| 2 | **VOE 17204283** | 2 | 2 | 2 | | | •Rubber block | •Pastilla de goma | •Pastilha de borracha | •Plot caoutchouc | |
| 3 | **VOE 955919** | 6 | 6 | 6 | | | •Spring washer | •Arandela elástica | •Arruela de pressão | •Rondelle élastique | |
| 4 | **VOE 955892** | 6 | 6 | 6 | | | •Plain washer | •Arandela plana | •Arruela simples | •Rondelle plane | |
| 5 | **VOE 976945** | 4 | 4 | 4 | | | •Washer | •Arandela | •Arruela | •Rondelle | |
| 6 | **VOE 14506867** | 4 | 4 | 4 | | | •Boss | •Tetón | •Cubo de roda | •Bossage | |
| 7 | **VOE 960139** | 6 | 6 | 6 | | | •Plain washer | •Arandela plana | •Arruela simples | •Rondelle plane | |
| 8 | **VOE 969147** | 6 | 6 | 6 | | | •Six point socket screw | •Racor de seis dientes | •Paraf soquete sext | •Vis à 6 pans creux | |
| 9 | **VOE 14520135** | 2 | 2 | 2 | | | •Guard | •Proteccion | •Protecao | •Protection | |
| 10 | **VOE 13940090** | 4 | 4 | 4 | | | •Washer | •Arandela | •Arruela | •Rondelle | |
| 11 | **VOE 969408** | 4 | 4 | 4 | | | •Six point socket screw | •Racor de seis dientes | •Paraf soquete sext | •Vis à 6 pans creux | |
| 12 | **VOE 15010008** | 1 | 1 | 1 | | | •Sealing strip | •Moldura retén | •Friso de vedação | •Lisse étanchéité | |
| 13 | **VOE 15121830** | 1 | 1 | 1 | | | •Sealing | •Junta | •Vedação | •Étanchéité | |
| 14 | **VOE 11205358** | 1 | 1 | 1 | | | •Window | •Ventana | •Janela | •Glace | |
| 15 | **VOE 15018560** | 1 | 1 | 1 | | | •Windscreen | •Parabrisas | •Para-brisa | •Pare-brise | |
| 16 | **VOE 15006972** | 1 | 1 | 1 | | | ••Roller kit | ••Juego rodillos | ••Jogo de rolos | ••Kit rouleaux | |
| 17 | **VOE 15108848** | 1 | 1 | 1 | | | ••Window pane | ••Cristal ventana | ••Vidro porta | ••Vitre glace | |
| 18 | **VOE 15007310** | 1 | 1 | 1 | | | •Panel | •Panel | •Painel | •Panneau | |
| 19 | **VOE 15007966** | 1 | 1 | 1 | | | •Panel | •Panel | •Painel | •Panneau | |
| 20 | **VOE 972079** | 4 | 4 | 4 | | | •Six point socket screw | •Racor de seis dientes | •Paraf soquete sext | •Vis à 6 pans creux | |
| 21 | **VOE 972078** | 2 | 2 | 2 | | | •Six point socket screw | •Racor de seis dientes | •Paraf soquete sext | •Vis à 6 pans creux | |
| 22 | **VOE 14643813** | 1 | 1 | 1 | | | •Panel | •Panel | •Painel | •Panneau | |
| 23 | **VOE 11205720** | 2 | 2 | 2 | | | •Rubber damper | •Amortiguador de goma | •Batente de borracha | •Amortisseur caoutchouc | |
| 24 | **VOE 11205713** | 6 | 6 | 6 | | | •Plate | •Chapa | •Chapa | •Tôle | |
| 25 | **VOE 969587** | 2 | 2 | 2 | | | •Six point socket screw | •Racor de seis dientes | •Paraf soquete sext | •Vis à 6 pans creux | |
| 26 | **VOE 14527485** | 2 | 2 | 2 | | | •Roller | •Rodillo | •Rolete | •Galet | |
| 27 | **VOE 969423** | 10 | 10 | 10 | | | •Six point socket screw | •Racor de seis dientes | •Paraf soquete sext | •Vis à 6 pans creux | |
| 28 | **VOE 11204869** | 2 | 2 | 2 | | | •Spacer | •Distanciador | •Espaçador | •Entretoise | |
| 29 | **VOE 11204796** | 1 | 1 | 1 | | | •Plate | •Placa | •Placa | •Plaque | |

| | |
|---|---|
| **1** | **8293085, 8293086** |
| **2** | **8293087, 8293088** |
| **3** | **8293089, 8293090** |
| **4** | |
| **5** | |

**Pare-brises**
**Pára-brisa dianteiro**
**Parabrisas delantero**
**Front window**

| | |
|---|---|
| Catalogue id **20615** | Group **843** |
| Illustr. No **1067381** | Section **275** |
| Issue **PUB 20035940-B** | Page **793** |

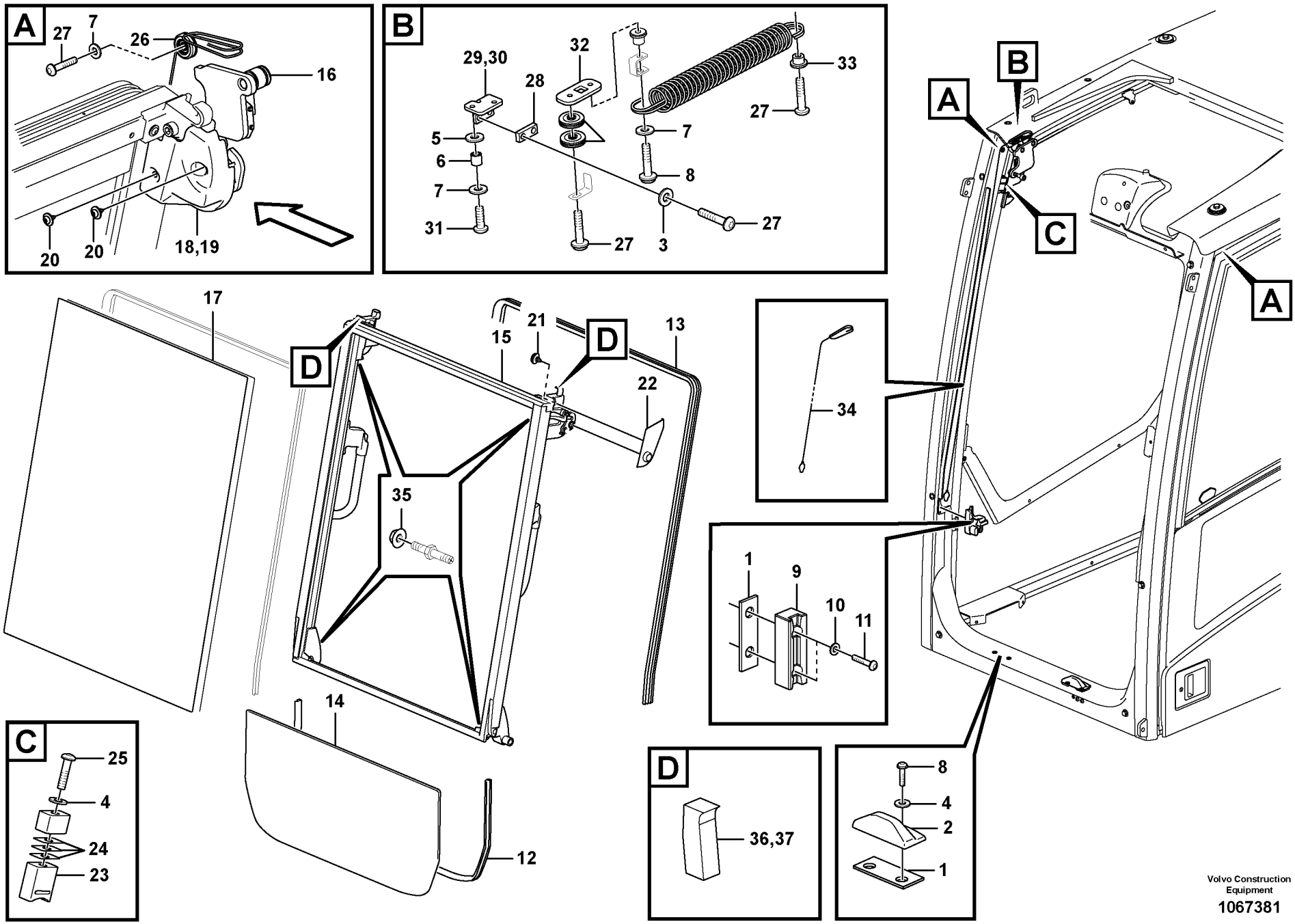


Volvo Construction Equipment

1067381

| Fig. | Part No. | Quantity 1 | 2 | 3 | PS | KIT | Description | Denominación | Denominação | Dénomination | Notes |
|---|---|---|---|---|---|---|---|---|---|---|---|
| 30 | **VOE 11204797** | 1 | 1 | 1 | | | •Plate | •Placa | •Placa | •Plaque | |
| 31 | **VOE 969422** | 2 | 2 | 2 | | | •Six point socket screw | •Racor de seis dientes | •Paraf soquete sext | •Vis à 6 pans creux | |
| 32 | **VOE 11204798** | 2 | 2 | 2 | | | •Plate | •Placa | •Placa | •Plaque | |
| 33 | **VOE 11204799** | 2 | 2 | 2 | | | •Pin | •Pasador | •Pino | •Goupille | |
| 34 | **VOE 11206093** | 2 | 2 | 2 | | | •Wire | •Alambre | •Arame | •Fil | |
| 35 | **VOE 13971098** | 4 | 4 | 4 | | | •Flange nut | •Tuerca embridada | •Porca flangeada | •Écrou à bride | |
| 36 | **VOE 14633012** | 1 | 1 | 1 | | | •Sponge | •Esponja | •Esponja | •Éponge | RH |
| 37 | **VOE 14633013** | 1 | 1 | 1 | | | •Sponge | •Esponja | •Esponja | •Éponge | LH |

| | |
|---|---|
| **1** | **8293085, 8293086** |
| **2** | **8293087, 8293088** |
| **3** | **8293089, 8293090** |
| **4** | |
| **5** | |

**Pare-brises**
**Pára-brisa dianteiro**
**Parabrisas delantero**
**Front window**

| | |
|---|---|
| Catalogue id **20615** | Group **843** |
| Illustr. No **1067381** | Section **275** |
| Issue **PUB 20035940-B** | Page **795** |

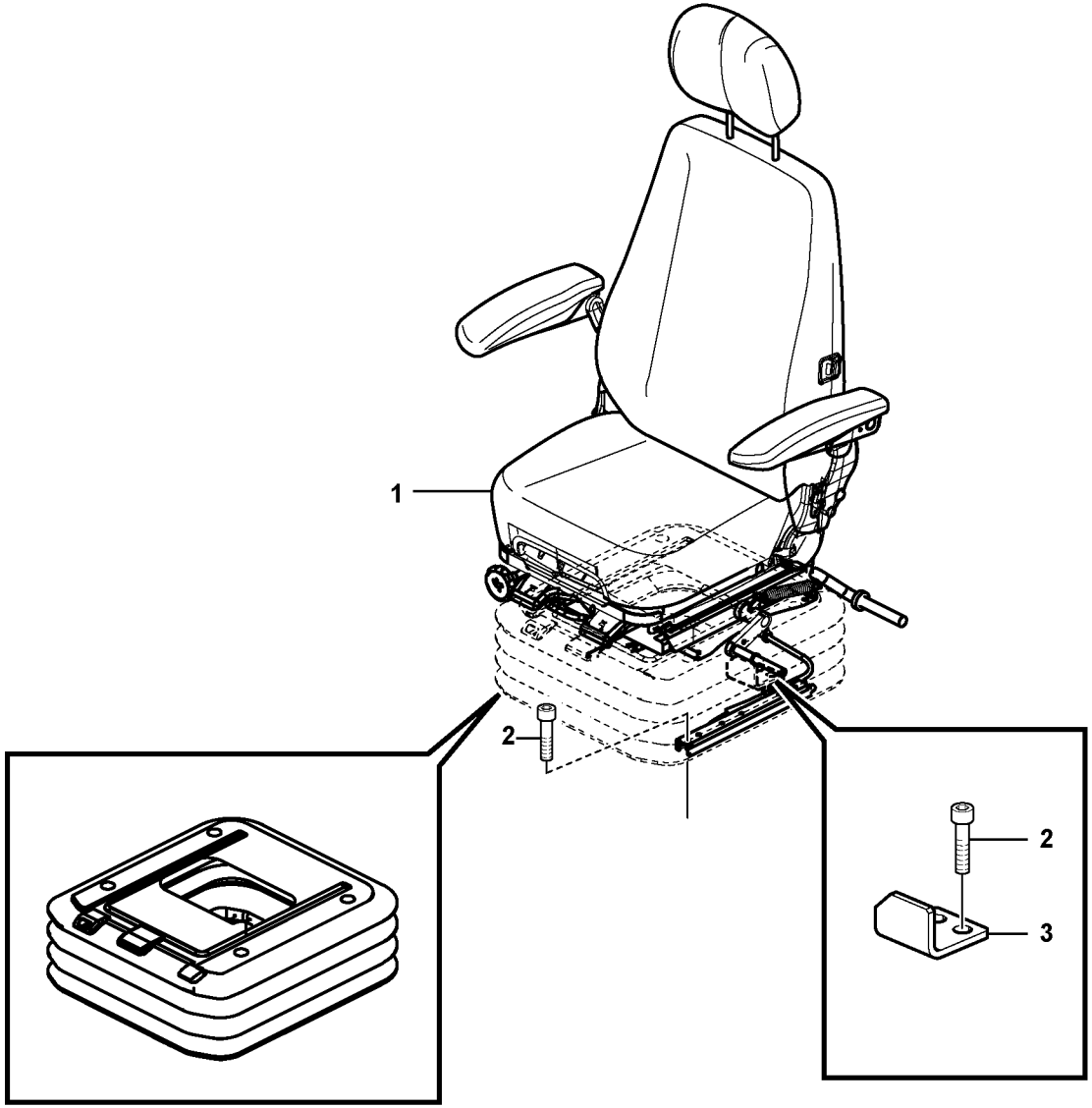
1
2
2
3

| Fig. | Part No. | Quantity 1 | 2 | 3 | 4 | 5 | PS | KIT | Description | Denominación | Denominação | Dénomination | Notes |
|---|---|---|---|---|---|---|---|---|---|---|---|---|---|
| 1 | **VOE 14617100** | 1 | | | | | | | Seat | Asiento | Banco | Siège | See group 852, Page 805 |
| | **VOE 14617101** | | 1 | | | | | | Seat | Asiento | Banco | Siège | See group 852, Page 805 |
| | **VOE 14617102** | | | 1 | | | | | Seat | Asiento | Banco | Siège | See group 852, Page 805 |
| | **VOE 14577672** | | | | 1 | | | | Driver seat | Asiento conductor | Banco motorista | Siège du conducteur | See group 852, Page 805 |
| 2 | **VOE 984064** | 6 | 6 | 6 | 6 | | | | Hex. socket screw | Tornillo de hexágono e... | Parafuso soquete sext... | Vis à six pans creux | |
| 3 | **VOE 14557479** | 1 | 1 | 1 | 1 | | | | Stopping device | Mecanismo de parada | Dispositivo parada | Dispositif d'arrêt | |

| | |
|---|---|
| **1** | **8279794** |
| **2** | **8279795** |
| **3** | **8279796** |
| **4** | **8288271** |
| **5** | |

**Siège conducteur avec pièces de montage**
**Assento do operador com peças de montagem**
**Asiento del conductor con piezas de montaje**
**Operator seat with fitting parts**

| | |
|---|---|
| Catalogue id **20615** | Group **852** |
| Illustr. No **1065016** | Section **100** |
| Issue **PUB 20035940-B** | Page **797** |

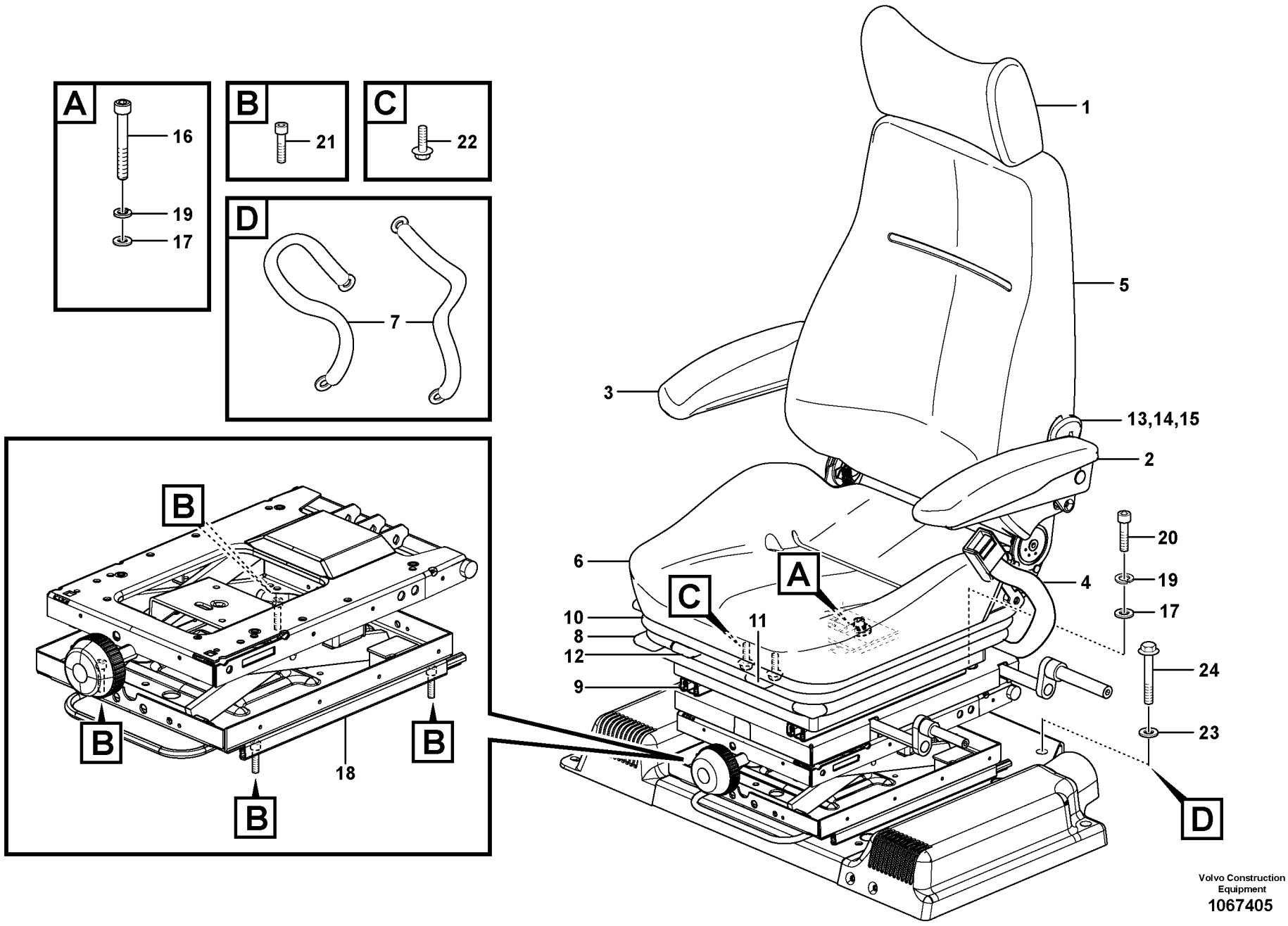


Volvo Construction Equipment
1067405

| Fig. | Part No. | Quantity 1 | 2 | 3 | PS | KIT | Description | Denominación | Denominação | Dénomination | Notes |
|---|---|---|---|---|---|---|---|---|---|---|---|
| | **VOE 14659741** | 1 | 1 | | | | Seat | Asiento | Banco | Siège | (VOE 14549410) |
| 1 | **SA 2067-00100** | 1 | 1 | | | | •Head restraint | •Reposacabezas | •Descansa cabeça | •Appui-tête | |
| 2 | **VOE 14551181** | 1 | 1 | | | | •Arm rest | •Reposabrazos | •Descansa-braço | •Accoudoir | LH |
| 3 | **VOE 14551182** | 1 | 1 | | | | •Arm rest | •Reposabrazos | •Descansa-braço | •Accoudoir | RH |
| 4 | **VOE 14553766** | 1 | 1 | | | | •Seat belt | •Cinturón de seguridad | •Cinto de segurança | •Ceinture de sécurité | |
| 5 | **VOE 14521384** | 1 | 1 | | | | •Backrest cushion | •Cojín respaldo | •Coxim de encosto | •Dossier | |
| 5 | **VOE 14513755** | 1 | 1 | | | | •Cover | •Capo | •Tampa | •Capot | |
| 6 | **VOE 14521385** | 1 | 1 | | | | •Seat cushion | •Cojín asiento | •Assento do banco | •Coussin de siège | |
| 6 | **VOE 14513756** | 1 | 1 | | | | •Cover | •Capo | •Tampa | •Capot | |
| 7 | **VOE 14513753** | 1 | 1 | | | | •Belt | •Correa | •Correia | •Ceinture | |
| 8 | **VOE 14538608** | 1 | 1 | | | | •Slide | •Corredera | •Cursor | •Tiroir | |
| 9 | **VOE 14513757** | 1 | 1 | | | | •Slide block | •Bloque deslizante | •Bloco deslizamento | •Bloc guidage | |
| 10 | **VOE 14513758** | 1 | 1 | | | | •Bellows | •Cubierta Goma | •Foles | •Capot Caoutcho | |
| 11 | **VOE 14517890** | 1 | 1 | | | | •Lever kit | •Juego de palanca | •Jogo alavancas | •Kit leviers | LH |
| 12 | **VOE 14517891** | 1 | 1 | | | | •Lever kit | •Juego de palanca | •Jogo alavancas | •Kit leviers | RH |
| 13 | **VOE 14513754** | | 1 | | | | •Heater | •Calefactor | •Aquecedor | •Réchauffeur | |
| 14 | **VOE 14501383** | 1 | 1 | | | | •Cable | •Cable | •Cabo | •Câble | |
| 15 | **VOE 14527286** | 1 | 1 | | | | •Knob | •Boton | •Botão | •Bouton | |
| 16 | **VOE 984346** | 1 | 1 | | | | Hex. socket screw | Tornillo de hexágono emb... | Parafuso soquete sext... | Vis à six pans creux | |
| 17 | **VOE 13955894** | 4 | 4 | | | | Washer | Arandela | Arruela | Rondelle | |
| 18 | **VOE 14521988** | 1 | 1 | | | | Support | Apoyo | Suporte | Support | |
| 19 | **VOE 955921** | 4 | 4 | | | | Spring washer | Arandela elástica | Arruela de pressão | Rondelle élastique | |
| 20 | **VOE 984077** | 7 | 7 | | | | Hex. socket screw | Tornillo de hexágono emb... | Parafuso soquete sext... | Vis à six pans creux | |
| 21 | **VOE 984064** | 8 | 8 | | | | Hex. socket screw | Tornillo de hexágono emb... | Parafuso soquete sext... | Vis à six pans creux | |
| 22 | **VOE 13946544** | 2 | 2 | | | | Screw | Tornillo | Parafuso | Vis | |
| 23 | **VOE 976945** | 2 | 2 | | | | Washer | Arandela | Arruela | Rondelle | |
| 24 | **VOE 984758** | 2 | 2 | | | | Flange screw | Tornillo embridado | Parafuso flangeado | Vis à embase | (VOE 13965188) |

| | |
|---|---|
| 1 | **8290260** |
| 2 | **8291493** |
| 3 | |
| 4 | |
| 5 | |

**Siège conducteur avec pièces de montage**
**Assento do operador com peças de montagem**
**Asiento del conductor con piezas de montaje**
**Operator seat with fitting parts**

| | |
|---|---|
| Catalogue id **20615** | Group **852** |
| Illustr. No **1067405** | Section **110** |
| Issue **PUB 20035940-B** | Page **799** |

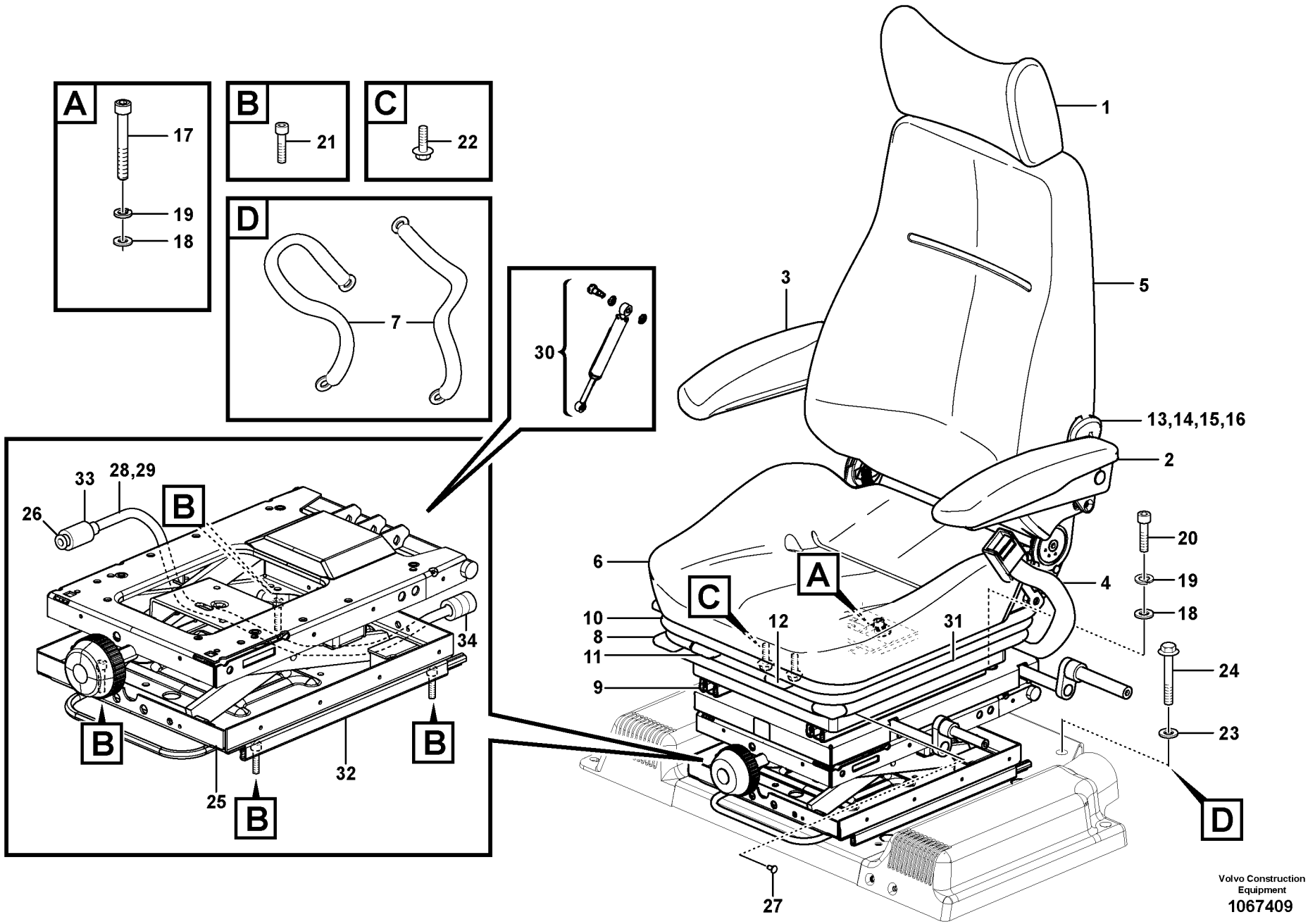


Volvo Construction Equipment
1067409

| Fig. | Part No. | Quantity 1 | 2 | 3 | PS | KIT | Description | Denominación | Denominação | Dénomination | Notes |
|---|---|---|---|---|---|---|---|---|---|---|---|
| | **VOE 14659741** | 1 | | | | | Seat | Asiento | Banco | Siège | (VOE 14549410) |
| | **VOE 14659743** | | 1 | | | | Seat | Asiento | Banco | Siège | (VOE 14542411) |
| 1 | **SA 2067-00100** | 1 | 1 | | | | •Head restraint | •Reposacabezas | •Descansa cabeça | •Appui-tête | |
| 2 | **VOE 14551181** | 1 | 1 | | | | •Arm rest | •Reposabrazos | •Descansa-braço | •Accoudoir | LH |
| 3 | **VOE 14551182** | 1 | 1 | | | | •Arm rest | •Reposabrazos | •Descansa-braço | •Accoudoir | RH |
| 4 | **VOE 14553766** | 1 | | | | | •Seat belt | •Cinturón de seguridad | •Cinto de segurança | •Ceinture de sécurité | |
| 4 | **VOE 14542412** | | 1 | | | | •Seat belt | •Cinturón de seguridad | •Cinto de segurança | •Ceinture de sécurité | |
| 5 | **VOE 14521384** | 1 | 1 | | | | •Backrest cushion | •Cojín respaldo | •Coxim de encosto | •Dossier | |
| 5 | **VOE 14513755** | 1 | 1 | | | | •Cover | •Capo | •Tampa | •Capot | |
| 6 | **VOE 14521385** | 1 | 1 | | | | •Seat cushion | •Cojín asiento | •Assento do banco | •Coussin de siège | |
| 6 | **VOE 14513756** | 1 | 1 | | | | •Cover | •Capo | •Tampa | •Capot | |
| 7 | **VOE 14513753** | 1 | 1 | | | | •Belt | •Correa | •Correia | •Ceinture | |
| 8 | **VOE 14538608** | 1 | 1 | | | | •Slide | •Corredera | •Cursor | •Tiroir | |
| 9 | **VOE 14513757** | 1 | 1 | | | | •Slide block | •Bloque deslizante | •Bloco deslizamento | •Bloc guidage | |
| 10 | **VOE 14513758** | 1 | 1 | | | | •Bellows | •Cubierta Goma | •Foles | •Capot Caoutcho | |
| 11 | **VOE 14517890** | 1 | 1 | | | | •Lever kit | •Juego de palanca | •Jogo alavancas | •Kit leviers | LH |
| 12 | **VOE 14517891** | 1 | 1 | | | | •Lever kit | •Juego de palanca | •Jogo alavancas | •Kit leviers | RH |
| 13 | **VOE 14513754** | 1 | 1 | | | | •Heater | •Calefactor | •Aquecedor | •Réchauffeur | |
| 14 | **VOE 14501383** | 1 | 1 | | | | •Cable | •Cable | •Cabo | •Câble | |
| 15 | **VOE 14527286** | 1 | 1 | | | | •Knob | •Boton | •Botão | •Bouton | |
| 16 | **VOE 14539228** | | 1 | | | | Support | Apoyo | Suporte | Support | |
| 17 | **VOE 984346** | 1 | 1 | | | | Hex. socket screw | Tornillo de hexágono emb... | Parafuso soquete sext... | Vis à six pans creux | |
| 18 | **VOE 13955894** | 4 | 4 | | | | Washer | Arandela | Arruela | Rondelle | |
| 19 | **VOE 955921** | 4 | 4 | | | | Spring washer | Arandela elástica | Arruela de pressão | Rondelle élastique | |
| 20 | **VOE 984077** | 7 | 7 | | | | Hex. socket screw | Tornillo de hexágono emb... | Parafuso soquete sext... | Vis à six pans creux | |
| 21 | **VOE 984064** | 8 | 8 | | | | Hex. socket screw | Tornillo de hexágono emb... | Parafuso soquete sext... | Vis à six pans creux | |
| 22 | **VOE 13946544** | 2 | 2 | | | | Screw | Tornillo | Parafuso | Vis | |
| 23 | **VOE 976945** | 2 | 2 | | | | Washer | Arandela | Arruela | Rondelle | |
| 24 | **VOE 984758** | 2 | 2 | | | | Flange screw | Tornillo embridado | Parafuso flangeado | Vis à embase | (VOE 13965188) |
| 25 | **VOE 14538765** | 1 | 1 | | | | Seat Support | Soporte Asiento | Suporte do assento | Bati Siege | |

| | |
|---|---|
| 1 | **8290261** |
| 2 | **8291494** |
| 3 | |
| 4 | |
| 5 | |

**Siège conducteur avec pièces de montage**
**Assento do operador com peças de montagem**
**Asiento del conductor con piezas de montaje**
**Operator seat with fitting parts**

| | |
|---|---|
| Catalogue id **20615** | Group **852** |
| Illustr. No **1067409** | Section **120** |
| Issue **PUB 20035940-B** | Page **801** |

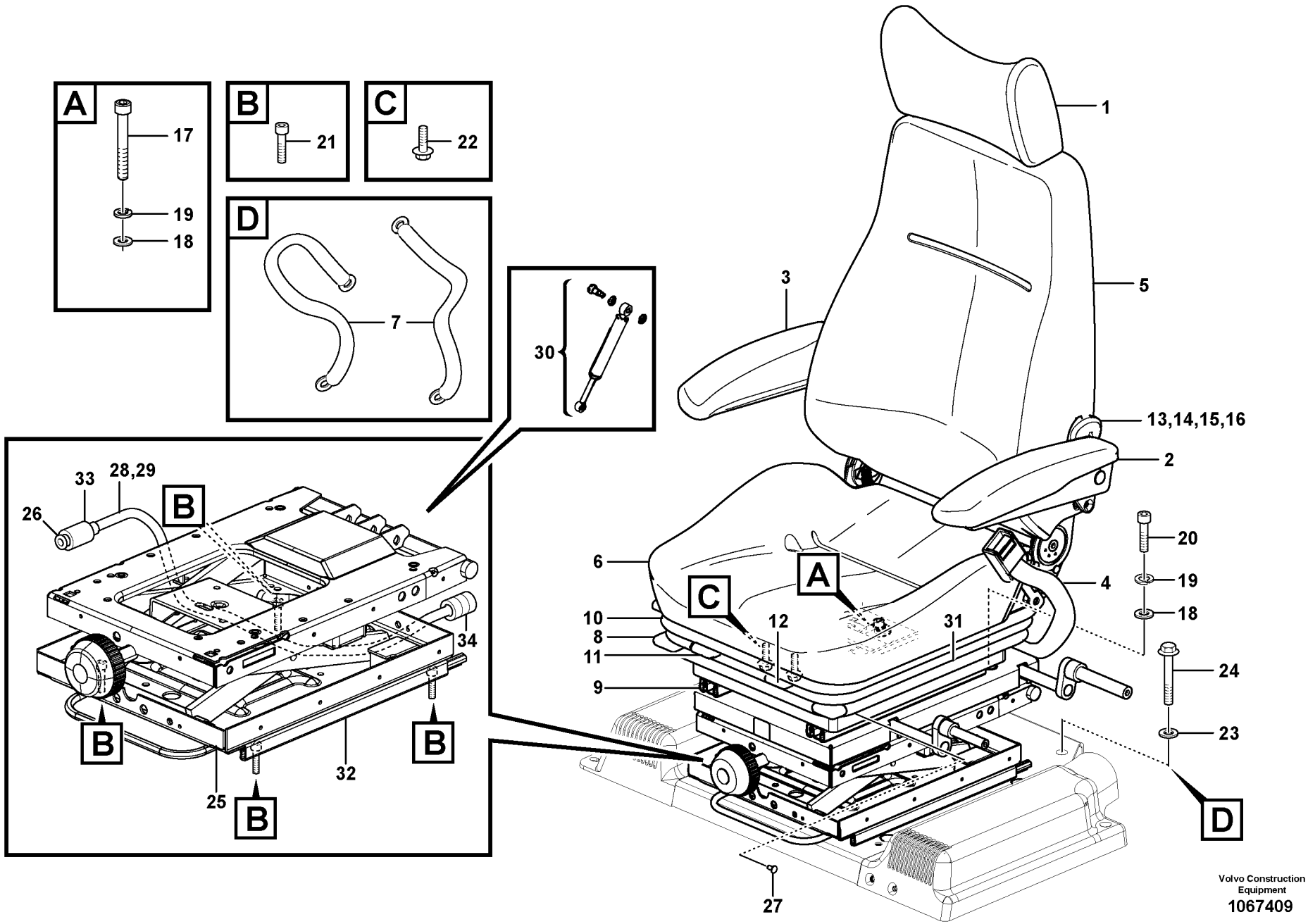


Volvo Construction Equipment
1067409

| Fig. | Part No. | Quantity 1 | 2 | 3 | PS | KIT | Description | Denominación | Denominação | Dénomination | Notes |
|---|---|---|---|---|---|---|---|---|---|---|---|
| 26 | **VOE 14513762** | 1 | 1 | | | | •Air cushion kit | •Kit cojín de aire | •Kit almofada de ar | •Kit coussin pneumatique | |
| 27 | **VOE 14518572** | 1 | 1 | | | | •Clip Kit | •Kit De Clips | • | •Lot De Clips | |
| 28 | **VOE 14521355** | 1 | 1 | | | | •Cable | •Cable | •Cabo | •Câble | |
| 29 | **VOE 14513763** | 1 | 1 | | | | •Tube | •Tubo | •Tubo | •Tube | |
| 30 | **VOE 14528085** | 1 | 1 | | | | •Damper | •Amortiguador | •Amortecedor | •Amortisseur | |
| 31 | **VOE 14513760** | 1 | 1 | | | | •Bellows | •Fuelle | •Fole | •Soufflet | |
| 32 | **VOE 14513761** | 1 | 1 | | | | •Spool | •Bobina | • | •Bobine | |
| 33 | **VOE 14518880** | 1 | 1 | | | | •Valve Kit | •Juego Valvula | •Kit de válvulas | •Kit valve | |
| 34 | **VOE 14521373** | 1 | 1 | | | | •Compressor | •Compresor | •Compressor | •Compresseur | |

| | | | | |
|---|---|---|---|---|
| **1** | **8290261** | **Siège conducteur avec pièces de montage**<br>**Assento do operador com peças de montagem**<br>**Asiento del conductor con piezas de montaje**<br>**Operator seat with fitting parts** | Catalogue id **20615** | Group **852** |
| **2** | **8291494** | | Illustr. No **1067409** | Section **120** |
| **3** | | | Issue **PUB 20035940-B** | Page **803** |
| **4** | | | | |
| **5** | | | | |

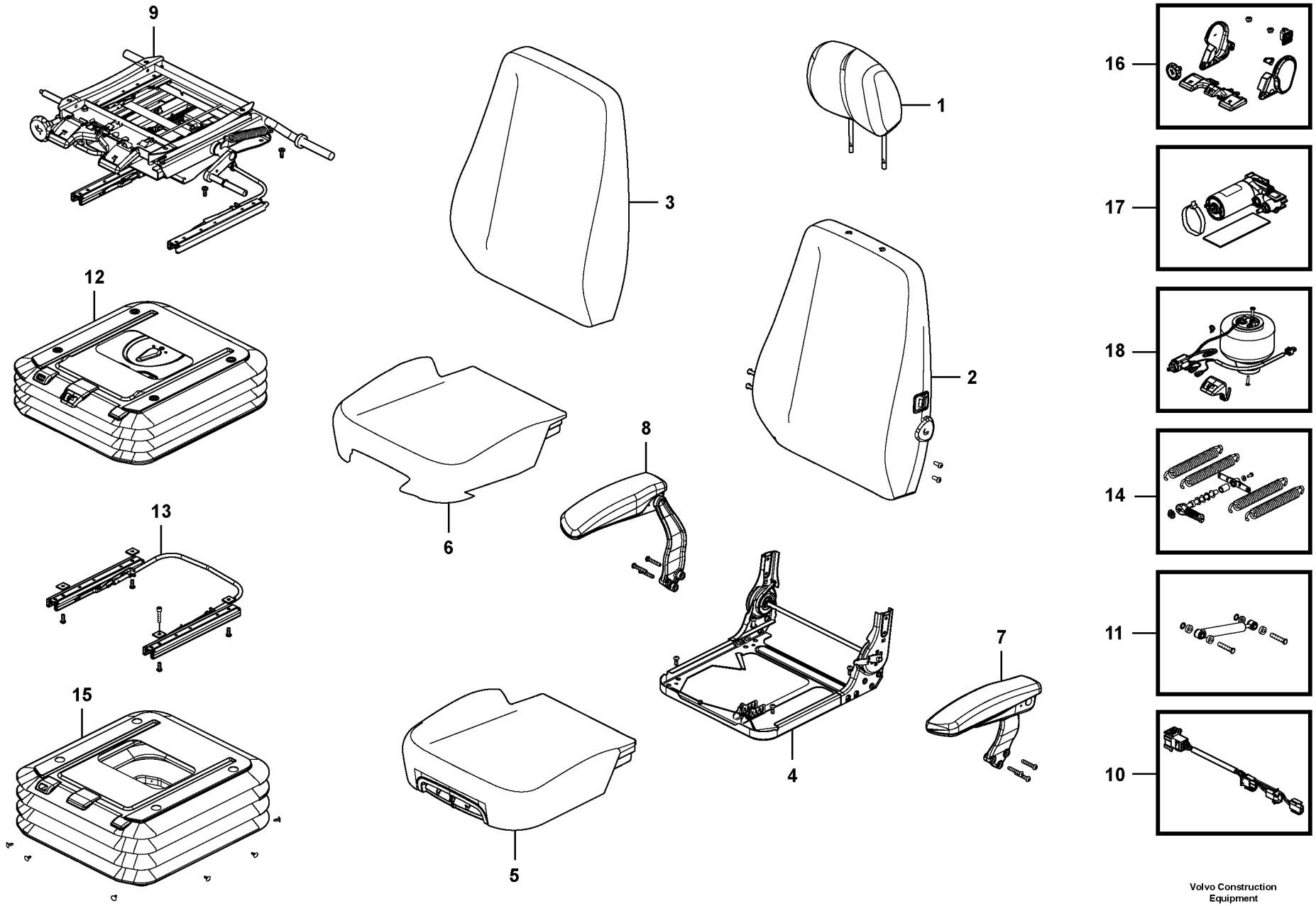


Volvo Construction Equipment

1057357

| Fig. | Part No. | Quantity 1 | 2 | 3 | 4 | 5 | PS | KIT | Description | Denominación | Denominação | Dénomination | Notes |
|---|---|---|---|---|---|---|---|---|---|---|---|---|---|
| | **VOE 14617102** | | 1 | | | | | | Seat | Asiento | Banco | Siège | |
| | **VOE 14617100** | | | 1 | | | | | Seat | Asiento | Banco | Siège | |
| | **VOE 14617101** | 1 | | | | | | | Seat | Asiento | Banco | Siège | |
| | **VOE 14577672** | | | | 1 | | | | Driver seat | Asiento conductor | Banco motorista | Siège du conducteur | |
| 1 | **VOE 14555886** | 1 | 1 | 1 | 1 | | | | •Head restraint | •Reposacabezas | •Descansa cabeça | •Appui-tête | |
| 2 | **VOE 14610883** | 1 | 1 | | 1 | | | | •Backrest | •Apoyo respaldo | •Apoio do encosto | •Support lombaire | |
| 2 | **VOE 14610882** | | | 1 | | | | | •Backrest | •Apoyo respaldo | •Apoio do encosto | •Support lombaire | |
| 3 | **VOE 14610885** | 1 | 1 | | 1 | | | | •Cover | •Capó | •Capô | •Capot | |
| 3 | **VOE 14610884** | | | 1 | | | | | •Cover | •Capó | •Capô | •Capot | |
| 4 | **VOE 14555891** | 1 | 1 | 1 | 1 | | | | •Base | •Base | •Fundo | •Embase | |
| 5 | **VOE 14610887** | 1 | 1 | | 1 | | | | •Seat cushion | •Cojín asiento | •Assento do banco | •Coussin de siège | |
| 5 | **VOE 14610886** | | | 1 | | | | | •Seat cushion | •Cojín asiento | •Assento do banco | •Coussin de siège | |
| 6 | **VOE 14610888** | 1 | 1 | 1 | 1 | | | | •Cover | •Capó | •Capô | •Capot | |
| 7 | **VOE 14555895** | 1 | 1 | 1 | 1 | | | | •Arm rest | •Reposabrazos | •Descansa-braço | •Accoudoir | |
| 8 | **VOE 14555900** | 1 | 1 | 1 | 1 | | | | •Arm rest | •Reposabrazos | •Descansa-braço | •Accoudoir | |
| 9 | **VOE 14555901** | 1 | 1 | 1 | 1 | | | | •Positioning device | •Dispositivo de posicion | •Dispositivo de posicion | •Dispositif de positionn | |
| 10 | **VOE 14555912** | 1 | 1 | 1 | 1 | | | | •Wire harness | •Manojo cables | •Chicote | •Faisceau electrique | |
| 11 | **VOE 14555911** | 1 | 1 | 1 | 1 | | | | •Damper | •Amortiguador | •Amortecedor | •Amortisseur | |
| 12 | **VOE 14555902** | 1 | | 1 | | | | | •Suspension | •Suspensión | •Suspensão | •Suspension | |
| 12 | **VOE 14555903** | | 1 | | 1 | | | | •Suspension | •Suspensión | •Suspensão | •Suspension | |
| 13 | **VOE 14555904** | 1 | 1 | 1 | 1 | | | | •Slide | •Corredera | •Cursor | •Tiroir | |
| 14 | **VOE 14555910** | 1 | 1 | 1 | 1 | | | | •Spring | •Resorte | •Mola | •Ressort | |
| 15 | **VOE 14555906** | | 1 | | 1 | | | | •Cover | •Capo | •Tampa | •Capot | |
| 15 | **VOE 14555905** | 1 | | 1 | | | | | •Cover | •Capo | •Tampa | •Capot | |
| 16 | **VOE 14555907** | 1 | 1 | 1 | 1 | | | | •Accessories | •Accesorios | •Acessórios | •Accessoire | |
| 17 | **VOE 14555908** | 1 | 1 | 1 | 1 | | | | •Compressor | •Compresor | •Compressor | •Compresseur | |
| 18 | **VOE 14555909** | 1 | 1 | 1 | 1 | | | | •Air valve | •Válvula de aire | •Válvula de ar | •Soupape d'air | |

| | |
|---|---|
| **1** | **8279795** |
| **2** | **8279796** |
| **3** | **8279794** |
| **4** | **8288271** |
| **5** | |

**Siège du conucteur**
**Banco do motorista**
**Asiento del conductor**
**Operator's seat**

| | |
|---|---|
| Catalogue id **20615** | Group **852** |
| Illustr. No **1057357** | Section **150** |
| Issue **PUB 20035940-B** | Page **805** |

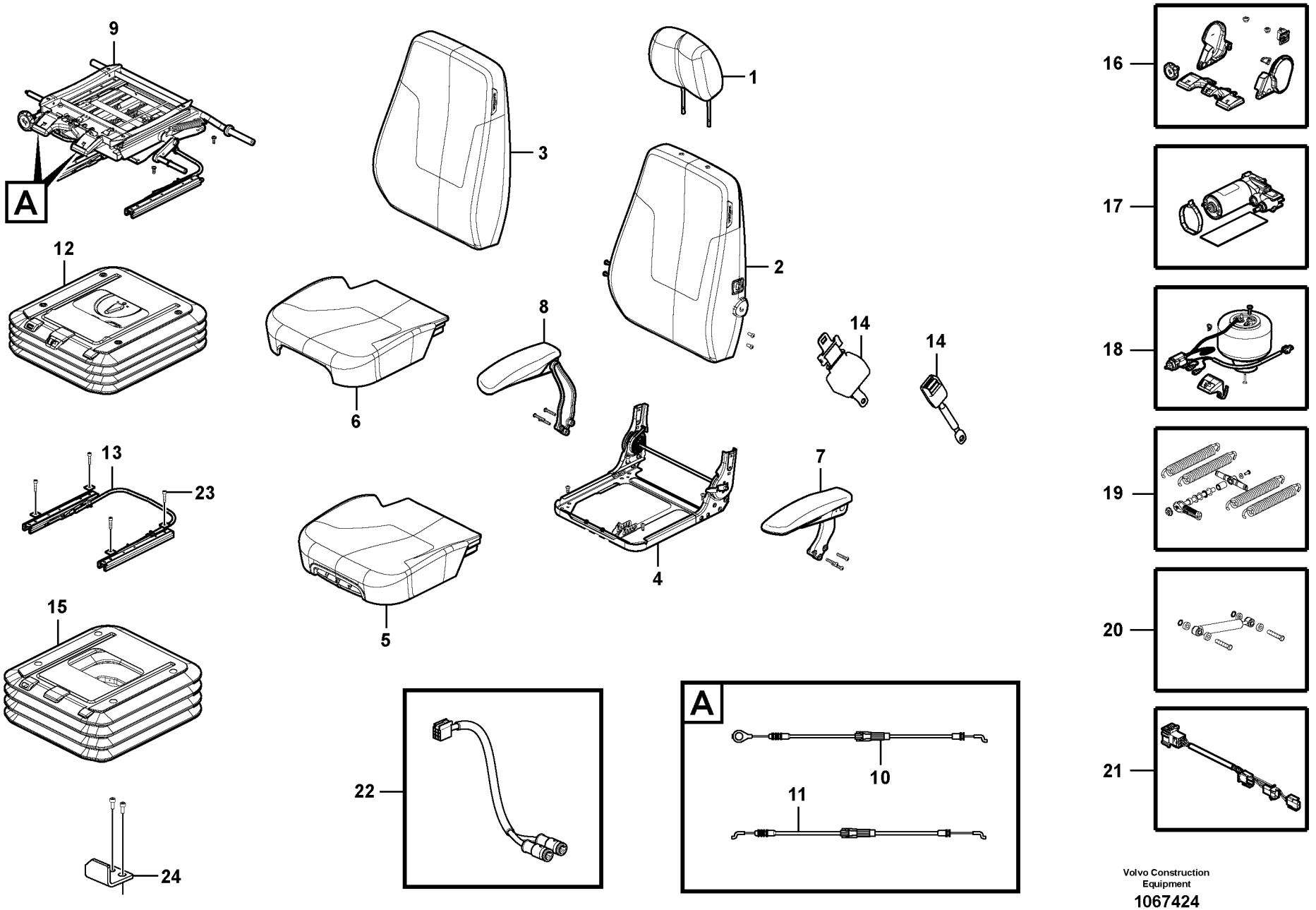


Volvo Construction Equipment

1067424

| Fig. | Part No. | Quantity 1 | 2 | 3 | 4 | 5 | PS | KIT | Description | Denominación | Denominação | Dénomination | Notes |
|---|---|---|---|---|---|---|---|---|---|---|---|---|---|
| | **VOE 14617101** | 1 | | | | | | | Seat | Asiento | Banco | Siège | |
| | **VOE 14617102** | | 1 | | | | | | Seat | Asiento | Banco | Siège | |
| 1 | **VOE 14555886** | 1 | 1 | | | | | | •Head restraint | •Reposacabezas | •Descansa cabeça | •Appui-tête | |
| 2 | **VOE 14610883** | 1 | 1 | | | | | | •Backrest | •Apoyo respaldo | •Apoio do encosto | •Support lombaire | |
| 3 | **VOE 14610885** | 1 | 1 | | | | | | •Cover | •Capó | •Capô | •Capot | |
| 4 | **VOE 14555891** | 1 | 1 | | | | | | •Base | •Base | •Fundo | •Embase | |
| 5 | **VOE 14610887** | 1 | 1 | | | | | | •Seat cushion | •Cojín asiento | •Assento do banco | •Coussin de siège | |
| 6 | **VOE 14610888** | 1 | 1 | | | | | | •Cover | •Capó | •Capô | •Capot | |
| 7 | **VOE 14555895** | 1 | 1 | | | | | | •Arm rest | •Reposabrazos | •Descansa-braço | •Accoudoir | LH |
| 8 | **VOE 14555900** | 1 | 1 | | | | | | •Arm rest | •Reposabrazos | •Descansa-braço | •Accoudoir | RH |
| 9 | **VOE 14555901** | 1 | 1 | | | | | | •Positioning device | •Dispositivo de posicion | •Dispositivo de posicion | •Dispositif de positionn | |
| 10 | **VOE 14590168** | 1 | 1 | | | | | | •Cable | •Cable | •Cabo | •Câble | |
| 11 | **VOE 14596939** | 1 | 1 | | | | | | •Cable | •Cable | •Cabo | •Câble | |
| 12 | **VOE 14555902** | 1 | | | | | | | •Suspension | •Suspensión | •Suspensão | •Suspension | |
| 12 | **VOE 14555903** | | 1 | | | | | | •Suspension | •Suspensión | •Suspensão | •Suspension | |
| 13 | **VOE 14555904** | 1 | 1 | | | | | | •Slide | •Corredera | •Cursor | •Tiroir | |
| 14 | **VOE 14563863** | 1 | 1 | | | | | | •Seat belt | •Cinturón de seguridad | •Cinto de segurança | •Ceinture de sécurité | |
| 15 | **VOE 14555905** | 1 | | | | | | | •Cover | •Capo | •Tampa | •Capot | |
| 15 | **VOE 14555906** | | 1 | | | | | | •Cover | •Capo | •Tampa | •Capot | |
| 16 | **VOE 14555907** | 1 | 1 | | | | | | •Accessories | •Accesorios | •Acessórios | •Accessoire | |
| 17 | **VOE 14555908** | 1 | 1 | | | | | | •Compressor | •Compresor | •Compressor | •Compresseur | |
| 18 | **VOE 14555909** | 1 | 1 | | | | | | •Air valve | •Válvula de aire | •Válvula de ar | •Soupape d'air | |
| 19 | **VOE 14555910** | 1 | 1 | | | | | | •Spring | •Resorte | •Mola | •Ressort | |
| 20 | **VOE 14555911** | 1 | 1 | | | | | | •Damper | •Amortiguador | •Amortecedor | •Amortisseur | |
| 21 | **VOE 14555912** | 1 | 1 | | | | | | •Wire harness | •Manojo cables | •Chicote | •Faisceau electrique | |
| 22 | **VOE 14626116** | 1 | 1 | | | | | | Cable harness | Manojo cables | Chicote cabos | Faisceau câbles | |
| 23 | **VOE 984064** | 4 | 4 | | | | | | Hex. socket screw | Tornillo de hexágono e | Parafuso soquete sext | Vis à six pans creux | |
| 24 | **VOE 14557479** | 1 | 1 | | | | | | Stopping device | Mecanismo de parada | Dispositivo parada | Dispositif d'arrêt | |

| | |
|---|---|
| **1** | **8291524** |
| **2** | **8291525** |
| **3** | |
| **4** | |
| **5** | |

**Siège du conucteur**
**Banco do motorista**
**Asiento del conductor**
**Operator's seat**

| | |
|---|---|
| Catalogue id **20615** | Group **852** |
| Illustr. No **1067424** | Section **160** |
| Issue **PUB 20035940-B** | Page **807** |





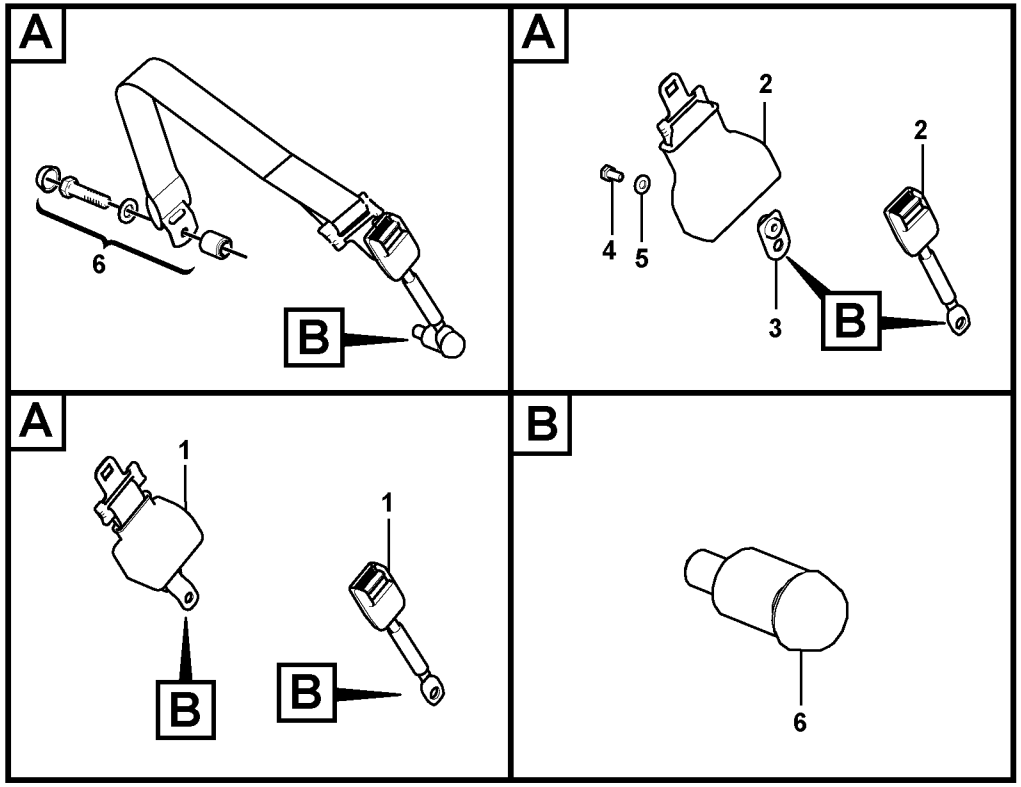


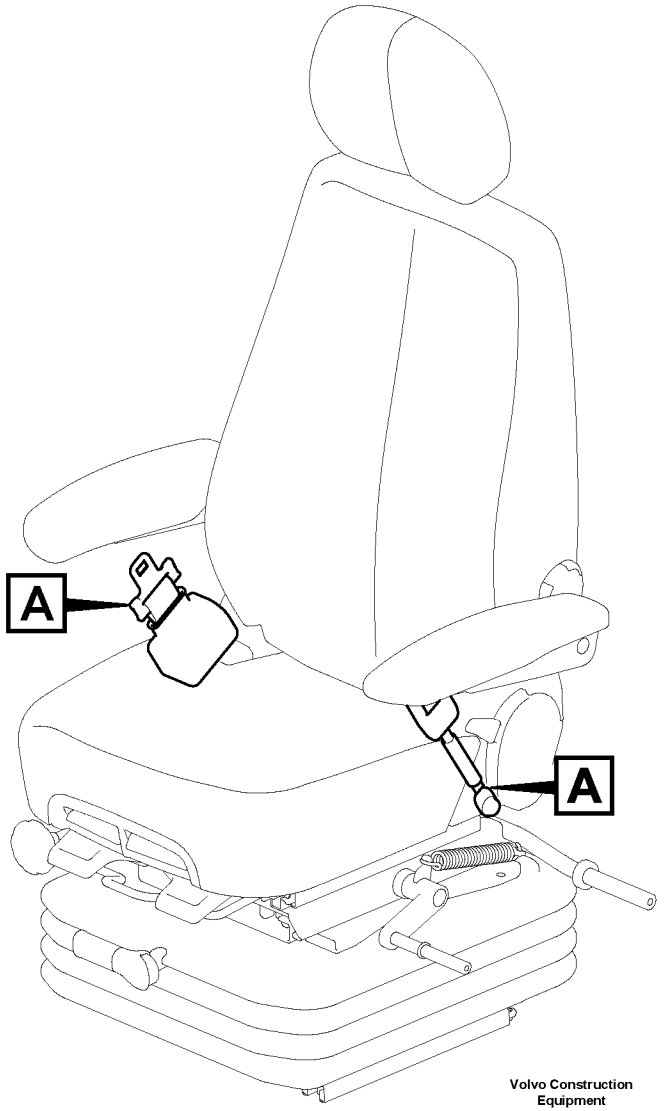


Volvo Construction Equipment

1059558

| Fig. | Part No. | Quantity 1 | 2 | 3 | 4 | 5 | PS | KIT | Description | Denominación | Denominação | Dénomination | Notes |
|---|---|---|---|---|---|---|---|---|---|---|---|---|---|
| 1 | **VOE 14586588** | 1 | | | | | | | Seat belt | Cinturón de seguridad | Cinto de segurança | Ceinture de sécurité | 2” Retractable type S/N -210459/-230394 S/N -270513/-280021 |
| | **VOE 14684301** | 1 | | | | | | | Seat belt | Cinturón de seguridad | Cinto de segurança | Ceinture de sécurité | S/N 210460-/230394- S/N 270514-/280022- |
| 2 | **VOE 11800416** | | 1 | | 1 | | | | Belt | Correa | Correia | Ceinture | 3” Retractable type |
| 3 | **VOE 14545098** | | 1 | | 1 | | | | Bracket | Consola | Suporte | Console | |
| 4 | **VOE 983250** | | 1 | | 1 | | | | Hexagon screw | Tornillo hexagonal | Parafuso sextavado | Vis à tête hexagonale | |
| 5 | **VOE 960148** | | 1 | | 1 | | | | Plain washer | Arandela plana | Arruela simples | Rondelle plane | |
| 6 | **VOE 14563820** | 1 | 1 | | 2 | | | | Repair kit | Kit de reparación | Jogo de reparo | Kit de réparation | S/N -210275/-220459 |
| | | 1 | 1 | | | | NS | | Seat belt | Cinturón de seguridad | Cinto de segurança | Ceinture de sécurité | S/N 210276-/220460- |

| | |
|---|---|
| **1** | **8279800** |
| **2** | **8282743** |
| **3** | |
| **4** | |
| **5** | |

**Installation de la ceinture de sécurité**
**Cinto de segurança, instalação**
**Instalación de cinturón de seguridad**
**Seatbelt Installation**

| | |
|---|---|
| Catalogue id **20615** | Group **852** |
| Illustr. No **1059558** | Section **200** |
| Issue **PUB 20035940-B** | Page **809** |

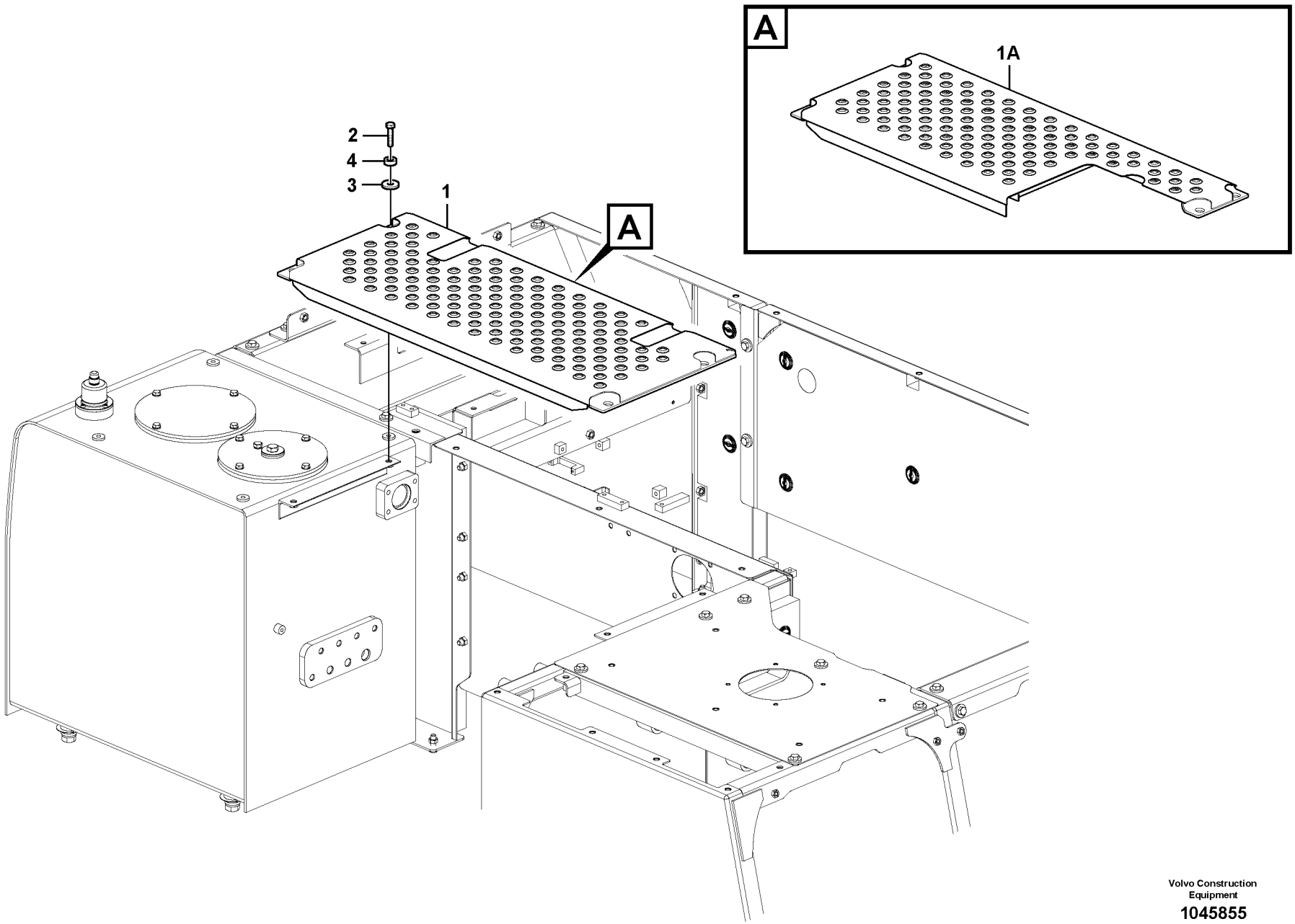


Volvo Construction Equipment

**1045855**

| Fig. | Part No. | Quantity 1 | 2 | 3 | 4 | 5 | PS | KIT | Description | Denominación | Denominação | Dénomination | Notes |
|---|---|---|---|---|---|---|---|---|---|---|---|---|---|
| 1 | **VOE 14606465** | 1 | 1 | | 1 | 1 | | | Cover | Capó | Capô | Capot | |
| 1A | | | | 1 | | | NS | | Cover | Capo | Tampa | Capot | |
| 2 | **VOE 978933** | 4 | 4 | 4 | 4 | 4 | | | Hexagon screw | Tornillo hexagonal | Parafuso sextavado | Vis à tête hexagonale | |
| 3 | **VOE 14522862** | 4 | 4 | 4 | 4 | 4 | | | Washer | Arandela | Arruela | Rondelle | |
| 4 | **VOE 14531016** | 4 | 4 | 4 | 4 | 4 | | | Washer | Arandela | Arruela | Rondelle | |

| | |
|---|---|
| **1** | **8291305** |
| **2** | **8291317, 8293511** |
| **3** | **8291316** |
| **4** | **8291144** |
| **5** | **8293156** |

**Capotage, distributeur principal**
**Capô, válvula de controle**
**Capó, válvula de control principal**
**Cover, control valve**

| | |
|---|---|
| Catalogue id **20615** | Group **860** |
| Illustr. No **1045855** | Section **100** |
| Issue **PUB 20035940-B** | Page **811** |

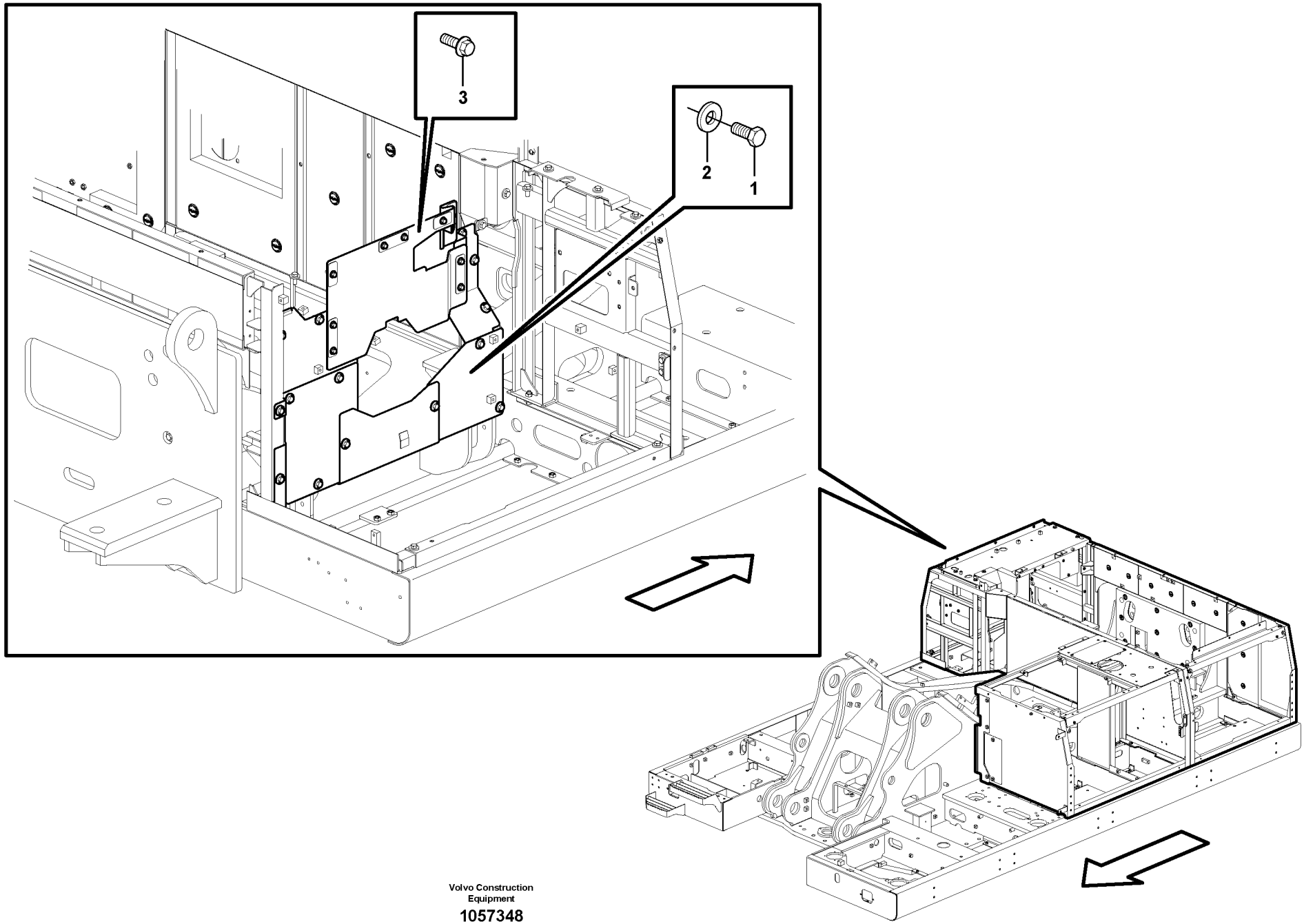


Volvo Construction Equipment

1057348

| Fig. | Part No. | Quantity 1 | 2 | 3 | PS | KIT | Description | Denominación | Denominação | Dénomination | Notes |
|---|---|---|---|---|---|---|---|---|---|---|---|
| 1 | **VOE 978932** | 14 | | | | | Hexagon screw | Tornillo hexagonal | Parafuso sextavado | Vis à tête hexagonale | |
| 2 | **VOE 14522862** | 14 | | | | | Washer | Arandela | Arruela | Rondelle | |
| 3 | **VOE 946472** | 9 | | | | | Flange screw | Tornillo embridado | Parafuso flangeado | Vis à embase | |

| | | | | |
|---|---|---|---|---|
| **1** | | **Capotage, pompe principale**<br>**Capô, bomba principal**<br>**Capó, bomba principal**<br>**Cover, main pump** | Catalogue id **20615** | Group **860** |
| **2** | | | Illustr. No **1057348** | Section **150** |
| **3** | | | Issue **PUB 20035940-B** | Page **813** |
| **4** | | | | |
| **5** | | | | |

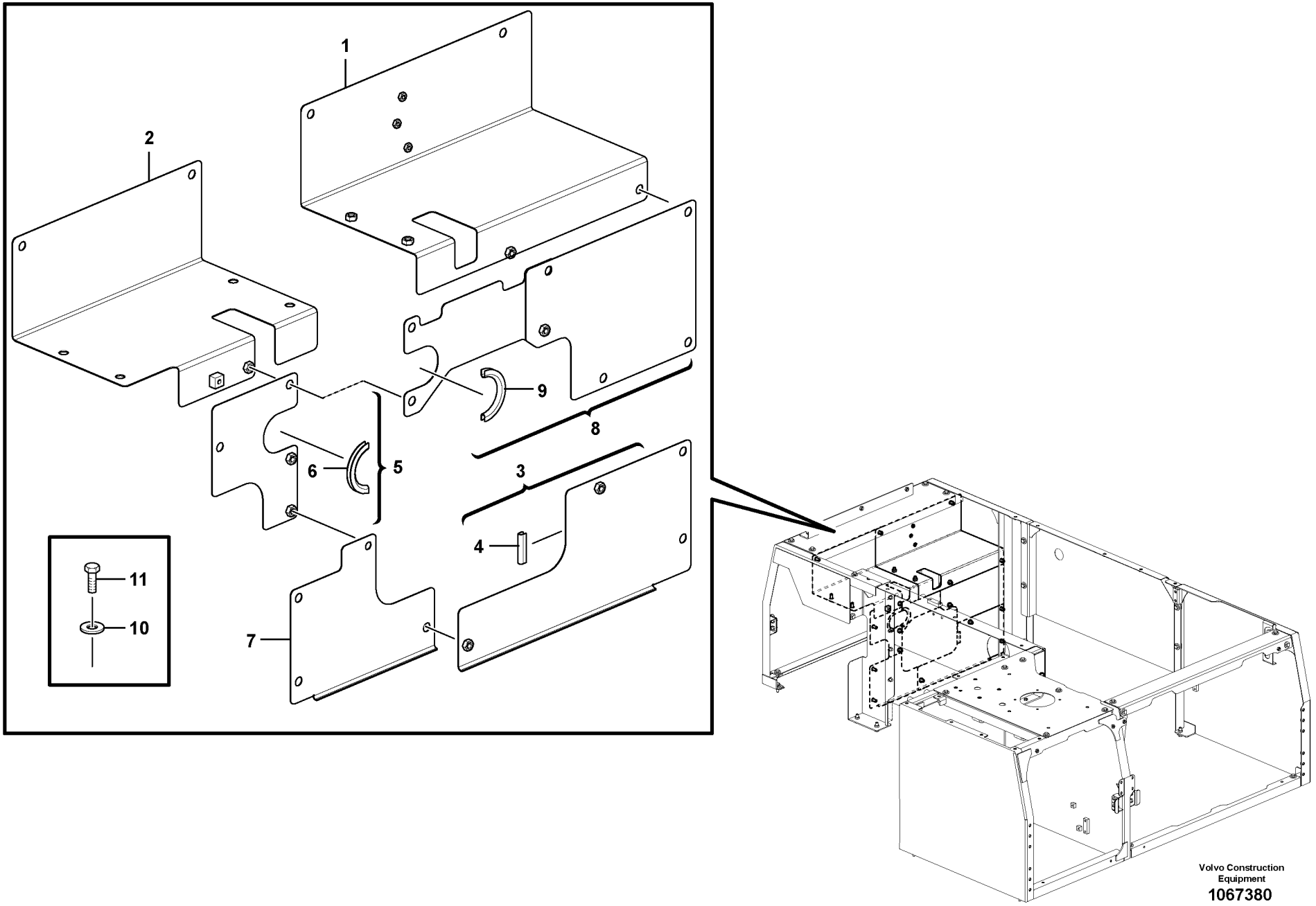
1
2
3
4
5
6
7
8
9
10
11
Volvo Construction Equipment
1067380

| Fig. | Part No. | Quantity 1 | 2 | 3 | PS | KIT | Description | Denominación | Denominação | Dénomination | Notes |
|---|---|---|---|---|---|---|---|---|---|---|---|
| 1 | **VOE 14631952** | 1 | | | | | Cover | Capó | Capô | Capot | |
| 2 | **VOE 14631953** | 1 | | | | | Cover | Capó | Capô | Capot | |
| 3 | **VOE 14631954** | 1 | | | | | Cover | Capó | Capô | Capot | |
| 4 | **VOE 14880936** | 2 | | | | | •Weatherstrip | •Lamelunas | •Guarnição | •Caoutchouc d etancheite | |
| 5 | **VOE 14631957** | 1 | | | | | Cover | Capó | Capô | Capot | |
| 6 | **VOE 14880936** | 1 | | | | | •Weatherstrip | •Lamelunas | •Guarnição | •Caoutchouc d etancheite | |
| 7 | **VOE 14631959** | 1 | | | | | Cover | Capó | Capô | Capot | |
| 8 | **VOE 14636318** | 1 | | | | | Cover | Capó | Capô | Capot | |
| 9 | **VOE 14880936** | 1 | | | | | •Weatherstrip | •Lamelunas | •Guarnição | •Caoutchouc d etancheite | |
| 10 | **VOE 14522862** | 20 | | | | | Washer | Arandela | Arruela | Rondelle | |
| 11 | **VOE 978932** | 20 | | | | | Hexagon screw | Tornillo hexagonal | Parafuso sextavado | Vis à tête hexagonale | |

| | | | | |
|---|---|---|---|---|
| **1** | | **Capotage, pompe principale**<br>**Capô, bomba principal**<br>**Capó, bomba principal**<br>**Cover, main pump** | Catalogue id **20615** | Group **860** |
| **2** | | | Illustr. No **1067380** | Section **160** |
| **3** | | | Issue **PUB 20035940-B** | Page **815** |
| **4** | | | | |
| **5** | | **8293156** | | |

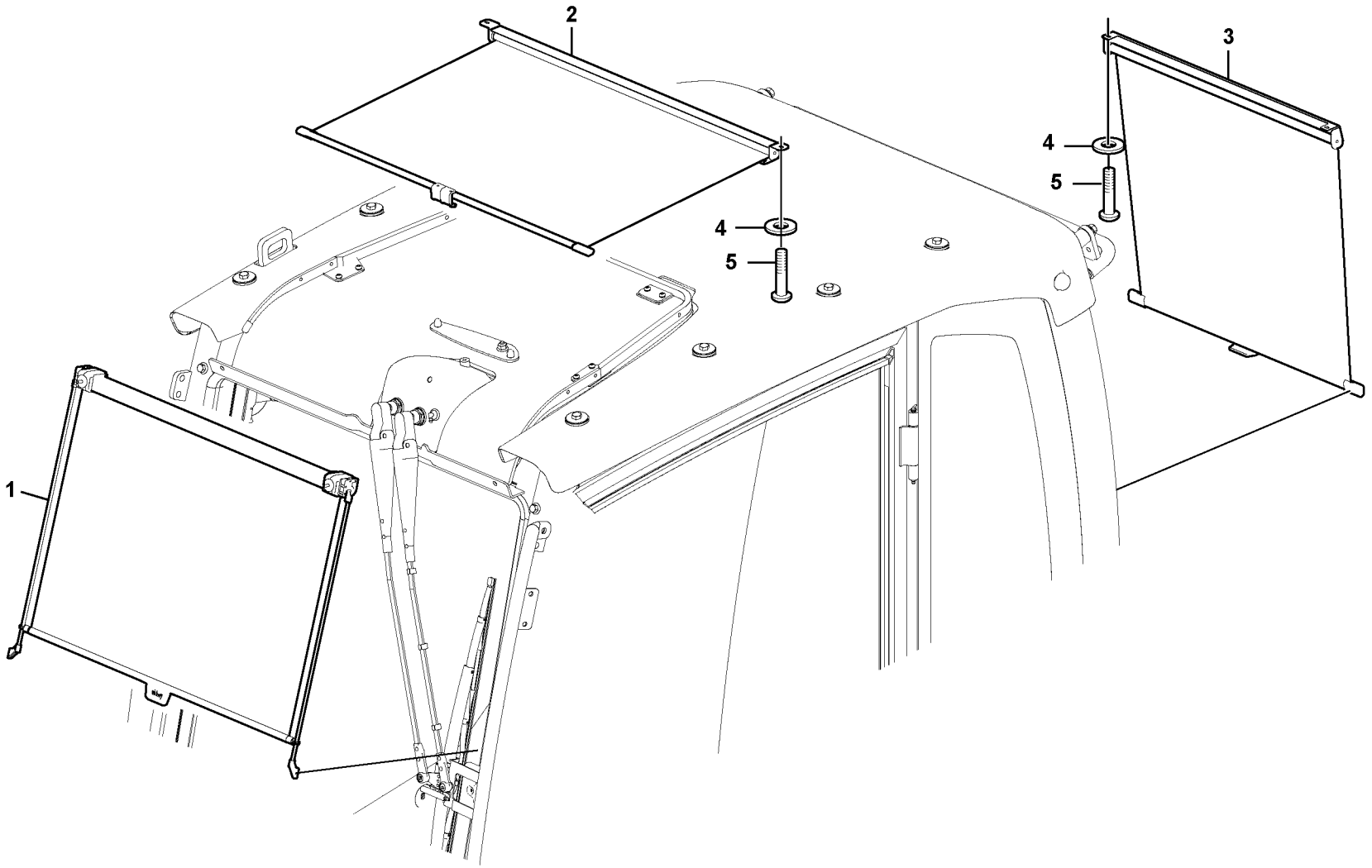


Volvo Construction Equipment

1057375

| Fig. | Part No. | Quantity 1 | 2 | 3 | PS | KIT | Description | Denominación | Denominação | Dénomination | Notes |
|---|---|---|---|---|---|---|---|---|---|---|---|
| 1 | **VOE 14558388** | 1 | | | | | Sun visor | Visera | Para-sol | Visiere | |
| 2 | **VOE 14558389** | 1 | | | | | Sun visor | Visera | Para-sol | Visiere | S/N -210281 |
| | **VOE 14646853** | 1 | | | | | Sun visor | Visera | Para-sol | Visiere | S/N 210282- |
| 3 | **VOE 14558390** | 1 | | | | | Sun visor | Visera | Para-sol | Visiere | |
| 4 | **VOE 960139** | 4 | | | | | Plain washer | Arandela plana | Arruela simples | Rondelle plane | |
| 5 | **VOE 969423** | 4 | | | | | Six point socket screw | Racor de seis dientes | Paraf soquete sext | Vis à 6 pans creux | |

| | | | | |
|---|---|---|---|---|
| **1** | **8279811** | **Pare-soleil intérieur**<br>**Protetor solar interno**<br>**Parasol interior**<br>**Sun visor interior** | Catalogue id **20615** | Group **860** |
| **2** | | | Illustr. No **1057375** | Section **200** |
| **3** | | | Issue **PUB 20035940-B** | Page **817** |
| **4** | | | | |
| **5** | | | | |

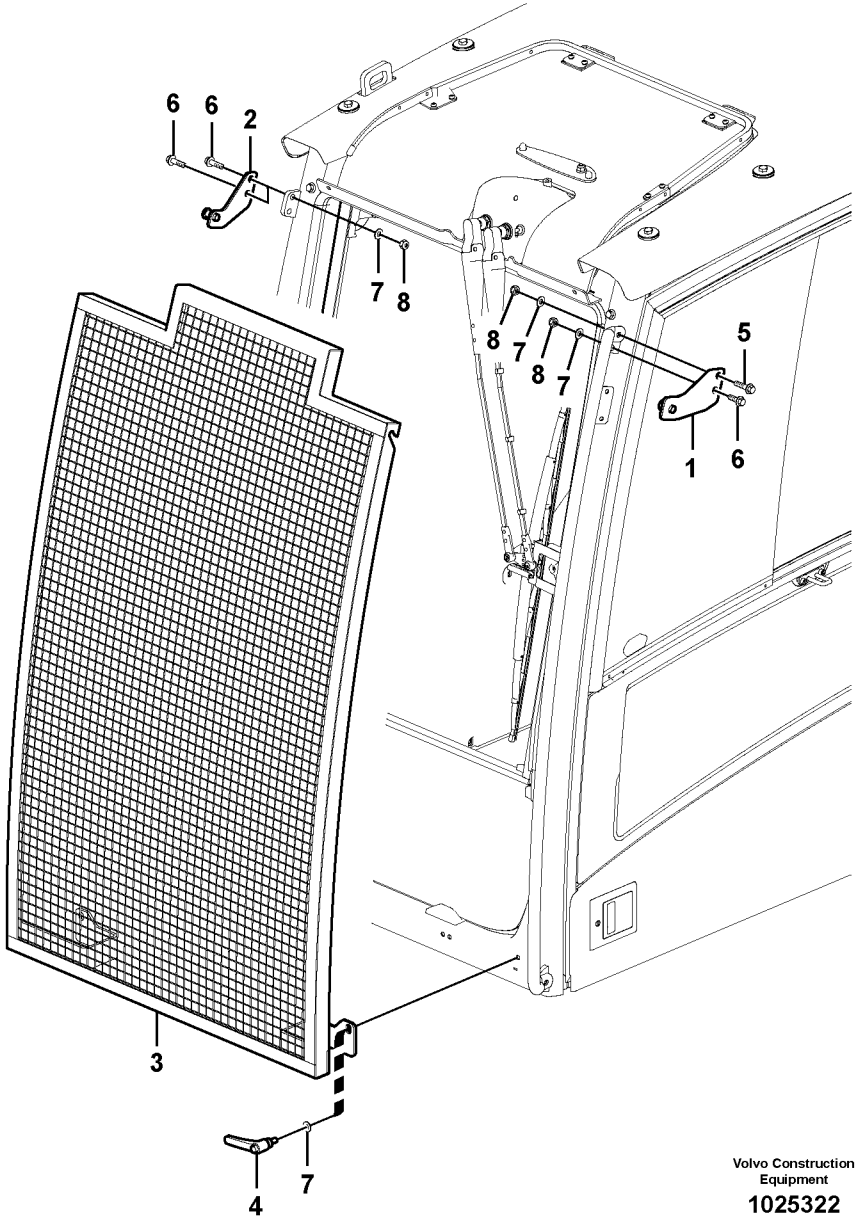


Volvo Construction Equipment

1025322

| Fig. | Part No. | Quantity 1 | 2 | 3 | PS | KIT | Description | Denominación | Denominação | Dénomination | Notes |
|---|---|---|---|---|---|---|---|---|---|---|---|
| 1 | **VOE 11205742** | 1 | | | | | Bracket | Consola | Suporte | Console | |
| 2 | **VOE 11205743** | 1 | | | | | Bracket | Consola | Suporte | Console | |
| 3 | **VOE 11206015** | 1 | | | | | Net | Red | Tela | Filet | |
| 4 | **VOE 15084121** | 2 | | | | | Handle | Mango | Manopla | Poignée | |
| 5 | **VOE 13965186** | 1 | | | | | Screw | Tornillo | Parafuso | Vis | |
| 6 | **VOE 13965185** | 3 | | | | | Screw | Tornillo | Parafuso | Vis | |
| 7 | **VOE 976945** | 6 | | | | | Washer | Arandela | Arruela | Rondelle | |
| 8 | **SA 9131-11000** | 4 | | | | | Lock nut | Contratuerca | Porca de trava | Contre-ecrou | |

| | | | | |
|---|---|---|---|---|
| **1** | | **Protection pare-brise**<br>**Proteção do pára-brisa**<br>**Protecciìn del parabrisas**<br>**Windshield protection** | Catalogue id **20615** | Group **860** |
| **2** | | | Illustr. No **1025322** | Section **250** |
| **3** | | | Issue **PUB 20035940-B** | Page **819** |
| **4** | | | | |
| **5** | | **8279817** | | |

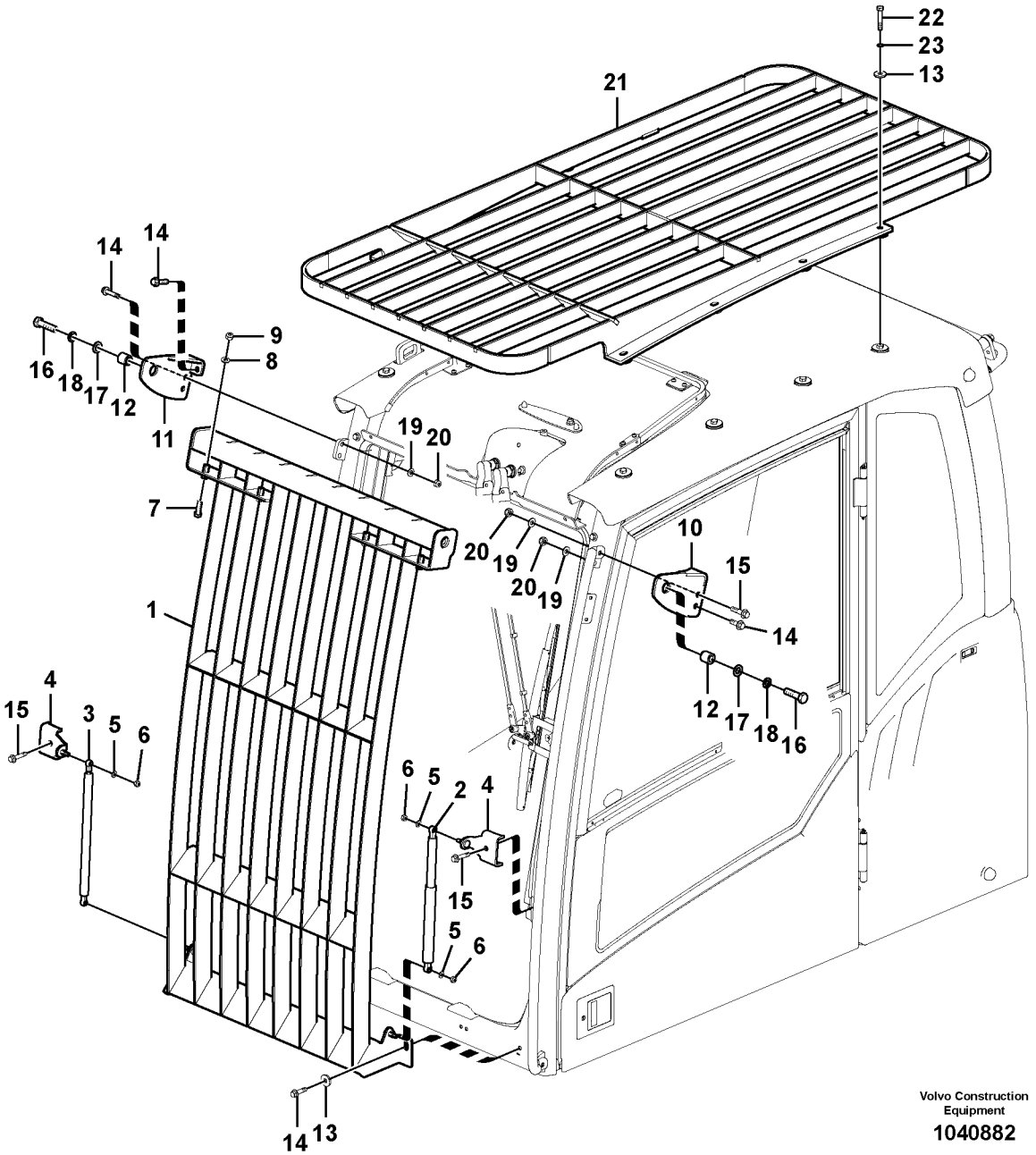
22
23
13
21
14
14
16
18
17
12
11
9
8
19
20
7
20
19
20
19
10
15
14
12
17
18
16
1
4
15
3
5
6
6
5
2
4
15
5
6
14
13
Volvo Construction Equipment
1040882

| Fig. | Part No. | Quantity 1 | 2 | 3 | PS | KIT | Description | Denominación | Denominação | Dénomination | Notes |
|---|---|---|---|---|---|---|---|---|---|---|---|
| | **VOE 14595823** | 1 | | | | | Guard | Proteccion | Protecao | Protection | |
| 1 | **VOE 15033024** | 1 | | | | | •Front grating | •Rejilla frontal | •Grade frontal | •Grille frontale | |
| 2 | **VOE 14527465** | 1 | | | | | •Gas spring | •Resorte a gas | •Mola a gás | •Ressort gaz | |
| 3 | **VOE 14527466** | 1 | | | | | •Gas spring | •Resorte a gas | •Mola a gás | •Ressort gaz | |
| 4 | **VOE 11204591** | 2 | | | | | •Bracket | •Consola | •Suporte | •Console | |
| 5 | **VOE 13955894** | 4 | | | | | •Washer | •Arandela | •Arruela | •Rondelle | |
| 6 | **VOE 14880450** | 4 | | | | | •Nut | •Tuerca | •Porca | •Écrou | |
| 7 | **VOE 946472** | 4 | | | | | •Flange screw | •Tornillo embridado | •Parafuso flangeado | •Vis à embase | |
| 8 | **VOE 960148** | 4 | | | | | •Plain washer | •Arandela plana | •Arruela simples | •Rondelle plane | |
| 9 | **SA 9131-11000** | 4 | | | | | •Lock nut | •Contratuerca | •Porca de trava | •Contre-ecrou | |
| 10 | **VOE 11205679** | 1 | | | | | Anchorage | Fijación | Ancoragem | Fixation | |
| 11 | **VOE 11205685** | 1 | | | | | Anchorage | Fijación | Ancoragem | Fixation | |
| 12 | **VOE 11204864** | 2 | | | | | Spacer | Distanciador | Espaçador | Entretoise | |
| 13 | **VOE 14522862** | 10 | | | | | Washer | Arandela | Arruela | Rondelle | |
| 14 | **VOE 13965185** | 7 | | | | | Screw | Tornillo | Parafuso | Vis | |
| 15 | **VOE 13965186** | 3 | | | | | Screw | Tornillo | Parafuso | Vis | |
| 16 | **VOE 1629544** | 2 | | | | | Hexagon screw | Tornillo hexagonal | Parafuso sextavado | Vis à tête hexagonale | |
| 17 | **VOE 13955900** | 2 | | | | | Washer | Arandela | Arruela | Rondelle | |
| 18 | **VOE 955926** | 2 | | | | | Spring washer | Arandela elástica | Arruela de pressão | Rondelle élastique | |
| 19 | **VOE 976945** | 4 | | | | | Washer | Arandela | Arruela | Rondelle | |
| 20 | **SA 9131-11000** | 4 | | | | | Lock nut | Contratuerca | Porca de trava | Contre-ecrou | |
| 21 | **VOE 14595824** | 1 | | | SS | | Grille | Rejilla | Grade | Grille | See group 860, Page 827 |
| 22 | **VOE 983255** | 8 | | | | | Hexagon screw | Tornillo hexagonal | Parafuso sextavado | Vis à tête hexagonale | |
| 23 | **VOE 955922** | 8 | | | | | Spring washer | Arandela elástica | Arruela de pressão | Rondelle élastique | |

| | | | | |
|---|---|---|---|---|
| **1** | | **Equipement anti-chute**<br>**Proteção contra queda de objetos**<br>**Equipo de protección contra caídas**<br>**Falling object guards** | Catalogue id **20615** | Group **860** |
| **2** | | | Illustr. No **1040882** | Section **300** |
| **3** | | | Issue **PUB 20035940-B** | Page **821** |
| **4** | | | | |
| **5** | | **8279813** | | |

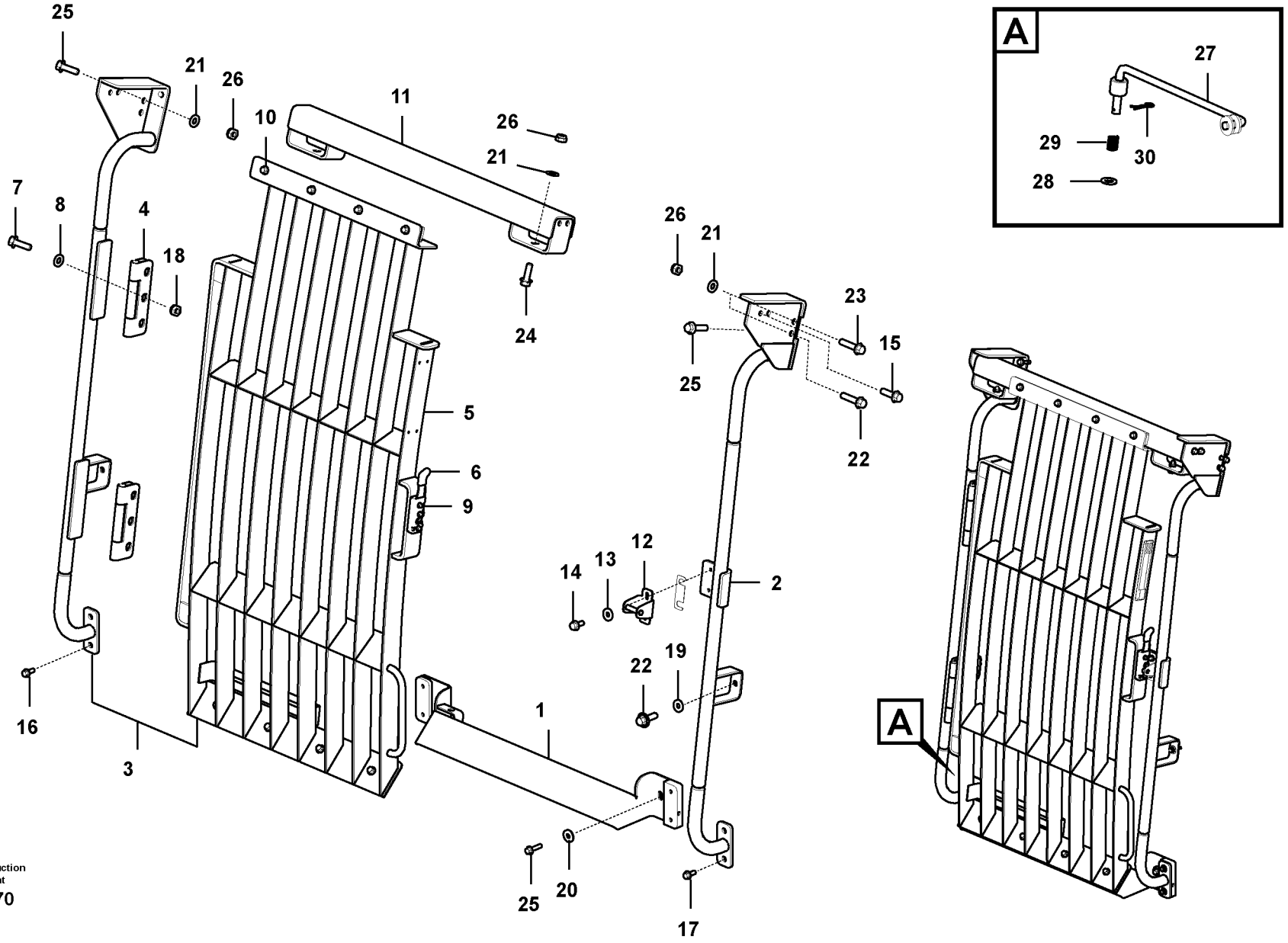


Volvo Construction Equipment

1030070

| Fig. | Part No. | Quantity 1 | 2 | 3 | PS | KIT | Description | Denominación | Denominação | Dénomination | Notes |
|---|---|---|---|---|---|---|---|---|---|---|---|
| | **VOE 14679979** | 1 | | | | | Guard | Proteccion | Protecao | Protection | S/N -210440 |
| | | 1 | | | NS | | Guard | Proteccion | Protecao | Protection | S/N 210441- |
| 1 | **VOE 14649288** | 1 | | | | | •Guard | •Proteccion | •Protecao | •Protection | |
| 2 | **VOE 14682368** | 1 | | | | | •Guard | •Protección | •Proteção | •Protection | |
| 3 | **VOE 14682370** | 1 | | | | | •Door | •Puerta | •Porta | •Porte | |
| 4 | **VOE 14539771** | 2 | | | | | ••Hinge | ••Bisagra | ••Dobradiça | ••Charnière | |
| 5 | **VOE 14649306** | 1 | | | | | ••Door | ••Puerta | ••Porta | ••Porte | |
| 6 | **VOE 14640196** | 1 | | | | | ••Latch | ••Pestillo | ••Lingueta | ••Loquet | |
| 7 | **VOE 983252** | 6 | | | | | ••Hexagon screw | ••Tornillo hexagonal | ••Parafuso sextavado | ••Vis à tête hexagonale | |
| 8 | **VOE 14527678** | 6 | | | | | ••Washer | ••Arandela | ••Arruela | ••Rondelle | |
| 9 | **VOE 13948356** | 3 | | | | | ••Flange screw | ••Tornillo embridado | ••Parafuso flangeado | ••Vis à embase | |
| 10 | **VOE 946441** | 8 | | | | | ••Flange screw | ••Tornillo embridado | ••Parafuso flangeado | ••Vis à embase | |
| 11 | **VOE 14682362** | 1 | | | | | •Guard | •Protección | •Proteção | •Protection | |
| 12 | **VOE 14640195** | 1 | | | | | •Striker plate | •Placa bloqueo | •Placa de bloqueio | •Gache | |
| 13 | **VOE 11117464** | 2 | | | | | •Plain washer | •Arandela plana | •Arruela simples | •Rondelle plane | |
| 14 | **VOE 13946173** | 2 | | | | | •Screw | •Tornillo | •Parafuso | •Vis | |
| 15 | **VOE 13946752** | 4 | | | | | •Screw | •Tornillo | •Parafuso | •Vis | |
| 16 | **VOE 946441** | 2 | | | | | •Flange screw | •Tornillo embridado | •Parafuso flangeado | •Vis à embase | |
| 17 | **VOE 946329** | 2 | | | | | •Flange screw | •Tornillo embridado | •Parafuso flangeado | •Vis à embase | |
| 18 | **SA 9131-11000** | 6 | | | | | •Lock nut | •Contratuerca | •Porca de trava | •Contre-ecrou | |
| 19 | **VOE 13960143** | 2 | | | | | Washer | Arandela | Arruela | Rondelle | |
| 20 | **VOE 14522862** | 2 | | | | | Washer | Arandela | Arruela | Rondelle | |
| 21 | **VOE 976945** | 7 | | | | | Washer | Arandela | Arruela | Rondelle | |
| 22 | **VOE 13946752** | 3 | | | | | Screw | Tornillo | Parafuso | Vis | |
| 23 | **VOE 13965220** | 1 | | | | | Screw | Tornillo | Parafuso | Vis | |
| 24 | **VOE 946472** | 2 | | | | | Flange screw | Tornillo embridado | Parafuso flangeado | Vis à embase | |
| 25 | **VOE 13965185** | 6 | | | | | Screw | Tornillo | Parafuso | Vis | |
| 26 | **SA 9131-11000** | 6 | | | | | Lock nut | Contratuerca | Porca de trava | Contre-ecrou | |
| 27 | **VOE 14647155** | 1 | | | | | Rod | Varilla | Vareta | Monture | |
| 28 | **VOE 992040** | 1 | | | | | Plain washer | Arandela plana | Arruela simples | Rondelle plane | |

| | | | | |
|---|---|---|---|---|
| **1** | | **Equipement anti-chute**<br>**Proteção contra queda de objetos**<br>**Equipo de protección contra caídas**<br>**Falling object guards** | Catalogue id **20615** | Group **860** |
| **2** | | | | |
| **3** | | | Illustr. No **1030070** | Section **310** |
| **4** | | | | |
| **5** | | **8294409** | Issue **PUB 20035940-B** | Page **823** |

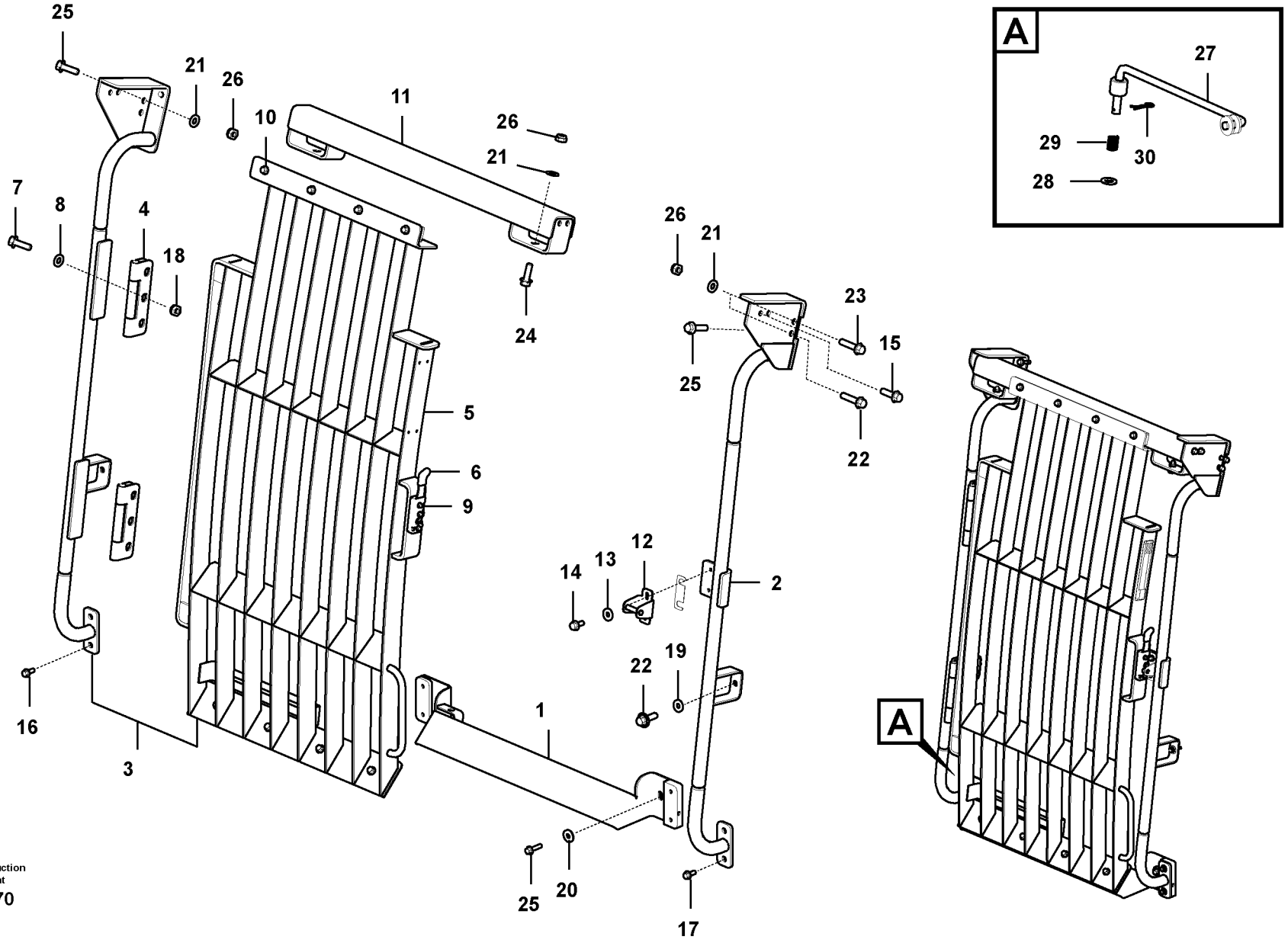


Volvo Construction Equipment

1030070

| Fig. | Part No. | Quantity 1 | 2 | 3 | PS | KIT | Description | Denominación | Denominação | Dénomination | Notes |
|---|---|---|---|---|---|---|---|---|---|---|---|
| 29 | **VOE 14517154** | 1 | | | | | Spring | Resorte | Mola | Ressort | |
| 30 | **SA 9326-10000** | 1 | | | | | Pin | Pasador | Pino | Goupille | |

| | | | | |
|---|---|---|---|---|
| **1** | | **Equipement anti-chute**<br>**Proteção contra queda de objetos**<br>**Equipo de protección contra caídas**<br>**Falling object guards** | Catalogue id **20615** | Group **860** |
| **2** | | | Illustr. No **1030070** | Section **310** |
| **3** | | | Issue **PUB 20035940-B** | Page **825** |
| **4** | | | | |
| **5** | | **8294409** | | |

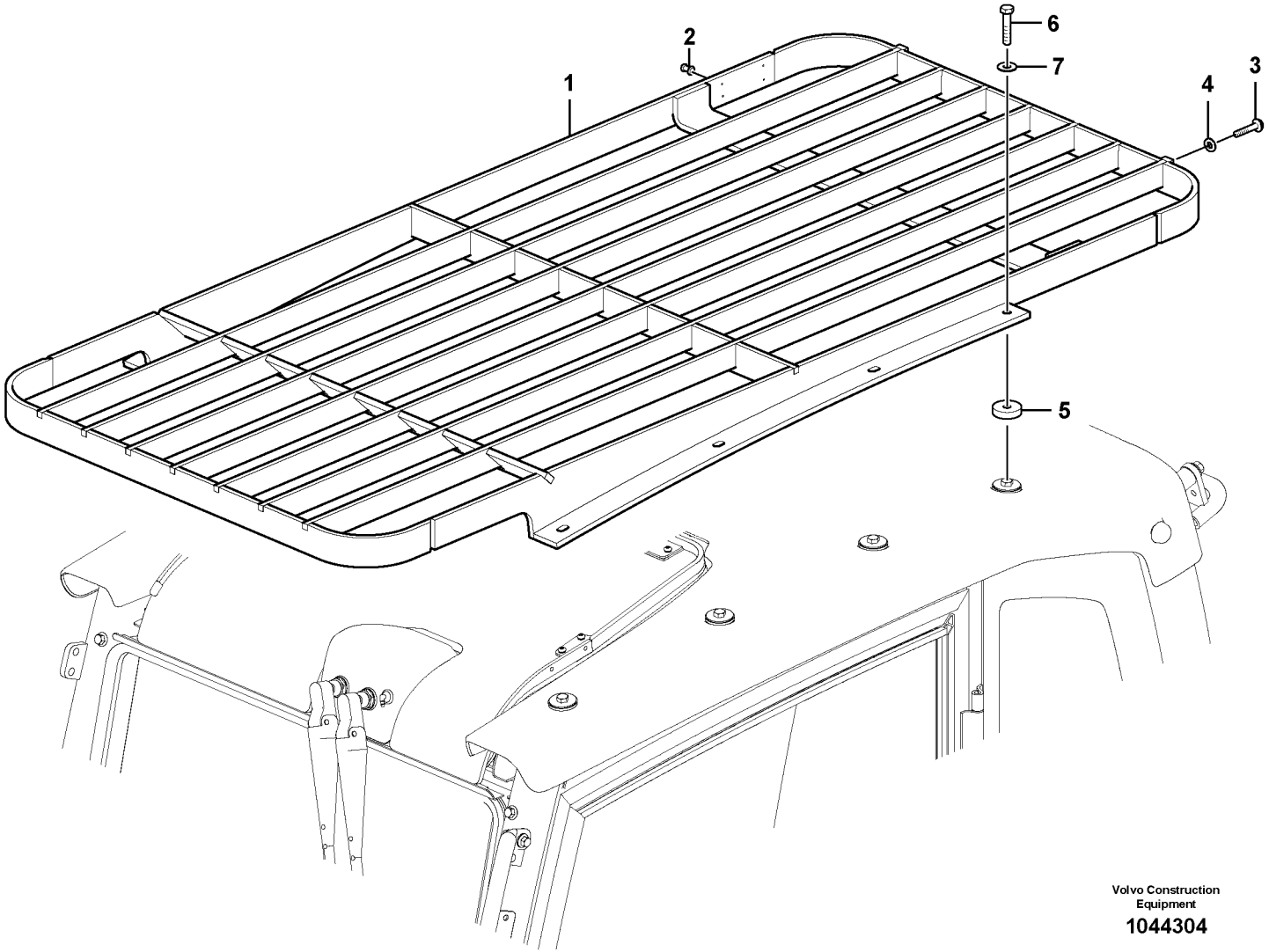


Volvo Construction Equipment

1044304

| Fig. | Part No. | Quantity 1 | 2 | 3 | PS | KIT | Description | Denominación | Denominação | Dénomination | Notes |
|---|---|---|---|---|---|---|---|---|---|---|---|
| | **VOE 14595824** | 1 | | | SS | | Grille | Rejilla | Grade | Grille | |
| 1 | **VOE 15019989** | 1 | | | | | •Protecting grating | •Rejilla de protección | •Grade protetora | •Grille protection | |
| 2 | **VOE 13942672** | 4 | | | | | •Blind rivet | •Remache ciego | •Rebite cego | •Rivet borgne | |
| 3 | **VOE 946441** | 4 | | | | | •Flange screw | •Tornillo embridado | •Parafuso flangeado | •Vis à embase | |
| 4 | **VOE 976945** | 4 | | | | | •Washer | •Arandela | •Arruela | •Rondelle | |
| 5 | **VOE 14522862** | 8 | | | | | Washer | Arandela | Arruela | Rondelle | |
| 6 | **VOE 983255** | 8 | | | | | Hexagon screw | Tornillo hexagonal | Parafuso sextavado | Vis à tête hexagonale | |
| 7 | **VOE 955922** | 8 | | | | | Spring washer | Arandela elástica | Arruela de pressão | Rondelle élastique | |

| | | | | |
|---|---|---|---|---|
| **1** | | **Fops, équipement de protection**<br>**FOPS, equipamento de proteção**<br>**Fops, equipo de protección**<br>**Fops, protecting equipment** | Catalogue id **20615** | Group **860** |
| **2** | | | Illustr. No **1044304** | Section **350** |
| **3** | | | Issue **PUB 20035940-B** | Page **827** |
| **4** | | | | |
| **5** | | **8279813, 8279815, 8294409** | | |

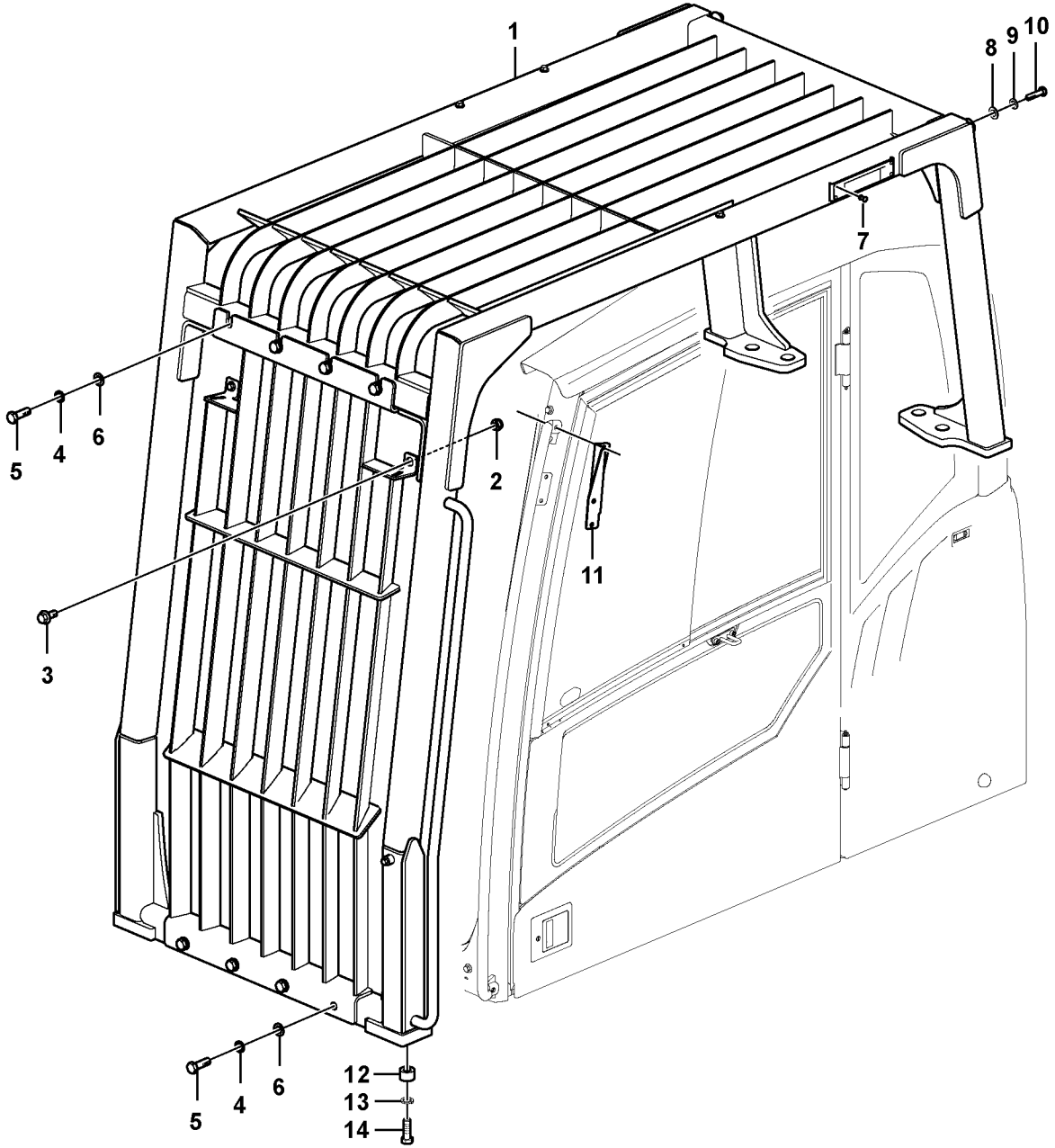


Volvo Construction Equipment

1057420

| Fig. | Part No. | Quantity 1 | 2 | 3 | PS | KIT | Description | Denominación | Denominação | Dénomination | Notes |
|---|---|---|---|---|---|---|---|---|---|---|---|
| 1 | **VOE 14614210** | | | | | | Cab guard | Protección de cabina | Proteção da cabine | Protège-cabine | |
| 2 | **SA 9131-11000** | 2 | | | | | •Lock nut | •Contratuerca | •Porca de trava | •Contre-ecrou | |
| 3 | **VOE 946329** | 2 | | | | | •Flange screw | •Tornillo embridado | •Parafuso flangeado | •Vis à embase | |
| 4 | **VOE 955926** | 8 | | | | | •Spring washer | •Arandela elástica | •Arruela de pressão | •Rondelle élastique | |
| 5 | **VOE 978938** | 8 | | | | | •Hexagon screw | •Tornillo hexagonal | •Parafuso sextavado | •Vis à tête hexagonale | |
| 6 | **VOE 13955900** | 8 | | | | | •Washer | •Arandela | •Arruela | •Rondelle | |
| 7 | **VOE 13942672** | 4 | | | | | •Blind rivet | •Remache ciego | •Rebite cego | •Rivet borgne | |
| 8 | **VOE 13955897** | 2 | | | | | •Washer | •Arandela | •Arruela | •Rondelle | |
| 9 | **VOE 955923** | 2 | | | | | •Spring washer | •Arandela elástica | •Arruela de pressão | •Rondelle élastique | |
| 10 | **VOE 990392** | 2 | | | | | •Hexagon screw | •Tornillo hexagonal | •Parafuso sextavado | •Vis à tête hexagonale | |
| 11 | **VOE 15014967** | 1 | | | | | Bracket | Consola | Suporte | Console | |
| 12 | **VOE 15019714** | 8 | | | | | Spacer sleeve | Manguito distanciador | Luva espaçadora | Douille entretoise | |
| 13 | **VOE 955926** | 8 | | | | | Spring washer | Arandela elástica | Arruela de pressão | Rondelle élastique | |
| 14 | **VOE 993422** | 8 | | | | | Hexagon screw | Tornillo hexagonal | Parafuso sextavado | Vis à tête hexagonale | |

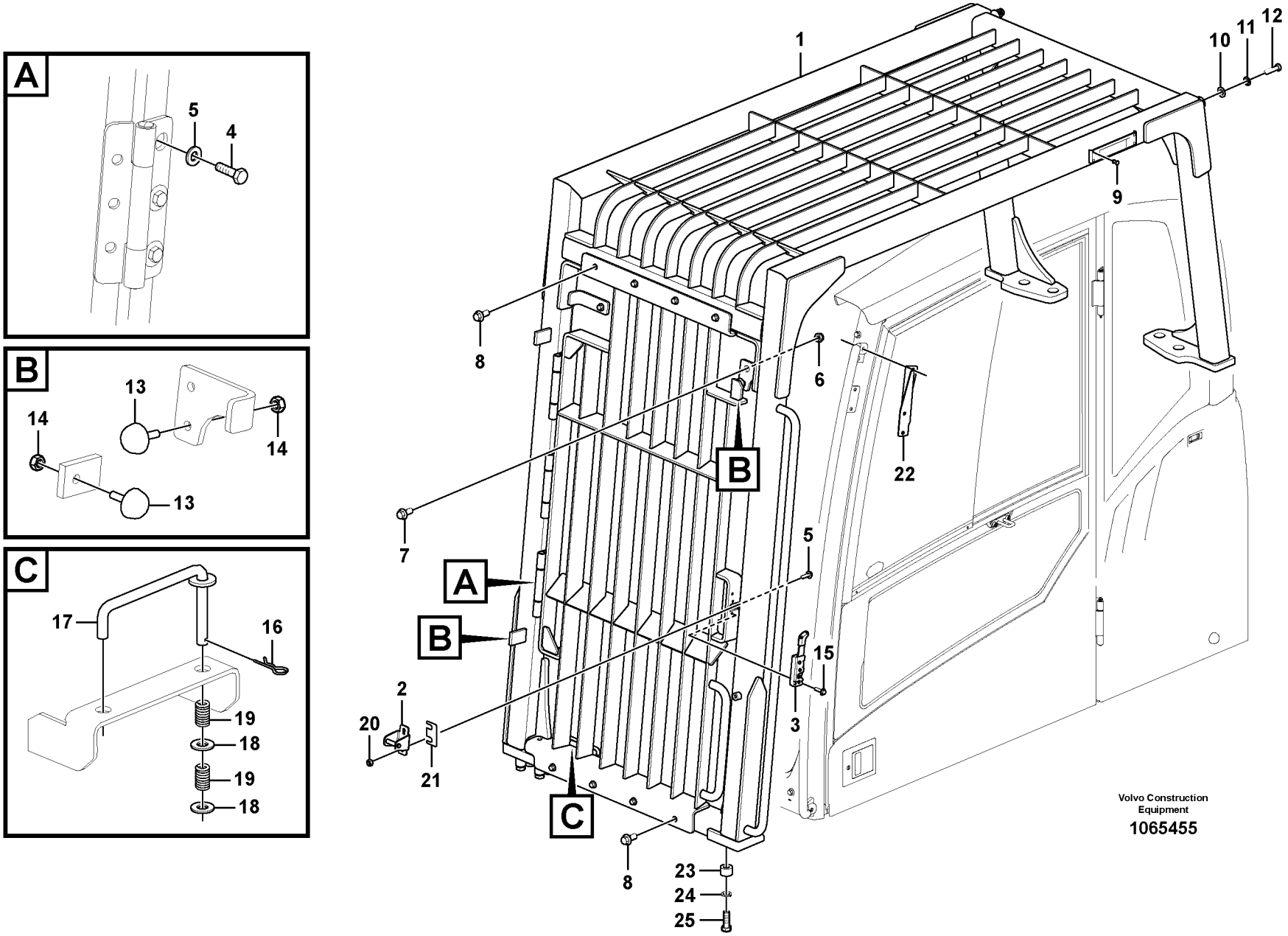
A
5
4
B
13
14
14
13
C
17
16
19
18
19
18
1
10
11
12
9
8
6
22
7
5
A
B
15
3
2
20
21
C
8
23
24
25
Volvo Construction Equipment
1065455

| Fig. | Part No. | Quantity 1 | 2 | 3 | PS | KIT | Description | Denominación | Denominação | Dénomination | Notes |
|---|---|---|---|---|---|---|---|---|---|---|---|
| 1 | **VOE 14636483** | 1 | | | | | Fall Protection | Protecc Caida | Proteção contra queda | Anti-eboulement | |
| 2 | **VOE 14640195** | 1 | | | | | •Striker plate | •Placa bloqueo | •Placa de bloqueio | •Gache | |
| 3 | **VOE 14640196** | 1 | | | | | •Latch | •Pestillo | •Lingueta | •Loquet | |
| 4 | **VOE 983252** | 9 | | | | | •Hexagon screw | •Tornillo hexagonal | •Parafuso sextavado | •Vis à tête hexagonale | |
| 5 | **VOE 14527678** | 9 | | | | | •Washer | •Arandela | •Arruela | •Rondelle | |
| 6 | **SA 9131-11000** | 2 | | | | | •Lock nut | •Contratuerca | •Porca de trava | •Contre-ecrou | |
| 7 | **VOE 946329** | 2 | | | | | •Flange screw | •Tornillo embridado | •Parafuso flangeado | •Vis à embase | |
| 8 | **VOE 946441** | 8 | | | | | •Flange screw | •Tornillo embridado | •Parafuso flangeado | •Vis à embase | |
| 9 | **VOE 13942672** | 4 | | | | | •Blind rivet | •Remache ciego | •Rebite cego | •Rivet borgne | |
| 10 | **VOE 13955897** | 2 | | | | | •Washer | •Arandela | •Arruela | •Rondelle | |
| 11 | **VOE 955923** | 2 | | | | | •Spring washer | •Arandela elástica | •Arruela de pressão | •Rondelle élastique | |
| 12 | **VOE 990392** | 2 | | | | | •Hexagon screw | •Tornillo hexagonal | •Parafuso sextavado | •Vis à tête hexagonale | |
| 13 | **VOE 14508024** | 4 | | | | | •Bumper | •Parachoques | •Para-choque | •Pare chocs | |
| 14 | **VOE 983303** | 6 | | | | | •Hexagon nut | •Tuerca hexagonal | •Porca sextavada | •Écrou hexagonal | |
| 15 | **VOE 948356** | 3 | | | | | •Flange screw | •Tornillo embridado | •Parafuso flangeado | •Vis à embase | |
| 16 | **SA 9326-10000** | 1 | | | | | •Pin | •Pasador | •Pino | •Goupille | |
| 17 | **VOE 14636488** | 1 | | | | | •Rod | •Varilla | •Vareta | •Monture | |
| 18 | **VOE 960148** | 2 | | | | | •Plain washer | •Arandela plana | •Arruela simples | •Rondelle plane | |
| 19 | **VOE 14517154** | 2 | | | | | •Spring | •Resorte | •Mola | •Ressort | |
| 20 | **VOE 13946173** | 2 | | | | | •Screw | •Tornillo | •Parafuso | •Vis | |
| 21 | **VOE 14551490** | 1 | | | | | •Plate | •Chapa | •Chapa | •Tôle | |
| 22 | **VOE 15014967** | 1 | | | | | Bracket | Consola | Suporte | Console | |
| 23 | **VOE 15019714** | 8 | | | | | Spacer sleeve | Manguito distanciador | Luva espaçadora | Douille entretoise | |
| 24 | **VOE 955926** | 8 | | | | | Spring washer | Arandela elástica | Arruela de pressão | Rondelle élastique | |
| 25 | **VOE 993422** | 8 | | | | | Hexagon screw | Tornillo hexagonal | Parafuso sextavado | Vis à tête hexagonale | |

| | |
|---|---|
| 1 | **8292272** |
| 2 | |
| 3 | |
| 4 | |
| 5 | |

**Equipement anti-chute**
**Proteção contra queda de objetos**
**Equipo de protección contra caídas**
**Falling object guards**

| | |
|---|---|
| Catalogue id **20615** | Group **860** |
| Illustr. No **1065455** | Section **410** |
| Issue **PUB 20035940-B** | Page **831** |

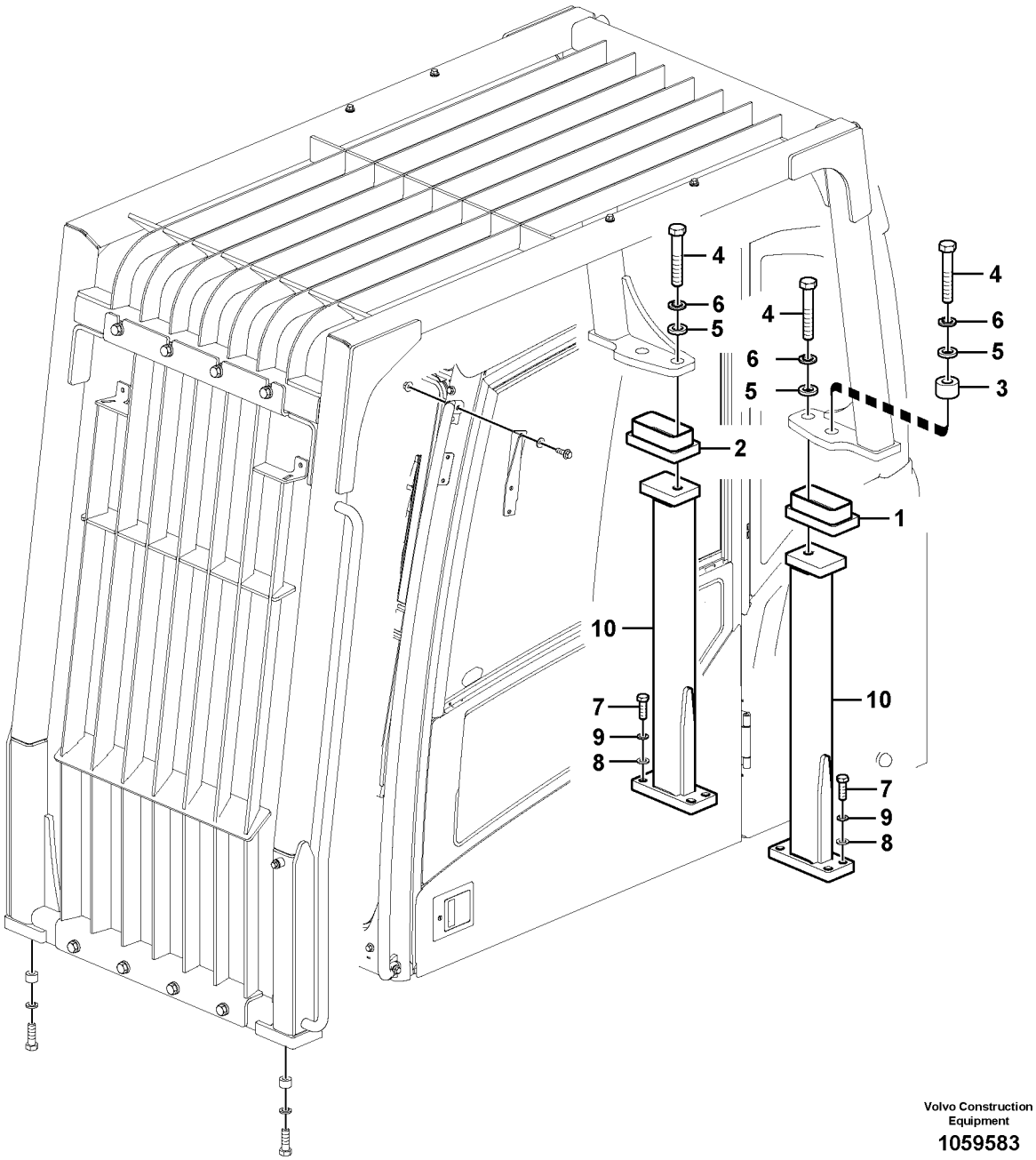


Volvo Construction Equipment

1059583

| Fig. | Part No. | Quantity 1 | 2 | 3 | PS | KIT | Description | Denominación | Denominação | Dénomination | Notes |
|---|---|---|---|---|---|---|---|---|---|---|---|
| 1 | **VOE 11205619** | 1 | | | | | Mounting plate | Placa de montaje | Placa de montagem | Plaque montage | |
| 2 | **VOE 11205620** | 1 | | | | | Mounting plate | Placa de montaje | Placa de montagem | Plaque montage | |
| 3 | **VOE 11205643** | 2 | | | | | Spacer sleeve | Manguito distanciador | Luva espaçadora | Douille entretoise | |
| 4 | **VOE 980519** | 4 | | | | | Hexagon screw | Tornillo hexagonal | Parafuso sextavado | Vis à tête hexagonale | |
| 5 | **VOE 955905** | 4 | | | | | Plain washer | Arandela plana | Arruela simples | Rondelle plane | |
| 6 | **SA 9213-24000** | 4 | | | | | Spring washer | Arandela elástica | Arruela de pressão | Rondelle élastique | |
| 7 | **VOE 978938** | 8 | | | | | Hexagon screw | Tornillo hexagonal | Parafuso sextavado | Vis à tête hexagonale | |
| 8 | **VOE 955900** | 8 | | | | | Plain washer | Arandela plana | Arruela simples | Rondelle plane | |
| 9 | **VOE 955926** | 8 | | | | | Spring washer | Arandela elástica | Arruela de pressão | Rondelle élastique | |
| 10 | **VOE 11205621** | 2 | | | | | Support | Apoyo | Suporte | Support | |

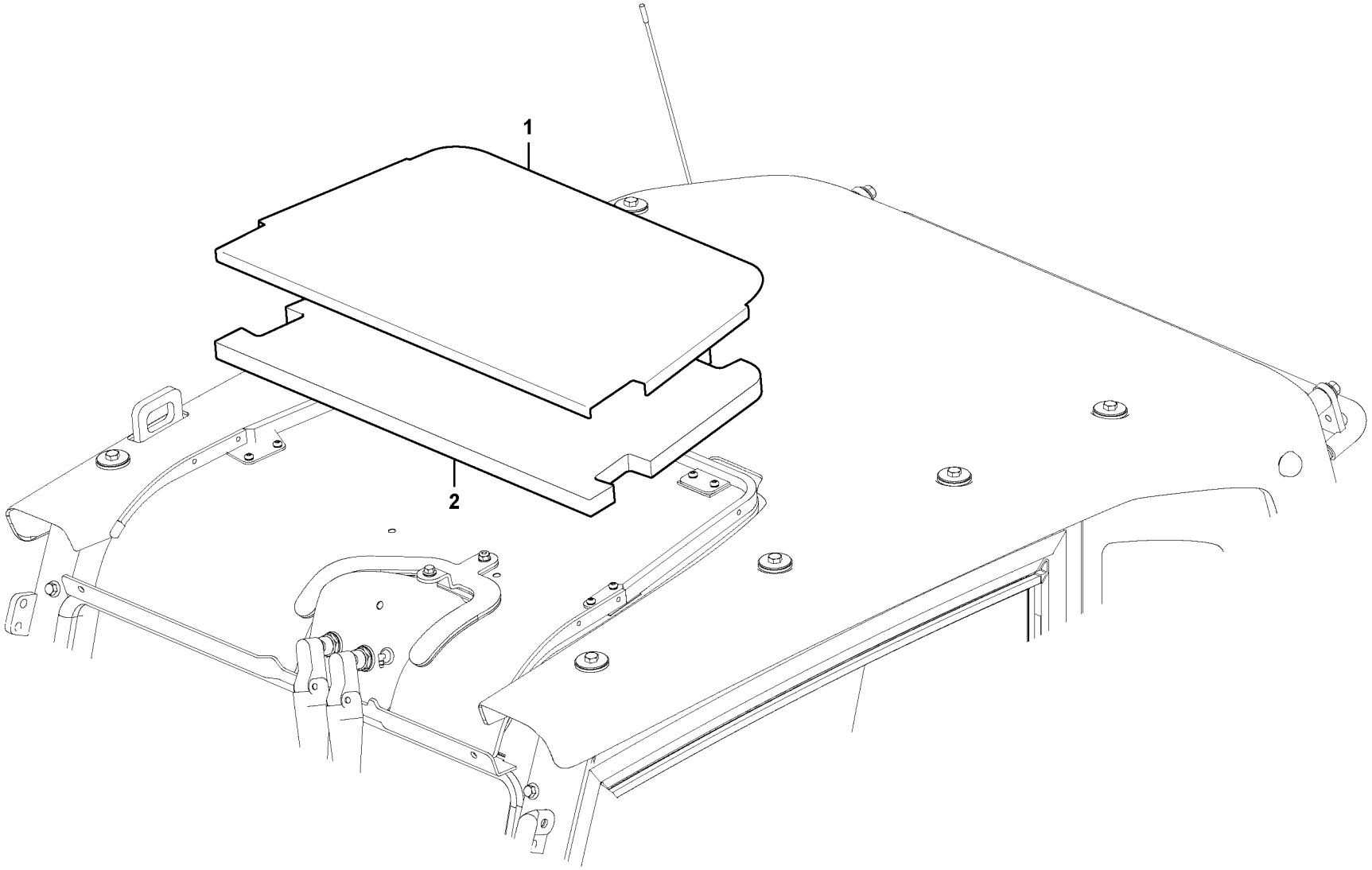


Volvo Construction Equipment

1057378

| Fig. | Part No. | Quantity 1 | 2 | 3 | PS | KIT | Description | Denominación | Denominação | Dénomination | Notes |
|---|---|---|---|---|---|---|---|---|---|---|---|
| 1 | **VOE 14628557** | 1 | | | | | Cover | Capó | Capô | Capot | (VOE 15106295) |
| 2 | **VOE 14616175** | 1 | | | | | Spacer | Distanciador | Espaçador | Entretoise | |

| | | | | |
|---|---|---|---|---|
| **1** | | **Pare-soleil**<br>**Protetor solar**<br>**Visera**<br>**Sun visor** | Catalogue id **20615** | Group **860** |
| **2** | | | Illustr. No **1057378** | Section **500** |
| **3** | | | Issue **PUB 20035940-B** | Page **835** |
| **4** | | | | |
| **5** | | **8279792** | | |

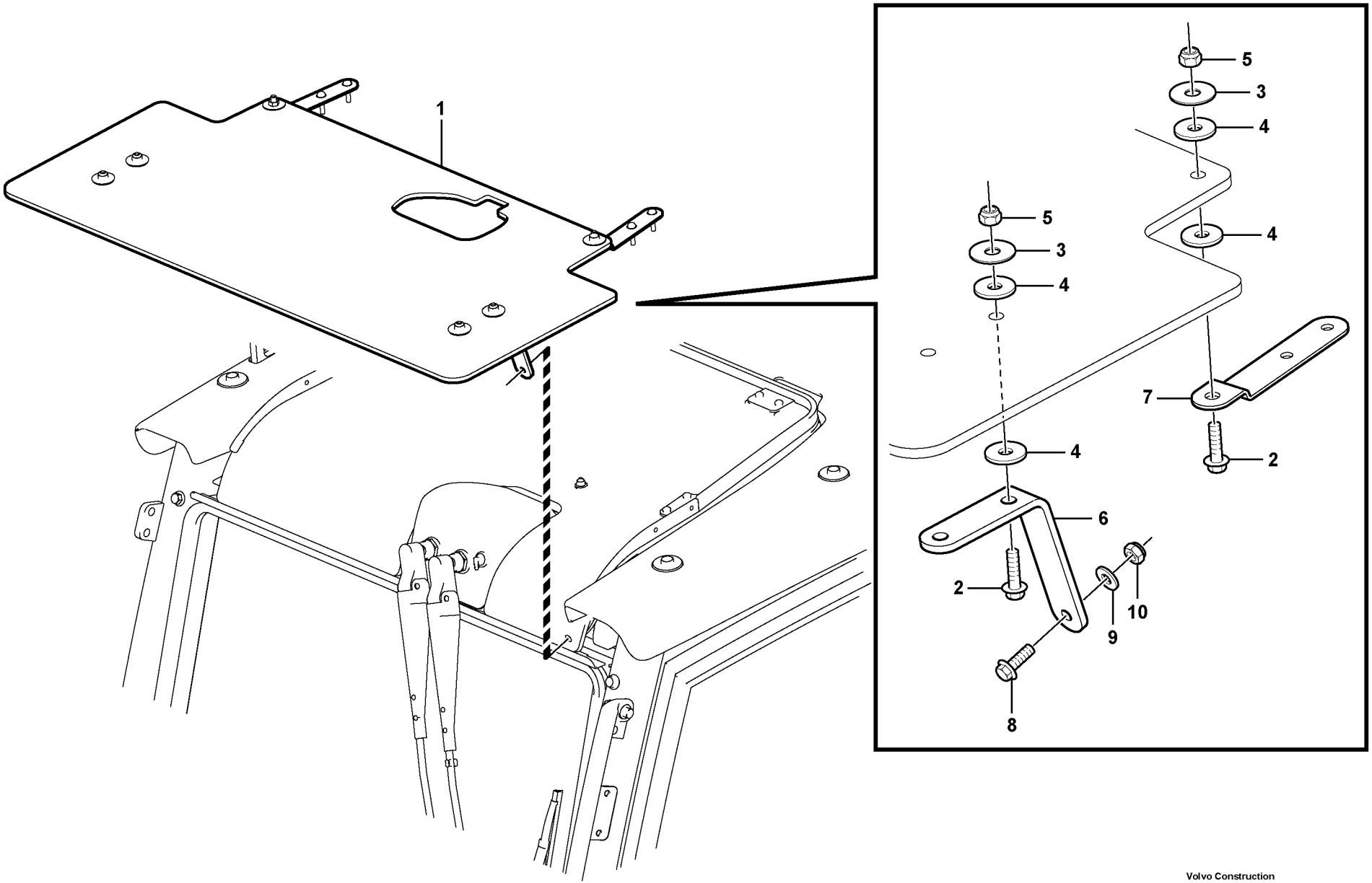


Volvo Construction Equipment

1044296

| Fig. | Part No. | Quantity 1 | 2 | 3 | PS | KIT | Description | Denominación | Denominação | Dénomination | Notes |
|---|---|---|---|---|---|---|---|---|---|---|---|
| 1 | **VOE 14626208** | 1 | | | | | Cover | Capó | Capô | Capot | |
| | **VOE 14626209** | 1 | | | SS | | •Cover | •Capó | •Capô | •Capot | |
| 2 | **VOE 946671** | 6 | | | | | •Flange screw | •Tornillo embridado | •Parafuso flangeado | •Vis à embase | |
| 3 | **VOE 14527412** | 6 | | | | | •Washer | •Arandela | •Arruela | •Rondelle | |
| 4 | **VOE 14554765** | 12 | | | | | •Washer | •Arandela | •Arruela | •Rondelle | |
| 5 | **VOE 14880450** | 6 | | | | | •Nut | •Tuerca | •Porca | •Écrou | |
| 6 | **VOE 14554757** | 2 | | | | | •Bracket | •Consola | •Suporte | •Console | |
| 7 | **VOE 14556279** | 2 | | | | | •Bracket | •Consola | •Suporte | •Console | |
| 8 | **VOE 13945444** | 2 | | | | | Screw | Tornillo | Parafuso | Vis | |
| 9 | **VOE 11117464** | 2 | | | | | Plain washer | Arandela plana | Arruela simples | Rondelle plane | |
| 10 | **VOE 14880450** | 2 | | | | | Nut | Tuerca | Porca | Écrou | |

| | | | | |
|---|---|---|---|---|
| **1** | | **Para-pluie, équipement extérieur**<br>**Protetor de chuva, equipamento externo**<br>**Visera para lluvia, equipo exterior**<br>**Rain visor, exterior equipment** | Catalogue id **20615** | Group **860** |
| **2** | | | Illustr. No **1044296** | Section **550** |
| **3** | | | | |
| **4** | | | Issue **PUB 20035940-B** | Page **837** |
| **5** | | **8279810** | | |

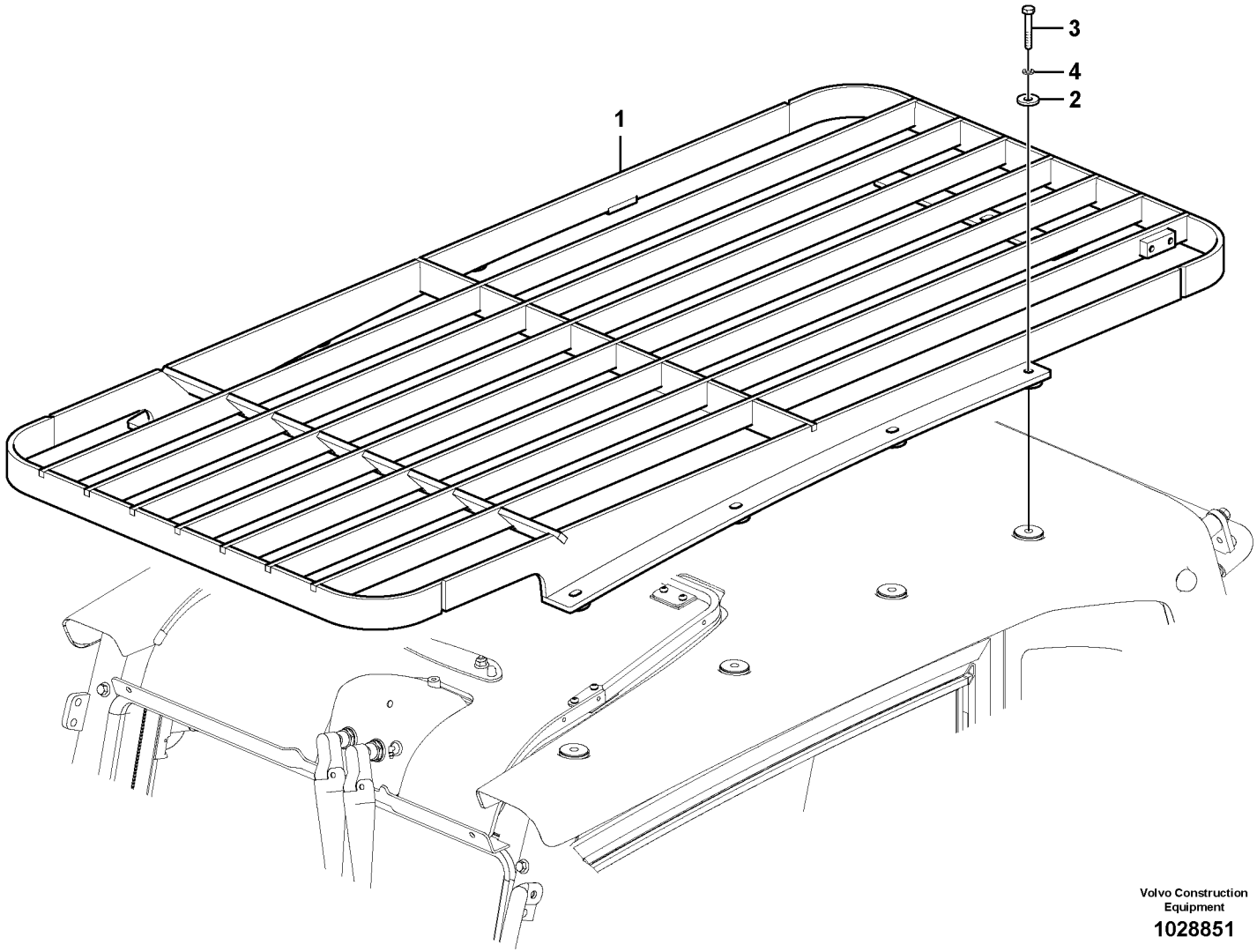
1
2
3
4
Volvo Construction Equipment
1028851

| Fig. | Part No. | Quantity 1 | 2 | 3 | PS | KIT | Description | Denominación | Denominação | Dénomination | Notes |
|---|---|---|---|---|---|---|---|---|---|---|---|
| 1 | **VOE 14617936** | 1 | | | | | Cab guard | Protección de cabina | Proteção da cabine | Protège-cabine | |
| 2 | **VOE 14522862** | 8 | | | | | Washer | Arandela | Arruela | Rondelle | |
| 3 | **VOE 983255** | 8 | | | | | Hexagon screw | Tornillo hexagonal | Parafuso sextavado | Vis à tête hexagonale | |
| 4 | **VOE 955922** | 8 | | | | | Spring washer | Arandela elástica | Arruela de pressão | Rondelle élastique | |

| | | | | |
|---|---|---|---|---|
| **1** | **8284926** | **Fops, équipement de protection**<br>**FOPS, equipamento de proteção**<br>**Fops, equipo de protección**<br>**Fops, protecting equipment** | Catalogue id **20615** | Group **860** |
| **2** | | | Illustr. No **1028851** | Section **6300** |
| **3** | | | Issue **PUB 20035940-B** | Page **839** |
| **4** | | | | |
| **5** | | | | |

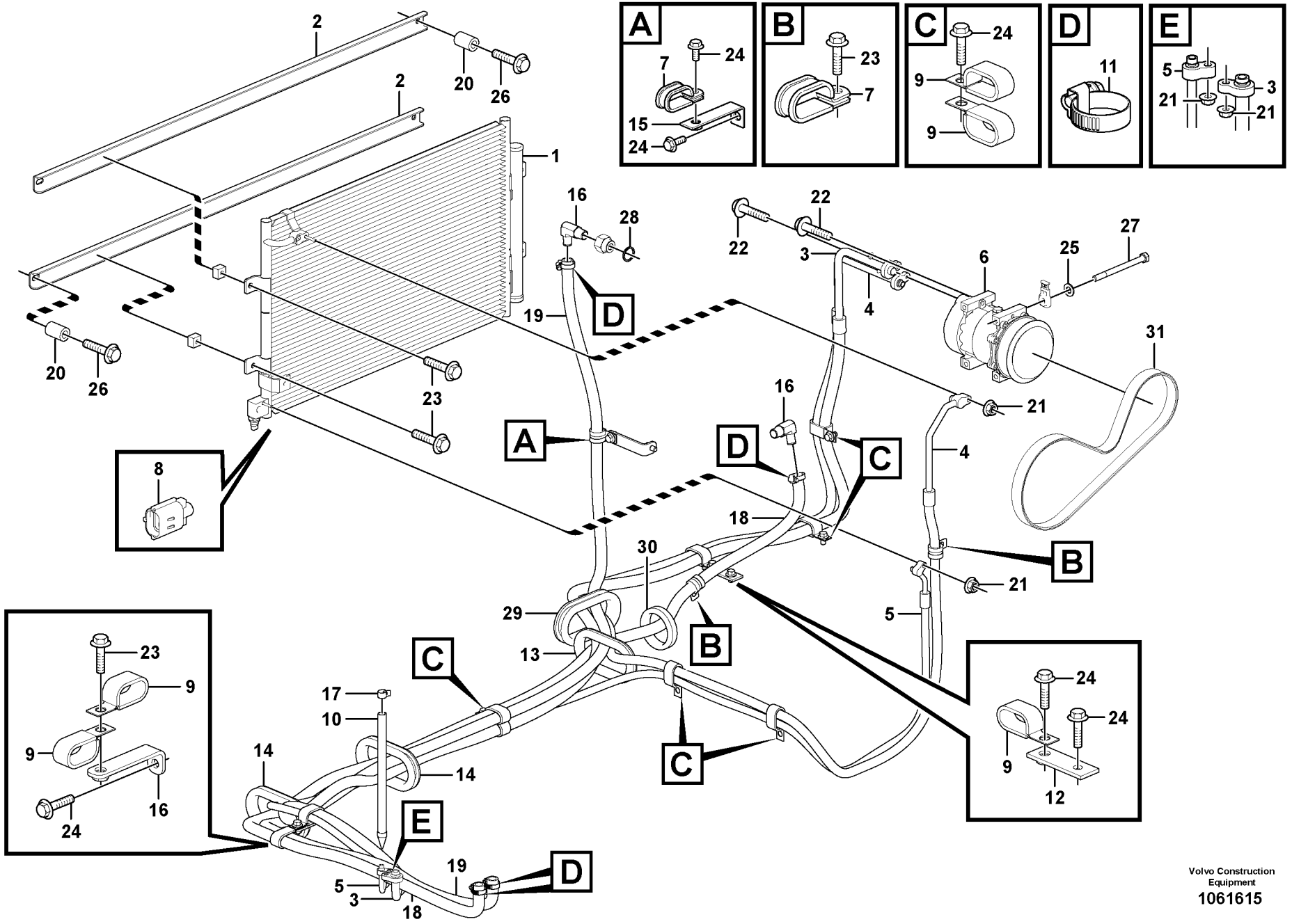


Volvo Construction Equipment
1061615

| Fig. | Part No. | Quantity 1 | 2 | 3 | PS | KIT | Description | Denominación | Denominação | Dénomination | Notes |
|---|---|---|---|---|---|---|---|---|---|---|---|
| 1 | **VOE 14602245** | 1 | 1 | | | | Condenser | Condensador | Condensador | Condenseur | (SE8701) |
| 2 | | 2 | 2 | | NS | | Support | Base | Base | Bâti | |
| 3 | **VOE 14607668** | 1 | 1 | | | | Hose | Manguera | Mangueira | Flexible | |
| | **VOE 14529052** | 1 | 1 | | | | •O-ring | •Anillo tórico | •Anel-o | •Joint torique | |
| 4 | **VOE 14607669** | 1 | 1 | | | | Hose | Manguera | Mangueira | Flexible | |
| | **VOE 14529051** | 1 | 1 | | | | •O-ring | •Anillo tórico | •Anel-o | •Joint torique | |
| 5 | **VOE 14607670** | 1 | 1 | | | | Hose | Manguera | Mangueira | Flexible | |
| | **VOE 14529050** | 1 | 1 | | | | •O-ring | •Anillo tórico | •Anel-o | •Joint torique | |
| 6 | **VOE 15082727** | 1 | | | | | Compressor | Compresor | Compressor | Compresseur | MA8701 |
| | **VOE 14650712** | 1 | | | | | •Clutch | •Embrague | •Embreagem | •Embrayage | |
| | **VOE 15082742** | | 1 | | | | Compressor | Compresor | Compressor | Compresseur | S/N -210407/-230260<br>S/N -270384/-280014 |
| | **VOE 14650713** | | 1 | | | | •Clutch | •Embrague | •Embreagem | •Embrayage | |
| | **VOE 14649606** | | 1 | | | | Compressor | Compresor | Compressor | Compresseur | S/N 210408-/230261-<br>S/N 270385-/280015- |
| | **VOE 14696535** | | 1 | | | | •Clutch | •Embrague | •Embreagem | •Embrayage | |
| 7 | **VOE 14500295** | 3 | 1 | | | | Clip | Clip | Clipe | Clip | |
| 8 | **VOE 14505515** | 1 | 1 | | | | Sensor | Sensor | Sensor | Capteur | SE8705 |
| 9 | **VOE 14515524** | 9 | | | | | Clip | Clip | Clipe | Clip | |
| 10 | **VOE 14511074** | 1 | 1 | | | | Drain hose | Manguera de vaciado | Mangueira de dreno | Flexible de vidange | |
| 11 | **VOE 14511415** | 4 | | | | | Clamp | Abrazadera | Braçadeira | Collier serrage | |
| 12 | **VOE 14528958** | 1 | 1 | | | | Bracket | Consola | Suporte | Console | |
| 13 | **VOE 14529064** | 1 | 1 | | | | Grommet | Pasaje | Passa muro | Passe fil | |
| 14 | **VOE 14531002** | 2 | | | | | Grommet | Pasaje | Passa muro | Passe fil | |
| 15 | **VOE 14535555** | 2 | 1 | | | | Bracket | Consola | Suporte | Console | |
| 16 | **VOE 14576493** | 2 | | | | | Elbow | Ángulo | Cotovelo | Coude | |
| 17 | **VOE 14880627** | 1 | 1 | | | | Clip | Clip | Clipe | Clip | |
| 18 | **VOE 14881136** | 1 | | | | | Hose | Manguera | Mangueira | Flexible | |
| 19 | **SA 9961-23329** | 1 | | | | | Hose | Tubo flexible | Mangueira | Durit | |
| 20 | **VOE 979138** | 4 | 4 | | | | Spacer sleeve | Manguito distanciador | Luva espaçadora | Douille entretoise | |

| | |
|---|---|
| 1 | **8289064** |
| 2 | **8289696** |
| 3 | |
| 4 | |
| 5 | |

**Conduite de conditionnement d'air, refroidissement et chauffage**
**Linha de ar condicionado, refrigeração e aquecimento**
**Tubería de aire acondicionado, refrigeración y calefacción**
**Air conditioning line, cooling and heater**

| | |
|---|---|
| Catalogue id **20615** | Group **870** |
| Illustr. No **1061615** | Section **100** |
| Issue **PUB 20035940-B** | Page **841** |

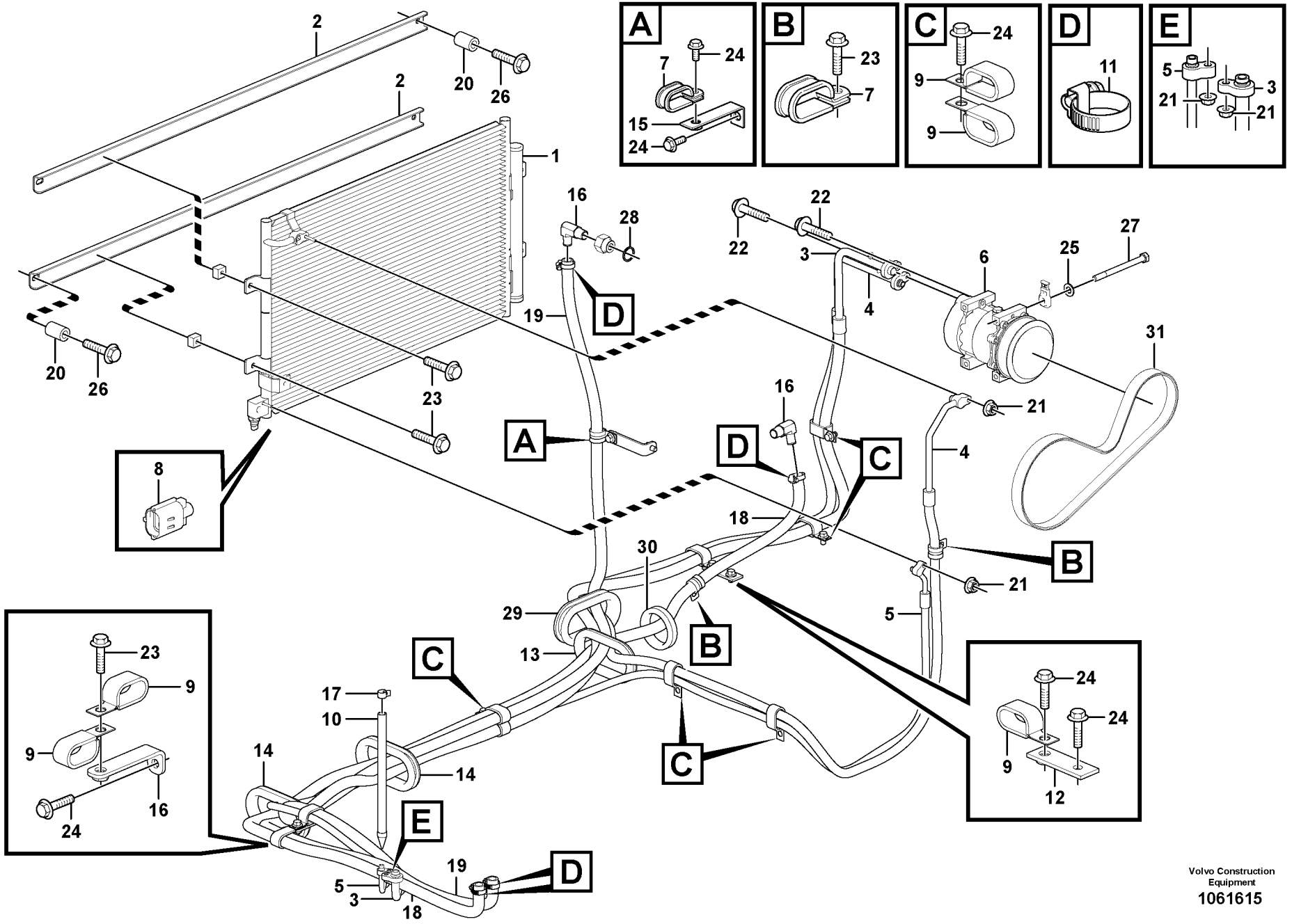


Volvo Construction Equipment
1061615

| Fig. | Part No. | Quantity 1 | 2 | 3 | PS | KIT | Description | Denominación | Denominação | Dénomination | Notes |
|---|---|---|---|---|---|---|---|---|---|---|---|
| 21 | **VOE 13945407** | 4 | 4 | | | | Nut | Tuerca | Porca | Écrou | |
| 22 | **VOE 13946173** | 2 | 2 | | | | Screw | Tornillo | Parafuso | Vis | |
| 23 | **VOE 946441** | 6 | 4 | | | | Flange screw | Tornillo embridado | Parafuso flangeado | Vis à embase | |
| 24 | **VOE 946471** | 8 | 8 | | | | Flange screw | Tornillo embridado | Parafuso flangeado | Vis à embase | |
| 25 | **VOE 13955894** | 4 | 4 | | | | Washer | Arandela | Arruela | Rondelle | |
| 26 | **VOE 13965220** | 4 | 4 | | | | Screw | Tornillo | Parafuso | Vis | |
| 27 | **VOE 992563** | 4 | 4 | | | | Hexagon screw | Tornillo hexagonal | Parafuso sextavado | Vis à tête hexagonale | |
| 28 | **VOE 13947628** | 1 | | | | | Plane gasket | Junta plana | Junta plana | Joint plan | |
| 29 | **VOE 14531670** | 1 | 2 | | | | Grommet | Pasaje | Passa muro | Passe fil | |
| 30 | **SA 9751-17008** | 1 | | | | | Grommet | Pasaje | Passa muro | Passe fil | |
| 31 | **VOE 979064** | 1 | 1 | | | | V-ribbed belt | Correa en v | Correia v-nervurada | Courroie striée | |

| | |
|---|---|
| 1 | **8289064** |
| 2 | **8289696** |
| 3 | |
| 4 | |
| 5 | |

**Conduite de conditionnement d'air, refroidissement et chauffage**
**Linha de ar condicionado, refrigeração e aquecimento**
**Tubería de aire acondicionado, refrigeración y calefacción**
**Air conditioning line, cooling and heater**

| | |
|---|---|
| Catalogue id **20615** | Group **870** |
| Illustr. No **1061615** | Section **100** |
| Issue **PUB 20035940-B** | Page **843** |

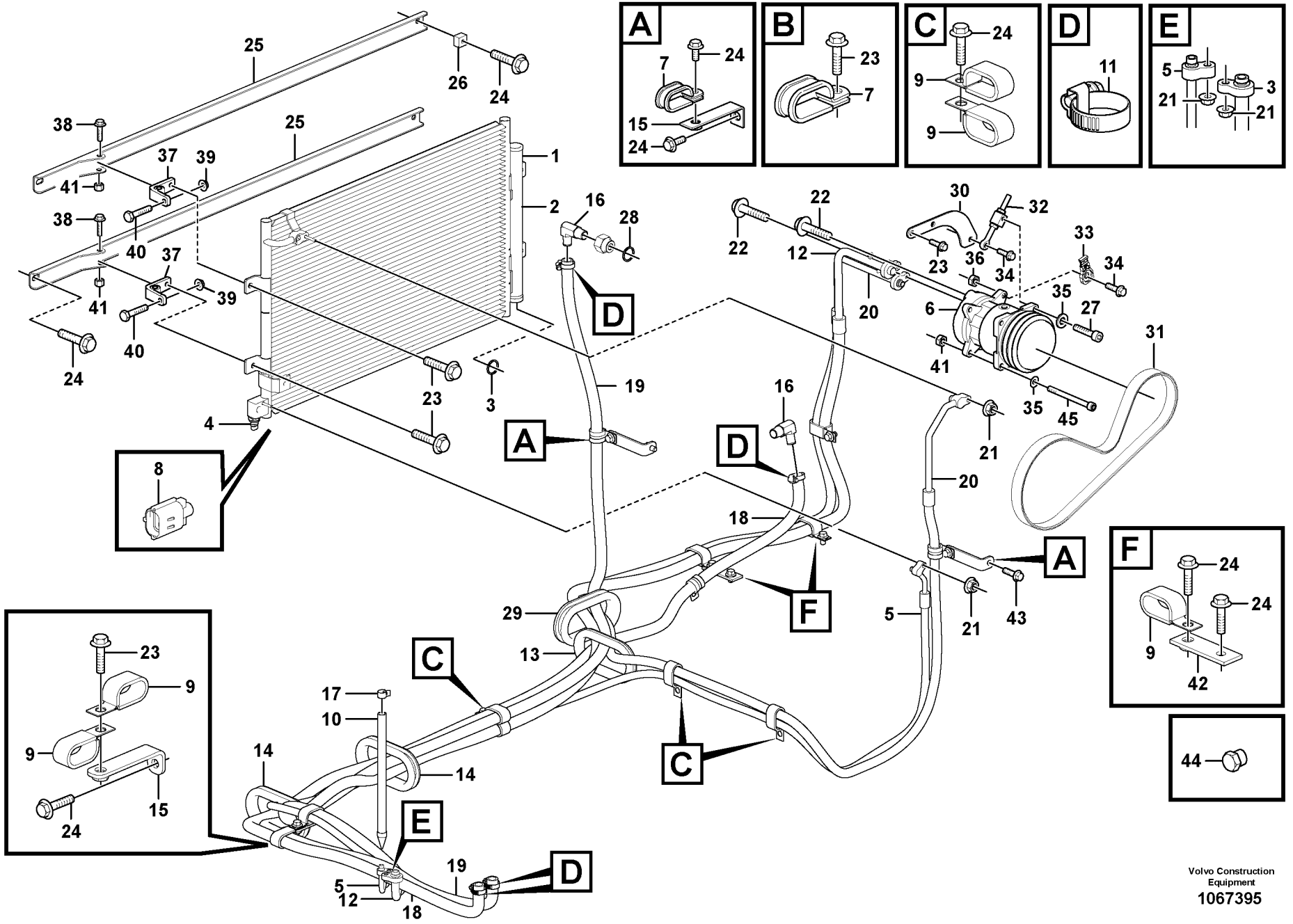
A
B
C
D
E
F
Volvo Construction Equipment
1067395

| Fig. | Part No. | Quantity 1 | 2 | 3 | PS | KIT | Description | Denominación | Denominação | Dénomination | Notes |
|---|---|---|---|---|---|---|---|---|---|---|---|
| 1 | **VOE 14602245** | 1 | 1 | | | | Condenser | Condensador | Condensador | Condenseur | |
| 2 | **VOE 14612048** | 1 | 1 | | | | •Filter | •Filtro | •Filtro | •Filtre | |
| 3 | **VOE 914515** | 1 | 1 | | | | •Retaining ring | •Anillo retén | •Anel de fixação | •Bague retenue | |
| 4 | **VOE 14591545** | 1 | 1 | | | | •Switch | •Interruptor | •Interruptor | •Rupteur | |
| 5 | **VOE 14637494** | 1 | 1 | | | | Hose | Manguera | Mangueira | Flexible | |
| 6 | **VOE 15082742** | 1 | 1 | | | | Compressor | Compresor | Compressor | Compresseur | S/N -210407/-230260<br>S/N -270384/-280014 |
| | **VOE 14650713** | 1 | 1 | | | | •Clutch | •Embrague | •Embreagem | •Embrayage | |
| | **VOE 14649606** | 1 | 1 | | | | Compressor | Compresor | Compressor | Compresseur | S/N 210408-/230261-<br>S/N 270385-/280015- |
| | **VOE 14696535** | 1 | 1 | | | | •Clutch | •Embrague | •Embreagem | •Embrayage | |
| 7 | **VOE 14500295** | 2 | 1 | | | | Clip | Clip | Clipe | Clip | |
| 8 | **VOE 14505515** | 1 | 1 | | | | Sensor | Sensor | Sensor | Capteur | |
| 9 | **VOE 14515524** | 8 | 6 | | | | Clip | Clip | Clipe | Clip | |
| 10 | **VOE 14511074** | 1 | 1 | | | | Drain hose | Manguera de vaciado | Mangueira de dreno | Flexible de vidange | |
| 11 | **VOE 14511415** | 4 | | | | | Clamp | Abrazadera | Braçadeira | Collier serrage | |
| 12 | **VOE 14638688** | 1 | 1 | | | | Hose | Manguera | Mangueira | Flexible | |
| 13 | **VOE 14529064** | 1 | 1 | | | | Grommet | Pasaje | Passa muro | Passe fil | |
| 14 | **VOE 14531002** | 2 | 2 | | | | Grommet | Pasaje | Passa muro | Passe fil | |
| 15 | **VOE 14535555** | 3 | 2 | | | | Bracket | Consola | Suporte | Console | |
| 16 | **VOE 14576493** | 2 | | | | | Elbow | Ángulo | Cotovelo | Coude | |
| 17 | **VOE 14880627** | 1 | 1 | | | | Clip | Clip | Clipe | Clip | |
| 18 | **VOE 14881136** | 1 | | | | | Hose | Manguera | Mangueira | Flexible | |
| 19 | **VOE 14881139** | 1 | | | | | Hose | Manguera | Mangueira | Flexible | |
| 20 | **VOE 14638689** | 1 | 1 | | | | Hose | Manguera | Mangueira | Flexible | |
| 21 | **VOE 13945407** | 4 | 4 | | | | Nut | Tuerca | Porca | Écrou | |
| 22 | **VOE 13946173** | 2 | 2 | | | | Screw | Tornillo | Parafuso | Vis | |
| 23 | **VOE 946441** | 8 | 8 | | | | Flange screw | Tornillo embridado | Parafuso flangeado | Vis à embase | |
| 24 | **VOE 946471** | 12 | 10 | | | | Flange screw | Tornillo embridado | Parafuso flangeado | Vis à embase | |
| 25 | | 2 | 2 | | NS | | Support | Base | Base | Bâti | |

| | |
|---|---|
| 1 | **8291936** |
| 2 | **8293162** |
| 3 | |
| 4 | |
| 5 | |

**Conduite de conditionnement d'air, refroidissement et chauffage**
**Linha de ar condicionado, refrigeração e aquecimento**
**Tubería de aire acondicionado, refrigeración y calefacción**
**Air conditioning line, cooling and heater**

| | |
|---|---|
| Catalogue id **20615** | Group **870** |
| Illustr. No **1067395** | Section **150** |
| Issue **PUB 20035940-B** | Page **845** |

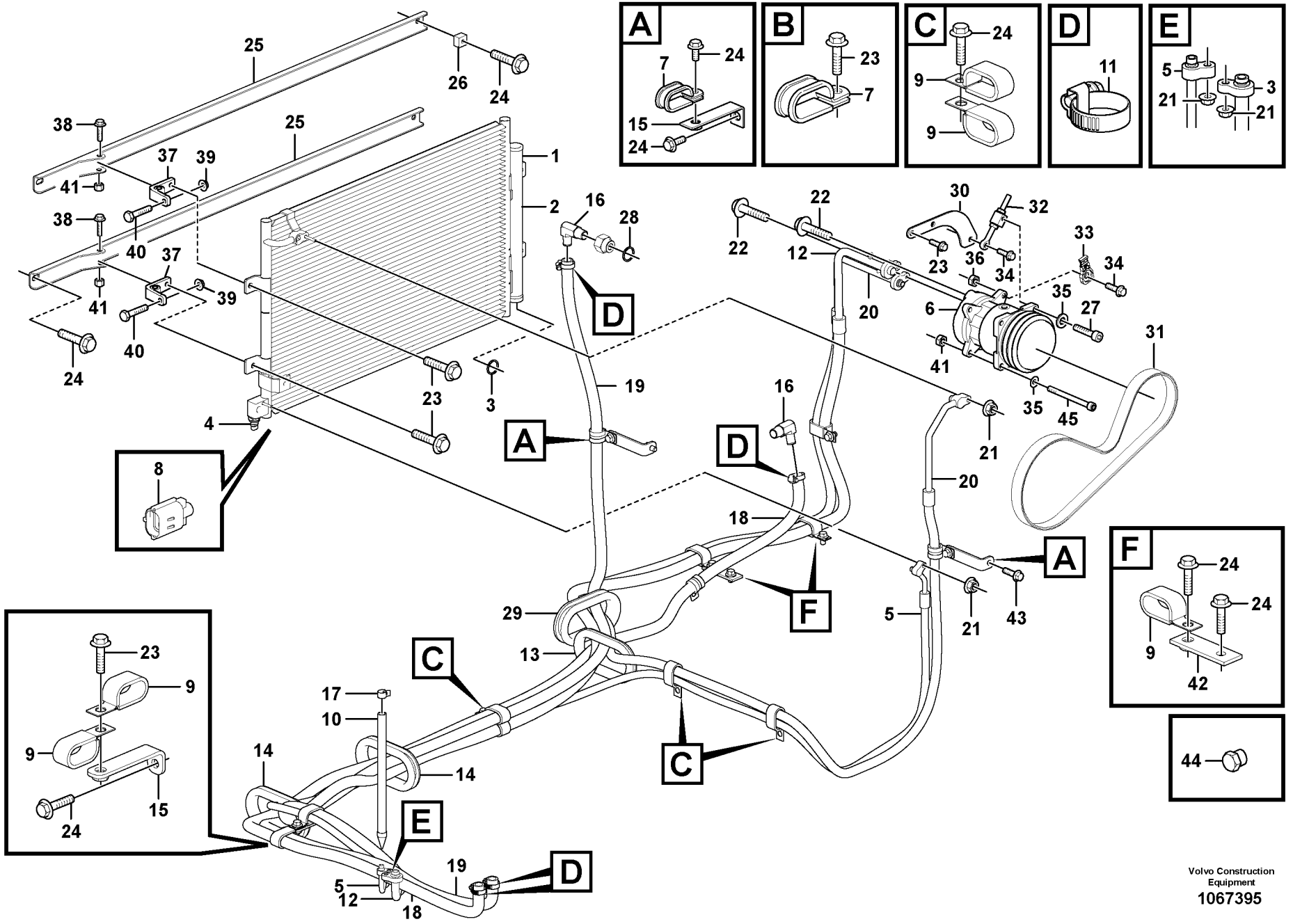
A
B
C
D
E
F
Volvo Construction Equipment
1067395

| Fig. | Part No. | Quantity 1 | 2 | 3 | PS | KIT | Description | Denominación | Denominação | Dénomination | Notes |
|---|---|---|---|---|---|---|---|---|---|---|---|
| 26 | **SA 9116-31016** | 1 | 1 | | | | •Clamping plate | •Placa de apriete | •Placa fixação | •Plaque serrage | |
| 27 | **VOE 984079** | 1 | 1 | | | | Hex. socket screw | Tornillo de hexágono emb... | Parafuso soquete sext... | Vis à six pans creux | |
| 28 | **VOE 13947628** | 1 | | | | | Plane gasket | Junta plana | Junta plana | Joint plan | |
| 29 | **VOE 14531670** | 1 | 1 | | | | Grommet | Pasaje | Passa muro | Passe fil | |
| 30 | **VOE 14600401** | 1 | 1 | | | | Bracket | Consola | Suporte | Console | |
| 31 | **VOE 14881276** | 1 | 1 | | | | V-belt | Correa trapezoidal | Correia trapezoidal | Courroie trapézoïdale | |
| 32 | **VOE 14545465** | 1 | 1 | | | | Adjusting device | Dispositivo de ajuste | Dispositivo de ajuste | Dispositif réglage | |
| 33 | **VOE 14587635** | 1 | 1 | | | | Clip | Clip | Clipe | Clip | |
| 34 | **VOE 946472** | 2 | 2 | | | | Flange screw | Tornillo embridado | Parafuso flangeado | Vis à embase | |
| 35 | **VOE 955922** | 2 | 2 | | | | Spring washer | Arandela elástica | Arruela de pressão | Rondelle élastique | |
| 36 | **VOE 983304** | 1 | 1 | | | | Hexagon nut | Tuerca hexagonal | Porca sextavada | Écrou hexagonal | |
| 37 | **VOE 14386450** | 2 | 2 | | | | Hinge | Bisagra | Dobradiça | Charnière | |
| 38 | **VOE 13965186** | 2 | 2 | | | | Screw | Tornillo | Parafuso | Vis | |
| 39 | **VOE 13971095** | 2 | 2 | | | | Flange nut | Tuerca embridada | Porca flangeada | Écrou à bride | |
| 40 | **VOE 983252** | 2 | 2 | | | | Hexagon screw | Tornillo hexagonal | Parafuso sextavado | Vis à tête hexagonale | |
| 41 | **VOE 981314** | 3 | 3 | | | | Lock nut | Contratuerca | Porca trava | Contre-écrou | |
| 42 | **VOE 14523612** | 2 | 2 | | | | Bracket | Consola | Suporte | Console | |
| 43 | **VOE 946329** | 1 | 1 | | | | Flange screw | Tornillo embridado | Parafuso flangeado | Vis à embase | |
| 44 | **SA 9415-43041** | | 1 | | | | Plug | Tapón | Bujão | Tampon | |
| 45 | **VOE 992542** | 1 | 1 | | | | Hex. socket screw | Tornillo de hexágono emb... | Parafuso soquete sext... | Vis à six pans creux | |

| | | | | |
|---|---|---|---|---|
| **1** | **8291936** | **Conduite de conditionnement d'air, refroidissement et chauffage**<br>**Linha de ar condicionado, refrigeração e aquecimento**<br>**Tubería de aire acondicionado, refrigeración y calefacción**<br>**Air conditioning line, cooling and heater** | Catalogue id **20615** | Group **870** |
| **2** | **8293162** | | Illustr. No **1067395** | Section **150** |
| **3** | | | Issue **PUB 20035940-B** | Page **847** |
| **4** | | | | |
| **5** | | | | |

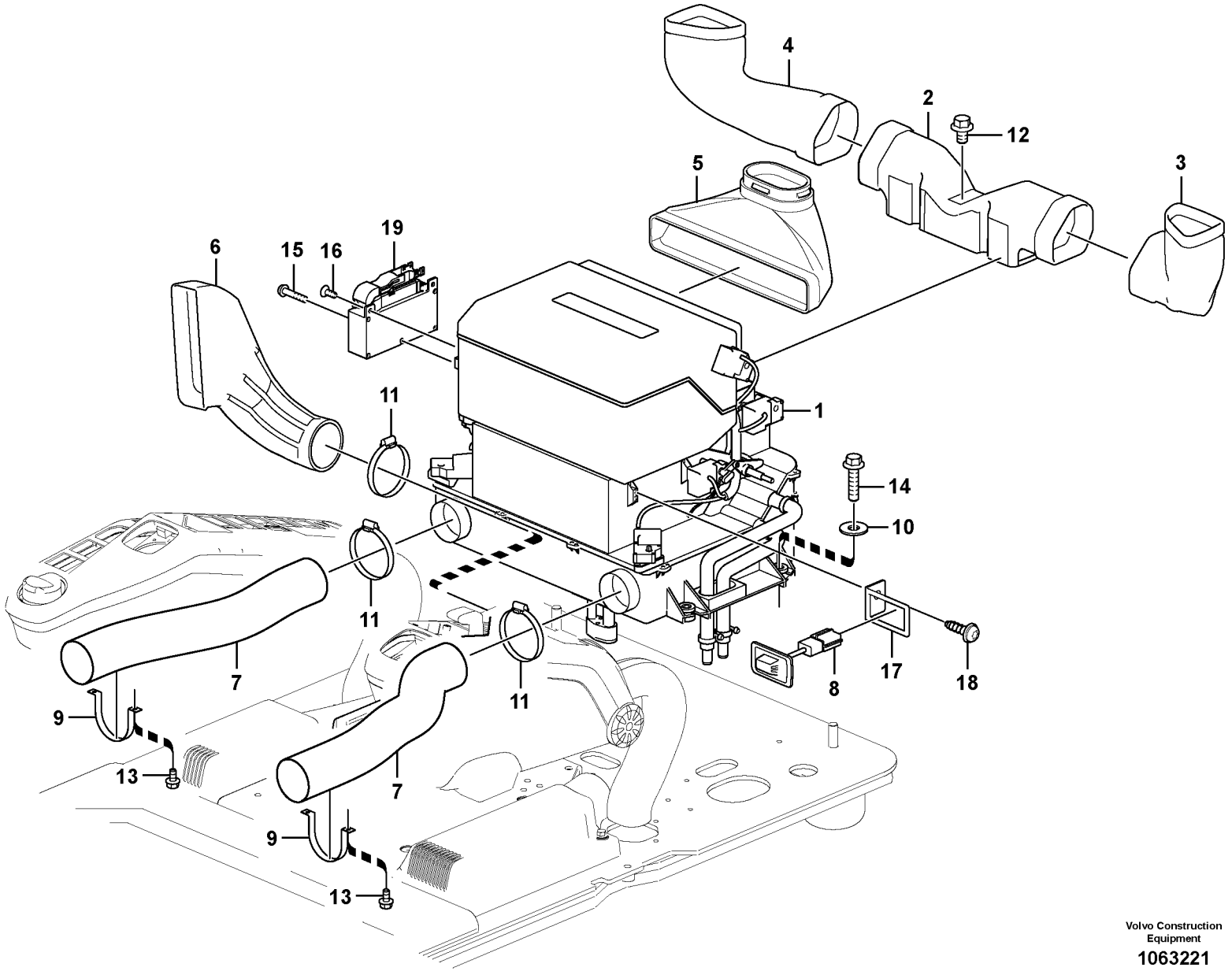


Volvo Construction Equipment

1063221

| Fig. | Part No. | Quantity 1 | 2 | 3 | PS | KIT | Description | Denominación | Denominação | Dénomination | Notes |
|---|---|---|---|---|---|---|---|---|---|---|---|
| 1 | **VOE 14534240** | 1 | | | | | Air Cond | Acondicion Aire | Ar condicionado | Climatisation | See group 870, Page 853 |
| 1 | **VOE 14670630** | | 1 | | | | Air conditioning unit | Unidad aire acondicionado | Unidade ar condicionado | Conditionneur air | (VOE 14631940) See group 870, Page 853 |
| 1 | **VOE 14631938** | | | 1 | | | Air conditioning unit | Unidad aire acondicionado | Unidade ar condicionado | Conditionneur air | See group 870, Page 853 |
| 2 | **VOE 14531716** | 1 | 1 | 1 | | | Duct | Canal | Duto | Goulotte | |
| 3 | **VOE 14531717** | 1 | 1 | 1 | | | Duct | Canal | Duto | Goulotte | |
| 4 | **VOE 14531718** | 1 | 1 | 1 | | | Duct | Canal | Duto | Goulotte | |
| 5 | **VOE 14531720** | 1 | 1 | 1 | | | Duct | Canal | Duto | Goulotte | |
| 6 | **VOE 14534242** | 1 | 1 | 1 | | | Duct | Canal | Duto | Goulotte | |
| 7 | **VOE 14532819** | 2 | 2 | 2 | | | Hose | Manguera | Mangueira | Flexible | S/N -210459/-230405 S/N -270518/-280022 |
| | **VOE 14686054** | 2 | 2 | 2 | | | Hose | Manguera | Mangueira | Flexible | S/N 210460-/230406- S/N 270519-/280023- |
| 8 | **VOE 14514330** | 1 | 1 | 1 | | | Sensor | Sensor | Sensor | Capteur | SE8706 |
| 9 | **VOE 14504237** | 2 | 2 | 2 | | | Bracket | Consola | Suporte | Console | S/N -210459/-230405 S/N -270518/-280022 |
| 10 | **VOE 960143** | 4 | 4 | 4 | | | Plain washer | Arandela plana | Arruela simples | Rondelle plane | |
| 11 | **VOE 943482** | 3 | 3 | 3 | | | Hose clamp | Abrazadera de manguera | Braçadeira da mangueira | Collier durite | S/N -210459/-230405 S/N -270518/-280022 |
| | **VOE 943482** | 1 | 1 | 1 | | | Hose clamp | Abrazadera de manguera | Braçadeira da mangueira | Collier durite | S/N 210460-/230406- S/N 270519-/280023- |
| | **VOE 943481** | 2 | 2 | 2 | | | Hose clamp | Abrazadera de manguera | Braçadeira da mangueira | Collier durite | S/N 210460-/230406- S/N 270519-/280023- |
| 12 | **VOE 946471** | 1 | 1 | 1 | | | Flange screw | Tornillo embridado | Parafuso flangeado | Vis à embase | |
| 13 | **VOE 13965175** | 4 | 4 | 4 | | | Screw | Tornillo | Parafuso | Vis | S/N -210459/-230405 S/N -270518/-280022 |
| 14 | **VOE 965185** | 4 | 4 | 4 | | | Flange screw | Tornillo embridado | Parafuso flangeado | Vis à embase | |
| 15 | **VOE 969587** | 1 | 1 | 1 | | | Six point socket screw | Racor de seis dientes | Paraf soquete sext | Vis à 6 pans creux | |
| 16 | **VOE 969738** | 2 | 2 | 2 | | | Six point socket screw | Racor de seis dientes | Paraf soquete sext | Vis à 6 pans creux | |
| 17 | | 1 | 1 | 1 | NS | | Bracket | Ménsula | Suporte | Console | |

| | |
|---|---|
| 1 | **8289064** |
| 2 | **8289696, 8293162** |
| 3 | **8291936** |
| 4 | |
| 5 | |

**Conduit d'air dans la cabine et dans le plancher de cabine**
**Duto de ar na cabine e piso da cabine**
**Conducto de aire en cabina y suelo de cabina**
**Air duct in cabin and cabin floor**

| | |
|---|---|
| Catalogue id **20615** | Group **870** |
| Illustr. No **1063221** | Section **400** |
| Issue **PUB 20035940-B** | Page **849** |

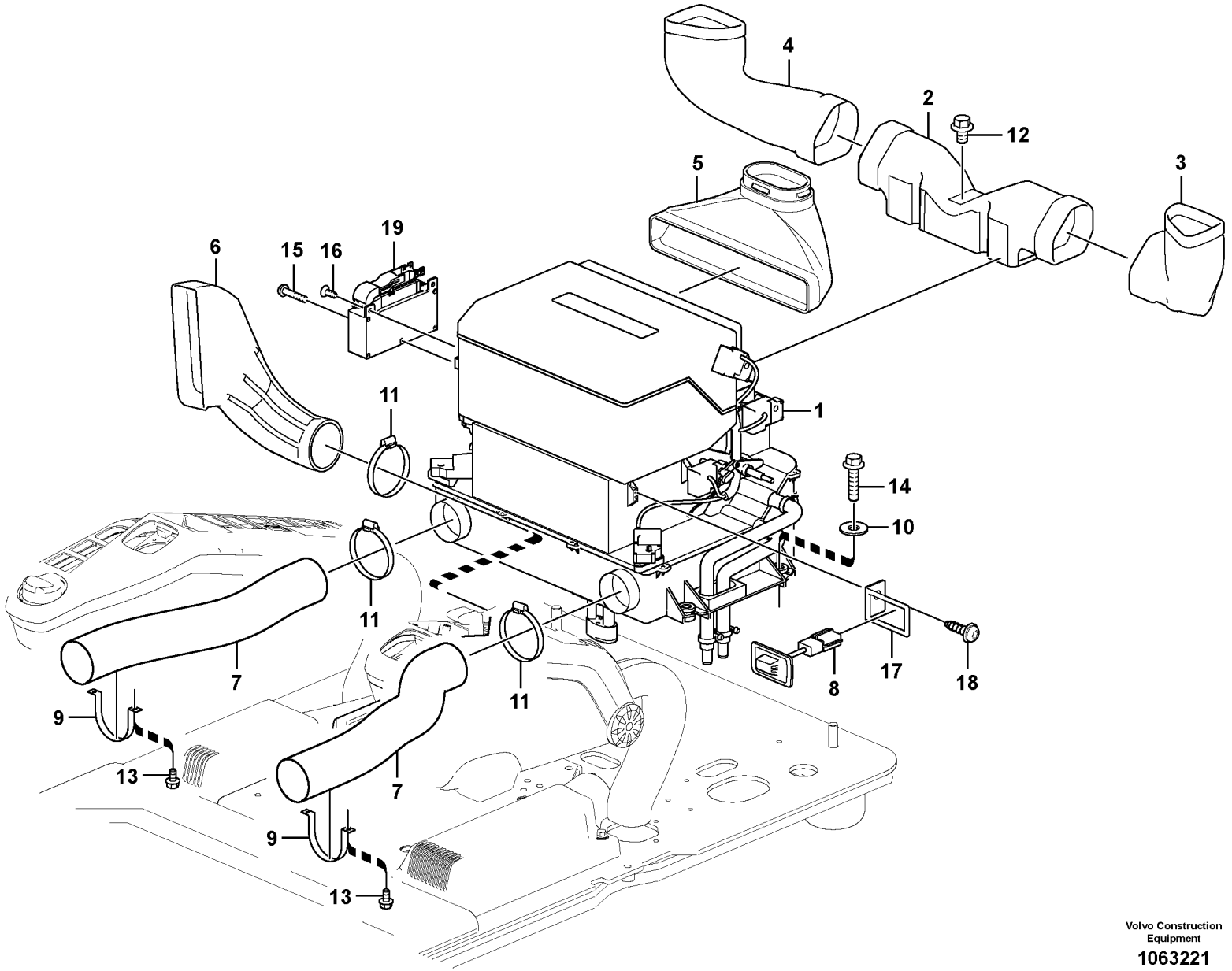


Volvo Construction Equipment

1063221

| Fig. | Part No. | Quantity 1 | 2 | 3 | PS | KIT | Description | Denominación | Denominação | Dénomination | Notes |
|---|---|---|---|---|---|---|---|---|---|---|---|
| 18 | **VOE 969480** | 1 | 1 | 1 | | | Six point socket screw ..... | Racor de seis dientes..... | Paraf soquete sext ..... | Vis à 6 pans creux..... | |
| 19 | **VOE 11443400** | 1 | 1 | 1 | | | Electronic unit ..... | Unidad electrónica ..... | Unidade eletrônica ..... | Unité électronique..... | |

| | | | | |
|---|---|---|---|---|
| **1** | **8289064** | **Conduit d'air dans la cabine et dans le plancher de cabine**<br>**Duto de ar na cabine e piso da cabine**<br>**Conducto de aire en cabina y suelo de cabina**<br>**Air duct in cabin and cabin floor** | Catalogue id **20615** | Group **870** |
| **2** | **8289696, 8293162** | | Illustr. No **1063221** | Section **400** |
| **3** | **8291936** | | Issue **PUB 20035940-B** | Page **851** |
| **4** | | | | |
| **5** | | | | |

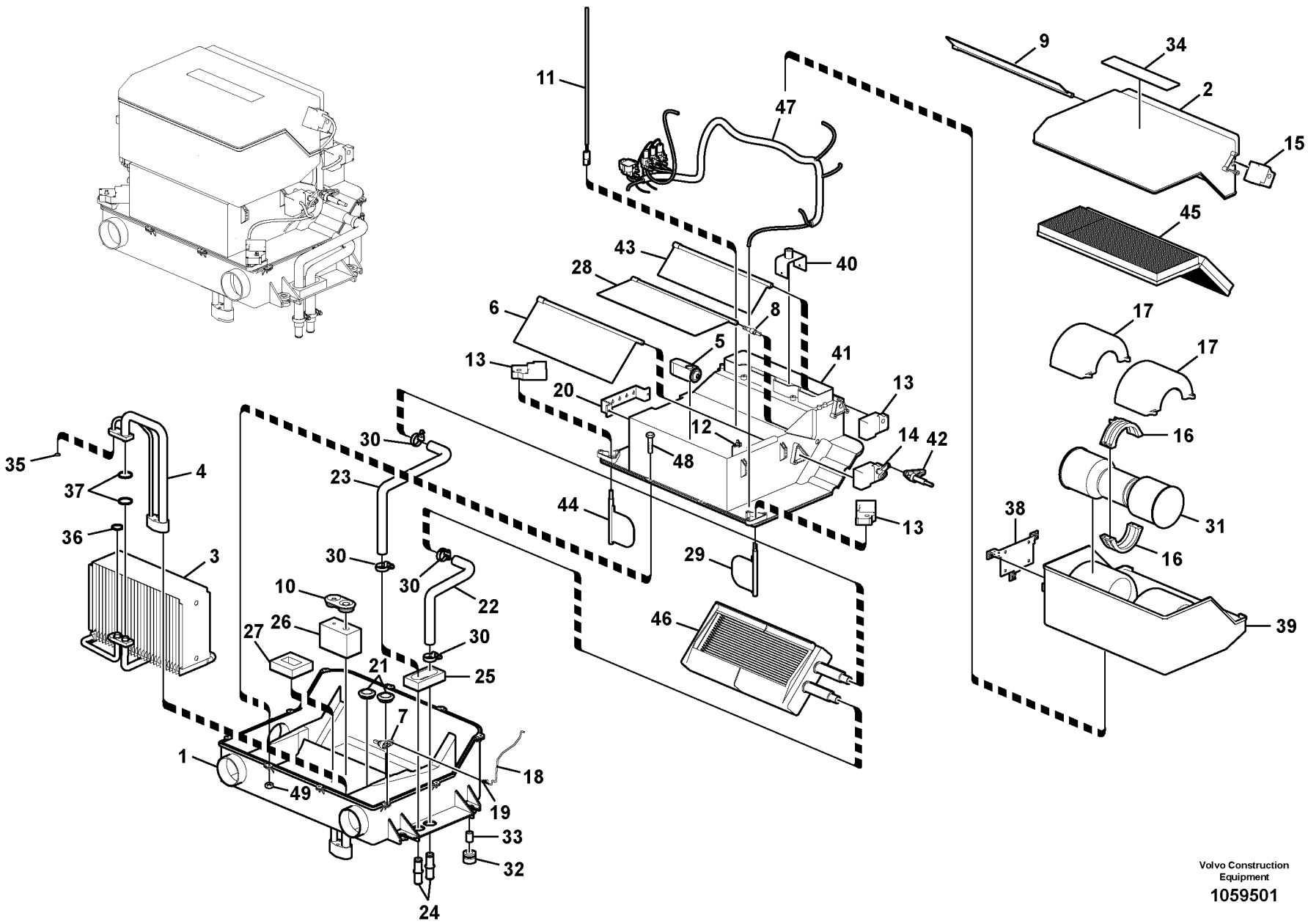


Volvo Construction Equipment

1059501

| Fig. | Part No. | Quantity 1 | 2 | 3 | PS | KIT | Description | Denominación | Denominação | Dénomination | Notes |
|---|---|---|---|---|---|---|---|---|---|---|---|
| | **VOE 14534240** | 1 | | | | | Air Cond | Acondicion Aire | Ar condicionado | Climatisation | |
| | **VOE 14631938** | | 1 | | | | Air conditioning unit | Unidad aire acondicionado | Unidade ar condicionado | Conditionneur air | |
| | **VOE 14670630** | | | 1 | | | Air conditioning unit | Unidad aire acondicionado | Unidade ar condicionado | Conditionneur air | (VOE 14631940) |
| 1 | **VOE 14585933** | 1 | 1 | 1 | | | •Case | •Funda | •Caixa | •Caisson | |
| 2 | **VOE 14509328** | 1 | 1 | 1 | | | •Cover | •Capó | •Capô | •Capot | |
| 3 | **VOE 14509329** | 1 | 1 | 1 | | | •Cooling system | •Sistema de refrigeracion | • | •Systeme d refroidisseme | |
| 4 | **VOE 14509330** | 1 | 1 | 1 | | | •Pipe line | •Tuberia | • | •Conduite tubulaire | |
| 5 | **VOE 14509331** | 1 | 1 | 1 | | | •Expansion valve | •Válvula de expansión | •Válvula de expansão | •Robinet d'expansion | |
| 6 | **VOE 14509337** | 1 | 1 | | | | •Door | •Puerta | •Porta | •Porte | |
| 7 | **VOE 14509339** | 1 | 1 | | | | •Control lever | •Palanca mando | •Alavanca de comando | •Levier de commande | |
| 8 | **VOE 14509341** | 1 | 1 | 1 | | | •Control lever | •Palanca mando | •Alavanca de comando | •Levier de commande | |
| 9 | **VOE 14509342** | 1 | 1 | 1 | | | •Door | •Puerta | •Porta | •Porte | |
| 10 | **VOE 14509343** | 1 | 1 | 1 | | | •Grommet | •Pasaje | •Passa muro | •Passe fil | |
| 11 | **VOE 14509344** | 1 | 1 | 1 | | | •Sensor | •Sensor | •Sensor | •Capteur | SE8702 |
| 12 | **VOE 14509345** | 1 | 1 | 1 | | | •Clip | •Clip | •Clipe | •Clip | |
| 13 | **VOE 14509346** | 3 | 3 | 3 | | | •Actuator | •Actuador | •Atuador | •Actionneur | MO8704, MO8705, MO8706 |
| 14 | **VOE 14523019** | 1 | 1 | 1 | | | ••Actuator | ••Actuador | ••Atuador | ••Actionneur | |
| 14 | **VOE 14523020** | 1 | 1 | 1 | | | ••Lever | ••Palanca | ••Alavanca | ••Levier | |
| 15 | **VOE 14509348** | 1 | 1 | 1 | | | •Actuator | •Actuador | •Atuador | •Actionneur | MO8703 |
| 16 | **VOE 14509351** | 2 | 2 | 2 | | | •Guide | •Guía | •Guia | •Guide | |
| 17 | | 2 | 2 | 2 | NS | | •Case | •Funda | •Caixa | •Etui | |
| 18 | **VOE 14509356** | 1 | 1 | | | | •Rod | •Varilla | •Vareta | •Monture | |
| 19 | **VOE 14509357** | 1 | 1 | | | | •Rod | •Barra | •Barra | •Tige | |
| 20 | | 1 | 1 | 1 | NS | | •Support | •Apoyo | •Suporte | •Support | |
| 21 | **VOE 14509361** | 2 | 2 | 1 | | | •Grommet | •Pasaje | •Passa muro | •Passe fil | |
| 22 | **VOE 14509362** | 1 | 1 | | | | •Hose | •Manguera | •Mangueira | •Flexible | |
| 23 | **VOE 14509363** | 1 | 1 | | | | •Hose | •Manguera | •Mangueira | •Flexible | |
| 24 | **VOE 14509364** | 2 | 2 | | | | •Connector | •Pieza de conexión | •Conexão | •Pièce connexion | |
| 25 | **VOE 14509365** | 1 | 1 | 1 | | | •Sealing strip | •Moldura retén | •Friso de vedação | •Lisse étanchéité | |
| 26 | **VOE 14509366** | 1 | 1 | 1 | | | •Packing | •Empaquetadura | •Gaxeta | •Joint | |

| | |
|---|---|
| 1 | **8289064** |
| 2 | **8291936** |
| 3 | **8293162** |
| 4 | |
| 5 | |

**Unité de conditionnement d'air, refroidissement et chauffage**
**Unidade de ar condicionado, refrigeração e aquecedor**
**Unidad de aire acondicionado, refrigeración y calefacción**
**Air conditioning unit, cooling and heater**

| | |
|---|---|
| Catalogue id **20615** | Group **870** |
| Illustr. No **1059501** | Section **500** |
| Issue **PUB 20035940-B** | Page **853** |

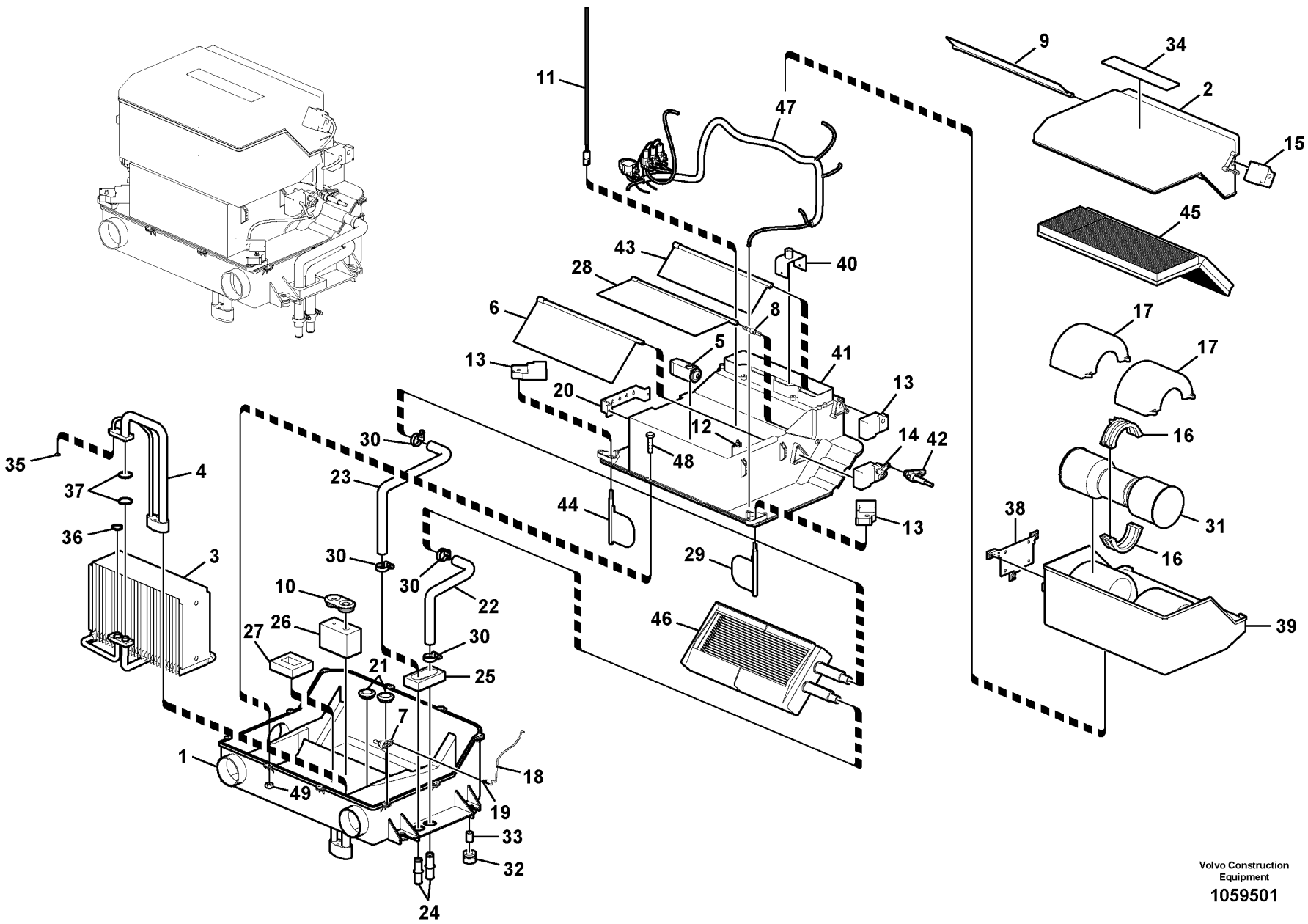


Volvo Construction Equipment

1059501

| Fig. | Part No. | Quantity 1 | 2 | 3 | PS | KIT | Description | Denominación | Denominação | Dénomination | Notes |
|---|---|---|---|---|---|---|---|---|---|---|---|
| 27 | **VOE 14509367** | 1 | 1 | 1 | | | •Gasket | •Junta | •Junta | •Joint | |
| 28 | **VOE 14509373** | 1 | 1 | | | | •Door | •Puerta | •Porta | •Porte | |
| 29 | **VOE 14509374** | 1 | 1 | 1 | | | •Door | •Puerta | •Porta | •Porte | |
| 30 | **VOE 14511415** | 4 | 4 | | | | •Clamp | •Abrazadera | •Braçadeira | •Collier serrage | |
| 31 | **VOE 14576774** | 1 | 1 | 1 | | | •Electric motor | •Motor eléctrico | •Motor elétrico | •Moteur électrique | |
| 32 | **VOE 14514720** | 4 | 4 | 4 | | | •Grommet | •Pasaje | •Passa muro | •Passe fil | |
| 33 | | 4 | 4 | 4 | NS | | •Pipe | •Canalizacion | •Tubo | •Canalisation | |
| 34 | | 1 | 1 | 1 | NS | | •Decal | •Decalcomania | •Adesivo | •Decalcomanie | |
| 35 | **VOE 14529050** | 1 | 1 | 1 | | | •O-ring | •Anillo tórico | •Anel-o | •Joint torique | |
| 36 | **VOE 14529051** | 1 | 1 | 1 | | | •O-ring | •Anillo tórico | •Anel-o | •Joint torique | |
| 37 | **VOE 14529052** | 2 | 2 | 2 | | | •O-ring | •Anillo tórico | •Anel-o | •Joint torique | |
| 38 | | 1 | 1 | 1 | NS | | •Bracket | •Consola | •Suporte | •Console | |
| 39 | | 1 | 1 | 1 | NS | | •Case | •Funda | •Caixa | •Etui | |
| 40 | | 1 | | | NS | | •Bracket | •Ménsula | •Suporte | •Console | |
| 41 | | 1 | 1 | 1 | NS | | •Case | •Funda | •Caixa | •Caisson | |
| 42 | **VOE 14509338** | 1 | 1 | | | | •Control lever | •Palanca mando | •Alavanca de comando | •Levier de commande | |
| 43 | **VOE 14509340** | 1 | 1 | 1 | | | •Door | •Puerta | •Porta | •Porte | |
| 44 | **VOE 14509336** | 1 | 1 | 1 | | | •Door | •Puerta | •Porta | •Porte | |
| 45 | **VOE 14506997** | 1 | 1 | 1 | | | •Filter | •Filtro | •Filtro | •Filtre | |
| 46 | **VOE 14554152** | 1 | 1 | | | | •Radiator | •Radiador | •Radiador | •Radiateur | |
| 46 | **VOE 14532726** | 1 | 1 | | | | ••Radiator | ••Radiador | ••Radiador | ••Radiateur | |
| 47 | **VOE 14547917** | 1 | 1 | | | | •Cable harness | •Manojo cables | •Chicote cabos | •Faisceau câbles | |
| 48 | **VOE 14591290** | 16 | 16 | 16 | | | •Bolt | •Perno | •Parafuso | •Boulon | |
| 49 | **VOE 14591289** | 10 | 10 | 10 | | | •Nut | •Tuerca | •Porca | •Écrou | |

| | |
|---|---|
| 1 | **8289064** |
| 2 | **8291936** |
| 3 | **8293162** |
| 4 | |
| 5 | |

**Unité de conditionnement d'air, refroidissement et chauffage**
**Unidade de ar condicionado, refrigeração e aquecedor**
**Unidad de aire acondicionado, refrigeración y calefacción**
**Air conditioning unit, cooling and heater**

| | |
|---|---|
| Catalogue id **20615** | Group **870** |
| Illustr. No **1059501** | Section **500** |
| Issue **PUB 20035940-B** | Page **855** |

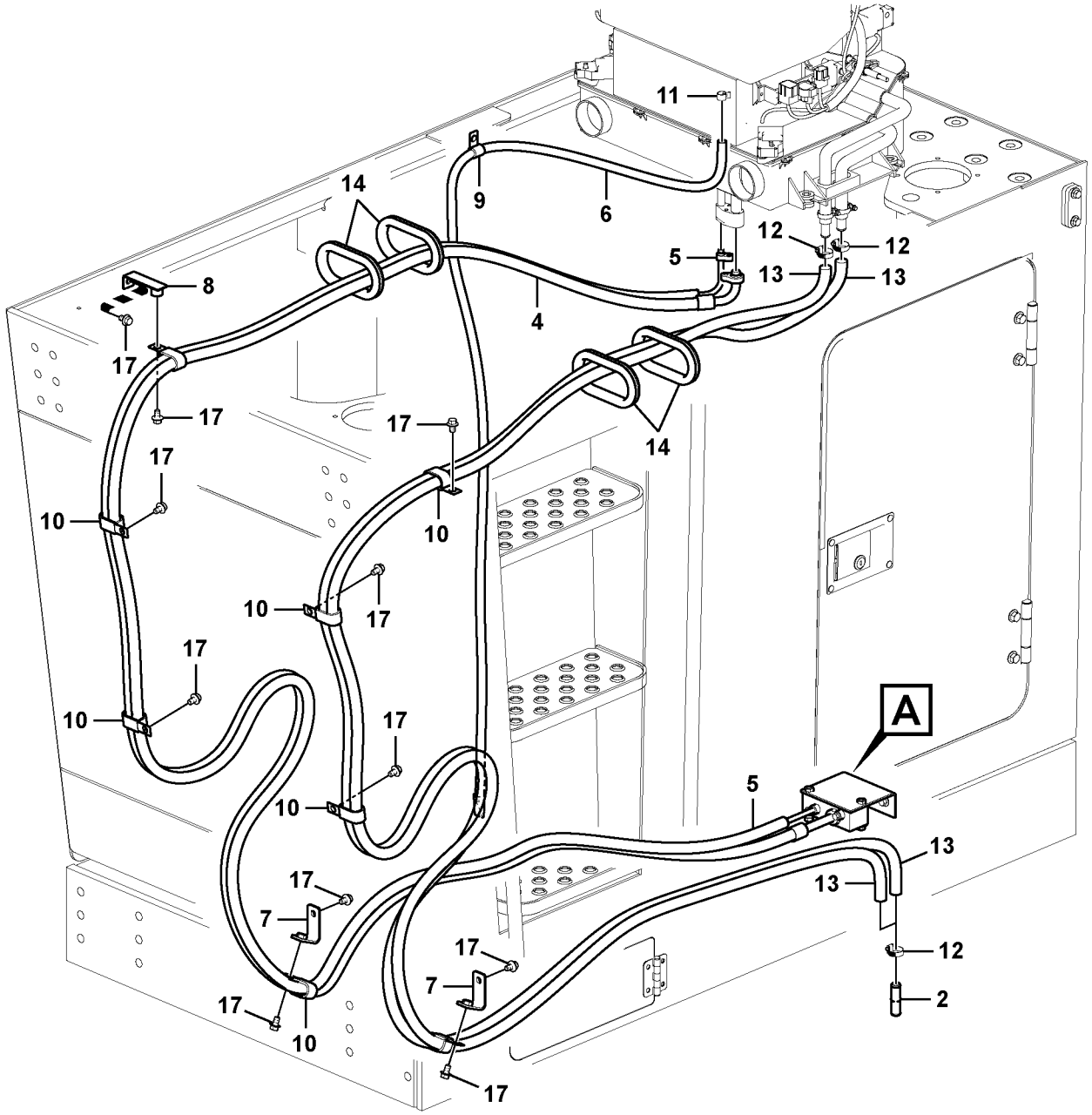


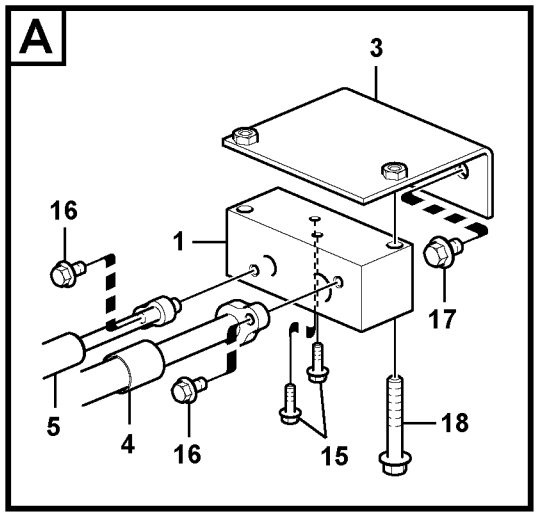


Volvo Construction Equipment

1028852

| Fig. | Part No. | Quantity 1 | 2 | 3 | PS | KIT | Description | Denominación | Denominação | Dénomination | Notes |
|---|---|---|---|---|---|---|---|---|---|---|---|
| 1 | **VOE 14559510** | 1 | | | | | Block | Bloque | Bloco | Bloc | |
| 2 | **VOE 14559511** | 2 | | | | | Connector | Union | Conector | Raccord | |
| 3 | **VOE 14559512** | 1 | | | | | Bracket | Consola | Suporte | Console | |
| 4 | **VOE 14559515** | 1 | | | | | Hose | Manguera | Mangueira | Flexible | |
| 5 | **VOE 14559516** | 1 | | | | | Hose | Manguera | Mangueira | Flexible | |
| 6 | **VOE 14559517** | 1 | | | | | Hose | Manguera | Mangueira | Flexible | |
| 7 | **VOE 14559519** | 2 | | | | | Bracket | Consola | Suporte | Console | |
| 8 | **VOE 14529343** | 1 | | | | | Bracket | Consola | Suporte | Console | |
| 9 | **VOE 14500292** | 1 | | | | | Clip | Clip | Clipe | Clip | |
| 10 | **VOE 14515524** | 8 | | | | | Clip | Clip | Clipe | Clip | |
| 11 | **VOE 14880627** | 1 | | | | | Clip | Clip | Clipe | Clip | |
| 12 | **VOE 14511415** | 4 | | | | | Clamp | Abrazadera | Braçadeira | Collier serrage | |
| 13 | **SA 9961-23347** | 2 | | | | | Hose | Manguera | Mangueira | Flexible | |
| 14 | **VOE 14529064** | 4 | | | | | Grommet | Pasaje | Passa muro | Passe fil | |
| 15 | **VOE 946934** | 2 | | | | | Flange screw | Tornillo embridado | Parafuso flangeado | Vis à embase | |
| 16 | **VOE 946440** | 2 | | | | | Flange screw | Tornillo embridado | Parafuso flangeado | Vis à embase | |
| 17 | **VOE 946471** | 13 | | | | | Flange screw | Tornillo embridado | Parafuso flangeado | Vis à embase | |
| 18 | **VOE 13965187** | 2 | | | | | Screw | Tornillo | Parafuso | Vis | (SA 9041-21012) |

| | | | | |
|---|---|---|---|---|
| **1** | **8291312** | **Unité de conditionnement d'air**<br>**Linha da unidade de ar condicionado**<br>**Tubería de unidad de aire acondicionado**<br>**Air conditioning unit line** | Catalogue id **20615** | Group **870** |
| **2** | | | Illustr. No **1028852** | Section **6000** |
| **3** | | | Issue **PUB 20035940-B** | Page **857** |
| **4** | | | | |
| **5** | | | | |

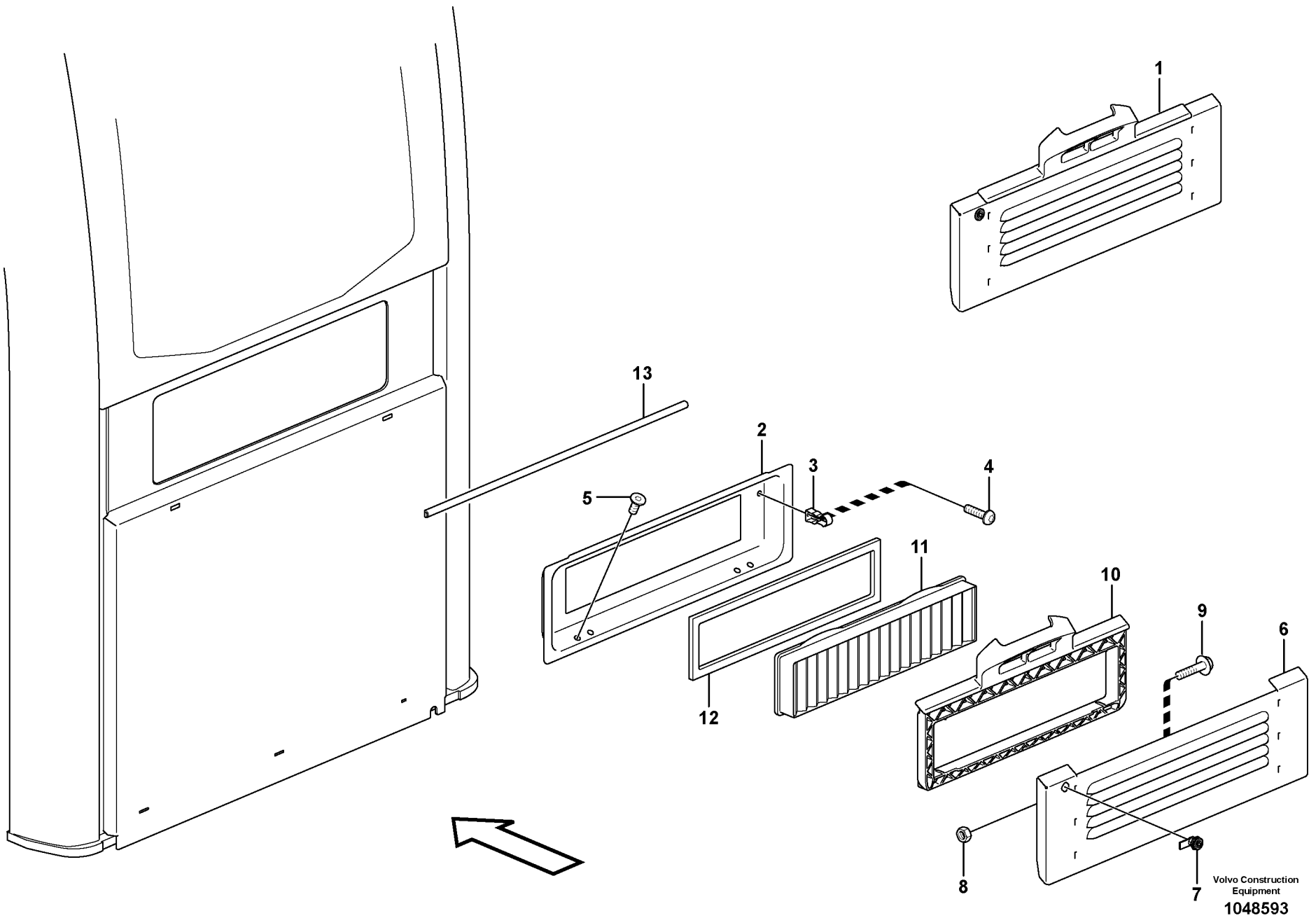
1
13
2
3
4
5
11
10
9
6
12
8
7
Volvo Construction Equipment
1048593

| Fig. | Part No. | Quantity 1 | 2 | 3 | PS | KIT | Description | Denominación | Denominação | Dénomination | Notes |
|---|---|---|---|---|---|---|---|---|---|---|---|
| 1 | | 1 | | | NS | | Hatch | Trampilla | Postigo | Trappe | |
| 2 | **VOE 15037134** | 1 | | | | | Filter insert | Cartucho filtrante | Elemento do filtro | Cartouche de filtre | |
| 3 | **VOE 11204775** | 2 | | | | | Spring | Resorte | Mola | Ressort | |
| 4 | **VOE 969420** | 2 | | | | | Six point socket screw | Racor de seis dientes | Paraf soquete sext | Vis à 6 pans creux | |
| 5 | **VOE 969842** | 4 | | | | | Six point socket screw | Racor de seis dientes | Paraf soquete sext | Vis à 6 pans creux | |
| 6 | **VOE 15009433** | 1 | | | | | Filter cover | Tapa filtro | Tampa do filtro | Couvercle de filtre | S/N -210459/-230459<br>S/N -270495/-280018 |
| | **VOE 14686312** | 1 | | | | | Filter cover | Tapa filtro | Tampa do filtro | Couvercle de filtre | S/N 210460-/230460-<br>S/N 270496-/280019- |
| 7 | **VOE 11204772** | 1 | | | | | Lock | Cierre | Trava | Serrure | |
| 8 | **VOE 983303** | 2 | | | | | Hexagon nut | Tuerca hexagonal | Porca sextavada | Écrou hexagonal | |
| 9 | **VOE 13945444** | 2 | | | | | Screw | Tornillo | Parafuso | Vis | |
| 10 | **VOE 11205414** | 1 | | | | | Filter retainer | Soporte filtro | Porta-filtro | Porte-filtre | S/N -210459/-230459<br>S/N -270495/-280018 |
| | **VOE 14686307** | 1 | | | | | Filter retainer | Soporte filtro | Porta-filtro | Porte-filtre | S/N 210460-/230460-<br>S/N 270496-/280019- |
| 11 | **VOE 15052786** | 1 | | | | | Primary filter | Prefiltro | Filtro primário | Préfiltre | (VOE 11703979) |
| 12 | **VOE 15009280** | 1 | | | | | Sealing | Junta | Vedação | Étanchéité | |
| 13 | **VOE 14644822** | REQ | | | | | Strip | Cinta | Cinta | Ruban | (VOE 11205871)<br>L = 600 MM |

| | | | | | |
|---|---|---|---|---|---|
| **1** | | **Entrée air frais, filtre a air et boîtier ventilateur.**<br>**Tomada de ar fresco, filtro de ar e carcaça do ventilador**<br>**Toma aire fresco, filtro de aire y caja ventilador**<br>**Fresh air inlet, air filter and fan housing.** | Catalogue id **20615** | Group **872** |
| **2** | | | | |
| **3** | | | Illustr. No **1048593** | Section **100** |
| **4** | | | | |
| **5** | | **11294093, 11294094** | Issue **PUB 20035940-B** | Page **859** |

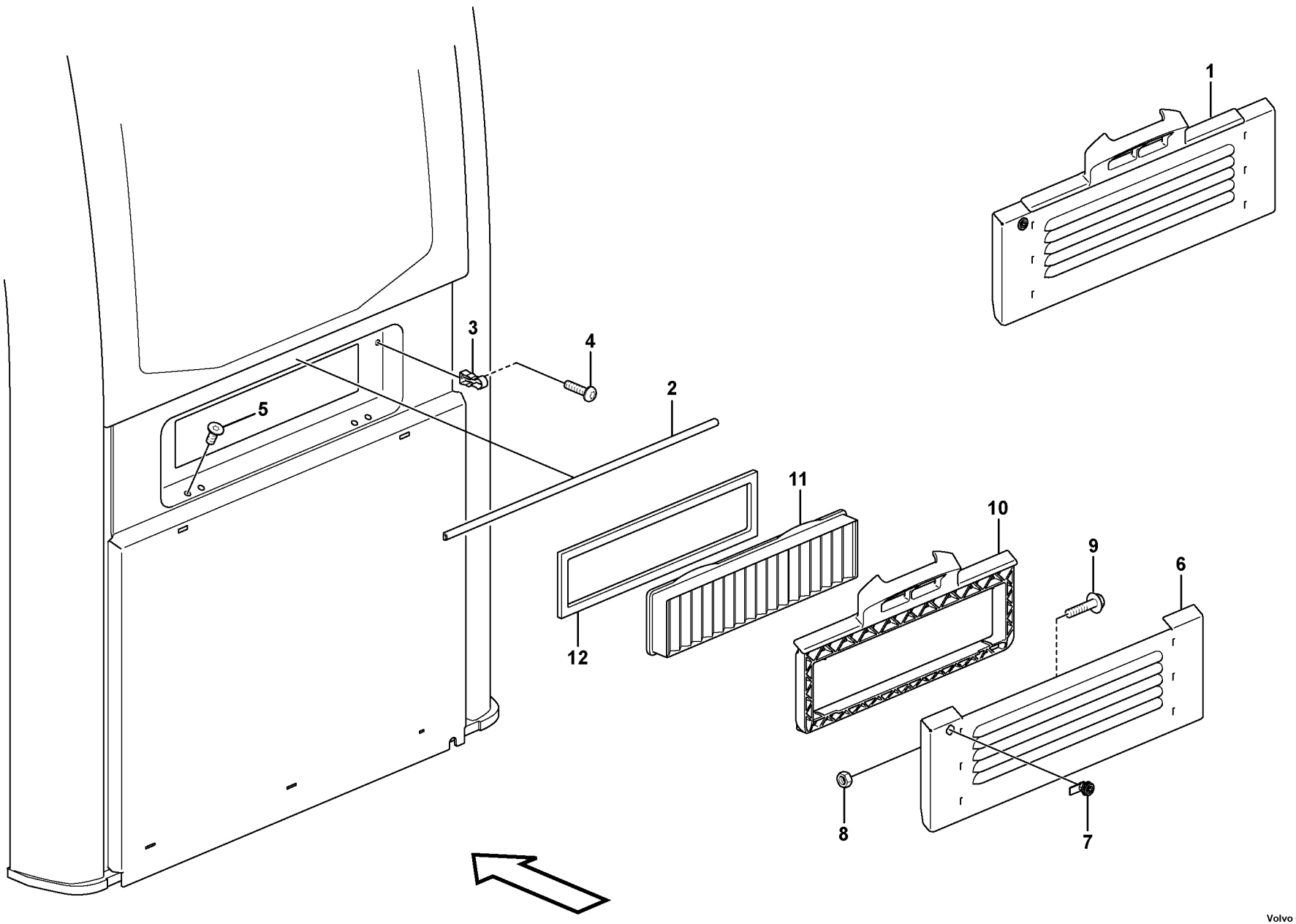


Volvo Construction Equipment
1067434

| Fig. | Part No. | Quantity 1 | 2 | 3 | 4 | 5 | PS | KIT | Description | Denominación | Denominação | Dénomination | Notes |
|---|---|---|---|---|---|---|---|---|---|---|---|---|---|
| 1 | | 1 | 1 | 1 | 1 | | NS | | Hatch | Tapa | Escotilha | Trappe | |
| 2 | **VOE 14644822** | 1 | 1 | 1 | 1 | | | | Strip | Cinta | Cinta | Ruban | |
| 3 | **VOE 11204775** | 2 | 2 | 2 | 2 | | | | Spring | Resorte | Mola | Ressort | |
| 4 | **VOE 969420** | 2 | 2 | 2 | 2 | | | | Six point socket screw | Racor de seis dientes | Paraf soquete sext | Vis à 6 pans creux | |
| 5 | **VOE 969842** | 4 | 4 | 4 | 4 | | | | Six point socket screw | Racor de seis dientes | Paraf soquete sext | Vis à 6 pans creux | |
| 6 | **VOE 15009433** | 1 | 1 | 1 | 1 | | | | Filter cover | Tapa filtro | Tampa do filtro | Couvercle de filtre | S/N -210459/-230459<br>S/N -270495/-280018 |
| | **VOE 14686312** | 1 | 1 | 1 | 1 | | | | Filter cover | Tapa filtro | Tampa do filtro | Couvercle de filtre | S/N 210460-/230460-<br>S/N 270496-/280019- |
| 7 | **VOE 11204772** | 1 | 1 | 1 | 1 | | | | Lock | Cierre | Trava | Serrure | |
| 8 | **VOE 983303** | 2 | 2 | 2 | 2 | | | | Hexagon nut | Tuerca hexagonal | Porca sextavada | Écrou hexagonal | |
| 9 | **VOE 13945444** | 2 | 2 | 2 | 2 | | | | Screw | Tornillo | Parafuso | Vis | |
| 10 | **VOE 11205414** | 1 | 1 | 1 | 1 | | | | Filter retainer | Soporte filtro | Porta-filtro | Porte-filtre | S/N -210459/-230459<br>S/N -270495/-280018 |
| | **VOE 14686307** | 1 | 1 | 1 | 1 | | | | Filter retainer | Soporte filtro | Porta-filtro | Porte-filtre | S/N 210460-/230460-<br>S/N 270496-/280019- |
| 11 | **VOE 15052786** | 1 | 1 | 1 | 1 | | | | Primary filter | Prefiltro | Filtro primário | Préfiltre | |
| 12 | **VOE 15009280** | 1 | 1 | 1 | 1 | | | | Sealing | Junta | Vedação | Étanchéité | |

| | |
|---|---|
| **1** | **8293085, 8293086** |
| **2** | **8293087, 8293088** |
| **3** | **8293089, 8293090** |
| **4** | **8293091, 8293092** |
| **5** | |

**Entrée air frais, filtre a air et boîtier ventilateur.**
**Tomada de ar fresco, filtro de ar e carcaça do ventilador**
**Toma aire fresco, filtro de aire y caja ventilador**
**Fresh air inlet, air filter and fan housing.**

| | |
|---|---|
| Catalogue id **20615** | Group **872** |
| Illustr. No **1067434** | Section **150** |
| Issue **PUB 20035940-B** | Page **861** |

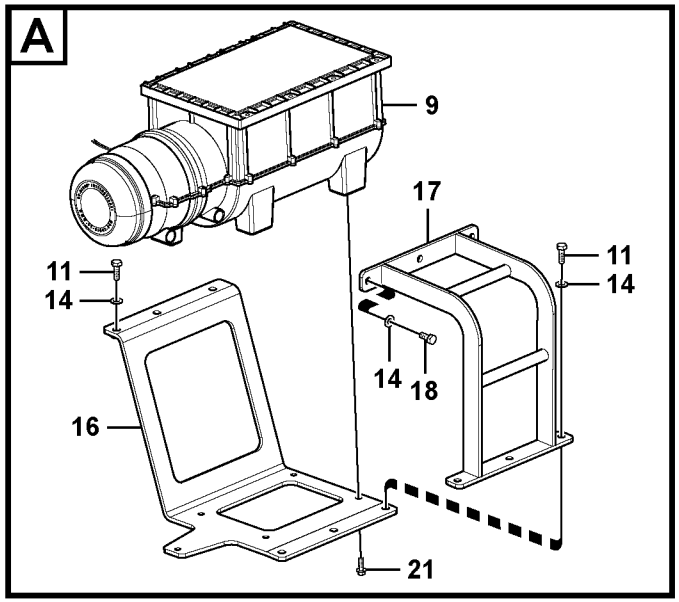


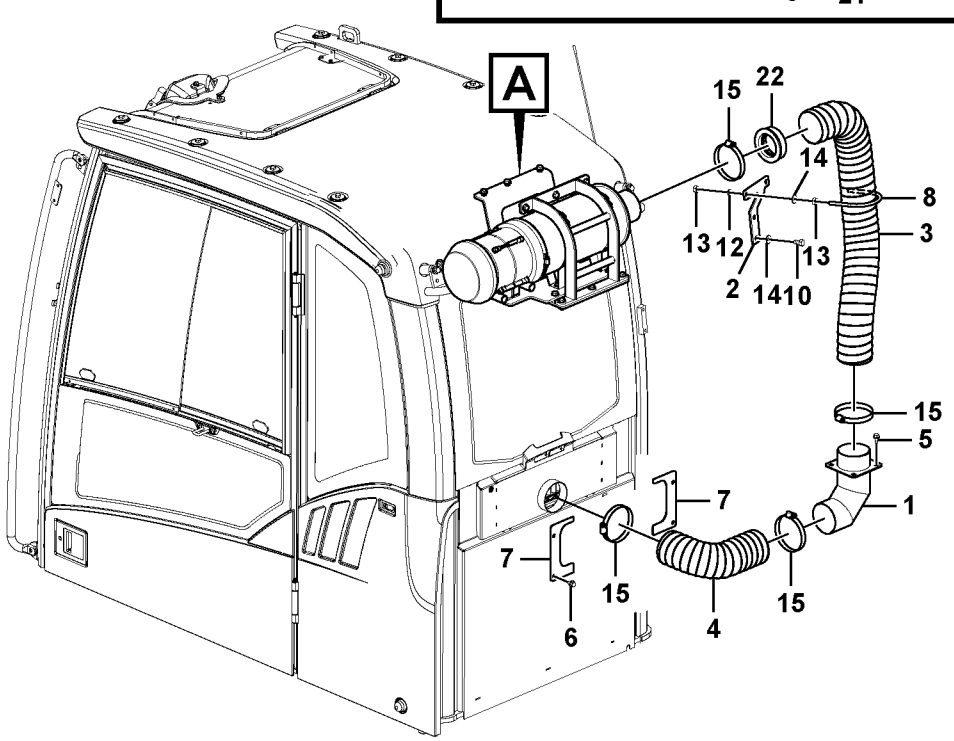


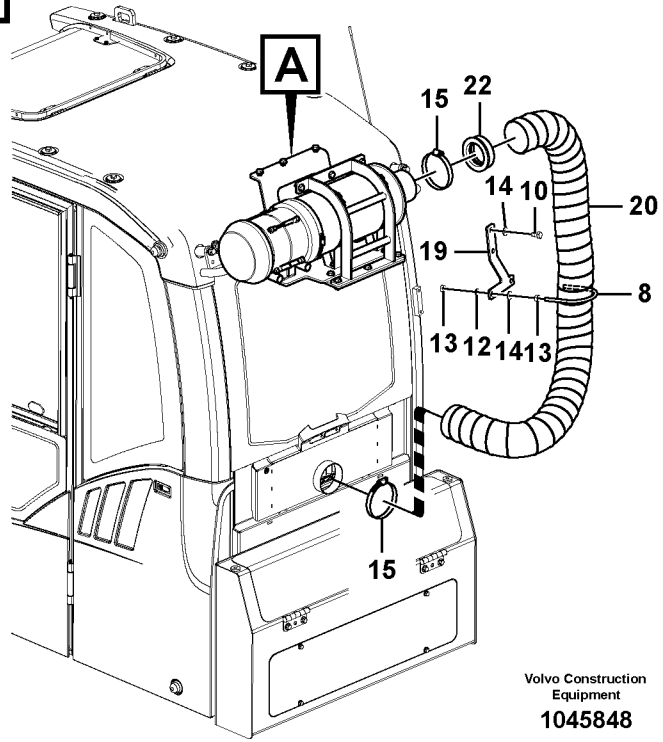


Volvo Construction Equipment

1045848

| Fig. | Part No. | Quantity 1 | 2 | 3 | PS | KIT | Description | Denominación | Denominação | Dénomination | Notes |
|---|---|---|---|---|---|---|---|---|---|---|---|
| 1 | **VOE 14530911** | 1 | | | | | Elbow | Ángulo | Cotovelo | Coude | |
| 2 | **VOE 14568775** | 1 | | | | | Bracket | Consola | Suporte | Console | |
| 3 | **VOE 14568774** | 1 | | | | | Hose | Manguera | Mangueira | Flexible | |
| 4 | **VOE 14562038** | 1 | | | | | Hose | Manguera | Mangueira | Flexible | |
| 5 | **VOE 946440** | 4 | | | | | Flange screw | Tornillo embridado | Parafuso flangeado | Vis à embase | |
| 6 | **VOE 947107** | 4 | | | | | Flange screw | Tornillo embridado | Parafuso flangeado | Vis à embase | |
| 7 | **VOE 14562039** | 2 | | | | | Cover | Capó | Capô | Capot | |
| 8 | **VOE 14531265** | 1 | 1 | | | | U-bolt | Abrazadera-u | Grampo u | Étrier de ressort | |
| 9 | **VOE 14612086** | 1 | 1 | | | | Filter | Filtro | Filtro | Filtre | |
| 10 | **VOE 983250** | 2 | 2 | | | | Hexagon screw | Tornillo hexagonal | Parafuso sextavado | Vis à tête hexagonale | |
| 11 | **VOE 983252** | 5 | 5 | | | | Hexagon screw | Tornillo hexagonal | Parafuso sextavado | Vis à tête hexagonale | |
| 12 | **VOE 955922** | 2 | 2 | | | | Spring washer | Arandela elástica | Arruela de pressão | Rondelle élastique | |
| 13 | **VOE 983304** | 4 | 4 | | | | Hexagon nut | Tuerca hexagonal | Porca sextavada | Écrou hexagonal | |
| 14 | **VOE 960148** | 13 | 13 | | | | Plain washer | Arandela plana | Arruela simples | Rondelle plane | |
| 15 | **SA 9312-10450** | 4 | 2 | | | | Hose clamp | Abrazadera de manguera | Braçadeira da mangueira | Collier durite | |
| 16 | **VOE 14612087** | 1 | 1 | | | | Bracket | Consola | Suporte | Console | |
| 17 | **VOE 14612089** | 1 | 1 | | | | Bracket | Consola | Suporte | Console | |
| 18 | **VOE 983251** | 3 | 3 | | | | Hexagon screw | Tornillo hexagonal | Parafuso sextavado | Vis à tête hexagonale | |
| 19 | **VOE 14568780** | | 1 | | | | Bracket | Consola | Suporte | Console | |
| 20 | **VOE 14568779** | | 1 | | | | Hose | Manguera | Mangueira | Flexible | |
| 21 | **VOE 945444** | 5 | 5 | | | | Flange screw | Tornillo embridado | Parafuso flangeado | Vis à embase | |
| 22 | **VOE 14612091** | 1 | 1 | | | | Reducer | Reductor | | Reducteur | |

| | |
|---|---|
| 1 | **8284924** |
| 2 | **8284923** |
| 3 | |
| 4 | |
| 5 | |

**Filter air, montage**
**Filtro de ar, montagem**
**Filtro aire, montaje**
**Air filter, mounting**

| | |
|---|---|
| Catalogue id **20615** | Group **872** |
| Illustr. No **1045848** | Section **200** |
| Issue **PUB 20035940-B** | Page **863** |

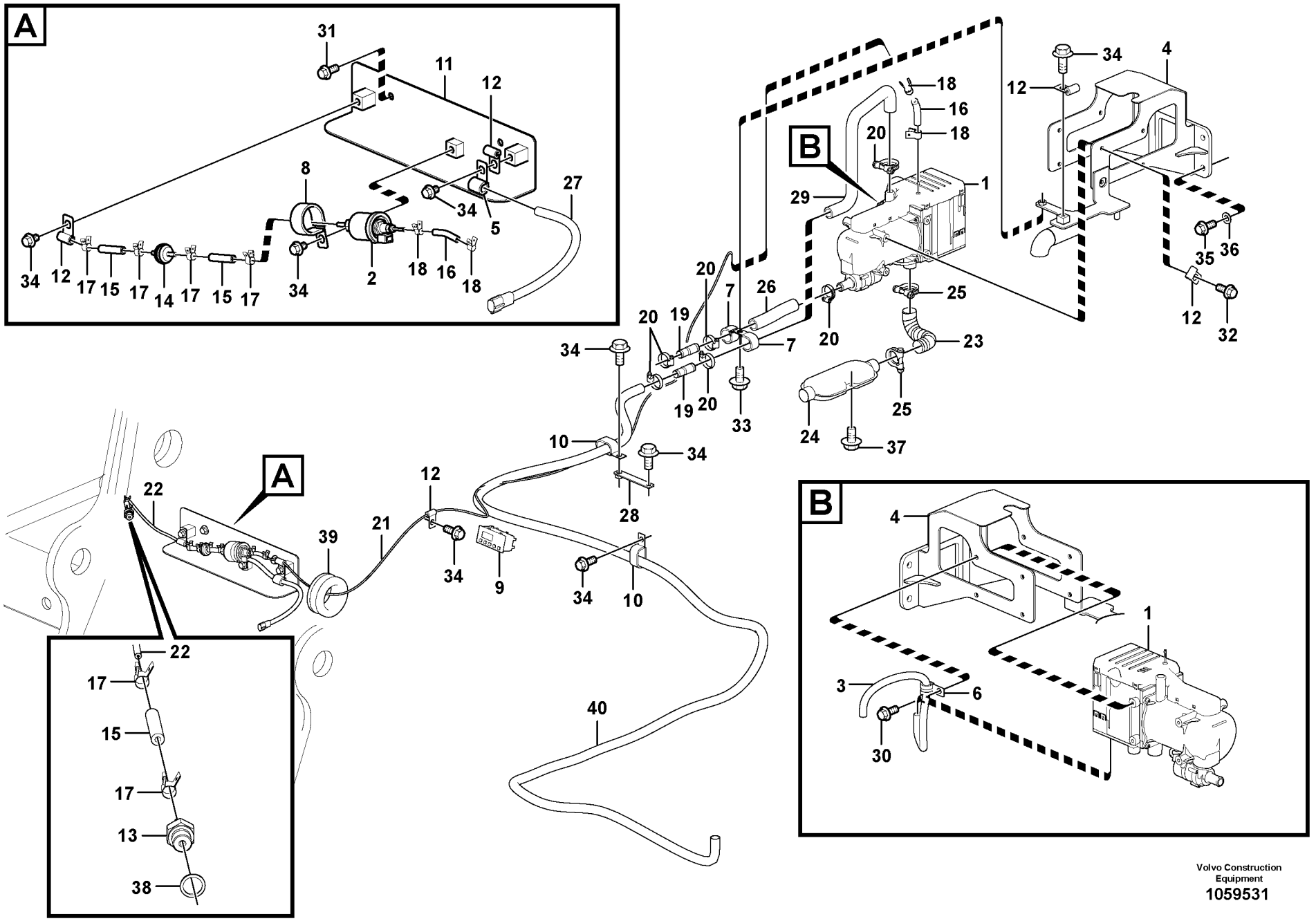


Volvo Construction Equipment

1059531

| Fig. | Part No. | Quantity 1 | 2 | 3 | P S | K I T | Description | Denominación | Denominação | Dénomination | Notes |
|---|---|---|---|---|---|---|---|---|---|---|---|
| | **VOE 14606004** | 1 | | | | | Heater | Calefactor | Aquecedor | Réchauffeur | |
| 1 | **VOE 14591294** | 1 | | | SS | | •Heater | •Calefactor | •Aquecedor | •Réchauffeur | |
| 2 | **VOE 14622021** | 1 | | | | | •Pump | •Bomba | •Bomba | •Pompe | |
| 3 | **VOE 14616324** | 1 | | | SS | | Cable harness | Manojo cables | Chicote cabos | Faisceau câbles | |
| 4 | **VOE 14607138** | 1 | | | | | Bracket | Consola | Suporte | Console | |
| 5 | **VOE 14500292** | 1 | | | | | Clip | Clip | Clipe | Clip | |
| 6 | **VOE 14500294** | 1 | | | | | Clip | Clip | Clipe | Clip | |
| 7 | **VOE 14500297** | 2 | | | | | Clip | Clip | Clipe | Clip | |
| 8 | **VOE 14515523** | 1 | | | | | Clip | Clip | Clipe | Clip | |
| 9 | **VOE 14500661** | 1 | | | | | Timer | Reloj programador | Relógio programador | Chronomètre | |
| 10 | **VOE 14515524** | 2 | | | | | Clip | Clip | Clipe | Clip | |
| 11 | **VOE 14507603** | 1 | | | | | Bracket | Ménsula | Suporte | Console | |
| 12 | **VOE 14508060** | 5 | | | | | Clip | Clip | Clipe | Clip | |
| 13 | **VOE 14511459** | 1 | | | | | Fitting | Racor | Niple | Écrou raccord | |
| | **VOE 14539075** | 1 | | | | | Accessories | Accesorios | Acessórios | Accessoire | |
| 14 | **VOE 14509262** | 1 | | | | | •Fuel filter | •Filtro de combustible | •Filtro combustível | •Filtre a combustible | |
| 15 | **VOE 14509263** | 3 | | | | | •Connector | •Unión | •Conexão | •Connexion | |
| 16 | **VOE 14509264** | 2 | | | | | •Connector | •Pieza de conexión | •Conexão | •Pièce connexion | |
| 17 | **VOE 14509265** | 6 | | | | | •Clip | •Clip | •Clipe | •Clip | |
| 18 | **VOE 14509266** | 4 | | | | | •Clip | •Clip | •Clipe | •Clip | |
| 19 | **VOE 14509271** | 2 | | | | | •Connector | •Pieza de conexión | •Conexão | •Pièce connexion | |
| 20 | **VOE 14509272** | 6 | | | | | •Clip | •Clip | •Clipe | •Clip | |
| 21 | **VOE 14539076** | 1 | | | | | •Pipe | •Canalizacion | •Tubo | •Canalisation | |
| 22 | **VOE 14539077** | 1 | | | | | •Pipe | •Canalizacion | •Tubo | •Canalisation | |
| 23 | **VOE 14539080** | 1 | | | | | •Tube | •Tubo | •Tubo | •Tube | |
| 24 | **VOE 14539444** | 1 | | | | | •Silencer | •Silenciador | •Silencioso | •Silencieux | |
| 25 | **VOE 14539445** | 2 | | | | | •Clip | •Clip | •Clipe | •Clip | |
| 26 | **VOE 14539791** | 1 | | | | | Hose | Manguera | Mangueira | Flexible | |
| 27 | **VOE 14540078** | 1 | | | | | Cable harness | Manojo cables | Chicote cabos | Faisceau câbles | |

| | | | | |
|---|---|---|---|---|
| **1** | | **Chauffage d'appoint**<br>**Aquecedor adicional**<br>**Calefactor adicional**<br>**Auxiliary Heater** | Catalogue id **20615** | Group **875** |
| **2** | | | Illustr. No **1059531** | Section **100** |
| **3** | | | Issue **PUB 20035940-B** | Page **865** |
| **4** | | | | |
| **5** | | **8289058** | | |

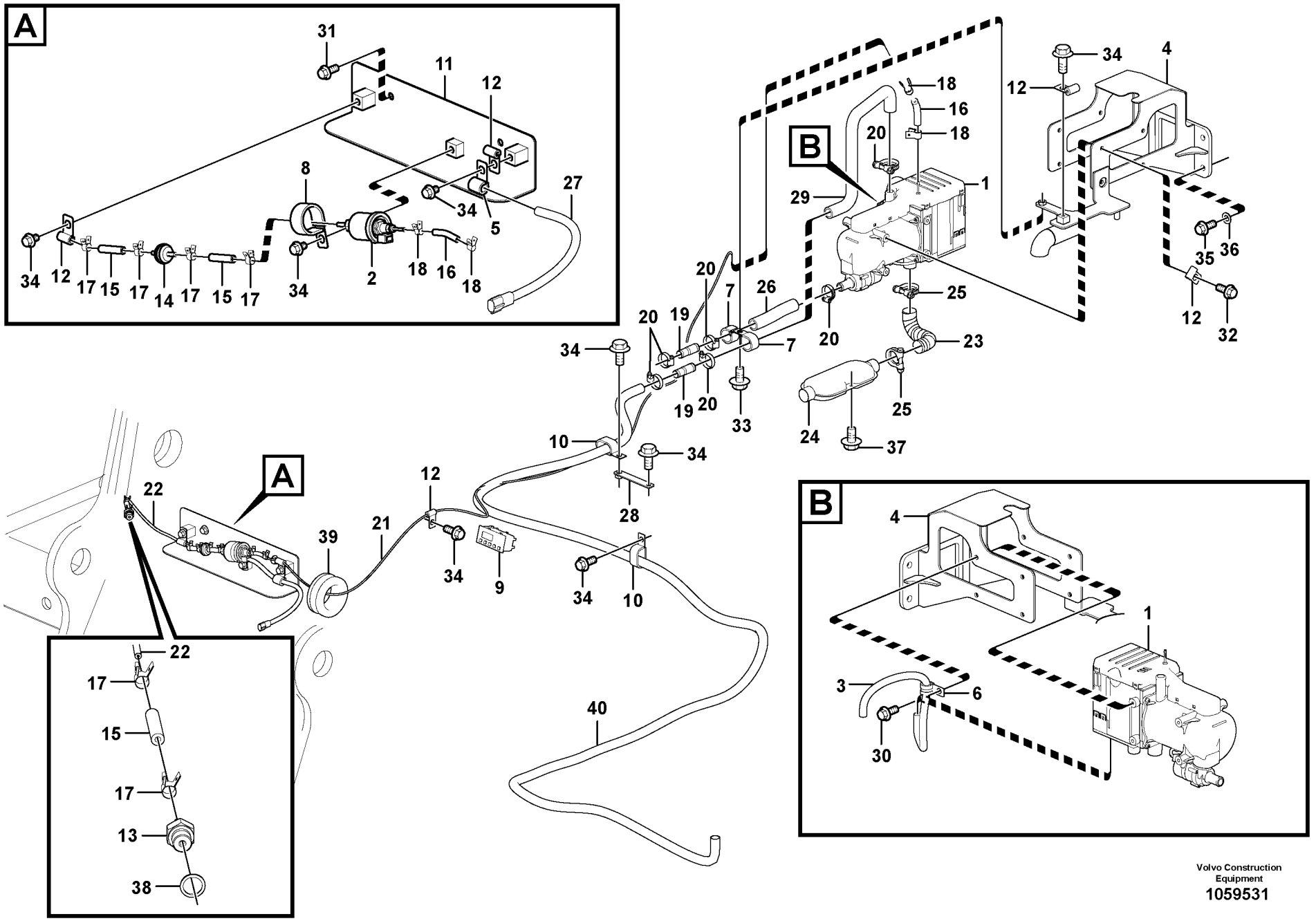


Volvo Construction Equipment

1059531

| Fig. | Part No. | Quantity 1 | 2 | 3 | PS | KIT | Description | Denominación | Denominação | Dénomination | Notes |
|---|---|---|---|---|---|---|---|---|---|---|---|
| 28 | **VOE 14566948** | 1 | | | | | Bracket | Consola | Suporte | Console | |
| 29 | **VOE 14592391** | 1 | | | | | Hose | Manguera | Mangueira | Flexible | |
| 30 | **VOE 13946173** | 4 | | | | | Screw | Tornillo | Parafuso | Vis | |
| 31 | **VOE 946329** | 2 | | | | | Flange screw | Tornillo embridado | Parafuso flangeado | Vis à embase | |
| 32 | **VOE 946440** | 4 | | | | | Flange screw | Tornillo embridado | Parafuso flangeado | Vis à embase | |
| 33 | **VOE 946441** | 1 | | | | | Flange screw | Tornillo embridado | Parafuso flangeado | Vis à embase | |
| 34 | **VOE 946471** | 8 | | | | | Flange screw | Tornillo embridado | Parafuso flangeado | Vis à embase | |
| 35 | **VOE 978932** | 4 | | | | | Hexagon screw | Tornillo hexagonal | Parafuso sextavado | Vis à tête hexagonale | |
| 36 | **VOE 13955897** | 4 | | | | | Washer | Arandela | Arruela | Rondelle | |
| 37 | **VOE 13965175** | 1 | | | | | Screw | Tornillo | Parafuso | Vis | |
| 38 | **VOE 13947622** | 1 | | | | | Plane gasket | Junta plana | Junta plana | Joint plan | |
| 39 | **SA 9751-16427** | 1 | | | | | Grommet | Pasaje | Passa muro | Passe fil | |
| 40 | **SA 9961-23338** | 1 | | | | | Hose | Tubo flexible | Mangueira | Durit | |

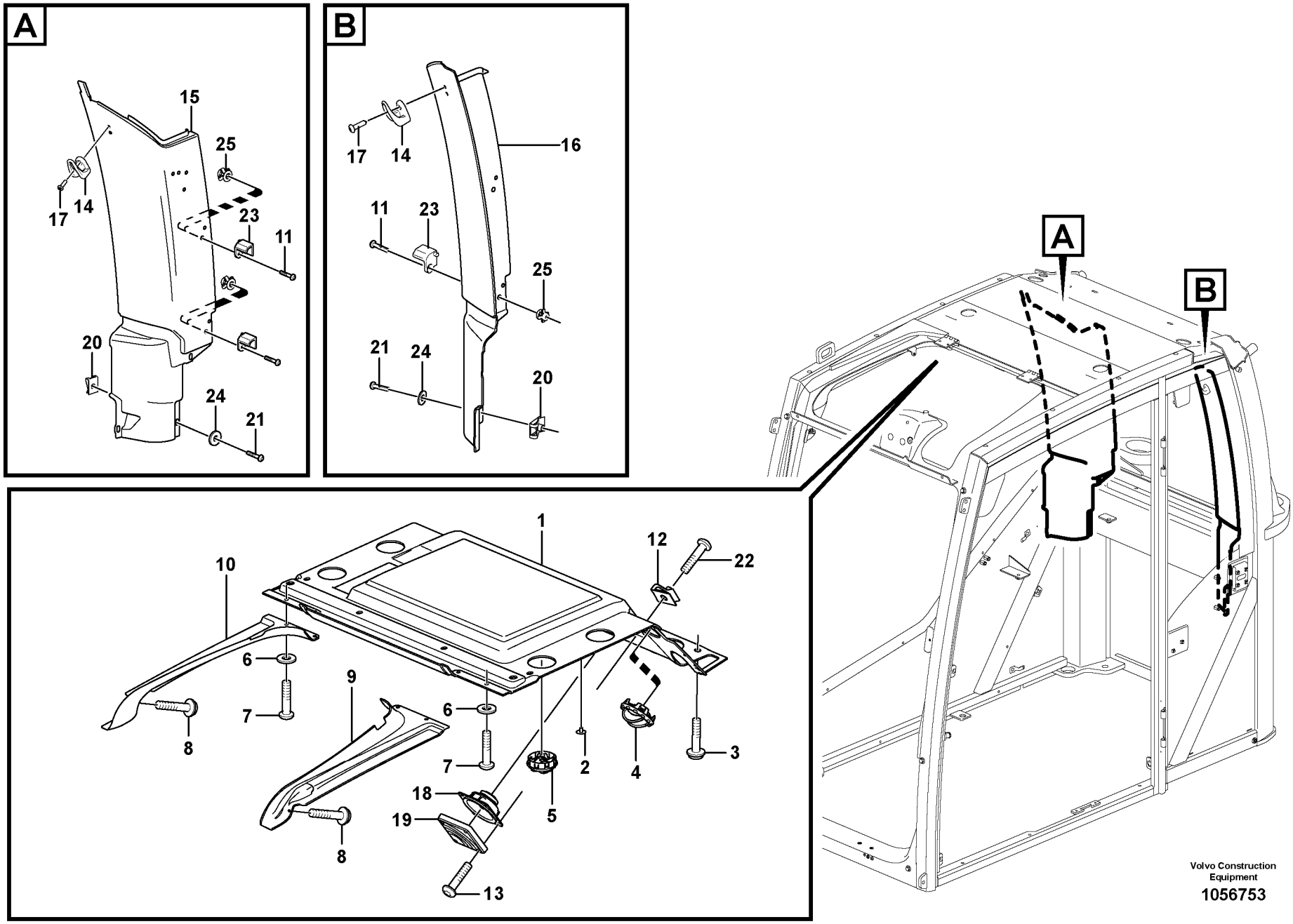
A
15
25
17
14
23
11
20
24
21
B
16
17
14
11
23
25
21
24
20
A
B
1
12
22
10
6
9
7
6
8
7
2
4
3
18
19
5
8
13
Volvo Construction Equipment
1056753

| Fig. | Part No. | Quantity 1 | 2 | 3 | PS | KIT | Description | Denominación | Denominação | Dénomination | Notes |
|---|---|---|---|---|---|---|---|---|---|---|---|
| 1 | **VOE 15106417** | 1 | | | | | Headlining | Techo interior | Revestimento do teto | Garniture pavillon | |
| 2 | **VOE 1613068** | 6 | | | | | Plug | Tapon | Bujão | Bouchon | |
| 3 | **VOE 969422** | 4 | | | | | Six point socket screw | Racor de seis dientes | Paraf soquete sext | Vis à 6 pans creux | |
| 4 | **VOE 11412785** | 4 | | | | | Air outlet | Boquilla | Saída de ar | Gicleur air | |
| 5 | **VOE 11412071** | 4 | | | | | Nozzle | Difusor | Bico | Gicleur | |
| 6 | **VOE 13940090** | 10 | | | | | Washer | Arandela | Arruela | Rondelle | |
| 7 | **VOE 969407** | 4 | | | | | Six point socket screw | Racor de seis dientes | Paraf soquete sext | Vis à 6 pans creux | |
| 8 | **VOE 969278** | 6 | | | | | Six point socket screw | Racor de seis dientes | Paraf soquete sext | Vis à 6 pans creux | |
| 9 | **VOE 15105937** | 1 | | | | | Headlining | Techo interior | Revestimento do teto | Garniture pavillon | |
| 10 | **VOE 15105873** | 1 | | | | | Headlining | Techo interior | Revestimento do teto | Garniture pavillon | |
| 11 | **VOE 971309** | 4 | | | | | Six point socket screw | Racor de seis dientes | Paraf soquete sext | Vis à 6 pans creux | |
| 12 | **VOE 11164693** | 8 | | | | | Spring nut | Tuerca resorte | Porca de pressão | Écrou de ressort | |
| 13 | **VOE 969478** | 8 | | | | | Six point socket screw | Racor de seis dientes | Paraf soquete sext | Vis à 6 pans creux | |
| 14 | **VOE 11078015** | 2 | | | | | Clothes hook | Gancho ropa | Gancho roupas | Crochet de pâterre | |
| 15 | **VOE 15048549** | 1 | | | | | Panel | Panel | Painel | Panneau | |
| 16 | **VOE 15047704** | 1 | | | | | Panel | Panel | Painel | Panneau | |
| 17 | **VOE 972007** | 4 | | | | | Six point socket screw | Racor de seis dientes | Paraf soquete sext | Vis à 6 pans creux | |
| 18 | **VOE 11201898** | 2 | | | | | Loudspeaker | Altavoz | Altofalante | Haut-parleur | |
| 19 | **VOE 11201899** | 2 | | | | | Loudspeaker grille | Rejilla de altavoz | Grade altofalante | Grille haut-parleur | |
| 20 | **VOE 949921** | 3 | | | | | Spring nut | Tuerca resorte | Porca de pressão | Écrou de ressort | |
| 21 | **VOE 969147** | 3 | | | | | Six point socket screw | Racor de seis dientes | Paraf soquete sext | Vis à 6 pans creux | |
| 22 | **VOE 972079** | 4 | | | | | Six point socket screw | Racor de seis dientes | Paraf soquete sext | Vis à 6 pans creux | |
| 23 | **VOE 14556038** | 2 | | | | | Hook | Gancho | Gancho | Crochet | RH |
| 23 | **VOE 14556037** | 2 | | | | | Hook | Gancho | Gancho | Crochet | LH |
| 24 | **VOE 960139** | 2 | | | | | Plain washer | Arandela plana | Arruela simples | Rondelle plane | |
| 25 | **VOE 11200955** | 2 | | | | | Press nut | Tuerca de presión | Porca de pressão | Écrou à emboutir | |

| | | | | |
|---|---|---|---|---|
| **1** | | **Pieces d'amenagement**<br>**Componentes interiores**<br>**Detalles interiores**<br>**Interior components** | Catalogue id **20615** | Group **880** |
| **2** | | | | |
| **3** | | | Illustr. No **1056753** | Section **100** |
| **4** | | | | |
| **5** | | **11294093, 11294094** | Issue **PUB 20035940-B** | Page **869** |

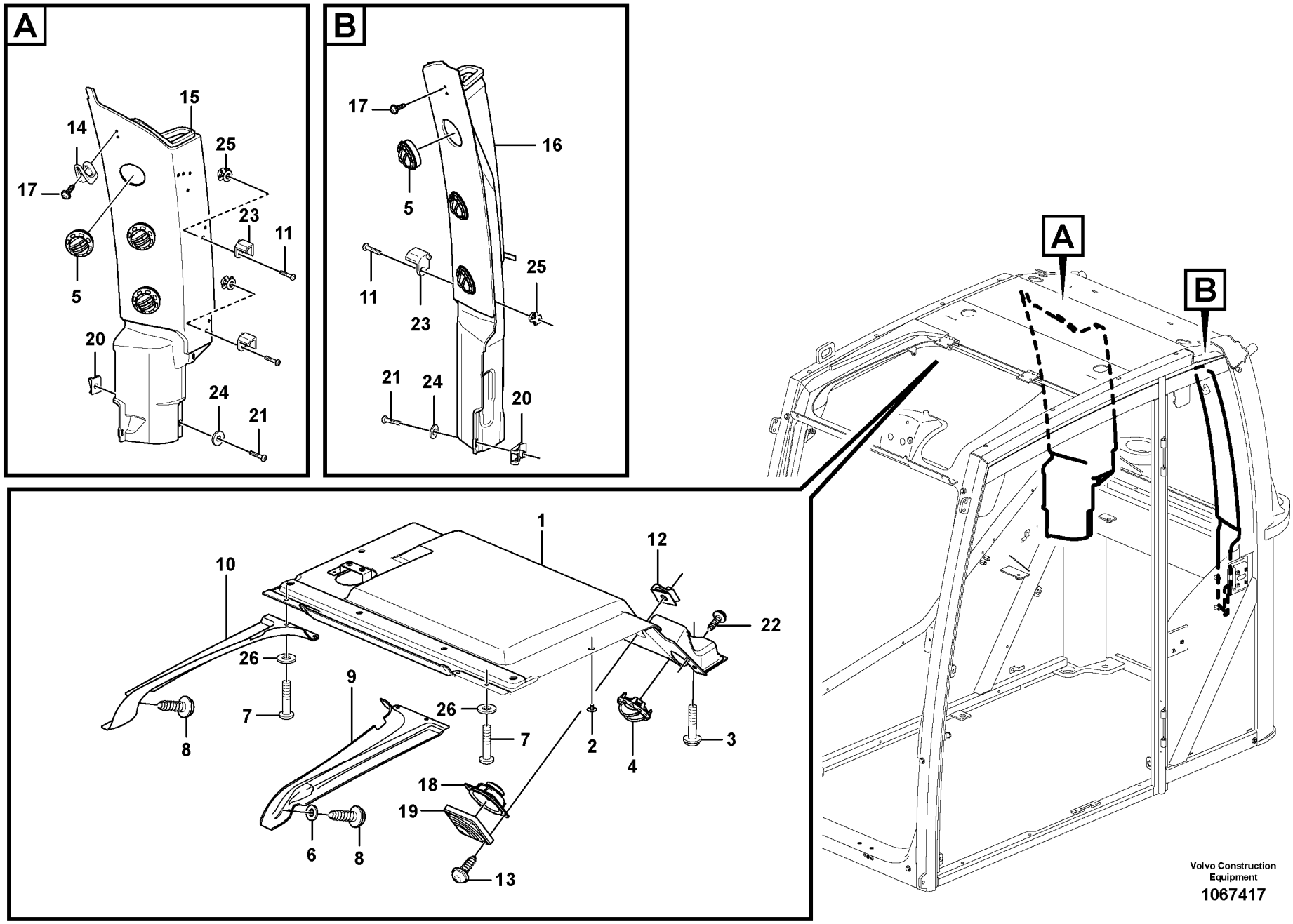


Volvo Construction Equipment

1067417

| Fig. | Part No. | Quantity 1 | 2 | 3 | 4 | 5 | PS | KIT | Description | Denominación | Denominação | Dénomination | Notes |
|---|---|---|---|---|---|---|---|---|---|---|---|---|---|
| 1 | **VOE 14641085** | 1 | 1 | 1 | 1 | | | | Cab trim | Tapizado de cabina | Cobertura da cabine | Garniture cabine | |
| 2 | **VOE 1613068** | 8 | 8 | 8 | 8 | | | | Plug | Tapon | Bujão | Bouchon | |
| 3 | **VOE 969422** | 4 | 4 | 4 | 4 | | | | Six point socket screw | Racor de seis dientes | Paraf soquete sext | Vis à 6 pans creux | |
| 4 | **VOE 11412785** | 2 | 2 | 2 | 2 | | | | Air outlet | Boquilla | Saída de ar | Gicleur air | |
| 5 | **VOE 11412071** | 6 | 6 | 6 | 6 | | | | Nozzle | Difusor | Bico | Gicleur | |
| 6 | **VOE 13940090** | 2 | 2 | 2 | 2 | | | | Washer | Arandela | Arruela | Rondelle | |
| 7 | **VOE 969407** | 4 | 4 | 4 | 4 | | | | Six point socket screw | Racor de seis dientes | Paraf soquete sext | Vis à 6 pans creux | |
| 8 | **VOE 969278** | 2 | 2 | 2 | 2 | | | | Six point socket screw | Racor de seis dientes | Paraf soquete sext | Vis à 6 pans creux | |
| 9 | **VOE 15105937** | 1 | 1 | 1 | 1 | | | | Headlining | Techo interior | Revestimento do teto | Garniture pavillon | |
| 10 | **VOE 15105873** | 1 | 1 | 1 | 1 | | | | Headlining | Techo interior | Revestimento do teto | Garniture pavillon | |
| 11 | **VOE 971309** | 4 | 4 | 4 | 4 | | | | Six point socket screw | Racor de seis dientes | Paraf soquete sext | Vis à 6 pans creux | |
| 12 | **VOE 11164693** | 8 | 8 | 8 | 8 | | | | Spring nut | Tuerca resorte | Porca de pressão | Écrou de ressort | |
| 13 | **VOE 969478** | 8 | 8 | 8 | 8 | | | | Six point socket screw | Racor de seis dientes | Paraf soquete sext | Vis à 6 pans creux | |
| 14 | **VOE 11078015** | 1 | 1 | 1 | 1 | | | | Clothes hook | Gancho ropa | Gancho roupas | Crochet de pâterre | |
| 15 | **VOE 14644828** | 1 | 1 | 1 | 1 | | | | Duct | Canal | Duto | Goulotte | |
| 16 | **VOE 14637827** | 1 | 1 | 1 | 1 | | | | Duct | Canal | Duto | Goulotte | |
| 17 | **VOE 972007** | 4 | 4 | 4 | 4 | | | | Six point socket screw | Racor de seis dientes | Paraf soquete sext | Vis à 6 pans creux | |
| 18 | **VOE 11201898** | 2 | 2 | 2 | 2 | | | | Loudspeaker | Altavoz | Altofalante | Haut-parleur | |
| 19 | **VOE 11201899** | 2 | 2 | 2 | 2 | | | | Loudspeaker grille | Rejilla de altavoz | Grade altofalante | Grille haut-parleur | |
| 20 | **VOE 949921** | 4 | 4 | 4 | 4 | | | | Spring nut | Tuerca resorte | Porca de pressão | Écrou de ressort | |
| 21 | **VOE 969147** | 4 | 4 | 4 | 4 | | | | Six point socket screw | Racor de seis dientes | Paraf soquete sext | Vis à 6 pans creux | |
| 22 | **VOE 972079** | 4 | 4 | 4 | 4 | | | | Six point socket screw | Racor de seis dientes | Paraf soquete sext | Vis à 6 pans creux | |
| 23 | **VOE 14556037** | 2 | 2 | 2 | 2 | | | | Hook | Gancho | Gancho | Crochet | LH |
| 23 | **VOE 14556038** | 2 | 2 | 2 | 2 | | | | Hook | Gancho | Gancho | Crochet | RH |
| 24 | **VOE 960139** | 4 | 4 | 4 | 4 | | | | Plain washer | Arandela plana | Arruela simples | Rondelle plane | |
| 25 | **VOE 11200955** | 4 | 4 | 4 | 4 | | | | Press nut | Tuerca de presión | Porca de pressão | Écrou à emboutir | |

| | |
|---|---|
| **1** | **8293085, 8293086** |
| **2** | **8293087, 8293088** |
| **3** | **8293089, 8293090** |
| **4** | **8293091, 8293092** |
| **5** | |

**Pieces d'amenagement**
**Componentes interiores**
**Detalles interiores**
**Interior components**

| | |
|---|---|
| Catalogue id **20615** | Group **880** |
| Illustr. No **1067417** | Section **125** |
| Issue **PUB 20035940-B** | Page **871** |

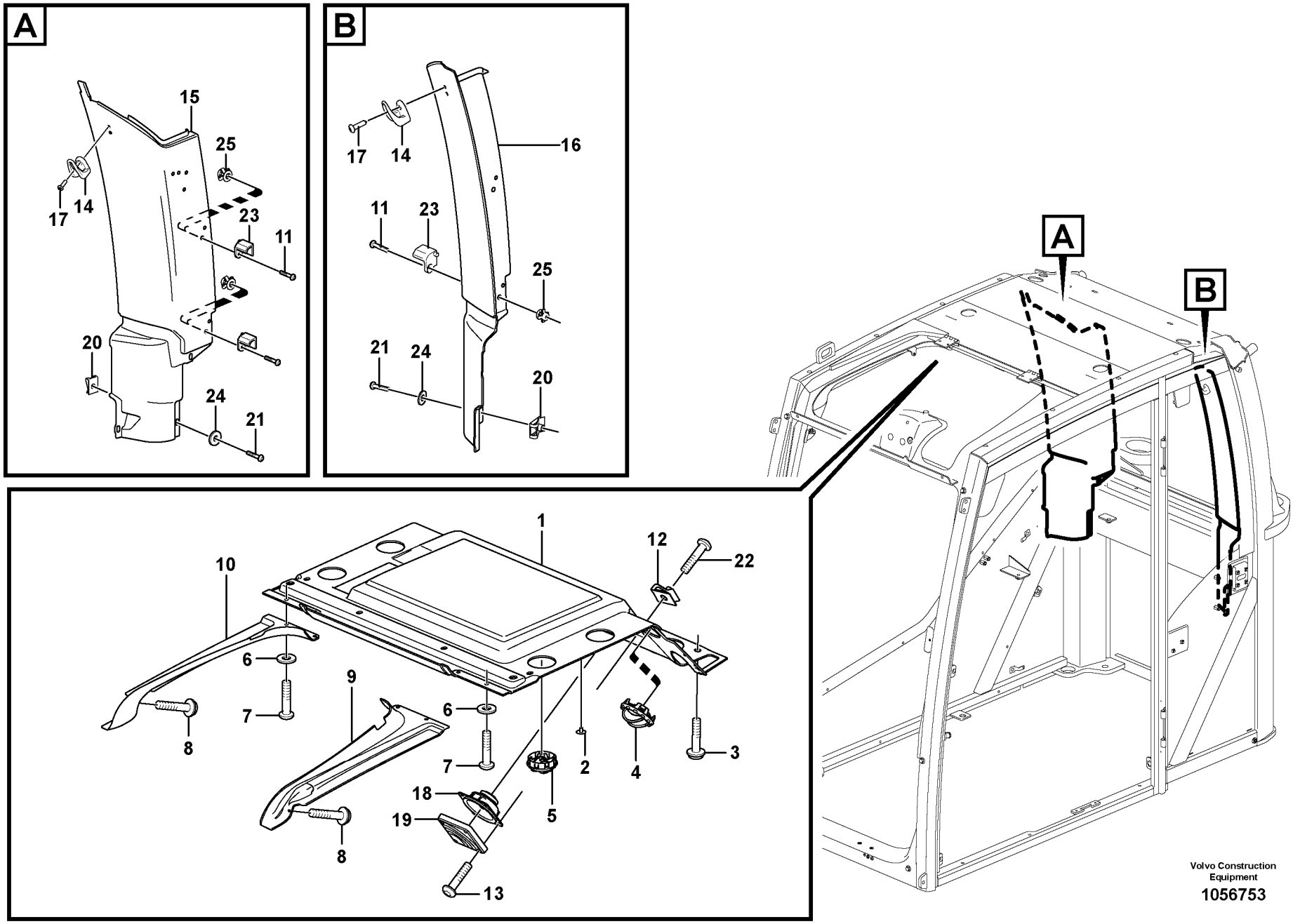
A
15
25
17
14
23
11
20
24
21
B
16
17
14
11
23
25
21
24
20
A
B
1
12
22
10
6
9
7
6
8
7
2
4
3
18
19
5
8
13
Volvo Construction Equipment
1056753

| Fig. | Part No. | Quantity 1 | 2 | 3 | PS | KIT | Description | Denominación | Denominação | Dénomination | Notes |
|---|---|---|---|---|---|---|---|---|---|---|---|
| 1 | **VOE 15106417** | 1 | | | | | Headlining | Techo interior | Revestimento do teto | Garniture pavillon | |
| 2 | **VOE 1613068** | 6 | | | | | Plug | Tapon | Bujão | Bouchon | |
| 3 | **VOE 969422** | 4 | | | | | Six point socket screw | Racor de seis dientes | Paraf soquete sext | Vis à 6 pans creux | |
| 4 | **VOE 11412785** | 4 | | | | | Air outlet | Boquilla | Saída de ar | Gicleur air | |
| 5 | **VOE 11412071** | 4 | | | | | Nozzle | Difusor | Bico | Gicleur | |
| 6 | **VOE 13940090** | 6 | | | | | Washer | Arandela | Arruela | Rondelle | |
| 7 | **VOE 969407** | 4 | | | | | Six point socket screw | Racor de seis dientes | Paraf soquete sext | Vis à 6 pans creux | |
| 8 | **VOE 969278** | 6 | | | | | Six point socket screw | Racor de seis dientes | Paraf soquete sext | Vis à 6 pans creux | |
| 9 | **VOE 15105937** | 1 | | | | | Headlining | Techo interior | Revestimento do teto | Garniture pavillon | |
| 10 | **VOE 15105873** | 1 | | | | | Headlining | Techo interior | Revestimento do teto | Garniture pavillon | |
| 11 | **VOE 971309** | 4 | | | | | Six point socket screw | Racor de seis dientes | Paraf soquete sext | Vis à 6 pans creux | |
| 12 | **VOE 11164693** | 8 | | | | | Spring nut | Tuerca resorte | Porca de pressão | Écrou de ressort | |
| 13 | **VOE 969478** | 8 | | | | | Six point socket screw | Racor de seis dientes | Paraf soquete sext | Vis à 6 pans creux | |
| 14 | **VOE 11078015** | 2 | | | | | Clothes hook | Gancho ropa | Gancho roupas | Crochet de pâterre | |
| 15 | **VOE 15048549** | 1 | | | | | Panel | Panel | Painel | Panneau | |
| 16 | **VOE 15047704** | 1 | | | | | Panel | Panel | Painel | Panneau | |
| 17 | **VOE 972007** | 4 | | | | | Six point socket screw | Racor de seis dientes | Paraf soquete sext | Vis à 6 pans creux | |
| 18 | **VOE 11201898** | 2 | | | | | Loudspeaker | Altavoz | Altofalante | Haut-parleur | |
| 19 | **VOE 11201899** | 2 | | | | | Loudspeaker grille | Rejilla de altavoz | Grade altofalante | Grille haut-parleur | |
| 20 | **VOE 949921** | 4 | | | | | Spring nut | Tuerca resorte | Porca de pressão | Écrou de ressort | |
| 21 | **VOE 969147** | 4 | | | | | Six point socket screw | Racor de seis dientes | Paraf soquete sext | Vis à 6 pans creux | |
| 22 | **VOE 972079** | 4 | | | | | Six point socket screw | Racor de seis dientes | Paraf soquete sext | Vis à 6 pans creux | |
| 23 | **VOE 14556038** | 2 | | | | | Hook | Gancho | Gancho | Crochet | RH |
| 23 | **VOE 14556037** | 2 | | | | | Hook | Gancho | Gancho | Crochet | LH |
| 24 | **VOE 960139** | 4 | | | | | Plain washer | Arandela plana | Arruela simples | Rondelle plane | |
| 25 | **VOE 11200955** | 2 | | | | | Press nut | Tuerca de presión | Porca de pressão | Écrou à emboutir | |

| | | | | |
|---|---|---|---|---|
| **1** | | **Pieces d'amenagement**<br>**Componentes interiores**<br>**Detalles interiores**<br>**Interior components** | Catalogue id **20615** | Group **880** |
| **2** | | | Illustr. No **1056753** | Section **150** |
| **3** | | | Issue **PUB 20035940-B** | Page **873** |
| **4** | | | | |
| **5** | | **8290413, 8290414, 8290415, 8290416** | | |

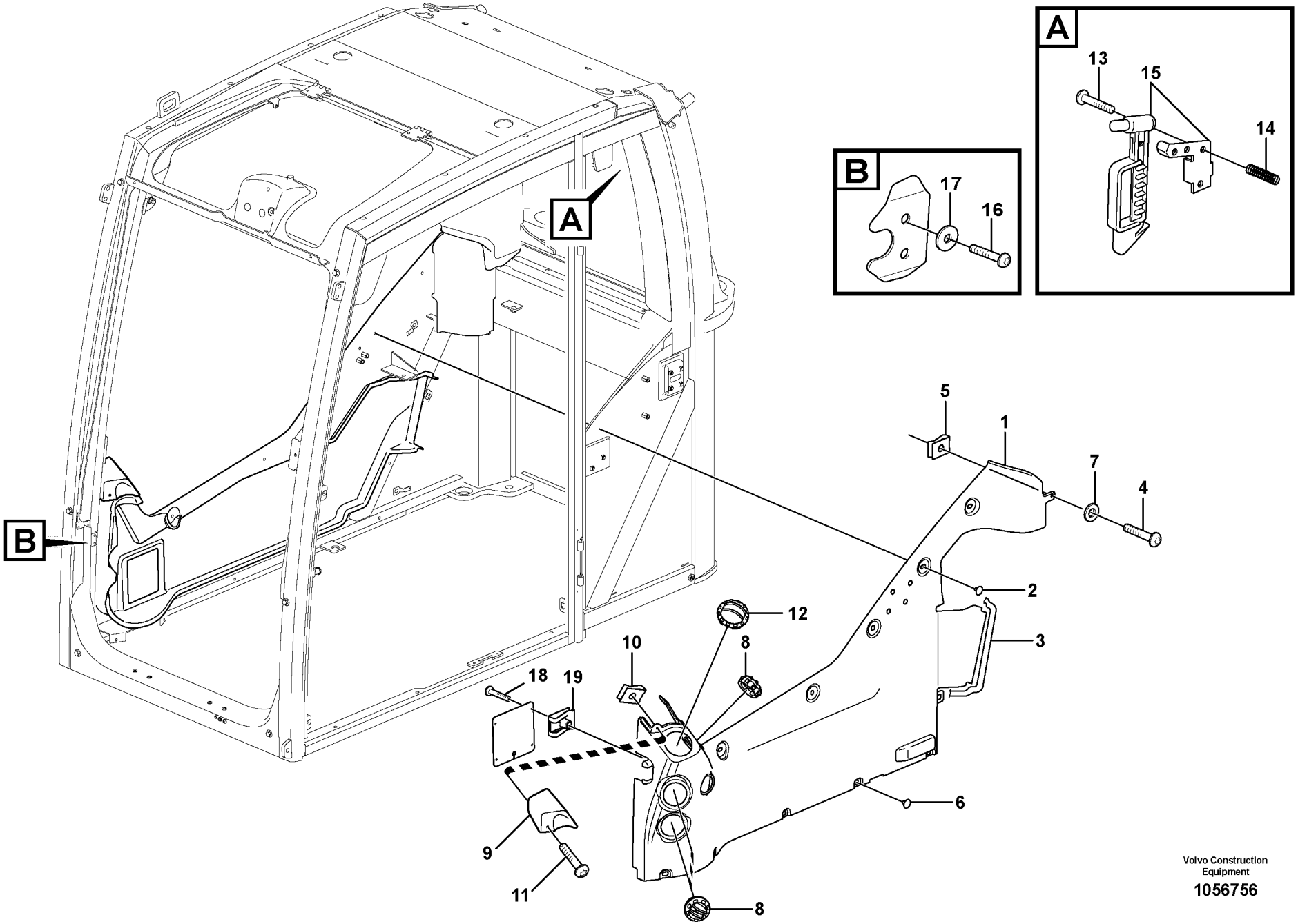


Volvo Construction Equipment

1056756

| Fig. | Part No. | Quantity 1 | 2 | 3 | PS | KIT | Description | Denominación | Denominação | Dénomination | Notes |
|---|---|---|---|---|---|---|---|---|---|---|---|
| 1 | **VOE 15106768** | 1 | | | | | Panel | Panel | Painel | Panneau | |
| 2 | **VOE 1613068** | 5 | | | | | Plug | Tapon | Bujão | Bouchon | |
| 3 | **VOE 4955075** | REQ | | | | | Moulding | Listón | Moldura plástica | Moulure | L = 500 MM |
| 4 | **VOE 969147** | 6 | | | | | Six point socket screw | Racor de seis dientes | Paraf soquete sext | Vis à 6 pans creux | |
| 5 | **VOE 949921** | 5 | | | | | Spring nut | Tuerca resorte | Porca de pressão | Écrou de ressort | |
| 6 | **VOE 11204217** | 5 | | | | | Plug | Tapón | Bujão | Tampon | |
| 7 | **VOE 955892** | 2 | | | | | Plain washer | Arandela plana | Arruela simples | Rondelle plane | |
| 8 | **VOE 11412071** | 3 | | | | | Nozzle | Difusor | Bico | Gicleur | |
| 9 | **VOE 11206002** | 1 | | | | | Cover | Capó | Capô | Capot | |
| 10 | **VOE 949937** | 2 | | | | | Spring nut | Tuerca resorte | Porca de pressão | Écrou de ressort | |
| 11 | **VOE 969407** | 2 | | | | | Six point socket screw | Racor de seis dientes | Paraf soquete sext | Vis à 6 pans creux | |
| 12 | **VOE 11412785** | 1 | | | | | Air outlet | Boquilla | Saída de ar | Gicleur air | |
| 13 | **VOE 972403** | 4 | | | | | Six point socket screw | Racor de seis dientes | Paraf soquete sext | Vis à 6 pans creux | |
| 14 | **VOE 11204475** | 4 | | | | | Thread insert | Roscador | Rosca postiça | Fiche filetage | |
| 15 | **VOE 11113885** | 1 | | | | | Hammer | Martillo | Martelo | Marteau | |
| 16 | **VOE 971310** | 2 | | | | | Six point socket screw | Racor de seis dientes | Paraf soquete sext | Vis à 6 pans creux | |
| 17 | **VOE 13940090** | 2 | | | | | Washer | Arandela | Arruela | Rondelle | |
| 18 | **VOE 969278** | 4 | | | | | Six point socket screw | Racor de seis dientes | Paraf soquete sext | Vis à 6 pans creux | |
| 19 | **VOE 11164693** | 4 | | | | | Spring nut | Tuerca resorte | Porca de pressão | Écrou de ressort | |

| | | | | |
|---|---|---|---|---|
| **1** | | **Pieces d'amenagement**<br>**Componentes interiores**<br>**Detalles interiores**<br>**Interior components** | Catalogue id **20615** | Group **880** |
| **2** | | | | |
| **3** | | | Illustr. No **1056756** | Section **200** |
| **4** | | | | |
| **5** | | **11294093, 11294094** | Issue **PUB 20035940-B** | Page **875** |

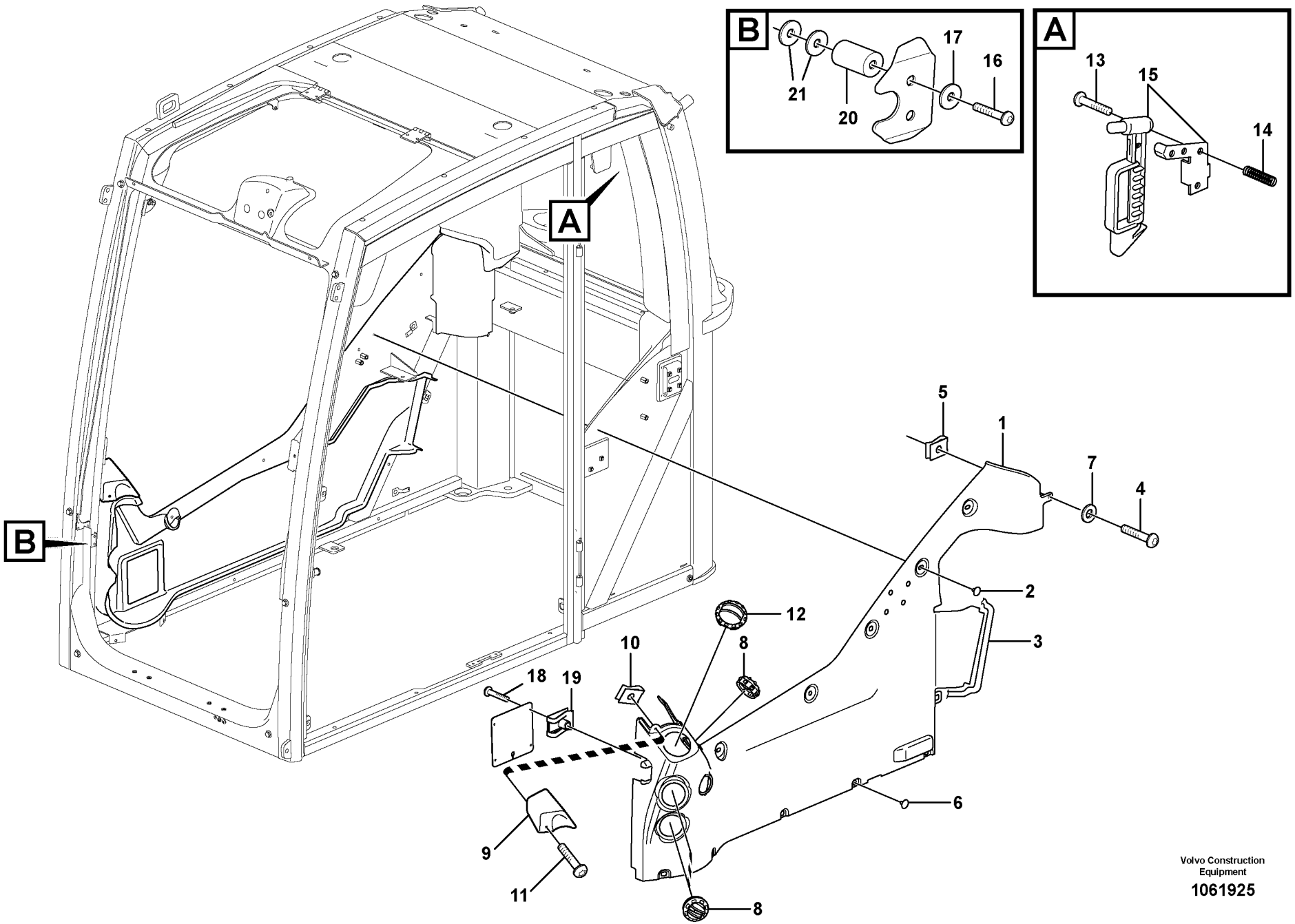


Volvo Construction Equipment

1061925

| Fig. | Part No. | Quantity 1 | 2 | 3 | PS | KIT | Description | Denominación | Denominação | Dénomination | Notes |
|---|---|---|---|---|---|---|---|---|---|---|---|
| 1 | **VOE 15106768** | 1 | | | | | Panel | Panel | Painel | Panneau | |
| 2 | **VOE 1613068** | 5 | | | | | Plug | Tapon | Bujão | Bouchon | |
| 3 | **VOE 4955075** | REQ | | | | | Moulding | Listón | Moldura plástica | Moulure | L = 500 MM |
| 4 | **VOE 969147** | 1 | | | | | Six point socket screw | Racor de seis dientes | Paraf soquete sext | Vis à 6 pans creux | |
| 5 | **VOE 949921** | 1 | | | | | Spring nut | Tuerca resorte | Porca de pressão | Écrou de ressort | |
| 6 | **VOE 11204217** | 5 | | | | | Plug | Tapón | Bujão | Tampon | |
| 7 | **VOE 960139** | 1 | | | | | Plain washer | Arandela plana | Arruela simples | Rondelle plane | |
| 8 | **VOE 11412071** | 3 | | | | | Nozzle | Difusor | Bico | Gicleur | |
| 9 | **VOE 11206002** | 1 | | | | | Cover | Capó | Capô | Capot | |
| 10 | **VOE 949937** | 2 | | | | | Spring nut | Tuerca resorte | Porca de pressão | Écrou de ressort | |
| 11 | **VOE 969407** | 2 | | | | | Six point socket screw | Racor de seis dientes | Paraf soquete sext | Vis à 6 pans creux | |
| 12 | **VOE 11412785** | 1 | | | | | Air outlet | Boquilla | Saída de ar | Gicleur air | |
| 13 | **VOE 972403** | 4 | | | | | Six point socket screw | Racor de seis dientes | Paraf soquete sext | Vis à 6 pans creux | |
| 14 | **VOE 11204475** | 4 | | | | | Thread insert | Roscador | Rosca postiça | Fiche filetage | |
| 15 | **VOE 11113885** | 1 | | | | | Hammer | Martillo | Martelo | Marteau | |
| 16 | **VOE 971310** | 2 | | | | | Six point socket screw | Racor de seis dientes | Paraf soquete sext | Vis à 6 pans creux | |
| 17 | **VOE 13940090** | 2 | | | | | Washer | Arandela | Arruela | Rondelle | |
| 18 | **VOE 969278** | 4 | | | | | Six point socket screw | Racor de seis dientes | Paraf soquete sext | Vis à 6 pans creux | |
| 19 | **VOE 11164693** | 4 | | | | | Spring nut | Tuerca resorte | Porca de pressão | Écrou de ressort | |
| 20 | **VOE 14519992** | 2 | | | | | Boss | Tetón | Cubo de roda | Bossage | |
| 21 | **VOE 13960138** | 4 | | | | | Washer | Arandela | Arruela | Rondelle | |

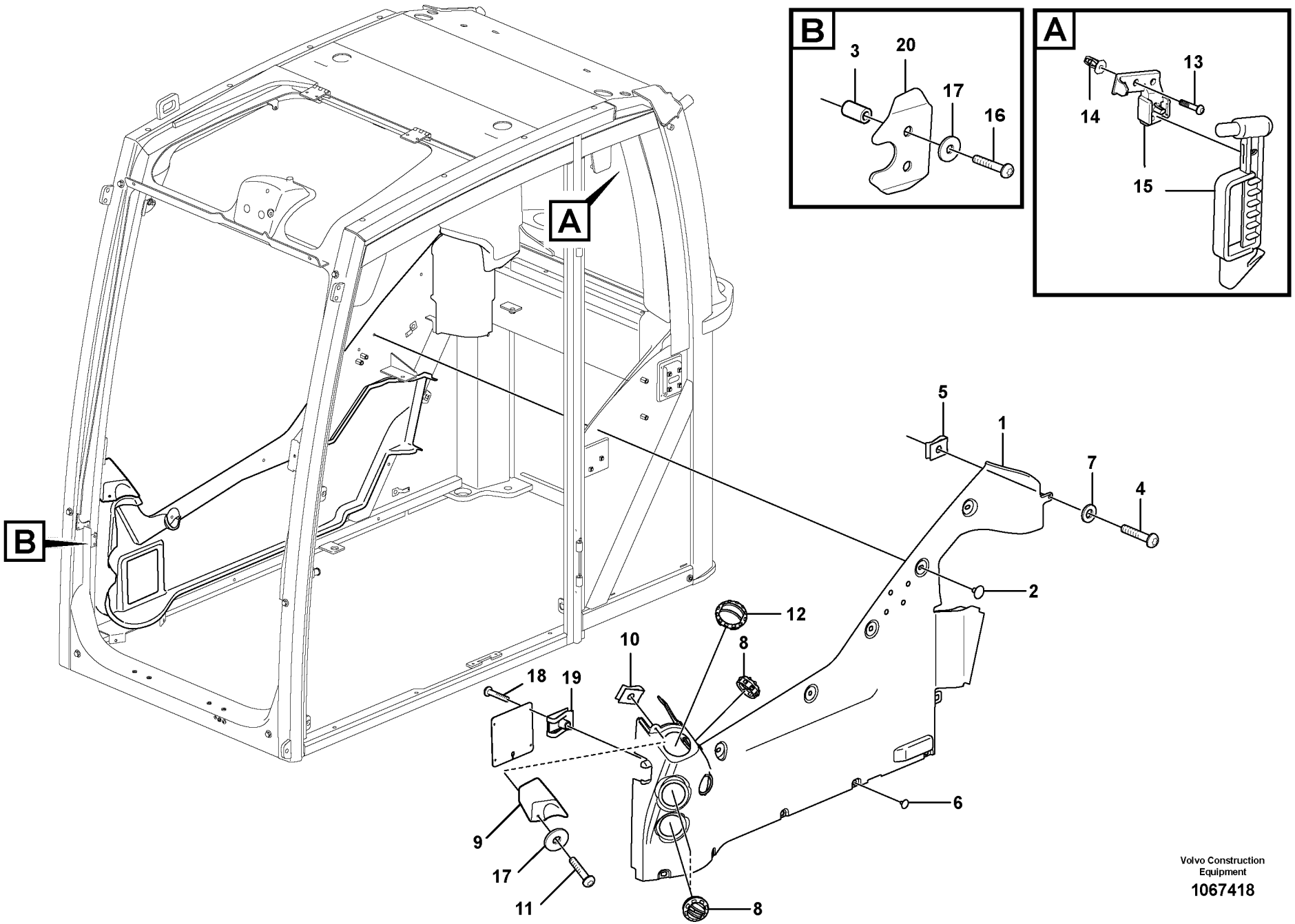


Volvo Construction Equipment

1067418

| Fig. | Part No. | Quantity 1 | 2 | 3 | 4 | 5 | PS | KIT | Description | Denominación | Denominação | Dénomination | Notes |
|---|---|---|---|---|---|---|---|---|---|---|---|---|---|
| 1 | **VOE 15106768** | 1 | 1 | 1 | 1 | | | | Panel | Panel | Painel | Panneau | |
| 2 | **VOE 1613068** | 5 | 5 | 5 | 5 | | | | Plug | Tapon | Bujão | Bouchon | |
| 3 | **VOE 14519992** | 2 | 2 | 2 | 2 | | | | Boss | Tetón | Cubo de roda | Bossage | |
| 4 | **VOE 969423** | 1 | 1 | 1 | 1 | | | | Six point socket screw | Racor de seis dientes | Paraf soquete sext | Vis à 6 pans creux | |
| 5 | **VOE 949921** | 1 | 1 | 1 | 1 | | | | Spring nut | Tuerca resorte | Porca de pressão | Écrou de ressort | |
| 6 | **VOE 11204217** | 5 | 5 | 5 | 5 | | | | Plug | Tapón | Bujão | Tampon | |
| 7 | **VOE 960139** | 1 | 1 | 1 | 1 | | | | Plain washer | Arandela plana | Arruela simples | Rondelle plane | |
| 8 | **VOE 11412071** | 3 | 3 | 3 | 3 | | | | Nozzle | Difusor | Bico | Gicleur | |
| 9 | **VOE 11206002** | 1 | 1 | 1 | 1 | | | | Cover | Capó | Capô | Capot | |
| 10 | **VOE 949937** | 2 | 2 | 2 | 2 | | | | Spring nut | Tuerca resorte | Porca de pressão | Écrou de ressort | |
| 11 | **VOE 969407** | 2 | 2 | 2 | 2 | | | | Six point socket screw | Racor de seis dientes | Paraf soquete sext | Vis à 6 pans creux | |
| 12 | **VOE 11412785** | 1 | 1 | 1 | 1 | | | | Air outlet | Boquilla | Saída de ar | Gicleur air | |
| 13 | **VOE 972403** | 4 | 4 | 4 | 4 | | | | Six point socket screw | Racor de seis dientes | Paraf soquete sext | Vis à 6 pans creux | |
| 14 | **VOE 11204475** | 4 | 4 | 4 | 4 | | | | Thread insert | Roscador | Rosca postiça | Fiche filetage | |
| 15 | **VOE 14628000** | 1 | 1 | 1 | 1 | | | | Hammer | Martillo | Martelo | Marteau | |
| 16 | **VOE 971310** | 2 | 2 | 2 | 2 | | | | Six point socket screw | Racor de seis dientes | Paraf soquete sext | Vis à 6 pans creux | |
| 17 | **VOE 13940090** | 4 | 4 | 4 | 4 | | | | Washer | Arandela | Arruela | Rondelle | |
| 18 | **VOE 969278** | 4 | 4 | 4 | 4 | | | | Six point socket screw | Racor de seis dientes | Paraf soquete sext | Vis à 6 pans creux | |
| 19 | **VOE 11164693** | 4 | 4 | 4 | 4 | | | | Spring nut | Tuerca resorte | Porca de pressão | Écrou de ressort | |
| 20 | **VOE 15042741** | 1 | 1 | 1 | 1 | | | | Plate | Chapa | Chapa | Tôle | |

| | |
|---|---|
| **1** | **8293085, 8293086** |
| **2** | **8293087, 8293088** |
| **3** | **8293089, 8293090** |
| **4** | **8293091, 8293092** |
| **5** | |

**Pieces d'amenagement**
**Componentes interiores**
**Detalles interiores**
**Interior components**

| | |
|---|---|
| Catalogue id **20615** | Group **880** |
| Illustr. No **1067418** | Section **275** |
| Issue **PUB 20035940-B** | Page **879** |

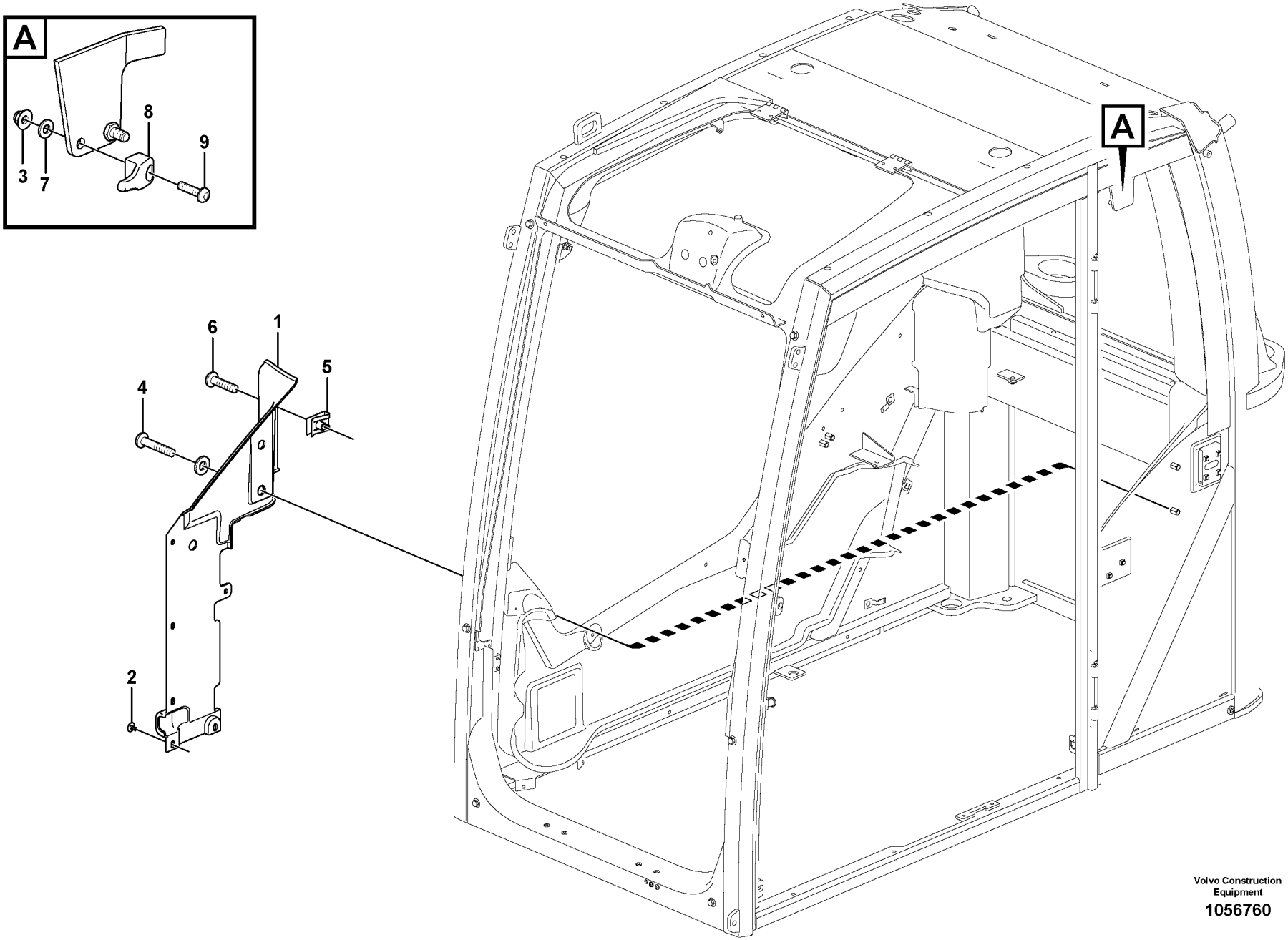


Volvo Construction Equipment

1056760

| Fig. | Part No. | Quantity 1 | 2 | 3 | PS | KIT | Description | Denominación | Denominação | Dénomination | Notes |
|---|---|---|---|---|---|---|---|---|---|---|---|
| 1 | **VOE 15800062** | 1 | | | | | Panel | Panel | Painel | Panneau | |
| 2 | **VOE 1613068** | 3 | | | | | Plug | Tapon | Bujão | Bouchon | |
| 3 | **VOE 13949278** | 2 | | | | | Flange lock nut | Contratuerca embridada | Contra porca flange | Contre-écrou à bride | |
| 4 | **VOE 983252** | 2 | | | | | Hexagon screw | Tornillo hexagonal | Parafuso sextavado | Vis à tête hexagonale | |
| 5 | **VOE 949921** | 3 | | | | | Spring nut | Tuerca resorte | Porca de pressão | Écrou de ressort | |
| 6 | **VOE 969147** | 3 | | | | | Six point socket screw | Racor de seis dientes | Paraf soquete sext | Vis à 6 pans creux | |
| 7 | **VOE 960139** | 6 | | | | | Plain washer | Arandela plana | Arruela simples | Rondelle plane | |
| 8 | **VOE 11206018** | 2 | | | | | Protecting brace | Brazo de protección | Braço proteção | Étrier protection | |

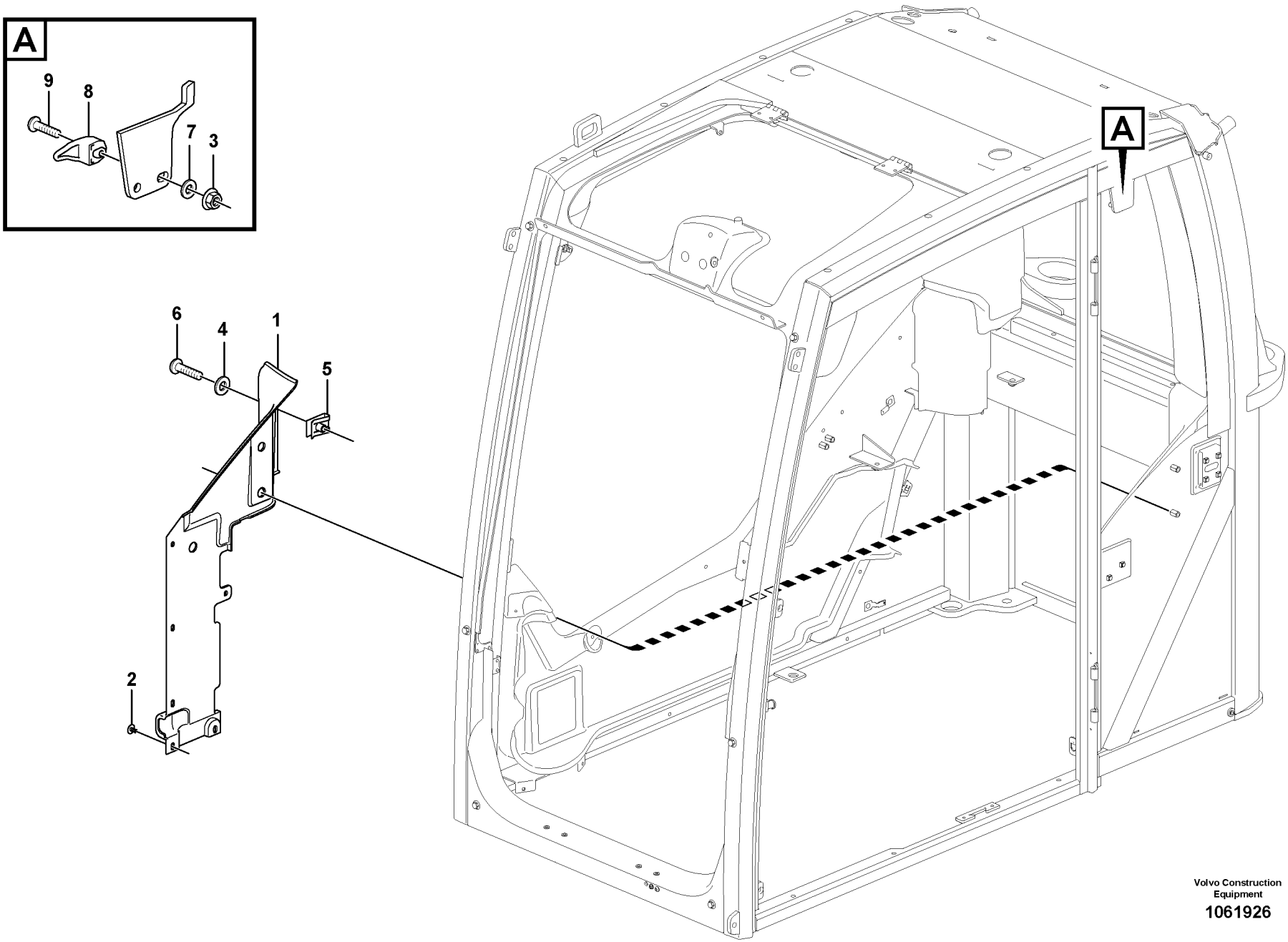


Volvo Construction Equipment

1061926

| Fig. | Part No. | Quantity 1 | 2 | 3 | PS | KIT | Description | Denominación | Denominação | Dénomination | Notes |
|---|---|---|---|---|---|---|---|---|---|---|---|
| 1 | **VOE 15800062** | 1 | | | | | Panel | Panel | Painel | Panneau | |
| 2 | **VOE 1613068** | 3 | | | | | Plug | Tapon | Bujão | Bouchon | |
| 3 | **VOE 13949278** | 2 | | | | | Flange lock nut | Contratuerca embridada | Contra porca flange | Contre-écrou à bride | |
| 4 | **VOE 955892** | 1 | | | | | Plain washer | Arandela plana | Arruela simples | Rondelle plane | |
| 5 | **VOE 949921** | 1 | | | | | Spring nut | Tuerca resorte | Porca de pressão | Écrou de ressort | |
| 6 | **VOE 969147** | 1 | | | | | Six point socket screw | Racor de seis dientes | Paraf soquete sext | Vis à 6 pans creux | |
| 7 | **VOE 960139** | 2 | | | | | Plain washer | Arandela plana | Arruela simples | Rondelle plane | |
| 8 | **VOE 11206018** | 2 | | | | | Protecting brace | Brazo de protección | Braço proteção | Étrier protection | |
| 9 | **VOE 969147** | 2 | | | | | Six point socket screw | Racor de seis dientes | Paraf soquete sext | Vis à 6 pans creux | |

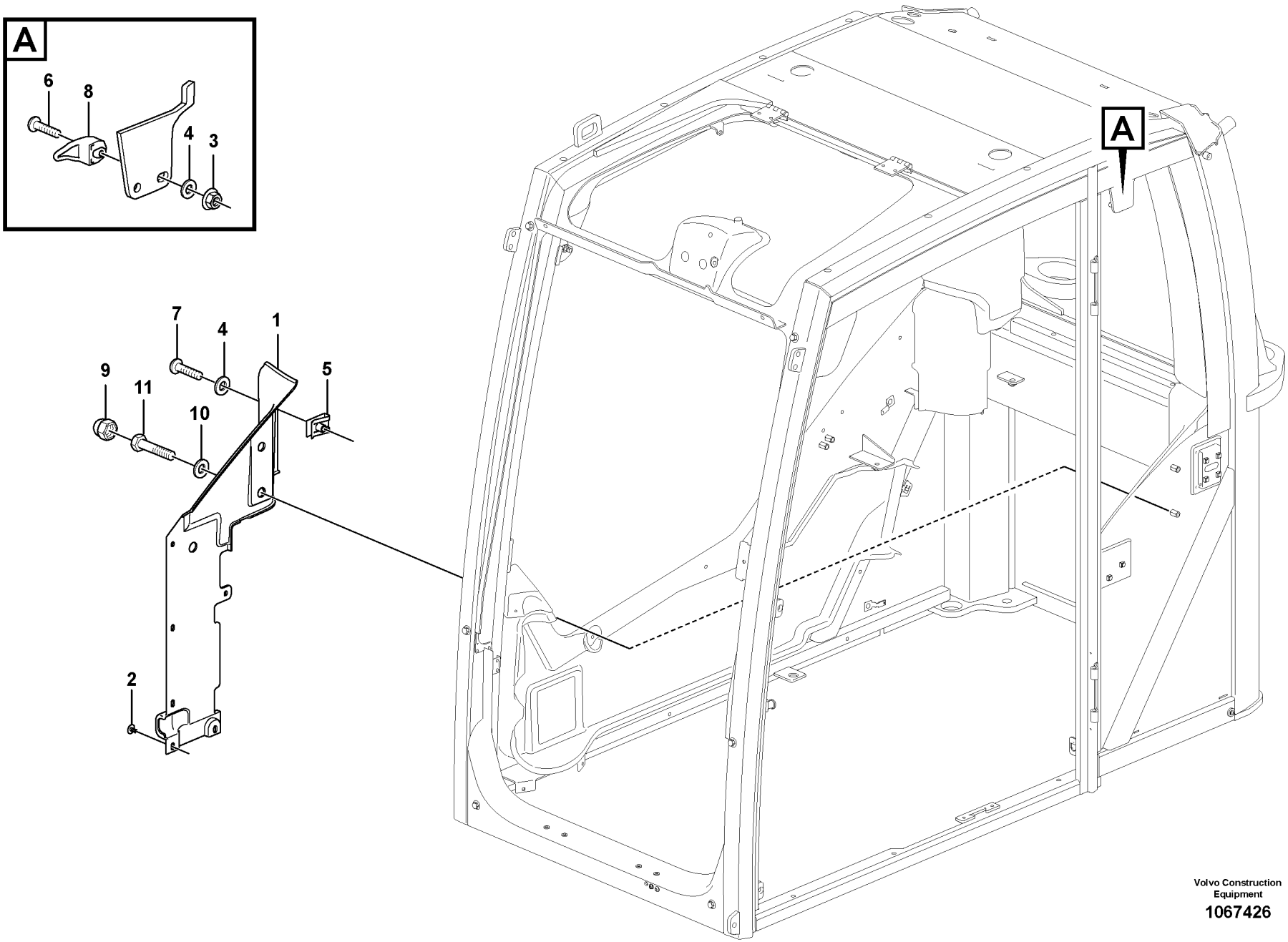


Volvo Construction Equipment

1067426

| Fig. | Part No. | Quantity 1 | 2 | 3 | 4 | 5 | PS | KIT | Description | Denominación | Denominação | Dénomination | Notes |
|---|---|---|---|---|---|---|---|---|---|---|---|---|---|
| 1 | **VOE 15800062** | 1 | 1 | 1 | 1 | | | | Panel | Panel | Painel | Panneau | |
| 2 | **VOE 1613068** | 6 | 6 | 6 | 6 | | | | Plug | Tapon | Bujão | Bouchon | |
| 3 | **VOE 13949278** | 2 | 2 | 2 | 2 | | | | Flange lock nut | Contratuerca embridad | Contra porca flange | Contre-écrou à bride | |
| 4 | **VOE 960139** | 3 | 3 | 3 | 3 | | | | Plain washer | Arandela plana | Arruela simples | Rondelle plane | |
| 5 | **VOE 949921** | 1 | 1 | 1 | 1 | | | | Spring nut | Tuerca resorte | Porca de pressão | Écrou de ressort | |
| 6 | **VOE 969147** | 2 | 2 | 2 | 2 | | | | Six point socket screw | Racor de seis dientes | Paraf soquete sext | Vis à 6 pans creux | |
| 7 | **VOE 969423** | 1 | 1 | 1 | 1 | | | | Six point socket screw | Racor de seis dientes | Paraf soquete sext | Vis à 6 pans creux | |
| 8 | **VOE 11206018** | 2 | 2 | 2 | 2 | | | | Protecting brace | Brazo de protección | Braço proteção | Étrier protection | |
| 9 | **VOE 11204984** | 2 | 2 | 2 | 2 | | | | Protecting cap | Cabezal protección | Capa proteção | Capot de protection | |
| 10 | **VOE 13960143** | 2 | 2 | 2 | 2 | | | | Washer | Arandela | Arruela | Rondelle | |
| 11 | **VOE 983252** | 2 | 2 | 2 | 2 | | | | Hexagon screw | Tornillo hexagonal | Parafuso sextavado | Vis à tête hexagonale | |

| | |
|---|---|
| **1** | **8293085, 8293086** |
| **2** | **8293087, 8293088** |
| **3** | **8293089, 8293090** |
| **4** | **8293091, 8293092** |
| **5** | |

**Pieces d'amenagement**
**Componentes interiores**
**Detalles interiores**
**Interior components**

| | |
|---|---|
| Catalogue id **20615** | Group **880** |
| Illustr. No **1067426** | Section **375** |
| Issue **PUB 20035940-B** | Page **885** |

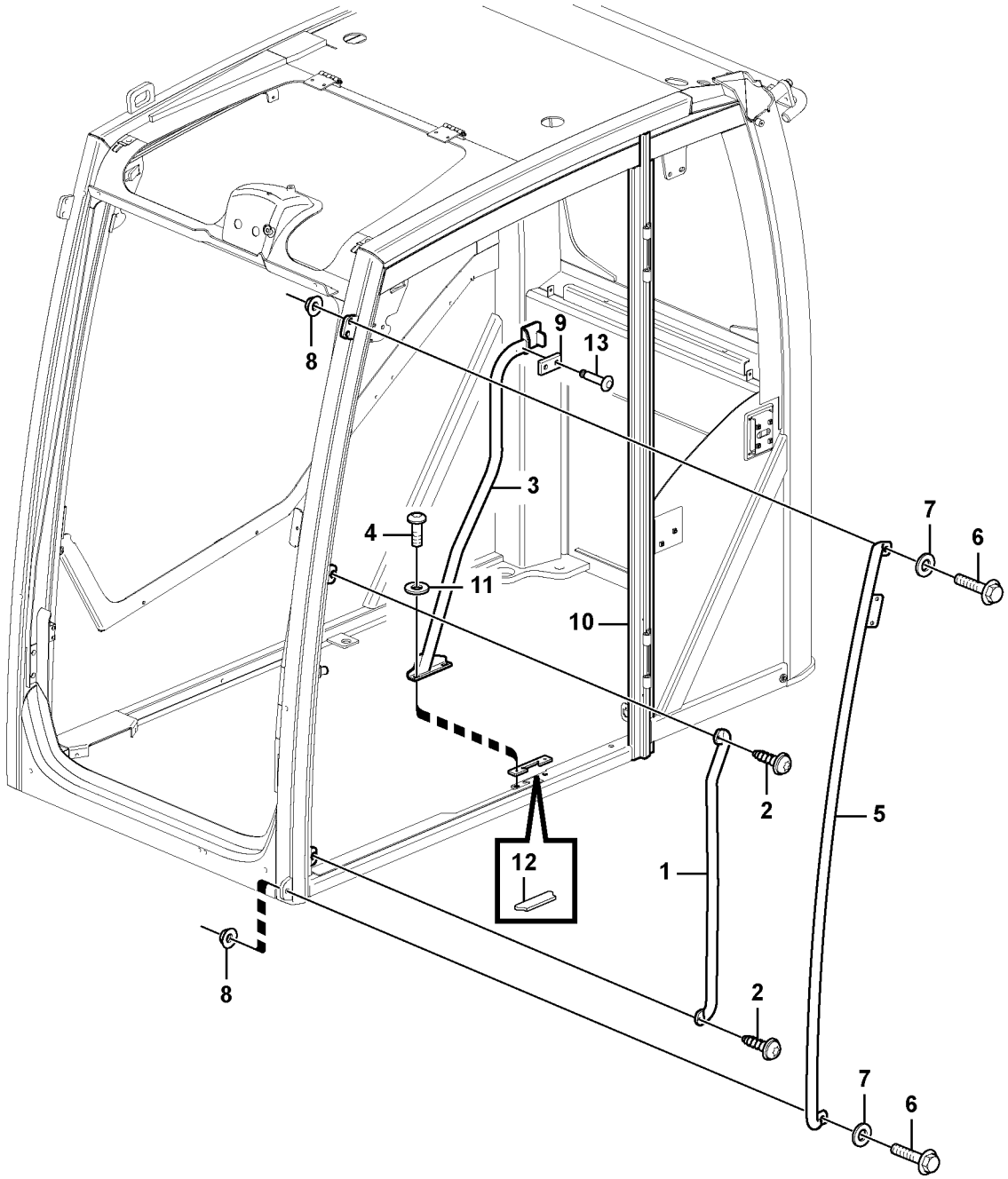


Volvo Construction Equipment

1033386

| Fig. | Part No. | Quantity 1 | 2 | 3 | PS | KIT | Description | Denominación | Denominação | Dénomination | Notes |
|---|---|---|---|---|---|---|---|---|---|---|---|
| 1 | **VOE 15106066** | 1 | | | | | Handle | Mango | Manopla | Poignée | |
| 2 | **VOE 969841** | 2 | | | | | Six point socket screw | Racor de seis dientes | Paraf soquete sext | Vis à 6 pans creux | |
| 3 | **VOE 15063110** | 1 | | | | | Handle | Mango | Manopla | Poignée | |
| 4 | **VOE 969597** | 2 | | | | | Six point socket screw | Racor de seis dientes | Paraf soquete sext | Vis à 6 pans creux | |
| 5 | **VOE 15132452** | 1 | | | | | Courtesy handle | Asa de acceso | Alça de acesso | Poignée entrée | |
| 6 | **VOE 13965185** | 2 | | | | | Screw | Tornillo | Parafuso | Vis | |
| 7 | **VOE 976945** | 2 | | | | | Washer | Arandela | Arruela | Rondelle | |
| 8 | **VOE 985735** | 2 | | | | | Lock nut | Contratuerca | Porca trava | Contre-écrou | |
| 9 | | 1 | | | NS | | Spacer | Espaciador | Espaçador | Partie Intermédiaire | |
| 10 | **VOE 11205847** | 1 | | | | | Rubber bellows | Fuelle de goma | Fole de borracha | Soufflet caoutchouc | |
| 11 | **VOE 13955894** | 2 | | | | | Washer | Arandela | Arruela | Rondelle | |
| 12 | **VOE 11205589** | 1 | | | | | Rubber plate | Placa de goma | Placa de borracha | Plaque caoutchouc | |
| 13 | **VOE 941671** | 2 | | | | | Blind rivet | Remache ciego | Rebite cego | Rivet borgne | |

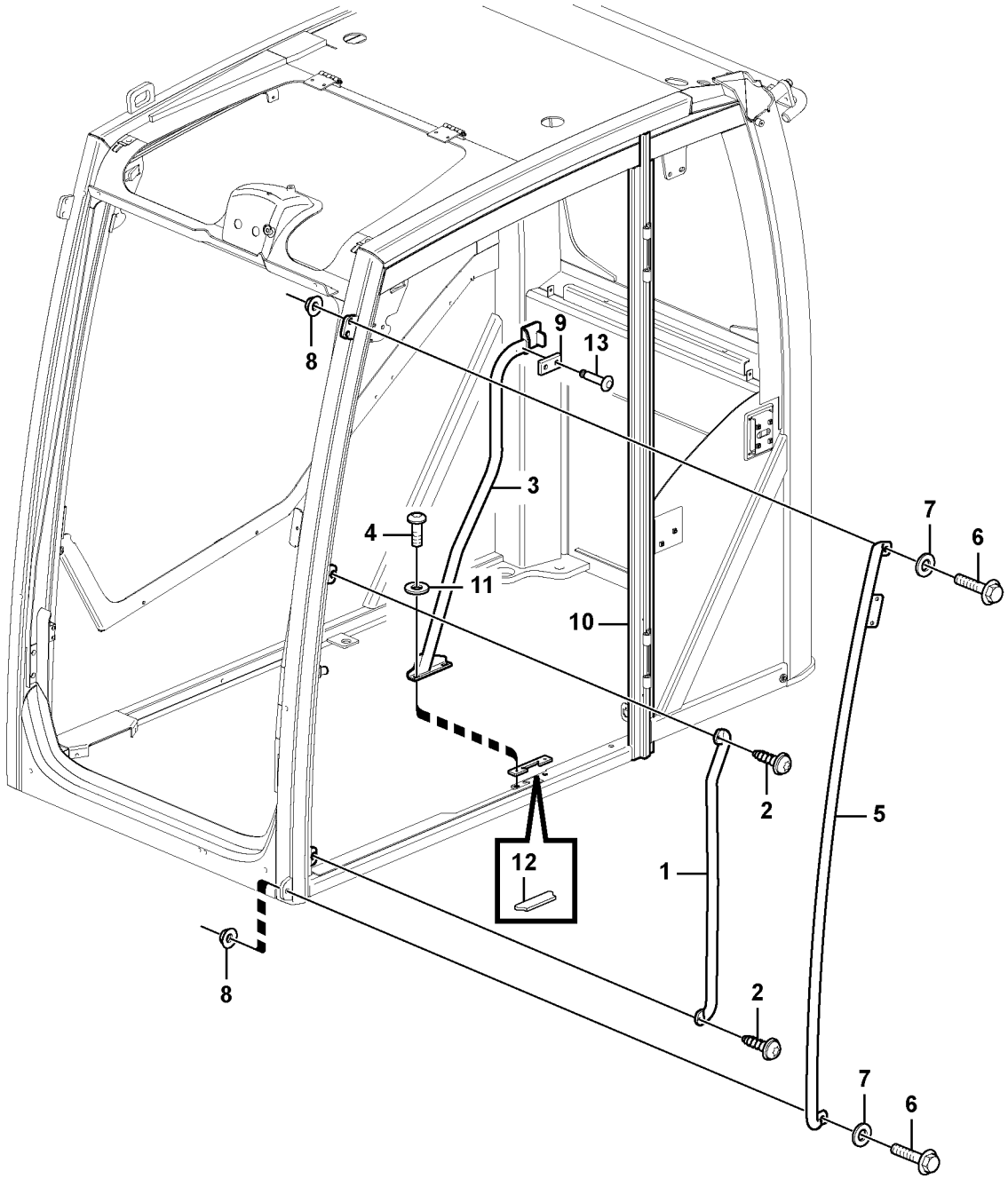


Volvo Construction Equipment

1033386

| Fig. | Part No. | Quantity 1 | 2 | 3 | PS | KIT | Description | Denominación | Denominação | Dénomination | Notes |
|---|---|---|---|---|---|---|---|---|---|---|---|
| 1 | **VOE 15106066** | 1 | | | | | Handle | Mango | Manopla | Poignée | |
| 2 | **VOE 969841** | 2 | | | | | Six point socket screw | Racor de seis dientes | Paraf soquete sext | Vis à 6 pans creux | |
| 3 | **VOE 15063110** | 1 | | | | | Handle | Mango | Manopla | Poignée | |
| 4 | **VOE 969597** | 2 | | | | | Six point socket screw | Racor de seis dientes | Paraf soquete sext | Vis à 6 pans creux | |
| 5 | | 1 | | | NS | | Courtesy Handle | Manilla Acceso | Corrimão de entrada | Poignee Entree | |
| 6 | **VOE 13965185** | 2 | | | | | Screw | Tornillo | Parafuso | Vis | |
| 7 | **VOE 976945** | 2 | | | | | Washer | Arandela | Arruela | Rondelle | |
| 8 | **VOE 985735** | 2 | | | | | Lock nut | Contratuerca | Porca trava | Contre-écrou | |
| 9 | | 1 | | | NS | | Spacer | Espaciador | Espaçador | Partie Intermédiaire | |
| 10 | **VOE 11205847** | 1 | | | | | Rubber bellows | Fuelle de goma | Fole de borracha | Soufflet caoutchouc | |
| 11 | **VOE 13955894** | 2 | | | | | Washer | Arandela | Arruela | Rondelle | |
| 12 | **VOE 11205589** | 1 | | | | | Rubber plate | Placa de goma | Placa de borracha | Plaque caoutchouc | |
| 13 | **VOE 941671** | 2 | | | | | Blind rivet | Remache ciego | Rebite cego | Rivet borgne | |

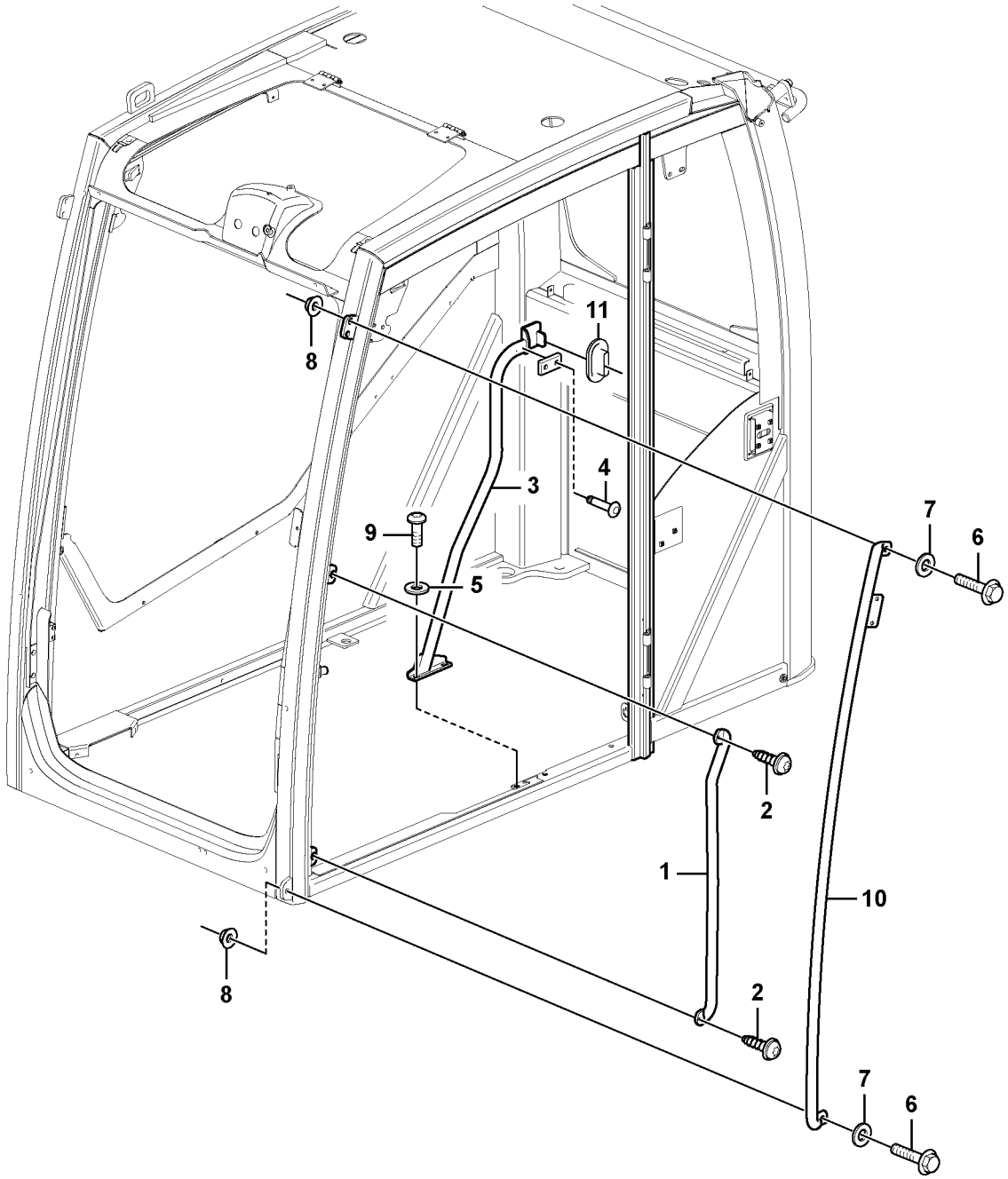


Volvo Construction Equipment

1067429

| Fig. | Part No. | Quantity 1 | 2 | 3 | 4 | 5 | PS | KIT | Description | Denominación | Denominação | Dénomination | Notes |
|---|---|---|---|---|---|---|---|---|---|---|---|---|---|
| 1 | **VOE 15106066** | 1 | 1 | 1 | 1 | | | | Handle | Mango | Manopla | Poignée | |
| 2 | **VOE 969841** | 2 | 2 | 2 | 2 | | | | Six point socket screw | Racor de seis dientes | Paraf soquete sext | Vis à 6 pans creux | |
| 3 | **VOE 14643789** | 1 | 1 | 1 | 1 | | | | Handle | Mango | Manopla | Poignée | |
| 4 | **VOE 941671** | 2 | 2 | 2 | 2 | | | | •Blind rivet | •Remache ciego | •Rebite cego | •Rivet borgne | |
| 5 | **VOE 13955894** | 2 | 2 | 2 | 2 | | | | Washer | Arandela | Arruela | Rondelle | |
| 6 | **VOE 13965185** | 2 | 2 | 2 | 2 | | | | Screw | Tornillo | Parafuso | Vis | |
| 7 | **VOE 976945** | 2 | 2 | 2 | 2 | | | | Washer | Arandela | Arruela | Rondelle | |
| 8 | **VOE 985735** | 2 | 2 | 2 | 2 | | | | Lock nut | Contratuerca | Porca trava | Contre-écrou | |
| 9 | **VOE 969597** | 2 | 2 | 2 | 2 | | | | Six point socket screw | Racor de seis dientes | Paraf soquete sext | Vis à 6 pans creux | |
| 10 | **VOE 15132452** | 1 | 1 | 1 | 1 | | | | Courtesy handle | Asa de acceso | Alça de acesso | Poignée entrée | |
| 11 | **VOE 11205847** | 1 | 1 | 1 | 1 | | | | Rubber bellows | Fuelle de goma | Fole de borracha | Soufflet caoutchouc | |

| | |
|---|---|
| **1** | **8293085, 8293086** |
| **2** | **8293087, 8293088** |
| **3** | **8293089, 8293090** |
| **4** | **8293091, 8293092** |
| **5** | |

**Pieces d'amenagement**
**Componentes interiores**
**Detalles interiores**
**Interior components**

| | |
|---|---|
| Catalogue id **20615** | Group **880** |
| Illustr. No **1067429** | Section **475** |
| Issue **PUB 20035940-B** | Page **891** |

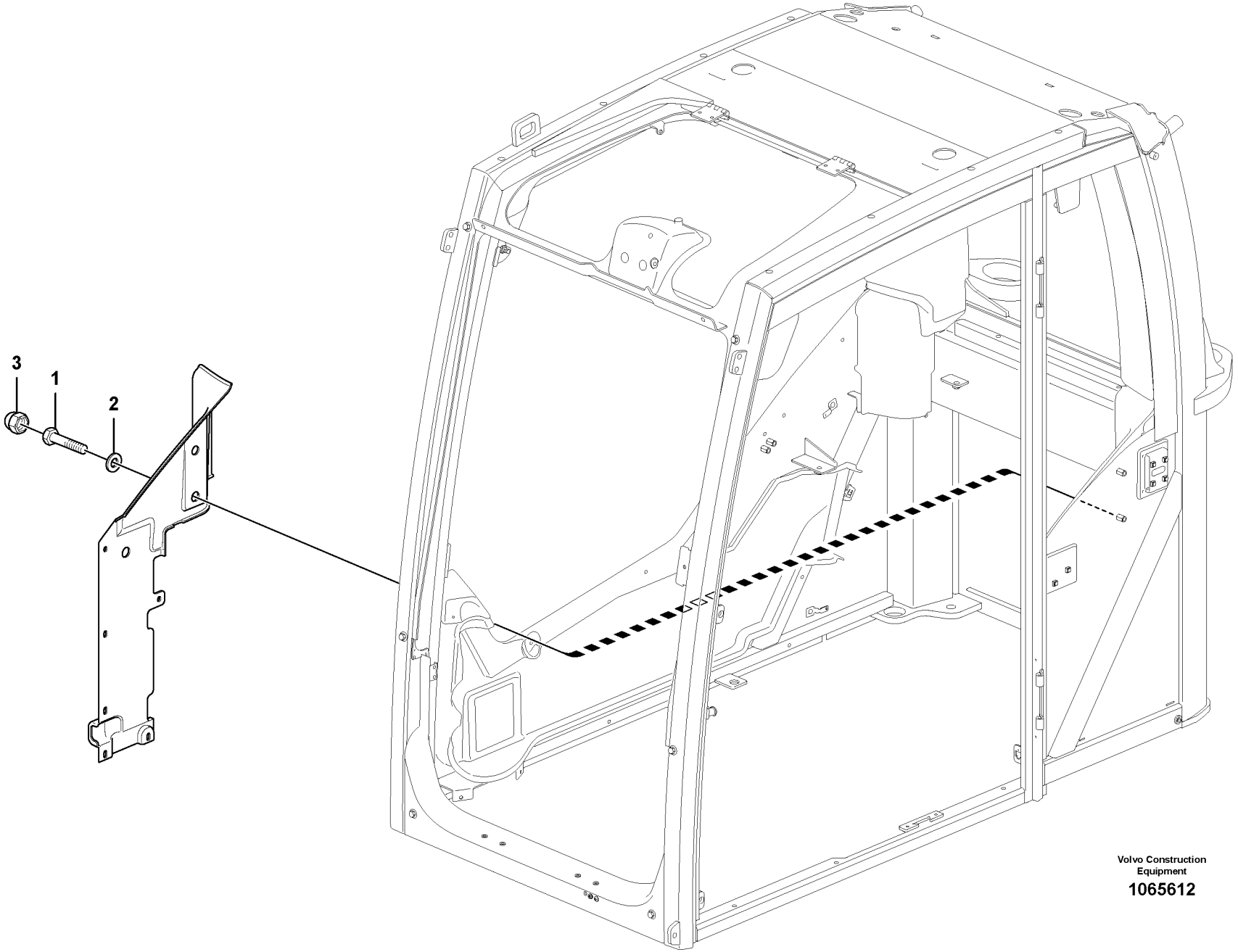


Volvo Construction Equipment

1065612

| Fig. | Part No. | Quantity 1 | 2 | 3 | PS | KIT | Description | Denominación | Denominação | Dénomination | Notes |
|---|---|---|---|---|---|---|---|---|---|---|---|
| 1 | **VOE 983252** | 2 | | | | | Hexagon screw | Tornillo hexagonal | Parafuso sextavado | Vis à tête hexagonale | |
| 2 | **VOE 13960143** | 2 | | | | | Washer | Arandela | Arruela | Rondelle | |
| 3 | **VOE 11204984** | 2 | | | | | Protecting cap | Cabezal protección | Capa proteção | Capot de protection | |

| | | | | |
|---|---|---|---|---|
| **1** | | **Pieces d'amenagement**<br>**Componentes interiores**<br>**Detalles interiores**<br>**Interior components** | Catalogue id **20615** | Group **880** |
| **2** | | | Illustr. No **1065612** | Section **500** |
| **3** | | | Issue **PUB 20035940-B** | Page **893** |
| **4** | | | | |
| **5** | | **8290413, 8290414, 8290415, 8290416** | | |

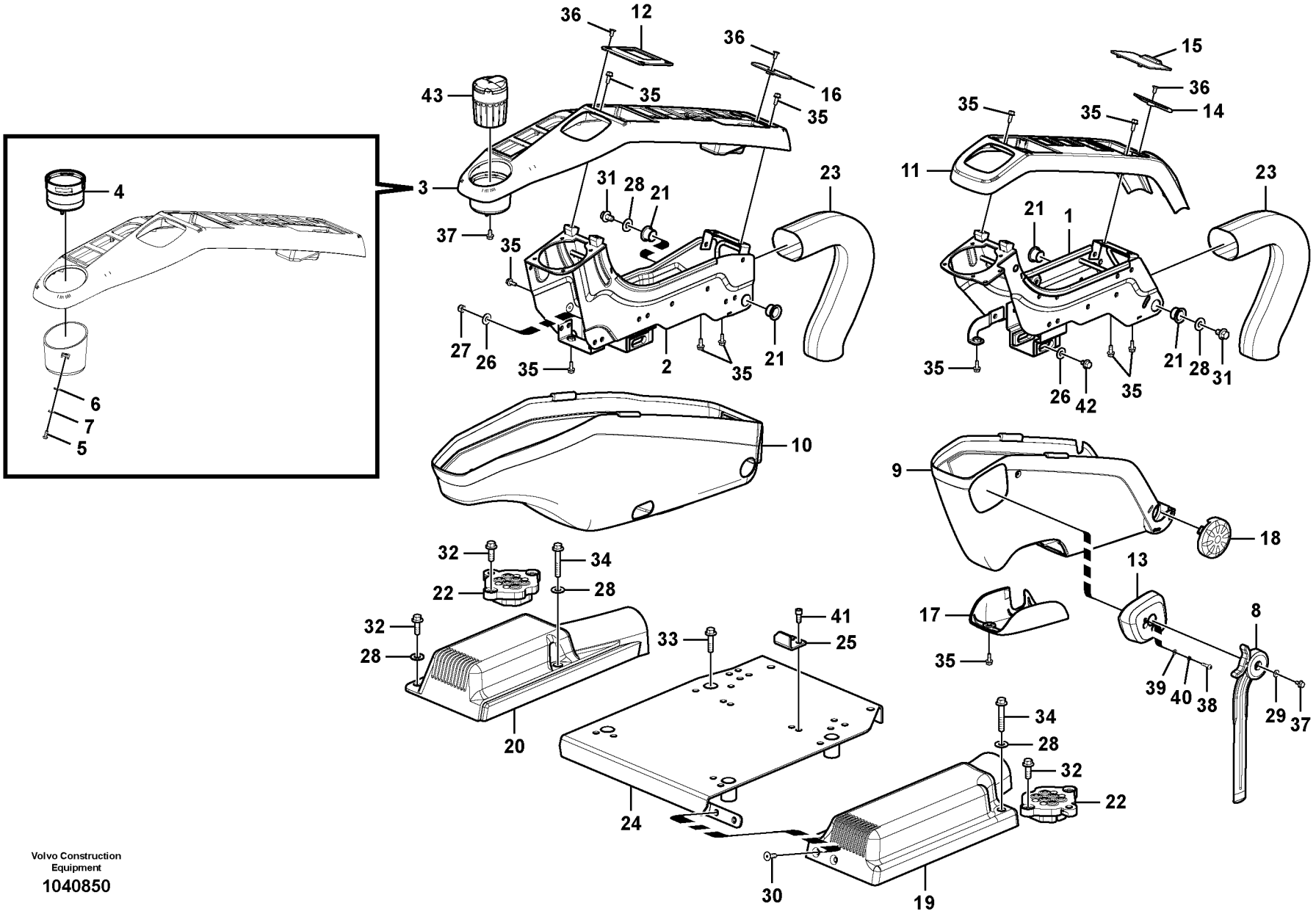


Volvo Construction Equipment

1040850

| Fig. | Part No. | Quantity 1 | 2 | 3 | PS | KIT | Description | Denominación | Denominação | Dénomination | Notes |
|---|---|---|---|---|---|---|---|---|---|---|---|
| 1 | **VOE 14563864** | 1 | | | | | Support | Base | Base | Bâti | |
| 2 | **VOE 14592067** | 1 | | | | | Support | Base | Base | Bâti | |
| 3 | **VOE 14534414** | 1 | | | | | Cover | Capo | Tampa | Capot | |
| 4 | **VOE 14534489** | 1 | | | | | •Rubber moulding | •Listón de goma | •Moldura de borracha | •Joint caoutchouc | |
| 5 | **VOE 969405** | 2 | | | | | •Six point socket screw | •Racor de seis dientes | •Paraf soquete sext | •Vis à 6 pans creux | |
| 6 | **VOE 13940090** | 2 | | | | | •Washer | •Arandela | •Arruela | •Rondelle | |
| 7 | **VOE 955918** | 2 | | | | | •Spring washer | •Arandela elástica | •Arruela de pressão | •Rondelle élastique | |
| 8 | **VOE 14568000** | 1 | | | | | Control lever | Palanca mando | Alavanca de comando | Levier de commande | |
| 9 | **VOE 14534411** | 1 | | | | | Cover | Capo | Tampa | Capot | |
| 10 | **VOE 14534412** | 1 | | | | | Cover | Capó | Capô | Capot | |
| 11 | **VOE 14534413** | 1 | | | | | Cover | Capó | Capô | Capot | |
| 12 | **VOE 14534419** | 1 | | | | | Clip | Clip | Clipe | Clip | |
| 13 | **VOE 14534423** | 1 | | | | | Cover | Capó | Capô | Capot | |
| 14 | **VOE 14534416** | 1 | | | | | Clip | Clip | Clipe | Clip | |
| 15 | **VOE 14534417** | 1 | | | | | Plate | Chapa | Chapa | Tôle | |
| 16 | **VOE 14534420** | 1 | | | | | Clip | Clip | Clipe | Clip | |
| 17 | **VOE 14527796** | 1 | | | | | Cover | Capo | Tampa | Capot | |
| 18 | **VOE 14527797** | 1 | | | | | Cover | Capó | Capô | Capot | |
| 19 | **VOE 14530968** | 1 | | | | | Cover | Capó | Capô | Capot | |
| 20 | **VOE 14530969** | 1 | | | | | Cover | Capó | Capô | Capot | |
| 21 | **VOE 14523095** | 4 | | | | | Bushing | Casquillo | Bucha | Bague | |
| 22 | **VOE 14503680** | 2 | | | | | Sealing | Junta | Vedação | Étanchéité | |
| 23 | **VOE 14568570** | 2 | | | | | Cover | Capó | Capô | Capot | |
| 24 | **VOE 14577279** | 1 | | | | | Support | Base | Base | Bâti | |
| 25 | **VOE 14557479** | 1 | | | | | Stopping device | Mecanismo de parada | Dispositivo parada | Dispositif d'arrêt | |
| 26 | **VOE 11117464** | 2 | | | | | Plain washer | Arandela plana | Arruela simples | Rondelle plane | |
| 27 | **VOE 14880450** | 1 | | | | | Nut | Tuerca | Porca | Écrou | |
| 28 | **SA 9285-16000** | 6 | | | | | Plain washer | Arandela plana | Arruela simples | Rondelle plane | |
| 29 | **SA 9285-11000** | 1 | | | | | Plain washer | Arandela plana | Arruela simples | Rondelle plane | |
| 30 | **VOE 969843** | 2 | | | | | Six point socket screw | Racor de seis dientes | Paraf soquete sext | Vis à 6 pans creux | |

| | | | | |
|---|---|---|---|---|
| **1** | | **Panneau d'instruments, panneau de commande**<br>**Painel de instrumentos, painel de controle**<br>**Panel de instrumentos, panel de mandos**<br>**Instrument panel, control panel** | Catalogue id **20615** | Group **881** |
| **2** | | | | |
| **3** | | | Illustr. No **1040850** | Section **100** |
| **4** | | | | |
| **5** | | **8290413, 8290414, 8290415, 8290416, 8291311** | Issue **PUB 20035940-B** | Page **895** |

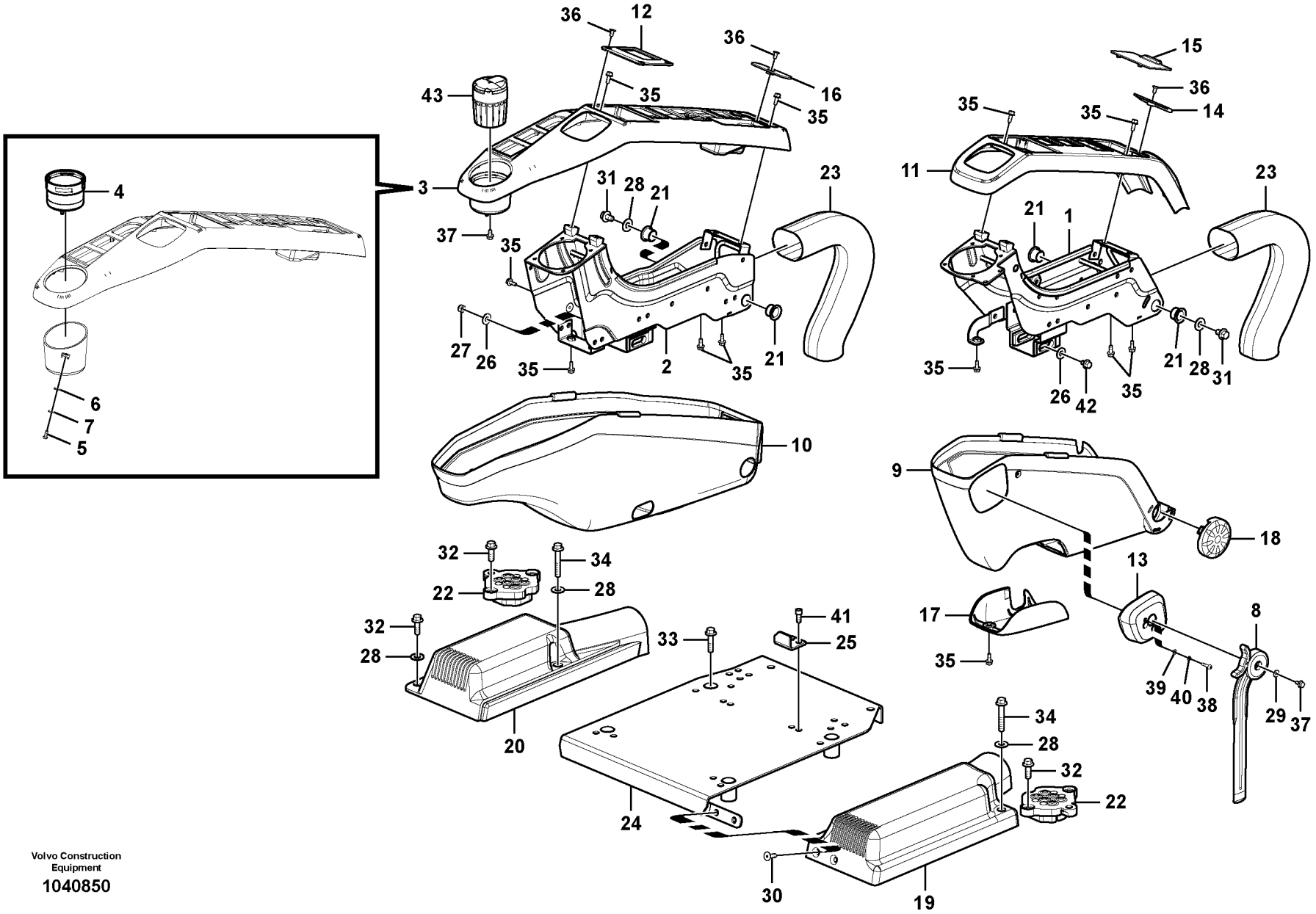


Volvo Construction Equipment

1040850

| Fig. | Part No. | Quantity 1 | 2 | 3 | PS | KIT | Description | Denominación | Denominação | Dénomination | Notes |
|---|---|---|---|---|---|---|---|---|---|---|---|
| 31 | **VOE 946471** | 2 | | | | | Flange screw | Tornillo embridado | Parafuso flangeado | Vis à embase | |
| 32 | **VOE 946472** | 8 | | | | | Flange screw | Tornillo embridado | Parafuso flangeado | Vis à embase | |
| 33 | **VOE 965185** | 4 | | | | | Flange screw | Tornillo embridado | Parafuso flangeado | Vis à embase | |
| 34 | **VOE 965187** | 2 | | | | | Flange screw | Tornillo embridado | Parafuso flangeado | Vis à embase | |
| 35 | **VOE 946544** | 17 | | | | | Flange screw | Tornillo embridado | Parafuso flangeado | Vis à embase | |
| 36 | **VOE 969737** | 5 | | | | | Six point socket screw | Racor de seis dientes | Paraf soquete sext | Vis à 6 pans creux | |
| 37 | **VOE 965175** | 2 | | | SS | | Flange screw | Tornillo embridado | Parafuso flangeado | Vis à embase | |
| 38 | **VOE 969407** | 2 | | | | | Six point socket screw | Racor de seis dientes | Paraf soquete sext | Vis à 6 pans creux | |
| 39 | **VOE 13940090** | 2 | | | | | Washer | Arandela | Arruela | Rondelle | |
| 40 | **VOE 955918** | 2 | | | | | Spring washer | Arandela elástica | Arruela de pressão | Rondelle élastique | |
| 41 | **VOE 984064** | 2 | | | | | Hex. socket screw | Tornillo de hexágono emb | Parafuso soquete sext | Vis à six pans creux | |
| 42 | **VOE 947107** | 1 | | | | | Flange screw | Tornillo embridado | Parafuso flangeado | Vis à embase | |
| 43 | **VOE 14542410** | 1 | | | | | Ashtray | Cenicero | Cinzeiro | Cendrier | 8285941 |

| | | | | |
|---|---|---|---|---|
| **1** | | **Panneau d'instruments, panneau de commande**<br>**Painel de instrumentos, painel de controle**<br>**Panel de instrumentos, panel de mandos**<br>**Instrument panel, control panel** | Catalogue id **20615** | Group **881** |
| **2** | | | Illustr. No **1040850** | Section **100** |
| **3** | | | Issue **PUB 20035940-B** | Page **897** |
| **4** | | | | |
| **5** | | **8290413, 8290414, 8290415, 8290416, 8291311** | | |

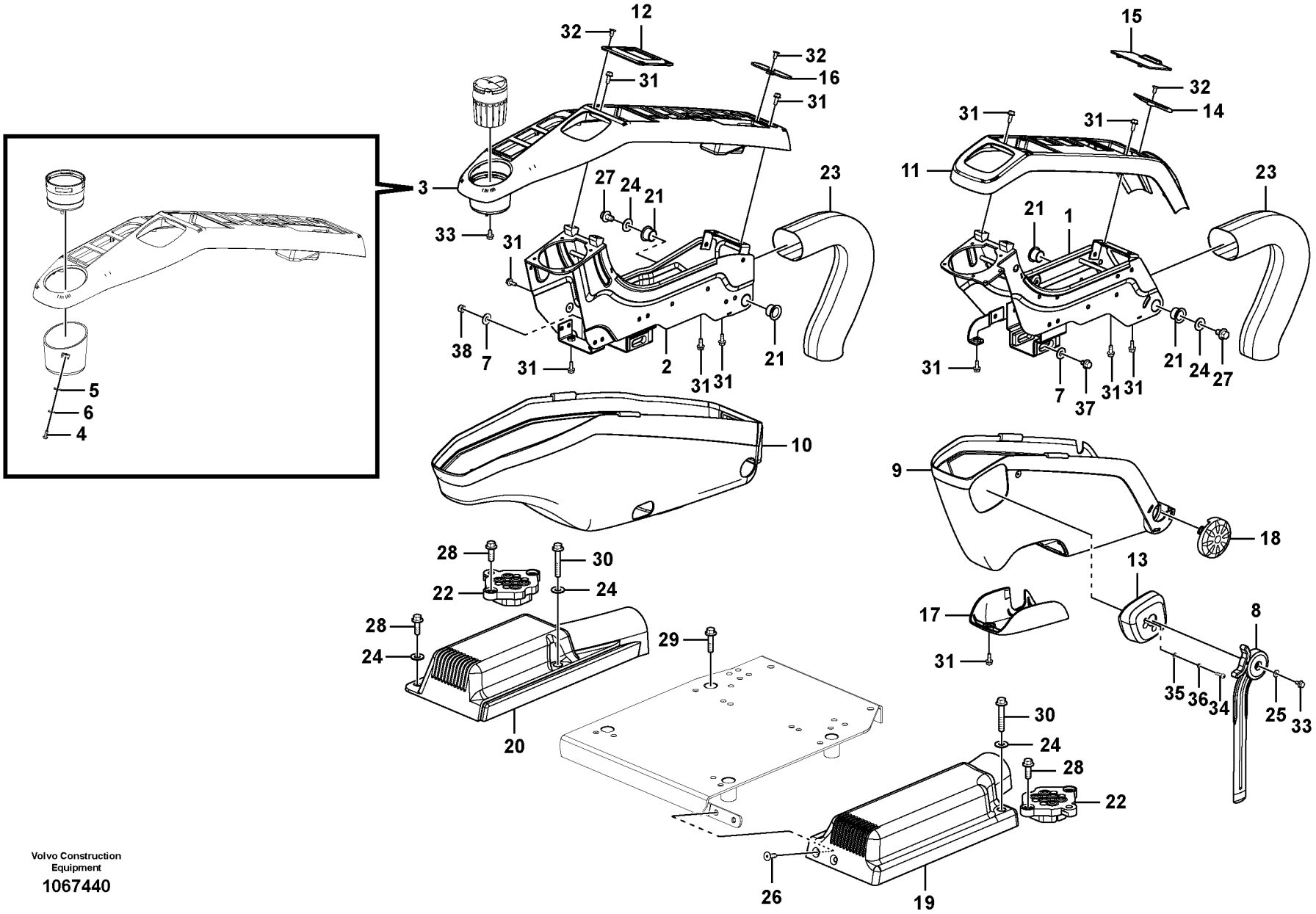


Volvo Construction Equipment

1067440

| Fig. | Part No. | Quantity 1 | 2 | 3 | PS | KIT | Description | Denominación | Denominação | Dénomination | Notes |
|---|---|---|---|---|---|---|---|---|---|---|---|
| 1 | **VOE 14563864** | 1 | | | | | Support | Base | Base | Bâti | |
| 2 | **VOE 14592067** | 1 | | | | | Support | Base | Base | Bâti | |
| 3 | **VOE 14534414** | 1 | | | | | Cover | Capo | Tampa | Capot | |
| 4 | **VOE 969405** | 2 | | | | | •Six point socket screw | •Racor de seis dientes | •Paraf soquete sext | •Vis à 6 pans creux | |
| 5 | **VOE 13940090** | 2 | | | | | •Washer | •Arandela | •Arruela | •Rondelle | |
| 6 | **VOE 955918** | 2 | | | | | •Spring washer | •Arandela elástica | •Arruela de pressão | •Rondelle élastique | |
| 7 | **VOE 11117464** | 2 | | | | | Plain washer | Arandela plana | Arruela simples | Rondelle plane | |
| 8 | **VOE 14568000** | 1 | | | | | Control lever | Palanca mando | Alavanca de comando | Levier de commande | |
| 9 | **VOE 14534411** | 1 | | | | | Cover | Capo | Tampa | Capot | |
| 10 | **VOE 14534412** | 1 | | | | | Cover | Capó | Capô | Capot | |
| 11 | **VOE 14534413** | 1 | | | | | Cover | Capó | Capô | Capot | |
| 12 | **VOE 14534419** | 1 | | | | | Clip | Clip | Clipe | Clip | |
| 13 | **VOE 14534423** | 1 | | | | | Cover | Capó | Capô | Capot | |
| 14 | **VOE 14534416** | 1 | | | | | Clip | Clip | Clipe | Clip | |
| 15 | **VOE 14534417** | 1 | | | | | Plate | Chapa | Chapa | Tôle | |
| 16 | **VOE 14534420** | 1 | | | | | Clip | Clip | Clipe | Clip | |
| 17 | **VOE 14527796** | 1 | | | | | Cover | Capo | Tampa | Capot | |
| 18 | **VOE 14527797** | 1 | | | | | Cover | Capó | Capô | Capot | |
| 19 | **VOE 14530968** | 1 | | | | | Cover | Capó | Capô | Capot | |
| 20 | **VOE 14530969** | 1 | | | | | Cover | Capó | Capô | Capot | |
| 21 | **VOE 14523095** | 4 | | | | | Bushing | Casquillo | Bucha | Bague | |
| 22 | **VOE 14503680** | 2 | | | | | Sealing | Junta | Vedação | Étanchéité | |
| 23 | **VOE 14568570** | 2 | | | | | Cover | Capó | Capô | Capot | |
| 24 | **SA 9285-16000** | 6 | | | | | Plain washer | Arandela plana | Arruela simples | Rondelle plane | |
| 25 | **SA 9285-11000** | 1 | | | | | Plain washer | Arandela plana | Arruela simples | Rondelle plane | |
| 26 | **VOE 969843** | 2 | | | | | Six point socket screw | Racor de seis dientes | Paraf soquete sext | Vis à 6 pans creux | |
| 27 | **VOE 946471** | 2 | | | | | Flange screw | Tornillo embridado | Parafuso flangeado | Vis à embase | |
| 28 | **VOE 946472** | 8 | | | | | Flange screw | Tornillo embridado | Parafuso flangeado | Vis à embase | |
| 29 | **VOE 13965185** | 4 | | | | | Screw | Tornillo | Parafuso | Vis | |
| 30 | **VOE 13965187** | 2 | | | | | Screw | Tornillo | Parafuso | Vis | |

| | | | | |
|---|---|---|---|---|
| **1** | | **Panneau d'instruments, panneau de commande**<br>**Painel de instrumentos, painel de controle**<br>**Panel de instrumentos, panel de mandos**<br>**Instrument panel, control panel** | Catalogue id **20615** | Group **881** |
| **2** | | | | |
| **3** | | | Illustr. No **1067440** | Section **125** |
| **4** | | | | |
| **5** | | **8293089, 8293090, 8293091, 8293092** | Issue **PUB 20035940-B** | Page **899** |

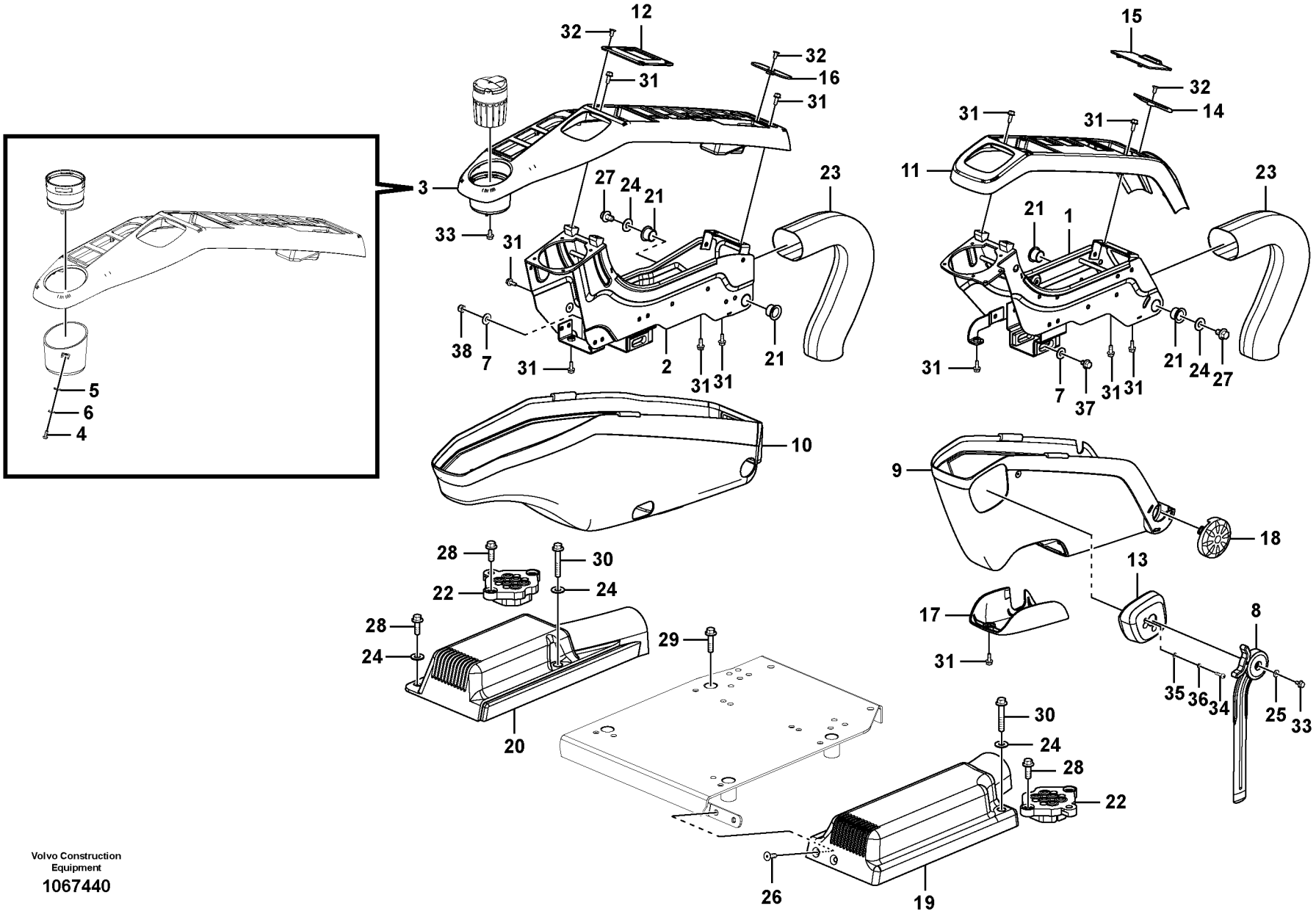


Volvo Construction Equipment

1067440

| Fig. | Part No. | Quantity 1 | 2 | 3 | PS | KIT | Description | Denominación | Denominação | Dénomination | Notes |
|---|---|---|---|---|---|---|---|---|---|---|---|
| 31 | **VOE 13946544** | 17 | | | | | Screw | Tornillo | Parafuso | Vis | |
| 32 | **VOE 13969737** | 5 | | | | | Six point socket screw | Racor de seis dientes | Paraf soquete sext | Vis à 6 pans creux | |
| 33 | **VOE 13965175** | 2 | | | | | Screw | Tornillo | Parafuso | Vis | |
| 34 | **VOE 969407** | 2 | | | | | Six point socket screw | Racor de seis dientes | Paraf soquete sext | Vis à 6 pans creux | |
| 35 | **VOE 13940090** | 2 | | | | | Washer | Arandela | Arruela | Rondelle | |
| 36 | **VOE 955918** | 2 | | | | | Spring washer | Arandela elástica | Arruela de pressão | Rondelle élastique | |
| 37 | **VOE 947107** | 1 | | | | | Flange screw | Tornillo embridado | Parafuso flangeado | Vis à embase | |
| 38 | **VOE 14880450** | 1 | | | | | Nut | Tuerca | Porca | Écrou | |

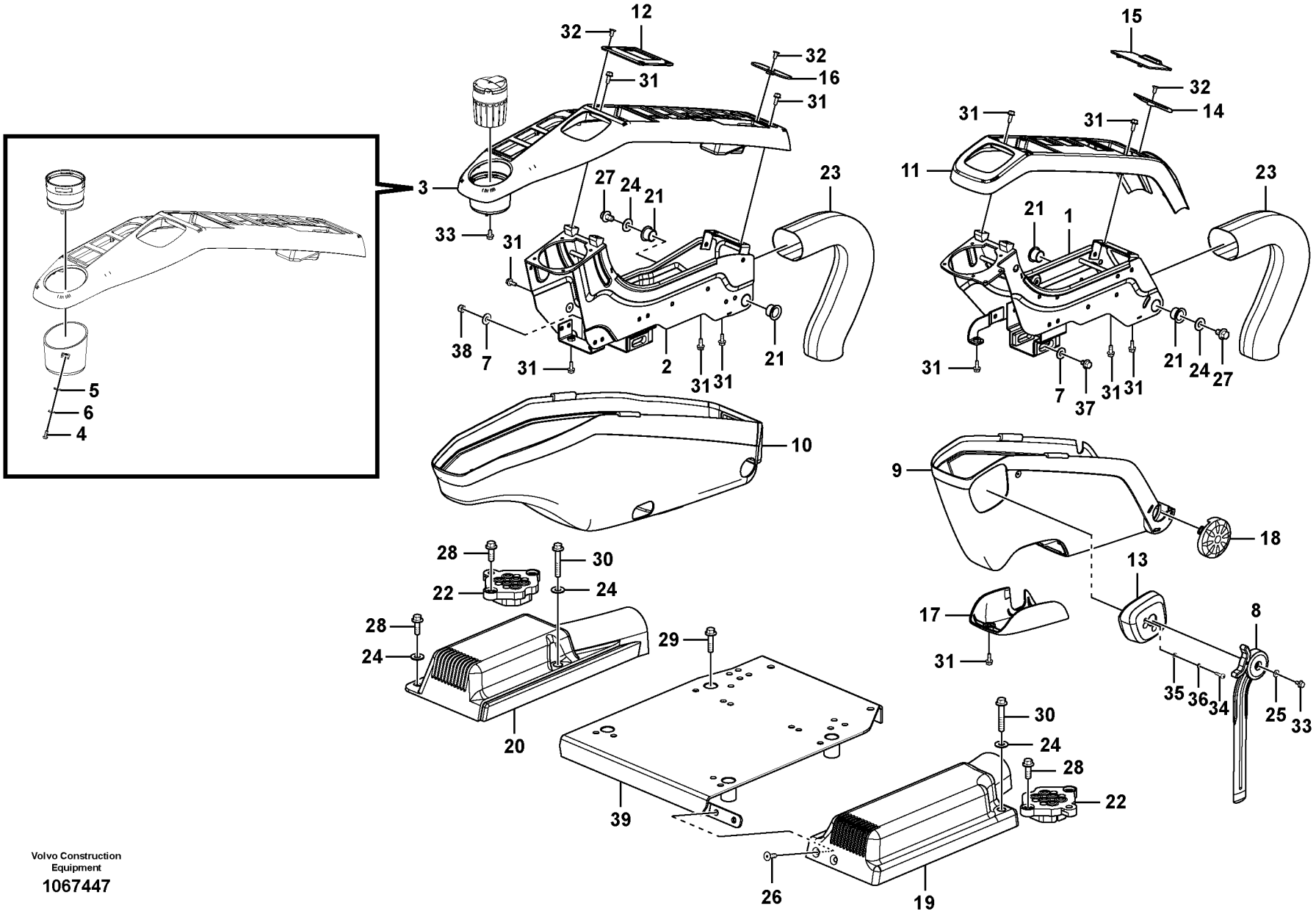


Volvo Construction Equipment

1067447

| Fig. | Part No. | Quantity 1 | 2 | 3 | PS | KIT | Description | Denominación | Denominação | Dénomination | Notes |
|---|---|---|---|---|---|---|---|---|---|---|---|
| 1 | **VOE 14563864** | 1 | | | | | Support | Base | Base | Bâti | |
| 2 | **VOE 14592067** | 1 | | | | | Support | Base | Base | Bâti | |
| 3 | **VOE 14534414** | 1 | | | | | Cover | Capo | Tampa | Capot | |
| 4 | **VOE 969405** | 2 | | | | | •Six point socket screw | •Racor de seis dientes | •Paraf soquete sext | •Vis à 6 pans creux | |
| 5 | **VOE 13940090** | 2 | | | | | •Washer | •Arandela | •Arruela | •Rondelle | |
| 6 | **VOE 955918** | 2 | | | | | •Spring washer | •Arandela elástica | •Arruela de pressão | •Rondelle élastique | |
| 7 | **VOE 11117464** | 2 | | | | | Plain washer | Arandela plana | Arruela simples | Rondelle plane | |
| 8 | **VOE 14568000** | 1 | | | | | Control lever | Palanca mando | Alavanca de comando | Levier de commande | |
| 9 | **VOE 14534411** | 1 | | | | | Cover | Capo | Tampa | Capot | |
| 10 | **VOE 14534412** | 1 | | | | | Cover | Capó | Capô | Capot | |
| 11 | **VOE 14534413** | 1 | | | | | Cover | Capó | Capô | Capot | |
| 12 | **VOE 14534419** | 1 | | | | | Clip | Clip | Clipe | Clip | |
| 13 | **VOE 14534423** | 1 | | | | | Cover | Capó | Capô | Capot | |
| 14 | **VOE 14534416** | 1 | | | | | Clip | Clip | Clipe | Clip | |
| 15 | **VOE 14534417** | 1 | | | | | Plate | Chapa | Chapa | Tôle | |
| 16 | **VOE 14534420** | 1 | | | | | Clip | Clip | Clipe | Clip | |
| 17 | **VOE 14527796** | 1 | | | | | Cover | Capo | Tampa | Capot | |
| 18 | **VOE 14527797** | 1 | | | | | Cover | Capó | Capô | Capot | |
| 19 | **VOE 14530968** | 1 | | | | | Cover | Capó | Capô | Capot | |
| 20 | **VOE 14530969** | 1 | | | | | Cover | Capó | Capô | Capot | |
| 21 | **VOE 14523095** | 4 | | | | | Bushing | Casquillo | Bucha | Bague | |
| 22 | **VOE 14503680** | 2 | | | | | Sealing | Junta | Vedação | Étanchéité | |
| 23 | **VOE 14568570** | 2 | | | | | Cover | Capó | Capô | Capot | |
| 24 | **SA 9285-16000** | 6 | | | | | Plain washer | Arandela plana | Arruela simples | Rondelle plane | |
| 25 | **SA 9285-11000** | 1 | | | | | Plain washer | Arandela plana | Arruela simples | Rondelle plane | |
| 26 | **VOE 969843** | 2 | | | | | Six point socket screw | Racor de seis dientes | Paraf soquete sext | Vis à 6 pans creux | |
| 27 | **VOE 946471** | 2 | | | | | Flange screw | Tornillo embridado | Parafuso flangeado | Vis à embase | |
| 28 | **VOE 946472** | 8 | | | | | Flange screw | Tornillo embridado | Parafuso flangeado | Vis à embase | |
| 29 | **VOE 13965185** | 4 | | | | | Screw | Tornillo | Parafuso | Vis | |
| 30 | **VOE 13965187** | 2 | | | | | Screw | Tornillo | Parafuso | Vis | |

| | | | | |
|---|---|---|---|---|
| **1** | | **Panneau d'instruments, panneau de commande**<br>**Painel de instrumentos, painel de controle**<br>**Panel de instrumentos, panel de mandos**<br>**Instrument panel, control panel** | Catalogue id **20615** | Group **881** |
| **2** | | | | |
| **3** | | | Illustr. No **1067447** | Section **150** |
| **4** | | | | |
| **5** | | **8293085, 8293086, 8293087, 8293088** | Issue **PUB 20035940-B** | Page **903** |

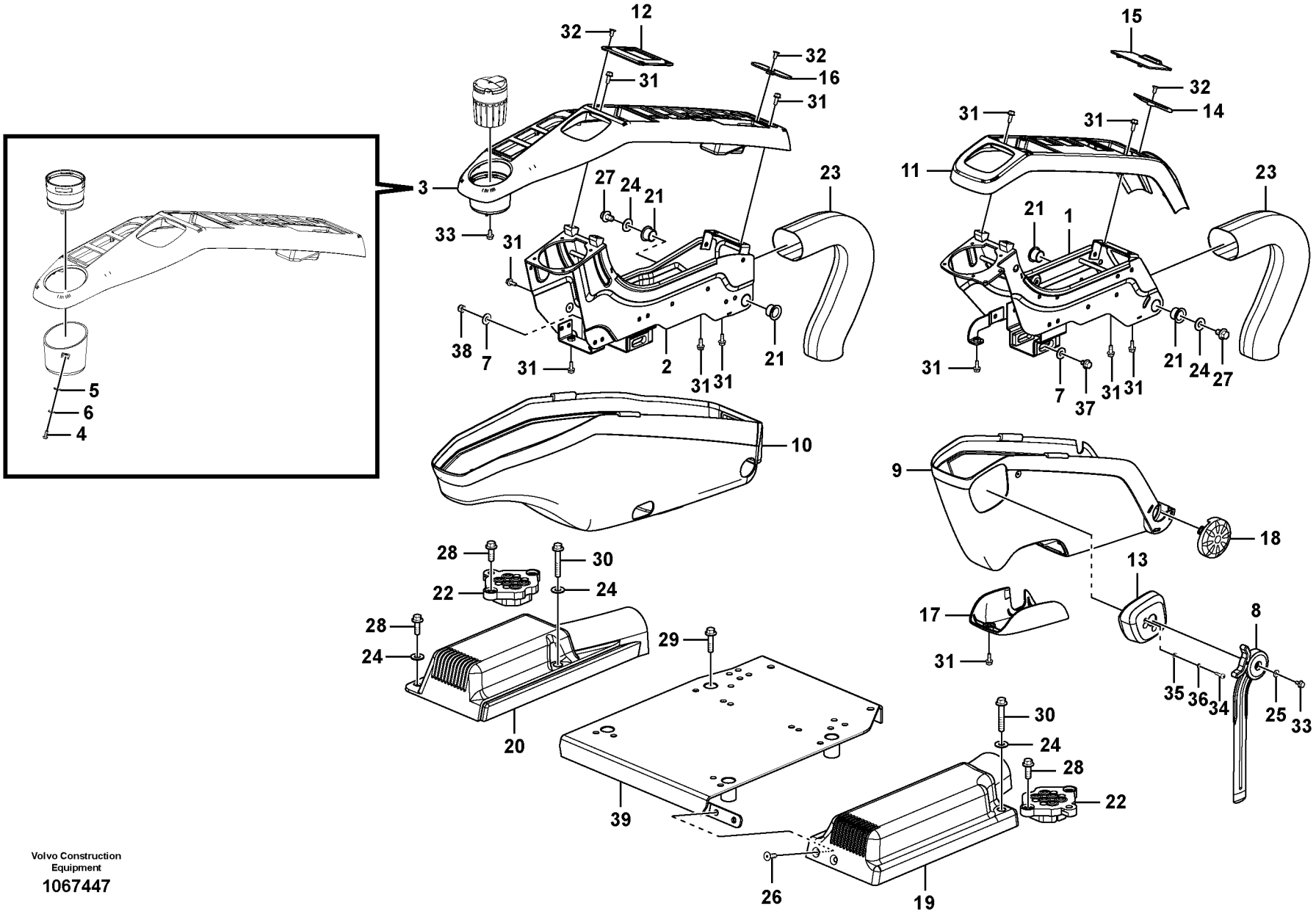


Volvo Construction Equipment

1067447

| Fig. | Part No. | Quantity 1 | 2 | 3 | PS | KIT | Description | Denominación | Denominação | Dénomination | Notes |
|---|---|---|---|---|---|---|---|---|---|---|---|
| 31 | **VOE 13946544** | 17 | | | | | Screw | Tornillo | Parafuso | Vis | |
| 32 | **VOE 13969737** | 5 | | | | | Six point socket screw | Racor de seis dientes | Paraf soquete sext | Vis à 6 pans creux | |
| 33 | **VOE 13965175** | 2 | | | | | Screw | Tornillo | Parafuso | Vis | |
| 34 | **VOE 969407** | 2 | | | | | Six point socket screw | Racor de seis dientes | Paraf soquete sext | Vis à 6 pans creux | |
| 35 | **VOE 13940090** | 2 | | | | | Washer | Arandela | Arruela | Rondelle | |
| 36 | **VOE 955918** | 2 | | | | | Spring washer | Arandela elástica | Arruela de pressão | Rondelle élastique | |
| 37 | **VOE 947107** | 1 | | | | | Flange screw | Tornillo embridado | Parafuso flangeado | Vis à embase | |
| 38 | **VOE 14880450** | 1 | | | | | Nut | Tuerca | Porca | Écrou | |
| 39 | **VOE 14577279** | 1 | | | | | Support | Base | Base | Bâti | |

| | | | | |
|---|---|---|---|---|
| **1** | | **Panneau d'instruments, panneau de commande**<br>**Painel de instrumentos, painel de controle**<br>**Panel de instrumentos, panel de mandos**<br>**Instrument panel, control panel** | Catalogue id **20615** | Group **881** |
| **2** | | | Illustr. No **1067447** | Section **150** |
| **3** | | | Issue **PUB 20035940-B** | Page **905** |
| **4** | | | | |
| **5** | | **8293085, 8293086, 8293087, 8293088** | | |

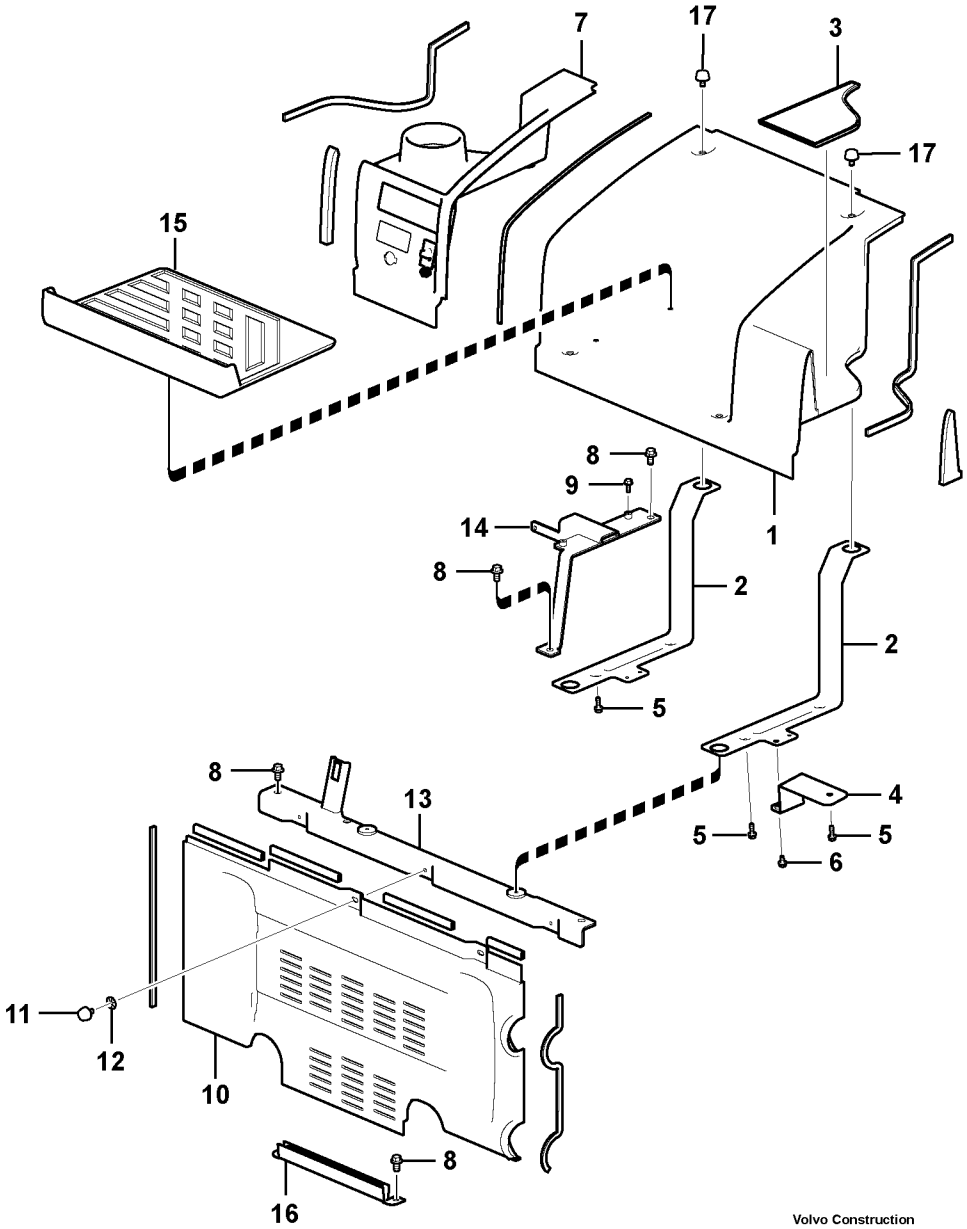


Volvo Construction Equipment

1033865

| Fig. | Part No. | Quantity 1 | 2 | 3 | PS | KIT | Description | Denominación | Denominação | Dénomination | Notes |
|---|---|---|---|---|---|---|---|---|---|---|---|
| 1 | **VOE 14534492** | 1 | | | | | Cover | Capó | Capô | Capot | |
| 2 | **VOE 14534494** | 2 | | | | | •Bracket | •Consola | •Suporte | •Console | |
| 3 | **VOE 14534501** | 1 | | | | | •Floor | •Piso | •Assoalho | •Plancher | |
| 4 | **VOE 14547422** | 1 | | | | | •Bracket | •Consola | •Suporte | •Console | |
| 5 | **VOE 13946934** | 4 | | | | | •Screw | •Tornillo | •Parafuso | •Vis | |
| 6 | **VOE 13965175** | 3 | | | | | •Screw | •Tornillo | •Parafuso | •Vis | |
| 7 | **VOE 14567352** | 1 | | | | | Cover | Capó | Capô | Capot | |
| 8 | **VOE 946329** | 6 | | | | | Flange screw | Tornillo embridado | Parafuso flangeado | Vis à embase | |
| 9 | **VOE 13946544** | 2 | | | | | Screw | Tornillo | Parafuso | Vis | |
| 10 | **VOE 14534490** | 1 | | | | | Cover | Capó | Capô | Capot | |
| 11 | **VOE 14508096** | 2 | | | | | •Knob | •Volante | •Botão | •Bouton | |
| 12 | **VOE 14527817** | 2 | | | | | •Retainer | •Soporte | •Retentor | •Retenue | |
| 13 | **VOE 14534499** | 1 | | | | | Support | Base | Base | Bâti | |
| 14 | **VOE 14534500** | 1 | | | | | Support | Base | Base | Bâti | |
| 15 | **VOE 14534495** | 1 | | | | | Floor | Piso | Assoalho | Plancher | |
| 16 | **VOE 14508099** | 1 | | | | | Channel | Barra-u | Ferro U | Barre U | |
| 17 | **VOE 14508096** | 4 | | | | | Knob | Volante | Botão | Bouton | |

| | |
|---|---|
| **1** | |
| **2** | |
| **3** | |
| **4** | |
| **5** | |

**Panneau d'instruments, radio**
**Painel de instrumentos, painel de rádio**
**Panel de instrumentos, panel de radio**
**Instrument panel, radio panel**

| Catalogue id | Group |
|---|---|
| **20615** | **881** |
| Illustr. No **1033865** | Section **200** |
| Issue **PUB 20035940-B** | Page **907** |

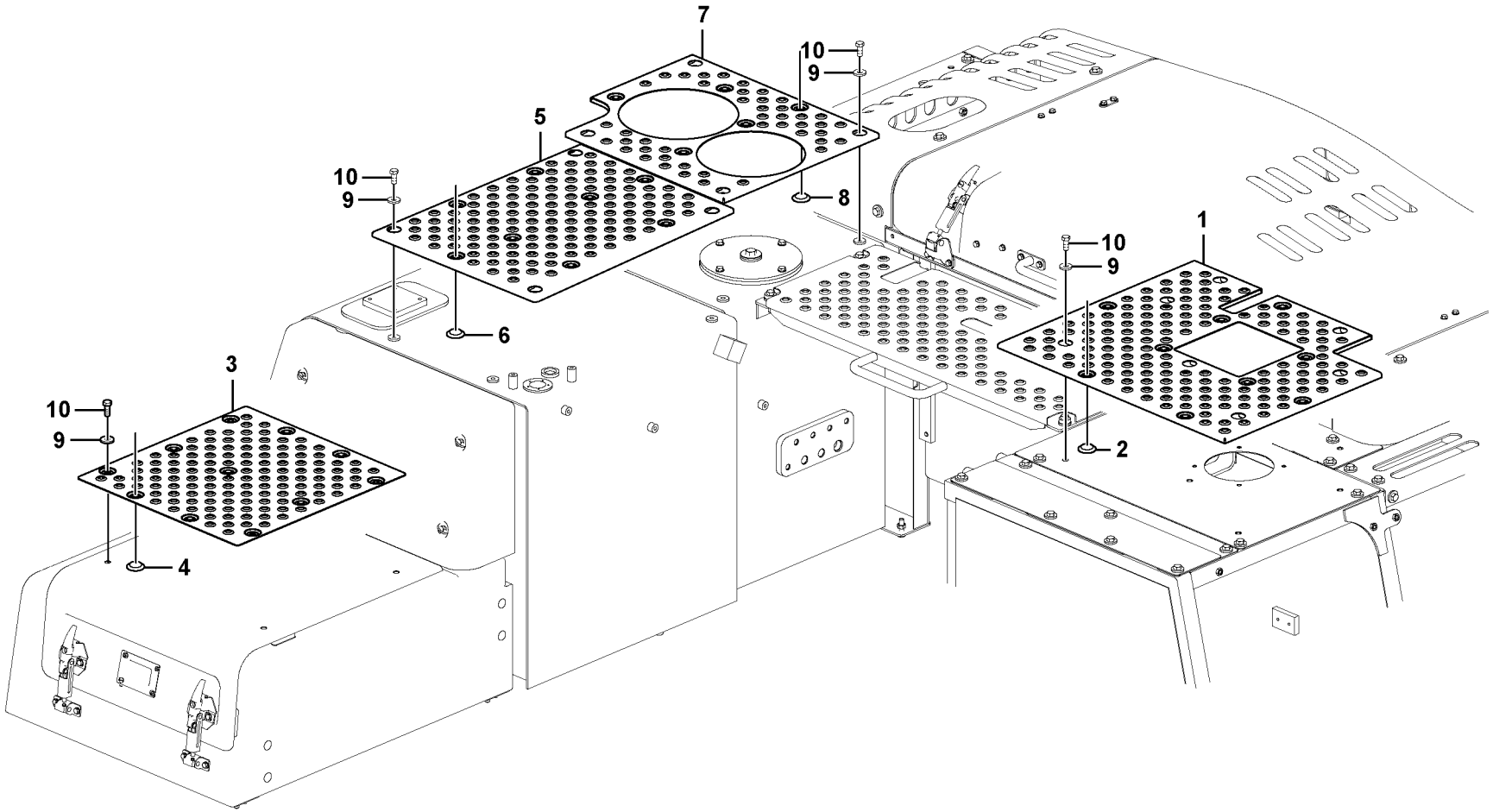


Volvo Construction Equipment

1067892

| Fig. | Part No. | Quantity 1 | 2 | 3 | PS | KIT | Description | Denominación | Denominação | Dénomination | Notes |
|---|---|---|---|---|---|---|---|---|---|---|---|
| 1 | **VOE 14606709** | 1 | | | SS | | Slip protection | Protección antideslizante | Proteção | Antidérapant | |
| 2 | **VOE 14567974** | 7 | | | | | •Grommet | •Pasaje | •Passa muro | •Passe fil | |
| 3 | **VOE 14597844** | 1 | 1 | | | | Slip protection | Protección antideslizante | Proteção | Antidérapant | |
| 4 | **VOE 14567974** | 7 | 7 | | | | •Grommet | •Pasaje | •Passa muro | •Passe fil | |
| 5 | **VOE 14606708** | 1 | 1 | | | | Slip protection | Protección antideslizante | Proteção | Antidérapant | |
| 6 | **VOE 14567974** | 9 | 9 | | | | •Grommet | •Pasaje | •Passa muro | •Passe fil | |
| 7 | **VOE 14591903** | 1 | 1 | | | | Slip protection | Protección antideslizante | Proteção | Antidérapant | |
| 8 | **VOE 14567974** | 5 | 5 | | | | •Grommet | •Pasaje | •Passa muro | •Passe fil | |
| 9 | **VOE 992042** | 17 | 12 | | | | Plain washer | Arandela plana | Arruela simples | Rondelle plane | |
| 10 | **VOE 978932** | 17 | 12 | | | | Hexagon screw | Tornillo hexagonal | Parafuso sextavado | Vis à tête hexagonale | |

| | |
|---|---|
| **1** | **8289309** |
| **2** | **8293156** |
| **3** | |
| **4** | |
| **5** | |

**Anti glissement**
**Antiderrapante**
**Antideslizante**
**Anti slip**

| | |
|---|---|
| Catalogue id **20615** | Group **891** |
| Illustr. No **1067892** | Section **100** |
| Issue **PUB 20035940-B** | Page **909** |

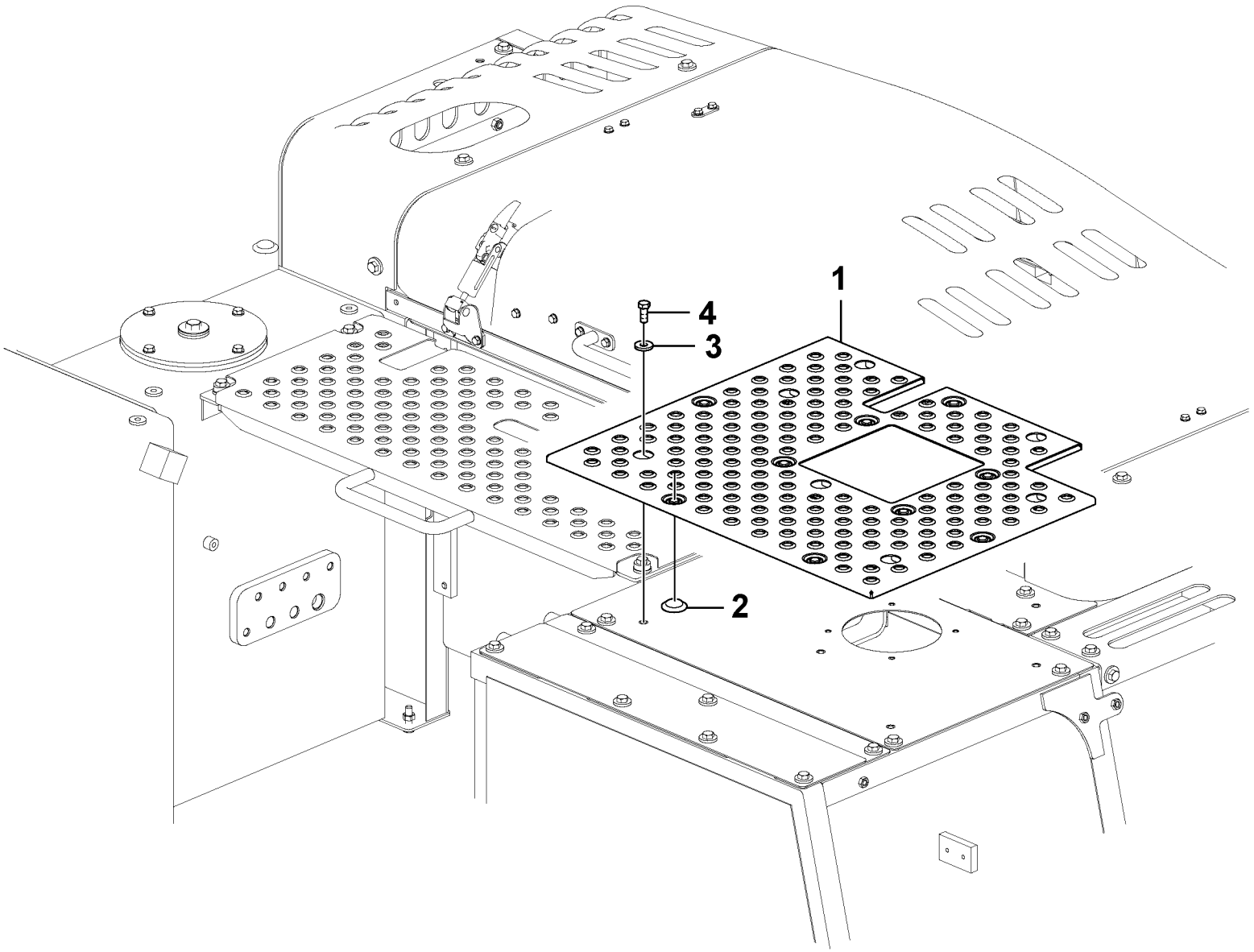


Volvo Construction Equipment

1067454

| Fig. | Part No. | Quantity 1 | 2 | 3 | PS | KIT | Description | Denominación | Denominação | Dénomination | Notes |
|---|---|---|---|---|---|---|---|---|---|---|---|
| 1 | **VOE 14606709** | 1 | | | SS | | Slip protection | Protección antideslizante | Proteção | Antidérapant | |
| 1 | **VOE 14645560** | | 1 | | | | Slip protection | Protección antideslizante | Proteção | Antidérapant | |
| 2 | **VOE 14567974** | 7 | 6 | | | | •Grommet | •Pasaje | •Passa muro | •Passe fil | |
| 3 | **VOE 992042** | 5 | 4 | | | | Plain washer | Arandela plana | Arruela simples | Rondelle plane | |
| 4 | **VOE 978932** | 5 | 4 | | | | Hexagon screw | Tornillo hexagonal | Parafuso sextavado | Vis à tête hexagonale | |

| | | | | |
|---|---|---|---|---|
| **1** | **8292879** | **Anti glissement**<br>**Antiderrapante**<br>**Antideslizante**<br>**Anti slip** | Catalogue id **20615** | Group **891** |
| **2** | **8292878** | | Illustr. No **1067454** | Section **200** |
| **3** | | | Issue **PUB 20035940-B** | Page **911** |
| **4** | | | | |
| **5** | | | | |

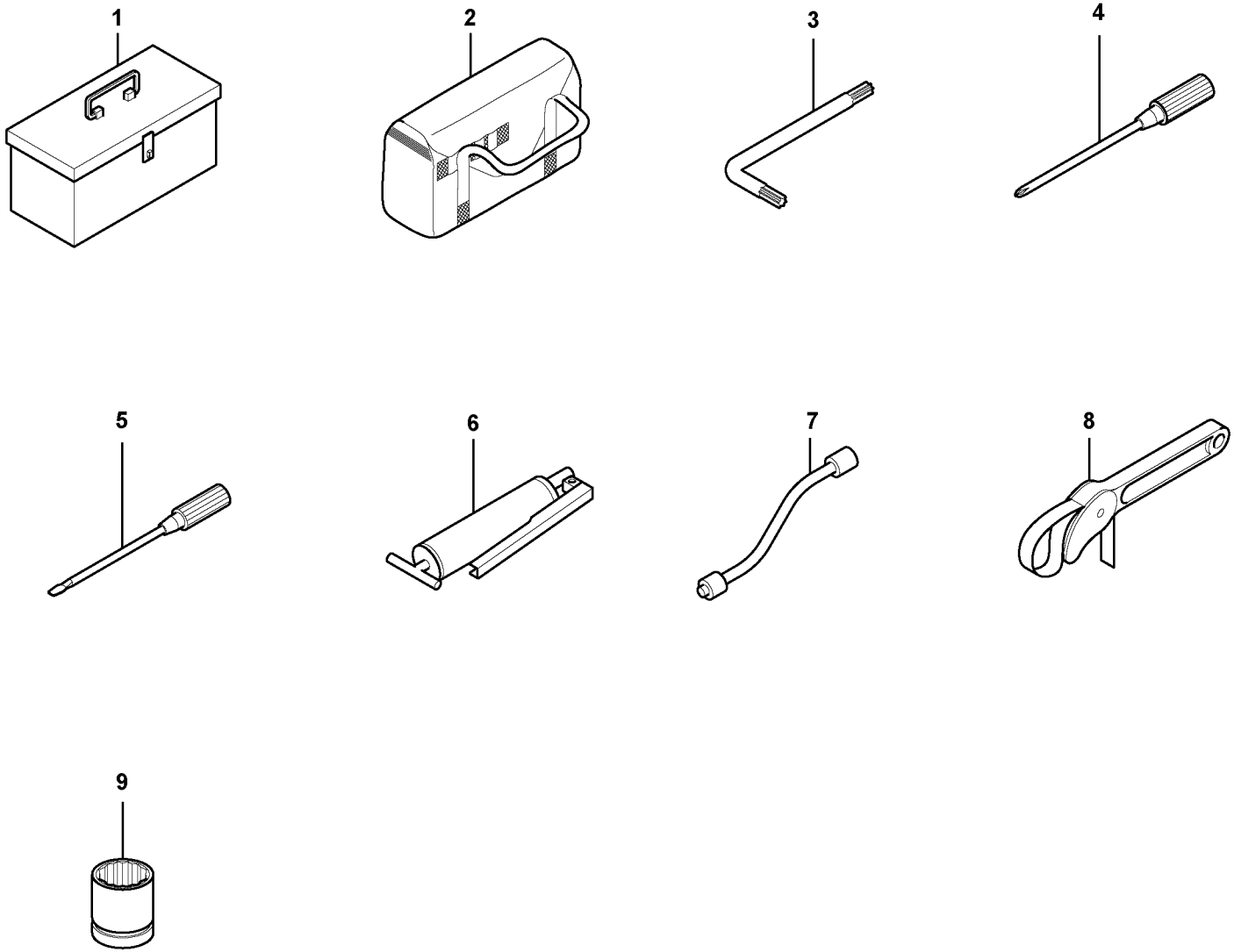


Volvo Construction Equipment

1059548

| Fig. | Part No. | Quantity 1 | 2 | 3 | PS | KIT | Description | Denominación | Denominação | Dénomination | Notes |
|---|---|---|---|---|---|---|---|---|---|---|---|
| | **VOE 14549539** | 1 | | | | | Tool | Herramienta | Ferramenta | Outil | |
| | **VOE 14549542** | | 1 | | | | Tool | Herramienta | Ferramenta | Outil | |
| 1 | **VOE 14880348** | | 1 | | | | •Tool box | •Caja herramientas | •Caixa de ferramentas | •Caisse à outils | |
| 2 | | 1 | | | NS | | •Tool Bag | •Estuche herramientas | •Estojo de ferramenta | •Trousse outils | |
| 3 | | 1 | | | NS | | •Wrench | •Llave | •Chave | •Cle | |
| | | 1 | | | NS | | •Wrench | •Llave | •Chave | •Cle | |
| | | 1 | | | NS | | •Wrench | •Llave | •Chave | •Cle | |
| | | 1 | | | NS | | •Wrench | •Llave | •Chave | •Cle | |
| | | 1 | | | NS | | •Open-end spanner | •Llave fija | •Chave u | •Clé plate | |
| | | 1 | | | NS | | •Open-end spanner | •Llave fija | •Chave u | •Clé plate | |
| | | 1 | | | NS | | •Open-end spanner | •Llave fija | •Chave u | •Clé plate | |
| 4 | | 1 | | | NS | | •Screwdriver | •Destornillador | •Chave de parafuso | •Tournevis | |
| 5 | | 1 | | | NS | | •Screwdriver | •Destornillador | •Chave de parafuso | •Tournevis | |
| 6 | **VOE 14881006** | 1 | 1 | | | | •Grease gun | •Jeringa de grasa | •Bomba de graxa | •Pistolet à graisse | |
| 7 | | 1 | | | NS | | •Hose | •Tubo flexible | •Mangueira | •Durit | |
| 8 | **VOE 14881043** | | 1 | | | | •Wrench | •Llave | •Chave | •Clé | |
| 9 | **VOE 14882267** | | 1 | | | | •Socket wrench | •Manguito de llave | •Chave de caixa | •Prise douille | |

| | |
|---|---|
| 1 | **8279917** |
| 2 | **8281959** |
| 3 | |
| 4 | |
| 5 | |

**Outil**
**Ferramenta**
**Herramienta**
**Tools**

| | |
|---|---|
| Catalogue id **20615** | Group **896** |
| Illustr. No **1059548** | Section **100** |
| Issue **PUB 20035940-B** | Page **913** |

1 — ISO VG #32
2 — ISO VG #46
3 — ISO VG #68
4 — LONG LIFE HYDRAULIC OIL
5 — BIO OIL #46


6

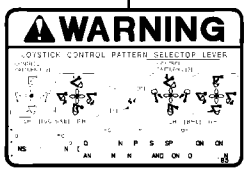

7



8

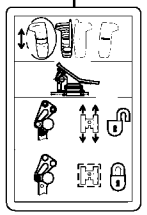
9

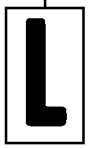

10

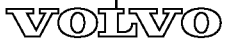

11


12



13 14

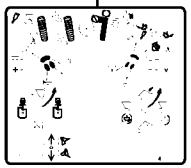
15



16

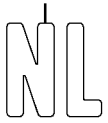

17



18

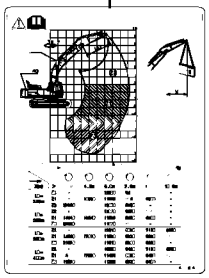
19


20

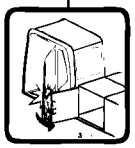
21


22

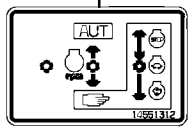

23

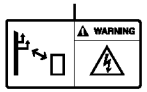

24

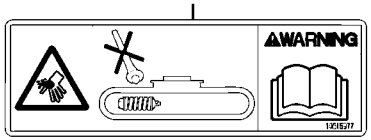

25

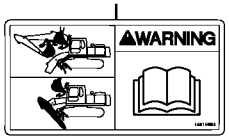

26



27



28

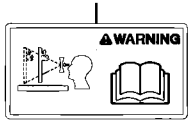

29



30



31

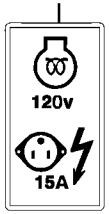

32

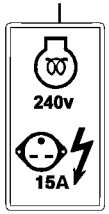

33



34

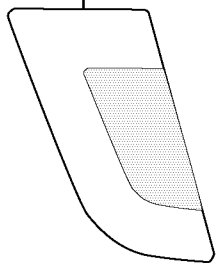
35

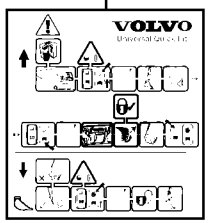

36

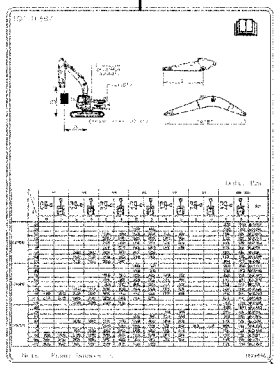
37

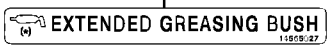

38

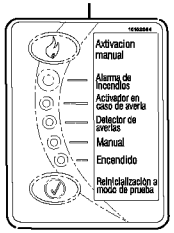

39

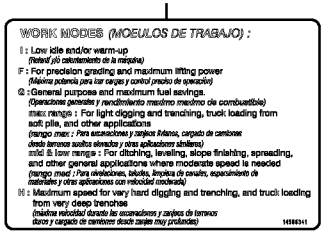

40

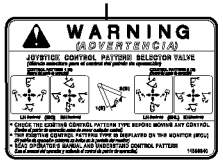

41

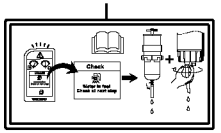

42

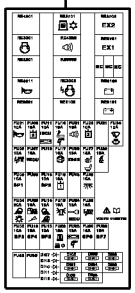
43

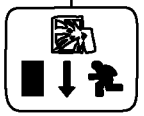
44

Volvo Construction Equipment
1067760

| Fig. | Part No. | Quantity 1 | 2 | 3 | PS | KIT | Description | Denominación | Denominação | Dénomination | Notes |
|---|---|---|---|---|---|---|---|---|---|---|---|
| 1 | **VOE 14527169** | 2 | | | | | Decal | Calcomanía | Decalque | Autocollant | 8277616, 8289974 |
| 2 | **VOE 14527173** | 2 | | | | | Decal | Calcomanía | Decalque | Autocollant | 8277617, 8289975 |
| 3 | **VOE 14527170** | 2 | | | | | Decal | Calcomanía | Decalque | Autocollant | 8277618, 8289976 |
| 4 | **VOE 14565026** | 1 | | | | | Decal | Calcomanía | Decalque | Autocollant | 8289974, 8289975 8289976 |
| 5 | **VOE 14527172** | 1 | | | | | Decal | Calcomanía | Decalque | Autocollant | 8289973 |
| 6 | **VOE 14616015** | 1 | | | | | Decal | Calcomanía | Decalque | Autocollant | 8286839, 8286840 |
| 7 | **VOE 14615982** | 2 | | | | | Decal | Calcomanía | Decalque | Autocollant | 8289517 |
| 8 | **VOE 14616014** | 1 | | | | | Decal | Calcomanía | Decalque | Autocollant | 8286841 |
| 8 | **VOE 14616311** | 1 | | | | | Decal | Calcomanía | Decalque | Autocollant | 8286842 |
| 9 | **VOE 14514815** | 1 | | | | | Decal | Calcomanía | Decalque | Autocollant | 8285002, 8292061 |
| 9 | **VOE 14514814** | 1 | | | | | Decal | Decalcomania | Adesivo | Decalcomanie | 8289998, 8289999 8293176, 8293371 |
| 9 | **VOE 14533731** | 1 | | | | | Decal | Calcomanía | Decalque | Autocollant | 8289711 |
| 10 | **VOE 14551320** | 2 | | | | | Decal | Calcomanía | Decalque | Autocollant | 8287595 |
| 10 | **VOE 14551334** | 2 | | | | | Decal | Decalcomania | Adesivo | Decalcomanie | 8285561 |
| 11 | **SA 1192-03840** | 2 | | | | | Decal | Calcomanía | Decalque | Autocollant | 8287608, 8287609 |
| 11 | **VOE 14510755** | 2 | | | | | Decal | Calcomanía | Decalque | Autocollant | 8285563, 8287598 8287599, 8287600 8287602, 8287603 |
| 11 | **VOE 14510755** | 2 | | | | | Decal | Calcomanía | Decalque | Autocollant | 8290000, 8290001 8292196, 8293085 8293163, 8293164 |
| 11 | **VOE 14510755** | 2 | | | | | Decal | Calcomanía | Decalque | Autocollant | 8293086, 8293087 8293088, 8293089 8293090, 8293091 |
| 11 | **VOE 14510755** | 2 | | | | | Decal | Calcomanía | Decalque | Autocollant | 8293092 |
| 11 | **VOE 14601525** | 1 | | | | | Decal | Calcomanía | Decalque | Autocollant | 8289318, 8289989 8289990 |
| 11 | **VOE 14554197** | 1 | | | | | Decal | Calcomanía | Decalque | Autocollant | 8282345, 8285146 |

| | |
|---|---|
| **1** | |
| **2** | |
| **3** | |
| **4** | |
| **5** | |

**Enseignes et décalcomanies**
**Placas de sinalização e adesivos**
**Muestras y decalcomanias**
**Sign plates and decals**

| | |
|---|---|
| Catalogue id **20615** | Group **897** |
| Illustr. No **1067760** | Section **100** |
| Issue **PUB 20035940-B** | Page **915** |

1 — ISO VG #32
2 — ISO VG #46
3 — ISO VG #68
4 — LONG LIFE HYDRAULIC OIL
5 — BIO OIL #46


6

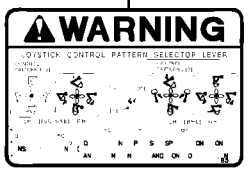

7



8

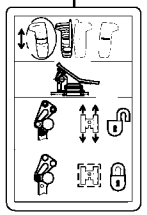
9

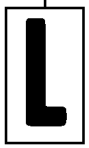

10

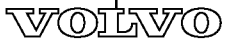

11


12



13 14

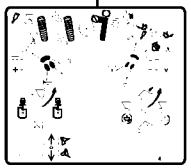
15



16

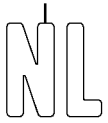

17



18

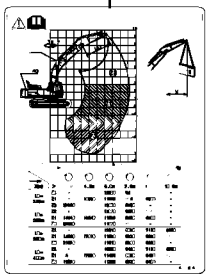
19


20

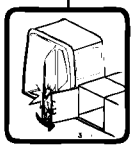
21


22

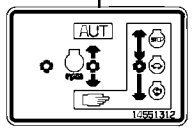

23

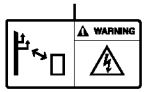

24

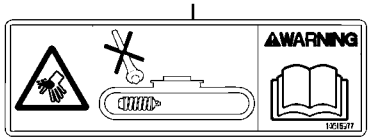

25

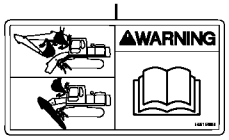

26



27



28

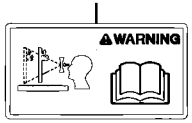

29



30



31

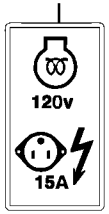

32

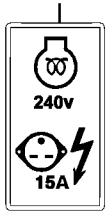

33



34

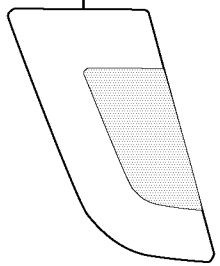
35

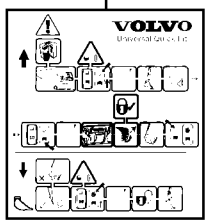

36

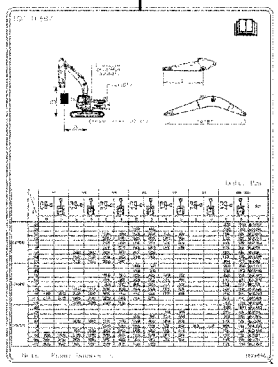
37

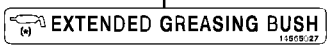

38

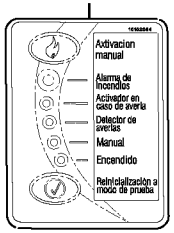

39

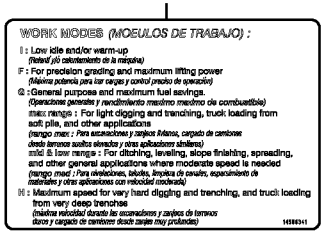

40

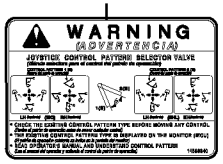

41

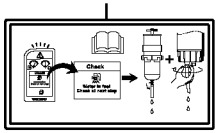

42

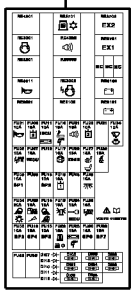
43

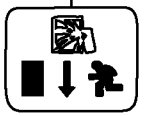
44

Volvo Construction Equipment
1067760

| Fig. | Part No. | Quantity 1 | 2 | 3 | PS | KIT | Description | Denominación | Denominação | Dénomination | Notes |
|---|---|---|---|---|---|---|---|---|---|---|---|
| 12 | **VOE 14615991** | 2 | | | | | Decal | Calcomanía | Decalque | Autocollant | 8285576, 8293194 8293195, 8293196 8293197, 8293198 |
| 12 | **VOE 14615980** | 1 | | | | | Decal | Calcomanía | Decalque | Autocollant | 8280931, 8283345 |
| 12 | **VOE 14615991** | 1 | | | | | Decal | Calcomanía | Decalque | Autocollant | 8291121, 8291122 8291123, 8291124 |
| 13 | **VOE 14623931** | 1 | | | | | Decal | Calcomanía | Decalque | Autocollant | 8290413, 8290414 8290415, 8290416 8293085, 8293086 |
| 13 | **VOE 14623931** | 1 | | | | | Decal | Calcomanía | Decalque | Autocollant | 8293087, 8293088 8293089, 8293090 8293091, 8293092 |
| 14 | **VOE 15114764** | 1 | | | | | Emblem | Emblema | Emblema | Embleme | 8290413, 8290414 8290415, 8290416 8293085, 8293086 |
| 14 | **VOE 15114764** | 1 | | | | | Emblem | Emblema | Emblema | Embleme | 8293087, 8293088 8293089, 8293090 8293091, 8293092 |
| 15 | **VOE 14552179** | 1 | | | | | Decal | Calcomanía | Decalque | Autocollant | 8279801, 8286482 |
| 15 | **VOE 14558362** | 1 | | | | | Decal | Calcomanía | Decalque | Autocollant | 8280365 |
| 15 | **VOE 14558363** | 1 | | | | | Decal | Calcomanía | Decalque | Autocollant | 8280366 |
| 16 | **VOE 14616017** | 2 | | | | | Decal | Calcomanía | Decalque | Autocollant | 8280931 |
| 16 | **VOE 14615976** | 2 | | | | | Decal | Calcomanía | Decalque | Autocollant | 8283345 |
| 17 | **VOE 14562114** | 2 | | | | | Decal | Calcomanía | Decalque | Autocollant | 8286302 |
| 18 | **VOE 14616020** | 1 | | | | | Decal | Calcomanía | Decalque | Autocollant | 8285145 |
| 19 | **VOE 14629467** | 1 | | | | | Decal | Calcomanía | Decalque | Autocollant | 8291134 |
| 19 | **VOE 14629468** | 1 | | | | | Decal | Calcomanía | Decalque | Autocollant | 8291135 |
| 19 | **VOE 14630152** | 1 | | | | | Decal | Calcomanía | Decalque | Autocollant | 8291136 |
| 19 | **VOE 14630153** | 1 | | | | | Decal | Calcomanía | Decalque | Autocollant | 8291137 |
| 19 | **VOE 14630154** | 1 | | | | | Decal | Calcomanía | Decalque | Autocollant | 8291138 |

| | |
|---|---|
| **1** | |
| **2** | |
| **3** | |
| **4** | |
| **5** | |

**Enseignes et décalcomanies**
**Placas de sinalização e adesivos**
**Muestras y decalcomanias**
**Sign plates and decals**

| Catalogue id | Group |
|---|---|
| **20615** | **897** |
| Illustr. No **1067760** | Section **100** |
| Issue **PUB 20035940-B** | Page **917** |

1 — ISO VG #32
2 — ISO VG #46
3 — ISO VG #68
4 — LONG LIFE HYDRAULIC OIL
5 — BIO OIL #46


6

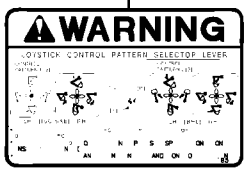

7



8

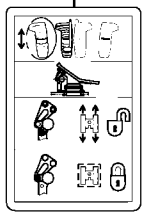
9

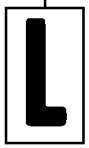

10

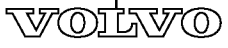

11


12



13 14

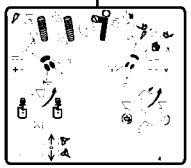
15



16

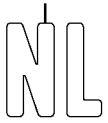

17



18

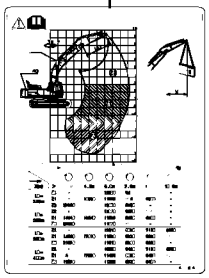
19


20

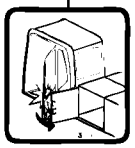
21


22

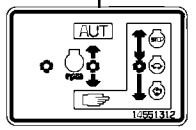

23

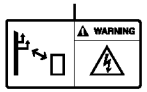

24

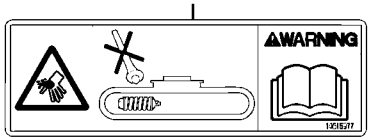

25

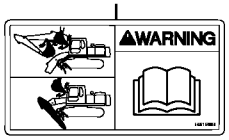

26



27



28

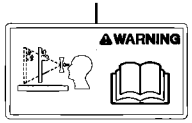

29



30



31

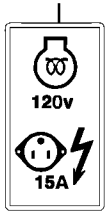

32

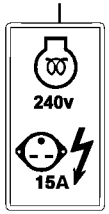

33



34

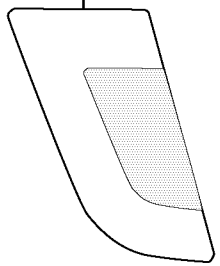
35

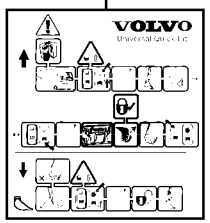

36

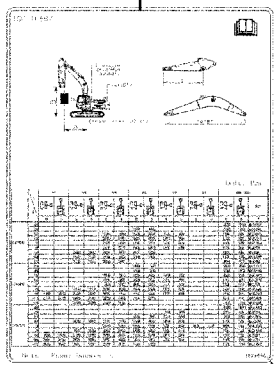
37

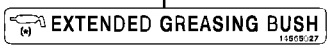

38

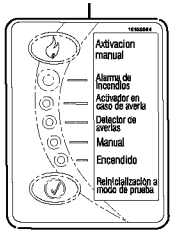

39

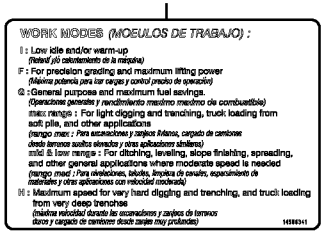

40

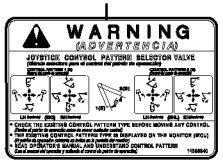

41

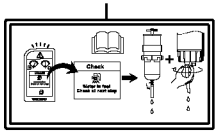

42

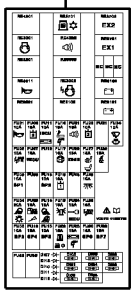
43

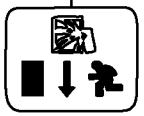
44

Volvo Construction Equipment
1067760

| Fig. | Part No. | Quantity 1 | 2 | 3 | PS | KIT | Description | Denominación | Denominação | Dénomination | Notes |
|---|---|---|---|---|---|---|---|---|---|---|---|
| 19 | **VOE 14630155** | 1 | | | | | Decal | Calcomanía | Decalque | Autocollant | 8291139 |
| 19 | **VOE 14630156** | 1 | | | | | Decal | Calcomanía | Decalque | Autocollant | 8291140 |
| 19 | **VOE 14665043** | 1 | | | | | Decal | Calcomanía | Decalque | Autocollant | 8291141 |
| 20 | **VOE 11116814** | 1 | | | | | Decal | Calcomanía | Decalque | Autocollant | 8282345, 8285146 |
| 21 | **VOE 14531240** | 1 | | | | | Decal | Calcomanía | Decalque | Autocollant | 8282345, 8285146 8291521 |
| 22 | **VOE 14666999** | 1 | | | | | Decal | Calcomanía | Decalque | Autocollant | 8282345, 8285146 8291521 |
| 23 | **VOE 14663064** | 1 | | | | | Decal | Calcomanía | Decalque | Autocollant | 8282345, 8285146 8291521 |
| 24 | **VOE 14607306** | 1 | | | | | Decal | Calcomanía | Decalque | Autocollant | 8282345 |
| 24 | **VOE 14607307** | 1 | | | | | Decal | Calcomanía | Decalque | Autocollant | 8285146, 8291521 |
| 25 | **VOE 14616018** | 1 | | | | | Decal | Calcomanía | Decalque | Autocollant | 8282345, 8285146 |
| 26 | **VOE 14615983** | 1 | | | | | Decal | Calcomanía | Decalque | Autocollant | 8282345 |
| 26 | **VOE 14615994** | 1 | | | | | Decal | Calcomanía | Decalque | Autocollant | 8285146, 8291521 |
| 27 | **VOE 14615988** | 1 | | | | | Decal | Calcomanía | Decalque | Autocollant | 8282345 |
| 27 | **VOE 14616021** | 1 | | | | | Decal | Calcomanía | Decalque | Autocollant | 8285146, 8291521 |
| 28 | **VOE 14615989** | 1 | | | | | Decal | Calcomanía | Decalque | Autocollant | 8282345 |
| 28 | **VOE 14616016** | 1 | | | | | Decal | Calcomanía | Decalque | Autocollant | 8285146, 8291521 |
| 29 | **VOE 14615990** | 1 | | | | | Decal | Calcomanía | Decalque | Autocollant | 8282345 |
| 29 | **VOE 14616022** | 1 | | | | | Decal | Calcomanía | Decalque | Autocollant | 8285146, 8291521 |
| 30 | **VOE 14616298** | 1 | | | | | Decal | Calcomanía | Decalque | Autocollant | 8282345 |
| 30 | **VOE 14616005** | 1 | | | | | Decal | Calcomanía | Decalque | Autocollant | 8285146, 8291521 |
| 31 | **VOE 14616315** | 1 | | | | | Decal | Calcomanía | Decalque | Autocollant | 8282345 |
| 31 | **VOE 14616013** | 1 | | | | | Decal | Calcomanía | Decalque | Autocollant | 8285146, 8291521 |
| 32 | **VOE 14615996** | 1 | | | | | Decal | Calcomanía | Decalque | Autocollant | 8286818 |
| 32 | **VOE 14616006** | 1 | | | | | Decal | Calcomanía | Decalque | Autocollant | 8286820 |
| 33 | **VOE 14615997** | 1 | | | | | Decal | Calcomanía | Decalque | Autocollant | 8286819 |
| 33 | **VOE 14616007** | 1 | | | | | Decal | Calcomanía | Decalque | Autocollant | 8286821 |

1 — ISO VG #32
2 — ISO VG #46
3 — ISO VG #68
4 — LONG LIFE HYDRAULIC OIL
5 — BIO OIL #46


6

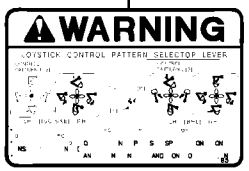

7



8

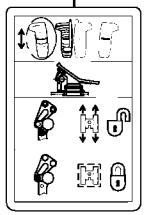
9

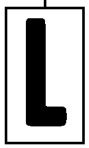

10

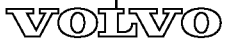

11


12



13 14

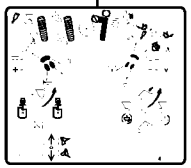
15



16

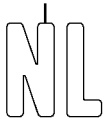

17



18

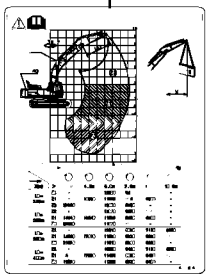
19


20

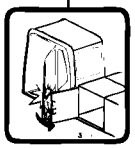
21


22

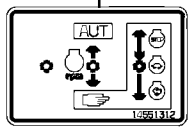

23

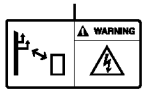

24

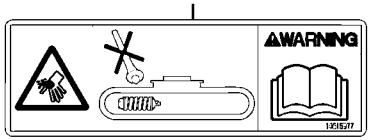

25

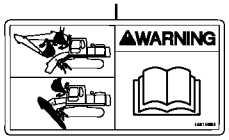

26



27



28

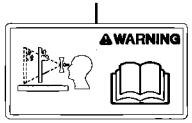

29



30



31

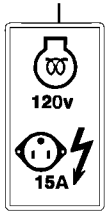

32

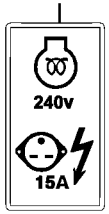

33



34

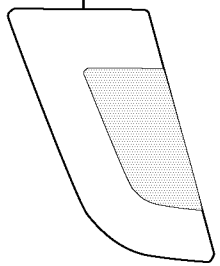
35

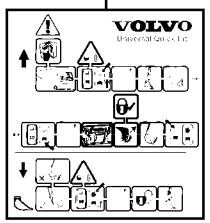

36

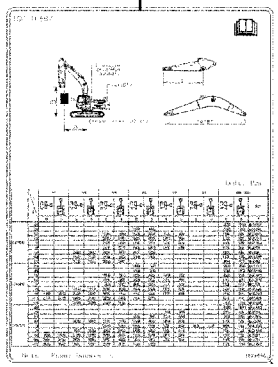
37

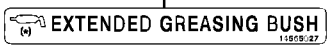

38

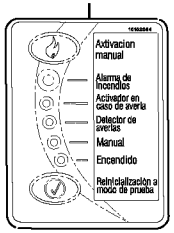

39

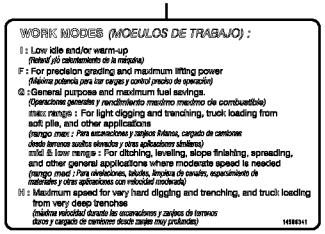

40

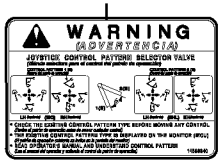

41

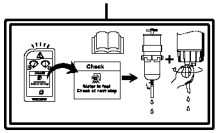

42

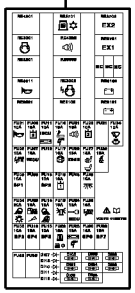
43

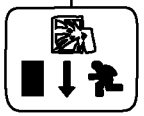
44

Volvo Construction Equipment
1067760

| Fig. | Part No. | Quantity 1 | 2 | 3 | PS | KIT | Description | Denominación | Denominação | Dénomination | Notes |
|---|---|---|---|---|---|---|---|---|---|---|---|
| 34 | **VOE 14612366** | 2 | | | | | Decal | Calcomanía | Decalque | Autocollant | 8290000, 8290001 8293164 |
| 35 | **VOE 14626272** | 1 | | | | | Decal | Calcomanía | Decalque | Autocollant | 8289318, 8289989 8289990 LH |
| 35 | **VOE 14626273** | 1 | | | | | Decal | Calcomanía | Decalque | Autocollant | 8289318, 8289989 8289990 RH |
| 36 | **VOE 14536328** | 1 | | | | | Decal | Calcomanía | Decalque | Autocollant | 8283220 |
| 37 | **VOE 14629458** | 1 | | | | | Decal | Calcomanía | Decalque | Autocollant | 8291125 |
| 37 | **VOE 14629459** | 1 | | | | | Decal | Calcomanía | Decalque | Autocollant | 8291126 |
| 37 | **VOE 14629460** | 1 | | | | | Decal | Calcomanía | Decalque | Autocollant | 8291127 |
| 37 | **VOE 14629461** | 1 | | | SS | | Decal | Calcomanía | Decalque | Autocollant | 8291128 |
| 37 | **VOE 14629462** | 1 | | | | | Decal | Calcomanía | Decalque | Autocollant | 8291129 |
| 37 | **VOE 14629463** | 1 | | | | | Decal | Calcomanía | Decalque | Autocollant | 8291130 |
| 37 | **VOE 14629464** | 1 | | | | | Decal | Calcomanía | Decalque | Autocollant | 8291131 |
| 37 | **VOE 14629465** | 1 | | | | | Decal | Calcomanía | Decalque | Autocollant | 8291132 |
| 37 | **VOE 14629466** | 1 | | | SS | | Decal | Calcomanía | Decalque | Autocollant | 8291133 |
| 37 | **VOE 14639021** | 1 | | | | | Decal | Calcomanía | Decalque | Autocollant | 8294553 |
| 37 | **VOE 14639023** | 1 | | | | | Decal | Calcomanía | Decalque | Autocollant | 8294554 |
| 37 | **VOE 14655766** | 1 | | | | | Decal | Calcomanía | Decalque | Autocollant | 8294555 |
| 37 | **VOE 14656074** | 1 | | | | | Decal | Calcomanía | Decalque | Autocollant | 8294556 |
| 37 | **VOE 14657952** | 1 | | | | | Decal | Calcomanía | Decalque | Autocollant | 8294557 |
| 37 | **VOE 14657953** | 1 | | | | | Decal | Calcomanía | Decalque | Autocollant | 8294558 |
| 37 | **VOE 14657954** | 1 | | | | | Decal | Calcomanía | Decalque | Autocollant | 8294559 |
| 38 | **VOE 14565027** | 1 | | | | | Decal | Calcomanía | Decalque | Autocollant | 8285524 |
| 39 | **VOE 15152684** | 1 | | | | | Decal set | Kit de calcomanía | Jogo decalques | Lot d'autocollants | 8290875 |
| 40 | **VOE 14586341** | 1 | | | | | Decal | Calcomanía | Decalque | Autocollant | 8286771 |
| 41 | **VOE 14586340** | 1 | | | | | Decal | Calcomanía | Decalque | Autocollant | 8286772 |
| 42 | **VOE 14637872** | 1 | | | | | Decal | Calcomanía | Decalque | Autocollant | 8291521 |
| 43 | **VOE 14633723** | 1 | | | | | Decal | Calcomanía | Decalque | Autocollant | 8292870 |
| 44 | **SA 1192-05180** | 1 | | | | | Decal | Decalcomania | Adesivo | Decalcomanie | 8291521 |

| | |
|---|---|
| **1** | |
| **2** | |
| **3** | |
| **4** | |
| **5** | |

**Enseignes et décalcomanies**
**Placas de sinalização e adesivos**
**Muestras y decalcomanias**
**Sign plates and decals**

| | |
|---|---|
| Catalogue id **20615** | Group **897** |
| Illustr. No **1067760** | Section **100** |
| Issue **PUB 20035940-B** | Page **921** |

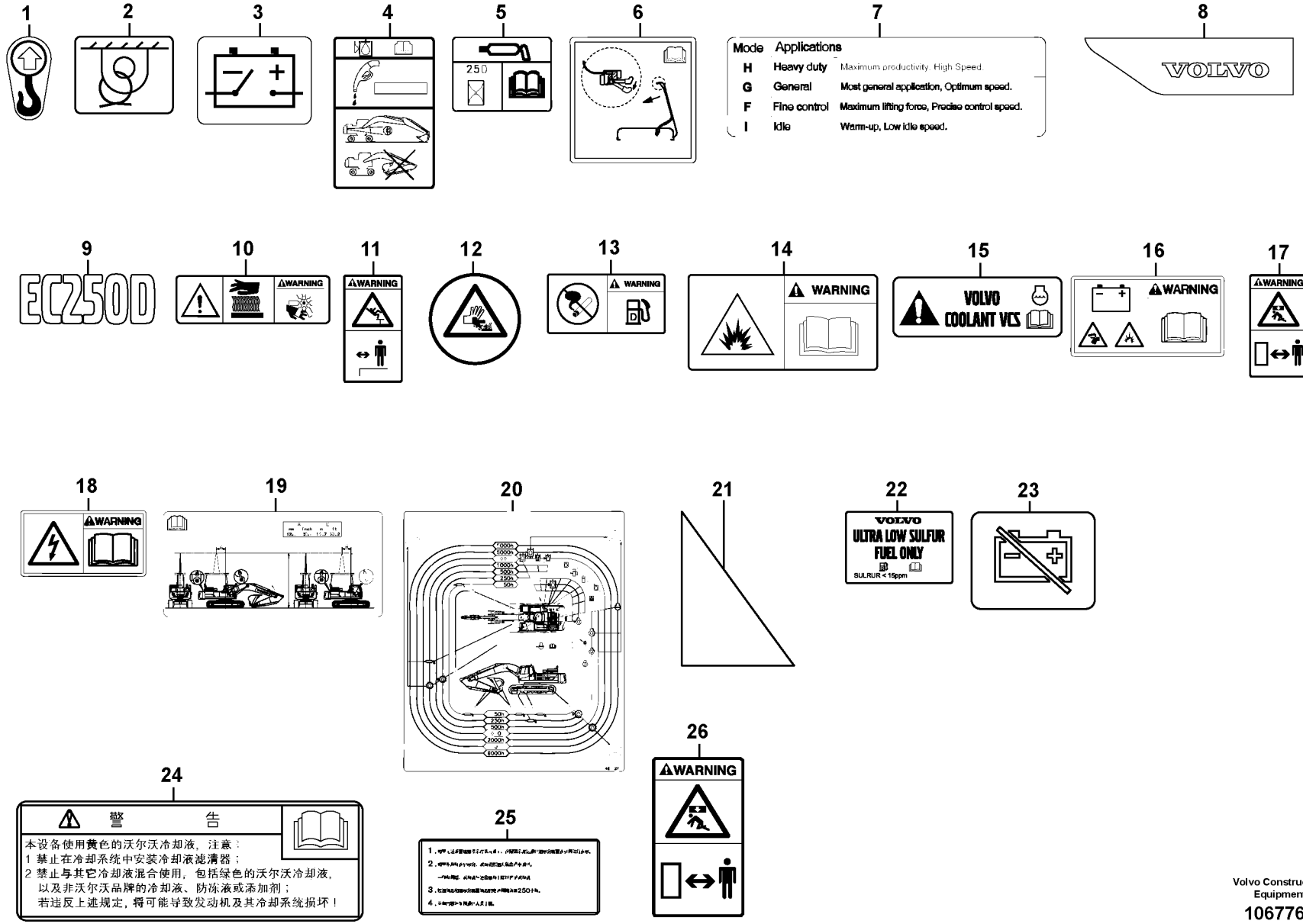


Volvo Construction Equipment

1067764

| Fig. | Part No. | Quantity 1 | 2 | 3 | 4 | 5 | PS | KIT | Description | Denominación | Denominação | Dénomination | Notes |
|---|---|---|---|---|---|---|---|---|---|---|---|---|---|
| 1 | **VOE 11004094** | 4 | 4 | 4 | 4 | 4 | | | Decal | Calcomanía | Decalque | Autocollant | |
| 2 | **VOE 11026730** | 4 | 4 | 4 | 4 | 4 | | | Decal | Calcomanía | Decalque | Autocollant | |
| 3 | **VOE 14346537** | 1 | 1 | | | | | | Sign | Letrero | Letreiro | Enseigne | |
| 4 | **VOE 14509713** | 1 | 1 | 1 | 1 | 1 | | | Decal | Calcomanía | Decalque | Autocollant | |
| 5 | **VOE 14527738** | 1 | 1 | 1 | 1 | 1 | | | Decal | Calcomanía | Decalque | Autocollant | |
| 6 | **VOE 14540920** | 1 | 1 | 1 | 1 | 1 | | | Decal | Calcomanía | Decalque | Autocollant | |
| 7 | **VOE 14554198** | 1 | 1 | | | | | | Decal | Calcomanía | Decalque | Autocollant | |
| 8 | **VOE 14613878** | 1 | 1 | | | | | | Decal | Calcomanía | Decalque | Autocollant | RH |
| 8 | **VOE 14622186** | 1 | 1 | 1 | 1 | 1 | | | Decal | Calcomanía | Decalque | Autocollant | LH |
| 9 | **VOE 14623612** | 2 | 2 | 2 | 2 | 2 | | | Decal | Calcomanía | Decalque | Autocollant | |
| 10 | **VOE 14616291** | 1 | 1 | 1 | 1 | 1 | | | Decal | Calcomanía | Decalque | Autocollant | |
| 11 | **VOE 14615985** | 1 | 1 | | | | | | Decal | Calcomanía | Decalque | Autocollant | |
| 11 | **VOE 14616019** | | | 1 | 1 | 1 | | | Decal | Calcomanía | Decalque | Autocollant | |
| 12 | **VOE 14622191** | 1 | 1 | 1 | 1 | 1 | | | Decal | Calcomanía | Decalque | Autocollant | |
| 13 | **VOE 14615992** | 1 | 1 | | | | | | Decal | Calcomanía | Decalque | Autocollant | |
| 13 | **VOE 14616023** | | | 1 | 1 | 1 | | | Decal | Calcomanía | Decalque | Autocollant | |
| 14 | **VOE 14615999** | | | 1 | 1 | 1 | | | Decal | Calcomanía | Decalque | Autocollant | |
| 15 | **VOE 14616297** | 1 | 1 | 1 | 1 | 1 | | | Decal | Calcomanía | Decalque | Autocollant | |
| 16 | **VOE 14616004** | 1 | 1 | 1 | 1 | 1 | | | Decal | Calcomanía | Decalque | Autocollant | |
| 17 | **VOE 14616308** | 2 | 2 | | | | | | Decal | Calcomanía | Decalque | Autocollant | |
| 18 | **VOE 14616570** | 1 | 1 | | | | | | Decal | Calcomanía | Decalque | Autocollant | |
| 19 | **VOE 14626280** | 1 | 1 | | | | | | Decal | Calcomanía | Decalque | Autocollant | |
| 20 | **VOE 14552977** | 1 | 1 | 1 | 1 | 1 | | | Decal | Calcomanía | Decalque | Autocollant | |
| 21 | **VOE 14621696** | 1 | 1 | 1 | 1 | 1 | | | Decal | Calcomanía | Decalque | Autocollant | |
| 22 | **VOE 15152938** | 1 | 1 | | | | | | Label | Etiqueta | Etiqueta | Étiquette | |
| 23 | **VOE 14645129** | | | 1 | 1 | 1 | | | Decal | Calcomanía | Decalque | Autocollant | |
| 24 | **VOE 14617083** | | | 1 | | | | | Decal | Calcomanía | Decalque | Autocollant | |
| 25 | **VOE 14615981** | | | 1 | | | | | Decal | Calcomanía | Decalque | Autocollant | |

| | |
|---|---|
| **1** | **8291121, 8291122** |
| **2** | **8291123, 8291124** |
| **3** | **8293195, 8293196** |
| **4** | **8293194, 8293197** |
| **5** | **8293198** |

**Enseignes et décalcomanies**
**Placas de sinalização e adesivos**
**Muestras y decalcomanias**
**Sign plates and decals**

| | |
|---|---|
| Catalogue id **20615** | Group **897** |
| Illustr. No **1067764** | Section **200** |
| Issue **PUB 20035940-B** | Page **923** |



Volvo Construction Equipment
www.volvoce.com

| GROUP | | Section | Page |
|---|---|---|---|
| 911 | Hydraulic oil tank | 100 | 941 |
| 911 | Hydraulic system, control valve to boom and swing | 200 | 945 |
| 911 | Turning joint line, turning joint to travel motor | 300 | 949 |
| 911 | Turning joint line, turning joint to travel motor 8293141 | 350 | 951 |
| 911 | Hydraulic system, control valve to boom and swing | 400 | 953 |
| 911 | Hydraulic system, hydraulic tank to hydraulic oil cooler | 500 | 955 |
| 911 | Hydraulic system, hydraulic tank to hydraulic oil cooler 8293156 | 550 | 957 |
| 911 | Hydraulic system, hydraulic tank to hydraulic pump | 600 | 959 |
| 911 | Hydraulic system, oil cooling system | 710 | 963 |
| 911 | Hydraulic system, oil cooling system | 720 | 969 |
| 911 | Hydraulic system, oil cooling system 8293159 | 730 | 973 |
| 911 | Hydraulic system, oil cooling system | 740 | 977 |
| 911 | Hydraulic system, oil cooling fan motor 8289311, 8289961, 8289962, 8289963 | 1010 | 981 |
| 911 | Reversible fan, valve 8289311, 8289961, 8289962, 8289963 | 1300 | 983 |
| 911 | Hydraulic system, control valve to boom and swing | 1600 | 985 |
| 911 | Hydraulic system, control valve to return filter | 3000 | 989 |
| 912 | Control valve with fitting parts. | 100 | 993 |
| 912 | Main control valve | 200 | 995 |
| 912 | Main control valve | 250 | 999 |
| 912 | Main control valve | 300 | 1003 |
| 912 | Main control valve | 350 | 1009 |
| 912 | Main control valve | 400 | 1015 |
| 912 | Main control valve | 500 | 1021 |
| 912 | Main control valve | 600 | 1025 |
| 912 | Main control valve | 700 | 1031 |
| 912 | Working hydraulic, boom rupture valve mount 8289317 | 2000 | 1037 |
| 912 | Working hydraulic, dipper arm rupture valve mount. 8289996, 8289998,8293330,8293371,8294808 | 2100 | 1041 |
| 912 | Valve, float position | 2300 | 1043 |
| 912 | Working hydraulic, hammer and shear for 2nd pump flow | 2400 | 1045 |
| 912 | Working hydraulic, adjustable boom control valve 8289998, 8289999, 8293176, 8293371 | 2500 | 1047 |
| 912 | Control valve for rotator 8289074, 8289724, 8292893 | 3400 | 1051 |
| 913 | Pump installation | 100 | 1055 |
| 913 | Hydraulic pump | 200 | 1057 |
| 913 | Regulator, hydraulic pump | 300 | 1061 |
| 913 | Hydraulic gear pump | 400 | 1063 |
| 914 | Servo system, control valve to remote control valve | 100 | 1065 |
| 914 | Servo system, control valve to remote control valve pedal | 200 | 1071 |
| 914 | Servo system, control valve to remote control valve pedal 8289711 | 250 | 1073 |
| 914 | Servo system, control valve to solenoid valve | 300 | 1075 |
| 914 | Servo system, control valve to solenoid valve | 350 | 1081 |
| 914 | Servo system, control valve piping. 8289309 | 400 | 1085 |
| 914 | Servo system, control valve piping. 8293156 | 450 | 1089 |
| 914 | Servo system, pump piping and filter mount. | 500 | 1093 |
| 914 | Servo system, pump piping and filter mount. 8293156 | 550 | 1099 |
| 914 | Remote control valve pedal with fitting parts | 700 | 1103 |
| 914 | Servo system, remote control valve | 1100 | 1105 |
| 914 | Servo system, remote control valve | 1200 | 1109 |
| 914 | Working hydraulic, remote control valve pedal for hammer and shear | 1500 | 1113 |
| 914 | Working hydraulic, remote control valve pedal for hammer and shear 8293106 | 1550 | 1115 |
| 914 | Working hydraulic, remote control valve pedal for hammer and shear | 1600 | 1117 |
| 914 | Servo system, control valve to solenoid valve | 2000 | 1119 |
| 914 | Servo system, changing lever function 8289517 | 2100 | 1121 |
| 914 | Servo system, changing lever function 8279849 | 2150 | 1123 |
| 914 | Servo system, changing lever function | 2200 | 1125 |
| 914 | Servo system, hammer and shear | 2300 | 1127 |
| 914 | Working hydraulic, hammer and shear for 2nd pump flow 8289316, 8289980, 8289981, 8289985 | 2400 | 1129 |
| 914 | Working hydraulic, hammer and shear for 2nd pump flow | 2450 | 1131 |

| INDEX OF CONTENTS | Catalogue id 20615 | Group 9 |
|---|---|---|
| | Issue PUB 20035940-B | Page 926 |


| GROUP | | Section | Page |
|---|---|---|---|
| 914 | Working hydraulic, hammer and shear for 2nd pump flow | 2460 | 1133 |
| 914 | Working hydraulic, hammer and shear for 2nd pump flow | 2470 | 1137 |
| 914 | Working hydraulic, hammer and shear for 2nd pump flow | 2480 | 1141 |
| 914 | Working hydraulic, hammer and shear for 2nd pump flow | 2500 | 1147 |
| 914 | Servo system, hammer and shear 8289071 | 2600 | 1149 |
| 914 | Servo system, hammer and shear | 2650 | 1153 |
| 914 | Servo system, hammer and shear 8285003 | 2700 | 1157 |
| 914 | Servo system, hammer and shear 8285377 | 2800 | 1159 |
| 914 | Servo system, hammer and shear | 2850 | 1161 |
| 914 | Working hydraulic, adjustable boom for upper | 3500 | 1163 |
| 914 | Working hydraulic, slope and rotator on upper frame | 3600 | 1165 |
| 914 | Servo system, control valve to solenoid valve | 5000 | 1167 |
| 914 | Servo system, pressure check connection | 6000 | 1171 |
| 914 | Servo system, changing lever function | 6100 | 1173 |
| 916 | Working hydraulic, dipper arm cylinder on boom. | 100 | 1177 |
| 916 | Working hydraulic, dipper arm cylinder on boom. | 110 | 1181 |
| 916 | Working hydraulic, dipper arm cylinder on boom. | 200 | 1185 |
| 916 | Working hydraulic, boom rupture 8289317 | 300 | 1189 |
| 916 | Working hydraulic, dipper arm cylinder on long boom 8290000, 8290001 | 400 | 1193 |
| 916 | Working hydraulic, dipper arm cylinder on long boom 8293164, 8294808,8294845 | 450 | 1197 |
| 916 | Working hydraulic, dipper arm cylinder on adjustable boom | 500 | 1201 |
| 916 | Working hydraulic, dipper arm cylinder on adjustable boom | 550 | 1205 |
| 916 | Working hydraulic, 2nd boom cylinder on adjustable boom | 600 | 1209 |
| 916 | Working hydraulic, boom cylinder | 900 | 1213 |
| 916 | Working hydraulic, bucket cylinder on dipper arm | 1000 | 1215 |
| 916 | Working hydraulic, bucket cylinder on dipper arm | 1050 | 1217 |
| 916 | Working hydraulic, dipper arm rupture | 1200 | 1219 |
| 916 | Working hydraulic, bucket cylinder on long dipper arm 8289968, 8289969 | 1300 | 1225 |
| 916 | Working hydraulic, bucket cylinder on long dipper arm 8293167 | 1350 | 1227 |
| 916 | Working hydraulic, dipper arm rupture valve for adjustable boom | 1500 | 1229 |
| 916 | Working hydraulic, hammer and shear for boom | 2000 | 1233 |
| 916 | Working hydraulic, hammer and shear for dipper arm S/N : 8292441 : 210076- / 220011- | 2100 | 1235 |
| 916 | Working hydraulic, slope and rotator on dipper arm 8281109 | 2150 | 1239 |
| 916 | Working hydraulic, hammer and shear for upper | 2200 | 1241 |
| 916 | Working hydraulic, hammer and shear for upper | 2225 | 1243 |
| 916 | Working hydraulic, hammer and shear for upper | 2250 | 1245 |
| 916 | Working hydraulic, hammer and shear for return filter | 2300 | 1247 |
| 916 | Working hydraulic, hammer and shear for adjustable boom 82863542800 | | 1249 |
| 916 | Working hydraulic, oil leak on boom | 3000 | 1251 |
| 916 | Working Hydraulic, Oil Leak On Upper Frame 8284983 | 3100 | 1253 |
| 916 | Working hydraulic, clamshell | 4000 | 1255 |
| 924 | Attachment bracket, quickfit | 100 | 1259 |
| 924 | Attachment bracket, quickfit | 150 | 1261 |
| 924 | Attachment bracket, quickfit | 200 | 1263 |
| 924 | Working hydraulic, quick fit on upper frame | 300 | 1265 |
| 924 | Working hydraulic, quick fit on upper frame | 350 | 1267 |
| 924 | Working hydraulic, quick fit on boom | 400 | 1269 |
| 924 | Working hydraulic, quickfit on adjustable boom 8286359 | 500 | 1271 |
| 924 | Working hydraulic, quick fit on dipper arm | 700 | 1273 |
| 924 | Working hydraulic, quick fit on dipper arm | 750 | 1277 |
| 924 | Working hydraulic, quick fit on dipper arm | 800 | 1281 |
| 924 | Working hydraulic, quick fit on dipper arm | 850 | 1283 |
| 924 | Working hydraulic, quick fit on dipper arm | 860 | 1285 |
| 924 | Working hydraulic, quick fit on dipper arm 8281028 | 900 | 1287 |
| 924 | Working hydraulic, quick fit on dipper arm 8283998 | 950 | 1289 |
| 924 | Working hydraulic, slope and rotator on upper frame | 1000 | 1291 |
| 924 | Working hydraulic, slope and rotator on boom | 1100 | 1293 |
| 924 | Working hydraulic, slope and rotator on adjustable boom | 1200 | 1295 |

| GROUP | | Section | Page |
|---|---|---|---|
| 924 | Working hydraulic, slope and rotator on boom 8291945 | 1300 | 1297 |
| 924 | Working hydraulic, slope and rotator on boom 8292893 | 1500 | 1299 |
| 924 | Working hydraulic, slope and rotator on dipper arm | 1600 | 1301 |
| 924 | Hydraulic gear pump for quickfit and rotator 8289683 | 2100 | 1303 |
| 924 | Valve, quickfit 8285579, 8287665, 8293171, 8293172 | 3100 | 1305 |
| 924 | Rotator | 4000 | 1307 |
| 924 | Servo system, remote control valve | 4200 | 1309 |
| 925 | Links to bucket | 1400 | 1311 |
| 925 | Links to bucket | 1410 | 1313 |
| 925 | Links to bucket | 2200 | 1315 |
| 925 | Links to bucket | 2210 | 1317 |
| 974 | Links to boom | 100 | 1319 |
| 974 | Links to boom | 150 | 1321 |
| 974 | Links to boom 8295810 | 200 | 1323 |
| 974 | Links to boom, adjustable 8287608, 8287609 | 1000 | 1325 |
| 974 | Boom and grease piping, adjustable 1st | 1200 | 1327 |
| 974 | Boom and grease piping, adjustable 2nd | 1300 | 1329 |
| 974 | Boom and grease piping, long reach | 2100 | 1331 |
| 974 | Boom and grease piping, long reach | 2110 | 1335 |
| 974 | Boom and grease piping, long reach | 2200 | 1337 |
| 974 | Boom and grease piping, long reach 8295810 | 2300 | 1339 |
| 974 | Boom cylinder 8277667 | 3000 | 1341 |
| 974 | Boom cylinder, adjustable 2nd | 3400 | 1343 |
| 975 | Links to dipper arm | 100 | 1347 |
| 975 | Links to dipper arm 8287628, 8287629, 8287631, 8287632, 8287818 | 150 | 1349 |
| 975 | Links to dipper arm 8282357, 8282358, 8287817 | 200 | 1351 |
| 975 | Links to dipper arm 8295811 | 250 | 1353 |
| 975 | Links to dipper arm, long reach | 300 | 1355 |
| 975 | Dipper arm, long reach | 600 | 1357 |
| 975 | Dipper arm and grease piping with piping seat | 700 | 1359 |
| 975 | Dipper arm and grease piping with piping seat | 800 | 1363 |
| 975 | Dipper arm and grease piping with piping seat | 900 | 1367 |
| 975 | Dipper arm and grease piping with piping seat | 1000 | 1371 |
| 975 | Dipper arm and grease piping with piping seat | 1100 | 1375 |
| 975 | Dipper arm and grease piping with piping seat | 1200 | 1379 |
| 975 | Dipper arm and grease piping with piping seat | 1300 | 1383 |
| 975 | Dipper arm and grease piping with piping seat | 1400 | 1387 |
| 975 | Dipper arm and grease piping with piping seat | 1500 | 1391 |
| 975 | Dipper arm and grease piping with piping seat | 1600 | 1395 |
| 975 | Links to connecting rod 8281307 | 1900 | 1399 |
| 975 | Links to connecting rod | 2000 | 1401 |
| 975 | Links to connecting rod | 2100 | 1403 |
| 975 | Dipper arm cylinder | 2400 | 1405 |
| 975 | Bucket cylinder | 2600 | 1409 |
| 975 | Bucket cylinder, long reach | 2800 | 1413 |
| 992 | Vandalism kit 8279816 | 100 | 1417 |
| 992 | Vandalism kit 8279816 | 150 | 1421 |
| 992 | Fire extinguisher | 5000 | 1423 |
| 992 | Fire extinguisher | 5100 | 1429 |
| 992 | Fire extinguisher 8291316, 8291317 | 5500 | 1435 |
| 993 | Automatic lubrication 8287594 | 100 | 1437 |
| 993 | Automatic lubricating system, boom 8287600, 8287603 | 200 | 1441 |
| 993 | Automatic lubricating system, dipper arm | 300 | 1445 |
| 993 | Automatic lubrication system, bucket link 8289970, 8289971 | 400 | 1449 |
| 993 | Automatic lubrication system, swing gear and boom cylinder 8287594 | 500 | 1451 |
| 993 | Cable harness 8287600,8287603 | 600 | 1453 |
| 996 | Air compressor | 100 | 1455 |

# INDICE


| GRUPO | | Sección | Página |
|---|---|---|---|
| 911 | Depósito de aceite hidráulico | 100 | 941 |
| 911 | Sistema hidráulico, válvula de control para pluma y oscilaci | 200 | 945 |
| 911 | Tubería de articulación de giro, articulación de giro a motor de tras | 300 | 949 |
| 911 | Tubería de articulación de giro, articulación de giro a motor de tras 8293141 | 350 | 951 |
| 911 | Sistema hidráulico, válvula de control para pluma y oscilaci | 400 | 953 |
| 911 | Sistema hidráulico, depósito hidr. a enfr. aceite hidr. | 500 | 955 |
| 911 | Sistema hidráulico, depósito hidr. a enfr. aceite hidr. 8293156 | 550 | 957 |
| 911 | Sistema hidráulico, depósito hidr. a bomba hidr. | 600 | 959 |
| 911 | Sistema hidráulico, tubería de refrigeración de aceite. | 710 | 963 |
| 911 | Sistema hidráulico, tubería de refrigeración de aceite. | 720 | 969 |
| 911 | Sistema hidráulico, tubería de refrigeración de aceite. 8293159 | 730 | 973 |
| 911 | Sistema hidráulico, tubería de refrigeración de aceite. | 740 | 977 |
| 911 | Sistema hidráulico, motor del ventilador de refrigeración de aceite. 8289311, 8289961, 8289962, 8289963 | 1010 | 981 |
| 911 | Ventilador reversible, válvula 8289311, 8289961, 8289962, 82899631300 | | 983 |
| 911 | Sistema hidráulico, válvula de control para pluma y oscilaci | 1600 | 985 |
| 911 | Sistema hidráulico, válvula de control a filtro retorno | 3000 | 989 |
| 912 | Válvula de mando con piezas se montaje. | 100 | 993 |
| 912 | Válvula de control principal | 200 | 995 |
| 912 | Válvula de control principal | 250 | 999 |
| 912 | Válvula de control principal | 300 | 1003 |
| 912 | Válvula de control principal | 350 | 1009 |
| 912 | Válvula de control principal | 400 | 1015 |
| 912 | Válvula de control principal | 500 | 1021 |
| 912 | Válvula de control principal | 600 | 1025 |
| 912 | Válvula de control principal | 700 | 1031 |
| 912 | Hidráulica de trabajo, soporte de la válvula de rotura de manguera. 8289317 | 2000 | 1037 |
| 912 | Hidráulica de trabajo, soporte de la válvula de rotura de manguera del brazo. 8289996,8289998,8293330,8293371,8294808 | 2100 | 1041 |
| 912 | Válvula, posición de flotación | 2300 | 1043 |
| 912 | Hidráulica de trabajo, martillo y cizalla para flujo de 2a. bomba | 2400 | 1045 |
| 912 | Hidráulica de trabajo, pluma ajustable, valvula control 8289998, 8289999, 8293176, 8293371 | 2500 | 1047 |
| 912 | Válvula de control para rotador 8289074, 8289724, 8292893 | 3400 | 1051 |
| 913 | Instalación de bomba | 100 | 1055 |
| 913 | Bomba hidráulica | 200 | 1057 |
| 913 | Regulador, bomba hidráulica | 300 | 1061 |
| 913 | Engranaje de bomba hidráulica | 400 | 1063 |
| 914 | Servosistema, válvula de control a válvula de mando a distan | 100 | 1065 |
| 914 | Servosistema, válvula de control a válvula pedal de mando a distan | 200 | 1071 |
| 914 | Servosistema, válvula de control a válvula pedal de mando a distan 8289711 | 250 | 1073 |
| 914 | Servosistema, válvula de control a válvula solenoide | 300 | 1075 |
| 914 | Servosistema, válvula de control a válvula solenoide | 350 | 1081 |
| 914 | Servosistema, tubería de la válvula de control. 8289309 | 400 | 1085 |
| 914 | Servosistema, tubería de la válvula de control. 8293156 | 450 | 1089 |
| 914 | Servosistema, soporte del filtro y la tubería de la bomba. | 500 | 1093 |
| 914 | Servosistema, soporte del filtro y la tubería de la bomba. 8293156 | 550 | 1099 |
| 914 | Pedal de válvula de control remoto con accesorios | 700 | 1103 |
| 914 | Servosistema, válvula de mando a distancia | 1100 | 1105 |
| 914 | Servosistema, válvula de mando a distancia | 1200 | 1109 |
| 914 | Hidráulica de trabajo, pedal de válv. de mando a dist. para | 1500 | 1113 |
| 914 | Hidráulica de trabajo, pedal de válv. de mando a dist. para 82931061550 | | 1115 |
| 914 | Hidráulica de trabajo, pedal de válv. de mando a dist. para | 1600 | 1117 |
| 914 | Servosistema, válvula de control a válvula solenoide | 2000 | 1119 |
| 914 | Servosistema, cambio de función de la palanca 8289517 | 2100 | 1121 |
| 914 | Servosistema, cambio de función de la palanca 8279849 | 2150 | 1123 |
| 914 | Servosistema, cambio de función de la palanca | 2200 | 1125 |
| 914 | Servosistema, martillo y cizalla | 2300 | 1127 |

| GRUPO | | Sección | Página |
|---|---|---|---|
| 914 | Hidráulica de trabajo, martillo y cizalla para flujo de 2a. bomba 8289316, 8289980, 8289981, 8289985 | 2400 | 1129 |
| 914 | Hidráulica de trabajo, martillo y cizalla para flujo de 2a. bomba | 2450 | 1131 |
| 914 | Hidráulica de trabajo, martillo y cizalla para flujo de 2a. bomba | 2460 | 1133 |
| 914 | Hidráulica de trabajo, martillo y cizalla para flujo de 2a. bomba | 2470 | 1137 |
| 914 | Hidráulica de trabajo, martillo y cizalla para flujo de 2a. bomba | 2480 | 1141 |
| 914 | Hidráulica de trabajo, martillo y cizalla para flujo de 2a. bomba | 2500 | 1147 |
| 914 | Servosistema, martillo y cizalla 8289071 | 2600 | 1149 |
| 914 | Servosistema, martillo y cizalla | 2650 | 1153 |
| 914 | Servosistema, martillo y cizalla 8285003 | 2700 | 1157 |
| 914 | Servosistema, martillo y cizalla 8285377 | 2800 | 1159 |
| 914 | Servosistema, martillo y cizalla | 2850 | 1161 |
| 914 | Hidráulica de trabajo, pluma ajustable para superior | 3500 | 1163 |
| 914 | Hidráulica de trabajo, inclinación y rotador en el bastidor superior | 3600 | 1165 |
| 914 | Servosistema, válvula de control a válvula solenoide | 5000 | 1167 |
| 914 | Servosistema, lumbrera de control de aceite | 6000 | 1171 |
| 914 | Servosistema, cambio de función de la palanca | 6100 | 1173 |
| 916 | Hidráulica de trabajo, cilindro del brazo en la pluma. | 100 | 1177 |
| 916 | Hidráulica de trabajo, cilindro del brazo en la pluma. | 110 | 1181 |
| 916 | Hidráulica de trabajo, cilindro del brazo en la pluma. | 200 | 1185 |
| 916 | Hidráulica de trabajo, válvula de rotura de manguera en plum 8289317 | 300 | 1189 |
| 916 | Hidráulica de trabajo, cilindro del brazo en la pluma larga. 8290000, 8290001 | 400 | 1193 |
| 916 | Hidráulica de trabajo, cilindro del brazo en la pluma larga. 8293164, 8294808,8294845 | 450 | 1197 |
| 916 | Hidráulica de trabajo, cilindro del brazo en la pluma ajustable. | 500 | 1201 |
| 916 | Hidráulica de trabajo, cilindro del brazo en la pluma ajustable. | 550 | 1205 |
| 916 | Hidráulica de trabajo, segundo cilindro de la pluma en la pluma ajustable. | 600 | 1209 |
| 916 | Hidráulica de trabajo, cilindro de la pluma. | 900 | 1213 |
| 916 | Hidráulica de trabajo, cilindro de la cuchara en el brazo. | 1000 | 1215 |
| 916 | Hidráulica de trabajo, cilindro de la cuchara en el brazo. | 1050 | 1217 |
| 916 | Hidráulica de trabajo, válvula de rotura de manguera en braz | 1200 | 1219 |
| 916 | Hidráulica de trabajo, cilindro de la cuchara en el brazo largo. 8289968, 8289969 | 1300 | 1225 |
| 916 | Hidráulica de trabajo, cilindro de la cuchara en el brazo largo. 8293167 | 1350 | 1227 |
| 916 | Hidráulica de trabajo, válvula de rotura de manguera de la pluma ajustable. | 1500 | 1229 |
| 916 | Hidráulica de trabajo, martillo y cizalla para pluma | 2000 | 1233 |
| 916 | Hidráulica de trabajo, martillo y cizalla para brazo S/N : 8292441 : 210076- / 220011- | 2100 | 1235 |
| 916 | Hidráulica de trabajo, inclinación y rotador en el brazo 8281109 | 2150 | 1239 |
| 916 | Hidráulica de trabajo, martillo y cizalla para superior | 2200 | 1241 |
| 916 | Hidráulica de trabajo, martillo y cizalla para superior | 2225 | 1243 |
| 916 | Hidráulica de trabajo, martillo y cizalla para superior | 2250 | 1245 |
| 916 | Hidráulica de trabajo, martillo y cizalla para filtro de retor | 2300 | 1247 |
| 916 | Hidráulica de trabajo, martillo y cizalla para pluma ajustable 8286354 | 2800 | 1249 |
| 916 | Hidráulica de trabajo, tubo de salida de aceite en la pluma. | 3000 | 1251 |
| 916 | Hidráulica de trabajo, tubo de salida de aceite en el bastidor superior. 8284983 | 3100 | 1253 |
| 916 | Hidráulica de trabajo, cazo de almeja | 4000 | 1255 |
| 924 | Portaimplemento, enganche rápido | 100 | 1259 |
| 924 | Portaimplemento, enganche rápido | 150 | 1261 |
| 924 | Portaimplemento, enganche rápido | 200 | 1263 |
| 924 | Hidráulica de trabajo, acoplamiento rápido en el bastidor superior. | 300 | 1265 |
| 924 | Hidráulica de trabajo, acoplamiento rápido en el bastidor superior. | 350 | 1267 |
| 924 | Hidráulica de trabajo, acoplamiento rápido en la pluma. | 400 | 1269 |
| 924 | Hidráulica de trabajo, acoplamiento rápido en la pluma ajustable. 8286359 | 500 | 1271 |

# INDICE


| GRUPO | | Sección | Página |
|---|---|---|---|
| 924 | Hidráulica de trabajo, acoplamiento rápido en el brazo. | 700 | 1273 |
| 924 | Hidráulica de trabajo, acoplamiento rápido en el brazo. | 750 | 1277 |
| 924 | Hidráulica de trabajo, acoplamiento rápido en el brazo. | 800 | 1281 |
| 924 | Hidráulica de trabajo, acoplamiento rápido en el brazo. | 850 | 1283 |
| 924 | Hidráulica de trabajo, acoplamiento rápido en el brazo. | 860 | 1285 |
| 924 | Hidráulica de trabajo, acoplamiento rápido en el brazo. 8281028 | 900 | 1287 |
| 924 | Hidráulica de trabajo, acoplamiento rápido en el brazo. 8283998 | 950 | 1289 |
| 924 | Hidráulica de trabajo, inclinación y rotador en el bastidor superior | 1000 | 1291 |
| 924 | Hidráulica de trabajo, inclinación y rotador en la pluma | 1100 | 1293 |
| 924 | Hidráulica de trabajo, inclinación y rotador en la pluma ajustable | 1200 | 1295 |
| 924 | Hidráulica de trabajo, inclinación y rotador en la pluma 8291945 | 1300 | 1297 |
| 924 | Hidráulica de trabajo, inclinación y rotador en la pluma 8292893 | 1500 | 1299 |
| 924 | Hidráulica de trabajo, inclinación y rotador en el brazo | 1600 | 1301 |
| 924 | Bomba hidráulica de engranajes para enganche rápido y rotador 8289683 | 2100 | 1303 |
| 924 | Válvula de acoplamiento rápido 8285579, 8287665, 8293171, 8293172 | 3100 | 1305 |
| 924 | Rotador | 4000 | 1307 |
| 924 | Servosistema, válvula de mando a distancia | 4200 | 1309 |
| 925 | Acoplamientos para la cuchara | 1400 | 1311 |
| 925 | Acoplamientos para la cuchara | 1410 | 1313 |
| 925 | Acoplamientos para la cuchara | 2200 | 1315 |
| 925 | Acoplamientos para la cuchara | 2210 | 1317 |
| 974 | Acoplamientos para la pluma | 100 | 1319 |
| 974 | Acoplamientos para la pluma | 150 | 1321 |
| 974 | Acoplamientos para la pluma 8295810 | 200 | 1323 |
| 974 | Enlaces a la pluma, ajustable 8287608, 8287609 | 1000 | 1325 |
| 974 | Pluma y tubería de engrase, ajustable 1a. | 1200 | 1327 |
| 974 | Pluma y tubería de engrase, ajustable 2a. | 1300 | 1329 |
| 974 | Pluma y tubería de lubricación, largo alcance. | 2100 | 1331 |
| 974 | Pluma y tubería de lubricación, largo alcance. | 2110 | 1335 |
| 974 | Pluma y tubería de lubricación, largo alcance. | 2200 | 1337 |
| 974 | Pluma y tubería de lubricación, largo alcance. 8295810 | 2300 | 1339 |
| 974 | Cilindro de pluma 8277667 | 3000 | 1341 |
| 974 | Cilindro de pluma, ajustable segundo. | 3400 | 1343 |
| 975 | Enlaces al brazo | 100 | 1347 |
| 975 | Enlaces al brazo 8287628, 8287629, 8287631, 8287632, 8287818 | 150 | 1349 |
| 975 | Enlaces al brazo 8282357, 8282358, 8287817 | 200 | 1351 |
| 975 | Enlaces al brazo 8295811 | 250 | 1353 |
| 975 | Acoplamientos para el brazo, largo alcance. | 300 | 1355 |
| 975 | Brazo, largo alcance | 600 | 1357 |
| 975 | Brazos y tuberías de engrase con asiento de tuberías | 700 | 1359 |
| 975 | Brazos y tuberías de engrase con asiento de tuberías | 800 | 1363 |
| 975 | Brazos y tuberías de engrase con asiento de tuberías | 900 | 1367 |
| 975 | Brazos y tuberías de engrase con asiento de tuberías | 1000 | 1371 |
| 975 | Brazos y tuberías de engrase con asiento de tuberías | 1100 | 1375 |
| 975 | Brazos y tuberías de engrase con asiento de tuberías | 1200 | 1379 |
| 975 | Brazos y tuberías de engrase con asiento de tuberías | 1300 | 1383 |
| 975 | Brazos y tuberías de engrase con asiento de tuberías | 1400 | 1387 |
| 975 | Brazos y tuberías de engrase con asiento de tuberías | 1500 | 1391 |
| 975 | Brazos y tuberías de engrase con asiento de tuberías | 1600 | 1395 |
| 975 | Acoplamientos para la varilla de conexión 8281307 | 1900 | 1399 |
| 975 | Acoplamientos para la varilla de conexión | 2000 | 1401 |
| 975 | Acoplamientos para la varilla de conexión | 2100 | 1403 |
| 975 | Cilindro de brazo | 2400 | 1405 |
| 975 | Cilindro de cazo | 2600 | 1409 |
| 975 | Cilindro de la cuchara, largo alcance | 2800 | 1413 |
| 992 | Protección contra vandalismo 8279816 | 100 | 1417 |
| 992 | Protección contra vandalismo 8279816 | 150 | 1421 |
| 992 | Extintor | 5000 | 1423 |
| 992 | Extintor | 5100 | 1429 |
| 992 | Extintor 8291316, 8291317 | 5500 | 1435 |

| GRUPO | | Sección | Página |
|---|---|---|---|
| 993 | Lubricación automática 8287594 | 100 | 1437 |
| 993 | Sistema de lubricación automática, pluma 8287600, 8287603 | 200 | 1441 |
| 993 | Sistema de lubricación automática, brazo | 300 | 1445 |
| 993 | Sistema de lubricación automática, articulación de cuchara 8289970, 8289971 | 400 | 1449 |
| 993 | Sistema de lubricación automática, engranaje de giro y cilindro de pluma 8287594 | 500 | 1451 |
| 993 | Manojo cables 8287600,8287603 | 600 | 1453 |
| 996 | Compresor de aire | 100 | 1455 |

# ÍNDICE


| GRUPO | | Seção | Página |
|---|---|---|---|
| 911 | Tanque de óleo hidráulico | 100 | 941 |
| 911 | Sistema hidráulico, válvula de controle da lança e do giro | 200 | 945 |
| 911 | Linha da junta de rotação, junta de rotação para o motor de curso | 300 | 949 |
| 911 | Linha da junta de rotação, junta de rotação para o motor de curso 8293141 | 350 | 951 |
| 911 | Sistema hidráulico, válvula de controle da lança e do giro | 400 | 953 |
| 911 | Sistema hidráulico, tanque hidráulico para o refrigerador de óleo hidráulico | 500 | 955 |
| 911 | Sistema hidráulico, tanque hidráulico para o refrigerador de óleo hidráulico 8293156 | 550 | 957 |
| 911 | Sistema hidráulico, tanque hidráulico para a bomba hidráulica | 600 | 959 |
| 911 | Sistema hidráulico, tubulação de refrigeração de óleo | 710 | 963 |
| 911 | Sistema hidráulico, tubulação de refrigeração de óleo | 720 | 969 |
| 911 | Sistema hidráulico, tubulação de refrigeração de óleo 8293159 | 730 | 973 |
| 911 | Sistema hidráulico, tubulação de refrigeração de óleo | 740 | 977 |
| 911 | Sistema hidráulico, motor do ventilador de refrigeração de óleo 8289311, 8289961, 8289962, 8289963 | 1010 | 981 |
| 911 | Ventilador reversível, válvula 8289311, 8289961, 8289962, 82899631300 | | 983 |
| 911 | Sistema hidráulico, válvula de controle da lança e do giro | 1600 | 985 |
| 911 | Sistema hidráulico, válvula de controle para o filtro de retorno | 3000 | 989 |
| 912 | Válvula de comando com peças de montagem | 100 | 993 |
| 912 | Válvula de comando principal | 200 | 995 |
| 912 | Válvula de comando principal | 250 | 999 |
| 912 | Válvula de comando principal | 300 | 1003 |
| 912 | Válvula de comando principal | 350 | 1009 |
| 912 | Válvula de comando principal | 400 | 1015 |
| 912 | Válvula de comando principal | 500 | 1021 |
| 912 | Válvula de comando principal | 600 | 1025 |
| 912 | Válvula de comando principal | 700 | 1031 |
| 912 | Sistema hidráulico de operação, montagem da válvula de ruptura na lança 8289317 | 2000 | 1037 |
| 912 | Sistema hidráulico de operação, montagem da válvula de ruptura no braço 8289996,8289998,8293330,8293371,8294808 | 2100 | 1041 |
| 912 | Válvula, posição de flutuação | 2300 | 1043 |
| 912 | Sistema hidráulico de operação, martelo e cortador para o fluxo da 2a. bomba | 2400 | 1045 |
| 912 | Sistema hidráulico de operação, válvula de controle da lança ajustável 8289998, 8289999, 8293176, 8293371 | 2500 | 1047 |
| 912 | Válvula de comando do rotor 8289074, 8289724, 8292893 | 3400 | 1051 |
| 913 | Instalação de bomba | 100 | 1055 |
| 913 | Bomba hidráulica | 200 | 1057 |
| 913 | Regulador, bomba hidráulica | 300 | 1061 |
| 913 | Bomba de engrenagem hidráulica | 400 | 1063 |
| 914 | Sistema servo, válvula de controle para a válvula do controle remoto | 100 | 1065 |
| 914 | Sistema servo, válvula de controle para o pedal da válvula de controle remoto | 200 | 1071 |
| 914 | Sistema servo, válvula de controle para o pedal da válvula de controle remoto 8289711 | 250 | 1073 |
| 914 | Sistema servo, válvula de controle para a válvula solenóide | 300 | 1075 |
| 914 | Sistema servo, válvula de controle para a válvula solenóide | 350 | 1081 |
| 914 | Sistema servo, tubulação da válvula de controle 8289309 | 400 | 1085 |
| 914 | Sistema servo, tubulação da válvula de controle 8293156 | 450 | 1089 |
| 914 | Sistema servo, tubulação da bomba e montagem do filtro | 500 | 1093 |
| 914 | Sistema servo, tubulação da bomba e montagem do filtro 8293156 | 550 | 1099 |
| 914 | Pedal da válvula de controle remoto com peças de montagem | 700 | 1103 |
| 914 | Sistema servo, válvula de controle remoto | 1100 | 1105 |
| 914 | Sistema servo, válvula de controle remoto | 1200 | 1109 |
| 914 | Sistema hidráulico de operação, pedal da válvula de controle remoto para o martelo e o cortador | 1500 | 1113 |
| 914 | Sistema hidráulico de operação, pedal da válvula de controle remoto para o martelo e o cortador 8293106 | 1550 | 1115 |

| GRUPO | | Seção | Página |
|---|---|---|---|
| 914 | Sistema hidráulico de operação, pedal da válvula de controle remoto para o martelo e o cortador | 1600 | 1117 |
| 914 | Sistema servo, válvula de controle para a válvula solenóide | 2000 | 1119 |
| 914 | Sistema servo, troca de função da alavanca 8289517 | 2100 | 1121 |
| 914 | Sistema servo, troca de função da alavanca 8279849 | 2150 | 1123 |
| 914 | Sistema servo, troca de função da alavanca | 2200 | 1125 |
| 914 | Sistema servo, martelo e cortador | 2300 | 1127 |
| 914 | Sistema hidráulico de operação, martelo e cortador para o fluxo da 2a. bomba 8289316, 8289980, 8289981, 8289985 | 2400 | 1129 |
| 914 | Sistema hidráulico de operação, martelo e cortador para o fluxo da 2a. bomba | 2450 | 1131 |
| 914 | Sistema hidráulico de operação, martelo e cortador para o fluxo da 2a. bomba | 2460 | 1133 |
| 914 | Sistema hidráulico de operação, martelo e cortador para o fluxo da 2a. bomba | 2470 | 1137 |
| 914 | Sistema hidráulico de operação, martelo e cortador para o fluxo da 2a. bomba | 2480 | 1141 |
| 914 | Sistema hidráulico de operação, martelo e cortador para o fluxo da 2a. bomba | 2500 | 1147 |
| 914 | Sistema servo, martelo e cortador 8289071 | 2600 | 1149 |
| 914 | Sistema servo, martelo e cortador | 2650 | 1153 |
| 914 | Sistema servo, martelo e cortador 8285003 | 2700 | 1157 |
| 914 | Sistema servo, martelo e cortador 8285377 | 2800 | 1159 |
| 914 | Sistema servo, martelo e cortador | 2850 | 1161 |
| 914 | Sistema hidráulico de operação, lança ajustável para a parte superior | 3500 | 1163 |
| 914 | Sistema hidráulico de operação, inclinação e rotor no chassi superior | 3600 | 1165 |
| 914 | Sistema servo, válvula de controle para a válvula solenóide | 5000 | 1167 |
| 914 | Sistema servo, bico de medição | 6000 | 1171 |
| 914 | Sistema servo, troca de função da alavanca | 6100 | 1173 |
| 916 | Sistema hidráulico de operação, cilindro do braço na lança | 100 | 1177 |
| 916 | Sistema hidráulico de operação, cilindro do braço na lança | 110 | 1181 |
| 916 | Sistema hidráulico de operação, cilindro do braço na lança | 200 | 1185 |
| 916 | Sistema hidráulico de operação, ruptura da lança 8289317 | 300 | 1189 |
| 916 | Sistema hidráulico de operação, cilindro do braço na lança longa 8290000, 8290001 | 400 | 1193 |
| 916 | Sistema hidráulico de operação, cilindro do braço na lança longa 8293164,8294808,8294845 | 450 | 1197 |
| 916 | Sistema hidráulico de operação, cilindro do braço na lança ajustável | 500 | 1201 |
| 916 | Sistema hidráulico de operação, cilindro do braço na lança ajustável | 550 | 1205 |
| 916 | Sistema hidráulico de operação, cilindro da 2a. lança na lança ajustável | 600 | 1209 |
| 916 | Sistema hidráulico de operação, cilindro da lança | 900 | 1213 |
| 916 | Sistema hidráulico de operação, cilindro da caçamba no braço | 1000 | 1215 |
| 916 | Sistema hidráulico de operação, cilindro da caçamba no braço | 1050 | 1217 |
| 916 | Sistema hidráulico de operação, ruptura do braço | 1200 | 1219 |
| 916 | Sistema hidráulico de operação, cilindro da caçamba no braço longo 8289968, 8289969 | 1300 | 1225 |
| 916 | Sistema hidráulico de operação, cilindro da caçamba no braço longo 8293167 | 1350 | 1227 |
| 916 | Sistema hidráulico de operação, válvula de ruptura de mangueira para a lança ajsutável | 1500 | 1229 |
| 916 | Sistema hidráulico de operação, martelo e cortador para a lança | 2000 | 1233 |
| 916 | Sistema hidráulico de operação, martelo e cortador para o braço S/N : 8292441 : 210076- / 220011- | 2100 | 1235 |
| 916 | Sistema hidráulico de operação, inclinação e rotor no braço 8281109 | 2150 | 1239 |
| 916 | Sistema hidráulico de operação, martelo e cortador para a parte superior | 2200 | 1241 |
| 916 | Sistema hidráulico de operação, martelo e cortador para a parte superior | 2225 | 1243 |


**ÍNDICE**

# ÍNDICE


| GRUPO | | Seção | Página |
|---|---|---|---|
| 916 | Sistema hidráulico de operação, martelo e cortador para a parte superior | 2250 | 1245 |
| 916 | Sistema hidráulico de operação, martelo e cortador para o filtro de retorno | 2300 | 1247 |
| 916 | Sistema hidráulico de operação, martelo e cortador para a lança ajustável 8286354 | 2800 | 1249 |
| 916 | Sistema hidráulico de operação, linha de óleo de retorno na lança | 3000 | 1251 |
| 916 | Sistema hidráulico de operação, linha de óleo de retorno no chassi superior 8284983 | 3100 | 1253 |
| 916 | Sistema hidráulico de operação, caçamba concha | 4000 | 1255 |
| 924 | Suporte de implemento, acoplamento rápido | 100 | 1259 |
| 924 | Suporte de implemento, acoplamento rápido | 150 | 1261 |
| 924 | Suporte de implemento, acoplamento rápido | 200 | 1263 |
| 924 | Sistema hidráulico de operação, acoplamento rápido no chassi superior | 300 | 1265 |
| 924 | Sistema hidráulico de operação, acoplamento rápido no chassi superior | 350 | 1267 |
| 924 | Sistema hidráulico de operação, acoplamento rápido na lança | 400 | 1269 |
| 924 | Sistema hidráulico de operação, acoplamento rápido na lança ajustável 8286359 | 500 | 1271 |
| 924 | Sistema hidráulico de operação, acoplamento rápido no braço | 700 | 1273 |
| 924 | Sistema hidráulico de operação, acoplamento rápido no braço | 750 | 1277 |
| 924 | Sistema hidráulico de operação, acoplamento rápido no braço | 800 | 1281 |
| 924 | Sistema hidráulico de operação, acoplamento rápido no braço | 850 | 1283 |
| 924 | Sistema hidráulico de operação, acoplamento rápido no braço | 860 | 1285 |
| 924 | Sistema hidráulico de operação, acoplamento rápido no braço 8281028 | 900 | 1287 |
| 924 | Sistema hidráulico de operação, acoplamento rápido no braço 8283998 | 950 | 1289 |
| 924 | Sistema hidráulico de operação, inclinação e rotor no chassi superior | 1000 | 1291 |
| 924 | Sistema hidráulico de operação, inclinação e rotor na lança | 1100 | 1293 |
| 924 | Sistema hidráulico de operação, inclinação e rotor na lança ajustável | 1200 | 1295 |
| 924 | Sistema hidráulico de operação, inclinação e rotor na lança 8291945 | 1300 | 1297 |
| 924 | Sistema hidráulico de operação, inclinação e rotor na lança 8292893 | 1500 | 1299 |
| 924 | Sistema hidráulico de operação, inclinação e rotor no braço | 1600 | 1301 |
| 924 | Bomba de engrenagem hidráulica para o acoplamento rápido e o rotor 8289683 | 2100 | 1303 |
| 924 | Válvula, acoplamento rápido 8285579, 8287665, 8293171, 82931723100 | | 1305 |
| 924 | | 4000 | 1307 |
| 924 | Sistema servo, válvula de controle remoto | 4200 | 1309 |
| 925 | Articulações da caçamba | 1400 | 1311 |
| 925 | Articulações da caçamba | 1410 | 1313 |
| 925 | Articulações da caçamba | 2200 | 1315 |
| 925 | Articulações da caçamba | 2210 | 1317 |
| 974 | Articulações para a lança | 100 | 1319 |
| 974 | Articulações para a lança | 150 | 1321 |
| 974 | Articulações para a lança 8295810 | 200 | 1323 |
| 974 | Articulações para a lança, ajustável 8287608, 8287609 | 1000 | 1325 |
| 974 | Lança e tubulação de graxa lubrificante, ajustável 1a. | 1200 | 1327 |
| 974 | Lança e tubulação de graxa lubrificante, ajustável 2a. | 1300 | 1329 |
| 974 | Lança e tubulação de graxa, longo alcance | 2100 | 1331 |
| 974 | Lança e tubulação de graxa, longo alcance | 2110 | 1335 |
| 974 | Lança e tubulação de graxa, longo alcance | 2200 | 1337 |
| 974 | Lança e tubulação de graxa, longo alcance 8295810 | 2300 | 1339 |
| 974 | Cilindro da lança 8277667 | 3000 | 1341 |
| 974 | Cilindro da 2a. lança, ajustável | 3400 | 1343 |
| 975 | Articulações para o braço | 100 | 1347 |

| GRUPO | | Seção | Página |
|---|---|---|---|
| 975 | Articulações para o braço 8287628, 8287629, 8287631, 8287632, 8287818 | 150 | 1349 |
| 975 | Articulações para o braço 8282357, 8282358, 8287817 | 200 | 1351 |
| 975 | Articulações para o braço 8295811 | 250 | 1353 |
| 975 | Articulações para o braço, longo alcance | 300 | 1355 |
| 975 | | 600 | 1357 |
| 975 | Braço e tubulação de graxa com assento de tubulação | 700 | 1359 |
| 975 | Braço e tubulação de graxa com assento de tubulação | 800 | 1363 |
| 975 | Braço e tubulação de graxa com assento de tubulação | 900 | 1367 |
| 975 | Braço e tubulação de graxa com assento de tubulação | 1000 | 1371 |
| 975 | Braço e tubulação de graxa com assento de tubulação | 1100 | 1375 |
| 975 | Braço e tubulação de graxa com assento de tubulação | 1200 | 1379 |
| 975 | Braço e tubulação de graxa com assento de tubulação | 1300 | 1383 |
| 975 | Braço e tubulação de graxa com assento de tubulação | 1400 | 1387 |
| 975 | Braço e tubulação de graxa com assento de tubulação | 1500 | 1391 |
| 975 | Braço e tubulação de graxa com assento de tubulação | 1600 | 1395 |
| 975 | Articulações para a haste de conexão 8281307 | 1900 | 1399 |
| 975 | Articulações para a haste de conexão | 2000 | 1401 |
| 975 | Articulações para a haste de conexão | 2100 | 1403 |
| 975 | Cilindro do braço | 2400 | 1405 |
| 975 | Cilindro da caçamba | 2600 | 1409 |
| 975 | Cilindro da caçamba, longo alcance | 2800 | 1413 |
| 992 | Kit anti-vandalismo 8279816 | 100 | 1417 |
| 992 | Kit anti-vandalismo 8279816 | 150 | 1421 |
| 992 | Extintor de incêndio | 5000 | 1423 |
| 992 | Extintor de incêndio | 5100 | 1429 |
| 992 | Extintor de incêndio 8291316, 8291317 | 5500 | 1435 |
| 993 | Lubrificação automática 8287594 | 100 | 1437 |
| 993 | Sistema de lubrificação automática, lança 8287600, 8287603 | 200 | 1441 |
| 993 | Lubrificação automática, braço de escavação | 300 | 1445 |
| 993 | Sistema de lubrificação automática, articulação da caçamba 8289970, 8289971 | 400 | 1449 |
| 993 | Sistema de lubrificação automática, engrenagem de giro e cilindro da lança 8287594 | 500 | 1451 |
| 993 | Chicote de cabos 8287600,8287603 | 600 | 1453 |
| 996 | Compressor do ar | 100 | 1455 |

# TABLE DES MATIÈRES

Catalogue id 20615 | Group 9 | Issue PUB 20035940-B | Page 936


| GROUPE | | Section | Page |
|---|---|---|---|
| 911 | Réservoir d'huile hydraulique | 100 | 941 |
| 911 | Système hydraulique, valve de commande flèche et pivotement | 200 | 945 |
| 911 | Articulation de rotation, articulation de rotation vers moteur de conduite | 300 | 949 |
| 911 | Articulation de rotation, articulation de rotation vers moteur de conduite 8293141 | 350 | 951 |
| 911 | Système hydraulique, valve de commande flèche et pivotement | 400 | 953 |
| 911 | Syst. hydr, rés. hydr vers refroidisseur huile hydraulique | 500 | 955 |
| 911 | Syst. hydr, rés. hydr vers refroidisseur huile hydraulique 8293156 | 550 | 957 |
| 911 | Syst. hydr, rés. hydraulique vers pompe hydraulique | 600 | 959 |
| 911 | Système hydraulique, circuit de refroidissement d'huile | 710 | 963 |
| 911 | Système hydraulique, circuit de refroidissement d'huile | 720 | 969 |
| 911 | Système hydraulique, circuit de refroidissement d'huile 8293159 | 730 | 973 |
| 911 | Système hydraulique, circuit de refroidissement d'huile | 740 | 977 |
| 911 | Système hydraulique, moteur du ventilateur de refroidissement d'huile. 8289311, 8289961, 8289962, 8289963 | 1010 | 981 |
| 911 | Ventilateur réversible, soupape 8289311, 8289961, 8289962, 8289963 | 1300 | 983 |
| 911 | Système hydraulique, valve de commande flèche et pivotement | 1600 | 985 |
| 911 | Système hydraulique, valve de commande à filtre retour | 3000 | 989 |
| 912 | Valve de commande avec pièces de montage. | 100 | 993 |
| 912 | Distributeur de commande principal | 200 | 995 |
| 912 | Distributeur de commande principal | 250 | 999 |
| 912 | Distributeur de commande principal | 300 | 1003 |
| 912 | Distributeur de commande principal | 350 | 1009 |
| 912 | Distributeur de commande principal | 400 | 1015 |
| 912 | Distributeur de commande principal | 500 | 1021 |
| 912 | Distributeur de commande principal | 600 | 1025 |
| 912 | Distributeur de commande principal | 700 | 1031 |
| 912 | Comm. hydraulique d'outil, valve de sécurité en cas de rupture de flexible sur la flèche 8289317 | 2000 | 1037 |
| 912 | Comm. hydraulique d'outil, valve de sécurité si rupture de flexible sur le balancier 8289996,8289998,8293330,8293371,8294808 | 2100 | 1041 |
| 912 | Valve de position flottante | 2300 | 1043 |
| 912 | Hydraulique de travail, marteau et ciseaux pour 2nd débit de pompe | 2400 | 1045 |
| 912 | Hydraulique de travail, flêche réglable, valve controle 8289998, 8289999, 8293176, 8293371 | 2500 | 1047 |
| 912 | Valve de commande de rotateur 8289074, 8289724, 8292893 | 3400 | 1051 |
| 913 | Installation de pompe | 100 | 1055 |
| 913 | Pompe hydraulique | 200 | 1057 |
| 913 | Régulateur, pompe hydraulique | 300 | 1061 |
| 913 | Pompe à engrenages hydraulique | 400 | 1063 |
| 914 | Système servo, valve commande vers valve commande a distance | 100 | 1065 |
| 914 | Système servo, valve commande vers valve pedale commande a distance | 200 | 1071 |
| 914 | Système servo, valve commande vers valve pedale commande a distance 8289711 | 250 | 1073 |
| 914 | Système servo, valve de commande vers valve de solénoïde | 300 | 1075 |
| 914 | Système servo, valve de commande vers valve de solénoïde | 350 | 1081 |
| 914 | Système servo, conduits vers le distributeur de commande 8289309 | 400 | 1085 |
| 914 | Système servo, conduits vers le distributeur de commande 8293156 | 450 | 1089 |
| 914 | Système servo, conduits vers la pompe et montage du filtre | 500 | 1093 |
| 914 | Système servo, conduits vers la pompe et montage du filtre 8293156 | 550 | 1099 |
| 914 | Pédale valve cde télécommandée avec pièces montage | 700 | 1103 |
| 914 | Système servo, valve de commande télécommandée | 1100 | 1105 |
| 914 | Système servo, valve de commande télécommandée | 1200 | 1109 |
| 914 | Hydr de travail, pédale v cde télécom. marteau et cisaille | 1500 | 1113 |
| 914 | Hydr de travail, pédale v cde télécom. marteau et cisaille 8293106 | 1550 | 1115 |
| 914 | Hydr de travail, pédale v cde télécom. marteau et cisaille | 1600 | 1117 |
| 914 | Système servo, valve de commande vers valve de solénoïde | 2000 | 1119 |
| 914 | Système servo, sélection fonction levier 8289517 | 2100 | 1121 |
| 914 | Système servo, sélection fonction levier 8279849 | 2150 | 1123 |

| GROUPE | | Section | Page |
|---|---|---|---|
| 914 | Système servo, sélection fonction levier | 2200 | 1125 |
| 914 | Système servo, marteau et cisaille | 2300 | 1127 |
| 914 | Hydraulique de travail, marteau et ciseaux pour 2nd débit de pompe 8289316, 8289980, 8289981, 8289985 | 2400 | 1129 |
| 914 | Hydraulique de travail, marteau et ciseaux pour 2nd débit de pompe | 2450 | 1131 |
| 914 | Hydraulique de travail, marteau et ciseaux pour 2nd débit de pompe | 2460 | 1133 |
| 914 | Hydraulique de travail, marteau et ciseaux pour 2nd débit de pompe | 2470 | 1137 |
| 914 | Hydraulique de travail, marteau et ciseaux pour 2nd débit de pompe | 2480 | 1141 |
| 914 | Hydraulique de travail, marteau et ciseaux pour 2nd débit de pompe | 2500 | 1147 |
| 914 | Système servo, marteau et cisaille 8289071 | 2600 | 1149 |
| 914 | Système servo, marteau et cisaille | 2650 | 1153 |
| 914 | Système servo, marteau et cisaille 8285003 | 2700 | 1157 |
| 914 | Système servo, marteau et cisaille 8285377 | 2800 | 1159 |
| 914 | Système servo, marteau et cisaille | 2850 | 1161 |
| 914 | Hydraulique de travail, flèche réglable supérieurs | 3500 | 1163 |
| 914 | Commande hydraulique d'outil, équipement de talutage et rotateur sur tourelle | 3600 | 1165 |
| 914 | Système servo, valve de commande vers valve de solénoïde | 5000 | 1167 |
| 914 | Système servo, raccord de contrôle d'huile | 6000 | 1171 |
| 914 | Système servo, sélection fonction levier | 6100 | 1173 |
| 916 | Commande hydraulique d'outil, vérin de balancier sur la flèche | 100 | 1177 |
| 916 | Commande hydraulique d'outil, vérin de balancier sur la flèche | 110 | 1181 |
| 916 | Commande hydraulique d'outil, vérin de balancier sur la flèche | 200 | 1185 |
| 916 | Hydraulique de travail, coupure flèche 8289317 | 300 | 1189 |
| 916 | Commande hydraulique d'outil, vérin de balancier sur flèche prolongée 8290000, 8290001 | 400 | 1193 |
| 916 | Commande hydraulique d'outil, vérin de balancier sur flèche prolongée 8293164,8294808,8294845 | 450 | 1197 |
| 916 | Commande hydraulique d'outill, vérin de balancier sur flèche articulée | 500 | 1201 |
| 916 | Commande hydraulique d'outill, vérin de balancier sur flèche articulée | 550 | 1205 |
| 916 | Commande hydraulique d'outil, deuxième vérin de flèche sur flèche articulée | 600 | 1209 |
| 916 | Commande hydraulique d'outil, vérin de flèche | 900 | 1213 |
| 916 | Commande hydraulique d'outil, vérin de godet sur le balancier | 1000 | 1215 |
| 916 | Commande hydraulique d'outil, vérin de godet sur le balancier | 1050 | 1217 |
| 916 | Hydraulique de travail, coupure bras | 1200 | 1219 |
| 916 | Commande hydraulique d'outil, vérin de godet sur balancier prolongé 8289968, 8289969 | 1300 | 1225 |
| 916 | Commande hydraulique d'outil, vérin de godet sur balancier prolongé 8293167 | 1350 | 1227 |
| 916 | Commande hydraulique d'outil, valve de sécurité en cas de rupture de flexible sur le balancier en utilisation avec flèche réglable | 1500 | 1229 |
| 916 | Hydraulique de travail, marteau et ciseaux pour flèche | 2000 | 1233 |
| 916 | Hydraulique de travail, marteau et ciseaux pour bras S/N : 8292441 : 210076- / 220011- | 2100 | 1235 |
| 916 | Commande hydraulique d'outil, équipement de talutage et rotateur sur balancier 8281109 | 2150 | 1239 |
| 916 | Hydraulique de travail, marteau et ciseaux supérieurs | 2200 | 1241 |
| 916 | Hydraulique de travail, marteau et ciseaux supérieurs | 2225 | 1243 |
| 916 | Hydraulique de travail, marteau et ciseaux supérieurs | 2250 | 1245 |
| 916 | Hydraulique de travail, marteau et ciseaux pour filtre de retour | 2300 | 1247 |
| 916 | Hydraulique de travail, marteau et ciseaux pour flèche réglable 8286354 | 2800 | 1249 |
| 916 | Commande hydraulique d'outil, conduit de retour de fuites sur la flèche | 3000 | 1251 |
| 916 | Commande hydraulique d'outil, conduit de retour de fuites sur la tourelle 8284983 | 3100 | 1253 |
| 916 | Hydraulique de travail, benne preneuse | 4000 | 1255 |
| 924 | Fixation, raccord rapide | 100 | 1259 |

# TABLE DES MATIÈRES


| GROUPE | | Section | Page |
|---|---|---|---|
| 924 | Fixation, raccord rapide | 150 | 1261 |
| 924 | Fixation, raccord rapide | 200 | 1263 |
| 924 | Commande hydraulique d'outil, porte-outil sur tourelle | 300 | 1265 |
| 924 | Commande hydraulique d'outil, porte-outil sur tourelle | 350 | 1267 |
| 924 | Commande hydraulique d'outil, porte-outil sur flèche | 400 | 1269 |
| 924 | Commande hydraulique d'outil, porte-outil sur flèche articulée 8286359 | 500 | 1271 |
| 924 | Commande hydraulique d'outil, porte-outil sur balancier | 700 | 1273 |
| 924 | Commande hydraulique d'outil, porte-outil sur balancier | 750 | 1277 |
| 924 | Commande hydraulique d'outil, porte-outil sur balancier | 800 | 1281 |
| 924 | Commande hydraulique d'outil, porte-outil sur balancier | 850 | 1283 |
| 924 | Commande hydraulique d'outil, porte-outil sur balancier | 860 | 1285 |
| 924 | Commande hydraulique d'outil, porte-outil sur balancier 8281028 | 900 | 1287 |
| 924 | Commande hydraulique d'outil, porte-outil sur balancier 8283998 | 950 | 1289 |
| 924 | Commande hydraulique d'outil, équipement de talutage et rotateur sur tourelle | 1000 | 1291 |
| 924 | Commande hydraulique d'outil, équipement de talutage et rotateur sur flèche | 1100 | 1293 |
| 924 | Commande hydraulique d'outil, équipement de talutage et rotateur sur flèche articulée | 1200 | 1295 |
| 924 | Commande hydraulique d'outil, équipement de talutage et rotateur sur flèche 8291945 | 1300 | 1297 |
| 924 | Commande hydraulique d'outil, équipement de talutage et rotateur sur flèche 8292893 | 1500 | 1299 |
| 924 | Commande hydraulique d'outil, équipement de talutage et rotateur sur balancier | 1600 | 1301 |
| 924 | Pompe à engrenages hydr pour raccord rapide et rotator 8289683 | 2100 | 1303 |
| 924 | Valve, porte-outil 8285579, 8287665, 8293171, 8293172 | 3100 | 1305 |
| 924 | Rotateur | 4000 | 1307 |
| 924 | Système servo, valve de commande télécommandée | 4200 | 1309 |
| 925 | Articulations, godet | 1400 | 1311 |
| 925 | Articulations, godet | 1410 | 1313 |
| 925 | Articulations, godet | 2200 | 1315 |
| 925 | Articulations, godet | 2210 | 1317 |
| 974 | Articulations, flèche | 100 | 1319 |
| 974 | Articulations, flèche | 150 | 1321 |
| 974 | Articulations, flèche 8295810 | 200 | 1323 |
| 974 | Articulations de flèche, réglable 8287608, 8287609 | 1000 | 1325 |
| 974 | Flèche et tuyauterie de lubrification, réglable 1er | 1200 | 1327 |
| 974 | Flèche et tuyauterie de lubrification, réglable 2nd | 1300 | 1329 |
| 974 | Flèche et conduits de graissage, longue portée | 2100 | 1331 |
| 974 | Flèche et conduits de graissage, longue portée | 2110 | 1335 |
| 974 | Flèche et conduits de graissage, longue portée | 2200 | 1337 |
| 974 | Flèche et conduits de graissage, longue portée 8295810 | 2300 | 1339 |
| 974 | Vérin de flèche 8277667 | 3000 | 1341 |
| 974 | Vérin de flèche 2, réglable | 3400 | 1343 |
| 975 | Articulations de balancier | 100 | 1347 |
| 975 | Articulations de balancier 8287628, 8287629, 8287631, 8287632, 8287818 | 150 | 1349 |
| 975 | Articulations de balancier 8282357, 8282358, 8287817 | 200 | 1351 |
| 975 | Articulations de balancier 8295811 | 250 | 1353 |
| 975 | Articulations, balancier longue portée | 300 | 1355 |
| 975 | Balancier longue portée | 600 | 1357 |
| 975 | Balancier et tuyauterie de lubr avec siège de tuyau | 700 | 1359 |
| 975 | Balancier et tuyauterie de lubr avec siège de tuyau | 800 | 1363 |
| 975 | Balancier et tuyauterie de lubr avec siège de tuyau | 900 | 1367 |
| 975 | Balancier et tuyauterie de lubr avec siège de tuyau | 1000 | 1371 |
| 975 | Balancier et tuyauterie de lubr avec siège de tuyau | 1100 | 1375 |
| 975 | Balancier et tuyauterie de lubr avec siège de tuyau | 1200 | 1379 |
| 975 | Balancier et tuyauterie de lubr avec siège de tuyau | 1300 | 1383 |
| 975 | Balancier et tuyauterie de lubr avec siège de tuyau | 1400 | 1387 |
| 975 | Balancier et tuyauterie de lubr avec siège de tuyau | 1500 | 1391 |

| GROUPE | | Section | Page |
|---|---|---|---|
| 975 | Balancier et tuyauterie de lubr avec siège de tuyau | 1600 | 1395 |
| 975 | Articulations, liaison avec la tige de piston 8281307 | 1900 | 1399 |
| 975 | Articulations, liaison avec la tige de piston | 2000 | 1401 |
| 975 | Articulations, liaison avec la tige de piston | 2100 | 1403 |
| 975 | Vérin de bras | 2400 | 1405 |
| 975 | Vérin de godet | 2600 | 1409 |
| 975 | Vérin de godet longue portée | 2800 | 1413 |
| 992 | Kit de protection antivandalisme 8279816 | 100 | 1417 |
| 992 | Kit de protection antivandalisme 8279816 | 150 | 1421 |
| 992 | Extincteur | 5000 | 1423 |
| 992 | Extincteur | 5100 | 1429 |
| 992 | Extincteur 8291316, 8291317 | 5500 | 1435 |
| 993 | Lubrification automatique 8287594 | 100 | 1437 |
| 993 | Système de lubrification automatique, flèche 8287600, 8287603 | 200 | 1441 |
| 993 | Système de lubrification automatique, bras | 300 | 1445 |
| 993 | Système de lubrification automatique, articulation de godet 8289970, 8289971 | 400 | 1449 |
| 993 | Système de lubrification automatique, couronne d'orientation et vérin de flèche 8287594 | 500 | 1451 |
| 993 | Faisceau de câbles 8287600,8287603 | 600 | 1453 |
| 996 | Compresseur pneumatique | 100 | 1455 |

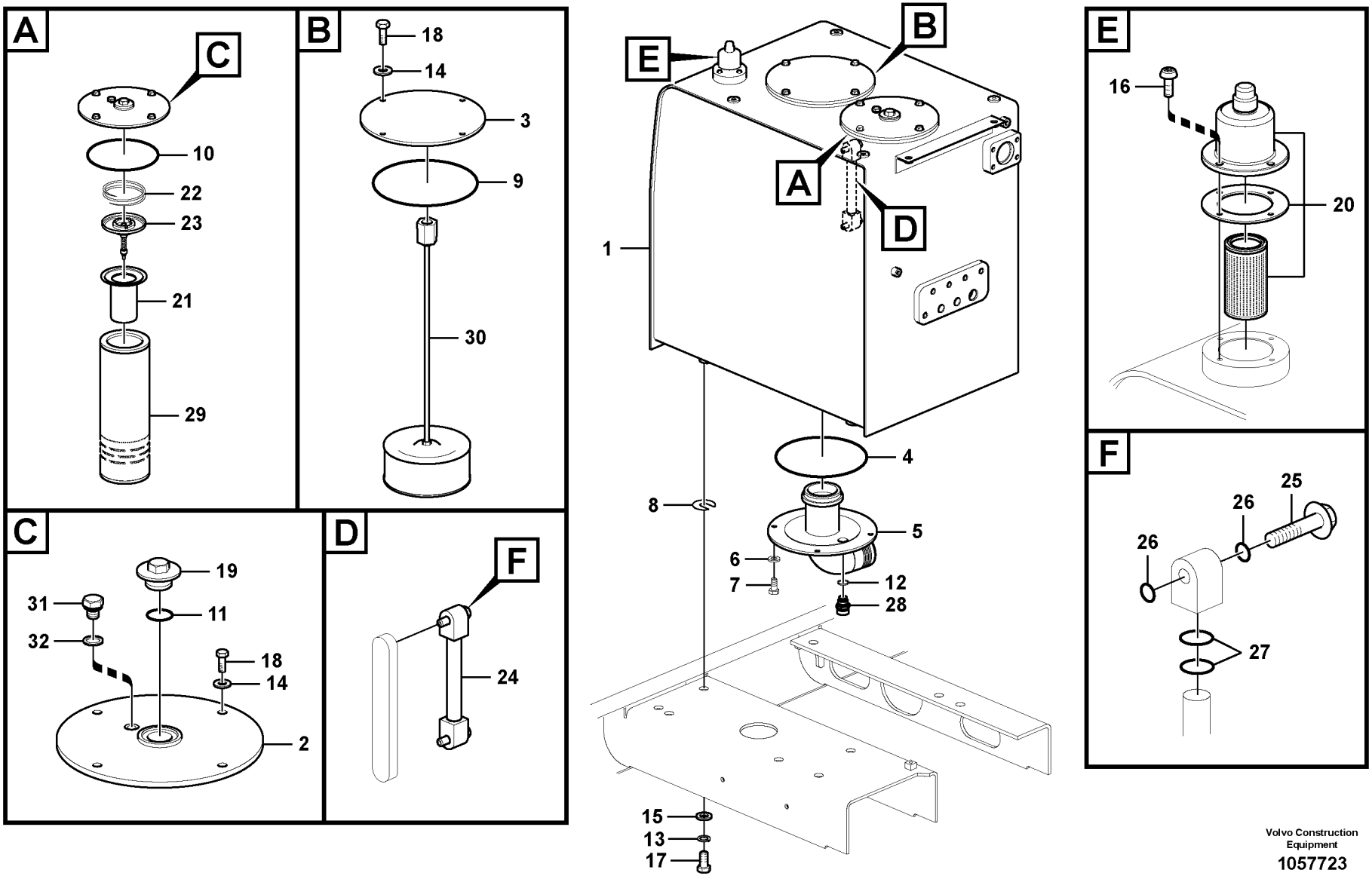


Volvo Construction Equipment

1057723

| Fig. | Part No. | Quantity 1 | 2 | 3 | PS | KIT | Description | Denominación | Denominação | Dénomination | Notes |
|---|---|---|---|---|---|---|---|---|---|---|---|
| 1 | **VOE 14606769** | 1 | | | SS | | Tank | Depósito | Tanque | Réservoir | |
| 2 | **VOE 14543340** | 1 | | | | | •Cover | •Capo | •Tampa | •Capot | |
| 3 | **VOE 14532353** | 1 | | | | | •Cover | •Capo | •Tampa | •Capot | |
| 4 | **VOE 960259** | 1 | | | | | •O-ring | •Anillo tórico | •Anel-o | •Joint torique | |
| 5 | **VOE 14510098** | 1 | | | | | •Cover | •Tapa | •Tampa | •Couvercle | |
| 6 | **VOE 992040** | 4 | | | | | •Plain washer | •Arandela plana | •Arruela simples | •Rondelle plane | |
| 7 | **VOE 983251** | 4 | | | | | •Hexagon screw | •Tornillo hexagonal | •Parafuso sextavado | •Vis à tête hexagonale | |
| 8 | **VOE 14881065** | 5 | | | | | Shim | Laminilla de ajuste | Calço de ajuste | Cale réglage | |
| 9 | **VOE 960259** | 1 | | | | | O-ring | Anillo tórico | Anel-o | Joint torique | |
| 10 | **VOE 960254** | 1 | | | | | O-ring | Anillo tórico | Anel-o | Joint torique | |
| 11 | **VOE 990610** | 1 | | | | | O-ring | Anillo tórico | Anel-o | Joint torique | |
| 12 | **VOE 949329** | 1 | | | | | Gasket | Junta | Junta | Joint | |
| 13 | **SA 9213-20000** | 4 | | | | | Spring washer | Arandela elástica | Arruela de pressão | Rondelle élastique | |
| 14 | **VOE 992040** | 8 | | | | | Plain washer | Arandela plana | Arruela simples | Rondelle plane | |
| 15 | **VOE 992047** | 4 | | | | | Plain washer | Arandela plana | Arruela simples | Rondelle plane | |
| 16 | **VOE 969422** | 4 | | | | | Six point socket screw | Racor de seis dientes | Paraf soquete sext | Vis à 6 pans creux | |
| 17 | **VOE 991647** | 4 | | | | | Hexagon screw | Tornillo hexagonal | Parafuso sextavado | Vis à tête hexagonale | |
| 18 | **VOE 983251** | 8 | | | | | Hexagon screw | Tornillo hexagonal | Parafuso sextavado | Vis à tête hexagonale | |
| 19 | **VOE 14533100** | 1 | | | | | Plug | Tapon | Bujão | Bouchon | |
| 20 | **VOE 14561585** | 1 | | | | | Venting | Purga de aire | | Sortie d'air | |
| | **VOE 14596399** | 1 | | | | | •Filter | •Filtro | •Filtro | •Filtre | |
| | **VOE 14525449** | 1 | | | | | •Sealing | •Junta | •Vedação | •Étanchéité | |
| 21 | **VOE 14524761** | 1 | | | SS | | Strainer | Colador | Peneira | Crépine | |
| 22 | **VOE 14530988** | 1 | | | | | Spring | Resorte | Mola | Ressort | |
| 23 | **VOE 14530987** | 1 | | | | | Valve | Válvula | Válvula | Valve | |
| 24 | **VOE 14532362** | 1 | | | | | Gauge | Galga | Calibrador | Calibre | |
| 25 | **VOE 14517557** | 2 | | | | | •Bolt | •Perno | •Parafuso | •Boulon | |
| 26 | **VOE 983497** | 4 | | | | | •O-ring | •Anillo tórico | •Anel-o | •Joint torique | |
| 27 | **VOE 990557** | 4 | | | | | •O-ring | •Anillo tórico | •Anel-o | •Joint torique | |
| 28 | **VOE 14521728** | 1 | | | | | Valve | Válvula | Válvula | Valve | |

| | | | |
|---|---|---|---|
| **1** | **8289309** | **Réservoir d'huile hydraulique**<br>**Tanque de óleo hidráulico**<br>**Depósito de aceite hidráulico**<br>**Hydraulic oil tank** | Catalogue id **20615** / Group **911** |
| **2** | | | Illustr. No **1057723** / Section **100** |
| **3** | | | Issue **PUB 20035940-B** / Page **941** |
| **4** | | | |
| **5** | | | |

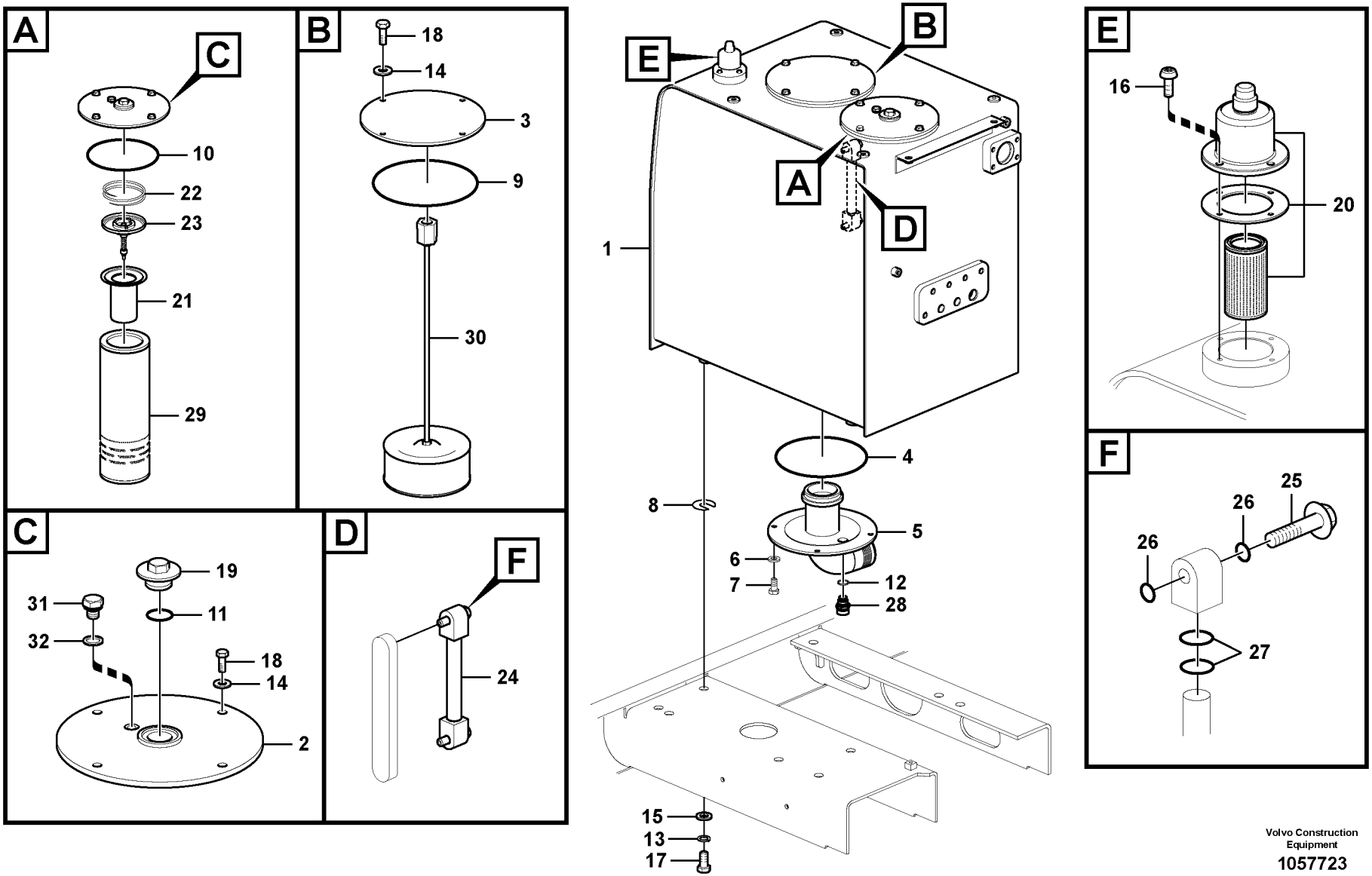


Volvo Construction Equipment

1057723

| Fig. | Part No. | Quantity 1 | 2 | 3 | PS | KIT | Description | Denominación | Denominação | Dénomination | Notes |
|---|---|---|---|---|---|---|---|---|---|---|---|
| 29 | **VOE 14539482** | 1 | | | | | Filter element | Cartucho de filtro | Elemento de filtragem | Elément de filtre | |
| 30 | **VOE 14531866** | 1 | | | | | Strainer | Colador | Peneira | Crépine | |
| | **SA 1141-00010** | 1 | | | | | •Strainer | •Colador | •Peneira | •Crépine | |
| 31 | **SA 9415-22031** | 1 | | | | | Plug | Tapon | Bujão | Bouchon | |
| 32 | **SA 9426-20030** | 1 | | | | | Gasket | Junta | Junta | Joint | |

| | | | | |
|---|---|---|---|---|
| **1** | **8289309** | **Réservoir d'huile hydraulique**<br>**Tanque de óleo hidráulico**<br>**Depósito de aceite hidráulico**<br>**Hydraulic oil tank** | Catalogue id **20615** | Group **911** |
| **2** | | | Illustr. No **1057723** | Section **100** |
| **3** | | | Issue **PUB 20035940-B** | Page **943** |
| **4** | | | | |
| **5** | | | | |

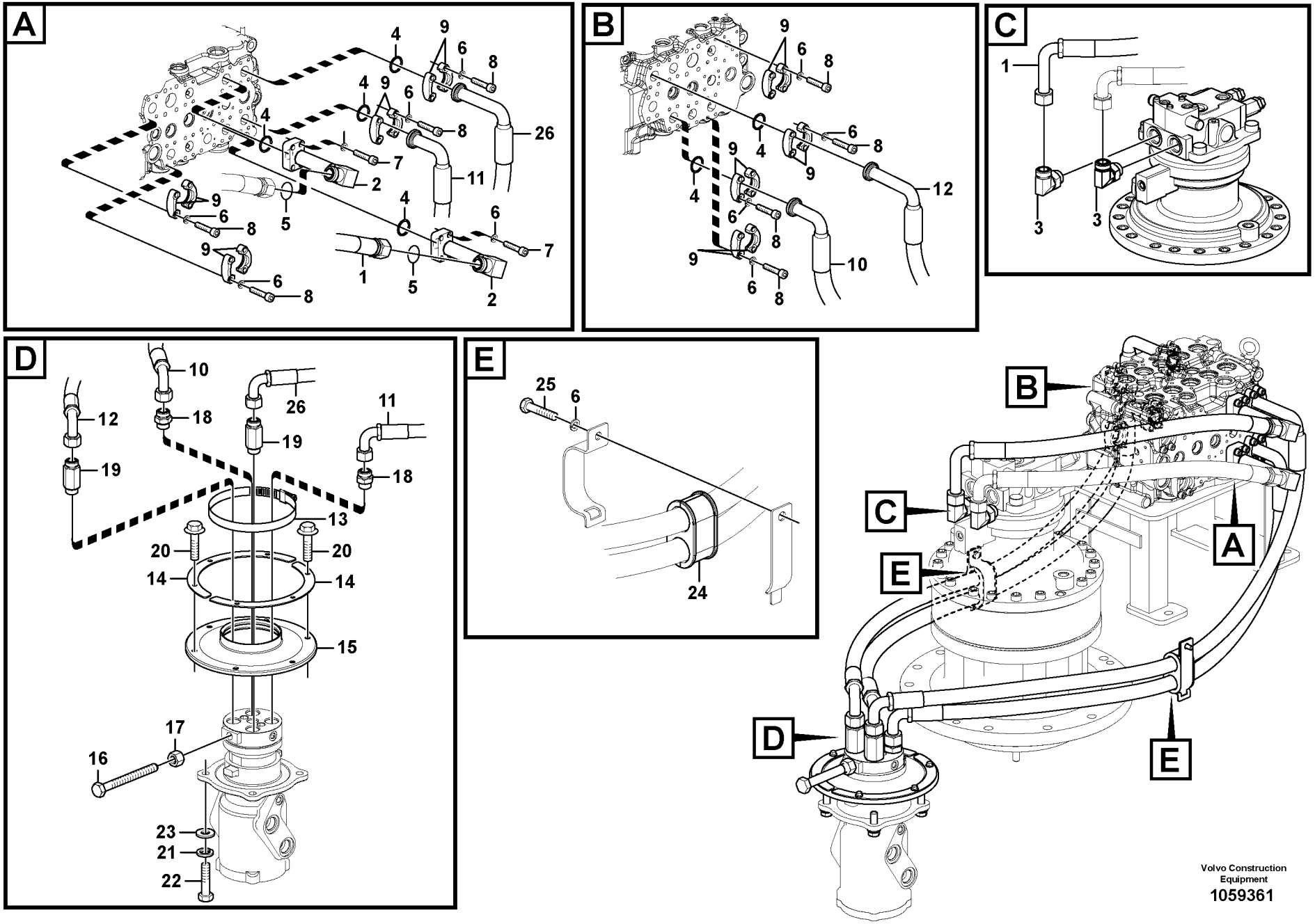


Volvo Construction Equipment

1059361

| Fig. | Part No. | Quantity 1 | 2 | 3 | PS | KIT | Description | Denominación | Denominação | Dénomination | Notes |
|---|---|---|---|---|---|---|---|---|---|---|---|
| 1 | **VOE 14882117** | 1 | | | | | Hose assembly | Conducto | Mangueira completa | Conduit flexible | |
| 2 | **VOE 14560693** | 2 | | | | | Pipe | Tubo | Tubo | Tuyau | |
| 3 | **VOE 935013** | 2 | | | | | Elbow nipple | Niple angular | Cotovelo | Raccord coudé | |
| | **VOE 978129** | 2 | | | | | •O-ring | •Anillo tórico | •Anel-o | •Joint torique | (VOE 981290) |
| | **VOE 993324** | 2 | | | | | •O-ring | •Anillo tórico | •Anel-o | •Joint torique | |
| 4 | **VOE 993325** | 6 | | | | | O-ring | Anillo tórico | Anel-o | Joint torique | |
| 5 | **VOE 978129** | 2 | | | | | O-ring | Anillo tórico | Anel-o | Joint torique | |
| 6 | **VOE 955922** | 42 | | | | | Spring washer | Arandela elástica | Arruela de pressão | Rondelle élastique | |
| 7 | **VOE 984082** | 8 | | | | | Hex. socket screw | Tornillo de hexágono emb | Parafuso soquete sext | Vis à six pans creux | |
| 8 | **VOE 984080** | 32 | | | | | Hex. socket screw | Tornillo de hexágono emb | Parafuso soquete sext | Vis à six pans creux | |
| 9 | **VOE 936617** | 16 | | | | | Flange half | Mitad brida | Meia flange | Demi-bride | |
| 10 | **VOE 14882111** | 1 | | | | | Hose assembly | Conducto | Mangueira completa | Conduit flexible | S/N -210250 |
| | **VOE 14647736** | 1 | | | | | Hose assembly | Conducto | Mangueira completa | Conduit flexible | S/N 210251- |
| 11 | **VOE 14882112** | 1 | | | | | Hose assembly | Conducto | Mangueira completa | Conduit flexible | S/N -210250 |
| | **VOE 14647737** | 1 | | | | | Hose assembly | Conducto | Mangueira completa | Conduit flexible | S/N 210251- |
| 12 | **VOE 14882114** | 1 | | | | | Hose assembly | Conducto | Mangueira completa | Conduit flexible | |
| 13 | **SA 9312-10600** | 1 | | | | | Hose clamp | Abrazadera de manguera | Braçadeira da mangueira | Collier durite | |
| 14 | **VOE 14531108** | 2 | | | | | Plate | Chapa | Chapa | Tôle | |
| 15 | **VOE 14531109** | 1 | | | | | Sealing | Junta | Vedação | Étanchéité | |
| 16 | **VOE 992979** | 1 | | | | | Hexagon screw | Tornillo hexagonal | Parafuso sextavado | Vis à tête hexagonale | |
| 17 | **VOE 991655** | 1 | | | | | Hexagon nut | Tuerca hexagonal | Porca sextavada | Écrou hexagonal | |
| 18 | **VOE 935229** | 2 | | | | | Nipple | Niple | Niple | Raccord | |
| | **VOE 978129** | 2 | | | | | •O-ring | •Anillo tórico | •Anel-o | •Joint torique | (VOE 981290) |
| | **VOE 993324** | 2 | | | | | O-ring | Anillo tórico | Anel-o | Joint torique | |
| 19 | **VOE 937091** | 2 | | | | | Nipple | Niple | Niple | Raccord | |
| | **VOE 978129** | 2 | | | | | •O-ring | •Anillo tórico | •Anel-o | •Joint torique | (VOE 981290) |
| | **VOE 993324** | 2 | | | | | •O-ring | •Anillo tórico | •Anel-o | •Joint torique | |
| 20 | **VOE 13946173** | 6 | | | | | Screw | Tornillo | Parafuso | Vis | |
| 21 | **VOE 955926** | 4 | | | | | Spring washer | Arandela elástica | Arruela de pressão | Rondelle élastique | |
| 22 | **VOE 978938** | 4 | | | | | Hexagon screw | Tornillo hexagonal | Parafuso sextavado | Vis à tête hexagonale | |

| | |
|---|---|
| **1** | |
| **2** | |
| **3** | |
| **4** | |
| **5** | |

**Système hydraulique, valve de commande flèche et pivotement**
**Sistema hidráulico, válvula de controle da lança e do giro**
**Sistema hidráulico, válvula de control para pluma y oscilaci**
**Hydraulic system, control valve to boom and swing**

| | |
|---|---|
| Catalogue id **20615** | Group **911** |
| Illustr. No **1059361** | Section **200** |
| Issue **PUB 20035940-B** | Page **945** |

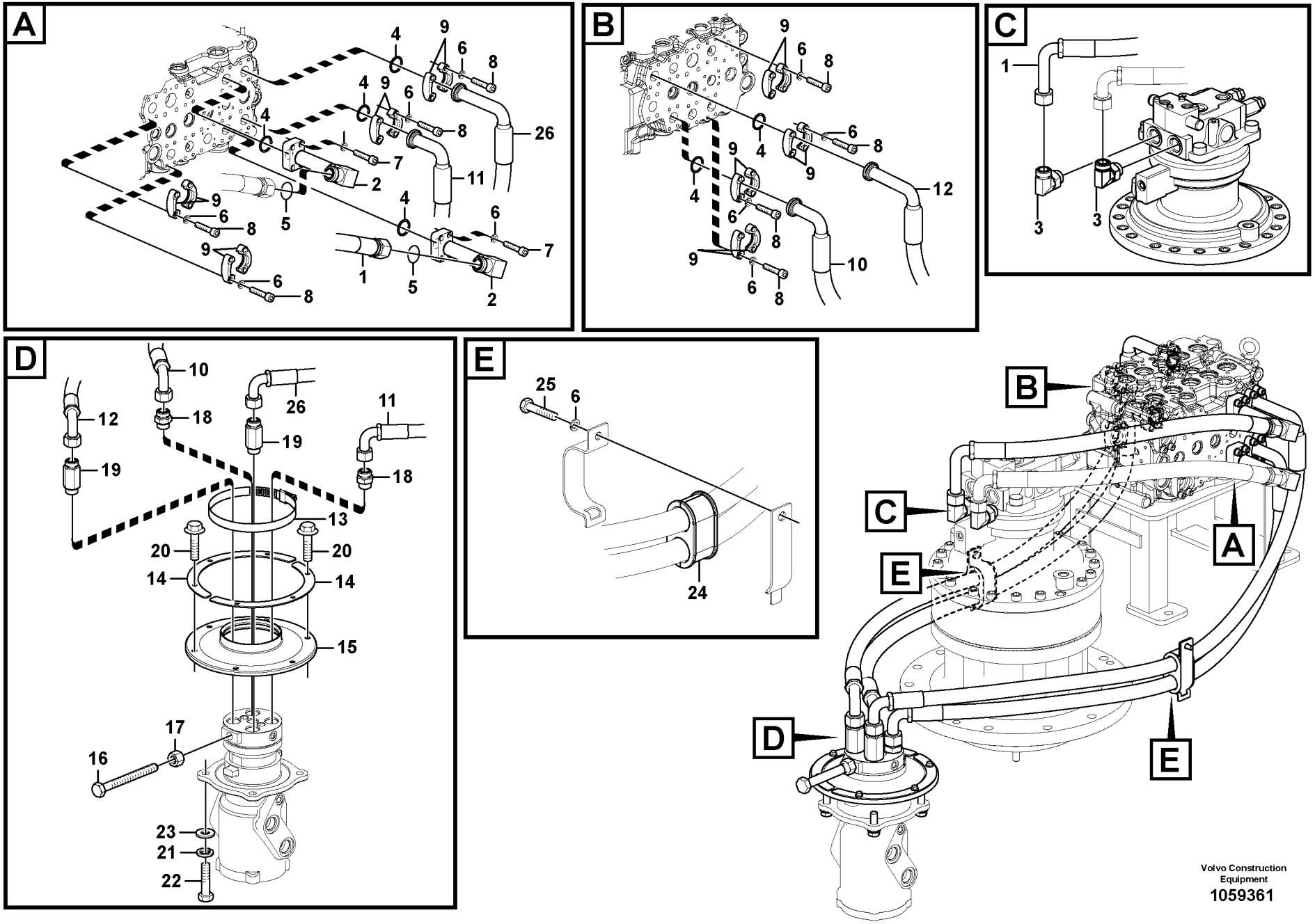


Volvo Construction Equipment

1059361

| Fig. | Part No. | Quantity 1 | 2 | 3 | PS | KIT | Description | Denominación | Denominação | Dénomination | Notes |
|---|---|---|---|---|---|---|---|---|---|---|---|
| 23 | **VOE 992045** | 4 | | | | | Plain washer | Arandela plana | Arruela simples | Rondelle plane | |
| 24 | **VOE 14557515** | 2 | | | | | Grommet | Pasaje | Passa muro | Passe fil | |
| | | 2 | | | NS | | Clip | Clip | Clipe | Clip | |
| | | 2 | | | NS | | Clip | Clip | Clipe | Clip | |
| 25 | **VOE 983251** | 2 | | | | | Hexagon screw | Tornillo hexagonal | Parafuso sextavado | Vis à tête hexagonale | |
| 26 | **VOE 14882113** | 1 | | | | | Hose assembly | Conducto | Mangueira completa | Conduit flexible | S/N -210250 |
| | **VOE 14647738** | 1 | | | | | Hose assembly | Conducto | Mangueira completa | Conduit flexible | S/N 210251- |

| | | | | |
|---|---|---|---|---|
| **1** | | **Système hydraulique, valve de commande flèche et pivotement**<br>**Sistema hidráulico, válvula de controle da lança e do giro**<br>**Sistema hidráulico, válvula de control para pluma y oscilaci**<br>**Hydraulic system, control valve to boom and swing** | Catalogue id **20615** | Group **911** |
| **2** | | | Illustr. No **1059361** | Section **200** |
| **3** | | | Issue **PUB 20035940-B** | Page **947** |
| **4** | | | | |
| **5** | | | | |

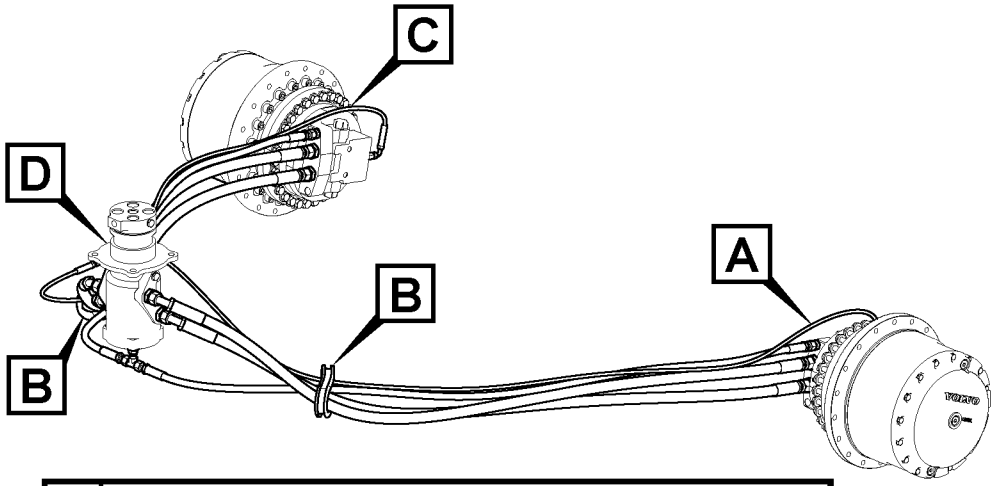


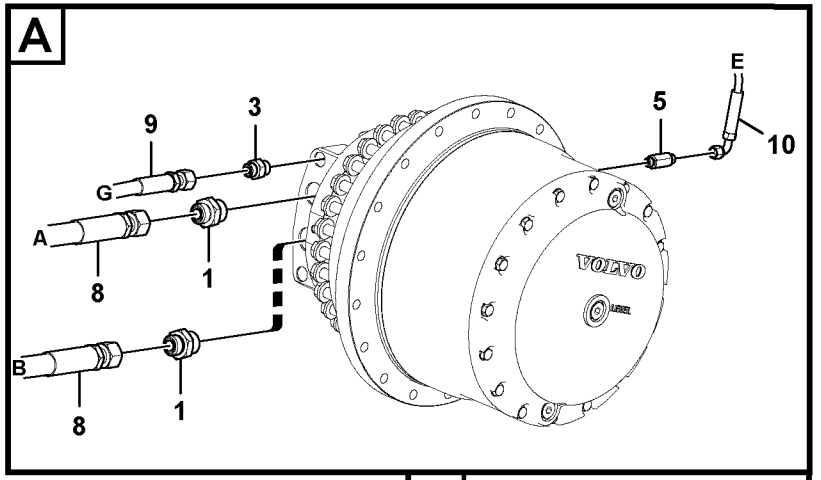


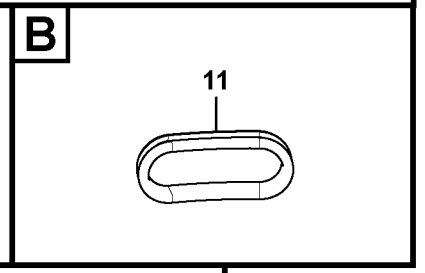


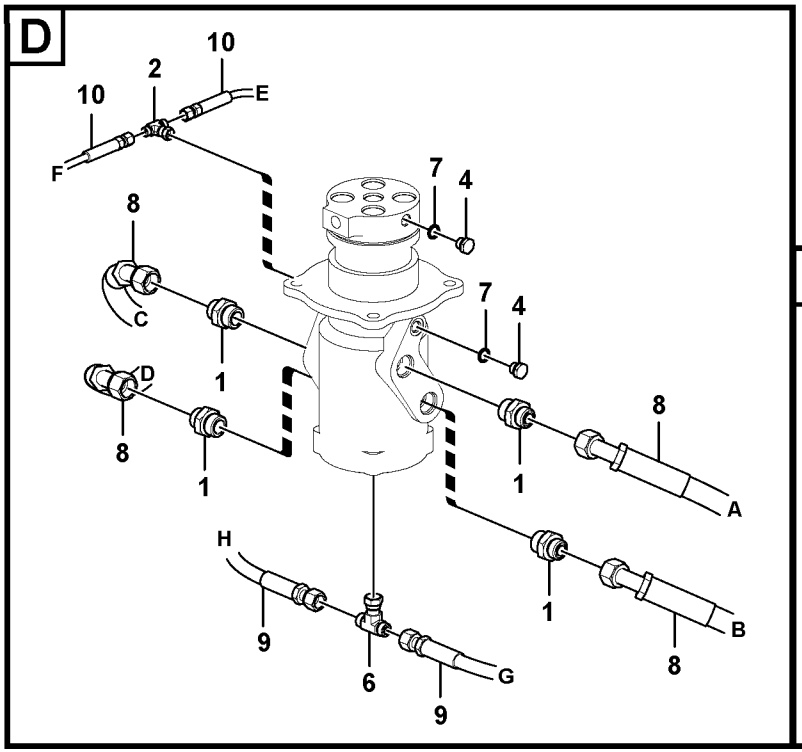


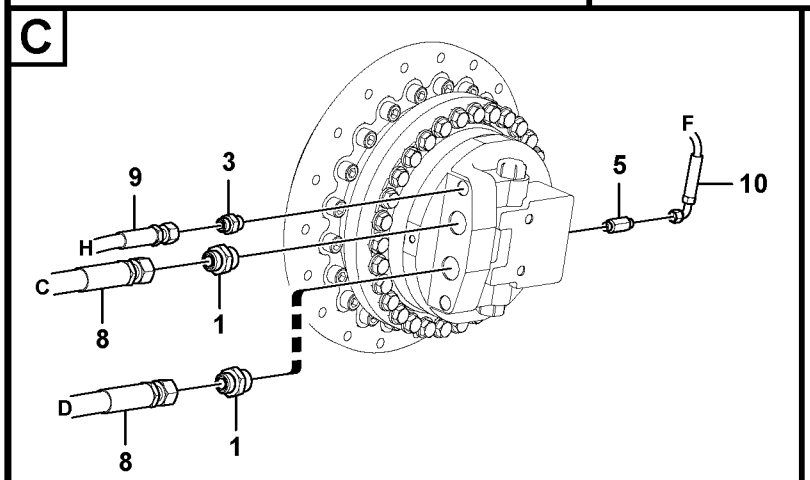


Volvo Construction Equipment

1059641

| Fig. | Part No. | Quantity 1 | 2 | 3 | 4 | 5 | PS | KIT | Description | Denominación | Denominação | Dénomination | Notes |
|---|---|---|---|---|---|---|---|---|---|---|---|---|---|
| 1 | **VOE 935098** | 8 | 8 | 8 | 8 | | | | Nipple | Niple | Niple | Raccord | |
| | **VOE 993321** | 1 | 1 | 1 | 1 | | | | •O-ring | •Anillo tórico | •Anel-o | •Joint torique | (VOE 932040) |
| | **VOE 993324** | 1 | 1 | 1 | 1 | | | | •O-ring | •Anillo tórico | •Anel-o | •Joint torique | |
| 2 | **VOE 937559** | 1 | 1 | 1 | 1 | | | | Nipple | Niple | Niple | Raccord | |
| 3 | **VOE 13933923** | 2 | 2 | 2 | 2 | | | | Nipple | Niple | Niple | Raccord | |
| | **VOE 990738** | 1 | 1 | 1 | 1 | | | | •O-ring | •Anillo tórico | •Anel-o | •Joint torique | |
| | **VOE 993321** | 1 | 1 | 1 | 1 | | | | •O-ring | •Anillo tórico | •Anel-o | •Joint torique | (VOE 932040) |
| 4 | **SA 9415-31021** | 2 | 2 | | 2 | | | | Plug | Tapon | Bujão | Bouchon | |
| 5 | **VOE 15018776** | 2 | 2 | 2 | 2 | | | | Nipple | Niple | Niple | Raccord | |
| | **VOE 990736** | 1 | 1 | 1 | 1 | | | | •O-ring | •Anillo tórico | •Anel-o | •Joint torique | |
| | **VOE 932037** | 1 | 1 | 1 | 1 | | | | •O-ring | •Anillo tórico | •Anel-o | •Joint torique | |
| 6 | **VOE 15068515** | 1 | 1 | 1 | 1 | | | | Nipple | Niple | Niple | Raccord | |
| 7 | **VOE 993320** | 2 | 2 | | 2 | | | | O-ring | Anillo tórico | Anel-o | Joint torique | |
| 8 | **VOE 937812** | 4 | 4 | 4 | 4 | | | | Hose assembly | Conducto | Mangueira completa | Conduit flexible | |
| 9 | **VOE 937234** | 2 | 2 | 2 | 2 | | | | Hose assembly | Conducto | Mangueira completa | Conduit flexible | |
| 10 | **VOE 937504** | 2 | 2 | 2 | 2 | | | | Hose assembly | Conducto | Mangueira completa | Conduit flexible | |
| 11 | **VOE 14502048** | 2 | 2 | 2 | 2 | | | | Grommet | Aislador pasapanel | Ilhós | Passe fil | |

| | |
|---|---|
| **1** | **8285561,8286302** |
| **2** | **8287595,8292206** |
| **3** | **8293274,8296010** |
| **4** | **8296009** |
| **5** | |

**Articulation de rotation, articulation de rotation vers moteur de conduite**
**Linha da junta de rotação, junta de rotação para o motor de curso**
**Tubería de articulación de giro, articulación de giro a motor de tras**
**Turning joint line, turning joint to travel motor**

| | |
|---|---|
| Catalogue id **20615** | Group **911** |
| Illustr. No **1059641** | Section **300** |
| Issue **PUB 20035940-B** | Page **949** |





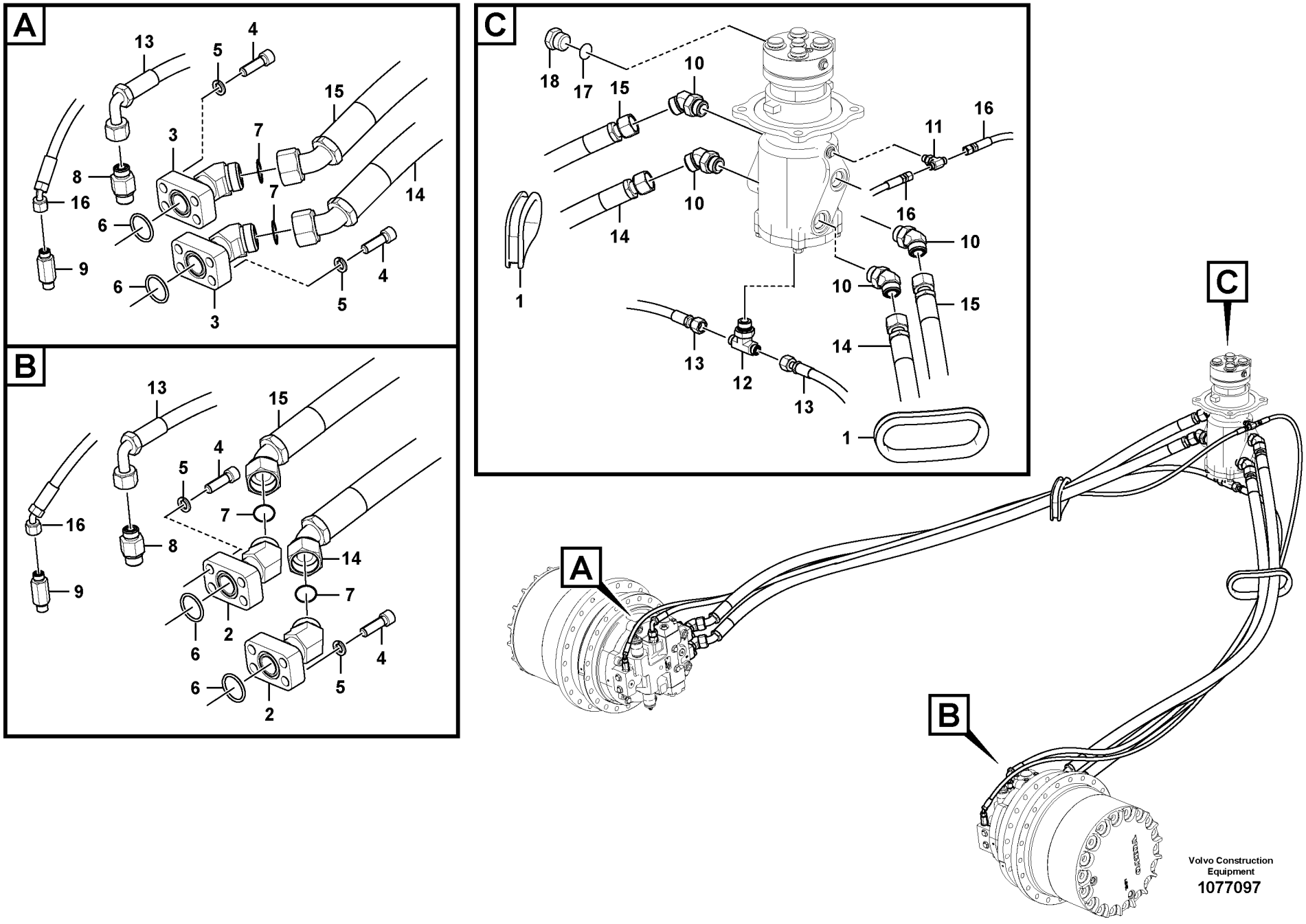
A
13
5
4
15
3
7
8
16
7
14
6
9
6
4
5
3
B
13
15
4
5
16
7
8
14
9
7
2
6
4
6
5
2
C
18
17
15
10
11
16
14
10
16
10
10
15
14
13
12
13
1
1
C
A
B
Volvo Construction Equipment
1077097

| Fig. | Part No. | Quantity 1 | 2 | 3 | PS | KIT | Description | Denominación | Denominação | Dénomination | Notes |
|---|---|---|---|---|---|---|---|---|---|---|---|
| 1 | **VOE 14502048** | 2 | | | | | Grommet | Aislador pasapanel | Ilhós | Passe fil | |
| 2 | **VOE 14514015** | 2 | | | | | Flange | Brida | Flange | Flasque | |
| 3 | **VOE 14514016** | 2 | | | | | Flange | Brida | Flange | Flasque | |
| 4 | **VOE 984090** | 16 | | | | | Hex. socket screw | Tornillo de hexágono emb... | Parafuso soquete sext... | Vis à six pans creux | |
| 5 | **VOE 955923** | 16 | | | | | Spring washer | Arandela elástica | Arruela de pressão | Rondelle élastique | |
| 6 | **VOE 993325** | 4 | | | | | O-ring | Anillo tórico | Anel-o | Joint torique | |
| 7 | **VOE 978129** | 4 | | | | | O-ring | Anillo tórico | Anel-o | Joint torique | |
| 8 | **VOE 938145** | 2 | | | | | Nipple | Niple | Niple | Raccord | |
| | **VOE 990738** | 2 | | | | | •O-ring | •Anillo tórico | •Anel-o | •Joint torique | |
| | **VOE 993322** | 2 | | | | | •O-ring | •Anillo tórico | •Anel-o | •Joint torique | (VOE 932041) |
| 9 | **VOE 937520** | 2 | | | | | Nipple | Niple | Niple | Raccord | |
| | **VOE 990736** | 2 | | | | | •O-ring | •Anillo tórico | •Anel-o | •Joint torique | |
| | **VOE 993320** | 2 | | | | | •O-ring | •Anillo tórico | •Anel-o | •Joint torique | |
| 10 | **VOE 935016** | 4 | | | | | Elbow nipple | Niple angular | Cotovelo | Raccord coudé | |
| | **VOE 978129** | 4 | | | | | •O-ring | •Anillo tórico | •Anel-o | •Joint torique | |
| | **VOE 993324** | 4 | | | | | •O-ring | •Anillo tórico | •Anel-o | •Joint torique | |
| 11 | **VOE 937559** | 1 | | | | | Nipple | Niple | Niple | Raccord | |
| | **VOE 993320** | 1 | | | | | •O-ring | •Anillo tórico | •Anel-o | •Joint torique | |
| | **VOE 990736** | 2 | | | | | •O-ring | •Anillo tórico | •Anel-o | •Joint torique | |
| 12 | **VOE 15068515** | 1 | | | | | Nipple | Niple | Niple | Raccord | |
| 13 | **VOE 937183** | 2 | | | | | Hose assembly | Conducto | Mangueira completa | Conduit flexible | |
| 14 | **VOE 937012** | 2 | | | | | Hose assembly | Conducto | Mangueira completa | Conduit flexible | |
| 15 | **VOE 937013** | 2 | | | | | Hose assembly | Conducto | Mangueira completa | Conduit flexible | |
| 16 | **VOE 938283** | 2 | | | | | Hose assembly | Conducto | Mangueira completa | Conduit flexible | |
| 17 | **VOE 993320** | 2 | | | | | O-ring | Anillo tórico | Anel-o | Joint torique | |
| 18 | **SA 9415-31021** | 2 | | | | | Plug | Tapon | Bujão | Bouchon | |

| | | | | |
|---|---|---|---|---|
| **1** | | **Articulation de rotation, articulation de rotation vers moteur de conduite**<br>**Linha da junta de rotação, junta de rotação para o motor de curso**<br>**Tubería de articulación de giro, articulación de giro a motor de tras**<br>**Turning joint line, turning joint to travel motor** | Catalogue id **20615** | Group **911** |
| **2** | | | Illustr. No **1077097** | Section **350** |
| **3** | | | Issue **PUB 20035940-B** | Page **951** |
| **4** | | | | |
| **5** | | **8293141** | | |

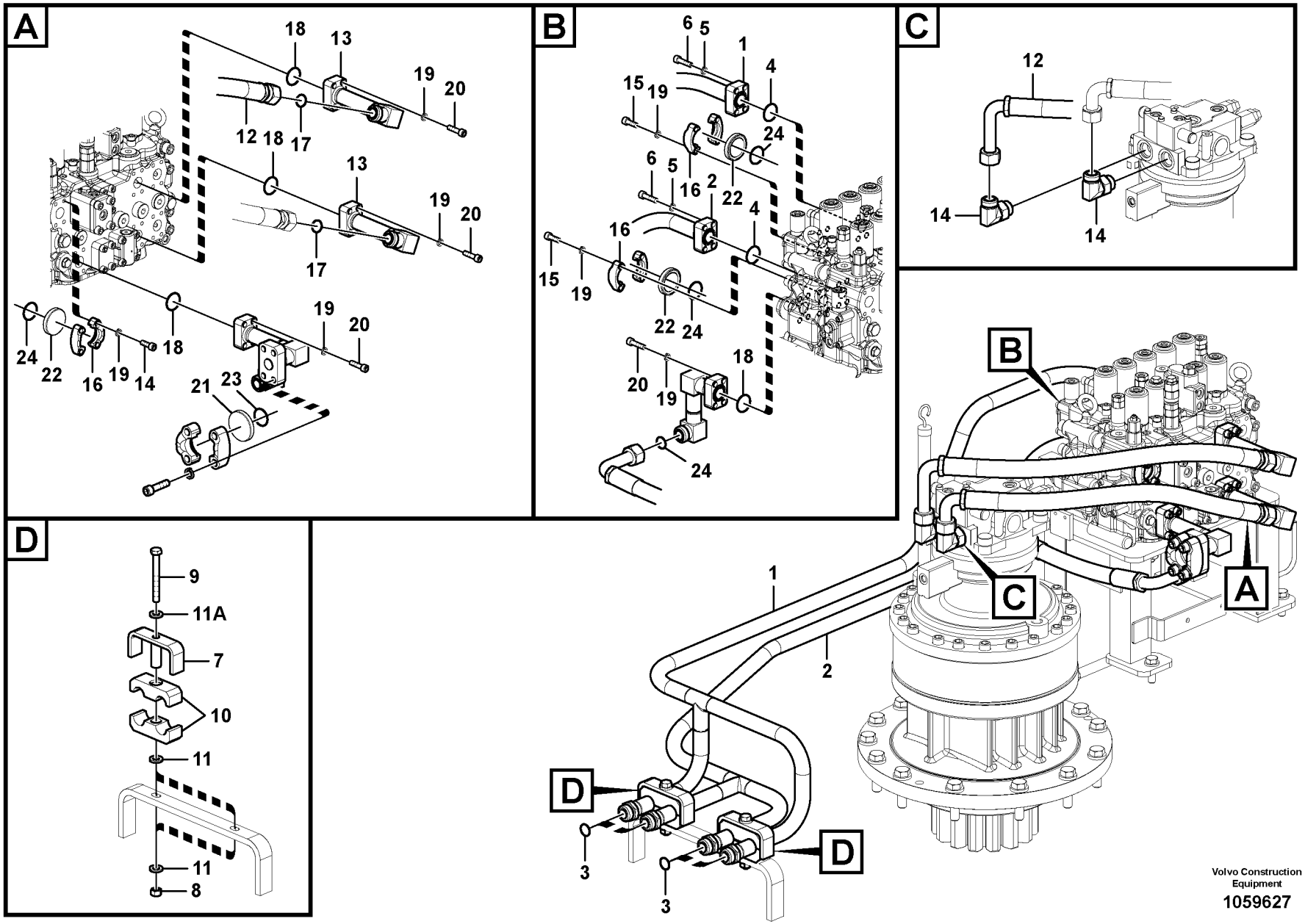
A
18
13
19
20
12
18
17
13
19
20
17
19
20
24
22
16
19
14
18
21
23
B
6
5
1
4
15
19
24
6
5
16
2
22
4
16
15
19
22
24
20
19
18
24
C
12
14
14
D
9
11A
7
10
11
11
8
1
2
3
3
A
B
C
D
Volvo Construction Equipment
1059627

| Fig. | Part No. | Quantity 1 | 2 | 3 | PS | KIT | Description | Denominación | Denominação | Dénomination | Notes |
|---|---|---|---|---|---|---|---|---|---|---|---|
| 1 | **VOE 14561507** | 1 | | | | | Pipe | Tubo | Tubo | Tuyau | |
| 2 | **VOE 14561503** | 1 | | | | | Pipe | Tubo | Tubo | Tuyau | |
| 3 | **VOE 978129** | 4 | | | | | O-ring | Anillo tórico | Anel-o | Joint torique | |
| 4 | **VOE 993325** | 2 | | | | | O-ring | Anillo tórico | Anel-o | Joint torique | |
| 5 | **VOE 955922** | 8 | | | | | Spring washer | Arandela elástica | Arruela de pressão | Rondelle élastique | |
| 6 | **VOE 984082** | 8 | | | | | Hex. socket screw | Tornillo de hexágono emb... | Parafuso soquete sext... | Vis à six pans creux | |
| 7 | **VOE 14510504** | | 2 | | | | Clamp | Abrazadera | Braçadeira | Collier serrage | |
| 8 | **VOE 979020** | | 2 | | | | Hexagon nut | Tuerca hexagonal | Porca sextavada | Écrou hexagonal | |
| 9 | **VOE 992577** | | 2 | | | | Hexagon screw | Tornillo hexagonal | Parafuso sextavado | Vis à tête hexagonale | |
| 10 | **VOE 14510506** | | 4 | | | | Rubber clamp | Abrazadera de goma | | Collier en caoutchouc | |
| 11 | **VOE 992055** | | 4 | | | | Plain washer | Arandela plana | Arruela simples | Rondelle plane | |
| 11A | **VOE 955925** | | 2 | | | | Spring washer | Arandela elástica | Arruela de pressão | Rondelle élastique | |
| 12 | **VOE 14882117** | | 1 | | | | Hose assembly | Conducto | Mangueira completa | Conduit flexible | |
| 13 | **VOE 14560693** | | 2 | | | | Pipe | Tubo | Tubo | Tuyau | |
| 14 | **VOE 935013** | | 2 | | | | Elbow nipple | Niple angular | Cotovelo | Raccord coudé | |
| 15 | **VOE 984080** | | 16 | | | | Hex. socket screw | Tornillo de hexágono emb... | Parafuso soquete sext... | Vis à six pans creux | |
| 16 | **VOE 936617** | | 8 | | | | Flange half | Mitad brida | Meia flange | Demi-bride | |
| 17 | **VOE 978129** | | 2 | | | | O-ring | Anillo tórico | Anel-o | Joint torique | |
| 18 | **VOE 993325** | | 2 | | | | O-ring | Anillo tórico | Anel-o | Joint torique | (VOE 13948700) |
| 19 | **VOE 955922** | | 24 | | | | Spring washer | Arandela elástica | Arruela de pressão | Rondelle élastique | |
| 20 | **VOE 984082** | | 8 | | | | Hex. socket screw | Tornillo de hexágono emb... | Parafuso soquete sext... | Vis à six pans creux | |
| 21 | **VOE 11108797** | | | 1 | | | Plug | Tapón | Bujão | Tampon | |
| 22 | **VOE 4746917** | | | 3 | | | Plug | Tapón | Bujão | Tampon | |
| 23 | **VOE 993326** | | | 1 | | | O-ring | Anillo tórico | Anel-o | Joint torique | |
| 24 | **VOE 993325** | | | 3 | | | O-ring | Anillo tórico | Anel-o | Joint torique | |

| | |
|---|---|
| **1** | **8284989** |
| **2** | **8289309** |
| **3** | **8287596** |
| **4** | |
| **5** | |

**Système hydraulique, valve de commande flèche et pivotement**
**Sistema hidráulico, válvula de controle da lança e do giro**
**Sistema hidráulico, válvula de control para pluma y oscilaci**
**Hydraulic system, control valve to boom and swing**

| | |
|---|---|
| Catalogue id **20615** | Group **911** |
| Illustr. No **1059627** | Section **400** |
| Issue **PUB 20035940-B** | Page **953** |

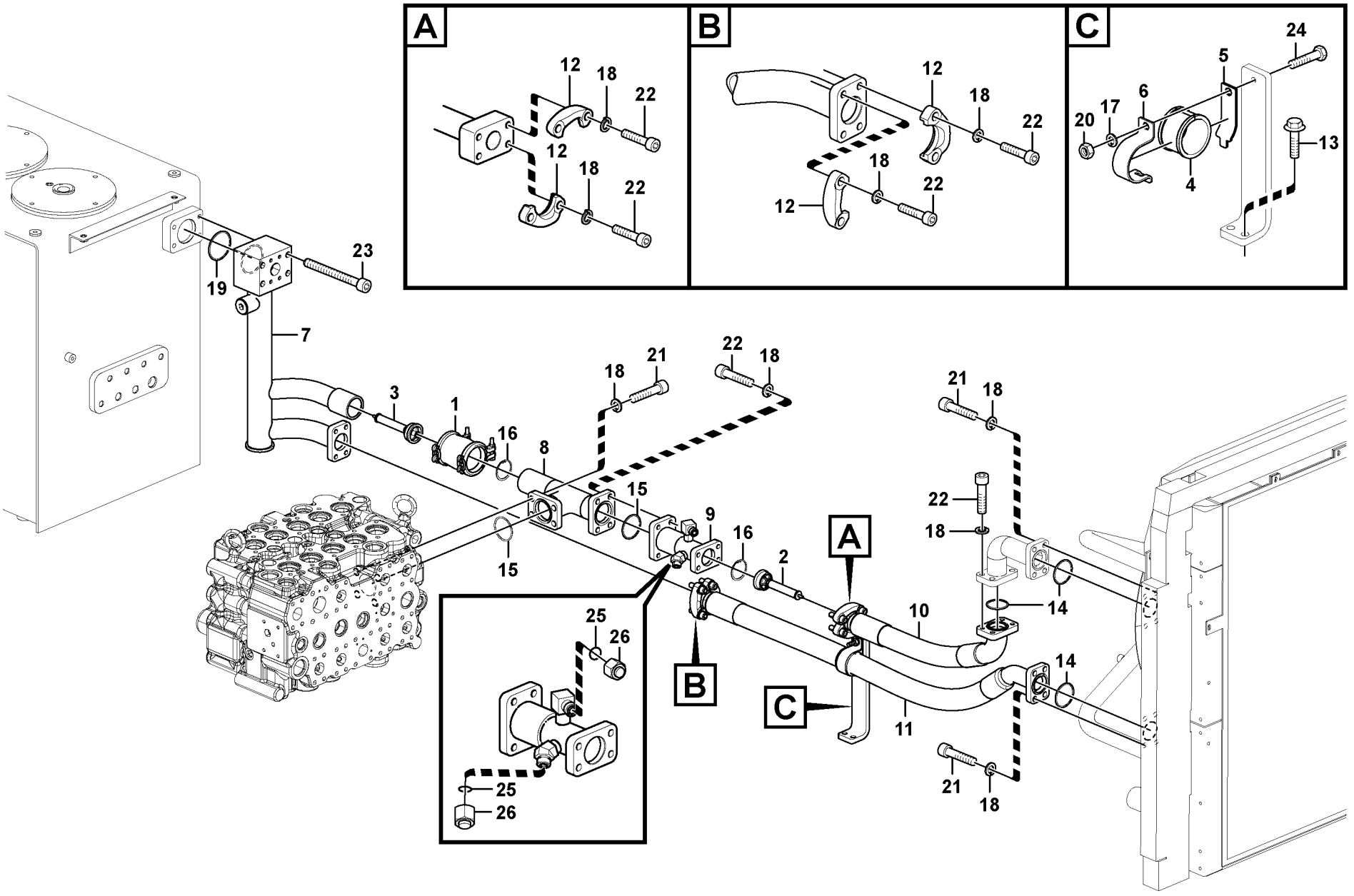


Volvo Construction Equipment

1059405

| Fig. | Part No. | Quantity 1 | 2 | 3 | 4 | 5 | PS | KIT | Description | Denominación | Denominação | Dénomination | Notes |
|---|---|---|---|---|---|---|---|---|---|---|---|---|---|
| 1 | **VOE 14531075** | 1 | | | | | | | Flexible coupling | Acoplamiento flexible | Ligacão flexível | Coupleur flexible | |
| | **VOE 14526761** | 1 | | | | | | | •Gasket Kit | •Juego Juntas | •Jogo de juntas | •Kit Joints | |
| 2 | **VOE 14531083** | 1 | | | | | | | Valve | Válvula | Válvula | Valve | |
| 3 | **VOE 14531084** | 1 | | | | | | | Valve | Válvula | Válvula | Valve | |
| 4 | **VOE 14539233** | 1 | | | | | | | Grommet | Pasaje | Passa muro | Passe fil | |
| 5 | **VOE 14539234** | 1 | | | | | | | Clip | Clip | Clipe | Clip | |
| 6 | **VOE 14539235** | 1 | | | | | | | Clip | Clip | Clipe | Clip | |
| 7 | **VOE 14593016** | 1 | | | | | | | Pipe | Tubo | Tubo | Tuyau | |
| 8 | **VOE 14623606** | 1 | | | | | | | Pipe | Tubo | Tubo | Tuyau | |
| 9 | **VOE 14623604** | 1 | | | | | | | Pipe | Tubo | Tubo | Tuyau | |
| 10 | **VOE 14623601** | 1 | | | | | | | Hose | Manguera | Mangueira | Flexible | |
| 11 | **VOE 14617021** | 1 | | | | | | | Hose | Manguera | Mangueira | Flexible | |
| 12 | **VOE 936620** | 4 | | | | | | | Flange half | Mitad brida | Meia flange | Demi-bride | |
| 13 | **VOE 946472** | 2 | | | | | | | Flange screw | Tornillo embridado | Parafuso flangeado | Vis à embase | |
| 14 | **VOE 990743** | 5 | | | | | | | O-ring | Anillo tórico | Anel-o | Joint torique | |
| 15 | **VOE 993327** | 2 | | | | | | | O-ring | Anillo tórico | Anel-o | Joint torique | |
| 16 | **SA 914528** | 2 | | | | | | | Ring | Anillo | Anel | Anneau | |
| 17 | **VOE 955922** | 01 | | | | | | | Spring washer | Arandela elástica | Arruela de pressão | Rondelle élastique | |
| 18 | **VOE 955923** | 28 | | | | | | | Spring washer | Arandela elástica | Arruela de pressão | Rondelle élastique | |
| 19 | **VOE 980102** | 1 | | | | | | | O-ring | Anillo tórico | Anel-o | Joint torique | |
| 20 | **VOE 983304** | 1 | | | | | | | Hexagon nut | Tuerca hexagonal | Porca sextavada | Écrou hexagonal | |
| 21 | **VOE 984089** | 12 | | | | | | | Hex. socket screw | Tornillo de hexágono e... | Parafuso soquete sext... | Vis à six pans creux | |
| 22 | **VOE 984090** | 16 | | | | | | | Hex. socket screw | Tornillo de hexágono e... | Parafuso soquete sext... | Vis à six pans creux | |
| 23 | **VOE 984357** | 4 | | | | | | | Hex. socket screw | Tornillo de hexágono e... | Parafuso soquete sext... | Vis à six pans creux | |
| 24 | **VOE 993027** | 1 | | | | | | | Hexagon screw | Tornillo hexagonal | Parafuso sextavado | Vis à tête hexagonale | |
| 25 | **VOE 990738** | 2 | | | | | | | O-ring | Anillo tórico | Anel-o | Joint torique | |
| 26 | **VOE 935574** | | 1 | 1 | 1 | | | | Plug | Tapón | Bujão | Tampon | |

| | |
|---|---|
| 1 | **8289309** |
| 2 | **8289732** |
| 3 | **8289050** |
| 4 | **8292190** |
| 5 | |

**Syst. hydr, rés. hydr vers refroidisseur huile hydraulique**
**Sistema hidráulico, tanque hidráulico para o refrigerador de óleo hidráulico**
**Sistema hidráulico, depósito hidr. a enfr. aceite hidr.**
**Hydraulic system, hydraulic tank to hydraulic oil cooler**

| | |
|---|---|
| Catalogue id **20615** | Group **911** |
| Illustr. No **1059405** | Section **500** |
| Issue **PUB 20035940-B** | Page **955** |

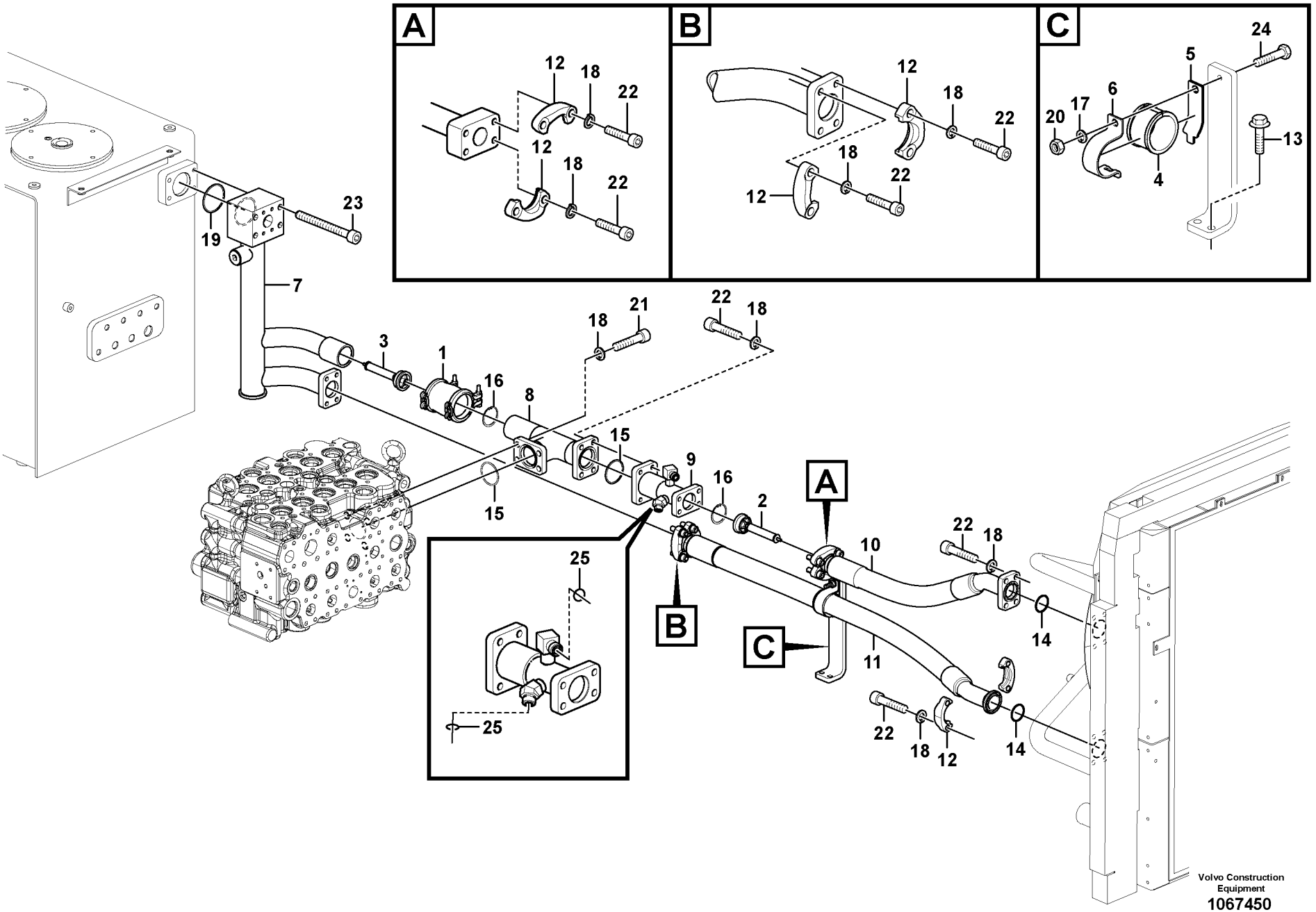
A
B
C
12
18
22
24
5
6
17
20
4
13
23
19
7
3
1
16
8
21
15
9
2
10
11
14
25
Volvo Construction Equipment
1067450

| Fig. | Part No. | Quantity 1 | 2 | 3 | PS | KIT | Description | Denominación | Denominação | Dénomination | Notes |
|---|---|---|---|---|---|---|---|---|---|---|---|
| 1 | **VOE 14531075** | 1 | | | | | Flexible coupling | Acoplamiento flexible | Ligacão flexível | Coupleur flexible | |
| | **VOE 14526761** | 1 | | | | | •Gasket Kit | •Juego Juntas | •Jogo de juntas | •Kit Joints | |
| | **VOE 14559069** | 1 | | | | | ••Gasket | ••Junta | ••Junta | ••Joint | |
| 2 | **VOE 14531083** | 1 | | | | | Valve | Válvula | Válvula | Valve | |
| 3 | **VOE 14531084** | 1 | | | | | Valve | Válvula | Válvula | Valve | |
| 4 | **VOE 14539233** | 1 | | | | | Grommet | Pasaje | Passa muro | Passe fil | |
| 5 | **VOE 14539234** | 1 | | | | | Clip | Clip | Clipe | Clip | |
| 6 | **VOE 14539235** | 1 | | | | | Clip | Clip | Clipe | Clip | |
| 7 | **VOE 14593016** | 1 | | | | | Pipe | Tubo | Tubo | Tuyau | |
| 8 | **VOE 14623606** | 1 | | | | | Pipe | Tubo | Tubo | Tuyau | |
| 9 | **VOE 14623604** | 1 | | | | | Pipe | Tubo | Tubo | Tuyau | |
| 10 | **VOE 14642689** | 1 | | | | | Hose | Manguera | Mangueira | Flexible | |
| 11 | **VOE 14655807** | 1 | | | | | Hose | Manguera | Mangueira | Flexible | |
| 12 | **VOE 936620** | 6 | | | | | Flange half | Mitad brida | Meia flange | Demi-bride | |
| 13 | **VOE 946472** | 2 | | | | | Flange screw | Tornillo embridado | Parafuso flangeado | Vis à embase | |
| 14 | **VOE 990743** | 7 | | | | | O-ring | Anillo tórico | Anel-o | Joint torique | |
| 15 | **VOE 993327** | 2 | | | | | O-ring | Anillo tórico | Anel-o | Joint torique | |
| 16 | **VOE 914528** | 2 | | | | | Retaining ring | Anillo retén | Anel de fixação | Bague retenue | |
| 17 | **VOE 955922** | 1 | | | | | Spring washer | Arandela elástica | Arruela de pressão | Rondelle élastique | |
| 18 | **VOE 955923** | 36 | | | | | Spring washer | Arandela elástica | Arruela de pressão | Rondelle élastique | |
| 19 | **VOE 980102** | 1 | | | | | O-ring | Anillo tórico | Anel-o | Joint torique | |
| 20 | **VOE 983304** | 1 | | | | | Hexagon nut | Tuerca hexagonal | Porca sextavada | Écrou hexagonal | |
| 21 | **VOE 984089** | 4 | | | | | Hex. socket screw | Tornillo de hexágono emb... | Parafuso soquete sext... | Vis à six pans creux | |
| 22 | **VOE 984090** | 32 | | | | | Hex. socket screw | Tornillo de hexágono emb... | Parafuso soquete sext... | Vis à six pans creux | |
| 23 | **VOE 984357** | 4 | | | | | Hex. socket screw | Tornillo de hexágono emb... | Parafuso soquete sext... | Vis à six pans creux | |
| 24 | **VOE 993027** | 1 | | | | | Hexagon screw | Tornillo hexagonal | Parafuso sextavado | Vis à tête hexagonale | |
| 25 | **VOE 990738** | 2 | | | | | O-ring | Anillo tórico | Anel-o | Joint torique | |

| | | | | |
|---|---|---|---|---|
| **1** | | **Syst. hydr, rés. hydr vers refroidisseur huile hydraulique**<br>**Sistema hidráulico, tanque hidráulico para o refrigerador de óleo hidráulico**<br>**Sistema hidráulico, depósito hidr. a enfr. aceite hidr.**<br>**Hydraulic system, hydraulic tank to hydraulic oil cooler** | Catalogue id **20615** | Group **911** |
| **2** | | | Illustr. No **1067450** | Section **550** |
| **3** | | | | |
| **4** | | | Issue **PUB 20035940-B** | Page **957** |
| **5** | | **8293156** | | |

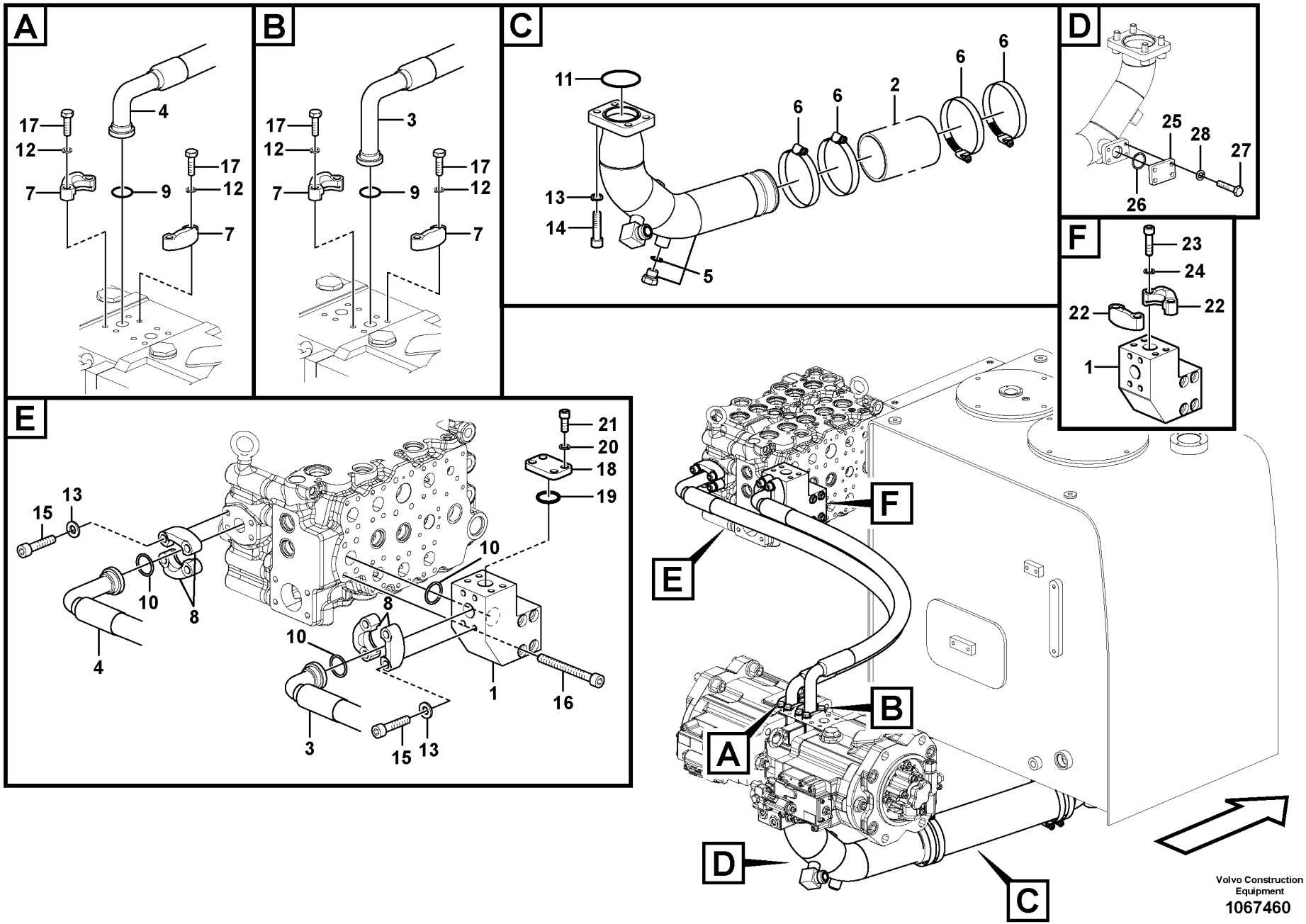


Volvo Construction Equipment
1067460

| Fig. | Part No. | Quantity 1 | 2 | 3 | 4 | 5 | PS | KIT | Description | Denominación | Denominação | Dénomination | Notes |
|---|---|---|---|---|---|---|---|---|---|---|---|---|---|
| 1 | **VOE 14533500** | 1 | | | | | SS | | Block | Bloque | Bloco | Bloc | |
| 1 | **VOE 14645712** | | | | | 1 | | | Block | Bloque | Bloco | Bloc | |
| 1 | **VOE 993324** | | | | | 1 | | | •O-ring | •Anillo tórico | •Anel-o | •Joint torique | |
| 2 | **VOE 14548220** | 1 | | | | | | | Hose | Manguera | Mangueira | Flexible | |
| 3 | **VOE 14608489** | 1 | | | | | | | Hose | Manguera | Mangueira | Flexible | |
| 3 | **VOE 14882174** | | | | | 1 | | | Hose assembly | Conducto | Mangueira completa | Conduit flexible | |
| 4 | **VOE 14608491** | 1 | | | | | | | Hose | Manguera | Mangueira | Flexible | |
| 4 | **VOE 14882175** | | | | | 1 | | | Hose assembly | Conducto | Mangueira completa | Conduit flexible | |
| 5 | **VOE 14608492** | 1 | | | | | | | Pipe | Tubo | Tubo | Tuyau | |
| 5 | **VOE 993321** | 1 | | | | | | | •O-ring | •Anillo tórico | •Anel-o | •Joint torique | (VOE 932040) |
| 5 | **SA 9415-31032** | 1 | | | | | | | •Plug | •Tapon | •Bujão | •Bouchon | |
| 5 | **VOE 14678072** | | | | | 1 | | | Pipe | Tubo | Tubo | Tuyau | (VOE 14638600) |
| 5 | **VOE 993321** | | | | | 1 | | | •O-ring | •Anillo tórico | •Anel-o | •Joint torique | |
| 5 | **SA 9415-31032** | | | | | 1 | | | •Plug | •Tapon | •Bujão | •Bouchon | |
| 6 | **SA 9312-10450** | 4 | | | | 4 | | | Hose clamp | Abrazadera de manguer | Braçadeira da mangueir | Collier durite | |
| 7 | **VOE 936623** | 4 | | | | 4 | | | Flange half | Mitad brida | Meia flange | Demi-bride | |
| 8 | **VOE 936624** | 4 | | | | 4 | | | Flange half | Mitad brida | Meia flange | Demi-bride | |
| 9 | **VOE 990742** | 2 | | | | 2 | | | O-ring | Anillo tórico | Anel-o | Joint torique | |
| 10 | **VOE 993325** | 3 | | | | 3 | | | O-ring | Anillo tórico | Anel-o | Joint torique | |
| 11 | **VOE 980102** | 1 | | | | 1 | | | O-ring | Anillo tórico | Anel-o | Joint torique | |
| 12 | **VOE 955922** | 8 | | | | 8 | | | Spring washer | Arandela elástica | Arruela de pressão | Rondelle élastique | |
| 13 | **VOE 955923** | 12 | | | | 12 | | | Spring washer | Arandela elástica | Arruela de pressão | Rondelle élastique | |
| 14 | **VOE 984089** | 4 | | | | 4 | | | Hex. socket screw | Tornillo de hexágono e... | Parafuso soquete sext... | Vis à six pans creux | |
| 15 | **VOE 984091** | 8 | | | | 8 | | | Hex. socket screw | Tornillo de hexágono e... | Parafuso soquete sext... | Vis à six pans creux | |
| 16 | **VOE 984355** | 4 | | | | 4 | | | Hex. socket screw | Tornillo de hexágono e... | Parafuso soquete sext... | Vis à six pans creux | |
| 17 | **VOE 993025** | 8 | | | | 8 | | | Hexagon screw | Tornillo hexagonal | Parafuso sextavado | Vis à tête hexagonale | |
| 18 | **VOE 14533505** | | 1 | | | | | | Plug | Tapon | Bujão | Bouchon | |
| 19 | **VOE 993325** | | 1 | | | | | | O-ring | Anillo tórico | Anel-o | Joint torique | |
| 20 | **VOE 955923** | | 4 | | | | | | Spring washer | Arandela elástica | Arruela de pressão | Rondelle élastique | |
| 21 | **VOE 984088** | | 4 | | | | | | Hex. socket screw | Tornillo de hexágono e... | Parafuso soquete sext... | Vis à six pans creux | |

| | |
|---|---|
| **1** | **8289309** |
| **2** | **8279854** |
| **3** | **8279855** |
| **4** | **8289733** |
| **5** | **8293156** |

**Syst. hydr, rés. hydraulique vers pompe hydraulique**
**Sistema hidráulico, tanque hidráulico para a bomba hidráulica**
**Sistema hidráulico, depósito hidr. a bomba hidr.**
**Hydraulic system, hydraulic tank to hydraulic pump**

| | |
|---|---|
| Catalogue id **20615** | Group **911** |
| Illustr. No **1067460** | Section **600** |
| Issue **PUB 20035940-B** | Page **959** |





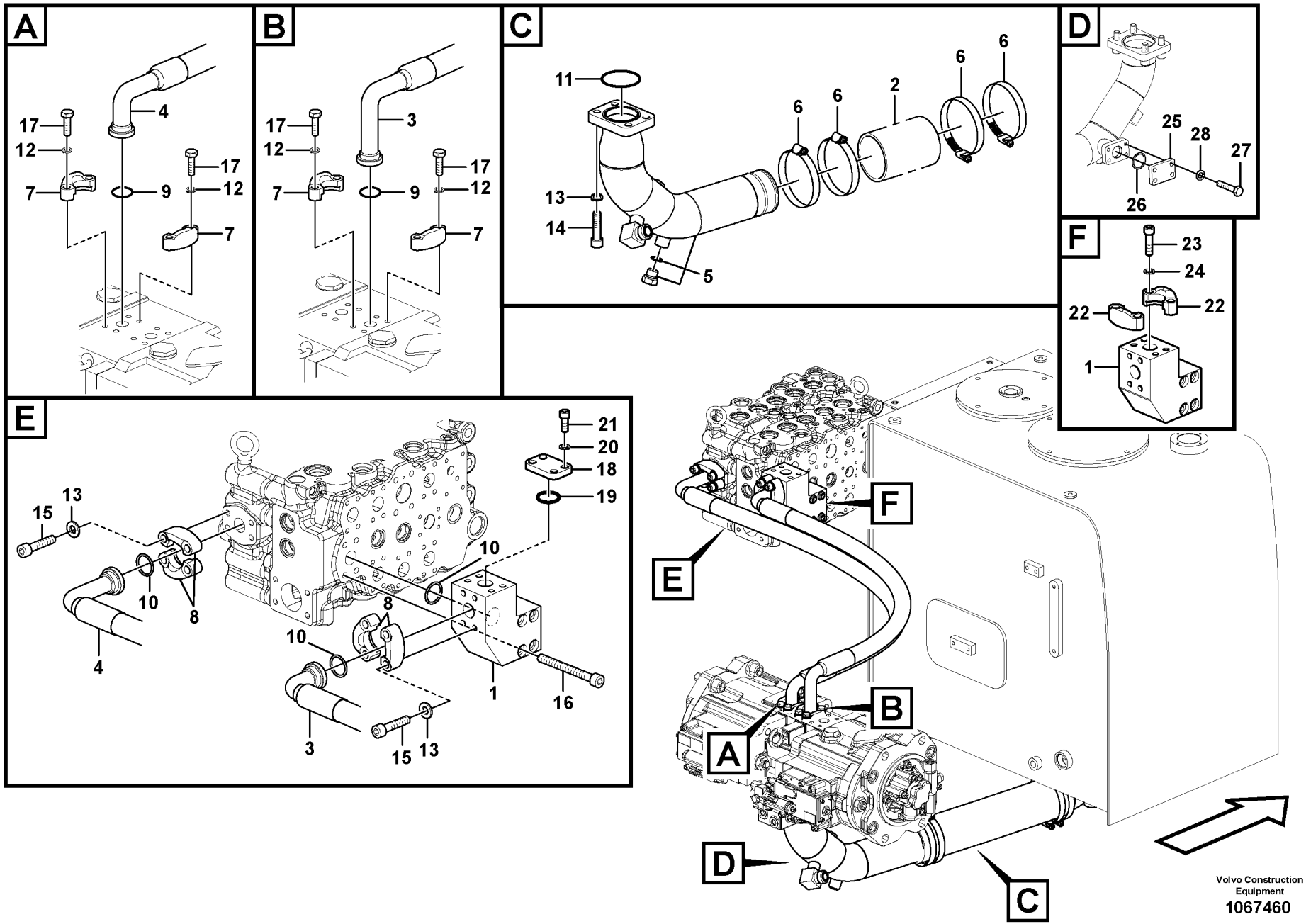


Volvo Construction Equipment
1067460

| Fig. | Part No. | Quantity 1 | 2 | 3 | 4 | 5 | P S | K I T | Description | Denominación | Denominação | Dénomination | Notes |
|---|---|---|---|---|---|---|---|---|---|---|---|---|---|
| 22 | **VOE 936624** | | | 2 | | | | | Flange half | Mitad brida | Meia flange | Demi-bride | |
| 23 | **VOE 984091** | | | 4 | | | | | Hex. socket screw | Tornillo de hexágono e... | Parafuso soquete sext... | Vis à six pans creux | |
| 24 | **VOE 955923** | | | 4 | | | | | Spring washer | Arandela elástica | Arruela de pressão | Rondelle élastique | |
| 25 | **VOE 14587875** | | | | 1 | | | | Plug | Tapón | Bujão | Tampon | |
| 26 | **VOE 993326** | | | | 1 | | | | O-ring | Anillo tórico | Anel-o | Joint torique | |
| 27 | **VOE 983252** | | | | 4 | | | | Hexagon screw | Tornillo hexagonal | Parafuso sextavado | Vis à tête hexagonale | |
| 28 | **VOE 955922** | | | | 4 | | | | Spring washer | Arandela elástica | Arruela de pressão | Rondelle élastique | |

| | |
|---|---|
| **1** | **8289309** |
| **2** | **8279854** |
| **3** | **8279855** |
| **4** | **8289733** |
| **5** | **8293156** |

**Syst. hydr, rés. hydraulique vers pompe hydraulique**
**Sistema hidráulico, tanque hidráulico para a bomba hidráulica**
**Sistema hidráulico, depósito hidr. a bomba hidr.**
**Hydraulic system, hydraulic tank to hydraulic pump**

| | |
|---|---|
| Catalogue id **20615** | Group **911** |
| Illustr. No **1067460** | Section **600** |
| Issue **PUB 20035940-B** | Page **961** |

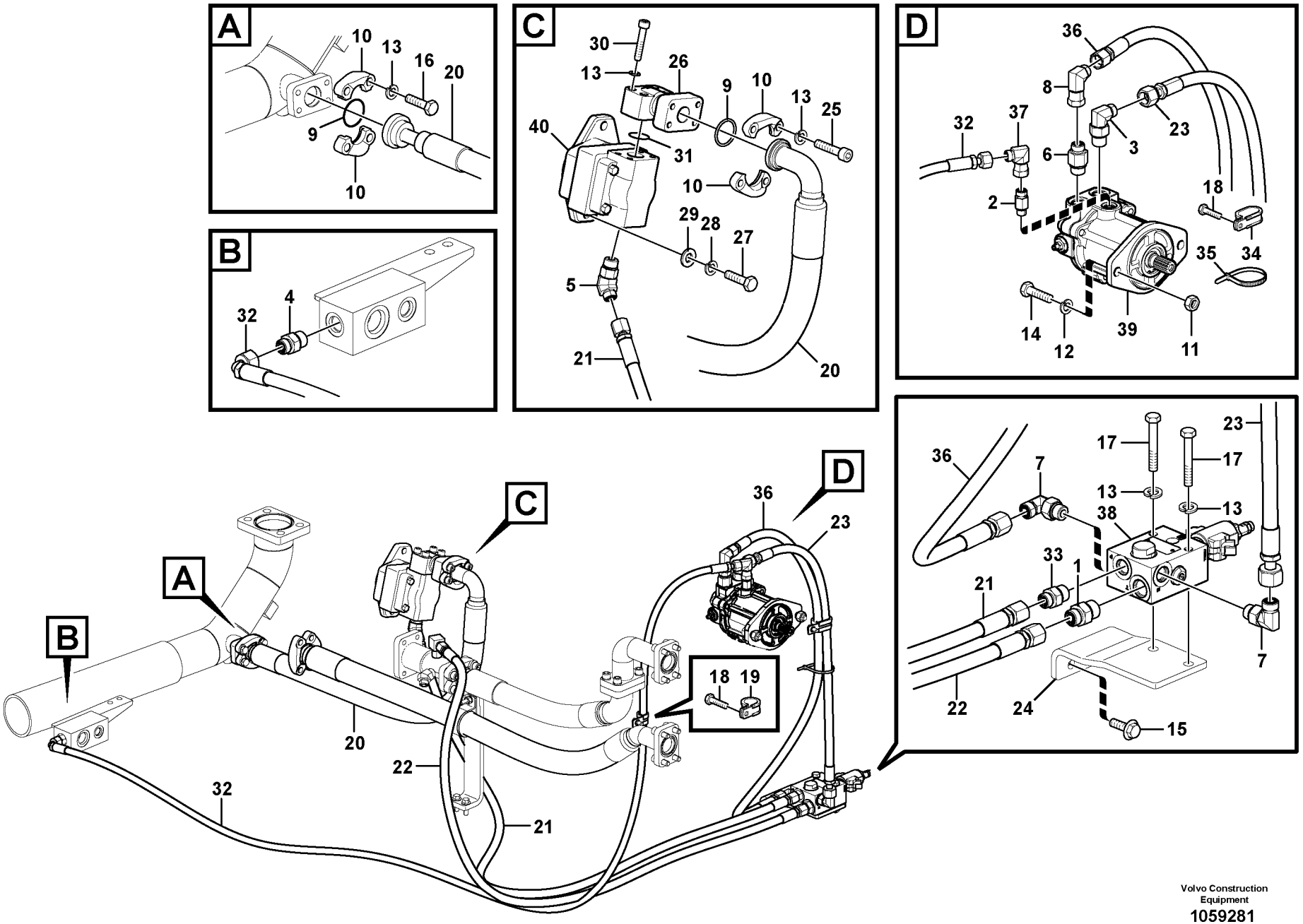


Volvo Construction Equipment

1059281

| Fig. | Part No. | Quantity 1 | 2 | 3 | 4 | 5 | PS | KIT | Description | Denominación | Denominação | Dénomination | Notes |
|---|---|---|---|---|---|---|---|---|---|---|---|---|---|
| 1 | **VOE 935092** | 1 | 1 | | | | | | Nipple | Niple | Niple | Raccord | |
| | **VOE 990738** | 1 | 1 | | | | | | •O-ring | •Anillo tórico | •Anel-o | •Joint torique | |
| | **VOE 993322** | 1 | 1 | | | | | | •O-ring | •Anillo tórico | •Anel-o | •Joint torique | (VOE 932041) |
| 2 | **VOE 937535** | 1 | 1 | | | | | | Nipple | Niple | Niple | Raccord | |
| | **VOE 990737** | 1 | 1 | | | | | | •O-ring | •Anillo tórico | •Anel-o | •Joint torique | |
| | **VOE 993320** | 1 | 1 | | | | | | •O-ring | •Anillo tórico | •Anel-o | •Joint torique | (VOE 932039) |
| 3 | **VOE 935073** | 1 | 1 | | | | | | Elbow nipple | Niple angular | Cotovelo | Raccord coudé | |
| | **VOE 990738** | 1 | 1 | | | | | | •O-ring | •Anillo tórico | •Anel-o | •Joint torique | |
| | **VOE 993322** | 1 | 1 | | | | | | •O-ring | •Anillo tórico | •Anel-o | •Joint torique | (VOE 932041) |
| 4 | **VOE 935089** | 1 | 1 | | | | | | Nipple | Niple | Niple | Raccord | |
| | **VOE 990737** | 1 | 1 | | | | | | •O-ring | •Anillo tórico | •Anel-o | •Joint torique | |
| | **VOE 993321** | 1 | 1 | | | | | | •O-ring | •Anillo tórico | •Anel-o | •Joint torique | (VOE 932040) |
| 5 | **VOE 937697** | 1 | 1 | 1 | 1 | 1 | | | Elbow nipple | Niple angular | Cotovelo | Raccord coudé | |
| | **VOE 990738** | 1 | 1 | 1 | 1 | 1 | | | •O-ring | •Anillo tórico | •Anel-o | •Joint torique | |
| | **VOE 993322** | 1 | 1 | 1 | 1 | 1 | | | •O-ring | •Anillo tórico | •Anel-o | •Joint torique | (VOE 932041) |
| 6 | **VOE 938145** | 1 | 1 | | | | | | Nipple | Niple | Niple | Raccord | |
| | **VOE 990738** | 1 | 1 | | | | | | •O-ring | •Anillo tórico | •Anel-o | •Joint torique | |
| | **VOE 993322** | 1 | 1 | | | | | | •O-ring | •Anillo tórico | •Anel-o | •Joint torique | (VOE 932041) |
| 7 | **VOE 13933868** | 2 | 2 | | | | | | Elbow nipple | Niple angular | Cotovelo | Raccord coudé | |
| | **VOE 990738** | 2 | 2 | | | | | | •O-ring | •Anillo tórico | •Anel-o | •Joint torique | |
| | **VOE 993321** | 2 | 2 | | | | | | •O-ring | •Anillo tórico | •Anel-o | •Joint torique | |
| 8 | **VOE 13933872** | 1 | 1 | | | | | | Elbow nipple | Niple angular | Cotovelo | Raccord coudé | |
| | **VOE 990738** | 1 | 1 | | | | | | •O-ring | •Anillo tórico | •Anel-o | •Joint torique | |
| 9 | **VOE 993326** | 2 | 2 | 2 | 2 | 2 | | | O-ring | Anillo tórico | Anel-o | Joint torique | |
| 10 | **VOE 936618** | 4 | 4 | 4 | 4 | 4 | | | Flange half | Mitad brida | Meia flange | Demi-bride | |
| 11 | **VOE 979020** | 2 | 2 | | | | | | Hexagon nut | Tuerca hexagonal | Porca sextavada | Écrou hexagonal | |
| 12 | **VOE 955925** | 2 | 2 | | | | | | Spring washer | Arandela elástica | Arruela de pressão | Rondelle élastique | |
| 13 | **VOE 955922** | 14 | 14 | 12 | 12 | 12 | | | Spring washer | Arandela elástica | Arruela de pressão | Rondelle élastique | |
| 14 | **VOE 991639** | 2 | 2 | | | | | | Hexagon screw | Tornillo hexagonal | Parafuso sextavado | Vis à tête hexagonale | |
| 15 | **VOE 946441** | 2 | 2 | | | | | | Flange screw | Tornillo embridado | Parafuso flangeado | Vis à embase | |

| | |
|---|---|
| **1** | **8289963** |
| **2** | **8289961** |
| **3** | **8289327** |
| **4** | **8293157** |
| **5** | **8292192** |

**Système hydraulique, circuit de refroidissement d'huile**
**Sistema hidráulico, tubulação de refrigeração de óleo**
**Sistema hidráulico, tubería de refrigeración de aceite.**
**Hydraulic system, oil cooling system**

| | |
|---|---|
| Catalogue id **20615** | Group **911** |
| Illustr. No **1059281** | Section **710** |
| Issue **PUB 20035940-B** | Page **963** |

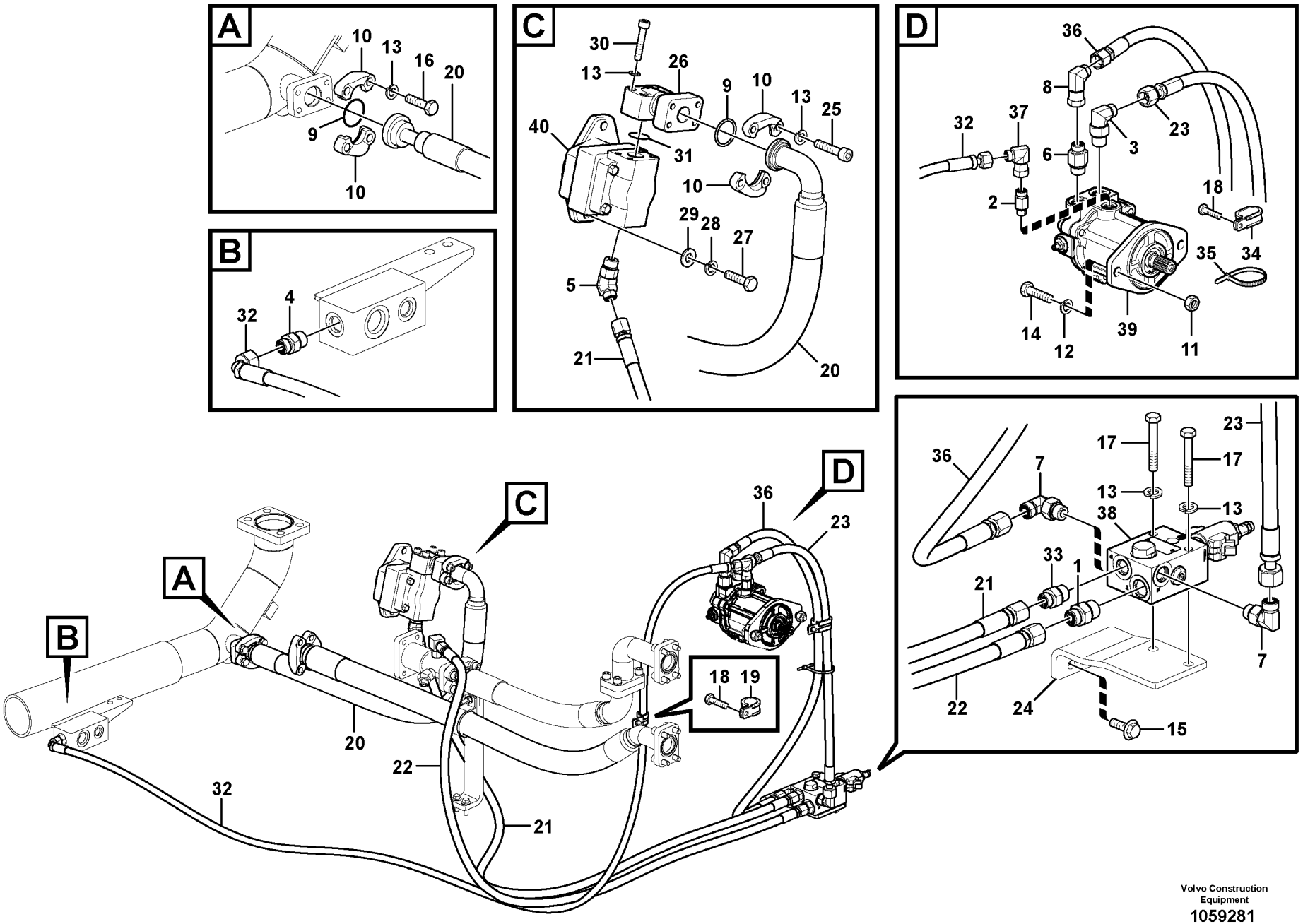


Volvo Construction Equipment

1059281

| Fig. | Part No. | Quantity 1 | 2 | 3 | 4 | 5 | PS | KIT | Description | Denominación | Denominação | Dénomination | Notes |
|---|---|---|---|---|---|---|---|---|---|---|---|---|---|
| 16 | **VOE 983253** | 4 | 4 | 4 | 4 | 4 | | | Hexagon screw | Tornillo hexagonal | Parafuso sextavado | Vis à tête hexagonale | |
| 17 | **VOE 983256** | 2 | 2 | | | | | | Hexagon screw | Tornillo hexagonal | Parafuso sextavado | Vis à tête hexagonale | |
| 18 | **VOE 946471** | 2 | 2 | | | | | | Flange screw | Tornillo embridado | Parafuso flangeado | Vis à embase | |
| 19 | **VOE 14500294** | 1 | 1 | | | | | | Clip | Clip | Clipe | Clip | |
| 20 | **VOE 15154374** | 1 | 1 | 1 | 1 | 1 | | | Hose assembly | Conducto | Mangueira completa | Conduit flexible | |
| 21 | **VOE 936685** | 1 | 1 | | | | | | Hose assembly | Conducto | Mangueira completa | Conduit flexible | |
| 21 | **VOE 15084455** | | | 1 | 1 | | | | Hose assembly | Conducto | Mangueira completa | Conduit flexible | |
| 21 | **VOE 938129** | | | | | 1 | | | Hose assembly | Conducto | Mangueira completa | Conduit flexible | |
| 22 | **VOE 937758** | 1 | 1 | | | | | | Hose assembly | Conducto | Mangueira completa | Conduit flexible | |
| 23 | **VOE 15141224** | 1 | 1 | | | | | | Hose assembly | Conducto | Mangueira completa | Conduit flexible | |
| 24 | **VOE 14621086** | 1 | 1 | | | | | | Bracket | Consola | Suporte | Console | |
| 25 | **VOE 947167** | 4 | 4 | | 4 | 4 | | | Hex. socket screw | Tornillo de hexágono e... | Parafuso soquete sext... | Vis à six pans creux | |
| 25 | **VOE 967635** | | | 4 | | | | | Hex. socket screw | Tornillo de hexágono e... | Parafuso soquete sext... | Vis à six pans creux | |
| 26 | **VOE 14611541** | 1 | 1 | 1 | 1 | 1 | | | Pipe | Tubo | Tubo | Tuyau | |
| 27 | **VOE 978933** | 2 | 2 | 2 | | | | | Hexagon screw | Tornillo hexagonal | Parafuso sextavado | Vis à tête hexagonale | |
| 28 | **VOE 955923** | 2 | 2 | 2 | 2 | 2 | | | Spring washer | Arandela elástica | Arruela de pressão | Rondelle élastique | |
| 29 | **VOE 992042** | 2 | 2 | | 2 | 2 | | | Plain washer | Arandela plana | Arruela simples | Rondelle plane | |
| 29 | **VOE 992041** | | | 2 | | | | | Plain washer | Arandela plana | Arruela simples | Rondelle plane | |
| 30 | **VOE 984349** | 4 | 4 | 4 | 4 | 4 | | | Hex. socket screw | Tornillo de hexágono e... | Parafuso soquete sext... | Vis à six pans creux | |
| 31 | **VOE 993325** | 1 | 1 | 1 | 1 | 1 | | | O-ring | Anillo tórico | Anel-o | Joint torique | |
| 32 | **VOE 936693** | 1 | 1 | | | | | | Hose assembly | Conducto | Mangueira completa | Conduit flexible | |
| 33 | **VOE 13933923** | 1 | 1 | | | | | | Nipple | Niple | Niple | Raccord | |
| | **VOE 990738** | 1 | 1 | | | | | | •O-ring | •Anillo tórico | •Anel-o | •Joint torique | |
| | **VOE 993321** | 1 | 1 | | | | | | •O-ring | •Anillo tórico | •Anel-o | •Joint torique | |
| 34 | **VOE 14515524** | 1 | 1 | | | | | | Clip | Clip | Clipe | Clip | |
| 35 | **SA 9314-02300** | 1 | 1 | | | | | | Cable tie | Abrazadera de cinta | Braçadeira | Serre-câble | |
| 36 | **VOE 936915** | 1 | 1 | | | | | | Hose assembly | Conducto | Mangueira completa | Conduit flexible | |
| 37 | **VOE 13933900** | 1 | 1 | | | | | | Elbow nipple | Niple angular | Cotovelo | Raccord coudé | |
| | **VOE 990737** | 1 | 1 | | | | | | •O-ring | •Anillo tórico | •Anel-o | •Joint torique | |
| 38 | **VOE 14618071** | 1 | 1 | | | | | | Valve | Válvula | Válvula | Valve | See group 911, Page 983 |

| | |
|---|---|
| 1 | **8289963** |
| 2 | **8289961** |
| 3 | **8289327** |
| 4 | **8293157** |
| 5 | **8292192** |

**Système hydraulique, circuit de refroidissement d'huile**
**Sistema hidráulico, tubulação de refrigeração de óleo**
**Sistema hidráulico, tubería de refrigeración de aceite.**
**Hydraulic system, oil cooling system**

| | |
|---|---|
| Catalogue id **20615** | Group **911** |
| Illustr. No **1059281** | Section **710** |
| Issue **PUB 20035940-B** | Page **965** |

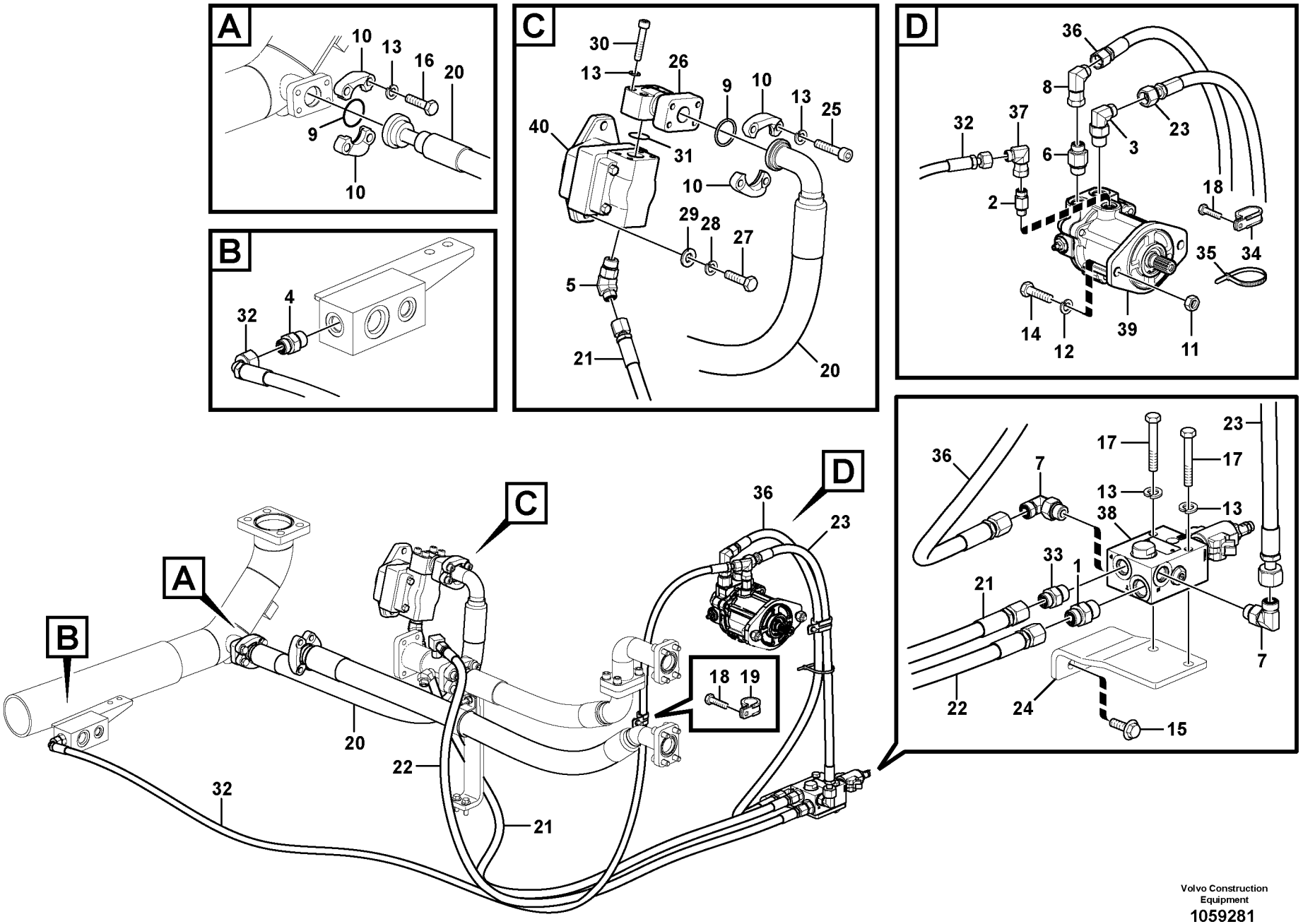


Volvo Construction Equipment

1059281

| Fig. | Part No. | Quantity 1 | 2 | 3 | 4 | 5 | PS | KIT | Description | Denominación | Denominação | Dénomination | Notes |
|---|---|---|---|---|---|---|---|---|---|---|---|---|---|
| 39 | **VOE 14568340** | 1 | 1 | | | | | | Fan motor | Motor ventilador | Motor ventilador | Moteur de ventilateur | See group 911, Page 981 |
| 40 | **VOE 14570452** | 1 | | | | | | | Gear pump | Bomba de engranaje | Bomba a engrenagem | Pompe engrenages | See group 924, Page 1303 |
| | **VOE 14570454** | | 1 | | | | | | Gear pump | Bomba de engranaje | Bomba a engrenagem | Pompe engrenages | |
| | **VOE 14577808** | 1 | 1 | | | | | | •Sealing Kit | •Juego Retenes | •Kit de vedação | •Jeu Joints | |
| | **VOE 14596370** | 1 | 1 | | | | | | •Sealing | •Junta | •Vedação | •Étanchéité | |
| | **VOE 14598756** | | | 1 | 1 | | | | Gear pump | Bomba de engranaje | Bomba a engrenagem | Pompe engrenages | (STD FAN WITH X3/ PROPORTIONAL) |
| 40 | **VOE 14577806** | | | 1 | 1 | | | | •Sealing Kit | •Juego Retenes | •Kit de vedação | •Jeu Joints | |
| 40 | **VOE 14596370** | | | 1 | 1 | | | | •Sealing | •Junta | •Vedação | •Étanchéité | |
| 40 | **VOE 14574572** | | | | | 1 | | | Gear pump | Bomba de engranaje | Bomba a engrenagem | Pompe engrenages | (ON/OFF) |
| 40 | **VOE 14577806** | | | | | 1 | | | •Sealing Kit | •Juego Retenes | •Kit de vedação | •Jeu Joints | |
| 40 | **VOE 14596370** | | | | | 1 | | | •Sealing | •Junta | •Vedação | •Étanchéité | |

| | |
|---|---|
| **1** | **8289963** |
| **2** | **8289961** |
| **3** | **8289327** |
| **4** | **8293157** |
| **5** | **8292192** |

**Système hydraulique, circuit de refroidissement d'huile**
**Sistema hidráulico, tubulação de refrigeração de óleo**
**Sistema hidráulico, tubería de refrigeración de aceite.**
**Hydraulic system, oil cooling system**

| | |
|---|---|
| Catalogue id **20615** | Group **911** |
| Illustr. No **1059281** | Section **710** |
| Issue **PUB 20035940-B** | Page **967** |

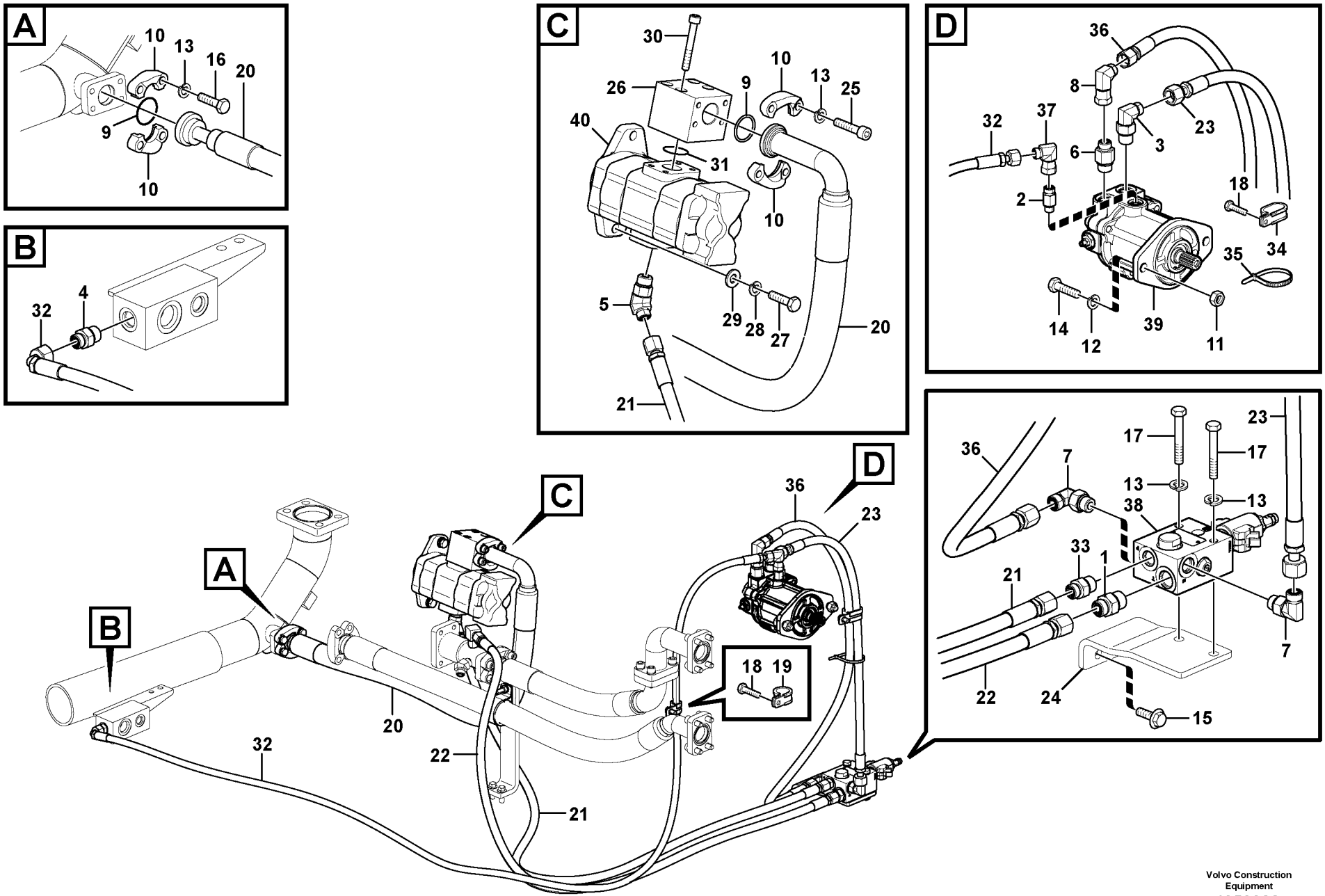


Volvo Construction Equipment

1059366

| Fig. | Part No. | Quantity 1 | 2 | 3 | PS | KIT | Description | Denominación | Denominação | Dénomination | Notes |
|---|---|---|---|---|---|---|---|---|---|---|---|
| 1 | **VOE 935092** | 1 | 1 | | | | Nipple | Niple | Niple | Raccord | |
| 2 | **VOE 937535** | 1 | 1 | | | | Nipple | Niple | Niple | Raccord | |
| 3 | **VOE 935073** | 1 | 1 | | | | Elbow nipple | Niple angular | Cotovelo | Raccord coudé | |
| 4 | **VOE 935089** | 1 | 1 | | | | Nipple | Niple | Niple | Raccord | |
| 5 | **VOE 937697** | 1 | 1 | | | | Elbow nipple | Niple angular | Cotovelo | Raccord coudé | |
| 6 | **VOE 938145** | 1 | 1 | | | | Nipple | Niple | Niple | Raccord | |
| 7 | **VOE 13933868** | 2 | 2 | | | | Elbow nipple | Niple angular | Cotovelo | Raccord coudé | |
| | **VOE 990738** | 2 | 2 | | | | •O-ring | •Anillo tórico | •Anel-o | •Joint torique | |
| | **VOE 993321** | 2 | 2 | | | | •O-ring | •Anillo tórico | •Anel-o | •Joint torique | |
| 8 | **VOE 13933872** | 1 | 1 | | | | Elbow nipple | Niple angular | Cotovelo | Raccord coudé | |
| | **VOE 990738** | 1 | 1 | | | | •O-ring | •Anillo tórico | •Anel-o | •Joint torique | |
| 9 | **VOE 993326** | 2 | 2 | | | | O-ring | Anillo tórico | Anel-o | Joint torique | (VOE 13949238) |
| 10 | **VOE 936618** | 4 | 4 | | | | Flange half | Mitad brida | Meia flange | Demi-bride | |
| 11 | **VOE 979020** | 2 | 2 | | | | Hexagon nut | Tuerca hexagonal | Porca sextavada | Écrou hexagonal | |
| 12 | **VOE 955925** | 2 | 2 | | | | Spring washer | Arandela elástica | Arruela de pressão | Rondelle élastique | |
| 13 | **VOE 955922** | 10 | 10 | | | | Spring washer | Arandela elástica | Arruela de pressão | Rondelle élastique | |
| 14 | **VOE 991639** | 2 | 2 | | | | Hexagon screw | Tornillo hexagonal | Parafuso sextavado | Vis à tête hexagonale | |
| 15 | **VOE 946441** | 2 | 2 | | | | Flange screw | Tornillo embridado | Parafuso flangeado | Vis à embase | |
| 16 | **VOE 983253** | 4 | 4 | | | | Hexagon screw | Tornillo hexagonal | Parafuso sextavado | Vis à tête hexagonale | |
| 17 | **VOE 983256** | 2 | 2 | | | | Hexagon screw | Tornillo hexagonal | Parafuso sextavado | Vis à tête hexagonale | |
| 18 | **VOE 946471** | 2 | 2 | | | | Flange screw | Tornillo embridado | Parafuso flangeado | Vis à embase | |
| 19 | **VOE 14500294** | 1 | 1 | | | | Clip | Clip | Clipe | Clip | |
| 20 | **VOE 14611268** | 1 | 1 | | | | Hose | Manguera | Mangueira | Flexible | |
| 21 | **VOE 936685** | 1 | 1 | | | | Hose assembly | Conducto | Mangueira completa | Conduit flexible | |
| 22 | **VOE 937758** | 1 | 1 | | | | Hose assembly | Conducto | Mangueira completa | Conduit flexible | |
| 23 | **VOE 15141224** | 1 | 1 | | | | Hose assembly | Conducto | Mangueira completa | Conduit flexible | |
| 24 | **VOE 14621086** | 1 | 1 | | | | Bracket | Consola | Suporte | Console | |
| 25 | **VOE 967635** | 4 | 4 | | | | Hex. socket screw | Tornillo de hexágono emb... | Parafuso soquete sext... | Vis à six pans creux | |
| 26 | **VOE 14608526** | 1 | 1 | | | | Block | Bloque | Bloco | Bloc | |
| 27 | **VOE 978933** | 2 | 2 | | | | Hexagon screw | Tornillo hexagonal | Parafuso sextavado | Vis à tête hexagonale | |

| | |
|---|---|
| **1** | **8289962** |
| **2** | **8289311** |
| **3** | |
| **4** | |
| **5** | |

**Système hydraulique, circuit de refroidissement d'huile**
**Sistema hidráulico, tubulação de refrigeração de óleo**
**Sistema hidráulico, tubería de refrigeración de aceite.**
**Hydraulic system, oil cooling system**

| | |
|---|---|
| Catalogue id **20615** | Group **911** |
| Illustr. No **1059366** | Section **720** |
| Issue **PUB 20035940-B** | Page **969** |

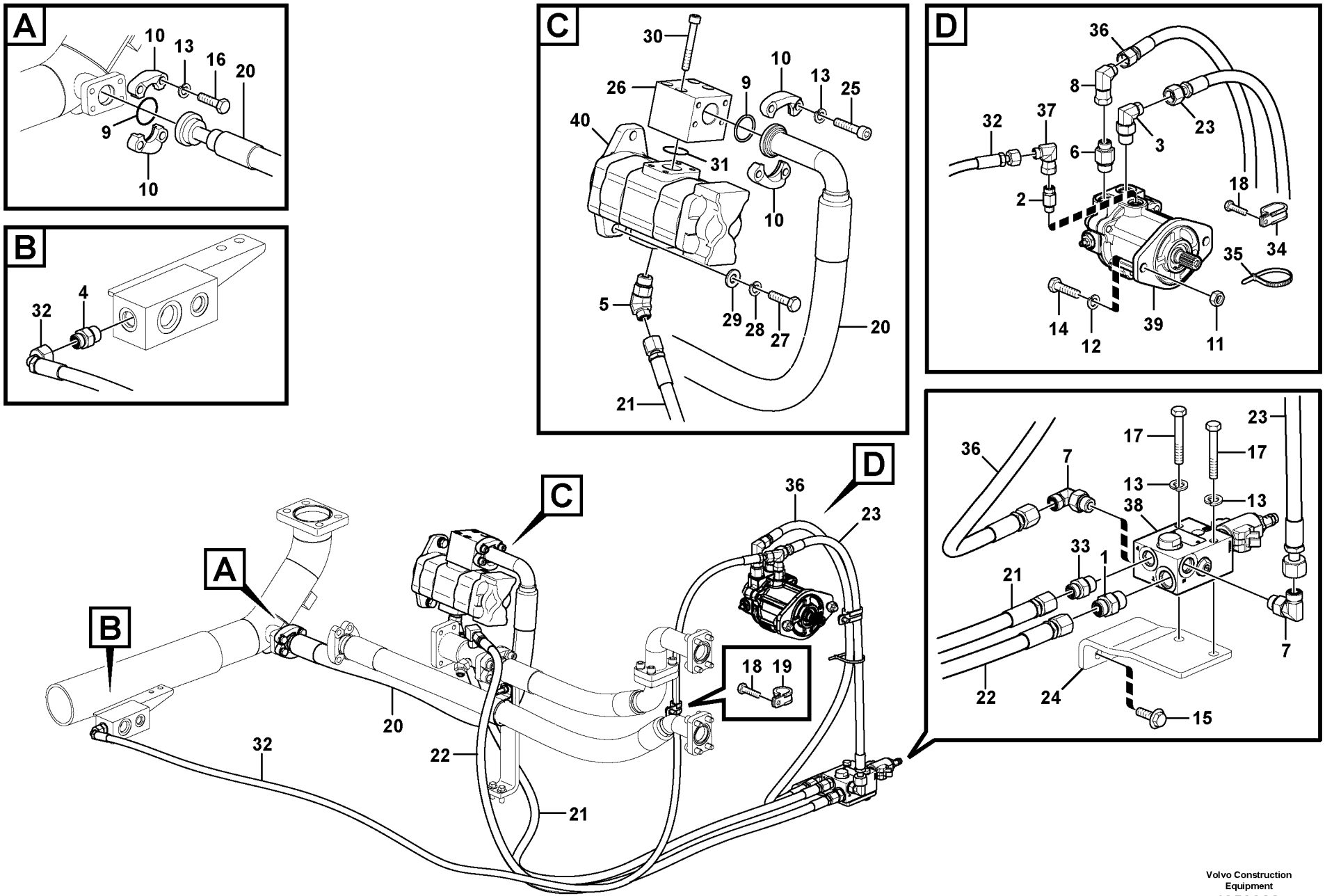


Volvo Construction Equipment

1059366

| Fig. | Part No. | Quantity 1 | 2 | 3 | PS | KIT | Description | Denominación | Denominação | Dénomination | Notes |
|---|---|---|---|---|---|---|---|---|---|---|---|
| 28 | **VOE 955923** | 2 | 2 | | | | Spring washer | Arandela elástica | Arruela de pressão | Rondelle élastique | |
| 29 | **VOE 992042** | 2 | 2 | | | | Plain washer | Arandela plana | Arruela simples | Rondelle plane | |
| 30 | **VOE 984351** | 4 | 4 | | | | Hex. socket screw | Tornillo de hexágono emb... | Parafuso soquete sext... | Vis à six pans creux | |
| 31 | **VOE 993326** | 1 | 1 | | | | O-ring | Anillo tórico | Anel-o | Joint torique | (VOE 13949238) |
| 32 | **VOE 936693** | 1 | 1 | | | | Hose assembly | Conducto | Mangueira completa | Conduit flexible | |
| 33 | **VOE 13933923** | 1 | 1 | | | | Nipple | Niple | Niple | Raccord | |
| | **VOE 990738** | 1 | 1 | | | | •O-ring | •Anillo tórico | •Anel-o | •Joint torique | |
| | **VOE 993321** | 1 | 1 | | | | •O-ring | •Anillo tórico | •Anel-o | •Joint torique | |
| 34 | **VOE 14515524** | 1 | 1 | | | | Clip | Clip | Clipe | Clip | |
| 35 | **SA 9314-02300** | 1 | 1 | | | | Cable tie | Abrazadera de cinta | Braçadeira | Serre-câble | |
| 36 | **VOE 936915** | 1 | 1 | | | | Hose assembly | Conducto | Mangueira completa | Conduit flexible | |
| 37 | **VOE 13933900** | 1 | 1 | | | | Elbow nipple | Niple angular | Cotovelo | Raccord coudé | |
| | **VOE 990737** | 1 | 1 | | | | •O-ring | •Anillo tórico | •Anel-o | •Joint torique | |
| 38 | **VOE 14618071** | 1 | 1 | | | | Valve | Válvula | Válvula | Valve | See group 911, Page 983 |
| 39 | **VOE 14568340** | 1 | 1 | | | | Fan motor | Motor ventilador | Motor ventilador | Moteur de ventilateur | See group 911, Page 981 |
| 40 | **VOE 14570451** | | 1 | | | | Gear pump | Bomba de engranaje | Bomba a engrenagem | Pompe engrenages | |
| | **VOE 14596368** | | 1 | | | | •Sealing | •Junta | •Vedação | •Étanchéité | |
| | **VOE 14596370** | | 1 | | | | •Sealing | •Junta | •Vedação | •Étanchéité | |
| | **VOE 14570453** | 1 | | | | | Gear pump | Bomba de engranaje | Bomba a engrenagem | Pompe engrenages | |
| | **VOE 14596368** | 1 | | | | | •Sealing | •Junta | •Vedação | •Étanchéité | |
| | **VOE 14596370** | 1 | | | | | •Sealing | •Junta | •Vedação | •Étanchéité | |

| | |
|---|---|
| 1 | **8289962** |
| 2 | **8289311** |
| 3 | |
| 4 | |
| 5 | |

**Système hydraulique, circuit de refroidissement d'huile**
**Sistema hidráulico, tubulação de refrigeração de óleo**
**Sistema hidráulico, tubería de refrigeración de aceite.**
**Hydraulic system, oil cooling system**

| | |
|---|---|
| Catalogue id **20615** | Group **911** |
| Illustr. No **1059366** | Section **720** |
| Issue **PUB 20035940-B** | Page **971** |

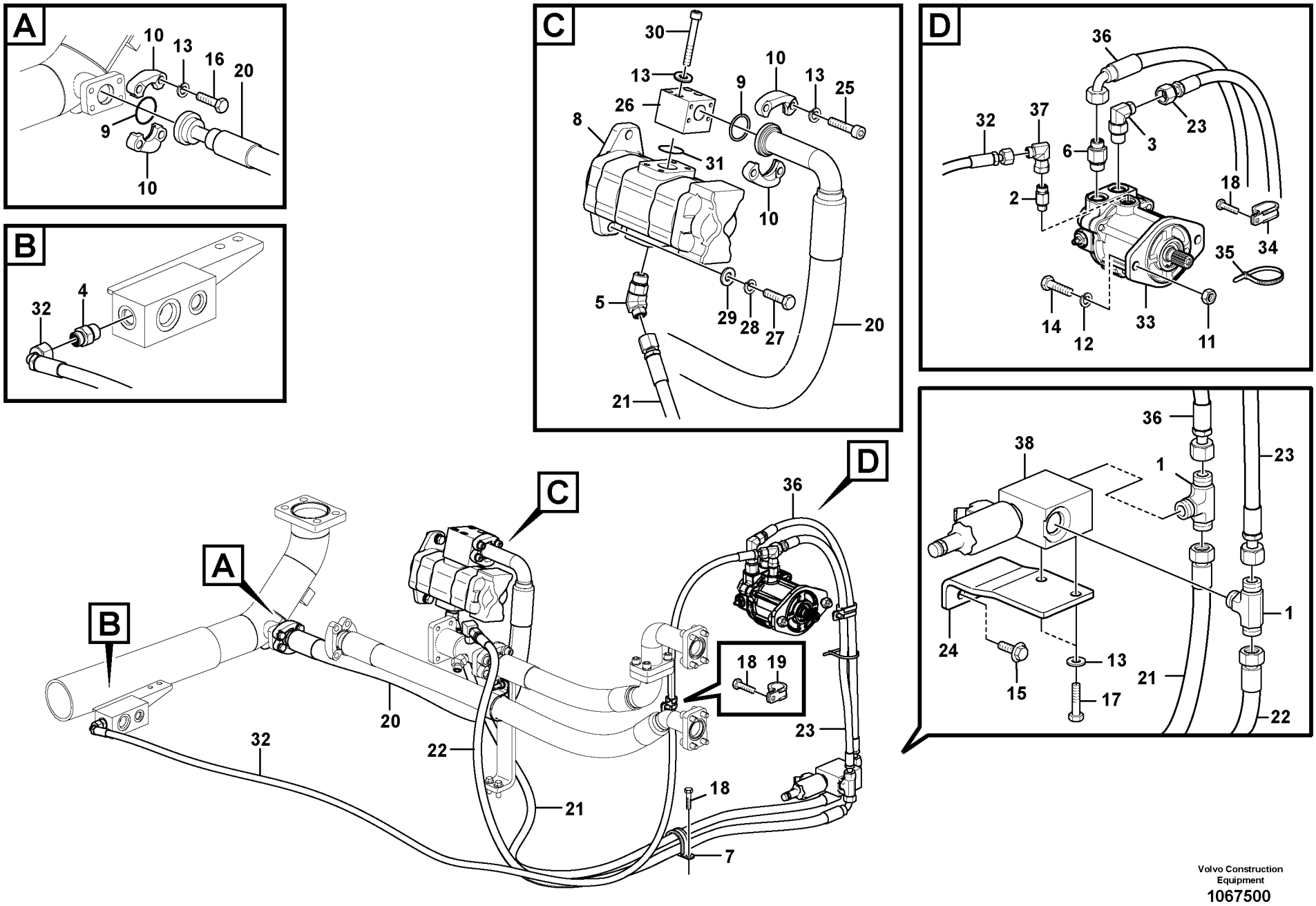


Volvo Construction Equipment
1067500

| Fig. | Part No. | Quantity 1 | 2 | 3 | PS | KIT | Description | Denominación | Denominação | Dénomination | Notes |
|---|---|---|---|---|---|---|---|---|---|---|---|
| 1 | **VOE 15029548** | 2 | | | | | Nipple | Niple | Niple | Raccord | |
| 1 | **VOE 993322** | 2 | | | | | •O-ring | •Anillo tórico | •Anel-o | •Joint torique | (VOE 932041) |
| 1 | **VOE 990738** | 4 | | | | | •O-ring | •Anillo tórico | •Anel-o | •Joint torique | |
| 2 | **VOE 937535** | 1 | | | | | Nipple | Niple | Niple | Raccord | |
| 2 | **VOE 990737** | 1 | | | | | •O-ring | •Anillo tórico | •Anel-o | •Joint torique | |
| 2 | **VOE 993320** | 1 | | | | | •O-ring | •Anillo tórico | •Anel-o | •Joint torique | (VOE 932039) |
| 3 | **VOE 935073** | 1 | | | | | Elbow nipple | Niple angular | Cotovelo | Raccord coudé | |
| 3 | **VOE 990738** | 1 | | | | | •O-ring | •Anillo tórico | •Anel-o | •Joint torique | |
| 3 | **VOE 993322** | 1 | | | | | •O-ring | •Anillo tórico | •Anel-o | •Joint torique | (VOE 932041) |
| 4 | **VOE 935089** | 1 | | | | | Nipple | Niple | Niple | Raccord | |
| 4 | **VOE 990737** | 1 | | | | | •O-ring | •Anillo tórico | •Anel-o | •Joint torique | |
| 4 | **VOE 993321** | 1 | | | | | •O-ring | •Anillo tórico | •Anel-o | •Joint torique | (VOE 932040) |
| 5 | **VOE 937697** | 1 | | | | | Elbow nipple | Niple angular | Cotovelo | Raccord coudé | |
| 5 | **VOE 990738** | 1 | | | | | •O-ring | •Anillo tórico | •Anel-o | •Joint torique | |
| 5 | **VOE 993322** | 1 | | | | | •O-ring | •Anillo tórico | •Anel-o | •Joint torique | (VOE 932041) |
| 6 | **VOE 938145** | 1 | | | | | Nipple | Niple | Niple | Raccord | |
| 6 | **VOE 990738** | 1 | | | | | •O-ring | •Anillo tórico | •Anel-o | •Joint torique | |
| 6 | **VOE 993322** | 1 | | | | | •O-ring | •Anillo tórico | •Anel-o | •Joint torique | (VOE 932041) |
| 7 | **VOE 14515521** | 1 | | | | | Insulating clip | Clip de aislamiento | Clip isolamento | Circlip isolant | |
| 8 | **VOE 14598757** | 1 | | | | | Gear pump | Bomba de engranaje | Bomba a engrenagem | Pompe engrenages | |
| 8 | **VOE 14577806** | 1 | | | | | •Sealing Kit | •Juego Retenes | •Kit de vedação | •Jeu Joints | |
| 8 | **VOE 14596370** | 1 | | | | | •Sealing | •Junta | •Vedação | •Étanchéité | |
| 9 | **VOE 993326** | 2 | | | | | O-ring | Anillo tórico | Anel-o | Joint torique | |
| 10 | **VOE 936618** | 4 | | | | | Flange half | Mitad brida | Meia flange | Demi-bride | |
| 11 | **VOE 979020** | 2 | | | | | Hexagon nut | Tuerca hexagonal | Porca sextavada | Écrou hexagonal | |
| 12 | **VOE 955925** | 2 | | | | | Spring washer | Arandela elástica | Arruela de pressão | Rondelle élastique | |
| 13 | **VOE 955922** | 14 | | | | | Spring washer | Arandela elástica | Arruela de pressão | Rondelle élastique | |
| 14 | **VOE 991639** | 2 | | | | | Hexagon screw | Tornillo hexagonal | Parafuso sextavado | Vis à tête hexagonale | |
| 15 | **VOE 946441** | 2 | | | | | Flange screw | Tornillo embridado | Parafuso flangeado | Vis à embase | |
| 16 | **VOE 993025** | 4 | | | | | Hexagon screw | Tornillo hexagonal | Parafuso sextavado | Vis à tête hexagonale | |

| | | | | |
|---|---|---|---|---|
| **1** | | **Système hydraulique, circuit de refroidissement d'huile**<br>**Sistema hidráulico, tubulação de refrigeração de óleo**<br>**Sistema hidráulico, tubería de refrigeración de aceite.**<br>**Hydraulic system, oil cooling system** | Catalogue id **20615** | Group **911** |
| **2** | | | Illustr. No **1067500** | Section **730** |
| **3** | | | Issue **PUB 20035940-B** | Page **973** |
| **4** | | | | |
| **5** | | **8293159** | | |

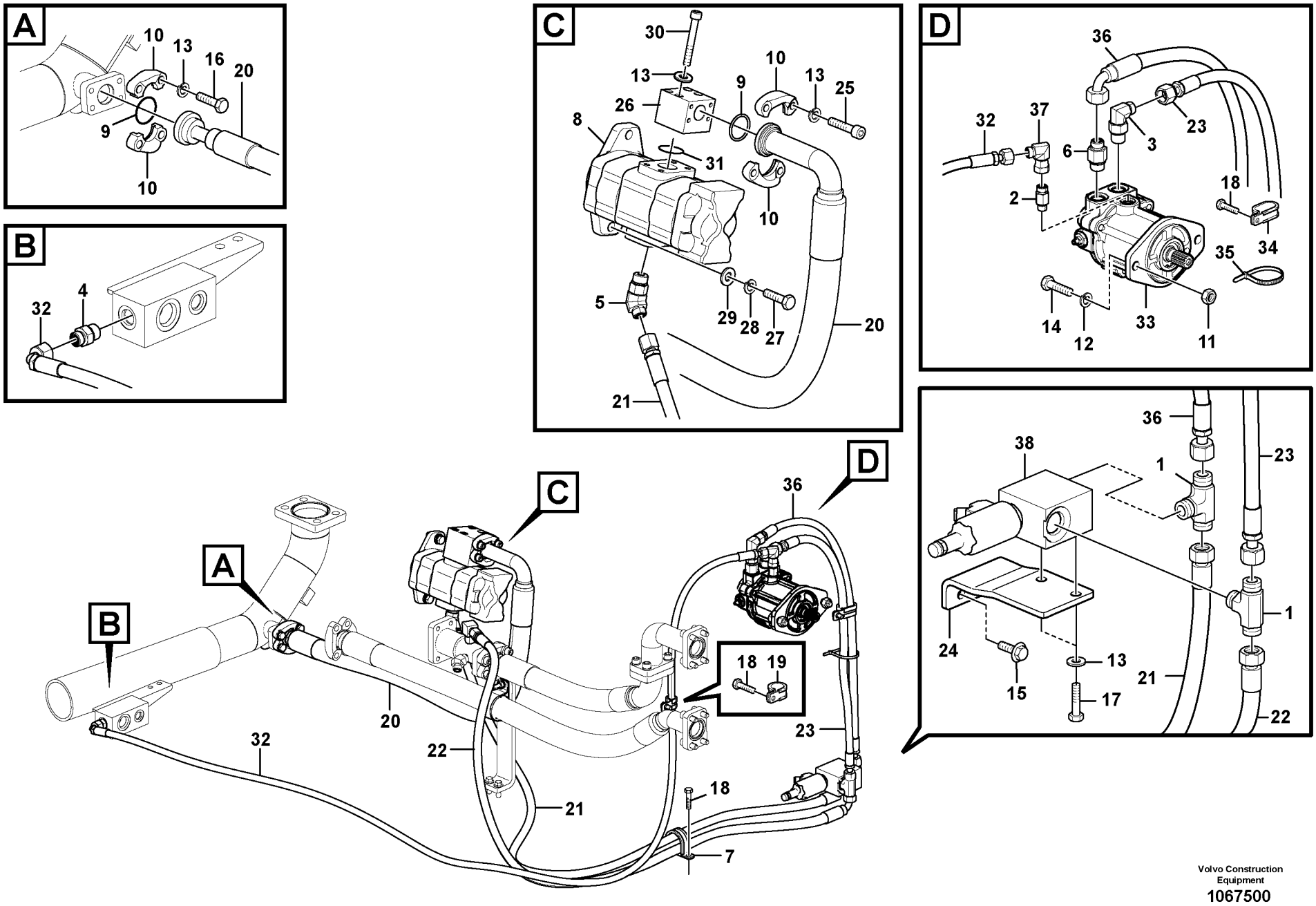


Volvo Construction Equipment
1067500

| Fig. | Part No. | Quantity 1 | 2 | 3 | PS | KIT | Description | Denominación | Denominação | Dénomination | Notes |
|---|---|---|---|---|---|---|---|---|---|---|---|
| 17 | **VOE 983251** | 2 | | | | | Hexagon screw | Tornillo hexagonal | Parafuso sextavado | Vis à tête hexagonale | |
| 18 | **VOE 946471** | 3 | | | | | Flange screw | Tornillo embridado | Parafuso flangeado | Vis à embase | |
| 19 | **VOE 14500294** | 1 | | | | | Clip | Clip | Clipe | Clip | |
| 20 | **VOE 15800212** | 1 | | | | | Hose assembly | Conducto | Mangueira completa | Conduit flexible | |
| 21 | **VOE 937335** | 1 | | | | | Hose assembly | Conducto | Mangueira completa | Conduit flexible | |
| 22 | **VOE 15000792** | 1 | | | | | Hose assembly | Conducto | Mangueira completa | Conduit flexible | |
| 23 | **VOE 15000790** | 1 | | | | | Hose assembly | Conducto | Mangueira completa | Conduit flexible | |
| 24 | **VOE 14632891** | 1 | | | | | Plate | Chapa | Chapa | Tôle | |
| 25 | **VOE 947167** | 4 | | | | | Hex. socket screw | Tornillo de hexágono emb | Parafuso soquete sext | Vis à six pans creux | |
| 26 | **VOE 14611541** | 1 | | | | | Pipe | Tubo | Tubo | Tuyau | |
| 27 | **VOE 978933** | 2 | | | | | Hexagon screw | Tornillo hexagonal | Parafuso sextavado | Vis à tête hexagonale | |
| 28 | **VOE 955923** | 2 | | | | | Spring washer | Arandela elástica | Arruela de pressão | Rondelle élastique | |
| 29 | **VOE 992042** | 2 | | | | | Plain washer | Arandela plana | Arruela simples | Rondelle plane | |
| 30 | **VOE 984349** | 4 | | | | | Hex. socket screw | Tornillo de hexágono emb | Parafuso soquete sext | Vis à six pans creux | |
| 31 | **VOE 993325** | 1 | | | | | O-ring | Anillo tórico | Anel-o | Joint torique | |
| 32 | **VOE 936693** | 1 | | | | | Hose assembly | Conducto | Mangueira completa | Conduit flexible | |
| 33 | **VOE 14531612** | 1 | | | | | Fan motor | Motor ventilador | Motor ventilador | Moteur de ventilateur | |
| 34 | **VOE 14515524** | 1 | | | | | Clip | Clip | Clipe | Clip | |
| 35 | **SA 9314-02300** | 1 | | | | | Cable tie | Abrazadera de cinta | Braçadeira | Serre-câble | |
| 36 | **VOE 936943** | 1 | | | | | Hose assembly | Conducto | Mangueira completa | Conduit flexible | |
| 37 | **VOE 13933900** | 1 | | | | | Elbow nipple | Niple angular | Cotovelo | Raccord coudé | |
| 38 | **VOE 14616531** | 1 | | | | | Relief valve | Válvula de descarga | Válvula de descarga | Valve décharge | |
| 38 | **VOE 14536080** | 1 | | | | | •Seal | •Junta | •Vedação | •Joint | |
| 38 | **VOE 14572729** | 1 | | | | | •Coil | •Bobina | •Bobina | •Bobine | |

| | | | | |
|---|---|---|---|---|
| **1** | | **Système hydraulique, circuit de refroidissement d'huile**<br>**Sistema hidráulico, tubulação de refrigeração de óleo**<br>**Sistema hidráulico, tubería de refrigeración de aceite.**<br>**Hydraulic system, oil cooling system** | Catalogue id **20615** | Group **911** |
| **2** | | | Illustr. No **1067500** | Section **730** |
| **3** | | | Issue **PUB 20035940-B** | Page **975** |
| **4** | | | | |
| **5** | | **8293159** | | |

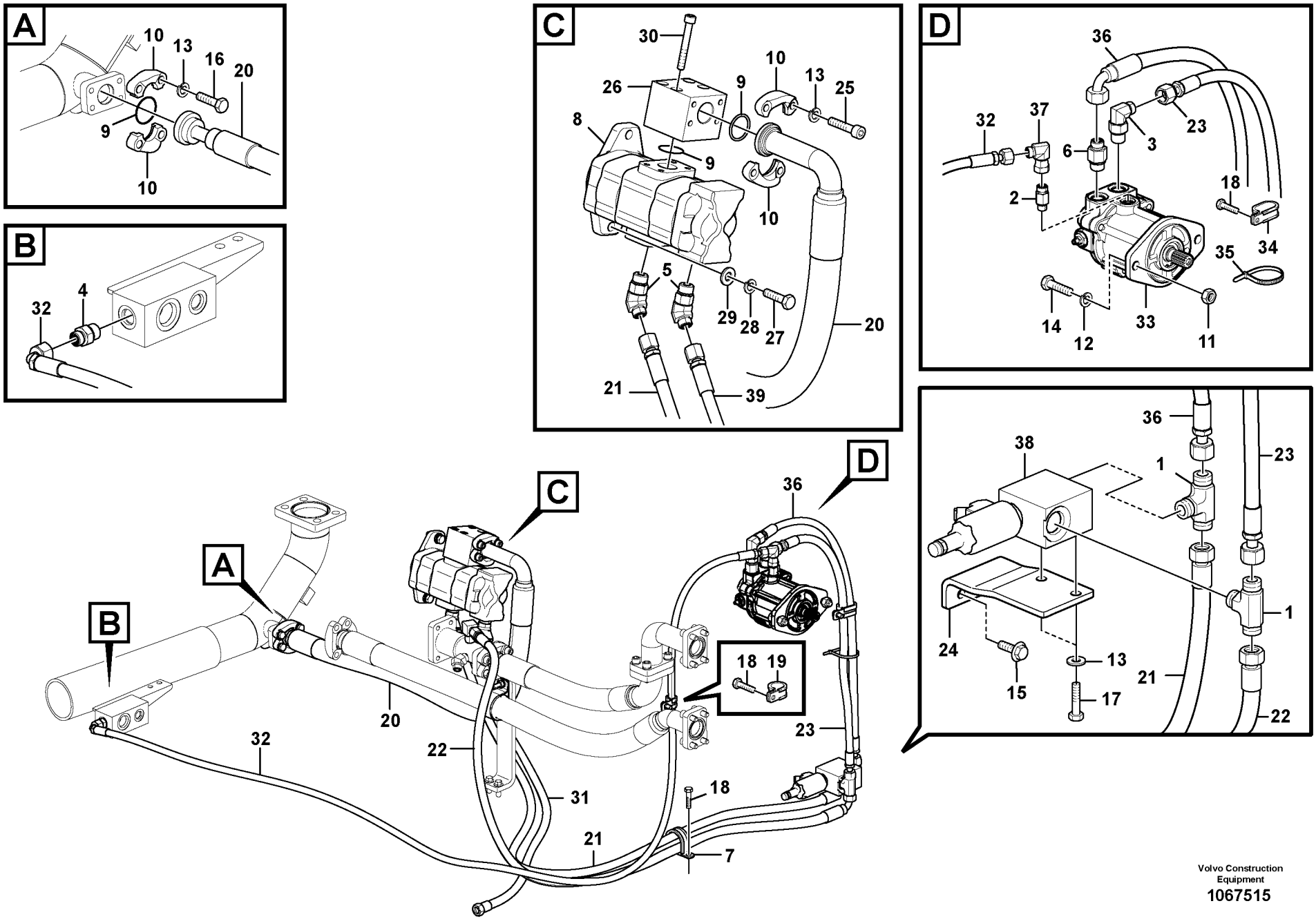


Volvo Construction Equipment

1067515

| Fig. | Part No. | Quantity 1 | 2 | 3 | PS | KIT | Description | Denominación | Denominação | Dénomination | Notes |
|---|---|---|---|---|---|---|---|---|---|---|---|
| 1 | **VOE 15029548** | 2 | 2 | | | | Nipple | Niple | Niple | Raccord | |
| 1 | **VOE 993322** | 2 | 2 | | | | •O-ring | •Anillo tórico | •Anel-o | •Joint torique | (VOE 932041) |
| 1 | **VOE 990738** | 4 | 4 | | | | •O-ring | •Anillo tórico | •Anel-o | •Joint torique | |
| 2 | **VOE 937535** | 1 | 1 | | | | Nipple | Niple | Niple | Raccord | |
| 2 | **VOE 990737** | 1 | 1 | | | | •O-ring | •Anillo tórico | •Anel-o | •Joint torique | |
| 2 | **VOE 993320** | 1 | 1 | | | | •O-ring | •Anillo tórico | •Anel-o | •Joint torique | (VOE 932039) |
| 3 | **VOE 935073** | 1 | 1 | | | | Elbow nipple | Niple angular | Cotovelo | Raccord coudé | |
| 3 | **VOE 990738** | 1 | 1 | | | | •O-ring | •Anillo tórico | •Anel-o | •Joint torique | |
| 3 | **VOE 993322** | 1 | 1 | | | | •O-ring | •Anillo tórico | •Anel-o | •Joint torique | (VOE 932041) |
| 4 | **VOE 935089** | 1 | 1 | | | | Nipple | Niple | Niple | Raccord | |
| 4 | **VOE 990737** | 1 | 1 | | | | •O-ring | •Anillo tórico | •Anel-o | •Joint torique | |
| 4 | **VOE 993321** | 1 | 1 | | | | •O-ring | •Anillo tórico | •Anel-o | •Joint torique | (VOE 932040) |
| 5 | **VOE 937697** | 2 | 2 | | | | Elbow nipple | Niple angular | Cotovelo | Raccord coudé | |
| 5 | **VOE 990738** | 2 | 2 | | | | •O-ring | •Anillo tórico | •Anel-o | •Joint torique | |
| 5 | **VOE 993322** | 2 | 2 | | | | •O-ring | •Anillo tórico | •Anel-o | •Joint torique | (VOE 932041) |
| 6 | **VOE 938145** | 1 | 1 | | | | Nipple | Niple | Niple | Raccord | |
| 6 | **VOE 990738** | 1 | 1 | | | | •O-ring | •Anillo tórico | •Anel-o | •Joint torique | |
| 6 | **VOE 993322** | 1 | 1 | | | | •O-ring | •Anillo tórico | •Anel-o | •Joint torique | (VOE 932041) |
| 7 | **VOE 14515521** | 1 | 1 | | | | Insulating clip | Clip de aislamiento | Clip isolamento | Circlip isolant | |
| 8 | **VOE 14630773** | 1 | | | | | Gear pump | Bomba de engranaje | Bomba a engrenagem | Pompe engrenages | (ON/OFF) |
| 8 | **VOE 14598758** | | 1 | | | | Gear pump | Bomba de engranaje | Bomba a engrenagem | Pompe engrenages | (PROPORTIONAL) |
| 8 | **VOE 14596369** | | 1 | | | | •Sealing | •Junta | •Vedação | •Étanchéité | |
| 8 | **VOE 14596370** | | 1 | | | | •Sealing | •Junta | •Vedação | •Étanchéité | |
| 9 | **VOE 949238** | 3 | 3 | | SS | | O-ring | Anillo tórico | Anel-o | Joint torique | |
| 10 | **VOE 936618** | 4 | 4 | | | | Flange half | Mitad brida | Meia flange | Demi-bride | |
| 11 | **VOE 979020** | 2 | 2 | | | | Hexagon nut | Tuerca hexagonal | Porca sextavada | Écrou hexagonal | |
| 12 | **VOE 955925** | 2 | 2 | | | | Spring washer | Arandela elástica | Arruela de pressão | Rondelle élastique | |
| 13 | **VOE 955922** | 10 | 10 | | | | Spring washer | Arandela elástica | Arruela de pressão | Rondelle élastique | |
| 14 | **VOE 991639** | 2 | 2 | | | | Hexagon screw | Tornillo hexagonal | Parafuso sextavado | Vis à tête hexagonale | |
| 15 | **VOE 946441** | 2 | 2 | | | | Flange screw | Tornillo embridado | Parafuso flangeado | Vis à embase | |

| | |
|---|---|
| **1** | **8292193** |
| **2** | **8293158** |
| **3** | |
| **4** | |
| **5** | |

**Système hydraulique, circuit de refroidissement d'huile**
**Sistema hidráulico, tubulação de refrigeração de óleo**
**Sistema hidráulico, tubería de refrigeración de aceite.**
**Hydraulic system, oil cooling system**

| | |
|---|---|
| Catalogue id **20615** | Group **911** |
| Illustr. No **1067515** | Section **740** |
| Issue **PUB 20035940-B** | Page **977** |

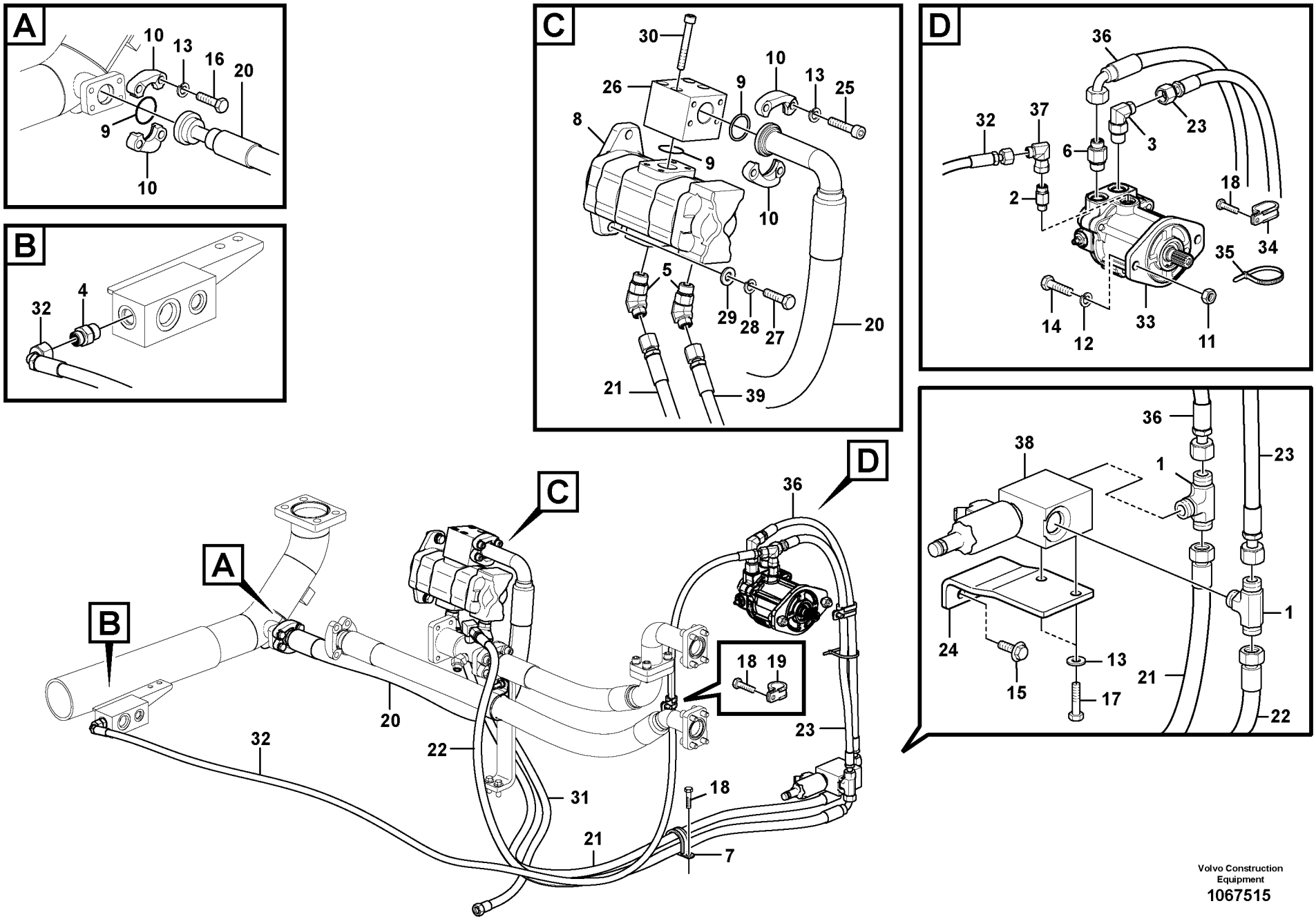


Volvo Construction Equipment

1067515

| Fig. | Part No. | Quantity 1 | 2 | 3 | PS | KIT | Description | Denominación | Denominação | Dénomination | Notes |
|---|---|---|---|---|---|---|---|---|---|---|---|
| 16 | **VOE 993025** | 4 | 4 | | | | Hexagon screw | Tornillo hexagonal | Parafuso sextavado | Vis à tête hexagonale | |
| 17 | **VOE 983251** | 2 | 2 | | | | Hexagon screw | Tornillo hexagonal | Parafuso sextavado | Vis à tête hexagonale | |
| 18 | **VOE 946471** | 3 | 3 | | | | Flange screw | Tornillo embridado | Parafuso flangeado | Vis à embase | |
| 19 | **VOE 14500294** | 1 | 1 | | | | Clip | Clip | Clipe | Clip | |
| 20 | **VOE 14642685** | 1 | 1 | | | | Hose | Manguera | Mangueira | Flexible | |
| 21 | **VOE 937335** | 1 | 1 | | | | Hose assembly | Conducto | Mangueira completa | Conduit flexible | |
| 22 | **VOE 15000792** | 1 | 1 | | | | Hose assembly | Conducto | Mangueira completa | Conduit flexible | |
| 23 | **VOE 15000790** | 1 | 1 | | | | Hose assembly | Conducto | Mangueira completa | Conduit flexible | |
| 24 | **VOE 14632891** | 1 | 1 | | | | Plate | Chapa | Chapa | Tôle | |
| 25 | **VOE 967635** | 4 | 4 | | | | Hex. socket screw | Tornillo de hexágono emb... | Parafuso soquete sext... | Vis à six pans creux | |
| 26 | **VOE 14608526** | 1 | 1 | | | | Block | Bloque | Bloco | Bloc | |
| 27 | **VOE 978933** | 2 | 2 | | | | Hexagon screw | Tornillo hexagonal | Parafuso sextavado | Vis à tête hexagonale | |
| 28 | **VOE 955923** | 2 | 2 | | | | Spring washer | Arandela elástica | Arruela de pressão | Rondelle élastique | |
| 29 | **VOE 992042** | 2 | 2 | | | | Plain washer | Arandela plana | Arruela simples | Rondelle plane | |
| 30 | **VOE 984351** | 4 | 4 | | | | Hex. socket screw | Tornillo de hexágono emb... | Parafuso soquete sext... | Vis à six pans creux | |
| 31 | **VOE 15800373** | 1 | | | | | Hose assembly | Conducto | Mangueira completa | Conduit flexible | |
| 31 | **VOE 936842** | | 1 | | | | Hose assembly | Conducto | Mangueira completa | Conduit flexible | |
| 32 | **VOE 936693** | 1 | 1 | | | | Hose assembly | Conducto | Mangueira completa | Conduit flexible | |
| 33 | **VOE 14531612** | 1 | 1 | | | | Fan motor | Motor ventilador | Motor ventilador | Moteur de ventilateur | |
| 34 | **VOE 14515524** | 1 | 1 | | | | Clip | Clip | Clipe | Clip | |
| 35 | **SA 9314-02300** | 1 | 1 | | | | Cable tie | Abrazadera de cinta | Braçadeira | Serre-câble | |
| 36 | **VOE 936943** | 1 | 1 | | | | Hose assembly | Conducto | Mangueira completa | Conduit flexible | |
| 37 | **VOE 13933900** | 1 | 1 | | | | Elbow nipple | Niple angular | Cotovelo | Raccord coudé | |
| 38 | **VOE 14616531** | 1 | 1 | | | | Relief valve | Válvula de descarga | Válvula de descarga | Valve décharge | |
| 38 | **VOE 14536080** | 1 | 1 | | | | •Seal | •Junta | •Vedação | •Joint | |
| 38 | **VOE 14572729** | 1 | 1 | | | | •Coil | •Bobina | •Bobina | •Bobine | |

| | |
|---|---|
| 1 | **8292193** |
| 2 | **8293158** |
| 3 | |
| 4 | |
| 5 | |

**Système hydraulique, circuit de refroidissement d'huile**
**Sistema hidráulico, tubulação de refrigeração de óleo**
**Sistema hidráulico, tubería de refrigeración de aceite.**
**Hydraulic system, oil cooling system**

| | |
|---|---|
| Catalogue id **20615** | Group **911** |
| Illustr. No **1067515** | Section **740** |
| Issue **PUB 20035940-B** | Page **979** |

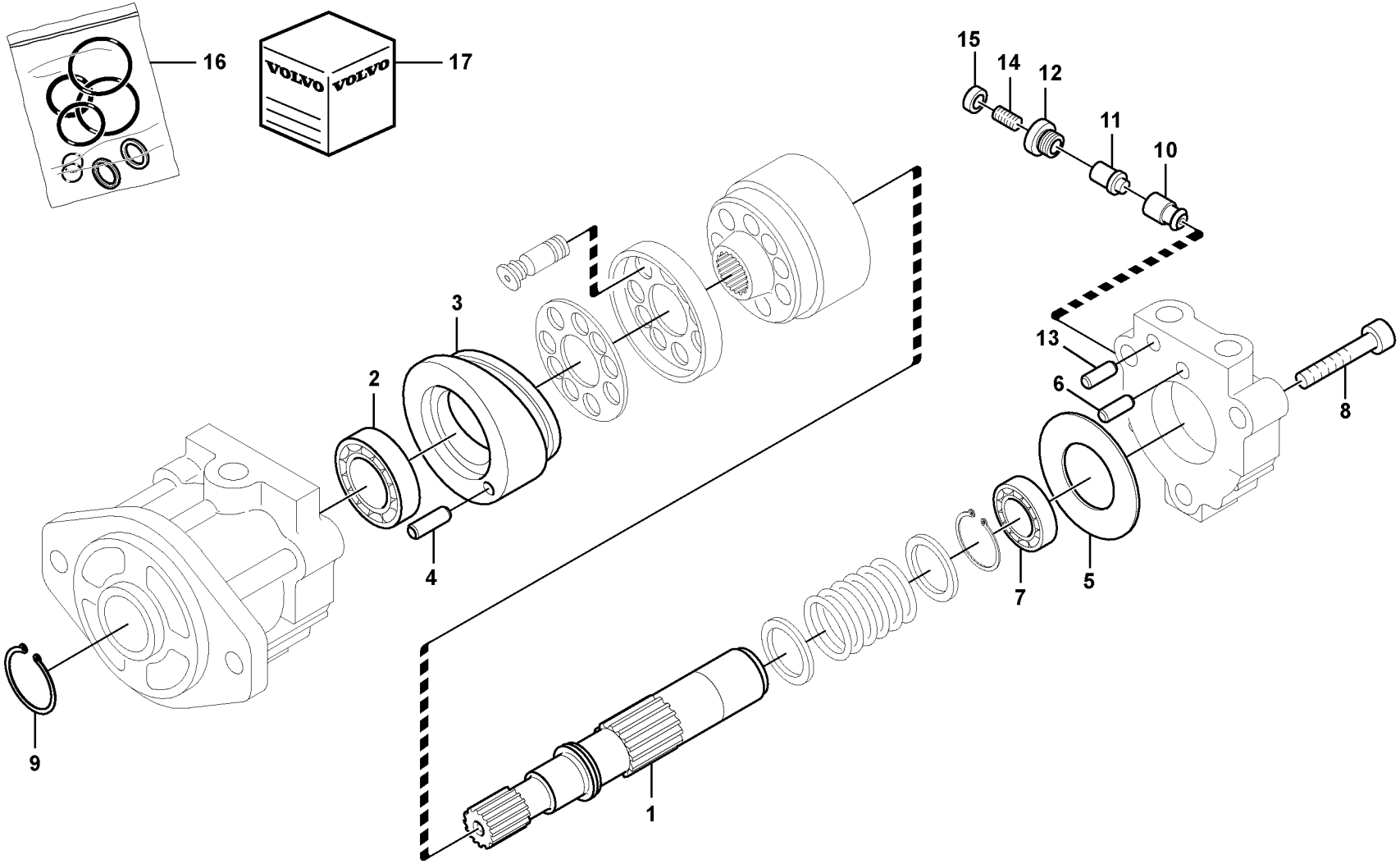


Volvo Construction Equipment
1059311

| Fig. | Part No. | Quantity 1 | 2 | 3 | PS | KIT | Description | Denominación | Denominação | Dénomination | Notes |
|---|---|---|---|---|---|---|---|---|---|---|---|
| | **VOE 14568340** | 1 | | | | | Fan motor | Motor ventilador | Motor ventilador | Moteur de ventilateur | |
| 1 | **VOE 14542951** | 1 | | | | | •Shaft | •Eje | •Eixo | •Arbre | |
| 2 | **VOE 14542952** | 1 | | | | | •Bearing | •Cojinete | •Rolamento | •Palier | |
| 3 | **VOE 14542953** | 1 | | | | | •Plate | •Chapa | •Chapa | •Tôle | |
| 4 | **VOE 14512771** | 1 | | | | | •Pin | •Pasador | •Pino | •Goupille | |
| 5 | **VOE 14542954** | 1 | | | | | •Plate | •Chapa | •Chapa | •Tôle | |
| 6 | **VOE 14536016** | 1 | | | | | •Pin | •Pasador | •Pino | •Goupille | |
| 7 | **VOE 14542955** | 1 | | | | | •Bearing | •Cojinete | •Rolamento | •Palier | |
| 8 | **VOE 14542956** | 3 | | | | | •Bolt | •Perno | •Parafuso | •Boulon | |
| 9 | **VOE 14512772** | 1 | | | | | •Ring | •Anillo | •Anel | •Anneau | |
| 10 | **VOE 14536020** | 1 | | | | | •Non-return valve | •Válvula de reténción | •Válvula de retenção | •Clapet antiretour | |
| 11 | **VOE 14571663** | 1 | | | | | •Seat | •Asiento | •Banco | •Siège | |
| 12 | **VOE 14571664** | 1 | | | | | •Plug | •Tapón | •Bujão | •Tampon | |
| 13 | **SA 8230-32410** | 2 | | | | | •Pin | •Pasador | •Pino | •Goupille | |
| 14 | **VOE 14571665** | 1 | | | | | •Set screw | •Tornillo tope | •Parafuso batente | •Vis butée | |
| 15 | **VOE 14571666** | 1 | | | | | •Nut | •Tuerca | •Porca | •Écrou | |
| 16 | **VOE 14571667** | 1 | | | | | •Sealing kit | •Kit de precinto | •Jogo de vedação | •Kit plombage | |
| 17 | **VOE 14542958** | 1 | | | | | •Cylinder block | •Bloque de cilindro | •Bloco de cilindros | •Unite cylindre | |

| | | | | |
|---|---|---|---|---|
| **1** | | **Système hydraulique, moteur du ventilateur de refroidissement d'huile.**<br>**Sistema hidráulico, motor do ventilador de refrigeração de óleo**<br>**Sistema hidráulico, motor del ventilador de refrigeración de aceite.**<br>**Hydraulic system, oil cooling fan motor** | Catalogue id **20615** | Group **911** |
| **2** | | | Illustr. No **1059311** | Section **1010** |
| **3** | | | | |
| **4** | | | Issue **PUB 20035940-B** | Page **981** |
| **5** | | **8289311, 8289961, 8289962, 8289963** | | |

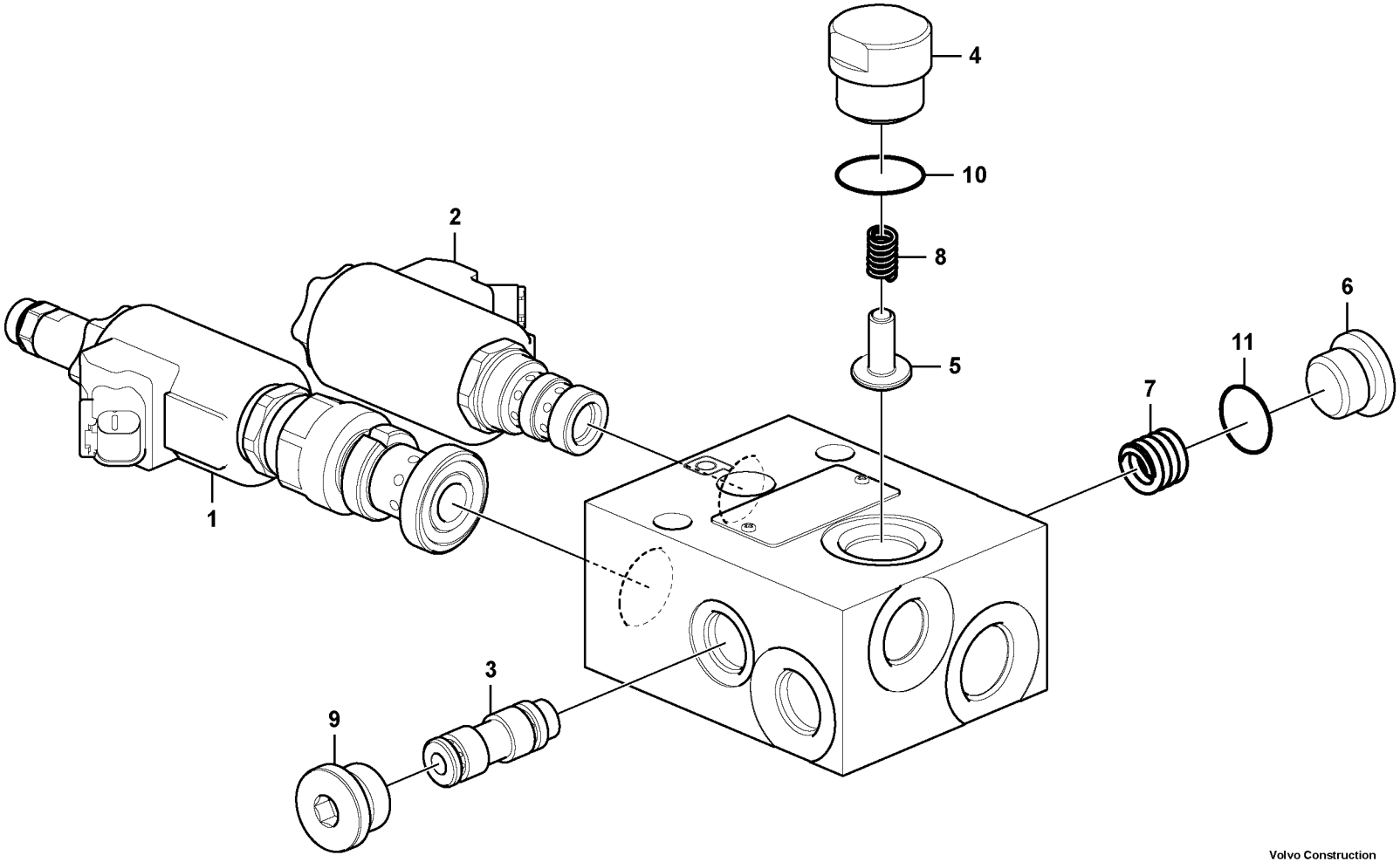


Volvo Construction Equipment

1029155

| Fig. | Part No. | Quantity 1 | 2 | 3 | PS | KIT | Description | Denominación | Denominação | Dénomination | Notes |
|---|---|---|---|---|---|---|---|---|---|---|---|
| | **VOE 14618071** | 1 | | | | | Valve | Válvula | Válvula | Valve | |
| 1 | **VOE 14534873** | 1 | | | | | •Valve | •Válvula | •Válvula | •Valve | |
| 2 | **VOE 14571587** | 1 | | | | | •Valve | •Válvula | •Válvula | •Valve | |
| 3 | **VOE 14571588** | 1 | | | | | •Control plunger | •Pasador de accionamient | •Êmbolo | •Piston | |
| 4 | **VOE 14571589** | 1 | | | | | •Plug | •Tapón | •Bujão | •Tampon | |
| 5 | **VOE 14571621** | 1 | | | | | •Sleeve | •Manguito | •Luva | •Douille | |
| 6 | **VOE 14571622** | 1 | | | | | •Plug | •Tapón | •Bujão | •Tampon | |
| 7 | **VOE 14571623** | 1 | | | | | •Spring | •Resorte | •Mola | •Ressort | |
| 8 | **VOE 14571624** | 1 | | | | | •Spring | •Resorte | •Mola | •Ressort | |
| 9 | **VOE 14571625** | 1 | | | | | •Plug | •Tapón | •Bujão | •Tampon | |
| 10 | **VOE 990740** | 1 | | | | | •O-ring | •Anillo tórico | •Anel-o | •Joint torique | |
| 11 | **VOE 990548** | 1 | | | | | •O-ring | •Anillo tórico | •Anel-o | •Joint torique | |

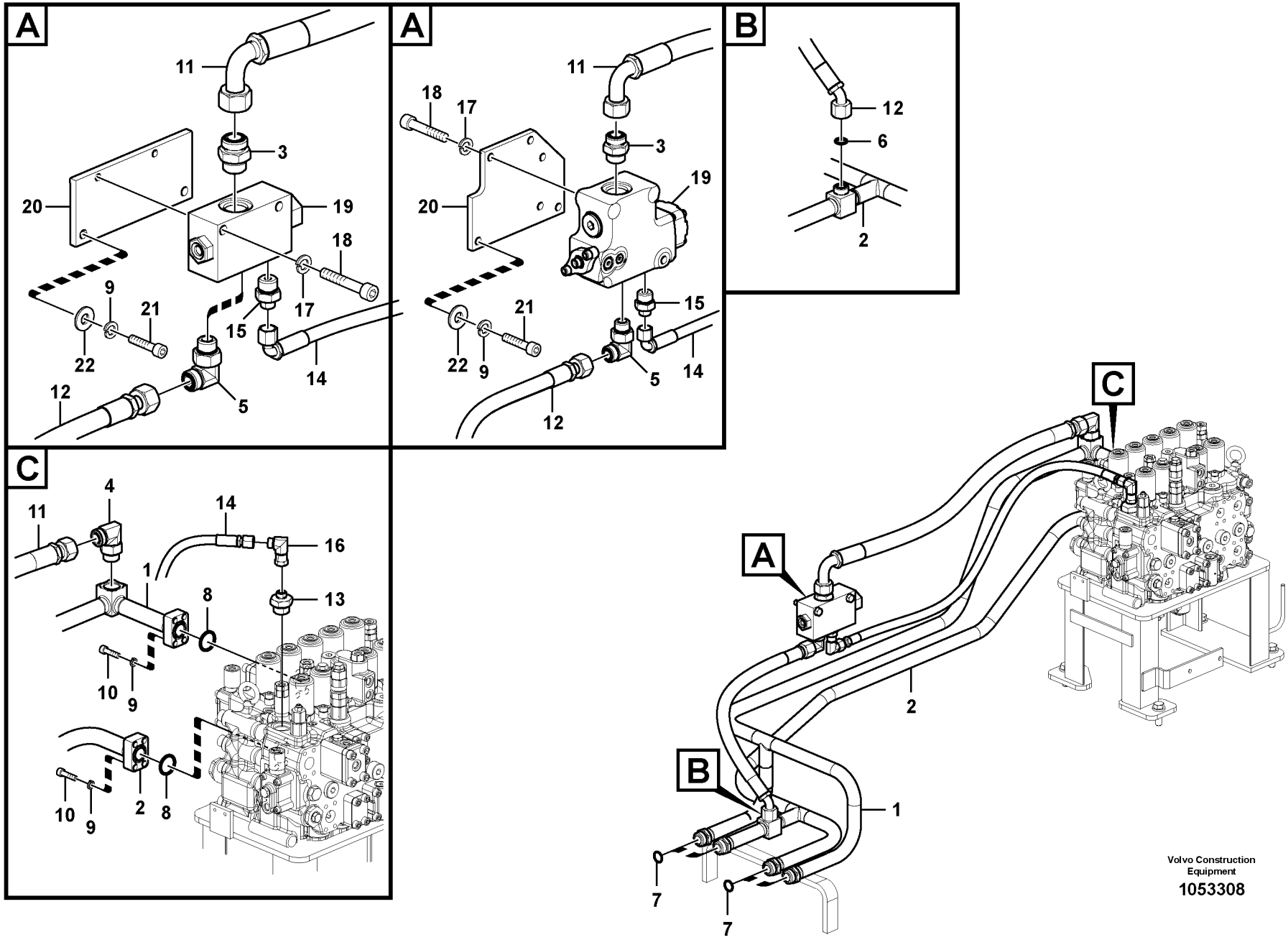
A
11
3
20
19
18
9
21
17
15
22
14
12
5
A
11
18
17
3
19
20
15
21
22
9
5
14
12
B
12
6
2
C
11
4
14
16
1
8
13
10
9
2
8
10
9
C
A
2
B
1
7
7
Volvo Construction Equipment
1053308

| Fig. | Part No. | Quantity 1 | 2 | 3 | PS | KIT | Description | Denominación | Denominação | Dénomination | Notes |
|---|---|---|---|---|---|---|---|---|---|---|---|
| 1 | **VOE 14561273** | 1 | 1 | | | | Pipe | Tubo | Tubo | Tuyau | |
| 2 | **VOE 14561278** | 1 | 1 | | | | Pipe | Tubo | Tubo | Tuyau | |
| 3 | **VOE 935229** | 1 | 1 | | | | Nipple | Niple | Niple | Raccord | |
| | **VOE 978129** | 1 | 1 | | | | •O-ring | •Anillo tórico | •Anel-o | •Joint torique | |
| | **VOE 993324** | 1 | 1 | | | | •O-ring | •Anillo tórico | •Anel-o | •Joint torique | |
| 4 | **VOE 935013** | 1 | 1 | | | | Elbow nipple | Niple angular | Cotovelo | Raccord coudé | |
| 5 | **VOE 13933864** | 1 | 1 | | | | Elbow nipple | Niple angular | Cotovelo | Raccord coudé | |
| | **VOE 990740** | 1 | 1 | | | | •O-ring | •Anillo tórico | •Anel-o | •Joint torique | |
| | **VOE 993323** | 1 | 1 | | | | •O-ring | •Anillo tórico | •Anel-o | •Joint torique | |
| 6 | **VOE 990740** | 1 | 1 | | | | O-ring | Anillo tórico | Anel-o | Joint torique | |
| 7 | **VOE 978129** | 4 | 4 | | | | O-ring | Anillo tórico | Anel-o | Joint torique | |
| 8 | **VOE 993325** | 2 | 2 | | | | O-ring | Anillo tórico | Anel-o | Joint torique | (VOE 13948700) |
| 9 | **VOE 955922** | 10 | 11 | | | | Spring washer | Arandela elástica | Arruela de pressão | Rondelle élastique | |
| 10 | **VOE 984082** | 8 | 8 | | | | Hex. socket screw | Tornillo de hexágono emb... | Parafuso soquete sext... | Vis à six pans creux | |
| 11 | **VOE 15125573** | 1 | 1 | | | | Hose assembly | Conducto | Mangueira completa | Conduit flexible | |
| 12 | **VOE 938183** | 1 | 1 | | | | Hose assembly | Conducto | Mangueira completa | Conduit flexible | |
| 13 | **VOE 937088** | 1 | 1 | | | | Nipple | Niple | Niple | Raccord | |
| 14 | **VOE 938179** | 1 | 1 | | | | Hose assembly | Conducto | Mangueira completa | Conduit flexible | |
| 15 | **VOE 935093** | 1 | 1 | | | | Nipple | Niple | Niple | Raccord | |
| | **VOE 990738** | 1 | 1 | | | | •O-ring | •Anillo tórico | •Anel-o | •Joint torique | |
| | **VOE 993323** | 1 | 1 | | | | •O-ring | •Anillo tórico | •Anel-o | •Joint torique | |
| 16 | **VOE 13933872** | 1 | 1 | | | | Elbow nipple | Niple angular | Cotovelo | Raccord coudé | |
| | **VOE 990738** | 1 | 1 | | | | •O-ring | •Anillo tórico | •Anel-o | •Joint torique | |
| 17 | **VOE 955923** | 2 | 3 | | | | Spring washer | Arandela elástica | Arruela de pressão | Rondelle élastique | |
| 18 | **VOE 984088** | | 3 | | | | Hex. socket screw | Tornillo de hexágono emb... | Parafuso soquete sext... | Vis à six pans creux | |
| | **VOE 984344** | 2 | | | | | Hex. socket screw | Tornillo de hexágono emb... | Parafuso soquete sext... | Vis à six pans creux | |
| 19 | **VOE 14574574** | 1 | | | | | Valve | Válvula | Válvula | Valve | |
| | **VOE 14627080** | | 1 | | | | Control valve | Válvula de control | Válvula controle | Valve contrôle | See group 912, Page 1043 |
| 20 | | | 1 | | NS | | Bracket | Ménsula | Suporte | Console | |
| | | 1 | | | NS | | Bracket | Ménsula | Suporte | Console | |

| | |
|---|---|
| 1 | **8289977** |
| 2 | **8289315** |
| 3 | |
| 4 | |
| 5 | |

**Système hydraulique, valve de commande flèche et pivotement**
**Sistema hidráulico, válvula de controle da lança e do giro**
**Sistema hidráulico, válvula de control para pluma y oscilaci**
**Hydraulic system, control valve to boom and swing**

| | |
|---|---|
| Catalogue id **20615** | Group **911** |
| Illustr. No **1053308** | Section **1600** |
| Issue **PUB 20035940-B** | Page **985** |

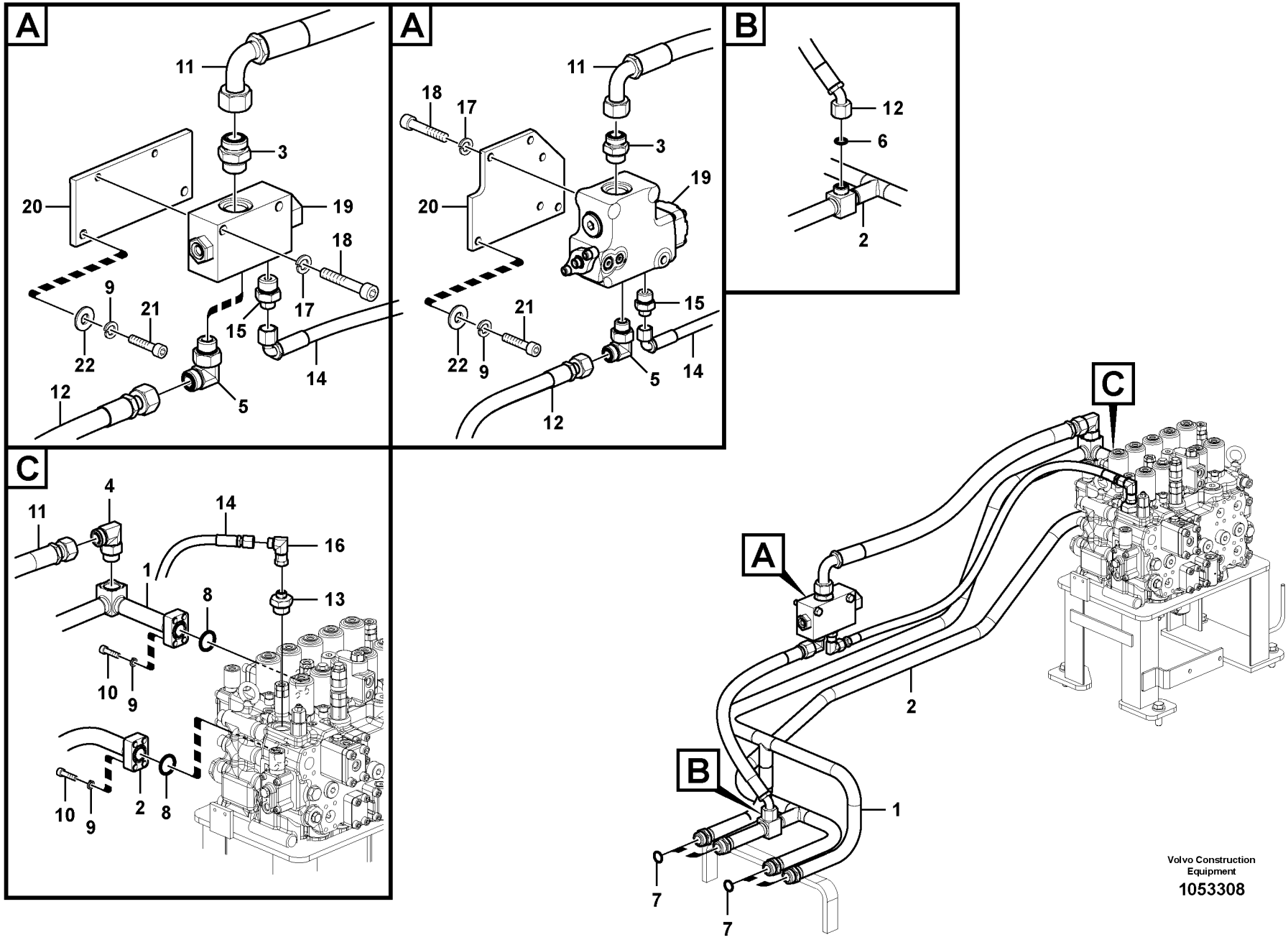
A
11
3
20
19
18
9
21
17
15
22
14
12
5
A
11
18
17
3
19
20
15
21
22
9
5
14
12
B
12
6
2
C
11
4
14
16
1
8
13
10
9
2
8
10
9
C
A
2
B
1
7
7
Volvo Construction Equipment
1053308

| Fig. | Part No. | Quantity 1 | 2 | 3 | PS | KIT | Description | Denominación | Denominação | Dénomination | Notes |
|---|---|---|---|---|---|---|---|---|---|---|---|
| 21 | **VOE 984080** | | | 3 | | | Hex. socket screw | Tornillo de hexágono emb... | Parafuso soquete sext... | Vis à six pans creux | |
| | **VOE 967635** | | 2 | | | | Hex. socket screw | Tornillo de hexágono emb... | Parafuso soquete sext... | Vis à six pans creux | |
| 22 | **VOE 992040** | | 2 | 3 | | | Plain washer | Arandela plana | Arruela simples | Rondelle plane | |

| | | | | |
|---|---|---|---|---|
| **1** | **8289977** | **Système hydraulique, valve de commande flèche et pivotement**<br>**Sistema hidráulico, válvula de controle da lança e do giro**<br>**Sistema hidráulico, válvula de control para pluma y oscilaci**<br>**Hydraulic system, control valve to boom and swing** | Catalogue id **20615** | Group **911** |
| **2** | **8289315** | | Illustr. No **1053308** | Section **1600** |
| **3** | | | Issue **PUB 20035940-B** | Page **987** |
| **4** | | | | |
| **5** | | | | |

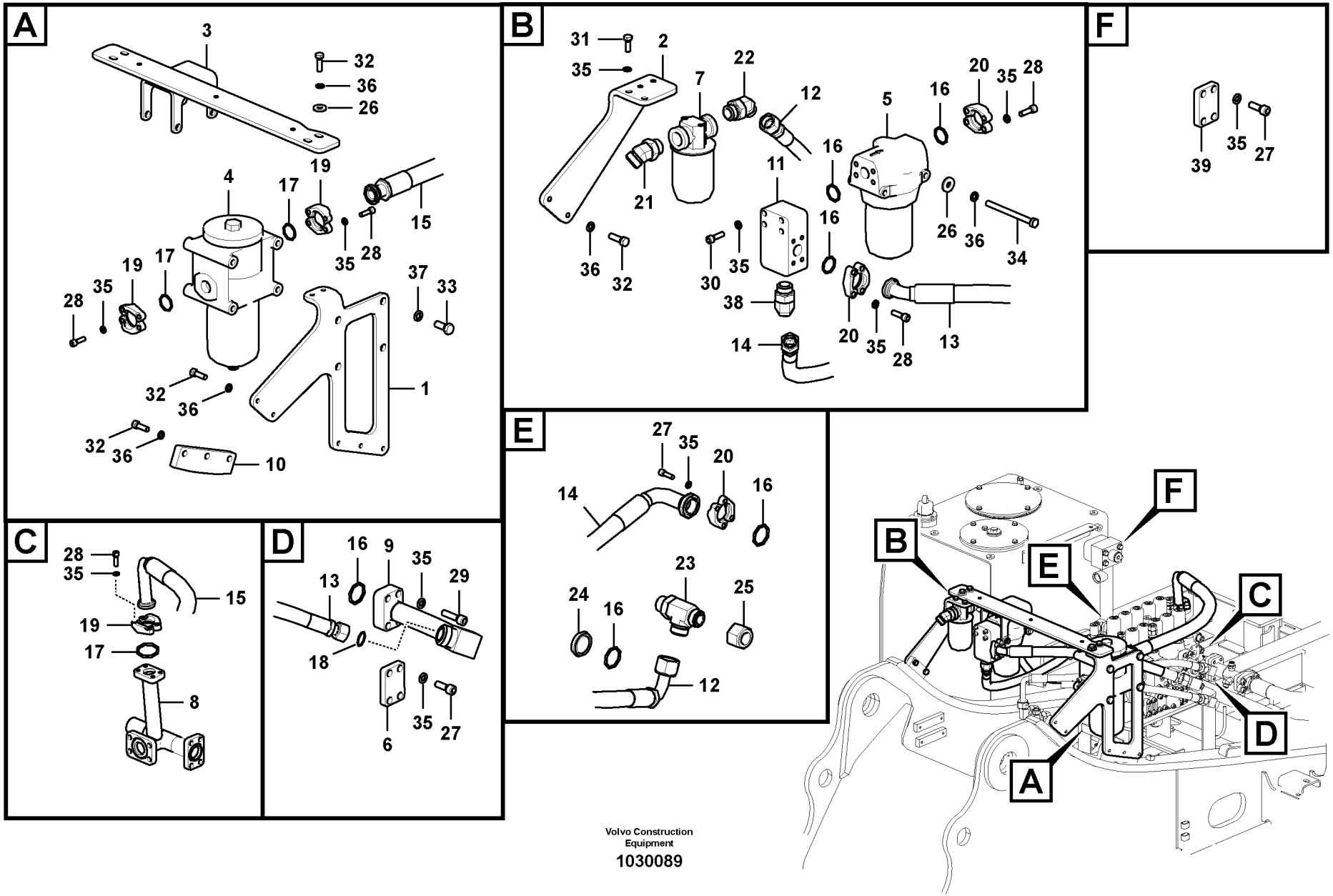


Volvo Construction Equipment

1030089

| Fig. | Part No. | Quantity 1 | 2 | 3 | PS | KIT | Description | Denominación | Denominação | Dénomination | Notes |
|---|---|---|---|---|---|---|---|---|---|---|---|
| 1 | **VOE 14663851** | 1 | | | | | Bracket | Consola | Suporte | Console | |
| 2 | **VOE 14663852** | 1 | | | | | Bracket | Consola | Suporte | Console | |
| 3 | **VOE 14663854** | 1 | | | | | Bracket | Consola | Suporte | Console | |
| 4 | **VOE 14552355** | 1 | | | | | Filter | Filtro | Filtro | Filtre | |
| | **VOE 14552356** | 1 | | | | | •Filter element | •Cartucho de filtro | •Elemento de filtragem | •Elément de filtre | |
| | **VOE 949239** | 1 | | | | | •O-ring | •Anillo tórico | •Anel-o | •Joint torique | |
| | **SA 9566-41150** | 1 | | | | | •Back-up ring | •Anillo de apoyo | •Anel de apoio | •Bague support | |
| | **VOE 983502** | 1 | | | | | •O-ring | •Anillo tórico | •Anel-o | •Joint torique | |
| | **VOE 990598** | 1 | | | | | •O-ring | •Anillo tórico | •Anel-o | •Joint torique | |
| | **VOE 990599** | 1 | | | | | •O-ring | •Anillo tórico | •Anel-o | •Joint torique | |
| 5 | **VOE 14552358** | 1 | | | | | Filter | Filtro | Filtro | Filtre | |
| | **VOE 14561991** | 1 | | | | | •Ring | •Anillo | •Anel | •Bague | |
| | **VOE 14561992** | 1 | | | | | •O-ring | •Anillo tórico | •Anel-o | •Joint torique | |
| | **VOE 14561993** | 1 | | | | | •Filter | •Filtro | •Filtro | •Filtre | |
| 6 | **VOE 14531126** | 1 | | | | | Flange | Brida | Flange | Flasque | |
| 7 | **VOE 14535480** | 1 | | | | | Filter | Filtro | Filtro | Filtre | |
| | **VOE 14524170** | 1 | | | | | •Filter cartridge | •Patrón filtrante | •Elemento filtrante | •Cartouche filtrante | |
| 8 | **VOE 14678344** | 1 | | | | | Pipe | Tubo | Tubo | Tuyau | (VOE 14664362) |
| 9 | **VOE 14679493** | 1 | | | | | Pipe | Tubo | Tubo | Tuyau | (VOE 14671840) |
| 10 | **VOE 14663850** | 1 | | | | | Clamping plate | Placa de apriete | Placa fixação | Plaque serrage | |
| 11 | **VOE 14563737** | 1 | | | | | Block | Bloque | Bloco | Bloc | |
| 12 | **VOE 938289** | 1 | | | | | Hose assembly | Conducto | Mangueira completa | Conduit flexible | |
| 13 | **VOE 15018243** | 1 | | | | | Hose assembly | Conducto | Mangueira completa | Conduit flexible | |
| 14 | **VOE 14671839** | 1 | | | | | Hose | Manguera | Mangueira | Flexible | |
| 15 | **VOE 937619** | 1 | | | | | Hose assembly | Conducto | Mangueira completa | Conduit flexible | |
| 16 | **VOE 948700** | 6 | | | | | O-ring | Anillo tórico | Anel-o | Joint torique | |
| 17 | **VOE 978129** | 2 | | | | | O-ring | Anillo tórico | Anel-o | Joint torique | (VOE 981290) |
| 18 | **VOE 978129** | 1 | | | | | O-ring | Anillo tórico | Anel-o | Joint torique | (VOE 981290) |
| 19 | **VOE 936618** | 6 | | | | | Flange half | Mitad brida | Meia flange | Demi-bride | |
| 20 | **VOE 936617** | 6 | | | | | Flange half | Mitad brida | Meia flange | Demi-bride | |

| | | | | |
|---|---|---|---|---|
| **1** | **8294820** | **Système hydraulique, valve de commande à filtre retour**<br>**Sistema hidráulico, válvula de controle para o filtro de retorno**<br>**Sistema hidráulico, válvula de control a filtro retorno**<br>**Hydraulic system, control valve to return filter** | Catalogue id **20615** | Group **911** |
| **2** | | | Illustr. No **1030089** | Section **3000** |
| **3** | | | Issue **PUB 20035940-B** | Page **989** |
| **4** | | | | |
| **5** | | | | |

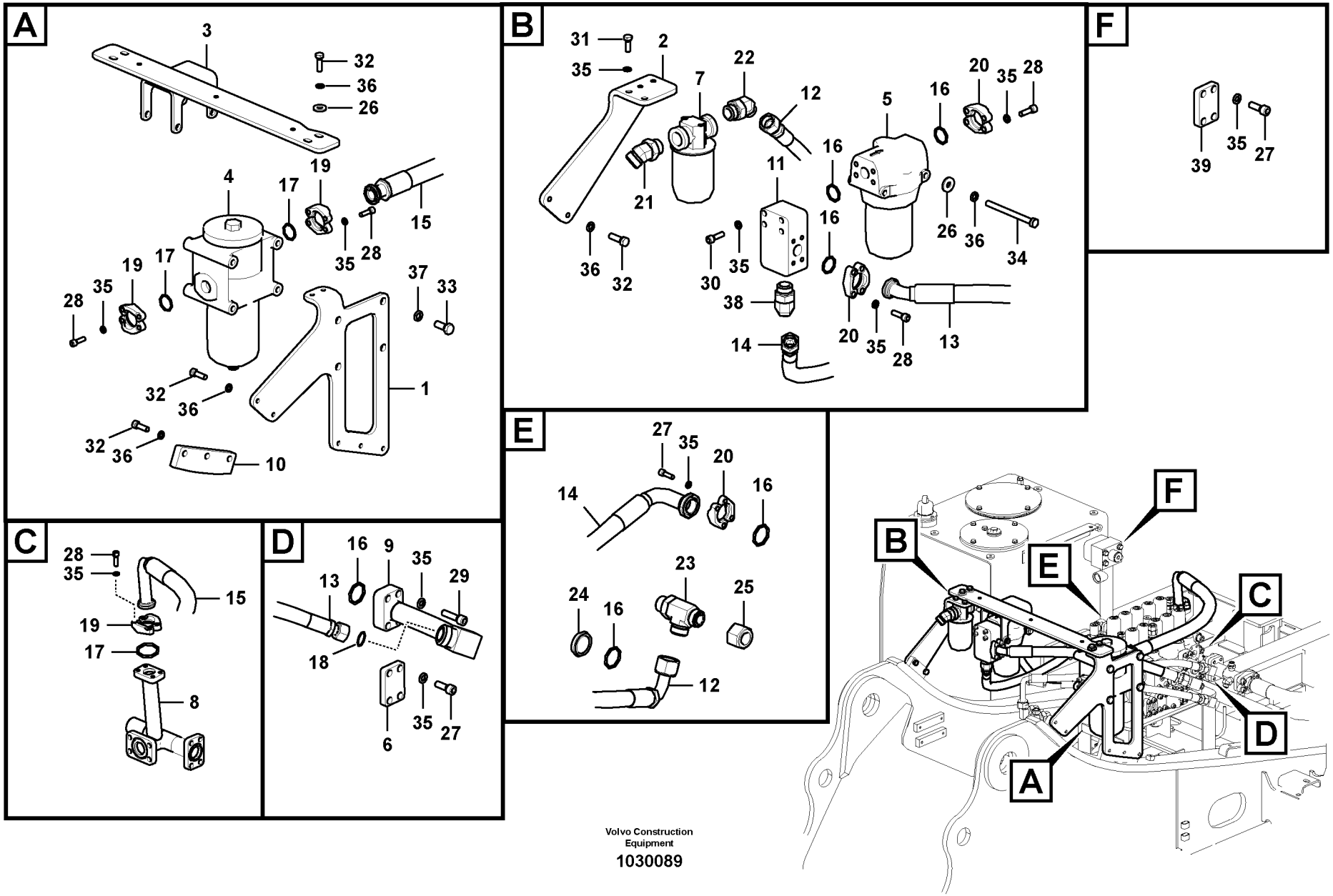


Volvo Construction Equipment

1030089

| Fig. | Part No. | Quantity 1 | 2 | 3 | PS | KIT | Description | Denominación | Denominação | Dénomination | Notes |
|---|---|---|---|---|---|---|---|---|---|---|---|
| 21 | **VOE 935229** | 1 | | | | | Nipple | Niple | Niple | Raccord | |
| 22 | **VOE 938146** | 1 | | | | | Elbow nipple | Niple angular | Cotovelo | Raccord coudé | |
| 23 | **VOE 936612** | 1 | | | | | T-nipple | Niple t | Niple-t | Raccord-t | |
| 24 | **VOE 4746917** | 1 | | | | | Plug | Tapón | Bujão | Tampon | |
| 25 | **VOE 935576** | 1 | | | | | Plug | Tapón | Bujão | Tampon | |
| 26 | **VOE 14522862** | 6 | | | | | Washer | Arandela | Arruela | Rondelle | |
| 27 | **VOE 984080** | 12 | | | | | Hex. socket screw | Tornillo de hexágono emb... | Parafuso soquete sext... | Vis à six pans creux | |
| 28 | **VOE 984081** | 20 | | | | | Hex. socket screw | Tornillo de hexágono emb... | Parafuso soquete sext... | Vis à six pans creux | |
| 29 | **VOE 984082** | 4 | | | | | Hex. socket screw | Tornillo de hexágono emb... | Parafuso soquete sext... | Vis à six pans creux | |
| 30 | **VOE 984351** | 4 | | | | | Hex. socket screw | Tornillo de hexágono emb... | Parafuso soquete sext... | Vis à six pans creux | |
| 31 | **VOE 983252** | 2 | | | | | Hexagon screw | Tornillo hexagonal | Parafuso sextavado | Vis à tête hexagonale | |
| 32 | **VOE 978933** | 10 | | | | | Hexagon screw | Tornillo hexagonal | Parafuso sextavado | Vis à tête hexagonale | |
| 33 | **VOE 990709** | 4 | | | | | Hexagon screw | Tornillo hexagonal | Parafuso sextavado | Vis à tête hexagonale | |
| 34 | **VOE 992567** | 2 | | | | | Hexagon screw | Tornillo hexagonal | Parafuso sextavado | Vis à tête hexagonale | |
| 35 | **VOE 955922** | 38 | | | | | Spring washer | Arandela elástica | Arruela de pressão | Rondelle élastique | |
| 36 | **VOE 955923** | 12 | | | | | Spring washer | Arandela elástica | Arruela de pressão | Rondelle élastique | |
| 37 | **VOE 955926** | 4 | | | | | Spring washer | Arandela elástica | Arruela de pressão | Rondelle élastique | |
| 38 | **VOE 14563733** | 1 | | | | | Elbow | Ángulo | Cotovelo | Coude | |
| 39 | **VOE 14587875** | 1 | | | | | Plug | Tapón | Bujão | Tampon | |

| | | | | | |
|---|---|---|---|---|---|
| **1** | **8294820** | **Système hydraulique, valve de commande à filtre retour**<br>**Sistema hidráulico, válvula de controle para o filtro de retorno**<br>**Sistema hidráulico, válvula de control a filtro retorno**<br>**Hydraulic system, control valve to return filter** | Catalogue id **20615** | Group **911** |
| **2** | | | Illustr. No **1030089** | Section **3000** |
| **3** | | | Issue **PUB 20035940-B** | Page **991** |
| **4** | | | | |
| **5** | | | | |

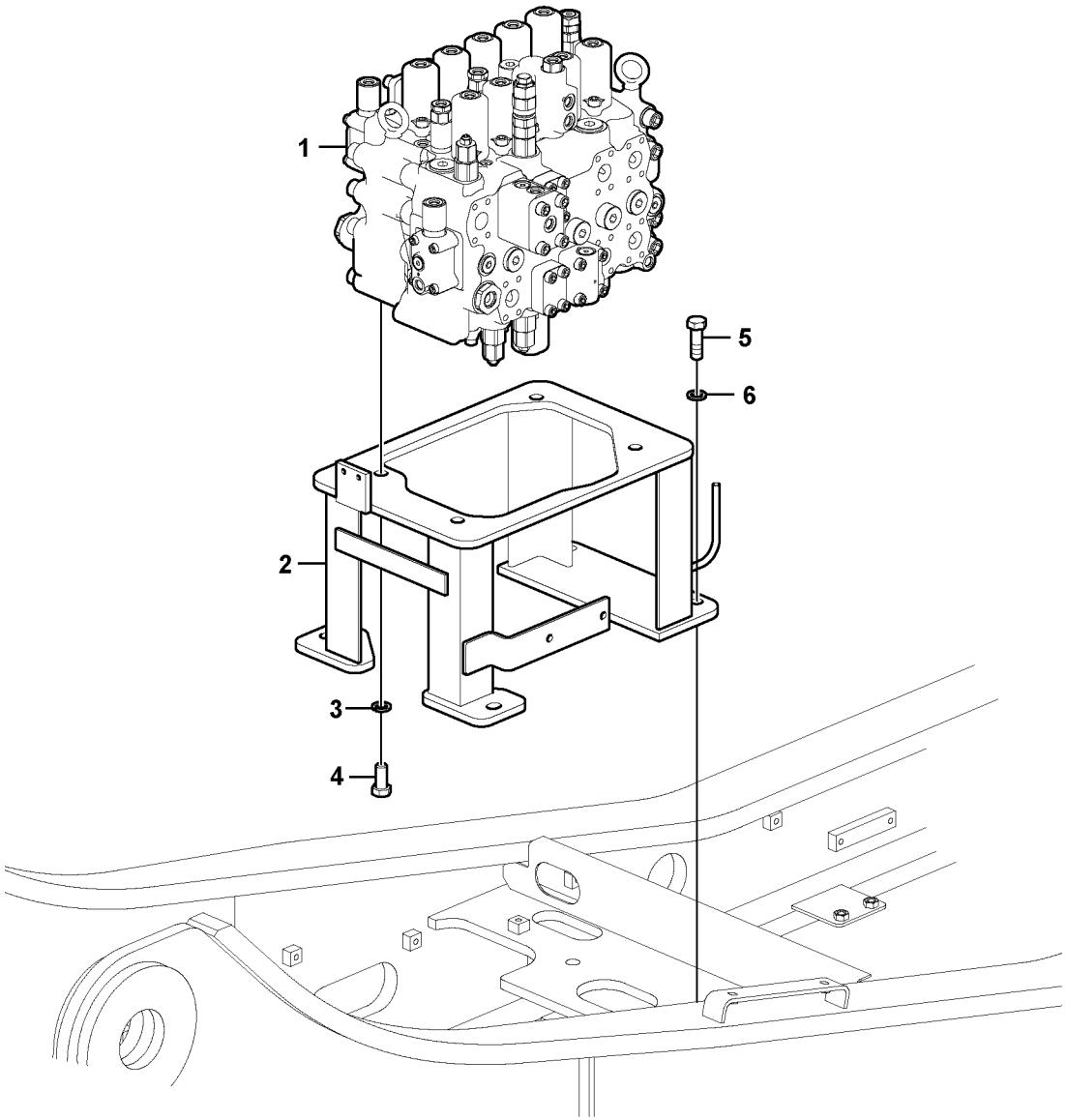


Volvo Construction Equipment

1022157

| Fig. | Part No. | Quantity 1 | 2 | 3 | 4 | 5 | PS | KIT | Description | Denominación | Denominação | Dénomination | Notes |
|---|---|---|---|---|---|---|---|---|---|---|---|---|---|
| 1 | **VOE 14606823** | 1 | | | | | SS | | Control valve | Válvula de control | Válvula controle | Valve contrôle | |
| 1 | **VOE 14607608** | | 1 | | | | SS | | Control valve | Válvula de control | Válvula controle | Valve contrôle | |
| 1 | **VOE 14630784** | | | 1 | | | | | Control valve | Válvula de control | Válvula controle | Valve contrôle | |
| 1 | **VOE 14632335** | | | | 1 | | SS | | Control valve | Válvula de control | Válvula controle | Valve contrôle | |
| 2 | **VOE 14555854** | 1 | 1 | 1 | 1 | | | | Bracket | Consola | Suporte | Console | |
| 3 | **VOE 955926** | 4 | 4 | 4 | 4 | | | | Spring washer | Arandela elástica | Arruela de pressão | Rondelle élastique | |
| 4 | **VOE 978936** | 4 | 4 | 4 | 4 | | | | Hexagon screw | Tornillo hexagonal | Parafuso sextavado | Vis à tête hexagonale | |
| 5 | **VOE 978938** | 4 | 4 | 4 | 4 | | | | Hexagon screw | Tornillo hexagonal | Parafuso sextavado | Vis à tête hexagonale | |
| 6 | **VOE 992045** | 4 | 4 | 4 | 4 | | | | Plain washer | Arandela plana | Arruela simples | Rondelle plane | |

| | |
|---|---|
| **1** | **8289320** |
| **2** | **8289321** |
| **3** | **8292207** |
| **4** | **8292209** |
| **5** | |

**Valve de commande avec pièces de montage.**
**Válvula de comando com peças de montagem**
**Válvula de mando con piezas se montaje.**
**Control valve with fitting parts.**

| | |
|---|---|
| Catalogue id **20615** | Group **912** |
| Illustr. No **1022157** | Section **100** |
| Issue **PUB 20035940-B** | Page **993** |

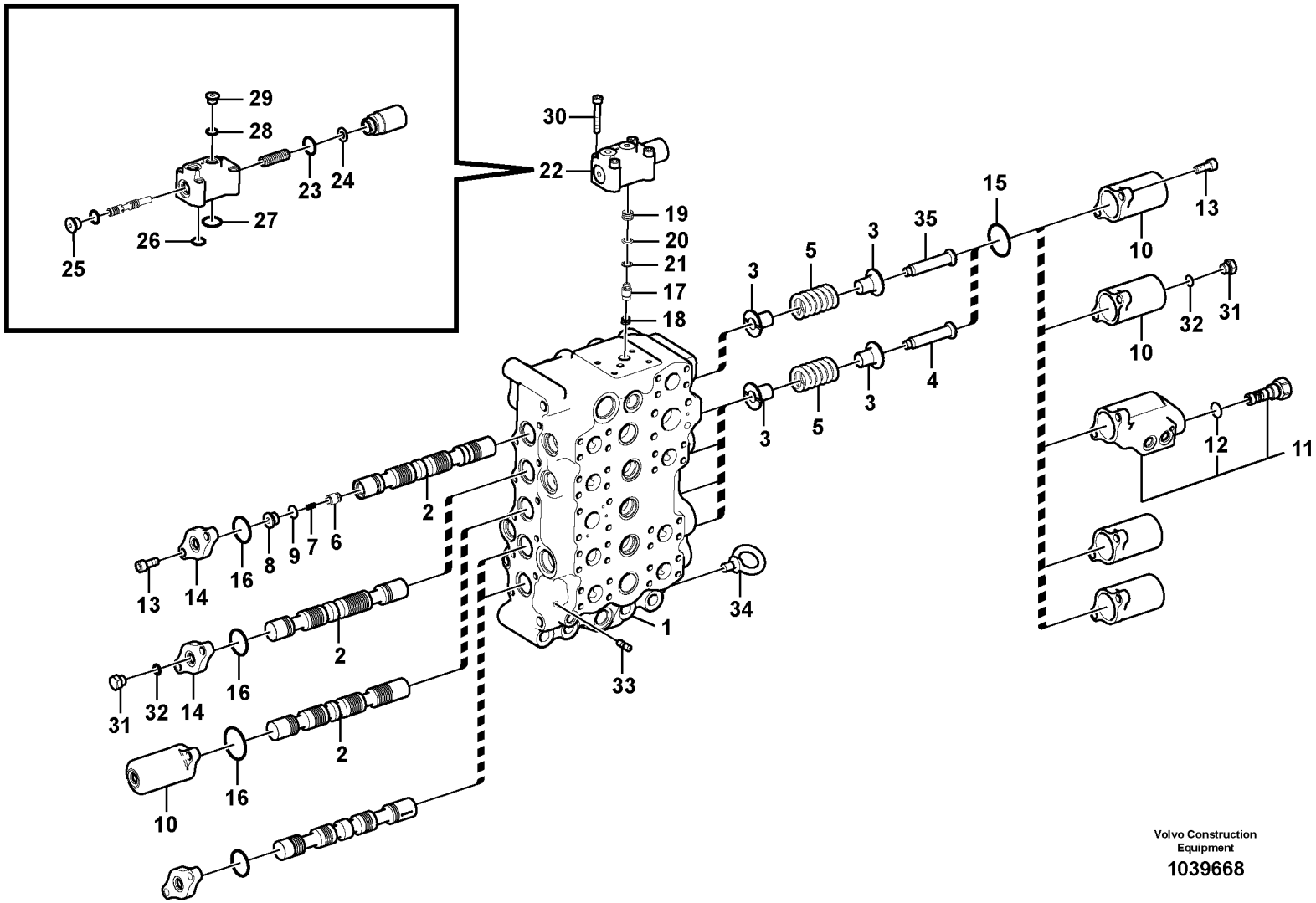


Volvo Construction Equipment

1039668

| Fig. | Part No. | Quantity 1 | 2 | 3 | PS | KIT | Description | Denominación | Denominação | Dénomination | Notes |
|---|---|---|---|---|---|---|---|---|---|---|---|
| | **VOE 14606823** | 1 | | | SS | | Control valve | Válvula de control | Válvula controle | Valve contrôle | |
| | **VOE 14607608** | | 1 | | SS | | Control valve | Válvula de control | Válvula controle | Valve contrôle | |
| 1 | | 1 | 1 | | NS | | •Body | •Cuerpo | •Carroceria | •Carcasse | |
| 2 | | 1 | 1 | | NS | | •Spool | •Bobina | •Bobina | •Bobine | |
| 3 | **VOE 14514228** | 10 | 10 | | | | •Guide | •Guía | •Guia | •Guide | |
| 4 | **SA 7273-10390** | 4 | 4 | | | | •Retainer | •Soporte | •Retentor | •Retenue | |
| 5 | **SA 7273-10640** | 5 | 5 | | | | •Spring | •Resorte | •Mola | •Ressort | |
| 6 | **VOE 14521711** | 1 | 1 | | | | •Poppet | •Vástago | •Cabeçote móvel | •Clapet champignon | |
| 7 | **SA 7273-11420** | 1 | 1 | | | | •Spring | •Muelle | •Mola | •Ressort | |
| 8 | **SA 7273-10360** | 1 | 1 | | | | •Cap | •Tapa | •Tampa | •Capot | |
| 9 | **VOE 983505** | 1 | 1 | | | K | •O-ring | •Anillo tórico | •Anel-o | •Joint torique | |
| 10 | **VOE 14521681** | 5 | 5 | | | | •Cap | •Capuchón | •Tampa | •Capot | |
| 11 | **14630212** | 1 | 1 | | | | •Cap | •Caperuza | •Tampa | •Chapeau | |
| 12 | **VOE 990557** | 1 | 1 | | | K | ••O-ring | ••Anillo tórico | ••Anel-o | ••Joint torique | |
| 13 | **VOE 984079** | 20 | 20 | | | | •Hex. socket screw | •Tornillo de hexágono emb | •Parafuso soquete sext | •Vis à six pans creux | |
| 14 | **VOE 14513411** | 5 | 5 | | OP | | •Plate | •Chapa | •Chapa | •Tôle | |
| 15 | **VOE 990569** | 5 | 5 | | | K | •O-ring | •Anillo tórico | •Anel-o | •Joint torique | |
| 16 | **VOE 990565** | 4 | 4 | | | K | •O-ring | •Anillo tórico | •Anel-o | •Joint torique | |
| 17 | **VOE 14514211** | 1 | 1 | | | | •Poppet | •Vástago | •Cabeçote móvel | •Clapet champignon | |
| 18 | **SA 7273-11400** | 1 | 1 | | | | •Spring | •Muelle | •Mola | •Ressort | |
| 19 | **VOE 14514212** | 1 | 1 | | | | •Clamping plate | •Placa de apriete | •Placa fixação | •Plaque serrage | |
| 20 | **VOE 983503** | 1 | 1 | | | K | •O-ring | •Anillo tórico | •Anel-o | •Joint torique | |
| 21 | **VOE 14880815** | 1 | 1 | | | | •Back-up ring | •Anillo de apoyo | •Anel de apoio | •Bague support | |
| 22 | **VOE 14562563** | 1 | 1 | | | | •Valve | •Válvula | •Válvula | •Valve | |
| 23 | **VOE 983543** | 1 | 1 | | | K | ••O-ring | ••Anillo tórico | ••Anel-o | ••Joint torique | |
| 24 | **SA 7273-10730** | 1 | 1 | | | | ••Shim | ••Cuna de calzar | ••Calço | ••Cale Reglage | |
| 25 | **SA 9415-11032** | 1 | 1 | | | | ••Plug | ••Tapón | ••Bujão | ••Tampon | |
| 26 | **VOE 983505** | 2 | 2 | | | K | ••O-ring | ••Anillo tórico | ••Anel-o | ••Joint torique | |
| 27 | **VOE 983511** | 1 | 1 | | | K | ••O-ring | ••Anillo tórico | ••Anel-o | ••Joint torique | |
| 28 | **VOE 983502** | 1 | 1 | | | K | ••O-ring | ••Anillo tórico | ••Anel-o | ••Joint torique | |

| | |
|---|---|
| **1** | **8289320** |
| **2** | **8289321** |
| **3** | |
| **4** | |
| **5** | |

**Distributeur de commande principal**
**Válvula de comando principal**
**Válvula de control principal**
**Main control valve**

| | |
|---|---|
| Catalogue id **20615** | Group **912** |
| Illustr. No **1039668** | Section **200** |
| Issue **PUB 20035940-B** | Page **995** |

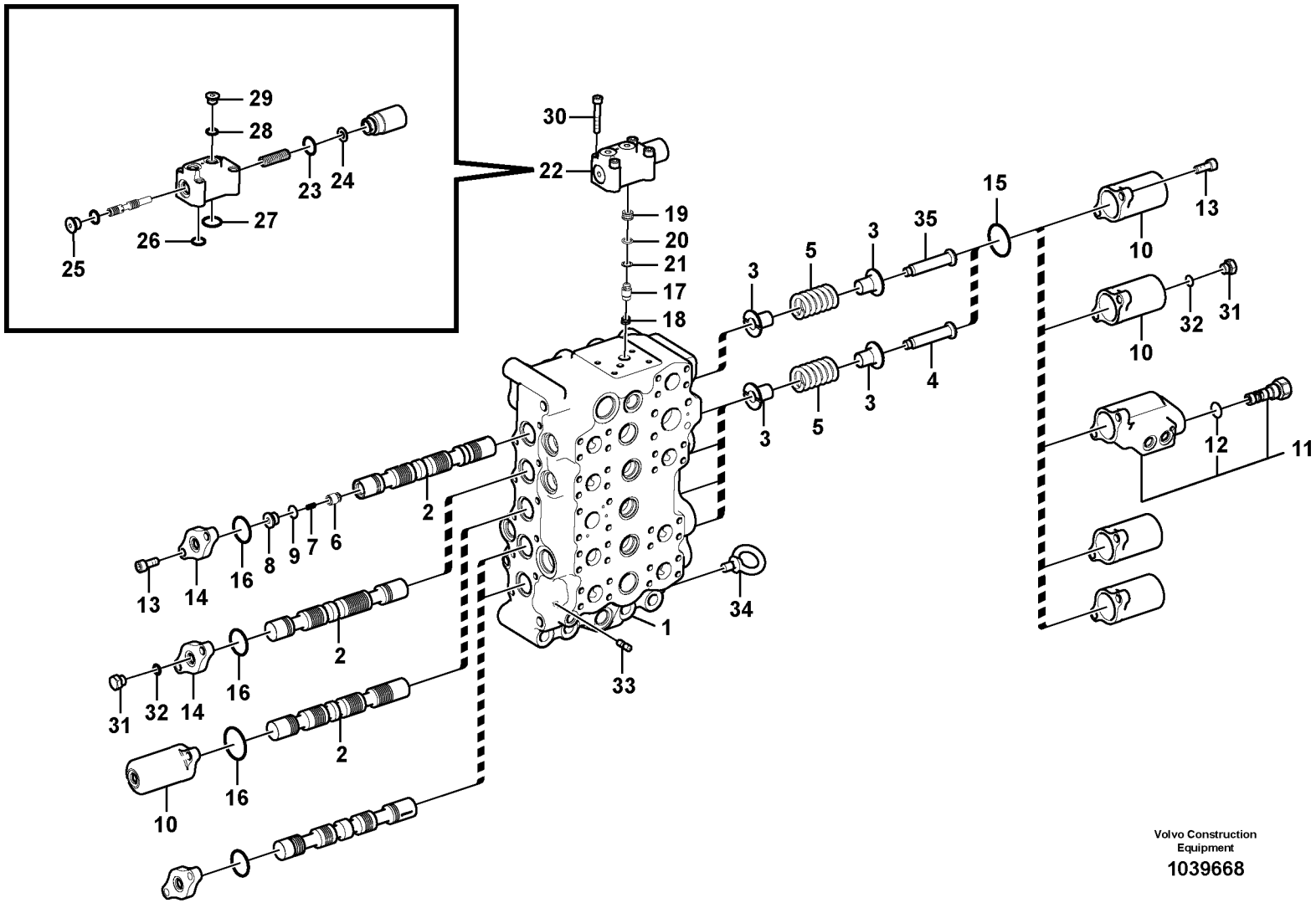


Volvo Construction Equipment

1039668

| Fig. | Part No. | Quantity 1 | 2 | 3 | PS | KIT | Description | Denominación | Denominação | Dénomination | Notes |
|---|---|---|---|---|---|---|---|---|---|---|---|
| 29 | **SA 9415-11021** | 1 | 1 | | | | ••Plug | ••Tapón | ••Bujão | ••Tampon | |
| 30 | **VOE 13949927** | 4 | 4 | | | | •Allen Hd Screw | •Torn Hex Embut | •Parafuso Allen Hd | •Vis A 6 Pans Cr | |
| 31 | **SA 9415-31021** | 2 | 2 | | | | •Plug | •Tapon | •Bujão | •Bouchon | |
| 32 | **VOE 993320** | 2 | 2 | | | K | •O-ring | •Anillo tórico | •Anel-o | •Joint torique | (VOE 932039) |
| 33 | | 1 | 1 | | NS | | •Orifice | •Orificio | •Furo | •Orifice | |
| 34 | **VOE 14880555** | 1 | 1 | | | | •Eye bolt | •Ojo tornillo | •Parafuso olhal | •Vis oeillet | |
| 35 | **VOE 14513415** | 1 | 1 | | | | •Retainer | •Soporte | •Retentor | •Retenue | |
| 100 | **VOE 14565931** | 1 | 1 | | SS | | Sealing | Junta | Vedação | Étanchéité | |

| | |
|---|---|
| 1 | **8289320** |
| 2 | **8289321** |
| 3 | |
| 4 | |
| 5 | |

**Distributeur de commande principal**
**Válvula de comando principal**
**Válvula de control principal**
**Main control valve**

| Catalogue id | Group |
|---|---|
| **20615** | **912** |
| Illustr. No **1039668** | Section **200** |
| Issue **PUB 20035940-B** | Page **997** |

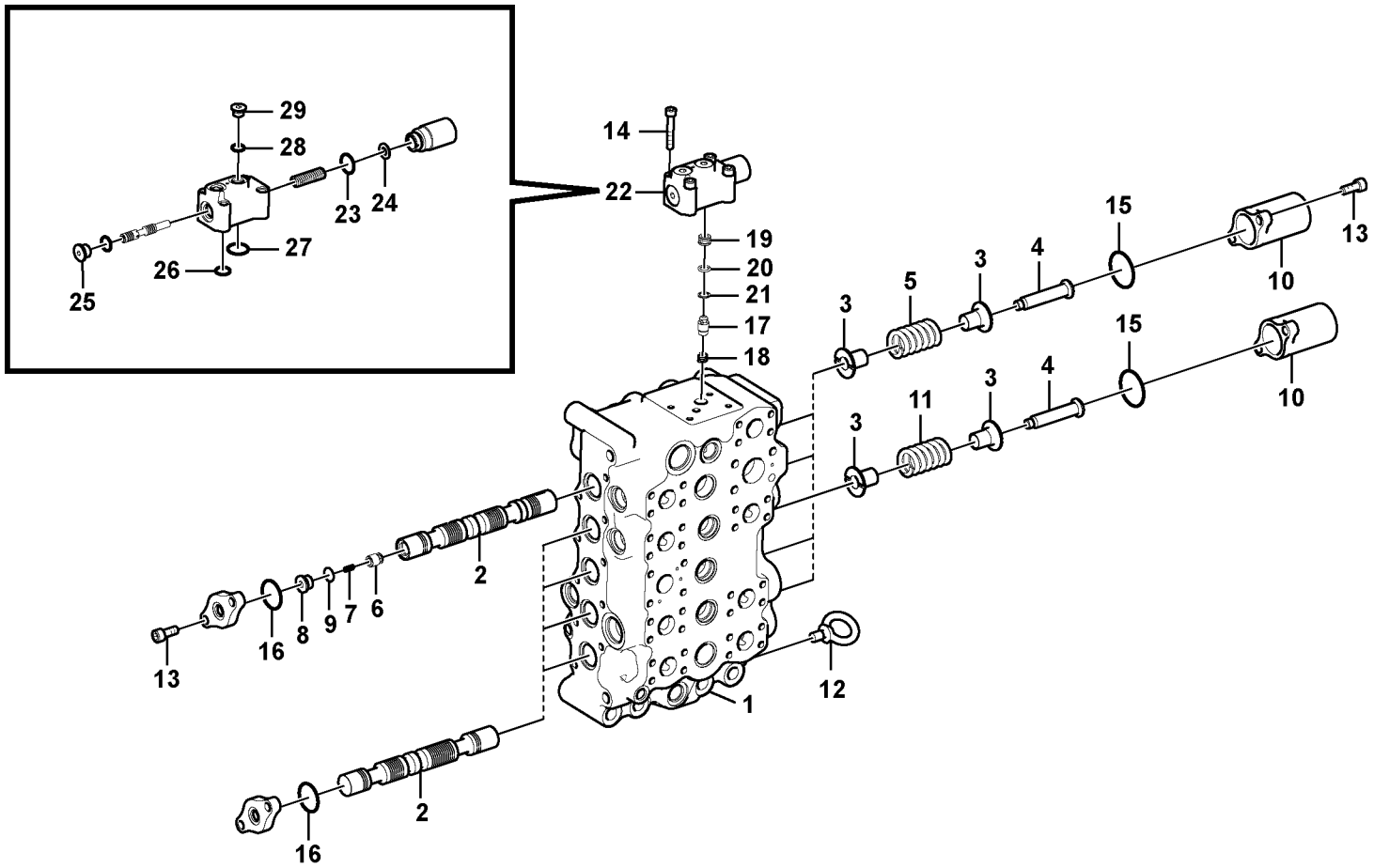


Volvo Construction Equipment

1067691

| Fig. | Part No. | Quantity 1 | 2 | 3 | PS | KIT | Description | Denominación | Denominação | Dénomination | Notes |
|---|---|---|---|---|---|---|---|---|---|---|---|
| | **VOE 14630784** | 1 | | | | | Control valve | Válvula de control | Válvula controle | Valve contrôle | |
| | **VOE 14632335** | | 1 | | SS | | Control valve | Válvula de control | Válvula controle | Valve contrôle | |
| 1 | | 1 | 1 | | NS | | •Body | •Cuerpo | •Carroceria | •Carcasse | |
| 2 | | 5 | 5 | | NS | | •Spool | •Bobina | •Bobina | •Bobine | |
| 3 | **VOE 14514228** | 10 | 10 | | | | •Guide | •Guía | •Guia | •Guide | |
| 4 | **SA 7273-10390** | 5 | 5 | | | | •Retainer | •Soporte | •Retentor | •Retenue | |
| 5 | **SA 7273-10640** | 4 | 4 | | | | •Spring | •Resorte | •Mola | •Ressort | |
| 6 | **VOE 14521711** | 1 | 1 | | | | •Poppet | •Vástago | •Cabeçote móvel | •Clapet champignon | |
| 7 | **SA 7273-11420** | 1 | 1 | | | | •Spring | •Muelle | •Mola | •Ressort | |
| 8 | **SA 7273-10360** | 1 | 1 | | | | •Cap | •Tapa | •Tampa | •Capot | |
| 9 | **VOE 983505** | 1 | 1 | | | | •O-ring | •Anillo tórico | •Anel-o | •Joint torique | |
| 10 | **VOE 14521681** | 5 | 5 | | | | •Cap | •Capuchón | •Tampa | •Capot | |
| 11 | **VOE 14521969** | 1 | 1 | | | | •Spring | •Resorte | •Mola | •Ressort | |
| 12 | **VOE 14880555** | 1 | 1 | | | | •Eye bolt | •Ojo tornillo | •Parafuso olhal | •Vis oeillet | |
| 13 | **VOE 984079** | 20 | 20 | | | | •Hex. socket screw | •Tornillo de hexágono emb | •Parafuso soquete sext | •Vis à six pans creux | |
| 14 | **VOE 13949927** | 4 | 4 | | | | •Allen Hd Screw | •Torn Hex Embut | •Parafuso Allen Hd | •Vis A 6 Pans Cr | |
| 15 | **VOE 990569** | 5 | 5 | | | | •O-ring | •Anillo tórico | •Anel-o | •Joint torique | |
| 16 | **VOE 990565** | 5 | 5 | | | | •O-ring | •Anillo tórico | •Anel-o | •Joint torique | |
| 17 | **VOE 14514211** | 1 | 1 | | | | •Poppet | •Vástago | •Cabeçote móvel | •Clapet champignon | |
| 18 | **SA 7273-11400** | 1 | 1 | | | | •Spring | •Muelle | •Mola | •Ressort | |
| 19 | **VOE 14514212** | 1 | 1 | | | | •Clamping plate | •Placa de apriete | •Placa fixação | •Plaque serrage | |
| 20 | **VOE 983503** | 1 | 1 | | | | •O-ring | •Anillo tórico | •Anel-o | •Joint torique | |
| 21 | **VOE 14880815** | 1 | 1 | | | | •Back-up ring | •Anillo de apoyo | •Anel de apoio | •Bague support | |
| 22 | **VOE 14562563** | 1 | 1 | | | | •Valve | •Válvula | •Válvula | •Valve | |
| 23 | **VOE 983543** | 1 | 1 | | | | ••O-ring | ••Anillo tórico | ••Anel-o | ••Joint torique | |
| 24 | **SA 7273-10730** | 1 | 1 | | | | ••Shim | ••Cuna de calzar | ••Calço | ••Cale Reglage | |
| 25 | **SA 9415-11032** | 1 | 1 | | | | ••Plug | ••Tapón | ••Bujão | ••Tampon | |
| 26 | **VOE 983505** | 2 | 2 | | | | ••O-ring | ••Anillo tórico | ••Anel-o | ••Joint torique | |
| 27 | **VOE 983511** | 1 | 1 | | | | ••O-ring | ••Anillo tórico | ••Anel-o | ••Joint torique | |
| 28 | **VOE 983502** | 1 | 1 | | | | ••O-ring | ••Anillo tórico | ••Anel-o | ••Joint torique | |

| | |
|---|---|
| **1** | **8292207** |
| **2** | **8292209** |
| **3** | |
| **4** | |
| **5** | |

**Distributeur de commande principal**
**Válvula de comando principal**
**Válvula de control principal**
**Main control valve**

| | |
|---|---|
| Catalogue id **20615** | Group **912** |
| Illustr. No **1067691** | Section **250** |
| Issue **PUB 20035940-B** | Page **999** |

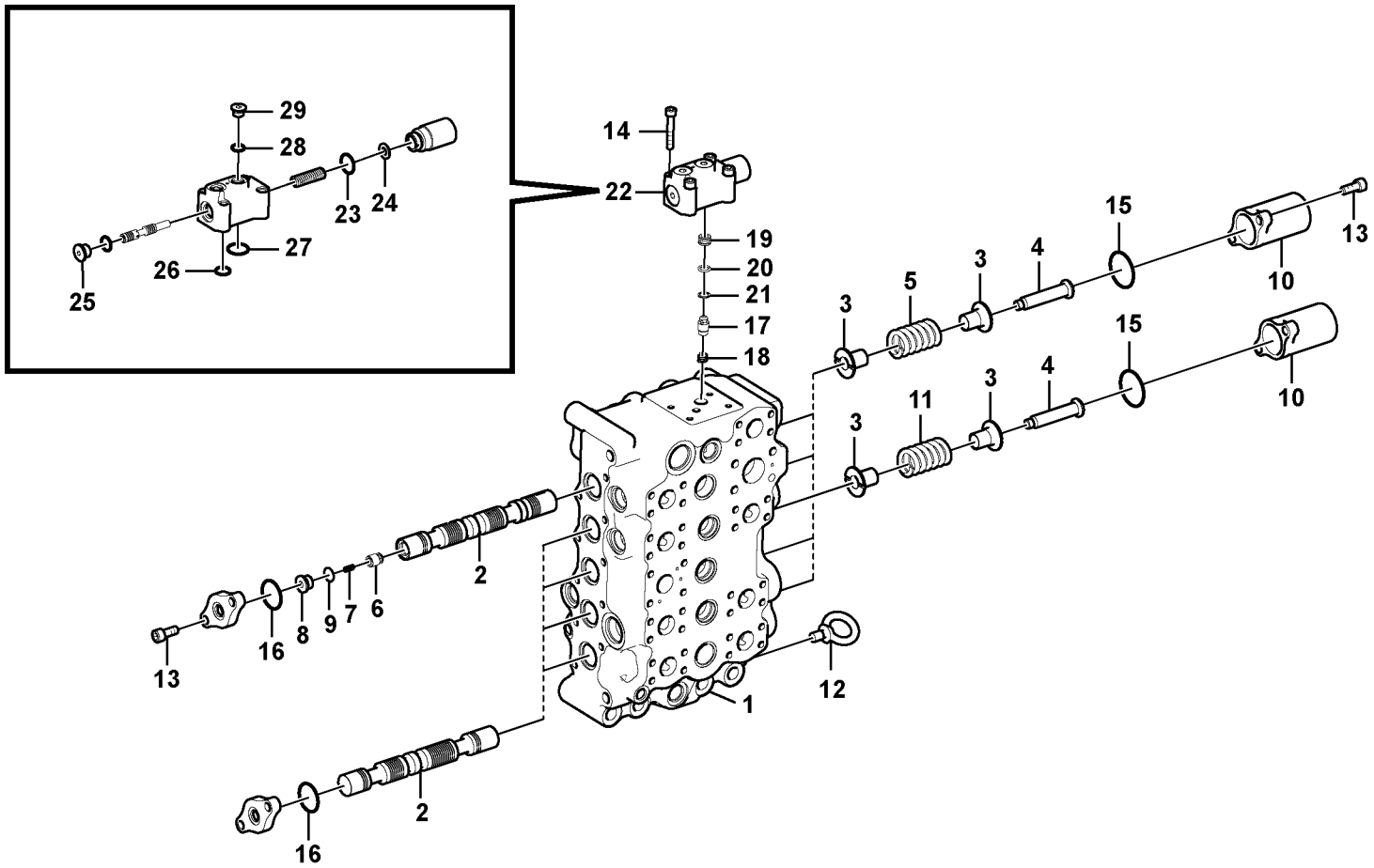


Volvo Construction Equipment

1067691

| Fig. | Part No. | Quantity 1 | 2 | 3 | PS | KIT | Description | Denominación | Denominação | Dénomination | Notes |
|---|---|---|---|---|---|---|---|---|---|---|---|
| 29 | **SA 9415-11021** | 1 | 1 | | | | ••Plug | ••Tapón | ••Bujão | ••Tampon | |

| | | | | |
|---|---|---|---|---|
| **1** | **8292207** | **Distributeur de commande principal**<br>**Válvula de comando principal**<br>**Válvula de control principal**<br>**Main control valve** | Catalogue id **20615** | Group **912** |
| **2** | **8292209** | | Illustr. No **1067691** | Section **250** |
| **3** | | | Issue **PUB 20035940-B** | Page **1001** |
| **4** | | | | |
| **5** | | | | |

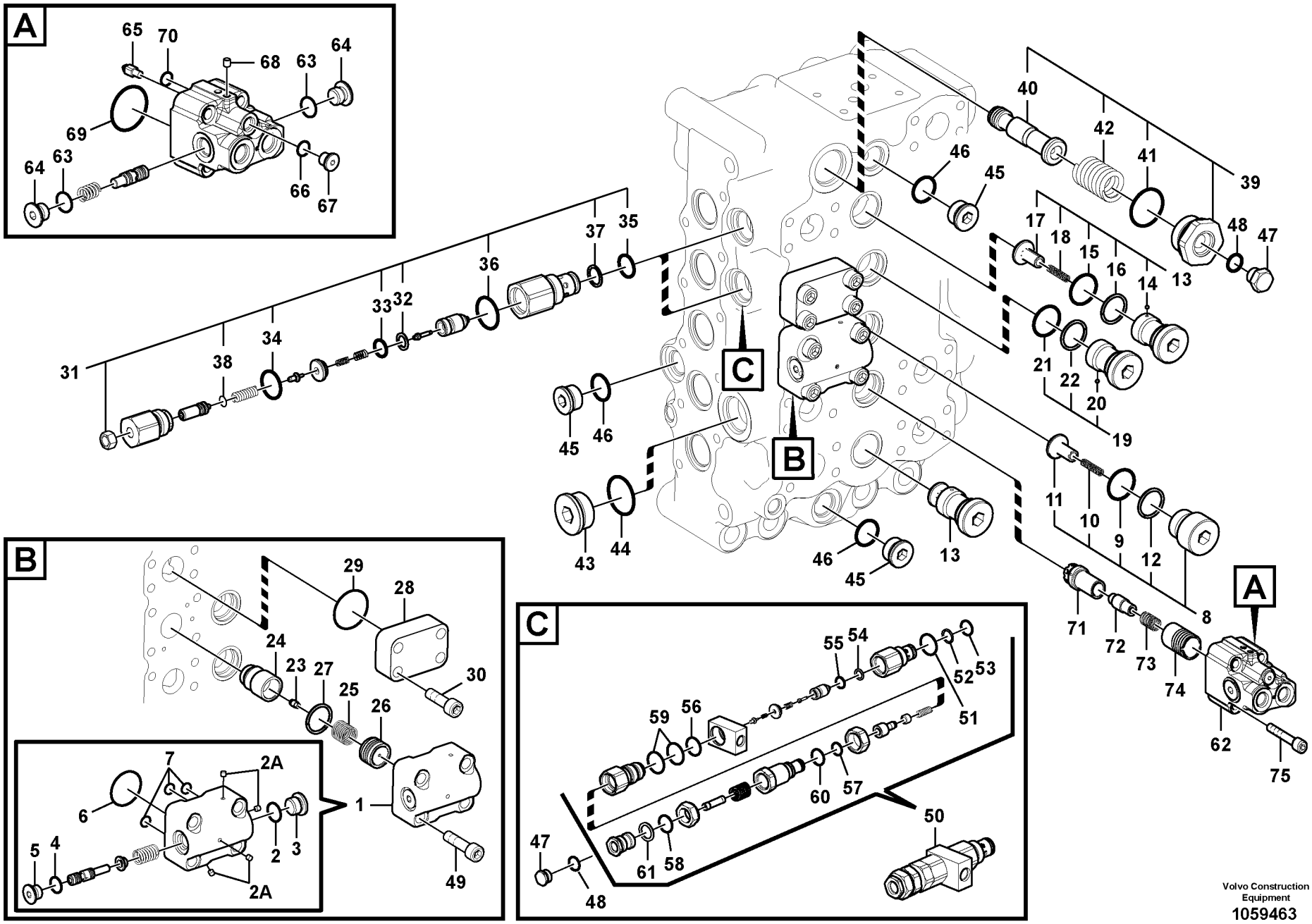


Volvo Construction Equipment
1059463

| Fig. | Part No. | Quantity 1 | 2 | 3 | PS | KIT | Description | Denominación | Denominação | Dénomination | Notes |
|---|---|---|---|---|---|---|---|---|---|---|---|
| | **VOE 14606823** | 1 | | | SS | | Control valve | Válvula de control | Válvula controle | Valve contrôle | |
| | **VOE 14607608** | | 1 | | SS | | Control valve | Válvula de control | Válvula controle | Valve contrôle | |
| 1 | **VOE 14513396** | 1 | 1 | | | | •Valve | •Válvula | •Válvula | •Valve | |
| 2 | **VOE 983505** | 1 | 1 | | | K | ••O-ring | ••Anillo tórico | ••Anel-o | ••Joint torique | |
| 2A | **VOE 14880635** | 4 | 4 | | | | ••Plug | ••Tapón | ••Bujão | ••Tampon | |
| 3 | **SA 9415-11032** | 1 | 1 | | | | ••Plug | ••Tapón | ••Bujão | ••Tampon | |
| 4 | **VOE 983502** | 1 | 1 | | | K | ••O-ring | ••Anillo tórico | ••Anel-o | ••Joint torique | |
| 5 | **SA 7273-10751** | 1 | 1 | | | | ••Cap | ••Capuchón | ••Tampa | ••Capot | |
| 6 | **VOE 990582** | 1 | 1 | | | K | ••O-ring | ••Anillo tórico | ••Anel-o | ••Joint torique | |
| 7 | **VOE 983494** | 3 | 3 | | | K | ••O-ring | ••Anillo tórico | ••Anel-o | ••Joint torique | |
| 8 | **VOE 14514309** | 2 | 2 | | | | •Valve | •Válvula | •Válvula | •Valve | |
| 9 | **VOE 931212** | 1 | 1 | | | K | ••O-ring | ••Anillo tórico | ••Anel-o | ••Joint torique | |
| 10 | **SA 7273-10480** | 1 | 1 | | | | ••Spring | ••Resorte | ••Mola | ••Ressort | |
| 11 | **SA 7273-10110** | 1 | 1 | | | | ••Stay | ••Barra | ••Suporte | ••Tirant | |
| 12 | **VOE 14513407** | 1 | 1 | | | | ••Ring | ••Anillo | ••Anel | ••Bague | |
| 13 | **VOE 14513423** | 2 | 2 | | | | •Valve | •Válvula | •Válvula | •Valve | |
| 14 | **VOE 14513395** | 1 | 1 | | | | ••Valve | ••Válvula | ••Válvula | ••Valve | |
| | **SA 7273-10790** | 1 | 1 | | | | •••Ball | •••Bola | •••Esfera | •••Bille | |
| 15 | **VOE 931212** | 1 | 1 | | | K | •••O-ring | •••Anillo tórico | •••Anel-o | •••Joint torique | |
| 16 | **VOE 14513407** | 1 | 1 | | | | •••Ring | •••Anillo | •••Anel | •••Bague | |
| 17 | **SA 7273-10110** | 1 | 1 | | | | ••Stay | ••Barra | ••Suporte | ••Tirant | |
| 18 | **SA 7273-10480** | 1 | 1 | | | | ••Spring | ••Resorte | ••Mola | ••Ressort | |
| 19 | **VOE 14513395** | 1 | 1 | | | | •Valve | •Válvula | •Válvula | •Valve | |
| 20 | **SA 7273-10790** | 1 | 1 | | | | ••Ball | ••Bola | ••Esfera | ••Bille | |
| 21 | **VOE 931212** | 1 | 1 | | | K | ••O-ring | ••Anillo tórico | ••Anel-o | ••Joint torique | |
| 22 | **VOE 14513407** | 1 | 1 | | | | ••Ring | ••Anillo | ••Anel | ••Bague | |
| 23 | | 1 | 1 | | NS | | •Valve | •Valvula | •Válvula | •Soupape | |
| 24 | **VOE 14514222** | 1 | 1 | | | | •Poppet | •Vástago | •Cabeçote móvel | •Clapet champignon | |
| 25 | **SA 7273-10580** | 1 | 1 | | | | •Spring | •Resorte | •Mola | •Ressort | |
| 26 | **VOE 14514223** | 1 | 1 | | | | •Piston | •Pistón | •Pistão | •Piston | |

| | |
|---|---|
| **1** | **8289320** |
| **2** | **8289321** |
| **3** | **8289714** |
| **4** | |
| **5** | |

**Distributeur de commande principal**
**Válvula de comando principal**
**Válvula de control principal**
**Main control valve**

| Catalogue id | Group |
|---|---|
| **20615** | **912** |
| Illustr. No **1059463** | Section **300** |
| Issue **PUB 20035940-B** | Page **1003** |

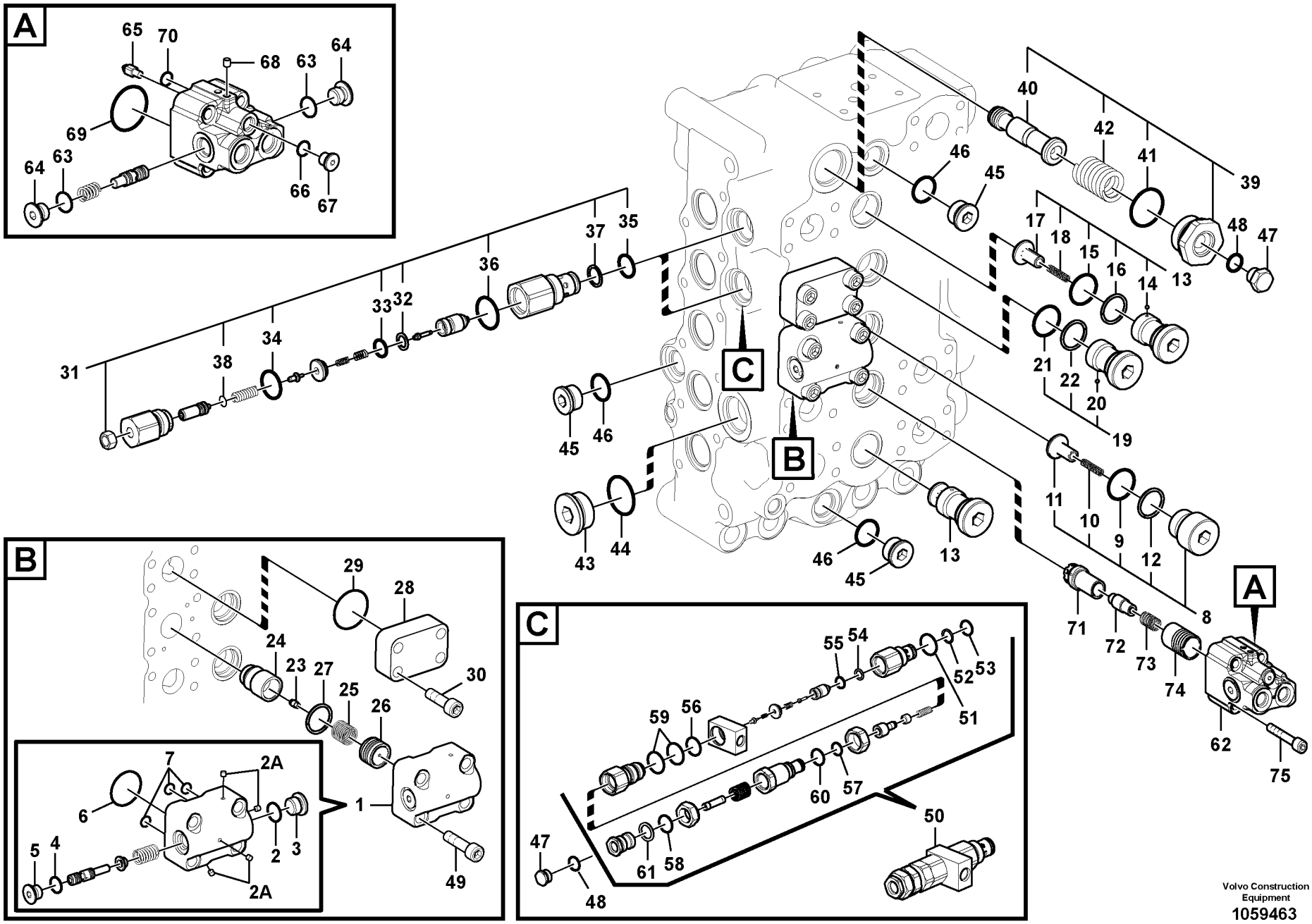


Volvo Construction Equipment
1059463

| Fig. | Part No. | Quantity 1 | 2 | 3 | PS | KIT | Description | Denominación | Denominação | Dénomination | Notes |
|---|---|---|---|---|---|---|---|---|---|---|---|
| 27 | | 1 | 1 | | NS | | •Shim | •Arandela Ajuste | •Calço | •Cale d'épaisseur | |
| 28 | **SA 7273-01622** | 1 | 1 | | | | •Flange | •Brida | •Flange | •Bride | |
| | **VOE 14531126** | | | 1 | | | Flange | Brida | Flange | Flasque | |
| 29 | **VOE 990756** | 1 | 1 | | | K | •Sealing ring | •Anillo retén | •Anel de vedação | •Bague étanchéité | |
| | **VOE 993325** | | | 1 | | | O-ring | Anillo tórico | Anel-o | Joint torique | |
| 30 | **VOE 984081** | 4 | 4 | | | | •Hex. socket screw | •Tornillo de hexágono emb | •Parafuso soquete sext | •Vis à six pans creux | |
| | **VOE 984080** | | | 4 | | | Hex. socket screw | Tornillo de hexágono emb | Parafuso soquete sext | Vis à six pans creux | |
| | **VOE 955922** | | | 4 | | | Spring washer | Arandela elástica | Arruela de pressão | Rondelle élastique | |
| 31 | **VOE 14589235** | 2 | 1 | | | | •Valve | •Válvula | •Válvula | •Valve | |
| 32 | **SA 7273-30540** | 1 | 1 | | | | ••Ring | ••Anillo | ••Anel | ••Bague | |
| 33 | **VOE 983542** | 1 | 1 | | | K | ••O-ring | ••Anillo tórico | ••Anel-o | ••Joint torique | |
| 34 | **VOE 983543** | 1 | 1 | | | K | ••O-ring | ••Anillo tórico | ••Anel-o | ••Joint torique | |
| 35 | **VOE 983507** | 1 | 1 | | | K | ••O-ring | ••Anillo tórico | ••Anel-o | ••Joint torique | |
| 36 | **VOE 993323** | 1 | 1 | | | K | ••O-ring | ••Anillo tórico | ••Anel-o | ••Joint torique | (VOE 932042) |
| 37 | **VOE 14880816** | 1 | 1 | | | | ••Back-up ring | ••Anillo de apoyo | ••Anel de apoio | ••Bague support | |
| 38 | **VOE 983495** | 1 | 1 | | | K | ••O-ring | ••Anillo tórico | ••Anel-o | ••Joint torique | |
| 39 | **VOE 14521968** | 1 | 1 | | | | •Coil | •Bobina | •Bobina | •Bobine | |
| 40 | **SA 7272-03110** | 1 | 1 | | | | ••Slide | ••Corredera | ••Cursor | ••Tiroir | |
| 41 | **VOE 993324** | 1 | 1 | | | K | ••O-ring | ••Anillo tórico | ••Anel-o | ••Joint torique | (VOE 932043) |
| 42 | **SA 7273-10611** | 1 | 1 | | | | ••Spring | ••Resorte | ••Mola | ••Ressort | |
| 43 | | 1 | 1 | | NS | | •Plug | •Tapon | •Bujão | •Bouchon | |
| 44 | **VOE 993324** | 1 | 1 | | | K | •O-ring | •Anillo tórico | •Anel-o | •Joint torique | (VOE 932043) |
| 45 | | 3 | 3 | | NS | | •Plug | •Tapon | •Bujão | •Bouchon | |
| 46 | **VOE 993322** | 3 | 3 | | | K | •O-ring | •Anillo tórico | •Anel-o | •Joint torique | (VOE 932041) |
| 47 | **SA 9415-31021** | 1 | 2 | | | | •Plug | •Tapon | •Bujão | •Bouchon | |
| 48 | **VOE 993320** | 1 | 2 | | | K | •O-ring | •Anillo tórico | •Anel-o | •Joint torique | (VOE 932039) |
| 49 | **VOE 947167** | 4 | 4 | | | | •Hex. socket screw | •Tornillo de hexágono emb | •Parafuso soquete sext | •Vis à six pans creux | |
| 50 | **VOE 14592298** | | 1 | | | | •Valve | •Válvula | •Válvula | •Valve | |
| 51 | **VOE 993323** | | 1 | | | K | ••O-ring | ••Anillo tórico | ••Anel-o | ••Joint torique | (VOE 932042) |
| 52 | **VOE 14880816** | | 1 | | | | ••Back-up ring | ••Anillo de apoyo | ••Anel de apoio | ••Bague support | |

| | |
|---|---|
| **1** | **8289320** |
| **2** | **8289321** |
| **3** | **8289714** |
| **4** | |
| **5** | |

**Distributeur de commande principal**
**Válvula de comando principal**
**Válvula de control principal**
**Main control valve**

| | |
|---|---|
| Catalogue id **20615** | Group **912** |
| Illustr. No **1059463** | Section **300** |
| Issue **PUB 20035940-B** | Page **1005** |

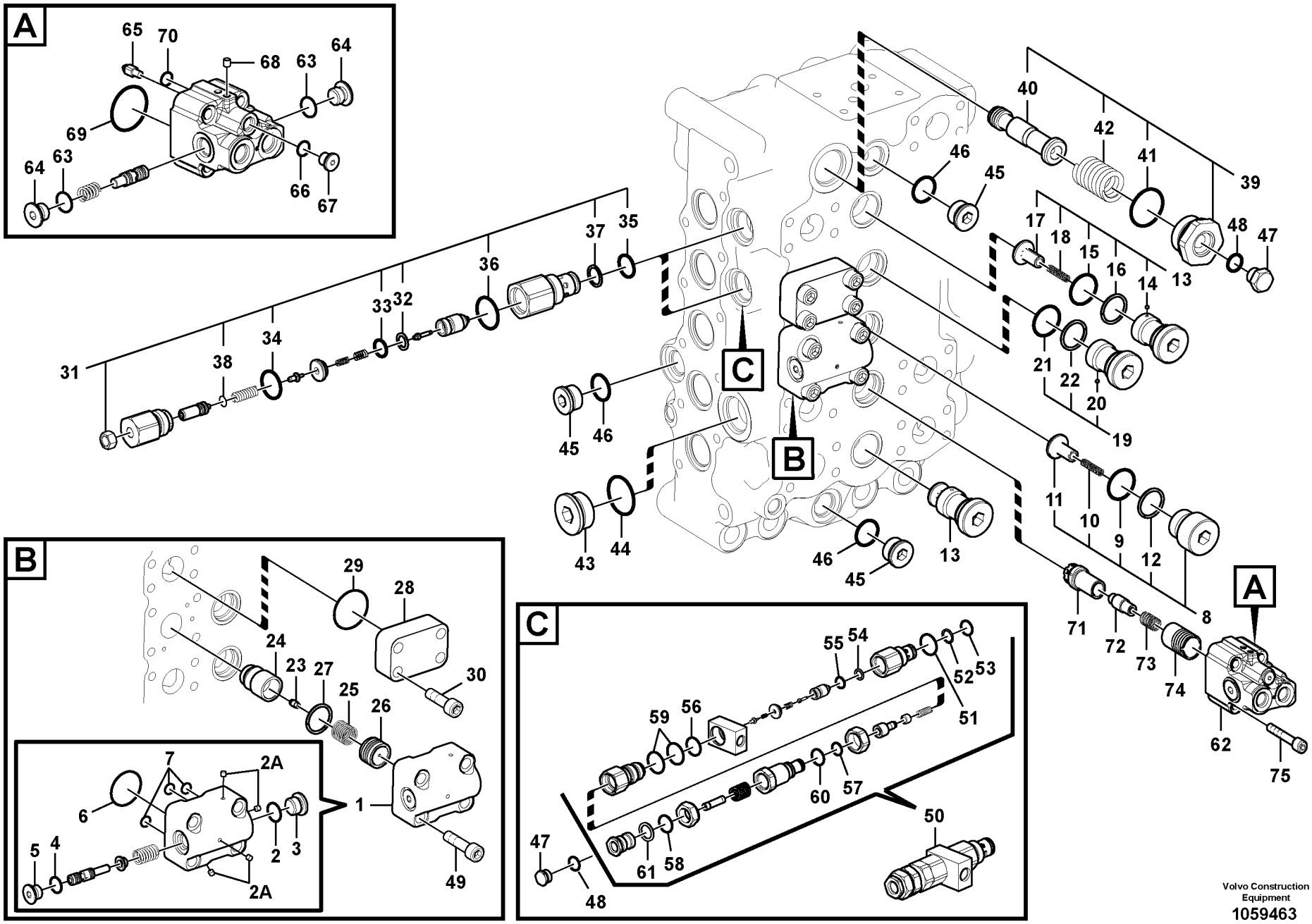


Volvo Construction Equipment
1059463

| Fig. | Part No. | Quantity 1 | 2 | 3 | PS | KIT | Description | Denominación | Denominação | Dénomination | Notes |
|---|---|---|---|---|---|---|---|---|---|---|---|
| 53 | **VOE 983507** | | 1 | | | K | ••O-ring | ••Anillo tórico | ••Anel-o | ••Joint torique | |
| 54 | **SA 7273-30540** | | 1 | | | | ••Ring | ••Anillo | ••Anel | ••Bague | |
| 55 | **VOE 983542** | | 1 | | | K | ••O-ring | ••Anillo tórico | ••Anel-o | ••Joint torique | |
| 56 | **VOE 983543** | | 1 | | | K | ••O-ring | ••Anillo tórico | ••Anel-o | ••Joint torique | |
| 57 | **VOE 984778** | | 1 | | | K | ••O-ring | ••Anillo tórico | ••Anel-o | ••Joint torique | |
| 58 | **VOE 993322** | | 1 | | | K | ••O-ring | ••Anillo tórico | ••Anel-o | ••Joint torique | (VOE 932041) |
| 59 | **VOE 990847** | | 2 | | | K | ••O-ring | ••Anillo tórico | ••Anel-o | ••Joint torique | |
| 60 | **VOE 990737** | | 1 | | | K | ••O-ring | ••Anillo tórico | ••Anel-o | ••Joint torique | |
| 61 | | | 1 | | NS | | ••Ring | ••Anillo | ••Anel | ••Anneau | |
| 62 | **VOE 14579712** | 1 | 1 | | | | •Valve | •Válvula | •Válvula | •Valve | |
| 63 | **VOE 983502** | 2 | 2 | | | K | ••O-ring | ••Anillo tórico | ••Anel-o | ••Joint torique | |
| 64 | **SA 7273-10751** | 2 | 2 | | | | ••Cap | ••Capuchón | ••Tampa | ••Capot | |
| 65 | **SA 7253-03272** | 1 | 1 | | | | ••Control plunger | ••Pasador de accionamien | ••Êmbolo | ••Piston | |
| 66 | **VOE 983495** | 1 | 1 | | | K | ••O-ring | ••Anillo tórico | ••Anel-o | ••Joint torique | |
| 67 | **SA 9415-11012** | 1 | 1 | | | | ••Plug | ••Tapon | ••Bujão | ••Bouchon | |
| 68 | **VOE 14560637** | 2 | 2 | | | | ••Plug | ••Tapón | ••Bujão | ••Tampon | |
| 69 | **VOE 990582** | 1 | 1 | | | K | ••O-ring | ••Anillo tórico | ••Anel-o | ••Joint torique | |
| 70 | **VOE 983494** | 1 | 1 | | | K | ••O-ring | ••Anillo tórico | ••Anel-o | ••Joint torique | |
| 71 | **VOE 14562565** | 1 | 1 | | | | •Valve | •Válvula | •Válvula | •Valve | |
| 72 | **VOE 14513392** | 1 | 1 | | | | •Poppet | •Vástago | •Cabeçote móvel | •Clapet champignon | |
| 73 | **SA 7273-10560** | 1 | 1 | | | | •Spring | •Resorte | •Mola | •Ressort | |
| 74 | **VOE 14513949** | 1 | 1 | | | | •Piston | •Pistón | •Pistão | •Piston | |
| 75 | **VOE 948400** | 4 | 4 | | | | •Hex. socket screw | •Tornillo de hexágono emb | •Parafuso soquete sext | •Vis à six pans creux | |
| 100 | **VOE 14565931** | 1 | 1 | | SS | | Sealing | Junta | Vedação | Étanchéité | |

| | |
|---|---|
| **1** | **8289320** |
| **2** | **8289321** |
| **3** | **8289714** |
| **4** | |
| **5** | |

**Distributeur de commande principal**
**Válvula de comando principal**
**Válvula de control principal**
**Main control valve**

| | |
|---|---|
| Catalogue id **20615** | Group **912** |
| Illustr. No **1059463** | Section **300** |
| Issue **PUB 20035940-B** | Page **1007** |

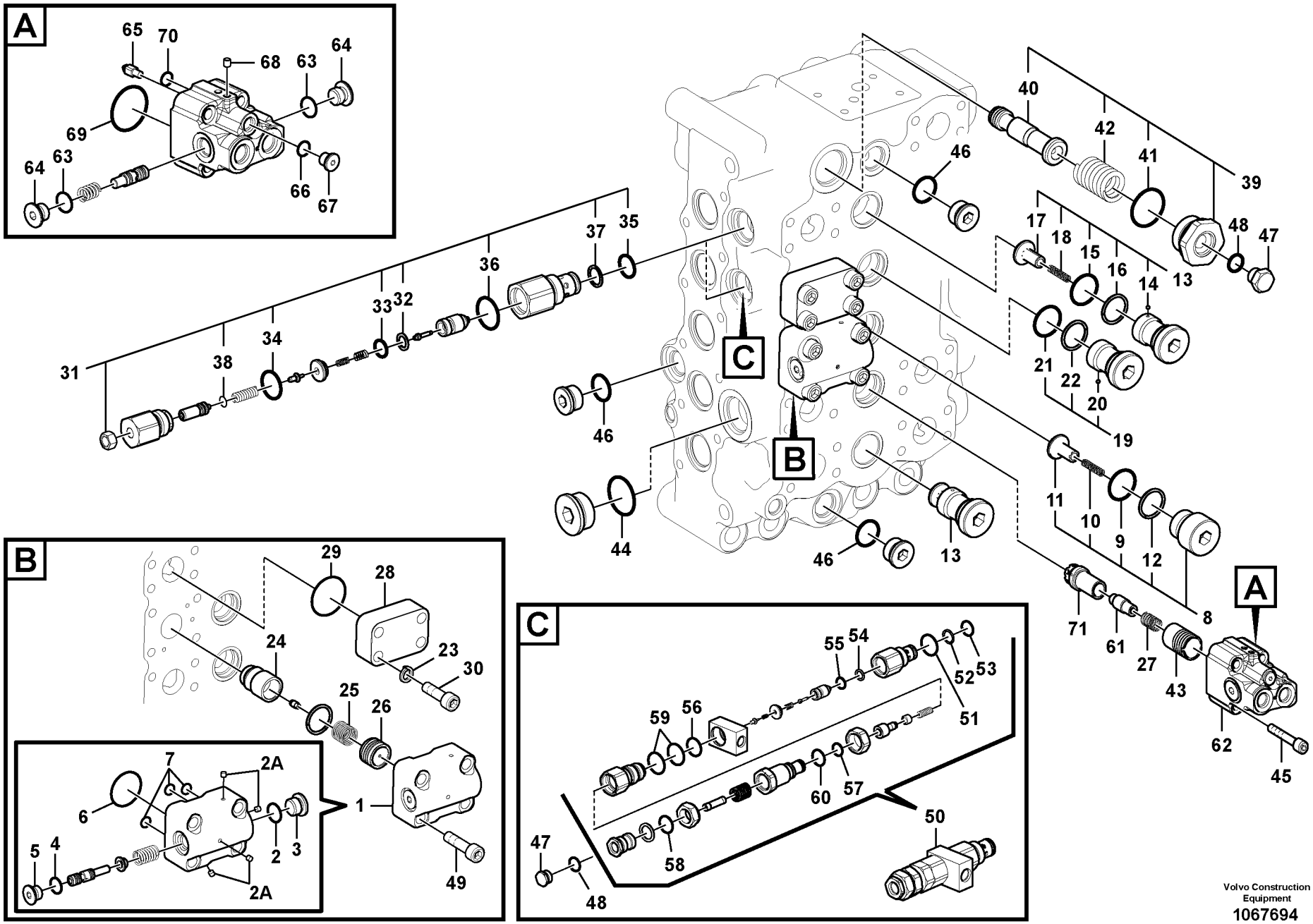


Volvo Construction Equipment
1067694

| Fig. | Part No. | Quantity 1 | 2 | 3 | PS | KIT | Description | Denominación | Denominação | Dénomination | Notes |
|---|---|---|---|---|---|---|---|---|---|---|---|
| | **VOE 14630784** | 1 | | | | | Control valve | Válvula de control | Válvula controle | Valve contrôle | |
| | **VOE 14632335** | | 1 | | SS | | Control valve | Válvula de control | Válvula controle | Valve contrôle | |
| 1 | **VOE 14513396** | 1 | 1 | | | | •Valve | •Válvula | •Válvula | •Valve | |
| 2 | **VOE 983505** | 1 | 1 | | | | ••O-ring | ••Anillo tórico | ••Anel-o | ••Joint torique | |
| 2A | **VOE 14880635** | 4 | 4 | | | | ••Plug | ••Tapón | ••Bujão | ••Tampon | |
| 3 | **SA 9415-11032** | 1 | 1 | | | | ••Plug | ••Tapón | ••Bujão | ••Tampon | |
| 4 | **VOE 983502** | 1 | 1 | | | | ••O-ring | ••Anillo tórico | ••Anel-o | ••Joint torique | |
| 5 | **SA 7273-10751** | 1 | 1 | | | | ••Cap | ••Capuchón | ••Tampa | ••Capot | |
| 6 | **VOE 990582** | 1 | 1 | | | | ••O-ring | ••Anillo tórico | ••Anel-o | ••Joint torique | |
| 7 | **VOE 983494** | 3 | 3 | | | | ••O-ring | ••Anillo tórico | ••Anel-o | ••Joint torique | |
| 8 | **VOE 14514309** | 2 | 2 | | | | •Valve | •Válvula | •Válvula | •Valve | |
| 9 | **VOE 931212** | 1 | 1 | | | | ••O-ring | ••Anillo tórico | ••Anel-o | ••Joint torique | |
| 10 | **SA 7273-10480** | 1 | 1 | | | | ••Spring | ••Resorte | ••Mola | ••Ressort | |
| 11 | **SA 7273-10110** | 1 | 1 | | | | ••Stay | ••Barra | ••Suporte | ••Tirant | |
| 12 | **VOE 14513407** | 1 | 1 | | | | ••Ring | ••Anillo | ••Anel | ••Bague | |
| 13 | **VOE 14513423** | 2 | 2 | | | | •Valve | •Válvula | •Válvula | •Valve | |
| 14 | **VOE 14513395** | 1 | 1 | | | | ••Valve | ••Válvula | ••Válvula | ••Valve | |
| 14 | **SA 7273-10790** | 1 | 1 | | | | •••Ball | •••Bola | •••Esfera | •••Bille | |
| 15 | **VOE 931212** | 1 | 1 | | | | •••O-ring | •••Anillo tórico | •••Anel-o | •••Joint torique | |
| 16 | **VOE 14513407** | 1 | 1 | | | | •••Ring | •••Anillo | •••Anel | •••Bague | |
| 17 | **SA 7273-10110** | 1 | 1 | | | | ••Stay | ••Barra | ••Suporte | ••Tirant | |
| 18 | **SA 7273-10480** | 1 | 1 | | | | ••Spring | ••Resorte | ••Mola | ••Ressort | |
| 19 | **VOE 14513395** | 1 | 1 | | | | •Valve | •Válvula | •Válvula | •Valve | |
| 20 | **SA 7273-10790** | 1 | 1 | | | | ••Ball | ••Bola | ••Esfera | ••Bille | |
| 21 | **VOE 931212** | 1 | 1 | | | | ••O-ring | ••Anillo tórico | ••Anel-o | ••Joint torique | |
| 22 | **VOE 14513407** | 1 | 1 | | | | ••Ring | ••Anillo | ••Anel | ••Bague | |
| 23 | **VOE 955922** | | | 4 | | | •Spring washer | •Arandela elástica | •Arruela de pressão | •Rondelle élastique | |
| 24 | **VOE 14514222** | 1 | 1 | | | | •Poppet | •Vástago | •Cabeçote móvel | •Clapet champignon | |
| 25 | **SA 7273-10580** | 1 | 1 | | | | •Spring | •Resorte | •Mola | •Ressort | |
| 26 | **VOE 14514223** | 1 | 1 | | | | •Piston | •Pistón | •Pistão | •Piston | |

| | |
|---|---|
| **1** | **8292207** |
| **2** | **8292209** |
| **3** | **8292928** |
| **4** | |
| **5** | |

**Distributeur de commande principal**
**Válvula de comando principal**
**Válvula de control principal**
**Main control valve**

| Catalogue id | Group |
|---|---|
| **20615** | **912** |
| Illustr. No **1067694** | Section **350** |
| Issue **PUB 20035940-B** | Page **1009** |

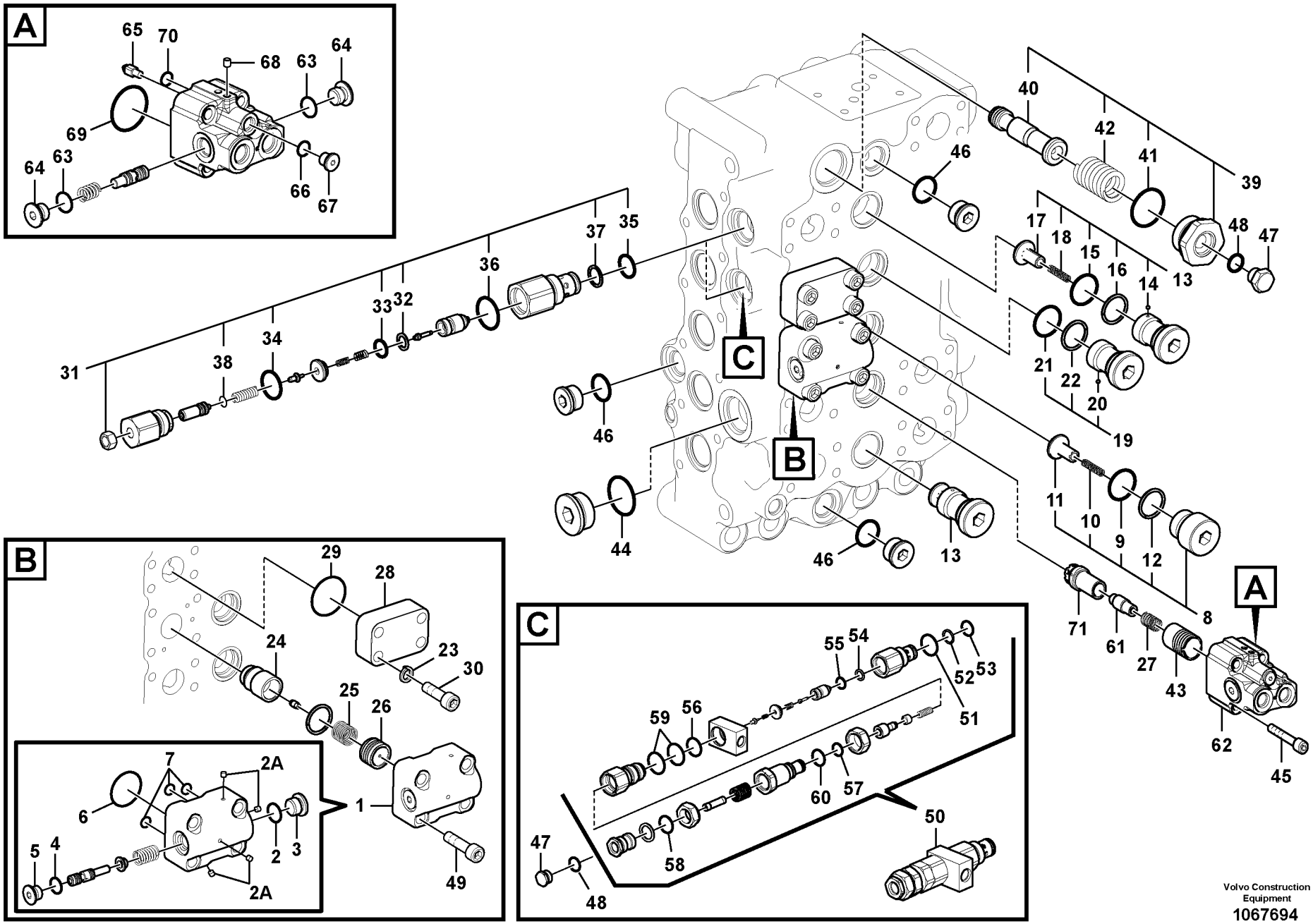


Volvo Construction Equipment
1067694

| Fig. | Part No. | Quantity 1 | 2 | 3 | PS | KIT | Description | Denominación | Denominação | Dénomination | Notes |
|---|---|---|---|---|---|---|---|---|---|---|---|
| 27 | **SA 7273-10560** | 1 | 1 | | | | •Spring | •Resorte | •Mola | •Ressort | |
| 28 | **SA 14531126** | | | 1 | | | •Flange | •Brida | •Flange | •Flasque | |
| 29 | **VOE 993325** | | | 1 | | | O-ring | Anillo tórico | Anel-o | Joint torique | |
| 30 | **VOE 984080** | | | 4 | | | Hex. socket screw | Tornillo de hexágono emb | Parafuso soquete sext | Vis à six pans creux | |
| 31 | **VOE 14589235** | 2 | 1 | | | | •Valve | •Válvula | •Válvula | •Valve | |
| 32 | **SA 7273-30540** | 2 | 1 | | | | ••Ring | ••Anillo | ••Anel | ••Bague | |
| 33 | **VOE 983542** | 2 | 1 | | | | ••O-ring | ••Anillo tórico | ••Anel-o | ••Joint torique | |
| 34 | **VOE 983543** | 2 | 1 | | | | ••O-ring | ••Anillo tórico | ••Anel-o | ••Joint torique | |
| 35 | **VOE 983507** | 2 | 1 | | | | ••O-ring | ••Anillo tórico | ••Anel-o | ••Joint torique | |
| 36 | **VOE 993323** | 2 | 1 | | | | ••O-ring | ••Anillo tórico | ••Anel-o | ••Joint torique | (VOE 932042) |
| 37 | **VOE 14880816** | 2 | 1 | | | | ••Back-up ring | ••Anillo de apoyo | ••Anel de apoio | ••Bague support | |
| 38 | **VOE 983495** | 2 | 1 | | | | ••O-ring | ••Anillo tórico | ••Anel-o | ••Joint torique | |
| 39 | **VOE 14521968** | 1 | 1 | | | | •Coil | •Bobina | •Bobina | •Bobine | |
| 40 | **SA 7272-03110** | 1 | 1 | | | | ••Slide | ••Corredera | ••Cursor | ••Tiroir | |
| 41 | **VOE 993324** | 1 | 1 | | | | ••O-ring | ••Anillo tórico | ••Anel-o | ••Joint torique | |
| 42 | **SA 7273-10611** | 1 | 1 | | | | ••Spring | ••Resorte | ••Mola | ••Ressort | |
| 43 | **VOE 14513949** | 1 | 1 | | | | •Piston | •Pistón | •Pistão | •Piston | |
| 44 | **VOE 993324** | 1 | 1 | | | | •O-ring | •Anillo tórico | •Anel-o | •Joint torique | |
| 45 | **VOE 948400** | 4 | 4 | | | | •Hex. socket screw | •Tornillo de hexágono emb | •Parafuso soquete sext | •Vis à six pans creux | |
| 46 | **VOE 993322** | 3 | 3 | | | | •O-ring | •Anillo tórico | •Anel-o | •Joint torique | (VOE 932041) |
| 47 | **SA 9415-31021** | 1 | 1 | | | | •Plug | •Tapon | •Bujão | •Bouchon | |
| 48 | **VOE 993320** | 1 | 1 | | | | •O-ring | •Anillo tórico | •Anel-o | •Joint torique | (VOE 932039) |
| 49 | **VOE 947167** | 4 | 4 | | | | •Hex. socket screw | •Tornillo de hexágono emb | •Parafuso soquete sext | •Vis à six pans creux | |
| 50 | **VOE 14592298** | | 1 | | | | •Valve | •Válvula | •Válvula | •Valve | |
| 51 | **VOE 993323** | | 1 | | | | ••O-ring | ••Anillo tórico | ••Anel-o | ••Joint torique | (VOE 932042) |
| 52 | **VOE 14880816** | | 1 | | | | ••Back-up ring | ••Anillo de apoyo | ••Anel de apoio | ••Bague support | |
| 53 | **VOE 983507** | | 1 | | | | ••O-ring | ••Anillo tórico | ••Anel-o | ••Joint torique | |
| 54 | **SA 7273-30540** | | 1 | | | | ••Ring | ••Anillo | ••Anel | ••Bague | |
| 55 | **VOE 983542** | | 1 | | | | ••O-ring | ••Anillo tórico | ••Anel-o | ••Joint torique | |
| 56 | **VOE 983543** | | 1 | | | | ••O-ring | ••Anillo tórico | ••Anel-o | ••Joint torique | |

| | |
|---|---|
| **1** | **8292207** |
| **2** | **8292209** |
| **3** | **8292928** |
| **4** | |
| **5** | |

**Distributeur de commande principal**
**Válvula de comando principal**
**Válvula de control principal**
**Main control valve**

| | |
|---|---|
| Catalogue id **20615** | Group **912** |
| Illustr. No **1067694** | Section **350** |
| Issue **PUB 20035940-B** | Page **1011** |

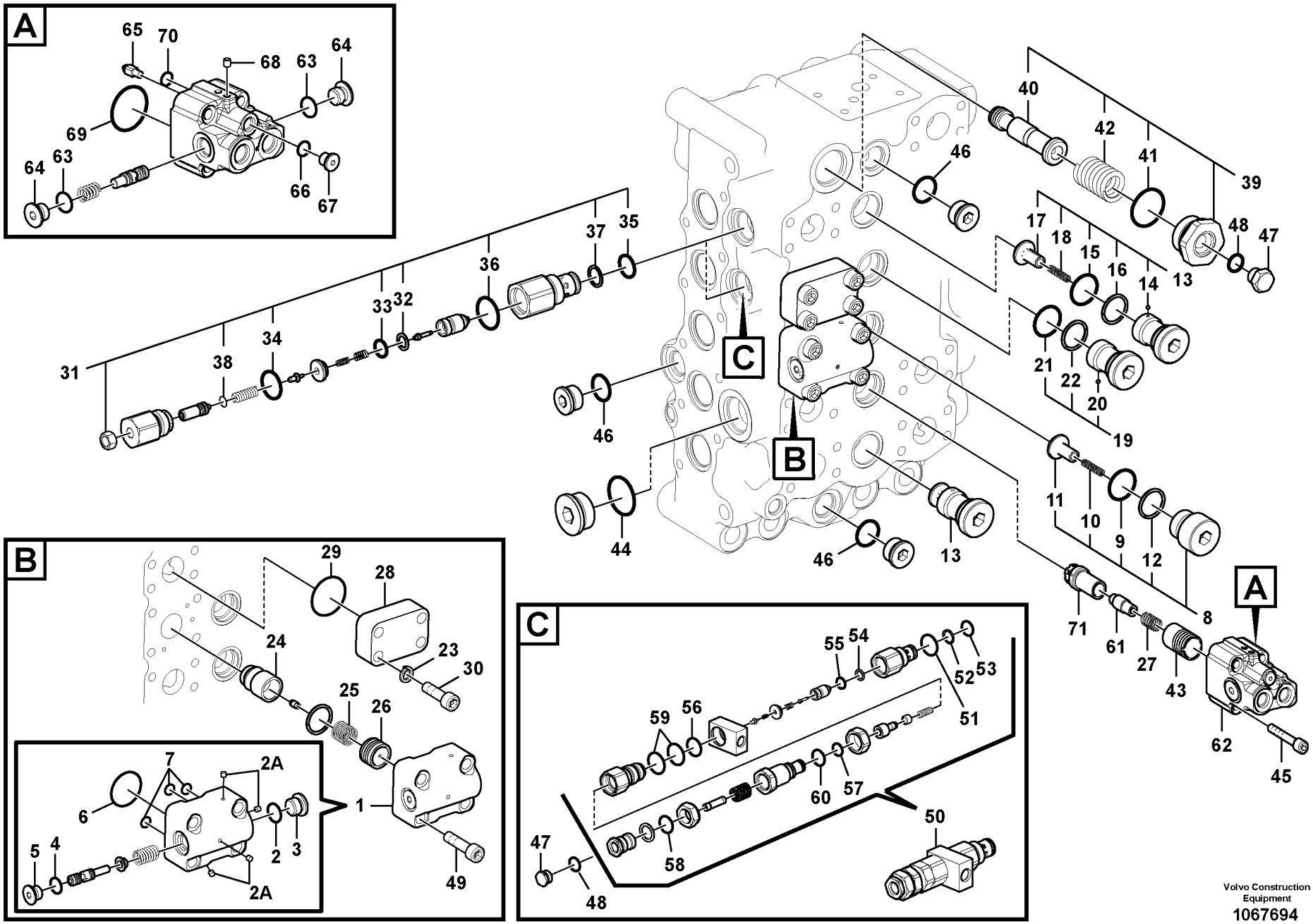


Volvo Construction Equipment
1067694

| Fig. | Part No. | Quantity 1 | 2 | 3 | PS | KIT | Description | Denominación | Denominação | Dénomination | Notes |
|---|---|---|---|---|---|---|---|---|---|---|---|
| 57 | **VOE 984778** | | 1 | | | | ••O-ring | ••Anillo tórico | ••Anel-o | ••Joint torique | |
| 58 | **VOE 993322** | | 1 | | | | ••O-ring | ••Anillo tórico | ••Anel-o | ••Joint torique | (VOE 932041) |
| 59 | **VOE 990847** | | 2 | | | | ••O-ring | ••Anillo tórico | ••Anel-o | ••Joint torique | |
| 60 | **VOE 990737** | | 1 | | | | ••O-ring | ••Anillo tórico | ••Anel-o | ••Joint torique | |
| 61 | **VOE 14513392** | 1 | 1 | | | | •Poppet | •Vástago | •Cabeçote móvel | •Clapet champignon | |
| 62 | **VOE 14579712** | 1 | 1 | | | | •Valve | •Válvula | •Válvula | •Valve | |
| 63 | **VOE 983502** | 2 | 2 | | | | ••O-ring | ••Anillo tórico | ••Anel-o | ••Joint torique | |
| 64 | **SA 7273-10751** | 2 | 2 | | | | ••Cap | ••Capuchón | ••Tampa | ••Capot | |
| 65 | **SA 7253-03272** | 1 | 1 | | | | ••Control plunger | ••Pasador de accionamien | ••Êmbolo | ••Piston | |
| 66 | **VOE 983495** | 1 | 1 | | | | ••O-ring | ••Anillo tórico | ••Anel-o | ••Joint torique | |
| 67 | **SA 9415-11012** | 1 | 1 | | | | ••Plug | ••Tapon | ••Bujão | ••Bouchon | |
| 68 | **VOE 14560637** | 2 | 2 | | | | ••Plug | ••Tapón | ••Bujão | ••Tampon | |
| 69 | **VOE 990582** | 1 | 1 | | | | ••O-ring | ••Anillo tórico | ••Anel-o | ••Joint torique | |
| 70 | **VOE 983494** | 1 | 1 | | | | ••O-ring | ••Anillo tórico | ••Anel-o | ••Joint torique | |
| 71 | **VOE 14562565** | 1 | 1 | | | | •Valve | •Válvula | •Válvula | •Valve | |

| | |
|---|---|
| **1** | **8292207** |
| **2** | **8292209** |
| **3** | **8292928** |
| **4** | |
| **5** | |

**Distributeur de commande principal**
**Válvula de comando principal**
**Válvula de control principal**
**Main control valve**

| | |
|---|---|
| Catalogue id **20615** | Group **912** |
| Illustr. No **1067694** | Section **350** |
| Issue **PUB 20035940-B** | Page **1013** |

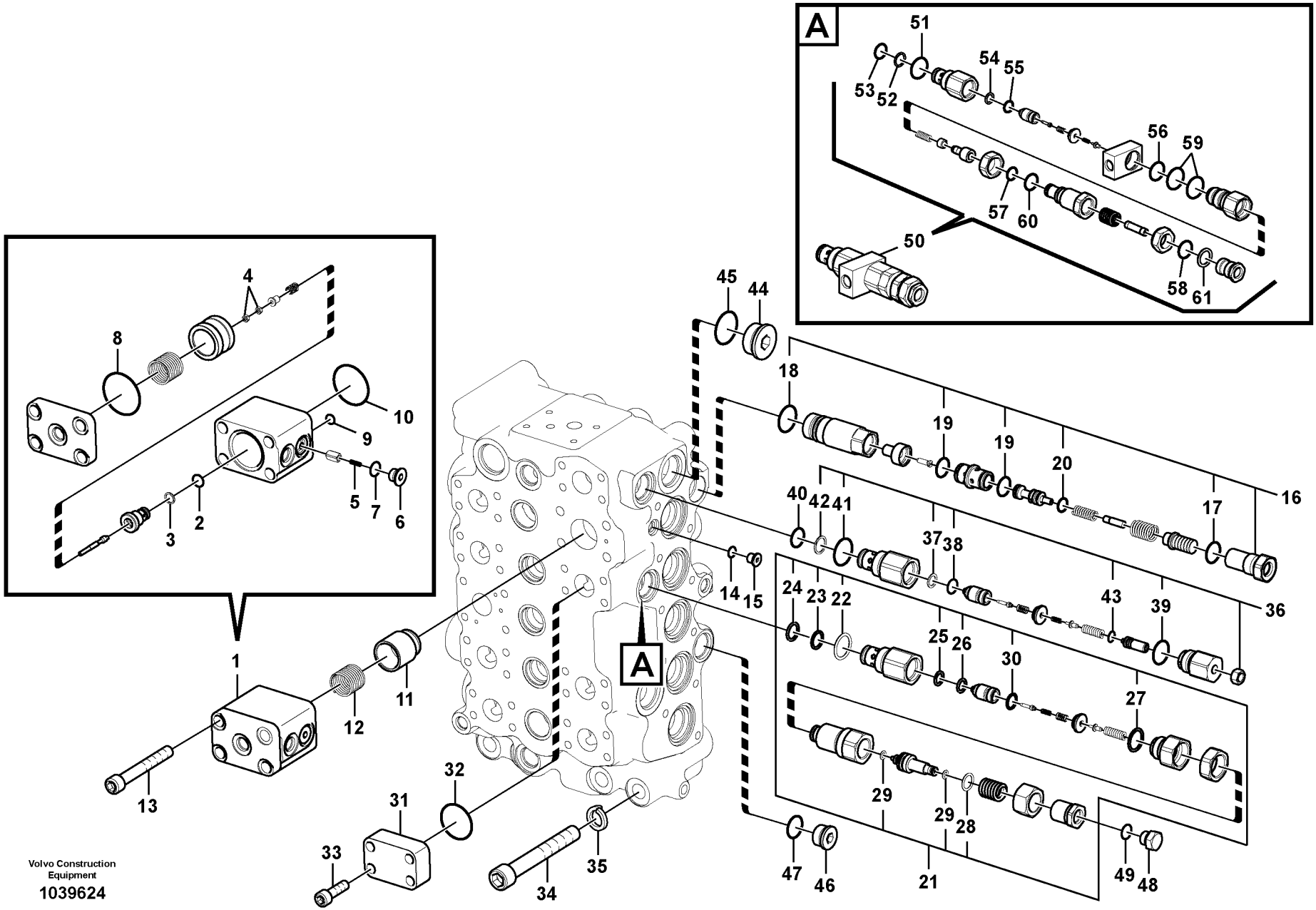
A
1
2
3
4
5
6
7
8
9
10
11
12
13
14
15
16
17
18
19
19
20
21
22
23
24
25
26
27
28
29
29
30
31
32
33
34
35
36
37
38
39
40
41
42
43
44
45
46
47
48
49
50
51
52
53
54
55
56
57
58
59
60
61
A
Volvo Construction Equipment
1039624

| Fig. | Part No. | Quantity 1 | 2 | 3 | 4 | 5 | PS | KIT | Description | Denominación | Denominação | Dénomination | Notes |
|---|---|---|---|---|---|---|---|---|---|---|---|---|---|
| | **VOE 14606823** | 1 | | | | | SS | | Control valve | Válvula de control | Válvula controle | Valve contrôle | |
| | **VOE 14607608** | | 1 | | | | SS | | Control valve | Válvula de control | Válvula controle | Valve contrôle | |
| | **VOE 14630784** | | | | 1 | | | | Control valve | Válvula de control | Válvula controle | Valve contrôle | |
| | **VOE 14632335** | | | | | 1 | SS | | Control valve | Válvula de control | Válvula controle | Valve contrôle | |
| 1 | **VOE 14513864** | 1 | 1 | | 1 | 1 | | | •Valve | •Válvula | •Válvula | •Valve | |
| 2 | **VOE 983497** | 1 | 1 | | 1 | 1 | | K | ••O-ring | ••Anillo tórico | ••Anel-o | ••Joint torique | |
| 3 | **VOE 14615044** | 1 | 1 | | 1 | 1 | | | ••Ring | ••Anillo | ••Anel | ••Bague | |
| 4 | **VOE 991653** | 2 | 2 | | 2 | 2 | | | ••Hexagon nut | ••Tuerca hexagonal | ••Porca sextavada | ••Écrou hexagonal | |
| 5 | **SA 7273-10490** | 1 | 1 | | 1 | 1 | | | ••Spring | ••Resorte | ••Mola | ••Ressort | |
| 6 | **SA 9415-11021** | 1 | 1 | | 1 | 1 | | | ••Plug | ••Tapón | ••Bujão | ••Tampon | |
| 7 | **VOE 983502** | 1 | 1 | | 1 | 1 | | K | ••O-ring | ••Anillo tórico | ••Anel-o | ••Joint torique | |
| 8 | **VOE 990569** | 1 | 1 | | 1 | 1 | | K | ••O-ring | ••Anillo tórico | ••Anel-o | ••Joint torique | |
| 9 | **VOE 983494** | 1 | 1 | | 1 | 1 | | K | ••O-ring | ••Anillo tórico | ••Anel-o | ••Joint torique | |
| 10 | **VOE 990584** | 1 | 1 | | 1 | 1 | | K | ••O-ring | ••Anillo tórico | ••Anel-o | ••Joint torique | |
| 11 | **VOE 14521468** | 1 | 1 | | 1 | 1 | | | •Poppet | •Vástago | •Cabeçote móvel | •Clapet champignon | |
| 12 | | 1 | 1 | | 1 | 1 | NS | | •Spring | •Muelle | •Mola | •Ressort | |
| 13 | **VOE 984355** | 4 | 4 | | 4 | 4 | | | •Hex. socket screw | •Tornillo de hexágono e . | •Parafuso soquete sext... | •Vis à six pans creux | |
| 14 | **VOE 983495** | 1 | 1 | | 1 | 1 | | K | •O-ring | •Anillo tórico | •Anel-o | •Joint torique | |
| 15 | **SA 9415-11012** | 1 | 1 | | 1 | 1 | | | •Plug | •Tapon | •Bujão | •Bouchon | |
| 16 | **VOE 14573750** | 1 | 1 | | 1 | 1 | | | •Valve | •Válvula | •Válvula | •Valve | |
| 17 | **VOE 990557** | 1 | 1 | | 1 | 1 | | K | ••O-ring | ••Anillo tórico | ••Anel-o | ••Joint torique | |
| 18 | **VOE 931212** | 1 | 1 | | 1 | 1 | | K | ••O-ring | ••Anillo tórico | ••Anel-o | ••Joint torique | |
| 19 | **VOE 990548** | 2 | 2 | | 2 | 2 | | K | ••O-ring | ••Anillo tórico | ••Anel-o | ••Joint torique | |
| 20 | **VOE 990555** | 1 | 1 | | 1 | 1 | | K | ••O-ring | ••Anillo tórico | ••Anel-o | ••Joint torique | |
| 21 | **VOE 14592299** | 1 | | | 1 | | | | •Relief valve | •Válvula de descarga | •Válvula de descarga | •Valve décharge | |
| 22 | **VOE 993323** | 1 | | | 1 | | | K | ••O-ring | ••Anillo tórico | ••Anel-o | ••Joint torique | (VOE 932042) |
| 23 | **VOE 14880816** | 1 | | | 1 | | | | ••Back-up ring | ••Anillo de apoyo | ••Anel de apoio | ••Bague support | |
| 24 | **VOE 983507** | 1 | | | 1 | | | K | ••O-ring | ••Anillo tórico | ••Anel-o | ••Joint torique | |
| 25 | **SA 7273-30540** | 1 | | | 1 | | | | ••Ring | ••Anillo | ••Anel | ••Bague | |
| 26 | **VOE 983542** | 1 | | | 1 | | | K | ••O-ring | ••Anillo tórico | ••Anel-o | ••Joint torique | |

| | |
|---|---|
| **1** | **8289320** |
| **2** | **8289321** |
| **3** | **8289714** |
| **4** | **8292207** |
| **5** | **8292209** |

**Distributeur de commande principal**
**Válvula de comando principal**
**Válvula de control principal**
**Main control valve**

| | |
|---|---|
| Catalogue id **20615** | Group **912** |
| Illustr. No **1039624** | Section **400** |
| Issue **PUB 20035940-B** | Page **1015** |

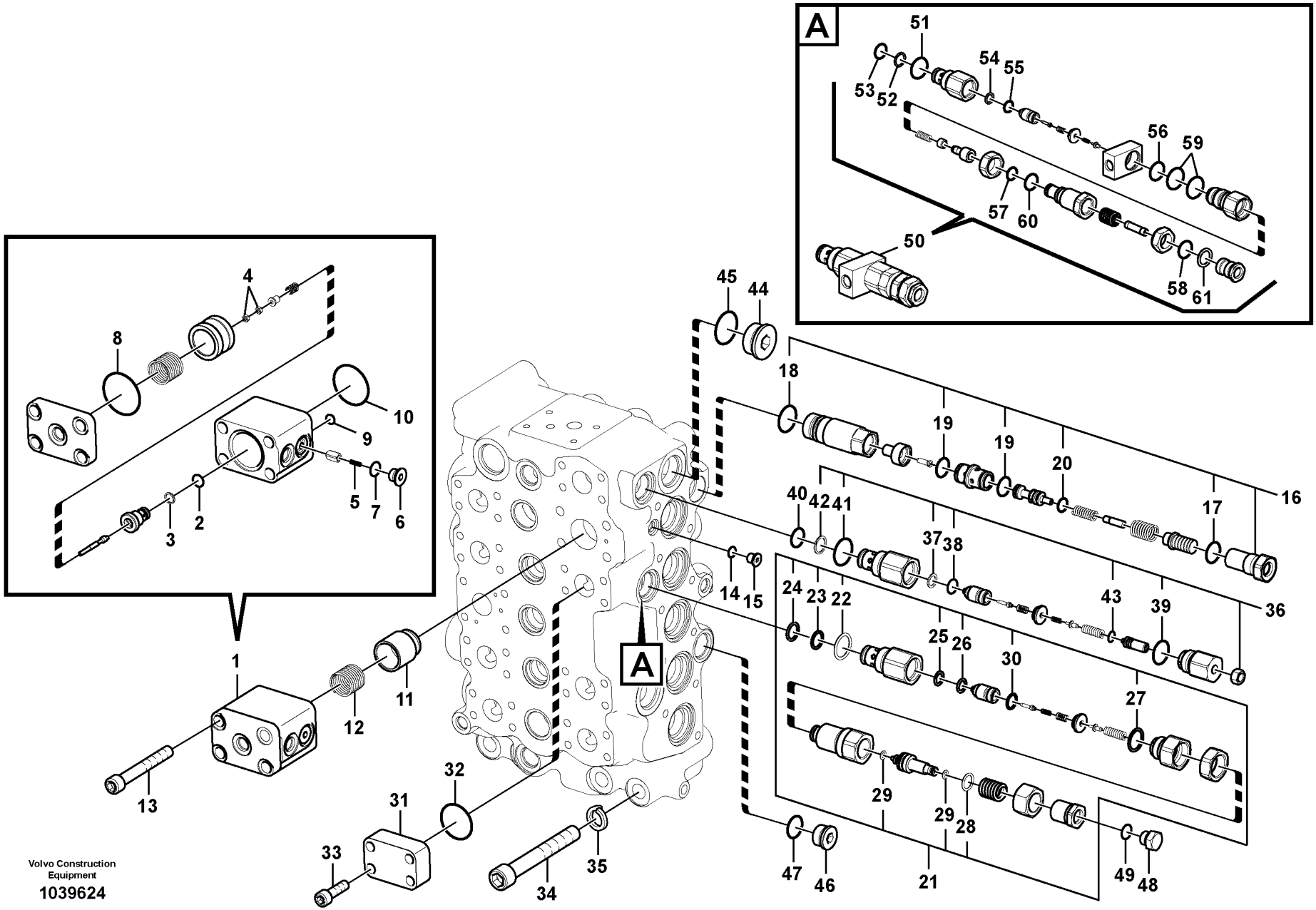
A
1
2
3
4
5
6
7
8
9
10
11
12
13
14
15
16
17
18
19
19
20
21
22
23
24
25
26
27
28
29
29
30
31
32
33
34
35
36
37
38
39
40
41
42
43
44
45
46
47
48
49
50
51
52
53
54
55
56
57
58
59
60
61
A
Volvo Construction Equipment
1039624

| Fig. | Part No. | Quantity 1 | 2 | 3 | 4 | 5 | PS | KIT | Description | Denominación | Denominação | Dénomination | Notes |
|---|---|---|---|---|---|---|---|---|---|---|---|---|---|
| 27 | **VOE 983543** | 1 | | | 1 | | | K | ••O-ring | ••Anillo tórico | ••Anel-o | ••Joint torique | |
| 28 | **VOE 990556** | 1 | | | 1 | | | K | ••O-ring | ••Anillo tórico | ••Anel-o | ••Joint torique | |
| 29 | **VOE 983540** | 2 | | | 2 | | | K | ••O-ring | ••Anillo tórico | ••Anel-o | ••Joint torique | |
| 30 | **VOE 984778** | 1 | | | 1 | | | K | ••O-ring | ••Anillo tórico | ••Anel-o | ••Joint torique | |
| 31 | **SA 7273-01622** | 1 | 1 | | | | | | •Flange | •Brida | •Flange | •Bride | |
| 31 | **VOE 14531126** | | | 1 | 1 | 1 | | | Flange | Brida | Flange | Flasque | |
| 32 | **VOE 990756** | 1 | 1 | | | | | K | •Sealing ring | •Anillo retén | •Anel de vedação | •Bague étanchéité | |
| 32 | **VOE 993325** | | | 1 | 1 | 1 | | | O-ring | Anillo tórico | Anel-o | Joint torique | |
| 33 | **VOE 984081** | 4 | 4 | | | | | | •Hex. socket screw | •Tornillo de hexágono e . | •Parafuso soquete sext... | •Vis à six pans creux | |
| 33 | **VOE 984080** | | | 4 | 4 | 4 | | | Hex. socket screw | Tornillo de hexágono e... | Parafuso soquete sext.... | Vis à six pans creux | |
| | **VOE 955922** | | | 4 | 4 | 4 | | | Spring washer | Arandela elástica | Arruela de pressão | Rondelle élastique | |
| 34 | **SA 9016-21620** | 4 | 4 | | 4 | 4 | | | •Hex. socket screw | •Tornillo de hexágono e . | •Parafuso soquete sext... | •Vis à six pans creux | |
| 35 | **VOE 955926** | 4 | 4 | | 4 | 4 | | | •Spring washer | •Arandela elástica | •Arruela de pressão | •Rondelle élastique | |
| 36 | **VOE 14589235** | 1 | 1 | | 1 | 1 | | | •Valve | •Válvula | •Válvula | •Valve | |
| 37 | **SA 7273-30540** | 1 | 1 | | 1 | 1 | | | ••Ring | ••Anillo | ••Anel | ••Bague | |
| 38 | **VOE 983542** | 1 | 1 | | 1 | 1 | | K | ••O-ring | ••Anillo tórico | ••Anel-o | ••Joint torique | |
| 39 | **VOE 983543** | 1 | 1 | | 1 | 1 | | K | ••O-ring | ••Anillo tórico | ••Anel-o | ••Joint torique | |
| 40 | **VOE 983507** | 1 | 1 | | 1 | 1 | | K | ••O-ring | ••Anillo tórico | ••Anel-o | ••Joint torique | |
| 41 | **VOE 993323** | 1 | 1 | | 1 | 1 | | K | ••O-ring | ••Anillo tórico | ••Anel-o | ••Joint torique | (VOE 932042) |
| 42 | **VOE 14880816** | 1 | 1 | | 1 | 1 | | | ••Back-up ring | ••Anillo de apoyo | ••Anel de apoio | ••Bague support | |
| 43 | **VOE 983495** | 1 | 1 | | 1 | 1 | | K | ••O-ring | ••Anillo tórico | ••Anel-o | ••Joint torique | |
| 44 | | 1 | 1 | | 1 | 1 | NS | | •Plug | •Tapon | •Bujão | •Bouchon | |
| 45 | **VOE 993324** | 1 | 1 | | 1 | 1 | | | •O-ring | •Anillo tórico | •Anel-o | •Joint torique | |
| 46 | | 1 | 1 | | 1 | 1 | NS | | •Plug | •Tapon | •Bujão | •Bouchon | |
| 47 | **VOE 993322** | 1 | 1 | | 1 | 1 | | K | •O-ring | •Anillo tórico | •Anel-o | •Joint torique | (VOE 932041) |
| 48 | **SA 9415-31021** | 1 | | | | | | | •Plug | •Tapon | •Bujão | •Bouchon | |
| 49 | **VOE 993320** | 1 | | | | | | K | •O-ring | •Anillo tórico | •Anel-o | •Joint torique | (VOE 932039) |
| 50 | **VOE 14592298** | | 1 | | | 1 | | | •Valve | •Válvula | •Válvula | •Valve | |
| 51 | **VOE 993323** | | 1 | | | 1 | | K | ••O-ring | ••Anillo tórico | ••Anel-o | ••Joint torique | (VOE 932042) |
| 52 | **VOE 14880816** | | 1 | | | 1 | | | ••Back-up ring | ••Anillo de apoyo | ••Anel de apoio | ••Bague support | |

| | |
|---|---|
| **1** | **8289320** |
| **2** | **8289321** |
| **3** | **8289714** |
| **4** | **8292207** |
| **5** | **8292209** |

**Distributeur de commande principal**
**Válvula de comando principal**
**Válvula de control principal**
**Main control valve**

| | |
|---|---|
| Catalogue id **20615** | Group **912** |
| Illustr. No **1039624** | Section **400** |
| Issue **PUB 20035940-B** | Page **1017** |

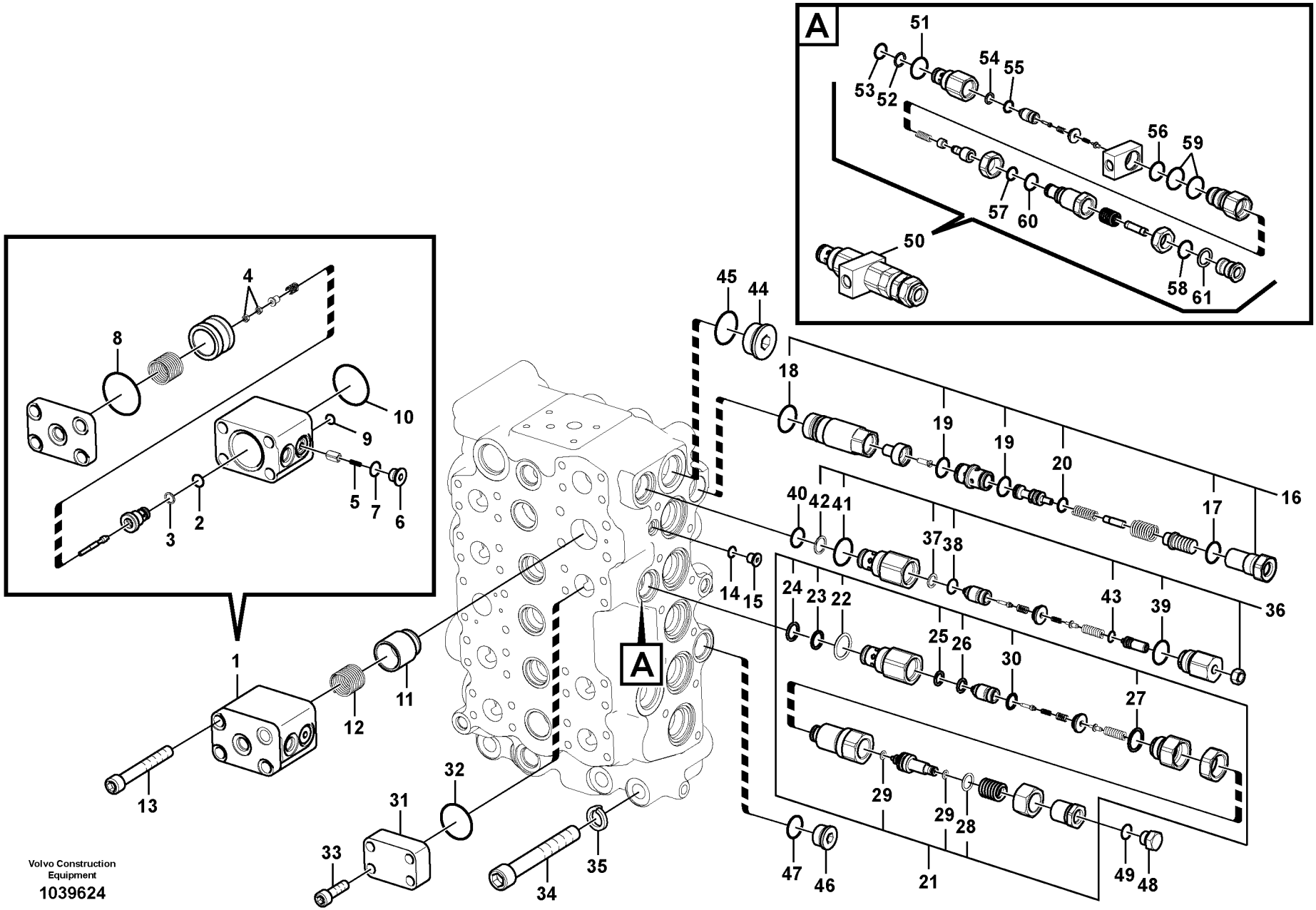
A
1
2
3
4
5
6
7
8
9
10
11
12
13
14
15
16
17
18
19
19
20
21
22
23
24
25
26
27
28
29
29
30
31
32
33
34
35
36
37
38
39
40
41
42
43
44
45
46
47
48
49
50
51
52
53
54
55
56
57
58
59
60
61
A
Volvo Construction Equipment
1039624

| Fig. | Part No. | Quantity 1 | 2 | 3 | 4 | 5 | PS | KIT | Description | Denominación | Denominação | Dénomination | Notes |
|---|---|---|---|---|---|---|---|---|---|---|---|---|---|
| 53 | **VOE 983507** | | 1 | | | 1 | | K | ••O-ring | ••Anillo tórico | ••Anel-o | ••Joint torique | |
| 54 | **SA 7273-30540** | | 1 | | | 1 | | | ••Ring | ••Anillo | ••Anel | ••Bague | |
| 55 | **VOE 983542** | | 1 | | | 1 | | K | ••O-ring | ••Anillo tórico | ••Anel-o | ••Joint torique | |
| 56 | **VOE 983543** | | 1 | | | 1 | | K | ••O-ring | ••Anillo tórico | ••Anel-o | ••Joint torique | |
| 57 | **VOE 984778** | | 1 | | | 1 | | K | ••O-ring | ••Anillo tórico | ••Anel-o | ••Joint torique | |
| 58 | **VOE 993322** | | 1 | | | 1 | | K | ••O-ring | ••Anillo tórico | ••Anel-o | ••Joint torique | (VOE 932041) |
| 59 | **VOE 990847** | | 2 | | | 2 | | K | ••O-ring | ••Anillo tórico | ••Anel-o | ••Joint torique | |
| 60 | **VOE 990557** | | 1 | | | 1 | | K | ••O-ring | ••Anillo tórico | ••Anel-o | ••Joint torique | |
| 61 | | | 1 | | | 1 | NS | | ••Ring | ••Anillo | ••Anel | ••Anneau | |
| | **VOE 14600640** | 1 | 1 | | | | | | Sealing kit | Kit de precinto | Jogo de vedação | Kit plombage | |

| | |
|---|---|
| **1** | **8289320** |
| **2** | **8289321** |
| **3** | **8289714** |
| **4** | **8292207** |
| **5** | **8292209** |

**Distributeur de commande principal**
**Válvula de comando principal**
**Válvula de control principal**
**Main control valve**

| | |
|---|---|
| Catalogue id **20615** | Group **912** |
| Illustr. No **1039624** | Section **400** |
| Issue **PUB 20035940-B** | Page **1019** |

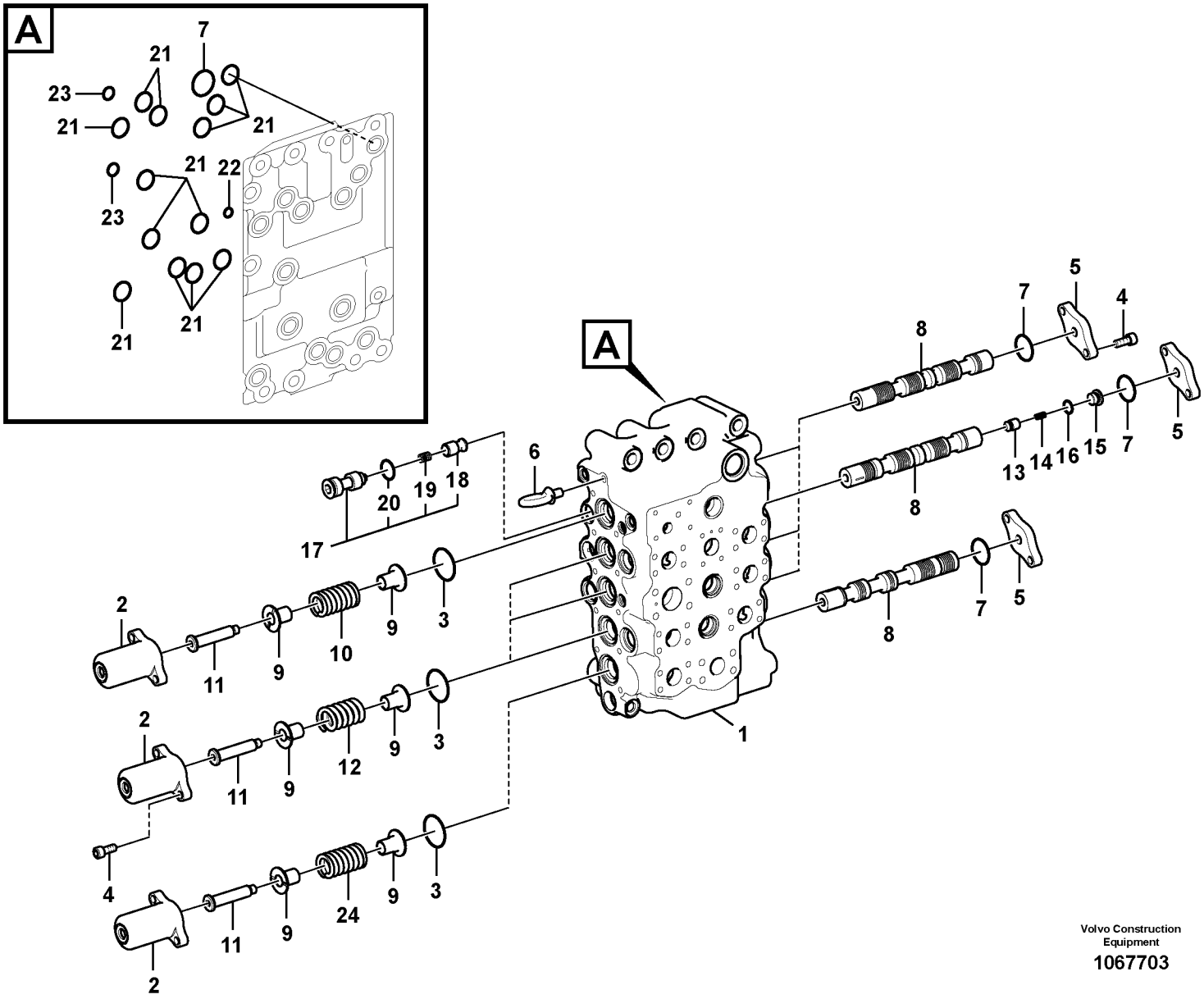


Volvo Construction Equipment

1067703

| Fig. | Part No. | Quantity 1 | 2 | 3 | 4 | 5 | PS | KIT | Description | Denominación | Denominação | Dénomination | Notes |
|---|---|---|---|---|---|---|---|---|---|---|---|---|---|
| | **VOE 14606823** | 1 | | | | | SS | | Control valve | Válvula de control | Válvula controle | Valve contrôle | |
| | **VOE 14607608** | | 1 | | | | SS | | Control valve | Válvula de control | Válvula controle | Valve contrôle | |
| | **VOE 14630784** | | | 1 | | | | | Control valve | Válvula de control | Válvula controle | Valve contrôle | |
| | **VOE 14632335** | | | | 1 | | SS | | Control valve | Válvula de control | Válvula controle | Valve contrôle | |
| 1 | | 1 | 1 | 1 | 1 | | NS | | •Body | •Cuerpo | •Carroceria | •Carcasse | |
| 2 | **VOE 14521681** | 5 | 5 | 5 | 5 | | | | •Cap | •Capuchón | •Tampa | •Capot | |
| 3 | **VOE 990569** | 5 | 5 | 5 | 5 | | | K | •O-ring | •Anillo tórico | •Anel-o | •Joint torique | |
| 4 | **VOE 984079** | 20 | 20 | 20 | 20 | | | | •Hex. socket screw | •Tornillo de hexágono e . | •Parafuso soquete sext... | •Vis à six pans creux | |
| 5 | **VOE 14513411** | 5 | 5 | 5 | 5 | | OP | | •Plate | •Chapa | •Chapa | •Tôle | |
| 6 | **VOE 14880555** | 1 | 1 | 1 | 1 | | | | •Eye bolt | •Ojo tornillo | •Parafuso olhal | •Vis oeillet | |
| 7 | **VOE 990565** | 6 | 6 | 6 | 6 | | | K | •O-ring | •Anillo tórico | •Anel-o | •Joint torique | |
| 8 | | 5 | 5 | 5 | 5 | | NS | | •Spool | •Bobina | •Bobina | •Bobine | |
| 9 | **VOE 14514228** | 10 | 10 | 10 | 10 | | | | •Guide | •Guía | •Guia | •Guide | |
| 10 | **VOE 14513418** | 1 | 1 | | | | | | •Spring | •Resorte | •Mola | •Ressort | |
| 10 | **VOE 14544002** | | | 1 | 1 | | | | •Spring | •Resorte | •Mola | •Ressort | |
| 11 | **SA 7273-10390** | 5 | 5 | 5 | 5 | | | | •Retainer | •Soporte | •Retentor | •Retenue | |
| 12 | **SA 7273-10640** | 3 | 3 | 3 | 3 | | | | •Spring | •Resorte | •Mola | •Ressort | |
| 13 | **VOE 14521711** | 1 | 1 | 1 | 1 | | | | •Poppet | •Vástago | •Cabeçote móvel | •Clapet champignon | |
| 14 | **SA 7273-11420** | 1 | 1 | 1 | 1 | | | | •Spring | •Muelle | •Mola | •Ressort | |
| 15 | **SA 7273-10360** | 1 | 1 | 1 | 1 | | | | •Cap | •Tapa | •Tampa | •Capot | |
| 16 | **VOE 983505** | 1 | 1 | 1 | 1 | | | K | •O-ring | •Anillo tórico | •Anel-o | •Joint torique | |
| 17 | **VOE 14521469** | 1 | 1 | 1 | 1 | | | | •Poppet | •Vástago | •Cabeçote móvel | •Clapet champignon | |
| 18 | **SA 7273-10130** | 1 | 1 | 1 | 1 | | | | ••Peg | ••Eslabon | ••Cavilha | ••Cheville | |
| 19 | **SA 7273-10560** | 1 | 1 | 1 | 1 | | | | ••Spring | ••Resorte | ••Mola | ••Ressort | |
| 20 | **VOE 931212** | 1 | 1 | 1 | 1 | | | K | ••O-ring | ••Anillo tórico | ••Anel-o | ••Joint torique | |
| 21 | **VOE 931212** | 13 | 13 | 13 | 13 | | | K | •O-ring | •Anillo tórico | •Anel-o | •Joint torique | |
| 22 | | 1 | 1 | | | | NS | | •O-ring | •Junta torica | •Anel de vedação-O | •Joint Torique | |
| 23 | **VOE 983505** | 2 | 2 | 2 | 2 | | | K | •O-ring | •Anillo tórico | •Anel-o | •Joint torique | |
| 24 | **VOE 14513418** | 1 | 1 | | | | | | •Spring | •Resorte | •Mola | •Ressort | |
| 24 | **VOE 14521969** | | | 1 | 1 | | | | •Spring | •Resorte | •Mola | •Ressort | |

| | |
|---|---|
| **1** | **8289320** |
| **2** | **8289321** |
| **3** | **8292207** |
| **4** | **8292209** |
| **5** | |

**Distributeur de commande principal**
**Válvula de comando principal**
**Válvula de control principal**
**Main control valve**

| | |
|---|---|
| Catalogue id **20615** | Group **912** |
| Illustr. No **1067703** | Section **500** |
| Issue **PUB 20035940-B** | Page **1021** |

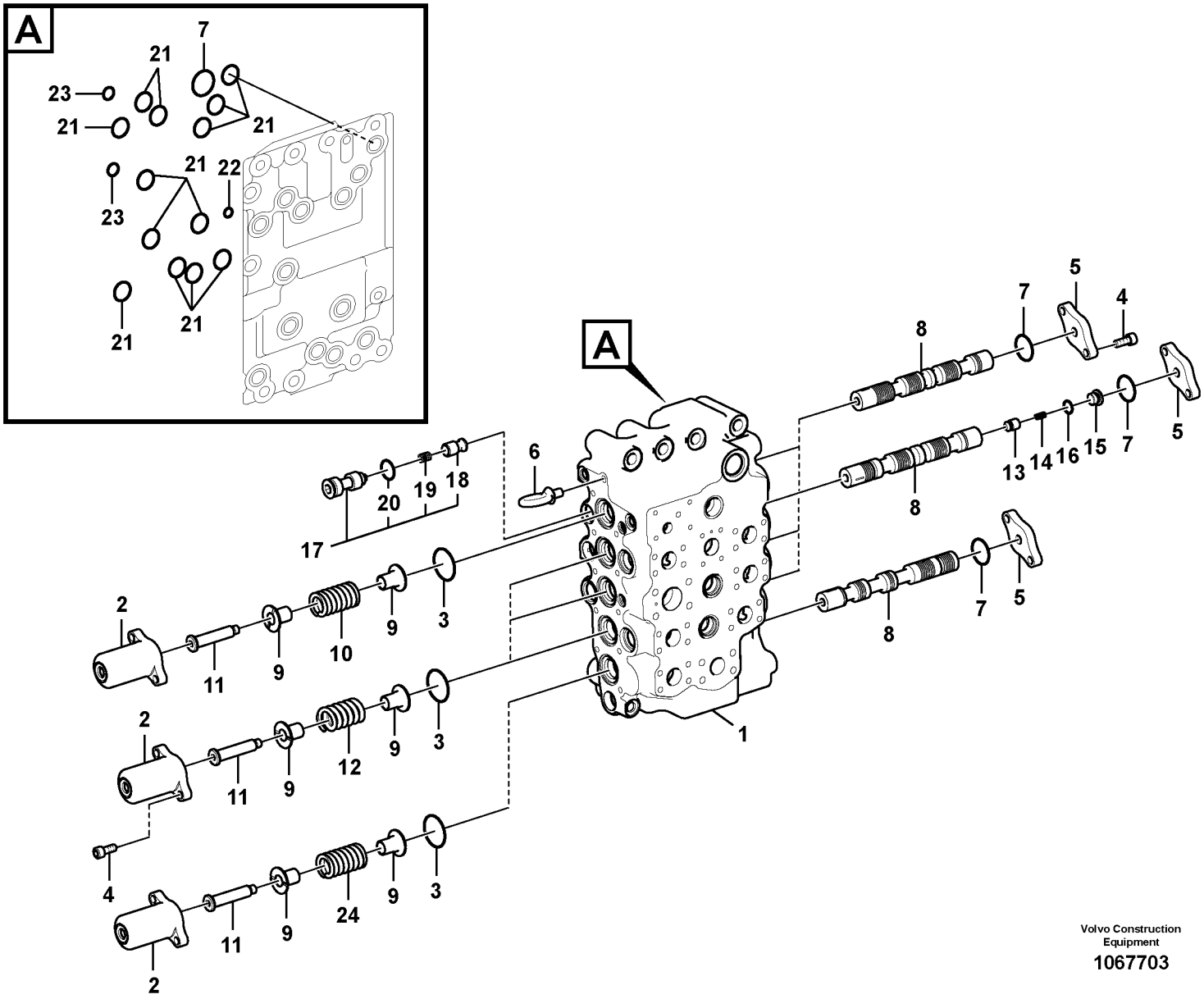


Volvo Construction Equipment

1067703

| Fig. | Part No. | Quantity 1 | 2 | 3 | 4 | 5 | PS | KIT | Description | Denominación | Denominação | Dénomination | Notes |
|---|---|---|---|---|---|---|---|---|---|---|---|---|---|
| 100 | **VOE 14565931** | 1 | 1 | | | | SS | | Sealing | Junta | Vedação | Étanchéité | |

| | |
|---|---|
| **1** | **8289320** |
| **2** | **8289321** |
| **3** | **8292207** |
| **4** | **8292209** |
| **5** | |

**Distributeur de commande principal**
**Válvula de comando principal**
**Válvula de control principal**
**Main control valve**

| | |
|---|---|
| Catalogue id **20615** | Group **912** |
| Illustr. No **1067703** | Section **500** |
| Issue **PUB 20035940-B** | Page **1023** |

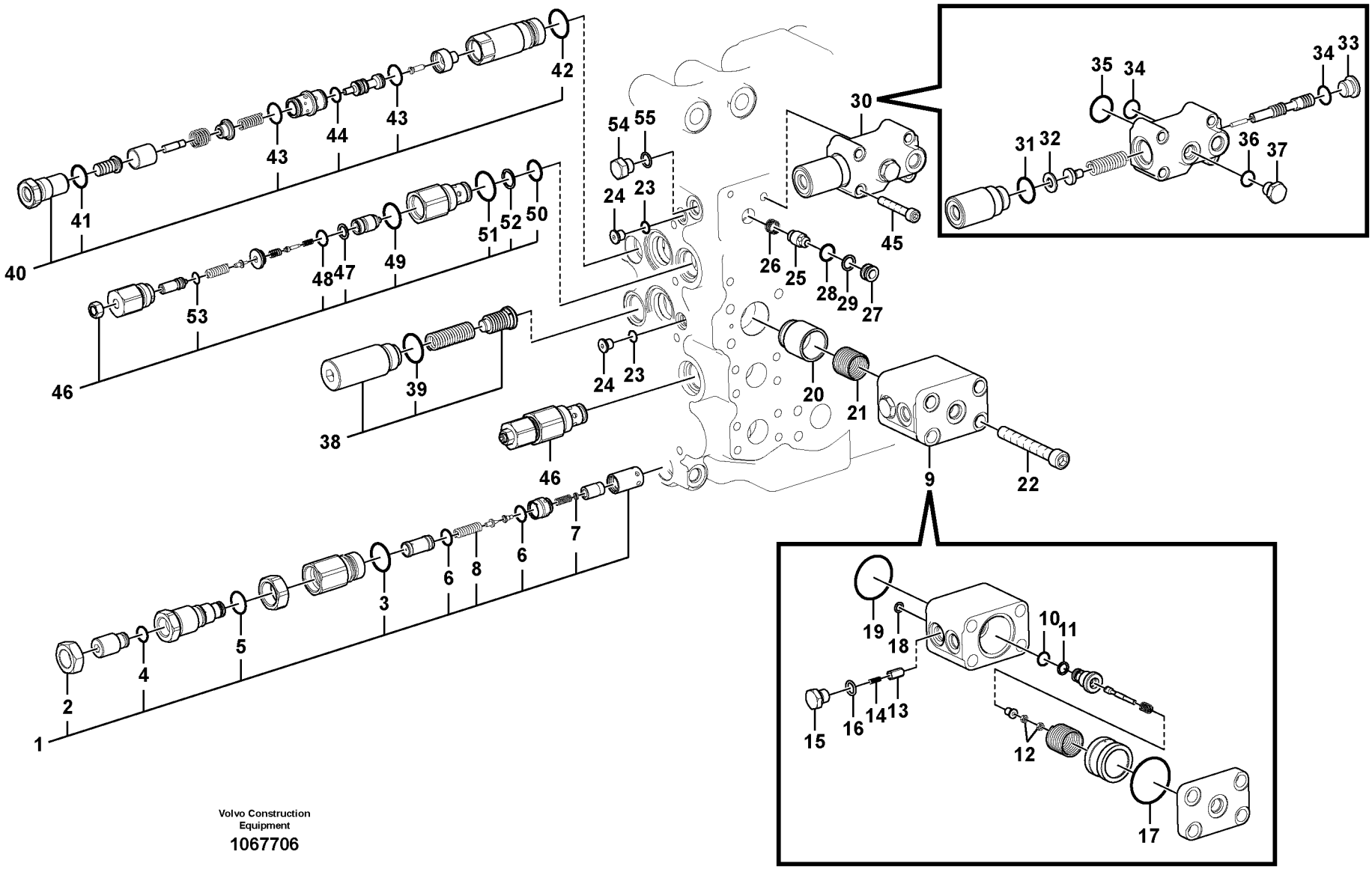


Volvo Construction Equipment

1067706

| Fig. | Part No. | Quantity 1 | 2 | 3 | 4 | 5 | PS | KIT | Description | Denominación | Denominação | Dénomination | Notes |
|---|---|---|---|---|---|---|---|---|---|---|---|---|---|
| | **VOE 14606823** | 1 | | | | | SS | | Control valve | Válvula de control | Válvula controle | Valve contrôle | |
| | **VOE 14607608** | | 1 | | | | SS | | Control valve | Válvula de control | Válvula controle | Valve contrôle | |
| | **VOE 14630784** | | | | 1 | | | | Control valve | Válvula de control | Válvula controle | Valve contrôle | |
| | **VOE 14632335** | | | | | 1 | SS | | Control valve | Válvula de control | Válvula controle | Valve contrôle | |
| 1 | **VOE 14591251** | 1 | 1 | | 1 | 1 | | | •Relief valve | •Válvula de descarga | •Válvula de descarga | •Valve décharge | |
| 2 | | 1 | 1 | | 1 | 1 | NS | | ••Nut | ••Tuerca | ••Porca | ••Écrou | |
| 3 | **VOE 931212** | 1 | 1 | | 1 | 1 | | K | ••O-ring | ••Anillo tórico | ••Anel-o | ••Joint torique | |
| 4 | **VOE 983502** | 1 | 1 | | 1 | 1 | | K | ••O-ring | ••Anillo tórico | ••Anel-o | ••Joint torique | |
| 5 | **VOE 990557** | 1 | 1 | | 1 | 1 | | K | ••O-ring | ••Anillo tórico | ••Anel-o | ••Joint torique | |
| 6 | **VOE 4880493** | 2 | 2 | | 2 | 2 | SS | | ••O-ring | ••Anillo tórico | ••Anel-o | ••Joint torique | |
| 7 | | 1 | 1 | | 1 | 1 | NS | | ••Filter | ••Filtro | ••Filtro | ••Filtre | |
| 8 | **SA 7273-30490** | 1 | 1 | | 1 | 1 | | | ••Spring | ••Muelle | ••Mola | ••Ressort | |
| 9 | **VOE 14513864** | 1 | 1 | | 1 | 1 | | | •Valve | •Válvula | •Válvula | •Valve | |
| 10 | **VOE 983497** | 1 | 1 | | 1 | 1 | | K | ••O-ring | ••Anillo tórico | ••Anel-o | ••Joint torique | |
| 11 | **VOE 14880814** | 1 | 1 | | 1 | 1 | | | ••Back-up ring | ••Anillo de apoyo | ••Anel de apoio | ••Bague support | |
| 12 | **SA 9111-10400** | 2 | 2 | | 2 | 2 | | | ••Nut | ••Tuerca | ••Porca | ••Ecrou | |
| 13 | **SA 7273-10090** | 1 | 1 | | 1 | 1 | | | ••Poppet | ••Vástago | ••Cabeçote móvel | ••Clapet champignon | |
| 14 | **SA 7273-10490** | 1 | 1 | | 1 | 1 | | | ••Spring | ••Resorte | ••Mola | ••Ressort | |
| 15 | **SA 9415-11021** | 1 | 1 | | 1 | 1 | | | ••Plug | ••Tapón | ••Bujão | ••Tampon | |
| 16 | **VOE 983502** | 1 | 1 | | 1 | 1 | | K | ••O-ring | ••Anillo tórico | ••Anel-o | ••Joint torique | |
| 17 | **VOE 990569** | 1 | 1 | | 1 | 1 | | K | ••O-ring | ••Anillo tórico | ••Anel-o | ••Joint torique | |
| 18 | **VOE 983494** | 1 | 1 | | 1 | 1 | | K | ••O-ring | ••Anillo tórico | ••Anel-o | ••Joint torique | |
| 19 | **VOE 990584** | 1 | 1 | | 1 | 1 | | K | ••O-ring | ••Anillo tórico | ••Anel-o | ••Joint torique | |
| 20 | **VOE 14521468** | 1 | 1 | | 1 | 1 | | | •Poppet | •Vástago | •Cabeçote móvel | •Clapet champignon | |
| 21 | | 1 | 1 | | 1 | 1 | NS | | •Spring | •Muelle | •Mola | •Ressort | |
| 22 | **VOE 984355** | 4 | 4 | | 4 | 4 | | | •Hex. socket screw | •Tornillo de hexágono e | •Parafuso soquete sext | •Vis à six pans creux | |
| 23 | **VOE 983495** | 2 | 2 | | 2 | 2 | | K | •O-ring | •Anillo tórico | •Anel-o | •Joint torique | |
| 24 | **SA 9415-11012** | 2 | 2 | | 2 | 2 | | | •Plug | •Tapon | •Bujão | •Bouchon | |
| 25 | **VOE 14514211** | 1 | 1 | | 1 | 1 | | | •Poppet | •Vástago | •Cabeçote móvel | •Clapet champignon | |
| 26 | **SA 7273-11400** | 1 | 1 | | 1 | 1 | | | •Spring | •Muelle | •Mola | •Ressort | |

| | |
|---|---|
| **1** | **8289320** |
| **2** | **8289321** |
| **3** | **8289695** |
| **4** | **8292207** |
| **5** | **8292209** |

**Distributeur de commande principal**
**Válvula de comando principal**
**Válvula de control principal**
**Main control valve**

| | |
|---|---|
| Catalogue id **20615** | Group **912** |
| Illustr. No **1067706** | Section **600** |
| Issue **PUB 20035940-B** | Page **1025** |

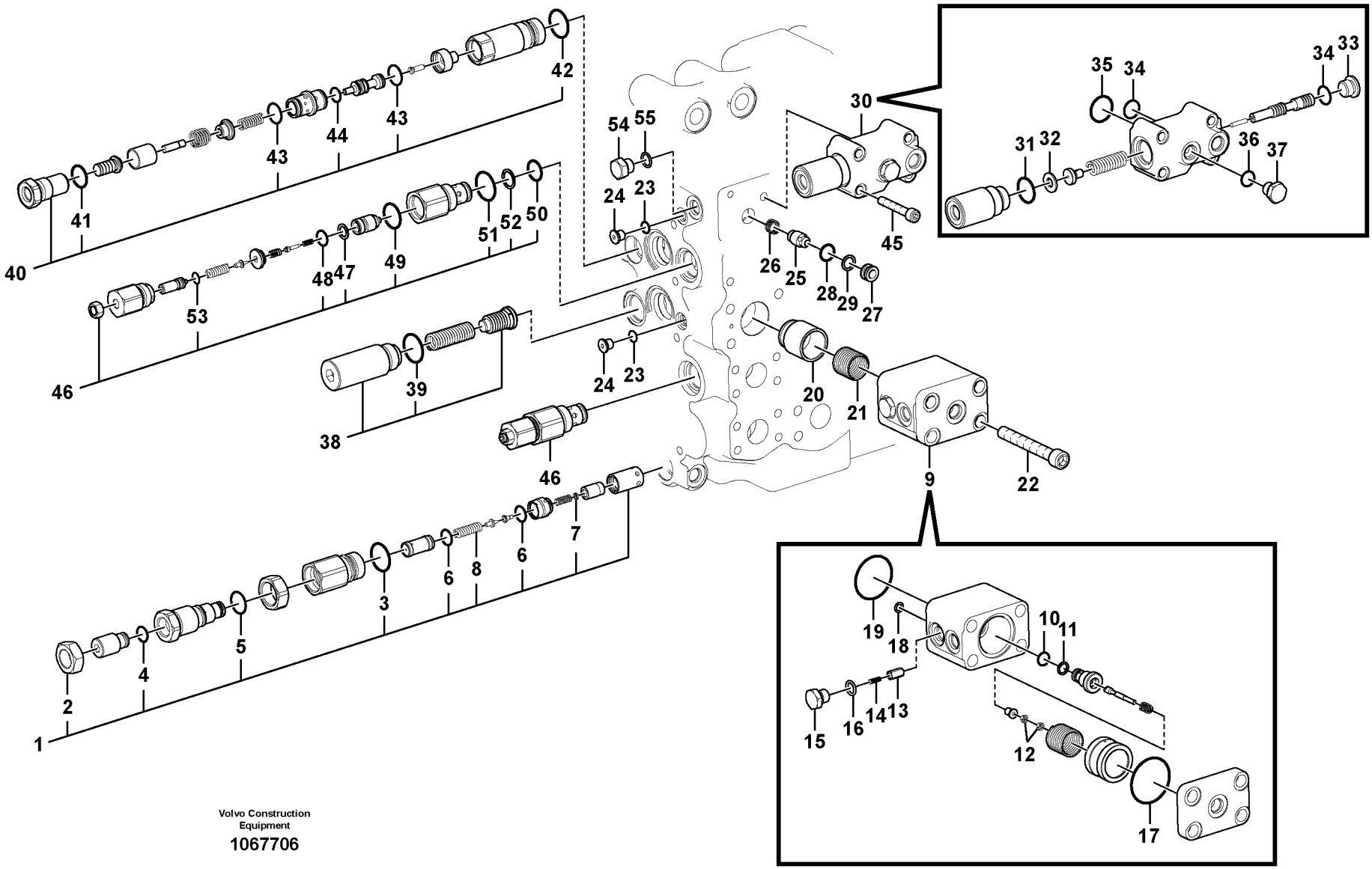


Volvo Construction Equipment

1067706

| Fig. | Part No. | Quantity 1 | 2 | 3 | 4 | 5 | PS | KIT | Description | Denominación | Denominação | Dénomination | Notes |
|---|---|---|---|---|---|---|---|---|---|---|---|---|---|
| 27 | **VOE 14514212** | 1 | 1 | | 1 | 1 | | | •Clamping plate | •Placa de apriete | •Placa fixação | •Plaque serrage | |
| 28 | **VOE 983503** | 1 | 1 | | 1 | 1 | | K | •O-ring | •Anillo tórico | •Anel-o | •Joint torique | |
| 29 | **VOE 14880815** | 1 | 1 | | 1 | 1 | | | •Back-up ring | •Anillo de apoyo | •Anel de apoio | •Bague support | |
| 30 | **VOE 14626544** | 1 | 1 | | | | | | •Valve | •Válvula | •Válvula | •Valve | |
| 30 | **VOE 14645355** | | | | 1 | 1 | | | •Valve | •Válvula | •Válvula | •Valve | |
| 31 | **VOE 983543** | 1 | 1 | | 1 | 1 | | K | ••O-ring | ••Anillo tórico | ••Anel-o | ••Joint torique | |
| 32 | **SA 7273-10730** | 1 | 1 | | 1 | 1 | | | ••Shim | ••Cuna de calzar | ••Calço | ••Cale Reglage | |
| 33 | **SA 9415-11032** | 1 | 1 | | 1 | 1 | | | ••Plug | ••Tapón | ••Bujão | ••Tampon | |
| 34 | **VOE 983505** | 2 | 2 | | 2 | 2 | | K | ••O-ring | ••Anillo tórico | ••Anel-o | ••Joint torique | |
| 35 | **VOE 983511** | 1 | 1 | | 1 | 1 | | K | ••O-ring | ••Anillo tórico | ••Anel-o | ••Joint torique | |
| 36 | **VOE 983502** | 1 | 1 | | 1 | 1 | | K | ••O-ring | ••Anillo tórico | ••Anel-o | ••Joint torique | |
| 37 | **SA 9415-11021** | 1 | 1 | | 1 | 1 | | | ••Plug | ••Tapón | ••Bujão | ••Tampon | |
| 38 | **VOE 14521669** | 1 | 1 | | 1 | 1 | | | •Valve | •Válvula | •Válvula | •Valve | |
| 39 | **VOE 993323** | 1 | 1 | | 1 | 1 | | K | ••O-ring | ••Anillo tórico | ••Anel-o | ••Joint torique | (VOE 932042) |
| 40 | **VOE 14562560** | 1 | 1 | | 1 | 1 | | | •Valve | •Válvula | •Válvula | •Valve | |
| 41 | **VOE 990557** | 1 | 1 | | 1 | 1 | | K | ••O-ring | ••Anillo tórico | ••Anel-o | ••Joint torique | |
| 42 | **VOE 931212** | 1 | 1 | | 1 | 1 | | K | ••O-ring | ••Anillo tórico | ••Anel-o | ••Joint torique | |
| 43 | **VOE 990548** | 2 | 2 | | 2 | 2 | | K | ••O-ring | ••Anillo tórico | ••Anel-o | ••Joint torique | |
| 44 | **VOE 990555** | 1 | 1 | | 1 | 1 | | K | ••O-ring | ••Anillo tórico | ••Anel-o | ••Joint torique | |
| 45 | **VOE 13949927** | 4 | 4 | | 4 | 4 | | | •Allen Hd Screw | •Torn Hex Embut | •Parafuso Allen Hd | •Vis A 6 Pans Cr | |
| 46 | **VOE 14589235** | 2 | 2 | | 2 | 2 | | | •Valve | •Válvula | •Válvula | •Valve | |
| 47 | **SA 7273-30540** | 1 | 1 | | 1 | 1 | | | ••Ring | ••Anillo | ••Anel | ••Bague | |
| 48 | **VOE 983542** | 1 | 1 | | 1 | 1 | | K | ••O-ring | ••Anillo tórico | ••Anel-o | ••Joint torique | |
| 49 | **VOE 983543** | 1 | 1 | | 1 | 1 | | K | ••O-ring | ••Anillo tórico | ••Anel-o | ••Joint torique | |
| 50 | **VOE 983507** | 1 | 1 | | 1 | 1 | | K | ••O-ring | ••Anillo tórico | ••Anel-o | ••Joint torique | |
| 51 | **VOE 993323** | 1 | 1 | | 1 | 1 | | K | ••O-ring | ••Anillo tórico | ••Anel-o | ••Joint torique | (VOE 932042) |
| 52 | **VOE 14880816** | 1 | 1 | | 1 | 1 | | | ••Back-up ring | ••Anillo de apoyo | ••Anel de apoio | ••Bague support | |
| 53 | **VOE 983495** | 1 | 1 | | 1 | 1 | | K | ••O-ring | ••Anillo tórico | ••Anel-o | ••Joint torique | |
| 54 | **SA 9415-31021** | 1 | 1 | 1 | 1 | 1 | | | •Plug | •Tapon | •Bujão | •Bouchon | |
| 55 | **VOE 993320** | 1 | 1 | 1 | 1 | 1 | | K | •O-ring | •Anillo tórico | •Anel-o | •Joint torique | (VOE 932039) |

| | |
|---|---|
| **1** | **8289320** |
| **2** | **8289321** |
| **3** | **8289695** |
| **4** | **8292207** |
| **5** | **8292209** |

**Distributeur de commande principal**
**Válvula de comando principal**
**Válvula de control principal**
**Main control valve**

| | |
|---|---|
| Catalogue id **20615** | Group **912** |
| Illustr. No **1067706** | Section **600** |
| Issue **PUB 20035940-B** | Page **1027** |

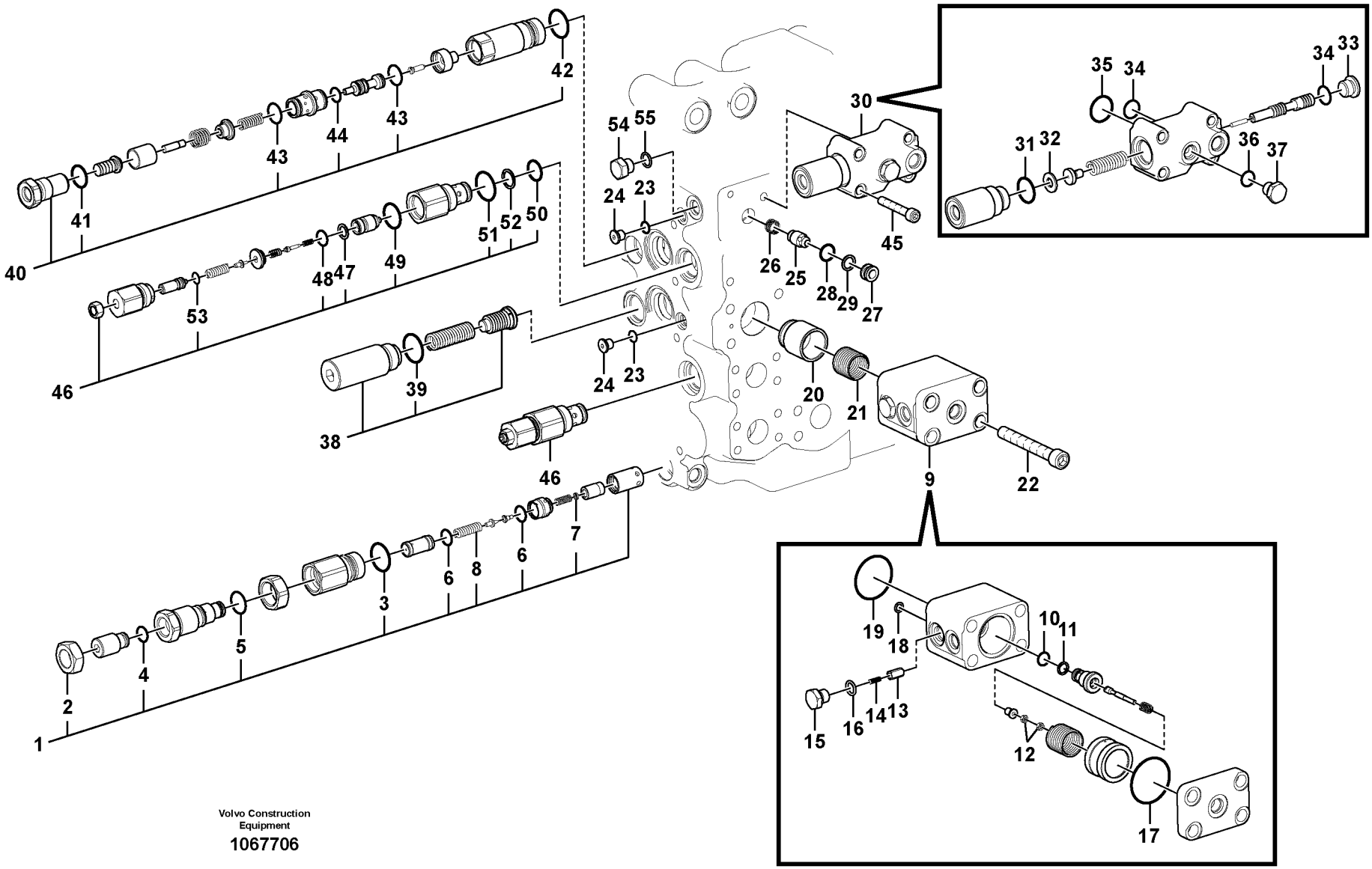


Volvo Construction Equipment

1067706

| Fig. | Part No. | Quantity 1 | 2 | 3 | 4 | 5 | PS | KIT | Description | Denominación | Denominação | Dénomination | Notes |
|---|---|---|---|---|---|---|---|---|---|---|---|---|---|
| | **VOE 14600640** | 1 | 1 | | | | | | Sealing kit | Kit de precinto | Jogo de vedação | Kit plombage | |

| | | | | |
|---|---|---|---|---|
| **1** | **8289320** | **Distributeur de commande principal**<br>**Válvula de comando principal**<br>**Válvula de control principal**<br>**Main control valve** | Catalogue id **20615** | Group **912** |
| **2** | **8289321** | | | |
| **3** | **8289695** | | Illustr. No **1067706** | Section **600** |
| **4** | **8292207** | | | |
| **5** | **8292209** | | Issue **PUB 20035940-B** | Page **1029** |

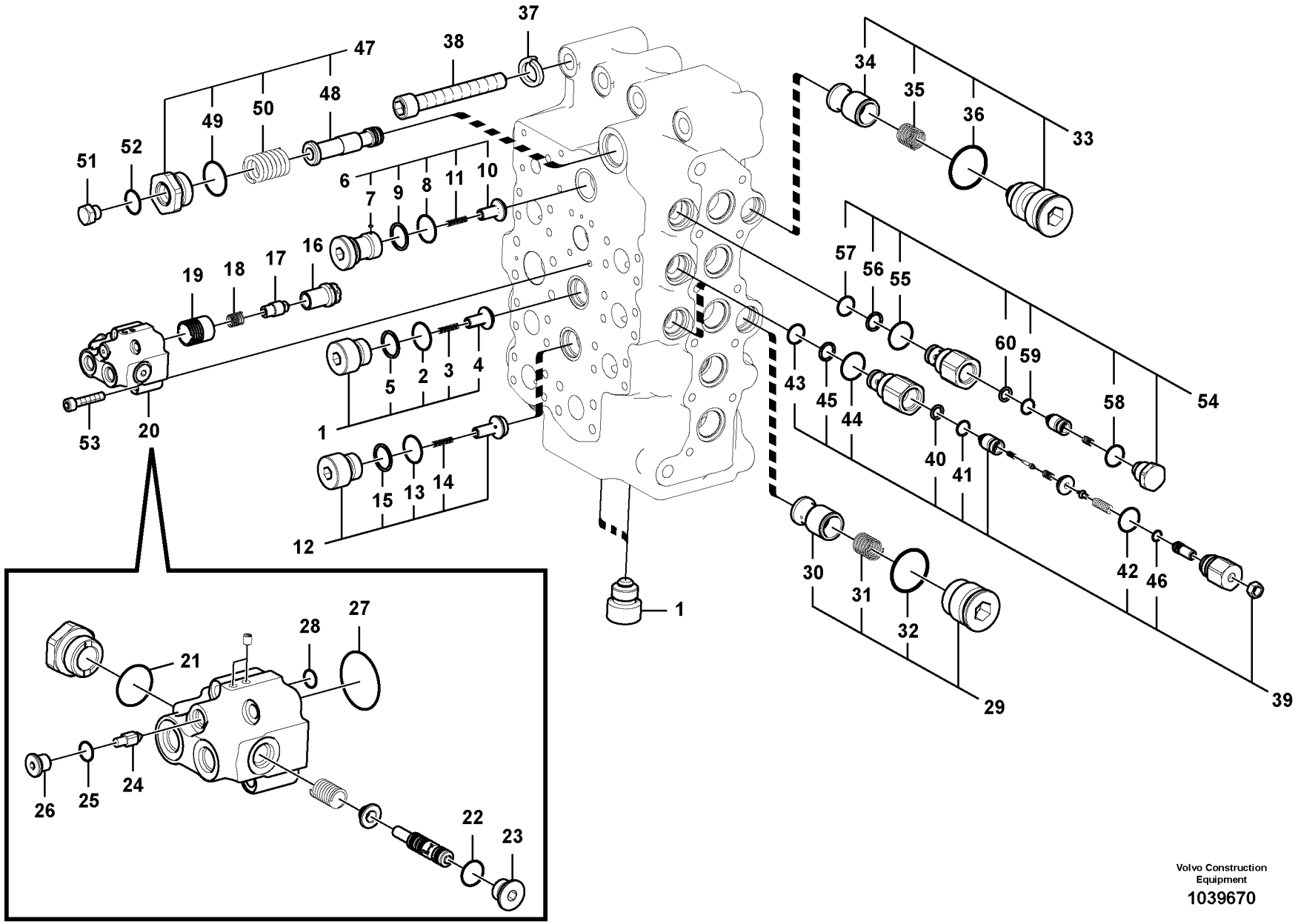


Volvo Construction Equipment

1039670

| Fig. | Part No. | Quantity 1 | 2 | 3 | 4 | 5 | PS | KIT | Description | Denominación | Denominação | Dénomination | Notes |
|---|---|---|---|---|---|---|---|---|---|---|---|---|---|
| | **VOE 14606823** | 1 | | | | | SS | | Control valve | Válvula de control | Válvula controle | Valve contrôle | |
| | **VOE 14607608** | | 1 | | | | SS | | Control valve | Válvula de control | Válvula controle | Valve contrôle | |
| | **VOE 14630784** | | | 1 | | | | | Control valve | Válvula de control | Válvula controle | Valve contrôle | |
| | **VOE 14632335** | | | | 1 | | SS | | Control valve | Válvula de control | Válvula controle | Valve contrôle | |
| 1 | **VOE 14514309** | 3 | 3 | 3 | 3 | | | | •Valve | •Válvula | •Válvula | •Valve | |
| 2 | **VOE 931212** | 1 | 1 | 1 | 1 | | | K | ••O-ring | ••Anillo tórico | ••Anel-o | ••Joint torique | |
| 3 | **SA 7273-10480** | 1 | 1 | 1 | 1 | | | | ••Spring | ••Resorte | ••Mola | ••Ressort | |
| 4 | **SA 7273-10110** | 1 | 1 | 1 | 1 | | | | ••Stay | ••Barra | ••Suporte | ••Tirant | |
| 5 | **VOE 14513407** | 1 | 1 | 1 | 1 | | | | ••Ring | ••Anillo | ••Anel | ••Bague | |
| 6 | **VOE 14513423** | 1 | 1 | 1 | 1 | | | | •Valve | •Válvula | •Válvula | •Valve | |
| 7 | **VOE 14513395** | 1 | 1 | 1 | 1 | | | | ••Valve | ••Válvula | ••Válvula | ••Valve | |
| | **SA 7273-10790** | 1 | 1 | 1 | 1 | | | | •••Ball | •••Bola | •••Esfera | •••Bille | |
| 8 | **VOE 931212** | 1 | 1 | 1 | 1 | | | K | •••O-ring | •••Anillo tórico | •••Anel-o | •••Joint torique | |
| 9 | **VOE 14513407** | 1 | 1 | 1 | 1 | | | | •••Ring | •••Anillo | •••Anel | •••Bague | |
| 10 | **SA 7273-10110** | 1 | 1 | 1 | 1 | | | | ••Stay | ••Barra | ••Suporte | ••Tirant | |
| 11 | **SA 7273-10480** | 1 | 1 | 1 | 1 | | | | ••Spring | ••Resorte | ••Mola | ••Ressort | |
| 12 | **VOE 14521671** | 1 | 1 | | | | | | •Poppet | •Vástago | •Cabeçote móvel | •Clapet champignon | |
| 13 | **VOE 931212** | 1 | 1 | | | | | K | ••O-ring | ••Anillo tórico | ••Anel-o | ••Joint torique | |
| 14 | **SA 7273-10480** | 1 | 1 | | | | | | ••Spring | ••Resorte | ••Mola | ••Ressort | |
| 15 | **VOE 14513407** | 1 | 1 | | | | | | ••Ring | ••Anillo | ••Anel | ••Bague | |
| 16 | **VOE 14562565** | 1 | 1 | 1 | 1 | | | | •Valve | •Válvula | •Válvula | •Valve | |
| 17 | **VOE 14513392** | 1 | 1 | 1 | 1 | | | | •Poppet | •Vástago | •Cabeçote móvel | •Clapet champignon | |
| 18 | **SA 7273-10560** | 1 | 1 | 1 | 1 | | | | •Spring | •Resorte | •Mola | •Ressort | |
| 19 | **VOE 14513949** | 1 | 1 | 1 | 1 | | | | •Piston | •Pistón | •Pistão | •Piston | |
| 20 | **VOE 14513397** | 1 | 1 | 1 | 1 | | | | •Valve | •Válvula | •Válvula | •Valve | |
| 21 | **VOE 983510** | 1 | 1 | 1 | 1 | | | K | ••O-ring | ••Anillo tórico | ••Anel-o | ••Joint torique | |
| 22 | **VOE 983502** | 1 | 1 | 1 | 1 | | | K | ••O-ring | ••Anillo tórico | ••Anel-o | ••Joint torique | |
| 23 | **SA 7273-10751** | 1 | 1 | 1 | 1 | | | | ••Cap | ••Capuchón | ••Tampa | ••Capot | |
| 24 | **SA 7253-03272** | 1 | 1 | 1 | 1 | | | | ••Control plunger | ••Pasador de accionami | ••Êmbolo | ••Piston | |
| 25 | **VOE 983495** | 1 | 1 | 1 | 1 | | | K | ••O-ring | ••Anillo tórico | ••Anel-o | ••Joint torique | |

| | |
|---|---|
| **1** | **8289320** |
| **2** | **8289321** |
| **3** | **8292207** |
| **4** | **8292209** |
| **5** | |

**Distributeur de commande principal**
**Válvula de comando principal**
**Válvula de control principal**
**Main control valve**

| | |
|---|---|
| Catalogue id **20615** | Group **912** |
| Illustr. No **1039670** | Section **700** |
| Issue **PUB 20035940-B** | Page **1031** |

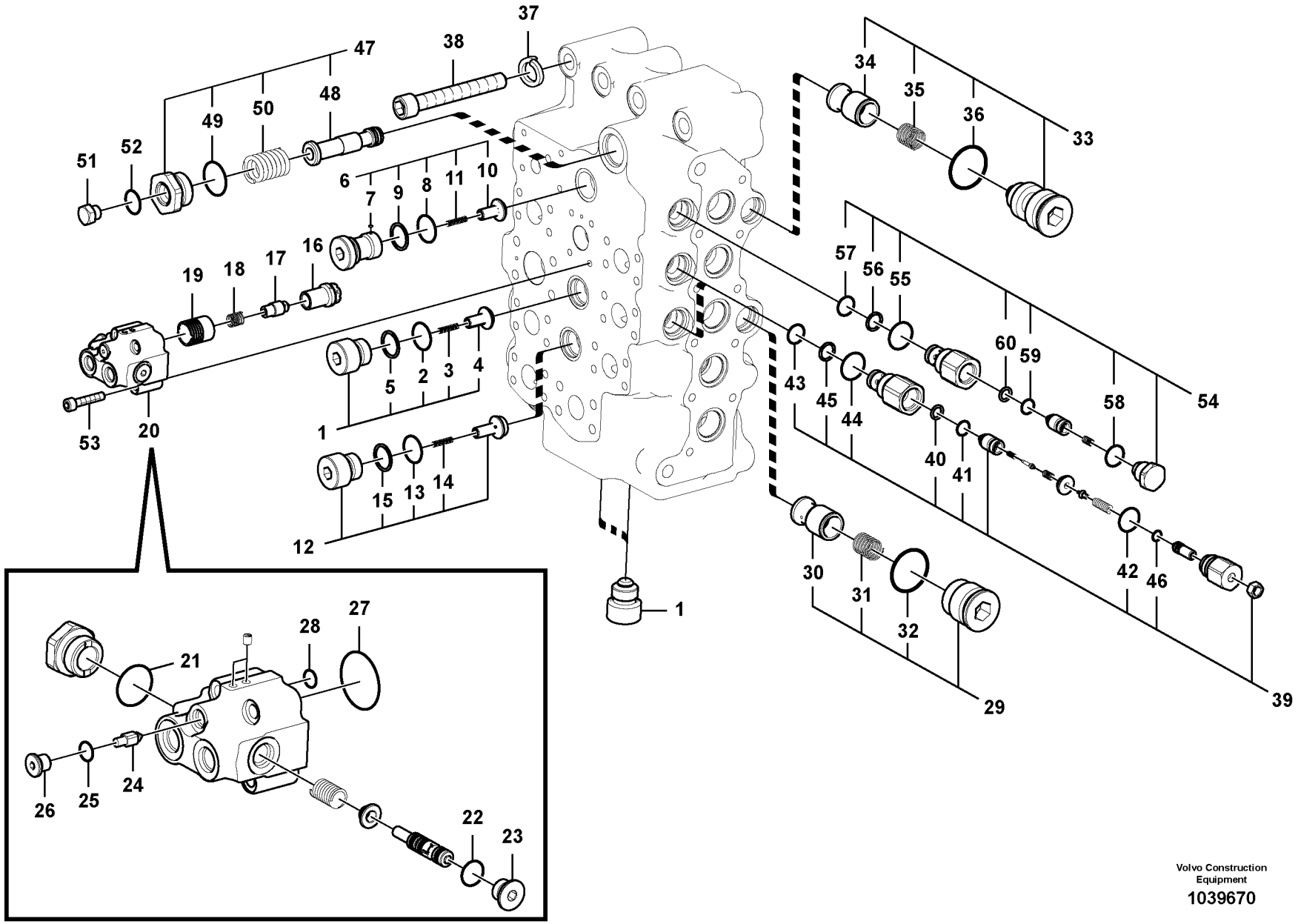


Volvo Construction Equipment

1039670

| Fig. | Part No. | Quantity 1 | 2 | 3 | 4 | 5 | PS | KIT | Description | Denominación | Denominação | Dénomination | Notes |
|---|---|---|---|---|---|---|---|---|---|---|---|---|---|
| 26 | **SA 9415-11012** | 1 | 1 | 1 | 1 | | | | ••Plug | ••Tapon | ••Bujão | ••Bouchon | |
| 27 | **VOE 990582** | 1 | 1 | 1 | 1 | | | K | ••O-ring | ••Anillo tórico | ••Anel-o | ••Joint torique | |
| 28 | **VOE 983494** | 1 | 1 | 1 | 1 | | | K | ••O-ring | ••Anillo tórico | ••Anel-o | ••Joint torique | |
| 29 | **VOE 14514258** | 1 | 1 | 1 | 1 | | | | •Valve | •Válvula | •Válvula | •Valve | |
| 30 | **SA 7273-10130** | 1 | 1 | 1 | 1 | | | | ••Peg | ••Eslabon | ••Cavilha | ••Cheville | |
| 31 | **SA 7273-10560** | 1 | 1 | 1 | 1 | | | | ••Spring | ••Resorte | ••Mola | ••Ressort | |
| 32 | **VOE 931212** | 1 | 1 | 1 | 1 | | | K | ••O-ring | ••Anillo tórico | ••Anel-o | ••Joint torique | |
| 33 | **VOE 14521471** | 1 | 1 | 1 | 1 | | | | •Plug | •Tapón | •Bujão | •Tampon | |
| 34 | **SA 7273-10130** | 1 | 1 | 1 | 1 | | | | ••Peg | ••Eslabon | ••Cavilha | ••Cheville | |
| 35 | **SA 7273-10560** | 1 | 1 | 1 | 1 | | | | ••Spring | ••Resorte | ••Mola | ••Ressort | |
| 36 | **VOE 931212** | 1 | 1 | 1 | 1 | | | K | ••O-ring | ••Anillo tórico | ••Anel-o | ••Joint torique | |
| 37 | **VOE 955926** | 4 | 4 | 4 | 4 | | | | •Spring washer | •Arandela elástica | •Arruela de pressão | •Rondelle élastique | |
| 38 | **SA 9016-21620** | 4 | 4 | 4 | 4 | | | | •Hex. socket screw | •Tornillo de hexágono e . | •Parafuso soquete sext... | •Vis à six pans creux | |
| 39 | **VOE 14589235** | 2 | 2 | 2 | 2 | | | | •Valve | •Válvula | •Válvula | •Valve | |
| 40 | **SA 7273-30540** | 2 | 2 | 2 | 2 | | | | ••Ring | ••Anillo | ••Anel | ••Bague | |
| 41 | **VOE 983542** | 2 | 2 | 2 | 2 | | | K | ••O-ring | ••Anillo tórico | ••Anel-o | ••Joint torique | |
| 42 | **VOE 983543** | 2 | 2 | 2 | 2 | | | K | ••O-ring | ••Anillo tórico | ••Anel-o | ••Joint torique | |
| 43 | **VOE 983507** | 2 | 2 | 2 | 2 | | | K | ••O-ring | ••Anillo tórico | ••Anel-o | ••Joint torique | |
| 44 | **VOE 993323** | 2 | 2 | 2 | 2 | | | K | ••O-ring | ••Anillo tórico | ••Anel-o | ••Joint torique | (VOE 932042) |
| 45 | **VOE 14880816** | 2 | 2 | 2 | 2 | | | | ••Back-up ring | ••Anillo de apoyo | ••Anel de apoio | ••Bague support | |
| 46 | **VOE 983495** | 2 | 2 | 2 | 2 | | | K | ••O-ring | ••Anillo tórico | ••Anel-o | ••Joint torique | |
| 47 | **VOE 14521968** | 1 | 1 | 1 | 1 | | | | •Coil | •Bobina | •Bobina | •Bobine | |
| 48 | **SA 7272-03110** | 1 | 1 | 1 | 1 | | | | ••Slide | ••Corredera | ••Cursor | ••Tiroir | |
| 49 | **VOE 993324** | 1 | 1 | 1 | 1 | | | | ••O-ring | ••Anillo tórico | ••Anel-o | ••Joint torique | |
| 50 | **SA 7273-10611** | 1 | 1 | 1 | 1 | | | | ••Spring | ••Resorte | ••Mola | ••Ressort | |
| 51 | **SA 9415-31021** | 1 | 1 | 1 | 1 | | | | •Plug | •Tapon | •Bujão | •Bouchon | |
| 52 | **VOE 993320** | 1 | 1 | 1 | 1 | | | K | •O-ring | •Anillo tórico | •Anel-o | •Joint torique | (VOE 932039) |
| 53 | **VOE 948400** | 4 | 4 | 4 | 4 | | | | •Hex. socket screw | •Tornillo de hexágono e . | •Parafuso soquete sext... | •Vis à six pans creux | |
| 54 | **VOE 14521710** | 1 | 1 | 1 | 1 | | | | •Valve | •Válvula | •Válvula | •Valve | |
| 55 | **VOE 993323** | 1 | 1 | 1 | 1 | | | K | ••O-ring | ••Anillo tórico | ••Anel-o | ••Joint torique | (VOE 932042) |

| | |
|---|---|
| **1** | **8289320** |
| **2** | **8289321** |
| **3** | **8292207** |
| **4** | **8292209** |
| **5** | |

**Distributeur de commande principal**
**Válvula de comando principal**
**Válvula de control principal**
**Main control valve**

| | |
|---|---|
| Catalogue id **20615** | Group **912** |
| Illustr. No **1039670** | Section **700** |
| Issue **PUB 20035940-B** | Page **1033** |

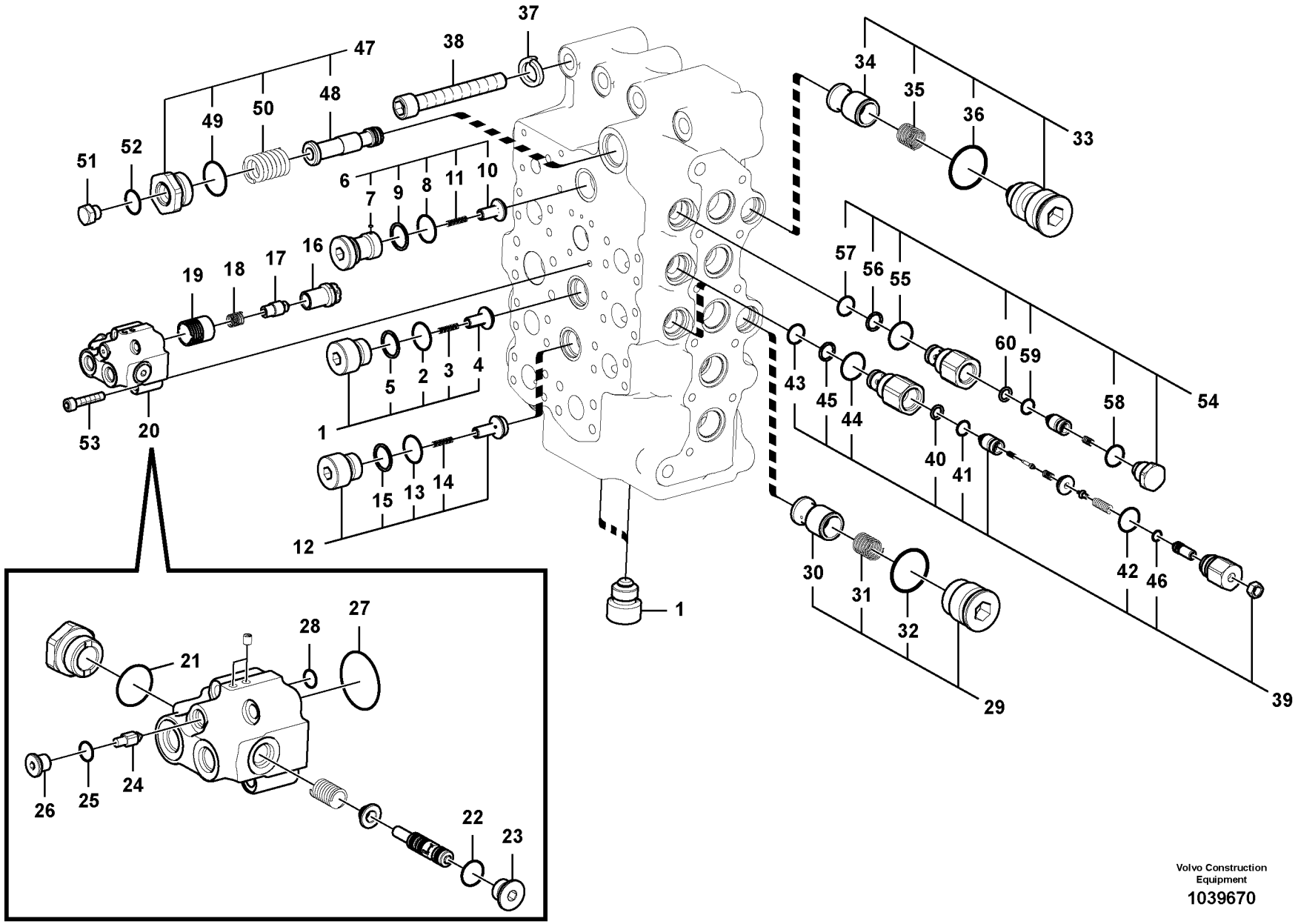


Volvo Construction Equipment

1039670

| Fig. | Part No. | Quantity 1 | 2 | 3 | 4 | 5 | PS | KIT | Description | Denominación | Denominação | Dénomination | Notes |
|---|---|---|---|---|---|---|---|---|---|---|---|---|---|
| 56 | **VOE 14880816** | 1 | 1 | 1 | 1 | | | | ••Back-up ring | ••Anillo de apoyo | ••Anel de apoio | ••Bague support | |
| 57 | **VOE 983507** | 1 | 1 | 1 | 1 | | | K | ••O-ring | ••Anillo tórico | ••Anel-o | ••Joint torique | |
| 58 | **VOE 990557** | 1 | 1 | 1 | 1 | | | K | ••O-ring | ••Anillo tórico | ••Anel-o | ••Joint torique | |
| 59 | **VOE 983542** | 1 | 1 | 1 | 1 | | | K | ••O-ring | ••Anillo tórico | ••Anel-o | ••Joint torique | |
| 60 | **SA 7273-30540** | 1 | 1 | 1 | 1 | | | | ••Ring | ••Anillo | ••Anel | ••Bague | |
| | **VOE 14600640** | 1 | 1 | | | | | | Sealing kit | Kit de precinto | Jogo de vedação | Kit plombage | |

| | |
|---|---|
| **1** | **8289320** |
| **2** | **8289321** |
| **3** | **8292207** |
| **4** | **8292209** |
| **5** | |

**Distributeur de commande principal**
**Válvula de comando principal**
**Válvula de control principal**
**Main control valve**

| | |
|---|---|
| Catalogue id **20615** | Group **912** |
| Illustr. No **1039670** | Section **700** |
| Issue **PUB 20035940-B** | Page **1035** |

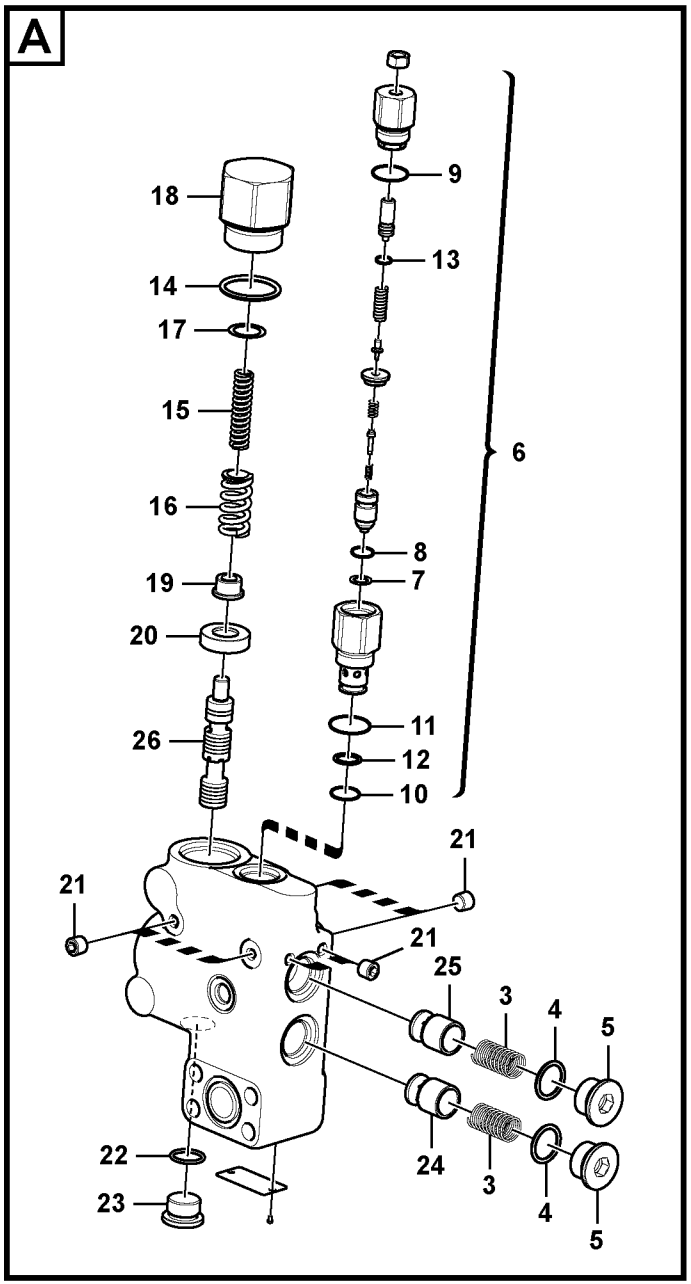


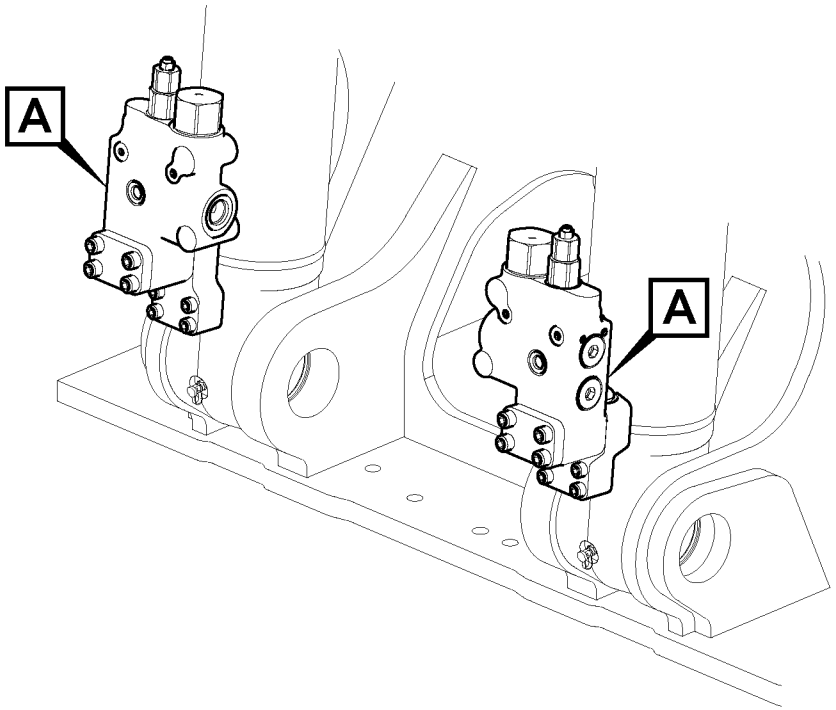


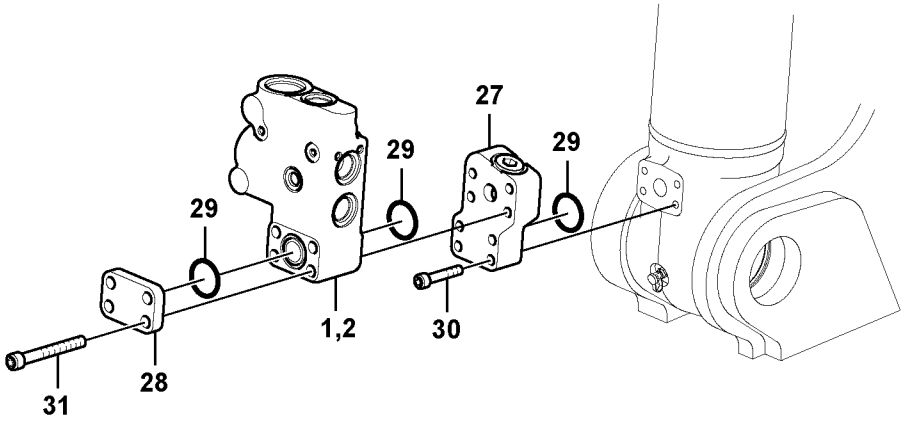


Volvo Construction Equipment

1039626

| Fig. | Part No. | Quantity 1 | 2 | 3 | PS | KIT | Description | Denominación | Denominação | Dénomination | Notes |
|---|---|---|---|---|---|---|---|---|---|---|---|
| 1 | **VOE 14575235** | 1 | | | | | Control valve | Válvula de control | Válvula controle | Valve contrôle | LH |
| 2 | **VOE 14575234** | 1 | | | | | Control valve | Válvula de control | Válvula controle | Valve contrôle | RH |
| 3 | **SA 7273-11370** | 2 | | | | | •Spring | •Resorte | •Mola | •Ressort | |
| 4 | **VOE 993323** | 2 | | | | | •O-ring | •Anillo tórico | •Anel-o | •Joint torique | (VOE 932042) |
| 5 | **VOE 14505572** | 2 | | | | | •Plug | •Tapón | •Bujão | •Tampon | |
| 6 | **VOE 14589235** | 1 | | | | | •Valve | •Válvula | •Válvula | •Valve | |
| 7 | **SA 7273-30540** | 1 | | | | | ••Ring | ••Anillo | ••Anel | ••Bague | |
| 8 | **VOE 983542** | 1 | | | | | ••O-ring | ••Anillo tórico | ••Anel-o | ••Joint torique | |
| 9 | **VOE 983543** | 1 | | | | | ••O-ring | ••Anillo tórico | ••Anel-o | ••Joint torique | |
| 10 | **VOE 983507** | 1 | | | | | ••O-ring | ••Anillo tórico | ••Anel-o | ••Joint torique | |
| 11 | **VOE 993323** | 1 | | | | | ••O-ring | ••Anillo tórico | ••Anel-o | ••Joint torique | (VOE 932042) |
| 12 | **VOE 14880816** | 1 | | | | | ••Back-up ring | ••Anillo de apoyo | ••Anel de apoio | ••Bague support | |
| 13 | **VOE 983495** | 1 | | | | | ••O-ring | ••Anillo tórico | ••Anel-o | ••Joint torique | |
| 14 | **VOE 990608** | 1 | | | | | •O-ring | •Anillo tórico | •Anel-o | •Joint torique | |
| 15 | **VOE 14505574** | 1 | | | | | •Spring | •Muelle | •Mola | •Ressort | |
| 16 | **VOE 14505575** | 1 | | | | | •Spring | •Muelle | •Mola | •Ressort | |
| 17 | **VOE 14513383** | REQ | | | | | •Shim | •Arandela Ajuste | •Calço | •Cale d'épaisseur | |
| 18 | **VOE 14505570** | 1 | | | | | •Cap | •Caperuza | •Tampa | •Chapeau | |
| 19 | **VOE 14505577** | 1 | | | | | •Retainer | •Soporte | •Retentor | •Retenue | |
| 20 | **VOE 14505576** | 1 | | | | | •Retainer | •Soporte | •Retentor | •Retenue | |
| 21 | **VOE 14560637** | 6 | | | | | •Plug | •Tapón | •Bujão | •Tampon | |
| 22 | **VOE 983510** | 1 | | | | | •O-ring | •Anillo tórico | •Anel-o | •Joint torique | |
| 23 | **VOE 14505573** | 1 | | | | | •Plug | •Tapón | •Bujão | •Tampon | |
| 24 | **VOE 14505568** | 1 | | | | | •Peg | •Eslabon | •Cavilha | •Cheville | |
| 25 | **VOE 14505569** | 1 | | | | | •Peg | •Eslabon | •Cavilha | •Cheville | |
| 26 | | 1 | | | NS | | •Spool | •Bobina | •Bobina | •Bobine | |
| 27 | **VOE 14611270** | 1 | | | | | Block | Bloque | Bloco | Bloc | LH |
| | **VOE 993323** | 3 | | | | | •O-ring | •Anillo tórico | •Anel-o | •Joint torique | |
| | **VOE 14611272** | 1 | | | | | Block | Bloque | Bloco | Bloc | RH |
| | **VOE 993323** | 3 | | | | | •O-ring | •Anillo tórico | •Anel-o | •Joint torique | |

| | |
|---|---|
| **1** | |
| **2** | |
| **3** | |
| **4** | |
| **5** | |

**Comm. hydraulique d'outil, valve de sécurité en cas de rupture de flexible sur la flèche**
**Sistema hidráulico de operação, montagem da válvula de ruptura na lança**
**Hidráulica de trabajo, soporte de la válvula de rotura de manguera.**
**Working hydraulic, boom rupture valve mount**

**8289317**

| Catalogue id | Group |
|---|---|
| **20615** | **912** |
| Illustr. No | Section |
| **1039626** | **2000** |
| Issue | Page |
| **PUB 20035940-B** | **1037** |

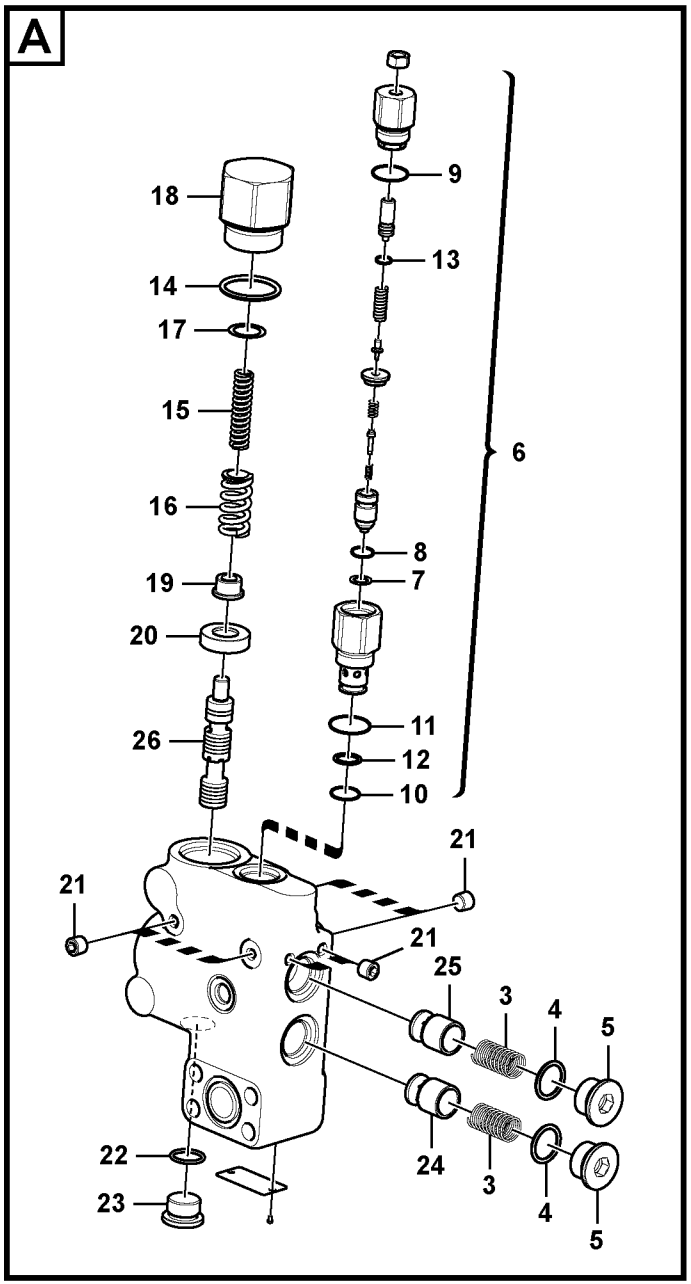


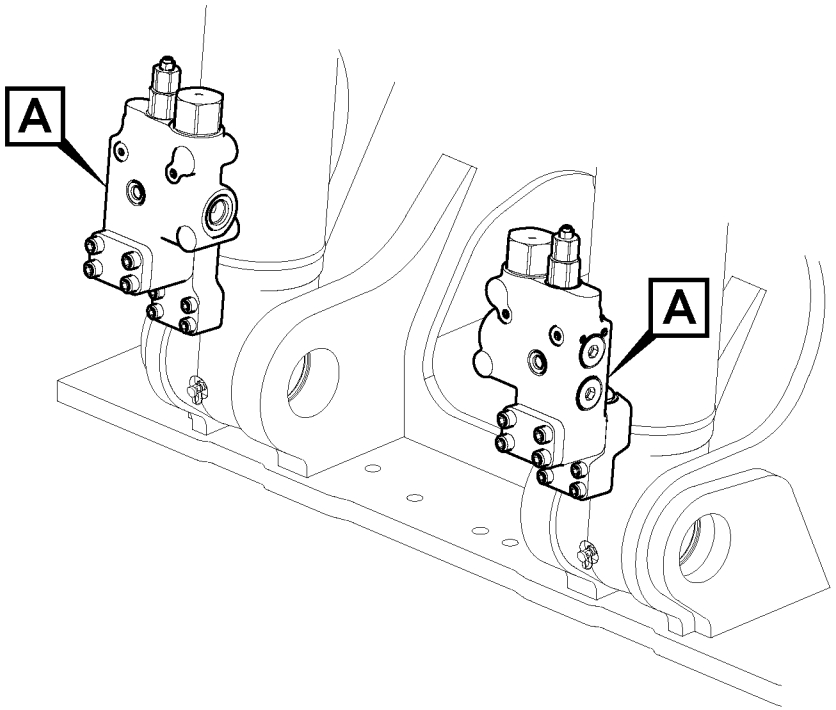


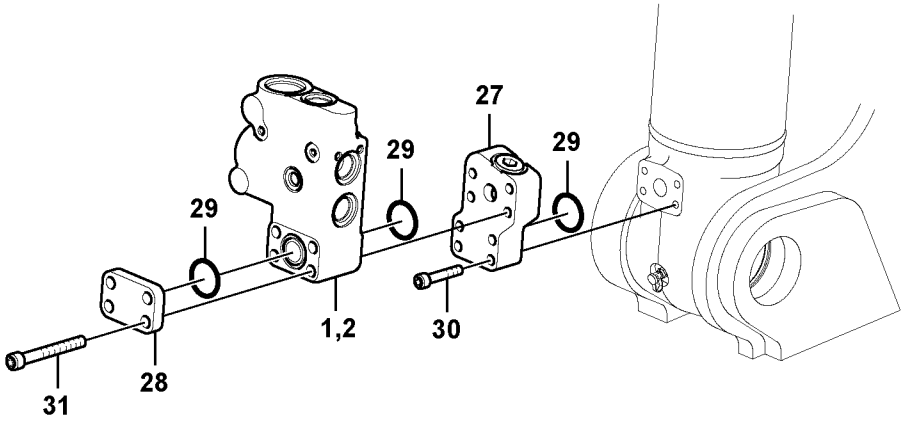


Volvo Construction Equipment

1039626

| Fig. | Part No. | Quantity 1 | 2 | 3 | PS | KIT | Description | Denominación | Denominação | Dénomination | Notes |
|---|---|---|---|---|---|---|---|---|---|---|---|
| 28 | **VOE 14531031** | 2 | | | | | Cover | Capo | Tampa | Capot | |
| 29 | **VOE 993325** | 6 | | | | | O-ring | Anillo tórico | Anel-o | Joint torique | (VOE 13948700) |
| 30 | **VOE 984349** | 8 | | | | | Hex. socket screw | Tornillo de hexágono emb... | Parafuso soquete sext... | Vis à six pans creux | |
| 31 | **VOE 984356** | 8 | | | | | Hex. socket screw | Tornillo de hexágono emb... | Parafuso soquete sext... | Vis à six pans creux | |

| | | | | |
|---|---|---|---|---|
| **1** | | **Comm. hydraulique d'outil, valve de sécurité en cas de rupture de flexible sur la flèche**<br>**Sistema hidráulico de operação, montagem da válvula de ruptura na lança**<br>**Hidráulica de trabajo, soporte de la válvula de rotura de manguera.**<br>**Working hydraulic, boom rupture valve mount** | Catalogue id **20615** | Group **912** |
| **2** | | | Illustr. No **1039626** | Section **2000** |
| **3** | | | Issue **PUB 20035940-B** | Page **1039** |
| **4** | | | | |
| **5** | | **8289317** | | |

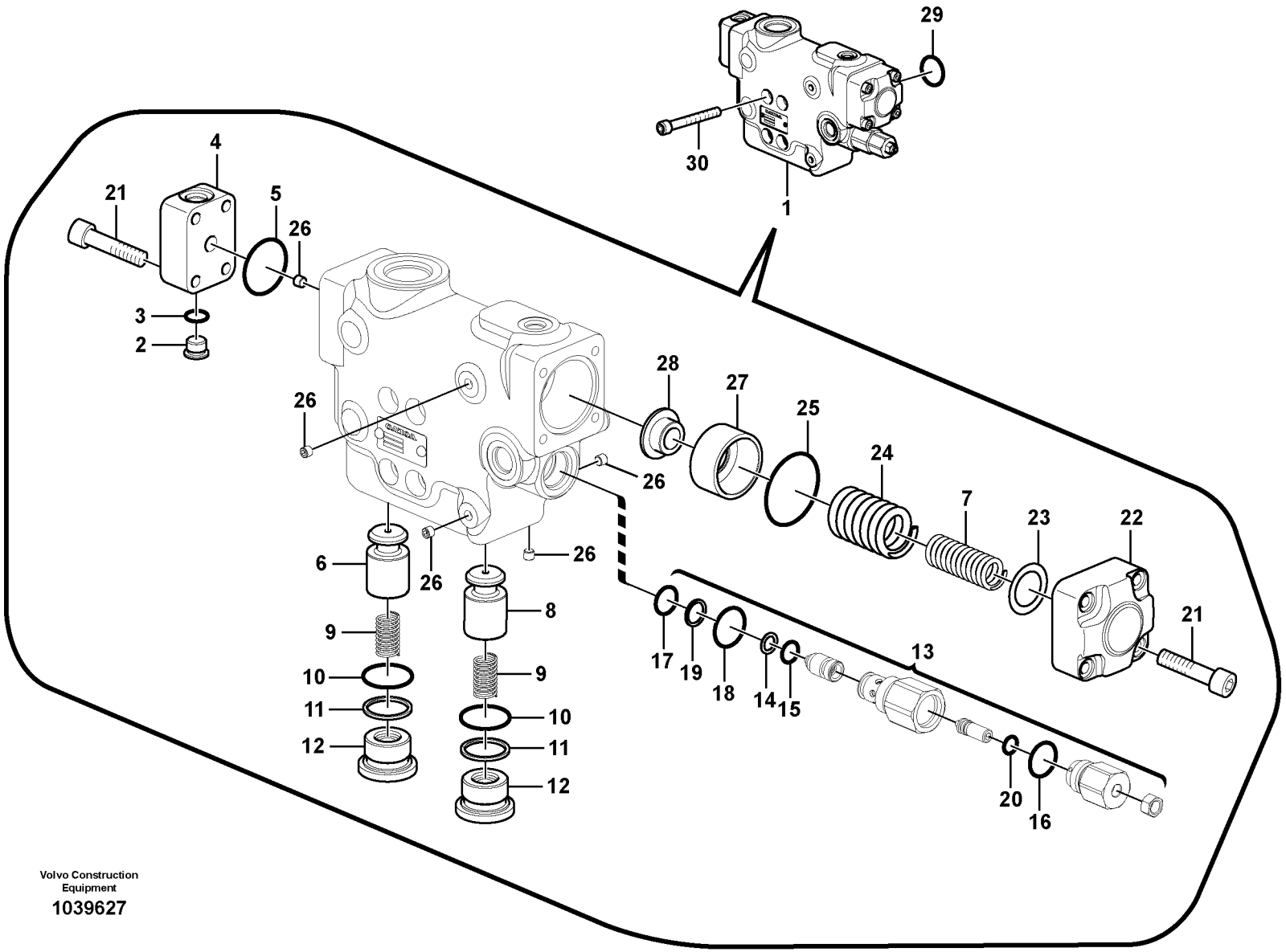


Volvo Construction Equipment

1039627

| Fig. | Part No. | Quantity 1 | 2 | 3 | PS | KIT | Description | Denominación | Denominação | Dénomination | Notes |
|---|---|---|---|---|---|---|---|---|---|---|---|
| 1 | **VOE 14595149** | 1 | | | | | Valve | Válvula | Válvula | Valve | |
| 2 | **SA 9415-31021** | 1 | | | | | •Plug | •Tapon | •Bujão | •Bouchon | |
| 3 | **VOE 993320** | 1 | | | | | •O-ring | •Anillo tórico | •Anel-o | •Joint torique | |
| 4 | **VOE 14535270** | 1 | | | | | •Cover | •Capo | •Tampa | •Capot | |
| 5 | **VOE 990566** | 1 | | | | | •O-ring | •Anillo tórico | •Anel-o | •Joint torique | |
| 6 | **VOE 14505558** | 1 | | | | | •Poppet | •Vástago | •Cabeçote móvel | •Clapet champignon | |
| 7 | **VOE 14505564** | 1 | | | | | •Spring | •Muelle | •Mola | •Ressort | |
| 8 | **VOE 14505557** | 1 | | | | | •Poppet | •Vástago | •Cabeçote móvel | •Clapet champignon | |
| 9 | **SA 7273-10600** | 2 | | | | | •Spring | •Resorte | •Mola | •Ressort | |
| 10 | **VOE 990582** | 2 | | | | | •O-ring | •Anillo tórico | •Anel-o | •Joint torique | |
| 11 | **VOE 14880837** | 2 | | | | | •Back-up ring | •Anillo de apoyo | •Anel de apoio | •Bague support | |
| 12 | **VOE 14505562** | 2 | | | | | •Plug | •Tapón | •Bujão | •Tampon | |
| 13 | **VOE 14589235** | 1 | | | | | •Valve | •Válvula | •Válvula | •Valve | |
| 14 | **SA 7273-30540** | 1 | | | | | ••Ring | ••Anillo | ••Anel | ••Bague | |
| 15 | **VOE 983542** | 1 | | | | | ••O-ring | ••Anillo tórico | ••Anel-o | ••Joint torique | |
| 16 | **VOE 983543** | 1 | | | | | ••O-ring | ••Anillo tórico | ••Anel-o | ••Joint torique | |
| 17 | **VOE 983507** | 1 | | | | | ••O-ring | ••Anillo tórico | ••Anel-o | ••Joint torique | |
| 18 | **VOE 993323** | 1 | | | | | ••O-ring | ••Anillo tórico | ••Anel-o | ••Joint torique | (VOE 932042) |
| 19 | **VOE 14880816** | 1 | | | | | ••Back-up ring | ••Anillo de apoyo | ••Anel de apoio | ••Bague support | |
| 20 | **VOE 983495** | 1 | | | | | ••O-ring | ••Anillo tórico | ••Anel-o | ••Joint torique | |
| 21 | **SA 9016-10807** | 8 | | | | | •Hex. socket screw | •Tornillo de hexágono emb | •Parafuso soquete sext | •Vis à six pans creux | |
| 22 | | 1 | | | NS | | •Cover | •Capo | •Tampa | •Capot | |
| 23 | **VOE 14505563** | REQ | | | | | •Shim | •Arandela Ajuste | •Calço | •Cale d'épaisseur | |
| 24 | **VOE 14505565** | 1 | | | | | •Spring | •Muelle | •Mola | •Ressort | |
| 25 | **VOE 990587** | 1 | | | | | •O-ring | •Anillo tórico | •Anel-o | •Joint torique | |
| 26 | **VOE 14560637** | 7 | | | | | •Plug | •Tapón | •Bujão | •Tampon | |
| 27 | **VOE 14505560** | 1 | | | | | •Ring | •Anillo | •Anel | •Anneau | |
| 28 | **VOE 14505561** | 1 | | | | | •Ring | •Anillo | •Anel | •Anneau | |
| 29 | **VOE 993325** | 1 | | | | | O-ring | Anillo tórico | Anel-o | Joint torique | |
| 30 | **VOE 984355** | 4 | | | | | Hex. socket screw | Tornillo de hexágono emb | Parafuso soquete sext | Vis à six pans creux | |

| | |
|---|---|
| **1** | |
| **2** | |
| **3** | |
| **4** | |
| **5** | |

**Comm. hydraulique d'outil, valve de sécurité si rupture de flexible sur le balancier**
**Sistema hidráulico de operação, montagem da válvula de ruptura no braço**
**Hidráulica de trabajo, soporte de la válvula de rotura de manguera del brazo.**
**Working hydraulic, dipper arm rupture valve mount.**

**8289996,8289998,8293330,8293371,8294808**

| Catalogue id | Group |
|---|---|
| **20615** | **912** |
| Illustr. No **1039627** | Section **2100** |
| Issue **PUB 20035940-B** | Page **1041** |

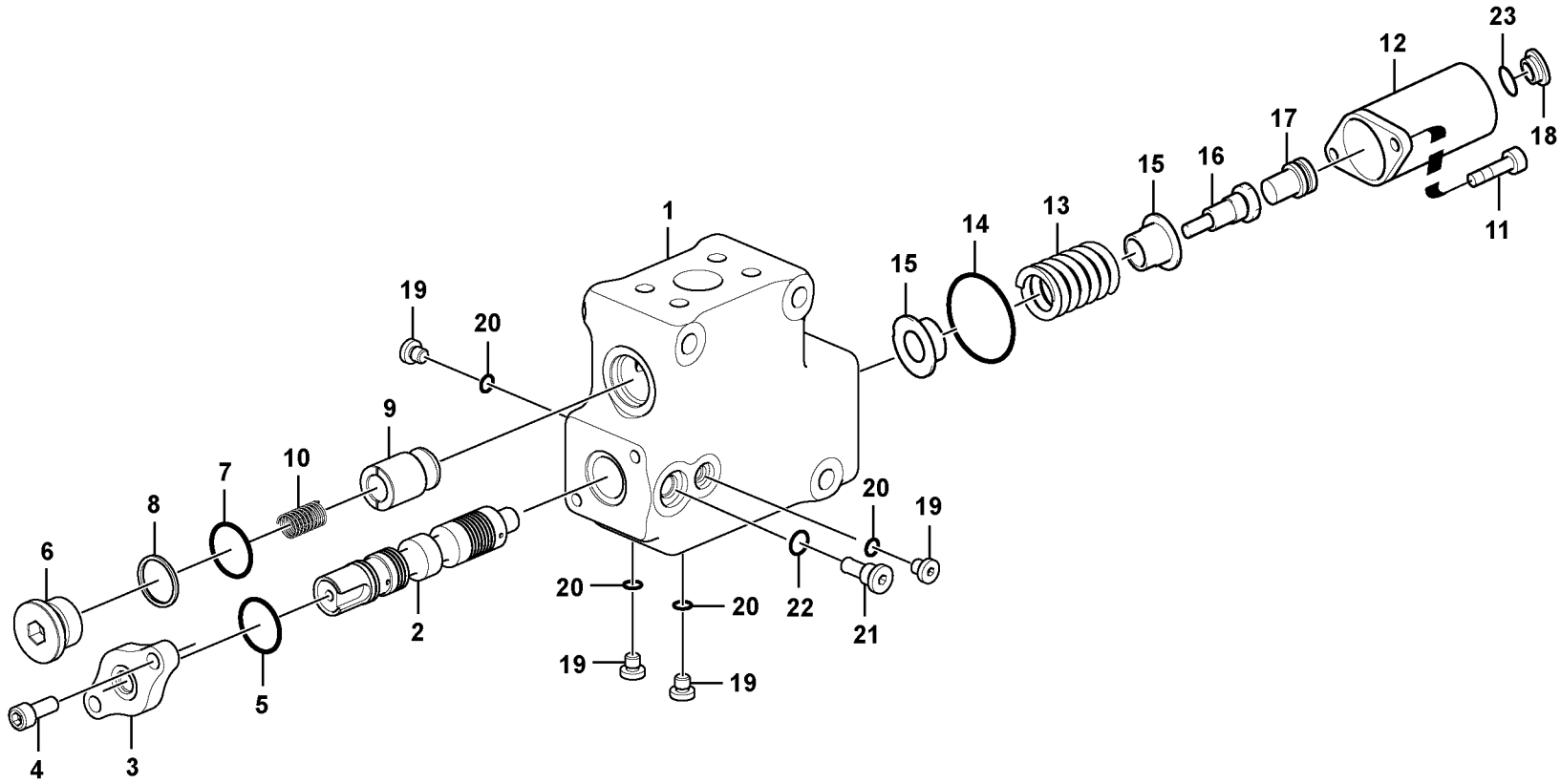


Volvo Construction Equipment
1053305

| Fig. | Part No. | Quantity 1 | 2 | 3 | PS | KIT | Description | Denominación | Denominação | Dénomination | Notes |
|---|---|---|---|---|---|---|---|---|---|---|---|
| | **VOE 14627080** | 1 | | | | | Control valve | Válvula de control | Válvula controle | Valve contrôle | |
| 1 | | 1 | | | NS | | •Body | •Carrocería | •Carroceria | •Corps | |
| 2 | | 1 | | | NS | | •Float | •Flotador | •Flutuador | •Flotteur | |
| 3 | **VOE 14513411** | 1 | | | OP | | •Plate | •Chapa | •Chapa | •Tôle | |
| 4 | **VOE 984079** | 2 | | | | | •Hex. socket screw | •Tornillo de hexágono emb | •Parafuso soquete sext | •Vis à six pans creux | |
| 5 | **VOE 990565** | 1 | | | | | •O-ring | •Anillo tórico | •Anel-o | •Joint torique | |
| 6 | **VOE 14505562** | 1 | | | | | •Plug | •Tapón | •Bujão | •Tampon | |
| 7 | **VOE 990582** | 1 | | | | | •O-ring | •Anillo tórico | •Anel-o | •Joint torique | |
| 8 | **VOE 14880837** | 1 | | | | | •Back-up ring | •Anillo de apoyo | •Anel de apoio | •Bague support | |
| 9 | **VOE 14505557** | 1 | | | | | •Poppet | •Vástago | •Cabeçote móvel | •Clapet champignon | |
| 10 | **SA 7273-10600** | 1 | | | | | •Spring | •Resorte | •Mola | •Ressort | |
| 11 | **VOE 984079** | 2 | | | | | •Hex. socket screw | •Tornillo de hexágono emb | •Parafuso soquete sext | •Vis à six pans creux | |
| 12 | **VOE 14628771** | 1 | | | | | •Cover | •Capó | •Capô | •Capot | |
| 13 | **VOE 14627886** | 1 | | | | | •Spring | •Resorte | •Mola | •Ressort | |
| 14 | **VOE 990587** | 1 | | | | | •O-ring | •Anillo tórico | •Anel-o | •Joint torique | |
| 15 | **VOE 14577717** | 2 | | | | | •Clamping plate | •Placa de apriete | •Placa fixação | •Plaque serrage | |
| 16 | **VOE 14577719** | 1 | | | SS | | •Bolt | •Perno | •Parafuso | •Boulon | |
| 17 | **VOE 14627885** | 1 | | | | | •Piston | •Pistón | •Pistão | •Piston | |
| 18 | **VOE 14577785** | 1 | | | | | •Plug | •Tapón | •Bujão | •Tampon | |
| 19 | **VOE 14577795** | 4 | | | | | •Plug | •Tapón | •Bujão | •Tampon | |
| 20 | **VOE 983495** | 4 | | | | | •O-ring | •Anillo tórico | •Anel-o | •Joint torique | |
| 21 | **VOE 14595348** | 1 | | | OP | | •Plug | •Tapón | •Bujão | •Tampon | |
| 22 | **VOE 993320** | 1 | | | | | •O-ring | •Anillo tórico | •Anel-o | •Joint torique | (VOE 932039) |
| 23 | **VOE 983527** | 1 | | | | | •O-ring | •Anillo tórico | •Anel-o | •Joint torique | |

| | | | | |
|---|---|---|---|---|
| **1** | **8289315** | **Valve de position flottante**<br>**Válvula, posição de flutuação**<br>**Válvula, posición de flotación**<br>**Valve, float position** | Catalogue id **20615** | Group **912** |
| **2** | | | Illustr. No **1053305** | Section **2300** |
| **3** | | | Issue **PUB 20035940-B** | Page **1043** |
| **4** | | | | |
| **5** | | | | |

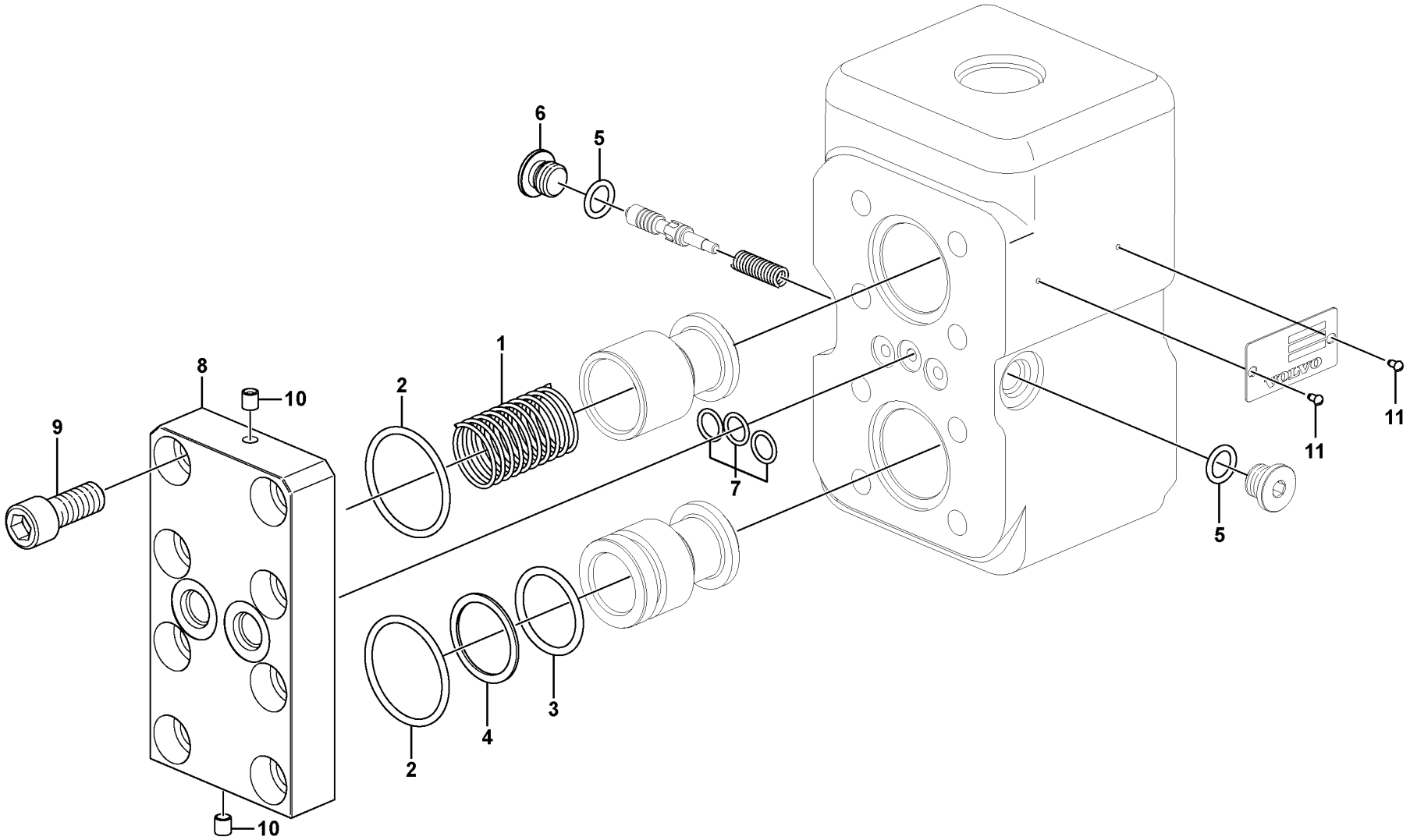


Volvo Construction Equipment
1078676

| Fig. | Part No. | Quantity 1 | 2 | 3 | PS | KIT | Description | Denominación | Denominação | Dénomination | Notes |
|---|---|---|---|---|---|---|---|---|---|---|---|
| | **VOE 14534530** | | | | | | Valve | Válvula | Válvula | Valve | |
| 1 | **VOE 14508075** | 1 | | | | | •Spring | •Resorte | •Mola | •Ressort | |
| 2 | **VOE 990584** | 2 | | | | | •O-ring | •Anillo tórico | •Anel-o | •Joint torique | |
| 3 | **VOE 983528** | 1 | | | | | •O-ring | •Anillo tórico | •Anel-o | •Joint torique | |
| 4 | **VOE 14508106** | 1 | | | | | •Ring | •Anillo | •Anel | •Anneau | |
| 5 | **VOE 983502** | 2 | | | | | •O-ring | •Anillo tórico | •Anel-o | •Joint torique | |
| 6 | **SA 7273-10751** | 1 | | | | | •Cap | •Capuchón | •Tampa | •Capot | |
| 7 | **VOE 983497** | 3 | | | | | •O-ring | •Anillo tórico | •Anel-o | •Joint torique | |
| 8 | **VOE 14534536** | 1 | | | | | •Cover | •Capo | •Tampa | •Capot | |
| 9 | **SA 9016-11206** | 8 | | | | | •Hex. socket screw | •Tornillo de hexágono emb | •Parafuso soquete sext | •Vis à six pans creux | |
| 10 | **VOE 14880636** | 2 | | | | | •Plug | •Tapón | •Tampão | •Bouchon | |
| 11 | **SA 1010-11360** | 2 | | | | | •Screw | •Tornillo | •Parafuso | •Vis | |

| | | | | |
|---|---|---|---|---|
| **1** | | **Hydraulique de travail, marteau et ciseaux pour 2nd débit de pompe**<br>**Sistema hidráulico de operação, martelo e cortador para o fluxo da 2a. bomba**<br>**Hidráulica de trabajo, martillo y cizalla para flujo de 2a. bomba**<br>**Working hydraulic, hammer and shear for 2nd pump flow** | Catalogue id **20615** | Group **912** |
| **2** | | | Illustr. No **1078676** | Section **2400** |
| **3** | | | Issue **PUB 20035940-B** | Page **1045** |
| **4** | | | | |
| **5** | | | | |

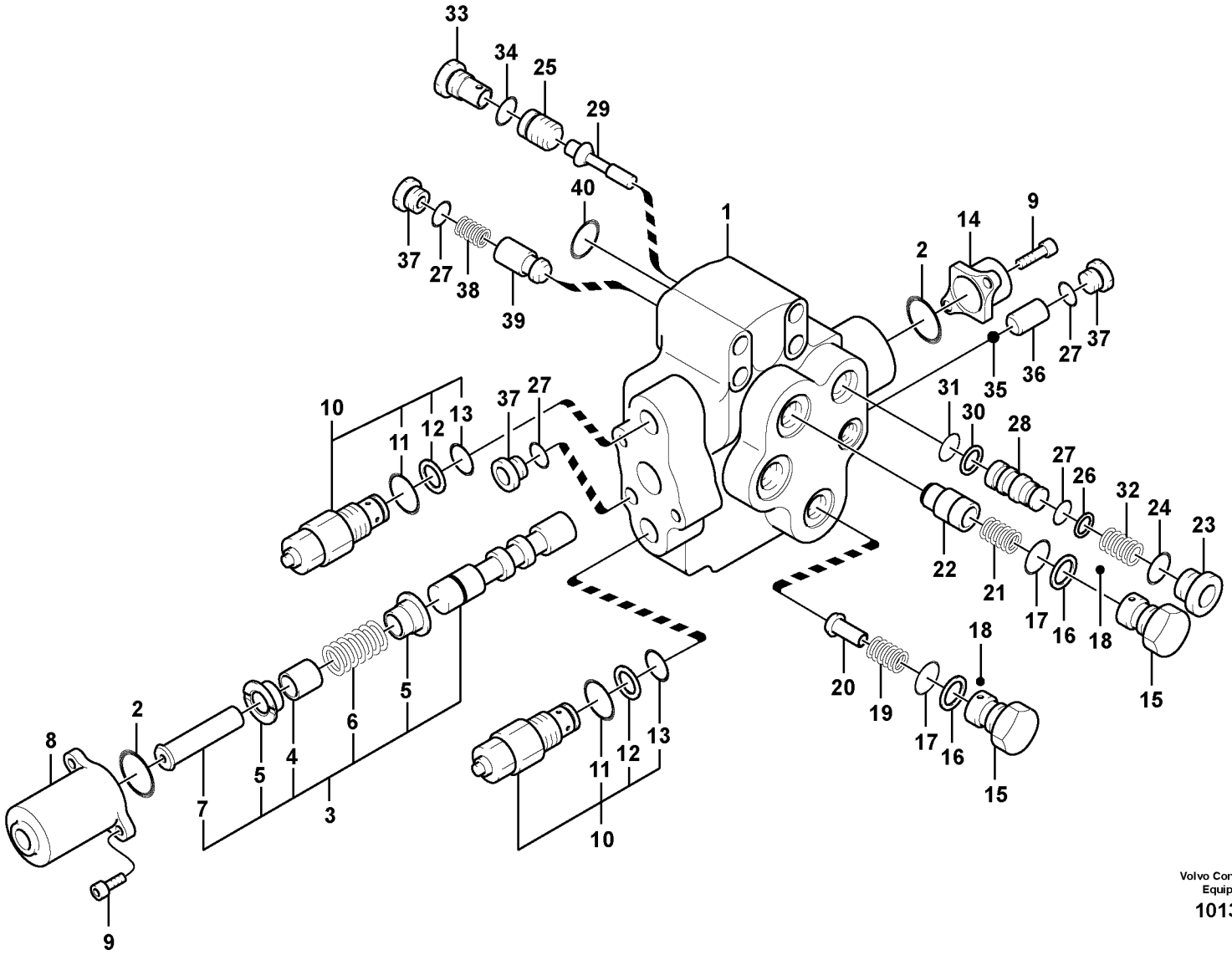


Volvo Construction Equipment

1013278

| Fig. | Part No. | Quantity 1 | 2 | 3 | PS | KIT | Description | Denominación | Denominação | Dénomination | Notes |
|---|---|---|---|---|---|---|---|---|---|---|---|
| | **VOE 14533646** | 1 | | | | | Valve | Válvula | Válvula | Valve | |
| 1 | | 1 | | | NS | | •Housing | •Carter | •Carcaça | •Carter | |
| 2 | **VOE 990569** | 2 | | | | | •O-ring | •Anillo tórico | •Anel-o | •Joint torique | |
| 3 | **VOE 14500402** | 1 | | | | | •Control plunger | •Pasador de accionamient | •Êmbolo | •Piston | |
| 4 | **VOE 14500403** | 1 | | | | | ••Spacer | ••Espaciador | ••Espaçador | ••Partie Intermédiaire | |
| 5 | **VOE 14500404** | 2 | | | | | ••Guide | ••Guia | ••Guia | ••Rail | |
| 6 | **VOE 14500405** | 1 | | | | | ••Spring | ••Resorte | ••Mola | ••Ressort | |
| 7 | **SA 8230-11690** | 1 | | | | | ••Cap | ••Caperuza | ••Tampa | ••Chapeau | |
| 8 | **VOE 14550071** | 1 | | | | | •Cover | •Capo | •Tampa | •Capot | |
| 9 | **SA 8230-23010** | 4 | | | | | •Bolt | •Perno | •Parafuso | •Boulon | |
| 10 | **SA 7270-30160** | 2 | | | | | •Valve | •Válvula | •Válvula | •Valve | |
| 11 | **VOE 993323** | 1 | | | | K | ••O-ring | ••Anillo tórico | ••Anel-o | ••Joint torique | (VOE 932042) |
| 12 | **VOE 14880816** | 1 | | | | | ••Back-up ring | ••Anillo de apoyo | ••Anel de apoio | ••Bague support | |
| 13 | **VOE 983507** | 1 | | | | | ••O-ring | ••Anillo tórico | ••Anel-o | ••Joint torique | |
| 14 | **VOE 14550072** | 1 | | | | | •Cover | •Capo | •Tampa | •Capot | |
| 15 | **VOE 14500408** | 2 | | | | | •Cap | •Caperuza | •Tampa | •Chapeau | |
| 16 | **SA 9566-1022A** | 2 | | | | K | •Back-up ring | •Anillo de apoyo | •Anel de apoio | •Bague support | |
| 17 | **VOE 983523** | 2 | | | | K | •O-ring | •Anillo tórico | •Anel-o | •Joint torique | |
| 18 | **SA 7273-10790** | 2 | | | | | •Ball | •Bola | •Esfera | •Bille | |
| 19 | **SA 7273-10480** | 1 | | | | | •Spring | •Resorte | •Mola | •Ressort | |
| 20 | **SA 7273-10110** | 1 | | | | | •Stay | •Barra | •Suporte | •Tirant | |
| 21 | **SA 7273-10580** | 1 | | | | | •Spring | •Resorte | •Mola | •Ressort | |
| 22 | **SA 8230-11300** | 1 | | | | | •Valve | •Válvula | •Válvula | •Valve | |
| 23 | **SA 8230-37030** | 1 | | | | | •Cap | •Caperuza | •Tampa | •Chapeau | |
| 24 | **VOE 990557** | 1 | | | | K | •O-ring | •Anillo tórico | •Anel-o | •Joint torique | |
| 25 | **VOE 14500409** | 1 | | | | | •Piston | •Piston | •Pistão | •Piston | |
| 26 | **VOE 14880812** | 1 | | | | | •Back-up ring | •Anillo de apoyo | •Anel de apoio | •Bague support | |
| 27 | **VOE 983495** | 4 | | | | K | •O-ring | •Anillo tórico | •Anel-o | •Joint torique | |
| 28 | **SA 8230-35950** | 1 | | | | | •Sleeve | •Manguito | •Luva | •Manchon | |
| 29 | **SA 8230-35870** | 1 | | | | | •Poppet | •Vástago | •Cabeçote móvel | •Clapet champignon | |

| | |
|---|---|
| **1** | |
| **2** | |
| **3** | |
| **4** | |
| **5** | |

**Hydraulique de travail, flêche réglable, valve controle**
**Sistema hidráulico de operação, válvula de controle da lança ajustável**
**Hidráulica de trabajo, pluma ajustable, valvula control**
**Working hydraulic, adjustable boom control valve**

**8289998, 8289999, 8293176, 8293371**

| Catalogue id | Group |
|---|---|
| **20615** | **912** |
| Illustr. No **1013278** | Section **2500** |
| Issue **PUB 20035940-B** | Page **1047** |

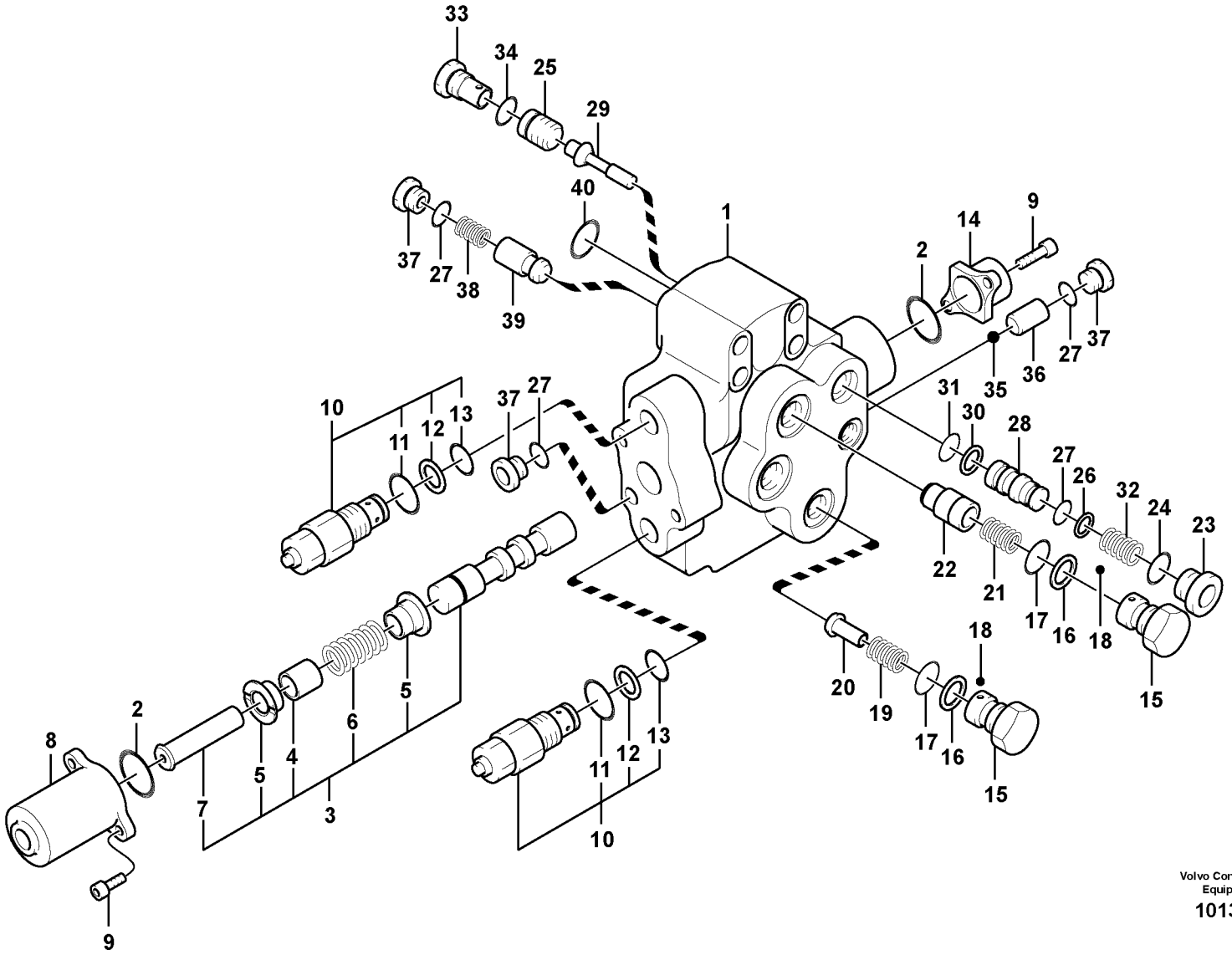


Volvo Construction Equipment

1013278

| Fig. | Part No. | Quantity 1 | 2 | 3 | PS | KIT | Description | Denominación | Denominação | Dénomination | Notes |
|---|---|---|---|---|---|---|---|---|---|---|---|
| 30 | **VOE 14880814** | 1 | | | | | •Back-up ring | •Anillo de apoyo | •Anel de apoio | •Bague support | |
| 31 | **VOE 983497** | 1 | | | | | •O-ring | •Anillo tórico | •Anel-o | •Joint torique | |
| 32 | **SA 8230-36080** | 1 | | | | | •Spring | •Resorte | •Mola | •Ressort | |
| 33 | **SA 8230-35970** | 1 | | | | | •Cap | •Caperuza | •Tampa | •Chapeau | |
| 34 | **VOE 983505** | 1 | | | | K | •O-ring | •Anillo tórico | •Anel-o | •Joint torique | |
| 35 | **VOE 14880995** | 1 | | | | | •Ball | •Bola | •Esfera | •Bille | |
| 36 | **VOE 14500410** | 1 | | | | | •Seal | •Junta | •Vedação | •Joint | |
| 37 | **SA 8230-01150** | 3 | | | | | •Cap | •Capuchón | •Tampa | •Capot | |
| 38 | **VOE 14500411** | 1 | | | | | •Spring | •Muelle | •Mola | •Ressort | |
| 39 | **VOE 14500412** | 1 | | | | | •Check valve | •Válvula de retención | •Válv. de retenção | •Valve antiretour | |
| 40 | **VOE 948700** | 1 | | | | K | •O-ring | •Anillo tórico | •Anel-o | •Joint torique | |
| 100 | **VOE 14550074** | 1 | | | | | Sealing Kit | Juego Retenes | Kit de vedação | Jeu Joints | |

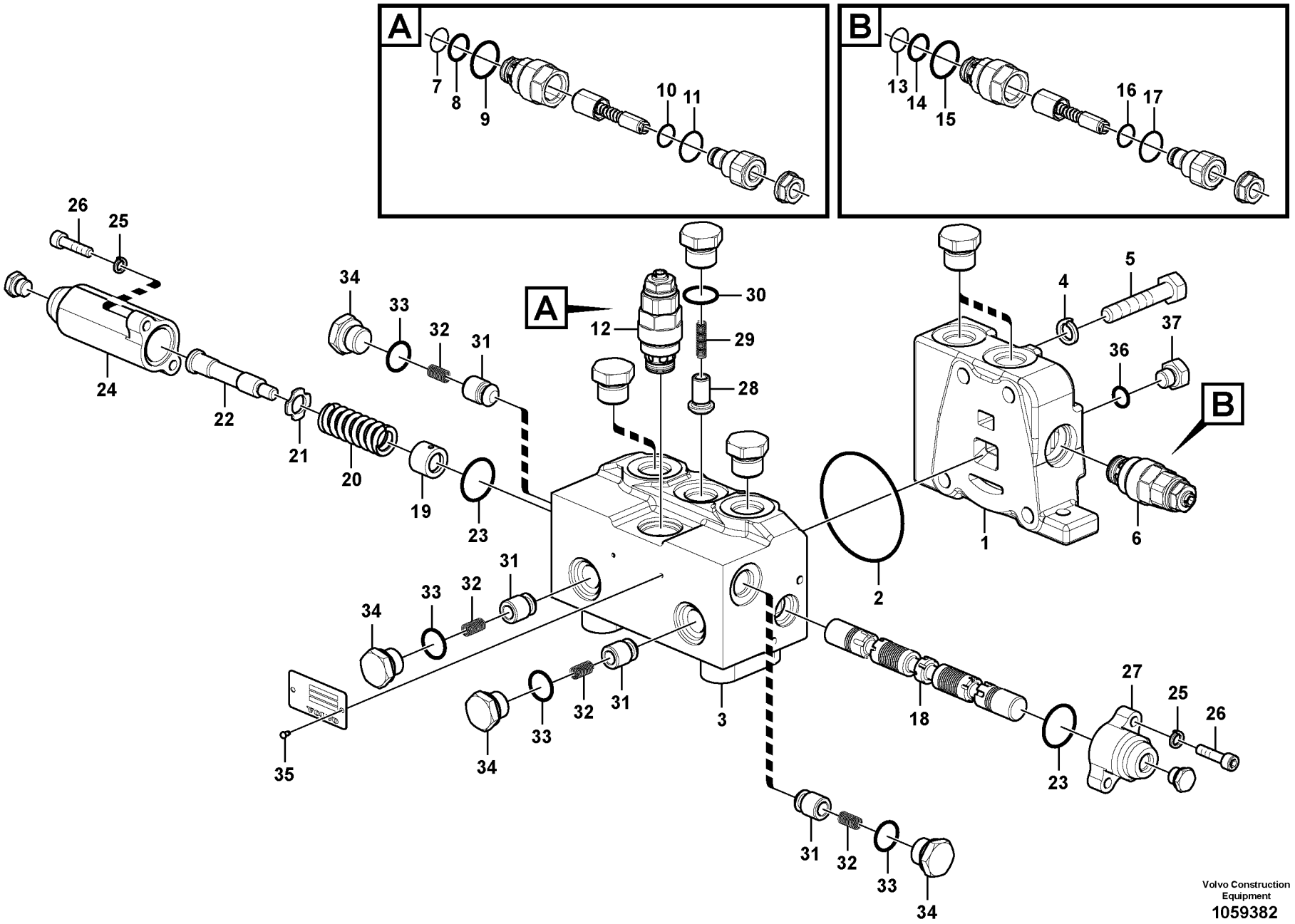


Volvo Construction Equipment
1059382

| Fig. | Part No. | Quantity 1 | 2 | 3 | PS | KIT | Description | Denominación | Denominação | Dénomination | Notes |
|---|---|---|---|---|---|---|---|---|---|---|---|
| | **VOE 14544006** | 1 | | | | | Control valve | Válvula de control | Válvula controle | Valve contrôle | |
| 1 | | 1 | | | NS | | •Cover | •Capo | •Tampa | •Capot | |
| 2 | **VOE 990677** | 1 | | | | | •O-ring | •Anillo tórico | •Anel-o | •Joint torique | |
| 3 | | 1 | | | NS | | •Body | •Cuerpo | •Carroceria | •Carcasse | |
| 4 | **VOE 955922** | 4 | | | | | •Spring washer | •Arandela elástica | •Arruela de pressão | •Rondelle élastique | |
| 5 | **SA 9011-41011** | 4 | | | | | •Hexagon screw | •Tornillo hexagonal | •Parafuso sextavado | •Vis à tête hexagonale | |
| 6 | **VOE 14617960** | 1 | | | | | •Relief valve | •Válvula de descarga | •Válvula de descarga | •Valve décharge | |
| 7 | **VOE 990547** | 1 | | | | | ••O-ring | ••Anillo tórico | ••Anel-o | ••Joint torique | |
| 8 | **SA 7253-03330** | 1 | | | | | ••Ring | ••Anillo | ••Anel | ••Anneau | |
| 9 | **VOE 990549** | 1 | | | | | ••O-ring | ••Anillo tórico | ••Anel-o | ••Joint torique | |
| 10 | **VOE 990546** | 1 | | | | | ••O-ring | ••Anillo tórico | ••Anel-o | ••Joint torique | |
| 11 | **VOE 990548** | 1 | | | | | ••O-ring | ••Anillo tórico | ••Anel-o | ••Joint torique | |
| 12 | **VOE 14617938** | 1 | | | | | •Relief valve | •Válvula de descarga | •Válvula de descarga | •Valve décharge | |
| 13 | **VOE 990547** | 1 | | | | | ••O-ring | ••Anillo tórico | ••Anel-o | ••Joint torique | |
| 14 | **SA 7253-03330** | 1 | | | | | ••Ring | ••Anillo | ••Anel | ••Anneau | |
| 15 | **VOE 990549** | 1 | | | | | ••O-ring | ••Anillo tórico | ••Anel-o | ••Joint torique | |
| 16 | **VOE 990546** | 1 | | | | | ••O-ring | ••Anillo tórico | ••Anel-o | ••Joint torique | |
| 17 | **VOE 990548** | 1 | | | | | ••O-ring | ••Anillo tórico | ••Anel-o | ••Joint torique | |
| 18 | | 1 | | | NS | | •Spool | •Bobina | •Bobina | •Bobine | |
| 19 | **SA 7253-03021** | 1 | | | | | •Guide | •Guia | •Guia | •Rail | |
| 20 | **VOE 14507529** | 1 | | | | | •Spring | •Muelle | •Mola | •Ressort | |
| 21 | **VOE 14549180** | 1 | | | | | •Washer | •Arandela | •Arruela | •Rondelle | |
| 22 | **SA 7253-03051** | 1 | | | | | •Bolt | •Perno | •Parafuso | •Boulon | |
| 23 | **VOE 978129** | 2 | | | | | •O-ring | •Anillo tórico | •Anel-o | •Joint torique | |
| 24 | **VOE 14587865** | 1 | | | | | •Cap | •Capuchón | •Tampa | •Capot | |
| 25 | **VOE 955919** | 4 | | | | | •Spring washer | •Arandela elástica | •Arruela de pressão | •Rondelle élastique | |
| 26 | **SA 9016-10605** | 4 | | | | | •Hex. socket screw | •Tornillo de hexágono emb | •Parafuso soquete sext | •Vis à six pans creux | |
| 27 | **VOE 14587866** | 1 | | | | | •Cap | •Capuchón | •Tampa | •Capot | |
| 28 | | 1 | | | NS | | •Poppet | •Vástago | •Cabeçote móvel | •Clapet champignon | |
| 29 | **SA 7253-03191** | 1 | | | | | •Spring | •Muelle | •Mola | •Ressort | |

| | | | | |
|---|---|---|---|---|
| **1** | | **Valve de commande de rotateur**<br>**Válvula de comando do rotor**<br>**Válvula de control para rotador**<br>**Control valve for rotator** | Catalogue id **20615** | Group **912** |
| **2** | | | | |
| **3** | | | Illustr. No **1059382** | Section **3400** |
| **4** | | | | |
| **5** | | **8289074, 8289724, 8292893** | Issue **PUB 20035940-B** | Page **1051** |

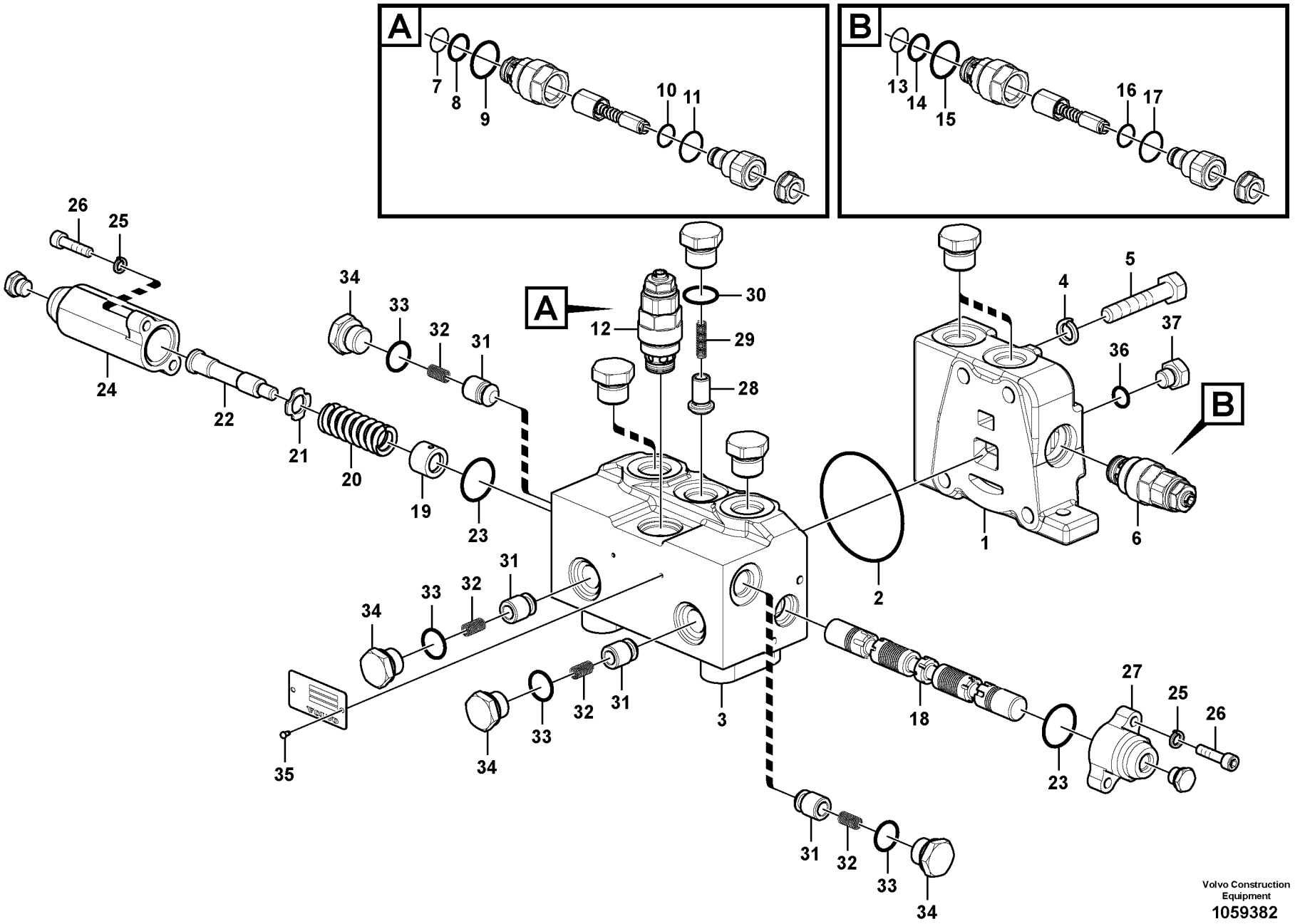


Volvo Construction Equipment
1059382

| Fig. | Part No. | Quantity 1 | 2 | 3 | PS | KIT | Description | Denominación | Denominação | Dénomination | Notes |
|---|---|---|---|---|---|---|---|---|---|---|---|
| 30 | **VOE 993321** | 1 | | | | | •O-ring | •Anillo tórico | •Anel-o | •Joint torique | |
| 31 | **VOE 14521711** | 4 | | | | | •Poppet | •Vástago | •Cabeçote móvel | •Clapet champignon | |
| 32 | **SA 7273-11420** | 4 | | | | | •Spring | •Muelle | •Mola | •Ressort | |
| 33 | **VOE 983505** | 4 | | | | | •O-ring | •Anillo tórico | •Anel-o | •Joint torique | |
| 34 | **SA 9415-11031** | 4 | | | | | •Plug | •Tapón | •Bujão | •Tampon | |
| 35 | **SA 1010-11360** | 2 | | | | | •Screw | •Tornillo | •Parafuso | •Vis | |
| 36 | **VOE 993319** | 1 | | | | | •O-ring | •Anillo tórico | •Anel-o | •Joint torique | |
| 37 | **SA 9415-31011** | 1 | | | | | •Plug | •Tapon | •Bujão | •Bouchon | |

| | | | | |
|---|---|---|---|---|
| **1** | | **Valve de commande de rotateur**<br>**Válvula de comando do rotor**<br>**Válvula de control para rotador**<br>**Control valve for rotator** | Catalogue id **20615** | Group **912** |
| **2** | | | Illustr. No **1059382** | Section **3400** |
| **3** | | | Issue **PUB 20035940-B** | Page **1053** |
| **4** | | | | |
| **5** | | **8289074, 8289724, 8292893** | | |

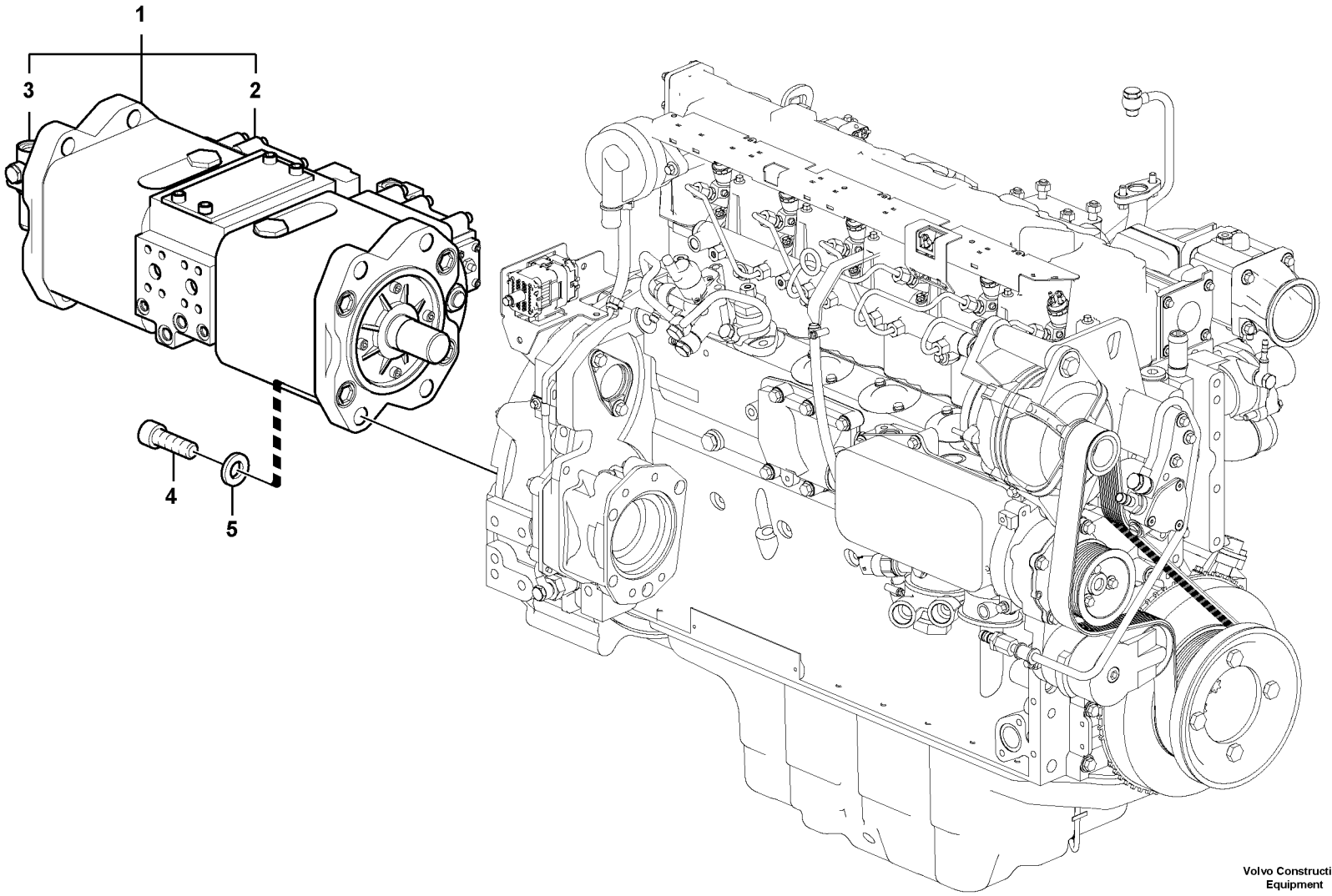


Volvo Construction Equipment

1022162

| Fig. | Part No. | Quantity 1 | 2 | 3 | PS | KIT | Description | Denominación | Denominação | Dénomination | Notes |
|---|---|---|---|---|---|---|---|---|---|---|---|
| 1 | **VOE 14571504** | 1 | | | | | Pump | Bomba | Bomba | Pompe | |
| 1 | **VOE 14632317** | | 1 | | | | Hydraulic pump | Bomba de hidráulica | Bomba hidráulica | Pompe hydraulique | |
| 2 | **VOE 14609380** | 2 | | | | | •Regulator control | •Reglaje regulador | •Controle do regulador | •Commande régulateur | |
| 3 | **VOE 14550214** | 1 | | | | | •Gear pump | •Bomba de engranaje | •Bomba a engrenagem | •Pompe engrenages | |
| 4 | **VOE 984229** | 4 | 4 | | | | Hex. socket screw | Tornillo de hexágono emb | Parafuso soquete sext | Vis à six pans creux | |
| 5 | **VOE 992047** | 4 | 4 | | | | Plain washer | Arandela plana | Arruela simples | Rondelle plane | |

| | |
|---|---|
| 1 | **8289309** |
| 2 | **8293156** |
| 3 | |
| 4 | |
| 5 | |

**Installation de pompe**
**Instalação de bomba**
**Instalación de bomba**
**Pump installation**

| | |
|---|---|
| Catalogue id **20615** | Group **913** |
| Illustr. No **1022162** | Section **100** |
| Issue **PUB 20035940-B** | Page **1055** |

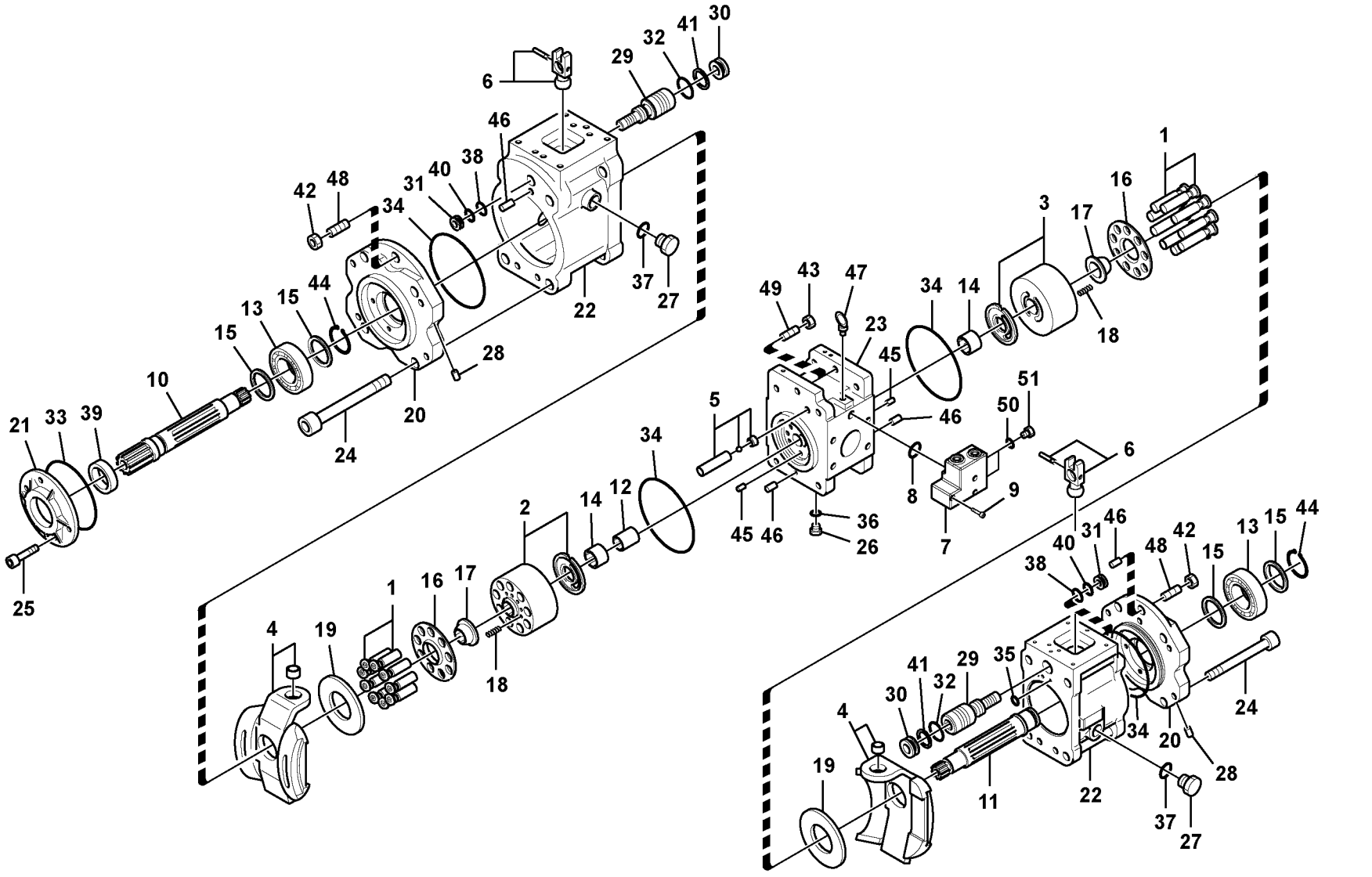


Volvo Construction Equipment

1060136

| Fig. | Part No. | Quantity 1 | 2 | 3 | PS | KIT | Description | Denominación | Denominação | Dénomination | Notes |
|---|---|---|---|---|---|---|---|---|---|---|---|
| | **VOE 14571504** | 1 | | | | | Pump | Bomba | Bomba | Pompe | |
| 1 | **VOE 14603707** | 2 | | | | | •Piston | •Pistón | •Pistão | •Piston | |
| 2 | **VOE 14541876** | 1 | | | | | •Cylinder | •Cilindro | •Cilindro | •Cylindre | |
| 3 | **VOE 14541875** | 1 | | | | | •Cylinder | •Cilindro | •Cilindro | •Cylindre | |
| 4 | **VOE 14541874** | 2 | | | | | •Plate | •Chapa | •Chapa | •Tôle | |
| 5 | **SA 14550186** | 2 | | | | | •Check valve | •Válvula de retención | •Válv. de retenção | •Valve antiretour | |
| 6 | **VOE 14541873** | 1 | | | | | •Pin | •Pasador | •Pino | •Goupille | |
| 7 | **VOE 14596496** | 1 | | | | | •Block | •Bloque | •Bloco | •Bloc | |
| 8 | **VOE 14567587** | 1 | | | | K | ••O-ring | ••Anillo tórico | ••Anel-o | ••Joint torique | |
| 9 | **SA 9016-10611** | 3 | | | | | ••Bolt | ••Perno | ••Parafuso | ••Boulon | |
| 10 | **VOE 14541872** | 1 | | | | | •Shaft | •Eje | •Eixo | •Arbre | |
| 11 | **VOE 14541871** | 1 | | | | | •Shaft | •Eje | •Eixo | •Arbre | |
| 12 | **VOE 14541870** | 1 | | | | | •Coupling | •Acoplamiento | •Acoplamento | •Accouplement | |
| 13 | **VOE 14535425** | 2 | | | | | •Bearing | •Cojinete | •Rolamento | •Palier | |
| 14 | **VOE 14541869** | 2 | | | | | •Bearing | •Cojinete | •Rolamento | •Palier | |
| 15 | **SA 8230-14530** | 4 | | | | | •Spacer | •Distanciador | •Espaçador | •Entretoise | |
| 16 | **VOE 14541865** | 2 | | | | | •Plate | •Chapa | •Chapa | •Tôle | |
| 17 | **VOE 14535448** | 2 | | | | | •Bushing | •Casquillo | •Bucha | •Bague | |
| 18 | **VOE 14541864** | 18 | | | | | •Spring | •Resorte | •Mola | •Ressort | |
| 19 | **SA 8230-21920** | 2 | | | | | •Plate | •Chapa | •Chapa | •Tôle | |
| 20 | **VOE 14609379** | 2 | | | | | •Support | •Base | •Base | •Bâti | |
| 21 | **VOE 14541861** | 1 | | | | | •Cover | •Capo | •Tampa | •Capot | |
| 22 | **VOE 14550179** | 2 | | | | | •Cover | •Capo | •Tampa | •Capot | |
| 23 | **SA 8230-08980** | 1 | | | | | •Valve assembly | •Bloque de valvula | •Bloco de válvulas | •Bloc-soupape | |
| 24 | **SA 8230-09690** | 8 | | | | | •Hex. socket screw | •Tornillo de hexágono emb | •Parafuso soquete sext | •Vis à six pans creux | |
| 25 | **SA 13967630** | 4 | | | | | •Bolt | •Perno | •Parafuso | •Boulon | |
| 26 | **SA 9415-11021** | 3 | | | | | •Plug | •Tapón | •Bujão | •Tampon | |
| 27 | **SA 14550185** | 4 | | | | | •Plug | •Tapon | •Bujão | •Bouchon | |
| 28 | **SA 14560637** | 19 | | | | | •Plug | •Tapon | •Bujão | •Bouchon | |
| 29 | **VOE 14540778** | 2 | | | | | •Piston | •Pistón | •Pistão | •Piston | |

| | | | | |
|---|---|---|---|---|
| **1** | | **Pompe hydraulique**<br>**Bomba hidráulica**<br>**Bomba hidráulica**<br>**Hydraulic pump** | Catalogue id **20615** | Group **913** |
| **2** | | | Illustr. No **1060136** | Section **200** |
| **3** | | | Issue **PUB 20035940-B** | Page **1057** |
| **4** | | | | |
| **5** | | | | |

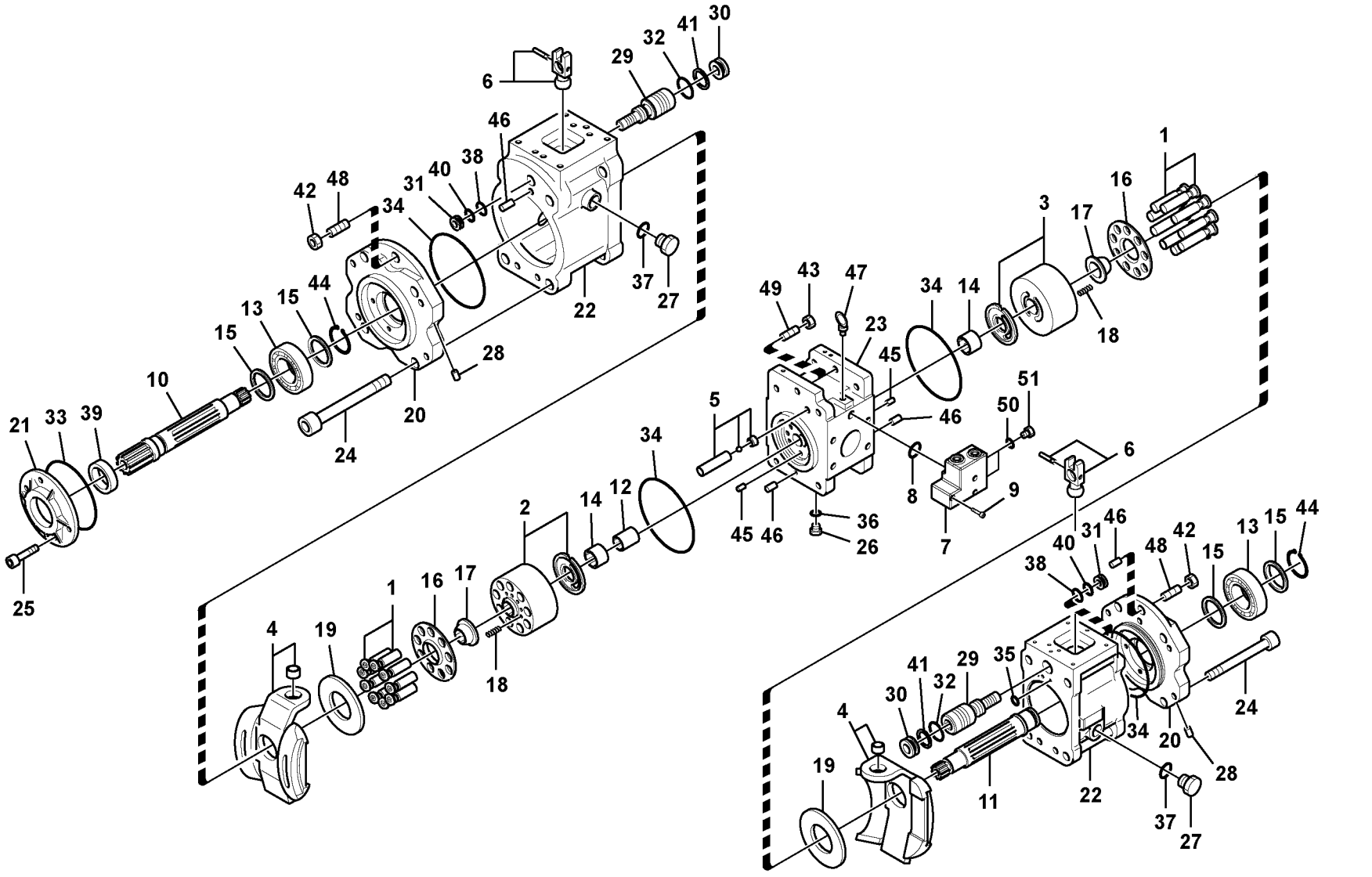


Volvo Construction Equipment

1060136

| Fig. | Part No. | Quantity 1 | 2 | 3 | PS | KIT | Description | Denominación | Denominação | Dénomination | Notes |
|---|---|---|---|---|---|---|---|---|---|---|---|
| 30 | **SA 8230-09640** | 2 | | | | | •Stop | •Parada | •Batente | •Arrêt | |
| 31 | **SA 8230-09650** | 2 | | | | | •Plate | •Chapa | •Chapa | •Tôle | |
| 32 | **VOE 990583** | 2 | | | | K | •O-ring | •Anillo tórico | •Anel-o | •Joint torique | |
| 33 | **VOE 14535450** | 1 | | | | K | •O-ring | •Junta torica | •Anel de vedação-O | •Joint Torique | |
| 34 | **VOE 14535451** | 4 | | | | K | •O-ring | •Junta torica | •Anel de vedação-O | •Joint Torique | |
| 35 | **VOE 14533604** | 16 | | | | K | •O-ring | •Anillo tórico | •Anel-o | •Joint torique | |
| 36 | **VOE 14533606** | 7 | | | | K | •O-ring | •Anillo tórico | •Anel-o | •Joint torique | |
| 37 | **VOE 14550187** | 4 | | | | K | •O-ring | •Anillo tórico | •Anel-o | •Joint torique | |
| 38 | **VOE 14533609** | 2 | | | | K | •O-ring | •Anillo tórico | •Anel-o | •Joint torique | |
| 39 | **VOE 14600699** | 1 | | | | K | •Sealing | •Junta | •Vedação | •Étanchéité | |
| 40 | **SA 9566-10180** | 2 | | | | K | •Back-up ring | •Anillo de apoyo | •Anel de apoio | •Bague support | |
| 41 | **SA 9566-20350** | 2 | | | | K | •Back-up ring | •Anillo de apoyo | •Anel de apoio | •Bague support | |
| 42 | **SA 8230-25620** | 2 | | | | | •Nut | •Tuerca | •Porca | •Écrou | |
| 43 | **VOE 979022** | 2 | | | | | •Hexagon nut | •Tuerca hexagonal | •Porca sextavada | •Écrou hexagonal | |
| 44 | **SA 13914468** | 2 | | | | | •Ring | •Anillo | •Anel | •Anneau | |
| 45 | **SA 8230-26430** | 2 | | | | | •Plate | •Placa | •Placa | •Plaque | |
| 46 | **SA 7223-00660** | 4 | | | | | •Spring pin | •Pasador tubular | •Pino tubular | •Goupille tubulaire | |
| 47 | **SA 8230-25450** | 2 | | | | | •Eye bolt | •Ojo tornillo | •Parafuso olhal | •Vis oeillet | |
| 48 | **VOE 14540770** | 2 | | | | | •Screw | •Tornillo | •Parafuso | •Vis | |
| 49 | **SA 8230-09700** | 2 | | | | | •Bolt | •Perno | •Parafuso | •Boulon | |
| 50 | **VOE 14552768** | 2 | | | | K | •O-ring | •Anillo tórico | •Anel-o | •Joint torique | |
| 51 | **VOE 14550218** | 2 | | | | | •Plug | •Tapon | •Bujão | •Bouchon | |
| 100 | **VOE 14604627** | 1 | | | | | Sealing kit | Kit de precinto | Jogo de vedação | Kit plombage | |

| | | | | |
|---|---|---|---|---|
| **1** | | **Pompe hydraulique**<br>**Bomba hidráulica**<br>**Bomba hidráulica**<br>**Hydraulic pump** | Catalogue id **20615** | Group **913** |
| **2** | | | Illustr. No **1060136** | Section **200** |
| **3** | | | Issue **PUB 20035940-B** | Page **1059** |
| **4** | | | | |
| **5** | | | | |

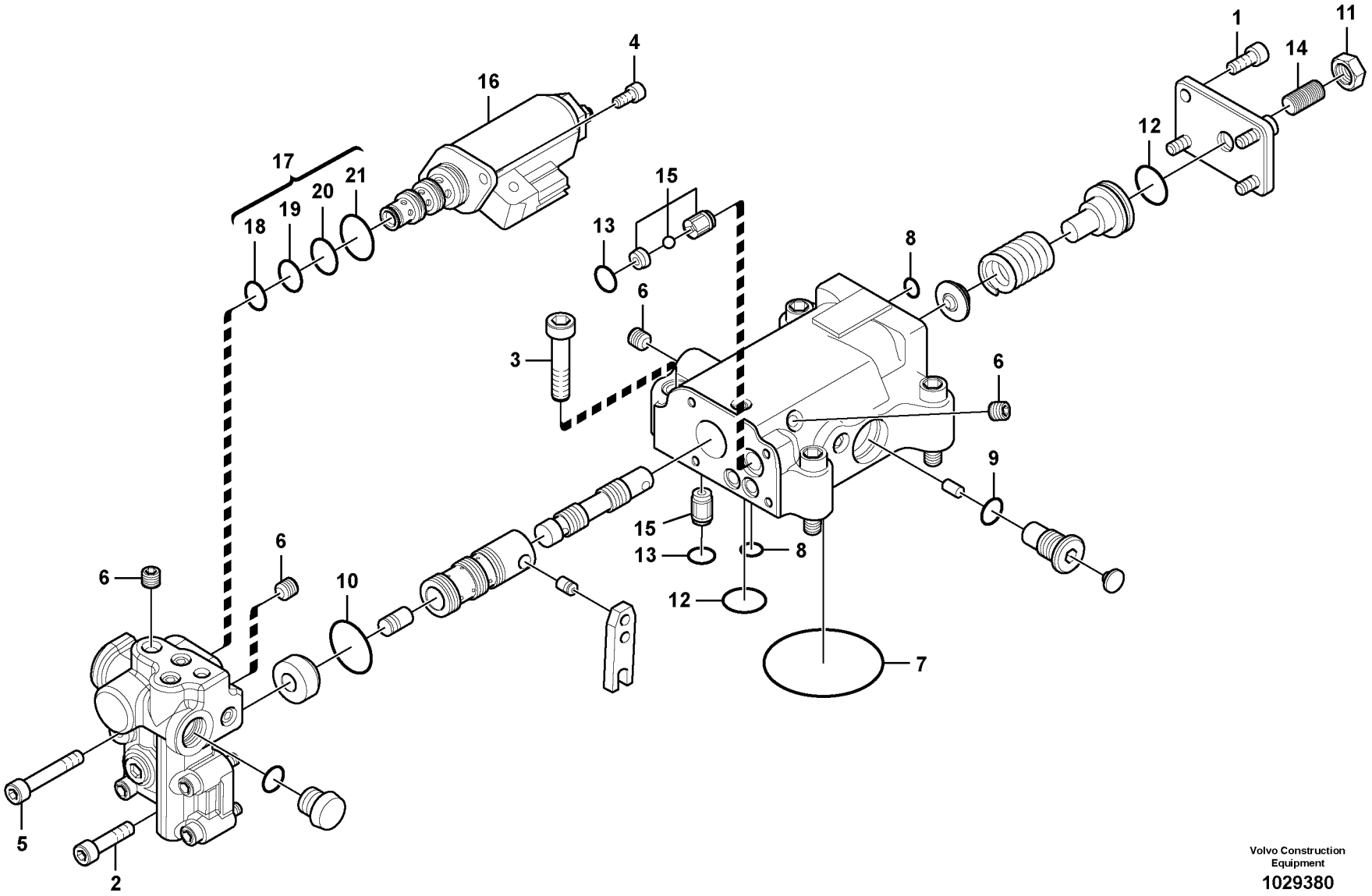


Volvo Construction Equipment

1029380

| Fig. | Part No. | Quantity 1 | 2 | 3 | PS | KIT | Description | Denominación | Denominação | Dénomination | Notes |
|---|---|---|---|---|---|---|---|---|---|---|---|
| | **VOE 14609380** | 2 | | | | | Regulator control | Reglaje regulador | Controle do regulador | Commande régulateur | |
| 1 | **SA 8230-25840** | 4 | | | | | •Bolt | •Perno | •Parafuso | •Boulon | |
| 2 | **SA 8230-25860** | 4 | | | | | •Bolt | •Perno | •Parafuso | •Boulon | |
| 3 | **SA 8230-25910** | 6 | | | | | •Hex. socket screw | •Tornillo de hexágono emb . | •Parafuso soquete sext | •Vis à six pans creux | |
| 4 | **SA 8230-25830** | 2 | | | | | •Hex. socket screw | •Tornillo de hexágono emb . | •Parafuso soquete sext | •Vis à six pans creux | |
| 5 | **VOE 14550211** | 1 | | | | | •Screw | •Tornillo | •Parafuso | •Vis | |
| 6 | **VOE 14560637** | 9 | | | | | •Plug | •Tapón | •Bujão | •Tampon | |
| 7 | **VOE 14533616** | 1 | | | | K | •O-ring | •Anillo tórico | •Anel-o | •Joint torique | |
| 8 | **VOE 14533604** | 5 | | | | K | •O-ring | •Anillo tórico | •Anel-o | •Joint torique | |
| 9 | **VOE 14533606** | 1 | | | | K | •O-ring | •Anillo tórico | •Anel-o | •Joint torique | |
| 10 | **VOE 14550198** | 1 | | | | K | •O-ring | •Anillo tórico | •Anel-o | •Joint torique | |
| 11 | **VOE 14550197** | 1 | | | | | •Nut | •Tuerca | •Porca | •Écrou | |
| 12 | **VOE 14533609** | 2 | | | | K | •O-ring | •Anillo tórico | •Anel-o | •Joint torique | |
| 13 | **VOE 14533607** | 2 | | | | K | •O-ring | •Anillo tórico | •Anel-o | •Joint torique | |
| 14 | **VOE 14550196** | 1 | | | | | •Screw | •Tornillo | •Parafuso | •Vis | |
| 15 | **VOE 14609381** | 2 | | | | | •Non-return valve | •Válvula de retención | •Válvula de retenção | •Clapet antiretour | |
| 16 | **VOE 14609382** | 1 | | | | | Valve | Válvula | Válvula | Valve | |
| 17 | **VOE 14596393** | 1 | | | | | Sealing | Junta | Vedação | Étanchéité | |
| 18 | **VOE 990546** | 1 | | | | | •O-ring | •Anillo tórico | •Anel-o | •Joint torique | |
| 19 | **VOE 990738** | 1 | | | | | •O-ring | •Anillo tórico | •Anel-o | •Joint torique | |
| 20 | **VOE 990547** | 1 | | | | | •O-ring | •Anillo tórico | •Anel-o | •Joint torique | |
| 21 | **VOE 983509** | 1 | | | | | •O-ring | •Anillo tórico | •Anel-o | •Joint torique | |
| 100 | **VOE 14609384** | 1 | | | | | Sealing | Junta | Vedação | Étanchéité | |

| | | | | |
|---|---|---|---|---|
| **1** | | **Régulateur, pompe hydraulique**<br>**Regulador, bomba hidráulica**<br>**Regulador, bomba hidráulica**<br>**Regulator, hydraulic pump** | Catalogue id **20615** | Group **913** |
| **2** | | | Illustr. No **1029380** | Section **300** |
| **3** | | | Issue **PUB 20035940-B** | Page **1061** |
| **4** | | | | |
| **5** | | | | |

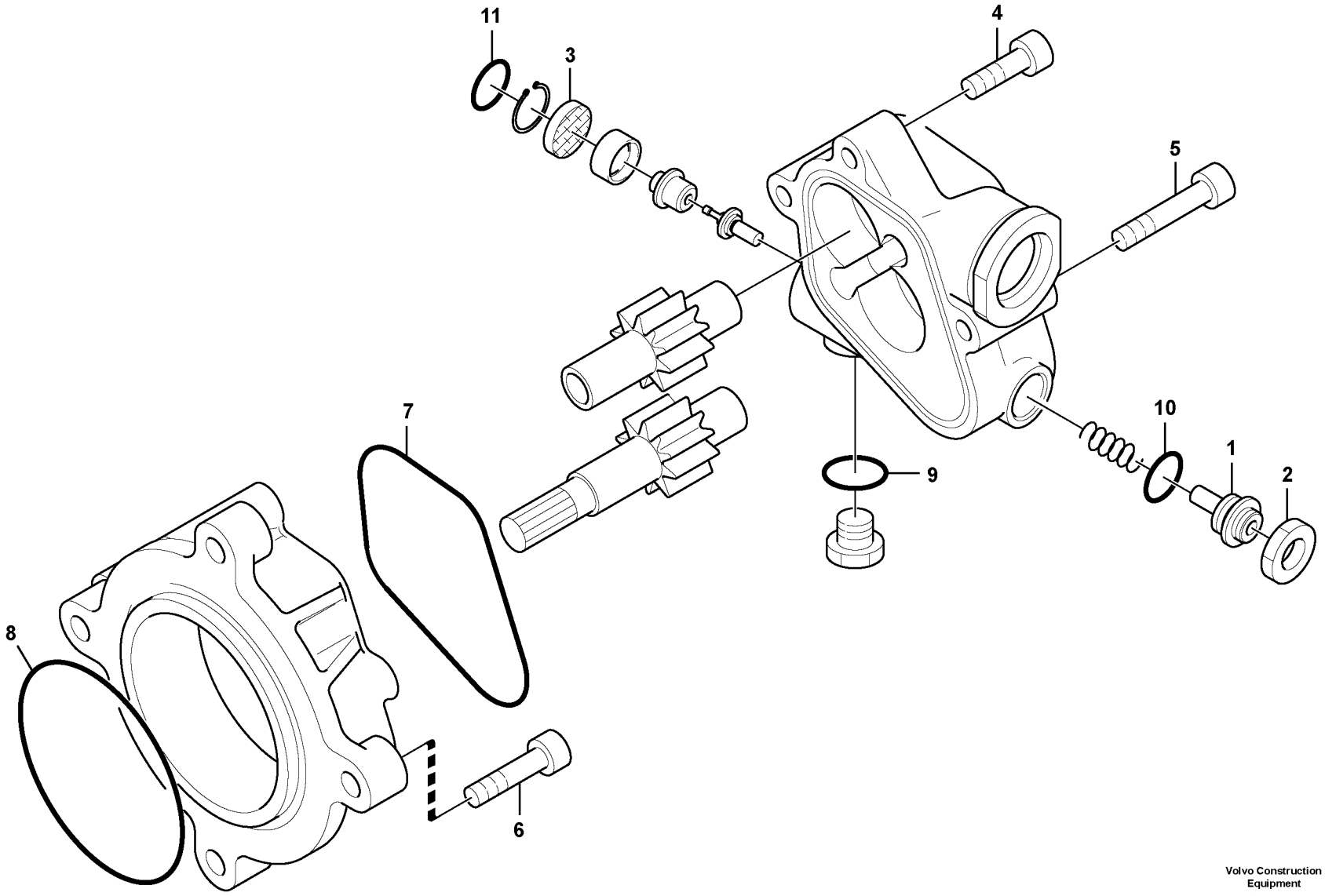


Volvo Construction Equipment

1029439

| Fig. | Part No. | Quantity 1 | 2 | 3 | PS | KIT | Description | Denominación | Denominação | Dénomination | Notes |
|---|---|---|---|---|---|---|---|---|---|---|---|
| | **VOE 14550214** | 1 | | | | | Gear pump | Bomba de engranaje | Bomba a engrenagem | Pompe engrenages | |
| 1 | | 1 | | | NS | | •Screw | •Tornillo | •Parafuso | •Vis | |
| 2 | | 1 | | | NS | | •Lock nut | •Contratuerca | •Porca de trava | •Contre-ecrou | |
| 3 | **SA 8230-08770** | 1 | | | | | •Filter | •Filtro | •Filtro | •Filtre | |
| 4 | | 2 | | | NS | | •Socket | •Zocalo | •Soquete | •Socle | |
| 5 | | 2 | | | NS | | •Socket | •Zocalo | •Soquete | •Socle | |
| 6 | **SA 13967630** | 4 | | | | | •Socket | •Zocalo | •Soquete | •Socle | |
| 7 | **SA 7223-02210** | 1 | | | | K | •Ring | •Anillo | •Anel | •Bague | |
| 8 | **VOE 14535450** | 1 | | | | K | •O-ring | •Junta torica | •Anel de vedação-O | •Joint Torique | |
| 9 | **VOE 993320** | 1 | | | | K | •O-ring | •Anillo tórico | •Anel-o | •Joint torique | (VOE 932039) |
| 10 | **VOE 14550217** | 1 | | | | | •Adapter | •Adaptador | •Adaptador | •Raccord Reduct | |
| 11 | **SA 9541-02018** | 1 | | | | | •Retaining ring | •Anillo retén | •Anel de fixação | •Bague retenue | |
| 12 | **VOE 14550218** | 1 | | | | | •Plug | •Tapon | •Bujão | •Bouchon | |
| 100 | **VOE 14550220** | 1 | | | | | Seal | Junta | Vedação | Joint | |

| | | | | |
|---|---|---|---|---|
| **1** | | **Pompe à engrenages hydraulique**<br>**Bomba de engrenagem hidráulica**<br>**Engranaje de bomba hidráulica**<br>**Hydraulic gear pump** | Catalogue id **20615** | Group **913** |
| **2** | | | Illustr. No **1029439** | Section **400** |
| **3** | | | Issue **PUB 20035940-B** | Page **1063** |
| **4** | | | | |
| **5** | | | | |

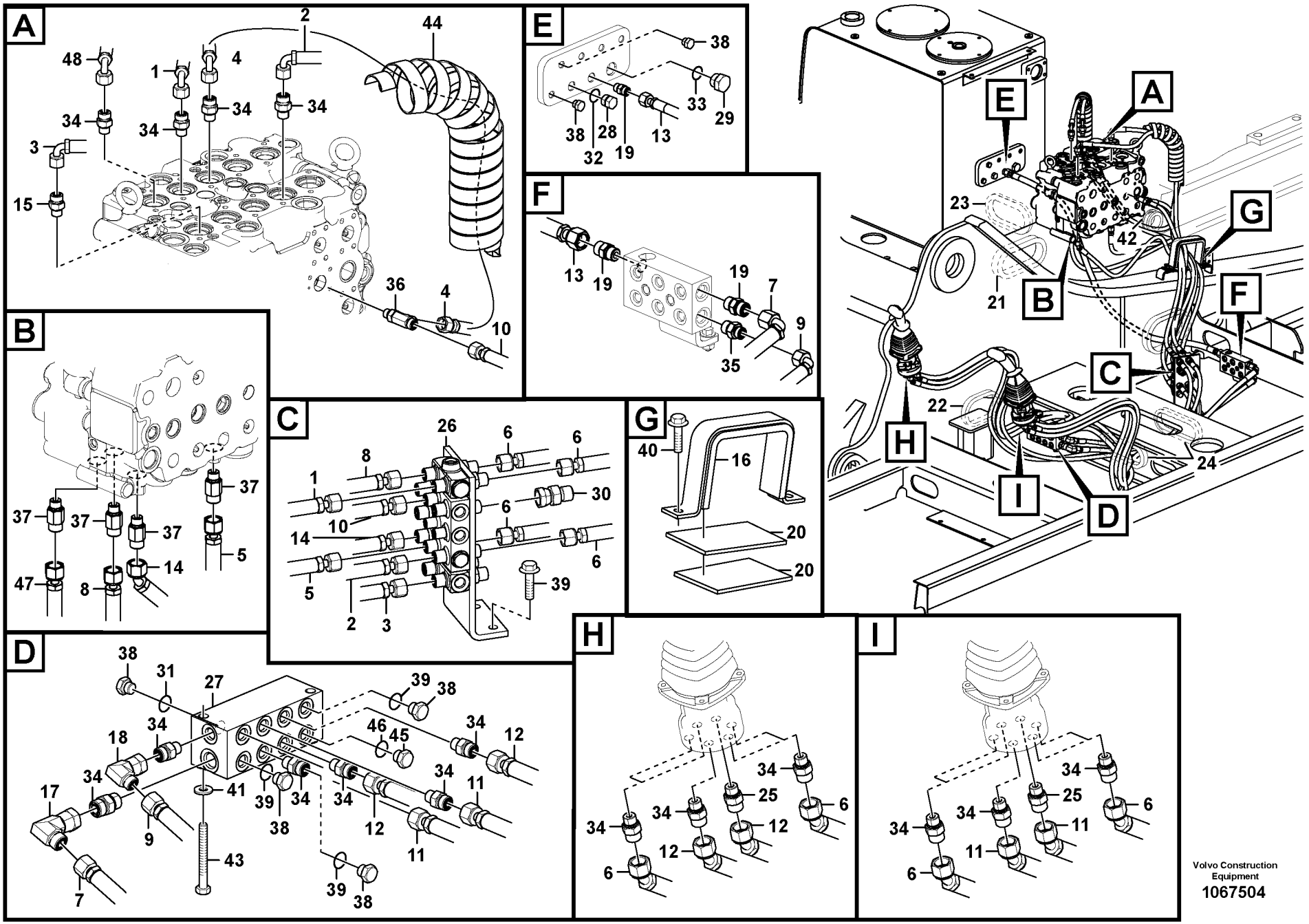


Volvo Construction Equipment

1067504

| Fig. | Part No. | Quantity 1 | 2 | 3 | 4 | 5 | PS | KIT | Description | Denominación | Denominação | Dénomination | Notes |
|---|---|---|---|---|---|---|---|---|---|---|---|---|---|
| 1 | **VOE 936656** | 1 | | 1 | | | | | Hose assembly | Conducto | Mangueira completa | Conduit flexible | |
| 2 | **VOE 936705** | 1 | | 1 | | | | | Hose assembly | Conducto | Mangueira completa | Conduit flexible | |
| 3 | **VOE 936706** | 1 | | 1 | | | | | Hose assembly | Conducto | Mangueira completa | Conduit flexible | |
| 4 | **VOE 936776** | 1 | | | | | | | Hose assembly | Conducto | Mangueira completa | Conduit flexible | |
| 4 | **VOE 936710** | | | 1 | | | | | Hose assembly | Conducto | Mangueira completa | Conduit flexible | |
| 5 | **VOE 937214** | 1 | | 1 | | | | | Hose assembly | Conducto | Mangueira completa | Conduit flexible | |
| 6 | **VOE 937223** | 4 | | 4 | | | | | Hose assembly | Conducto | Mangueira completa | Conduit flexible | |
| 7 | **VOE 937242** | 1 | | 1 | | | | | Hose assembly | Conducto | Mangueira completa | Conduit flexible | |
| 8 | **VOE 937339** | 1 | | 1 | | | | | Hose assembly | Conducto | Mangueira completa | Conduit flexible | |
| 9 | **VOE 937598** | 1 | | 1 | | | | | Hose assembly | Conducto | Mangueira completa | Conduit flexible | |
| 10 | **VOE 937747** | 1 | | | | | | | Hose assembly | Conducto | Mangueira completa | Conduit flexible | |
| 10 | **VOE 15035689** | | | 1 | | | | | Hose assembly | Conducto | Mangueira completa | Conduit flexible | |
| 11 | **VOE 937871** | 2 | | 2 | | | | | Hose assembly | Conducto | Mangueira completa | Conduit flexible | |
| 12 | **VOE 938317** | 2 | | 2 | | | | | Hose assembly | Conducto | Mangueira completa | Conduit flexible | |
| 13 | **VOE 938333** | 1 | | 1 | | | | | Hose assembly | Conducto | Mangueira completa | Conduit flexible | |
| 14 | **VOE 936699** | 1 | | 1 | | | | | Hose assembly | Conducto | Mangueira completa | Conduit flexible | |
| 15 | **VOE 14621973** | 1 | | 1 | | | | | Valve | Válvula | Válvula | Valve | |
| 16 | **SA 1148-01771** | 1 | | 1 | | | | | Clamp | Abrazadera | Grampo | Pince Serrage | |
| 17 | **VOE 13933872** | 1 | | 1 | | | | | Elbow nipple | Niple angular | Cotovelo | Raccord coudé | |
| | **VOE 990738** | 1 | | 1 | | | | | •O-ring | •Anillo tórico | •Anel-o | •Joint torique | |
| 18 | **VOE 13933900** | 1 | | 1 | | | | | Elbow nipple | Niple angular | Cotovelo | Raccord coudé | |
| | **VOE 990737** | 1 | | 1 | | | | | •O-ring | •Anillo tórico | •Anel-o | •Joint torique | |
| 19 | **VOE 13933923** | 4 | | 4 | | | | | Nipple | Niple | Niple | Raccord | |
| | **VOE 990738** | 4 | | 4 | | | | | •O-ring | •Anillo tórico | •Anel-o | •Joint torique | |
| | **VOE 993321** | 4 | | 4 | | | | | •O-ring | •Anillo tórico | •Anel-o | •Joint torique | (VOE 932040) |
| 20 | **VOE 14501408** | 2 | | 2 | | | | | Sponge | Esponja | Esponja | Eponge | |
| 21 | **VOE 14634748** | 1 | | 1 | | | | | Grommet | Pasaje | Passa muro | Passe fil | |
| 22 | **VOE 14510985** | 2 | | 2 | | | | | Grommet | Pasaje | Passa muro | Passe fil | |
| 23 | **VOE 14529064** | 1 | | 1 | | | | | Grommet | Pasaje | Passa muro | Passe fil | |
| 24 | **VOE 14531677** | 2 | | 2 | | | | | Grommet | Pasaje | Passa muro | Passe fil | |

| | |
|---|---|
| **1** | **8289309** |
| **2** | **8287126, 8287127** |
| **3** | **8293156** |
| **4** | **8293168** |
| **5** | |

**Système servo, valve commande vers valve commande a distance**
**Sistema servo, válvula de controle para a válvula do controle remoto**
**Servosistema, válvula de control a válvula de mando a distan**
**Servo system, control valve to remote control valve**

| | |
|---|---|
| Catalogue id **20615** | Group **914** |
| Illustr. No **1067504** | Section **100** |
| Issue **PUB 20035940-B** | Page **1065** |

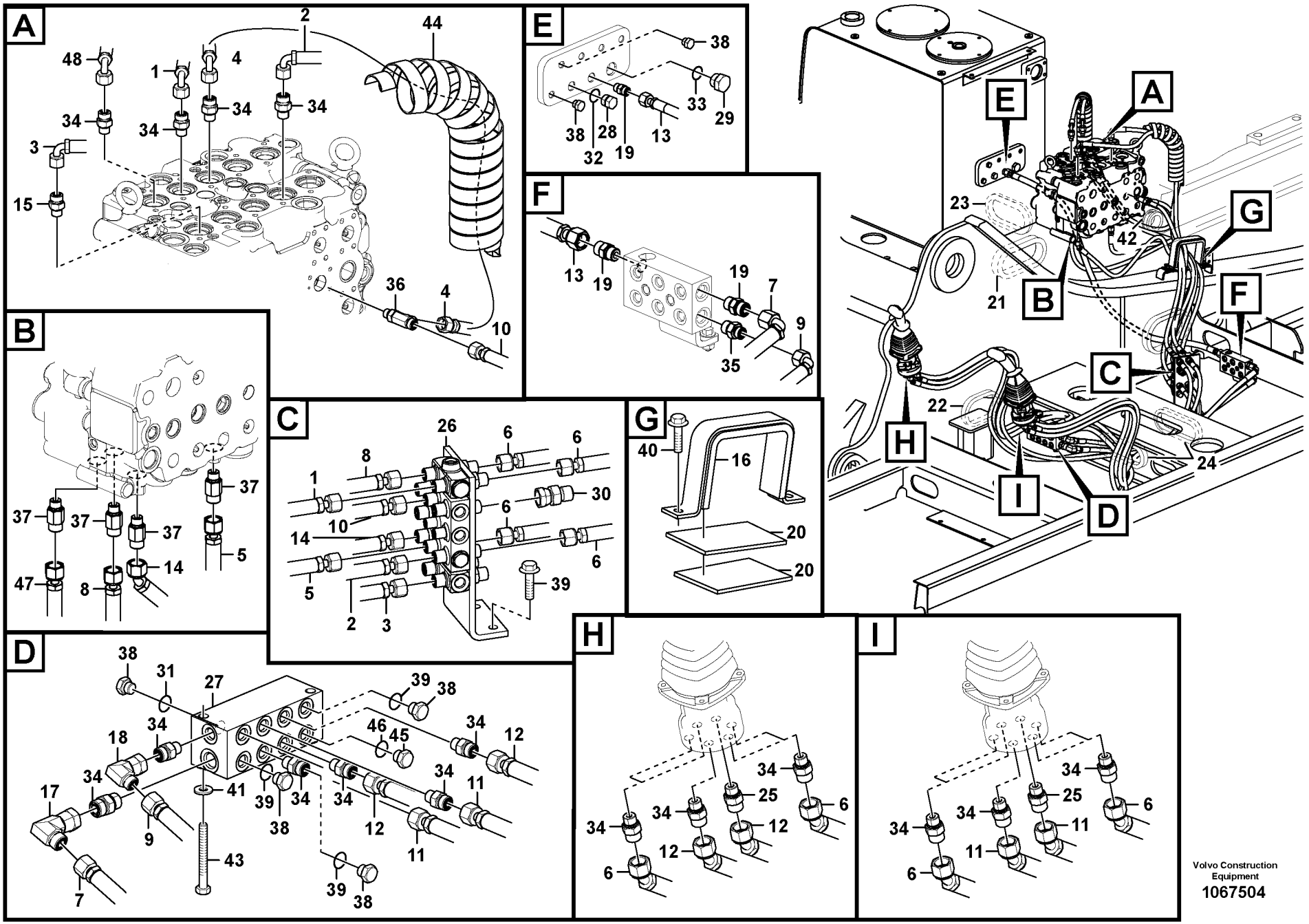


Volvo Construction Equipment

1067504

| Fig. | Part No. | Quantity 1 | 2 | 3 | 4 | 5 | PS | KIT | Description | Denominación | Denominação | Dénomination | Notes |
|---|---|---|---|---|---|---|---|---|---|---|---|---|---|
| 25 | **VOE 14534524** | 2 | | 2 | | | | | Connector | Unión | Conexão | Connexion | |
| 26 | **VOE 14535687** | 1 | | 1 | | | | | Valve | Válvula | Válvula | Valve | |
| 27 | **VOE 14604641** | 1 | | | | | | | Block | Bloque | Bloco | Bloc | |
| 27 | **VOE 14634986** | | | 1 | | | | | Block | Bloque | Bloco | Bloc | |
| 28 | **VOE 14880068** | 1 | | 1 | | | | | Plug | Tapón | Bujão | Tampon | |
| 29 | **VOE 14880069** | 1 | | 1 | | | | | Plug | Tapón | Bujão | Tampon | |
| 30 | **VOE 15000497** | 1 | | 1 | | | | | Nipple | Niple | Niple | Raccord | |
| | **VOE 990737** | 1 | | 1 | | | | | •O-ring | •Anillo tórico | •Anel-o | •Joint torique | |
| 31 | **VOE 993320** | 6 | | 5 | 2 | | | | O-ring | Anillo tórico | Anel-o | Joint torique | |
| 32 | **VOE 993321** | 1 | | 1 | | | | | O-ring | Anillo tórico | Anel-o | Joint torique | |
| 33 | **VOE 993323** | 1 | | 1 | | | | | O-ring | Anillo tórico | Anel-o | Joint torique | |
| 34 | **VOE 935085** | 14 | | 16 | | | | | Nipple | Niple | Niple | Raccord | |
| | **VOE 990737** | 1 | | 1 | | | | | •O-ring | •Anillo tórico | •Anel-o | •Joint torique | |
| | **VOE 993320** | 1 | | 1 | | | | | •O-ring | •Anillo tórico | •Anel-o | •Joint torique | (VOE 932039) |
| 35 | **VOE 935089** | 1 | | 1 | | | | | Nipple | Niple | Niple | Raccord | |
| | **VOE 990737** | 1 | | 1 | | | | | •O-ring | •Anillo tórico | •Anel-o | •Joint torique | |
| | **VOE 993321** | 1 | | 1 | | | | | •O-ring | •Anillo tórico | •Anel-o | •Joint torique | (VOE 932040) |
| 36 | **VOE 936932** | 1 | | | | | | | T-nipple | Niple t | Niple-t | Raccord-t | |
| 36 | **VOE 15035689** | | | 1 | | | | | Hose assembly | Conducto | Mangueira completa | Conduit flexible | |
| 37 | **VOE 937535** | 3 | | 4 | | | | | Nipple | Niple | Niple | Raccord | |
| | **VOE 990737** | 3 | | 4 | | | | | •O-ring | •Anillo tórico | •Anel-o | •Joint torique | |
| | **VOE 993320** | 3 | | 4 | | | | | •O-ring | •Anillo tórico | •Anel-o | •Joint torique | (VOE 932039) |
| 38 | **SA 9415-31021** | 6 | | 5 | 2 | | | | Plug | Tapon | Bujão | Bouchon | |
| 39 | **VOE 946329** | 2 | | 2 | | | | | Flange screw | Tornillo embridado | Parafuso flangeado | Vis à embase | |
| 40 | **VOE 946441** | 2 | | 2 | | | | | Flange screw | Tornillo embridado | Parafuso flangeado | Vis à embase | |
| 41 | **VOE 955922** | 2 | | 2 | | | | | Spring washer | Arandela elástica | Arruela de pressão | Rondelle élastique | |
| 42 | **SA 9751-16427** | 1 | | 1 | | | | | Grommet | Pasaje | Passa muro | Passe fil | |
| 43 | **VOE 983257** | 2 | | 2 | | | | | Hexagon screw | Tornillo hexagonal | Parafuso sextavado | Vis à tête hexagonale | |
| 44 | **VOE 14541262** | 2 | | 2 | | | | | Guard | Proteccion | Protecao | Protection | |
| 45 | **SA 9415-31021** | | 1 | | | | | | Plug | Tapon | Bujão | Bouchon | |

| | |
|---|---|
| **1** | **8289309** |
| **2** | **8287126, 8287127** |
| **3** | **8293156** |
| **4** | **8293168** |
| **5** | |

**Système servo, valve commande vers valve commande a distance**
**Sistema servo, válvula de controle para a válvula do controle remoto**
**Servosistema, válvula de control a válvula de mando a distan**
**Servo system, control valve to remote control valve**

| | |
|---|---|
| Catalogue id **20615** | Group **914** |
| Illustr. No **1067504** | Section **100** |
| Issue **PUB 20035940-B** | Page **1067** |

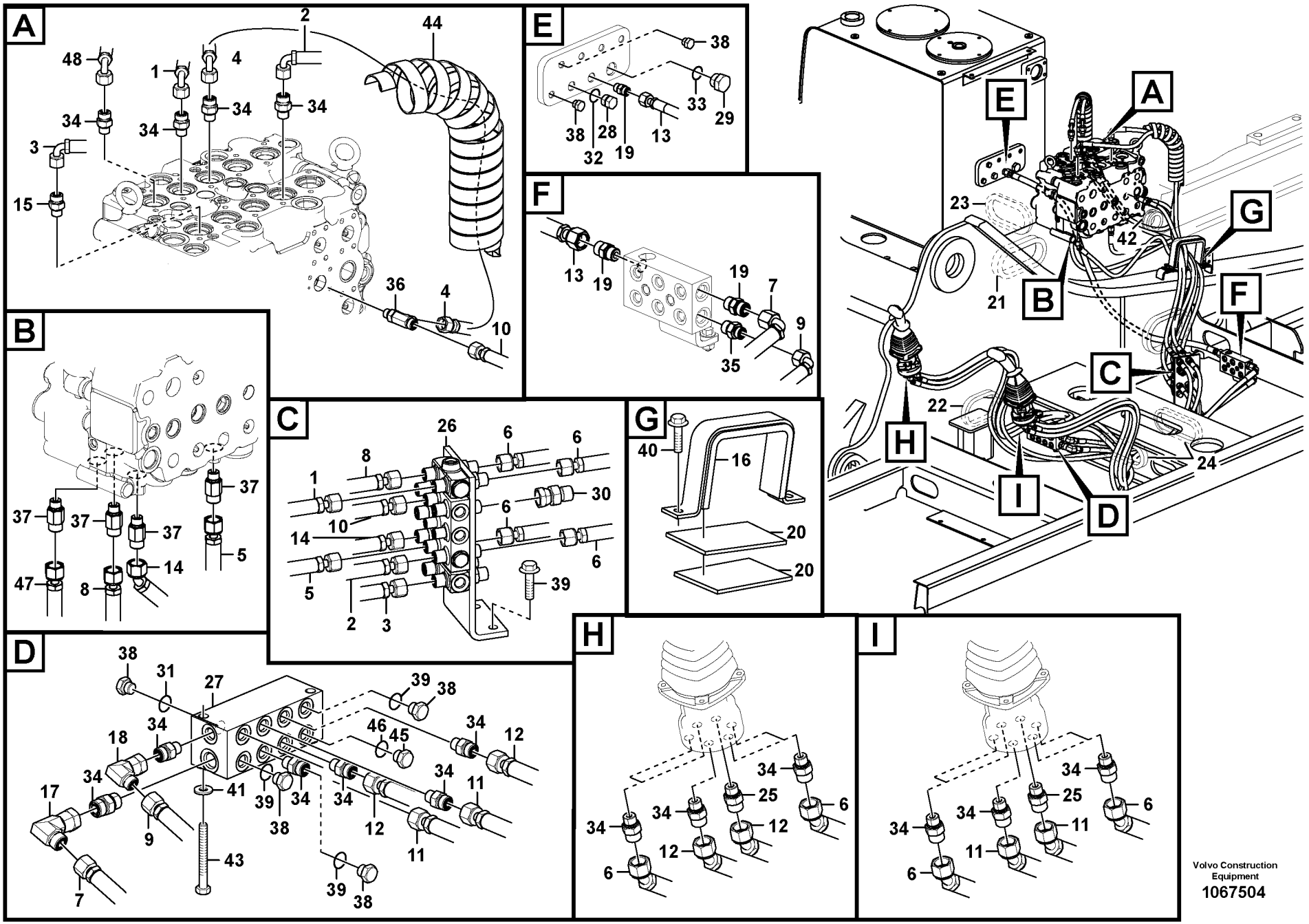


Volvo Construction Equipment

1067504

| Fig. | Part No. | Quantity 1 | 2 | 3 | 4 | 5 | PS | KIT | Description | Denominación | Denominação | Dénomination | Notes |
|---|---|---|---|---|---|---|---|---|---|---|---|---|---|
| 46 | **VOE 993320** | | 1 | | | | | | O-ring | Anillo tórico | Anel-o | Joint torique | |
| 47 | **VOE 937340** | | | 1 | | | | | Hose assembly | Conducto | Mangueira completa | Conduit flexible | |
| 48 | **VOE 937138** | | | 1 | | | | | Hose assembly | Conducto | Mangueira completa | Conduit flexible | |

| | |
|---|---|
| **1** | **8289309** |
| **2** | **8287126, 8287127** |
| **3** | **8293156** |
| **4** | **8293168** |
| **5** | |

**Système servo, valve commande vers valve commande a distance**
**Sistema servo, válvula de controle para a válvula do controle remoto**
**Servosistema, válvula de control a válvula de mando a distan**
**Servo system, control valve to remote control valve**

| | |
|---|---|
| Catalogue id **20615** | Group **914** |
| Illustr. No **1067504** | Section **100** |
| Issue **PUB 20035940-B** | Page **1069** |

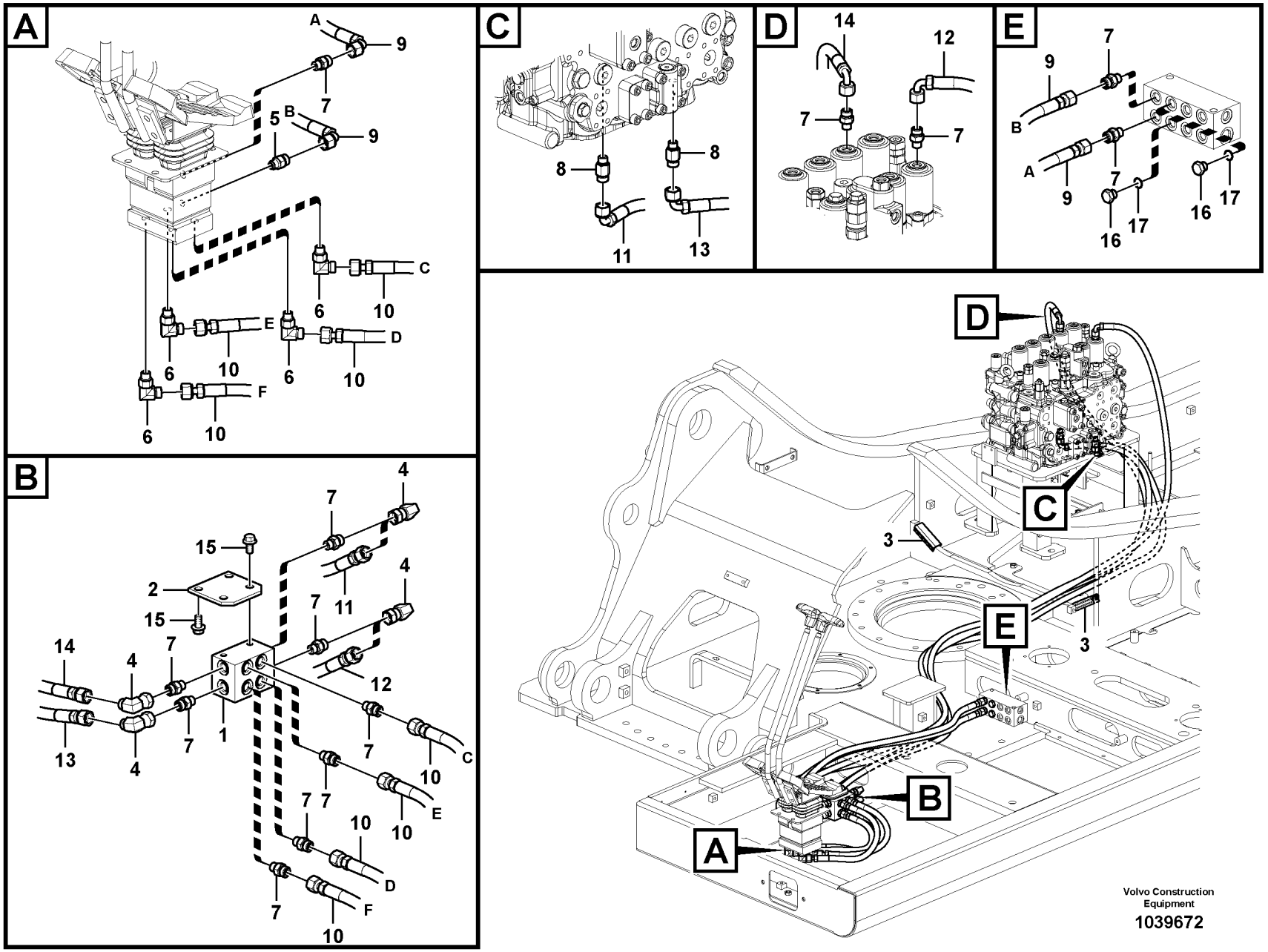
A
A
9
7
5
B
9
C
6
10
E
6
10
D
6
10
6
10
F
6
10
B
4
7
15
2
15
14
4
7
13
4
7
1
4
7
11
12
7
7
C
10
7
7
E
10
10
D
7
10
F
10
C
14
7
12
7
8
11
8
13
E
9
7
B
A
9
7
16
17
16
17
D
C
3
3
E
B
A
Volvo Construction Equipment
1039672

| Fig. | Part No. | Quantity 1 | 2 | 3 | PS | KIT | Description | Denominación | Denominação | Dénomination | Notes |
|---|---|---|---|---|---|---|---|---|---|---|---|
| 1 | **VOE 14533805** | 1 | 1 | | | | Block | Bloque | Bloco | Bloc | |
| 2 | **VOE 14566292** | 1 | 1 | | | | Bracket | Consola | Suporte | Console | |
| 3 | | 2 | 2 | | NS | | Grommet | Aislador pasapanel | Ilhós | Passe fil | |
| 4 | **VOE 13933900** | 4 | 4 | | | | Elbow nipple | Niple angular | Cotovelo | Raccord coudé | |
| | **VOE 990737** | 4 | 4 | | | | •O-ring | •Anillo tórico | •Anel-o | •Joint torique | |
| 5 | **VOE 14534524** | 1 | 1 | | | | Connector | Unión | Conexão | Connexion | |
| 6 | **VOE 935069** | 4 | 4 | | | | Elbow nipple | Niple angular | Cotovelo | Raccord coudé | |
| | **VOE 990736** | 4 | 4 | | | | •O-ring | •Anillo tórico | •Anel-o | •Joint torique | |
| | **VOE 990737** | 4 | 4 | | | | •O-ring | •Anillo tórico | •Anel-o | •Joint torique | |
| 7 | **VOE 935085** | 13 | 13 | | | | Nipple | Niple | Niple | Raccord | |
| | **VOE 990737** | 13 | 13 | | | | •O-ring | •Anillo tórico | •Anel-o | •Joint torique | |
| | **VOE 993320** | 13 | 13 | | | | •O-ring | •Anillo tórico | •Anel-o | •Joint torique | |
| 8 | **VOE 937535** | 2 | 2 | | | | Nipple | Niple | Niple | Raccord | |
| | **VOE 990737** | 2 | 2 | | | | •O-ring | •Anillo tórico | •Anel-o | •Joint torique | |
| | **VOE 993320** | 2 | 2 | | | | •O-ring | •Anillo tórico | •Anel-o | •Joint torique | (VOE 932039) |
| 9 | **VOE 937129** | 2 | 2 | | | | Hose assembly | Conducto | Mangueira completa | Conduit flexible | |
| 10 | **VOE 936953** | 4 | 4 | | | | Hose assembly | Conducto | Mangueira completa | Conduit flexible | |
| 11 | **VOE 937600** | 1 | 1 | | | | Hose assembly | Conducto | Mangueira completa | Conduit flexible | |
| 12 | **VOE 15036393** | 1 | 1 | | | | Hose assembly | Conducto | Mangueira completa | Conduit flexible | |
| 13 | **VOE 936714** | 1 | 1 | | | | Hose assembly | Conducto | Mangueira completa | Conduit flexible | |
| 14 | **VOE 937841** | 1 | 1 | | | | Hose assembly | Conducto | Mangueira completa | Conduit flexible | |
| 15 | **VOE 946441** | 4 | 4 | | | | Flange screw | Tornillo embridado | Parafuso flangeado | Vis à embase | |
| 16 | **SA 9415-31021** | 2 | 2 | | | | Plug | Tapon | Bujão | Bouchon | |
| 17 | **VOE 993320** | 2 | 2 | | | | O-ring | Anillo tórico | Anel-o | Joint torique | (VOE 932039) |
| 18 | **VOE 14557361** | 2 | 2 | | | | Clamp | Abrazadera | Braçadeira | Collier serrage | |
| 19 | **VOE 14577119** | 2 | 2 | | | | Plate | Chapa | Chapa | Tôle | |
| 20 | **VOE 946471** | 4 | 4 | | | | Flange screw | Tornillo embridado | Parafuso flangeado | Vis à embase | |

| | |
|---|---|
| 1 | **8289712** |
| 2 | **8293156** |
| 3 | |
| 4 | |
| 5 | |

**Système servo, valve commande vers valve pedale commande a distance**
**Sistema servo, válvula de controle para o pedal da válvula de controle remoto**
**Servosistema, válvula de control a válvula pedal de mando a distan**
**Servo system, control valve to remote control valve pedal**

| | |
|---|---|
| Catalogue id **20615** | Group **914** |
| Illustr. No **1039672** | Section **200** |
| Issue **PUB 20035940-B** | Page **1071** |

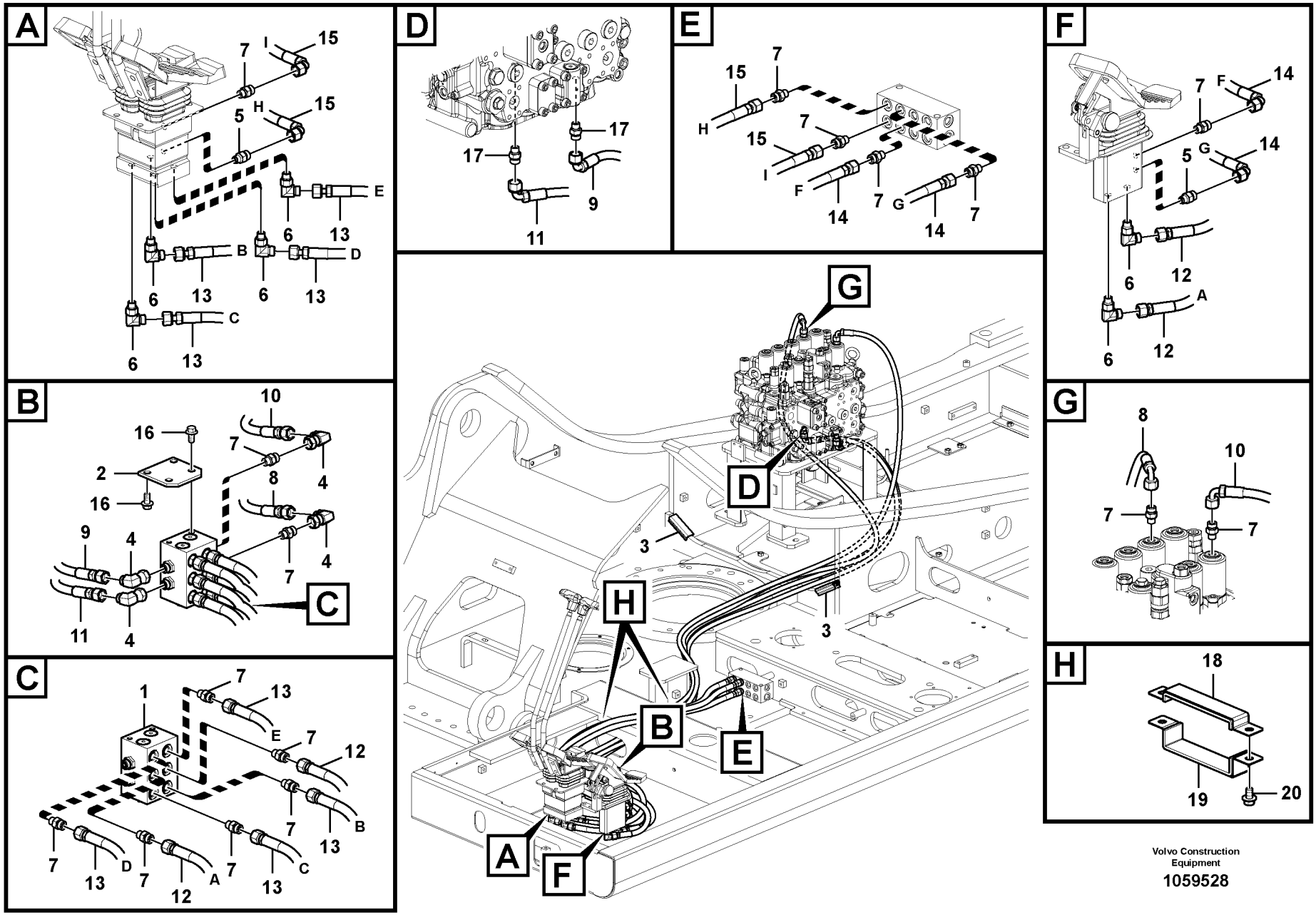


Volvo Construction Equipment

1059528

| Fig. | Part No. | Quantity 1 | 2 | 3 | PS | KIT | Description | Denominación | Denominação | Dénomination | Notes |
|---|---|---|---|---|---|---|---|---|---|---|---|
| 1 | **VOE 14535521** | 1 | | | | | Valve | Válvula | Válvula | Valve | |
| 2 | **VOE 14566292** | 1 | | | | | Bracket | Consola | Suporte | Console | |
| 3 | | 2 | | | NS | | Grommet | Aislador pasapanel | Ilhós | Passe fil | |
| 4 | **VOE 13933900** | 4 | | | | | Elbow nipple | Niple angular | Cotovelo | Raccord coudé | |
| | **VOE 990737** | 4 | | | | | •O-ring | •Anillo tórico | •Anel-o | •Joint torique | |
| 5 | **VOE 14534524** | 2 | | | | | Connector | Unión | Conexão | Connexion | |
| 6 | **VOE 935069** | 6 | | | | | Elbow nipple | Niple angular | Cotovelo | Raccord coudé | |
| | **VOE 990736** | 6 | | | | | •O-ring | •Anillo tórico | •Anel-o | •Joint torique | |
| | **VOE 990737** | 6 | | | | | •O-ring | •Anillo tórico | •Anel-o | •Joint torique | |
| 7 | **VOE 935085** | 16 | | | | | Nipple | Niple | Niple | Raccord | |
| | **VOE 990737** | 16 | | | | | •O-ring | •Anillo tórico | •Anel-o | •Joint torique | |
| | **VOE 993320** | 16 | | | | | •O-ring | •Anillo tórico | •Anel-o | •Joint torique | |
| 8 | **VOE 937841** | 1 | | | | | Hose assembly | Conducto | Mangueira completa | Conduit flexible | |
| 9 | **VOE 937600** | 1 | | | | | Hose assembly | Conducto | Mangueira completa | Conduit flexible | |
| 10 | **VOE 15036393** | 1 | | | | | Hose assembly | Conducto | Mangueira completa | Conduit flexible | |
| 11 | **VOE 936714** | 1 | | | | | Hose assembly | Conducto | Mangueira completa | Conduit flexible | |
| 12 | **VOE 937759** | 2 | | | | | Hose assembly | Conducto | Mangueira completa | Conduit flexible | S/N -210052 / -220011 |
| | **VOE 14634640** | 2 | | | | | Hose | Manguera | Mangueira | Flexible | S/N 210053- / 220012- |
| 13 | **VOE 936953** | 4 | | | | | Hose assembly | Conducto | Mangueira completa | Conduit flexible | |
| 14 | **VOE 936776** | 2 | | | | | Hose assembly | Conducto | Mangueira completa | Conduit flexible | |
| 15 | **VOE 937129** | 2 | | | | | Hose assembly | Conducto | Mangueira completa | Conduit flexible | |
| 16 | **VOE 946441** | 4 | | | | | Flange screw | Tornillo embridado | Parafuso flangeado | Vis à embase | |
| 17 | **VOE 937535** | 2 | | | | | Nipple | Niple | Niple | Raccord | |
| | **VOE 990737** | 2 | | | | | •O-ring | •Anillo tórico | •Anel-o | •Joint torique | |
| | **VOE 993320** | 2 | | | | | •O-ring | •Anillo tórico | •Anel-o | •Joint torique | (VOE 932039) |
| 18 | **VOE 14557361** | 2 | | | | | Clamp | Abrazadera | Braçadeira | Collier serrage | |
| 19 | **VOE 14577119** | 2 | | | | | Plate | Chapa | Chapa | Tôle | |
| 20 | **VOE 946471** | 4 | | | | | Flange screw | Tornillo embridado | Parafuso flangeado | Vis à embase | |

| | | | | | |
|---|---|---|---|---|---|
| **1** | | **Système servo, valve commande vers valve pedale commande a distance**<br>**Sistema servo, válvula de controle para o pedal da válvula de controle remoto**<br>**Servosistema, válvula de control a válvula pedal de mando a distan**<br>**Servo system, control valve to remote control valve pedal** | Catalogue id **20615** | Group **914** |
| **2** | | | Illustr. No **1059528** | Section **250** |
| **3** | | | Issue **PUB 20035940-B** | Page **1073** |
| **4** | | | | |
| **5** | | **8289711** | | |

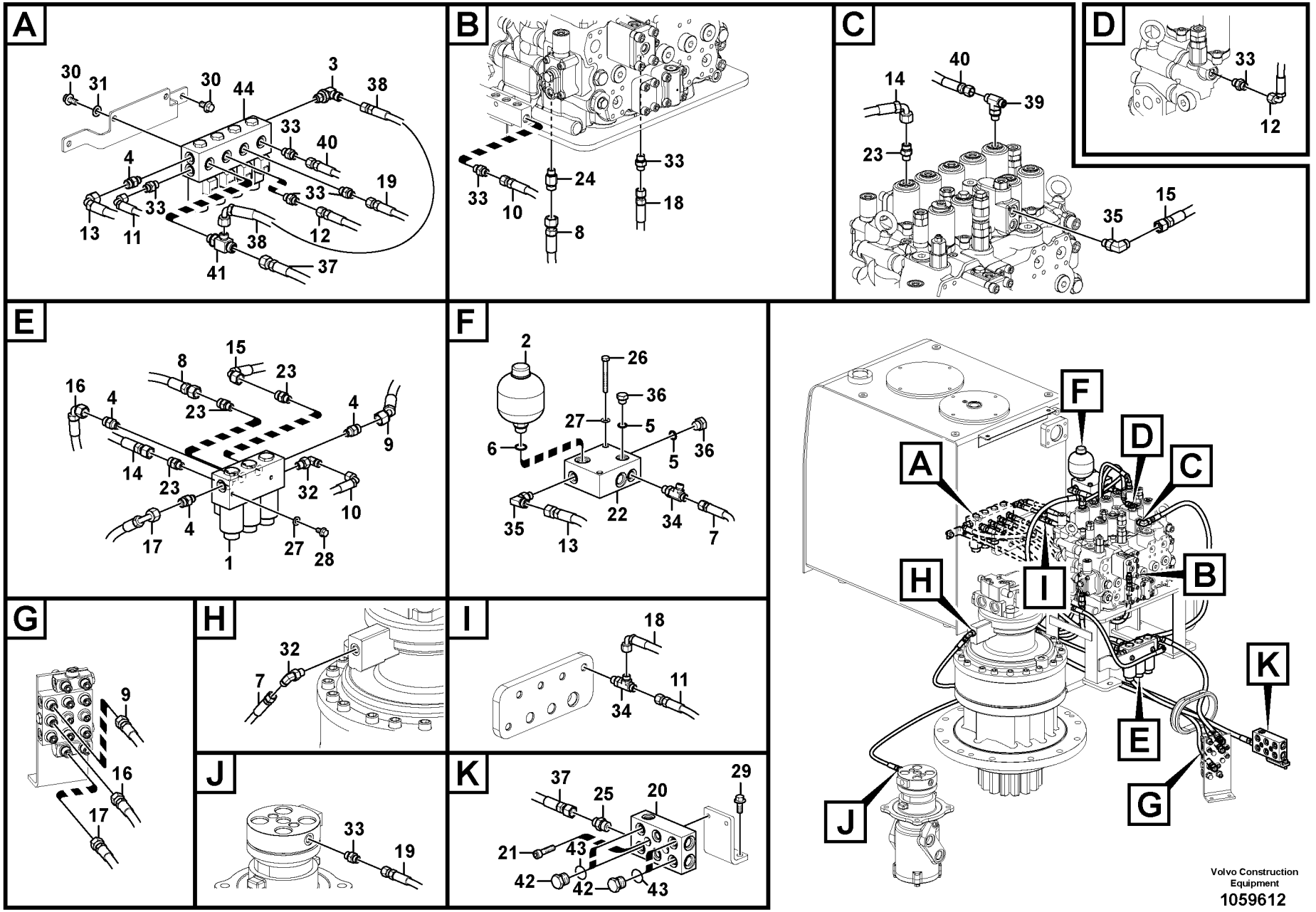
A
30
31
30
44
3
38
33
40
4
19
33
33
13
11
38
12
41
37
B
33
24
33
10
18
8
C
40
14
39
23
15
35
D
33
12
E
15
8
23
16
4
23
4
9
14
23
32
10
4
17
1
27
28
F
2
26
36
27
5
6
5
36
22
35
13
34
7
G
9
16
17
H
32
7
I
18
11
34
J
33
19
K
37
25
20
29
21
43
42
42
43
A
B
C
D
E
F
G
H
I
J
K
Volvo Construction Equipment
1059612

| Fig. | Part No. | Quantity 1 | 2 | 3 | 4 | 5 | PS | KIT | Description | Denominación | Denominação | Dénomination | Notes |
|---|---|---|---|---|---|---|---|---|---|---|---|---|---|
| 1 | **VOE 14534366** | 1 | | | | | | | Valve | Válvula | Válvula | Valve | |
| 2 | **VOE 14578202** | 1 | | | | | | | Accumulator | Acumulador | Acumulador | Accumulateur | |
| 3 | **VOE 14550086** | 1 | | | | | | | Connector | Unión | Conexão | Connexion | |
| 4 | **VOE 14534524** | 4 | | | | | | | Connector | Unión | Conexão | Connexion | |
| 5 | **VOE 993320** | 2 | | | | | | | O-ring | Anillo tórico | Anel-o | Joint torique | |
| 6 | **VOE 993321** | 1 | | | | | | | O-ring | Anillo tórico | Anel-o | Joint torique | |
| 7 | **VOE 937122** | 1 | | | | | | | Hose assembly | Conducto | Mangueira completa | Conduit flexible | |
| 8 | **VOE 936952** | 1 | | | | | | | Hose assembly | Conducto | Mangueira completa | Conduit flexible | |
| 9 | **VOE 938345** | 1 | | | | | | | Hose assembly | Conducto | Mangueira completa | Conduit flexible | |
| 10 | **VOE 936289** | 1 | | | | | | | Hose assembly | Conducto | Mangueira completa | Conduit flexible | |
| 11 | **VOE 936978** | 1 | | | | | | | Hose assembly | Conducto | Mangueira completa | Conduit flexible | |
| 12 | **VOE 936820** | 1 | | | | | | | Hose assembly | Conducto | Mangueira completa | Conduit flexible | |
| 13 | **VOE 937184** | 1 | | | | | | | Hose assembly | Conducto | Mangueira completa | Conduit flexible | |
| 14 | **VOE 936874** | 1 | | | | | | | Hose assembly | Conducto | Mangueira completa | Conduit flexible | |
| 15 | **VOE 937598** | 1 | | | | | | | Hose assembly | Conducto | Mangueira completa | Conduit flexible | |
| 16 | **VOE 936776** | 1 | | | | | | | Hose assembly | Conducto | Mangueira completa | Conduit flexible | |
| 17 | **VOE 936955** | 1 | | | | | | | Hose assembly | Conducto | Mangueira completa | Conduit flexible | |
| 18 | **VOE 937109** | 1 | | | | | | | Hose assembly | Conducto | Mangueira completa | Conduit flexible | |
| 19 | **VOE 937190** | 1 | | | | | | | Hose assembly | Conducto | Mangueira completa | Conduit flexible | |
| 20 | **VOE 14589645** | 1 | | | | | | | Block | Bloque | Bloco | Bloc | |
| 21 | **VOE 984082** | 2 | | | | | | | Hex. socket screw | Tornillo de hexágono e... | Parafuso soquete sext... | Vis à six pans creux | |
| 22 | **VOE 14534369** | 1 | | | | | | | Valve | Válvula | Válvula | Valve | |
| | **VOE 14506684** | 1 | | | | | | | •Relief valve | •Limitador presion | •Válvula de alívio | •Limiteur - pression | |
| 23 | **VOE 935085** | 4 | | | | | | | Nipple | Niple | Niple | Raccord | |
| | **VOE 990737** | 4 | | | | | | | •O-ring | •Anillo tórico | •Anel-o | •Joint torique | |
| | **VOE 993320** | 4 | | | | | | | •O-ring | •Anillo tórico | •Anel-o | •Joint torique | (VOE 932039) |
| 24 | **VOE 937535** | 1 | | | | | | | Nipple | Niple | Niple | Raccord | |
| | **VOE 990737** | 1 | | | | | | | •O-ring | •Anillo tórico | •Anel-o | •Joint torique | |
| | **VOE 993320** | 1 | | | | | | | •O-ring | •Anillo tórico | •Anel-o | •Joint torique | (VOE 932039) |
| 25 | **VOE 935089** | 1 | | | | | | | Nipple | Niple | Niple | Raccord | |

| | |
|---|---|
| **1** | **8289309** |
| **2** | **8289695** |
| **3** | **8289732** |
| **4** | **8287100** |
| **5** | |

**Système servo, valve de commande vers valve de solénoïde**
**Sistema servo, válvula de controle para a válvula solenóide**
**Servosistema, válvula de control a válvula solenoide**
**Servo system, control valve to solenoid valve**

| | |
|---|---|
| Catalogue id **20615** | Group **914** |
| Illustr. No **1059612** | Section **300** |
| Issue **PUB 20035940-B** | Page **1075** |

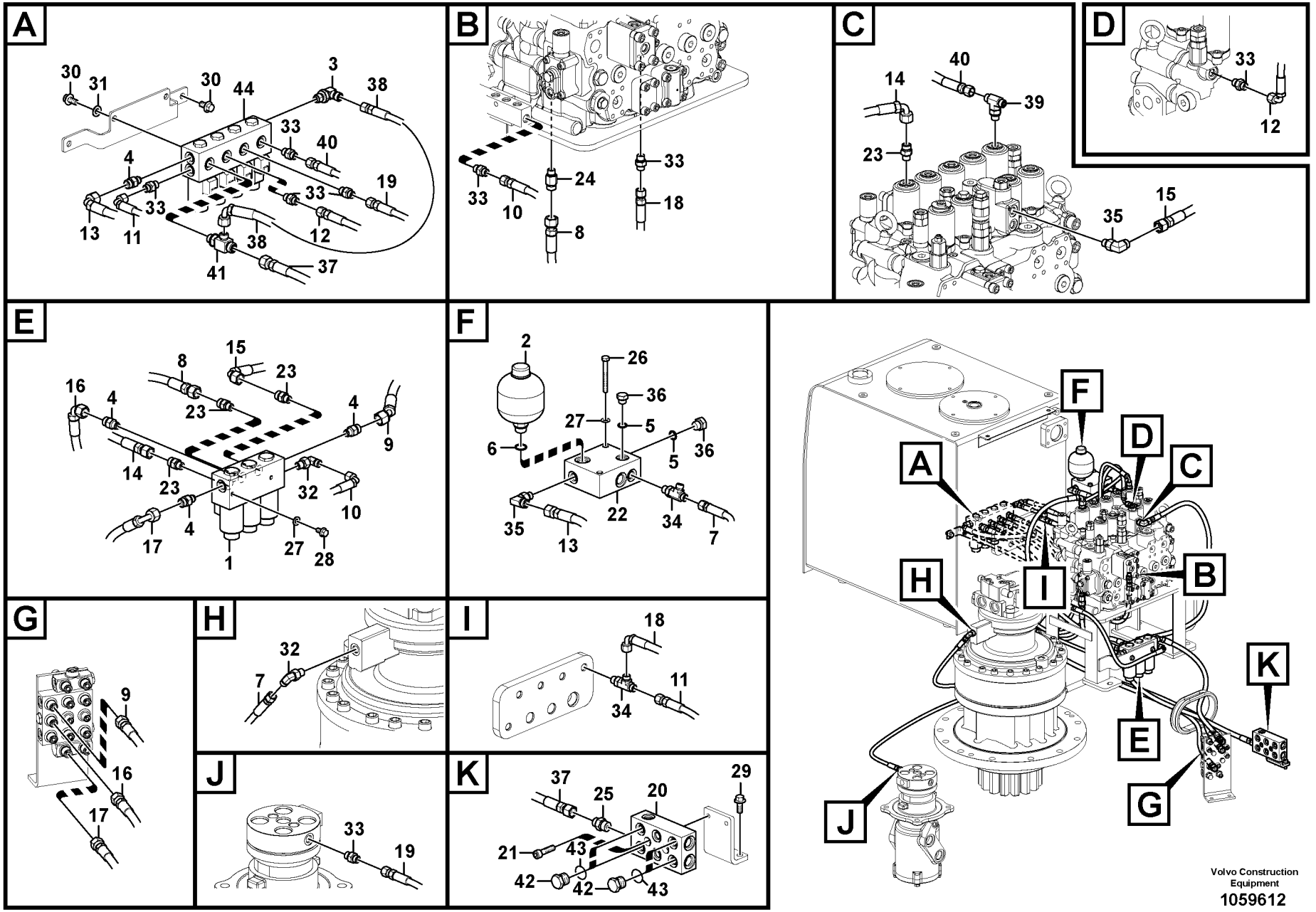
A
30
31
30
44
3
38
33
40
4
19
33
33
13
11
38
12
41
37
B
33
24
33
10
18
8
C
40
14
39
23
15
35
D
33
12
E
15
8
23
16
4
23
4
9
14
23
32
10
4
17
1
27
28
F
2
26
36
27
5
6
5
36
22
35
13
34
7
G
9
16
17
H
32
7
I
18
11
34
J
33
19
K
37
25
20
29
21
43
42
42
43
A
B
C
D
E
F
G
H
I
J
K
Volvo Construction Equipment
1059612

| Fig. | Part No. | Quantity 1 | 2 | 3 | 4 | 5 | PS | KIT | Description | Denominación | Denominação | Dénomination | Notes |
|---|---|---|---|---|---|---|---|---|---|---|---|---|---|
| | **VOE 990737** | 1 | | | | | | | •O-ring | •Anillo tórico | •Anel-o | •Joint torique | |
| | **VOE 993321** | 1 | | | | | | | •O-ring | •Anillo tórico | •Anel-o | •Joint torique | (VOE 932040) |
| 26 | **VOE 983248** | 2 | | | | | | | Hexagon screw | Tornillo hexagonal | Parafuso sextavado | Vis à tête hexagonale | |
| 27 | **VOE 993835** | 4 | | | | | | | Plain washer | Arandela plana | Arruela simples | Rondelle plane | |
| 28 | **VOE 946440** | 2 | | | | | | | Flange screw | Tornillo embridado | Parafuso flangeado | Vis à embase | |
| 29 | **VOE 946329** | 2 | | | | | | | Flange screw | Tornillo embridado | Parafuso flangeado | Vis à embase | |
| 30 | **VOE 946441** | 4 | | | | | | | Flange screw | Tornillo embridado | Parafuso flangeado | Vis à embase | |
| 31 | **VOE 992040** | 2 | | | | | | | Plain washer | Arandela plana | Arruela simples | Rondelle plane | |
| 32 | **VOE 13933857** | 2 | | | | | | | Elbow nipple | Niple angular | Cotovelo | Raccord coudé | |
| | **VOE 990736** | 2 | | | | | | | •O-ring | •Anillo tórico | •Anel-o | •Joint torique | |
| | **VOE 993320** | 2 | | | | | | | •O-ring | •Anillo tórico | •Anel-o | •Joint torique | (VOE 932039) |
| 33 | **VOE 13933858** | 8 | | | | | | | Nipple | Niple | Niple | Raccord | |
| | **VOE 990736** | 8 | | | | | | | •O-ring | •Anillo tórico | •Anel-o | •Joint torique | |
| | **VOE 993320** | 8 | | | | | | | •O-ring | •Anillo tórico | •Anel-o | •Joint torique | (VOE 932039) |
| 34 | **VOE 937540** | 2 | | | | | | | T-nipple | Niple t | Niple-t | Raccord-t | |
| | **VOE 993320** | 2 | | | | | | | •O-ring | •Anillo tórico | •Anel-o | •Joint torique | (VOE 932039) |
| | **VOE 990736** | 2 | | | | | | | •O-ring | •Anillo tórico | •Anel-o | •Joint torique | |
| 35 | **VOE 935069** | 2 | | | | | | | Elbow nipple | Niple angular | Cotovelo | Raccord coudé | |
| | **VOE 990737** | 2 | | | | | | | •O-ring | •Anillo tórico | •Anel-o | •Joint torique | |
| | **VOE 993320** | 2 | | | | | | | •O-ring | •Anillo tórico | •Anel-o | •Joint torique | (VOE 932039) |
| 36 | **SA 9415-31021** | 2 | | | | | | | Plug | Tapon | Bujão | Bouchon | |
| 37 | **VOE 937344** | 1 | | | | | | | Hose assembly | Conducto | Mangueira completa | Conduit flexible | |
| 38 | **VOE 936690** | 1 | | | | | | | Hose assembly | Conducto | Mangueira completa | Conduit flexible | |
| 39 | **VOE 937559** | 1 | | | | | | | Nipple | Niple | Niple | Raccord | |
| | **VOE 993320** | 1 | | | | | | | •O-ring | •Anillo tórico | •Anel-o | •Joint torique | (VOE 932039) |
| | **VOE 990736** | 1 | | | | | | | •O-ring | •Anillo tórico | •Anel-o | •Joint torique | |
| 40 | **VOE 937119** | 1 | | | | | | | Hose assembly | Conducto | Mangueira completa | Conduit flexible | |
| 41 | **VOE 14541690** | 1 | | | | | | | Nipple | Niple | Niple | Raccord | |
| | **VOE 993320** | 1 | | | | | | | •O-ring | •Anillo tórico | •Anel-o | •Joint torique | (VOE 932039) |
| | **VOE 990736** | 1 | | | | | | | •O-ring | •Anillo tórico | •Anel-o | •Joint torique | |

| | |
|---|---|
| **1** | **8289309** |
| **2** | **8289695** |
| **3** | **8289732** |
| **4** | **8287100** |
| **5** | |

**Système servo, valve de commande vers valve de solénoïde**
**Sistema servo, válvula de controle para a válvula solenóide**
**Servosistema, válvula de control a válvula solenoide**
**Servo system, control valve to solenoid valve**

| | |
|---|---|
| Catalogue id **20615** | Group **914** |
| Illustr. No **1059612** | Section **300** |
| Issue **PUB 20035940-B** | Page **1077** |

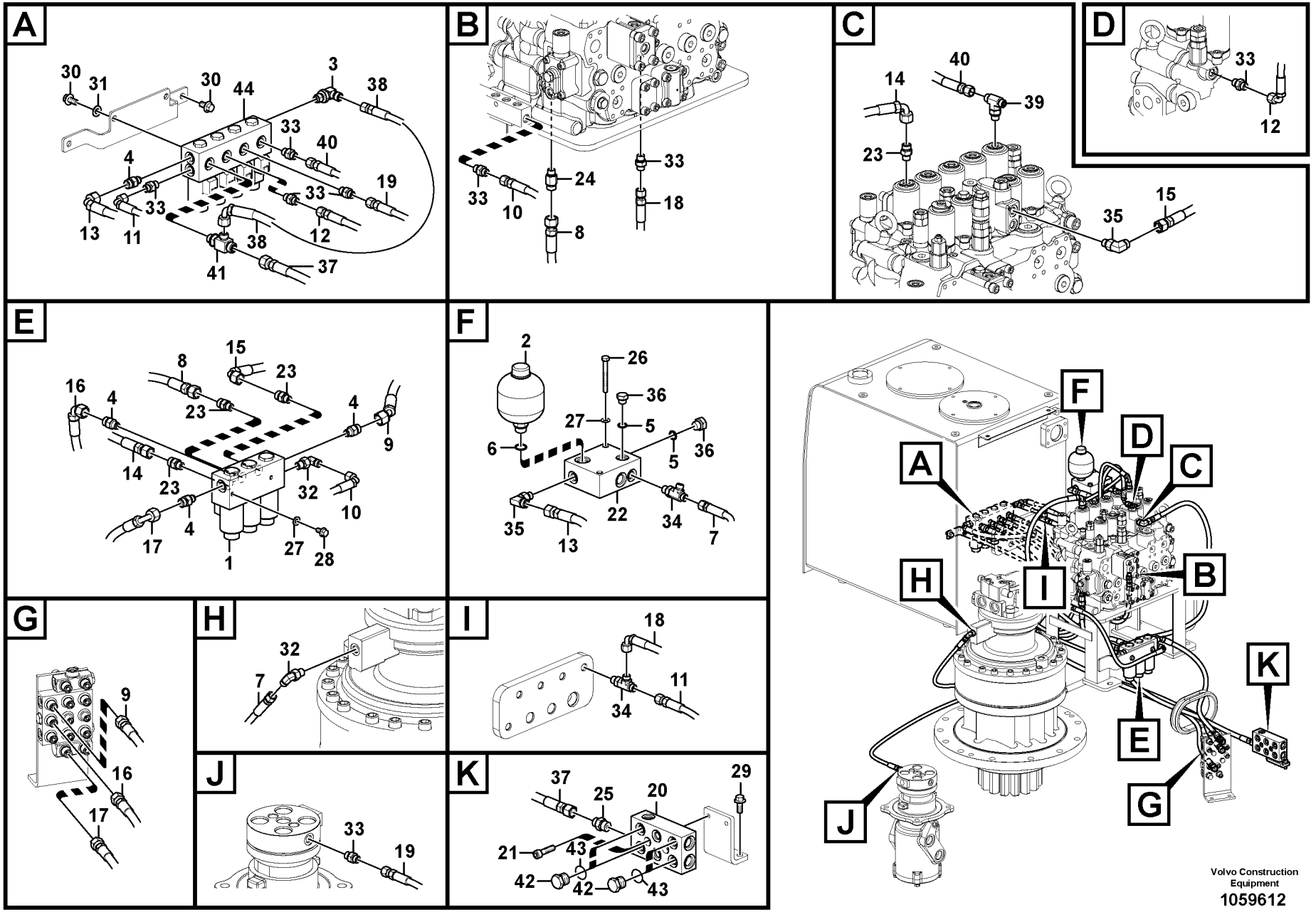
A
30
31
30
44
3
38
33
40
4
19
33
33
13
11
38
12
41
37
B
33
24
33
10
18
8
C
40
14
39
23
15
35
D
33
12
E
15
8
23
16
4
23
4
9
14
23
32
10
4
17
1
27
28
F
2
26
36
27
5
6
5
36
22
35
13
34
7
G
9
16
17
H
32
7
I
18
11
34
J
33
19
K
37
25
20
29
21
43
42
42
43
A
B
C
D
E
F
G
H
I
J
K
Volvo Construction Equipment
1059612

| Fig. | Part No. | Quantity 1 | 2 | 3 | 4 | 5 | PS | KIT | Description | Denominación | Denominação | Dénomination | Notes |
|---|---|---|---|---|---|---|---|---|---|---|---|---|---|
| | **VOE 990737** | 1 | | | | | | | •O-ring | •Anillo tórico | •Anel-o | •Joint torique | |
| 42 | **SA 9415-31021** | | 2 | 2 | | | | | Plug | Tapon | Bujão | Bouchon | |
| 43 | **VOE 993320** | | 2 | 2 | | | | | O-ring | Anillo tórico | Anel-o | Joint torique | |
| 44 | **VOE 14570438** | | | | 1 | | | | Solenoid valve | Electroválvula | Válvula solenóide | Électrovanne | |

| | |
|---|---|
| **1** | **8289309** |
| **2** | **8289695** |
| **3** | **8289732** |
| **4** | **8287100** |
| **5** | |

**Système servo, valve de commande vers valve de solénoïde**
**Sistema servo, válvula de controle para a válvula solenóide**
**Servosistema, válvula de control a válvula solenoide**
**Servo system, control valve to solenoid valve**

| | |
|---|---|
| Catalogue id **20615** | Group **914** |
| Illustr. No **1059612** | Section **300** |
| Issue **PUB 20035940-B** | Page **1079** |

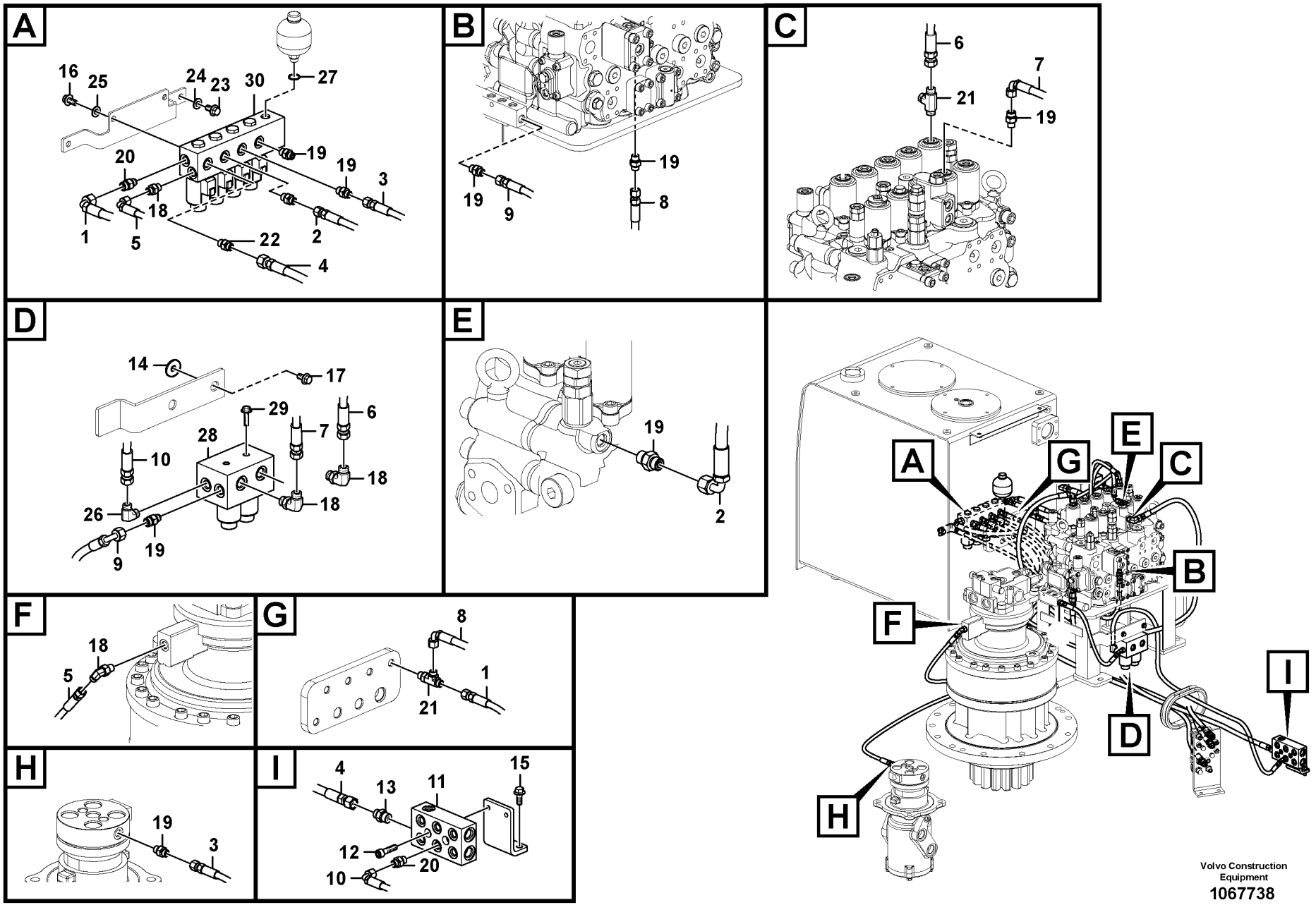


Volvo Construction Equipment

1067738

| Fig. | Part No. | Quantity 1 | 2 | 3 | 4 | 5 | PS | KIT | Description | Denominación | Denominação | Dénomination | Notes |
|---|---|---|---|---|---|---|---|---|---|---|---|---|---|
| 1 | **VOE 936978** | 1 | | | | | | | Hose assembly | Conducto | Mangueira completa | Conduit flexible | |
| 2 | **VOE 936821** | 1 | | | | | | | Hose assembly | Conducto | Mangueira completa | Conduit flexible | |
| 3 | **VOE 937190** | 1 | | | | | | | Hose assembly | Conducto | Mangueira completa | Conduit flexible | |
| 4 | **VOE 938107** | 1 | | | | | | | Hose assembly | Conducto | Mangueira completa | Conduit flexible | |
| 5 | **VOE 936974** | 1 | | | | | | | Hose assembly | Conducto | Mangueira completa | Conduit flexible | S/N -230367/-270517 S/N -280022 |
| | **VOE 937699** | 1 | | | | | | | Hose assembly | Conducto | Mangueira completa | Conduit flexible | S/N 230368-/270518- S/N 280023- |
| 6 | **VOE 937110** | 1 | | | | | | | Hose assembly | Conducto | Mangueira completa | Conduit flexible | |
| 7 | **VOE 15800389** | 1 | | | | | | | Hose assembly | Conducto | Mangueira completa | Conduit flexible | |
| 8 | **VOE 937109** | 1 | | | | | | | Hose assembly | Conducto | Mangueira completa | Conduit flexible | |
| 9 | **VOE 936287** | 1 | | | | | | | Hose assembly | Conducto | Mangueira completa | Conduit flexible | |
| 10 | **VOE 936299** | 1 | | | | | | | Hose assembly | Conducto | Mangueira completa | Conduit flexible | |
| 11 | **VOE 14589645** | 1 | | | | | | | Block | Bloque | Bloco | Bloc | |
| 12 | **VOE 984082** | 2 | | | | | | | Hex. socket screw | Tornillo de hexágono e... | Parafuso soquete sext... | Vis à six pans creux | |
| 13 | **VOE 935089** | 1 | | | | | | | Nipple | Niple | Niple | Raccord | |
| | **VOE 990737** | 1 | | | | | | | •O-ring | •Anillo tórico | •Anel-o | •Joint torique | |
| | **VOE 993321** | 1 | | | | | | | •O-ring | •Anillo tórico | •Anel-o | •Joint torique | (VOE 932040) |
| 14 | **VOE 993835** | 2 | | | | | | | Plain washer | Arandela plana | Arruela simples | Rondelle plane | |
| 15 | **VOE 946329** | 2 | | | | | | | Flange screw | Tornillo embridado | Parafuso flangeado | Vis à embase | |
| 16 | **VOE 946441** | 2 | | | | | | | Flange screw | Tornillo embridado | Parafuso flangeado | Vis à embase | |
| 17 | **VOE 13946173** | 2 | | | | | | | Screw | Tornillo | Parafuso | Vis | |
| 18 | **VOE 13933857** | 4 | | | | | | | Elbow nipple | Niple angular | Cotovelo | Raccord coudé | |
| | **VOE 990736** | 1 | | | | | | | •O-ring | •Anillo tórico | •Anel-o | •Joint torique | |
| | **VOE 993320** | 1 | | | | | | | •O-ring | •Anillo tórico | •Anel-o | •Joint torique | (VOE 932039) |
| 19 | **VOE 13933858** | 8 | | | | | | | Nipple | Niple | Niple | Raccord | |
| | **VOE 990736** | 1 | | | | | | | •O-ring | •Anillo tórico | •Anel-o | •Joint torique | |
| | **VOE 993320** | 1 | | | | | | | •O-ring | •Anillo tórico | •Anel-o | •Joint torique | (VOE 932039) |
| 20 | **VOE 937538** | 2 | | | | | | | Nipple | Niple | Niple | Raccord | |
| | **VOE 990736** | 1 | | | | | | | •O-ring | •Anillo tórico | •Anel-o | •Joint torique | |

| | |
|---|---|
| **1** | **8292198, 8292200** |
| **2** | **8293156** |
| **3** | |
| **4** | |
| **5** | |

**Système servo, valve de commande vers valve de solénoïde**
**Sistema servo, válvula de controle para a válvula solenóide**
**Servosistema, válvula de control a válvula solenoide**
**Servo system, control valve to solenoid valve**

| | |
|---|---|
| Catalogue id **20615** | Group **914** |
| Illustr. No **1067738** | Section **350** |
| Issue **PUB 20035940-B** | Page **1081** |

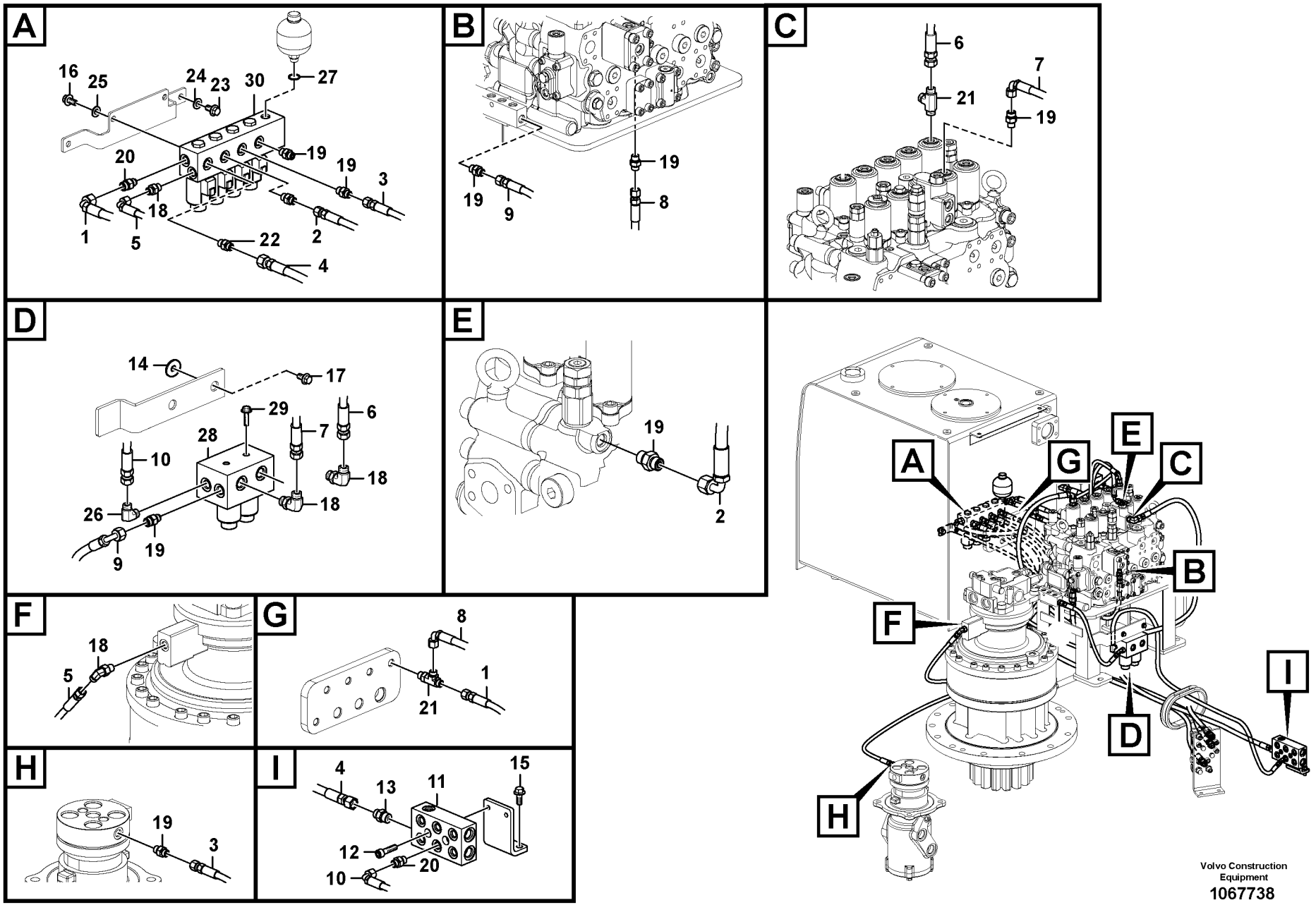


Volvo Construction Equipment

1067738

| Fig. | Part No. | Quantity 1 | 2 | 3 | 4 | 5 | PS | KIT | Description | Denominación | Denominação | Dénomination | Notes |
|---|---|---|---|---|---|---|---|---|---|---|---|---|---|
| | **VOE 993320** | | 1 | | | | | | •O-ring | •Anillo tórico | •Anel-o | •Joint torique | (VOE 932039) |
| 21 | **VOE 937540** | | 2 | | | | | | T-nipple | Niple t | Niple-t | Raccord-t | |
| | **VOE 993320** | | 1 | | | | | | •O-ring | •Anillo tórico | •Anel-o | •Joint torique | (VOE 932039) |
| | **VOE 990736** | | 2 | | | | | | •O-ring | •Anillo tórico | •Anel-o | •Joint torique | |
| 22 | **VOE 935085** | | 1 | | | | | | Nipple | Niple | Niple | Raccord | |
| | **VOE 990737** | | 1 | | | | | | •O-ring | •Anillo tórico | •Anel-o | •Joint torique | |
| | **VOE 993320** | | 1 | | | | | | •O-ring | •Anillo tórico | •Anel-o | •Joint torique | (VOE 932039) |
| 23 | **VOE 983250** | | 2 | | | | | | Hexagon screw | Tornillo hexagonal | Parafuso sextavado | Vis à tête hexagonale | |
| 24 | **VOE 955922** | | 2 | | | | | | Spring washer | Arandela elástica | Arruela de pressão | Rondelle élastique | |
| 25 | **VOE 992040** | | 2 | | | | | | Plain washer | Arandela plana | Arruela simples | Rondelle plane | |
| 26 | **VOE 14534522** | | 1 | | | | | | Connector | Unión | Conexão | Connexion | |
| | **VOE 990736** | | 1 | | | | | | •O-ring | •Anillo tórico | •Anel-o | •Joint torique | |
| | **VOE 993320** | | 1 | | | | | | •O-ring | •Anillo tórico | •Anel-o | •Joint torique | (VOE 932039) |
| 27 | **VOE 993321** | | 1 | | | | | | O-ring | Anillo tórico | Anel-o | Joint torique | |
| 28 | **VOE 14634757** | | 1 | | | | | | Valve | Válvula | Válvula | Valve | |
| 29 | **VOE 946440** | | 2 | | | | | | Flange screw | Tornillo embridado | Parafuso flangeado | Vis à embase | |
| 30 | **VOE 14612099** | 1 | 1 | | | | | | Solenoid valve | Electroválvula | Válvula solenóide | Électrovanne | |
| | **VOE 14637810** | 3 | 3 | | | | | | •O-ring | •Anillo tórico | •Anel-o | •Joint torique | |
| | **VOE 14550884** | 4 | 4 | | | | | | •Solenoid coil | •Bobina magnética | •Bobina solenóide | •Bobine magnétique | |
| | **VOE 14637810** | 1 | 1 | | | | | | ••O-ring | ••Anillo tórico | ••Anel-o | ••Joint torique | |
| | **VOE 14503079** | 1 | 1 | | | | | | ••Nut | ••Tuerca | ••Porca | ••Écrou | |
| | **VOE 14550884** | 1 | 1 | | | | | | ••Solenoid coil | ••Bobina magnética | ••Bobina solenóide | ••Bobine magnétique | |
| | **VOE 983509** | 1 | 1 | | | | | | ••O-ring | ••Anillo tórico | ••Anel-o | ••Joint torique | |
| | **VOE 14533610** | 1 | 1 | | | | | | •O-ring | •Anillo tórico | •Anel-o | •Joint torique | |
| | **VOE 14637810** | 1 | 1 | | | | | | •O-ring | •Anillo tórico | •Anel-o | •Joint torique | |
| | **VOE 983509** | 3 | 3 | | | | | | •O-ring | •Anillo tórico | •Anel-o | •Joint torique | |

| | | | | |
|---|---|---|---|---|
| **1** | **8292198, 8292200** | **Système servo, valve de commande vers valve de solénoïde**<br>**Sistema servo, válvula de controle para a válvula solenóide**<br>**Servosistema, válvula de control a válvula solenoide**<br>**Servo system, control valve to solenoid valve** | Catalogue id **20615** | Group **914** |
| **2** | **8293156** | | Illustr. No **1067738** | Section **350** |
| **3** | | | Issue **PUB 20035940-B** | Page **1083** |
| **4** | | | | |
| **5** | | | | |

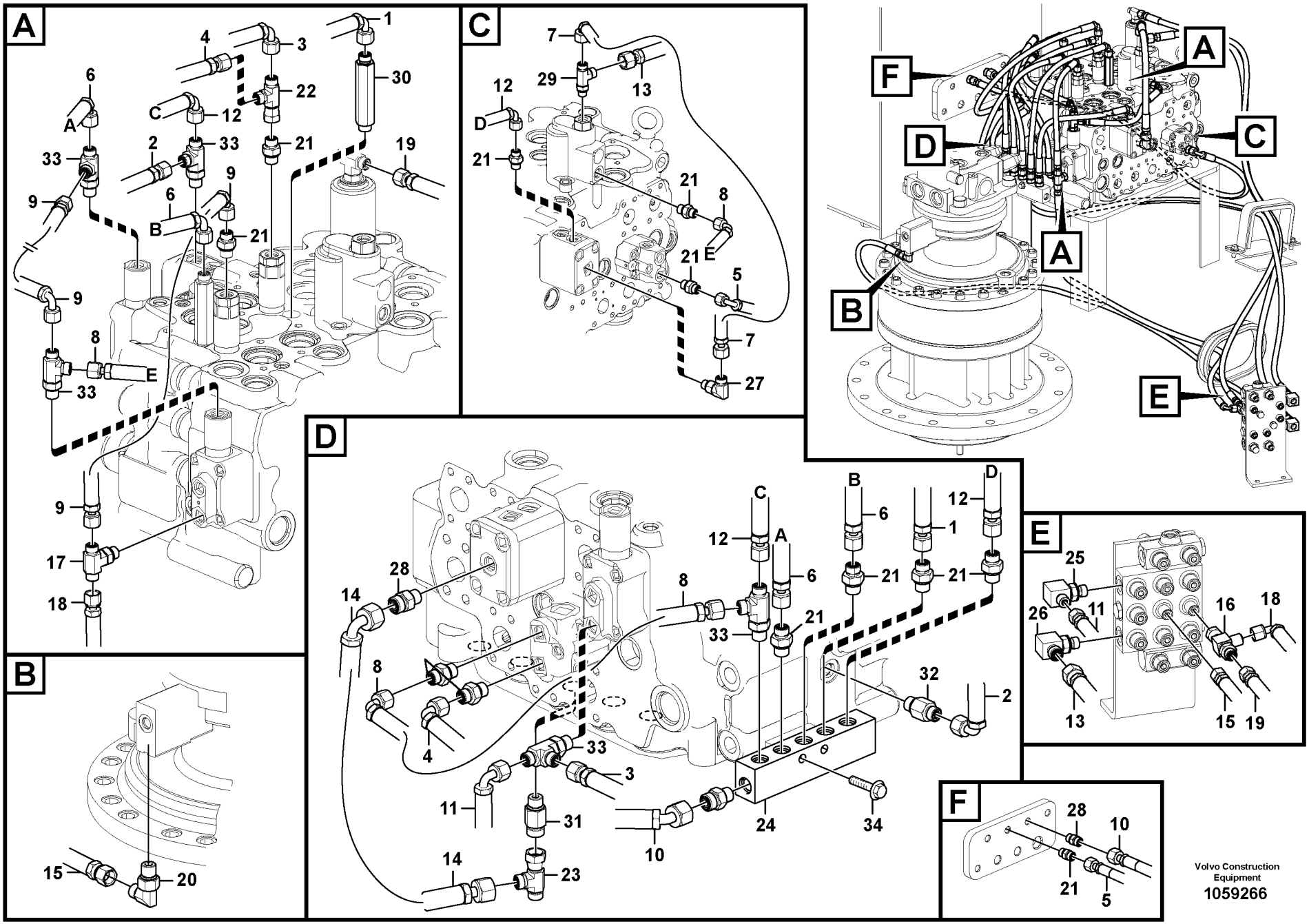


Volvo Construction Equipment

1059266

| Fig. | Part No. | Quantity 1 | 2 | 3 | PS | KIT | Description | Denominación | Denominação | Dénomination | Notes |
|---|---|---|---|---|---|---|---|---|---|---|---|
| 1 | **VOE 936287** | 1 | | | | | Hose assembly | Conducto | Mangueira completa | Conduit flexible | |
| 2 | **VOE 936288** | 1 | | | | | Hose assembly | Conducto | Mangueira completa | Conduit flexible | |
| 3 | **VOE 936290** | 1 | | | | | Hose assembly | Conducto | Mangueira completa | Conduit flexible | |
| 4 | **VOE 936291** | 1 | | | | | Hose assembly | Conducto | Mangueira completa | Conduit flexible | |
| 5 | **VOE 936301** | 1 | | | | | Hose assembly | Conducto | Mangueira completa | Conduit flexible | |
| 6 | **VOE 936690** | 2 | | | | | Hose assembly | Conducto | Mangueira completa | Conduit flexible | |
| 7 | **VOE 936787** | 1 | | | | | Hose assembly | Conducto | Mangueira completa | Conduit flexible | |
| 8 | **VOE 936813** | 2 | | | | | Hose assembly | Conducto | Mangueira completa | Conduit flexible | |
| 9 | **VOE 936861** | 2 | | | | | Hose assembly | Conducto | Mangueira completa | Conduit flexible | |
| 10 | **VOE 936875** | 1 | | | | | Hose assembly | Conducto | Mangueira completa | Conduit flexible | |
| 11 | **VOE 937331** | 1 | | | | | Hose assembly | Conducto | Mangueira completa | Conduit flexible | |
| 12 | **VOE 937104** | 2 | | | | | Hose assembly | Conducto | Mangueira completa | Conduit flexible | |
| 13 | **VOE 937214** | 1 | | | | | Hose assembly | Conducto | Mangueira completa | Conduit flexible | |
| 14 | **VOE 937225** | 1 | | | | | Hose assembly | Conducto | Mangueira completa | Conduit flexible | |
| 15 | **VOE 937699** | 1 | | | | | Hose assembly | Conducto | Mangueira completa | Conduit flexible | |
| 16 | **VOE 14613591** | 1 | | | | | T-nipple | Niple t | Niple-t | Raccord-t | |
| 17 | **VOE 937559** | 1 | | | | | Nipple | Niple | Niple | Raccord | |
| | **VOE 993320** | 1 | | | | | •O-ring | •Anillo tórico | •Anel-o | •Joint torique | (VOE 932039) |
| | **VOE 990736** | 1 | | | | | •O-ring | •Anillo tórico | •Anel-o | •Joint torique | |
| 18 | **VOE 936851** | 1 | | | | | Hose assembly | Conducto | Mangueira completa | Conduit flexible | |
| 19 | **VOE 936972** | 1 | | | | | Hose assembly | Conducto | Mangueira completa | Conduit flexible | |
| 20 | **VOE 13933857** | 1 | | | | | Elbow nipple | Niple angular | Cotovelo | Raccord coudé | |
| | **VOE 990736** | 1 | | | | | •O-ring | •Anillo tórico | •Anel-o | •Joint torique | |
| | **VOE 993320** | 1 | | | | | •O-ring | •Anillo tórico | •Anel-o | •Joint torique | (VOE 932039) |
| 21 | **VOE 13933858** | 12 | | | | | Nipple | Niple | Niple | Raccord | |
| | **VOE 990736** | 12 | | | | | •O-ring | •Anillo tórico | •Anel-o | •Joint torique | |
| | **VOE 993320** | 12 | | | | | •O-ring | •Anillo tórico | •Anel-o | •Joint torique | (VOE 932039) |
| 22 | **VOE 13933859** | 1 | | | | | T-nipple | Niple t | Niple-t | Raccord-t | |
| | **VOE 990736** | 1 | | | | | •O-ring | •Anillo tórico | •Anel-o | •Joint torique | |
| 23 | **VOE 13933936** | 1 | | | | | T-nipple | Niple t | Niple-t | Raccord-t | |

| | |
|---|---|
| **1** | |
| **2** | |
| **3** | |
| **4** | |
| **5** | |

**Système servo, conduits vers le distributeur de commande**
**Sistema servo, tubulação da válvula de controle**
**Servosistema, tubería de la válvula de control.**
**Servo system, control valve piping.**

**8289309**

| Catalogue id | Group |
|---|---|
| **20615** | **914** |
| Illustr. No **1059266** | Section **400** |
| Issue **PUB 20035940-B** | Page **1085** |

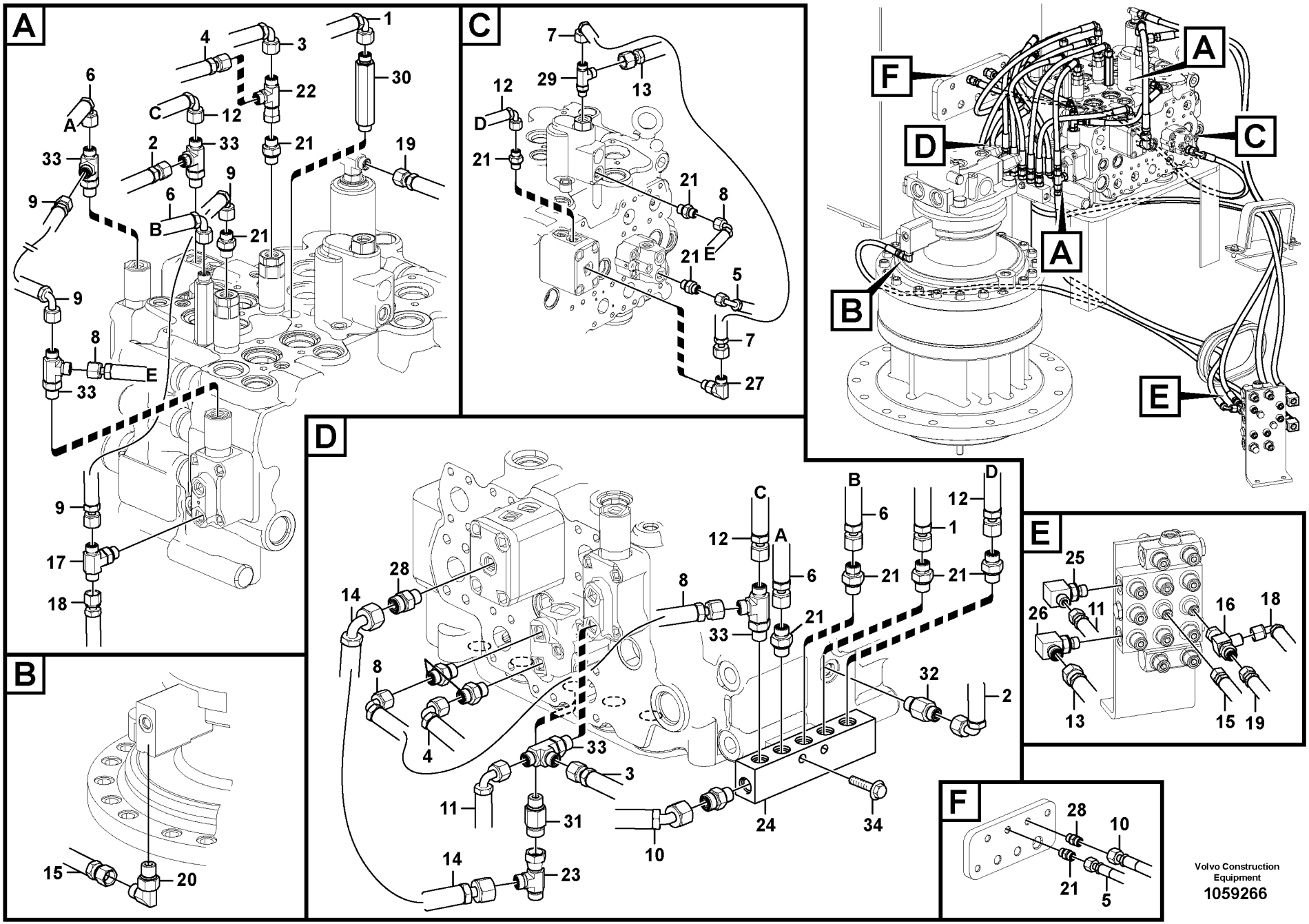


Volvo Construction Equipment

1059266

| Fig. | Part No. | Quantity 1 | 2 | 3 | PS | KIT | Description | Denominación | Denominação | Dénomination | Notes |
|---|---|---|---|---|---|---|---|---|---|---|---|
| | **VOE 990737** | 1 | | | | | •O-ring | •Anillo tórico | •Anel-o | •Joint torique | |
| 24 | **VOE 14535485** | 1 | | | | | Block | Bloque | Bloco | Bloc | |
| 25 | **VOE 14546290** | 1 | | | | | T-nipple | Niple t | Niple-t | Raccord-t | |
| | **VOE 993320** | 1 | | | | | •O-ring | •Anillo tórico | •Anel-o | •Joint torique | (VOE 932039) |
| | **VOE 990736** | 1 | | | | | •O-ring | •Anillo tórico | •Anel-o | •Joint torique | |
| 26 | **VOE 14546293** | 1 | | | | | T-nipple | Niple t | Niple-t | Raccord-t | |
| | **VOE 993320** | 1 | | | | | •O-ring | •Anillo tórico | •Anel-o | •Joint torique | (VOE 932039) |
| | **VOE 990737** | 1 | | | | | •O-ring | •Anillo tórico | •Anel-o | •Joint torique | |
| 27 | **VOE 935069** | 1 | | | | | Elbow nipple | Niple angular | Cotovelo | Raccord coudé | |
| | **VOE 990737** | 1 | | | | | •O-ring | •Anillo tórico | •Anel-o | •Joint torique | |
| | **VOE 993320** | 1 | | | | | •O-ring | •Anillo tórico | •Anel-o | •Joint torique | (VOE 932039) |
| 28 | **VOE 935085** | 3 | | | | | Nipple | Niple | Niple | Raccord | |
| | **VOE 993320** | 3 | | | | | •O-ring | •Anillo tórico | •Anel-o | •Joint torique | (VOE 932039) |
| | **VOE 990737** | 3 | | | | | •O-ring | •Anillo tórico | •Anel-o | •Joint torique | |
| 29 | **VOE 936932** | 1 | | | | | T-nipple | Niple t | Niple-t | Raccord-t | |
| 30 | **VOE 937086** | 2 | | | | | Nipple | Niple | Niple | Raccord | |
| | **VOE 990736** | 2 | | | | | •O-ring | •Anillo tórico | •Anel-o | •Joint torique | |
| | **VOE 993320** | 2 | | | | | •O-ring | •Anillo tórico | •Anel-o | •Joint torique | (VOE 932039) |
| 31 | **VOE 937535** | 1 | | | | | Nipple | Niple | Niple | Raccord | |
| | **VOE 990737** | 1 | | | | | •O-ring | •Anillo tórico | •Anel-o | •Joint torique | |
| | **VOE 993320** | 1 | | | | | •O-ring | •Anillo tórico | •Anel-o | •Joint torique | (VOE 932039) |
| 32 | **VOE 937538** | 1 | | | | | Nipple | Niple | Niple | Raccord | |
| | **VOE 990736** | 1 | | | | | •O-ring | •Anillo tórico | •Anel-o | •Joint torique | |
| | **VOE 993320** | 1 | | | | | •O-ring | •Anillo tórico | •Anel-o | •Joint torique | (VOE 932039) |
| 33 | **VOE 937540** | 5 | | | | | T-nipple | Niple t | Niple-t | Raccord-t | |
| | **VOE 993320** | 5 | | | | | •O-ring | •Anillo tórico | •Anel-o | •Joint torique | (VOE 932039) |
| | **VOE 990736** | 5 | | | | | •O-ring | •Anillo tórico | •Anel-o | •Joint torique | |
| 34 | **VOE 13947760** | 2 | | | | | Screw | Tornillo | Parafuso | Vis | |

| | | | | |
|---|---|---|---|---|
| **1** | | **Système servo, conduits vers le distributeur de commande**<br>**Sistema servo, tubulação da válvula de controle**<br>**Servosistema, tubería de la válvula de control.**<br>**Servo system, control valve piping.** | Catalogue id **20615** | Group **914** |
| **2** | | | | |
| **3** | | | Illustr. No **1059266** | Section **400** |
| **4** | | | | |
| **5** | | **8289309** | Issue **PUB 20035940-B** | Page **1087** |

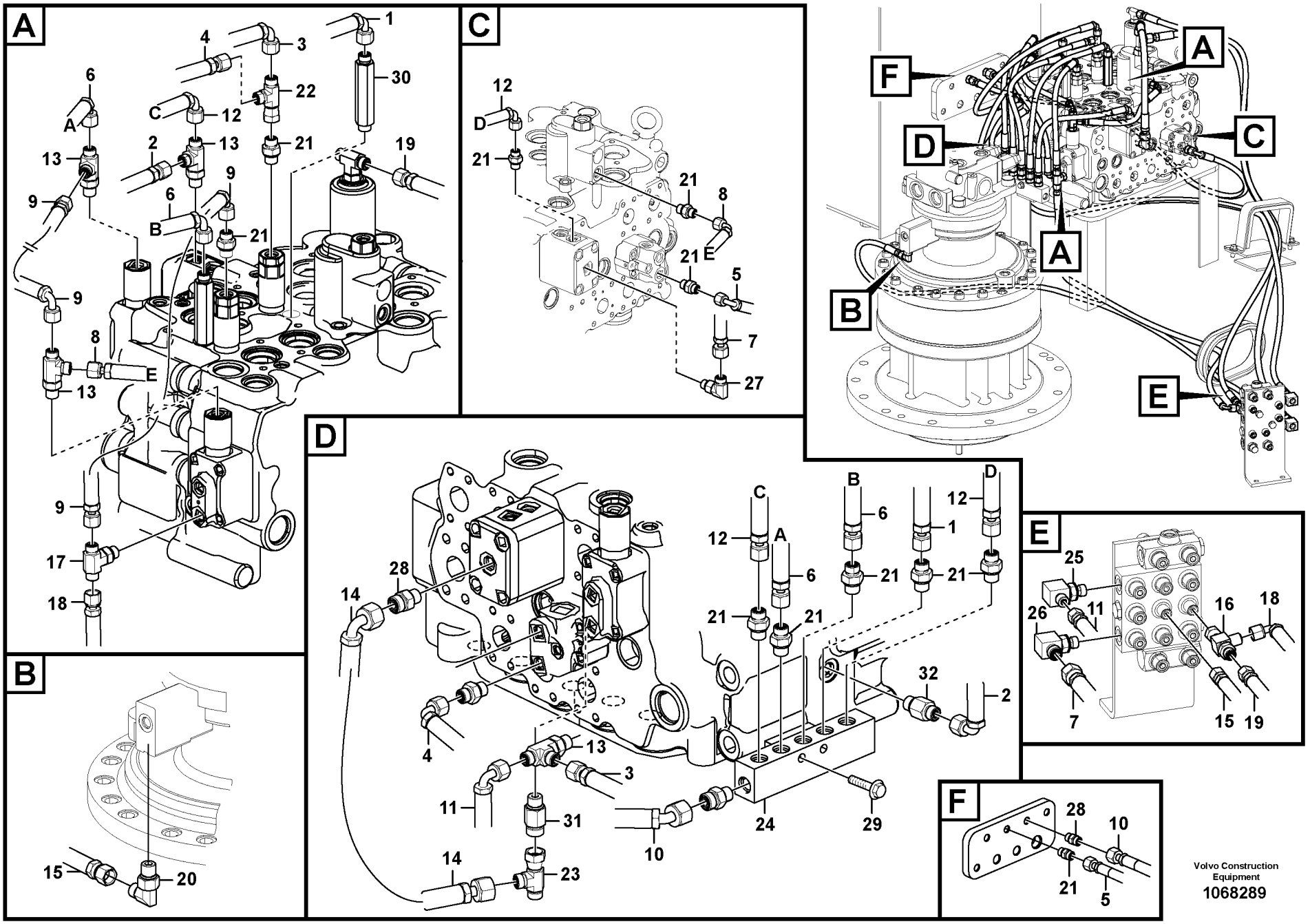


Volvo Construction Equipment

1068289

| Fig. | Part No. | Quantity 1 | 2 | 3 | PS | KIT | Description | Denominación | Denominação | Dénomination | Notes |
|---|---|---|---|---|---|---|---|---|---|---|---|
| 1 | **VOE 936287** | 1 | | | | | Hose assembly | Conducto | Mangueira completa | Conduit flexible | |
| 2 | **VOE 936288** | 1 | | | | | Hose assembly | Conducto | Mangueira completa | Conduit flexible | |
| 3 | **VOE 936290** | 1 | | | | | Hose assembly | Conducto | Mangueira completa | Conduit flexible | |
| 4 | **VOE 936291** | 1 | | | | | Hose assembly | Conducto | Mangueira completa | Conduit flexible | |
| 5 | **VOE 936301** | 1 | | | | | Hose assembly | Conducto | Mangueira completa | Conduit flexible | |
| 6 | **VOE 936690** | 2 | | | | | Hose assembly | Conducto | Mangueira completa | Conduit flexible | |
| 7 | **VOE 936695** | 1 | | | | | Hose assembly | Conducto | Mangueira completa | Conduit flexible | |
| 8 | **VOE 936813** | 1 | | | | | Hose assembly | Conducto | Mangueira completa | Conduit flexible | |
| 9 | **VOE 936861** | 2 | | | | | Hose assembly | Conducto | Mangueira completa | Conduit flexible | |
| 10 | **VOE 936875** | 1 | | | | | Hose assembly | Conducto | Mangueira completa | Conduit flexible | |
| 11 | **VOE 937331** | 1 | | | | | Hose assembly | Conducto | Mangueira completa | Conduit flexible | |
| 12 | **VOE 937104** | 2 | | | | | Hose assembly | Conducto | Mangueira completa | Conduit flexible | |
| 13 | **VOE 937540** | 4 | | | | | T-nipple | Niple t | Niple-t | Raccord-t | |
| | **VOE 993320** | 4 | | | | | •O-ring | •Anillo tórico | •Anel-o | •Joint torique | (VOE 932039) |
| | **VOE 990736** | 4 | | | | | •O-ring | •Anillo tórico | •Anel-o | •Joint torique | |
| 14 | **VOE 937225** | 1 | | | | | Hose assembly | Conducto | Mangueira completa | Conduit flexible | |
| 15 | **VOE 937699** | 1 | | | | | Hose assembly | Conducto | Mangueira completa | Conduit flexible | |
| 16 | **VOE 14613591** | 1 | | | | | T-nipple | Niple t | Niple-t | Raccord-t | |
| 17 | **VOE 937559** | 1 | | | | | Nipple | Niple | Niple | Raccord | |
| | **VOE 993320** | 1 | | | | | •O-ring | •Anillo tórico | •Anel-o | •Joint torique | (VOE 932039) |
| | **VOE 990736** | 1 | | | | | •O-ring | •Anillo tórico | •Anel-o | •Joint torique | |
| 18 | **VOE 936851** | 1 | | | | | Hose assembly | Conducto | Mangueira completa | Conduit flexible | |
| 19 | **VOE 936972** | 1 | | | | | Hose assembly | Conducto | Mangueira completa | Conduit flexible | |
| 20 | **VOE 13933857** | 1 | | | | | Elbow nipple | Niple angular | Cotovelo | Raccord coudé | |
| | **VOE 990736** | 1 | | | | | •O-ring | •Anillo tórico | •Anel-o | •Joint torique | |
| | **VOE 993320** | 1 | | | | | •O-ring | •Anillo tórico | •Anel-o | •Joint torique | (VOE 932039) |
| 21 | **VOE 13933858** | 12 | | | | | Nipple | Niple | Niple | Raccord | |
| | **VOE 990736** | 12 | | | | | •O-ring | •Anillo tórico | •Anel-o | •Joint torique | |
| | **VOE 993320** | 12 | | | | | •O-ring | •Anillo tórico | •Anel-o | •Joint torique | (VOE 932039) |
| 22 | **VOE 13933859** | 1 | | | | | T-nipple | Niple t | Niple-t | Raccord-t | |

| | | | | |
|---|---|---|---|---|
| **1** | | **Système servo, conduits vers le distributeur de commande**<br>**Sistema servo, tubulação da válvula de controle**<br>**Servosistema, tubería de la válvula de control.**<br>**Servo system, control valve piping.** | Catalogue id **20615** | Group **914** |
| **2** | | | Illustr. No **1068289** | Section **450** |
| **3** | | | Issue **PUB 20035940-B** | Page **1089** |
| **4** | | | | |
| **5** | | **8293156** | | |

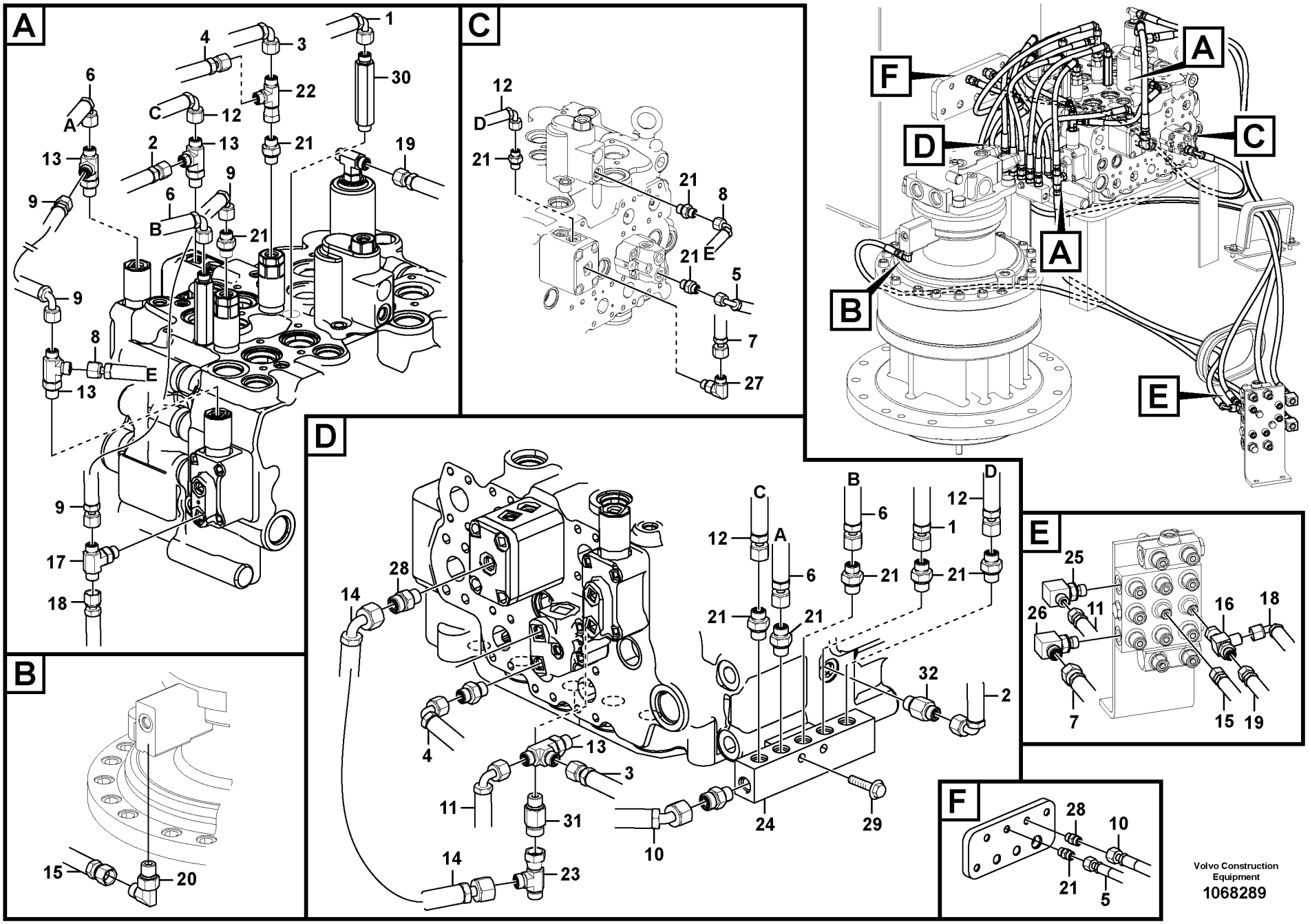


Volvo Construction Equipment

1068289

| Fig. | Part No. | Quantity 1 | 2 | 3 | PS | KIT | Description | Denominación | Denominação | Dénomination | Notes |
|---|---|---|---|---|---|---|---|---|---|---|---|
| | **VOE 990736** | 1 | | | | | •O-ring | •Anillo tórico | •Anel-o | •Joint torique | |
| 23 | **VOE 13933936** | 1 | | | | | T-nipple | Niple t | Niple-t | Raccord-t | |
| | **VOE 990737** | 1 | | | | | •O-ring | •Anillo tórico | •Anel-o | •Joint torique | |
| 24 | **VOE 14535485** | 1 | | | | | Block | Bloque | Bloco | Bloc | |
| 25 | **VOE 14546290** | 1 | | | | | T-nipple | Niple t | Niple-t | Raccord-t | |
| | **VOE 992039** | 1 | | | | | •Plain washer | •Arandela plana | •Arruela simples | •Rondelle plane | |
| | **VOE 990736** | 1 | | | | | •O-ring | •Anillo tórico | •Anel-o | •Joint torique | |
| 26 | **VOE 14546293** | 1 | | | | | T-nipple | Niple t | Niple-t | Raccord-t | |
| | **VOE 993320** | 1 | | | | | •O-ring | •Anillo tórico | •Anel-o | •Joint torique | (VOE 932039) |
| | **VOE 990737** | 1 | | | | | •O-ring | •Anillo tórico | •Anel-o | •Joint torique | |
| 27 | **VOE 935069** | 1 | | | | | Elbow nipple | Niple angular | Cotovelo | Raccord coudé | |
| | **VOE 990737** | 1 | | | | | •O-ring | •Anillo tórico | •Anel-o | •Joint torique | |
| | **VOE 992039** | 1 | | | | | •Plain washer | •Arandela plana | •Arruela simples | •Rondelle plane | |
| 28 | **VOE 935085** | 3 | | | | | Nipple | Niple | Niple | Raccord | |
| | **VOE 993320** | 3 | | | | | •O-ring | •Anillo tórico | •Anel-o | •Joint torique | (VOE 932039) |
| | **VOE 990737** | 3 | | | | | •O-ring | •Anillo tórico | •Anel-o | •Joint torique | |
| 29 | **VOE 13947760** | 2 | | | | | Screw | Tornillo | Parafuso | Vis | |
| 30 | **VOE 937086** | 2 | | | | | Nipple | Niple | Niple | Raccord | |
| | **VOE 990736** | 2 | | | | | •O-ring | •Anillo tórico | •Anel-o | •Joint torique | |
| | **VOE 992039** | 2 | | | | | •Plain washer | •Arandela plana | •Arruela simples | •Rondelle plane | |
| 31 | **VOE 937535** | 1 | | | | | Nipple | Niple | Niple | Raccord | |
| | **VOE 990737** | 1 | | | | | •O-ring | •Anillo tórico | •Anel-o | •Joint torique | |
| | **VOE 993320** | 1 | | | | | •O-ring | •Anillo tórico | •Anel-o | •Joint torique | (VOE 932039) |
| 32 | **VOE 937538** | 1 | | | | | Nipple | Niple | Niple | Raccord | |
| | **VOE 990736** | 1 | | | | | •O-ring | •Anillo tórico | •Anel-o | •Joint torique | |
| | **VOE 993320** | 1 | | | | | •O-ring | •Anillo tórico | •Anel-o | •Joint torique | (VOE 932039) |

| | | | | | |
|---|---|---|---|---|---|
| **1** | | **Système servo, conduits vers le distributeur de commande**<br>**Sistema servo, tubulação da válvula de controle**<br>**Servosistema, tubería de la válvula de control.**<br>**Servo system, control valve piping.** | Catalogue id **20615** | Group **914** |
| **2** | | | | |
| **3** | | | Illustr. No **1068289** | Section **450** |
| **4** | | | | |
| **5** | | **8293156** | Issue **PUB 20035940-B** | Page **1091** |

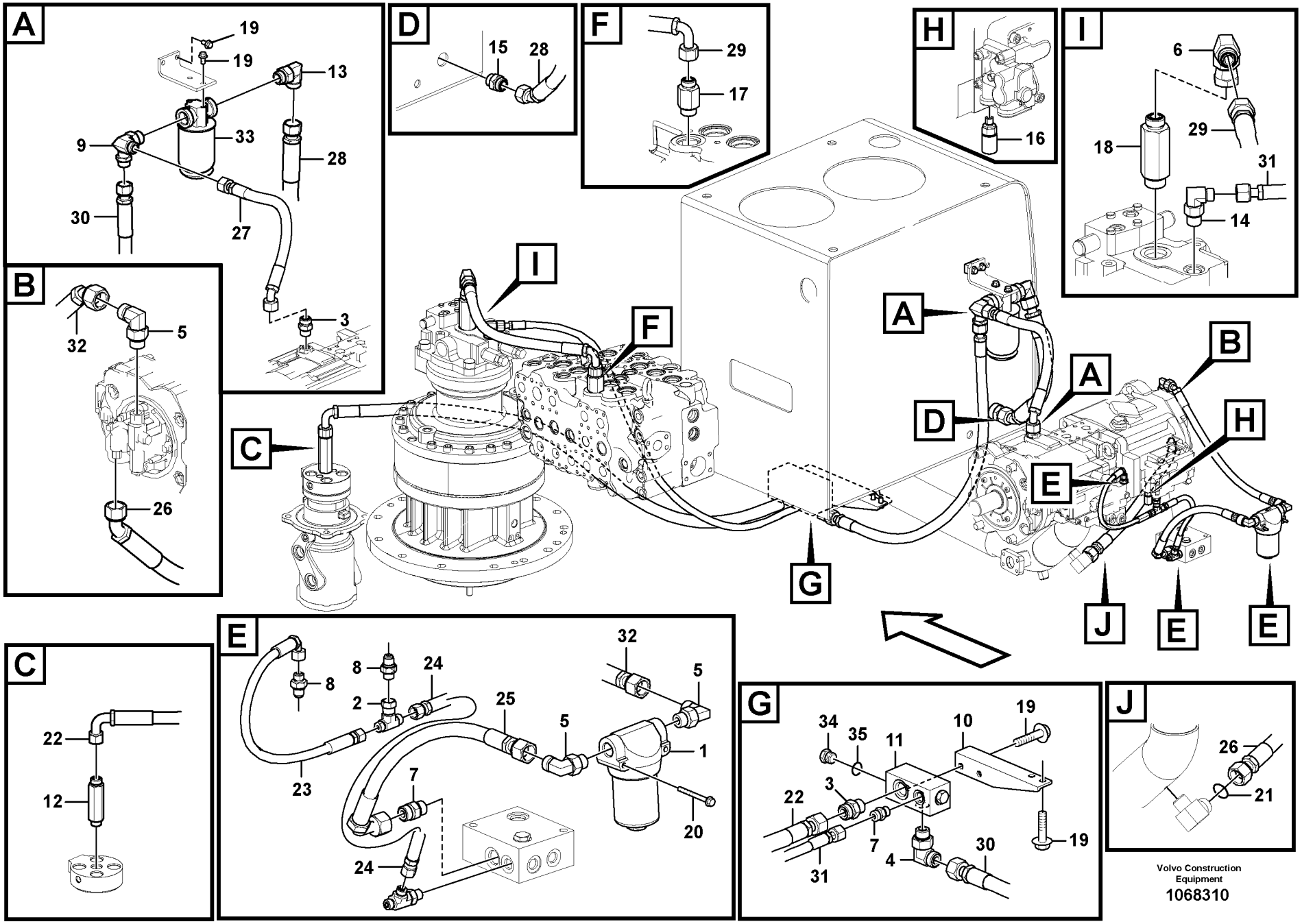


Volvo Construction Equipment

1068310

| Fig. | Part No. | Quantity 1 | 2 | 3 | PS | KIT | Description | Denominación | Denominação | Dénomination | Notes |
|---|---|---|---|---|---|---|---|---|---|---|---|
| 1 | **VOE 14533119** | 1 | | | | | Filter | Filtro | Filtro | Filtre | |
| | **VOE 14532686** | 1 | | | | | •Filter element | •Cartucho de filtro | •Elemento de filtragem | •Elément de filtre | |
| 2 | **VOE 13933860** | 1 | | | | | T-nipple | Niple t | Niple-t | Raccord-t | |
| | **VOE 990736** | 2 | | 2 | | | •O-ring | •Anillo tórico | •Anel-o | •Joint torique | |
| 3 | **VOE 13933862** | 3 | | 3 | | | Nipple | Niple | Niple | Raccord | |
| | **VOE 990740** | 3 | | 3 | | | •O-ring | •Anillo tórico | •Anel-o | •Joint torique | |
| | **VOE 993323** | 3 | | 3 | | | •O-ring | •Anillo tórico | •Anel-o | •Joint torique | (VOE 932042) |
| 4 | **VOE 13933864** | 1 | | 1 | | | Elbow nipple | Niple angular | Cotovelo | Raccord coudé | |
| | **VOE 990740** | 1 | | 1 | | | •O-ring | •Anillo tórico | •Anel-o | •Joint torique | |
| | **VOE 993323** | 1 | | 1 | | | •O-ring | •Anillo tórico | •Anel-o | •Joint torique | (VOE 932042) |
| 5 | **VOE 13933868** | 3 | | 3 | | | Elbow nipple | Niple angular | Cotovelo | Raccord coudé | |
| | **VOE 990738** | 1 | | 1 | | | •O-ring | •Anillo tórico | •Anel-o | •Joint torique | |
| | **VOE 993321** | 1 | | 1 | | | •O-ring | •Anillo tórico | •Anel-o | •Joint torique | (VOE 932040) |
| 6 | **VOE 13933910** | 1 | | 1 | | | Elbow nipple | Niple angular | Cotovelo | Raccord coudé | |
| | **VOE 990740** | 1 | | 1 | | | •O-ring | •Anillo tórico | •Anel-o | •Joint torique | |
| 7 | **VOE 13933923** | 2 | | 1 | | | Nipple | Niple | Niple | Raccord | |
| | **VOE 990738** | 1 | | 1 | | | •O-ring | •Anillo tórico | •Anel-o | •Joint torique | |
| | **VOE 993321** | 1 | | 1 | | | •O-ring | •Anillo tórico | •Anel-o | •Joint torique | (VOE 932040) |
| 8 | **VOE 14535777** | 2 | | 2 | | | Connector | Unión | Conexão | Connexion | |
| 9 | **VOE 14541555** | 1 | | 1 | | | Elbow | Ángulo | Cotovelo | Coude | |
| | **VOE 993324** | 1 | | 1 | | | •O-ring | •Anillo tórico | •Anel-o | •Joint torique | |
| | **VOE 990740** | 1 | | 1 | | | •O-ring | •Anillo tórico | •Anel-o | •Joint torique | |
| | **VOE 935080** | 1 | | 1 | | | •Elbow nipple | •Niple angular | •Cotovelo | •Raccord coudé | |
| | **VOE 935276** | 1 | | 1 | | | ••Elbow nipple | ••Niple angular | ••Cotovelo | ••Raccord coudé | |
| 10 | **VOE 14546288** | 1 | | 1 | | | Bracket | Consola | Suporte | Console | |
| 11 | **VOE 14593969** | 1 | | 1 | | | Block | Bloque | Bloco | Bloc | |
| | **VOE 14880068** | 1 | | 1 | | | •Plug | •Tapón | •Bujão | •Tampon | |
| | **VOE 993321** | 1 | | 1 | | | •O-ring | •Anillo tórico | •Anel-o | •Joint torique | |
| 12 | **VOE 15036365** | 1 | | 1 | | | Nipple | Niple | Niple | Raccord | |
| 13 | **VOE 935013** | 1 | | 1 | | | Elbow nipple | Niple angular | Cotovelo | Raccord coudé | |

| | |
|---|---|
| **1** | **8289309** |
| **2** | **8289050** |
| **3** | **8293156** |
| **4** | |
| **5** | |

**Système servo, conduits vers la pompe et montage du filtre**
**Sistema servo, tubulação da bomba e montagem do filtro**
**Servosistema, soporte del filtro y la tubería de la bomba.**
**Servo system, pump piping and filter mount.**

| | |
|---|---|
| Catalogue id **20615** | Group **914** |
| Illustr. No **1068310** | Section **500** |
| Issue **PUB 20035940-B** | Page **1093** |

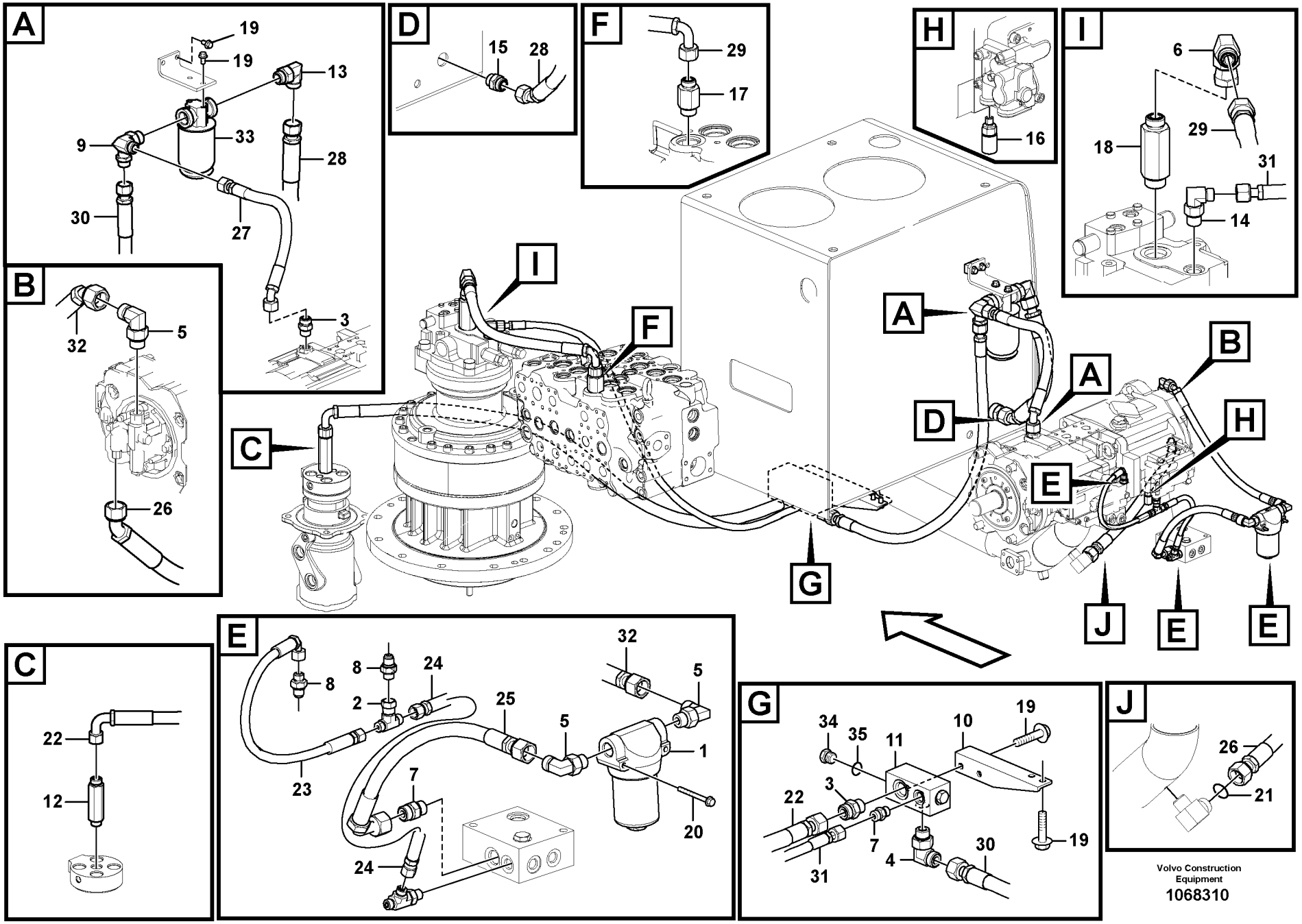


Volvo Construction Equipment

1068310

| Fig. | Part No. | Quantity 1 | 2 | 3 | PS | KIT | Description | Denominación | Denominação | Dénomination | Notes |
|---|---|---|---|---|---|---|---|---|---|---|---|
| | **VOE 978129** | 1 | | 1 | | | •O-ring | •Anillo tórico | •Anel-o | •Joint torique | (VOE 981290) |
| | **VOE 993324** | 1 | | 1 | | | •O-ring | •Anillo tórico | •Anel-o | •Joint torique | |
| 14 | **VOE 935073** | 1 | | 1 | | | Elbow nipple | Niple angular | Cotovelo | Raccord coudé | |
| | **VOE 990738** | 1 | | 1 | | | •O-ring | •Anillo tórico | •Anel-o | •Joint torique | |
| | **VOE 993322** | 1 | | 1 | | | •O-ring | •Anillo tórico | •Anel-o | •Joint torique | (VOE 932041) |
| 15 | **VOE 935229** | 1 | | 1 | | | Nipple | Niple | Niple | Raccord | |
| | **VOE 978129** | 1 | | 1 | | | •O-ring | •Anillo tórico | •Anel-o | •Joint torique | (VOE 981290) |
| | **VOE 993324** | 1 | | 1 | | | •O-ring | •Anillo tórico | •Anel-o | •Joint torique | |
| 16 | **VOE 936446** | 2 | | | | | Testing nipple | Niple de medición | Niple de teste | Raccord contrôle | |
| 17 | **VOE 937089** | 1 | | | | | Nipple | Niple | Niple | Raccord | |
| | **VOE 990740** | 1 | | 1 | | | •O-ring | •Anillo tórico | •Anel-o | •Joint torique | |
| | **VOE 993324** | 1 | | 1 | | | •O-ring | •Anillo tórico | •Anel-o | •Joint torique | |
| 18 | **VOE 937090** | 1 | | 1 | | | Nipple | Niple | Niple | Raccord | |
| | **VOE 990740** | 1 | | 1 | | | •O-ring | •Anillo tórico | •Anel-o | •Joint torique | |
| | **VOE 993324** | 1 | | 1 | | | •O-ring | •Anillo tórico | •Anel-o | •Joint torique | |
| 19 | **VOE 946441** | 8 | | 8 | | | Flange screw | Tornillo embridado | Parafuso flangeado | Vis à embase | |
| 20 | **VOE 13965178** | 2 | | 2 | | | Screw | Tornillo | Parafuso | Vis | |
| 21 | **VOE 990740** | 1 | | 1 | | | O-ring | Anillo tórico | Anel-o | Joint torique | |
| 22 | **VOE 15020845** | 1 | | 1 | | | Hose assembly | Conducto | Mangueira completa | Conduit flexible | |
| 23 | **VOE 936287** | 1 | | 1 | | | Hose assembly | Conducto | Mangueira completa | Conduit flexible | |
| 24 | **VOE 936957** | 1 | | | | | Hose assembly | Conducto | Mangueira completa | Conduit flexible | |
| 25 | **VOE 15087256** | 1 | | | | | Hose assembly | Conducto | Mangueira completa | Conduit flexible | |
| 26 | **VOE 15127431** | 1 | | | | | Hose assembly | Conducto | Mangueira completa | Conduit flexible | |
| 27 | **VOE 937729** | 1 | | 1 | | | Hose assembly | Conducto | Mangueira completa | Conduit flexible | |
| 28 | **VOE 938253** | 1 | | 1 | | | Hose assembly | Conducto | Mangueira completa | Conduit flexible | |
| 29 | **VOE 17201809** | 1 | | 1 | | | Hose assembly | Conducto | Mangueira completa | Conduit flexible | |
| 30 | **VOE 938287** | 1 | | 1 | | | Hose assembly | Conducto | Mangueira completa | Conduit flexible | |
| 31 | **VOE 938330** | 1 | | 1 | | | Hose assembly | Conducto | Mangueira completa | Conduit flexible | |
| 32 | **VOE 936992** | 1 | | | | | Hose assembly | Conducto | Mangueira completa | Conduit flexible | |
| 33 | **VOE 14533117** | 1 | | | | | Filter | Filtro | Filtro | Filtre | |

| | |
|---|---|
| **1** | **8289309** |
| **2** | **8289050** |
| **3** | **8293156** |
| **4** | |
| **5** | |

**Système servo, conduits vers la pompe et montage du filtre**
**Sistema servo, tubulação da bomba e montagem do filtro**
**Servosistema, soporte del filtro y la tubería de la bomba.**
**Servo system, pump piping and filter mount.**

| | |
|---|---|
| Catalogue id **20615** | Group **914** |
| Illustr. No **1068310** | Section **500** |
| Issue **PUB 20035940-B** | Page **1095** |

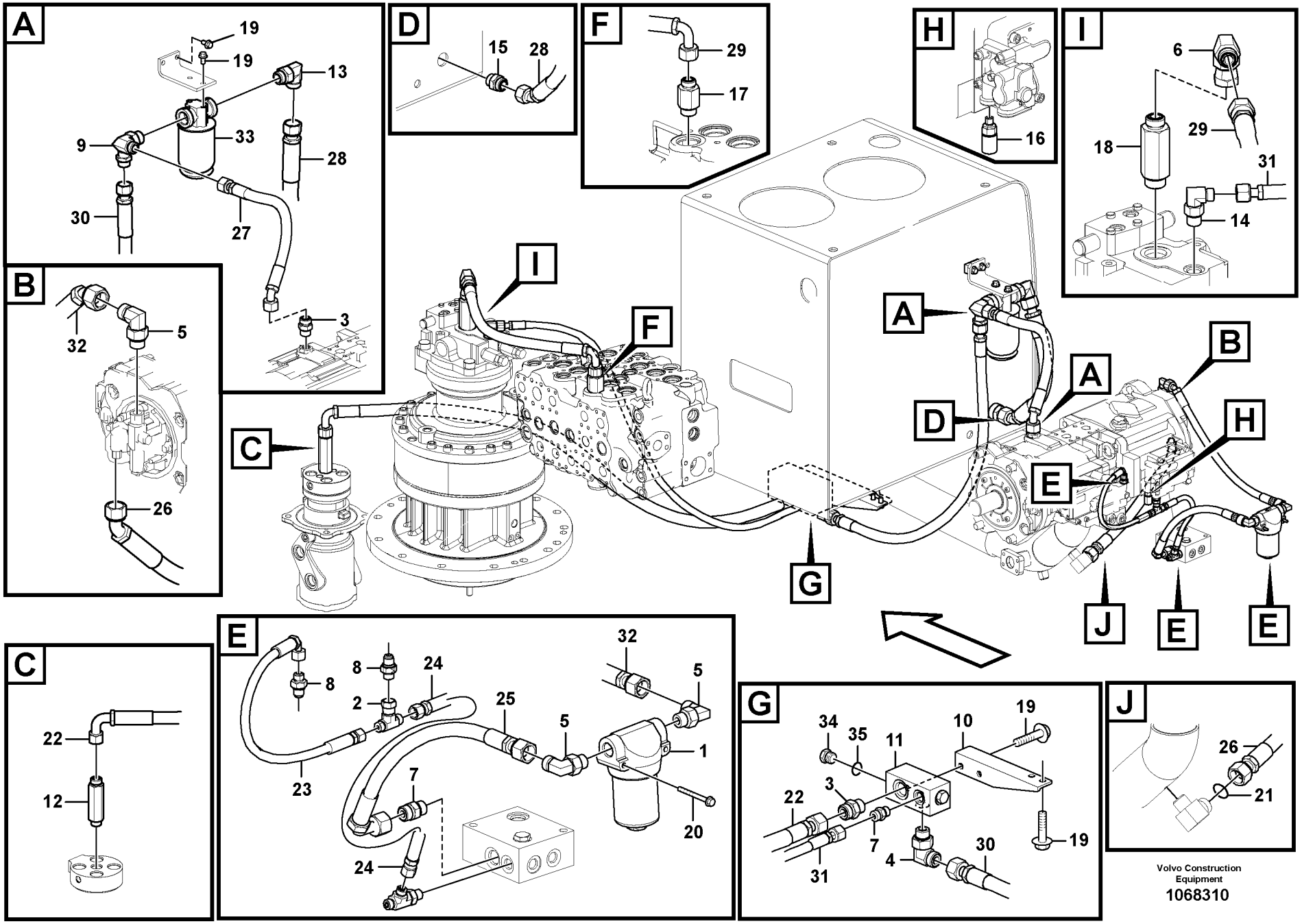


Volvo Construction Equipment

1068310

| Fig. | Part No. | Quantity 1 | 2 | 3 | PS | KIT | Description | Denominación | Denominação | Dénomination | Notes |
|---|---|---|---|---|---|---|---|---|---|---|---|
| | **VOE 14532687** | 1 | | | | | •Filter cartridge | •Patrón filtrante | •Elemento filtrante | •Cartouche filtrante | |
| 34 | **VOE 14571504** | 1 | | | | | Pump | Bomba | Bomba | Pompe | See group 913, Page 1055 |
| 35 | **VOE 14880068** | | 1 | 1 | | | Plug | Tapón | Bujão | Tampon | |
| 35 | **VOE 993321** | | 1 | 1 | | | O-ring | Anillo tórico | Anel-o | Joint torique | |

| | | | | |
|---|---|---|---|---|
| **1** | **8289309** | **Système servo, conduits vers la pompe et montage du filtre**<br>**Sistema servo, tubulação da bomba e montagem do filtro**<br>**Servosistema, soporte del filtro y la tubería de la bomba.**<br>**Servo system, pump piping and filter mount.** | Catalogue id **20615** | Group **914** |
| **2** | **8289050** | | Illustr. No **1068310** | Section **500** |
| **3** | **8293156** | | Issue **PUB 20035940-B** | Page **1097** |
| **4** | | | | |
| **5** | | | | |

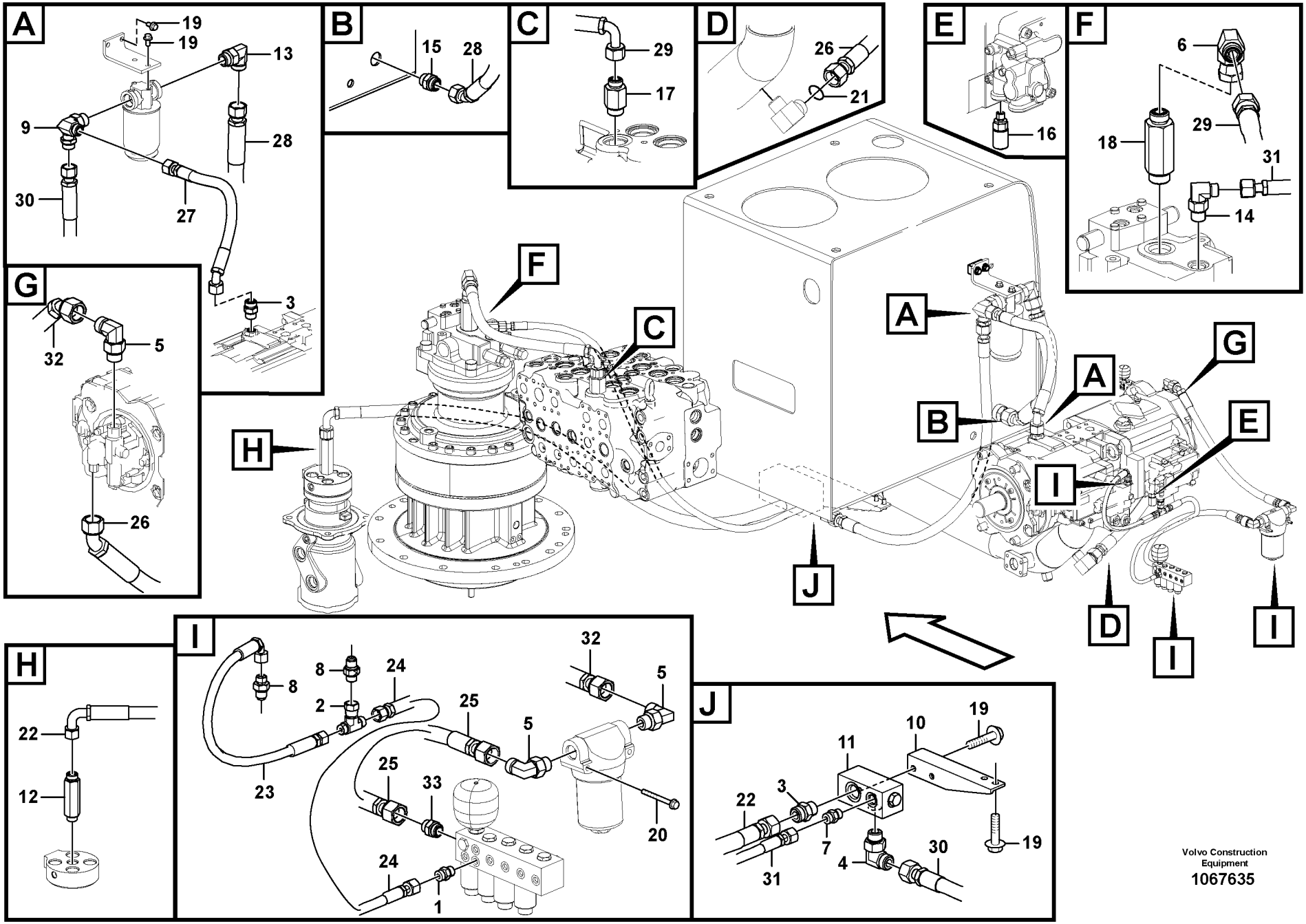


Volvo Construction Equipment

1067635

| Fig. | Part No. | Quantity 1 | 2 | 3 | PS | KIT | Description | Denominación | Denominação | Dénomination | Notes |
|---|---|---|---|---|---|---|---|---|---|---|---|
| 1 | **VOE 13933858** | 1 | | | | | Nipple | Niple | Niple | Raccord | |
| | **VOE 990736** | 1 | | | | | •O-ring | •Anillo tórico | •Anel-o | •Joint torique | |
| | **VOE 993320** | 1 | | | | | •O-ring | •Anillo tórico | •Anel-o | •Joint torique | (VOE 932039) |
| 2 | **VOE 13933859** | 1 | | | | | T-nipple | Niple t | Niple-t | Raccord-t | |
| | **VOE 990736** | 2 | | | | | •O-ring | •Anillo tórico | •Anel-o | •Joint torique | |
| 3 | **VOE 13933862** | 3 | | | | | Nipple | Niple | Niple | Raccord | |
| | **VOE 990740** | 3 | | | | | •O-ring | •Anillo tórico | •Anel-o | •Joint torique | |
| | **VOE 993323** | 3 | | | | | •O-ring | •Anillo tórico | •Anel-o | •Joint torique | (VOE 932042) |
| 4 | **VOE 13933864** | 1 | | | | | Elbow nipple | Niple angular | Cotovelo | Raccord coudé | |
| | **VOE 990740** | 1 | | | | | •O-ring | •Anillo tórico | •Anel-o | •Joint torique | |
| | **VOE 993323** | 1 | | | | | •O-ring | •Anillo tórico | •Anel-o | •Joint torique | (VOE 932042) |
| 5 | **VOE 13933868** | 3 | | | | | Elbow nipple | Niple angular | Cotovelo | Raccord coudé | |
| | **VOE 990738** | 1 | | | | | •O-ring | •Anillo tórico | •Anel-o | •Joint torique | |
| | **VOE 993321** | 1 | | | | | •O-ring | •Anillo tórico | •Anel-o | •Joint torique | (VOE 932040) |
| 6 | **VOE 13933910** | 1 | | | | | Elbow nipple | Niple angular | Cotovelo | Raccord coudé | |
| | **VOE 990740** | 1 | | | | | •O-ring | •Anillo tórico | •Anel-o | •Joint torique | |
| 7 | **VOE 13933923** | 1 | | | | | Nipple | Niple | Niple | Raccord | |
| | **VOE 990738** | 1 | | | | | •O-ring | •Anillo tórico | •Anel-o | •Joint torique | |
| | **VOE 993321** | 1 | | | | | •O-ring | •Anillo tórico | •Anel-o | •Joint torique | (VOE 932040) |
| 8 | **VOE 14535777** | 2 | | | | | Connector | Unión | Conexão | Connexion | |
| 9 | **VOE 14541555** | 1 | | | | | Elbow | Ángulo | Cotovelo | Coude | |
| | **VOE 990740** | 1 | | | | | •O-ring | •Anillo tórico | •Anel-o | •Joint torique | |
| | **VOE 993324** | 1 | | | | | •O-ring | •Anillo tórico | •Anel-o | •Joint torique | |
| 10 | **VOE 14546288** | 1 | | | | | Bracket | Consola | Suporte | Console | |
| 11 | **VOE 14593969** | 1 | | | | | Block | Bloque | Bloco | Bloc | |
| | **VOE 14880068** | 1 | | | | | •Plug | •Tapón | •Bujão | •Tampon | |
| | **VOE 993321** | 1 | | | | | •O-ring | •Anillo tórico | •Anel-o | •Joint torique | |
| 12 | **VOE 15036365** | 1 | | | | | Nipple | Niple | Niple | Raccord | |
| 13 | **VOE 935013** | 1 | | | | | Elbow nipple | Niple angular | Cotovelo | Raccord coudé | |
| | **VOE 978129** | 1 | | | | | •O-ring | •Anillo tórico | •Anel-o | •Joint torique | (VOE 981290) |

| | |
|---|---|
| **1** | |
| **2** | |
| **3** | |
| **4** | |
| **5** | |

**Système servo, conduits vers la pompe et montage du filtre**
**Sistema servo, tubulação da bomba e montagem do filtro**
**Servosistema, soporte del filtro y la tubería de la bomba.**
**Servo system, pump piping and filter mount.**

**8293156**

| Catalogue id | Group |
|---|---|
| **20615** | **914** |
| Illustr. No | Section |
| **1067635** | **550** |
| Issue | Page |
| **PUB 20035940-B** | **1099** |

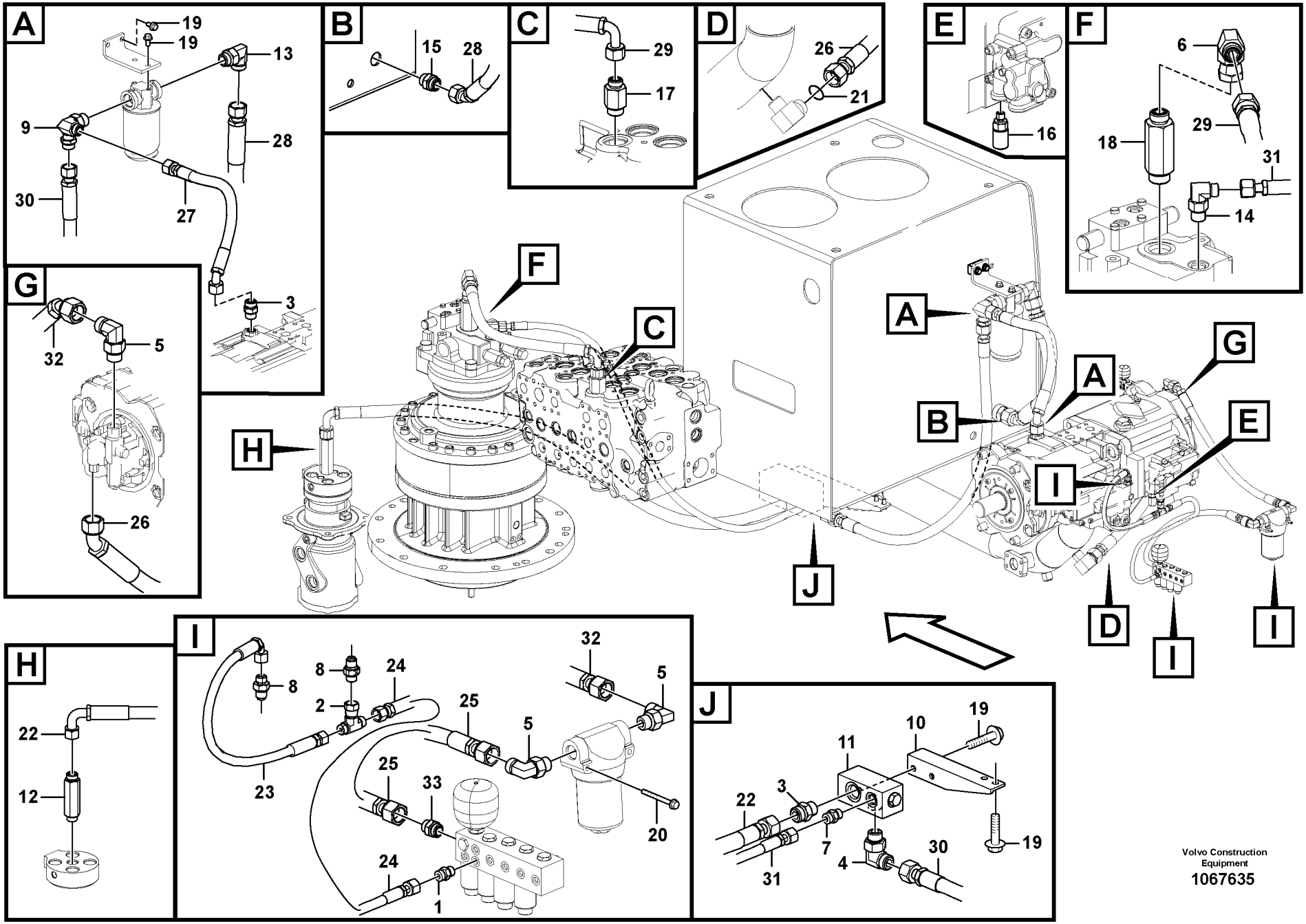


Volvo Construction Equipment

1067635

| Fig. | Part No. | Quantity 1 | 2 | 3 | PS | KIT | Description | Denominación | Denominação | Dénomination | Notes |
|---|---|---|---|---|---|---|---|---|---|---|---|
| | **VOE 993324** | 1 | | | | | •O-ring | •Anillo tórico | •Anel-o | •Joint torique | |
| 14 | **VOE 935073** | 1 | | | | | Elbow nipple | Niple angular | Cotovelo | Raccord coudé | |
| | **VOE 990738** | 1 | | | | | •O-ring | •Anillo tórico | •Anel-o | •Joint torique | |
| | **VOE 993322** | 1 | | | | | •O-ring | •Anillo tórico | •Anel-o | •Joint torique | (VOE 932041) |
| 15 | **VOE 935229** | 1 | | | | | Nipple | Niple | Niple | Raccord | |
| | **VOE 978129** | 1 | | | | | •O-ring | •Anillo tórico | •Anel-o | •Joint torique | (VOE 981290) |
| | **VOE 993324** | 1 | | | | | •O-ring | •Anillo tórico | •Anel-o | •Joint torique | |
| 16 | **VOE 14634539** | 2 | | | | | Nipple | Niple | Niple | Raccord | |
| | **VOE 14552768** | 2 | | | | | •O-ring | •Anillo tórico | •Anel-o | •Joint torique | |
| 17 | **VOE 935098** | 1 | | | | | Nipple | Niple | Niple | Raccord | |
| | **VOE 990740** | 1 | | | | | •O-ring | •Anillo tórico | •Anel-o | •Joint torique | |
| | **VOE 993324** | 1 | | | | | •O-ring | •Anillo tórico | •Anel-o | •Joint torique | |
| 18 | **VOE 937090** | 1 | | | | | Nipple | Niple | Niple | Raccord | |
| | **VOE 990740** | 1 | | | | | •O-ring | •Anillo tórico | •Anel-o | •Joint torique | |
| | **VOE 993324** | 1 | | | | | •O-ring | •Anillo tórico | •Anel-o | •Joint torique | |
| 19 | **VOE 946441** | 8 | | | | | Flange screw | Tornillo embridado | Parafuso flangeado | Vis à embase | |
| 20 | **VOE 13965178** | 2 | | | | | Screw | Tornillo | Parafuso | Vis | |
| 21 | **VOE 990740** | 1 | | | | | O-ring | Anillo tórico | Anel-o | Joint torique | |
| 22 | **VOE 15020845** | 1 | | | | | Hose assembly | Conducto | Mangueira completa | Conduit flexible | |
| 23 | **VOE 936287** | 1 | | | | | Hose assembly | Conducto | Mangueira completa | Conduit flexible | |
| 24 | **VOE 937197** | 1 | | | | | Hose assembly | Conducto | Mangueira completa | Conduit flexible | |
| 25 | **VOE 938212** | 1 | | | | | Hose assembly | Conducto | Mangueira completa | Conduit flexible | |
| 26 | **VOE 15126675** | 1 | | | | | Hose assembly | Conducto | Mangueira completa | Conduit flexible | |
| 27 | **VOE 937729** | 1 | | | | | Hose assembly | Conducto | Mangueira completa | Conduit flexible | |
| 28 | **VOE 938253** | 1 | | | | | Hose assembly | Conducto | Mangueira completa | Conduit flexible | |
| 29 | **VOE 17201809** | 1 | | | | | Hose assembly | Conducto | Mangueira completa | Conduit flexible | |
| 30 | **VOE 938287** | 1 | | | | | Hose assembly | Conducto | Mangueira completa | Conduit flexible | |
| 31 | **VOE 938330** | 1 | | | | | Hose assembly | Conducto | Mangueira completa | Conduit flexible | |
| 32 | **VOE 15192295** | 1 | | | | | Hose assembly | Conducto | Mangueira completa | Conduit flexible | |
| 33 | **VOE 14554040** | 1 | | | | | Connector | Unión | Conexão | Connexion | |

| | | | | |
|---|---|---|---|---|
| **1** | | **Système servo, conduits vers la pompe et montage du filtre**<br>**Sistema servo, tubulação da bomba e montagem do filtro**<br>**Servosistema, soporte del filtro y la tubería de la bomba.**<br>**Servo system, pump piping and filter mount.** | Catalogue id **20615** | Group **914** |
| **2** | | | Illustr. No **1067635** | Section **550** |
| **3** | | | Issue **PUB 20035940-B** | Page **1101** |
| **4** | | | | |
| **5** | | **8293156** | | |

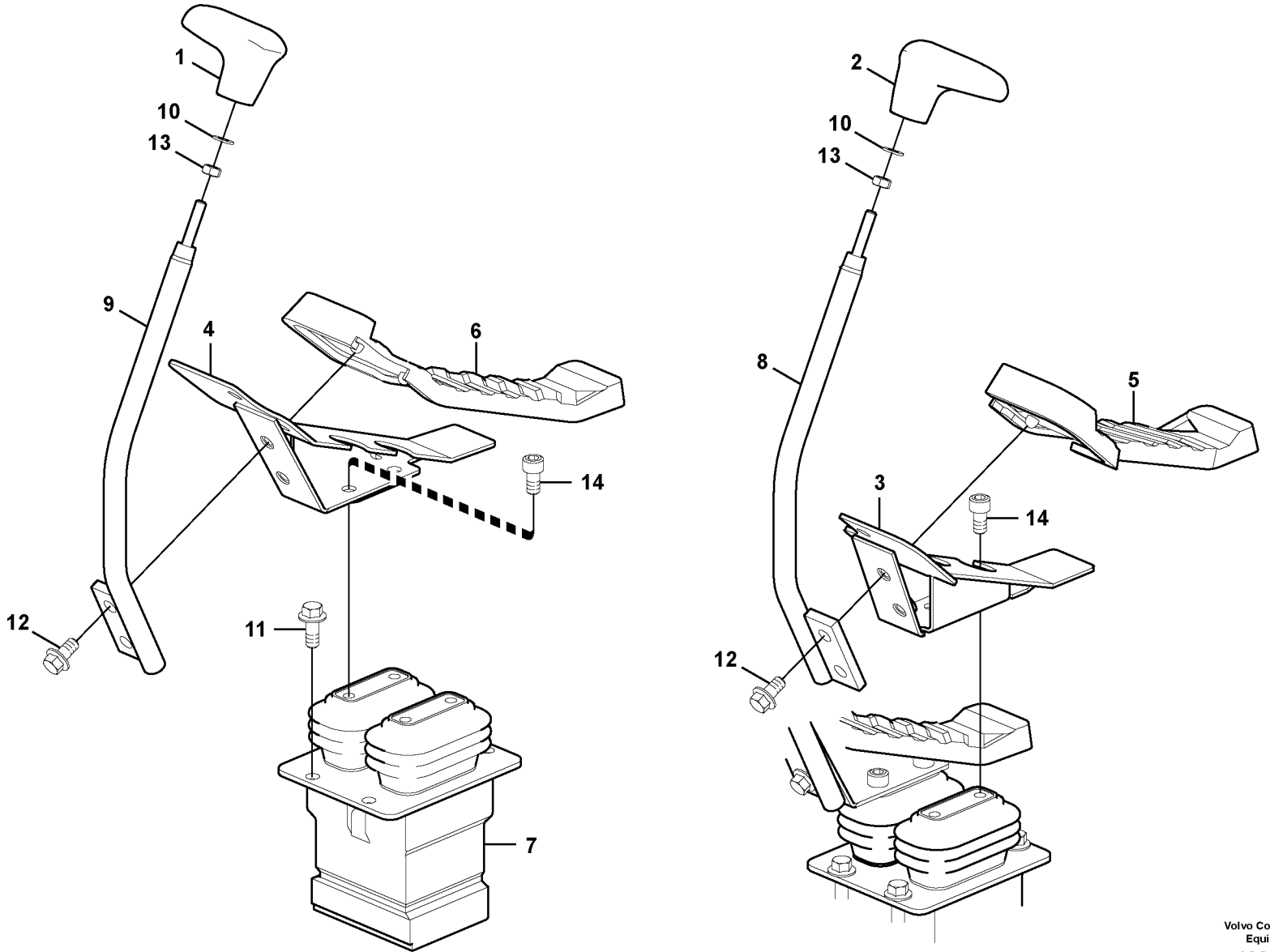


Volvo Construction Equipment

1022570

| Fig. | Part No. | Quantity 1 | 2 | 3 | PS | KIT | Description | Denominación | Denominação | Dénomination | Notes |
|---|---|---|---|---|---|---|---|---|---|---|---|
| 1 | **VOE 14523006** | 1 | | | | | Knob | Boton | Botão | Bouton | |
| 2 | **VOE 14523005** | 1 | | | | | Knob | Boton | Botão | Bouton | |
| 3 | **VOE 14527776** | 1 | | | | | Bracket | Consola | Suporte | Console | |
| 4 | **VOE 14527777** | 1 | | | | | Bracket | Consola | Suporte | Console | |
| 5 | **VOE 14527778** | 1 | | | | | Cover | Capo | Tampa | Capot | |
| 6 | **VOE 14527779** | 1 | | | | | Cover | Capo | Tampa | Capot | |
| 7 | **VOE 14612098** | 1 | | | | | Pedal | Pedal | Pedal | Pédale | |
| 8 | **VOE 14542407** | 1 | | | | | Control lever | Palanca mando | Alavanca de comando | Levier de commande | |
| 9 | **VOE 14542408** | 1 | | | | | Control lever | Palanca mando | Alavanca de comando | Levier de commande | |
| 10 | **SA 993835** | 2 | | | | | Washer | Arandela | Arruela | Rondelle | |
| 11 | **VOE 946329** | 4 | | | | | Flange screw | Tornillo embridado | Parafuso flangeado | Vis à embase | |
| 12 | **VOE 946441** | 4 | | | | | Flange screw | Tornillo embridado | Parafuso flangeado | Vis à embase | |
| 13 | **VOE 983303** | 2 | | | | | Hexagon nut | Tuerca hexagonal | Porca sextavada | Écrou hexagonal | |
| 14 | **VOE 984078** | 4 | | | | | Hex. socket screw | Tornillo de hexágono emb... | Parafuso soquete sext... | Vis à six pans creux | |

| | | | | | |
|---|---|---|---|---|---|
| **1** | | **Pédale valve cde télécommandée avec pièces montage**<br>**Pedal da válvula de controle remoto com peças de montagem**<br>**Pedal de válvula de control remoto con accesorios**<br>**Remote control valve pedal with fitting parts** | Catalogue id **20615** | Group **914** |
| **2** | | | Illustr. No **1022570** | Section **700** |
| **3** | | | Issue **PUB 20035940-B** | Page **1103** |
| **4** | | | | |
| **5** | | | | |

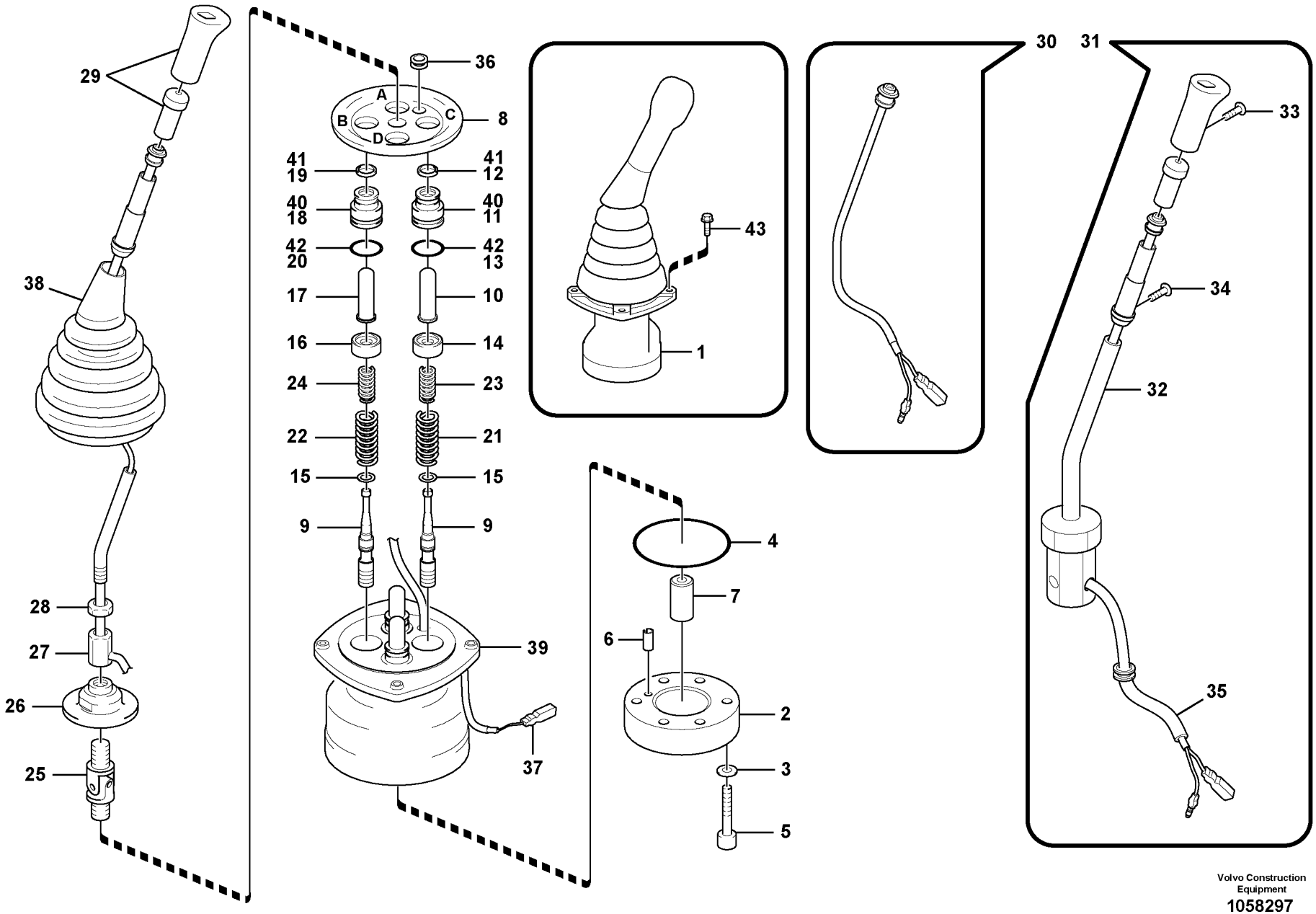


Volvo Construction Equipment

1058297

| Fig. | Part No. | Quantity 1 | 2 | 3 | 4 | 5 | PS | KIT | Description | Denominación | Denominação | Dénomination | Notes |
|---|---|---|---|---|---|---|---|---|---|---|---|---|---|
| 1 | **VOE 14556361** | 1 | | | | | | | Remote control valve | Válvula control distancia | Válvula de controle rem | Vanne automatique | LH,SEMI-LONG |
| | **VOE 14556362** | | 1 | | | | | | Remote control valve | Válvula control distancia | Válvula de controle rem | Vanne automatique | RH,SEMI-LONG |
| | **VOE 14576329** | | | 1 | | | | | Remote control valve | Válvula control distancia | Válvula de controle rem | Vanne automatique | LH,TROPICAL |
| | **VOE 14576330** | | | | 1 | | | | Remote control valve | Válvula control distancia | Válvula de controle rem | Vanne automatique | RH,TROPICAL |
| 2 | **VOE 14550278** | 1 | 1 | 1 | 1 | | | | •Plate | •Chapa | •Chapa | •Tôle | |
| 3 | **SA 8230-19731** | 2 | 2 | 2 | 2 | | | K | •Washer | •Arandela | •Arruela | •Rondelle | |
| 4 | **SA 8230-37060** | 1 | 1 | 1 | 1 | | | K | •O-ring | •Anillo tórico | •Anel-o | •Joint torique | |
| 5 | **VOE 11706967** | 2 | 2 | 2 | 2 | | | | •Screw | •Tornillo | •Parafuso | •Vis | |
| 6 | **SA 8230-25940** | 1 | 1 | 1 | 1 | | | | •Spring pin | •Pasador tubular | •Pino tubular | •Goupille tubulaire | |
| 7 | **SA 8230-37100** | 1 | 1 | 1 | 1 | | | | •Bushing | •Casquillo | •Bucha | •Bague | |
| 8 | **SA 8230-37140** | 1 | 1 | 1 | 1 | | | | •Plate | •Chapa | •Chapa | •Tôle | |
| 9 | | 4 | 4 | 4 | 4 | | NS | | •Spool | •Bobina | •Bobina | •Bobine | |
| 10 | **VOE 14588698** | | | 1 | 1 | | | | •Rod | •Varilla | •Vareta | •Monture | PORT A,C |
| 11 | **SA 8230-28800** | | | 1 | 1 | | | | ••Plug | ••Tapón | ••Bujão | ••Tampon | |
| 12 | **VOE 14588459** | | | 1 | 1 | | | | ••Sealing | ••Junta | ••Junta | ••Joint d'étanchéité | |
| 13 | **VOE 14533610** | | | 1 | 1 | | | | ••O-ring | ••Anillo tórico | ••Anel-o | ••Joint torique | |
| 14 | **SA 8230-36650** | 2 | 2 | 2 | 2 | | | | •Valve seat | •Asiento de válvula | •Assento da válvula | •Siège de soupape | |
| 15 | **SA 8230-19690** | 4 | 4 | 4 | 4 | | | | •Washer | •Arandela | •Arruela | •Rondelle | |
| 16 | **SA 8230-36640** | 2 | 2 | 2 | 2 | | | | •Valve seat | •Asiento de válvula | •Assento da válvula | •Siège de soupape | |
| 17 | **VOE 14588699** | | | 1 | 1 | | | | •Rod | •Varilla | •Vareta | •Monture | PORT B,D |
| 18 | **SA 8230-28800** | | | 1 | 1 | | | | ••Plug | ••Tapón | ••Bujão | ••Tampon | |
| 19 | **VOE 14588459** | | | 1 | 1 | | | | ••Sealing | ••Junta | ••Junta | ••Joint d'étanchéité | |
| 20 | **VOE 14533610** | | | 1 | 1 | | | | ••O-ring | ••Anillo tórico | ••Anel-o | ••Joint torique | |
| 21 | **VOE 14541091** | 2 | 2 | 2 | 2 | | | | •Spring | •Resorte | •Mola | •Ressort | |
| 22 | **VOE 14512873** | 2 | 2 | 2 | 2 | | | | •Spring | •Resorte | •Mola | •Ressort | |
| 23 | **SA 8230-36770** | 2 | 2 | 2 | 2 | | | | •Spring | •Resorte | •Mola | •Ressort | |
| 24 | **SA 8230-36780** | 2 | 2 | 2 | 2 | | | | •Spring | •Resorte | •Mola | •Ressort | |
| 25 | **SA 8230-20040** | 1 | 1 | 1 | 1 | | | | •Joint | •Junta | •Junta | •Cardan | |
| 26 | **SA 8230-37120** | 1 | 1 | 1 | 1 | | | | •Plate | •Chapa | •Chapa | •Tôle | |
| 27 | **SA 8230-20140** | 1 | 1 | 1 | 1 | | | | •Nut | •Tuerca | •Porca | •Écrou | |

| | |
|---|---|
| **1** | **8279801** |
| **2** | **8279801** |
| **3** | **8286482** |
| **4** | **8286482** |
| **5** | |

**Système servo, valve de commande télécommandée**
**Sistema servo, válvula de controle remoto**
**Servosistema, válvula de mando a distancia**
**Servo system, remote control valve**

| | |
|---|---|
| Catalogue id **20615** | Group **914** |
| Illustr. No **1058297** | Section **1100** |
| Issue **PUB 20035940-B** | Page **1105** |

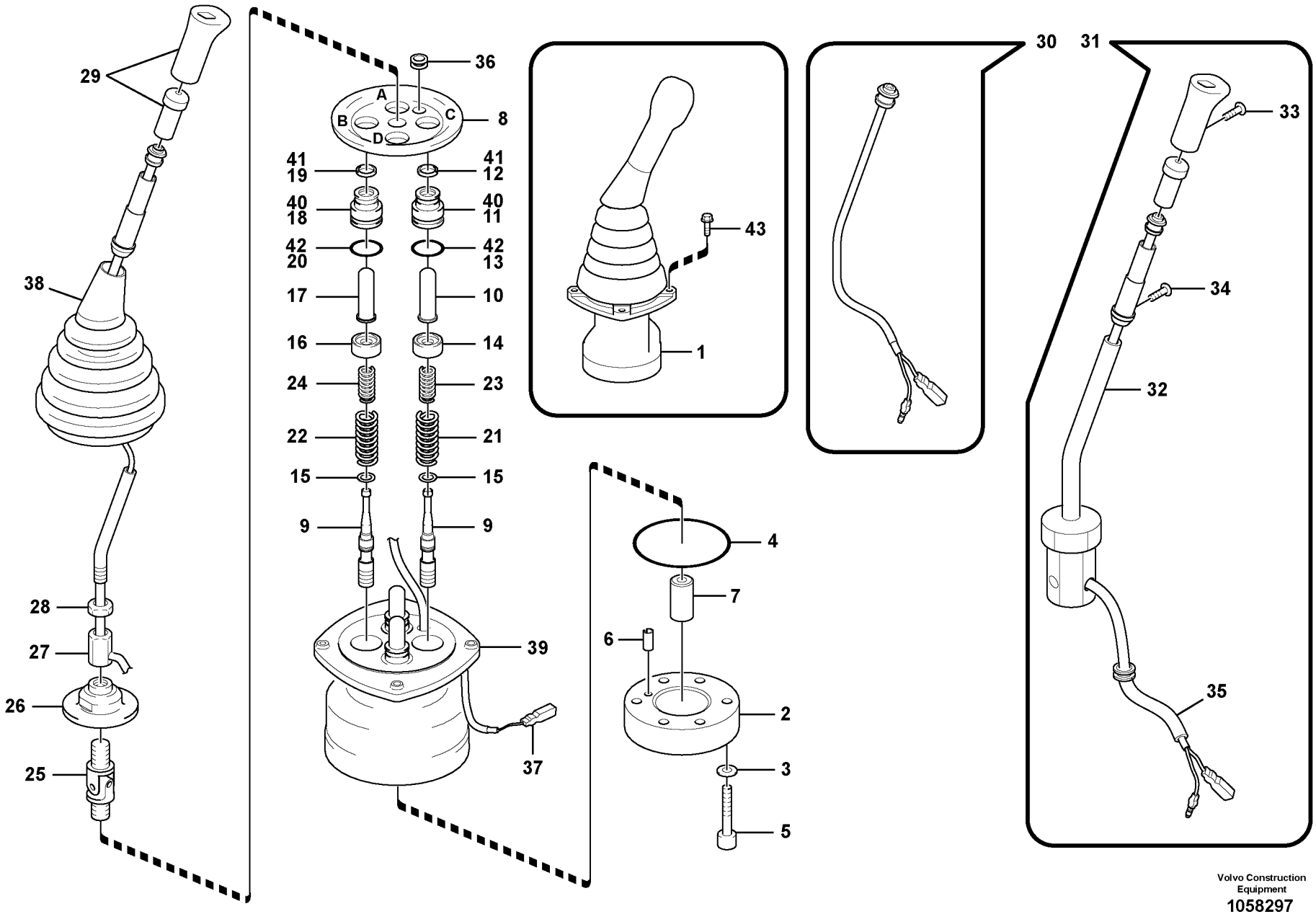


Volvo Construction Equipment

1058297

| Fig. | Part No. | Quantity 1 | 2 | 3 | 4 | 5 | PS | KIT | Description | Denominación | Denominação | Dénomination | Notes |
|---|---|---|---|---|---|---|---|---|---|---|---|---|---|
| 28 | **SA 8230-19950** | 1 | 1 | 1 | 1 | | | | •Lock nut | •Contratuerca | •Porca trava | •Contre-écrou | |
| 29 | **SA 8230-37090** | 1 | | 1 | | | | | •Knob | •Botón | •Botão | •Bouton | LH |
| | **VOE 14500137** | | 1 | | 1 | | | | •Knob | •Botón | •Botão | •Bouton | RH |
| 30 | **SA 8230-36940** | 1 | 1 | 1 | 1 | | | | •Switch | •Interruptor | •Interruptor | •Rupteur | |
| 31 | **SA 8230-37080** | 1 | 1 | 1 | 1 | | | | •Handle | •Mango | •Manopla | •Poignée | |
| 32 | **SA 8230-36320** | 1 | 1 | 1 | 1 | | | | ••Bar | ••Barra | ••Barra | ••Barre | |
| 33 | **SA 8230-32090** | 1 | 1 | 1 | 1 | | | | ••Screw | ••Tornillo | ••Parafuso | ••Vis | |
| 34 | **SA 8230-28020** | 2 | 2 | 2 | 2 | | | | ••Screw | ••Tornillo | ••Parafuso | ••Vis | |
| 35 | **SA 8230-32100** | 1 | 1 | 1 | 1 | | | | ••Tube | ••Tubo | ••Tubo | ••Tube | |
| 36 | **SA 8230-37110** | 1 | 1 | 1 | 1 | | | | ••Bushing | ••Casquillo | ••Bucha | ••Bague | |
| | **SA 8230-37110** | 1 | 1 | 1 | 1 | | | | •Bushing | •Casquillo | •Bucha | •Bague | |
| | **VOE 14500125** | 1 | 1 | 1 | 1 | | | | •Bushing | •Casquillo | •Casquilho | •Bague | |
| 37 | **VOE 14550285** | 1 | 1 | | | | | | •Connector | •Union | •Conector | •Raccord | |
| | **VOE 14500564** | | | 2 | 2 | | | | •Terminal | •Espiga terminal | •Pino do terminal | •Contact électrique | |
| | **VOE 14500129** | | | 2 | 2 | | | | •Plug | •Tapón | •Bujão | •Tampon | |
| 38 | **SA 8230-27600** | 1 | 1 | 1 | 1 | | | | •Bellows | •Fuelle | •Fole | •Soufflet | |
| 39 | | 1 | 1 | 1 | 1 | | NS | | •Casing | •Cubierta | •Caixa | •Boitier | |
| 40 | **SA 8230-28800** | 4 | 4 | | | | | | •Plug | •Tapón | •Bujão | •Tampon | |
| 41 | **SA 8230-20110** | 4 | 4 | | | | | K | •Sealing | •Junta | •Vedação | •Étanchéité | |
| 42 | **VOE 983509** | 4 | 4 | | | | | K | •O-ring | •Anillo tórico | •Anel-o | •Joint torique | |
| 43 | **VOE 13946934** | 8 | 8 | 8 | 8 | | | | Screw | Tornillo | Parafuso | Vis | |
| 100 | **SA 8230-36840** | 1 | 1 | | | | | K | Sealing kit | Kit de precinto | Jogo de vedação | Kit plombage | |

| | |
|---|---|
| **1** | **8279801** |
| **2** | **8279801** |
| **3** | **8286482** |
| **4** | **8286482** |
| **5** | |

**Système servo, valve de commande télécommandée**
**Sistema servo, válvula de controle remoto**
**Servosistema, válvula de mando a distancia**
**Servo system, remote control valve**

| | |
|---|---|
| Catalogue id **20615** | Group **914** |
| Illustr. No **1058297** | Section **1100** |
| Issue **PUB 20035940-B** | Page **1107** |

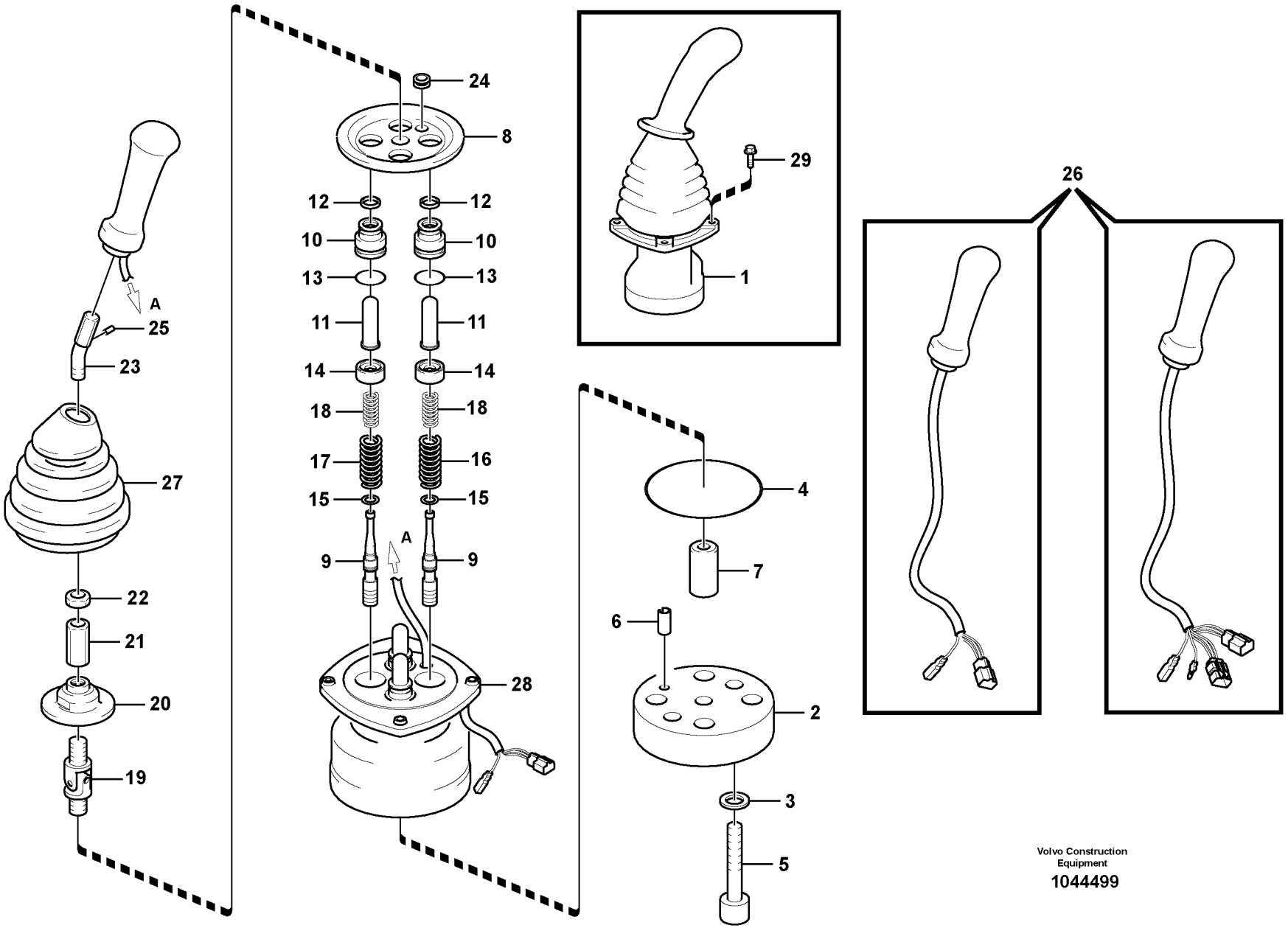


Volvo Construction Equipment

1044499

| Fig. | Part No. | Quantity 1 | 2 | 3 | PS | KIT | Description | Denominación | Denominação | Dénomination | Notes |
|---|---|---|---|---|---|---|---|---|---|---|---|
| 1 | **VOE 14557294** | 1 | | | | | Remote control valve | Válvula control distancia | Válvula de controle remoto | Vanne automatique | LH,4-SWITCH |
| 1 | **VOE 14557295** | 1 | | | | | Remote control valve | Válvula control distancia | Válvula de controle remoto | Vanne automatique | RH,4-SWITCH |
| 1 | **VOE 14625424** | | 1 | | | | Remote control valve | Válvula control distancia | Válvula de controle remoto | Vanne automatique | LH,3-SWITCH |
| 1 | **VOE 14625425** | | 1 | | | | Remote control valve | Válvula control distancia | Válvula de controle remoto | Vanne automatique | RH,3-SWITCH |
| 2 | **VOE 14550278** | 1 | 1 | | | | •Plate | •Chapa | •Chapa | •Tôle | |
| 3 | **SA 8230-19731** | 2 | 2 | | | K | •Washer | •Arandela | •Arruela | •Rondelle | |
| 4 | **SA 8230-37060** | 1 | 1 | | | K | •O-ring | •Anillo tórico | •Anel-o | •Joint torique | |
| 5 | **VOE 11706967** | 2 | 2 | | | | •Screw | •Tornillo | •Parafuso | •Vis | |
| 6 | **SA 8230-25940** | 1 | 1 | | | | •Spring pin | •Pasador tubular | •Pino tubular | •Goupille tubulaire | |
| 7 | **SA 8230-37100** | 1 | 1 | | | | •Bushing | •Casquillo | •Bucha | •Bague | |
| 8 | **SA 8230-37140** | 1 | 1 | | | | •Plate | •Chapa | •Chapa | •Tôle | |
| 9 | | 4 | 4 | | NS | | •Spool | •Bobina | •Bobina | •Bobine | |
| 10 | **SA 8230-28800** | 4 | 4 | | | | •Plug | •Tapón | •Bujão | •Tampon | |
| 11 | **VOE 14588698** | 4 | 4 | | | | •Rod | •Varilla | •Vareta | •Monture | |
| 12 | **SA 8230-20110** | 1 | 1 | | | K | ••Sealing | ••Junta | ••Vedação | ••Étanchéité | |
| 13 | **VOE 983509** | 1 | 1 | | | K | ••O-ring | ••Anillo tórico | ••Anel-o | ••Joint torique | |
| 14 | **SA 8230-36650** | 1 | 1 | | | | ••Valve seat | ••Asiento de válvula | ••Assento da válvula | ••Siège de soupape | |
| 15 | **SA 8230-19690** | 4 | 4 | | | | •Washer | •Arandela | •Arruela | •Rondelle | |
| 16 | **VOE 14540766** | 2 | 2 | | | | •Spring | •Resorte | •Mola | •Ressort | |
| 17 | **VOE 14541091** | 2 | 2 | | | | •Spring | •Resorte | •Mola | •Ressort | |
| 18 | **SA 8230-36770** | 4 | 4 | | | | •Spring | •Resorte | •Mola | •Ressort | |
| 19 | **SA 8230-20040** | 1 | 1 | | | | •Joint | •Junta | •Junta | •Cardan | |
| 20 | **SA 8230-37120** | 1 | 1 | | | | •Plate | •Chapa | •Chapa | •Tôle | |
| 21 | **SA 8230-19940** | 1 | 1 | | | | •Nut | •Tuerca | •Porca | •Ecrou | |
| 22 | **SA 8230-19950** | 1 | 1 | | | | •Lock nut | •Contratuerca | •Porca trava | •Contre-écrou | |
| 23 | **VOE 14540767** | 1 | 1 | | | | •Lever | •Palanca | •Alavanca | •Levier | |
| 24 | **VOE 14500125** | 1 | 1 | | | | •Bushing | •Casquillo | •Casquilho | •Bague | |
| 25 | **VOE 14500124** | 1 | 1 | | | | •Pin | •Pasador | •Pino | •Goupille | |
| 26 | **VOE 14550325** | 1 | | | | | •Handle | •Mango | •Manopla | •Poignée | LH |
| | **VOE 14550324** | 1 | | | | | •Handle | •Mango | •Manopla | •Poignée | RH |

| | |
|---|---|
| 1 | **8280365** |
| 2 | **8280366** |
| 3 | |
| 4 | |
| 5 | |

**Système servo, valve de commande télécommandée**
**Sistema servo, válvula de controle remoto**
**Servosistema, válvula de mando a distancia**
**Servo system, remote control valve**

| | |
|---|---|
| Catalogue id **20615** | Group **914** |
| Illustr. No **1044499** | Section **1200** |
| Issue **PUB 20035940-B** | Page **1109** |

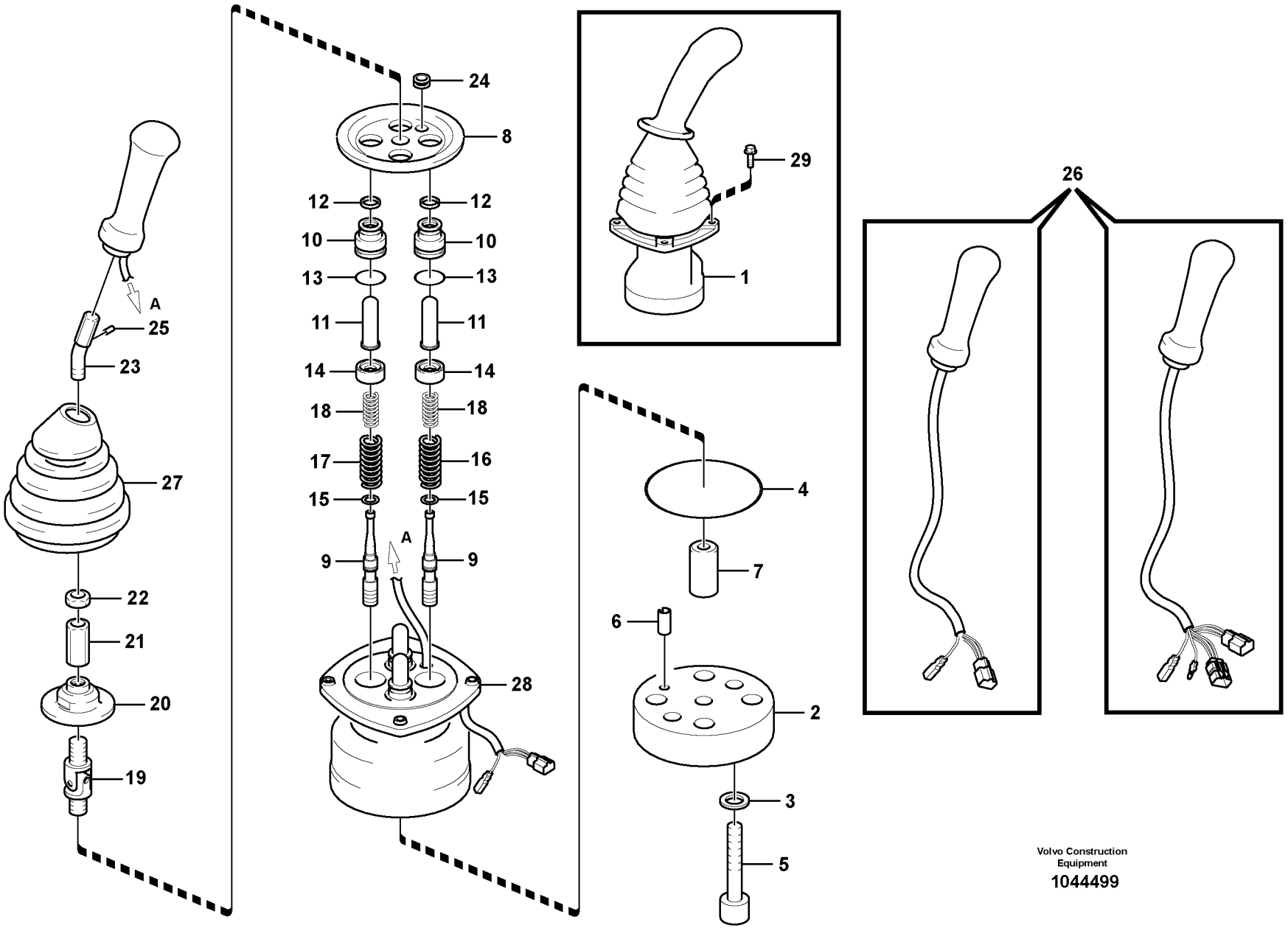


Volvo Construction Equipment

1044499

| Fig. | Part No. | Quantity 1 | 2 | 3 | PS | KIT | Description | Denominación | Denominação | Dénomination | Notes |
|---|---|---|---|---|---|---|---|---|---|---|---|
| | **VOE 14585853** | | 1 | | | | •Handle | •Mango | •Manopla | •Poignée | LH |
| | **VOE 14585853** | | 1 | | | | •Handle | •Mango | •Manopla | •Poignée | RH |
| 27 | **VOE 14500130** | 1 | 1 | | | | •Bellows | •Cubierta Goma | •Foles | •Capot Caoutcho | |
| 28 | | 1 | 1 | | NS | | •Casing | •Cubierta | •Caixa | •Boitier | |
| 29 | **VOE 946934** | 8 | 8 | | | | Flange screw | Tornillo embridado | Parafuso flangeado | Vis à embase | |
| 100 | **SA 8230-36840** | 1 | 1 | | | | Sealing kit | Kit de precinto | Jogo de vedação | Kit plombage | |

| | |
|---|---|
| 1 | **8280365** |
| 2 | **8280366** |
| 3 | |
| 4 | |
| 5 | |

**Système servo, valve de commande télécommandée**
**Sistema servo, válvula de controle remoto**
**Servosistema, válvula de mando a distancia**
**Servo system, remote control valve**

| | |
|---|---|
| Catalogue id **20615** | Group **914** |
| Illustr. No **1044499** | Section **1200** |
| Issue **PUB 20035940-B** | Page **1111** |

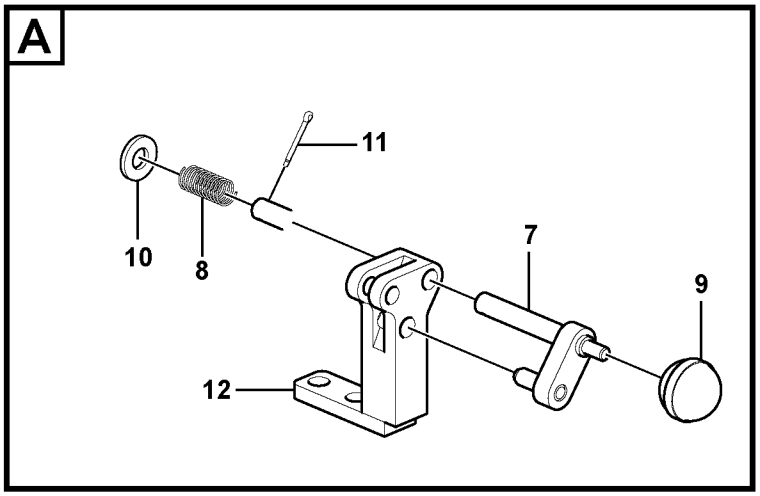


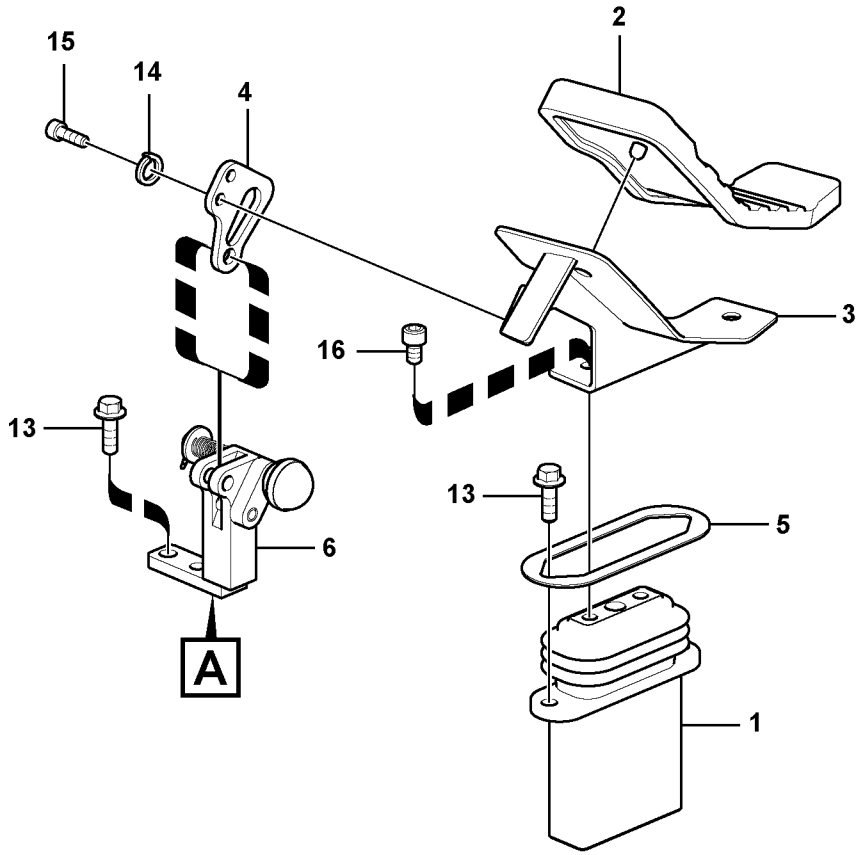


Volvo Construction Equipment

1034499

| Fig. | Part No. | Quantity 1 | 2 | 3 | 4 | 5 | PS | KIT | Description | Denominación | Denominação | Dénomination | Notes |
|---|---|---|---|---|---|---|---|---|---|---|---|---|---|
| 1 | **VOE 14533958** | 1 | 1 | | | | | | Pedal | Pedal | Pedal | Pédale | See group 914, Page 1117 |
| 1 | **VOE 14533959** | | | 1 | 1 | | | | Pedal | Pedal | Pedal | Pédale | See group 914, Page 1117 |
| 2 | **VOE 14534435** | 1 | | 1 | 1 | 1 | | | Cover | Capo | Tampa | Capot | RH |
| 2 | **VOE 14534436** | | 1 | | | | | | Cover | Capo | Tampa | Capot | LH |
| 3 | **VOE 14534437** | 1 | | 1 | 1 | 1 | | | Bracket | Consola | Suporte | Console | |
| 3 | **VOE 14534438** | | 1 | | | | | | Bracket | Consola | Suporte | Console | |
| 4 | **VOE 14535487** | 1 | 1 | 1 | 1 | 1 | | | Plate | Chapa | Chapa | Tôle | |
| 5 | **VOE 14515386** | 1 | 1 | 1 | 1 | 1 | | | Plate | Chapa | Chapa | Tôle | |
| 6 | **VOE 14515941** | 1 | | 1 | 1 | 1 | | | Stopping device | Mecanismo de parada | Dispositivo parada | Dispositif d'arrêt | |
| 6 | **VOE 14515388** | | 1 | | | | | | Stopping device | Mecanismo de parada | Dispositivo parada | Dispositif d'arrêt | |
| 7 | **VOE 14531101** | 1 | 1 | 1 | 1 | 1 | | | •Pin | •Pasador | •Pino | •Goupille | |
| 8 | **VOE 14531102** | 1 | 1 | 1 | 1 | 1 | | | •Spring | •Resorte | •Mola | •Ressort | |
| 9 | **VOE 14881067** | 1 | 1 | 1 | 1 | 1 | | | •Knob | •Boton | •Botão | •Bouton | |
| 10 | **VOE 992042** | 1 | 1 | 1 | 1 | 1 | | | •Plain washer | •Arandela plana | •Arruela simples | •Rondelle plane | |
| 11 | **VOE 907848** | 1 | 1 | 1 | 1 | 1 | | | •Cotter Pin | •Pasador Hendido | •Cupilha | •Goupille Fendue | |
| 12 | | 1 | 1 | 1 | 1 | | NS | | •Bracket | •Ménsula | •Suporte | •Console | |
| 13 | **VOE 946472** | 4 | 4 | 4 | 4 | 4 | | | Flange screw | Tornillo embridado | Parafuso flangeado | Vis à embase | |
| 14 | **VOE 955921** | 2 | 2 | 2 | 2 | 2 | | | Spring washer | Arandela elástica | Arruela de pressão | Rondelle élastique | |
| 15 | **VOE 984065** | 2 | 2 | 2 | 2 | 2 | | | Hex. socket screw | Tornillo de hexágono e... | Parafuso soquete sext... | Vis à six pans creux | |
| 16 | **VOE 984348** | 2 | 2 | 2 | 2 | 2 | | | Hex. socket screw | Tornillo de hexágono e... | Parafuso soquete sext... | Vis à six pans creux | |

| | |
|---|---|
| **1** | **8289711** |
| **2** | **8285002** |
| **3** | **8289728** |
| **4** | **8289729** |
| **5** | **8293176, 8293371** |

**Hydr de travail, pédale v cde télécom. marteau et cisaille**
**Sistema hidráulico de operação, pedal da válvula de controle remoto para o martelo e o cortador**
**Hidráulica de trabajo, pedal de válv. de mando a dist. para**
**Working hydraulic, remote control valve pedal for hammer and shear**

| | |
|---|---|
| Catalogue id **20615** | Group **914** |
| Illustr. No **1034499** | Section **1500** |
| Issue **PUB 20035940-B** | Page **1113** |

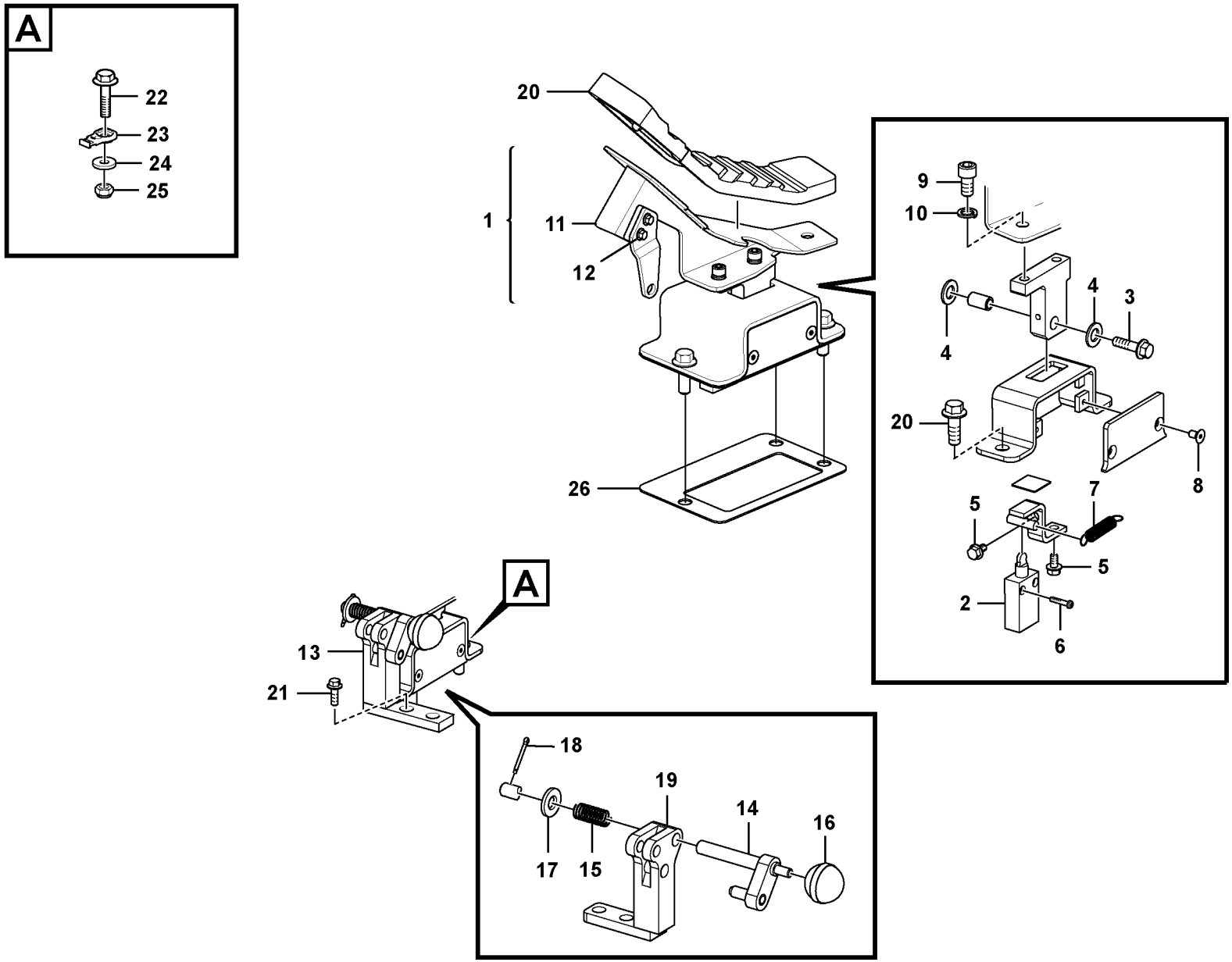
A
22
23
24
25
20
1
11
12
26
9
10
4
3
4
20
8
5
7
5
2
6
A
13
21
18
19
14
16
17
15

| Fig. | Part No. | Quantity 1 | 2 | 3 | PS | KIT | Description | Denominación | Denominação | Dénomination | Notes |
|---|---|---|---|---|---|---|---|---|---|---|---|
| 1 | **VOE 14651237** | 1 | | | | | Pedal | Pedal | Pedal | Pédale | |
| 2 | **VOE 14643925** | 1 | | | | | •Switch | •Interruptor | •Interruptor | •Rupteur | |
| 3 | **VOE 946671** | 1 | | | | | •Flange screw | •Tornillo embridado | •Parafuso flangeado | •Vis à embase | |
| 4 | **VOE 955896** | 2 | | | | | •Plain washer | •Arandela plana | •Arruela simples | •Rondelle plane | |
| 5 | **VOE 13965175** | 2 | | | | | •Screw | •Tornillo | •Parafuso | •Vis | |
| 6 | **SA 9021-10404** | 2 | | | | | •Cross recessed screw | •Tornillo cruz | •Parafuso phillips | •Vis empreinte cruciforme | |
| 7 | **VOE 14523097** | 1 | | | | | •Spring | •Resorte | •Mola | •Ressort | |
| 8 | **VOE 13969737** | 2 | | | | | •Six point socket screw | •Racor de seis dientes | •Paraf soquete sext | •Vis à 6 pans creux | |
| 9 | **VOE 984078** | 2 | | | | | •Hex. socket screw | •Tornillo de hexágono emb | •Parafuso soquete sext | •Vis à six pans creux | |
| 10 | **VOE 955922** | 2 | | | | | •Spring washer | •Arandela elástica | •Arruela de pressão | •Rondelle élastique | |
| 11 | **VOE 14650606** | 1 | | | | | •Pedal | •Pedal | •Pedal | •Pédale | |
| 12 | **VOE 13946173** | 2 | | | | | ••Screw | ••Tornillo | ••Parafuso | ••Vis | |
| 13 | **VOE 14650864** | 1 | | | | | Stopping device | Mecanismo de parada | Dispositivo parada | Dispositif d'arrêt | |
| 14 | **VOE 14531101** | 1 | | | | | •Pin | •Pasador | •Pino | •Goupille | |
| 15 | **VOE 14531102** | 1 | | | | | •Spring | •Resorte | •Mola | •Ressort | |
| 16 | **VOE 14881067** | 1 | | | | | •Knob | •Boton | •Botão | •Bouton | |
| 17 | **VOE 992042** | 1 | | | | | •Plain washer | •Arandela plana | •Arruela simples | •Rondelle plane | |
| 18 | **VOE 907848** | 1 | | | | | •Cotter Pin | •Pasador Hendido | •Cupilha | •Goupille Fendue | |
| 19 | | 1 | | | NS | | •Bracket | •Ménsula | •Suporte | •Console | |
| 20 | **VOE 14534436** | 1 | | | | | Cover | Capo | Tampa | Capot | |
| 21 | **VOE 946472** | 4 | | | | | Flange screw | Tornillo embridado | Parafuso flangeado | Vis à embase | |
| 22 | **VOE 13965185** | 1 | | | | | Screw | Tornillo | Parafuso | Vis | |
| 23 | **VOE 14587635** | 1 | | | | | Clip | Clip | Clipe | Clip | |
| 24 | **VOE 976945** | 1 | | | | | Washer | Arandela | Arruela | Rondelle | |
| 25 | **SA 9131-11000** | 1 | | | | | Lock nut | Contratuerca | Porca de trava | Contre-ecrou | |
| 26 | **VOE 14649912** | 1 | | | | | Plate | Chapa | Chapa | Tôle | |

| | | | | |
|---|---|---|---|---|
| **1** | | **Hydr de travail, pédale v cde télécom. marteau et cisaille**<br>**Sistema hidráulico de operação, pedal da válvula de controle remoto para o martelo e o cortador**<br>**Hidráulica de trabajo, pedal de válv. de mando a dist. para**<br>**Working hydraulic, remote control valve pedal for hammer and shear** | Catalogue id **20615** | Group **914** |
| **2** | | | Illustr. No **1074676** | Section **1550** |
| **3** | | | Issue **PUB 20035940-B** | Page **1115** |
| **4** | | | | |
| **5** | | **8293106** | | |

VOLVO

EC250D

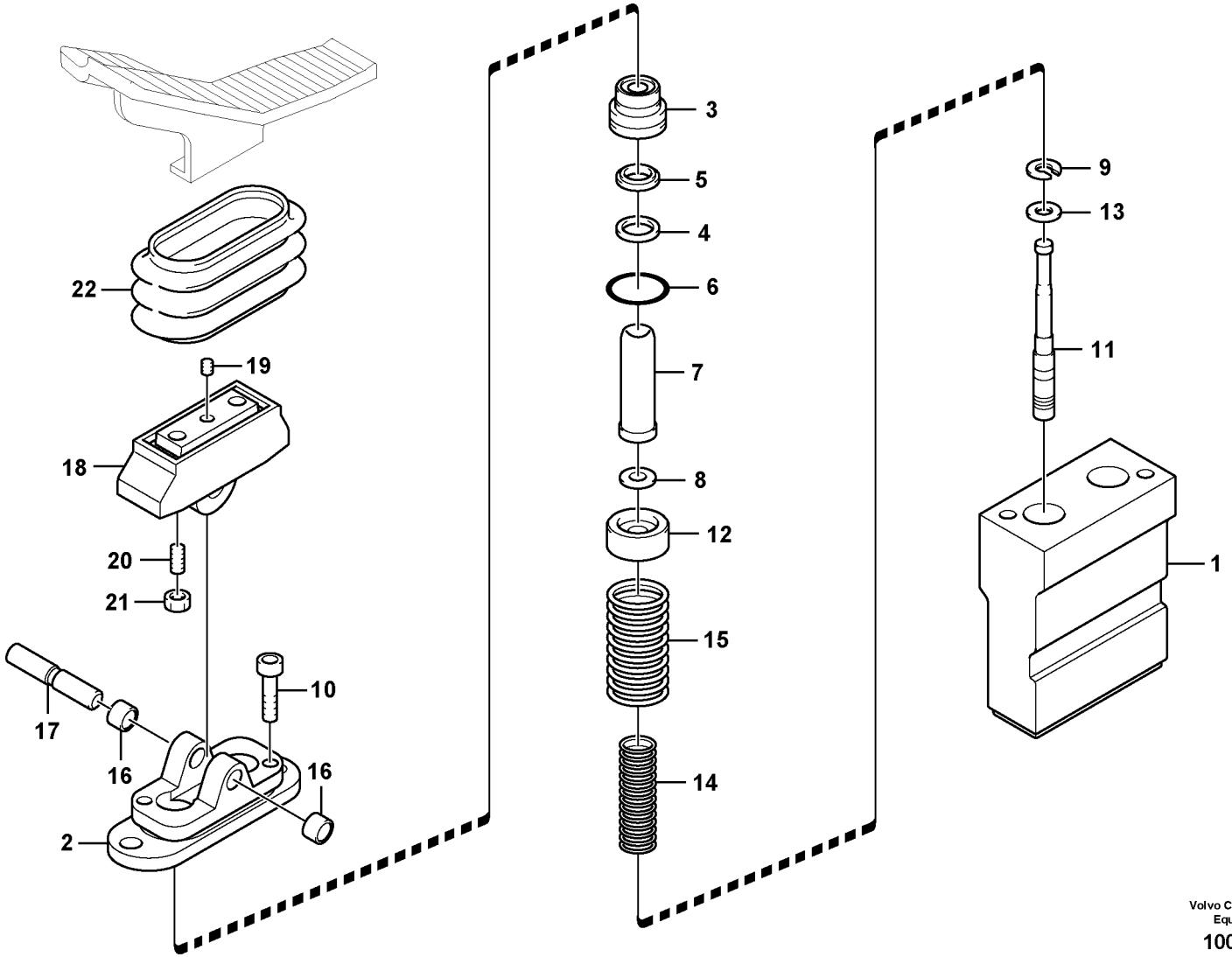


Volvo Construction Equipment

1009183

| Fig. | Part No. | Quantity 1 | 2 | 3 | 4 | 5 | PS | KIT | Description | Denominación | Denominação | Dénomination | Notes |
|---|---|---|---|---|---|---|---|---|---|---|---|---|---|
| | **VOE 14533958** | 1 | 1 | | | | | | Pedal | Pedal | Pedal | Pédale | |
| | **VOE 14533959** | | | 1 | 1 | | | | Pedal | Pedal | Pedal | Pédale | |
| 1 | | 1 | 1 | 1 | 1 | | NS | | •Casing | •Cubierta | •Caixa | •Boitier | |
| 2 | **SA 8230-19620** | 1 | 1 | 1 | 1 | | | | •Cover | •Capo | •Tampa | •Capot | |
| 3 | **SA 8230-19530** | 2 | 2 | 2 | 2 | | | | •Plastic plug | •Tapón plástico | •Bujão plástico | •Tampon plastique | |
| 4 | **SA 8230-20110** | 2 | 2 | 2 | 2 | | | K | •Sealing | •Junta | •Vedação | •Étanchéité | |
| 5 | **SA 7263-00130** | 2 | 2 | 2 | 2 | | | K | •Sealing | •Junta | •Vedação | •Étanchéité | |
| 6 | **VOE 983509** | 2 | 2 | 2 | 2 | | | K | •O-ring | •Anillo tórico | •Anel-o | •Joint torique | |
| 7 | **SA 8230-19410** | 2 | 2 | 2 | 2 | | | | •Rod | •Tirante | •Haste | •Tringle | |
| 8 | **SA 8230-19680** | 4 | 4 | 4 | 4 | | | | •Washer | •Arandela | •Arruela | •Rondelle | |
| 9 | **SA 8230-19690** | 2 | 2 | 2 | 2 | | | | •Washer | •Arandela | •Arruela | •Rondelle | |
| 10 | **SA 8230-19420** | 2 | 2 | 2 | 2 | | | | •Screw | •Tornillo | •Parafuso | •Vis | |
| 11 | **SA 8230-19510** | 2 | 2 | 2 | 2 | | | | •Control plunger | •Pasador de accionami .. | •Êmbolo | •Piston | |
| 12 | **SA 8230-19440** | 2 | 2 | 2 | 2 | | | | •Screw | •Tornillo | •Parafuso | •Vis | |
| 13 | **SA 8230-19450** | 2 | 2 | 2 | 2 | | | | •Washer | •Arandela | •Arruela | •Rondelle | |
| 14 | **VOE 11705990** | 2 | 2 | 2 | 2 | | | | •Spring | •Resorte | •Mola | •Ressort | |
| 15 | **SA 8230-19460** | 2 | 2 | 2 | 2 | | | | •Spring | •Resorte | •Mola | •Ressort | |
| 16 | **VOE 11705994** | 2 | 2 | 2 | 2 | | | | •Bushing | •Casquillo | •Bucha | •Bague | |
| 17 | **SA 8230-19470** | 1 | 1 | 1 | 1 | | | | •Camshaft | •Árbol de levas | •Arv comando válvulas ... | •Arbre cames | |
| 18 | **SA 8230-19550** | 1 | 1 | 1 | 1 | | | | •Cam | •Leva | •Came | •Came | |
| 19 | **SA 8240-03730** | 1 | 1 | 1 | 1 | | | | •Screw | •Tornillo | •Parafuso | •Vis | |
| 20 | **VOE 11705997** | 2 | 2 | 2 | 2 | | | | •Set screw | •Tornillo tope | •Parafuso batente | •Vis butée | |
| 21 | **VOE 11705998** | 2 | 2 | 2 | 2 | | | | •Lock nut | •Contratuerca | •Porca trava | •Contre-écrou | |
| 22 | **VOE 11706002** | 1 | 1 | 1 | 1 | | | | •Bellows | •Fuelle | •Fole | •Soufflet | |
| 100 | **SA 8230-28100** | 1 | 1 | 1 | 1 | | | K | Sealing Kit | Juego Retenes | Kit de vedação | Jeu Joints | |

| | |
|---|---|
| **1** | **8289711** |
| **2** | **8285002** |
| **3** | **8289728** |
| **4** | **8289729** |
| **5** | |

**Hydr de travail, pédale v cde télécom. marteau et cisaille**
**Sistema hidráulico de operação, pedal da válvula de controle remoto para o martelo e o cortador**
**Hidráulica de trabajo, pedal de válv. de mando a dist. para**
**Working hydraulic, remote control valve pedal for hammer and shear**

| | |
|---|---|
| Catalogue id **20615** | Group **914** |
| Illustr. No **1009183** | Section **1600** |
| Issue **PUB 20035940-B** | Page **1117** |

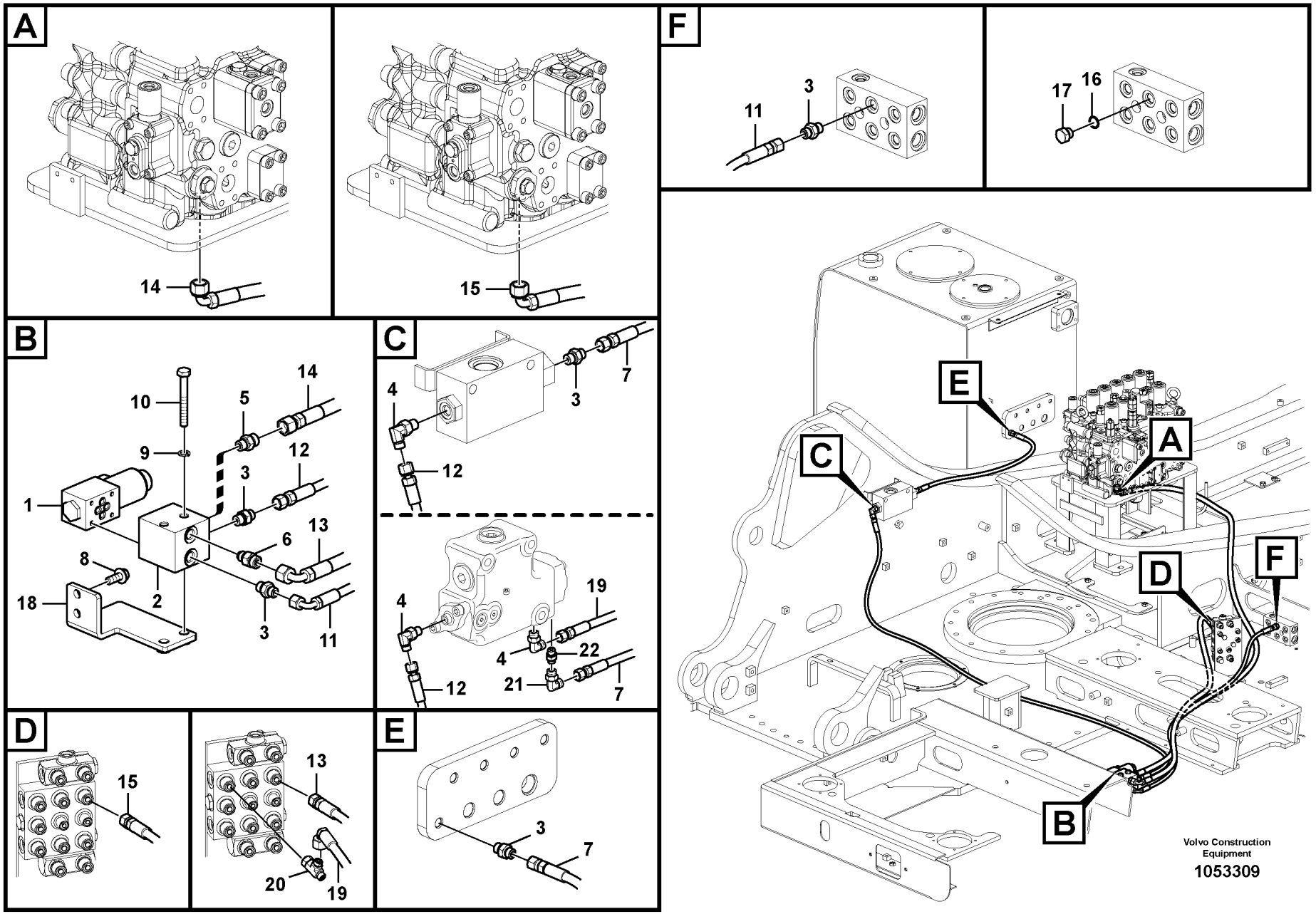
A
14
15
B
10
5
14
9
12
3
1
6
13
8
18
2
3
11
C
4
3
7
12
4
19
4
22
21
7
12
D
15
13
20
19
E
3
7
F
11
3
17
16
E
A
C
D
F
B
Volvo Construction Equipment
1053309

| Fig. | Part No. | Quantity 1 | 2 | 3 | PS | KIT | Description | Denominación | Denominação | Dénomination | Notes |
|---|---|---|---|---|---|---|---|---|---|---|---|
| 1 | **VOE 14534371** | 1 | 1 | | | | Solenoid valve | Electroválvula | Válvula solenóide | Électrovanne | |
| | **VOE 14550884** | 1 | 1 | | | | •Solenoid coil | •Bobina magnética | •Bobina solenóide | •Bobine magnétique | |
| 2 | **VOE 14556273** | 1 | 1 | | | | Block | Bloque | Bloco | Bloc | |
| 3 | **VOE 13933858** | 5 | 4 | | | | Nipple | Niple | Niple | Raccord | |
| | **VOE 990736** | 1 | 1 | | | | •O-ring | •Anillo tórico | •Anel-o | •Joint torique | |
| | **VOE 993320** | 1 | 1 | | | | •O-ring | •Anillo tórico | •Anel-o | •Joint torique | |
| 4 | **VOE 13933857** | 1 | 2 | | | | Elbow nipple | Niple angular | Cotovelo | Raccord coudé | |
| | **VOE 990736** | 1 | 1 | | | | •O-ring | •Anillo tórico | •Anel-o | •Joint torique | |
| | **VOE 993320** | 1 | 1 | | | | •O-ring | •Anillo tórico | •Anel-o | •Joint torique | |
| 5 | **VOE 935085** | 1 | 1 | | | | Nipple | Niple | Niple | Raccord | |
| | **VOE 990737** | 1 | 1 | | | | •O-ring | •Anillo tórico | •Anel-o | •Joint torique | |
| | **VOE 993320** | 1 | 1 | | | | •O-ring | •Anillo tórico | •Anel-o | •Joint torique | |
| 6 | **VOE 14534524** | 1 | 1 | | | | Connector | Unión | Conexão | Connexion | |
| 7 | **VOE 936968** | 1 | | | | | Hose assembly | Conducto | Mangueira completa | Conduit flexible | |
| | **VOE 937107** | | 1 | | | | Hose assembly | Conducto | Mangueira completa | Conduit flexible | |
| 8 | **VOE 946329** | 2 | 2 | | | | Flange screw | Tornillo embridado | Parafuso flangeado | Vis à embase | |
| 9 | **VOE 955922** | 2 | 2 | | | | Spring washer | Arandela elástica | Arruela de pressão | Rondelle élastique | |
| 10 | **VOE 983257** | 2 | 2 | | | | Hexagon screw | Tornillo hexagonal | Parafuso sextavado | Vis à tête hexagonale | |
| 11 | **VOE 937205** | 1 | 1 | | | | Hose assembly | Conducto | Mangueira completa | Conduit flexible | |
| 12 | **VOE 937190** | 1 | 1 | | | | Hose assembly | Conducto | Mangueira completa | Conduit flexible | |
| 13 | **VOE 937132** | 1 | 1 | | | | Hose assembly | Conducto | Mangueira completa | Conduit flexible | |
| 14 | **VOE 937842** | 1 | 1 | | | | Hose assembly | Conducto | Mangueira completa | Conduit flexible | |
| 15 | **VOE 936704** | | | 1 | | | Hose assembly | Conducto | Mangueira completa | Conduit flexible | |
| 16 | **VOE 993320** | | | 1 | | | O-ring | Anillo tórico | Anel-o | Joint torique | |
| 17 | **SA 9415-31021** | | | 1 | | | Plug | Tapon | Bujão | Bouchon | |
| 18 | **VOE 14553457** | 1 | | | | | Bracket | Consola | Suporte | Console | |
| 19 | **VOE 936818** | | 1 | | | | Hose assembly | Conducto | Mangueira completa | Conduit flexible | |
| 20 | **VOE 937436** | | 1 | | | | T-nipple | Niple t | Niple-t | Raccord-t | |
| 21 | **VOE 13933905** | | 1 | | | | Elbow nipple | Niple angular | Cotovelo | Raccord coudé | |
| 22 | **VOE 13933858** | | 1 | | | | Nipple | Niple | Niple | Raccord | |

| | |
|---|---|
| **1** | **8289977** |
| **2** | **8289315** |
| **3** | **8284989** |
| **4** | |
| **5** | |

**Système servo, valve de commande vers valve de solénoïde**
**Sistema servo, válvula de controle para a válvula solenóide**
**Servosistema, válvula de control a válvula solenoide**
**Servo system, control valve to solenoid valve**

| | |
|---|---|
| Catalogue id **20615** | Group **914** |
| Illustr. No **1053309** | Section **2000** |
| Issue **PUB 20035940-B** | Page **1119** |

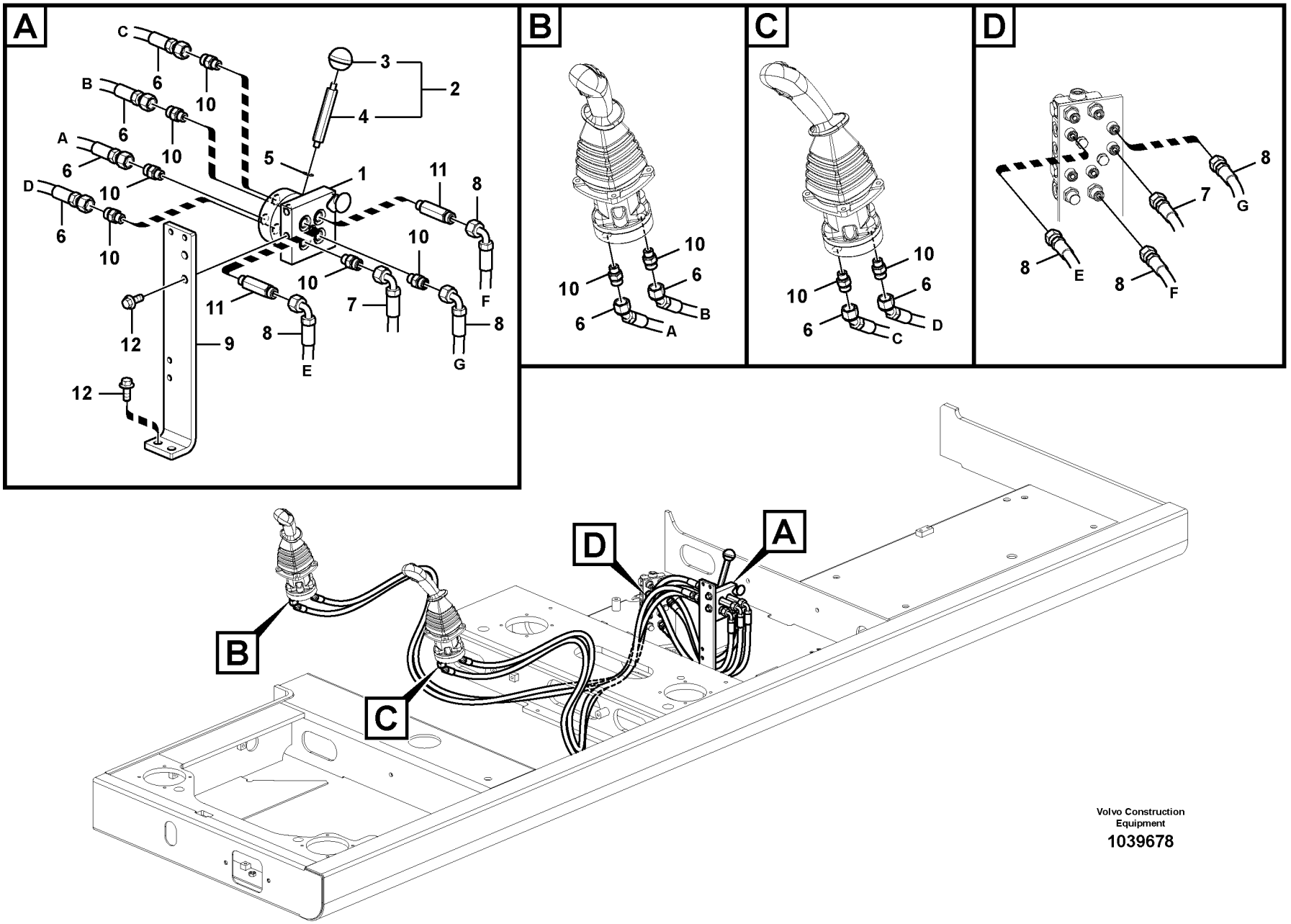
A
B
C
D
C
B
A
D
Volvo Construction Equipment
1039678

| Fig. | Part No. | Quantity 1 | 2 | 3 | PS | KIT | Description | Denominación | Denominação | Dénomination | Notes |
|---|---|---|---|---|---|---|---|---|---|---|---|
| 1 | **VOE 14609875** | 1 | | | | | Valve | Válvula | Válvula | Valve | |
| 2 | **VOE 14595234** | 1 | | | | | Hand lever | Palanca | Alavanca | Levier main | |
| 3 | **VOE 14881068** | 1 | | | | | •Knob | •Boton | •Botão | •Bouton | |
| 4 | | 1 | | | NS | | •Hand Lever | •Palanca | •Alavanca manual | •Levier manuel | |
| 5 | **VOE 13955894** | 1 | | | | | Washer | Arandela | Arruela | Rondelle | |
| 6 | **VOE 937223** | 4 | | | | | Hose assembly | Conducto | Mangueira completa | Conduit flexible | |
| 7 | **VOE 936702** | 1 | | | | | Hose assembly | Conducto | Mangueira completa | Conduit flexible | |
| 8 | **VOE 936788** | 3 | | | | | Hose assembly | Conducto | Mangueira completa | Conduit flexible | |
| 9 | **VOE 14535553** | 1 | | | | | Bracket | Consola | Suporte | Console | |
| 10 | **VOE 935085** | 10 | | | | | Nipple | Niple | Niple | Raccord | |
| | **VOE 990737** | 10 | | | | | •O-ring | •Anillo tórico | •Anel-o | •Joint torique | |
| | **VOE 993320** | 10 | | | | | •O-ring | •Anillo tórico | •Anel-o | •Joint torique | |
| 11 | **VOE 937262** | 2 | | | | | Nipple | Niple | Niple | Raccord | |
| 12 | **VOE 946329** | 4 | | | | | Flange screw | Tornillo embridado | Parafuso flangeado | Vis à embase | |

| | | | | |
|---|---|---|---|---|
| **1** | | **Système servo, sélection fonction levier**<br>**Sistema servo, troca de função da alavanca**<br>**Servosistema, cambio de función de la palanca**<br>**Servo system, changing lever function** | Catalogue id **20615** | Group **914** |
| **2** | | | Illustr. No **1039678** | Section **2100** |
| **3** | | | Issue **PUB 20035940-B** | Page **1121** |
| **4** | | | | |
| **5** | | **8289517** | | |

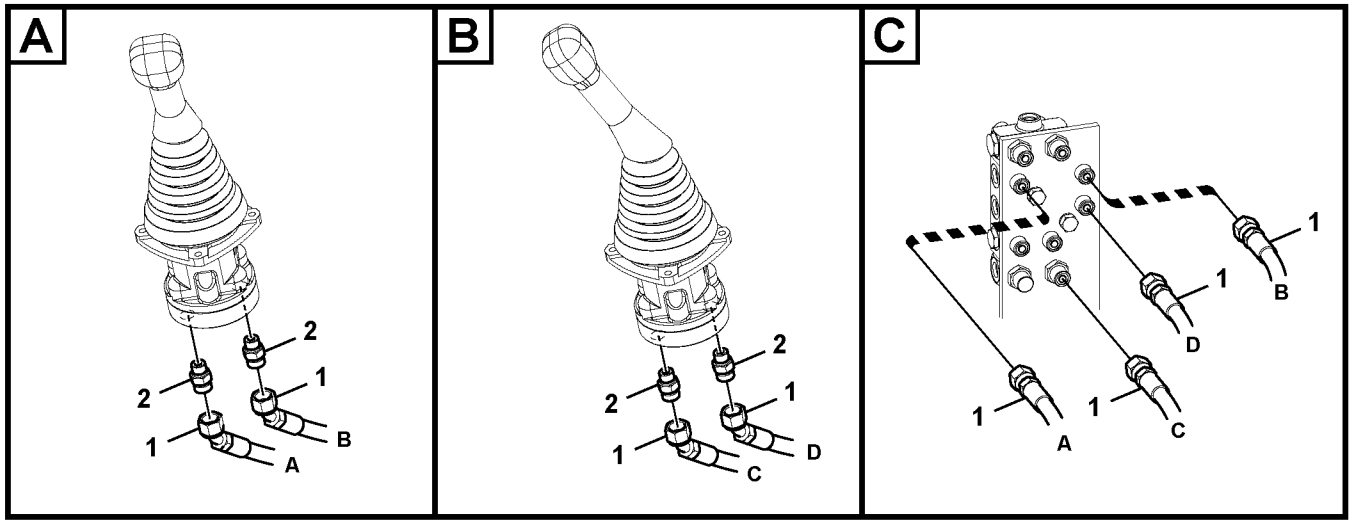


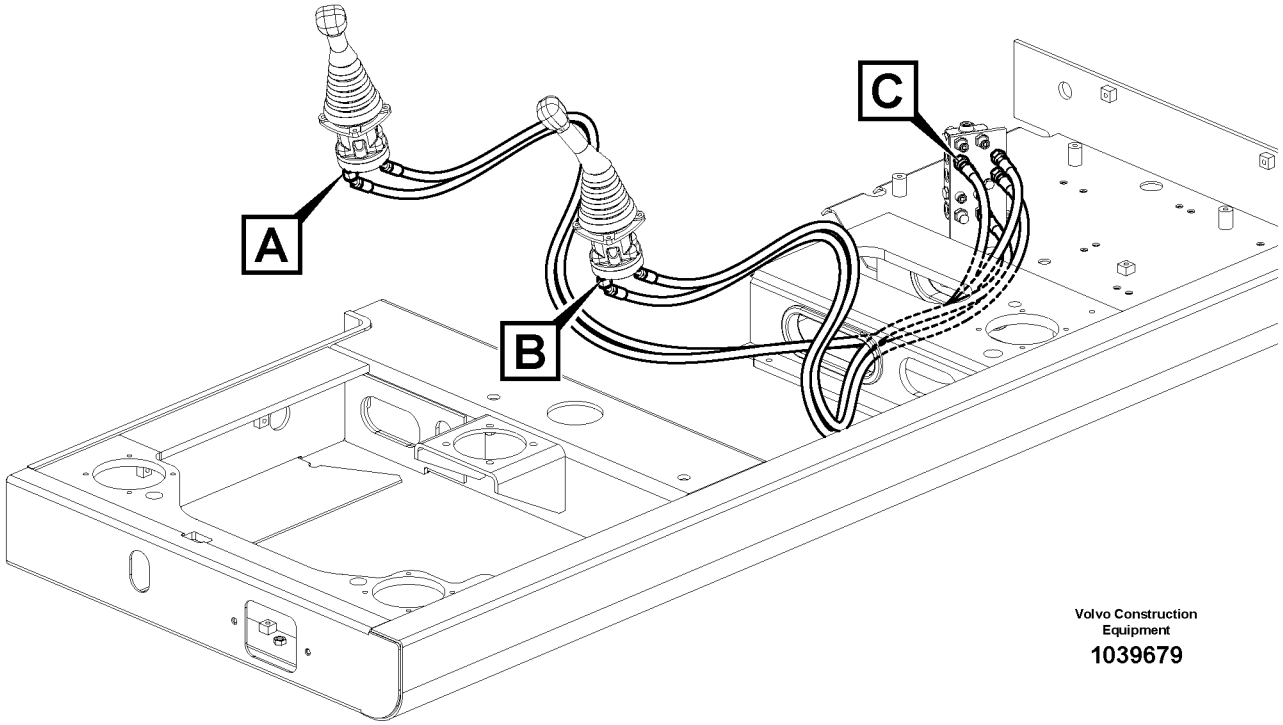


Volvo Construction Equipment

1039679

| Fig. | Part No. | Quantity 1 | 2 | 3 | PS | KIT | Description | Denominación | Denominação | Dénomination | Notes |
|---|---|---|---|---|---|---|---|---|---|---|---|
| 1 | **VOE 937223** | 4 | | | | | Hose assembly | Conducto | Mangueira completa | Conduit flexible | |
| 2 | **VOE 935085** | 4 | | | | | Nipple | Niple | Niple | Raccord | |
| | **VOE 990737** | 4 | | | | | •O-ring | •Anillo tórico | •Anel-o | •Joint torique | |
| | **VOE 993320** | 4 | | | | | •O-ring | •Anillo tórico | •Anel-o | •Joint torique | |

| | | | | |
|---|---|---|---|---|
| **1** | | **Système servo, sélection fonction levier**<br>**Sistema servo, troca de função da alavanca**<br>**Servosistema, cambio de función de la palanca**<br>**Servo system, changing lever function** | Catalogue id **20615** | Group **914** |
| **2** | | | Illustr. No **1039679** | Section **2150** |
| **3** | | | Issue **PUB 20035940-B** | Page **1123** |
| **4** | | | | |
| **5** | | **8279849** | | |

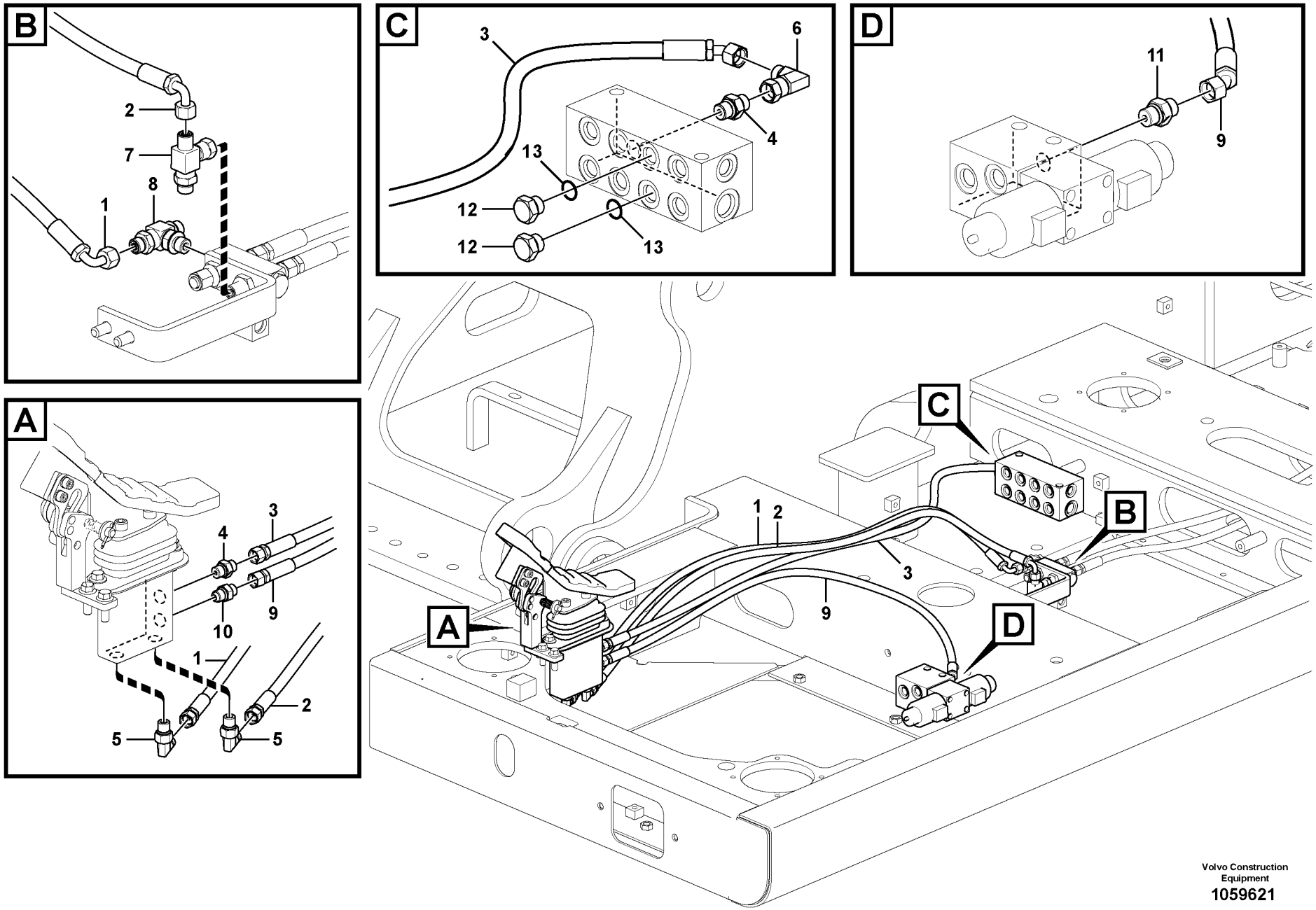


Volvo Construction Equipment

1059621

| Fig. | Part No. | Quantity 1 | 2 | 3 | 4 | 5 | PS | KIT | Description | Denominación | Denominação | Dénomination | Notes |
|---|---|---|---|---|---|---|---|---|---|---|---|---|---|
| 1 | **VOE 936300** | 1 | | | | | | | Hose assembly | Conducto | Mangueira completa | Conduit flexible | |
| 2 | **VOE 936300** | 1 | | | | | | | Hose assembly | Conducto | Mangueira completa | Conduit flexible | |
| 3 | **VOE 937199** | 1 | | | | | | | Hose assembly | Conducto | Mangueira completa | Conduit flexible | |
| 4 | **VOE 13933858** | 2 | | | | | | | Nipple | Niple | Niple | Raccord | |
| | **VOE 990736** | 2 | | | | | | | •O-ring | •Anillo tórico | •Anel-o | •Joint torique | |
| | **VOE 993320** | 2 | | | | | | | •O-ring | •Anillo tórico | •Anel-o | •Joint torique | |
| 5 | **VOE 13933857** | 2 | | | | | | | Elbow nipple | Niple angular | Cotovelo | Raccord coudé | |
| | **VOE 990736** | 2 | | | | | | | •O-ring | •Anillo tórico | •Anel-o | •Joint torique | |
| | **VOE 993320** | 2 | | | | | | | •O-ring | •Anillo tórico | •Anel-o | •Joint torique | |
| 6 | **VOE 13933905** | 1 | | | | | | | Elbow nipple | Niple angular | Cotovelo | Raccord coudé | |
| | **VOE 990736** | 1 | | | | | | | •O-ring | •Anillo tórico | •Anel-o | •Joint torique | |
| 7 | **VOE 14538783** | | 1 | | | | | | T-nipple | Niple t | Niple-t | Raccord-t | |
| 8 | **VOE 14534517** | | 1 | 1 | | | | | T-nipple | Niple t | Niple-t | Raccord-t | |
| 9 | **VOE 15005654** | | | | 1 | | | | Hose assembly | Conducto | Mangueira completa | Conduit flexible | |
| 10 | **VOE 14534523** | | | | 1 | | | | Connector | Unión | Conexão | Connexion | |
| 11 | **VOE 13933858** | | | | 1 | | | | Nipple | Niple | Niple | Raccord | |
| | **VOE 990736** | | | | 1 | | | | •O-ring | •Anillo tórico | •Anel-o | •Joint torique | |
| | **VOE 993320** | | | | 1 | | | | •O-ring | •Anillo tórico | •Anel-o | •Joint torique | |
| 12 | **SA 9415-31021** | | | | | 2 | | | Plug | Tapon | Bujão | Bouchon | |
| 13 | **VOE 993320** | | | | | 2 | | | O-ring | Anillo tórico | Anel-o | Joint torique | |

| | |
|---|---|
| **1** | **8285002** |
| **2** | **8285380** |
| **3** | **8285379** |
| **4** | **8285378** |
| **5** | **8287125, 8287127** |

**Système servo, sélection fonction levier**
**Sistema servo, troca de função da alavanca**
**Servosistema, cambio de función de la palanca**
**Servo system, changing lever function**

| | |
|---|---|
| Catalogue id **20615** | Group **914** |
| Illustr. No **1059621** | Section **2200** |
| Issue **PUB 20035940-B** | Page **1125** |

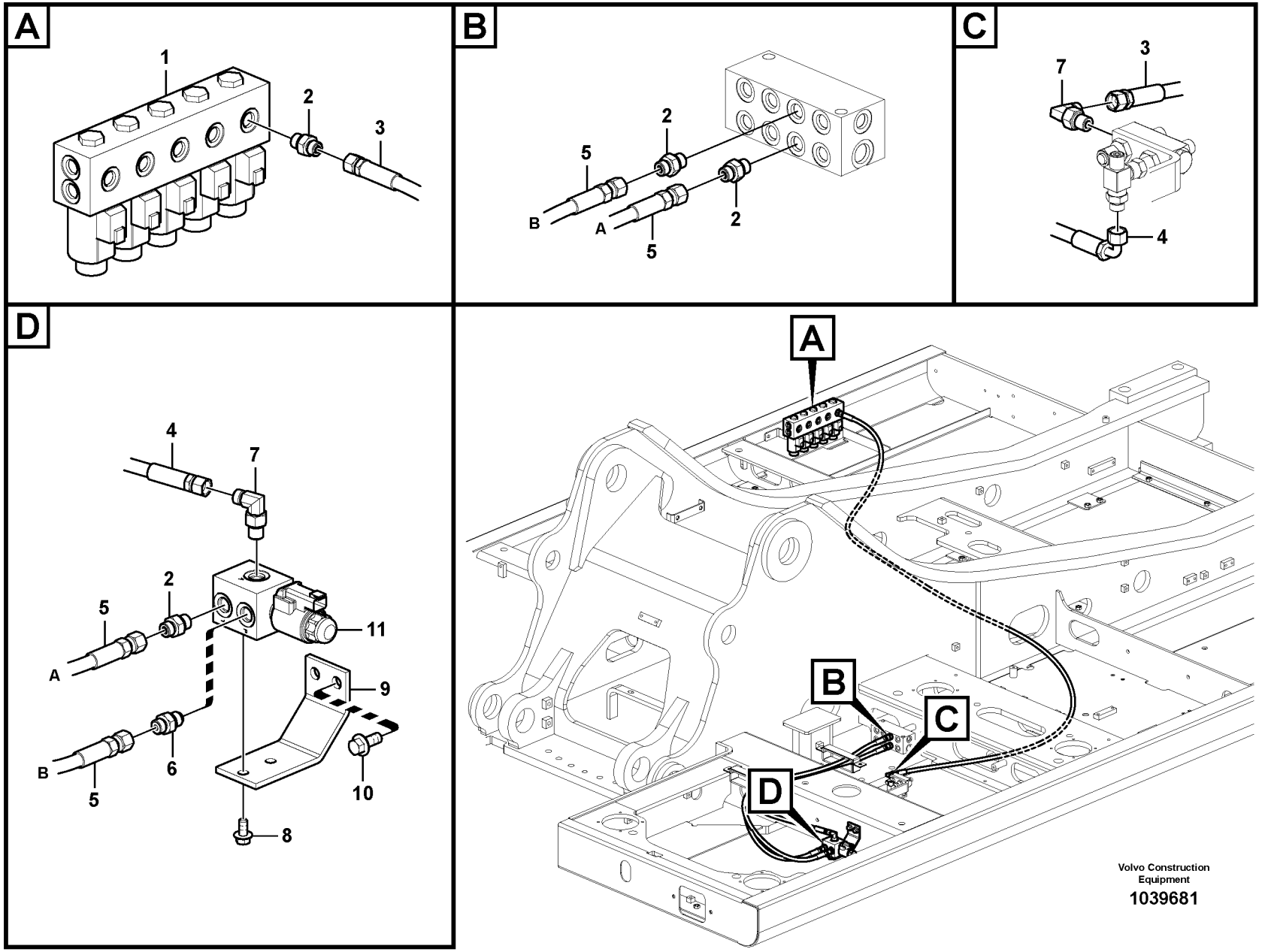


Volvo Construction Equipment

1039681

| Fig. | Part No. | Quantity 1 | 2 | 3 | 4 | 5 | PS | KIT | Description | Denominación | Denominação | Dénomination | Notes |
|---|---|---|---|---|---|---|---|---|---|---|---|---|---|
| 1 | **VOE 14534367** | 1 | 1 | | 1 | | | | Valve | Valvula | Válvula | Soupape | |
| | **VOE 14550884** | 5 | 5 | | 5 | | | | •Solenoid coil | •Bobina magnética | •Bobina solenóide | •Bobine magnétique | |
| 2 | **VOE 13933858** | 1 | 4 | | | | | | Nipple | Niple | Niple | Raccord | |
| | **VOE 990736** | 1 | 4 | | | | | | •O-ring | •Anillo tórico | •Anel-o | •Joint torique | |
| | **VOE 993320** | 1 | 4 | | | | | | •O-ring | •Anillo tórico | •Anel-o | •Joint torique | |
| 3 | **VOE 15116846** | 1 | 1 | | | | | | Hose assembly | Conducto | Mangueira completa | Conduit flexible | |
| 4 | **VOE 936299** | | 1 | | | | | | Hose assembly | Conducto | Mangueira completa | Conduit flexible | |
| 5 | **VOE 937439** | | 2 | | | | | | Hose assembly | Conducto | Mangueira completa | Conduit flexible | |
| 6 | **VOE 14534523** | | 1 | | | | | | Connector | Unión | Conexão | Connexion | |
| 7 | **VOE 13933857** | | 1 | 1 | | | | | Elbow nipple | Niple angular | Cotovelo | Raccord coudé | |
| | **VOE 990736** | | 1 | 1 | | | | | •O-ring | •Anillo tórico | •Anel-o | •Joint torique | |
| | **VOE 993320** | | 1 | 1 | | | | | •O-ring | •Anillo tórico | •Anel-o | •Joint torique | |
| 8 | **VOE 946440** | | 2 | | | | | | Flange screw | Tornillo embridado | Parafuso flangeado | Vis à embase | |
| 9 | **VOE 946329** | | 2 | | | | | | Flange screw | Tornillo embridado | Parafuso flangeado | Vis à embase | |
| 10 | **VOE 14600859** | | 1 | | | | | | Bracket | Consola | Suporte | Console | |
| 11 | **VOE 14578200** | | 1 | | 1 | | | | Solenoid valve | Electroválvula | Válvula solenóide | Électrovanne | |
| | **VOE 11708658** | | 1 | | 1 | | | | •Coil | •Bobina | •Bobina | •Bobine | |
| | **VOE 11708661** | | 1 | | 1 | | | | •Sealing kit | •Kit de precinto | •Jogo de vedação | •Kit plombage | |

| | |
|---|---|
| **1** | **8285000** |
| **2** | **8285001** |
| **3** | **8287127,8287126** |
| **4** | **8294821** |
| **5** | |

**Système servo, marteau et cisaille**
**Sistema servo, martelo e cortador**
**Servosistema, martillo y cizalla**
**Servo system, hammer and shear**

| | |
|---|---|
| Catalogue id **20615** | Group **914** |
| Illustr. No **1039681** | Section **2300** |
| Issue **PUB 20035940-B** | Page **1127** |

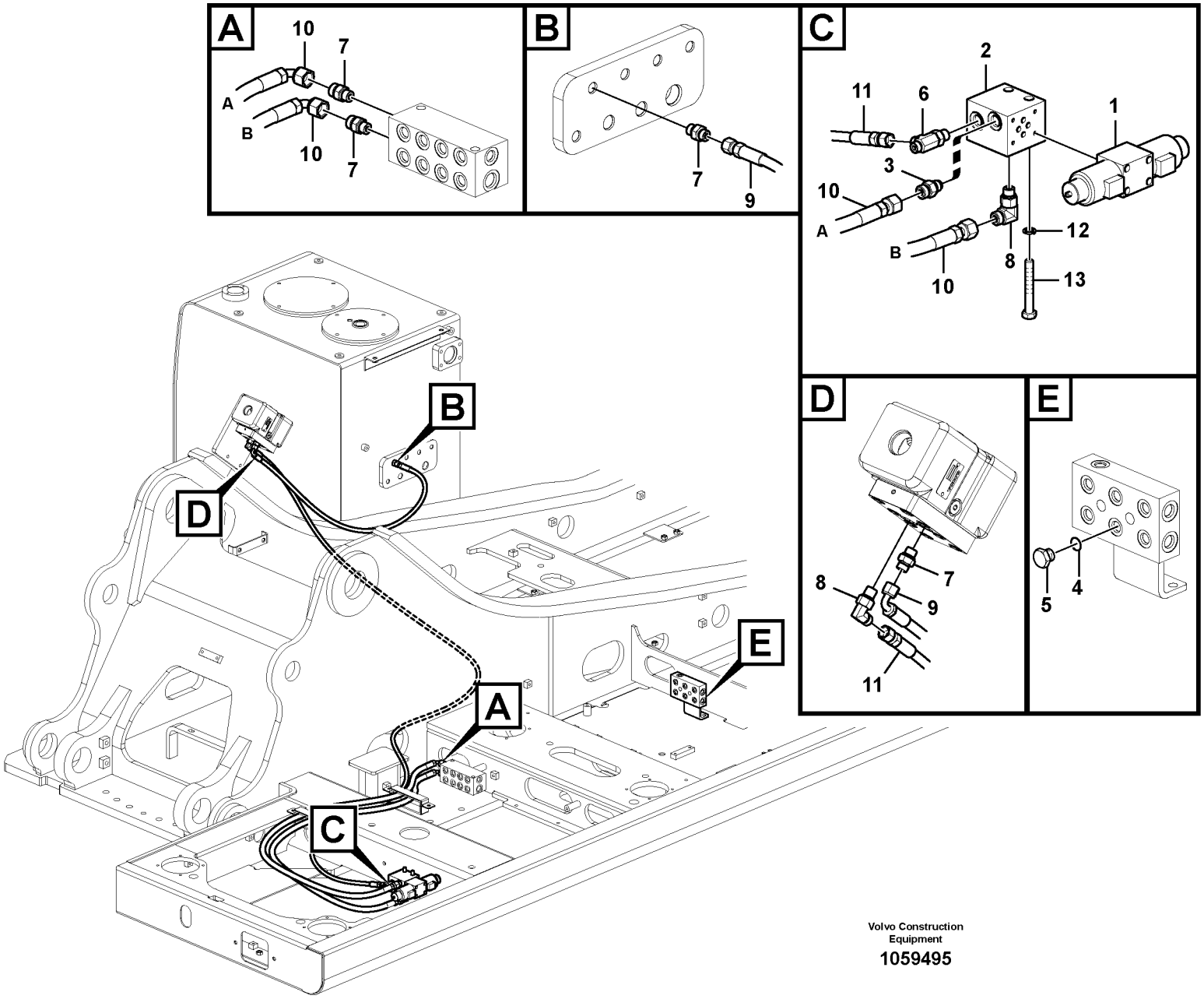


Volvo Construction Equipment

1059495

| Fig. | Part No. | Quantity 1 | 2 | 3 | PS | KIT | Description | Denominación | Denominação | Dénomination | Notes |
|---|---|---|---|---|---|---|---|---|---|---|---|
| 1 | **VOE 14534372** | 1 | | | | | Solenoid valve | Electroválvula | Válvula solenóide | Électrovanne | |
| | **VOE 14550884** | 2 | | | | | •Solenoid coil | •Bobina magnética | •Bobina solenóide | •Bobine magnétique | |
| 2 | **VOE 14533497** | 1 | | | | | Block | Bloque | Bloco | Bloc | |
| 3 | **VOE 14534523** | 1 | | | | | Connector | Unión | Conexão | Connexion | |
| 4 | **VOE 993320** | 1 | | | | | O-ring | Anillo tórico | Anel-o | Joint torique | |
| 5 | **SA 9415-31021** | 1 | | | | | Plug | Tapon | Bujão | Bouchon | |
| 6 | **VOE 937540** | 1 | | | | | T-nipple | Niple t | Niple-t | Raccord-t | |
| 7 | **VOE 13933858** | 4 | | | | | Nipple | Niple | Niple | Raccord | |
| | **VOE 990736** | 4 | | | | | •O-ring | •Anillo tórico | •Anel-o | •Joint torique | |
| | **VOE 993320** | 4 | | | | | •O-ring | •Anillo tórico | •Anel-o | •Joint torique | |
| 8 | **VOE 13933857** | 2 | | | | | Elbow nipple | Niple angular | Cotovelo | Raccord coudé | |
| | **VOE 990736** | 2 | | | | | •O-ring | •Anillo tórico | •Anel-o | •Joint torique | |
| | **VOE 993320** | 2 | | | | | •O-ring | •Anillo tórico | •Anel-o | •Joint torique | |
| 9 | **VOE 936301** | 1 | | | | | Hose assembly | Conducto | Mangueira completa | Conduit flexible | |
| 10 | **VOE 936817** | 2 | | | | | Hose assembly | Conducto | Mangueira completa | Conduit flexible | |
| 11 | **VOE 15117797** | 1 | | | | | Hose assembly | Conducto | Mangueira completa | Conduit flexible | |
| 12 | **VOE 955922** | 2 | | | | | Spring washer | Arandela elástica | Arruela de pressão | Rondelle élastique | |
| 13 | **VOE 991635** | 2 | | | | | Hexagon screw | Tornillo hexagonal | Parafuso sextavado | Vis à tête hexagonale | |

| | | | | |
|---|---|---|---|---|
| **1** | | **Hydraulique de travail, marteau et ciseaux pour 2nd débit de pompe**<br>**Sistema hidráulico de operação, martelo e cortador para o fluxo da 2a. bomba**<br>**Hidráulica de trabajo, martillo y cizalla para flujo de 2a. bomba**<br>**Working hydraulic, hammer and shear for 2nd pump flow** | Catalogue id **20615** | Group **914** |
| **2** | | | Illustr. No **1059495** | Section **2400** |
| **3** | | | Issue **PUB 20035940-B** | Page **1129** |
| **4** | | | | |
| **5** | | **8289316, 8289980, 8289981, 8289985** | | |

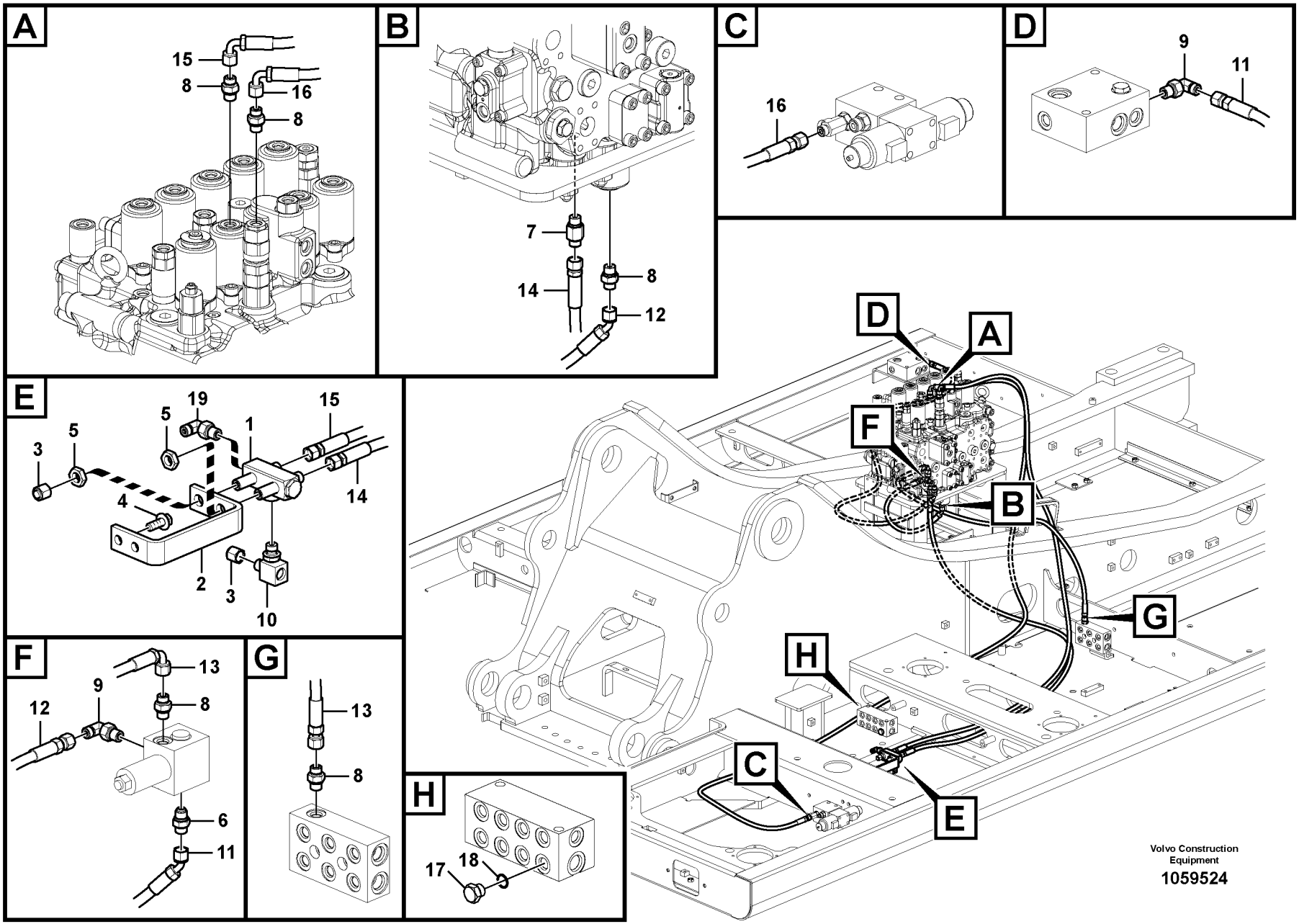
A
15
8
16
8
B
7
14
8
12
C
16
D
9
11
E
19
5
5
1
15
3
4
14
2
3
10
F
13
9
8
12
6
11
G
13
8
H
17
18
D
A
F
B
G
H
C
E
Volvo Construction Equipment
1059524

| Fig. | Part No. | Quantity 1 | 2 | 3 | PS | KIT | Description | Denominación | Denominação | Dénomination | Notes |
|---|---|---|---|---|---|---|---|---|---|---|---|
| 1 | **VOE 14537412** | 1 | 1 | | | | Valve | Válvula | Válvula | Valve | |
| 2 | **VOE 14600858** | 1 | 1 | | | | Bracket | Consola | Suporte | Console | |
| 3 | **VOE 935756** | 2 | 2 | | | | Plug | Tapón | Bujão | Tampon | |
| 4 | **VOE 946329** | 2 | 2 | | | | Flange screw | Tornillo embridado | Parafuso flangeado | Vis à embase | |
| 5 | **VOE 935428** | 2 | 2 | | | | Lock nut | Contratuerca | Porca trava | Contre-écrou | |
| 6 | **VOE 14535777** | 1 | 1 | | | | Connector | Unión | Conexão | Connexion | |
| 7 | **VOE 937538** | 1 | 1 | | | | Nipple | Niple | Niple | Raccord | |
| | **VOE 990736** | 1 | 1 | | | | •O-ring | •Anillo tórico | •Anel-o | •Joint torique | |
| | **VOE 993320** | 1 | 1 | | | | •O-ring | •Anillo tórico | •Anel-o | •Joint torique | (VOE 932039) |
| 8 | **VOE 13933858** | 5 | 5 | | | | Nipple | Niple | Niple | Raccord | |
| | **VOE 990736** | 5 | 5 | | | | •O-ring | •Anillo tórico | •Anel-o | •Joint torique | |
| | **VOE 993320** | 5 | 5 | | | | •O-ring | •Anillo tórico | •Anel-o | •Joint torique | |
| 9 | **VOE 13933857** | 2 | 2 | | | | Elbow nipple | Niple angular | Cotovelo | Raccord coudé | |
| | **VOE 990736** | 2 | 2 | | | | •O-ring | •Anillo tórico | •Anel-o | •Joint torique | |
| | **VOE 993320** | 2 | 2 | | | | •O-ring | •Anillo tórico | •Anel-o | •Joint torique | |
| 10 | **VOE 14546290** | 1 | 1 | | | | T-nipple | Niple t | Niple-t | Raccord-t | |
| | **VOE 993320** | 1 | 1 | | | | •O-ring | •Anillo tórico | •Anel-o | •Joint torique | (VOE 932039) |
| | **VOE 990736** | 1 | 1 | | | | •O-ring | •Anillo tórico | •Anel-o | •Joint torique | |
| 11 | **VOE 937524** | 1 | 1 | | | | Hose assembly | Conducto | Mangueira completa | Conduit flexible | |
| 12 | **VOE 937196** | 1 | 1 | | | | Hose assembly | Conducto | Mangueira completa | Conduit flexible | |
| 13 | **VOE 936815** | 1 | 1 | | | | Hose assembly | Conducto | Mangueira completa | Conduit flexible | |
| 14 | **VOE 936976** | 1 | 1 | | | | Hose assembly | Conducto | Mangueira completa | Conduit flexible | |
| 15 | **VOE 936979** | 1 | 1 | | | | Hose assembly | Conducto | Mangueira completa | Conduit flexible | |
| 16 | **VOE 15084454** | 1 | 1 | | | | Hose assembly | Conducto | Mangueira completa | Conduit flexible | |
| 17 | **SA 9415-31021** | | 1 | | | | Plug | Tapon | Bujão | Bouchon | |
| 18 | **VOE 993320** | | 1 | | | | O-ring | Anillo tórico | Anel-o | Joint torique | (VOE 932039) |
| 19 | **VOE 13933857** | | | 1 | | | Elbow nipple | Niple angular | Cotovelo | Raccord coudé | |
| | **VOE 990736** | | | 1 | | | •O-ring | •Anillo tórico | •Anel-o | •Joint torique | |
| | **VOE 993320** | | | 1 | | | •O-ring | •Anillo tórico | •Anel-o | •Joint torique | |

| | |
|---|---|
| 1 | **8289985** |
| 2 | **8289980** |
| 3 | **8287125, 8289888** |
| 4 | |
| 5 | |

**Hydraulique de travail, marteau et ciseaux pour 2nd débit de pompe**
**Sistema hidráulico de operação, martelo e cortador para o fluxo da 2a. bomba**
**Hidráulica de trabajo, martillo y cizalla para flujo de 2a. bomba**
**Working hydraulic, hammer and shear for 2nd pump flow**

| | |
|---|---|
| Catalogue id **20615** | Group **914** |
| Illustr. No **1059524** | Section **2450** |
| Issue **PUB 20035940-B** | Page **1131** |

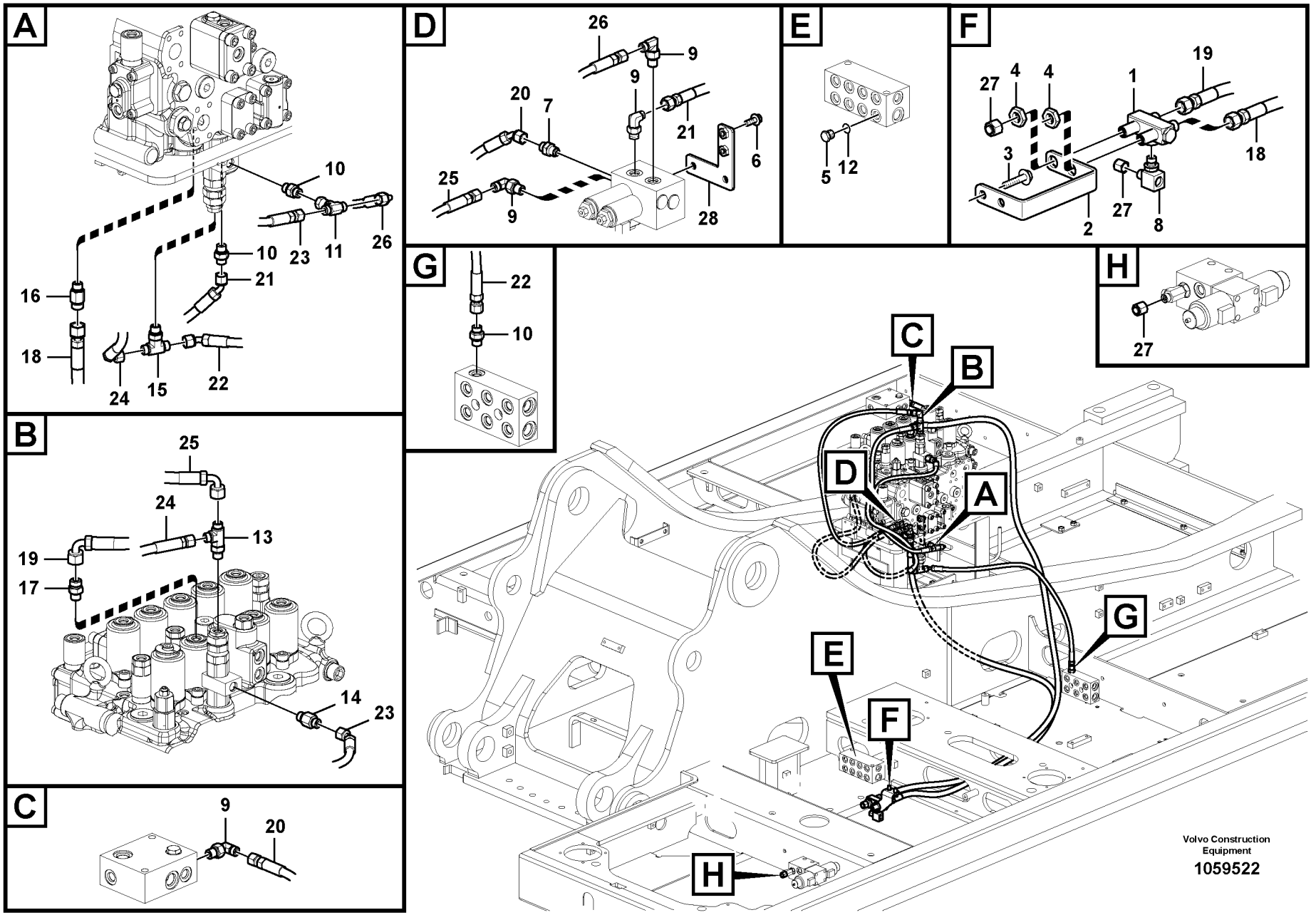
A
10
23
11
26
10
21
16
18
24
15
22
B
25
24
13
19
17
14
23
C
9
20
D
26
9
9
20
7
21
6
25
9
28
E
5
12
F
27
4
4
19
1
3
18
2
27
8
G
22
10
H
27
C
B
D
A
G
E
F
H
Volvo Construction Equipment
1059522

| Fig. | Part No. | Quantity 1 | 2 | 3 | PS | KIT | Description | Denominación | Denominação | Dénomination | Notes |
|---|---|---|---|---|---|---|---|---|---|---|---|
| 1 | **VOE 14537412** | 1 | 1 | | | | Valve | Válvula | Válvula | Valve | |
| 2 | **VOE 14600858** | 1 | 1 | | | | Bracket | Consola | Suporte | Console | |
| 3 | **VOE 946329** | 2 | 2 | | | | Flange screw | Tornillo embridado | Parafuso flangeado | Vis à embase | |
| 4 | **VOE 935428** | 2 | 2 | | | | Lock nut | Contratuerca | Porca trava | Contre-écrou | |
| 5 | **SA 9415-31021** | 4 | | | | | Plug | Tapon | Bujão | Bouchon | |
| 6 | **VOE 13946173** | 2 | 2 | | | | Screw | Tornillo | Parafuso | Vis | |
| 7 | **VOE 14535777** | 1 | 1 | | | | Connector | Unión | Conexão | Connexion | |
| 8 | **VOE 14546290** | 1 | 1 | | | | T-nipple | Niple t | Niple-t | Raccord-t | |
| 9 | **VOE 13933857** | 4 | 4 | | | | Elbow nipple | Niple angular | Cotovelo | Raccord coudé | |
| | **VOE 990736** | 4 | 4 | | | | •O-ring | •Anillo tórico | •Anel-o | •Joint torique | |
| | **VOE 993320** | 4 | 4 | | | | •O-ring | •Anillo tórico | •Anel-o | •Joint torique | |
| 10 | **VOE 13933858** | 3 | 3 | | | | Nipple | Niple | Niple | Raccord | |
| | **VOE 990736** | 3 | 3 | | | | •O-ring | •Anillo tórico | •Anel-o | •Joint torique | |
| | **VOE 993320** | 3 | 3 | | | | •O-ring | •Anillo tórico | •Anel-o | •Joint torique | |
| 11 | **VOE 13933860** | 1 | 1 | | | | T-nipple | Niple t | Niple-t | Raccord-t | |
| | **VOE 990736** | 2 | 2 | | | | •O-ring | •Anillo tórico | •Anel-o | •Joint torique | |
| 12 | **VOE 993320** | 1 | | | | | O-ring | Anillo tórico | Anel-o | Joint torique | |
| 13 | **VOE 937540** | 1 | 1 | | | | T-nipple | Niple t | Niple-t | Raccord-t | |
| 14 | **VOE 937538** | 1 | 1 | | | | Nipple | Niple | Niple | Raccord | |
| | **VOE 990736** | 1 | 1 | | | | •O-ring | •Anillo tórico | •Anel-o | •Joint torique | |
| | **VOE 993320** | 1 | 1 | | | | •O-ring | •Anillo tórico | •Anel-o | •Joint torique | (VOE 932039) |
| 15 | **VOE 937559** | 1 | 1 | | | | Nipple | Niple | Niple | Raccord | |
| | **VOE 993320** | 1 | 1 | | | | •O-ring | •Anillo tórico | •Anel-o | •Joint torique | (VOE 932039) |
| | **VOE 990736** | 1 | 1 | | | | •O-ring | •Anillo tórico | •Anel-o | •Joint torique | |
| 16 | **VOE 937538** | 1 | 1 | | | | Nipple | Niple | Niple | Raccord | |
| 17 | **VOE 13933858** | 1 | 1 | | | | Nipple | Niple | Niple | Raccord | |
| | **VOE 990736** | 1 | 1 | | | | •O-ring | •Anillo tórico | •Anel-o | •Joint torique | |
| | **VOE 993320** | 1 | 1 | | | | •O-ring | •Anillo tórico | •Anel-o | •Joint torique | |
| 18 | **VOE 936976** | 1 | 1 | | | | Hose assembly | Conducto | Mangueira completa | Conduit flexible | |
| 19 | **VOE 936979** | 1 | 1 | | | | Hose assembly | Conducto | Mangueira completa | Conduit flexible | |

| | |
|---|---|
| **1** | **8289981** |
| **2** | **8289316** |
| **3** | |
| **4** | |
| **5** | |

**Hydraulique de travail, marteau et ciseaux pour 2nd débit de pompe**
**Sistema hidráulico de operação, martelo e cortador para o fluxo da 2a. bomba**
**Hidráulica de trabajo, martillo y cizalla para flujo de 2a. bomba**
**Working hydraulic, hammer and shear for 2nd pump flow**

| | |
|---|---|
| Catalogue id **20615** | Group **914** |
| Illustr. No **1059522** | Section **2460** |
| Issue **PUB 20035940-B** | Page **1133** |

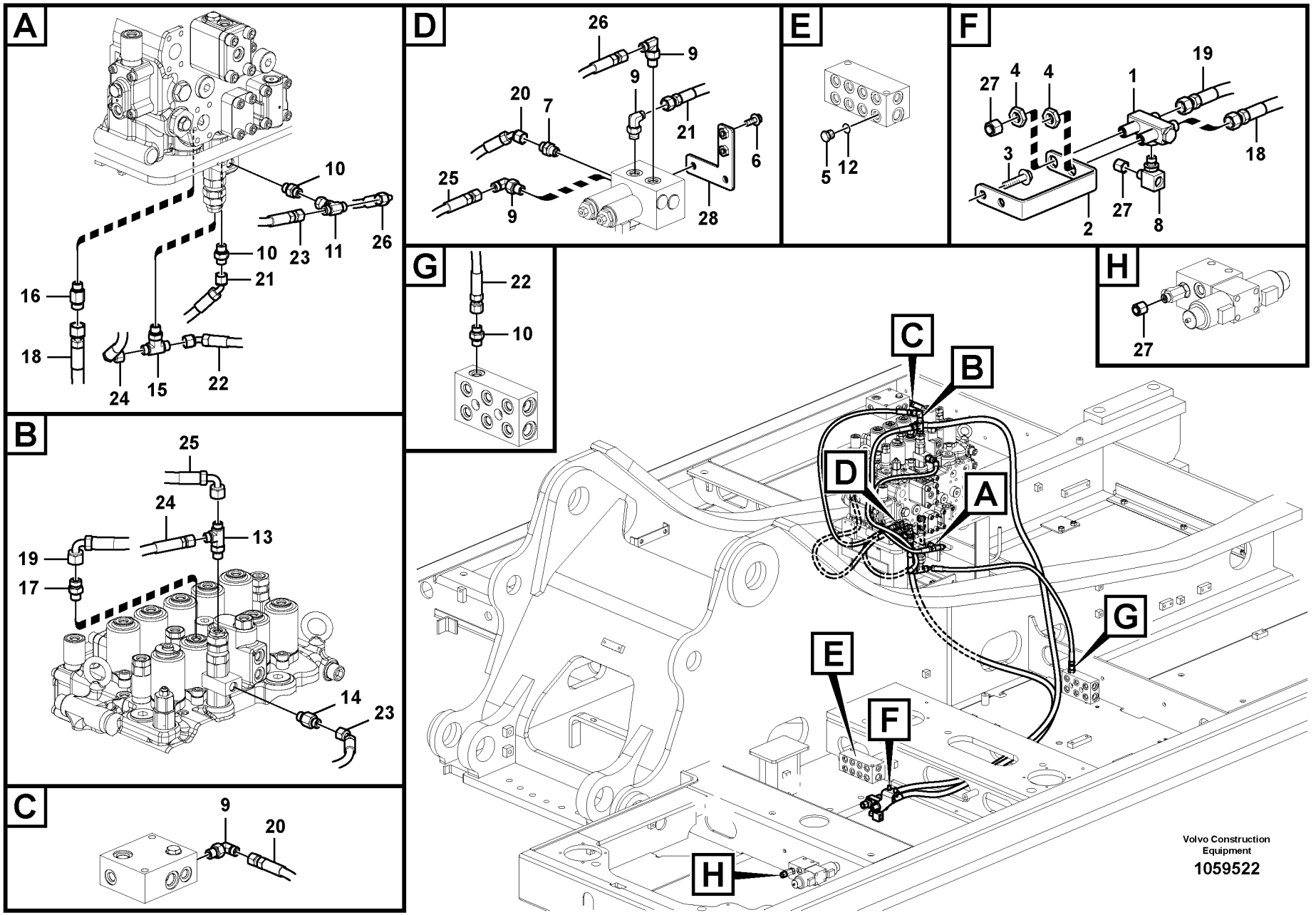
A
10
23
11
26
10
21
16
18
24
15
22
B
25
24
13
19
17
14
23
C
9
20
D
26
9
9
20
7
21
6
25
9
28
E
5
12
F
27
4
4
19
1
3
18
2
27
8
G
22
10
H
27
C
B
D
A
G
E
F
H
Volvo Construction Equipment
1059522

| Fig. | Part No. | Quantity 1 | 2 | 3 | P S | K I T | Description | Denominación | Denominação | Dénomination | Notes |
|---|---|---|---|---|---|---|---|---|---|---|---|
| 20 | **VOE 938063** | 1 | 1 | | | | Hose assembly | Conducto | Mangueira completa | Conduit flexible | |
| 21 | **VOE 937196** | 1 | 1 | | | | Hose assembly | Conducto | Mangueira completa | Conduit flexible | |
| 22 | **VOE 938138** | 1 | 1 | | | | Hose assembly | Conducto | Mangueira completa | Conduit flexible | |
| 23 | **VOE 937194** | 1 | 1 | | | | Hose assembly | Conducto | Mangueira completa | Conduit flexible | |
| 24 | **VOE 936292** | 1 | 1 | | | | Hose assembly | Conducto | Mangueira completa | Conduit flexible | |
| 25 | **VOE 937111** | 1 | 1 | | | | Hose assembly | Conducto | Mangueira completa | Conduit flexible | S/N -210211/-220188 |
| | **VOE 936299** | 1 | 1 | | | | Hose assembly | Conducto | Mangueira completa | Conduit flexible | S/N 210212-/220189- |
| 26 | **VOE 936289** | 1 | 1 | | | | Hose assembly | Conducto | Mangueira completa | Conduit flexible | |
| 27 | **VOE 935756** | 3 | 3 | | | | Plug | Tapón | Bujão | Tampon | |
| 28 | **VOE 14594444** | 1 | 1 | | | | Plate | Chapa | Chapa | Tôle | |

| | | | | |
|---|---|---|---|---|
| **1** | **8289981** | **Hydraulique de travail, marteau et ciseaux pour 2nd débit de pompe**<br>**Sistema hidráulico de operação, martelo e cortador para o fluxo da 2a. bomba**<br>**Hidráulica de trabajo, martillo y cizalla para flujo de 2a. bomba**<br>**Working hydraulic, hammer and shear for 2nd pump flow** | Catalogue id **20615** | Group **914** |
| **2** | **8289316** | | Illustr. No **1059522** | Section **2460** |
| **3** | | | Issue **PUB 20035940-B** | Page **1135** |
| **4** | | | | |
| **5** | | | | |

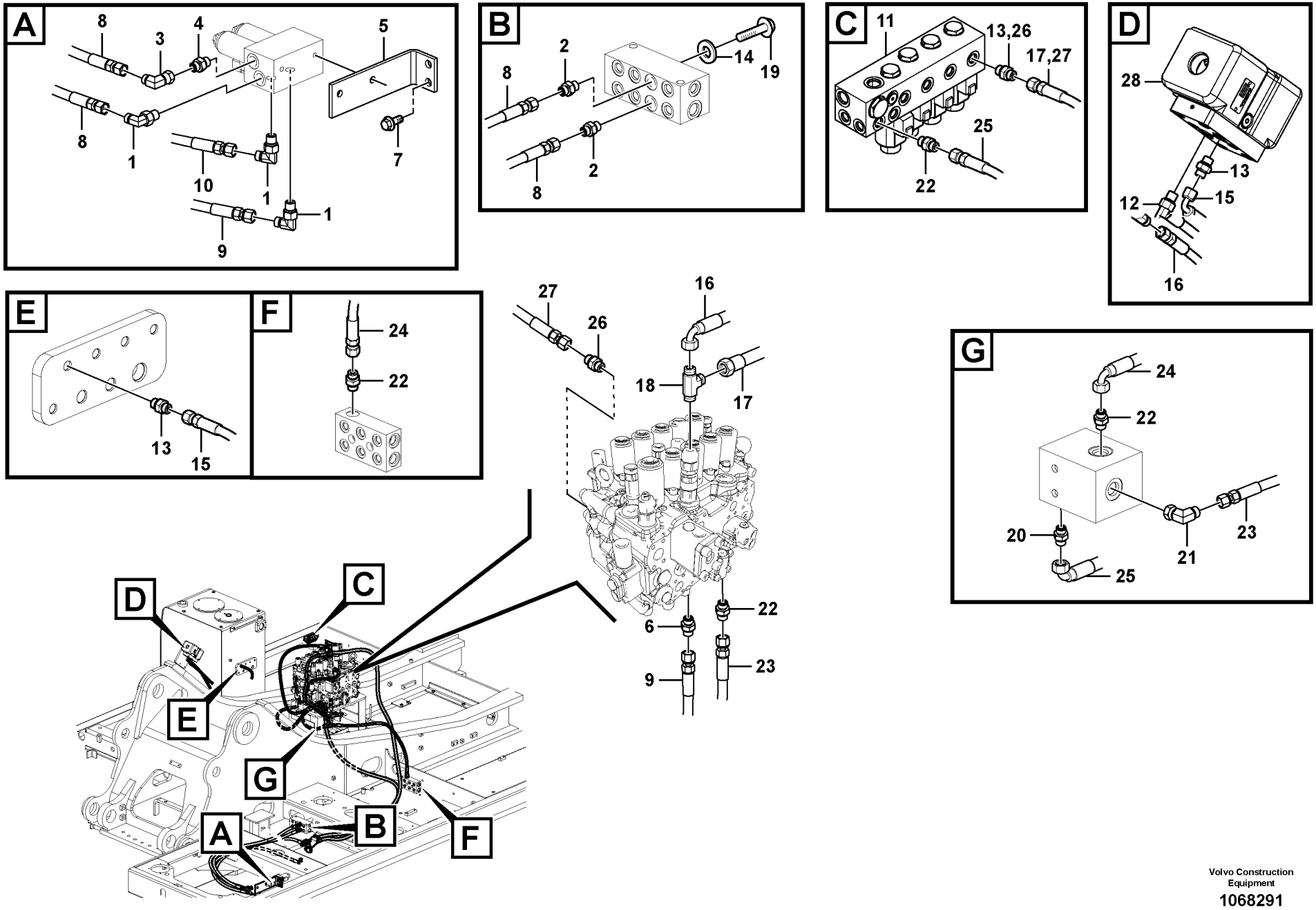


Volvo Construction Equipment

1068291

| Fig. | Part No. | Quantity 1 | 2 | 3 | PS | KIT | Description | Denominación | Denominação | Dénomination | Notes |
|---|---|---|---|---|---|---|---|---|---|---|---|
| 1 | **VOE 13933857** | 3 | 3 | | | | Elbow nipple | Niple angular | Cotovelo | Raccord coudé | |
| | **VOE 990736** | 1 | 1 | | | | •O-ring | •Anillo tórico | •Anel-o | •Joint torique | |
| | **VOE 993320** | 1 | 1 | | | | •O-ring | •Anillo tórico | •Anel-o | •Joint torique | (VOE 932039) |
| 2 | **VOE 13933858** | 3 | 3 | | | | Nipple | Niple | Niple | Raccord | |
| | **VOE 990736** | 1 | 1 | | | | •O-ring | •Anillo tórico | •Anel-o | •Joint torique | |
| | **VOE 993320** | 1 | 1 | | | | •O-ring | •Anillo tórico | •Anel-o | •Joint torique | (VOE 932039) |
| 3 | **VOE 13933905** | 1 | 1 | | | | Elbow nipple | Niple angular | Cotovelo | Raccord coudé | |
| | **VOE 990736** | 1 | 1 | | | | •O-ring | •Anillo tórico | •Anel-o | •Joint torique | |
| 4 | **VOE 14535777** | 1 | 1 | | | | Connector | Unión | Conexão | Connexion | |
| 5 | **VOE 14597286** | 1 | 1 | | | | Bracket | Consola | Suporte | Console | |
| 6 | **VOE 937538** | 1 | 1 | | | | Nipple | Niple | Niple | Raccord | |
| | **VOE 990736** | 1 | 1 | | | | •O-ring | •Anillo tórico | •Anel-o | •Joint torique | |
| | **VOE 992039** | 1 | 1 | | | | •Plain washer | •Arandela plana | •Arruela simples | •Rondelle plane | |
| 7 | **VOE 946329** | 2 | 2 | | | | Flange screw | Tornillo embridado | Parafuso flangeado | Vis à embase | |
| 8 | **VOE 936837** | 2 | 2 | | | | Hose assembly | Conducto | Mangueira completa | Conduit flexible | |
| 9 | **VOE 937580** | 1 | 1 | | | | Hose assembly | Conducto | Mangueira completa | Conduit flexible | S/N -210334/-230142<br>S/N -270160/-280011 |
| | **VOE 15174341** | 1 | 1 | | | | Hose assembly | Conducto | Mangueira completa | Conduit flexible | S/N 210335-/230143-<br>S/N 270161-/280012- |
| 10 | **VOE 936961** | 1 | 1 | | | | Hose assembly | Conducto | Mangueira completa | Conduit flexible | |
| 11 | **VOE 14612100** | 1 | | | | | Solenoid valve | Electroválvula | Válvula solenóide | Électrovanne | |
| 11 | **VOE 14612099** | | 1 | | | | Solenoid valve | Electroválvula | Válvula solenóide | Électrovanne | |
| | **VOE 14637810** | 4 | 3 | | | | •O-ring | •Anillo tórico | •Anel-o | •Joint torique | |
| | **VOE 14550884** | 5 | 4 | | | | •Solenoid coil | •Bobina magnética | •Bobina solenóide | •Bobine magnétique | |
| | **VOE 14637810** | 1 | 1 | | | | ••O-ring | ••Anillo tórico | ••Anel-o | ••Joint torique | |
| | **VOE 14503079** | 1 | 1 | | | | ••Nut | ••Tuerca | ••Porca | ••Écrou | |
| | **VOE 14550884** | 1 | 1 | | | | ••Solenoid coil | ••Bobina magnética | ••Bobina solenóide | ••Bobine magnétique | |
| | **VOE 983509** | 1 | 1 | | | | ••O-ring | ••Anillo tórico | ••Anel-o | ••Joint torique | |
| 12 | **VOE 13933857** | 1 | 1 | | | | Elbow nipple | Niple angular | Cotovelo | Raccord coudé | |
| | **VOE 990736** | 1 | 1 | | | | •O-ring | •Anillo tórico | •Anel-o | •Joint torique | |

| | |
|---|---|
| 1 | **8292199** |
| 2 | **8292198** |
| 3 | |
| 4 | |
| 5 | |

**Hydraulique de travail, marteau et ciseaux pour 2nd débit de pompe**
**Sistema hidráulico de operação, martelo e cortador para o fluxo da 2a. bomba**
**Hidráulica de trabajo, martillo y cizalla para flujo de 2a. bomba**
**Working hydraulic, hammer and shear for 2nd pump flow**

| | |
|---|---|
| Catalogue id **20615** | Group **914** |
| Illustr. No **1068291** | Section **2470** |
| Issue **PUB 20035940-B** | Page **1137** |

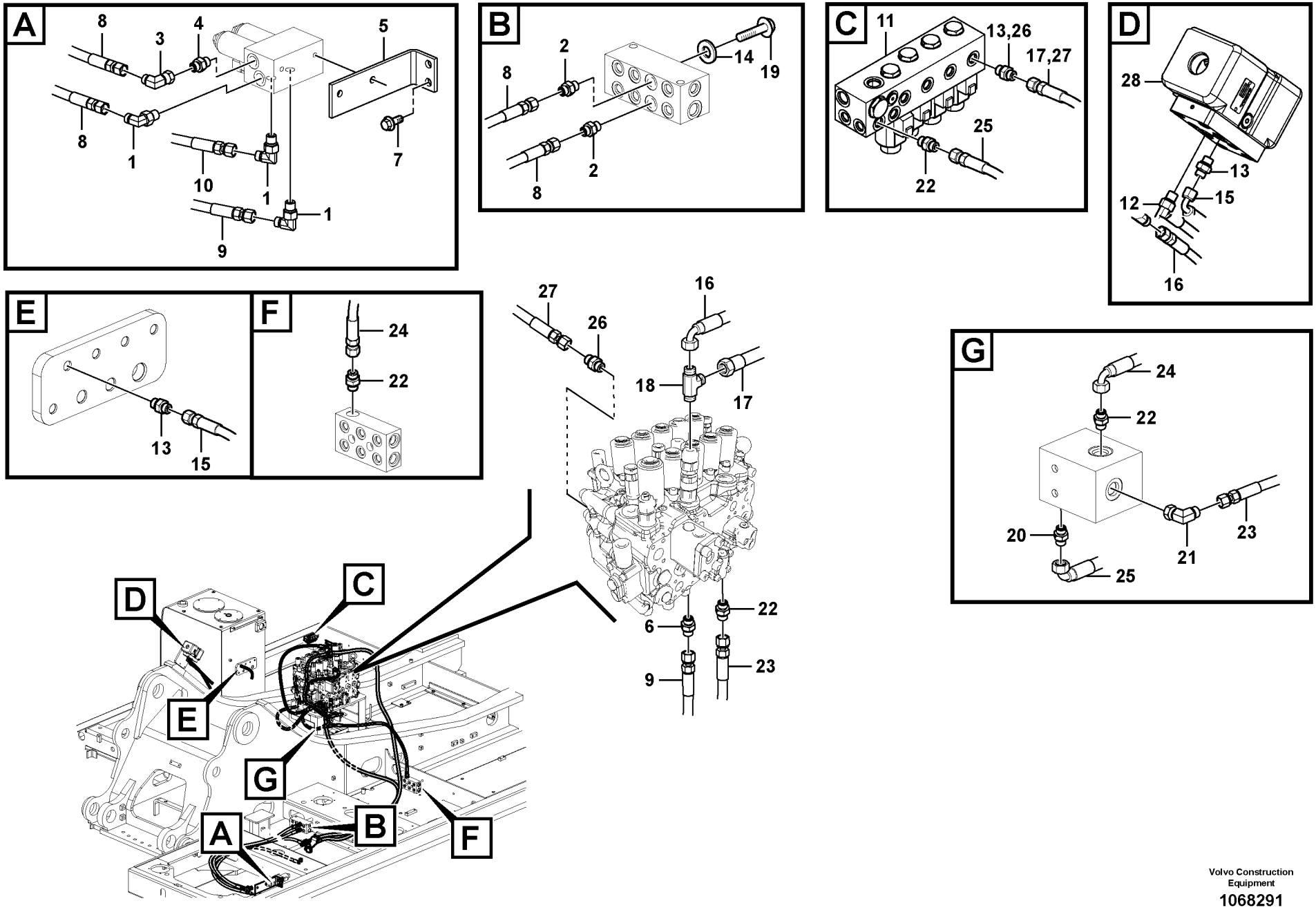


Volvo Construction Equipment

1068291

| Fig. | Part No. | Quantity 1 | 2 | 3 | PS | KIT | Description | Denominación | Denominação | Dénomination | Notes |
|---|---|---|---|---|---|---|---|---|---|---|---|
| | **VOE 993320** | 1 | 1 | | | | •O-ring | •Anillo tórico | •Anel-o | •Joint torique | (VOE 932039) |
| 13 | **VOE 13933858** | 3 | 3 | | | | Nipple | Niple | Niple | Raccord | |
| | **VOE 990736** | 1 | 1 | | | | •O-ring | •Anillo tórico | •Anel-o | •Joint torique | |
| | **VOE 993320** | 1 | 1 | | | | •O-ring | •Anillo tórico | •Anel-o | •Joint torique | (VOE 932039) |
| 14 | **VOE 993320** | 1 | 1 | | | | O-ring | Anillo tórico | Anel-o | Joint torique | |
| 15 | **VOE 936301** | 1 | 1 | | | | Hose assembly | Conducto | Mangueira completa | Conduit flexible | |
| 16 | **VOE 936825** | 1 | 1 | | | | Hose assembly | Conducto | Mangueira completa | Conduit flexible | |
| 17 | **VOE 937122** | 1 | 1 | | | | Hose assembly | Conducto | Mangueira completa | Conduit flexible | |
| 18 | **VOE 937540** | 1 | 1 | | | | T-nipple | Niple t | Niple-t | Raccord-t | |
| | **VOE 990736** | 2 | 2 | | | | •O-ring | •Anillo tórico | •Anel-o | •Joint torique | |
| | **VOE 993320** | 1 | 1 | | | | •O-ring | •Anillo tórico | •Anel-o | •Joint torique | (VOE 932039) |
| 19 | **SA 9415-31021** | 1 | 1 | | | | Plug | Tapon | Bujão | Bouchon | |
| 20 | **VOE 14535777** | 1 | 1 | | | | Connector | Unión | Conexão | Connexion | |
| 21 | **VOE 13933857** | 1 | 1 | | | | Elbow nipple | Niple angular | Cotovelo | Raccord coudé | |
| | **VOE 990736** | 1 | 1 | | | | •O-ring | •Anillo tórico | •Anel-o | •Joint torique | |
| | **VOE 993320** | 1 | 1 | | | | •O-ring | •Anillo tórico | •Anel-o | •Joint torique | (VOE 932039) |
| 22 | **VOE 13933858** | 4 | 4 | | | | Nipple | Niple | Niple | Raccord | |
| | **VOE 990736** | 1 | 1 | | | | •O-ring | •Anillo tórico | •Anel-o | •Joint torique | |
| | **VOE 993320** | 1 | 1 | | | | •O-ring | •Anillo tórico | •Anel-o | •Joint torique | (VOE 932039) |
| 23 | **VOE 937195** | 1 | 1 | | | | Hose assembly | Conducto | Mangueira completa | Conduit flexible | |
| 24 | **VOE 936815** | 1 | 1 | | | | Hose assembly | Conducto | Mangueira completa | Conduit flexible | |
| 25 | **VOE 937200** | 1 | 1 | | | | Hose assembly | Conducto | Mangueira completa | Conduit flexible | |
| 26 | **VOE 13933858** | 2 | | | | | Nipple | Niple | Niple | Raccord | |
| | **VOE 990736** | 1 | | | | | •O-ring | •Anillo tórico | •Anel-o | •Joint torique | |
| | **VOE 993320** | 1 | | | | | •O-ring | •Anillo tórico | •Anel-o | •Joint torique | (VOE 932039) |
| 27 | **VOE 938063** | 1 | | | | | Hose assembly | Conducto | Mangueira completa | Conduit flexible | |
| 28 | **VOE 14534530** | 1 | 1 | | | | Valve | Válvula | Válvula | Valve | See group 912, Page |

| | |
|---|---|
| 1 | **8292199** |
| 2 | **8292198** |
| 3 | |
| 4 | |
| 5 | |

**Hydraulique de travail, marteau et ciseaux pour 2nd débit de pompe**
**Sistema hidráulico de operação, martelo e cortador para o fluxo da 2a. bomba**
**Hidráulica de trabajo, martillo y cizalla para flujo de 2a. bomba**
**Working hydraulic, hammer and shear for 2nd pump flow**

| | |
|---|---|
| Catalogue id **20615** | Group **914** |
| Illustr. No **1068291** | Section **2470** |
| Issue **PUB 20035940-B** | Page **1139** |

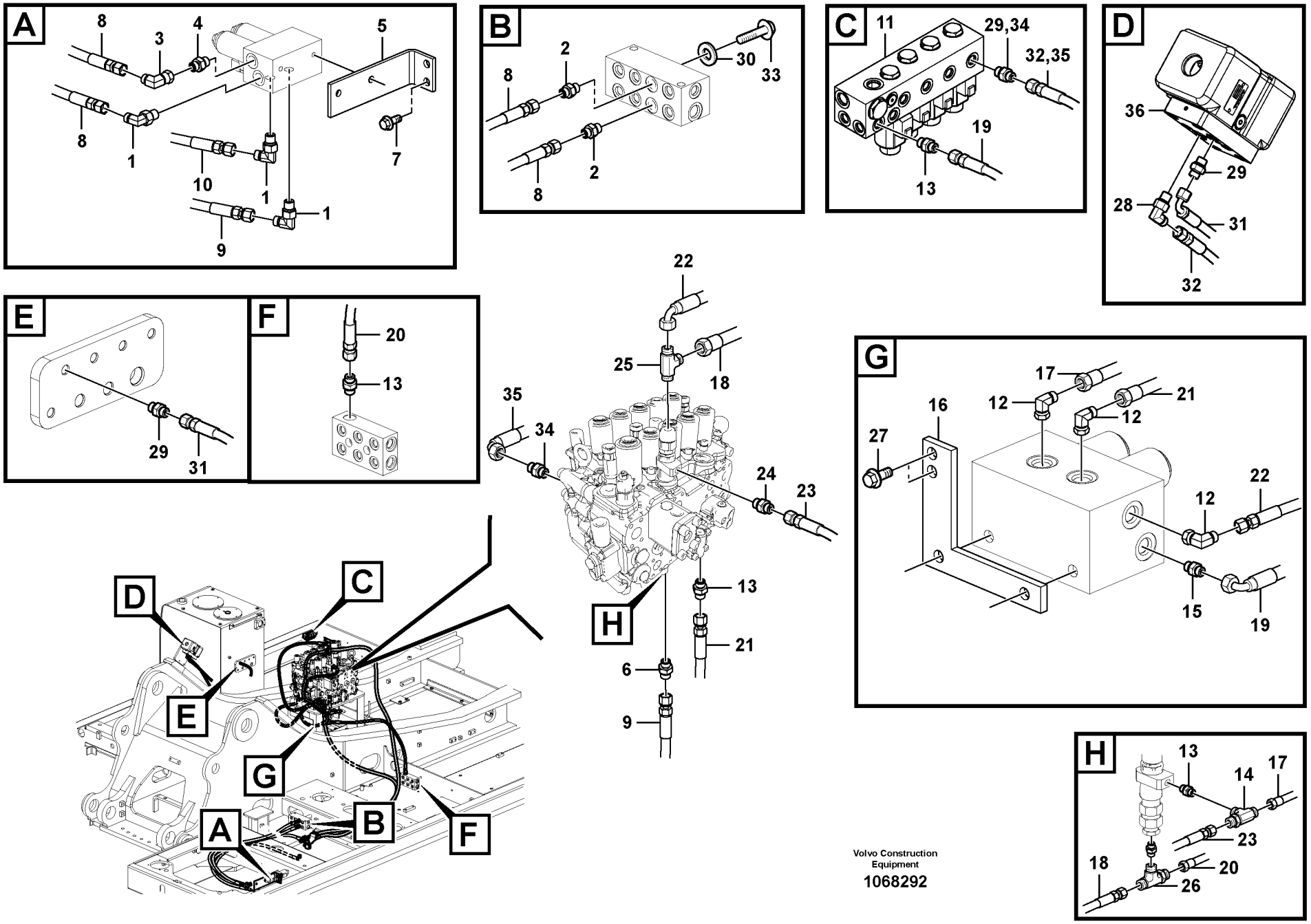


Volvo Construction Equipment

1068292

| Fig. | Part No. | Quantity 1 | 2 | 3 | PS | KIT | Description | Denominación | Denominação | Dénomination | Notes |
|---|---|---|---|---|---|---|---|---|---|---|---|
| 1 | **VOE 13933857** | 3 | 3 | | | | Elbow nipple | Niple angular | Cotovelo | Raccord coudé | |
| | **VOE 990736** | 1 | 1 | | | | •O-ring | •Anillo tórico | •Anel-o | •Joint torique | |
| | **VOE 993320** | 1 | 1 | | | | •O-ring | •Anillo tórico | •Anel-o | •Joint torique | (VOE 932039) |
| 2 | **VOE 13933858** | 3 | 3 | | | | Nipple | Niple | Niple | Raccord | |
| | **VOE 990736** | 1 | 1 | | | | •O-ring | •Anillo tórico | •Anel-o | •Joint torique | |
| | **VOE 993320** | 1 | 1 | | | | •O-ring | •Anillo tórico | •Anel-o | •Joint torique | (VOE 932039) |
| 3 | **VOE 13933905** | 1 | 1 | | | | Elbow nipple | Niple angular | Cotovelo | Raccord coudé | |
| | **VOE 990736** | 1 | 1 | | | | •O-ring | •Anillo tórico | •Anel-o | •Joint torique | |
| 4 | **VOE 14535777** | 1 | 1 | | | | Connector | Unión | Conexão | Connexion | |
| 5 | **VOE 14597286** | 1 | 1 | | | | Bracket | Consola | Suporte | Console | |
| 6 | **VOE 937538** | 1 | 1 | | | | Nipple | Niple | Niple | Raccord | |
| | **VOE 990736** | 1 | 1 | | | | •O-ring | •Anillo tórico | •Anel-o | •Joint torique | |
| | **VOE 993320** | 1 | 1 | | | | •O-ring | •Anillo tórico | •Anel-o | •Joint torique | (VOE 932039) |
| 7 | **VOE 946329** | 2 | 2 | | | | Flange screw | Tornillo embridado | Parafuso flangeado | Vis à embase | |
| 8 | **VOE 936837** | 2 | 2 | | | | Hose assembly | Conducto | Mangueira completa | Conduit flexible | |
| 9 | **VOE 937580** | 1 | 1 | | | | Hose assembly | Conducto | Mangueira completa | Conduit flexible | S/N -210334/-230142<br>S/N -270160/-280011 |
| | **VOE 15174341** | 1 | 1 | | | | Hose assembly | Conducto | Mangueira completa | Conduit flexible | S/N 210335-/230143-<br>S/N 270161-/280012- |
| 10 | **VOE 936961** | 1 | 1 | | | | Hose assembly | Conducto | Mangueira completa | Conduit flexible | |
| 11 | **VOE 14612100** | 1 | | | | | Solenoid valve | Electroválvula | Válvula solenóide | Électrovanne | |
| 11 | **VOE 14612099** | | 1 | | | | Solenoid valve | Electroválvula | Válvula solenóide | Électrovanne | |
| 11 | **VOE 14633370** | | | 1 | | | Solenoid valve | Electroválvula | Válvula solenóide | Électrovanne | |
| | **VOE 14637810** | 4 | 3 | | | | •O-ring | •Anillo tórico | •Anel-o | •Joint torique | |
| | **VOE 14550884** | 5 | 4 | 1 | | | •Solenoid coil | •Bobina magnética | •Bobina solenóide | •Bobine magnétique | |
| | **VOE 14637810** | 1 | 1 | 1 | | | ••O-ring | ••Anillo tórico | ••Anel-o | ••Joint torique | |
| | **VOE 14503079** | 1 | 1 | 1 | | | ••Nut | ••Tuerca | ••Porca | ••Écrou | |
| | **VOE 14550884** | 1 | 1 | 1 | | | ••Solenoid coil | ••Bobina magnética | ••Bobina solenóide | ••Bobine magnétique | |
| | **VOE 983509** | 1 | 1 | 1 | | | ••O-ring | ••Anillo tórico | ••Anel-o | ••Joint torique | |
| | **VOE 14533610** | 1 | 1 | | | | •O-ring | •Anillo tórico | •Anel-o | •Joint torique | |

| | |
|---|---|
| **1** | **8292201** |
| **2** | **8292194** |
| **3** | **8289885** |
| **4** | |
| **5** | |

**Hydraulique de travail, marteau et ciseaux pour 2nd débit de pompe**
**Sistema hidráulico de operação, martelo e cortador para o fluxo da 2a. bomba**
**Hidráulica de trabajo, martillo y cizalla para flujo de 2a. bomba**
**Working hydraulic, hammer and shear for 2nd pump flow**

| | |
|---|---|
| Catalogue id **20615** | Group **914** |
| Illustr. No **1068292** | Section **2480** |
| Issue **PUB 20035940-B** | Page **1141** |

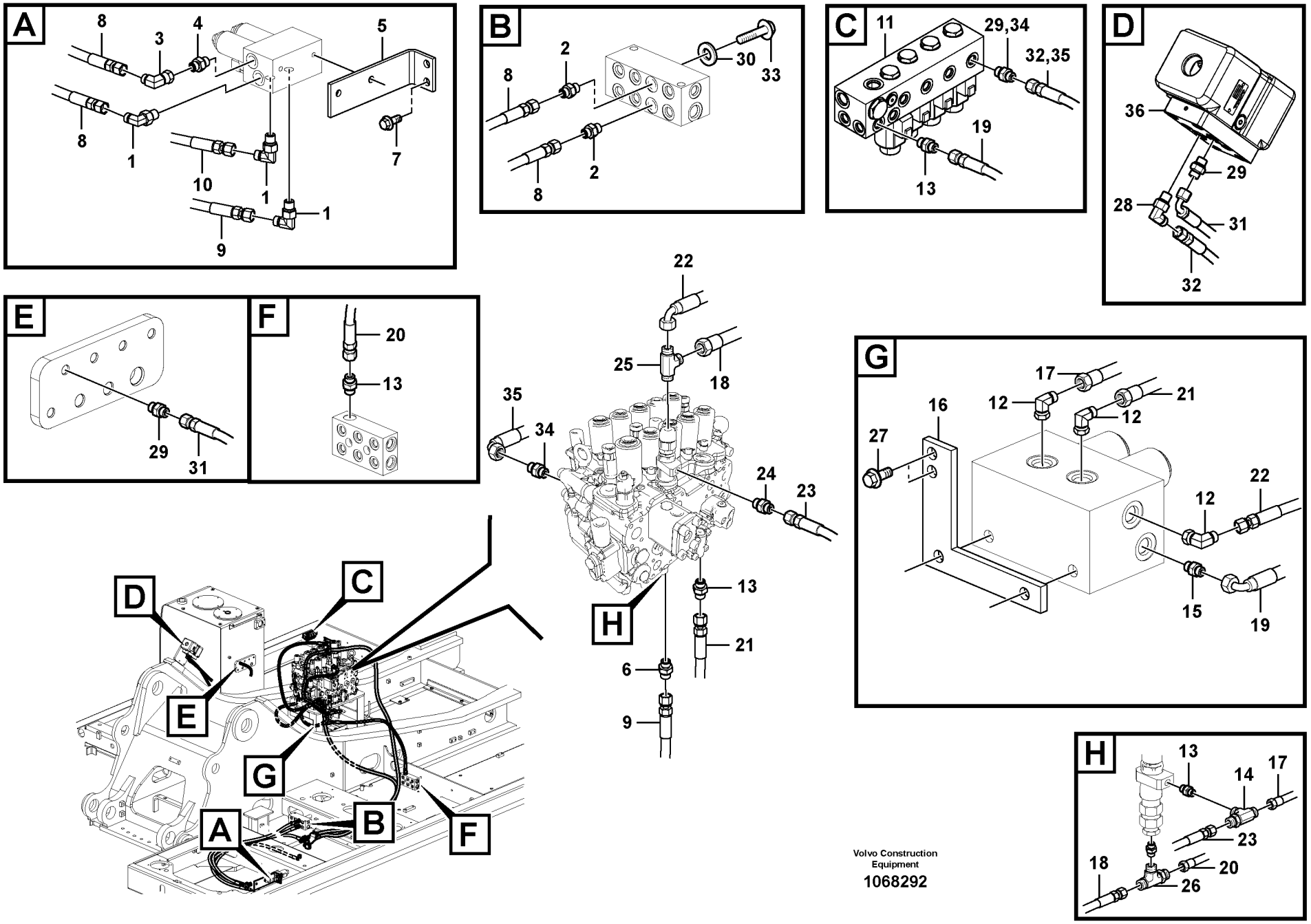


Volvo Construction Equipment

1068292

| Fig. | Part No. | Quantity 1 | 2 | 3 | PS | KIT | Description | Denominación | Denominação | Dénomination | Notes |
|---|---|---|---|---|---|---|---|---|---|---|---|
| | **VOE 14637810** | 1 | 1 | 2 | | | •O-ring | •Anillo tórico | •Anel-o | •Joint torique | |
| | **VOE 983509** | 4 | 3 | 2 | | | •O-ring | •Anillo tórico | •Anel-o | •Joint torique | |
| 12 | **VOE 13933857** | 3 | 3 | | | | Elbow nipple | Niple angular | Cotovelo | Raccord coudé | |
| | **VOE 990736** | 1 | 1 | | | | •O-ring | •Anillo tórico | •Anel-o | •Joint torique | |
| | **VOE 993320** | 1 | 1 | | | | •O-ring | •Anillo tórico | •Anel-o | •Joint torique | (VOE 932039) |
| 13 | **VOE 13933858** | 4 | 4 | | | | Nipple | Niple | Niple | Raccord | |
| | **VOE 990736** | 1 | 1 | | | | •O-ring | •Anillo tórico | •Anel-o | •Joint torique | |
| | **VOE 993320** | 1 | 1 | | | | •O-ring | •Anillo tórico | •Anel-o | •Joint torique | (VOE 932039) |
| 14 | **VOE 13933860** | 1 | 1 | | | | T-nipple | Niple t | Niple-t | Raccord-t | |
| | **VOE 990736** | 2 | 2 | | | | O-ring | Anillo tórico | Anel-o | Joint torique | |
| 15 | **VOE 14535777** | 1 | 1 | | | | Connector | Unión | Conexão | Connexion | |
| 16 | **VOE 14594444** | 1 | 1 | | | | Plate | Chapa | Chapa | Tôle | |
| 17 | **VOE 936288** | 1 | 1 | | | | Hose assembly | Conducto | Mangueira completa | Conduit flexible | |
| 18 | **VOE 936292** | 1 | 1 | | | | Hose assembly | Conducto | Mangueira completa | Conduit flexible | |
| 19 | **VOE 936301** | 1 | 1 | | | | Hose assembly | Conducto | Mangueira completa | Conduit flexible | |
| 20 | **VOE 938138** | 1 | 1 | | | | Hose assembly | Conducto | Mangueira completa | Conduit flexible | |
| 21 | **VOE 937196** | 1 | 1 | | | | Hose assembly | Conducto | Mangueira completa | Conduit flexible | |
| 22 | **VOE 936299** | 1 | 1 | | | | Hose assembly | Conducto | Mangueira completa | Conduit flexible | |
| 23 | **VOE 937194** | 2 | 2 | | | | Hose assembly | Conducto | Mangueira completa | Conduit flexible | S/N -210334/-230142<br>S/N -270160/-280011 |
| | **VOE 937194** | 1 | 1 | | | | Hose assembly | Conducto | Mangueira completa | Conduit flexible | S/N 210335-/230143-<br>S/N 270161-/280012- |
| 24 | **VOE 937538** | 2 | 2 | | | | Nipple | Niple | Niple | Raccord | S/N -210334/-230142<br>S/N -270160/-280011 |
| | **VOE 937538** | 1 | 1 | | | | Nipple | Niple | Niple | Raccord | S/N 210335-/230143-<br>S/N 270161-/280012- |
| | **VOE 990736** | 1 | 1 | | | | •O-ring | •Anillo tórico | •Anel-o | •Joint torique | |
| | **VOE 993320** | 1 | 1 | | | | •O-ring | •Anillo tórico | •Anel-o | •Joint torique | (VOE 932039) |
| 25 | **VOE 937540** | 1 | 1 | | | | T-nipple | Niple t | Niple-t | Raccord-t | |
| | **VOE 993320** | 1 | 1 | | | | •O-ring | •Anillo tórico | •Anel-o | •Joint torique | (VOE 932039) |

| | |
|---|---|
| 1 | **8292201** |
| 2 | **8292194** |
| 3 | **8289885** |
| 4 | |
| 5 | |

**Hydraulique de travail, marteau et ciseaux pour 2nd débit de pompe**
**Sistema hidráulico de operação, martelo e cortador para o fluxo da 2a. bomba**
**Hidráulica de trabajo, martillo y cizalla para flujo de 2a. bomba**
**Working hydraulic, hammer and shear for 2nd pump flow**

| | |
|---|---|
| Catalogue id **20615** | Group **914** |
| Illustr. No **1068292** | Section **2480** |
| Issue **PUB 20035940-B** | Page **1143** |

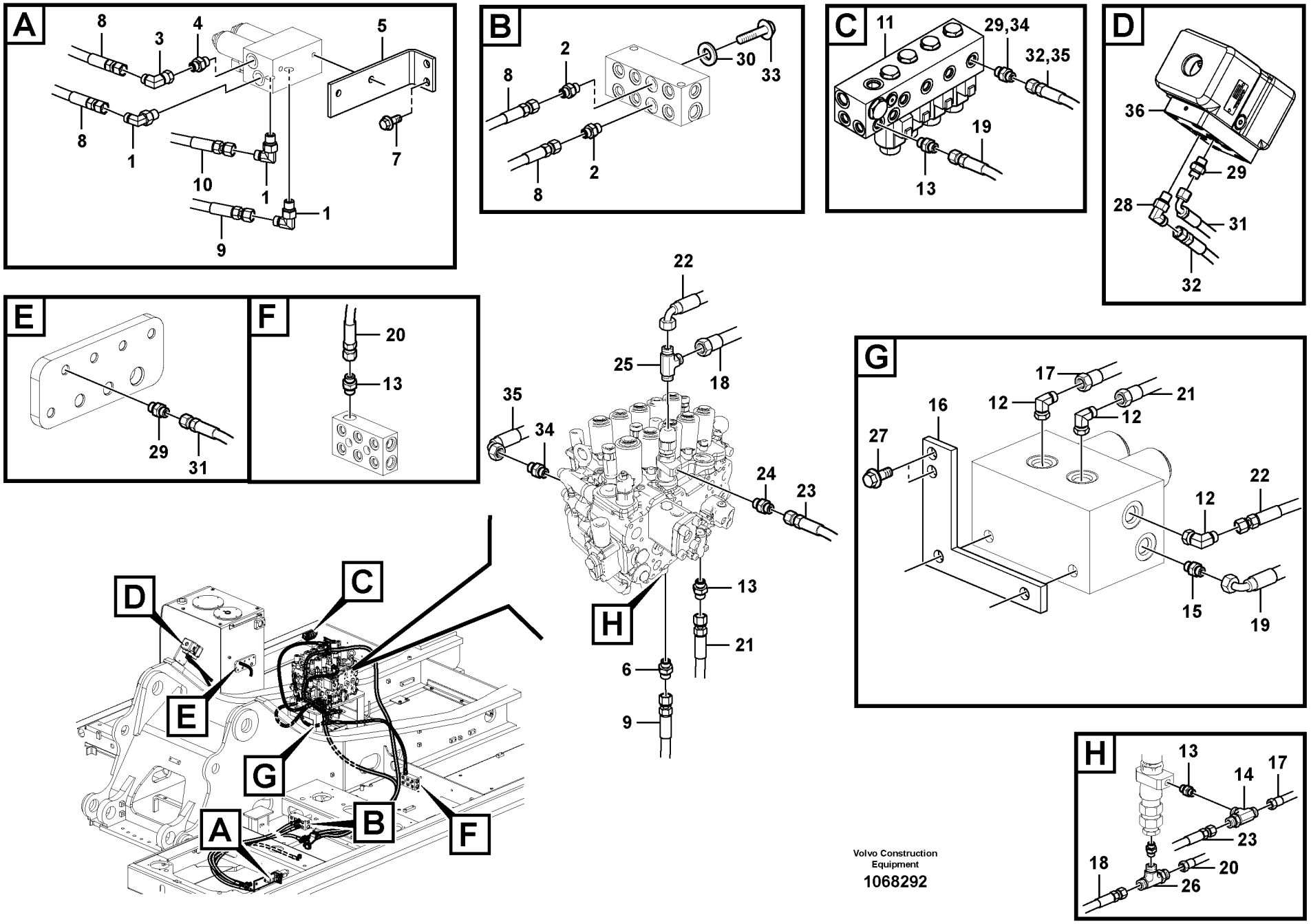


Volvo Construction Equipment

1068292

| Fig. | Part No. | Quantity 1 | 2 | 3 | PS | KIT | Description | Denominación | Denominação | Dénomination | Notes |
|---|---|---|---|---|---|---|---|---|---|---|---|
| | **VOE 990736** | 2 | 2 | | | | •O-ring | •Anillo tórico | •Anel-o | •Joint torique | |
| 26 | **VOE 937559** | 1 | 1 | | | | Nipple | Niple | Niple | Raccord | |
| | **VOE 993320** | 1 | 1 | | | | •O-ring | •Anillo tórico | •Anel-o | •Joint torique | (VOE 932039) |
| | **VOE 990736** | 2 | 2 | | | | •O-ring | •Anillo tórico | •Anel-o | •Joint torique | |
| 27 | **VOE 13946173** | 2 | 2 | | | | Screw | Tornillo | Parafuso | Vis | |
| 28 | **VOE 13933857** | 1 | 1 | | | | Elbow nipple | Niple angular | Cotovelo | Raccord coudé | |
| | **VOE 990736** | 1 | 1 | | | | •O-ring | •Anillo tórico | •Anel-o | •Joint torique | |
| | **932036** | 1 | 1 | | | | • | • | • | • | |
| 29 | **VOE 13933858** | 3 | 3 | | | | Nipple | Niple | Niple | Raccord | |
| | **VOE 990736** | 1 | 1 | | | | •O-ring | •Anillo tórico | •Anel-o | •Joint torique | |
| | **VOE 993320** | 1 | 1 | | | | •O-ring | •Anillo tórico | •Anel-o | •Joint torique | (VOE 932039) |
| 30 | **VOE 993320** | 1 | 1 | | | | O-ring | Anillo tórico | Anel-o | Joint torique | |
| 31 | **VOE 936301** | 1 | 1 | | | | Hose assembly | Conducto | Mangueira completa | Conduit flexible | |
| 32 | **VOE 936975** | 1 | 1 | | | | Hose assembly | Conducto | Mangueira completa | Conduit flexible | |
| 33 | **SA 9415-31021** | 1 | 1 | | | | Plug | Tapon | Bujão | Bouchon | |
| 34 | **VOE 13933858** | 2 | | | | | Nipple | Niple | Niple | Raccord | |
| | **VOE 990736** | 1 | | | | | •O-ring | •Anillo tórico | •Anel-o | •Joint torique | |
| | **VOE 993320** | 1 | | | | | •O-ring | •Anillo tórico | •Anel-o | •Joint torique | (VOE 932039) |
| 35 | **VOE 938063** | 1 | | | | | Hose assembly | Conducto | Mangueira completa | Conduit flexible | |
| 36 | **VOE 14534530** | 1 | 1 | | | | Valve | Válvula | Válvula | Valve | See group 912, Page |

| | |
|---|---|
| 1 | **8292201** |
| 2 | **8292194** |
| 3 | **8289885** |
| 4 | |
| 5 | |

**Hydraulique de travail, marteau et ciseaux pour 2nd débit de pompe**
**Sistema hidráulico de operação, martelo e cortador para o fluxo da 2a. bomba**
**Hidráulica de trabajo, martillo y cizalla para flujo de 2a. bomba**
**Working hydraulic, hammer and shear for 2nd pump flow**

| | |
|---|---|
| Catalogue id **20615** | Group **914** |
| Illustr. No **1068292** | Section **2480** |
| Issue **PUB 20035940-B** | Page **1145** |

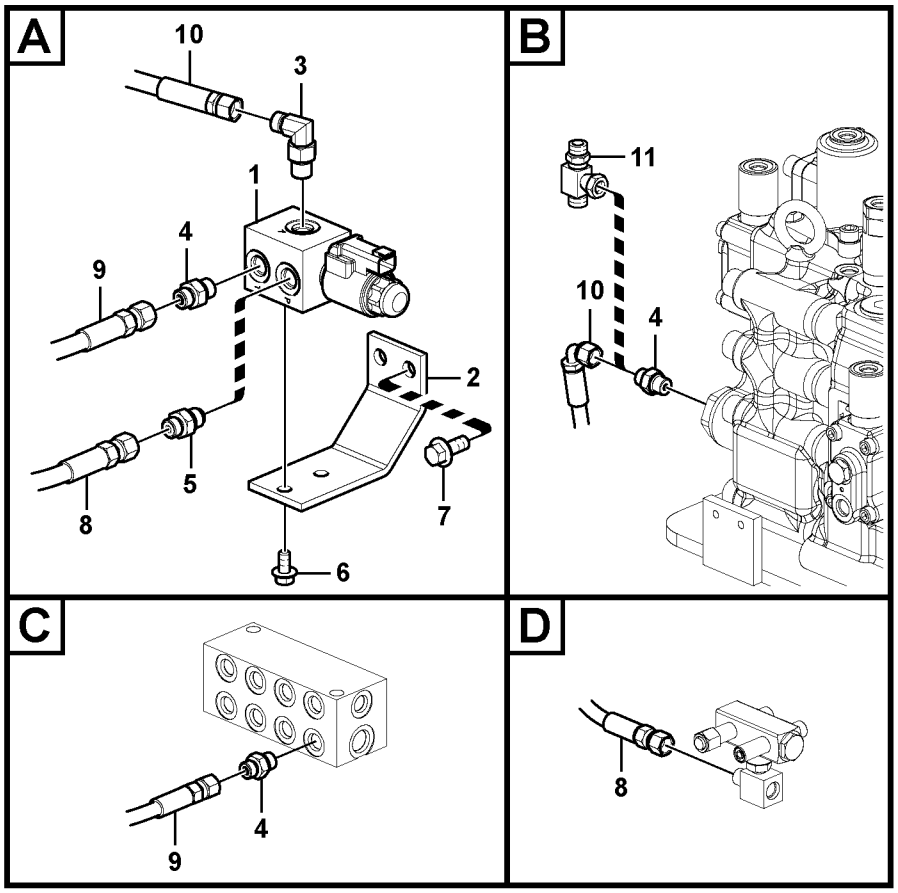


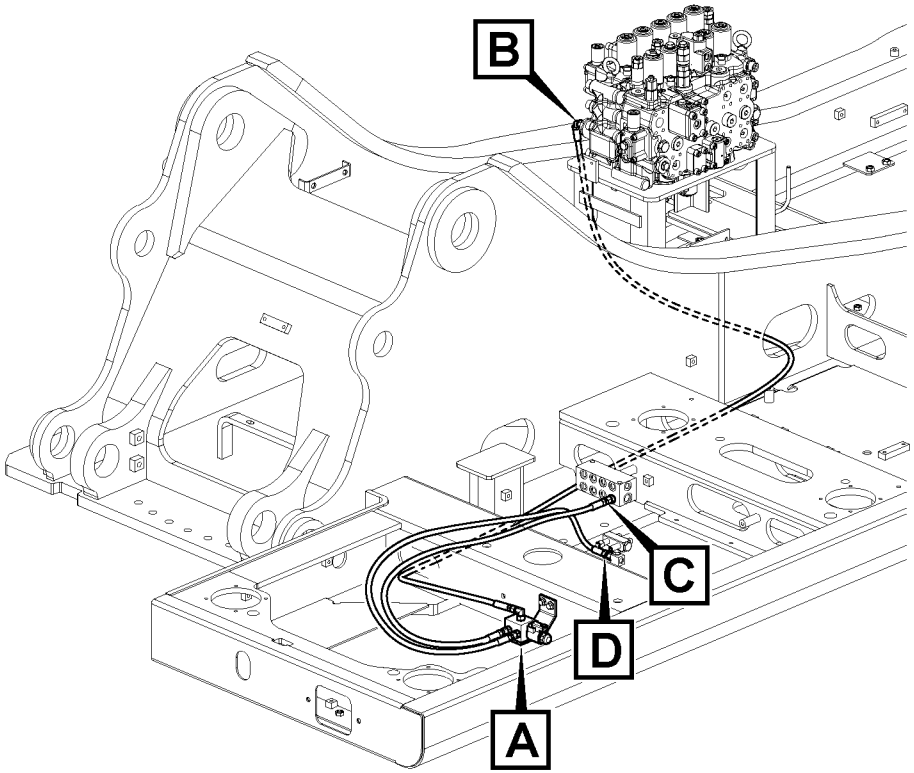


Volvo Construction Equipment

1059500

| Fig. | Part No. | Quantity 1 | 2 | 3 | PS | KIT | Description | Denominación | Denominação | Dénomination | Notes |
|---|---|---|---|---|---|---|---|---|---|---|---|
| 1 | **VOE 14578200** | 1 | | | | | Solenoid valve | Electroválvula | Válvula solenóide | Électrovanne | |
| | **VOE 11708658** | 1 | | | | | •Coil | •Bobina | •Bobina | •Bobine | |
| | **VOE 11708661** | 1 | | | | | •Sealing kit | •Kit de precinto | •Jogo de vedação | •Kit plombage | |
| 2 | **VOE 14600859** | 1 | | | | | Bracket | Consola | Suporte | Console | |
| 3 | **VOE 13933857** | 1 | | | | | Elbow nipple | Niple angular | Cotovelo | Raccord coudé | |
| | **VOE 990736** | 1 | | | | | •O-ring | •Anillo tórico | •Anel-o | •Joint torique | |
| | **VOE 993320** | 1 | | | | | •O-ring | •Anillo tórico | •Anel-o | •Joint torique | |
| 4 | **VOE 13933858** | 3 | | | | | Nipple | Niple | Niple | Raccord | |
| | **VOE 990736** | 3 | | | | | •O-ring | •Anillo tórico | •Anel-o | •Joint torique | |
| | **VOE 993320** | 3 | | | | | •O-ring | •Anillo tórico | •Anel-o | •Joint torique | |
| 5 | **VOE 14534523** | 1 | | | | | Connector | Unión | Conexão | Connexion | |
| 6 | **VOE 946440** | 2 | | | | | Flange screw | Tornillo embridado | Parafuso flangeado | Vis à embase | |
| 7 | **VOE 946329** | 2 | | | | | Flange screw | Tornillo embridado | Parafuso flangeado | Vis à embase | |
| 8 | **VOE 936970** | 1 | | | | | Hose assembly | Conducto | Mangueira completa | Conduit flexible | |
| 9 | **VOE 936837** | 1 | | | | | Hose assembly | Conducto | Mangueira completa | Conduit flexible | |
| 10 | **VOE 936981** | 1 | | | | | Hose assembly | Conducto | Mangueira completa | Conduit flexible | |
| 11 | **VOE 14538783** | | 1 | | | | T-nipple | Niple t | Niple-t | Raccord-t | |

| | |
|---|---|
| **1** | **8289985, 8289316** |
| **2** | **8280283** |
| **3** | |
| **4** | |
| **5** | |

**Hydraulique de travail, marteau et ciseaux pour 2nd débit de pompe**
**Sistema hidráulico de operação, martelo e cortador para o fluxo da 2a. bomba**
**Hidráulica de trabajo, martillo y cizalla para flujo de 2a. bomba**
**Working hydraulic, hammer and shear for 2nd pump flow**

| | |
|---|---|
| Catalogue id **20615** | Group **914** |
| Illustr. No **1059500** | Section **2500** |
| Issue **PUB 20035940-B** | Page **1147** |

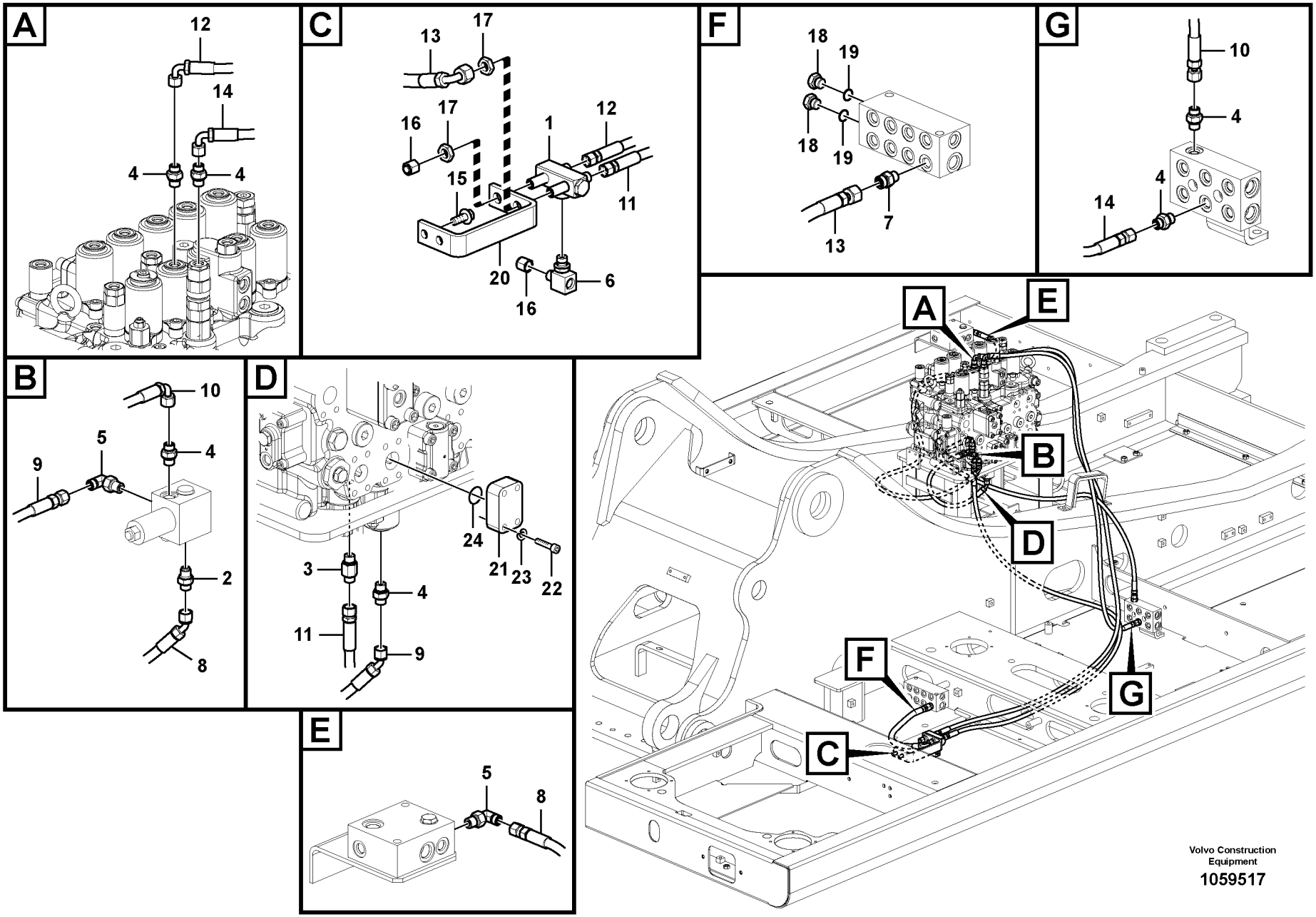


Volvo Construction Equipment

1059517

| Fig. | Part No. | Quantity 1 | 2 | 3 | PS | KIT | Description | Denominación | Denominação | Dénomination | Notes |
|---|---|---|---|---|---|---|---|---|---|---|---|
| 1 | **VOE 14537412** | 1 | | | | | Valve | Válvula | Válvula | Valve | |
| 2 | **VOE 14535777** | 1 | | | | | Connector | Unión | Conexão | Connexion | |
| 3 | **VOE 937538** | 1 | | | | | Nipple | Niple | Niple | Raccord | |
| | **VOE 990736** | 1 | | | | | •O-ring | •Anillo tórico | •Anel-o | •Joint torique | |
| | **VOE 993320** | 1 | | | | | •O-ring | •Anillo tórico | •Anel-o | •Joint torique | (VOE 932039) |
| 4 | **VOE 13933858** | 6 | | | | | Nipple | Niple | Niple | Raccord | |
| | **VOE 990736** | 6 | | | | | •O-ring | •Anillo tórico | •Anel-o | •Joint torique | |
| | **VOE 993320** | 6 | | | | | •O-ring | •Anillo tórico | •Anel-o | •Joint torique | |
| 5 | **VOE 13933857** | 2 | | | | | Elbow nipple | Niple angular | Cotovelo | Raccord coudé | |
| | **VOE 990736** | 2 | | | | | •O-ring | •Anillo tórico | •Anel-o | •Joint torique | |
| | **VOE 993320** | 2 | | | | | •O-ring | •Anillo tórico | •Anel-o | •Joint torique | |
| 6 | **VOE 14546290** | 1 | | | | | T-nipple | Niple t | Niple-t | Raccord-t | |
| | **VOE 993320** | 1 | | | | | •O-ring | •Anillo tórico | •Anel-o | •Joint torique | (VOE 932039) |
| | **VOE 990736** | 1 | | | | | •O-ring | •Anillo tórico | •Anel-o | •Joint torique | |
| 7 | **VOE 13933858** | 1 | | | | | Nipple | Niple | Niple | Raccord | |
| | **VOE 990736** | 1 | | | | | •O-ring | •Anillo tórico | •Anel-o | •Joint torique | |
| | **VOE 993320** | 1 | | | | | •O-ring | •Anillo tórico | •Anel-o | •Joint torique | |
| 8 | **VOE 937524** | 1 | | | | | Hose assembly | Conducto | Mangueira completa | Conduit flexible | |
| 9 | **VOE 937196** | 1 | | | | | Hose assembly | Conducto | Mangueira completa | Conduit flexible | |
| 10 | **VOE 936815** | 1 | | | | | Hose assembly | Conducto | Mangueira completa | Conduit flexible | |
| 11 | **VOE 936976** | 1 | | | | | Hose assembly | Conducto | Mangueira completa | Conduit flexible | |
| 12 | **VOE 936979** | 1 | | | | | Hose assembly | Conducto | Mangueira completa | Conduit flexible | |
| 13 | **VOE 937104** | 1 | | | | | Hose assembly | Conducto | Mangueira completa | Conduit flexible | |
| 14 | **VOE 936862** | 1 | | | | | Hose assembly | Conducto | Mangueira completa | Conduit flexible | |
| 15 | **VOE 946329** | 2 | | | | | Flange screw | Tornillo embridado | Parafuso flangeado | Vis à embase | |
| 16 | **VOE 935756** | 2 | | | | | Plug | Tapón | Bujão | Tampon | |
| 17 | **VOE 935428** | 2 | | | | | Lock nut | Contratuerca | Porca trava | Contre-écrou | |
| 18 | **SA 9415-31021** | 2 | | | | | Plug | Tapon | Bujão | Bouchon | |
| 19 | **VOE 993320** | 2 | | | | | O-ring | Anillo tórico | Anel-o | Joint torique | |
| 20 | **VOE 14600858** | 1 | | | | | Bracket | Consola | Suporte | Console | |

| | | | | |
|---|---|---|---|---|
| **1** | | **Système servo, marteau et cisaille**<br>**Sistema servo, martelo e cortador**<br>**Servosistema, martillo y cizalla**<br>**Servo system, hammer and shear** | Catalogue id **20615** | Group **914** |
| **2** | | | Illustr. No **1059517** | Section **2600** |
| **3** | | | Issue **PUB 20035940-B** | Page **1149** |
| **4** | | | | |
| **5** | | **8289071** | | |

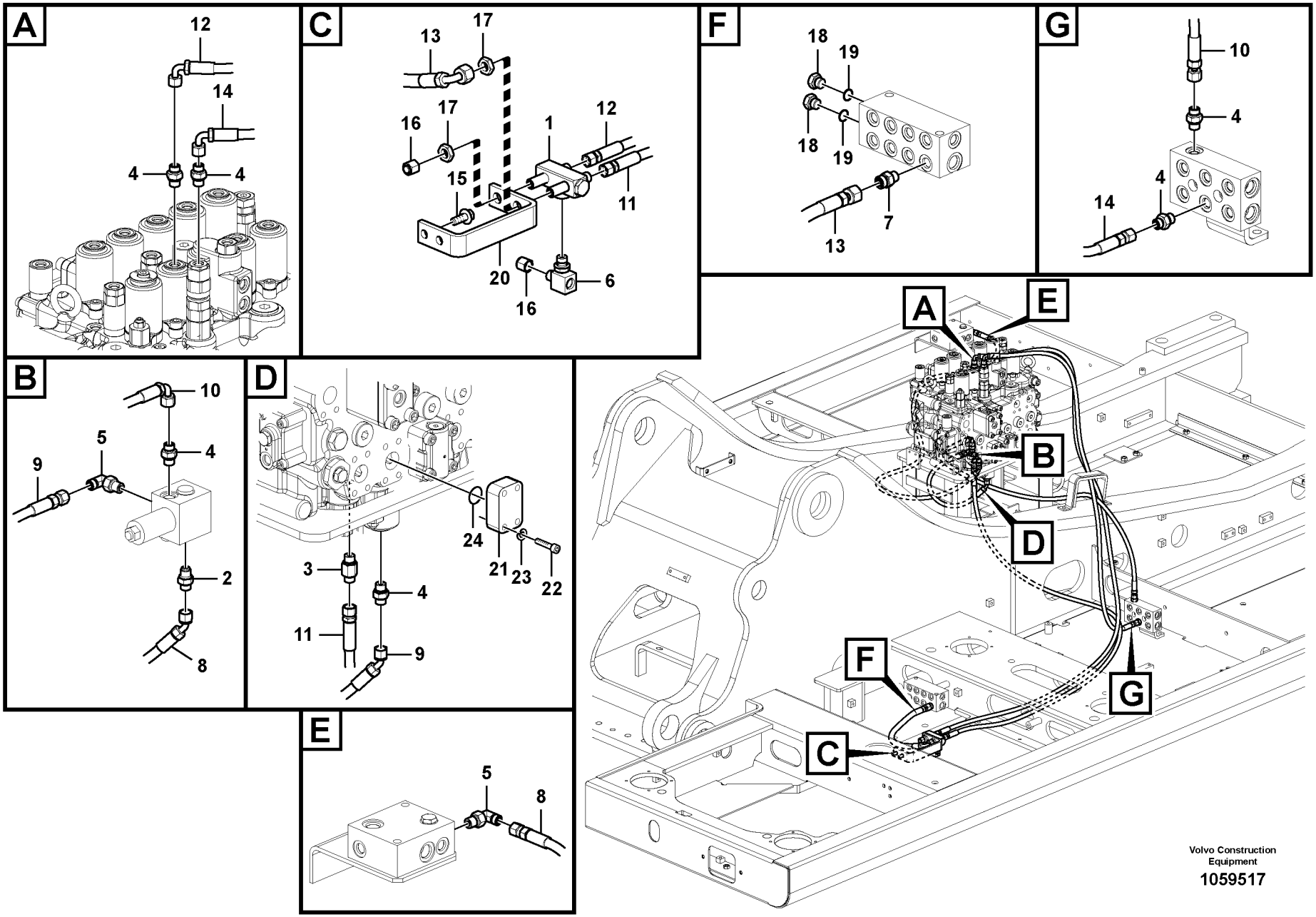


Volvo Construction Equipment

1059517

| Fig. | Part No. | Quantity 1 | 2 | 3 | PS | KIT | Description | Denominación | Denominação | Dénomination | Notes |
|---|---|---|---|---|---|---|---|---|---|---|---|
| 21 | **VOE 14531126** | 1 | | | | | Flange | Brida | Flange | Flasque | |
| 22 | **VOE 984080** | 4 | | | | | Hex. socket screw | Tornillo de hexágono emb... | Parafuso soquete sext... | Vis à six pans creux | |
| 23 | **VOE 955922** | 4 | | | | | Spring washer | Arandela elástica | Arruela de pressão | Rondelle élastique | |
| 24 | **VOE 993325** | 1 | | | | | O-ring | Anillo tórico | Anel-o | Joint torique | (VOE 13948700) |

| | | | | |
|---|---|---|---|---|
| **1** | | **Système servo, marteau et cisaille**<br>**Sistema servo, martelo e cortador**<br>**Servosistema, martillo y cizalla**<br>**Servo system, hammer and shear** | Catalogue id **20615** | Group **914** |
| **2** | | | Illustr. No **1059517** | Section **2600** |
| **3** | | | Issue **PUB 20035940-B** | Page **1151** |
| **4** | | | | |
| **5** | | **8289071** | | |

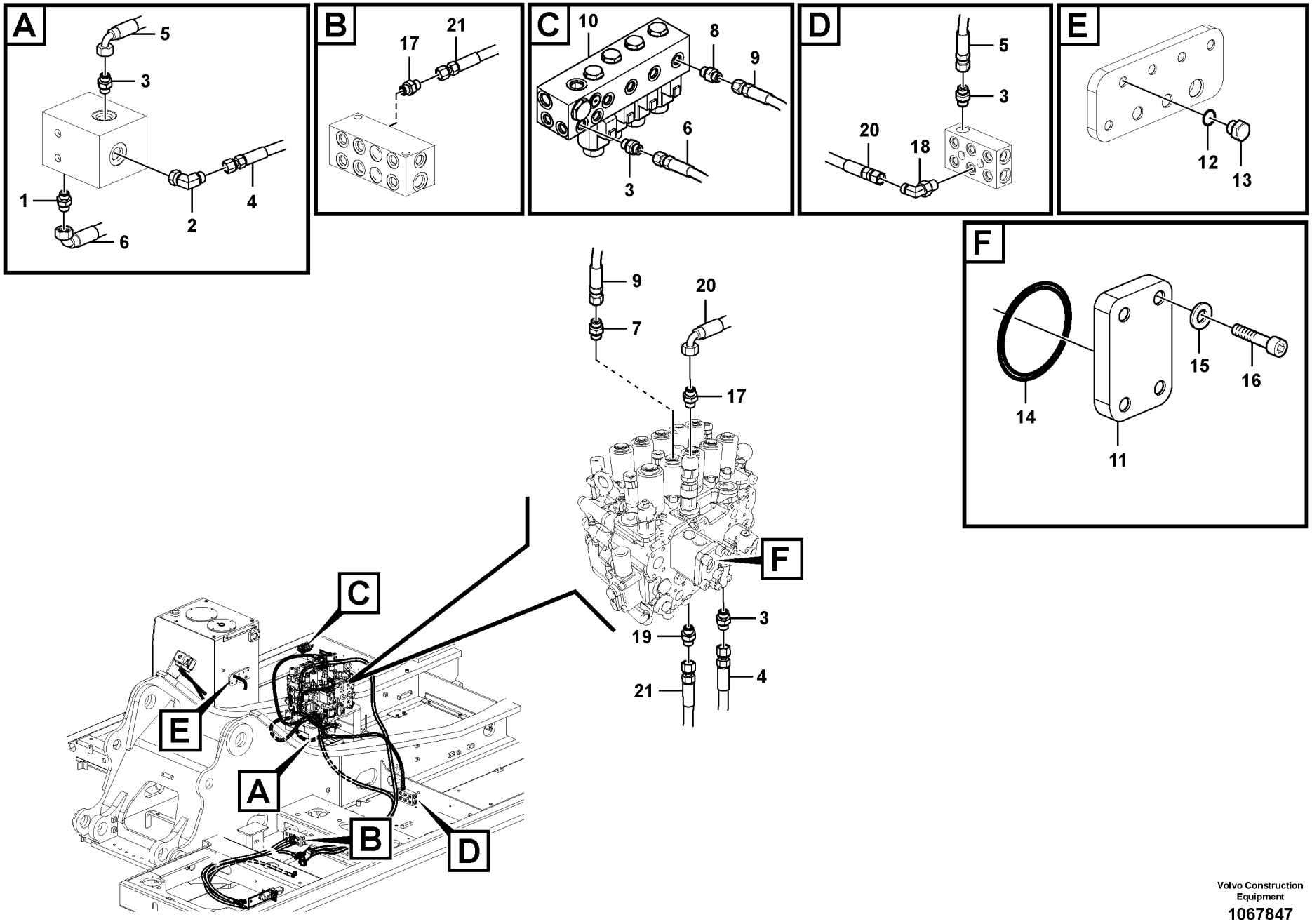
A
5
3
1
2
4
6
B
17
21
C
10
8
9
6
3
D
5
3
20
18
E
12
13
F
14
15
16
11
9
20
7
17
F
3
19
4
21
C
E
A
B
D

| Fig. | Part No. | Quantity 1 | 2 | 3 | PS | KIT | Description | Denominación | Denominação | Dénomination | Notes |
|---|---|---|---|---|---|---|---|---|---|---|---|
| 1 | **VOE 14535777** | 1 | | | | | Connector | Unión | Conexão | Connexion | |
| 2 | **VOE 13933857** | 1 | | | | | Elbow nipple | Niple angular | Cotovelo | Raccord coudé | |
| | **VOE 990736** | 1 | | | | | •O-ring | •Anillo tórico | •Anel-o | •Joint torique | |
| | **VOE 993320** | 1 | | | | | •O-ring | •Anillo tórico | •Anel-o | •Joint torique | (VOE 932039) |
| 3 | **VOE 13933858** | 4 | | | | | Nipple | Niple | Niple | Raccord | |
| | **VOE 990736** | 4 | | | | | •O-ring | •Anillo tórico | •Anel-o | •Joint torique | |
| | **VOE 993320** | 4 | | | | | •O-ring | •Anillo tórico | •Anel-o | •Joint torique | (VOE 932039) |
| 4 | **VOE 937195** | 1 | | | | | Hose assembly | Conducto | Mangueira completa | Conduit flexible | |
| 5 | **VOE 936815** | 1 | | | | | Hose assembly | Conducto | Mangueira completa | Conduit flexible | |
| 6 | **VOE 937200** | 1 | | | | | Hose assembly | Conducto | Mangueira completa | Conduit flexible | |
| 7 | **VOE 13933857** | 1 | | | | | Elbow nipple | Niple angular | Cotovelo | Raccord coudé | |
| | **VOE 990736** | 1 | | | | | •O-ring | •Anillo tórico | •Anel-o | •Joint torique | |
| | **VOE 993320** | 1 | | | | | •O-ring | •Anillo tórico | •Anel-o | •Joint torique | (VOE 932039) |
| 8 | **VOE 13933858** | 1 | | | | | Nipple | Niple | Niple | Raccord | |
| | **VOE 990736** | 1 | | | | | •O-ring | •Anillo tórico | •Anel-o | •Joint torique | |
| | **VOE 993320** | 1 | | | | | •O-ring | •Anillo tórico | •Anel-o | •Joint torique | (VOE 932039) |
| 9 | **VOE 937122** | 1 | | | | | Hose assembly | Conducto | Mangueira completa | Conduit flexible | |
| 10 | **VOE 14612099** | 1 | | | | | Solenoid valve | Electroválvula | Válvula solenóide | Électrovanne | |
| | **VOE 14637810** | 3 | | | | | •O-ring | •Anillo tórico | •Anel-o | •Joint torique | |
| | **VOE 14550884** | 4 | | | | | •Solenoid coil | •Bobina magnética | •Bobina solenóide | •Bobine magnétique | |
| | **VOE 14637810** | 1 | | | | | ••O-ring | ••Anillo tórico | ••Anel-o | ••Joint torique | |
| | **VOE 14503079** | 1 | | | | | ••Nut | ••Tuerca | ••Porca | ••Écrou | |
| | **VOE 14550884** | 1 | | | | | ••Solenoid coil | ••Bobina magnética | ••Bobina solenóide | ••Bobine magnétique | |
| | **VOE 983509** | 1 | | | | | ••O-ring | ••Anillo tórico | ••Anel-o | ••Joint torique | |
| | **VOE 14533610** | 1 | | | | | •O-ring | •Anillo tórico | •Anel-o | •Joint torique | |
| | **VOE 14637810** | 1 | | | | | •O-ring | •Anillo tórico | •Anel-o | •Joint torique | |
| | **VOE 983509** | 3 | | | | | •O-ring | •Anillo tórico | •Anel-o | •Joint torique | |
| 11 | **VOE 14531126** | 1 | | | | | Flange | Brida | Flange | Flasque | |
| 12 | **VOE 993320** | 1 | | | | | O-ring | Anillo tórico | Anel-o | Joint torique | |
| 13 | **SA 9415-31021** | 1 | | | | | Plug | Tapon | Bujão | Bouchon | |

| | | | | |
|---|---|---|---|---|
| **1** | | **Système servo, marteau et cisaille**<br>**Sistema servo, martelo e cortador**<br>**Servosistema, martillo y cizalla**<br>**Servo system, hammer and shear** | Catalogue id **20615** | Group **914** |
| **2** | | | Illustr. No **1067847** | Section **2650** |
| **3** | | | Issue **PUB 20035940-B** | Page **1153** |
| **4** | | | | |
| **5** | | | | |

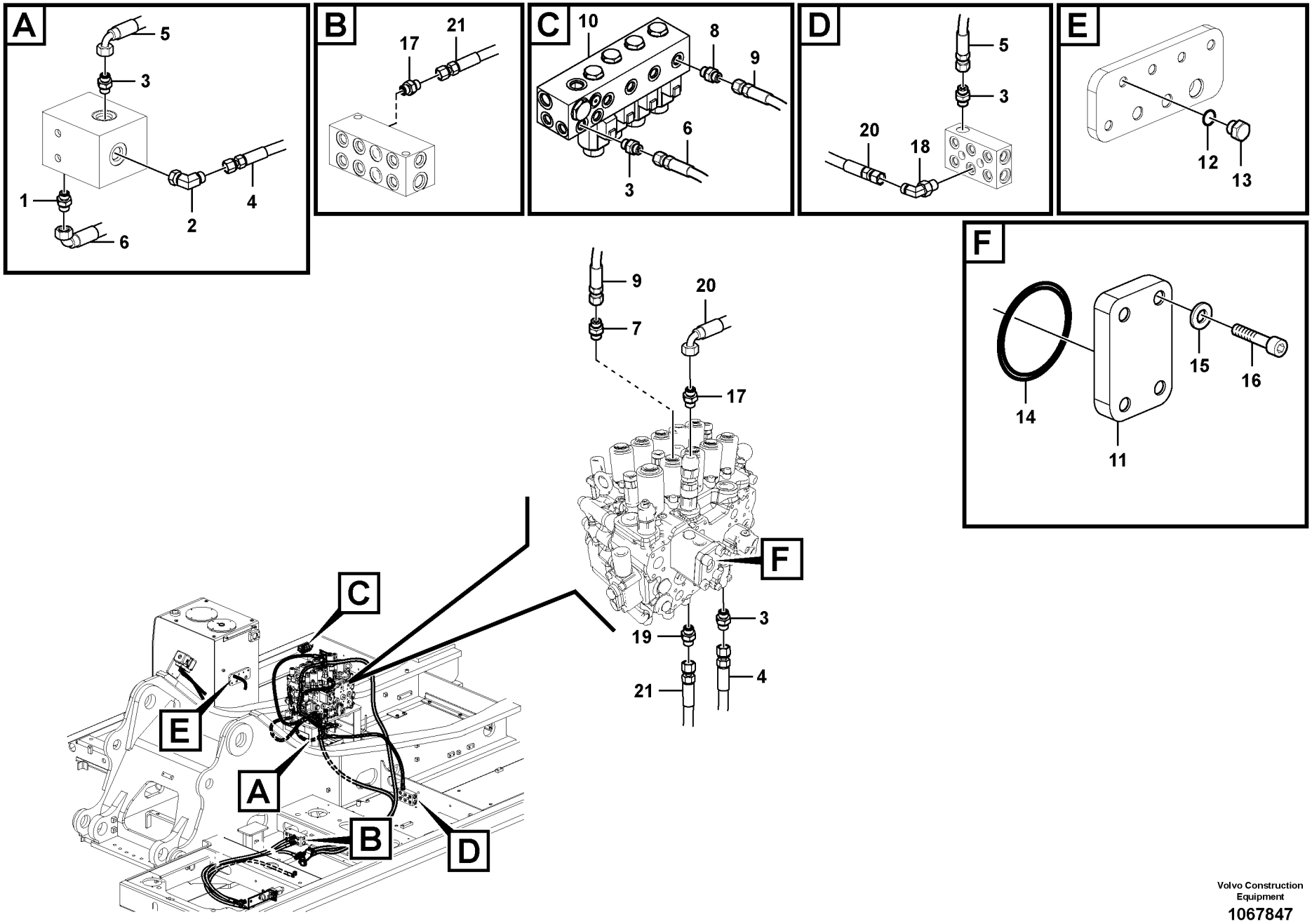
A
5
3
1
2
4
6
B
17
21
C
10
8
9
6
3
D
5
3
20
18
E
12
13
F
14
15
16
11
9
20
7
17
F
3
19
4
21
C
E
A
B
D

| Fig. | Part No. | Quantity 1 | 2 | 3 | PS | KIT | Description | Denominación | Denominação | Dénomination | Notes |
|---|---|---|---|---|---|---|---|---|---|---|---|
| 14 | **VOE 993325** | 1 | | | | | O-ring | Anillo tórico | Anel-o | Joint torique | |
| 15 | **VOE 955922** | 4 | | | | | Spring washer | Arandela elástica | Arruela de pressão | Rondelle élastique | |
| 16 | **VOE 984079** | 4 | | | | | Hex. socket screw | Tornillo de hexágono emb... | Parafuso soquete sext... | Vis à six pans creux | |
| 17 | **VOE 13933858** | 2 | | | | | Nipple | Niple | Niple | Raccord | |
| | **VOE 990736** | 2 | | | | | •O-ring | •Anillo tórico | •Anel-o | •Joint torique | |
| | **VOE 993320** | 2 | | | | | •O-ring | •Anillo tórico | •Anel-o | •Joint torique | (VOE 932039) |
| 18 | **VOE 13933859** | 1 | | | | | T-nipple | Niple t | Niple-t | Raccord-t | |
| | **VOE 990736** | 1 | | | | | •O-ring | •Anillo tórico | •Anel-o | •Joint torique | |
| | **VOE 993320** | 1 | | | | | •O-ring | •Anillo tórico | •Anel-o | •Joint torique | (VOE 932039) |
| 19 | **VOE 937538** | 1 | | | | | Nipple | Niple | Niple | Raccord | |
| 20 | **VOE 936852** | 1 | | | | | Hose assembly | Conducto | Mangueira completa | Conduit flexible | |
| 21 | **VOE 937578** | 1 | | | | | Hose assembly | Conducto | Mangueira completa | Conduit flexible | |

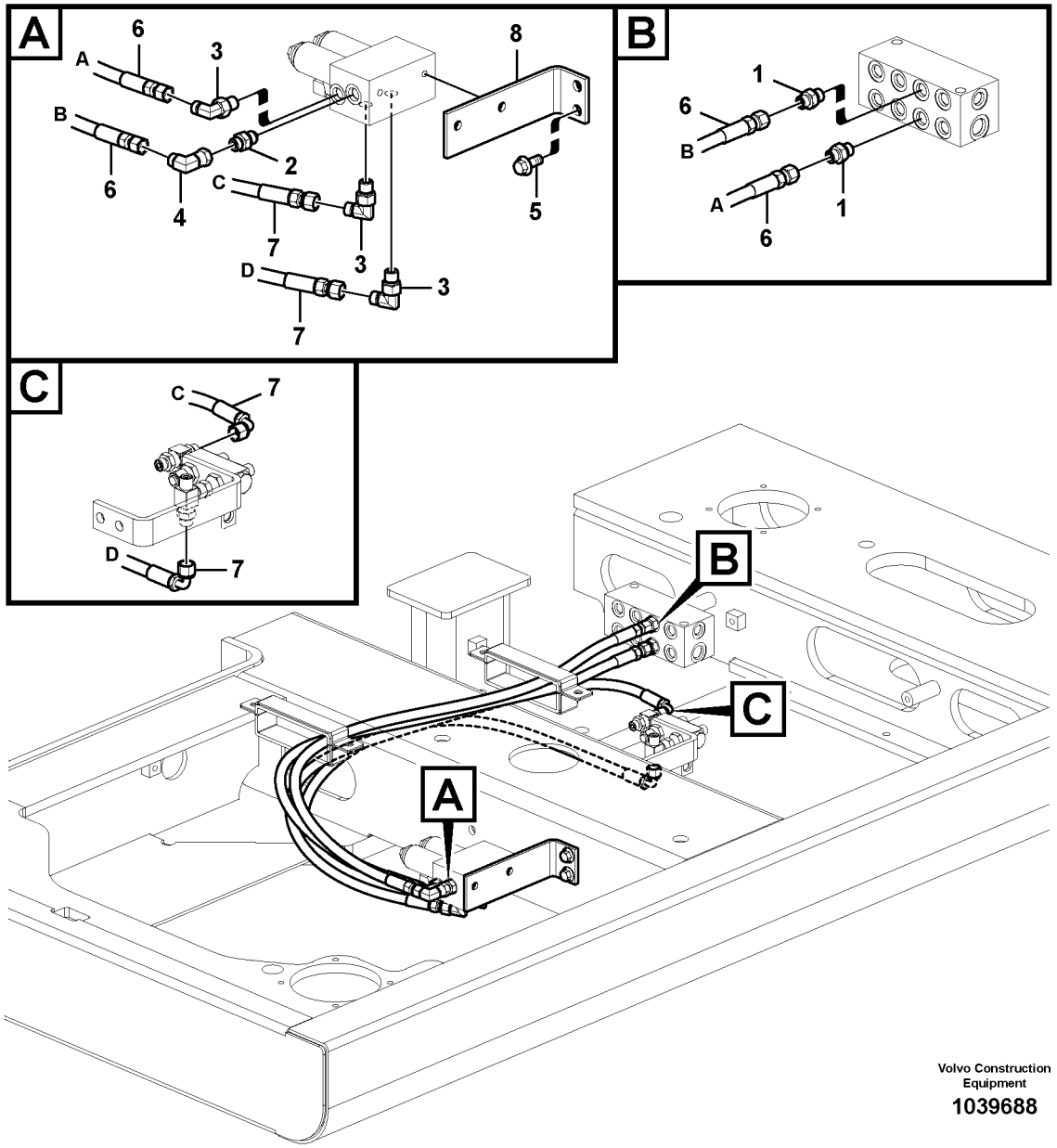


Volvo Construction Equipment

1039688

| Fig. | Part No. | Quantity 1 | 2 | 3 | PS | KIT | Description | Denominación | Denominação | Dénomination | Notes |
|---|---|---|---|---|---|---|---|---|---|---|---|
| 1 | **VOE 13933858** | 2 | | | | | Nipple | Niple | Niple | Raccord | |
| | **VOE 990736** | 2 | | | | | •O-ring | •Anillo tórico | •Anel-o | •Joint torique | |
| | **VOE 993320** | 2 | | | | | •O-ring | •Anillo tórico | •Anel-o | •Joint torique | |
| 2 | **VOE 14535777** | 1 | | | | | Connector | Unión | Conexão | Connexion | |
| 3 | **VOE 13933857** | 3 | | | | | Elbow nipple | Niple angular | Cotovelo | Raccord coudé | |
| | **VOE 990736** | 3 | | | | | •O-ring | •Anillo tórico | •Anel-o | •Joint torique | |
| | **VOE 993320** | 3 | | | | | •O-ring | •Anillo tórico | •Anel-o | •Joint torique | |
| 4 | **VOE 13933905** | 1 | | | | | Elbow nipple | Niple angular | Cotovelo | Raccord coudé | |
| | **VOE 990736** | 1 | | | | | •O-ring | •Anillo tórico | •Anel-o | •Joint torique | |
| 5 | **VOE 946329** | 2 | | | | | Flange screw | Tornillo embridado | Parafuso flangeado | Vis à embase | |
| 6 | **VOE 937111** | 2 | | | | | Hose assembly | Conducto | Mangueira completa | Conduit flexible | |
| 7 | **VOE 936300** | 2 | | | | | Hose assembly | Conducto | Mangueira completa | Conduit flexible | |
| 8 | **VOE 14597286** | 1 | | | | | Bracket | Consola | Suporte | Console | |

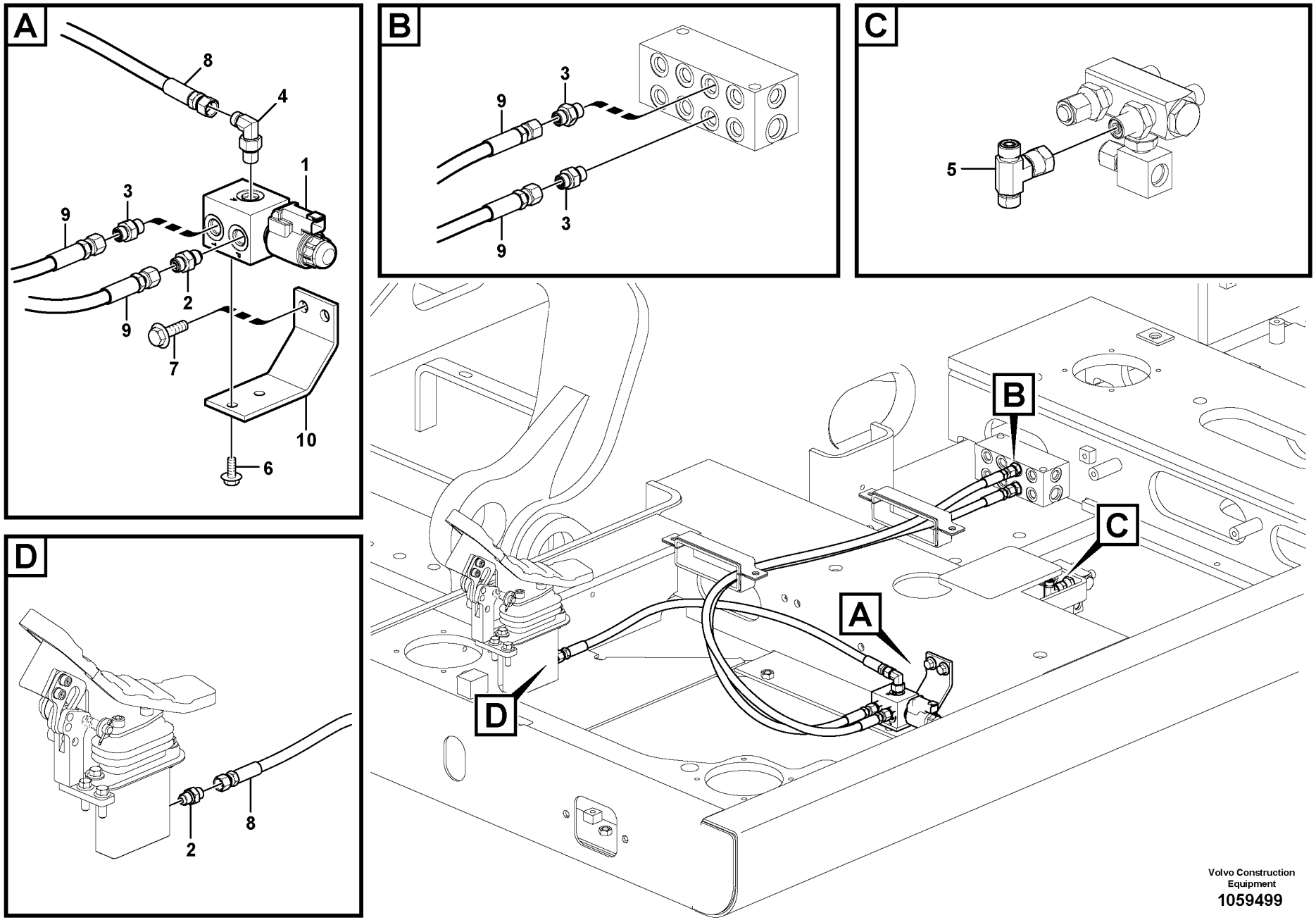


Volvo Construction Equipment
1059499

| Fig. | Part No. | Quantity 1 | 2 | 3 | PS | KIT | Description | Denominación | Denominação | Dénomination | Notes |
|---|---|---|---|---|---|---|---|---|---|---|---|
| 1 | **VOE 14578200** | 1 | | | | | Solenoid valve | Electroválvula | Válvula solenóide | Électrovanne | |
| | **VOE 11708658** | 1 | | | | | •Coil | •Bobina | •Bobina | •Bobine | |
| | **VOE 11708661** | 1 | | | | | •Sealing kit | •Kit de precinto | •Jogo de vedação | •Kit plombage | |
| 2 | **VOE 14534523** | 2 | | | | | Connector | Unión | Conexão | Connexion | |
| 3 | **VOE 13933858** | 3 | | | | | Nipple | Niple | Niple | Raccord | |
| | **VOE 990736** | 3 | | | | | •O-ring | •Anillo tórico | •Anel-o | •Joint torique | |
| | **VOE 993320** | 3 | | | | | •O-ring | •Anillo tórico | •Anel-o | •Joint torique | |
| 4 | **VOE 13933857** | 1 | | | | | Elbow nipple | Niple angular | Cotovelo | Raccord coudé | |
| | **VOE 990736** | 1 | | | | | •O-ring | •Anillo tórico | •Anel-o | •Joint torique | |
| | **VOE 993320** | 1 | | | | | •O-ring | •Anillo tórico | •Anel-o | •Joint torique | |
| 5 | **VOE 13933860** | 1 | | | | | T-nipple | Niple t | Niple-t | Raccord-t | |
| | **VOE 990736** | 2 | | | | | •O-ring | •Anillo tórico | •Anel-o | •Joint torique | |
| 6 | **VOE 946440** | 2 | | | | | Flange screw | Tornillo embridado | Parafuso flangeado | Vis à embase | |
| 7 | **VOE 946329** | 2 | | | | | Flange screw | Tornillo embridado | Parafuso flangeado | Vis à embase | |
| 8 | **VOE 937107** | 1 | | | | | Hose assembly | Conducto | Mangueira completa | Conduit flexible | |
| 9 | **VOE 937439** | 2 | | | | | Hose assembly | Conducto | Mangueira completa | Conduit flexible | |
| 10 | **VOE 14600859** | 1 | | | | | Bracket | Consola | Suporte | Console | |

| | | | | |
|---|---|---|---|---|
| **1** | | **Système servo, marteau et cisaille**<br>**Sistema servo, martelo e cortador**<br>**Servosistema, martillo y cizalla**<br>**Servo system, hammer and shear** | Catalogue id **20615** | Group **914** |
| **2** | | | Illustr. No **1059499** | Section **2800** |
| **3** | | | Issue **PUB 20035940-B** | Page **1159** |
| **4** | | | | |
| **5** | | **8285377** | | |

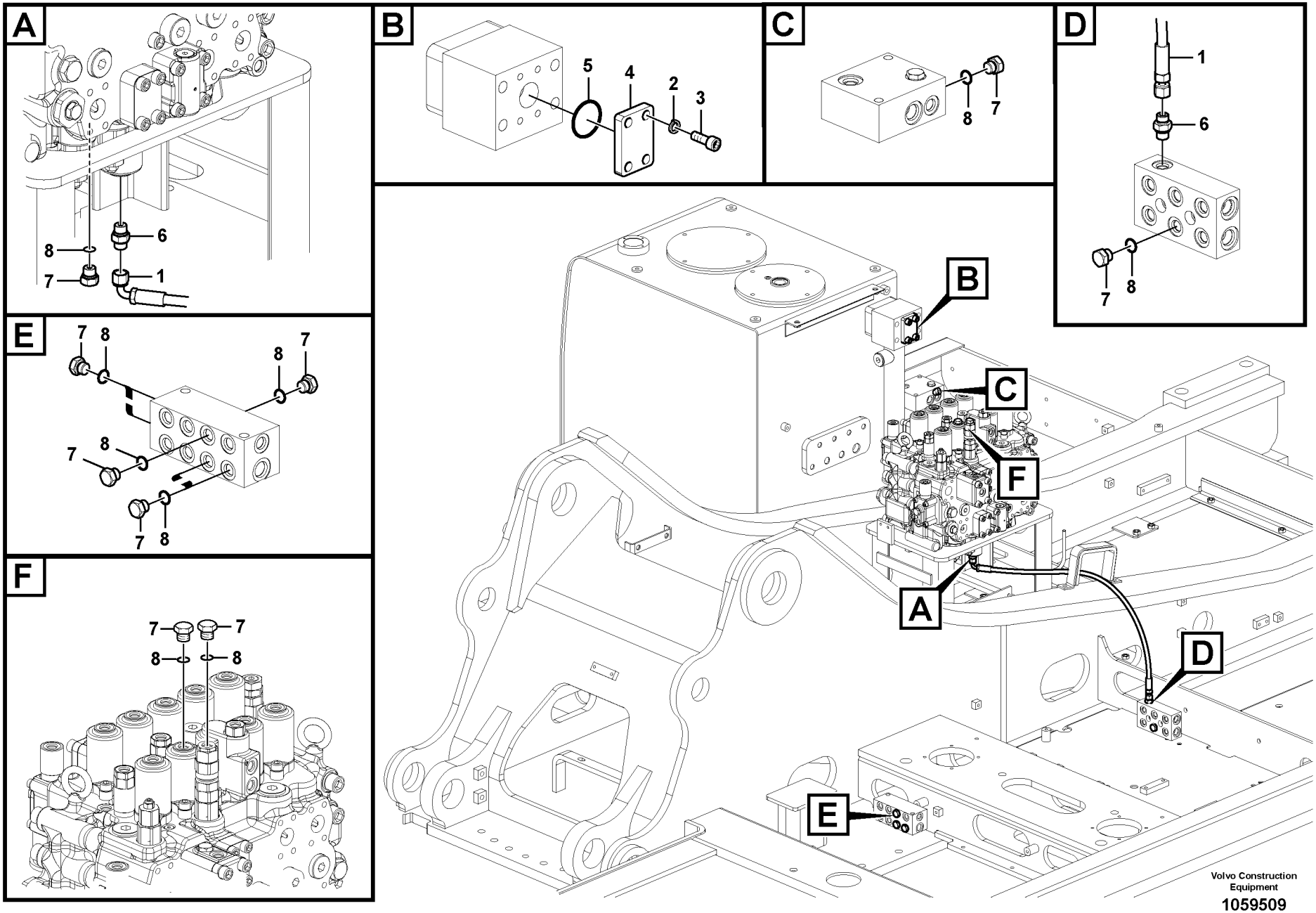


Volvo Construction Equipment

1059509

| Fig. | Part No. | Quantity 1 | 2 | 3 | PS | KIT | Description | Denominación | Denominação | Dénomination | Notes |
|---|---|---|---|---|---|---|---|---|---|---|---|
| 1 | **VOE 936296** | 1 | 1 | | | | Hose assembly | Conducto | Mangueira completa | Conduit flexible | |
| 2 | **VOE 955922** | 4 | 4 | | | | Spring washer | Arandela elástica | Arruela de pressão | Rondelle élastique | |
| 3 | **VOE 984080** | 4 | 4 | | | | Hex. socket screw | Tornillo de hexágono emb... | Parafuso soquete sext... | Vis à six pans creux | |
| 4 | **VOE 14587875** | 1 | 1 | | | | Plug | Tapón | Bujão | Tampon | |
| 5 | **VOE 993326** | 1 | 1 | | | | O-ring | Anillo tórico | Anel-o | Joint torique | |
| 6 | **VOE 13933858** | 2 | 2 | | | | Nipple | Niple | Niple | Raccord | |
| | **VOE 990736** | 2 | 2 | | | | •O-ring | •Anillo tórico | •Anel-o | •Joint torique | |
| | **VOE 993320** | 2 | 2 | | | | •O-ring | •Anillo tórico | •Anel-o | •Joint torique | |
| 7 | **SA 9415-31021** | 11 | 7 | | | | Plug | Tapon | Bujão | Bouchon | |
| 8 | **VOE 993320** | 11 | 7 | | | | O-ring | Anillo tórico | Anel-o | Joint torique | |

| | |
|---|---|
| 1 | **8289714** |
| 2 | **8292928** |
| 3 | |
| 4 | |
| 5 | |

**Système servo, marteau et cisaille**
**Sistema servo, martelo e cortador**
**Servosistema, martillo y cizalla**
**Servo system, hammer and shear**

| | |
|---|---|
| Catalogue id **20615** | Group **914** |
| Illustr. No **1059509** | Section **2850** |
| Issue **PUB 20035940-B** | Page **1161** |

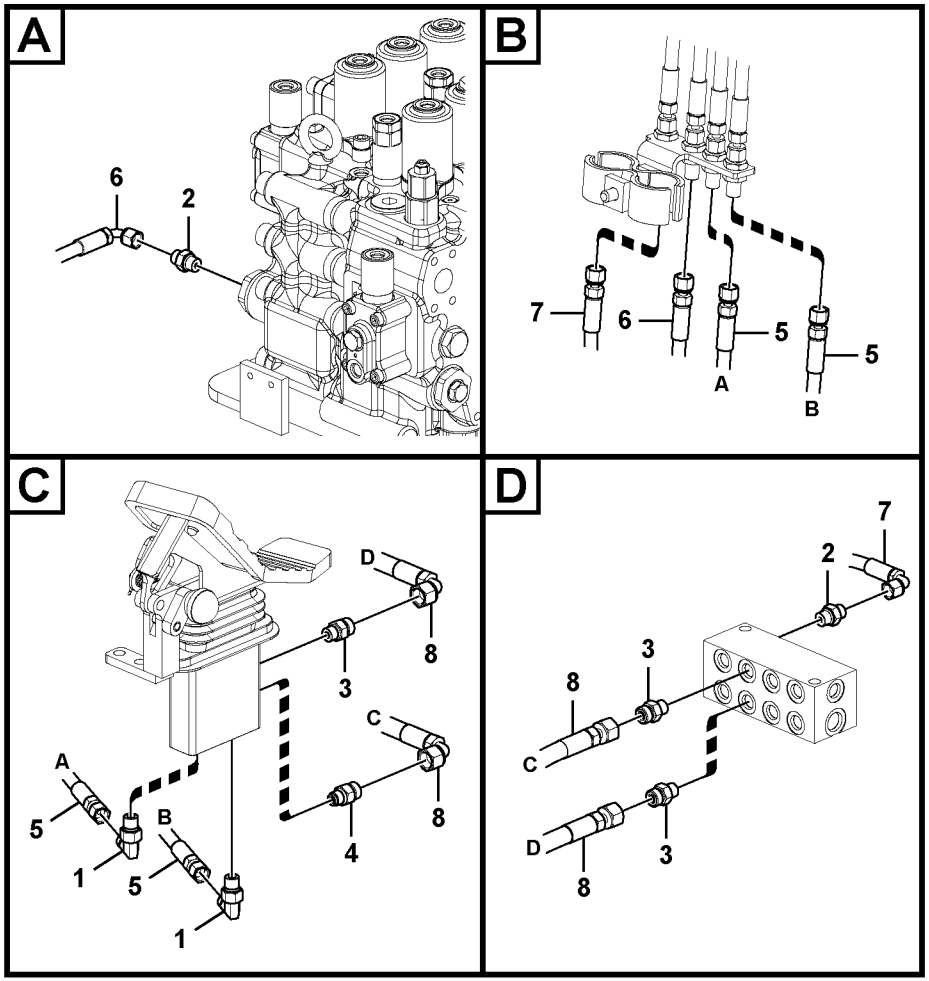
A
6
2
B
7
6
5
A
5
B
C
D
8
3
A
5
1
B
5
1
C
8
4
D
7
2
3
8
C
D
3
8

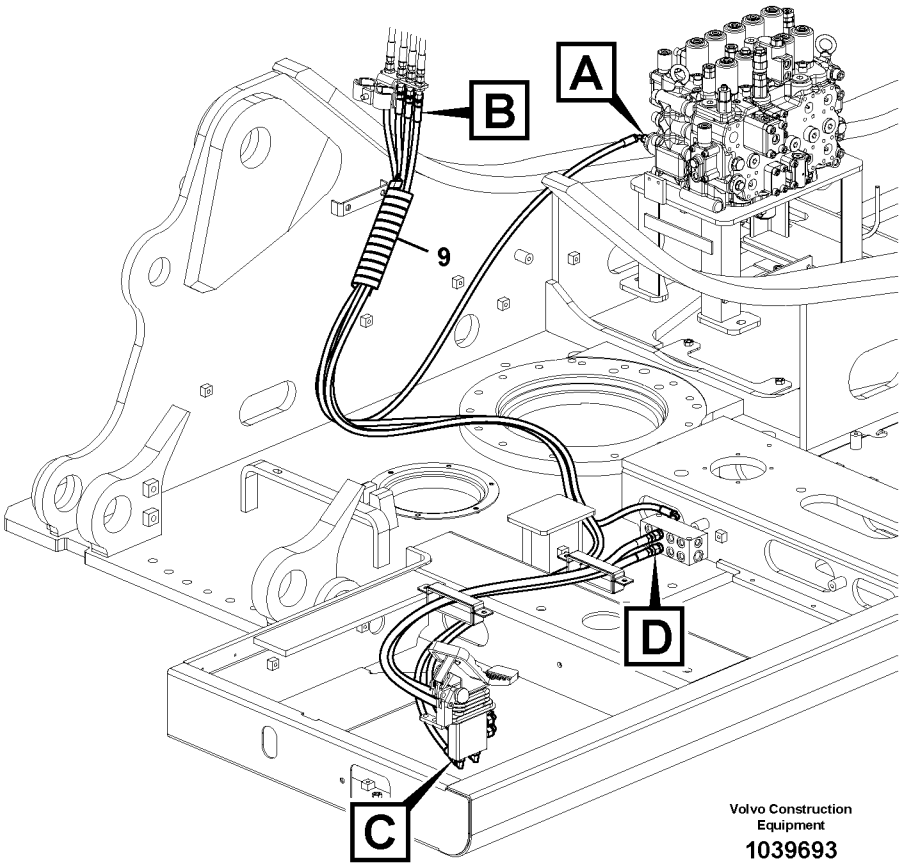
A
B
9
D
C
Volvo Construction Equipment
1039693

| Fig. | Part No. | Quantity 1 | 2 | 3 | PS | KIT | Description | Denominación | Denominação | Dénomination | Notes |
|---|---|---|---|---|---|---|---|---|---|---|---|
| 1 | **VOE 13933857** | 2 | 2 | | | | Elbow nipple | Niple angular | Cotovelo | Raccord coudé | |
| | **VOE 990736** | 2 | 2 | | | | •O-ring | •Anillo tórico | •Anel-o | •Joint torique | |
| | **VOE 993320** | 2 | 2 | | | | •O-ring | •Anillo tórico | •Anel-o | •Joint torique | |
| 2 | **VOE 13933858** | 2 | 2 | | | | Nipple | Niple | Niple | Raccord | |
| | **VOE 990736** | 2 | 2 | | | | •O-ring | •Anillo tórico | •Anel-o | •Joint torique | |
| | **VOE 993320** | 2 | 2 | | | | •O-ring | •Anillo tórico | •Anel-o | •Joint torique | |
| 3 | **VOE 935085** | 3 | 3 | | | | Nipple | Niple | Niple | Raccord | |
| | **VOE 990737** | 3 | 3 | | | | •O-ring | •Anillo tórico | •Anel-o | •Joint torique | |
| | **VOE 993320** | 3 | 3 | | | | •O-ring | •Anillo tórico | •Anel-o | •Joint torique | |
| 4 | **VOE 14534524** | 1 | 1 | | | | Connector | Unión | Conexão | Connexion | |
| 5 | **VOE 937124** | 2 | | | | | Hose assembly | Conducto | Mangueira completa | Conduit flexible | |
| 5 | **VOE 15084452** | | 2 | | | | Hose assembly | Conducto | Mangueira completa | Conduit flexible | |
| 6 | **VOE 936822** | 1 | | | | | Hose assembly | Conducto | Mangueira completa | Conduit flexible | |
| 6 | **VOE 936823** | | 1 | | | | Hose assembly | Conducto | Mangueira completa | Conduit flexible | |
| 7 | **VOE 937331** | 1 | | | | | Hose assembly | Conducto | Mangueira completa | Conduit flexible | |
| 7 | **VOE 936979** | | 1 | | | | Hose assembly | Conducto | Mangueira completa | Conduit flexible | |
| 8 | **VOE 936776** | 2 | 2 | | | | Hose assembly | Conducto | Mangueira completa | Conduit flexible | |
| 9 | **VOE 14541262** | 1 | 1 | | | | Guard | Proteccion | Protecao | Protection | |

| | | | | | |
|---|---|---|---|---|---|
| **1** | **8289998, 8289999** | **Hydraulique de travail, flèche réglable supérieurs**<br>**Sistema hidráulico de operação, lança ajustável para a parte superior**<br>**Hidráulica de trabajo, pluma ajustable para superior**<br>**Working hydraulic, adjustable boom for upper** | Catalogue id **20615** | Group **914** |
| **2** | **8293176, 8293371** | | Illustr. No **1039693** | Section **3500** |
| **3** | | | Issue **PUB 20035940-B** | Page **1163** |
| **4** | | | | |
| **5** | | | | |

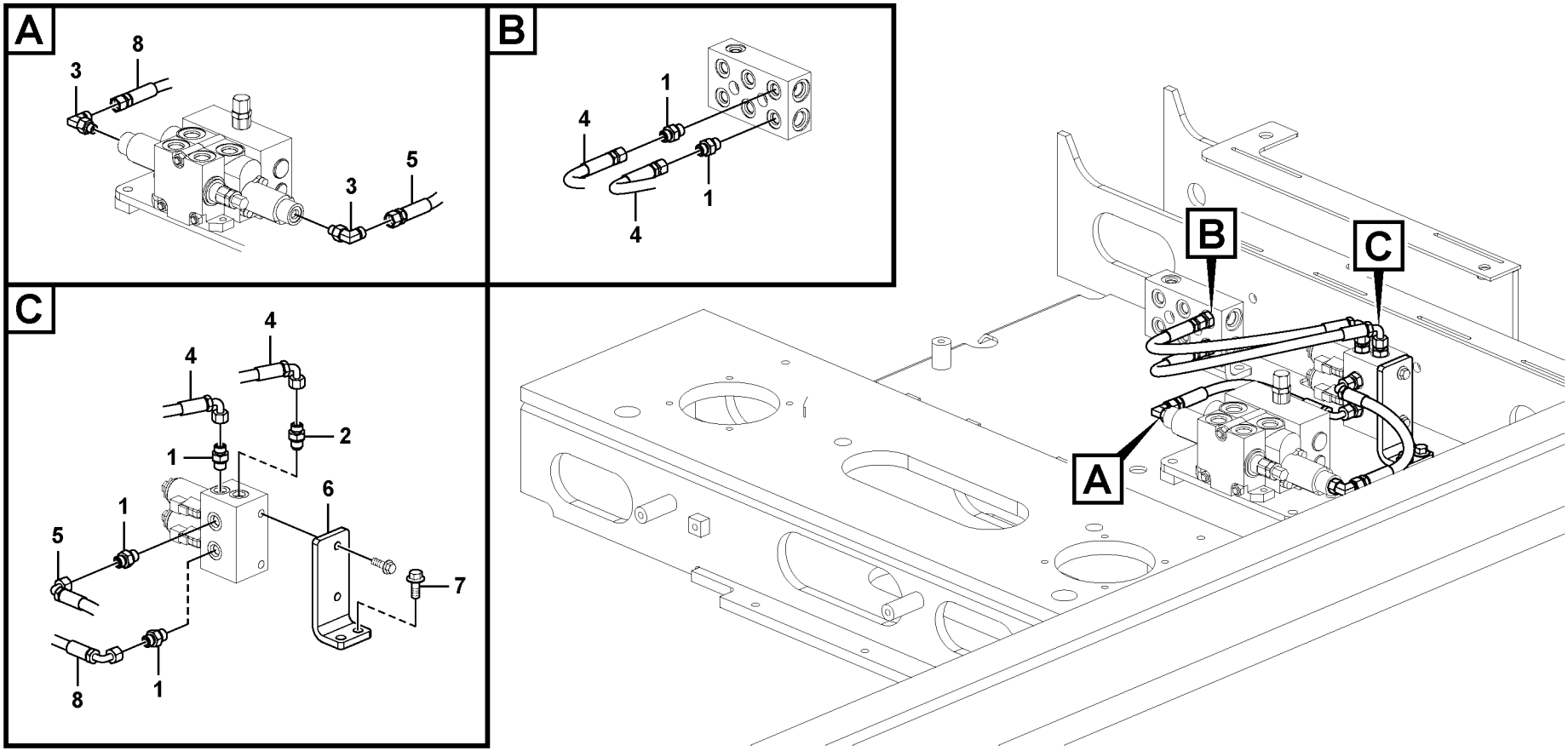


Volvo Construction Equipment

1067707

| Fig. | Part No. | Quantity 1 | 2 | 3 | PS | KIT | Description | Denominación | Denominação | Dénomination | Notes |
|---|---|---|---|---|---|---|---|---|---|---|---|
| 1 | **VOE 13933858** | 5 | 5 | | | | Nipple | Niple | Niple | Raccord | |
| | **VOE 990736** | 5 | 5 | | | | •O-ring | •Anillo tórico | •Anel-o | •Joint torique | |
| | **VOE 993320** | 5 | 5 | | | | •O-ring | •Anillo tórico | •Anel-o | •Joint torique | |
| 2 | **VOE 14535777** | 1 | 1 | | | | Connector | Unión | Conexão | Connexion | |
| 3 | **VOE 935067** | 2 | 2 | | | | Elbow nipple | Niple angular | Cotovelo | Raccord coudé | |
| | **VOE 990736** | 2 | 2 | | | | •O-ring | •Anillo tórico | •Anel-o | •Joint torique | |
| | **VOE 993319** | 2 | 2 | | | | •O-ring | •Anillo tórico | •Anel-o | •Joint torique | |
| 4 | **VOE 15169206** | 2 | 2 | | | | Hose assembly | Conducto | Mangueira completa | Conduit flexible | |
| 5 | **VOE 936812** | 1 | 1 | | | | Hose assembly | Conducto | Mangueira completa | Conduit flexible | |
| 6 | **VOE 14577117** | 1 | 1 | | | | Bracket | Consola | Suporte | Console | |
| 7 | **VOE 946329** | 2 | 2 | | | | Flange screw | Tornillo embridado | Parafuso flangeado | Vis à embase | |
| 8 | **VOE 936812** | 1 | | | | | Hose assembly | Conducto | Mangueira completa | Conduit flexible | |
| 8 | **VOE 15110376** | | 1 | | | | Hose assembly | Conducto | Mangueira completa | Conduit flexible | |

| | | | | |
|---|---|---|---|---|
| **1** | **8289074, 8289724** | **Commande hydraulique d'outil, équipement de talutage et rotateur sur tourelle**<br>**Sistema hidráulico de operação, inclinação e rotor no chassi superior**<br>**Hidráulica de trabajo, inclinación y rotador en el bastidor superior**<br>**Working hydraulic, slope and rotator on upper frame** | Catalogue id **20615** | Group **914** |
| **2** | **8292893** | | Illustr. No **1067707** | Section **3600** |
| **3** | | | Issue **PUB 20035940-B** | Page **1165** |
| **4** | | | | |
| **5** | | | | |

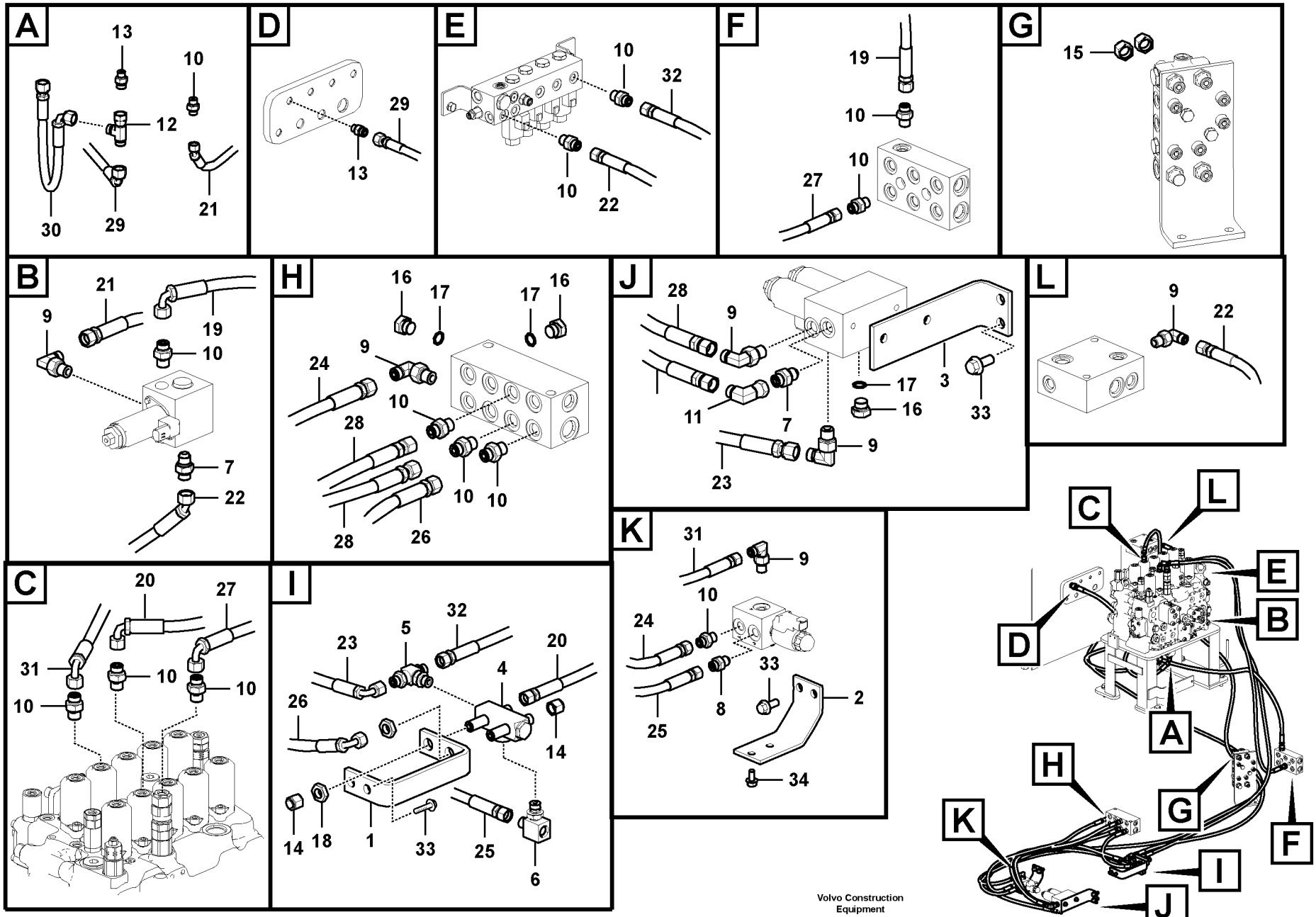


Volvo Construction Equipment

1030090

| Fig. | Part No. | Quantity 1 | 2 | 3 | PS | KIT | Description | Denominación | Denominação | Dénomination | Notes |
|---|---|---|---|---|---|---|---|---|---|---|---|
| 1 | **VOE 14600858** | 1 | | | | | Bracket | Consola | Suporte | Console | |
| 2 | **VOE 14600859** | 1 | | | | | Bracket | Consola | Suporte | Console | |
| 3 | **VOE 14597286** | 1 | | | | | Bracket | Consola | Suporte | Console | |
| 4 | **VOE 14537412** | 1 | | | | | Valve | Válvula | Válvula | Valve | |
| 5 | **VOE 14534517** | 1 | | | | | T-nipple | Niple t | Niple-t | Raccord-t | |
| 6 | **VOE 14546290** | 1 | | | | | T-nipple | Niple t | Niple-t | Raccord-t | |
| 7 | **VOE 14535777** | 2 | | | | | Connector | Unión | Conexão | Connexion | |
| 8 | **VOE 14534523** | 1 | | | | | Connector | Unión | Conexão | Connexion | |
| 9 | **VOE 13933857** | 6 | | | | | Elbow nipple | Niple angular | Cotovelo | Raccord coudé | |
| 10 | **VOE 13933858** | 12 | | | | | Nipple | Niple | Niple | Raccord | |
| 11 | **VOE 13933905** | 1 | | | | | Elbow nipple | Niple angular | Cotovelo | Raccord coudé | |
| 12 | **VOE 13933936** | 1 | | | | | T-nipple | Niple t | Niple-t | Raccord-t | |
| 13 | **VOE 935085** | 2 | | | | | Nipple | Niple | Niple | Raccord | |
| 14 | **VOE 935756** | 2 | | | | | Plug | Tapón | Bujão | Tampon | |
| 15 | **VOE 935100** | 2 | | | | | Plug | Tapón | Bujão | Tampon | |
| 16 | **SA 9415-31021** | 3 | | | | | Plug | Tapon | Bujão | Bouchon | |
| 17 | **VOE 993320** | 3 | | | | | O-ring | Anillo tórico | Anel-o | Joint torique | (VOE 932039) |
| 18 | **VOE 935428** | 2 | | | | | Lock nut | Contratuerca | Porca trava | Contre-écrou | |
| 19 | **VOE 936815** | 1 | | | | | Hose assembly | Conducto | Mangueira completa | Conduit flexible | |
| 20 | **VOE 936979** | 1 | | | | | Hose assembly | Conducto | Mangueira completa | Conduit flexible | |
| 21 | **VOE 937196** | 1 | | | | | Hose assembly | Conducto | Mangueira completa | Conduit flexible | |
| 22 | **VOE 937524** | 1 | | | | | Hose assembly | Conducto | Mangueira completa | Conduit flexible | |
| 23 | **VOE 936300** | 1 | | | | | Hose assembly | Conducto | Mangueira completa | Conduit flexible | |
| 24 | **VOE 936837** | 1 | | | | | Hose assembly | Conducto | Mangueira completa | Conduit flexible | |
| 25 | **VOE 936970** | 1 | | | | | Hose assembly | Conducto | Mangueira completa | Conduit flexible | |
| 26 | **VOE 936690** | 1 | | | | | Hose assembly | Conducto | Mangueira completa | Conduit flexible | |
| 27 | **VOE 936862** | 1 | | | | | Hose assembly | Conducto | Mangueira completa | Conduit flexible | |
| 28 | **VOE 937111** | 2 | | | | | Hose assembly | Conducto | Mangueira completa | Conduit flexible | |
| 29 | **VOE 936788** | 1 | | | | | Hose assembly | Conducto | Mangueira completa | Conduit flexible | |
| 30 | **VOE 936751** | 1 | | | | | Hose assembly | Conducto | Mangueira completa | Conduit flexible | |

| | | | | |
|---|---|---|---|---|
| **1** | **8294820** | **Système servo, valve de commande vers valve de solénoïde**<br>**Sistema servo, válvula de controle para a válvula solenóide**<br>**Servosistema, válvula de control a válvula solenoide**<br>**Servo system, control valve to solenoid valve** | Catalogue id **20615** | Group **914** |
| **2** | | | Illustr. No **1030090** | Section **5000** |
| **3** | | | Issue **PUB 20035940-B** | Page **1167** |
| **4** | | | | |
| **5** | | | | |

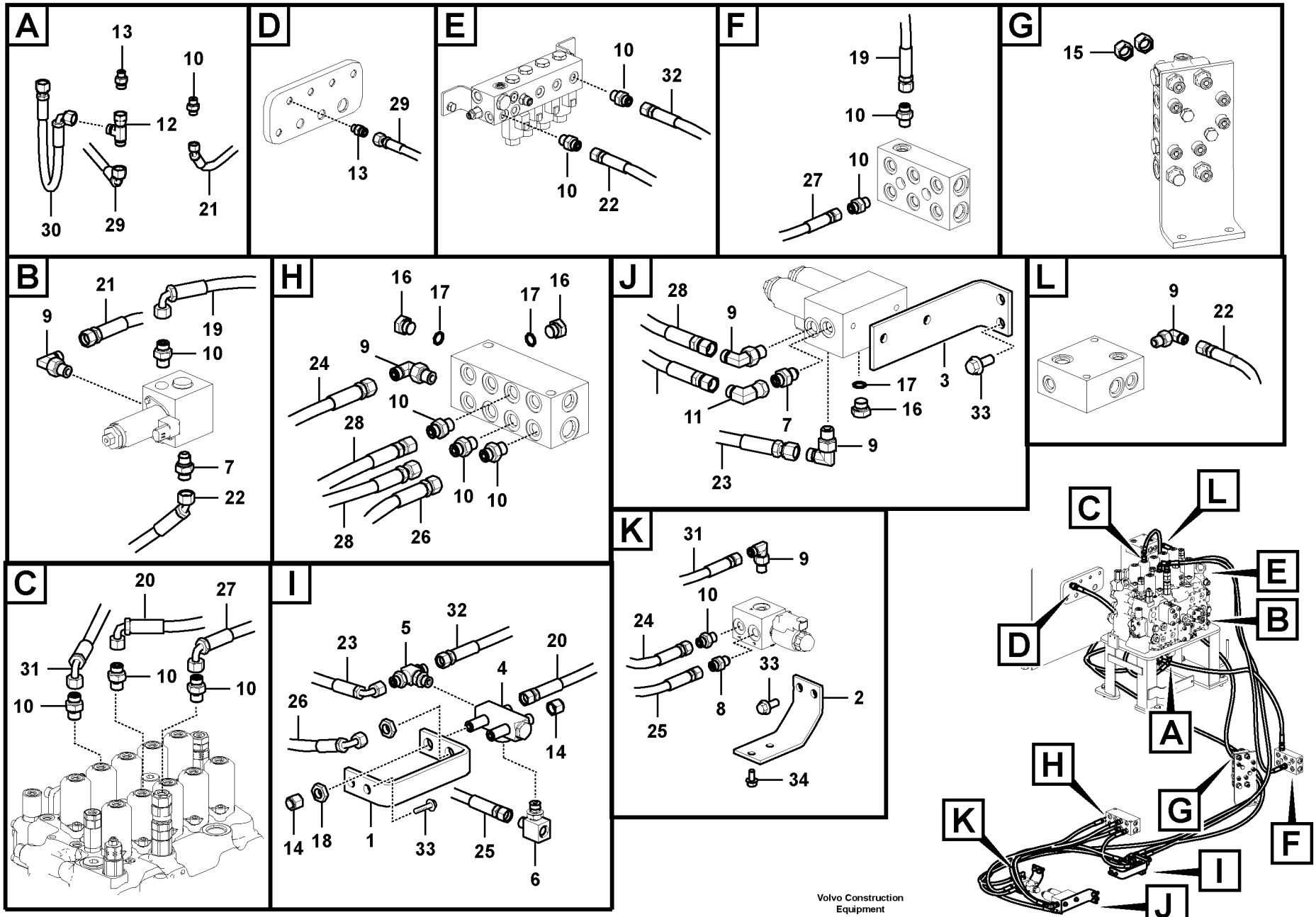


Volvo Construction Equipment

1030090

| Fig. | Part No. | Quantity 1 | 2 | 3 | PS | KIT | Description | Denominación | Denominação | Dénomination | Notes |
|---|---|---|---|---|---|---|---|---|---|---|---|
| 31 | **VOE 15084454** | 1 | | | | | Hose assembly | Conducto | Mangueira completa | Conduit flexible | |
| 32 | **VOE 15116846** | 1 | | | | | Hose assembly | Conducto | Mangueira completa | Conduit flexible | |
| 33 | **VOE 946329** | 6 | | | | | Flange screw | Tornillo embridado | Parafuso flangeado | Vis à embase | |
| 34 | **VOE 946440** | 2 | | | | | Flange screw | Tornillo embridado | Parafuso flangeado | Vis à embase | |

| | | | | |
|---|---|---|---|---|
| **1** | **8294820** | **Système servo, valve de commande vers valve de solénoïde**<br>**Sistema servo, válvula de controle para a válvula solenóide**<br>**Servosistema, válvula de control a válvula solenoide**<br>**Servo system, control valve to solenoid valve** | Catalogue id **20615** | Group **914** |
| **2** | | | Illustr. No **1030090** | Section **5000** |
| **3** | | | | |
| **4** | | | Issue **PUB 20035940-B** | Page **1169** |
| **5** | | | | |

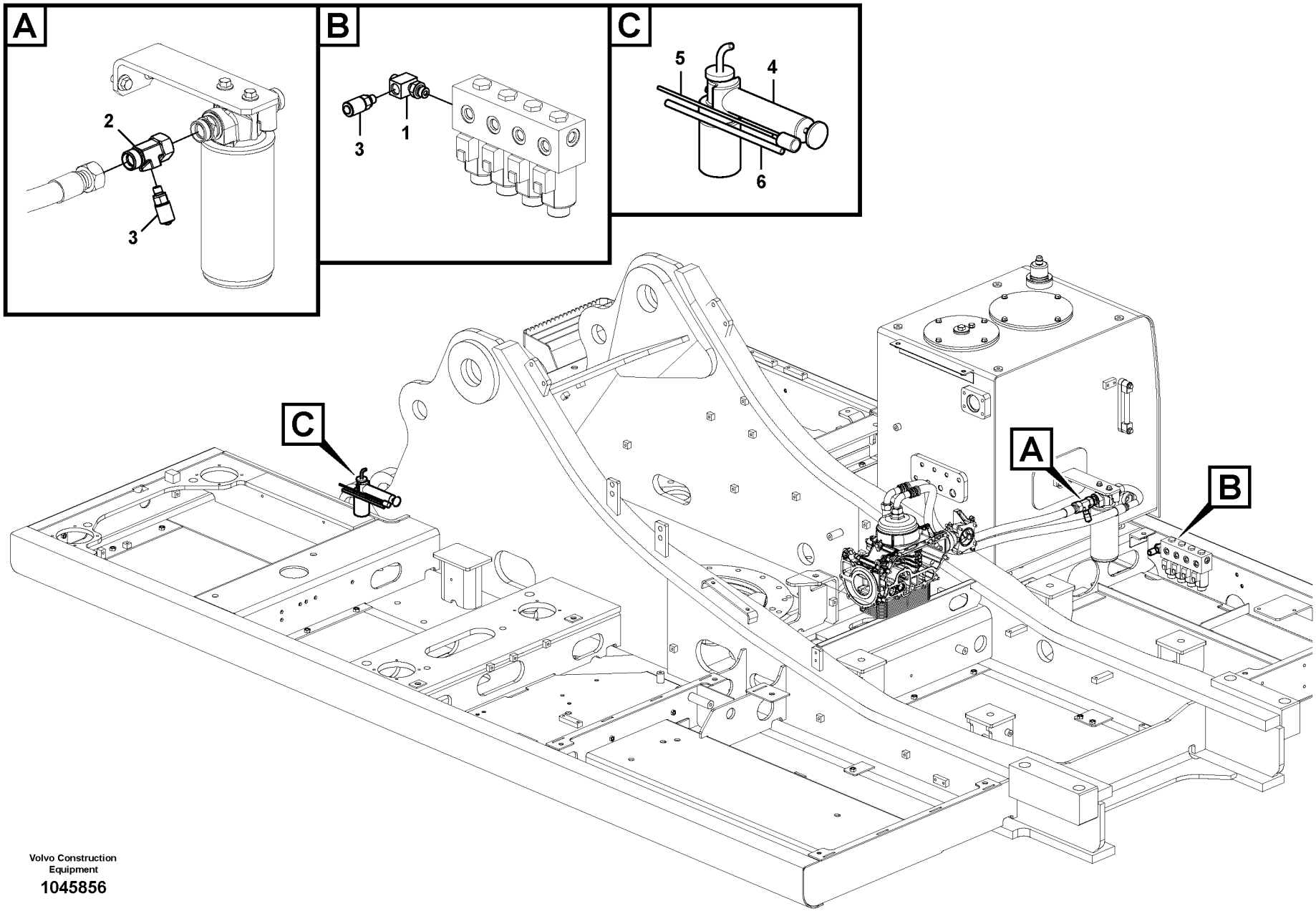


Volvo Construction Equipment

1045856

| Fig. | Part No. | Quantity 1 | 2 | 3 | PS | KIT | Description | Denominación | Denominação | Dénomination | Notes |
|---|---|---|---|---|---|---|---|---|---|---|---|
| 1 | **VOE 14563357** | 1 | | | | | T-nipple | Niple t | Niple-t | Raccord-t | |
| 2 | **VOE 14612084** | 1 | | | | | Nipple | Niple | Niple | Raccord | |
| 3 | **VOE 936446** | 2 | | | | | Testing nipple | Niple de medición | Niple de teste | Raccord contrôle | |
| 4 | **VOE 11411003** | 1 | | | | | Vacuum pump | Bomba de vacío | Bomba de vácuo | Pompe à vide | |
| 5 | **VOE 14025152** | 1 | | | | | Hose | Manguera | Mangueira | Flexible | |
| 6 | **VOE 14533221** | 1 | | | | | Hose | Manguera | Mangueira | Flexible | |

| | | | | |
|---|---|---|---|---|
| **1** | **8291319** | **Système servo, raccord de contrôle d'huile**<br>**Sistema servo, bico de medição**<br>**Servosistema, lumbrera de control de aceite**<br>**Servo system, pressure check connection** | Catalogue id **20615** | Group **914** |
| **2** | | | Illustr. No **1045856** | Section **6000** |
| **3** | | | Issue **PUB 20035940-B** | Page **1171** |
| **4** | | | | |
| **5** | | | | |

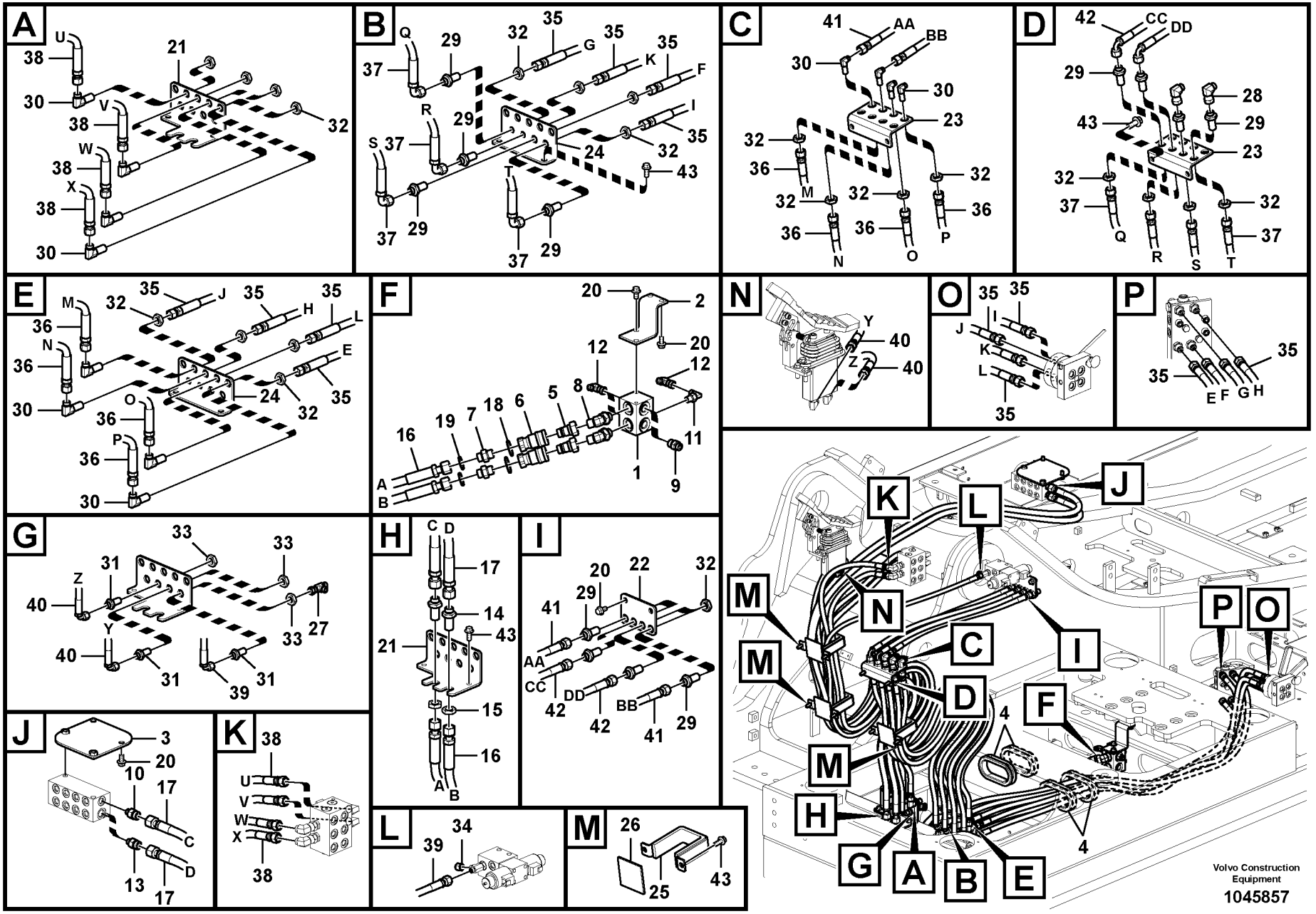
A
B
C
D
E
F
N
O
P
G
H
I
J
K
L
M
Volvo Construction Equipment
1045857

| Fig. | Part No. | Quantity 1 | 2 | 3 | PS | KIT | Description | Denominación | Denominação | Dénomination | Notes |
|---|---|---|---|---|---|---|---|---|---|---|---|
| 1 | **VOE 14621957** | 1 | | | | | Block | Bloque | Bloco | Bloc | |
| 2 | **VOE 14559335** | 1 | | | | | Bracket | Consola | Suporte | Console | |
| 3 | **VOE 14628694** | 1 | | | | | Bracket | Consola | Suporte | Console | |
| 4 | **VOE 14531670** | 4 | | | | | Grommet | Pasaje | Passa muro | Passe fil | |
| 5 | **VOE 14508586** | 2 | | | | | Nipple | Niple | Niple | Raccord | |
| 6 | **VOE 14508588** | 2 | | | | | Socket | Toma de corriente | Conector | Socle | |
| 7 | **SA 9419-11010** | 2 | | | | | Connector | Pieza de conexión | Conexão | Pièce connexion | |
| 8 | **VOE 14588008** | 2 | | | | | Elbow | Ángulo | Cotovelo | Coude | |
| 9 | **VOE 935089** | 1 | | | | | Nipple | Niple | Niple | Raccord | |
| 10 | **VOE 935091** | 1 | | | | | Nipple | Niple | Niple | Raccord | |
| 11 | **VOE 13933857** | 1 | | | | | Elbow nipple | Niple angular | Cotovelo | Raccord coudé | |
| 12 | **VOE 13933905** | 3 | | | | | Elbow nipple | Niple angular | Cotovelo | Raccord coudé | |
| 13 | **VOE 13933923** | 1 | | | | | Nipple | Niple | Niple | Raccord | |
| 14 | **VOE 13933922** | 2 | | | | | Nipple | Niple | Niple | Raccord | |
| 15 | **VOE 13933867** | 2 | | | | | Lock nut | Contratuerca | Porca trava | Contre-écrou | |
| 16 | **VOE 937232** | 2 | | | | | Hose assembly | Conducto | Mangueira completa | Conduit flexible | |
| 17 | **VOE 937603** | 2 | | | | | Hose assembly | Conducto | Mangueira completa | Conduit flexible | |
| 18 | **VOE 990557** | 2 | | | | | O-ring | Anillo tórico | Anel-o | Joint torique | |
| 19 | **VOE 990738** | 2 | | | | | O-ring | Anillo tórico | Anel-o | Joint torique | (VOE 4880493) |
| 20 | **VOE 946441** | 8 | | | | | Flange screw | Tornillo embridado | Parafuso flangeado | Vis à embase | |
| 21 | **VOE 14558975** | 1 | | | | | Plate | Chapa | Chapa | Tôle | |
| 22 | **VOE 14558977** | 1 | | | | | Plate | Chapa | Chapa | Tôle | |
| 23 | **VOE 14621952** | 1 | | | | | Plate | Chapa | Chapa | Tôle | |
| 24 | **VOE 14621954** | 1 | | | | | Plate | Chapa | Chapa | Tôle | |
| 25 | **VOE 14510119** | 3 | | | | | Clamp | Abrazadera | Grampo | Pince Serrage | |
| 26 | **VOE 14514623** | 3 | | | | | Sponge | Esponja | Esponja | Éponge | |
| 27 | **VOE 13933859** | 1 | | | | | T-nipple | Niple t | Niple-t | Raccord-t | |
| 28 | **VOE 13933900** | 2 | | | | | Elbow nipple | Niple angular | Cotovelo | Raccord coudé | |
| 29 | **VOE 935425** | 12 | | | | | Nipple | Niple | Niple | Raccord | |
| 30 | **VOE 935427** | 12 | | | | | Elbow nipple | Niple angular | Cotovelo | Raccord coudé | |

| | | | |
|---|---|---|---|
| **1** | **8291312** | **Système servo, sélection fonction levier**<br>**Sistema servo, troca de função da alavanca**<br>**Servosistema, cambio de función de la palanca**<br>**Servo system, changing lever function** | Catalogue id **20615** / Group **914** |
| **2** | | | Illustr. No **1045857** / Section **6100** |
| **3** | | | Issue **PUB 20035940-B** / Page **1173** |
| **4** | | | |
| **5** | | | |

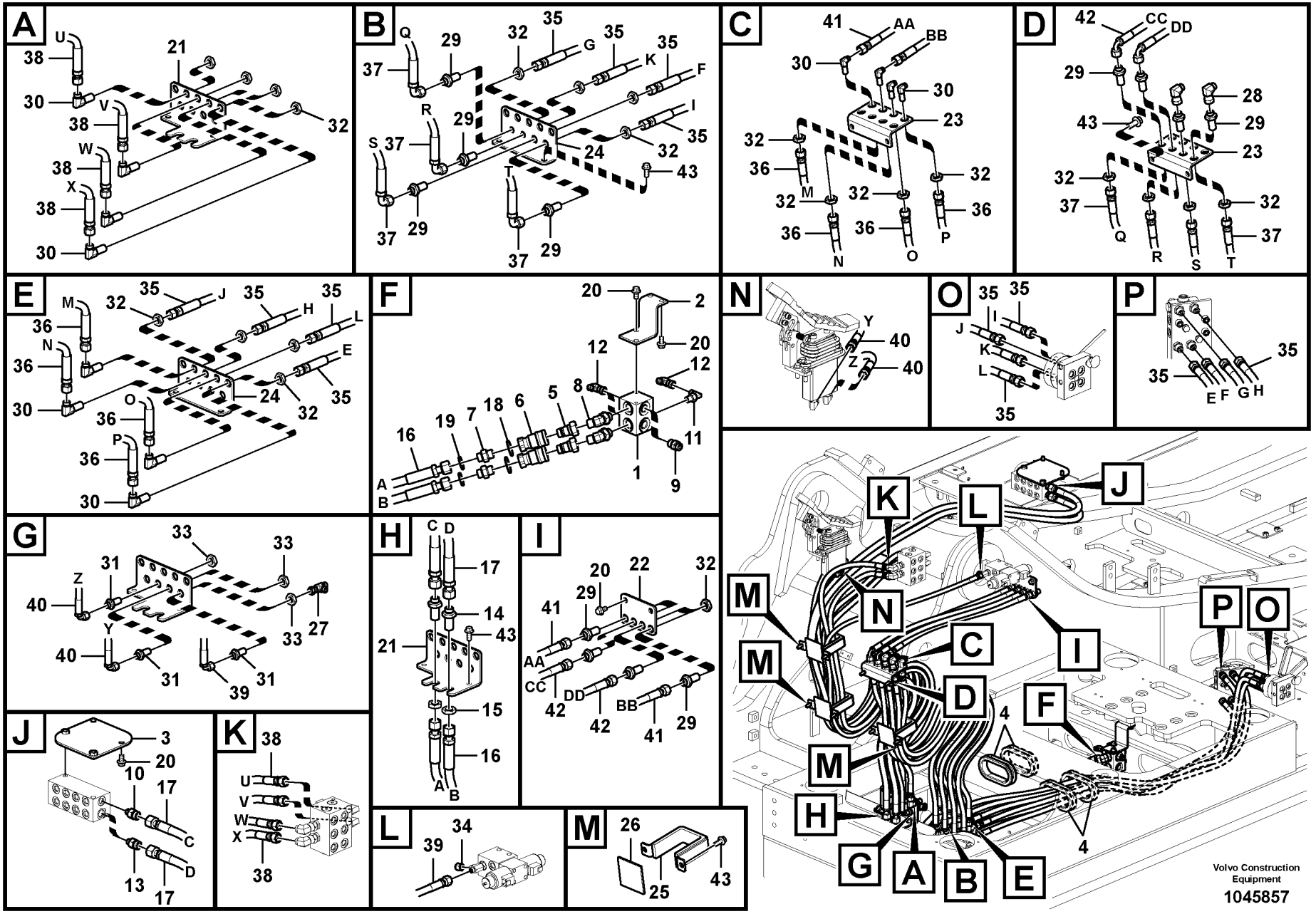
A
B
C
D
E
F
N
O
P
G
H
I
J
K
L
M
Volvo Construction Equipment
1045857

| Fig. | Part No. | Quantity 1 | 2 | 3 | PS | KIT | Description | Denominación | Denominação | Dénomination | Notes |
|---|---|---|---|---|---|---|---|---|---|---|---|
| 31 | **VOE 935424** | 3 | | | | | Nipple | Niple | Niple | Raccord | |
| 32 | **VOE 935429** | 24 | | | | | Lock nut | Contratuerca | Porca trava | Contre-écrou | |
| 33 | **VOE 935428** | 3 | | | | | Lock nut | Contratuerca | Porca trava | Contre-écrou | |
| 34 | **VOE 935756** | 1 | | | | | Plug | Tapón | Bujão | Tampon | |
| 35 | **VOE 936697** | 8 | | | | | Hose assembly | Conducto | Mangueira completa | Conduit flexible | |
| 36 | **VOE 937338** | 4 | | | | | Hose assembly | Conducto | Mangueira completa | Conduit flexible | |
| 37 | **VOE 937227** | 4 | | | | | Hose assembly | Conducto | Mangueira completa | Conduit flexible | |
| 38 | **VOE 938107** | 4 | | | | | Hose assembly | Conducto | Mangueira completa | Conduit flexible | |
| 39 | **VOE 936828** | 1 | | | | | Hose assembly | Conducto | Mangueira completa | Conduit flexible | |
| 40 | **VOE 937331** | 2 | | | | | Hose assembly | Conducto | Mangueira completa | Conduit flexible | |
| 41 | **VOE 936748** | 2 | | | | | Hose assembly | Conducto | Mangueira completa | Conduit flexible | |
| 42 | **VOE 936783** | 2 | | | | | Hose assembly | Conducto | Mangueira completa | Conduit flexible | |
| 43 | **VOE 946329** | 12 | | | | | Flange screw | Tornillo embridado | Parafuso flangeado | Vis à embase | |

| | | | | |
|---|---|---|---|---|
| **1** | **8291312** | **Système servo, sélection fonction levier**<br>**Sistema servo, troca de função da alavanca**<br>**Servosistema, cambio de función de la palanca**<br>**Servo system, changing lever function** | Catalogue id **20615** | Group **914** |
| **2** | | | Illustr. No **1045857** | Section **6100** |
| **3** | | | Issue **PUB 20035940-B** | Page **1175** |
| **4** | | | | |
| **5** | | | | |

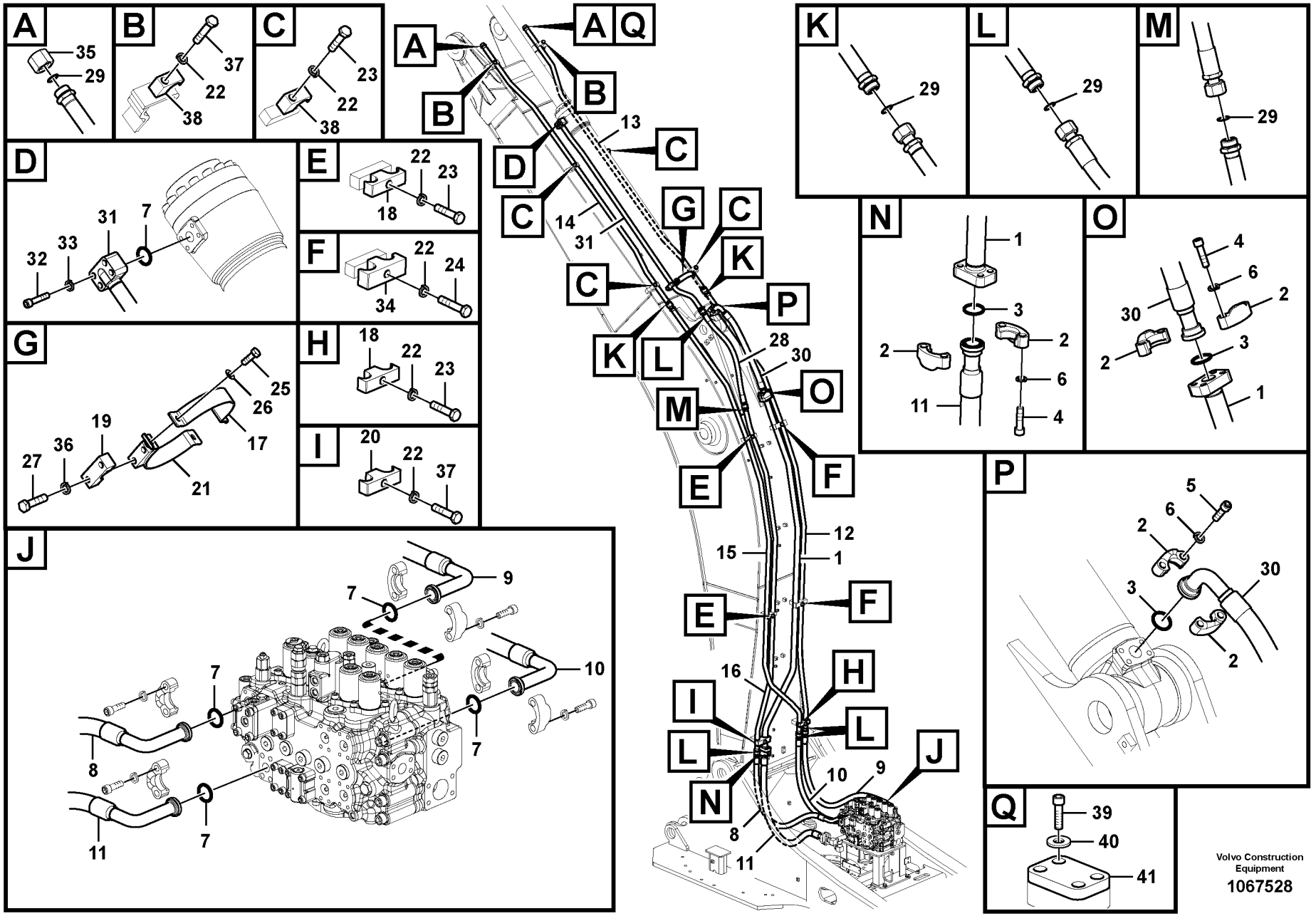


Volvo Construction Equipment

1067528

| Fig. | Part No. | Quantity 1 | 2 | 3 | 4 | 5 | PS | KIT | Description | Denominación | Denominação | Dénomination | Notes |
|---|---|---|---|---|---|---|---|---|---|---|---|---|---|
| 1 | **VOE 14626563** | 1 | 1 | | | | | | Pipe | Tubo | Tubo | Tuyau | |
| 2 | **VOE 936626** | 6 | 6 | | | | | | Flange half | Mitad brida | Meia flange | Demi-bride | |
| 3 | **VOE 949238** | 3 | 3 | | | | SS | | O-ring | Anillo tórico | Anel-o | Joint torique | |
| 4 | **VOE 984359** | 8 | 8 | | | | | | Hex. socket screw | Tornillo de hexágono e... | Parafuso soquete sext... | Vis à six pans creux | |
| 5 | **VOE 984136** | 4 | 4 | | | | | | Hex. socket screw | Tornillo de hexágono e... | Parafuso soquete sext... | Vis à six pans creux | |
| 6 | **SA 9213-14000** | 12 | 12 | | | | | | Spring washer | Arandela elástica | Arruela de pressão | Rondelle élastique | |
| 7 | **VOE 948700** | 4 | 5 | | | | | | O-ring | Anillo tórico | Anel-o | Joint torique | |
| 8 | **VOE 14882173** | 1 | 1 | | | | | | Hose assembly | Conducto | Mangueira completa | Conduit flexible | |
| 9 | **VOE 14618067** | 1 | 1 | | | | | | Hose | Manguera | Mangueira | Flexible | |
| 10 | **VOE 14882171** | 1 | 1 | | | | | | Hose assembly | Conducto | Mangueira completa | Conduit flexible | |
| 11 | **VOE 14626562** | 1 | 1 | | | | | | Hose | Manguera | Mangueira | Flexible | |
| 12 | **VOE 14617011** | 1 | 1 | | | | | | Pipe | Tubo | Tubo | Tuyau | |
| 13 | **VOE 14573566** | 1 | 1 | | | | | | Pipe | Tubo | Tubo | Tuyau | |
| 14 | **VOE 14573565** | 1 | 1 | | | | | | Pipe | Tubo | Tubo | Tuyau | |
| 15 | **VOE 14617013** | 1 | 1 | | | | | | Pipe | Tubo | Tubo | Tuyau | |
| 16 | **VOE 14626565** | 1 | 1 | | | | | | Pipe | Tubo | Tubo | Tuyau | |
| 17 | **SA 1174-56841** | 1 | 1 | | | | | | Plate | Chapa | Chapa | Tôle | |
| 18 | **VOE 14881243** | 1 | 1 | 2 | | | | | Clamp | Abrazadera | Braçadeira | Collier serrage | |
| 19 | **VOE 14881225** | 1 | 1 | | | | | | Clamp | Abrazadera | Braçadeira | Collier serrage | |
| 20 | **VOE 14881248** | 1 | 1 | | | | | | Clamp | Abrazadera | Braçadeira | Collier serrage | |
| 21 | **SA 1174-56851** | 1 | 1 | | | | | | Plate | Chapa | Chapa | Tôle | |
| 22 | **VOE 955926** | 12 | 12 | | | | | | Spring washer | Arandela elástica | Arruela de pressão | Rondelle élastique | |
| 23 | **VOE 993422** | 7 | 7 | | | | | | Hexagon screw | Tornillo hexagonal | Parafuso sextavado | Vis à tête hexagonale | |
| 24 | **VOE 978940** | 2 | 2 | | | | | | Hexagon screw | Tornillo hexagonal | Parafuso sextavado | Vis à tête hexagonale | |
| 25 | **VOE 983252** | 2 | 2 | | | | | | Hexagon screw | Tornillo hexagonal | Parafuso sextavado | Vis à tête hexagonale | |
| 26 | **VOE 992040** | 2 | 2 | | | | | | Plain washer | Arandela plana | Arruela simples | Rondelle plane | |
| 27 | **VOE 983255** | 2 | 2 | | | | | | Hexagon screw | Tornillo hexagonal | Parafuso sextavado | Vis à tête hexagonale | |
| 28 | **VOE 936999** | 1 | 1 | | | | | | Hose assembly | Conducto | Mangueira completa | Conduit flexible | |
| 29 | **VOE 978129** | 8 | 9 | | | | | | O-ring | Anillo tórico | Anel-o | Joint torique | (VOE 981290) |
| 30 | **VOE 14606781** | 1 | 1 | | | | | | Hose | Manguera | Mangueira | Flexible | |

| | |
|---|---|
| **1** | **8289996** |
| **2** | **8289997** |
| **3** | **8287674** |
| **4** | **8287069** |
| **5** | **8292927** |

**Commande hydraulique d'outil, vérin de balancier sur la flèche**
**Sistema hidráulico de operação, cilindro do braço na lança**
**Hidráulica de trabajo, cilindro del brazo en la pluma.**
**Working hydraulic, dipper arm cylinder on boom.**

| | |
|---|---|
| Catalogue id **20615** | Group **916** |
| Illustr. No **1067528** | Section **100** |
| Issue **PUB 20035940-B** | Page **1177** |

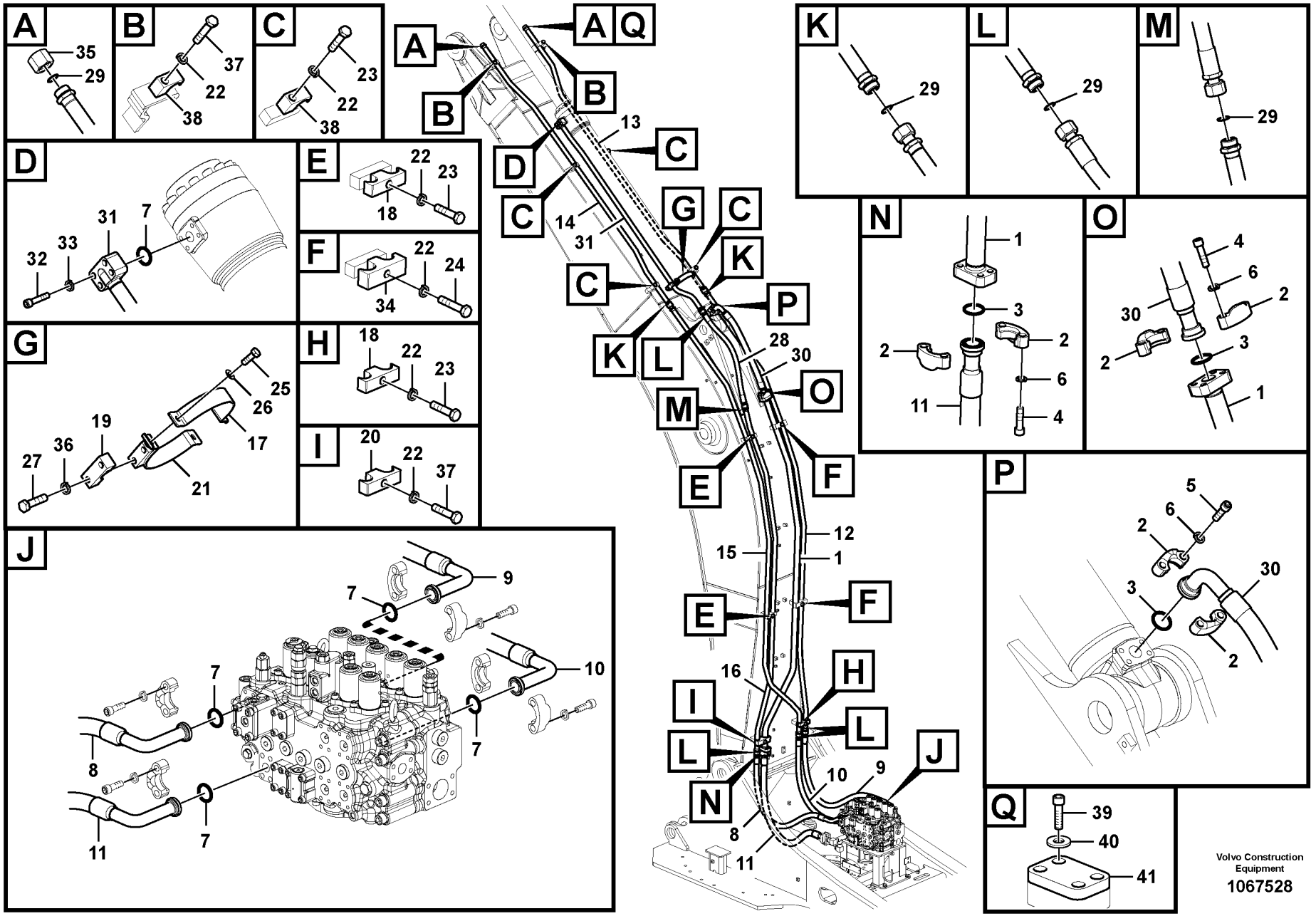


Volvo Construction Equipment

1067528

| Fig. | Part No. | Quantity 1 | 2 | 3 | 4 | 5 | PS | KIT | Description | Denominación | Denominação | Dénomination | Notes |
|---|---|---|---|---|---|---|---|---|---|---|---|---|---|
| 31 | **VOE 14573585** | | 1 | | | | | | Pipe | Tubo | Tubo | Tuyau | |
| 32 | **VOE 984253** | | 4 | | | | | | Hex. socket screw | Tornillo de hexágono e... | Parafuso soquete sext... | Vis à six pans creux | |
| 33 | **VOE 955923** | | 4 | | | | | | Spring washer | Arandela elástica | Arruela de pressão | Rondelle élastique | |
| 34 | **VOE 14882159** | | | 2 | | | | | Clamp | Abrazadera | Braçadeira | Collier serrage | |
| 35 | **VOE 13933852** | | | | 2 | | | | Plug | Tapón | Bujão | Tampon | |
| 36 | **VOE 955922** | 2 | 2 | | | | | | Spring washer | Arandela elástica | Arruela de pressão | Rondelle élastique | |
| 37 | **VOE 978941** | 3 | 3 | | | | | | Hexagon screw | Tornillo hexagonal | Parafuso sextavado | Vis à tête hexagonale | |
| 38 | **VOE 14881235** | | | 6 | | | | | Clamp | Abrazadera | Braçadeira | Collier serrage | |
| 39 | **VOE 984090** | | | | | 8 | | | Hex. socket screw | Tornillo de hexágono e... | Parafuso soquete sext... | Vis à six pans creux | |
| 40 | **VOE 955923** | | | | | 8 | | | Spring washer | Arandela elástica | Arruela de pressão | Rondelle élastique | |
| 41 | **VOE 14533505** | | | | | 2 | | | Plug | Tapon | Bujão | Bouchon | |

| | |
|---|---|
| 1 | **8289996** |
| 2 | **8289997** |
| 3 | **8287674** |
| 4 | **8287069** |
| 5 | **8292927** |

**Commande hydraulique d'outil, vérin de balancier sur la flèche**
**Sistema hidráulico de operação, cilindro do braço na lança**
**Hidráulica de trabajo, cilindro del brazo en la pluma.**
**Working hydraulic, dipper arm cylinder on boom.**

| | |
|---|---|
| Catalogue id **20615** | Group **916** |
| Illustr. No **1067528** | Section **100** |
| Issue **PUB 20035940-B** | Page **1179** |

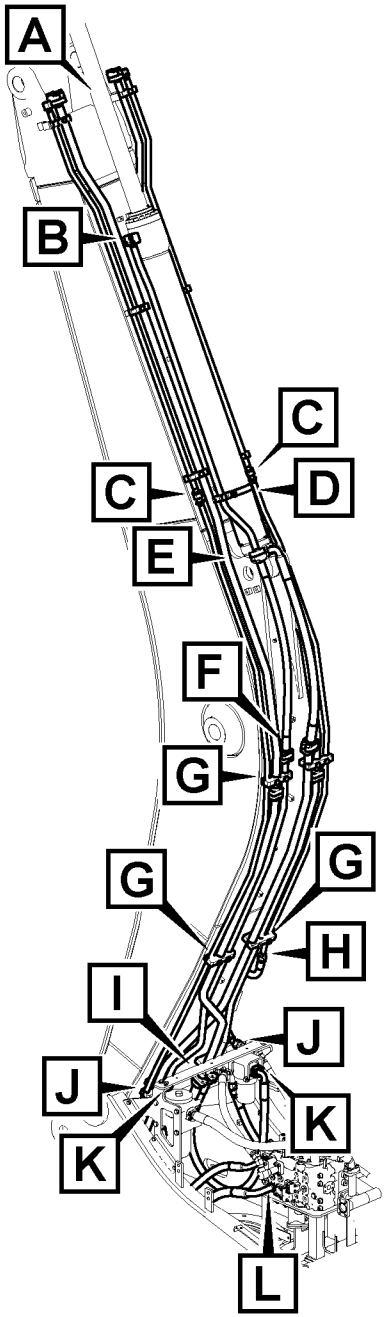


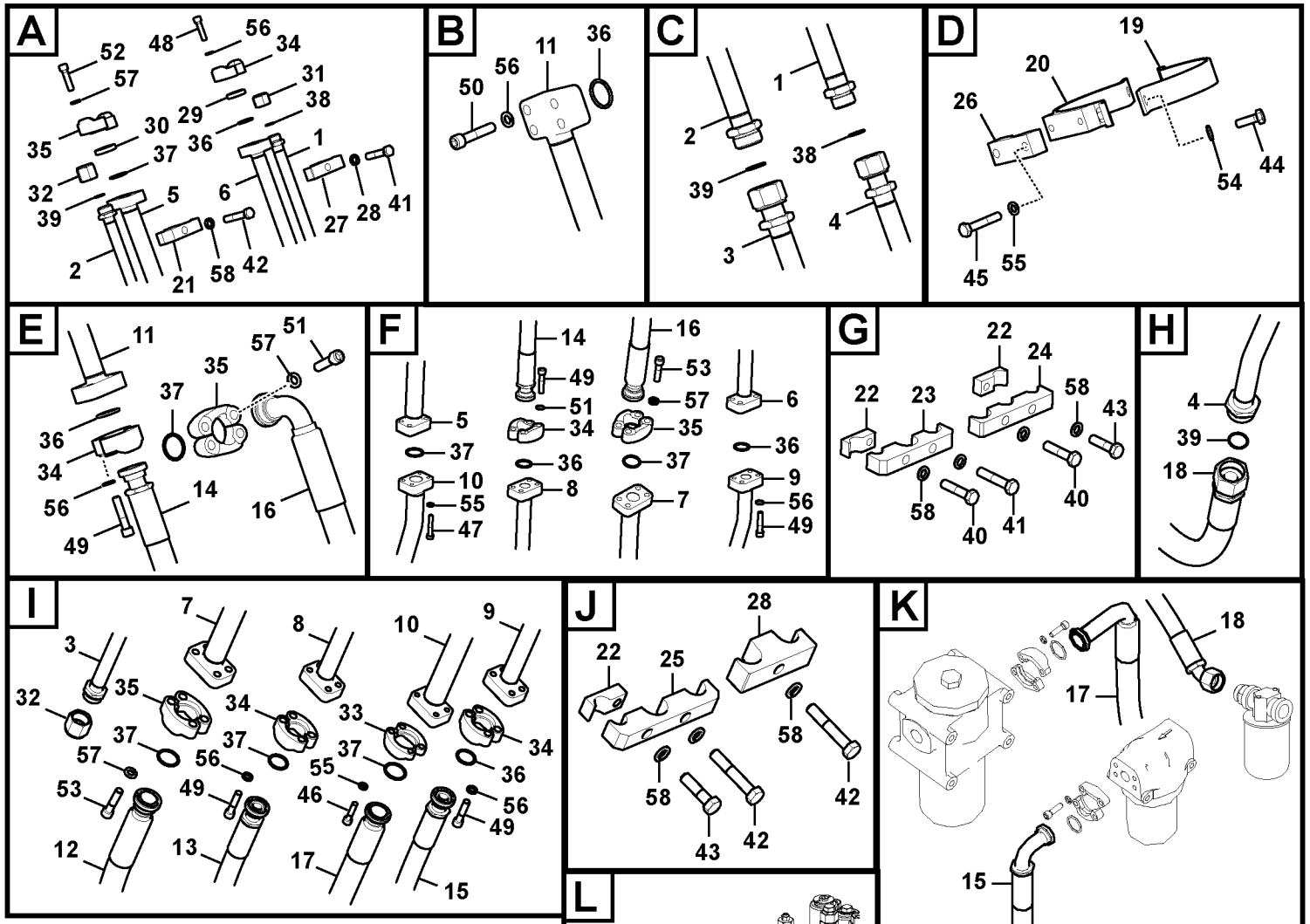


Volvo Construction Equipment

1053323

| Fig. | Part No. | Quantity 1 | 2 | 3 | PS | KIT | Description | Denominación | Denominação | Dénomination | Notes |
|---|---|---|---|---|---|---|---|---|---|---|---|
| 1 | **VOE 14678336** | 1 | | | | | Pipe | Tubo | Tubo | Tuyau | (VOE 14663856) |
| 2 | **VOE 14678337** | 1 | | | | | Pipe | Tubo | Tubo | Tuyau | (VOE 14663858) |
| 3 | **VOE 14678338** | 1 | | | | | Pipe | Tubo | Tubo | Tuyau | (VOE 14663860) |
| 4 | **VOE 14678339** | 1 | | | | | Pipe | Tubo | Tubo | Tuyau | (VOE 14663862) |
| 5 | **VOE 14678340** | 1 | | | | | Pipe | Tubo | Tubo | Tuyau | (VOE 14663864) |
| 6 | **VOE 14663866** | 1 | | | | | Pipe | Tubo | Tubo | Tuyau | |
| 7 | **VOE 14642900** | 1 | | | | | Pipe | Tubo | Tubo | Tuyau | |
| 8 | **VOE 14642902** | 1 | | | | | Pipe | Tubo | Tubo | Tuyau | |
| 9 | **VOE 14663868** | 1 | | | | | Pipe | Tubo | Tubo | Tuyau | |
| 10 | **VOE 14678343** | 1 | | | | | Pipe | Tubo | Tubo | Tuyau | (VOE 14663870) |
| 11 | **VOE 14644031** | 1 | 1 | | | | Pipe | Tubo | Tubo | Tuyau | |
| 12 | **VOE 14642667** | 1 | | | | | Hose | Manguera | Mangueira | Flexible | |
| 13 | **VOE 14642666** | 1 | | | | | Hose | Manguera | Mangueira | Flexible | |
| 14 | **VOE 17200449** | 1 | | | | | Hose assembly | Conducto | Mangueira completa | Conduit flexible | |
| 15 | **VOE 14668364** | 1 | | | | | Hose | Manguera | Mangueira | Flexible | |
| 16 | **VOE 936717** | 1 | | | | | Hose assembly | Conducto | Mangueira completa | Conduit flexible | |
| 17 | **VOE 937542** | 1 | | | | | Hose assembly | Conducto | Mangueira completa | Conduit flexible | |
| 18 | **VOE 938464** | 1 | | | | | Hose assembly | Conducto | Mangueira completa | Conduit flexible | |
| 19 | **SA 1174-56841** | 1 | | | | | Plate | Chapa | Chapa | Tôle | |
| 20 | **SA 1174-56851** | 1 | | | | | Plate | Chapa | Chapa | Tôle | |
| 21 | **VOE 14542290** | 3 | | | | | Clamp | Abrazadera | Braçadeira | Collier serrage | |
| 22 | **VOE 14502733** | 5 | | | | | Clamp | Abrazadera | Grampo | Pince Serrage | |
| 23 | **VOE 14562537** | 2 | | | | | Clamp | Abrazadera | Braçadeira | Collier serrage | |
| 24 | **VOE 14668368** | 2 | | | | | Clamp | Abrazadera | Braçadeira | Collier serrage | |
| 25 | **VOE 14663849** | 1 | | | | | Clamp | Abrazadera | Braçadeira | Collier serrage | |
| 26 | **VOE 14881225** | 1 | | | | | Clamp | Abrazadera | Braçadeira | Collier serrage | |
| 27 | **VOE 14881247** | 3 | | | | | Clamp | Abrazadera | Braçadeira | Collier serrage | |
| 28 | **VOE 14881248** | 1 | | | | | Clamp | Abrazadera | Braçadeira | Collier serrage | |
| 29 | **VOE 11172549** | 1 | | | | | Plug | Tapón | Bujão | Tampon | |
| 30 | **VOE 11108798** | 1 | | | | | Plug | Tapón | Bujão | Tampon | |

| | |
|---|---|
| **1** | **8294820** |
| **2** | **8294845** |
| **3** | |
| **4** | |
| **5** | |

**Commande hydraulique d'outil, vérin de balancier sur la flèche**
**Sistema hidráulico de operação, cilindro do braço na lança**
**Hidráulica de trabajo, cilindro del brazo en la pluma.**
**Working hydraulic, dipper arm cylinder on boom.**

| | |
|---|---|
| Catalogue id **20615** | Group **916** |
| Illustr. No **1053323** | Section **110** |
| Issue **PUB 20035940-B** | Page **1181** |

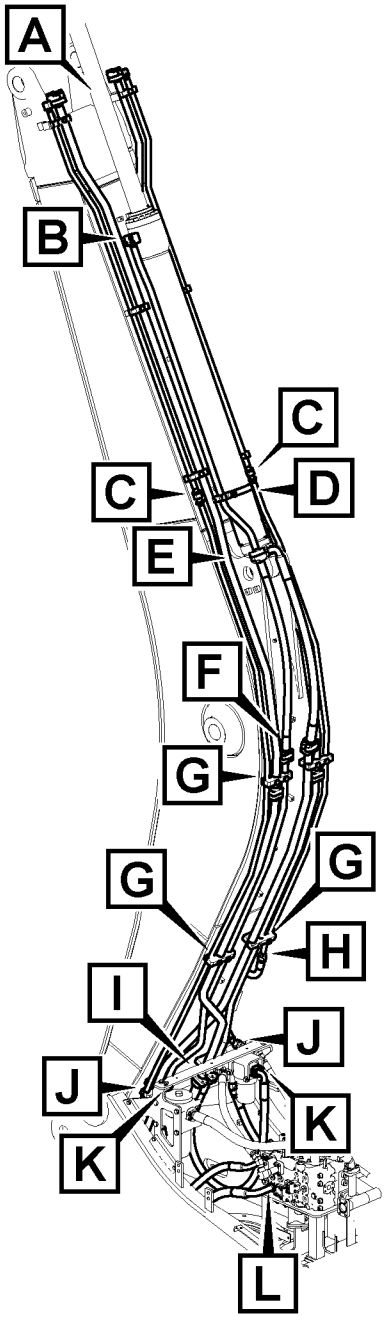


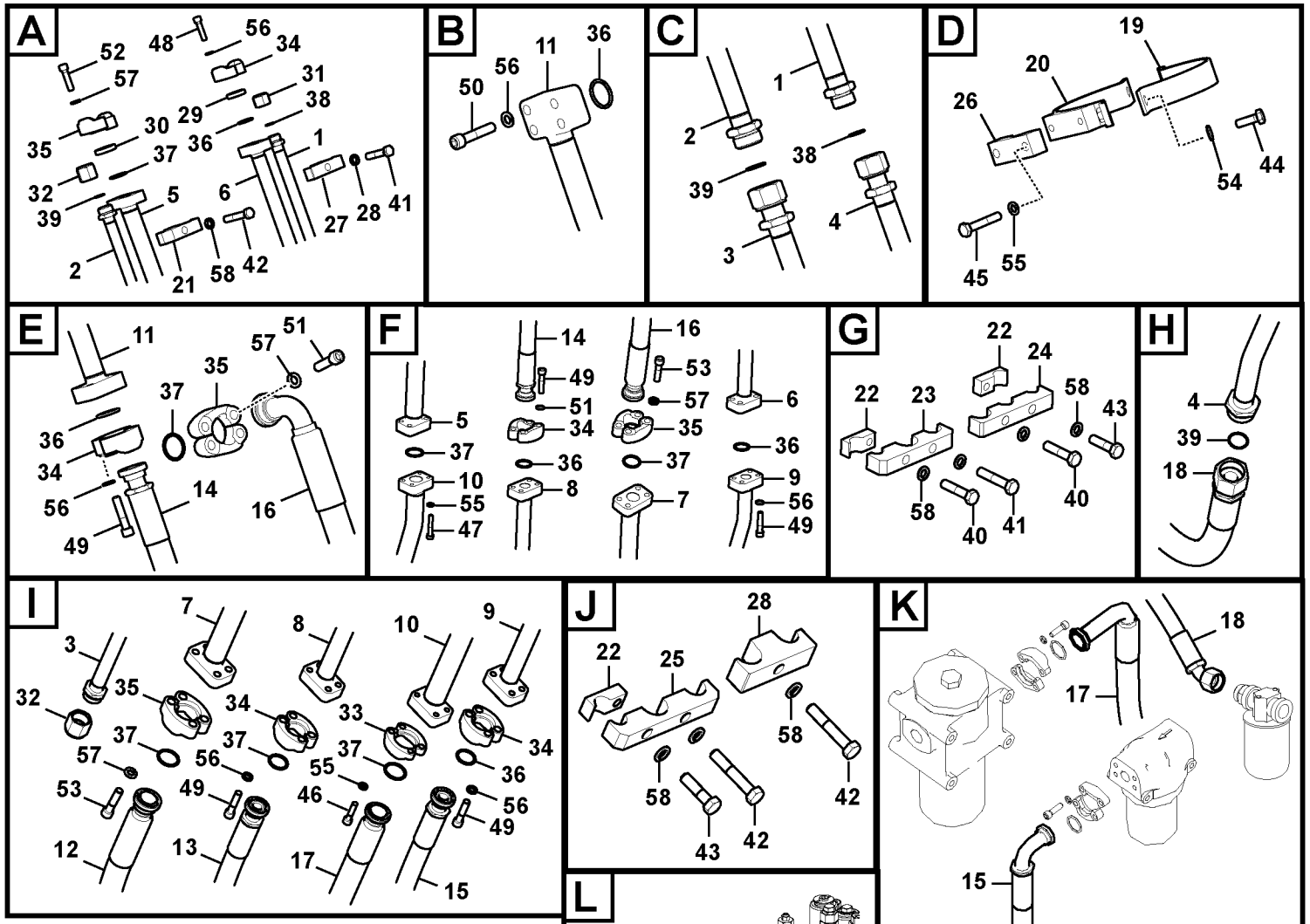


Volvo Construction Equipment

1053323

| Fig. | Part No. | Quantity 1 | 2 | 3 | PS | KIT | Description | Denominación | Denominação | Dénomination | Notes |
|---|---|---|---|---|---|---|---|---|---|---|---|
| 31 | **VOE 935576** | 1 | | | | | Plug | Tapón | Bujão | Tampon | |
| 32 | **VOE 13933852** | 2 | | | | | Plug | Tapón | Bujão | Tampon | |
| 33 | **VOE 936618** | 2 | | | | | Flange half | Mitad brida | Meia flange | Demi-bride | |
| 34 | **VOE 936624** | 10 | | | | | Flange half | Mitad brida | Meia flange | Demi-bride | |
| 35 | **VOE 936626** | 8 | | | | | Flange half | Mitad brida | Meia flange | Demi-bride | |
| 36 | **VOE 993325** | 9 | 2 | | | | O-ring | Anillo tórico | Anel-o | Joint torique | |
| 37 | **VOE 993326** | 6 | | | | | O-ring | Anillo tórico | Anel-o | Joint torique | |
| 38 | **VOE 990740** | 2 | | | | | O-ring | Anillo tórico | Anel-o | Joint torique | |
| 39 | **VOE 978129** | 3 | | | | | O-ring | Anillo tórico | Anel-o | Joint torique | (VOE 981290) |
| 40 | **VOE 993422** | 6 | | | | | Hexagon screw | Tornillo hexagonal | Parafuso sextavado | Vis à tête hexagonale | |
| 41 | **VOE 978940** | 5 | | | | | Hexagon screw | Tornillo hexagonal | Parafuso sextavado | Vis à tête hexagonale | |
| 42 | **VOE 978941** | 3 | | | | | Hexagon screw | Tornillo hexagonal | Parafuso sextavado | Vis à tête hexagonale | |
| 43 | **VOE 1629544** | 3 | | | | | Hexagon screw | Tornillo hexagonal | Parafuso sextavado | Vis à tête hexagonale | |
| 44 | **VOE 983252** | 2 | | | | | Hexagon screw | Tornillo hexagonal | Parafuso sextavado | Vis à tête hexagonale | |
| 45 | **VOE 983255** | 2 | | | | | Hexagon screw | Tornillo hexagonal | Parafuso sextavado | Vis à tête hexagonale | |
| 46 | **VOE 984083** | 4 | | | | | Hex. socket screw | Tornillo de hexágono emb... | Parafuso soquete sext... | Vis à six pans creux | |
| 47 | **VOE 984349** | 4 | | | | | Hex. socket screw | Tornillo de hexágono emb... | Parafuso soquete sext... | Vis à six pans creux | |
| 48 | **VOE 984092** | 4 | | | | | Hex. socket screw | Tornillo de hexágono emb... | Parafuso soquete sext... | Vis à six pans creux | |
| 49 | **VOE 984353** | 20 | | | | | Hex. socket screw | Tornillo de hexágono emb... | Parafuso soquete sext... | Vis à six pans creux | |
| 50 | **VOE 984253** | 4 | 4 | | | | Hex. socket screw | Tornillo de hexágono emb... | Parafuso soquete sext... | Vis à six pans creux | |
| 51 | **VOE 984136** | 4 | | | | | Hex. socket screw | Tornillo de hexágono emb... | Parafuso soquete sext... | Vis à six pans creux | |
| 52 | **VOE 984359** | 4 | | | | | Hex. socket screw | Tornillo de hexágono emb... | Parafuso soquete sext... | Vis à six pans creux | |
| 53 | **VOE 984254** | 8 | | | | | Hex. socket screw | Tornillo de hexágono emb... | Parafuso soquete sext... | Vis à six pans creux | |
| 54 | **VOE 992040** | 2 | | | | | Plain washer | Arandela plana | Arruela simples | Rondelle plane | |
| 55 | **VOE 955922** | 10 | | | | | Spring washer | Arandela elástica | Arruela de pressão | Rondelle élastique | |
| 56 | **VOE 955923** | 28 | 4 | | | | Spring washer | Arandela elástica | Arruela de pressão | Rondelle élastique | |
| 57 | **SA 9213-14000** | 16 | | | | | Spring washer | Arandela elástica | Arruela de pressão | Rondelle élastique | |
| 58 | **VOE 955926** | 17 | | | | | Spring washer | Arandela elástica | Arruela de pressão | Rondelle élastique | |

| | |
|---|---|
| 1 | **8294820** |
| 2 | **8294845** |
| 3 | |
| 4 | |
| 5 | |

**Commande hydraulique d'outil, vérin de balancier sur la flèche**
**Sistema hidráulico de operação, cilindro do braço na lança**
**Hidráulica de trabajo, cilindro del brazo en la pluma.**
**Working hydraulic, dipper arm cylinder on boom.**

| | |
|---|---|
| Catalogue id **20615** | Group **916** |
| Illustr. No **1053323** | Section **110** |
| Issue **PUB 20035940-B** | Page **1183** |

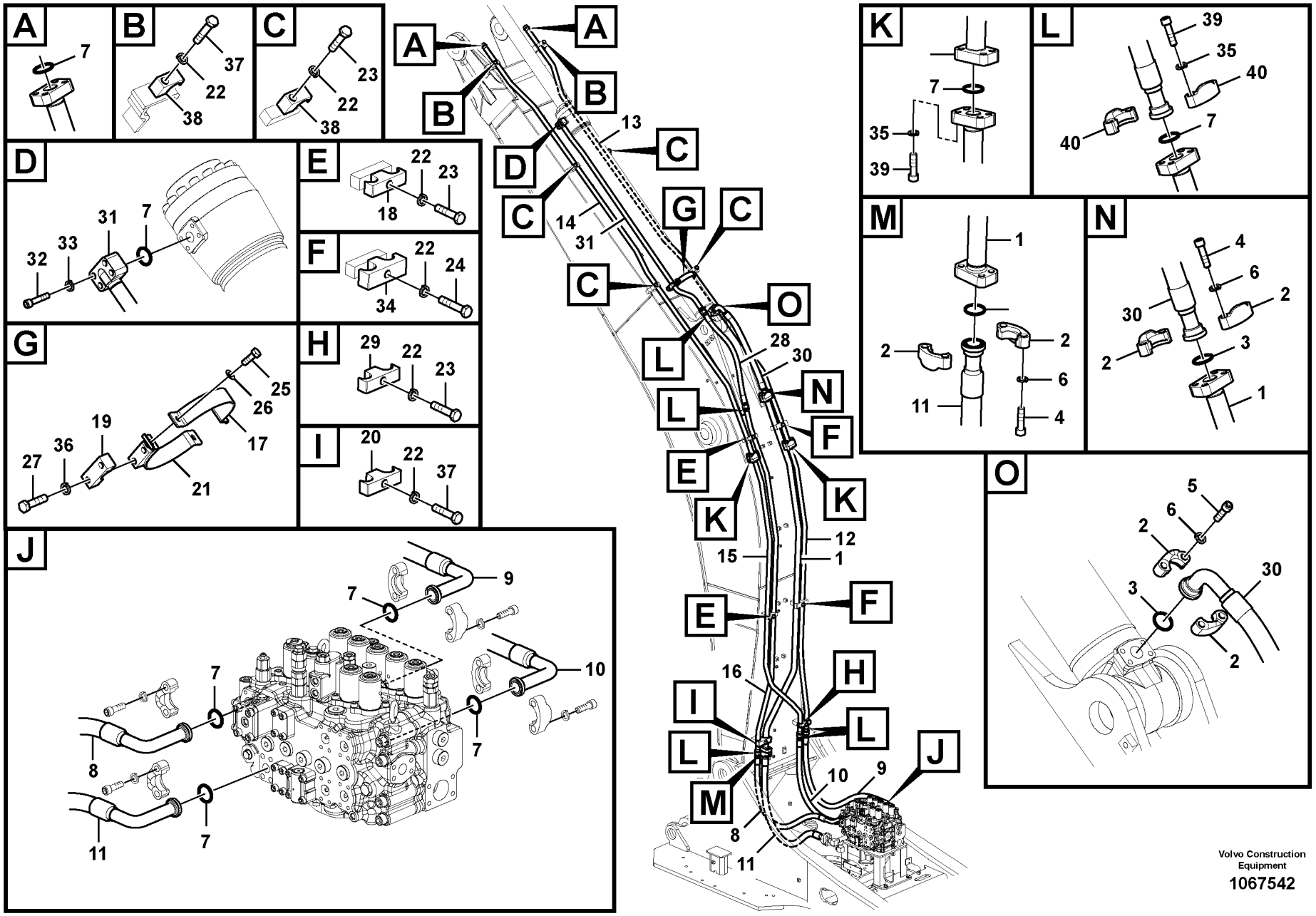


Volvo Construction Equipment

1067542

| Fig. | Part No. | Quantity 1 | 2 | 3 | PS | KIT | Description | Denominación | Denominação | Dénomination | Notes |
|---|---|---|---|---|---|---|---|---|---|---|---|
| 1 | **VOE 14642900** | 1 | 1 | | | | Pipe | Tubo | Tubo | Tuyau | |
| 2 | **VOE 936626** | 6 | 6 | | | | Flange half | Mitad brida | Meia flange | Demi-bride | |
| 3 | **VOE 993326** | 3 | 3 | | | | O-ring | Anillo tórico | Anel-o | Joint torique | |
| 4 | **VOE 984254** | 8 | 8 | | | | Hex. socket screw | Tornillo de hexágono emb... | Parafuso soquete sext... | Vis à six pans creux | |
| 5 | **VOE 984136** | 4 | 4 | | | | Hex. socket screw | Tornillo de hexágono emb... | Parafuso soquete sext... | Vis à six pans creux | |
| 6 | **VOE 955925** | 12 | 12 | | | | Spring washer | Arandela elástica | Arruela de pressão | Rondelle élastique | |
| 7 | **VOE 993325** | 12 | 12 | | | | O-ring | Anillo tórico | Anel-o | Joint torique | |
| 8 | **VOE 14642666** | 1 | 1 | | | | Hose | Manguera | Mangueira | Flexible | |
| 9 | **VOE 14642619** | 1 | 1 | | | | Hose | Manguera | Mangueira | Flexible | |
| 10 | **VOE 14644792** | 1 | 1 | | | | Hose | Manguera | Mangueira | Flexible | |
| 11 | **VOE 14642667** | 1 | 1 | | | | Hose | Manguera | Mangueira | Flexible | |
| 12 | **VOE 14666024** | 1 | 1 | | | | Pipe | Tubo | Tubo | Tuyau | (VOE 14644009) |
| 13 | **VOE 14639455** | 1 | 1 | | | | Pipe | Tubo | Tubo | Tuyau | |
| 14 | **VOE 14659146** | 1 | 1 | | | | Pipe | Tubo | Tubo | Tuyau | (VOE 14644013) |
| 15 | **VOE 14678143** | 1 | 1 | | | | Pipe | Tubo | Tubo | Tuyau | (VOE 14644011) |
| 16 | **VOE 14642902** | 1 | 1 | | | | Pipe | Tubo | Tubo | Tuyau | |
| 17 | **SA 1174-56841** | 1 | 1 | | | | Plate | Chapa | Chapa | Tôle | |
| 18 | **VOE 14881243** | | | 1 | | | Clamp | Abrazadera | Braçadeira | Collier serrage | |
| 19 | **VOE 14881225** | 1 | 1 | | | | Clamp | Abrazadera | Braçadeira | Collier serrage | |
| 20 | **VOE 14881248** | 1 | 1 | | | | Clamp | Abrazadera | Braçadeira | Collier serrage | |
| 21 | **SA 1174-56851** | 1 | 1 | | | | Plate | Chapa | Chapa | Tôle | |
| 22 | **VOE 955926** | 12 | 12 | | | | Spring washer | Arandela elástica | Arruela de pressão | Rondelle élastique | |
| 23 | **VOE 993422** | 7 | 7 | | | | Hexagon screw | Tornillo hexagonal | Parafuso sextavado | Vis à tête hexagonale | |
| 24 | **VOE 978940** | 2 | 2 | | | | Hexagon screw | Tornillo hexagonal | Parafuso sextavado | Vis à tête hexagonale | |
| 25 | **VOE 983252** | 2 | 2 | | | | Hexagon screw | Tornillo hexagonal | Parafuso sextavado | Vis à tête hexagonale | |
| 26 | **VOE 992040** | 2 | 2 | | | | Plain washer | Arandela plana | Arruela simples | Rondelle plane | |
| 27 | **VOE 983255** | 2 | 2 | | | | Hexagon screw | Tornillo hexagonal | Parafuso sextavado | Vis à tête hexagonale | |
| 28 | **VOE 17200449** | 1 | 1 | | | | Hose assembly | Conducto | Mangueira completa | Conduit flexible | |
| 29 | **VOE 14881244** | 1 | 1 | | | | Clamp | Abrazadera | Braçadeira | Collier serrage | |
| 30 | **VOE 936717** | 1 | 1 | | | | Hose assembly | Conducto | Mangueira completa | Conduit flexible | |

| | |
|---|---|
| **1** | **8292215** |
| **2** | **8293330** |
| **3** | **8293177** |
| **4** | |
| **5** | |

**Commande hydraulique d'outil, vérin de balancier sur la flèche**
**Sistema hidráulico de operação, cilindro do braço na lança**
**Hidráulica de trabajo, cilindro del brazo en la pluma.**
**Working hydraulic, dipper arm cylinder on boom.**

| | |
|---|---|
| Catalogue id **20615** | Group **916** |
| Illustr. No **1067542** | Section **200** |
| Issue **PUB 20035940-B** | Page **1185** |

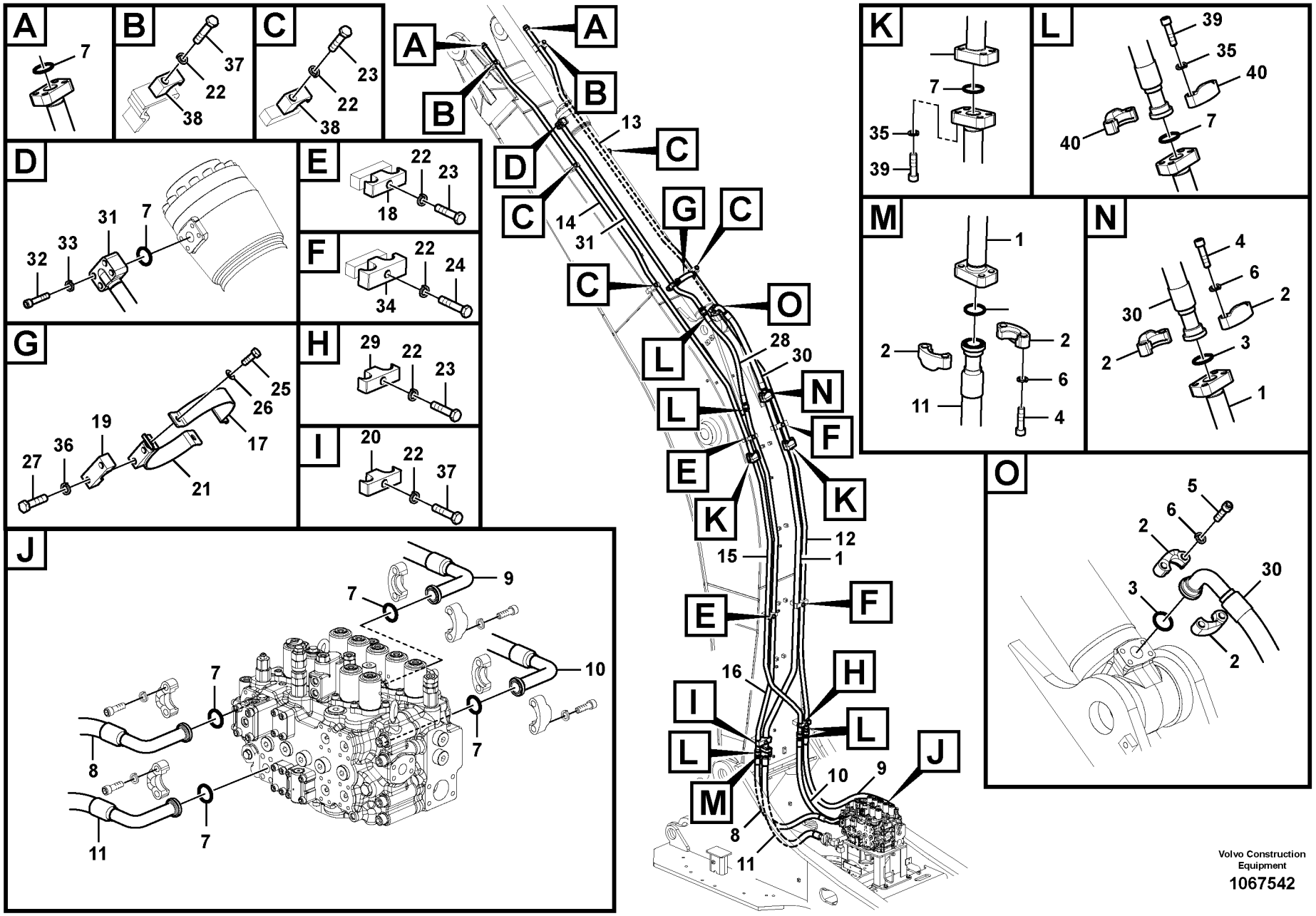


Volvo Construction Equipment

1067542

| Fig. | Part No. | Quantity 1 | 2 | 3 | PS | KIT | Description | Denominación | Denominação | Dénomination | Notes |
|---|---|---|---|---|---|---|---|---|---|---|---|
| 31 | **VOE 14644031** | 1 | | | | | Pipe | Tubo | Tubo | Tuyau | |
| 32 | **VOE 984253** | 4 | | | | | Hex. socket screw | Tornillo de hexágono emb... | Parafuso soquete sext... | Vis à six pans creux | |
| 33 | **VOE 955923** | 4 | | | | | Spring washer | Arandela elástica | Arruela de pressão | Rondelle élastique | |
| 34 | **VOE 14882159** | | | 2 | | | Clamp | Abrazadera | Braçadeira | Collier serrage | |
| 35 | **VOE 955923** | 28 | 28 | | | | Spring washer | Arandela elástica | Arruela de pressão | Rondelle élastique | |
| 36 | **VOE 955922** | 2 | 2 | | | | Spring washer | Arandela elástica | Arruela de pressão | Rondelle élastique | |
| 37 | **VOE 978941** | 3 | 3 | | | | Hexagon screw | Tornillo hexagonal | Parafuso sextavado | Vis à tête hexagonale | |
| 38 | **VOE 14881235** | | | 6 | | | Clamp | Abrazadera | Braçadeira | Collier serrage | |
| 39 | **VOE 984353** | 28 | 28 | | | | Hex. socket screw | Tornillo de hexágono emb... | Parafuso soquete sext... | Vis à six pans creux | |
| 40 | **VOE 936624** | 10 | 10 | | | | Flange half | Mitad brida | Meia flange | Demi-bride | |

| | |
|---|---|
| **1** | **8292215** |
| **2** | **8293330** |
| **3** | **8293177** |
| **4** | |
| **5** | |

**Commande hydraulique d'outil, vérin de balancier sur la flèche**
**Sistema hidráulico de operação, cilindro do braço na lança**
**Hidráulica de trabajo, cilindro del brazo en la pluma.**
**Working hydraulic, dipper arm cylinder on boom.**

| | |
|---|---|
| Catalogue id **20615** | Group **916** |
| Illustr. No **1067542** | Section **200** |
| Issue **PUB 20035940-B** | Page **1187** |

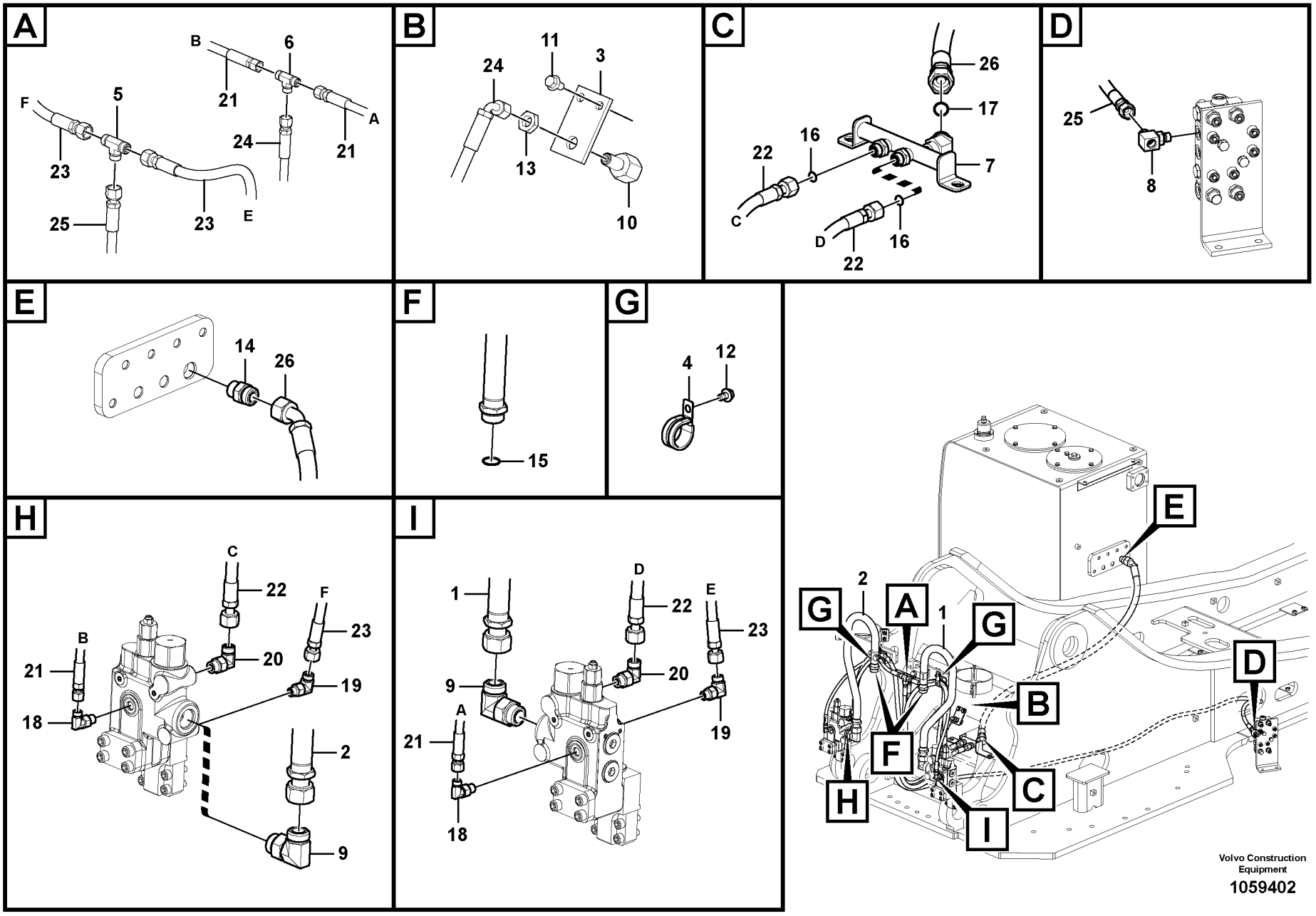


Volvo Construction Equipment

1059402

| Fig. | Part No. | Quantity 1 | 2 | 3 | PS | KIT | Description | Denominación | Denominação | Dénomination | Notes |
|---|---|---|---|---|---|---|---|---|---|---|---|
| 1 | **VOE 14574607** | 1 | | | | | Pipe | Tubo | Tubo | Tuyau | |
| 2 | **VOE 14574247** | 1 | | | | | Pipe | Tubo | Tubo | Tuyau | |
| 3 | | 1 | | | NS | | Plate | Chapa | Chapa | Tôle | |
| 4 | **VOE 14515523** | 2 | | | | | Clip | Clip | Clipe | Clip | |
| 5 | **VOE 935540** | 1 | | | | | T-nipple | Niple t | Niple-t | Raccord-t | |
| | **VOE 990737** | 3 | | | | | •O-ring | •Anillo tórico | •Anel-o | •Joint torique | |
| 6 | **VOE 936798** | 1 | | | | | T-nipple | Niple t | Niple-t | Raccord-t | |
| | **VOE 990736** | 3 | | | | | •O-ring | •Anillo tórico | •Anel-o | •Joint torique | |
| 7 | **VOE 14612388** | 1 | | | | | Pipe | Tubo | Tubo | Tuyau | |
| 8 | **VOE 14546293** | 1 | | | | | T-nipple | Niple t | Niple-t | Raccord-t | |
| | **VOE 993320** | 1 | | | | | •O-ring | •Anillo tórico | •Anel-o | •Joint torique | (VOE 932039) |
| | **VOE 990737** | 1 | | | | | •O-ring | •Anillo tórico | •Anel-o | •Joint torique | |
| 9 | **VOE 935013** | 2 | | | | | Elbow nipple | Niple angular | Cotovelo | Raccord coudé | |
| | **VOE 978129** | 2 | | | | | •O-ring | •Anillo tórico | •Anel-o | •Joint torique | |
| | **VOE 993324** | 2 | | | | | •O-ring | •Anillo tórico | •Anel-o | •Joint torique | |
| 10 | **VOE 14608518** | 1 | | | | | Nipple | Niple | Niple | Raccord | |
| 11 | **VOE 946440** | 2 | | | | | Flange screw | Tornillo embridado | Parafuso flangeado | Vis à embase | |
| 12 | **VOE 946471** | 2 | | | | | Flange screw | Tornillo embridado | Parafuso flangeado | Vis à embase | |
| 13 | **VOE 935428** | 1 | | | | | Lock nut | Contratuerca | Porca trava | Contre-écrou | |
| 14 | **VOE 13933862** | 1 | | | | | Nipple | Niple | Niple | Raccord | |
| | **VOE 990740** | 1 | | | | | •O-ring | •Anillo tórico | •Anel-o | •Joint torique | |
| | **VOE 993323** | 1 | | | | | •O-ring | •Anillo tórico | •Anel-o | •Joint torique | (VOE 932042) |
| 15 | **VOE 978129** | 2 | | | | | O-ring | Anillo tórico | Anel-o | Joint torique | |
| 16 | **VOE 990738** | 2 | | | | | O-ring | Anillo tórico | Anel-o | Joint torique | |
| 17 | **VOE 990740** | 1 | | | | | O-ring | Anillo tórico | Anel-o | Joint torique | |
| 18 | **VOE 13933857** | 2 | | | | | Elbow nipple | Niple angular | Cotovelo | Raccord coudé | |
| | **VOE 990736** | 2 | | | | | •O-ring | •Anillo tórico | •Anel-o | •Joint torique | |
| | **VOE 993320** | 2 | | | | | •O-ring | •Anillo tórico | •Anel-o | •Joint torique | |
| 19 | **VOE 935069** | 2 | | | | | Elbow nipple | Niple angular | Cotovelo | Raccord coudé | |
| | **VOE 990737** | 2 | | | | | •O-ring | •Anillo tórico | •Anel-o | •Joint torique | |

| | |
|---|---|
| **1** | |
| **2** | |
| **3** | |
| **4** | |
| **5** | |

**Hydraulique de travail, coupure flèche**
**Sistema hidráulico de operação, ruptura da lança**
**Hidráulica de trabajo, válvula de rotura de manguera en plum**
**Working hydraulic, boom rupture**

**8289317**

| Catalogue id | Group |
|---|---|
| **20615** | **916** |
| Illustr. No | Section |
| **1059402** | **300** |
| Issue | Page |
| **PUB 20035940-B** | **1189** |

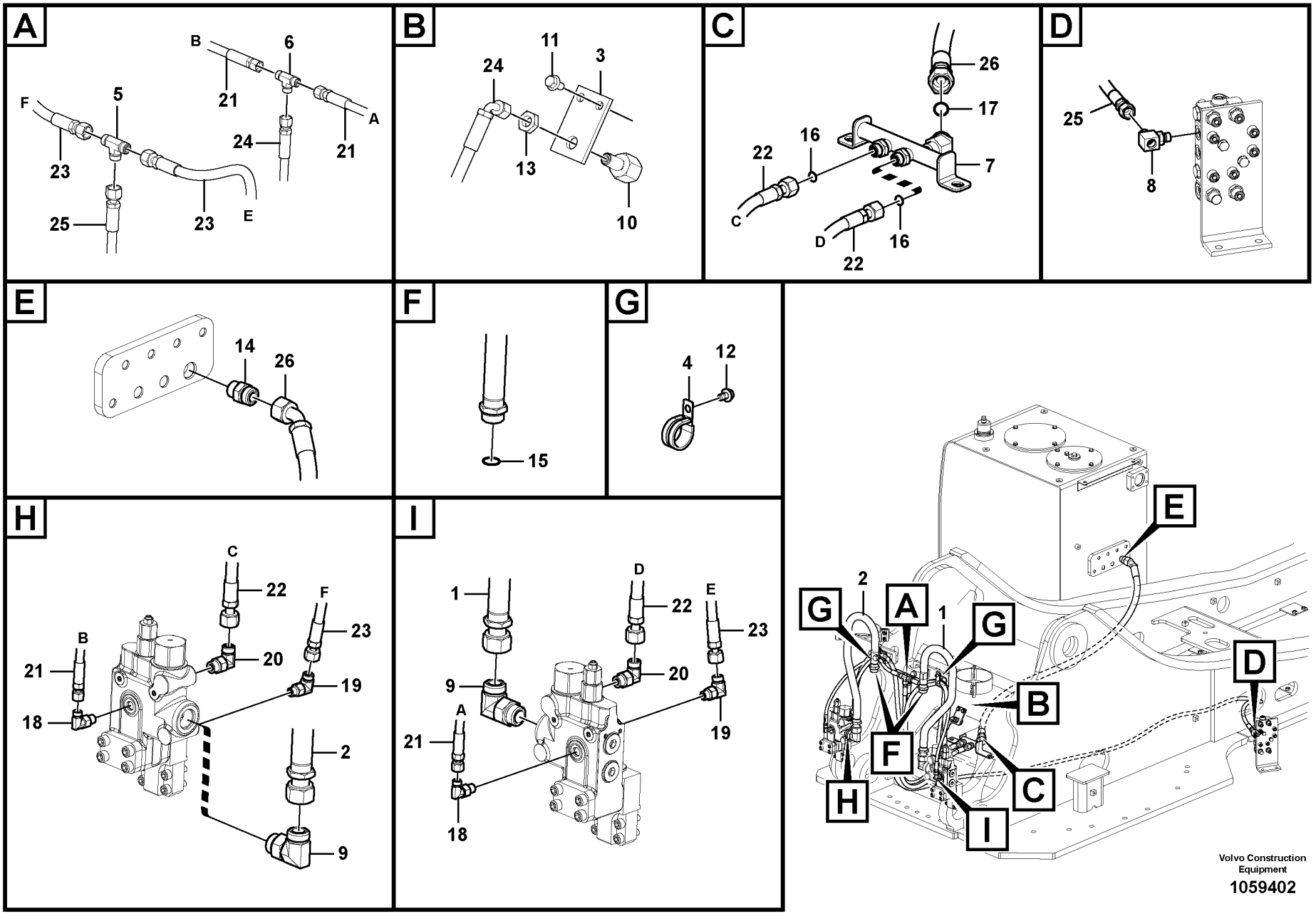


Volvo Construction Equipment

1059402

| Fig. | Part No. | Quantity 1 | 2 | 3 | PS | KIT | Description | Denominación | Denominação | Dénomination | Notes |
|---|---|---|---|---|---|---|---|---|---|---|---|
| | **VOE 993320** | 2 | | | | | •O-ring | •Anillo tórico | •Anel-o | •Joint torique | (VOE 932039) |
| 20 | **VOE 13933868** | 2 | | | | | Elbow nipple | Niple angular | Cotovelo | Raccord coudé | |
| | **VOE 990738** | 2 | | | | | •O-ring | •Anillo tórico | •Anel-o | •Joint torique | |
| | **VOE 993321** | 2 | | | | | •O-ring | •Anillo tórico | •Anel-o | •Joint torique | |
| 21 | **VOE 936181** | 2 | | | | | Hose assembly | Conducto | Mangueira completa | Conduit flexible | |
| 22 | **VOE 938330** | 2 | | | | | Hose assembly | Conducto | Mangueira completa | Conduit flexible | |
| 23 | **VOE 937125** | 2 | | | | | Hose assembly | Conducto | Mangueira completa | Conduit flexible | |
| 24 | **VOE 936410** | 1 | | | | | Hose assembly | Conducto | Mangueira completa | Conduit flexible | |
| 25 | **VOE 937589** | 1 | | | | | Hose assembly | Conducto | Mangueira completa | Conduit flexible | |
| 26 | **VOE 938190** | 1 | | | | | Hose assembly | Conducto | Mangueira completa | Conduit flexible | |

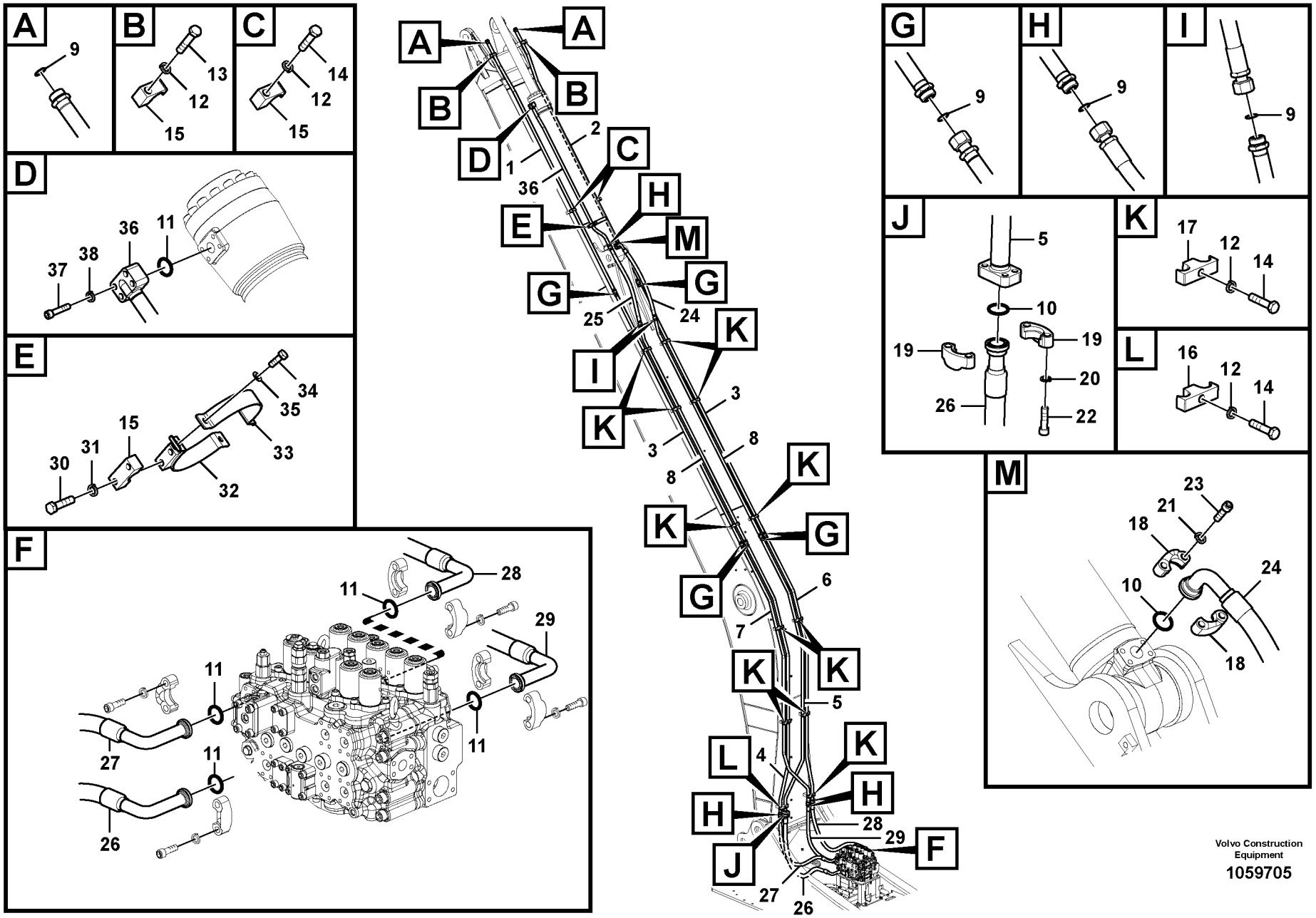


Volvo Construction Equipment

1059705

| Fig. | Part No. | Quantity 1 | 2 | 3 | PS | KIT | Description | Denominación | Denominação | Dénomination | Notes |
|---|---|---|---|---|---|---|---|---|---|---|---|
| 1 | **VOE 14594405** | 1 | | | | | Pipe | Tubo | Tubo | Tuyau | |
| 2 | **VOE 14594406** | 1 | | | | | Pipe | Tubo | Tubo | Tuyau | |
| 3 | **VOE 14594465** | 2 | | | | | Pipe | Tubo | Tubo | Tuyau | |
| 4 | **VOE 14626567** | 1 | | | | | Pipe | Tubo | Tubo | Tuyau | |
| 5 | **VOE 14626569** | 1 | | | | | Pipe | Tubo | Tubo | Tuyau | |
| 6 | **VOE 14617824** | 1 | | | | | Pipe | Tubo | Tubo | Tuyau | |
| 7 | **VOE 14617826** | 1 | | | | | Pipe | Tubo | Tubo | Tuyau | |
| 8 | **SA 1174-51551** | 2 | | | | | Pipe | Canalizacion | Tubo | Canalisation | |
| 9 | **VOE 978129** | 12 | | | | | O-ring | Anillo tórico | Anel-o | Joint torique | |
| 10 | **VOE 993326** | 2 | | | | | O-ring | Anillo tórico | Anel-o | Joint torique | |
| 11 | **VOE 993325** | 5 | | | | | O-ring | Anillo tórico | Anel-o | Joint torique | |
| 12 | **VOE 955926** | 16 | | | | | Spring washer | Arandela elástica | Arruela de pressão | Rondelle élastique | |
| 13 | **VOE 993422** | 2 | | | | | Hexagon screw | Tornillo hexagonal | Parafuso sextavado | Vis à tête hexagonale | |
| 14 | **VOE 993422** | 14 | | | | | Hexagon screw | Tornillo hexagonal | Parafuso sextavado | Vis à tête hexagonale | |
| 15 | **VOE 14881235** | 4 | | | | | Clamp | Abrazadera | Braçadeira | Collier serrage | |
| 15A | **VOE 14881225** | 1 | | | | | Clamp | Abrazadera | Braçadeira | Collier serrage | |
| 16 | **VOE 14882158** | 1 | | | | | Clamp | Abrazadera | Braçadeira | Collier serrage | |
| 17 | **VOE 14881243** | 11 | | | | | Clamp | Abrazadera | Braçadeira | Collier serrage | |
| 18 | **VOE 936626** | 2 | | | | | Flange half | Mitad brida | Meia flange | Demi-bride | |
| 19 | **VOE 936626** | 2 | | | | | Flange half | Mitad brida | Meia flange | Demi-bride | |
| 20 | **VOE 955925** | 4 | | | | | Spring washer | Arandela elástica | Arruela de pressão | Rondelle élastique | |
| 21 | **VOE 955925** | 4 | | | | | Spring washer | Arandela elástica | Arruela de pressão | Rondelle élastique | |
| 22 | **VOE 984359** | 4 | | | | | Hex. socket screw | Tornillo de hexágono emb... | Parafuso soquete sext... | Vis à six pans creux | |
| 23 | **VOE 984136** | 4 | | | | | Hex. socket screw | Tornillo de hexágono emb... | Parafuso soquete sext... | Vis à six pans creux | |
| 24 | **VOE 937168** | 1 | | | | | Hose assembly | Conducto | Mangueira completa | Conduit flexible | |
| 25 | **VOE 936999** | 1 | | | | | Hose assembly | Conducto | Mangueira completa | Conduit flexible | |
| 26 | **VOE 14626562** | 1 | | | | | Hose | Manguera | Mangueira | Flexible | |
| 27 | **VOE 14882173** | 1 | | | | | Hose assembly | Conducto | Mangueira completa | Conduit flexible | |
| 28 | **VOE 14618067** | 1 | | | | | Hose | Manguera | Mangueira | Flexible | |
| 29 | **VOE 14882171** | 1 | | | | | Hose assembly | Conducto | Mangueira completa | Conduit flexible | |

| | | | | |
|---|---|---|---|---|
| **1** | | **Commande hydraulique d'outil, vérin de balancier sur flèche prolongée**<br>**Sistema hidráulico de operação, cilindro do braço na lança longa**<br>**Hidráulica de trabajo, cilindro del brazo en la pluma larga.**<br>**Working hydraulic, dipper arm cylinder on long boom** | Catalogue id **20615** | Group **916** |
| **2** | | | Illustr. No **1059705** | Section **400** |
| **3** | | | Issue **PUB 20035940-B** | Page **1193** |
| **4** | | | | |
| **5** | | **8290000, 8290001** | | |

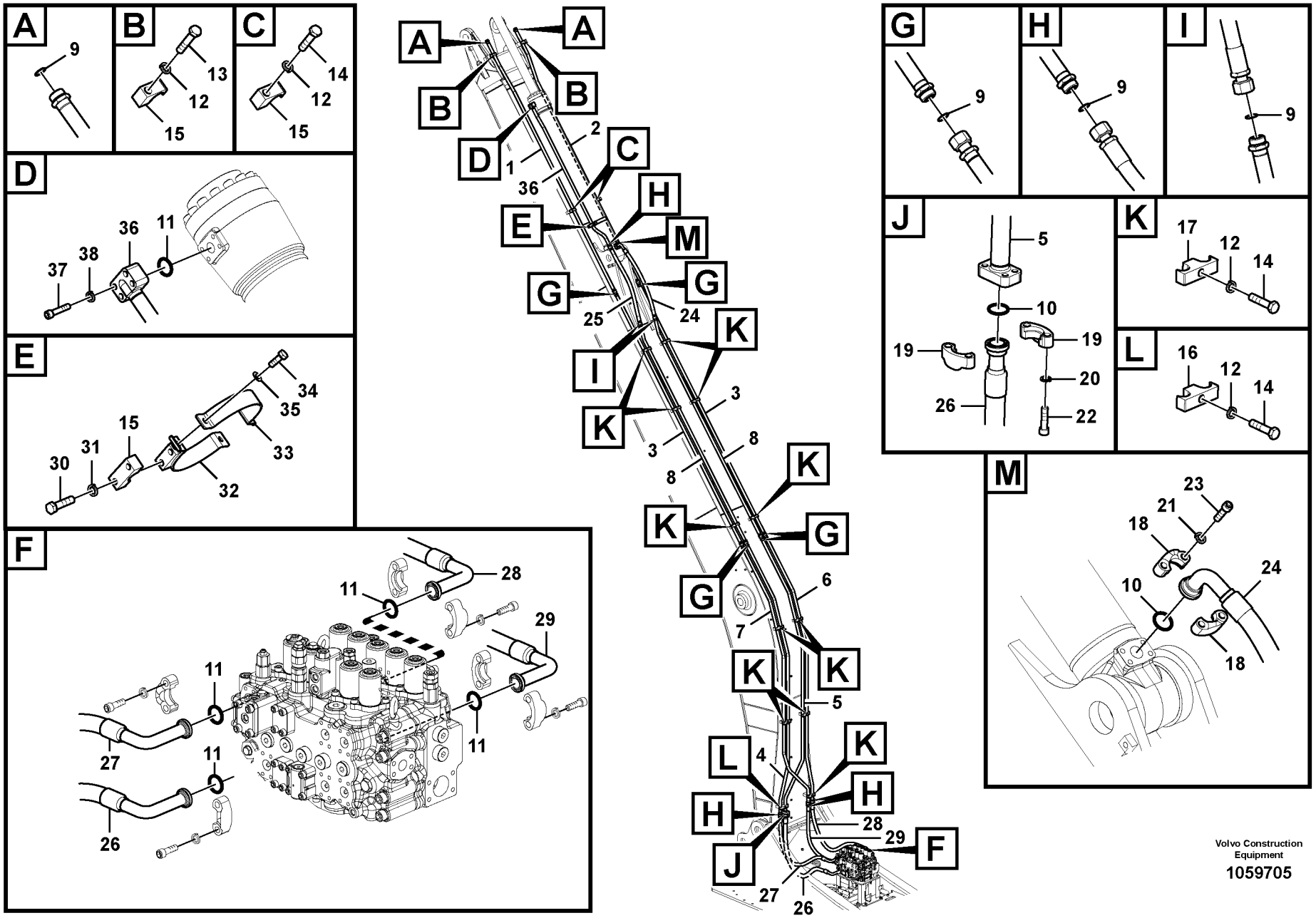


Volvo Construction Equipment

1059705

| Fig. | Part No. | Quantity 1 | 2 | 3 | PS | KIT | Description | Denominación | Denominação | Dénomination | Notes |
|---|---|---|---|---|---|---|---|---|---|---|---|
| 30 | **VOE 983255** | 2 | | | | | Hexagon screw | Tornillo hexagonal | Parafuso sextavado | Vis à tête hexagonale | |
| 31 | **VOE 955922** | 2 | | | | | Spring washer | Arandela elástica | Arruela de pressão | Rondelle élastique | |
| 32 | **SA 1174-56851** | 1 | | | | | Plate | Chapa | Chapa | Tôle | |
| 33 | **SA 1174-56841** | 1 | | | | | Plate | Chapa | Chapa | Tôle | |
| 34 | **VOE 983252** | 2 | | | | | Hexagon screw | Tornillo hexagonal | Parafuso sextavado | Vis à tête hexagonale | |
| 35 | **VOE 992040** | 2 | | | | | Plain washer | Arandela plana | Arruela simples | Rondelle plane | |
| 36 | **VOE 14573585** | 1 | | | | | Pipe | Tubo | Tubo | Tuyau | |
| 37 | **VOE 984253** | 4 | | | | | Hex. socket screw | Tornillo de hexágono emb... | Parafuso soquete sext... | Vis à six pans creux | |
| 38 | **VOE 955923** | 4 | | | | | Spring washer | Arandela elástica | Arruela de pressão | Rondelle élastique | |

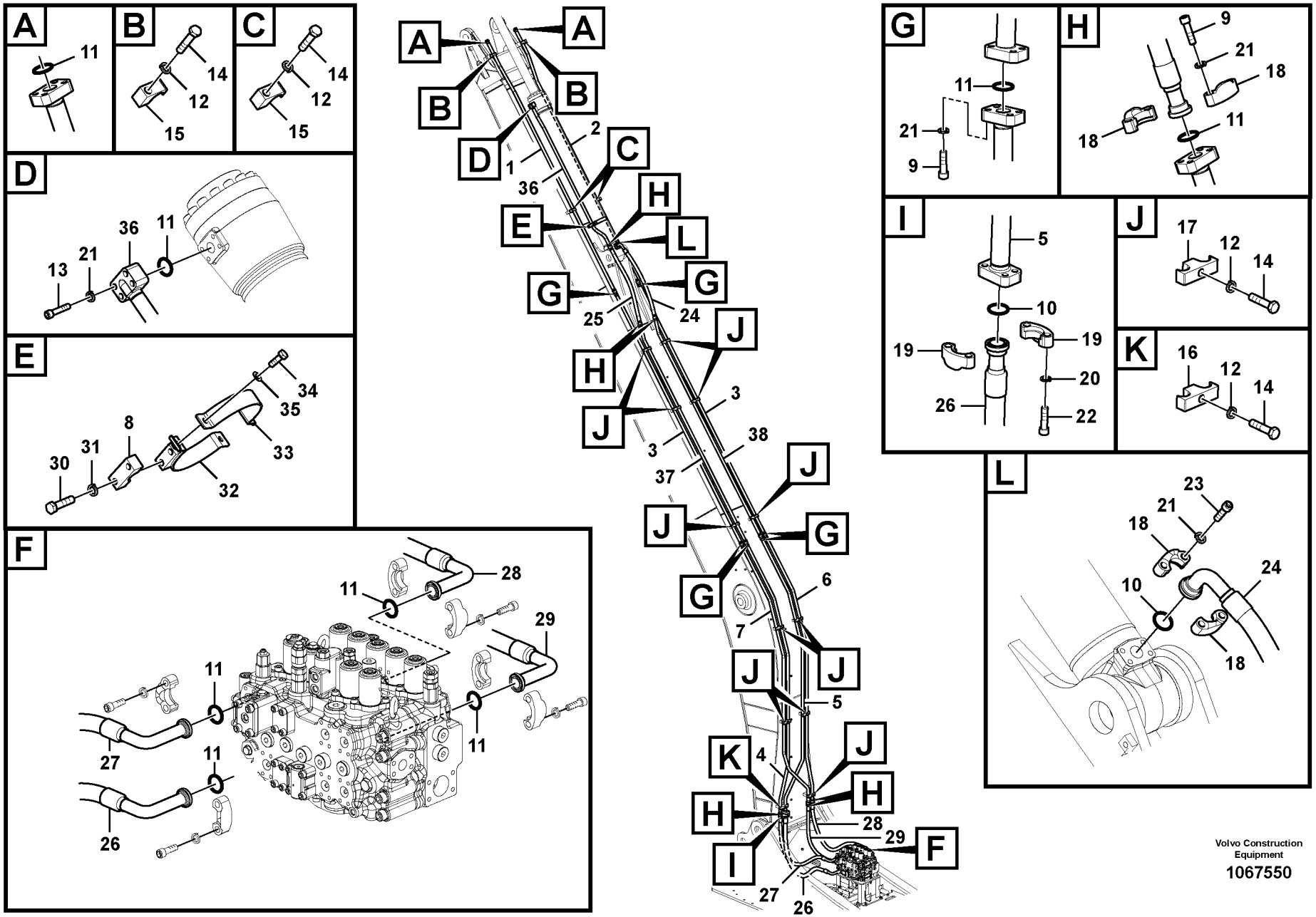


Volvo Construction Equipment

1067550

| Fig. | Part No. | Quantity 1 | 2 | 3 | PS | KIT | Description | Denominación | Denominação | Dénomination | Notes |
|---|---|---|---|---|---|---|---|---|---|---|---|
| 1 | **VOE 14678178** | 1 | | | | | Pipe | Tubo | Tubo | Tuyau | (VOE 14644782) |
| 2 | **VOE 14678179** | 1 | | | | | Pipe | Tubo | Tubo | Tuyau | (VOE 14644784) |
| 3 | **VOE 14678180** | 2 | | | | | Pipe | Tubo | Tubo | Tuyau | (VOE 14644786) |
| 4 | **VOE 14678181** | 1 | | | | | Pipe | Tubo | Tubo | Tuyau | (VOE 14644788) |
| 5 | **VOE 14678182** | 1 | | | | | Pipe | Tubo | Tubo | Tuyau | (VOE 14644790) |
| 6 | **VOE 14678116** | 1 | | | | | Pipe | Tubo | Tubo | Tuyau | (VOE 14642617) |
| 7 | **VOE 14678118** | 1 | | | | | Pipe | Tubo | Tubo | Tuyau | (VOE 14642664) |
| 8 | **VOE 14881225** | 1 | | | | | Clamp | Abrazadera | Braçadeira | Collier serrage | |
| 9 | **VOE 984353** | 48 | | | | | Hex. socket screw | Tornillo de hexágono emb... | Parafuso soquete sext... | Vis à six pans creux | |
| 10 | **VOE 993326** | 2 | | | | | O-ring | Anillo tórico | Anel-o | Joint torique | |
| 11 | **VOE 993325** | 19 | | | | | O-ring | Anillo tórico | Anel-o | Joint torique | |
| 12 | **VOE 955926** | 16 | | | | | Spring washer | Arandela elástica | Arruela de pressão | Rondelle élastique | |
| 13 | **VOE 984253** | 4 | | | | | Hex. socket screw | Tornillo de hexágono emb... | Parafuso soquete sext... | Vis à six pans creux | |
| 14 | **VOE 993422** | 16 | | | | | Hexagon screw | Tornillo hexagonal | Parafuso sextavado | Vis à tête hexagonale | |
| 15 | **VOE 14881235** | 4 | | | | | Clamp | Abrazadera | Braçadeira | Collier serrage | |
| 16 | **VOE 14881244** | 1 | | | | | Clamp | Abrazadera | Braçadeira | Collier serrage | |
| 17 | **VOE 14881243** | 11 | | | | | Clamp | Abrazadera | Braçadeira | Collier serrage | |
| 18 | **VOE 936624** | 14 | | | | | Flange half | Mitad brida | Meia flange | Demi-bride | |
| 19 | **VOE 936626** | 2 | | | | | Flange half | Mitad brida | Meia flange | Demi-bride | |
| 20 | **VOE 955925** | 4 | | | | | Spring washer | Arandela elástica | Arruela de pressão | Rondelle élastique | |
| 21 | **VOE 955923** | 56 | | | | | Spring washer | Arandela elástica | Arruela de pressão | Rondelle élastique | |
| 22 | **VOE 984254** | 4 | | | | | Hex. socket screw | Tornillo de hexágono emb... | Parafuso soquete sext... | Vis à six pans creux | |
| 23 | **VOE 984091** | 4 | | | | | Hex. socket screw | Tornillo de hexágono emb... | Parafuso soquete sext... | Vis à six pans creux | |
| 24 | **VOE 938089** | 1 | | | | | Hose assembly | Conducto | Mangueira completa | Conduit flexible | S/N -210406/-270384 S/M -280014 |
| | **VOE 15800812** | 1 | | | | | Hose assembly | Conducto | Mangueira completa | Conduit flexible | S/N 210407-/280385- S/N 280015 |
| 25 | **VOE 17200449** | 1 | | | | | Hose assembly | Conducto | Mangueira completa | Conduit flexible | S/N -210406/-270384 S/N -280014 |

| | | | | |
|---|---|---|---|---|
| **1** | | **Commande hydraulique d'outil, vérin de balancier sur flèche prolongée**<br>**Sistema hidráulico de operação, cilindro do braço na lança longa**<br>**Hidráulica de trabajo, cilindro del brazo en la pluma larga.**<br>**Working hydraulic, dipper arm cylinder on long boom** | Catalogue id **20615** | Group **916** |
| **2** | | | | |
| **3** | | | Illustr. No **1067550** | Section **450** |
| **4** | | | | |
| **5** | | **8293164,8294808,8294845** | Issue **PUB 20035940-B** | Page **1197** |

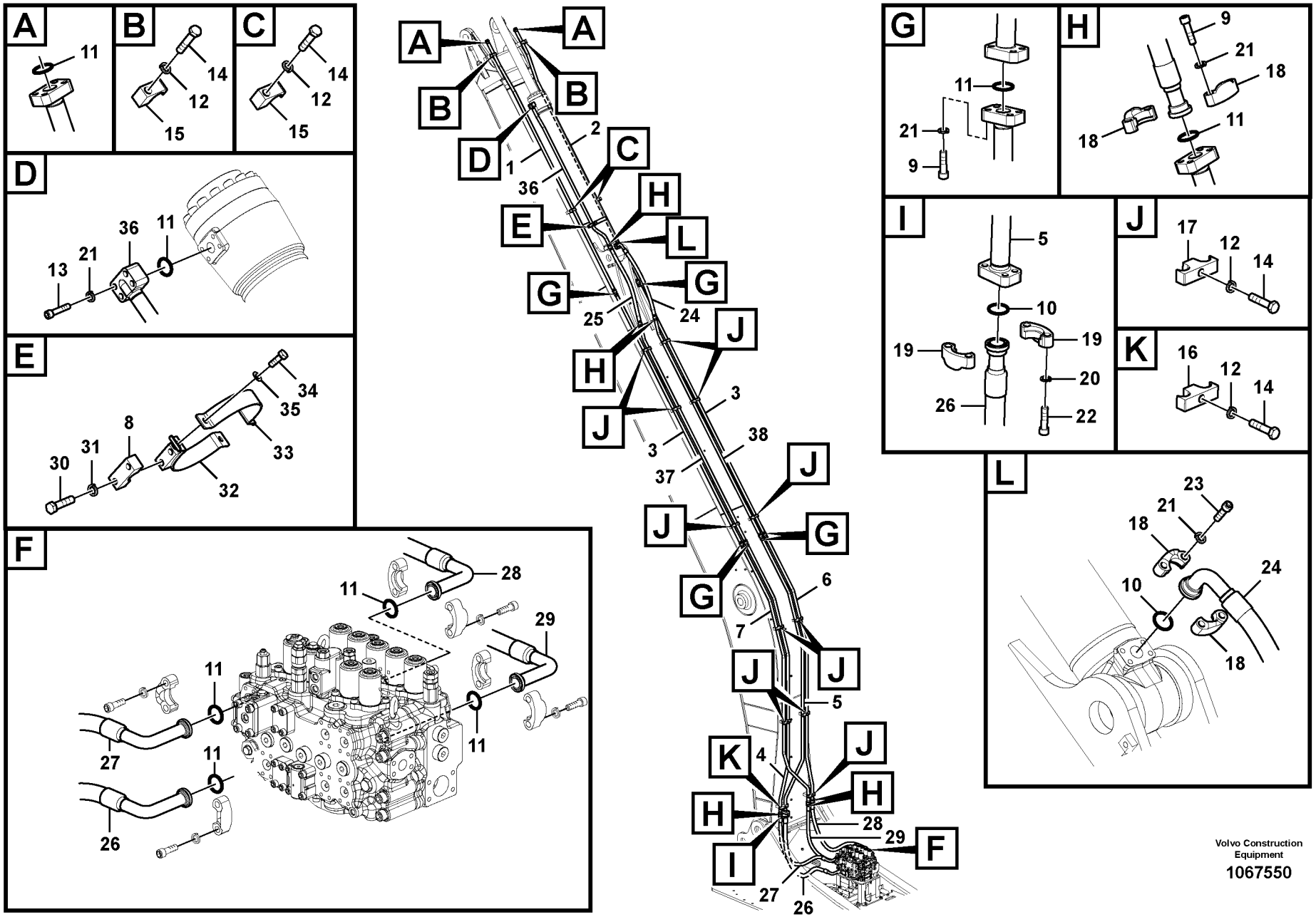


Volvo Construction Equipment

1067550

| Fig. | Part No. | Quantity 1 | 2 | 3 | PS | KIT | Description | Denominación | Denominação | Dénomination | Notes |
|---|---|---|---|---|---|---|---|---|---|---|---|
| | **VOE 15800811** | 1 | | | | | Hose assembly | Conducto | Mangueira completa | Conduit flexible | S/N 210407-/270385-<br>S/N 280015- |
| 26 | **VOE 14642667** | 1 | | | | | Hose | Manguera | Mangueira | Flexible | |
| 27 | **VOE 14642666** | 1 | | | | | Hose | Manguera | Mangueira | Flexible | |
| 28 | **VOE 14642619** | 1 | | | | | Hose | Manguera | Mangueira | Flexible | |
| 29 | **VOE 14635319** | 1 | | | | | Hose | Manguera | Mangueira | Flexible | |
| 30 | **VOE 983255** | 2 | | | | | Hexagon screw | Tornillo hexagonal | Parafuso sextavado | Vis à tête hexagonale | |
| 31 | **VOE 955922** | 2 | | | | | Spring washer | Arandela elástica | Arruela de pressão | Rondelle élastique | |
| 32 | **SA 1174-56851** | 1 | | | | | Plate | Chapa | Chapa | Tôle | |
| 33 | **SA 1174-56841** | 1 | | | | | Plate | Chapa | Chapa | Tôle | |
| 34 | **VOE 983252** | 2 | | | | | Hexagon screw | Tornillo hexagonal | Parafuso sextavado | Vis à tête hexagonale | |
| 35 | **VOE 992040** | 2 | | | | | Plain washer | Arandela plana | Arruela simples | Rondelle plane | |
| 36 | **VOE 14644031** | 1 | | | | | Pipe | Tubo | Tubo | Tuyau | |
| 37 | **VOE 14678176** | 1 | | | | | Pipe | Tubo | Tubo | Tuyau | (VOE 14644778) |
| 38 | **VOE 14678177** | 1 | | | | | Pipe | Tubo | Tubo | Tuyau | (VOE 14644780) |

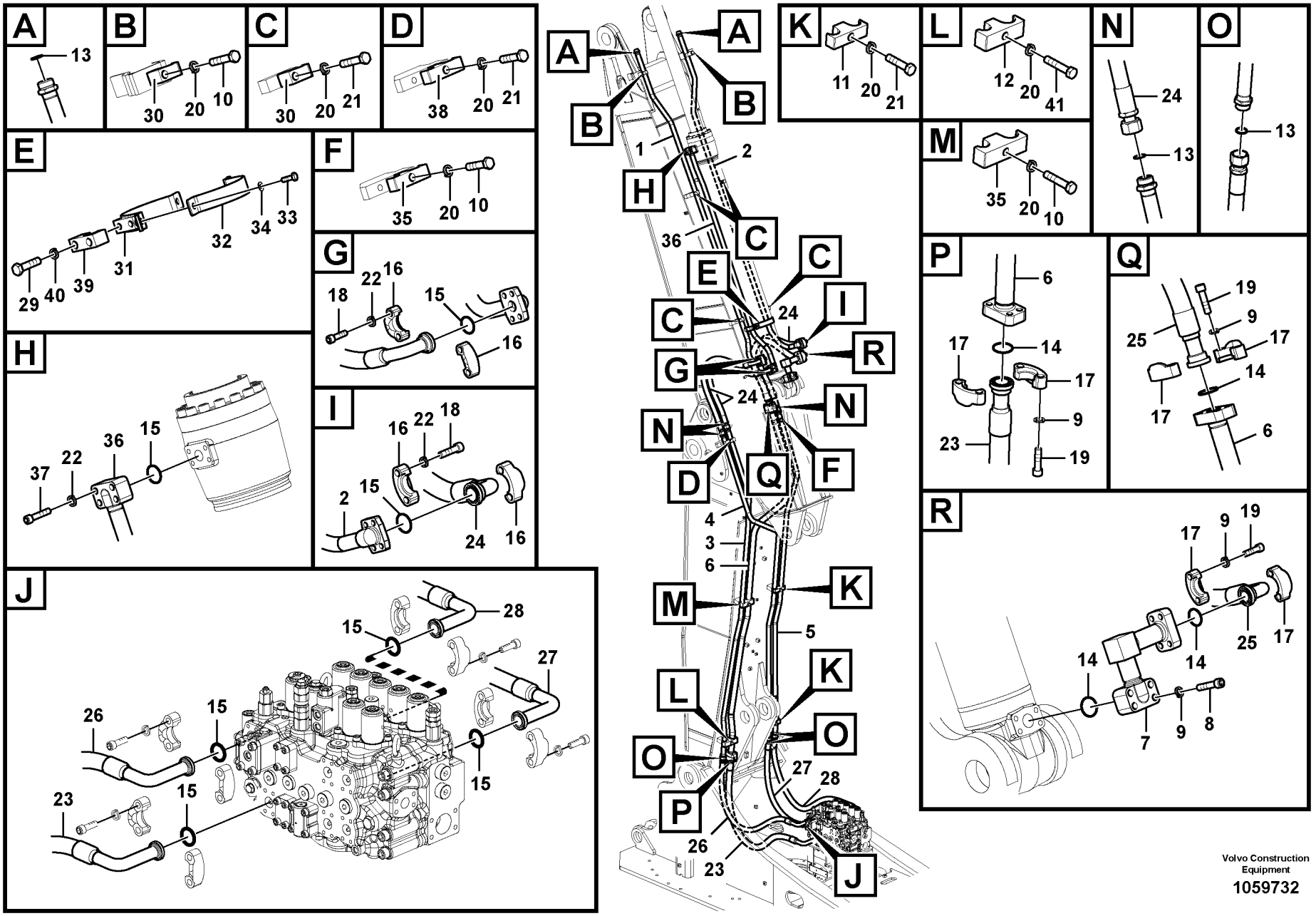


Volvo Construction Equipment

1059732

| Fig. | Part No. | Quantity 1 | 2 | 3 | PS | KIT | Description | Denominación | Denominação | Dénomination | Notes |
|---|---|---|---|---|---|---|---|---|---|---|---|
| 1 | **VOE 14578615** | 1 | 1 | | | | Pipe | Tubo | Tubo | Tuyau | |
| 2 | **VOE 14588258** | 1 | 1 | | | | Pipe | Tubo | Tubo | Tuyau | |
| 3 | **VOE 14630078** | 1 | 1 | | | | Pipe | Tubo | Tubo | Tuyau | |
| 4 | **VOE 14628528** | 1 | 1 | | | | Pipe | Tubo | Tubo | Tuyau | |
| 5 | **VOE 14628527** | 1 | 1 | | | | Pipe | Tubo | Tubo | Tuyau | |
| 6 | **VOE 14630076** | 1 | 1 | | | | Pipe | Tubo | Tubo | Tuyau | |
| 7 | **VOE 14579315** | 1 | 1 | | | | Pipe | Tubo | Tubo | Tuyau | |
| 8 | **VOE 984137** | 4 | 4 | | | | Hex. socket screw | Tornillo de hexágono emb... | Parafuso soquete sext... | Vis à six pans creux | |
| 9 | **VOE 955925** | 16 | 16 | | | | Spring washer | Arandela elástica | Arruela de pressão | Rondelle élastique | |
| 10 | **VOE 978940** | 4 | 5 | | | | Hexagon screw | Tornillo hexagonal | Parafuso sextavado | Vis à tête hexagonale | |
| 11 | **VOE 14881243** | 2 | 2 | | | | Clamp | Abrazadera | Braçadeira | Collier serrage | |
| 12 | **VOE 14881248** | 1 | 1 | | | | Clamp | Abrazadera | Braçadeira | Collier serrage | |
| 13 | **VOE 978129** | 8 | 8 | | | | O-ring | Anillo tórico | Anel-o | Joint torique | |
| 14 | **VOE 993326** | 4 | 4 | | | | O-ring | Anillo tórico | Anel-o | Joint torique | |
| 15 | **VOE 993325** | 7 | 8 | | | | O-ring | Anillo tórico | Anel-o | Joint torique | |
| 16 | **VOE 936624** | 6 | 6 | | | | Flange half | Mitad brida | Meia flange | Demi-bride | |
| 17 | **VOE 936626** | 6 | 6 | | | | Flange half | Mitad brida | Meia flange | Demi-bride | |
| 18 | **VOE 984091** | 12 | 12 | | | | Hex. socket screw | Tornillo de hexágono emb... | Parafuso soquete sext... | Vis à six pans creux | |
| 19 | **VOE 984359** | 12 | 12 | | | | Hex. socket screw | Tornillo de hexágono emb... | Parafuso soquete sext... | Vis à six pans creux | |
| 20 | **VOE 955926** | 12 | 12 | | | | Spring washer | Arandela elástica | Arruela de pressão | Rondelle élastique | |
| 21 | **VOE 993422** | 7 | 7 | | | | Hexagon screw | Tornillo hexagonal | Parafuso sextavado | Vis à tête hexagonale | |
| 22 | **VOE 955923** | 12 | 16 | | | | Spring washer | Arandela elástica | Arruela de pressão | Rondelle élastique | |
| 23 | **VOE 14626562** | 1 | 1 | | | | Hose | Manguera | Mangueira | Flexible | |
| 24 | **VOE 938457** | 3 | 3 | | | | Hose assembly | Conducto | Mangueira completa | Conduit flexible | |
| 25 | **VOE 15097922** | 1 | 1 | | | | Hose assembly | Conducto | Mangueira completa | Conduit flexible | |
| 26 | **VOE 14882173** | 1 | 1 | | | | Hose assembly | Conducto | Mangueira completa | Conduit flexible | |
| 27 | **VOE 14882171** | 1 | 1 | | | | Hose assembly | Conducto | Mangueira completa | Conduit flexible | |
| 28 | **VOE 14618067** | 1 | 1 | | | | Hose | Manguera | Mangueira | Flexible | |
| 29 | **VOE 983255** | 2 | 2 | | | | Hexagon screw | Tornillo hexagonal | Parafuso sextavado | Vis à tête hexagonale | |
| 30 | **VOE 14881235** | | | 6 | | | Clamp | Abrazadera | Braçadeira | Collier serrage | |

| | |
|---|---|
| **1** | **8289998** |
| **2** | **8289999** |
| **3** | **8287675** |
| **4** | |
| **5** | |

**Commande hydraulique d'outill, vérin de balancier sur flèche articulée**
**Sistema hidráulico de operação, cilindro do braço na lança ajustável**
**Hidráulica de trabajo, cilindro del brazo en la pluma ajustable.**
**Working hydraulic, dipper arm cylinder on adjustable boom**

| | |
|---|---|
| Catalogue id **20615** | Group **916** |
| Illustr. No **1059732** | Section **500** |
| Issue **PUB 20035940-B** | Page **1201** |

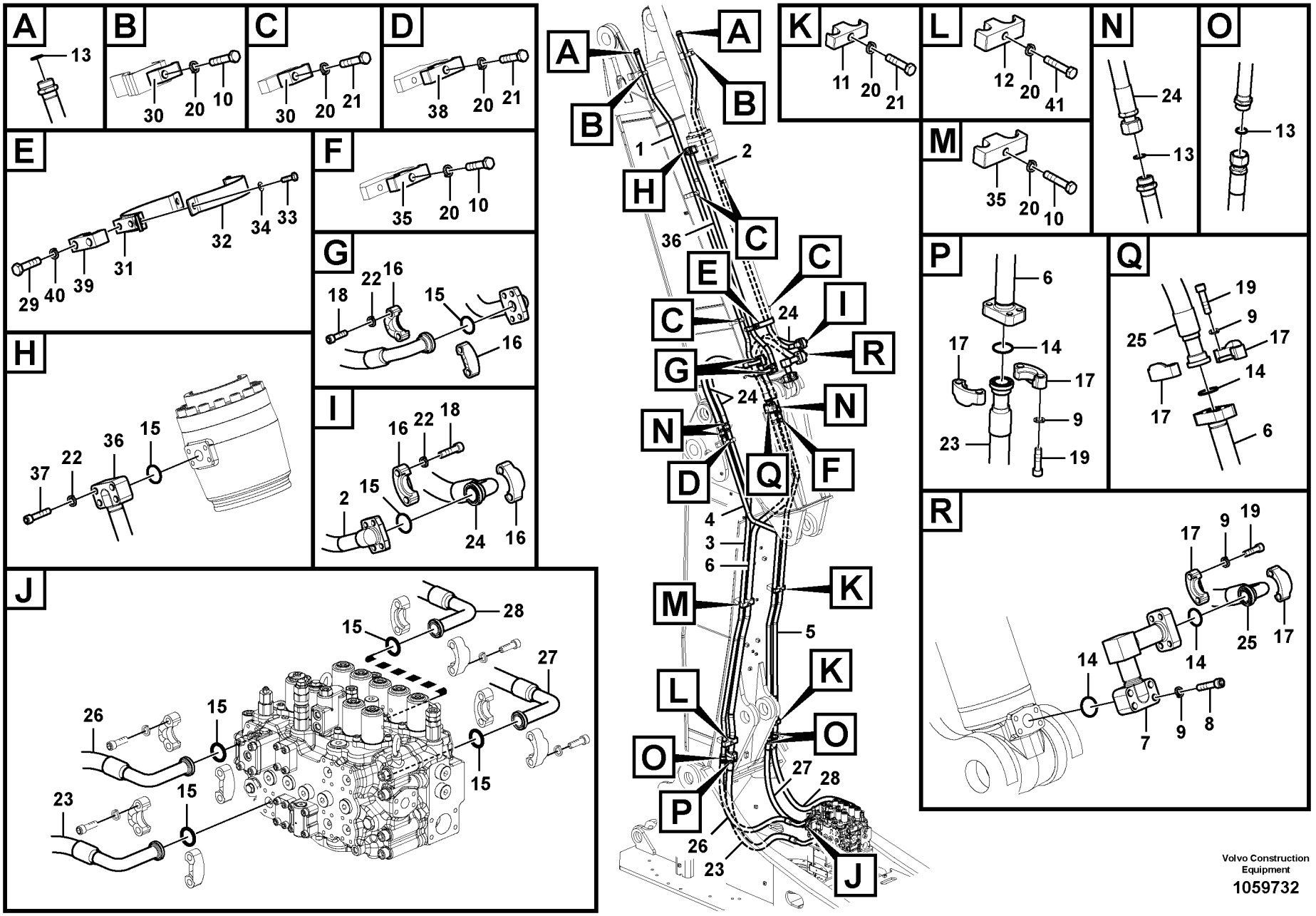


Volvo Construction Equipment

1059732

| Fig. | Part No. | Quantity 1 | 2 | 3 | PS | KIT | Description | Denominación | Denominação | Dénomination | Notes |
|---|---|---|---|---|---|---|---|---|---|---|---|
| 31 | **SA 1174-56851** | 1 | 1 | | | | Plate | Chapa | Chapa | Tôle | |
| 32 | **SA 1174-56841** | 1 | 1 | | | | Plate | Chapa | Chapa | Tôle | |
| 33 | **VOE 983252** | 2 | 2 | | | | Hexagon screw | Tornillo hexagonal | Parafuso sextavado | Vis à tête hexagonale | |
| 34 | **VOE 992040** | 2 | 2 | | | | Plain washer | Arandela plana | Arruela simples | Rondelle plane | |
| 35 | **VOE 14882159** | 1 | 1 | | 1 | | Clamp | Abrazadera | Braçadeira | Collier serrage | |
| 36 | **VOE 14677567** | | 1 | | | | Pipe | Tubo | Tubo | Tuyau | (VOE 14569360) |
| 37 | **VOE 984253** | | 4 | | | | Hex. socket screw | Tornillo de hexágono emb | Parafuso soquete sext | Vis à six pans creux | |
| 38 | **VOE 14882180** | | | | 1 | | Clamp | Abrazadera | Braçadeira | Collier serrage | |
| 39 | **VOE 14881225** | 1 | 1 | | | | Clamp | Abrazadera | Braçadeira | Collier serrage | |
| 40 | **VOE 955922** | 2 | 2 | | | | Spring washer | Arandela elástica | Arruela de pressão | Rondelle élastique | |
| 41 | **VOE 978941** | 1 | 1 | | | | Hexagon screw | Tornillo hexagonal | Parafuso sextavado | Vis à tête hexagonale | |

| | |
|---|---|
| **1** | **8289998** |
| **2** | **8289999** |
| **3** | **8287675** |
| **4** | |
| **5** | |

**Commande hydraulique d'outill, vérin de balancier sur flèche articulée**
**Sistema hidráulico de operação, cilindro do braço na lança ajustável**
**Hidráulica de trabajo, cilindro del brazo en la pluma ajustable.**
**Working hydraulic, dipper arm cylinder on adjustable boom**

| | |
|---|---|
| Catalogue id **20615** | Group **916** |
| Illustr. No **1059732** | Section **500** |
| Issue **PUB 20035940-B** | Page **1203** |

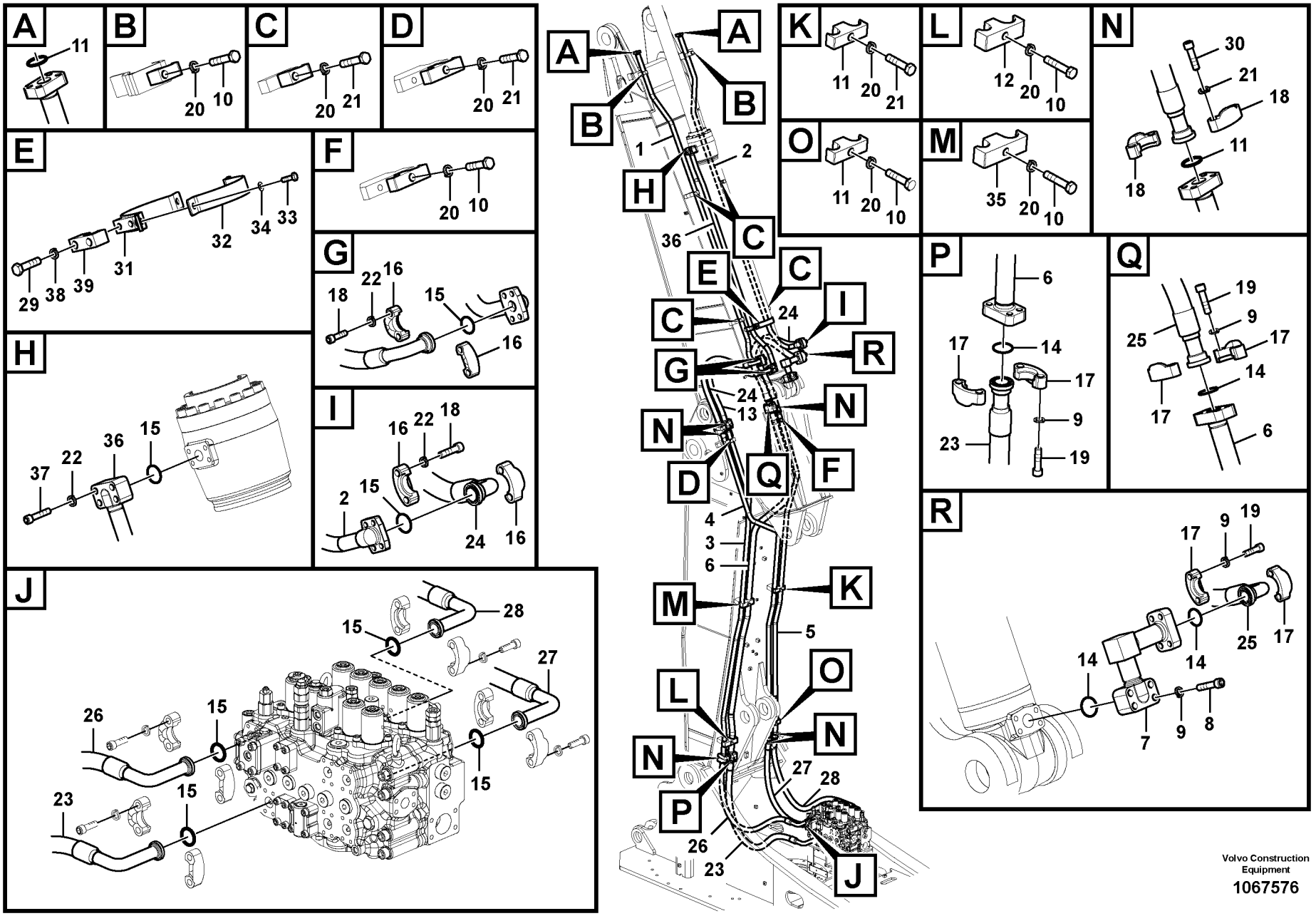


Volvo Construction Equipment

1067576

| Fig. | Part No. | Quantity 1 | 2 | 3 | PS | KIT | Description | Denominación | Denominação | Dénomination | Notes |
|---|---|---|---|---|---|---|---|---|---|---|---|
| 1 | **VOE 14678174** | 1 | 1 | | | | Pipe | Tubo | Tubo | Tuyau | (VOE 14644773) |
| 2 | **VOE 14678175** | 1 | 1 | | | | Pipe | Tubo | Tubo | Tuyau | (VOE 14644775) |
| 3 | **VOE 14678173** | 1 | 1 | | | | Pipe | Tubo | Tubo | Tuyau | (VOE 14644769) |
| 4 | **VOE 14678289** | 1 | 1 | | | | Pipe | Tubo | Tubo | Tuyau | (VOE 14657180) |
| 5 | **VOE 14678301** | 1 | 1 | | | | Pipe | Tubo | Tubo | Tuyau | (VOE 14658069) |
| 6 | **VOE 14678172** | 1 | 1 | | | | Pipe | Tubo | Tubo | Tuyau | (VOE 14644767) |
| 7 | **VOE 14579315** | 1 | 1 | | | | Pipe | Tubo | Tubo | Tuyau | |
| 8 | **VOE 984137** | 4 | 4 | | | | Hex. socket screw | Tornillo de hexágono emb... | Parafuso soquete sext... | Vis à six pans creux | |
| 9 | **VOE 955925** | 16 | 16 | | | | Spring washer | Arandela elástica | Arruela de pressão | Rondelle élastique | |
| 10 | **VOE 978940** | 6 | 6 | | | | Hexagon screw | Tornillo hexagonal | Parafuso sextavado | Vis à tête hexagonale | |
| 11 | **VOE 14881243** | 2 | 2 | | | | Clamp | Abrazadera | Braçadeira | Collier serrage | |
| 12 | **VOE 14881248** | 1 | 1 | | | | Clamp | Abrazadera | Braçadeira | Collier serrage | |
| 13 | **VOE 937858** | 1 | 1 | | | | Hose assembly | Conducto | Mangueira completa | Conduit flexible | |
| 14 | **VOE 993326** | 4 | 4 | | | | O-ring | Anillo tórico | Anel-o | Joint torique | |
| 15 | **VOE 993325** | 16 | 15 | | | | O-ring | Anillo tórico | Anel-o | Joint torique | |
| 16 | **VOE 936624** | 18 | 18 | | | | Flange half | Mitad brida | Meia flange | Demi-bride | |
| 17 | **VOE 936626** | 6 | 6 | | | | Flange half | Mitad brida | Meia flange | Demi-bride | |
| 18 | **VOE 984091** | 12 | 12 | | | | Hex. socket screw | Tornillo de hexágono emb... | Parafuso soquete sext... | Vis à six pans creux | |
| 19 | **VOE 984254** | 12 | 12 | | | | Hex. socket screw | Tornillo de hexágono emb... | Parafuso soquete sext... | Vis à six pans creux | |
| 20 | **VOE 955926** | 12 | 12 | | | | Spring washer | Arandela elástica | Arruela de pressão | Rondelle élastique | |
| 21 | **VOE 993422** | 6 | 6 | | | | Hexagon screw | Tornillo hexagonal | Parafuso sextavado | Vis à tête hexagonale | |
| 22 | **VOE 955923** | 40 | 36 | | | | Spring washer | Arandela elástica | Arruela de pressão | Rondelle élastique | |
| 23 | **VOE 14642667** | 1 | 1 | | | | Hose | Manguera | Mangueira | Flexible | |
| 24 | **VOE 15033715** | 2 | 2 | | | | Hose assembly | Conducto | Mangueira completa | Conduit flexible | |
| 25 | **VOE 15097922** | 1 | 1 | | | | Hose assembly | Conducto | Mangueira completa | Conduit flexible | |
| 26 | **VOE 14642666** | 1 | 1 | | | | Hose | Manguera | Mangueira | Flexible | |
| 27 | **VOE 14642680** | 1 | 1 | | | | Hose | Manguera | Mangueira | Flexible | |
| 28 | **VOE 14642619** | 1 | 1 | | | | Hose | Manguera | Mangueira | Flexible | |
| 29 | **VOE 983255** | 2 | 2 | | | | Hexagon screw | Tornillo hexagonal | Parafuso sextavado | Vis à tête hexagonale | |
| 30 | **VOE 984353** | 24 | 24 | | | | Hex. socket screw | Tornillo de hexágono emb... | Parafuso soquete sext... | Vis à six pans creux | |

| | |
|---|---|
| **1** | **8293176** |
| **2** | **8293371** |
| **3** | |
| **4** | |
| **5** | |

**Commande hydraulique d'outill, vérin de balancier sur flèche articulée**
**Sistema hidráulico de operação, cilindro do braço na lança ajustável**
**Hidráulica de trabajo, cilindro del brazo en la pluma ajustable.**
**Working hydraulic, dipper arm cylinder on adjustable boom**

| | |
|---|---|
| Catalogue id **20615** | Group **916** |
| Illustr. No **1067576** | Section **550** |
| Issue **PUB 20035940-B** | Page **1205** |

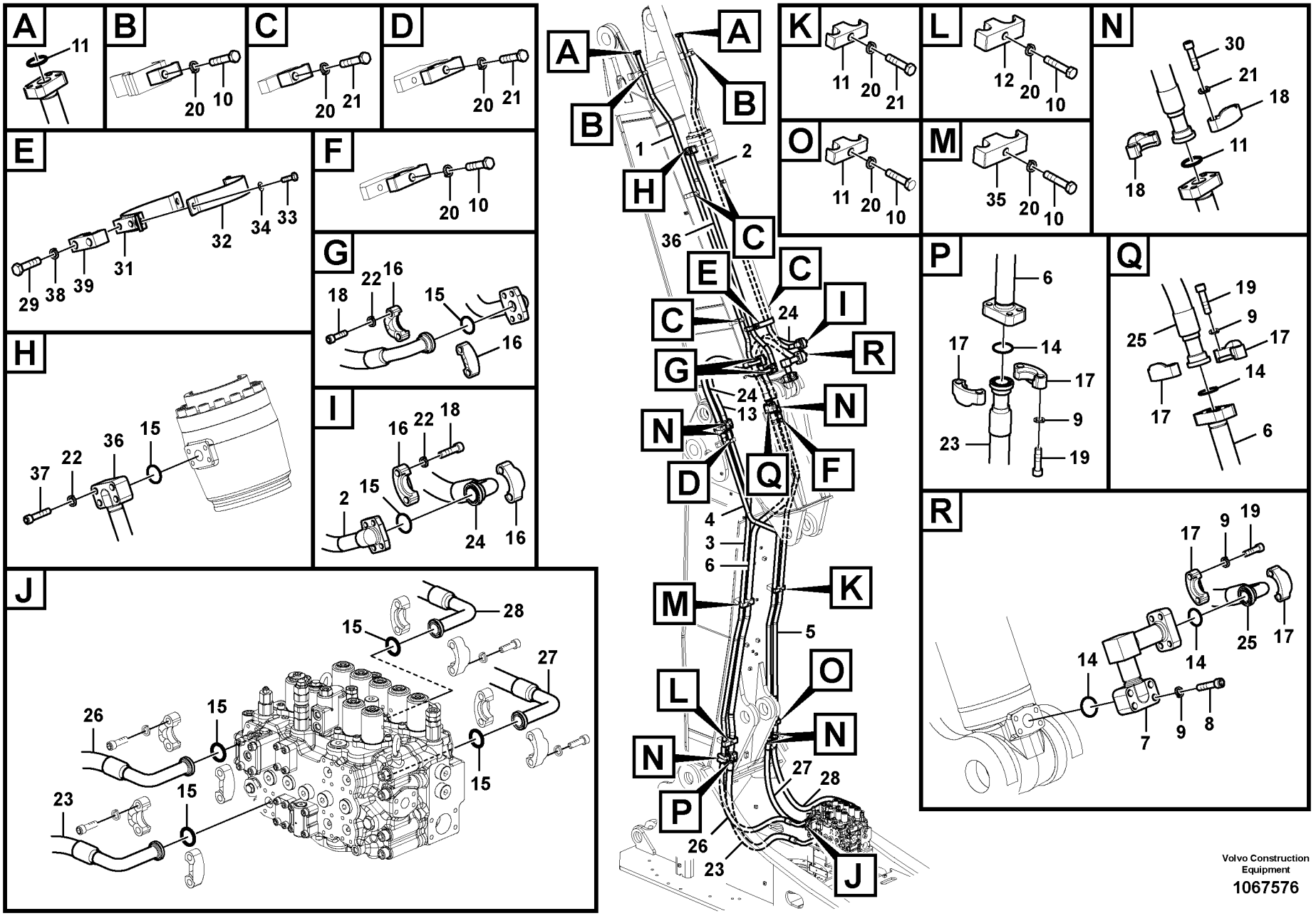


Volvo Construction Equipment

1067576

| Fig. | Part No. | Quantity 1 | 2 | 3 | PS | KIT | Description | Denominación | Denominação | Dénomination | Notes |
|---|---|---|---|---|---|---|---|---|---|---|---|
| 31 | **SA 1174-56851** | 1 | 1 | | | | Plate | Chapa | Chapa | Tôle | |
| 32 | **SA 1174-56841** | 1 | 1 | | | | Plate | Chapa | Chapa | Tôle | |
| 33 | **VOE 983252** | 2 | 2 | | | | Hexagon screw | Tornillo hexagonal | Parafuso sextavado | Vis à tête hexagonale | |
| 34 | **VOE 992040** | 2 | 2 | | | | Plain washer | Arandela plana | Arruela simples | Rondelle plane | |
| 35 | **VOE 14882159** | 1 | 1 | | | | Clamp | Abrazadera | Braçadeira | Collier serrage | |
| 36 | **VOE 14677567** | | 1 | | | | Pipe | Tubo | Tubo | Tuyau | (VOE 14569360) |
| 37 | **VOE 984253** | | 4 | | | | Hex. socket screw | Tornillo de hexágono emb | Parafuso soquete sext | Vis à six pans creux | |
| 38 | **VOE 955922** | 2 | 2 | | | | Spring washer | Arandela elástica | Arruela de pressão | Rondelle élastique | |
| 39 | **VOE 14881225** | 1 | 1 | | | | Clamp | Abrazadera | Braçadeira | Collier serrage | |

| | |
|---|---|
| 1 | **8293176** |
| 2 | **8293371** |
| 3 | |
| 4 | |
| 5 | |

**Commande hydraulique d'outill, vérin de balancier sur flèche articulée**
**Sistema hidráulico de operação, cilindro do braço na lança ajustável**
**Hidráulica de trabajo, cilindro del brazo en la pluma ajustable.**
**Working hydraulic, dipper arm cylinder on adjustable boom**

| | |
|---|---|
| Catalogue id **20615** | Group **916** |
| Illustr. No **1067576** | Section **550** |
| Issue **PUB 20035940-B** | Page **1207** |

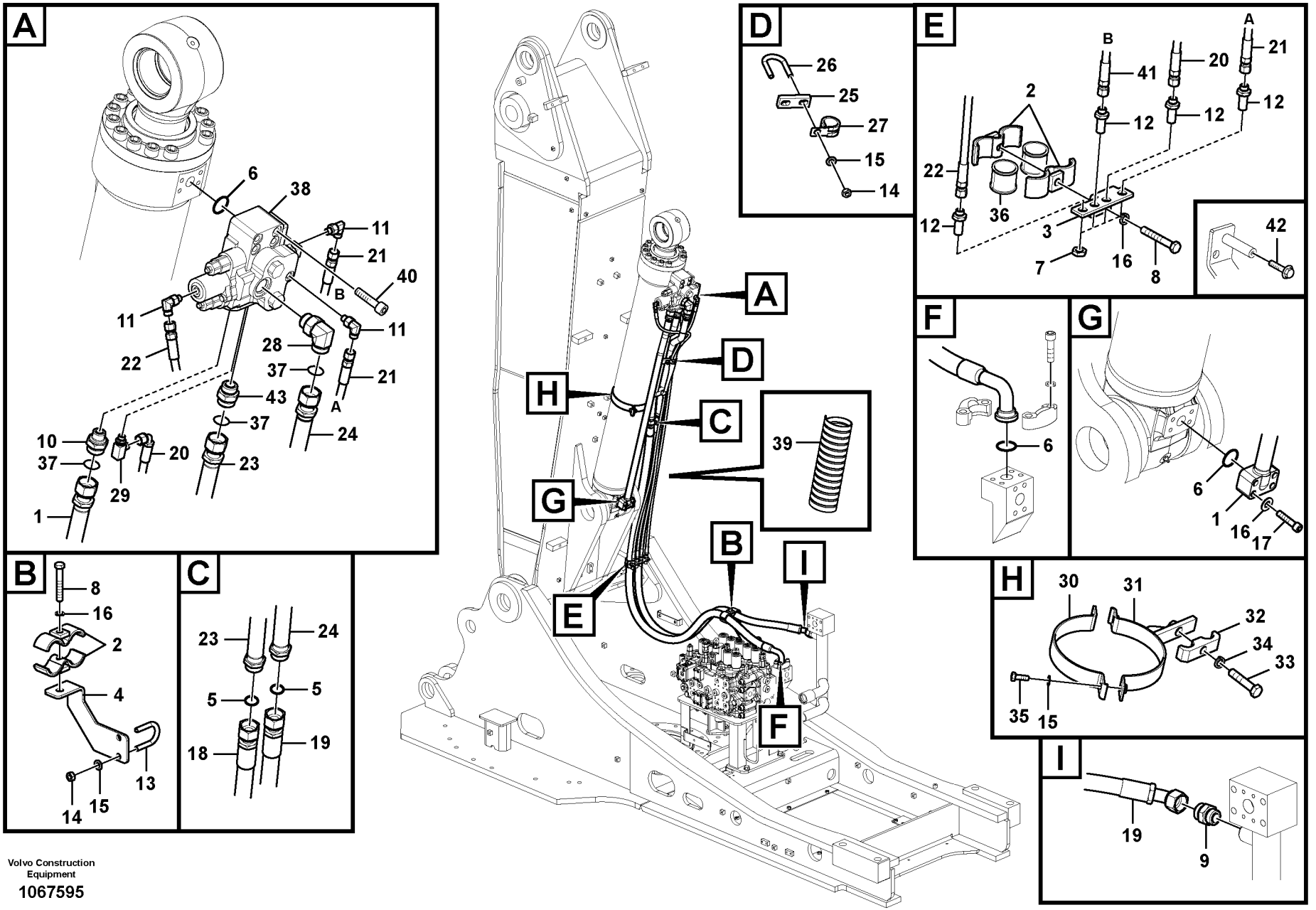


Volvo Construction Equipment

1067595

| Fig. | Part No. | Quantity 1 | 2 | 3 | PS | KIT | Description | Denominación | Denominação | Dénomination | Notes |
|---|---|---|---|---|---|---|---|---|---|---|---|
| 1 | **VOE 14585117** | 1 | 1 | | | | Pipe | Tubo | Tubo | Tuyau | |
| 2 | **VOE 14531147** | 4 | 4 | | | | Clamp | Abrazadera | Braçadeira | Collier serrage | |
| 3 | **VOE 14532501** | 1 | | | | | Plate | Chapa | Chapa | Tôle | |
| 4 | **VOE 14560731** | 1 | 1 | | | | Bracket | Consola | Suporte | Console | |
| 5 | **VOE 978129** | 2 | 2 | | | | O-ring | Anillo tórico | Anel-o | Joint torique | |
| 6 | **VOE 993325** | 3 | 3 | | | | O-ring | Anillo tórico | Anel-o | Joint torique | |
| 7 | **VOE 935428** | 4 | 4 | | | | Lock nut | Contratuerca | Porca trava | Contre-écrou | |
| 8 | **VOE 992566** | 2 | 2 | | | | Hexagon screw | Tornillo hexagonal | Parafuso sextavado | Vis à tête hexagonale | |
| 9 | **VOE 935229** | 1 | 1 | | | | Nipple | Niple | Niple | Raccord | |
| 9 | **VOE 978129** | 1 | 1 | | | | •O-ring | •Anillo tórico | •Anel-o | •Joint torique | (VOE 981290) |
| 9 | **VOE 993324** | 1 | 1 | | | | •O-ring | •Anillo tórico | •Anel-o | •Joint torique | |
| 10 | **VOE 14589973** | 1 | 1 | | | | Nipple | Niple | Niple | Raccord | |
| 11 | **VOE 13833857** | 3 | 3 | | | | Elbow nipple | Niple angular | União joelho | Raccord angulaire | |
| 11 | **VOE 990736** | 3 | 3 | | | | •O-ring | •Anillo tórico | •Anel-o | •Joint torique | |
| 11 | **VOE 993320** | 3 | 3 | | | | •O-ring | •Anillo tórico | •Anel-o | •Joint torique | (VOE 932039) |
| 12 | **VOE 935424** | 4 | 4 | | | | Nipple | Niple | Niple | Raccord | |
| 12 | **VOE 990736** | 8 | 8 | | | | •O-ring | •Anillo tórico | •Anel-o | •Joint torique | |
| 13 | **SA 9391-10341** | 1 | 1 | | | | U-bolt | Abrazadera-u | Parafuso em U | Etrier Ressort | |
| 14 | **VOE 993197** | 4 | 4 | | | | Hexagon nut | Tuerca hexagonal | Porca sextavada | Écrou hexagonal | |
| 15 | **VOE 992040** | 6 | 6 | | | | Plain washer | Arandela plana | Arruela simples | Rondelle plane | |
| 16 | **VOE 955923** | 6 | 6 | | | | Spring washer | Arandela elástica | Arruela de pressão | Rondelle élastique | |
| 17 | **VOE 984353** | 4 | 4 | | | | Hex. socket screw | Tornillo de hexágono emb... | Parafuso soquete sext... | Vis à six pans creux | |
| 18 | **VOE 15065752** | 1 | 1 | | | | Hose assembly | Conducto | Mangueira completa | Conduit flexible | |
| 19 | **VOE 15077530** | 1 | 1 | | | | Hose assembly | Conducto | Mangueira completa | Conduit flexible | |
| 20 | **VOE 938063** | 1 | | | | | Hose assembly | Conducto | Mangueira completa | Conduit flexible | |
| 20 | **VOE 936817** | | 1 | | | | Hose assembly | Conducto | Mangueira completa | Conduit flexible | |
| 21 | **VOE 937117** | 1 | | | | | Hose assembly | Conducto | Mangueira completa | Conduit flexible | |
| 21 | **VOE 937116** | | 1 | | | | Hose assembly | Conducto | Mangueira completa | Conduit flexible | |
| 22 | **VOE 936838** | 1 | | | | | Hose assembly | Conducto | Mangueira completa | Conduit flexible | |
| 22 | **VOE 937118** | | 1 | | | | Hose assembly | Conducto | Mangueira completa | Conduit flexible | |

| | |
|---|---|
| 1 | **8289998, 8289999** |
| 2 | **8293176, 8293371** |
| 3 | |
| 4 | |
| 5 | |

**Commande hydraulique d'outil, deuxième vérin de flèche sur flèche articulée**
**Sistema hidráulico de operação, cilindro da 2a. lança na lança ajustável**
**Hidráulica de trabajo, segundo cilindro de la pluma en la pluma ajustable.**
**Working hydraulic, 2nd boom cylinder on adjustable boom**

| | |
|---|---|
| Catalogue id **20615** | Group **916** |
| Illustr. No **1067595** | Section **600** |
| Issue **PUB 20035940-B** | Page **1209** |

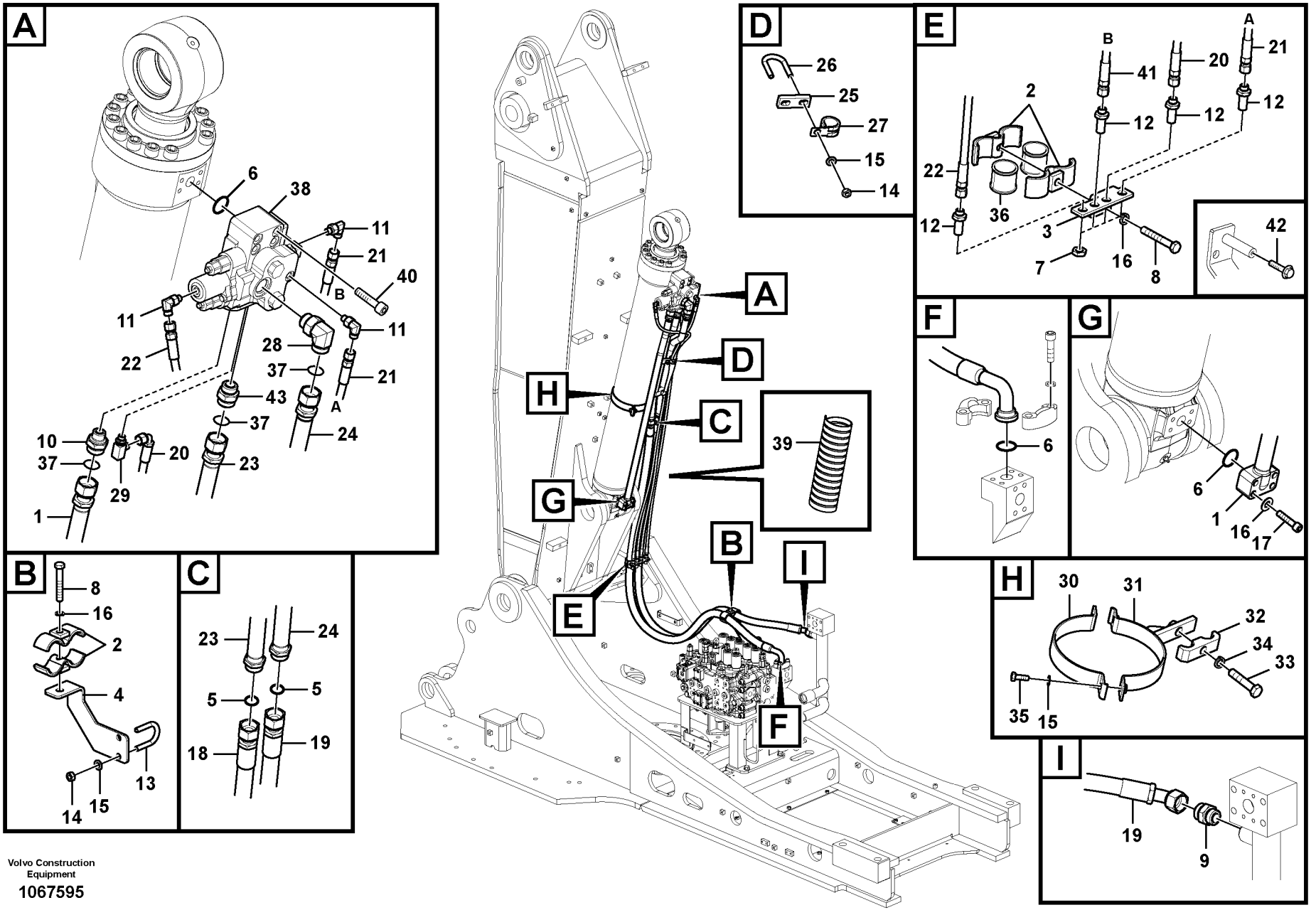


Volvo Construction Equipment

1067595

| Fig. | Part No. | Quantity 1 | 2 | 3 | PS | KIT | Description | Denominación | Denominação | Dénomination | Notes |
|---|---|---|---|---|---|---|---|---|---|---|---|
| 23 | **VOE 14585118** | 1 | 1 | | | | Pipe | Tubo | Tubo | Tuyau | |
| 24 | **VOE 14585119** | 1 | 1 | | | | Pipe | Tubo | Tubo | Tuyau | |
| 25 | **SA 1174-51182** | 1 | 1 | | | | Plate | Chapa | Chapa | Tôle | |
| 26 | **VOE 14880631** | 1 | 1 | | | | U-bolt | Abrazadera-u | Grampo u | Étrier de ressort | |
| 27 | **VOE 14515525** | 1 | 1 | | | | Clip | Clip | Clipe | Clip | |
| 28 | **VOE 935013** | 1 | 1 | | | | Elbow nipple | Niple angular | Cotovelo | Raccord coudé | |
| 28 | **VOE 978129** | 1 | 1 | | | | •O-ring | •Anillo tórico | •Anel-o | •Joint torique | (VOE 981290) |
| 28 | **VOE 993324** | 1 | 1 | | | | •O-ring | •Anillo tórico | •Anel-o | •Joint torique | |
| 29 | **VOE 14538904** | 1 | 1 | | | | T-nipple | Niple t | Niple-t | Raccord-t | |
| 30 | **SA 1174-50690** | 1 | 1 | | | | Clamp | Abrazadera | Grampo | Pince Serrage | |
| 31 | **SA 1174-53880** | 1 | 1 | | | | Plate | Placa | Placa | Plaque | |
| 32 | **VOE 14881210** | 1 | 1 | | | | Clamp | Abrazadera | Braçadeira | Collier serrage | |
| 33 | **VOE 992955** | 1 | 1 | | | | Hexagon screw | Tornillo hexagonal | Parafuso sextavado | Vis à tête hexagonale | |
| 34 | **VOE 955926** | 1 | 1 | | | | Spring washer | Arandela elástica | Arruela de pressão | Rondelle élastique | |
| 35 | **VOE 983252** | 2 | 2 | | | | Hexagon screw | Tornillo hexagonal | Parafuso sextavado | Vis à tête hexagonale | |
| 36 | **VOE 14531135** | 2 | 2 | | | | Grommet | Pasaje | Passa muro | Passe fil | |
| 37 | **VOE 990740** | 3 | 2 | | | | O-ring | Anillo tórico | Anel-o | Joint torique | |
| 38 | **VOE 14533646** | 1 | 1 | | | | Valve | Válvula | Válvula | Valve | See group 912, Page 1047 |
| 39 | **VOE 14541262** | | 1 | | | | Guard | Proteccion | Protecao | Protection | |
| 40 | **VOE 984355** | | 4 | | | | Hex. socket screw | Tornillo de hexágono emb | Parafuso soquete sext | Vis à six pans creux | |
| 41 | **VOE 937117** | 1 | | | | | Hose assembly | Conducto | Mangueira completa | Conduit flexible | |
| 41 | **VOE 937577** | | 1 | | | | Hose assembly | Conducto | Mangueira completa | Conduit flexible | |
| 42 | **VOE 946329** | | 1 | | | | Flange screw | Tornillo embridado | Parafuso flangeado | Vis à embase | |
| 43 | **VOE 935230** | 1 | 1 | | | | Nipple | Niple | Niple | Raccord | |
| 43 | **VOE 978129** | 1 | 1 | | | | •O-ring | •Anillo tórico | •Anel-o | •Joint torique | (VOE 981290) |
| 43 | **VOE 993323** | 1 | 1 | | | | •O-ring | •Anillo tórico | •Anel-o | •Joint torique | (VOE 932042) |

| | |
|---|---|
| 1 | **8289998, 8289999** |
| 2 | **8293176, 8293371** |
| 3 | |
| 4 | |
| 5 | |

**Commande hydraulique d'outil, deuxième vérin de flèche sur flèche articulée**
**Sistema hidráulico de operação, cilindro da 2a. lança na lança ajustável**
**Hidráulica de trabajo, segundo cilindro de la pluma en la pluma ajustable.**
**Working hydraulic, 2nd boom cylinder on adjustable boom**

| | |
|---|---|
| Catalogue id **20615** | Group **916** |
| Illustr. No **1067595** | Section **600** |
| Issue **PUB 20035940-B** | Page **1211** |

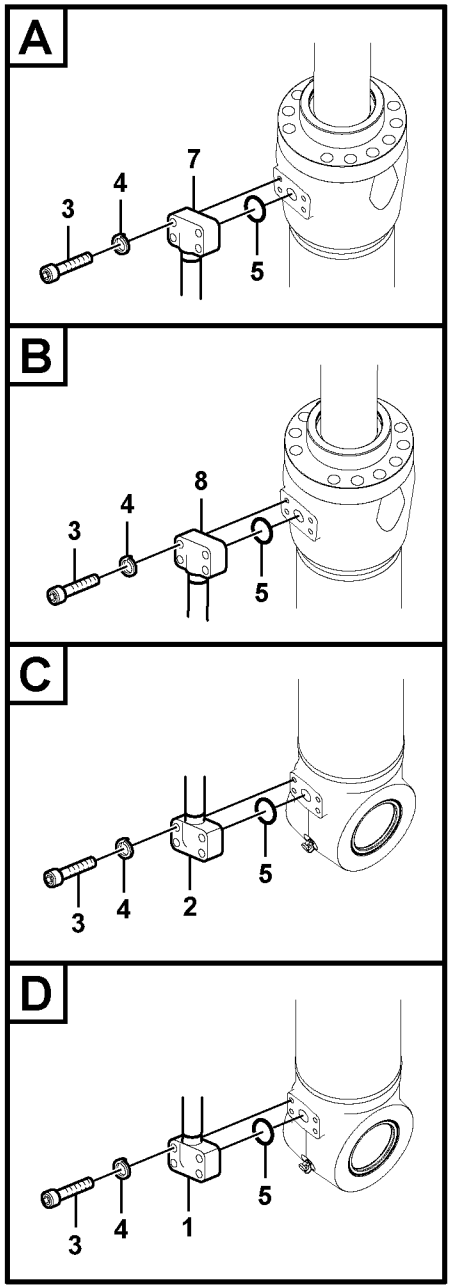


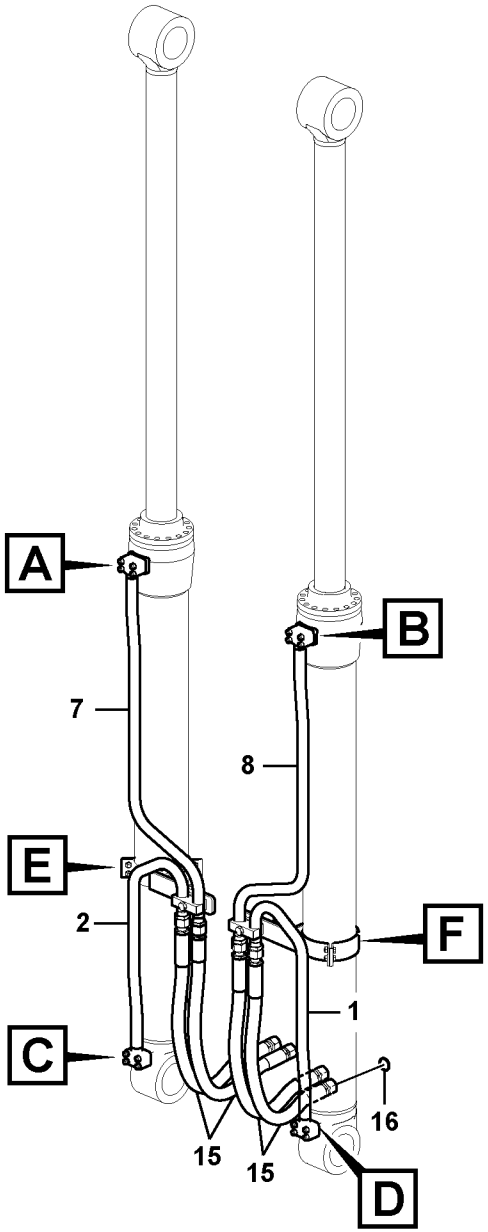


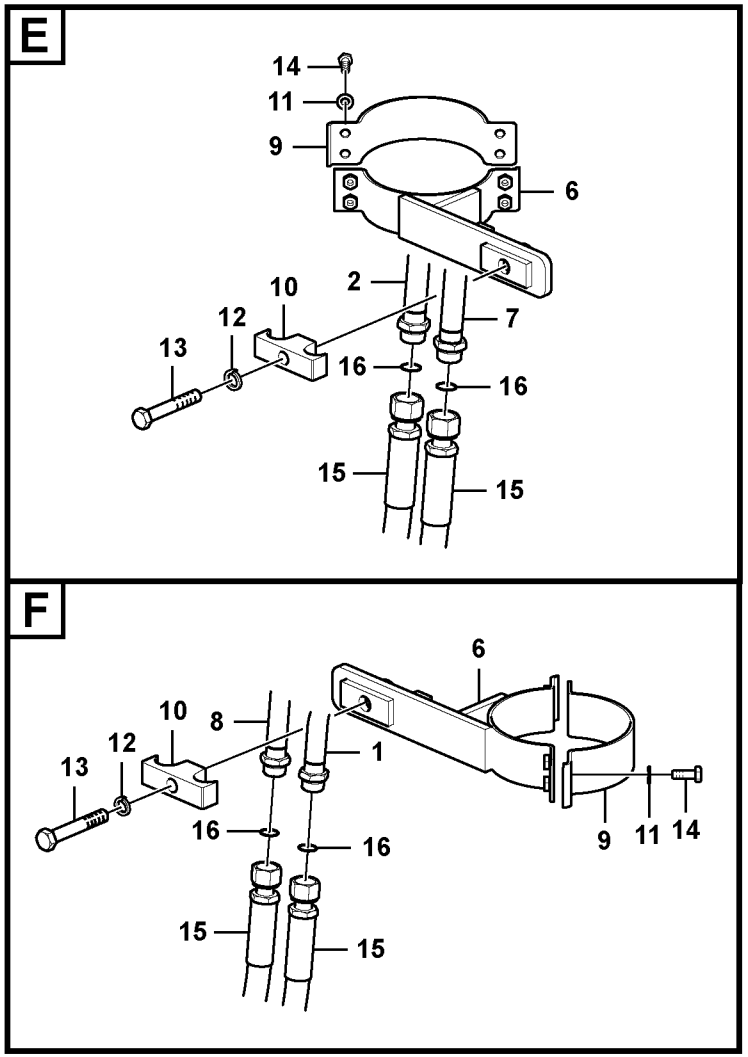


Volvo Construction Equipment

1022813

| Fig. | Part No. | Quantity 1 | 2 | 3 | PS | KIT | Description | Denominación | Denominação | Dénomination | Notes |
|---|---|---|---|---|---|---|---|---|---|---|---|
| 1 | **VOE 14588775** | | 1 | | | | Pipe | Tubo | Tubo | Tuyau | |
| 2 | **VOE 14588777** | | 1 | | | | Pipe | Tubo | Tubo | Tuyau | |
| 3 | **VOE 984085** | 8 | 8 | 8 | | | Hex. socket screw | Tornillo de hexágono emb... | Parafuso soquete sext... | Vis à six pans creux | |
| 4 | **VOE 955922** | 8 | 8 | 8 | | | Spring washer | Arandela elástica | Arruela de pressão | Rondelle élastique | |
| 5 | **VOE 993325** | 2 | 2 | 2 | | | O-ring | Anillo tórico | Anel-o | Joint torique | (VOE 13948700) |
| 6 | **VOE 14536749** | 2 | | 2 | | | Clamp | Abrazadera | Braçadeira | Collier serrage | |
| 7 | **VOE 14588773** | 1 | | 1 | | | Pipe | Tubo | Tubo | Tuyau | |
| 8 | **VOE 14588771** | 1 | | | | | Pipe | Tubo | Tubo | Tuyau | |
| 9 | **VOE 14515821** | 2 | | | | | Clamp | Abrazadera | Grampo | Pince Serrage | |
| 10 | **VOE 14881243** | 2 | | | | | Clamp | Abrazadera | Braçadeira | Collier serrage | |
| 11 | **VOE 992040** | 8 | | | | | Plain washer | Arandela plana | Arruela simples | Rondelle plane | |
| 12 | **VOE 955926** | 2 | | | | | Spring washer | Arandela elástica | Arruela de pressão | Rondelle élastique | |
| 13 | **VOE 978942** | 2 | | 2 | | | Hexagon screw | Tornillo hexagonal | Parafuso sextavado | Vis à tête hexagonale | |
| 14 | **VOE 983252** | 8 | | 8 | | | Hexagon screw | Tornillo hexagonal | Parafuso sextavado | Vis à tête hexagonale | |
| 15 | **VOE 936999** | 4 | | 4 | | | Hose assembly | Conducto | Mangueira completa | Conduit flexible | |
| 16 | **VOE 978129** | 2 | 2 | 2 | | | O-ring | Anillo tórico | Anel-o | Joint torique | |

| | |
|---|---|
| 1 | **8287673** |
| 2 | **8287670** |
| 3 | **8291548** |
| 4 | |
| 5 | |

**Commande hydraulique d'outil, vérin de flèche**
**Sistema hidráulico de operação, cilindro da lança**
**Hidráulica de trabajo, cilindro de la pluma.**
**Working hydraulic, boom cylinder**

| | |
|---|---|
| Catalogue id **20615** | Group **916** |
| Illustr. No **1022813** | Section **900** |
| Issue **PUB 20035940-B** | Page **1213** |

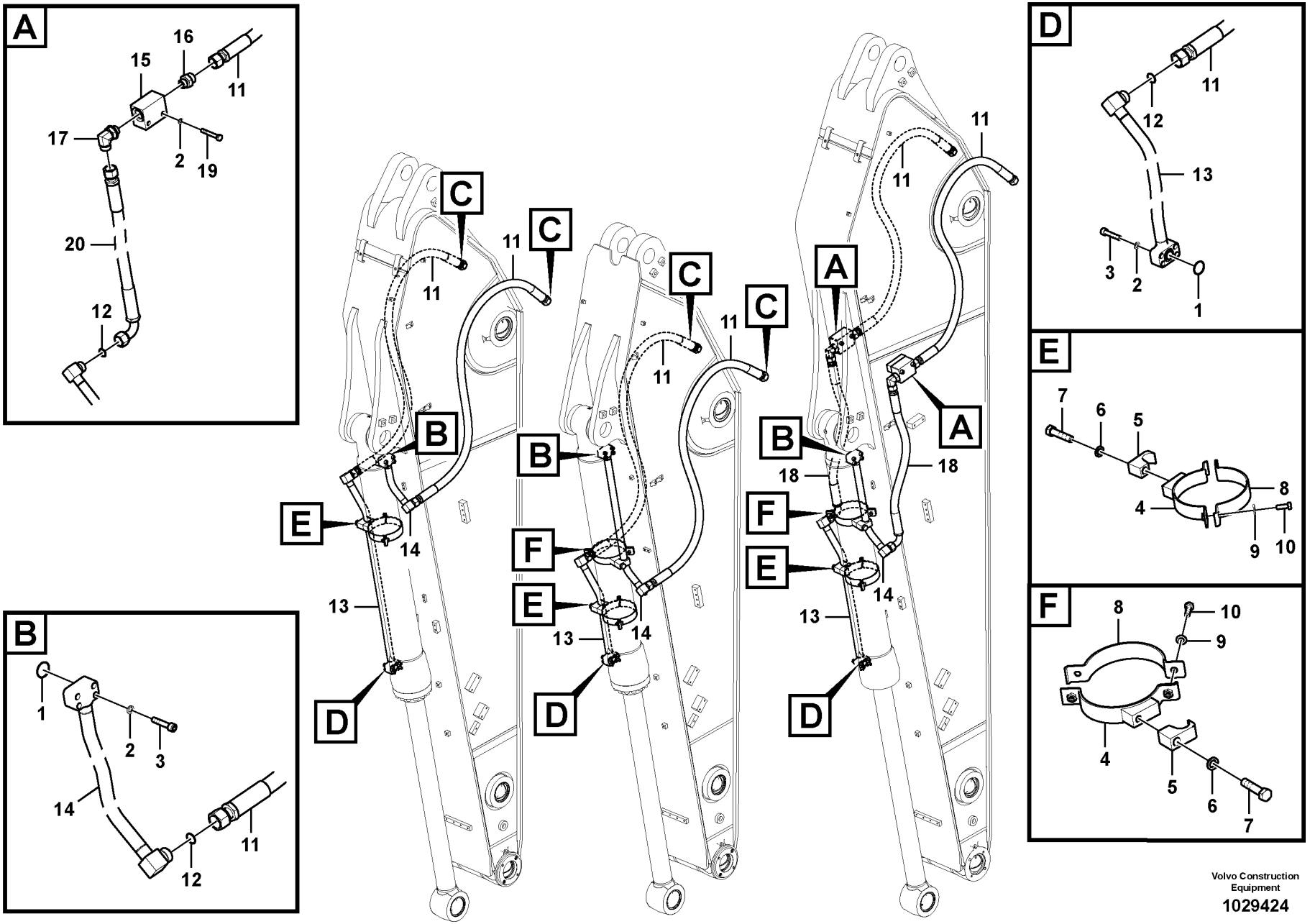


Volvo Construction Equipment

1029424

| Fig. | Part No. | Quantity 1 | 2 | 3 | PS | KIT | Description | Denominación | Denominação | Dénomination | Notes |
|---|---|---|---|---|---|---|---|---|---|---|---|
| 1 | **VOE 993325** | 2 | 2 | 2 | | | O-ring | Anillo tórico | Anel-o | Joint torique | (VOE 13948700) |
| 2 | **VOE 955923** | 8 | 8 | 12 | | | Spring washer | Arandela elástica | Arruela de pressão | Rondelle élastique | |
| 3 | **VOE 984253** | 8 | 8 | 8 | | | Hex. socket screw | Tornillo de hexágono emb... | Parafuso soquete sext... | Vis à six pans creux | |
| 4 | **VOE 14621089** | 1 | 2 | 2 | | | Clamp | Abrazadera | Braçadeira | Collier serrage | |
| 5 | **VOE 14881235** | 1 | 2 | 2 | | | Clamp | Abrazadera | Braçadeira | Collier serrage | |
| 6 | **VOE 955926** | 1 | 2 | 2 | | | Spring washer | Arandela elástica | Arruela de pressão | Rondelle élastique | |
| 7 | **VOE 993422** | 1 | 2 | 2 | | | Hexagon screw | Tornillo hexagonal | Parafuso sextavado | Vis à tête hexagonale | |
| 8 | **VOE 14510705** | 1 | 2 | 2 | | | Clamp | Abrazadera | Braçadeira | Collier serrage | |
| 9 | **VOE 992040** | 2 | 4 | 4 | | | Plain washer | Arandela plana | Arruela simples | Rondelle plane | |
| 10 | **VOE 983252** | 2 | 4 | 4 | | | Hexagon screw | Tornillo hexagonal | Parafuso sextavado | Vis à tête hexagonale | |
| 11 | **VOE 937820** | 2 | | 2 | | | Hose assembly | Conducto | Mangueira completa | Conduit flexible | |
| | **VOE 937820** | | 2 | | | | Hose assembly | Conducto | Mangueira completa | Conduit flexible | S/N -210061 /-220010 |
| | **VOE 937482** | | 2 | | | | Hose assembly | Conducto | Mangueira completa | Conduit flexible | S/N 210062- / 220011- |
| 12 | **VOE 978129** | 2 | 2 | 2 | | | O-ring | Anillo tórico | Anel-o | Joint torique | |
| 13 | **VOE 14574238** | 1 | | | | | Pipe | Tubo | Tubo | Tuyau | |
| | **VOE 14641244** | | 1 | 1 | | | Pipe | Tubo | Tubo | Tuyau | |
| 14 | **VOE 14677571** | 1 | | | | | Pipe | Tubo | Tubo | Tuyau | (VOE 14570384) |
| | **VOE 14641242** | | 1 | 1 | | | Pipe | Tubo | Tubo | Tuyau | |
| 15 | **VOE 14543285** | | | 2 | | | Block | Bloque | Bloco | Bloc | |
| 16 | **VOE 935229** | | | 2 | | | Nipple | Niple | Niple | Raccord | |
| | **VOE 978129** | | | 2 | | | •O-ring | •Anillo tórico | •Anel-o | •Joint torique | |
| | **VOE 993324** | | | 2 | | | •O-ring | •Anillo tórico | •Anel-o | •Joint torique | |
| 17 | **VOE 935013** | | | 2 | | | Elbow nipple | Niple angular | Cotovelo | Raccord coudé | |
| 18 | **VOE 15097909** | | | 2 | | | Hose assembly | Conducto | Mangueira completa | Conduit flexible | |
| 19 | **VOE 984344** | | | 4 | | | Hex. socket screw | Tornillo de hexágono emb... | Parafuso soquete sext... | Vis à six pans creux | |

| | |
|---|---|
| 1 | **8285572** |
| 2 | **8287647** |
| 3 | **8287648** |
| 4 | |
| 5 | |

**Commande hydraulique d'outil, vérin de godet sur le balancier**
**Sistema hidráulico de operação, cilindro da caçamba no braço**
**Hidráulica de trabajo, cilindro de la cuchara en el brazo.**
**Working hydraulic, bucket cylinder on dipper arm**

| | |
|---|---|
| Catalogue id **20615** | Group **916** |
| Illustr. No **1029424** | Section **1000** |
| Issue **PUB 20035940-B** | Page **1215** |

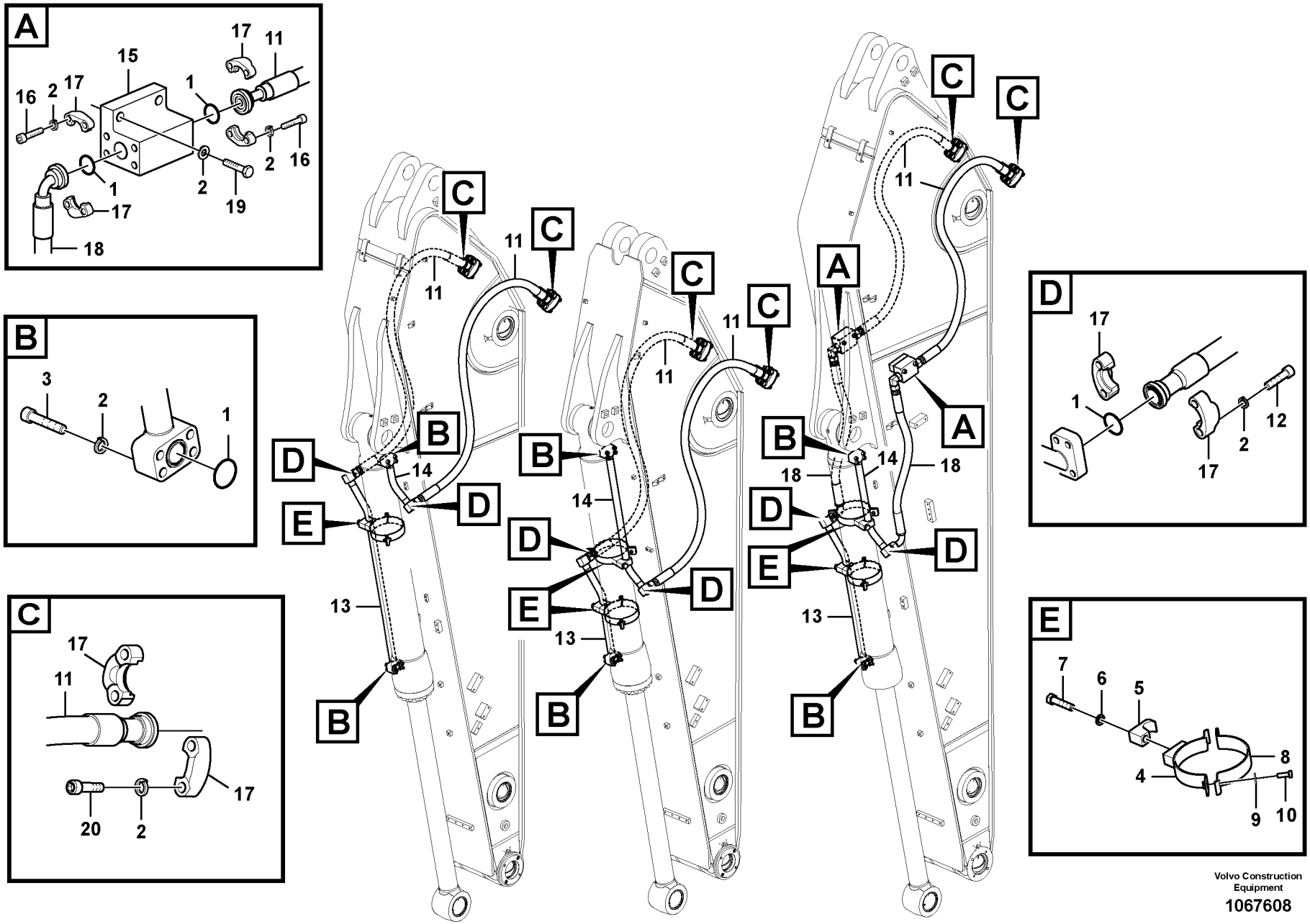


Volvo Construction Equipment

1067608

| Fig. | Part No. | Quantity 1 | 2 | 3 | PS | KIT | Description | Denominación | Denominação | Dénomination | Notes |
|---|---|---|---|---|---|---|---|---|---|---|---|
| 1 | **VOE 993325** | 8 | 4 | 4 | | | O-ring | Anillo tórico | Anel-o | Joint torique | |
| 2 | **VOE 955923** | 44 | 24 | 24 | | | Spring washer | Arandela elástica | Arruela de pressão | Rondelle élastique | |
| 3 | **VOE 984253** | 8 | 8 | 8 | | | Hex. socket screw | Tornillo de hexágono emb... | Parafuso soquete sext... | Vis à six pans creux | |
| 4 | **VOE 14621089** | 2 | 2 | 1 | | | Clamp | Abrazadera | Braçadeira | Collier serrage | |
| 5 | **VOE 14881235** | 2 | 2 | 1 | | | Clamp | Abrazadera | Braçadeira | Collier serrage | |
| 6 | **VOE 955926** | 2 | 2 | 1 | | | Spring washer | Arandela elástica | Arruela de pressão | Rondelle élastique | |
| 7 | **VOE 993422** | 2 | 2 | 1 | | | Hexagon screw | Tornillo hexagonal | Parafuso sextavado | Vis à tête hexagonale | |
| 8 | **VOE 14510705** | 2 | 2 | 1 | | | Clamp | Abrazadera | Braçadeira | Collier serrage | |
| 9 | **VOE 992040** | 4 | 4 | 2 | | | Plain washer | Arandela plana | Arruela simples | Rondelle plane | |
| 10 | **VOE 983252** | 4 | 4 | 2 | | | Hexagon screw | Tornillo hexagonal | Parafuso sextavado | Vis à tête hexagonale | |
| 11 | **VOE 15800274** | 2 | | 2 | | | Hose assembly | Conducto | Mangueira completa | Conduit flexible | |
| 11 | **VOE 15800371** | | 2 | | | | Hose assembly | Conducto | Mangueira completa | Conduit flexible | |
| 12 | **VOE 984091** | 8 | 8 | 8 | | | Hex. socket screw | Tornillo de hexágono emb... | Parafuso soquete sext... | Vis à six pans creux | |
| 13 | **VOE 14678294** | 1 | | | | | Pipe | Tubo | Tubo | Tuyau | (VOE 14657190) |
| 13 | **VOE 14678293** | | 1 | | | | Pipe | Tubo | Tubo | Tuyau | (VOE 14657189) |
| 13 | **VOE 14657187** | | | 1 | | | Pipe | Tubo | Tubo | Tuyau | |
| 14 | **VOE 14678295** | 1 | | | | | Pipe | Tubo | Tubo | Tuyau | (VOE 14657191) |
| 14 | **VOE 14678292** | | 1 | | | | Pipe | Tubo | Tubo | Tuyau | (VOE 14657188) |
| 14 | **VOE 14657186** | | | 1 | | | Pipe | Tubo | Tubo | Tuyau | |
| 15 | **VOE 14638976** | 1 | | | | | Block | Bloque | Bloco | Bloc | |
| 16 | **VOE 984090** | 16 | | | | | Hex. socket screw | Tornillo de hexágono emb... | Parafuso soquete sext... | Vis à six pans creux | |
| 17 | **VOE 936624** | 16 | 8 | 8 | | | Flange half | Mitad brida | Meia flange | Demi-bride | |
| 18 | **VOE 14637909** | 2 | | | | | Hose | Manguera | Mangueira | Flexible | |
| 19 | **VOE 990392** | 4 | | | | | Hexagon screw | Tornillo hexagonal | Parafuso sextavado | Vis à tête hexagonale | |
| 20 | **VOE 984353** | 8 | 8 | 8 | | | Hex. socket screw | Tornillo de hexágono emb... | Parafuso soquete sext... | Vis à six pans creux | |

| | |
|---|---|
| 1 | **8293174** |
| 2 | **8293173** |
| 3 | **8292212** |
| 4 | |
| 5 | |

**Commande hydraulique d'outil, vérin de godet sur le balancier**
**Sistema hidráulico de operação, cilindro da caçamba no braço**
**Hidráulica de trabajo, cilindro de la cuchara en el brazo.**
**Working hydraulic, bucket cylinder on dipper arm**

| | |
|---|---|
| Catalogue id **20615** | Group **916** |
| Illustr. No **1067608** | Section **1050** |
| Issue **PUB 20035940-B** | Page **1217** |

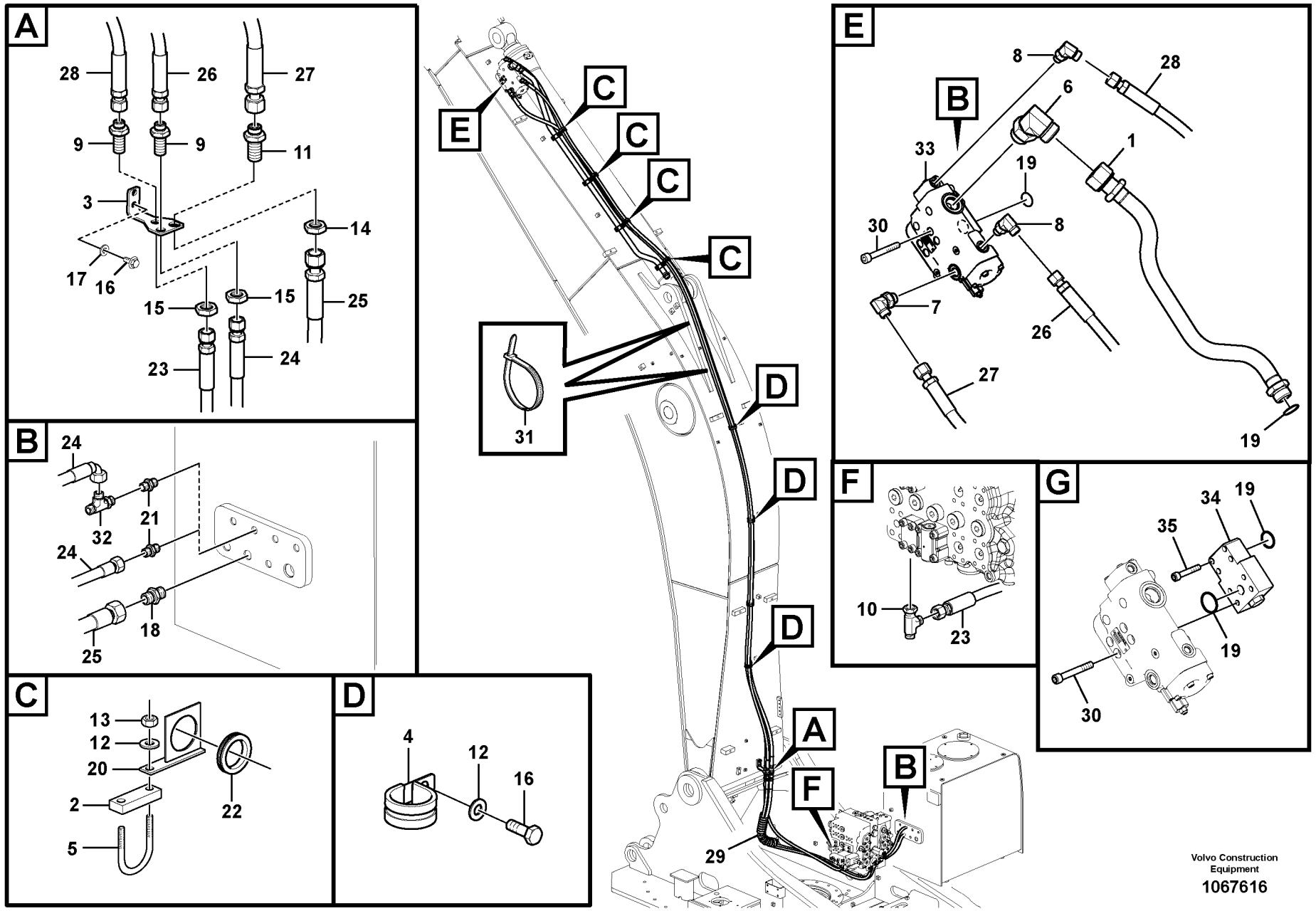


Volvo Construction Equipment

1067616

| Fig. | Part No. | Quantity 1 | 2 | 3 | PS | KIT | Description | Denominación | Denominação | Dénomination | Notes |
|---|---|---|---|---|---|---|---|---|---|---|---|
| 1 | **VOE 14574612** | 1 | | | | | Pipe | Tubo | Tubo | Tuyau | |
| | **VOE 14678041** | | 1 | | | | Pipe | Tubo | Tubo | Tuyau | (VOE 14632276) |
| | **VOE 14660672** | | | 1 | | | Pipe | Tubo | Tubo | Tuyau | |
| 2 | **SA 1174-51182** | 4 | 5 | 4 | | | Plate | Chapa | Chapa | Tôle | |
| 3 | **VOE 14509020** | 1 | 1 | 1 | | | Bracket | Consola | Suporte | Console | |
| 4 | **VOE 14515523** | 3 | 8 | 10 | | | Clip | Clip | Clipe | Clip | |
| 5 | **VOE 14880631** | 4 | 5 | 4 | | | U-bolt | Abrazadera-u | Grampo u | Étrier de ressort | |
| 6 | **VOE 935013** | 1 | 1 | 1 | | | Elbow nipple | Niple angular | Cotovelo | Raccord coudé | |
| 7 | **VOE 13933868** | 1 | 1 | 1 | | | Elbow nipple | Niple angular | Cotovelo | Raccord coudé | |
| | **VOE 990738** | 1 | 1 | 1 | | | •O-ring | •Anillo tórico | •Anel-o | •Joint torique | |
| | **VOE 993321** | 1 | 1 | 1 | | | •O-ring | •Anillo tórico | •Anel-o | •Joint torique | |
| 8 | **VOE 935069** | 2 | 2 | 2 | | | Elbow nipple | Niple angular | Cotovelo | Raccord coudé | |
| | **VOE 990736** | 1 | 1 | 1 | | | •O-ring | •Anillo tórico | •Anel-o | •Joint torique | |
| | **VOE 990737** | 1 | 1 | 1 | | | •O-ring | •Anillo tórico | •Anel-o | •Joint torique | |
| 9 | **VOE 935425** | 2 | 2 | 2 | | | Nipple | Niple | Niple | Raccord | |
| | **VOE 990737** | 2 | 2 | 2 | | | •O-ring | •Anillo tórico | •Anel-o | •Joint torique | |
| 10 | **VOE 13933936** | 1 | 1 | 1 | | | T-nipple | Niple t | Niple-t | Raccord-t | |
| | **VOE 990737** | 2 | 2 | 2 | | | •O-ring | •Anillo tórico | •Anel-o | •Joint torique | |
| 11 | **VOE 13933922** | 1 | 1 | 1 | | | Nipple | Niple | Niple | Raccord | |
| | **VOE 990738** | 2 | 2 | 2 | | | •O-ring | •Anillo tórico | •Anel-o | •Joint torique | |
| 12 | **VOE 992040** | 11 | 10 | 14 | | | Plain washer | Arandela plana | Arruela simples | Rondelle plane | |
| 13 | **VOE 993197** | 8 | 10 | 8 | | | Hexagon nut | Tuerca hexagonal | Porca sextavada | Écrou hexagonal | |
| 14 | **VOE 13933867** | 1 | 1 | 1 | | | Lock nut | Contratuerca | Porca trava | Contre-écrou | |
| 15 | **VOE 935429** | 2 | 2 | 2 | | | Lock nut | Contratuerca | Porca trava | Contre-écrou | |
| 16 | **VOE 983250** | 5 | 2 | 8 | | | Hexagon screw | Tornillo hexagonal | Parafuso sextavado | Vis à tête hexagonale | |
| 17 | **VOE 955922** | 2 | 2 | 2 | | | Spring washer | Arandela elástica | Arruela de pressão | Rondelle élastique | |
| 18 | **VOE 13933923** | 1 | 1 | 1 | | | Nipple | Niple | Niple | Raccord | |
| | **VOE 990738** | 1 | 1 | 1 | | | •O-ring | •Anillo tórico | •Anel-o | •Joint torique | |
| | **VOE 993321** | 1 | 1 | 1 | | | •O-ring | •Anillo tórico | •Anel-o | •Joint torique | |
| 19 | **VOE 978129** | 1 | | | | | O-ring | Anillo tórico | Anel-o | Joint torique | |

| | |
|---|---|
| **1** | **8289996** |
| **2** | **8293330** |
| **3** | **8294808** |
| **4** | |
| **5** | |

**Hydraulique de travail, coupure bras**
**Sistema hidráulico de operação, ruptura do braço**
**Hidráulica de trabajo, válvula de rotura de manguera en braz**
**Working hydraulic, dipper arm rupture**

| | |
|---|---|
| Catalogue id **20615** | Group **916** |
| Illustr. No **1067616** | Section **1200** |
| Issue **PUB 20035940-B** | Page **1219** |

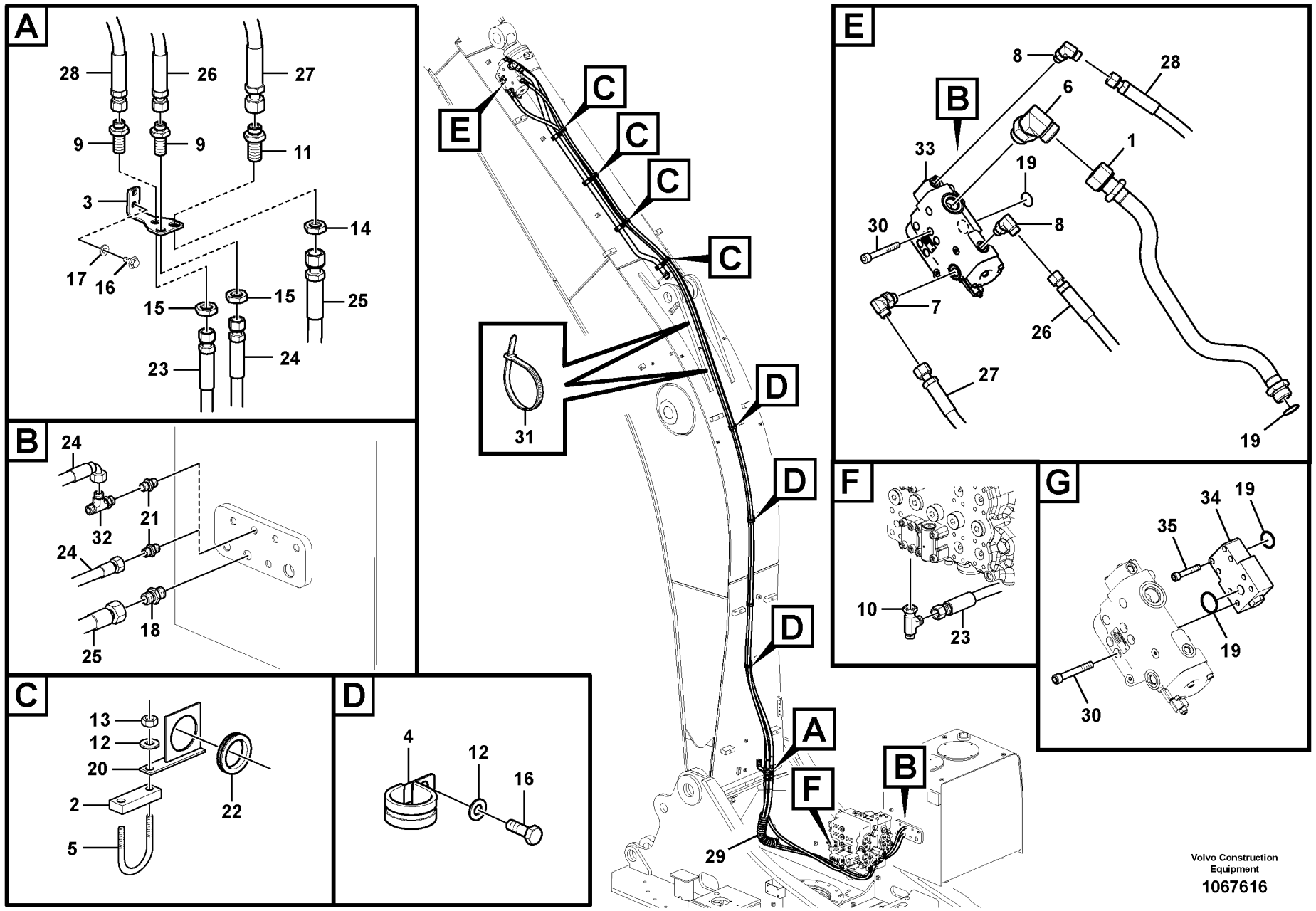


Volvo Construction Equipment

1067616

| Fig. | Part No. | Quantity 1 | 2 | 3 | PS | KIT | Description | Denominación | Denominação | Dénomination | Notes |
|---|---|---|---|---|---|---|---|---|---|---|---|
| | **VOE 993325** | | 1 | 3 | | | O-ring | Anillo tórico | Anel-o | Joint torique | |
| 20 | **VOE 14526128** | 4 | | | | | Plate | Chapa | Chapa | Tôle | |
| 21 | **VOE 935085** | 1 | | | | | Nipple | Niple | Niple | Raccord | S/N -210211/-220188 |
| | **VOE 13933858** | 1 | | | | | Nipple | Niple | Niple | Raccord | S/N 210212-/220189- |
| | **VOE 13933858** | | 1 | 1 | | | Nipple | Niple | Niple | Raccord | |
| | **VOE 990736** | 1 | 1 | 1 | | | •O-ring | •Anillo tórico | •Anel-o | •Joint torique | |
| | **VOE 993320** | 1 | 1 | 1 | | | •O-ring | •Anillo tórico | •Anel-o | •Joint torique | (VOE 932039) |
| 22 | **SA 9751-15009** | 4 | | | | | Grommet | Aislador pasapanel | Ilhós | Passe fil | |
| 23 | **VOE 936267** | 1 | 1 | 1 | | | Hose assembly | Conducto | Mangueira completa | Conduit flexible | |
| 24 | **VOE 937135** | 1 | | | | | Hose assembly | Conducto | Mangueira completa | Conduit flexible | S/N -210211/-220188 |
| | **VOE 937354** | 1 | | | | | Hose assembly | Conducto | Mangueira completa | Conduit flexible | S/N 210212-/220189- |
| | **VOE 937354** | | 1 | 1 | | | Hose assembly | Conducto | Mangueira completa | Conduit flexible | |
| 25 | **VOE 937149** | 1 | 1 | 1 | | | Hose assembly | Conducto | Mangueira completa | Conduit flexible | |
| 26 | **VOE 15099918** | 1 | 1 | | | | Hose assembly | Conducto | Mangueira completa | Conduit flexible | |
| | **VOE 15800585** | | | 1 | | | Hose assembly | Conducto | Mangueira completa | Conduit flexible | |
| 27 | **VOE 15099919** | 1 | | | | | Hose assembly | Conducto | Mangueira completa | Conduit flexible | |
| | **VOE 937460** | | 1 | | | | Hose assembly | Conducto | Mangueira completa | Conduit flexible | |
| | **VOE 15800588** | | | 1 | | | Hose assembly | Conducto | Mangueira completa | Conduit flexible | |
| 28 | **VOE 15099914** | 1 | | | | | Hose assembly | Conducto | Mangueira completa | Conduit flexible | |
| | **VOE 938221** | | 1 | | | | Hose assembly | Conducto | Mangueira completa | Conduit flexible | |
| | **VOE 15800583** | | | 1 | | | Hose assembly | Conducto | Mangueira completa | Conduit flexible | |
| 29 | **VOE 14541262** | 1 | 1 | 1 | | | Guard | Proteccion | Protecao | Protection | |
| 30 | **VOE 984355** | 4 | 4 | 4 | | | Hex. socket screw | Tornillo de hexágono emb | Parafuso soquete sext | Vis à six pans creux | |
| 31 | **SA 9314-02300** | | 2 | 2 | | | Cable tie | Abrazadera de cinta | Braçadeira | Serre-câble | |
| 32 | **VOE 937900** | 1 | | | | | T-nipple | Niple t | Niple-t | Raccord-t | S/N 210212-/220189- |
| | **VOE 937900** | | 1 | 1 | | | T-nipple | Niple t | Niple-t | Raccord-t | |
| | **VOE 990737** | 1 | 1 | 1 | | | •O-ring | •Anillo tórico | •Anel-o | •Joint torique | |
| | **VOE 990736** | 1 | 1 | 1 | | | •O-ring | •Anillo tórico | •Anel-o | •Joint torique | |
| 33 | **VOE 14595149** | | 1 | | | | Valve | Válvula | Válvula | Valve | See group 912, Page 1041 |
| 34 | **VOE 14514123** | | | 1 | | | Block | Bloque | Bloco | Bloc | |

| | |
|---|---|
| 1 | **8289996** |
| 2 | **8293330** |
| 3 | **8294808** |
| 4 | |
| 5 | |

**Hydraulique de travail, coupure bras**
**Sistema hidráulico de operação, ruptura do braço**
**Hidráulica de trabajo, válvula de rotura de manguera en braz**
**Working hydraulic, dipper arm rupture**

| | |
|---|---|
| Catalogue id **20615** | Group **916** |
| Illustr. No **1067616** | Section **1200** |
| Issue **PUB 20035940-B** | Page **1221** |

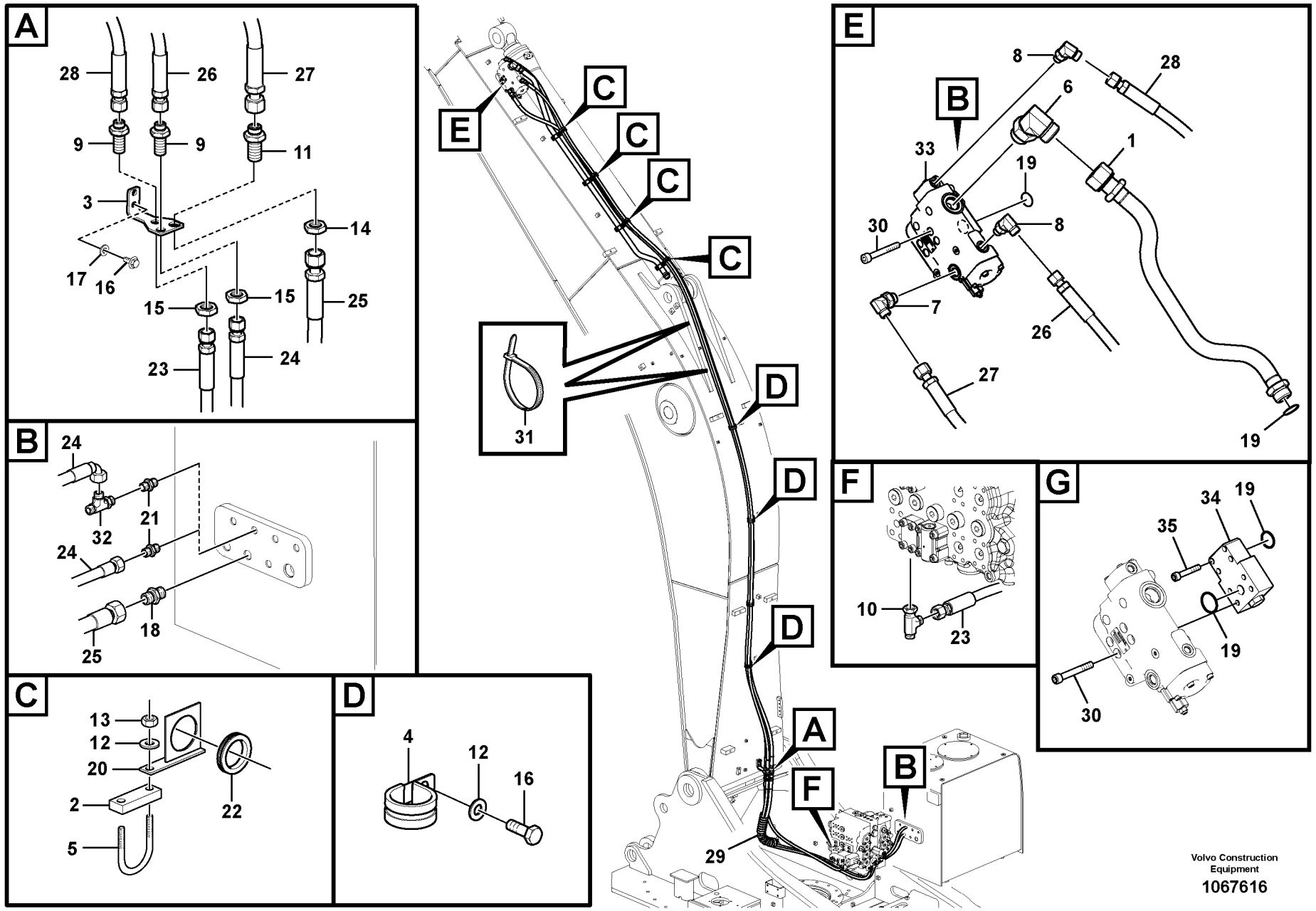


Volvo Construction Equipment

1067616

| Fig. | Part No. | Quantity 1 | 2 | 3 | PS | KIT | Description | Denominación | Denominação | Dénomination | Notes |
|---|---|---|---|---|---|---|---|---|---|---|---|
| 35 | **VOE 984349** | | | 4 | | | Hex. socket screw..... | Tornillo de hexágono emb... | Parafuso soquete sext..... | Vis à six pans creux..... | |

| | | | | |
|---|---|---|---|---|
| **1** | **8289996** | **Hydraulique de travail, coupure bras**<br>**Sistema hidráulico de operação, ruptura do braço**<br>**Hidráulica de trabajo, válvula de rotura de manguera en braz**<br>**Working hydraulic, dipper arm rupture** | Catalogue id **20615** | Group **916** |
| **2** | **8293330** | | Illustr. No **1067616** | Section **1200** |
| **3** | **8294808** | | Issue **PUB 20035940-B** | Page **1223** |
| **4** | | | | |
| **5** | | | | |

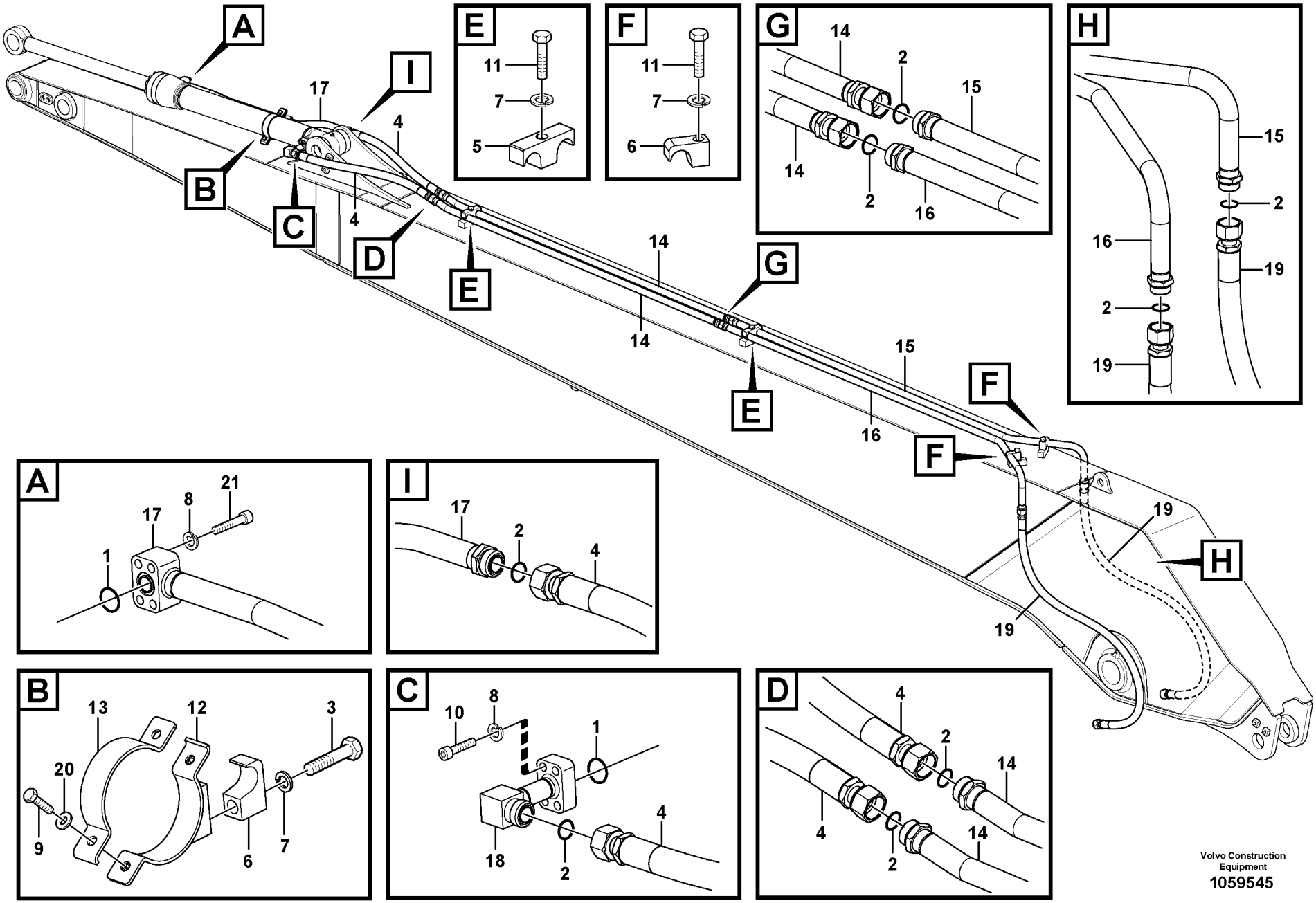


Volvo Construction Equipment
1059545

| Fig. | Part No. | Quantity 1 | 2 | 3 | PS | KIT | Description | Denominación | Denominação | Dénomination | Notes |
|---|---|---|---|---|---|---|---|---|---|---|---|
| 1 | **VOE 990742** | 2 | | | | | O-ring | Anillo tórico | Anel-o | Joint torique | |
| 2 | **VOE 978129** | 8 | | | | | O-ring | Anillo tórico | Anel-o | Joint torique | |
| 3 | **VOE 991644** | 1 | | | | | Hexagon screw | Tornillo hexagonal | Parafuso sextavado | Vis à tête hexagonale | |
| 4 | **VOE 15042446** | 2 | | | | | Hose assembly | Conducto | Mangueira completa | Conduit flexible | |
| 5 | **VOE 14881243** | 2 | | | | | Clamp | Abrazadera | Braçadeira | Collier serrage | |
| 6 | **VOE 14881235** | 3 | | | | | Clamp | Abrazadera | Braçadeira | Collier serrage | |
| 7 | **VOE 955926** | 5 | | | | | Spring washer | Arandela elástica | Arruela de pressão | Rondelle élastique | |
| 8 | **VOE 955922** | 8 | | | | | Spring washer | Arandela elástica | Arruela de pressão | Rondelle élastique | |
| 9 | **VOE 983252** | 2 | | | | | Hexagon screw | Tornillo hexagonal | Parafuso sextavado | Vis à tête hexagonale | |
| 10 | **VOE 984082** | 4 | | | | | Hex. socket screw | Tornillo de hexágono emb... | Parafuso soquete sext... | Vis à six pans creux | |
| 11 | **VOE 993422** | 4 | | | | | Hexagon screw | Tornillo hexagonal | Parafuso sextavado | Vis à tête hexagonale | |
| 12 | **VOE 14507923** | 1 | | | | | Clamp | Abrazadera | Braçadeira | Collier serrage | |
| 13 | **VOE 14507922** | 1 | | | | | Clamp | Abrazadera | Braçadeira | Collier serrage | |
| 14 | **VOE 14590770** | 2 | | | | | Pipe | Tubo | Tubo | Tuyau | |
| 15 | **VOE 14590774** | 1 | | | | | Pipe | Tubo | Tubo | Tuyau | |
| 16 | **VOE 14590772** | 1 | | | | | Pipe | Tubo | Tubo | Tuyau | |
| 17 | **VOE 14589649** | 1 | | | | | Pipe | Tubo | Tubo | Tuyau | |
| 18 | **VOE 14590777** | 1 | | | | | Pipe | Tubo | Tubo | Tuyau | |
| 19 | **VOE 937003** | 2 | | | | | Hose assembly | Conducto | Mangueira completa | Conduit flexible | |
| 20 | **VOE 992040** | 2 | | | | | Plain washer | Arandela plana | Arruela simples | Rondelle plane | |
| 21 | **VOE 984349** | 4 | | | | | Hex. socket screw | Tornillo de hexágono emb... | Parafuso soquete sext... | Vis à six pans creux | |

| | | | | |
|---|---|---|---|---|
| **1** | | **Commande hydraulique d'outil, vérin de godet sur balancier prolongé**<br>**Sistema hidráulico de operação, cilindro da caçamba no braço longo**<br>**Hidráulica de trabajo, cilindro de la cuchara en el brazo largo.**<br>**Working hydraulic, bucket cylinder on long dipper arm** | Catalogue id **20615** | Group **916** |
| **2** | | | | |
| **3** | | | Illustr. No **1059545** | Section **1300** |
| **4** | | | | |
| **5** | | **8289968, 8289969** | Issue **PUB 20035940-B** | Page **1225** |

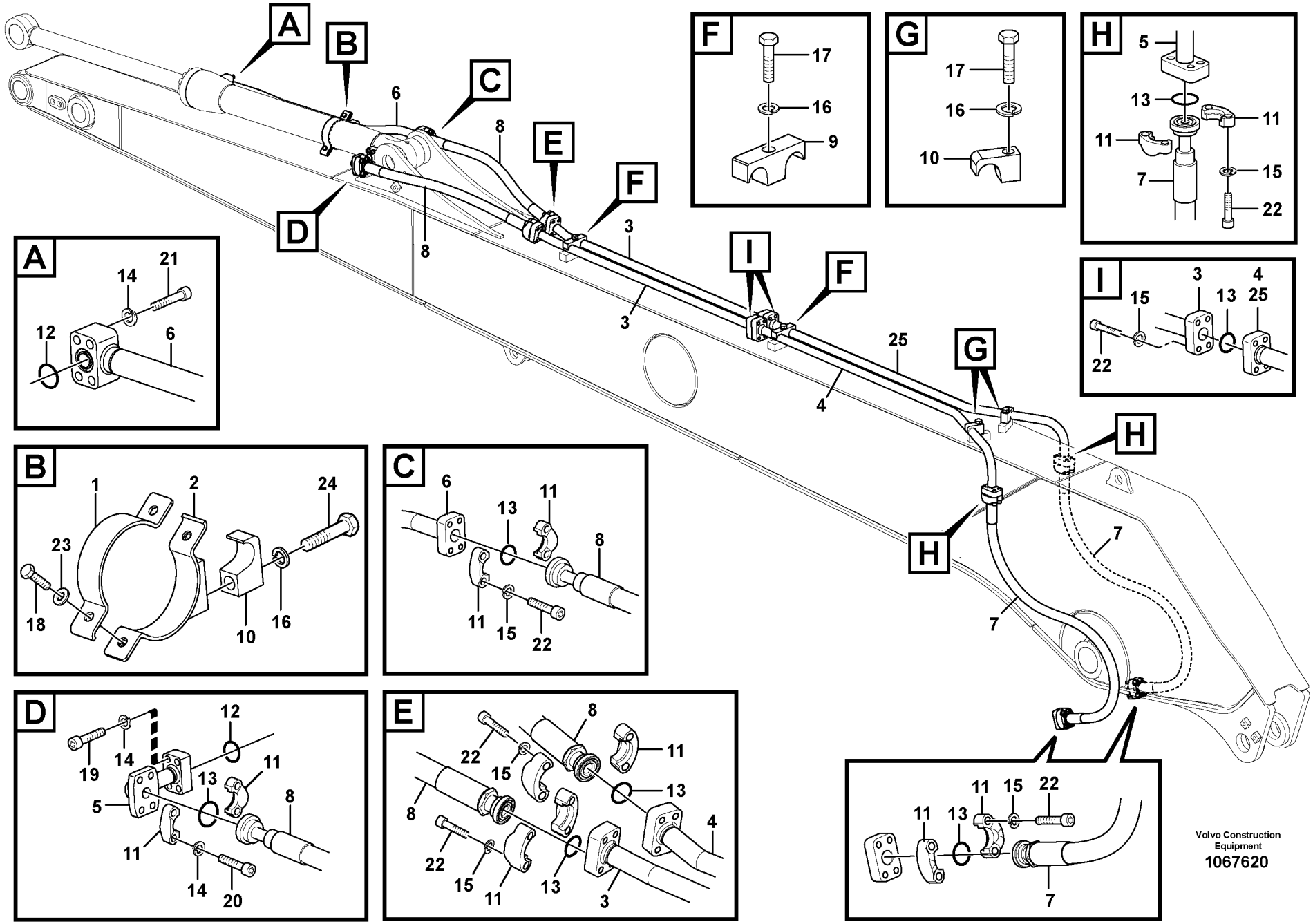
A
B
C
D
E
F
G
H
I
6
8
3
25
4
7
12
14
21
18
23
1
2
24
10
16
19
20
5
13
11
15
22
17
9
Volvo Construction Equipment
1067620

| Fig. | Part No. | Quantity 1 | 2 | 3 | PS | KIT | Description | Denominación | Denominação | Dénomination | Notes |
|---|---|---|---|---|---|---|---|---|---|---|---|
| 1 | **VOE 14507922** | 1 | | | | | Clamp | Abrazadera | Braçadeira | Collier serrage | |
| 2 | **VOE 14507923** | 1 | | | | | Clamp | Abrazadera | Braçadeira | Collier serrage | |
| 3 | **VOE 14678140** | 2 | | | | | Pipe | Tubo | Tubo | Tuyau | (VOE 14643495) |
| 4 | **VOE 14678138** | 1 | | | | | Pipe | Tubo | Tubo | Tuyau | (VOE 14643491) |
| 5 | **VOE 14678142** | 1 | | | | | Pipe | Tubo | Tubo | Tuyau | (VOE 14643499) |
| 6 | **VOE 14678141** | 1 | | | | | Pipe | Tubo | Tubo | Tuyau | (VOE 14643497) |
| 7 | **VOE 15800218** | 2 | | | | | Hose assembly | Conducto | Mangueira completa | Conduit flexible | |
| 8 | **VOE 17200458** | 2 | | | | | Hose assembly | Conducto | Mangueira completa | Conduit flexible | |
| 9 | **VOE 14881244** | 2 | | | | | Clamp | Abrazadera | Braçadeira | Collier serrage | |
| 10 | **VOE 14881235** | 3 | | | | | Clamp | Abrazadera | Braçadeira | Collier serrage | |
| 11 | **VOE 936624** | 16 | | | | | Flange half | Mitad brida | Meia flange | Demi-bride | |
| 12 | **VOE 990742** | 2 | | | | | O-ring | Anillo tórico | Anel-o | Joint torique | |
| 13 | **VOE 993325** | 8 | | | | | O-ring | Anillo tórico | Anel-o | Joint torique | |
| 14 | **VOE 955922** | 8 | | | | | Spring washer | Arandela elástica | Arruela de pressão | Rondelle élastique | |
| 15 | **VOE 955923** | 40 | | | | | Spring washer | Arandela elástica | Arruela de pressão | Rondelle élastique | |
| 16 | **VOE 955926** | 5 | | | | | Spring washer | Arandela elástica | Arruela de pressão | Rondelle élastique | |
| 17 | **VOE 993422** | 4 | | | | | Hexagon screw | Tornillo hexagonal | Parafuso sextavado | Vis à tête hexagonale | |
| 18 | **VOE 983252** | 2 | | | | | Hexagon screw | Tornillo hexagonal | Parafuso sextavado | Vis à tête hexagonale | |
| 19 | **VOE 984082** | 4 | | | | | Hex. socket screw | Tornillo de hexágono emb... | Parafuso soquete sext... | Vis à six pans creux | |
| 20 | **VOE 984091** | 4 | | | | | Hex. socket screw | Tornillo de hexágono emb... | Parafuso soquete sext... | Vis à six pans creux | |
| 21 | **VOE 984349** | 4 | | | | | Hex. socket screw | Tornillo de hexágono emb... | Parafuso soquete sext... | Vis à six pans creux | |
| 22 | **VOE 984353** | 36 | | | | | Hex. socket screw | Tornillo de hexágono emb... | Parafuso soquete sext... | Vis à six pans creux | |
| 23 | **VOE 992040** | 2 | | | | | Plain washer | Arandela plana | Arruela simples | Rondelle plane | |
| 24 | **VOE 991644** | 1 | | | | | Hexagon screw | Tornillo hexagonal | Parafuso sextavado | Vis à tête hexagonale | |
| 25 | **VOE 14678139** | 1 | | | | | Pipe | Tubo | Tubo | Tuyau | (VOE 14643493) |

| | | | | |
|---|---|---|---|---|
| **1** | | **Commande hydraulique d'outil, vérin de godet sur balancier prolongé**<br>**Sistema hidráulico de operação, cilindro da caçamba no braço longo**<br>**Hidráulica de trabajo, cilindro de la cuchara en el brazo largo.**<br>**Working hydraulic, bucket cylinder on long dipper arm** | Catalogue id **20615** | Group **916** |
| **2** | | | Illustr. No **1067620** | Section **1350** |
| **3** | | | | |
| **4** | | | Issue **PUB 20035940-B** | Page **1227** |
| **5** | | **8293167** | | |

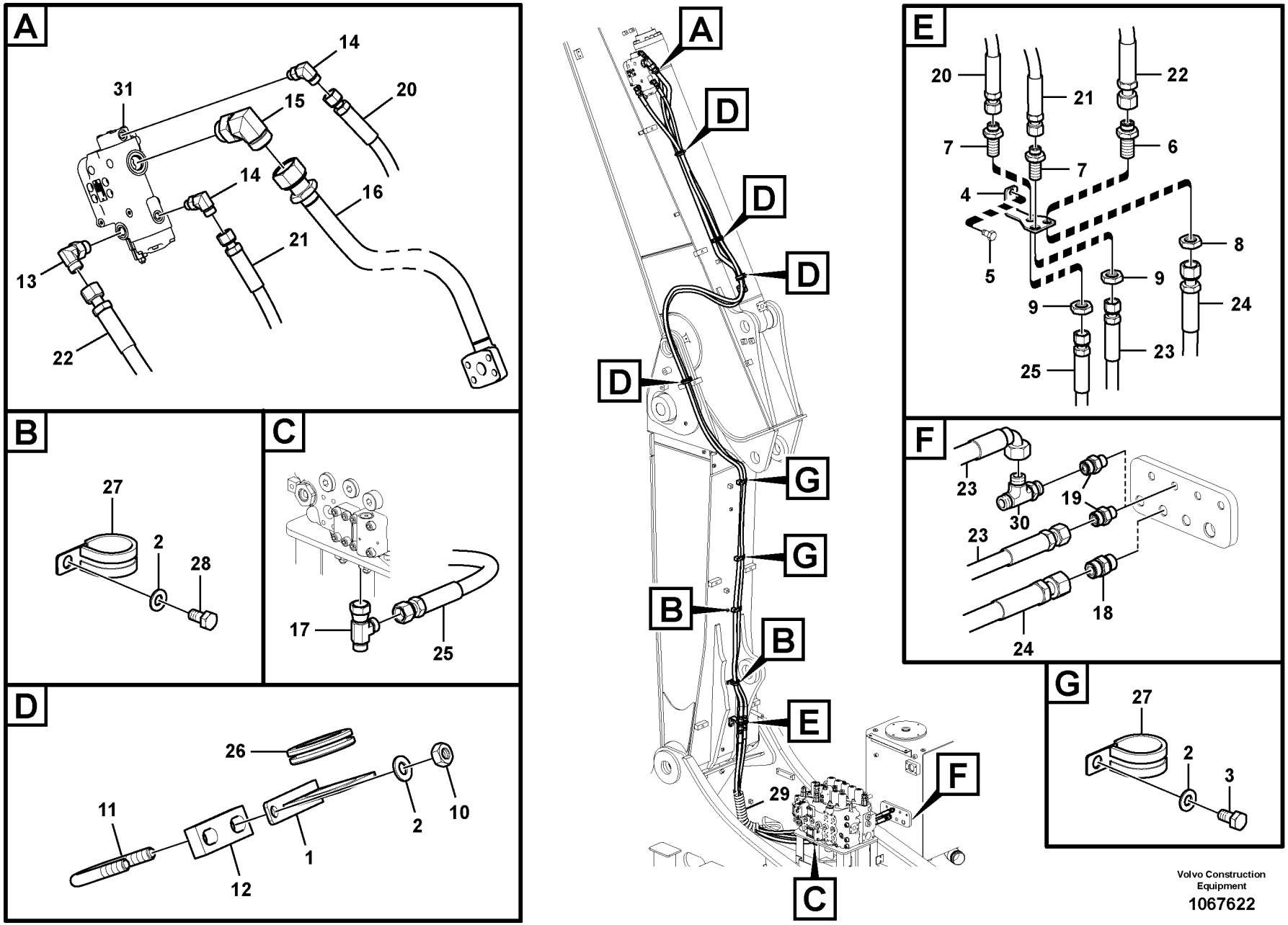


Volvo Construction Equipment

1067622

| Fig. | Part No. | Quantity 1 | 2 | 3 | PS | KIT | Description | Denominación | Denominação | Dénomination | Notes |
|---|---|---|---|---|---|---|---|---|---|---|---|
| 1 | **VOE 14526128** | 4 | 4 | | | | Plate | Chapa | Chapa | Tôle | |
| 2 | **VOE 992040** | 12 | 12 | | | | Plain washer | Arandela plana | Arruela simples | Rondelle plane | |
| 3 | **VOE 983250** | 2 | 2 | | | | Hexagon screw | Tornillo hexagonal | Parafuso sextavado | Vis à tête hexagonale | |
| 4 | **VOE 14509020** | 1 | 1 | | | | Bracket | Consola | Suporte | Console | |
| 5 | **VOE 946441** | 2 | 2 | | | | Flange screw | Tornillo embridado | Parafuso flangeado | Vis à embase | |
| 6 | **VOE 13933922** | 1 | 1 | | | | Nipple | Niple | Niple | Raccord | |
| 6 | **VOE 990738** | 2 | 2 | | | | •O-ring | •Anillo tórico | •Anel-o | •Joint torique | |
| 7 | **VOE 935425** | 2 | 2 | | | | Nipple | Niple | Niple | Raccord | |
| 7 | **VOE 990737** | 4 | 4 | | | | •O-ring | •Anillo tórico | •Anel-o | •Joint torique | |
| 8 | **VOE 13933867** | 1 | 1 | | | | Lock nut | Contratuerca | Porca trava | Contre-écrou | |
| 9 | **VOE 935429** | 2 | 2 | | | | Lock nut | Contratuerca | Porca trava | Contre-écrou | |
| 10 | **VOE 993197** | 8 | 8 | | | | Hexagon nut | Tuerca hexagonal | Porca sextavada | Écrou hexagonal | |
| 11 | **VOE 14880631** | 4 | 4 | | | | U-bolt | Abrazadera-u | Grampo u | Étrier de ressort | |
| 12 | **SA 1174-51182** | 4 | 4 | | | | Plate | Chapa | Chapa | Tôle | |
| 13 | **VOE 13933868** | 1 | 1 | | | | Elbow nipple | Niple angular | Cotovelo | Raccord coudé | |
| 13 | **VOE 990738** | 1 | 1 | | | | •O-ring | •Anillo tórico | •Anel-o | •Joint torique | |
| 13 | **VOE 993321** | 1 | 1 | | | | •O-ring | •Anillo tórico | •Anel-o | •Joint torique | |
| 14 | **VOE 935069** | 2 | 2 | | | | Elbow nipple | Niple angular | Cotovelo | Raccord coudé | |
| 14 | **VOE 990736** | 2 | 2 | | | | •O-ring | •Anillo tórico | •Anel-o | •Joint torique | |
| 14 | **VOE 990737** | 2 | 2 | | | | •O-ring | •Anillo tórico | •Anel-o | •Joint torique | |
| 15 | **VOE 935013** | 1 | 1 | | | | Elbow nipple | Niple angular | Cotovelo | Raccord coudé | |
| 15 | **VOE 978129** | 1 | 1 | | | | •O-ring | •Anillo tórico | •Anel-o | •Joint torique | (VOE 981290) |
| 15 | **VOE 993324** | 1 | 1 | | | | •O-ring | •Anillo tórico | •Anel-o | •Joint torique | |
| 16 | **VOE 14588262** | 1 | 1 | | | | Pipe | Tubo | Tubo | Tuyau | |
| 17 | **VOE 13933936** | 1 | 1 | | | | T-nipple | Niple t | Niple-t | Raccord-t | |
| 17 | **VOE 990737** | 1 | 1 | | | | •O-ring | •Anillo tórico | •Anel-o | •Joint torique | |
| 18 | **VOE 13933923** | 1 | 1 | | | | Nipple | Niple | Niple | Raccord | |
| 18 | **VOE 990738** | 1 | 1 | | | | •O-ring | •Anillo tórico | •Anel-o | •Joint torique | |
| 18 | **VOE 993321** | 1 | 1 | | | | •O-ring | •Anillo tórico | •Anel-o | •Joint torique | |
| 19 | **VOE 935085** | 1 | | | | | Nipple | Niple | Niple | Raccord | S/N -210211/-220188 |

| | |
|---|---|
| 1 | **8289998** |
| 2 | **8293371** |
| 3 | |
| 4 | |
| 5 | |

**Commande hydraulique d'outil, valve de sécurité en cas de rupture de flexible sur le balancier d'utilisation avec flèch**
**Sistema hidráulico de operação, válvula de ruptura de mangueira para a lança ajsutável**
**Hidráulica de trabajo, válvula de rotura de manguera de la pluma ajustable.**
**Working hydraulic, dipper arm rupture valve for adjustable boom**

| | |
|---|---|
| Catalogue id **20615** | Group **916** |
| Illustr. No **1067622** | Section **1500** |
| Issue **PUB 20035940-B** | Page **1229** |

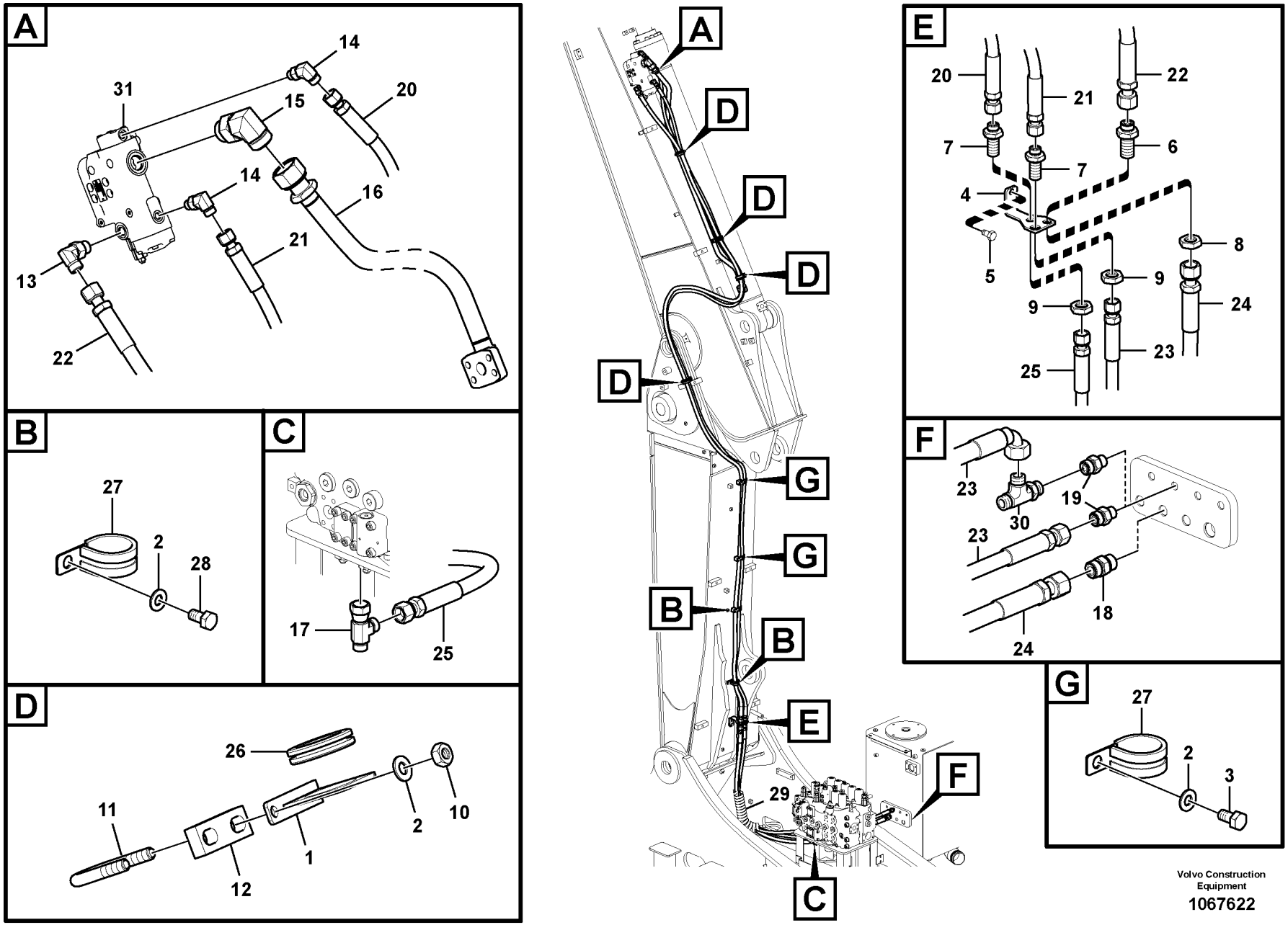


Volvo Construction Equipment

1067622

| Fig. | Part No. | Quantity 1 | 2 | 3 | PS | KIT | Description | Denominación | Denominação | Dénomination | Notes |
|---|---|---|---|---|---|---|---|---|---|---|---|
| 19 | **VOE 990737** | 1 | | | | | •O-ring | •Anillo tórico | •Anel-o | •Joint torique | |
| 19 | **VOE 993320** | 1 | | | | | •O-ring | •Anillo tórico | •Anel-o | •Joint torique | (VOE 932039) |
| 19 | **VOE 13933858** | 1 | | | | | Nipple | Niple | Niple | Raccord | S/N 210212-/220189- |
| 19 | **VOE 13933858** | | 1 | | | | Nipple | Niple | Niple | Raccord | |
| 19 | **VOE 990737** | 1 | 1 | | | | •O-ring | •Anillo tórico | •Anel-o | •Joint torique | |
| 19 | **VOE 993320** | 1 | 1 | | | | •O-ring | •Anillo tórico | •Anel-o | •Joint torique | |
| 20 | **VOE 15099301** | 1 | 1 | | | | Hose assembly | Conducto | Mangueira completa | Conduit flexible | |
| 21 | **VOE 15099302** | 1 | 1 | | | | Hose assembly | Conducto | Mangueira completa | Conduit flexible | |
| 22 | **VOE 15099303** | 1 | 1 | | | | Hose assembly | Conducto | Mangueira completa | Conduit flexible | |
| 23 | **VOE 937135** | 1 | | | | | Hose assembly | Conducto | Mangueira completa | Conduit flexible | S/N -210211/-220188 |
| 23 | **VOE 937354** | 1 | | | | | Hose assembly | Conducto | Mangueira completa | Conduit flexible | S/N 210212-/220189- |
| 23 | **VOE 937354** | | 1 | | | | Hose assembly | Conducto | Mangueira completa | Conduit flexible | |
| 24 | **VOE 937149** | 1 | 1 | | | | Hose assembly | Conducto | Mangueira completa | Conduit flexible | |
| 25 | **VOE 936267** | 1 | 1 | | | | Hose assembly | Conducto | Mangueira completa | Conduit flexible | |
| 26 | **SA 9751-15009** | 4 | 4 | | | | Grommet | Aislador pasapanel | Ilhós | Passe fil | |
| 27 | **VOE 14515523** | 4 | 4 | | | | Clip | Clip | Clipe | Clip | |
| 28 | **VOE 992504** | 2 | 2 | | | | Hexagon screw | Tornillo hexagonal | Parafuso sextavado | Vis à tête hexagonale | |
| 29 | **VOE 14541262** | 1 | 1 | | | | Guard | Proteccion | Protecao | Protection | |
| 30 | **VOE 937900** | 1 | | | | | T-nipple | Niple t | Niple-t | Raccord-t | S/N 210212-/220189- |
| 30 | **VOE 937900** | | 1 | | | | T-nipple | Niple t | Niple-t | Raccord-t | |
| 30 | **VOE 990737** | 1 | 1 | | | | •O-ring | •Anillo tórico | •Anel-o | •Joint torique | |
| 30 | **VOE 990736** | 1 | 1 | | | | •O-ring | •Anillo tórico | •Anel-o | •Joint torique | |
| 31 | **VOE 14595149** | | 1 | | | | Valve | Válvula | Válvula | Valve | See group 912, Page 1041 |

| | |
|---|---|
| 1 | **8289998** |
| 2 | **8293371** |
| 3 | |
| 4 | |
| 5 | |

**Commande hydraulique d'outil, valve de sécurité en cas de rupture de flexible sur le balancier pour utilisation avec flèch**
**Sistema hidráulico de operação, válvula de ruptura de mangueira para a lança ajsutável**
**Hidráulica de trabajo, válvula de rotura de manguera de la pluma ajustable.**
**Working hydraulic, dipper arm rupture valve for adjustable boom**

| | |
|---|---|
| Catalogue id **20615** | Group **916** |
| Illustr. No **1067622** | Section **1500** |
| Issue **PUB 20035940-B** | Page **1231** |

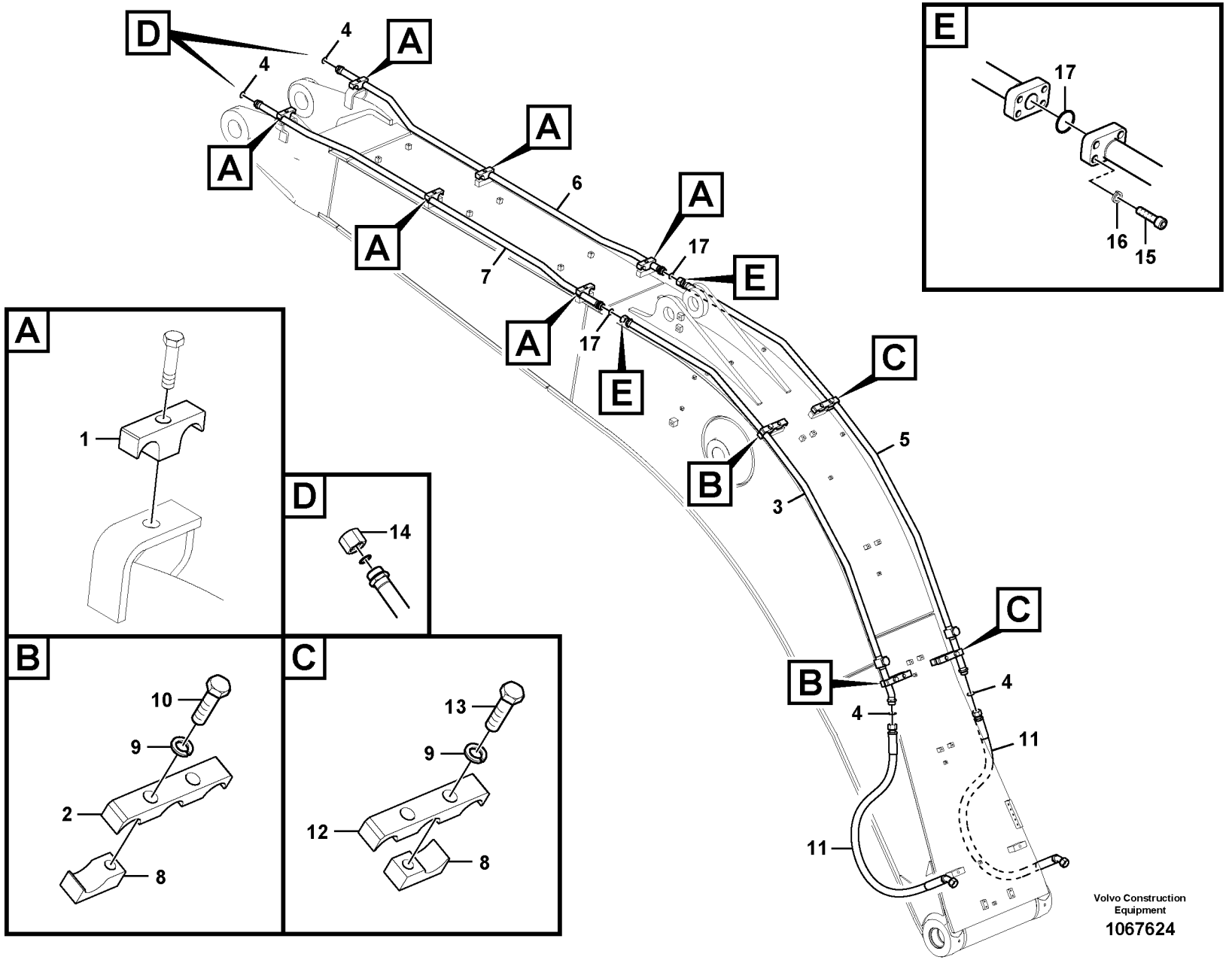


Volvo Construction Equipment

1067624

| Fig. | Part No. | Quantity 1 | 2 | 3 | PS | KIT | Description | Denominación | Denominação | Dénomination | Notes |
|---|---|---|---|---|---|---|---|---|---|---|---|
| 1 | **VOE 14881243** | 6 | | 6 | | | Clamp | Abrazadera | Braçadeira | Collier serrage | |
| 2 | **SA 1074-01410** | 2 | | 2 | | | Clamp | Abrazadera | Braçadeira | Collier serrage | |
| 3 | **VOE 14624583** | 1 | | | | | Pipe | Tubo | Tubo | Tuyau | |
| 3 | **VOE 14678144** | | | 1 | | | Pipe | Tubo | Tubo | Tuyau | (VOE 14644027) |
| 4 | **VOE 978129** | 4 | | 4 | | | O-ring | Anillo tórico | Anel-o | Joint torique | |
| 5 | **VOE 14624584** | 1 | | | | | Pipe | Tubo | Tubo | Tuyau | |
| 5 | **VOE 14678145** | | | 1 | | | Pipe | Tubo | Tubo | Tuyau | (VOE 14644029) |
| 6 | **VOE 14573566** | 1 | | | | | Pipe | Tubo | Tubo | Tuyau | |
| 6 | **VOE 14678106** | | | 1 | | | Pipe | Tubo | Tubo | Tuyau | (VOE 14641805) |
| 7 | **VOE 14573565** | 1 | | | | | Pipe | Tubo | Tubo | Tuyau | |
| 7 | **VOE 14678107** | | | 1 | | | Pipe | Tubo | Tubo | Tuyau | (VOE 14641807) |
| 8 | **SA 1074-01431** | 4 | | 4 | | | Clamp | Abrazadera | Braçadeira | Collier serrage | |
| 9 | **VOE 955926** | 4 | | 4 | | | Spring washer | Arandela elástica | Arruela de pressão | Rondelle élastique | |
| 10 | **VOE 991644** | 2 | | | | | Hexagon screw | Tornillo hexagonal | Parafuso sextavado | Vis à tête hexagonale | |
| 11 | **VOE 937007** | 2 | | | | | Hose assembly | Conducto | Mangueira completa | Conduit flexible | |
| 11 | **VOE 938464** | | | 2 | | | Hose assembly | Conducto | Mangueira completa | Conduit flexible | |
| 12 | **VOE 14592523** | 2 | | 2 | | | Clamp | Abrazadera | Braçadeira | Collier serrage | |
| 13 | **VOE 993422** | 2 | | 2 | | | Hexagon screw | Tornillo hexagonal | Parafuso sextavado | Vis à tête hexagonale | |
| 14 | **VOE 13933852** | | 2 | | | | Plug | Tapón | Bujão | Tampon | |
| 15 | **VOE 984353** | | | 8 | | | Hex. socket screw | Tornillo de hexágono emb... | Parafuso soquete sext... | Vis à six pans creux | |
| 16 | **VOE 955923** | | | 8 | | | Spring washer | Arandela elástica | Arruela de pressão | Rondelle élastique | |
| 17 | **VOE 978129** | 2 | | | | | O-ring | Anillo tórico | Anel-o | Joint torique | |
| 17 | **VOE 993325** | | | 2 | | | O-ring | Anillo tórico | Anel-o | Joint torique | |

| | |
|---|---|
| **1** | **8285577** |
| **2** | **8286596** |
| **3** | **8292202** |
| **4** | |
| **5** | |

**Hydraulique de travail, marteau et ciseaux pour flèche**
**Sistema hidráulico de operação, martelo e cortador para a lança**
**Hidráulica de trabajo, martillo y cizalla para pluma**
**Working hydraulic, hammer and shear for boom**

| | |
|---|---|
| Catalogue id **20615** | Group **916** |
| Illustr. No **1067624** | Section **2000** |
| Issue **PUB 20035940-B** | Page **1233** |

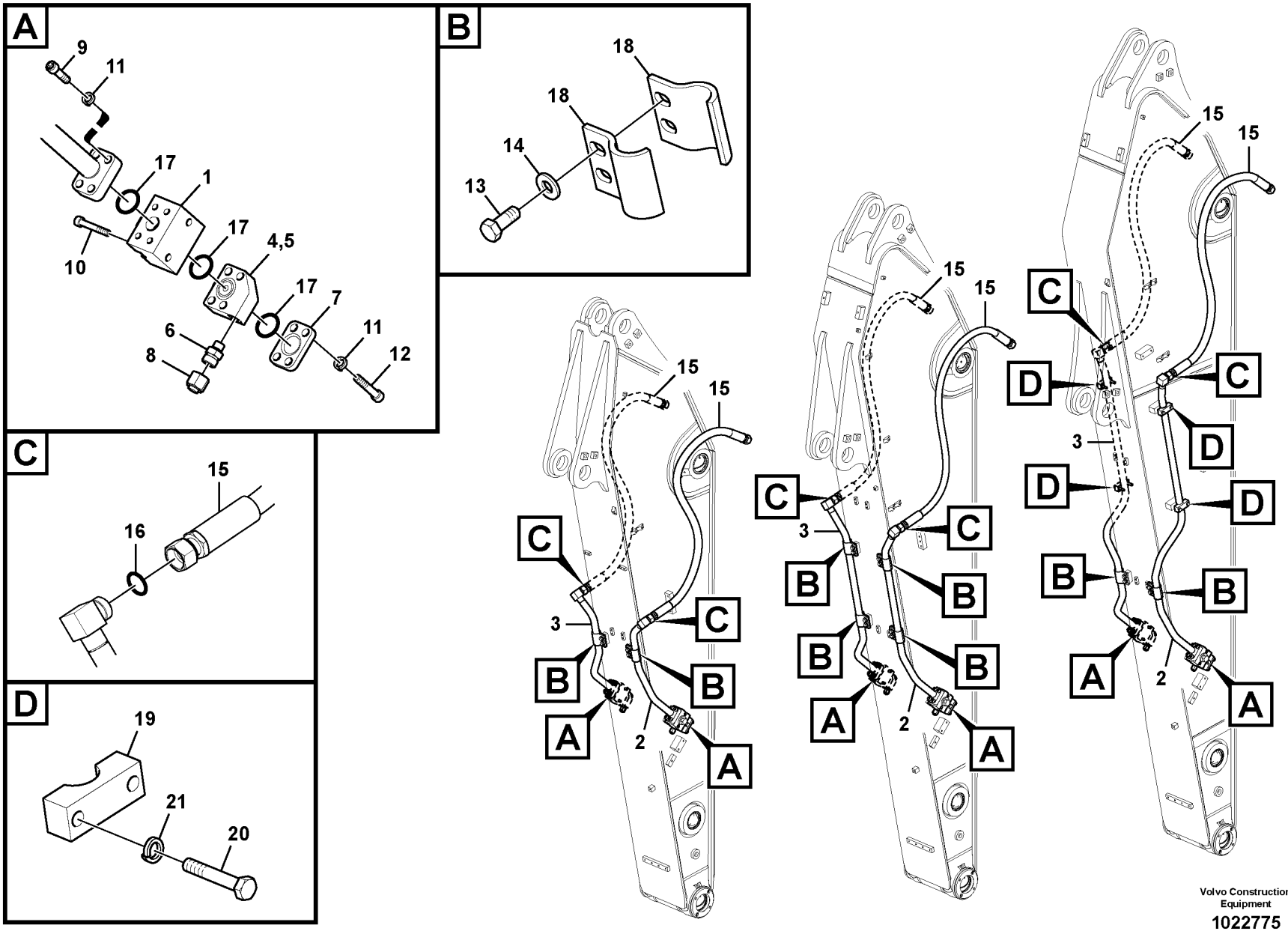
A
9
11
17
1
17
4,5
10
17
7
6
11
8
12
B
18
18
14
13
C
15
16
D
19
21
20
15
15
C
B
A
3
2
Volvo Construction Equipment
1022775

| Fig. | Part No. | Quantity 1 | 2 | 3 | 4 | 5 | PS | KIT | Description | Denominación | Denominação | Dénomination | Notes |
|---|---|---|---|---|---|---|---|---|---|---|---|---|---|
| 1 | **VOE 14628542** | 2 | 2 | 2 | | | | | Valve | Válvula | Válvula | Valve | (VOE 14595263) |
| | **VOE 14628542** | | | | 2 | | | | Valve | Válvula | Válvula | Valve | |
| 2 | **VOE 14545170** | 1 | | | | | | | Pipe | Canalizacion | Tubo | Canalisation | |
| | **VOE 14545374** | | 1 | | | | | | Pipe | Canalizacion | Tubo | Canalisation | |
| | **VOE 14677364** | | | 1 | | | | | Pipe | Tubo | Tubo | Tuyau | (VOE 14545304) |
| | **VOE 14638972** | | | | 1 | | | | Pipe | Tubo | Tubo | Tuyau | |
| 3 | **VOE 14545172** | 1 | | | | | | | Pipe | Canalizacion | Tubo | Canalisation | |
| | **VOE 14545372** | | 1 | | | | | | Pipe | Canalizacion | Tubo | Canalisation | |
| | **VOE 14545302** | | | 1 | | | | | Pipe | Canalizacion | Tubo | Canalisation | |
| | **VOE 14638974** | | | | 1 | | | | Pipe | Tubo | Tubo | Tuyau | |
| 4 | **VOE 14535582** | 1 | 1 | 1 | 1 | | | | Block | Bloque | Bloco | Bloc | LH |
| | **SA 9415-31021** | 1 | 1 | 1 | 1 | | | | •Plug | •Tapon | •Bujão | •Bouchon | |
| | **VOE 993320** | 1 | 1 | 1 | 1 | | | | •O-ring | •Anillo tórico | •Anel-o | •Joint torique | |
| 5 | **VOE 14535584** | 1 | 1 | 1 | 1 | | | | Block | Bloque | Bloco | Bloc | RH |
| | **SA 9415-31021** | 1 | 1 | 1 | 1 | | | | •Plug | •Tapon | •Bujão | •Bouchon | |
| | **VOE 993320** | 1 | 1 | 1 | 1 | | | | •O-ring | •Anillo tórico | •Anel-o | •Joint torique | |
| 6 | **VOE 14535482** | 2 | 2 | 2 | 2 | | | | Nipple | Niple | Niple | Raccord | |
| 7 | **VOE 14533505** | 2 | 2 | 2 | 2 | | | | Plug | Tapon | Bujão | Bouchon | |
| 8 | **VOE 935574** | 2 | 2 | 2 | 2 | | | | Plug | Tapón | Bujão | Tampon | |
| 9 | **VOE 984091** | 8 | 8 | 8 | 8 | | | | Hex. socket screw | Tornillo de hexágono e... | Parafuso soquete sext... | Vis à six pans creux | |
| 10 | **VOE 984350** | 4 | 4 | 4 | 4 | | | | Hex. socket screw | Tornillo de hexágono e... | Parafuso soquete sext... | Vis à six pans creux | |
| 11 | **VOE 955923** | 16 | 16 | 16 | 16 | | | | Spring washer | Arandela elástica | Arruela de pressão | Rondelle élastique | |
| 12 | **VOE 984354** | 8 | 8 | 8 | 8 | | | | Hex. socket screw | Tornillo de hexágono e... | Parafuso soquete sext... | Vis à six pans creux | |
| 13 | **VOE 978932** | 4 | 8 | 4 | 4 | | | | Hexagon screw | Tornillo hexagonal | Parafuso sextavado | Vis à tête hexagonale | |
| 14 | **VOE 992042** | 4 | 8 | 4 | 4 | | | | Plain washer | Arandela plana | Arruela simples | Rondelle plane | |
| 15 | **VOE 937820** | 2 | 2 | 2 | 2 | | | | Hose assembly | Conducto | Mangueira completa | Conduit flexible | |
| 16 | **VOE 978129** | 2 | 2 | 2 | 2 | | | | O-ring | Anillo tórico | Anel-o | Joint torique | |
| 17 | **VOE 993325** | 6 | 6 | 6 | | | | | O-ring | Anillo tórico | Anel-o | Joint torique | |
| | **VOE 993325** | | | | 6 | | | | O-ring | Anillo tórico | Anel-o | Joint torique | (VOE 13948700) |
| 18 | **SA 1174-53091** | 4 | 8 | 4 | 4 | | | | Clamp | Abrazadera | Braçadeira | Collier serrage | |

| | |
|---|---|
| 1 | **8281106** |
| 2 | **8281107** |
| 3 | **8281108** |
| 4 | **8292441** |
| 5 | |

**Hydraulique de travail, marteau et ciseaux pour bras**
**Sistema hidráulico de operação, martelo e cortador para o braço**
**Hidráulica de trabajo, martillo y cizalla para brazo**
**Working hydraulic, hammer and shear for dipper arm**

**S/N : 8292441 : 210076- / 220011-**

| Catalogue id | Group |
|---|---|
| **20615** | **916** |
| Illustr. No **1022775** | Section **2100** |
| Issue **PUB 20035940-B** | Page **1235** |

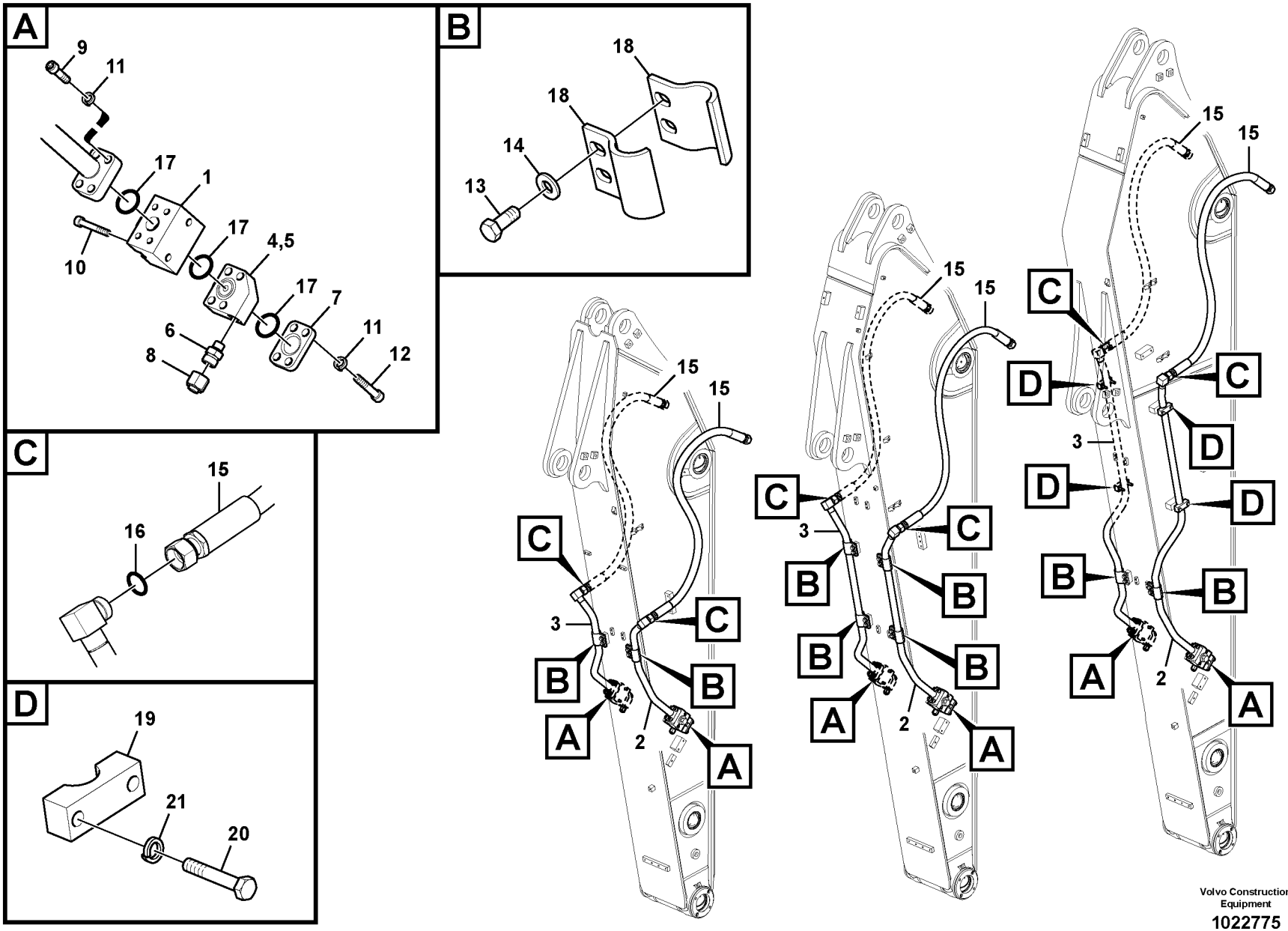
A
9
11
17
1
17
4,5
10
17
7
6
11
8
12
B
18
18
14
13
C
15
16
D
19
21
20
15
15
C
B
A
3
2
Volvo Construction Equipment
1022775

| Fig. | Part No. | Quantity 1 | 2 | 3 | 4 | 5 | PS | KIT | Description | Denominación | Denominação | Dénomination | Notes |
|---|---|---|---|---|---|---|---|---|---|---|---|---|---|
| 19 | **VOE 14881225** | | | 4 | | | | | Clamp | Abrazadera | Braçadeira | Collier serrage | |
| 20 | **VOE 983255** | | | 8 | | | | | Hexagon screw | Tornillo hexagonal | Parafuso sextavado | Vis à tête hexagonale | |
| 21 | **VOE 955922** | | | 8 | | | | | Spring washer | Arandela elástica | Arruela de pressão | Rondelle élastique | |

| | | | | |
|---|---|---|---|---|
| **1** | **8281106** | **Hydraulique de travail, marteau et ciseaux pour bras**<br>**Sistema hidráulico de operação, martelo e cortador para o braço**<br>**Hidráulica de trabajo, martillo y cizalla para brazo**<br>**Working hydraulic, hammer and shear for dipper arm** | Catalogue id **20615** | Group **916** |
| **2** | **8281107** | | Illustr. No **1022775** | Section **2100** |
| **3** | **8281108** | | Issue **PUB 20035940-B** | Page **1237** |
| **4** | **8292441** | | | |
| **5** | | **S/N : 8292441 : 210076- / 220011-** | | |

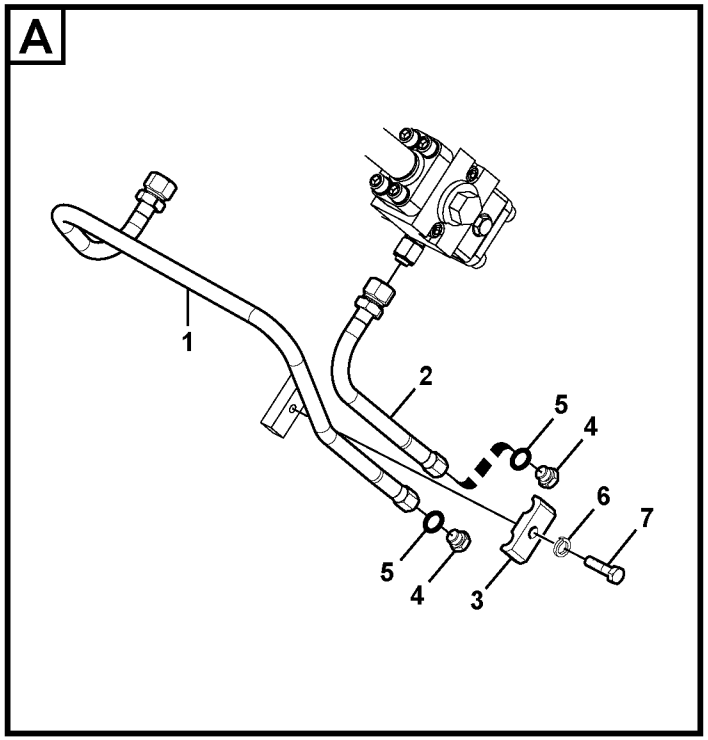


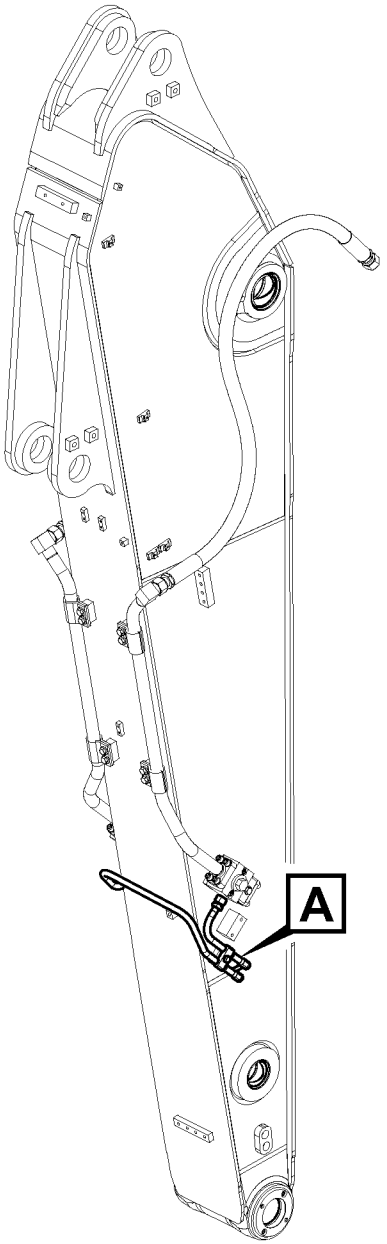


Volvo Construction Equipment

1022930

| Fig. | Part No. | Quantity 1 | 2 | 3 | PS | KIT | Description | Denominación | Denominação | Dénomination | Notes |
|---|---|---|---|---|---|---|---|---|---|---|---|
| 1 | **VOE 14543132** | 1 | | | | | Pipe | Canalizacion | Tubo | Canalisation | |
| 2 | **VOE 14543131** | 1 | | | | | Pipe | Canalizacion | Tubo | Canalisation | |
| 3 | **VOE 14881202** | 1 | | | | | Clamp | Abrazadera | Braçadeira | Collier serrage | |
| 4 | **SA 9415-31021** | 2 | | | | | Plug | Tapon | Bujão | Bouchon | |
| 5 | **VOE 993320** | 2 | | | | | O-ring | Anillo tórico | Anel-o | Joint torique | |
| 6 | **VOE 955922** | 1 | | | | | Spring washer | Arandela elástica | Arruela de pressão | Rondelle élastique | |
| 7 | **VOE 983253** | 1 | | | | | Hexagon screw | Tornillo hexagonal | Parafuso sextavado | Vis à tête hexagonale | |

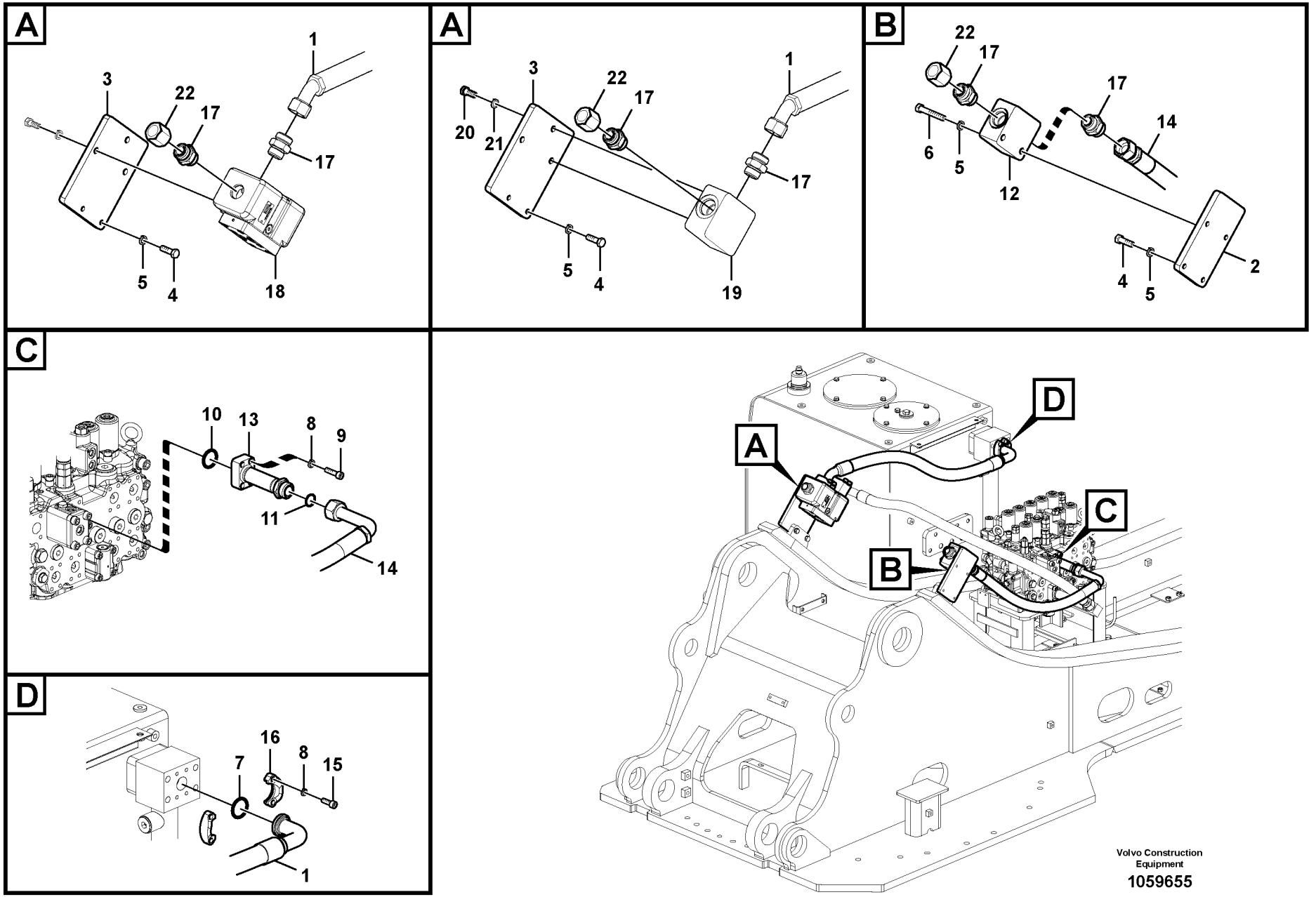


Volvo Construction Equipment

1059655

| Fig. | Part No. | Quantity 1 | 2 | 3 | 4 | 5 | PS | KIT | Description | Denominación | Denominação | Dénomination | Notes |
|---|---|---|---|---|---|---|---|---|---|---|---|---|---|
| 1 | **VOE 14882176** | | | 1 | | | | | Hose assembly | Conducto | Mangueira completa | Conduit flexible | |
| 2 | **VOE 14511487** | | | 1 | | | | | Bracket | Consola | Suporte | Console | |
| 3 | **VOE 14511486** | | | 1 | | | | | Bracket | Consola | Suporte | Console | |
| 4 | **VOE 978933** | | | 4 | | | | | Hexagon screw | Tornillo hexagonal | Parafuso sextavado | Vis à tête hexagonale | |
| 5 | **VOE 955923** | | | 6 | | | | | Spring washer | Arandela elástica | Arruela de pressão | Rondelle élastique | |
| 6 | **VOE 991638** | | | 2 | | | | | Hexagon screw | Tornillo hexagonal | Parafuso sextavado | Vis à tête hexagonale | |
| 7 | **VOE 993326** | | | 1 | | | | | O-ring | Anillo tórico | Anel-o | Joint torique | (VOE 13949238) |
| 8 | **VOE 955922** | 8 | 8 | | 8 | | | | Spring washer | Arandela elástica | Arruela de pressão | Rondelle élastique | |
| 9 | **VOE 984082** | 4 | 4 | | 4 | | | | Hex. socket screw | Tornillo de hexágono e... | Parafuso soquete sext... | Vis à six pans creux | |
| 10 | **VOE 993325** | 1 | 1 | | 1 | | | | O-ring | Anillo tórico | Anel-o | Joint torique | (VOE 13948700) |
| 11 | **VOE 978129** | 3 | 3 | | 3 | | | | O-ring | Anillo tórico | Anel-o | Joint torique | |
| 12 | **VOE 14534512** | 1 | 1 | | 1 | | | | Block | Bloque | Bloco | Bloc | |
| 13 | **VOE 14621092** | 1 | 1 | | 1 | | | | Pipe | Tubo | Tubo | Tuyau | |
| 14 | **VOE 14621091** | 1 | 1 | | 1 | | | | Hose | Manguera | Mangueira | Flexible | |
| 15 | **VOE 984080** | 8 | 8 | | 8 | | | | Hex. socket screw | Tornillo de hexágono e... | Parafuso soquete sext... | Vis à six pans creux | |
| 16 | **VOE 936618** | 4 | 4 | | 4 | | | | Flange half | Mitad brida | Meia flange | Demi-bride | |
| 17 | **VOE 935229** | 3 | 3 | | 3 | | | | Nipple | Niple | Niple | Raccord | |
| | **VOE 978129** | 3 | 3 | | 3 | | | | •O-ring | •Anillo tórico | •Anel-o | •Joint torique | |
| | **VOE 993324** | 3 | 3 | | 3 | | | | •O-ring | •Anillo tórico | •Anel-o | •Joint torique | |
| 18 | **VOE 14534530** | | | | 1 | | | | Valve | Válvula | Válvula | Valve | See group 912, Page 1045 |
| 19 | **VOE 14534513** | | 1 | | | | | | Block | Bloque | Bloco | Bloc | |
| 20 | **VOE 993029** | | 2 | | | | | | Hexagon screw | Tornillo hexagonal | Parafuso sextavado | Vis à tête hexagonale | |
| 21 | **VOE 955923** | | 2 | | | | | | Spring washer | Arandela elástica | Arruela de pressão | Rondelle élastique | |
| 22 | **VOE 13933852** | | | | | 2 | | | Plug | Tapón | Bujão | Tampon | |

| | |
|---|---|
| 1 | **8289316, 8289980** |
| 2 | **8289981, 8289983** |
| 3 | **8287654** |
| 4 | **8289985** |
| 5 | **8282386** |

**Hydraulique de travail, marteau et ciseaux supérieurs**
**Sistema hidráulico de operação, martelo e cortador para a parte superior**
**Hidráulica de trabajo, martillo y cizalla para superior**
**Working hydraulic, hammer and shear for upper**

| | |
|---|---|
| Catalogue id **20615** | Group **916** |
| Illustr. No **1059655** | Section **2200** |
| Issue **PUB 20035940-B** | Page **1241** |

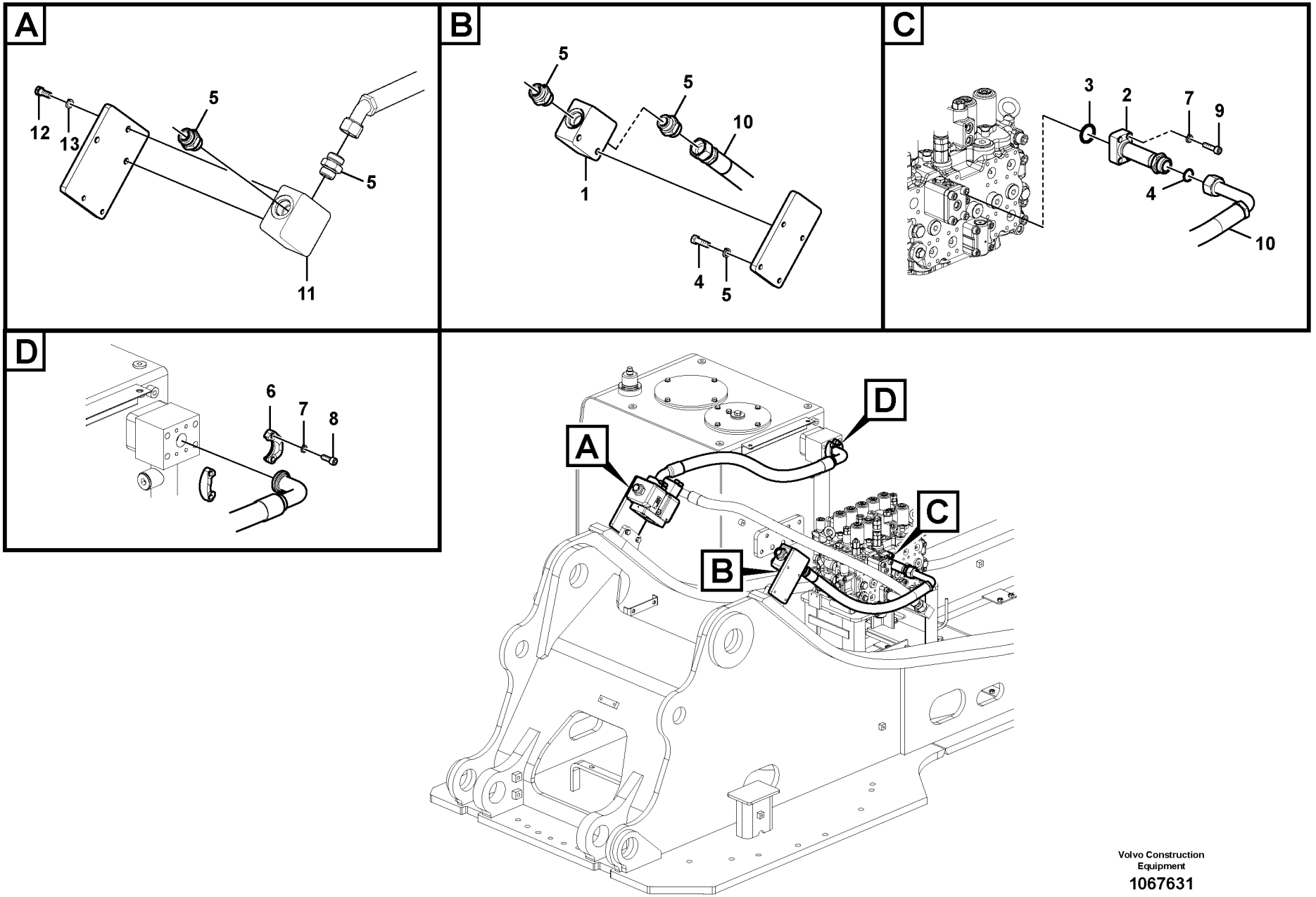


Volvo Construction Equipment

1067631

| Fig. | Part No. | Quantity 1 | 2 | 3 | PS | KIT | Description | Denominación | Denominação | Dénomination | Notes |
|---|---|---|---|---|---|---|---|---|---|---|---|
| 1 | **VOE 14534512** | 1 | 1 | 1 | | | Block | Bloque | Bloco | Bloc | |
| 2 | **VOE 14621092** | 1 | 1 | 1 | | | Pipe | Tubo | Tubo | Tuyau | |
| 3 | **VOE 993325** | 1 | 1 | 1 | | | O-ring | Anillo tórico | Anel-o | Joint torique | |
| 4 | **VOE 978129** | 1 | 1 | 1 | | | O-ring | Anillo tórico | Anel-o | Joint torique | |
| 5 | **VOE 935229** | 4 | 4 | 4 | | | Nipple | Niple | Niple | Raccord | |
| 5 | **VOE 978129** | 4 | 4 | 4 | | | •O-ring | •Anillo tórico | •Anel-o | •Joint torique | |
| 5 | **VOE 993324** | 4 | 4 | 4 | | | •O-ring | •Anillo tórico | •Anel-o | •Joint torique | |
| 6 | **VOE 936618** | 2 | 2 | 2 | | | Flange half | Mitad brida | Meia flange | Demi-bride | |
| 7 | **VOE 955922** | 8 | 8 | 8 | | | Spring washer | Arandela elástica | Arruela de pressão | Rondelle élastique | |
| 8 | **VOE 984080** | 4 | 4 | 4 | | | Hex. socket screw | Tornillo de hexágono emb... | Parafuso soquete sext... | Vis à six pans creux | |
| 9 | **VOE 984082** | 4 | 4 | 4 | | | Hex. socket screw | Tornillo de hexágono emb... | Parafuso soquete sext... | Vis à six pans creux | |
| 10 | **VOE 14621091** | 1 | 1 | 1 | | | Hose | Manguera | Mangueira | Flexible | |
| 11 | **VOE 14534513** | | | 1 | | | Block | Bloque | Bloco | Bloc | |
| 12 | **VOE 993029** | | | 2 | | | Hexagon screw | Tornillo hexagonal | Parafuso sextavado | Vis à tête hexagonale | |
| 13 | **VOE 955923** | | | 2 | | | Spring washer | Arandela elástica | Arruela de pressão | Rondelle élastique | |

| | |
|---|---|
| **1** | **8292194, 8292198** |
| **2** | **8292199, 8292201** |
| **3** | **8292200** |
| **4** | |
| **5** | |

**Hydraulique de travail, marteau et ciseaux supérieurs**
**Sistema hidráulico de operação, martelo e cortador para a parte superior**
**Hidráulica de trabajo, martillo y cizalla para superior**
**Working hydraulic, hammer and shear for upper**

| | |
|---|---|
| Catalogue id **20615** | Group **916** |
| Illustr. No **1067631** | Section **2225** |
| Issue **PUB 20035940-B** | Page **1243** |

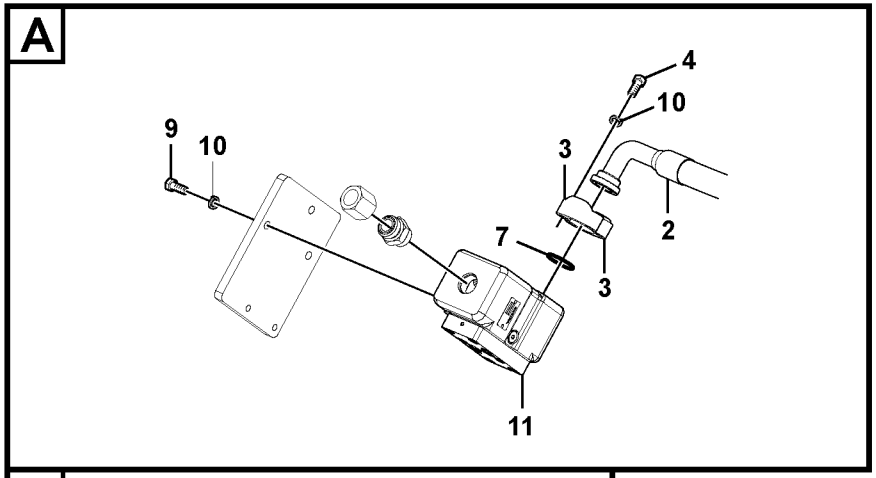


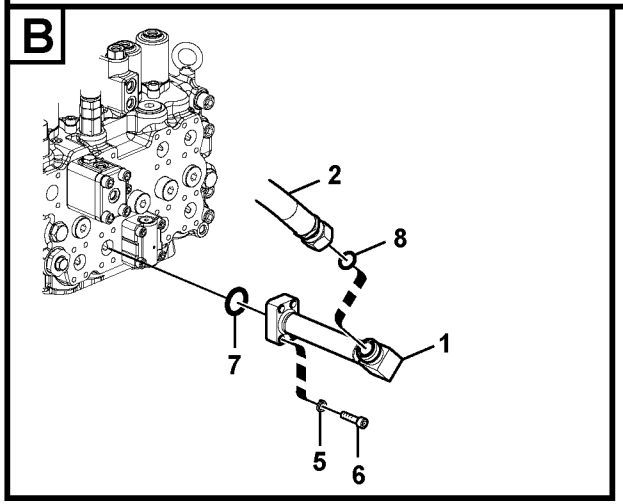


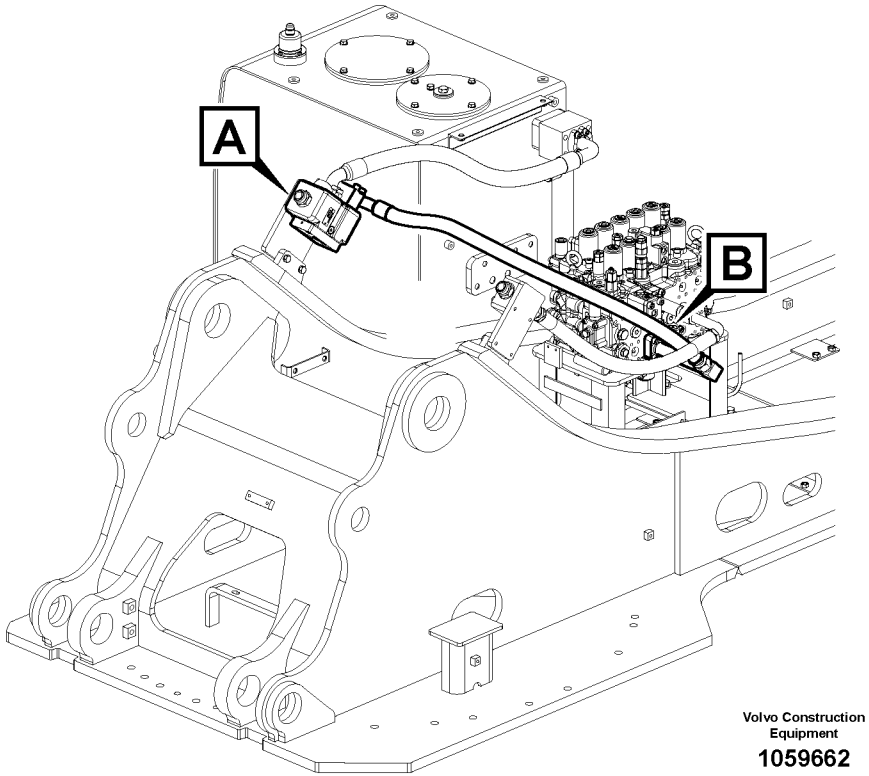


Volvo Construction Equipment

1059662

| Fig. | Part No. | Quantity 1 | 2 | 3 | 4 | 5 | PS | KIT | Description | Denominación | Denominação | Dénomination | Notes |
|---|---|---|---|---|---|---|---|---|---|---|---|---|---|
| 1 | **VOE 14567311** | 1 | 1 | 1 | 1 | 1 | | | Pipe | Tubo | Tubo | Tuyau | |
| 2 | **VOE 938093** | 1 | 1 | 1 | 1 | 1 | | | Hose assembly | Conducto | Mangueira completa | Conduit flexible | |
| 3 | **VOE 936624** | 2 | 2 | 2 | 2 | 2 | | | Flange half | Mitad brida | Meia flange | Demi-bride | |
| 4 | **VOE 984090** | 4 | 4 | 4 | 4 | 4 | | | Hex. socket screw | Tornillo de hexágono e... | Parafuso soquete sext... | Vis à six pans creux | |
| 5 | **VOE 955922** | 4 | 4 | 4 | 4 | 4 | | | Spring washer | Arandela elástica | Arruela de pressão | Rondelle élastique | |
| 6 | **VOE 984082** | 4 | 4 | 4 | 4 | 4 | | | Hex. socket screw | Tornillo de hexágono e... | Parafuso soquete sext... | Vis à six pans creux | |
| 7 | **VOE 993325** | 2 | 2 | 2 | 2 | 2 | | | O-ring | Anillo tórico | Anel-o | Joint torique | |
| 8 | **VOE 978129** | 1 | 1 | 1 | 1 | 1 | | | O-ring | Anillo tórico | Anel-o | Joint torique | |
| 9 | **VOE 993029** | 3 | 3 | 3 | 3 | 3 | | | Hexagon screw | Tornillo hexagonal | Parafuso sextavado | Vis à tête hexagonale | |
| 10 | **VOE 955923** | 7 | 7 | 7 | 7 | 7 | | | Spring washer | Arandela elástica | Arruela de pressão | Rondelle élastique | |
| 11 | **VOE 14534530** | | | 1 | | | | | Valve | Válvula | Válvula | Valve | See group 912, Page 1045 |

| | |
|---|---|
| **1** | **8289316, 8289980** |
| **2** | **8289981, 8292198** |
| **3** | **8289985** |
| **4** | **8292199, 8292201** |
| **5** | **8292194** |

**Hydraulique de travail, marteau et ciseaux supérieurs**
**Sistema hidráulico de operação, martelo e cortador para a parte superior**
**Hidráulica de trabajo, martillo y cizalla para superior**
**Working hydraulic, hammer and shear for upper**

| | |
|---|---|
| Catalogue id **20615** | Group **916** |
| Illustr. No **1059662** | Section **2250** |
| Issue **PUB 20035940-B** | Page **1245** |

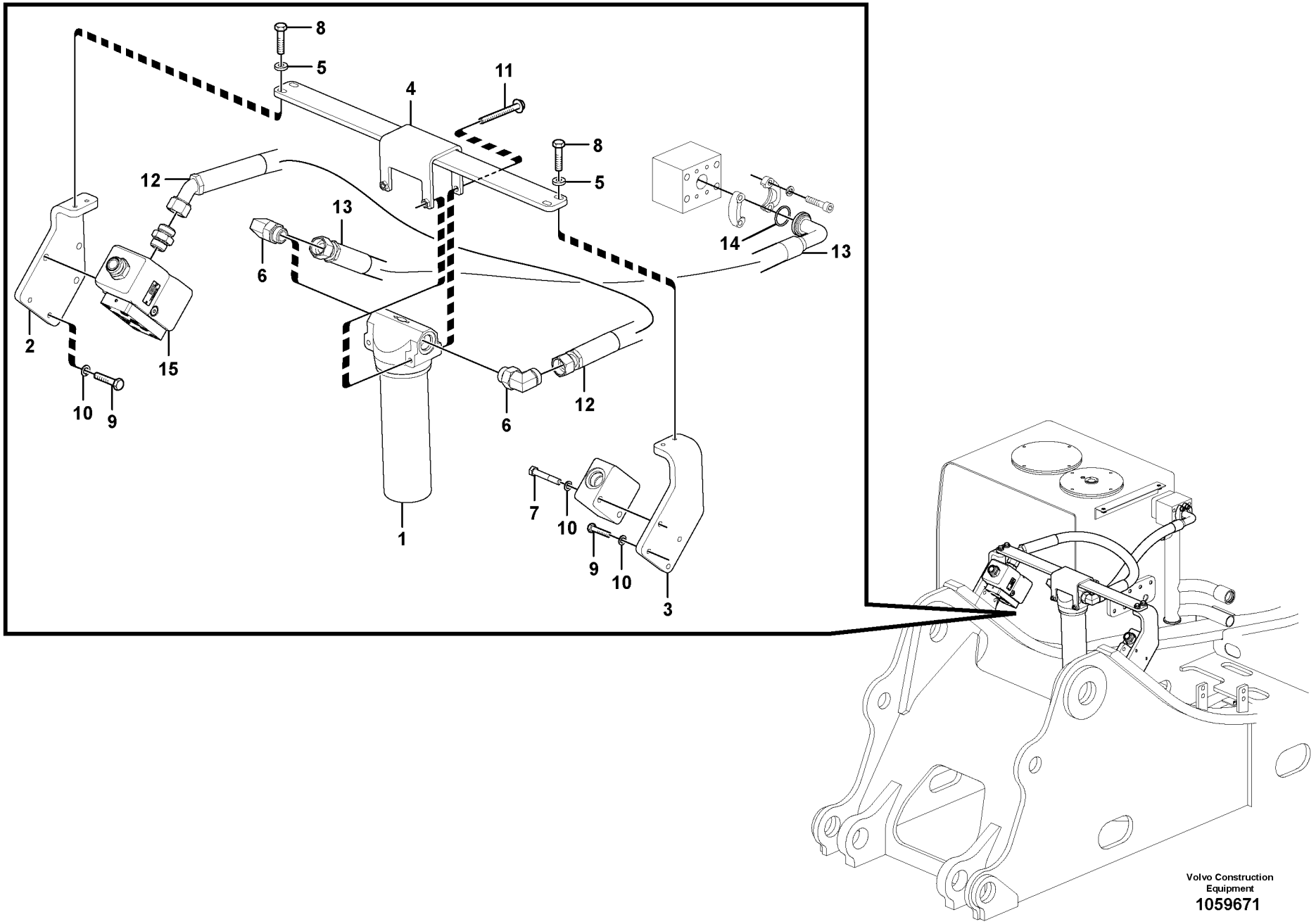


Volvo Construction Equipment

1059671

| Fig. | Part No. | Quantity 1 | 2 | 3 | PS | KIT | Description | Denominación | Denominação | Dénomination | Notes |
|---|---|---|---|---|---|---|---|---|---|---|---|
| 1 | **VOE 14533498** | 1 | | | | | Filter | Filtro | Filtro | Filtre | |
| 2 | **VOE 14508417** | 1 | | | | | Bracket | Ménsula | Suporte | Console | S/N -210349/-270226<br>S/N -280011/-230127 |
| | **VOE 14666821** | 1 | | | | | Bracket | Consola | Suporte | Console | S/N 210350-/270227-<br>S/N 280012-/230128- |
| 3 | **VOE 14508418** | 1 | | | | | Bracket | Ménsula | Suporte | Console | S/N -210349/-270226<br>S/N -280011/-230127 |
| | **VOE 14666822** | 1 | | | | | Bracket | Consola | Suporte | Console | S/N 210350-/270227-<br>S/N 280012-/230128- |
| 4 | **VOE 14548886** | 1 | | | | | Bracket | Consola | Suporte | Console | S/N -210349/-270226<br>S/N -280011/-230127 |
| | **VOE 14666823** | 1 | | | | | Bracket | Consola | Suporte | Console | S/N 210350-/280227-<br>S/N 280012-/230128- |
| 5 | **VOE 14536063** | 4 | | | | | Washer | Arandela | Arruela | Rondelle | |
| 6 | **VOE 935013** | 2 | | | | | Elbow nipple | Niple angular | Cotovelo | Raccord coudé | |
| | **VOE 978129** | 2 | | | | | •O-ring | •Anillo tórico | •Anel-o | •Joint torique | (VOE 981290) |
| | **VOE 993324** | 2 | | | | | •O-ring | •Anillo tórico | •Anel-o | •Joint torique | (VOE 932043) |
| 7 | **VOE 991638** | 2 | | | | | Hexagon screw | Tornillo hexagonal | Parafuso sextavado | Vis à tête hexagonale | |
| 8 | **VOE 983253** | 4 | | | | | Hexagon screw | Tornillo hexagonal | Parafuso sextavado | Vis à tête hexagonale | |
| 9 | **VOE 978933** | 4 | | | | | Hexagon screw | Tornillo hexagonal | Parafuso sextavado | Vis à tête hexagonale | |
| 10 | **VOE 955923** | 6 | | | | | Spring washer | Arandela elástica | Arruela de pressão | Rondelle élastique | |
| 11 | **VOE 969313** | 2 | | | | | Flange screw | Tornillo embridado | Parafuso flangeado | Vis à embase | |
| 12 | **VOE 937162** | 1 | | | | | Hose assembly | Conducto | Mangueira completa | Conduit flexible | |
| 13 | **VOE 14882177** | 1 | | | | | Hose assembly | Conducto | Mangueira completa | Conduit flexible | |
| 14 | **VOE 993326** | 1 | | | | | O-ring | Anillo tórico | Anel-o | Joint torique | (VOE 13949238) |
| 15 | **VOE 14534530** | | 1 | | | | Valve | Válvula | Válvula | Valve | See group 912, Page 1045 |

| | |
|---|---|
| 1 | **8285576** |
| 2 | **8289985** |
| 3 | |
| 4 | |
| 5 | |

**Hydraulique de travail, marteau et ciseaux pour filtre de retour**
**Sistema hidráulico de operação, martelo e cortador para o filtro de retorno**
**Hidráulica de trabajo, martillo y cizalla para filtro de retor**
**Working hydraulic, hammer and shear for return filter**

| | |
|---|---|
| Catalogue id **20615** | Group **916** |
| Illustr. No **1059671** | Section **2300** |
| Issue **PUB 20035940-B** | Page **1247** |

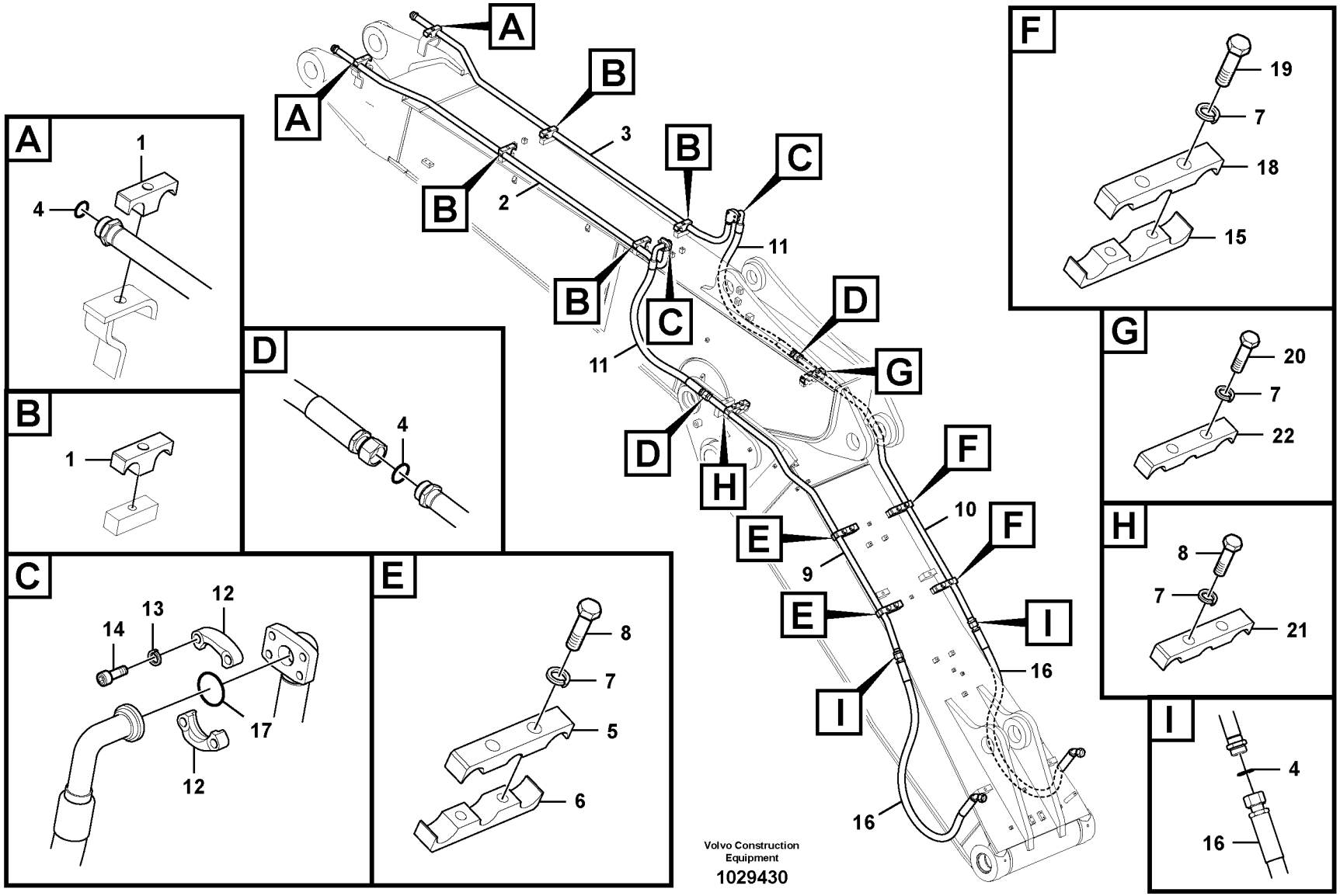
A
1
4
B
1
D
4
C
14
13
12
17
12
E
8
7
5
6
A
B
B
B
C
3
2
11
B
C
11
D
D
G
H
F
10
F
E
9
E
I
16
I
16
F
19
7
18
15
G
20
7
22
H
8
7
21
I
4
16
Volvo Construction Equipment
1029430

| Fig. | Part No. | Quantity 1 | 2 | 3 | PS | KIT | Description | Denominación | Denominação | Dénomination | Notes |
|---|---|---|---|---|---|---|---|---|---|---|---|
| 1 | **VOE 14881243** | 6 | | | | | Clamp | Abrazadera | Braçadeira | Collier serrage | |
| 2 | **VOE 14588259** | 1 | | | | | Pipe | Tubo | Tubo | Tuyau | |
| 3 | **VOE 14588260** | 1 | | | | | Pipe | Tubo | Tubo | Tuyau | |
| 4 | **VOE 978129** | 6 | | | | | O-ring | Anillo tórico | Anel-o | Joint torique | |
| 5 | **VOE 14592523** | 2 | | | | | Clamp | Abrazadera | Braçadeira | Collier serrage | |
| 6 | **VOE 14592535** | 2 | | | | | Clamp | Abrazadera | Braçadeira | Collier serrage | |
| 7 | **VOE 955926** | 10 | | | | | Spring washer | Arandela elástica | Arruela de pressão | Rondelle élastique | |
| 8 | **VOE 993422** | 5 | | | | | Hexagon screw | Tornillo hexagonal | Parafuso sextavado | Vis à tête hexagonale | |
| 9 | **SA 1174-54360** | 1 | | | | | Pipe | Canalizacion | Tubo | Canalisation | |
| 10 | **SA 1174-54370** | 1 | | | | | Pipe | Canalizacion | Tubo | Canalisation | |
| 11 | **VOE 938457** | 2 | | | | | Hose assembly | Conducto | Mangueira completa | Conduit flexible | |
| 12 | **VOE 936624** | 4 | | | | | Flange half | Mitad brida | Meia flange | Demi-bride | |
| 13 | **VOE 955923** | 8 | | | | | Spring washer | Arandela elástica | Arruela de pressão | Rondelle élastique | |
| 14 | **VOE 984091** | 8 | | | | | Hex. socket screw | Tornillo de hexágono emb | Parafuso soquete sext | Vis à six pans creux | |
| 15 | **VOE 14592534** | 2 | | | | | Clamp | Abrazadera | Braçadeira | Collier serrage | |
| 16 | **VOE 937821** | 2 | | | | | Hose assembly | Conducto | Mangueira completa | Conduit flexible | |
| 17 | **VOE 993325** | 2 | | | | | O-ring | Anillo tórico | Anel-o | Joint torique | (VOE 13948700) |
| 18 | **SA 1074-01410** | 2 | | | | | Clamp | Abrazadera | Braçadeira | Collier serrage | |
| 19 | **VOE 993422** | 4 | | | | | Hexagon screw | Tornillo hexagonal | Parafuso sextavado | Vis à tête hexagonale | |
| 20 | **VOE 978940** | 1 | | | | | Hexagon screw | Tornillo hexagonal | Parafuso sextavado | Vis à tête hexagonale | |
| 21 | **VOE 14589977** | 1 | | | | | Clamp | Abrazadera | Braçadeira | Collier serrage | |
| 22 | **VOE 14579326** | 1 | | | | | Clamp | Abrazadera | Braçadeira | Collier serrage | |

| | | | | |
|---|---|---|---|---|
| **1** | | **Hydraulique de travail, marteau et ciseaux pour flèche réglable**<br>**Sistema hidráulico de operação, martelo e cortador para a lança ajustável**<br>**Hidráulica de trabajo, martillo y cizalla para pluma ajustable**<br>**Working hydraulic, hammer and shear for adjustable boom** | Catalogue id **20615** | Group **916** |
| **2** | | | Illustr. No **1029430** | Section **2800** |
| **3** | | | Issue **PUB 20035940-B** | Page **1249** |
| **4** | | | | |
| **5** | | **8286354** | | |

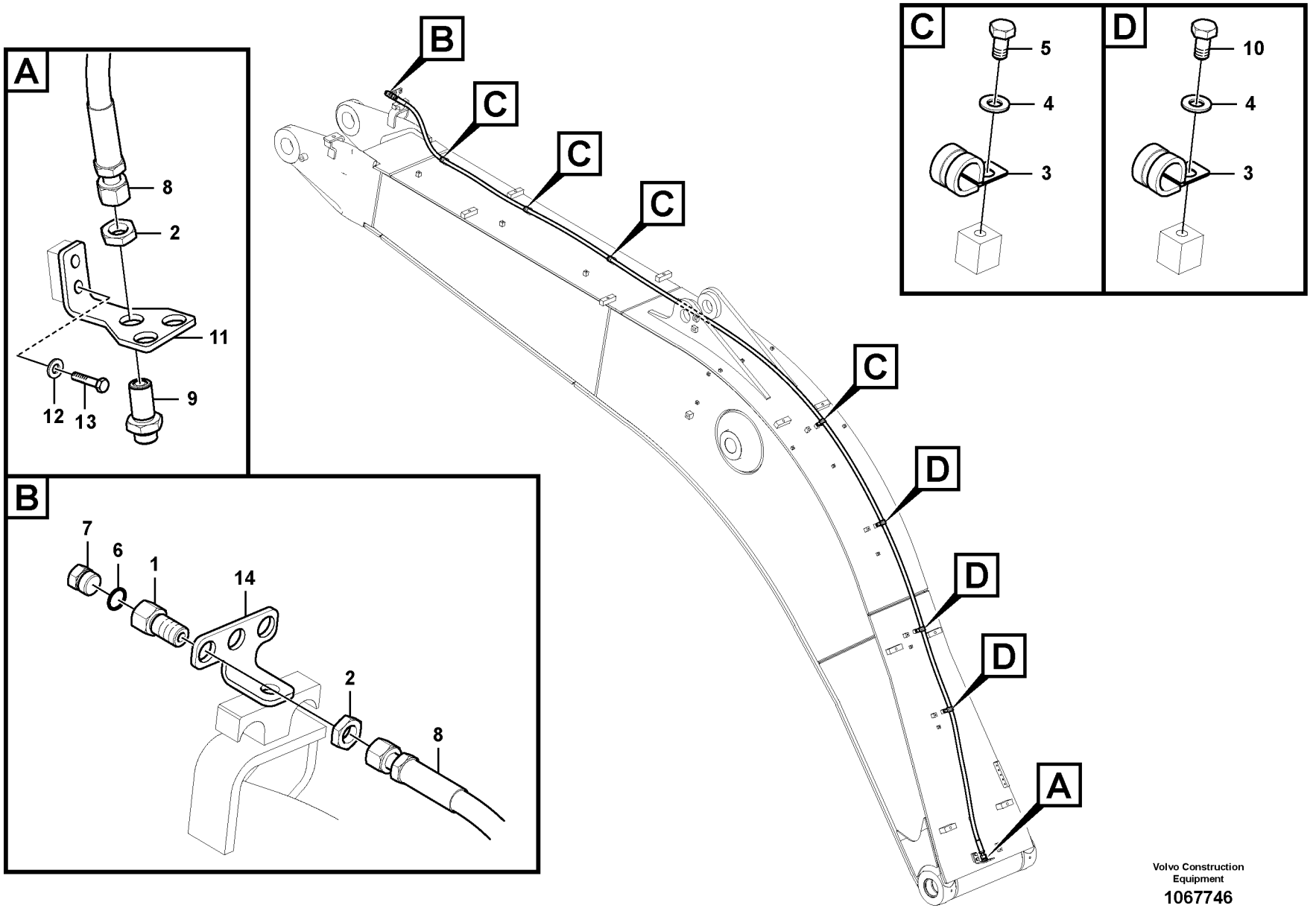


Volvo Construction Equipment

1067746

| Fig. | Part No. | Quantity 1 | 2 | 3 | 4 | 5 | PS | KIT | Description | Denominación | Denominação | Dénomination | Notes |
|---|---|---|---|---|---|---|---|---|---|---|---|---|---|
| 1 | **VOE 14535712** | 1 | | | 1 | | | | Connector | Unión | Conexão | Connexion | |
| 2 | **VOE 13933867** | 2 | | | 2 | 1 | | | Lock nut | Contratuerca | Porca trava | Contre-écrou | |
| 3 | **VOE 14500295** | 7 | | | 7 | | | | Clip | Clip | Clipe | Clip | |
| 4 | **VOE 992040** | 7 | 3 | 4 | | | | | Plain washer | Arandela plana | Arruela simples | Rondelle plane | |
| 5 | **VOE 983250** | 4 | 3 | | | 2 | | | Hexagon screw | Tornillo hexagonal | Parafuso sextavado | Vis à tête hexagonale | |
| 6 | **VOE 993321** | 1 | | | 1 | | | | O-ring | Anillo tórico | Anel-o | Joint torique | |
| 7 | **VOE 14880068** | 1 | | | 1 | | | | Plug | Tapón | Bujão | Tampon | |
| 8 | **VOE 15097925** | 1 | | | | | | | Hose assembly | Conducto | Mangueira completa | Conduit flexible | |
| 8 | **VOE 15041497** | | | | 1 | | | | Hose assembly | Conducto | Mangueira completa | Conduit flexible | |
| 9 | **VOE 13933922** | 1 | | | 1 | | | | Nipple | Niple | Niple | Raccord | |
| 9 | **VOE 990738** | 2 | | | 2 | | | | •O-ring | •Anillo tórico | •Anel-o | •Joint torique | |
| 10 | **VOE 983252** | 3 | | 4 | | | | | Hexagon screw | Tornillo hexagonal | Parafuso sextavado | Vis à tête hexagonale | |
| 11 | **VOE 14535710** | | 1 | | | 1 | | | Bracket | Consola | Suporte | Console | |
| 12 | **VOE 955922** | | 2 | | | 2 | | | Spring washer | Arandela elástica | Arruela de pressão | Rondelle élastique | |
| 13 | **VOE 983250** | | 2 | | | | | | Hexagon screw | Tornillo hexagonal | Parafuso sextavado | Vis à tête hexagonale | |
| 14 | **VOE 14535711** | | 1 | | | | | | Plate | Chapa | Chapa | Tôle | |

| | |
|---|---|
| **1** | **8287643** |
| **2** | **8293178** |
| **3** | **8293175** |
| **4** | **8293179** |
| **5** | **8290017** |

**Commande hydraulique d'outil, conduit de retour de fuites sur la flèche**
**Sistema hidráulico de operação, linha de óleo de retorno na lança**
**Hidráulica de trabajo, tubo de salida de aceite en la pluma.**
**Working hydraulic, oil leak on boom**

| | |
|---|---|
| Catalogue id **20615** | Group **916** |
| Illustr. No **1067746** | Section **3000** |
| Issue **PUB 20035940-B** | Page **1251** |

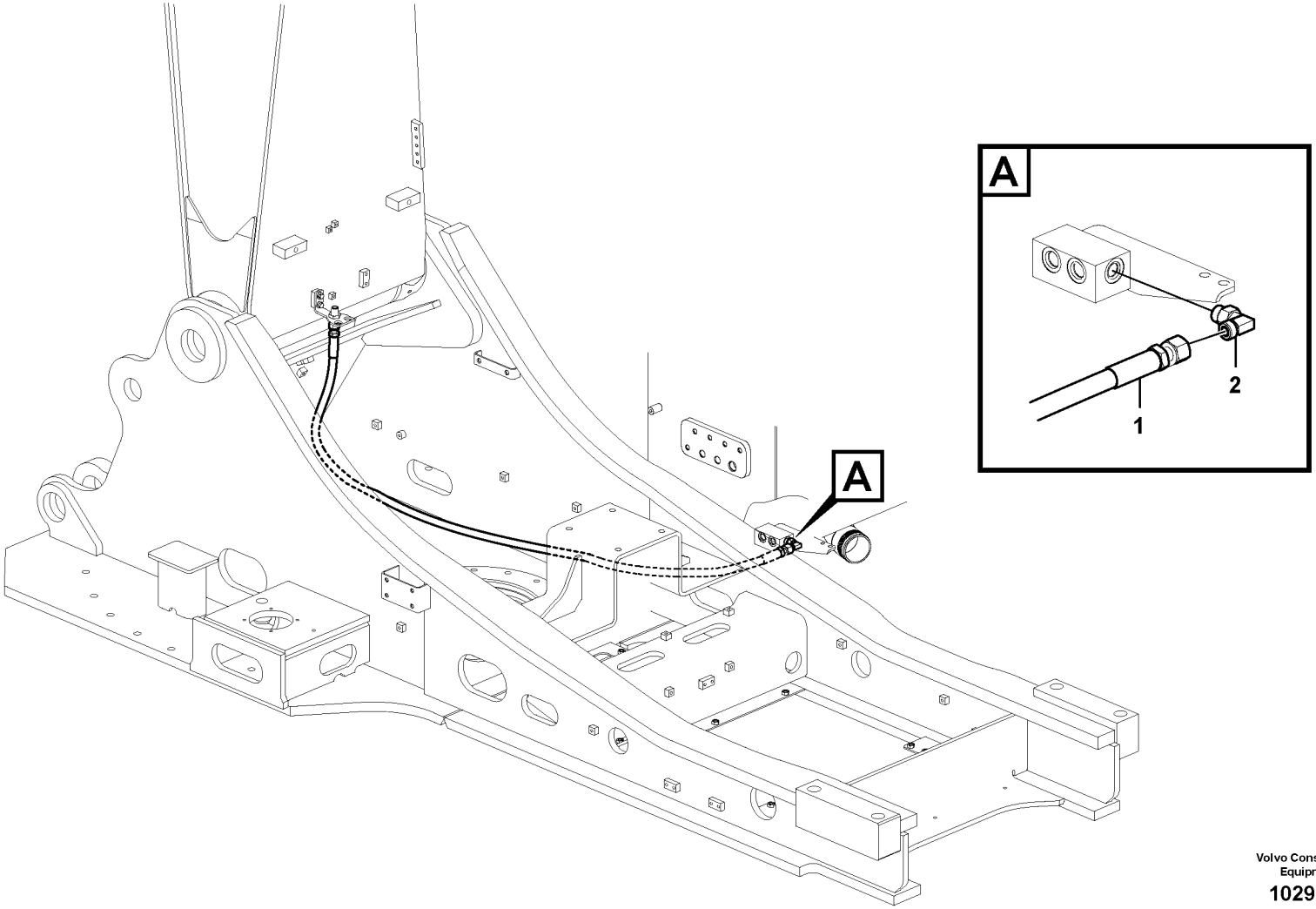


Volvo Construction Equipment

1029432

| Fig. | Part No. | Quantity 1 | 2 | 3 | PS | KIT | Description | Denominación | Denominação | Dénomination | Notes |
|---|---|---|---|---|---|---|---|---|---|---|---|
| 1 | **VOE 937153** | 1 | | | | | Hose assembly | Conducto | Mangueira completa | Conduit flexible | |
| 2 | **VOE 13933868** | 1 | | | | | Elbow nipple | Niple angular | Cotovelo | Raccord coudé | |
| | **VOE 990738** | 1 | | | | | •O-ring | •Anillo tórico | •Anel-o | •Joint torique | |
| | **VOE 993321** | 1 | | | | | •O-ring | •Anillo tórico | •Anel-o | •Joint torique | |

| | | | | |
|---|---|---|---|---|
| **1** | | **Commande hydraulique d'outil, conduit de retour de fuites sur la tourelle**<br>**Sistema hidráulico de operação, linha de óleo de retorno no chassi superior**<br>**Hidráulica de trabajo, tubo de salida de aceite en el bastidor superior.**<br>**Working Hydraulic, Oil Leak On Upper Frame** | Catalogue id **20615** | Group **916** |
| **2** | | | Illustr. No **1029432** | Section **3100** |
| **3** | | | Issue **PUB 20035940-B** | Page **1253** |
| **4** | | | | |
| **5** | | **8284983** | | |

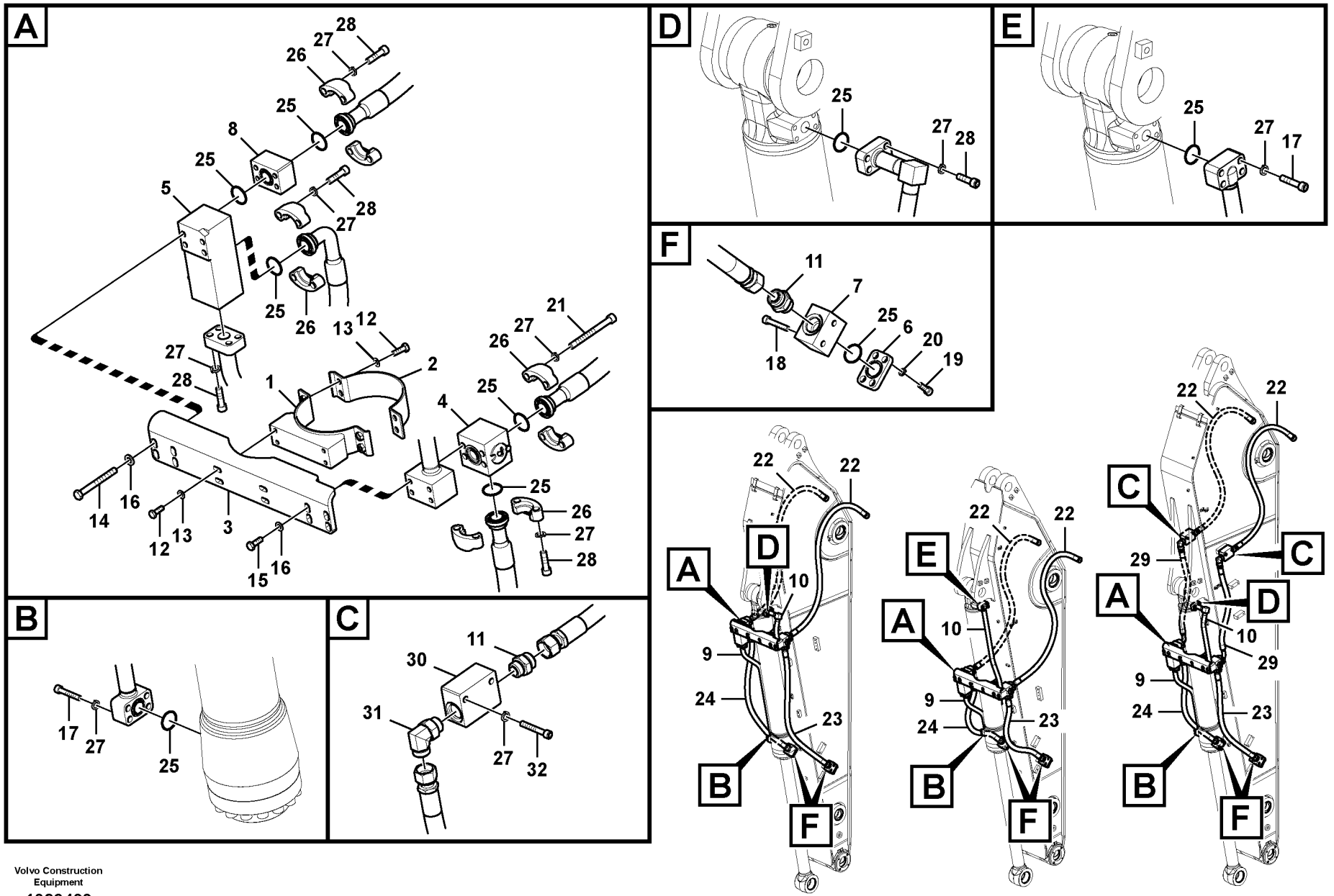


Volvo Construction Equipment

1029433

| Fig. | Part No. | Quantity 1 | 2 | 3 | PS | KIT | Description | Denominación | Denominação | Dénomination | Notes |
|---|---|---|---|---|---|---|---|---|---|---|---|
| 1 | **SA 1174-54091** | 1 | 1 | 1 | | | Clamp | Abrazadera | Braçadeira | Collier serrage | |
| 2 | **SA 1174-54081** | 1 | 1 | 1 | | | Clamp | Abrazadera | Braçadeira | Collier serrage | |
| 3 | **VOE 14574658** | 1 | 1 | 1 | | | Bracket | Consola | Suporte | Console | |
| 4 | **VOE 14571677** | 1 | 1 | 1 | | | Valve | Válvula | Válvula | Valve | S/N -210324/-220357 |
| | **VOE 14639834** | 1 | 1 | 1 | | | Valve | Válvula | Válvula | Valve | S/N 210325-/220258- |
| 5 | **VOE 14571678** | 1 | 1 | 1 | | | Valve | Válvula | Válvula | Valve | S/N -210324/-220357 |
| | **VOE 14375535** | 1 | 1 | 1 | | | Operating valve | Válvula de conmutación | Válvula de acionamento | Valve commutatrice | S/N 210325-/220358- |
| 6 | **VOE 14533505** | 2 | 2 | 2 | | | Plug | Tapon | Bujão | Bouchon | |
| 7 | **VOE 14571681** | 2 | 2 | 2 | | | Block | Bloque | Bloco | Bloc | S/N -210324/-220357 |
| | **VOE 14635342** | 2 | 2 | 2 | | | Block | Bloque | Bloco | Bloc | S/N 210325-/220358- |
| 8 | **VOE 14570490** | 1 | 1 | 1 | | | Block | Bloque | Bloco | Bloc | |
| 9 | **VOE 14574240** | 1 | | | | | Pipe | Tubo | Tubo | Tuyau | S/N -210324/-220357 |
| | **VOE 14641809** | 1 | | | | | Pipe | Tubo | Tubo | Tuyau | S/N 210325-/220358- |
| | **VOE 14588158** | | 1 | 1 | | | Pipe | Tubo | Tubo | Tuyau | |
| 10 | **VOE 14574251** | 1 | | | | | Pipe | Tubo | Tubo | Tuyau | |
| 10 | **VOE 14587876** | | 1 | 1 | | | Pipe | Tubo | Tubo | Tuyau | |
| 11 | **VOE 935229** | 2 | 2 | 4 | | | Nipple | Niple | Niple | Raccord | |
| | **VOE 978129** | 2 | 2 | 4 | | | •O-ring | •Anillo tórico | •Anel-o | •Joint torique | |
| | **VOE 993324** | 2 | 2 | 4 | | | •O-ring | •Anillo tórico | •Anel-o | •Joint torique | |
| 12 | **VOE 983252** | 8 | 8 | 8 | | | Hexagon screw | Tornillo hexagonal | Parafuso sextavado | Vis à tête hexagonale | |
| 13 | **VOE 992040** | 8 | 8 | 8 | | | Plain washer | Arandela plana | Arruela simples | Rondelle plane | |
| 14 | **VOE 992572** | 4 | 4 | 4 | | | Hexagon screw | Tornillo hexagonal | Parafuso sextavado | Vis à tête hexagonale | |
| 15 | **VOE 978932** | 4 | 4 | 4 | | | Hexagon screw | Tornillo hexagonal | Parafuso sextavado | Vis à tête hexagonale | |
| 16 | **VOE 992042** | 8 | 8 | 8 | | | Plain washer | Arandela plana | Arruela simples | Rondelle plane | |
| 17 | **VOE 984253** | 4 | 4 | 8 | | | Hex. socket screw | Tornillo de hexágono emb... | Parafuso soquete sext... | Vis à six pans creux | |
| 18 | **VOE 984085** | 4 | 4 | 4 | | | Hex. socket screw | Tornillo de hexágono emb... | Parafuso soquete sext... | Vis à six pans creux | |
| 19 | **VOE 984080** | 8 | 8 | 8 | | | Hex. socket screw | Tornillo de hexágono emb... | Parafuso soquete sext... | Vis à six pans creux | |
| 20 | **VOE 955922** | 8 | 8 | 8 | | | Spring washer | Arandela elástica | Arruela de pressão | Rondelle élastique | |
| 21 | **VOE 984358** | 4 | 4 | 4 | | | Hex. socket screw | Tornillo de hexágono emb... | Parafuso soquete sext... | Vis à six pans creux | |
| 22 | **VOE 15044447** | 2 | 2 | | | | Hose assembly | Conducto | Mangueira completa | Conduit flexible | S/N -210342 |

| | |
|---|---|
| **1** | **8285571** |
| **2** | **8287645** |
| **3** | **8287646** |
| **4** | |
| **5** | |

**Hydraulique de travail, benne preneuse**
**Sistema hidráulico de operação, caçamba concha**
**Hidráulica de trabajo, cazo de almeja**
**Working hydraulic, clamshell**

| | |
|---|---|
| Catalogue id **20615** | Group **916** |
| Illustr. No **1029433** | Section **4000** |
| Issue **PUB 20035940-B** | Page **1255** |

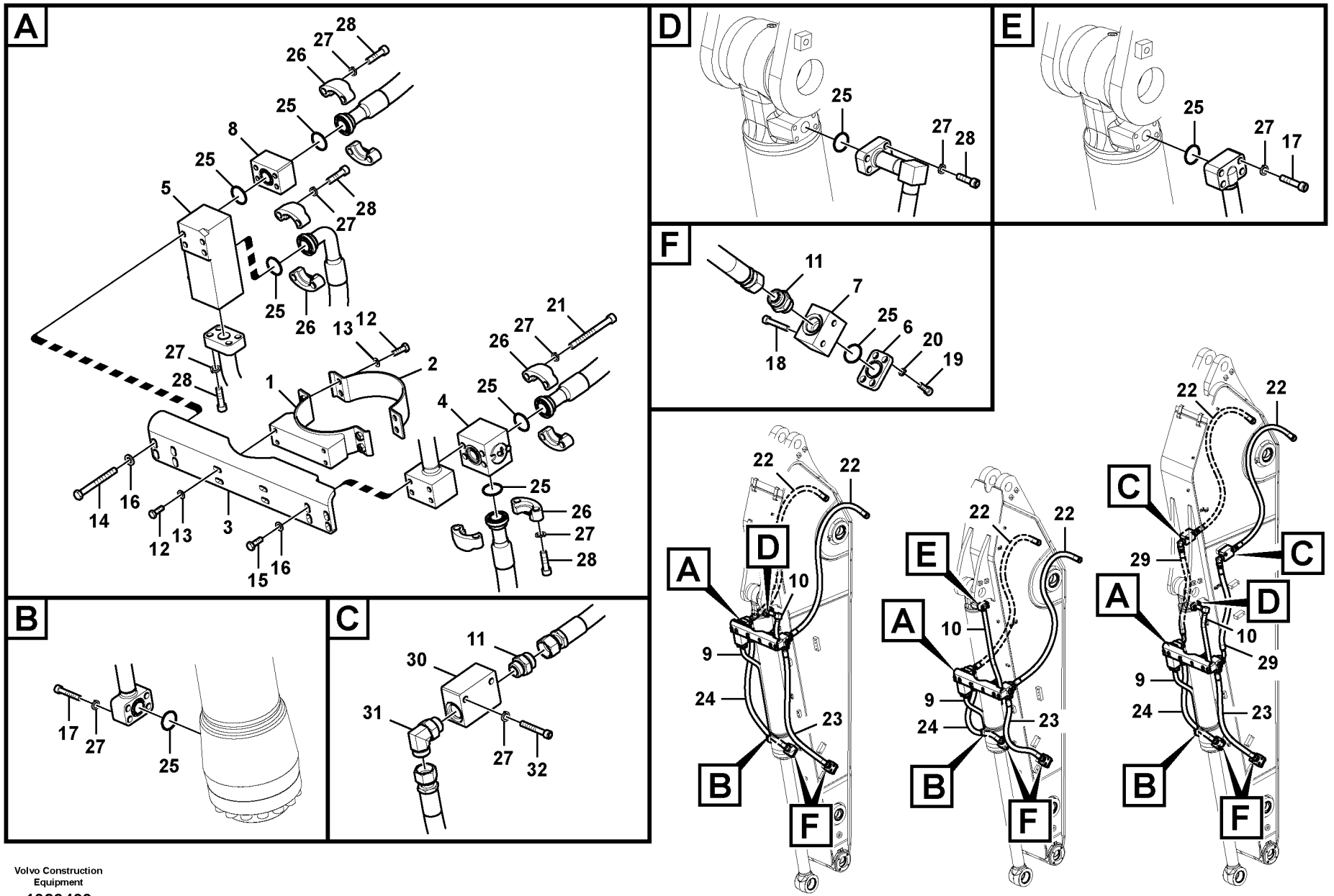


Volvo Construction Equipment

1029433

| Fig. | Part No. | Quantity 1 | 2 | 3 | PS | KIT | Description | Denominación | Denominação | Dénomination | Notes |
|---|---|---|---|---|---|---|---|---|---|---|---|
| | **VOE 15800274** | 2 | | | | | Hose assembly | Conducto | Mangueira completa | Conduit flexible | S/N 210343- |
| | **VOE 15800371** | | 2 | | | | Hose assembly | Conducto | Mangueira completa | Conduit flexible | S/N 210343- |
| 22 | **VOE 937820** | | | 2 | | | Hose assembly | Conducto | Mangueira completa | Conduit flexible | S/N -210342 |
| | **VOE 15800274** | | | 2 | | | Hose assembly | Conducto | Mangueira completa | Conduit flexible | S/N 210343- |
| 23 | **VOE 15081270** | 1 | | | | | Hose assembly | Conducto | Mangueira completa | Conduit flexible | |
| 23 | **VOE 15097910** | | 1 | 1 | | | Hose assembly | Conducto | Mangueira completa | Conduit flexible | |
| 24 | **VOE 15097912** | 1 | | | | | Hose assembly | Conducto | Mangueira completa | Conduit flexible | |
| 24 | **VOE 15080561** | | | 1 | | | Hose assembly | Conducto | Mangueira completa | Conduit flexible | |
| | **VOE 15080561** | | 1 | | | | Hose assembly | Conducto | Mangueira completa | Conduit flexible | S/N -210061 / -220010 |
| | **VOE 15800264** | | 1 | | | | Hose assembly | Conducto | Mangueira completa | Conduit flexible | S/N 210062- / 220011- |
| 25 | **VOE 993325** | 9 | 9 | 9 | | | O-ring | Anillo tórico | Anel-o | Joint torique | |
| 26 | **VOE 936624** | 8 | 8 | 8 | | | Flange half | Mitad brida | Meia flange | Demi-bride | |
| 27 | **VOE 955923** | 28 | 28 | 32 | | | Spring washer | Arandela elástica | Arruela de pressão | Rondelle élastique | |
| 28 | **VOE 984091** | 20 | 20 | 16 | | | Hex. socket screw | Tornillo de hexágono emb... | Parafuso soquete sext... | Vis à six pans creux | |
| 29 | **VOE 15099299** | | | 2 | | | Hose assembly | Conducto | Mangueira completa | Conduit flexible | S/N -210342 |
| | **VOE 14650525** | | | 2 | | | Hose | Manguera | Mangueira | Flexible | S/N 210343- |
| 30 | **VOE 14543285** | | | 2 | | | Block | Bloque | Bloco | Bloc | S/N -210342 |
| | **VOE 14638976** | | | 2 | | | Block | Bloque | Bloco | Bloc | S/N 210343- |
| | **VOE 14650525** | | | 2 | | | Hose | Manguera | Mangueira | Flexible | S/N 210343- |
| 31 | **VOE 935013** | | | 2 | | | Elbow nipple | Niple angular | Cotovelo | Raccord coudé | |
| 32 | **VOE 984344** | | | 4 | | | Hex. socket screw | Tornillo de hexágono emb... | Parafuso soquete sext... | Vis à six pans creux | |

| | | | | |
|---|---|---|---|---|
| **1** | **8285571** | **Hydraulique de travail, benne preneuse**<br>**Sistema hidráulico de operação, caçamba concha**<br>**Hidráulica de trabajo, cazo de almeja**<br>**Working hydraulic, clamshell** | Catalogue id **20615** | Group **916** |
| **2** | **8287645** | | Illustr. No **1029433** | Section **4000** |
| **3** | **8287646** | | Issue **PUB 20035940-B** | Page **1257** |
| **4** | | | | |
| **5** | | | | |

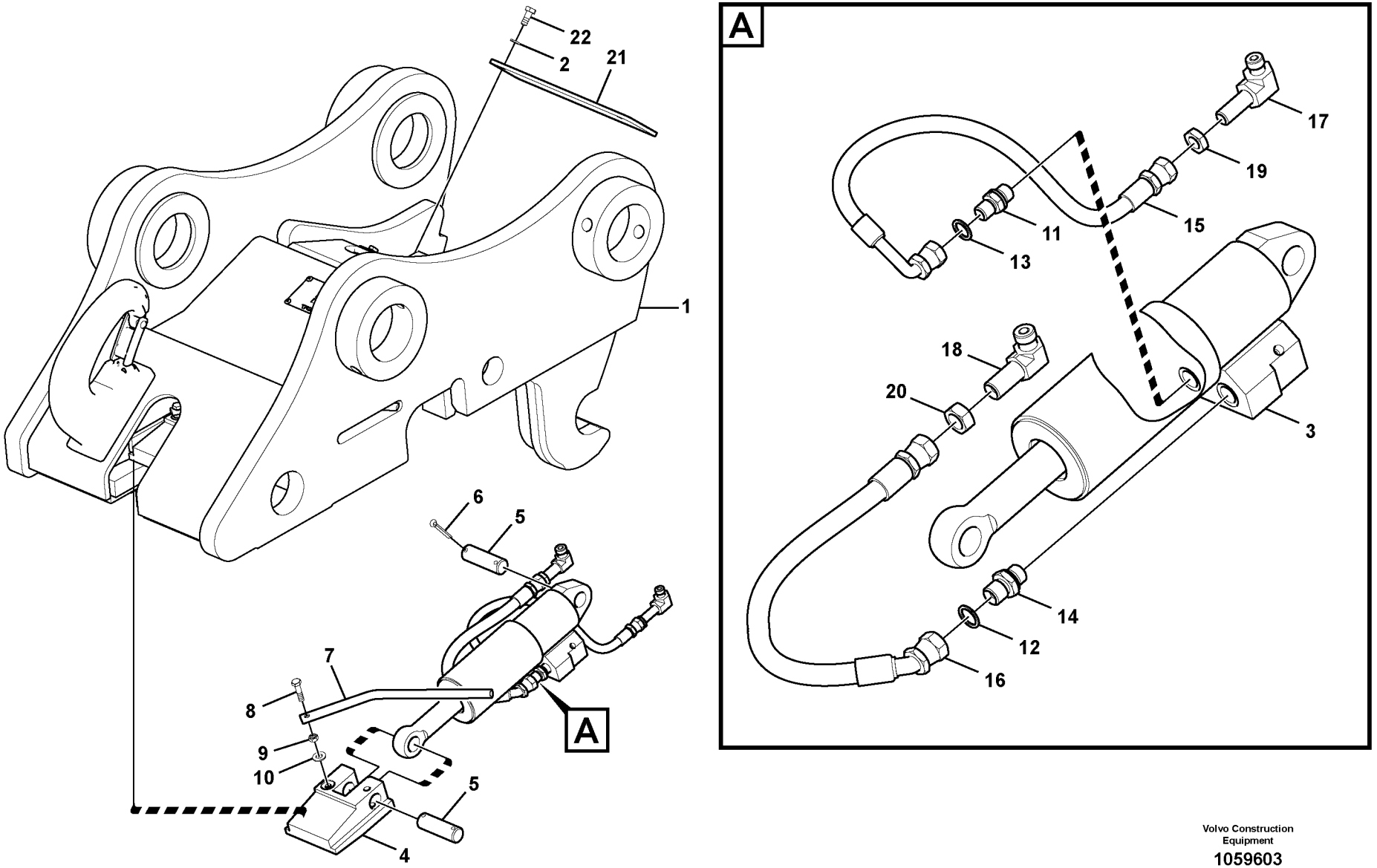


Volvo Construction Equipment

1059603

| Fig. | Part No. | Quantity 1 | 2 | 3 | PS | KIT | Description | Denominación | Denominação | Dénomination | Notes |
|---|---|---|---|---|---|---|---|---|---|---|---|
| 1 | **VOE 14568435** | 1 | | | | | Quick coupler | Acoplamiento rápido | Acoplador rápido | Accouplement rapide | |
| 1 | **VOE 14568436** | | 1 | | | | Quick coupler | Acoplamiento rápido | Acoplador rápido | Accouplement rapide | |
| 2 | **VOE 955921** | 4 | 4 | | | | •Spring washer | •Arandela elástica | •Arruela de pressão | •Rondelle élastique | |
| 3 | **VOE 14522370** | 1 | 1 | | | | •Cylinder | •Cilindro | •Cilindro | •Cylindre | |
| 4 | **SA 1171-75010** | 1 | 1 | | | | •Key | •Chaveta | •Cunha | •Clavette | |
| 5 | **SA 1171-75021** | 2 | 2 | | | | •Pin | •Pasador | •Pino | •Goupille | |
| 6 | **VOE 907887** | 2 | 2 | | | | •Split pin | •Pasador hendido | •Chaveta fendida | •Goupille fendue | |
| 7 | **VOE 14608675** | 1 | 1 | | | | •Indicator | •Indicador | •Indicador | •Indicateur | |
| 8 | **VOE 993023** | 1 | 1 | | | | •Hexagon screw | •Tornillo hexagonal | •Parafuso sextavado | •Vis à tête hexagonale | |
| 9 | **VOE 983303** | 1 | 1 | | | | •Hexagon nut | •Tuerca hexagonal | •Porca sextavada | •Écrou hexagonal | |
| 10 | **VOE 992040** | 1 | 1 | | | | •Plain washer | •Arandela plana | •Arruela simples | •Rondelle plane | |
| 11 | **SA 9412-22020** | 1 | 1 | | | | •Connector | •Unión | •Conexão | •Connexion | |
| 12 | **SA 9412-22050** | 1 | 1 | | | | •Connector | •Unión | •Conexão | •Connexion | |
| 13 | **VOE 13947621** | 1 | 1 | | | | •Plane gasket | •Junta plana | •Junta plana | •Joint plan | |
| 14 | **VOE 13947622** | 1 | 1 | | | | •Plane gasket | •Junta plana | •Junta plana | •Joint plan | |
| 15 | **SA 9459-05130** | 1 | 1 | | | | •Hose | •Manguera | •Mangueira | •Flexible | |
| 16 | **SA 9459-05110** | 1 | 1 | | | | •Hose | •Manguera | •Mangueira | •Flexible | |
| 17 | **VOE 14568438** | 1 | 1 | | | | •Elbow | •Ángulo | •Cotovelo | •Coude | |
| 18 | **VOE 14568437** | 1 | 1 | | | | •Elbow | •Ángulo | •Cotovelo | •Coude | |
| 19 | **SA 2043-00120** | 1 | 1 | | | | •Hexagon nut | •Tuerca hexagonal | •Porca sextavada | •Écrou hexagonal | |
| 20 | **VOE 14528816** | 1 | 1 | | | | •Nut | •Tuerca | •Porca | •Écrou | |
| 21 | **VOE 14521740** | 1 | 1 | | | | •Cover | •Cubierta | •Tampa | •Capot | |
| 22 | **VOE 983242** | 4 | 4 | | | | •Hexagon screw | •Tornillo hexagonal | •Parafuso sextavado | •Vis à tête hexagonale | |

| | |
|---|---|
| **1** | **8281084** |
| **2** | **8283217** |
| **3** | |
| **4** | |
| **5** | |

**Fixation, raccord rapide**
**Suporte de implemento, acoplamento rápido**
**Portaimplemento, enganche rápido**
**Attachment bracket, quickfit**

| | |
|---|---|
| Catalogue id **20615** | Group **924** |
| Illustr. No **1059603** | Section **100** |
| Issue **PUB 20035940-B** | Page **1259** |

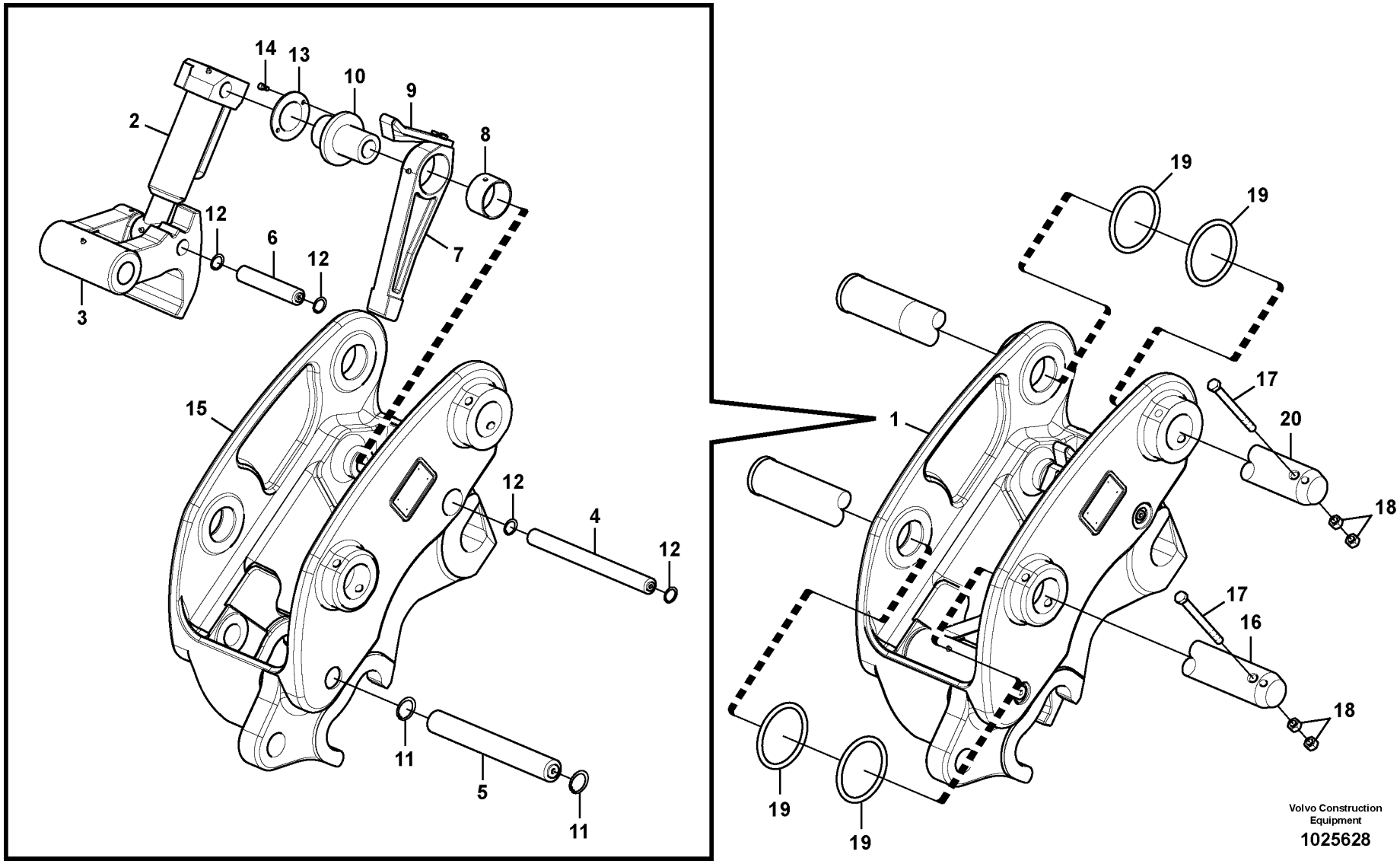
14
13
10
9
2
8
12
6
12
7
3
15
12
4
12
11
5
11
19
19
17
1
20
18
17
16
18
19
19
Volvo Construction Equipment
1025628

| Fig. | Part No. | Quantity 1 | 2 | 3 | PS | KIT | Description | Denominación | Denominação | Dénomination | Notes |
|---|---|---|---|---|---|---|---|---|---|---|---|
| | **VOE 14641907** | | 1 | | | | Quick coupler | Acoplamiento rápido | Acoplador rápido | Accouplement rapide | |
| 1 | | 1 | 1 | | NS | | quick fit | Enganche rápido | Acoplamento rápido | Porte-outil à accouplement | |
| 1 | **VOE 14880693** | | 4 | | | | Ring | Anillo | Anel | Bague | |
| 2 | **VOE 14547895** | 1 | | | | | Cylinder | Cilindro | Cilindro | Cylindre | |
| 3 | **VOE 14547887** | 1 | | | | | Hook | Gancho | Gancho | Crochet | |
| 4 | **VOE 14538198** | 1 | | | | | Pin | Pasador | Pino | Goupille | |
| 5 | **VOE 14538199** | 1 | | | | | Pin | Pasador | Pino | Goupille | |
| 6 | **VOE 14538200** | 1 | | | | | Pin | Pasador | Pino | Goupille | |
| 7 | **VOE 14547886** | 1 | | | | | Bar | Barra | Barra | Barre | |
| 8 | **VOE 14547901** | 1 | | | | | Bushing | Casquillo | Bucha | Bague | |
| 9 | **VOE 14555157** | 1 | | | | | Bar | Barra | Barra | Barre | |
| 10 | **VOE 14552937** | 1 | | | | | Insert | Elemento | Elemento | Cartouche | |
| 11 | **VOE 14547893** | 2 | | | | | Clip | Clip | Clipe | Clip | |
| 12 | **VOE 14547891** | 4 | | | | | Clip | Clip | Clipe | Clip | |
| 13 | **VOE 14547879** | 1 | | | | | Plate | Chapa | Chapa | Tôle | |
| 14 | **VOE 14547894** | 2 | | | | | Bolt | Perno | Parafuso | Boulon | |
| 15 | | 1 | | | NS | | Frame | Bastidor | Chassi | Chassis | |
| 16 | **VOE 14511056** | 1 | | | | | Pin | Pasador | Pino | Goupille | |
| 17 | **VOE 978944** | 2 | | | | | Hexagon screw | Tornillo hexagonal | Parafuso sextavado | Vis à tête hexagonale | |
| 18 | **VOE 979021** | 4 | | | | | Hexagon nut | Tuerca hexagonal | Porca sextavada | Écrou hexagonal | |
| 19 | **VOE 14880693** | 4 | | | | | Ring | Anillo | Anel | Bague | |
| 20 | **VOE 14511056** | 1 | | | | | Pin | Pasador | Pino | Goupille | |

| | |
|---|---|
| 1 | **8283220** |
| 2 | **8292659** |
| 3 | |
| 4 | |
| 5 | |

**Fixation, raccord rapide**
**Suporte de implemento, acoplamento rápido**
**Portaimplemento, enganche rápido**
**Attachment bracket, quickfit**

| | |
|---|---|
| Catalogue id **20615** | Group **924** |
| Illustr. No **1025628** | Section **150** |
| Issue **PUB 20035940-B** | Page **1261** |

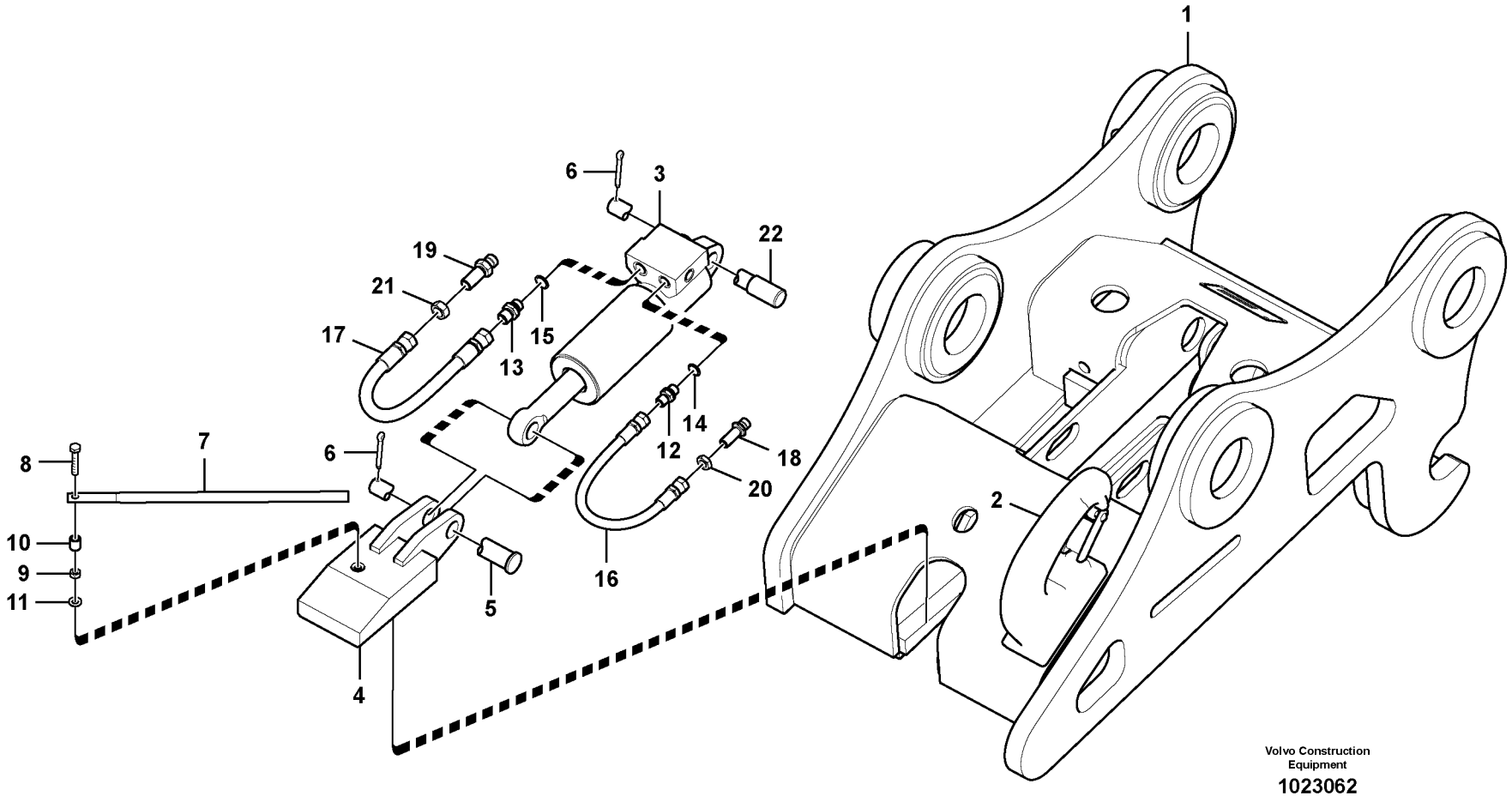
1
2
3
4
5
6
6
7
8
9
10
11
12
13
14
15
16
17
18
19
20
21
22
Volvo Construction Equipment
1023062

| Fig. | Part No. | Quantity 1 | 2 | 3 | 4 | 5 | PS | KIT | Description | Denominación | Denominação | Dénomination | Notes |
|---|---|---|---|---|---|---|---|---|---|---|---|---|---|
| 1 | **VOE 14552145** | | | 1 | | | | | Quick coupler | Acoplamiento rápido | Acoplador rápido | Accouplement rapide | |
| 1 | **VOE 14552147** | | | | 1 | | | | Quick coupler | Acoplamiento rápido | Acoplador rápido | Accouplement rapide | |
| 1 | **VOE 14560405** | 1 | | | | | | | Quick coupler | Acoplamiento rápido | Acoplador rápido | Accouplement rapide | |
| 1 | **VOE 14560407** | | 1 | | | | | | Quick coupler | Acoplamiento rápido | Acoplador rápido | Accouplement rapide | |
| 2 | **VOE 14559508** | 1 | 1 | 1 | 1 | | | | •Pin | •Pasador | •Pino | •Goupille | |
| 3 | **VOE 14522370** | 1 | 1 | 1 | 1 | | | | •Cylinder | •Cilindro | •Cilindro | •Cylindre | |
| 4 | **SA 1171-75060** | 1 | 1 | 1 | 1 | | | | •Key | •Llave (cuna) | •Chave | •Clavette | |
| 5 | **SA 1171-75072** | 1 | 1 | 1 | 1 | | | | •Pin | •Pasador | •Pino | •Goupille | |
| 6 | **VOE 907887** | 2 | 2 | 2 | 2 | | | | •Split pin | •Pasador hendido | •Chaveta fendida | •Goupille fendue | |
| 7 | **VOE 14609909** | 1 | 1 | 1 | 1 | | | | •Indicator | •Indicador | •Indicador | •Indicateur | |
| 8 | **VOE 991123** | 1 | | 1 | | | | | •Hexagon screw | •Tornillo hexagonal | •Parafuso sextavado | •Vis à tête hexagonale | |
| 8 | **VOE 983246** | | 1 | | 1 | | | | •Hexagon screw | •Tornillo hexagonal | •Parafuso sextavado | •Vis à tête hexagonale | |
| 9 | **VOE 983303** | 1 | 1 | 1 | 1 | | | | •Hexagon nut | •Tuerca hexagonal | •Porca sextavada | •Écrou hexagonal | |
| 10 | **SA 1171-75100** | 1 | 1 | | | | | | •Spacer | •Espaciador | •Espaçador | •Partie Intermédiaire | |
| 11 | **VOE 993835** | 1 | 1 | 1 | 1 | | | | •Plain washer | •Arandela plana | •Arruela simples | •Rondelle plane | |
| 12 | **SA 9412-22020** | 1 | 1 | 1 | 1 | | | | •Connector | •Unión | •Conexão | •Connexion | |
| 13 | **SA 9412-22050** | 1 | 1 | 1 | 1 | | | | •Connector | •Unión | •Conexão | •Connexion | |
| 14 | **VOE 13947621** | 1 | 1 | 1 | 1 | | | | •Plane gasket | •Junta plana | •Junta plana | •Joint plan | |
| 15 | **VOE 13947622** | 1 | 1 | 1 | 1 | | | | •Plane gasket | •Junta plana | •Junta plana | •Joint plan | |
| 16 | **SA 9459-05190** | 1 | 1 | 1 | 1 | | | | •Hose | •Manguera | •Mangueira | •Flexible | |
| 17 | **SA 9459-05200** | 1 | 1 | 1 | 1 | | | | •Hose | •Manguera | •Mangueira | •Flexible | |
| 18 | **VOE 14550907** | 1 | 1 | 1 | 1 | | | | •Connector | •Unión | •Conexão | •Connexion | |
| 19 | **VOE 14550908** | 1 | 1 | 1 | 1 | | | | •Connector | •Conector | •Conexão | •Connecteur | |
| 20 | **VOE 14528816** | 1 | 1 | 1 | 1 | | | | •Nut | •Tuerca | •Porca | •Écrou | |
| 21 | **SA 2043-00120** | 1 | 1 | 1 | 1 | | | | •Hexagon nut | •Tuerca hexagonal | •Porca sextavada | •Écrou hexagonal | |

| | |
|---|---|
| **1** | **8283218** |
| **2** | **8283219** |
| **3** | **8281086** |
| **4** | **8281087** |
| **5** | |

**Fixation, raccord rapide**
**Suporte de implemento, acoplamento rápido**
**Portaimplemento, enganche rápido**
**Attachment bracket, quickfit**

| | |
|---|---|
| Catalogue id **20615** | Group **924** |
| Illustr. No **1023062** | Section **200** |
| Issue **PUB 20035940-B** | Page **1263** |





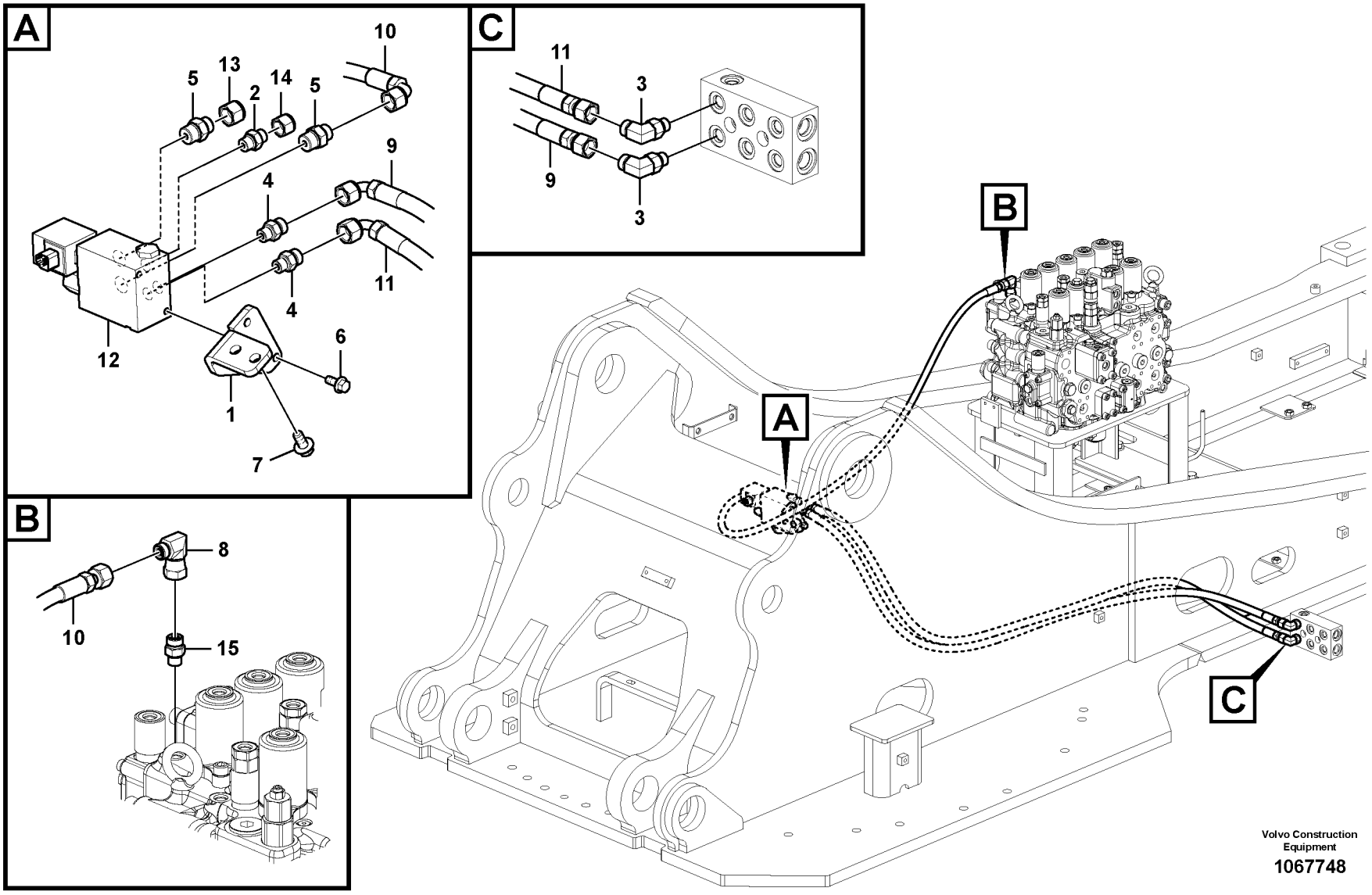


Volvo Construction Equipment

1067748

| Fig. | Part No. | Quantity 1 | 2 | 3 | PS | KIT | Description | Denominación | Denominação | Dénomination | Notes |
|---|---|---|---|---|---|---|---|---|---|---|---|
| 1 | **VOE 14539944** | 1 | | 1 | | | Bracket | Consola | Suporte | Console | |
| 2 | **VOE 13933858** | 1 | | 1 | | | Nipple | Niple | Niple | Raccord | |
| | **VOE 990736** | 1 | | 1 | | | •O-ring | •Anillo tórico | •Anel-o | •Joint torique | |
| | **VOE 993320** | 1 | | 1 | | | •O-ring | •Anillo tórico | •Anel-o | •Joint torique | |
| 3 | **VOE 935069** | 2 | | 2 | | | Elbow nipple | Niple angular | Cotovelo | Raccord coudé | |
| | **VOE 990737** | 2 | | 2 | | | •O-ring | •Anillo tórico | •Anel-o | •Joint torique | |
| | **VOE 993320** | 2 | | 2 | | | •O-ring | •Anillo tórico | •Anel-o | •Joint torique | (VOE 932039) |
| 4 | **VOE 935085** | 2 | | 2 | | | Nipple | Niple | Niple | Raccord | |
| | **VOE 993320** | 2 | | 2 | | | •O-ring | •Anillo tórico | •Anel-o | •Joint torique | (VOE 932039) |
| | **VOE 990737** | 2 | | 2 | | | •O-ring | •Anillo tórico | •Anel-o | •Joint torique | |
| 5 | **VOE 935089** | 2 | | 2 | | | Nipple | Niple | Niple | Raccord | |
| | **VOE 990737** | 2 | | 2 | | | •O-ring | •Anillo tórico | •Anel-o | •Joint torique | |
| | **VOE 993321** | 2 | | 2 | | | •O-ring | •Anillo tórico | •Anel-o | •Joint torique | (VOE 932040) |
| 6 | **VOE 13946173** | 2 | | 2 | | | Screw | Tornillo | Parafuso | Vis | |
| 7 | **VOE 946441** | 2 | | 2 | | | Flange screw | Tornillo embridado | Parafuso flangeado | Vis à embase | |
| 8 | **VOE 13933900** | 1 | | 1 | | | Elbow nipple | Niple angular | Cotovelo | Raccord coudé | |
| | **VOE 990737** | 1 | | 1 | | | •O-ring | •Anillo tórico | •Anel-o | •Joint torique | |
| 9 | **VOE 936955** | 1 | | 1 | | | Hose assembly | Conducto | Mangueira completa | Conduit flexible | |
| 10 | **VOE 938124** | 1 | | 1 | | | Hose assembly | Conducto | Mangueira completa | Conduit flexible | |
| 11 | **VOE 936675** | 1 | | 1 | | | Hose assembly | Conducto | Mangueira completa | Conduit flexible | |
| 12 | **VOE 14539484** | 1 | | 1 | | | Valve | Válvula | Válvula | Valve | See group 924, Page 1305 |
| 13 | **VOE 935100** | | 1 | | | | Plug | Tapón | Bujão | Tampon | |
| 14 | **VOE 935756** | | 1 | | | | Plug | Tapón | Bujão | Tampon | |
| 15 | **VOE 935085** | 1 | | | | | Nipple | Niple | Niple | Raccord | |
| | **VOE 993320** | 1 | | | | | •O-ring | •Anillo tórico | •Anel-o | •Joint torique | (VOE 932039) |
| | **VOE 990737** | 1 | | | | | •O-ring | •Anillo tórico | •Anel-o | •Joint torique | |
| 15 | **VOE 14620172** | | | 1 | | | Nipple | Niple | Niple | Raccord | |

| | |
|---|---|
| 1 | **8285579** |
| 2 | **8281799** |
| 3 | **8293171** |
| 4 | |
| 5 | |

**Commande hydraulique d'outil, porte-outil sur tourelle**
**Sistema hidráulico de operação, acoplamento rápido no chassi superior**
**Hidráulica de trabajo, acoplamiento rápido en el bastidor superior.**
**Working hydraulic, quick fit on upper frame**

| | |
|---|---|
| Catalogue id **20615** | Group **924** |
| Illustr. No **1067748** | Section **300** |
| Issue **PUB 20035940-B** | Page **1265** |

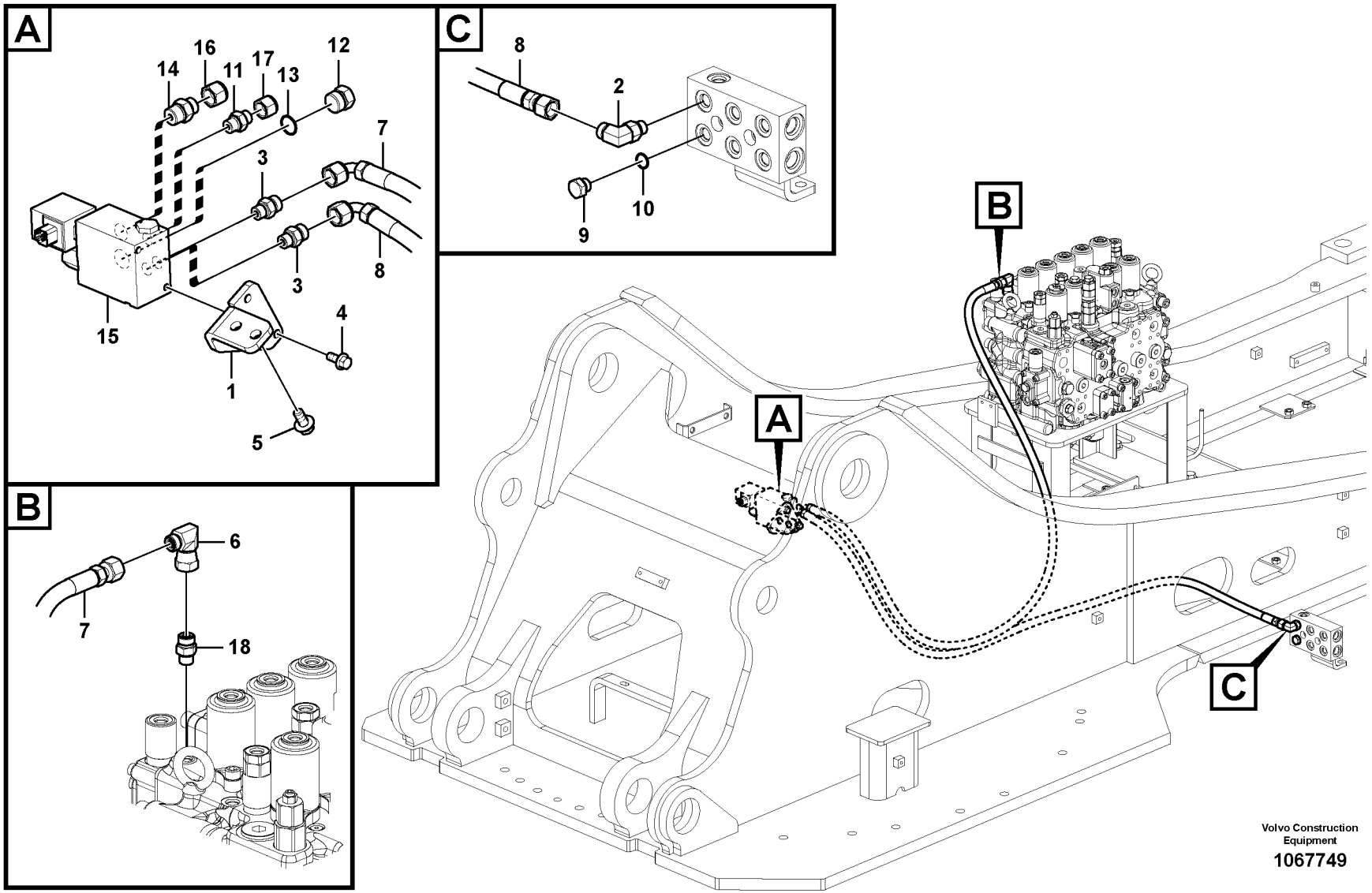


Volvo Construction Equipment

1067749

| Fig. | Part No. | Quantity 1 | 2 | 3 | PS | KIT | Description | Denominación | Denominação | Dénomination | Notes |
|---|---|---|---|---|---|---|---|---|---|---|---|
| 1 | **VOE 14539944** | 1 | | 1 | | | Bracket | Consola | Suporte | Console | |
| 2 | **VOE 935069** | 1 | | 1 | | | Elbow nipple | Niple angular | Cotovelo | Raccord coudé | |
| | **VOE 990737** | 1 | | 1 | | | •O-ring | •Anillo tórico | •Anel-o | •Joint torique | |
| | **VOE 993320** | 1 | | 1 | | | •O-ring | •Anillo tórico | •Anel-o | •Joint torique | (VOE 932039) |
| 3 | **VOE 935085** | 2 | | 2 | | | Nipple | Niple | Niple | Raccord | |
| | **VOE 993320** | 2 | | 2 | | | •O-ring | •Anillo tórico | •Anel-o | •Joint torique | (VOE 932039) |
| | **VOE 990737** | 2 | | 2 | | | •O-ring | •Anillo tórico | •Anel-o | •Joint torique | |
| 4 | **VOE 13946173** | 2 | | 2 | | | Screw | Tornillo | Parafuso | Vis | |
| 5 | **VOE 946441** | 2 | | 2 | | | Flange screw | Tornillo embridado | Parafuso flangeado | Vis à embase | |
| 6 | **VOE 13933900** | 1 | | 1 | | | Elbow nipple | Niple angular | Cotovelo | Raccord coudé | |
| | **VOE 990737** | 1 | | 1 | | | •O-ring | •Anillo tórico | •Anel-o | •Joint torique | |
| 7 | **VOE 938683** | 1 | | 1 | | | Hose assembly | Conducto | Mangueira completa | Conduit flexible | |
| 8 | **VOE 936675** | 1 | | 1 | | | Hose assembly | Conducto | Mangueira completa | Conduit flexible | |
| 9 | **SA 9415-31021** | 1 | | 1 | | | Plug | Tapon | Bujão | Bouchon | |
| 10 | **VOE 993320** | 1 | | 1 | | | O-ring | Anillo tórico | Anel-o | Joint torique | |
| 11 | **VOE 13933858** | 1 | | 1 | | | Nipple | Niple | Niple | Raccord | |
| | **VOE 990736** | 1 | | 1 | | | •O-ring | •Anillo tórico | •Anel-o | •Joint torique | |
| | **VOE 993320** | 1 | | 1 | | | •O-ring | •Anillo tórico | •Anel-o | •Joint torique | |
| 12 | **VOE 14880068** | 1 | | 1 | | | Plug | Tapón | Bujão | Tampon | |
| 13 | **VOE 993321** | 1 | | 1 | | | O-ring | Anillo tórico | Anel-o | Joint torique | |
| 14 | **VOE 935089** | 1 | | 1 | | | Nipple | Niple | Niple | Raccord | |
| | **VOE 990737** | 1 | | 1 | | | •O-ring | •Anillo tórico | •Anel-o | •Joint torique | |
| | **VOE 993321** | 1 | | 1 | | | •O-ring | •Anillo tórico | •Anel-o | •Joint torique | (VOE 932040) |
| 15 | **VOE 14539484** | 1 | | 1 | | | Valve | Válvula | Válvula | Valve | See group 924, Page 1305 |
| 16 | **VOE 935100** | | 1 | | | | Plug | Tapón | Bujão | Tampon | |
| 17 | **VOE 935756** | | 1 | | | | Plug | Tapón | Bujão | Tampon | |
| 18 | **VOE 935085** | 1 | | | | | Nipple | Niple | Niple | Raccord | |
| | **VOE 993320** | 1 | | | | | •O-ring | •Anillo tórico | •Anel-o | •Joint torique | (VOE 932039) |
| | **VOE 990737** | 1 | | | | | •O-ring | •Anillo tórico | •Anel-o | •Joint torique | |
| 18 | **VOE 14620172** | | | 1 | | | Nipple | Niple | Niple | Raccord | |

| | |
|---|---|
| **1** | **8287665** |
| **2** | **8281799** |
| **3** | **8293172** |
| **4** | |
| **5** | |

**Commande hydraulique d'outil, porte-outil sur tourelle**
**Sistema hidráulico de operação, acoplamento rápido no chassi superior**
**Hidráulica de trabajo, acoplamiento rápido en el bastidor superior.**
**Working hydraulic, quick fit on upper frame**

| | |
|---|---|
| Catalogue id **20615** | Group **924** |
| Illustr. No **1067749** | Section **350** |
| Issue **PUB 20035940-B** | Page **1267** |

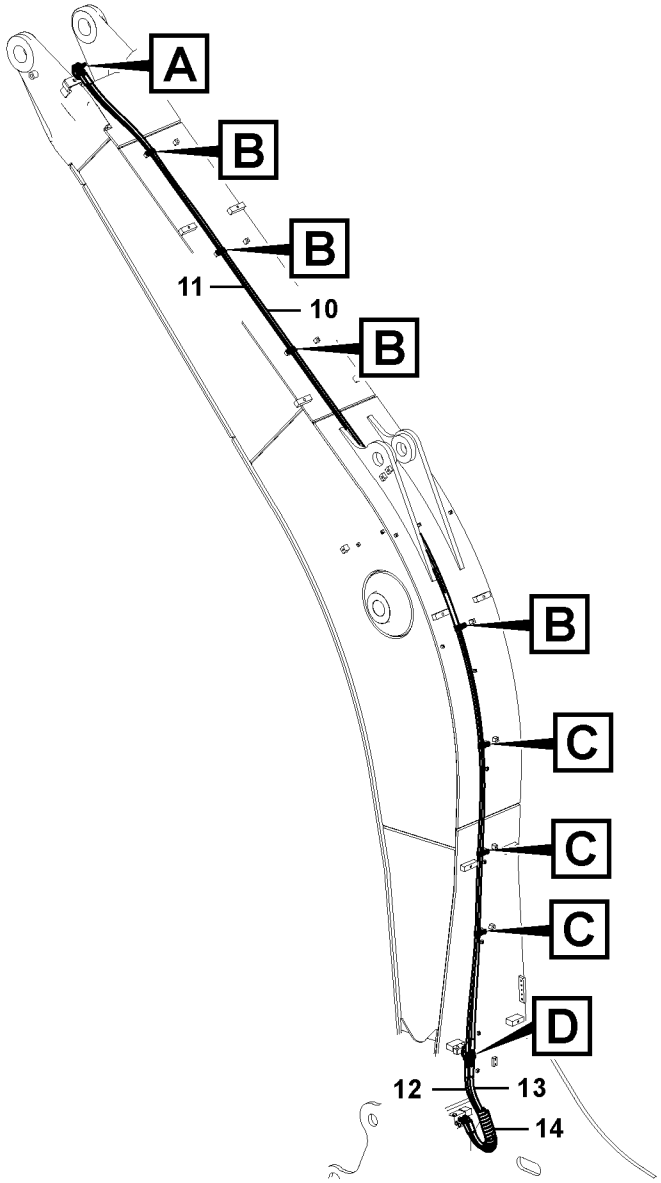


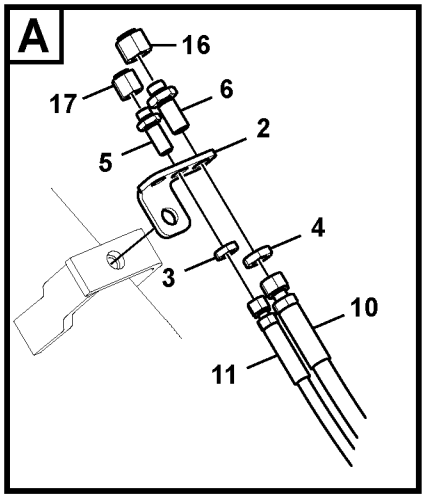


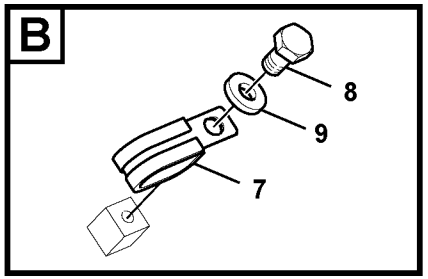


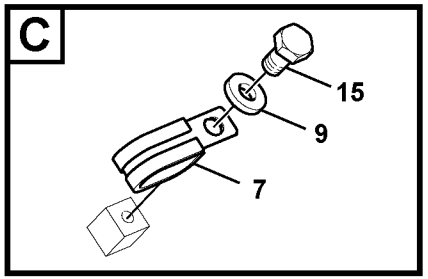


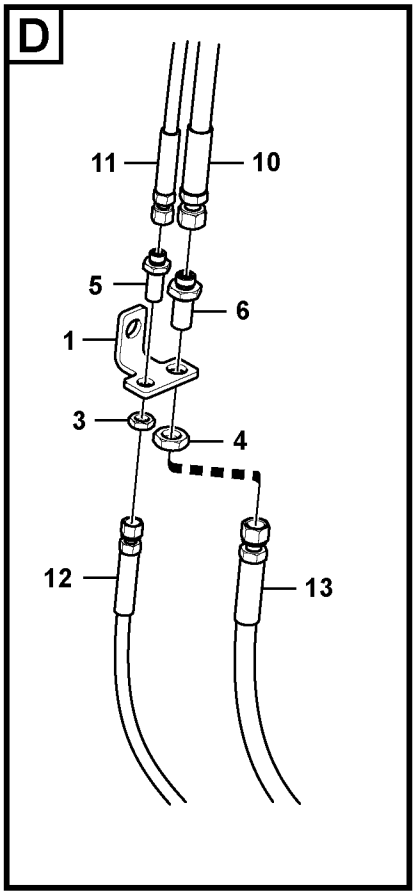


Volvo Construction Equipment

1059864

| Fig. | Part No. | Quantity 1 | 2 | 3 | PS | KIT | Description | Denominación | Denominação | Dénomination | Notes |
|---|---|---|---|---|---|---|---|---|---|---|---|
| 1 | **VOE 14538666** | 1 | | 1 | | | Plate | Chapa | Chapa | Tôle | |
| 2 | **VOE 14535218** | 1 | | 1 | | | Plate | Chapa | Chapa | Tôle | |
| 3 | **VOE 935428** | 2 | | 2 | | | Lock nut | Contratuerca | Porca trava | Contre-écrou | |
| 4 | **VOE 935429** | 2 | | 2 | | | Lock nut | Contratuerca | Porca trava | Contre-écrou | |
| 5 | **VOE 935424** | 2 | | 2 | | | Nipple | Niple | Niple | Raccord | |
| | **VOE 990736** | 4 | | 4 | | | •O-ring | •Anillo tórico | •Anel-o | •Joint torique | |
| 6 | **VOE 935425** | 2 | | 2 | | | Nipple | Niple | Niple | Raccord | |
| | **VOE 990737** | 4 | | 4 | | | •O-ring | •Anillo tórico | •Anel-o | •Joint torique | |
| 7 | **VOE 14512153** | 7 | | 7 | | | Clip | Clip | Clipe | Clip | |
| 8 | **VOE 983250** | 4 | | 4 | | | Hexagon screw | Tornillo hexagonal | Parafuso sextavado | Vis à tête hexagonale | |
| 9 | **VOE 992040** | 7 | | 7 | | | Plain washer | Arandela plana | Arruela simples | Rondelle plane | |
| 10 | **VOE 937802** | 1 | | | | | Hose assembly | Conducto | Mangueira completa | Conduit flexible | |
| 10 | **VOE 937713** | | | 1 | | | Hose assembly | Conducto | Mangueira completa | Conduit flexible | |
| 11 | **VOE 937793** | 1 | | | | | Hose assembly | Conducto | Mangueira completa | Conduit flexible | |
| 11 | **VOE 937705** | | | 1 | | | Hose assembly | Conducto | Mangueira completa | Conduit flexible | |
| 12 | **VOE 938586** | 1 | | 1 | | | Hose assembly | Conducto | Mangueira completa | Conduit flexible | |
| 13 | **VOE 938661** | 1 | | 1 | | | Hose assembly | Conducto | Mangueira completa | Conduit flexible | |
| 14 | **VOE 14541262** | 1 | | 1 | | | Guard | Proteccion | Protecao | Protection | |
| 15 | **VOE 983252** | 3 | | 3 | | | Hexagon screw | Tornillo hexagonal | Parafuso sextavado | Vis à tête hexagonale | |
| 16 | **VOE 935100** | | 1 | | | | Plug | Tapón | Bujão | Tampon | |
| 17 | **VOE 935756** | | 1 | | | | Plug | Tapón | Bujão | Tampon | |

| | |
|---|---|
| **1** | **8287666** |
| **2** | **8282385** |
| **3** | **8292210** |
| **4** | |
| **5** | |

**Commande hydraulique d'outil, porte-outil sur flèche**
**Sistema hidráulico de operação, acoplamento rápido na lança**
**Hidráulica de trabajo, acoplamiento rápido en la pluma.**
**Working hydraulic, quick fit on boom**

| | |
|---|---|
| Catalogue id **20615** | Group **924** |
| Illustr. No **1059864** | Section **400** |
| Issue **PUB 20035940-B** | Page **1269** |

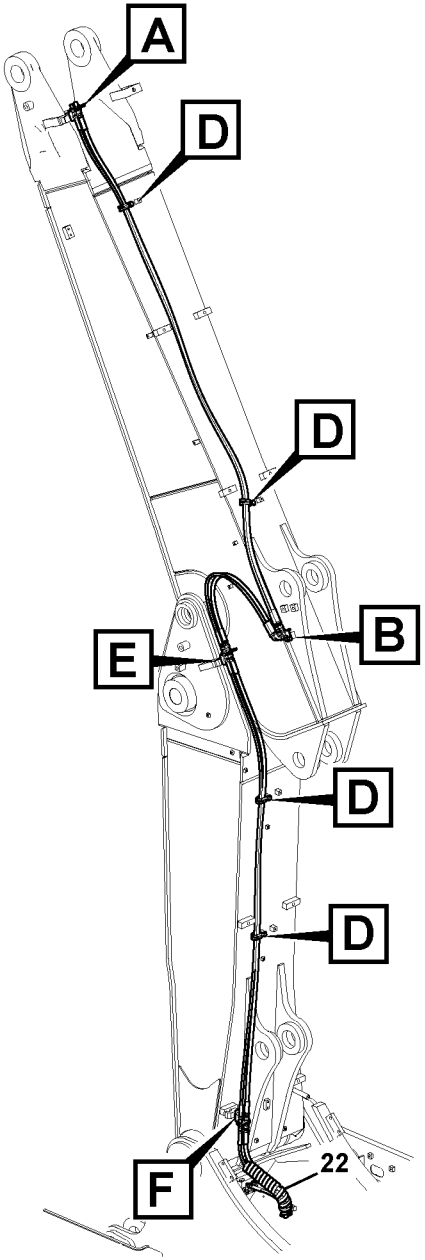


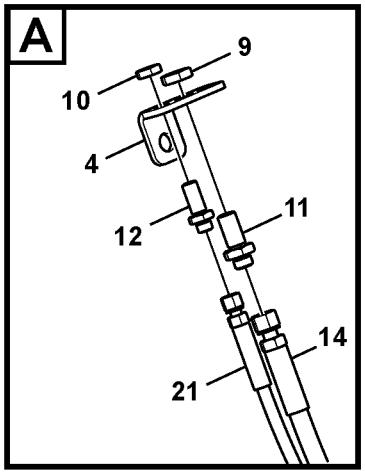


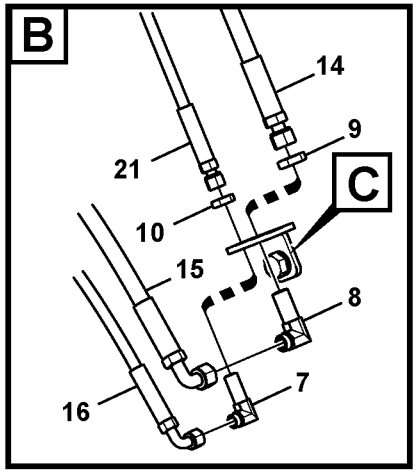


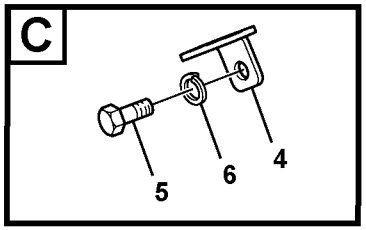


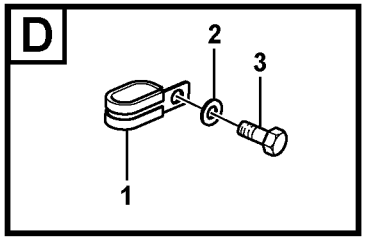


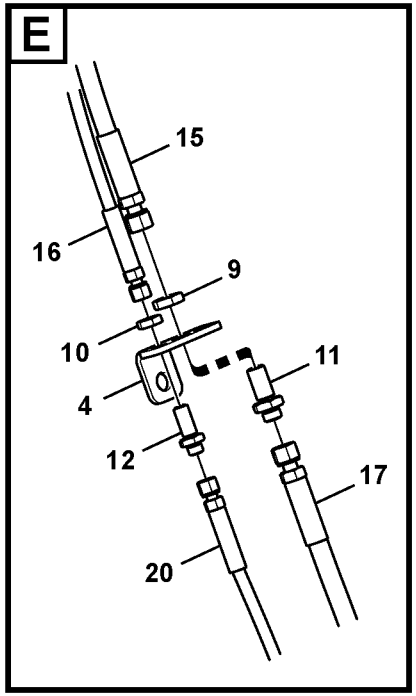


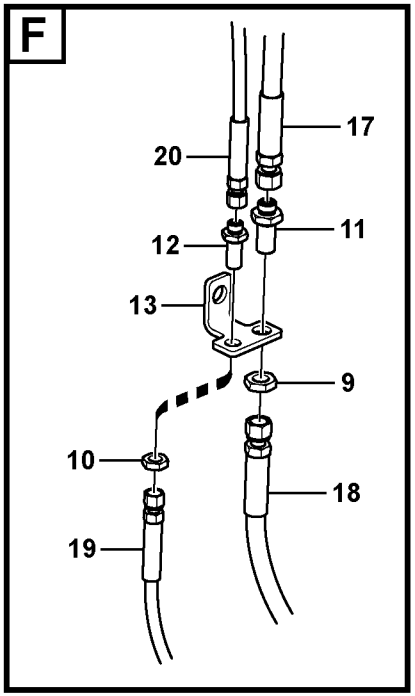


Volvo Construction Equipment

1022916

| Fig. | Part No. | Quantity 1 | 2 | 3 | PS | KIT | Description | Denominación | Denominação | Dénomination | Notes |
|---|---|---|---|---|---|---|---|---|---|---|---|
| 1 | **VOE 14512153** | 4 | | | | | Clip | Clip | Clipe | Clip | |
| 2 | **VOE 992040** | 4 | | | | | Plain washer | Arandela plana | Arruela simples | Rondelle plane | |
| 3 | **VOE 983250** | 4 | | | | | Hexagon screw | Tornillo hexagonal | Parafuso sextavado | Vis à tête hexagonale | |
| 4 | **VOE 14535218** | 3 | | | | | Plate | Chapa | Chapa | Tôle | |
| 5 | **VOE 978936** | 1 | | | | | Hexagon screw | Tornillo hexagonal | Parafuso sextavado | Vis à tête hexagonale | |
| 6 | **VOE 955926** | 1 | | | | | Spring washer | Arandela elástica | Arruela de pressão | Rondelle élastique | |
| 7 | **VOE 14588305** | 1 | | | | | Nipple | Niple | Niple | Raccord | |
| 8 | **VOE 935427** | 1 | | | | | Elbow nipple | Niple angular | Cotovelo | Raccord coudé | |
| 9 | **VOE 935429** | 4 | | | | | Lock nut | Contratuerca | Porca trava | Contre-écrou | |
| 10 | **VOE 935428** | 4 | | | | | Lock nut | Contratuerca | Porca trava | Contre-écrou | |
| 11 | **VOE 935425** | 3 | | | | | Nipple | Niple | Niple | Raccord | |
| | **VOE 990737** | 6 | | | | | •O-ring | •Anillo tórico | •Anel-o | •Joint torique | |
| 12 | **VOE 935424** | 3 | | | | | Nipple | Niple | Niple | Raccord | |
| | **VOE 990736** | 6 | | | | | •O-ring | •Anillo tórico | •Anel-o | •Joint torique | |
| 13 | **VOE 14538666** | 1 | | | | | Plate | Chapa | Chapa | Tôle | |
| 14 | **VOE 937799** | 1 | | | | | Hose assembly | Conducto | Mangueira completa | Conduit flexible | |
| 15 | **VOE 936478** | 1 | | | | | Hose assembly | Conducto | Mangueira completa | Conduit flexible | |
| 16 | **VOE 936410** | 1 | | | | | Hose assembly | Conducto | Mangueira completa | Conduit flexible | |
| 17 | **VOE 937798** | 1 | | | | | Hose assembly | Conducto | Mangueira completa | Conduit flexible | |
| 18 | **VOE 938661** | 1 | | | | | Hose assembly | Conducto | Mangueira completa | Conduit flexible | |
| 19 | **VOE 938586** | 1 | | | | | Hose assembly | Conducto | Mangueira completa | Conduit flexible | |
| 20 | **VOE 937791** | 1 | | | | | Hose assembly | Conducto | Mangueira completa | Conduit flexible | |
| 21 | **VOE 937792** | 1 | | | | | Hose assembly | Conducto | Mangueira completa | Conduit flexible | |
| 22 | **VOE 14541262** | 1 | | | | | Guard | Proteccion | Protecao | Protection | |

| | | | | |
|---|---|---|---|---|
| **1** | | **Commande hydraulique d'outil, porte-outil sur flèche articulée**<br>**Sistema hidráulico de operação, acoplamento rápido na lança ajustável**<br>**Hidráulica de trabajo, acoplamiento rápido en la pluma ajustable.**<br>**Working hydraulic, quickfit on adjustable boom** | Catalogue id **20615** | Group **924** |
| **2** | | | Illustr. No **1022916** | Section **500** |
| **3** | | | Issue **PUB 20035940-B** | Page **1271** |
| **4** | | | | |
| **5** | | **8286359** | | |

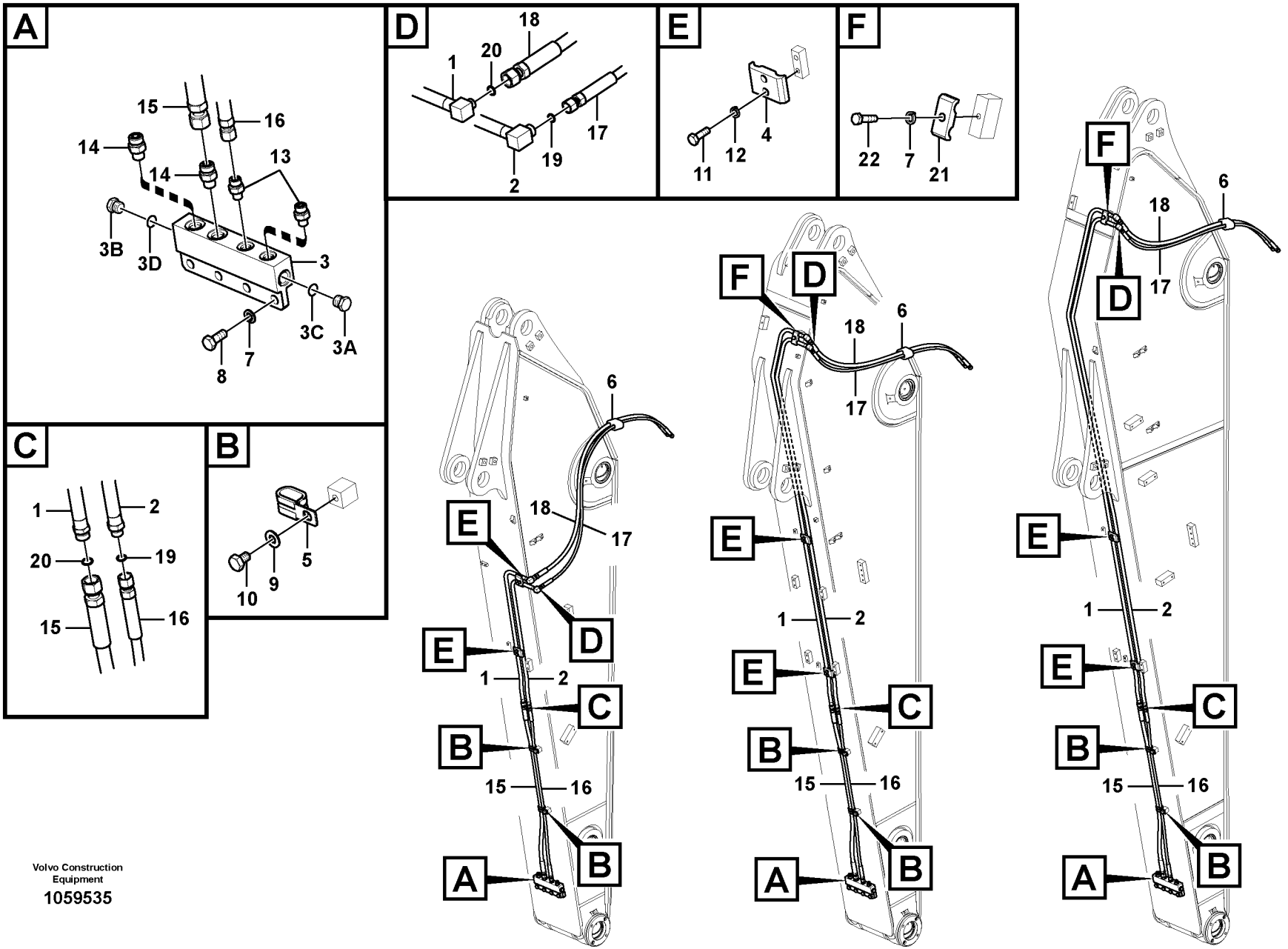


Volvo Construction Equipment

1059535

| Fig. | Part No. | Quantity 1 | 2 | 3 | PS | KIT | Description | Denominación | Denominação | Dénomination | Notes |
|---|---|---|---|---|---|---|---|---|---|---|---|
| 1 | **VOE 14545413** | 1 | | | | | Pipe | Canalizacion | Tubo | Canalisation | |
| | **VOE 14543136** | | 1 | | | | Pipe | Canalizacion | Tubo | Canalisation | |
| | **VOE 14545426** | | | 1 | | | Pipe | Canalizacion | Tubo | Canalisation | |
| 2 | **VOE 14545415** | 1 | | | | | Pipe | Canalizacion | Tubo | Canalisation | |
| | **VOE 14543135** | | 1 | | | | Pipe | Canalizacion | Tubo | Canalisation | |
| | **VOE 14545428** | | | 1 | | | Pipe | Canalizacion | Tubo | Canalisation | |
| 3 | **VOE 14544043** | 1 | 1 | 1 | | | Block | Bloque | Bloco | Bloc | |
| 3A | **SA 9415-31011** | 1 | 1 | 1 | | | •Plug | •Tapon | •Bujão | •Bouchon | |
| 3B | **SA 9415-31021** | 1 | 1 | 1 | | | •Plug | •Tapon | •Bujão | •Bouchon | |
| 3C | **VOE 993319** | 1 | 1 | 1 | | | •O-ring | •Anillo tórico | •Anel-o | •Joint torique | |
| 3D | **VOE 993320** | 1 | 1 | 1 | | | •O-ring | •Anillo tórico | •Anel-o | •Joint torique | |
| 4 | **VOE 14541254** | 2 | 2 | 2 | | | Clamp | Abrazadera | Braçadeira | Collier serrage | |
| 5 | **VOE 14512153** | 2 | 2 | 2 | | | Clip | Clip | Clipe | Clip | |
| 6 | **SA 1174-58220** | 1 | 1 | 1 | | | Rubber clamp | Abrazadera de goma | | Collier en caoutchouc | |
| 7 | **VOE 955922** | 4 | 5 | 5 | | | Spring washer | Arandela elástica | Arruela de pressão | Rondelle élastique | |
| 8 | **VOE 983251** | 4 | 4 | 4 | | | Hexagon screw | Tornillo hexagonal | Parafuso sextavado | Vis à tête hexagonale | |
| 9 | **VOE 992040** | 2 | 2 | 2 | | | Plain washer | Arandela plana | Arruela simples | Rondelle plane | |
| 10 | **VOE 992504** | 2 | 2 | 2 | | | Hexagon screw | Tornillo hexagonal | Parafuso sextavado | Vis à tête hexagonale | |
| 11 | **VOE 983243** | 4 | 4 | 4 | | | Hexagon screw | Tornillo hexagonal | Parafuso sextavado | Vis à tête hexagonale | |
| 12 | **VOE 955921** | 4 | 4 | 4 | | | Spring washer | Arandela elástica | Arruela de pressão | Rondelle élastique | |
| 13 | **VOE 935082** | 2 | 2 | 2 | | | Nipple | Niple | Niple | Raccord | |
| | **VOE 990736** | 2 | 2 | 2 | | | •O-ring | •Anillo tórico | •Anel-o | •Joint torique | |
| | **VOE 993319** | 2 | 2 | 2 | | | •O-ring | •Anillo tórico | •Anel-o | •Joint torique | |
| 14 | **VOE 935085** | 2 | 2 | 2 | | | Nipple | Niple | Niple | Raccord | |
| | **VOE 990737** | 2 | 2 | 2 | | | •O-ring | •Anillo tórico | •Anel-o | •Joint torique | |
| | **VOE 993320** | 2 | 2 | 2 | | | •O-ring | •Anillo tórico | •Anel-o | •Joint torique | |
| 15 | **VOE 936250** | 1 | 1 | 1 | | | Hose assembly | Conducto | Mangueira completa | Conduit flexible | S/N -210290/-27033<br>S/N -280011 |
| | **VOE 936249** | 1 | 1 | 1 | | | Hose assembly | Conducto | Mangueira completa | Conduit flexible | S/N 210291-/270034-<br>S/N 280012- |

| | |
|---|---|
| 1 | **8281123** |
| 2 | **8281124** |
| 3 | **8281125** |
| 4 | |
| 5 | |

**Commande hydraulique d'outil, porte-outil sur balancier**
**Sistema hidráulico de operação, acoplamento rápido no braço**
**Hidráulica de trabajo, acoplamiento rápido en el brazo.**
**Working hydraulic, quick fit on dipper arm**

| | |
|---|---|
| Catalogue id **20615** | Group **924** |
| Illustr. No **1059535** | Section **700** |
| Issue **PUB 20035940-B** | Page **1273** |

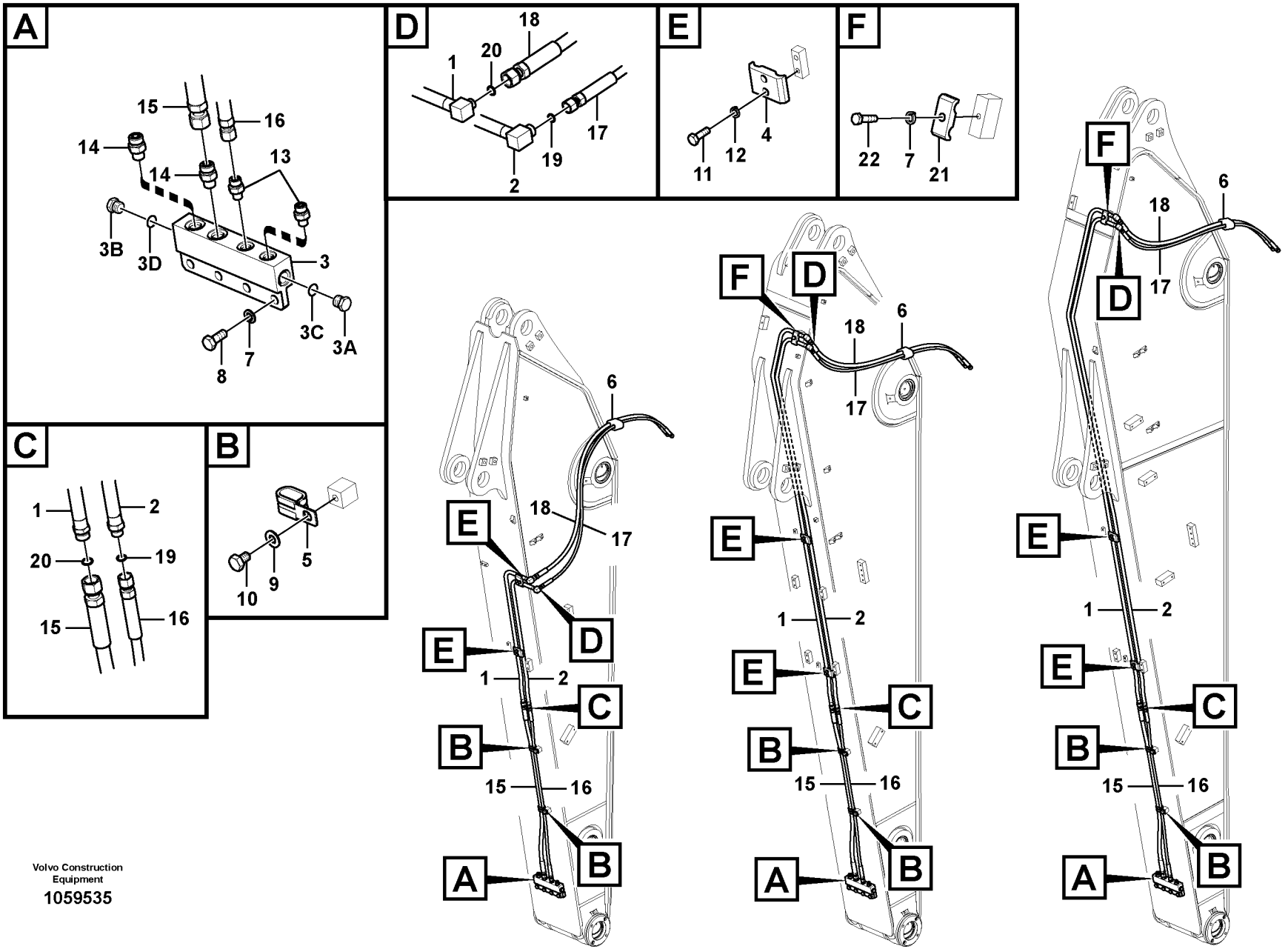


Volvo Construction Equipment

1059535

| Fig. | Part No. | Quantity 1 | 2 | 3 | PS | KIT | Description | Denominación | Denominação | Dénomination | Notes |
|---|---|---|---|---|---|---|---|---|---|---|---|
| 16 | **VOE 936190** | 1 | 1 | 1 | | | Hose assembly | Conducto | Mangueira completa | Conduit flexible | S/N -210290/-270033 S/N -280011 |
| | **VOE 936189** | 1 | 1 | 1 | | | Hose assembly | Conducto | Mangueira completa | Conduit flexible | S/N 210291-/270034- S/N 280012- |
| 17 | **VOE 14881624** | 1 | | | | | Hose assembly | Conducto | Mangueira completa | Conduit flexible | |
| 17 | **VOE 14881626** | | 1 | 1 | | | Hose assembly | Conducto | Mangueira completa | Conduit flexible | |
| 18 | **VOE 14881625** | 1 | | | | | Hose assembly | Conducto | Mangueira completa | Conduit flexible | |
| 18 | **VOE 14881627** | | 1 | 1 | | | Hose assembly | Conducto | Mangueira completa | Conduit flexible | |
| 19 | **VOE 990736** | 2 | 2 | 2 | | | O-ring | Anillo tórico | Anel-o | Joint torique | |
| 20 | **VOE 990737** | 2 | 2 | 2 | | | O-ring | Anillo tórico | Anel-o | Joint torique | |
| 21 | **VOE 14881202** | | 1 | 1 | | | Clamp | Abrazadera | Braçadeira | Collier serrage | |
| 22 | **VOE 983253** | | 1 | 1 | | | Hexagon screw | Tornillo hexagonal | Parafuso sextavado | Vis à tête hexagonale | |

| | |
|---|---|
| **1** | **8281123** |
| **2** | **8281124** |
| **3** | **8281125** |
| **4** | |
| **5** | |

**Commande hydraulique d'outil, porte-outil sur balancier**
**Sistema hidráulico de operação, acoplamento rápido no braço**
**Hidráulica de trabajo, acoplamiento rápido en el brazo.**
**Working hydraulic, quick fit on dipper arm**

| | |
|---|---|
| Catalogue id **20615** | Group **924** |
| Illustr. No **1059535** | Section **700** |
| Issue **PUB 20035940-B** | Page **1275** |

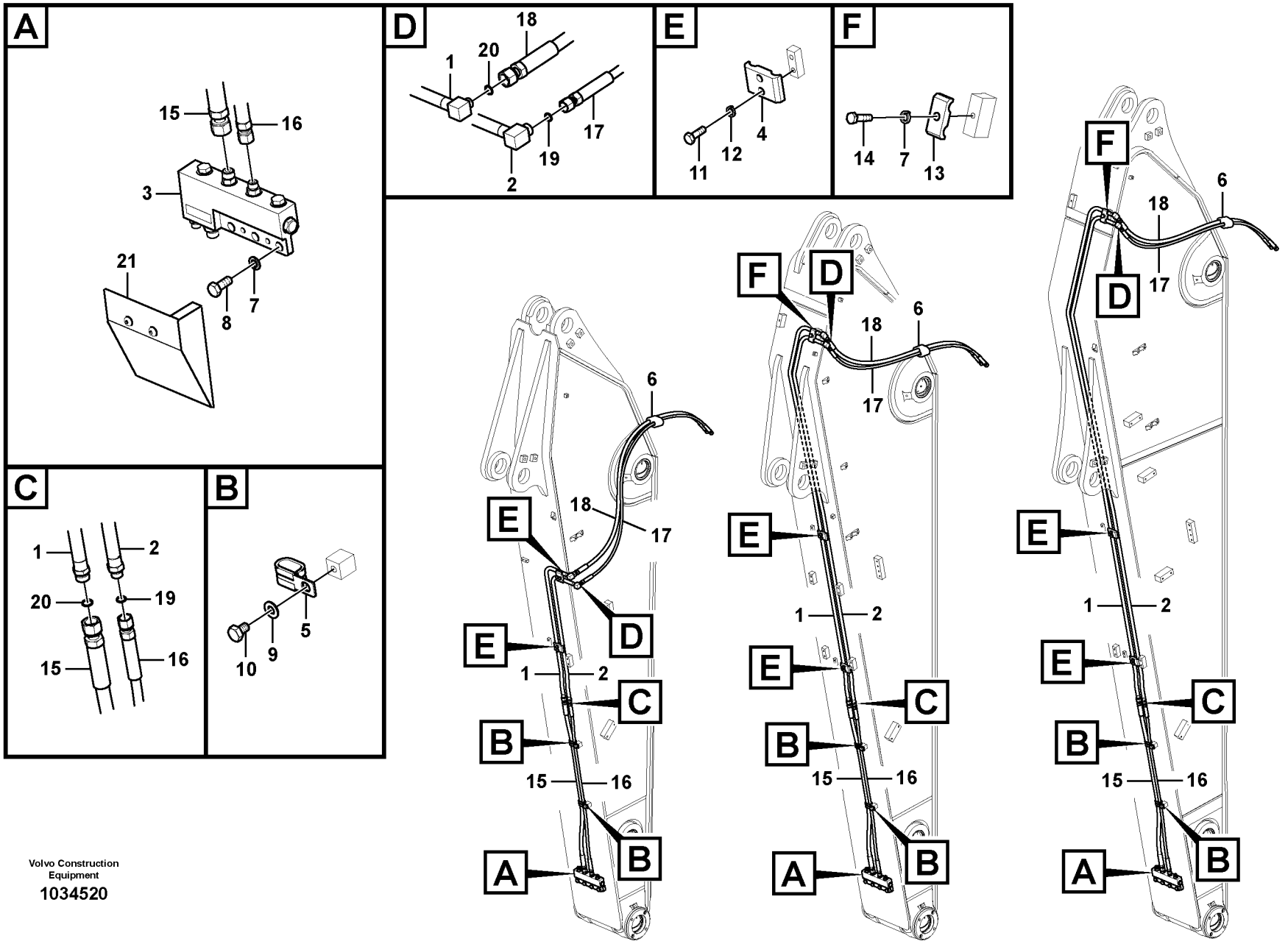


Volvo Construction Equipment

1034520

| Fig. | Part No. | Quantity 1 | 2 | 3 | PS | KIT | Description | Denominación | Denominação | Dénomination | Notes |
|---|---|---|---|---|---|---|---|---|---|---|---|
| 1 | **VOE 14545413** | 1 | | | | | Pipe | Canalizacion | Tubo | Canalisation | |
| | **VOE 14543135** | | 1 | | | | Pipe | Canalizacion | Tubo | Canalisation | |
| | **VOE 14545426** | | | 1 | | | Pipe | Canalizacion | Tubo | Canalisation | |
| 2 | **VOE 14545415** | 1 | | | | | Pipe | Canalizacion | Tubo | Canalisation | |
| | **VOE 14543136** | | 1 | | | | Pipe | Canalizacion | Tubo | Canalisation | |
| | **VOE 14545428** | | | 1 | | | Pipe | Canalizacion | Tubo | Canalisation | |
| 3 | **VOE 14577947** | 1 | 1 | 1 | | | Block | Bloque | Bloco | Bloc | |
| 4 | **VOE 14541254** | 2 | 2 | 2 | | | Clamp | Abrazadera | Braçadeira | Collier serrage | |
| 5 | **VOE 14515524** | 2 | 2 | 2 | | | Clip | Clip | Clipe | Clip | |
| 6 | **SA 1174-58220** | 1 | 1 | 1 | | | Rubber clamp | Abrazadera de goma | | Collier en caoutchouc | |
| 7 | **VOE 955922** | 3 | 4 | 4 | | | Spring washer | Arandela elástica | Arruela de pressão | Rondelle élastique | |
| 8 | **VOE 983252** | 3 | 4 | 4 | | | Hexagon screw | Tornillo hexagonal | Parafuso sextavado | Vis à tête hexagonale | |
| 9 | **SA 9211-10000** | 2 | 2 | 2 | | | Washer | Arandela | Arruela | Rondelle | |
| 10 | **SA 9011-11003** | 2 | 2 | 2 | | | Bolt | Perno | Parafuso | Boulon | |
| 11 | **VOE 983243** | 4 | 4 | 4 | | | Hexagon screw | Tornillo hexagonal | Parafuso sextavado | Vis à tête hexagonale | |
| 12 | **VOE 955921** | 4 | 4 | 4 | | | Spring washer | Arandela elástica | Arruela de pressão | Rondelle élastique | |
| 13 | **VOE 14881202** | | 1 | 1 | | | Clamp | Abrazadera | Braçadeira | Collier serrage | |
| 14 | **VOE 983253** | | 1 | 1 | | | Hexagon screw | Tornillo hexagonal | Parafuso sextavado | Vis à tête hexagonale | |
| 15 | **VOE 936250** | 1 | 1 | 1 | | | Hose assembly | Conducto | Mangueira completa | Conduit flexible | S/N -210290/-270033 S/N -280011 |
| | **VOE 936249** | 1 | 1 | 1 | | | Hose assembly | Conducto | Mangueira completa | Conduit flexible | S/N 210291-/270034- S/N 280012- |
| 16 | **VOE 936190** | 1 | 1 | 1 | | | Hose assembly | Conducto | Mangueira completa | Conduit flexible | S/N -210291/-270033 S/N -280011 |
| | **VOE 936189** | 1 | 1 | 1 | | | Hose assembly | Conducto | Mangueira completa | Conduit flexible | S/N 210291-/270034- S/N 280012- |
| 17 | **VOE 14881624** | 1 | | | | | Hose assembly | Conducto | Mangueira completa | Conduit flexible | |
| 17 | **VOE 14881626** | | 1 | 1 | | | Hose assembly | Conducto | Mangueira completa | Conduit flexible | |
| 18 | **VOE 14881625** | 1 | | | | | Hose assembly | Conducto | Mangueira completa | Conduit flexible | |
| 18 | **VOE 14881627** | | 1 | 1 | | | Hose assembly | Conducto | Mangueira completa | Conduit flexible | |

| | |
|---|---|
| **1** | **8283860** |
| **2** | **8283866** |
| **3** | **8283872** |
| **4** | |
| **5** | |

**Commande hydraulique d'outil, porte-outil sur balancier**
**Sistema hidráulico de operação, acoplamento rápido no braço**
**Hidráulica de trabajo, acoplamiento rápido en el brazo.**
**Working hydraulic, quick fit on dipper arm**

| | |
|---|---|
| Catalogue id **20615** | Group **924** |
| Illustr. No **1034520** | Section **750** |
| Issue **PUB 20035940-B** | Page **1277** |

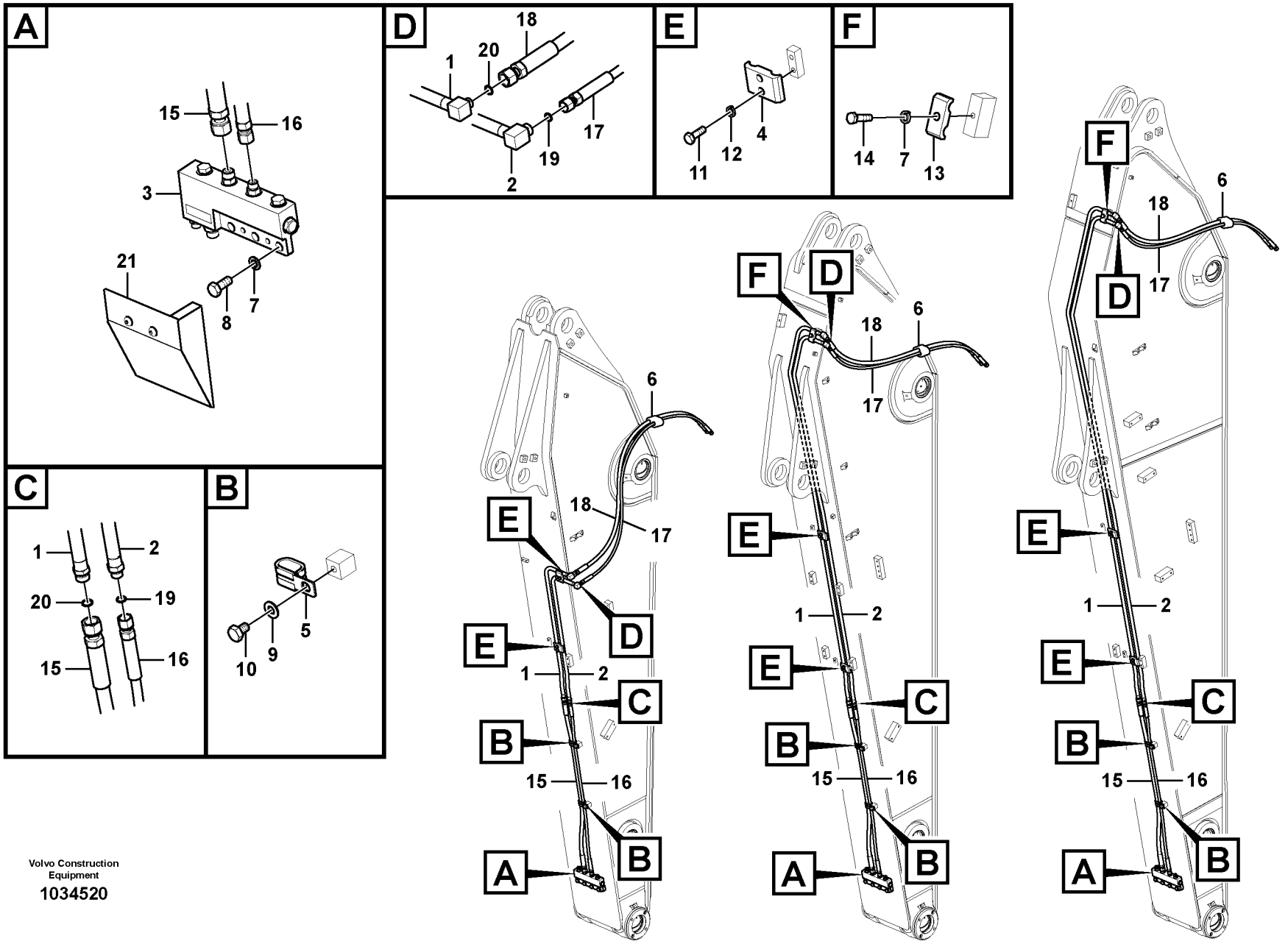


Volvo Construction Equipment

1034520

| Fig. | Part No. | Quantity 1 | 2 | 3 | PS | KIT | Description | Denominación | Denominação | Dénomination | Notes |
|---|---|---|---|---|---|---|---|---|---|---|---|
| 19 | **VOE 990736** | 2 | 2 | 2 | | | O-ring | Anillo tórico | Anel-o | Joint torique | |
| 20 | **VOE 990737** | 2 | 2 | 2 | | | O-ring | Anillo tórico | Anel-o | Joint torique | |
| 21 | **VOE 14571510** | 1 | 1 | 1 | | | Plate | Chapa | Chapa | Tôle | |

| | |
|---|---|
| **1** | **8283860** |
| **2** | **8283866** |
| **3** | **8283872** |
| **4** | |
| **5** | |

**Commande hydraulique d'outil, porte-outil sur balancier**
**Sistema hidráulico de operação, acoplamento rápido no braço**
**Hidráulica de trabajo, acoplamiento rápido en el brazo.**
**Working hydraulic, quick fit on dipper arm**

| | |
|---|---|
| Catalogue id **20615** | Group **924** |
| Illustr. No **1034520** | Section **750** |
| Issue **PUB 20035940-B** | Page **1279** |

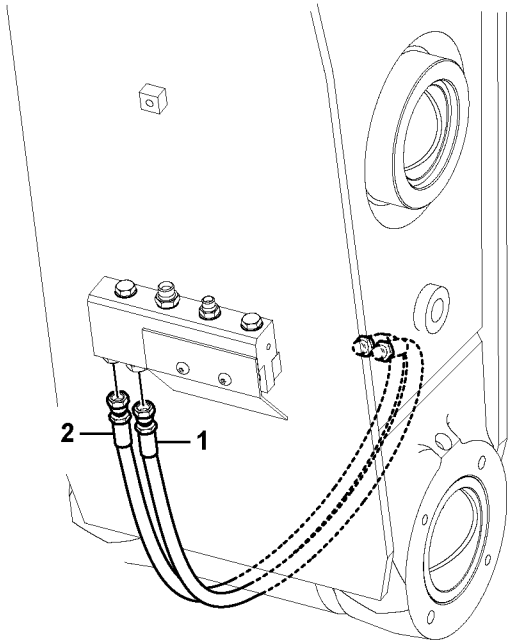


Volvo Construction Equipment

**1025574**

| Fig. | Part No. | Quantity 1 | 2 | 3 | PS | KIT | Description | Denominación | Denominação | Dénomination | Notes |
|---|---|---|---|---|---|---|---|---|---|---|---|
| 1 | **VOE 14556266** | 1 | | | | | Hose | Manguera | Mangueira | Flexible | |
| 2 | **VOE 14556210** | 1 | | | | | Hose | Manguera | Mangueira | Flexible | |

| | | | | |
|---|---|---|---|---|
| **1** | **8283220** | **Commande hydraulique d'outil, porte-outil sur balancier**<br>**Sistema hidráulico de operação, acoplamento rápido no braço**<br>**Hidráulica de trabajo, acoplamiento rápido en el brazo.**<br>**Working hydraulic, quick fit on dipper arm** | Catalogue id **20615** | Group **924** |
| **2** | | | Illustr. No **1025574** | Section **800** |
| **3** | | | Issue **PUB 20035940-B** | Page **1281** |
| **4** | | | | |
| **5** | | | | |

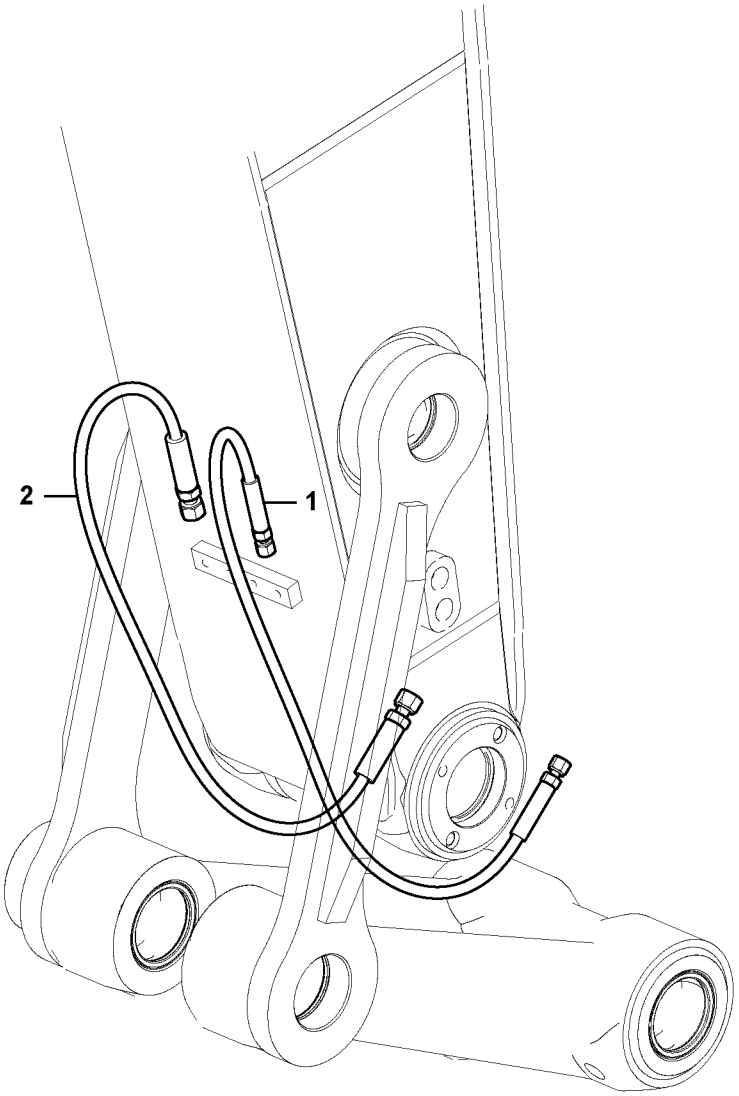


Volvo Construction Equipment

**1022914**

| Fig. | Part No. | Quantity 1 | 2 | 3 | 4 | 5 | PS | KIT | Description | Denominación | Denominação | Dénomination | Notes |
|---|---|---|---|---|---|---|---|---|---|---|---|---|---|
| 1 | **VOE 14880352** | 1 | | | | | | | Hose assembly | Conducto | Mangueira completa | Conduit flexible | S/N -210066 |
| | **VOE 14881581** | 1 | | | | | | | Hose assembly | Conducto | Mangueira completa | Conduit flexible | S/N 210067-210290<br>S/N -270033/-280011 |
| | **VOE 14656750** | 1 | | | | | | | Hose | Manguera | Mangueira | Flexible | S/N 210291-/270034-<br>S/N 280012- |
| | **VOE 14880361** | | 1 | 1 | | | | | Hose | Manguera | Mangueira | Flexible | S/N -210291/-270033<br>S/N -280011 |
| | **VOE 14657021** | | 1 | 1 | | | | | Hose | Manguera | Mangueira | Flexible | S/N 210291-/270034-<br>S/N 280012- |
| | **VOE 14639151** | | | | 1 | | | | Hose | Manguera | Mangueira | Flexible | S/N -210290/-270033<br>S/N -280011 |
| | **VOE 14643357** | | | | 1 | | | | Hose | Manguera | Mangueira | Flexible | S/N 210291-/270034-<br>S/N 280012- |
| 2 | **VOE 14880351** | 1 | | | | | | | Hose assembly | Conducto | Mangueira completa | Conduit flexible | S/N -210066 |
| | **VOE 14881580** | 1 | | | | | | | Hose assembly | Conducto | Mangueira completa | Conduit flexible | S/N 210067-210290<br>S/N -270033/-280011 |
| | **VOE 14656747** | 1 | | | | | | | Hose | Manguera | Mangueira | Flexible | S/N 210291-/270034-<br>S/N 280012- |
| | **VOE 14880360** | | 1 | 1 | | | | | Hose | Manguera | Mangueira | Flexible | S/N -210291/-270033<br>S/N -280011 |
| | **VOE 14656751** | | 1 | 1 | | | | | Hose | Manguera | Mangueira | Flexible | S/N 210291-/270034-<br>S/N 280012- |
| | **VOE 14639152** | | | | 1 | | | | Hose | Manguera | Mangueira | Flexible | S/N -210290/-270033<br>S/N -280011 |
| | **VOE 14643358** | | | | 1 | | | | Hose | Manguera | Mangueira | Flexible | S/N 210291-/270034-<br>S/N 280012- |

| | |
|---|---|
| **1** | **8281084, 8283217** |
| **2** | **8281086, 8281087** |
| **3** | **8283218, 8283219** |
| **4** | **8292659** |
| **5** | |

**Commande hydraulique d'outil, porte-outil sur balancier**
**Sistema hidráulico de operação, acoplamento rápido no braço**
**Hidráulica de trabajo, acoplamiento rápido en el brazo.**
**Working hydraulic, quick fit on dipper arm**

| | |
|---|---|
| Catalogue id **20615** | Group **924** |
| Illustr. No **1022914** | Section **850** |
| Issue **PUB 20035940-B** | Page **1283** |

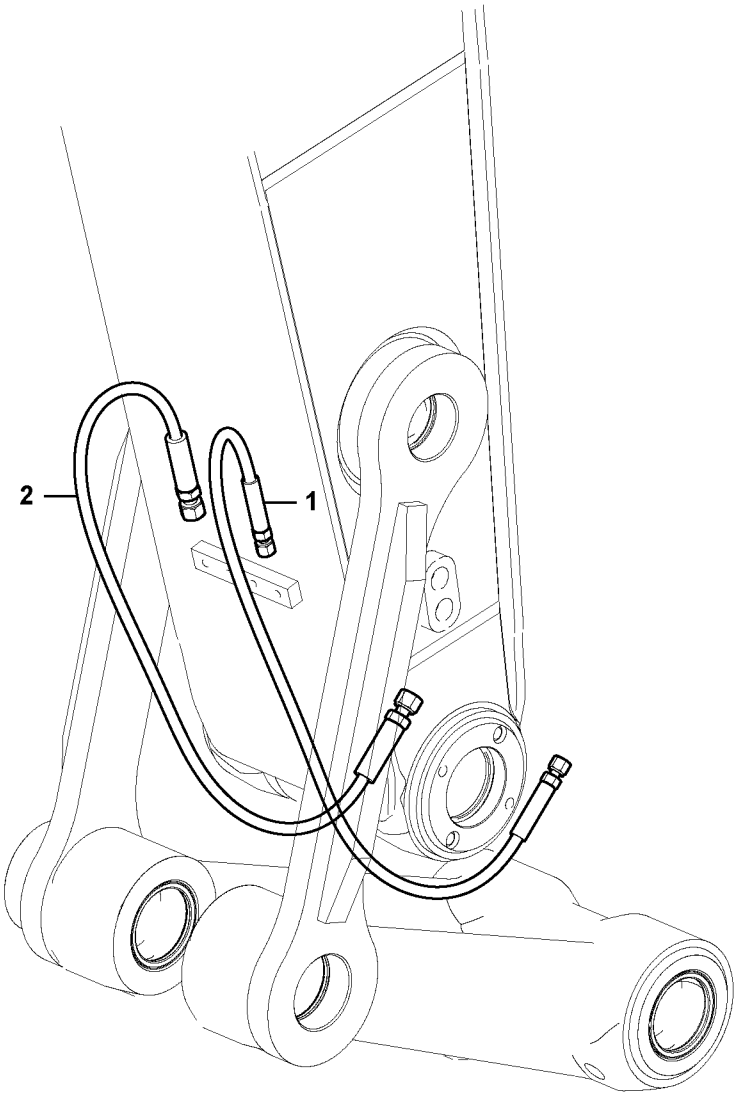


Volvo Construction Equipment

**1022914**

| Fig. | Part No. | Quantity 1 | 2 | 3 | PS | KIT | Description | Denominación | Denominação | Dénomination | Notes |
|---|---|---|---|---|---|---|---|---|---|---|---|
| 1 | **VOE 14676436** | 1 | | | | | Hose | Manguera | Mangueira | Flexible | |
| 2 | **VOE 14676437** | 1 | | | | | Hose | Manguera | Mangueira | Flexible | |

| | | | | |
|---|---|---|---|---|
| **1** | **8296850** | **Commande hydraulique d'outil, porte-outil sur balancier**<br>**Sistema hidráulico de operação, acoplamento rápido no braço**<br>**Hidráulica de trabajo, acoplamiento rápido en el brazo.**<br>**Working hydraulic, quick fit on dipper arm** | Catalogue id **20615** | Group **924** |
| **2** | | | Illustr. No **1022914** | Section **860** |
| **3** | | | | |
| **4** | | | Issue **PUB 20035940-B** | Page **1285** |
| **5** | | | | |

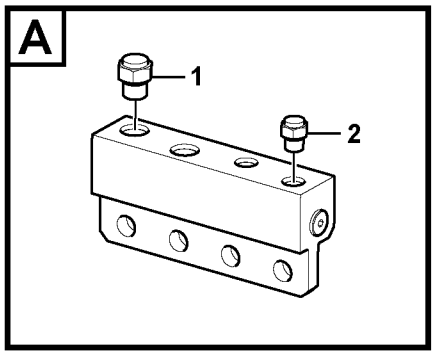


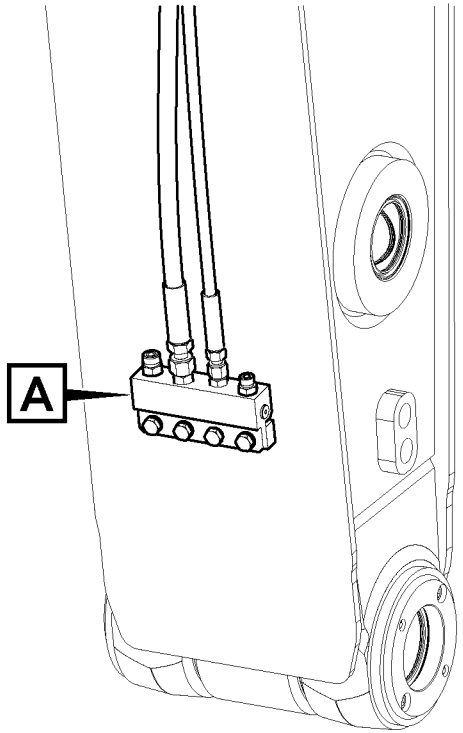


Volvo Construction
Equipment

**1029591**

| Fig. | Part No. | Quantity 1 | 2 | 3 | PS | KIT | Description | Denominación | Denominação | Dénomination | Notes |
|---|---|---|---|---|---|---|---|---|---|---|---|
| 1 | **VOE 935756** | 1 | | | | | Plug | Tapón | Bujão | Tampon | |
| 2 | **VOE 935100** | 1 | | | | | Plug | Tapón | Bujão | Tampon | |

| | | | | |
|---|---|---|---|---|
| **1** | | **Commande hydraulique d'outil, porte-outil sur balancier**<br>**Sistema hidráulico de operação, acoplamento rápido no braço**<br>**Hidráulica de trabajo, acoplamiento rápido en el brazo.**<br>**Working hydraulic, quick fit on dipper arm** | Catalogue id **20615** | Group **924** |
| **2** | | | Illustr. No **1029591** | Section **900** |
| **3** | | | | |
| **4** | | | Issue **PUB 20035940-B** | Page **1287** |
| **5** | | **8281028** | | |

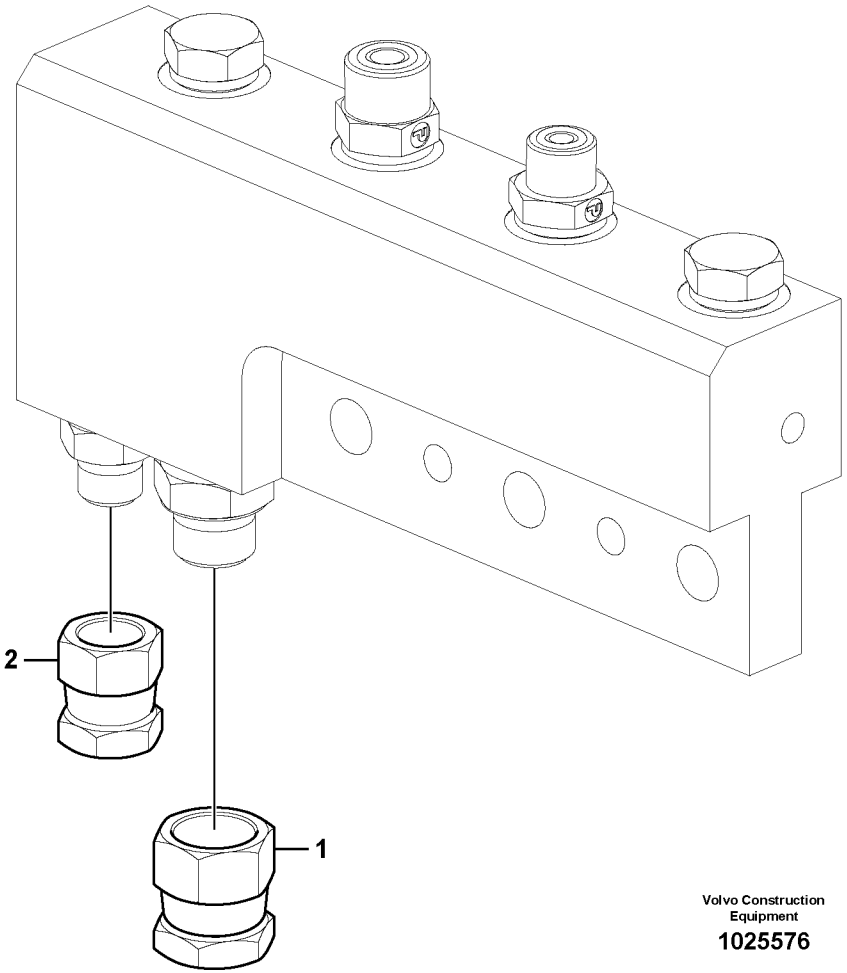


Volvo Construction Equipment

1025576

| Fig. | Part No. | Quantity 1 | 2 | 3 | PS | KIT | Description | Denominación | Denominação | Dénomination | Notes |
|---|---|---|---|---|---|---|---|---|---|---|---|
| 1 | **SA 9411-90410** | 1 | | | | | Plug | Tapón | Bujão | Tampon | |
| 2 | **SA 9411-93390** | 1 | | | | | Plug | Tapón | Bujão | Tampon | |

| | | | | |
|---|---|---|---|---|
| **1** | | **Commande hydraulique d'outil, porte-outil sur balancier**<br>**Sistema hidráulico de operação, acoplamento rápido no braço**<br>**Hidráulica de trabajo, acoplamiento rápido en el brazo.**<br>**Working hydraulic, quick fit on dipper arm** | Catalogue id **20615** | Group **924** |
| **2** | | | | |
| **3** | | | Illustr. No **1025576** | Section **950** |
| **4** | | | | |
| **5** | | **8283998** | Issue **PUB 20035940-B** | Page **1289** |

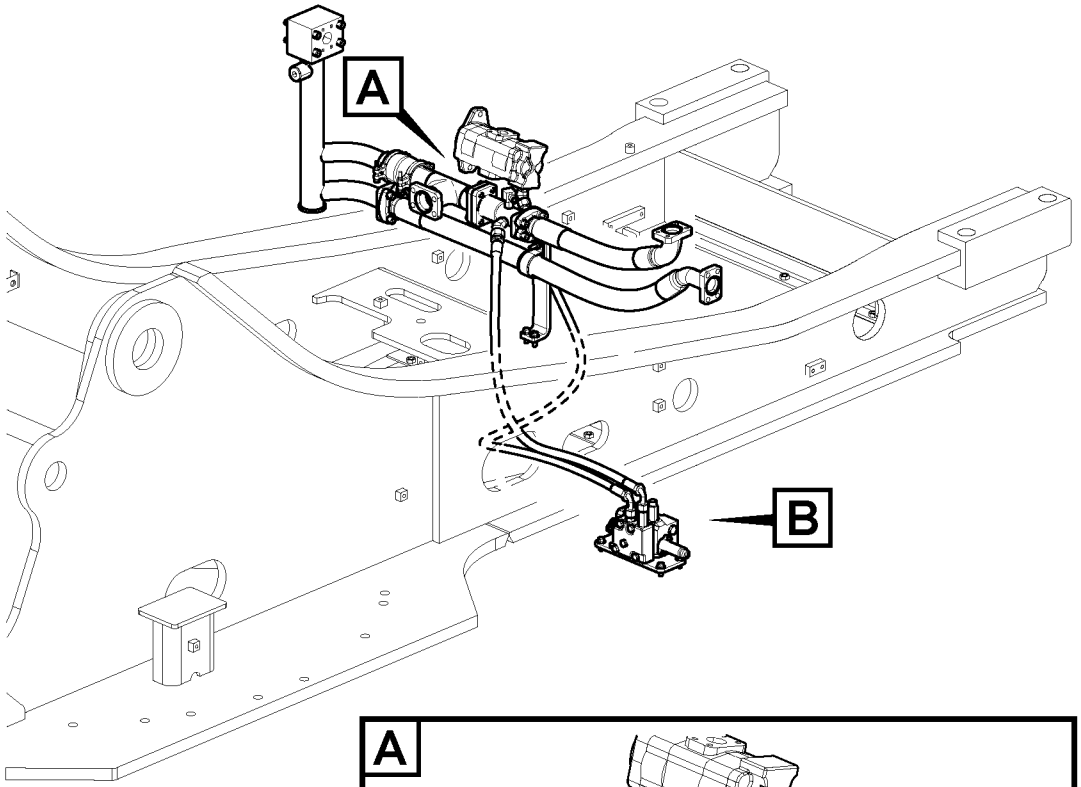
A
B

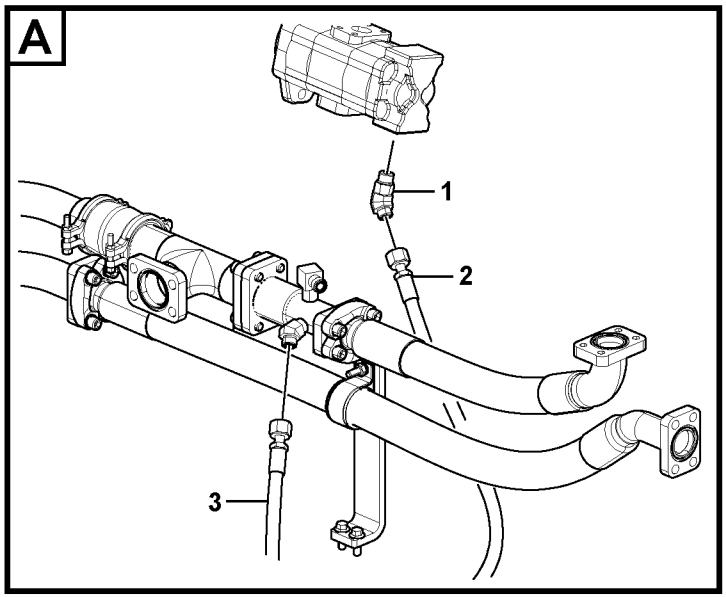
A
1
2
3

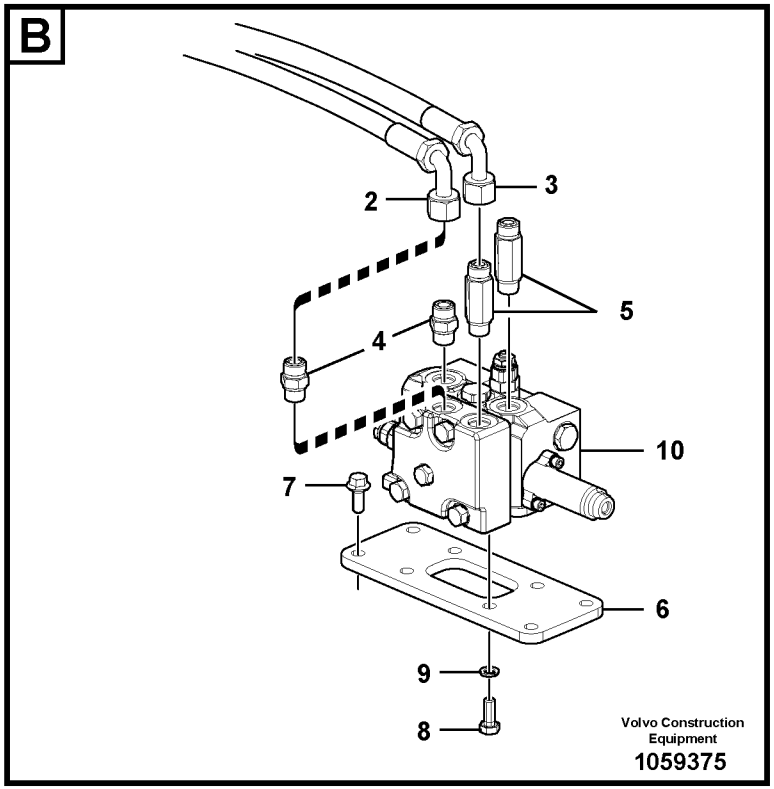
B
2
3
5
4
10
7
6
9
8
Volvo Construction Equipment
1059375

| Fig. | Part No. | Quantity 1 | 2 | 3 | 4 | 5 | PS | KIT | Description | Denominación | Denominação | Dénomination | Notes |
|---|---|---|---|---|---|---|---|---|---|---|---|---|---|
| 1 | **VOE 937697** | 1 | | 1 | | | | | Elbow nipple | Niple angular | Cotovelo | Raccord coudé | |
| 2 | **VOE 15084455** | 1 | | 1 | | | | | Hose assembly | Conducto | Mangueira completa | Conduit flexible | |
| 3 | **VOE 937365** | | 1 | | | | | | Hose assembly | Conducto | Mangueira completa | Conduit flexible | |
| 4 | **VOE 13933923** | | 2 | | | | | | Nipple | Niple | Niple | Raccord | |
| | **VOE 990738** | | 2 | | | | | | •O-ring | •Anillo tórico | •Anel-o | •Joint torique | |
| | **VOE 993321** | | 2 | | | | | | •O-ring | •Anillo tórico | •Anel-o | •Joint torique | |
| 5 | **VOE 937777** | | 2 | | | | | | Nipple | Niple | Niple | Raccord | |
| 6 | **VOE 14557303** | | 1 | | | | | | Bracket | Consola | Suporte | Console | |
| 7 | **VOE 946329** | | 4 | | | | | | Flange screw | Tornillo embridado | Parafuso flangeado | Vis à embase | |
| 8 | **VOE 993039** | | 4 | | | | | | Hexagon screw | Tornillo hexagonal | Parafuso sextavado | Vis à tête hexagonale | |
| 9 | **VOE 955922** | | 4 | | | | | | Spring washer | Arandela elástica | Arruela de pressão | Rondelle élastique | |
| 10 | **VOE 14544006** | | 1 | | | | | | Control valve | Válvula de control | Válvula controle | Valve contrôle | See group 912, Page 1051 |
| | **VOE 935574** | | | | 2 | | | | Plug | Tapón | Bujão | Tampon | |

| | |
|---|---|
| **1** | **8289311, 8289962** |
| **2** | **8289074, 8289724** |
| **3** | **8289327** |
| **4** | **8281800** |
| **5** | |

**Commande hydraulique d'outil, équipement de talutage et rotateur sur tourelle**
**Sistema hidráulico de operação, inclinação e rotor no chassi superior**
**Hidráulica de trabajo, inclinación y rotador en el bastidor superior**
**Working hydraulic, slope and rotator on upper frame**

| | |
|---|---|
| Catalogue id **20615** | Group **924** |
| Illustr. No **1059375** | Section **1000** |
| Issue **PUB 20035940-B** | Page **1291** |

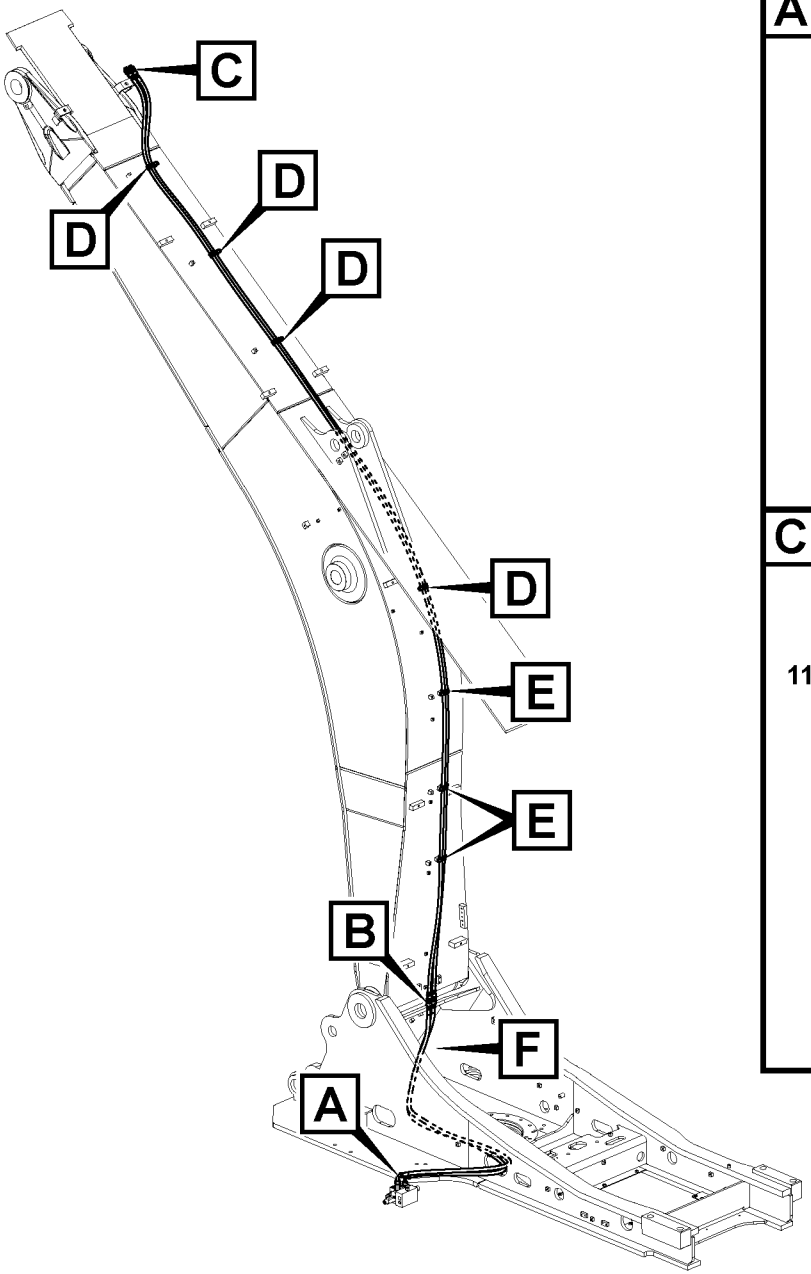


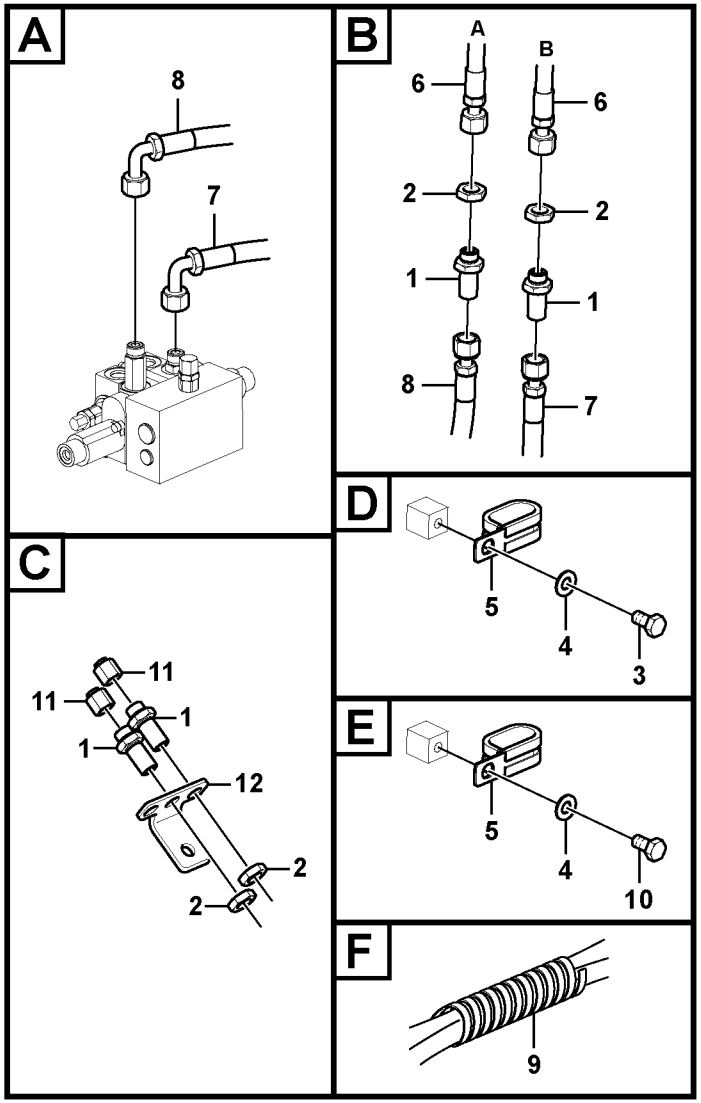


Volvo Construction Equipment

1059866

| Fig. | Part No. | Quantity 1 | 2 | 3 | 4 | 5 | PS | KIT | Description | Denominación | Denominação | Dénomination | Notes |
|---|---|---|---|---|---|---|---|---|---|---|---|---|---|
| 1 | **VOE 13933922** | 4 | | | 4 | | | | Nipple | Niple | Niple | Raccord | |
| | **VOE 990738** | 8 | | | 8 | | | | •O-ring | •Anillo tórico | •Anel-o | •Joint torique | |
| 2 | **VOE 13933867** | 4 | | | 4 | | | | Lock nut | Contratuerca | Porca trava | Contre-écrou | |
| 3 | **VOE 983250** | 4 | | | | | | | Hexagon screw | Tornillo hexagonal | Parafuso sextavado | Vis à tête hexagonale | |
| 4 | **VOE 992040** | 7 | | | | | | | Plain washer | Arandela plana | Arruela simples | Rondelle plane | |
| 5 | **VOE 14515524** | 7 | | | 7 | | | | Clip | Clip | Clipe | Clip | |
| 6 | **VOE 15097924** | 2 | | | | | | | Hose assembly | Conducto | Mangueira completa | Conduit flexible | |
| 7 | **VOE 15042429** | 1 | | | | | | | Hose assembly | Conducto | Mangueira completa | Conduit flexible | |
| 8 | **VOE 15087262** | 1 | | | | | | | Hose assembly | Conducto | Mangueira completa | Conduit flexible | |
| 9 | **VOE 14541262** | 1 | | | | | | | Guard | Proteccion | Protecao | Protection | |
| 10 | **VOE 983252** | 3 | | | | | | | Hexagon screw | Tornillo hexagonal | Parafuso sextavado | Vis à tête hexagonale | |
| 11 | **VOE 935574** | | 2 | | | | | | Plug | Tapón | Bujão | Tampon | |
| 12 | **VOE 14535711** | | | 1 | | | | | Plate | Chapa | Chapa | Tôle | |

| | | | | |
|---|---|---|---|---|
| **1** | **8289987** | **Commande hydraulique d'outil, équipement de talutage et rotateur sur flèche**<br>**Sistema hidráulico de operação, inclinação e rotor na lança**<br>**Hidráulica de trabajo, inclinación y rotador en la pluma**<br>**Working hydraulic, slope and rotator on boom** | Catalogue id **20615** | Group **924** |
| **2** | **8282384** | | Illustr. No **1059866** | Section **1100** |
| **3** | **8282720** | | Issue **PUB 20035940-B** | Page **1293** |
| **4** | **8292208** | | | |
| **5** | | | | |

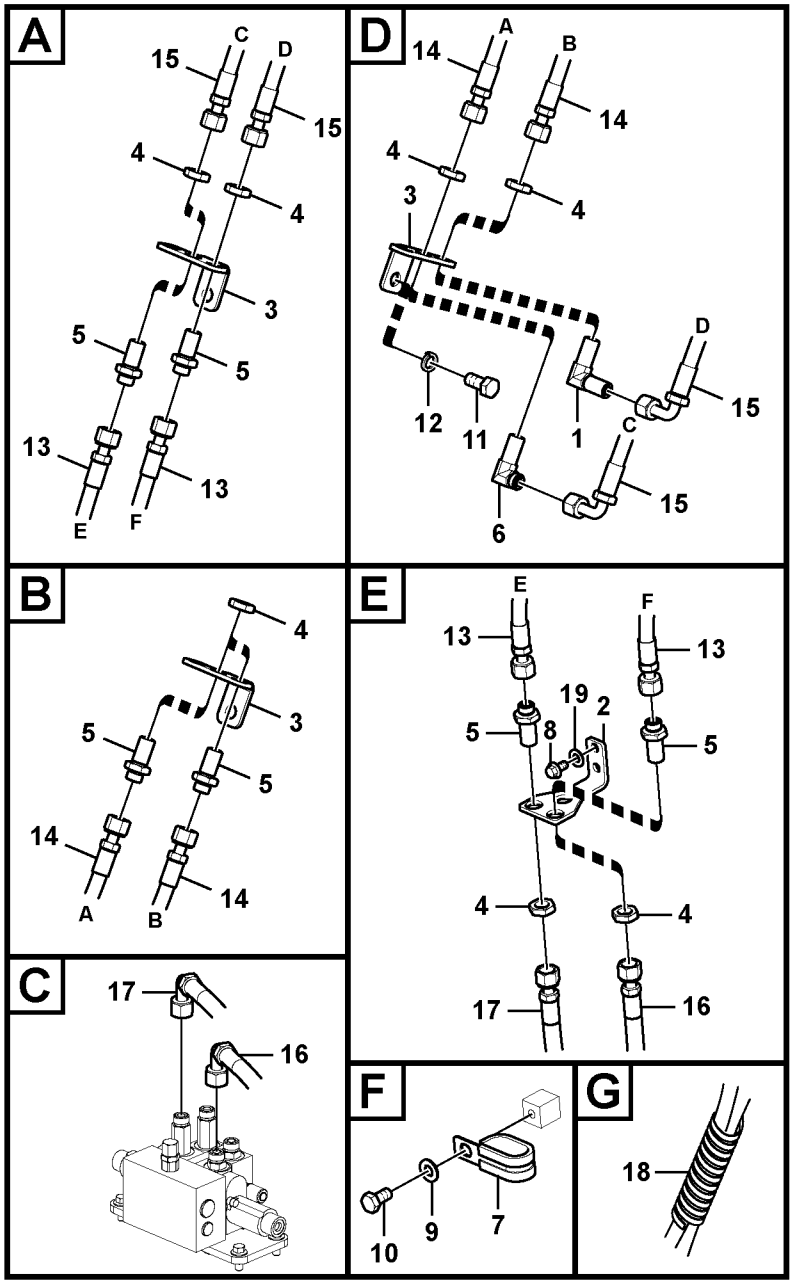


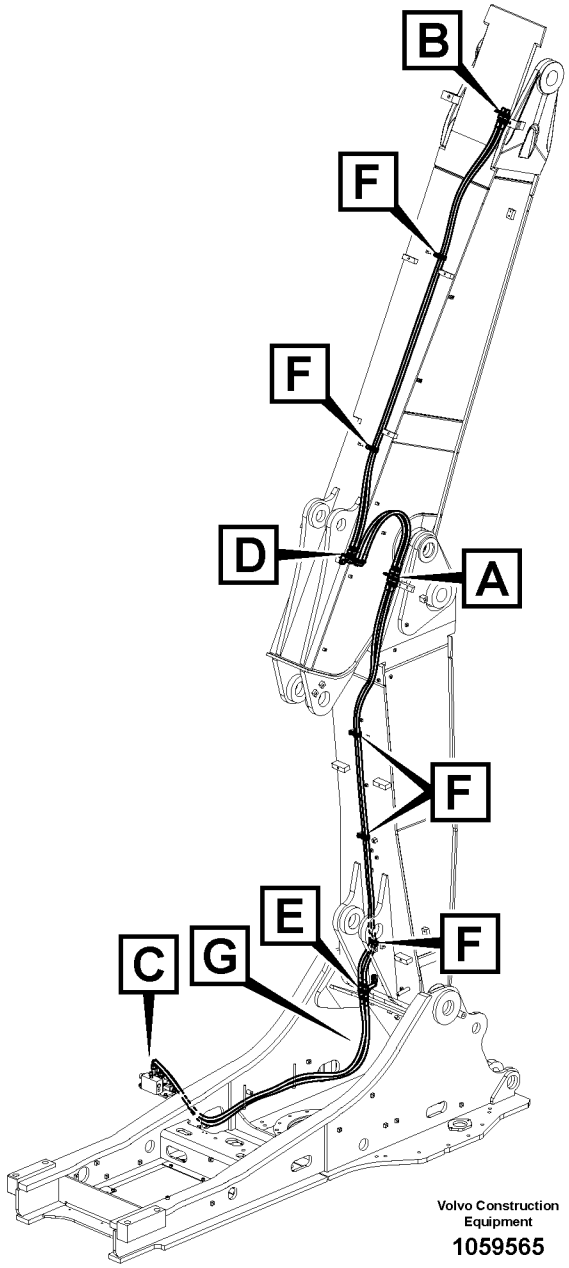


Volvo Construction Equipment

1059565

| Fig. | Part No. | Quantity 1 | 2 | 3 | PS | KIT | Description | Denominación | Denominação | Dénomination | Notes |
|---|---|---|---|---|---|---|---|---|---|---|---|
| 1 | **VOE 14587939** | 1 | | 1 | | | Nipple | Niple | Niple | Raccord | |
| 2 | **VOE 14535710** | 1 | 1 | 1 | | | Bracket | Consola | Suporte | Console | |
| 3 | **VOE 14535711** | 3 | | 3 | | | Plate | Chapa | Chapa | Tôle | |
| 4 | **VOE 13933867** | 8 | | 8 | | | Lock nut | Contratuerca | Porca trava | Contre-écrou | |
| 5 | **VOE 13933922** | 6 | | 6 | | | Nipple | Niple | Niple | Raccord | |
| | **VOE 990738** | 12 | | 12 | | | •O-ring | •Anillo tórico | •Anel-o | •Joint torique | |
| 6 | **VOE 13933866** | 1 | | 1 | | | Elbow nipple | Niple angular | Cotovelo | Raccord coudé | |
| | **VOE 990738** | 2 | | 2 | | | •O-ring | •Anillo tórico | •Anel-o | •Joint torique | |
| 7 | **VOE 14515524** | 5 | | 5 | | | Clip | Clip | Clipe | Clip | |
| 8 | **VOE 946441** | 2 | | 2 | | | Flange screw | Tornillo embridado | Parafuso flangeado | Vis à embase | |
| 8 | **VOE 983250** | | 2 | | | | Hexagon screw | Tornillo hexagonal | Parafuso sextavado | Vis à tête hexagonale | |
| 9 | **VOE 992040** | 5 | | 5 | | | Plain washer | Arandela plana | Arruela simples | Rondelle plane | |
| 10 | **VOE 983250** | 5 | | 5 | | | Hexagon screw | Tornillo hexagonal | Parafuso sextavado | Vis à tête hexagonale | |
| 11 | **VOE 978936** | 1 | | 1 | | | Hexagon screw | Tornillo hexagonal | Parafuso sextavado | Vis à tête hexagonale | |
| 12 | **VOE 955926** | 1 | | 1 | | | Spring washer | Arandela elástica | Arruela de pressão | Rondelle élastique | |
| 13 | **VOE 938361** | 2 | | 2 | | | Hose assembly | Conducto | Mangueira completa | Conduit flexible | |
| 14 | **VOE 938368** | 2 | | 2 | | | Hose assembly | Conducto | Mangueira completa | Conduit flexible | |
| 15 | **VOE 936637** | 2 | | 2 | | | Hose assembly | Conducto | Mangueira completa | Conduit flexible | |
| 16 | **VOE 15042429** | 1 | | | | | Hose assembly | Conducto | Mangueira completa | Conduit flexible | |
| 17 | **VOE 15087262** | 1 | | | | | Hose assembly | Conducto | Mangueira completa | Conduit flexible | |
| 18 | **VOE 14541262** | 1 | | | | | Guard | Proteccion | Protecao | Protection | |
| 19 | **VOE 955922** | | 2 | | | | Spring washer | Arandela elástica | Arruela de pressão | Rondelle élastique | |

| | |
|---|---|
| 1 | **8289725** |
| 2 | **8282720** |
| 3 | **8293170** |
| 4 | |
| 5 | |

**Commande hydraulique d'outil, équipement de talutage et rotateur sur flèche articulée**
**Sistema hidráulico de operação, inclinação e rotor na lança ajustável**
**Hidráulica de trabajo, inclinación y rotador en la pluma ajustable**
**Working hydraulic, slope and rotator on adjustable boom**

| | |
|---|---|
| Catalogue id **20615** | Group **924** |
| Illustr. No **1059565** | Section **1200** |
| Issue **PUB 20035940-B** | Page **1295** |

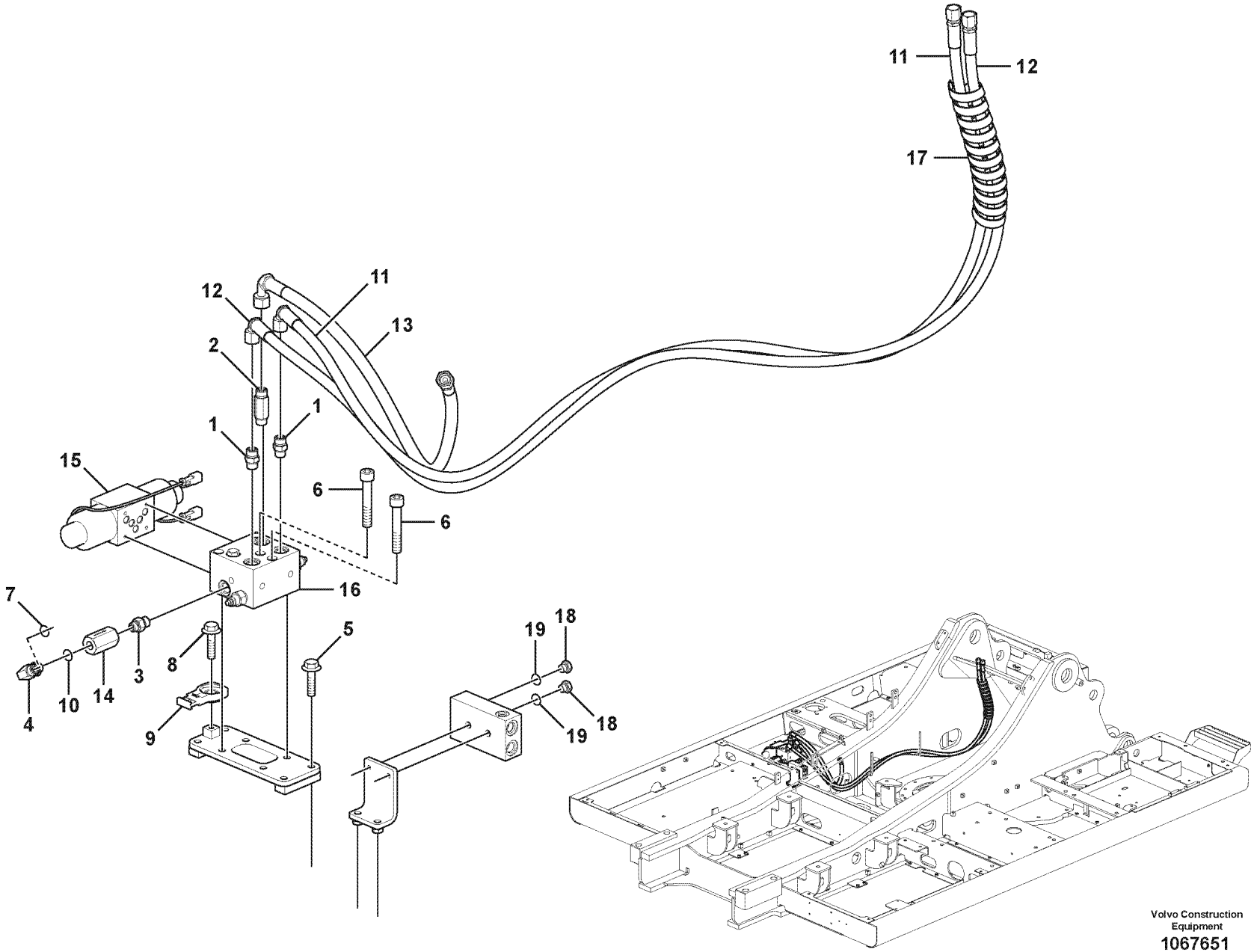


Volvo Construction Equipment

1067651

| Fig. | Part No. | Quantity 1 | 2 | 3 | PS | KIT | Description | Denominación | Denominação | Dénomination | Notes |
|---|---|---|---|---|---|---|---|---|---|---|---|
| 1 | **VOE 13933923** | 2 | | | | | Nipple | Niple | Niple | Raccord | |
| | **VOE 990738** | 2 | | | | | •O-ring | •Anillo tórico | •Anel-o | •Joint torique | |
| | **VOE 993321** | 2 | | | | | •O-ring | •Anillo tórico | •Anel-o | •Joint torique | (VOE 932040) |
| 2 | **VOE 937777** | 1 | | | | | Nipple | Niple | Niple | Raccord | |
| 2 | **VOE 990738** | 1 | | | | | •O-ring | •Anillo tórico | •Anel-o | •Joint torique | |
| 2 | **VOE 993321** | 1 | | | | | •O-ring | •Anillo tórico | •Anel-o | •Joint torique | (VOE 932040) |
| 3 | **VOE 14587477** | 1 | | | | | Connector | Unión | Conexão | Connexion | |
| | **VOE 983505** | 1 | | | | | •O-ring | •Anillo tórico | •Anel-o | •Joint torique | |
| | **VOE 993321** | 1 | | | | | •O-ring | •Anillo tórico | •Anel-o | •Joint torique | (VOE 932040) |
| 4 | **VOE 14880495** | 1 | | | | | Connector | Unión | Conexão | Connexion | |
| 5 | **VOE 946329** | 4 | | | | | Flange screw | Tornillo embridado | Parafuso flangeado | Vis à embase | |
| 6 | **VOE 984343** | 2 | | | | | Hex. socket screw | Tornillo de hexágono emb | Parafuso soquete sext | Vis à six pans creux | |
| 7 | **VOE 990738** | 1 | | | | | O-ring | Anillo tórico | Anel-o | Joint torique | |
| 8 | **VOE 946441** | 2 | | | | | Flange screw | Tornillo embridado | Parafuso flangeado | Vis à embase | |
| 9 | **VOE 14587635** | 1 | | | | | Clip | Clip | Clipe | Clip | |
| 10 | **VOE 983505** | 1 | | | | | O-ring | Anillo tórico | Anel-o | Joint torique | |
| 11 | **VOE 15087262** | 1 | | | | | Hose assembly | Conducto | Mangueira completa | Conduit flexible | |
| 12 | **VOE 15042429** | 1 | | | | | Hose assembly | Conducto | Mangueira completa | Conduit flexible | |
| 13 | **VOE 937807** | 1 | | | | | Hose assembly | Conducto | Mangueira completa | Conduit flexible | |
| 14 | **VOE 14531088** | 1 | | | | | Non-return valve | Válvula de retención | Válvula de retenção | Clapet antiretour | |
| 15 | **VOE 14586025** | 1 | | | | | Solenoid valve | Electroválvula | Válvula solenóide | Électrovanne | |
| | **VOE 14555279** | 1 | | | | | •Solenoid coil | •Bobina magnética | •Bobina solenóide | •Bobine magnétique | |
| 16 | **VOE 14586024** | 1 | | | | | Valve | Válvula | Válvula | Valve | |
| | **VOE 14594938** | 1 | | | | | •Relief valve | •Válvula de descarga | •Válvula de descarga | •Valve décharge | |
| 17 | **VOE 14541262** | 1 | | | | | Guard | Proteccion | Protecao | Protection | |
| 18 | **SA 9415-31021** | 2 | | | | | Plug | Tapon | Bujão | Bouchon | |
| 19 | **VOE 993320** | 2 | | | | | O-ring | Anillo tórico | Anel-o | Joint torique | |

| | | | | | |
|---|---|---|---|---|---|
| **1** | | **Commande hydraulique d'outil, équipement de talutage et rotateur sur flèche**<br>**Sistema hidráulico de operação, inclinação e rotor na lança**<br>**Hidráulica de trabajo, inclinación y rotador en la pluma**<br>**Working hydraulic, slope and rotator on boom** | Catalogue id **20615** | Group **924** |
| **2** | | | Illustr. No **1067651** | Section **1300** |
| **3** | | | Issue **PUB 20035940-B** | Page **1297** |
| **4** | | | | |
| **5** | | **8291945** | | |

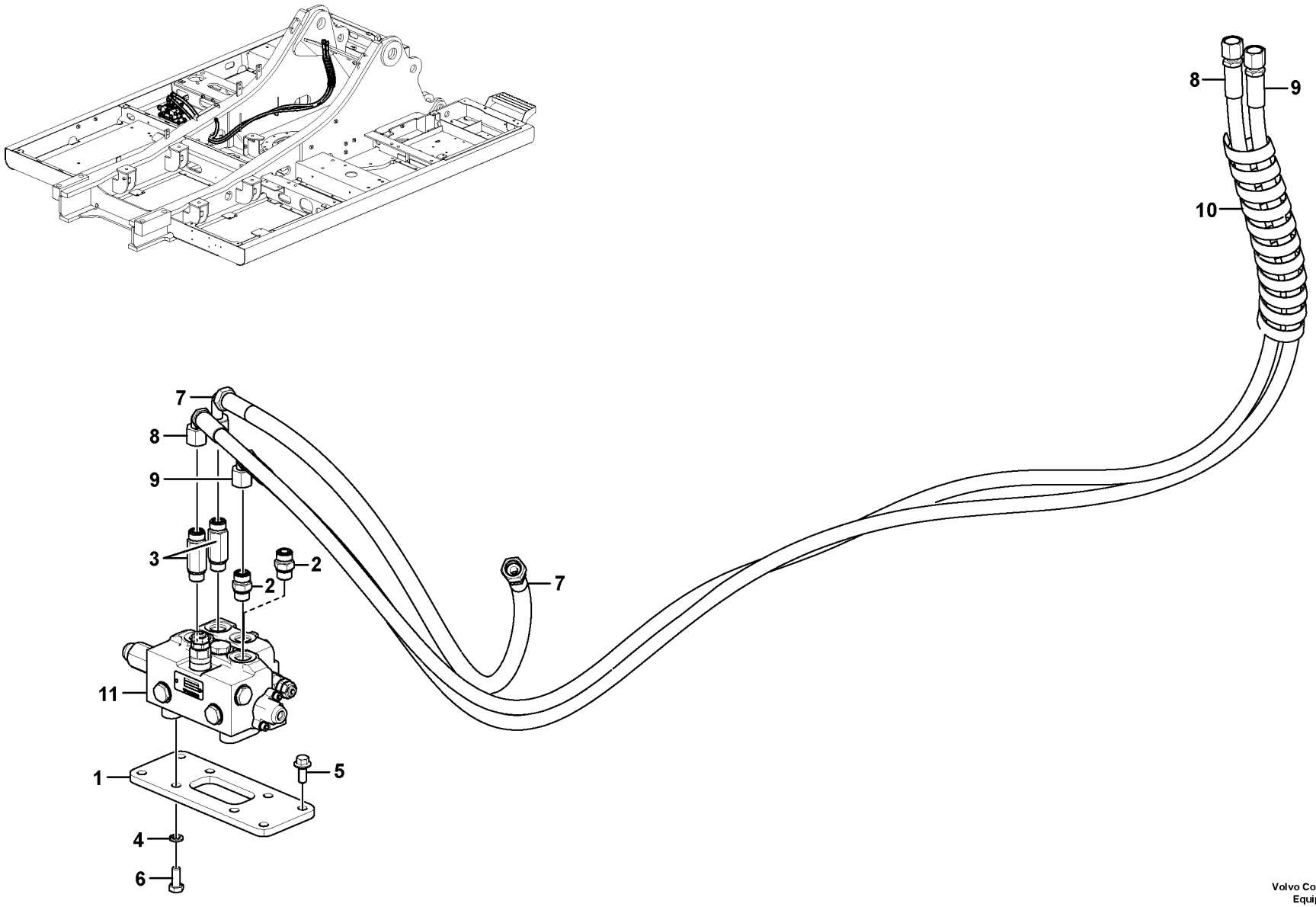


Volvo Construction Equipment
1067649

| Fig. | Part No. | Quantity 1 | 2 | 3 | PS | KIT | Description | Denominación | Denominação | Dénomination | Notes |
|---|---|---|---|---|---|---|---|---|---|---|---|
| 1 | **VOE 14557303** | 1 | | | | | Bracket | Consola | Suporte | Console | |
| 2 | **VOE 13933923** | 2 | | | | | Nipple | Niple | Niple | Raccord | |
| 3 | **VOE 937777** | 2 | | | | | Nipple | Niple | Niple | Raccord | |
| 3 | **VOE 990738** | 2 | | | | | •O-ring | •Anillo tórico | •Anel-o | •Joint torique | |
| 3 | **VOE 993321** | 2 | | | | | •O-ring | •Anillo tórico | •Anel-o | •Joint torique | (VOE 932040) |
| 4 | **VOE 955922** | 4 | | | | | Spring washer | Arandela elástica | Arruela de pressão | Rondelle élastique | |
| 5 | **VOE 946329** | 4 | | | | | Flange screw | Tornillo embridado | Parafuso flangeado | Vis à embase | |
| 6 | **VOE 993039** | 4 | | | | | Hexagon screw | Tornillo hexagonal | Parafuso sextavado | Vis à tête hexagonale | |
| 7 | **VOE 937365** | 1 | | | | | Hose assembly | Conducto | Mangueira completa | Conduit flexible | |
| 8 | **VOE 15087262** | 1 | | | | | Hose assembly | Conducto | Mangueira completa | Conduit flexible | |
| 9 | **VOE 15042429** | 1 | | | | | Hose assembly | Conducto | Mangueira completa | Conduit flexible | |
| 10 | **VOE 14541262** | 1 | | | | | Guard | Proteccion | Protecao | Protection | |
| 11 | **VOE 14544006** | 1 | | | | | Control valve | Válvula de control | Válvula controle | Valve contrôle | See group 912, Page 1051 |

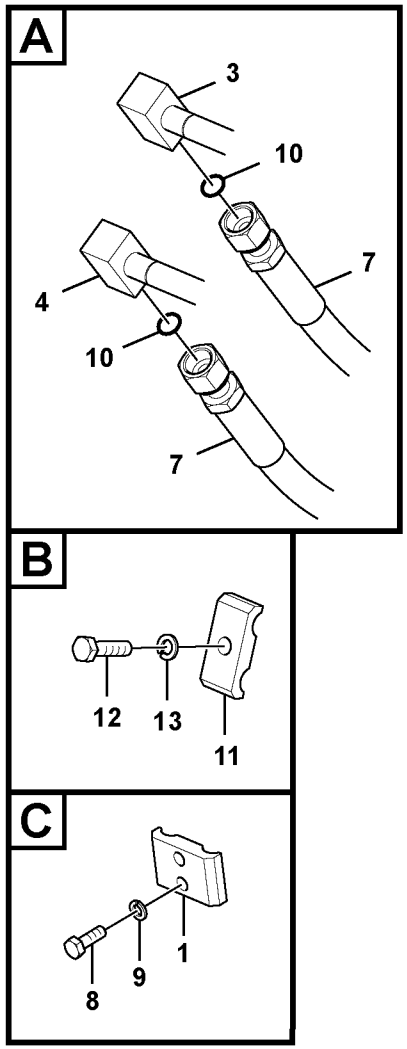


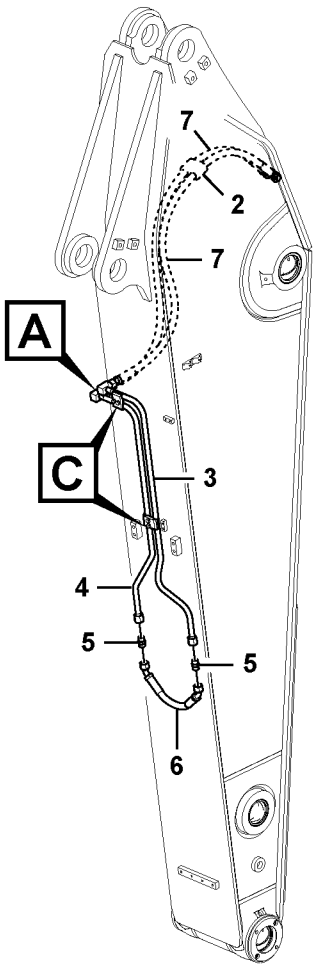


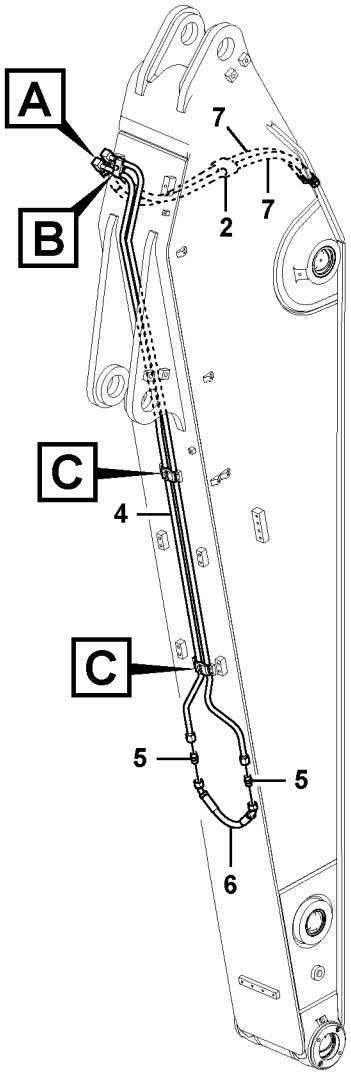


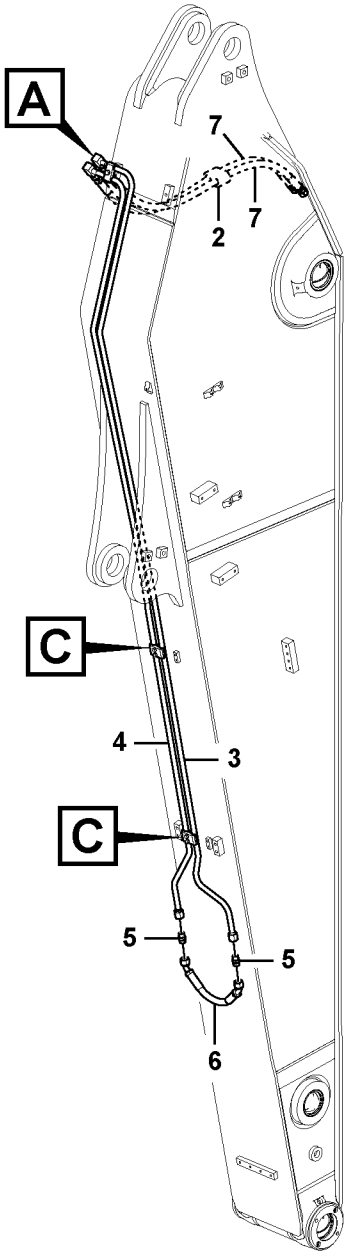


Volvo Construction Equipment

1023077

| Fig. | Part No. | Quantity 1 | 2 | 3 | 4 | 5 | PS | KIT | Description | Denominación | Denominação | Dénomination | Notes |
|---|---|---|---|---|---|---|---|---|---|---|---|---|---|
| 1 | **VOE 14541254** | 2 | 2 | 2 | | | | | Clamp | Abrazadera | Braçadeira | Collier serrage | |
| 2 | **VOE 14536108** | 1 | 1 | 1 | | | | | Clamp | Abrazadera | Braçadeira | Collier serrage | |
| 3 | **VOE 14557510** | 1 | | | | | | | Pipe | Canalizacion | Tubo | Canalisation | |
| 3 | **VOE 14557504** | | 1 | | | | | | Pipe Line | Tubería | | Conduite Tubula | |
| 3 | **VOE 14557512** | | | 1 | | | | | Pipe | Canalizacion | Tubo | Canalisation | |
| 4 | **VOE 14557511** | 1 | | | | | | | Pipe | Canalizacion | Tubo | Canalisation | |
| 4 | **VOE 14557505** | | 1 | | | | | | Pipe Line | Tubería | | Conduite Tubula | |
| 4 | **VOE 14557513** | | | 1 | | | | | Pipe | Canalizacion | Tubo | Canalisation | |
| 5 | **VOE 13933923** | 2 | 2 | 2 | | | | | Nipple | Niple | Niple | Raccord | |
| | **VOE 990738** | 2 | 2 | 2 | | | | | •O-ring | •Anillo tórico | •Anel-o | •Joint torique | |
| | **VOE 993321** | 2 | 2 | 2 | | | | | •O-ring | •Anillo tórico | •Anel-o | •Joint torique | |
| 6 | **VOE 14880905** | 1 | 1 | 1 | | | | | Hose | Manguera | Mangueira | Flexible | |
| 7 | **VOE 14881623** | 2 | | | | | | | Hose assembly | Conducto | Mangueira completa | Conduit flexible | |
| 7 | **VOE 14881622** | | 2 | 2 | | | | | Hose assembly | Conducto | Mangueira completa | Conduit flexible | |
| 8 | **VOE 983243** | 4 | 4 | 4 | | | | | Hexagon screw | Tornillo hexagonal | Parafuso sextavado | Vis à tête hexagonale | |
| 9 | **VOE 955921** | 4 | 4 | 4 | | | | | Spring washer | Arandela elástica | Arruela de pressão | Rondelle élastique | |
| 10 | **VOE 990738** | 2 | 2 | 2 | | | | | O-ring | Anillo tórico | Anel-o | Joint torique | |
| 11 | **VOE 14881202** | | 1 | 1 | | | | | Clamp | Abrazadera | Braçadeira | Collier serrage | |
| 12 | **VOE 983253** | | 1 | 1 | | | | | Hexagon screw | Tornillo hexagonal | Parafuso sextavado | Vis à tête hexagonale | |
| 13 | **VOE 955922** | | 1 | 1 | | | | | Spring washer | Arandela elástica | Arruela de pressão | Rondelle élastique | |

| | |
|---|---|
| **1** | **8281117** |
| **2** | **8281118** |
| **3** | **8281119** |
| **4** | |
| **5** | |

**Commande hydraulique d'outil, équipement de talutage et rotateur sur balancier**
**Sistema hidráulico de operação, inclinação e rotor no braço**
**Hidráulica de trabajo, inclinación y rotador en el brazo**
**Working hydraulic, slope and rotator on dipper arm**

| | |
|---|---|
| Catalogue id **20615** | Group **924** |
| Illustr. No **1023077** | Section **1600** |
| Issue **PUB 20035940-B** | Page **1301** |

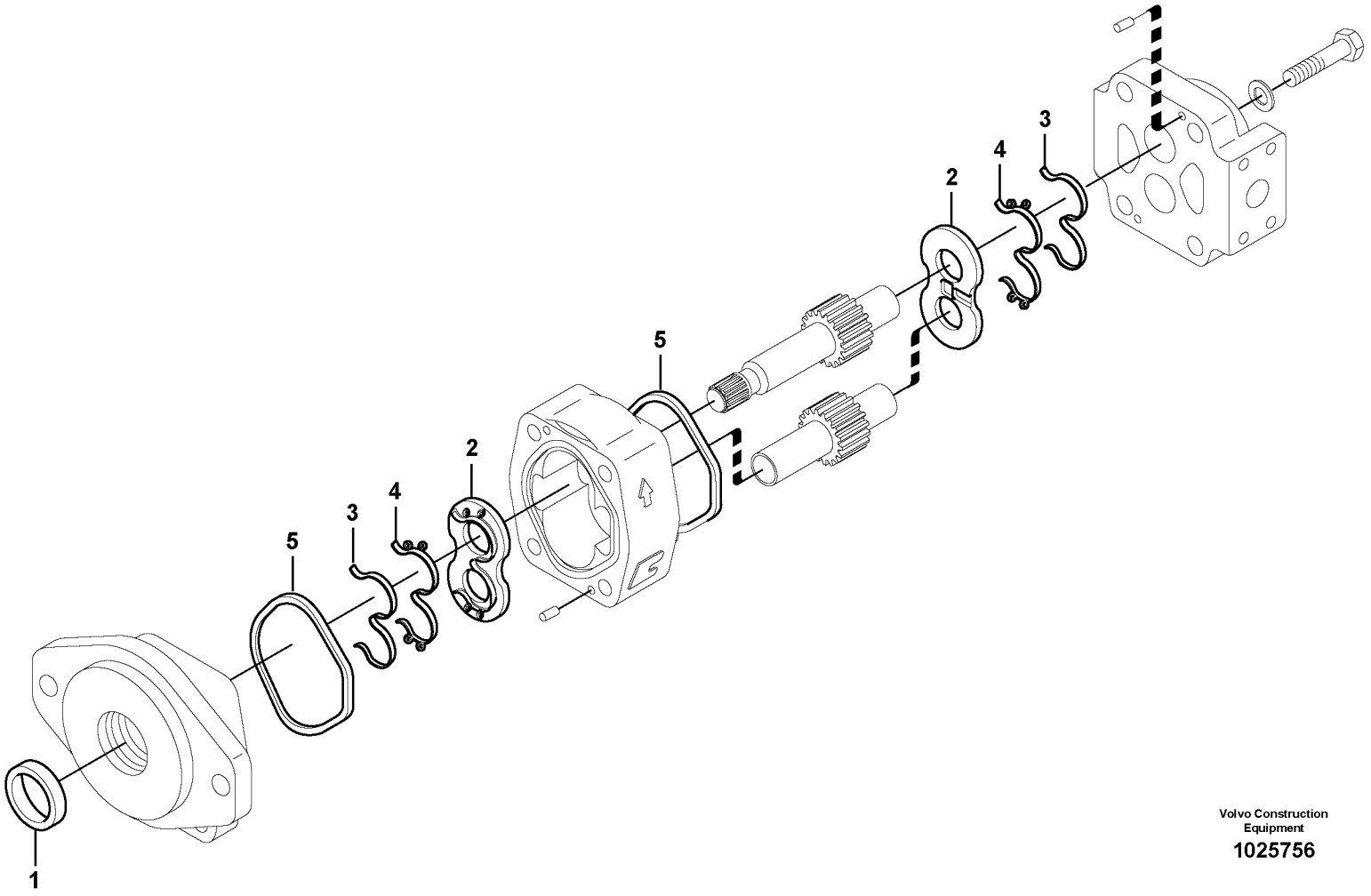


Volvo Construction Equipment

1025756

| Fig. | Part No. | Quantity 1 | 2 | 3 | P S | K I T | Description | Denominación | Denominação | Dénomination | Notes |
|---|---|---|---|---|---|---|---|---|---|---|---|
| | **VOE 14570452** | 1 | | | | | Gear pump | Bomba de engranaje | Bomba a engrenagem | Pompe engrenages | |
| 1 | **VOE 14596370** | 1 | | | | | •Sealing | •Junta | •Vedação | •Étanchéité | |
| 2 | **VOE 14536197** | 4 | | | OP | K | •Plate | •Chapa | •Chapa | •Tôle | |
| 3 | | 4 | | | NS | K | •Seal | •Junta | •Vedação | •Joint | |
| 4 | | 4 | | | NS | K | •Seal | •Junta | •Vedação | •Joint | |
| 5 | | 4 | | | NS | K | •Seal | •Junta | •Vedação | •Joint | |
| 100 | **VOE 14577808** | 1 | | | | | Sealing Kit | Juego Retenes | Kit de vedação | Jeu Joints | |

| | | | | |
|---|---|---|---|---|
| **1** | | **Pompe à engrenages hydr pour raccord rapide et rotator**<br>**Bomba de engrenagem hidráulica para o acoplamento rápido e o rotor**<br>**Bomba hidráulica de engranajes para enganche rápido y rotador**<br>**Hydraulic gear pump for quickfit and rotator** | Catalogue id **20615** | Group **924** |
| **2** | | | Illustr. No **1025756** | Section **2100** |
| **3** | | | Issue **PUB 20035940-B** | Page **1303** |
| **4** | | | | |
| **5** | | **8289683** | | |

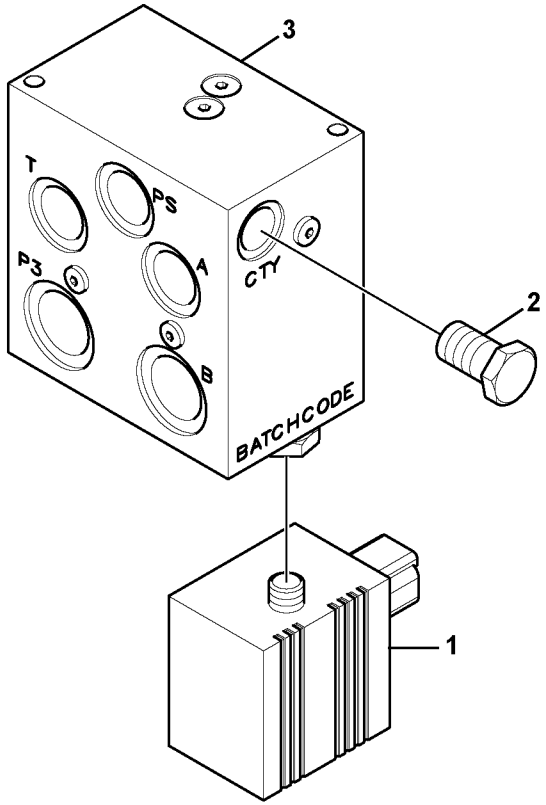
3
T
PS
P3
A
CTY
2
B
BATCHCODE
1

| Fig. | Part No. | Quantity 1 | 2 | 3 | PS | KIT | Description | Denominación | Denominação | Dénomination | Notes |
|---|---|---|---|---|---|---|---|---|---|---|---|
| | **VOE 14539484** | 1 | | | | | Valve | Válvula | Válvula | Valve | |
| 1 | **VOE 14522411** | 1 | | | | | •Solenoid valve | •Electroválvula | •Válvula solenóide | •Électrovanne | |
| 2 | **VOE 14513668** | 1 | | | | | •Plug | •Tapon | •Bujão | •Bouchon | |
| 3 | **VOE 14522410** | 1 | | | | | •Valve | •Válvula | •Válvula | •Valve | |
| 100 | **VOE 14550173** | 1 | | | | | Sealing Kit | Juego Retenes | Kit de vedação | Jeu Joints | |

| | | | | |
|---|---|---|---|---|
| **1** | | **Valve, porte-outil**<br>**Válvula, acoplamento rápido**<br>**Válvula de acoplamiento rápido**<br>**Valve, quickfit** | Catalogue id **20615** | Group **924** |
| **2** | | | Illustr. No **1022945** | Section **3100** |
| **3** | | | Issue **PUB 20035940-B** | Page **1305** |
| **4** | | | | |
| **5** | | **8285579, 8287665, 8293171, 8293172** | | |

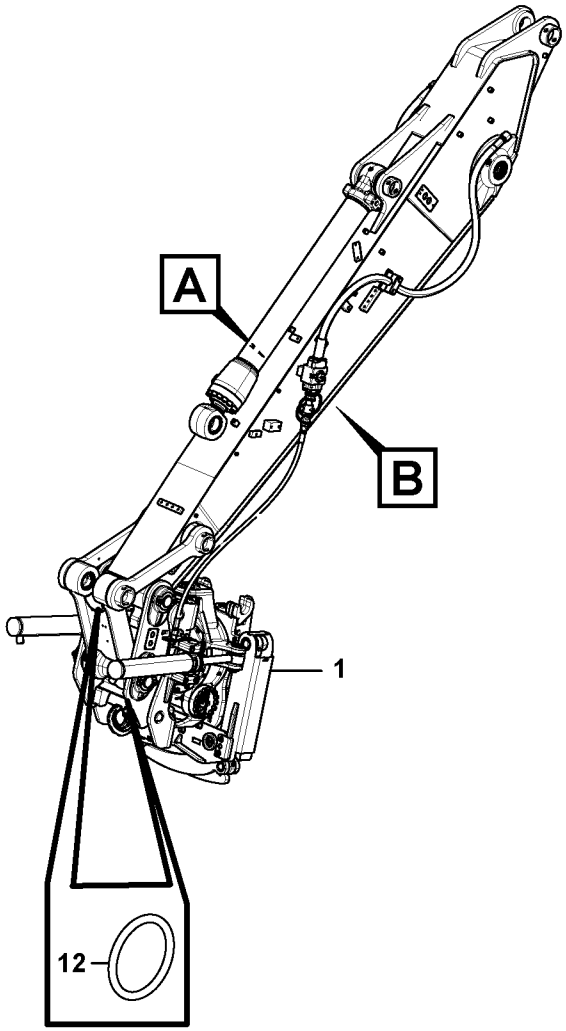


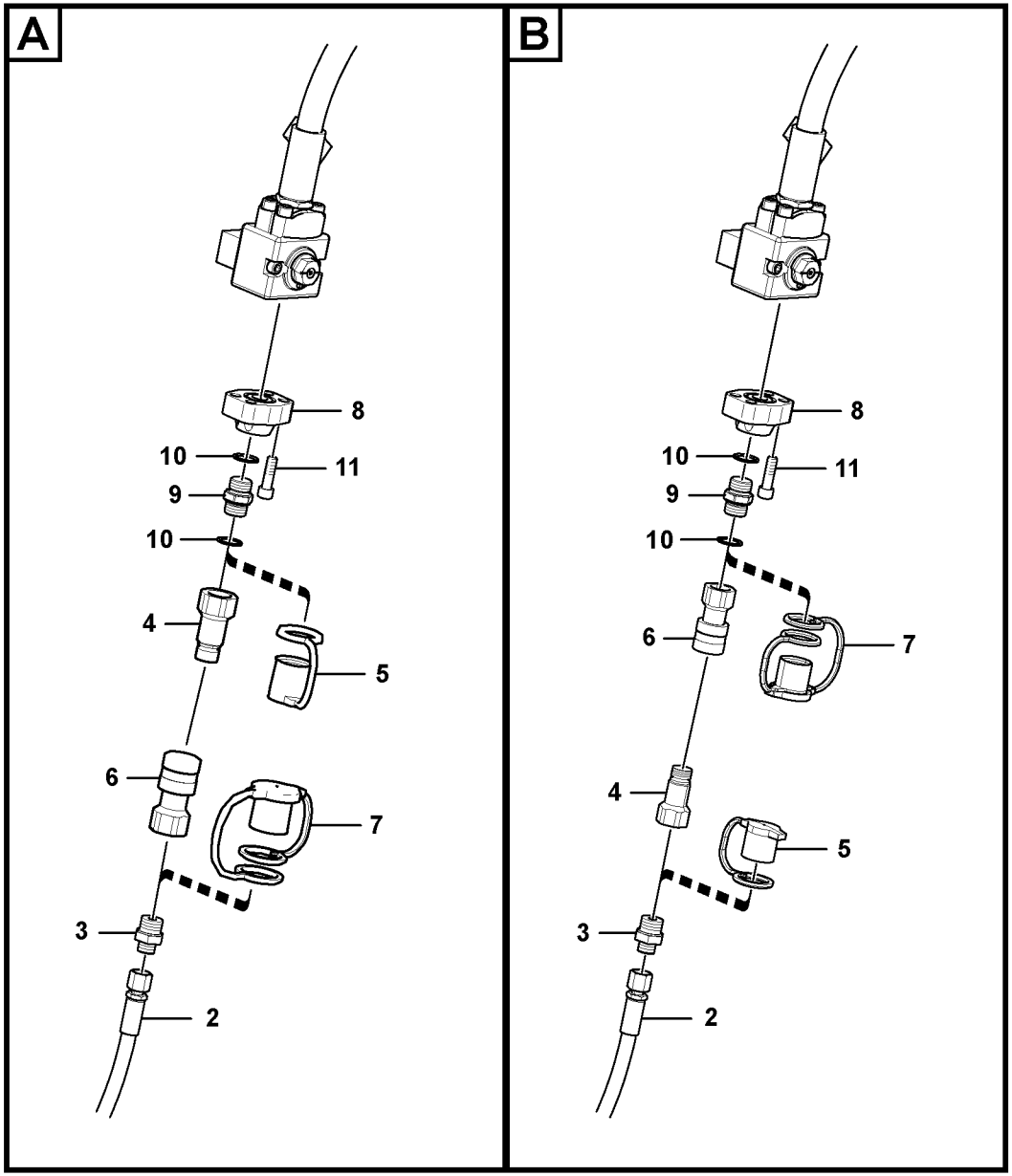


Volvo Construction Equipment
1030062

| Fig. | Part No. | Quantity 1 | 2 | 3 | 4 | 5 | PS | KIT | Description | Denominación | Denominação | Dénomination | Notes |
|---|---|---|---|---|---|---|---|---|---|---|---|---|---|
| 1 | | 1 | | | | | NS | | Tool | Aparejo | Ferramenta | Outil | X26 FOR S1-S1 GR |
| | | | 1 | | | | NS | | Tool | Aparejo | Ferramenta | Outil | X26 FOR S70-S70 GR |
| | | | | 1 | | | NS | | Tool | Aparejo | Ferramenta | Outil | X26 FOR S1-S1 |
| | | | | | 1 | | NS | | Tool | Aparejo | Ferramenta | Outil | X26 FOR S70-S70 |
| 2 | **VOE 17200838** | 2 | 2 | 2 | 2 | | | | •Hose assembly | •Conducto | •Mangueira completa | •Conduit flexible | |
| 3 | **VOE 13933917** | 2 | 2 | 2 | 2 | | | | •Nipple | •Niple | •Niple | •Raccord | |
| 4 | **VOE 11306031** | 2 | 2 | 2 | 2 | | | | •Quick connecting kit | •Kit acoplamiento rapid .. | • | •Raccord rapide | |
| 5 | **VOE 11305833** | 2 | 2 | 2 | 2 | | | | •Dust cover | •Protección de polvo | •Tampa proteção | •Pare-poussière | |
| 6 | **VOE 11306030** | 2 | 2 | 2 | 2 | | | | •Quick connecting kit | •Kit acoplamiento rapid .. | • | •Raccord rapide | |
| 7 | **VOE 11305834** | 2 | 2 | 2 | 2 | | | | •Dust cover | •Protección de polvo | •Tampa proteção | •Pare-poussière | |
| 8 | **VOE 14600947** | 2 | 2 | 2 | 2 | | | | Flange | Brida | Flange | Bride | |
| 9 | **VOE 11306032** | 2 | 2 | 2 | 2 | | | | Nipple | Niple | Niple | Raccord | |
| 10 | **VOE 13947628** | 4 | 4 | 4 | 4 | | | | Plane gasket | Junta plana | Junta plana | Joint plan | |
| 11 | **VOE 984090** | 8 | 8 | 8 | 8 | | | | Hex. socket screw | Tornillo de hexágono e... | Parafuso soquete sext... | Vis à six pans creux | |

| | |
|---|---|
| **1** | **8290928** |
| **2** | **8290929** |
| **3** | **8290930** |
| **4** | **8290931** |
| **5** | |

**Rotateur**

**Rotador**

**Rotator**

| | |
|---|---|
| Catalogue id **20615** | Group **924** |
| Illustr. No **1030062** | Section **4000** |
| Issue **PUB 20035940-B** | Page **1307** |





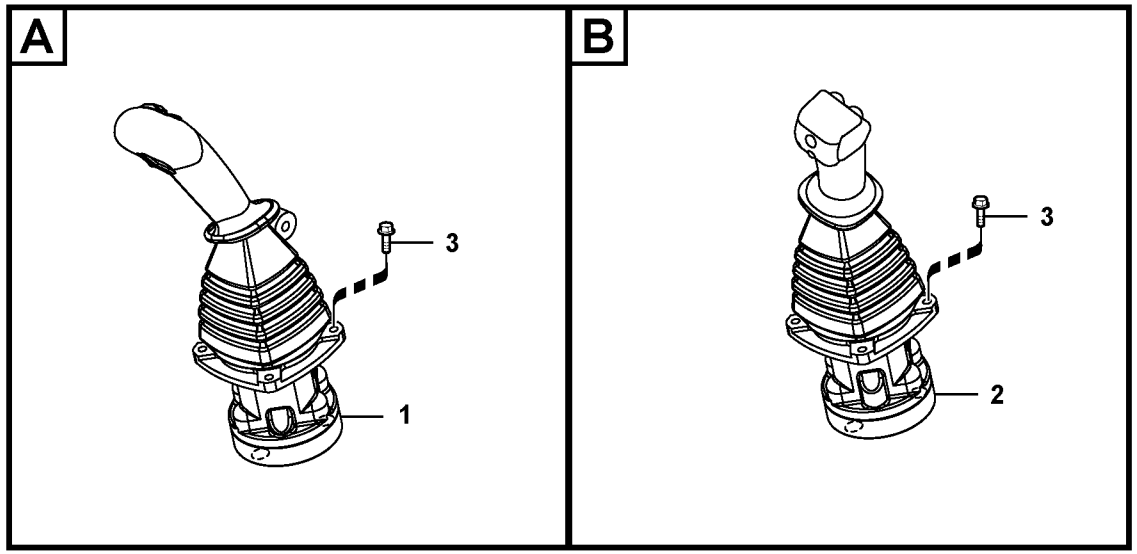


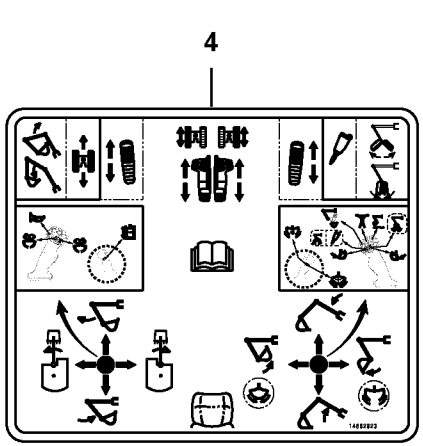


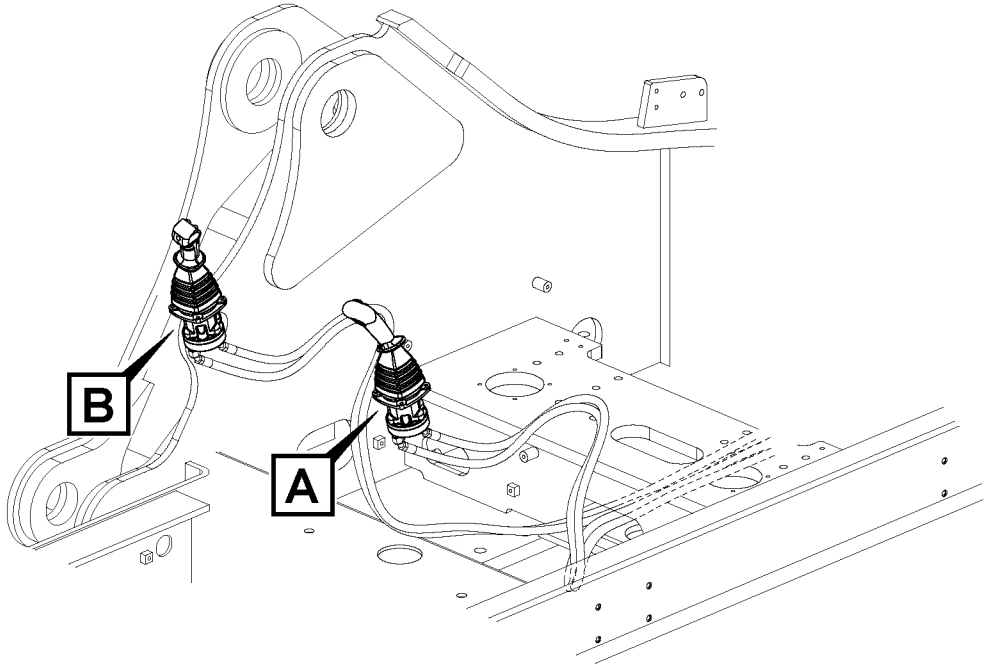


Volvo Construction Equipment

1030064

| Fig. | Part No. | Quantity 1 | 2 | 3 | PS | KIT | Description | Denominación | Denominação | Dénomination | Notes |
|---|---|---|---|---|---|---|---|---|---|---|---|
| 1 | **VOE 14658008** | 1 | | | | | Remote Control Valve | Válvula de control remoto | Válvula de controle remoto | Vanne de commande à dis. | (VOE 14658001) LH |
| 2 | **VOE 14658009** | 1 | | | | | Remote Control Valve | Válvula de control remoto | Válvula de controle remoto | Vanne de commande à dis. | (VOE 14658002) RH |
| 3 | **VOE 13946934** | 8 | | | | | Screw | Tornillo | Parafuso | Vis | |
| 4 | **VOE 14662923** | 1 | | | | | Decal | Calcomanía | Decalque | Autocollant | |

| | | | | |
|---|---|---|---|---|
| **1** | **8294619** | **Système servo, valve de commande télécommandée**<br>**Sistema servo, válvula de controle remoto**<br>**Servosistema, válvula de mando a distancia**<br>**Servo system, remote control valve** | Catalogue id **20615** | Group **924** |
| **2** | | | Illustr. No **1030064** | Section **4200** |
| **3** | | | Issue **PUB 20035940-B** | Page **1309** |
| **4** | | | | |
| **5** | | | | |

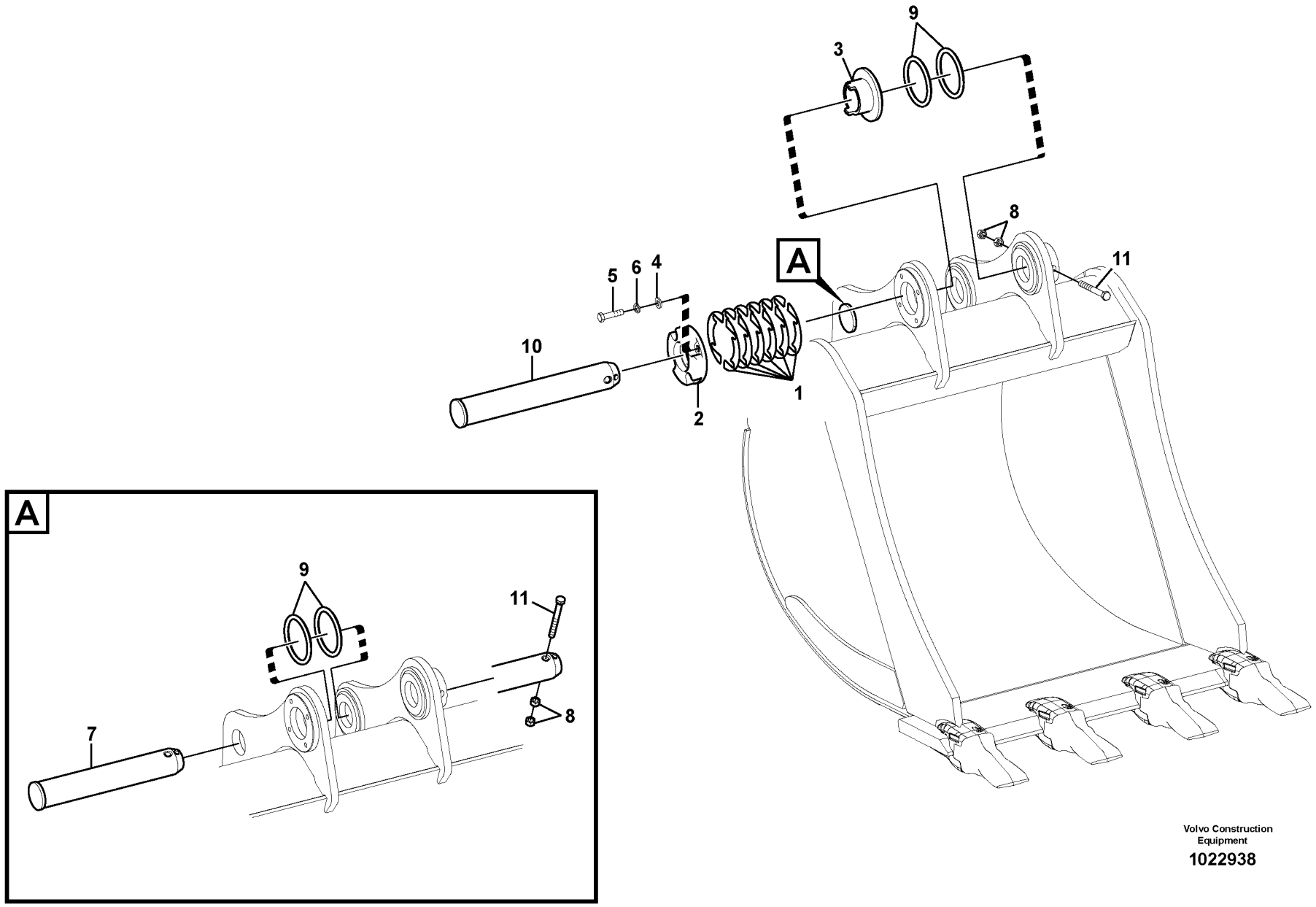


Volvo Construction Equipment

1022938

| Fig. | Part No. | Quantity 1 | 2 | 3 | 4 | 5 | PS | KIT | Description | Denominación | Denominação | Dénomination | Notes |
|---|---|---|---|---|---|---|---|---|---|---|---|---|---|
| 1 | **SA 1172-03260** | 12 | 12 | | | | | | Shim | Laminilla de ajuste | Calço de ajuste | Cale réglage | |
| 1 | **VOE 14547826** | | | 12 | | 12 | | | Shim | Laminilla de ajuste | Calço de ajuste | Cale réglage | |
| 2 | **VOE 14537249** | 1 | 1 | | | | | | Cover | Capo | Tampa | Capot | |
| 2 | **SA 1172-01071** | | | 1 | | | | | Cover | Capo | Tampa | Capot | |
| 3 | **VOE 14545418** | 1 | 1 | | | | | | Bushing | Casquillo | Bucha | Bague | |
| 3 | **VOE 14544984** | | | 1 | | | | | Bushing | Casquillo | Bucha | Bague | |
| 4 | **VOE 992045** | 4 | 4 | 4 | | | | | Plain washer | Arandela plana | Arruela simples | Rondelle plane | |
| 5 | **VOE 993422** | 4 | 4 | | | | | | Hexagon screw | Tornillo hexagonal | Parafuso sextavado | Vis à tête hexagonale | |
| 5 | **VOE 1629544** | | | 4 | | | | | Hexagon screw | Tornillo hexagonal | Parafuso sextavado | Vis à tête hexagonale | |
| 6 | **VOE 955926** | 4 | 4 | 4 | | | | | Spring washer | Arandela elástica | Arruela de pressão | Rondelle élastique | |
| 7 | **VOE 14511055** | 1 | 1 | | 1 | | | | Pin | Pasador | Pino | Goupille | |
| 7 | **VOE 14547821** | | | 1 | | | | | Pin | Pasador | Pino | Goupille | |
| 8 | **VOE 979021** | 4 | 4 | 4 | 4 | 2 | | | Hexagon nut | Tuerca hexagonal | Porca sextavada | Écrou hexagonal | |
| 9 | **VOE 14880693** | 4 | 4 | | 4 | | | | Ring | Anillo | Anel | Bague | |
| 9 | **VOE 14881185** | | | 4 | | 2 | | | Ring | Anillo | Anel | Bague | |
| 10 | **VOE 14511056** | 1 | 1 | | 1 | | | | Pin | Pasador | Pino | Goupille | |
| 10 | **VOE 14547822** | | | 1 | | 1 | | | Pin | Pasador | Pino | Goupille | |
| 11 | **VOE 992062** | 2 | | 2 | | 1 | | | Hexagon screw | Tornillo hexagonal | Parafuso sextavado | Vis à tête hexagonale | |
| 11 | **VOE 992586** | | 2 | | 2 | | | | Hexagon screw | Tornillo hexagonal | Parafuso sextavado | Vis à tête hexagonale | |

| | |
|---|---|
| **1** | **8281264** |
| **2** | **8281271** |
| **3** | **8281274** |
| **4** | **8281278** |
| **5** | **8281357** |

**Articulations, godet**
**Articulações da caçamba**
**Acoplamientos para la cuchara**
**Links to bucket**

| | |
|---|---|
| Catalogue id **20615** | Group **925** |
| Illustr. No **1022938** | Section **1400** |
| Issue **PUB 20035940-B** | Page **1311** |

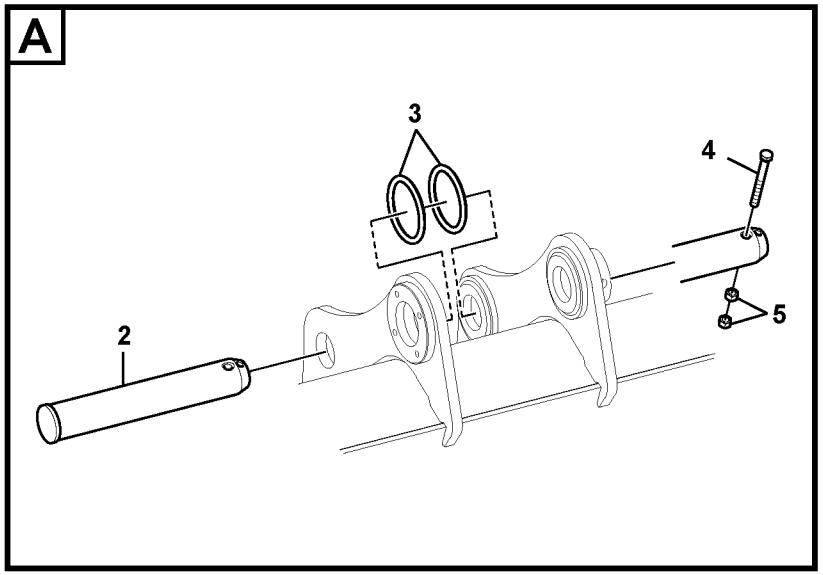


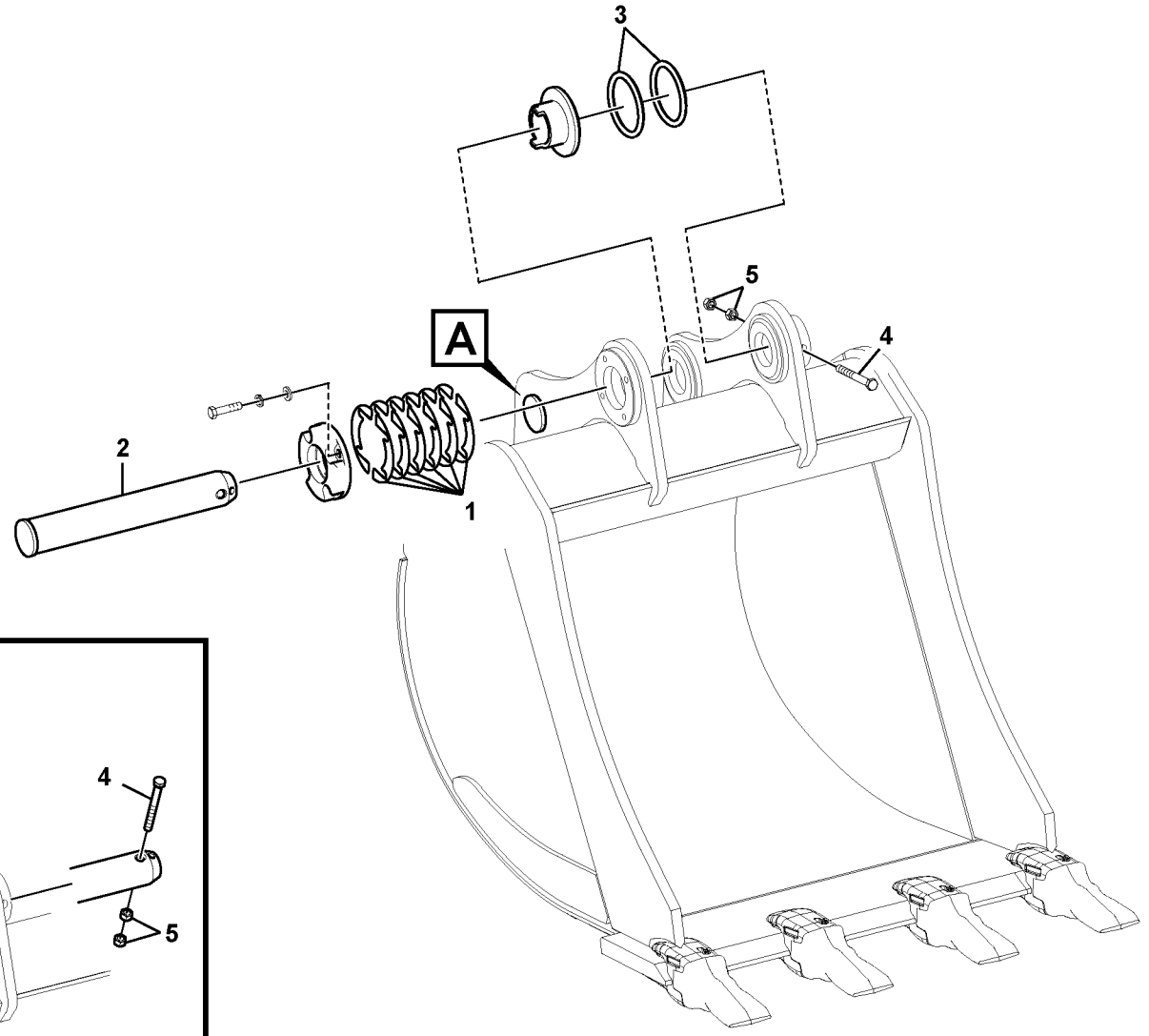


Volvo Construction Equipment

1068645

| Fig. | Part No. | Quantity 1 | 2 | 3 | PS | KIT | Description | Denominación | Denominação | Dénomination | Notes |
|---|---|---|---|---|---|---|---|---|---|---|---|
| 1 | **VOE 14547826** | 12 | | | | | Shim | Laminilla de ajuste | Calço de ajuste | Cale réglage | |
| 2 | **VOE 14511730** | 2 | | | | | Pin | Pasador | Pino | Goupille | |
| 3 | **VOE 14880693** | 4 | | | | | Ring | Anillo | Anel | Bague | |
| 4 | **VOE 992586** | 2 | | | | | Hexagon screw | Tornillo hexagonal | Parafuso sextavado | Vis à tête hexagonale | |
| 5 | **VOE 979021** | 4 | | | | | Hexagon nut | Tuerca hexagonal | Porca sextavada | Écrou hexagonal | |

| | | | | |
|---|---|---|---|---|
| **1** | **8284838** | **Articulations, godet**<br>**Articulações da caçamba**<br>**Acoplamientos para la cuchara**<br>**Links to bucket** | Catalogue id **20615** | Group **925** |
| **2** | | | Illustr. No **1068645** | Section **1410** |
| **3** | | | Issue **PUB 20035940-B** | Page **1313** |
| **4** | | | | |
| **5** | | | | |

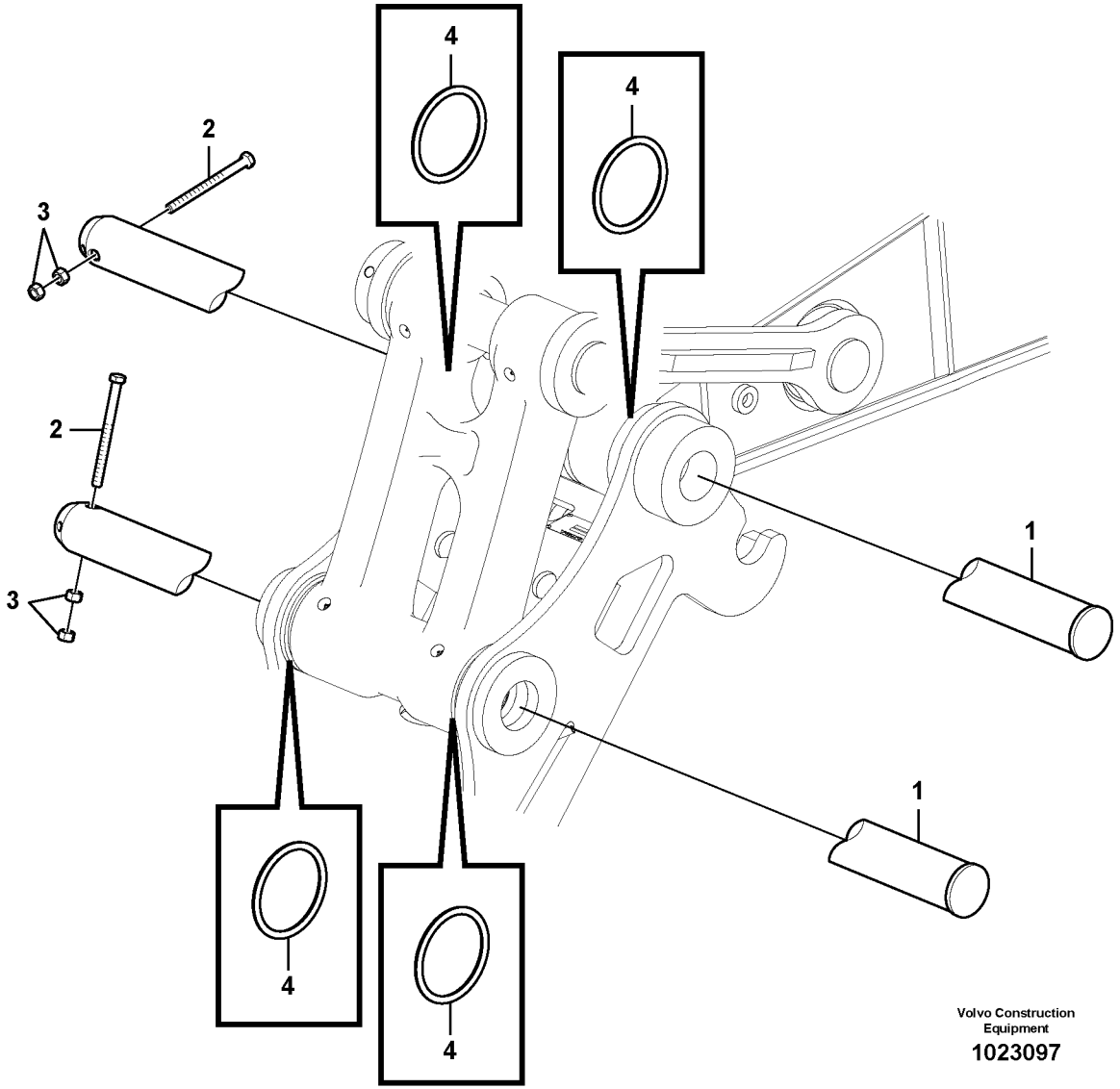
4
4
2
3
2
3
1
1
4
4
Volvo Construction
Equipment
1023097

| Fig. | Part No. | Quantity 1 | 2 | 3 | 4 | 5 | PS | KIT | Description | Denominación | Denominação | Dénomination | Notes |
|---|---|---|---|---|---|---|---|---|---|---|---|---|---|
| 1 | **VOE 14511056** | 2 | 2 | 2 | 2 | 1 | | | Pin | Pasador | Pino | Goupille | |
| 2 | **SA 9011-21627** | 2 | 2 | 2 | 2 | 1 | | | Hexagon screw | Tornillo hexagonal | Parafuso sextavado | Vis à tête hexagonale | |
| 3 | **VOE 979021** | 4 | 4 | 4 | 4 | 2 | | | Hexagon nut | Tuerca hexagonal | Porca sextavada | Écrou hexagonal | |
| 4 | **VOE 14880693** | 4 | 4 | 4 | 4 | 2 | | | Ring | Anillo | Anel | Bague | |

| | |
|---|---|
| **1** | **8281084, 8281086** |
| **2** | **8281087, 8283217** |
| **3** | **8283218, 8283219** |
| **4** | **8283233** |
| **5** | **8281957** |

**Articulations, godet**
**Articulações da caçamba**
**Acoplamientos para la cuchara**
**Links to bucket**

| | |
|---|---|
| Catalogue id **20615** | Group **925** |
| Illustr. No **1023097** | Section **2200** |
| Issue **PUB 20035940-B** | Page **1315** |

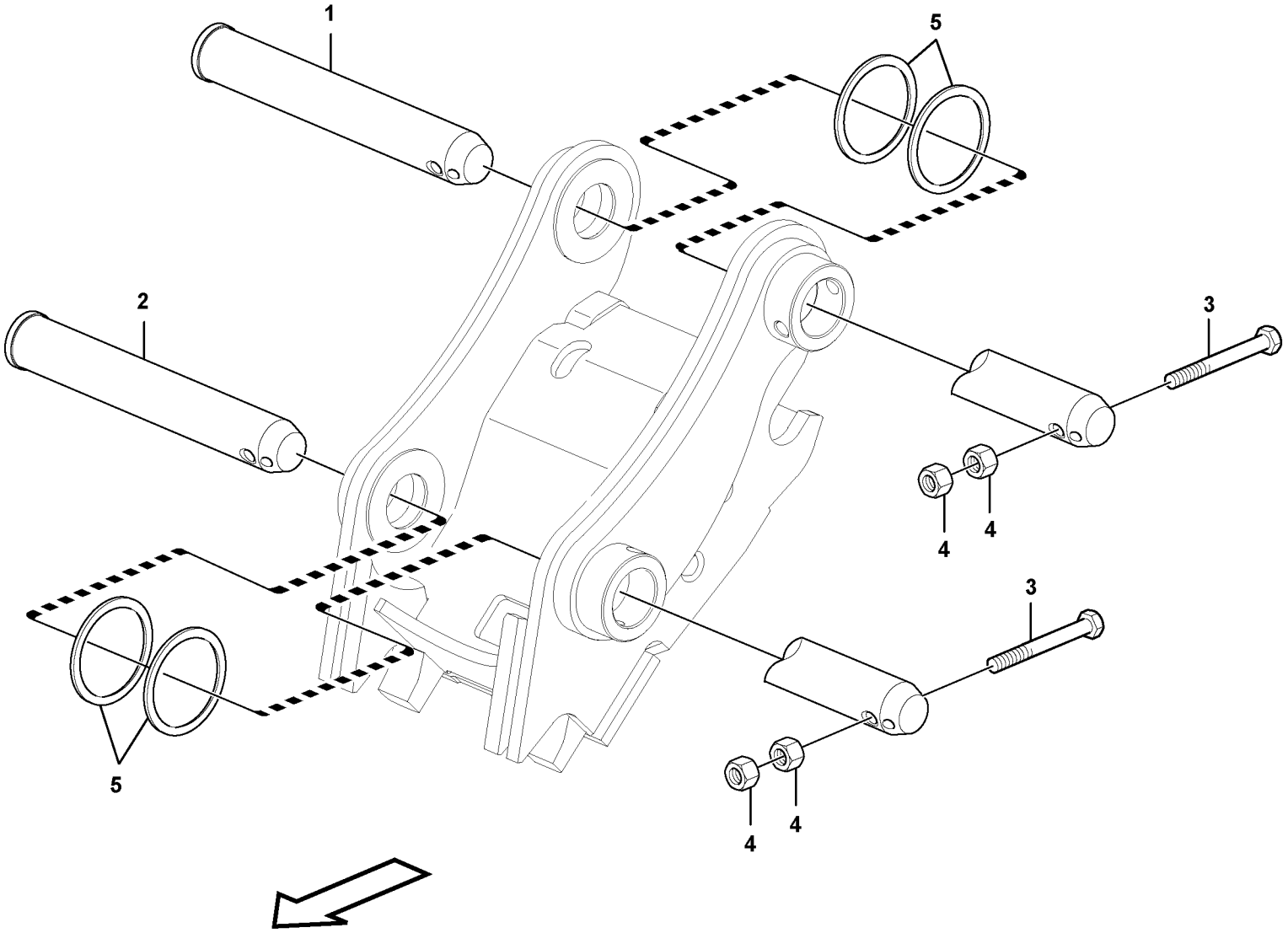


Volvo Construction Equipment

1063935

| Fig. | Part No. | Quantity 1 | 2 | 3 | PS | KIT | Description | Denominación | Denominação | Dénomination | Notes |
|---|---|---|---|---|---|---|---|---|---|---|---|
| 1 | **VOE 14511056** | 1 | | | | | Pin | Pasador | Pino | Goupille | |
| 2 | **VOE 14511055** | 1 | | | | | Pin | Pasador | Pino | Goupille | |
| 3 | **VOE 992586** | 2 | | | | | Hexagon screw | Tornillo hexagonal | Parafuso sextavado | Vis à tête hexagonale | |
| 4 | **VOE 979021** | 4 | | | | | Hexagon nut | Tuerca hexagonal | Porca sextavada | Écrou hexagonal | |
| 5 | **VOE 14880693** | 4 | | | | | Ring | Anillo | Anel | Bague | |

| | | | | |
|---|---|---|---|---|
| **1** | **8296850** | **Articulations, godet**<br>**Articulações da caçamba**<br>**Acoplamientos para la cuchara**<br>**Links to bucket** | Catalogue id **20615** | Group **925** |
| **2** | | | Illustr. No **1063935** | Section **2210** |
| **3** | | | Issue **PUB 20035940-B** | Page **1317** |
| **4** | | | | |
| **5** | | | | |

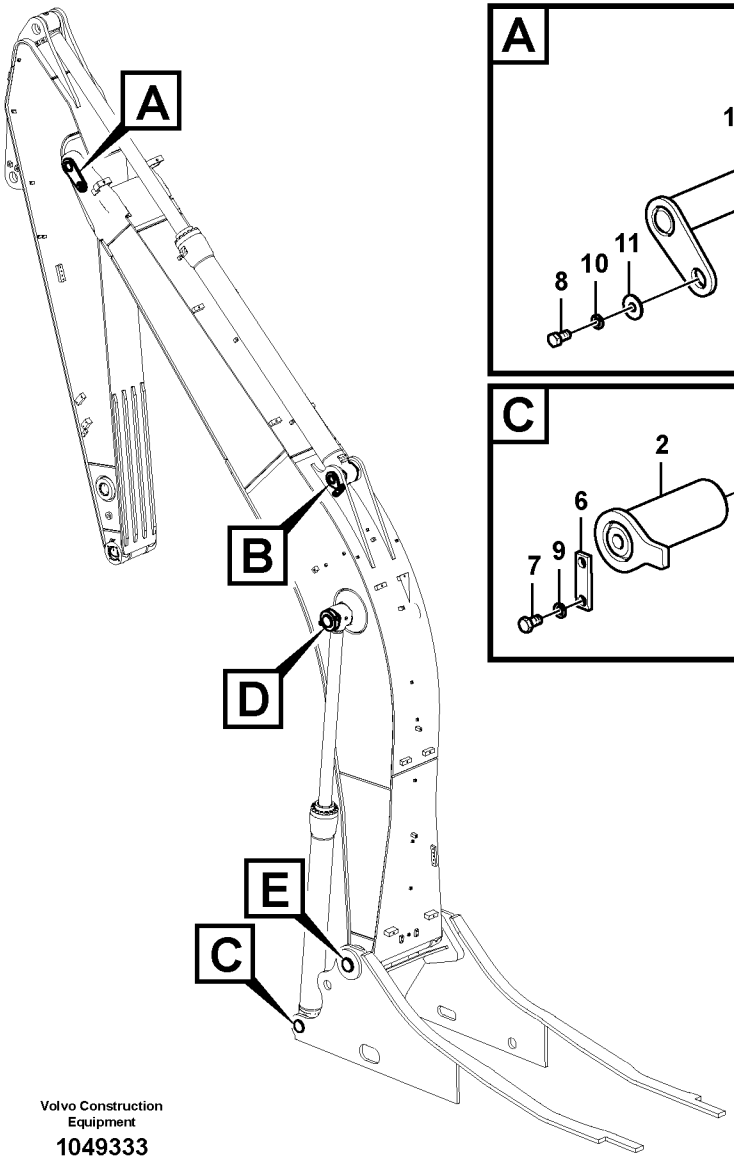


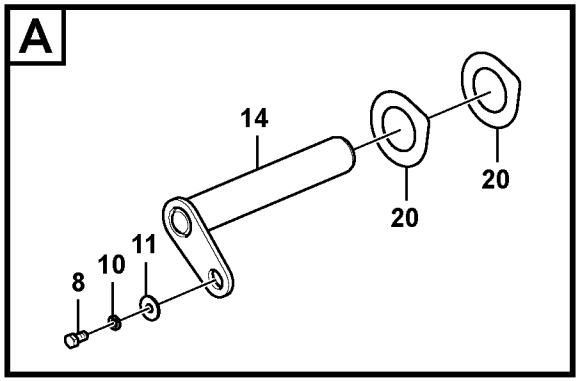


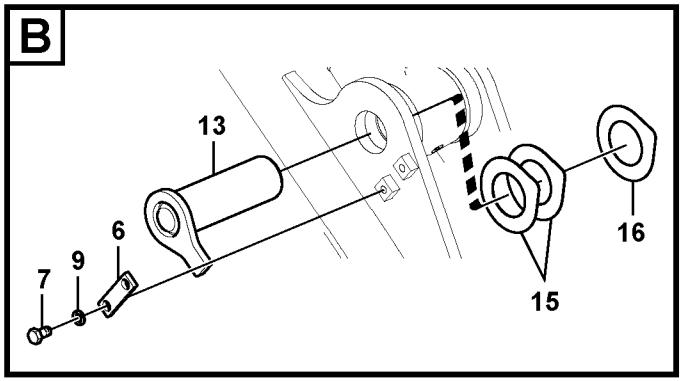





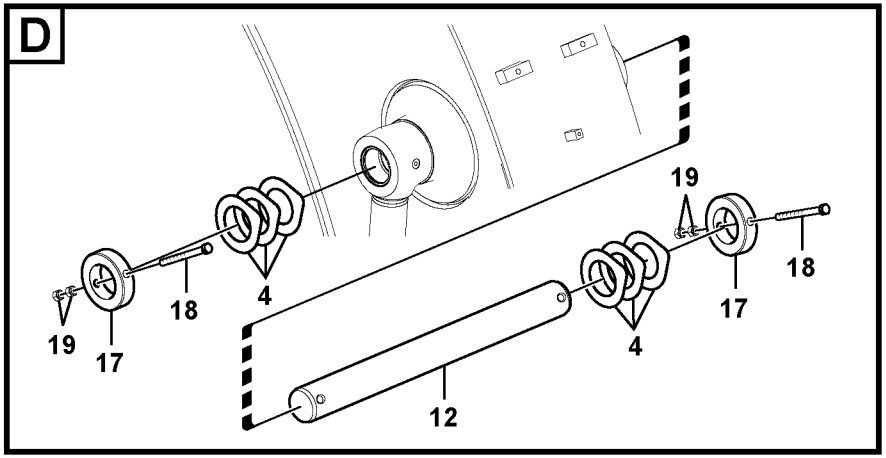


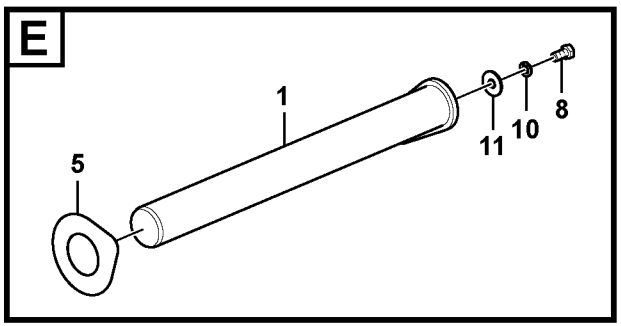


Volvo Construction Equipment

1049333

| Fig. | Part No. | Quantity 1 | 2 | 3 | 4 | 5 | PS | KIT | Description | Denominación | Denominação | Dénomination | Notes |
|---|---|---|---|---|---|---|---|---|---|---|---|---|---|
| 1 | **VOE 14570164** | 1 | 1 | 1 | 1 | | | | Pin | Pasador | Pino | Goupille | |
| 2 | **VOE 14549326** | 2 | 2 | 2 | 2 | | | | Pin | Pasador | Pino | Goupille | |
| 3 | **VOE 14549167** | 2 | 2 | 2 | 2 | | | | Shim | Laminilla de ajuste | Calço de ajuste | Cale réglage | |
| 4 | **VOE 14549168** | 8 | 8 | 8 | 8 | | | | Shim | Laminilla de ajuste | Calço de ajuste | Cale réglage | |
| 5 | **VOE 14570165** | 3 | 3 | 3 | 3 | | | | Shim | Laminilla de ajuste | Calço de ajuste | Cale réglage | |
| 6 | **VOE 14543943** | 3 | 3 | 3 | 3 | | | | Lock | Cierre | Trava | Serrure | |
| 7 | **VOE 991643** | 6 | 6 | 6 | 6 | | | | Hexagon screw | Tornillo hexagonal | Parafuso sextavado | Vis à tête hexagonale | |
| 8 | **VOE 991646** | 2 | 2 | 2 | 2 | | | | Hexagon screw | Tornillo hexagonal | Parafuso sextavado | Vis à tête hexagonale | |
| 9 | **VOE 955926** | 6 | 6 | 6 | 6 | | | | Spring washer | Arandela elástica | Arruela de pressão | Rondelle élastique | |
| 10 | **SA 9213-20000** | 2 | 2 | 2 | 2 | | | | Spring washer | Arandela elástica | Arruela de pressão | Rondelle élastique | |
| 11 | **VOE 14547535** | 2 | 2 | 2 | 2 | | | | Washer | Arandela | Arruela | Rondelle | |
| 12 | **VOE 14551431** | 1 | 1 | 1 | 1 | | | | Pin | Pasador | Pino | Goupille | |
| 13 | **VOE 14543190** | 1 | 1 | 1 | 1 | | | | Pin | Pasador | Pino | Goupille | |
| 14 | **VOE 14551519** | 1 | 1 | 1 | 1 | | | | Pin | Pasador | Pino | Goupille | |
| 15 | **VOE 14545175** | 2 | 2 | 2 | 2 | | | | Shim | Laminilla de ajuste | Calço de ajuste | Cale réglage | |
| 16 | **VOE 14545176** | 1 | 1 | 1 | 1 | | | | Shim | Laminilla de ajuste | Calço de ajuste | Cale réglage | |
| 17 | **VOE 14550065** | 2 | 2 | 2 | 2 | | | | Lock | Cierre | Trava | Serrure | |
| 18 | **VOE 992586** | 2 | 2 | 2 | 2 | | | | Hexagon screw | Tornillo hexagonal | Parafuso sextavado | Vis à tête hexagonale | |
| 19 | **VOE 979021** | 4 | 4 | 4 | 4 | | | | Hexagon nut | Tuerca hexagonal | Porca sextavada | Écrou hexagonal | |
| 20 | **VOE 14573178** | 2 | 2 | 2 | 2 | | | | Shim | Laminilla de ajuste | Calço de ajuste | Cale réglage | |

| | |
|---|---|
| **1** | **8285563, 8287596** |
| **2** | **8287598, 8287599** |
| **3** | **8287600, 8287603** |
| **4** | **8290000, 8289001** |
| **5** | |

**Articulations, flèche**
**Articulações para a lança**
**Acoplamientos para la pluma**
**Links to boom**

| | |
|---|---|
| Catalogue id **20615** | Group **974** |
| Illustr. No **1049333** | Section **100** |
| Issue **PUB 20035940-B** | Page **1319** |

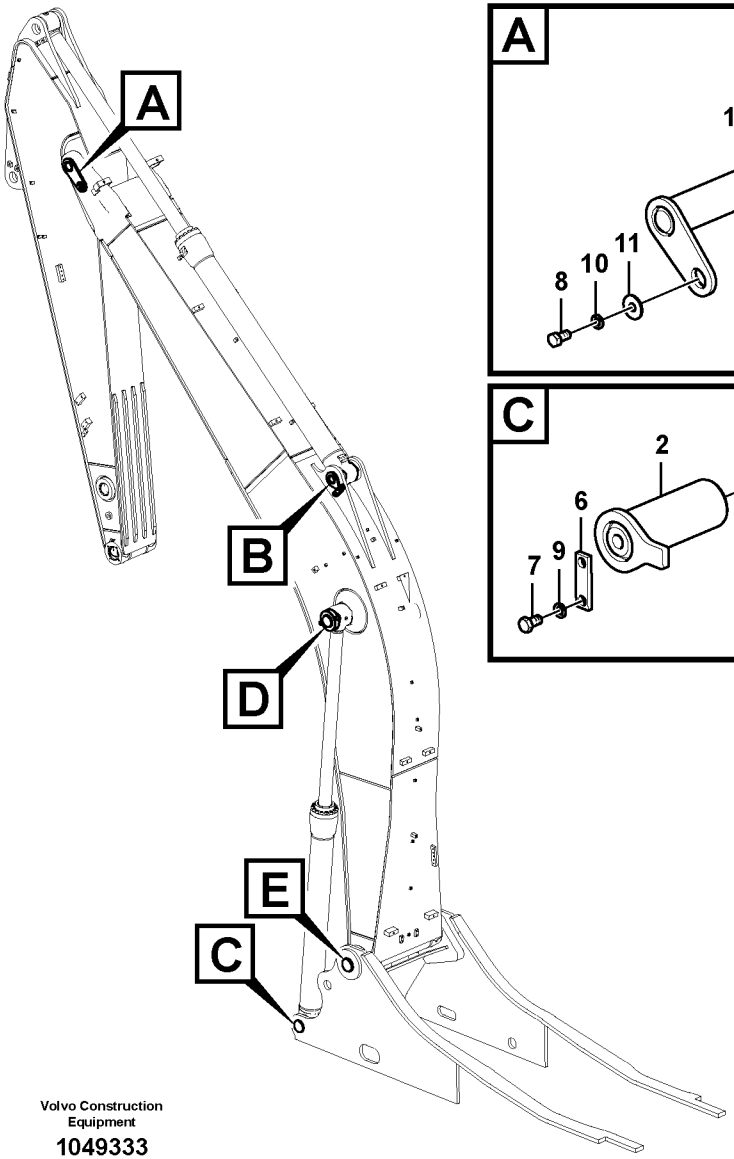


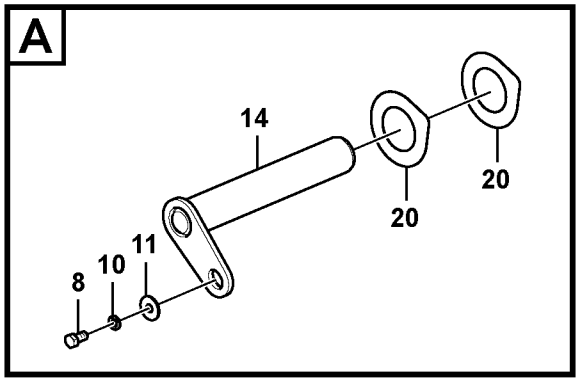


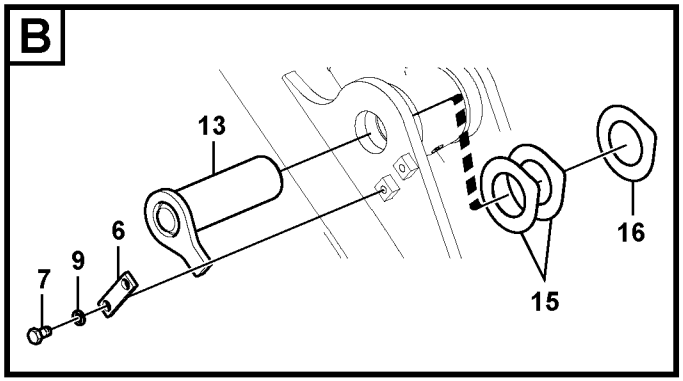





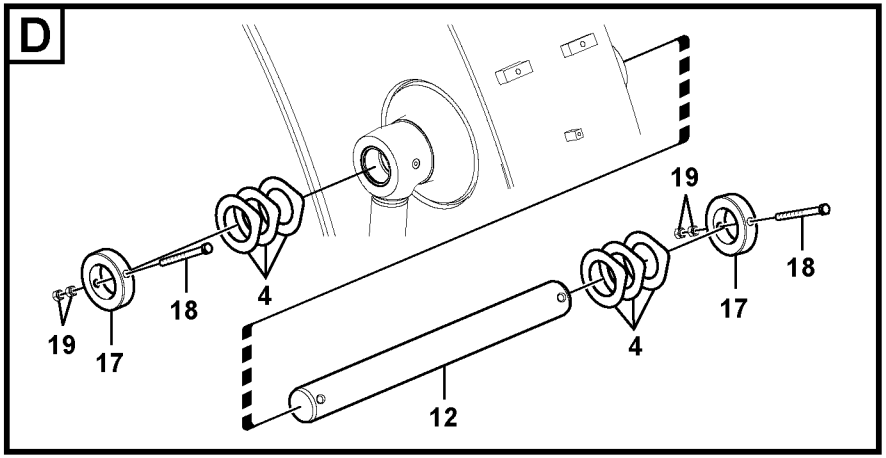


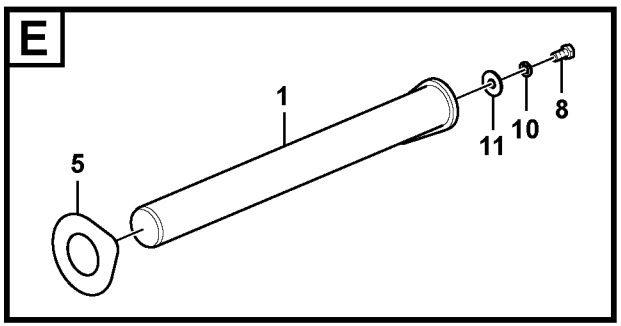


Volvo Construction Equipment

1049333

| Fig. | Part No. | Quantity 1 | 2 | 3 | PS | KIT | Description | Denominación | Denominação | Dénomination | Notes |
|---|---|---|---|---|---|---|---|---|---|---|---|
| 1 | **VOE 14570164** | 1 | 1 | 1 | | | Pin | Pasador | Pino | Goupille | |
| 2 | **VOE 14549326** | 2 | 2 | 2 | | | Pin | Pasador | Pino | Goupille | |
| 3 | **VOE 14549167** | 2 | 2 | 2 | | | Shim | Laminilla de ajuste | Calço de ajuste | Cale réglage | |
| 4 | **VOE 14549168** | 8 | 8 | 8 | | | Shim | Laminilla de ajuste | Calço de ajuste | Cale réglage | |
| 5 | **VOE 14570165** | 3 | 3 | 3 | | | Shim | Laminilla de ajuste | Calço de ajuste | Cale réglage | |
| 6 | **VOE 14543943** | 3 | 3 | 3 | | | Lock | Cierre | Trava | Serrure | |
| 7 | **VOE 991643** | 6 | 6 | 6 | | | Hexagon screw | Tornillo hexagonal | Parafuso sextavado | Vis à tête hexagonale | |
| 8 | **VOE 991646** | 2 | 2 | 2 | | | Hexagon screw | Tornillo hexagonal | Parafuso sextavado | Vis à tête hexagonale | |
| 9 | **VOE 955926** | 6 | 6 | 6 | | | Spring washer | Arandela elástica | Arruela de pressão | Rondelle élastique | |
| 10 | **SA 9213-20000** | 2 | 2 | 2 | | | Spring washer | Arandela elástica | Arruela de pressão | Rondelle élastique | |
| 11 | **VOE 14547535** | 2 | 2 | 2 | | | Washer | Arandela | Arruela | Rondelle | |
| 12 | **VOE 14551431** | 1 | 1 | 1 | | | Pin | Pasador | Pino | Goupille | |
| 13 | **VOE 14543190** | 1 | | 1 | | | Pin | Pasador | Pino | Goupille | |
| 13 | **VOE 14617751** | | 1 | | | | Pin | Pasador | Pino | Goupille | |
| 14 | **VOE 14551519** | 1 | 1 | 1 | | | Pin | Pasador | Pino | Goupille | |
| 15 | **VOE 14545175** | 2 | 2 | 2 | | | Shim | Laminilla de ajuste | Calço de ajuste | Cale réglage | |
| 16 | **VOE 14545176** | 1 | 1 | 1 | | | Shim | Laminilla de ajuste | Calço de ajuste | Cale réglage | |
| 17 | **VOE 14550065** | 2 | 2 | 2 | | | Lock | Cierre | Trava | Serrure | |
| 18 | **VOE 992586** | 2 | 2 | 2 | | | Hexagon screw | Tornillo hexagonal | Parafuso sextavado | Vis à tête hexagonale | |
| 19 | **VOE 979021** | 4 | 4 | 4 | | | Hexagon nut | Tuerca hexagonal | Porca sextavada | Écrou hexagonal | |
| 20 | **VOE 14573178** | 2 | 2 | 2 | | | Shim | Laminilla de ajuste | Calço de ajuste | Cale réglage | |

| | |
|---|---|
| 1 | **8293163** |
| 2 | **8293164** |
| 3 | **8292196** |
| 4 | |
| 5 | |

**Articulations, flèche**
**Articulações para a lança**
**Acoplamientos para la pluma**
**Links to boom**

| | |
|---|---|
| Catalogue id **20615** | Group **974** |
| Illustr. No **1049333** | Section **150** |
| Issue **PUB 20035940-B** | Page **1321** |

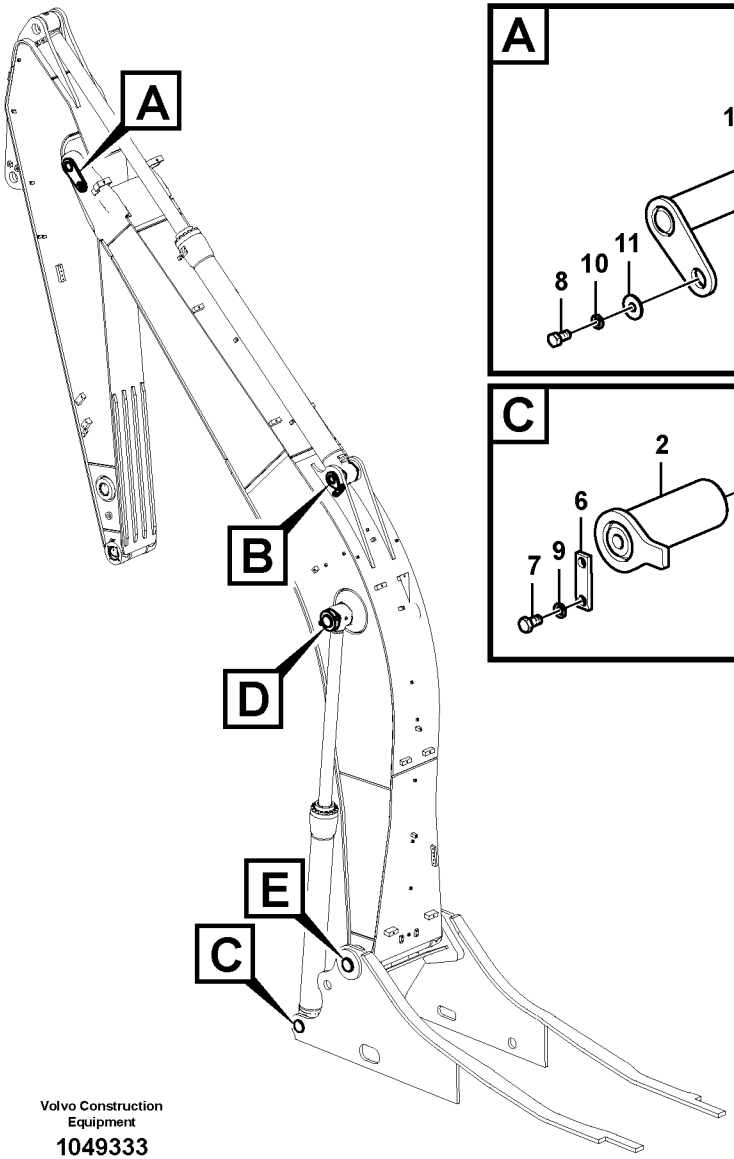


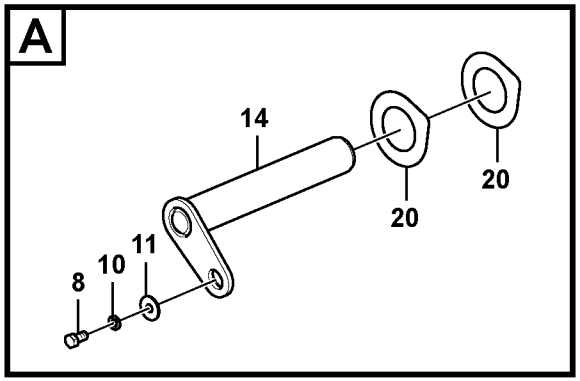


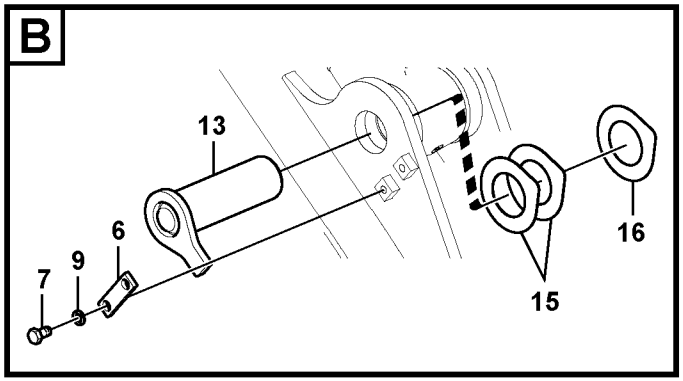





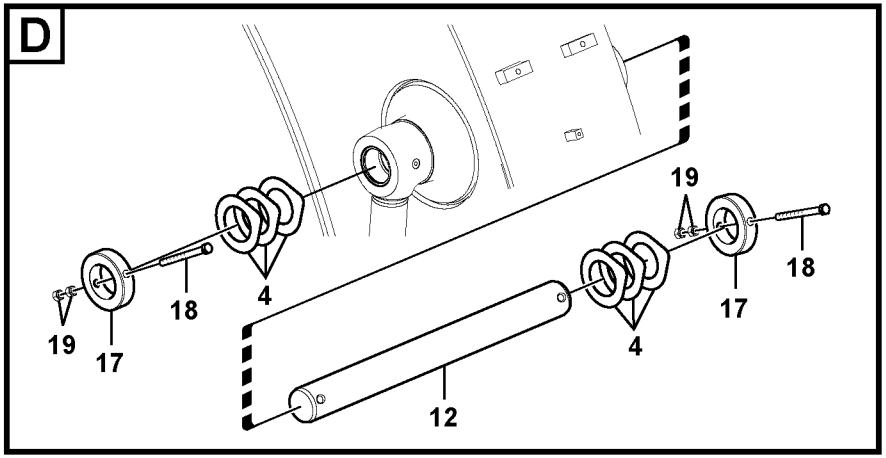


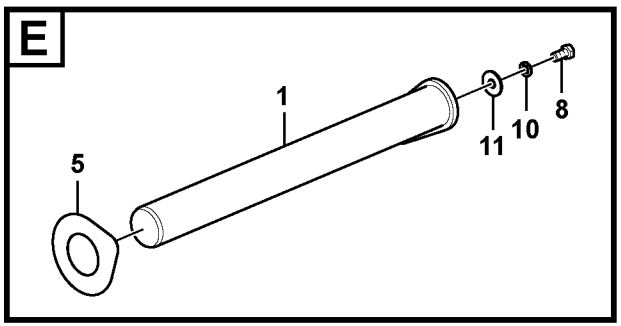


Volvo Construction Equipment

1049333

| Fig. | Part No. | Quantity 1 | 2 | 3 | PS | KIT | Description | Denominación | Denominação | Dénomination | Notes |
|---|---|---|---|---|---|---|---|---|---|---|---|
| 1 | **VOE 14570164** | 1 | | | | | Pin | Pasador | Pino | Goupille | |
| 2 | **VOE 14549326** | 2 | | | | | Pin | Pasador | Pino | Goupille | |
| 3 | **VOE 14549167** | 2 | | | | | Shim | Laminilla de ajuste | Calço de ajuste | Cale réglage | |
| 4 | **VOE 14549168** | 8 | | | | | Shim | Laminilla de ajuste | Calço de ajuste | Cale réglage | |
| 5 | **VOE 14570165** | 3 | | | | | Shim | Laminilla de ajuste | Calço de ajuste | Cale réglage | |
| 6 | **VOE 14543943** | 3 | | | | | Lock | Cierre | Trava | Serrure | |
| 7 | **VOE 991643** | 6 | | | | | Hexagon screw | Tornillo hexagonal | Parafuso sextavado | Vis à tête hexagonale | |
| 8 | **VOE 991646** | 2 | | | | | Hexagon screw | Tornillo hexagonal | Parafuso sextavado | Vis à tête hexagonale | |
| 9 | **VOE 955926** | 6 | | | | | Spring washer | Arandela elástica | Arruela de pressão | Rondelle élastique | |
| 10 | **SA 9213-20000** | 2 | | | | | Spring washer | Arandela elástica | Arruela de pressão | Rondelle élastique | |
| 11 | **VOE 14547535** | 2 | | | | | Washer | Arandela | Arruela | Rondelle | |
| 12 | **VOE 14551431** | 1 | | | | | Pin | Pasador | Pino | Goupille | |
| 13 | **VOE 14543190** | 1 | | | | | Pin | Pasador | Pino | Goupille | |
| 14 | **VOE 14551519** | 1 | | | | | Pin | Pasador | Pino | Goupille | |
| 15 | **VOE 14545175** | 2 | | | | | Shim | Laminilla de ajuste | Calço de ajuste | Cale réglage | |
| 16 | **VOE 14545176** | 1 | | | | | Shim | Laminilla de ajuste | Calço de ajuste | Cale réglage | |
| 17 | **VOE 14550065** | 2 | | | | | Lock | Cierre | Trava | Serrure | |
| 18 | **VOE 992586** | 2 | | | | | Hexagon screw | Tornillo hexagonal | Parafuso sextavado | Vis à tête hexagonale | |
| 19 | **VOE 979021** | 4 | | | | | Hexagon nut | Tuerca hexagonal | Porca sextavada | Écrou hexagonal | |
| 20 | **VOE 1457178** | 2 | | | | | Shim | Arandela Ajuste | Calço | Cale d'épaisseur | |

| | | | | |
|---|---|---|---|---|
| **1** | | **Articulations, flèche**<br>**Articulações para a lança**<br>**Acoplamientos para la pluma**<br>**Links to boom** | Catalogue id **20615** | Group **974** |
| **2** | | | Illustr. No **1049333** | Section **200** |
| **3** | | | Issue **PUB 20035940-B** | Page **1323** |
| **4** | | | | |
| **5** | | **8295810** | | |

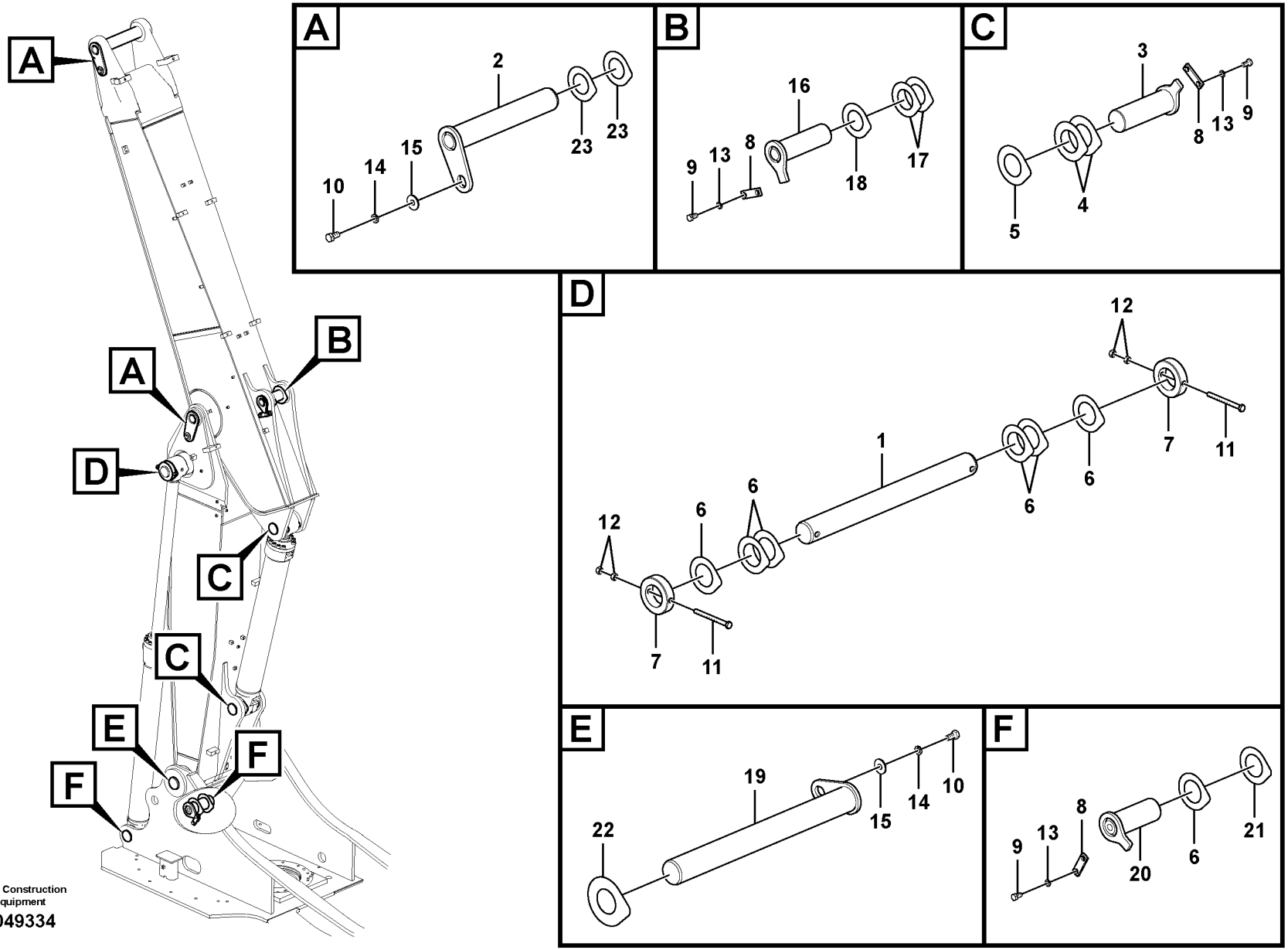


Volvo Construction Equipment

1049334

| Fig. | Part No. | Quantity 1 | 2 | 3 | PS | KIT | Description | Denominación | Denominação | Dénomination | Notes |
|---|---|---|---|---|---|---|---|---|---|---|---|
| 1 | **VOE 14551431** | 1 | | | | | Pin | Pasador | Pino | Goupille | |
| 2 | **VOE 14551519** | 2 | | | | | Pin | Pasador | Pino | Goupille | |
| 3 | **VOE 14551523** | 2 | | | | | Pin | Pasador | Pino | Goupille | |
| 4 | **VOE 14544895** | 4 | | | | | Shim | Laminilla de ajuste | Calço de ajuste | Cale réglage | |
| 5 | **VOE 14543400** | 2 | | | | | Shim | Laminilla de ajuste | Calço de ajuste | Cale réglage | |
| 6 | **VOE 14549168** | 6 | | | | | Shim | Laminilla de ajuste | Calço de ajuste | Cale réglage | |
| 7 | **VOE 14550065** | 2 | | | | | Lock | Cierre | Trava | Serrure | |
| 8 | **VOE 14543943** | 3 | | | | | Lock | Cierre | Trava | Serrure | |
| 9 | **VOE 991643** | 6 | | | | | Hexagon screw | Tornillo hexagonal | Parafuso sextavado | Vis à tête hexagonale | |
| 10 | **VOE 991646** | 2 | | | | | Hexagon screw | Tornillo hexagonal | Parafuso sextavado | Vis à tête hexagonale | |
| 11 | **VOE 992586** | 2 | | | | | Hexagon screw | Tornillo hexagonal | Parafuso sextavado | Vis à tête hexagonale | |
| 12 | **VOE 979021** | 4 | | | | | Hexagon nut | Tuerca hexagonal | Porca sextavada | Écrou hexagonal | |
| 13 | **VOE 955926** | 6 | | | | | Spring washer | Arandela elástica | Arruela de pressão | Rondelle élastique | |
| 14 | **SA 9213-20000** | 2 | | | | | Spring washer | Arandela elástica | Arruela de pressão | Rondelle élastique | |
| 15 | **VOE 14547535** | 2 | | | | | Washer | Arandela | Arruela | Rondelle | |
| 16 | **VOE 14551608** | 1 | | | | | Pin | Pasador | Pino | Goupille | |
| 17 | **VOE 14545175** | 2 | | | | | Shim | Laminilla de ajuste | Calço de ajuste | Cale réglage | |
| 18 | **VOE 14545176** | 1 | | | | | Shim | Laminilla de ajuste | Calço de ajuste | Cale réglage | |
| 19 | | 1 | | | NS | | Pin | Pasador | Pino | Goupille | |
| 20 | | 2 | | | NS | | Pin | Pasador | Pino | Goupille | |
| 21 | | 2 | | | NS | | Shim | Arandela Ajuste | Calço | Cale d'épaisseur | |
| 22 | | 3 | | | NS | | Shim | Arandela Ajuste | Calço | Cale d'épaisseur | |
| 23 | | 2 | | | NS | | Shim | Arandela Ajuste | Calço | Cale d'épaisseur | |

| | | | | |
|---|---|---|---|---|
| **1** | | **Articulations de flèche, réglable**<br>**Articulações para a lança, ajustável**<br>**Enlaces a la pluma, ajustable**<br>**Links to boom, adjustable** | Catalogue id **20615** | Group **974** |
| **2** | | | Illustr. No **1049334** | Section **1000** |
| **3** | | | Issue **PUB 20035940-B** | Page **1325** |
| **4** | | | | |
| **5** | | **8287608, 8287609** | | |

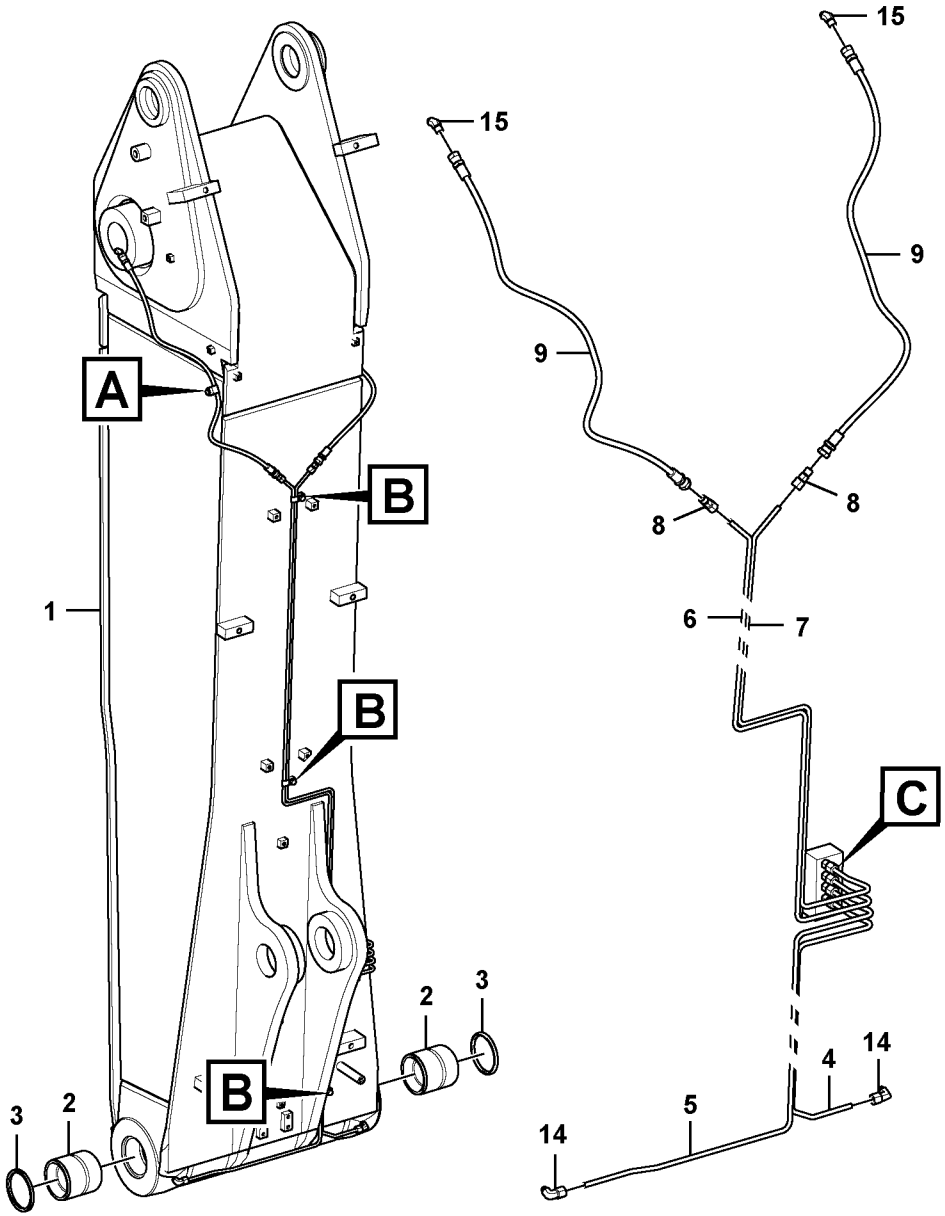


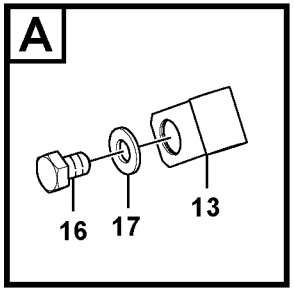


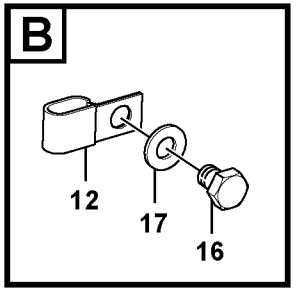


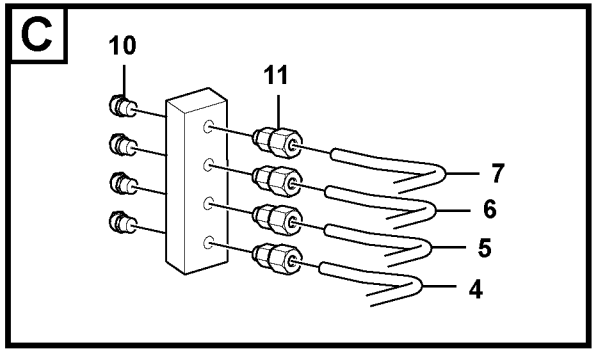


Volvo Construction Equipment

1023081

| Fig. | Part No. | Quantity 1 | 2 | 3 | PS | KIT | Description | Denominación | Denominação | Dénomination | Notes |
|---|---|---|---|---|---|---|---|---|---|---|---|
| 1 | **VOE 14577940** | 1 | | | | | Boom | Pluma | Lança | Flèche | S/N -210342/-270183 S/N -280011 |
| | **VOE 14629451** | 1 | | | | | Excavator boom | Pluma de excavacion | | Fleche d'excavation | S/N 210343-/270184- S/N 280012- |
| | **VOE 14594685** | | 1 | | | | Excavator boom | Pluma de excavacion | | Fleche d'excavation | |
| 2 | **VOE 14510102** | 2 | | | | | •Bushing | •Casquillo | •Bucha | •Bague | S/N -210231 |
| | **VOE 14606529** | 2 | | | | | •Bushing | •Casquillo | •Bucha | •Bague | S/N 210232-210319 S/N -270093/-280011 |
| | **VOE 14510102** | 2 | | | | | •Bushing | •Casquillo | •Bucha | •Bague | S/N 210230-/270094- S/N 280012- |
| 2 | **VOE 14511830** | | 2 | | | | •Bushing | •Casquillo | •Bucha | •Bague | |
| | **VOE 14563639** | 1 | 1 | | OP | | •Block | •Bloque | •Bloco | •Bloc | |
| 3 | **VOE 14560209** | 2 | 2 | | | | Sealing | Junta | Vedação | Étanchéité | |
| 4 | **VOE 14567328** | 1 | 1 | | | | Pipe | Tubo | Tubo | Tuyau | |
| 5 | **VOE 14567329** | 1 | 1 | | | | Pipe | Tubo | Tubo | Tuyau | |
| 6 | **VOE 14567330** | 1 | 1 | | | | Pipe | Tubo | Tubo | Tuyau | |
| 7 | **VOE 14567331** | 1 | 1 | | | | Pipe | Tubo | Tubo | Tuyau | |
| 8 | **VOE 14549931** | 2 | 2 | | | | Fitting | Racor | Niple | Écrou raccord | |
| 9 | **VOE 14880650** | 2 | 2 | | | | Hose assembly | Conducto | Mangueira completa | Conduit flexible | |
| 10 | **VOE 914169** | 4 | 4 | | | | Lubricating nipple | Niple lubricador | Engraxadeira | Graisseur | |
| 11 | **VOE 14547521** | 4 | 4 | | | | Fitting | Racor | Niple | Écrou raccord | |
| | **VOE 14547514** | 1 | 1 | | | | •Nipple | •Niple | •Niple | •Raccord | |
| 12 | **SA 9316-00801** | 3 | 3 | | | | Insulating clip | Clip de aislamiento | Clip isolamento | Circlip isolant | |
| 13 | **SA 9315-01002** | 2 | 2 | | | | Insulating clip | Clip de aislamiento | Clip isolamento | Circlip isolant | |
| 14 | **VOE 14547523** | 2 | 2 | | | | Fitting | Racor | Niple | Écrou raccord | |
| 15 | **VOE 14547519** | 2 | 2 | | | | Nipple | Niple | Niple | Raccord | |
| 16 | **VOE 991633** | 5 | 5 | | | | Hexagon screw | Tornillo hexagonal | Parafuso sextavado | Vis à tête hexagonale | |
| 17 | **VOE 993835** | 5 | 5 | | | | Plain washer | Arandela plana | Arruela simples | Rondelle plane | |

| | |
|---|---|
| 1 | **8287608** |
| 2 | **8287609** |
| 3 | |
| 4 | |
| 5 | |

**Flèche et tuyauterie de lubrification, réglable 1er**
**Lança e tubulação de graxa lubrificante, ajustável 1a.**
**Pluma y tubería de engrase, ajustable 1a.**
**Boom and grease piping, adjustable 1st**

| | |
|---|---|
| Catalogue id **20615** | Group **974** |
| Illustr. No **1023081** | Section **1200** |
| Issue **PUB 20035940-B** | Page **1327** |

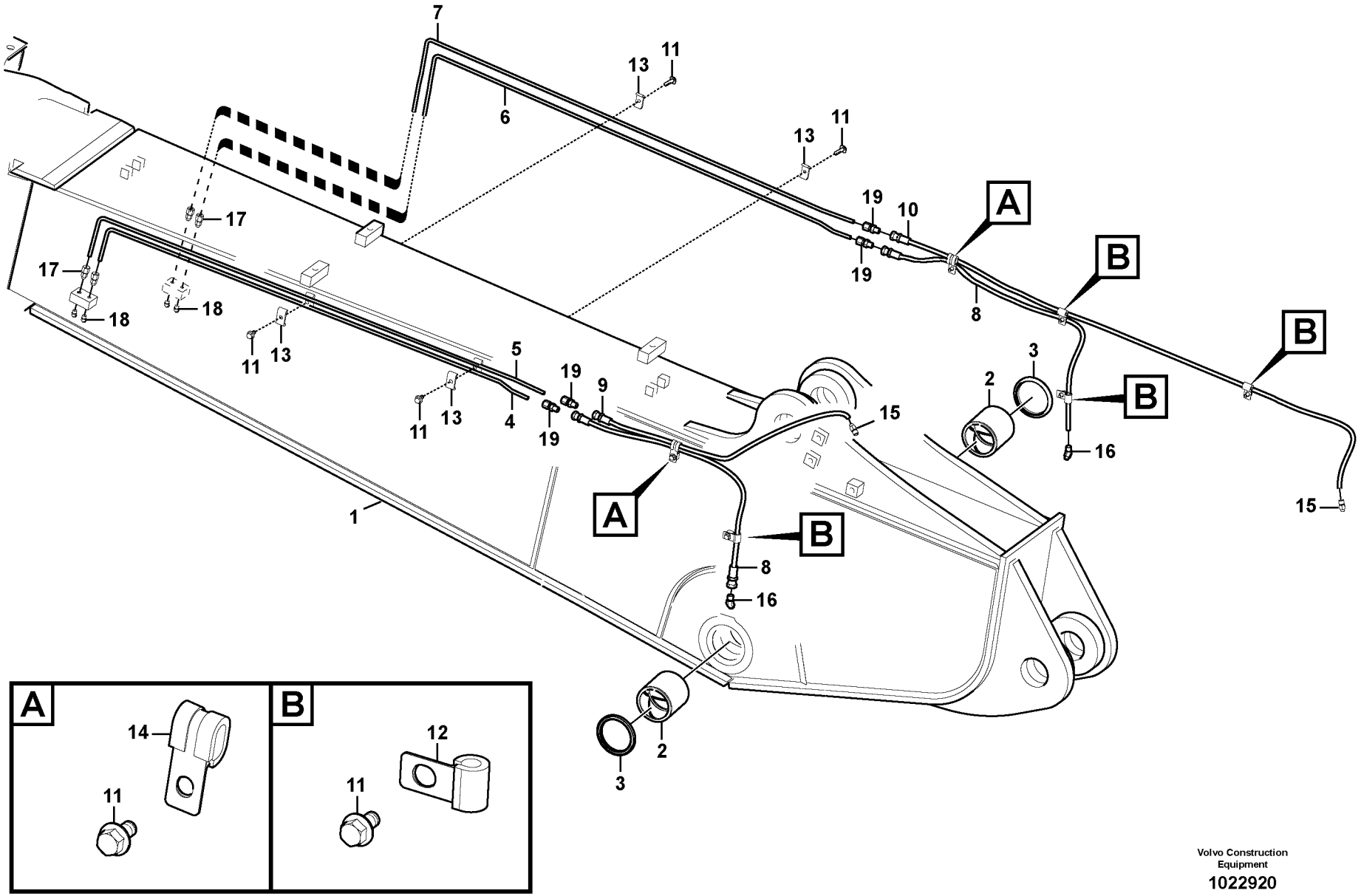


Volvo Construction Equipment

1022920

| Fig. | Part No. | Quantity 1 | 2 | 3 | PS | KIT | Description | Denominación | Denominação | Dénomination | Notes |
|---|---|---|---|---|---|---|---|---|---|---|---|
| 1 | **VOE 14602317** | 1 | | | | | Boom | Pluma | Lança | Flèche | S/N -xxx |
| 1 | **VOE 14668956** | 1 | | | | | Boom | Pluma | Lança | Flèche | |
| 1 | **VOE 14602319** | | 1 | | | | Excavator boom | Pluma de excavacion | | Fleche d'excavation | |
| 2 | **VOE 14544975** | 2 | | | | | •Bushing | •Casquillo | •Bucha | •Bague | |
| 2 | **VOE 14514448** | | 2 | | | | •Bushing | •Casquillo | •Casquilho | •Bague | |
| 3 | **VOE 14560207** | 2 | 2 | | | | •Sealing | •Junta | •Vedação | •Étanchéité | |
| 4 | **VOE 14567332** | 1 | 1 | | | | Pipe | Tubo | Tubo | Tuyau | |
| 5 | **VOE 14567333** | 1 | 1 | | | | Pipe | Tubo | Tubo | Tuyau | |
| 6 | **VOE 14567334** | 1 | 1 | | | | Pipe | Tubo | Tubo | Tuyau | |
| 7 | **VOE 14567335** | 1 | 1 | | | | Pipe | Tubo | Tubo | Tuyau | |
| 8 | **VOE 14880655** | 2 | 2 | | | | Hose assembly | Conducto | Mangueira completa | Conduit flexible | |
| 9 | **VOE 14880688** | 1 | 1 | | | | Hose assembly | Conducto | Mangueira completa | Conduit flexible | |
| 10 | **VOE 14880690** | 1 | 1 | | | | Hose assembly | Conducto | Mangueira completa | Conduit flexible | |
| 11 | **VOE 946440** | 10 | 10 | | | | Flange screw | Tornillo embridado | Parafuso flangeado | Vis à embase | |
| 12 | **VOE 14500291** | 4 | 4 | | | | Clip | Clip | Clipe | Clip | |
| 13 | **VOE 14547400** | 4 | 4 | | | | Clamp | Abrazadera | Braçadeira | Collier serrage | |
| 14 | **VOE 14529741** | 2 | 2 | | | | Clip | Clip | Clipe | Clip | |
| 15 | **VOE 14547518** | 2 | 2 | | | | Nipple | Niple | Niple | Raccord | |
| 16 | **VOE 14547519** | 2 | 2 | | | | Nipple | Niple | Niple | Raccord | |
| 17 | **VOE 14547521** | 4 | 4 | | | | Fitting | Racor | Niple | Écrou raccord | |
| | **VOE 14547514** | 1 | 1 | | | | •Nipple | •Niple | •Niple | •Raccord | |
| 18 | **VOE 914169** | 4 | 4 | | | | Lubricating nipple | Niple lubricador | Engraxadeira | Graisseur | |
| 19 | **VOE 14549931** | 4 | 4 | | | | Fitting | Racor | Niple | Écrou raccord | |

| | |
|---|---|
| 1 | **8287608** |
| 2 | **8287609** |
| 3 | |
| 4 | |
| 5 | |

**Flèche et tuyauterie de lubrification, réglable 2nd**
**Lança e tubulação de graxa lubrificante, ajustável 2a.**
**Pluma y tubería de engrase, ajustable 2a.**
**Boom and grease piping, adjustable 2nd**

| | |
|---|---|
| Catalogue id **20615** | Group **974** |
| Illustr. No **1022920** | Section **1300** |
| Issue **PUB 20035940-B** | Page **1329** |

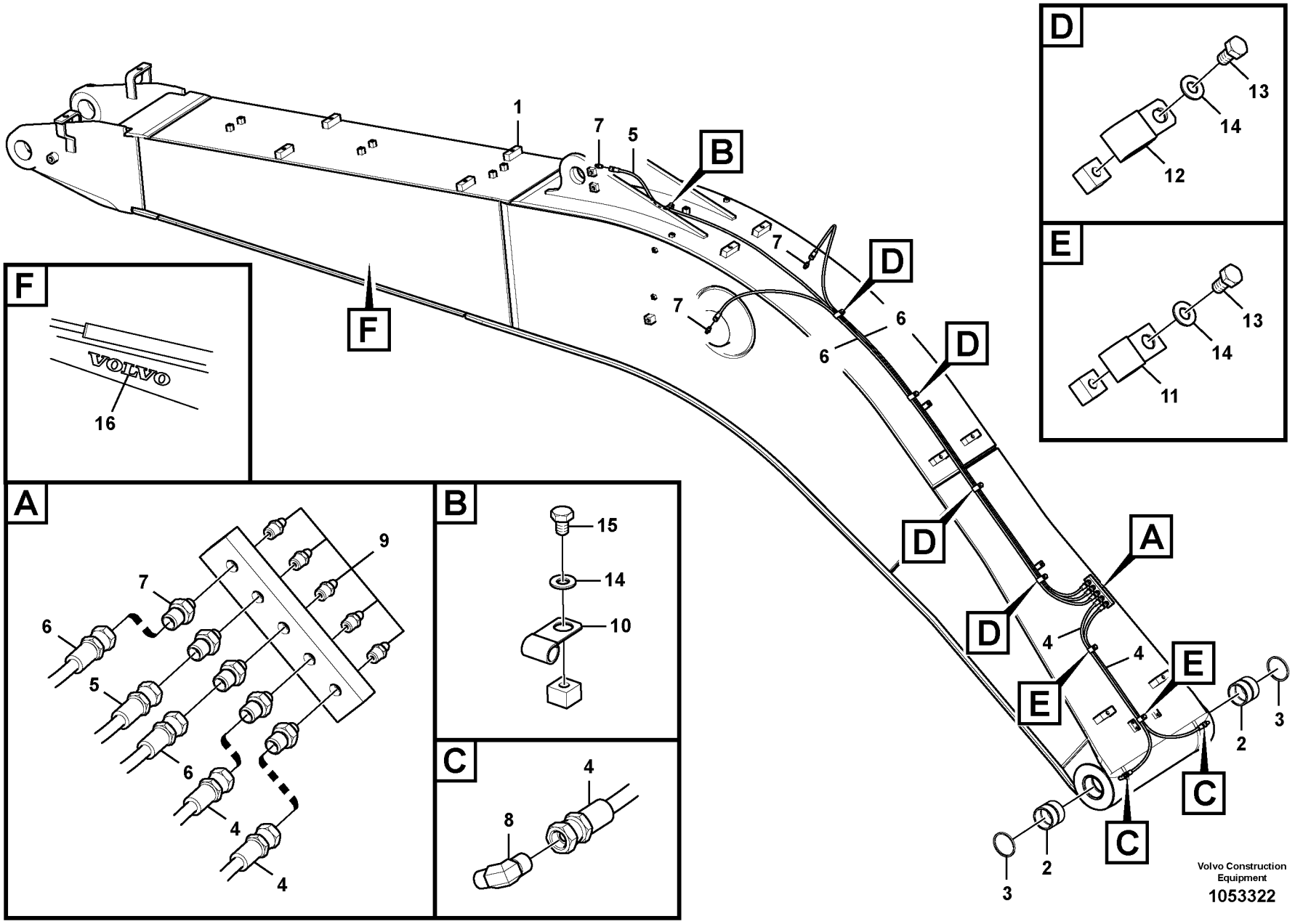
F
VOLVO
16
A
9
7
6
5
6
4
4
B
15
14
10
C
4
8
D
13
14
12
E
13
14
11
1
7
5
B
7
7
D
6
6
D
D
D
A
4
4
E
E
E
2
3
C
C
2
3
Volvo Construction Equipment
1053322

| Fig. | Part No. | Quantity 1 | 2 | 3 | PS | KIT | Description | Denominación | Denominação | Dénomination | Notes |
|---|---|---|---|---|---|---|---|---|---|---|---|
| 1 | **VOE 14602322** | 1 | | | | | Boom | Pluma | Lança | Flèche | |
| | **VOE 14637067** | 1 | | | | | Excavator boom | Pluma de excavacion | | Fleche d'excavation | 8287603 S/N -xxx |
| | **VOE 14673118** | 1 | | | | | Boom | Pluma | Lança | Flèche | (VOE 14668946) 8287603 S/N xxx- |
| | **VOE 14602320** | | 1 | | | | Boom | Pluma | Lança | Flèche | S/N -210342/-270183 S/N -280011 |
| | **VOE 14657921** | | 1 | | | | Excavator boom | Pluma de excavacion | | Fleche d'excavation | S/N 210343-xxx S/N 270184-xxx S/N 280012-xxx |
| | **VOE 14673117** | | 1 | | | | Boom | Pluma | Lança | Flèche | (VOE 14668921) S/N xxx- S/N xxx- S/N xxx- |
| | **VOE 14602321** | | | 1 | | | Excavator boom | Pluma de excavacion | | Fleche d'excavation | 8287599 |
| | **VOE 14602323** | | | 1 | | | Excavator boom | Pluma de excavacion | | Fleche d'excavation | 8287602 |
| 2 | **VOE 14510102** | 2 | 2 | | | | •Bushing | •Casquillo | •Bucha | •Bague | S/N -210231 |
| | **VOE 14606529** | 2 | 2 | | | | •Bushing | •Casquillo | •Bucha | •Bague | S/N 210232-210319 S/N -270093/-280011 |
| | **VOE 14510102** | 2 | 2 | | | | •Bushing | •Casquillo | •Bucha | •Bague | S/N 210320-/270094- S/N 280012- |
| | **VOE 14511830** | | | 2 | | | •Bushing | •Casquillo | •Bucha | •Bague | |
| 3 | **VOE 14560209** | 2 | 2 | 2 | | | Sealing | Junta | Vedação | Étanchéité | |
| 4 | **VOE 14880654** | 2 | 2 | 2 | | | Hose assembly | Conducto | Mangueira completa | Conduit flexible | |
| 5 | **VOE 14880670** | 1 | 1 | 1 | | | Hose assembly | Conducto | Mangueira completa | Conduit flexible | S/N -210342/-270183 S/N -280011 |
| | **VOE 14880671** | 1 | 1 | 1 | | | Hose assembly | Conducto | Mangueira completa | Conduit flexible | S/N 210343-/270184- S/N 280012- |
| 6 | **VOE 14880664** | 2 | 2 | 2 | | | Hose assembly | Conducto | Mangueira completa | Conduit flexible | |
| 7 | **VOE 14547518** | 8 | 8 | 8 | | | Nipple | Niple | Niple | Raccord | |
| 8 | **VOE 14547520** | 2 | 2 | 2 | | | Nipple | Niple | Niple | Raccord | |
| 9 | **VOE 914167** | 5 | 5 | 5 | | | Lubricating nipple | Niple lubricador | Engraxadeira | Graisseur | |

| | |
|---|---|
| **1** | **8285563,8287603** |
| **2** | **8287598,8287600** |
| **3** | **8287599,8287602** |
| **4** | |
| **5** | |

**Flèche et conduits de graissage, longue portée**
**Lança e tubulação de graxa, longo alcance**
**Pluma y tubería de lubricación, largo alcance.**
**Boom and grease piping, long reach**

| | |
|---|---|
| Catalogue id **20615** | Group **974** |
| Illustr. No **1053322** | Section **2100** |
| Issue **PUB 20035940-B** | Page **1331** |

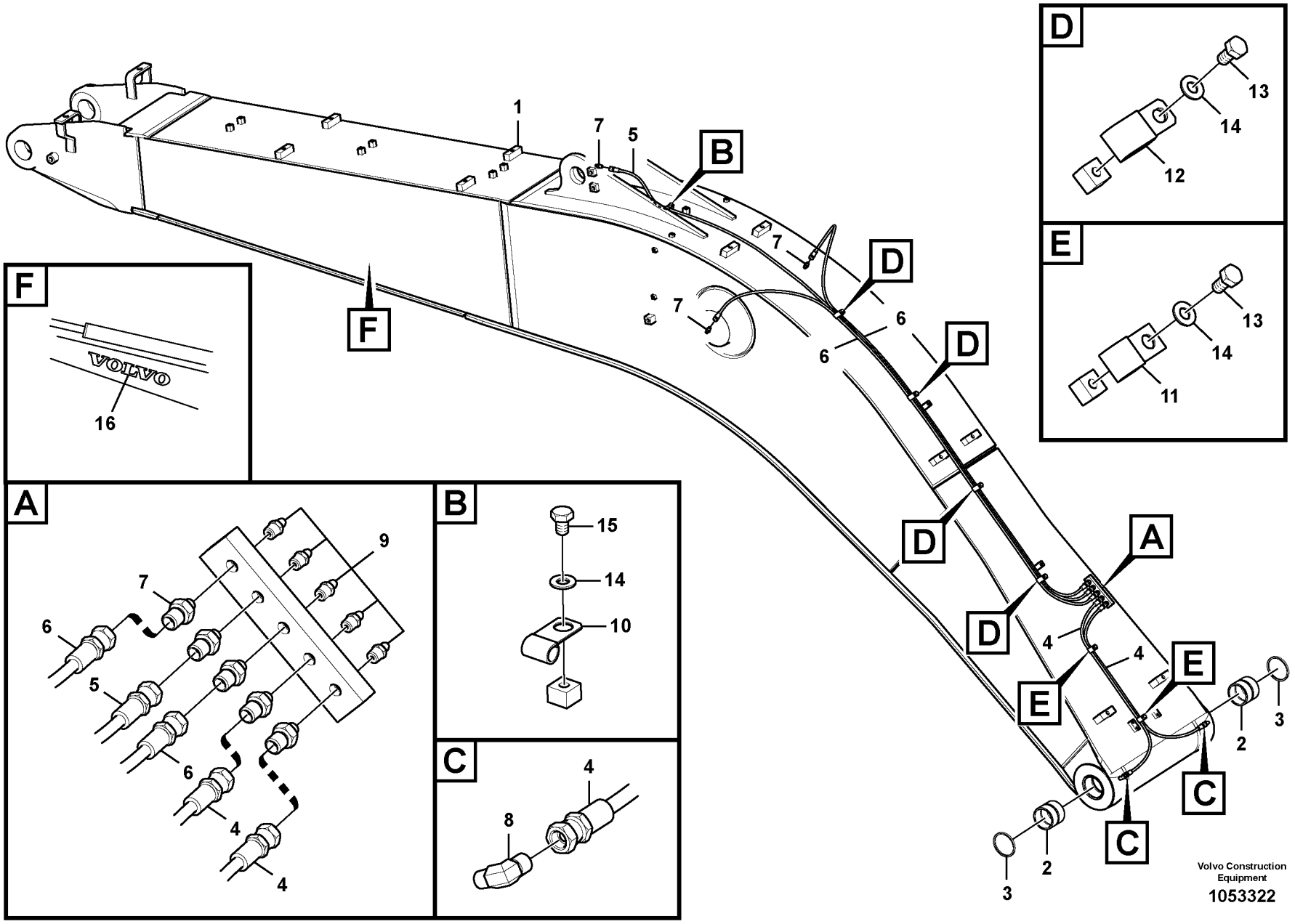
F
VOLVO
16
A
9
7
6
5
6
4
4
B
15
14
10
C
4
8
D
13
14
12
E
13
14
11
1
7
5
B
7
7
D
6
6
D
D
D
A
4
4
E
E
E
2
3
C
C
2
3
Volvo Construction Equipment
1053322

| Fig. | Part No. | Quantity 1 | 2 | 3 | PS | KIT | Description | Denominación | Denominação | Dénomination | Notes |
|---|---|---|---|---|---|---|---|---|---|---|---|
| 10 | **SA 9315-01002** | 4 | 4 | 1 | | | Insulating clip | Clip de aislamiento | Clip isolamento | Circlip isolant | |
| 11 | **SA 9316-11002** | 2 | 2 | 2 | | | Insulating clip | Clip de aislamiento | Clip isolamento | Circlip isolant | |
| 12 | **SA 9349-00160** | 4 | 4 | 4 | | | Clip | Clip | Clipe | Clip | |
| 13 | **VOE 983241** | 6 | 6 | 6 | | | Hexagon screw | Tornillo hexagonal | Parafuso sextavado | Vis à tête hexagonale | |
| 14 | **VOE 993835** | 10 | 10 | 7 | | | Plain washer | Arandela plana | Arruela simples | Rondelle plane | |
| 15 | **VOE 991633** | 4 | 4 | 1 | | | Hexagon screw | Tornillo hexagonal | Parafuso sextavado | Vis à tête hexagonale | |
| 16 | **VOE 14510755** | 2 | 2 | 2 | | | Decal | Calcomanía | Decalque | Autocollant | |

| | | | | |
|---|---|---|---|---|
| **1** | **8285563,8287603** | **Flèche et conduits de graissage, longue portée**<br>**Lança e tubulação de graxa, longo alcance**<br>**Pluma y tubería de lubricación, largo alcance.**<br>**Boom and grease piping, long reach** | Catalogue id **20615** | Group **974** |
| **2** | **8287598,8287600** | | Illustr. No **1053322** | Section **2100** |
| **3** | **8287599,8287602** | | Issue **PUB 20035940-B** | Page **1333** |
| **4** | | | | |
| **5** | | | | |

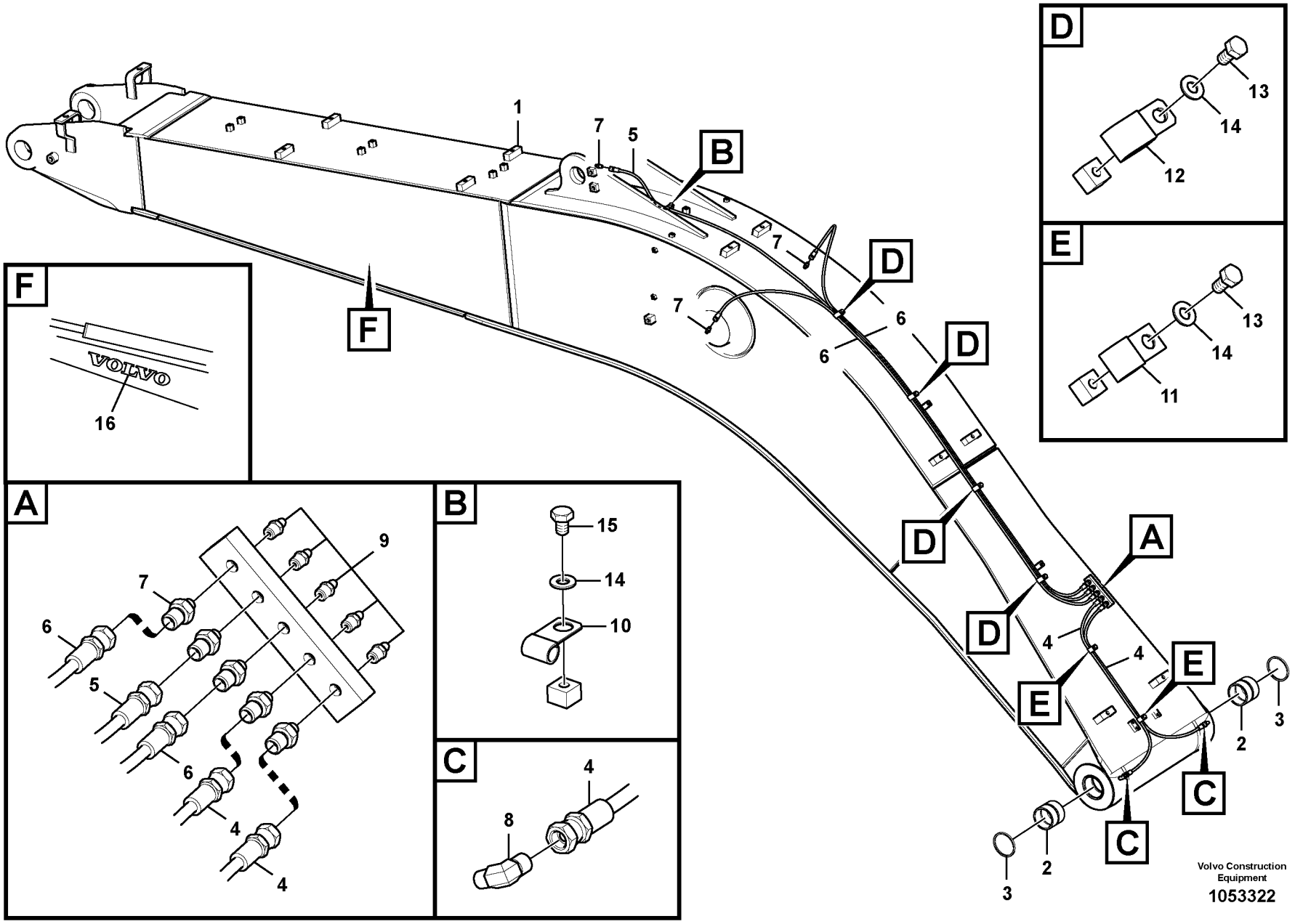
F
VOLVO
16
A
9
7
6
5
6
4
4
B
15
14
10
C
4
8
D
13
14
12
E
13
14
11
1
7
5
B
7
7
D
6
6
D
D
D
A
4
4
E
E
E
2
3
C
C
2
3
Volvo Construction Equipment
1053322

| Fig. | Part No. | Quantity 1 | 2 | 3 | PS | KIT | Description | Denominación | Denominação | Dénomination | Notes |
|---|---|---|---|---|---|---|---|---|---|---|---|
| 1 | **VOE 14637067** | 1 | | | | | Excavator boom | Pluma de excavacion | | Fleche d'excavation | S/N -xxx |
| | **VOE 14673118** | 1 | | | | | Boom | Pluma | Lança | Flèche | (VOE 14668946) S/N xxx- |
| | **VOE 14646497** | | 1 | | | | Excavator boom | Pluma de excavacion | | Fleche d'excavation | S/N -xxx |
| | **VOE 14673119** | | 1 | | | | Boom | Pluma | Lança | Fleche | (VOE 14667969) S/N xxx- |
| 2 | **VOE 14606529** | 2 | | | | | •Bushing | •Casquillo | •Bucha | •Bague | S/N -210319/-270093<br>S/N -280011 |
| | **VOE 14510102** | 2 | | | | | •Bushing | •Casquillo | •Bucha | •Bague | S/N 210320-/270094-<br>S/N 280012- |
| | **VOE 14645738** | | 2 | | | | •Bushing | •Casquillo | •Bucha | •Bague | |
| 3 | **VOE 14560209** | 2 | 2 | | | | Sealing | Junta | Vedação | Étanchéité | |
| 4 | **VOE 14880654** | 2 | 2 | | | | Hose assembly | Conducto | Mangueira completa | Conduit flexible | |
| 5 | **VOE 14880671** | 1 | 1 | | | | Hose assembly | Conducto | Mangueira completa | Conduit flexible | |
| 6 | **SA 9482-02154** | 2 | 2 | | | | Hose assembly | Conducto | Mangueira completa | Conduit flexible | |
| 7 | **VOE 14547518** | 8 | 8 | | | | Nipple | Niple | Niple | Raccord | |
| 8 | **VOE 14547520** | 2 | 2 | | | | Nipple | Niple | Niple | Raccord | |
| 9 | **VOE 914167** | 5 | 5 | | | | Lubricating nipple | Niple lubricador | Engraxadeira | Graisseur | |
| 10 | **SA 9315-01002** | 4 | 1 | | | | Insulating clip | Clip de aislamiento | Clip isolamento | Circlip isolant | |
| 11 | **SA 9316-11002** | 2 | 2 | | | | Insulating clip | Clip de aislamiento | Clip isolamento | Circlip isolant | |
| 12 | **SA 9349-00160** | 4 | 4 | | | | Clip | Clip | Clipe | Clip | |
| 13 | **VOE 983241** | 6 | 6 | | | | Hexagon screw | Tornillo hexagonal | Parafuso sextavado | Vis à tête hexagonale | |
| 14 | **VOE 993835** | 10 | 7 | | | | Plain washer | Arandela plana | Arruela simples | Rondelle plane | |
| 15 | **VOE 991633** | 4 | 1 | | | | Hexagon screw | Tornillo hexagonal | Parafuso sextavado | Vis à tête hexagonale | |
| 16 | **VOE 14510755** | 2 | 2 | | | | Decal | Calcomanía | Decalque | Autocollant | |

| | |
|---|---|
| 1 | **8292196** |
| 2 | **8293163** |
| 3 | |
| 4 | |
| 5 | |

**Flèche et conduits de graissage, longue portée**
**Lança e tubulação de graxa, longo alcance**
**Pluma y tubería de lubricación, largo alcance.**
**Boom and grease piping, long reach**

| | |
|---|---|
| Catalogue id **20615** | Group **974** |
| Illustr. No **1053322** | Section **2110** |
| Issue **PUB 20035940-B** | Page **1335** |

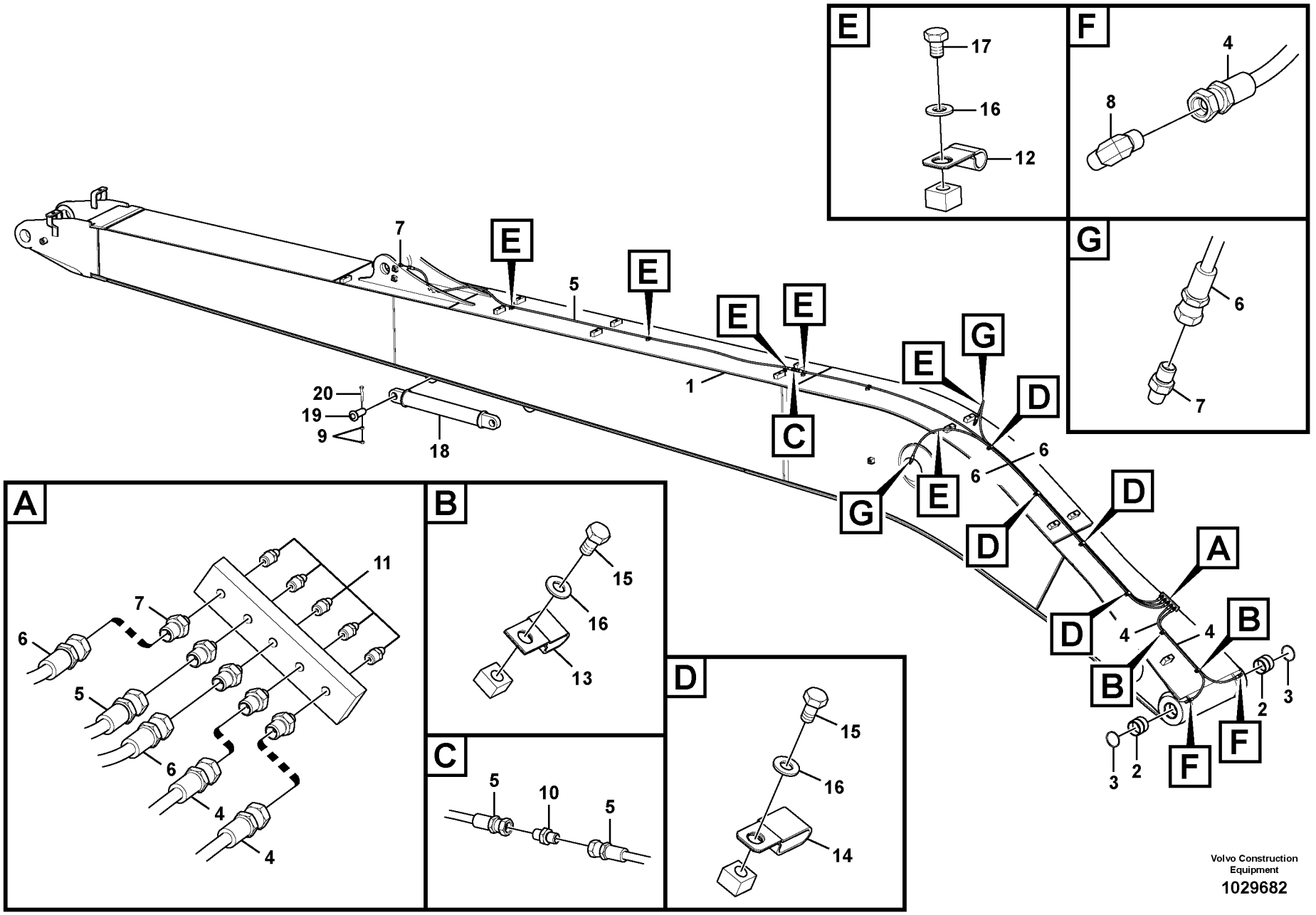


Volvo Construction Equipment

1029682

| Fig. | Part No. | Quantity 1 | 2 | 3 | PS | KIT | Description | Denominación | Denominação | Dénomination | Notes |
|---|---|---|---|---|---|---|---|---|---|---|---|
| 1 | **VOE 14593787** | 1 | | | SS | | Boom | Pluma | Lança | Flèche | |
| | **VOE 14594687** | | 1 | | | | Excavator boom | Pluma de excavacion | | Fleche d'excavation | |
| 2 | **VOE 14510102** | 2 | | | | | •Bushing | •Casquillo | •Bucha | •Bague | S/N -210231 |
| | **VOE 14606529** | 2 | | | | | •Bushing | •Casquillo | •Bucha | •Bague | S/N 210232-210319<br>S/N -270093/-280011 |
| | **VOE 14510102** | 2 | | | | | •Bushing | •Casquillo | •Bucha | •Bague | S/N 210320-/270094-<br>S/N 280012- |
| | **VOE 14511830** | | 2 | | | | •Bushing | •Casquillo | •Bucha | •Bague | |
| 3 | **VOE 14560209** | 2 | 2 | | | | Sealing | Junta | Vedação | Étanchéité | |
| 4 | **VOE 14880654** | 2 | 2 | | | | Hose assembly | Conducto | Mangueira completa | Conduit flexible | |
| 5 | **VOE 14880675** | 2 | 2 | | | | Hose assembly | Conducto | Mangueira completa | Conduit flexible | |
| 6 | **VOE 14880664** | 2 | 2 | | | | Hose assembly | Conducto | Mangueira completa | Conduit flexible | |
| 7 | **VOE 14547518** | 8 | 8 | | | | Nipple | Niple | Niple | Raccord | |
| 8 | **VOE 14547520** | 2 | 2 | | | | Nipple | Niple | Niple | Raccord | |
| 9 | **VOE 979019** | 4 | 4 | | | | Hexagon nut | Tuerca hexagonal | Porca sextavada | Écrou hexagonal | |
| 10 | **SA 9416-11021** | 1 | 1 | | | | Connector | Unión | Conexão | Connexion | |
| 11 | **VOE 914167** | 5 | 5 | | | | Lubricating nipple | Niple lubricador | Engraxadeira | Graisseur | |
| 12 | **SA 9315-01002** | 4 | 4 | | | | Insulating clip | Clip de aislamiento | Clip isolamento | Circlip isolant | |
| 13 | **SA 9316-11002** | 2 | 2 | | | | Insulating clip | Clip de aislamiento | Clip isolamento | Circlip isolant | |
| 14 | **SA 9349-00160** | 4 | 4 | | | | Clip | Clip | Clipe | Clip | |
| 15 | **VOE 983241** | 6 | 6 | | | | Hexagon screw | Tornillo hexagonal | Parafuso sextavado | Vis à tête hexagonale | |
| 16 | **VOE 993835** | 10 | 10 | | | | Plain washer | Arandela plana | Arruela simples | Rondelle plane | |
| 17 | **VOE 991633** | 4 | 4 | | | | Hexagon screw | Tornillo hexagonal | Parafuso sextavado | Vis à tête hexagonale | |
| 18 | **VOE 14546808** | 1 | 1 | | | | Link | Articulación | Articulação | Articulation | |
| 19 | **VOE 14546812** | 2 | 2 | | | | Pin | Pasador | Pino | Goupille | |
| 20 | **VOE 991638** | 2 | 2 | | | | Hexagon screw | Tornillo hexagonal | Parafuso sextavado | Vis à tête hexagonale | |

| | |
|---|---|
| 1 | **8290000,8293164** |
| 2 | **8290001** |
| 3 | |
| 4 | |
| 5 | |

**Flèche et conduits de graissage, longue portée**
**Lança e tubulação de graxa, longo alcance**
**Pluma y tubería de lubricación, largo alcance.**
**Boom and grease piping, long reach**

| | |
|---|---|
| Catalogue id **20615** | Group **974** |
| Illustr. No **1029682** | Section **2200** |
| Issue **PUB 20035940-B** | Page **1337** |

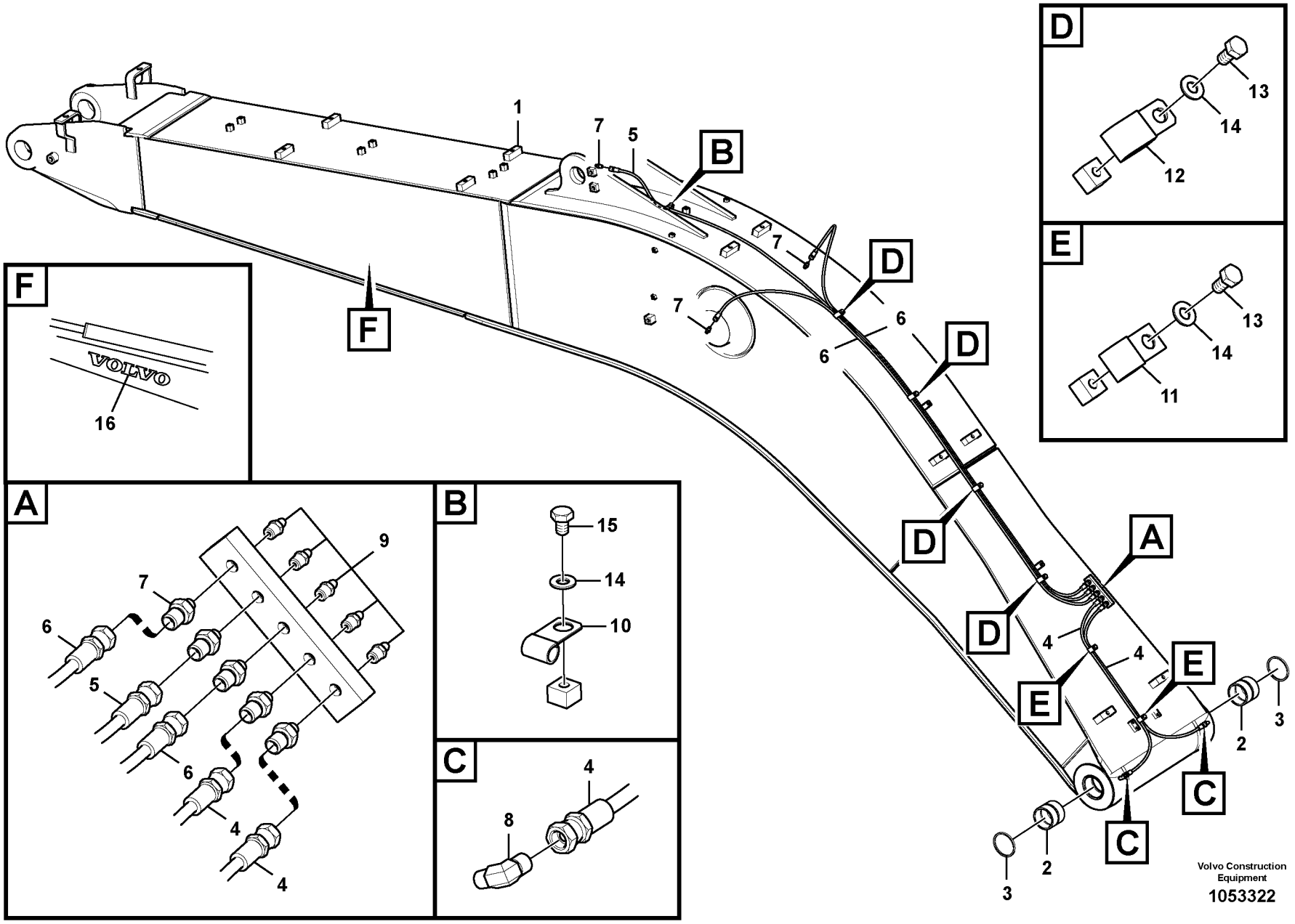
F
VOLVO
16
A
9
7
6
5
6
4
4
B
15
14
10
C
4
8
D
13
14
12
E
13
14
11
1
7
5
B
7
7
D
6
6
D
D
D
A
4
4
E
E
E
2
3
C
C
2
3
Volvo Construction Equipment
1053322

| Fig. | Part No. | Quantity 1 | 2 | 3 | PS | KIT | Description | Denominación | Denominação | Dénomination | Notes |
|---|---|---|---|---|---|---|---|---|---|---|---|
| 1 | **VOE 14673120** | 1 | | | | | Boom | Pluma | Lança | Fleche | (VOE 14671771) |
| 2 | **VOE 14510102** | 2 | | | | | •Bushing | •Casquillo | •Bucha | •Bague | |
| 3 | **VOE 14560209** | 2 | | | | | Sealing | Junta | Vedação | Étanchéité | |
| 4 | **VOE 14880654** | 2 | | | | | Hose assembly | Conducto | Mangueira completa | Conduit flexible | |
| 5 | **VOE 14880671** | 1 | | | | | Hose assembly | Conducto | Mangueira completa | Conduit flexible | |
| 6 | **SA 9482-02154** | 2 | | | | | Hose assembly | Conducto | Mangueira completa | Conduit flexible | |
| 7 | **VOE 14547518** | 8 | | | | | Nipple | Niple | Niple | Raccord | |
| 8 | **VOE 14547520** | 2 | | | | | Nipple | Niple | Niple | Raccord | |
| 9 | **VOE 914167** | 5 | | | | | Lubricating nipple | Niple lubricador | Engraxadeira | Graisseur | |
| 10 | **SA 9315-01002** | 1 | | | | | Insulating clip | Clip de aislamiento | Clip isolamento | Circlip isolant | |
| 11 | **SA 9316-11002** | 2 | | | | | Insulating clip | Clip de aislamiento | Clip isolamento | Circlip isolant | |
| 12 | **SA 9349-00160** | 4 | | | | | Clip | Clip | Clipe | Clip | |
| 13 | **VOE 983241** | 6 | | | | | Hexagon screw | Tornillo hexagonal | Parafuso sextavado | Vis à tête hexagonale | |
| 14 | **VOE 993835** | 7 | | | | | Plain washer | Arandela plana | Arruela simples | Rondelle plane | |
| 15 | **VOE 991633** | 1 | | | | | Hexagon screw | Tornillo hexagonal | Parafuso sextavado | Vis à tête hexagonale | |
| 16 | **VOE 14510755** | 2 | | | | | Decal | Calcomanía | Decalque | Autocollant | |

| | | | | |
|---|---|---|---|---|
| **1** | | **Flèche et conduits de graissage, longue portée**<br>**Lança e tubulação de graxa, longo alcance**<br>**Pluma y tubería de lubricación, largo alcance.**<br>**Boom and grease piping, long reach** | Catalogue id **20615** | Group **974** |
| **2** | | | | |
| **3** | | | Illustr. No **1053322** | Section **2300** |
| **4** | | | | |
| **5** | | **8295810** | Issue **PUB 20035940-B** | Page **1339** |

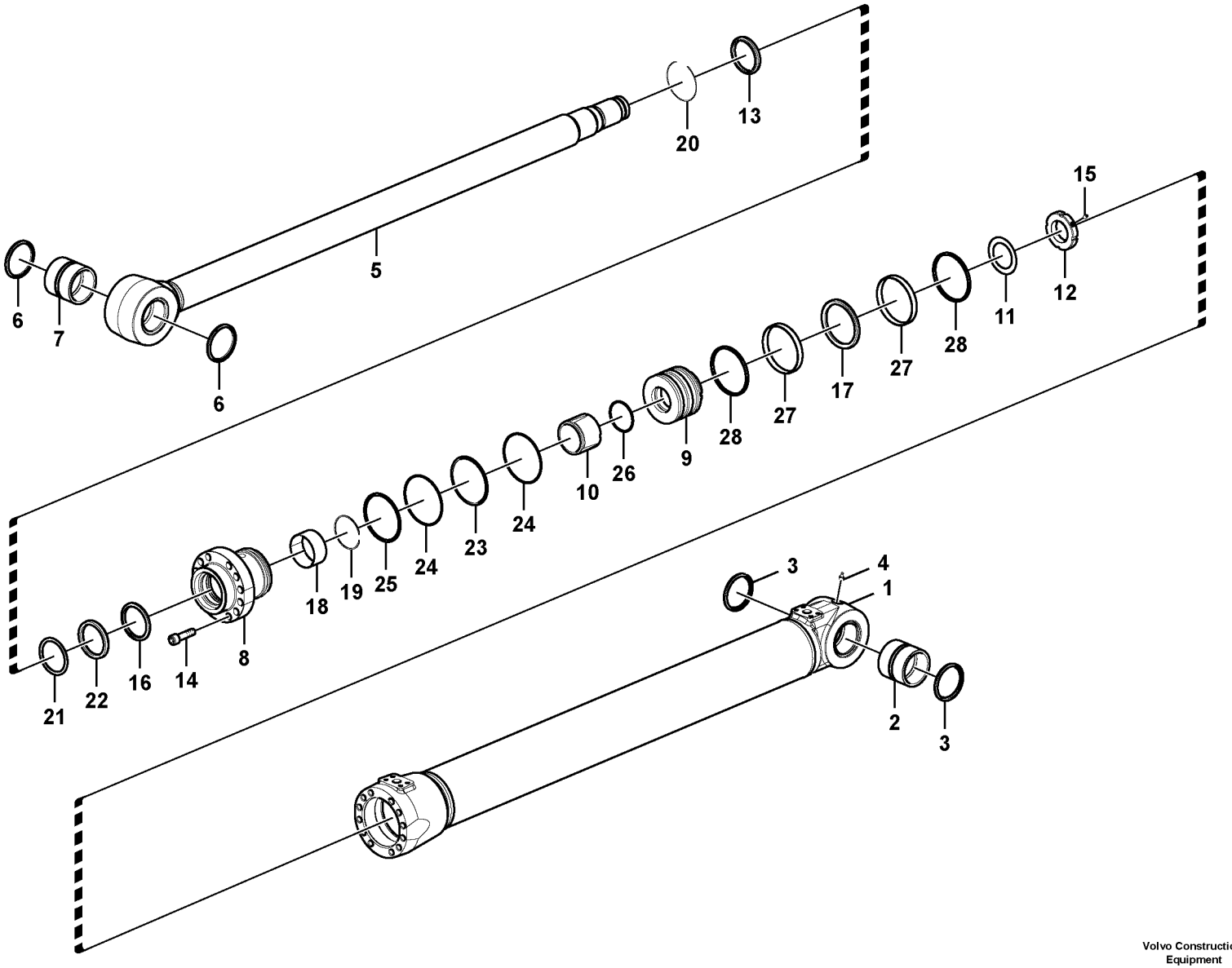


Volvo Construction Equipment

1022946

| Fig. | Part No. | Quantity 1 | 2 | 3 | PS | KIT | Description | Denominación | Denominação | Dénomination | Notes |
|---|---|---|---|---|---|---|---|---|---|---|---|
| | **VOE 14572350** | 2 | | | | | Boom cylinder | Cilindro pluma | Cilindro da haste cilindro d | Verin fleche | |
| 1 | | 1 | | | NS | | •Tube | •Tubo | •Tubo | •Tube | |
| 2 | **VOE 14510104** | 1 | | | | | •Bushing | •Casquillo | •Bucha | •Bague | |
| 3 | **VOE 14560206** | 2 | | | | | •Sealing | •Junta | •Vedação | •Étanchéité | |
| 4 | **VOE 914167** | 1 | | | | | •Lubricating nipple | •Niple lubricador | •Engraxadeira | •Graisseur | |
| 5 | **VOE 14551940** | 1 | | | | | •Rod | •Varilla | •Vareta | •Monture | |
| 6 | **VOE 14560206** | 2 | | | | | ••Sealing | ••Junta | ••Vedação | ••Étanchéité | |
| 7 | **VOE 14510103** | 1 | | | | | ••Bushing | ••Casquillo | ••Bucha | ••Bague | |
| 8 | **VOE 14623513** | 1 | | | | | •Head | •Cabezal | •Cofre | •Tête | |
| 9 | | 1 | | | NS | | •Piston | •Piston | •Pistão | •Piston | |
| 10 | **VOE 14619365** | 1 | | | | | •Cushion | •Cojín | •Assento | •Coussin | |
| 11 | **VOE 14530666** | 1 | | | | | •Washer | •Arandela | •Arruela | •Rondelle | |
| 12 | **VOE 14528264** | 1 | | | | | •Lock nut | •Contratuerca | •Porca trava | •Contre-écrou | |
| 13 | **SA 9564-20900** | 1 | | | | | •Sealing | •Junta | •Vedação | •Étanchéité | |
| 14 | **VOE 13949445** | 15 | | | | | •Screw | •Tornillo | •Parafuso | •Vis | |
| 15 | **VOE 14535763** | 1 | | | | | •Screw | •Tornillo | •Parafuso | •Vis | |
| 16 | **SA 1146-08100** | 1 | | | | | •Sealing | •Junta | •Vedação | •Étanchéité | |
| 17 | **VOE 14510827** | 1 | | | | | •Sealing | •Junta | •Vedação | •Étanchéité | |
| 18 | **SA 9612-09040** | 1 | | | | | •Bearing | •Cojinete | •Mancal | •Roulement | |
| 19 | **SA 9567-20900** | 1 | | | | | •Back-up ring | •Anillo de apoyo | •Anel de apoio | •Bague support | |
| 20 | **SA 9556-09000** | 1 | | | | | •Retaining ring | •Anillo retén | •Anel de fixação | •Bague retenue | |
| 21 | **SA 9557-08000** | 1 | | | | | •Retaining ring | •Anillo retén | •Anel de fixação | •Bague retenue | |
| 22 | **SA 9563-20900** | 1 | | | | | •Sealing | •Junta | •Vedação | •Étanchéité | |
| 23 | **SA 9566-31250** | 1 | | | | | •Back-up ring | •Anillo de apoyo | •Anel de apoio | •Bague support | |
| 24 | **VOE 990648** | 2 | | | | | •O-ring | •Anillo tórico | •Anel-o | •Joint torique | |
| 25 | **SA 9566-11250** | 1 | | | | | •Back-up ring | •Anillo de apoyo | •Anel de apoio | •Bague support | |
| 26 | **VOE 990637** | 1 | | | | | •O-ring | •Anillo tórico | •Anel-o | •Joint torique | |
| 27 | **SA 9565-11350** | 2 | | | | | •Wear ring | •Anillo de desgaste | •Anel de encosto | •Bague d'usure | |
| 28 | **SA 9568-01350** | 2 | | | | | •Sealing | •Junta | •Vedação | •Étanchéité | |

| | | | | |
|---|---|---|---|---|
| **1** | | **Vérin de flèche**<br>**Cilindro da lança**<br>**Cilindro de pluma**<br>**Boom cylinder** | Catalogue id **20615** | Group **974** |
| **2** | | | Illustr. No **1022946** | Section **3000** |
| **3** | | | Issue **PUB 20035940-B** | Page **1341** |
| **4** | | | | |
| **5** | | **8277667** | | |

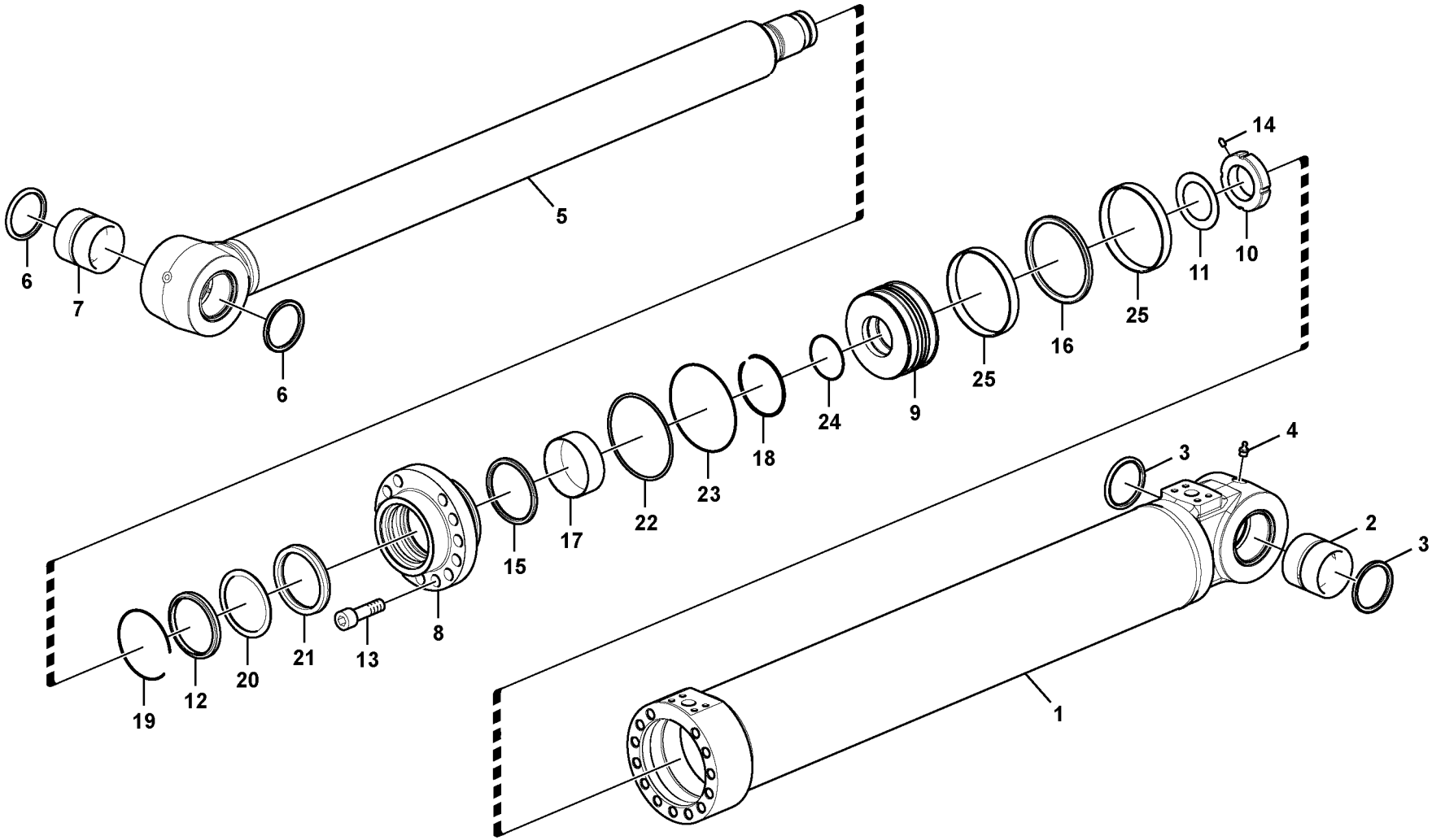


Volvo Construction Equipment

1022947

| Fig. | Part No. | Quantity 1 | 2 | 3 | PS | KIT | Description | Denominación | Denominação | Dénomination | Notes |
|---|---|---|---|---|---|---|---|---|---|---|---|
| | **VOE 14551713** | 1 | | | | | Boom cylinder | Cilindro pluma | Cilindro da haste cilindro d | Verin fleche | |
| | **VOE 14551718** | | 1 | | | | Boom cylinder | Cilindro pluma | Cilindro da haste cilindro d | Verin fleche | |
| 1 | | 1 | | | NS | | •Tube | •Tubo | •Tubo | •Tube | |
| 1 | | | 1 | | NS | | •Tube | •Tubo | •Tubo | •Tube | |
| 2 | **VOE 14517940** | 1 | | | | | •Bushing | •Casquillo | •Bucha | •Bague | |
| 2 | **VOE 14511796** | | 1 | | | | •Bushing | •Casquillo | •Casquilho | •Bague | |
| 3 | **VOE 14560206** | 2 | 2 | | | | •Sealing | •Junta | •Vedação | •Étanchéité | |
| 4 | **VOE 914167** | 1 | 1 | | | | •Lubricating nipple | •Niple lubricador | •Engraxadeira | •Graisseur | |
| 5 | **VOE 14552037** | 1 | | | | | •Rod | •Varilla | •Vareta | •Monture | |
| 5 | **VOE 14552054** | | 1 | | | | •Rod | •Varilla | •Vareta | •Monture | |
| 6 | **VOE 14560206** | 2 | 2 | | | | ••Sealing | ••Junta | ••Vedação | ••Étanchéité | |
| 7 | **VOE 14517939** | 1 | | | | | ••Bushing | ••Casquillo | ••Bucha | ••Bague | |
| 7 | **VOE 14514663** | | 1 | | | | ••Bushing | ••Casquillo | ••Casquilho | ••Bague | |
| 8 | **VOE 14622705** | 1 | 1 | | | | •Head | •Cabezal | •Cofre | •Tête | |
| 9 | | 1 | 1 | | NS | | •Piston | •Piston | •Pistão | •Piston | |
| 10 | **VOE 14528264** | 1 | 1 | | | | •Lock nut | •Contratuerca | •Porca trava | •Contre-écrou | |
| 11 | **VOE 14530666** | 1 | 1 | | | | •Washer | •Arandela | •Arruela | •Rondelle | |
| 12 | **SA 9564-21050** | 1 | 1 | | | | •Sealing | •Junta | •Vedação | •Étanchéité | |
| 13 | **VOE 949566** | 13 | 13 | | | | •Hex. socket screw | •Tornillo de hexágono emb | •Parafuso soquete sext | •Vis à six pans creux | |
| 14 | **VOE 14535763** | 1 | 1 | | | | •Screw | •Tornillo | •Parafuso | •Vis | |
| 15 | **SA 1146-08130** | 1 | 1 | | | | •Seal | •Junta | •Vedação | •Joint | |
| 16 | **VOE 14508903** | 1 | 1 | | | | •Sealing | •Junta | •Vedação | •Étanchéité | |
| 17 | **SA 9612-10540** | 1 | 1 | | | | •Bearing | •Cojinete | •Mancal | •Roulement | |
| 18 | **SA 9557-09500** | 1 | 1 | | | | •Retaining ring | •Anillo retén | •Anel de fixação | •Bague retenue | |
| 19 | **SA 9556-10500** | 1 | 1 | | | | •Retaining ring | •Anillo retén | •Anel de fixação | •Bague retenue | |
| 20 | **SA 9567-21050** | 1 | 1 | | | | •Back-up ring | •Anillo de apoyo | •Anel de apoio | •Bague support | |
| 21 | **SA 9563-21050** | 1 | 1 | | | | •Sealing | •Junta | •Vedação | •Étanchéité | |
| 22 | **SA 9566-31500** | 1 | 1 | | | | •Back-up ring | •Anillo de apoyo | •Anel de apoio | •Bague support | |
| 23 | **VOE 990652** | 1 | 1 | | | | •O-ring | •Anillo tórico | •Anel-o | •Joint torique | |
| 24 | **VOE 990591** | 1 | 1 | | | | •O-ring | •Anillo tórico | •Anel-o | •Joint torique | |

| | |
|---|---|
| **1** | **8282381** |
| **2** | **8282382** |
| **3** | |
| **4** | |
| **5** | |

**Vérin de flèche 2, réglable**
**Cilindro da 2a. lança, ajustável**
**Cilindro de pluma, ajustable segundo.**
**Boom cylinder, adjustable 2nd**

| | |
|---|---|
| Catalogue id **20615** | Group **974** |
| Illustr. No **1022947** | Section **3400** |
| Issue **PUB 20035940-B** | Page **1343** |

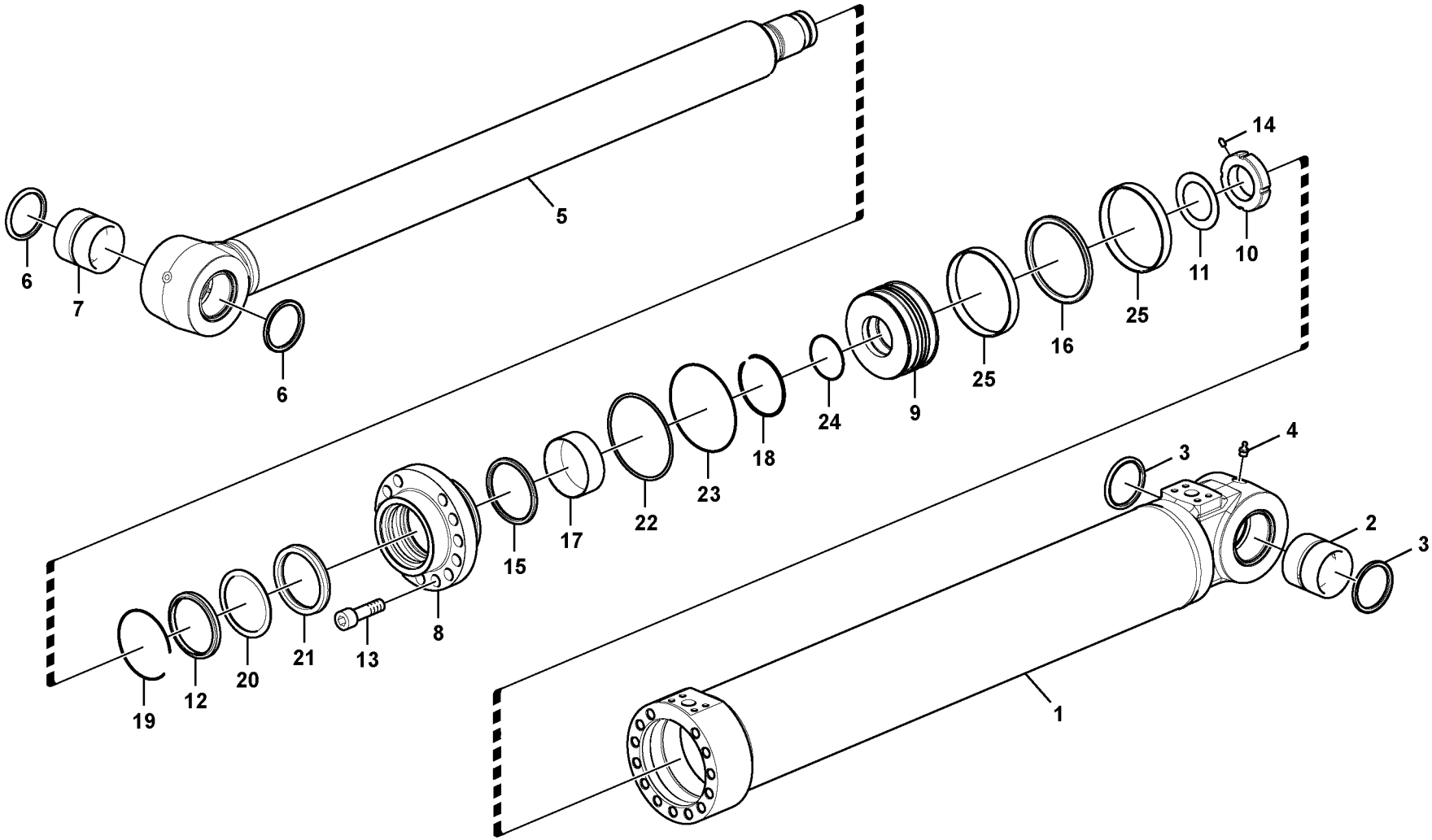


Volvo Construction Equipment

1022947

| Fig. | Part No. | Quantity 1 | 2 | 3 | PS | KIT | Description | Denominación | Denominação | Dénomination | Notes |
|---|---|---|---|---|---|---|---|---|---|---|---|
| 25 | **SA 9565-11600** | 2 | 2 | | | | •Wear ring | •Anillo de desgaste | •Anel de encosto | •Bague d'usure | |

| | | | | |
|---|---|---|---|---|
| **1** | **8282381** | **Vérin de flèche 2, réglable**<br>**Cilindro da 2a. lança, ajustável**<br>**Cilindro de pluma, ajustable segundo.**<br>**Boom cylinder, adjustable 2nd** | Catalogue id **20615** | Group **974** |
| **2** | **8282382** | | Illustr. No **1022947** | Section **3400** |
| **3** | | | Issue **PUB 20035940-B** | Page **1345** |
| **4** | | | | |
| **5** | | | | |

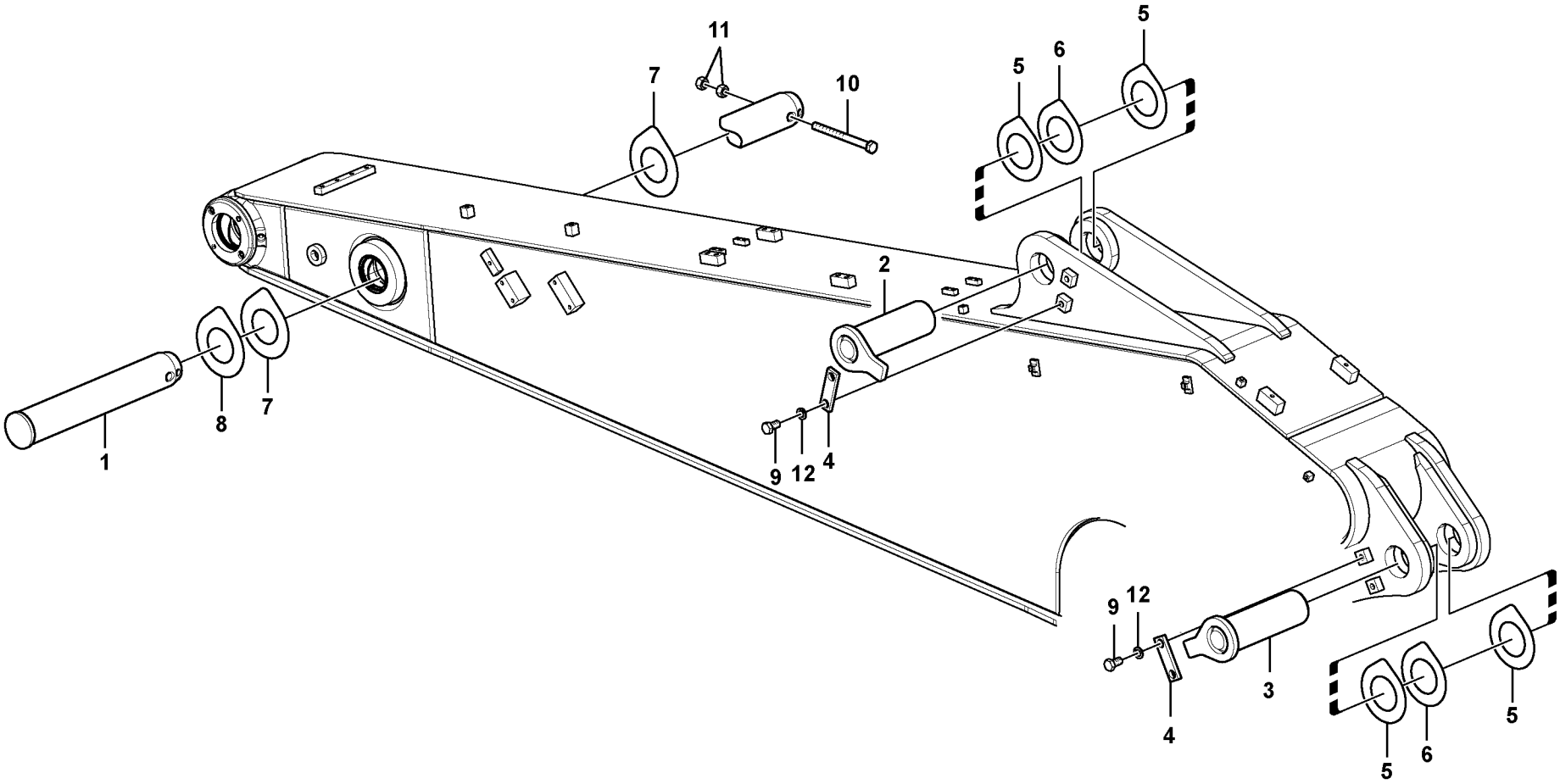


Volvo Construction Equipment

1059518

| Fig. | Part No. | Quantity 1 | 2 | 3 | PS | KIT | Description | Denominación | Denominação | Dénomination | Notes |
|---|---|---|---|---|---|---|---|---|---|---|---|
| 1 | **VOE 14551591** | 1 | | | | | Pin | Pasador | Pino | Goupille | |
| 2 | **VOE 14551592** | 1 | | | | | Pin | Pasador | Pino | Goupille | |
| 3 | **VOE 14543190** | 1 | | | | | Pin | Pasador | Pino | Goupille | |
| 4 | **VOE 14543943** | 2 | | | | | Lock | Cierre | Trava | Serrure | |
| 5 | **VOE 14545175** | 4 | | | | | Shim | Laminilla de ajuste | Calço de ajuste | Cale réglage | |
| 6 | **VOE 14545176** | 2 | | | | | Shim | Laminilla de ajuste | Calço de ajuste | Cale réglage | |
| 7 | **VOE 14543944** | 2 | | | | | Shim | Laminilla de ajuste | Calço de ajuste | Cale réglage | |
| 8 | **VOE 14543945** | 1 | | | | | Shim | Laminilla de ajuste | Calço de ajuste | Cale réglage | |
| 9 | **VOE 991643** | 4 | | | | | Hexagon screw | Tornillo hexagonal | Parafuso sextavado | Vis à tête hexagonale | |
| 10 | **VOE 978944** | 1 | | | | | Hexagon screw | Tornillo hexagonal | Parafuso sextavado | Vis à tête hexagonale | |
| 11 | **VOE 979021** | 2 | | | | | Hexagon nut | Tuerca hexagonal | Porca sextavada | Écrou hexagonal | |
| 12 | **VOE 955926** | 4 | | | | | Spring washer | Arandela elástica | Arruela de pressão | Rondelle élastique | |

3780) 8282359, 8282360, 8282361, 8282362, 8282363, 8282364, 8283202, 8283205, 8287620, 8287626

| | | | | |
|---|---|---|---|---|
| **1** | | **Articulations de balancier**<br>**Articulações para o braço**<br>**Enlaces al brazo**<br>**Links to dipper arm** | Catalogue id **20615** | Group **975** |
| **2** | | | Illustr. No **1059518** | Section **100** |
| **3** | | | Issue **PUB 20035940-B** | Page **1347** |
| **4** | | | | |
| **5** | | **3780)** | | |

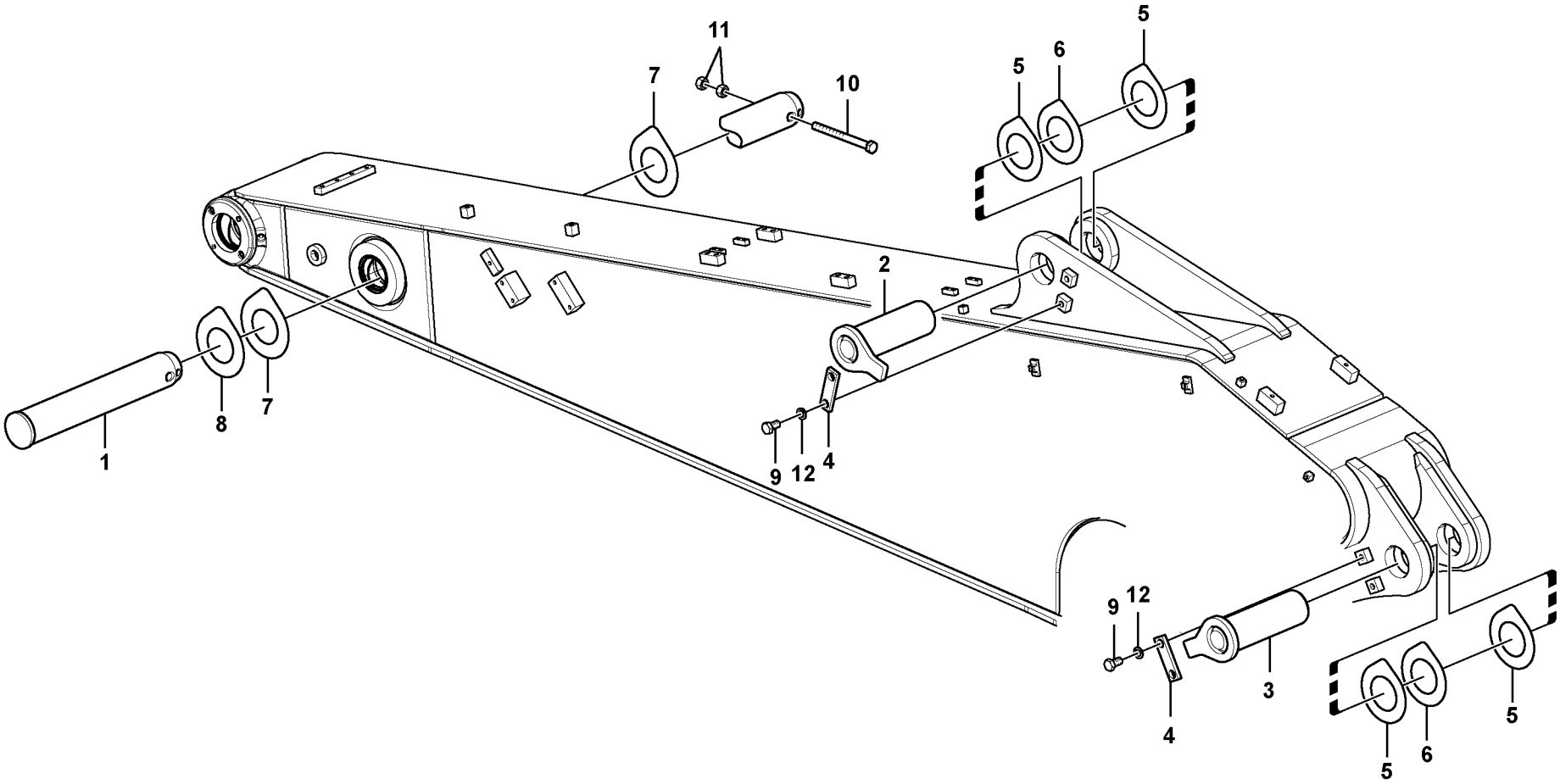


Volvo Construction Equipment

1059518

| Fig. | Part No. | Quantity 1 | 2 | 3 | PS | KIT | Description | Denominación | Denominação | Dénomination | Notes |
|---|---|---|---|---|---|---|---|---|---|---|---|
| 1 | **VOE 14551591** | 1 | | | | | Pin | Pasador | Pino | Goupille | |
| 2 | **VOE 14551592** | 1 | | | | | Pin | Pasador | Pino | Goupille | |
| 3 | **VOE 14543190** | 1 | | | | | Pin | Pasador | Pino | Goupille | |
| 4 | **VOE 14543943** | 2 | | | | | Lock | Cierre | Trava | Serrure | |
| 5 | **VOE 14545175** | 4 | | | | | Shim | Laminilla de ajuste | Calço de ajuste | Cale réglage | |
| 6 | **VOE 14545176** | 2 | | | | | Shim | Laminilla de ajuste | Calço de ajuste | Cale réglage | |
| 7 | **VOE 14543944** | 2 | | | | | Shim | Laminilla de ajuste | Calço de ajuste | Cale réglage | |
| 8 | **VOE 14543945** | 1 | | | | | Shim | Laminilla de ajuste | Calço de ajuste | Cale réglage | |
| 9 | **VOE 991643** | 4 | | | | | Hexagon screw | Tornillo hexagonal | Parafuso sextavado | Vis à tête hexagonale | |
| 10 | **VOE 978944** | 1 | | | | | Hexagon screw | Tornillo hexagonal | Parafuso sextavado | Vis à tête hexagonale | |
| 11 | **VOE 979021** | 2 | | | | | Hexagon nut | Tuerca hexagonal | Porca sextavada | Écrou hexagonal | |
| 12 | **VOE 955926** | 4 | | | | | Spring washer | Arandela elástica | Arruela de pressão | Rondelle élastique | |

| | | | | |
|---|---|---|---|---|
| **1** | | **Articulations de balancier**<br>**Articulações para o braço**<br>**Enlaces al brazo**<br>**Links to dipper arm** | Catalogue id **20615** | Group **975** |
| **2** | | | Illustr. No **1059518** | Section **150** |
| **3** | | | Issue **PUB 20035940-B** | Page **1349** |
| **4** | | | | |
| **5** | | **8287628, 8287629, 8287631, 8287632, 8287818** | | |

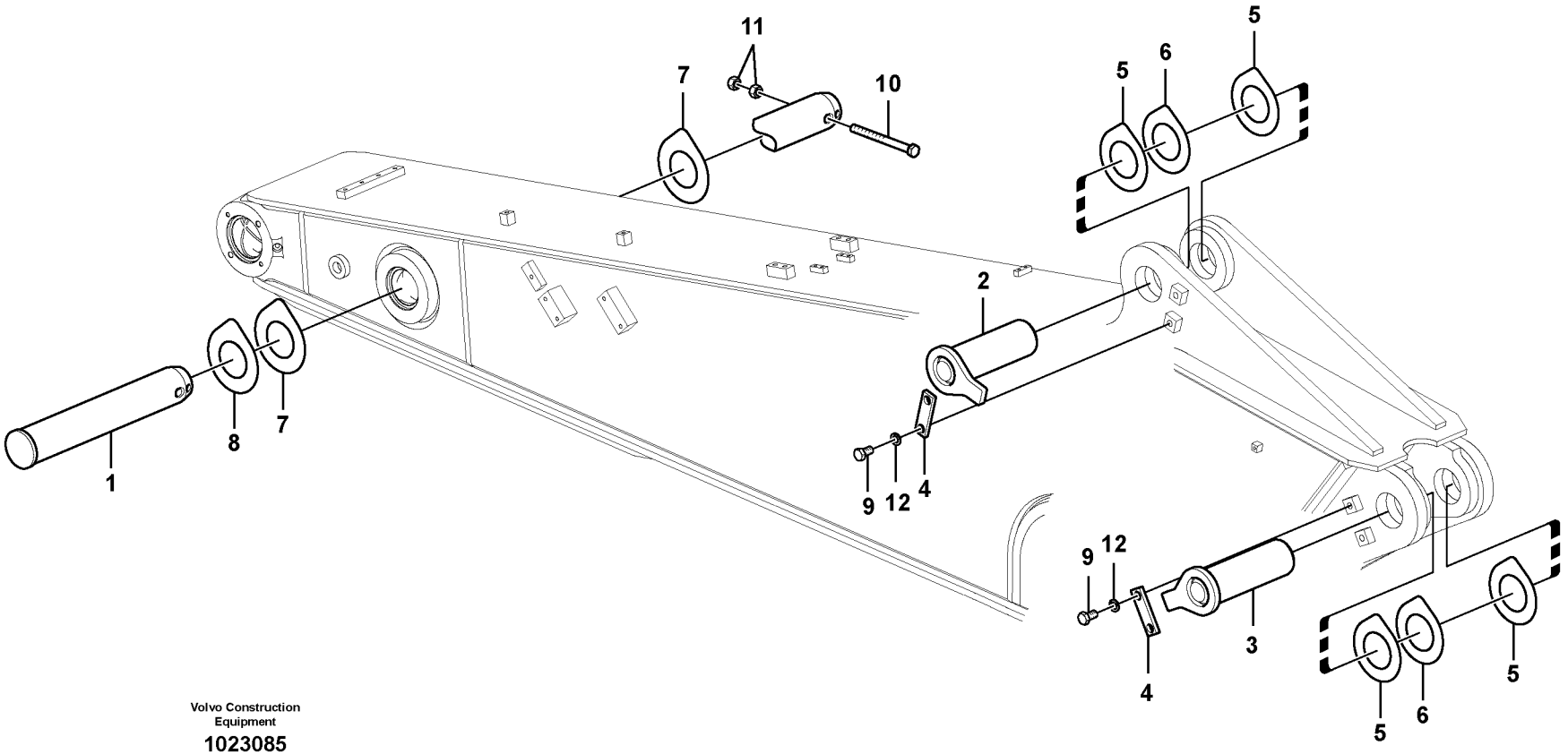


Volvo Construction Equipment

1023085

| Fig. | Part No. | Quantity 1 | 2 | 3 | 4 | 5 | PS | KIT | Description | Denominación | Denominação | Dénomination | Notes |
|---|---|---|---|---|---|---|---|---|---|---|---|---|---|
| 1 | **VOE 14551591** | 1 | | | | | | | Pin | Pasador | Pino | Goupille | |
| 2 | **VOE 14551592** | 1 | | | | | | | Pin | Pasador | Pino | Goupille | |
| 3 | **VOE 14543190** | 1 | | | | | | | Pin | Pasador | Pino | Goupille | |
| 4 | **VOE 14543943** | 2 | | | | | | | Lock | Cierre | Trava | Serrure | |
| 5 | **VOE 14545175** | 4 | | | | | | | Shim | Laminilla de ajuste | Calço de ajuste | Cale réglage | |
| 6 | **VOE 14545176** | 2 | | | | | | | Shim | Laminilla de ajuste | Calço de ajuste | Cale réglage | |
| 7 | **VOE 14543944** | 2 | | | | | | | Shim | Laminilla de ajuste | Calço de ajuste | Cale réglage | |
| 8 | **VOE 14543945** | 1 | | | | | | | Shim | Laminilla de ajuste | Calço de ajuste | Cale réglage | |
| 9 | **VOE 991643** | 4 | | | | | | | Hexagon screw | Tornillo hexagonal | Parafuso sextavado | Vis à tête hexagonale | |
| 10 | **VOE 978944** | 1 | | | | | | | Hexagon screw | Tornillo hexagonal | Parafuso sextavado | Vis à tête hexagonale | |
| 11 | **VOE 979021** | 2 | | | | | | | Hexagon nut | Tuerca hexagonal | Porca sextavada | Écrou hexagonal | |
| 12 | **VOE 955926** | 4 | | | | | | | Spring washer | Arandela elástica | Arruela de pressão | Rondelle élastique | |

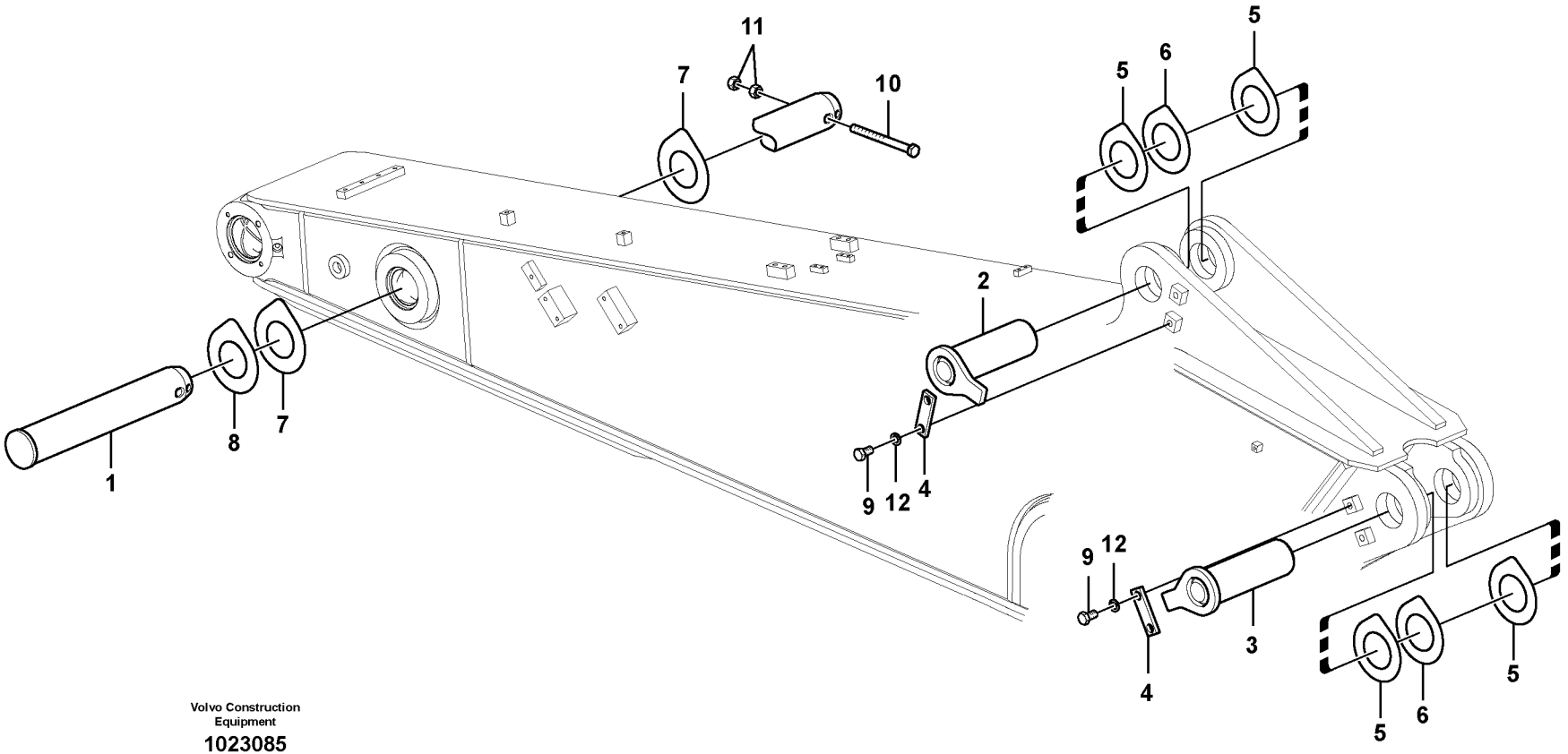


Volvo Construction Equipment

1023085

| Fig. | Part No. | Quantity 1 | 2 | 3 | 4 | 5 | PS | KIT | Description | Denominación | Denominação | Dénomination | Notes |
|---|---|---|---|---|---|---|---|---|---|---|---|---|---|
| 1 | **VOE 14551591** | 1 | | | | | | | Pin | Pasador | Pino | Goupille | |
| 2 | **VOE 14551592** | 1 | | | | | | | Pin | Pasador | Pino | Goupille | |
| 3 | **VOE 14543190** | 1 | | | | | | | Pin | Pasador | Pino | Goupille | |
| 4 | **VOE 14543943** | 2 | | | | | | | Lock | Cierre | Trava | Serrure | |
| 5 | **VOE 14545175** | 4 | | | | | | | Shim | Laminilla de ajuste | Calço de ajuste | Cale réglage | |
| 6 | **VOE 14545176** | 2 | | | | | | | Shim | Laminilla de ajuste | Calço de ajuste | Cale réglage | |
| 7 | **VOE 14543944** | 2 | | | | | | | Shim | Laminilla de ajuste | Calço de ajuste | Cale réglage | |
| 8 | **VOE 14543945** | 1 | | | | | | | Shim | Laminilla de ajuste | Calço de ajuste | Cale réglage | |
| 9 | **VOE 991643** | 4 | | | | | | | Hexagon screw | Tornillo hexagonal | Parafuso sextavado | Vis à tête hexagonale | |
| 10 | **VOE 978944** | 1 | | | | | | | Hexagon screw | Tornillo hexagonal | Parafuso sextavado | Vis à tête hexagonale | |
| 11 | **VOE 979021** | 2 | | | | | | | Hexagon nut | Tuerca hexagonal | Porca sextavada | Écrou hexagonal | |
| 12 | **VOE 955926** | 4 | | | | | | | Spring washer | Arandela elástica | Arruela de pressão | Rondelle élastique | |

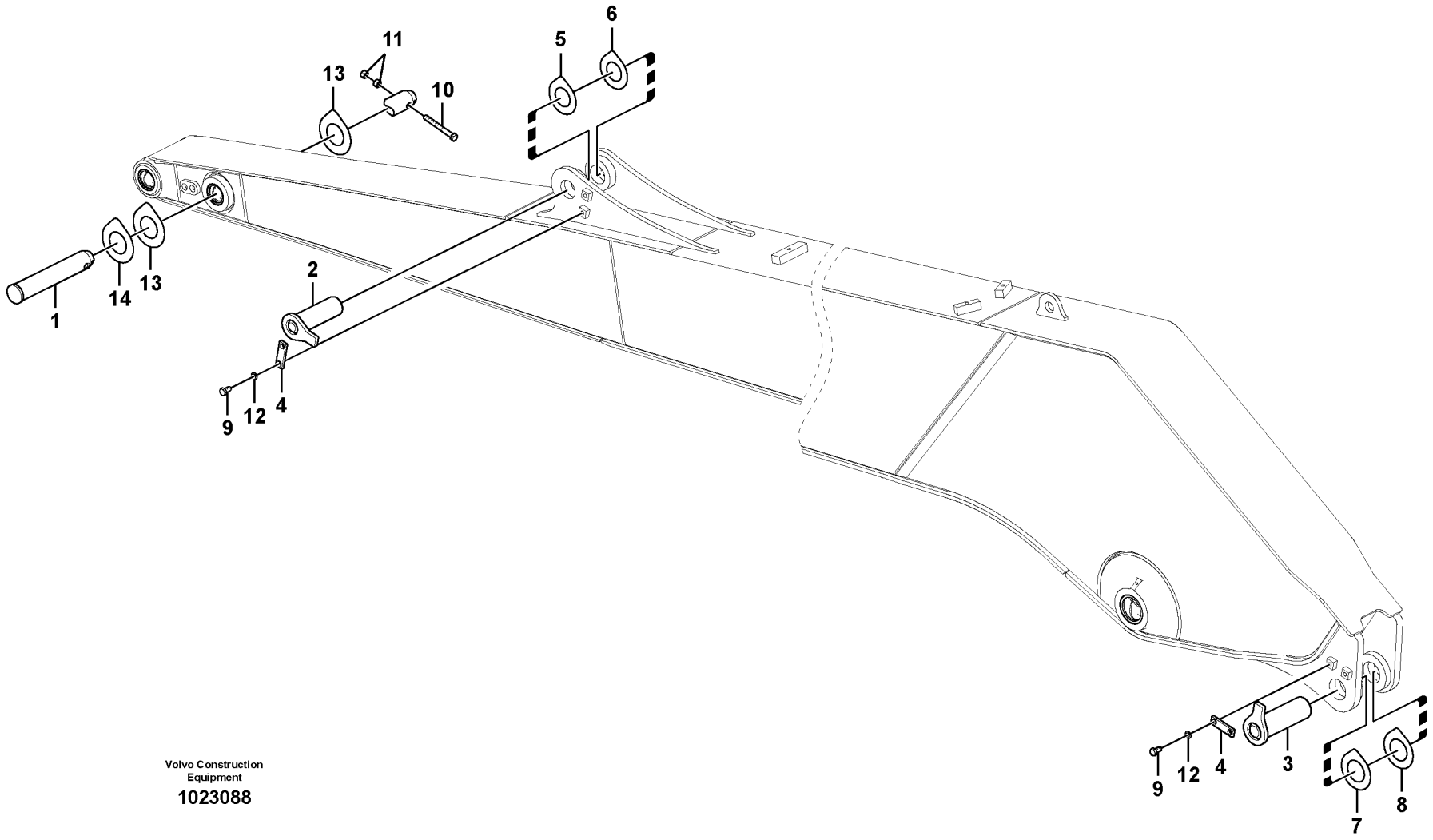


Volvo Construction Equipment

1023088

| Fig. | Part No. | Quantity 1 | 2 | 3 | PS | KIT | Description | Denominación | Denominação | Dénomination | Notes |
|---|---|---|---|---|---|---|---|---|---|---|---|
| 1 | **VOE 14543216** | 1 | 1 | | | | Pin | Pasador | Pino | Goupille | |
| 2 | **VOE 14543206** | 1 | 1 | | | | Pin | Pasador | Pino | Goupille | |
| 3 | **VOE 14543190** | 1 | 1 | | | | Pin | Pasador | Pino | Goupille | |
| 4 | **VOE 14543943** | 2 | 2 | | | | Lock | Cierre | Trava | Serrure | |
| 5 | **VOE 14554338** | 1 | | | | | Shim | Laminilla de ajuste | Calço de ajuste | Cale réglage | |
| 6 | **VOE 14554337** | 1 | | | | | Shim | Laminilla de ajuste | Calço de ajuste | Cale réglage | |
| 7 | **VOE 14545175** | 1 | 1 | | | | Shim | Laminilla de ajuste | Calço de ajuste | Cale réglage | |
| 8 | **VOE 14545176** | 1 | 1 | | | | Shim | Laminilla de ajuste | Calço de ajuste | Cale réglage | |
| 9 | **VOE 991643** | 4 | 4 | | | | Hexagon screw | Tornillo hexagonal | Parafuso sextavado | Vis à tête hexagonale | |
| 10 | **VOE 992062** | 1 | 1 | | | | Hexagon screw | Tornillo hexagonal | Parafuso sextavado | Vis à tête hexagonale | |
| 11 | **VOE 979021** | 2 | 2 | | | | Hexagon nut | Tuerca hexagonal | Porca sextavada | Écrou hexagonal | |
| 12 | **VOE 955926** | 4 | 4 | | | | Spring washer | Arandela elástica | Arruela de pressão | Rondelle élastique | |
| 13 | **VOE 14543944** | 2 | 2 | | | | Shim | Laminilla de ajuste | Calço de ajuste | Cale réglage | |
| 14 | **VOE 14543945** | 1 | 1 | | | | Shim | Laminilla de ajuste | Calço de ajuste | Cale réglage | |

| | |
|---|---|
| **1** | **8289968, 8289969** |
| **2** | **8293167** |
| **3** | |
| **4** | |
| **5** | |

**Articulations, balancier longue portée**
**Articulações para o braço, longo alcance**
**Acoplamientos para el brazo, largo alcance.**
**Links to dipper arm, long reach**

| | |
|---|---|
| Catalogue id **20615** | Group **975** |
| Illustr. No **1023088** | Section **300** |
| Issue **PUB 20035940-B** | Page **1355** |

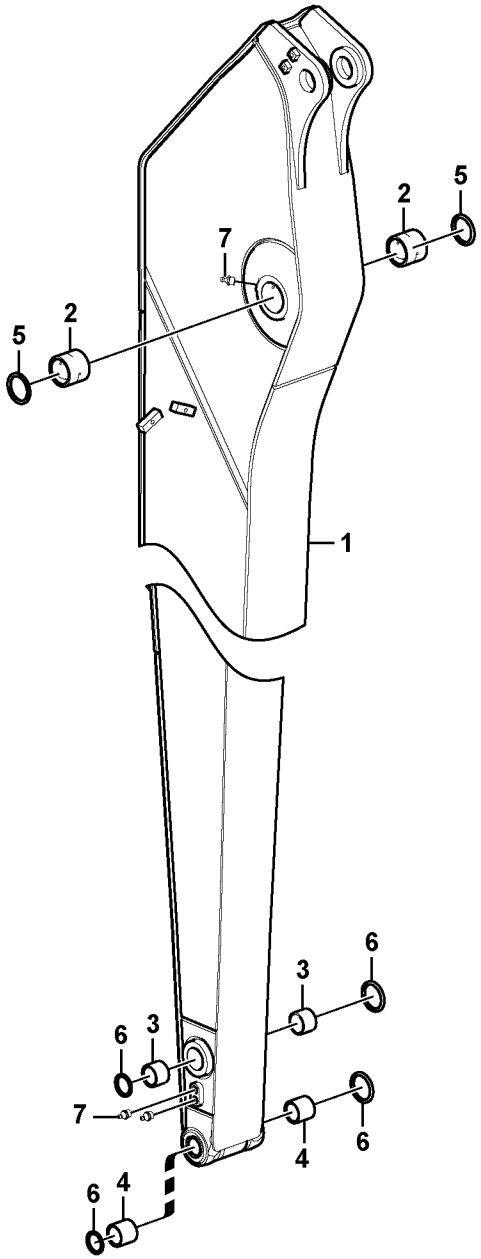


Volvo Construction Equipment

1022927

| Fig. | Part No. | Quantity 1 | 2 | 3 | PS | KIT | Description | Denominación | Denominação | Dénomination | Notes |
|---|---|---|---|---|---|---|---|---|---|---|---|
| 1 | **VOE 14654494** | 1 | | | | | Arm | Brazo | Braço | Bras | |
| | **VOE 14594860** | | 1 | | | | Arm | Brazo | Braço | Bras | |
| | **VOE 14654494** | | | 1 | | | Arm | Brazo | Braço | Bras | |
| 2 | **VOE 14544975** | 2 | 2 | 2 | | | •Bushing | •Casquillo | •Bucha | •Bague | |
| 3 | **VOE 14546057** | 2 | 2 | 2 | | | •Bushing | •Casquillo | •Bucha | •Bague | |
| 4 | **VOE 14546058** | 2 | 2 | 2 | | | •Bushing | •Casquillo | •Bucha | •Bague | |
| 5 | **VOE 14560207** | 2 | 2 | 2 | | | Sealing | Junta | Vedação | Étanchéité | |
| 6 | **VOE 14560201** | 4 | 4 | 4 | | | Sealing | Junta | Vedação | Étanchéité | |
| 7 | **VOE 914167** | 4 | 4 | 4 | | | Lubricating nipple | Niple lubricador | Engraxadeira | Graisseur | |

| | |
|---|---|
| 1 | **8289968** |
| 2 | **8289969** |
| 3 | **8293167** |
| 4 | |
| 5 | |

**Balancier longue portée**

**Brazo, largo alcance**

**Dipper arm, long reach**

| | |
|---|---|
| Catalogue id **20615** | Group **975** |
| Illustr. No **1022927** | Section **600** |
| Issue **PUB 20035940-B** | Page **1357** |

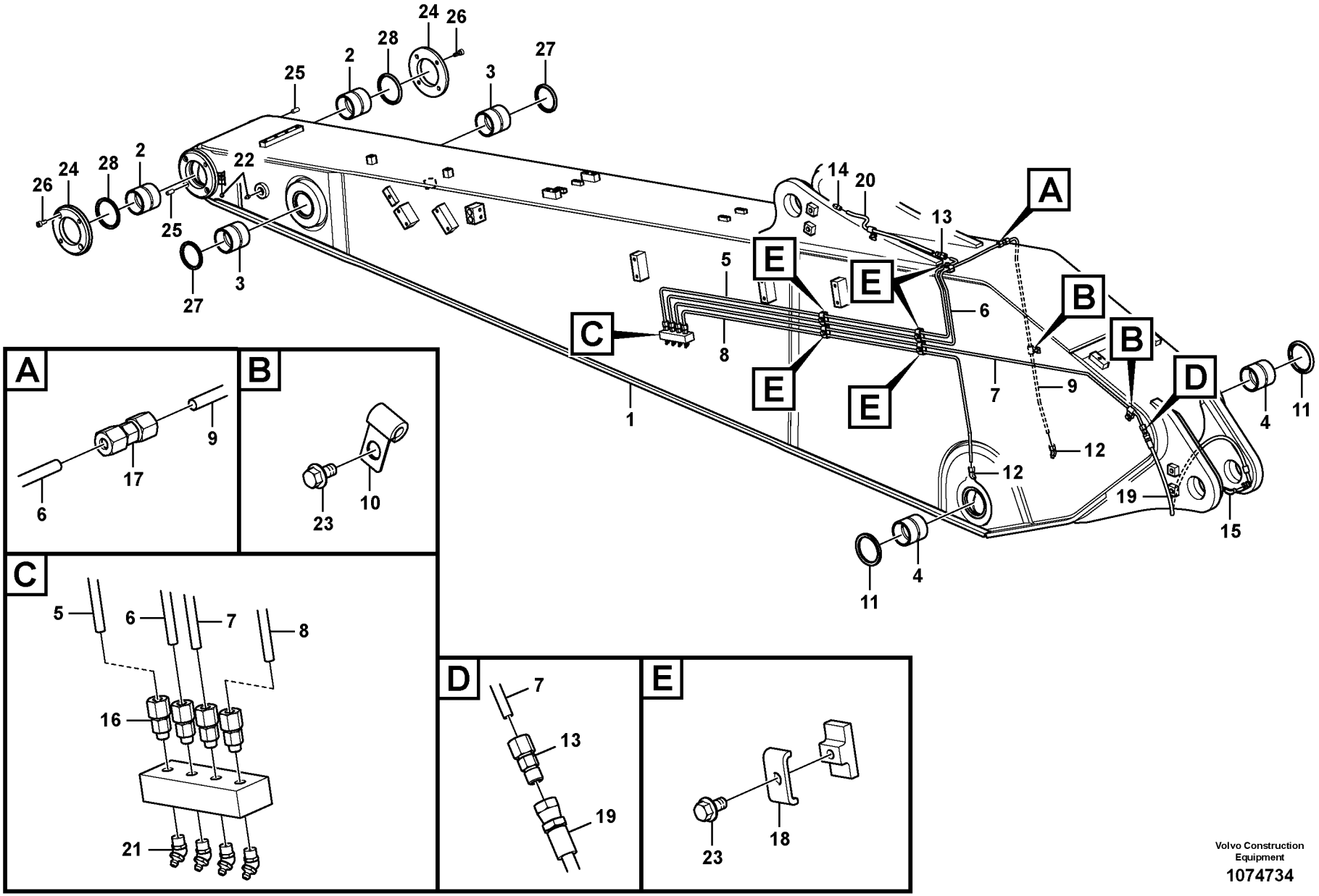


Volvo Construction Equipment

1074734

| Fig. | Part No. | Quantity 1 | 2 | 3 | PS | KIT | Description | Denominación | Denominação | Dénomination | Notes |
|---|---|---|---|---|---|---|---|---|---|---|---|
| 1 | **VOE 14593944** | 1 | | | | | Arm | Brazo | Braço | Bras | |
| 2 | **VOE 14880981** | 2 | | | | | •Bushing | •Casquillo | •Bucha | •Bague | |
| 3 | **VOE 14551528** | 2 | | | | | •Bushing | •Casquillo | •Bucha | •Bague | |
| 4 | **VOE 14544975** | 2 | | | | | •Bushing | •Casquillo | •Bucha | •Bague | |
| 5 | | 1 | | | NS | | Pipe | Tubo | Tubo | Tuyau | |
| 6 | | 1 | | | NS | | Pipe | Tubo | Tubo | Tuyau | S/N -210459/-230405<br>S/N -270516/-280022 |
| | **VOE 14686607** | 1 | | | | | Pipe | Tubo | Tubo | Tuyau | S/N 210460-/230406-<br>S/N 270517-/280023- |
| 7 | **VOE 14552354** | 1 | | | | | Pipe | Canalizacion | Tubo | Canalisation | |
| 8 | **VOE 14552351** | 1 | | | | | Pipe | Canalizacion | Tubo | Canalisation | |
| 9 | **VOE 14632582** | 1 | | | | | Pipe | Tubo | Tubo | Tuyau | S/N -210459/-230405<br>S/N -270516/-280022 |
| 10 | **VOE 14500291** | 3 | | | | | Clip | Clip | Clipe | Clip | |
| 11 | **VOE 14560207** | 2 | | | | | Sealing | Junta | Vedação | Étanchéité | |
| 12 | **VOE 14547522** | 2 | | | | | Fitting | Racor | Niple | Écrou raccord | |
| 13 | **VOE 14549931** | 2 | | | | | Fitting | Racor | Niple | Écrou raccord | |
| 13 | **VOE 14547516** | 1 | | | | | •Nut | •Tuerca | •Porca | •Écrou | |
| 13 | **VOE 14547515** | 1 | | | | | •Sleeve | •Manguito | •Luva | •Douille | |
| 14 | **VOE 14547518** | 1 | | | | | Nipple | Niple | Niple | Raccord | |
| 15 | **VOE 14547520** | 1 | | | | | Nipple | Niple | Niple | Raccord | |
| 16 | **VOE 14547521** | 4 | | | | | Fitting | Racor | Niple | Écrou raccord | |
| 16 | **VOE 14547514** | 1 | | | | | •Nipple | •Niple | •Niple | •Raccord | |
| 16 | **VOE 14547515** | 1 | | | | | •Sleeve | •Manguito | •Luva | •Douille | |
| 16 | **VOE 14547516** | 1 | | | | | •Nut | •Tuerca | •Porca | •Écrou | |
| 17 | **VOE 14550824** | 1 | | | | | Connector | Unión | Conexão | Connexion | S/N -210459/-230405<br>S/N -270516/-280022 |
| 18 | **VOE 14547400** | 5 | | | | | Clamp | Abrazadera | Braçadeira | Collier serrage | |
| 19 | **VOE 14880871** | 1 | | | | | Hose assembly | Conducto | Mangueira completa | Conduit flexible | |
| 20 | **VOE 14880647** | 1 | | | | | Hose assembly | Conducto | Mangueira completa | Conduit flexible | |

| | | | | | |
|---|---|---|---|---|---|
| **1** | **8287631** | **Balancier et tuyauterie de lubr avec siège de tuyau**<br>**Braço e tubulação de graxa com assento de tubulação**<br>**Brazos y tuberías de engrase con asiento de tuberías**<br>**Dipper arm and grease piping with piping seat** | Catalogue id **20615** | Group **975** |
| **2** | | | Illustr. No **1074734** | Section **700** |
| **3** | | | Issue **PUB 20035940-B** | Page **1359** |
| **4** | | | | |
| **5** | | | | |

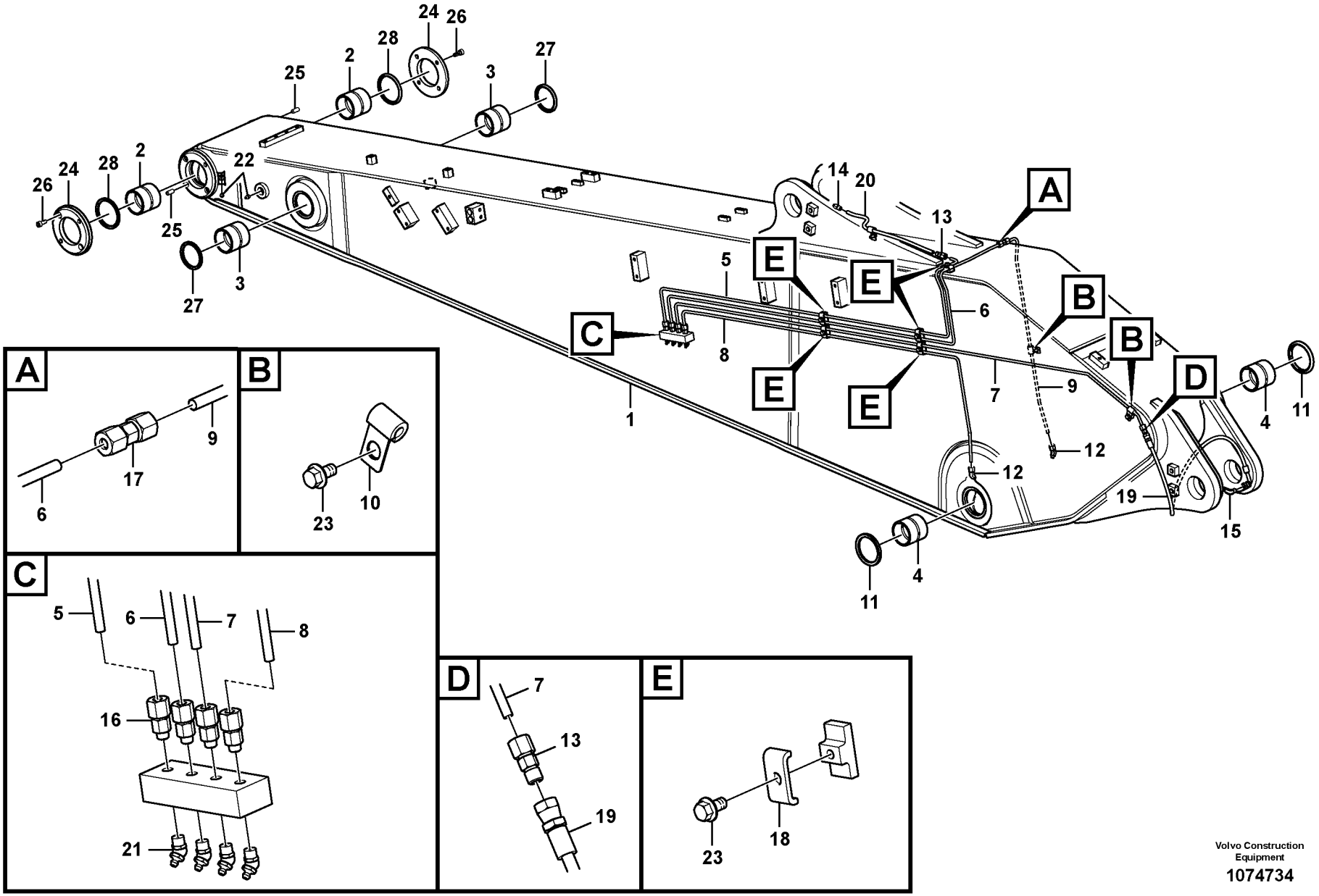


Volvo Construction Equipment

1074734

| Fig. | Part No. | Quantity 1 | 2 | 3 | PS | KIT | Description | Denominación | Denominação | Dénomination | Notes |
|---|---|---|---|---|---|---|---|---|---|---|---|
| 21 | **VOE 914169** | 4 | | | | | Lubricating nipple | Niple lubricador | Engraxadeira | Graisseur | |
| 22 | **VOE 914167** | 3 | | | | | Lubricating nipple | Niple lubricador | Engraxadeira | Graisseur | |
| 23 | **VOE 946440** | 8 | | | | | Flange screw | Tornillo embridado | Parafuso flangeado | Vis à embase | |
| 24 | **VOE 14551527** | 2 | | | | | Cover | Capó | Capô | Capot | |
| 25 | **VOE 14544972** | 4 | | | | | Pin | Pasador | Pino | Goupille | |
| 26 | **VOE 984079** | 4 | | | | | Hex. socket screw | Tornillo de hexágono emb... | Parafuso soquete sext... | Vis à six pans creux | |
| 27 | **VOE 14560205** | 2 | | | | | Sealing | Junta | Vedação | Étanchéité | |
| 28 | **VOE 14560206** | 2 | | | | | Sealing | Junta | Vedação | Étanchéité | |

| | | | | |
|---|---|---|---|---|
| **1** | **8287631** | **Balancier et tuyauterie de lubr avec siège de tuyau**<br>**Braço e tubulação de graxa com assento de tubulação**<br>**Brazos y tuberías de engrase con asiento de tuberías**<br>**Dipper arm and grease piping with piping seat** | Catalogue id **20615** | Group **975** |
| **2** | | | Illustr. No **1074734** | Section **700** |
| **3** | | | Issue **PUB 20035940-B** | Page **1361** |
| **4** | | | | |
| **5** | | | | |

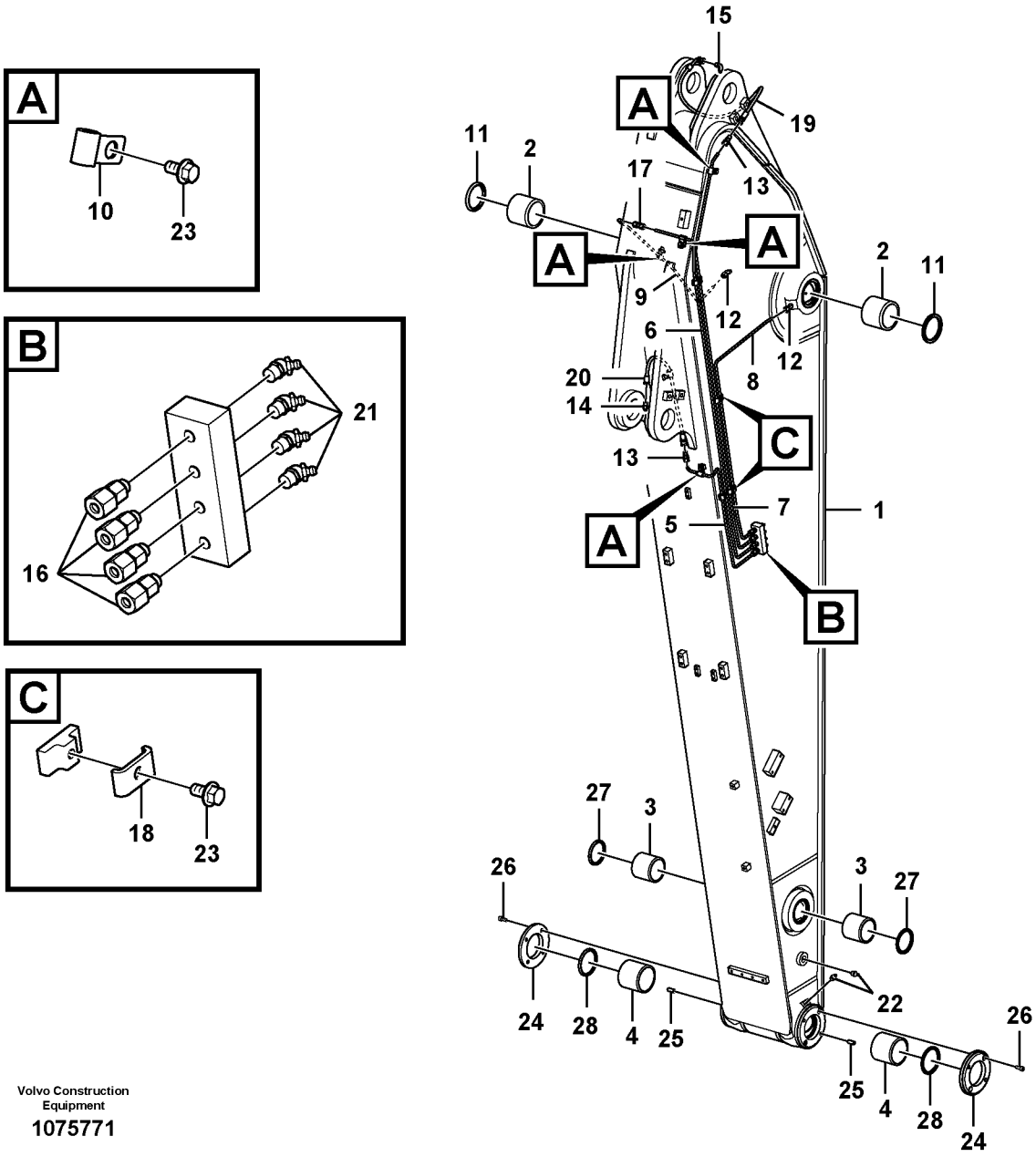


Volvo Construction Equipment

1075771

| Fig. | Part No. | Quantity 1 | 2 | 3 | 4 | 5 | PS | KIT | Description | Denominación | Denominação | Dénomination | Notes |
|---|---|---|---|---|---|---|---|---|---|---|---|---|---|
| 1 | **VOE 14573616** | 1 | | | | | | | Arm | Brazo | Braço | Bras | |
| 2 | **VOE 14544975** | 2 | | | | | | | •Bushing | •Casquillo | •Bucha | •Bague | |
| 3 | **VOE 14551528** | 2 | | | | | | | •Bushing | •Casquillo | •Bucha | •Bague | |
| 4 | **VOE 14880981** | 2 | | | | | | | •Bushing | •Casquillo | •Bucha | •Bague | |
| 5 | **VOE 14552323** | 1 | | | | | | | Pipe | Tubo | Tubo | Tuyau | |
| 6 | **VOE 14552324** | 1 | | | | | | | Pipe | Tubo | Tubo | Tuyau | S/N -210459/-230405<br>S/N -270516/-280022 |
| | **VOE 14686606** | 1 | | | | | | | Pipe | Tubo | Tubo | Tuyau | S/N 210460-/230406-<br>S/N 270517-/280023- |
| 7 | **VOE 14552325** | 1 | | | | | | | Pipe | Tubo | Tubo | Tuyau | |
| 8 | **VOE 14552326** | 1 | | | | | | | Pipe | Canalizacion | Tubo | Canalisation | |
| 9 | **VOE 14552327** | 1 | | | | | | | Pipe | Canalizacion | Tubo | Canalisation | S/N -210459/-230405<br>S/N -270516/-280022 |
| 10 | **VOE 14500291** | 4 | | | | | | | Clip | Clip | Clipe | Clip | |
| 11 | **VOE 14560207** | 2 | | | | | | | Sealing | Junta | Vedação | Étanchéité | |
| 12 | **VOE 14547522** | 2 | | | | | | | Fitting | Racor | Niple | Écrou raccord | |
| 13 | **VOE 14549931** | 2 | | | | | | | Fitting | Racor | Niple | Écrou raccord | |
| 13 | **VOE 14547516** | 1 | | | | | | | •Nut | •Tuerca | •Porca | •Écrou | |
| 13 | **VOE 14547515** | 1 | | | | | | | •Sleeve | •Manguito | •Luva | •Douille | |
| 14 | **VOE 14547518** | 1 | | | | | | | Nipple | Niple | Niple | Raccord | |
| 15 | **VOE 14547520** | 1 | | | | | | | Nipple | Niple | Niple | Raccord | |
| 16 | **VOE 14547521** | 4 | | | | | | | Fitting | Racor | Niple | Écrou raccord | |
| 16 | **VOE 14547514** | 1 | | | | | | | •Nipple | •Niple | •Niple | •Raccord | |
| 16 | **VOE 14547515** | 1 | | | | | | | •Sleeve | •Manguito | •Luva | •Douille | |
| 16 | **VOE 14547516** | 1 | | | | | | | •Nut | •Tuerca | •Porca | •Écrou | |
| 17 | **VOE 14550824** | 1 | | | | | | | Connector | Unión | Conexão | Connexion | S/N -210459/-230405<br>S/N -270516/-280022 |
| 18 | **VOE 14547400** | 4 | | | | | | | Clamp | Abrazadera | Braçadeira | Collier serrage | |
| 19 | **VOE 14880871** | 1 | | | | | | | Hose assembly | Conducto | Mangueira completa | Conduit flexible | |
| 20 | **VOE 14880645** | 1 | | | | | | | Hose assembly | Conducto | Mangueira completa | Conduit flexible | |

| | |
|---|---|
| 1 | **8282363** |
| 2 | |
| 3 | |
| 4 | |
| 5 | |

**Balancier et tuyauterie de lubr avec siège de tuyau**
**Braço e tubulação de graxa com assento de tubulação**
**Brazos y tuberías de engrase con asiento de tuberías**
**Dipper arm and grease piping with piping seat**

| | |
|---|---|
| Catalogue id **20615** | Group **975** |
| Illustr. No **1075771** | Section **800** |
| Issue **PUB 20035940-B** | Page **1363** |

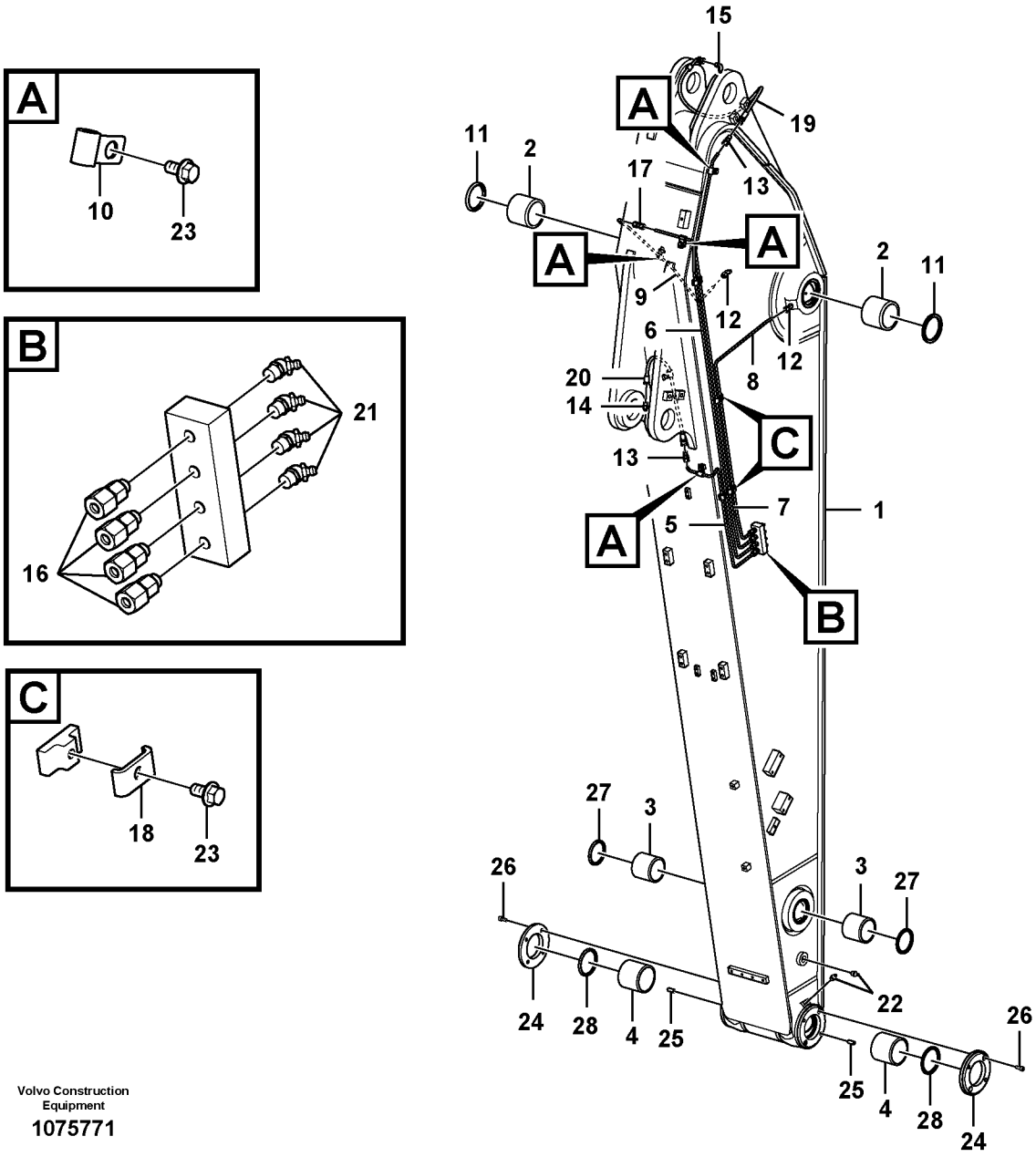


Volvo Construction Equipment

1075771

| Fig. | Part No. | Quantity 1 | 2 | 3 | 4 | 5 | PS | KIT | Description | Denominación | Denominação | Dénomination | Notes |
|---|---|---|---|---|---|---|---|---|---|---|---|---|---|
| 21 | **VOE 914169** | 4 | | | | | | | Lubricating nipple | Niple lubricador | Engraxadeira | Graisseur | |
| 22 | **VOE 914167** | 3 | | | | | | | Lubricating nipple | Niple lubricador | Engraxadeira | Graisseur | |
| 23 | **VOE 946440** | 9 | | | | | | | Flange screw | Tornillo embridado | Parafuso flangeado | Vis à embase | |
| 24 | **VOE 14551527** | 2 | | | | | | | Cover | Capó | Capô | Capot | |
| 25 | **VOE 14544972** | 4 | | | | | | | Pin | Pasador | Pino | Goupille | |
| 26 | **VOE 984079** | 4 | | | | | | | Hex. socket screw | Tornillo de hexágono e... | Parafuso soquete sext... | Vis à six pans creux | |
| 27 | **VOE 14560205** | 2 | | | | | | | Sealing | Junta | Vedação | Étanchéité | |
| 28 | **VOE 14560206** | 2 | | | | | | | Sealing | Junta | Vedação | Étanchéité | |

| | | | | |
|---|---|---|---|---|
| **1** | **8282363** | **Balancier et tuyauterie de lubr avec siège de tuyau**<br>**Braço e tubulação de graxa com assento de tubulação**<br>**Brazos y tuberías de engrase con asiento de tuberías**<br>**Dipper arm and grease piping with piping seat** | Catalogue id **20615** | Group **975** |
| **2** | | | Illustr. No **1075771** | Section **800** |
| **3** | | | Issue **PUB 20035940-B** | Page **1365** |
| **4** | | | | |
| **5** | | | | |

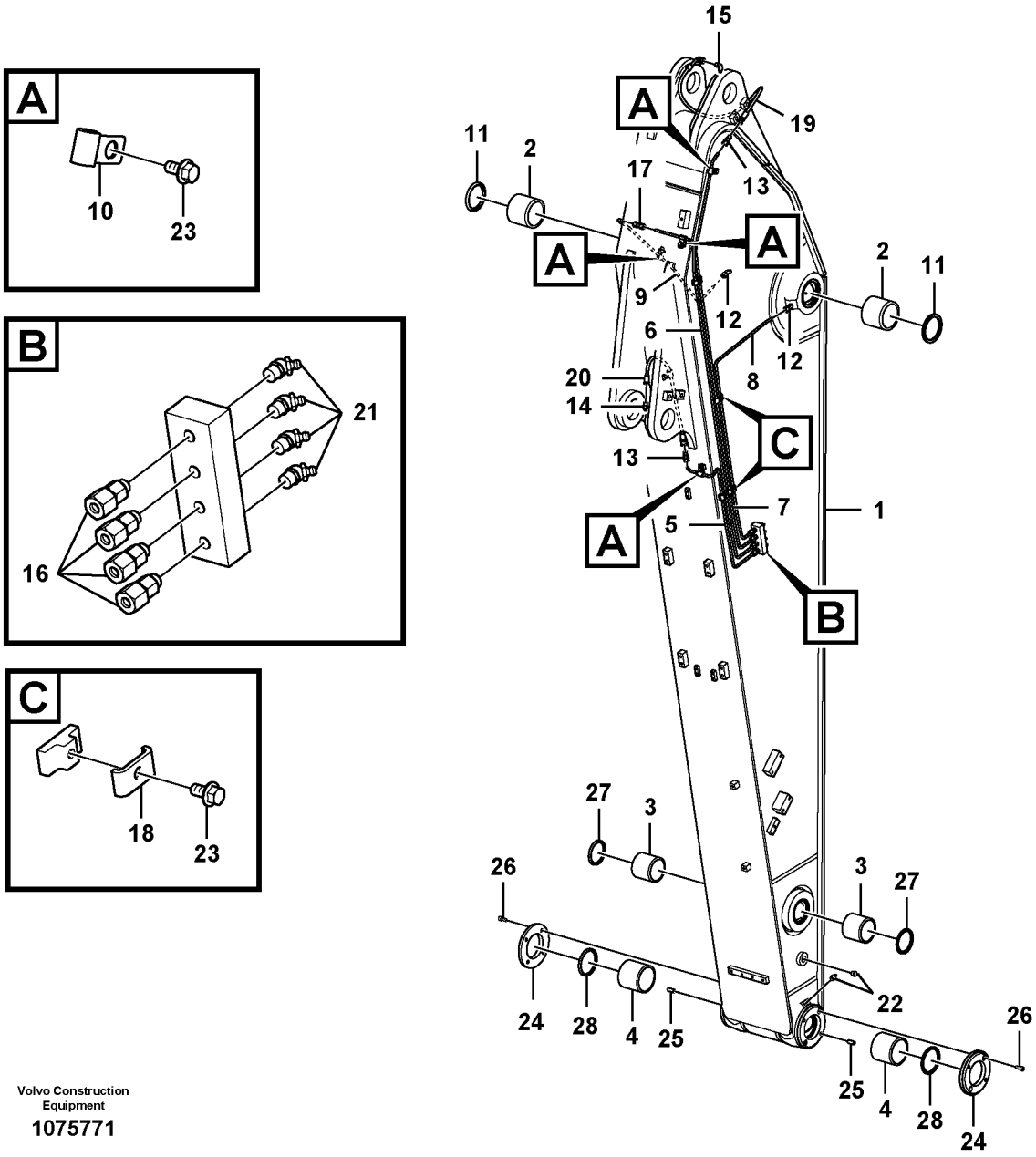


Volvo Construction Equipment

1075771

| Fig. | Part No. | Quantity 1 | 2 | 3 | 4 | 5 | PS | KIT | Description | Denominación | Denominação | Dénomination | Notes |
|---|---|---|---|---|---|---|---|---|---|---|---|---|---|
| 1 | **VOE 14607778** | 1 | | | | | | | Arm | Brazo | Braço | Bras | |
| 2 | **VOE 14544975** | 2 | | | | | | | •Bushing | •Casquillo | •Bucha | •Bague | |
| 3 | **VOE 14551528** | 2 | | | | | | | •Bushing | •Casquillo | •Bucha | •Bague | |
| 4 | **VOE 14880981** | 2 | | | | | | | •Bushing | •Casquillo | •Bucha | •Bague | |
| 5 | **VOE 14552323** | 1 | | | | | | | Pipe | Tubo | Tubo | Tuyau | |
| 6 | **VOE 14552324** | 1 | | | | | | | Pipe | Tubo | Tubo | Tuyau | S/N -210459/-230405<br>S/N -270516/-280022 |
| | **VOE 14686606** | 1 | | | | | | | Pipe | Tubo | Tubo | Tuyau | S/N 210460-/230406-<br>S/N 270517-/280023- |
| 7 | **VOE 14552325** | 1 | | | | | | | Pipe | Tubo | Tubo | Tuyau | |
| 8 | **VOE 14552326** | 1 | | | | | | | Pipe | Canalizacion | Tubo | Canalisation | |
| 9 | **VOE 14552327** | 1 | | | | | | | Pipe | Canalizacion | Tubo | Canalisation | S/N -210459/-230405<br>S/N -270516/-280022 |
| 10 | **VOE 14500291** | 4 | | | | | | | Clip | Clip | Clipe | Clip | |
| 11 | **VOE 14560207** | 2 | | | | | | | Sealing | Junta | Vedação | Étanchéité | |
| 12 | **VOE 14547522** | 2 | | | | | | | Fitting | Racor | Niple | Écrou raccord | |
| 13 | **VOE 14549931** | 2 | | | | | | | Fitting | Racor | Niple | Écrou raccord | |
| 13 | **VOE 14547516** | 1 | | | | | | | •Nut | •Tuerca | •Porca | •Écrou | |
| 13 | **VOE 14547515** | 1 | | | | | | | •Sleeve | •Manguito | •Luva | •Douille | |
| 14 | **VOE 14547518** | 1 | | | | | | | Nipple | Niple | Niple | Raccord | |
| 15 | **VOE 14547520** | 1 | | | | | | | Nipple | Niple | Niple | Raccord | |
| 16 | **VOE 14547521** | 4 | | | | | | | Fitting | Racor | Niple | Écrou raccord | |
| 16 | **VOE 14547514** | 1 | | | | | | | •Nipple | •Niple | •Niple | •Raccord | |
| 16 | **VOE 14547515** | 1 | | | | | | | •Sleeve | •Manguito | •Luva | •Douille | |
| 16 | **VOE 14547516** | 1 | | | | | | | •Nut | •Tuerca | •Porca | •Écrou | |
| 17 | **VOE 14550824** | 1 | | | | | | | Connector | Unión | Conexão | Connexion | S/N -210459/-230405<br>S/N -270516/-280022 |
| 18 | **VOE 14547400** | 4 | | | | | | | Clamp | Abrazadera | Braçadeira | Collier serrage | |
| 19 | **VOE 14880871** | 1 | | | | | | | Hose assembly | Conducto | Mangueira completa | Conduit flexible | |
| 20 | **VOE 14880645** | 1 | | | | | | | Hose assembly | Conducto | Mangueira completa | Conduit flexible | |

| | |
|---|---|
| 1 | **8282362** |
| 2 | |
| 3 | |
| 4 | |
| 5 | |

**Balancier et tuyauterie de lubr avec siège de tuyau**
**Braço e tubulação de graxa com assento de tubulação**
**Brazos y tuberías de engrase con asiento de tuberías**
**Dipper arm and grease piping with piping seat**

| | |
|---|---|
| Catalogue id **20615** | Group **975** |
| Illustr. No **1075771** | Section **900** |
| Issue **PUB 20035940-B** | Page **1367** |

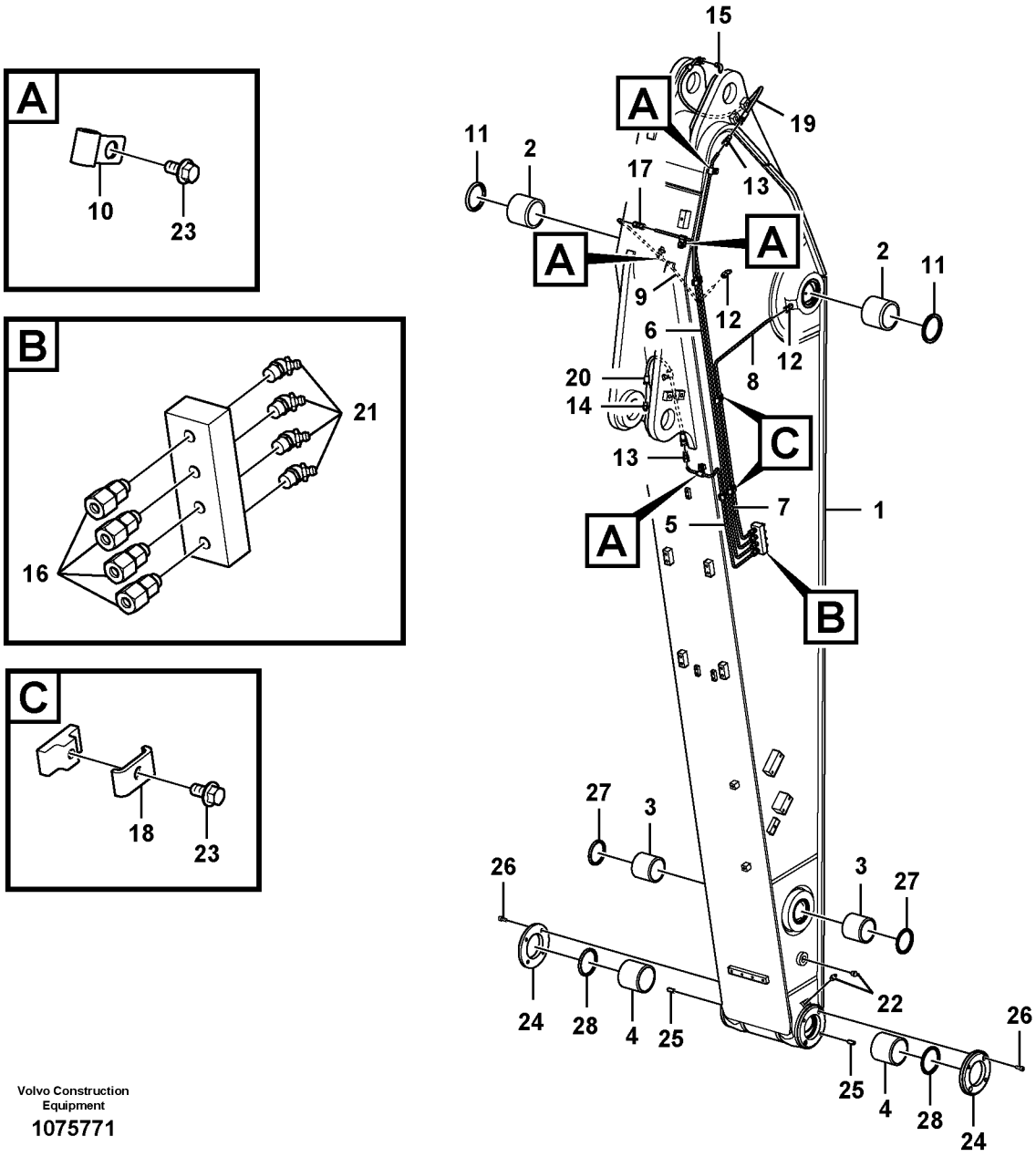


Volvo Construction Equipment

1075771

| Fig. | Part No. | Quantity 1 | 2 | 3 | 4 | 5 | PS | KIT | Description | Denominación | Denominação | Dénomination | Notes |
|---|---|---|---|---|---|---|---|---|---|---|---|---|---|
| 21 | **VOE 914169** | 4 | | | | | | | Lubricating nipple | Niple lubricador | Engraxadeira | Graisseur | |
| 22 | **VOE 914167** | 3 | | | | | | | Lubricating nipple | Niple lubricador | Engraxadeira | Graisseur | |
| 23 | **VOE 946440** | 9 | | | | | | | Flange screw | Tornillo embridado | Parafuso flangeado | Vis à embase | |
| 24 | **VOE 14551527** | 2 | | | | | | | Cover | Capó | Capô | Capot | |
| 25 | **VOE 14544972** | 4 | | | | | | | Pin | Pasador | Pino | Goupille | |
| 26 | **VOE 984079** | 4 | | | | | | | Hex. socket screw | Tornillo de hexágono e... | Parafuso soquete sext... | Vis à six pans creux | |
| 27 | **VOE 14560205** | 2 | | | | | | | Sealing | Junta | Vedação | Étanchéité | |
| 28 | **VOE 14560206** | 2 | | | | | | | Sealing | Junta | Vedação | Étanchéité | |

| | | | | |
|---|---|---|---|---|
| **1** | **8282362** | **Balancier et tuyauterie de lubr avec siège de tuyau**<br>**Braço e tubulação de graxa com assento de tubulação**<br>**Brazos y tuberías de engrase con asiento de tuberías**<br>**Dipper arm and grease piping with piping seat** | Catalogue id **20615** | Group **975** |
| **2** | | | Illustr. No **1075771** | Section **900** |
| **3** | | | Issue **PUB 20035940-B** | Page **1369** |
| **4** | | | | |
| **5** | | | | |

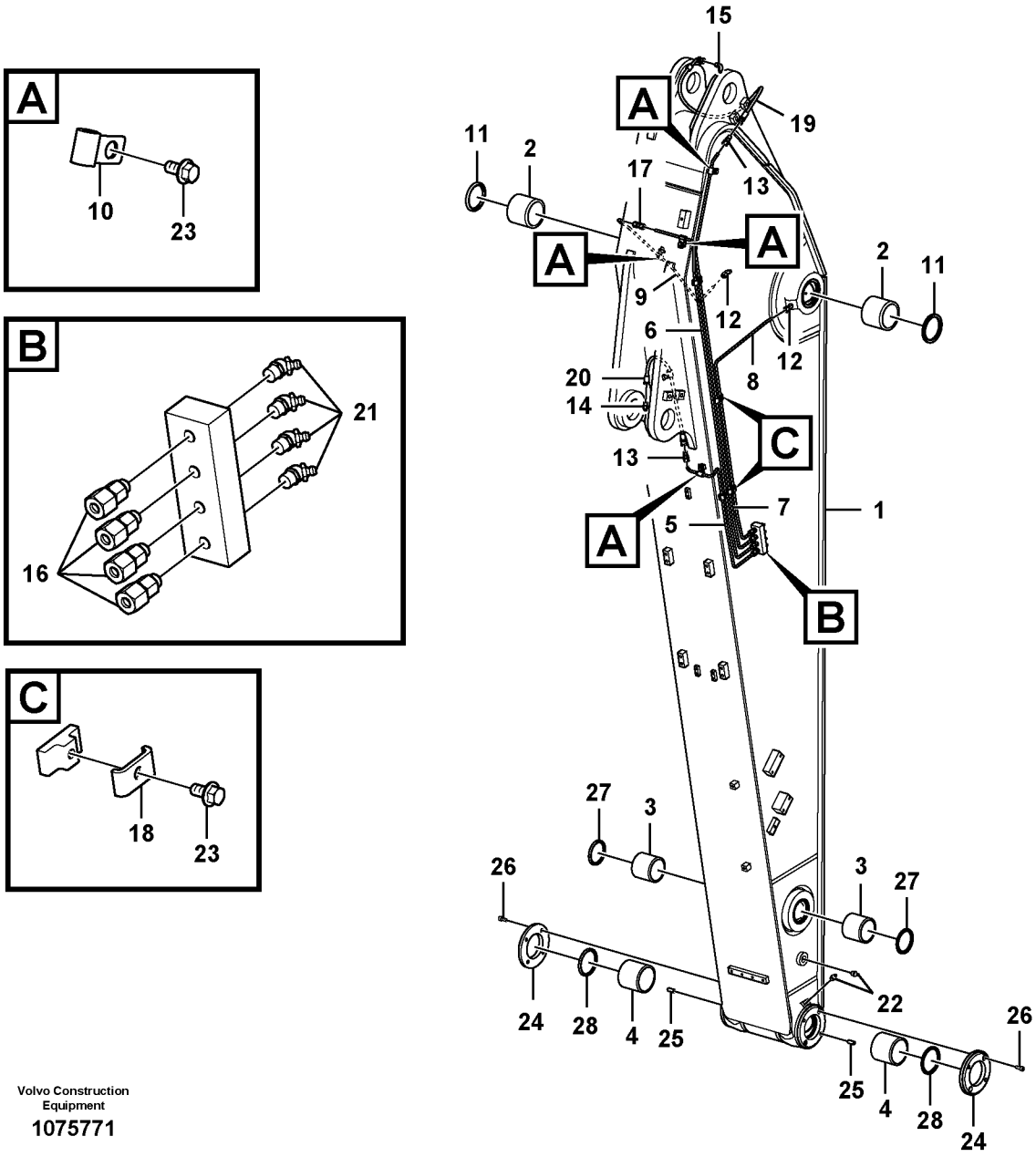


Volvo Construction Equipment

1075771

| Fig. | Part No. | Quantity 1 | 2 | 3 | 4 | 5 | PS | KIT | Description | Denominación | Denominação | Dénomination | Notes |
|---|---|---|---|---|---|---|---|---|---|---|---|---|---|
| 1 | **VOE 14607775** | 1 | | | | | | | Arm | Brazo | Braço | Bras | |
| 2 | **VOE 14544975** | 2 | | | | | | | •Bushing | •Casquillo | •Bucha | •Bague | |
| 3 | **VOE 14551528** | 2 | | | | | | | •Bushing | •Casquillo | •Bucha | •Bague | |
| 4 | **VOE 14880981** | 2 | | | | | | | •Bushing | •Casquillo | •Bucha | •Bague | |
| 5 | **VOE 14552323** | 1 | | | | | | | Pipe | Tubo | Tubo | Tuyau | |
| 6 | **VOE 14552324** | 1 | | | | | | | Pipe | Tubo | Tubo | Tuyau | S/N -210459/-230405<br>S/N -270516/-280022 |
| | **VOE 14686606** | 1 | | | | | | | Pipe | Tubo | Tubo | Tuyau | S/N 210460-/230406-<br>S/N 270517-/280023- |
| 7 | **VOE 14552325** | 1 | | | | | | | Pipe | Tubo | Tubo | Tuyau | |
| 8 | **VOE 14552326** | 1 | | | | | | | Pipe | Canalizacion | Tubo | Canalisation | |
| 9 | **VOE 14552327** | 1 | | | | | | | Pipe | Canalizacion | Tubo | Canalisation | S/N -210459/-230405<br>S/N -270516/-280022 |
| 10 | **VOE 14500291** | 4 | | | | | | | Clip | Clip | Clipe | Clip | |
| 11 | **VOE 14560207** | 2 | | | | | | | Sealing | Junta | Vedação | Étanchéité | |
| 12 | **VOE 14547522** | 2 | | | | | | | Fitting | Racor | Niple | Écrou raccord | |
| 13 | **VOE 14549931** | 2 | | | | | | | Fitting | Racor | Niple | Écrou raccord | |
| 13 | **VOE 14547516** | 1 | | | | | | | •Nut | •Tuerca | •Porca | •Écrou | |
| 13 | **VOE 14547515** | 1 | | | | | | | •Sleeve | •Manguito | •Luva | •Douille | |
| 14 | **VOE 14547518** | 1 | | | | | | | Nipple | Niple | Niple | Raccord | |
| 15 | **VOE 14547520** | 1 | | | | | | | Nipple | Niple | Niple | Raccord | |
| 16 | **VOE 14547521** | 4 | | | | | | | Fitting | Racor | Niple | Écrou raccord | |
| 16 | **VOE 14547514** | 1 | | | | | | | •Nipple | •Niple | •Niple | •Raccord | |
| 16 | **VOE 14547515** | 1 | | | | | | | •Sleeve | •Manguito | •Luva | •Douille | |
| 16 | **VOE 14547516** | 1 | | | | | | | •Nut | •Tuerca | •Porca | •Écrou | |
| 17 | **VOE 14550824** | 1 | | | | | | | Connector | Unión | Conexão | Connexion | S/N -210459/-230405<br>S/N -270516/-280022 |
| 18 | **VOE 14547400** | 4 | | | | | | | Clamp | Abrazadera | Braçadeira | Collier serrage | |
| 19 | **VOE 14880871** | 1 | | | | | | | Hose assembly | Conducto | Mangueira completa | Conduit flexible | |
| 20 | **VOE 14880645** | 1 | | | | | | | Hose assembly | Conducto | Mangueira completa | Conduit flexible | |

| | |
|---|---|
| 1 | **8282360** |
| 2 | |
| 3 | |
| 4 | |
| 5 | |

**Balancier et tuyauterie de lubr avec siège de tuyau**
**Braço e tubulação de graxa com assento de tubulação**
**Brazos y tuberías de engrase con asiento de tuberías**
**Dipper arm and grease piping with piping seat**

| | |
|---|---|
| Catalogue id **20615** | Group **975** |
| Illustr. No **1075771** | Section **1000** |
| Issue **PUB 20035940-B** | Page **1371** |

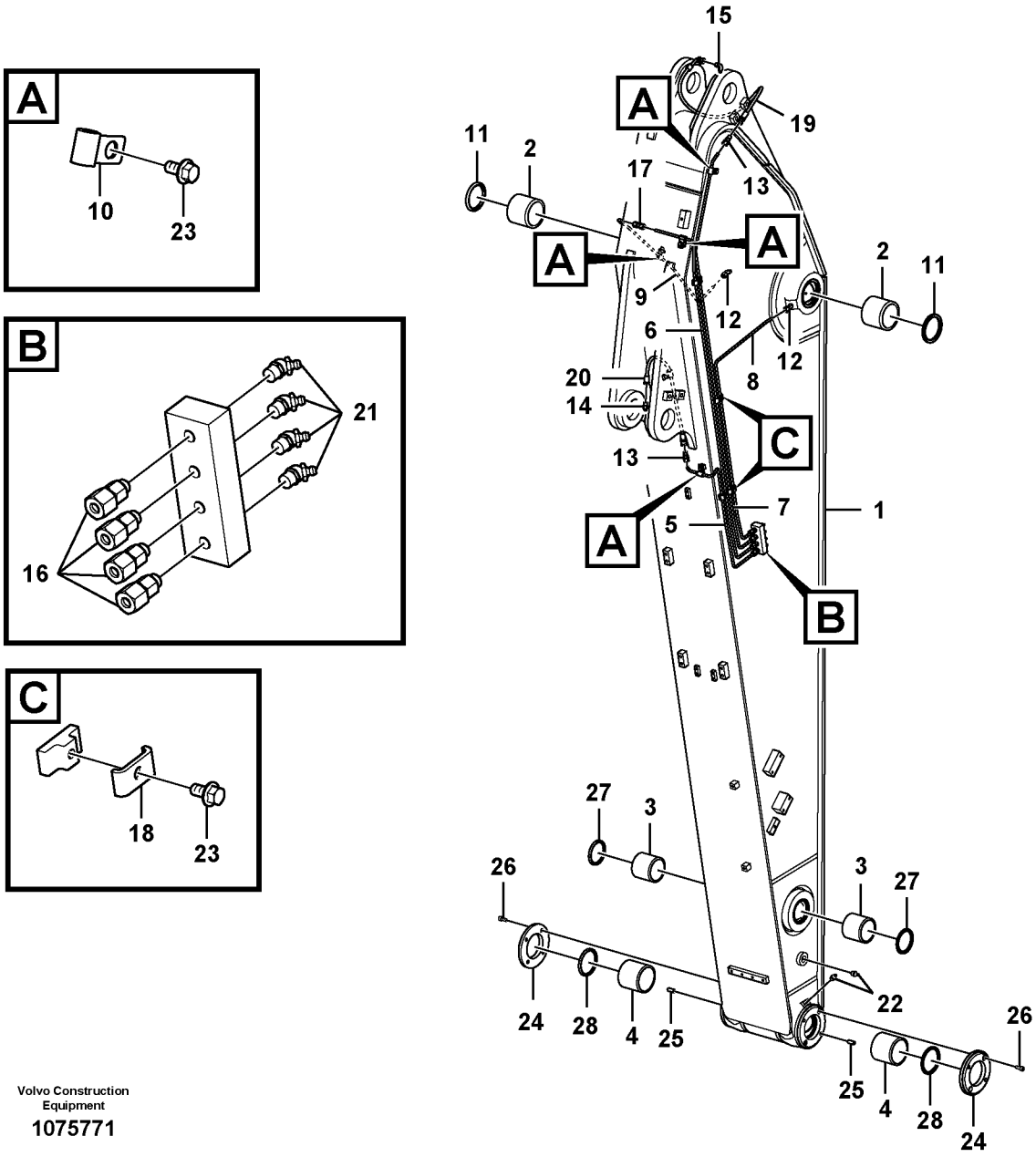


Volvo Construction Equipment

1075771

| Fig. | Part No. | Quantity 1 | 2 | 3 | 4 | 5 | PS | KIT | Description | Denominación | Denominação | Dénomination | Notes |
|---|---|---|---|---|---|---|---|---|---|---|---|---|---|
| 21 | **VOE 914169** | 4 | | | | | | | Lubricating nipple | Niple lubricador | Engraxadeira | Graisseur | |
| 22 | **VOE 914167** | 3 | | | | | | | Lubricating nipple | Niple lubricador | Engraxadeira | Graisseur | |
| 23 | **VOE 946440** | 9 | | | | | | | Flange screw | Tornillo embridado | Parafuso flangeado | Vis à embase | |
| 24 | **VOE 14551527** | 2 | | | | | | | Cover | Capó | Capô | Capot | |
| 25 | **VOE 14544972** | 4 | | | | | | | Pin | Pasador | Pino | Goupille | |
| 26 | **VOE 984079** | 4 | | | | | | | Hex. socket screw | Tornillo de hexágono e... | Parafuso soquete sext... | Vis à six pans creux | |
| 27 | **VOE 14560205** | 2 | | | | | | | Sealing | Junta | Vedação | Étanchéité | |
| 28 | **VOE 14560206** | 2 | | | | | | | Sealing | Junta | Vedação | Étanchéité | |

| | | | | |
|---|---|---|---|---|
| **1** | **8282360** | **Balancier et tuyauterie de lubr avec siège de tuyau**<br>**Braço e tubulação de graxa com assento de tubulação**<br>**Brazos y tuberías de engrase con asiento de tuberías**<br>**Dipper arm and grease piping with piping seat** | Catalogue id **20615** | Group **975** |
| **2** | | | Illustr. No **1075771** | Section **1000** |
| **3** | | | Issue **PUB 20035940-B** | Page **1373** |
| **4** | | | | |
| **5** | | | | |

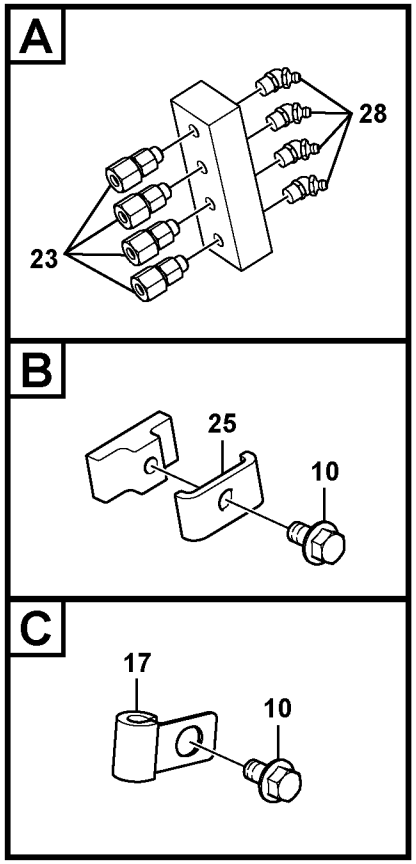


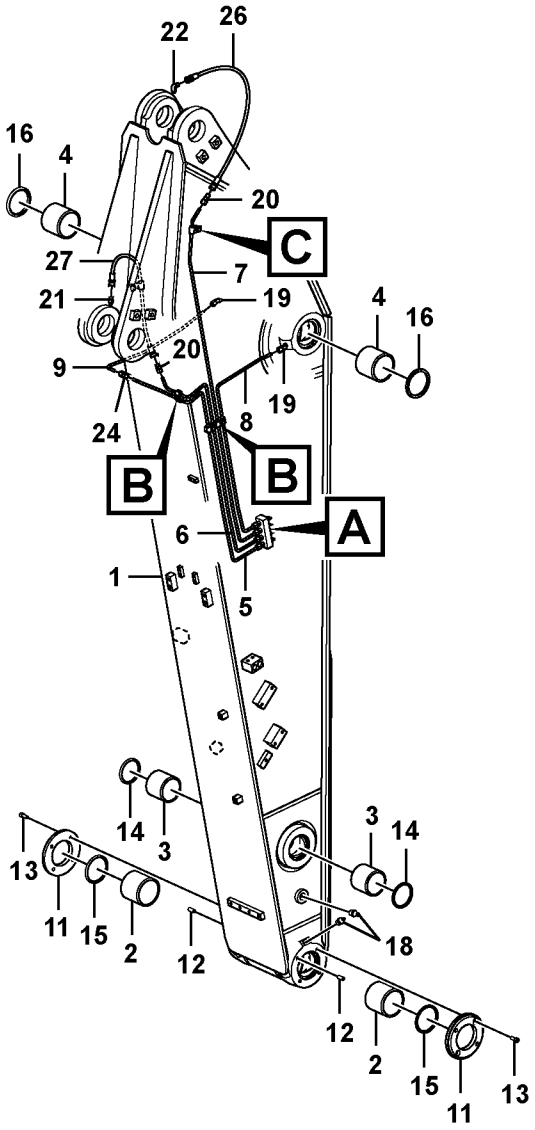


Volvo Construction Equipment

1074732

| Fig. | Part No. | Quantity 1 | 2 | 3 | PS | KIT | Description | Denominación | Denominação | Dénomination | Notes |
|---|---|---|---|---|---|---|---|---|---|---|---|
| 1 | **VOE 14578611** | 1 | | | | | Arm | Brazo | Braço | Bras | |
| 2 | **VOE 14880981** | 2 | | | | | •Bushing | •Casquillo | •Bucha | •Bague | |
| 3 | **VOE 14551528** | 2 | | | | | •Bushing | •Casquillo | •Bucha | •Bague | |
| 4 | **VOE 14544975** | 2 | | | | | •Bushing | •Casquillo | •Bucha | •Bague | |
| 5 | **VOE 14552293** | 1 | | | | | Pipe | Canalizacion | Tubo | Canalisation | S/N -210459/-230405<br>S/N -270516/-280022 |
| | **VOE 14685152** | 1 | | | | | Pipe | Tubo | Tubo | Tuyau | S/N 210460-/230406-<br>S/N 270517-/280023- |
| 6 | **VOE 14552294** | 1 | | | | | Pipe | Canalizacion | Tubo | Canalisation | |
| 7 | **VOE 14552295** | 1 | | | | | Pipe | Canalizacion | Tubo | Canalisation | |
| 8 | **VOE 14552296** | 1 | | | | | Pipe | Canalizacion | Tubo | Canalisation | |
| 9 | **VOE 14552297** | 1 | | | | | Pipe | Canalizacion | Tubo | Canalisation | S/N -210459/-230405<br>S/N -270516/-280022 |
| 10 | **VOE 946440** | 5 | | | | | Flange screw | Tornillo embridado | Parafuso flangeado | Vis à embase | |
| 11 | **VOE 14551527** | 2 | | | | | Cover | Capó | Capô | Capot | |
| 12 | **VOE 14544972** | 4 | | | | | Pin | Pasador | Pino | Goupille | |
| 13 | **VOE 984079** | 4 | | | | | Hex. socket screw | Tornillo de hexágono emb | Parafuso soquete sext | Vis à six pans creux | |
| 14 | **VOE 14560205** | 2 | | | | | Sealing | Junta | Vedação | Étanchéité | |
| 15 | **VOE 14560206** | 2 | | | | | Sealing | Junta | Vedação | Étanchéité | |
| 16 | **VOE 14560207** | 2 | | | | | Sealing | Junta | Vedação | Étanchéité | |
| 17 | **VOE 14500291** | 1 | | | | | Clip | Clip | Clipe | Clip | |
| 18 | **VOE 914167** | 3 | | | | | Lubricating nipple | Niple lubricador | Engraxadeira | Graisseur | |
| 19 | **VOE 14547522** | 2 | | | | | Fitting | Racor | Niple | Écrou raccord | |
| 20 | **VOE 14549931** | 2 | | | | | Fitting | Racor | Niple | Écrou raccord | |
| 20 | **VOE 14547516** | 1 | | | | | •Nut | •Tuerca | •Porca | •Écrou | |
| 20 | **VOE 14547515** | 1 | | | | | •Sleeve | •Manguito | •Luva | •Douille | |
| 21 | **VOE 14547518** | 1 | | | | | Nipple | Niple | Niple | Raccord | |
| 22 | **VOE 14547520** | 1 | | | | | Nipple | Niple | Niple | Raccord | |
| 23 | **VOE 14547521** | 4 | | | | | Fitting | Racor | Niple | Écrou raccord | |
| 23 | **VOE 14547514** | 1 | | | | | •Nipple | •Niple | •Niple | •Raccord | |

| | | | | | |
|---|---|---|---|---|---|
| **1** | **8282357** | **Balancier et tuyauterie de lubr avec siège de tuyau**<br>**Braço e tubulação de graxa com assento de tubulação**<br>**Brazos y tuberías de engrase con asiento de tuberías**<br>**Dipper arm and grease piping with piping seat** | Catalogue id **20615** | Group **975** |
| **2** | | | Illustr. No **1074732** | Section **1100** |
| **3** | | | Issue **PUB 20035940-B** | Page **1375** |
| **4** | | | | |
| **5** | | | | |

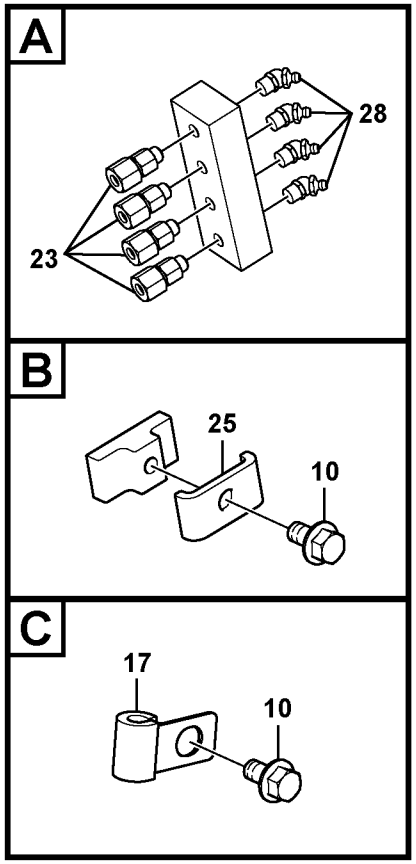


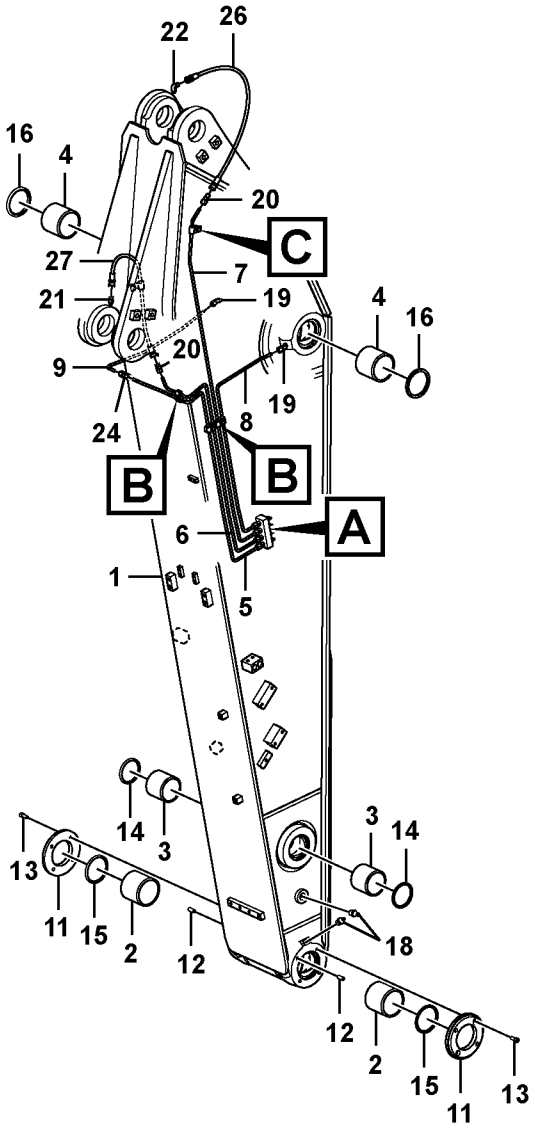


Volvo Construction Equipment

1074732

| Fig. | Part No. | Quantity 1 | 2 | 3 | PS | KIT | Description | Denominación | Denominação | Dénomination | Notes |
|---|---|---|---|---|---|---|---|---|---|---|---|
| 23 | **VOE 14547515** | 1 | | | | | •Sleeve | •Manguito | •Luva | •Douille | |
| 23 | **VOE 14547516** | 1 | | | | | •Nut | •Tuerca | •Porca | •Écrou | |
| 24 | **VOE 14550824** | 1 | | | | | Connector | Unión | Conexão | Connexion | S/N -210459/-230405<br>S/N -270516/-280022 |
| 25 | **VOE 14547400** | 3 | | | | | Clamp | Abrazadera | Braçadeira | Collier serrage | |
| 26 | **VOE 14880647** | 1 | | | | | Hose assembly | Conducto | Mangueira completa | Conduit flexible | |
| 27 | **VOE 14880645** | 1 | | | | | Hose assembly | Conducto | Mangueira completa | Conduit flexible | |
| 28 | **VOE 914169** | 4 | | | | | Lubricating nipple | Niple lubricador | Engraxadeira | Graisseur | |

| | | | | |
|---|---|---|---|---|
| **1** | **8282357** | **Balancier et tuyauterie de lubr avec siège de tuyau**<br>**Braço e tubulação de graxa com assento de tubulação**<br>**Brazos y tuberías de engrase con asiento de tuberías**<br>**Dipper arm and grease piping with piping seat** | Catalogue id **20615** | Group **975** |
| **2** | | | Illustr. No **1074732** | Section **1100** |
| **3** | | | | |
| **4** | | | Issue **PUB 20035940-B** | Page **1377** |
| **5** | | | | |

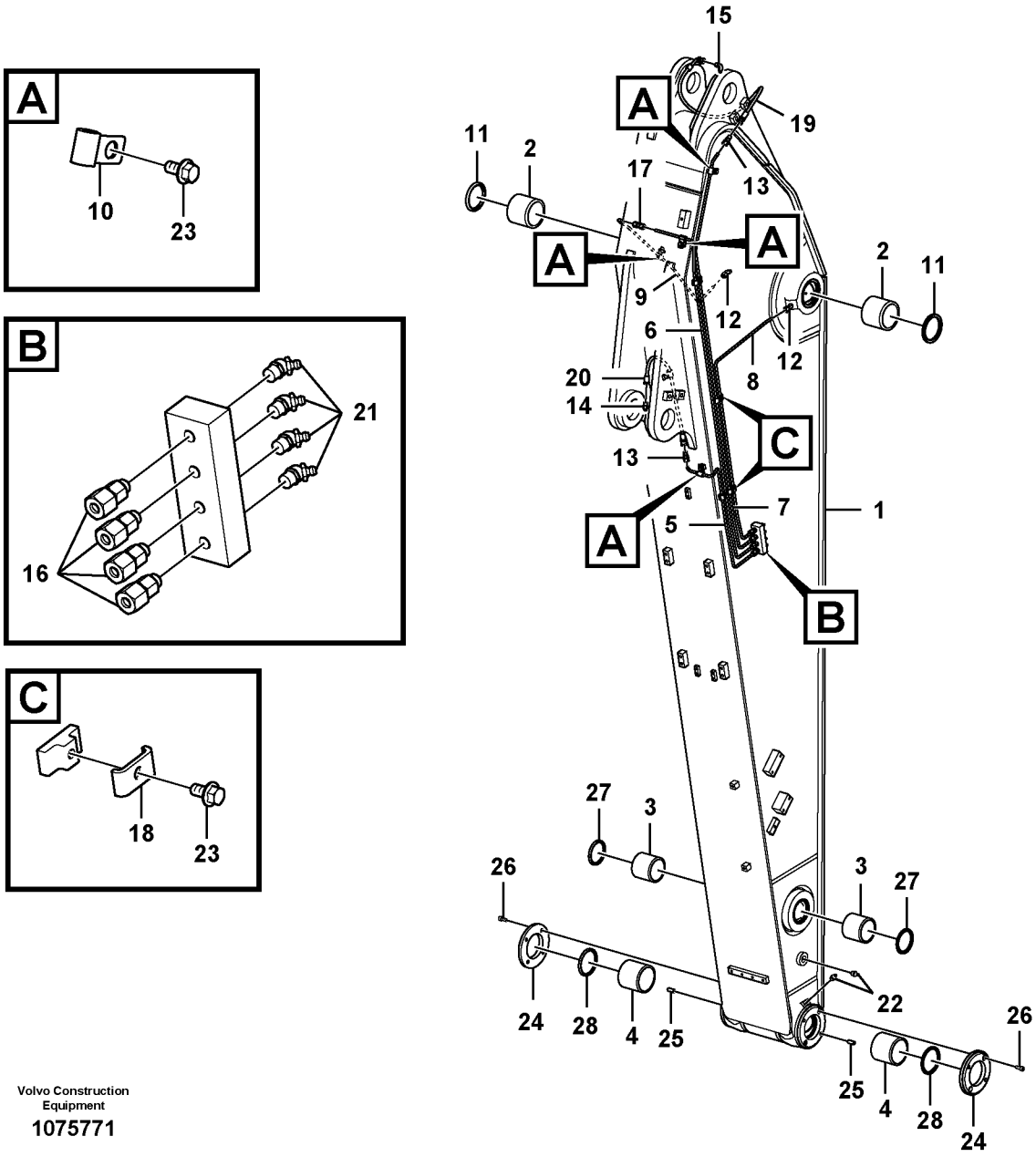


Volvo Construction Equipment

1075771

| Fig. | Part No. | Quantity 1 | 2 | 3 | 4 | 5 | PS | KIT | Description | Denominación | Denominação | Dénomination | Notes |
|---|---|---|---|---|---|---|---|---|---|---|---|---|---|
| 1 | **VOE 14574599** | 1 | | | | | | | Arm | Brazo | Braço | Bras | |
| 2 | **VOE 14544975** | 2 | | | | | | | •Bushing | •Casquillo | •Bucha | •Bague | |
| 3 | **VOE 14551528** | 2 | | | | | | | •Bushing | •Casquillo | •Bucha | •Bague | |
| 4 | **VOE 14880981** | 2 | | | | | | | •Bushing | •Casquillo | •Bucha | •Bague | |
| 5 | **VOE 14552323** | 1 | | | | | | | Pipe | Tubo | Tubo | Tuyau | |
| 6 | **VOE 14552324** | 1 | | | | | | | Pipe | Tubo | Tubo | Tuyau | S/N -210459/-230405<br>S/N -270516/-280022 |
| | **VOE 14686606** | 1 | | | | | | | Pipe | Tubo | Tubo | Tuyau | S/N 210460-/230406-<br>S/N 270517-/280023- |
| 7 | **VOE 14552325** | 1 | | | | | | | Pipe | Tubo | Tubo | Tuyau | |
| 8 | **VOE 14552326** | 1 | | | | | | | Pipe | Canalizacion | Tubo | Canalisation | |
| 9 | **VOE 14552327** | 1 | | | | | | | Pipe | Canalizacion | Tubo | Canalisation | S/N -210459/-230405<br>S/N -270516/-280022 |
| 10 | **VOE 14500291** | 4 | | | | | | | Clip | Clip | Clipe | Clip | |
| 11 | **VOE 14560207** | 2 | | | | | | | Sealing | Junta | Vedação | Étanchéité | |
| 12 | **VOE 14547522** | 2 | | | | | | | Fitting | Racor | Niple | Écrou raccord | |
| 13 | **VOE 14549931** | 2 | | | | | | | Fitting | Racor | Niple | Écrou raccord | |
| 13 | **VOE 14547516** | 1 | | | | | | | •Nut | •Tuerca | •Porca | •Écrou | |
| 13 | **VOE 14547515** | 1 | | | | | | | •Sleeve | •Manguito | •Luva | •Douille | |
| 14 | **VOE 14547518** | 1 | | | | | | | Nipple | Niple | Niple | Raccord | |
| 15 | **VOE 14547520** | 1 | | | | | | | Nipple | Niple | Niple | Raccord | |
| 16 | **VOE 14547521** | 4 | | | | | | | Fitting | Racor | Niple | Écrou raccord | |
| 16 | **VOE 14547514** | 1 | | | | | | | •Nipple | •Niple | •Niple | •Raccord | |
| 16 | **VOE 14547515** | 1 | | | | | | | •Sleeve | •Manguito | •Luva | •Douille | |
| 16 | **VOE 14547516** | 1 | | | | | | | •Nut | •Tuerca | •Porca | •Écrou | |
| 17 | **VOE 14550824** | 1 | | | | | | | Connector | Unión | Conexão | Connexion | S/N -240459/-230405<br>S/N -270516/-280022 |
| 18 | **VOE 14547400** | 4 | | | | | | | Clamp | Abrazadera | Braçadeira | Collier serrage | |
| 19 | **VOE 14880871** | 1 | | | | | | | Hose assembly | Conducto | Mangueira completa | Conduit flexible | |
| 20 | **VOE 14880645** | 1 | | | | | | | Hose assembly | Conducto | Mangueira completa | Conduit flexible | |

| | |
|---|---|
| 1 | **8282359** |
| 2 | |
| 3 | |
| 4 | |
| 5 | |

**Balancier et tuyauterie de lubr avec siège de tuyau**
**Braço e tubulação de graxa com assento de tubulação**
**Brazos y tuberías de engrase con asiento de tuberías**
**Dipper arm and grease piping with piping seat**

| | |
|---|---|
| Catalogue id **20615** | Group **975** |
| Illustr. No **1075771** | Section **1200** |
| Issue **PUB 20035940-B** | Page **1379** |

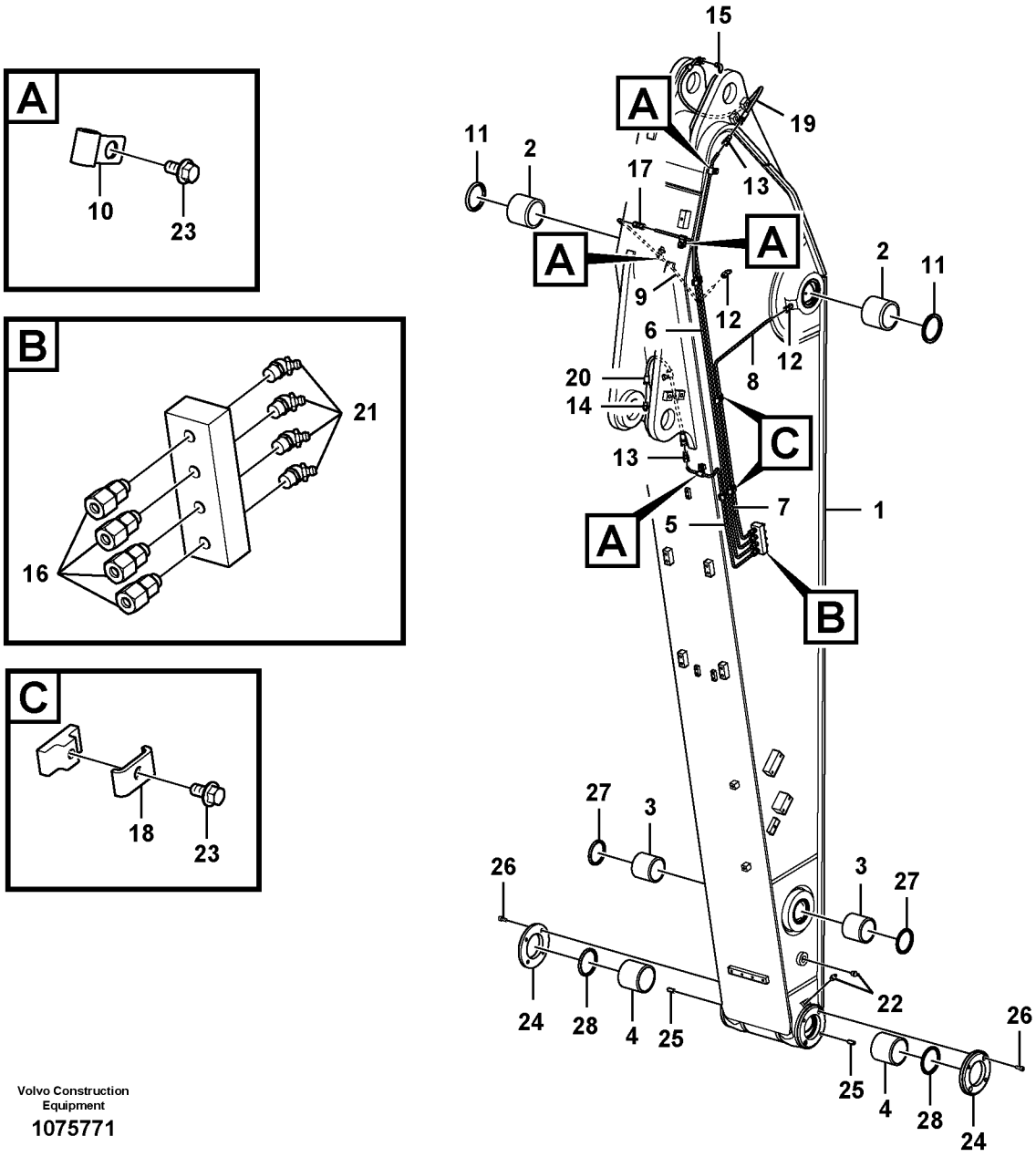


Volvo Construction Equipment

1075771

| Fig. | Part No. | Quantity 1 | 2 | 3 | 4 | 5 | PS | KIT | Description | Denominación | Denominação | Dénomination | Notes |
|---|---|---|---|---|---|---|---|---|---|---|---|---|---|
| 21 | **VOE 914169** | 4 | | | | | | | Lubricating nipple | Niple lubricador | Engraxadeira | Graisseur | |
| 22 | **VOE 914167** | 3 | | | | | | | Lubricating nipple | Niple lubricador | Engraxadeira | Graisseur | |
| 23 | **VOE 946440** | 9 | | | | | | | Flange screw | Tornillo embridado | Parafuso flangeado | Vis à embase | |
| 24 | **VOE 14551527** | 2 | | | | | | | Cover | Capó | Capô | Capot | |
| 25 | **VOE 14544972** | 4 | | | | | | | Pin | Pasador | Pino | Goupille | |
| 26 | **VOE 984079** | 4 | | | | | | | Hex. socket screw | Tornillo de hexágono e... | Parafuso soquete sext... | Vis à six pans creux | |
| 27 | **VOE 14560205** | 2 | | | | | | | Sealing | Junta | Vedação | Étanchéité | |
| 28 | **VOE 14560206** | 2 | | | | | | | Sealing | Junta | Vedação | Étanchéité | |

| | | | | |
|---|---|---|---|---|
| **1** | **8282359** | **Balancier et tuyauterie de lubr avec siège de tuyau**<br>**Braço e tubulação de graxa com assento de tubulação**<br>**Brazos y tuberías de engrase con asiento de tuberías**<br>**Dipper arm and grease piping with piping seat** | Catalogue id **20615** | Group **975** |
| **2** | | | Illustr. No **1075771** | Section **1200** |
| **3** | | | Issue **PUB 20035940-B** | Page **1381** |
| **4** | | | | |
| **5** | | | | |

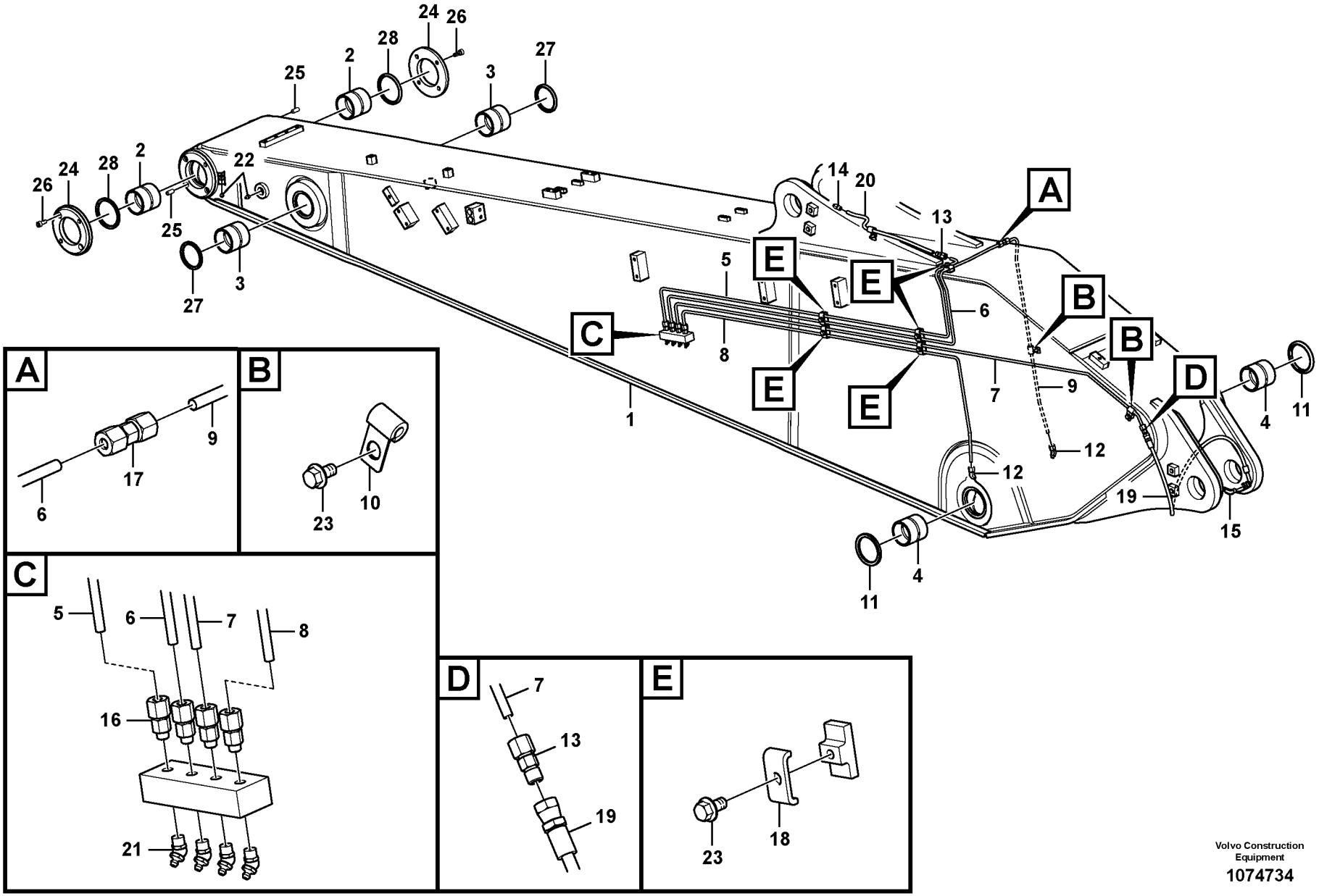


Volvo Construction Equipment

1074734

| Fig. | Part No. | Quantity 1 | 2 | 3 | PS | KIT | Description | Denominación | Denominação | Dénomination | Notes |
|---|---|---|---|---|---|---|---|---|---|---|---|
| 1 | **VOE 14578613** | 1 | | | | | Arm | Brazo | Braço | Bras | |
| 2 | **VOE 14880981** | 2 | | | | | •Bushing | •Casquillo | •Bucha | •Bague | |
| 3 | **VOE 14551528** | 2 | | | | | •Bushing | •Casquillo | •Bucha | •Bague | |
| 4 | **VOE 14544975** | 2 | | | | | •Bushing | •Casquillo | •Bucha | •Bague | |
| 5 | | 1 | | | NS | | Pipe | Tubo | Tubo | Tuyau | |
| 6 | | 1 | | | NS | | Pipe | Tubo | Tubo | Tuyau | S/N -210459/-230405<br>S/N -270516/-280022 |
| | **VOE 14686607** | 1 | | | | | Pipe | Tubo | Tubo | Tuyau | S/N 210460-/230406-<br>S/N 270517-/280023- |
| 7 | **VOE 14552354** | 1 | | | | | Pipe | Canalizacion | Tubo | Canalisation | |
| 8 | **VOE 14552351** | 1 | | | | | Pipe | Canalizacion | Tubo | Canalisation | |
| 9 | **VOE 14632582** | 1 | | | | | Pipe | Tubo | Tubo | Tuyau | S/N -210459/-230405<br>S/N -270516/-280022 |
| 10 | **VOE 14500291** | 3 | | | | | Clip | Clip | Clipe | Clip | |
| 11 | **VOE 14560207** | 2 | | | | | Sealing | Junta | Vedação | Étanchéité | |
| 12 | **VOE 14547522** | 2 | | | | | Fitting | Racor | Niple | Écrou raccord | |
| 13 | **VOE 14549931** | 2 | | | | | Fitting | Racor | Niple | Écrou raccord | |
| 13 | **VOE 14547516** | 1 | | | | | •Nut | •Tuerca | •Porca | •Écrou | |
| 13 | **VOE 14547515** | 1 | | | | | •Sleeve | •Manguito | •Luva | •Douille | |
| 14 | **VOE 14547518** | 1 | | | | | Nipple | Niple | Niple | Raccord | |
| 15 | **VOE 14547520** | 1 | | | | | Nipple | Niple | Niple | Raccord | |
| 16 | **VOE 14547521** | 4 | | | | | Fitting | Racor | Niple | Écrou raccord | |
| 16 | **VOE 14547514** | 1 | | | | | •Nipple | •Niple | •Niple | •Raccord | |
| 16 | **VOE 14547515** | 1 | | | | | •Sleeve | •Manguito | •Luva | •Douille | |
| 16 | **VOE 14547516** | 1 | | | | | •Nut | •Tuerca | •Porca | •Écrou | |
| 17 | **VOE 14550824** | 1 | | | | | Connector | Unión | Conexão | Connexion | S/N -210459/-230405<br>S/N -270516/-280022 |
| 18 | **VOE 14547400** | 5 | | | | | Clamp | Abrazadera | Braçadeira | Collier serrage | |
| 19 | **VOE 14880871** | 1 | | | | | Hose assembly | Conducto | Mangueira completa | Conduit flexible | |
| 20 | **VOE 14880647** | 1 | | | | | Hose assembly | Conducto | Mangueira completa | Conduit flexible | |

| | | | | | |
|---|---|---|---|---|---|
| **1** | **8287628** | **Balancier et tuyauterie de lubr avec siège de tuyau**<br>**Braço e tubulação de graxa com assento de tubulação**<br>**Brazos y tuberías de engrase con asiento de tuberías**<br>**Dipper arm and grease piping with piping seat** | Catalogue id **20615** | Group **975** |
| **2** | | | Illustr. No **1074734** | Section **1300** |
| **3** | | | Issue **PUB 20035940-B** | Page **1383** |
| **4** | | | | |
| **5** | | | | |

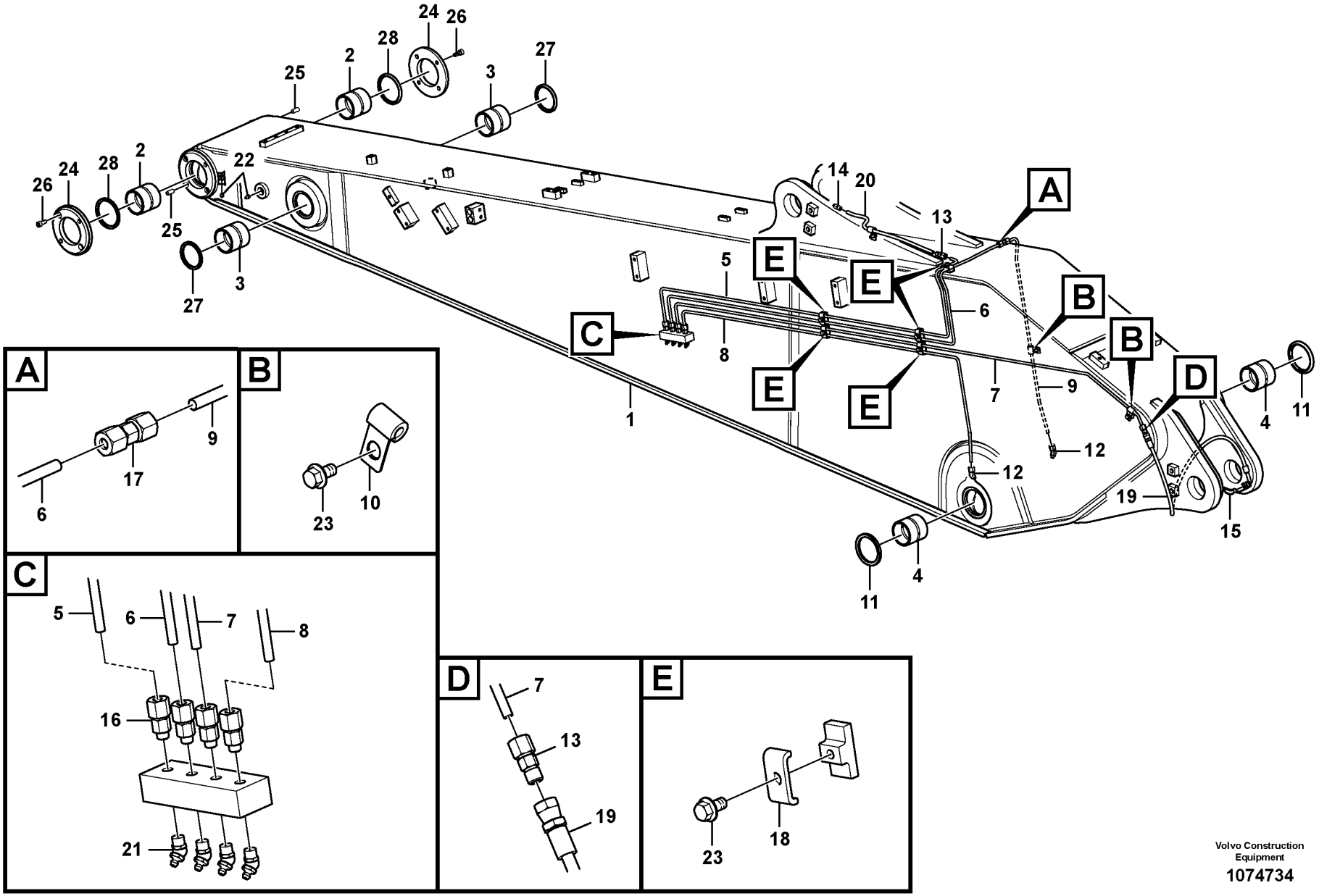


Volvo Construction Equipment

1074734

| Fig. | Part No. | Quantity 1 | 2 | 3 | PS | KIT | Description | Denominación | Denominação | Dénomination | Notes |
|---|---|---|---|---|---|---|---|---|---|---|---|
| 21 | **VOE 914169** | 4 | | | | | Lubricating nipple | Niple lubricador | Engraxadeira | Graisseur | |
| 22 | **VOE 914167** | 3 | | | | | Lubricating nipple | Niple lubricador | Engraxadeira | Graisseur | |
| 23 | **VOE 946440** | 8 | | | | | Flange screw | Tornillo embridado | Parafuso flangeado | Vis à embase | |
| 24 | **VOE 14551527** | 2 | | | | | Cover | Capó | Capô | Capot | |
| 25 | **VOE 14544972** | 4 | | | | | Pin | Pasador | Pino | Goupille | |
| 26 | **VOE 984079** | 4 | | | | | Hex. socket screw | Tornillo de hexágono emb... | Parafuso soquete sext... | Vis à six pans creux | |
| 27 | **VOE 14560205** | 2 | | | | | Sealing | Junta | Vedação | Étanchéité | |
| 28 | **VOE 14560206** | 2 | | | | | Sealing | Junta | Vedação | Étanchéité | |

| | | | | |
|---|---|---|---|---|
| **1** | **8287628** | **Balancier et tuyauterie de lubr avec siège de tuyau**<br>**Braço e tubulação de graxa com assento de tubulação**<br>**Brazos y tuberías de engrase con asiento de tuberías**<br>**Dipper arm and grease piping with piping seat** | Catalogue id **20615** | Group **975** |
| **2** | | | Illustr. No **1074734** | Section **1300** |
| **3** | | | Issue **PUB 20035940-B** | Page **1385** |
| **4** | | | | |
| **5** | | | | |

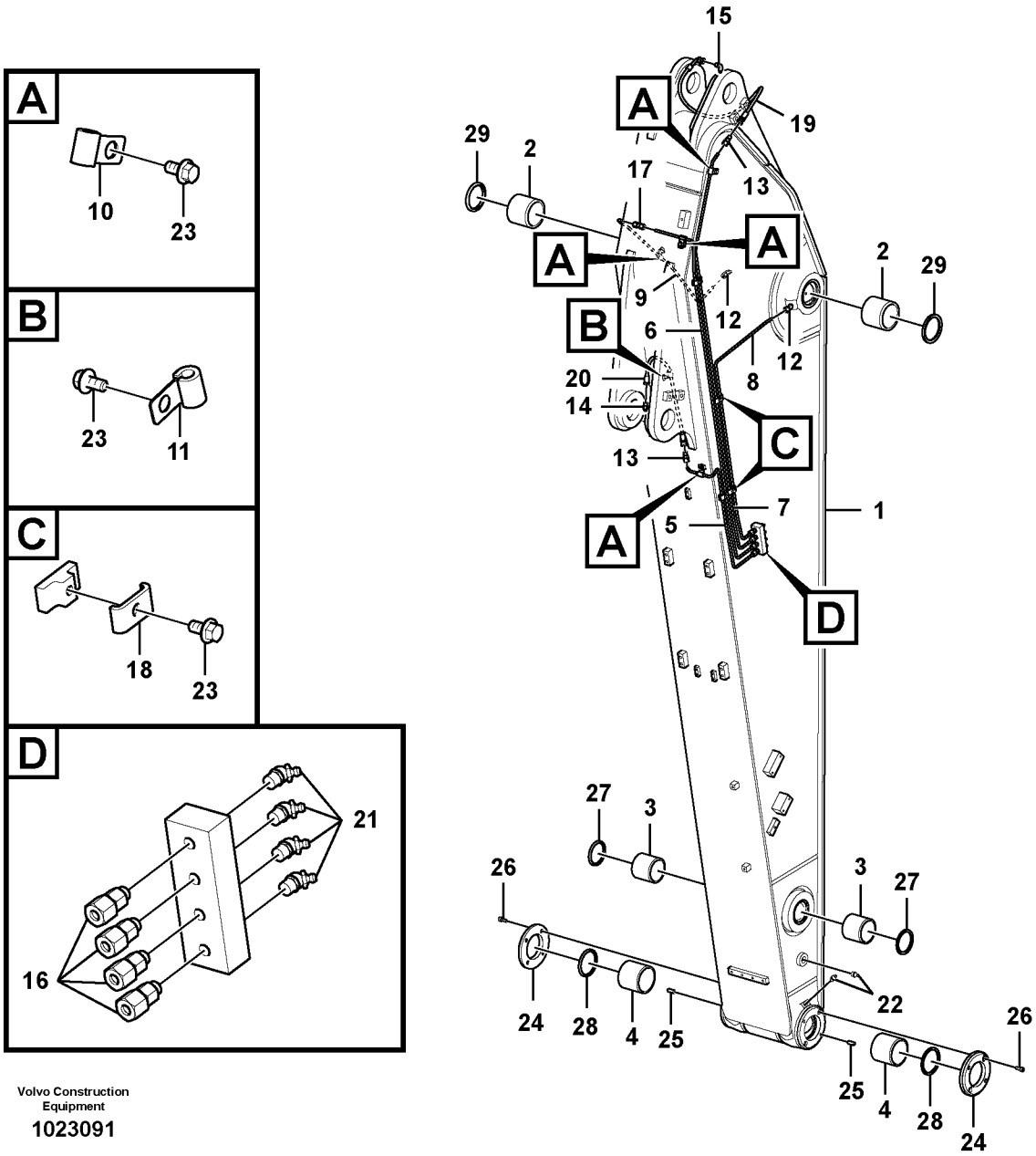


Volvo Construction Equipment

1023091

| Fig. | Part No. | Quantity 1 | 2 | 3 | PS | KIT | Description | Denominación | Denominação | Dénomination | Notes |
|---|---|---|---|---|---|---|---|---|---|---|---|
| 1 | **VOE 14640786** | 1 | | | | | Arm | Brazo | Braço | Bras | |
| 2 | **VOE 14544975** | 2 | | | | | •Bushing | •Casquillo | •Bucha | •Bague | |
| 3 | **VOE 14551528** | 2 | | | | | •Bushing | •Casquillo | •Bucha | •Bague | |
| 4 | **VOE 14880981** | 2 | | | | | •Bushing | •Casquillo | •Bucha | •Bague | |
| 5 | **VOE 14552323** | 1 | | | | | Pipe | Tubo | Tubo | Tuyau | |
| 6 | **VOE 14552324** | 1 | | | | | Pipe | Tubo | Tubo | Tuyau | S/N -210459/-230405<br>S/N -270516/-280022 |
| | **VOE 14686606** | 1 | | | | | Pipe | Tubo | Tubo | Tuyau | S/N 210460-/230406-<br>S/N 270517-/280023- |
| 7 | **VOE 14552325** | 1 | | | | | Pipe | Tubo | Tubo | Tuyau | |
| 8 | **VOE 14552326** | 1 | | | | | Pipe | Canalizacion | Tubo | Canalisation | |
| 9 | **VOE 14552327** | 1 | | | | | Pipe | Canalizacion | Tubo | Canalisation | S/N -210459/-230405<br>S/N -270516/-280022 |
| 10 | **VOE 14500290** | 4 | | | | | Clip | Clip | Clipe | Clip | |
| 11 | **VOE 14500291** | 1 | | | | | Clip | Clip | Clipe | Clip | |
| 12 | **VOE 14547522** | 2 | | | | | Fitting | Racor | Niple | Écrou raccord | |
| 13 | **VOE 14549931** | 2 | | | | | Fitting | Racor | Niple | Écrou raccord | |
| 13 | **VOE 14547516** | 1 | | | | | •Nut | •Tuerca | •Porca | •Écrou | |
| 13 | **VOE 14547515** | 1 | | | | | •Sleeve | •Manguito | •Luva | •Douille | |
| 14 | **VOE 14547518** | 1 | | | | | Nipple | Niple | Niple | Raccord | |
| 15 | **VOE 14547520** | 1 | | | | | Nipple | Niple | Niple | Raccord | |
| 16 | **VOE 14547521** | 4 | | | | | Fitting | Racor | Niple | Écrou raccord | |
| 16 | **VOE 14547514** | 1 | | | | | •Nipple | •Niple | •Niple | •Raccord | |
| 16 | **VOE 14547515** | 1 | | | | | •Sleeve | •Manguito | •Luva | •Douille | |
| 16 | **VOE 14547516** | 1 | | | | | •Nut | •Tuerca | •Porca | •Écrou | |
| 17 | **VOE 14550824** | 1 | | | | | Connector | Unión | Conexão | Connexion | S/N -210459/-230405<br>S/N -270516/-280022 |
| 18 | **VOE 14547400** | 4 | | | | | Clamp | Abrazadera | Braçadeira | Collier serrage | |
| 19 | **VOE 14880871** | 1 | | | | | Hose assembly | Conducto | Mangueira completa | Conduit flexible | |
| 20 | **VOE 14880645** | 1 | | | | | Hose assembly | Conducto | Mangueira completa | Conduit flexible | |

| | | | | | |
|---|---|---|---|---|---|
| **1** | **8292197** | **Balancier et tuyauterie de lubr avec siège de tuyau**<br>**Braço e tubulação de graxa com assento de tubulação**<br>**Brazos y tuberías de engrase con asiento de tuberías**<br>**Dipper arm and grease piping with piping seat** | Catalogue id **20615** | Group **975** |
| **2** | | | Illustr. No **1023091** | Section **1400** |
| **3** | | | Issue **PUB 20035940-B** | Page **1387** |
| **4** | | | | |
| **5** | | | | |

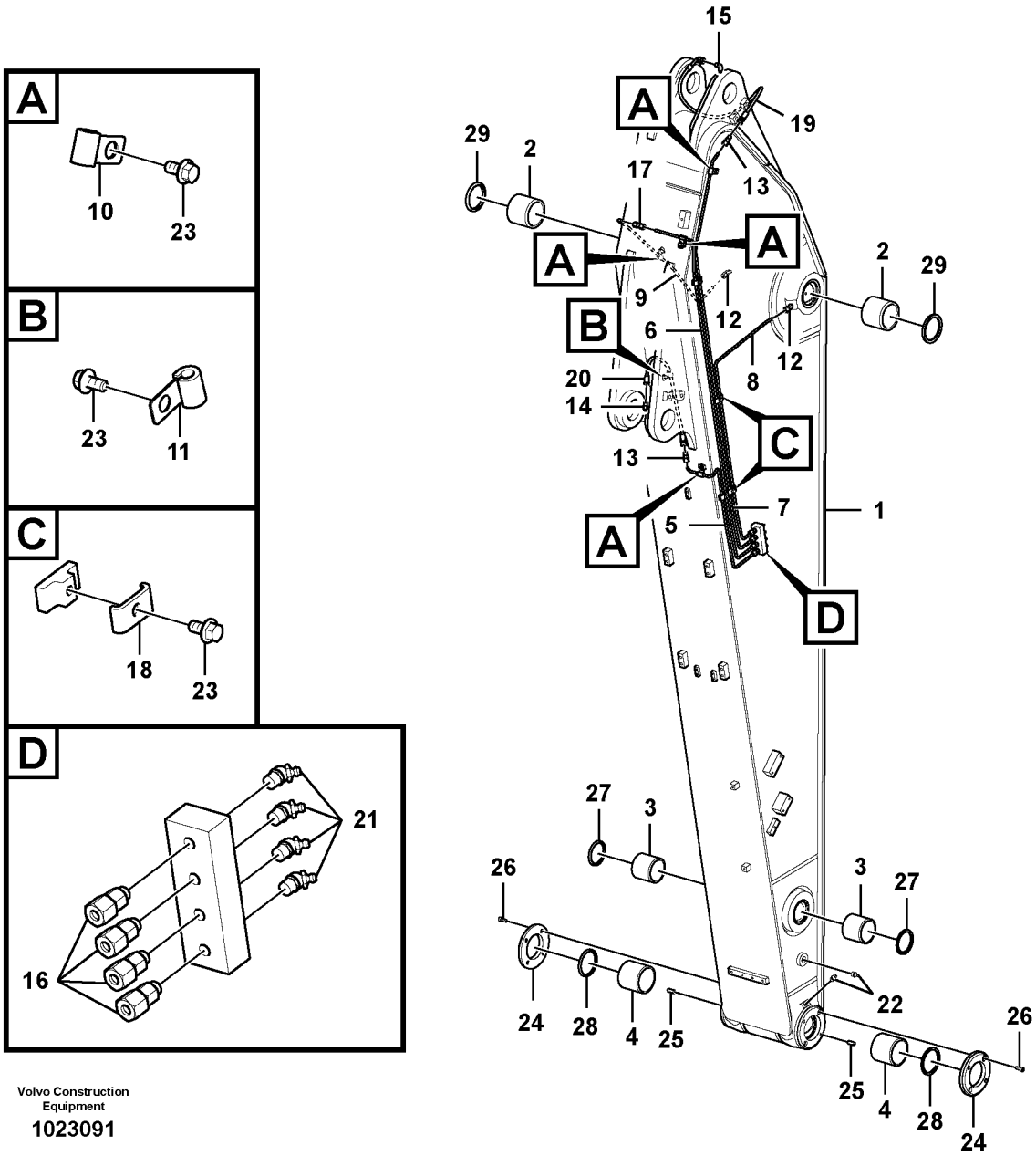


Volvo Construction Equipment

1023091

| Fig. | Part No. | Quantity 1 | 2 | 3 | PS | KIT | Description | Denominación | Denominação | Dénomination | Notes |
|---|---|---|---|---|---|---|---|---|---|---|---|
| 21 | **VOE 914169** | 4 | | | | | Lubricating nipple | Niple lubricador | Engraxadeira | Graisseur | |
| 22 | **VOE 914167** | 3 | | | | | Lubricating nipple | Niple lubricador | Engraxadeira | Graisseur | |
| 23 | **VOE 946440** | 9 | | | | | Flange screw | Tornillo embridado | Parafuso flangeado | Vis à embase | |
| 24 | **VOE 14551527** | 2 | | | | | Cover | Capó | Capô | Capot | |
| 25 | **VOE 14544972** | 4 | | | | | Pin | Pasador | Pino | Goupille | |
| 26 | **VOE 984079** | 4 | | | | | Hex. socket screw | Tornillo de hexágono emb... | Parafuso soquete sext... | Vis à six pans creux | |
| 27 | **VOE 14560205** | 2 | | | | | Sealing | Junta | Vedação | Étanchéité | |
| 28 | **VOE 14560206** | 2 | | | | | Sealing | Junta | Vedação | Étanchéité | |
| 29 | **VOE 14560207** | 2 | | | | | Sealing | Junta | Vedação | Étanchéité | |

| | | | | |
|---|---|---|---|---|
| **1** | **8292197** | **Balancier et tuyauterie de lubr avec siège de tuyau**<br>**Braço e tubulação de graxa com assento de tubulação**<br>**Brazos y tuberías de engrase con asiento de tuberías**<br>**Dipper arm and grease piping with piping seat** | Catalogue id **20615** | Group **975** |
| **2** | | | Illustr. No **1023091** | Section **1400** |
| **3** | | | Issue **PUB 20035940-B** | Page **1389** |
| **4** | | | | |
| **5** | | | | |

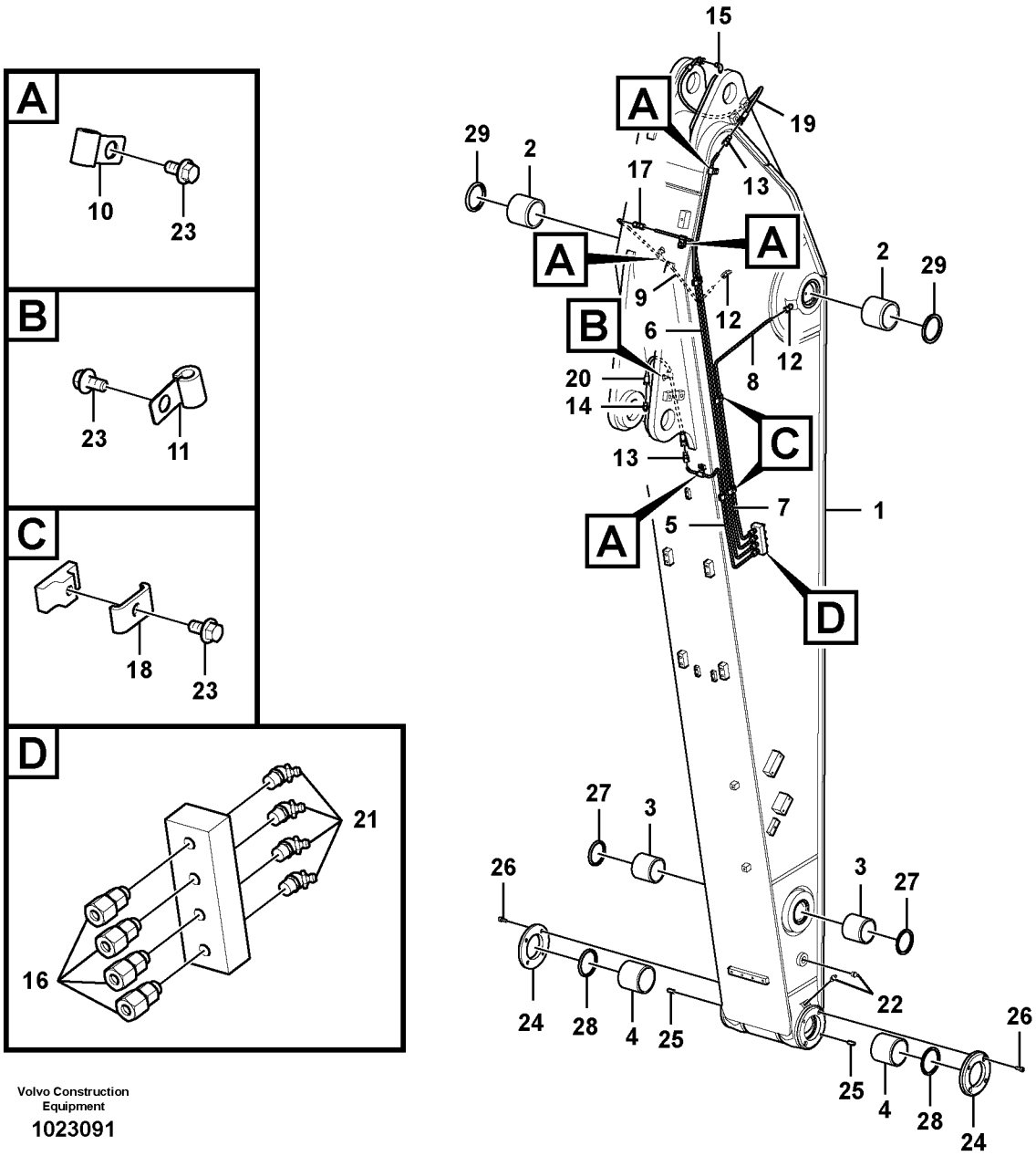


Volvo Construction Equipment

1023091

| Fig. | Part No. | Quantity 1 | 2 | 3 | 4 | 5 | PS | KIT | Description | Denominación | Denominação | Dénomination | Notes |
|---|---|---|---|---|---|---|---|---|---|---|---|---|---|
| 1 | **VOE 14667653** | 1 | | | | | | | Arm | Brazo | Braço | Bras | |
| 2 | **VOE 14544975** | 2 | | | | | | | •Bushing | •Casquillo | •Bucha | •Bague | |
| 3 | **VOE 14551528** | 2 | | | | | | | •Bushing | •Casquillo | •Bucha | •Bague | |
| 4 | **VOE 14880981** | 2 | | | | | | | •Bushing | •Casquillo | •Bucha | •Bague | |
| 5 | **VOE 14552323** | 1 | | | | | | | Pipe | Tubo | Tubo | Tuyau | |
| 6 | **VOE 14552324** | 1 | | | | | | | Pipe | Tubo | Tubo | Tuyau | S/N -210459/-230405<br>S/N -270516/-280022 |
| | **VOE 14686606** | 1 | | | | | | | Pipe | Tubo | Tubo | Tuyau | S/N 210460-/230406-<br>S/N 270517-/280023- |
| 7 | **VOE 14552325** | 1 | | | | | | | Pipe | Tubo | Tubo | Tuyau | |
| 8 | **VOE 14552326** | 1 | | | | | | | Pipe | Canalizacion | Tubo | Canalisation | |
| 9 | **VOE 14552327** | 1 | | | | | | | Pipe | Canalizacion | Tubo | Canalisation | S/N -210459/-230405<br>S/N -270516/-280022 |
| 10 | **VOE 14500290** | 4 | | | | | | | Clip | Clip | Clipe | Clip | |
| 11 | **VOE 14500291** | 1 | | | | | | | Clip | Clip | Clipe | Clip | |
| 12 | **VOE 14547522** | 2 | | | | | | | Fitting | Racor | Niple | Écrou raccord | |
| 13 | **VOE 14549931** | 2 | | | | | | | Fitting | Racor | Niple | Écrou raccord | |
| 13 | **VOE 14547516** | 1 | | | | | | | •Nut | •Tuerca | •Porca | •Écrou | |
| 13 | **VOE 14547515** | 1 | | | | | | | •Sleeve | •Manguito | •Luva | •Douille | |
| 14 | **VOE 14547518** | 1 | | | | | | | Nipple | Niple | Niple | Raccord | |
| 15 | **VOE 14547520** | 1 | | | | | | | Nipple | Niple | Niple | Raccord | |
| 16 | **VOE 14547521** | 4 | | | | | | | Fitting | Racor | Niple | Écrou raccord | |
| 16 | **VOE 14547514** | 1 | | | | | | | •Nipple | •Niple | •Niple | •Raccord | |
| 16 | **VOE 14547515** | 1 | | | | | | | •Sleeve | •Manguito | •Luva | •Douille | |
| 16 | **VOE 14547516** | 1 | | | | | | | •Nut | •Tuerca | •Porca | •Écrou | |
| 17 | **VOE 14550824** | 1 | | | | | | | Connector | Unión | Conexão | Connexion | S/N -210459/-230405<br>S/N -270516/-280022 |
| 18 | **VOE 14547400** | 4 | | | | | | | Clamp | Abrazadera | Braçadeira | Collier serrage | |
| 19 | **VOE 14880871** | 1 | | | | | | | Hose assembly | Conducto | Mangueira completa | Conduit flexible | |
| 20 | **VOE 14880645** | 1 | | | | | | | Hose assembly | Conducto | Mangueira completa | Conduit flexible | |

| | |
|---|---|
| **1** | **8295811** |
| **2** | |
| **3** | |
| **4** | |
| **5** | |

**Balancier et tuyauterie de lubr avec siège de tuyau**
**Braço e tubulação de graxa com assento de tubulação**
**Brazos y tuberías de engrase con asiento de tuberías**
**Dipper arm and grease piping with piping seat**

| | |
|---|---|
| Catalogue id **20615** | Group **975** |
| Illustr. No **1023091** | Section **1500** |
| Issue **PUB 20035940-B** | Page **1391** |

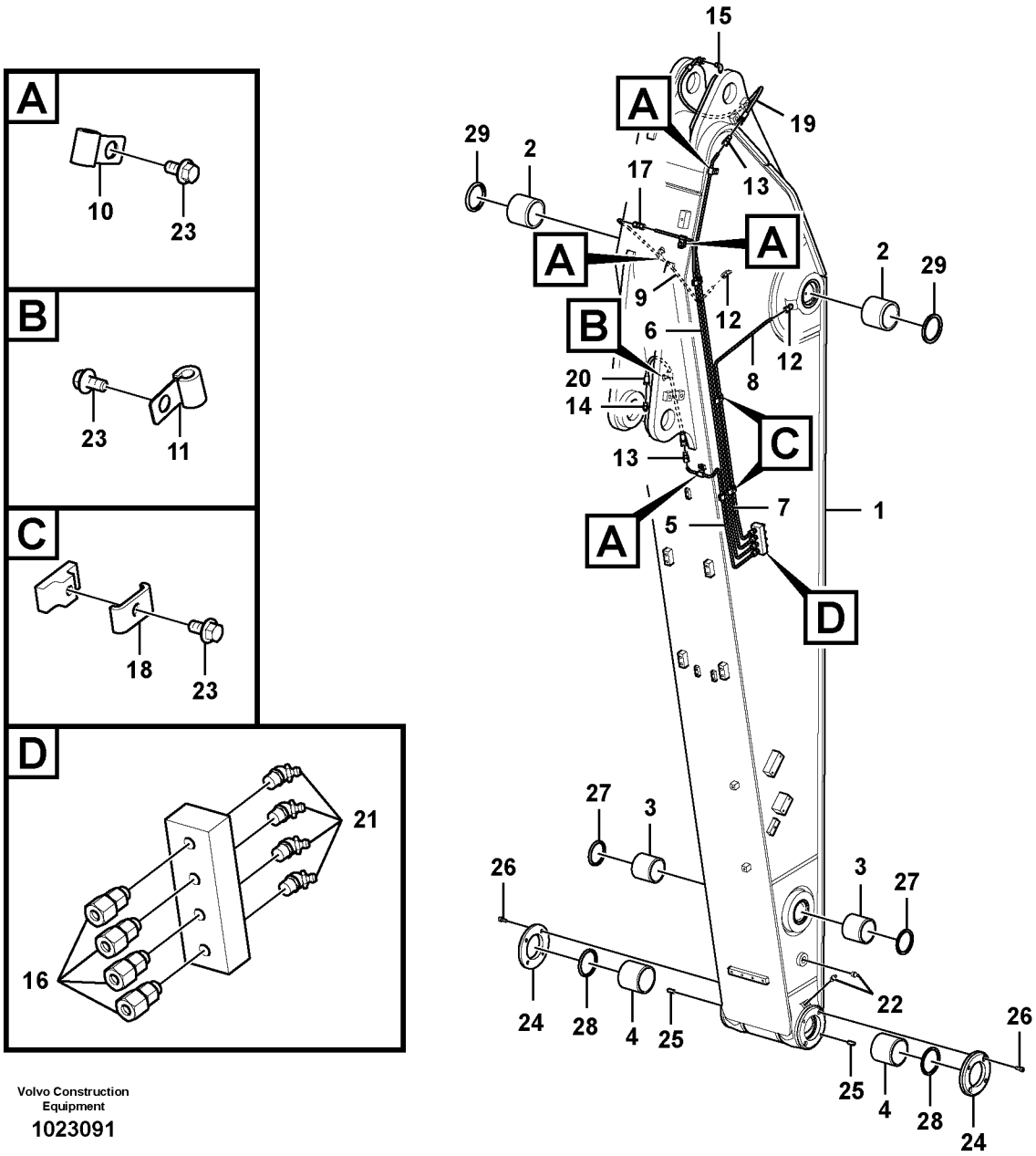


Volvo Construction Equipment

1023091

| Fig. | Part No. | Quantity 1 | 2 | 3 | 4 | 5 | PS | KIT | Description | Denominación | Denominação | Dénomination | Notes |
|---|---|---|---|---|---|---|---|---|---|---|---|---|---|
| 21 | **VOE 914169** | 4 | | | | | | | Lubricating nipple | Niple lubricador | Engraxadeira | Graisseur | |
| 22 | **VOE 914167** | 3 | | | | | | | Lubricating nipple | Niple lubricador | Engraxadeira | Graisseur | |
| 23 | **VOE 946440** | 9 | | | | | | | Flange screw | Tornillo embridado | Parafuso flangeado | Vis à embase | |
| 24 | **VOE 14551527** | 2 | | | | | | | Cover | Capó | Capô | Capot | |
| 25 | **VOE 14544972** | 4 | | | | | | | Pin | Pasador | Pino | Goupille | |
| 26 | **VOE 984079** | 4 | | | | | | | Hex. socket screw | Tornillo de hexágono e... | Parafuso soquete sext... | Vis à six pans creux | |
| 27 | **VOE 14560205** | 2 | | | | | | | Sealing | Junta | Vedação | Étanchéité | |
| 28 | **VOE 14560206** | 2 | | | | | | | Sealing | Junta | Vedação | Étanchéité | |
| 29 | **VOE 14560207** | 2 | | | | | | | Sealing | Junta | Vedação | Étanchéité | |

| | | | | |
|---|---|---|---|---|
| **1** | **8295811** | **Balancier et tuyauterie de lubr avec siège de tuyau**<br>**Braço e tubulação de graxa com assento de tubulação**<br>**Brazos y tuberías de engrase con asiento de tuberías**<br>**Dipper arm and grease piping with piping seat** | Catalogue id **20615** | Group **975** |
| **2** | | | Illustr. No **1023091** | Section **1500** |
| **3** | | | Issue **PUB 20035940-B** | Page **1393** |
| **4** | | | | |
| **5** | | | | |

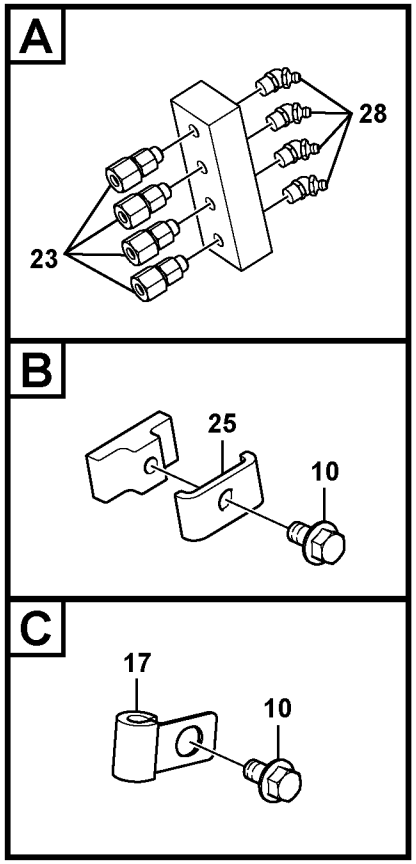


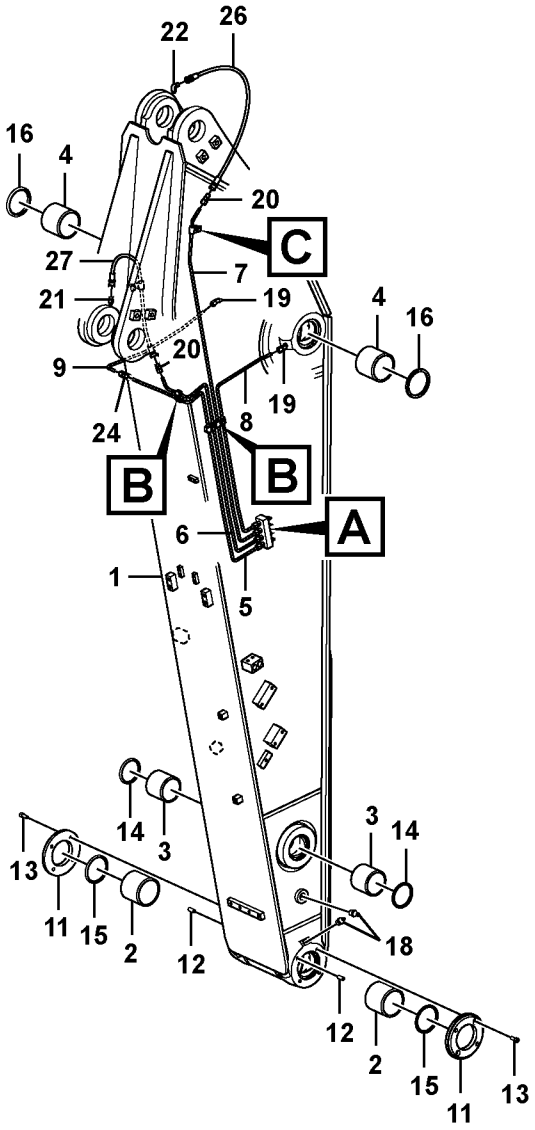


Volvo Construction Equipment

1074732

| Fig. | Part No. | Quantity 1 | 2 | 3 | PS | KIT | Description | Denominación | Denominação | Dénomination | Notes |
|---|---|---|---|---|---|---|---|---|---|---|---|
| 1 | **VOE 14637873** | 1 | | | | | Arm | Brazo | Braço | Bras | S/N -210407/-220774<br>S/N -230254/-270384<br>S/N -280014 |
| | **VOE 14670035** | 1 | | | | | Arm | Brazo | Braço | Bras | S/N 210408-/220775-<br>S/N 230255-/270385-<br>S/N 280015- |
| 2 | **VOE 14880981** | 2 | | | | | •Bushing | •Casquillo | •Bucha | •Bague | |
| 3 | **VOE 14551528** | 2 | | | | | •Bushing | •Casquillo | •Bucha | •Bague | |
| 4 | **VOE 14544975** | 2 | | | | | •Bushing | •Casquillo | •Bucha | •Bague | |
| 5 | **VOE 14552293** | 1 | | | | | Pipe | Canalizacion | Tubo | Canalisation | S/N -210459/-230405<br>S/N -270516/-280022 |
| | **VOE 14685152** | 1 | | | | | Pipe | Tubo | Tubo | Tuyau | S/N 210460-/230406-<br>S/N 270517-/280023- |
| 6 | **VOE 14552294** | 1 | | | | | Pipe | Canalizacion | Tubo | Canalisation | |
| 7 | **VOE 14552295** | 1 | | | | | Pipe | Canalizacion | Tubo | Canalisation | |
| 8 | **VOE 14552296** | 1 | | | | | Pipe | Canalizacion | Tubo | Canalisation | |
| 9 | **VOE 14552297** | 1 | | | | | Pipe | Canalizacion | Tubo | Canalisation | S/N -210459/-230405<br>S/N -270516/-280022 |
| 10 | **VOE 946440** | 5 | | | | | Flange screw | Tornillo embridado | Parafuso flangeado | Vis à embase | |
| 11 | **VOE 14551527** | 2 | | | | | Cover | Capó | Capô | Capot | |
| 12 | **VOE 14544972** | 4 | | | | | Pin | Pasador | Pino | Goupille | |
| 13 | **VOE 984079** | 4 | | | | | Hex. socket screw | Tornillo de hexágono emb | Parafuso soquete sext | Vis à six pans creux | |
| 14 | **VOE 14560205** | 2 | | | | | Sealing | Junta | Vedação | Étanchéité | |
| 15 | **VOE 14560206** | 2 | | | | | Sealing | Junta | Vedação | Étanchéité | |
| 16 | **VOE 14560207** | 2 | | | | | Sealing | Junta | Vedação | Étanchéité | |
| 17 | **VOE 14500291** | 1 | | | | | Clip | Clip | Clipe | Clip | |
| 18 | **VOE 914167** | 3 | | | | | Lubricating nipple | Niple lubricador | Engraxadeira | Graisseur | |
| 19 | **VOE 14547522** | 2 | | | | | Fitting | Racor | Niple | Écrou raccord | |
| 20 | **VOE 14549931** | 2 | | | | | Fitting | Racor | Niple | Écrou raccord | |
| 20 | **VOE 14547516** | 1 | | | | | •Nut | •Tuerca | •Porca | •Écrou | |

| | |
|---|---|
| **1** | **8293165** |
| **2** | |
| **3** | |
| **4** | |
| **5** | |

**Balancier et tuyauterie de lubr avec siège de tuyau**
**Braço e tubulação de graxa com assento de tubulação**
**Brazos y tuberías de engrase con asiento de tuberías**
**Dipper arm and grease piping with piping seat**

| | |
|---|---|
| Catalogue id **20615** | Group **975** |
| Illustr. No **1074732** | Section **1600** |
| Issue **PUB 20035940-B** | Page **1395** |

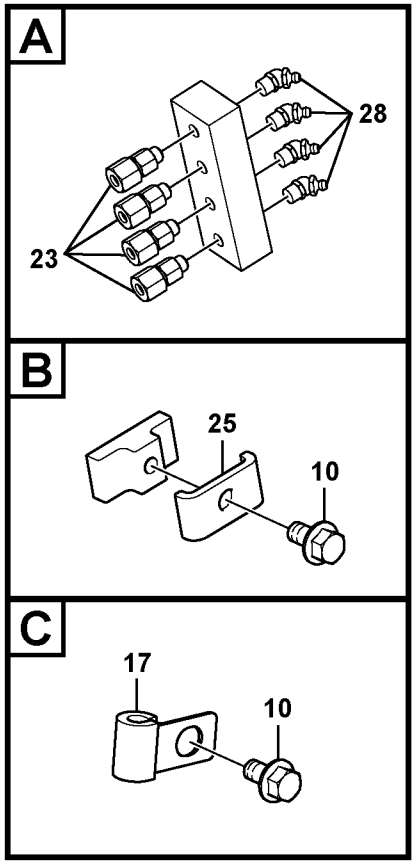


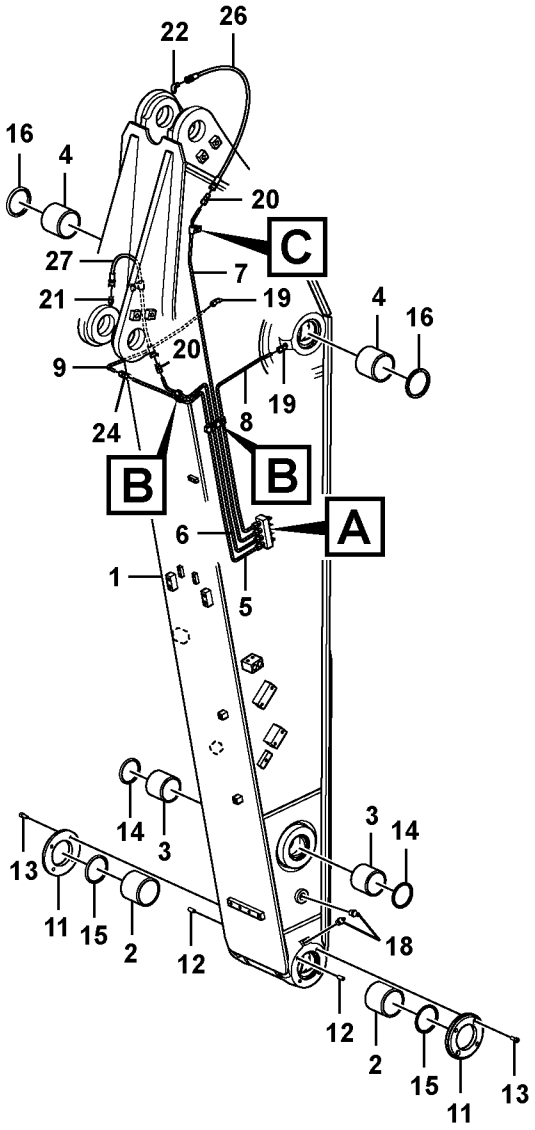


Volvo Construction Equipment

1074732

| Fig. | Part No. | Quantity 1 | 2 | 3 | PS | KIT | Description | Denominación | Denominação | Dénomination | Notes |
|---|---|---|---|---|---|---|---|---|---|---|---|
| 20 | **VOE 14547515** | 1 | | | | | •Sleeve | •Manguito | •Luva | •Douille | |
| 21 | **VOE 14547518** | 1 | | | | | Nipple | Niple | Niple | Raccord | |
| 22 | **VOE 14547520** | 1 | | | | | Nipple | Niple | Niple | Raccord | |
| 23 | **VOE 14547521** | 4 | | | | | Fitting | Racor | Niple | Écrou raccord | |
| 23 | **VOE 14547514** | 1 | | | | | •Nipple | •Niple | •Niple | •Raccord | |
| 23 | **VOE 14547515** | 1 | | | | | •Sleeve | •Manguito | •Luva | •Douille | |
| 23 | **VOE 14547516** | 1 | | | | | •Nut | •Tuerca | •Porca | •Écrou | |
| 24 | **VOE 14550824** | 1 | | | | | Connector | Unión | Conexão | Connexion | S/N -210459/-230405<br>S/N -270516/-280022 |
| 25 | **VOE 14547400** | 3 | | | | | Clamp | Abrazadera | Braçadeira | Collier serrage | |
| 26 | **VOE 14880647** | 1 | | | | | Hose assembly | Conducto | Mangueira completa | Conduit flexible | |
| 27 | **VOE 14880645** | 1 | | | | | Hose assembly | Conducto | Mangueira completa | Conduit flexible | |
| 28 | **VOE 914169** | 4 | | | | | Lubricating nipple | Niple lubricador | Engraxadeira | Graisseur | |

| | | | | |
|---|---|---|---|---|
| **1** | **8293165** | **Balancier et tuyauterie de lubr avec siège de tuyau**<br>**Braço e tubulação de graxa com assento de tubulação**<br>**Brazos y tuberías de engrase con asiento de tuberías**<br>**Dipper arm and grease piping with piping seat** | Catalogue id **20615** | Group **975** |
| **2** | | | Illustr. No **1074732** | Section **1600** |
| **3** | | | | |
| **4** | | | Issue **PUB 20035940-B** | Page **1397** |
| **5** | | | | |

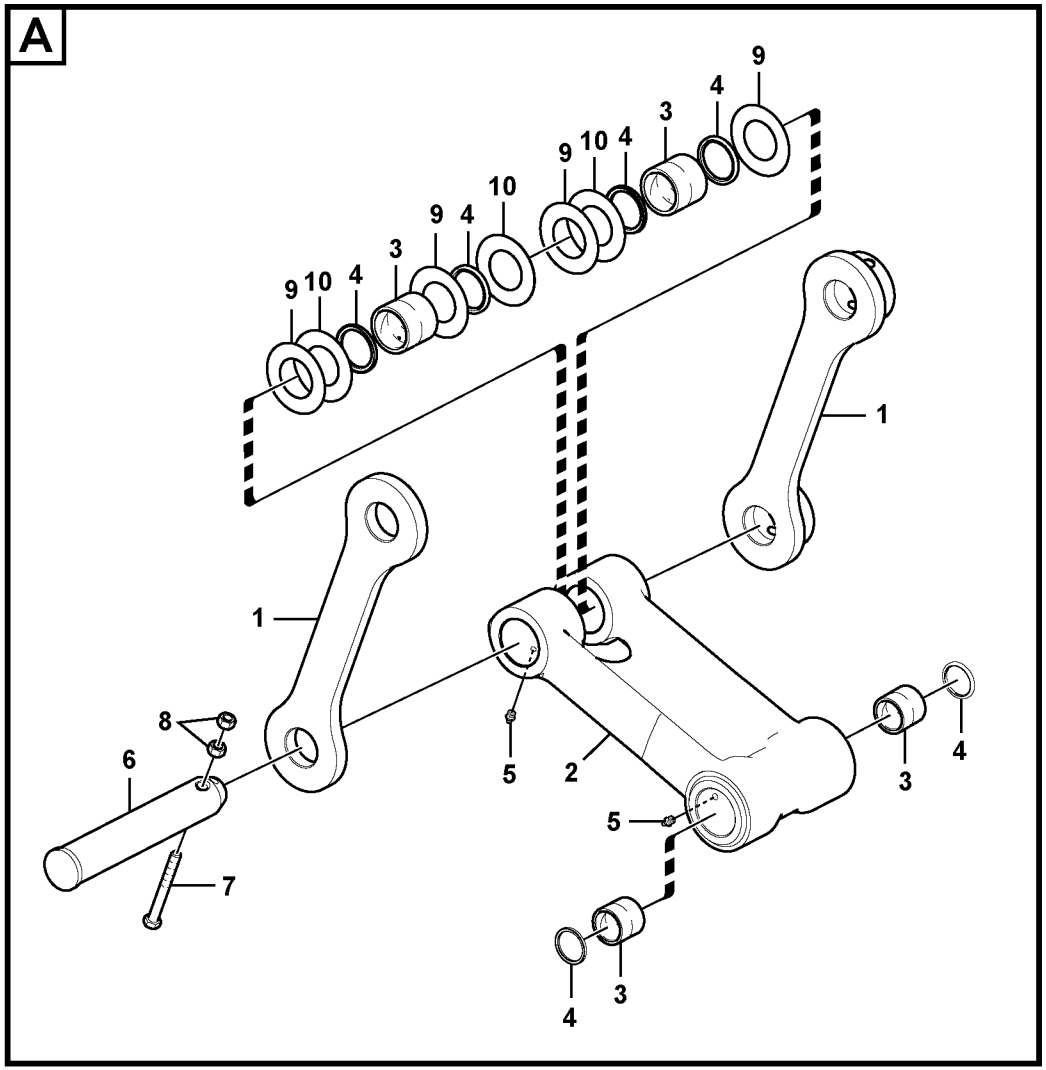


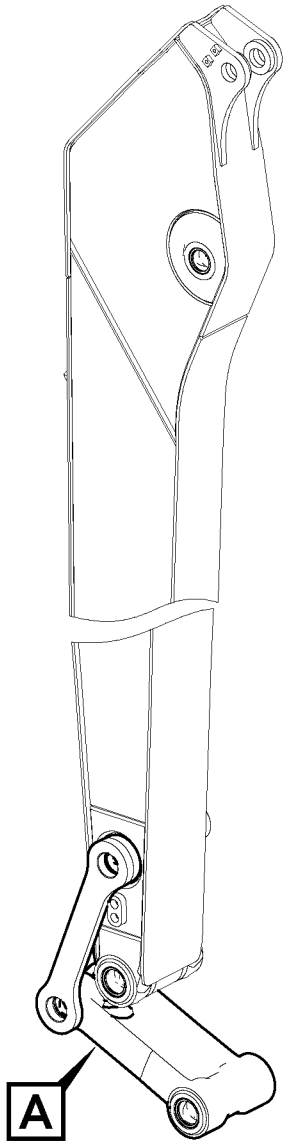


Volvo Construction Equipment

1022926

| Fig. | Part No. | Quantity 1 | 2 | 3 | PS | KIT | Description | Denominación | Denominação | Dénomination | Notes |
|---|---|---|---|---|---|---|---|---|---|---|---|
| 1 | **VOE 14576351** | 1 | | | | | Yoke | Mordaza | Garfo | Chape | RH |
| 1 | **VOE 14576352** | 1 | | | | | Yoke | Mordaza | Garfo | Chape | LH |
| 2 | **VOE 14547393** | 1 | | | | | Connecting rod | Biela | Biela | Bielle | |
| 3 | **VOE 14547395** | 4 | | | | | •Bushing | •Casquillo | •Bucha | •Bague | |
| 4 | **VOE 14560201** | 6 | | | | | •Sealing | •Junta | •Vedação | •Étanchéité | |
| 5 | **VOE 914167** | 4 | | | | | •Lubricating nipple | •Niple lubricador | •Engraxadeira | •Graisseur | |
| 6 | **VOE 14543216** | 1 | | | | | Pin | Pasador | Pino | Goupille | |
| 7 | **VOE 992062** | 1 | | | | | Hexagon screw | Tornillo hexagonal | Parafuso sextavado | Vis à tête hexagonale | |
| 8 | **VOE 979021** | 2 | | | | | Hexagon nut | Tuerca hexagonal | Porca sextavada | Écrou hexagonal | |
| 9 | **SA 1173-00610** | 4 | | | | | Shim | Laminilla de ajuste | Calço de ajuste | Cale réglage | |
| 10 | **SA 1173-00620** | 3 | | | | | Shim | Laminilla de ajuste | Calço de ajuste | Cale réglage | |

| | | | | |
|---|---|---|---|---|
| **1** | | **Articulations, liaison avec la tige de piston**<br>**Articulações para a haste de conexão**<br>**Acoplamientos para la varilla de conexión**<br>**Links to connecting rod** | Catalogue id **20615** | Group **975** |
| **2** | | | Illustr. No **1022926** | Section **1900** |
| **3** | | | Issue **PUB 20035940-B** | Page **1399** |
| **4** | | | | |
| **5** | | **8281307** | | |

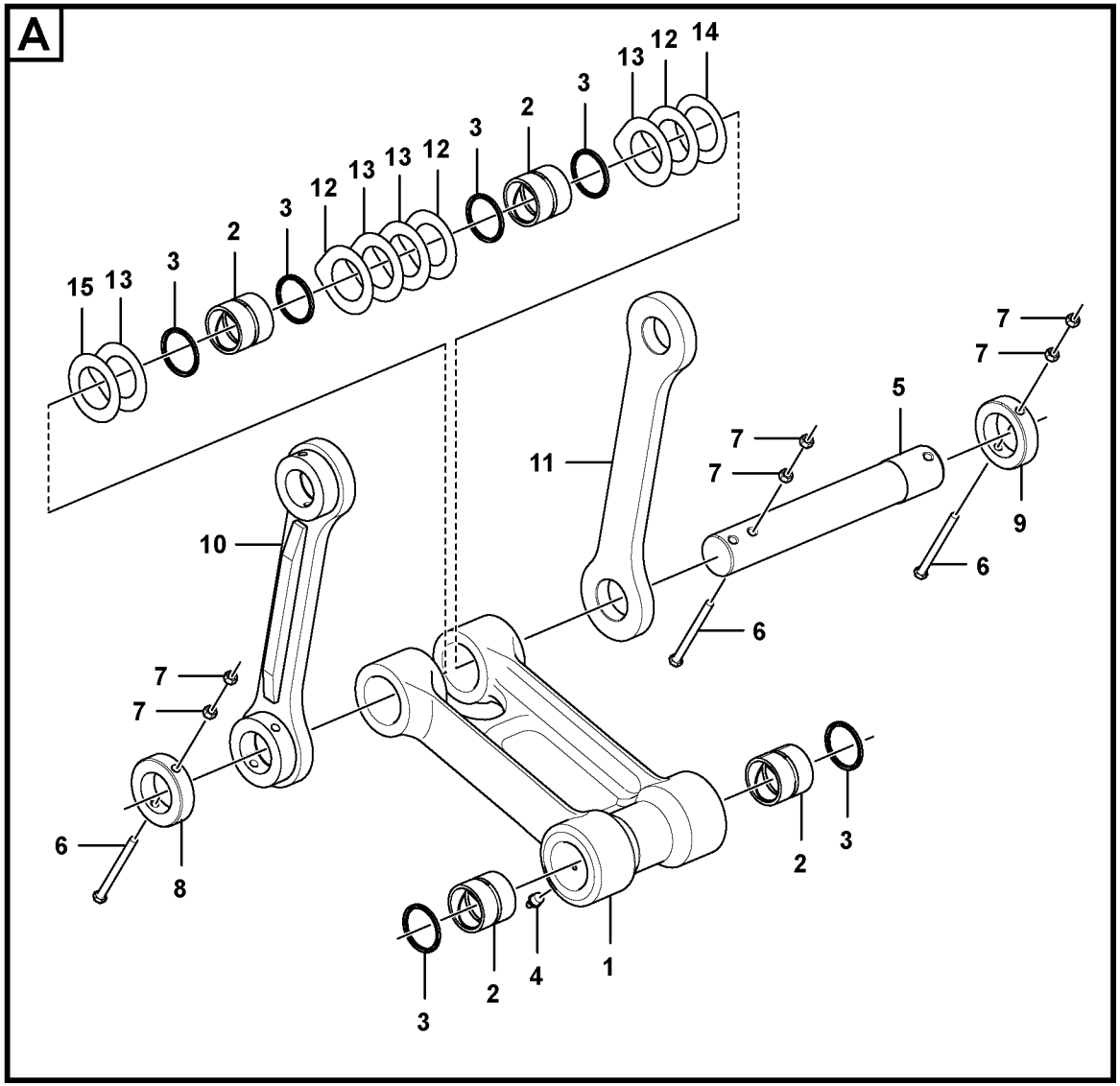


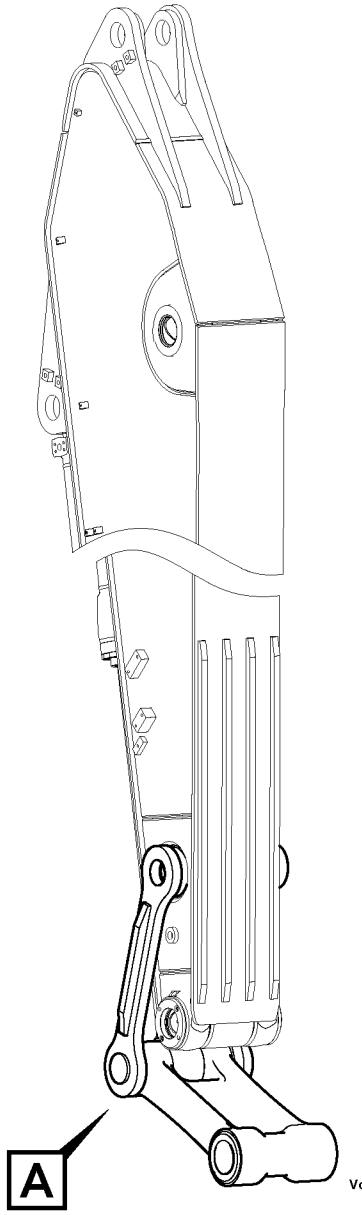


Volvo Construction Equipment

1074738

| Fig. | Part No. | Quantity 1 | 2 | 3 | PS | KIT | Description | Denominación | Denominação | Dénomination | Notes |
|---|---|---|---|---|---|---|---|---|---|---|---|
| 1 | **VOE 14552306** | 1 | | | | | Connecting rod | Biela | Biela | Bielle | |
| 2 | **VOE 14552308** | 4 | | | | | •Bushing | •Casquillo | •Bucha | •Bague | |
| 3 | **VOE 14560206** | 6 | | | | | •Sealing | •Junta | •Vedação | •Étanchéité | |
| 4 | **VOE 914167** | 4 | | | | | •Lubricating nipple | •Niple lubricador | •Engraxadeira | •Graisseur | |
| 5 | **VOE 14606119** | 1 | | | | | Pin | Pasador | Pino | Goupille | |
| 6 | **VOE 992586** | 3 | | | | | Hexagon screw | Tornillo hexagonal | Parafuso sextavado | Vis à tête hexagonale | |
| 7 | **VOE 979021** | 6 | | | | | Hexagon nut | Tuerca hexagonal | Porca sextavada | Écrou hexagonal | |
| 8 | **VOE 14550065** | 1 | | | | | Lock | Cierre | Trava | Serrure | |
| 9 | **VOE 14560994** | 1 | | | | | Lock | Cierre | Trava | Serrure | |
| 10 | **VOE 14598840** | 1 | | | | | Yoke | Mordaza | Garfo | Chape | |
| 11 | **VOE 14598839** | 1 | | | | | Yoke | Mordaza | Garfo | Chape | |
| 12 | **VOE 14549168** | 3 | | | | | Shim | Laminilla de ajuste | Calço de ajuste | Cale réglage | 1,0T |
| 13 | **VOE 14549167** | 4 | | | | | Shim | Laminilla de ajuste | Calço de ajuste | Cale réglage | 0,5T |
| 14 | **SA 1173-01390** | 1 | | | | | Shim | Laminilla de ajuste | Calço de ajuste | Cale réglage | 0,5T |
| 15 | **VOE 14569321** | 1 | | | | | Shim | Laminilla de ajuste | Calço de ajuste | Cale réglage | 0,5T |

| | | | | |
|---|---|---|---|---|
| **1** | **8292727** | **Articulations, liaison avec la tige de piston**<br>**Articulações para a haste de conexão**<br>**Acoplamientos para la varilla de conexión**<br>**Links to connecting rod** | Catalogue id **20615** | Group **975** |
| **2** | | | Illustr. No **1074738** | Section **2000** |
| **3** | | | Issue **PUB 20035940-B** | Page **1401** |
| **4** | | | | |
| **5** | | | | |

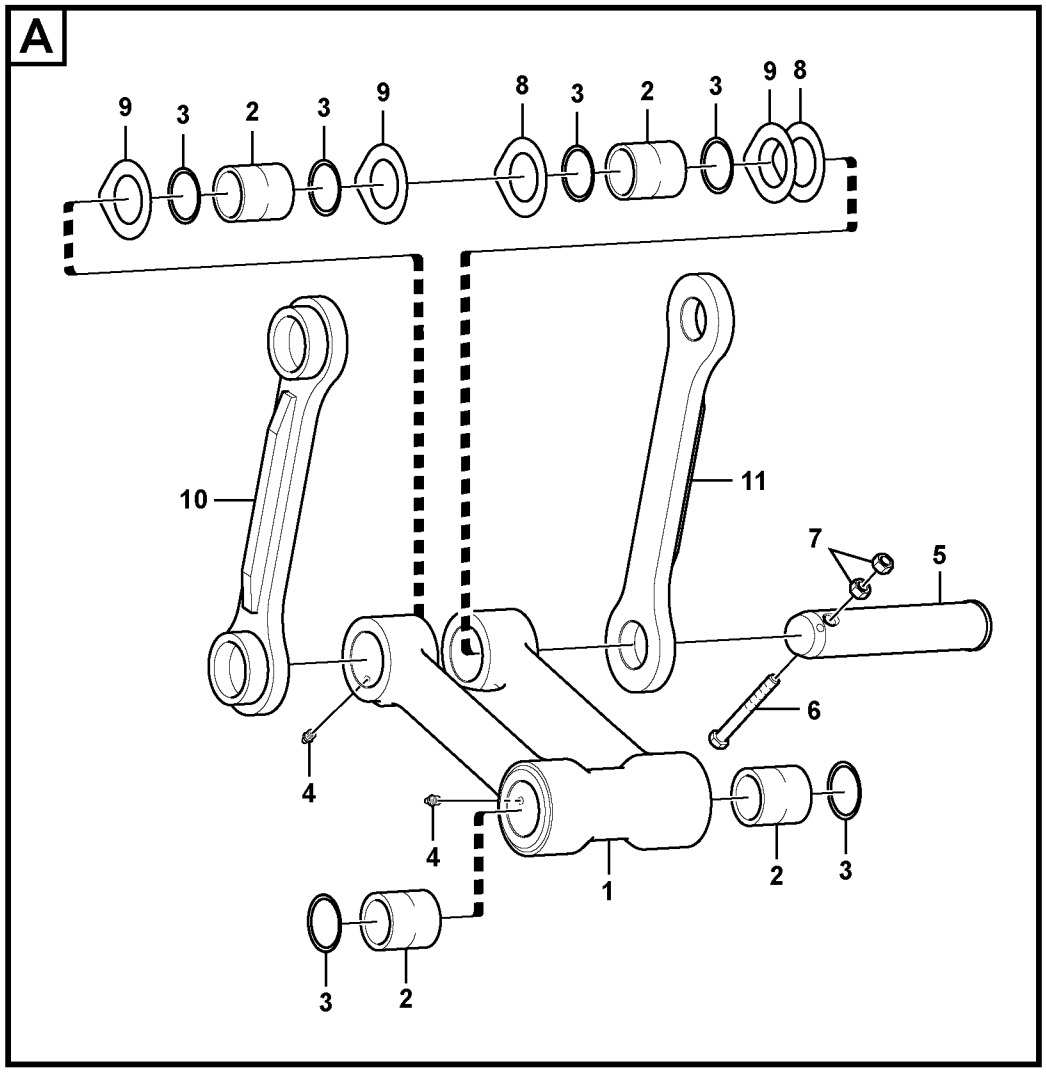


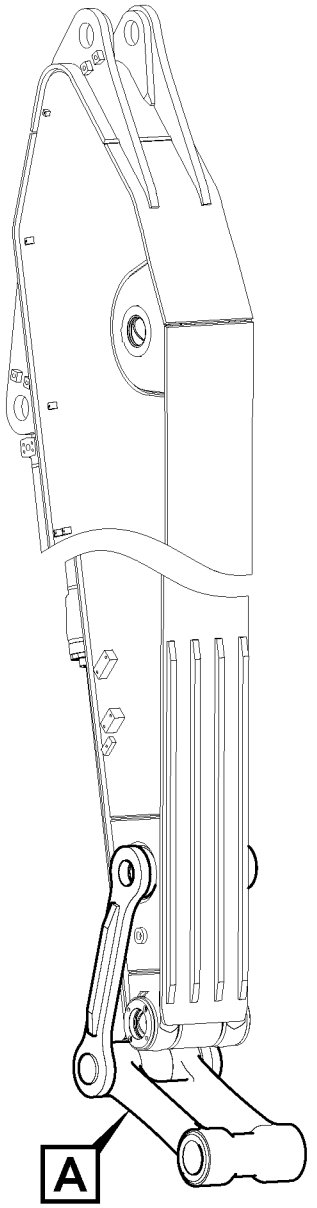


Volvo Construction Equipment

1049482

| Fig. | Part No. | Quantity 1 | 2 | 3 | PS | KIT | Description | Denominación | Denominação | Dénomination | Notes |
|---|---|---|---|---|---|---|---|---|---|---|---|
| 1 | **VOE 14609922** | 1 | | | | | Connecting rod | Biela | Biela | Bielle | |
| 1 | **VOE 14552306** | | 1 | | | | Connecting rod | Biela | Biela | Bielle | |
| 1 | **VOE 14569371** | | | 1 | | | Connecting rod | Biela | Biela | Bielle | |
| 1 | **VOE 14609924** | | | | SS | | Connecting rod | Biela | Biela | Bielle | |
| 2 | **VOE 14552308** | 4 | 4 | 4 | | | •Bushing | •Casquillo | •Bucha | •Bague | |
| 3 | **VOE 14560206** | 6 | 6 | 6 | | | •Sealing | •Junta | •Vedação | •Étanchéité | |
| 4 | **VOE 914167** | 4 | 4 | 4 | | | •Lubricating nipple | •Niple lubricador | •Engraxadeira | •Graisseur | |
| 5 | **VOE 14552260** | 1 | 1 | 1 | | | Pin | Pasador | Pino | Goupille | |
| 6 | **VOE 992586** | 1 | 1 | 1 | | | Hexagon screw | Tornillo hexagonal | Parafuso sextavado | Vis à tête hexagonale | |
| 7 | **VOE 979021** | 2 | 2 | 2 | | | Hexagon nut | Tuerca hexagonal | Porca sextavada | Écrou hexagonal | |
| 8 | **SA 1173-01390** | 2 | 2 | 2 | | | Shim | Laminilla de ajuste | Calço de ajuste | Cale réglage | |
| 9 | **SA 1173-01630** | 3 | 3 | 3 | | | Shim | Laminilla de ajuste | Calço de ajuste | Cale réglage | |
| 10 | **VOE 14598840** | 1 | 1 | | | | Yoke | Mordaza | Garfo | Chape | |
| 10 | **VOE 14573208** | | | 1 | | | Yoke | Mordaza | Garfo | Chape | |
| 11 | **VOE 14598839** | 1 | 1 | | | | Yoke | Mordaza | Garfo | Chape | |
| 11 | **VOE 14617749** | | | 1 | | | Yoke | Mordaza | Garfo | Chape | |

| | |
|---|---|
| **1** | **8281260** |
| **2** | **8282370** |
| **3** | **8289970** |
| **4** | |
| **5** | |

**Articulations, liaison avec la tige de piston**
**Articulações para a haste de conexão**
**Acoplamientos para la varilla de conexión**
**Links to connecting rod**

| | |
|---|---|
| Catalogue id **20615** | Group **975** |
| Illustr. No **1049482** | Section **2100** |
| Issue **PUB 20035940-B** | Page **1403** |

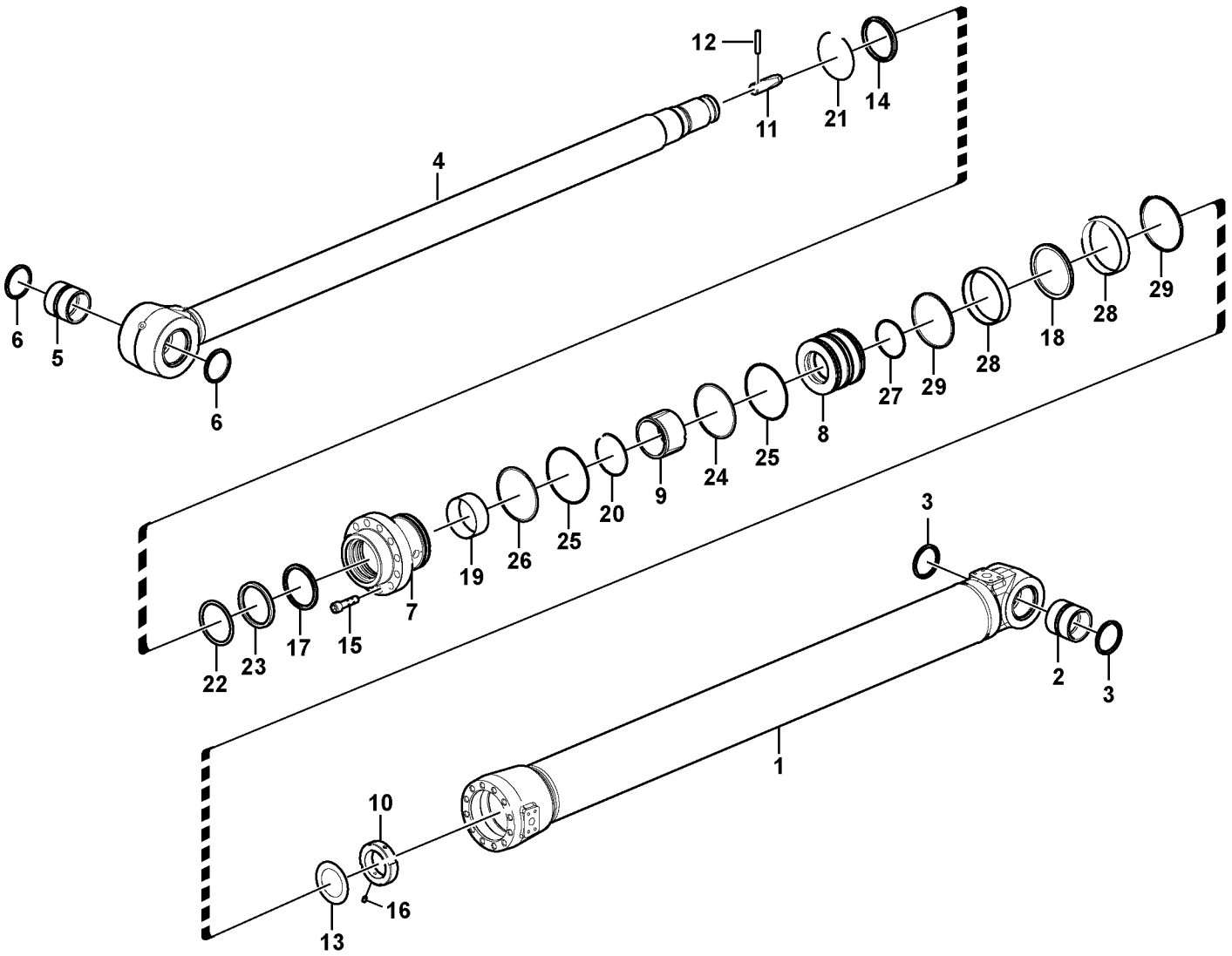


Volvo Construction Equipment

1022952

| Fig. | Part No. | Quantity 1 | 2 | 3 | 4 | 5 | PS | KIT | Description | Denominación | Denominação | Dénomination | Notes |
|---|---|---|---|---|---|---|---|---|---|---|---|---|---|
| | **VOE 14658078** | 1 | | | | | | | Dipper arm cylinder | | | Vérin de balancier | |
| | **VOE 14594986** | | 1 | | | | | | Cylinder | Cilindro | Cilindro | Cylindre | |
| | **VOE 14572353** | | | 1 | | | | | Dipper arm cylinder | | | Vérin de balancier | |
| | **VOE 14594988** | | | | 1 | | | | Hydraulic cylinder | Cilindro hidráulico | Cilindro hidráulico | Vérin hydraulique | |
| 1 | | 1 | 1 | | | | NS | | •Tube | •Tubo | •Tubo | •Tube | |
| 1 | | | | 1 | | | NS | | •Tube | •Tubo | •Tubo | •Tube | |
| 1 | | | | | 1 | | NS | | •Tube | •Tubo | •Tubo | •Tube | |
| 2 | **VOE 14517941** | 1 | 1 | 1 | | | | | •Bushing | •Casquillo | •Bucha | •Bague | |
| 2 | **VOE 14511731** | | | | 1 | | | | •Bushing | •Casquillo | •Casquilho | •Bague | |
| 3 | **VOE 14560205** | 2 | 2 | 2 | 2 | | | | •Sealing | •Junta | •Vedação | •Étanchéité | |
| 4 | **VOE 14551947** | 1 | | | | | | | •Rod | •Varilla | •Vareta | •Monture | |
| 4 | **VOE 14552051** | | 1 | | | | | | •Rod | •Varilla | •Vareta | •Monture | |
| 4 | **VOE 14552045** | | | 1 | | | | | •Rod | •Varilla | •Vareta | •Monture | |
| 4 | **VOE 14552056** | | | | 1 | | | | •Rod | •Varilla | •Vareta | •Monture | |
| | **VOE 914167** | | | 1 | 1 | | | | ••Lubricating nipple | ••Niple lubricador | ••Engraxadeira | ••Graisseur | |
| 5 | **VOE 14517941** | 1 | | 1 | | | | | ••Bushing | ••Casquillo | ••Bucha | ••Bague | |
| 5 | **VOE 14511731** | | 1 | 1 | 1 | | | | ••Bushing | ••Casquillo | ••Casquilho | ••Bague | |
| 6 | **VOE 14560205** | 2 | 2 | 2 | 2 | | | | ••Sealing | ••Junta | ••Vedação | ••Étanchéité | |
| 7 | | 1 | 1 | | | | NS | | •Head | •Capo | •Cabeça | •Tete | |
| 7 | **VOE 14619676** | | | 1 | 1 | | | | •Head | •Cabezal | •Cofre | •Tête | |
| 8 | **VOE 14535048** | 1 | 1 | 1 | 1 | | | | •Piston | •Pistón | •Pistão | •Piston | |
| 9 | **VOE 14622238** | 1 | 1 | 1 | 1 | | | | •Cushion | •Cojín | •Assento | •Coussin | |
| 10 | **VOE 14534347** | 1 | 1 | 1 | 1 | | | | •Lock nut | •Contratuerca | •Porca trava | •Contre-écrou | |
| 11 | **VOE 14622239** | 1 | 1 | 1 | 1 | | | | •Cushion | •Cojín | •Assento | •Coussin | |
| 12 | **SA 1146-02880** | 1 | 1 | 1 | 1 | | | | •Pin | •Pasador | •Pino | •Goupille | |
| 13 | **VOE 14530666** | 1 | 1 | 1 | 1 | | | | •Washer | •Arandela | •Arruela | •Rondelle | |
| 14 | **SA 9564-21000** | 1 | 1 | 1 | 1 | | | K | •Sealing | •Junta | •Vedação | •Étanchéité | |
| 15 | **VOE 13949445** | 15 | 15 | | | | | | •Screw | •Tornillo | •Parafuso | •Vis | |
| 15 | **SA 9016-22212** | | | 15 | 15 | | | | •Hex. socket screw | •Tornillo de hexágono e . | •Parafuso soquete sext... | •Vis à six pans creux | |
| 16 | **VOE 14535763** | 1 | 1 | 1 | 1 | | | | •Screw | •Tornillo | •Parafuso | •Vis | |

| | |
|---|---|
| **1** | **8285568** |
| **2** | **8287369** |
| **3** | **8287640** |
| **4** | **8287641** |
| **5** | |

**Vérin de bras**
**Cilindro do braço**
**Cilindro de brazo**
**Dipper arm cylinder**

| | |
|---|---|
| Catalogue id **20615** | Group **975** |
| Illustr. No **1022952** | Section **2400** |
| Issue **PUB 20035940-B** | Page **1405** |

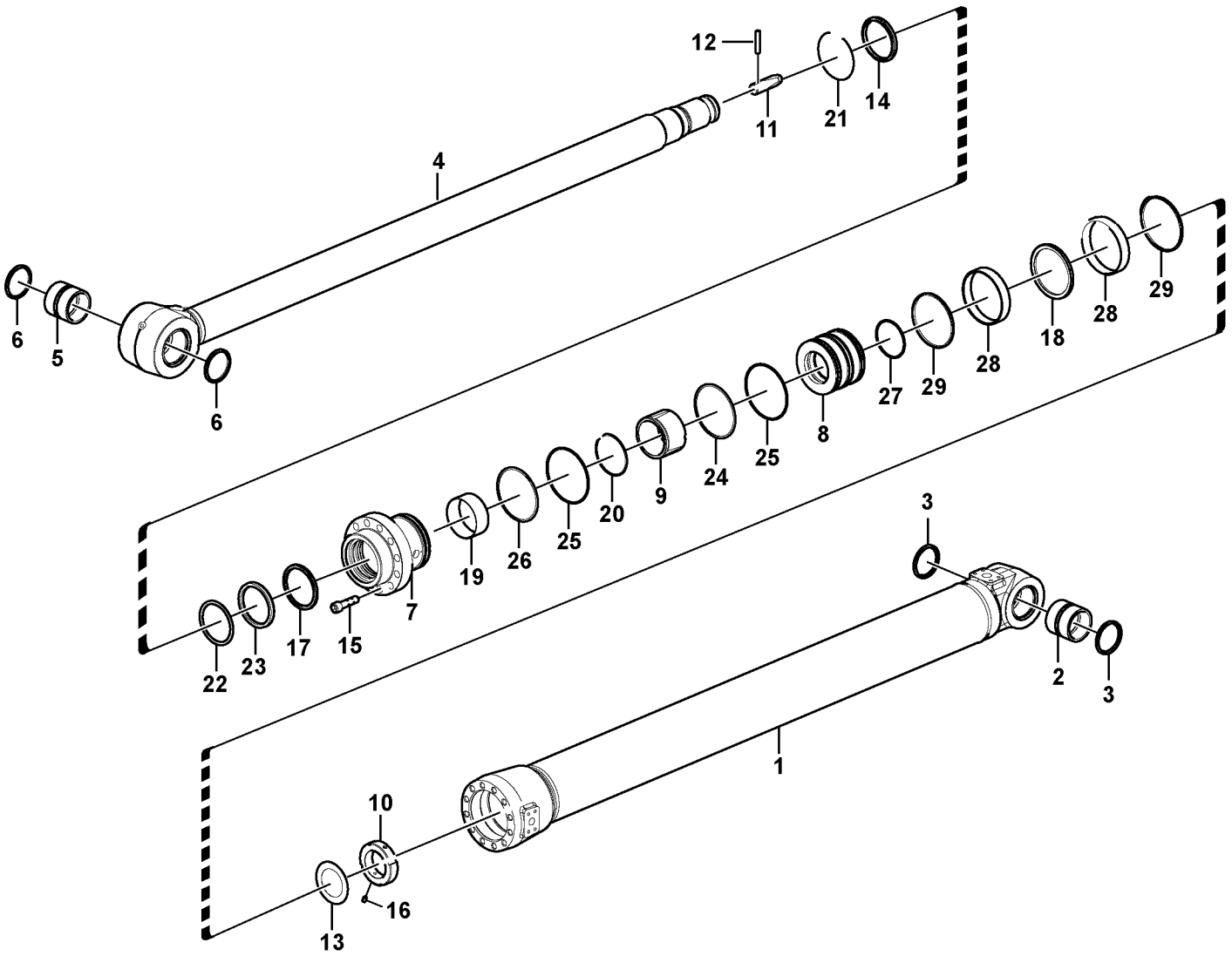


Volvo Construction Equipment

1022952

| Fig. | Part No. | Quantity 1 | 2 | 3 | 4 | 5 | PS | KIT | Description | Denominación | Denominação | Dénomination | Notes |
|---|---|---|---|---|---|---|---|---|---|---|---|---|---|
| 17 | **SA 1146-08120** | 1 | 1 | 1 | 1 | | | K | •Sealing | •Junta | •Vedação | •Étanchéité | |
| 18 | **VOE 14510425** | 1 | 1 | 1 | 1 | | | K | •Sealing | •Junta | •Vedação | •Étanchéité | |
| 19 | **SA 9612-10040** | 1 | 1 | 1 | 1 | | | | •Bearing | •Cojinete | •Mancal | •Roulement | |
| 20 | **SA 9557-09000** | 1 | 1 | 1 | 1 | | | | •Retaining ring | •Anillo retén | •Anel de fixação | •Bague retenue | |
| 21 | **SA 9556-10000** | 1 | 1 | 1 | 1 | | | | •Retaining ring | •Anillo retén | •Anel de fixação | •Bague retenue | |
| 22 | **SA 9567-21000** | 1 | 1 | 1 | 1 | | | K | •Back-up ring | •Anillo de apoyo | •Anel de apoio | •Bague support | |
| 23 | **SA 9563-21000** | 1 | 1 | 1 | 1 | | | K | •Sealing | •Junta | •Vedação | •Étanchéité | |
| 24 | **SA 9566-31300** | 1 | 1 | 1 | 1 | | | K | •Back-up ring | •Anillo de apoyo | •Anel de apoio | •Bague support | |
| 25 | **VOE 990649** | 2 | 2 | 2 | 2 | | | K | •O-ring | •Anillo tórico | •Anel-o | •Joint torique | |
| 26 | **SA 9566-11300** | 1 | 1 | 1 | 1 | | | K | •Back-up ring | •Anillo de apoyo | •Anel de apoio | •Bague support | |
| 27 | **VOE 990639** | 1 | 1 | 1 | 1 | | | K | •O-ring | •Anillo tórico | •Anel-o | •Joint torique | |
| 28 | **SA 9565-11400** | 2 | 2 | 2 | 2 | | | K | •Wear ring | •Anillo de desgaste | •Anel de encosto | •Bague d'usure | |
| 29 | **SA 9568-01400** | 2 | 2 | 2 | 2 | | | K | •Sealing | •Junta | •Vedação | •Étanchéité | |
| | **VOE 14589135** | 1 | | | | | | | Sealing kit | Kit de precinto | Jogo de vedação | Kit plombage | |

| | |
|---|---|
| **1** | **8285568** |
| **2** | **8287369** |
| **3** | **8287640** |
| **4** | **8287641** |
| **5** | |

**Vérin de bras**
**Cilindro do braço**
**Cilindro de brazo**
**Dipper arm cylinder**

| | |
|---|---|
| Catalogue id **20615** | Group **975** |
| Illustr. No **1022952** | Section **2400** |
| Issue **PUB 20035940-B** | Page **1407** |

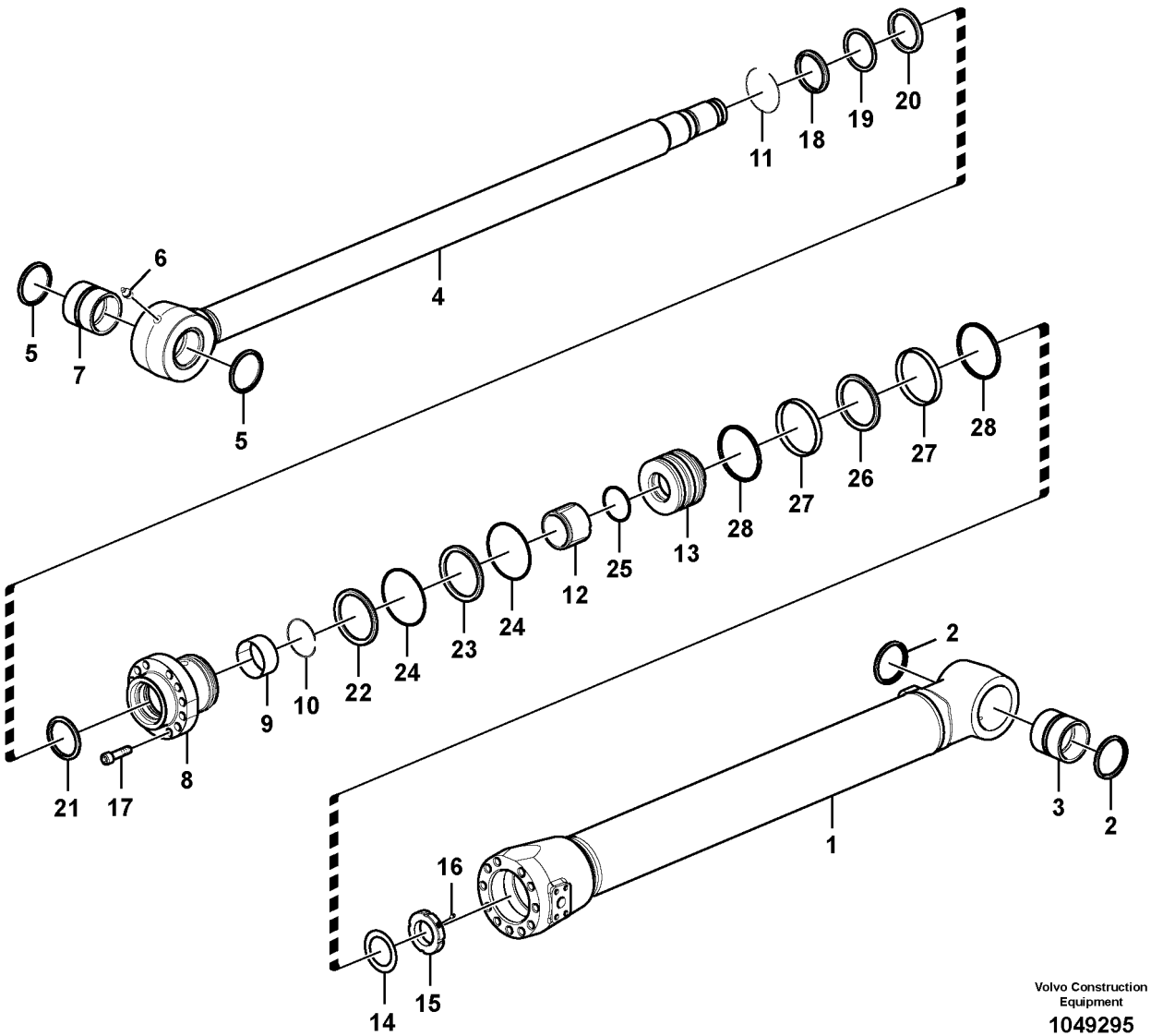


Volvo Construction Equipment

1049295

| Fig. | Part No. | Quantity 1 | 2 | 3 | PS | KIT | Description | Denominación | Denominação | Dénomination | Notes |
|---|---|---|---|---|---|---|---|---|---|---|---|
| | **VOE 14572352** | 1 | | | | | Bucket cylinder | Cilindro de cuchara | Cilindro da caçamba | Vérin godet | |
| | **VOE 14594987** | | 1 | | | | Bucket cylinder | Cilindro de cuchara | Cilindro da caçamba | Vérin godet | |
| 1 | | 1 | | | NS | | •Tube | •Tubo | •Tubo | •Tube | |
| 1 | | | 1 | | NS | | •Tube | •Tubo | •Tubo | •Tube | |
| 2 | **VOE 14560205** | 2 | 2 | | | | •Sealing | •Junta | •Vedação | •Étanchéité | |
| 3 | **VOE 14517942** | 1 | | | | | •Bushing | •Casquillo | •Bucha | •Bague | |
| 3 | **VOE 14511727** | | 1 | | | | •Bushing | •Casquillo | •Casquilho | •Bague | |
| 4 | **VOE 14551955** | 1 | 1 | | | | •Rod | •Varilla | •Vareta | •Monture | |
| 5 | **VOE 14560206** | 2 | 2 | | | | ••Sealing | ••Junta | ••Vedação | ••Étanchéité | |
| 6 | **VOE 914167** | 1 | 1 | | | | ••Lubricating nipple | ••Niple lubricador | ••Engraxadeira | ••Graisseur | |
| 7 | **VOE 14517940** | 1 | 1 | | | | ••Bushing | ••Casquillo | ••Bucha | ••Bague | |
| 8 | **VOE 14622690** | 1 | 1 | | | | •Head | •Cabezal | •Cofre | •Tête | |
| 9 | **SA 9612-09040** | 1 | 1 | | | | •Bearing | •Cojinete | •Mancal | •Roulement | |
| 10 | **SA 9557-08000** | 1 | 1 | | | | •Retaining ring | •Anillo retén | •Anel de fixação | •Bague retenue | |
| 11 | **SA 9556-09000** | 1 | 1 | | | | •Retaining ring | •Anillo retén | •Anel de fixação | •Bague retenue | |
| 12 | **VOE 14619365** | 1 | | | | | •Cushion | •Cojín | •Assento | •Coussin | |
| 12 | **SA 1146-00820** | | 1 | | | | •Rubber damper | •Amortiguador de goma | •Batente de borracha | •Amortisseur caoutchouc | |
| 13 | | 1 | 1 | | NS | | •Piston | •Piston | •Pistão | •Piston | |
| 14 | **VOE 14530666** | 1 | 1 | | | | •Washer | •Arandela | •Arruela | •Rondelle | |
| 15 | **VOE 14528264** | 1 | 1 | | | | •Lock nut | •Contratuerca | •Porca trava | •Contre-écrou | |
| 16 | **VOE 14535763** | 1 | 1 | | | | •Screw | •Tornillo | •Parafuso | •Vis | |
| 17 | **VOE 13949445** | 15 | 15 | | | | •Screw | •Tornillo | •Parafuso | •Vis | |
| 18 | **SA 9564-20900** | 1 | 1 | | | | •Sealing | •Junta | •Vedação | •Étanchéité | |
| 19 | **SA 9567-20900** | 1 | 1 | | | | •Back-up ring | •Anillo de apoyo | •Anel de apoio | •Bague support | |
| 20 | **SA 9563-20900** | 1 | 1 | | | | •Sealing | •Junta | •Vedação | •Étanchéité | |
| 21 | **SA 1146-08100** | 1 | 1 | | | | •Sealing | •Junta | •Vedação | •Étanchéité | |
| 22 | **SA 9566-11200** | 1 | 1 | | | | •Back-up ring | •Anillo de apoyo | •Anel de apoio | •Bague support | |
| 23 | **SA 9566-31200** | 1 | 1 | | | | •Back-up ring | •Anillo de apoyo | •Anel de apoio | •Bague support | |
| 24 | **VOE 990647** | 2 | 2 | | | | •O-ring | •Anillo tórico | •Anel-o | •Joint torique | |
| 25 | **VOE 990637** | 1 | 1 | | | | •O-ring | •Anillo tórico | •Anel-o | •Joint torique | |

| | |
|---|---|
| **1** | **8285569** |
| **2** | **8287642** |
| **3** | |
| **4** | |
| **5** | |

**Vérin de godet**
**Cilindro da caçamba**
**Cilindro de cazo**
**Bucket cylinder**

| | |
|---|---|
| Catalogue id **20615** | Group **975** |
| Illustr. No **1049295** | Section **2600** |
| Issue **PUB 20035940-B** | Page **1409** |

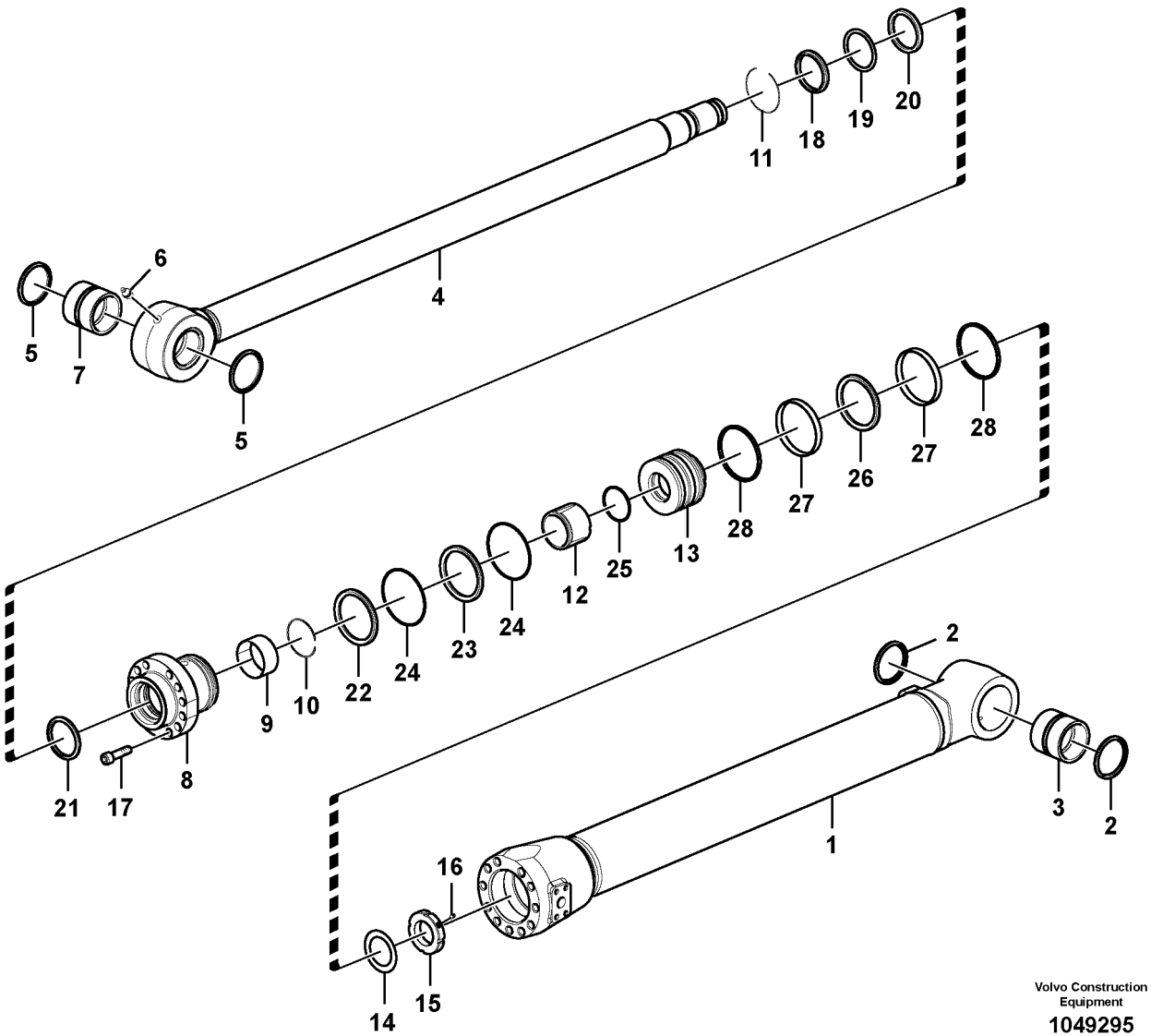


Volvo Construction Equipment

1049295

| Fig. | Part No. | Quantity 1 | 2 | 3 | PS | KIT | Description | Denominación | Denominação | Dénomination | Notes |
|---|---|---|---|---|---|---|---|---|---|---|---|
| 26 | **VOE 14510828** | 1 | 1 | | | | •Sealing | •Junta | •Vedação | •Étanchéité | |
| 27 | **SA 9565-11300** | 2 | 2 | | | | •Wear ring | •Anillo de desgaste | •Anel de encosto | •Bague d'usure | |
| 28 | **SA 9568-01300** | 2 | 2 | | | | •Sealing | •Junta | •Vedação | •Étanchéité | |

| | | | | |
|---|---|---|---|---|
| **1** | **8285569** | **Vérin de godet**<br>**Cilindro da caçamba**<br>**Cilindro de cazo**<br>**Bucket cylinder** | Catalogue id **20615** | Group **975** |
| **2** | **8287642** | | Illustr. No **1049295** | Section **2600** |
| **3** | | | Issue **PUB 20035940-B** | Page **1411** |
| **4** | | | | |
| **5** | | | | |

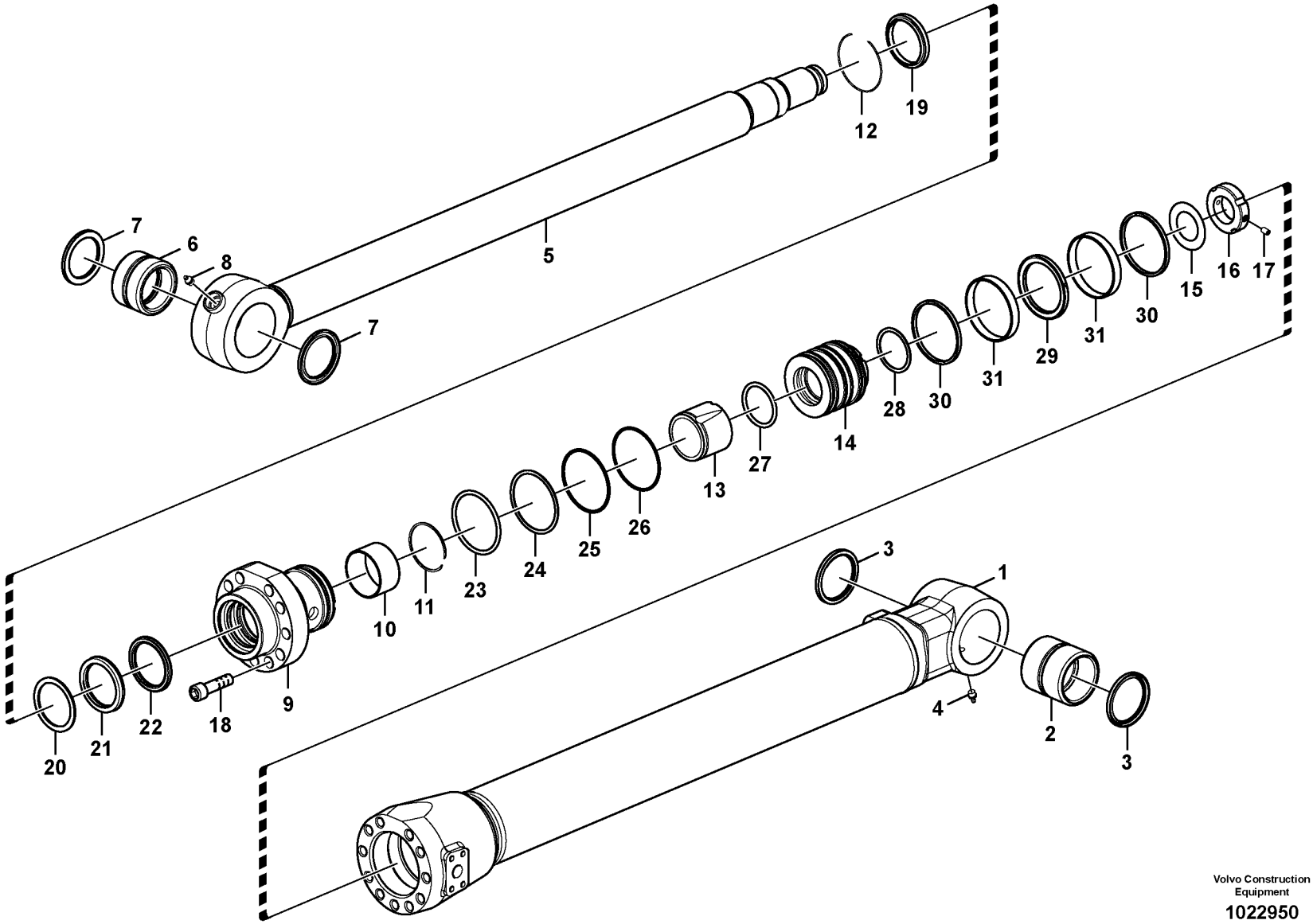


Volvo Construction Equipment

1022950

| Fig. | Part No. | Quantity 1 | 2 | 3 | PS | KIT | Description | Denominación | Denominação | Dénomination | Notes |
|---|---|---|---|---|---|---|---|---|---|---|---|
| | **VOE 14536959** | 1 | | | | | Bucket cylinder | Cilindro de cuchara | Cilindro da caçamba | Vérin godet | |
| | **VOE 14554982** | | 1 | | | | Bucket cylinder | Cilindro de cuchara | Cilindro da caçamba | Vérin godet | |
| 1 | | 1 | | | NS | | •Tube | •Tubo | •Tubo | •Tube | |
| 1 | | | 1 | | NS | | •Tube | •Tubo | •Tubo | •Tube | |
| 2 | **VOE 14517946** | 1 | | | | | •Bushing | •Casquillo | •Bucha | •Bague | |
| 2 | **VOE 14514444** | | 1 | | | | •Bushing | •Casquillo | •Bucha | •Bague | |
| 3 | **VOE 14560204** | 2 | 2 | | | | •Sealing | •Junta | •Vedação | •Étanchéité | |
| 4 | **VOE 914167** | 1 | 1 | | | | •Lubricating nipple | •Niple lubricador | •Engraxadeira | •Graisseur | |
| 5 | **VOE 14543851** | 1 | 1 | | | | •Rod | •Varilla | •Vareta | •Monture | |
| 6 | **VOE 14517949** | 1 | 1 | | | | ••Bushing | ••Casquillo | ••Bucha | ••Bague | |
| 7 | **VOE 14560203** | 2 | 2 | | | | ••Sealing | ••Junta | ••Vedação | ••Étanchéité | |
| 8 | **VOE 914167** | 1 | 1 | | | | ••Lubricating nipple | ••Niple lubricador | ••Engraxadeira | ••Graisseur | |
| 9 | **VOE 14619677** | 1 | 1 | | | | •Head | •Cabezal | •Cofre | •Tête | |
| 10 | **SA 9612-07040** | 1 | 1 | | | | •Bearing | •Cojinete | •Mancal | •Roulement | |
| 11 | **SA 9557-06000** | 1 | 1 | | | | •Retaining ring | •Anillo retén | •Anel de fixação | •Bague retenue | |
| 12 | **SA 9556-07000** | 1 | 1 | | | | •Retaining ring | •Anillo retén | •Anel de fixação | •Bague retenue | |
| 13 | **VOE 14522847** | 1 | 1 | | | | •Cushion | •Cojín | •Assento | •Coussin | |
| 14 | | 1 | 1 | | NS | | •Piston | •Piston | •Pistão | •Piston | |
| 15 | **VOE 14549124** | 1 | 1 | | | | •Washer | •Arandela | •Arruela | •Rondelle | |
| 16 | **VOE 14524623** | 1 | 1 | | | | •Lock nut | •Contratuerca | •Porca trava | •Contre-écrou | |
| 17 | **VOE 14535763** | 1 | 1 | | | | •Screw | •Tornillo | •Parafuso | •Vis | |
| 18 | **VOE 13949445** | 11 | 11 | | | | •Screw | •Tornillo | •Parafuso | •Vis | |
| 19 | **SA 9564-20700** | 1 | 1 | | | | •Sealing | •Junta | •Vedação | •Étanchéité | |
| 20 | **SA 9567-20701** | 1 | 1 | | | | •Back-up ring | •Anillo de apoyo | •Anel de apoio | •Bague support | |
| 21 | **SA 9563-20701** | 1 | 1 | | | | •Sealing | •Junta | •Vedação | •Étanchéité | |
| 22 | **SA 1146-08170** | 1 | 1 | | | | •Sealing | •Junta | •Vedação | •Étanchéité | |
| 23 | **SA 9566-10900** | 1 | 1 | | | | •Back-up ring | •Anillo de apoyo | •Anel de apoio | •Bague support | |
| 24 | **VOE 990640** | 1 | 1 | | | | •O-ring | •Anillo tórico | •Anel-o | •Joint torique | |
| 25 | **SA 9566-40950** | 1 | 1 | | | | •Back-up ring | •Anillo de apoyo | •Anel de apoio | •Bague support | |
| 26 | **VOE 990595** | 1 | 1 | | | | •O-ring | •Anillo tórico | •Anel-o | •Joint torique | |

| | |
|---|---|
| **1** | **8281310** |
| **2** | **8282827** |
| **3** | |
| **4** | |
| **5** | |

**Vérin de godet longue portée**
**Cilindro da caçamba, longo alcance**
**Cilindro de la cuchara, largo alcance**
**Bucket cylinder, long reach**

| | |
|---|---|
| Catalogue id **20615** | Group **975** |
| Illustr. No **1022950** | Section **2800** |
| Issue **PUB 20035940-B** | Page **1413** |

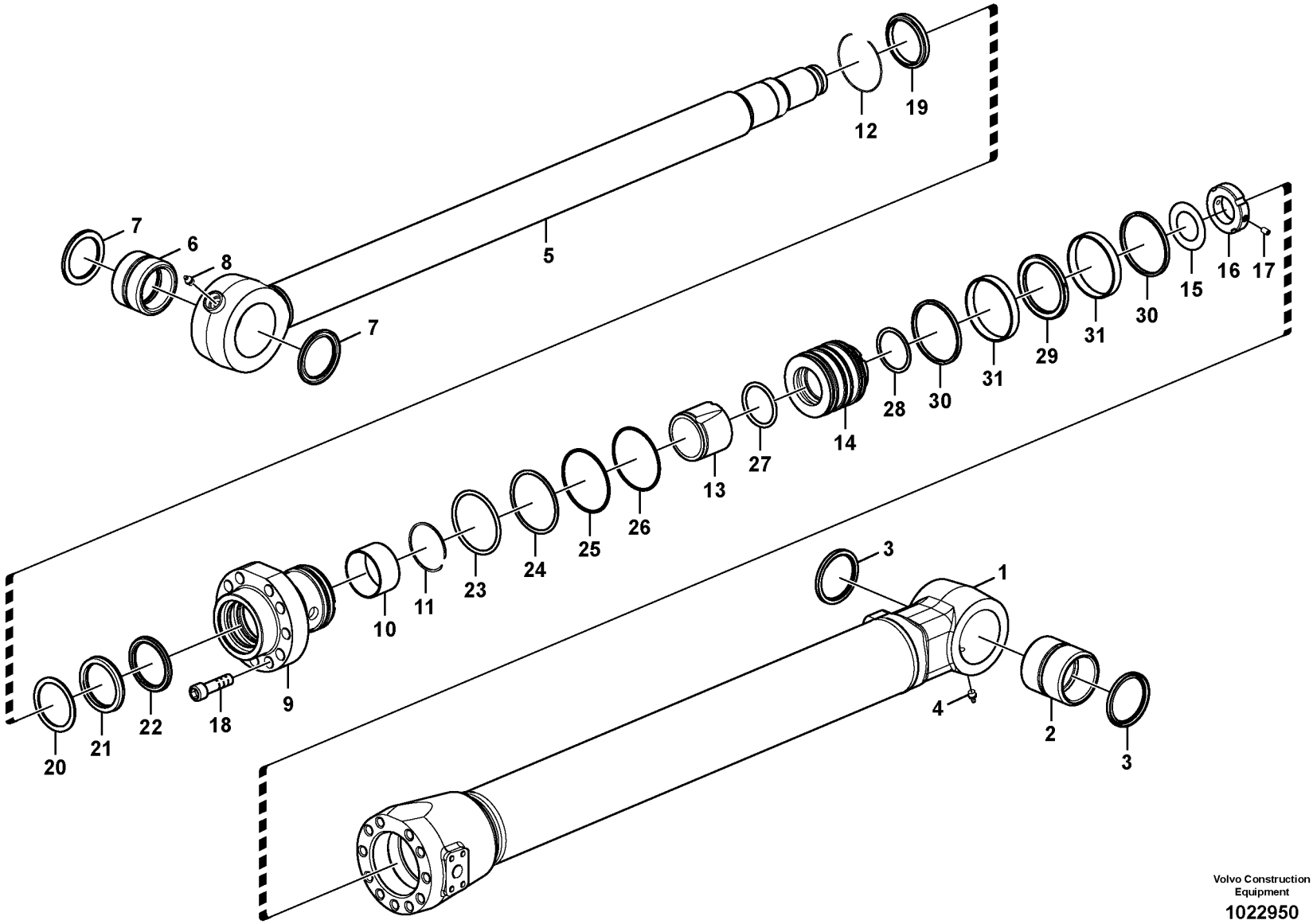


Volvo Construction Equipment

1022950

| Fig. | Part No. | Quantity 1 | 2 | 3 | PS | KIT | Description | Denominación | Denominação | Dénomination | Notes |
|---|---|---|---|---|---|---|---|---|---|---|---|
| 27 | **SA 9566-30600** | 1 | 1 | | | | •Back-up ring | •Anillo de apoyo | •Anel de apoio | •Bague support | |
| 28 | **VOE 990633** | 1 | 1 | | | | •O-ring | •Anillo tórico | •Anel-o | •Joint torique | |
| 29 | **VOE 14510892** | 1 | 1 | | | | •Sealing | •Junta | •Vedação | •Étanchéité | |
| 30 | **SA 9568-01000** | 2 | 2 | | | | •Sealing | •Junta | •Vedação | •Étanchéité | |
| 31 | **SA 9565-11000** | 2 | 2 | | | | •Wear ring | •Anillo de desgaste | •Anel de encosto | •Bague d'usure | |

| | | | | |
|---|---|---|---|---|
| **1** | **8281310** | **Vérin de godet longue portée**<br>**Cilindro da caçamba, longo alcance**<br>**Cilindro de la cuchara, largo alcance**<br>**Bucket cylinder, long reach** | Catalogue id **20615** | Group **975** |
| **2** | **8282827** | | Illustr. No **1022950** | Section **2800** |
| **3** | | | Issue **PUB 20035940-B** | Page **1415** |
| **4** | | | | |
| **5** | | | | |

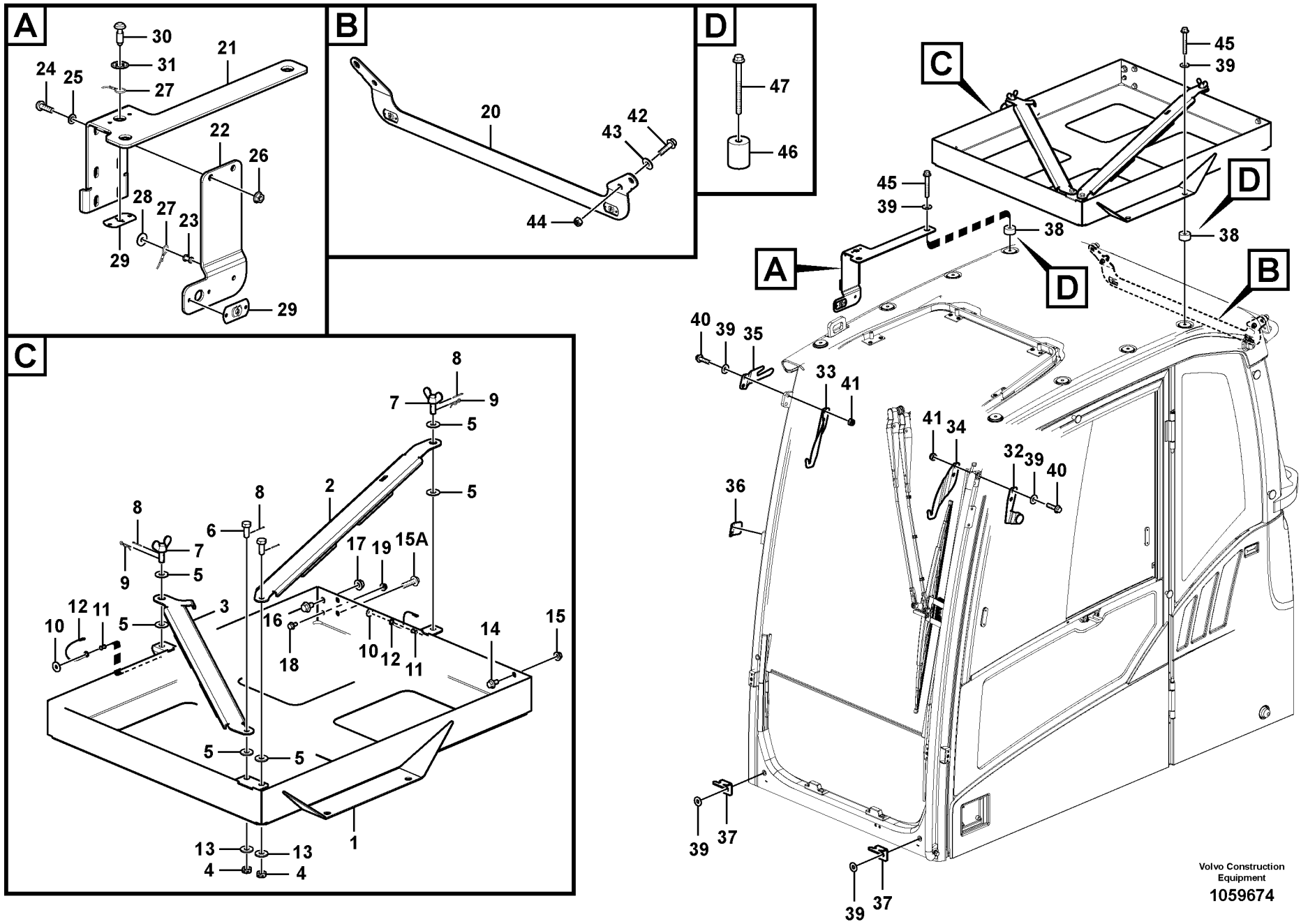
A
30
31
27
21
24
25
22
26
28
27
23
29
29
B
20
42
43
44
D
47
46
C
8
7
9
5
5
8
2
8
6
17
19
15A
8
7
9
5
12
11
10
5
3
16
18
10
12
11
14
15
5
5
13
13
4
4
1
45
39
C
D
45
39
38
38
A
D
B
40
39
35
33
41
41
34
32
39
40
36
39
37
39
37
Volvo Construction Equipment
1059674

| Fig. | Part No. | Quantity 1 | 2 | 3 | PS | KIT | Description | Denominación | Denominação | Dénomination | Notes |
|---|---|---|---|---|---|---|---|---|---|---|---|
| | **VOE 14610272** | 1 | | | | | Box | Caja semiranurada | Caixa | Boîtier | |
| 1 | **VOE 14610264** | 1 | | | | | •Box | •Caja semiranurada | •Caixa | •Boîtier | |
| 2 | **VOE 14610267** | 1 | | | | | •Arm | •Brazo | •Braço | •Bras | |
| 3 | **VOE 14610269** | 1 | | | | | •Arm | •Brazo | •Braço | •Bras | |
| 4 | **VOE 14880600** | 2 | | | | | •Castle nut | •Tuerca almenada | •Porca castelo | •Écrou crénelé | |
| 5 | **VOE 960143** | 6 | | | | | •Plain washer | •Arandela plana | •Arruela simples | •Rondelle plane | |
| 6 | **VOE 14610273** | 2 | | | | | •Screw | •Tornillo | •Parafuso | •Vis | |
| 7 | **VOE 14610270** | 2 | | | | | •Wing screw | •Tornillo aletas | •Parafuso borboleta | •Vis à oreilles | |
| 8 | **SA 9323-01808** | 4 | | | | | •Split Pin | •Chaveta Hendida | •Contrapino | •Goupille Fendue | |
| 9 | **VOE 15071142** | 2 | | | | | •Retaining pin | •Pasador resorte | •Pino retentor | •Axe d'arret | |
| 10 | **VOE 13960138** | 2 | | | | | •Washer | •Arandela | •Arruela | •Rondelle | |
| 11 | **VOE 13942672** | 2 | | | | | •Blind rivet | •Remache ciego | •Rebite cego | •Rivet borgne | |
| 12 | | 2 | | | NS | | •Wire | •Alambre | •Arame | •Fil | |
| 13 | **VOE 14527410** | 2 | | | | | •Washer | •Arandela | •Arruela | •Rondelle | |
| 14 | **VOE 946441** | 2 | | | | | •Flange screw | •Tornillo embridado | •Parafuso flangeado | •Vis à embase | |
| 15 | **VOE 13971095** | 2 | | | | | •Flange nut | •Tuerca embridada | •Porca flangeada | •Écrou à bride | |
| 15A | **VOE 946329** | 2 | | | | | •Flange screw | •Tornillo embridado | •Parafuso flangeado | •Vis à embase | |
| 16 | **VOE 946502** | 1 | | | | | •Flange screw | •Tornillo embridado | •Parafuso flangeado | •Vis à embase | |
| 17 | **VOE 971096** | 1 | | | | | •Flange nut | •Tuerca embridada | •Porca flangeada | •Écrou à bride | |
| 18 | **VOE 946440** | 1 | | | | | •Flange screw | •Tornillo embridado | •Parafuso flangeado | •Vis à embase | |
| 19 | **VOE 13945408** | 1 | | | | | •Nut | •Tuerca | •Porca | •Écrou | |
| 20 | **VOE 15091087** | 1 | | | | | Bracket | Consola | Suporte | Console | |
| | **VOE 14610277** | 1 | | | | | Bracket | Consola | Suporte | Console | |
| 21 | | 1 | | | NS | | •Bracket | •Ménsula | •Suporte | •Console | |
| 22 | | 1 | | | NS | | •Bracket | •Ménsula | •Suporte | •Console | |
| 23 | **VOE 13942672** | 1 | | | | | •Blind rivet | •Remache ciego | •Rebite cego | •Rivet borgne | |
| 24 | **VOE 969147** | 2 | | | | | •Six point socket screw | •Racor de seis dientes | •Paraf soquete sext | •Vis à 6 pans creux | |
| 25 | **VOE 955892** | 2 | | | | | •Plain washer | •Arandela plana | •Arruela simples | •Rondelle plane | |
| 26 | **VOE 949278** | 2 | | | | | •Flange lock nut | •Contratuerca embridada | •Contra porca flange | •Contre-écrou à bride | |

3782) For Anti Vandal prepared cab only

| | |
|---|---|
| **1** | |
| **2** | |
| **3** | |
| **4** | |
| **5** | |

**Kit de protection antivandalisme**
**Kit anti-vandalismo**
**Protección contra vandalismo**
**Vandalism kit**

**3782) 8279816**

| Catalogue id | Group |
|---|---|
| **20615** | **992** |
| Illustr. No **1059674** | Section **100** |
| Issue **PUB 20035940-B** | Page **1417** |

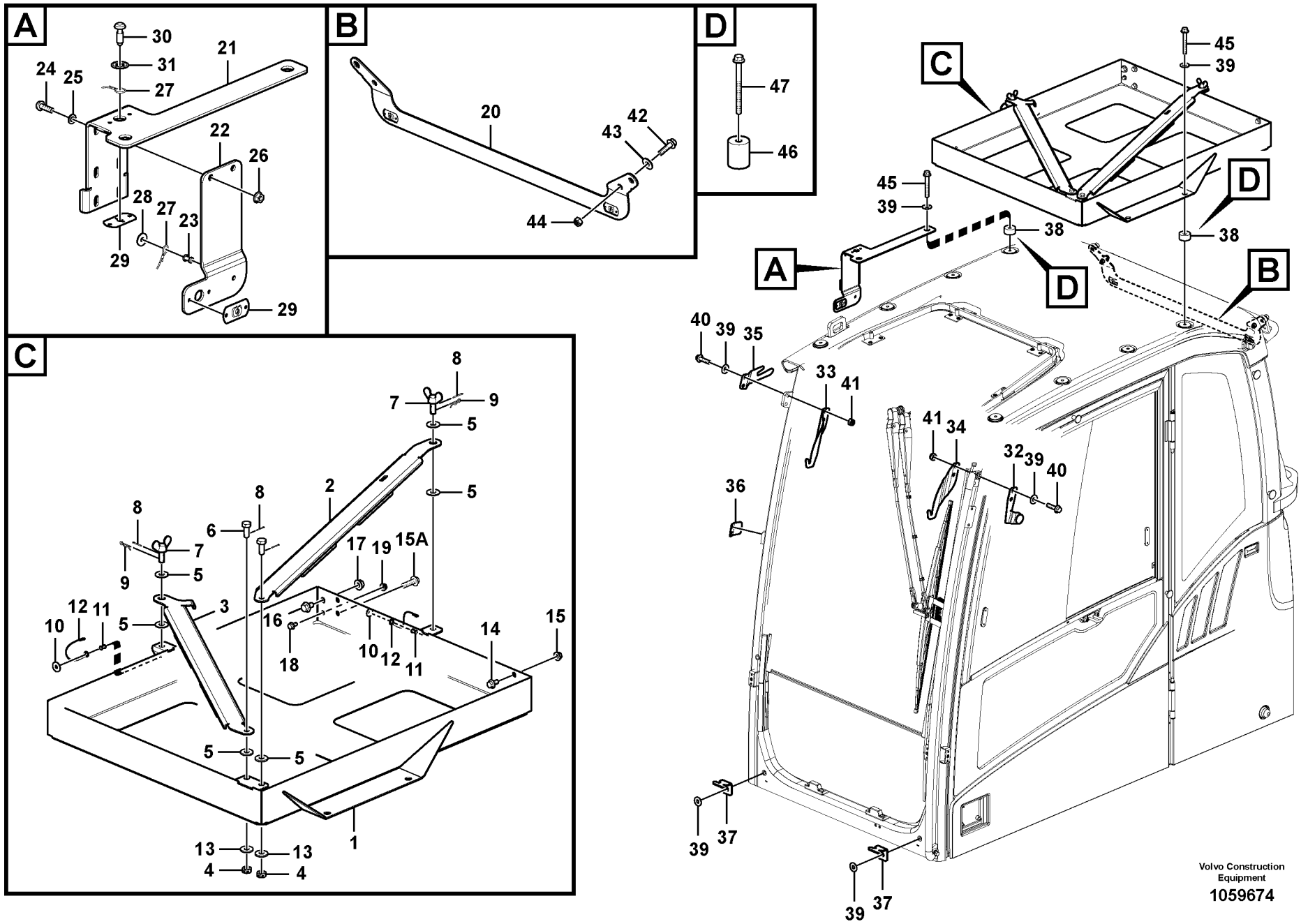
A
30
31
27
21
24
25
22
26
28
27
23
29
29
B
20
42
43
44
D
47
46
C
8
7
9
5
5
8
2
8
6
17
19
15A
8
7
9
5
12
11
10
5
3
16
18
10
12
11
14
15
5
5
13
13
4
4
1
45
39
C
D
45
39
38
38
A
D
B
40
39
35
33
41
41
34
32
39
40
36
39
37
39
37
Volvo Construction Equipment
1059674

| Fig. | Part No. | Quantity 1 | 2 | 3 | PS | KIT | Description | Denominación | Denominação | Dénomination | Notes |
|---|---|---|---|---|---|---|---|---|---|---|---|
| 27 | | 1 | | | NS | | •Wire | •Alambre | •Arame | •Fil | |
| 28 | **VOE 13960138** | 1 | | | | | •Washer | •Arandela | •Arruela | •Rondelle | |
| 29 | | 2 | | | NS | | •Lock plate | •Placa de seguridad | •Placa trava | •Plaque verrouillage | |
| 30 | **VOE 11204163** | 1 | | | | | •Screw | •Tornillo | •Parafuso | •Vis | |
| 31 | **VOE 11204164** | 1 | | | | | •Retainer | •Soporte | •Retentor | •Retenue | |
| 32 | **VOE 15024299** | 1 | | | | | Bracket | Consola | Suporte | Console | |
| 33 | **VOE 15072582** | 1 | | | | | Bracket | Consola | Suporte | Console | |
| 34 | **VOE 15072567** | 1 | | | | | Bracket | Consola | Suporte | Console | |
| 35 | **VOE 14610278** | 1 | | | | | Plate | Chapa | Chapa | Tôle | |
| 36 | **VOE 15087092** | 1 | | | | | Bracket | Consola | Suporte | Console | |
| 37 | **VOE 14509865** | 2 | | | | | Bracket | Consola | Suporte | Console | |
| 38 | **VOE 15062271** | 4 | | | | | Spacer ring | Anillo distanciador | Anel espaçador | Bague entretoise | |
| 39 | **VOE 960143** | 10 | | | | | Plain washer | Arandela plana | Arruela simples | Rondelle plane | |
| 40 | **VOE 965185** | 4 | | | | | Flange screw | Tornillo embridado | Parafuso flangeado | Vis à embase | |
| 41 | **SA 9131-11000** | 4 | | | | | Lock nut | Contratuerca | Porca de trava | Contre-ecrou | |
| 42 | **VOE 946671** | 2 | | | | | Flange screw | Tornillo embridado | Parafuso flangeado | Vis à embase | |
| 43 | **VOE 960141** | 2 | | | SS | | Plain washer | Arandela plana | Arruela simples | Rondelle plane | |
| 44 | **VOE 14880450** | 2 | | | | | Nut | Tuerca | Porca | Écrou | |
| 45 | **VOE 984758** | 4 | | | | | Flange screw | Tornillo embridado | Parafuso flangeado | Vis à embase | (VOE 13965188) |
| 46 | **VOE 11206068** | 4 | | | | | Spacer | Distanciador | Espaçador | Entretoise | FOPS |
| 47 | **VOE 969313** | 4 | | | | | Flange screw | Tornillo embridado | Parafuso flangeado | Vis à embase | FOPS |

3782) For Anti Vandal prepared cab only

| | | | | |
|---|---|---|---|---|
| **1** | | **Kit de protection antivandalisme**<br>**Kit anti-vandalismo**<br>**Protección contra vandalismo**<br>**Vandalism kit** | Catalogue id **20615** | Group **992** |
| **2** | | | Illustr. No **1059674** | Section **100** |
| **3** | | | Issue **PUB 20035940-B** | Page **1419** |
| **4** | | | | |
| **5** | | **3782) 8279816** | | |

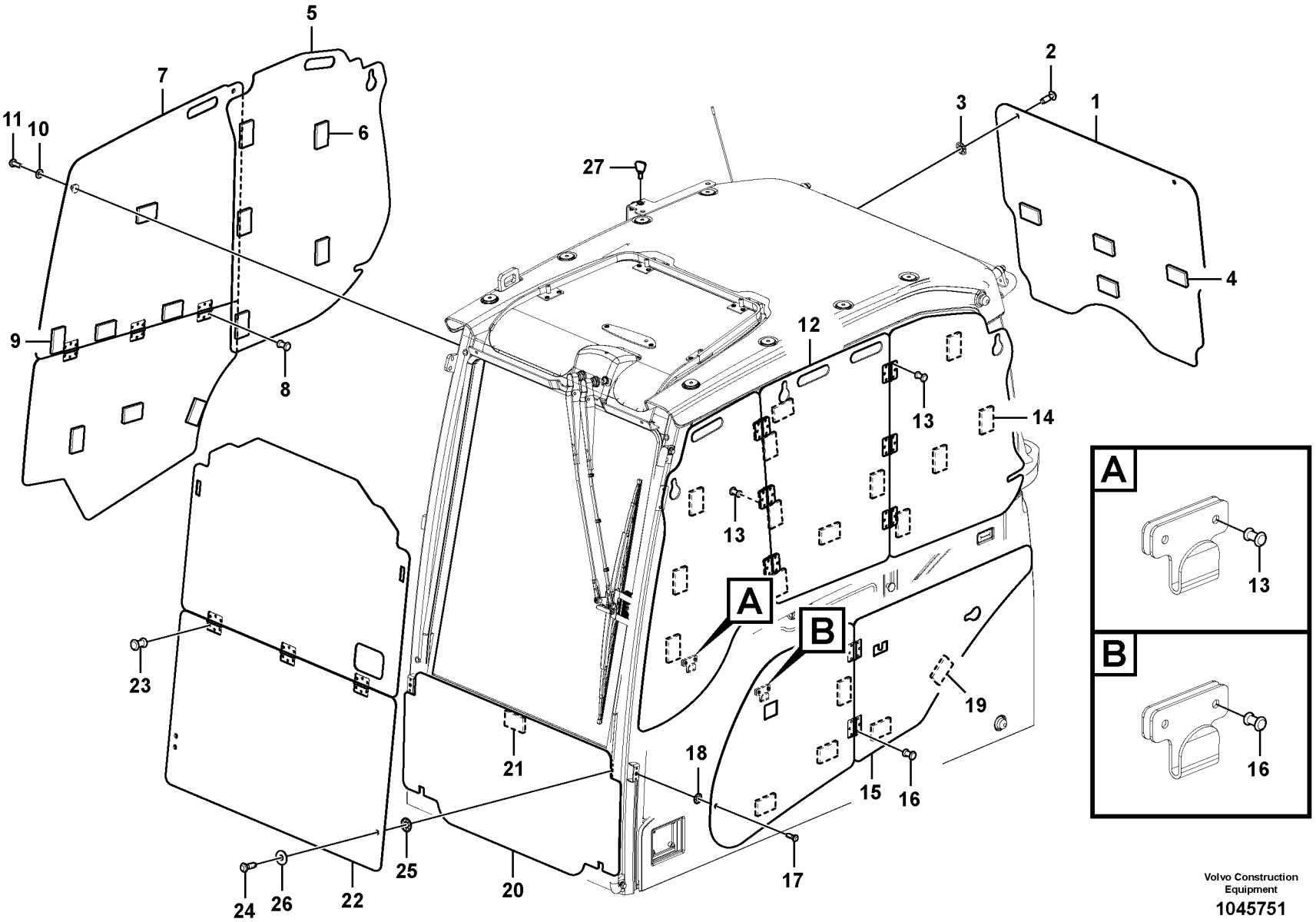


Volvo Construction Equipment

1045751

| Fig. | Part No. | Quantity 1 | 2 | 3 | PS | KIT | Description | Denominación | Denominação | Dénomination | Notes |
|---|---|---|---|---|---|---|---|---|---|---|---|
| | **VOE 14612288** | 1 | | | | | Cover | Capó | Capô | Capot | |
| 1 | **VOE 14610280** | 1 | | | | | •Guard | •Proteccion | •Protecao | •Protection | |
| 2 | **VOE 11204163** | 2 | | | | | ••Screw | ••Tornillo | ••Parafuso | ••Vis | |
| 3 | **VOE 11204164** | 2 | | | | | ••Retainer | ••Soporte | ••Retentor | ••Retenue | |
| 4 | **VOE 15026279** | 4 | | | | | ••Rubber washer | ••Arandela de goma | ••Arruela de borracha | ••Rondelle caoutchouc | |
| 5 | **VOE 14610282** | 1 | | | | | •Guard | •Proteccion | •Protecao | •Protection | |
| 6 | **VOE 15026279** | 5 | | | | | ••Rubber washer | ••Arandela de goma | ••Arruela de borracha | ••Rondelle caoutchouc | |
| 7 | **VOE 14612273** | 1 | | | | | •Guard | •Proteccion | •Protecao | •Protection | |
| 8 | **VOE 13942672** | 18 | | | | | ••Blind rivet | ••Remache ciego | ••Rebite cego | ••Rivet borgne | |
| 9 | **VOE 15026279** | 7 | | | | | ••Rubber washer | ••Arandela de goma | ••Arruela de borracha | ••Rondelle caoutchouc | |
| 10 | **SA 9285-11000** | 1 | | | | | ••Plain washer | ••Arandela plana | ••Arruela simples | ••Rondelle plane | |
| 11 | **VOE 969422** | 1 | | | | | ••Six point socket screw | ••Racor de seis dientes | ••Paraf soquete sext | ••Vis à 6 pans creux | |
| 12 | **VOE 14612279** | 1 | | | | | •Guard | •Proteccion | •Protecao | •Protection | |
| 13 | **VOE 13942672** | 38 | | | | | ••Blind rivet | ••Remache ciego | ••Rebite cego | ••Rivet borgne | |
| 14 | **VOE 15026279** | 13 | | | | | ••Rubber washer | ••Arandela de goma | ••Arruela de borracha | ••Rondelle caoutchouc | |
| 15 | **VOE 14612282** | 1 | | | | | •Guard | •Proteccion | •Protecao | •Protection | |
| 16 | **VOE 13942672** | 12 | | | | | ••Blind rivet | ••Remache ciego | ••Rebite cego | ••Rivet borgne | |
| 17 | **VOE 11204163** | 1 | | | | | ••Screw | ••Tornillo | ••Parafuso | ••Vis | |
| 18 | **VOE 11204164** | 1 | | | | | ••Retainer | ••Soporte | ••Retentor | ••Retenue | |
| 19 | **VOE 15026279** | 5 | | | | | ••Rubber washer | ••Arandela de goma | ••Arruela de borracha | ••Rondelle caoutchouc | |
| 20 | **VOE 14612284** | 1 | | | | | •Guard | •Proteccion | •Protecao | •Protection | |
| 21 | **VOE 15026279** | 1 | | | | | ••Rubber washer | ••Arandela de goma | ••Arruela de borracha | ••Rondelle caoutchouc | |
| 22 | **VOE 14612287** | 1 | | | | | •Guard | •Proteccion | •Protecao | •Protection | |
| 23 | **VOE 13942672** | 18 | | | | | ••Blind rivet | ••Remache ciego | ••Rebite cego | ••Rivet borgne | |
| 24 | **VOE 11204163** | 2 | | | | | ••Screw | ••Tornillo | ••Parafuso | ••Vis | |
| 25 | **VOE 11204164** | 2 | | | | | ••Retainer | ••Soporte | ••Retentor | ••Retenue | |
| 26 | **VOE 960141** | 2 | | | SS | | ••Plain washer | ••Arandela plana | ••Arruela simples | ••Rondelle plane | |
| 27 | **VOE 14502426** | 1 | | | | | •Key | •Llave | •Chave | •Clé | |

3782) For Anti Vandal prepared cab only

| | | | |
|---|---|---|---|
| **1** | | **Kit de protection antivandalisme**<br>**Kit anti-vandalismo**<br>**Protección contra vandalismo**<br>**Vandalism kit** | Catalogue id **20615** / Group **992** |
| **2** | | | Illustr. No **1045751** / Section **150** |
| **3** | | | |
| **4** | | | Issue **PUB 20035940-B** / Page **1421** |
| **5** | | **3782) 8279816** | |

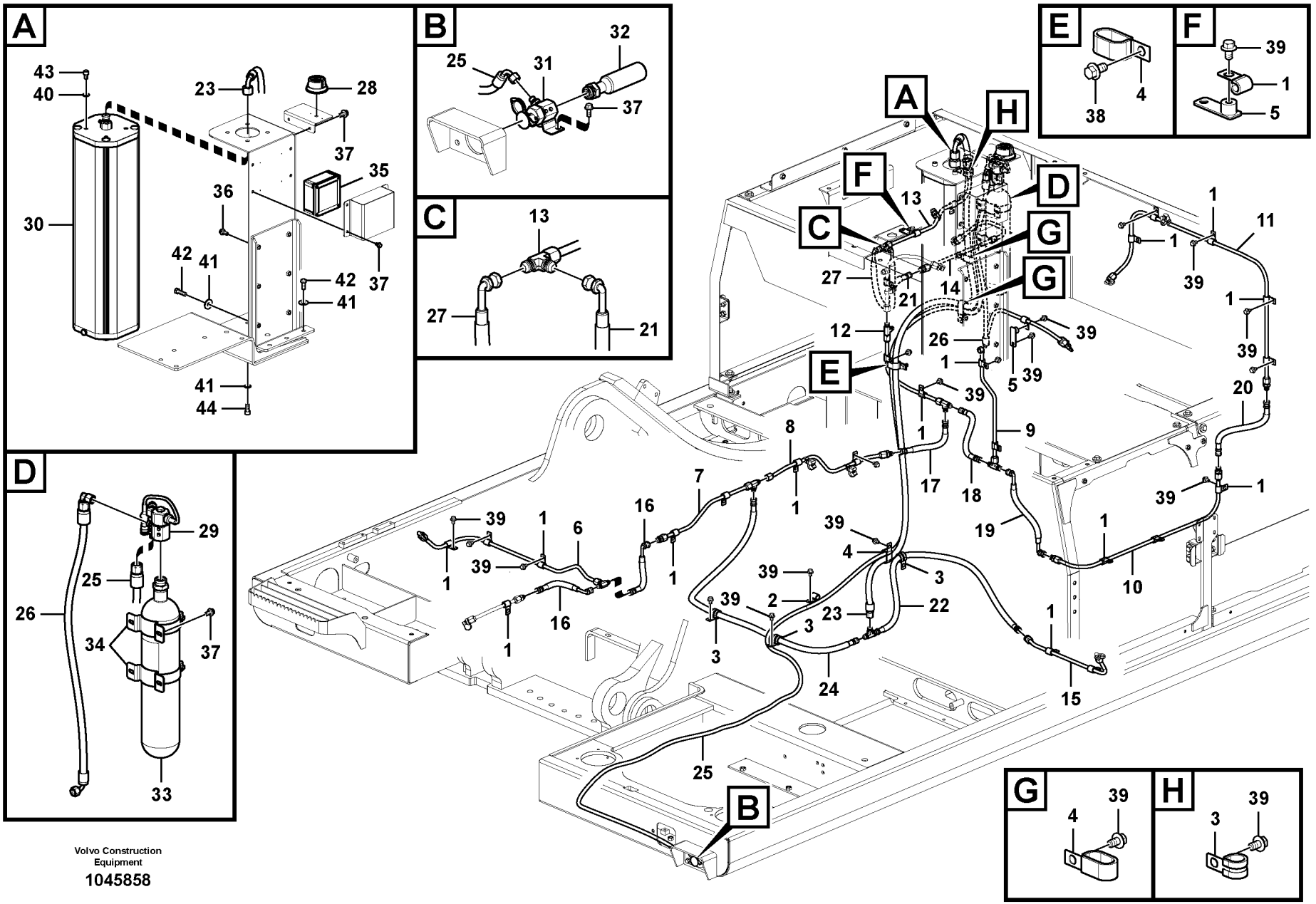
A
43
40
23
28
37
35
36
30
42
41
42
41
37
41
44
B
25
31
32
37
C
13
27
21
D
29
25
26
34
37
33
E
38
4
F
39
1
5
G
4
39
H
3
39
A
H
F
D
C
G
G
E
B
1
11
39
20
9
17
18
19
10
8
7
16
6
2
22
23
24
15
12
14
26
5
21
27
13
Volvo Construction Equipment
1045858

| Fig. | Part No. | Quantity 1 | 2 | 3 | PS | KIT | Description | Denominación | Denominação | Dénomination | Notes |
|---|---|---|---|---|---|---|---|---|---|---|---|
| 1 | **VOE 14500292** | 28 | | | | | Clip | Clip | Clipe | Clip | |
| 2 | **VOE 14500293** | 1 | | | | | Clip | Clip | Clipe | Clip | |
| 3 | **VOE 14500295** | 4 | | | | | Clip | Clip | Clipe | Clip | |
| 4 | **VOE 14515524** | 4 | | | | | Clip | Clip | Clipe | Clip | |
| 5 | **VOE 14559099** | 2 | | | | | Bracket | Consola | Suporte | Console | |
| 6 | | 1 | | | NS | | Pipe | Canalizacion | Tubo | Canalisation | |
| | **VOE 15135275** | 1 | | | | | •T-nipple | •Niple t | •Niple-t | •Raccord-t | |
| 7 | | 1 | | | NS | | Pipe | Canalizacion | Tubo | Canalisation | |
| | **VOE 15135275** | 1 | | | | | •T-nipple | •Niple t | •Niple-t | •Raccord-t | |
| | **VOE 15135278** | 1 | | | | | •Nipple | •Niple | •Niple | •Raccord | |
| 8 | | 1 | | | NS | | Pipe | Canalizacion | Tubo | Canalisation | |
| | **VOE 15135278** | 1 | | | | | •Nipple | •Niple | •Niple | •Raccord | |
| 9 | | 1 | | | NS | | Pipe | Canalizacion | Tubo | Canalisation | |
| | **VOE 15135275** | 1 | | | | | •T-nipple | •Niple t | •Niple-t | •Raccord-t | |
| 10 | | 1 | | | NS | | Pipe | Canalizacion | Tubo | Canalisation | |
| | **VOE 15135278** | 2 | | | | | •Nipple | •Niple | •Niple | •Raccord | |
| 11 | | 1 | | | NS | | Pipe | Canalizacion | Tubo | Canalisation | |
| | **VOE 15135278** | 1 | | | | | •Nipple | •Niple | •Niple | •Raccord | |
| 12 | | 1 | | | NS | | Pipe | Canalizacion | Tubo | Canalisation | |
| | **VOE 15135275** | 2 | | | | | •T-nipple | •Niple t | •Niple-t | •Raccord-t | |
| 13 | | 1 | | | NS | | Pipe | Canalizacion | Tubo | Canalisation | |
| | **VOE 15082000** | 1 | | | | | •Nozzle | •Difusor | •Bico | •Gicleur | |
| | **VOE 15108324** | 1 | | | | | •Protecting cap | •Cabezal protección | •Capa proteção | •Capot de protection | |
| | **VOE 15135275** | 1 | | | | | •T-nipple | •Niple t | •Niple-t | •Raccord-t | |
| 14 | | 1 | | | NS | | Pipe | Canalizacion | Tubo | Canalisation | |
| | **VOE 15135278** | 1 | | | | | •Nipple | •Niple | •Niple | •Raccord | |
| 15 | **VOE 14631223** | 1 | | | | | Pipe | Tubo | Tubo | Tuyau | |
| | **VOE 15135278** | 1 | | | | | •Nipple | •Niple | •Niple | •Raccord | |
| 16 | **VOE 14631225** | 2 | | | | | Hose | Manguera | Mangueira | Flexible | |
| 17 | **VOE 14631226** | 1 | | | | | Hose | Manguera | Mangueira | Flexible | |

| | | | | |
|---|---|---|---|---|
| **1** | **8291316** | **Extincteur**<br>**Extintor de incêndio**<br>**Extintor**<br>**Fire extinguisher** | Catalogue id **20615** | Group **992** |
| **2** | | | Illustr. No **1045858** | Section **5000** |
| **3** | | | Issue **PUB 20035940-B** | Page **1423** |
| **4** | | | | |
| **5** | | | | |

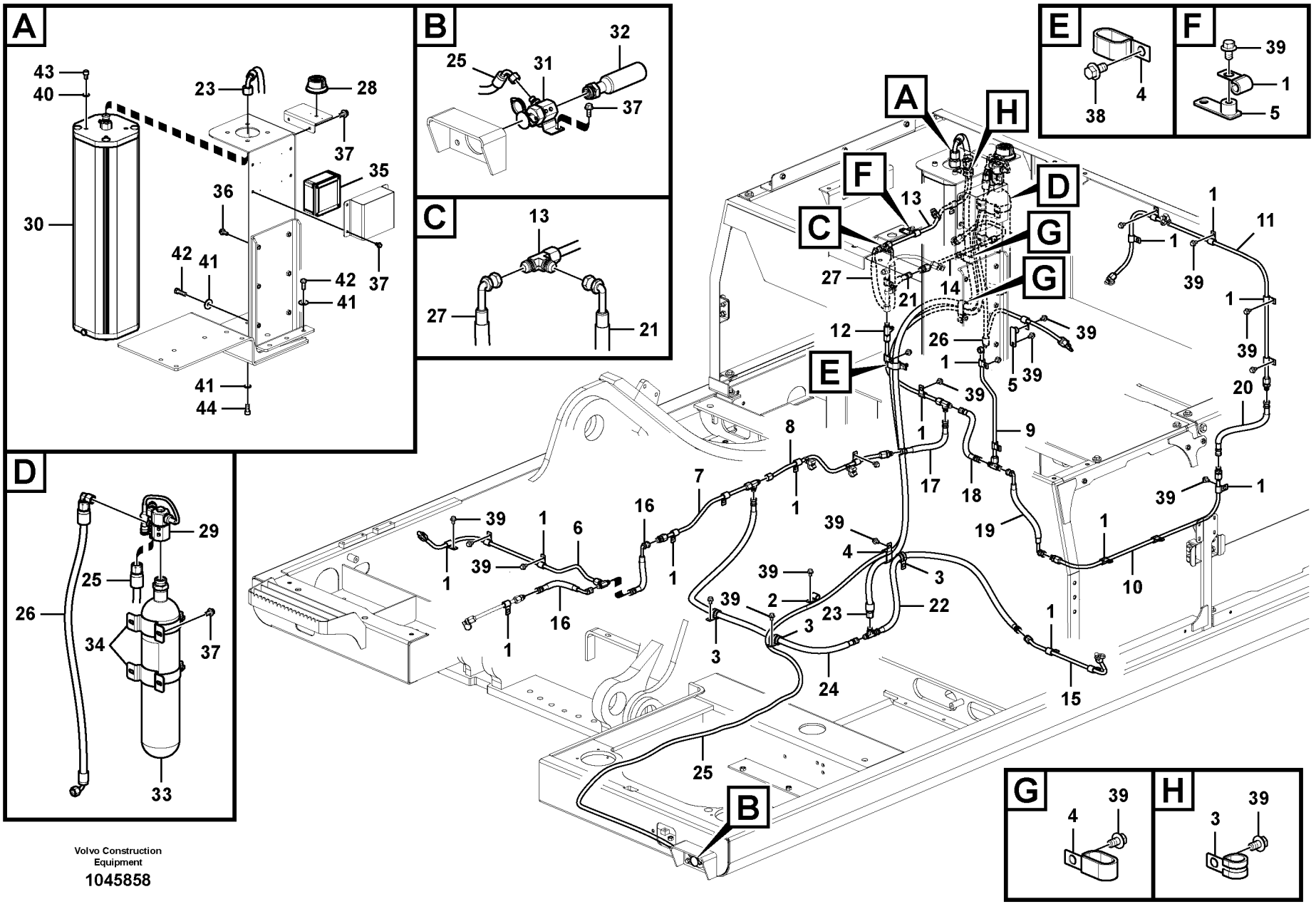
A
43
40
23
28
37
35
36
30
42
41
42
41
37
41
44
B
25
31
32
37
C
13
27
21
D
29
25
26
34
37
33
E
38
4
F
39
1
5
G
4
39
H
3
39
A
H
F
D
C
G
G
E
B
1
11
39
20
9
17
18
19
10
8
7
16
6
2
22
23
24
15
12
14
26
5
21
27
13
Volvo Construction Equipment
1045858

| Fig. | Part No. | Quantity 1 | 2 | 3 | PS | KIT | Description | Denominación | Denominação | Dénomination | Notes |
|---|---|---|---|---|---|---|---|---|---|---|---|
| 18 | **VOE 14631227** | 1 | | | SS | | Hose | Manguera | Mangueira | Flexible | |
| 19 | **VOE 14631228** | 1 | | | | | Hose | Manguera | Mangueira | Flexible | |
| 20 | **VOE 14631229** | 1 | | | | | Hose | Manguera | Mangueira | Flexible | |
| 21 | **VOE 14631230** | 1 | | | SS | | Hose | Manguera | Mangueira | Flexible | |
| 22 | **VOE 14631231** | 1 | | | | | Hose | Manguera | Mangueira | Flexible | |
| 23 | **VOE 14631232** | 1 | | | | | Hose | Manguera | Mangueira | Flexible | |
| 24 | **VOE 14631233** | 1 | | | | | Hose | Manguera | Mangueira | Flexible | |
| 25 | **VOE 14631234** | 1 | | | | | Hose | Manguera | Mangueira | Flexible | |
| 26 | **VOE 14631239** | 1 | | | | | Hose | Manguera | Mangueira | Flexible | S/N -210052 |
| | **VOE 14627464** | 1 | | | | | Hose | Manguera | Mangueira | Flexible | S/N 210053- |
| 27 | **VOE 14633278** | 1 | | | | | Hose | Manguera | Mangueira | Flexible | |
| 28 | **VOE 15134840** | 1 | | | | | Warning lamp | Lámpara de advertencia | Lâmpada de advertência | Témoin lumineux | S/N -210052 |
| | | 1 | | | NS | | Lamp | Lampara | Lâmpada | Lampe | S/N 210053- |
| 29 | **VOE 15147822** | 1 | | | | | Connector | Pieza de conexión | Conexão | Pièce connexion | |
| | **VOE 15195518** | 1 | | | | | •Actuator | •Actuador | •Atuador | •Actionneur | |
| 30 | | 1 | | | NS | | Container | Contenedor | Container | Conteneur | |
| 31 | **VOE 15151617** | 1 | | | | | Release mechanism | Mecanismo liberador | Mecanismo liberador | Dispositif d'inclinaison | |
| 32 | **VOE 15153432** | 1 | | | | | Container | Contenedor | Container | Conteneur | |
| 33 | **VOE 15178828** | 1 | | | | | Container | Contenedor | Container | Conteneur | |
| 34 | **VOE 15185511** | 2 | | | | | Clamp | Abrazadera | Braçadeira | Collier serrage | |
| 35 | **VOE 15146319** | 1 | | | | | Control unit | Unidad automática | Unidade de controle | Unité de commande | S/N -210052 |
| | **VOE 14633276** | 1 | | | | | Control Unit | Unidad de mando | Unidade d/controle | Unité de commande | S/N 210053- |
| 36 | **VOE 946329** | 6 | | | | | Flange screw | Tornillo embridado | Parafuso flangeado | Vis à embase | |
| 37 | **VOE 946440** | 12 | | | | | Flange screw | Tornillo embridado | Parafuso flangeado | Vis à embase | |
| 38 | **VOE 946441** | 1 | | | | | Flange screw | Tornillo embridado | Parafuso flangeado | Vis à embase | |
| 39 | **VOE 946471** | 25 | | | | | Flange screw | Tornillo embridado | Parafuso flangeado | Vis à embase | |
| 40 | **VOE 955897** | 4 | | | | | Plain washer | Arandela plana | Arruela simples | Rondelle plane | |
| 41 | **VOE 960145** | 7 | | | | | Plain washer | Arandela plana | Arruela simples | Rondelle plane | |
| 42 | **VOE 978932** | 3 | | | | | Hexagon screw | Tornillo hexagonal | Parafuso sextavado | Vis à tête hexagonale | |
| 43 | **VOE 984087** | 4 | | | | | Hex. socket screw | Tornillo de hexágono emb... | Parafuso soquete sext... | Vis à six pans creux | |

| | | | | |
|---|---|---|---|---|
| **1** | **8291316** | **Extincteur**<br>**Extintor de incêndio**<br>**Extintor**<br>**Fire extinguisher** | Catalogue id **20615** | Group **992** |
| **2** | | | Illustr. No **1045858** | Section **5000** |
| **3** | | | Issue **PUB 20035940-B** | Page **1425** |
| **4** | | | | |
| **5** | | | | |

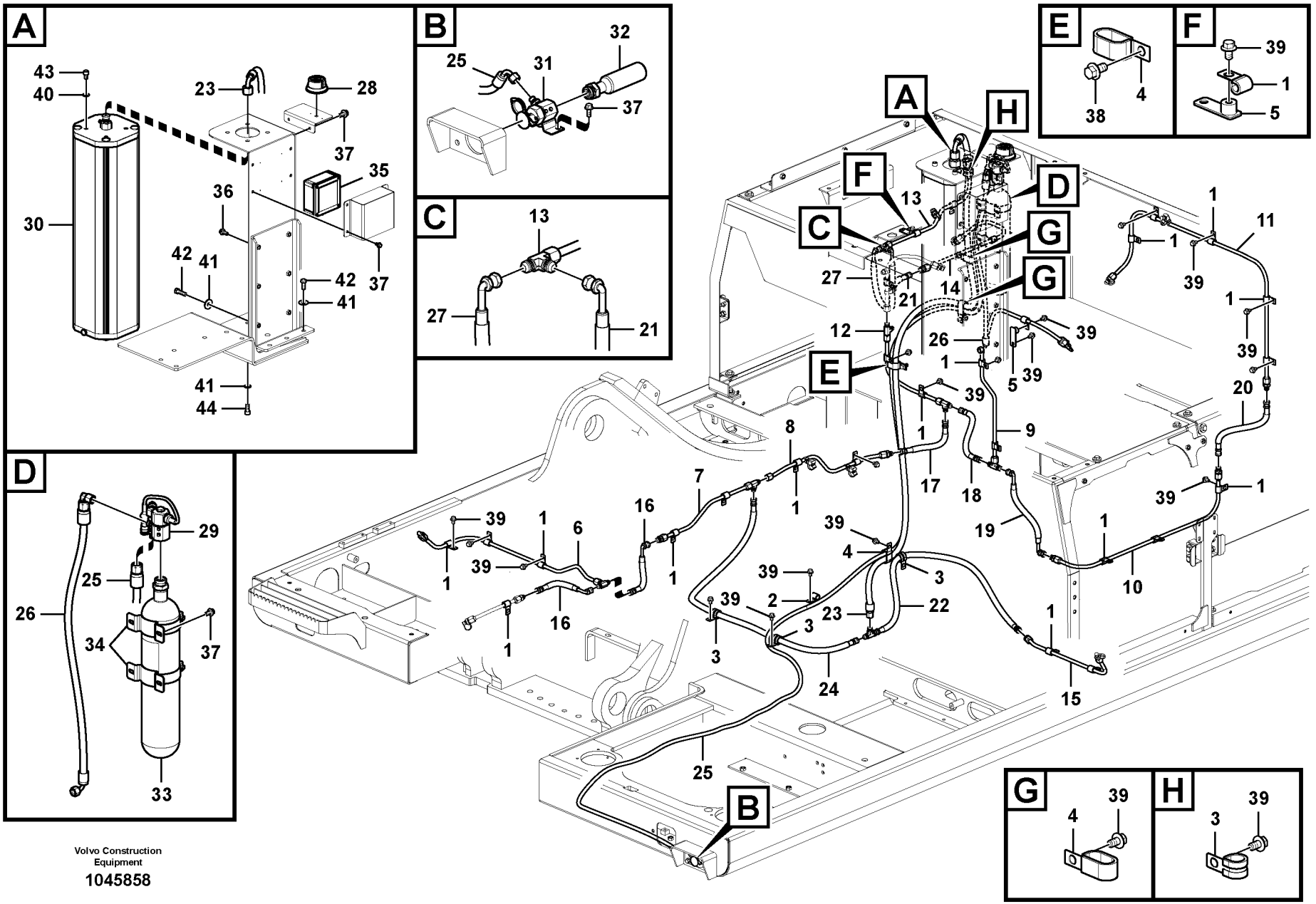
A
43
40
23
28
37
35
36
30
42
41
42
41
37
41
44
B
25
31
32
37
C
13
27
21
D
29
25
26
34
37
33
E
38
4
F
39
1
5
G
4
39
H
3
39
A
H
F
D
C
G
G
E
B
1
11
39
20
9
17
18
19
10
8
7
16
6
2
22
23
24
15
12
14
26
5
21
27
13
Volvo Construction Equipment
1045858

| Fig. | Part No. | Quantity 1 | 2 | 3 | PS | KIT | Description | Denominación | Denominação | Dénomination | Notes |
|---|---|---|---|---|---|---|---|---|---|---|---|
| 44 | **VOE 984090** | 4 | | | | | Hex. socket screw..... | Tornillo de hexágono emb... | Parafuso soquete sext..... | Vis à six pans creux..... | |

| | | | | |
|---|---|---|---|---|
| **1** | **8291316** | **Extincteur**<br>**Extintor de incêndio**<br>**Extintor**<br>**Fire extinguisher** | Catalogue id **20615** | Group **992** |
| **2** | | | Illustr. No **1045858** | Section **5000** |
| **3** | | | Issue **PUB 20035940-B** | Page **1427** |
| **4** | | | | |
| **5** | | | | |

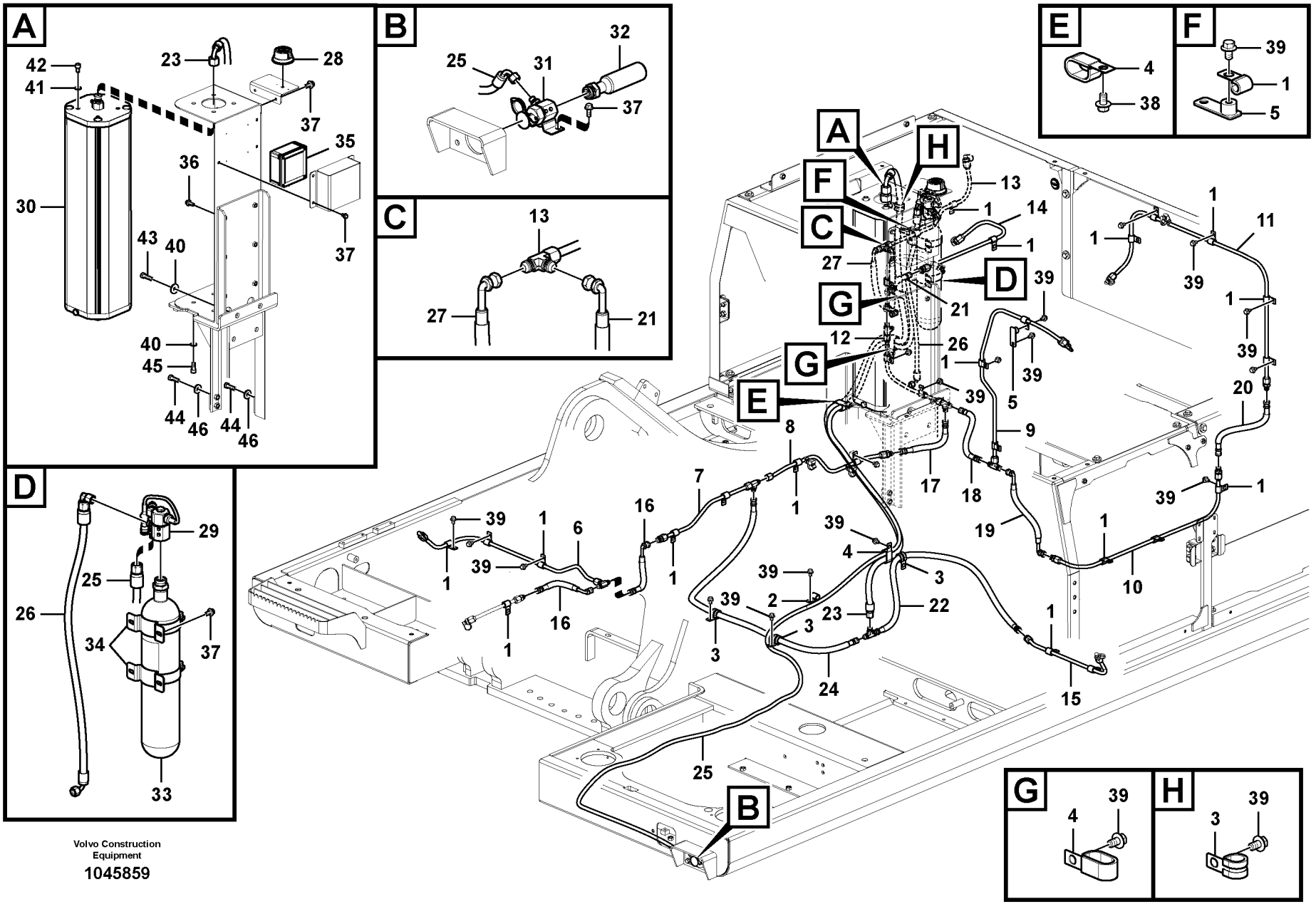
A
42
41
23
28
37
35
36
30
43
40
37
40
45
44
46
44
46
B
25
31
32
37
C
13
27
21
D
29
25
26
34
37
33
E
4
38
F
39
1
5
G
4
39
H
3
39
A
H
F
C
G
E
B
D
13
1
14
1
27
21
12
26
1
39
5
39
8
1
7
16
1
6
39
1
39
1
16
1
39
2
3
3
23
22
24
25
4
3
17
18
9
19
1
10
15
1
39
1
11
39
1
20
39
1
39
1
39
1

| Fig. | Part No. | Quantity 1 | 2 | 3 | PS | KIT | Description | Denominación | Denominação | Dénomination | Notes |
|---|---|---|---|---|---|---|---|---|---|---|---|
| 1 | **VOE 14500292** | 28 | | | | | Clip | Clip | Clipe | Clip | |
| 2 | **VOE 14500293** | 1 | | | | | Clip | Clip | Clipe | Clip | |
| 3 | **VOE 14500295** | 4 | | | | | Clip | Clip | Clipe | Clip | |
| 4 | **VOE 14515524** | 4 | | | | | Clip | Clip | Clipe | Clip | |
| 5 | **VOE 14559099** | 2 | | | | | Bracket | Consola | Suporte | Console | |
| 6 | | 1 | | | NS | | Pipe | Canalizacion | Tubo | Canalisation | |
| | **VOE 15135275** | 1 | | | | | •T-nipple | •Niple t | •Niple-t | •Raccord-t | |
| 7 | | 1 | | | NS | | Pipe | Canalizacion | Tubo | Canalisation | |
| | **VOE 15135275** | 1 | | | | | •T-nipple | •Niple t | •Niple-t | •Raccord-t | |
| | **VOE 15135278** | 1 | | | | | •Nipple | •Niple | •Niple | •Raccord | |
| 8 | | 1 | | | NS | | Pipe | Canalizacion | Tubo | Canalisation | |
| | **VOE 15135278** | 1 | | | | | •Nipple | •Niple | •Niple | •Raccord | |
| 9 | | 1 | | | NS | | Pipe | Canalizacion | Tubo | Canalisation | |
| | **VOE 15135275** | 1 | | | | | •T-nipple | •Niple t | •Niple-t | •Raccord-t | |
| 10 | | 1 | | | NS | | Pipe | Canalizacion | Tubo | Canalisation | |
| | **VOE 15135278** | 2 | | | | | •Nipple | •Niple | •Niple | •Raccord | |
| 11 | | 1 | | | NS | | Pipe | Canalizacion | Tubo | Canalisation | |
| | **VOE 15135278** | 1 | | | | | •Nipple | •Niple | •Niple | •Raccord | |
| 12 | | 1 | | | NS | | Pipe | Canalizacion | Tubo | Canalisation | |
| | **VOE 15135275** | 2 | | | | | •T-nipple | •Niple t | •Niple-t | •Raccord-t | |
| 13 | | 1 | | | NS | | Pipe | Canalizacion | Tubo | Canalisation | |
| | **VOE 15082000** | 1 | | | | | •Nozzle | •Difusor | •Bico | •Gicleur | |
| | **VOE 15108324** | 1 | | | | | •Protecting cap | •Cabezal protección | •Capa proteção | •Capot de protection | |
| | **VOE 15135275** | 1 | | | | | •T-nipple | •Niple t | •Niple-t | •Raccord-t | |
| 14 | | 1 | | | NS | | Pipe | Canalizacion | Tubo | Canalisation | |
| | **VOE 15135278** | 1 | | | | | •Nipple | •Niple | •Niple | •Raccord | |
| 15 | **VOE 14631223** | 1 | | | | | Pipe | Tubo | Tubo | Tuyau | |
| | **VOE 15135278** | 1 | | | | | •Nipple | •Niple | •Niple | •Raccord | |
| 16 | **VOE 14631225** | 2 | | | | | Hose | Manguera | Mangueira | Flexible | |
| 17 | **VOE 14631226** | 1 | | | | | Hose | Manguera | Mangueira | Flexible | |

| | | | | |
|---|---|---|---|---|
| **1** | **8291317** | **Extincteur**<br>**Extintor de incêndio**<br>**Extintor**<br>**Fire extinguisher** | Catalogue id **20615** | Group **992** |
| **2** | | | Illustr. No **1045859** | Section **5100** |
| **3** | | | Issue **PUB 20035940-B** | Page **1429** |
| **4** | | | | |
| **5** | | | | |

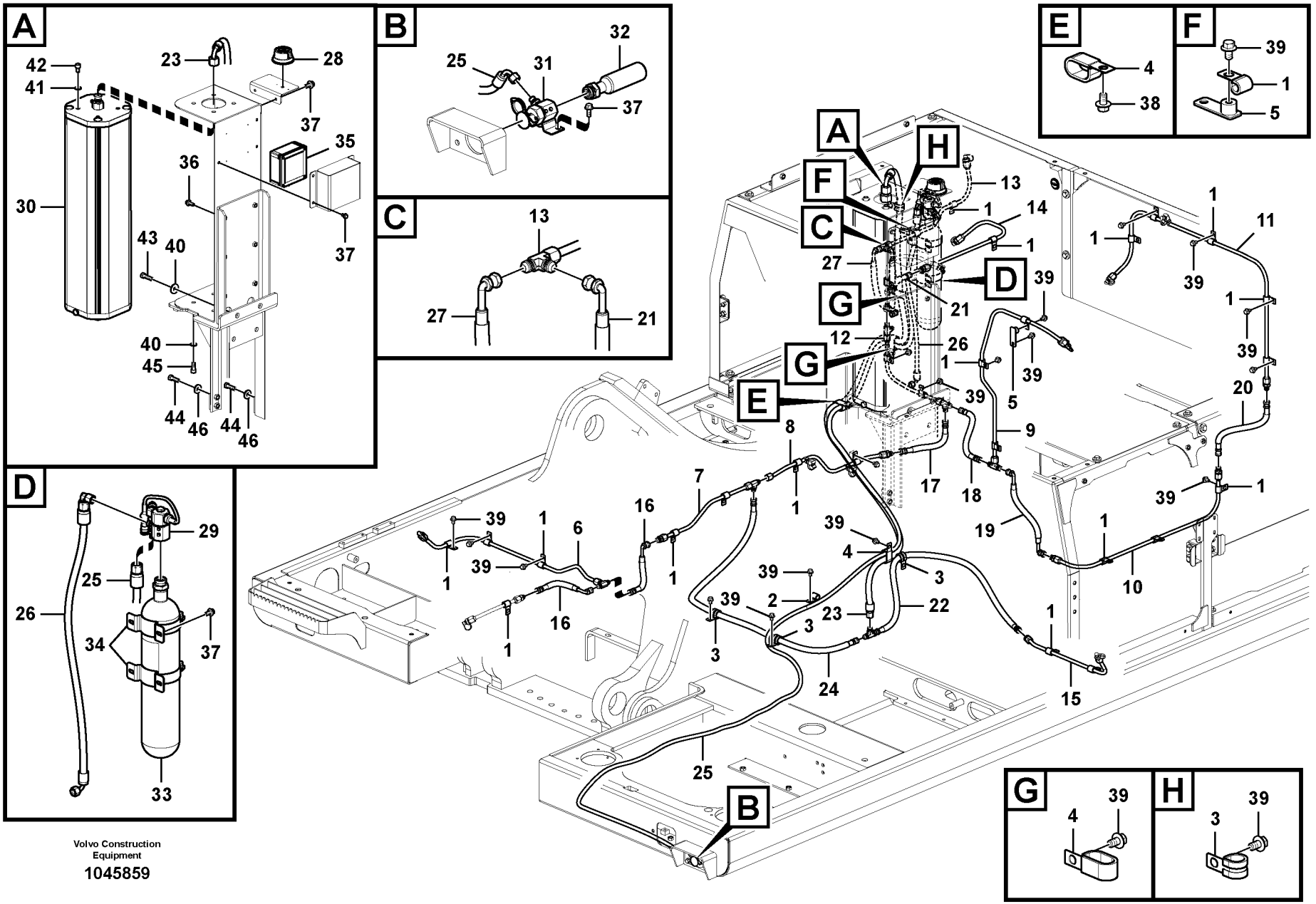
A
42
41
23
28
37
35
36
30
43
40
37
40
45
44
46
44
46
B
25
31
32
37
C
13
27
21
D
29
25
26
34
37
33
E
4
38
F
39
1
5
G
4
39
H
3
39
A
H
F
C
G
E
B
D
13
1
14
1
27
21
12
26
1
39
5
39
8
1
7
16
1
6
39
1
39
1
16
1
39
2
3
3
23
22
24
25
4
3
17
18
9
19
1
10
15
1
39
1
11
39
1
20
39
1
39
1
39
1

| Fig. | Part No. | Quantity 1 | 2 | 3 | PS | KIT | Description | Denominación | Denominação | Dénomination | Notes |
|---|---|---|---|---|---|---|---|---|---|---|---|
| 18 | **VOE 14631227** | 1 | | | SS | | Hose | Manguera | Mangueira | Flexible | |
| 19 | **VOE 14631228** | 1 | | | | | Hose | Manguera | Mangueira | Flexible | |
| 20 | **VOE 14631229** | 1 | | | | | Hose | Manguera | Mangueira | Flexible | |
| 21 | **VOE 14631230** | 1 | | | SS | | Hose | Manguera | Mangueira | Flexible | |
| 22 | **VOE 14631231** | 1 | | | | | Hose | Manguera | Mangueira | Flexible | |
| 23 | **VOE 14631232** | 1 | | | | | Hose | Manguera | Mangueira | Flexible | |
| 24 | **VOE 14631233** | 1 | | | | | Hose | Manguera | Mangueira | Flexible | |
| 25 | **VOE 14631234** | 1 | | | | | Hose | Manguera | Mangueira | Flexible | |
| 26 | **VOE 14631239** | 1 | | | | | Hose | Manguera | Mangueira | Flexible | S/N -210052 |
| | **VOE 14627464** | 1 | | | | | Hose | Manguera | Mangueira | Flexible | S/N 210053- |
| 27 | **VOE 14633278** | 1 | | | | | Hose | Manguera | Mangueira | Flexible | |
| 28 | **VOE 15134840** | 1 | | | | | Warning lamp | Lámpara de advertencia | Lâmpada de advertência | Témoin lumineux | S/N -210052 |
| | | 1 | | | NS | | Lamp | Lampara | Lâmpada | Lampe | S/N 210053- |
| 29 | **VOE 15147822** | 1 | | | | | Connector | Pieza de conexión | Conexão | Pièce connexion | |
| | **VOE 15195518** | 1 | | | | | •Actuator | •Actuador | •Atuador | •Actionneur | |
| 30 | | 1 | | | NS | | Container | Contenedor | Container | Conteneur | |
| 31 | **VOE 15151617** | 1 | | | | | Release mechanism | Mecanismo liberador | Mecanismo liberador | Dispositif d'inclinaison | |
| 32 | **VOE 15153432** | 1 | | | | | Container | Contenedor | Container | Conteneur | |
| 33 | **VOE 15178828** | 1 | | | | | Container | Contenedor | Container | Conteneur | |
| 34 | **VOE 15185511** | 2 | | | | | Clamp | Abrazadera | Braçadeira | Collier serrage | |
| 35 | **VOE 15146319** | 1 | | | | | Control unit | Unidad automática | Unidade de controle | Unité de commande | S/N -210052 |
| | **VOE 14633276** | 1 | | | | | Control Unit | Unidad de mando | Unidade d/controle | Unité de commande | S/N 210053- |
| 36 | **VOE 946329** | 6 | | | | | Flange screw | Tornillo embridado | Parafuso flangeado | Vis à embase | |
| 37 | **VOE 946440** | 12 | | | | | Flange screw | Tornillo embridado | Parafuso flangeado | Vis à embase | |
| 38 | **VOE 946441** | 1 | | | | | Flange screw | Tornillo embridado | Parafuso flangeado | Vis à embase | |
| 39 | **VOE 946471** | 25 | | | | | Flange screw | Tornillo embridado | Parafuso flangeado | Vis à embase | |
| 40 | **VOE 960145** | 6 | | | | | Plain washer | Arandela plana | Arruela simples | Rondelle plane | |
| 41 | **VOE 955897** | 4 | | | | | Plain washer | Arandela plana | Arruela simples | Rondelle plane | |
| 42 | **VOE 984087** | 4 | | | | | Hex. socket screw | Tornillo de hexágono emb | Parafuso soquete sext | Vis à six pans creux | |
| 43 | **VOE 978933** | 2 | | | | | Hexagon screw | Tornillo hexagonal | Parafuso sextavado | Vis à tête hexagonale | |

| | |
|---|---|
| **1** | **8291317** |
| **2** | |
| **3** | |
| **4** | |
| **5** | |

**Extincteur**
**Extintor de incêndio**
**Extintor**
**Fire extinguisher**

| Catalogue id | Group |
|---|---|
| **20615** | **992** |
| Illustr. No **1045859** | Section **5100** |
| Issue **PUB 20035940-B** | Page **1431** |

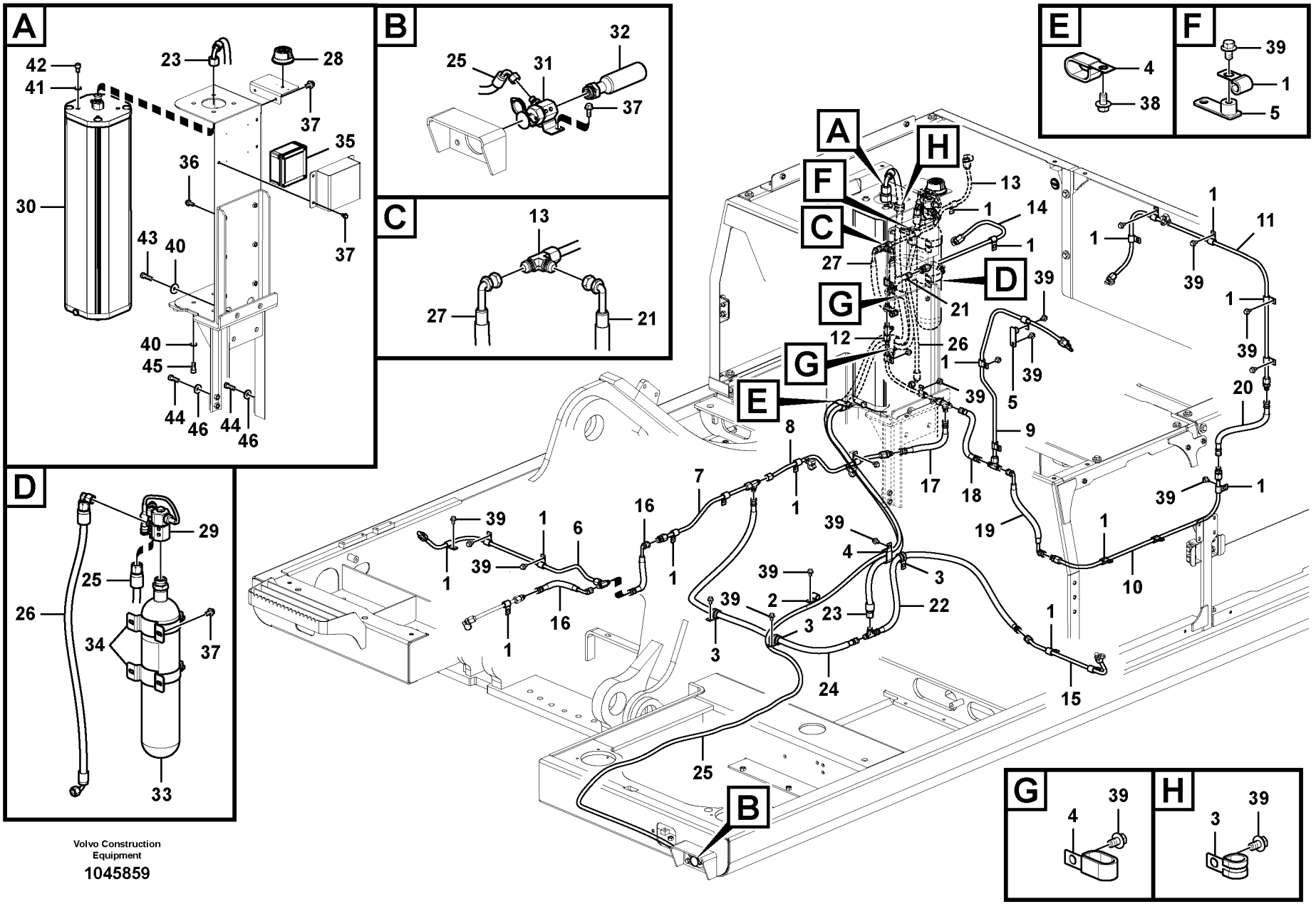
A
42
41
23
28
37
35
36
30
43
40
37
40
45
44
46
44
46
B
25
31
32
37
C
13
27
21
D
29
25
26
34
37
33
E
4
38
F
39
1
5
G
4
39
H
3
39
A
H
F
C
G
E
B
D
13
1
14
1
27
21
12
26
1
39
5
39
8
1
7
16
1
6
39
1
39
1
16
1
39
2
3
3
23
22
24
25
4
3
17
18
9
19
1
10
15
1
39
1
11
39
1
20
39
1
39
1
39
1

| Fig. | Part No. | Quantity 1 | 2 | 3 | PS | KIT | Description | Denominación | Denominação | Dénomination | Notes |
|---|---|---|---|---|---|---|---|---|---|---|---|
| 44 | **VOE 978934** | 4 | | | | | Hexagon screw | Tornillo hexagonal | Parafuso sextavado | Vis à tête hexagonale | |
| 45 | **VOE 984088** | 4 | | | | | Hex. socket screw | Tornillo de hexágono emb... | Parafuso soquete sext... | Vis à six pans creux | |
| 46 | **VOE 992042** | 4 | | | | | Plain washer | Arandela plana | Arruela simples | Rondelle plane | |

| | | | | |
|---|---|---|---|---|
| **1** | **8291317** | **Extincteur**<br>**Extintor de incêndio**<br>**Extintor**<br>**Fire extinguisher** | Catalogue id **20615** | Group **992** |
| **2** | | | Illustr. No **1045859** | Section **5100** |
| **3** | | | Issue **PUB 20035940-B** | Page **1433** |
| **4** | | | | |
| **5** | | | | |

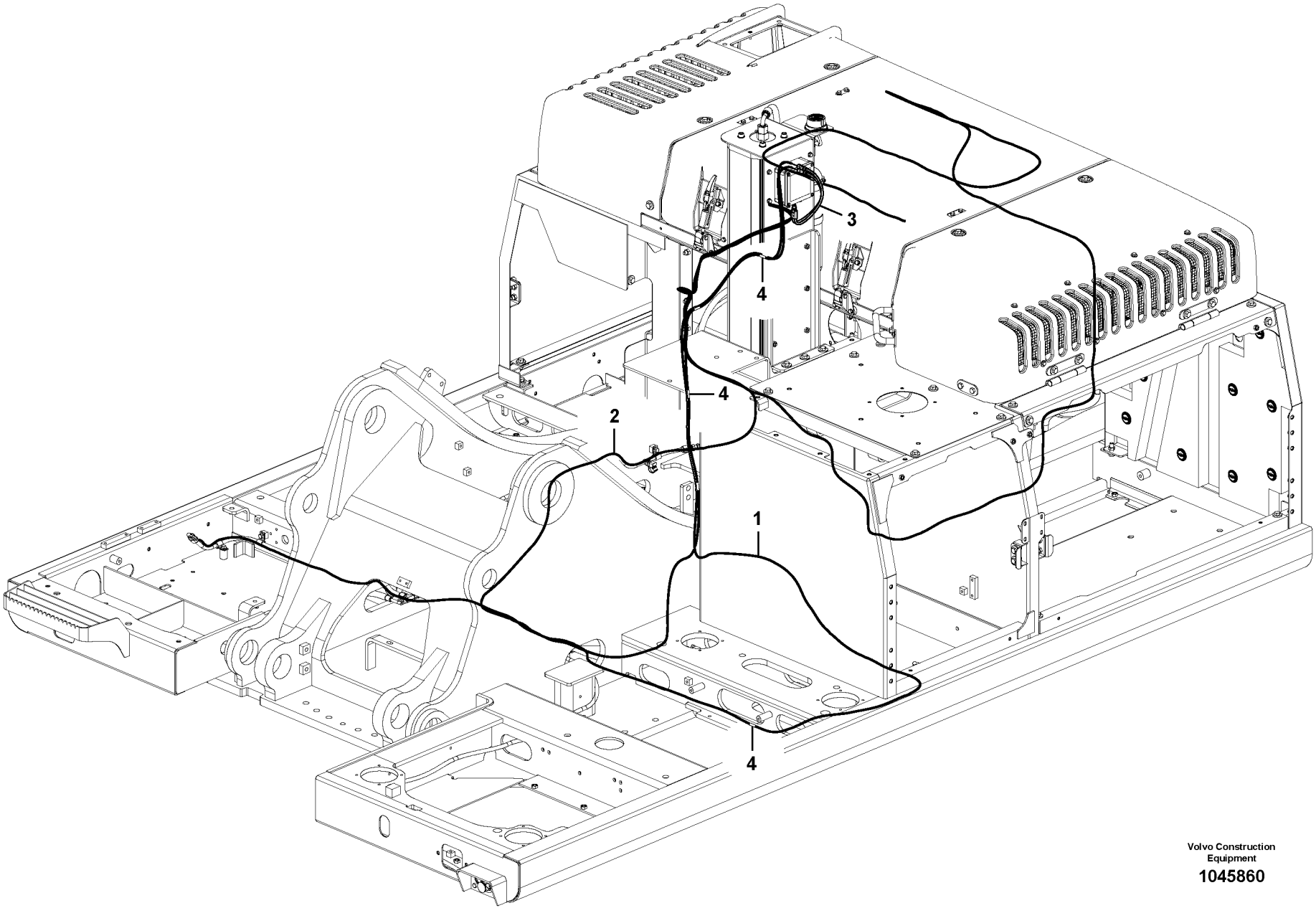


Volvo Construction Equipment

1045860

| Fig. | Part No. | Quantity 1 | 2 | 3 | PS | KIT | Description | Denominación | Denominação | Dénomination | Notes |
|---|---|---|---|---|---|---|---|---|---|---|---|
| 1 | **VOE 14633277** | 1 | | | | | Detector | Detector | Detector | Détecteur | |
| 2 | **VOE 14633275** | 1 | | | | | Detector | Detector | Detector | Détecteur | |
| 3 | **VOE 16808485** | 1 | | | | | Cable harness | Manojo cables | Chicote cabos | Faisceau câbles | |
| 4 | **VOE 15166104** | 1 | | | | | Protecting sleeve | Manguito de protección | Luva proteção | Manchon protection | 20 PCS |

| | | | | |
|---|---|---|---|---|
| **1** | | **Extincteur**<br>**Extintor de incêndio**<br>**Extintor**<br>**Fire extinguisher** | Catalogue id **20615** | Group **992** |
| **2** | | | | |
| **3** | | | Illustr. No **1045860** | Section **5500** |
| **4** | | | | |
| **5** | | **8291316, 8291317** | Issue **PUB 20035940-B** | Page **1435** |

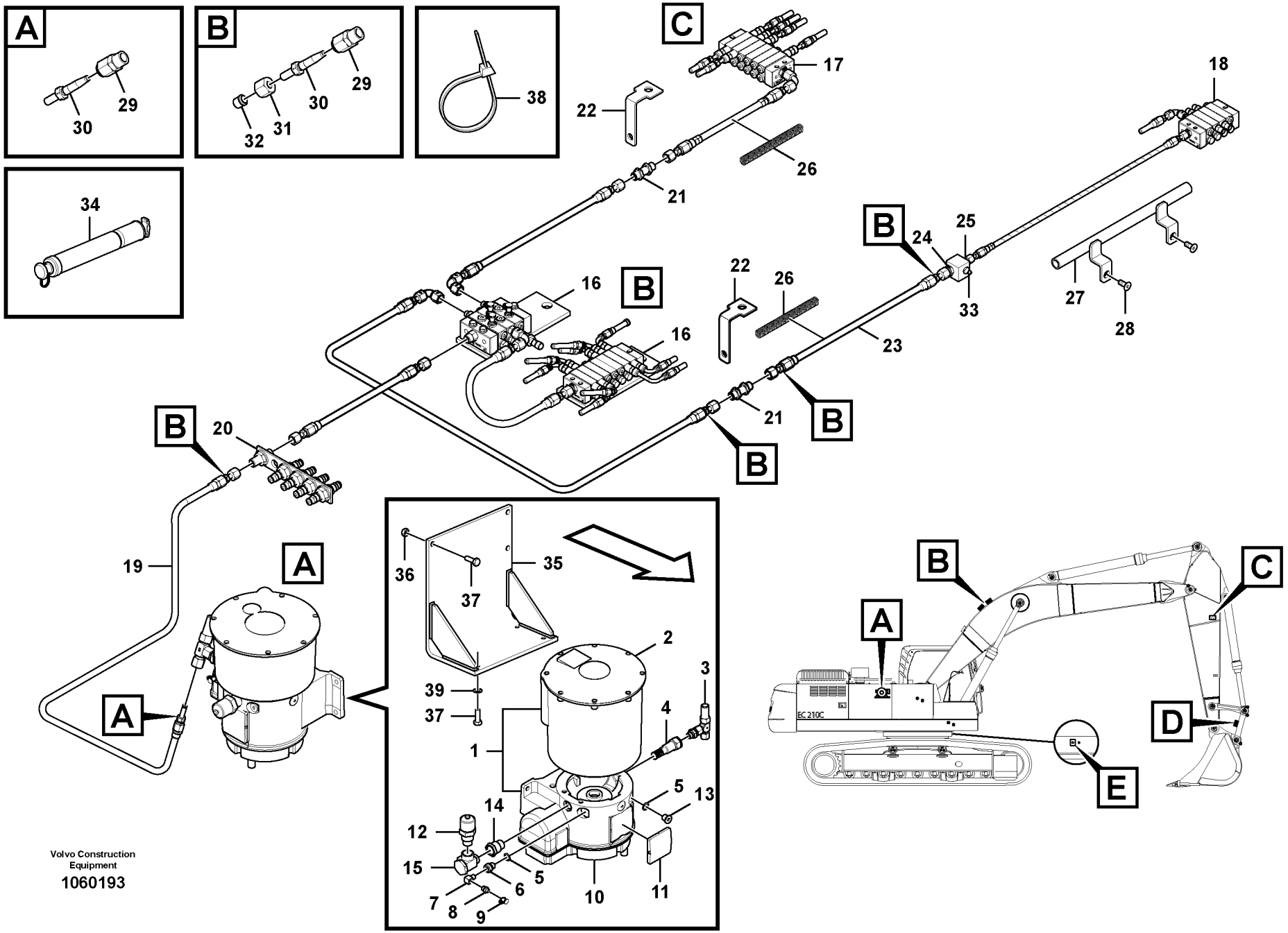


Volvo Construction Equipment

1060193

| Fig. | Part No. | Quantity 1 | 2 | 3 | PS | KIT | Description | Denominación | Denominação | Dénomination | Notes |
|---|---|---|---|---|---|---|---|---|---|---|---|
| 1 | **VOE 14556698** | 1 | | | | | Piston pump | Bomba de pistón | Bomba pistão | Pompe à piston | Section A |
| 2 | **VOE 14596744** | 1 | | | OP | | •Reservoir | •Depósito | •Reservatório | •Réservoir | |
| 3 | **VOE 14389567** | 1 | | | | | Relief valve | Válvula de sobrepresión | Válvula de alívio | Soupape de surpression | |
| 4 | **VOE 14389568** | 1 | | | | | Filter element | Cartucho de filtro | Elemento de filtragem | Elément de filtre | |
| 5 | **VOE 14388982** | 2 | | | OP | | Washer | Arandela | Arruela | Rondelle | |
| 6 | **VOE 14556687** | 1 | | | | | Adapter | Adaptador | Adaptador | Adaptateur | |
| 7 | **VOE 14389565** | 1 | | | | | Elbow | Ángulo | Cotovelo | Coude | |
| 8 | **VOE 14389571** | 1 | | | OP | | Nipple | Niple | Niple | Raccord | |
| 9 | | 1 | | | NS | | Cap | Caperuza | Tampa | Chapeau | |
| 10 | | 1 | | | NS | | Housing | Carter | Carcaça | Carter | |
| 11 | **VOE 14596743** | 1 | | | | | Cover | Capó | Capô | Capot | |
| 12 | **VOE 14389566** | 1 | | | | | Filler | Masilla | Enchimento | Mastic | |
| 13 | **SA 9415-11022** | 1 | | | | | Plug | Tapón | Bujão | Tampon | |
| 14 | **VOE 14389564** | 1 | | | | | Adapter | Adaptador | Adaptador | Adaptateur | |
| 15 | **VOE 14388229** | 1 | | | | | Banjo fitting | Conexión de banjo | Conexão banjo | Raccord banjo | |
| 16 | | 1 | | | | | Distributor | Distribuidor | Distribuidor | Allumeur | Section B |
| 17 | | 1 | | | | | Distributor | Distribuidor | Distribuidor | Allumeur | Section C |
| 18 | | 1 | | | | | Distributor | Distribuidor | Distribuidor | Allumeur | Section D |
| 19 | **VOE 14556675** | 1 | | | | | Hose | Manguera | Mangueira | Flexible | L=3000mm |
| 20 | | 1 | | | NS | | Bracket | Ménsula | Suporte | Console | |
| 21 | **VOE 14556629** | 2 | | | | | Connector | Unión | Conexão | Connexion | |
| 22 | | 2 | | | NS | | Bracket | Ménsula | Suporte | Console | |
| 23 | **VOE 14556675** | 1 | | | | | Hose | Manguera | Mangueira | Flexible | 2,5m arm L=2850mm<br>2,97m arm L=3300mm<br>3,6m arm L=4100mm |
| 24 | **VOE 14556628** | 1 | | | | | Connector | Unión | Conexão | Connexion | |
| 25 | **VOE 14556630** | 1 | | | | | Connector | Unión | Conexão | Connexion | |
| 26 | **VOE 14594352** | 2 | | | | | Coil | Bobina | Bobina | Bobine | L=2000mm |
| 27 | **VOE 14599231** | 1 | | | | | Plate | Chapa | Chapa | Tôle | |
| 28 | **VOE 969762** | 2 | | | | | Six point socket screw | Racor de seis dientes | Paraf soquete sext | Vis à 6 pans creux | |

| | | | | |
|---|---|---|---|---|
| **1** | | **Lubrification automatique**<br>**Lubrificação automática**<br>**Lubricación automática**<br>**Automatic lubrication** | Catalogue id **20615** | Group **993** |
| **2** | | | Illustr. No **1060193** | Section **100** |
| **3** | | | Issue **PUB 20035940-B** | Page **1437** |
| **4** | | | | |
| **5** | | **8287594** | | |

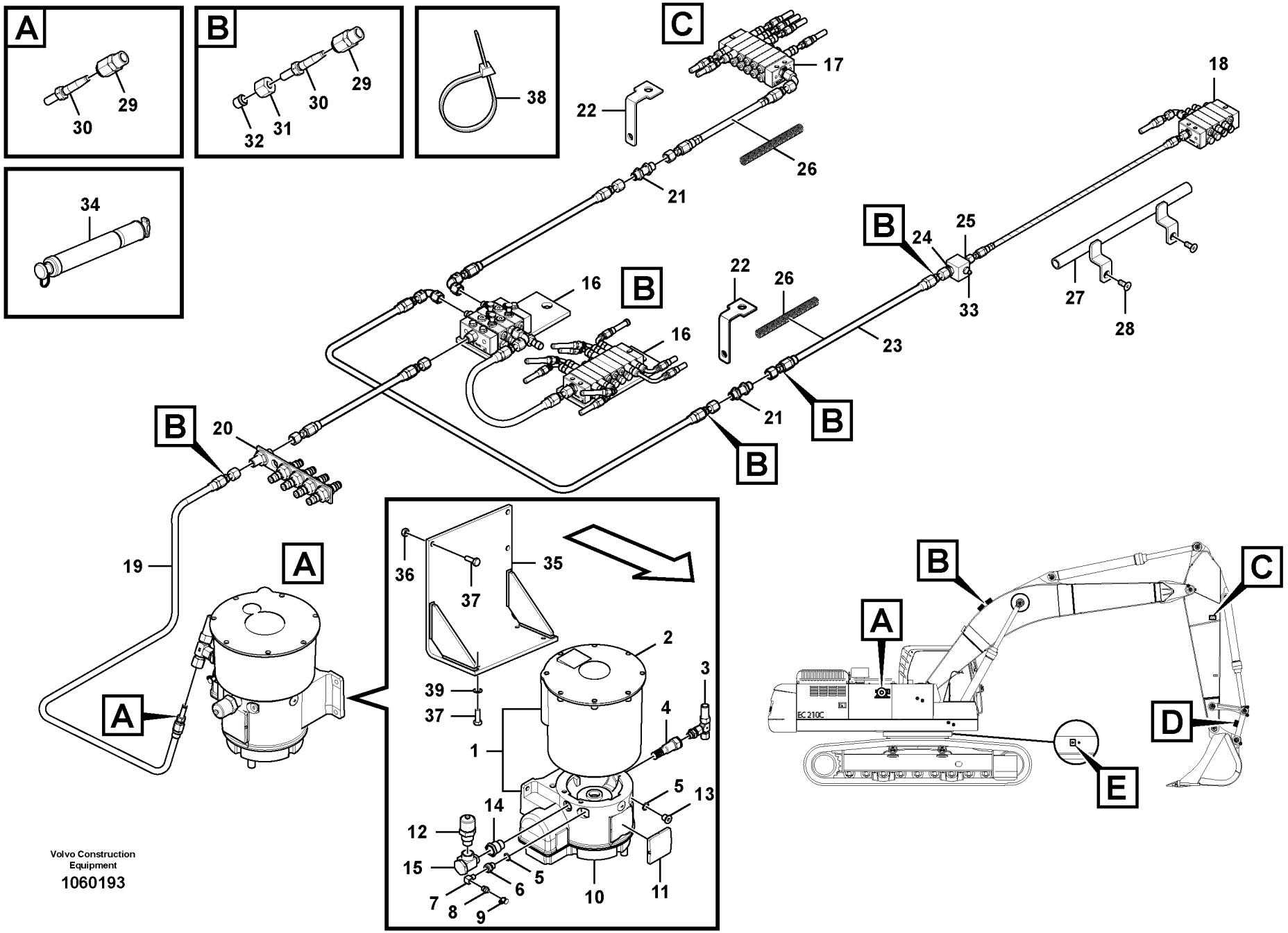


Volvo Construction Equipment

1060193

| Fig. | Part No. | Quantity 1 | 2 | 3 | PS | KIT | Description | Denominación | Denominação | Dénomination | Notes |
|---|---|---|---|---|---|---|---|---|---|---|---|
| 29 | **VOE 14556668** | 4 | | | | | Sleeve | Manguito | Luva | Douille | |
| 30 | **VOE 14556669** | 4 | | | | | Tube | Tubo | Tubo | Tube | |
| 31 | **VOE 14556670** | 3 | | | | | Nut | Tuerca | Porca | Écrou | |
| 32 | **VOE 14556671** | 3 | | | | | Sleeve | Manguito | Luva | Douille | |
| 33 | **VOE 914167** | 1 | | | | | Lubricating nipple | Niple lubricador | Engraxadeira | Graisseur | |
| 34 | **VOE 14567130** | 1 | | | | | Filter cartridge | Patrón filtrante | Elemento filtrante | Cartouche filtrante | |
| 35 | **VOE 14556637** | 1 | | | | | Bracket | Consola | Suporte | Console | |
| 36 | **VOE 983303** | 3 | | | | | Hexagon nut | Tuerca hexagonal | Porca sextavada | Écrou hexagonal | |
| 37 | **VOE 983243** | 7 | | | | | Hexagon screw | Tornillo hexagonal | Parafuso sextavado | Vis à tête hexagonale | |
| 38 | **VOE 4881440** | REQ | | | | | Cable tie | Abrazadera de cinta | Braçadeira | Serre-câble | |
| 39 | **VOE 993835** | 4 | | | | | Plain washer | Arandela plana | Arruela simples | Rondelle plane | |

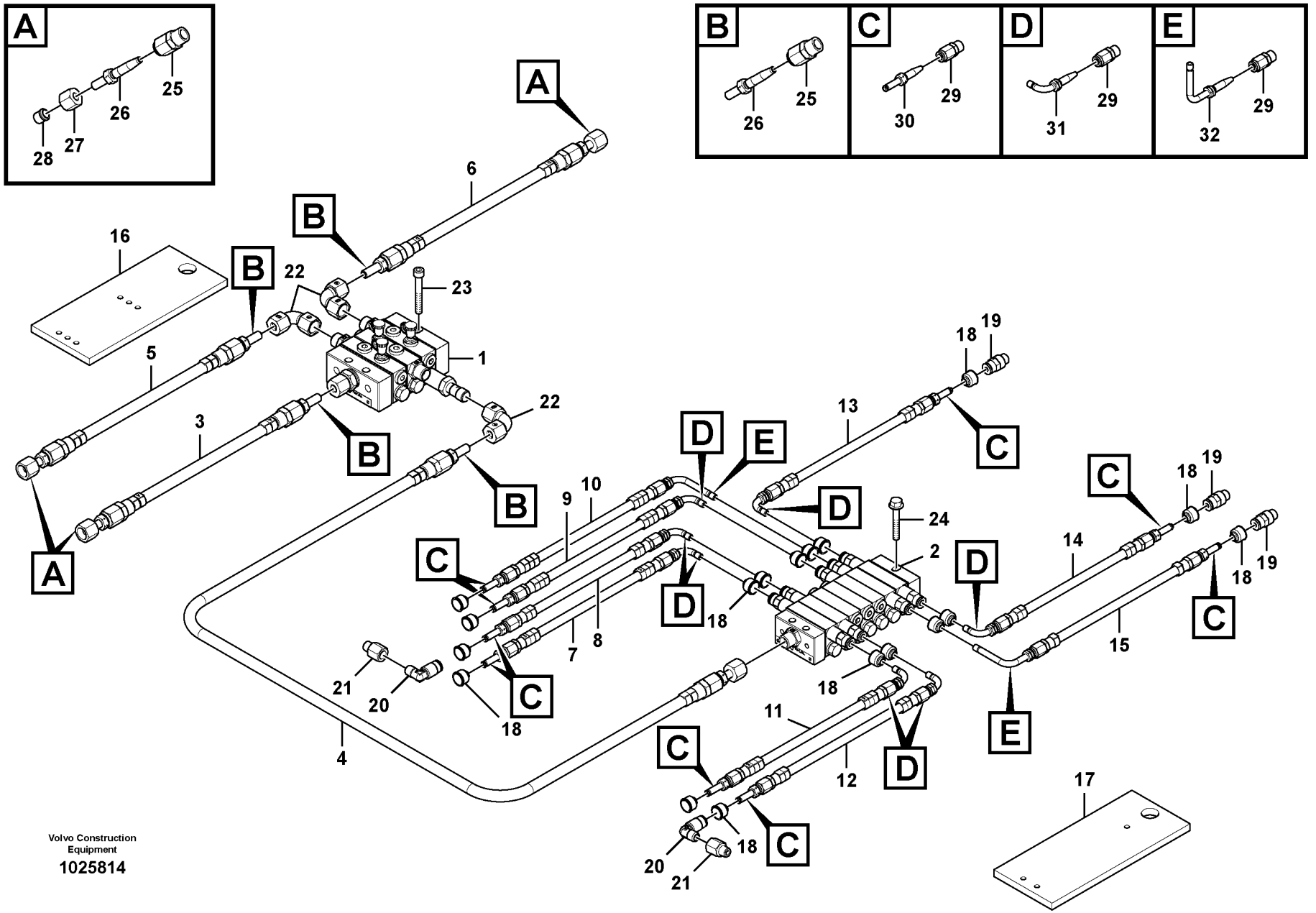


Volvo Construction Equipment

1025814

| Fig. | Part No. | Quantity 1 | 2 | 3 | PS | KIT | Description | Denominación | Denominação | Dénomination | Notes |
|---|---|---|---|---|---|---|---|---|---|---|---|
| 1 | **VOE 14556699** | 1 | | | | | Distributor | Distribuidor | Distribuidor | Distributeur | Main |
| 2 | **VOE 14576972** | 1 | | | | | Distributor | Distribuidor | Distribuidor | Distributeur | Boom |
| 3 | **VOE 14556675** | 1 | | | | | Hose | Manguera | Mangueira | Flexible | L=1400mm |
| 4 | **VOE 14556675** | 1 | | | | | Hose | Manguera | Mangueira | Flexible | L=450mm |
| 5 | **VOE 14556675** | 1 | | | | | Hose | Manguera | Mangueira | Flexible | L=5700mm |
| 6 | **VOE 14556675** | 1 | | | | | Hose | Manguera | Mangueira | Flexible | L=5700mm |
| 7 | **VOE 14556674** | 1 | | | | | Hose | Manguera | Mangueira | Flexible | L=1250mm |
| 8 | **VOE 14556674** | 1 | | | | | Hose | Manguera | Mangueira | Flexible | L=1650mm |
| 9 | **VOE 14556674** | 1 | | | | | Hose | Manguera | Mangueira | Flexible | L=1300mm |
| 10 | **VOE 14556674** | 1 | | | | | Hose | Manguera | Mangueira | Flexible | L=1300mm |
| 11 | **VOE 14556674** | 1 | | | | | Hose | Manguera | Mangueira | Flexible | L=1150mm |
| 12 | **VOE 14556674** | 1 | | | | | Hose | Manguera | Mangueira | Flexible | L=1550mm |
| 13 | **VOE 14556674** | 1 | | | | | Hose | Manguera | Mangueira | Flexible | L=2100mm |
| 14 | **VOE 14556674** | 1 | | | | | Hose | Manguera | Mangueira | Flexible | L=1500mm |
| 15 | **VOE 14556674** | 1 | | | | | Hose | Manguera | Mangueira | Flexible | L=2350mm |
| 16 | | 1 | | | NS | | Bracket | Ménsula | Suporte | Console | |
| 17 | | 1 | | | NS | | Bracket | Ménsula | Suporte | Console | |
| 18 | **VOE 14388037** | 18 | | | | | Sealing | Junta | Vedação | Étanchéité | |
| 19 | **VOE 14565316** | 3 | | | | | Nipple | Niple | Niple | Raccord | |
| 20 | **VOE 14563920** | 2 | | | | | Nipple | Niple | Niple | Raccord | |
| 21 | **VOE 14388909** | 2 | | | | | Nipple | Niple | Niple | Raccord | |
| 22 | **VOE 14596745** | 3 | | | | | Adapter | Adaptador | Adaptador | Adaptateur | |
| 23 | **VOE 965213** | 3 | | | | | Flange screw | Tornillo embridado | Parafuso flangeado | Vis à embase | |
| 24 | **VOE 965176** | 3 | | | | | Flange screw | Tornillo embridado | Parafuso flangeado | Vis à embase | |
| 25 | **VOE 14556668** | 8 | | | | | Sleeve | Manguito | Luva | Douille | |
| 26 | **VOE 14556669** | 8 | | | | | Tube | Tubo | Tubo | Tube | |
| 27 | **VOE 14556670** | 4 | | | | | Nut | Tuerca | Porca | Écrou | |
| 28 | **VOE 14556671** | 4 | | | | | Sleeve | Manguito | Luva | Douille | |
| 29 | **VOE 14388450** | 18 | | | | | Fitting | Racor | Niple | Écrou raccord | |
| 30 | **VOE 14388454** | 9 | | | | | Nipple | Niple | Niple | Raccord | |

| | | | |
|---|---|---|---|
| **1** | | **Système de lubrification automatique, flèche**<br>**Sistema de lubrificação automática, lança**<br>**Sistema de lubricación automática, pluma**<br>**Automatic lubricating system, boom** | Catalogue id **20615** / Group **993** |
| **2** | | | Illustr. No **1025814** / Section **200** |
| **3** | | | Issue **PUB 20035940-B** / Page **1441** |
| **4** | | | |
| **5** | | **8287600, 8287603** | |

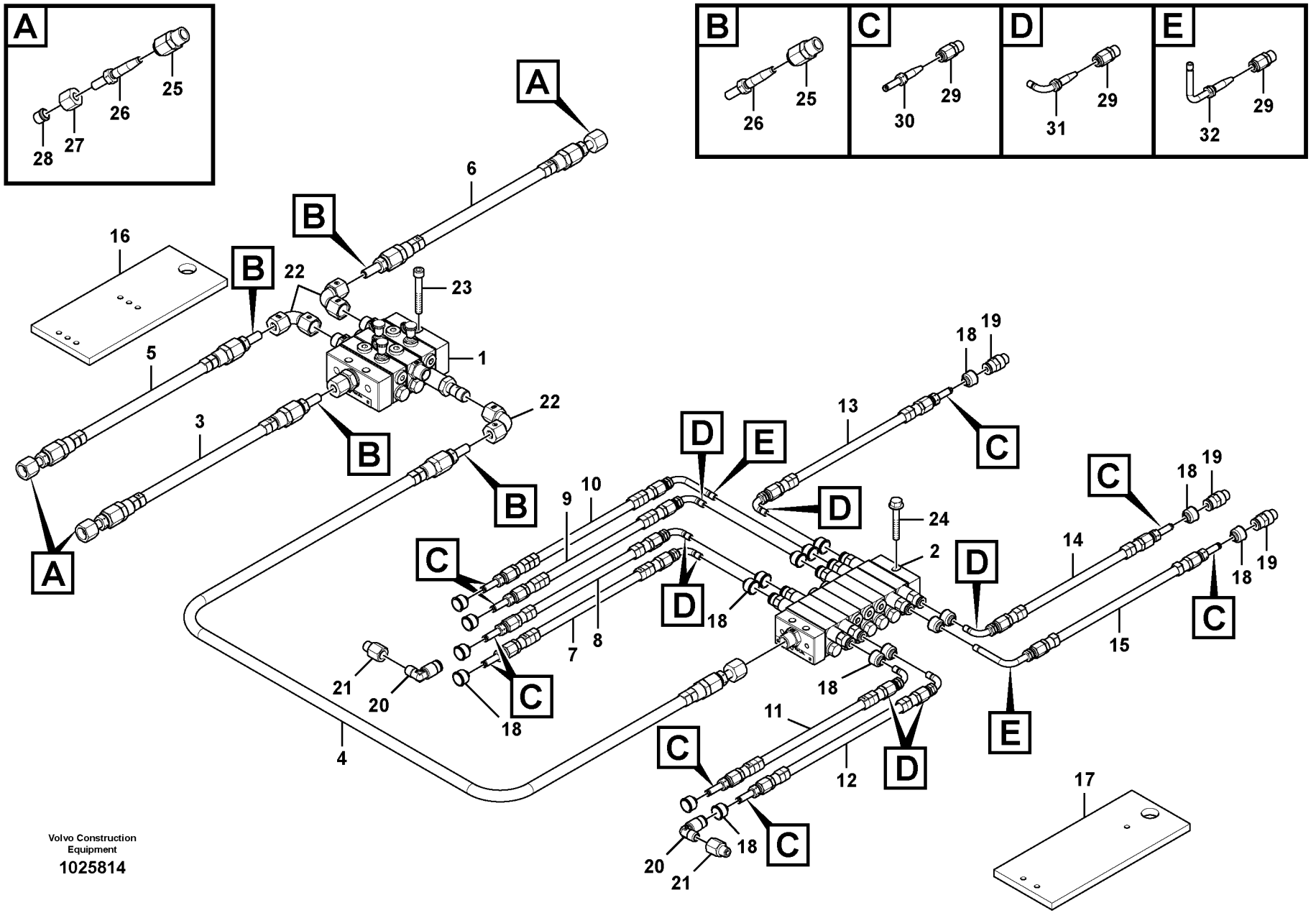


Volvo Construction Equipment

1025814

| Fig. | Part No. | Quantity 1 | 2 | 3 | PS | KIT | Description | Denominación | Denominação | Dénomination | Notes |
|---|---|---|---|---|---|---|---|---|---|---|---|
| 31 | **VOE 14388458** | 7 | | | | | Nipple | Niple | Niple | Raccord | |
| 32 | **VOE 14561784** | 2 | | | | | Nipple | Niple | Niple | Raccord | |

| | | | | |
|---|---|---|---|---|
| **1** | | **Système de lubrification automatique, flèche**<br>**Sistema de lubrificação automática, lança**<br>**Sistema de lubricación automática, pluma**<br>**Automatic lubricating system, boom** | Catalogue id **20615** | Group **993** |
| **2** | | | | |
| **3** | | | Illustr. No **1025814** | Section **200** |
| **4** | | | | |
| **5** | | **8287600, 8287603** | Issue **PUB 20035940-B** | Page **1443** |

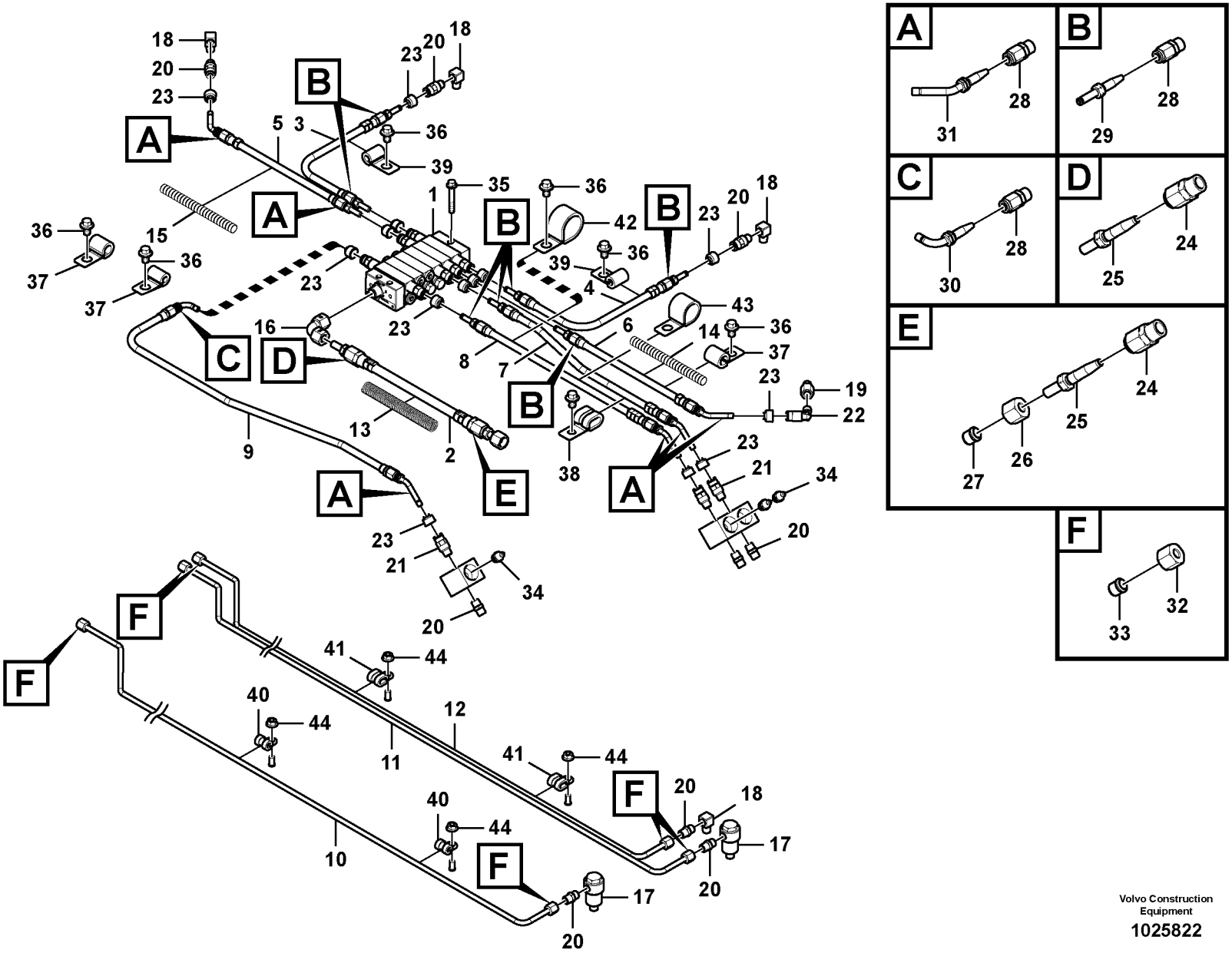


Volvo Construction Equipment

1025822

| Fig. | Part No. | Quantity 1 | 2 | 3 | 4 | 5 | PS | KIT | Description | Denominación | Denominação | Dénomination | Notes |
|---|---|---|---|---|---|---|---|---|---|---|---|---|---|
| 1 | **VOE 14561763** | 1 | 1 | 1 | 1 | | | | Distributor | Distribuidor | Distribuidor | Distributeur | |
| 2 | **VOE 14556675** | 1 | 1 | | 1 | | | | Hose | Manguera | Mangueira | Flexible | L=2300mm |
| 2 | **VOE 14556675** | | | 1 | | | | | Hose | Manguera | Mangueira | Flexible | L=2650mm |
| 3 | **VOE 14556674** | 1 | 1 | | | | | | Hose | Manguera | Mangueira | Flexible | L=570mm |
| 3 | **VOE 14556674** | | | 1 | | | | | Hose | Manguera | Mangueira | Flexible | L=850mm |
| 3 | **VOE 14556674** | | | | 1 | | | | Hose | Manguera | Mangueira | Flexible | L=700mm |
| 4 | **VOE 14556674** | 1 | 1 | | | | | | Hose | Manguera | Mangueira | Flexible | L=2050mm |
| 4 | **VOE 14556674** | | | 1 | | | | | Hose | Manguera | Mangueira | Flexible | L=1500mm |
| 4 | **VOE 14556674** | | | | 1 | | | | Hose | Manguera | Mangueira | Flexible | L=3250mm |
| 5 | **VOE 14556674** | 1 | 1 | | | | | | Hose | Manguera | Mangueira | Flexible | L=2100mm |
| 5 | **VOE 14556674** | | | 1 | | | | | Hose | Manguera | Mangueira | Flexible | L=1500mm |
| 5 | **VOE 14556674** | | | | 1 | | | | Hose | Manguera | Mangueira | Flexible | L=2100mm |
| 6 | **VOE 14556674** | 1 | 1 | | | | | | Hose | Manguera | Mangueira | Flexible | L=1100mm |
| 6 | **VOE 14556674** | | | 1 | | | | | Hose | Manguera | Mangueira | Flexible | L=950mm |
| 6 | **VOE 14556674** | | | | 1 | | | | Hose | Manguera | Mangueira | Flexible | L=1740mm |
| 7 | **VOE 14556674** | 1 | 1 | | | | | | Hose | Manguera | Mangueira | Flexible | L=1600mm |
| 7 | **VOE 14556674** | | | 1 | | | | | Hose | Manguera | Mangueira | Flexible | L=1600mm |
| 7 | **VOE 14556674** | | | | 1 | | | | Hose | Manguera | Mangueira | Flexible | L=2200mm |
| 8 | **VOE 14556674** | 1 | 1 | | | | | | Hose | Manguera | Mangueira | Flexible | L=1600mm |
| 8 | **VOE 14556674** | | | 1 | | | | | Hose | Manguera | Mangueira | Flexible | L=1600mm |
| 8 | **VOE 14556674** | | | | 1 | | | | Hose | Manguera | Mangueira | Flexible | L=2200mm |
| 9 | **VOE 14556674** | 1 | 1 | | | | | | Hose | Manguera | Mangueira | Flexible | L=2300mm |
| 9 | **VOE 14556674** | | | 1 | | | | | Hose | Manguera | Mangueira | Flexible | L=2350mm |
| 9 | **VOE 14556674** | | | | 1 | | | | Hose | Manguera | Mangueira | Flexible | L=2750mm |
| 10 | **VOE 14576977** | 1 | 1 | 1 | 1 | | | | Pipe | Canalizacion | Tubo | Canalisation | |
| 11 | **VOE 14576976** | 1 | 1 | 1 | 1 | | | | Pipe | Canalizacion | Tubo | Canalisation | |
| 12 | **VOE 14576975** | 1 | 1 | 1 | 1 | | | | Pipe | Canalizacion | Tubo | Canalisation | |
| 13 | **VOE 14594352** | 1 | 1 | 1 | 1 | | | | Coil | Bobina | Bobina | Bobine | L=2000mm |
| 14 | **VOE 14596740** | 1 | 1 | 1 | 1 | | | | Hose protection | Protección de manguer .. | Proteção de mangueira .. | Cache-flexible | L=2000mm |
| 15 | **VOE 14596740** | 1 | 1 | 1 | 1 | | | | Hose protection | Protección de manguer .. | Proteção de mangueira .. | Cache-flexible | L=2000mm |

| | |
|---|---|
| **1** | **8287620** |
| **2** | **8287626** |
| **3** | **8287817** |
| **4** | **8287818** |
| **5** | |

**Système de lubrification automatique, bras**
**Lubrificação automática, braço de escavação**
**Sistema de lubricación automática, brazo**
**Automatic lubricating system, dipper arm**

| | |
|---|---|
| Catalogue id **20615** | Group **993** |
| Illustr. No **1025822** | Section **300** |
| Issue **PUB 20035940-B** | Page **1445** |

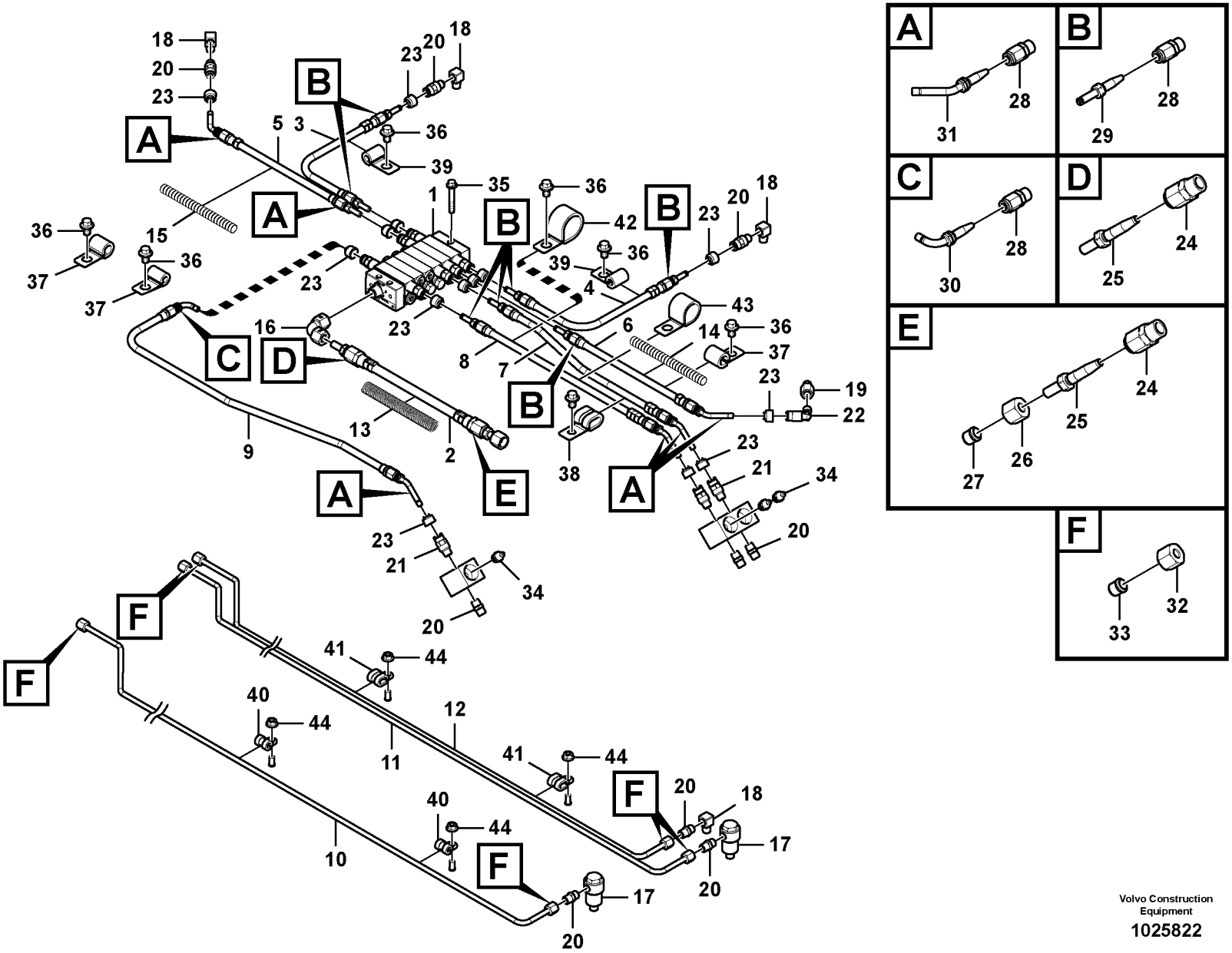


Volvo Construction Equipment

1025822

| Fig. | Part No. | Quantity 1 | 2 | 3 | 4 | 5 | PS | KIT | Description | Denominación | Denominação | Dénomination | Notes |
|---|---|---|---|---|---|---|---|---|---|---|---|---|---|
| 16 | **VOE 14596745** | 1 | 1 | 1 | 1 | | | | Adapter | Adaptador | Adaptador | Adaptateur | |
| 17 | **VOE 14577044** | 2 | 2 | 2 | 2 | | | | Elbow | Ángulo | Cotovelo | Coude | |
| 18 | **VOE 14388910** | 4 | 4 | 4 | 4 | | | | Nipple | Niple | Niple | Raccord | |
| 19 | **VOE 14388909** | 1 | 1 | 1 | 1 | | | | Nipple | Niple | Niple | Raccord | |
| 20 | **VOE 14556630** | 6 | 6 | 6 | 6 | | | | Connector | Unión | Conexão | Connexion | |
| 21 | **VOE 14565316** | 6 | 6 | 6 | 6 | | | | Nipple | Niple | Niple | Raccord | |
| 22 | **VOE 14563920** | 1 | 1 | 1 | 1 | | | | Nipple | Niple | Niple | Raccord | |
| 23 | **VOE 14388037** | 14 | 14 | 14 | 14 | | | | Sealing | Junta | Vedação | Étanchéité | |
| 24 | **VOE 14556668** | 2 | 2 | 2 | 2 | | | | Sleeve | Manguito | Luva | Douille | |
| 25 | **VOE 14556669** | 2 | 2 | 2 | 2 | | | | Tube | Tubo | Tubo | Tube | |
| 26 | **VOE 14556670** | 1 | 1 | 1 | 1 | | | | Nut | Tuerca | Porca | Écrou | |
| 27 | **VOE 14556671** | 1 | 1 | 1 | 1 | | | | Sleeve | Manguito | Luva | Douille | |
| 28 | **VOE 14388450** | 14 | 14 | 14 | 14 | | | | Fitting | Racor | Niple | Écrou raccord | |
| 29 | **VOE 14388454** | 7 | 7 | 7 | 7 | | | | Nipple | Niple | Niple | Raccord | |
| 30 | **VOE 14388458** | 1 | 1 | 1 | 1 | | | | Nipple | Niple | Niple | Raccord | |
| 31 | **VOE 14388457** | 6 | 6 | 6 | 6 | | | | Nipple | Niple | Niple | Raccord | |
| 32 | **VOE 14556672** | 3 | 3 | 3 | 3 | | | | Nut | Tuerca | Porca | Écrou | |
| 33 | **VOE 14556673** | 3 | 3 | 3 | 3 | | | | Sleeve | Manguito | Luva | Douille | |
| 34 | **VOE 914167** | 3 | 3 | 3 | 3 | | | | Lubricating nipple | Niple lubricador | Engraxadeira | Graisseur | |
| 35 | **VOE 965176** | 3 | 3 | 3 | 3 | | | | Flange screw | Tornillo embridado | Parafuso flangeado | Vis à embase | |
| 36 | **VOE 947107** | 19 | 19 | 18 | 18 | | | | Flange screw | Tornillo embridado | Parafuso flangeado | Vis à embase | |
| 37 | **VOE 14500292** | 1 | 1 | 1 | 1 | | | | Clip | Clip | Clipe | Clip | |
| 38 | **VOE 14529741** | 4 | 4 | 3 | 4 | | | | Clip | Clip | Clipe | Clip | |
| 39 | **VOE 14500290** | 10 | 10 | 9 | 7 | | | | Clip | Clip | Clipe | Clip | |
| 40 | **VOE 14556640** | 4 | 4 | 4 | 4 | | | | Clip | Clip | Clipe | Clip | |
| 41 | **VOE 14556642** | 4 | 4 | 4 | 4 | | | | Clamp | Abrazadera | Braçadeira | Collier serrage | |
| 42 | **VOE 14500297** | 1 | 1 | 1 | 2 | | | | Clip | Clip | Clipe | Clip | |
| 43 | **VOE 14500294** | 4 | 4 | | 5 | | | | Clip | Clip | Clipe | Clip | |
| 43 | **VOE 14500295** | | | 2 | | | | | Clip | Clip | Clipe | Clip | |
| 44 | **VOE 13955781** | 4 | 4 | 4 | 4 | | | | Nut | Tuerca | Porca | Écrou | |

| | |
|---|---|
| **1** | **8287620** |
| **2** | **8287626** |
| **3** | **8287817** |
| **4** | **8287818** |
| **5** | |

**Système de lubrification automatique, bras**
**Lubrificação automática, braço de escavação**
**Sistema de lubricación automática, brazo**
**Automatic lubricating system, dipper arm**

| | |
|---|---|
| Catalogue id **20615** | Group **993** |
| Illustr. No **1025822** | Section **300** |
| Issue **PUB 20035940-B** | Page **1447** |

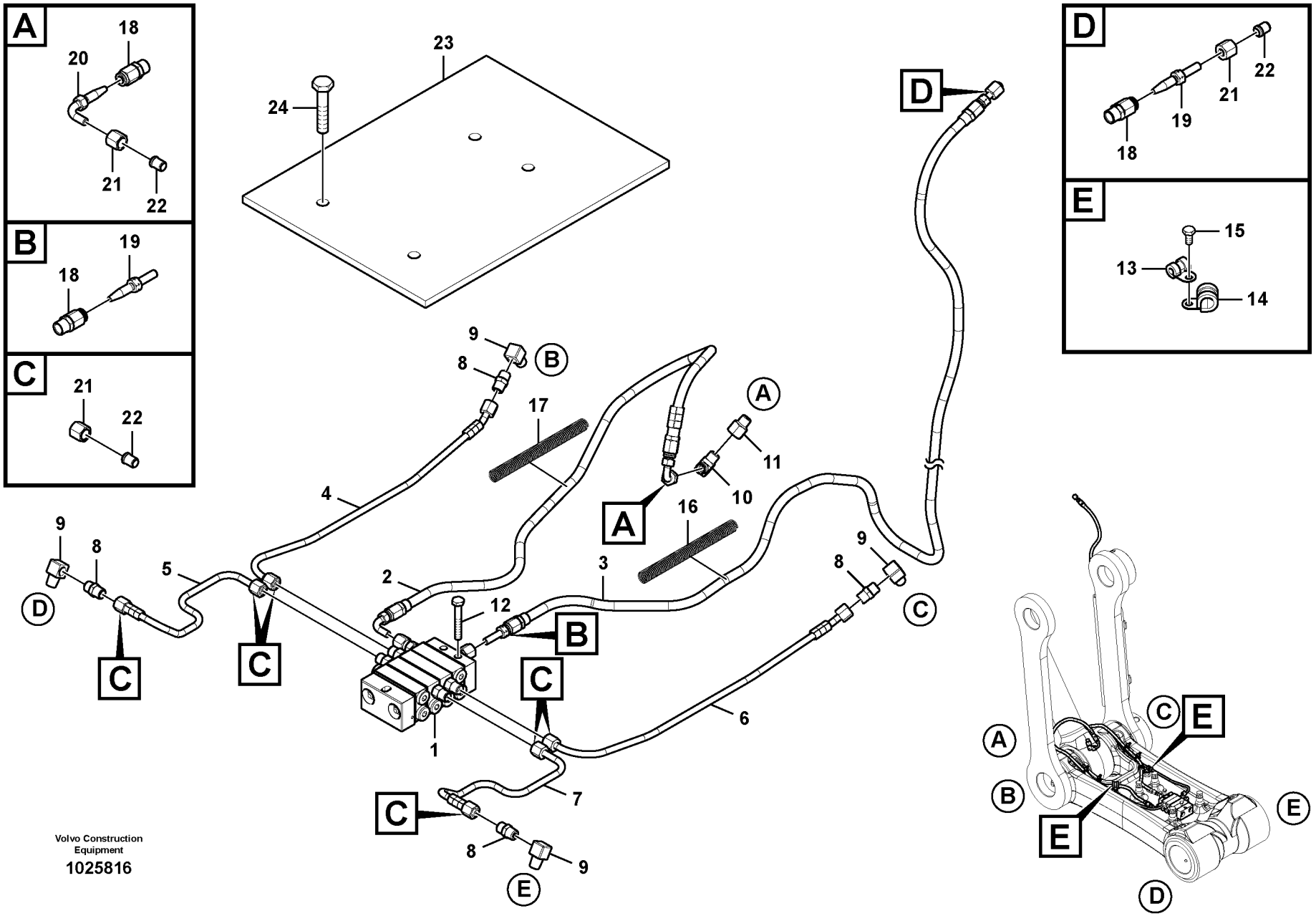


Volvo Construction Equipment
1025816

| Fig. | Part No. | Quantity 1 | 2 | 3 | PS | KIT | Description | Denominación | Denominação | Dénomination | Notes |
|---|---|---|---|---|---|---|---|---|---|---|---|
| 1 | **VOE 14389577** | 1 | | | | | Distributor | Distribuidor | Distribuidor | Distributeur | |
| 2 | **VOE 14556674** | 1 | | | | | Hose | Manguera | Mangueira | Flexible | L=600mm |
| 3 | **VOE 14556674** | 1 | | | | | Hose | Manguera | Mangueira | Flexible | L=1600mm |
| 4 | **VOE 14576999** | 1 | | | | | Pipe | Canalizacion | Tubo | Canalisation | |
| 5 | **VOE 14577001** | 1 | | | | | Pipe | Canalizacion | Tubo | Canalisation | |
| 6 | **VOE 14577000** | 1 | | | | | Pipe | Canalizacion | Tubo | Canalisation | |
| 7 | **VOE 14577002** | 1 | | | | | Pipe | Canalizacion | Tubo | Canalisation | |
| 8 | **VOE 14556630** | 4 | | | | | Connector | Unión | Conexão | Connexion | |
| 9 | **VOE 14388910** | 4 | | | | | Nipple | Niple | Niple | Raccord | |
| 10 | **VOE 14556631** | 1 | | | | | Elbow | Ángulo | Cotovelo | Coude | |
| 11 | **VOE 14556626** | 1 | | | | | Adapter | Adaptador | Adaptador | Adaptateur | |
| 12 | **VOE 959209** | 3 | | | SS | | Hex. socket screw | Tornillo de hexágono emb | Parafuso soquete sext | Vis à six pans creux | |
| 13 | **VOE 14556640** | 2 | | | | | Clip | Clip | Clipe | Clip | |
| 14 | **VOE 14556641** | 2 | | | | | Clip | Clip | Clipe | Clip | |
| 15 | | 2 | | | NS | | Hex. Socket Screw | Tornillo de hexágono emb | Parafuso de soquete hexa | Vis hexagonale | |
| 16 | **VOE 14597582** | 1 | | | | | Coil | Bobina | Bobina | Bobine | L=2000mm |
| 17 | **VOE 14597582** | 1 | | | | | Coil | Bobina | Bobina | Bobine | L=2000mm |
| 18 | **VOE 14388450** | 4 | | | | | Fitting | Racor | Niple | Écrou raccord | |
| 19 | **VOE 14386914** | 2 | | | | | Nipple | Niple | Niple | Raccord | |
| 20 | **VOE 14386916** | 2 | | | | | Nipple | Niple | Niple | Raccord | |
| 21 | **VOE 14556672** | 4 | | | | | Nut | Tuerca | Porca | Écrou | |
| 22 | **VOE 14556673** | 4 | | | | | Sleeve | Manguito | Luva | Douille | |
| 23 | **VOE 14577004** | 1 | | | | | Plate | Chapa | Chapa | Tôle | |
| 24 | **VOE 983253** | 4 | | | | | Hexagon screw | Tornillo hexagonal | Parafuso sextavado | Vis à tête hexagonale | |

| | | | | |
|---|---|---|---|---|
| **1** | | **Système de lubrification automatique, articulation de godet**<br>**Sistema de lubrificação automática, articulação da caçamba**<br>**Sistema de lubricación automática, articulación de cuchara**<br>**Automatic lubrication system, bucket link** | Catalogue id **20615** | Group **993** |
| **2** | | | | |
| **3** | | | Illustr. No **1025816** | Section **400** |
| **4** | | | | |
| **5** | | **8289970, 8289971** | Issue **PUB 20035940-B** | Page **1449** |

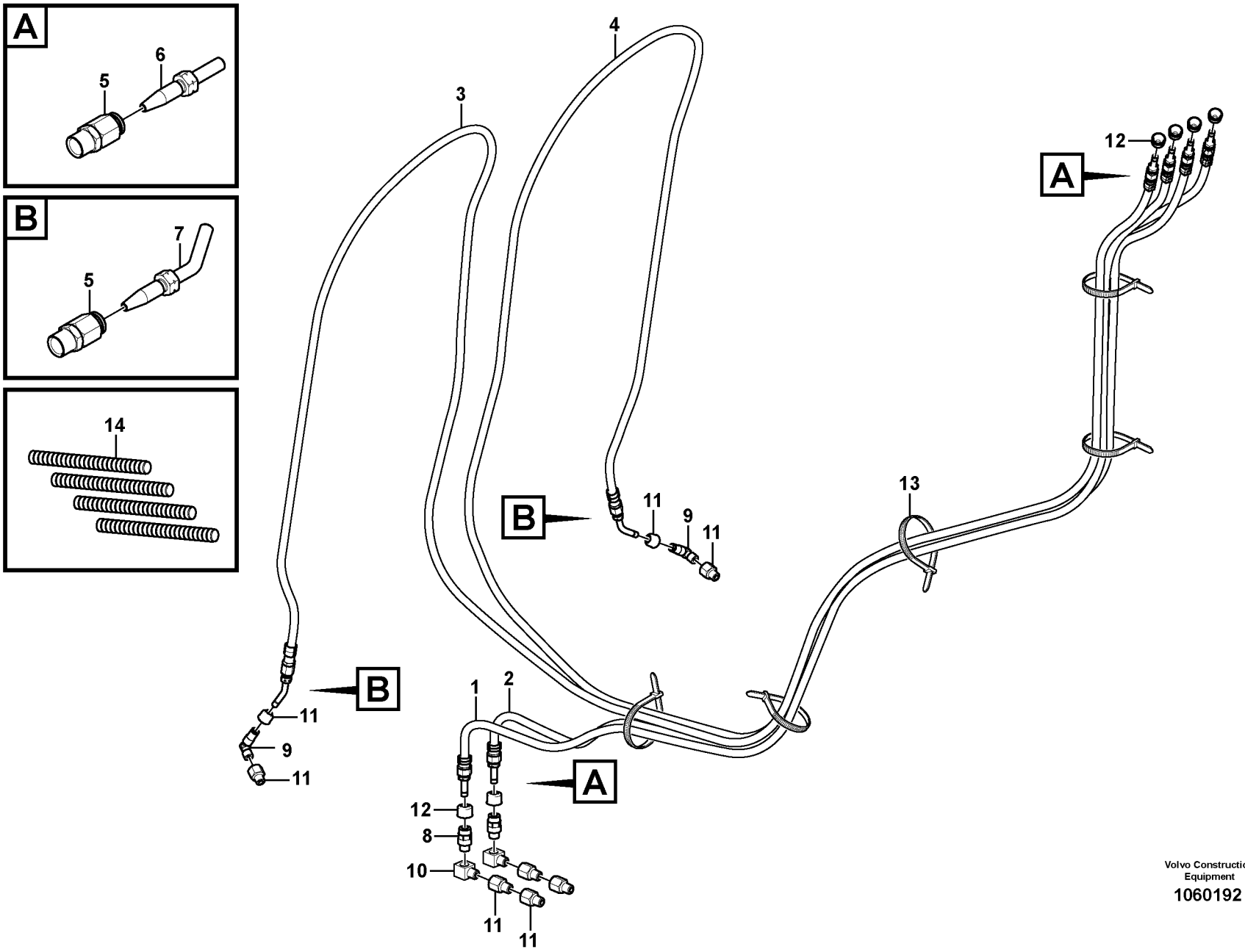


Volvo Construction Equipment

1060192

| Fig. | Part No. | Quantity 1 | 2 | 3 | PS | KIT | Description | Denominación | Denominação | Dénomination | Notes |
|---|---|---|---|---|---|---|---|---|---|---|---|
| 1 | **VOE 14556674** | 1 | | | | | Hose | Manguera | Mangueira | Flexible | L=1650mm |
| 2 | **VOE 14556674** | 1 | | | | | Hose | Manguera | Mangueira | Flexible | L=1650mm |
| 3 | **VOE 14556674** | 1 | | | | | Hose | Manguera | Mangueira | Flexible | L=3100mm |
| 4 | **VOE 14556674** | 1 | | | | | Hose | Manguera | Mangueira | Flexible | L=3100mm |
| 5 | **VOE 14388450** | 8 | | | | | Fitting | Racor | Niple | Écrou raccord | |
| 6 | **VOE 14388454** | 6 | | | | | Nipple | Niple | Niple | Raccord | |
| 7 | **VOE 14388457** | 2 | | | | | Nipple | Niple | Niple | Raccord | |
| 8 | **VOE 14565316** | 2 | | | | | Nipple | Niple | Niple | Raccord | |
| 9 | **VOE 14563920** | 2 | | | | | Nipple | Niple | Niple | Raccord | |
| 10 | **VOE 14388910** | 2 | | | | | Nipple | Niple | Niple | Raccord | |
| 11 | **VOE 14556626** | 4 | | | | | Adapter | Adaptador | Adaptador | Adaptateur | |
| 12 | **VOE 14388037** | 8 | | | | | Sealing | Junta | Vedação | Étanchéité | |
| 13 | **VOE 4881440** | 5 | | | | | Cable tie | Abrazadera de cinta | Braçadeira | Serre-câble | |
| 14 | **VOE 14596740** | 4 | | | | | Hose protection | Protección de manguera | Proteção de mangueira | Cache-flexible | L=2000mm |

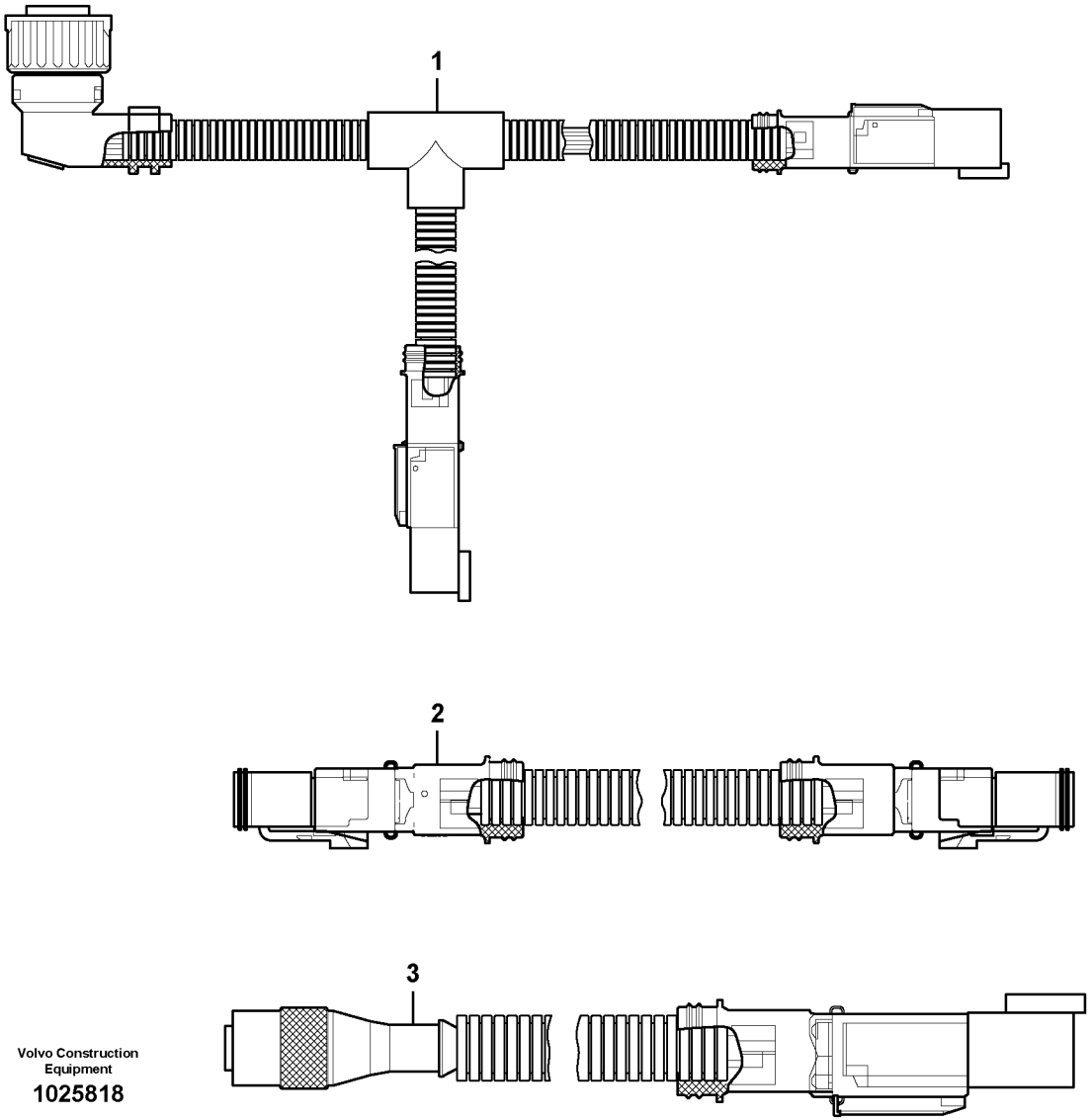


Volvo Construction Equipment

1025818

| Fig. | Part No. | Quantity 1 | 2 | 3 | PS | KIT | Description | Denominación | Denominação | Dénomination | Notes |
|---|---|---|---|---|---|---|---|---|---|---|---|
| 1 | **VOE 14556604** | 1 | | | | | Cable | Cable | Cabo | Câble | |
| 2 | **VOE 14576939** | 1 | | | OP | | Cable harness | Manojo cables | Chicote cabos | Faisceau câbles | |
| 3 | **VOE 14652747** | 1 | | | | | Cable harness | Manojo cables | Chicote cabos | Faisceau câbles | |

| | | | | |
|---|---|---|---|---|
| **1** | | **Faisceau de câbles**<br>**Chicote de cabos**<br>**Manojo cables**<br>**Cable harness** | Catalogue id **20615** | Group **993** |
| **2** | | | | |
| **3** | | | Illustr. No **1025818** | Section **600** |
| **4** | | | | |
| **5** | | **8287600,8287603** | Issue **PUB 20035940-B** | Page **1453** |

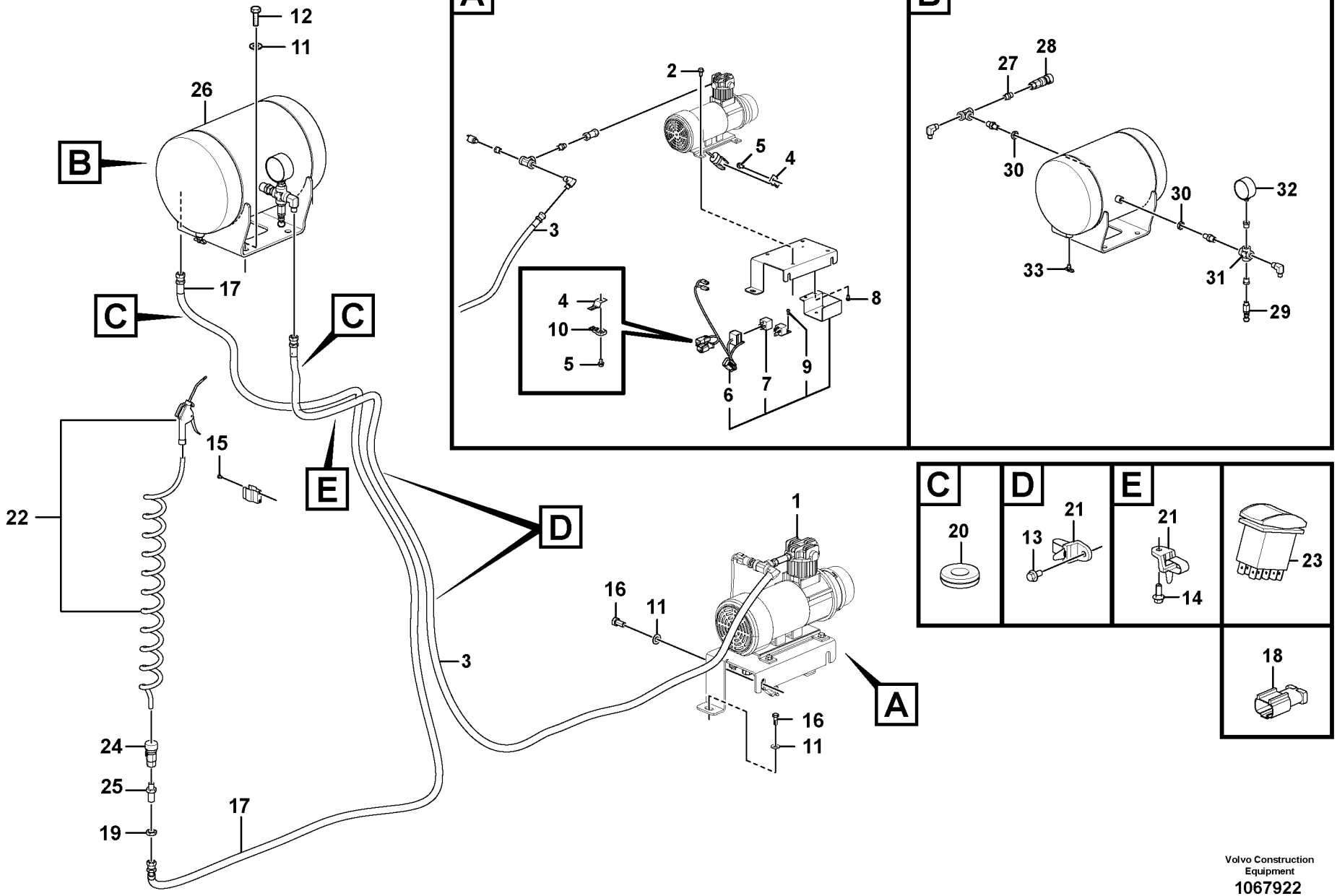


Volvo Construction Equipment
1067922

| Fig. | Part No. | Quantity 1 | 2 | 3 | PS | KIT | Description | Denominación | Denominação | Dénomination | Notes |
|---|---|---|---|---|---|---|---|---|---|---|---|
| 1 | **VOE 14655374** | 1 | | | | | Compressor | Compresor | Compressor | Compresseur | |
| 2 | **VOE 13946173** | 4 | | | | | •Screw | •Tornillo | •Parafuso | •Vis | |
| 3 | **SA 9451-02254** | 1 | | | | | •Hose assembly | •Conducto | •Mangueira completa | •Conduit flexible | |
| 4 | **VOE 14881251** | 2 | | | | | •Clip | •Clip | •Clipe | •Clip | |
| 4 | **VOE 14881252** | | 1 | | | | Clip | Clip | Clipe | Clip | |
| 5 | **VOE 946440** | 2 | | | | | •Flange screw | •Tornillo embridado | •Parafuso flangeado | •Vis à embase | |
| 5 | **VOE 991636** | | 1 | | | | Hexagon screw | Tornillo hexagonal | Parafuso sextavado | Vis à tête hexagonale | |
| 6 | **VOE 14651455** | 1 | | | | | •Wire | •Alambre | •Arame | •Fil | |
| 7 | **VOE 14650229** | 1 | | | | | •Timer | •Reloj programador | •Relógio programador | •Chronomètre | |
| 8 | **VOE 969420** | 2 | | | | | •Six point socket screw | •Racor de seis dientes | •Paraf soquete sext | •Vis à 6 pans creux | |
| 9 | **VOE 969405** | 2 | | | | | •Six point socket screw | •Racor de seis dientes | •Paraf soquete sext | •Vis à 6 pans creux | |
| 10 | **VOE 14587635** | 1 | | | | | •Clip | •Clip | •Clipe | •Clip | |
| 11 | **VOE 955897** | 8 | | | | | Plain washer | Arandela plana | Arruela simples | Rondelle plane | |
| 12 | **VOE 978932** | 4 | | | | | Hexagon screw | Tornillo hexagonal | Parafuso sextavado | Vis à tête hexagonale | |
| 13 | **VOE 946441** | 2 | | | | | Flange screw | Tornillo embridado | Parafuso flangeado | Vis à embase | |
| 14 | **VOE 946329** | 1 | | | | | Flange screw | Tornillo embridado | Parafuso flangeado | Vis à embase | |
| 15 | **VOE 969404** | 2 | | | | | Six point socket screw | Racor de seis dientes | Paraf soquete sext | Vis à 6 pans creux | |
| 16 | **VOE 991625** | 4 | | | | | Hexagon screw | Tornillo hexagonal | Parafuso sextavado | Vis à tête hexagonale | |
| 17 | **SA 9452-02258** | 1 | | | | | Hose assembly | Conducto | Mangueira completa | Conduit flexible | S/N -210334/-230142<br>S/N -270160/-280011 |
| | **SA 9451-02258** | 1 | | | | | Hose assembly | Conducto | Mangueira completa | Conduit flexible | S/N 210335-/230143-<br>S/N 270161-/280012- |
| 18 | **VOE 14602886** | | 1 | | | | Housing | Cuerpo | Carcaça | Carter | |
| 19 | **VOE 14596341** | 1 | | | | | Lock nut | Contratuerca | Porca trava | Contre-écrou | |
| 20 | **VOE 14529396** | 2 | | | | | Grommet | Pasaje | Passa muro | Passe fil | |
| 21 | **VOE 14558810** | 3 | | | | | Strip clamp | Abrazadera de cinta | Cinta braçadeira | Serrage de ruban | |
| 22 | **VOE 14664337** | 1 | | | | | Blow gun | Pistola aire presión | Pistola do maçarico | Pistolet à air | (VOE 14658329) |
| 23 | **VOE 14645422** | 1 | | | | | Switch | Interruptor | Interruptor | Rupteur | |
| 24 | **VOE 14601835** | 1 | | | | | Flexible coupling | Acoplamiento flexible | Ligacão flexível | Coupleur flexible | |
| 25 | **VOE 14596340** | 1 | | | | | Union | Niple de conexion | Conector | Teton de connexion | |

| | |
|---|---|
| 1 | **8292878** |
| 2 | **8292879** |
| 3 | |
| 4 | |
| 5 | |

**Compresseur pneumatique**
**Compressor do ar**
**Compresor de aire**
**Air compressor**

| | |
|---|---|
| Catalogue id **20615** | Group **996** |
| Illustr. No **1067922** | Section **100** |
| Issue **PUB 20035940-B** | Page **1455** |

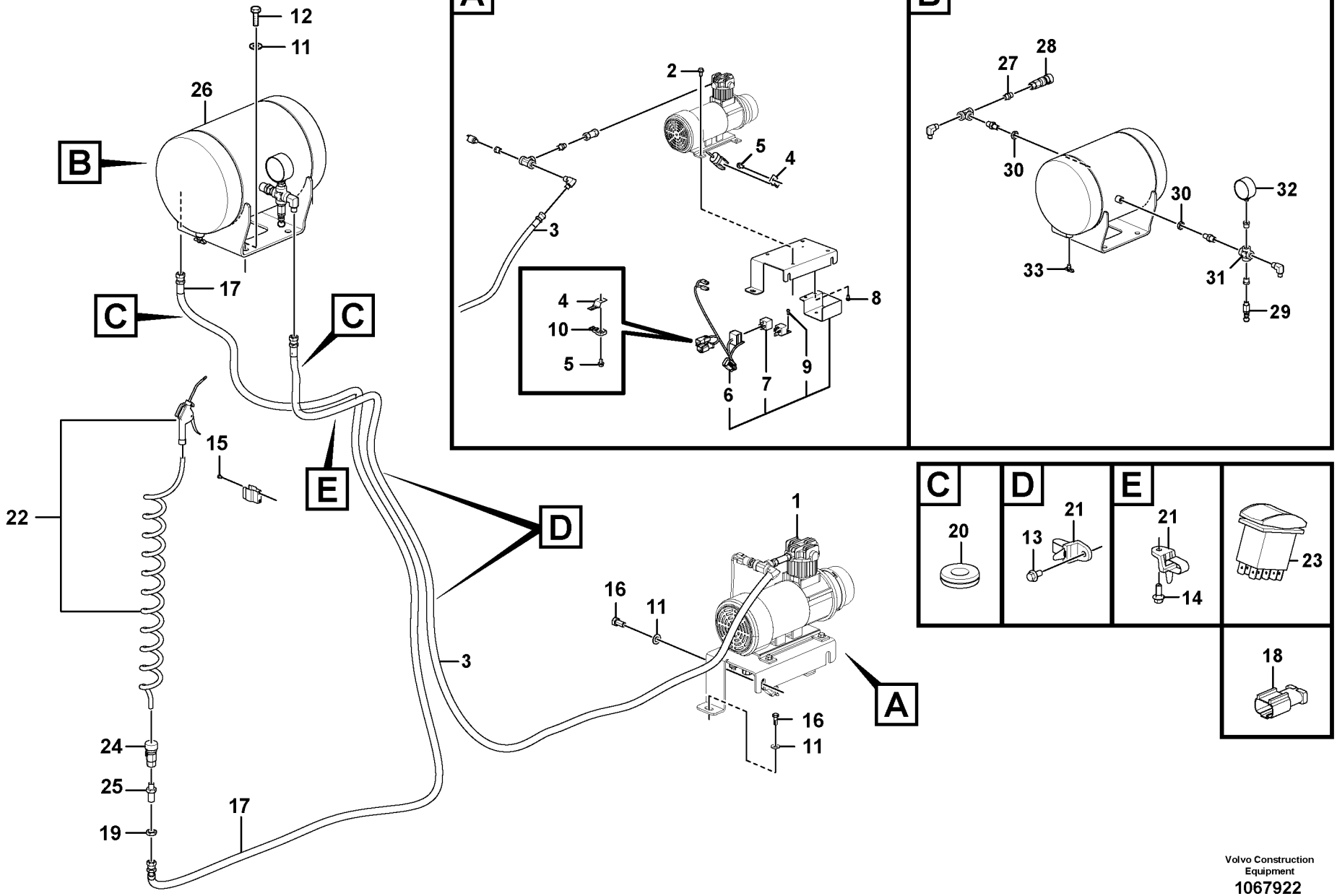


Volvo Construction Equipment
1067922

| Fig. | Part No. | Quantity 1 | 2 | 3 | PS | KIT | Description | Denominación | Denominação | Dénomination | Notes |
|---|---|---|---|---|---|---|---|---|---|---|---|
| 26 | | 1 | | | NS | | Tank | Depósito | Tanque | Réservoir | |
| 27 | **VOE 14657005** | 1 | | | SS | | •Nipple | •Niple | •Niple | •Raccord | |
| 28 | **VOE 14658334** | 1 | | | SS | | •Clutch | •Embrague | •Embreagem | •Embrayage | |
| 29 | **VOE 14657003** | 1 | | | SS | | •Valve | •Válvula | •Válvula | •Valve | |
| 30 | **VOE 14658333** | 2 | | | SS | | •Lock nut | •Contratuerca | •Porca trava | •Contre-écrou | |
| 31 | **VOE 14656997** | 1 | | | SS | | •Connector | •Unión | •Conexão | •Connexion | |
| 32 | **VOE 14656999** | 1 | | | SS | | •Pressure gauge | •Manómetro | •Manômetro | •Manomètre | |
| 33 | **VOE 14657000** | 1 | | | SS | | •Shut-off cock | •Grifo cierre | •Torneira de fechamento | •Robinet de fermeture | |

| | | | | |
|---|---|---|---|---|
| **1** | **8292878** | **Compresseur pneumatique**<br>**Compressor do ar**<br>**Compresor de aire**<br>**Air compressor** | Catalogue id **20615** | Group **996** |
| **2** | **8292879** | | Illustr. No **1067922** | Section **100** |
| **3** | | | Issue **PUB 20035940-B** | Page **1457** |
| **4** | | | | |
| **5** | | | | |

**REPLACED PARTS** | **PEÇAS SUBSTITUÍDAS**

**PIEZAS SUBSTITUDAS** | **PIÉCES PÉRIMÉES ET REMPLACÉES**



| Part No | Replaced by | Quantity |
|---|---|---|
| VOE 11110410 | * * * USE | |
| | VOE 17214674 | 1.00 |
| VOE 14507450 | * * * USE | |
| | VOE 14515524 | 1.00 |
| VOE 14524761 | * * * USE | |
| | VOE 14650315 | 1.00 |
| VOE 14529320 | * * * USE | |
| | VOE 14388551 | 1.00 |
| VOE 14529997 | * * * USE | |
| | VOE 14634765 | 1.00 |
| VOE 14530130 | * * * USE | |
| | VOE 14626370 | 1.00 |
| VOE 14531685 | * * * USE | |
| | VOE 14661023 | SS |
| VOE 14531811 | * * * USE | |
| | VOE 70369706 | 1.00 |
| | VOE 11428013 | 1.00 |
| VOE 14531823 | * * * USE | |
| | VOE 20838727 | 1.00 |
| | VOE 11428148 | 1.00 |
| VOE 14531841 | * * * USE | |
| | VOE 70369707 | 1.00 |
| | VOE 11428159 | 1.00 |
| VOE 14533500 | * * * USE | |
| | VOE 14613860 | 1.00 |
| VOE 14537347 | * * * USE | |
| | VOE 14639732 | 1.00 |
| VOE 14539109 | * * * USE | |
| | VOE 14543309 | 1.00 |
| VOE 14548579 | * * * USE | |
| | VOE 14633399 | SS |
| VOE 14557430 | OLD.THAN 3 YEAR | |
| VOE 14558289 | * * * USE | |
| | VOE 14633573 | 1.00 |
| VOE 14561400 | * * * USE | |
| | VOE 14623862 | 1.00 |
| VOE 14562315 | * * * USE | |
| VOE 14564772 | * * * USE | |
| VOE 14565931 | * * * USE | |
| VOE 14568567 | * * * USE | |
| VOE 14574799 | * * * USE | |
| VOE 14577719 | * * * USE | |
| VOE 14591294 | * * * USE | |
| VOE 14593787 | * * * USE | |
| VOE 14594545 | * * * USE | |
| VOE 14595824 | * * * USE | |
| VOE 14606709 | * * * USE | |
| VOE 14606769 | * * * USE | |
| VOE 14606823 | * * * USE | |
| VOE 14607608 | * * * USE | |
| VOE 14609924 | * * * USE | |
| VOE 14612832 | * * * USE | |
| VOE 14616324 | * * * USE | |
| VOE 14622658 | * * * USE | |
| VOE 14626209 | * * * USE | |
| VOE 14630785 | 1.00 | |
| VOE 14634766 | 1.00 | |
| VOE 14600640 | 1.00 | |
| VOE 14641081 | 1.00 | |
| VOE 14626809 | 1.00 | |
| VOE 14638500 | 1.00 | |
| VOE 14606004 | 1.00 | |
| VOE 14656431 | 1.00 | |
| VOE 14630764 | 1.00 | |
| VOE 14674908 | 1.00 | |
| VOE 14678436 | 1.00 | |
| VOE 14670115 | 1.00 | |
| VOE 14642075 | 1.00 | |
| VOE 14644906 | 1.00 | |
| VOE 14658352 | 1.00 | |
| VOE 14663358 | 1.00 | |
| VOE 14681311 | 1.00 | |
| VOE 14621627 | 1.00 | |
| VOE 14642589 | 1.00 | |
| VOE 14626208 | 1.00 | |
| VOE 14626785 | * * * USE | |
| VOE 14626786 | * * * USE | |
| VOE 14626841 | * * * USE | |
| VOE 14627590 | * * * USE | |
| VOE 14629461 | * * * USE | |
| VOE 14629466 | * * * USE | |
| VOE 14631227 | * * * USE | |
| VOE 14631230 | * * * USE | |
| VOE 14632335 | * * * USE | |
| VOE 14633729 | * * * USE | |
| VOE 14641087 | * * * USE | |
| VOE 14650630 | * * * USE | |
| VOE 14656997 | * * * USE | |
| VOE 14656999 | * * * USE | |
| VOE 14657000 | * * * USE | |
| VOE 14657003 | * * * USE | |
| VOE 14657005 | * * * USE | |
| VOE 14658333 | * * * USE | |
| VOE 14641479 | 1.00 | |
| VOE 14639653 | 1.00 | |
| VOE 14671313 | 1.00 | |
| VOE 14635199 | 1.00 | |
| VOE 14665041 | 1.00 | |
| VOE 14665042 | 1.00 | |
| VOE 14692969 | 1.00 | |
| VOE 14693011 | 1.00 | |
| VOE 14681713 | SS | |
| VOE 14683134 | 1.00 | |
| VOE 14646860 | OP | |
| VOE 14671053 | 1.00 | |
| VOE 14596343 | 1.00 | |
| VOE 14664303 | SS | |
| VOE 14664335 | 1.00 | |
| VOE 14645603 | SS | |
| VOE 14596346 | 1.00 | |
| VOE 14596341 | 1.00 | |
| VOE 14658334 | * * * USE | |
| | VOE 14601835 | 1.00 |
| VOE 15027819 | * * * USE | |
| | VOE 14646851 | 1.00 |
| VOE 15047209 | * * * USE | |
| | VOE 17214676 | 1.00 |
| VOE 20393424 | * * * USE | |
| | VOE 21293376 | 1.00 |
| VOE 20405899 | * * * USE | |
| | VOE 21141955 | 2.00 |
| VOE 20450898 | * * * USE | |
| | VOE 13947628 | SS |
| VOE 20460127 | * * * USE | |
| | VOE 17223972 | 1.00 |
| VOE 21044468 | * * * USE | |
| | VOE 21044447 | SS |
| VOE 21531738 | * * * USE | |
| | VOE 22281917 | 1.00 |
| VOE 21716911 | * * * USE | |
| | VOE 21751749 | 1.00 |
| VOE 21722792 | * * * USE | |
| | VOE 21735556 | SS |
| VOE 21723377 | * * * USE | |
| | VOE 21723722 | 1.00 |
| | VOE 21723761 | 1.00 |
| | VOE 914537 | 1.00 |
| | VOE 21723901 | 1.00 |
| VOE 21777098 | * * * USE | |
| | VOE 22376699 | 1.00 |
| VOE 4880493 | * * * USE | |
| | VOE 990738 | 1.00 |
| VOE 942668 | * * * USE | |
| | FÖR VOLVO BM | |
| | VOE 13942668 | 1.00 |
| | FÖR MICHIGAN | |
| | VOE 12000372 | SS |
| VOE 949238 | * * * USE | |

| Part No | Replaced by | Quantity |
|---|---|---|
| | FOR VOLVO BM | |
| | VOE 13949238 | SS |
| | FOR MICHIGAN | |
| | VOE 12000684 | 1.00 |
| VOE 959209 | * * * USE | |
| | VOE 13959209 | 1.00 |
| VOE 960141 | * * * USE | |
| | FOR VOLVO BM | |
| | VOE 11117464 | 1.00 |
| | FOR MICHIGAN | |
| | VOE 12000870 | 1.00 |
| VOE 965175 | * * * USE | |
| | FOR VOLVO BM | |
| | VOE 13965175 | 1.00 |
| | FOR MICHIGAN | |
| | MI 12001248 | 1.00 |
| VOE 969599 | * * * USE | |
| | VOE 13969599 | 1.00 |

**NUMERICAL INDEX**

**INDICE DE NÚMERO**

**ÍNDICE NUMÉRICO**

**RÉPERTOIRE DE NUMÉROS**

Catalogue id **20615** | Group **1000**

Issue **PUB 20035940-B** | Page **1**

| Part No | Group | Sect | Page |
|---|---|---|---|
| 1148977 | 216 | 200 | 121 |
| 14630212 | 912 | 200 | 995 |
| 15000945 | 364 | 150 | 403 |
| 20795296† | 286 | 400 | 303 |
| 932036 | 914 | 2480 | 1145 |
| SA 1010-11360 | 441 | 200 | 567 |
| SA 1010-11360 | 912 | 2400 | 1045 |
| SA 1010-11360 | 912 | 3400 | 1053 |
| SA 1074-01410 | 916 | 2000 | 1233 |
| SA 1074-01410 | 916 | 2800 | 1249 |
| SA 1074-01431 | 916 | 2000 | 1233 |
| SA 1081-00471 | 775 | 800 | 619 |
| SA 1122-01240 | 350 | 300 | 349 |
| SA 1141-00010 | 911 | 100 | 943 |
| SA 1146-00101 | 443 | 200 | 579 |
| SA 1146-00820 | 975 | 2600 | 1409 |
| SA 1146-02880 | 975 | 2400 | 1405 |
| SA 1146-08100 | 974 | 3000 | 1341 |
| SA 1146-08100 | 975 | 2600 | 1409 |
| SA 1146-08120 | 975 | 2400 | 1407 |
| SA 1146-08130 | 974 | 3400 | 1343 |
| SA 1146-08170 | 975 | 2800 | 1413 |
| SA 1148-01771 | 914 | 100 | 1065 |
| SA 1165-00381 | 718 | 100 | 603 |
| SA 1165-00391 | 718 | 100 | 603 |
| SA 1165-00400 | 718 | 100 | 603 |
| SA 1171-75010 | 924 | 100 | 1259 |
| SA 1171-75021 | 924 | 100 | 1259 |
| SA 1171-75060 | 924 | 200 | 1263 |
| SA 1171-75072 | 924 | 200 | 1263 |
| SA 1171-75100 | 924 | 200 | 1263 |
| SA 1172-01071 | 925 | 1400 | 1311 |
| SA 1172-03260 | 925 | 1400 | 1311 |
| SA 1173-00610 | 975 | 1900 | 1399 |
| SA 1173-00620 | 975 | 1900 | 1399 |
| SA 1173-01390 | 715 | 7600 | 597 |
| SA 1173-01390 | 975 | 2000 | 1401 |
| SA 1173-01390 | 975 | 2100 | 1403 |
| SA 1173-01630 | 975 | 2100 | 1403 |
| SA 1174-50690 | 916 | 600 | 1211 |
| SA 1174-51182 | 916 | 600 | 1211 |
| SA 1174-51182 | 916 | 1200 | 1219 |
| SA 1174-51182 | 916 | 1500 | 1229 |
| SA 1174-51551 | 916 | 400 | 1193 |
| SA 1174-53091 | 916 | 2100 | 1235 |
| SA 1174-53880 | 916 | 600 | 1211 |
| SA 1174-54081 | 916 | 4000 | 1255 |
| SA 1174-54091 | 916 | 4000 | 1255 |
| SA 1174-54360 | 916 | 2800 | 1249 |
| SA 1174-54370 | 916 | 2800 | 1249 |
| SA 1174-56841 | 916 | 100 | 1177 |
| SA 1174-56841 | 916 | 110 | 1181 |
| SA 1174-56841 | 916 | 200 | 1185 |
| SA 1174-56841 | 916 | 400 | 1195 |
| SA 1174-56841 | 916 | 450 | 1199 |
| SA 1174-56841 | 916 | 500 | 1203 |
| SA 1174-56841 | 916 | 550 | 1207 |
| SA 1174-56851 | 916 | 100 | 1177 |
| SA 1174-56851 | 916 | 110 | 1181 |
| SA 1174-56851 | 916 | 200 | 1185 |
| SA 1174-56851 | 916 | 400 | 1195 |
| SA 1174-56851 | 916 | 450 | 1199 |
| SA 1174-56851 | 916 | 500 | 1203 |
| SA 1174-56851 | 916 | 550 | 1207 |
| SA 1174-58220 | 924 | 700 | 1273 |
| SA 1174-58220 | 924 | 750 | 1277 |
| SA 1192-03840 | 897 | 100 | 915 |
| SA 1192-05180 | 897 | 100 | 921 |
| SA 13914468 | 913 | 200 | 1059 |
| SA 13965186 | 256 | 300 | 245 |
| SA 13967630 | 913 | 200 | 1057 |
| SA 13967630 | 913 | 400 | 1063 |
| SA 14529178 | 300 | 100 | 325 |
| SA 14529180 | 300 | 100 | 325 |
| SA 14531126 | 912 | 350 | 1011 |
| SA 14550185 | 913 | 200 | 1057 |
| SA 14550186 | 913 | 200 | 1057 |
| SA 14560637 | 913 | 200 | 1057 |
| SA 2043-00120 | 924 | 100 | 1259 |
| SA 2043-00120 | 924 | 200 | 1263 |
| SA 2067-00100 | 852 | 110 | 799 |
| SA 2067-00100 | 852 | 120 | 801 |
| SA 7117-15230 | 431 | 100 | 557 |
| SA 7117-30320 | 431 | 100 | 555 |
| SA 7117-38520 | 431 | 100 | 555 |
| SA 7118-30380 | 431 | 200 | 559 |
| SA 7223-00660 | 913 | 200 | 1059 |
| SA 7223-02210 | 913 | 400 | 1063 |
| SA 7242-10520 | 441 | 200 | 567 |
| SA 7242-10530 | 441 | 200 | 567 |
| SA 7242-10540 | 441 | 200 | 567 |
| SA 7242-10590 | 441 | 200 | 569 |
| SA 7242-10710 | 441 | 200 | 567 |
| SA 7242-10720 | 441 | 200 | 567 |
| SA 7242-10750 | 441 | 200 | 567 |
| SA 7242-11290 | 441 | 200 | 569 |
| SA 7242-11560 | 441 | 200 | 567 |
| SA 7253-03021 | 912 | 3400 | 1051 |
| SA 7253-03051 | 912 | 3400 | 1051 |
| SA 7253-03191 | 912 | 3400 | 1051 |
| SA 7253-03272 | 912 | 300 | 1007 |
| SA 7253-03272 | 912 | 350 | 1013 |
| SA 7253-03272 | 912 | 700 | 1031 |
| SA 7253-03330 | 912 | 3400 | 1051 |
| SA 7263-00130 | 914 | 1600 | 1117 |
| SA 7270-30160 | 912 | 2500 | 1047 |
| SA 7272-03110 | 912 | 300 | 1005 |
| SA 7272-03110 | 912 | 350 | 1011 |
| SA 7272-03110 | 912 | 700 | 1033 |
| SA 7273-01622 | 912 | 300 | 1005 |
| SA 7273-01622 | 912 | 400 | 1017 |
| SA 7273-10090 | 912 | 600 | 1025 |
| SA 7273-10110 | 912 | 300 | 1003 |
| SA 7273-10110 | 912 | 350 | 1009 |
| SA 7273-10110 | 912 | 700 | 1031 |
| SA 7273-10110 | 912 | 2500 | 1047 |
| SA 7273-10130 | 912 | 500 | 1021 |
| SA 7273-10130 | 912 | 700 | 1033 |
| SA 7273-10360 | 912 | 200 | 995 |
| SA 7273-10360 | 912 | 250 | 999 |
| SA 7273-10360 | 912 | 500 | 1021 |
| SA 7273-10390 | 912 | 200 | 995 |
| SA 7273-10390 | 912 | 250 | 999 |
| SA 7273-10390 | 912 | 500 | 1021 |
| SA 7273-10480 | 912 | 300 | 1003 |
| SA 7273-10480 | 912 | 350 | 1009 |
| SA 7273-10480 | 912 | 700 | 1031 |
| SA 7273-10480 | 912 | 2500 | 1047 |
| SA 7273-10490 | 912 | 400 | 1015 |
| SA 7273-10490 | 912 | 600 | 1025 |
| SA 7273-10560 | 912 | 300 | 1007 |
| SA 7273-10560 | 912 | 350 | 1011 |
| SA 7273-10560 | 912 | 500 | 1021 |
| SA 7273-10560 | 912 | 700 | 1031 |
| SA 7273-10560 | 912 | 700 | 1033 |
| SA 7273-10580 | 912 | 300 | 1003 |
| SA 7273-10580 | 912 | 350 | 1009 |
| SA 7273-10580 | 912 | 2500 | 1047 |
| SA 7273-10600 | 912 | 2100 | 1041 |
| SA 7273-10600 | 912 | 2300 | 1043 |
| SA 7273-10611 | 912 | 300 | 1005 |
| SA 7273-10611 | 912 | 350 | 1011 |
| SA 7273-10611 | 912 | 700 | 1033 |
| SA 7273-10640 | 912 | 200 | 995 |
| SA 7273-10640 | 912 | 250 | 999 |
| SA 7273-10640 | 912 | 500 | 1021 |
| SA 7273-10730 | 912 | 200 | 995 |
| SA 7273-10730 | 912 | 250 | 999 |
| SA 7273-10730 | 912 | 600 | 1027 |
| SA 7273-10751 | 912 | 300 | 1003 |
| SA 7273-10751 | 912 | 300 | 1007 |
| SA 7273-10751 | 912 | 350 | 1009 |
| SA 7273-10751 | 912 | 350 | 1013 |
| SA 7273-10751 | 912 | 700 | 1031 |
| SA 7273-10751 | 912 | 2400 | 1045 |
| SA 7273-10790 | 912 | 300 | 1003 |
| SA 7273-10790 | 912 | 350 | 1009 |
| SA 7273-10790 | 912 | 700 | 1031 |
| SA 7273-10790 | 912 | 2500 | 1047 |
| SA 7273-11370 | 912 | 2000 | 1037 |
| SA 7273-11400 | 912 | 200 | 995 |
| SA 7273-11400 | 912 | 250 | 999 |
| SA 7273-11400 | 912 | 600 | 1025 |
| SA 7273-11420 | 912 | 200 | 995 |
| SA 7273-11420 | 912 | 250 | 999 |
| SA 7273-11420 | 912 | 500 | 1021 |
| SA 7273-11420 | 912 | 3400 | 1053 |
| SA 7273-30490 | 912 | 600 | 1025 |
| SA 7273-30540 | 912 | 300 | 1005 |
| SA 7273-30540 | 912 | 300 | 1007 |
| SA 7273-30540 | 912 | 350 | 1011 |
| SA 7273-30540 | 912 | 400 | 1015 |
| SA 7273-30540 | 912 | 400 | 1017 |
| SA 7273-30540 | 912 | 400 | 1019 |
| SA 7273-30540 | 912 | 600 | 1027 |

| Part No | Group | Sect | Page |
|---|---|---|---|
| SA 7273-30540 | 912 | 700 | 1033 |
| SA 7273-30540 | 912 | 700 | 1035 |
| SA 7273-30540 | 912 | 2000 | 1037 |
| SA 7273-30540 | 912 | 2100 | 1041 |
| SA 8230-01150 | 912 | 2500 | 1049 |
| SA 8230-08770 | 913 | 400 | 1063 |
| SA 8230-08980 | 913 | 200 | 1057 |
| SA 8230-09640 | 913 | 200 | 1059 |
| SA 8230-09650 | 913 | 200 | 1059 |
| SA 8230-09690 | 913 | 200 | 1057 |
| SA 8230-09700 | 913 | 200 | 1059 |
| SA 8230-11300 | 912 | 2500 | 1047 |
| SA 8230-11690 | 912 | 2500 | 1047 |
| SA 8230-14530 | 913 | 200 | 1057 |
| SA 8230-19410 | 914 | 1600 | 1117 |
| SA 8230-19420 | 914 | 1600 | 1117 |
| SA 8230-19440 | 914 | 1600 | 1117 |
| SA 8230-19450 | 914 | 1600 | 1117 |
| SA 8230-19460 | 914 | 1600 | 1117 |
| SA 8230-19470 | 914 | 1600 | 1117 |
| SA 8230-19510 | 914 | 1600 | 1117 |
| SA 8230-19530 | 914 | 1600 | 1117 |
| SA 8230-19550 | 914 | 1600 | 1117 |
| SA 8230-19620 | 914 | 1600 | 1117 |
| SA 8230-19680 | 914 | 1600 | 1117 |
| SA 8230-19690 | 914 | 1100 | 1105 |
| SA 8230-19690 | 914 | 1200 | 1109 |
| SA 8230-19690 | 914 | 1600 | 1117 |
| SA 8230-19731 | 914 | 1100 | 1105 |
| SA 8230-19731 | 914 | 1200 | 1109 |
| SA 8230-19940 | 914 | 1200 | 1109 |
| SA 8230-19950 | 914 | 1100 | 1107 |
| SA 8230-19950 | 914 | 1200 | 1109 |
| SA 8230-20040 | 914 | 1100 | 1105 |
| SA 8230-20040 | 914 | 1200 | 1109 |
| SA 8230-20110 | 914 | 1100 | 1107 |
| SA 8230-20110 | 914 | 1200 | 1109 |
| SA 8230-20110 | 914 | 1600 | 1117 |
| SA 8230-20140 | 914 | 1100 | 1105 |
| SA 8230-21920 | 913 | 200 | 1057 |
| SA 8230-23010 | 912 | 2500 | 1047 |
| SA 8230-25450 | 913 | 200 | 1059 |
| SA 8230-25551 | 441 | 600 | 575 |
| SA 8230-25620 | 913 | 200 | 1059 |
| SA 8230-25820 | 441 | 600 | 575 |
| SA 8230-25830 | 913 | 300 | 1061 |
| SA 8230-25840 | 913 | 300 | 1061 |
| SA 8230-25860 | 913 | 300 | 1061 |
| SA 8230-25910 | 913 | 300 | 1061 |
| SA 8230-25940 | 914 | 1100 | 1105 |
| SA 8230-25940 | 914 | 1200 | 1109 |
| SA 8230-25950 | 441 | 600 | 575 |
| SA 8230-26430 | 913 | 200 | 1059 |
| SA 8230-27600 | 914 | 1100 | 1107 |
| SA 8230-28020 | 914 | 1100 | 1107 |
| SA 8230-28100 | 914 | 1600 | 1117 |
| SA 8230-28370 | 775 | 710 | 617 |
| SA 8230-28800 | 914 | 1100 | 1105 |
| SA 8230-28800 | 914 | 1100 | 1107 |
| SA 8230-28800 | 914 | 1200 | 1109 |
| SA 8230-31350 | 775 | 710 | 617 |
| SA 8230-31760 | 775 | 710 | 617 |
| SA 8230-32090 | 914 | 1100 | 1107 |
| SA 8230-32100 | 914 | 1100 | 1107 |
| SA 8230-32410 | 911 | 1010 | 981 |
| SA 8230-33960 | 441 | 600 | 577 |
| SA 8230-35870 | 912 | 2500 | 1047 |
| SA 8230-35950 | 912 | 2500 | 1047 |
| SA 8230-35970 | 912 | 2500 | 1049 |
| SA 8230-36080 | 912 | 2500 | 1049 |
| SA 8230-36320 | 914 | 1100 | 1107 |
| SA 8230-36640 | 914 | 1100 | 1105 |
| SA 8230-36650 | 914 | 1100 | 1105 |
| SA 8230-36650 | 914 | 1200 | 1109 |
| SA 8230-36770 | 914 | 1100 | 1105 |
| SA 8230-36770 | 914 | 1200 | 1109 |
| SA 8230-36780 | 914 | 1100 | 1105 |
| SA 8230-36840 | 914 | 1100 | 1107 |
| SA 8230-36840 | 914 | 1200 | 1111 |
| SA 8230-36940 | 914 | 1100 | 1107 |
| SA 8230-37030 | 912 | 2500 | 1047 |
| SA 8230-37060 | 914 | 1100 | 1105 |
| SA 8230-37060 | 914 | 1200 | 1109 |
| SA 8230-37080 | 914 | 1100 | 1107 |
| SA 8230-37090 | 914 | 1100 | 1107 |
| SA 8230-37100 | 914 | 1100 | 1105 |
| SA 8230-37100 | 914 | 1200 | 1109 |
| SA 8230-37110 | 914 | 1100 | 1107 |
| SA 8230-37120 | 914 | 1100 | 1105 |
| SA 8230-37120 | 914 | 1200 | 1109 |
| SA 8230-37140 | 914 | 1100 | 1105 |
| SA 8230-37140 | 914 | 1200 | 1109 |
| SA 8240-03280 | 441 | 600 | 577 |
| SA 8240-03610 | 441 | 600 | 577 |
| SA 8240-03730 | 914 | 1600 | 1117 |
| SA 8320-01810 | 441 | 200 | 569 |
| SA 9011-11003 | 924 | 750 | 1277 |
| SA 9011-21627 | 925 | 2200 | 1315 |
| SA 9011-41011 | 912 | 3400 | 1051 |
| SA 9016-10605 | 912 | 3400 | 1051 |
| SA 9016-10611 | 913 | 200 | 1057 |
| SA 9016-10807 | 912 | 2100 | 1041 |
| SA 9016-11206 | 912 | 2400 | 1045 |
| SA 9016-21620 | 912 | 400 | 1017 |
| SA 9016-21620 | 912 | 700 | 1033 |
| SA 9016-22212 | 975 | 2400 | 1405 |
| SA 9021-10303 | 364 | 100 | 399 |
| SA 9021-10303 | 364 | 150 | 401 |
| SA 9021-10403 | 371 | 2400 | 491 |
| SA 9021-10404 | 364 | 100 | 399 |
| SA 9021-10404 | 364 | 150 | 401 |
| SA 9021-10404 | 371 | 2200 | 487 |
| SA 9021-10404 | 914 | 1550 | 1115 |
| SA 9021-10406 | 364 | 150 | 401 |
| SA 9021-10602 | 256 | 300 | 245 |
| SA 9111-10400 | 912 | 600 | 1025 |
| SA 9116-31016 | 870 | 150 | 847 |
| SA 9131-10500 | 261 | 200 | 255 |
| SA 9131-10500 | 821 | 200 | 695 |
| SA 9131-10500 | 821 | 250 | 699 |
| SA 9131-10500 | 827 | 200 | 711 |
| SA 9131-10500 | 827 | 250 | 715 |
| SA 9131-11000 | 256 | 300 | 245 |
| SA 9131-11000 | 360 | 100 | 371 |
| SA 9131-11000 | 371 | 170 | 441 |
| SA 9131-11000 | 860 | 250 | 819 |
| SA 9131-11000 | 860 | 300 | 821 |
| SA 9131-11000 | 860 | 310 | 823 |
| SA 9131-11000 | 860 | 400 | 829 |
| SA 9131-11000 | 860 | 410 | 831 |
| SA 9131-11000 | 914 | 1550 | 1115 |
| SA 9131-11000 | 992 | 100 | 1419 |
| SA 9131-11200 | 821 | 200 | 695 |
| SA 9131-11200 | 821 | 200 | 697 |
| SA 9131-11200 | 821 | 250 | 699 |
| SA 9131-11200 | 821 | 250 | 701 |
| SA 914528 | 911 | 500 | 955 |
| SA 9211-05000 | 827 | 200 | 711 |
| SA 9211-10000 | 827 | 100 | 709 |
| SA 9211-10000 | 924 | 750 | 1277 |
| SA 9211-30000 | 810 | 6200 | 667 |
| SA 9213-04000 | 371 | 2400 | 491 |
| SA 9213-14000 | 916 | 100 | 1177 |
| SA 9213-14000 | 916 | 110 | 1183 |
| SA 9213-20000 | 234 | 100 | 157 |
| SA 9213-20000 | 810 | 6200 | 667 |
| SA 9213-20000 | 821 | 6000 | 707 |
| SA 9213-20000 | 911 | 100 | 941 |
| SA 9213-20000 | 974 | 100 | 1319 |
| SA 9213-20000 | 974 | 150 | 1321 |
| SA 9213-20000 | 974 | 200 | 1323 |
| SA 9213-20000 | 974 | 1000 | 1325 |
| SA 9213-24000 | 810 | 6100 | 665 |
| SA 9213-24000 | 810 | 6300 | 669 |
| SA 9213-24000 | 860 | 450 | 833 |
| SA 9213-30000 | 810 | 6200 | 667 |
| SA 9285-11000 | 364 | 100 | 399 |
| SA 9285-11000 | 881 | 100 | 895 |
| SA 9285-11000 | 881 | 125 | 899 |
| SA 9285-11000 | 881 | 150 | 903 |
| SA 9285-11000 | 992 | 150 | 1421 |
| SA 9285-16000 | 881 | 100 | 895 |
| SA 9285-16000 | 881 | 125 | 899 |
| SA 9285-16000 | 881 | 150 | 903 |
| SA 9312-00004 | 235 | 100 | 167 |
| SA 9312-00005 | 235 | 150 | 169 |
| SA 9312-00005 | 235 | 170 | 171 |
| SA 9312-10200 | 261 | 210 | 259 |
| SA 9312-10200 | 261 | 220 | 261 |
| SA 9312-10450 | 872 | 200 | 863 |
| SA 9312-10450 | 911 | 600 | 959 |
| SA 9312-10600 | 911 | 200 | 945 |
| SA 9313-10375 | 256 | 150 | 241 |
| SA 9313-10425 | 256 | 150 | 241 |
| SA 9313-10475 | 256 | 100 | 239 |


**NUMERICAL INDEX**

**INDICE DE NÚMERO**

**ÍNDICE NUMÉRICO**

**RÉPERTOIRE DE NUMÉROS**

**NUMERICAL INDEX**

**INDICE DE NÚMERO**

**ÍNDICE NUMÉRICO**

**RÉPERTOIRE DE NUMÉROS**



| Part No | Group | Sect | Page |
|---|---|---|---|
| SA 9313-10475 | 256 | 150 | 241 |
| SA 9313-10475 | 256 | 300 | 245 |
| SA 9313-10525 | 256 | 100 | 239 |
| SA 9313-10525 | 256 | 150 | 241 |
| SA 9313-10525 | 256 | 300 | 245 |
| SA 9314-02300 | 911 | 710 | 965 |
| SA 9314-02300 | 911 | 720 | 971 |
| SA 9314-02300 | 911 | 730 | 975 |
| SA 9314-02300 | 911 | 740 | 979 |
| SA 9314-02300 | 916 | 1200 | 1221 |
| SA 9315-00603 | 821 | 200 | 695 |
| SA 9315-00603 | 821 | 250 | 699 |
| SA 9315-01002 | 492 | 100 | 581 |
| SA 9315-01002 | 974 | 1200 | 1327 |
| SA 9315-01002 | 974 | 2100 | 1333 |
| SA 9315-01002 | 974 | 2110 | 1335 |
| SA 9315-01002 | 974 | 2200 | 1337 |
| SA 9315-01002 | 974 | 2300 | 1339 |
| SA 9315-01602 | 261 | 200 | 255 |
| SA 9315-01602 | 261 | 210 | 259 |
| SA 9315-01602 | 261 | 220 | 261 |
| SA 9316-00801 | 974 | 1200 | 1327 |
| SA 9316-11002 | 974 | 2100 | 1333 |
| SA 9316-11002 | 974 | 2110 | 1335 |
| SA 9316-11002 | 974 | 2200 | 1337 |
| SA 9316-11002 | 974 | 2300 | 1339 |
| SA 9323-01808 | 992 | 100 | 1417 |
| SA 9323-02912 | 360 | 100 | 371 |
| SA 9324-21617 | 431 | 200 | 561 |
| SA 9325-06012 | 431 | 100 | 555 |
| SA 9325-06012 | 431 | 200 | 559 |
| SA 9325-06012 | 431 | 200 | 561 |
| SA 9326-10000 | 860 | 310 | 825 |
| SA 9326-10000 | 860 | 410 | 831 |
| SA 9326-26000 | 810 | 6300 | 669 |
| SA 9349-00160 | 974 | 2100 | 1333 |
| SA 9349-00160 | 974 | 2110 | 1335 |
| SA 9349-00160 | 974 | 2200 | 1337 |
| SA 9349-00160 | 974 | 2300 | 1339 |
| SA 9391-10341 | 916 | 600 | 1209 |
| SA 9411-90410 | 924 | 950 | 1289 |
| SA 9411-93390 | 924 | 950 | 1289 |
| SA 9412-22020 | 924 | 100 | 1259 |
| SA 9412-22020 | 924 | 200 | 1263 |
| SA 9412-22050 | 924 | 100 | 1259 |
| SA 9412-22050 | 924 | 200 | 1263 |
| SA 9415-11012 | 912 | 300 | 1007 |
| SA 9415-11012 | 912 | 350 | 1013 |
| SA 9415-11012 | 912 | 400 | 1015 |
| SA 9415-11012 | 912 | 600 | 1025 |
| SA 9415-11012 | 912 | 700 | 1033 |
| SA 9415-11021 | 912 | 200 | 997 |
| SA 9415-11021 | 912 | 250 | 1001 |
| SA 9415-11021 | 912 | 400 | 1015 |
| SA 9415-11021 | 912 | 600 | 1025 |
| SA 9415-11021 | 912 | 600 | 1027 |
| SA 9415-11021 | 913 | 200 | 1057 |
| SA 9415-11022 | 993 | 100 | 1437 |
| SA 9415-11031 | 912 | 3400 | 1053 |
| SA 9415-11032 | 912 | 200 | 995 |
| SA 9415-11032 | 912 | 250 | 999 |
| SA 9415-11032 | 912 | 300 | 1003 |
| SA 9415-11032 | 912 | 350 | 1009 |
| SA 9415-11032 | 912 | 600 | 1027 |
| SA 9415-22031 | 911 | 100 | 943 |
| SA 9415-31011 | 912 | 3400 | 1053 |
| SA 9415-31011 | 924 | 700 | 1273 |
| SA 9415-31021 | 441 | 200 | 567 |
| SA 9415-31021 | 911 | 300 | 949 |
| SA 9415-31021 | 911 | 350 | 951 |
| SA 9415-31021 | 912 | 200 | 997 |
| SA 9415-31021 | 912 | 300 | 1005 |
| SA 9415-31021 | 912 | 350 | 1011 |
| SA 9415-31021 | 912 | 400 | 1017 |
| SA 9415-31021 | 912 | 600 | 1027 |
| SA 9415-31021 | 912 | 700 | 1033 |
| SA 9415-31021 | 912 | 2100 | 1041 |
| SA 9415-31021 | 914 | 100 | 1067 |
| SA 9415-31021 | 914 | 200 | 1071 |
| SA 9415-31021 | 914 | 300 | 1077 |
| SA 9415-31021 | 914 | 300 | 1079 |
| SA 9415-31021 | 914 | 2000 | 1119 |
| SA 9415-31021 | 914 | 2200 | 1125 |
| SA 9415-31021 | 914 | 2400 | 1129 |
| SA 9415-31021 | 914 | 2450 | 1131 |
| SA 9415-31021 | 914 | 2460 | 1133 |
| SA 9415-31021 | 914 | 2470 | 1139 |
| SA 9415-31021 | 914 | 2480 | 1145 |
| SA 9415-31021 | 914 | 2600 | 1149 |
| SA 9415-31021 | 914 | 2650 | 1153 |
| SA 9415-31021 | 914 | 2850 | 1161 |
| SA 9415-31021 | 914 | 5000 | 1167 |
| SA 9415-31021 | 916 | 2100 | 1235 |
| SA 9415-31021 | 916 | 2150 | 1239 |
| SA 9415-31021 | 924 | 350 | 1267 |
| SA 9415-31021 | 924 | 700 | 1273 |
| SA 9415-31021 | 924 | 1300 | 1297 |
| SA 9415-31032 | 911 | 600 | 959 |
| SA 9415-43012 | 431 | 200 | 559 |
| SA 9415-43032 | 443 | 200 | 579 |
| SA 9415-43041 | 870 | 150 | 847 |
| SA 9416-11021 | 974 | 2200 | 1337 |
| SA 9419-11010 | 914 | 6100 | 1173 |
| SA 9426-20030 | 911 | 100 | 943 |
| SA 9426-20050 | 235 | 100 | 167 |
| SA 9426-20050 | 235 | 150 | 169 |
| SA 9426-20050 | 235 | 170 | 171 |
| SA 9426-20050 | 235 | 250 | 177 |
| SA 9443-30608 | 210 | 105 | 75 |
| SA 9451-02254 | 996 | 100 | 1455 |
| SA 9451-02258 | 996 | 100 | 1455 |
| SA 9452-02258 | 996 | 100 | 1455 |
| SA 9459-05110 | 924 | 100 | 1259 |
| SA 9459-05130 | 924 | 100 | 1259 |
| SA 9459-05190 | 924 | 200 | 1263 |
| SA 9459-05200 | 924 | 200 | 1263 |
| SA 9482-02154 | 974 | 2110 | 1335 |
| SA 9482-02154 | 974 | 2300 | 1339 |
| SA 9531-00070 | 372 | 100 | 495 |
| SA 9531-00080 | 364 | 100 | 399 |
| SA 9531-00080 | 364 | 150 | 401 |
| SA 9541-02018 | 913 | 400 | 1063 |
| SA 9556-07000 | 975 | 2800 | 1413 |
| SA 9556-09000 | 974 | 3000 | 1341 |
| SA 9556-09000 | 975 | 2600 | 1409 |
| SA 9556-10000 | 975 | 2400 | 1407 |
| SA 9556-10500 | 974 | 3400 | 1343 |
| SA 9557-06000 | 975 | 2800 | 1413 |
| SA 9557-08000 | 974 | 3000 | 1341 |
| SA 9557-08000 | 975 | 2600 | 1409 |
| SA 9557-09000 | 975 | 2400 | 1407 |
| SA 9557-09500 | 974 | 3400 | 1343 |
| SA 9563-20701 | 975 | 2800 | 1413 |
| SA 9563-20900 | 974 | 3000 | 1341 |
| SA 9563-20900 | 975 | 2600 | 1409 |
| SA 9563-21000 | 975 | 2400 | 1407 |
| SA 9563-21050 | 974 | 3400 | 1343 |
| SA 9564-20700 | 975 | 2800 | 1413 |
| SA 9564-20900 | 974 | 3000 | 1341 |
| SA 9564-20900 | 975 | 2600 | 1409 |
| SA 9564-21000 | 975 | 2400 | 1405 |
| SA 9564-21050 | 974 | 3400 | 1343 |
| SA 9565-11000 | 975 | 2800 | 1415 |
| SA 9565-11300 | 975 | 2600 | 1411 |
| SA 9565-11350 | 974 | 3000 | 1341 |
| SA 9565-11400 | 975 | 2400 | 1407 |
| SA 9565-11600 | 974 | 3400 | 1345 |
| SA 9566-10180 | 913 | 200 | 1059 |
| SA 9566-1022A | 912 | 2500 | 1047 |
| SA 9566-10900 | 975 | 2800 | 1413 |
| SA 9566-11200 | 975 | 2600 | 1409 |
| SA 9566-11250 | 974 | 3000 | 1341 |
| SA 9566-11300 | 975 | 2400 | 1407 |
| SA 9566-20350 | 913 | 200 | 1059 |
| SA 9566-30600 | 975 | 2800 | 1415 |
| SA 9566-31200 | 975 | 2600 | 1409 |
| SA 9566-31250 | 974 | 3000 | 1341 |
| SA 9566-31300 | 975 | 2400 | 1407 |
| SA 9566-31500 | 974 | 3400 | 1343 |
| SA 9566-40950 | 975 | 2800 | 1413 |
| SA 9566-41150 | 911 | 3000 | 989 |
| SA 9567-20701 | 975 | 2800 | 1413 |
| SA 9567-20900 | 974 | 3000 | 1341 |
| SA 9567-20900 | 975 | 2600 | 1409 |
| SA 9567-21000 | 975 | 2400 | 1407 |
| SA 9567-21050 | 974 | 3400 | 1343 |
| SA 9568-01000 | 975 | 2800 | 1415 |
| SA 9568-01300 | 975 | 2600 | 1411 |
| SA 9568-01350 | 974 | 3000 | 1341 |
| SA 9568-01400 | 975 | 2400 | 1407 |
| SA 9611-04040 | 810 | 6200 | 667 |
| SA 9611-10025 | 443 | 200 | 579 |
| SA 9612-07040 | 975 | 2800 | 1413 |
| SA 9612-09040 | 974 | 3000 | 1341 |
| SA 9612-09040 | 975 | 2600 | 1409 |

| Part No | Group | Sect | Page |
|---|---|---|---|
| SA 9612-10040 | 975 | 2400 | 1407 |
| SA 9612-10540 | 974 | 3400 | 1343 |
| SA 9751-15009 | 916 | 1200 | 1221 |
| SA 9751-15009 | 916 | 1500 | 1231 |
| SA 9751-15016 | 234 | 200 | 161 |
| SA 9751-15016 | 234 | 300 | 163 |
| SA 9751-15016 | 234 | 400 | 165 |
| SA 9751-15016 | 371 | 200 | 445 |
| SA 9751-15016 | 371 | 300 | 447 |
| SA 9751-16427 | 875 | 100 | 867 |
| SA 9751-16427 | 914 | 100 | 1067 |
| SA 9751-17008 | 870 | 100 | 843 |
| SA 983509 | 441 | 600 | 577 |
| SA 992040 | 256 | 300 | 245 |
| SA 992042 | 256 | 300 | 245 |
| SA 993835 | 914 | 700 | 1103 |
| SA 9961-23329 | 870 | 100 | 841 |
| SA 9961-23338 | 875 | 100 | 867 |
| SA 9961-23347 | 870 | 6000 | 857 |
| SA 9962-00909 | 261 | 200 | 255 |
| SA 9962-00909 | 261 | 210 | 259 |
| VOE 1078186 | 371 | 1100 | 461 |
| VOE 1078186 | 371 | 1130 | 469 |
| VOE 1079218 | 269 | 200 | 287 |
| VOE 11000233 | 258 | 300 | 249 |
| VOE 11004094 | 897 | 200 | 923 |
| VOE 11004943 | 269 | 200 | 287 |
| VOE 11006983 | 810 | 150 | 651 |
| VOE 11006983 | 810 | 175 | 653 |
| VOE 11006983 | 810 | 185 | 655 |
| VOE 11006983 | 831 | 200 | 727 |
| VOE 11006983 | 831 | 350 | 731 |
| VOE 11006983 | 831 | 450 | 735 |
| VOE 11006983 | 831 | 550 | 739 |
| VOE 11009043 | 371 | 2400 | 491 |
| VOE 11026730 | 897 | 200 | 923 |
| VOE 11033572 | 261 | 200 | 257 |
| VOE 11033572 | 261 | 210 | 259 |
| VOE 11033572 | 261 | 220 | 263 |
| VOE 11039341 | 371 | 2400 | 491 |
| VOE 11039563 | 362 | 200 | 377 |
| VOE 11039713 | 286 | 100 | 291 |
| VOE 11039714 | 286 | 100 | 291 |
| VOE 11039846 | 350 | 300 | 349 |
| VOE 11039846 | 352 | 100 | 351 |
| VOE 11039846 | 352 | 200 | 353 |
| VOE 11039846 | 356 | 200 | 365 |
| VOE 11039846 | 356 | 300 | 367 |
| VOE 11039849 | 254 | 300 | 215 |
| VOE 11055613 | 836 | 150 | 747 |
| VOE 11055613 | 836 | 200 | 751 |
| VOE 11055613 | 836 | 250 | 757 |
| VOE 11078015 | 880 | 100 | 869 |
| VOE 11078015 | 880 | 125 | 871 |
| VOE 11078015 | 880 | 150 | 873 |
| VOE 11104040 | 831 | 200 | 727 |
| VOE 11104040 | 831 | 350 | 731 |
| VOE 11104040 | 831 | 450 | 735 |
| VOE 11104040 | 831 | 550 | 739 |
| VOE 11104728 | 843 | 100 | 781 |
| VOE 11104749 | 831 | 100 | 721 |
| VOE 11104749 | 831 | 300 | 729 |
| VOE 11104749 | 831 | 400 | 733 |
| VOE 11104749 | 831 | 500 | 737 |
| VOE 11108797 | 911 | 400 | 953 |
| VOE 11108798 | 916 | 110 | 1181 |
| VOE 11109241 | 261 | 220 | 263 |
| VOE 11110022 | 256 | 150 | 241 |
| VOE 11110022 | 256 | 200 | 243 |
| VOE 11110023 | 256 | 150 | 241 |
| VOE 11110023 | 256 | 200 | 243 |
| VOE 11110410 | 261 | 200 | 255 |
| VOE 11110683 | 235 | 400 | 183 |
| VOE 11110708 | 235 | 400 | 183 |
| VOE 11110709 | 235 | 400 | 183 |
| VOE 11110737 | 235 | 400 | 183 |
| VOE 11110738 | 235 | 400 | 183 |
| VOE 11113885 | 880 | 200 | 875 |
| VOE 11113885 | 880 | 250 | 877 |
| VOE 11116814 | 897 | 100 | 919 |
| VOE 11117464 | 860 | 310 | 823 |
| VOE 11117464 | 860 | 550 | 837 |
| VOE 11117464 | 881 | 100 | 895 |
| VOE 11117464 | 881 | 125 | 899 |
| VOE 11117464 | 881 | 150 | 903 |
| VOE 11152167 | 269 | 200 | 287 |
| VOE 11164585 | 362 | 2100 | 381 |
| VOE 11164693 | 880 | 100 | 869 |
| VOE 11164693 | 880 | 125 | 871 |
| VOE 11164693 | 880 | 150 | 873 |
| VOE 11164693 | 880 | 200 | 875 |
| VOE 11164693 | 880 | 250 | 877 |
| VOE 11164693 | 880 | 275 | 879 |
| VOE 11170064 | 261 | 200 | 255 |
| VOE 11170064 | 261 | 210 | 259 |
| VOE 11170064 | 261 | 220 | 261 |
| VOE 11170087 | 362 | 2100 | 381 |
| VOE 11170101 | 362 | 300 | 379 |
| VOE 11170745 | 269 | 100 | 285 |
| VOE 11171534 | 269 | 200 | 287 |
| VOE 11172549 | 916 | 110 | 1181 |
| VOE 11172907 | 234 | 100 | 157 |
| VOE 11200955 | 880 | 100 | 869 |
| VOE 11200955 | 880 | 125 | 871 |
| VOE 11200955 | 880 | 150 | 873 |
| VOE 11201898 | 880 | 100 | 869 |
| VOE 11201898 | 880 | 125 | 871 |
| VOE 11201898 | 880 | 150 | 873 |
| VOE 11201899 | 880 | 100 | 869 |
| VOE 11201899 | 880 | 125 | 871 |
| VOE 11201899 | 880 | 150 | 873 |
| VOE 11203464 | 843 | 100 | 781 |
| VOE 11203464 | 843 | 150 | 783 |
| VOE 11203464 | 843 | 175 | 785 |
| VOE 11203848 | 831 | 100 | 721 |
| VOE 11203848 | 831 | 300 | 729 |
| VOE 11203848 | 831 | 400 | 733 |
| VOE 11203848 | 831 | 500 | 737 |
| VOE 11203865 | 831 | 100 | 721 |
| VOE 11203865 | 831 | 300 | 729 |
| VOE 11203865 | 831 | 400 | 733 |
| VOE 11203865 | 831 | 500 | 737 |
| VOE 11203992 | 818 | 100 | 671 |
| VOE 11203992 | 818 | 200 | 673 |
| VOE 11203992 | 818 | 300 | 675 |
| VOE 11203992 | 818 | 400 | 677 |
| VOE 11203992 | 818 | 500 | 679 |
| VOE 11203992 | 818 | 600 | 681 |
| VOE 11203992 | 818 | 700 | 683 |
| VOE 11203992 | 818 | 800 | 685 |
| VOE 11203992 | 818 | 900 | 687 |
| VOE 11204061 | 843 | 200 | 787 |
| VOE 11204061 | 843 | 250 | 789 |
| VOE 11204081 | 818 | 100 | 671 |
| VOE 11204081 | 818 | 200 | 673 |
| VOE 11204081 | 818 | 300 | 675 |
| VOE 11204081 | 818 | 400 | 677 |
| VOE 11204081 | 818 | 500 | 679 |
| VOE 11204081 | 818 | 600 | 681 |
| VOE 11204081 | 818 | 700 | 683 |
| VOE 11204081 | 818 | 800 | 685 |
| VOE 11204081 | 818 | 900 | 687 |
| VOE 11204163 | 992 | 100 | 1419 |
| VOE 11204163 | 992 | 150 | 1421 |
| VOE 11204164 | 992 | 100 | 1419 |
| VOE 11204164 | 992 | 150 | 1421 |
| VOE 11204214 | 831 | 100 | 721 |
| VOE 11204214 | 831 | 300 | 729 |
| VOE 11204214 | 831 | 400 | 733 |
| VOE 11204217 | 880 | 200 | 875 |
| VOE 11204217 | 880 | 250 | 877 |
| VOE 11204217 | 880 | 275 | 879 |
| VOE 11204294 | 818 | 100 | 671 |
| VOE 11204294 | 818 | 200 | 673 |
| VOE 11204294 | 818 | 300 | 675 |
| VOE 11204294 | 818 | 400 | 677 |
| VOE 11204294 | 818 | 500 | 679 |
| VOE 11204294 | 818 | 600 | 681 |
| VOE 11204294 | 818 | 700 | 683 |
| VOE 11204294 | 818 | 800 | 685 |
| VOE 11204294 | 818 | 900 | 687 |
| VOE 11204475 | 880 | 200 | 875 |
| VOE 11204475 | 880 | 250 | 877 |
| VOE 11204475 | 880 | 275 | 879 |
| VOE 11204591 | 860 | 300 | 821 |
| VOE 11204663 | 831 | 200 | 727 |
| VOE 11204727 | 843 | 100 | 781 |
| VOE 11204727 | 843 | 150 | 783 |
| VOE 11204727 | 843 | 175 | 785 |
| VOE 11204765 | 843 | 200 | 787 |
| VOE 11204765 | 843 | 250 | 789 |
| VOE 11204766 | 843 | 200 | 787 |
| VOE 11204766 | 843 | 250 | 789 |
| VOE 11204772 | 872 | 100 | 859 |
| VOE 11204772 | 872 | 150 | 861 |


**NUMERICAL INDEX**

**INDICE DE NÚMERO**

**ÍNDICE NUMÉRICO**

**RÉPERTOIRE DE NUMÉROS**

**NUMERICAL INDEX**

**INDICE DE NÚMERO**

**ÍNDICE NUMÉRICO**

**RÉPERTOIRE DE NUMÉROS**



| Part No | Group | Sect | Page |
|---|---|---|---|
| VOE 11204775 | 872 | 100 | 859 |
| VOE 11204775 | 872 | 150 | 861 |
| VOE 11204796 | 843 | 250 | 791 |
| VOE 11204796 | 843 | 275 | 793 |
| VOE 11204797 | 843 | 250 | 791 |
| VOE 11204797 | 843 | 275 | 795 |
| VOE 11204798 | 843 | 250 | 791 |
| VOE 11204798 | 843 | 275 | 795 |
| VOE 11204799 | 843 | 250 | 791 |
| VOE 11204799 | 843 | 275 | 795 |
| VOE 11204855 | 810 | 150 | 651 |
| VOE 11204855 | 810 | 175 | 653 |
| VOE 11204855 | 810 | 185 | 655 |
| VOE 11204864 | 860 | 300 | 821 |
| VOE 11204869 | 843 | 250 | 789 |
| VOE 11204869 | 843 | 275 | 793 |
| VOE 11204884 | 843 | 250 | 791 |
| VOE 11204975 | 810 | 150 | 651 |
| VOE 11204975 | 810 | 175 | 653 |
| VOE 11204975 | 810 | 185 | 655 |
| VOE 11204975 | 836 | 150 | 747 |
| VOE 11204975 | 836 | 200 | 751 |
| VOE 11204975 | 836 | 250 | 757 |
| VOE 11204984 | 880 | 375 | 885 |
| VOE 11204984 | 880 | 500 | 893 |
| VOE 11205297 | 843 | 100 | 781 |
| VOE 11205297 | 843 | 150 | 783 |
| VOE 11205297 | 843 | 175 | 785 |
| VOE 11205358 | 843 | 200 | 787 |
| VOE 11205358 | 843 | 250 | 789 |
| VOE 11205358 | 843 | 275 | 793 |
| VOE 11205376 | 831 | 200 | 727 |
| VOE 11205376 | 831 | 350 | 731 |
| VOE 11205376 | 831 | 450 | 735 |
| VOE 11205376 | 831 | 550 | 739 |
| VOE 11205376 | 831 | 600 | 743 |
| VOE 11205402 | 831 | 350 | 731 |
| VOE 11205402 | 831 | 450 | 735 |
| VOE 11205402 | 831 | 550 | 739 |
| VOE 11205414 | 872 | 100 | 859 |
| VOE 11205414 | 872 | 150 | 861 |
| VOE 11205589 | 880 | 400 | 887 |
| VOE 11205589 | 880 | 450 | 889 |
| VOE 11205619 | 860 | 450 | 833 |
| VOE 11205620 | 860 | 450 | 833 |
| VOE 11205621 | 860 | 450 | 833 |
| VOE 11205643 | 860 | 450 | 833 |
| VOE 11205676 | 831 | 100 | 721 |
| VOE 11205676 | 831 | 300 | 729 |
| VOE 11205676 | 831 | 400 | 733 |
| VOE 11205676 | 831 | 500 | 737 |
| VOE 11205679 | 860 | 300 | 821 |
| VOE 11205685 | 860 | 300 | 821 |
| VOE 11205713 | 843 | 200 | 787 |
| VOE 11205713 | 843 | 250 | 789 |
| VOE 11205713 | 843 | 275 | 793 |
| VOE 11205720 | 843 | 200 | 787 |
| VOE 11205720 | 843 | 250 | 789 |
| VOE 11205720 | 843 | 275 | 793 |
| VOE 11205742 | 860 | 250 | 819 |
| VOE 11205743 | 860 | 250 | 819 |
| VOE 11205768 | 810 | 200 | 657 |
| VOE 11205768 | 810 | 250 | 659 |
| VOE 11205821 | 831 | 200 | 727 |
| VOE 11205821 | 831 | 350 | 731 |
| VOE 11205821 | 831 | 450 | 735 |
| VOE 11205821 | 831 | 550 | 739 |
| VOE 11205822 | 831 | 550 | 739 |
| VOE 11205832 | 363 | 100 | 383 |
| VOE 11205832 | 363 | 150 | 385 |
| VOE 11205832 | 363 | 160 | 387 |
| VOE 11205832 | 363 | 170 | 389 |
| VOE 11205840 | 363 | 100 | 383 |
| VOE 11205840 | 363 | 150 | 385 |
| VOE 11205840 | 363 | 160 | 387 |
| VOE 11205840 | 363 | 170 | 389 |
| VOE 11205847 | 880 | 400 | 887 |
| VOE 11205847 | 880 | 450 | 889 |
| VOE 11205847 | 880 | 475 | 891 |
| VOE 11205856 | 363 | 100 | 383 |
| VOE 11205856 | 363 | 150 | 385 |
| VOE 11205856 | 363 | 160 | 387 |
| VOE 11205856 | 363 | 170 | 389 |
| VOE 11205867 | 810 | 100 | 643 |
| VOE 11205867 | 810 | 125 | 645 |
| VOE 11205867 | 810 | 135 | 647 |
| VOE 11205867 | 810 | 145 | 649 |
| VOE 11205904 | 810 | 200 | 657 |
| VOE 11205904 | 810 | 250 | 659 |
| VOE 11205910 | 831 | 200 | 727 |
| VOE 11205910 | 831 | 350 | 731 |
| VOE 11205910 | 831 | 450 | 735 |
| VOE 11205910 | 831 | 550 | 739 |
| VOE 11205924 | 363 | 100 | 383 |
| VOE 11205924 | 363 | 150 | 385 |
| VOE 11205924 | 363 | 160 | 387 |
| VOE 11205924 | 363 | 170 | 389 |
| VOE 11205925 | 363 | 100 | 383 |
| VOE 11205925 | 363 | 150 | 385 |
| VOE 11205925 | 363 | 160 | 387 |
| VOE 11205925 | 363 | 170 | 389 |
| VOE 11205934 | 831 | 100 | 721 |
| VOE 11205934 | 831 | 300 | 729 |
| VOE 11205934 | 831 | 400 | 733 |
| VOE 11205958 | 836 | 150 | 747 |
| VOE 11205958 | 836 | 200 | 751 |
| VOE 11205958 | 836 | 250 | 757 |
| VOE 11205959 | 836 | 150 | 747 |
| VOE 11205959 | 836 | 200 | 751 |
| VOE 11205959 | 836 | 250 | 757 |
| VOE 11205962 | 836 | 150 | 747 |
| VOE 11205962 | 836 | 200 | 751 |
| VOE 11205962 | 836 | 250 | 757 |
| VOE 11206002 | 880 | 200 | 875 |
| VOE 11206002 | 880 | 250 | 877 |
| VOE 11206002 | 880 | 275 | 879 |
| VOE 11206010 | 843 | 250 | 791 |
| VOE 11206015 | 860 | 250 | 819 |
| VOE 11206018 | 880 | 300 | 881 |
| VOE 11206018 | 880 | 350 | 883 |
| VOE 11206018 | 880 | 375 | 885 |
| VOE 11206068 | 992 | 100 | 1419 |
| VOE 11206093 | 843 | 200 | 787 |
| VOE 11206093 | 843 | 250 | 789 |
| VOE 11206093 | 843 | 275 | 795 |
| VOE 11294093 | 354 | 100 | 355 |
| VOE 11294093 | 363 | 100 | 383 |
| VOE 11294093 | 371 | 1000 | 457 |
| VOE 11294093 | 380 | 100 | 501 |
| VOE 11294093 | 393 | 150 | 523 |
| VOE 11294093 | 810 | 100 | 643 |
| VOE 11294093 | 810 | 150 | 651 |
| VOE 11294093 | 810 | 200 | 657 |
| VOE 11294093 | 831 | 100 | 721 |
| VOE 11294093 | 831 | 200 | 727 |
| VOE 11294093 | 831 | 600 | 743 |
| VOE 11294093 | 836 | 100 | 745 |
| VOE 11294093 | 843 | 100 | 781 |
| VOE 11294093 | 843 | 200 | 787 |
| VOE 11294093 | 872 | 100 | 859 |
| VOE 11294094 | 354 | 100 | 355 |
| VOE 11294094 | 363 | 100 | 383 |
| VOE 11294094 | 371 | 1000 | 457 |
| VOE 11294094 | 380 | 100 | 501 |
| VOE 11294094 | 393 | 150 | 523 |
| VOE 11294094 | 810 | 100 | 643 |
| VOE 11294094 | 810 | 150 | 651 |
| VOE 11294094 | 810 | 200 | 657 |
| VOE 11294094 | 831 | 100 | 721 |
| VOE 11294094 | 831 | 200 | 727 |
| VOE 11294094 | 831 | 600 | 743 |
| VOE 11294094 | 836 | 150 | 747 |
| VOE 11294094 | 843 | 100 | 781 |
| VOE 11294094 | 843 | 200 | 787 |
| VOE 11294094 | 872 | 100 | 859 |
| VOE 11294094 | 880 | 100 | 869 |
| VOE 11294094 | 880 | 200 | 875 |
| VOE 11294094 | 880 | 300 | 881 |
| VOE 11294094 | 880 | 400 | 887 |
| VOE 11305436 | 371 | 3000 | 493 |
| VOE 11305833 | 924 | 4000 | 1307 |
| VOE 11305834 | 924 | 4000 | 1307 |
| VOE 11306030 | 924 | 4000 | 1307 |
| VOE 11306031 | 924 | 4000 | 1307 |
| VOE 11306032 | 924 | 4000 | 1307 |
| VOE 11381207 | 398 | 125 | 529 |
| VOE 11381207 | 398 | 200 | 533 |
| VOE 11381209 | 398 | 100 | 527 |
| VOE 11381209 | 398 | 150 | 531 |
| VOE 11381460 | 398 | 500 | 539 |
| VOE 11381465 | 398 | 300 | 535 |

| Part No | Group | Sect | Page |
|---|---|---|---|
| VOE 11381465 | 398 | 400 | 537 |
| VOE 11384310 | 398 | 600 | 541 |
| VOE 11384310 | 398 | 700 | 543 |
| VOE 11384310 | 398 | 800 | 545 |
| VOE 11384310 | 398 | 900 | 547 |
| VOE 11411003 | 914 | 6000 | 1171 |
| VOE 11412071 | 880 | 100 | 869 |
| VOE 11412071 | 880 | 125 | 871 |
| VOE 11412071 | 880 | 150 | 873 |
| VOE 11412071 | 880 | 200 | 875 |
| VOE 11412071 | 880 | 250 | 877 |
| VOE 11412071 | 880 | 275 | 879 |
| VOE 11412566 | 831 | 200 | 727 |
| VOE 11412566 | 831 | 350 | 731 |
| VOE 11412566 | 831 | 450 | 735 |
| VOE 11412566 | 831 | 550 | 739 |
| VOE 11412785 | 880 | 100 | 869 |
| VOE 11412785 | 880 | 125 | 871 |
| VOE 11412785 | 880 | 150 | 873 |
| VOE 11412785 | 880 | 200 | 875 |
| VOE 11412785 | 880 | 250 | 877 |
| VOE 11412785 | 880 | 275 | 879 |
| VOE 11419486 | 386 | 300 | 513 |
| VOE 11428010 | 364 | 100 | 399 |
| VOE 11428010 | 364 | 150 | 401 |
| VOE 11428011 | 356 | 200 | 365 |
| VOE 11428013 | 362 | 300 | 379 |
| VOE 11428013 | 362 | 2100 | 381 |
| VOE 11428014 | 364 | 100 | 399 |
| VOE 11428014 | 364 | 150 | 401 |
| VOE 11428051 | 286 | 100 | 291 |
| VOE 11428051 | 371 | 700 | 449 |
| VOE 11428051 | 371 | 700 | 451 |
| VOE 11428051 | 371 | 800 | 453 |
| VOE 11428051 | 372 | 300 | 499 |
| VOE 11428052 | 371 | 800 | 453 |
| VOE 11428052 | 372 | 300 | 499 |
| VOE 11428055 | 371 | 700 | 449 |
| VOE 11428055 | 371 | 800 | 453 |
| VOE 11428055 | 371 | 1100 | 461 |
| VOE 11428055 | 371 | 1120 | 465 |
| VOE 11428055 | 371 | 1130 | 469 |
| VOE 11428056 | 371 | 800 | 453 |
| VOE 11428056 | 371 | 1100 | 461 |
| VOE 11428056 | 371 | 1120 | 465 |
| VOE 11428056 | 371 | 1130 | 469 |
| VOE 11428059 | 371 | 700 | 451 |
| VOE 11428059 | 371 | 800 | 453 |
| VOE 11428061 | 371 | 700 | 449 |
| VOE 11428061 | 371 | 700 | 451 |
| VOE 11428061 | 371 | 800 | 453 |
| VOE 11428062 | 371 | 800 | 453 |
| VOE 11428063 | 371 | 700 | 451 |
| VOE 11428063 | 371 | 800 | 453 |
| VOE 11428063 | 371 | 1100 | 461 |
| VOE 11428063 | 371 | 1120 | 465 |
| VOE 11428063 | 371 | 1130 | 469 |
| VOE 11428064 | 371 | 1100 | 461 |
| VOE 11428064 | 371 | 1120 | 465 |
| VOE 11428064 | 371 | 1130 | 469 |
| VOE 11428065 | 371 | 1120 | 465 |
| VOE 11428066 | 371 | 1120 | 465 |
| VOE 11428067 | 371 | 700 | 449 |
| VOE 11428067 | 371 | 700 | 451 |
| VOE 11428067 | 371 | 800 | 453 |
| VOE 11428068 | 371 | 800 | 453 |
| VOE 11428069 | 398 | 100 | 527 |
| VOE 11428069 | 398 | 125 | 529 |
| VOE 11428069 | 398 | 150 | 531 |
| VOE 11428069 | 398 | 200 | 533 |
| VOE 11428069 | 398 | 300 | 535 |
| VOE 11428069 | 398 | 400 | 537 |
| VOE 11428069 | 398 | 500 | 539 |
| VOE 11428069 | 398 | 600 | 541 |
| VOE 11428069 | 398 | 700 | 543 |
| VOE 11428069 | 398 | 800 | 545 |
| VOE 11428069 | 398 | 900 | 547 |
| VOE 11428070 | 398 | 100 | 527 |
| VOE 11428070 | 398 | 125 | 529 |
| VOE 11428070 | 398 | 150 | 531 |
| VOE 11428070 | 398 | 200 | 533 |
| VOE 11428070 | 398 | 300 | 535 |
| VOE 11428070 | 398 | 400 | 537 |
| VOE 11428070 | 398 | 500 | 539 |
| VOE 11428070 | 398 | 600 | 541 |
| VOE 11428070 | 398 | 700 | 543 |
| VOE 11428070 | 398 | 800 | 545 |
| VOE 11428070 | 398 | 900 | 547 |
| VOE 11428079 | 371 | 1120 | 465 |
| VOE 11428080 | 371 | 1120 | 465 |
| VOE 11428081 | 371 | 1100 | 461 |
| VOE 11428081 | 371 | 1120 | 465 |
| VOE 11428081 | 371 | 1130 | 469 |
| VOE 11428082 | 371 | 1100 | 461 |
| VOE 11428082 | 371 | 1120 | 465 |
| VOE 11428082 | 371 | 1130 | 469 |
| VOE 11428085 | 371 | 1100 | 461 |
| VOE 11428085 | 371 | 1120 | 465 |
| VOE 11428085 | 371 | 1130 | 469 |
| VOE 11428086 | 371 | 1100 | 461 |
| VOE 11428086 | 371 | 1120 | 465 |
| VOE 11428086 | 371 | 1130 | 469 |
| VOE 11428088 | 398 | 600 | 541 |
| VOE 11428088 | 398 | 700 | 543 |
| VOE 11428088 | 398 | 800 | 545 |
| VOE 11428088 | 398 | 900 | 547 |
| VOE 11428093 | 398 | 600 | 541 |
| VOE 11428093 | 398 | 700 | 543 |
| VOE 11428093 | 398 | 800 | 545 |
| VOE 11428093 | 398 | 900 | 547 |
| VOE 11428128 | 364 | 100 | 399 |
| VOE 11428128 | 364 | 250 | 407 |
| VOE 11428138 | 364 | 100 | 399 |
| VOE 11428138 | 364 | 150 | 401 |
| VOE 11428143 | 398 | 600 | 541 |
| VOE 11428143 | 398 | 700 | 543 |
| VOE 11428143 | 398 | 800 | 545 |
| VOE 11428143 | 398 | 900 | 547 |
| VOE 11428146 | 364 | 300 | 409 |
| VOE 11428148 | 364 | 200 | 405 |
| VOE 11428148 | 364 | 350 | 411 |
| VOE 11428148 | 364 | 400 | 413 |
| VOE 11428159 | 364 | 200 | 405 |
| VOE 11428166 | 364 | 400 | 413 |
| VOE 11431708 | 261 | 200 | 255 |
| VOE 11443400 | 870 | 400 | 851 |
| VOE 1164-20021 | 715 | 200 | 593 |
| VOE 1164-20031 | 715 | 200 | 593 |
| VOE 11700271 | 221 | 110 | 137 |
| VOE 11700278 | 212 | 110 | 89 |
| VOE 11700284 | 212 | 110 | 89 |
| VOE 11700285 | 212 | 110 | 89 |
| VOE 11700325 | 216 | 110 | 117 |
| VOE 11700326 | 216 | 100 | 115 |
| VOE 11700326 | 216 | 110 | 117 |
| VOE 11700334 | 211 | 110 | 83 |
| VOE 11700345 | 211 | 110 | 83 |
| VOE 11700347 | 211 | 110 | 83 |
| VOE 11700348 | 211 | 110 | 83 |
| VOE 11700373 | 214 | 100 | 99 |
| VOE 11700373 | 214 | 110 | 101 |
| VOE 11701952 | 256 | 150 | 241 |
| VOE 11701952 | 256 | 200 | 243 |
| VOE 11704359 | 810 | 150 | 651 |
| VOE 11704359 | 843 | 100 | 781 |
| VOE 11705990 | 914 | 1600 | 1117 |
| VOE 11705994 | 914 | 1600 | 1117 |
| VOE 11705997 | 914 | 1600 | 1117 |
| VOE 11705998 | 914 | 1600 | 1117 |
| VOE 11706002 | 914 | 1600 | 1117 |
| VOE 11706967 | 914 | 1100 | 1105 |
| VOE 11706967 | 914 | 1200 | 1109 |
| VOE 11707307 | 256 | 300 | 245 |
| VOE 11708658 | 914 | 2300 | 1127 |
| VOE 11708658 | 914 | 2500 | 1147 |
| VOE 11708658 | 914 | 2800 | 1159 |
| VOE 11708661 | 914 | 2300 | 1127 |
| VOE 11708661 | 914 | 2500 | 1147 |
| VOE 11708661 | 914 | 2800 | 1159 |
| VOE 11710987 | 234 | 300 | 163 |
| VOE 11800416 | 852 | 200 | 809 |
| VOE 11806303 | 367 | 600 | 429 |
| VOE 11806306 | 371 | 1100 | 463 |
| VOE 11806306 | 371 | 1130 | 471 |
| VOE 11806306 | 371 | 1300 | 481 |
| VOE 11806306 | 371 | 2100 | 485 |
| VOE 12749482 | 371 | 1150 | 473 |
| VOE 12749482 | 371 | 1175 | 475 |
| VOE 12749482 | 371 | 1200 | 477 |
| VOE 12749482 | 371 | 1250 | 479 |
| VOE 12749483 | 371 | 1150 | 473 |
| VOE 12749483 | 371 | 1175 | 475 |
| VOE 12749483 | 371 | 1200 | 477 |
| VOE 12749483 | 371 | 1250 | 479 |
| VOE 1304841 | 363 | 100 | 383 |

**NUMERICAL INDEX**

**INDICE DE NÚMERO**

**ÍNDICE NUMÉRICO**

**RÉPERTOIRE DE NUMÉROS**

**NUMERICAL INDEX**

**INDICE DE NÚMERO**

**ÍNDICE NUMÉRICO**

**RÉPERTOIRE DE NUMÉROS**

Catalogue id **20615** | Group **1000**

Issue **PUB 20035940-B** | Page **7**

| Part No | Group | Sect | Page |
|---|---|---|---|
| VOE 1304841 | 363 | 150 | 385 |
| VOE 1304841 | 363 | 160 | 387 |
| VOE 1304841 | 363 | 170 | 389 |
| VOE 1307048 | 286 | 100 | 291 |
| VOE 13833857 | 916 | 600 | 1209 |
| VOE 13930908 | 810 | 200 | 657 |
| VOE 13930908 | 810 | 250 | 659 |
| VOE 13933852 | 916 | 100 | 1179 |
| VOE 13933852 | 916 | 110 | 1183 |
| VOE 13933852 | 916 | 2000 | 1233 |
| VOE 13933852 | 916 | 2200 | 1241 |
| VOE 13933857 | 914 | 300 | 1077 |
| VOE 13933857 | 914 | 350 | 1081 |
| VOE 13933857 | 914 | 400 | 1085 |
| VOE 13933857 | 914 | 450 | 1089 |
| VOE 13933857 | 914 | 2000 | 1119 |
| VOE 13933857 | 914 | 2200 | 1125 |
| VOE 13933857 | 914 | 2300 | 1127 |
| VOE 13933857 | 914 | 2400 | 1129 |
| VOE 13933857 | 914 | 2450 | 1131 |
| VOE 13933857 | 914 | 2460 | 1133 |
| VOE 13933857 | 914 | 2470 | 1137 |
| VOE 13933857 | 914 | 2470 | 1139 |
| VOE 13933857 | 914 | 2480 | 1141 |
| VOE 13933857 | 914 | 2480 | 1143 |
| VOE 13933857 | 914 | 2480 | 1145 |
| VOE 13933857 | 914 | 2500 | 1147 |
| VOE 13933857 | 914 | 2600 | 1149 |
| VOE 13933857 | 914 | 2650 | 1153 |
| VOE 13933857 | 914 | 2700 | 1157 |
| VOE 13933857 | 914 | 2800 | 1159 |
| VOE 13933857 | 914 | 3500 | 1163 |
| VOE 13933857 | 914 | 5000 | 1167 |
| VOE 13933857 | 914 | 6100 | 1173 |
| VOE 13933857 | 916 | 300 | 1189 |
| VOE 13933858 | 914 | 300 | 1077 |
| VOE 13933858 | 914 | 350 | 1081 |
| VOE 13933858 | 914 | 400 | 1085 |
| VOE 13933858 | 914 | 450 | 1089 |
| VOE 13933858 | 914 | 550 | 1099 |
| VOE 13933858 | 914 | 2000 | 1119 |
| VOE 13933858 | 914 | 2200 | 1125 |
| VOE 13933858 | 914 | 2300 | 1127 |
| VOE 13933858 | 914 | 2400 | 1129 |
| VOE 13933858 | 914 | 2450 | 1131 |
| VOE 13933858 | 914 | 2460 | 1133 |
| VOE 13933858 | 914 | 2470 | 1137 |
| VOE 13933858 | 914 | 2470 | 1139 |
| VOE 13933858 | 914 | 2480 | 1141 |
| VOE 13933858 | 914 | 2480 | 1143 |
| VOE 13933858 | 914 | 2480 | 1145 |
| VOE 13933858 | 914 | 2500 | 1147 |
| VOE 13933858 | 914 | 2600 | 1149 |
| VOE 13933858 | 914 | 2650 | 1153 |
| VOE 13933858 | 914 | 2650 | 1155 |
| VOE 13933858 | 914 | 2700 | 1157 |
| VOE 13933858 | 914 | 2800 | 1159 |
| VOE 13933858 | 914 | 2850 | 1161 |
| VOE 13933858 | 914 | 3500 | 1163 |
| VOE 13933858 | 914 | 3600 | 1165 |
| VOE 13933858 | 914 | 5000 | 1167 |
| VOE 13933858 | 916 | 1200 | 1221 |
| VOE 13933858 | 916 | 1500 | 1231 |
| VOE 13933858 | 924 | 300 | 1265 |
| VOE 13933858 | 924 | 350 | 1267 |
| VOE 13933859 | 914 | 400 | 1085 |
| VOE 13933859 | 914 | 450 | 1089 |
| VOE 13933859 | 914 | 550 | 1099 |
| VOE 13933859 | 914 | 2650 | 1155 |
| VOE 13933859 | 914 | 6100 | 1173 |
| VOE 13933860 | 914 | 500 | 1093 |
| VOE 13933860 | 914 | 2460 | 1133 |
| VOE 13933860 | 914 | 2480 | 1143 |
| VOE 13933860 | 914 | 2800 | 1159 |
| VOE 13933862 | 914 | 500 | 1093 |
| VOE 13933862 | 914 | 550 | 1099 |
| VOE 13933862 | 916 | 300 | 1189 |
| VOE 13933864 | 911 | 1600 | 985 |
| VOE 13933864 | 914 | 500 | 1093 |
| VOE 13933864 | 914 | 550 | 1099 |
| VOE 13933866 | 924 | 1200 | 1295 |
| VOE 13933867 | 914 | 6100 | 1173 |
| VOE 13933867 | 916 | 1200 | 1219 |
| VOE 13933867 | 916 | 1500 | 1229 |
| VOE 13933867 | 916 | 3000 | 1251 |
| VOE 13933867 | 924 | 1100 | 1293 |
| VOE 13933867 | 924 | 1200 | 1295 |
| VOE 13933868 | 911 | 710 | 963 |
| VOE 13933868 | 911 | 720 | 969 |
| VOE 13933868 | 914 | 500 | 1093 |
| VOE 13933868 | 914 | 550 | 1099 |
| VOE 13933868 | 916 | 300 | 1191 |
| VOE 13933868 | 916 | 1200 | 1219 |
| VOE 13933868 | 916 | 1500 | 1229 |
| VOE 13933868 | 916 | 3100 | 1253 |
| VOE 13933872 | 911 | 710 | 963 |
| VOE 13933872 | 911 | 720 | 969 |
| VOE 13933872 | 911 | 1600 | 985 |
| VOE 13933872 | 914 | 100 | 1065 |
| VOE 13933900 | 911 | 710 | 965 |
| VOE 13933900 | 911 | 720 | 971 |
| VOE 13933900 | 911 | 730 | 975 |
| VOE 13933900 | 911 | 740 | 979 |
| VOE 13933900 | 914 | 100 | 1065 |
| VOE 13933900 | 914 | 200 | 1071 |
| VOE 13933900 | 914 | 250 | 1073 |
| VOE 13933900 | 914 | 6100 | 1173 |
| VOE 13933900 | 924 | 300 | 1265 |
| VOE 13933900 | 924 | 350 | 1267 |
| VOE 13933905 | 914 | 2000 | 1119 |
| VOE 13933905 | 914 | 2200 | 1125 |
| VOE 13933905 | 914 | 2470 | 1137 |
| VOE 13933905 | 914 | 2480 | 1141 |
| VOE 13933905 | 914 | 2700 | 1157 |
| VOE 13933905 | 914 | 5000 | 1167 |
| VOE 13933905 | 914 | 6100 | 1173 |
| VOE 13933910 | 914 | 500 | 1093 |
| VOE 13933910 | 914 | 550 | 1099 |
| VOE 13933917 | 924 | 4000 | 1307 |
| VOE 13933922 | 914 | 6100 | 1173 |
| VOE 13933922 | 916 | 1200 | 1219 |
| VOE 13933922 | 916 | 1500 | 1229 |
| VOE 13933922 | 916 | 3000 | 1251 |
| VOE 13933922 | 924 | 1100 | 1293 |
| VOE 13933922 | 924 | 1200 | 1295 |
| VOE 13933923 | 911 | 300 | 949 |
| VOE 13933923 | 911 | 710 | 965 |
| VOE 13933923 | 911 | 720 | 971 |
| VOE 13933923 | 914 | 100 | 1065 |
| VOE 13933923 | 914 | 500 | 1093 |
| VOE 13933923 | 914 | 550 | 1099 |
| VOE 13933923 | 914 | 6100 | 1173 |
| VOE 13933923 | 916 | 1200 | 1219 |
| VOE 13933923 | 916 | 1500 | 1229 |
| VOE 13933923 | 924 | 1000 | 1291 |
| VOE 13933923 | 924 | 1300 | 1297 |
| VOE 13933923 | 924 | 1500 | 1299 |
| VOE 13933923 | 924 | 1600 | 1301 |
| VOE 13933936 | 914 | 400 | 1085 |
| VOE 13933936 | 914 | 450 | 1091 |
| VOE 13933936 | 914 | 5000 | 1167 |
| VOE 13933936 | 916 | 1200 | 1219 |
| VOE 13933936 | 916 | 1500 | 1229 |
| VOE 13940090 | 331 | 100 | 339 |
| VOE 13940090 | 331 | 110 | 341 |
| VOE 13940090 | 371 | 300 | 447 |
| VOE 13940090 | 372 | 100 | 495 |
| VOE 13940090 | 372 | 300 | 499 |
| VOE 13940090 | 827 | 250 | 715 |
| VOE 13940090 | 836 | 150 | 747 |
| VOE 13940090 | 836 | 200 | 751 |
| VOE 13940090 | 836 | 250 | 757 |
| VOE 13940090 | 843 | 200 | 787 |
| VOE 13940090 | 843 | 250 | 789 |
| VOE 13940090 | 843 | 275 | 793 |
| VOE 13940090 | 880 | 100 | 869 |
| VOE 13940090 | 880 | 125 | 871 |
| VOE 13940090 | 880 | 150 | 873 |
| VOE 13940090 | 880 | 200 | 875 |
| VOE 13940090 | 880 | 250 | 877 |
| VOE 13940090 | 880 | 275 | 879 |
| VOE 13940090 | 881 | 100 | 895 |
| VOE 13940090 | 881 | 100 | 897 |
| VOE 13940090 | 881 | 125 | 899 |
| VOE 13940090 | 881 | 125 | 901 |
| VOE 13940090 | 881 | 150 | 903 |
| VOE 13940090 | 881 | 150 | 905 |
| VOE 13940097 | 831 | 100 | 721 |
| VOE 13940097 | 831 | 300 | 729 |
| VOE 13940097 | 831 | 400 | 733 |
| VOE 13940097 | 831 | 500 | 737 |
| VOE 13942668 | 810 | 100 | 643 |
| VOE 13942668 | 810 | 145 | 649 |
| VOE 13942672 | 860 | 350 | 827 |
| VOE 13942672 | 860 | 400 | 829 |

| Part No | Group | Sect | Page |
|---|---|---|---|
| VOE 13942672 | 860 | 410 | 831 |
| VOE 13942672 | 992 | 100 | 1417 |
| VOE 13942672 | 992 | 150 | 1421 |
| VOE 13945407 | 372 | 200 | 497 |
| VOE 13945407 | 870 | 100 | 843 |
| VOE 13945407 | 870 | 150 | 845 |
| VOE 13945408 | 356 | 200 | 365 |
| VOE 13945408 | 992 | 100 | 1417 |
| VOE 13945444 | 256 | 100 | 239 |
| VOE 13945444 | 356 | 200 | 365 |
| VOE 13945444 | 366 | 100 | 415 |
| VOE 13945444 | 398 | 100 | 527 |
| VOE 13945444 | 398 | 125 | 529 |
| VOE 13945444 | 398 | 500 | 539 |
| VOE 13945444 | 860 | 550 | 837 |
| VOE 13945444 | 872 | 100 | 859 |
| VOE 13945444 | 872 | 150 | 861 |
| VOE 13946173 | 235 | 500 | 185 |
| VOE 13946173 | 256 | 300 | 245 |
| VOE 13946173 | 261 | 200 | 257 |
| VOE 13946173 | 263 | 200 | 277 |
| VOE 13946173 | 367 | 300 | 421 |
| VOE 13946173 | 367 | 500 | 425 |
| VOE 13946173 | 860 | 310 | 823 |
| VOE 13946173 | 860 | 410 | 831 |
| VOE 13946173 | 870 | 100 | 843 |
| VOE 13946173 | 870 | 150 | 845 |
| VOE 13946173 | 875 | 100 | 867 |
| VOE 13946173 | 911 | 200 | 945 |
| VOE 13946173 | 914 | 350 | 1081 |
| VOE 13946173 | 914 | 1550 | 1115 |
| VOE 13946173 | 914 | 2460 | 1133 |
| VOE 13946173 | 914 | 2480 | 1145 |
| VOE 13946173 | 924 | 300 | 1265 |
| VOE 13946173 | 924 | 350 | 1267 |
| VOE 13946173 | 996 | 100 | 1455 |
| VOE 13946544 | 234 | 200 | 161 |
| VOE 13946544 | 234 | 400 | 165 |
| VOE 13946544 | 371 | 170 | 441 |
| VOE 13946544 | 372 | 200 | 497 |
| VOE 13946544 | 393 | 100 | 521 |
| VOE 13946544 | 836 | 150 | 747 |
| VOE 13946544 | 836 | 200 | 751 |
| VOE 13946544 | 836 | 225 | 755 |
| VOE 13946544 | 836 | 250 | 757 |
| VOE 13946544 | 836 | 300 | 761 |
| VOE 13946544 | 852 | 110 | 799 |
| VOE 13946544 | 852 | 120 | 801 |
| VOE 13946544 | 881 | 125 | 901 |
| VOE 13946544 | 881 | 150 | 905 |
| VOE 13946544 | 881 | 200 | 907 |
| VOE 13946556 | 371 | 3000 | 493 |
| VOE 13946602 | 235 | 250 | 177 |
| VOE 13946752 | 258 | 200 | 247 |
| VOE 13946752 | 860 | 310 | 823 |
| VOE 13946817 | 821 | 100 | 689 |
| VOE 13946934 | 387 | 100 | 515 |
| VOE 13946934 | 387 | 200 | 517 |
| VOE 13946934 | 387 | 300 | 519 |
| VOE 13946934 | 881 | 200 | 907 |
| VOE 13946934 | 914 | 1100 | 1107 |
| VOE 13946934 | 924 | 4200 | 1309 |
| VOE 13947281 | 211 | 110 | 85 |
| VOE 13947281 | 212 | 110 | 89 |
| VOE 13947281 | 215 | 200 | 107 |
| VOE 13947281 | 215 | 300 | 109 |
| VOE 13947281 | 215 | 310 | 111 |
| VOE 13947281 | 221 | 100 | 135 |
| VOE 13947281 | 254 | 200 | 211 |
| VOE 13947281 | 254 | 500 | 223 |
| VOE 13947281 | 262 | 110 | 267 |
| VOE 13947621 | 215 | 110 | 105 |
| VOE 13947621 | 215 | 200 | 107 |
| VOE 13947621 | 215 | 300 | 109 |
| VOE 13947621 | 215 | 310 | 111 |
| VOE 13947621 | 255 | 110 | 233 |
| VOE 13947621 | 924 | 100 | 1259 |
| VOE 13947621 | 924 | 200 | 1263 |
| VOE 13947622 | 234 | 100 | 157 |
| VOE 13947622 | 262 | 110 | 267 |
| VOE 13947622 | 875 | 100 | 867 |
| VOE 13947622 | 924 | 100 | 1259 |
| VOE 13947622 | 924 | 200 | 1263 |
| VOE 13947628 | 223 | 110 | 147 |
| VOE 13947628 | 262 | 100 | 265 |
| VOE 13947628 | 286 | 400 | 301 |
| VOE 13947628 | 870 | 100 | 843 |
| VOE 13947628 | 870 | 150 | 847 |
| VOE 13947628 | 924 | 4000 | 1307 |
| VOE 13947629 | 234 | 300 | 163 |
| VOE 13947760 | 914 | 400 | 1087 |
| VOE 13947760 | 914 | 450 | 1091 |
| VOE 13948356 | 860 | 310 | 823 |
| VOE 13948937 | 715 | 7700 | 599 |
| VOE 13949278 | 363 | 100 | 383 |
| VOE 13949278 | 363 | 150 | 385 |
| VOE 13949278 | 363 | 160 | 387 |
| VOE 13949278 | 363 | 170 | 389 |
| VOE 13949278 | 836 | 150 | 747 |
| VOE 13949278 | 836 | 200 | 751 |
| VOE 13949278 | 836 | 225 | 755 |
| VOE 13949278 | 836 | 250 | 757 |
| VOE 13949278 | 836 | 300 | 761 |
| VOE 13949278 | 880 | 300 | 881 |
| VOE 13949278 | 880 | 350 | 883 |
| VOE 13949278 | 880 | 375 | 885 |
| VOE 13949445 | 974 | 3000 | 1341 |
| VOE 13949445 | 975 | 2400 | 1405 |
| VOE 13949445 | 975 | 2600 | 1409 |
| VOE 13949445 | 975 | 2800 | 1413 |
| VOE 13949578 | 221 | 100 | 135 |
| VOE 13949578 | 233 | 100 | 149 |
| VOE 13949578 | 254 | 250 | 213 |
| VOE 13949578 | 254 | 500 | 223 |
| VOE 13949578 | 254 | 600 | 225 |
| VOE 13949578 | 293 | 100 | 305 |
| VOE 13949578 | 293 | 100 | 307 |
| VOE 13949578 | 293 | 300 | 313 |
| VOE 13949578 | 333 | 110 | 345 |
| VOE 13949578 | 333 | 200 | 347 |
| VOE 13949927 | 912 | 200 | 997 |
| VOE 13949927 | 912 | 250 | 999 |
| VOE 13949927 | 912 | 600 | 1027 |
| VOE 13949997 | 254 | 300 | 217 |
| VOE 13949997 | 254 | 350 | 219 |
| VOE 13955781 | 993 | 300 | 1447 |
| VOE 13955894 | 263 | 150 | 275 |
| VOE 13955894 | 286 | 100 | 293 |
| VOE 13955894 | 286 | 150 | 295 |
| VOE 13955894 | 371 | 200 | 445 |
| VOE 13955894 | 371 | 300 | 447 |
| VOE 13955894 | 716 | 100 | 601 |
| VOE 13955894 | 841 | 150 | 775 |
| VOE 13955894 | 852 | 110 | 799 |
| VOE 13955894 | 852 | 120 | 801 |
| VOE 13955894 | 860 | 300 | 821 |
| VOE 13955894 | 870 | 100 | 843 |
| VOE 13955894 | 880 | 400 | 887 |
| VOE 13955894 | 880 | 450 | 889 |
| VOE 13955894 | 880 | 475 | 891 |
| VOE 13955894 | 914 | 2100 | 1121 |
| VOE 13955897 | 310 | 130 | 333 |
| VOE 13955897 | 860 | 400 | 829 |
| VOE 13955897 | 860 | 410 | 831 |
| VOE 13955897 | 875 | 100 | 867 |
| VOE 13955900 | 215 | 110 | 105 |
| VOE 13955900 | 352 | 200 | 353 |
| VOE 13955900 | 363 | 300 | 393 |
| VOE 13955900 | 818 | 100 | 671 |
| VOE 13955900 | 818 | 200 | 673 |
| VOE 13955900 | 818 | 300 | 675 |
| VOE 13955900 | 818 | 400 | 677 |
| VOE 13955900 | 818 | 500 | 679 |
| VOE 13955900 | 818 | 600 | 681 |
| VOE 13955900 | 818 | 700 | 683 |
| VOE 13955900 | 818 | 800 | 685 |
| VOE 13955900 | 818 | 900 | 687 |
| VOE 13955900 | 837 | 100 | 763 |
| VOE 13955900 | 837 | 150 | 765 |
| VOE 13955900 | 860 | 300 | 821 |
| VOE 13955900 | 860 | 400 | 829 |
| VOE 13960138 | 880 | 250 | 877 |
| VOE 13960138 | 992 | 100 | 1417 |
| VOE 13960138 | 992 | 100 | 1419 |
| VOE 13960143 | 310 | 130 | 333 |
| VOE 13960143 | 363 | 200 | 391 |
| VOE 13960143 | 363 | 6000 | 397 |
| VOE 13960143 | 836 | 150 | 747 |
| VOE 13960143 | 836 | 200 | 751 |
| VOE 13960143 | 836 | 250 | 757 |
| VOE 13960143 | 860 | 310 | 823 |
| VOE 13960143 | 880 | 375 | 885 |
| VOE 13960143 | 880 | 500 | 893 |
| VOE 13961965 | 371 | 1000 | 457 |
| VOE 13961965 | 371 | 1100 | 461 |

**NUMERICAL INDEX**

**INDICE DE NÚMERO**

**ÍNDICE NUMÉRICO**

**RÉPERTOIRE DE NUMÉROS**



| Part No | Group | Sect | Page |
|---|---|---|---|
| VOE 13961965 | 371 | 1120 | 465 |
| VOE 13961965 | 371 | 1130 | 469 |
| VOE 13963103 | 831 | 500 | 737 |
| VOE 13963103 | 831 | 550 | 739 |
| VOE 13965175 | 363 | 100 | 383 |
| VOE 13965175 | 363 | 150 | 385 |
| VOE 13965175 | 363 | 160 | 387 |
| VOE 13965175 | 363 | 170 | 389 |
| VOE 13965175 | 810 | 150 | 651 |
| VOE 13965175 | 810 | 175 | 653 |
| VOE 13965175 | 810 | 185 | 655 |
| VOE 13965175 | 870 | 400 | 849 |
| VOE 13965175 | 875 | 100 | 867 |
| VOE 13965175 | 881 | 125 | 901 |
| VOE 13965175 | 881 | 150 | 905 |
| VOE 13965175 | 881 | 200 | 907 |
| VOE 13965175 | 914 | 1550 | 1115 |
| VOE 13965178 | 914 | 500 | 1095 |
| VOE 13965178 | 914 | 550 | 1101 |
| VOE 13965180 | 210 | 105 | 75 |
| VOE 13965185 | 360 | 100 | 371 |
| VOE 13965185 | 860 | 250 | 819 |
| VOE 13965185 | 860 | 300 | 821 |
| VOE 13965185 | 860 | 310 | 823 |
| VOE 13965185 | 880 | 400 | 887 |
| VOE 13965185 | 880 | 450 | 889 |
| VOE 13965185 | 880 | 475 | 891 |
| VOE 13965185 | 881 | 125 | 899 |
| VOE 13965185 | 881 | 150 | 903 |
| VOE 13965185 | 914 | 1550 | 1115 |
| VOE 13965186 | 836 | 150 | 747 |
| VOE 13965186 | 836 | 200 | 751 |
| VOE 13965186 | 836 | 250 | 757 |
| VOE 13965186 | 860 | 250 | 819 |
| VOE 13965186 | 860 | 300 | 821 |
| VOE 13965186 | 870 | 150 | 847 |
| VOE 13965187 | 870 | 6000 | 857 |
| VOE 13965187 | 881 | 125 | 899 |
| VOE 13965187 | 881 | 150 | 903 |
| VOE 13965190 | 362 | 200 | 377 |
| VOE 13965192 | 810 | 200 | 657 |
| VOE 13965192 | 810 | 250 | 659 |
| VOE 13965193 | 387 | 300 | 519 |
| VOE 13965193 | 810 | 6000 | 663 |
| VOE 13965220 | 860 | 310 | 823 |
| VOE 13965220 | 870 | 100 | 843 |
| VOE 13969011 | 212 | 110 | 89 |
| VOE 13969011 | 235 | 250 | 177 |
| VOE 13969011 | 235 | 300 | 179 |
| VOE 13969011 | 255 | 200 | 235 |
| VOE 13969011 | 293 | 200 | 309 |
| VOE 13969160 | 398 | 100 | 527 |
| VOE 13969160 | 398 | 125 | 529 |
| VOE 13969160 | 398 | 150 | 531 |
| VOE 13969160 | 398 | 200 | 533 |
| VOE 13969160 | 398 | 300 | 535 |
| VOE 13969160 | 398 | 400 | 537 |
| VOE 13969160 | 398 | 500 | 539 |
| VOE 13969160 | 398 | 600 | 541 |
| VOE 13969160 | 398 | 700 | 543 |
| VOE 13969160 | 398 | 800 | 545 |
| VOE 13969160 | 398 | 900 | 547 |
| VOE 13969162 | 372 | 100 | 495 |
| VOE 13969599 | 831 | 200 | 727 |
| VOE 13969599 | 831 | 550 | 739 |
| VOE 13969737 | 393 | 100 | 521 |
| VOE 13969737 | 881 | 125 | 901 |
| VOE 13969737 | 881 | 150 | 905 |
| VOE 13969737 | 914 | 1550 | 1115 |
| VOE 13971095 | 371 | 100 | 433 |
| VOE 13971095 | 371 | 150 | 437 |
| VOE 13971095 | 371 | 160 | 439 |
| VOE 13971095 | 870 | 150 | 847 |
| VOE 13971095 | 992 | 100 | 1417 |
| VOE 13971098 | 836 | 150 | 749 |
| VOE 13971098 | 836 | 200 | 753 |
| VOE 13971098 | 836 | 250 | 759 |
| VOE 13971098 | 843 | 200 | 787 |
| VOE 13971098 | 843 | 250 | 789 |
| VOE 13971098 | 843 | 275 | 795 |
| VOE 13974682 | 371 | 1000 | 457 |
| VOE 13974682 | 371 | 1100 | 461 |
| VOE 13974682 | 371 | 1120 | 465 |
| VOE 13974682 | 371 | 1130 | 469 |
| VOE 13974682 | 831 | 200 | 727 |
| VOE 13974682 | 831 | 350 | 731 |
| VOE 13974682 | 831 | 450 | 735 |
| VOE 13974682 | 831 | 550 | 739 |
| VOE 14016673 | 371 | 700 | 449 |
| VOE 14016673 | 371 | 800 | 453 |
| VOE 14025152 | 914 | 6000 | 1171 |
| VOE 14213026 | 371 | 1000 | 457 |
| VOE 14213026 | 371 | 1100 | 461 |
| VOE 14213026 | 371 | 1120 | 465 |
| VOE 14213026 | 371 | 1130 | 469 |
| VOE 14213026 | 371 | 1175 | 475 |
| VOE 14213026 | 371 | 1200 | 477 |
| VOE 14213026 | 371 | 1250 | 479 |
| VOE 14260472 | 371 | 150 | 435 |
| VOE 14346322 | 371 | 1130 | 471 |
| VOE 14346322 | 398 | 600 | 541 |
| VOE 14346322 | 398 | 700 | 543 |
| VOE 14346322 | 398 | 800 | 545 |
| VOE 14346322 | 398 | 900 | 547 |
| VOE 14346537 | 897 | 200 | 923 |
| VOE 14370881 | 371 | 1120 | 467 |
| VOE 14370881 | 371 | 2100 | 485 |
| VOE 14370881 | 372 | 300 | 499 |
| VOE 14370883 | 367 | 600 | 429 |
| VOE 14370883 | 371 | 1300 | 481 |
| VOE 14370883 | 386 | 200 | 511 |
| VOE 14375535 | 916 | 4000 | 1255 |
| VOE 14386450 | 870 | 150 | 847 |
| VOE 14386914 | 993 | 400 | 1449 |
| VOE 14386916 | 993 | 400 | 1449 |
| VOE 14388037 | 993 | 200 | 1441 |
| VOE 14388037 | 993 | 300 | 1447 |
| VOE 14388037 | 993 | 500 | 1451 |
| VOE 14388229 | 993 | 100 | 1437 |
| VOE 14388450 | 993 | 200 | 1441 |
| VOE 14388450 | 993 | 300 | 1447 |
| VOE 14388450 | 993 | 400 | 1449 |
| VOE 14388450 | 993 | 500 | 1451 |
| VOE 14388454 | 993 | 200 | 1441 |
| VOE 14388454 | 993 | 300 | 1447 |
| VOE 14388454 | 993 | 500 | 1451 |
| VOE 14388457 | 993 | 300 | 1447 |
| VOE 14388457 | 993 | 500 | 1451 |
| VOE 14388458 | 993 | 200 | 1443 |
| VOE 14388458 | 993 | 300 | 1447 |
| VOE 14388909 | 993 | 200 | 1441 |
| VOE 14388909 | 993 | 300 | 1447 |
| VOE 14388910 | 993 | 300 | 1447 |
| VOE 14388910 | 993 | 400 | 1449 |
| VOE 14388910 | 993 | 500 | 1451 |
| VOE 14388982 | 993 | 100 | 1437 |
| VOE 14389564 | 993 | 100 | 1437 |
| VOE 14389565 | 993 | 100 | 1437 |
| VOE 14389566 | 993 | 100 | 1437 |
| VOE 14389567 | 993 | 100 | 1437 |
| VOE 14389568 | 993 | 100 | 1437 |
| VOE 14389571 | 993 | 100 | 1437 |
| VOE 14389577 | 993 | 400 | 1449 |
| VOE 14500124 | 914 | 1200 | 1109 |
| VOE 14500125 | 914 | 1100 | 1107 |
| VOE 14500125 | 914 | 1200 | 1109 |
| VOE 14500129 | 914 | 1100 | 1107 |
| VOE 14500130 | 914 | 1200 | 1111 |
| VOE 14500137 | 914 | 1100 | 1107 |
| VOE 14500290 | 263 | 100 | 269 |
| VOE 14500290 | 363 | 350 | 395 |
| VOE 14500290 | 975 | 1400 | 1387 |
| VOE 14500290 | 975 | 1500 | 1391 |
| VOE 14500290 | 993 | 300 | 1447 |
| VOE 14500291 | 261 | 200 | 255 |
| VOE 14500291 | 356 | 300 | 367 |
| VOE 14500291 | 367 | 600 | 429 |
| VOE 14500291 | 974 | 1300 | 1329 |
| VOE 14500291 | 975 | 700 | 1359 |
| VOE 14500291 | 975 | 800 | 1363 |
| VOE 14500291 | 975 | 900 | 1367 |
| VOE 14500291 | 975 | 1000 | 1371 |
| VOE 14500291 | 975 | 1100 | 1375 |
| VOE 14500291 | 975 | 1200 | 1379 |
| VOE 14500291 | 975 | 1300 | 1383 |
| VOE 14500291 | 975 | 1400 | 1387 |
| VOE 14500291 | 975 | 1500 | 1391 |
| VOE 14500291 | 975 | 1600 | 1395 |
| VOE 14500292 | 363 | 6000 | 397 |
| VOE 14500292 | 870 | 6000 | 857 |
| VOE 14500292 | 875 | 100 | 865 |
| VOE 14500292 | 992 | 5000 | 1423 |
| VOE 14500292 | 992 | 5100 | 1429 |
| VOE 14500292 | 993 | 300 | 1447 |
| VOE 14500293 | 254 | 300 | 217 |

| Part No | Group | Sect | Page |
|---|---|---|---|
| VOE 14500293 | 350 | 300 | 349 |
| VOE 14500293 | 352 | 200 | 353 |
| VOE 14500293 | 362 | 2100 | 381 |
| VOE 14500293 | 371 | 200 | 445 |
| VOE 14500293 | 371 | 300 | 447 |
| VOE 14500293 | 992 | 5000 | 1423 |
| VOE 14500293 | 992 | 5100 | 1429 |
| VOE 14500294 | 875 | 100 | 865 |
| VOE 14500294 | 911 | 710 | 965 |
| VOE 14500294 | 911 | 720 | 969 |
| VOE 14500294 | 911 | 730 | 975 |
| VOE 14500294 | 911 | 740 | 979 |
| VOE 14500294 | 993 | 300 | 1447 |
| VOE 14500295 | 371 | 100 | 433 |
| VOE 14500295 | 371 | 150 | 437 |
| VOE 14500295 | 870 | 100 | 841 |
| VOE 14500295 | 870 | 150 | 845 |
| VOE 14500295 | 916 | 3000 | 1251 |
| VOE 14500295 | 992 | 5000 | 1423 |
| VOE 14500295 | 992 | 5100 | 1429 |
| VOE 14500295 | 993 | 300 | 1447 |
| VOE 14500297 | 234 | 200 | 161 |
| VOE 14500297 | 234 | 400 | 165 |
| VOE 14500297 | 371 | 2200 | 487 |
| VOE 14500297 | 875 | 100 | 865 |
| VOE 14500297 | 993 | 300 | 1447 |
| VOE 14500298 | 234 | 300 | 163 |
| VOE 14500298 | 261 | 200 | 255 |
| VOE 14500402 | 912 | 2500 | 1047 |
| VOE 14500403 | 912 | 2500 | 1047 |
| VOE 14500404 | 912 | 2500 | 1047 |
| VOE 14500405 | 912 | 2500 | 1047 |
| VOE 14500408 | 912 | 2500 | 1047 |
| VOE 14500409 | 912 | 2500 | 1047 |
| VOE 14500410 | 912 | 2500 | 1049 |
| VOE 14500411 | 912 | 2500 | 1049 |
| VOE 14500412 | 912 | 2500 | 1049 |
| VOE 14500564 | 914 | 1100 | 1107 |
| VOE 14500661 | 875 | 100 | 865 |
| VOE 14501383 | 852 | 110 | 799 |
| VOE 14501383 | 852 | 120 | 801 |
| VOE 14501408 | 914 | 100 | 1065 |
| VOE 14501798 | 441 | 600 | 575 |
| VOE 14501799 | 441 | 600 | 575 |
| VOE 14501802 | 441 | 600 | 575 |
| VOE 14502048 | 911 | 300 | 949 |
| VOE 14502048 | 911 | 350 | 951 |
| VOE 14502426 | 992 | 150 | 1421 |
| VOE 14502721 | 364 | 100 | 399 |
| VOE 14502721 | 364 | 150 | 401 |
| VOE 14502721 | 831 | 500 | 737 |
| VOE 14502722 | 364 | 100 | 399 |
| VOE 14502722 | 364 | 150 | 401 |
| VOE 14502733 | 916 | 110 | 1181 |
| VOE 14503053 | 364 | 100 | 399 |
| VOE 14503053 | 364 | 150 | 401 |
| VOE 14503079 | 914 | 350 | 1083 |
| VOE 14503079 | 914 | 2470 | 1137 |
| VOE 14503079 | 914 | 2480 | 1141 |
| VOE 14503079 | 914 | 2650 | 1153 |
| VOE 14503680 | 881 | 100 | 895 |
| VOE 14503680 | 881 | 125 | 899 |
| VOE 14503680 | 881 | 150 | 903 |
| VOE 14504237 | 870 | 400 | 849 |
| VOE 14505515 | 870 | 100 | 841 |
| VOE 14505515 | 870 | 150 | 845 |
| VOE 14505557 | 912 | 2100 | 1041 |
| VOE 14505557 | 912 | 2300 | 1043 |
| VOE 14505558 | 912 | 2100 | 1041 |
| VOE 14505560 | 912 | 2100 | 1041 |
| VOE 14505561 | 912 | 2100 | 1041 |
| VOE 14505562 | 912 | 2100 | 1041 |
| VOE 14505562 | 912 | 2300 | 1043 |
| VOE 14505563 | 912 | 2100 | 1041 |
| VOE 14505564 | 912 | 2100 | 1041 |
| VOE 14505565 | 912 | 2100 | 1041 |
| VOE 14505568 | 912 | 2000 | 1037 |
| VOE 14505569 | 912 | 2000 | 1037 |
| VOE 14505570 | 912 | 2000 | 1037 |
| VOE 14505572 | 912 | 2000 | 1037 |
| VOE 14505573 | 912 | 2000 | 1037 |
| VOE 14505574 | 912 | 2000 | 1037 |
| VOE 14505575 | 912 | 2000 | 1037 |
| VOE 14505576 | 912 | 2000 | 1037 |
| VOE 14505577 | 912 | 2000 | 1037 |
| VOE 14505737 | 431 | 100 | 555 |
| VOE 14505738 | 431 | 100 | 555 |
| VOE 14505739 | 431 | 100 | 555 |
| VOE 14505742 | 431 | 100 | 555 |
| VOE 14505743 | 431 | 100 | 557 |
| VOE 14505744 | 431 | 100 | 555 |
| VOE 14505745 | 431 | 100 | 555 |
| VOE 14505746 | 431 | 100 | 555 |
| VOE 14505747 | 431 | 100 | 555 |
| VOE 14505748 | 431 | 100 | 555 |
| VOE 14505749 | 431 | 100 | 555 |
| VOE 14505751 | 431 | 100 | 555 |
| VOE 14505752 | 431 | 100 | 555 |
| VOE 14505753 | 431 | 100 | 555 |
| VOE 14505754 | 431 | 100 | 555 |
| VOE 14505755 | 431 | 100 | 555 |
| VOE 14505756 | 431 | 100 | 555 |
| VOE 14505757 | 431 | 100 | 555 |
| VOE 14506421 | 431 | 100 | 555 |
| VOE 14506431 | 256 | 100 | 239 |
| VOE 14506431 | 256 | 150 | 241 |
| VOE 14506684 | 914 | 300 | 1075 |
| VOE 14506867 | 843 | 275 | 793 |
| VOE 14506950 | 441 | 200 | 571 |
| VOE 14506955 | 441 | 200 | 569 |
| VOE 14506958 | 441 | 200 | 569 |
| VOE 14506967 | 441 | 200 | 569 |
| VOE 14506968 | 441 | 200 | 569 |
| VOE 14506970 | 441 | 200 | 569 |
| VOE 14506972 | 441 | 200 | 569 |
| VOE 14506994 | 441 | 200 | 569 |
| VOE 14506995 | 441 | 200 | 569 |
| VOE 14506997 | 870 | 500 | 855 |
| VOE 14507000 | 441 | 200 | 569 |
| VOE 14507345 | 431 | 100 | 555 |
| VOE 14507346 | 431 | 100 | 555 |
| VOE 14507347 | 431 | 100 | 557 |
| VOE 14507348 | 431 | 100 | 557 |
| VOE 14507450 | 371 | 160 | 439 |
| VOE 14507451 | 210 | 200 | 79 |
| VOE 14507451 | 371 | 160 | 439 |
| VOE 14507529 | 912 | 3400 | 1051 |
| VOE 14507603 | 875 | 100 | 865 |
| VOE 14507705 | 443 | 200 | 579 |
| VOE 14507922 | 916 | 1300 | 1225 |
| VOE 14507922 | 916 | 1350 | 1227 |
| VOE 14507923 | 916 | 1300 | 1225 |
| VOE 14507923 | 916 | 1350 | 1227 |
| VOE 14508024 | 831 | 100 | 721 |
| VOE 14508024 | 831 | 300 | 729 |
| VOE 14508024 | 831 | 400 | 733 |
| VOE 14508024 | 831 | 500 | 737 |
| VOE 14508024 | 860 | 410 | 831 |
| VOE 14508060 | 387 | 300 | 519 |
| VOE 14508060 | 398 | 150 | 531 |
| VOE 14508060 | 398 | 200 | 533 |
| VOE 14508060 | 398 | 400 | 537 |
| VOE 14508060 | 398 | 900 | 547 |
| VOE 14508060 | 875 | 100 | 865 |
| VOE 14508075 | 912 | 2400 | 1045 |
| VOE 14508096 | 881 | 200 | 907 |
| VOE 14508099 | 881 | 200 | 907 |
| VOE 14508106 | 912 | 2400 | 1045 |
| VOE 14508417 | 916 | 2300 | 1247 |
| VOE 14508418 | 916 | 2300 | 1247 |
| VOE 14508586 | 914 | 6100 | 1173 |
| VOE 14508588 | 914 | 6100 | 1173 |
| VOE 14508630 | 363 | 300 | 393 |
| VOE 14508632 | 363 | 300 | 393 |
| VOE 14508638 | 363 | 300 | 393 |
| VOE 14508639 | 363 | 100 | 383 |
| VOE 14508639 | 363 | 150 | 385 |
| VOE 14508639 | 363 | 160 | 387 |
| VOE 14508639 | 363 | 170 | 389 |
| VOE 14508837 | 821 | 6000 | 707 |
| VOE 14508839 | 827 | 200 | 711 |
| VOE 14508848 | 821 | 200 | 695 |
| VOE 14508848 | 821 | 250 | 699 |
| VOE 14508848 | 821 | 300 | 703 |
| VOE 14508903 | 974 | 3400 | 1343 |
| VOE 14509020 | 916 | 1200 | 1219 |
| VOE 14509020 | 916 | 1500 | 1229 |
| VOE 14509262 | 875 | 100 | 865 |
| VOE 14509263 | 875 | 100 | 865 |
| VOE 14509264 | 875 | 100 | 865 |
| VOE 14509265 | 875 | 100 | 865 |
| VOE 14509266 | 875 | 100 | 865 |
| VOE 14509271 | 875 | 100 | 865 |
| VOE 14509272 | 875 | 100 | 865 |
| VOE 14509328 | 870 | 500 | 853 |

**NUMERICAL INDEX**

**INDICE DE NÚMERO**

**ÍNDICE NUMÉRICO**

**RÉPERTOIRE DE NUMÉROS**

| Catalogue id | Group |
|---|---|
| **20615** | **1000** |
| Issue | Page |
| **PUB 20035940-B** | **10** |





| Part No | Group | Sect | Page |
|---|---|---|---|
| VOE 14509329 | 870 | 500 | 853 |
| VOE 14509330 | 870 | 500 | 853 |
| VOE 14509331 | 870 | 500 | 853 |
| VOE 14509336 | 870 | 500 | 855 |
| VOE 14509337 | 870 | 500 | 853 |
| VOE 14509338 | 870 | 500 | 855 |
| VOE 14509339 | 870 | 500 | 853 |
| VOE 14509340 | 870 | 500 | 855 |
| VOE 14509341 | 870 | 500 | 853 |
| VOE 14509342 | 870 | 500 | 853 |
| VOE 14509343 | 870 | 500 | 853 |
| VOE 14509344 | 870 | 500 | 853 |
| VOE 14509345 | 870 | 500 | 853 |
| VOE 14509346 | 870 | 500 | 853 |
| VOE 14509348 | 870 | 500 | 853 |
| VOE 14509351 | 870 | 500 | 853 |
| VOE 14509356 | 870 | 500 | 853 |
| VOE 14509357 | 870 | 500 | 853 |
| VOE 14509361 | 870 | 500 | 853 |
| VOE 14509362 | 870 | 500 | 853 |
| VOE 14509363 | 870 | 500 | 853 |
| VOE 14509364 | 870 | 500 | 853 |
| VOE 14509365 | 870 | 500 | 853 |
| VOE 14509366 | 870 | 500 | 853 |
| VOE 14509367 | 870 | 500 | 855 |
| VOE 14509373 | 870 | 500 | 855 |
| VOE 14509374 | 870 | 500 | 855 |
| VOE 14509446 | 256 | 300 | 245 |
| VOE 14509449 | 256 | 100 | 239 |
| VOE 14509449 | 256 | 150 | 241 |
| VOE 14509621 | 254 | 300 | 217 |
| VOE 14509621 | 371 | 200 | 445 |
| VOE 14509621 | 371 | 300 | 447 |
| VOE 14509713 | 897 | 200 | 923 |
| VOE 14509865 | 992 | 100 | 1419 |
| VOE 14509997 | 441 | 200 | 569 |
| VOE 14510098 | 911 | 100 | 941 |
| VOE 14510102 | 974 | 1200 | 1327 |
| VOE 14510102 | 974 | 2100 | 1331 |
| VOE 14510102 | 974 | 2110 | 1335 |
| VOE 14510102 | 974 | 2200 | 1337 |
| VOE 14510102 | 974 | 2300 | 1339 |
| VOE 14510103 | 974 | 3000 | 1341 |
| VOE 14510104 | 974 | 3000 | 1341 |
| VOE 14510119 | 914 | 6100 | 1173 |
| VOE 14510165 | 821 | 6000 | 707 |
| VOE 14510425 | 975 | 2400 | 1407 |
| VOE 14510487 | 269 | 100 | 285 |
| VOE 14510504 | 911 | 400 | 953 |
| VOE 14510506 | 911 | 400 | 953 |
| VOE 14510560 | 269 | 100 | 285 |
| VOE 14510562 | 269 | 100 | 285 |
| VOE 14510563 | 269 | 100 | 285 |
| VOE 14510705 | 916 | 1000 | 1215 |
| VOE 14510705 | 916 | 1050 | 1217 |
| VOE 14510755 | 897 | 100 | 915 |
| VOE 14510755 | 974 | 2100 | 1333 |
| VOE 14510755 | 974 | 2110 | 1335 |
| VOE 14510755 | 974 | 2300 | 1339 |
| VOE 14510827 | 974 | 3000 | 1341 |
| VOE 14510828 | 975 | 2600 | 1411 |
| VOE 14510892 | 975 | 2800 | 1415 |
| VOE 14510983 | 254 | 300 | 217 |
| VOE 14510985 | 914 | 100 | 1065 |
| VOE 14511055 | 925 | 1400 | 1311 |
| VOE 14511055 | 925 | 2210 | 1317 |
| VOE 14511056 | 924 | 150 | 1261 |
| VOE 14511056 | 925 | 1400 | 1311 |
| VOE 14511056 | 925 | 2200 | 1315 |
| VOE 14511056 | 925 | 2210 | 1317 |
| VOE 14511074 | 870 | 100 | 841 |
| VOE 14511074 | 870 | 150 | 845 |
| VOE 14511206 | 431 | 300 | 563 |
| VOE 14511415 | 870 | 100 | 841 |
| VOE 14511415 | 870 | 150 | 845 |
| VOE 14511415 | 870 | 500 | 855 |
| VOE 14511415 | 870 | 6000 | 857 |
| VOE 14511418 | 269 | 100 | 285 |
| VOE 14511453 | 371 | 200 | 445 |
| VOE 14511459 | 875 | 100 | 865 |
| VOE 14511486 | 916 | 2200 | 1241 |
| VOE 14511487 | 916 | 2200 | 1241 |
| VOE 14511643 | 441 | 600 | 575 |
| VOE 14511727 | 975 | 2600 | 1409 |
| VOE 14511730 | 925 | 1410 | 1313 |
| VOE 14511731 | 975 | 2400 | 1405 |
| VOE 14511796 | 974 | 3400 | 1343 |
| VOE 14511830 | 974 | 1200 | 1327 |
| VOE 14511830 | 974 | 2100 | 1331 |
| VOE 14511830 | 974 | 2200 | 1337 |
| VOE 14512153 | 924 | 400 | 1269 |
| VOE 14512153 | 924 | 500 | 1271 |
| VOE 14512153 | 924 | 700 | 1273 |
| VOE 14512715 | 821 | 200 | 697 |
| VOE 14512715 | 821 | 250 | 701 |
| VOE 14512717 | 821 | 200 | 697 |
| VOE 14512717 | 821 | 250 | 701 |
| VOE 14512725 | 310 | 110 | 329 |
| VOE 14512725 | 310 | 120 | 331 |
| VOE 14512725 | 821 | 200 | 697 |
| VOE 14512725 | 821 | 250 | 701 |
| VOE 14512755 | 821 | 200 | 695 |
| VOE 14512755 | 821 | 250 | 699 |
| VOE 14512771 | 911 | 1010 | 981 |
| VOE 14512772 | 911 | 1010 | 981 |
| VOE 14512822 | 775 | 700 | 615 |
| VOE 14512873 | 914 | 1100 | 1105 |
| VOE 14512892 | 256 | 300 | 245 |
| VOE 14512933 | 218 | 300 | 133 |
| VOE 14513033 | 827 | 200 | 711 |
| VOE 14513033 | 827 | 250 | 715 |
| VOE 14513034 | 827 | 200 | 711 |
| VOE 14513034 | 827 | 250 | 715 |
| VOE 14513383 | 912 | 2000 | 1037 |
| VOE 14513388 | 827 | 200 | 711 |
| VOE 14513388 | 827 | 250 | 715 |
| VOE 14513392 | 912 | 300 | 1007 |
| VOE 14513392 | 912 | 350 | 1013 |
| VOE 14513392 | 912 | 700 | 1031 |
| VOE 14513395 | 912 | 300 | 1003 |
| VOE 14513395 | 912 | 350 | 1009 |
| VOE 14513395 | 912 | 700 | 1031 |
| VOE 14513396 | 912 | 300 | 1003 |
| VOE 14513396 | 912 | 350 | 1009 |
| VOE 14513397 | 912 | 700 | 1031 |
| VOE 14513407 | 912 | 300 | 1003 |
| VOE 14513407 | 912 | 350 | 1009 |
| VOE 14513407 | 912 | 700 | 1031 |
| VOE 14513411 | 912 | 200 | 995 |
| VOE 14513411 | 912 | 500 | 1021 |
| VOE 14513411 | 912 | 2300 | 1043 |
| VOE 14513415 | 912 | 200 | 997 |
| VOE 14513418 | 912 | 500 | 1021 |
| VOE 14513423 | 912 | 300 | 1003 |
| VOE 14513423 | 912 | 350 | 1009 |
| VOE 14513423 | 912 | 700 | 1031 |
| VOE 14513668 | 924 | 3100 | 1305 |
| VOE 14513672 | 256 | 150 | 241 |
| VOE 14513672 | 256 | 200 | 243 |
| VOE 14513753 | 852 | 110 | 799 |
| VOE 14513753 | 852 | 120 | 801 |
| VOE 14513754 | 852 | 110 | 799 |
| VOE 14513754 | 852 | 120 | 801 |
| VOE 14513755 | 852 | 110 | 799 |
| VOE 14513755 | 852 | 120 | 801 |
| VOE 14513756 | 852 | 110 | 799 |
| VOE 14513756 | 852 | 120 | 801 |
| VOE 14513757 | 852 | 110 | 799 |
| VOE 14513757 | 852 | 120 | 801 |
| VOE 14513758 | 852 | 110 | 799 |
| VOE 14513758 | 852 | 120 | 801 |
| VOE 14513760 | 852 | 120 | 803 |
| VOE 14513761 | 852 | 120 | 803 |
| VOE 14513762 | 852 | 120 | 803 |
| VOE 14513763 | 852 | 120 | 803 |
| VOE 14513864 | 912 | 400 | 1015 |
| VOE 14513864 | 912 | 600 | 1025 |
| VOE 14513949 | 912 | 300 | 1007 |
| VOE 14513949 | 912 | 350 | 1011 |
| VOE 14513949 | 912 | 700 | 1031 |
| VOE 14514015 | 911 | 350 | 951 |
| VOE 14514016 | 911 | 350 | 951 |
| VOE 14514023 | 715 | 100 | 591 |
| VOE 14514024 | 715 | 100 | 591 |
| VOE 14514025 | 715 | 100 | 591 |
| VOE 14514123 | 916 | 1200 | 1221 |
| VOE 14514211 | 912 | 200 | 995 |
| VOE 14514211 | 912 | 250 | 999 |
| VOE 14514211 | 912 | 600 | 1025 |
| VOE 14514212 | 912 | 200 | 995 |
| VOE 14514212 | 912 | 250 | 999 |
| VOE 14514212 | 912 | 600 | 1027 |
| VOE 14514222 | 912 | 300 | 1003 |
| VOE 14514222 | 912 | 350 | 1009 |
| VOE 14514223 | 912 | 300 | 1003 |

| Part No | Group | Sect | Page |
|---|---|---|---|
| VOE 14514223 | 912 | 350 | 1009 |
| VOE 14514228 | 912 | 200 | 995 |
| VOE 14514228 | 912 | 250 | 999 |
| VOE 14514228 | 912 | 500 | 1021 |
| VOE 14514258 | 912 | 700 | 1033 |
| VOE 14514309 | 912 | 300 | 1003 |
| VOE 14514309 | 912 | 350 | 1009 |
| VOE 14514309 | 912 | 700 | 1031 |
| VOE 14514330 | 870 | 400 | 849 |
| VOE 14514339 | 350 | 300 | 349 |
| VOE 14514339 | 352 | 200 | 353 |
| VOE 14514444 | 975 | 2800 | 1413 |
| VOE 14514448 | 974 | 1300 | 1329 |
| VOE 14514515 | 821 | 300 | 703 |
| VOE 14514623 | 914 | 6100 | 1173 |
| VOE 14514663 | 974 | 3400 | 1343 |
| VOE 14514720 | 870 | 500 | 855 |
| VOE 14514814 | 897 | 100 | 915 |
| VOE 14514815 | 897 | 100 | 915 |
| VOE 14515386 | 914 | 1500 | 1113 |
| VOE 14515388 | 914 | 1500 | 1113 |
| VOE 14515521 | 911 | 730 | 973 |
| VOE 14515521 | 911 | 740 | 977 |
| VOE 14515523 | 235 | 100 | 167 |
| VOE 14515523 | 235 | 250 | 177 |
| VOE 14515523 | 261 | 210 | 259 |
| VOE 14515523 | 261 | 220 | 261 |
| VOE 14515523 | 875 | 100 | 865 |
| VOE 14515523 | 916 | 300 | 1189 |
| VOE 14515523 | 916 | 1200 | 1219 |
| VOE 14515523 | 916 | 1500 | 1231 |
| VOE 14515524 | 870 | 100 | 841 |
| VOE 14515524 | 870 | 150 | 845 |
| VOE 14515524 | 870 | 6000 | 857 |
| VOE 14515524 | 875 | 100 | 865 |
| VOE 14515524 | 911 | 710 | 965 |
| VOE 14515524 | 911 | 720 | 971 |
| VOE 14515524 | 911 | 730 | 975 |
| VOE 14515524 | 911 | 740 | 979 |
| VOE 14515524 | 924 | 750 | 1277 |
| VOE 14515524 | 924 | 1100 | 1293 |
| VOE 14515524 | 924 | 1200 | 1295 |
| VOE 14515524 | 992 | 5000 | 1423 |
| VOE 14515524 | 992 | 5100 | 1429 |
| VOE 14515525 | 916 | 600 | 1211 |
| VOE 14515579 | 718 | 100 | 603 |
| VOE 14515593 | 393 | 150 | 523 |
| VOE 14515821 | 916 | 900 | 1213 |
| VOE 14515828 | 431 | 300 | 563 |
| VOE 14515830 | 431 | 300 | 563 |
| VOE 14515831 | 431 | 300 | 563 |
| VOE 14515941 | 914 | 1500 | 1113 |
| VOE 14517154 | 860 | 310 | 825 |
| VOE 14517154 | 860 | 410 | 831 |
| VOE 14517557 | 911 | 100 | 941 |
| VOE 14517655 | 234 | 300 | 163 |
| VOE 14517747 | 234 | 200 | 161 |
| VOE 14517747 | 234 | 400 | 165 |
| VOE 14517748 | 234 | 200 | 161 |
| VOE 14517748 | 234 | 400 | 165 |
| VOE 14517753 | 234 | 200 | 161 |
| VOE 14517753 | 234 | 400 | 165 |
| VOE 14517754 | 234 | 200 | 161 |
| VOE 14517754 | 234 | 400 | 165 |
| VOE 14517770 | 810 | 6000 | 663 |
| VOE 14517770 | 821 | 100 | 689 |
| VOE 14517890 | 852 | 110 | 799 |
| VOE 14517890 | 852 | 120 | 801 |
| VOE 14517891 | 852 | 110 | 799 |
| VOE 14517891 | 852 | 120 | 801 |
| VOE 14517939 | 974 | 3400 | 1343 |
| VOE 14517940 | 974 | 3400 | 1343 |
| VOE 14517940 | 975 | 2600 | 1409 |
| VOE 14517941 | 975 | 2400 | 1405 |
| VOE 14517942 | 975 | 2600 | 1409 |
| VOE 14517946 | 975 | 2800 | 1413 |
| VOE 14517949 | 975 | 2800 | 1413 |
| VOE 14518031 | 821 | 100 | 689 |
| VOE 14518031 | 821 | 150 | 693 |
| VOE 14518572 | 852 | 120 | 803 |
| VOE 14518743 | 363 | 300 | 393 |
| VOE 14518880 | 852 | 120 | 803 |
| VOE 14519255 | 775 | 710 | 617 |
| VOE 14519854 | 821 | 350 | 705 |
| VOE 14519992 | 880 | 250 | 877 |
| VOE 14519992 | 880 | 275 | 879 |
| VOE 14520135 | 843 | 200 | 787 |
| VOE 14520135 | 843 | 250 | 789 |
| VOE 14520135 | 843 | 275 | 793 |
| VOE 14520264 | 256 | 300 | 245 |
| VOE 14520858 | 810 | 6300 | 669 |
| VOE 14520901 | 810 | 6300 | 669 |
| VOE 14520902 | 810 | 6300 | 669 |
| VOE 14521355 | 852 | 120 | 803 |
| VOE 14521373 | 852 | 120 | 803 |
| VOE 14521384 | 852 | 110 | 799 |
| VOE 14521384 | 852 | 120 | 801 |
| VOE 14521385 | 852 | 110 | 799 |
| VOE 14521385 | 852 | 120 | 801 |
| VOE 14521468 | 912 | 400 | 1015 |
| VOE 14521468 | 912 | 600 | 1025 |
| VOE 14521469 | 912 | 500 | 1021 |
| VOE 14521471 | 912 | 700 | 1033 |
| VOE 14521669 | 912 | 600 | 1027 |
| VOE 14521671 | 912 | 700 | 1031 |
| VOE 14521681 | 912 | 200 | 995 |
| VOE 14521681 | 912 | 250 | 999 |
| VOE 14521681 | 912 | 500 | 1021 |
| VOE 14521710 | 912 | 700 | 1033 |
| VOE 14521711 | 912 | 200 | 995 |
| VOE 14521711 | 912 | 250 | 999 |
| VOE 14521711 | 912 | 500 | 1021 |
| VOE 14521711 | 912 | 3400 | 1053 |
| VOE 14521728 | 234 | 100 | 157 |
| VOE 14521728 | 431 | 200 | 561 |
| VOE 14521728 | 911 | 100 | 941 |
| VOE 14521740 | 924 | 100 | 1259 |
| VOE 14521944 | 827 | 200 | 711 |
| VOE 14521944 | 827 | 250 | 715 |
| VOE 14521945 | 827 | 200 | 711 |
| VOE 14521945 | 827 | 250 | 715 |
| VOE 14521959 | 827 | 200 | 711 |
| VOE 14521959 | 827 | 250 | 715 |
| VOE 14521968 | 912 | 300 | 1005 |
| VOE 14521968 | 912 | 350 | 1011 |
| VOE 14521968 | 912 | 700 | 1033 |
| VOE 14521969 | 912 | 250 | 999 |
| VOE 14521969 | 912 | 500 | 1021 |
| VOE 14521988 | 852 | 110 | 799 |
| VOE 14522370 | 924 | 100 | 1259 |
| VOE 14522370 | 924 | 200 | 1263 |
| VOE 14522410 | 924 | 3100 | 1305 |
| VOE 14522411 | 924 | 3100 | 1305 |
| VOE 14522575 | 286 | 150 | 295 |
| VOE 14522575 | 350 | 300 | 349 |
| VOE 14522575 | 352 | 200 | 353 |
| VOE 14522575 | 356 | 6000 | 369 |
| VOE 14522575 | 362 | 300 | 379 |
| VOE 14522575 | 367 | 600 | 429 |
| VOE 14522575 | 371 | 2400 | 491 |
| VOE 14522575 | 372 | 300 | 499 |
| VOE 14522847 | 975 | 2800 | 1413 |
| VOE 14522862 | 263 | 100 | 269 |
| VOE 14522862 | 263 | 200 | 277 |
| VOE 14522862 | 263 | 250 | 279 |
| VOE 14522862 | 356 | 300 | 367 |
| VOE 14522862 | 810 | 6000 | 663 |
| VOE 14522862 | 821 | 100 | 689 |
| VOE 14522862 | 821 | 150 | 693 |
| VOE 14522862 | 821 | 200 | 695 |
| VOE 14522862 | 821 | 200 | 697 |
| VOE 14522862 | 821 | 250 | 701 |
| VOE 14522862 | 827 | 200 | 711 |
| VOE 14522862 | 827 | 250 | 717 |
| VOE 14522862 | 841 | 200 | 777 |
| VOE 14522862 | 841 | 250 | 779 |
| VOE 14522862 | 860 | 100 | 811 |
| VOE 14522862 | 860 | 150 | 813 |
| VOE 14522862 | 860 | 160 | 815 |
| VOE 14522862 | 860 | 300 | 821 |
| VOE 14522862 | 860 | 310 | 823 |
| VOE 14522862 | 860 | 350 | 827 |
| VOE 14522862 | 860 | 6300 | 839 |
| VOE 14522862 | 911 | 3000 | 991 |
| VOE 14523005 | 914 | 700 | 1103 |
| VOE 14523006 | 914 | 700 | 1103 |
| VOE 14523019 | 870 | 500 | 853 |
| VOE 14523020 | 870 | 500 | 853 |
| VOE 14523095 | 881 | 100 | 895 |
| VOE 14523095 | 881 | 125 | 899 |
| VOE 14523095 | 881 | 150 | 903 |
| VOE 14523097 | 914 | 1550 | 1115 |
| VOE 14523253 | 286 | 100 | 291 |
| VOE 14523612 | 261 | 220 | 261 |
| VOE 14523612 | 870 | 150 | 847 |

**NUMERICAL INDEX**

**INDICE DE NÚMERO**

**ÍNDICE NUMÉRICO**

**RÉPERTOIRE DE NUMÉROS**

| Catalogue id | Group |
|---|---|
| **20615** | **1000** |
| Issue | Page |
| **PUB 20035940-B** | **12** |

**NUMERICAL INDEX**

**INDICE DE NÚMERO**

**ÍNDICE NUMÉRICO**

**RÉPERTOIRE DE NUMÉROS**



| Part No | Group | Sect | Page |
|---|---|---|---|
| VOE 14524170 | 911 | 3000 | 989 |
| VOE 14524194 | 810 | 6200 | 667 |
| VOE 14524455 | 371 | 100 | 431 |
| VOE 14524455 | 371 | 150 | 435 |
| VOE 14524455 | 371 | 170 | 441 |
| VOE 14524623 | 975 | 2800 | 1413 |
| VOE 14524738 | 818 | 100 | 671 |
| VOE 14524738 | 818 | 200 | 673 |
| VOE 14524738 | 818 | 300 | 675 |
| VOE 14524738 | 818 | 400 | 677 |
| VOE 14524738 | 818 | 500 | 679 |
| VOE 14524738 | 818 | 600 | 681 |
| VOE 14524738 | 818 | 700 | 683 |
| VOE 14524738 | 818 | 800 | 685 |
| VOE 14524738 | 818 | 900 | 687 |
| VOE 14524761 | 911 | 100 | 941 |
| VOE 14525449 | 911 | 100 | 941 |
| VOE 14525606 | 371 | 2400 | 491 |
| VOE 14525609 | 235 | 250 | 177 |
| VOE 14526128 | 916 | 1200 | 1221 |
| VOE 14526128 | 916 | 1500 | 1229 |
| VOE 14526158 | 300 | 100 | 325 |
| VOE 14526169 | 218 | 300 | 133 |
| VOE 14526761 | 911 | 500 | 955 |
| VOE 14526761 | 911 | 550 | 957 |
| VOE 14526930 | 256 | 300 | 245 |
| VOE 14527169 | 897 | 100 | 915 |
| VOE 14527170 | 897 | 100 | 915 |
| VOE 14527172 | 897 | 100 | 915 |
| VOE 14527173 | 897 | 100 | 915 |
| VOE 14527286 | 852 | 110 | 799 |
| VOE 14527286 | 852 | 120 | 801 |
| VOE 14527410 | 992 | 100 | 1417 |
| VOE 14527412 | 860 | 550 | 837 |
| VOE 14527458 | 821 | 300 | 703 |
| VOE 14527463 | 827 | 200 | 711 |
| VOE 14527463 | 827 | 250 | 715 |
| VOE 14527465 | 860 | 300 | 821 |
| VOE 14527466 | 860 | 300 | 821 |
| VOE 14527467 | 821 | 200 | 695 |
| VOE 14527467 | 821 | 250 | 699 |
| VOE 14527485 | 843 | 275 | 793 |
| VOE 14527678 | 821 | 300 | 703 |
| VOE 14527678 | 860 | 310 | 823 |
| VOE 14527678 | 860 | 410 | 831 |
| VOE 14527729 | 371 | 2400 | 491 |
| VOE 14527738 | 897 | 200 | 923 |
| VOE 14527776 | 914 | 700 | 1103 |
| VOE 14527777 | 914 | 700 | 1103 |
| VOE 14527778 | 914 | 700 | 1103 |
| VOE 14527779 | 914 | 700 | 1103 |
| VOE 14527796 | 881 | 100 | 895 |
| VOE 14527796 | 881 | 125 | 899 |
| VOE 14527796 | 881 | 150 | 903 |
| VOE 14527797 | 881 | 100 | 895 |
| VOE 14527797 | 881 | 125 | 899 |
| VOE 14527797 | 881 | 150 | 903 |
| VOE 14527817 | 881 | 200 | 907 |
| VOE 14528085 | 852 | 120 | 803 |
| VOE 14528264 | 974 | 3000 | 1341 |
| VOE 14528264 | 974 | 3400 | 1343 |
| VOE 14528264 | 975 | 2600 | 1409 |
| VOE 14528380 | 218 | 300 | 133 |
| VOE 14528381 | 218 | 300 | 133 |
| VOE 14528383 | 252 | 200 | 205 |
| VOE 14528385 | 252 | 200 | 205 |
| VOE 14528816 | 924 | 100 | 1259 |
| VOE 14528816 | 924 | 200 | 1263 |
| VOE 14528958 | 870 | 100 | 841 |
| VOE 14529050 | 870 | 100 | 841 |
| VOE 14529050 | 870 | 500 | 855 |
| VOE 14529051 | 870 | 100 | 841 |
| VOE 14529051 | 870 | 500 | 855 |
| VOE 14529052 | 870 | 100 | 841 |
| VOE 14529052 | 870 | 500 | 855 |
| VOE 14529064 | 371 | 200 | 445 |
| VOE 14529064 | 371 | 300 | 447 |
| VOE 14529064 | 870 | 100 | 841 |
| VOE 14529064 | 870 | 150 | 845 |
| VOE 14529064 | 870 | 6000 | 857 |
| VOE 14529064 | 914 | 100 | 1065 |
| VOE 14529121 | 234 | 300 | 163 |
| VOE 14529132 | 372 | 300 | 499 |
| VOE 14529148 | 364 | 150 | 403 |
| VOE 14529148 | 364 | 300 | 409 |
| VOE 14529152 | 300 | 100 | 325 |
| VOE 14529258 | 210 | 200 | 79 |
| VOE 14529317 | 234 | 300 | 163 |
| VOE 14529318 | 234 | 300 | 163 |
| VOE 14529320 | 234 | 300 | 163 |
| VOE 14529331 | 371 | 100 | 431 |
| VOE 14529331 | 371 | 150 | 435 |
| VOE 14529331 | 371 | 160 | 439 |
| VOE 14529331 | 371 | 170 | 441 |
| VOE 14529331 | 371 | 200 | 445 |
| VOE 14529331 | 371 | 300 | 447 |
| VOE 14529343 | 870 | 6000 | 857 |
| VOE 14529345 | 371 | 800 | 455 |
| VOE 14529350 | 363 | 200 | 391 |
| VOE 14529351 | 234 | 200 | 161 |
| VOE 14529351 | 234 | 300 | 163 |
| VOE 14529351 | 234 | 400 | 165 |
| VOE 14529352 | 234 | 200 | 161 |
| VOE 14529352 | 234 | 300 | 163 |
| VOE 14529352 | 387 | 300 | 519 |
| VOE 14529354 | 363 | 100 | 383 |
| VOE 14529354 | 363 | 150 | 385 |
| VOE 14529354 | 363 | 160 | 387 |
| VOE 14529354 | 363 | 170 | 389 |
| VOE 14529393 | 371 | 160 | 439 |
| VOE 14529396 | 371 | 200 | 445 |
| VOE 14529396 | 371 | 300 | 447 |
| VOE 14529396 | 996 | 100 | 1455 |
| VOE 14529741 | 974 | 1300 | 1329 |
| VOE 14529741 | 993 | 300 | 1447 |
| VOE 14529757 | 441 | 600 | 577 |
| VOE 14529947 | 234 | 100 | 157 |
| VOE 14529997 | 841 | 150 | 775 |
| VOE 14530130 | 380 | 100 | 501 |
| VOE 14530347 | 775 | 100 | 605 |
| VOE 14530347 | 775 | 250 | 609 |
| VOE 14530347 | 775 | 260 | 611 |
| VOE 14530361 | 775 | 200 | 607 |
| VOE 14530362 | 775 | 100 | 605 |
| VOE 14530362 | 775 | 200 | 607 |
| VOE 14530362 | 775 | 250 | 609 |
| VOE 14530362 | 775 | 260 | 611 |
| VOE 14530363 | 775 | 100 | 605 |
| VOE 14530363 | 775 | 200 | 607 |
| VOE 14530363 | 775 | 250 | 609 |
| VOE 14530363 | 775 | 260 | 611 |
| VOE 14530364 | 775 | 100 | 605 |
| VOE 14530364 | 775 | 200 | 607 |
| VOE 14530364 | 775 | 250 | 609 |
| VOE 14530364 | 775 | 260 | 611 |
| VOE 14530365 | 775 | 100 | 605 |
| VOE 14530365 | 775 | 200 | 607 |
| VOE 14530365 | 775 | 250 | 609 |
| VOE 14530365 | 775 | 260 | 611 |
| VOE 14530366 | 775 | 100 | 605 |
| VOE 14530366 | 775 | 250 | 609 |
| VOE 14530367 | 775 | 100 | 605 |
| VOE 14530367 | 775 | 200 | 607 |
| VOE 14530367 | 775 | 250 | 609 |
| VOE 14530367 | 775 | 260 | 611 |
| VOE 14530666 | 974 | 3000 | 1341 |
| VOE 14530666 | 974 | 3400 | 1343 |
| VOE 14530666 | 975 | 2400 | 1405 |
| VOE 14530666 | 975 | 2600 | 1409 |
| VOE 14530803 | 775 | 710 | 617 |
| VOE 14530911 | 872 | 200 | 863 |
| VOE 14530968 | 881 | 100 | 895 |
| VOE 14530968 | 881 | 125 | 899 |
| VOE 14530968 | 881 | 150 | 903 |
| VOE 14530969 | 881 | 100 | 895 |
| VOE 14530969 | 881 | 125 | 899 |
| VOE 14530969 | 881 | 150 | 903 |
| VOE 14530987 | 911 | 100 | 941 |
| VOE 14530988 | 911 | 100 | 941 |
| VOE 14531002 | 371 | 200 | 445 |
| VOE 14531002 | 371 | 300 | 447 |
| VOE 14531002 | 870 | 100 | 841 |
| VOE 14531002 | 870 | 150 | 845 |
| VOE 14531010 | 492 | 100 | 581 |
| VOE 14531013 | 492 | 100 | 581 |
| VOE 14531014 | 492 | 100 | 581 |
| VOE 14531016 | 387 | 300 | 519 |
| VOE 14531016 | 860 | 100 | 811 |
| VOE 14531024 | 441 | 500 | 573 |
| VOE 14531031 | 912 | 2000 | 1039 |
| VOE 14531075 | 911 | 500 | 955 |
| VOE 14531075 | 911 | 550 | 957 |
| VOE 14531083 | 911 | 500 | 955 |
| VOE 14531083 | 911 | 550 | 957 |
| VOE 14531084 | 911 | 500 | 955 |

| Part No | Group | Sect | Page |
|---|---|---|---|
| VOE 14531084 | 911 | 550 | 957 |
| VOE 14531088 | 924 | 1300 | 1297 |
| VOE 14531101 | 360 | 100 | 371 |
| VOE 14531101 | 914 | 1500 | 1113 |
| VOE 14531101 | 914 | 1550 | 1115 |
| VOE 14531102 | 360 | 100 | 371 |
| VOE 14531102 | 914 | 1500 | 1113 |
| VOE 14531102 | 914 | 1550 | 1115 |
| VOE 14531108 | 911 | 200 | 945 |
| VOE 14531109 | 911 | 200 | 945 |
| VOE 14531126 | 911 | 3000 | 989 |
| VOE 14531126 | 912 | 300 | 1005 |
| VOE 14531126 | 912 | 400 | 1017 |
| VOE 14531126 | 914 | 2600 | 1151 |
| VOE 14531126 | 914 | 2650 | 1153 |
| VOE 14531135 | 916 | 600 | 1211 |
| VOE 14531147 | 916 | 600 | 1209 |
| VOE 14531166 | 258 | 200 | 247 |
| VOE 14531240 | 897 | 100 | 919 |
| VOE 14531265 | 872 | 200 | 863 |
| VOE 14531305 | 286 | 100 | 291 |
| VOE 14531305 | 286 | 150 | 295 |
| VOE 14531528 | 775 | 710 | 617 |
| VOE 14531612 | 911 | 730 | 975 |
| VOE 14531612 | 911 | 740 | 979 |
| VOE 14531670 | 870 | 100 | 843 |
| VOE 14531670 | 870 | 150 | 847 |
| VOE 14531670 | 914 | 6100 | 1173 |
| VOE 14531677 | 914 | 100 | 1065 |
| VOE 14531685 | 364 | 100 | 399 |
| VOE 14531685 | 364 | 150 | 401 |
| VOE 14531688 | 364 | 100 | 399 |
| VOE 14531688 | 364 | 150 | 401 |
| VOE 14531701 | 371 | 2400 | 491 |
| VOE 14531709 | 371 | 2300 | 489 |
| VOE 14531716 | 870 | 400 | 849 |
| VOE 14531717 | 870 | 400 | 849 |
| VOE 14531718 | 870 | 400 | 849 |
| VOE 14531720 | 870 | 400 | 849 |
| VOE 14531767 | 837 | 200 | 767 |
| VOE 14531780 | 837 | 300 | 769 |
| VOE 14531798 | 837 | 200 | 767 |
| VOE 14531802 | 837 | 300 | 769 |
| VOE 14531811 | 362 | 300 | 379 |
| VOE 14531811 | 362 | 2100 | 381 |
| VOE 14531823 | 364 | 200 | 405 |
| VOE 14531823 | 364 | 400 | 413 |
| VOE 14531841 | 364 | 200 | 405 |
| VOE 14531866 | 911 | 100 | 943 |
| VOE 14532106 | 492 | 200 | 583 |
| VOE 14532126 | 256 | 150 | 241 |
| VOE 14532177 | 821 | 250 | 701 |
| VOE 14532180 | 821 | 200 | 695 |
| VOE 14532180 | 821 | 250 | 699 |
| VOE 14532181 | 821 | 200 | 695 |
| VOE 14532181 | 821 | 250 | 699 |
| VOE 14532260 | 234 | 150 | 159 |
| VOE 14532276 | 775 | 800 | 619 |
| VOE 14532276 | 775 | 810 | 621 |
| VOE 14532276 | 775 | 900 | 623 |
| VOE 14532276 | 775 | 910 | 625 |
| VOE 14532276 | 775 | 1000 | 627 |
| VOE 14532276 | 775 | 1010 | 629 |
| VOE 14532278 | 775 | 900 | 623 |
| VOE 14532282 | 775 | 910 | 625 |
| VOE 14532282 | 775 | 1010 | 629 |
| VOE 14532294 | 775 | 1000 | 627 |
| VOE 14532314 | 775 | 900 | 623 |
| VOE 14532321 | 775 | 700 | 615 |
| VOE 14532325 | 775 | 800 | 619 |
| VOE 14532325 | 775 | 810 | 621 |
| VOE 14532336 | 775 | 710 | 617 |
| VOE 14532341 | 775 | 100 | 605 |
| VOE 14532341 | 775 | 200 | 607 |
| VOE 14532343 | 775 | 100 | 605 |
| VOE 14532344 | 775 | 100 | 605 |
| VOE 14532345 | 775 | 100 | 605 |
| VOE 14532353 | 911 | 100 | 941 |
| VOE 14532362 | 911 | 100 | 941 |
| VOE 14532392 | 775 | 900 | 623 |
| VOE 14532393 | 775 | 900 | 623 |
| VOE 14532399 | 775 | 900 | 623 |
| VOE 14532400 | 775 | 700 | 615 |
| VOE 14532401 | 775 | 1200 | 631 |
| VOE 14532423 | 775 | 700 | 615 |
| VOE 14532424 | 775 | 700 | 615 |
| VOE 14532426 | 775 | 710 | 617 |
| VOE 14532432 | 775 | 710 | 617 |
| VOE 14532434 | 775 | 710 | 617 |
| VOE 14532477 | 261 | 200 | 255 |
| VOE 14532477 | 261 | 210 | 259 |
| VOE 14532477 | 261 | 220 | 263 |
| VOE 14532477 | 810 | 6300 | 669 |
| VOE 14532477 | 837 | 200 | 767 |
| VOE 14532477 | 837 | 300 | 769 |
| VOE 14532479 | 252 | 200 | 205 |
| VOE 14532501 | 916 | 600 | 1209 |
| VOE 14532534 | 235 | 100 | 167 |
| VOE 14532534 | 235 | 150 | 169 |
| VOE 14532534 | 235 | 170 | 171 |
| VOE 14532686 | 914 | 500 | 1093 |
| VOE 14532687 | 914 | 500 | 1097 |
| VOE 14532726 | 870 | 500 | 855 |
| VOE 14532819 | 870 | 400 | 849 |
| VOE 14533100 | 911 | 100 | 941 |
| VOE 14533117 | 914 | 500 | 1095 |
| VOE 14533119 | 914 | 500 | 1093 |
| VOE 14533154 | 775 | 800 | 619 |
| VOE 14533158 | 775 | 800 | 619 |
| VOE 14533163 | 775 | 700 | 615 |
| VOE 14533206 | 431 | 300 | 563 |
| VOE 14533207 | 431 | 300 | 563 |
| VOE 14533221 | 914 | 6000 | 1171 |
| VOE 14533497 | 914 | 2400 | 1129 |
| VOE 14533498 | 916 | 2300 | 1247 |
| VOE 14533500 | 911 | 600 | 959 |
| VOE 14533505 | 911 | 600 | 959 |
| VOE 14533505 | 916 | 100 | 1179 |
| VOE 14533505 | 916 | 2100 | 1235 |
| VOE 14533505 | 916 | 4000 | 1255 |
| VOE 14533554 | 386 | 200 | 511 |
| VOE 14533603 | 441 | 600 | 577 |
| VOE 14533604 | 913 | 200 | 1059 |
| VOE 14533604 | 913 | 300 | 1061 |
| VOE 14533606 | 913 | 200 | 1059 |
| VOE 14533606 | 913 | 300 | 1061 |
| VOE 14533607 | 913 | 300 | 1061 |
| VOE 14533609 | 913 | 200 | 1059 |
| VOE 14533609 | 913 | 300 | 1061 |
| VOE 14533610 | 914 | 350 | 1083 |
| VOE 14533610 | 914 | 1100 | 1105 |
| VOE 14533610 | 914 | 2480 | 1141 |
| VOE 14533610 | 914 | 2650 | 1153 |
| VOE 14533616 | 913 | 300 | 1061 |
| VOE 14533646 | 912 | 2500 | 1047 |
| VOE 14533646 | 916 | 600 | 1211 |
| VOE 14533731 | 897 | 100 | 915 |
| VOE 14533805 | 914 | 200 | 1071 |
| VOE 14533862 | 775 | 100 | 605 |
| VOE 14533862 | 775 | 200 | 607 |
| VOE 14533862 | 775 | 250 | 609 |
| VOE 14533862 | 775 | 260 | 611 |
| VOE 14533879 | 775 | 100 | 605 |
| VOE 14533879 | 775 | 200 | 607 |
| VOE 14533879 | 775 | 250 | 609 |
| VOE 14533879 | 775 | 260 | 611 |
| VOE 14533881 | 261 | 150 | 253 |
| VOE 14533958 | 914 | 1500 | 1113 |
| VOE 14533958 | 914 | 1600 | 1117 |
| VOE 14533959 | 914 | 1500 | 1113 |
| VOE 14533959 | 914 | 1600 | 1117 |
| VOE 14534240 | 870 | 400 | 849 |
| VOE 14534240 | 870 | 500 | 853 |
| VOE 14534242 | 870 | 400 | 849 |
| VOE 14534347 | 975 | 2400 | 1405 |
| VOE 14534366 | 914 | 300 | 1075 |
| VOE 14534367 | 914 | 2300 | 1127 |
| VOE 14534369 | 914 | 300 | 1075 |
| VOE 14534371 | 914 | 2000 | 1119 |
| VOE 14534372 | 914 | 2400 | 1129 |
| VOE 14534411 | 881 | 100 | 895 |
| VOE 14534411 | 881 | 125 | 899 |
| VOE 14534411 | 881 | 150 | 903 |
| VOE 14534412 | 881 | 100 | 895 |
| VOE 14534412 | 881 | 125 | 899 |
| VOE 14534412 | 881 | 150 | 903 |
| VOE 14534413 | 881 | 100 | 895 |
| VOE 14534413 | 881 | 125 | 899 |
| VOE 14534413 | 881 | 150 | 903 |
| VOE 14534414 | 881 | 100 | 895 |
| VOE 14534414 | 881 | 125 | 899 |
| VOE 14534414 | 881 | 150 | 903 |
| VOE 14534416 | 881 | 100 | 895 |
| VOE 14534416 | 881 | 125 | 899 |
| VOE 14534416 | 881 | 150 | 903 |

**NUMERICAL INDEX**

**INDICE DE NÚMERO**

**ÍNDICE NUMÉRICO**

**RÉPERTOIRE DE NUMÉROS**



| Part No | Group | Sect | Page |
|---|---|---|---|
| VOE 14534417 | 881 | 100 | 895 |
| VOE 14534417 | 881 | 125 | 899 |
| VOE 14534417 | 881 | 150 | 903 |
| VOE 14534418 | 393 | 100 | 521 |
| VOE 14534419 | 881 | 100 | 895 |
| VOE 14534419 | 881 | 125 | 899 |
| VOE 14534419 | 881 | 150 | 903 |
| VOE 14534420 | 881 | 100 | 895 |
| VOE 14534420 | 881 | 125 | 899 |
| VOE 14534420 | 881 | 150 | 903 |
| VOE 14534423 | 881 | 100 | 895 |
| VOE 14534423 | 881 | 125 | 899 |
| VOE 14534423 | 881 | 150 | 903 |
| VOE 14534431 | 837 | 100 | 763 |
| VOE 14534431 | 837 | 150 | 765 |
| VOE 14534432 | 837 | 100 | 763 |
| VOE 14534432 | 837 | 150 | 765 |
| VOE 14534434 | 837 | 100 | 763 |
| VOE 14534434 | 837 | 150 | 765 |
| VOE 14534435 | 914 | 1500 | 1113 |
| VOE 14534436 | 360 | 100 | 371 |
| VOE 14534436 | 914 | 1500 | 1113 |
| VOE 14534436 | 914 | 1550 | 1115 |
| VOE 14534437 | 914 | 1500 | 1113 |
| VOE 14534438 | 914 | 1500 | 1113 |
| VOE 14534489 | 881 | 100 | 895 |
| VOE 14534490 | 881 | 200 | 907 |
| VOE 14534492 | 881 | 200 | 907 |
| VOE 14534494 | 881 | 200 | 907 |
| VOE 14534495 | 881 | 200 | 907 |
| VOE 14534499 | 881 | 200 | 907 |
| VOE 14534500 | 881 | 200 | 907 |
| VOE 14534501 | 881 | 200 | 907 |
| VOE 14534512 | 916 | 2200 | 1241 |
| VOE 14534512 | 916 | 2225 | 1243 |
| VOE 14534513 | 916 | 2200 | 1241 |
| VOE 14534513 | 916 | 2225 | 1243 |
| VOE 14534517 | 914 | 2200 | 1125 |
| VOE 14534517 | 914 | 5000 | 1167 |
| VOE 14534522 | 914 | 350 | 1083 |
| VOE 14534523 | 914 | 2200 | 1125 |
| VOE 14534523 | 914 | 2300 | 1127 |
| VOE 14534523 | 914 | 2400 | 1129 |
| VOE 14534523 | 914 | 2500 | 1147 |
| VOE 14534523 | 914 | 2800 | 1159 |
| VOE 14534523 | 914 | 5000 | 1167 |
| VOE 14534524 | 914 | 100 | 1067 |
| VOE 14534524 | 914 | 200 | 1071 |
| VOE 14534524 | 914 | 250 | 1073 |
| VOE 14534524 | 914 | 300 | 1075 |
| VOE 14534524 | 914 | 2000 | 1119 |
| VOE 14534524 | 914 | 3500 | 1163 |
| VOE 14534530 | 912 | 2400 | 1045 |
| VOE 14534530 | 914 | 2470 | 1139 |
| VOE 14534530 | 914 | 2480 | 1145 |
| VOE 14534530 | 916 | 2200 | 1241 |
| VOE 14534530 | 916 | 2250 | 1245 |
| VOE 14534530 | 916 | 2300 | 1247 |
| VOE 14534535 | 443 | 200 | 579 |
| VOE 14534536 | 912 | 2400 | 1045 |
| VOE 14534865 | 443 | 200 | 579 |
| VOE 14534873 | 911 | 1300 | 983 |
| VOE 14535048 | 975 | 2400 | 1405 |
| VOE 14535065 | 775 | 710 | 617 |
| VOE 14535218 | 924 | 400 | 1269 |
| VOE 14535218 | 924 | 500 | 1271 |
| VOE 14535270 | 912 | 2100 | 1041 |
| VOE 14535346 | 393 | 150 | 523 |
| VOE 14535346 | 810 | 200 | 657 |
| VOE 14535346 | 810 | 250 | 659 |
| VOE 14535346 | 810 | 275 | 661 |
| VOE 14535425 | 913 | 200 | 1057 |
| VOE 14535448 | 913 | 200 | 1057 |
| VOE 14535450 | 913 | 200 | 1059 |
| VOE 14535450 | 913 | 400 | 1063 |
| VOE 14535451 | 913 | 200 | 1059 |
| VOE 14535480 | 911 | 3000 | 989 |
| VOE 14535482 | 916 | 2100 | 1235 |
| VOE 14535485 | 914 | 400 | 1087 |
| VOE 14535485 | 914 | 450 | 1091 |
| VOE 14535487 | 914 | 1500 | 1113 |
| VOE 14535521 | 914 | 250 | 1073 |
| VOE 14535553 | 914 | 2100 | 1121 |
| VOE 14535555 | 870 | 100 | 841 |
| VOE 14535555 | 870 | 150 | 845 |
| VOE 14535582 | 916 | 2100 | 1235 |
| VOE 14535584 | 916 | 2100 | 1235 |
| VOE 14535687 | 914 | 100 | 1067 |
| VOE 14535710 | 916 | 3000 | 1251 |
| VOE 14535710 | 924 | 1200 | 1295 |
| VOE 14535711 | 916 | 3000 | 1251 |
| VOE 14535711 | 924 | 1100 | 1293 |
| VOE 14535711 | 924 | 1200 | 1295 |
| VOE 14535712 | 916 | 3000 | 1251 |
| VOE 14535761 | 443 | 200 | 579 |
| VOE 14535762 | 443 | 200 | 579 |
| VOE 14535763 | 974 | 3000 | 1341 |
| VOE 14535763 | 974 | 3400 | 1343 |
| VOE 14535763 | 975 | 2400 | 1405 |
| VOE 14535763 | 975 | 2600 | 1409 |
| VOE 14535763 | 975 | 2800 | 1413 |
| VOE 14535777 | 914 | 500 | 1093 |
| VOE 14535777 | 914 | 550 | 1099 |
| VOE 14535777 | 914 | 2450 | 1131 |
| VOE 14535777 | 914 | 2460 | 1133 |
| VOE 14535777 | 914 | 2470 | 1137 |
| VOE 14535777 | 914 | 2470 | 1139 |
| VOE 14535777 | 914 | 2480 | 1141 |
| VOE 14535777 | 914 | 2480 | 1143 |
| VOE 14535777 | 914 | 2600 | 1149 |
| VOE 14535777 | 914 | 2650 | 1153 |
| VOE 14535777 | 914 | 2700 | 1157 |
| VOE 14535777 | 914 | 3600 | 1165 |
| VOE 14535777 | 914 | 5000 | 1167 |
| VOE 14535875 | 393 | 100 | 521 |
| VOE 14536016 | 911 | 1010 | 981 |
| VOE 14536020 | 911 | 1010 | 981 |
| VOE 14536063 | 261 | 220 | 263 |
| VOE 14536063 | 263 | 200 | 277 |
| VOE 14536063 | 916 | 2300 | 1247 |
| VOE 14536080 | 911 | 730 | 975 |
| VOE 14536080 | 911 | 740 | 979 |
| VOE 14536108 | 924 | 1600 | 1301 |
| VOE 14536197 | 924 | 2100 | 1303 |
| VOE 14536328 | 897 | 100 | 921 |
| VOE 14536585 | 372 | 100 | 495 |
| VOE 14536749 | 916 | 900 | 1213 |
| VOE 14536920 | 234 | 300 | 163 |
| VOE 14536922 | 234 | 300 | 163 |
| VOE 14536959 | 975 | 2800 | 1413 |
| VOE 14537180 | 372 | 100 | 495 |
| VOE 14537249 | 925 | 1400 | 1311 |
| VOE 14537347 | 234 | 100 | 157 |
| VOE 14537348 | 234 | 100 | 157 |
| VOE 14537412 | 914 | 2450 | 1131 |
| VOE 14537412 | 914 | 2460 | 1133 |
| VOE 14537412 | 914 | 2600 | 1149 |
| VOE 14537412 | 914 | 5000 | 1167 |
| VOE 14537427 | 256 | 100 | 239 |
| VOE 14537427 | 256 | 150 | 241 |
| VOE 14538198 | 924 | 150 | 1261 |
| VOE 14538199 | 924 | 150 | 1261 |
| VOE 14538200 | 924 | 150 | 1261 |
| VOE 14538608 | 852 | 110 | 799 |
| VOE 14538608 | 852 | 120 | 801 |
| VOE 14538666 | 924 | 400 | 1269 |
| VOE 14538666 | 924 | 500 | 1271 |
| VOE 14538765 | 852 | 120 | 801 |
| VOE 14538767 | 837 | 100 | 763 |
| VOE 14538767 | 837 | 150 | 765 |
| VOE 14538783 | 914 | 2200 | 1125 |
| VOE 14538783 | 914 | 2500 | 1147 |
| VOE 14538904 | 916 | 600 | 1211 |
| VOE 14539075 | 875 | 100 | 865 |
| VOE 14539076 | 875 | 100 | 865 |
| VOE 14539077 | 875 | 100 | 865 |
| VOE 14539080 | 875 | 100 | 865 |
| VOE 14539108 | 234 | 200 | 161 |
| VOE 14539108 | 234 | 400 | 165 |
| VOE 14539109 | 234 | 200 | 161 |
| VOE 14539228 | 852 | 120 | 801 |
| VOE 14539233 | 911 | 500 | 955 |
| VOE 14539233 | 911 | 550 | 957 |
| VOE 14539234 | 911 | 500 | 955 |
| VOE 14539234 | 911 | 550 | 957 |
| VOE 14539235 | 911 | 500 | 955 |
| VOE 14539235 | 911 | 550 | 957 |
| VOE 14539444 | 875 | 100 | 865 |
| VOE 14539445 | 875 | 100 | 865 |
| VOE 14539456 | 234 | 200 | 161 |
| VOE 14539456 | 234 | 400 | 165 |
| VOE 14539457 | 234 | 200 | 161 |
| VOE 14539459 | 234 | 200 | 161 |
| VOE 14539459 | 234 | 300 | 163 |
| VOE 14539459 | 234 | 400 | 165 |

| Part No | Group | Sect | Page |
|---|---|---|---|
| VOE 14539460 | 254 | 300 | 217 |
| VOE 14539460 | 254 | 350 | 219 |
| VOE 14539461 | 210 | 200 | 79 |
| VOE 14539461 | 212 | 200 | 91 |
| VOE 14539482 | 911 | 100 | 943 |
| VOE 14539484 | 924 | 300 | 1265 |
| VOE 14539484 | 924 | 350 | 1267 |
| VOE 14539484 | 924 | 3100 | 1305 |
| VOE 14539686 | 810 | 6000 | 663 |
| VOE 14539695 | 810 | 6000 | 663 |
| VOE 14539711 | 234 | 150 | 159 |
| VOE 14539771 | 860 | 310 | 823 |
| VOE 14539785 | 286 | 150 | 295 |
| VOE 14539791 | 875 | 100 | 865 |
| VOE 14539827 | 810 | 6200 | 667 |
| VOE 14539944 | 924 | 300 | 1265 |
| VOE 14539944 | 924 | 350 | 1267 |
| VOE 14539978 | 234 | 100 | 157 |
| VOE 14540078 | 875 | 100 | 865 |
| VOE 14540469 | 810 | 6000 | 663 |
| VOE 14540705 | 363 | 300 | 393 |
| VOE 14540710 | 363 | 300 | 393 |
| VOE 14540733 | 431 | 200 | 559 |
| VOE 14540766 | 914 | 1200 | 1109 |
| VOE 14540767 | 914 | 1200 | 1109 |
| VOE 14540770 | 913 | 200 | 1059 |
| VOE 14540778 | 913 | 200 | 1057 |
| VOE 14540920 | 897 | 200 | 923 |
| VOE 14541091 | 914 | 1100 | 1105 |
| VOE 14541091 | 914 | 1200 | 1109 |
| VOE 14541254 | 924 | 700 | 1273 |
| VOE 14541254 | 924 | 750 | 1277 |
| VOE 14541254 | 924 | 1600 | 1301 |
| VOE 14541262 | 914 | 100 | 1067 |
| VOE 14541262 | 914 | 3500 | 1163 |
| VOE 14541262 | 916 | 600 | 1211 |
| VOE 14541262 | 916 | 1200 | 1221 |
| VOE 14541262 | 916 | 1500 | 1231 |
| VOE 14541262 | 924 | 400 | 1269 |
| VOE 14541262 | 924 | 500 | 1271 |
| VOE 14541262 | 924 | 1100 | 1293 |
| VOE 14541262 | 924 | 1200 | 1295 |
| VOE 14541262 | 924 | 1300 | 1297 |
| VOE 14541262 | 924 | 1500 | 1299 |
| VOE 14541555 | 914 | 500 | 1093 |
| VOE 14541555 | 914 | 550 | 1099 |
| VOE 14541690 | 914 | 300 | 1077 |
| VOE 14541861 | 913 | 200 | 1057 |
| VOE 14541864 | 913 | 200 | 1057 |
| VOE 14541865 | 913 | 200 | 1057 |
| VOE 14541869 | 913 | 200 | 1057 |
| VOE 14541870 | 913 | 200 | 1057 |
| VOE 14541871 | 913 | 200 | 1057 |
| VOE 14541872 | 913 | 200 | 1057 |
| VOE 14541873 | 913 | 200 | 1057 |
| VOE 14541874 | 913 | 200 | 1057 |
| VOE 14541875 | 913 | 200 | 1057 |
| VOE 14541876 | 913 | 200 | 1057 |
| VOE 14542290 | 916 | 110 | 1181 |
| VOE 14542324 | 837 | 200 | 767 |
| VOE 14542329 | 837 | 300 | 769 |
| VOE 14542407 | 914 | 700 | 1103 |
| VOE 14542408 | 914 | 700 | 1103 |
| VOE 14542410 | 881 | 100 | 897 |
| VOE 14542412 | 852 | 120 | 801 |
| VOE 14542775 | 716 | 100 | 601 |
| VOE 14542811 | 716 | 100 | 601 |
| VOE 14542812 | 716 | 100 | 601 |
| VOE 14542951 | 911 | 1010 | 981 |
| VOE 14542952 | 911 | 1010 | 981 |
| VOE 14542953 | 911 | 1010 | 981 |
| VOE 14542954 | 911 | 1010 | 981 |
| VOE 14542955 | 911 | 1010 | 981 |
| VOE 14542956 | 911 | 1010 | 981 |
| VOE 14542958 | 911 | 1010 | 981 |
| VOE 14542990 | 841 | 110 | 773 |
| VOE 14543100 | 371 | 100 | 431 |
| VOE 14543100 | 371 | 150 | 435 |
| VOE 14543100 | 371 | 160 | 439 |
| VOE 14543100 | 371 | 170 | 441 |
| VOE 14543131 | 916 | 2150 | 1239 |
| VOE 14543132 | 916 | 2150 | 1239 |
| VOE 14543135 | 924 | 700 | 1273 |
| VOE 14543135 | 924 | 750 | 1277 |
| VOE 14543136 | 924 | 700 | 1273 |
| VOE 14543136 | 924 | 750 | 1277 |
| VOE 14543190 | 974 | 100 | 1319 |
| VOE 14543190 | 974 | 150 | 1321 |
| VOE 14543190 | 974 | 200 | 1323 |
| VOE 14543190 | 975 | 100 | 1347 |
| VOE 14543190 | 975 | 150 | 1349 |
| VOE 14543190 | 975 | 200 | 1351 |
| VOE 14543190 | 975 | 250 | 1353 |
| VOE 14543190 | 975 | 300 | 1355 |
| VOE 14543206 | 975 | 300 | 1355 |
| VOE 14543216 | 975 | 300 | 1355 |
| VOE 14543216 | 975 | 1900 | 1399 |
| VOE 14543285 | 916 | 1000 | 1215 |
| VOE 14543285 | 916 | 4000 | 1257 |
| VOE 14543309 | 234 | 400 | 165 |
| VOE 14543340 | 911 | 100 | 941 |
| VOE 14543400 | 974 | 1000 | 1325 |
| VOE 14543851 | 975 | 2800 | 1413 |
| VOE 14543943 | 974 | 100 | 1319 |
| VOE 14543943 | 974 | 150 | 1321 |
| VOE 14543943 | 974 | 200 | 1323 |
| VOE 14543943 | 974 | 1000 | 1325 |
| VOE 14543943 | 975 | 100 | 1347 |
| VOE 14543943 | 975 | 150 | 1349 |
| VOE 14543943 | 975 | 200 | 1351 |
| VOE 14543943 | 975 | 250 | 1353 |
| VOE 14543943 | 975 | 300 | 1355 |
| VOE 14543944 | 975 | 100 | 1347 |
| VOE 14543944 | 975 | 150 | 1349 |
| VOE 14543944 | 975 | 200 | 1351 |
| VOE 14543944 | 975 | 250 | 1353 |
| VOE 14543944 | 975 | 300 | 1355 |
| VOE 14543945 | 975 | 100 | 1347 |
| VOE 14543945 | 975 | 150 | 1349 |
| VOE 14543945 | 975 | 200 | 1351 |
| VOE 14543945 | 975 | 250 | 1353 |
| VOE 14543945 | 975 | 300 | 1355 |
| VOE 14544002 | 912 | 500 | 1021 |
| VOE 14544006 | 912 | 3400 | 1051 |
| VOE 14544006 | 924 | 1000 | 1291 |
| VOE 14544006 | 924 | 1500 | 1299 |
| VOE 14544043 | 924 | 700 | 1273 |
| VOE 14544895 | 974 | 1000 | 1325 |
| VOE 14544972 | 975 | 700 | 1361 |
| VOE 14544972 | 975 | 800 | 1365 |
| VOE 14544972 | 975 | 900 | 1369 |
| VOE 14544972 | 975 | 1000 | 1373 |
| VOE 14544972 | 975 | 1100 | 1375 |
| VOE 14544972 | 975 | 1200 | 1381 |
| VOE 14544972 | 975 | 1300 | 1385 |
| VOE 14544972 | 975 | 1400 | 1389 |
| VOE 14544972 | 975 | 1500 | 1393 |
| VOE 14544972 | 975 | 1600 | 1395 |
| VOE 14544975 | 974 | 1300 | 1329 |
| VOE 14544975 | 975 | 600 | 1357 |
| VOE 14544975 | 975 | 700 | 1359 |
| VOE 14544975 | 975 | 800 | 1363 |
| VOE 14544975 | 975 | 900 | 1367 |
| VOE 14544975 | 975 | 1000 | 1371 |
| VOE 14544975 | 975 | 1100 | 1375 |
| VOE 14544975 | 975 | 1200 | 1379 |
| VOE 14544975 | 975 | 1300 | 1383 |
| VOE 14544975 | 975 | 1400 | 1387 |
| VOE 14544975 | 975 | 1500 | 1391 |
| VOE 14544975 | 975 | 1600 | 1395 |
| VOE 14544984 | 925 | 1400 | 1311 |
| VOE 14545093 | 837 | 100 | 763 |
| VOE 14545098 | 852 | 200 | 809 |
| VOE 14545170 | 916 | 2100 | 1235 |
| VOE 14545172 | 916 | 2100 | 1235 |
| VOE 14545175 | 974 | 100 | 1319 |
| VOE 14545175 | 974 | 150 | 1321 |
| VOE 14545175 | 974 | 200 | 1323 |
| VOE 14545175 | 974 | 1000 | 1325 |
| VOE 14545175 | 975 | 100 | 1347 |
| VOE 14545175 | 975 | 150 | 1349 |
| VOE 14545175 | 975 | 200 | 1351 |
| VOE 14545175 | 975 | 250 | 1353 |
| VOE 14545175 | 975 | 300 | 1355 |
| VOE 14545176 | 974 | 100 | 1319 |
| VOE 14545176 | 974 | 150 | 1321 |
| VOE 14545176 | 974 | 200 | 1323 |
| VOE 14545176 | 974 | 1000 | 1325 |
| VOE 14545176 | 975 | 100 | 1347 |
| VOE 14545176 | 975 | 150 | 1349 |
| VOE 14545176 | 975 | 200 | 1351 |
| VOE 14545176 | 975 | 250 | 1353 |
| VOE 14545176 | 975 | 300 | 1355 |
| VOE 14545302 | 916 | 2100 | 1235 |
| VOE 14545372 | 916 | 2100 | 1235 |

**NUMERICAL INDEX**

**INDICE DE NÚMERO**

**ÍNDICE NUMÉRICO**

**RÉPERTOIRE DE NUMÉROS**

| Part No | Group | Sect | Page |
|---|---|---|---|
| VOE 14545374 | 916 | 2100 | 1235 |
| VOE 14545413 | 924 | 700 | 1273 |
| VOE 14545413 | 924 | 750 | 1277 |
| VOE 14545415 | 924 | 700 | 1273 |
| VOE 14545415 | 924 | 750 | 1277 |
| VOE 14545418 | 925 | 1400 | 1311 |
| VOE 14545426 | 924 | 700 | 1273 |
| VOE 14545426 | 924 | 750 | 1277 |
| VOE 14545428 | 924 | 700 | 1273 |
| VOE 14545428 | 924 | 750 | 1277 |
| VOE 14545450 | 363 | 300 | 393 |
| VOE 14545465 | 870 | 150 | 847 |
| VOE 14545502 | 362 | 100 | 373 |
| VOE 14545571 | 775 | 900 | 623 |
| VOE 14545573 | 775 | 900 | 623 |
| VOE 14545574 | 775 | 900 | 623 |
| VOE 14545575 | 775 | 900 | 623 |
| VOE 14545590 | 775 | 900 | 623 |
| VOE 14546057 | 975 | 600 | 1357 |
| VOE 14546058 | 975 | 600 | 1357 |
| VOE 14546288 | 914 | 500 | 1093 |
| VOE 14546288 | 914 | 550 | 1099 |
| VOE 14546290 | 914 | 400 | 1087 |
| VOE 14546290 | 914 | 450 | 1091 |
| VOE 14546290 | 914 | 2450 | 1131 |
| VOE 14546290 | 914 | 2460 | 1133 |
| VOE 14546290 | 914 | 2600 | 1149 |
| VOE 14546290 | 914 | 5000 | 1167 |
| VOE 14546293 | 914 | 400 | 1087 |
| VOE 14546293 | 914 | 450 | 1091 |
| VOE 14546293 | 916 | 300 | 1189 |
| VOE 14546808 | 974 | 2200 | 1337 |
| VOE 14546812 | 974 | 2200 | 1337 |
| VOE 14547278 | 431 | 200 | 559 |
| VOE 14547282 | 441 | 500 | 573 |
| VOE 14547283 | 441 | 500 | 573 |
| VOE 14547393 | 975 | 1900 | 1399 |
| VOE 14547395 | 975 | 1900 | 1399 |
| VOE 14547400 | 974 | 1300 | 1329 |
| VOE 14547400 | 975 | 700 | 1359 |
| VOE 14547400 | 975 | 800 | 1363 |
| VOE 14547400 | 975 | 900 | 1367 |
| VOE 14547400 | 975 | 1000 | 1371 |
| VOE 14547400 | 975 | 1100 | 1377 |
| VOE 14547400 | 975 | 1200 | 1379 |
| VOE 14547400 | 975 | 1300 | 1383 |
| VOE 14547400 | 975 | 1400 | 1387 |
| VOE 14547400 | 975 | 1500 | 1391 |
| VOE 14547400 | 975 | 1600 | 1397 |
| VOE 14547422 | 881 | 200 | 907 |
| VOE 14547514 | 974 | 1200 | 1327 |
| VOE 14547514 | 974 | 1300 | 1329 |
| VOE 14547514 | 975 | 700 | 1359 |
| VOE 14547514 | 975 | 800 | 1363 |
| VOE 14547514 | 975 | 900 | 1367 |
| VOE 14547514 | 975 | 1000 | 1371 |
| VOE 14547514 | 975 | 1100 | 1375 |
| VOE 14547514 | 975 | 1200 | 1379 |
| VOE 14547514 | 975 | 1300 | 1383 |
| VOE 14547514 | 975 | 1400 | 1387 |
| VOE 14547514 | 975 | 1500 | 1391 |
| VOE 14547514 | 975 | 1600 | 1397 |
| VOE 14547515 | 975 | 700 | 1359 |
| VOE 14547515 | 975 | 800 | 1363 |
| VOE 14547515 | 975 | 900 | 1367 |
| VOE 14547515 | 975 | 1000 | 1371 |
| VOE 14547515 | 975 | 1100 | 1375 |
| VOE 14547515 | 975 | 1100 | 1377 |
| VOE 14547515 | 975 | 1200 | 1379 |
| VOE 14547515 | 975 | 1300 | 1383 |
| VOE 14547515 | 975 | 1400 | 1387 |
| VOE 14547515 | 975 | 1500 | 1391 |
| VOE 14547516 | 975 | 700 | 1359 |
| VOE 14547516 | 975 | 800 | 1363 |
| VOE 14547516 | 975 | 900 | 1367 |
| VOE 14547516 | 975 | 1000 | 1371 |
| VOE 14547516 | 975 | 1100 | 1375 |
| VOE 14547516 | 975 | 1100 | 1377 |
| VOE 14547516 | 975 | 1200 | 1379 |
| VOE 14547516 | 975 | 1300 | 1383 |
| VOE 14547516 | 975 | 1400 | 1387 |
| VOE 14547516 | 975 | 1500 | 1391 |
| VOE 14547516 | 975 | 1600 | 1395 |
| VOE 14547516 | 975 | 1600 | 1397 |
| VOE 14547518 | 974 | 1300 | 1329 |
| VOE 14547518 | 974 | 2100 | 1331 |
| VOE 14547518 | 974 | 2110 | 1335 |
| VOE 14547518 | 974 | 2200 | 1337 |
| VOE 14547518 | 974 | 2300 | 1339 |
| VOE 14547518 | 975 | 700 | 1359 |
| VOE 14547518 | 975 | 800 | 1363 |
| VOE 14547518 | 975 | 900 | 1367 |
| VOE 14547518 | 975 | 1000 | 1371 |
| VOE 14547518 | 975 | 1100 | 1375 |
| VOE 14547518 | 975 | 1200 | 1379 |
| VOE 14547518 | 975 | 1300 | 1383 |
| VOE 14547518 | 975 | 1400 | 1387 |
| VOE 14547518 | 975 | 1500 | 1391 |
| VOE 14547518 | 975 | 1600 | 1397 |
| VOE 14547519 | 974 | 1200 | 1327 |
| VOE 14547519 | 974 | 1300 | 1329 |
| VOE 14547520 | 974 | 2100 | 1331 |
| VOE 14547520 | 974 | 2110 | 1335 |
| VOE 14547520 | 974 | 2200 | 1337 |
| VOE 14547520 | 974 | 2300 | 1339 |
| VOE 14547520 | 975 | 700 | 1359 |
| VOE 14547520 | 975 | 800 | 1363 |
| VOE 14547520 | 975 | 900 | 1367 |
| VOE 14547520 | 975 | 1000 | 1371 |
| VOE 14547520 | 975 | 1100 | 1375 |
| VOE 14547520 | 975 | 1200 | 1379 |
| VOE 14547520 | 975 | 1300 | 1383 |
| VOE 14547520 | 975 | 1400 | 1387 |
| VOE 14547520 | 975 | 1500 | 1391 |
| VOE 14547520 | 975 | 1600 | 1397 |
| VOE 14547521 | 974 | 1200 | 1327 |
| VOE 14547521 | 974 | 1300 | 1329 |
| VOE 14547521 | 975 | 700 | 1359 |
| VOE 14547521 | 975 | 800 | 1363 |
| VOE 14547521 | 975 | 900 | 1367 |
| VOE 14547521 | 975 | 1000 | 1371 |
| VOE 14547521 | 975 | 1100 | 1375 |
| VOE 14547521 | 975 | 1200 | 1379 |
| VOE 14547521 | 975 | 1300 | 1383 |
| VOE 14547521 | 975 | 1400 | 1387 |
| VOE 14547521 | 975 | 1500 | 1391 |
| VOE 14547521 | 975 | 1600 | 1397 |
| VOE 14547522 | 975 | 700 | 1359 |
| VOE 14547522 | 975 | 800 | 1363 |
| VOE 14547522 | 975 | 900 | 1367 |
| VOE 14547522 | 975 | 1000 | 1371 |
| VOE 14547522 | 975 | 1100 | 1375 |
| VOE 14547522 | 975 | 1200 | 1379 |
| VOE 14547522 | 975 | 1300 | 1383 |
| VOE 14547522 | 975 | 1400 | 1387 |
| VOE 14547522 | 975 | 1500 | 1391 |
| VOE 14547522 | 975 | 1600 | 1395 |
| VOE 14547523 | 974 | 1200 | 1327 |
| VOE 14547535 | 974 | 100 | 1319 |
| VOE 14547535 | 974 | 150 | 1321 |
| VOE 14547535 | 974 | 200 | 1323 |
| VOE 14547535 | 974 | 1000 | 1325 |
| VOE 14547764 | 235 | 100 | 167 |
| VOE 14547764 | 235 | 150 | 169 |
| VOE 14547764 | 235 | 170 | 171 |
| VOE 14547764 | 235 | 250 | 177 |
| VOE 14547821 | 925 | 1400 | 1311 |
| VOE 14547822 | 925 | 1400 | 1311 |
| VOE 14547826 | 925 | 1400 | 1311 |
| VOE 14547826 | 925 | 1410 | 1313 |
| VOE 14547879 | 924 | 150 | 1261 |
| VOE 14547886 | 924 | 150 | 1261 |
| VOE 14547887 | 924 | 150 | 1261 |
| VOE 14547891 | 924 | 150 | 1261 |
| VOE 14547893 | 924 | 150 | 1261 |
| VOE 14547894 | 924 | 150 | 1261 |
| VOE 14547895 | 924 | 150 | 1261 |
| VOE 14547901 | 924 | 150 | 1261 |
| VOE 14547917 | 870 | 500 | 855 |
| VOE 14548220 | 911 | 600 | 959 |
| VOE 14548476 | 715 | 7500 | 595 |
| VOE 14548577 | 810 | 6300 | 669 |
| VOE 14548578 | 810 | 6300 | 669 |
| VOE 14548579 | 810 | 6300 | 669 |
| VOE 14548886 | 916 | 2300 | 1247 |
| VOE 14549124 | 975 | 2800 | 1413 |
| VOE 14549167 | 715 | 7600 | 597 |
| VOE 14549167 | 974 | 100 | 1319 |
| VOE 14549167 | 974 | 150 | 1321 |
| VOE 14549167 | 974 | 200 | 1323 |
| VOE 14549167 | 975 | 2000 | 1401 |
| VOE 14549168 | 715 | 7600 | 597 |
| VOE 14549168 | 974 | 100 | 1319 |
| VOE 14549168 | 974 | 150 | 1321 |

| Part No | Group | Sect | Page |
|---|---|---|---|
| VOE 14549168 | 974 | 200 | 1323 |
| VOE 14549168 | 974 | 1000 | 1325 |
| VOE 14549168 | 975 | 2000 | 1401 |
| VOE 14549180 | 912 | 3400 | 1051 |
| VOE 14549326 | 974 | 100 | 1319 |
| VOE 14549326 | 974 | 150 | 1321 |
| VOE 14549326 | 974 | 200 | 1323 |
| VOE 14549539 | 896 | 100 | 913 |
| VOE 14549542 | 896 | 100 | 913 |
| VOE 14549837 | 371 | 700 | 449 |
| VOE 14549837 | 371 | 800 | 453 |
| VOE 14549839 | 371 | 700 | 449 |
| VOE 14549839 | 371 | 700 | 451 |
| VOE 14549839 | 371 | 800 | 453 |
| VOE 14549839 | 371 | 800 | 455 |
| VOE 14549840 | 371 | 700 | 451 |
| VOE 14549840 | 371 | 800 | 455 |
| VOE 14549931 | 974 | 1200 | 1327 |
| VOE 14549931 | 974 | 1300 | 1329 |
| VOE 14549931 | 975 | 700 | 1359 |
| VOE 14549931 | 975 | 800 | 1363 |
| VOE 14549931 | 975 | 900 | 1367 |
| VOE 14549931 | 975 | 1000 | 1371 |
| VOE 14549931 | 975 | 1100 | 1375 |
| VOE 14549931 | 975 | 1200 | 1379 |
| VOE 14549931 | 975 | 1300 | 1383 |
| VOE 14549931 | 975 | 1400 | 1387 |
| VOE 14549931 | 975 | 1500 | 1391 |
| VOE 14549931 | 975 | 1600 | 1395 |
| VOE 14550065 | 715 | 7600 | 597 |
| VOE 14550065 | 974 | 100 | 1319 |
| VOE 14550065 | 974 | 150 | 1321 |
| VOE 14550065 | 974 | 200 | 1323 |
| VOE 14550065 | 974 | 1000 | 1325 |
| VOE 14550065 | 975 | 2000 | 1401 |
| VOE 14550071 | 912 | 2500 | 1047 |
| VOE 14550072 | 912 | 2500 | 1047 |
| VOE 14550074 | 912 | 2500 | 1049 |
| VOE 14550086 | 914 | 300 | 1075 |
| VOE 14550173 | 924 | 3100 | 1305 |
| VOE 14550179 | 913 | 200 | 1057 |
| VOE 14550187 | 913 | 200 | 1059 |
| VOE 14550196 | 913 | 300 | 1061 |
| VOE 14550197 | 913 | 300 | 1061 |
| VOE 14550198 | 913 | 300 | 1061 |
| VOE 14550211 | 913 | 300 | 1061 |
| VOE 14550214 | 913 | 100 | 1055 |
| VOE 14550214 | 913 | 400 | 1063 |
| VOE 14550217 | 913 | 400 | 1063 |
| VOE 14550218 | 441 | 600 | 577 |
| VOE 14550218 | 913 | 200 | 1059 |
| VOE 14550218 | 913 | 400 | 1063 |
| VOE 14550220 | 913 | 400 | 1063 |
| VOE 14550278 | 914 | 1100 | 1105 |
| VOE 14550278 | 914 | 1200 | 1109 |
| VOE 14550285 | 914 | 1100 | 1107 |
| VOE 14550324 | 914 | 1200 | 1109 |
| VOE 14550325 | 914 | 1200 | 1109 |
| VOE 14550359 | 367 | 600 | 429 |
| VOE 14550600 | 235 | 150 | 169 |
| VOE 14550619 | 256 | 150 | 241 |
| VOE 14550661 | 441 | 600 | 577 |
| VOE 14550664 | 441 | 600 | 575 |
| VOE 14550824 | 975 | 700 | 1359 |
| VOE 14550824 | 975 | 800 | 1363 |
| VOE 14550824 | 975 | 900 | 1367 |
| VOE 14550824 | 975 | 1000 | 1371 |
| VOE 14550824 | 975 | 1100 | 1377 |
| VOE 14550824 | 975 | 1200 | 1379 |
| VOE 14550824 | 975 | 1300 | 1383 |
| VOE 14550824 | 975 | 1400 | 1387 |
| VOE 14550824 | 975 | 1500 | 1391 |
| VOE 14550824 | 975 | 1600 | 1397 |
| VOE 14550884 | 914 | 350 | 1083 |
| VOE 14550884 | 914 | 2000 | 1119 |
| VOE 14550884 | 914 | 2300 | 1127 |
| VOE 14550884 | 914 | 2400 | 1129 |
| VOE 14550884 | 914 | 2470 | 1137 |
| VOE 14550884 | 914 | 2480 | 1141 |
| VOE 14550884 | 914 | 2650 | 1153 |
| VOE 14550907 | 924 | 200 | 1263 |
| VOE 14550908 | 924 | 200 | 1263 |
| VOE 14551181 | 852 | 110 | 799 |
| VOE 14551181 | 852 | 120 | 801 |
| VOE 14551182 | 852 | 110 | 799 |
| VOE 14551182 | 852 | 120 | 801 |
| VOE 14551320 | 897 | 100 | 915 |
| VOE 14551334 | 897 | 100 | 915 |
| VOE 14551431 | 974 | 100 | 1319 |
| VOE 14551431 | 974 | 150 | 1321 |
| VOE 14551431 | 974 | 200 | 1323 |
| VOE 14551431 | 974 | 1000 | 1325 |
| VOE 14551490 | 860 | 410 | 831 |
| VOE 14551519 | 974 | 100 | 1319 |
| VOE 14551519 | 974 | 150 | 1321 |
| VOE 14551519 | 974 | 200 | 1323 |
| VOE 14551519 | 974 | 1000 | 1325 |
| VOE 14551523 | 974 | 1000 | 1325 |
| VOE 14551525 | 441 | 200 | 567 |
| VOE 14551526 | 441 | 200 | 569 |
| VOE 14551527 | 975 | 700 | 1361 |
| VOE 14551527 | 975 | 800 | 1365 |
| VOE 14551527 | 975 | 900 | 1369 |
| VOE 14551527 | 975 | 1000 | 1373 |
| VOE 14551527 | 975 | 1100 | 1375 |
| VOE 14551527 | 975 | 1200 | 1381 |
| VOE 14551527 | 975 | 1300 | 1385 |
| VOE 14551527 | 975 | 1400 | 1389 |
| VOE 14551527 | 975 | 1500 | 1393 |
| VOE 14551527 | 975 | 1600 | 1395 |
| VOE 14551528 | 975 | 700 | 1359 |
| VOE 14551528 | 975 | 800 | 1363 |
| VOE 14551528 | 975 | 900 | 1367 |
| VOE 14551528 | 975 | 1000 | 1371 |
| VOE 14551528 | 975 | 1100 | 1375 |
| VOE 14551528 | 975 | 1200 | 1379 |
| VOE 14551528 | 975 | 1300 | 1383 |
| VOE 14551528 | 975 | 1400 | 1387 |
| VOE 14551528 | 975 | 1500 | 1391 |
| VOE 14551528 | 975 | 1600 | 1395 |
| VOE 14551591 | 975 | 100 | 1347 |
| VOE 14551591 | 975 | 150 | 1349 |
| VOE 14551591 | 975 | 200 | 1351 |
| VOE 14551591 | 975 | 250 | 1353 |
| VOE 14551592 | 975 | 100 | 1347 |
| VOE 14551592 | 975 | 150 | 1349 |
| VOE 14551592 | 975 | 200 | 1351 |
| VOE 14551592 | 975 | 250 | 1353 |
| VOE 14551608 | 974 | 1000 | 1325 |
| VOE 14551713 | 974 | 3400 | 1343 |
| VOE 14551718 | 974 | 3400 | 1343 |
| VOE 14551797 | 441 | 200 | 567 |
| VOE 14551940 | 974 | 3000 | 1341 |
| VOE 14551947 | 975 | 2400 | 1405 |
| VOE 14551955 | 975 | 2600 | 1409 |
| VOE 14552037 | 974 | 3400 | 1343 |
| VOE 14552045 | 975 | 2400 | 1405 |
| VOE 14552051 | 975 | 2400 | 1405 |
| VOE 14552054 | 974 | 3400 | 1343 |
| VOE 14552056 | 975 | 2400 | 1405 |
| VOE 14552145 | 924 | 200 | 1263 |
| VOE 14552147 | 924 | 200 | 1263 |
| VOE 14552179 | 897 | 100 | 917 |
| VOE 14552260 | 975 | 2100 | 1403 |
| VOE 14552293 | 975 | 1100 | 1375 |
| VOE 14552293 | 975 | 1600 | 1395 |
| VOE 14552294 | 975 | 1100 | 1375 |
| VOE 14552294 | 975 | 1600 | 1395 |
| VOE 14552295 | 975 | 1100 | 1375 |
| VOE 14552295 | 975 | 1600 | 1395 |
| VOE 14552296 | 975 | 1100 | 1375 |
| VOE 14552296 | 975 | 1600 | 1395 |
| VOE 14552297 | 975 | 1100 | 1375 |
| VOE 14552297 | 975 | 1600 | 1395 |
| VOE 14552306 | 975 | 2000 | 1401 |
| VOE 14552306 | 975 | 2100 | 1403 |
| VOE 14552308 | 975 | 2000 | 1401 |
| VOE 14552308 | 975 | 2100 | 1403 |
| VOE 14552323 | 975 | 800 | 1363 |
| VOE 14552323 | 975 | 900 | 1367 |
| VOE 14552323 | 975 | 1000 | 1371 |
| VOE 14552323 | 975 | 1200 | 1379 |
| VOE 14552323 | 975 | 1400 | 1387 |
| VOE 14552323 | 975 | 1500 | 1391 |
| VOE 14552324 | 975 | 800 | 1363 |
| VOE 14552324 | 975 | 900 | 1367 |
| VOE 14552324 | 975 | 1000 | 1371 |
| VOE 14552324 | 975 | 1200 | 1379 |
| VOE 14552324 | 975 | 1400 | 1387 |
| VOE 14552324 | 975 | 1500 | 1391 |
| VOE 14552325 | 975 | 800 | 1363 |
| VOE 14552325 | 975 | 900 | 1367 |
| VOE 14552325 | 975 | 1000 | 1371 |
| VOE 14552325 | 975 | 1200 | 1379 |
| VOE 14552325 | 975 | 1400 | 1387 |


**NUMERICAL INDEX**

**INDICE DE NÚMERO**

**ÍNDICE NUMÉRICO**

**RÉPERTOIRE DE NUMÉROS**

| Part No | Group | Sect | Page |
|---|---|---|---|
| VOE 14552325 | 975 | 1500 | 1391 |
| VOE 14552326 | 975 | 800 | 1363 |
| VOE 14552326 | 975 | 900 | 1367 |
| VOE 14552326 | 975 | 1000 | 1371 |
| VOE 14552326 | 975 | 1200 | 1379 |
| VOE 14552326 | 975 | 1400 | 1387 |
| VOE 14552326 | 975 | 1500 | 1391 |
| VOE 14552327 | 975 | 800 | 1363 |
| VOE 14552327 | 975 | 900 | 1367 |
| VOE 14552327 | 975 | 1000 | 1371 |
| VOE 14552327 | 975 | 1200 | 1379 |
| VOE 14552327 | 975 | 1400 | 1387 |
| VOE 14552327 | 975 | 1500 | 1391 |
| VOE 14552351 | 975 | 700 | 1359 |
| VOE 14552351 | 975 | 1300 | 1383 |
| VOE 14552354 | 975 | 700 | 1359 |
| VOE 14552354 | 975 | 1300 | 1383 |
| VOE 14552355 | 911 | 3000 | 989 |
| VOE 14552356 | 911 | 3000 | 989 |
| VOE 14552358 | 911 | 3000 | 989 |
| VOE 14552493 | 286 | 150 | 295 |
| VOE 14552607 | 367 | 400 | 423 |
| VOE 14552608 | 367 | 300 | 421 |
| VOE 14552608 | 367 | 500 | 425 |
| VOE 14552644 | 441 | 200 | 567 |
| VOE 14552644 | 441 | 200 | 569 |
| VOE 14552707 | 387 | 100 | 515 |
| VOE 14552707 | 387 | 200 | 517 |
| VOE 14552712 | 387 | 100 | 515 |
| VOE 14552712 | 387 | 200 | 517 |
| VOE 14552768 | 913 | 200 | 1059 |
| VOE 14552768 | 914 | 550 | 1101 |
| VOE 14552874 | 431 | 200 | 559 |
| VOE 14552875 | 431 | 200 | 559 |
| VOE 14552937 | 924 | 150 | 1261 |
| VOE 14552977 | 897 | 200 | 923 |
| VOE 14553457 | 914 | 2000 | 1119 |
| VOE 14553766 | 852 | 110 | 799 |
| VOE 14553766 | 852 | 120 | 801 |
| VOE 14553990 | 372 | 100 | 495 |
| VOE 14554000 | 256 | 300 | 245 |
| VOE 14554003 | 256 | 300 | 245 |
| VOE 14554040 | 914 | 550 | 1101 |
| VOE 14554152 | 870 | 500 | 855 |
| VOE 14554197 | 897 | 100 | 915 |
| VOE 14554198 | 897 | 200 | 923 |
| VOE 14554337 | 975 | 300 | 1355 |
| VOE 14554338 | 975 | 300 | 1355 |
| VOE 14554680 | 371 | 160 | 439 |
| VOE 14554681 | 371 | 160 | 439 |
| VOE 14554689 | 362 | 300 | 379 |
| VOE 14554691 | 356 | 100 | 363 |
| VOE 14554692 | 356 | 100 | 363 |
| VOE 14554693 | 269 | 200 | 287 |
| VOE 14554694 | 362 | 300 | 379 |
| VOE 14554703 | 254 | 300 | 217 |
| VOE 14554703 | 254 | 350 | 219 |
| VOE 14554757 | 860 | 550 | 837 |
| VOE 14554758 | 836 | 100 | 745 |
| VOE 14554765 | 860 | 550 | 837 |
| VOE 14554928 | 310 | 100 | 327 |
| VOE 14554928 | 310 | 110 | 329 |
| VOE 14554928 | 310 | 120 | 331 |
| VOE 14554928 | 310 | 130 | 333 |
| VOE 14554982 | 975 | 2800 | 1413 |
| VOE 14555157 | 924 | 150 | 1261 |
| VOE 14555279 | 924 | 1300 | 1297 |
| VOE 14555854 | 912 | 100 | 993 |
| VOE 14555861 | 492 | 100 | 581 |
| VOE 14555862 | 492 | 100 | 581 |
| VOE 14555877 | 362 | 200 | 377 |
| VOE 14555878 | 310 | 100 | 327 |
| VOE 14555878 | 310 | 110 | 329 |
| VOE 14555878 | 310 | 120 | 331 |
| VOE 14555878 | 310 | 130 | 333 |
| VOE 14555886 | 852 | 150 | 805 |
| VOE 14555886 | 852 | 160 | 807 |
| VOE 14555891 | 852 | 150 | 805 |
| VOE 14555891 | 852 | 160 | 807 |
| VOE 14555895 | 852 | 150 | 805 |
| VOE 14555895 | 852 | 160 | 807 |
| VOE 14555900 | 852 | 150 | 805 |
| VOE 14555900 | 852 | 160 | 807 |
| VOE 14555901 | 852 | 150 | 805 |
| VOE 14555901 | 852 | 160 | 807 |
| VOE 14555902 | 852 | 150 | 805 |
| VOE 14555902 | 852 | 160 | 807 |
| VOE 14555903 | 852 | 150 | 805 |
| VOE 14555903 | 852 | 160 | 807 |
| VOE 14555904 | 852 | 150 | 805 |
| VOE 14555904 | 852 | 160 | 807 |
| VOE 14555905 | 852 | 150 | 805 |
| VOE 14555905 | 852 | 160 | 807 |
| VOE 14555906 | 852 | 150 | 805 |
| VOE 14555906 | 852 | 160 | 807 |
| VOE 14555907 | 852 | 150 | 805 |
| VOE 14555907 | 852 | 160 | 807 |
| VOE 14555908 | 852 | 150 | 805 |
| VOE 14555908 | 852 | 160 | 807 |
| VOE 14555909 | 852 | 150 | 805 |
| VOE 14555909 | 852 | 160 | 807 |
| VOE 14555910 | 852 | 150 | 805 |
| VOE 14555910 | 852 | 160 | 807 |
| VOE 14555911 | 852 | 150 | 805 |
| VOE 14555911 | 852 | 160 | 807 |
| VOE 14555912 | 852 | 150 | 805 |
| VOE 14555912 | 852 | 160 | 807 |
| VOE 14556037 | 880 | 100 | 869 |
| VOE 14556037 | 880 | 125 | 871 |
| VOE 14556037 | 880 | 150 | 873 |
| VOE 14556038 | 880 | 100 | 869 |
| VOE 14556038 | 880 | 125 | 871 |
| VOE 14556038 | 880 | 150 | 873 |
| VOE 14556210 | 924 | 800 | 1281 |
| VOE 14556266 | 924 | 800 | 1281 |
| VOE 14556273 | 914 | 2000 | 1119 |
| VOE 14556279 | 860 | 550 | 837 |
| VOE 14556361 | 914 | 1100 | 1105 |
| VOE 14556362 | 914 | 1100 | 1105 |
| VOE 14556491 | 431 | 200 | 559 |
| VOE 14556491 | 431 | 200 | 561 |
| VOE 14556604 | 993 | 600 | 1453 |
| VOE 14556626 | 993 | 400 | 1449 |
| VOE 14556626 | 993 | 500 | 1451 |
| VOE 14556628 | 993 | 100 | 1437 |
| VOE 14556629 | 993 | 100 | 1437 |
| VOE 14556630 | 993 | 100 | 1437 |
| VOE 14556630 | 993 | 300 | 1447 |
| VOE 14556630 | 993 | 400 | 1449 |
| VOE 14556631 | 993 | 400 | 1449 |
| VOE 14556637 | 993 | 100 | 1439 |
| VOE 14556640 | 993 | 300 | 1447 |
| VOE 14556640 | 993 | 400 | 1449 |
| VOE 14556641 | 993 | 400 | 1449 |
| VOE 14556642 | 993 | 300 | 1447 |
| VOE 14556668 | 993 | 100 | 1439 |
| VOE 14556668 | 993 | 200 | 1441 |
| VOE 14556668 | 993 | 300 | 1447 |
| VOE 14556669 | 993 | 100 | 1439 |
| VOE 14556669 | 993 | 200 | 1441 |
| VOE 14556669 | 993 | 300 | 1447 |
| VOE 14556670 | 993 | 100 | 1439 |
| VOE 14556670 | 993 | 200 | 1441 |
| VOE 14556670 | 993 | 300 | 1447 |
| VOE 14556671 | 993 | 100 | 1439 |
| VOE 14556671 | 993 | 200 | 1441 |
| VOE 14556671 | 993 | 300 | 1447 |
| VOE 14556672 | 993 | 300 | 1447 |
| VOE 14556672 | 993 | 400 | 1449 |
| VOE 14556673 | 993 | 300 | 1447 |
| VOE 14556673 | 993 | 400 | 1449 |
| VOE 14556674 | 993 | 200 | 1441 |
| VOE 14556674 | 993 | 300 | 1445 |
| VOE 14556674 | 993 | 400 | 1449 |
| VOE 14556674 | 993 | 500 | 1451 |
| VOE 14556675 | 993 | 100 | 1437 |
| VOE 14556675 | 993 | 200 | 1441 |
| VOE 14556675 | 993 | 300 | 1445 |
| VOE 14556687 | 993 | 100 | 1437 |
| VOE 14556698 | 993 | 100 | 1437 |
| VOE 14556699 | 993 | 200 | 1441 |
| VOE 14556703 | 431 | 100 | 557 |
| VOE 14557007 | 234 | 200 | 161 |
| VOE 14557007 | 234 | 400 | 165 |
| VOE 14557011 | 371 | 160 | 439 |
| VOE 14557207 | 371 | 160 | 439 |
| VOE 14557294 | 914 | 1200 | 1109 |
| VOE 14557295 | 914 | 1200 | 1109 |
| VOE 14557303 | 924 | 1000 | 1291 |
| VOE 14557303 | 924 | 1500 | 1299 |
| VOE 14557361 | 914 | 200 | 1071 |
| VOE 14557361 | 914 | 250 | 1073 |
| VOE 14557430 | 364 | 400 | 413 |
| VOE 14557478 | 837 | 100 | 763 |
| VOE 14557479 | 852 | 100 | 797 |

| Part No | Group | Sect | Page |
|---|---|---|---|
| VOE 14557479 | 852 | 160 | 807 |
| VOE 14557479 | 881 | 100 | 895 |
| VOE 14557503 | 371 | 100 | 431 |
| VOE 14557503 | 371 | 150 | 435 |
| VOE 14557503 | 371 | 160 | 439 |
| VOE 14557503 | 371 | 170 | 441 |
| VOE 14557504 | 924 | 1600 | 1301 |
| VOE 14557505 | 924 | 1600 | 1301 |
| VOE 14557510 | 924 | 1600 | 1301 |
| VOE 14557511 | 924 | 1600 | 1301 |
| VOE 14557512 | 924 | 1600 | 1301 |
| VOE 14557513 | 924 | 1600 | 1301 |
| VOE 14557515 | 911 | 200 | 947 |
| VOE 14558283 | 310 | 100 | 327 |
| VOE 14558283 | 310 | 110 | 329 |
| VOE 14558283 | 310 | 120 | 331 |
| VOE 14558283 | 310 | 130 | 333 |
| VOE 14558289 | 310 | 100 | 327 |
| VOE 14558289 | 310 | 110 | 329 |
| VOE 14558289 | 310 | 120 | 331 |
| VOE 14558292 | 371 | 160 | 439 |
| VOE 14558299 | 441 | 600 | 577 |
| VOE 14558362 | 897 | 100 | 917 |
| VOE 14558363 | 897 | 100 | 917 |
| VOE 14558379 | 387 | 300 | 519 |
| VOE 14558388 | 860 | 200 | 817 |
| VOE 14558389 | 860 | 200 | 817 |
| VOE 14558390 | 860 | 200 | 817 |
| VOE 14558788 | 234 | 200 | 161 |
| VOE 14558788 | 234 | 400 | 165 |
| VOE 14558789 | 234 | 300 | 163 |
| VOE 14558808 | 234 | 200 | 161 |
| VOE 14558808 | 234 | 300 | 163 |
| VOE 14558808 | 234 | 400 | 165 |
| VOE 14558808 | 254 | 300 | 217 |
| VOE 14558808 | 254 | 350 | 219 |
| VOE 14558808 | 286 | 100 | 293 |
| VOE 14558808 | 286 | 150 | 295 |
| VOE 14558808 | 371 | 100 | 433 |
| VOE 14558808 | 371 | 150 | 437 |
| VOE 14558808 | 371 | 170 | 441 |
| VOE 14558808 | 371 | 200 | 445 |
| VOE 14558808 | 371 | 300 | 447 |
| VOE 14558808 | 371 | 800 | 455 |
| VOE 14558808 | 371 | 2000 | 483 |
| VOE 14558809 | 234 | 200 | 161 |
| VOE 14558809 | 234 | 300 | 163 |
| VOE 14558809 | 234 | 400 | 165 |
| VOE 14558809 | 254 | 300 | 217 |
| VOE 14558809 | 254 | 350 | 219 |
| VOE 14558809 | 286 | 100 | 293 |
| VOE 14558809 | 286 | 150 | 295 |
| VOE 14558809 | 371 | 100 | 433 |
| VOE 14558809 | 371 | 150 | 437 |
| VOE 14558809 | 371 | 170 | 443 |
| VOE 14558809 | 371 | 200 | 445 |
| VOE 14558809 | 371 | 300 | 447 |
| VOE 14558809 | 371 | 700 | 451 |
| VOE 14558809 | 371 | 800 | 455 |
| VOE 14558809 | 371 | 2000 | 483 |
| VOE 14558810 | 210 | 200 | 79 |
| VOE 14558810 | 254 | 300 | 217 |
| VOE 14558810 | 254 | 350 | 219 |
| VOE 14558810 | 286 | 100 | 291 |
| VOE 14558810 | 286 | 150 | 295 |
| VOE 14558810 | 371 | 100 | 433 |
| VOE 14558810 | 371 | 150 | 437 |
| VOE 14558810 | 371 | 170 | 443 |
| VOE 14558810 | 371 | 200 | 445 |
| VOE 14558810 | 371 | 300 | 447 |
| VOE 14558810 | 371 | 700 | 451 |
| VOE 14558810 | 371 | 800 | 455 |
| VOE 14558810 | 371 | 1300 | 481 |
| VOE 14558810 | 371 | 2000 | 483 |
| VOE 14558810 | 387 | 300 | 519 |
| VOE 14558810 | 996 | 100 | 1455 |
| VOE 14558975 | 914 | 6100 | 1173 |
| VOE 14558977 | 914 | 6100 | 1173 |
| VOE 14559050 | 775 | 1200 | 631 |
| VOE 14559069 | 911 | 550 | 957 |
| VOE 14559099 | 254 | 300 | 217 |
| VOE 14559099 | 992 | 5000 | 1423 |
| VOE 14559099 | 992 | 5100 | 1429 |
| VOE 14559101 | 371 | 160 | 439 |
| VOE 14559104 | 352 | 100 | 351 |
| VOE 14559335 | 914 | 6100 | 1173 |
| VOE 14559336 | 841 | 100 | 771 |
| VOE 14559336 | 841 | 200 | 777 |
| VOE 14559368 | 841 | 100 | 771 |
| VOE 14559368 | 841 | 150 | 775 |
| VOE 14559508 | 924 | 200 | 1263 |
| VOE 14559510 | 870 | 6000 | 857 |
| VOE 14559511 | 870 | 6000 | 857 |
| VOE 14559512 | 870 | 6000 | 857 |
| VOE 14559515 | 870 | 6000 | 857 |
| VOE 14559516 | 870 | 6000 | 857 |
| VOE 14559517 | 870 | 6000 | 857 |
| VOE 14559519 | 870 | 6000 | 857 |
| VOE 14559610 | 837 | 300 | 769 |
| VOE 14559612 | 837 | 300 | 769 |
| VOE 14559939 | 386 | 300 | 513 |
| VOE 14560160 | 367 | 200 | 419 |
| VOE 14560160 | 367 | 400 | 423 |
| VOE 14560160 | 367 | 500 | 425 |
| VOE 14560160 | 367 | 600 | 429 |
| VOE 14560160 | 386 | 300 | 513 |
| VOE 14560161 | 367 | 100 | 417 |
| VOE 14560161 | 386 | 300 | 513 |
| VOE 14560188 | 716 | 100 | 601 |
| VOE 14560201 | 975 | 600 | 1357 |
| VOE 14560201 | 975 | 1900 | 1399 |
| VOE 14560203 | 975 | 2800 | 1413 |
| VOE 14560204 | 975 | 2800 | 1413 |
| VOE 14560205 | 975 | 700 | 1361 |
| VOE 14560205 | 975 | 800 | 1365 |
| VOE 14560205 | 975 | 900 | 1369 |
| VOE 14560205 | 975 | 1000 | 1373 |
| VOE 14560205 | 975 | 1100 | 1375 |
| VOE 14560205 | 975 | 1200 | 1381 |
| VOE 14560205 | 975 | 1300 | 1385 |
| VOE 14560205 | 975 | 1400 | 1389 |
| VOE 14560205 | 975 | 1500 | 1393 |
| VOE 14560205 | 975 | 1600 | 1395 |
| VOE 14560205 | 975 | 2400 | 1405 |
| VOE 14560205 | 975 | 2600 | 1409 |
| VOE 14560206 | 974 | 3000 | 1341 |
| VOE 14560206 | 974 | 3400 | 1343 |
| VOE 14560206 | 975 | 700 | 1361 |
| VOE 14560206 | 975 | 800 | 1365 |
| VOE 14560206 | 975 | 900 | 1369 |
| VOE 14560206 | 975 | 1000 | 1373 |
| VOE 14560206 | 975 | 1100 | 1375 |
| VOE 14560206 | 975 | 1200 | 1381 |
| VOE 14560206 | 975 | 1300 | 1385 |
| VOE 14560206 | 975 | 1400 | 1389 |
| VOE 14560206 | 975 | 1500 | 1393 |
| VOE 14560206 | 975 | 1600 | 1395 |
| VOE 14560206 | 975 | 2000 | 1401 |
| VOE 14560206 | 975 | 2100 | 1403 |
| VOE 14560206 | 975 | 2600 | 1409 |
| VOE 14560207 | 974 | 1300 | 1329 |
| VOE 14560207 | 975 | 600 | 1357 |
| VOE 14560207 | 975 | 700 | 1359 |
| VOE 14560207 | 975 | 800 | 1363 |
| VOE 14560207 | 975 | 900 | 1367 |
| VOE 14560207 | 975 | 1000 | 1371 |
| VOE 14560207 | 975 | 1100 | 1375 |
| VOE 14560207 | 975 | 1200 | 1379 |
| VOE 14560207 | 975 | 1300 | 1383 |
| VOE 14560207 | 975 | 1400 | 1389 |
| VOE 14560207 | 975 | 1500 | 1393 |
| VOE 14560207 | 975 | 1600 | 1395 |
| VOE 14560209 | 974 | 1200 | 1327 |
| VOE 14560209 | 974 | 2100 | 1331 |
| VOE 14560209 | 974 | 2110 | 1335 |
| VOE 14560209 | 974 | 2200 | 1337 |
| VOE 14560209 | 974 | 2300 | 1339 |
| VOE 14560405 | 924 | 200 | 1263 |
| VOE 14560407 | 924 | 200 | 1263 |
| VOE 14560637 | 441 | 200 | 567 |
| VOE 14560637 | 912 | 300 | 1007 |
| VOE 14560637 | 912 | 350 | 1013 |
| VOE 14560637 | 912 | 2000 | 1037 |
| VOE 14560637 | 912 | 2100 | 1041 |
| VOE 14560637 | 913 | 300 | 1061 |
| VOE 14560656 | 362 | 150 | 375 |
| VOE 14560693 | 911 | 200 | 945 |
| VOE 14560693 | 911 | 400 | 953 |
| VOE 14560731 | 916 | 600 | 1209 |
| VOE 14560766 | 841 | 100 | 771 |
| VOE 14560766 | 841 | 150 | 775 |
| VOE 14560829 | 356 | 300 | 367 |
| VOE 14560912 | 371 | 2000 | 483 |
| VOE 14560969 | 715 | 7700 | 599 |
| VOE 14560972 | 715 | 7700 | 599 |

**NUMERICAL INDEX**

**INDICE DE NÚMERO**

**ÍNDICE NUMÉRICO**

**RÉPERTOIRE DE NUMÉROS**

| Catalogue id | Group |
|---|---|
| **20615** | **1000** |
| Issue | Page |
| **PUB 20035940-B** | **20** |

| Part No | Group | Sect | Page |
|---|---|---|---|
| VOE 14560975 | 715 | 7500 | 595 |
| VOE 14560994 | 715 | 7600 | 597 |
| VOE 14560994 | 975 | 2000 | 1401 |
| VOE 14561273 | 911 | 1600 | 985 |
| VOE 14561278 | 911 | 1600 | 985 |
| VOE 14561390 | 393 | 100 | 521 |
| VOE 14561391 | 393 | 100 | 521 |
| VOE 14561400 | 393 | 100 | 521 |
| VOE 14561412 | 364 | 150 | 401 |
| VOE 14561413 | 364 | 150 | 401 |
| VOE 14561414 | 364 | 150 | 401 |
| VOE 14561415 | 364 | 150 | 401 |
| VOE 14561417 | 364 | 100 | 399 |
| VOE 14561417 | 364 | 250 | 407 |
| VOE 14561429 | 492 | 200 | 583 |
| VOE 14561503 | 911 | 400 | 953 |
| VOE 14561507 | 911 | 400 | 953 |
| VOE 14561516 | 393 | 100 | 521 |
| VOE 14561517 | 393 | 100 | 521 |
| VOE 14561585 | 911 | 100 | 941 |
| VOE 14561616 | 398 | 400 | 537 |
| VOE 14561618 | 371 | 1150 | 473 |
| VOE 14561618 | 371 | 1175 | 475 |
| VOE 14561618 | 371 | 1200 | 477 |
| VOE 14561618 | 371 | 1250 | 479 |
| VOE 14561763 | 993 | 300 | 1445 |
| VOE 14561784 | 993 | 200 | 1443 |
| VOE 14561933 | 810 | 6300 | 669 |
| VOE 14561991 | 911 | 3000 | 989 |
| VOE 14561992 | 911 | 3000 | 989 |
| VOE 14561993 | 911 | 3000 | 989 |
| VOE 14561996 | 775 | 100 | 605 |
| VOE 14562038 | 872 | 200 | 863 |
| VOE 14562039 | 872 | 200 | 863 |
| VOE 14562045 | 827 | 100 | 709 |
| VOE 14562092 | 362 | 2100 | 381 |
| VOE 14562114 | 897 | 100 | 917 |
| VOE 14562210 | 810 | 6300 | 669 |
| VOE 14562315 | 775 | 700 | 615 |
| VOE 14562382 | 371 | 2400 | 491 |
| VOE 14562383 | 371 | 2400 | 491 |
| VOE 14562389 | 371 | 2400 | 491 |
| VOE 14562432 | 492 | 200 | 583 |
| VOE 14562435 | 492 | 200 | 583 |
| VOE 14562537 | 916 | 110 | 1181 |
| VOE 14562560 | 912 | 600 | 1027 |
| VOE 14562563 | 912 | 200 | 995 |
| VOE 14562563 | 912 | 250 | 999 |
| VOE 14562565 | 912 | 300 | 1007 |
| VOE 14562565 | 912 | 350 | 1013 |
| VOE 14562565 | 912 | 700 | 1031 |
| VOE 14562615 | 441 | 600 | 577 |
| VOE 14562616 | 441 | 600 | 575 |
| VOE 14562617 | 441 | 600 | 575 |
| VOE 14562905 | 371 | 1150 | 473 |
| VOE 14562905 | 371 | 1175 | 475 |
| VOE 14562905 | 371 | 1200 | 477 |
| VOE 14562905 | 371 | 1250 | 479 |
| VOE 14563357 | 914 | 6000 | 1171 |
| VOE 14563639 | 974 | 1200 | 1327 |
| VOE 14563733 | 911 | 3000 | 991 |
| VOE 14563737 | 911 | 3000 | 989 |
| VOE 14563820 | 852 | 200 | 809 |
| VOE 14563863 | 852 | 160 | 807 |
| VOE 14563864 | 881 | 100 | 895 |
| VOE 14563864 | 881 | 125 | 899 |
| VOE 14563864 | 881 | 150 | 903 |
| VOE 14563920 | 993 | 200 | 1441 |
| VOE 14563920 | 993 | 300 | 1447 |
| VOE 14563920 | 993 | 500 | 1451 |
| VOE 14564304 | 837 | 300 | 769 |
| VOE 14564772 | 841 | 100 | 771 |
| VOE 14564772 | 841 | 150 | 775 |
| VOE 14565026 | 897 | 100 | 915 |
| VOE 14565027 | 897 | 100 | 921 |
| VOE 14565316 | 993 | 200 | 1441 |
| VOE 14565316 | 993 | 300 | 1447 |
| VOE 14565316 | 993 | 500 | 1451 |
| VOE 14565931 | 912 | 200 | 997 |
| VOE 14565931 | 912 | 300 | 1007 |
| VOE 14565931 | 912 | 500 | 1023 |
| VOE 14566202 | 431 | 200 | 559 |
| VOE 14566202 | 441 | 500 | 573 |
| VOE 14566203 | 431 | 200 | 559 |
| VOE 14566204 | 431 | 200 | 559 |
| VOE 14566205 | 431 | 200 | 559 |
| VOE 14566207 | 431 | 200 | 559 |
| VOE 14566208 | 431 | 200 | 559 |
| VOE 14566209 | 431 | 200 | 559 |
| VOE 14566210 | 431 | 200 | 559 |
| VOE 14566211 | 431 | 200 | 559 |
| VOE 14566212 | 431 | 200 | 559 |
| VOE 14566213 | 431 | 200 | 559 |
| VOE 14566215 | 431 | 200 | 559 |
| VOE 14566216 | 431 | 200 | 559 |
| VOE 14566217 | 431 | 200 | 559 |
| VOE 14566218 | 431 | 200 | 559 |
| VOE 14566219 | 431 | 200 | 561 |
| VOE 14566220 | 431 | 200 | 561 |
| VOE 14566221 | 431 | 200 | 561 |
| VOE 14566222 | 431 | 200 | 559 |
| VOE 14566292 | 914 | 200 | 1071 |
| VOE 14566292 | 914 | 250 | 1073 |
| VOE 14566516 | 371 | 2000 | 483 |
| VOE 14566533 | 371 | 2300 | 489 |
| VOE 14566537 | 371 | 2400 | 491 |
| VOE 14566538 | 371 | 2400 | 491 |
| VOE 14566539 | 362 | 2100 | 381 |
| VOE 14566541 | 362 | 2100 | 381 |
| VOE 14566558 | 371 | 2400 | 491 |
| VOE 14566559 | 371 | 2000 | 483 |
| VOE 14566801 | 775 | 910 | 625 |
| VOE 14566801 | 775 | 1010 | 629 |
| VOE 14566803 | 775 | 910 | 625 |
| VOE 14566803 | 775 | 1010 | 629 |
| VOE 14566809 | 775 | 810 | 621 |
| VOE 14566810 | 775 | 810 | 621 |
| VOE 14566811 | 775 | 810 | 621 |
| VOE 14566858 | 310 | 110 | 329 |
| VOE 14566940 | 715 | 7700 | 599 |
| VOE 14566947 | 372 | 300 | 499 |
| VOE 14566948 | 875 | 100 | 867 |
| VOE 14567130 | 993 | 100 | 1439 |
| VOE 14567311 | 916 | 2250 | 1245 |
| VOE 14567328 | 974 | 1200 | 1327 |
| VOE 14567329 | 974 | 1200 | 1327 |
| VOE 14567330 | 974 | 1200 | 1327 |
| VOE 14567331 | 974 | 1200 | 1327 |
| VOE 14567332 | 974 | 1300 | 1329 |
| VOE 14567333 | 974 | 1300 | 1329 |
| VOE 14567334 | 974 | 1300 | 1329 |
| VOE 14567335 | 974 | 1300 | 1329 |
| VOE 14567352 | 881 | 200 | 907 |
| VOE 14567587 | 913 | 200 | 1057 |
| VOE 14567974 | 891 | 100 | 909 |
| VOE 14567974 | 891 | 200 | 911 |
| VOE 14568000 | 881 | 100 | 895 |
| VOE 14568000 | 881 | 125 | 899 |
| VOE 14568000 | 881 | 150 | 903 |
| VOE 14568004 | 441 | 200 | 569 |
| VOE 14568340 | 911 | 710 | 967 |
| VOE 14568340 | 911 | 720 | 971 |
| VOE 14568340 | 911 | 1010 | 981 |
| VOE 14568435 | 924 | 100 | 1259 |
| VOE 14568436 | 924 | 100 | 1259 |
| VOE 14568437 | 924 | 100 | 1259 |
| VOE 14568438 | 924 | 100 | 1259 |
| VOE 14568567 | 837 | 100 | 763 |
| VOE 14568568 | 837 | 100 | 763 |
| VOE 14568568 | 837 | 150 | 765 |
| VOE 14568569 | 837 | 100 | 763 |
| VOE 14568569 | 837 | 150 | 765 |
| VOE 14568570 | 371 | 2000 | 483 |
| VOE 14568570 | 881 | 100 | 895 |
| VOE 14568570 | 881 | 125 | 899 |
| VOE 14568570 | 881 | 150 | 903 |
| VOE 14568596 | 775 | 910 | 625 |
| VOE 14568596 | 775 | 1010 | 629 |
| VOE 14568603 | 775 | 910 | 625 |
| VOE 14568603 | 775 | 1010 | 629 |
| VOE 14568612 | 356 | 6000 | 369 |
| VOE 14568774 | 872 | 200 | 863 |
| VOE 14568775 | 872 | 200 | 863 |
| VOE 14568779 | 872 | 200 | 863 |
| VOE 14568780 | 872 | 200 | 863 |
| VOE 14568912 | 441 | 200 | 567 |
| VOE 14569168 | 775 | 810 | 621 |
| VOE 14569318 | 715 | 7700 | 599 |
| VOE 14569319 | 715 | 7600 | 597 |
| VOE 14569320 | 715 | 7600 | 597 |
| VOE 14569321 | 715 | 7600 | 597 |
| VOE 14569321 | 975 | 2000 | 1401 |
| VOE 14569371 | 975 | 2100 | 1403 |
| VOE 14569500 | 372 | 200 | 497 |
| VOE 14569509 | 371 | 700 | 449 |

| Part No | Group | Sect | Page |
|---|---|---|---|
| VOE 14569509 | 371 | 800 | 453 |
| VOE 14569512 | 371 | 1100 | 461 |
| VOE 14569512 | 371 | 1120 | 465 |
| VOE 14569512 | 371 | 1130 | 469 |
| VOE 14569582 | 371 | 1100 | 463 |
| VOE 14569582 | 371 | 1120 | 467 |
| VOE 14569582 | 371 | 1130 | 471 |
| VOE 14569589 | 371 | 1100 | 463 |
| VOE 14569589 | 371 | 1120 | 467 |
| VOE 14569589 | 371 | 1130 | 471 |
| VOE 14569591 | 371 | 700 | 451 |
| VOE 14569591 | 371 | 800 | 455 |
| VOE 14569597 | 371 | 700 | 451 |
| VOE 14569597 | 371 | 800 | 455 |
| VOE 14569606 | 371 | 2100 | 485 |
| VOE 14569612 | 371 | 2100 | 485 |
| VOE 14569614 | 371 | 2100 | 485 |
| VOE 14569615 | 371 | 2100 | 485 |
| VOE 14569789 | 372 | 300 | 499 |
| VOE 14569860 | 371 | 800 | 453 |
| VOE 14569871 | 371 | 700 | 451 |
| VOE 14569871 | 371 | 800 | 455 |
| VOE 14569889 | 371 | 700 | 449 |
| VOE 14569889 | 371 | 700 | 451 |
| VOE 14569889 | 371 | 800 | 453 |
| VOE 14569889 | 371 | 800 | 455 |
| VOE 14570164 | 974 | 100 | 1319 |
| VOE 14570164 | 974 | 150 | 1321 |
| VOE 14570164 | 974 | 200 | 1323 |
| VOE 14570165 | 974 | 100 | 1319 |
| VOE 14570165 | 974 | 150 | 1321 |
| VOE 14570165 | 974 | 200 | 1323 |
| VOE 14570285 | 393 | 100 | 521 |
| VOE 14570438 | 914 | 300 | 1079 |
| VOE 14570451 | 911 | 720 | 971 |
| VOE 14570452 | 911 | 710 | 967 |
| VOE 14570452 | 924 | 2100 | 1303 |
| VOE 14570453 | 911 | 720 | 971 |
| VOE 14570454 | 911 | 710 | 967 |
| VOE 14570490 | 916 | 4000 | 1255 |
| VOE 14571440 | 310 | 110 | 329 |
| VOE 14571504 | 913 | 100 | 1055 |
| VOE 14571504 | 913 | 200 | 1057 |
| VOE 14571504 | 914 | 500 | 1097 |
| VOE 14571510 | 924 | 750 | 1279 |
| VOE 14571587 | 911 | 1300 | 983 |
| VOE 14571588 | 911 | 1300 | 983 |
| VOE 14571589 | 911 | 1300 | 983 |
| VOE 14571621 | 911 | 1300 | 983 |
| VOE 14571622 | 911 | 1300 | 983 |
| VOE 14571623 | 911 | 1300 | 983 |
| VOE 14571624 | 911 | 1300 | 983 |
| VOE 14571625 | 911 | 1300 | 983 |
| VOE 14571663 | 911 | 1010 | 981 |
| VOE 14571664 | 911 | 1010 | 981 |
| VOE 14571665 | 911 | 1010 | 981 |
| VOE 14571666 | 911 | 1010 | 981 |
| VOE 14571667 | 911 | 1010 | 981 |
| VOE 14571677 | 916 | 4000 | 1255 |
| VOE 14571678 | 916 | 4000 | 1255 |
| VOE 14571681 | 916 | 4000 | 1255 |
| VOE 1457178 | 974 | 200 | 1323 |
| VOE 14571948 | 827 | 400 | 719 |
| VOE 14571969 | 371 | 1150 | 473 |
| VOE 14572284 | 827 | 200 | 711 |
| VOE 14572343 | 235 | 150 | 169 |
| VOE 14572343 | 235 | 170 | 171 |
| VOE 14572350 | 974 | 3000 | 1341 |
| VOE 14572352 | 975 | 2600 | 1409 |
| VOE 14572353 | 975 | 2400 | 1405 |
| VOE 14572525 | 263 | 250 | 279 |
| VOE 14572729 | 911 | 730 | 975 |
| VOE 14572729 | 911 | 740 | 979 |
| VOE 14572797 | 234 | 300 | 163 |
| VOE 14573178 | 974 | 100 | 1319 |
| VOE 14573178 | 974 | 150 | 1321 |
| VOE 14573180 | 775 | 1000 | 627 |
| VOE 14573182 | 775 | 1000 | 627 |
| VOE 14573183 | 775 | 1000 | 627 |
| VOE 14573184 | 775 | 1000 | 627 |
| VOE 14573185 | 775 | 1000 | 627 |
| VOE 14573187 | 775 | 1000 | 627 |
| VOE 14573188 | 775 | 500 | 613 |
| VOE 14573208 | 975 | 2100 | 1403 |
| VOE 14573565 | 916 | 100 | 1177 |
| VOE 14573565 | 916 | 2000 | 1233 |
| VOE 14573566 | 916 | 100 | 1177 |
| VOE 14573566 | 916 | 2000 | 1233 |
| VOE 14573585 | 916 | 100 | 1179 |
| VOE 14573585 | 916 | 400 | 1195 |
| VOE 14573616 | 975 | 800 | 1363 |
| VOE 14573750 | 912 | 400 | 1015 |
| VOE 14574238 | 916 | 1000 | 1215 |
| VOE 14574240 | 916 | 4000 | 1255 |
| VOE 14574247 | 916 | 300 | 1189 |
| VOE 14574251 | 916 | 4000 | 1255 |
| VOE 14574572 | 911 | 710 | 967 |
| VOE 14574574 | 911 | 1600 | 985 |
| VOE 14574599 | 975 | 1200 | 1379 |
| VOE 14574607 | 916 | 300 | 1189 |
| VOE 14574612 | 916 | 1200 | 1219 |
| VOE 14574658 | 916 | 4000 | 1255 |
| VOE 14574799 | 441 | 100 | 565 |
| VOE 14575234 | 912 | 2000 | 1037 |
| VOE 14575235 | 912 | 2000 | 1037 |
| VOE 14575311 | 235 | 250 | 177 |
| VOE 14575431 | 810 | 6000 | 663 |
| VOE 14575432 | 810 | 6000 | 663 |
| VOE 14575732 | 441 | 100 | 565 |
| VOE 14575733 | 431 | 100 | 555 |
| VOE 14575734 | 431 | 100 | 555 |
| VOE 14576153 | 261 | 220 | 261 |
| VOE 14576329 | 914 | 1100 | 1105 |
| VOE 14576330 | 914 | 1100 | 1105 |
| VOE 14576351 | 975 | 1900 | 1399 |
| VOE 14576352 | 975 | 1900 | 1399 |
| VOE 14576493 | 870 | 100 | 841 |
| VOE 14576493 | 870 | 150 | 845 |
| VOE 14576774 | 870 | 500 | 855 |
| VOE 14576939 | 993 | 600 | 1453 |
| VOE 14576972 | 993 | 200 | 1441 |
| VOE 14576975 | 993 | 300 | 1445 |
| VOE 14576976 | 993 | 300 | 1445 |
| VOE 14576977 | 993 | 300 | 1445 |
| VOE 14576999 | 993 | 400 | 1449 |
| VOE 14577000 | 993 | 400 | 1449 |
| VOE 14577001 | 993 | 400 | 1449 |
| VOE 14577002 | 993 | 400 | 1449 |
| VOE 14577004 | 993 | 400 | 1449 |
| VOE 14577044 | 993 | 300 | 1447 |
| VOE 14577117 | 914 | 3600 | 1165 |
| VOE 14577119 | 914 | 200 | 1071 |
| VOE 14577119 | 914 | 250 | 1073 |
| VOE 14577279 | 881 | 100 | 895 |
| VOE 14577279 | 881 | 150 | 905 |
| VOE 14577310 | 364 | 300 | 409 |
| VOE 14577310 | 364 | 350 | 411 |
| VOE 14577458 | 362 | 300 | 379 |
| VOE 14577672 | 852 | 100 | 797 |
| VOE 14577672 | 852 | 150 | 805 |
| VOE 14577717 | 912 | 2300 | 1043 |
| VOE 14577719 | 912 | 2300 | 1043 |
| VOE 14577785 | 912 | 2300 | 1043 |
| VOE 14577793 | 431 | 100 | 557 |
| VOE 14577795 | 912 | 2300 | 1043 |
| VOE 14577806 | 911 | 710 | 967 |
| VOE 14577806 | 911 | 730 | 973 |
| VOE 14577808 | 911 | 710 | 967 |
| VOE 14577808 | 924 | 2100 | 1303 |
| VOE 14577920 | 371 | 170 | 441 |
| VOE 14577940 | 974 | 1200 | 1327 |
| VOE 14577947 | 924 | 750 | 1277 |
| VOE 14578200 | 914 | 2300 | 1127 |
| VOE 14578200 | 914 | 2500 | 1147 |
| VOE 14578200 | 914 | 2800 | 1159 |
| VOE 14578202 | 914 | 300 | 1075 |
| VOE 14578515 | 810 | 6000 | 663 |
| VOE 14578611 | 975 | 1100 | 1375 |
| VOE 14578613 | 975 | 1300 | 1383 |
| VOE 14578615 | 916 | 500 | 1201 |
| VOE 14578702 | 492 | 100 | 581 |
| VOE 14578736 | 218 | 300 | 133 |
| VOE 14578737 | 218 | 300 | 133 |
| VOE 14578743 | 218 | 300 | 133 |
| VOE 14579315 | 916 | 500 | 1201 |
| VOE 14579315 | 916 | 550 | 1205 |
| VOE 14579326 | 916 | 2800 | 1249 |
| VOE 14579471 | 258 | 200 | 247 |
| VOE 14579471 | 258 | 300 | 249 |
| VOE 14579610 | 441 | 200 | 569 |
| VOE 14579712 | 912 | 300 | 1007 |
| VOE 14579712 | 912 | 350 | 1013 |
| VOE 14579840 | 371 | 2100 | 485 |
| VOE 14579856 | 371 | 2400 | 491 |
| VOE 14585117 | 916 | 600 | 1209 |

**NUMERICAL INDEX**

**INDICE DE NÚMERO**

**ÍNDICE NUMÉRICO**

**RÉPERTOIRE DE NUMÉROS**

| Catalogue id | Group |
|---|---|
| **20615** | **1000** |
| Issue | Page |
| **PUB 20035940-B** | **22** |

| Part No | Group | Sect | Page |
|---|---|---|---|
| VOE 14585118 | 916 | 600 | 1211 |
| VOE 14585119 | 916 | 600 | 1211 |
| VOE 14585587 | 367 | 500 | 425 |
| VOE 14585853 | 914 | 1200 | 1111 |
| VOE 14585919 | 775 | 800 | 619 |
| VOE 14585933 | 870 | 500 | 853 |
| VOE 14586024 | 924 | 1300 | 1297 |
| VOE 14586025 | 924 | 1300 | 1297 |
| VOE 14586340 | 897 | 100 | 921 |
| VOE 14586341 | 897 | 100 | 921 |
| VOE 14586588 | 852 | 200 | 809 |
| VOE 14586932 | 827 | 200 | 711 |
| VOE 14586932 | 827 | 250 | 715 |
| VOE 14586933 | 827 | 200 | 711 |
| VOE 14586933 | 827 | 250 | 715 |
| VOE 14586934 | 827 | 200 | 711 |
| VOE 14586934 | 827 | 250 | 715 |
| VOE 14587477 | 924 | 1300 | 1297 |
| VOE 14587612 | 364 | 100 | 399 |
| VOE 14587612 | 364 | 150 | 401 |
| VOE 14587612 | 364 | 150 | 403 |
| VOE 14587612 | 364 | 250 | 407 |
| VOE 14587613 | 364 | 100 | 399 |
| VOE 14587613 | 364 | 150 | 401 |
| VOE 14587613 | 364 | 150 | 403 |
| VOE 14587613 | 364 | 250 | 407 |
| VOE 14587614 | 364 | 100 | 399 |
| VOE 14587614 | 364 | 150 | 401 |
| VOE 14587614 | 364 | 150 | 403 |
| VOE 14587614 | 364 | 250 | 407 |
| VOE 14587635 | 234 | 200 | 161 |
| VOE 14587635 | 234 | 300 | 163 |
| VOE 14587635 | 234 | 400 | 165 |
| VOE 14587635 | 254 | 350 | 219 |
| VOE 14587635 | 286 | 100 | 293 |
| VOE 14587635 | 286 | 150 | 295 |
| VOE 14587635 | 360 | 100 | 371 |
| VOE 14587635 | 362 | 200 | 377 |
| VOE 14587635 | 371 | 300 | 447 |
| VOE 14587635 | 371 | 1300 | 481 |
| VOE 14587635 | 371 | 3000 | 493 |
| VOE 14587635 | 386 | 200 | 511 |
| VOE 14587635 | 387 | 300 | 519 |
| VOE 14587635 | 870 | 150 | 847 |
| VOE 14587635 | 914 | 1550 | 1115 |
| VOE 14587635 | 924 | 1300 | 1297 |
| VOE 14587635 | 996 | 100 | 1455 |
| VOE 14587644 | 371 | 800 | 453 |
| VOE 14587774 | 286 | 100 | 291 |
| VOE 14587865 | 912 | 3400 | 1051 |
| VOE 14587866 | 912 | 3400 | 1051 |
| VOE 14587875 | 911 | 600 | 961 |
| VOE 14587875 | 911 | 3000 | 991 |
| VOE 14587875 | 914 | 2850 | 1161 |
| VOE 14587876 | 916 | 4000 | 1255 |
| VOE 14587939 | 924 | 1200 | 1295 |
| VOE 14588008 | 914 | 6100 | 1173 |
| VOE 14588052 | 371 | 100 | 431 |
| VOE 14588053 | 371 | 100 | 431 |
| VOE 14588053 | 371 | 170 | 441 |
| VOE 14588055 | 371 | 100 | 431 |
| VOE 14588055 | 371 | 170 | 441 |
| VOE 14588158 | 916 | 4000 | 1255 |
| VOE 14588258 | 916 | 500 | 1201 |
| VOE 14588259 | 916 | 2800 | 1249 |
| VOE 14588260 | 916 | 2800 | 1249 |
| VOE 14588262 | 916 | 1500 | 1229 |
| VOE 14588305 | 924 | 500 | 1271 |
| VOE 14588459 | 914 | 1100 | 1105 |
| VOE 14588527 | 827 | 200 | 711 |
| VOE 14588527 | 827 | 250 | 715 |
| VOE 14588612 | 827 | 200 | 711 |
| VOE 14588612 | 827 | 250 | 715 |
| VOE 14588698 | 914 | 1100 | 1105 |
| VOE 14588698 | 914 | 1200 | 1109 |
| VOE 14588699 | 914 | 1100 | 1105 |
| VOE 14588748 | 715 | 7600 | 597 |
| VOE 14588749 | 715 | 7600 | 597 |
| VOE 14588771 | 916 | 900 | 1213 |
| VOE 14588773 | 916 | 900 | 1213 |
| VOE 14588775 | 916 | 900 | 1213 |
| VOE 14588777 | 916 | 900 | 1213 |
| VOE 14589135 | 975 | 2400 | 1407 |
| VOE 14589235 | 912 | 300 | 1005 |
| VOE 14589235 | 912 | 350 | 1011 |
| VOE 14589235 | 912 | 400 | 1017 |
| VOE 14589235 | 912 | 600 | 1027 |
| VOE 14589235 | 912 | 700 | 1033 |
| VOE 14589235 | 912 | 2000 | 1037 |
| VOE 14589235 | 912 | 2100 | 1041 |
| VOE 14589645 | 914 | 300 | 1075 |
| VOE 14589645 | 914 | 350 | 1081 |
| VOE 14589649 | 916 | 1300 | 1225 |
| VOE 14589776 | 371 | 700 | 451 |
| VOE 14589776 | 371 | 800 | 455 |
| VOE 14589914 | 775 | 810 | 621 |
| VOE 14589973 | 916 | 600 | 1209 |
| VOE 14589977 | 916 | 2800 | 1249 |
| VOE 14590080 | 350 | 300 | 349 |
| VOE 14590168 | 852 | 160 | 807 |
| VOE 14590675 | 371 | 2400 | 491 |
| VOE 14590770 | 916 | 1300 | 1225 |
| VOE 14590772 | 916 | 1300 | 1225 |
| VOE 14590774 | 916 | 1300 | 1225 |
| VOE 14590777 | 916 | 1300 | 1225 |
| VOE 14591251 | 912 | 600 | 1025 |
| VOE 14591289 | 870 | 500 | 855 |
| VOE 14591290 | 870 | 500 | 855 |
| VOE 14591294 | 875 | 100 | 865 |
| VOE 14591508 | 441 | 600 | 575 |
| VOE 14591545 | 870 | 150 | 845 |
| VOE 14591812 | 372 | 100 | 495 |
| VOE 14591830 | 234 | 200 | 161 |
| VOE 14591830 | 234 | 400 | 165 |
| VOE 14591903 | 891 | 100 | 909 |
| VOE 14592044 | 234 | 300 | 163 |
| VOE 14592045 | 234 | 300 | 163 |
| VOE 14592046 | 234 | 300 | 163 |
| VOE 14592067 | 881 | 100 | 895 |
| VOE 14592067 | 881 | 125 | 899 |
| VOE 14592067 | 881 | 150 | 903 |
| VOE 14592298 | 912 | 300 | 1005 |
| VOE 14592298 | 912 | 350 | 1011 |
| VOE 14592298 | 912 | 400 | 1017 |
| VOE 14592299 | 912 | 400 | 1015 |
| VOE 14592391 | 875 | 100 | 867 |
| VOE 14592523 | 916 | 2000 | 1233 |
| VOE 14592523 | 916 | 2800 | 1249 |
| VOE 14592534 | 916 | 2800 | 1249 |
| VOE 14592535 | 916 | 2800 | 1249 |
| VOE 14593016 | 911 | 500 | 955 |
| VOE 14593016 | 911 | 550 | 957 |
| VOE 14593027 | 350 | 300 | 349 |
| VOE 14593029 | 352 | 200 | 353 |
| VOE 14593030 | 352 | 200 | 353 |
| VOE 14593540 | 775 | 700 | 615 |
| VOE 14593787 | 974 | 2200 | 1337 |
| VOE 14593944 | 975 | 700 | 1359 |
| VOE 14593969 | 914 | 500 | 1093 |
| VOE 14593969 | 914 | 550 | 1099 |
| VOE 14594352 | 993 | 100 | 1437 |
| VOE 14594352 | 993 | 300 | 1445 |
| VOE 14594353 | 441 | 600 | 575 |
| VOE 14594354 | 441 | 600 | 575 |
| VOE 14594405 | 916 | 400 | 1193 |
| VOE 14594406 | 916 | 400 | 1193 |
| VOE 14594444 | 914 | 2460 | 1135 |
| VOE 14594444 | 914 | 2480 | 1143 |
| VOE 14594465 | 916 | 400 | 1193 |
| VOE 14594545 | 362 | 200 | 377 |
| VOE 14594685 | 974 | 1200 | 1327 |
| VOE 14594687 | 974 | 2200 | 1337 |
| VOE 14594708 | 366 | 100 | 415 |
| VOE 14594714 | 364 | 300 | 409 |
| VOE 14594714 | 364 | 350 | 411 |
| VOE 14594770 | 441 | 600 | 575 |
| VOE 14594860 | 975 | 600 | 1357 |
| VOE 14594938 | 924 | 1300 | 1297 |
| VOE 14594986 | 975 | 2400 | 1405 |
| VOE 14594987 | 975 | 2600 | 1409 |
| VOE 14594988 | 975 | 2400 | 1405 |
| VOE 14595149 | 912 | 2100 | 1041 |
| VOE 14595149 | 916 | 1200 | 1221 |
| VOE 14595149 | 916 | 1500 | 1231 |
| VOE 14595186 | 210 | 105 | 75 |
| VOE 14595234 | 914 | 2100 | 1121 |
| VOE 14595348 | 912 | 2300 | 1043 |
| VOE 14595682 | 367 | 500 | 425 |
| VOE 14595683 | 367 | 500 | 425 |
| VOE 14595684 | 367 | 500 | 425 |
| VOE 14595823 | 860 | 300 | 821 |
| VOE 14595824 | 860 | 300 | 821 |
| VOE 14595824 | 860 | 350 | 827 |
| VOE 14596308 | 441 | 600 | 575 |
| VOE 14596309 | 441 | 600 | 575 |

| Part No | Group | Sect | Page |
|---|---|---|---|
| VOE 14596311 | 441 | 600 | 575 |
| VOE 14596312 | 441 | 600 | 575 |
| VOE 14596313 | 441 | 600 | 575 |
| VOE 14596315 | 441 | 600 | 575 |
| VOE 14596316 | 441 | 600 | 575 |
| VOE 14596317 | 441 | 600 | 575 |
| VOE 14596318 | 441 | 600 | 575 |
| VOE 14596319 | 441 | 600 | 577 |
| VOE 14596320 | 441 | 600 | 575 |
| VOE 14596323 | 441 | 600 | 575 |
| VOE 14596340 | 996 | 100 | 1455 |
| VOE 14596341 | 996 | 100 | 1455 |
| VOE 14596368 | 911 | 720 | 971 |
| VOE 14596369 | 911 | 740 | 977 |
| VOE 14596370 | 911 | 710 | 967 |
| VOE 14596370 | 911 | 720 | 971 |
| VOE 14596370 | 911 | 730 | 973 |
| VOE 14596370 | 911 | 740 | 977 |
| VOE 14596370 | 924 | 2100 | 1303 |
| VOE 14596393 | 913 | 300 | 1061 |
| VOE 14596398 | 441 | 200 | 571 |
| VOE 14596399 | 911 | 100 | 941 |
| VOE 14596476 | 371 | 700 | 451 |
| VOE 14596476 | 371 | 800 | 455 |
| VOE 14596476 | 371 | 1100 | 461 |
| VOE 14596476 | 371 | 1120 | 465 |
| VOE 14596476 | 371 | 1130 | 469 |
| VOE 14596496 | 913 | 200 | 1057 |
| VOE 14596740 | 993 | 300 | 1445 |
| VOE 14596740 | 993 | 500 | 1451 |
| VOE 14596743 | 993 | 100 | 1437 |
| VOE 14596744 | 993 | 100 | 1437 |
| VOE 14596745 | 993 | 200 | 1441 |
| VOE 14596745 | 993 | 300 | 1447 |
| VOE 14596939 | 852 | 160 | 807 |
| VOE 14597286 | 914 | 2470 | 1137 |
| VOE 14597286 | 914 | 2480 | 1141 |
| VOE 14597286 | 914 | 2700 | 1157 |
| VOE 14597286 | 914 | 5000 | 1167 |
| VOE 14597582 | 993 | 400 | 1449 |
| VOE 14597844 | 891 | 100 | 909 |
| VOE 14598182 | 256 | 100 | 239 |
| VOE 14598259 | 218 | 300 | 133 |
| VOE 14598750 | 441 | 500 | 573 |
| VOE 14598750 | 441 | 600 | 575 |
| VOE 14598756 | 911 | 710 | 967 |
| VOE 14598757 | 911 | 730 | 973 |
| VOE 14598758 | 911 | 740 | 977 |
| VOE 14598793 | 810 | 6000 | 663 |
| VOE 14598793 | 821 | 350 | 705 |
| VOE 14598839 | 975 | 2000 | 1401 |
| VOE 14598839 | 975 | 2100 | 1403 |
| VOE 14598840 | 975 | 2000 | 1401 |
| VOE 14598840 | 975 | 2100 | 1403 |
| VOE 14599231 | 993 | 100 | 1437 |
| VOE 14599920 | 441 | 100 | 565 |
| VOE 14600391 | 261 | 100 | 251 |
| VOE 14600391 | 263 | 200 | 277 |
| VOE 14600393 | 261 | 100 | 251 |
| VOE 14600394 | 261 | 100 | 251 |
| VOE 14600395 | 261 | 100 | 251 |
| VOE 14600396 | 261 | 100 | 251 |
| VOE 14600398 | 261 | 100 | 251 |
| VOE 14600401 | 870 | 150 | 847 |
| VOE 14600640 | 912 | 400 | 1019 |
| VOE 14600640 | 912 | 600 | 1029 |
| VOE 14600640 | 912 | 700 | 1035 |
| VOE 14600699 | 913 | 200 | 1059 |
| VOE 14600784 | 441 | 600 | 577 |
| VOE 14600785 | 441 | 600 | 575 |
| VOE 14600787 | 441 | 600 | 575 |
| VOE 14600858 | 914 | 2450 | 1131 |
| VOE 14600858 | 914 | 2460 | 1133 |
| VOE 14600858 | 914 | 2600 | 1149 |
| VOE 14600858 | 914 | 5000 | 1167 |
| VOE 14600859 | 914 | 2300 | 1127 |
| VOE 14600859 | 914 | 2500 | 1147 |
| VOE 14600859 | 914 | 2800 | 1159 |
| VOE 14600859 | 914 | 5000 | 1167 |
| VOE 14600947 | 924 | 4000 | 1307 |
| VOE 14601149 | 372 | 300 | 499 |
| VOE 14601150 | 372 | 300 | 499 |
| VOE 14601315 | 386 | 100 | 509 |
| VOE 14601384 | 441 | 600 | 575 |
| VOE 14601385 | 441 | 600 | 577 |
| VOE 14601525 | 897 | 100 | 915 |
| VOE 14601830 | 286 | 100 | 291 |
| VOE 14601835 | 996 | 100 | 1455 |
| VOE 14602065 | 286 | 100 | 293 |
| VOE 14602245 | 870 | 100 | 841 |
| VOE 14602245 | 870 | 150 | 845 |
| VOE 14602317 | 974 | 1300 | 1329 |
| VOE 14602319 | 974 | 1300 | 1329 |
| VOE 14602320 | 974 | 2100 | 1331 |
| VOE 14602321 | 974 | 2100 | 1331 |
| VOE 14602322 | 974 | 2100 | 1331 |
| VOE 14602323 | 974 | 2100 | 1331 |
| VOE 14602886 | 996 | 100 | 1455 |
| VOE 14602889 | 371 | 1300 | 481 |
| VOE 14602891 | 371 | 200 | 445 |
| VOE 14602972 | 821 | 300 | 703 |
| VOE 14602972 | 821 | 350 | 705 |
| VOE 14602974 | 821 | 300 | 703 |
| VOE 14602974 | 821 | 350 | 705 |
| VOE 14602976 | 821 | 300 | 703 |
| VOE 14602976 | 821 | 350 | 705 |
| VOE 14602994 | 372 | 100 | 495 |
| VOE 14602995 | 372 | 100 | 495 |
| VOE 14603149 | 387 | 300 | 519 |
| VOE 14603707 | 913 | 200 | 1057 |
| VOE 14604586 | 372 | 300 | 499 |
| VOE 14604589 | 372 | 100 | 495 |
| VOE 14604627 | 913 | 200 | 1059 |
| VOE 14604641 | 914 | 100 | 1067 |
| VOE 14604725 | 810 | 6100 | 665 |
| VOE 14604826 | 441 | 200 | 569 |
| VOE 14604828 | 441 | 200 | 567 |
| VOE 14604829 | 441 | 200 | 569 |
| VOE 14604831 | 441 | 200 | 569 |
| VOE 14604833 | 441 | 200 | 569 |
| VOE 14604834 | 441 | 200 | 569 |
| VOE 14604835 | 441 | 200 | 569 |
| VOE 14604837 | 441 | 200 | 569 |
| VOE 14604840 | 441 | 100 | 565 |
| VOE 14604840 | 441 | 200 | 567 |
| VOE 14604841 | 441 | 200 | 567 |
| VOE 14606004 | 875 | 100 | 865 |
| VOE 14606071 | 256 | 300 | 245 |
| VOE 14606111 | 715 | 7600 | 597 |
| VOE 14606114 | 715 | 7600 | 597 |
| VOE 14606116 | 715 | 7600 | 597 |
| VOE 14606119 | 715 | 7600 | 597 |
| VOE 14606119 | 975 | 2000 | 1401 |
| VOE 14606465 | 860 | 100 | 811 |
| VOE 14606529 | 974 | 1200 | 1327 |
| VOE 14606529 | 974 | 2100 | 1331 |
| VOE 14606529 | 974 | 2110 | 1335 |
| VOE 14606529 | 974 | 2200 | 1337 |
| VOE 14606660 | 371 | 100 | 431 |
| VOE 14606660 | 371 | 150 | 435 |
| VOE 14606664 | 398 | 100 | 527 |
| VOE 14606664 | 398 | 125 | 529 |
| VOE 14606664 | 398 | 150 | 531 |
| VOE 14606664 | 398 | 200 | 533 |
| VOE 14606664 | 398 | 300 | 535 |
| VOE 14606664 | 398 | 400 | 537 |
| VOE 14606664 | 398 | 500 | 539 |
| VOE 14606664 | 398 | 600 | 541 |
| VOE 14606664 | 398 | 700 | 543 |
| VOE 14606664 | 398 | 800 | 545 |
| VOE 14606664 | 398 | 900 | 547 |
| VOE 14606680 | 352 | 100 | 351 |
| VOE 14606682 | 252 | 100 | 203 |
| VOE 14606708 | 891 | 100 | 909 |
| VOE 14606709 | 891 | 100 | 909 |
| VOE 14606709 | 891 | 200 | 911 |
| VOE 14606712 | 821 | 200 | 695 |
| VOE 14606712 | 821 | 250 | 699 |
| VOE 14606714 | 821 | 200 | 697 |
| VOE 14606769 | 911 | 100 | 941 |
| VOE 14606772 | 837 | 200 | 767 |
| VOE 14606773 | 837 | 200 | 767 |
| VOE 14606774 | 263 | 100 | 269 |
| VOE 14606775 | 263 | 100 | 269 |
| VOE 14606775 | 263 | 200 | 277 |
| VOE 14606781 | 916 | 100 | 1177 |
| VOE 14606823 | 912 | 100 | 993 |
| VOE 14606823 | 912 | 200 | 995 |
| VOE 14606823 | 912 | 300 | 1003 |
| VOE 14606823 | 912 | 400 | 1015 |
| VOE 14606823 | 912 | 500 | 1021 |
| VOE 14606823 | 912 | 600 | 1025 |
| VOE 14606823 | 912 | 700 | 1031 |
| VOE 14606824 | 837 | 200 | 767 |
| VOE 14606827 | 837 | 300 | 769 |

**NUMERICAL INDEX**

**INDICE DE NÚMERO**

**ÍNDICE NUMÉRICO**

**RÉPERTOIRE DE NUMÉROS**

| Catalogue id | Group |
|---|---|
| **20615** | **1000** |
| Issue | Page |
| **PUB 20035940-B** | **24** |

**NUMERICAL INDEX**

**INDICE DE NÚMERO**

**ÍNDICE NUMÉRICO**

**RÉPERTOIRE DE NUMÉROS**



| Part No | Group | Sect | Page |
|---|---|---|---|
| VOE 14606828 | 837 | 300 | 769 |
| VOE 14606829 | 837 | 300 | 769 |
| VOE 14606833 | 837 | 300 | 769 |
| VOE 14606978 | 235 | 100 | 167 |
| VOE 14606979 | 235 | 100 | 167 |
| VOE 14606980 | 210 | 200 | 79 |
| VOE 14607135 | 364 | 300 | 409 |
| VOE 14607138 | 875 | 100 | 865 |
| VOE 14607228 | 821 | 300 | 703 |
| VOE 14607306 | 897 | 100 | 919 |
| VOE 14607307 | 897 | 100 | 919 |
| VOE 14607545 | 837 | 300 | 769 |
| VOE 14607559 | 837 | 300 | 769 |
| VOE 14607608 | 912 | 100 | 993 |
| VOE 14607608 | 912 | 200 | 995 |
| VOE 14607608 | 912 | 300 | 1003 |
| VOE 14607608 | 912 | 400 | 1015 |
| VOE 14607608 | 912 | 500 | 1021 |
| VOE 14607608 | 912 | 600 | 1025 |
| VOE 14607608 | 912 | 700 | 1031 |
| VOE 14607646 | 210 | 200 | 79 |
| VOE 14607647 | 263 | 200 | 277 |
| VOE 14607668 | 870 | 100 | 841 |
| VOE 14607669 | 870 | 100 | 841 |
| VOE 14607670 | 870 | 100 | 841 |
| VOE 14607775 | 975 | 1000 | 1371 |
| VOE 14607778 | 975 | 900 | 1367 |
| VOE 14607913 | 821 | 100 | 689 |
| VOE 14607919 | 821 | 100 | 689 |
| VOE 14607924 | 821 | 100 | 689 |
| VOE 14607925 | 821 | 100 | 689 |
| VOE 14607925 | 821 | 150 | 693 |
| VOE 14607928 | 821 | 100 | 689 |
| VOE 14607931 | 821 | 100 | 689 |
| VOE 14607934 | 821 | 100 | 689 |
| VOE 14607938 | 821 | 150 | 693 |
| VOE 14608204 | 261 | 200 | 255 |
| VOE 14608204 | 261 | 210 | 259 |
| VOE 14608205 | 261 | 200 | 255 |
| VOE 14608205 | 261 | 210 | 259 |
| VOE 14608489 | 911 | 600 | 959 |
| VOE 14608491 | 911 | 600 | 959 |
| VOE 14608492 | 911 | 600 | 959 |
| VOE 14608518 | 916 | 300 | 1189 |
| VOE 14608526 | 911 | 720 | 969 |
| VOE 14608526 | 911 | 740 | 979 |
| VOE 14608590 | 371 | 2100 | 485 |
| VOE 14608617 | 371 | 2200 | 487 |
| VOE 14608645 | 261 | 100 | 251 |
| VOE 14608652 | 252 | 100 | 203 |
| VOE 14608672 | 716 | 100 | 601 |
| VOE 14608675 | 924 | 100 | 1259 |
| VOE 14608676 | 716 | 100 | 601 |
| VOE 14608677 | 716 | 100 | 601 |
| VOE 14609260 | 775 | 500 | 613 |
| VOE 14609379 | 913 | 200 | 1057 |
| VOE 14609380 | 913 | 100 | 1055 |
| VOE 14609380 | 913 | 300 | 1061 |
| VOE 14609381 | 913 | 300 | 1061 |
| VOE 14609382 | 913 | 300 | 1061 |
| VOE 14609384 | 913 | 300 | 1061 |
| VOE 14609389 | 367 | 300 | 421 |
| VOE 14609389 | 367 | 500 | 425 |
| VOE 14609396 | 261 | 200 | 255 |
| VOE 14609396 | 261 | 210 | 259 |
| VOE 14609502 | 387 | 100 | 515 |
| VOE 14609587 | 821 | 200 | 695 |
| VOE 14609587 | 821 | 250 | 699 |
| VOE 14609588 | 821 | 200 | 695 |
| VOE 14609588 | 821 | 250 | 699 |
| VOE 14609875 | 914 | 2100 | 1121 |
| VOE 14609909 | 924 | 200 | 1263 |
| VOE 14609922 | 975 | 2100 | 1403 |
| VOE 14609924 | 975 | 2100 | 1403 |
| VOE 14610264 | 992 | 100 | 1417 |
| VOE 14610267 | 992 | 100 | 1417 |
| VOE 14610269 | 992 | 100 | 1417 |
| VOE 14610270 | 992 | 100 | 1417 |
| VOE 14610272 | 992 | 100 | 1417 |
| VOE 14610273 | 992 | 100 | 1417 |
| VOE 14610277 | 992 | 100 | 1417 |
| VOE 14610278 | 992 | 100 | 1419 |
| VOE 14610280 | 992 | 150 | 1421 |
| VOE 14610282 | 992 | 150 | 1421 |
| VOE 14610372 | 821 | 350 | 705 |
| VOE 14610373 | 821 | 350 | 705 |
| VOE 14610882 | 852 | 150 | 805 |
| VOE 14610883 | 852 | 150 | 805 |
| VOE 14610883 | 852 | 160 | 807 |
| VOE 14610884 | 852 | 150 | 805 |
| VOE 14610885 | 852 | 150 | 805 |
| VOE 14610885 | 852 | 160 | 807 |
| VOE 14610886 | 852 | 150 | 805 |
| VOE 14610887 | 852 | 150 | 805 |
| VOE 14610887 | 852 | 160 | 807 |
| VOE 14610888 | 852 | 150 | 805 |
| VOE 14610888 | 852 | 160 | 807 |
| VOE 14611268 | 911 | 720 | 969 |
| VOE 14611270 | 912 | 2000 | 1037 |
| VOE 14611272 | 912 | 2000 | 1037 |
| VOE 14611541 | 911 | 710 | 965 |
| VOE 14611541 | 911 | 730 | 975 |
| VOE 14611958 | 256 | 100 | 239 |
| VOE 14611958 | 256 | 150 | 241 |
| VOE 14612048 | 870 | 150 | 845 |
| VOE 14612084 | 914 | 6000 | 1171 |
| VOE 14612086 | 872 | 200 | 863 |
| VOE 14612087 | 872 | 200 | 863 |
| VOE 14612089 | 872 | 200 | 863 |
| VOE 14612091 | 872 | 200 | 863 |
| VOE 14612098 | 914 | 700 | 1103 |
| VOE 14612099 | 914 | 350 | 1083 |
| VOE 14612099 | 914 | 2470 | 1137 |
| VOE 14612099 | 914 | 2480 | 1141 |
| VOE 14612099 | 914 | 2650 | 1153 |
| VOE 14612100 | 914 | 2470 | 1137 |
| VOE 14612100 | 914 | 2480 | 1141 |
| VOE 14612273 | 992 | 150 | 1421 |
| VOE 14612279 | 992 | 150 | 1421 |
| VOE 14612282 | 992 | 150 | 1421 |
| VOE 14612284 | 992 | 150 | 1421 |
| VOE 14612287 | 992 | 150 | 1421 |
| VOE 14612288 | 992 | 150 | 1421 |
| VOE 14612331 | 821 | 350 | 705 |
| VOE 14612332 | 821 | 350 | 705 |
| VOE 14612334 | 810 | 6000 | 663 |
| VOE 14612334 | 821 | 350 | 705 |
| VOE 14612366 | 897 | 100 | 921 |
| VOE 14612388 | 916 | 300 | 1189 |
| VOE 14612772 | 256 | 100 | 239 |
| VOE 14612832 | 387 | 300 | 519 |
| VOE 14612836 | 387 | 300 | 519 |
| VOE 14612958 | 363 | 200 | 391 |
| VOE 14612959 | 363 | 200 | 391 |
| VOE 14613051 | 386 | 300 | 513 |
| VOE 14613293 | 386 | 200 | 511 |
| VOE 14613573 | 821 | 200 | 695 |
| VOE 14613573 | 821 | 250 | 699 |
| VOE 14613591 | 914 | 400 | 1085 |
| VOE 14613591 | 914 | 450 | 1089 |
| VOE 14613878 | 897 | 200 | 923 |
| VOE 14613881 | 258 | 200 | 247 |
| VOE 14614210 | 860 | 400 | 829 |
| VOE 14614279 | 821 | 100 | 689 |
| VOE 14614573 | 252 | 100 | 203 |
| VOE 14614576 | 235 | 100 | 167 |
| VOE 14614578 | 235 | 100 | 167 |
| VOE 14614579 | 235 | 100 | 167 |
| VOE 14614687 | 310 | 130 | 333 |
| VOE 14614776 | 256 | 100 | 239 |
| VOE 14614777 | 261 | 200 | 255 |
| VOE 14614777 | 261 | 210 | 259 |
| VOE 14614778 | 261 | 200 | 255 |
| VOE 14614778 | 261 | 210 | 259 |
| VOE 14614779 | 261 | 200 | 255 |
| VOE 14614779 | 261 | 210 | 259 |
| VOE 14614957 | 252 | 100 | 203 |
| VOE 14614958 | 210 | 200 | 79 |
| VOE 14614959 | 210 | 200 | 79 |
| VOE 14615006 | 286 | 100 | 291 |
| VOE 14615044 | 912 | 400 | 1015 |
| VOE 14615976 | 897 | 100 | 917 |
| VOE 14615980 | 897 | 100 | 917 |
| VOE 14615981 | 897 | 200 | 923 |
| VOE 14615982 | 897 | 100 | 915 |
| VOE 14615983 | 897 | 100 | 919 |
| VOE 14615985 | 897 | 200 | 923 |
| VOE 14615988 | 897 | 100 | 919 |
| VOE 14615989 | 897 | 100 | 919 |
| VOE 14615990 | 897 | 100 | 919 |
| VOE 14615991 | 897 | 100 | 917 |
| VOE 14615992 | 897 | 200 | 923 |
| VOE 14615994 | 897 | 100 | 919 |
| VOE 14615996 | 897 | 100 | 919 |
| VOE 14615997 | 897 | 100 | 919 |

| Part No | Group | Sect | Page |
|---|---|---|---|
| VOE 14615999 | 897 | 200 | 923 |
| VOE 14616004 | 897 | 200 | 923 |
| VOE 14616005 | 897 | 100 | 919 |
| VOE 14616006 | 897 | 100 | 919 |
| VOE 14616007 | 897 | 100 | 919 |
| VOE 14616013 | 897 | 100 | 919 |
| VOE 14616014 | 897 | 100 | 915 |
| VOE 14616015 | 897 | 100 | 915 |
| VOE 14616016 | 897 | 100 | 919 |
| VOE 14616017 | 897 | 100 | 917 |
| VOE 14616018 | 897 | 100 | 919 |
| VOE 14616019 | 897 | 200 | 923 |
| VOE 14616020 | 897 | 100 | 917 |
| VOE 14616021 | 897 | 100 | 919 |
| VOE 14616022 | 897 | 100 | 919 |
| VOE 14616023 | 897 | 200 | 923 |
| VOE 14616175 | 860 | 500 | 835 |
| VOE 14616291 | 897 | 200 | 923 |
| VOE 14616297 | 897 | 200 | 923 |
| VOE 14616298 | 897 | 100 | 919 |
| VOE 14616308 | 897 | 200 | 923 |
| VOE 14616311 | 897 | 100 | 915 |
| VOE 14616315 | 897 | 100 | 919 |
| VOE 14616324 | 875 | 100 | 865 |
| VOE 14616531 | 911 | 730 | 975 |
| VOE 14616531 | 911 | 740 | 979 |
| VOE 14616570 | 897 | 200 | 923 |
| VOE 14616736 | 372 | 200 | 497 |
| VOE 14616764 | 371 | 170 | 443 |
| VOE 14617011 | 916 | 100 | 1177 |
| VOE 14617013 | 916 | 100 | 1177 |
| VOE 14617021 | 911 | 500 | 955 |
| VOE 14617083 | 897 | 200 | 923 |
| VOE 14617100 | 852 | 100 | 797 |
| VOE 14617100 | 852 | 150 | 805 |
| VOE 14617101 | 852 | 100 | 797 |
| VOE 14617101 | 852 | 150 | 805 |
| VOE 14617101 | 852 | 160 | 807 |
| VOE 14617102 | 852 | 100 | 797 |
| VOE 14617102 | 852 | 150 | 805 |
| VOE 14617102 | 852 | 160 | 807 |
| VOE 14617749 | 975 | 2100 | 1403 |
| VOE 14617751 | 974 | 150 | 1321 |
| VOE 14617824 | 916 | 400 | 1193 |
| VOE 14617826 | 916 | 400 | 1193 |
| VOE 14617936 | 860 | 6300 | 839 |
| VOE 14617937 | 371 | 300 | 447 |
| VOE 14617938 | 912 | 3400 | 1051 |
| VOE 14617960 | 912 | 3400 | 1051 |
| VOE 14618067 | 916 | 100 | 1177 |
| VOE 14618067 | 916 | 400 | 1193 |
| VOE 14618067 | 916 | 500 | 1201 |
| VOE 14618071 | 911 | 710 | 965 |
| VOE 14618071 | 911 | 720 | 971 |
| VOE 14618071 | 911 | 1300 | 983 |
| VOE 14618207 | 775 | 800 | 619 |
| VOE 14618789 | 492 | 100 | 581 |
| VOE 14618826 | 235 | 170 | 171 |
| VOE 14619181 | 371 | 150 | 435 |
| VOE 14619365 | 974 | 3000 | 1341 |
| VOE 14619365 | 975 | 2600 | 1409 |
| VOE 14619676 | 975 | 2400 | 1405 |
| VOE 14619677 | 975 | 2800 | 1413 |
| VOE 14619731 | 371 | 150 | 435 |
| VOE 14619889 | 837 | 150 | 765 |
| VOE 14620172 | 924 | 300 | 1265 |
| VOE 14620172 | 924 | 350 | 1267 |
| VOE 14620403 | 235 | 250 | 177 |
| VOE 14620524 | 235 | 250 | 177 |
| VOE 14620534 | 371 | 3000 | 493 |
| VOE 14620536 | 371 | 3000 | 493 |
| VOE 14620702 | 261 | 150 | 253 |
| VOE 14620906 | 362 | 300 | 379 |
| VOE 14621078 | 841 | 200 | 777 |
| VOE 14621086 | 911 | 710 | 965 |
| VOE 14621086 | 911 | 720 | 969 |
| VOE 14621089 | 916 | 1000 | 1215 |
| VOE 14621089 | 916 | 1050 | 1217 |
| VOE 14621091 | 916 | 2200 | 1241 |
| VOE 14621091 | 916 | 2225 | 1243 |
| VOE 14621092 | 916 | 2200 | 1241 |
| VOE 14621092 | 916 | 2225 | 1243 |
| VOE 14621169 | 362 | 300 | 379 |
| VOE 14621194 | 252 | 100 | 203 |
| VOE 14621211 | 356 | 300 | 367 |
| VOE 14621274 | 393 | 300 | 525 |
| VOE 14621335 | 235 | 500 | 185 |
| VOE 14621696 | 897 | 200 | 923 |
| VOE 14621719 | 431 | 100 | 555 |
| VOE 14621720 | 431 | 100 | 555 |
| VOE 14621861 | 827 | 250 | 715 |
| VOE 14621952 | 914 | 6100 | 1173 |
| VOE 14621954 | 914 | 6100 | 1173 |
| VOE 14621957 | 914 | 6100 | 1173 |
| VOE 14621973 | 914 | 100 | 1065 |
| VOE 14622021 | 875 | 100 | 865 |
| VOE 14622186 | 897 | 200 | 923 |
| VOE 14622191 | 897 | 200 | 923 |
| VOE 14622238 | 975 | 2400 | 1405 |
| VOE 14622239 | 975 | 2400 | 1405 |
| VOE 14622355 | 235 | 500 | 185 |
| VOE 14622657 | 286 | 100 | 291 |
| VOE 14622658 | 254 | 300 | 215 |
| VOE 14622659 | 254 | 300 | 215 |
| VOE 14622690 | 975 | 2600 | 1409 |
| VOE 14622705 | 974 | 3400 | 1343 |
| VOE 14623122 | 362 | 2100 | 381 |
| VOE 14623125 | 362 | 2100 | 381 |
| VOE 14623352 | 362 | 300 | 379 |
| VOE 14623513 | 974 | 3000 | 1341 |
| VOE 14623601 | 911 | 500 | 955 |
| VOE 14623604 | 911 | 500 | 955 |
| VOE 14623604 | 911 | 550 | 957 |
| VOE 14623606 | 911 | 500 | 955 |
| VOE 14623606 | 911 | 550 | 957 |
| VOE 14623612 | 897 | 200 | 923 |
| VOE 14623862 | 393 | 100 | 521 |
| VOE 14623929 | 818 | 100 | 671 |
| VOE 14623929 | 818 | 200 | 673 |
| VOE 14623929 | 818 | 300 | 675 |
| VOE 14623929 | 818 | 400 | 677 |
| VOE 14623929 | 818 | 500 | 679 |
| VOE 14623929 | 818 | 600 | 681 |
| VOE 14623929 | 818 | 700 | 683 |
| VOE 14623929 | 818 | 800 | 685 |
| VOE 14623929 | 818 | 900 | 687 |
| VOE 14623929 | 831 | 350 | 731 |
| VOE 14623929 | 831 | 450 | 735 |
| VOE 14623929 | 831 | 550 | 739 |
| VOE 14623931 | 897 | 100 | 917 |
| VOE 14624132 | 821 | 200 | 695 |
| VOE 14624132 | 821 | 250 | 699 |
| VOE 14624583 | 916 | 2000 | 1233 |
| VOE 14624584 | 916 | 2000 | 1233 |
| VOE 14624787 | 371 | 700 | 449 |
| VOE 14624787 | 371 | 800 | 453 |
| VOE 14624788 | 371 | 700 | 449 |
| VOE 14625060 | 252 | 100 | 203 |
| VOE 14625067 | 252 | 100 | 203 |
| VOE 14625240 | 441 | 600 | 577 |
| VOE 14625370 | 810 | 6000 | 663 |
| VOE 14625424 | 914 | 1200 | 1109 |
| VOE 14625425 | 914 | 1200 | 1109 |
| VOE 14625899 | 841 | 100 | 771 |
| VOE 14625901 | 841 | 100 | 771 |
| VOE 14625901 | 841 | 110 | 773 |
| VOE 14626002 | 371 | 3000 | 493 |
| VOE 14626010 | 371 | 3000 | 493 |
| VOE 14626116 | 852 | 160 | 807 |
| VOE 14626208 | 860 | 550 | 837 |
| VOE 14626209 | 860 | 550 | 837 |
| VOE 14626272 | 897 | 100 | 921 |
| VOE 14626273 | 897 | 100 | 921 |
| VOE 14626280 | 897 | 200 | 923 |
| VOE 14626544 | 912 | 600 | 1027 |
| VOE 14626562 | 916 | 100 | 1177 |
| VOE 14626562 | 916 | 400 | 1193 |
| VOE 14626562 | 916 | 500 | 1201 |
| VOE 14626563 | 916 | 100 | 1177 |
| VOE 14626565 | 916 | 100 | 1177 |
| VOE 14626567 | 916 | 400 | 1193 |
| VOE 14626569 | 916 | 400 | 1193 |
| VOE 14626783 | 380 | 150 | 503 |
| VOE 14626783 | 380 | 175 | 505 |
| VOE 14626783 | 380 | 200 | 507 |
| VOE 14626785 | 234 | 100 | 157 |
| VOE 14626786 | 234 | 100 | 157 |
| VOE 14626809 | 441 | 100 | 565 |
| VOE 14626841 | 364 | 100 | 399 |
| VOE 14626841 | 364 | 150 | 401 |
| VOE 14627080 | 911 | 1600 | 985 |
| VOE 14627080 | 912 | 2300 | 1043 |
| VOE 14627464 | 992 | 5000 | 1425 |
| VOE 14627464 | 992 | 5100 | 1431 |
| VOE 14627500 | 387 | 300 | 519 |


**NUMERICAL INDEX**

**INDICE DE NÚMERO**

**ÍNDICE NUMÉRICO**

**RÉPERTOIRE DE NUMÉROS**

**NUMERICAL INDEX**

**INDICE DE NÚMERO**

**ÍNDICE NUMÉRICO**

**RÉPERTOIRE DE NUMÉROS**



| Part No | Group | Sect | Page |
|---|---|---|---|
| VOE 14627590 | 371 | 2200 | 487 |
| VOE 14627741 | 364 | 150 | 403 |
| VOE 14627774 | 810 | 200 | 657 |
| VOE 14627774 | 810 | 250 | 659 |
| VOE 14627885 | 912 | 2300 | 1043 |
| VOE 14627886 | 912 | 2300 | 1043 |
| VOE 14628000 | 880 | 275 | 879 |
| VOE 14628077 | 837 | 150 | 765 |
| VOE 14628190 | 827 | 250 | 715 |
| VOE 14628527 | 916 | 500 | 1201 |
| VOE 14628528 | 916 | 500 | 1201 |
| VOE 14628531 | 371 | 3000 | 493 |
| VOE 14628542 | 916 | 2100 | 1235 |
| VOE 14628557 | 860 | 500 | 835 |
| VOE 14628694 | 914 | 6100 | 1173 |
| VOE 14628771 | 912 | 2300 | 1043 |
| VOE 14628973 | 827 | 250 | 715 |
| VOE 14629301 | 261 | 210 | 259 |
| VOE 14629451 | 974 | 1200 | 1327 |
| VOE 14629458 | 897 | 100 | 921 |
| VOE 14629459 | 897 | 100 | 921 |
| VOE 14629460 | 897 | 100 | 921 |
| VOE 14629461 | 897 | 100 | 921 |
| VOE 14629462 | 897 | 100 | 921 |
| VOE 14629463 | 897 | 100 | 921 |
| VOE 14629464 | 897 | 100 | 921 |
| VOE 14629465 | 897 | 100 | 921 |
| VOE 14629466 | 897 | 100 | 921 |
| VOE 14629467 | 897 | 100 | 917 |
| VOE 14629468 | 897 | 100 | 917 |
| VOE 14630070 | 371 | 150 | 435 |
| VOE 14630071 | 371 | 100 | 431 |
| VOE 14630071 | 371 | 150 | 435 |
| VOE 14630071 | 371 | 170 | 441 |
| VOE 14630076 | 916 | 500 | 1201 |
| VOE 14630078 | 916 | 500 | 1201 |
| VOE 14630152 | 897 | 100 | 917 |
| VOE 14630153 | 897 | 100 | 917 |
| VOE 14630154 | 897 | 100 | 917 |
| VOE 14630155 | 897 | 100 | 919 |
| VOE 14630156 | 897 | 100 | 919 |
| VOE 14630628 | 286 | 150 | 295 |
| VOE 14630764 | 371 | 3000 | 493 |
| VOE 14630764 | 372 | 100 | 495 |
| VOE 14630773 | 911 | 740 | 977 |
| VOE 14630784 | 912 | 100 | 993 |
| VOE 14630784 | 912 | 250 | 999 |
| VOE 14630784 | 912 | 350 | 1009 |
| VOE 14630784 | 912 | 400 | 1015 |
| VOE 14630784 | 912 | 500 | 1021 |
| VOE 14630784 | 912 | 600 | 1025 |
| VOE 14630784 | 912 | 700 | 1031 |
| VOE 14630785 | 775 | 710 | 617 |
| VOE 14630822 | 254 | 350 | 219 |
| VOE 14631223 | 992 | 5000 | 1423 |
| VOE 14631223 | 992 | 5100 | 1429 |
| VOE 14631225 | 992 | 5000 | 1423 |
| VOE 14631225 | 992 | 5100 | 1429 |
| VOE 14631226 | 992 | 5000 | 1423 |
| VOE 14631226 | 992 | 5100 | 1429 |
| VOE 14631227 | 992 | 5000 | 1425 |
| VOE 14631227 | 992 | 5100 | 1431 |
| VOE 14631228 | 992 | 5000 | 1425 |
| VOE 14631228 | 992 | 5100 | 1431 |
| VOE 14631229 | 992 | 5000 | 1425 |
| VOE 14631229 | 992 | 5100 | 1431 |
| VOE 14631230 | 992 | 5000 | 1425 |
| VOE 14631230 | 992 | 5100 | 1431 |
| VOE 14631231 | 992 | 5000 | 1425 |
| VOE 14631231 | 992 | 5100 | 1431 |
| VOE 14631232 | 992 | 5000 | 1425 |
| VOE 14631232 | 992 | 5100 | 1431 |
| VOE 14631233 | 992 | 5000 | 1425 |
| VOE 14631233 | 992 | 5100 | 1431 |
| VOE 14631234 | 992 | 5000 | 1425 |
| VOE 14631234 | 992 | 5100 | 1431 |
| VOE 14631239 | 992 | 5000 | 1425 |
| VOE 14631239 | 992 | 5100 | 1431 |
| VOE 14631272 | 371 | 2200 | 487 |
| VOE 14631282 | 821 | 100 | 689 |
| VOE 14631900 | 210 | 105 | 75 |
| VOE 14631902 | 256 | 150 | 241 |
| VOE 14631906 | 258 | 300 | 249 |
| VOE 14631938 | 870 | 400 | 849 |
| VOE 14631938 | 870 | 500 | 853 |
| VOE 14631952 | 860 | 160 | 815 |
| VOE 14631953 | 860 | 160 | 815 |
| VOE 14631954 | 860 | 160 | 815 |
| VOE 14631957 | 860 | 160 | 815 |
| VOE 14631959 | 860 | 160 | 815 |
| VOE 14632240 | 398 | 125 | 529 |
| VOE 14632240 | 398 | 200 | 533 |
| VOE 14632240 | 398 | 500 | 539 |
| VOE 14632240 | 398 | 800 | 545 |
| VOE 14632240 | 398 | 900 | 547 |
| VOE 14632317 | 913 | 100 | 1055 |
| VOE 14632335 | 912 | 100 | 993 |
| VOE 14632335 | 912 | 250 | 999 |
| VOE 14632335 | 912 | 350 | 1009 |
| VOE 14632335 | 912 | 400 | 1015 |
| VOE 14632335 | 912 | 500 | 1021 |
| VOE 14632335 | 912 | 600 | 1025 |
| VOE 14632335 | 912 | 700 | 1031 |
| VOE 14632394 | 715 | 7700 | 599 |
| VOE 14632582 | 975 | 700 | 1359 |
| VOE 14632582 | 975 | 1300 | 1383 |
| VOE 14632814 | 372 | 100 | 495 |
| VOE 14632891 | 911 | 730 | 975 |
| VOE 14632891 | 911 | 740 | 979 |
| VOE 14632919 | 261 | 150 | 253 |
| VOE 14632920 | 261 | 220 | 261 |
| VOE 14632921 | 261 | 220 | 261 |
| VOE 14632922 | 261 | 220 | 261 |
| VOE 14632925 | 261 | 220 | 261 |
| VOE 14632931 | 261 | 220 | 261 |
| VOE 14633012 | 843 | 275 | 795 |
| VOE 14633013 | 843 | 275 | 795 |
| VOE 14633052 | 352 | 100 | 351 |
| VOE 14633275 | 992 | 5500 | 1435 |
| VOE 14633276 | 992 | 5000 | 1425 |
| VOE 14633276 | 992 | 5100 | 1431 |
| VOE 14633277 | 992 | 5500 | 1435 |
| VOE 14633278 | 992 | 5000 | 1425 |
| VOE 14633278 | 992 | 5100 | 1431 |
| VOE 14633279 | 371 | 2100 | 485 |
| VOE 14633280 | 371 | 2000 | 483 |
| VOE 14633281 | 371 | 2000 | 483 |
| VOE 14633370 | 914 | 2480 | 1141 |
| VOE 14633573 | 310 | 130 | 333 |
| VOE 14633637 | 441 | 500 | 573 |
| VOE 14633723 | 897 | 100 | 921 |
| VOE 14633729 | 372 | 100 | 495 |
| VOE 14634007 | 371 | 2200 | 487 |
| VOE 14634378 | 821 | 300 | 703 |
| VOE 14634378 | 821 | 350 | 705 |
| VOE 14634386 | 821 | 300 | 703 |
| VOE 14634386 | 821 | 350 | 705 |
| VOE 14634390 | 821 | 300 | 703 |
| VOE 14634390 | 821 | 350 | 705 |
| VOE 14634539 | 914 | 550 | 1101 |
| VOE 14634545 | 398 | 125 | 529 |
| VOE 14634545 | 398 | 200 | 533 |
| VOE 14634545 | 398 | 500 | 539 |
| VOE 14634545 | 398 | 800 | 545 |
| VOE 14634545 | 398 | 900 | 547 |
| VOE 14634640 | 914 | 250 | 1073 |
| VOE 14634645 | 441 | 100 | 565 |
| VOE 14634673 | 363 | 150 | 385 |
| VOE 14634673 | 363 | 160 | 387 |
| VOE 14634673 | 363 | 170 | 389 |
| VOE 14634748 | 914 | 100 | 1065 |
| VOE 14634756 | 367 | 400 | 423 |
| VOE 14634757 | 367 | 300 | 421 |
| VOE 14634757 | 367 | 550 | 427 |
| VOE 14634757 | 914 | 350 | 1083 |
| VOE 14634765 | 841 | 150 | 775 |
| VOE 14634808 | 360 | 100 | 371 |
| VOE 14634986 | 914 | 100 | 1067 |
| VOE 14635020 | 261 | 210 | 259 |
| VOE 14635198 | 371 | 2000 | 483 |
| VOE 14635199 | 371 | 2200 | 487 |
| VOE 14635206 | 371 | 2200 | 487 |
| VOE 14635207 | 371 | 2000 | 483 |
| VOE 14635319 | 916 | 450 | 1199 |
| VOE 14635342 | 916 | 4000 | 1255 |
| VOE 14635438 | 258 | 300 | 249 |
| VOE 14635474 | 831 | 100 | 721 |
| VOE 14635474 | 831 | 150 | 723 |
| VOE 14635474 | 831 | 175 | 725 |
| VOE 14635531 | 235 | 250 | 177 |
| VOE 14635864 | 354 | 300 | 361 |
| VOE 14636279 | 831 | 100 | 721 |
| VOE 14636279 | 831 | 500 | 737 |
| VOE 14636310 | 821 | 150 | 693 |
| VOE 14636311 | 821 | 150 | 693 |

| Part No | Group | Sect | Page |
|---|---|---|---|
| VOE 14636315 | 821 | 150 | 693 |
| VOE 14636318 | 860 | 160 | 815 |
| VOE 14636461 | 715 | 7500 | 595 |
| VOE 14636483 | 860 | 410 | 831 |
| VOE 14636488 | 860 | 410 | 831 |
| VOE 14636604 | 371 | 2200 | 487 |
| VOE 14636993 | 261 | 220 | 261 |
| VOE 14637067 | 974 | 2100 | 1331 |
| VOE 14637067 | 974 | 2110 | 1335 |
| VOE 14637452 | 363 | 100 | 383 |
| VOE 14637490 | 261 | 220 | 261 |
| VOE 14637494 | 870 | 150 | 845 |
| VOE 14637658 | 841 | 110 | 773 |
| VOE 14637810 | 914 | 350 | 1083 |
| VOE 14637810 | 914 | 2470 | 1137 |
| VOE 14637810 | 914 | 2480 | 1141 |
| VOE 14637810 | 914 | 2480 | 1143 |
| VOE 14637810 | 914 | 2650 | 1153 |
| VOE 14637827 | 880 | 125 | 871 |
| VOE 14637872 | 897 | 100 | 921 |
| VOE 14637873 | 975 | 1600 | 1395 |
| VOE 14637909 | 916 | 1050 | 1217 |
| VOE 14637934 | 372 | 300 | 499 |
| VOE 14638178 | 398 | 100 | 527 |
| VOE 14638178 | 398 | 125 | 529 |
| VOE 14638178 | 398 | 150 | 531 |
| VOE 14638178 | 398 | 200 | 533 |
| VOE 14638178 | 398 | 300 | 535 |
| VOE 14638178 | 398 | 400 | 537 |
| VOE 14638178 | 398 | 500 | 539 |
| VOE 14638178 | 398 | 600 | 541 |
| VOE 14638178 | 398 | 700 | 543 |
| VOE 14638178 | 398 | 800 | 545 |
| VOE 14638178 | 398 | 900 | 547 |
| VOE 14638181 | 398 | 100 | 527 |
| VOE 14638181 | 398 | 125 | 529 |
| VOE 14638181 | 398 | 150 | 531 |
| VOE 14638181 | 398 | 200 | 533 |
| VOE 14638181 | 398 | 300 | 535 |
| VOE 14638181 | 398 | 400 | 537 |
| VOE 14638181 | 398 | 500 | 539 |
| VOE 14638181 | 398 | 600 | 541 |
| VOE 14638181 | 398 | 700 | 543 |
| VOE 14638181 | 398 | 800 | 545 |
| VOE 14638181 | 398 | 900 | 547 |
| VOE 14638688 | 870 | 150 | 845 |
| VOE 14638689 | 870 | 150 | 845 |
| VOE 14638722 | 841 | 250 | 779 |
| VOE 14638897 | 371 | 800 | 453 |
| VOE 14638972 | 916 | 2100 | 1235 |
| VOE 14638974 | 916 | 2100 | 1235 |
| VOE 14638976 | 916 | 1050 | 1217 |
| VOE 14638976 | 916 | 4000 | 1257 |
| VOE 14638992 | 235 | 170 | 171 |
| VOE 14638994 | 235 | 500 | 185 |
| VOE 14639021 | 897 | 100 | 921 |
| VOE 14639023 | 897 | 100 | 921 |
| VOE 14639120 | 841 | 110 | 773 |
| VOE 14639120 | 841 | 150 | 775 |
| VOE 14639121 | 841 | 110 | 773 |
| VOE 14639121 | 841 | 250 | 779 |
| VOE 14639151 | 924 | 850 | 1283 |
| VOE 14639152 | 924 | 850 | 1283 |
| VOE 14639455 | 916 | 200 | 1185 |
| VOE 14639731 | 841 | 110 | 773 |
| VOE 14639834 | 916 | 4000 | 1255 |
| VOE 14639902 | 254 | 350 | 219 |
| VOE 14639902 | 371 | 300 | 447 |
| VOE 14640025 | 441 | 200 | 569 |
| VOE 14640051 | 310 | 130 | 333 |
| VOE 14640072 | 258 | 200 | 247 |
| VOE 14640101 | 387 | 100 | 515 |
| VOE 14640101 | 387 | 200 | 517 |
| VOE 14640102 | 387 | 200 | 517 |
| VOE 14640195 | 860 | 310 | 823 |
| VOE 14640195 | 860 | 410 | 831 |
| VOE 14640196 | 860 | 310 | 823 |
| VOE 14640196 | 860 | 410 | 831 |
| VOE 14640786 | 975 | 1400 | 1387 |
| VOE 14641085 | 880 | 125 | 871 |
| VOE 14641087 | 843 | 275 | 793 |
| VOE 14641242 | 916 | 1000 | 1215 |
| VOE 14641244 | 916 | 1000 | 1215 |
| VOE 14641387 | 831 | 450 | 735 |
| VOE 14641388 | 831 | 400 | 733 |
| VOE 14641388 | 831 | 450 | 735 |
| VOE 14641388 | 831 | 500 | 737 |
| VOE 14641388 | 831 | 550 | 739 |
| VOE 14641489 | 261 | 220 | 261 |
| VOE 14641505 | 393 | 300 | 525 |
| VOE 14641563 | 261 | 200 | 255 |
| VOE 14641563 | 261 | 210 | 259 |
| VOE 14641809 | 916 | 4000 | 1255 |
| VOE 14641907 | 924 | 150 | 1261 |
| VOE 14641930 | 371 | 800 | 455 |
| VOE 14642209 | 371 | 800 | 453 |
| VOE 14642211 | 371 | 300 | 447 |
| VOE 14642221 | 371 | 160 | 439 |
| VOE 14642619 | 916 | 200 | 1185 |
| VOE 14642619 | 916 | 450 | 1199 |
| VOE 14642619 | 916 | 550 | 1205 |
| VOE 14642666 | 916 | 110 | 1181 |
| VOE 14642666 | 916 | 200 | 1185 |
| VOE 14642666 | 916 | 450 | 1199 |
| VOE 14642666 | 916 | 550 | 1205 |
| VOE 14642667 | 916 | 110 | 1181 |
| VOE 14642667 | 916 | 200 | 1185 |
| VOE 14642667 | 916 | 450 | 1199 |
| VOE 14642667 | 916 | 550 | 1205 |
| VOE 14642680 | 916 | 550 | 1205 |
| VOE 14642685 | 911 | 740 | 979 |
| VOE 14642689 | 911 | 550 | 957 |
| VOE 14642900 | 916 | 110 | 1181 |
| VOE 14642900 | 916 | 200 | 1185 |
| VOE 14642902 | 916 | 110 | 1181 |
| VOE 14642902 | 916 | 200 | 1185 |
| VOE 14642993 | 827 | 250 | 715 |
| VOE 14643130 | 821 | 150 | 693 |
| VOE 14643133 | 821 | 150 | 693 |
| VOE 14643135 | 821 | 150 | 693 |
| VOE 14643357 | 924 | 850 | 1283 |
| VOE 14643358 | 924 | 850 | 1283 |
| VOE 14643361 | 821 | 150 | 693 |
| VOE 14643364 | 821 | 100 | 691 |
| VOE 14643516 | 371 | 1130 | 469 |
| VOE 14643517 | 371 | 1120 | 465 |
| VOE 14643539 | 371 | 1100 | 461 |
| VOE 14643539 | 371 | 1120 | 465 |
| VOE 14643539 | 371 | 1130 | 469 |
| VOE 14643768 | 371 | 3000 | 493 |
| VOE 14643789 | 880 | 475 | 891 |
| VOE 14643813 | 843 | 200 | 787 |
| VOE 14643813 | 843 | 250 | 789 |
| VOE 14643813 | 843 | 275 | 793 |
| VOE 14643916 | 363 | 300 | 393 |
| VOE 14643925 | 914 | 1550 | 1115 |
| VOE 14644031 | 916 | 110 | 1181 |
| VOE 14644031 | 916 | 200 | 1187 |
| VOE 14644031 | 916 | 450 | 1199 |
| VOE 14644656 | 841 | 110 | 773 |
| VOE 14644656 | 841 | 250 | 779 |
| VOE 14644657 | 841 | 110 | 773 |
| VOE 14644657 | 841 | 250 | 779 |
| VOE 14644658 | 841 | 110 | 773 |
| VOE 14644658 | 841 | 150 | 775 |
| VOE 14644658 | 841 | 250 | 779 |
| VOE 14644659 | 841 | 110 | 773 |
| VOE 14644659 | 841 | 150 | 775 |
| VOE 14644659 | 841 | 250 | 779 |
| VOE 14644660 | 841 | 110 | 773 |
| VOE 14644660 | 841 | 150 | 775 |
| VOE 14644661 | 841 | 110 | 773 |
| VOE 14644661 | 841 | 150 | 775 |
| VOE 14644792 | 916 | 200 | 1185 |
| VOE 14644822 | 872 | 100 | 859 |
| VOE 14644822 | 872 | 150 | 861 |
| VOE 14644828 | 880 | 125 | 871 |
| VOE 14645129 | 897 | 200 | 923 |
| VOE 14645355 | 912 | 600 | 1027 |
| VOE 14645422 | 996 | 100 | 1455 |
| VOE 14645560 | 891 | 200 | 911 |
| VOE 14645580 | 286 | 150 | 295 |
| VOE 14645610 | 371 | 170 | 441 |
| VOE 14645712 | 911 | 600 | 959 |
| VOE 14645738 | 974 | 2110 | 1335 |
| VOE 14646253 | 367 | 600 | 429 |
| VOE 14646497 | 974 | 2110 | 1335 |
| VOE 14646851 | 831 | 550 | 739 |
| VOE 14646853 | 860 | 200 | 817 |
| VOE 14647155 | 860 | 310 | 823 |
| VOE 14647525 | 492 | 100 | 581 |
| VOE 14647736 | 911 | 200 | 945 |
| VOE 14647737 | 911 | 200 | 945 |
| VOE 14647738 | 911 | 200 | 947 |
| VOE 14648633 | 837 | 150 | 765 |

**NUMERICAL INDEX**

**INDICE DE NÚMERO**

**ÍNDICE NUMÉRICO**

**RÉPERTOIRE DE NUMÉROS**

**NUMERICAL INDEX**

**INDICE DE NÚMERO**

**ÍNDICE NUMÉRICO**

**RÉPERTOIRE DE NUMÉROS**



| Part No | Group | Sect | Page |
|---|---|---|---|
| VOE 14648810 | 386 | 200 | 511 |
| VOE 14649288 | 860 | 310 | 823 |
| VOE 14649306 | 860 | 310 | 823 |
| VOE 14649606 | 870 | 100 | 841 |
| VOE 14649606 | 870 | 150 | 845 |
| VOE 14649912 | 914 | 1550 | 1115 |
| VOE 14649922 | 837 | 150 | 765 |
| VOE 14650189 | 286 | 150 | 295 |
| VOE 14650229 | 996 | 100 | 1455 |
| VOE 14650525 | 916 | 4000 | 1257 |
| VOE 14650586 | 775 | 100 | 605 |
| VOE 14650586 | 775 | 200 | 607 |
| VOE 14650586 | 775 | 260 | 611 |
| VOE 14650593 | 775 | 1000 | 627 |
| VOE 14650606 | 914 | 1550 | 1115 |
| VOE 14650630 | 234 | 150 | 159 |
| VOE 14650712 | 870 | 100 | 841 |
| VOE 14650713 | 870 | 100 | 841 |
| VOE 14650713 | 870 | 150 | 845 |
| VOE 14650864 | 914 | 1550 | 1115 |
| VOE 14651237 | 914 | 1550 | 1115 |
| VOE 14651245 | 831 | 300 | 729 |
| VOE 14651245 | 831 | 350 | 731 |
| VOE 14651245 | 831 | 500 | 737 |
| VOE 14651245 | 831 | 550 | 739 |
| VOE 14651345 | 235 | 170 | 171 |
| VOE 14651455 | 996 | 100 | 1455 |
| VOE 14651471 | 263 | 150 | 275 |
| VOE 14651481 | 372 | 300 | 499 |
| VOE 14651495 | 263 | 250 | 279 |
| VOE 14652050 | 371 | 3000 | 493 |
| VOE 14652324 | 818 | 100 | 671 |
| VOE 14652324 | 818 | 200 | 673 |
| VOE 14652324 | 818 | 300 | 675 |
| VOE 14652324 | 818 | 400 | 677 |
| VOE 14652324 | 818 | 500 | 679 |
| VOE 14652324 | 818 | 600 | 681 |
| VOE 14652324 | 818 | 700 | 683 |
| VOE 14652324 | 818 | 800 | 685 |
| VOE 14652324 | 818 | 900 | 687 |
| VOE 14652324 | 831 | 100 | 721 |
| VOE 14652747 | 993 | 600 | 1453 |
| VOE 14653774 | 252 | 200 | 205 |
| VOE 14653840 | 775 | 1000 | 627 |
| VOE 14653920 | 398 | 100 | 527 |
| VOE 14653920 | 398 | 125 | 529 |
| VOE 14653920 | 398 | 150 | 531 |
| VOE 14653920 | 398 | 200 | 533 |
| VOE 14653920 | 398 | 300 | 535 |
| VOE 14653920 | 398 | 400 | 537 |
| VOE 14653920 | 398 | 500 | 539 |
| VOE 14653920 | 398 | 600 | 541 |
| VOE 14653920 | 398 | 700 | 543 |
| VOE 14653920 | 398 | 800 | 545 |
| VOE 14653920 | 398 | 900 | 547 |
| VOE 14654494 | 975 | 600 | 1357 |
| VOE 14654753 | 362 | 100 | 373 |
| VOE 14655374 | 996 | 100 | 1455 |
| VOE 14655766 | 897 | 100 | 921 |
| VOE 14655807 | 911 | 550 | 957 |
| VOE 14656074 | 897 | 100 | 921 |
| VOE 14656747 | 924 | 850 | 1283 |
| VOE 14656750 | 924 | 850 | 1283 |
| VOE 14656751 | 924 | 850 | 1283 |
| VOE 14656997 | 996 | 100 | 1457 |
| VOE 14656999 | 996 | 100 | 1457 |
| VOE 14657000 | 996 | 100 | 1457 |
| VOE 14657003 | 996 | 100 | 1457 |
| VOE 14657005 | 996 | 100 | 1457 |
| VOE 14657021 | 924 | 850 | 1283 |
| VOE 14657186 | 916 | 1050 | 1217 |
| VOE 14657187 | 916 | 1050 | 1217 |
| VOE 14657270 | 356 | 300 | 367 |
| VOE 14657676 | 363 | 300 | 393 |
| VOE 14657921 | 974 | 2100 | 1331 |
| VOE 14657952 | 897 | 100 | 921 |
| VOE 14657953 | 897 | 100 | 921 |
| VOE 14657954 | 897 | 100 | 921 |
| VOE 14658008 | 924 | 4200 | 1309 |
| VOE 14658009 | 924 | 4200 | 1309 |
| VOE 14658078 | 975 | 2400 | 1405 |
| VOE 14658130 | 718 | 100 | 603 |
| VOE 14658333 | 996 | 100 | 1457 |
| VOE 14658334 | 996 | 100 | 1457 |
| VOE 14658726 | 371 | 3000 | 493 |
| VOE 14658727 | 371 | 3000 | 493 |
| VOE 14658894 | 398 | 300 | 535 |
| VOE 14659146 | 916 | 200 | 1185 |
| VOE 14659741 | 852 | 110 | 799 |
| VOE 14659741 | 852 | 120 | 801 |
| VOE 14659743 | 852 | 120 | 801 |
| VOE 14659775 | 364 | 300 | 409 |
| VOE 14659778 | 364 | 350 | 411 |
| VOE 14660672 | 916 | 1200 | 1219 |
| VOE 14660816 | 252 | 200 | 205 |
| VOE 14661961 | 718 | 100 | 603 |
| VOE 14662923 | 924 | 4200 | 1309 |
| VOE 14663064 | 897 | 100 | 919 |
| VOE 14663358 | 387 | 300 | 519 |
| VOE 14663702 | 775 | 260 | 611 |
| VOE 14663849 | 916 | 110 | 1181 |
| VOE 14663850 | 911 | 3000 | 989 |
| VOE 14663851 | 911 | 3000 | 989 |
| VOE 14663852 | 911 | 3000 | 989 |
| VOE 14663854 | 911 | 3000 | 989 |
| VOE 14663866 | 916 | 110 | 1181 |
| VOE 14663868 | 916 | 110 | 1181 |
| VOE 14664337 | 996 | 100 | 1455 |
| VOE 14664526 | 775 | 260 | 611 |
| VOE 14664908 | 371 | 200 | 445 |
| VOE 14665043 | 897 | 100 | 919 |
| VOE 14665323 | 364 | 200 | 405 |
| VOE 14665323 | 364 | 350 | 411 |
| VOE 14666024 | 916 | 200 | 1185 |
| VOE 14666821 | 916 | 2300 | 1247 |
| VOE 14666822 | 916 | 2300 | 1247 |
| VOE 14666823 | 916 | 2300 | 1247 |
| VOE 14666977 | 718 | 100 | 603 |
| VOE 14666979 | 718 | 100 | 603 |
| VOE 14666999 | 897 | 100 | 919 |
| VOE 14667052 | 775 | 710 | 617 |
| VOE 14667653 | 975 | 1500 | 1391 |
| VOE 14667834 | 398 | 100 | 527 |
| VOE 14667834 | 398 | 125 | 529 |
| VOE 14667834 | 398 | 150 | 531 |
| VOE 14667834 | 398 | 300 | 535 |
| VOE 14667834 | 398 | 500 | 539 |
| VOE 14667834 | 398 | 600 | 541 |
| VOE 14667834 | 398 | 700 | 543 |
| VOE 14667834 | 398 | 800 | 545 |
| VOE 14667834 | 398 | 900 | 547 |
| VOE 14668191 | 821 | 200 | 695 |
| VOE 14668191 | 821 | 250 | 699 |
| VOE 14668192 | 821 | 200 | 695 |
| VOE 14668192 | 821 | 250 | 699 |
| VOE 14668196 | 821 | 250 | 699 |
| VOE 14668197 | 821 | 250 | 699 |
| VOE 14668364 | 916 | 110 | 1181 |
| VOE 14668368 | 916 | 110 | 1181 |
| VOE 14668956 | 974 | 1300 | 1329 |
| VOE 14669583 | 775 | 710 | 617 |
| VOE 14669584 | 775 | 700 | 615 |
| VOE 14670035 | 975 | 1600 | 1395 |
| VOE 14670630 | 870 | 400 | 849 |
| VOE 14670630 | 870 | 500 | 853 |
| VOE 14671557 | 371 | 3000 | 493 |
| VOE 14671558 | 371 | 3000 | 493 |
| VOE 14671563 | 371 | 3000 | 493 |
| VOE 14671766 | 775 | 710 | 617 |
| VOE 14671839 | 911 | 3000 | 989 |
| VOE 14672055 | 371 | 300 | 447 |
| VOE 14673117 | 974 | 2100 | 1331 |
| VOE 14673118 | 974 | 2100 | 1331 |
| VOE 14673118 | 974 | 2110 | 1335 |
| VOE 14673119 | 974 | 2110 | 1335 |
| VOE 14673120 | 974 | 2300 | 1339 |
| VOE 14674757 | 441 | 100 | 565 |
| VOE 14674802 | 775 | 250 | 609 |
| VOE 14674805 | 775 | 250 | 609 |
| VOE 14675697 | 352 | 100 | 351 |
| VOE 14676436 | 924 | 860 | 1285 |
| VOE 14676437 | 924 | 860 | 1285 |
| VOE 14677364 | 916 | 2100 | 1235 |
| VOE 14677567 | 916 | 500 | 1203 |
| VOE 14677567 | 916 | 550 | 1207 |
| VOE 14677571 | 916 | 1000 | 1215 |
| VOE 14678041 | 916 | 1200 | 1219 |
| VOE 14678072 | 911 | 600 | 959 |
| VOE 14678106 | 916 | 2000 | 1233 |
| VOE 14678107 | 916 | 2000 | 1233 |
| VOE 14678116 | 916 | 450 | 1197 |
| VOE 14678118 | 916 | 450 | 1197 |
| VOE 14678138 | 916 | 1350 | 1227 |
| VOE 14678139 | 916 | 1350 | 1227 |
| VOE 14678140 | 916 | 1350 | 1227 |

| Part No | Group | Sect | Page |
|---|---|---|---|
| VOE 14678141 | 916 | 1350 | 1227 |
| VOE 14678142 | 916 | 1350 | 1227 |
| VOE 14678143 | 916 | 200 | 1185 |
| VOE 14678144 | 916 | 2000 | 1233 |
| VOE 14678145 | 916 | 2000 | 1233 |
| VOE 14678172 | 916 | 550 | 1205 |
| VOE 14678173 | 916 | 550 | 1205 |
| VOE 14678174 | 916 | 550 | 1205 |
| VOE 14678175 | 916 | 550 | 1205 |
| VOE 14678176 | 916 | 450 | 1199 |
| VOE 14678177 | 916 | 450 | 1199 |
| VOE 14678178 | 916 | 450 | 1197 |
| VOE 14678179 | 916 | 450 | 1197 |
| VOE 14678180 | 916 | 450 | 1197 |
| VOE 14678181 | 916 | 450 | 1197 |
| VOE 14678182 | 916 | 450 | 1197 |
| VOE 14678289 | 916 | 550 | 1205 |
| VOE 14678292 | 916 | 1050 | 1217 |
| VOE 14678293 | 916 | 1050 | 1217 |
| VOE 14678294 | 916 | 1050 | 1217 |
| VOE 14678295 | 916 | 1050 | 1217 |
| VOE 14678301 | 916 | 550 | 1205 |
| VOE 14678336 | 916 | 110 | 1181 |
| VOE 14678337 | 916 | 110 | 1181 |
| VOE 14678338 | 916 | 110 | 1181 |
| VOE 14678339 | 916 | 110 | 1181 |
| VOE 14678340 | 916 | 110 | 1181 |
| VOE 14678343 | 916 | 110 | 1181 |
| VOE 14678344 | 911 | 3000 | 989 |
| VOE 14679493 | 911 | 3000 | 989 |
| VOE 14679979 | 860 | 310 | 823 |
| VOE 14680264 | 371 | 150 | 435 |
| VOE 14680612 | 371 | 170 | 441 |
| VOE 14680614 | 371 | 100 | 431 |
| VOE 14680614 | 371 | 170 | 441 |
| VOE 14680615 | 371 | 100 | 431 |
| VOE 14680615 | 371 | 170 | 441 |
| VOE 14680619 | 371 | 100 | 431 |
| VOE 14681310 | 387 | 300 | 519 |
| VOE 14681375 | 441 | 100 | 565 |
| VOE 14682362 | 860 | 310 | 823 |
| VOE 14682368 | 860 | 310 | 823 |
| VOE 14682370 | 860 | 310 | 823 |
| VOE 14682406 | 371 | 100 | 431 |
| VOE 14682406 | 371 | 150 | 435 |
| VOE 14682411 | 371 | 150 | 435 |
| VOE 14682683 | 371 | 170 | 441 |
| VOE 14683239 | 372 | 100 | 495 |
| VOE 14684301 | 852 | 200 | 809 |
| VOE 14684415 | 441 | 600 | 577 |
| VOE 14685152 | 975 | 1100 | 1375 |
| VOE 14685152 | 975 | 1600 | 1395 |
| VOE 14685275 | 818 | 600 | 681 |
| VOE 14686054 | 870 | 400 | 849 |
| VOE 14686235 | 818 | 100 | 671 |
| VOE 14686242 | 836 | 300 | 761 |
| VOE 14686307 | 872 | 100 | 859 |
| VOE 14686307 | 872 | 150 | 861 |
| VOE 14686312 | 872 | 100 | 859 |
| VOE 14686312 | 872 | 150 | 861 |
| VOE 14686606 | 975 | 800 | 1363 |
| VOE 14686606 | 975 | 900 | 1367 |
| VOE 14686606 | 975 | 1000 | 1371 |
| VOE 14686606 | 975 | 1200 | 1379 |
| VOE 14686606 | 975 | 1400 | 1387 |
| VOE 14686606 | 975 | 1500 | 1391 |
| VOE 14686607 | 975 | 700 | 1359 |
| VOE 14686607 | 975 | 1300 | 1383 |
| VOE 14687905 | 256 | 100 | 239 |
| VOE 14688011 | 818 | 200 | 673 |
| VOE 14688014 | 818 | 300 | 675 |
| VOE 14688015 | 818 | 400 | 677 |
| VOE 14688022 | 818 | 500 | 679 |
| VOE 14688702 | 818 | 700 | 683 |
| VOE 14688706 | 818 | 900 | 687 |
| VOE 14696535 | 870 | 100 | 841 |
| VOE 14696535 | 870 | 150 | 845 |
| VOE 14880006 | 441 | 200 | 567 |
| VOE 14880068 | 914 | 100 | 1067 |
| VOE 14880068 | 914 | 500 | 1093 |
| VOE 14880068 | 914 | 500 | 1097 |
| VOE 14880068 | 914 | 550 | 1099 |
| VOE 14880068 | 916 | 3000 | 1251 |
| VOE 14880068 | 924 | 350 | 1267 |
| VOE 14880069 | 914 | 100 | 1067 |
| VOE 14880348 | 896 | 100 | 913 |
| VOE 14880351 | 924 | 850 | 1283 |
| VOE 14880352 | 924 | 850 | 1283 |
| VOE 14880360 | 924 | 850 | 1283 |
| VOE 14880361 | 924 | 850 | 1283 |
| VOE 14880426 | 269 | 200 | 287 |
| VOE 14880426 | 362 | 300 | 379 |
| VOE 14880446 | 831 | 500 | 737 |
| VOE 14880449 | 256 | 300 | 245 |
| VOE 14880449 | 831 | 500 | 737 |
| VOE 14880450 | 286 | 150 | 295 |
| VOE 14880450 | 821 | 200 | 695 |
| VOE 14880450 | 821 | 250 | 699 |
| VOE 14880450 | 827 | 200 | 711 |
| VOE 14880450 | 827 | 250 | 715 |
| VOE 14880450 | 860 | 300 | 821 |
| VOE 14880450 | 860 | 550 | 837 |
| VOE 14880450 | 881 | 100 | 895 |
| VOE 14880450 | 881 | 125 | 901 |
| VOE 14880450 | 881 | 150 | 905 |
| VOE 14880450 | 992 | 100 | 1419 |
| VOE 14880482 | 310 | 100 | 327 |
| VOE 14880482 | 310 | 120 | 331 |
| VOE 14880495 | 924 | 1300 | 1297 |
| VOE 14880502 | 210 | 105 | 75 |
| VOE 14880502 | 210 | 200 | 79 |
| VOE 14880502 | 212 | 200 | 91 |
| VOE 14880553 | 775 | 100 | 605 |
| VOE 14880553 | 775 | 200 | 607 |
| VOE 14880553 | 775 | 250 | 609 |
| VOE 14880553 | 775 | 260 | 611 |
| VOE 14880555 | 912 | 200 | 997 |
| VOE 14880555 | 912 | 250 | 999 |
| VOE 14880555 | 912 | 500 | 1021 |
| VOE 14880574 | 775 | 100 | 605 |
| VOE 14880574 | 775 | 200 | 607 |
| VOE 14880574 | 775 | 250 | 609 |
| VOE 14880594 | 235 | 170 | 171 |
| VOE 14880600 | 992 | 100 | 1417 |
| VOE 14880627 | 870 | 100 | 841 |
| VOE 14880627 | 870 | 150 | 845 |
| VOE 14880627 | 870 | 6000 | 857 |
| VOE 14880631 | 916 | 600 | 1211 |
| VOE 14880631 | 916 | 1200 | 1219 |
| VOE 14880631 | 916 | 1500 | 1229 |
| VOE 14880635 | 912 | 300 | 1003 |
| VOE 14880635 | 912 | 350 | 1009 |
| VOE 14880636 | 912 | 2400 | 1045 |
| VOE 14880645 | 975 | 800 | 1363 |
| VOE 14880645 | 975 | 900 | 1367 |
| VOE 14880645 | 975 | 1000 | 1371 |
| VOE 14880645 | 975 | 1100 | 1377 |
| VOE 14880645 | 975 | 1200 | 1379 |
| VOE 14880645 | 975 | 1400 | 1387 |
| VOE 14880645 | 975 | 1500 | 1391 |
| VOE 14880645 | 975 | 1600 | 1397 |
| VOE 14880647 | 975 | 700 | 1359 |
| VOE 14880647 | 975 | 1100 | 1377 |
| VOE 14880647 | 975 | 1300 | 1383 |
| VOE 14880647 | 975 | 1600 | 1397 |
| VOE 14880650 | 974 | 1200 | 1327 |
| VOE 14880654 | 974 | 2100 | 1331 |
| VOE 14880654 | 974 | 2110 | 1335 |
| VOE 14880654 | 974 | 2200 | 1337 |
| VOE 14880654 | 974 | 2300 | 1339 |
| VOE 14880655 | 974 | 1300 | 1329 |
| VOE 14880664 | 974 | 2100 | 1331 |
| VOE 14880664 | 974 | 2200 | 1337 |
| VOE 14880670 | 974 | 2100 | 1331 |
| VOE 14880671 | 974 | 2100 | 1331 |
| VOE 14880671 | 974 | 2110 | 1335 |
| VOE 14880671 | 974 | 2300 | 1339 |
| VOE 14880675 | 974 | 2200 | 1337 |
| VOE 14880688 | 974 | 1300 | 1329 |
| VOE 14880690 | 974 | 1300 | 1329 |
| VOE 14880693 | 924 | 150 | 1261 |
| VOE 14880693 | 925 | 1400 | 1311 |
| VOE 14880693 | 925 | 1410 | 1313 |
| VOE 14880693 | 925 | 2200 | 1315 |
| VOE 14880693 | 925 | 2210 | 1317 |
| VOE 14880812 | 912 | 2500 | 1047 |
| VOE 14880814 | 912 | 600 | 1025 |
| VOE 14880814 | 912 | 2500 | 1049 |
| VOE 14880815 | 912 | 200 | 995 |
| VOE 14880815 | 912 | 250 | 999 |
| VOE 14880815 | 912 | 600 | 1027 |
| VOE 14880816 | 912 | 300 | 1005 |
| VOE 14880816 | 912 | 350 | 1011 |
| VOE 14880816 | 912 | 400 | 1015 |
| VOE 14880816 | 912 | 400 | 1017 |

**NUMERICAL INDEX**

**INDICE DE NÚMERO**

**ÍNDICE NUMÉRICO**

**RÉPERTOIRE DE NUMÉROS**





**NUMERICAL INDEX**

**INDICE DE NÚMERO**

**ÍNDICE NUMÉRICO**

**RÉPERTOIRE DE NUMÉROS**



| Part No | Group | Sect | Page |
|---|---|---|---|
| VOE 14880816 | 912 | 600 | 1027 |
| VOE 14880816 | 912 | 700 | 1033 |
| VOE 14880816 | 912 | 700 | 1035 |
| VOE 14880816 | 912 | 2000 | 1037 |
| VOE 14880816 | 912 | 2100 | 1041 |
| VOE 14880816 | 912 | 2500 | 1047 |
| VOE 14880837 | 912 | 2100 | 1041 |
| VOE 14880837 | 912 | 2300 | 1043 |
| VOE 14880871 | 975 | 700 | 1359 |
| VOE 14880871 | 975 | 800 | 1363 |
| VOE 14880871 | 975 | 900 | 1367 |
| VOE 14880871 | 975 | 1000 | 1371 |
| VOE 14880871 | 975 | 1200 | 1379 |
| VOE 14880871 | 975 | 1300 | 1383 |
| VOE 14880871 | 975 | 1400 | 1387 |
| VOE 14880871 | 975 | 1500 | 1391 |
| VOE 14880905 | 924 | 1600 | 1301 |
| VOE 14880920 | 821 | 350 | 705 |
| VOE 14880924 | 821 | 350 | 705 |
| VOE 14880936 | 860 | 160 | 815 |
| VOE 14880937 | 810 | 6000 | 663 |
| VOE 14880937 | 821 | 200 | 697 |
| VOE 14880937 | 821 | 250 | 701 |
| VOE 14880937 | 827 | 250 | 715 |
| VOE 14880960 | 431 | 200 | 559 |
| VOE 14880981 | 975 | 700 | 1359 |
| VOE 14880981 | 975 | 800 | 1363 |
| VOE 14880981 | 975 | 900 | 1367 |
| VOE 14880981 | 975 | 1000 | 1371 |
| VOE 14880981 | 975 | 1100 | 1375 |
| VOE 14880981 | 975 | 1200 | 1379 |
| VOE 14880981 | 975 | 1300 | 1383 |
| VOE 14880981 | 975 | 1400 | 1387 |
| VOE 14880981 | 975 | 1500 | 1391 |
| VOE 14880981 | 975 | 1600 | 1395 |
| VOE 14880995 | 912 | 2500 | 1049 |
| VOE 14880996 | 441 | 200 | 571 |
| VOE 14880998 | 441 | 200 | 567 |
| VOE 14881006 | 896 | 100 | 913 |
| VOE 14881043 | 896 | 100 | 913 |
| VOE 14881061 | 827 | 200 | 711 |
| VOE 14881061 | 827 | 250 | 715 |
| VOE 14881064 | 821 | 100 | 691 |
| VOE 14881064 | 821 | 150 | 693 |
| VOE 14881064 | 827 | 200 | 713 |
| VOE 14881064 | 827 | 250 | 717 |
| VOE 14881065 | 234 | 100 | 157 |
| VOE 14881065 | 911 | 100 | 941 |
| VOE 14881066 | 821 | 100 | 689 |
| VOE 14881066 | 821 | 150 | 693 |
| VOE 14881067 | 360 | 100 | 371 |
| VOE 14881067 | 914 | 1500 | 1113 |
| VOE 14881067 | 914 | 1550 | 1115 |
| VOE 14881068 | 914 | 2100 | 1121 |
| VOE 14881077 | 256 | 300 | 245 |
| VOE 14881080 | 256 | 300 | 245 |
| VOE 14881136 | 870 | 100 | 841 |
| VOE 14881136 | 870 | 150 | 845 |
| VOE 14881139 | 870 | 150 | 845 |
| VOE 14881147 | 363 | 200 | 391 |
| VOE 14881147 | 363 | 6000 | 397 |
| VOE 14881158 | 261 | 220 | 261 |
| VOE 14881185 | 925 | 1400 | 1311 |
| VOE 14881202 | 916 | 2150 | 1239 |
| VOE 14881202 | 924 | 700 | 1275 |
| VOE 14881202 | 924 | 750 | 1277 |
| VOE 14881202 | 924 | 1600 | 1301 |
| VOE 14881210 | 916 | 600 | 1211 |
| VOE 14881225 | 916 | 100 | 1177 |
| VOE 14881225 | 916 | 110 | 1181 |
| VOE 14881225 | 916 | 200 | 1185 |
| VOE 14881225 | 916 | 400 | 1193 |
| VOE 14881225 | 916 | 450 | 1197 |
| VOE 14881225 | 916 | 500 | 1203 |
| VOE 14881225 | 916 | 550 | 1207 |
| VOE 14881225 | 916 | 2100 | 1237 |
| VOE 14881235 | 916 | 100 | 1179 |
| VOE 14881235 | 916 | 200 | 1187 |
| VOE 14881235 | 916 | 400 | 1193 |
| VOE 14881235 | 916 | 450 | 1197 |
| VOE 14881235 | 916 | 500 | 1201 |
| VOE 14881235 | 916 | 1000 | 1215 |
| VOE 14881235 | 916 | 1050 | 1217 |
| VOE 14881235 | 916 | 1300 | 1225 |
| VOE 14881235 | 916 | 1350 | 1227 |
| VOE 14881243 | 916 | 100 | 1177 |
| VOE 14881243 | 916 | 200 | 1185 |
| VOE 14881243 | 916 | 400 | 1193 |
| VOE 14881243 | 916 | 450 | 1197 |
| VOE 14881243 | 916 | 500 | 1201 |
| VOE 14881243 | 916 | 550 | 1205 |
| VOE 14881243 | 916 | 900 | 1213 |
| VOE 14881243 | 916 | 1300 | 1225 |
| VOE 14881243 | 916 | 2000 | 1233 |
| VOE 14881243 | 916 | 2800 | 1249 |
| VOE 14881244 | 916 | 200 | 1185 |
| VOE 14881244 | 916 | 450 | 1197 |
| VOE 14881244 | 916 | 1350 | 1227 |
| VOE 14881247 | 916 | 110 | 1181 |
| VOE 14881248 | 916 | 100 | 1177 |
| VOE 14881248 | 916 | 110 | 1181 |
| VOE 14881248 | 916 | 200 | 1185 |
| VOE 14881248 | 916 | 500 | 1201 |
| VOE 14881248 | 916 | 550 | 1205 |
| VOE 14881251 | 996 | 100 | 1455 |
| VOE 14881252 | 371 | 2100 | 485 |
| VOE 14881252 | 996 | 100 | 1455 |
| VOE 14881276 | 870 | 150 | 847 |
| VOE 14881448 | 261 | 220 | 261 |
| VOE 14881507 | 261 | 200 | 257 |
| VOE 14881507 | 261 | 210 | 259 |
| VOE 14881507 | 261 | 220 | 261 |
| VOE 14881551 | 363 | 350 | 395 |
| VOE 14881580 | 924 | 850 | 1283 |
| VOE 14881581 | 924 | 850 | 1283 |
| VOE 14881622 | 924 | 1600 | 1301 |
| VOE 14881623 | 924 | 1600 | 1301 |
| VOE 14881624 | 924 | 700 | 1275 |
| VOE 14881624 | 924 | 750 | 1277 |
| VOE 14881625 | 924 | 700 | 1275 |
| VOE 14881625 | 924 | 750 | 1277 |
| VOE 14881626 | 924 | 700 | 1275 |
| VOE 14881626 | 924 | 750 | 1277 |
| VOE 14881627 | 924 | 700 | 1275 |
| VOE 14881627 | 924 | 750 | 1277 |
| VOE 14882111 | 911 | 200 | 945 |
| VOE 14882112 | 911 | 200 | 945 |
| VOE 14882113 | 911 | 200 | 947 |
| VOE 14882114 | 911 | 200 | 945 |
| VOE 14882117 | 911 | 200 | 945 |
| VOE 14882117 | 911 | 400 | 953 |
| VOE 14882158 | 916 | 400 | 1193 |
| VOE 14882159 | 916 | 100 | 1179 |
| VOE 14882159 | 916 | 200 | 1187 |
| VOE 14882159 | 916 | 500 | 1203 |
| VOE 14882159 | 916 | 550 | 1207 |
| VOE 14882171 | 916 | 100 | 1177 |
| VOE 14882171 | 916 | 400 | 1193 |
| VOE 14882171 | 916 | 500 | 1201 |
| VOE 14882173 | 916 | 100 | 1177 |
| VOE 14882173 | 916 | 400 | 1193 |
| VOE 14882173 | 916 | 500 | 1201 |
| VOE 14882174 | 911 | 600 | 959 |
| VOE 14882175 | 911 | 600 | 959 |
| VOE 14882176 | 916 | 2200 | 1241 |
| VOE 14882177 | 916 | 2300 | 1247 |
| VOE 14882180 | 916 | 500 | 1203 |
| VOE 14882267 | 896 | 100 | 913 |
| VOE 14882431 | 261 | 200 | 255 |
| VOE 14882439 | 235 | 100 | 167 |
| VOE 14882439 | 235 | 150 | 169 |
| VOE 14882439 | 235 | 170 | 171 |
| VOE 14882472 | 261 | 200 | 255 |
| VOE 14882472 | 261 | 210 | 259 |
| VOE 14882679 | 310 | 130 | 333 |
| VOE 14882683 | 261 | 220 | 261 |
| VOE 14882687 | 235 | 250 | 177 |
| VOE 14882716 | 261 | 220 | 261 |
| VOE 15000497 | 914 | 100 | 1067 |
| VOE 15000520 | 364 | 200 | 405 |
| VOE 15000520 | 364 | 350 | 411 |
| VOE 15000520 | 364 | 400 | 413 |
| VOE 15000790 | 911 | 730 | 975 |
| VOE 15000790 | 911 | 740 | 979 |
| VOE 15000792 | 911 | 730 | 975 |
| VOE 15000792 | 911 | 740 | 979 |
| VOE 15005654 | 914 | 2200 | 1125 |
| VOE 15006972 | 843 | 200 | 787 |
| VOE 15006972 | 843 | 250 | 789 |
| VOE 15006972 | 843 | 275 | 793 |
| VOE 15007014 | 363 | 100 | 383 |
| VOE 15007014 | 363 | 150 | 385 |
| VOE 15007014 | 363 | 160 | 387 |
| VOE 15007014 | 363 | 170 | 389 |
| VOE 15007310 | 843 | 200 | 787 |

| Part No | Group | Sect | Page |
|---|---|---|---|
| VOE 15007310 | 843 | 250 | 789 |
| VOE 15007310 | 843 | 275 | 793 |
| VOE 15007966 | 843 | 200 | 787 |
| VOE 15007966 | 843 | 250 | 789 |
| VOE 15007966 | 843 | 275 | 793 |
| VOE 15008606 | 836 | 150 | 747 |
| VOE 15008606 | 836 | 200 | 751 |
| VOE 15008606 | 836 | 250 | 757 |
| VOE 15008696 | 843 | 200 | 787 |
| VOE 15008696 | 843 | 250 | 789 |
| VOE 15008696 | 843 | 275 | 793 |
| VOE 15009280 | 872 | 100 | 859 |
| VOE 15009280 | 872 | 150 | 861 |
| VOE 15009433 | 872 | 100 | 859 |
| VOE 15009433 | 872 | 150 | 861 |
| VOE 15010008 | 843 | 200 | 787 |
| VOE 15010008 | 843 | 250 | 789 |
| VOE 15010008 | 843 | 275 | 793 |
| VOE 15011483 | 210 | 60 | 71 |
| VOE 15011490 | 210 | 60 | 71 |
| VOE 15012754 | 810 | 150 | 651 |
| VOE 15012754 | 810 | 175 | 653 |
| VOE 15012754 | 810 | 185 | 655 |
| VOE 15014967 | 860 | 400 | 829 |
| VOE 15014967 | 860 | 410 | 831 |
| VOE 15017900 | 831 | 200 | 727 |
| VOE 15017900 | 831 | 350 | 731 |
| VOE 15017900 | 831 | 450 | 735 |
| VOE 15017900 | 831 | 550 | 739 |
| VOE 15018243 | 911 | 3000 | 989 |
| VOE 15018560 | 843 | 200 | 787 |
| VOE 15018560 | 843 | 250 | 789 |
| VOE 15018560 | 843 | 275 | 793 |
| VOE 15018776 | 911 | 300 | 949 |
| VOE 15019714 | 860 | 400 | 829 |
| VOE 15019714 | 860 | 410 | 831 |
| VOE 15019989 | 860 | 350 | 827 |
| VOE 15020845 | 914 | 500 | 1095 |
| VOE 15020845 | 914 | 550 | 1101 |
| VOE 15021591 | 354 | 100 | 355 |
| VOE 15021591 | 354 | 150 | 357 |
| VOE 15021591 | 354 | 200 | 359 |
| VOE 15023541 | 371 | 1000 | 457 |
| VOE 15023607 | 371 | 1000 | 457 |
| VOE 15024299 | 992 | 100 | 1419 |
| VOE 15026279 | 992 | 150 | 1421 |
| VOE 15027819 | 831 | 200 | 727 |
| VOE 15027819 | 831 | 350 | 731 |
| VOE 15027819 | 831 | 450 | 735 |
| VOE 15029548 | 911 | 730 | 973 |
| VOE 15029548 | 911 | 740 | 977 |
| VOE 15033024 | 860 | 300 | 821 |
| VOE 15033715 | 916 | 550 | 1205 |
| VOE 15035689 | 914 | 100 | 1065 |
| VOE 15035689 | 914 | 100 | 1067 |
| VOE 15036365 | 914 | 500 | 1093 |
| VOE 15036365 | 914 | 550 | 1099 |
| VOE 15036393 | 914 | 200 | 1071 |
| VOE 15036393 | 914 | 250 | 1073 |
| VOE 15036497 | 843 | 200 | 787 |
| VOE 15036497 | 843 | 250 | 789 |
| VOE 15037134 | 872 | 100 | 859 |
| VOE 15038201 | 836 | 100 | 745 |
| VOE 15038201 | 836 | 150 | 747 |
| VOE 15038201 | 836 | 200 | 751 |
| VOE 15038201 | 836 | 225 | 755 |
| VOE 15038201 | 836 | 250 | 757 |
| VOE 15038201 | 836 | 300 | 761 |
| VOE 15040956 | 836 | 150 | 747 |
| VOE 15040956 | 836 | 200 | 751 |
| VOE 15040956 | 836 | 250 | 757 |
| VOE 15041005 | 836 | 150 | 747 |
| VOE 15041005 | 836 | 200 | 751 |
| VOE 15041005 | 836 | 250 | 757 |
| VOE 15041497 | 916 | 3000 | 1251 |
| VOE 15042429 | 924 | 1100 | 1293 |
| VOE 15042429 | 924 | 1200 | 1295 |
| VOE 15042429 | 924 | 1300 | 1297 |
| VOE 15042429 | 924 | 1500 | 1299 |
| VOE 15042446 | 916 | 1300 | 1225 |
| VOE 15042741 | 880 | 275 | 879 |
| VOE 15042855 | 836 | 150 | 747 |
| VOE 15042855 | 836 | 200 | 751 |
| VOE 15042855 | 836 | 250 | 757 |
| VOE 15042858 | 836 | 100 | 745 |
| VOE 15042863 | 836 | 100 | 745 |
| VOE 15044300 | 836 | 150 | 747 |
| VOE 15044300 | 836 | 200 | 751 |
| VOE 15044300 | 836 | 250 | 757 |
| VOE 15044447 | 916 | 4000 | 1255 |
| VOE 15045675 | 831 | 200 | 727 |
| VOE 15045675 | 831 | 350 | 731 |
| VOE 15045675 | 831 | 450 | 735 |
| VOE 15045675 | 831 | 550 | 739 |
| VOE 15045742 | 831 | 200 | 727 |
| VOE 15045742 | 831 | 350 | 731 |
| VOE 15045742 | 831 | 450 | 735 |
| VOE 15045742 | 831 | 550 | 739 |
| VOE 15047209 | 261 | 200 | 255 |
| VOE 15047704 | 880 | 100 | 869 |
| VOE 15047704 | 880 | 150 | 873 |
| VOE 15048549 | 880 | 100 | 869 |
| VOE 15048549 | 880 | 150 | 873 |
| VOE 15052786 | 872 | 100 | 859 |
| VOE 15052786 | 872 | 150 | 861 |
| VOE 15062271 | 992 | 100 | 1419 |
| VOE 15063110 | 880 | 400 | 887 |
| VOE 15063110 | 880 | 450 | 889 |
| VOE 15065752 | 916 | 600 | 1209 |
| VOE 15068515 | 911 | 300 | 949 |
| VOE 15068515 | 911 | 350 | 951 |
| VOE 15069006 | 831 | 200 | 727 |
| VOE 15069006 | 831 | 350 | 731 |
| VOE 15069006 | 831 | 450 | 735 |
| VOE 15069006 | 831 | 550 | 739 |
| VOE 15070313 | 836 | 150 | 747 |
| VOE 15070313 | 836 | 200 | 751 |
| VOE 15070313 | 836 | 250 | 757 |
| VOE 15071142 | 992 | 100 | 1417 |
| VOE 15072567 | 992 | 100 | 1419 |
| VOE 15072582 | 992 | 100 | 1419 |
| VOE 15077530 | 916 | 600 | 1209 |
| VOE 15080561 | 916 | 4000 | 1257 |
| VOE 15081270 | 916 | 4000 | 1257 |
| VOE 15082000 | 992 | 5000 | 1423 |
| VOE 15082000 | 992 | 5100 | 1429 |
| VOE 15082727 | 870 | 100 | 841 |
| VOE 15082742 | 870 | 100 | 841 |
| VOE 15082742 | 870 | 150 | 845 |
| VOE 15083724 | 210 | 100 | 73 |
| VOE 15083724 | 211 | 100 | 81 |
| VOE 15083724 | 212 | 100 | 87 |
| VOE 15083724 | 212 | 200 | 91 |
| VOE 15083724 | 213 | 100 | 95 |
| VOE 15083724 | 214 | 100 | 99 |
| VOE 15083724 | 215 | 100 | 103 |
| VOE 15083724 | 215 | 200 | 107 |
| VOE 15083724 | 216 | 100 | 115 |
| VOE 15083724 | 216 | 200 | 121 |
| VOE 15083724 | 217 | 100 | 125 |
| VOE 15083724 | 218 | 200 | 129 |
| VOE 15083724 | 221 | 100 | 135 |
| VOE 15083724 | 222 | 100 | 139 |
| VOE 15083724 | 223 | 100 | 143 |
| VOE 15083724 | 233 | 100 | 149 |
| VOE 15083724 | 233 | 200 | 153 |
| VOE 15083724 | 235 | 200 | 173 |
| VOE 15083724 | 235 | 300 | 179 |
| VOE 15083724 | 236 | 100 | 187 |
| VOE 15083724 | 236 | 200 | 189 |
| VOE 15083724 | 237 | 100 | 191 |
| VOE 15083724 | 251 | 100 | 197 |
| VOE 15083724 | 251 | 200 | 201 |
| VOE 15083724 | 254 | 100 | 207 |
| VOE 15083724 | 254 | 150 | 209 |
| VOE 15083724 | 254 | 200 | 211 |
| VOE 15083724 | 254 | 250 | 213 |
| VOE 15083724 | 254 | 400 | 221 |
| VOE 15083724 | 254 | 500 | 223 |
| VOE 15083724 | 254 | 600 | 225 |
| VOE 15083724 | 254 | 700 | 227 |
| VOE 15083724 | 254 | 800 | 229 |
| VOE 15083724 | 255 | 100 | 231 |
| VOE 15083724 | 255 | 200 | 235 |
| VOE 15083724 | 256 | 50 | 237 |
| VOE 15083724 | 262 | 100 | 265 |
| VOE 15083724 | 263 | 300 | 281 |
| VOE 15083724 | 263 | 400 | 283 |
| VOE 15083724 | 284 | 100 | 289 |
| VOE 15083724 | 286 | 200 | 297 |
| VOE 15083724 | 286 | 300 | 299 |
| VOE 15083724 | 293 | 100 | 305 |
| VOE 15083724 | 293 | 200 | 309 |
| VOE 15083724 | 293 | 300 | 313 |
| VOE 15083724 | 321 | 100 | 335 |

**NUMERICAL INDEX**

**INDICE DE NÚMERO**

**ÍNDICE NUMÉRICO**

**RÉPERTOIRE DE NUMÉROS**

| Catalogue id | Group |
|---|---|
| **20615** | **1000** |
| Issue | Page |
| **PUB 20035940-B** | **32** |

**NUMERICAL INDEX**

**INDICE DE NÚMERO**

**ÍNDICE NUMÉRICO**

**RÉPERTOIRE DE NUMÉROS**



| Part No | Group | Sect | Page |
|---|---|---|---|
| VOE 15083724 | 333 | 100 | 343 |
| VOE 15083724 | 333 | 200 | 347 |
| VOE 15084121 | 860 | 250 | 819 |
| VOE 15084452 | 914 | 3500 | 1163 |
| VOE 15084454 | 914 | 2450 | 1131 |
| VOE 15084454 | 914 | 5000 | 1169 |
| VOE 15084455 | 911 | 710 | 965 |
| VOE 15084455 | 924 | 1000 | 1291 |
| VOE 15087092 | 992 | 100 | 1419 |
| VOE 15087256 | 914 | 500 | 1095 |
| VOE 15087262 | 924 | 1100 | 1293 |
| VOE 15087262 | 924 | 1200 | 1295 |
| VOE 15087262 | 924 | 1300 | 1297 |
| VOE 15087262 | 924 | 1500 | 1299 |
| VOE 15091087 | 992 | 100 | 1417 |
| VOE 15091245 | 836 | 150 | 747 |
| VOE 15091245 | 836 | 200 | 751 |
| VOE 15091245 | 836 | 250 | 757 |
| VOE 15097909 | 916 | 1000 | 1215 |
| VOE 15097910 | 916 | 4000 | 1257 |
| VOE 15097912 | 916 | 4000 | 1257 |
| VOE 15097922 | 916 | 500 | 1201 |
| VOE 15097922 | 916 | 550 | 1205 |
| VOE 15097924 | 924 | 1100 | 1293 |
| VOE 15097925 | 916 | 3000 | 1251 |
| VOE 15099299 | 916 | 4000 | 1257 |
| VOE 15099301 | 916 | 1500 | 1231 |
| VOE 15099302 | 916 | 1500 | 1231 |
| VOE 15099303 | 916 | 1500 | 1231 |
| VOE 15099914 | 916 | 1200 | 1221 |
| VOE 15099918 | 916 | 1200 | 1221 |
| VOE 15099919 | 916 | 1200 | 1221 |
| VOE 15105873 | 880 | 100 | 869 |
| VOE 15105873 | 880 | 125 | 871 |
| VOE 15105873 | 880 | 150 | 873 |
| VOE 15105937 | 880 | 100 | 869 |
| VOE 15105937 | 880 | 125 | 871 |
| VOE 15105937 | 880 | 150 | 873 |
| VOE 15106066 | 880 | 400 | 887 |
| VOE 15106066 | 880 | 450 | 889 |
| VOE 15106066 | 880 | 475 | 891 |
| VOE 15106212 | 836 | 100 | 745 |
| VOE 15106214 | 836 | 100 | 745 |
| VOE 15106417 | 880 | 100 | 869 |
| VOE 15106417 | 880 | 150 | 873 |
| VOE 15106717 | 843 | 200 | 787 |
| VOE 15106768 | 880 | 200 | 875 |
| VOE 15106768 | 880 | 250 | 877 |
| VOE 15106768 | 880 | 275 | 879 |
| VOE 15108324 | 992 | 5000 | 1423 |
| VOE 15108324 | 992 | 5100 | 1429 |
| VOE 15108722 | 235 | 400 | 183 |
| VOE 15108848 | 843 | 200 | 787 |
| VOE 15108848 | 843 | 250 | 789 |
| VOE 15108848 | 843 | 275 | 793 |
| VOE 15110376 | 914 | 3600 | 1165 |
| VOE 15110758 | 252 | 100 | 203 |
| VOE 15113223 | 252 | 100 | 203 |
| VOE 15114764 | 897 | 100 | 917 |
| VOE 15116581 | 831 | 600 | 743 |
| VOE 15116615 | 831 | 600 | 743 |
| VOE 15116623 | 831 | 600 | 743 |
| VOE 15116641 | 831 | 600 | 743 |
| VOE 15116846 | 914 | 2300 | 1127 |
| VOE 15116846 | 914 | 5000 | 1169 |
| VOE 15117797 | 914 | 2400 | 1129 |
| VOE 15118206 | 831 | 100 | 721 |
| VOE 15118346 | 831 | 550 | 739 |
| VOE 15120621 | 364 | 300 | 409 |
| VOE 15120685 | 831 | 200 | 727 |
| VOE 15120685 | 831 | 350 | 731 |
| VOE 15120685 | 831 | 450 | 735 |
| VOE 15120685 | 831 | 550 | 739 |
| VOE 15121478 | 836 | 150 | 747 |
| VOE 15121478 | 836 | 200 | 751 |
| VOE 15121478 | 836 | 250 | 757 |
| VOE 15121830 | 843 | 200 | 787 |
| VOE 15121830 | 843 | 250 | 789 |
| VOE 15121830 | 843 | 275 | 793 |
| VOE 15125573 | 911 | 1600 | 985 |
| VOE 15126372 | 371 | 2200 | 487 |
| VOE 15126559 | 371 | 2200 | 487 |
| VOE 15126675 | 914 | 550 | 1101 |
| VOE 15127431 | 914 | 500 | 1095 |
| VOE 15130052 | 831 | 100 | 721 |
| VOE 15130052 | 831 | 200 | 727 |
| VOE 15130055 | 831 | 200 | 727 |
| VOE 15130055 | 831 | 350 | 731 |
| VOE 15130055 | 831 | 450 | 735 |
| VOE 15130055 | 831 | 550 | 739 |
| VOE 15132452 | 880 | 400 | 887 |
| VOE 15132452 | 880 | 475 | 891 |
| VOE 15134840 | 992 | 5000 | 1425 |
| VOE 15134840 | 992 | 5100 | 1431 |
| VOE 15135275 | 992 | 5000 | 1423 |
| VOE 15135275 | 992 | 5100 | 1429 |
| VOE 15135278 | 992 | 5000 | 1423 |
| VOE 15135278 | 992 | 5100 | 1429 |
| VOE 15141224 | 911 | 710 | 965 |
| VOE 15141224 | 911 | 720 | 969 |
| VOE 15143354 | 261 | 100 | 251 |
| VOE 15143627 | 261 | 100 | 251 |
| VOE 15143746 | 261 | 100 | 251 |
| VOE 15146319 | 992 | 5000 | 1425 |
| VOE 15146319 | 992 | 5100 | 1431 |
| VOE 15146994 | 371 | 2200 | 487 |
| VOE 15147822 | 992 | 5000 | 1425 |
| VOE 15147822 | 992 | 5100 | 1431 |
| VOE 15150508 | 831 | 600 | 743 |
| VOE 15150577 | 831 | 600 | 743 |
| VOE 15151617 | 992 | 5000 | 1425 |
| VOE 15151617 | 992 | 5100 | 1431 |
| VOE 15152684 | 897 | 100 | 921 |
| VOE 15152938 | 897 | 200 | 923 |
| VOE 15153432 | 992 | 5000 | 1425 |
| VOE 15153432 | 992 | 5100 | 1431 |
| VOE 15154374 | 911 | 710 | 965 |
| VOE 15163859 | 261 | 210 | 259 |
| VOE 15163859 | 261 | 220 | 261 |
| VOE 15165691 | 210 | 100 | 73 |
| VOE 15165691 | 211 | 100 | 81 |
| VOE 15165691 | 212 | 100 | 87 |
| VOE 15165691 | 212 | 200 | 91 |
| VOE 15165691 | 213 | 100 | 95 |
| VOE 15165691 | 214 | 100 | 99 |
| VOE 15165691 | 215 | 100 | 103 |
| VOE 15165691 | 215 | 200 | 107 |
| VOE 15165691 | 216 | 100 | 115 |
| VOE 15165691 | 216 | 200 | 121 |
| VOE 15165691 | 217 | 100 | 125 |
| VOE 15165691 | 218 | 200 | 129 |
| VOE 15165691 | 221 | 100 | 135 |
| VOE 15165691 | 222 | 100 | 139 |
| VOE 15165691 | 223 | 100 | 143 |
| VOE 15165691 | 233 | 100 | 149 |
| VOE 15165691 | 233 | 200 | 153 |
| VOE 15165691 | 235 | 200 | 173 |
| VOE 15165691 | 235 | 300 | 179 |
| VOE 15165691 | 236 | 100 | 187 |
| VOE 15165691 | 236 | 200 | 189 |
| VOE 15165691 | 237 | 100 | 191 |
| VOE 15165691 | 251 | 100 | 197 |
| VOE 15165691 | 251 | 200 | 201 |
| VOE 15165691 | 254 | 100 | 207 |
| VOE 15165691 | 254 | 150 | 209 |
| VOE 15165691 | 254 | 200 | 211 |
| VOE 15165691 | 254 | 250 | 213 |
| VOE 15165691 | 254 | 400 | 221 |
| VOE 15165691 | 254 | 500 | 223 |
| VOE 15165691 | 254 | 600 | 225 |
| VOE 15165691 | 254 | 700 | 227 |
| VOE 15165691 | 254 | 800 | 229 |
| VOE 15165691 | 255 | 100 | 231 |
| VOE 15165691 | 255 | 200 | 235 |
| VOE 15165691 | 256 | 50 | 237 |
| VOE 15165691 | 262 | 100 | 265 |
| VOE 15165691 | 263 | 300 | 281 |
| VOE 15165691 | 263 | 400 | 283 |
| VOE 15165691 | 284 | 100 | 289 |
| VOE 15165691 | 286 | 200 | 297 |
| VOE 15165691 | 286 | 300 | 299 |
| VOE 15165691 | 293 | 100 | 305 |
| VOE 15165691 | 293 | 200 | 309 |
| VOE 15165691 | 293 | 300 | 313 |
| VOE 15165691 | 321 | 100 | 335 |
| VOE 15165691 | 333 | 100 | 343 |
| VOE 15165691 | 333 | 200 | 347 |
| VOE 15166104 | 992 | 5500 | 1435 |
| VOE 15169206 | 914 | 3600 | 1165 |
| VOE 15171467 | 258 | 200 | 247 |
| VOE 15171467 | 258 | 300 | 249 |
| VOE 15173024 | 831 | 600 | 743 |
| VOE 15173029 | 831 | 600 | 743 |
| VOE 15173038 | 831 | 600 | 743 |
| VOE 15173041 | 831 | 600 | 743 |

| Part No | Group | Sect | Page |
|---|---|---|---|
| VOE 15174341 | 914 | 2470 | 1137 |
| VOE 15174341 | 914 | 2480 | 1141 |
| VOE 15178828 | 992 | 5000 | 1425 |
| VOE 15178828 | 992 | 5100 | 1431 |
| VOE 15180716 | 398 | 100 | 527 |
| VOE 15180716 | 398 | 125 | 529 |
| VOE 15180716 | 398 | 150 | 531 |
| VOE 15180716 | 398 | 200 | 533 |
| VOE 15180716 | 398 | 500 | 539 |
| VOE 15185511 | 992 | 5000 | 1425 |
| VOE 15185511 | 992 | 5100 | 1431 |
| VOE 15188734 | 252 | 100 | 203 |
| VOE 15192295 | 914 | 550 | 1101 |
| VOE 15195518 | 992 | 5000 | 1425 |
| VOE 15195518 | 992 | 5100 | 1431 |
| VOE 15195930 | 235 | 400 | 183 |
| VOE 15196041 | 321 | 100 | 335 |
| VOE 15677680 | 350 | 300 | 349 |
| VOE 15677680 | 352 | 100 | 351 |
| VOE 15677680 | 352 | 200 | 353 |
| VOE 15677680 | 356 | 200 | 365 |
| VOE 15677680 | 356 | 300 | 367 |
| VOE 15800062 | 880 | 300 | 881 |
| VOE 15800062 | 880 | 350 | 883 |
| VOE 15800062 | 880 | 375 | 885 |
| VOE 15800212 | 911 | 730 | 975 |
| VOE 15800218 | 916 | 1350 | 1227 |
| VOE 15800264 | 916 | 4000 | 1257 |
| VOE 15800274 | 916 | 1050 | 1217 |
| VOE 15800274 | 916 | 4000 | 1257 |
| VOE 15800371 | 916 | 1050 | 1217 |
| VOE 15800371 | 916 | 4000 | 1257 |
| VOE 15800373 | 911 | 740 | 979 |
| VOE 15800389 | 914 | 350 | 1081 |
| VOE 15800583 | 916 | 1200 | 1221 |
| VOE 15800585 | 916 | 1200 | 1221 |
| VOE 15800588 | 916 | 1200 | 1221 |
| VOE 15800811 | 916 | 450 | 1199 |
| VOE 15800812 | 916 | 450 | 1197 |
| VOE 1613068 | 831 | 200 | 727 |
| VOE 1613068 | 831 | 350 | 731 |
| VOE 1613068 | 831 | 450 | 735 |
| VOE 1613068 | 831 | 550 | 739 |
| VOE 1613068 | 880 | 100 | 869 |
| VOE 1613068 | 880 | 125 | 871 |
| VOE 1613068 | 880 | 150 | 873 |
| VOE 1613068 | 880 | 200 | 875 |
| VOE 1613068 | 880 | 250 | 877 |
| VOE 1613068 | 880 | 275 | 879 |
| VOE 1613068 | 880 | 300 | 881 |
| VOE 1613068 | 880 | 350 | 883 |
| VOE 1613068 | 880 | 375 | 885 |
| VOE 1629544 | 261 | 150 | 253 |
| VOE 1629544 | 775 | 800 | 619 |
| VOE 1629544 | 775 | 810 | 621 |
| VOE 1629544 | 818 | 100 | 671 |
| VOE 1629544 | 818 | 200 | 673 |
| VOE 1629544 | 818 | 300 | 675 |
| VOE 1629544 | 818 | 400 | 677 |
| VOE 1629544 | 818 | 500 | 679 |
| VOE 1629544 | 818 | 600 | 681 |
| VOE 1629544 | 818 | 700 | 683 |
| VOE 1629544 | 818 | 800 | 685 |
| VOE 1629544 | 818 | 900 | 687 |
| VOE 1629544 | 860 | 300 | 821 |
| VOE 1629544 | 916 | 110 | 1183 |
| VOE 1629544 | 925 | 1400 | 1311 |
| VOE 16808485 | 992 | 5500 | 1435 |
| VOE 17200449 | 916 | 110 | 1181 |
| VOE 17200449 | 916 | 200 | 1185 |
| VOE 17200449 | 916 | 450 | 1197 |
| VOE 17200458 | 916 | 1350 | 1227 |
| VOE 17200838 | 924 | 4000 | 1307 |
| VOE 17201809 | 914 | 500 | 1095 |
| VOE 17201809 | 914 | 550 | 1101 |
| VOE 17204283 | 843 | 250 | 789 |
| VOE 17204283 | 843 | 275 | 793 |
| VOE 17204833 | 363 | 100 | 383 |
| VOE 17204833 | 363 | 150 | 385 |
| VOE 17204833 | 363 | 160 | 387 |
| VOE 17204833 | 363 | 170 | 389 |
| VOE 17204871 | 831 | 300 | 729 |
| VOE 17204871 | 831 | 400 | 733 |
| VOE 17204871 | 831 | 500 | 737 |
| VOE 17204951 | 836 | 150 | 747 |
| VOE 17204951 | 836 | 200 | 751 |
| VOE 17204951 | 836 | 250 | 757 |
| VOE 17205498 | 810 | 175 | 653 |
| VOE 17206548 | 810 | 175 | 653 |
| VOE 17207355 | 836 | 225 | 755 |
| VOE 17207377 | 810 | 150 | 651 |
| VOE 17207377 | 810 | 175 | 653 |
| VOE 17207377 | 810 | 185 | 655 |
| VOE 17207386 | 836 | 150 | 747 |
| VOE 17207386 | 836 | 200 | 751 |
| VOE 17207386 | 836 | 250 | 757 |
| VOE 17207392 | 836 | 225 | 755 |
| VOE 17207392 | 836 | 300 | 761 |
| VOE 17213164 | 210 | 60 | 71 |
| VOE 17213164 | 210 | 105 | 75 |
| VOE 17213164 | 210 | 110 | 77 |
| VOE 17213164 | 211 | 110 | 83 |
| VOE 17213164 | 212 | 110 | 89 |
| VOE 17213164 | 212 | 210 | 93 |
| VOE 17213164 | 213 | 110 | 97 |
| VOE 17213164 | 214 | 110 | 101 |
| VOE 17213164 | 215 | 110 | 105 |
| VOE 17213164 | 215 | 310 | 111 |
| VOE 17213164 | 216 | 110 | 117 |
| VOE 17213164 | 216 | 210 | 123 |
| VOE 17213164 | 217 | 110 | 127 |
| VOE 17213164 | 218 | 210 | 131 |
| VOE 17213164 | 221 | 110 | 137 |
| VOE 17213164 | 222 | 110 | 141 |
| VOE 17213164 | 223 | 110 | 147 |
| VOE 17213164 | 233 | 110 | 151 |
| VOE 17213164 | 233 | 210 | 155 |
| VOE 17213164 | 235 | 210 | 175 |
| VOE 17213164 | 237 | 110 | 195 |
| VOE 17213164 | 251 | 110 | 199 |
| VOE 17213164 | 255 | 110 | 233 |
| VOE 17213164 | 262 | 110 | 267 |
| VOE 17213164 | 263 | 110 | 271 |
| VOE 17213164 | 286 | 400 | 301 |
| VOE 17213164 | 321 | 110 | 337 |
| VOE 17213164 | 331 | 100 | 339 |
| VOE 17213164 | 331 | 110 | 341 |
| VOE 17213164 | 333 | 110 | 345 |
| VOE 17222768 | 364 | 250 | 407 |
| VOE 17224008 | 261 | 150 | 253 |
| VOE 17231211 | 210 | 100 | 73 |
| VOE 17239320 | 210 | 60 | 71 |
| VOE 17239320 | 210 | 105 | 75 |
| VOE 17239320 | 210 | 110 | 77 |
| VOE 17239320 | 211 | 110 | 83 |
| VOE 17239320 | 212 | 110 | 89 |
| VOE 17239320 | 212 | 210 | 93 |
| VOE 17239320 | 213 | 110 | 97 |
| VOE 17239320 | 214 | 110 | 101 |
| VOE 17239320 | 215 | 110 | 105 |
| VOE 17239320 | 215 | 310 | 111 |
| VOE 17239320 | 216 | 110 | 117 |
| VOE 17239320 | 216 | 210 | 123 |
| VOE 17239320 | 217 | 110 | 127 |
| VOE 17239320 | 218 | 210 | 131 |
| VOE 17239320 | 221 | 110 | 137 |
| VOE 17239320 | 222 | 110 | 141 |
| VOE 17239320 | 223 | 110 | 147 |
| VOE 17239320 | 233 | 110 | 151 |
| VOE 17239320 | 233 | 210 | 155 |
| VOE 17239320 | 235 | 210 | 175 |
| VOE 17239320 | 237 | 110 | 195 |
| VOE 17239320 | 251 | 110 | 199 |
| VOE 17239320 | 255 | 110 | 233 |
| VOE 17239320 | 262 | 110 | 267 |
| VOE 17239320 | 263 | 110 | 271 |
| VOE 17239320 | 286 | 400 | 301 |
| VOE 17239320 | 321 | 110 | 337 |
| VOE 17239320 | 331 | 100 | 339 |
| VOE 17239320 | 331 | 110 | 341 |
| VOE 17239320 | 333 | 110 | 345 |
| VOE 17247582 | 261 | 150 | 253 |
| VOE 17247583 | 261 | 150 | 253 |
| VOE 17247766 | 258 | 200 | 247 |
| VOE 17247766 | 258 | 300 | 249 |
| VOE 17247774 | 258 | 300 | 249 |
| VOE 17265186 | 398 | 300 | 535 |
| VOE 17285663 | 831 | 600 | 743 |
| VOE 20367490 | 372 | 300 | 499 |
| VOE 20393424 | 310 | 110 | 329 |
| VOE 20405504 | 212 | 200 | 91 |
| VOE 20405504 | 212 | 210 | 93 |
| VOE 20405504 | 237 | 110 | 195 |
| VOE 20405504 | 255 | 110 | 233 |
| VOE 20405504 | 263 | 110 | 271 |


**NUMERICAL INDEX**

**INDICE DE NÚMERO**

**ÍNDICE NUMÉRICO**

**RÉPERTOIRE DE NUMÉROS**

**NUMERICAL INDEX**

**INDICE DE NÚMERO**

**ÍNDICE NUMÉRICO**

**RÉPERTOIRE DE NUMÉROS**



| Part No | Group | Sect | Page |
|---|---|---|---|
| VOE 20405504 | 333 | 110 | 345 |
| VOE 20405521 | 211 | 110 | 83 |
| VOE 20405532 | 254 | 700 | 227 |
| VOE 20405534 | 214 | 110 | 101 |
| VOE 20405541 | 216 | 110 | 117 |
| VOE 20405561 | 221 | 110 | 137 |
| VOE 20405562 | 237 | 110 | 195 |
| VOE 20405562 | 293 | 200 | 309 |
| VOE 20405568 | 212 | 200 | 91 |
| VOE 20405568 | 212 | 210 | 93 |
| VOE 20405568 | 255 | 110 | 233 |
| VOE 20405569 | 223 | 110 | 147 |
| VOE 20405576 | 213 | 110 | 97 |
| VOE 20405577 | 213 | 110 | 97 |
| VOE 20405578 | 222 | 110 | 141 |
| VOE 20405578 | 223 | 110 | 147 |
| VOE 20405583 | 212 | 110 | 89 |
| VOE 20405599 | 223 | 100 | 143 |
| VOE 20405599 | 223 | 110 | 147 |
| VOE 20405603 | 221 | 100 | 135 |
| VOE 20405603 | 221 | 110 | 137 |
| VOE 20405605 | 215 | 110 | 105 |
| VOE 20405606 | 218 | 210 | 131 |
| VOE 20405613 | 251 | 110 | 199 |
| VOE 20405614 | 251 | 110 | 199 |
| VOE 20405634 | 216 | 100 | 115 |
| VOE 20405634 | 216 | 110 | 117 |
| VOE 20405643 | 216 | 110 | 117 |
| VOE 20405652 | 215 | 110 | 105 |
| VOE 20405654 | 216 | 110 | 117 |
| VOE 20405664 | 217 | 110 | 127 |
| VOE 20405672 | 221 | 100 | 135 |
| VOE 20405672 | 221 | 110 | 137 |
| VOE 20405672 | 223 | 110 | 147 |
| VOE 20405672 | 254 | 150 | 209 |
| VOE 20405672 | 262 | 100 | 265 |
| VOE 20405672 | 262 | 110 | 267 |
| VOE 20405672 | 263 | 110 | 271 |
| VOE 20405672 | 286 | 400 | 301 |
| VOE 20405672 | 293 | 100 | 305 |
| VOE 20405709 | 215 | 100 | 103 |
| VOE 20405709 | 215 | 110 | 105 |
| VOE 20405709 | 233 | 100 | 149 |
| VOE 20405709 | 233 | 200 | 153 |
| VOE 20405709 | 262 | 100 | 265 |
| VOE 20405710 | 216 | 210 | 123 |
| VOE 20405713 | 216 | 210 | 123 |
| VOE 20405714 | 216 | 200 | 121 |
| VOE 20405714 | 216 | 210 | 123 |
| VOE 20405715 | 216 | 200 | 121 |
| VOE 20405715 | 216 | 210 | 123 |
| VOE 20405716 | 212 | 100 | 87 |
| VOE 20405716 | 212 | 110 | 89 |
| VOE 20405716 | 215 | 200 | 107 |
| VOE 20405716 | 215 | 310 | 111 |
| VOE 20405719 | 212 | 110 | 89 |
| VOE 20405721 | 212 | 100 | 87 |
| VOE 20405721 | 212 | 110 | 89 |
| VOE 20405722 | 212 | 100 | 87 |
| VOE 20405723 | 214 | 110 | 101 |
| VOE 20405723 | 236 | 200 | 189 |
| VOE 20405723 | 237 | 110 | 195 |
| VOE 20405723 | 262 | 110 | 267 |
| VOE 20405724 | 216 | 110 | 117 |
| VOE 20405729 | 212 | 200 | 91 |
| VOE 20405729 | 212 | 210 | 93 |
| VOE 20405729 | 216 | 200 | 121 |
| VOE 20405729 | 216 | 210 | 123 |
| VOE 20405729 | 217 | 110 | 127 |
| VOE 20405729 | 235 | 300 | 181 |
| VOE 20405729 | 254 | 500 | 223 |
| VOE 20405729 | 263 | 300 | 281 |
| VOE 20405729 | 293 | 100 | 305 |
| VOE 20405729 | 293 | 200 | 309 |
| VOE 20405729 | 333 | 100 | 343 |
| VOE 20405730 | 235 | 300 | 179 |
| VOE 20405730 | 262 | 100 | 265 |
| VOE 20405730 | 293 | 100 | 305 |
| VOE 20405730 | 293 | 200 | 309 |
| VOE 20405733 | 333 | 100 | 343 |
| VOE 20405747 | 223 | 110 | 147 |
| VOE 20405752 | 223 | 110 | 147 |
| VOE 20405755 | 254 | 700 | 227 |
| VOE 20405758 | 223 | 110 | 147 |
| VOE 20405790 | 255 | 110 | 233 |
| VOE 20405790 | 255 | 200 | 235 |
| VOE 20405792 | 212 | 110 | 89 |
| VOE 20405792 | 217 | 100 | 125 |
| VOE 20405792 | 217 | 110 | 127 |
| VOE 20405792 | 221 | 100 | 135 |
| VOE 20405792 | 221 | 110 | 137 |
| VOE 20405792 | 223 | 100 | 143 |
| VOE 20405792 | 223 | 110 | 147 |
| VOE 20405792 | 235 | 300 | 179 |
| VOE 20405792 | 251 | 110 | 199 |
| VOE 20405792 | 254 | 700 | 227 |
| VOE 20405792 | 255 | 110 | 233 |
| VOE 20405792 | 255 | 200 | 235 |
| VOE 20405792 | 262 | 100 | 265 |
| VOE 20405792 | 262 | 110 | 267 |
| VOE 20405792 | 286 | 400 | 303 |
| VOE 20405792 | 293 | 100 | 305 |
| VOE 20405792 | 293 | 300 | 313 |
| VOE 20405822 | 255 | 110 | 233 |
| VOE 20405822 | 255 | 200 | 235 |
| VOE 20405884 | 223 | 100 | 143 |
| VOE 20405884 | 237 | 100 | 191 |
| VOE 20405884 | 293 | 100 | 305 |
| VOE 20405884 | 293 | 300 | 313 |
| VOE 20405885 | 212 | 110 | 89 |
| VOE 20405885 | 217 | 100 | 125 |
| VOE 20405885 | 223 | 100 | 143 |
| VOE 20405885 | 233 | 200 | 153 |
| VOE 20405885 | 251 | 100 | 197 |
| VOE 20405885 | 254 | 600 | 225 |
| VOE 20405885 | 255 | 100 | 231 |
| VOE 20405885 | 255 | 110 | 233 |
| VOE 20405885 | 255 | 200 | 235 |
| VOE 20405885 | 262 | 110 | 267 |
| VOE 20405885 | 293 | 100 | 305 |
| VOE 20405885 | 293 | 300 | 313 |
| VOE 20405887 | 216 | 210 | 123 |
| VOE 20405888 | 221 | 110 | 137 |
| VOE 20405895 | 211 | 110 | 83 |
| VOE 20405896 | 221 | 110 | 137 |
| VOE 20405897 | 211 | 110 | 83 |
| VOE 20405898 | 255 | 110 | 233 |
| VOE 20405898 | 293 | 300 | 313 |
| VOE 20405899 | 216 | 110 | 117 |
| VOE 20405904 | 221 | 110 | 137 |
| VOE 20405915 | 217 | 100 | 125 |
| VOE 20405915 | 217 | 110 | 127 |
| VOE 20405917 | 223 | 110 | 147 |
| VOE 20405936 | 221 | 110 | 137 |
| VOE 20405937 | 221 | 110 | 137 |
| VOE 20405988 | 263 | 110 | 271 |
| VOE 20412308 | 255 | 110 | 233 |
| VOE 20412314 | 255 | 110 | 233 |
| VOE 20412324 | 215 | 110 | 105 |
| VOE 20412324 | 221 | 100 | 135 |
| VOE 20412324 | 221 | 110 | 137 |
| VOE 20412324 | 235 | 200 | 173 |
| VOE 20412324 | 235 | 210 | 175 |
| VOE 20412324 | 254 | 600 | 225 |
| VOE 20412324 | 284 | 100 | 289 |
| VOE 20412324 | 293 | 200 | 309 |
| VOE 20412341† | 212 | 110 | 89 |
| VOE 20412359 | 215 | 200 | 107 |
| VOE 20412359 | 215 | 310 | 111 |
| VOE 20412589 | 211 | 110 | 85 |
| VOE 20412596 | 233 | 110 | 151 |
| VOE 20412600 | 211 | 110 | 83 |
| VOE 20412601 | 251 | 110 | 199 |
| VOE 20412733 | 211 | 110 | 83 |
| VOE 20412745 | 217 | 110 | 127 |
| VOE 20412762 | 213 | 100 | 95 |
| VOE 20412762 | 213 | 110 | 97 |
| VOE 20429842 | 254 | 300 | 215 |
| VOE 20429843 | 254 | 300 | 215 |
| VOE 20441859 | 212 | 110 | 89 |
| VOE 20441859 | 215 | 200 | 107 |
| VOE 20441859 | 215 | 310 | 111 |
| VOE 20441930 | 263 | 300 | 281 |
| VOE 20450628 | 216 | 110 | 117 |
| VOE 20450683 | 211 | 110 | 85 |
| VOE 20450683 | 286 | 400 | 301 |
| VOE 20450694 | 215 | 100 | 103 |
| VOE 20450694 | 216 | 200 | 121 |
| VOE 20450694 | 286 | 400 | 303 |
| VOE 20450707 | 286 | 400 | 303 |
| VOE 20450715 | 256 | 50 | 237 |
| VOE 20450728 | 254 | 600 | 225 |
| VOE 20450730 | 255 | 110 | 233 |
| VOE 20450736 | 262 | 110 | 267 |
| VOE 20450754 | 263 | 110 | 271 |

| Part No | Group | Sect | Page |
|---|---|---|---|
| VOE 20450756 | 218 | 210 | 131 |
| VOE 20450756 | 321 | 110 | 337 |
| VOE 20450778 | 212 | 110 | 89 |
| VOE 20450778 | 215 | 310 | 111 |
| VOE 20450802 | 214 | 110 | 101 |
| VOE 20450802 | 254 | 800 | 229 |
| VOE 20450802 | 262 | 100 | 265 |
| VOE 20450802 | 286 | 400 | 301 |
| VOE 20450802 | 293 | 100 | 305 |
| VOE 20450805 | 215 | 300 | 109 |
| VOE 20450807 | 215 | 300 | 109 |
| VOE 20450809 | 215 | 300 | 109 |
| VOE 20450811 | 215 | 300 | 109 |
| VOE 20450815 | 215 | 300 | 109 |
| VOE 20450818 | 215 | 300 | 109 |
| VOE 20450819 | 215 | 300 | 109 |
| VOE 20450822 | 215 | 300 | 109 |
| VOE 20450851 | 217 | 100 | 125 |
| VOE 20450851 | 217 | 110 | 127 |
| VOE 20450854 | 218 | 210 | 131 |
| VOE 20450861 | 217 | 110 | 127 |
| VOE 20450867 | 217 | 110 | 127 |
| VOE 20450867 | 286 | 400 | 303 |
| VOE 20450869 | 217 | 110 | 127 |
| VOE 20450890 | 223 | 110 | 147 |
| VOE 20450898 | 211 | 110 | 85 |
| VOE 20450987 | 255 | 110 | 233 |
| VOE 20450987 | 293 | 300 | 313 |
| VOE 20450991 | 222 | 110 | 141 |
| VOE 20450992 | 222 | 110 | 141 |
| VOE 20450993 | 222 | 110 | 141 |
| VOE 20450997 | 286 | 400 | 303 |
| VOE 20451012 | 215 | 110 | 105 |
| VOE 20451738 | 221 | 110 | 137 |
| VOE 20451992 | 254 | 100 | 207 |
| VOE 20459025 | 263 | 110 | 271 |
| VOE 20459037 | 293 | 200 | 311 |
| VOE 20459037 | 331 | 100 | 339 |
| VOE 20459037 | 331 | 110 | 341 |
| VOE 20459123 | 215 | 300 | 109 |
| VOE 20459134 | 216 | 110 | 117 |
| VOE 20459155 | 216 | 110 | 117 |
| VOE 20459156 | 216 | 110 | 117 |
| VOE 20459195 | 223 | 100 | 143 |
| VOE 20459195 | 223 | 110 | 147 |
| VOE 20459195 | 262 | 100 | 265 |
| VOE 20459202 | 223 | 100 | 143 |
| VOE 20459228 | 251 | 110 | 199 |
| VOE 20459251 | 256 | 50 | 237 |
| VOE 20459263 | 263 | 110 | 271 |
| VOE 20459857 | 211 | 100 | 81 |
| VOE 20459938 | 333 | 110 | 345 |
| VOE 20459941 | 211 | 100 | 81 |
| VOE 20459961 | 262 | 110 | 267 |
| VOE 20459962 | 211 | 110 | 83 |
| VOE 20459986 | 293 | 200 | 311 |
| VOE 20459989 | 216 | 200 | 121 |
| VOE 20459989 | 216 | 210 | 123 |
| VOE 20460000 | 212 | 100 | 87 |
| VOE 20460024 | 212 | 100 | 87 |
| VOE 20460024 | 217 | 100 | 125 |
| VOE 20460024 | 217 | 110 | 127 |
| VOE 20460026 | 212 | 200 | 91 |
| VOE 20460026 | 212 | 210 | 93 |
| VOE 20460026 | 223 | 100 | 145 |
| VOE 20460055 | 251 | 100 | 197 |
| VOE 20460055 | 254 | 250 | 213 |
| VOE 20460055 | 254 | 500 | 223 |
| VOE 20460055 | 262 | 100 | 265 |
| VOE 20460055 | 286 | 400 | 301 |
| VOE 20460055 | 286 | 400 | 303 |
| VOE 20460055 | 293 | 200 | 309 |
| VOE 20460055 | 331 | 110 | 341 |
| VOE 20460061 | 211 | 100 | 81 |
| VOE 20460061 | 212 | 200 | 91 |
| VOE 20460061 | 262 | 110 | 267 |
| VOE 20460087 | 212 | 110 | 89 |
| VOE 20460087 | 215 | 110 | 105 |
| VOE 20460101 | 212 | 110 | 89 |
| VOE 20460101 | 215 | 110 | 105 |
| VOE 20460124 | 262 | 100 | 265 |
| VOE 20460124 | 333 | 110 | 345 |
| VOE 20460127 | 293 | 300 | 313 |
| VOE 20460226 | 286 | 400 | 303 |
| VOE 20460347 | 286 | 400 | 301 |
| VOE 20460347 | 293 | 200 | 309 |
| VOE 20460792 | 216 | 200 | 121 |
| VOE 20460936 | 212 | 200 | 91 |
| VOE 20460936 | 235 | 300 | 179 |
| VOE 20460936 | 237 | 110 | 195 |
| VOE 20460936 | 262 | 110 | 267 |
| VOE 20478246 | 217 | 100 | 125 |
| VOE 20478246 | 217 | 110 | 127 |
| VOE 20478271 | 215 | 400 | 113 |
| VOE 20485280 | 235 | 300 | 179 |
| VOE 20498498 | 333 | 110 | 345 |
| VOE 20498524 | 333 | 110 | 345 |
| VOE 20498524 | 333 | 200 | 347 |
| VOE 20501349 | 255 | 110 | 233 |
| VOE 20501349 | 293 | 200 | 309 |
| VOE 20502245 | 223 | 100 | 143 |
| VOE 20502245 | 262 | 110 | 267 |
| VOE 20502536 | 262 | 110 | 267 |
| VOE 20505959 | 251 | 110 | 199 |
| VOE 20508600 | 212 | 110 | 89 |
| VOE 20508650 | 333 | 110 | 345 |
| VOE 20513340 | 211 | 110 | 85 |
| VOE 20513340 | 262 | 100 | 265 |
| VOE 20513340 | 286 | 400 | 301 |
| VOE 20513343 | 215 | 100 | 103 |
| VOE 20513343 | 216 | 200 | 121 |
| VOE 20513984 | 331 | 100 | 339 |
| VOE 20515173 | 286 | 400 | 303 |
| VOE 20521558 | 333 | 110 | 345 |
| VOE 20521558 | 333 | 200 | 347 |
| VOE 20523391 | 321 | 100 | 335 |
| VOE 20523391 | 321 | 110 | 337 |
| VOE 20524936 | 251 | 100 | 197 |
| VOE 20524936 | 286 | 400 | 303 |
| VOE 20527044 | 216 | 110 | 117 |
| VOE 20531832 | 251 | 100 | 197 |
| VOE 20531832 | 333 | 110 | 345 |
| VOE 20534529 | 251 | 110 | 199 |
| VOE 20534597 | 215 | 110 | 105 |
| VOE 20535027 | 218 | 210 | 131 |
| VOE 20542497 | 263 | 300 | 281 |
| VOE 20542497 | 321 | 110 | 337 |
| VOE 20544222 | 216 | 210 | 123 |
| VOE 20544222 | 237 | 100 | 191 |
| VOE 20544222 | 237 | 100 | 193 |
| VOE 20547288 | 216 | 210 | 123 |
| VOE 20549890 | 215 | 200 | 107 |
| VOE 20549897 | 223 | 110 | 147 |
| VOE 20550336 | 333 | 110 | 345 |
| VOE 20550336 | 333 | 200 | 347 |
| VOE 20550356 | 333 | 110 | 345 |
| VOE 20550356 | 333 | 200 | 347 |
| VOE 20551429 | 262 | 110 | 267 |
| VOE 20554683 | 216 | 100 | 115 |
| VOE 20554683 | 263 | 300 | 281 |
| VOE 20555065 | 263 | 110 | 271 |
| VOE 20559835 | 255 | 110 | 233 |
| VOE 20565673 | 256 | 100 | 239 |
| VOE 20565673 | 256 | 150 | 241 |
| VOE 20567733 | 254 | 300 | 215 |
| VOE 20585971 | 216 | 210 | 123 |
| VOE 20585982 | 216 | 110 | 117 |
| VOE 20591706 | 251 | 110 | 199 |
| VOE 20592787 | 258 | 200 | 247 |
| VOE 20592787 | 258 | 300 | 249 |
| VOE 20593357 | 331 | 100 | 339 |
| VOE 20593357 | 331 | 110 | 341 |
| VOE 20700252 | 286 | 400 | 303 |
| VOE 20715095 | 286 | 400 | 303 |
| VOE 20715681 | 223 | 110 | 147 |
| VOE 20723978 | 218 | 210 | 131 |
| VOE 20723984 | 218 | 210 | 131 |
| VOE 20724975 | 371 | 2300 | 489 |
| VOE 20724975 | 372 | 200 | 497 |
| VOE 20726089 | 333 | 110 | 345 |
| VOE 20726089 | 333 | 200 | 347 |
| VOE 20737024 | 254 | 300 | 217 |
| VOE 20739572 | 258 | 200 | 247 |
| VOE 20739572 | 258 | 300 | 249 |
| VOE 20755314 | 223 | 100 | 143 |
| VOE 20755314 | 263 | 300 | 281 |
| VOE 20757217 | 216 | 100 | 115 |
| VOE 20757217 | 263 | 300 | 281 |
| VOE 20758403 | 333 | 110 | 345 |
| VOE 20758403 | 333 | 200 | 347 |
| VOE 20758437 | 333 | 110 | 345 |
| VOE 20758437 | 333 | 200 | 347 |
| VOE 20758481 | 211 | 110 | 83 |
| VOE 20764147 | 263 | 300 | 281 |
| VOE 20764147 | 321 | 110 | 337 |

**NUMERICAL INDEX**

**INDICE DE NÚMERO**

**ÍNDICE NUMÉRICO**

**RÉPERTOIRE DE NUMÉROS**





| Part No | Group | Sect | Page |
|---|---|---|---|
| VOE 20764155 | 293 | 300 | 313 |
| VOE 20764159 | 263 | 300 | 281 |
| VOE 20764159 | 321 | 110 | 337 |
| VOE 20766217 | 251 | 200 | 201 |
| VOE 20766790 | 216 | 110 | 117 |
| VOE 20775463 | 321 | 100 | 335 |
| VOE 20775463 | 321 | 110 | 337 |
| VOE 20779655 | 221 | 100 | 135 |
| VOE 20785813 | 212 | 110 | 89 |
| VOE 20788793 | 211 | 100 | 81 |
| VOE 20788860 | 211 | 100 | 81 |
| VOE 20789661 | 211 | 100 | 81 |
| VOE 20790423 | 216 | 110 | 117 |
| VOE 20790428 | 216 | 110 | 117 |
| VOE 20790837 | 214 | 110 | 101 |
| VOE 20792408 | 255 | 110 | 233 |
| VOE 20792475 | 214 | 110 | 101 |
| VOE 20792871 | 211 | 110 | 83 |
| VOE 20792899 | 251 | 110 | 199 |
| VOE 20792992 | 211 | 100 | 81 |
| VOE 20793002 | 211 | 100 | 81 |
| VOE 20793045 | 214 | 110 | 101 |
| VOE 20793394 | 223 | 100 | 143 |
| VOE 20793400 | 223 | 100 | 143 |
| VOE 20793483 | 251 | 110 | 199 |
| VOE 20793558 | 236 | 100 | 187 |
| VOE 20793558 | 237 | 110 | 195 |
| VOE 20793590 | 237 | 110 | 195 |
| VOE 20793728 | 223 | 100 | 145 |
| VOE 20794103 | 262 | 100 | 265 |
| VOE 20794115 | 214 | 110 | 101 |
| VOE 20794124 | 214 | 110 | 101 |
| VOE 20794126 | 212 | 110 | 89 |
| VOE 20794126 | 215 | 110 | 105 |
| VOE 20794356 | 251 | 100 | 197 |
| VOE 20795296 | 211 | 110 | 83 |
| VOE 20795296 | 214 | 110 | 101 |
| VOE 20795604 | 263 | 300 | 281 |
| VOE 20795861 | 235 | 300 | 179 |
| VOE 20795867 | 293 | 100 | 305 |
| VOE 20795869 | 286 | 300 | 299 |
| VOE 20795923 | 223 | 100 | 143 |
| VOE 20796066 | 331 | 100 | 339 |
| VOE 20796066 | 331 | 110 | 341 |
| VOE 20796898 | 237 | 100 | 191 |
| VOE 20797054 | 223 | 100 | 143 |
| VOE 20797217 | 218 | 200 | 129 |
| VOE 20797247 | 263 | 300 | 281 |
| VOE 20797251 | 263 | 300 | 281 |
| VOE 20797270 | 221 | 100 | 135 |
| VOE 20797345 | 263 | 300 | 281 |
| VOE 20797542 | 211 | 110 | 85 |
| VOE 20798076 | 262 | 110 | 267 |
| VOE 20798113 | 321 | 110 | 337 |
| VOE 20798114 | 237 | 110 | 195 |
| VOE 20798125 | 321 | 110 | 337 |
| VOE 20798543 | 216 | 110 | 117 |
| VOE 20798548 | 216 | 110 | 117 |
| VOE 20798554 | 216 | 110 | 117 |
| VOE 20798827 | 237 | 110 | 195 |
| VOE 20798831 | 212 | 210 | 93 |
| VOE 20798864 | 214 | 110 | 101 |
| VOE 20798938 | 262 | 100 | 265 |
| VOE 20799064 | 237 | 110 | 195 |
| VOE 20799117 | 237 | 100 | 191 |
| VOE 20799142 | 212 | 200 | 91 |
| VOE 20799312 | 211 | 100 | 81 |
| VOE 20799558 | 215 | 100 | 103 |
| VOE 20799584 | 216 | 100 | 115 |
| VOE 20799596 | 214 | 100 | 99 |
| VOE 20799601 | 211 | 100 | 81 |
| VOE 20799616 | 212 | 200 | 91 |
| VOE 20799653 | 214 | 110 | 101 |
| VOE 20799673 | 212 | 210 | 93 |
| VOE 20799719 | 237 | 110 | 195 |
| VOE 20799722 | 211 | 110 | 83 |
| VOE 20799762 | 211 | 110 | 83 |
| VOE 20799862 | 286 | 400 | 303 |
| VOE 20799892 | 286 | 400 | 301 |
| VOE 20799942 | 286 | 400 | 301 |
| VOE 20800018 | 214 | 100 | 99 |
| VOE 20800021 | 263 | 110 | 271 |
| VOE 20802121 | 214 | 110 | 101 |
| VOE 20802124 | 214 | 110 | 101 |
| VOE 20805349 | 233 | 200 | 153 |
| VOE 20805349 | 233 | 210 | 155 |
| VOE 20816389 | 214 | 110 | 101 |
| VOE 20818370 | 233 | 200 | 153 |
| VOE 20818370 | 233 | 210 | 155 |
| VOE 20819221 | 237 | 110 | 195 |
| VOE 20820494 | 286 | 400 | 303 |
| VOE 20820967 | 212 | 210 | 93 |
| VOE 20826696 | 214 | 110 | 101 |
| VOE 20827892 | 237 | 110 | 195 |
| VOE 20833901 | 211 | 100 | 81 |
| VOE 20833930 | 211 | 100 | 81 |
| VOE 20833936 | 211 | 100 | 81 |
| VOE 20834024 | 211 | 100 | 81 |
| VOE 20834100 | 254 | 600 | 225 |
| VOE 20834102 | 237 | 100 | 191 |
| VOE 20834102 | 237 | 100 | 193 |
| VOE 20834102 | 293 | 200 | 309 |
| VOE 20834438 | 233 | 100 | 149 |
| VOE 20834570 | 254 | 250 | 213 |
| VOE 20834570 | 286 | 200 | 297 |
| VOE 20838727 | 333 | 100 | 343 |
| VOE 20838727 | 363 | 300 | 393 |
| VOE 20838727 | 364 | 200 | 405 |
| VOE 20838727 | 364 | 300 | 409 |
| VOE 20838727 | 364 | 350 | 411 |
| VOE 20838727 | 364 | 400 | 413 |
| VOE 20840772 | 211 | 110 | 83 |
| VOE 20840801 | 211 | 110 | 85 |
| VOE 20840807 | 211 | 110 | 83 |
| VOE 20840812 | 212 | 110 | 89 |
| VOE 20841133 | 212 | 210 | 93 |
| VOE 20845144 | 211 | 110 | 83 |
| VOE 20845198 | 211 | 110 | 83 |
| VOE 20847074 | 233 | 200 | 153 |
| VOE 20847074 | 233 | 210 | 155 |
| VOE 20847074 | 293 | 200 | 309 |
| VOE 20847155 | 211 | 110 | 83 |
| VOE 20847158 | 233 | 200 | 153 |
| VOE 20847158 | 233 | 210 | 155 |
| VOE 20847667 | 211 | 110 | 85 |
| VOE 20847865 | 251 | 110 | 199 |
| VOE 20851922 | 212 | 110 | 89 |
| VOE 20852241 | 217 | 100 | 125 |
| VOE 20852241 | 217 | 110 | 127 |
| VOE 20852241 | 286 | 400 | 303 |
| VOE 20858657 | 212 | 100 | 87 |
| VOE 20858666 | 212 | 100 | 87 |
| VOE 20858674 | 212 | 100 | 87 |
| VOE 20859646 | 211 | 100 | 81 |
| VOE 20859656 | 211 | 100 | 81 |
| VOE 20860334 | 223 | 100 | 143 |
| VOE 20860343 | 223 | 100 | 143 |
| VOE 20860349 | 223 | 100 | 143 |
| VOE 20860579 | 212 | 100 | 87 |
| VOE 20861884 | 214 | 100 | 99 |
| VOE 20862028 | 223 | 100 | 143 |
| VOE 20862336 | 223 | 100 | 143 |
| VOE 20865990 | 210 | 60 | 71 |
| VOE 20865990 | 213 | 110 | 97 |
| VOE 20879323 | 261 | 200 | 255 |
| VOE 20879323 | 261 | 210 | 259 |
| VOE 20879323 | 261 | 220 | 261 |
| VOE 20886139 | 286 | 300 | 299 |
| VOE 20898038 | 223 | 100 | 143 |
| VOE 20898038 | 235 | 300 | 179 |
| VOE 20898038 | 254 | 500 | 223 |
| VOE 20903092 | 211 | 100 | 81 |
| VOE 20903104 | 211 | 100 | 81 |
| VOE 20904725 | 212 | 210 | 93 |
| VOE 20906894 | 286 | 300 | 299 |
| VOE 20906897 | 286 | 300 | 299 |
| VOE 20911617 | 251 | 100 | 197 |
| VOE 20913851 | 214 | 110 | 101 |
| VOE 20914266 | 211 | 110 | 83 |
| VOE 20914426 | 262 | 100 | 265 |
| VOE 20914974 | 233 | 200 | 153 |
| VOE 20914974 | 233 | 210 | 155 |
| VOE 20920048 | 286 | 400 | 303 |
| VOE 20922444 | 237 | 100 | 191 |
| VOE 20928174 | 221 | 100 | 135 |
| VOE 20930510 | 212 | 200 | 91 |
| VOE 20930510 | 212 | 210 | 93 |
| VOE 20930686 | 254 | 500 | 223 |
| VOE 20933203 | 212 | 110 | 89 |
| VOE 20933261 | 251 | 110 | 199 |
| VOE 20933359 | 211 | 110 | 85 |
| VOE 20938951 | 251 | 100 | 197 |
| VOE 20938951 | 293 | 300 | 313 |
| VOE 20939274 | 237 | 100 | 191 |
| VOE 20939275 | 237 | 100 | 191 |

| Part No | Group | Sect | Page |
|---|---|---|---|
| VOE 20943385 | 211 | 110 | 83 |
| VOE 20943389 | 211 | 110 | 83 |
| VOE 20945114 | 216 | 100 | 115 |
| VOE 20949868 | 211 | 110 | 83 |
| VOE 20950063 | 215 | 110 | 105 |
| VOE 20971248 | 255 | 110 | 233 |
| VOE 20971607 | 212 | 210 | 93 |
| VOE 20973777 | 237 | 110 | 195 |
| VOE 20990106 | 255 | 110 | 233 |
| VOE 20996748 | 211 | 110 | 85 |
| VOE 20999732 | 263 | 110 | 271 |
| VOE 21001185 | 217 | 110 | 127 |
| VOE 21002531 | 211 | 100 | 81 |
| VOE 21004191 | 223 | 100 | 143 |
| VOE 21011717 | 251 | 110 | 199 |
| VOE 21011809 | 223 | 110 | 147 |
| VOE 21022795 | 235 | 300 | 179 |
| VOE 21033328 | 216 | 100 | 115 |
| VOE 21033328 | 216 | 110 | 117 |
| VOE 21033681 | 251 | 100 | 197 |
| VOE 21033683 | 251 | 100 | 197 |
| VOE 21034347 | 214 | 100 | 99 |
| VOE 21038626 | 212 | 200 | 91 |
| VOE 21038626 | 212 | 210 | 93 |
| VOE 21043750 | 223 | 100 | 143 |
| VOE 21044468 | 216 | 210 | 123 |
| VOE 21059414 | 262 | 100 | 265 |
| VOE 21061000 | 236 | 100 | 187 |
| VOE 21061000 | 237 | 110 | 195 |
| VOE 21061009 | 235 | 300 | 179 |
| VOE 21061009 | 262 | 100 | 265 |
| VOE 21063356 | 286 | 200 | 297 |
| VOE 21063356 | 286 | 400 | 303 |
| VOE 21066503 | 262 | 110 | 267 |
| VOE 21072778 | 223 | 100 | 143 |
| VOE 21072778 | 223 | 110 | 147 |
| VOE 21073059 | 223 | 100 | 143 |
| VOE 21077470 | 215 | 300 | 109 |
| VOE 21083549 | 263 | 400 | 283 |
| VOE 21086655 | 251 | 100 | 197 |
| VOE 21097978 | 258 | 200 | 247 |
| VOE 21108673 | 235 | 200 | 173 |
| VOE 21108673 | 235 | 210 | 175 |
| VOE 21108673 | 235 | 300 | 179 |
| VOE 21108673 | 237 | 110 | 195 |
| VOE 21108676 | 235 | 300 | 179 |
| VOE 21108676 | 237 | 110 | 195 |
| VOE 21134583 | 255 | 110 | 233 |
| VOE 21134681 | 321 | 110 | 337 |
| VOE 21140890 | 217 | 100 | 125 |
| VOE 21141948 | 216 | 110 | 117 |
| VOE 21141955 | 216 | 100 | 115 |
| VOE 21141963 | 216 | 100 | 115 |
| VOE 21141963 | 216 | 110 | 117 |
| VOE 21142470 | 262 | 100 | 265 |
| VOE 21145471 | 211 | 110 | 85 |
| VOE 21147445 | 237 | 110 | 195 |
| VOE 21147486 | 237 | 110 | 195 |
| VOE 21180405 | 212 | 110 | 89 |
| VOE 21184833 | 217 | 100 | 125 |
| VOE 21184833 | 217 | 110 | 127 |
| VOE 21234191 | 216 | 110 | 117 |
| VOE 21242584 | 255 | 100 | 231 |
| VOE 21245957 | 216 | 110 | 117 |
| VOE 21249506 | 215 | 300 | 109 |
| VOE 21250587 | 215 | 300 | 109 |
| VOE 21252581 | 237 | 100 | 191 |
| VOE 21291011 | 223 | 110 | 147 |
| VOE 21291011 | 286 | 400 | 303 |
| VOE 21294973 | 214 | 100 | 99 |
| VOE 21299547 | 213 | 110 | 97 |
| VOE 21306350 | 331 | 100 | 339 |
| VOE 21306350† | 331 | 110 | 341 |
| VOE 21311705 | 333 | 100 | 343 |
| VOE 21312943 | 331 | 110 | 341 |
| VOE 21317448 | 222 | 100 | 139 |
| VOE 21317448 | 222 | 110 | 141 |
| VOE 21317453 | 222 | 110 | 141 |
| VOE 21317494 | 222 | 100 | 139 |
| VOE 21317494 | 222 | 110 | 141 |
| VOE 21317531 | 222 | 110 | 141 |
| VOE 21327635 | 255 | 110 | 233 |
| VOE 21333188 | 251 | 110 | 199 |
| VOE 21364297 | 237 | 110 | 195 |
| VOE 21364330 | 237 | 110 | 195 |
| VOE 21364335 | 237 | 110 | 195 |
| VOE 21364512 | 223 | 100 | 143 |
| VOE 21364517 | 262 | 100 | 265 |
| VOE 21377079 | 286 | 400 | 301 |
| VOE 21377118 | 286 | 400 | 301 |
| VOE 21391695 | 217 | 100 | 125 |
| VOE 21391695 | 217 | 110 | 127 |
| VOE 21391695 | 286 | 400 | 303 |
| VOE 21404502 | 262 | 110 | 267 |
| VOE 21411672 | 251 | 100 | 197 |
| VOE 21426367 | 214 | 100 | 99 |
| VOE 21448082 | 214 | 110 | 101 |
| VOE 21448926 | 214 | 110 | 101 |
| VOE 21455720 | 211 | 110 | 83 |
| VOE 21456384 | 321 | 110 | 337 |
| VOE 21456567 | 251 | 110 | 199 |
| VOE 21458892 | 214 | 100 | 99 |
| VOE 21458899 | 214 | 100 | 99 |
| VOE 21458904 | 214 | 100 | 99 |
| VOE 21462604 | 216 | 100 | 115 |
| VOE 21462640 | 216 | 100 | 115 |
| VOE 21470688 | 221 | 110 | 137 |
| VOE 21483521 | 262 | 110 | 267 |
| VOE 21486014 | 221 | 100 | 135 |
| VOE 21486078 | 214 | 100 | 99 |
| VOE 21486081 | 221 | 100 | 135 |
| VOE 21486081 | 221 | 110 | 137 |
| VOE 21486084 | 215 | 100 | 103 |
| VOE 21486084 | 215 | 110 | 105 |
| VOE 21498468 | 255 | 110 | 233 |
| VOE 21498478 | 255 | 110 | 233 |
| VOE 21500149 | 263 | 300 | 281 |
| VOE 21500159 | 263 | 300 | 281 |
| VOE 21500616 | 212 | 200 | 91 |
| VOE 21506250 | 216 | 100 | 115 |
| VOE 21506256 | 216 | 100 | 115 |
| VOE 21511601 | 333 | 110 | 345 |
| VOE 21524802 | 255 | 110 | 233 |
| VOE 21524802 | 255 | 200 | 235 |
| VOE 21527801 | 235 | 300 | 179 |
| VOE 21531738 | 217 | 100 | 125 |
| VOE 21553338 | 255 | 110 | 233 |
| VOE 21558299 | 236 | 100 | 187 |
| VOE 21558299 | 237 | 110 | 195 |
| VOE 21565863 | 321 | 100 | 335 |
| VOE 21565863 | 321 | 110 | 337 |
| VOE 21567736 | 254 | 100 | 207 |
| VOE 21590865 | 223 | 110 | 147 |
| VOE 21592844 | 254 | 100 | 207 |
| VOE 21592886 | 254 | 150 | 209 |
| VOE 21598195 | 286 | 400 | 303 |
| VOE 21600207 | 221 | 110 | 137 |
| VOE 21618992 | 263 | 110 | 271 |
| VOE 21619269 | 262 | 110 | 267 |
| VOE 21620116 | 233 | 110 | 151 |
| VOE 21620132 | 261 | 220 | 261 |
| VOE 21620133 | 263 | 110 | 271 |
| VOE 21620133 | 321 | 110 | 337 |
| VOE 21632658 | 262 | 100 | 265 |
| VOE 21638691 | 237 | 110 | 195 |
| VOE 21638698 | 333 | 200 | 347 |
| VOE 21646771 | 217 | 100 | 125 |
| VOE 21646771† | 217 | 110 | 127 |
| VOE 21651696 | 255 | 200 | 235 |
| VOE 21652139 | 251 | 100 | 197 |
| VOE 21661184 | 216 | 100 | 115 |
| VOE 21661186 | 216 | 100 | 115 |
| VOE 21664398 | 221 | 100 | 135 |
| VOE 21664409 | 223 | 100 | 143 |
| VOE 21664641 | 221 | 100 | 135 |
| VOE 21664964 | 215 | 300 | 109 |
| VOE 21665264 | 223 | 100 | 143 |
| VOE 21665266 | 223 | 100 | 143 |
| VOE 21665274 | 223 | 100 | 145 |
| VOE 21665282 | 223 | 100 | 145 |
| VOE 21665284 | 223 | 100 | 145 |
| VOE 21665788 | 217 | 100 | 125 |
| VOE 21668027 | 293 | 100 | 305 |
| VOE 21668138 | 293 | 200 | 309 |
| VOE 21668148 | 293 | 200 | 309 |
| VOE 21668613 | 293 | 200 | 309 |
| VOE 21668616 | 293 | 200 | 309 |
| VOE 21670181 | 236 | 200 | 189 |
| VOE 21670186 | 236 | 200 | 189 |
| VOE 21670190 | 236 | 200 | 189 |
| VOE 21679835 | 221 | 110 | 137 |
| VOE 21682041 | 222 | 100 | 139 |
| VOE 21683947 | 233 | 100 | 149 |
| VOE 21688599 | 216 | 100 | 115 |
| VOE 21688936 | 216 | 100 | 115 |

**NUMERICAL INDEX**

**INDICE DE NÚMERO**

**ÍNDICE NUMÉRICO**

**RÉPERTOIRE DE NUMÉROS**





**NUMERICAL INDEX**

**INDICE DE NÚMERO**

**ÍNDICE NUMÉRICO**

**RÉPERTOIRE DE NUMÉROS**



| Part No | Group | Sect | Page |
|---|---|---|---|
| VOE 21689843 | 236 | 100 | 187 |
| VOE 21690118 | 255 | 200 | 235 |
| VOE 21690731 | 254 | 250 | 213 |
| VOE 21695802 | 321 | 110 | 337 |
| VOE 21703158 | 223 | 100 | 143 |
| VOE 21705453 | 262 | 100 | 265 |
| VOE 21713747 | 215 | 200 | 107 |
| VOE 21713890 | 293 | 100 | 305 |
| VOE 21713976 | 213 | 100 | 95 |
| VOE 21713985 | 213 | 100 | 95 |
| VOE 21714184 | 211 | 100 | 81 |
| VOE 21714188 | 211 | 100 | 81 |
| VOE 21714215 | 211 | 100 | 81 |
| VOE 21714221 | 211 | 100 | 81 |
| VOE 21714224 | 237 | 100 | 191 |
| VOE 21714226 | 237 | 100 | 191 |
| VOE 21714234 | 237 | 100 | 191 |
| VOE 21714242 | 237 | 100 | 191 |
| VOE 21714265 | 236 | 200 | 189 |
| VOE 21714948 | 237 | 100 | 191 |
| VOE 21714965 | 237 | 100 | 191 |
| VOE 21714981 | 237 | 100 | 191 |
| VOE 21715035 | 255 | 100 | 231 |
| VOE 21715435 | 251 | 200 | 201 |
| VOE 21715439 | 251 | 200 | 201 |
| VOE 21715675 | 254 | 200 | 211 |
| VOE 21716875 | 254 | 150 | 209 |
| VOE 21716904 | 254 | 200 | 211 |
| VOE 21716911 | 254 | 200 | 211 |
| VOE 21716923 | 254 | 700 | 227 |
| VOE 21716930 | 254 | 700 | 227 |
| VOE 21716947 | 254 | 200 | 211 |
| VOE 21716958 | 254 | 200 | 211 |
| VOE 21716974 | 254 | 200 | 211 |
| VOE 21716981 | 254 | 500 | 223 |
| VOE 21716984 | 254 | 500 | 223 |
| VOE 21717284 | 254 | 200 | 211 |
| VOE 21717284 | 254 | 500 | 223 |
| VOE 21717313 | 254 | 200 | 211 |
| VOE 21717313 | 254 | 500 | 223 |
| VOE 21717322 | 254 | 200 | 211 |
| VOE 21717363 | 254 | 600 | 225 |
| VOE 21717369 | 254 | 600 | 225 |
| VOE 21717374 | 254 | 200 | 211 |
| VOE 21717374 | 254 | 250 | 213 |
| VOE 21717382 | 235 | 300 | 179 |
| VOE 21717382 | 254 | 200 | 211 |
| VOE 21717399 | 254 | 100 | 207 |
| VOE 21717401 | 254 | 100 | 207 |
| VOE 21717412 | 254 | 100 | 207 |
| VOE 21717413 | 254 | 100 | 207 |
| VOE 21717424 | 293 | 100 | 305 |
| VOE 21717504 | 293 | 200 | 309 |
| VOE 21717640 | 254 | 200 | 211 |
| VOE 21717681 | 254 | 200 | 211 |
| VOE 21717717 | 254 | 200 | 211 |
| VOE 21717730 | 254 | 200 | 211 |
| VOE 21717745 | 254 | 200 | 211 |
| VOE 21718390 | 254 | 150 | 209 |
| VOE 21718394 | 254 | 150 | 209 |
| VOE 21718408 | 254 | 150 | 209 |
| VOE 21718897 | 254 | 700 | 227 |
| VOE 21720482 | 286 | 200 | 297 |
| VOE 21720868 | 286 | 200 | 297 |
| VOE 21721199 | 333 | 100 | 343 |
| VOE 21721296 | 333 | 100 | 343 |
| VOE 21721354 | 331 | 100 | 339 |
| VOE 21721520 | 215 | 100 | 103 |
| VOE 21721530 | 254 | 500 | 223 |
| VOE 21721539 | 215 | 200 | 107 |
| VOE 21722027 | 216 | 100 | 115 |
| VOE 21722061 | 254 | 600 | 225 |
| VOE 21722156 | 263 | 300 | 281 |
| VOE 21722467 | 235 | 300 | 179 |
| VOE 21722792 | 254 | 200 | 211 |
| VOE 21722892 | 235 | 300 | 179 |
| VOE 21722919 | 254 | 100 | 207 |
| VOE 21723180 | 216 | 100 | 115 |
| VOE 21723226 | 293 | 300 | 313 |
| VOE 21723241 | 293 | 300 | 313 |
| VOE 21723260 | 293 | 300 | 313 |
| VOE 21723371 | 293 | 300 | 313 |
| VOE 21723377 | 263 | 400 | 283 |
| VOE 21723379 | 293 | 300 | 313 |
| VOE 21723382 | 235 | 300 | 179 |
| VOE 21723435 | 251 | 100 | 197 |
| VOE 21723730 | 251 | 100 | 197 |
| VOE 21723761 | 263 | 400 | 283 |
| VOE 21723901 | 263 | 400 | 283 |
| VOE 21724078 | 293 | 100 | 305 |
| VOE 21724108 | 293 | 100 | 305 |
| VOE 21724113 | 293 | 100 | 305 |
| VOE 21724116 | 293 | 100 | 305 |
| VOE 21724124 | 293 | 100 | 305 |
| VOE 21724164 | 262 | 100 | 265 |
| VOE 21724168 | 262 | 100 | 265 |
| VOE 21724208 | 262 | 100 | 265 |
| VOE 21724253 | 293 | 100 | 305 |
| VOE 21724263 | 262 | 100 | 265 |
| VOE 21724313 | 235 | 300 | 179 |
| VOE 21724360 | 254 | 700 | 227 |
| VOE 21724712 | 256 | 50 | 237 |
| VOE 21724809 | 235 | 300 | 179 |
| VOE 21724890 | 217 | 100 | 125 |
| VOE 21725063 | 293 | 100 | 305 |
| VOE 21725129 | 293 | 200 | 309 |
| VOE 21725612 | 254 | 200 | 211 |
| VOE 21728854 | 237 | 100 | 191 |
| VOE 21728873 | 293 | 200 | 309 |
| VOE 21733610 | 262 | 100 | 265 |
| VOE 21735710 | 212 | 200 | 91 |
| VOE 21738263 | 236 | 200 | 189 |
| VOE 21738265 | 236 | 200 | 189 |
| VOE 21739130 | 211 | 110 | 83 |
| VOE 21739994 | 216 | 100 | 115 |
| VOE 21740000 | 216 | 100 | 115 |
| VOE 21740268 | 213 | 100 | 95 |
| VOE 21740723 | 293 | 200 | 309 |
| VOE 21740759 | 293 | 200 | 309 |
| VOE 21744786 | 254 | 600 | 225 |
| VOE 21746548 | 251 | 200 | 201 |
| VOE 21746597 | 235 | 300 | 179 |
| VOE 21746597 | 254 | 200 | 211 |
| VOE 21746597 | 254 | 500 | 223 |
| VOE 21751313 | 211 | 100 | 81 |
| VOE 21761034 | 293 | 100 | 305 |
| VOE 21761808 | 216 | 200 | 121 |
| VOE 21775056 | 237 | 100 | 191 |
| VOE 21776547 | 237 | 100 | 191 |
| VOE 21777098 | 254 | 100 | 207 |
| VOE 21777126 | 254 | 100 | 207 |
| VOE 21777587 | 211 | 100 | 81 |
| VOE 21801406 | 262 | 110 | 267 |
| VOE 21822350 | 293 | 300 | 313 |
| VOE 21851210 | 333 | 100 | 343 |
| VOE 21855714 | 254 | 250 | 213 |
| VOE 21860317 | 255 | 100 | 231 |
| VOE 21874600 | 255 | 200 | 235 |
| VOE 21882615 | 213 | 100 | 95 |
| VOE 21884633 | 254 | 200 | 211 |
| VOE 21891752 | 235 | 200 | 173 |
| VOE 21891752 | 235 | 210 | 175 |
| VOE 21891768 | 235 | 200 | 173 |
| VOE 21891768 | 235 | 210 | 175 |
| VOE 21892319 | 221 | 100 | 135 |
| VOE 21894809 | 293 | 100 | 307 |
| VOE 21898245 | 254 | 200 | 211 |
| VOE 21901696 | 263 | 110 | 271 |
| VOE 21901728 | 263 | 110 | 271 |
| VOE 21901811 | 263 | 110 | 273 |
| VOE 21905341 | 293 | 200 | 309 |
| VOE 21907271 | 293 | 100 | 305 |
| VOE 21914641 | 237 | 100 | 191 |
| VOE 21914709 | 237 | 100 | 191 |
| VOE 21915562 | 293 | 100 | 305 |
| VOE 21917873 | 237 | 100 | 191 |
| VOE 21923921 | 254 | 500 | 223 |
| VOE 21924397 | 254 | 250 | 213 |
| VOE 21924552 | 251 | 100 | 197 |
| VOE 21957943 | 263 | 110 | 271 |
| VOE 21972438 | 293 | 200 | 309 |
| VOE 21990263 | 237 | 100 | 191 |
| VOE 21990263 | 237 | 110 | 195 |
| VOE 21990345 | 254 | 200 | 211 |
| VOE 22003479 | 216 | 100 | 115 |
| VOE 22021104 | 262 | 100 | 265 |
| VOE 22021285 | 254 | 500 | 223 |
| VOE 22039480 | 215 | 110 | 105 |
| VOE 22067983 | 286 | 400 | 301 |
| VOE 22086726 | 212 | 100 | 87 |
| VOE 22086829 | 211 | 100 | 81 |
| VOE 22097896 | 251 | 200 | 201 |
| VOE 22107929 | 263 | 110 | 271 |
| VOE 22112922 | 237 | 100 | 191 |
| VOE 22168805 | 254 | 100 | 207 |

| Part No | Group | Sect | Page |
|---|---|---|---|
| VOE 22197544 | 254 | 200 | 211 |
| VOE 22197724 | 254 | 500 | 223 |
| VOE 22216502 | 214 | 110 | 101 |
| VOE 22316512 | 215 | 300 | 109 |
| VOE 22393030 | 293 | 100 | 305 |
| VOE 22425313 | 254 | 600 | 225 |
| VOE 24426064 | 215 | 200 | 107 |
| VOE 24426064 | 215 | 310 | 111 |
| VOE 3114081 | 371 | 1100 | 463 |
| VOE 3114081 | 371 | 1120 | 467 |
| VOE 3114081 | 371 | 2100 | 485 |
| VOE 3183620 | 258 | 200 | 247 |
| VOE 3183620 | 258 | 300 | 249 |
| VOE 3586534 | 216 | 200 | 121 |
| VOE 3586662 | 217 | 100 | 125 |
| VOE 3831236 | 222 | 100 | 139 |
| VOE 3831236 | 222 | 110 | 141 |
| VOE 3944416 | 371 | 700 | 449 |
| VOE 3944416 | 371 | 800 | 453 |
| VOE 3944416 | 371 | 1100 | 461 |
| VOE 3944416 | 371 | 1130 | 469 |
| VOE 3944417 | 371 | 700 | 449 |
| VOE 3944417 | 371 | 800 | 453 |
| VOE 3963173 | 371 | 2100 | 485 |
| VOE 3963173 | 398 | 600 | 541 |
| VOE 3963173 | 398 | 700 | 543 |
| VOE 3963173 | 398 | 800 | 545 |
| VOE 3963173 | 398 | 900 | 547 |
| VOE 3963412 | 371 | 1300 | 481 |
| VOE 3979593 | 261 | 210 | 259 |
| VOE 3979593 | 261 | 220 | 261 |
| VOE 3987034 | 371 | 100 | 431 |
| VOE 3987034 | 371 | 150 | 435 |
| VOE 3987034 | 371 | 160 | 439 |
| VOE 3987034 | 371 | 170 | 441 |
| VOE 3987417 | 354 | 100 | 355 |
| VOE 3987417 | 354 | 150 | 357 |
| VOE 3987417 | 354 | 200 | 359 |
| VOE 3987417 | 354 | 300 | 361 |
| VOE 4746917 | 911 | 400 | 953 |
| VOE 4746917 | 911 | 3000 | 991 |
| VOE 4786031 | 371 | 1000 | 459 |
| VOE 4786031 | 371 | 1100 | 461 |
| VOE 4786031 | 371 | 1120 | 465 |
| VOE 4786031 | 371 | 1130 | 469 |
| VOE 4803746 | 398 | 100 | 527 |
| VOE 4803746 | 398 | 125 | 529 |
| VOE 4803746 | 398 | 150 | 531 |
| VOE 4803746 | 398 | 200 | 533 |
| VOE 4803746 | 398 | 300 | 535 |
| VOE 4803746 | 398 | 400 | 537 |
| VOE 4803746 | 398 | 500 | 539 |
| VOE 4803746 | 398 | 600 | 541 |
| VOE 4803746 | 398 | 700 | 543 |
| VOE 4803746 | 398 | 800 | 545 |
| VOE 4803746 | 398 | 900 | 547 |
| VOE 4804409 | 261 | 200 | 255 |
| VOE 4804410 | 261 | 200 | 255 |
| VOE 4804563 | 261 | 200 | 255 |
| VOE 4821292 | 371 | 1100 | 461 |
| VOE 4821292 | 371 | 1120 | 465 |
| VOE 4821292 | 371 | 1130 | 469 |
| VOE 4880493 | 912 | 600 | 1025 |
| VOE 4880805 | 256 | 300 | 245 |
| VOE 4881440 | 286 | 400 | 301 |
| VOE 4881440 | 286 | 400 | 303 |
| VOE 4881440 | 331 | 110 | 341 |
| VOE 4881440 | 363 | 160 | 387 |
| VOE 4881440 | 363 | 170 | 389 |
| VOE 4881440 | 371 | 1000 | 457 |
| VOE 4881440 | 371 | 1100 | 461 |
| VOE 4881440 | 371 | 1120 | 465 |
| VOE 4881440 | 371 | 1130 | 469 |
| VOE 4881440 | 371 | 1175 | 475 |
| VOE 4881440 | 371 | 1200 | 477 |
| VOE 4881440 | 371 | 1250 | 479 |
| VOE 4881440 | 387 | 300 | 519 |
| VOE 4881440 | 993 | 100 | 1439 |
| VOE 4881440 | 993 | 500 | 1451 |
| VOE 4955075 | 880 | 200 | 875 |
| VOE 4955075 | 880 | 250 | 877 |
| VOE 60100011 | 284 | 100 | 289 |
| VOE 60100012 | 254 | 400 | 221 |
| VOE 60111126 | 235 | 200 | 173 |
| VOE 6212135 | 256 | 300 | 245 |
| VOE 6212136 | 256 | 300 | 245 |
| VOE 6212282 | 256 | 300 | 245 |
| VOE 6212283 | 256 | 300 | 245 |
| VOE 6634778 | 256 | 300 | 245 |
| VOE 7025167 | 215 | 300 | 109 |
| VOE 7025167 | 235 | 210 | 175 |
| VOE 7025167 | 235 | 300 | 179 |
| VOE 7025167 | 255 | 110 | 233 |
| VOE 7025167 | 255 | 200 | 235 |
| VOE 70305651 | 371 | 2400 | 491 |
| VOE 70369701 | 364 | 150 | 403 |
| VOE 70369702 | 356 | 200 | 365 |
| VOE 70369702 | 363 | 300 | 393 |
| VOE 70369702 | 364 | 100 | 399 |
| VOE 70369702 | 364 | 150 | 401 |
| VOE 70369705 | 364 | 250 | 407 |
| VOE 70369706 | 362 | 300 | 379 |
| VOE 70369706 | 362 | 2100 | 381 |
| VOE 70369706 | 364 | 100 | 399 |
| VOE 70369706 | 364 | 150 | 401 |
| VOE 70369706 | 364 | 250 | 407 |
| VOE 70369706 | 364 | 300 | 409 |
| VOE 70369707 | 363 | 300 | 393 |
| VOE 70369707 | 364 | 200 | 405 |
| VOE 70369707 | 364 | 400 | 413 |
| VOE 70369714 | 371 | 700 | 449 |
| VOE 70369714 | 371 | 700 | 451 |
| VOE 70369714 | 371 | 800 | 453 |
| VOE 70369714 | 371 | 800 | 455 |
| VOE 8157766 | 371 | 100 | 431 |
| VOE 8157766 | 371 | 160 | 439 |
| VOE 8157766 | 371 | 170 | 441 |
| VOE 8159013 | 254 | 300 | 215 |
| VOE 8159013 | 286 | 100 | 291 |
| VOE 8277153 | 234 | 100 | 157 |
| VOE 8277153 | 300 | 100 | 325 |
| VOE 8277153 | 818 | 100 | 671 |
| VOE 8277153 | 818 | 200 | 673 |
| VOE 8277153 | 818 | 300 | 675 |
| VOE 8277153 | 818 | 400 | 677 |
| VOE 8277153 | 818 | 500 | 679 |
| VOE 8277153 | 818 | 600 | 681 |
| VOE 8277153 | 818 | 700 | 683 |
| VOE 8277153 | 818 | 800 | 685 |
| VOE 8277153 | 818 | 900 | 687 |
| VOE 8277154 | 234 | 100 | 157 |
| VOE 8277154 | 300 | 100 | 325 |
| VOE 8277154 | 818 | 100 | 671 |
| VOE 8277154 | 818 | 200 | 673 |
| VOE 8277154 | 818 | 300 | 675 |
| VOE 8277154 | 818 | 400 | 677 |
| VOE 8277154 | 818 | 500 | 679 |
| VOE 8277154 | 818 | 600 | 681 |
| VOE 8277154 | 818 | 700 | 683 |
| VOE 8277154 | 818 | 800 | 685 |
| VOE 8277154 | 818 | 900 | 687 |
| VOE 8277154 | 831 | 100 | 721 |
| VOE 8277331 | 715 | 100 | 591 |
| VOE 8277332 | 715 | 100 | 591 |
| VOE 8277616 | 897 | 100 | 915 |
| VOE 8277617 | 897 | 100 | 915 |
| VOE 8277618 | 897 | 100 | 915 |
| VOE 8277634 | 775 | 100 | 605 |
| VOE 8277635 | 775 | 100 | 605 |
| VOE 8277636 | 775 | 100 | 605 |
| VOE 8277637 | 775 | 100 | 605 |
| VOE 8277640 | 775 | 200 | 607 |
| VOE 8277646 | 775 | 500 | 613 |
| VOE 8277667 | 974 | 3000 | 1341 |
| VOE 8277726 | 718 | 100 | 603 |
| VOE 8277727 | 718 | 100 | 603 |
| VOE 8277758 | 718 | 100 | 603 |
| VOE 8277759 | 718 | 100 | 603 |
| VOE 8277912 | 775 | 100 | 605 |
| VOE 8279467 | 775 | 700 | 615 |
| VOE 8279467 | 775 | 800 | 619 |
| VOE 8279467 | 775 | 900 | 623 |
| VOE 8279467 | 775 | 1000 | 627 |
| VOE 8279467 | 775 | 1200 | 631 |
| VOE 8279537 | 256 | 100 | 239 |
| VOE 8279537 | 256 | 300 | 245 |
| VOE 8279541 | 235 | 400 | 183 |
| VOE 8279773 | 234 | 300 | 163 |
| VOE 8279779 | 235 | 400 | 183 |
| VOE 8279779 | 364 | 300 | 409 |
| VOE 8279781 | 356 | 200 | 365 |
| VOE 8279792 | 860 | 500 | 835 |
| VOE 8279794 | 852 | 100 | 797 |
| VOE 8279794 | 852 | 150 | 805 |
| VOE 8279795 | 852 | 100 | 797 |

**NUMERICAL INDEX**

**INDICE DE NÚMERO**

**ÍNDICE NUMÉRICO**

**RÉPERTOIRE DE NUMÉROS**

**NUMERICAL INDEX**

**INDICE DE NÚMERO**

**ÍNDICE NUMÉRICO**

**RÉPERTOIRE DE NUMÉROS**



| Part No | Group | Sect | Page |
|---|---|---|---|
| VOE 8279795 | 852 | 150 | 805 |
| VOE 8279796 | 852 | 100 | 797 |
| VOE 8279796 | 852 | 150 | 805 |
| VOE 8279800 | 852 | 200 | 809 |
| VOE 8279801 | 897 | 100 | 917 |
| VOE 8279801 | 914 | 1100 | 1105 |
| VOE 8279807 | 393 | 100 | 521 |
| VOE 8279809 | 393 | 100 | 521 |
| VOE 8279810 | 860 | 550 | 837 |
| VOE 8279811 | 860 | 200 | 817 |
| VOE 8279813 | 356 | 100 | 363 |
| VOE 8279813 | 860 | 300 | 821 |
| VOE 8279813 | 860 | 350 | 827 |
| VOE 8279814 | 356 | 100 | 363 |
| VOE 8279814 | 860 | 400 | 829 |
| VOE 8279814 | 860 | 450 | 833 |
| VOE 8279815 | 860 | 350 | 827 |
| VOE 8279816 | 362 | 150 | 375 |
| VOE 8279816 | 992 | 100 | 1417 |
| VOE 8279816 | 992 | 150 | 1421 |
| VOE 8279817 | 860 | 250 | 819 |
| VOE 8279849 | 914 | 2150 | 1123 |
| VOE 8279854 | 911 | 600 | 959 |
| VOE 8279855 | 911 | 600 | 959 |
| VOE 8279917 | 896 | 100 | 913 |
| VOE 8280034 | 362 | 300 | 379 |
| VOE 8280283 | 914 | 2500 | 1147 |
| VOE 8280365 | 897 | 100 | 917 |
| VOE 8280365 | 914 | 1200 | 1109 |
| VOE 8280366 | 897 | 100 | 917 |
| VOE 8280366 | 914 | 1200 | 1109 |
| VOE 8280931 | 897 | 100 | 917 |
| VOE 8281028 | 924 | 900 | 1287 |
| VOE 8281084 | 924 | 100 | 1259 |
| VOE 8281084 | 924 | 850 | 1283 |
| VOE 8281084 | 925 | 2200 | 1315 |
| VOE 8281086 | 924 | 200 | 1263 |
| VOE 8281086 | 924 | 850 | 1283 |
| VOE 8281086 | 925 | 2200 | 1315 |
| VOE 8281087 | 924 | 200 | 1263 |
| VOE 8281087 | 924 | 850 | 1283 |
| VOE 8281087 | 925 | 2200 | 1315 |
| VOE 8281106 | 916 | 2100 | 1235 |
| VOE 8281107 | 916 | 2100 | 1235 |
| VOE 8281108 | 916 | 2100 | 1235 |
| VOE 8281109 | 916 | 2150 | 1239 |
| VOE 8281117 | 924 | 1600 | 1301 |
| VOE 8281118 | 924 | 1600 | 1301 |
| VOE 8281119 | 924 | 1600 | 1301 |
| VOE 8281123 | 924 | 700 | 1273 |
| VOE 8281124 | 924 | 700 | 1273 |
| VOE 8281125 | 924 | 700 | 1273 |
| VOE 8281260 | 975 | 2100 | 1403 |
| VOE 8281264 | 925 | 1400 | 1311 |
| VOE 8281271 | 925 | 1400 | 1311 |
| VOE 8281274 | 925 | 1400 | 1311 |
| VOE 8281278 | 925 | 1400 | 1311 |
| VOE 8281281 | 837 | 100 | 763 |
| VOE 8281305 | 821 | 200 | 695 |
| VOE 8281307 | 975 | 1900 | 1399 |
| VOE 8281310 | 975 | 2800 | 1413 |
| VOE 8281354 | 837 | 100 | 763 |
| VOE 8281357 | 925 | 1400 | 1311 |
| VOE 8281799 | 924 | 300 | 1265 |
| VOE 8281799 | 924 | 350 | 1267 |
| VOE 8281800 | 924 | 1000 | 1291 |
| VOE 8281854 | 492 | 200 | 583 |
| VOE 8281957 | 925 | 2200 | 1315 |
| VOE 8281959 | 896 | 100 | 913 |
| VOE 8282345 | 897 | 100 | 915 |
| VOE 8282345 | 897 | 100 | 919 |
| VOE 8282357 | 975 | 200 | 1351 |
| VOE 8282357 | 975 | 1100 | 1375 |
| VOE 8282358 | 975 | 200 | 1351 |
| VOE 8282359 | 975 | 100 | 1347 |
| VOE 8282359 | 975 | 1200 | 1379 |
| VOE 8282360 | 975 | 100 | 1347 |
| VOE 8282360 | 975 | 1000 | 1371 |
| VOE 8282361 | 975 | 100 | 1347 |
| VOE 8282362 | 975 | 100 | 1347 |
| VOE 8282362 | 975 | 900 | 1367 |
| VOE 8282363 | 975 | 100 | 1347 |
| VOE 8282363 | 975 | 800 | 1363 |
| VOE 8282364 | 975 | 100 | 1347 |
| VOE 8282370 | 975 | 2100 | 1403 |
| VOE 8282381 | 974 | 3400 | 1343 |
| VOE 8282382 | 974 | 3400 | 1343 |
| VOE 8282384 | 924 | 1100 | 1293 |
| VOE 8282385 | 924 | 400 | 1269 |
| VOE 8282386 | 916 | 2200 | 1241 |
| VOE 8282618 | 356 | 6000 | 369 |
| VOE 8282720 | 924 | 1100 | 1293 |
| VOE 8282720 | 924 | 1200 | 1295 |
| VOE 8282743 | 852 | 200 | 809 |
| VOE 8282827 | 975 | 2800 | 1413 |
| VOE 8283014 | 841 | 200 | 777 |
| VOE 8283202 | 975 | 100 | 1347 |
| VOE 8283205 | 975 | 100 | 1347 |
| VOE 8283217 | 924 | 100 | 1259 |
| VOE 8283217 | 924 | 850 | 1283 |
| VOE 8283217 | 925 | 2200 | 1315 |
| VOE 8283218 | 924 | 200 | 1263 |
| VOE 8283218 | 925 | 2200 | 1315 |
| VOE 8283219 | 924 | 200 | 1263 |
| VOE 8283219 | 925 | 2200 | 1315 |
| VOE 8283220 | 897 | 100 | 921 |
| VOE 8283220 | 924 | 150 | 1261 |
| VOE 8283220 | 924 | 800 | 1281 |
| VOE 8283233 | 925 | 2200 | 1315 |
| VOE 8283345 | 897 | 100 | 917 |
| VOE 8283696 | 715 | 7600 | 597 |
| VOE 8283860 | 924 | 750 | 1277 |
| VOE 8283866 | 924 | 750 | 1277 |
| VOE 8283872 | 924 | 750 | 1277 |
| VOE 8283910 | 398 | 100 | 527 |
| VOE 8283911 | 398 | 150 | 531 |
| VOE 8283912 | 398 | 125 | 529 |
| VOE 8283913 | 398 | 200 | 533 |
| VOE 8283998 | 924 | 950 | 1289 |
| VOE 8284076 | 371 | 2300 | 489 |
| VOE 8284838 | 925 | 1410 | 1313 |
| VOE 8284918 | 362 | 2100 | 381 |
| VOE 8284923 | 362 | 2100 | 381 |
| VOE 8284923 | 872 | 200 | 863 |
| VOE 8284924 | 362 | 2100 | 381 |
| VOE 8284924 | 872 | 200 | 863 |
| VOE 8284926 | 860 | 6300 | 839 |
| VOE 8284960 | 364 | 200 | 405 |
| VOE 8284983 | 916 | 3100 | 1253 |
| VOE 8284989 | 911 | 400 | 953 |
| VOE 8284989 | 914 | 2000 | 1119 |
| VOE 8285000 | 914 | 2300 | 1127 |
| VOE 8285001 | 914 | 2300 | 1127 |
| VOE 8285002 | 897 | 100 | 915 |
| VOE 8285002 | 914 | 1500 | 1113 |
| VOE 8285002 | 914 | 1600 | 1117 |
| VOE 8285002 | 914 | 2200 | 1125 |
| VOE 8285003 | 367 | 500 | 425 |
| VOE 8285003 | 914 | 2700 | 1157 |
| VOE 8285006 | 364 | 200 | 405 |
| VOE 8285121 | 393 | 100 | 521 |
| VOE 8285145 | 897 | 100 | 917 |
| VOE 8285146 | 897 | 100 | 915 |
| VOE 8285146 | 897 | 100 | 919 |
| VOE 8285377 | 914 | 2800 | 1159 |
| VOE 8285378 | 914 | 2200 | 1125 |
| VOE 8285379 | 914 | 2200 | 1125 |
| VOE 8285380 | 914 | 2200 | 1125 |
| VOE 8285446 | 362 | 2100 | 381 |
| VOE 8285524 | 897 | 100 | 921 |
| VOE 8285561 | 431 | 100 | 555 |
| VOE 8285561 | 441 | 100 | 565 |
| VOE 8285561 | 715 | 200 | 593 |
| VOE 8285561 | 897 | 100 | 915 |
| VOE 8285561 | 911 | 300 | 949 |
| VOE 8285563 | 897 | 100 | 915 |
| VOE 8285563 | 974 | 100 | 1319 |
| VOE 8285563 | 974 | 2100 | 1331 |
| VOE 8285568 | 975 | 2400 | 1405 |
| VOE 8285569 | 975 | 2600 | 1409 |
| VOE 8285571 | 916 | 4000 | 1255 |
| VOE 8285572 | 916 | 1000 | 1215 |
| VOE 8285576 | 897 | 100 | 917 |
| VOE 8285576 | 916 | 2300 | 1247 |
| VOE 8285577 | 916 | 2000 | 1233 |
| VOE 8285579 | 364 | 400 | 413 |
| VOE 8285579 | 924 | 300 | 1265 |
| VOE 8285579 | 924 | 3100 | 1305 |
| VOE 8285790 | 310 | 120 | 331 |
| VOE 8285790 | 371 | 160 | 439 |
| VOE 8285791 | 310 | 120 | 331 |
| VOE 8285791 | 371 | 160 | 439 |
| VOE 8285941 | 393 | 300 | 525 |
| VOE 8285941 | 881 | 100 | 895 |
| VOE 8285941 | 881 | 100 | 897 |

| Part No | Group | Sect | Page |
|---|---|---|---|
| VOE 8286302 | 431 | 100 | 555 |
| VOE 8286302 | 441 | 100 | 565 |
| VOE 8286302 | 715 | 200 | 593 |
| VOE 8286302 | 897 | 100 | 917 |
| VOE 8286302 | 911 | 300 | 949 |
| VOE 8286354 | 916 | 2800 | 1249 |
| VOE 8286359 | 924 | 500 | 1271 |
| VOE 8286482 | 897 | 100 | 917 |
| VOE 8286482 | 914 | 1100 | 1105 |
| VOE 8286771 | 897 | 100 | 921 |
| VOE 8286772 | 897 | 100 | 921 |
| VOE 8286818 | 897 | 100 | 919 |
| VOE 8286819 | 897 | 100 | 919 |
| VOE 8286820 | 897 | 100 | 919 |
| VOE 8286821 | 897 | 100 | 919 |
| VOE 8286839 | 897 | 100 | 915 |
| VOE 8286840 | 897 | 100 | 915 |
| VOE 8286841 | 897 | 100 | 915 |
| VOE 8286842 | 897 | 100 | 915 |
| VOE 8287069 | 916 | 100 | 1177 |
| VOE 8287092 | 364 | 200 | 405 |
| VOE 8287092 | 924 | 350 | 1267 |
| VOE 8287100 | 914 | 300 | 1075 |
| VOE 8287125 | 914 | 2200 | 1125 |
| VOE 8287125 | 914 | 2450 | 1131 |
| VOE 8287126 | 914 | 100 | 1065 |
| VOE 8287126 | 914 | 2300 | 1127 |
| VOE 8287127 | 914 | 100 | 1065 |
| VOE 8287127 | 914 | 2200 | 1125 |
| VOE 8287127 | 914 | 2300 | 1127 |
| VOE 8287431 | 310 | 110 | 329 |
| VOE 8287589 | 352 | 200 | 353 |
| VOE 8287590 | 352 | 200 | 353 |
| VOE 8287591 | 350 | 300 | 349 |
| VOE 8287592 | 350 | 300 | 349 |
| VOE 8287594 | 364 | 400 | 413 |
| VOE 8287594 | 993 | 100 | 1437 |
| VOE 8287594 | 993 | 500 | 1451 |
| VOE 8287595 | 431 | 100 | 555 |
| VOE 8287595 | 441 | 100 | 565 |
| VOE 8287595 | 715 | 200 | 593 |
| VOE 8287595 | 897 | 100 | 915 |
| VOE 8287595 | 911 | 300 | 949 |
| VOE 8287596 | 911 | 400 | 953 |
| VOE 8287596 | 974 | 100 | 1319 |
| VOE 8287598 | 897 | 100 | 915 |
| VOE 8287598 | 974 | 100 | 1319 |
| VOE 8287598 | 974 | 2100 | 1331 |
| VOE 8287599 | 897 | 100 | 915 |
| VOE 8287599 | 974 | 100 | 1319 |
| VOE 8287599 | 974 | 2100 | 1331 |
| VOE 8287600 | 897 | 100 | 915 |
| VOE 8287600 | 974 | 100 | 1319 |
| VOE 8287600 | 974 | 2100 | 1331 |
| VOE 8287600 | 993 | 200 | 1441 |
| VOE 8287600 | 993 | 600 | 1453 |
| VOE 8287602 | 897 | 100 | 915 |
| VOE 8287602 | 974 | 2100 | 1331 |
| VOE 8287603 | 897 | 100 | 915 |
| VOE 8287603 | 974 | 100 | 1319 |
| VOE 8287603 | 974 | 2100 | 1331 |
| VOE 8287603 | 993 | 200 | 1441 |
| VOE 8287603 | 993 | 600 | 1453 |
| VOE 8287608 | 897 | 100 | 915 |
| VOE 8287608 | 974 | 1000 | 1325 |
| VOE 8287608 | 974 | 1200 | 1327 |
| VOE 8287608 | 974 | 1300 | 1329 |
| VOE 8287609 | 897 | 100 | 915 |
| VOE 8287609 | 974 | 1000 | 1325 |
| VOE 8287609 | 974 | 1200 | 1327 |
| VOE 8287609 | 974 | 1300 | 1329 |
| VOE 8287620 | 975 | 100 | 1347 |
| VOE 8287620 | 993 | 300 | 1445 |
| VOE 8287626 | 975 | 100 | 1347 |
| VOE 8287626 | 993 | 300 | 1445 |
| VOE 8287628 | 975 | 150 | 1349 |
| VOE 8287628 | 975 | 1300 | 1383 |
| VOE 8287629 | 975 | 150 | 1349 |
| VOE 8287631 | 975 | 150 | 1349 |
| VOE 8287631 | 975 | 700 | 1359 |
| VOE 8287632 | 975 | 150 | 1349 |
| VOE 8287639 | 975 | 2400 | 1405 |
| VOE 8287640 | 975 | 2400 | 1405 |
| VOE 8287641 | 975 | 2400 | 1405 |
| VOE 8287642 | 975 | 2600 | 1409 |
| VOE 8287643 | 916 | 3000 | 1251 |
| VOE 8287645 | 916 | 4000 | 1255 |
| VOE 8287646 | 916 | 4000 | 1255 |
| VOE 8287647 | 916 | 1000 | 1215 |
| VOE 8287648 | 916 | 1000 | 1215 |
| VOE 8287654 | 916 | 2200 | 1241 |
| VOE 8287665 | 364 | 400 | 413 |
| VOE 8287665 | 924 | 3100 | 1305 |
| VOE 8287666 | 924 | 400 | 1269 |
| VOE 8287670 | 916 | 900 | 1213 |
| VOE 8287673 | 916 | 900 | 1213 |
| VOE 8287674 | 916 | 100 | 1177 |
| VOE 8287675 | 916 | 500 | 1201 |
| VOE 8287758 | 831 | 150 | 723 |
| VOE 8287817 | 975 | 200 | 1351 |
| VOE 8287817 | 993 | 300 | 1445 |
| VOE 8287818 | 975 | 150 | 1349 |
| VOE 8287818 | 993 | 300 | 1445 |
| VOE 8288271 | 852 | 100 | 797 |
| VOE 8288271 | 852 | 150 | 805 |
| VOE 8289046 | 269 | 100 | 285 |
| VOE 8289047 | 269 | 200 | 287 |
| VOE 8289050 | 261 | 100 | 251 |
| VOE 8289050 | 263 | 100 | 269 |
| VOE 8289050 | 911 | 500 | 955 |
| VOE 8289050 | 914 | 500 | 1093 |
| VOE 8289051 | 261 | 100 | 251 |
| VOE 8289051 | 263 | 200 | 277 |
| VOE 8289054 | 234 | 200 | 161 |
| VOE 8289055 | 234 | 300 | 163 |
| VOE 8289056 | 256 | 300 | 245 |
| VOE 8289058 | 875 | 100 | 865 |
| VOE 8289059 | 356 | 200 | 365 |
| VOE 8289059 | 356 | 300 | 367 |
| VOE 8289061 | 362 | 200 | 377 |
| VOE 8289064 | 870 | 100 | 841 |
| VOE 8289064 | 870 | 400 | 849 |
| VOE 8289064 | 870 | 500 | 853 |
| VOE 8289065 | 363 | 200 | 391 |
| VOE 8289065 | 363 | 300 | 393 |
| VOE 8289065 | 363 | 350 | 395 |
| VOE 8289066 | 837 | 200 | 767 |
| VOE 8289067 | 837 | 300 | 769 |
| VOE 8289071 | 914 | 2600 | 1149 |
| VOE 8289074 | 367 | 300 | 421 |
| VOE 8289074 | 912 | 3400 | 1051 |
| VOE 8289074 | 914 | 3600 | 1165 |
| VOE 8289074 | 924 | 1000 | 1291 |
| VOE 8289108 | 916 | 2000 | 1233 |
| VOE 8289309 | 234 | 100 | 157 |
| VOE 8289309 | 234 | 150 | 159 |
| VOE 8289309 | 235 | 100 | 167 |
| VOE 8289309 | 252 | 100 | 203 |
| VOE 8289309 | 261 | 200 | 255 |
| VOE 8289309 | 261 | 210 | 259 |
| VOE 8289309 | 310 | 100 | 327 |
| VOE 8289309 | 362 | 100 | 373 |
| VOE 8289309 | 364 | 300 | 409 |
| VOE 8289309 | 371 | 100 | 431 |
| VOE 8289309 | 371 | 700 | 449 |
| VOE 8289309 | 372 | 100 | 495 |
| VOE 8289309 | 386 | 100 | 509 |
| VOE 8289309 | 431 | 200 | 559 |
| VOE 8289309 | 431 | 300 | 563 |
| VOE 8289309 | 441 | 500 | 573 |
| VOE 8289309 | 441 | 600 | 575 |
| VOE 8289309 | 443 | 200 | 579 |
| VOE 8289309 | 492 | 100 | 581 |
| VOE 8289309 | 827 | 100 | 709 |
| VOE 8289309 | 827 | 200 | 711 |
| VOE 8289309 | 841 | 100 | 771 |
| VOE 8289309 | 841 | 150 | 775 |
| VOE 8289309 | 860 | 150 | 813 |
| VOE 8289309 | 881 | 200 | 907 |
| VOE 8289309 | 891 | 100 | 909 |
| VOE 8289309 | 911 | 100 | 941 |
| VOE 8289309 | 911 | 200 | 945 |
| VOE 8289309 | 911 | 400 | 953 |
| VOE 8289309 | 911 | 500 | 955 |
| VOE 8289309 | 911 | 600 | 959 |
| VOE 8289309 | 913 | 100 | 1055 |
| VOE 8289309 | 913 | 200 | 1057 |
| VOE 8289309 | 913 | 300 | 1061 |
| VOE 8289309 | 913 | 400 | 1063 |
| VOE 8289309 | 914 | 100 | 1065 |
| VOE 8289309 | 914 | 300 | 1075 |
| VOE 8289309 | 914 | 400 | 1085 |
| VOE 8289309 | 914 | 500 | 1093 |
| VOE 8289309 | 914 | 700 | 1103 |
| VOE 8289310 | 210 | 100 | 73 |

**NUMERICAL INDEX**

**INDICE DE NÚMERO**

**ÍNDICE NUMÉRICO**

**RÉPERTOIRE DE NUMÉROS**




| Part No | Group | Sect | Page |
|---|---|---|---|
| VOE 8289310 | 210 | 200 | 79 |
| VOE 8289310 | 211 | 100 | 81 |
| VOE 8289310 | 212 | 100 | 87 |
| VOE 8289310 | 212 | 200 | 91 |
| VOE 8289310 | 213 | 100 | 95 |
| VOE 8289310 | 214 | 100 | 99 |
| VOE 8289310 | 215 | 100 | 103 |
| VOE 8289310 | 215 | 200 | 107 |
| VOE 8289310 | 215 | 300 | 109 |
| VOE 8289310 | 216 | 100 | 115 |
| VOE 8289310 | 216 | 200 | 121 |
| VOE 8289310 | 217 | 100 | 125 |
| VOE 8289310 | 218 | 200 | 129 |
| VOE 8289310 | 221 | 100 | 135 |
| VOE 8289310 | 222 | 100 | 139 |
| VOE 8289310 | 223 | 100 | 143 |
| VOE 8289310 | 233 | 100 | 149 |
| VOE 8289310 | 233 | 200 | 153 |
| VOE 8289310 | 235 | 200 | 173 |
| VOE 8289310 | 235 | 300 | 179 |
| VOE 8289310 | 236 | 100 | 187 |
| VOE 8289310 | 236 | 200 | 189 |
| VOE 8289310 | 237 | 100 | 191 |
| VOE 8289310 | 251 | 100 | 197 |
| VOE 8289310 | 251 | 200 | 201 |
| VOE 8289310 | 254 | 100 | 207 |
| VOE 8289310 | 254 | 150 | 209 |
| VOE 8289310 | 254 | 200 | 211 |
| VOE 8289310 | 254 | 250 | 213 |
| VOE 8289310 | 254 | 400 | 221 |
| VOE 8289310 | 254 | 500 | 223 |
| VOE 8289310 | 254 | 600 | 225 |
| VOE 8289310 | 254 | 700 | 227 |
| VOE 8289310 | 254 | 800 | 229 |
| VOE 8289310 | 255 | 100 | 231 |
| VOE 8289310 | 255 | 200 | 235 |
| VOE 8289310 | 256 | 50 | 237 |
| VOE 8289310 | 262 | 100 | 265 |
| VOE 8289310 | 263 | 300 | 281 |
| VOE 8289310 | 263 | 400 | 283 |
| VOE 8289310 | 286 | 200 | 297 |
| VOE 8289310 | 286 | 300 | 299 |
| VOE 8289310 | 293 | 100 | 305 |
| VOE 8289310 | 293 | 200 | 309 |
| VOE 8289310 | 293 | 300 | 313 |
| VOE 8289310 | 321 | 100 | 335 |
| VOE 8289310 | 333 | 100 | 343 |
| VOE 8289310 | 333 | 200 | 347 |
| VOE 8289311 | 911 | 720 | 969 |
| VOE 8289311 | 911 | 1010 | 981 |
| VOE 8289311 | 911 | 1300 | 983 |
| VOE 8289311 | 924 | 1000 | 1291 |
| VOE 8289314 | 775 | 500 | 613 |
| VOE 8289315 | 911 | 1600 | 985 |
| VOE 8289315 | 912 | 2300 | 1043 |
| VOE 8289315 | 914 | 2000 | 1119 |
| VOE 8289316 | 367 | 500 | 425 |
| VOE 8289316 | 914 | 2400 | 1129 |
| VOE 8289316 | 914 | 2460 | 1133 |
| VOE 8289316 | 914 | 2500 | 1147 |
| VOE 8289316 | 916 | 2200 | 1241 |
| VOE 8289316 | 916 | 2250 | 1245 |
| VOE 8289317 | 367 | 100 | 417 |
| VOE 8289317 | 912 | 2000 | 1037 |
| VOE 8289317 | 916 | 300 | 1189 |
| VOE 8289318 | 716 | 100 | 601 |
| VOE 8289318 | 897 | 100 | 915 |
| VOE 8289318 | 897 | 100 | 921 |
| VOE 8289320 | 912 | 100 | 993 |
| VOE 8289320 | 912 | 200 | 995 |
| VOE 8289320 | 912 | 300 | 1003 |
| VOE 8289320 | 912 | 400 | 1015 |
| VOE 8289320 | 912 | 500 | 1021 |
| VOE 8289320 | 912 | 600 | 1025 |
| VOE 8289320 | 912 | 700 | 1031 |
| VOE 8289321 | 912 | 100 | 993 |
| VOE 8289321 | 912 | 200 | 995 |
| VOE 8289321 | 912 | 300 | 1003 |
| VOE 8289321 | 912 | 400 | 1015 |
| VOE 8289321 | 912 | 500 | 1021 |
| VOE 8289321 | 912 | 600 | 1025 |
| VOE 8289321 | 912 | 700 | 1031 |
| VOE 8289323 | 387 | 300 | 519 |
| VOE 8289327 | 911 | 710 | 963 |
| VOE 8289327 | 924 | 1000 | 1291 |
| VOE 8289517 | 386 | 200 | 511 |
| VOE 8289517 | 897 | 100 | 915 |
| VOE 8289517 | 914 | 2100 | 1121 |
| VOE 8289683 | 924 | 2100 | 1303 |
| VOE 8289695 | 912 | 600 | 1025 |
| VOE 8289695 | 914 | 300 | 1075 |
| VOE 8289696 | 870 | 100 | 841 |
| VOE 8289696 | 870 | 400 | 849 |
| VOE 8289697 | 363 | 200 | 391 |
| VOE 8289697 | 363 | 300 | 393 |
| VOE 8289697 | 371 | 200 | 445 |
| VOE 8289711 | 367 | 200 | 419 |
| VOE 8289711 | 897 | 100 | 915 |
| VOE 8289711 | 914 | 250 | 1073 |
| VOE 8289711 | 914 | 1500 | 1113 |
| VOE 8289711 | 914 | 1600 | 1117 |
| VOE 8289712 | 367 | 200 | 419 |
| VOE 8289712 | 914 | 200 | 1071 |
| VOE 8289714 | 912 | 300 | 1003 |
| VOE 8289714 | 912 | 400 | 1015 |
| VOE 8289714 | 914 | 2850 | 1161 |
| VOE 8289724 | 367 | 300 | 421 |
| VOE 8289724 | 912 | 3400 | 1051 |
| VOE 8289724 | 914 | 3600 | 1165 |
| VOE 8289724 | 924 | 1000 | 1291 |
| VOE 8289728 | 914 | 1500 | 1113 |
| VOE 8289728 | 914 | 1600 | 1117 |
| VOE 8289729 | 914 | 1500 | 1113 |
| VOE 8289729 | 914 | 1600 | 1117 |
| VOE 8289732 | 911 | 500 | 955 |
| VOE 8289732 | 914 | 300 | 1075 |
| VOE 8289733 | 911 | 600 | 959 |
| VOE 8289885 | 914 | 2480 | 1141 |
| VOE 8289888 | 914 | 2450 | 1131 |
| VOE 8289960 | 210 | 100 | 73 |
| VOE 8289960 | 210 | 200 | 79 |
| VOE 8289960 | 211 | 100 | 81 |
| VOE 8289960 | 212 | 100 | 87 |
| VOE 8289960 | 212 | 200 | 91 |
| VOE 8289960 | 213 | 100 | 95 |
| VOE 8289960 | 214 | 100 | 99 |
| VOE 8289960 | 215 | 100 | 103 |
| VOE 8289960 | 215 | 200 | 107 |
| VOE 8289960 | 215 | 300 | 109 |
| VOE 8289960 | 216 | 100 | 115 |
| VOE 8289960 | 216 | 200 | 121 |
| VOE 8289960 | 217 | 100 | 125 |
| VOE 8289960 | 218 | 200 | 129 |
| VOE 8289960 | 221 | 100 | 135 |
| VOE 8289960 | 222 | 100 | 139 |
| VOE 8289960 | 223 | 100 | 143 |
| VOE 8289960 | 233 | 100 | 149 |
| VOE 8289960 | 233 | 200 | 153 |
| VOE 8289960 | 235 | 200 | 173 |
| VOE 8289960 | 235 | 300 | 179 |
| VOE 8289960 | 236 | 100 | 187 |
| VOE 8289960 | 236 | 200 | 189 |
| VOE 8289960 | 237 | 100 | 191 |
| VOE 8289960 | 251 | 100 | 197 |
| VOE 8289960 | 251 | 200 | 201 |
| VOE 8289960 | 254 | 100 | 207 |
| VOE 8289960 | 254 | 150 | 209 |
| VOE 8289960 | 254 | 200 | 211 |
| VOE 8289960 | 254 | 250 | 213 |
| VOE 8289960 | 254 | 400 | 221 |
| VOE 8289960 | 254 | 500 | 223 |
| VOE 8289960 | 254 | 600 | 225 |
| VOE 8289960 | 254 | 700 | 227 |
| VOE 8289960 | 254 | 800 | 229 |
| VOE 8289960 | 255 | 100 | 231 |
| VOE 8289960 | 255 | 200 | 235 |
| VOE 8289960 | 256 | 50 | 237 |
| VOE 8289960 | 262 | 100 | 265 |
| VOE 8289960 | 263 | 300 | 281 |
| VOE 8289960 | 263 | 400 | 283 |
| VOE 8289960 | 286 | 200 | 297 |
| VOE 8289960 | 286 | 300 | 299 |
| VOE 8289960 | 293 | 100 | 305 |
| VOE 8289960 | 293 | 200 | 309 |
| VOE 8289960 | 293 | 300 | 313 |
| VOE 8289960 | 321 | 100 | 335 |
| VOE 8289960 | 333 | 100 | 343 |
| VOE 8289960 | 333 | 200 | 347 |
| VOE 8289961 | 911 | 710 | 963 |
| VOE 8289961 | 911 | 1010 | 981 |
| VOE 8289961 | 911 | 1300 | 983 |
| VOE 8289962 | 911 | 720 | 969 |
| VOE 8289962 | 911 | 1010 | 981 |
| VOE 8289962 | 911 | 1300 | 983 |
| VOE 8289962 | 924 | 1000 | 1291 |

| Part No | Group | Sect | Page |
|---|---|---|---|
| VOE 8289963 | 911 | 710 | 963 |
| VOE 8289963 | 911 | 1010 | 981 |
| VOE 8289963 | 911 | 1300 | 983 |
| VOE 8289964 | 256 | 300 | 245 |
| VOE 8289965 | 387 | 300 | 519 |
| VOE 8289968 | 916 | 1300 | 1225 |
| VOE 8289968 | 975 | 300 | 1355 |
| VOE 8289968 | 975 | 600 | 1357 |
| VOE 8289969 | 916 | 1300 | 1225 |
| VOE 8289969 | 975 | 300 | 1355 |
| VOE 8289969 | 975 | 600 | 1357 |
| VOE 8289970 | 975 | 2100 | 1403 |
| VOE 8289970 | 993 | 400 | 1449 |
| VOE 8289971 | 975 | 2100 | 1403 |
| VOE 8289971 | 993 | 400 | 1449 |
| VOE 8289973 | 897 | 100 | 915 |
| VOE 8289974 | 897 | 100 | 915 |
| VOE 8289975 | 897 | 100 | 915 |
| VOE 8289976 | 897 | 100 | 915 |
| VOE 8289977 | 911 | 1600 | 985 |
| VOE 8289977 | 914 | 2000 | 1119 |
| VOE 8289980 | 367 | 400 | 423 |
| VOE 8289980 | 914 | 2400 | 1129 |
| VOE 8289980 | 914 | 2450 | 1131 |
| VOE 8289980 | 916 | 2200 | 1241 |
| VOE 8289980 | 916 | 2250 | 1245 |
| VOE 8289981 | 367 | 500 | 425 |
| VOE 8289981 | 914 | 2400 | 1129 |
| VOE 8289981 | 914 | 2460 | 1133 |
| VOE 8289981 | 916 | 2200 | 1241 |
| VOE 8289981 | 916 | 2250 | 1245 |
| VOE 8289983 | 367 | 400 | 423 |
| VOE 8289983 | 916 | 2200 | 1241 |
| VOE 8289985 | 367 | 400 | 423 |
| VOE 8289985 | 914 | 2400 | 1129 |
| VOE 8289985 | 914 | 2450 | 1131 |
| VOE 8289985 | 914 | 2500 | 1147 |
| VOE 8289985 | 916 | 2200 | 1241 |
| VOE 8289985 | 916 | 2250 | 1245 |
| VOE 8289987 | 924 | 1100 | 1293 |
| VOE 8289988 | 924 | 1200 | 1295 |
| VOE 8289989 | 716 | 100 | 601 |
| VOE 8289989 | 897 | 100 | 915 |
| VOE 8289989 | 897 | 100 | 921 |
| VOE 8289990 | 716 | 100 | 601 |
| VOE 8289990 | 897 | 100 | 915 |
| VOE 8289990 | 897 | 100 | 921 |
| VOE 8289996 | 912 | 2100 | 1041 |
| VOE 8289996 | 916 | 100 | 1177 |
| VOE 8289996 | 916 | 1200 | 1219 |
| VOE 8289997 | 916 | 100 | 1177 |
| VOE 8289998 | 367 | 600 | 429 |
| VOE 8289998 | 897 | 100 | 915 |
| VOE 8289998 | 912 | 2100 | 1041 |
| VOE 8289998 | 912 | 2500 | 1047 |
| VOE 8289998 | 914 | 3500 | 1163 |
| VOE 8289998 | 916 | 500 | 1201 |
| VOE 8289998 | 916 | 600 | 1209 |
| VOE 8289998 | 916 | 1500 | 1229 |
| VOE 8289999 | 367 | 600 | 429 |
| VOE 8289999 | 897 | 100 | 915 |
| VOE 8289999 | 912 | 2500 | 1047 |
| VOE 8289999 | 914 | 3500 | 1163 |
| VOE 8289999 | 916 | 500 | 1201 |
| VOE 8289999 | 916 | 600 | 1209 |
| VOE 8290000 | 897 | 100 | 915 |
| VOE 8290000 | 897 | 100 | 921 |
| VOE 8290000 | 916 | 400 | 1193 |
| VOE 8290000 | 974 | 100 | 1319 |
| VOE 8290000 | 974 | 2200 | 1337 |
| VOE 8290001 | 897 | 100 | 915 |
| VOE 8290001 | 897 | 100 | 921 |
| VOE 8290001 | 916 | 400 | 1193 |
| VOE 8290001 | 974 | 100 | 1319 |
| VOE 8290001 | 974 | 2200 | 1337 |
| VOE 8290017 | 916 | 3000 | 1251 |
| VOE 8290260 | 852 | 110 | 799 |
| VOE 8290261 | 364 | 150 | 401 |
| VOE 8290261 | 852 | 120 | 801 |
| VOE 8290262 | 393 | 100 | 521 |
| VOE 8290413 | 354 | 150 | 357 |
| VOE 8290413 | 363 | 150 | 385 |
| VOE 8290413 | 371 | 1100 | 461 |
| VOE 8290413 | 371 | 1150 | 473 |
| VOE 8290413 | 371 | 1175 | 475 |
| VOE 8290413 | 380 | 150 | 503 |
| VOE 8290413 | 810 | 125 | 645 |
| VOE 8290413 | 810 | 175 | 653 |
| VOE 8290413 | 810 | 250 | 659 |
| VOE 8290413 | 818 | 100 | 671 |
| VOE 8290413 | 831 | 100 | 721 |
| VOE 8290413 | 831 | 300 | 729 |
| VOE 8290413 | 831 | 350 | 731 |
| VOE 8290413 | 831 | 600 | 743 |
| VOE 8290413 | 836 | 200 | 751 |
| VOE 8290413 | 837 | 100 | 763 |
| VOE 8290413 | 843 | 150 | 783 |
| VOE 8290413 | 843 | 250 | 789 |
| VOE 8290413 | 880 | 150 | 873 |
| VOE 8290413 | 880 | 250 | 877 |
| VOE 8290413 | 880 | 350 | 883 |
| VOE 8290413 | 880 | 450 | 889 |
| VOE 8290413 | 880 | 500 | 893 |
| VOE 8290413 | 881 | 100 | 895 |
| VOE 8290413 | 897 | 100 | 917 |
| VOE 8290414 | 354 | 150 | 357 |
| VOE 8290414 | 363 | 150 | 385 |
| VOE 8290414 | 371 | 1100 | 461 |
| VOE 8290414 | 371 | 1150 | 473 |
| VOE 8290414 | 371 | 1175 | 475 |
| VOE 8290414 | 380 | 150 | 503 |
| VOE 8290414 | 810 | 125 | 645 |
| VOE 8290414 | 810 | 175 | 653 |
| VOE 8290414 | 810 | 250 | 659 |
| VOE 8290414 | 818 | 200 | 673 |
| VOE 8290414 | 831 | 100 | 721 |
| VOE 8290414 | 831 | 175 | 725 |
| VOE 8290414 | 831 | 300 | 729 |
| VOE 8290414 | 831 | 350 | 731 |
| VOE 8290414 | 831 | 600 | 743 |
| VOE 8290414 | 836 | 225 | 755 |
| VOE 8290414 | 837 | 100 | 763 |
| VOE 8290414 | 843 | 150 | 783 |
| VOE 8290414 | 843 | 250 | 789 |
| VOE 8290414 | 880 | 150 | 873 |
| VOE 8290414 | 880 | 250 | 877 |
| VOE 8290414 | 880 | 350 | 883 |
| VOE 8290414 | 880 | 450 | 889 |
| VOE 8290414 | 880 | 500 | 893 |
| VOE 8290414 | 881 | 100 | 895 |
| VOE 8290414 | 897 | 100 | 917 |
| VOE 8290415 | 354 | 150 | 357 |
| VOE 8290415 | 363 | 150 | 385 |
| VOE 8290415 | 371 | 1100 | 461 |
| VOE 8290415 | 371 | 1150 | 473 |
| VOE 8290415 | 371 | 1175 | 475 |
| VOE 8290415 | 380 | 150 | 503 |
| VOE 8290415 | 810 | 125 | 645 |
| VOE 8290415 | 810 | 175 | 653 |
| VOE 8290415 | 810 | 250 | 659 |
| VOE 8290415 | 810 | 135 | 647 |
| VOE 8290415 | 810 | 175 | 653 |
| VOE 8290415 | 810 | 250 | 659 |
| VOE 8290415 | 818 | 300 | 675 |
| VOE 8290415 | 831 | 100 | 721 |
| VOE 8290415 | 831 | 150 | 723 |
| VOE 8290415 | 831 | 400 | 733 |
| VOE 8290415 | 831 | 450 | 735 |
| VOE 8290415 | 831 | 600 | 743 |
| VOE 8290415 | 836 | 200 | 751 |
| VOE 8290415 | 837 | 100 | 763 |
| VOE 8290415 | 843 | 150 | 783 |
| VOE 8290415 | 843 | 250 | 789 |
| VOE 8290415 | 880 | 150 | 873 |
| VOE 8290415 | 880 | 250 | 877 |
| VOE 8290415 | 880 | 350 | 883 |
| VOE 8290415 | 880 | 450 | 889 |
| VOE 8290415 | 880 | 500 | 893 |
| VOE 8290415 | 881 | 100 | 895 |
| VOE 8290415 | 897 | 100 | 917 |
| VOE 8290416 | 354 | 150 | 357 |
| VOE 8290416 | 363 | 150 | 385 |
| VOE 8290416 | 371 | 1100 | 461 |
| VOE 8290416 | 371 | 1150 | 473 |
| VOE 8290416 | 371 | 1175 | 475 |
| VOE 8290416 | 380 | 150 | 503 |
| VOE 8290416 | 810 | 135 | 647 |
| VOE 8290416 | 810 | 175 | 653 |
| VOE 8290416 | 810 | 250 | 659 |
| VOE 8290416 | 818 | 400 | 677 |
| VOE 8290416 | 831 | 100 | 721 |
| VOE 8290416 | 831 | 150 | 723 |
| VOE 8290416 | 831 | 400 | 733 |
| VOE 8290416 | 831 | 450 | 735 |
| VOE 8290416 | 831 | 600 | 743 |
| VOE 8290416 | 836 | 225 | 755 |
| VOE 8290416 | 837 | 100 | 763 |
| VOE 8290416 | 843 | 150 | 783 |

| Part No | Group | Sect | Page |
|---|---|---|---|
| VOE 8290416 | 843 | 250 | 789 |
| VOE 8290416 | 880 | 150 | 873 |
| VOE 8290416 | 880 | 250 | 877 |
| VOE 8290416 | 880 | 350 | 883 |
| VOE 8290416 | 880 | 450 | 889 |
| VOE 8290416 | 880 | 500 | 893 |
| VOE 8290416 | 881 | 100 | 895 |
| VOE 8290416 | 897 | 100 | 917 |
| VOE 8290875 | 897 | 100 | 921 |
| VOE 8290928 | 924 | 4000 | 1307 |
| VOE 8290929 | 924 | 4000 | 1307 |
| VOE 8290930 | 924 | 4000 | 1307 |
| VOE 8290931 | 924 | 4000 | 1307 |
| VOE 8291092 | 310 | 100 | 327 |
| VOE 8291092 | 371 | 100 | 431 |
| VOE 8291093 | 310 | 110 | 329 |
| VOE 8291093 | 371 | 150 | 435 |
| VOE 8291121 | 897 | 100 | 917 |
| VOE 8291121 | 897 | 200 | 923 |
| VOE 8291122 | 897 | 100 | 917 |
| VOE 8291122 | 897 | 200 | 923 |
| VOE 8291123 | 897 | 100 | 917 |
| VOE 8291123 | 897 | 200 | 923 |
| VOE 8291124 | 897 | 100 | 917 |
| VOE 8291124 | 897 | 200 | 923 |
| VOE 8291125 | 897 | 100 | 921 |
| VOE 8291126 | 897 | 100 | 921 |
| VOE 8291127 | 897 | 100 | 921 |
| VOE 8291128 | 897 | 100 | 921 |
| VOE 8291129 | 897 | 100 | 921 |
| VOE 8291130 | 897 | 100 | 921 |
| VOE 8291131 | 897 | 100 | 921 |
| VOE 8291132 | 897 | 100 | 921 |
| VOE 8291133 | 897 | 100 | 921 |
| VOE 8291134 | 897 | 100 | 917 |
| VOE 8291135 | 897 | 100 | 917 |
| VOE 8291136 | 897 | 100 | 917 |
| VOE 8291137 | 897 | 100 | 917 |
| VOE 8291138 | 897 | 100 | 917 |
| VOE 8291139 | 897 | 100 | 919 |
| VOE 8291140 | 897 | 100 | 919 |
| VOE 8291141 | 897 | 100 | 919 |
| VOE 8291144 | 235 | 100 | 167 |
| VOE 8291144 | 252 | 100 | 203 |
| VOE 8291144 | 254 | 100 | 207 |
| VOE 8291144 | 258 | 200 | 247 |
| VOE 8291144 | 371 | 200 | 445 |
| VOE 8291144 | 387 | 100 | 515 |
| VOE 8291144 | 821 | 100 | 689 |
| VOE 8291144 | 860 | 100 | 811 |
| VOE 8291305 | 235 | 100 | 167 |
| VOE 8291305 | 252 | 100 | 203 |
| VOE 8291305 | 254 | 100 | 207 |
| VOE 8291305 | 258 | 200 | 247 |
| VOE 8291305 | 352 | 100 | 351 |
| VOE 8291305 | 371 | 200 | 445 |
| VOE 8291305 | 387 | 100 | 515 |
| VOE 8291305 | 821 | 100 | 689 |
| VOE 8291305 | 821 | 300 | 703 |
| VOE 8291305 | 821 | 350 | 705 |
| VOE 8291305 | 860 | 100 | 811 |
| VOE 8291306 | 235 | 100 | 167 |
| VOE 8291306 | 252 | 100 | 203 |
| VOE 8291306 | 254 | 100 | 207 |
| VOE 8291306 | 258 | 200 | 247 |
| VOE 8291306 | 387 | 100 | 515 |
| VOE 8291306 | 821 | 100 | 689 |
| VOE 8291307 | 371 | 2400 | 491 |
| VOE 8291311 | 818 | 500 | 679 |
| VOE 8291311 | 831 | 175 | 725 |
| VOE 8291311 | 837 | 100 | 763 |
| VOE 8291311 | 881 | 100 | 895 |
| VOE 8291312 | 363 | 6000 | 397 |
| VOE 8291312 | 371 | 2000 | 483 |
| VOE 8291312 | 810 | 6000 | 663 |
| VOE 8291312 | 810 | 6100 | 665 |
| VOE 8291312 | 810 | 6200 | 667 |
| VOE 8291312 | 810 | 6300 | 669 |
| VOE 8291312 | 821 | 6000 | 707 |
| VOE 8291312 | 870 | 6000 | 857 |
| VOE 8291312 | 914 | 6100 | 1173 |
| VOE 8291313 | 371 | 2100 | 485 |
| VOE 8291314 | 821 | 200 | 695 |
| VOE 8291314 | 821 | 300 | 703 |
| VOE 8291314 | 821 | 350 | 705 |
| VOE 8291316 | 371 | 2200 | 487 |
| VOE 8291316 | 860 | 100 | 811 |
| VOE 8291316 | 992 | 5000 | 1423 |
| VOE 8291316 | 992 | 5500 | 1435 |
| VOE 8291317 | 371 | 2200 | 487 |
| VOE 8291317 | 860 | 100 | 811 |
| VOE 8291317 | 992 | 5100 | 1429 |
| VOE 8291317 | 992 | 5500 | 1435 |
| VOE 8291318 | 821 | 200 | 695 |
| VOE 8291318 | 821 | 300 | 703 |
| VOE 8291318 | 821 | 350 | 705 |
| VOE 8291319 | 914 | 6000 | 1171 |
| VOE 8291321 | 827 | 400 | 719 |
| VOE 8291322 | 827 | 400 | 719 |
| VOE 8291493 | 364 | 150 | 401 |
| VOE 8291493 | 852 | 110 | 799 |
| VOE 8291494 | 364 | 150 | 401 |
| VOE 8291494 | 852 | 120 | 801 |
| VOE 8291497 | 235 | 150 | 169 |
| VOE 8291497 | 235 | 250 | 177 |
| VOE 8291521 | 897 | 100 | 919 |
| VOE 8291521 | 897 | 100 | 921 |
| VOE 8291524 | 852 | 160 | 807 |
| VOE 8291525 | 852 | 160 | 807 |
| VOE 8291545 | 837 | 300 | 769 |
| VOE 8291546 | 715 | 7700 | 599 |
| VOE 8291548 | 916 | 900 | 1213 |
| VOE 8291556 | 821 | 200 | 695 |
| VOE 8291556 | 821 | 300 | 703 |
| VOE 8291556 | 821 | 350 | 705 |
| VOE 8291561 | 715 | 7500 | 595 |
| VOE 8291936 | 870 | 150 | 845 |
| VOE 8291936 | 870 | 400 | 849 |
| VOE 8291936 | 870 | 500 | 853 |
| VOE 8291945 | 924 | 1300 | 1297 |
| VOE 8292061 | 360 | 100 | 371 |
| VOE 8292061 | 897 | 100 | 915 |
| VOE 8292083 | 234 | 400 | 165 |
| VOE 8292188 | 210 | 110 | 77 |
| VOE 8292189 | 210 | 110 | 77 |
| VOE 8292190 | 261 | 150 | 253 |
| VOE 8292190 | 261 | 220 | 261 |
| VOE 8292190 | 263 | 150 | 275 |
| VOE 8292190 | 911 | 500 | 955 |
| VOE 8292191 | 215 | 400 | 113 |
| VOE 8292191 | 261 | 150 | 253 |
| VOE 8292191 | 261 | 220 | 261 |
| VOE 8292191 | 263 | 250 | 279 |
| VOE 8292191 | 371 | 1300 | 481 |
| VOE 8292192 | 911 | 710 | 963 |
| VOE 8292193 | 911 | 740 | 977 |
| VOE 8292194 | 367 | 550 | 427 |
| VOE 8292194 | 914 | 2480 | 1141 |
| VOE 8292194 | 916 | 2225 | 1243 |
| VOE 8292194 | 916 | 2250 | 1245 |
| VOE 8292196 | 897 | 100 | 915 |
| VOE 8292196 | 974 | 150 | 1321 |
| VOE 8292196 | 974 | 2110 | 1335 |
| VOE 8292197 | 975 | 100 | 1347 |
| VOE 8292197 | 975 | 1400 | 1387 |
| VOE 8292198 | 367 | 400 | 423 |
| VOE 8292198 | 367 | 550 | 427 |
| VOE 8292198 | 914 | 350 | 1081 |
| VOE 8292198 | 914 | 2470 | 1137 |
| VOE 8292198 | 916 | 2225 | 1243 |
| VOE 8292198 | 916 | 2250 | 1245 |
| VOE 8292199 | 367 | 400 | 423 |
| VOE 8292199 | 367 | 550 | 427 |
| VOE 8292199 | 914 | 2470 | 1137 |
| VOE 8292199 | 916 | 2225 | 1243 |
| VOE 8292199 | 916 | 2250 | 1245 |
| VOE 8292200 | 367 | 400 | 423 |
| VOE 8292200 | 914 | 350 | 1081 |
| VOE 8292200 | 916 | 2225 | 1243 |
| VOE 8292201 | 367 | 550 | 427 |
| VOE 8292201 | 914 | 2480 | 1141 |
| VOE 8292201 | 916 | 2225 | 1243 |
| VOE 8292201 | 916 | 2250 | 1245 |
| VOE 8292202 | 916 | 2000 | 1233 |
| VOE 8292204 | 235 | 170 | 171 |
| VOE 8292204 | 235 | 250 | 177 |
| VOE 8292204 | 235 | 500 | 185 |
| VOE 8292206 | 431 | 100 | 555 |
| VOE 8292206 | 911 | 300 | 949 |
| VOE 8292207 | 912 | 100 | 993 |
| VOE 8292207 | 912 | 250 | 999 |
| VOE 8292207 | 912 | 350 | 1009 |
| VOE 8292207 | 912 | 400 | 1015 |
| VOE 8292207 | 912 | 500 | 1021 |
| VOE 8292207 | 912 | 600 | 1025 |

| Part No | Group | Sect | Page |
|---|---|---|---|
| VOE 8292207 | 912 | 700 | 1031 |
| VOE 8292208 | 924 | 1100 | 1293 |
| VOE 8292209 | 912 | 100 | 993 |
| VOE 8292209 | 912 | 250 | 999 |
| VOE 8292209 | 912 | 350 | 1009 |
| VOE 8292209 | 912 | 400 | 1015 |
| VOE 8292209 | 912 | 500 | 1021 |
| VOE 8292209 | 912 | 600 | 1025 |
| VOE 8292209 | 912 | 700 | 1031 |
| VOE 8292210 | 924 | 400 | 1269 |
| VOE 8292212 | 916 | 1050 | 1217 |
| VOE 8292215 | 916 | 200 | 1185 |
| VOE 8292223 | 841 | 250 | 779 |
| VOE 8292272 | 860 | 410 | 831 |
| VOE 8292272 | 860 | 450 | 833 |
| VOE 8292441 | 916 | 2100 | 1235 |
| VOE 8292659 | 924 | 150 | 1261 |
| VOE 8292659 | 924 | 850 | 1283 |
| VOE 8292727 | 975 | 2000 | 1401 |
| VOE 8292757 | 715 | 7600 | 597 |
| VOE 8292838 | 364 | 250 | 407 |
| VOE 8292838 | 371 | 800 | 453 |
| VOE 8292839 | 364 | 250 | 407 |
| VOE 8292839 | 371 | 800 | 453 |
| VOE 8292870 | 897 | 100 | 921 |
| VOE 8292876 | 310 | 130 | 333 |
| VOE 8292876 | 371 | 170 | 441 |
| VOE 8292877 | 310 | 130 | 333 |
| VOE 8292877 | 371 | 170 | 441 |
| VOE 8292878 | 891 | 200 | 911 |
| VOE 8292878 | 996 | 100 | 1455 |
| VOE 8292879 | 891 | 200 | 911 |
| VOE 8292879 | 996 | 100 | 1455 |
| VOE 8292880 | 387 | 200 | 517 |
| VOE 8292881 | 387 | 200 | 517 |
| VOE 8292891 | 364 | 250 | 407 |
| VOE 8292891 | 371 | 800 | 453 |
| VOE 8292893 | 912 | 3400 | 1051 |
| VOE 8292893 | 914 | 3600 | 1165 |
| VOE 8292893 | 924 | 1500 | 1299 |
| VOE 8292927 | 916 | 100 | 1177 |
| VOE 8292928 | 912 | 350 | 1009 |
| VOE 8292928 | 914 | 2850 | 1161 |
| VOE 8293085 | 354 | 200 | 359 |
| VOE 8293085 | 363 | 160 | 387 |
| VOE 8293085 | 371 | 1130 | 469 |
| VOE 8293085 | 371 | 1200 | 477 |
| VOE 8293085 | 380 | 175 | 505 |
| VOE 8293085 | 810 | 145 | 649 |
| VOE 8293085 | 810 | 185 | 655 |
| VOE 8293085 | 810 | 275 | 661 |
| VOE 8293085 | 818 | 100 | 671 |
| VOE 8293085 | 831 | 175 | 725 |
| VOE 8293085 | 831 | 550 | 739 |
| VOE 8293085 | 831 | 600 | 743 |
| VOE 8293085 | 836 | 250 | 757 |
| VOE 8293085 | 837 | 150 | 765 |
| VOE 8293085 | 843 | 175 | 785 |
| VOE 8293085 | 843 | 275 | 793 |
| VOE 8293085 | 872 | 150 | 861 |
| VOE 8293085 | 880 | 125 | 871 |
| VOE 8293085 | 880 | 275 | 879 |
| VOE 8293085 | 880 | 375 | 885 |
| VOE 8293085 | 880 | 475 | 891 |
| VOE 8293085 | 881 | 150 | 903 |
| VOE 8293085 | 897 | 100 | 915 |
| VOE 8293085 | 897 | 100 | 917 |
| VOE 8293086 | 354 | 200 | 359 |
| VOE 8293086 | 363 | 160 | 387 |
| VOE 8293086 | 371 | 1130 | 469 |
| VOE 8293086 | 371 | 1200 | 477 |
| VOE 8293086 | 380 | 200 | 507 |
| VOE 8293086 | 810 | 145 | 649 |
| VOE 8293086 | 810 | 185 | 655 |
| VOE 8293086 | 810 | 275 | 661 |
| VOE 8293086 | 818 | 200 | 673 |
| VOE 8293086 | 831 | 175 | 725 |
| VOE 8293086 | 831 | 550 | 739 |
| VOE 8293086 | 831 | 600 | 743 |
| VOE 8293086 | 836 | 300 | 761 |
| VOE 8293086 | 837 | 150 | 765 |
| VOE 8293086 | 843 | 175 | 785 |
| VOE 8293086 | 843 | 275 | 793 |
| VOE 8293086 | 872 | 150 | 861 |
| VOE 8293086 | 880 | 125 | 871 |
| VOE 8293086 | 880 | 275 | 879 |
| VOE 8293086 | 880 | 375 | 885 |
| VOE 8293086 | 880 | 475 | 891 |
| VOE 8293086 | 881 | 150 | 903 |
| VOE 8293086 | 897 | 100 | 915 |
| VOE 8293086 | 897 | 100 | 917 |
| VOE 8293087 | 354 | 200 | 359 |
| VOE 8293087 | 363 | 160 | 387 |
| VOE 8293087 | 371 | 1130 | 469 |
| VOE 8293087 | 371 | 1200 | 477 |
| VOE 8293087 | 380 | 200 | 507 |
| VOE 8293087 | 810 | 145 | 649 |
| VOE 8293087 | 810 | 185 | 655 |
| VOE 8293087 | 810 | 275 | 661 |
| VOE 8293087 | 818 | 300 | 675 |
| VOE 8293087 | 831 | 150 | 723 |
| VOE 8293087 | 831 | 500 | 737 |
| VOE 8293087 | 831 | 550 | 739 |
| VOE 8293087 | 831 | 600 | 743 |
| VOE 8293087 | 836 | 250 | 757 |
| VOE 8293087 | 837 | 150 | 765 |
| VOE 8293087 | 843 | 175 | 785 |
| VOE 8293087 | 843 | 275 | 793 |
| VOE 8293087 | 872 | 150 | 861 |
| VOE 8293087 | 880 | 125 | 871 |
| VOE 8293087 | 880 | 275 | 879 |
| VOE 8293087 | 880 | 375 | 885 |
| VOE 8293087 | 880 | 475 | 891 |
| VOE 8293087 | 881 | 150 | 903 |
| VOE 8293087 | 897 | 100 | 915 |
| VOE 8293087 | 897 | 100 | 917 |
| VOE 8293088 | 354 | 200 | 359 |
| VOE 8293088 | 363 | 160 | 387 |
| VOE 8293088 | 371 | 1130 | 469 |
| VOE 8293088 | 371 | 1200 | 477 |
| VOE 8293088 | 380 | 200 | 507 |
| VOE 8293088 | 810 | 145 | 649 |
| VOE 8293088 | 810 | 185 | 655 |
| VOE 8293088 | 810 | 275 | 661 |
| VOE 8293088 | 818 | 400 | 677 |
| VOE 8293088 | 831 | 500 | 737 |
| VOE 8293088 | 831 | 550 | 739 |
| VOE 8293088 | 831 | 600 | 743 |
| VOE 8293088 | 836 | 300 | 761 |
| VOE 8293088 | 837 | 150 | 765 |
| VOE 8293088 | 843 | 175 | 785 |
| VOE 8293088 | 843 | 275 | 793 |
| VOE 8293088 | 872 | 150 | 861 |
| VOE 8293088 | 880 | 125 | 871 |
| VOE 8293088 | 880 | 275 | 879 |
| VOE 8293088 | 880 | 375 | 885 |
| VOE 8293088 | 880 | 475 | 891 |
| VOE 8293088 | 881 | 150 | 903 |
| VOE 8293088 | 897 | 100 | 915 |
| VOE 8293088 | 897 | 100 | 917 |
| VOE 8293089 | 354 | 300 | 361 |
| VOE 8293089 | 363 | 170 | 389 |
| VOE 8293089 | 371 | 1120 | 465 |
| VOE 8293089 | 371 | 1250 | 479 |
| VOE 8293089 | 380 | 175 | 505 |
| VOE 8293089 | 810 | 145 | 649 |
| VOE 8293089 | 810 | 185 | 655 |
| VOE 8293089 | 810 | 275 | 661 |
| VOE 8293089 | 818 | 600 | 681 |
| VOE 8293089 | 831 | 175 | 725 |
| VOE 8293089 | 831 | 550 | 739 |
| VOE 8293089 | 831 | 600 | 743 |
| VOE 8293089 | 836 | 250 | 757 |
| VOE 8293089 | 837 | 150 | 765 |
| VOE 8293089 | 843 | 175 | 785 |
| VOE 8293089 | 843 | 275 | 793 |
| VOE 8293089 | 872 | 150 | 861 |
| VOE 8293089 | 880 | 125 | 871 |
| VOE 8293089 | 880 | 275 | 879 |
| VOE 8293089 | 880 | 375 | 885 |
| VOE 8293089 | 880 | 475 | 891 |
| VOE 8293089 | 881 | 125 | 899 |
| VOE 8293089 | 897 | 100 | 915 |
| VOE 8293089 | 897 | 100 | 917 |
| VOE 8293090 | 354 | 300 | 361 |
| VOE 8293090 | 363 | 170 | 389 |
| VOE 8293090 | 371 | 1120 | 465 |
| VOE 8293090 | 371 | 1250 | 479 |
| VOE 8293090 | 380 | 175 | 505 |
| VOE 8293090 | 810 | 145 | 649 |
| VOE 8293090 | 810 | 185 | 655 |
| VOE 8293090 | 810 | 275 | 661 |
| VOE 8293090 | 818 | 700 | 683 |
| VOE 8293090 | 831 | 175 | 725 |
| VOE 8293090 | 831 | 550 | 739 |

**NUMERICAL INDEX**

**INDICE DE NÚMERO**

**ÍNDICE NUMÉRICO**

**RÉPERTOIRE DE NUMÉROS**

| Catalogue id | Group |
|---|---|
| **20615** | **1000** |
| Issue | Page |
| **PUB 20035940-B** | **46** |

**NUMERICAL INDEX**

**INDICE DE NÚMERO**

**ÍNDICE NUMÉRICO**

**RÉPERTOIRE DE NUMÉROS**



| Part No | Group | Sect | Page |
|---|---|---|---|
| VOE 8293090 | 831 | 600 | 743 |
| VOE 8293090 | 836 | 300 | 761 |
| VOE 8293090 | 837 | 150 | 765 |
| VOE 8293090 | 843 | 175 | 785 |
| VOE 8293090 | 843 | 275 | 793 |
| VOE 8293090 | 872 | 150 | 861 |
| VOE 8293090 | 880 | 125 | 871 |
| VOE 8293090 | 880 | 275 | 879 |
| VOE 8293090 | 880 | 375 | 885 |
| VOE 8293090 | 880 | 475 | 891 |
| VOE 8293090 | 881 | 125 | 899 |
| VOE 8293090 | 897 | 100 | 915 |
| VOE 8293090 | 897 | 100 | 917 |
| VOE 8293091 | 354 | 300 | 361 |
| VOE 8293091 | 363 | 170 | 389 |
| VOE 8293091 | 371 | 1120 | 465 |
| VOE 8293091 | 371 | 1250 | 479 |
| VOE 8293091 | 380 | 175 | 505 |
| VOE 8293091 | 810 | 145 | 649 |
| VOE 8293091 | 810 | 185 | 655 |
| VOE 8293091 | 810 | 275 | 661 |
| VOE 8293091 | 818 | 800 | 685 |
| VOE 8293091 | 831 | 150 | 723 |
| VOE 8293091 | 831 | 500 | 737 |
| VOE 8293091 | 831 | 550 | 739 |
| VOE 8293091 | 831 | 600 | 743 |
| VOE 8293091 | 836 | 250 | 757 |
| VOE 8293091 | 837 | 150 | 765 |
| VOE 8293091 | 843 | 175 | 785 |
| VOE 8293091 | 843 | 275 | 793 |
| VOE 8293091 | 872 | 150 | 861 |
| VOE 8293091 | 880 | 125 | 871 |
| VOE 8293091 | 880 | 275 | 879 |
| VOE 8293091 | 880 | 375 | 885 |
| VOE 8293091 | 880 | 475 | 891 |
| VOE 8293091 | 881 | 125 | 899 |
| VOE 8293091 | 897 | 100 | 915 |
| VOE 8293091 | 897 | 100 | 917 |
| VOE 8293092 | 354 | 300 | 361 |
| VOE 8293092 | 363 | 170 | 389 |
| VOE 8293092 | 371 | 1120 | 465 |
| VOE 8293092 | 371 | 1250 | 479 |
| VOE 8293092 | 380 | 175 | 505 |
| VOE 8293092 | 810 | 145 | 649 |
| VOE 8293092 | 810 | 185 | 655 |
| VOE 8293092 | 810 | 275 | 661 |
| VOE 8293092 | 818 | 900 | 687 |
| VOE 8293092 | 831 | 150 | 723 |
| VOE 8293092 | 831 | 500 | 737 |
| VOE 8293092 | 831 | 550 | 739 |
| VOE 8293092 | 831 | 600 | 743 |
| VOE 8293092 | 836 | 300 | 761 |
| VOE 8293092 | 837 | 150 | 765 |
| VOE 8293092 | 843 | 175 | 785 |
| VOE 8293092 | 843 | 275 | 793 |
| VOE 8293092 | 872 | 150 | 861 |
| VOE 8293092 | 880 | 125 | 871 |
| VOE 8293092 | 880 | 275 | 879 |
| VOE 8293092 | 880 | 375 | 885 |
| VOE 8293092 | 880 | 475 | 891 |
| VOE 8293091 | 881 | 125 | 899 |
| VOE 8293092 | 897 | 100 | 915 |
| VOE 8293092 | 897 | 100 | 917 |
| VOE 8293106 | 914 | 1550 | 1115 |
| VOE 8293113 | 837 | 150 | 765 |
| VOE 8293141 | 441 | 100 | 565 |
| VOE 8293141 | 911 | 350 | 951 |
| VOE 8293142 | 775 | 710 | 617 |
| VOE 8293142 | 775 | 810 | 621 |
| VOE 8293142 | 775 | 910 | 625 |
| VOE 8293142 | 775 | 1010 | 629 |
| VOE 8293142 | 775 | 1200 | 631 |
| VOE 8293145 | 398 | 300 | 535 |
| VOE 8293146 | 398 | 400 | 537 |
| VOE 8293156 | 218 | 300 | 133 |
| VOE 8293156 | 252 | 200 | 205 |
| VOE 8293156 | 254 | 350 | 219 |
| VOE 8293156 | 256 | 150 | 241 |
| VOE 8293156 | 258 | 300 | 249 |
| VOE 8293156 | 286 | 150 | 295 |
| VOE 8293156 | 352 | 100 | 351 |
| VOE 8293156 | 364 | 150 | 401 |
| VOE 8293156 | 364 | 350 | 411 |
| VOE 8293156 | 371 | 300 | 447 |
| VOE 8293156 | 372 | 100 | 495 |
| VOE 8293156 | 372 | 300 | 499 |
| VOE 8293156 | 431 | 200 | 559 |
| VOE 8293156 | 431 | 300 | 563 |
| VOE 8293156 | 441 | 500 | 573 |
| VOE 8293156 | 821 | 150 | 693 |
| VOE 8293156 | 827 | 250 | 715 |
| VOE 8293156 | 841 | 110 | 773 |
| VOE 8293156 | 841 | 150 | 775 |
| VOE 8293156 | 860 | 100 | 811 |
| VOE 8293156 | 860 | 160 | 815 |
| VOE 8293156 | 891 | 100 | 909 |
| VOE 8293156 | 911 | 550 | 957 |
| VOE 8293156 | 911 | 600 | 959 |
| VOE 8293156 | 913 | 100 | 1055 |
| VOE 8293156 | 914 | 100 | 1065 |
| VOE 8293156 | 914 | 200 | 1071 |
| VOE 8293156 | 914 | 350 | 1081 |
| VOE 8293156 | 914 | 450 | 1089 |
| VOE 8293156 | 914 | 500 | 1093 |
| VOE 8293156 | 914 | 550 | 1099 |
| VOE 8293157 | 367 | 300 | 421 |
| VOE 8293157 | 911 | 710 | 963 |
| VOE 8293158 | 367 | 300 | 421 |
| VOE 8293158 | 911 | 740 | 977 |
| VOE 8293159 | 911 | 730 | 973 |
| VOE 8293160 | 256 | 300 | 245 |
| VOE 8293161 | 827 | 400 | 719 |
| VOE 8293162 | 870 | 150 | 845 |
| VOE 8293162 | 870 | 400 | 849 |
| VOE 8293162 | 870 | 500 | 853 |
| VOE 8293163 | 897 | 100 | 915 |
| VOE 8293163 | 974 | 150 | 1321 |
| VOE 8293163 | 974 | 2110 | 1335 |
| VOE 8293164 | 897 | 100 | 915 |
| VOE 8293164 | 897 | 100 | 921 |
| VOE 8293164 | 916 | 450 | 1197 |
| VOE 8293164 | 974 | 150 | 1321 |
| VOE 8293164 | 974 | 2200 | 1337 |
| VOE 8293165 | 975 | 100 | 1347 |
| VOE 8293165 | 975 | 1600 | 1395 |
| VOE 8293166 | 975 | 100 | 1347 |
| VOE 8293167 | 916 | 1350 | 1227 |
| VOE 8293167 | 975 | 300 | 1355 |
| VOE 8293167 | 975 | 600 | 1357 |
| VOE 8293168 | 914 | 100 | 1065 |
| VOE 8293170 | 924 | 1200 | 1295 |
| VOE 8293171 | 364 | 350 | 411 |
| VOE 8293171 | 924 | 300 | 1265 |
| VOE 8293171 | 924 | 3100 | 1305 |
| VOE 8293172 | 364 | 200 | 405 |
| VOE 8293172 | 364 | 350 | 411 |
| VOE 8293172 | 924 | 350 | 1267 |
| VOE 8293172 | 924 | 3100 | 1305 |
| VOE 8293173 | 916 | 1050 | 1217 |
| VOE 8293174 | 916 | 1050 | 1217 |
| VOE 8293175 | 916 | 3000 | 1251 |
| VOE 8293176 | 367 | 600 | 429 |
| VOE 8293176 | 897 | 100 | 915 |
| VOE 8293176 | 912 | 2500 | 1047 |
| VOE 8293176 | 914 | 1500 | 1113 |
| VOE 8293176 | 914 | 3500 | 1163 |
| VOE 8293176 | 916 | 550 | 1205 |
| VOE 8293177 | 916 | 200 | 1185 |
| VOE 8293178 | 916 | 3000 | 1251 |
| VOE 8293179 | 916 | 3000 | 1251 |
| VOE 8293194 | 897 | 100 | 917 |
| VOE 8293194 | 897 | 200 | 923 |
| VOE 8293195 | 897 | 100 | 917 |
| VOE 8293195 | 897 | 200 | 923 |
| VOE 8293196 | 897 | 100 | 917 |
| VOE 8293196 | 897 | 200 | 923 |
| VOE 8293197 | 897 | 100 | 917 |
| VOE 8293197 | 897 | 200 | 923 |
| VOE 8293198 | 897 | 100 | 917 |
| VOE 8293198 | 897 | 200 | 923 |
| VOE 8293274 | 431 | 100 | 555 |
| VOE 8293274 | 441 | 100 | 565 |
| VOE 8293274 | 715 | 200 | 593 |
| VOE 8293330 | 912 | 2100 | 1041 |
| VOE 8293330 | 916 | 200 | 1185 |
| VOE 8293330 | 916 | 1200 | 1219 |
| VOE 8293371 | 367 | 600 | 429 |
| VOE 8293371 | 897 | 100 | 915 |
| VOE 8293371 | 912 | 2100 | 1041 |
| VOE 8293371 | 912 | 2500 | 1047 |
| VOE 8293371 | 914 | 1500 | 1113 |
| VOE 8293371 | 914 | 3500 | 1163 |
| VOE 8293371 | 916 | 550 | 1205 |
| VOE 8293371 | 916 | 1500 | 1229 |
| VOE 8293465 | 387 | 300 | 519 |

| Part No | Group | Sect | Page |
|---|---|---|---|
| VOE 8293465 | 492 | 200 | 583 |
| VOE 8293465 | 715 | 7500 | 595 |
| VOE 8293465 | 821 | 250 | 699 |
| VOE 8293465 | 821 | 300 | 703 |
| VOE 8293465 | 821 | 350 | 705 |
| VOE 8293465 | 837 | 300 | 769 |
| VOE 8293499 | 398 | 500 | 539 |
| VOE 8293511 | 860 | 100 | 811 |
| VOE 8293850 | 821 | 200 | 695 |
| VOE 8293851 | 821 | 250 | 699 |
| VOE 8293851 | 821 | 300 | 703 |
| VOE 8293851 | 821 | 350 | 705 |
| VOE 8294409 | 356 | 100 | 363 |
| VOE 8294409 | 860 | 310 | 823 |
| VOE 8294409 | 860 | 350 | 827 |
| VOE 8294518 | 352 | 100 | 351 |
| VOE 8294518 | 352 | 200 | 353 |
| VOE 8294518 | 356 | 200 | 365 |
| VOE 8294518 | 356 | 300 | 367 |
| VOE 8294527 | 350 | 300 | 349 |
| VOE 8294527 | 352 | 100 | 351 |
| VOE 8294527 | 356 | 200 | 365 |
| VOE 8294527 | 356 | 300 | 367 |
| VOE 8294537 | 352 | 100 | 351 |
| VOE 8294553 | 897 | 100 | 921 |
| VOE 8294554 | 897 | 100 | 921 |
| VOE 8294555 | 897 | 100 | 921 |
| VOE 8294556 | 897 | 100 | 921 |
| VOE 8294557 | 897 | 100 | 921 |
| VOE 8294558 | 897 | 100 | 921 |
| VOE 8294559 | 897 | 100 | 921 |
| VOE 8294619 | 371 | 3000 | 493 |
| VOE 8294619 | 924 | 4200 | 1309 |
| VOE 8294808 | 912 | 2100 | 1041 |
| VOE 8294808 | 916 | 450 | 1197 |
| VOE 8294808 | 916 | 1200 | 1219 |
| VOE 8294820 | 911 | 3000 | 989 |
| VOE 8294820 | 914 | 5000 | 1167 |
| VOE 8294820 | 916 | 110 | 1181 |
| VOE 8294821 | 367 | 400 | 423 |
| VOE 8294821 | 367 | 500 | 425 |
| VOE 8294821 | 914 | 2300 | 1127 |
| VOE 8294845 | 916 | 110 | 1181 |
| VOE 8294845 | 916 | 450 | 1197 |
| VOE 8295233 | 775 | 260 | 611 |
| VOE 8295810 | 974 | 200 | 1323 |
| VOE 8295810 | 974 | 2300 | 1339 |
| VOE 8295811 | 975 | 250 | 1353 |
| VOE 8295811 | 975 | 1500 | 1391 |
| VOE 8296009 | 431 | 100 | 555 |
| VOE 8296009 | 441 | 100 | 565 |
| VOE 8296009 | 911 | 300 | 949 |
| VOE 8296010 | 431 | 100 | 555 |
| VOE 8296010 | 441 | 100 | 565 |
| VOE 8296010 | 911 | 300 | 949 |
| VOE 8296230 | 775 | 250 | 609 |
| VOE 8296850 | 924 | 860 | 1285 |
| VOE 8296850 | 925 | 2210 | 1317 |
| VOE 8297318 | 398 | 600 | 541 |
| VOE 8297319 | 398 | 700 | 543 |
| VOE 8297320 | 398 | 800 | 545 |
| VOE 8297321 | 398 | 900 | 547 |
| VOE 874033 | 371 | 2100 | 485 |
| VOE 874654 | 367 | 600 | 429 |
| VOE 874802 | 367 | 600 | 429 |
| VOE 874802 | 371 | 1300 | 481 |
| VOE 874802 | 386 | 200 | 511 |
| VOE 874954 | 362 | 200 | 377 |
| VOE 874954 | 371 | 1100 | 463 |
| VOE 874954 | 371 | 1120 | 467 |
| VOE 874954 | 371 | 1130 | 471 |
| VOE 874954 | 371 | 2100 | 485 |
| VOE 874954 | 372 | 300 | 499 |
| VOE 874955 | 286 | 100 | 291 |
| VOE 874955 | 371 | 1100 | 461 |
| VOE 874955 | 371 | 1120 | 465 |
| VOE 874955 | 371 | 1130 | 469 |
| VOE 874955 | 371 | 1300 | 481 |
| VOE 874955 | 371 | 2100 | 485 |
| VOE 874959 | 254 | 300 | 215 |
| VOE 874959 | 286 | 100 | 291 |
| VOE 874965 | 254 | 300 | 215 |
| VOE 874965 | 254 | 300 | 217 |
| VOE 874965 | 286 | 100 | 291 |
| VOE 874966 | 254 | 300 | 215 |
| VOE 888474 | 223 | 110 | 147 |
| VOE 888767 | 255 | 110 | 233 |
| VOE 907848 | 914 | 1500 | 1113 |
| VOE 907848 | 914 | 1550 | 1115 |
| VOE 907887 | 924 | 100 | 1259 |
| VOE 907887 | 924 | 200 | 1263 |
| VOE 914167 | 431 | 200 | 559 |
| VOE 914167 | 492 | 100 | 581 |
| VOE 914167 | 775 | 700 | 615 |
| VOE 914167 | 775 | 710 | 617 |
| VOE 914167 | 974 | 2100 | 1331 |
| VOE 914167 | 974 | 2110 | 1335 |
| VOE 914167 | 974 | 2200 | 1337 |
| VOE 914167 | 974 | 2300 | 1339 |
| VOE 914167 | 974 | 3000 | 1341 |
| VOE 914167 | 974 | 3400 | 1343 |
| VOE 914167 | 975 | 600 | 1357 |
| VOE 914167 | 975 | 700 | 1361 |
| VOE 914167 | 975 | 800 | 1365 |
| VOE 914167 | 975 | 900 | 1369 |
| VOE 914167 | 975 | 1000 | 1373 |
| VOE 914167 | 975 | 1100 | 1375 |
| VOE 914167 | 975 | 1200 | 1381 |
| VOE 914167 | 975 | 1300 | 1385 |
| VOE 914167 | 975 | 1400 | 1389 |
| VOE 914167 | 975 | 1500 | 1393 |
| VOE 914167 | 975 | 1600 | 1395 |
| VOE 914167 | 975 | 1900 | 1399 |
| VOE 914167 | 975 | 2000 | 1401 |
| VOE 914167 | 975 | 2100 | 1403 |
| VOE 914167 | 975 | 2400 | 1405 |
| VOE 914167 | 975 | 2600 | 1409 |
| VOE 914167 | 975 | 2800 | 1413 |
| VOE 914167 | 993 | 100 | 1439 |
| VOE 914167 | 993 | 300 | 1447 |
| VOE 914169 | 974 | 1200 | 1327 |
| VOE 914169 | 974 | 1300 | 1329 |
| VOE 914169 | 975 | 700 | 1361 |
| VOE 914169 | 975 | 800 | 1365 |
| VOE 914169 | 975 | 900 | 1369 |
| VOE 914169 | 975 | 1000 | 1373 |
| VOE 914169 | 975 | 1100 | 1377 |
| VOE 914169 | 975 | 1200 | 1381 |
| VOE 914169 | 975 | 1300 | 1385 |
| VOE 914169 | 975 | 1400 | 1389 |
| VOE 914169 | 975 | 1500 | 1393 |
| VOE 914169 | 975 | 1600 | 1397 |
| VOE 914394 | 234 | 300 | 163 |
| VOE 914454 | 293 | 100 | 305 |
| VOE 914470 | 441 | 500 | 573 |
| VOE 914472 | 441 | 200 | 569 |
| VOE 914492 | 431 | 200 | 559 |
| VOE 914515 | 870 | 150 | 845 |
| VOE 914528 | 911 | 550 | 957 |
| VOE 914537 | 263 | 400 | 283 |
| VOE 9213-0800 | 831 | 300 | 729 |
| VOE 9213-0800 | 831 | 400 | 733 |
| VOE 930432 | 836 | 150 | 747 |
| VOE 930432 | 836 | 200 | 751 |
| VOE 930432 | 836 | 250 | 757 |
| VOE 930845 | 836 | 150 | 749 |
| VOE 930845 | 836 | 200 | 753 |
| VOE 930845 | 836 | 250 | 759 |
| VOE 931212 | 912 | 300 | 1003 |
| VOE 931212 | 912 | 350 | 1009 |
| VOE 931212 | 912 | 400 | 1015 |
| VOE 931212 | 912 | 500 | 1021 |
| VOE 931212 | 912 | 600 | 1025 |
| VOE 931212 | 912 | 600 | 1027 |
| VOE 931212 | 912 | 700 | 1031 |
| VOE 931212 | 912 | 700 | 1033 |
| VOE 932037 | 911 | 300 | 949 |
| VOE 935013 | 911 | 200 | 945 |
| VOE 935013 | 911 | 400 | 953 |
| VOE 935013 | 911 | 1600 | 985 |
| VOE 935013 | 914 | 500 | 1093 |
| VOE 935013 | 914 | 550 | 1099 |
| VOE 935013 | 916 | 300 | 1189 |
| VOE 935013 | 916 | 600 | 1211 |
| VOE 935013 | 916 | 1000 | 1215 |
| VOE 935013 | 916 | 1200 | 1219 |
| VOE 935013 | 916 | 1500 | 1229 |
| VOE 935013 | 916 | 2300 | 1247 |
| VOE 935013 | 916 | 4000 | 1257 |
| VOE 935016 | 911 | 350 | 951 |
| VOE 935067 | 914 | 3600 | 1165 |
| VOE 935069 | 914 | 200 | 1071 |
| VOE 935069 | 914 | 250 | 1073 |
| VOE 935069 | 914 | 300 | 1077 |
| VOE 935069 | 914 | 400 | 1087 |

**NUMERICAL INDEX**

**INDICE DE NÚMERO**

**ÍNDICE NUMÉRICO**

**RÉPERTOIRE DE NUMÉROS**

| Part No | Group | Sect | Page |
|---|---|---|---|
| VOE 935069 | 914 | 450 | 1091 |
| VOE 935069 | 916 | 300 | 1189 |
| VOE 935069 | 916 | 1200 | 1219 |
| VOE 935069 | 916 | 1500 | 1229 |
| VOE 935069 | 924 | 300 | 1265 |
| VOE 935069 | 924 | 350 | 1267 |
| VOE 935073 | 911 | 710 | 963 |
| VOE 935073 | 911 | 720 | 969 |
| VOE 935073 | 911 | 730 | 973 |
| VOE 935073 | 911 | 740 | 977 |
| VOE 935073 | 914 | 500 | 1095 |
| VOE 935073 | 914 | 550 | 1101 |
| VOE 935080 | 914 | 500 | 1093 |
| VOE 935082 | 924 | 700 | 1273 |
| VOE 935085 | 914 | 100 | 1067 |
| VOE 935085 | 914 | 200 | 1071 |
| VOE 935085 | 914 | 250 | 1073 |
| VOE 935085 | 914 | 300 | 1075 |
| VOE 935085 | 914 | 350 | 1083 |
| VOE 935085 | 914 | 400 | 1087 |
| VOE 935085 | 914 | 450 | 1091 |
| VOE 935085 | 914 | 2000 | 1119 |
| VOE 935085 | 914 | 2100 | 1121 |
| VOE 935085 | 914 | 2150 | 1123 |
| VOE 935085 | 914 | 3500 | 1163 |
| VOE 935085 | 914 | 5000 | 1167 |
| VOE 935085 | 916 | 1200 | 1221 |
| VOE 935085 | 916 | 1500 | 1229 |
| VOE 935085 | 924 | 300 | 1265 |
| VOE 935085 | 924 | 350 | 1267 |
| VOE 935085 | 924 | 700 | 1273 |
| VOE 935089 | 911 | 710 | 963 |
| VOE 935089 | 911 | 720 | 969 |
| VOE 935089 | 911 | 730 | 973 |
| VOE 935089 | 911 | 740 | 977 |
| VOE 935089 | 914 | 100 | 1067 |
| VOE 935089 | 914 | 300 | 1075 |
| VOE 935089 | 914 | 350 | 1081 |
| VOE 935089 | 914 | 6100 | 1173 |
| VOE 935089 | 924 | 300 | 1265 |
| VOE 935089 | 924 | 350 | 1267 |
| VOE 935091 | 914 | 6100 | 1173 |
| VOE 935092 | 911 | 710 | 963 |
| VOE 935092 | 911 | 720 | 969 |
| VOE 935093 | 911 | 1600 | 985 |
| VOE 935098 | 911 | 300 | 949 |
| VOE 935098 | 914 | 550 | 1101 |
| VOE 935100 | 914 | 5000 | 1167 |
| VOE 935100 | 924 | 300 | 1265 |
| VOE 935100 | 924 | 350 | 1267 |
| VOE 935100 | 924 | 400 | 1269 |
| VOE 935100 | 924 | 900 | 1287 |
| VOE 935229 | 911 | 200 | 945 |
| VOE 935229 | 911 | 1600 | 985 |
| VOE 935229 | 911 | 3000 | 991 |
| VOE 935229 | 914 | 500 | 1095 |
| VOE 935229 | 914 | 550 | 1101 |
| VOE 935229 | 916 | 600 | 1209 |
| VOE 935229 | 916 | 1000 | 1215 |
| VOE 935229 | 916 | 2200 | 1241 |
| VOE 935229 | 916 | 2225 | 1243 |
| VOE 935229 | 916 | 4000 | 1255 |
| VOE 935230 | 916 | 600 | 1211 |
| VOE 935276 | 914 | 500 | 1093 |
| VOE 935424 | 914 | 6100 | 1175 |
| VOE 935424 | 916 | 600 | 1209 |
| VOE 935424 | 924 | 400 | 1269 |
| VOE 935424 | 924 | 500 | 1271 |
| VOE 935425 | 914 | 6100 | 1173 |
| VOE 935425 | 916 | 1200 | 1219 |
| VOE 935425 | 916 | 1500 | 1229 |
| VOE 935425 | 924 | 400 | 1269 |
| VOE 935425 | 924 | 500 | 1271 |
| VOE 935427 | 914 | 6100 | 1173 |
| VOE 935427 | 924 | 500 | 1271 |
| VOE 935428 | 914 | 2450 | 1131 |
| VOE 935428 | 914 | 2460 | 1133 |
| VOE 935428 | 914 | 2600 | 1149 |
| VOE 935428 | 914 | 5000 | 1167 |
| VOE 935428 | 914 | 6100 | 1175 |
| VOE 935428 | 916 | 300 | 1189 |
| VOE 935428 | 916 | 600 | 1209 |
| VOE 935428 | 924 | 400 | 1269 |
| VOE 935428 | 924 | 500 | 1271 |
| VOE 935429 | 914 | 6100 | 1175 |
| VOE 935429 | 916 | 1200 | 1219 |
| VOE 935429 | 916 | 1500 | 1229 |
| VOE 935429 | 924 | 400 | 1269 |
| VOE 935429 | 924 | 500 | 1271 |
| VOE 935540 | 916 | 300 | 1189 |
| VOE 935574 | 911 | 500 | 955 |
| VOE 935574 | 916 | 2100 | 1235 |
| VOE 935574 | 924 | 1000 | 1291 |
| VOE 935574 | 924 | 1100 | 1293 |
| VOE 935576 | 911 | 3000 | 991 |
| VOE 935576 | 916 | 110 | 1183 |
| VOE 935756 | 914 | 2450 | 1131 |
| VOE 935756 | 914 | 2460 | 1135 |
| VOE 935756 | 914 | 2600 | 1149 |
| VOE 935756 | 914 | 5000 | 1167 |
| VOE 935756 | 914 | 6100 | 1175 |
| VOE 935756 | 924 | 300 | 1265 |
| VOE 935756 | 924 | 350 | 1267 |
| VOE 935756 | 924 | 400 | 1269 |
| VOE 935756 | 924 | 900 | 1287 |
| VOE 936181 | 916 | 300 | 1191 |
| VOE 936189 | 924 | 700 | 1275 |
| VOE 936189 | 924 | 750 | 1277 |
| VOE 936190 | 924 | 700 | 1275 |
| VOE 936190 | 924 | 750 | 1277 |
| VOE 936249 | 924 | 700 | 1273 |
| VOE 936249 | 924 | 750 | 1277 |
| VOE 936250 | 924 | 700 | 1273 |
| VOE 936250 | 924 | 750 | 1277 |
| VOE 936267 | 916 | 1200 | 1221 |
| VOE 936267 | 916 | 1500 | 1231 |
| VOE 936287 | 914 | 350 | 1081 |
| VOE 936287 | 914 | 400 | 1085 |
| VOE 936287 | 914 | 450 | 1089 |
| VOE 936287 | 914 | 500 | 1095 |
| VOE 936287 | 914 | 550 | 1101 |
| VOE 936288 | 914 | 400 | 1085 |
| VOE 936288 | 914 | 450 | 1089 |
| VOE 936288 | 914 | 2480 | 1143 |
| VOE 936289 | 914 | 300 | 1075 |
| VOE 936289 | 914 | 2460 | 1135 |
| VOE 936290 | 914 | 400 | 1085 |
| VOE 936290 | 914 | 450 | 1089 |
| VOE 936291 | 914 | 400 | 1085 |
| VOE 936291 | 914 | 450 | 1089 |
| VOE 936292 | 914 | 2460 | 1135 |
| VOE 936292 | 914 | 2480 | 1143 |
| VOE 936296 | 914 | 2850 | 1161 |
| VOE 936299 | 914 | 350 | 1081 |
| VOE 936299 | 914 | 2300 | 1127 |
| VOE 936299 | 914 | 2460 | 1135 |
| VOE 936299 | 914 | 2480 | 1143 |
| VOE 936300 | 914 | 2200 | 1125 |
| VOE 936300 | 914 | 2700 | 1157 |
| VOE 936300 | 914 | 5000 | 1167 |
| VOE 936301 | 914 | 400 | 1085 |
| VOE 936301 | 914 | 450 | 1089 |
| VOE 936301 | 914 | 2400 | 1129 |
| VOE 936301 | 914 | 2470 | 1139 |
| VOE 936301 | 914 | 2480 | 1143 |
| VOE 936301 | 914 | 2480 | 1145 |
| VOE 936410 | 916 | 300 | 1191 |
| VOE 936410 | 924 | 500 | 1271 |
| VOE 936446 | 914 | 500 | 1095 |
| VOE 936446 | 914 | 6000 | 1171 |
| VOE 936478 | 924 | 500 | 1271 |
| VOE 936612 | 911 | 3000 | 991 |
| VOE 936617 | 911 | 200 | 945 |
| VOE 936617 | 911 | 400 | 953 |
| VOE 936617 | 911 | 3000 | 989 |
| VOE 936618 | 911 | 710 | 963 |
| VOE 936618 | 911 | 720 | 969 |
| VOE 936618 | 911 | 730 | 973 |
| VOE 936618 | 911 | 740 | 977 |
| VOE 936618 | 911 | 3000 | 989 |
| VOE 936618 | 916 | 110 | 1183 |
| VOE 936618 | 916 | 2200 | 1241 |
| VOE 936618 | 916 | 2225 | 1243 |
| VOE 936620 | 911 | 500 | 955 |
| VOE 936620 | 911 | 550 | 957 |
| VOE 936623 | 911 | 600 | 959 |
| VOE 936624 | 911 | 600 | 959 |
| VOE 936624 | 911 | 600 | 961 |
| VOE 936624 | 916 | 110 | 1183 |
| VOE 936624 | 916 | 200 | 1187 |
| VOE 936624 | 916 | 450 | 1197 |
| VOE 936624 | 916 | 500 | 1201 |
| VOE 936624 | 916 | 550 | 1205 |
| VOE 936624 | 916 | 1050 | 1217 |
| VOE 936624 | 916 | 1350 | 1227 |

| Part No | Group | Sect | Page |
|---|---|---|---|
| VOE 936624 | 916 | 2250 | 1245 |
| VOE 936624 | 916 | 2800 | 1249 |
| VOE 936624 | 916 | 4000 | 1257 |
| VOE 936626 | 916 | 100 | 1177 |
| VOE 936626 | 916 | 110 | 1183 |
| VOE 936626 | 916 | 200 | 1185 |
| VOE 936626 | 916 | 400 | 1193 |
| VOE 936626 | 916 | 450 | 1197 |
| VOE 936626 | 916 | 500 | 1201 |
| VOE 936626 | 916 | 550 | 1205 |
| VOE 936637 | 924 | 1200 | 1295 |
| VOE 936656 | 914 | 100 | 1065 |
| VOE 936675 | 924 | 300 | 1265 |
| VOE 936675 | 924 | 350 | 1267 |
| VOE 936685 | 911 | 710 | 965 |
| VOE 936685 | 911 | 720 | 969 |
| VOE 936690 | 914 | 300 | 1077 |
| VOE 936690 | 914 | 400 | 1085 |
| VOE 936690 | 914 | 450 | 1089 |
| VOE 936690 | 914 | 5000 | 1167 |
| VOE 936693 | 911 | 710 | 965 |
| VOE 936693 | 911 | 720 | 971 |
| VOE 936693 | 911 | 730 | 975 |
| VOE 936693 | 911 | 740 | 979 |
| VOE 936695 | 914 | 450 | 1089 |
| VOE 936697 | 914 | 6100 | 1175 |
| VOE 936699 | 914 | 100 | 1065 |
| VOE 936702 | 914 | 2100 | 1121 |
| VOE 936704 | 914 | 2000 | 1119 |
| VOE 936705 | 914 | 100 | 1065 |
| VOE 936706 | 914 | 100 | 1065 |
| VOE 936710 | 914 | 100 | 1065 |
| VOE 936714 | 914 | 200 | 1071 |
| VOE 936714 | 914 | 250 | 1073 |
| VOE 936717 | 916 | 110 | 1181 |
| VOE 936717 | 916 | 200 | 1185 |
| VOE 936748 | 914 | 6100 | 1175 |
| VOE 936751 | 914 | 5000 | 1167 |
| VOE 936776 | 914 | 100 | 1065 |
| VOE 936776 | 914 | 250 | 1073 |
| VOE 936776 | 914 | 300 | 1075 |
| VOE 936776 | 914 | 3500 | 1163 |
| VOE 936783 | 914 | 6100 | 1175 |
| VOE 936787 | 914 | 400 | 1085 |
| VOE 936788 | 914 | 2100 | 1121 |
| VOE 936788 | 914 | 5000 | 1167 |
| VOE 936798 | 916 | 300 | 1189 |
| VOE 936812 | 914 | 3600 | 1165 |
| VOE 936813 | 914 | 400 | 1085 |
| VOE 936813 | 914 | 450 | 1089 |
| VOE 936815 | 914 | 2450 | 1131 |
| VOE 936815 | 914 | 2470 | 1139 |
| VOE 936815 | 914 | 2600 | 1149 |
| VOE 936815 | 914 | 2650 | 1153 |
| VOE 936815 | 914 | 5000 | 1167 |
| VOE 936817 | 914 | 2400 | 1129 |
| VOE 936817 | 916 | 600 | 1209 |
| VOE 936818 | 914 | 2000 | 1119 |
| VOE 936820 | 914 | 300 | 1075 |
| VOE 936821 | 914 | 350 | 1081 |
| VOE 936822 | 914 | 3500 | 1163 |
| VOE 936823 | 914 | 3500 | 1163 |
| VOE 936825 | 914 | 2470 | 1139 |
| VOE 936828 | 914 | 6100 | 1175 |
| VOE 936837 | 914 | 2470 | 1137 |
| VOE 936837 | 914 | 2480 | 1141 |
| VOE 936837 | 914 | 2500 | 1147 |
| VOE 936837 | 914 | 5000 | 1167 |
| VOE 936838 | 916 | 600 | 1209 |
| VOE 936842 | 911 | 740 | 979 |
| VOE 936851 | 914 | 400 | 1085 |
| VOE 936851 | 914 | 450 | 1089 |
| VOE 936852 | 914 | 2650 | 1155 |
| VOE 936861 | 914 | 400 | 1085 |
| VOE 936861 | 914 | 450 | 1089 |
| VOE 936862 | 914 | 2600 | 1149 |
| VOE 936862 | 914 | 5000 | 1167 |
| VOE 936874 | 914 | 300 | 1075 |
| VOE 936875 | 914 | 400 | 1085 |
| VOE 936875 | 914 | 450 | 1089 |
| VOE 936915 | 911 | 710 | 965 |
| VOE 936915 | 911 | 720 | 971 |
| VOE 936932 | 914 | 100 | 1067 |
| VOE 936932 | 914 | 400 | 1087 |
| VOE 936943 | 911 | 730 | 975 |
| VOE 936943 | 911 | 740 | 979 |
| VOE 936952 | 914 | 300 | 1075 |
| VOE 936953 | 914 | 200 | 1071 |
| VOE 936953 | 914 | 250 | 1073 |
| VOE 936955 | 914 | 300 | 1075 |
| VOE 936955 | 924 | 300 | 1265 |
| VOE 936957 | 914 | 500 | 1095 |
| VOE 936961 | 914 | 2470 | 1137 |
| VOE 936961 | 914 | 2480 | 1141 |
| VOE 936968 | 914 | 2000 | 1119 |
| VOE 936970 | 914 | 2500 | 1147 |
| VOE 936970 | 914 | 5000 | 1167 |
| VOE 936972 | 914 | 400 | 1085 |
| VOE 936972 | 914 | 450 | 1089 |
| VOE 936974 | 914 | 350 | 1081 |
| VOE 936975 | 914 | 2480 | 1145 |
| VOE 936976 | 914 | 2450 | 1131 |
| VOE 936976 | 914 | 2460 | 1133 |
| VOE 936976 | 914 | 2600 | 1149 |
| VOE 936978 | 914 | 300 | 1075 |
| VOE 936978 | 914 | 350 | 1081 |
| VOE 936979 | 914 | 2450 | 1131 |
| VOE 936979 | 914 | 2460 | 1133 |
| VOE 936979 | 914 | 2600 | 1149 |
| VOE 936979 | 914 | 3500 | 1163 |
| VOE 936979 | 914 | 5000 | 1167 |
| VOE 936981 | 914 | 2500 | 1147 |
| VOE 936992 | 914 | 500 | 1095 |
| VOE 936999 | 916 | 100 | 1177 |
| VOE 936999 | 916 | 400 | 1193 |
| VOE 936999 | 916 | 900 | 1213 |
| VOE 937003 | 916 | 1300 | 1225 |
| VOE 937007 | 916 | 2000 | 1233 |
| VOE 937012 | 911 | 350 | 951 |
| VOE 937013 | 911 | 350 | 951 |
| VOE 937086 | 914 | 400 | 1087 |
| VOE 937086 | 914 | 450 | 1091 |
| VOE 937088 | 911 | 1600 | 985 |
| VOE 937089 | 914 | 500 | 1095 |
| VOE 937090 | 914 | 500 | 1095 |
| VOE 937090 | 914 | 550 | 1101 |
| VOE 937091 | 911 | 200 | 945 |
| VOE 937104 | 914 | 400 | 1085 |
| VOE 937104 | 914 | 450 | 1089 |
| VOE 937104 | 914 | 2600 | 1149 |
| VOE 937107 | 914 | 2000 | 1119 |
| VOE 937107 | 914 | 2800 | 1159 |
| VOE 937109 | 914 | 300 | 1075 |
| VOE 937109 | 914 | 350 | 1081 |
| VOE 937110 | 914 | 350 | 1081 |
| VOE 937111 | 914 | 2460 | 1135 |
| VOE 937111 | 914 | 2700 | 1157 |
| VOE 937111 | 914 | 5000 | 1167 |
| VOE 937116 | 916 | 600 | 1209 |
| VOE 937117 | 916 | 600 | 1209 |
| VOE 937117 | 916 | 600 | 1211 |
| VOE 937118 | 916 | 600 | 1209 |
| VOE 937119 | 914 | 300 | 1077 |
| VOE 937122 | 914 | 300 | 1075 |
| VOE 937122 | 914 | 2470 | 1139 |
| VOE 937122 | 914 | 2650 | 1153 |
| VOE 937124 | 914 | 3500 | 1163 |
| VOE 937125 | 916 | 300 | 1191 |
| VOE 937129 | 914 | 200 | 1071 |
| VOE 937129 | 914 | 250 | 1073 |
| VOE 937132 | 914 | 2000 | 1119 |
| VOE 937135 | 916 | 1200 | 1221 |
| VOE 937135 | 916 | 1500 | 1231 |
| VOE 937138 | 914 | 100 | 1069 |
| VOE 937149 | 916 | 1200 | 1221 |
| VOE 937149 | 916 | 1500 | 1231 |
| VOE 937153 | 916 | 3100 | 1253 |
| VOE 937162 | 916 | 2300 | 1247 |
| VOE 937168 | 916 | 400 | 1193 |
| VOE 937183 | 911 | 350 | 951 |
| VOE 937184 | 914 | 300 | 1075 |
| VOE 937190 | 914 | 300 | 1075 |
| VOE 937190 | 914 | 350 | 1081 |
| VOE 937190 | 914 | 2000 | 1119 |
| VOE 937194 | 914 | 2460 | 1135 |
| VOE 937194 | 914 | 2480 | 1143 |
| VOE 937195 | 914 | 2470 | 1139 |
| VOE 937195 | 914 | 2650 | 1153 |
| VOE 937196 | 914 | 2450 | 1131 |
| VOE 937196 | 914 | 2460 | 1135 |
| VOE 937196 | 914 | 2480 | 1143 |
| VOE 937196 | 914 | 2600 | 1149 |
| VOE 937196 | 914 | 5000 | 1167 |
| VOE 937197 | 914 | 550 | 1101 |
| VOE 937199 | 914 | 2200 | 1125 |

**NUMERICAL INDEX**

**INDICE DE NÚMERO**

**ÍNDICE NUMÉRICO**

**RÉPERTOIRE DE NUMÉROS**

| Catalogue id | Group |
|---|---|
| **20615** | **1000** |
| Issue | Page |
| **PUB 20035940-B** | **50** |

| Part No | Group | Sect | Page |
|---|---|---|---|
| VOE 937200 | 914 | 2470 | 1139 |
| VOE 937200 | 914 | 2650 | 1153 |
| VOE 937205 | 914 | 2000 | 1119 |
| VOE 937214 | 914 | 100 | 1065 |
| VOE 937214 | 914 | 400 | 1085 |
| VOE 937223 | 914 | 100 | 1065 |
| VOE 937223 | 914 | 2100 | 1121 |
| VOE 937223 | 914 | 2150 | 1123 |
| VOE 937225 | 914 | 400 | 1085 |
| VOE 937225 | 914 | 450 | 1089 |
| VOE 937227 | 914 | 6100 | 1175 |
| VOE 937232 | 914 | 6100 | 1173 |
| VOE 937234 | 911 | 300 | 949 |
| VOE 937242 | 914 | 100 | 1065 |
| VOE 937262 | 914 | 2100 | 1121 |
| VOE 937331 | 914 | 400 | 1085 |
| VOE 937331 | 914 | 450 | 1089 |
| VOE 937331 | 914 | 3500 | 1163 |
| VOE 937331 | 914 | 6100 | 1175 |
| VOE 937335 | 911 | 730 | 975 |
| VOE 937335 | 911 | 740 | 979 |
| VOE 937338 | 914 | 6100 | 1175 |
| VOE 937339 | 914 | 100 | 1065 |
| VOE 937340 | 914 | 100 | 1069 |
| VOE 937344 | 914 | 300 | 1077 |
| VOE 937354 | 916 | 1200 | 1221 |
| VOE 937354 | 916 | 1500 | 1231 |
| VOE 937365 | 924 | 1000 | 1291 |
| VOE 937365 | 924 | 1500 | 1299 |
| VOE 937436 | 914 | 2000 | 1119 |
| VOE 937439 | 914 | 2300 | 1127 |
| VOE 937439 | 914 | 2800 | 1159 |
| VOE 937460 | 916 | 1200 | 1221 |
| VOE 937482 | 916 | 1000 | 1215 |
| VOE 937504 | 911 | 300 | 949 |
| VOE 937520 | 911 | 350 | 951 |
| VOE 937524 | 914 | 2450 | 1131 |
| VOE 937524 | 914 | 2600 | 1149 |
| VOE 937524 | 914 | 5000 | 1167 |
| VOE 937535 | 911 | 710 | 963 |
| VOE 937535 | 911 | 720 | 969 |
| VOE 937535 | 911 | 730 | 973 |
| VOE 937535 | 911 | 740 | 977 |
| VOE 937535 | 914 | 100 | 1067 |
| VOE 937535 | 914 | 200 | 1071 |
| VOE 937535 | 914 | 250 | 1073 |
| VOE 937535 | 914 | 300 | 1075 |
| VOE 937535 | 914 | 400 | 1087 |
| VOE 937535 | 914 | 450 | 1091 |
| VOE 937538 | 914 | 350 | 1081 |
| VOE 937538 | 914 | 400 | 1087 |
| VOE 937538 | 914 | 450 | 1091 |
| VOE 937538 | 914 | 2450 | 1131 |
| VOE 937538 | 914 | 2460 | 1133 |
| VOE 937538 | 914 | 2470 | 1137 |
| VOE 937538 | 914 | 2480 | 1141 |
| VOE 937538 | 914 | 2480 | 1143 |
| VOE 937538 | 914 | 2600 | 1149 |
| VOE 937538 | 914 | 2650 | 1155 |
| VOE 937540 | 914 | 300 | 1077 |
| VOE 937540 | 914 | 350 | 1083 |
| VOE 937540 | 914 | 400 | 1087 |
| VOE 937540 | 914 | 450 | 1089 |
| VOE 937540 | 914 | 2400 | 1129 |
| VOE 937540 | 914 | 2460 | 1133 |
| VOE 937540 | 914 | 2470 | 1139 |
| VOE 937540 | 914 | 2480 | 1143 |
| VOE 937542 | 916 | 110 | 1181 |
| VOE 937559 | 911 | 300 | 949 |
| VOE 937559 | 911 | 350 | 951 |
| VOE 937559 | 914 | 300 | 1077 |
| VOE 937559 | 914 | 400 | 1085 |
| VOE 937559 | 914 | 450 | 1089 |
| VOE 937559 | 914 | 2460 | 1133 |
| VOE 937559 | 914 | 2480 | 1145 |
| VOE 937577 | 916 | 600 | 1211 |
| VOE 937578 | 914 | 2650 | 1155 |
| VOE 937580 | 914 | 2470 | 1137 |
| VOE 937580 | 914 | 2480 | 1141 |
| VOE 937589 | 916 | 300 | 1191 |
| VOE 937598 | 914 | 100 | 1065 |
| VOE 937598 | 914 | 300 | 1075 |
| VOE 937600 | 914 | 200 | 1071 |
| VOE 937600 | 914 | 250 | 1073 |
| VOE 937603 | 914 | 6100 | 1173 |
| VOE 937619 | 911 | 3000 | 989 |
| VOE 937697 | 911 | 710 | 963 |
| VOE 937697 | 911 | 720 | 969 |
| VOE 937697 | 911 | 730 | 973 |
| VOE 937697 | 911 | 740 | 977 |
| VOE 937697 | 924 | 1000 | 1291 |
| VOE 937699 | 914 | 350 | 1081 |
| VOE 937699 | 914 | 400 | 1085 |
| VOE 937699 | 914 | 450 | 1089 |
| VOE 937705 | 924 | 400 | 1269 |
| VOE 937713 | 924 | 400 | 1269 |
| VOE 937729 | 914 | 500 | 1095 |
| VOE 937729 | 914 | 550 | 1101 |
| VOE 937747 | 914 | 100 | 1065 |
| VOE 937758 | 911 | 710 | 965 |
| VOE 937758 | 911 | 720 | 969 |
| VOE 937759 | 914 | 250 | 1073 |
| VOE 937777 | 924 | 1000 | 1291 |
| VOE 937777 | 924 | 1300 | 1297 |
| VOE 937777 | 924 | 1500 | 1299 |
| VOE 937791 | 924 | 500 | 1271 |
| VOE 937792 | 924 | 500 | 1271 |
| VOE 937793 | 924 | 400 | 1269 |
| VOE 937798 | 924 | 500 | 1271 |
| VOE 937799 | 924 | 500 | 1271 |
| VOE 937802 | 924 | 400 | 1269 |
| VOE 937807 | 924 | 1300 | 1297 |
| VOE 937812 | 911 | 300 | 949 |
| VOE 937820 | 916 | 1000 | 1215 |
| VOE 937820 | 916 | 2100 | 1235 |
| VOE 937820 | 916 | 4000 | 1257 |
| VOE 937821 | 916 | 2800 | 1249 |
| VOE 937841 | 914 | 200 | 1071 |
| VOE 937841 | 914 | 250 | 1073 |
| VOE 937842 | 914 | 2000 | 1119 |
| VOE 937858 | 916 | 550 | 1205 |
| VOE 937871 | 914 | 100 | 1065 |
| VOE 937900 | 916 | 1200 | 1221 |
| VOE 937900 | 916 | 1500 | 1231 |
| VOE 938063 | 914 | 2460 | 1135 |
| VOE 938063 | 914 | 2470 | 1139 |
| VOE 938063 | 914 | 2480 | 1145 |
| VOE 938063 | 916 | 600 | 1209 |
| VOE 938089 | 916 | 450 | 1197 |
| VOE 938093 | 916 | 2250 | 1245 |
| VOE 938107 | 914 | 350 | 1081 |
| VOE 938107 | 914 | 6100 | 1175 |
| VOE 938124 | 924 | 300 | 1265 |
| VOE 938129 | 911 | 710 | 965 |
| VOE 938138 | 914 | 2460 | 1135 |
| VOE 938138 | 914 | 2480 | 1143 |
| VOE 938145 | 911 | 350 | 951 |
| VOE 938145 | 911 | 710 | 963 |
| VOE 938145 | 911 | 720 | 969 |
| VOE 938145 | 911 | 730 | 973 |
| VOE 938145 | 911 | 740 | 977 |
| VOE 938146 | 911 | 3000 | 991 |
| VOE 938179 | 911 | 1600 | 985 |
| VOE 938183 | 911 | 1600 | 985 |
| VOE 938190 | 916 | 300 | 1191 |
| VOE 938212 | 914 | 550 | 1101 |
| VOE 938221 | 916 | 1200 | 1221 |
| VOE 938253 | 914 | 500 | 1095 |
| VOE 938253 | 914 | 550 | 1101 |
| VOE 938283 | 911 | 350 | 951 |
| VOE 938287 | 914 | 500 | 1095 |
| VOE 938287 | 914 | 550 | 1101 |
| VOE 938289 | 911 | 3000 | 989 |
| VOE 938317 | 914 | 100 | 1065 |
| VOE 938330 | 914 | 500 | 1095 |
| VOE 938330 | 914 | 550 | 1101 |
| VOE 938330 | 916 | 300 | 1191 |
| VOE 938333 | 914 | 100 | 1065 |
| VOE 938345 | 914 | 300 | 1075 |
| VOE 938361 | 924 | 1200 | 1295 |
| VOE 938368 | 924 | 1200 | 1295 |
| VOE 938457 | 916 | 500 | 1201 |
| VOE 938457 | 916 | 2800 | 1249 |
| VOE 938464 | 916 | 110 | 1181 |
| VOE 938464 | 916 | 2000 | 1233 |
| VOE 938586 | 924 | 400 | 1269 |
| VOE 938586 | 924 | 500 | 1271 |
| VOE 938661 | 924 | 400 | 1269 |
| VOE 938661 | 924 | 500 | 1271 |
| VOE 938683 | 924 | 350 | 1267 |
| VOE 941671 | 831 | 200 | 727 |
| VOE 941671 | 831 | 350 | 731 |
| VOE 941671 | 831 | 450 | 735 |
| VOE 941671 | 831 | 550 | 739 |
| VOE 941671 | 880 | 400 | 887 |

| Part No | Group | Sect | Page |
|---|---|---|---|
| VOE 941671 | 880 | 450 | 889 |
| VOE 941671 | 880 | 475 | 891 |
| VOE 942668 | 810 | 135 | 647 |
| VOE 942767 | 286 | 100 | 293 |
| VOE 942767 | 286 | 150 | 295 |
| VOE 942767 | 371 | 100 | 431 |
| VOE 942767 | 371 | 150 | 435 |
| VOE 942767 | 371 | 160 | 439 |
| VOE 943299 | 235 | 170 | 171 |
| VOE 943469 | 210 | 200 | 79 |
| VOE 943469 | 363 | 200 | 391 |
| VOE 943469 | 363 | 350 | 395 |
| VOE 943470 | 261 | 200 | 257 |
| VOE 943470 | 261 | 210 | 259 |
| VOE 943470 | 261 | 220 | 263 |
| VOE 943475 | 210 | 200 | 79 |
| VOE 943475 | 212 | 200 | 91 |
| VOE 943475 | 261 | 200 | 257 |
| VOE 943481 | 870 | 400 | 849 |
| VOE 943482 | 870 | 400 | 849 |
| VOE 943903 | 352 | 100 | 351 |
| VOE 943903 | 352 | 200 | 353 |
| VOE 943903 | 356 | 200 | 365 |
| VOE 943903 | 356 | 300 | 367 |
| VOE 943904 | 362 | 300 | 379 |
| VOE 943920 | 372 | 100 | 495 |
| VOE 945065 | 212 | 110 | 89 |
| VOE 945111 | 398 | 800 | 545 |
| VOE 945444 | 263 | 250 | 279 |
| VOE 945444 | 362 | 300 | 379 |
| VOE 945444 | 398 | 300 | 535 |
| VOE 945444 | 398 | 600 | 541 |
| VOE 945444 | 810 | 6000 | 663 |
| VOE 945444 | 872 | 200 | 863 |
| VOE 945495 | 214 | 100 | 99 |
| VOE 946173 | 256 | 150 | 241 |
| VOE 946173 | 261 | 210 | 259 |
| VOE 946173 | 261 | 220 | 263 |
| VOE 946173 | 286 | 150 | 295 |
| VOE 946173 | 360 | 100 | 371 |
| VOE 946173 | 371 | 800 | 455 |
| VOE 946329 | 210 | 200 | 79 |
| VOE 946329 | 234 | 300 | 163 |
| VOE 946329 | 234 | 400 | 165 |
| VOE 946329 | 252 | 100 | 203 |
| VOE 946329 | 256 | 100 | 239 |
| VOE 946329 | 256 | 150 | 241 |
| VOE 946329 | 258 | 200 | 247 |
| VOE 946329 | 286 | 100 | 293 |
| VOE 946329 | 286 | 150 | 295 |
| VOE 946329 | 371 | 100 | 431 |
| VOE 946329 | 371 | 150 | 435 |
| VOE 946329 | 371 | 170 | 443 |
| VOE 946329 | 371 | 200 | 445 |
| VOE 946329 | 371 | 300 | 447 |
| VOE 946329 | 371 | 700 | 451 |
| VOE 946329 | 371 | 800 | 455 |
| VOE 946329 | 371 | 2000 | 483 |
| VOE 946329 | 371 | 2400 | 491 |
| VOE 946329 | 810 | 150 | 651 |
| VOE 946329 | 810 | 175 | 653 |
| VOE 946329 | 810 | 185 | 655 |
| VOE 946329 | 827 | 200 | 713 |
| VOE 946329 | 827 | 250 | 717 |
| VOE 946329 | 860 | 310 | 823 |
| VOE 946329 | 860 | 400 | 829 |
| VOE 946329 | 860 | 410 | 831 |
| VOE 946329 | 870 | 150 | 847 |
| VOE 946329 | 875 | 100 | 867 |
| VOE 946329 | 881 | 200 | 907 |
| VOE 946329 | 914 | 100 | 1067 |
| VOE 946329 | 914 | 300 | 1077 |
| VOE 946329 | 914 | 350 | 1081 |
| VOE 946329 | 914 | 700 | 1103 |
| VOE 946329 | 914 | 2000 | 1119 |
| VOE 946329 | 914 | 2100 | 1121 |
| VOE 946329 | 914 | 2300 | 1127 |
| VOE 946329 | 914 | 2450 | 1131 |
| VOE 946329 | 914 | 2460 | 1133 |
| VOE 946329 | 914 | 2470 | 1137 |
| VOE 946329 | 914 | 2480 | 1141 |
| VOE 946329 | 914 | 2500 | 1147 |
| VOE 946329 | 914 | 2600 | 1149 |
| VOE 946329 | 914 | 2700 | 1157 |
| VOE 946329 | 914 | 2800 | 1159 |
| VOE 946329 | 914 | 3600 | 1165 |
| VOE 946329 | 914 | 5000 | 1169 |
| VOE 946329 | 914 | 6100 | 1175 |
| VOE 946329 | 916 | 600 | 1211 |
| VOE 946329 | 924 | 1000 | 1291 |
| VOE 946329 | 924 | 1300 | 1297 |
| VOE 946329 | 924 | 1500 | 1299 |
| VOE 946329 | 992 | 100 | 1417 |
| VOE 946329 | 992 | 5000 | 1425 |
| VOE 946329 | 992 | 5100 | 1431 |
| VOE 946329 | 996 | 100 | 1455 |
| VOE 946440 | 210 | 200 | 79 |
| VOE 946440 | 235 | 250 | 177 |
| VOE 946440 | 254 | 300 | 217 |
| VOE 946440 | 254 | 350 | 219 |
| VOE 946440 | 261 | 200 | 257 |
| VOE 946440 | 261 | 220 | 261 |
| VOE 946440 | 286 | 100 | 293 |
| VOE 946440 | 286 | 150 | 295 |
| VOE 946440 | 367 | 400 | 423 |
| VOE 946440 | 367 | 500 | 425 |
| VOE 946440 | 367 | 550 | 427 |
| VOE 946440 | 371 | 100 | 431 |
| VOE 946440 | 371 | 150 | 435 |
| VOE 946440 | 371 | 160 | 439 |
| VOE 946440 | 371 | 170 | 443 |
| VOE 946440 | 371 | 800 | 455 |
| VOE 946440 | 371 | 2400 | 491 |
| VOE 946440 | 372 | 300 | 499 |
| VOE 946440 | 715 | 7700 | 599 |
| VOE 946440 | 836 | 225 | 755 |
| VOE 946440 | 836 | 300 | 761 |
| VOE 946440 | 841 | 150 | 775 |
| VOE 946440 | 870 | 6000 | 857 |
| VOE 946440 | 872 | 200 | 863 |
| VOE 946440 | 875 | 100 | 867 |
| VOE 946440 | 914 | 300 | 1077 |
| VOE 946440 | 914 | 350 | 1083 |
| VOE 946440 | 914 | 2300 | 1127 |
| VOE 946440 | 914 | 2500 | 1147 |
| VOE 946440 | 914 | 2800 | 1159 |
| VOE 946440 | 914 | 5000 | 1169 |
| VOE 946440 | 916 | 300 | 1189 |
| VOE 946440 | 974 | 1300 | 1329 |
| VOE 946440 | 975 | 700 | 1361 |
| VOE 946440 | 975 | 800 | 1365 |
| VOE 946440 | 975 | 900 | 1369 |
| VOE 946440 | 975 | 1000 | 1373 |
| VOE 946440 | 975 | 1100 | 1375 |
| VOE 946440 | 975 | 1200 | 1381 |
| VOE 946440 | 975 | 1300 | 1385 |
| VOE 946440 | 975 | 1400 | 1389 |
| VOE 946440 | 975 | 1500 | 1393 |
| VOE 946440 | 975 | 1600 | 1395 |
| VOE 946440 | 992 | 100 | 1417 |
| VOE 946440 | 992 | 5000 | 1425 |
| VOE 946440 | 992 | 5100 | 1431 |
| VOE 946440 | 996 | 100 | 1455 |
| VOE 946441 | 210 | 200 | 79 |
| VOE 946441 | 234 | 100 | 157 |
| VOE 946441 | 234 | 200 | 161 |
| VOE 946441 | 234 | 300 | 163 |
| VOE 946441 | 234 | 400 | 165 |
| VOE 946441 | 254 | 300 | 217 |
| VOE 946441 | 254 | 350 | 219 |
| VOE 946441 | 256 | 100 | 239 |
| VOE 946441 | 256 | 150 | 241 |
| VOE 946441 | 258 | 300 | 249 |
| VOE 946441 | 261 | 200 | 255 |
| VOE 946441 | 261 | 210 | 259 |
| VOE 946441 | 261 | 220 | 261 |
| VOE 946441 | 286 | 100 | 291 |
| VOE 946441 | 286 | 150 | 295 |
| VOE 946441 | 352 | 100 | 351 |
| VOE 946441 | 363 | 200 | 391 |
| VOE 946441 | 363 | 6000 | 397 |
| VOE 946441 | 371 | 100 | 431 |
| VOE 946441 | 371 | 150 | 435 |
| VOE 946441 | 371 | 170 | 443 |
| VOE 946441 | 371 | 200 | 445 |
| VOE 946441 | 371 | 300 | 447 |
| VOE 946441 | 371 | 700 | 451 |
| VOE 946441 | 371 | 800 | 455 |
| VOE 946441 | 371 | 1300 | 481 |
| VOE 946441 | 371 | 2000 | 483 |
| VOE 946441 | 387 | 300 | 519 |
| VOE 946441 | 398 | 150 | 531 |
| VOE 946441 | 398 | 200 | 533 |
| VOE 946441 | 398 | 400 | 537 |
| VOE 946441 | 398 | 700 | 543 |

**NUMERICAL INDEX**

**INDICE DE NÚMERO**

**ÍNDICE NUMÉRICO**

**RÉPERTOIRE DE NUMÉROS**

**NUMERICAL INDEX**

**INDICE DE NÚMERO**

**ÍNDICE NUMÉRICO**

**RÉPERTOIRE DE NUMÉROS**



| Part No | Group | Sect | Page |
|---|---|---|---|
| VOE 946441 | 398 | 900 | 547 |
| VOE 946441 | 492 | 100 | 581 |
| VOE 946441 | 810 | 6000 | 663 |
| VOE 946441 | 827 | 200 | 713 |
| VOE 946441 | 827 | 250 | 715 |
| VOE 946441 | 827 | 250 | 717 |
| VOE 946441 | 837 | 100 | 763 |
| VOE 946441 | 837 | 150 | 765 |
| VOE 946441 | 860 | 310 | 823 |
| VOE 946441 | 860 | 350 | 827 |
| VOE 946441 | 860 | 410 | 831 |
| VOE 946441 | 870 | 100 | 843 |
| VOE 946441 | 870 | 150 | 845 |
| VOE 946441 | 875 | 100 | 867 |
| VOE 946441 | 911 | 710 | 963 |
| VOE 946441 | 911 | 720 | 969 |
| VOE 946441 | 911 | 730 | 973 |
| VOE 946441 | 911 | 740 | 977 |
| VOE 946441 | 914 | 100 | 1067 |
| VOE 946441 | 914 | 200 | 1071 |
| VOE 946441 | 914 | 250 | 1073 |
| VOE 946441 | 914 | 300 | 1077 |
| VOE 946441 | 914 | 350 | 1081 |
| VOE 946441 | 914 | 500 | 1095 |
| VOE 946441 | 914 | 550 | 1101 |
| VOE 946441 | 914 | 700 | 1103 |
| VOE 946441 | 914 | 6100 | 1173 |
| VOE 946441 | 916 | 1500 | 1229 |
| VOE 946441 | 924 | 300 | 1265 |
| VOE 946441 | 924 | 350 | 1267 |
| VOE 946441 | 924 | 1200 | 1295 |
| VOE 946441 | 924 | 1300 | 1297 |
| VOE 946441 | 992 | 100 | 1417 |
| VOE 946441 | 992 | 5000 | 1425 |
| VOE 946441 | 992 | 5100 | 1431 |
| VOE 946441 | 996 | 100 | 1455 |
| VOE 946470 | 210 | 200 | 79 |
| VOE 946470 | 254 | 400 | 221 |
| VOE 946471 | 210 | 200 | 79 |
| VOE 946471 | 234 | 200 | 161 |
| VOE 946471 | 234 | 300 | 163 |
| VOE 946471 | 234 | 400 | 165 |
| VOE 946471 | 235 | 100 | 167 |
| VOE 946471 | 235 | 150 | 169 |
| VOE 946471 | 235 | 170 | 171 |
| VOE 946471 | 235 | 250 | 177 |
| VOE 946471 | 254 | 300 | 217 |
| VOE 946471 | 254 | 350 | 219 |
| VOE 946471 | 258 | 200 | 247 |
| VOE 946471 | 261 | 200 | 255 |
| VOE 946471 | 261 | 210 | 259 |
| VOE 946471 | 261 | 220 | 261 |
| VOE 946471 | 263 | 100 | 269 |
| VOE 946471 | 269 | 100 | 285 |
| VOE 946471 | 269 | 200 | 287 |
| VOE 946471 | 310 | 100 | 327 |
| VOE 946471 | 310 | 110 | 329 |
| VOE 946471 | 310 | 120 | 331 |
| VOE 946471 | 310 | 130 | 333 |
| VOE 946471 | 350 | 300 | 349 |
| VOE 946471 | 352 | 100 | 351 |
| VOE 946471 | 352 | 200 | 353 |
| VOE 946471 | 356 | 300 | 367 |
| VOE 946471 | 356 | 6000 | 369 |
| VOE 946471 | 362 | 100 | 373 |
| VOE 946471 | 362 | 2100 | 381 |
| VOE 946471 | 363 | 6000 | 397 |
| VOE 946471 | 371 | 100 | 431 |
| VOE 946471 | 371 | 150 | 435 |
| VOE 946471 | 371 | 160 | 439 |
| VOE 946471 | 371 | 170 | 441 |
| VOE 946471 | 371 | 200 | 445 |
| VOE 946471 | 371 | 300 | 447 |
| VOE 946471 | 371 | 700 | 451 |
| VOE 946471 | 371 | 800 | 455 |
| VOE 946471 | 371 | 2000 | 483 |
| VOE 946471 | 371 | 2100 | 485 |
| VOE 946471 | 386 | 100 | 509 |
| VOE 946471 | 386 | 200 | 511 |
| VOE 946471 | 492 | 100 | 581 |
| VOE 946471 | 810 | 6000 | 663 |
| VOE 946471 | 821 | 6000 | 707 |
| VOE 946471 | 870 | 100 | 843 |
| VOE 946471 | 870 | 150 | 845 |
| VOE 946471 | 870 | 400 | 849 |
| VOE 946471 | 870 | 6000 | 857 |
| VOE 946471 | 875 | 100 | 867 |
| VOE 946471 | 881 | 100 | 897 |
| VOE 946471 | 881 | 125 | 899 |
| VOE 946471 | 881 | 150 | 903 |
| VOE 946471 | 911 | 710 | 965 |
| VOE 946471 | 911 | 720 | 969 |
| VOE 946471 | 911 | 730 | 975 |
| VOE 946471 | 911 | 740 | 979 |
| VOE 946471 | 914 | 200 | 1071 |
| VOE 946471 | 914 | 250 | 1073 |
| VOE 946471 | 916 | 300 | 1189 |
| VOE 946471 | 992 | 5000 | 1425 |
| VOE 946471 | 992 | 5100 | 1431 |
| VOE 946472 | 235 | 100 | 167 |
| VOE 946472 | 252 | 100 | 203 |
| VOE 946472 | 360 | 100 | 371 |
| VOE 946472 | 371 | 100 | 433 |
| VOE 946472 | 371 | 150 | 437 |
| VOE 946472 | 371 | 170 | 443 |
| VOE 946472 | 371 | 200 | 445 |
| VOE 946472 | 371 | 300 | 447 |
| VOE 946472 | 371 | 1300 | 481 |
| VOE 946472 | 386 | 200 | 511 |
| VOE 946472 | 837 | 100 | 763 |
| VOE 946472 | 837 | 150 | 765 |
| VOE 946472 | 860 | 150 | 813 |
| VOE 946472 | 860 | 300 | 821 |
| VOE 946472 | 860 | 310 | 823 |
| VOE 946472 | 870 | 150 | 847 |
| VOE 946472 | 881 | 100 | 897 |
| VOE 946472 | 881 | 125 | 899 |
| VOE 946472 | 881 | 150 | 903 |
| VOE 946472 | 911 | 500 | 955 |
| VOE 946472 | 911 | 550 | 957 |
| VOE 946472 | 914 | 1500 | 1113 |
| VOE 946472 | 914 | 1550 | 1115 |
| VOE 946502 | 992 | 100 | 1417 |
| VOE 946544 | 286 | 100 | 293 |
| VOE 946544 | 286 | 150 | 295 |
| VOE 946544 | 371 | 100 | 431 |
| VOE 946544 | 371 | 150 | 435 |
| VOE 946544 | 371 | 160 | 439 |
| VOE 946544 | 371 | 2100 | 485 |
| VOE 946544 | 836 | 100 | 745 |
| VOE 946544 | 881 | 100 | 897 |
| VOE 946671 | 286 | 100 | 293 |
| VOE 946671 | 362 | 300 | 379 |
| VOE 946671 | 860 | 550 | 837 |
| VOE 946671 | 914 | 1550 | 1115 |
| VOE 946671 | 992 | 100 | 1419 |
| VOE 946752 | 258 | 300 | 249 |
| VOE 946752 | 372 | 100 | 495 |
| VOE 946934 | 210 | 200 | 79 |
| VOE 946934 | 870 | 6000 | 857 |
| VOE 946934 | 914 | 1200 | 1111 |
| VOE 947083 | 836 | 150 | 749 |
| VOE 947083 | 836 | 200 | 753 |
| VOE 947083 | 836 | 250 | 759 |
| VOE 947107 | 350 | 300 | 349 |
| VOE 947107 | 352 | 200 | 353 |
| VOE 947107 | 371 | 200 | 445 |
| VOE 947107 | 371 | 300 | 447 |
| VOE 947107 | 371 | 2200 | 487 |
| VOE 947107 | 371 | 2400 | 491 |
| VOE 947107 | 810 | 6000 | 663 |
| VOE 947107 | 821 | 200 | 695 |
| VOE 947107 | 821 | 250 | 699 |
| VOE 947107 | 821 | 350 | 705 |
| VOE 947107 | 821 | 6000 | 707 |
| VOE 947107 | 836 | 150 | 747 |
| VOE 947107 | 836 | 200 | 751 |
| VOE 947107 | 836 | 225 | 755 |
| VOE 947107 | 836 | 250 | 757 |
| VOE 947107 | 836 | 300 | 761 |
| VOE 947107 | 872 | 200 | 863 |
| VOE 947107 | 881 | 100 | 897 |
| VOE 947107 | 881 | 125 | 901 |
| VOE 947107 | 881 | 150 | 905 |
| VOE 947107 | 993 | 300 | 1447 |
| VOE 947167 | 911 | 710 | 965 |
| VOE 947167 | 911 | 730 | 975 |
| VOE 947167 | 912 | 300 | 1005 |
| VOE 947167 | 912 | 350 | 1011 |
| VOE 947324 | 431 | 200 | 559 |
| VOE 947760 | 210 | 105 | 75 |
| VOE 947760 | 210 | 200 | 79 |
| VOE 947760 | 362 | 300 | 379 |
| VOE 948356 | 860 | 410 | 831 |
| VOE 948400 | 912 | 300 | 1007 |

| Part No | Group | Sect | Page |
|---|---|---|---|
| VOE 948400 | 912 | 350 | 1011 |
| VOE 948400 | 912 | 700 | 1033 |
| VOE 948645 | 362 | 300 | 379 |
| VOE 948645 | 398 | 100 | 527 |
| VOE 948645 | 398 | 125 | 529 |
| VOE 948645 | 398 | 300 | 535 |
| VOE 948645 | 398 | 500 | 539 |
| VOE 948645 | 398 | 600 | 541 |
| VOE 948645 | 398 | 800 | 545 |
| VOE 948663 | 251 | 100 | 197 |
| VOE 948700 | 911 | 3000 | 989 |
| VOE 948700 | 912 | 2500 | 1049 |
| VOE 948700 | 916 | 100 | 1177 |
| VOE 949128 | 836 | 200 | 753 |
| VOE 949128 | 836 | 250 | 759 |
| VOE 949238 | 911 | 740 | 977 |
| VOE 949238 | 916 | 100 | 1177 |
| VOE 949239 | 911 | 3000 | 989 |
| VOE 949278 | 836 | 100 | 745 |
| VOE 949278 | 992 | 100 | 1417 |
| VOE 949329 | 234 | 100 | 157 |
| VOE 949329 | 431 | 200 | 561 |
| VOE 949329 | 911 | 100 | 941 |
| VOE 949566 | 974 | 3400 | 1343 |
| VOE 949800 | 256 | 100 | 239 |
| VOE 949800 | 256 | 150 | 241 |
| VOE 949921 | 880 | 100 | 869 |
| VOE 949921 | 880 | 125 | 871 |
| VOE 949921 | 880 | 150 | 873 |
| VOE 949921 | 880 | 200 | 875 |
| VOE 949921 | 880 | 250 | 877 |
| VOE 949921 | 880 | 275 | 879 |
| VOE 949921 | 880 | 300 | 881 |
| VOE 949921 | 880 | 350 | 883 |
| VOE 949921 | 880 | 375 | 885 |
| VOE 949937 | 880 | 200 | 875 |
| VOE 949937 | 880 | 250 | 877 |
| VOE 949937 | 880 | 275 | 879 |
| VOE 951671 | 831 | 300 | 729 |
| VOE 951671 | 831 | 400 | 733 |
| VOE 951671 | 831 | 500 | 737 |
| VOE 951955 | 221 | 100 | 135 |
| VOE 951993 | 431 | 100 | 555 |
| VOE 9521501 | 371 | 1100 | 461 |
| VOE 9521501 | 371 | 1120 | 465 |
| VOE 9521501 | 371 | 1130 | 469 |
| VOE 955891 | 831 | 300 | 729 |
| VOE 955891 | 831 | 400 | 733 |
| VOE 955892 | 286 | 100 | 293 |
| VOE 955892 | 286 | 150 | 295 |
| VOE 955892 | 363 | 100 | 383 |
| VOE 955892 | 363 | 150 | 385 |
| VOE 955892 | 363 | 160 | 387 |
| VOE 955892 | 363 | 170 | 389 |
| VOE 955892 | 364 | 150 | 403 |
| VOE 955892 | 818 | 100 | 671 |
| VOE 955892 | 818 | 200 | 673 |
| VOE 955892 | 818 | 300 | 675 |
| VOE 955892 | 818 | 400 | 677 |
| VOE 955892 | 818 | 500 | 679 |
| VOE 955892 | 818 | 600 | 681 |
| VOE 955892 | 818 | 700 | 683 |
| VOE 955892 | 818 | 800 | 685 |
| VOE 955892 | 818 | 900 | 687 |
| VOE 955892 | 831 | 100 | 721 |
| VOE 955892 | 831 | 500 | 737 |
| VOE 955892 | 836 | 100 | 745 |
| VOE 955892 | 836 | 150 | 747 |
| VOE 955892 | 836 | 200 | 751 |
| VOE 955892 | 836 | 225 | 755 |
| VOE 955892 | 836 | 250 | 757 |
| VOE 955892 | 836 | 300 | 761 |
| VOE 955892 | 843 | 200 | 787 |
| VOE 955892 | 843 | 250 | 789 |
| VOE 955892 | 843 | 275 | 793 |
| VOE 955892 | 880 | 200 | 875 |
| VOE 955892 | 880 | 350 | 883 |
| VOE 955892 | 992 | 100 | 1417 |
| VOE 955896 | 914 | 1550 | 1115 |
| VOE 955897 | 286 | 100 | 293 |
| VOE 955897 | 286 | 150 | 295 |
| VOE 955897 | 310 | 100 | 327 |
| VOE 955897 | 310 | 110 | 329 |
| VOE 955897 | 310 | 120 | 331 |
| VOE 955897 | 371 | 100 | 433 |
| VOE 955897 | 371 | 150 | 437 |
| VOE 955897 | 371 | 170 | 441 |
| VOE 955897 | 810 | 6000 | 663 |
| VOE 955897 | 992 | 5000 | 1425 |
| VOE 955897 | 992 | 5100 | 1431 |
| VOE 955897 | 996 | 100 | 1455 |
| VOE 955900 | 350 | 300 | 349 |
| VOE 955900 | 715 | 7500 | 595 |
| VOE 955900 | 715 | 7600 | 597 |
| VOE 955900 | 715 | 7700 | 599 |
| VOE 955900 | 860 | 450 | 833 |
| VOE 955903 | 821 | 6000 | 707 |
| VOE 955905 | 860 | 450 | 833 |
| VOE 955918 | 372 | 100 | 495 |
| VOE 955918 | 836 | 150 | 747 |
| VOE 955918 | 836 | 200 | 751 |
| VOE 955918 | 836 | 250 | 757 |
| VOE 955918 | 881 | 100 | 895 |
| VOE 955918 | 881 | 100 | 897 |
| VOE 955918 | 881 | 125 | 899 |
| VOE 955918 | 881 | 125 | 901 |
| VOE 955918 | 881 | 150 | 903 |
| VOE 955918 | 881 | 150 | 905 |
| VOE 955919 | 286 | 100 | 293 |
| VOE 955919 | 286 | 150 | 295 |
| VOE 955919 | 364 | 100 | 399 |
| VOE 955919 | 364 | 150 | 403 |
| VOE 955919 | 843 | 275 | 793 |
| VOE 955919 | 912 | 3400 | 1051 |
| VOE 955921 | 360 | 100 | 371 |
| VOE 955921 | 716 | 100 | 601 |
| VOE 955921 | 821 | 200 | 695 |
| VOE 955921 | 821 | 250 | 699 |
| VOE 955921 | 821 | 300 | 703 |
| VOE 955921 | 831 | 500 | 737 |
| VOE 955921 | 852 | 110 | 799 |
| VOE 955921 | 852 | 120 | 801 |
| VOE 955921 | 914 | 1500 | 1113 |
| VOE 955921 | 924 | 100 | 1259 |
| VOE 955921 | 924 | 700 | 1273 |
| VOE 955921 | 924 | 750 | 1277 |
| VOE 955921 | 924 | 1600 | 1301 |
| VOE 955922 | 252 | 200 | 205 |
| VOE 955922 | 258 | 300 | 249 |
| VOE 955922 | 263 | 100 | 269 |
| VOE 955922 | 263 | 250 | 279 |
| VOE 955922 | 431 | 300 | 563 |
| VOE 955922 | 443 | 200 | 579 |
| VOE 955922 | 775 | 700 | 615 |
| VOE 955922 | 775 | 710 | 617 |
| VOE 955922 | 775 | 900 | 623 |
| VOE 955922 | 818 | 100 | 671 |
| VOE 955922 | 818 | 200 | 673 |
| VOE 955922 | 818 | 300 | 675 |
| VOE 955922 | 818 | 400 | 677 |
| VOE 955922 | 818 | 500 | 679 |
| VOE 955922 | 818 | 600 | 681 |
| VOE 955922 | 818 | 700 | 683 |
| VOE 955922 | 818 | 800 | 685 |
| VOE 955922 | 818 | 900 | 687 |
| VOE 955922 | 841 | 110 | 773 |
| VOE 955922 | 860 | 300 | 821 |
| VOE 955922 | 860 | 350 | 827 |
| VOE 955922 | 860 | 6300 | 839 |
| VOE 955922 | 870 | 150 | 847 |
| VOE 955922 | 872 | 200 | 863 |
| VOE 955922 | 911 | 200 | 945 |
| VOE 955922 | 911 | 400 | 953 |
| VOE 955922 | 911 | 500 | 955 |
| VOE 955922 | 911 | 550 | 957 |
| VOE 955922 | 911 | 600 | 959 |
| VOE 955922 | 911 | 600 | 961 |
| VOE 955922 | 911 | 710 | 963 |
| VOE 955922 | 911 | 720 | 969 |
| VOE 955922 | 911 | 730 | 973 |
| VOE 955922 | 911 | 740 | 977 |
| VOE 955922 | 911 | 1600 | 985 |
| VOE 955922 | 911 | 3000 | 991 |
| VOE 955922 | 912 | 300 | 1005 |
| VOE 955922 | 912 | 350 | 1009 |
| VOE 955922 | 912 | 400 | 1017 |
| VOE 955922 | 912 | 3400 | 1051 |
| VOE 955922 | 914 | 100 | 1067 |
| VOE 955922 | 914 | 350 | 1083 |
| VOE 955922 | 914 | 1550 | 1115 |
| VOE 955922 | 914 | 2000 | 1119 |
| VOE 955922 | 914 | 2400 | 1129 |
| VOE 955922 | 914 | 2600 | 1151 |
| VOE 955922 | 914 | 2650 | 1155 |
| VOE 955922 | 914 | 2850 | 1161 |

**NUMERICAL INDEX**

**INDICE DE NÚMERO**

**ÍNDICE NUMÉRICO**

**RÉPERTOIRE DE NUMÉROS**





**NUMERICAL INDEX**

**INDICE DE NÚMERO**

**ÍNDICE NUMÉRICO**

**RÉPERTOIRE DE NUMÉROS**



| Part No | Group | Sect | Page |
|---|---|---|---|
| VOE 955922 | 916 | 100 | 1179 |
| VOE 955922 | 916 | 110 | 1183 |
| VOE 955922 | 916 | 200 | 1187 |
| VOE 955922 | 916 | 400 | 1195 |
| VOE 955922 | 916 | 450 | 1199 |
| VOE 955922 | 916 | 500 | 1203 |
| VOE 955922 | 916 | 550 | 1207 |
| VOE 955922 | 916 | 900 | 1213 |
| VOE 955922 | 916 | 1200 | 1219 |
| VOE 955922 | 916 | 1300 | 1225 |
| VOE 955922 | 916 | 1350 | 1227 |
| VOE 955922 | 916 | 2100 | 1237 |
| VOE 955922 | 916 | 2150 | 1239 |
| VOE 955922 | 916 | 2200 | 1241 |
| VOE 955922 | 916 | 2225 | 1243 |
| VOE 955922 | 916 | 2250 | 1245 |
| VOE 955922 | 916 | 3000 | 1251 |
| VOE 955922 | 916 | 4000 | 1255 |
| VOE 955922 | 924 | 700 | 1273 |
| VOE 955922 | 924 | 750 | 1277 |
| VOE 955922 | 924 | 1000 | 1291 |
| VOE 955922 | 924 | 1200 | 1295 |
| VOE 955922 | 924 | 1500 | 1299 |
| VOE 955922 | 924 | 1600 | 1301 |
| VOE 955923 | 310 | 100 | 327 |
| VOE 955923 | 310 | 110 | 329 |
| VOE 955923 | 310 | 120 | 331 |
| VOE 955923 | 310 | 130 | 333 |
| VOE 955923 | 443 | 200 | 579 |
| VOE 955923 | 810 | 6000 | 663 |
| VOE 955923 | 821 | 100 | 691 |
| VOE 955923 | 821 | 150 | 693 |
| VOE 955923 | 827 | 200 | 711 |
| VOE 955923 | 827 | 250 | 717 |
| VOE 955923 | 837 | 200 | 767 |
| VOE 955923 | 837 | 300 | 769 |
| VOE 955923 | 860 | 400 | 829 |
| VOE 955923 | 860 | 410 | 831 |
| VOE 955923 | 911 | 350 | 951 |
| VOE 955923 | 911 | 500 | 955 |
| VOE 955923 | 911 | 550 | 957 |
| VOE 955923 | 911 | 600 | 959 |
| VOE 955923 | 911 | 600 | 961 |
| VOE 955923 | 911 | 710 | 965 |
| VOE 955923 | 911 | 720 | 971 |
| VOE 955923 | 911 | 730 | 975 |
| VOE 955923 | 911 | 740 | 979 |
| VOE 955923 | 911 | 1600 | 985 |
| VOE 955923 | 911 | 3000 | 991 |
| VOE 955923 | 916 | 100 | 1179 |
| VOE 955923 | 916 | 110 | 1183 |
| VOE 955923 | 916 | 200 | 1187 |
| VOE 955923 | 916 | 400 | 1195 |
| VOE 955923 | 916 | 450 | 1197 |
| VOE 955923 | 916 | 500 | 1201 |
| VOE 955923 | 916 | 550 | 1205 |
| VOE 955923 | 916 | 600 | 1209 |
| VOE 955923 | 916 | 1000 | 1215 |
| VOE 955923 | 916 | 1050 | 1217 |
| VOE 955923 | 916 | 1350 | 1227 |
| VOE 955923 | 916 | 2000 | 1233 |
| VOE 955923 | 916 | 2100 | 1235 |
| VOE 955923 | 916 | 2200 | 1241 |
| VOE 955923 | 916 | 2225 | 1243 |
| VOE 955923 | 916 | 2250 | 1245 |
| VOE 955923 | 916 | 2300 | 1247 |
| VOE 955923 | 916 | 2800 | 1249 |
| VOE 955923 | 916 | 4000 | 1257 |
| VOE 955925 | 911 | 400 | 953 |
| VOE 955925 | 911 | 710 | 963 |
| VOE 955925 | 911 | 720 | 969 |
| VOE 955925 | 911 | 730 | 973 |
| VOE 955925 | 911 | 740 | 977 |
| VOE 955925 | 916 | 200 | 1185 |
| VOE 955925 | 916 | 400 | 1193 |
| VOE 955925 | 916 | 450 | 1197 |
| VOE 955925 | 916 | 500 | 1201 |
| VOE 955925 | 916 | 550 | 1205 |
| VOE 955926 | 350 | 300 | 349 |
| VOE 955926 | 352 | 200 | 353 |
| VOE 955926 | 431 | 100 | 557 |
| VOE 955926 | 715 | 7500 | 595 |
| VOE 955926 | 715 | 7600 | 597 |
| VOE 955926 | 775 | 800 | 619 |
| VOE 955926 | 775 | 810 | 621 |
| VOE 955926 | 818 | 100 | 671 |
| VOE 955926 | 818 | 200 | 673 |
| VOE 955926 | 818 | 300 | 675 |
| VOE 955926 | 818 | 400 | 677 |
| VOE 955926 | 818 | 500 | 679 |
| VOE 955926 | 818 | 600 | 681 |
| VOE 955926 | 818 | 700 | 683 |
| VOE 955926 | 818 | 800 | 685 |
| VOE 955926 | 818 | 900 | 687 |
| VOE 955926 | 837 | 100 | 763 |
| VOE 955926 | 837 | 150 | 765 |
| VOE 955926 | 860 | 300 | 821 |
| VOE 955926 | 860 | 400 | 829 |
| VOE 955926 | 860 | 410 | 831 |
| VOE 955926 | 860 | 450 | 833 |
| VOE 955926 | 911 | 200 | 945 |
| VOE 955926 | 911 | 3000 | 991 |
| VOE 955926 | 912 | 100 | 993 |
| VOE 955926 | 912 | 400 | 1017 |
| VOE 955926 | 912 | 700 | 1033 |
| VOE 955926 | 916 | 100 | 1177 |
| VOE 955926 | 916 | 110 | 1183 |
| VOE 955926 | 916 | 200 | 1185 |
| VOE 955926 | 916 | 400 | 1193 |
| VOE 955926 | 916 | 450 | 1197 |
| VOE 955926 | 916 | 500 | 1201 |
| VOE 955926 | 916 | 550 | 1205 |
| VOE 955926 | 916 | 600 | 1211 |
| VOE 955926 | 916 | 900 | 1213 |
| VOE 955926 | 916 | 1000 | 1215 |
| VOE 955926 | 916 | 1050 | 1217 |
| VOE 955926 | 916 | 1300 | 1225 |
| VOE 955926 | 916 | 1350 | 1227 |
| VOE 955926 | 916 | 2000 | 1233 |
| VOE 955926 | 916 | 2800 | 1249 |
| VOE 955926 | 924 | 500 | 1271 |
| VOE 955926 | 924 | 1200 | 1295 |
| VOE 955926 | 925 | 1400 | 1311 |
| VOE 955926 | 974 | 100 | 1319 |
| VOE 955926 | 974 | 150 | 1321 |
| VOE 955926 | 974 | 200 | 1323 |
| VOE 955926 | 974 | 1000 | 1325 |
| VOE 955926 | 975 | 100 | 1347 |
| VOE 955926 | 975 | 150 | 1349 |
| VOE 955926 | 975 | 200 | 1351 |
| VOE 955926 | 975 | 250 | 1353 |
| VOE 955926 | 975 | 300 | 1355 |
| VOE 959209 | 993 | 400 | 1449 |
| VOE 960139 | 810 | 150 | 651 |
| VOE 960139 | 810 | 175 | 653 |
| VOE 960139 | 810 | 185 | 655 |
| VOE 960139 | 836 | 100 | 745 |
| VOE 960139 | 836 | 150 | 747 |
| VOE 960139 | 836 | 200 | 751 |
| VOE 960139 | 836 | 225 | 755 |
| VOE 960139 | 836 | 250 | 757 |
| VOE 960139 | 836 | 300 | 761 |
| VOE 960139 | 843 | 275 | 793 |
| VOE 960139 | 860 | 200 | 817 |
| VOE 960139 | 880 | 100 | 869 |
| VOE 960139 | 880 | 125 | 871 |
| VOE 960139 | 880 | 150 | 873 |
| VOE 960139 | 880 | 250 | 877 |
| VOE 960139 | 880 | 275 | 879 |
| VOE 960139 | 880 | 300 | 881 |
| VOE 960139 | 880 | 350 | 883 |
| VOE 960139 | 880 | 375 | 885 |
| VOE 960141 | 992 | 100 | 1419 |
| VOE 960141 | 992 | 150 | 1421 |
| VOE 960143 | 310 | 100 | 327 |
| VOE 960143 | 310 | 110 | 329 |
| VOE 960143 | 310 | 120 | 331 |
| VOE 960143 | 372 | 100 | 495 |
| VOE 960143 | 870 | 400 | 849 |
| VOE 960143 | 992 | 100 | 1417 |
| VOE 960143 | 992 | 100 | 1419 |
| VOE 960145 | 992 | 5000 | 1425 |
| VOE 960145 | 992 | 5100 | 1431 |
| VOE 960148 | 356 | 6000 | 369 |
| VOE 960148 | 360 | 100 | 371 |
| VOE 960148 | 362 | 2100 | 381 |
| VOE 960148 | 371 | 100 | 433 |
| VOE 960148 | 371 | 150 | 437 |
| VOE 960148 | 371 | 170 | 443 |
| VOE 960148 | 371 | 200 | 445 |
| VOE 960148 | 371 | 300 | 447 |
| VOE 960148 | 371 | 2000 | 483 |
| VOE 960148 | 371 | 2100 | 485 |
| VOE 960148 | 371 | 3000 | 493 |
| VOE 960148 | 372 | 300 | 499 |

| Part No | Group | Sect | Page |
|---|---|---|---|
| VOE 960148 | 852 | 200 | 809 |
| VOE 960148 | 860 | 300 | 821 |
| VOE 960148 | 860 | 410 | 831 |
| VOE 960148 | 872 | 200 | 863 |
| VOE 960254 | 911 | 100 | 941 |
| VOE 960259 | 234 | 150 | 159 |
| VOE 960259 | 911 | 100 | 941 |
| VOE 960260 | 441 | 200 | 567 |
| VOE 960262 | 441 | 200 | 569 |
| VOE 960628 | 211 | 110 | 85 |
| VOE 960628 | 262 | 110 | 267 |
| VOE 960631 | 234 | 100 | 157 |
| VOE 961955 | 393 | 150 | 523 |
| VOE 961970 | 371 | 1000 | 457 |
| VOE 961970 | 371 | 1100 | 461 |
| VOE 961970 | 371 | 1120 | 465 |
| VOE 961970 | 371 | 1130 | 469 |
| VOE 961970 | 810 | 150 | 651 |
| VOE 961970 | 810 | 175 | 653 |
| VOE 961970 | 810 | 185 | 655 |
| VOE 963103 | 831 | 350 | 731 |
| VOE 963103 | 831 | 450 | 735 |
| VOE 963948 | 235 | 100 | 167 |
| VOE 963948 | 235 | 150 | 169 |
| VOE 963948 | 235 | 170 | 171 |
| VOE 963948 | 235 | 250 | 177 |
| VOE 965175 | 235 | 250 | 177 |
| VOE 965175 | 258 | 200 | 247 |
| VOE 965175 | 371 | 2300 | 489 |
| VOE 965175 | 881 | 100 | 897 |
| VOE 965176 | 993 | 200 | 1441 |
| VOE 965176 | 993 | 300 | 1447 |
| VOE 965185 | 870 | 400 | 849 |
| VOE 965185 | 881 | 100 | 897 |
| VOE 965185 | 992 | 100 | 1419 |
| VOE 965186 | 360 | 100 | 371 |
| VOE 965187 | 881 | 100 | 897 |
| VOE 965195 | 387 | 300 | 519 |
| VOE 965213 | 993 | 200 | 1441 |
| VOE 966786 | 831 | 100 | 721 |
| VOE 966786 | 831 | 300 | 729 |
| VOE 966786 | 831 | 400 | 733 |
| VOE 966786 | 831 | 500 | 737 |
| VOE 967635 | 911 | 710 | 965 |
| VOE 967635 | 911 | 720 | 969 |
| VOE 967635 | 911 | 740 | 979 |
| VOE 967635 | 911 | 1600 | 987 |
| VOE 967709 | 354 | 100 | 355 |
| VOE 968131 | 441 | 200 | 567 |
| VOE 968559 | 235 | 300 | 179 |
| VOE 969147 | 363 | 100 | 383 |
| VOE 969147 | 363 | 150 | 385 |
| VOE 969147 | 363 | 160 | 387 |
| VOE 969147 | 363 | 170 | 389 |
| VOE 969147 | 843 | 200 | 787 |
| VOE 969147 | 843 | 250 | 789 |
| VOE 969147 | 843 | 275 | 793 |
| VOE 969147 | 880 | 100 | 869 |
| VOE 969147 | 880 | 125 | 871 |
| VOE 969147 | 880 | 150 | 873 |
| VOE 969147 | 880 | 200 | 875 |
| VOE 969147 | 880 | 250 | 877 |
| VOE 969147 | 880 | 300 | 881 |
| VOE 969147 | 880 | 350 | 883 |
| VOE 969147 | 880 | 375 | 885 |
| VOE 969147 | 992 | 100 | 1417 |
| VOE 969161 | 372 | 100 | 495 |
| VOE 969161 | 398 | 100 | 527 |
| VOE 969161 | 398 | 125 | 529 |
| VOE 969161 | 398 | 150 | 531 |
| VOE 969161 | 398 | 200 | 533 |
| VOE 969161 | 398 | 300 | 535 |
| VOE 969161 | 398 | 400 | 537 |
| VOE 969161 | 398 | 500 | 539 |
| VOE 969161 | 398 | 600 | 541 |
| VOE 969161 | 398 | 700 | 543 |
| VOE 969161 | 398 | 800 | 545 |
| VOE 969161 | 398 | 900 | 547 |
| VOE 969163 | 371 | 2100 | 485 |
| VOE 969164 | 286 | 100 | 291 |
| VOE 969278 | 354 | 300 | 361 |
| VOE 969278 | 363 | 100 | 383 |
| VOE 969278 | 398 | 100 | 527 |
| VOE 969278 | 398 | 125 | 529 |
| VOE 969278 | 398 | 150 | 531 |
| VOE 969278 | 398 | 200 | 533 |
| VOE 969278 | 398 | 300 | 535 |
| VOE 969278 | 398 | 600 | 541 |
| VOE 969278 | 398 | 700 | 543 |
| VOE 969278 | 398 | 800 | 545 |
| VOE 969278 | 398 | 900 | 547 |
| VOE 969278 | 831 | 200 | 727 |
| VOE 969278 | 831 | 350 | 731 |
| VOE 969278 | 831 | 450 | 735 |
| VOE 969278 | 831 | 550 | 739 |
| VOE 969278 | 880 | 100 | 869 |
| VOE 969278 | 880 | 125 | 871 |
| VOE 969278 | 880 | 150 | 873 |
| VOE 969278 | 880 | 200 | 875 |
| VOE 969278 | 880 | 250 | 877 |
| VOE 969278 | 880 | 275 | 879 |
| VOE 969313 | 916 | 2300 | 1247 |
| VOE 969313 | 992 | 100 | 1419 |
| VOE 969404 | 234 | 400 | 165 |
| VOE 969404 | 364 | 300 | 409 |
| VOE 969404 | 364 | 350 | 411 |
| VOE 969404 | 996 | 100 | 1455 |
| VOE 969405 | 372 | 300 | 499 |
| VOE 969405 | 836 | 150 | 747 |
| VOE 969405 | 836 | 200 | 751 |
| VOE 969405 | 836 | 250 | 757 |
| VOE 969405 | 881 | 100 | 895 |
| VOE 969405 | 881 | 125 | 899 |
| VOE 969405 | 881 | 150 | 903 |
| VOE 969405 | 996 | 100 | 1455 |
| VOE 969407 | 210 | 200 | 79 |
| VOE 969407 | 286 | 100 | 293 |
| VOE 969407 | 354 | 300 | 361 |
| VOE 969407 | 371 | 200 | 445 |
| VOE 969407 | 371 | 300 | 447 |
| VOE 969407 | 372 | 100 | 495 |
| VOE 969407 | 386 | 100 | 509 |
| VOE 969407 | 398 | 600 | 541 |
| VOE 969407 | 398 | 700 | 543 |
| VOE 969407 | 398 | 800 | 545 |
| VOE 969407 | 398 | 900 | 547 |
| VOE 969407 | 831 | 350 | 731 |
| VOE 969407 | 831 | 450 | 735 |
| VOE 969407 | 831 | 550 | 739 |
| VOE 969407 | 880 | 100 | 869 |
| VOE 969407 | 880 | 125 | 871 |
| VOE 969407 | 880 | 150 | 873 |
| VOE 969407 | 880 | 200 | 875 |
| VOE 969407 | 880 | 250 | 877 |
| VOE 969407 | 880 | 275 | 879 |
| VOE 969407 | 881 | 100 | 897 |
| VOE 969407 | 881 | 125 | 901 |
| VOE 969407 | 881 | 150 | 905 |
| VOE 969408 | 269 | 100 | 285 |
| VOE 969408 | 371 | 100 | 433 |
| VOE 969408 | 371 | 150 | 437 |
| VOE 969408 | 371 | 170 | 441 |
| VOE 969408 | 843 | 200 | 787 |
| VOE 969408 | 843 | 250 | 789 |
| VOE 969408 | 843 | 275 | 793 |
| VOE 969420 | 372 | 100 | 495 |
| VOE 969420 | 831 | 100 | 721 |
| VOE 969420 | 831 | 300 | 729 |
| VOE 969420 | 831 | 400 | 733 |
| VOE 969420 | 831 | 500 | 737 |
| VOE 969420 | 872 | 100 | 859 |
| VOE 969420 | 872 | 150 | 861 |
| VOE 969420 | 996 | 100 | 1455 |
| VOE 969422 | 364 | 100 | 399 |
| VOE 969422 | 810 | 150 | 651 |
| VOE 969422 | 810 | 175 | 653 |
| VOE 969422 | 810 | 185 | 655 |
| VOE 969422 | 843 | 200 | 787 |
| VOE 969422 | 843 | 250 | 789 |
| VOE 969422 | 843 | 275 | 795 |
| VOE 969422 | 880 | 100 | 869 |
| VOE 969422 | 880 | 125 | 871 |
| VOE 969422 | 880 | 150 | 873 |
| VOE 969422 | 911 | 100 | 941 |
| VOE 969422 | 992 | 150 | 1421 |
| VOE 969423 | 818 | 100 | 671 |
| VOE 969423 | 818 | 200 | 673 |
| VOE 969423 | 818 | 300 | 675 |
| VOE 969423 | 818 | 400 | 677 |
| VOE 969423 | 818 | 500 | 679 |
| VOE 969423 | 818 | 600 | 681 |
| VOE 969423 | 818 | 700 | 683 |
| VOE 969423 | 818 | 800 | 685 |
| VOE 969423 | 818 | 900 | 687 |
| VOE 969423 | 831 | 100 | 721 |

**NUMERICAL INDEX**

**INDICE DE NÚMERO**

**ÍNDICE NUMÉRICO**

**RÉPERTOIRE DE NUMÉROS**

**NUMERICAL INDEX**

**INDICE DE NÚMERO**

**ÍNDICE NUMÉRICO**

**RÉPERTOIRE DE NUMÉROS**



| Part No | Group | Sect | Page |
|---|---|---|---|
| VOE 969423 | 831 | 500 | 737 |
| VOE 969423 | 836 | 100 | 745 |
| VOE 969423 | 836 | 150 | 747 |
| VOE 969423 | 836 | 200 | 751 |
| VOE 969423 | 836 | 225 | 755 |
| VOE 969423 | 836 | 250 | 757 |
| VOE 969423 | 836 | 300 | 761 |
| VOE 969423 | 843 | 200 | 787 |
| VOE 969423 | 843 | 250 | 789 |
| VOE 969423 | 843 | 275 | 793 |
| VOE 969423 | 860 | 200 | 817 |
| VOE 969423 | 880 | 275 | 879 |
| VOE 969423 | 880 | 375 | 885 |
| VOE 969456 | 393 | 150 | 523 |
| VOE 969456 | 810 | 200 | 657 |
| VOE 969456 | 810 | 250 | 659 |
| VOE 969456 | 810 | 275 | 661 |
| VOE 969472 | 362 | 300 | 379 |
| VOE 969473 | 810 | 150 | 651 |
| VOE 969473 | 810 | 175 | 653 |
| VOE 969473 | 810 | 185 | 655 |
| VOE 969476 | 398 | 400 | 537 |
| VOE 969476 | 398 | 500 | 539 |
| VOE 969478 | 363 | 150 | 385 |
| VOE 969478 | 363 | 160 | 387 |
| VOE 969478 | 363 | 170 | 389 |
| VOE 969478 | 880 | 100 | 869 |
| VOE 969478 | 880 | 125 | 871 |
| VOE 969478 | 880 | 150 | 873 |
| VOE 969480 | 870 | 400 | 851 |
| VOE 969513 | 269 | 200 | 287 |
| VOE 969513 | 393 | 100 | 521 |
| VOE 969518 | 363 | 100 | 383 |
| VOE 969518 | 363 | 150 | 385 |
| VOE 969518 | 363 | 160 | 387 |
| VOE 969518 | 363 | 170 | 389 |
| VOE 969587 | 836 | 150 | 747 |
| VOE 969587 | 836 | 200 | 751 |
| VOE 969587 | 836 | 250 | 757 |
| VOE 969587 | 843 | 200 | 787 |
| VOE 969587 | 843 | 250 | 789 |
| VOE 969587 | 843 | 275 | 793 |
| VOE 969587 | 870 | 400 | 849 |
| VOE 969597 | 880 | 400 | 887 |
| VOE 969597 | 880 | 450 | 889 |
| VOE 969597 | 880 | 475 | 891 |
| VOE 969599 | 831 | 350 | 731 |
| VOE 969599 | 831 | 450 | 735 |
| VOE 969737 | 881 | 100 | 897 |
| VOE 969738 | 870 | 400 | 849 |
| VOE 969762 | 993 | 100 | 1437 |
| VOE 969841 | 810 | 200 | 657 |
| VOE 969841 | 810 | 250 | 659 |
| VOE 969841 | 880 | 400 | 887 |
| VOE 969841 | 880 | 450 | 889 |
| VOE 969841 | 880 | 475 | 891 |
| VOE 969842 | 872 | 100 | 859 |
| VOE 969842 | 872 | 150 | 861 |
| VOE 969843 | 881 | 100 | 895 |
| VOE 969843 | 881 | 125 | 899 |
| VOE 969843 | 881 | 150 | 903 |
| VOE 970787 | 362 | 200 | 377 |
| VOE 970791 | 371 | 2100 | 485 |
| VOE 971096 | 992 | 100 | 1417 |
| VOE 971304 | 831 | 200 | 727 |
| VOE 971309 | 880 | 100 | 869 |
| VOE 971309 | 880 | 125 | 871 |
| VOE 971309 | 880 | 150 | 873 |
| VOE 971310 | 880 | 200 | 875 |
| VOE 971310 | 880 | 250 | 877 |
| VOE 971310 | 880 | 275 | 879 |
| VOE 971321 | 836 | 100 | 745 |
| VOE 971321 | 836 | 200 | 753 |
| VOE 971321 | 836 | 225 | 755 |
| VOE 971321 | 836 | 250 | 759 |
| VOE 971321 | 836 | 300 | 761 |
| VOE 971368 | 831 | 200 | 727 |
| VOE 971368 | 831 | 350 | 731 |
| VOE 971368 | 831 | 450 | 735 |
| VOE 971368 | 831 | 550 | 739 |
| VOE 971368 | 843 | 200 | 787 |
| VOE 971368 | 843 | 250 | 789 |
| VOE 972007 | 880 | 100 | 869 |
| VOE 972007 | 880 | 125 | 871 |
| VOE 972007 | 880 | 150 | 873 |
| VOE 972078 | 843 | 275 | 793 |
| VOE 972079 | 831 | 350 | 731 |
| VOE 972079 | 831 | 450 | 735 |
| VOE 972079 | 831 | 550 | 741 |
| VOE 972079 | 843 | 200 | 787 |
| VOE 972079 | 843 | 250 | 789 |
| VOE 972079 | 843 | 275 | 793 |
| VOE 972079 | 880 | 100 | 869 |
| VOE 972079 | 880 | 125 | 871 |
| VOE 972079 | 880 | 150 | 873 |
| VOE 972403 | 880 | 200 | 875 |
| VOE 972403 | 880 | 250 | 877 |
| VOE 972403 | 880 | 275 | 879 |
| VOE 973494 | 251 | 100 | 197 |
| VOE 975108 | 215 | 200 | 107 |
| VOE 975108 | 215 | 310 | 111 |
| VOE 975237 | 363 | 100 | 383 |
| VOE 975237 | 363 | 150 | 385 |
| VOE 975237 | 363 | 160 | 387 |
| VOE 975237 | 363 | 170 | 389 |
| VOE 975237 | 831 | 100 | 721 |
| VOE 975237 | 831 | 200 | 727 |
| VOE 975237 | 831 | 300 | 729 |
| VOE 975237 | 831 | 400 | 733 |
| VOE 976929 | 235 | 100 | 167 |
| VOE 976929 | 235 | 250 | 177 |
| VOE 976943 | 831 | 500 | 737 |
| VOE 976945 | 310 | 130 | 333 |
| VOE 976945 | 371 | 3000 | 493 |
| VOE 976945 | 398 | 300 | 535 |
| VOE 976945 | 818 | 100 | 671 |
| VOE 976945 | 818 | 200 | 673 |
| VOE 976945 | 818 | 300 | 675 |
| VOE 976945 | 818 | 400 | 677 |
| VOE 976945 | 818 | 500 | 679 |
| VOE 976945 | 818 | 600 | 681 |
| VOE 976945 | 818 | 700 | 683 |
| VOE 976945 | 818 | 800 | 685 |
| VOE 976945 | 818 | 900 | 687 |
| VOE 976945 | 827 | 200 | 711 |
| VOE 976945 | 827 | 200 | 713 |
| VOE 976945 | 827 | 250 | 715 |
| VOE 976945 | 827 | 250 | 717 |
| VOE 976945 | 843 | 275 | 793 |
| VOE 976945 | 852 | 110 | 799 |
| VOE 976945 | 852 | 120 | 801 |
| VOE 976945 | 860 | 250 | 819 |
| VOE 976945 | 860 | 300 | 821 |
| VOE 976945 | 860 | 310 | 823 |
| VOE 976945 | 860 | 350 | 827 |
| VOE 976945 | 880 | 400 | 887 |
| VOE 976945 | 880 | 450 | 889 |
| VOE 976945 | 880 | 475 | 891 |
| VOE 976945 | 914 | 1550 | 1115 |
| VOE 978129 | 911 | 200 | 945 |
| VOE 978129 | 911 | 350 | 951 |
| VOE 978129 | 911 | 400 | 953 |
| VOE 978129 | 911 | 1600 | 985 |
| VOE 978129 | 911 | 3000 | 989 |
| VOE 978129 | 912 | 3400 | 1051 |
| VOE 978129 | 914 | 500 | 1095 |
| VOE 978129 | 914 | 550 | 1099 |
| VOE 978129 | 914 | 550 | 1101 |
| VOE 978129 | 916 | 100 | 1177 |
| VOE 978129 | 916 | 110 | 1183 |
| VOE 978129 | 916 | 300 | 1189 |
| VOE 978129 | 916 | 400 | 1193 |
| VOE 978129 | 916 | 500 | 1201 |
| VOE 978129 | 916 | 600 | 1209 |
| VOE 978129 | 916 | 600 | 1211 |
| VOE 978129 | 916 | 900 | 1213 |
| VOE 978129 | 916 | 1000 | 1215 |
| VOE 978129 | 916 | 1200 | 1219 |
| VOE 978129 | 916 | 1300 | 1225 |
| VOE 978129 | 916 | 1500 | 1229 |
| VOE 978129 | 916 | 2000 | 1233 |
| VOE 978129 | 916 | 2100 | 1235 |
| VOE 978129 | 916 | 2200 | 1241 |
| VOE 978129 | 916 | 2225 | 1243 |
| VOE 978129 | 916 | 2250 | 1245 |
| VOE 978129 | 916 | 2300 | 1247 |
| VOE 978129 | 916 | 2800 | 1249 |
| VOE 978129 | 916 | 4000 | 1255 |
| VOE 978932 | 261 | 200 | 255 |
| VOE 978932 | 261 | 210 | 259 |
| VOE 978932 | 261 | 220 | 263 |
| VOE 978932 | 356 | 300 | 367 |
| VOE 978932 | 715 | 7600 | 597 |
| VOE 978932 | 810 | 6000 | 663 |
| VOE 978932 | 821 | 100 | 689 |

| Part No | Group | Sect | Page |
|---|---|---|---|
| VOE 978932 | 821 | 150 | 693 |
| VOE 978932 | 821 | 200 | 695 |
| VOE 978932 | 821 | 200 | 697 |
| VOE 978932 | 821 | 250 | 701 |
| VOE 978932 | 821 | 300 | 703 |
| VOE 978932 | 827 | 200 | 711 |
| VOE 978932 | 827 | 250 | 717 |
| VOE 978932 | 837 | 200 | 767 |
| VOE 978932 | 837 | 300 | 769 |
| VOE 978932 | 841 | 200 | 777 |
| VOE 978932 | 841 | 250 | 779 |
| VOE 978932 | 860 | 150 | 813 |
| VOE 978932 | 860 | 160 | 815 |
| VOE 978932 | 875 | 100 | 867 |
| VOE 978932 | 891 | 100 | 909 |
| VOE 978932 | 891 | 200 | 911 |
| VOE 978932 | 916 | 2100 | 1235 |
| VOE 978932 | 916 | 4000 | 1255 |
| VOE 978932 | 992 | 5000 | 1425 |
| VOE 978932 | 996 | 100 | 1455 |
| VOE 978933 | 218 | 300 | 133 |
| VOE 978933 | 256 | 300 | 245 |
| VOE 978933 | 443 | 200 | 579 |
| VOE 978933 | 821 | 100 | 689 |
| VOE 978933 | 821 | 150 | 693 |
| VOE 978933 | 821 | 200 | 695 |
| VOE 978933 | 821 | 200 | 697 |
| VOE 978933 | 821 | 250 | 701 |
| VOE 978933 | 860 | 100 | 811 |
| VOE 978933 | 911 | 710 | 965 |
| VOE 978933 | 911 | 720 | 969 |
| VOE 978933 | 911 | 730 | 975 |
| VOE 978933 | 911 | 740 | 979 |
| VOE 978933 | 911 | 3000 | 991 |
| VOE 978933 | 916 | 2200 | 1241 |
| VOE 978933 | 916 | 2300 | 1247 |
| VOE 978933 | 992 | 5100 | 1431 |
| VOE 978934 | 256 | 300 | 245 |
| VOE 978934 | 715 | 7600 | 597 |
| VOE 978934 | 992 | 5100 | 1433 |
| VOE 978935 | 827 | 200 | 711 |
| VOE 978935 | 827 | 250 | 717 |
| VOE 978936 | 350 | 300 | 349 |
| VOE 978936 | 352 | 200 | 353 |
| VOE 978936 | 715 | 100 | 591 |
| VOE 978936 | 715 | 200 | 593 |
| VOE 978936 | 912 | 100 | 993 |
| VOE 978936 | 924 | 500 | 1271 |
| VOE 978936 | 924 | 1200 | 1295 |
| VOE 978937 | 218 | 300 | 133 |
| VOE 978937 | 261 | 150 | 253 |
| VOE 978938 | 715 | 100 | 591 |
| VOE 978938 | 715 | 7500 | 595 |
| VOE 978938 | 718 | 100 | 603 |
| VOE 978938 | 860 | 400 | 829 |
| VOE 978938 | 860 | 450 | 833 |
| VOE 978938 | 911 | 200 | 945 |
| VOE 978938 | 912 | 100 | 993 |
| VOE 978940 | 363 | 300 | 393 |
| VOE 978940 | 715 | 7600 | 597 |
| VOE 978940 | 916 | 100 | 1177 |
| VOE 978940 | 916 | 110 | 1183 |
| VOE 978940 | 916 | 200 | 1185 |
| VOE 978940 | 916 | 500 | 1201 |
| VOE 978940 | 916 | 550 | 1205 |
| VOE 978940 | 916 | 2800 | 1249 |
| VOE 978941 | 916 | 100 | 1179 |
| VOE 978941 | 916 | 110 | 1183 |
| VOE 978941 | 916 | 200 | 1187 |
| VOE 978941 | 916 | 500 | 1203 |
| VOE 978942 | 916 | 900 | 1213 |
| VOE 978944 | 924 | 150 | 1261 |
| VOE 978944 | 975 | 100 | 1347 |
| VOE 978944 | 975 | 150 | 1349 |
| VOE 978944 | 975 | 200 | 1351 |
| VOE 978944 | 975 | 250 | 1353 |
| VOE 978949 | 441 | 100 | 565 |
| VOE 978949 | 441 | 500 | 573 |
| VOE 978949 | 821 | 6000 | 707 |
| VOE 978952 | 775 | 910 | 625 |
| VOE 978952 | 775 | 1010 | 629 |
| VOE 978999 | 286 | 100 | 291 |
| VOE 978999 | 371 | 2100 | 485 |
| VOE 978999 | 372 | 100 | 495 |
| VOE 979019 | 810 | 6000 | 663 |
| VOE 979019 | 974 | 2200 | 1337 |
| VOE 979020 | 911 | 400 | 953 |
| VOE 979020 | 911 | 710 | 963 |
| VOE 979020 | 911 | 720 | 969 |
| VOE 979020 | 911 | 730 | 973 |
| VOE 979020 | 911 | 740 | 977 |
| VOE 979021 | 715 | 7600 | 597 |
| VOE 979021 | 818 | 100 | 671 |
| VOE 979021 | 818 | 200 | 673 |
| VOE 979021 | 818 | 300 | 675 |
| VOE 979021 | 818 | 400 | 677 |
| VOE 979021 | 818 | 500 | 679 |
| VOE 979021 | 818 | 600 | 681 |
| VOE 979021 | 818 | 700 | 683 |
| VOE 979021 | 818 | 800 | 685 |
| VOE 979021 | 818 | 900 | 687 |
| VOE 979021 | 837 | 100 | 763 |
| VOE 979021 | 837 | 150 | 765 |
| VOE 979021 | 924 | 150 | 1261 |
| VOE 979021 | 925 | 1400 | 1311 |
| VOE 979021 | 925 | 1410 | 1313 |
| VOE 979021 | 925 | 2200 | 1315 |
| VOE 979021 | 925 | 2210 | 1317 |
| VOE 979021 | 974 | 100 | 1319 |
| VOE 979021 | 974 | 150 | 1321 |
| VOE 979021 | 974 | 200 | 1323 |
| VOE 979021 | 974 | 1000 | 1325 |
| VOE 979021 | 975 | 100 | 1347 |
| VOE 979021 | 975 | 150 | 1349 |
| VOE 979021 | 975 | 200 | 1351 |
| VOE 979021 | 975 | 250 | 1353 |
| VOE 979021 | 975 | 300 | 1355 |
| VOE 979021 | 975 | 1900 | 1399 |
| VOE 979021 | 975 | 2000 | 1401 |
| VOE 979021 | 975 | 2100 | 1403 |
| VOE 979022 | 775 | 900 | 623 |
| VOE 979022 | 913 | 200 | 1059 |
| VOE 979064 | 263 | 300 | 281 |
| VOE 979064 | 870 | 100 | 843 |
| VOE 979138 | 870 | 100 | 841 |
| VOE 979151 | 810 | 125 | 645 |
| VOE 979151 | 810 | 135 | 647 |
| VOE 979151 | 810 | 145 | 649 |
| VOE 979152 | 810 | 145 | 649 |
| VOE 980102 | 911 | 500 | 955 |
| VOE 980102 | 911 | 550 | 957 |
| VOE 980102 | 911 | 600 | 959 |
| VOE 980519 | 860 | 450 | 833 |
| VOE 980973 | 215 | 300 | 109 |
| VOE 980973 | 221 | 100 | 135 |
| VOE 980973 | 235 | 300 | 179 |
| VOE 981269 | 810 | 100 | 643 |
| VOE 981269 | 810 | 125 | 645 |
| VOE 981269 | 810 | 135 | 647 |
| VOE 981269 | 810 | 145 | 649 |
| VOE 981314 | 870 | 150 | 847 |
| VOE 982064 | 254 | 600 | 225 |
| VOE 983241 | 263 | 100 | 269 |
| VOE 983241 | 974 | 2100 | 1333 |
| VOE 983241 | 974 | 2110 | 1335 |
| VOE 983241 | 974 | 2200 | 1337 |
| VOE 983241 | 974 | 2300 | 1339 |
| VOE 983242 | 924 | 100 | 1259 |
| VOE 983243 | 821 | 200 | 695 |
| VOE 983243 | 821 | 250 | 699 |
| VOE 983243 | 821 | 300 | 703 |
| VOE 983243 | 827 | 200 | 711 |
| VOE 983243 | 827 | 250 | 715 |
| VOE 983243 | 924 | 700 | 1273 |
| VOE 983243 | 924 | 750 | 1277 |
| VOE 983243 | 924 | 1600 | 1301 |
| VOE 983243 | 993 | 100 | 1439 |
| VOE 983244 | 258 | 300 | 249 |
| VOE 983244 | 263 | 150 | 275 |
| VOE 983244 | 716 | 100 | 601 |
| VOE 983244 | 827 | 200 | 711 |
| VOE 983244 | 827 | 250 | 715 |
| VOE 983245 | 210 | 200 | 79 |
| VOE 983245 | 233 | 200 | 153 |
| VOE 983245 | 398 | 300 | 535 |
| VOE 983245 | 821 | 200 | 695 |
| VOE 983245 | 821 | 250 | 699 |
| VOE 983246 | 821 | 200 | 695 |
| VOE 983246 | 821 | 250 | 699 |
| VOE 983246 | 924 | 200 | 1263 |
| VOE 983247 | 210 | 200 | 79 |
| VOE 983247 | 233 | 200 | 153 |
| VOE 983248 | 914 | 300 | 1077 |
| VOE 983250 | 310 | 130 | 333 |
| VOE 983250 | 371 | 100 | 433 |

**NUMERICAL INDEX**

**INDICE DE NÚMERO**

**ÍNDICE NUMÉRICO**

**RÉPERTOIRE DE NUMÉROS**

**NUMERICAL INDEX**

**INDICE DE NÚMERO**

**ÍNDICE NUMÉRICO**

**RÉPERTOIRE DE NUMÉROS**




| Part No | Group | Sect | Page |
|---|---|---|---|
| VOE 983250 | 371 | 150 | 437 |
| VOE 983250 | 775 | 700 | 615 |
| VOE 983250 | 775 | 710 | 617 |
| VOE 983250 | 852 | 200 | 809 |
| VOE 983250 | 872 | 200 | 863 |
| VOE 983250 | 914 | 350 | 1083 |
| VOE 983250 | 916 | 1200 | 1219 |
| VOE 983250 | 916 | 1500 | 1229 |
| VOE 983250 | 916 | 3000 | 1251 |
| VOE 983250 | 924 | 400 | 1269 |
| VOE 983250 | 924 | 500 | 1271 |
| VOE 983250 | 924 | 1100 | 1293 |
| VOE 983250 | 924 | 1200 | 1295 |
| VOE 983251 | 234 | 150 | 159 |
| VOE 983251 | 261 | 220 | 261 |
| VOE 983251 | 263 | 100 | 269 |
| VOE 983251 | 356 | 6000 | 369 |
| VOE 983251 | 362 | 2100 | 381 |
| VOE 983251 | 443 | 200 | 579 |
| VOE 983251 | 775 | 700 | 615 |
| VOE 983251 | 775 | 710 | 617 |
| VOE 983251 | 775 | 900 | 623 |
| VOE 983251 | 827 | 100 | 709 |
| VOE 983251 | 841 | 100 | 771 |
| VOE 983251 | 841 | 110 | 773 |
| VOE 983251 | 872 | 200 | 863 |
| VOE 983251 | 911 | 100 | 941 |
| VOE 983251 | 911 | 200 | 947 |
| VOE 983251 | 911 | 730 | 975 |
| VOE 983251 | 911 | 740 | 979 |
| VOE 983251 | 924 | 700 | 1273 |
| VOE 983252 | 235 | 250 | 177 |
| VOE 983252 | 256 | 300 | 245 |
| VOE 983252 | 263 | 200 | 277 |
| VOE 983252 | 827 | 200 | 711 |
| VOE 983252 | 827 | 250 | 715 |
| VOE 983252 | 841 | 100 | 771 |
| VOE 983252 | 860 | 310 | 823 |
| VOE 983252 | 860 | 410 | 831 |
| VOE 983252 | 870 | 150 | 847 |
| VOE 983252 | 872 | 200 | 863 |
| VOE 983252 | 880 | 300 | 881 |
| VOE 983252 | 880 | 375 | 885 |
| VOE 983252 | 880 | 500 | 893 |
| VOE 983252 | 911 | 600 | 961 |
| VOE 983252 | 911 | 3000 | 991 |
| VOE 983252 | 916 | 100 | 1177 |
| VOE 983252 | 916 | 110 | 1183 |
| VOE 983252 | 916 | 200 | 1185 |
| VOE 983252 | 916 | 400 | 1195 |
| VOE 983252 | 916 | 450 | 1199 |
| VOE 983252 | 916 | 500 | 1203 |
| VOE 983252 | 916 | 550 | 1207 |
| VOE 983252 | 916 | 600 | 1211 |
| VOE 983252 | 916 | 900 | 1213 |
| VOE 983252 | 916 | 1000 | 1215 |
| VOE 983252 | 916 | 1050 | 1217 |
| VOE 983252 | 916 | 1300 | 1225 |
| VOE 983252 | 916 | 1350 | 1227 |
| VOE 983252 | 916 | 3000 | 1251 |
| VOE 983252 | 916 | 4000 | 1255 |
| VOE 983252 | 924 | 400 | 1269 |
| VOE 983252 | 924 | 750 | 1277 |
| VOE 983252 | 924 | 1100 | 1293 |
| VOE 983253 | 810 | 150 | 651 |
| VOE 983253 | 810 | 175 | 653 |
| VOE 983253 | 810 | 185 | 655 |
| VOE 983253 | 810 | 6000 | 663 |
| VOE 983253 | 818 | 100 | 671 |
| VOE 983253 | 818 | 200 | 673 |
| VOE 983253 | 818 | 300 | 675 |
| VOE 983253 | 818 | 400 | 677 |
| VOE 983253 | 818 | 500 | 679 |
| VOE 983253 | 818 | 600 | 681 |
| VOE 983253 | 818 | 700 | 683 |
| VOE 983253 | 818 | 800 | 685 |
| VOE 983253 | 818 | 900 | 687 |
| VOE 983253 | 821 | 300 | 703 |
| VOE 983253 | 821 | 350 | 705 |
| VOE 983253 | 827 | 100 | 709 |
| VOE 983253 | 911 | 710 | 965 |
| VOE 983253 | 911 | 720 | 969 |
| VOE 983253 | 916 | 2150 | 1239 |
| VOE 983253 | 916 | 2300 | 1247 |
| VOE 983253 | 924 | 700 | 1275 |
| VOE 983253 | 924 | 750 | 1277 |
| VOE 983253 | 924 | 1600 | 1301 |
| VOE 983253 | 993 | 400 | 1449 |
| VOE 983255 | 860 | 300 | 821 |
| VOE 983255 | 860 | 350 | 827 |
| VOE 983255 | 860 | 6300 | 839 |
| VOE 983255 | 916 | 100 | 1177 |
| VOE 983255 | 916 | 110 | 1183 |
| VOE 983255 | 916 | 200 | 1185 |
| VOE 983255 | 916 | 400 | 1195 |
| VOE 983255 | 916 | 450 | 1199 |
| VOE 983255 | 916 | 500 | 1201 |
| VOE 983255 | 916 | 550 | 1205 |
| VOE 983255 | 916 | 2100 | 1237 |
| VOE 983256 | 911 | 710 | 965 |
| VOE 983256 | 911 | 720 | 969 |
| VOE 983257 | 914 | 100 | 1067 |
| VOE 983257 | 914 | 2000 | 1119 |
| VOE 983303 | 286 | 100 | 293 |
| VOE 983303 | 398 | 300 | 535 |
| VOE 983303 | 821 | 200 | 695 |
| VOE 983303 | 821 | 250 | 699 |
| VOE 983303 | 821 | 300 | 703 |
| VOE 983303 | 831 | 100 | 721 |
| VOE 983303 | 831 | 300 | 729 |
| VOE 983303 | 831 | 400 | 733 |
| VOE 983303 | 831 | 500 | 737 |
| VOE 983303 | 836 | 150 | 747 |
| VOE 983303 | 836 | 200 | 751 |
| VOE 983303 | 836 | 250 | 757 |
| VOE 983303 | 860 | 410 | 831 |
| VOE 983303 | 872 | 100 | 859 |
| VOE 983303 | 872 | 150 | 861 |
| VOE 983303 | 914 | 700 | 1103 |
| VOE 983303 | 924 | 100 | 1259 |
| VOE 983303 | 924 | 200 | 1263 |
| VOE 983303 | 993 | 100 | 1439 |
| VOE 983304 | 252 | 200 | 205 |
| VOE 983304 | 810 | 6100 | 665 |
| VOE 983304 | 821 | 300 | 703 |
| VOE 983304 | 870 | 150 | 847 |
| VOE 983304 | 872 | 200 | 863 |
| VOE 983304 | 911 | 500 | 955 |
| VOE 983304 | 911 | 550 | 957 |
| VOE 983375 | 818 | 100 | 671 |
| VOE 983375 | 818 | 200 | 673 |
| VOE 983375 | 818 | 300 | 675 |
| VOE 983375 | 818 | 400 | 677 |
| VOE 983375 | 818 | 500 | 679 |
| VOE 983375 | 818 | 600 | 681 |
| VOE 983375 | 818 | 700 | 683 |
| VOE 983375 | 818 | 800 | 685 |
| VOE 983375 | 818 | 900 | 687 |
| VOE 983494 | 372 | 100 | 495 |
| VOE 983494 | 912 | 300 | 1003 |
| VOE 983494 | 912 | 300 | 1007 |
| VOE 983494 | 912 | 350 | 1009 |
| VOE 983494 | 912 | 350 | 1013 |
| VOE 983494 | 912 | 400 | 1015 |
| VOE 983494 | 912 | 600 | 1025 |
| VOE 983494 | 912 | 700 | 1033 |
| VOE 983495 | 912 | 300 | 1005 |
| VOE 983495 | 912 | 300 | 1007 |
| VOE 983495 | 912 | 350 | 1011 |
| VOE 983495 | 912 | 350 | 1013 |
| VOE 983495 | 912 | 400 | 1015 |
| VOE 983495 | 912 | 400 | 1017 |
| VOE 983495 | 912 | 600 | 1025 |
| VOE 983495 | 912 | 600 | 1027 |
| VOE 983495 | 912 | 700 | 1031 |
| VOE 983495 | 912 | 700 | 1033 |
| VOE 983495 | 912 | 2000 | 1037 |
| VOE 983495 | 912 | 2100 | 1041 |
| VOE 983495 | 912 | 2300 | 1043 |
| VOE 983495 | 912 | 2500 | 1047 |
| VOE 983497 | 441 | 200 | 567 |
| VOE 983497 | 911 | 100 | 941 |
| VOE 983497 | 912 | 400 | 1015 |
| VOE 983497 | 912 | 600 | 1025 |
| VOE 983497 | 912 | 2400 | 1045 |
| VOE 983497 | 912 | 2500 | 1049 |
| VOE 983501 | 441 | 200 | 567 |
| VOE 983502 | 386 | 300 | 513 |
| VOE 983502 | 441 | 600 | 577 |
| VOE 983502 | 911 | 3000 | 989 |
| VOE 983502 | 912 | 200 | 995 |
| VOE 983502 | 912 | 250 | 999 |
| VOE 983502 | 912 | 300 | 1003 |
| VOE 983502 | 912 | 300 | 1007 |
| VOE 983502 | 912 | 350 | 1009 |

| Part No | Group | Sect | Page |
|---|---|---|---|
| VOE 983502 | 912 | 350 | 1013 |
| VOE 983502 | 912 | 400 | 1015 |
| VOE 983502 | 912 | 600 | 1025 |
| VOE 983502 | 912 | 600 | 1027 |
| VOE 983502 | 912 | 700 | 1031 |
| VOE 983502 | 912 | 2400 | 1045 |
| VOE 983503 | 912 | 200 | 995 |
| VOE 983503 | 912 | 250 | 999 |
| VOE 983503 | 912 | 600 | 1027 |
| VOE 983505 | 441 | 200 | 569 |
| VOE 983505 | 912 | 200 | 995 |
| VOE 983505 | 912 | 250 | 999 |
| VOE 983505 | 912 | 300 | 1003 |
| VOE 983505 | 912 | 350 | 1009 |
| VOE 983505 | 912 | 500 | 1021 |
| VOE 983505 | 912 | 600 | 1027 |
| VOE 983505 | 912 | 2500 | 1049 |
| VOE 983505 | 912 | 3400 | 1053 |
| VOE 983505 | 924 | 1300 | 1297 |
| VOE 983507 | 441 | 200 | 567 |
| VOE 983507 | 912 | 300 | 1005 |
| VOE 983507 | 912 | 300 | 1007 |
| VOE 983507 | 912 | 350 | 1011 |
| VOE 983507 | 912 | 400 | 1015 |
| VOE 983507 | 912 | 400 | 1017 |
| VOE 983507 | 912 | 400 | 1019 |
| VOE 983507 | 912 | 600 | 1027 |
| VOE 983507 | 912 | 700 | 1033 |
| VOE 983507 | 912 | 700 | 1035 |
| VOE 983507 | 912 | 2000 | 1037 |
| VOE 983507 | 912 | 2100 | 1041 |
| VOE 983507 | 912 | 2500 | 1047 |
| VOE 983509 | 441 | 200 | 569 |
| VOE 983509 | 913 | 300 | 1061 |
| VOE 983509 | 914 | 350 | 1083 |
| VOE 983509 | 914 | 1100 | 1107 |
| VOE 983509 | 914 | 1200 | 1109 |
| VOE 983509 | 914 | 1600 | 1117 |
| VOE 983509 | 914 | 2470 | 1137 |
| VOE 983509 | 914 | 2480 | 1141 |
| VOE 983509 | 914 | 2480 | 1143 |
| VOE 983509 | 914 | 2650 | 1153 |
| VOE 983510 | 912 | 700 | 1031 |
| VOE 983510 | 912 | 2000 | 1037 |
| VOE 983511 | 912 | 200 | 995 |
| VOE 983511 | 912 | 250 | 999 |
| VOE 983511 | 912 | 600 | 1027 |
| VOE 983523 | 912 | 2500 | 1047 |
| VOE 983524 | 431 | 100 | 557 |
| VOE 983527 | 912 | 2300 | 1043 |
| VOE 983528 | 912 | 2400 | 1045 |
| VOE 983530 | 441 | 600 | 577 |
| VOE 983540 | 912 | 400 | 1017 |
| VOE 983542 | 912 | 300 | 1005 |
| VOE 983542 | 912 | 300 | 1007 |
| VOE 983542 | 912 | 350 | 1011 |
| VOE 983542 | 912 | 400 | 1015 |
| VOE 983542 | 912 | 400 | 1017 |
| VOE 983542 | 912 | 400 | 1019 |
| VOE 983542 | 912 | 600 | 1027 |
| VOE 983542 | 912 | 700 | 1033 |
| VOE 983542 | 912 | 700 | 1035 |
| VOE 983542 | 912 | 2000 | 1037 |
| VOE 983542 | 912 | 2100 | 1041 |
| VOE 983543 | 912 | 200 | 995 |
| VOE 983543 | 912 | 250 | 999 |
| VOE 983543 | 912 | 300 | 1005 |
| VOE 983543 | 912 | 300 | 1007 |
| VOE 983543 | 912 | 350 | 1011 |
| VOE 983543 | 912 | 400 | 1017 |
| VOE 983543 | 912 | 400 | 1019 |
| VOE 983543 | 912 | 600 | 1027 |
| VOE 983543 | 912 | 700 | 1033 |
| VOE 983543 | 912 | 2000 | 1037 |
| VOE 983543 | 912 | 2100 | 1041 |
| VOE 983919 | 431 | 100 | 557 |
| VOE 984064 | 360 | 100 | 371 |
| VOE 984064 | 387 | 300 | 519 |
| VOE 984064 | 831 | 200 | 727 |
| VOE 984064 | 831 | 350 | 731 |
| VOE 984064 | 831 | 450 | 735 |
| VOE 984064 | 831 | 550 | 739 |
| VOE 984064 | 852 | 100 | 797 |
| VOE 984064 | 852 | 110 | 799 |
| VOE 984064 | 852 | 120 | 801 |
| VOE 984064 | 852 | 160 | 807 |
| VOE 984064 | 881 | 100 | 897 |
| VOE 984065 | 914 | 1500 | 1113 |
| VOE 984077 | 852 | 110 | 799 |
| VOE 984077 | 852 | 120 | 801 |
| VOE 984078 | 371 | 3000 | 493 |
| VOE 984078 | 914 | 700 | 1103 |
| VOE 984078 | 914 | 1550 | 1115 |
| VOE 984079 | 870 | 150 | 847 |
| VOE 984079 | 912 | 200 | 995 |
| VOE 984079 | 912 | 250 | 999 |
| VOE 984079 | 912 | 500 | 1021 |
| VOE 984079 | 912 | 2300 | 1043 |
| VOE 984079 | 914 | 2650 | 1155 |
| VOE 984079 | 975 | 700 | 1361 |
| VOE 984079 | 975 | 800 | 1365 |
| VOE 984079 | 975 | 900 | 1369 |
| VOE 984079 | 975 | 1000 | 1373 |
| VOE 984079 | 975 | 1100 | 1375 |
| VOE 984079 | 975 | 1200 | 1381 |
| VOE 984079 | 975 | 1300 | 1385 |
| VOE 984079 | 975 | 1400 | 1389 |
| VOE 984079 | 975 | 1500 | 1393 |
| VOE 984079 | 975 | 1600 | 1395 |
| VOE 984080 | 841 | 110 | 773 |
| VOE 984080 | 911 | 200 | 945 |
| VOE 984080 | 911 | 400 | 953 |
| VOE 984080 | 911 | 1600 | 987 |
| VOE 984080 | 911 | 3000 | 991 |
| VOE 984080 | 912 | 300 | 1005 |
| VOE 984080 | 912 | 350 | 1011 |
| VOE 984080 | 912 | 400 | 1017 |
| VOE 984080 | 914 | 2600 | 1151 |
| VOE 984080 | 914 | 2850 | 1161 |
| VOE 984080 | 916 | 2200 | 1241 |
| VOE 984080 | 916 | 2225 | 1243 |
| VOE 984080 | 916 | 4000 | 1255 |
| VOE 984081 | 911 | 3000 | 991 |
| VOE 984081 | 912 | 300 | 1005 |
| VOE 984081 | 912 | 400 | 1017 |
| VOE 984082 | 911 | 200 | 945 |
| VOE 984082 | 911 | 400 | 953 |
| VOE 984082 | 911 | 1600 | 985 |
| VOE 984082 | 911 | 3000 | 991 |
| VOE 984082 | 914 | 300 | 1075 |
| VOE 984082 | 914 | 350 | 1081 |
| VOE 984082 | 916 | 1300 | 1225 |
| VOE 984082 | 916 | 1350 | 1227 |
| VOE 984082 | 916 | 2200 | 1241 |
| VOE 984082 | 916 | 2225 | 1243 |
| VOE 984082 | 916 | 2250 | 1245 |
| VOE 984083 | 916 | 110 | 1183 |
| VOE 984085 | 916 | 900 | 1213 |
| VOE 984085 | 916 | 4000 | 1255 |
| VOE 984087 | 992 | 5000 | 1425 |
| VOE 984087 | 992 | 5100 | 1431 |
| VOE 984088 | 431 | 200 | 559 |
| VOE 984088 | 911 | 600 | 959 |
| VOE 984088 | 911 | 1600 | 985 |
| VOE 984088 | 992 | 5100 | 1433 |
| VOE 984089 | 911 | 500 | 955 |
| VOE 984089 | 911 | 550 | 957 |
| VOE 984089 | 911 | 600 | 959 |
| VOE 984090 | 911 | 350 | 951 |
| VOE 984090 | 911 | 500 | 955 |
| VOE 984090 | 911 | 550 | 957 |
| VOE 984090 | 916 | 100 | 1179 |
| VOE 984090 | 916 | 1050 | 1217 |
| VOE 984090 | 916 | 2250 | 1245 |
| VOE 984090 | 924 | 4000 | 1307 |
| VOE 984090 | 992 | 5000 | 1427 |
| VOE 984091 | 911 | 600 | 959 |
| VOE 984091 | 911 | 600 | 961 |
| VOE 984091 | 916 | 450 | 1197 |
| VOE 984091 | 916 | 500 | 1201 |
| VOE 984091 | 916 | 550 | 1205 |
| VOE 984091 | 916 | 1050 | 1217 |
| VOE 984091 | 916 | 1350 | 1227 |
| VOE 984091 | 916 | 2100 | 1235 |
| VOE 984091 | 916 | 2800 | 1249 |
| VOE 984091 | 916 | 4000 | 1257 |
| VOE 984092 | 916 | 110 | 1183 |
| VOE 984136 | 916 | 100 | 1177 |
| VOE 984136 | 916 | 110 | 1183 |
| VOE 984136 | 916 | 200 | 1185 |
| VOE 984136 | 916 | 400 | 1193 |
| VOE 984137 | 916 | 500 | 1201 |
| VOE 984137 | 916 | 550 | 1205 |
| VOE 984229 | 441 | 200 | 567 |
| VOE 984229 | 913 | 100 | 1055 |

**NUMERICAL INDEX**

**INDICE DE NÚMERO**

**ÍNDICE NUMÉRICO**

**RÉPERTOIRE DE NUMÉROS**

**NUMERICAL INDEX**

**INDICE DE NÚMERO**

**ÍNDICE NUMÉRICO**

**RÉPERTOIRE DE NUMÉROS**




| Part No | Group | Sect | Page |
|---|---|---|---|
| VOE 984253 | 916 | 100 | 1179 |
| VOE 984253 | 916 | 110 | 1183 |
| VOE 984253 | 916 | 200 | 1187 |
| VOE 984253 | 916 | 400 | 1195 |
| VOE 984253 | 916 | 450 | 1197 |
| VOE 984253 | 916 | 500 | 1203 |
| VOE 984253 | 916 | 550 | 1207 |
| VOE 984253 | 916 | 1000 | 1215 |
| VOE 984253 | 916 | 1050 | 1217 |
| VOE 984253 | 916 | 4000 | 1255 |
| VOE 984254 | 916 | 110 | 1183 |
| VOE 984254 | 916 | 200 | 1185 |
| VOE 984254 | 916 | 450 | 1197 |
| VOE 984254 | 916 | 550 | 1205 |
| VOE 984343 | 924 | 1300 | 1297 |
| VOE 984344 | 911 | 1600 | 985 |
| VOE 984344 | 916 | 1000 | 1215 |
| VOE 984344 | 916 | 4000 | 1257 |
| VOE 984346 | 852 | 110 | 799 |
| VOE 984346 | 852 | 120 | 801 |
| VOE 984348 | 914 | 1500 | 1113 |
| VOE 984349 | 911 | 710 | 965 |
| VOE 984349 | 911 | 730 | 975 |
| VOE 984349 | 912 | 2000 | 1039 |
| VOE 984349 | 916 | 110 | 1183 |
| VOE 984349 | 916 | 1200 | 1223 |
| VOE 984349 | 916 | 1300 | 1225 |
| VOE 984349 | 916 | 1350 | 1227 |
| VOE 984350 | 916 | 2100 | 1235 |
| VOE 984351 | 911 | 720 | 971 |
| VOE 984351 | 911 | 740 | 979 |
| VOE 984351 | 911 | 3000 | 991 |
| VOE 984353 | 916 | 110 | 1183 |
| VOE 984353 | 916 | 200 | 1187 |
| VOE 984353 | 916 | 450 | 1197 |
| VOE 984353 | 916 | 550 | 1205 |
| VOE 984353 | 916 | 600 | 1209 |
| VOE 984353 | 916 | 1050 | 1217 |
| VOE 984353 | 916 | 1350 | 1227 |
| VOE 984353 | 916 | 2000 | 1233 |
| VOE 984354 | 916 | 2100 | 1235 |
| VOE 984355 | 911 | 600 | 959 |
| VOE 984355 | 912 | 400 | 1015 |
| VOE 984355 | 912 | 600 | 1025 |
| VOE 984355 | 912 | 2100 | 1041 |
| VOE 984355 | 916 | 600 | 1211 |
| VOE 984355 | 916 | 1200 | 1221 |
| VOE 984356 | 912 | 2000 | 1039 |
| VOE 984357 | 911 | 500 | 955 |
| VOE 984357 | 911 | 550 | 957 |
| VOE 984358 | 916 | 4000 | 1255 |
| VOE 984359 | 916 | 100 | 1177 |
| VOE 984359 | 916 | 110 | 1183 |
| VOE 984359 | 916 | 400 | 1193 |
| VOE 984359 | 916 | 500 | 1201 |
| VOE 984370 | 431 | 100 | 557 |
| VOE 984758 | 372 | 100 | 495 |
| VOE 984758 | 852 | 110 | 799 |
| VOE 984758 | 852 | 120 | 801 |
| VOE 984758 | 992 | 100 | 1419 |
| VOE 984778 | 912 | 300 | 1007 |
| VOE 984778 | 912 | 350 | 1013 |
| VOE 984778 | 912 | 400 | 1017 |
| VOE 984778 | 912 | 400 | 1019 |
| VOE 984848 | 441 | 200 | 567 |
| VOE 984944 | 254 | 300 | 215 |
| VOE 985735 | 880 | 400 | 887 |
| VOE 985735 | 880 | 450 | 889 |
| VOE 985735 | 880 | 475 | 891 |
| VOE 990051 | 254 | 300 | 215 |
| VOE 990051 | 254 | 300 | 217 |
| VOE 990053 | 254 | 300 | 217 |
| VOE 990054 | 254 | 300 | 217 |
| VOE 990392 | 860 | 400 | 829 |
| VOE 990392 | 860 | 410 | 831 |
| VOE 990392 | 916 | 1050 | 1217 |
| VOE 990515 | 775 | 500 | 613 |
| VOE 990516 | 775 | 1200 | 631 |
| VOE 990518 | 810 | 6200 | 667 |
| VOE 990519 | 775 | 1200 | 631 |
| VOE 990520 | 775 | 900 | 623 |
| VOE 990546 | 912 | 3400 | 1051 |
| VOE 990546 | 913 | 300 | 1061 |
| VOE 990547 | 912 | 3400 | 1051 |
| VOE 990547 | 913 | 300 | 1061 |
| VOE 990548 | 911 | 1300 | 983 |
| VOE 990548 | 912 | 400 | 1015 |
| VOE 990548 | 912 | 600 | 1027 |
| VOE 990548 | 912 | 3400 | 1051 |
| VOE 990549 | 912 | 3400 | 1051 |
| VOE 990555 | 912 | 400 | 1015 |
| VOE 990555 | 912 | 600 | 1027 |
| VOE 990556 | 912 | 400 | 1017 |
| VOE 990557 | 911 | 100 | 941 |
| VOE 990557 | 912 | 200 | 995 |
| VOE 990557 | 912 | 400 | 1015 |
| VOE 990557 | 912 | 400 | 1019 |
| VOE 990557 | 912 | 600 | 1025 |
| VOE 990557 | 912 | 600 | 1027 |
| VOE 990557 | 912 | 700 | 1035 |
| VOE 990557 | 912 | 2500 | 1047 |
| VOE 990557 | 914 | 6100 | 1173 |
| VOE 990565 | 912 | 200 | 995 |
| VOE 990565 | 912 | 250 | 999 |
| VOE 990565 | 912 | 500 | 1021 |
| VOE 990565 | 912 | 2300 | 1043 |
| VOE 990566 | 912 | 2100 | 1041 |
| VOE 990569 | 912 | 200 | 995 |
| VOE 990569 | 912 | 250 | 999 |
| VOE 990569 | 912 | 400 | 1015 |
| VOE 990569 | 912 | 500 | 1021 |
| VOE 990569 | 912 | 600 | 1025 |
| VOE 990569 | 912 | 2500 | 1047 |
| VOE 990582 | 441 | 600 | 575 |
| VOE 990582 | 912 | 300 | 1003 |
| VOE 990582 | 912 | 300 | 1007 |
| VOE 990582 | 912 | 350 | 1009 |
| VOE 990582 | 912 | 350 | 1013 |
| VOE 990582 | 912 | 700 | 1033 |
| VOE 990582 | 912 | 2100 | 1041 |
| VOE 990582 | 912 | 2300 | 1043 |
| VOE 990583 | 913 | 200 | 1059 |
| VOE 990584 | 912 | 400 | 1015 |
| VOE 990584 | 912 | 600 | 1025 |
| VOE 990584 | 912 | 2400 | 1045 |
| VOE 990585 | 441 | 200 | 567 |
| VOE 990587 | 912 | 2100 | 1041 |
| VOE 990587 | 912 | 2300 | 1043 |
| VOE 990591 | 775 | 810 | 621 |
| VOE 990591 | 974 | 3400 | 1343 |
| VOE 990595 | 975 | 2800 | 1413 |
| VOE 990598 | 911 | 3000 | 989 |
| VOE 990599 | 911 | 3000 | 989 |
| VOE 990601 | 443 | 200 | 579 |
| VOE 990608 | 912 | 2000 | 1037 |
| VOE 990610 | 911 | 100 | 941 |
| VOE 990633 | 975 | 2800 | 1415 |
| VOE 990636 | 775 | 900 | 623 |
| VOE 990637 | 974 | 3000 | 1341 |
| VOE 990637 | 975 | 2600 | 1409 |
| VOE 990639 | 975 | 2400 | 1407 |
| VOE 990640 | 975 | 2800 | 1413 |
| VOE 990645 | 443 | 200 | 579 |
| VOE 990647 | 975 | 2600 | 1409 |
| VOE 990648 | 974 | 3000 | 1341 |
| VOE 990649 | 975 | 2400 | 1407 |
| VOE 990652 | 974 | 3400 | 1343 |
| VOE 990677 | 775 | 800 | 619 |
| VOE 990677 | 912 | 3400 | 1051 |
| VOE 990709 | 818 | 100 | 671 |
| VOE 990709 | 818 | 200 | 673 |
| VOE 990709 | 818 | 300 | 675 |
| VOE 990709 | 818 | 400 | 677 |
| VOE 990709 | 818 | 500 | 679 |
| VOE 990709 | 818 | 600 | 681 |
| VOE 990709 | 818 | 700 | 683 |
| VOE 990709 | 818 | 800 | 685 |
| VOE 990709 | 818 | 900 | 687 |
| VOE 990709 | 911 | 3000 | 991 |
| VOE 990736 | 911 | 300 | 949 |
| VOE 990736 | 911 | 350 | 951 |
| VOE 990736 | 914 | 200 | 1071 |
| VOE 990736 | 914 | 250 | 1073 |
| VOE 990736 | 914 | 300 | 1077 |
| VOE 990736 | 914 | 350 | 1081 |
| VOE 990736 | 914 | 350 | 1083 |
| VOE 990736 | 914 | 400 | 1085 |
| VOE 990736 | 914 | 400 | 1087 |
| VOE 990736 | 914 | 450 | 1089 |
| VOE 990736 | 914 | 450 | 1091 |
| VOE 990736 | 914 | 500 | 1093 |
| VOE 990736 | 914 | 550 | 1099 |
| VOE 990736 | 914 | 2000 | 1119 |
| VOE 990736 | 914 | 2200 | 1125 |
| VOE 990736 | 914 | 2300 | 1127 |

| Part No | Group | Sect | Page |
|---|---|---|---|
| VOE 990736 | 914 | 2400 | 1129 |
| VOE 990736 | 914 | 2450 | 1131 |
| VOE 990736 | 914 | 2460 | 1133 |
| VOE 990736 | 914 | 2470 | 1137 |
| VOE 990736 | 914 | 2470 | 1139 |
| VOE 990736 | 914 | 2480 | 1141 |
| VOE 990736 | 914 | 2480 | 1143 |
| VOE 990736 | 914 | 2480 | 1145 |
| VOE 990736 | 914 | 2500 | 1147 |
| VOE 990736 | 914 | 2600 | 1149 |
| VOE 990736 | 914 | 2650 | 1153 |
| VOE 990736 | 914 | 2650 | 1155 |
| VOE 990736 | 914 | 2700 | 1157 |
| VOE 990736 | 914 | 2800 | 1159 |
| VOE 990736 | 914 | 2850 | 1161 |
| VOE 990736 | 914 | 3500 | 1163 |
| VOE 990736 | 914 | 3600 | 1165 |
| VOE 990736 | 916 | 300 | 1189 |
| VOE 990736 | 916 | 600 | 1209 |
| VOE 990736 | 916 | 1200 | 1219 |
| VOE 990736 | 916 | 1200 | 1221 |
| VOE 990736 | 916 | 1500 | 1229 |
| VOE 990736 | 916 | 1500 | 1231 |
| VOE 990736 | 924 | 300 | 1265 |
| VOE 990736 | 924 | 350 | 1267 |
| VOE 990736 | 924 | 400 | 1269 |
| VOE 990736 | 924 | 500 | 1271 |
| VOE 990736 | 924 | 700 | 1273 |
| VOE 990736 | 924 | 700 | 1275 |
| VOE 990736 | 924 | 750 | 1279 |
| VOE 990737 | 911 | 710 | 963 |
| VOE 990737 | 911 | 710 | 965 |
| VOE 990737 | 911 | 720 | 971 |
| VOE 990737 | 911 | 730 | 973 |
| VOE 990737 | 911 | 740 | 977 |
| VOE 990737 | 912 | 300 | 1007 |
| VOE 990737 | 912 | 350 | 1013 |
| VOE 990737 | 914 | 100 | 1065 |
| VOE 990737 | 914 | 100 | 1067 |
| VOE 990737 | 914 | 200 | 1071 |
| VOE 990737 | 914 | 250 | 1073 |
| VOE 990737 | 914 | 300 | 1075 |
| VOE 990737 | 914 | 300 | 1077 |
| VOE 990737 | 914 | 300 | 1079 |
| VOE 990737 | 914 | 350 | 1081 |
| VOE 990737 | 914 | 350 | 1083 |
| VOE 990737 | 914 | 400 | 1087 |
| VOE 990737 | 914 | 450 | 1091 |
| VOE 990737 | 914 | 2000 | 1119 |
| VOE 990737 | 914 | 2100 | 1121 |
| VOE 990737 | 914 | 2150 | 1123 |
| VOE 990737 | 914 | 3500 | 1163 |
| VOE 990737 | 916 | 300 | 1189 |
| VOE 990737 | 916 | 1200 | 1219 |
| VOE 990737 | 916 | 1200 | 1221 |
| VOE 990737 | 916 | 1500 | 1229 |
| VOE 990737 | 916 | 1500 | 1231 |
| VOE 990737 | 924 | 300 | 1265 |
| VOE 990737 | 924 | 350 | 1267 |
| VOE 990737 | 924 | 400 | 1269 |
| VOE 990737 | 924 | 500 | 1271 |
| VOE 990737 | 924 | 700 | 1273 |
| VOE 990737 | 924 | 700 | 1275 |
| VOE 990737 | 924 | 750 | 1279 |
| VOE 990738 | 911 | 300 | 949 |
| VOE 990738 | 911 | 350 | 951 |
| VOE 990738 | 911 | 500 | 955 |
| VOE 990738 | 911 | 550 | 957 |
| VOE 990738 | 911 | 710 | 963 |
| VOE 990738 | 911 | 710 | 965 |
| VOE 990738 | 911 | 720 | 969 |
| VOE 990738 | 911 | 720 | 971 |
| VOE 990738 | 911 | 730 | 973 |
| VOE 990738 | 911 | 740 | 977 |
| VOE 990738 | 911 | 1600 | 985 |
| VOE 990738 | 913 | 300 | 1061 |
| VOE 990738 | 914 | 100 | 1065 |
| VOE 990738 | 914 | 500 | 1093 |
| VOE 990738 | 914 | 500 | 1095 |
| VOE 990738 | 914 | 550 | 1099 |
| VOE 990738 | 914 | 550 | 1101 |
| VOE 990738 | 914 | 6100 | 1173 |
| VOE 990738 | 916 | 300 | 1189 |
| VOE 990738 | 916 | 300 | 1191 |
| VOE 990738 | 916 | 1200 | 1219 |
| VOE 990738 | 916 | 1500 | 1229 |
| VOE 990738 | 916 | 3000 | 1251 |
| VOE 990738 | 916 | 3100 | 1253 |
| VOE 990738 | 924 | 1000 | 1291 |
| VOE 990738 | 924 | 1100 | 1293 |
| VOE 990738 | 924 | 1200 | 1295 |
| VOE 990738 | 924 | 1300 | 1297 |
| VOE 990738 | 924 | 1500 | 1299 |
| VOE 990738 | 924 | 1600 | 1301 |
| VOE 990740 | 911 | 1300 | 983 |
| VOE 990740 | 911 | 1600 | 985 |
| VOE 990740 | 914 | 500 | 1093 |
| VOE 990740 | 914 | 500 | 1095 |
| VOE 990740 | 914 | 550 | 1099 |
| VOE 990740 | 914 | 550 | 1101 |
| VOE 990740 | 916 | 110 | 1183 |
| VOE 990740 | 916 | 300 | 1189 |
| VOE 990740 | 916 | 600 | 1211 |
| VOE 990742 | 911 | 600 | 959 |
| VOE 990742 | 916 | 1300 | 1225 |
| VOE 990742 | 916 | 1350 | 1227 |
| VOE 990743 | 911 | 500 | 955 |
| VOE 990743 | 911 | 550 | 957 |
| VOE 990756 | 912 | 300 | 1005 |
| VOE 990756 | 912 | 400 | 1017 |
| VOE 990847 | 912 | 300 | 1007 |
| VOE 990847 | 912 | 350 | 1013 |
| VOE 990847 | 912 | 400 | 1019 |
| VOE 990849 | 441 | 200 | 569 |
| VOE 991048 | 235 | 100 | 167 |
| VOE 991048 | 235 | 250 | 177 |
| VOE 991123 | 263 | 150 | 275 |
| VOE 991123 | 924 | 200 | 1263 |
| VOE 991625 | 996 | 100 | 1455 |
| VOE 991633 | 974 | 1200 | 1327 |
| VOE 991633 | 974 | 2100 | 1333 |
| VOE 991633 | 974 | 2110 | 1335 |
| VOE 991633 | 974 | 2200 | 1337 |
| VOE 991633 | 974 | 2300 | 1339 |
| VOE 991635 | 914 | 2400 | 1129 |
| VOE 991636 | 996 | 100 | 1455 |
| VOE 991637 | 286 | 100 | 293 |
| VOE 991637 | 286 | 150 | 295 |
| VOE 991637 | 810 | 6300 | 669 |
| VOE 991638 | 916 | 2200 | 1241 |
| VOE 991638 | 916 | 2300 | 1247 |
| VOE 991638 | 974 | 2200 | 1337 |
| VOE 991639 | 431 | 100 | 557 |
| VOE 991639 | 911 | 710 | 963 |
| VOE 991639 | 911 | 720 | 969 |
| VOE 991639 | 911 | 730 | 973 |
| VOE 991639 | 911 | 740 | 977 |
| VOE 991643 | 974 | 100 | 1319 |
| VOE 991643 | 974 | 150 | 1321 |
| VOE 991643 | 974 | 200 | 1323 |
| VOE 991644 | 916 | 1300 | 1225 |
| VOE 991644 | 916 | 1350 | 1227 |
| VOE 991644 | 916 | 2000 | 1233 |
| VOE 991646 | 974 | 100 | 1319 |
| VOE 991646 | 974 | 150 | 1321 |
| VOE 991646 | 974 | 200 | 1323 |
| VOE 991646 | 974 | 1000 | 1325 |
| VOE 991647 | 234 | 100 | 157 |
| VOE 991647 | 911 | 100 | 941 |
| VOE 991653 | 912 | 400 | 1015 |
| VOE 991655 | 911 | 200 | 945 |
| VOE 992037 | 821 | 200 | 695 |
| VOE 992037 | 821 | 250 | 699 |
| VOE 992038 | 256 | 300 | 245 |
| VOE 992039 | 914 | 450 | 1091 |
| VOE 992039 | 914 | 2470 | 1137 |
| VOE 992040 | 234 | 150 | 159 |
| VOE 992040 | 235 | 250 | 177 |
| VOE 992040 | 252 | 200 | 205 |
| VOE 992040 | 258 | 300 | 249 |
| VOE 992040 | 810 | 6000 | 663 |
| VOE 992040 | 821 | 300 | 703 |
| VOE 992040 | 821 | 350 | 705 |
| VOE 992040 | 827 | 200 | 711 |
| VOE 992040 | 827 | 250 | 715 |
| VOE 992040 | 841 | 100 | 771 |
| VOE 992040 | 841 | 110 | 773 |
| VOE 992040 | 860 | 310 | 823 |
| VOE 992040 | 911 | 100 | 941 |
| VOE 991643 | 974 | 1000 | 1325 |
| VOE 991643 | 975 | 100 | 1347 |
| VOE 991643 | 975 | 150 | 1349 |
| VOE 991643 | 975 | 200 | 1351 |
| VOE 991643 | 975 | 250 | 1353 |
| VOE 991643 | 975 | 300 | 1355 |


**NUMERICAL INDEX**

**INDICE DE NÚMERO**

**ÍNDICE NUMÉRICO**

**RÉPERTOIRE DE NUMÉROS**

**NUMERICAL INDEX**

**INDICE DE NÚMERO**

**ÍNDICE NUMÉRICO**

**RÉPERTOIRE DE NUMÉROS**



| Part No | Group | Sect | Page |
|---|---|---|---|
| VOE 992040 | 911 | 1600 | 987 |
| VOE 992040 | 914 | 300 | 1077 |
| VOE 992040 | 914 | 350 | 1083 |
| VOE 992040 | 916 | 100 | 1177 |
| VOE 992040 | 916 | 110 | 1183 |
| VOE 992040 | 916 | 200 | 1185 |
| VOE 992040 | 916 | 400 | 1195 |
| VOE 992040 | 916 | 450 | 1199 |
| VOE 992040 | 916 | 500 | 1203 |
| VOE 992040 | 916 | 550 | 1207 |
| VOE 992040 | 916 | 600 | 1209 |
| VOE 992040 | 916 | 900 | 1213 |
| VOE 992040 | 916 | 1000 | 1215 |
| VOE 992040 | 916 | 1050 | 1217 |
| VOE 992040 | 916 | 1200 | 1219 |
| VOE 992040 | 916 | 1300 | 1225 |
| VOE 992040 | 916 | 1350 | 1227 |
| VOE 992040 | 916 | 1500 | 1229 |
| VOE 992040 | 916 | 3000 | 1251 |
| VOE 992040 | 916 | 4000 | 1255 |
| VOE 992040 | 924 | 100 | 1259 |
| VOE 992040 | 924 | 400 | 1269 |
| VOE 992040 | 924 | 500 | 1271 |
| VOE 992040 | 924 | 700 | 1273 |
| VOE 992040 | 924 | 1100 | 1293 |
| VOE 992040 | 924 | 1200 | 1295 |
| VOE 992041 | 911 | 710 | 965 |
| VOE 992042 | 218 | 300 | 133 |
| VOE 992042 | 261 | 200 | 255 |
| VOE 992042 | 261 | 210 | 259 |
| VOE 992042 | 261 | 220 | 263 |
| VOE 992042 | 360 | 100 | 371 |
| VOE 992042 | 715 | 7600 | 597 |
| VOE 992042 | 821 | 200 | 695 |
| VOE 992042 | 821 | 250 | 699 |
| VOE 992042 | 821 | 250 | 701 |
| VOE 992042 | 891 | 100 | 909 |
| VOE 992042 | 891 | 200 | 911 |
| VOE 992042 | 911 | 710 | 965 |
| VOE 992042 | 911 | 720 | 971 |
| VOE 992042 | 911 | 730 | 975 |
| VOE 992042 | 911 | 740 | 979 |
| VOE 992042 | 914 | 1500 | 1113 |
| VOE 992042 | 914 | 1550 | 1115 |
| VOE 992042 | 916 | 2100 | 1235 |
| VOE 992042 | 916 | 4000 | 1255 |
| VOE 992042 | 992 | 5100 | 1433 |
| VOE 992045 | 218 | 300 | 133 |
| VOE 992045 | 261 | 150 | 253 |
| VOE 992045 | 441 | 100 | 565 |
| VOE 992045 | 715 | 100 | 591 |
| VOE 992045 | 715 | 200 | 593 |
| VOE 992045 | 718 | 100 | 603 |
| VOE 992045 | 911 | 200 | 947 |
| VOE 992045 | 912 | 100 | 993 |
| VOE 992045 | 925 | 1400 | 1311 |
| VOE 992047 | 234 | 100 | 157 |
| VOE 992047 | 441 | 100 | 565 |
| VOE 992047 | 441 | 500 | 573 |
| VOE 992047 | 775 | 900 | 623 |
| VOE 992047 | 775 | 910 | 625 |
| VOE 992047 | 775 | 1010 | 629 |
| VOE 992047 | 775 | 1200 | 631 |
| VOE 992047 | 810 | 6200 | 667 |
| VOE 992047 | 911 | 100 | 941 |
| VOE 992047 | 913 | 100 | 1055 |
| VOE 992049 | 810 | 6100 | 665 |
| VOE 992049 | 810 | 6300 | 669 |
| VOE 992051 | 716 | 100 | 601 |
| VOE 992055 | 821 | 200 | 695 |
| VOE 992055 | 821 | 250 | 699 |
| VOE 992055 | 911 | 400 | 953 |
| VOE 992057 | 775 | 500 | 613 |
| VOE 992057 | 775 | 1000 | 627 |
| VOE 992057 | 775 | 1200 | 631 |
| VOE 992059 | 218 | 300 | 133 |
| VOE 992059 | 492 | 100 | 581 |
| VOE 992059 | 492 | 200 | 583 |
| VOE 992062 | 925 | 1400 | 1311 |
| VOE 992062 | 975 | 300 | 1355 |
| VOE 992062 | 975 | 1900 | 1399 |
| VOE 992504 | 916 | 1500 | 1231 |
| VOE 992504 | 924 | 700 | 1273 |
| VOE 992519 | 354 | 150 | 357 |
| VOE 992519 | 354 | 200 | 359 |
| VOE 992520 | 354 | 100 | 355 |
| VOE 992520 | 354 | 150 | 357 |
| VOE 992520 | 354 | 200 | 359 |
| VOE 992542 | 870 | 150 | 847 |
| VOE 992563 | 870 | 100 | 843 |
| VOE 992564 | 252 | 200 | 205 |
| VOE 992564 | 258 | 300 | 249 |
| VOE 992565 | 821 | 200 | 697 |
| VOE 992565 | 821 | 250 | 701 |
| VOE 992566 | 916 | 600 | 1209 |
| VOE 992567 | 911 | 3000 | 991 |
| VOE 992572 | 916 | 4000 | 1255 |
| VOE 992577 | 911 | 400 | 953 |
| VOE 992586 | 715 | 7600 | 597 |
| VOE 992586 | 925 | 1400 | 1311 |
| VOE 992586 | 925 | 1410 | 1313 |
| VOE 992586 | 925 | 2210 | 1317 |
| VOE 992586 | 974 | 100 | 1319 |
| VOE 992586 | 974 | 150 | 1321 |
| VOE 992586 | 974 | 200 | 1323 |
| VOE 992586 | 974 | 1000 | 1325 |
| VOE 992586 | 975 | 2000 | 1401 |
| VOE 992586 | 975 | 2100 | 1403 |
| VOE 992954 | 441 | 100 | 565 |
| VOE 992955 | 916 | 600 | 1211 |
| VOE 992968 | 775 | 1000 | 627 |
| VOE 992975 | 492 | 100 | 581 |
| VOE 992978 | 492 | 200 | 583 |
| VOE 992979 | 911 | 200 | 945 |
| VOE 992983 | 492 | 100 | 581 |
| VOE 992992 | 218 | 300 | 133 |
| VOE 992995 | 716 | 100 | 601 |
| VOE 992996 | 810 | 6100 | 665 |
| VOE 992996 | 810 | 6300 | 669 |
| VOE 993023 | 821 | 200 | 695 |
| VOE 993023 | 821 | 200 | 697 |
| VOE 993023 | 821 | 250 | 699 |
| VOE 993023 | 924 | 100 | 1259 |
| VOE 993025 | 431 | 300 | 563 |
| VOE 993025 | 841 | 110 | 773 |
| VOE 993025 | 911 | 600 | 959 |
| VOE 993025 | 911 | 730 | 973 |
| VOE 993025 | 911 | 740 | 979 |
| VOE 993027 | 810 | 6100 | 665 |
| VOE 993027 | 911 | 500 | 955 |
| VOE 993027 | 911 | 550 | 957 |
| VOE 993029 | 263 | 100 | 269 |
| VOE 993029 | 263 | 200 | 277 |
| VOE 993029 | 916 | 2200 | 1241 |
| VOE 993029 | 916 | 2225 | 1243 |
| VOE 993029 | 916 | 2250 | 1245 |
| VOE 993038 | 263 | 200 | 277 |
| VOE 993038 | 263 | 250 | 279 |
| VOE 993039 | 924 | 1000 | 1291 |
| VOE 993039 | 924 | 1500 | 1299 |
| VOE 993197 | 916 | 600 | 1209 |
| VOE 993197 | 916 | 1200 | 1219 |
| VOE 993197 | 916 | 1500 | 1229 |
| VOE 993210 | 810 | 6200 | 667 |
| VOE 993241 | 235 | 300 | 179 |
| VOE 993277 | 255 | 110 | 233 |
| VOE 993319 | 912 | 3400 | 1053 |
| VOE 993319 | 914 | 3600 | 1165 |
| VOE 993319 | 924 | 700 | 1273 |
| VOE 993320 | 367 | 100 | 417 |
| VOE 993320 | 367 | 200 | 419 |
| VOE 993320 | 367 | 400 | 423 |
| VOE 993320 | 367 | 500 | 425 |
| VOE 993320 | 367 | 600 | 429 |
| VOE 993320 | 386 | 300 | 513 |
| VOE 993320 | 441 | 200 | 567 |
| VOE 993320 | 911 | 300 | 949 |
| VOE 993320 | 911 | 350 | 951 |
| VOE 993320 | 911 | 710 | 963 |
| VOE 993320 | 911 | 730 | 973 |
| VOE 993320 | 911 | 740 | 977 |
| VOE 993320 | 912 | 200 | 997 |
| VOE 993320 | 912 | 300 | 1005 |
| VOE 993320 | 912 | 350 | 1011 |
| VOE 993320 | 912 | 400 | 1017 |
| VOE 993320 | 912 | 600 | 1027 |
| VOE 993320 | 912 | 700 | 1033 |
| VOE 993320 | 912 | 2100 | 1041 |
| VOE 993320 | 912 | 2300 | 1043 |
| VOE 993320 | 913 | 400 | 1063 |
| VOE 993320 | 914 | 100 | 1067 |
| VOE 993320 | 914 | 100 | 1069 |
| VOE 993320 | 914 | 200 | 1071 |
| VOE 993320 | 914 | 250 | 1073 |
| VOE 993320 | 914 | 300 | 1075 |

| Part No | Group | Sect | Page |
|---|---|---|---|
| VOE 993320 | 914 | 300 | 1077 |
| VOE 993320 | 914 | 300 | 1079 |
| VOE 993320 | 914 | 350 | 1081 |
| VOE 993320 | 914 | 350 | 1083 |
| VOE 993320 | 914 | 400 | 1085 |
| VOE 993320 | 914 | 400 | 1087 |
| VOE 993320 | 914 | 450 | 1089 |
| VOE 993320 | 914 | 450 | 1091 |
| VOE 993320 | 914 | 550 | 1099 |
| VOE 993320 | 914 | 2000 | 1119 |
| VOE 993320 | 914 | 2100 | 1121 |
| VOE 993320 | 914 | 2150 | 1123 |
| VOE 993320 | 914 | 2200 | 1125 |
| VOE 993320 | 914 | 2300 | 1127 |
| VOE 993320 | 914 | 2400 | 1129 |
| VOE 993320 | 914 | 2450 | 1131 |
| VOE 993320 | 914 | 2460 | 1133 |
| VOE 993320 | 914 | 2470 | 1137 |
| VOE 993320 | 914 | 2470 | 1139 |
| VOE 993320 | 914 | 2480 | 1141 |
| VOE 993320 | 914 | 2480 | 1143 |
| VOE 993320 | 914 | 2480 | 1145 |
| VOE 993320 | 914 | 2500 | 1147 |
| VOE 993320 | 914 | 2600 | 1149 |
| VOE 993320 | 914 | 2650 | 1153 |
| VOE 993320 | 914 | 2650 | 1155 |
| VOE 993320 | 914 | 2700 | 1157 |
| VOE 993320 | 914 | 2800 | 1159 |
| VOE 993320 | 914 | 2850 | 1161 |
| VOE 993320 | 914 | 3500 | 1163 |
| VOE 993320 | 914 | 3600 | 1165 |
| VOE 993320 | 914 | 5000 | 1167 |
| VOE 993320 | 916 | 300 | 1189 |
| VOE 993320 | 916 | 300 | 1191 |
| VOE 993320 | 916 | 600 | 1209 |
| VOE 993320 | 916 | 1200 | 1221 |
| VOE 993320 | 916 | 1500 | 1231 |
| VOE 993320 | 916 | 2100 | 1235 |
| VOE 993320 | 916 | 2150 | 1239 |
| VOE 993320 | 924 | 300 | 1265 |
| VOE 993320 | 924 | 350 | 1267 |
| VOE 993320 | 924 | 700 | 1273 |
| VOE 993320 | 924 | 1300 | 1297 |
| VOE 993321 | 911 | 300 | 949 |
| VOE 993321 | 911 | 600 | 959 |
| VOE 993321 | 911 | 710 | 963 |
| VOE 993321 | 911 | 710 | 965 |
| VOE 993321 | 911 | 720 | 969 |
| VOE 993321 | 911 | 720 | 971 |
| VOE 993321 | 911 | 730 | 973 |
| VOE 993321 | 911 | 740 | 977 |
| VOE 993321 | 912 | 3400 | 1053 |
| VOE 993321 | 914 | 100 | 1065 |
| VOE 993321 | 914 | 100 | 1067 |
| VOE 993321 | 914 | 300 | 1075 |
| VOE 993321 | 914 | 300 | 1077 |
| VOE 993321 | 914 | 350 | 1081 |
| VOE 993321 | 914 | 350 | 1083 |
| VOE 993321 | 914 | 500 | 1093 |
| VOE 993321 | 914 | 500 | 1097 |
| VOE 993321 | 914 | 550 | 1099 |
| VOE 993321 | 916 | 300 | 1191 |
| VOE 993321 | 916 | 1200 | 1219 |
| VOE 993321 | 916 | 1500 | 1229 |
| VOE 993321 | 916 | 3000 | 1251 |
| VOE 993321 | 916 | 3100 | 1253 |
| VOE 993321 | 924 | 300 | 1265 |
| VOE 993321 | 924 | 350 | 1267 |
| VOE 993321 | 924 | 1000 | 1291 |
| VOE 993321 | 924 | 1300 | 1297 |
| VOE 993321 | 924 | 1500 | 1299 |
| VOE 993321 | 924 | 1600 | 1301 |
| VOE 993322 | 441 | 200 | 567 |
| VOE 993322 | 911 | 350 | 951 |
| VOE 993322 | 911 | 710 | 963 |
| VOE 993322 | 911 | 730 | 973 |
| VOE 993322 | 911 | 740 | 977 |
| VOE 993322 | 912 | 300 | 1005 |
| VOE 993322 | 912 | 300 | 1007 |
| VOE 993322 | 912 | 350 | 1011 |
| VOE 993322 | 912 | 350 | 1013 |
| VOE 993322 | 912 | 400 | 1017 |
| VOE 993322 | 912 | 400 | 1019 |
| VOE 993322 | 914 | 500 | 1095 |
| VOE 993322 | 914 | 550 | 1101 |
| VOE 993323 | 443 | 200 | 579 |
| VOE 993323 | 911 | 1600 | 985 |
| VOE 993323 | 912 | 300 | 1005 |
| VOE 993323 | 912 | 350 | 1011 |
| VOE 993323 | 912 | 400 | 1015 |
| VOE 993323 | 912 | 400 | 1017 |
| VOE 993323 | 912 | 600 | 1027 |
| VOE 993323 | 912 | 700 | 1033 |
| VOE 993323 | 912 | 2000 | 1037 |
| VOE 993323 | 912 | 2100 | 1041 |
| VOE 993323 | 912 | 2500 | 1047 |
| VOE 993323 | 914 | 100 | 1067 |
| VOE 993323 | 914 | 500 | 1093 |
| VOE 993323 | 914 | 550 | 1099 |
| VOE 993323 | 916 | 300 | 1189 |
| VOE 993323 | 916 | 600 | 1211 |
| VOE 993324 | 911 | 200 | 945 |
| VOE 993324 | 911 | 300 | 949 |
| VOE 993324 | 911 | 350 | 951 |
| VOE 993324 | 911 | 600 | 959 |
| VOE 993324 | 911 | 1600 | 985 |
| VOE 993324 | 912 | 300 | 1005 |
| VOE 993324 | 912 | 350 | 1011 |
| VOE 993324 | 912 | 400 | 1017 |
| VOE 993324 | 912 | 700 | 1033 |
| VOE 993324 | 914 | 500 | 1093 |
| VOE 993324 | 914 | 500 | 1095 |
| VOE 993324 | 914 | 550 | 1099 |
| VOE 993324 | 914 | 550 | 1101 |
| VOE 993324 | 916 | 300 | 1189 |
| VOE 993324 | 916 | 600 | 1209 |
| VOE 993324 | 916 | 600 | 1211 |
| VOE 993324 | 916 | 1000 | 1215 |
| VOE 993324 | 916 | 1500 | 1229 |
| VOE 993324 | 916 | 2200 | 1241 |
| VOE 993324 | 916 | 2225 | 1243 |
| VOE 993324 | 916 | 2300 | 1247 |
| VOE 993324 | 916 | 4000 | 1255 |
| VOE 993325 | 911 | 200 | 945 |
| VOE 993325 | 911 | 350 | 951 |
| VOE 993325 | 911 | 400 | 953 |
| VOE 993325 | 911 | 600 | 959 |
| VOE 993325 | 911 | 710 | 965 |
| VOE 993325 | 911 | 730 | 975 |
| VOE 993325 | 911 | 1600 | 985 |
| VOE 993325 | 912 | 300 | 1005 |
| VOE 993325 | 912 | 350 | 1011 |
| VOE 993325 | 912 | 400 | 1017 |
| VOE 993325 | 912 | 2000 | 1039 |
| VOE 993325 | 912 | 2100 | 1041 |
| VOE 993325 | 914 | 2600 | 1151 |
| VOE 993325 | 914 | 2650 | 1155 |
| VOE 993325 | 916 | 110 | 1183 |
| VOE 993325 | 916 | 200 | 1185 |
| VOE 993325 | 916 | 400 | 1193 |
| VOE 993325 | 916 | 450 | 1197 |
| VOE 993325 | 916 | 500 | 1201 |
| VOE 993325 | 916 | 550 | 1205 |
| VOE 993325 | 916 | 600 | 1209 |
| VOE 993325 | 916 | 900 | 1213 |
| VOE 993325 | 916 | 1000 | 1215 |
| VOE 993325 | 916 | 1050 | 1217 |
| VOE 993325 | 916 | 1200 | 1221 |
| VOE 993325 | 916 | 1350 | 1227 |
| VOE 993325 | 916 | 2000 | 1233 |
| VOE 993325 | 916 | 2100 | 1235 |
| VOE 993325 | 916 | 2200 | 1241 |
| VOE 993325 | 916 | 2225 | 1243 |
| VOE 993325 | 916 | 2250 | 1245 |
| VOE 993325 | 916 | 2800 | 1249 |
| VOE 993325 | 916 | 4000 | 1257 |
| VOE 993326 | 911 | 400 | 953 |
| VOE 993326 | 911 | 600 | 961 |
| VOE 993326 | 911 | 710 | 963 |
| VOE 993326 | 911 | 720 | 969 |
| VOE 993326 | 911 | 720 | 971 |
| VOE 993326 | 911 | 730 | 973 |
| VOE 993326 | 914 | 2850 | 1161 |
| VOE 993326 | 916 | 110 | 1183 |
| VOE 993326 | 916 | 200 | 1185 |
| VOE 993326 | 916 | 400 | 1193 |
| VOE 993326 | 916 | 450 | 1197 |
| VOE 993326 | 916 | 500 | 1201 |
| VOE 993326 | 916 | 550 | 1205 |
| VOE 993326 | 916 | 2200 | 1241 |
| VOE 993326 | 916 | 2300 | 1247 |
| VOE 993327 | 911 | 500 | 955 |
| VOE 993327 | 911 | 550 | 957 |
| VOE 993357 | 254 | 150 | 209 |
| VOE 993358 | 223 | 100 | 143 |

**NUMERICAL INDEX**

**INDICE DE NÚMERO**

**ÍNDICE NUMÉRICO**

**RÉPERTOIRE DE NUMÉROS**

**NUMERICAL INDEX**

**INDICE DE NÚMERO**

**ÍNDICE NUMÉRICO**

**RÉPERTOIRE DE NUMÉROS**



| Part No | Group | Sect | Page |
|---|---|---|---|
| VOE 993358 | 235 | 300 | 179 |
| VOE 993407 | 222 | 100 | 139 |
| VOE 993407 | 222 | 110 | 141 |
| VOE 993407 | 223 | 100 | 143 |
| VOE 993422 | 860 | 400 | 829 |
| VOE 993422 | 860 | 410 | 831 |
| VOE 993422 | 916 | 100 | 1177 |
| VOE 993422 | 916 | 110 | 1183 |
| VOE 993422 | 916 | 200 | 1185 |
| VOE 993422 | 916 | 400 | 1193 |
| VOE 993422 | 916 | 450 | 1197 |
| VOE 993422 | 916 | 500 | 1201 |
| VOE 993422 | 916 | 550 | 1205 |
| VOE 993422 | 916 | 1000 | 1215 |
| VOE 993422 | 916 | 1050 | 1217 |
| VOE 993422 | 916 | 1300 | 1225 |
| VOE 993422 | 916 | 1350 | 1227 |
| VOE 993422 | 916 | 2000 | 1233 |
| VOE 993422 | 916 | 2800 | 1249 |
| VOE 993422 | 925 | 1400 | 1311 |
| VOE 993424 | 716 | 100 | 601 |
| VOE 993436 | 223 | 100 | 143 |
| VOE 993436 | 233 | 110 | 151 |
| VOE 993447 | 214 | 100 | 99 |
| VOE 993447 | 333 | 110 | 345 |
| VOE 993471 | 233 | 110 | 151 |
| VOE 993605 | 212 | 200 | 91 |
| VOE 993605 | 235 | 300 | 179 |
| VOE 993677 | 212 | 100 | 87 |
| VOE 993677 | 235 | 300 | 179 |
| VOE 993679 | 217 | 100 | 125 |
| VOE 993679 | 217 | 110 | 127 |
| VOE 993680 | 212 | 100 | 87 |
| VOE 993680 | 217 | 100 | 125 |
| VOE 993680 | 217 | 110 | 127 |
| VOE 993736 | 262 | 100 | 265 |
| VOE 993782 | 261 | 200 | 255 |
| VOE 993835 | 210 | 200 | 79 |
| VOE 993835 | 233 | 200 | 153 |
| VOE 993835 | 263 | 100 | 269 |
| VOE 993835 | 821 | 200 | 695 |
| VOE 993835 | 821 | 250 | 701 |
| VOE 993835 | 821 | 300 | 703 |
| VOE 993835 | 827 | 200 | 711 |
| VOE 993835 | 827 | 250 | 715 |
| VOE 993835 | 914 | 300 | 1077 |
| VOE 993835 | 914 | 350 | 1081 |
| VOE 993835 | 924 | 200 | 1263 |
| VOE 993835 | 974 | 1200 | 1327 |
| VOE 993835 | 974 | 2100 | 1333 |
| VOE 993835 | 974 | 2110 | 1335 |
| VOE 993835 | 974 | 2200 | 1337 |
| VOE 993835 | 974 | 2300 | 1339 |
| VOE 993835 | 993 | 100 | 1439 |
| VOE 993849 | 263 | 400 | 283 |
| VOE 993868 | 286 | 100 | 293 |
| VOE 993868 | 286 | 150 | 295 |
| VOE 994064 | 222 | 100 | 139 |
| VOE 994064 | 222 | 110 | 141 |
| VOE 995241 | 254 | 700 | 227 |
| VOE 995838 | 263 | 300 | 281 |
| VOE 995845 | 254 | 500 | 223 |
| VOE 995868 | 251 | 100 | 197 |
| VOE 995870 | 293 | 100 | 305 |
| VOE 995871 | 217 | 110 | 127 |
| VOE 995895 | 235 | 300 | 179 |
| VOE 995901 | 254 | 700 | 227 |
| VOE 995907 | 293 | 100 | 305 |
| VOE 995909 | 218 | 200 | 129 |
| VOE 995910 | 263 | 400 | 283 |
| VOE 995912 | 251 | 200 | 201 |
| VOE 996518 | 263 | 110 | 271 |
| VOE 996519 | 263 | 110 | 271 |
| VOE 996678 | 775 | 1000 | 627 |
| VOE 996777 | 233 | 200 | 153 |
| VOE 996777 | 254 | 500 | 223 |
| VOE 996777 | 254 | 800 | 229 |
| ZM 4385703 | 363 | 350 | 395 |