RUTHZIL TRATOR COMERCIAL DE PEÇAS LTDA 11 97083-6812 ROLANDO CITRANGULO

VOLVO CONSTRUCTION EQUIPMENT

EC27C

PARTS CATALOG

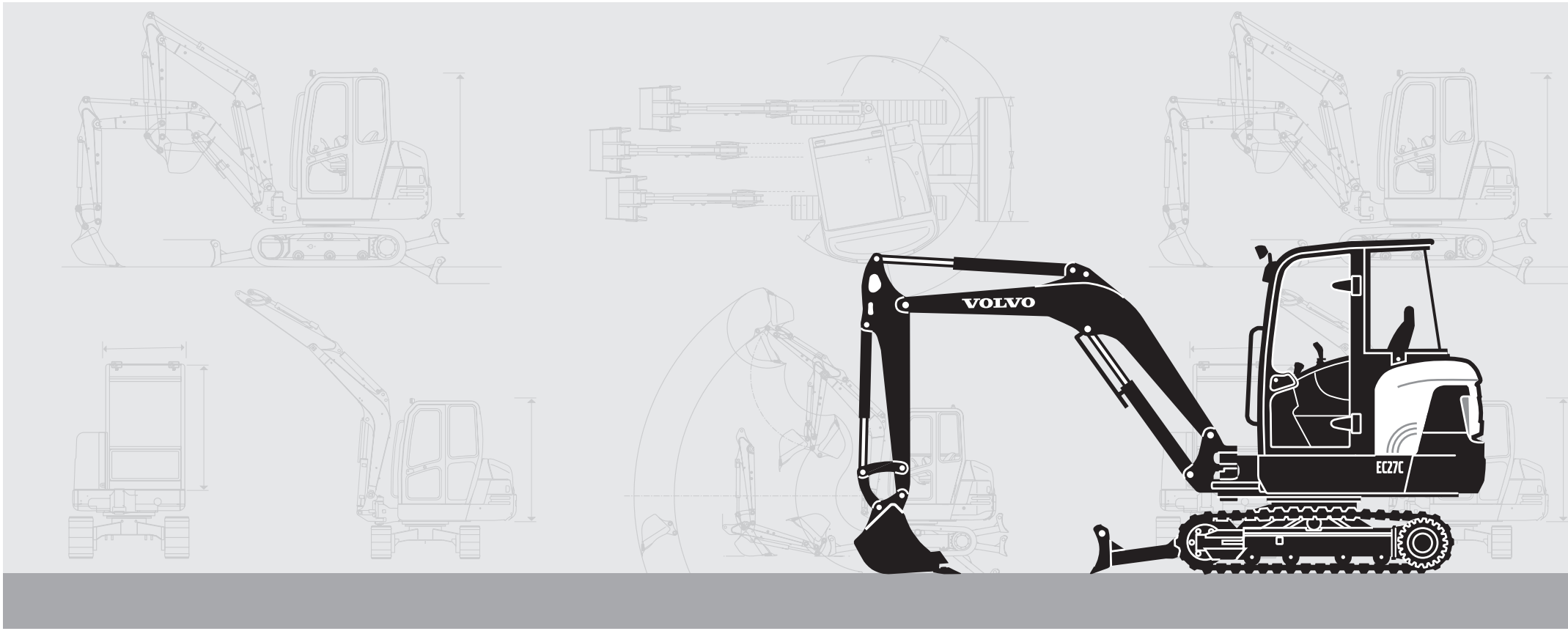

Publ. No. VOE 79A9920132

VOLVO

Construction Equipment

www.volvo.com

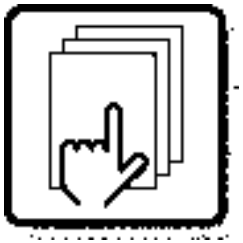

1

Preface and instructions
Préface et instructions
Vorwort und Anweisungen
Prefacio e instrucciones
Förord och anvisningar



2

Engine
Moteur
Motor
Motor
Motor

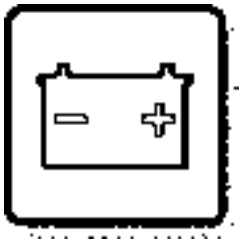

3

Electrical systems and instruments
Système électrique et instruments
Elektrisches System und Instrumente
Sistema eléctrico e instrumentos
Elsystem och instrument

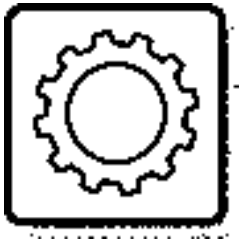

4

Power transmission
Transmission de force
Kraftübertragung
Transmisión de fuerza
Kraftöverföring



5

Track brake
Frein de déplacement
Fahrbremse
Freno de transporte
Transportbroms

Frame and crawler unit
Bâti et unité des chenilles
Rahmen und Fahrwerk
Bastidor y unidad de orugas
Ram och bandenhet

7



Body with associated parts
Carrosserie avec détails
Aufbau mit Zubehörteilen
Carroceria con detalles
Karosseri

8

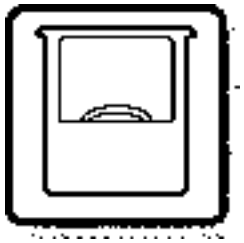

Miscellaneous equipment
Equipments divers
Übrige Ausrüstung
Equipo diverso
Övrig utrustning

9



Numerical index
Répertoire numérique
Nummernverzeichnis
Indice numérico
Nummerregister

10

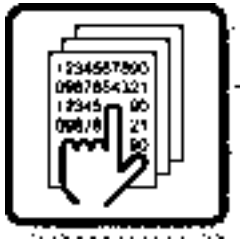

1	2	3	4	5	7	8	9	10	

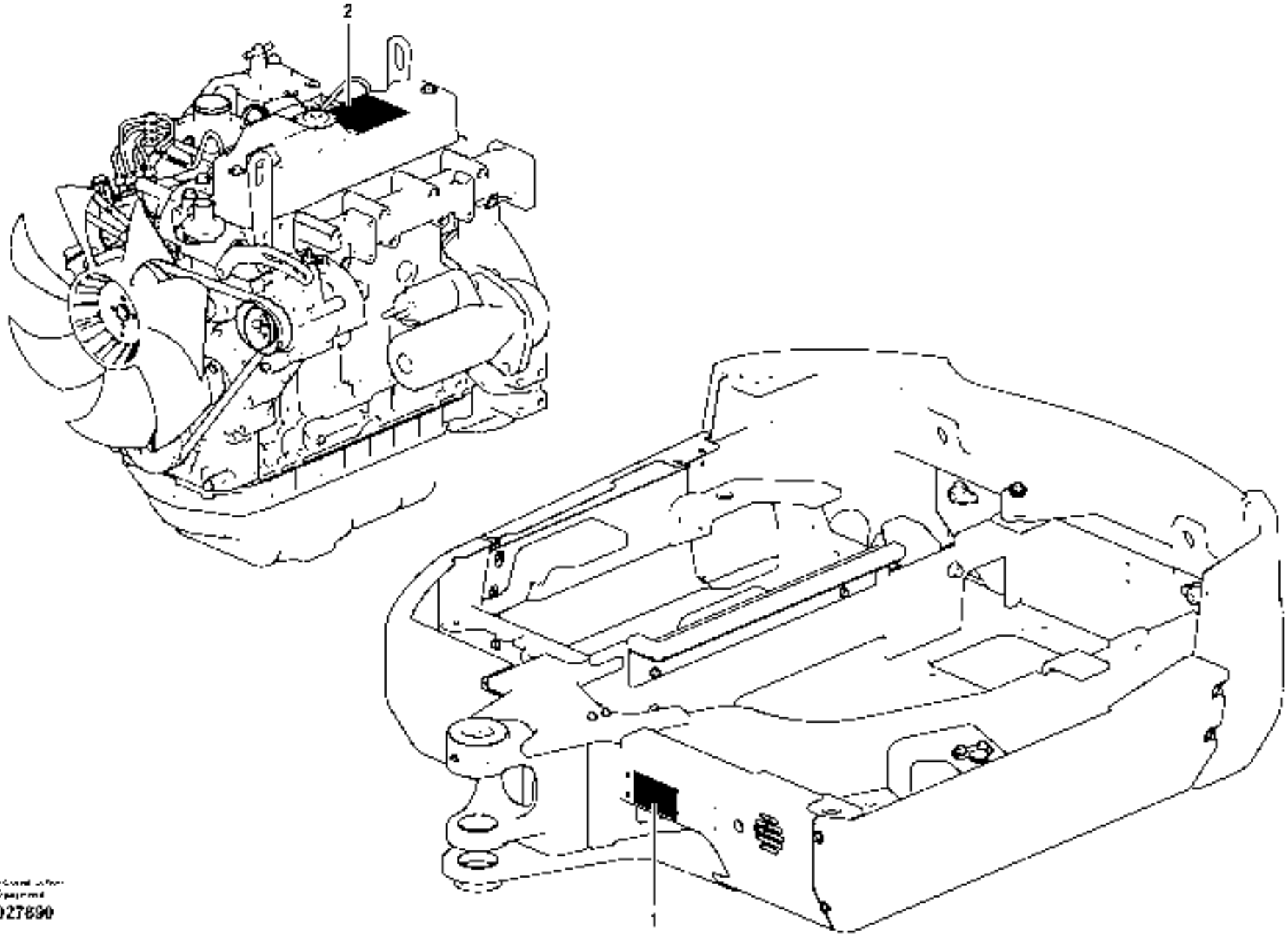

1027890

GBR	FRA	DEU	ESP	SWE
1 Product sign plate	1 Enseigne de produit	1 Produktschild	1 Muestra del producto	1 Produktskylt
2 Engine sign plate	2 Enseigne de moteur	2 Motorschild	2 Muestra de motor	2 Motorskylt

GBR

Only genuine parts are presented in this catalogue. These parts have been subjected to the necessary function and endurance tests, and they comply with the high quality and safety requirements that have been set for Volvo Construction Equipment. You should note that warranties do not cover damages that are caused or aggravated by the fact that a non-genuine part was fitted.

The illustrations shown in the catalogues should not be used as assembly or workshop instructions. Separate literature for the various specific subject areas is available for that purpose.

The owner of the machine or equipment should state the model designation, manufacturing number, part number, quantity, and the name, or description, of the part when ordering parts.

For location of the model and engine designation plates, etc, see page 4-5.

Market-adapted equipment entered in catalogue, can be seen on page 26.

See page 13 for a ”Catalogue Guide” on how to use the parts catalogue.

See page 22 for table of abbreviations.

This catalogue has been produced by Volvo Construction Equipment AB, Customer Support Division.
If you have any point of views regarding the catalogue, or if you detect any errors in the catalogue, please take a copy of the page in question, indicate the error(s), and send it to us at the following adress:

Volvo Construction Equipment AB
Customer Support Division
Catalogue Department
S-631 85 Eskilstuna.....Telefax: +46 16 15 29 15
E-mail: vce.parts.catalog@volvo.com

GBR

EXCAVATOR VOLVO EC27C

BASIC MACHINE
PROD NO 11839907
S/N 2742 -

ENGINE
Part No. 11806934, Type 3TNV88-BSVE

Seules les pièces d'origine sont présentées dans les catalogues des pièces de rechange. Toutes ces pièces ont été soumises à des tests de fonctionnement et de longévité pour être conformes aux exigences sévères de qualité et de sécurité posées par Volvo Construction Equipment. Notez que les garanties ne couvrent pas les dégâts et les dommages causés par le montage de pièces autres que des pièces d'origine.

Les illustrations dans le catalogue ne doivent pas être utilisées comme notice de montage ni comme instructions d'atelier.
Pour ceci, nous vous renvoyons à la documentation spécifiquement éditée dans ce but.

Pour toute commande de pièces de rechange, indiquez la désignation du modèle, le numéro de fabrication, le numéro de référence, la quantité ainsi que la désignation del la pièce.

Le placement des plaques de designation de modèle et de moteur etc. ressort de la figure ci-contre 4-5.

Equipment adapté au marché et indiqué dans la catalogue, priére de voir la liste en page 26.

Guide pour l'utilisation de catalogues de pièces de rechange, voir page 15.
Pour la liste des abréviations employées, prière de voir en page 22.

Ce catalogue est édité par Volvo Construction Equipment AB, Customer Support Division.
Si vous avez des commentaires ou si vous découvrez des erreurs dans ce catalogue, nous vous serions reconnaissants de bien vouloir photocopier cette page, de la remplir et de nous la renvoyer.

Volvo Construction Equipment AB
Customer Support Division
Catalogue Department
S-631 85 Eskilstuna.....Telefax: +46 16 15 29 15
E-mail: vce.parts.catalog@volvo.com

FRA

GB- **PELLE HYDRAULIQUE VOLVO EC27C**

MACHINE DE BASE
PROD NO 11839907
S/N 2742 -

MOTEUR
Nº de réf. 11806934, Type 3TNV88-BSVE

In den Ersatzteilkatalogen sind nur Originalteile verzeichnet. Diese Teile haben die notwendigen Funktions- und Lebensdauertests durchlaufen und erfüllen die hohen Qualitäts- und Sicherheitsanforderungen von Volvo Construction Equipment. Beachten Sie bitte, dass die Garantien keine Schäden umfassen, die durch die Montage eines fremden Teils verursacht oder verschlimmert wurden.

Die Abbildungen in dem Katalog dürfen nicht als Montageanweisungen oder Werkstattanleitungen verwendet werden. Wir verweisen statt dessen auf die separate Literatur für diesen Zweck.

Der Maschinenbesitzer muss bei der Bestellung von Ersatzteilen die Modellbezeichnung, Fabriksnummer, Artikelnummer sowie Anzahl und Bezeichnung des Teils angeben.

Die Anbringung der Schilder für Modell- und Motorbezeichnung usw. geht aus dem Bild auf Seite 4-5 hervor.

Für den Markt angepasste Ausrüstung wurde in den Katalog aufgenommen, Seite 26.

Die Anweisung auf Seite 17 hilft Ihnen sich im Ersatzteilkatalog zurechtzufinden.

Abkürzungsverzeichnis, siehe Seite 22.

Dieser Katalog wurde von Volvo Construction Equipment AB, Customer Support Division herausgegeben. Wenn Sie Kommentare zu diesem Katalog haben oder Fehler darin finden, kopieren Sie bitte die entsprechende Seite, machen Sie eine Notiz und schicken Sie diese ein an:

Volvo Construction Equipment AB
Customer Support Division
Catalogue Department
S-631 85 Eskilstuna, Schweden....Telefax: +46 16 15 29 15
E-mail: vce.parts.catalog@volvo.com

RAUPENBAGGER VOLVO EC27C

GRUNDMASCHINE
FERT.NR. 11839907
S/N 2742 -

MOTOR
Bestellnummer 11806934, Typ 3TNV88-BSVE

En los catálogos de repuestos se presentan únicamente piezas originales que han sido sometidas a las necesarias pruebas de funcionamiento y duración y que cumplen las elevadas exigencias de seguridad y calidad de Volvo Construction Equipment.
Recuerde que las garantías no cubren los daños ocasionados o agravados por no haber montado una pieza original.

Las ilustraciones del catálogo no deben utilizarse como base para el montaje ni como instrucciones de taller. Para ello recomendamos utilizar los manuales de taller editados a propósito.

Al hacer el pedido de repuestos, el propietario de la máquina debe indicar el modelo de la misma, su número de fabricación, la referencia de la pieza, la cantidad y la denominación.

La ubícación de letreros con las denominaciones de modelo y motor etc., puede verse en la página 4-5.

La lista de equipos de adaptación según mercado, introducidos en el catálogo, puede verse en la página 26.

Guía para el uso del catálogo, puede verse en la página 19.

La tabla de abreviaturas puede verse en la página 22.

Esté catálogo ha sido editado por
Volvo Construction Equipment AB, Customer Support Division.
Si tiene algún comentario que hacer sobre el catálogo, o detecta algún error, le rogamos que haga una copia de la página en cuestión y nos la remita junto con sus comentarios a:

Volvo Construction Equipment AB
Customer Support Division
Catalogue Department
S-631 85 Eskilstuna.....Telefax: +46 16 15 29 15
E-mail: vce.parts.catalog@volvo.com

ESP

EXCAVADORA HIDRAULICA VOLVO EC27C

MÁQUINA BÁSICA
PROD NO 11839907
S/N 2742 -

MOTOR
Número de artículo 11806934, Tipo 3TNV88-BSVE

I denna reservdelskatalog presenteras endast originaldelar.
De har genomgått nödvändiga funktions- och livslängdsprov samt uppfyller Volvo Construction Equipments höga kvalitets- och säkerhetskrav. Observera att garantin ej täcker skador som orsakats eller förvärrats av att en icke originaldel monterats.

Illustrationerna i katalogen skall ej användas som monteringsanvisningar eller verkstadsinstruktioner. Vi hänvisar istället till separat litteratur för ändamålet.

Maskinägaren ska vid beställning av reservdelar ange, modellbeteckning, tillverkningsnummer, artikelnummer, antal samt delens benämning.

Placering av skyltar för modell- och motorbeteckning etc., framgår av bild på sidan 4-5.

Marknadsanpassade utrustningar som är införda i denna katalog framgår av förteckningen på sidan 26.

Katalogguide för hur man använder reservdelskatalogen; se sidan 21.

Förkortningstabell, se sidan 22.

Denna katalog är producerad av Volvo Construction Equipment AB, Customer Support Division. Om ni har synpunkter eller upptäcker något fel i katalogen, var vänlig tag en kopia på sidan, gör en notering och sänd detta till:

Volvo Construction Equipment AB
Customer Support Division
Catalogue Department
S-631 85 Eskilstuna.....Telefax: +46 16 15 29
E-mail: vce.parts.catalog@volvo.com

GRÄVMASKIN VOLVO EC27C

BASMASKIN
PROD NO 11839907
S/N 2742 -

MOTOR
Artikelnummer 11806934, Typ 3TNV88-BSVE

VOLVO

Construction Equipment

www.volvo.com

Fig.	Part No.	Quantity 1	2	3	P S	K I T	Description	Dénomination	Bezeichnung	Denominatición	Benämning	Notes
	VOE 4833424	1			SS		Hydr.cylinder	Verin Hydrauli.	Druckölzylinder	Cilin Hidraul.	Hydraulcyl	963)
		1					Hydraulic cylinder	Verin Hydraulique	Hydraulzylinder	Cilindro Hidraulico	Hydraulcylinder	L PROD
												See group 94, avsn 250
1	**VOE 4833425**	1					•Cylinder Tube	•Tube Cylindre	•Zylinderrohr	•Tubo Cilindro	•Cylinderrör	
2	**VOE 4741303**	1					•Piston Rod	•Tige Piston	•Kolbenstange	•Varilla Piston	•Kolvstång	
3	**VOE 4833432**	1					•Pstn Rod Guide	•Gui.tige Piston	•Ko-stang Fuhrg	•Guia Var Piston	•Kolvst.styrning	
4	**VOE 4784039**	1				K	•Piston Rod Seal	•Eta.tige Piston	•Ko-stang Dichtg	•Reten Var Pist	•Kolvstångstätn	
5	**VOE 4833433**	1					•Spacer Ring	•Bagu.entretoise	•Abstandring	•Anillo Dist	•Distansring	
6	**VOE 914516**	1					•Snap Ring	•Circlip	•Nutring	•Circlip	•Spårring	
7	**VOE 4784999**	1				K	•Scraper	•Racleur	•Abstreicher	•Rascador	•Avstrykare	
8	**VOE 4741302**	1					•Piston	•Piston	•Kolben	•Piston	•Kolv	
9	**VOE 925067**	2				K	•O-ring	•Joint Torique	•O-ring	•Anillo Torico	•O-ring	
10	**VOE 4881024**	3				K	•Back-up Ring	•Bague Support	•Stutzring	•Anillo Apoyo	•Stödring	
11	**VOE 955898**	1					•Washer	•Rondelle	•Scheibe	•Arandela	•Bricka	
12	**VOE 13955884**	1					•Castle Nut	•Ecrou Crenele	•Kronenmutter	•Tuerca Corona	•Kronmutter	(VOE 955884)
13	**VOE 907847**	1					•Cotter Pin	•Goupille Fendue	•Splint	•Pasador Hendido	•Saxpinne	
14	**VOE 944154**	1					•Snap Ring	•Circlip	•Nutring	•Circlip	•Spårring	
	VOE 11990060	1					Gasket Kit	Kit Joints	Dichtungssatz	Juego Juntas	Packningsats	

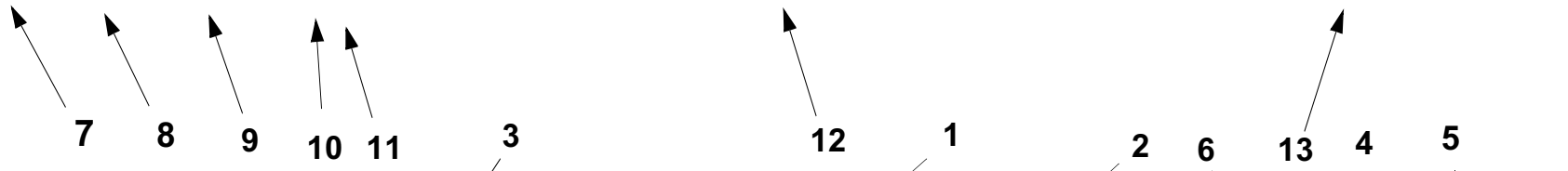

963) **GB**: Cylinder tube is marked ” 424 ”. See illustration fig. A. **FR**: Tube cylindre marquer ”424”. Voir illustration fig. A. **DE**: Das Zylinderrohr ist gekennzeihnet mit ”424”. Siehe Illustration fig. A. **ES:** Tubo cilindro marcado ”424”. Véase ilustración fig. A. **SE**: Cylinderrör är märkt ” 424 ”. Se bild pos. A.

1		**Hydraulcylinder E Prod** **Cilindro hidráulico E Prod** **Druckölzylinder E Prod** **Cylindre hydraulique E Prod** **Hydraulic cylinder E Prod**	Catalogue id **90691** / Group **924**
2			Illustr. No **AC290A** / Section **200**
3			
4			Issue **VOE 63D9990691** / Page **623**
5		**90271, 91357, STD USA**	

GBR

In addition to part numbers, the Parts Catalogue also includes a vast amount of essential information which you, the operator, should be acquainted with.
With the ”Catalogue Guide”, we want to show clearly how the catalogues are arranged and what sort of information is presented therein.

Group 1 Preface and Instructions
Here you can find the following information:
- Title page and publication number
- Group index
- Product signs
- Preface
- List of items of equipment adapted to market requirements that have been introduced
- Catalogue Guide
- Table of abbreviations

Group 2 - 9 Text and illustration pages

- The table of contents shows the division of the main groups into sub-groups, with reference to page number and section.
- Illustration page. The position number of the illustration refers to the text page.
- Text page
  1. Heading.
  2. Additional text which limits the validity of the section. An example is information relating to manufacturing numbers and equipment adapted to market requirements.
  3. Designation for quantity columns.
  4. Illustrations.
  5. Group, section, page, which you should use when you search for information in the catalogue.
  6. Catalogue identification and issue designation.
  7. Position number of the part on the associated drawing.
  8. Part number
  9. Quantity. The column designation indicates the version which is shown in each column. The quantity stated refers to the quantity for each machine or, where appropriate, for each complete unit.
     ”REQ” refers to the required amount. See also ”Notes” column.
  10. PS (Parts Status) indicates the status code of the part.
      ”NS” means that the part is not kept in stock.
      ”OP” means that the part is no longer in stock.
      ”SE” means that an alternative part shall be used.
      ”SS” means that the part has been replaced.
      Refer to Group 10 Replaced parts for further information.
  11. KIT. Parts that are marked with a ”K” are included in a kit. The number of the kit is often indicated after other part numbers.
  12. Description. The indentations indicate if one or more parts are included in the assembled unit described above. The parts are included when a complete unit is ordered.
  13. Notes. Other information relating to a particular part is given here.
      - Footnote number (963 for example) is given at the bottom of the page.
      - Replaced parts (955884, for example).
      - Product or manufacturing number.
      - Abbreviations and technical information.
      - Reference to page and group.

Group 10 Replaced parts / Number index

- Replaced parts. The part numbers of parts marked with ”SS” (in the PS column) are indicated here, together with their replacement numbers.
  The replacement parts may in turn be also replaced, and so on.
- Number index. All parts included in the catalogue are indicated here, together with a reference to group, section and page.

Continued improvements and successes in design could result in modifications to your equipment which are not covered by this publication. Each publication is revised when required to include these modifications in later issues.

Any unauthorized reproduction of any part of this document would be in violation of Volvo Construction Equipment AB, Customer Support Division's rights and will be prosecuted to the fullest extent allowed by law. We reserve the right to make changes without prior notice.

Fig.	Part No.	Quantity 1	2	3	P S	K I T	Description	Dénomination	Bezeichnung	Denominatición	Benämning	Notes
	VOE 4833424	1			SS		Hydr.cylinder	Verin Hydrauli.	Druckölzylinder	Cilin Hidraul.	Hydraulcyl	963)
		1					Hydraulic cylinder	Verin Hydraulique	Hydraulzylinder	Cilindro Hidraulico	Hydraulcylinder	L PROD
												See group 94, avsn 250
1	**VOE 4833425**	1					•Cylinder Tube	•Tube Cylindre	•Zylinderrohr	•Tubo Cilindro	•Cylinderrör	
2	**VOE 4741303**	1					•Piston Rod	•Tige Piston	•Kolbenstange	•Varilla Piston	•Kolvstång	
3	**VOE 4833432**	1					•Pstn Rod Guide	•Gui.tige Piston	•Ko-stang Fuhrg	•Guia Var Piston	•Kolvst.styrning	
4	**VOE 4784039**	1				K	•Piston Rod Seal	•Eta.tige Piston	•Ko-stang Dichtg	•Reten Var Pist	•Kolvstångstätn	
5	**VOE 4833433**	1					•Spacer Ring	•Bagu.entretoise	•Abstandring	•Anillo Dist	•Distansring	
6	**VOE 914516**	1					•Snap Ring	•Circlip	•Nutring	•Circlip	•Spårring	
7	**VOE 4784999**	1				K	•Scraper	•Racleur	•Abstreicher	•Rascador	•Avstrykare	
8	**VOE 4741302**	1					•Piston	•Piston	•Kolben	•Piston	•Kolv	
9	**VOE 925067**	2				K	•O-ring	•Joint Torique	•O-ring	•Anillo Torico	•O-ring	
10	**VOE 4881024**	3				K	•Back-up Ring	•Bague Support	•Stutzring	•Anillo Apoyo	•Stödring	
11	**VOE 955898**	1					•Washer	•Rondelle	•Scheibe	•Arandela	•Bricka	
12	**VOE 13955884**	1					•Castle Nut	•Ecrou Crenele	•Kronenmutter	•Tuerca Corona	•Kronmutter	(VOE 955884)
13	**VOE 907847**	1					•Cotter Pin	•Goupille Fendue	•Splint	•Pasador Hendido	•Saxpinne	
14	**VOE 944154**	1					•Snap Ring	•Circlip	•Nutring	•Circlip	•Spårring	
	VOE 11990060	1					Gasket Kit	Kit Joints	Dichtungssatz	Juego Juntas	Packningsats	

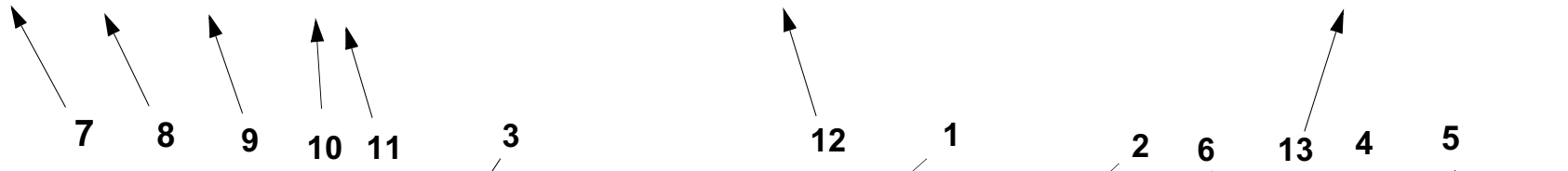

963) **GB**: Cylinder tube is marked ” 424 ”. See illustration fig. A. **FR**: Tube cylindre marquer ”424”. Voir illustration fig. A. **DE**: Das Zylinderrohr ist gekennzeihnet mit ”424”. Siehe Illustration fig. A. **ES:** Tubo cilindro marcado ”424”. Véase ilustración fig. A. **SE**: Cylinderrör är märkt ” 424 ”. Se bild pos. A.

1		**Hydraulcylinder E Prod** **Cilindro hidráulico E Prod** **Druckölzylinder E Prod** **Cylindre hydraulique E Prod** **Hydraulic cylinder E Prod**	Catalogue id **90691** / Group **924**
2			Illustr. No **AC290A** / Section **200**
3			
4			Issue **VOE 63D9990691** / Page **623**
5		**90271, 91357, STD USA**	

FRA

Le catalogue de pièces de rechange présente, non seulement les numéros de référence, mais également d'autres informations qu'un opérateur se doit de connaître. Ce guide de catalogue vous indique, d'une façon générale, comment sont conçus nos catalogues et quelles informations ils vous apportent.

Groupe 1 Avant-propos et instructions
Sous ce groupe, vous trouvez :
- La page de titre avec le numéro de publication
- Le registre des groupes
- Les plaques de produit
- Un avant-propos
- Une liste des équipements introduits suivant les pays
- Un guide de catalogue
- Un tableau des abréviations

Groupes 2 - 9 Pages de texte et d'illustration
- Le sommaire indique la division des groupes principaux en sous-groupes avec des renvois aux pages et aux sections.
- La page d'illustration. L'illustration donne les numéros de position qui renvoient à la page de texte.
- La page de texte
  1. Rubrique
  2. Texte supplémentaire qui limite la validité de la section, par exemple numéro de série et équipements adaptés aux pays
  3. Désignation des modèles pour les différentes colonnes
  4. Illustrations
  5. Groupe, section, page utilisés pour la recherche dans le catalogue
  6. Identification du catalogue et de l'édition
  7. Numéro de position de la pièce sur l'illustration afférente
  8. Numéro de référence
  9. Quantité. La désignation des colonnes indique le modèle qui se réfère à chaque colonne. La quantité indiquée correspond à la quantité par engin ou, suivant les cas, par unité complète. ”REQ” signifie quantité nécessaire, voir la colonne Notes
  10. PS (Parts Status) indique le code d'état de la pièce.
  -”NS” signifie que la pièce n'existe pas en magasin.
  ”OP” signifie que la pièce n¿est plus en magasin.
  ”SE” signifie qu¿une autre pièce devrait être employée. .
  ”SS” signifie que la pièce a été remplacée.
  Voir le groupe 10, pièces remplacées, pour de plus amples informations.
  11. KIT. Les pièces marquées ”K” font partie d'un kit. Le numéro du kit est le plus souvent indiqué après les autres numéros de référence.
  12. Description. Le décalage indique si une ou plusieurs pièces font partie de l'unité complète indiquée au-dessus. Ces pièces sont envoyées pour une commande d'une unité complète.
  13. Notes (Remarques). Diverses informations relatives à une pièce sont notées ici.
  - Un numéro de note de bas de page (par exemple 963) est donné au bas de la page.
  - Pièces remplacées (par exemple 955884).
  - Numéro de produit ou numéro de fabrication.
  - Abréviations et explications techniques.
  - Renvoi aux pages et aux groupes.

Groupe 10 Pièces remplacées/Registre des numéros

- Pièces remplacées. Les numéros de référence marquées ”SS” (dans la colonne PS) sont repris ici avec leur numéro de remplacement. Ces pièces remplacées peuvent, à leur tour, être remplacées par d'autres, etc.
- Registre des numéros. Tous les numéros de référence du catalogue se retrouvent ici avec un renvoi au groupe, à la section et à la page.

Les perfectionnements continus et les progrès réalisés dans la conception peuvent entraîner, sur votre engin, des modifications qui ne sont pas prises en compte dans cette publication. Chaque publication est remise à jour suivant les besoins pour inclure toutes ces modifications dans les dernières éditions.

La reproduction non autorisée de toute partie de ce document constitue une violation des droits d'auteur de Volvo Construction Equipment AB, Customer Support Division et entraînera des poursuites aux termes de la loi. Nous nous réservons le droit d'apporter des modifications sans préavis.

Fig.	Part No.	Quantity 1	2	3	P S	K I T	Description	Dénomination	Bezeichnung	Denominatición	Benämning	Notes
	VOE 4833424	1			SS		Hydr.cylinder	Verin Hydrauli.	Druckölzylinder	Cilin Hidraul.	Hydraulcyl	963)
		1					Hydraulic cylinder	Verin Hydraulique	Hydraulzylinder	Cilindro Hidraulico	Hydraulcylinder	L PROD
												See group 94, avsn 250
1	**VOE 4833425**	1					•Cylinder Tube	•Tube Cylindre	•Zylinderrohr	•Tubo Cilindro	•Cylinderrör	
2	**VOE 4741303**	1					•Piston Rod	•Tige Piston	•Kolbenstange	•Varilla Piston	•Kolvstång	
3	**VOE 4833432**	1					•Pstn Rod Guide	•Gui.tige Piston	•Ko-stang Fuhrg	•Guia Var Piston	•Kolvst.styrning	
4	**VOE 4784039**	1				K	•Piston Rod Seal	•Eta.tige Piston	•Ko-stang Dichtg	•Reten Var Pist	•Kolvstångstätn	
5	**VOE 4833433**	1					•Spacer Ring	•Bagu.entretoise	•Abstandring	•Anillo Dist	•Distansring	
6	**VOE 914516**	1					•Snap Ring	•Circlip	•Nutring	•Circlip	•Spårring	
7	**VOE 4784999**	1				K	•Scraper	•Racleur	•Abstreicher	•Rascador	•Avstrykare	
8	**VOE 4741302**	1					•Piston	•Piston	•Kolben	•Piston	•Kolv	
9	**VOE 925067**	2				K	•O-ring	•Joint Torique	•O-ring	•Anillo Torico	•O-ring	
10	**VOE 4881024**	3				K	•Back-up Ring	•Bague Support	•Stutzring	•Anillo Apoyo	•Stödring	
11	**VOE 955898**	1					•Washer	•Rondelle	•Scheibe	•Arandela	•Bricka	
12	**VOE 13955884**	1					•Castle Nut	•Ecrou Crenele	•Kronenmutter	•Tuerca Corona	•Kronmutter	(VOE 955884)
13	**VOE 907847**	1					•Cotter Pin	•Goupille Fendue	•Splint	•Pasador Hendido	•Saxpinne	
14	**VOE 944154**	1					•Snap Ring	•Circlip	•Nutring	•Circlip	•Spårring	
	VOE 11990060	1					Gasket Kit	Kit Joints	Dichtungssatz	Juego Juntas	Packningsats	

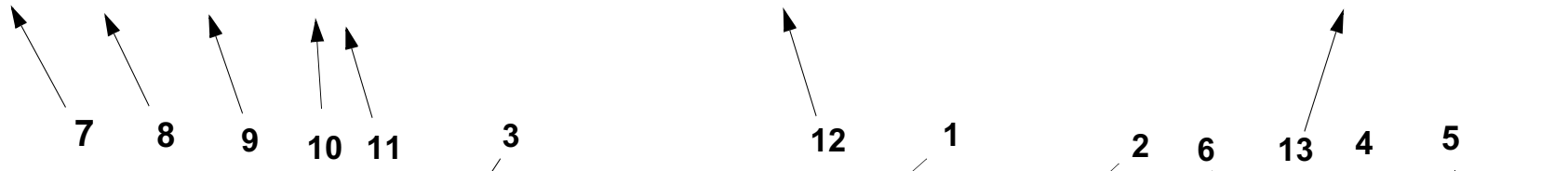

963) **GB**: Cylinder tube is marked ” 424 ”. See illustration fig. A. **FR**: Tube cylindre marquer ”424”. Voir illustration fig. A. **DE**: Das Zylinderrohr ist gekennzeihnet mit ”424”. Siehe Illustration fig. A. **ES:** Tubo cilindro marcado ”424”. Véase ilustración fig. A. **SE**: Cylinderrör är märkt ” 424 ”. Se bild pos. A.

1		**Hydraulcylinder E Prod** **Cilindro hidráulico E Prod** **Druckölzylinder E Prod** **Cylindre hydraulique E Prod** **Hydraulic cylinder E Prod**	Catalogue id **90691** / Group **924**
2			Illustr. No **AC290A** / Section **200**
3			
4			Issue **VOE 63D9990691** / Page **623**
5		**90271, 91357, STD USA**	

DEU

Im Ersatzteilkatalog sind außer den Artikelnummern auch eine Reihe von wesentlichen Informationen aufgeführt, die man unbedingt kennen sollte.
Mit der Kataloganweisung wollen wir auf eine überschaubare Art und Weise zeigen, wie unsere Kataloge aufgebaut und welche Informationen hier enthalten sind.

Gruppe 1 Vorwort und Anweisungen
Hier findet man folgendes:
- Titelseite mit Publikationsnummer
- Gruppenregister
- Produktschilder
- Vorwort
- Verzeichnis über eingeführte marktangepasste Ausrüstungen
- Kataloganweisung
- Abkürzungstabelle

Gruppe 2 - 9 Text- und Bildseiten

- Das Inhaltsverzeichnis zeigt die Einteilung der Hauptgruppe in Untergruppen mit Hinweis auf Seite und Abschnitt.
- Bildseite. Die Positionsnummer der Abbildung weist auf die Textseite hin.
- Textseite.
  1. Überschrift
  2. Zusatztext, der die Gültigkeit des Abschnitts begrenzt, z.B. Information über Herstellungsnummer und marktangepasste Ausrüstungen.
  3. Bezeichnung für die Anzahl-Spalten
  4. Abbildungen
  5. Gruppe, Abschnitt, Seite, die bei der Suche im Katalog verwendet werden.
  6. Katalogkennung und Ausgabebezeichnung
  7. Positionsnummer des Artikels mit dazugehöriger Abbildung.
  8. Artikelnummer
  9. Anzahl. Die Spaltenbezeichnung zeigt, welche Ausführung per Spalte aufgeführt ist. Die angegebene Anzahl betrifft Anzahl pro Maschine oder ggf. pro komplette Einheit. ”REQ” bezeichnet die erforderliche Menge, siehe Anmerkungsspalte.
  10. PS (Parts Status) zeigt den Statuscode des Artikels.
  -”NS” bedeutet, dass der Artikel nicht mehr auf Lager gehalten wird.
  ”OP” bedeutet, dass das Teil nicht mehr geführt wird.
  ”SE” bedeutet, dass ein alternatives Teil zu verwenden ist.
  -”SS” bedeutet, dass der Artikel ersetzt wurde.
  Siehe Gruppe 10, Ersetzte Artikel, für weitere Information.
  11. KIT. Artikel, die mit einem ”K” gekennzeichnet sind, gehören zu einem Satz. Die Nummer des Satzes wird in den meisten Fällen nach den übrigen Artikelnummern angegeben.
  12. Bezeichnung. Die Einrückung zeigt, dass ein oder mehrere Artikel in einer oben aufgeführten zusammengesetzten Einheit enthalten sind. Die Artikel sind in der Bestellung der kompletten Einheit enthalten.
  13. Notes (Anmerkungen). Hier werden übrige Informationen für einen Artikel aufgeführt:
  - Fußnotennummer, (beispielsweise 963), wird ganz unten auf der Seite angegeben.
  - Ersetzte Artikel, (beispielsweise 955884)
  - Produkt- oder Herstellungsnummer
  - Abkürzungen oder technische Informationen
  - Seiten- und Gruppenhinweis

Gruppe 10 Ersetzte Artikel / Nummernregister

- Ersetzte Artikel. Hier sind die mit ”SS” markierten (in der PS-Spalte) Artikelnummern mit ihrem Ersatz aufgeführt. Die ersetzten Artikel können wiederum ersetzt worden sein usw.
- Nummernregister. Hier sind alle im Katalog vorkommenden Artikel aufgeführt, und zwar mit Hinweis auf Gruppe, Abschnitt und Seite.

Fortlaufende Verbesserungen und Fortschritte in der Konstruktion können auch bei Ihrer Maschine zu Änderungen führen, die nicht von dieser Schrift umfasst werden. Jede Ausgabe wird bei Bedarf überarbeitet, um diese Veränderungen bei späteren Ausgaben mit zu berücksichtigen.

Jegliche Reproduktion dieses Dokumentes in Auszügen oder in vollem Umfang stellt eine Verletzung der Rechte von Volvo Construction Equipment AB, Customer Support dar und wird unter voller Ausschöpfung der gesetzlichen Möglichkeiten strafrechtlich verfolgt. Wir behalten uns das Recht auf Änderungen ohne vorherige Ankündigung vor.

Fig.	Part No.	Quantity 1	2	3	P S	K I T	Description	Dénomination	Bezeichnung	Denominatición	Benämning	Notes
	VOE 4833424	1			SS		Hydr.cylinder	Verin Hydrauli.	Druckölzylinder	Cilin Hidraul.	Hydraulcyl	963)
		1					Hydraulic cylinder	Verin Hydraulique	Hydraulzylinder	Cilindro Hidraulico	Hydraulcylinder	L PROD
												See group 94, avsn 250
1	**VOE 4833425**	1					•Cylinder Tube	•Tube Cylindre	•Zylinderrohr	•Tubo Cilindro	•Cylinderrör	
2	**VOE 4741303**	1					•Piston Rod	•Tige Piston	•Kolbenstange	•Varilla Piston	•Kolvstång	
3	**VOE 4833432**	1					•Pstn Rod Guide	•Gui.tige Piston	•Ko-stang Fuhrg	•Guia Var Piston	•Kolvst.styrning	
4	**VOE 4784039**	1				K	•Piston Rod Seal	•Eta.tige Piston	•Ko-stang Dichtg	•Reten Var Pist	•Kolvstångstätn	
5	**VOE 4833433**	1					•Spacer Ring	•Bagu.entretoise	•Abstandring	•Anillo Dist	•Distansring	
6	**VOE 914516**	1					•Snap Ring	•Circlip	•Nutring	•Circlip	•Spårring	
7	**VOE 4784999**	1				K	•Scraper	•Racleur	•Abstreicher	•Rascador	•Avstrykare	
8	**VOE 4741302**	1					•Piston	•Piston	•Kolben	•Piston	•Kolv	
9	**VOE 925067**	2				K	•O-ring	•Joint Torique	•O-ring	•Anillo Torico	•O-ring	
10	**VOE 4881024**	3				K	•Back-up Ring	•Bague Support	•Stutzring	•Anillo Apoyo	•Stödring	
11	**VOE 955898**	1					•Washer	•Rondelle	•Scheibe	•Arandela	•Bricka	
12	**VOE 13955884**	1					•Castle Nut	•Ecrou Crenele	•Kronenmutter	•Tuerca Corona	•Kronmutter	(VOE 955884)
13	**VOE 907847**	1					•Cotter Pin	•Goupille Fendue	•Splint	•Pasador Hendido	•Saxpinne	
14	**VOE 944154**	1					•Snap Ring	•Circlip	•Nutring	•Circlip	•Spårring	
	VOE 11990060	1					Gasket Kit	Kit Joints	Dichtungssatz	Juego Juntas	Packningsats	

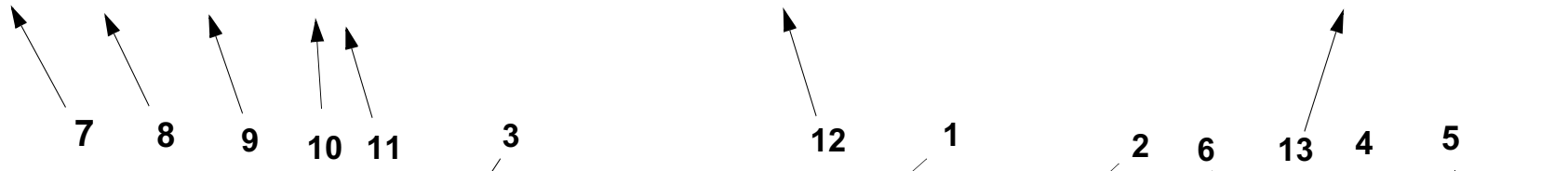

963) **GB**: Cylinder tube is marked ” 424 ”. See illustration fig. A. **FR**: Tube cylindre marquer ”424”. Voir illustration fig. A. **DE**: Das Zylinderrohr ist gekennzeihnet mit ”424”. Siehe Illustration fig. A. **ES:** Tubo cilindro marcado ”424”. Véase ilustración fig. A. **SE**: Cylinderrör är märkt ” 424 ”. Se bild pos. A.

1		**Hydraulcylinder E Prod** **Cilindro hidráulico E Prod** **Druckölzylinder E Prod** **Cylindre hydraulique E Prod** **Hydraulic cylinder E Prod**	Catalogue id **90691** / Group **924**
2			Illustr. No **AC290A** / Section **200**
3			
4			Issue **VOE 63D9990691** / Page **623**
5		**90271, 91357, STD USA**	

ESP

En el catálogo de repuestos se incluye, además de los números de artículo, numerosa información muy útil.
El propósito de la guía es explicar la estructura de los catálogos y la información que se ofrece en los mismos.

Grupo 1 Prefacio e instrucciones
Se encontrará aquí:
- El título y el número de publicación
- El índice de grupos
- Los letreros de producto
- El prefacio
- Una lista sobre los equipos adaptados a los mercados
- La guía al catálogo
- Una tabla de abreviaturas

Grupo 2 - 9 páginas con texto e ilustraciones

- El índice muestra la clasificación de los grupos principales en subgrupos con remisiones a páginas y secciones.
- Página de ilustraciones. Los números de posición de las ilustraciones. Remisiones a páginas de texto.
- Páginas de texto
  1. Rúbrica
  2. Texto adicional que delimita la validez de la sección, por ejemplo, información sobre números de fabricación y equipos según mercado.
  3. Designación para columnas de cantidades.
  4. Número de ilustración.
  5. Grupo, sección, página. Se utilizan al manejar el catálogo
  6. Identificación e indicación de la edición del catálogo.
  7. Números de posición en la ilustración correspondiente.
  8. Números de artículo
  9. Cantidad. Se indica en esta columna la ejecución. El número indicado se refiere a la cantidad por máquina o, si procede, por unidad completa. ”REQ” significa la cantidad necesaria, véase la columna de las notas.

  10. PS (Parts Status) indica el código de estado del artículo.
  -”NS” indica que el artículo no se tiene en stock.
”OP” significa que ya no se mantiene la pieza en stock.
”SE” significa que se puede usar una pieza alternativa.
-”SS” indica que el artículo ha sido sustituido.
Para más información, véase el grupo 10, artículos sustituidos.
  11. KIT. Los artículos marcados con una ”K” forman parte de un juego. El número de juego suele indicarse detrás de los demás números de artículo.
  12. Denominación. El desplazamiento indica que en la unidad indicada se incluyen uno o varios artículos. Estos se incluyen en la unidad completa pedida.
  13. Notas. Aparecen aquí diversas informaciones relativas a los artículos:
  - Números de notas de pie de página; ej. 963) aparece al final de la página.
  - Artículos sustituidos. Ej. (955884)
  - Números de producto o fabricación.
  - Abreviaturas e información técnica.
  - Remisiones a páginas y grupos.

Grupo 10 Artículos sustituidos/Índice de números

- Artículos sustituidos. Se marcan aquí con ”SS” (en la columna PS) los números de artículo con sus sustituciones. Los artículos sustituidos, a su vez, pueden haber sido sustituidos, etc.
- Índice de números. Aparecen aquí todos los artículos existentes en el catálogo con remisión a grupo, sección y página.

En su modelo de máquina pueden haberse introducido mejoras que no aparecen en esta publicación. Las publicaciones son revisadas para incluir las mejoras en ediciones posteriores.

Este documento está protegido por los derechos de autor y por lo tanto está prohibida su copia, impresión o cualquier otro tipo de reproducción indebida. La infracción de esta prohibición será penalizada. Reservado el derecho a introducir modificaciones.

Fig.	Part No.	Quantity 1	2	3	P S	K I T	Description	Dénomination	Bezeichnung	Denominatición	Benämning	Notes
	VOE 4833424	1			SS		Hydr.cylinder	Verin Hydrauli.	Druckölzylinder	Cilin Hidraul.	Hydraulcyl	963)
		1					Hydraulic cylinder	Verin Hydraulique	Hydraulzylinder	Cilindro Hidraulico	Hydraulcylinder	L PROD
												See group 94, avsn 250
1	**VOE 4833425**	1					•Cylinder Tube	•Tube Cylindre	•Zylinderrohr	•Tubo Cilindro	•Cylinderrör	
2	**VOE 4741303**	1					•Piston Rod	•Tige Piston	•Kolbenstange	•Varilla Piston	•Kolvstång	
3	**VOE 4833432**	1					•Pstn Rod Guide	•Gui.tige Piston	•Ko-stang Fuhrg	•Guia Var Piston	•Kolvst.styrning	
4	**VOE 4784039**	1				K	•Piston Rod Seal	•Eta.tige Piston	•Ko-stang Dichtg	•Reten Var Pist	•Kolvstångstätn	
5	**VOE 4833433**	1					•Spacer Ring	•Bagu.entretoise	•Abstandring	•Anillo Dist	•Distansring	
6	**VOE 914516**	1					•Snap Ring	•Circlip	•Nutring	•Circlip	•Spårring	
7	**VOE 4784999**	1				K	•Scraper	•Racleur	•Abstreicher	•Rascador	•Avstrykare	
8	**VOE 4741302**	1					•Piston	•Piston	•Kolben	•Piston	•Kolv	
9	**VOE 925067**	2				K	•O-ring	•Joint Torique	•O-ring	•Anillo Torico	•O-ring	
10	**VOE 4881024**	3				K	•Back-up Ring	•Bague Support	•Stutzring	•Anillo Apoyo	•Stödring	
11	**VOE 955898**	1					•Washer	•Rondelle	•Scheibe	•Arandela	•Bricka	
12	**VOE 13955884**	1					•Castle Nut	•Ecrou Crenele	•Kronenmutter	•Tuerca Corona	•Kronmutter	(VOE 955884)
13	**VOE 907847**	1					•Cotter Pin	•Goupille Fendue	•Splint	•Pasador Hendido	•Saxpinne	
14	**VOE 944154**	1					•Snap Ring	•Circlip	•Nutring	•Circlip	•Spårring	
	VOE 11990060	1					Gasket Kit	Kit Joints	Dichtungssatz	Juego Juntas	Packningsats	

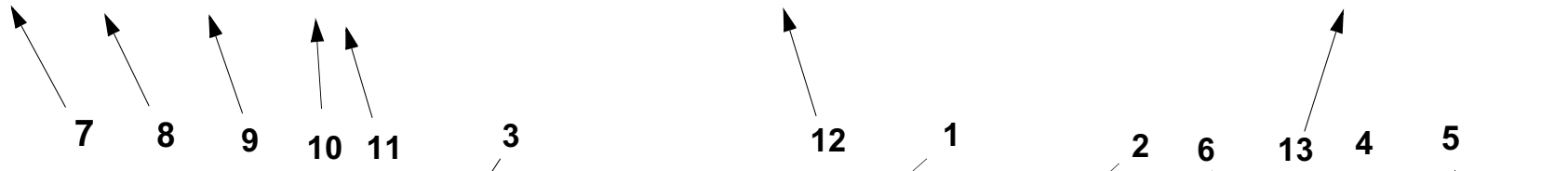

963) **GB**: Cylinder tube is marked ” 424 ”. See illustration fig. A. **FR**: Tube cylindre marquer ”424”. Voir illustration fig. A. **DE**: Das Zylinderrohr ist gekennzeihnet mit ”424”. Siehe Illustration fig. A. **ES:** Tubo cilindro marcado ”424”. Véase ilustración fig. A. **SE**: Cylinderrör är märkt ” 424 ”. Se bild pos. A.

1		**Hydraulcylinder E Prod** **Cilindro hidráulico E Prod** **Druckölzylinder E Prod** **Cylindre hydraulique E Prod** **Hydraulic cylinder E Prod**	Catalogue id **90691** / Group **924**
2			Illustr. No **AC290A** / Section **200**
3			
4			Issue **VOE 63D9990691** / Page **623**
5		**90271, 91357, STD USA**	

SWE

I reservdelskatalogen presenteras förutom artikelnummer också en mängd information som är viktig att känna till.
Med katalogguiden vill vi på ett överskådligt sätt visa hur våra kataloger är uppbyggda och vad det är för information som presenteras.

Grupp 1 Förord och anvisningar
Här finner man följande:
- Titelsida med publikationsnummer
- Gruppregister
- Produktskyltar
- Förord
- Förteckning över införda marknadsanpassade utrustningar
- Katalogguiden
- Förkortningstabell

Grupp 2 - 9 Text- och bildsidor

- Innehållsförteckningen visar huvudgruppens indelning i undergrupper med hänvisning till sida och avsnitt.
- Bildsida. Illustrationens positionsnr. hänvisar till textsidan
- Textsida
  1. Rubrik
  2. Tilläggstext som begränsar avsnittets giltighet t.ex information om tillverkningsnummer och marknadsanpassade utrustningar.
  3. Beteckning för antalskolumner
  4. Illustrationsnr.
  5. Grupp, avsnitt, sida, användes då man söker i katalogen
  6. Katalogid. och utgåvebeteckning
  7. Artikelns positionsnummer på tillhörande illustration
  8. Artikelnummer
  9. Antal. Kolumnbeteckningen visar vilket utförande som redovisas per kolumn. Angivet antal avser, antal per maskin eller i förekommande fall, per komplettenhet. ”REQ” avser erforderlig mängd, se Notes- kolumn.
  10. PS (Parts Status) visar artikelns statuskod.
      -”NS” betyder att artikeln inte lagerföres.
      -”OP” betyder att artikeln har utgått och lagerföres inte längre.
      -”SE” betyder att alternativ artikel ska användas.
      -”SS” Betyder att artikeln är ersatt.
      Se grupp 10, ersatta artiklar för vidare information.
  11. KIT. Artiklar som är markerade med ett ”K” ingår i en sats. Satsens nummer redovisas oftast efter övriga artikelnummer.
  12. Benämning. Stegförskjutning visar om en eller flera artiklar ingår i en ovanför redovisad sammansatt enhet. Artiklarna medföljer vid beställning av den kompletta enheten.
  13. Notes (Anmärkning). Här redovisas övrig information för en artikel;
      - Fotnotsnr, Ex. 963) återges längst ned på sidan.
      - Ersatta artiklar. Ex. (955884)
      - Produkt- eller tillverkningsnummer
      - Förkortningar och tekniska upplysningar
      - Sid- och grupphänvisning.

Grupp 10 Ersatta artiklar / Nummerregister

- Ersatta artiklar. Här återfinns de med ”SS” markerade (i PS -kolumn) artikelnumren med sina ersättningar. De ersättande artiklarna kan i sin tur vara ersatta osv.
- Nummerregister. Här finns alla i katalogen förekommande artiklar med hänvisning till grupp, avsnitt, sida.

Fortsatta förbättringar och framsteg vad det gäller konstruktion kan förorsaka förändringar på din maskin som inte omfattas av denna publikation. Varje publikation revideras vid behov för att inkludera dessa förändringar i senare utgåvor.

Detta dokument är upphovsrättsligt skyddat och åtnjuter därför skydd mot otillbörlig kopiering, eftertryck eller annan avbildning. Överträdelse mot detta förbud är förenat med straffansvar. Rätt till ändringar förbehålles.

TABLE OF ABBREVIATION **PABLO DE ABREVIATIONS**

POUR LA LISTE DES ABRÉVIATIONS EMPLOYÉES **FÖRKORTNINGSTABELL**

ABKÜRZUNGSVERZEICHNIS

ABBREVIATION	ENGLISH	FRANÇAIS	DEUTSCH	ESPAÑOL	SVENSKA
A	ampere	ampère	Ampere	amperio	ampere
ALT	alternative	alternative	wahlweise	alternativa	alternativ
AWD	All Wheel Drive	Toutes roues motrices	Allradantrieb	Tracción en las todas las ruedas	Allhjulsdrift
AX ####-	as from axle No.	à partir du N° d'essieu	ab Achsennr.	a partir del eje nro	fr o m axel nr
AX - ####	up to and incl. axle No.	jusqu'au N° d'essieu	bis Achsennr.	hasta el eje nro	t o m axel nr
BL	black	noir	schwarz	negro	svart
BLUE	blue	bleu	blau	azul	blå
BR	brown	brun	braun	marrón	brun
BRA	Brazil	Brésil	Brasilien	Brasil	Brasilien
CAB #### -	as from cab No.	à partir du N° de cabine	ab Kabinen-herstellnr.	a partir de la cabina	fr o m hytt nr
CAB - ####	up to and incl. cab No.	jusqu'au N° de cabine	bis Kabinen-herstellnr.	hasta la cabina nro	t o m hytt nr
CAN	Canada	Canada	Kanada	Canadá	Kanada
CENT	centre	au milieu	Mittere	central	mittre
CHN	China	Chine	China	China	Kina
CIN	component identification number	Numéro de référence de sous-ensemble	Bauteil-Identifizierungsnummer	Número de identificación del componente	komponentidentifikationsnummer
CPL	complete	complet	komplett	completo	komplett
CU M	cubic metre	mètre cube	Kubikmeter	metro cúbico	kubikmeter
DEG	numbers of degrees, C°	nombres de degré de chaleur, C°	Anzahl in Graden C°	numero de grado de calor, C°	antal grader, C°
DELETED	deleted	supprimé	Nicht mehr lieferbar	Retirado	utgått
DEU	Germany	Allemagne	Deutschland	Alemania	Tyskland
DNK	Denmark	Danemark	Dänemark	Dinamarca	Danmark
EEC	European Economic Community (EEC)	pays du marche commun (EEC)	EU-Markt (EEC)	el mercado común (EEC)	EU-marknad (EEC)
ENG	Engine	moteur	Motor	motor	motor
ENG #### -	as from engine No.	à partir du N° de moteur	ab Motornr.	a partir del motor nro	fr o m motor nr
ENG - ####	up to and incl. engine No.	jusqu'au N° de moteur	bis Motornr.	hasta el motor nro	t o m motor nr
E PROD	early production	production antérieure	Frühere Ausführung	producción anterior	tidigare utförande
ESP	Spain	Espagne	Spanien	España	Spanien
EU	European Union	Union Européenne	Europäische Union	Unión Europea	Europeiska unionen
EXC ### -	as from excavator unit No.	à partir du N° d'excavateur	Ab Bagger-Aggregatnr.	a partir de agregado excavador nro	fr o m grävaggregat nr
EXC - ###	up to and incl. excavator unit No.	jusqu'au N° d'excavateur	bis Bagger-Aggregatnr	hasta el agregado excavador nro	t o m grävaggregat nr
EXCL	excluding	exclus	auschliesslich	exclusivo	exklusive
FIN	Finland	Finlande	Finnland	Finlandia	Finland

ABBREVIATION	ENGLISH	FRANÇAIS	DEUTSCH	ESPAÑOL	SVENSKA
FORW	forward	avant	vordere	delante	främre
FRA	France	France	Frankreich	Francia	Frankrike
GBR	Great Britain	Angleterre	England	Inglaterra	Storbritannien
GRAM	gram	gramme	Gramm	gramo	gram
GREEN	green	vert	grün	verde	grön
GREY	grey	gris	grau	gris	grå
HD	Heavy Duty	Heavy Duty	Heavy Duty	Heavy Duty	Heavy Duty
HT #### -	as from hydraulic transmission No.	à partir du transmission hydraulique Nº	ab Hydraulikgetriebe	a partir de transmisión hidráulico nro	fr o m hydraultransmission nr
HT - ####	up to and incl. hydraulic transmission No.	jusqu'au transmission hydraulique Nº	bis Hydraulikgetriebe	hasta el transmisión hidráulico nro	t o m hydraultransmission nr
ID	diameter, inner	diamètre, intérieur	Innendurchmesser	diámetro, interior	diameter, inre
IN	inch(es)	pouce	Zoll	pulgada	tum
INCL	inclusive	inclus	einschliesslich	inclusive	inklusive
INCL IN	included in	inclus dans	gehört zur	forma parte de	ingår i
INLET	inlet	entrée	Einlass	entrada	inlopp
INNER	inner	intérieur	innen	interior	inre
IRN	Iran	Iran	Iran	Iran	Iran
ITA	Italy	Italie	Italien	Italia	Italien
ITEM NO	see item No.	voir position	siehe Position Nr.	véase posición	se positionsnummer
K	included in parts kits	fait partie du jeu complet de réparation	gehört zur Satzverpackung	forma parte del juego por juego	ingår i satsförpackning
KOR	Korea	Corée	Korea	Corea	Korea
L	litre, length	litre, longueur	Liter, Länge	litros, longitud	liter, längd
LH	left	gauche	links	izquierdo	vänster
LOAD #### -	as from loading unit No.	à partir du N° de chargeur	ab Hubaggregatnr.	a partir du unibad carga nro	t o m lastaggregat nr
LOAD - ####	up to and incl. loading unit No.	jusqu'au N° de chargeur	bis Hubaggregatnr.	hasta unidad carga nro	t o m lastaggregat nr
LOW	lower	dessous	unten	inferior	undre
L PROD	late production	production postérieure	jetzige Ausführung	producción posterior	senare utförande
MARKED	marked	marque de	gekennzeichnet mit	marcado	märkt med
MODEL	model designation	Désignation de modèle	Modellbezeichnung	Designación de modelo	modellbeteckning
ML	millilitre	millilitre	Milliliter	milílitro	milliliter
MM	millimetre	millimètre	Millimeter	milimetros	millimeter
NLD	Netherlands	Pays-Bas	Holland	Holanda	Nederländerna
NO	number	numéro	Nummer	número	nummer

TABLE OF ABBREVIATION **PABLO DE ABREVIATIONS**

POUR LA LISTE DES ABRÉVIATIONS EMPLOYÉES **FÖRKORTNINGSTABELL**

ABKÜRZUNGSVERZEICHNIS

ABBREVIATION	ENGLISH	FRANÇAIS	DEUTSCH	ESPAÑOL	SVENSKA
NOR	Norway	Norvège	Norwegen	Noruega	Norge
NS	part not stocked as spare part	n`est pas stocké comme pièce de rechange	nicht als Ersatzteil vorrätig	no disponible como repuesto pieza de repuesto	detaljen lagerföres ej som reservdel
OP	The part is no longer in stock	La pièce n'est plus en stock	Der Artikel wird nicht länger geführt	El artículo no se mantiene ya en stock	Artikeln lagerföres ej längre
O SZ	over size	côte supérieur	Übergrösse	sobredimensión	överdimension
OD	diameter, outer	diamètre extérieur	Aussendurchmesser	diámetro, exterior	diameter, yttre
OR	orange	orange	orange	naranja	orange
ORDER	order	commander	bestellen	hacer un pedido	beställ
OUTER	outer	extérieur	aussen	exterior	yttre
OUTLET	outlet	échappement	Auslass	escape	utlopp
PAGE	see page	voir page	siehe Seite	véase página	se sida
PAIR	pair	paire	Paar	par	par
PCS	piece(s)	pièce	Stück	cada uno	styck
PIN	product identification number	Numéro d'identification de produit	Produktidentifizierungs-Nummer	Número de identificación del producto	produktidentifikationsnummer
PINK	pink	rose	rosa	rosa	rosa
PROD NO	product No.	Nº de produit	Produktnr.	nro de producto	produktnummer
PRT	Portugal	Portugal	Portugal	Portugal	Portugal
Q	Quantity l/min	Quantité l/min	Quantität l/min	Cantidad l/min	Kvantitet l/min
REAR	rear	arrière	hinten	detrás	bakre
RED	red	rouge	rot	rojo	röd
REPL BY -	replaced by	remplacé par	ersetzt durch	substituido por	ersättes av
REQ#	order as required,	quantité nécessaire,	erforderliche Anzahl	cantidad necesaria,	erforderligt antal,
RH	right	droite	rechts	derecha	höger
SE	alternative spare part version exists	une version pièce de rechange existe également	Alternative Ersatzteilausführung lieferbar	Existen otras versiones de las piezas de repuesto	alternativt reservdelsutförande finns
SEE GROUP	see group	voir groupe	siehe Gruppe	véase grupo	se grupp
SEE SB	see Service Bulletin	voir bulletin de service	siehe Kundendienstmitteilung	ver boletin de servicio	se servicemeddelande
SER NO # -	as from serial No.	à partir du N° de fabrication	ab Fabrikationsnr.	a partir de fabric. nro	fr o m tillverkningsnr
SER NO - #	up to and incl.serial No.	jusqu'au N° de fabrication	bis Fabrikationsnr.	hasta el fabric. nro	t o m tillverkningsnr
S/N #### -	as from serial No.	à partir du N° de série	ab Fabrikationsnr.	a partir de fabricación nro.	fr o m tillverkningsnr
S/N - ####	up to and incl. serial No.	jusqu'au N° de série	bis Fabrikationsnr.	hasta el fabricación nro.	t o m tillverkningsnr
SUPPL	supplementary details, no spare part	indication compléter	zuzätliche Angaben	parte completar	kompletterande uppgift, ej reservdel
SPECIAL	special model	construction spéciale	Sonderausführung	modelo especial	specialutförande
SQ MM	square millimeters	millimètre carré	Quadratmillimeter	milimetros cuadrados	kvadratmillimeter

ABBREVIATION	ENGLISH	FRANÇAIS	DEUTSCH	ESPAÑOL	SVENSKA
SS	superseded part	pièce remplacée	ersetztes Teil	pieza substituida	ersatt artikel
STD	standard version	version standard	Standardausführung	versión standard	standardutförande
STD SZ	standard size	dimension standard	Standardabmessung	dimensión standard	standarddimension
SWE	Sweden	Suède	Schweden	Suecia	Sverige
THICK	thickness	épaisseur	Dicke	espesor	tjocklek
TM NO # -	as from transmission No.	à partir du N° de transmission	ab Getriebenr.	a partir de transmisión nro	fr o m transmission nr
TM NO - #	up to and incl. transmission No.	jusqu'au N° de transmission	bis Getriebenr.	hasta el de transmisión nro	t o m transmission nr
UPPER	upper	supérieur	oben	superior	övre
USA	United States of America	États-Unis	Vereinigte Staaten	Estados Unidos	USA
U SZ	under size	côte interieur	Untergrösse	subdimensión	underdimension
V	volt	volt	Volt	voltio	volt
VIOL	violet	violet	violett	violeta	violett
W	Watt	watt	Watt	watio	watt
WHITE	white	blanc	weiss	blanco	vit
WID	width	largeur	Breite	ancho	bredd
YELL	yellow	jaune	gelb	amarillo	gul
ZAF	South Africa	Afrique du Sud	Südafrika	Sudáfrica	Sydafrika

Equipment	Kit No	Description
11801121		Tool kit Outillage Werkzeugsatz Juego de herramientas Verktygssats
11801216		Safety filter Filtre de sécurité Sicherheitsfilter Filtro de seguridad Säkerhetsfilter
11806934		Engine Moteur Motor Motor Motor
11808988		Cab Cabine. Fahrerhaus. Cabina. Hytt.
11839017		Crawler track, rubber Chenilles, caoutchouc Raupenband, Gummi Orugas, goma Band, gummi *300MM/11.8110IN*
11839050		Crawler track, rubber Chenilles, caoutchouc Raupenband, Gummi Orugas, goma Band, gummi *250MM/9.8425IN*
11839095	VOE 11713930	Cassette radio Radio-cassette Kassettenrecorder Radiocasete Kassettradio
11839116		Mirror Retroviseur Ruckblickspiegel Retrovisor Backspegel
11839117		Potentiometer Potentiomètre Potentiometer Potenciómetro Potentiometer
11839152	VOE 11713922	Kit coupler Kit raccords Kupplungsstück-Kit Kit de acoplamiento Kopplingssats
11839307		Without auto idling Sans ralenti automatique Ohne Leerlaufautomatik Sin ralentí automático Utan automatisk tomgång

Equipment	Kit No	Description
11839308		Auto idling Ralenti automatique Leerlaufautomatik Ralentí automático Automatisk tomgång
11839342		Hydraulic circuit (low pressure) Circuit hydraulique (basse pression) Hydraulikkreis (niedriger Druck) Circuito hidraulico (baja presión) Hydraulkrets (lågtryck)
11839394		Control selector Sélecteur de commande Wählhebel Selector de mando Manöverväljare *STD*
11839395		Control selector Sélecteur de commande Wählhebel Selector de mando Manöverväljare *NAFTA*
11839397		Hammer equipment Circuit Hydraulique Hammerausrüstung Equipo para martillo Hydraulhammare *HB150LN*
11839402		Support kit Kit de support Supportsatz Juego de soporte Support kit *HB150LN STD*
11839407		Support kit Kit de support Supportsatz Juego de soporte Support kit *HB150LN*
11839412		Support kit Kit de support Supportsatz Juego de soporte Support kit *HB150LN LEHNHOFF*
11839434	VOE 15012291	Rotating beacon and rear light Gyrophare et éclairage arrière Rundumkennleuchte und Rücklicht Lámpara giratoria de advertencia y luz trasera Varningsfyr och bakre belysning
11839452		Relay board for AC, Angle blade, Attachm Bracket Panneau de relais pour A/C, lame orientable, porte-outi Relaistafel für Klimaanlage, Scharwinkel, Geräteträger Panel de relés para aire acondicionado, ángulo de hoj Reläpanel för luftkond.,bladvinkel, redskapsfäste

Equipment	Kit No	Description
11839453		Electronic option for 2nd auxiliary & Angle Blade Option électronique pour 2e fonction auxiliaire et lame Elektronik für 2. Reservefunktion und Scharwinkel Opción electrónica para 2ª función auxiliar y ángulo de Elektronik för andra reservfunktion & bladvinkling
11839457		Anti-theft keypad Clavier antivol Diebstahlschutz Tastatur Teclado antirrobo Knappsats stöldskydd
11839458	VOE 15012305	Travel alarm Alarme de conduite Fahralarm Alarma de traslación Färdvarning
11839510		Radio With Cd Autoradio-lecteur de CD Radio mit CD Radio With Cd Radio med Cd
11839545	VOE 15097992	Attachment bracket mechanical, excavator Porte outil mécanique, excavator Geräteträger,mechaische,baggeraggregat Soporte de implemento, mecànico,excavador Redskapsfäste mekaniskt, grävare
11839714	VOE 15097971	Attachment bracket hydraulic, excavator Porte outil hydraulique,excavator Geräteträger,hydraulische,baggeraggregat Soporte de implementos hidraulica,excavador Redskapsfäste hydrauliskt, grävare
11839726		Bucket with teeth Godet avec dents Löffel mit Zähnen Cazo con dientes Skopa med tänder *250 MM*
11839727		Bucket with teeth Godet avec dents Löffel mit Zähnen Cazo con dientes Skopa med tänder *300 MM*
11839728		Bucket with teeth Godet avec dents Löffel mit Zähnen Cazo con dientes Skopa med tänder *350 MM*
11839729		Bucket with teeth Godet avec dents Löffel mit Zähnen Cazo con dientes Skopa med tänder *400 MM*
11839730		Bucket with teeth Godet avec dents Löffel mit Zähnen Cazo con dientes Skopa med tänder *450 MM*

Equipment	Kit No	Description	Equipment	Kit No	Description
11839731		Bucket with teeth Godet avec dents Löffel mit Zähnen Cazo con dientes Skopa med tänder *500 MM*	11839736		Bucket with teeth Godet avec dents Löffel mit Zähnen Cazo con dientes Skopa med tänder *350 MM*
11839732		Bucket with teeth Godet avec dents Löffel mit Zähnen Cazo con dientes Skopa med tänder *600 MM*	11839737		Bucket with teeth Godet avec dents Löffel mit Zähnen Cazo con dientes Skopa med tänder *400 MM*
11839733		Bucket with teeth Godet avec dents Löffel mit Zähnen Cazo con dientes Skopa med tänder *700 MM*	11839738		Bucket with teeth Godet avec dents Löffel mit Zähnen Cazo con dientes Skopa med tänder *450 MM*
11839734		Bucket with teeth Godet avec dents Löffel mit Zähnen Cazo con dientes Skopa med tänder *250 MM*	11839739		Bucket with teeth Godet avec dents Löffel mit Zähnen Cazo con dientes Skopa med tänder *500 MM*
11839735		Bucket with teeth Godet avec dents Löffel mit Zähnen Cazo con dientes Skopa med tänder *300 MM*	11839740		Bucket with teeth Godet avec dents Löffel mit Zähnen Cazo con dientes Skopa med tänder *600 MM*

Equipment	Kit No	Description
11839741		Bucket with teeth Godet avec dents Löffel mit Zähnen Cazo con dientes Skopa med tänder *700 MM*
11839798		Bucket with teeth Godet avec dents Löffel mit Zähnen Cazo con dientes Skopa med tänder *750 MM*
11839799		Bucket with teeth Godet avec dents Löffel mit Zähnen Cazo con dientes Skopa med tänder *750 MM*
11839800		Canopy Cabine ouverte Canopy Techo Canopy
11839801		Cab with heater Cabine avec chauffage Kabine mit Heizung Cabina con calefactor Hytt med värme
11839802		Cab with heating and air cond. Cabine avec chauffage et climatisation Kabine mit Heizung und Klimaanlage Cabina con calefacción y aire acondicionado Hytt med värme och luftkond.
11839803		Cloth Seat Std Siège textile standard Stoffsitz Standard Asiento de tejido estándar Tygstol standard
11839804		Clot Seat 2” belt Siège textile ceinture 2” Stoffsitz 2”-Gurt Asiento de tejido, cinturón de 2” Tygstol 2” säkerhetsbälte
11839805		Cloth Seat 3” belt Siège textile ceinture 3” Stoffsitz 3”-Gurt Asiento de tejido, cinturón de 3” Tygstol 3” säkerhetsbälte
11839806		Vinyl Seat Std Siège vinyle standard Vinylsitz Standard Asiento de vinilo estándar Vinylstol standard
11839807		Vinyl Seat 2” belt Siège vinyle ceinture 2” Vinylsitz 2”-Gurt Asiento de vinilo, cinturón de 2” Vinylstol 2” säkerhetsbälte

Equipment	Kit No	Description
11839808		Vinyl Seat 3” belt Siège vinyle ceinture 3” Venylsitz 3”-Gurt Asiento de vinilo, cinturón de 3” Vinylstol 3” säkerhetsbälte
11839811		Standard Hydraulics Système hydraulique standard Standardhydraulik Hidráulica estándar Standardhydraulik
11839812		Safety valves on boom and arm cylinders Soupapes de sécurité sur vérins de flèche et de bras Sicherheitsventile auf Ausleger- und Stielzylindern Válvulas de seguridad en cilindros de pluma y brazo Säkerhetsventiler på bom- och skaftcylindrar
11839813		Dipper arm Bras Stiel Brazo Skaft *L = 1200MM*
11839814		Dipper arm Bras Stiel Brazo Skaft *L = 1500MM*

Equipment	Kit No	Description
11839817		Double-acting accessory ready to boom Accessoire à effet double préparé pour flèche Doppeltwirkendes Zubehör vorbereitet für Ausleger Accesorio de doble acción preparado para pluma Dubbelverkande tillbehör förberett till bom *1200 MM*
11839818		Double-acting accessory ready to boom Accessoire à effet double préparé pour flèche Doppeltwirkendes Zubehör vorbereitet für Ausleger Accesorio de doble acción preparado para pluma Dubbelverkande tillbehör förberett till bom *1500 MM*
11839819		Hydraulic circuit for breaker and clamshell Circuit hydraulique pour marteau et benne preneuse Hydraulikkreis für Hammer und Greifer Circuito hidráulico para rompedor y cuchara bivalva Hydraulkrets för asfaltsspett och gripskopa *SHORT ARM*
11839820		Hydraulic circuit for breaker and clamshell Circuit hydraulique pour marteau et benne preneuse Hydraulikkreis für Hammer und Greifer Circuito hidráulico para rompedor y cuchara bivalva Hydraulkrets för asfaltsspett och gripskopa *LONG ARM*
11839821		2nd Auxiliary, Short Arm 2e bras auxiliaire court 2. Reservefunktion, kurzer Stiel 2ª función auxiliar, brazo corto 2:a reservfunktion, kort skaft

Equipment	Kit No	Description
11839822		2nd Auxiliary, Long Arm 2e bras auxiliaire long 2. Reservefunktion, langer Stiel 2ª función, brazo largo 2:a reservfunktion, långt skaft
11839823		Decals Autocollants Aufkleber Pegatinas Dekaler *CE CAB VOLVO COLOR MARKING*
11839824		Decals Autocollants Aufkleber Pegatinas Dekaler *CE CAB SPECIAL COLOR MARKING*
11839825		Decals Autocollants Aufkleber Pegatinas Dekaler *CE CANOPY VOLVO COLOR MARKING*
11839826		Decals Autocollants Aufkleber Pegatinas Dekaler *CE CANOPY SPECIAL COLOR MARKING*
11839827		Decals Autocollants Aufkleber Pegatinas Dekaler *USA CAB VOLVO COLOR MARKING*
11839828		Decals Autocollants Aufkleber Pegatinas Dekaler *USA CAB SPECIAL COLOR MARKING*
11839829		Decals Autocollants Aufkleber Pegatinas Dekaler *USA CANOPY VOLVO COLOR MARKING*
11839830		Decals Autocollants Aufkleber Pegatinas Dekaler *USA CANOPY SPECIAL COLOR MARKING*
11839831	VOE 15097952	Working lamp on boom Projecteur sur fléche Arbeitsscheinwerfer am Ausleger Faro en el barzo Arbetsbelysning på bom

Equipment	Kit No	Description
11839832	VOE 15097990	Single acting circuit for arm w/o QC Circuit à effet simple Qc pour bras sans QC Einfachwirkender Kreis für Stiel ohne Schnellkupplung Circuito de simple acción para brazo de sin acopl. rápi Enkelverkande krets för skaft utan snabbkoppling *L = 1200 MM*
11839833	VOE 15097991	Single acting circuit for arm w/o QC Circuit à effet simple Qc pour bras sans QC Einfachwirkender Kreis für Stiel ohne Schnellkupplung Circuito de simple acción para brazo de sin acopl. rápi Enkelverkande krets för skaft utan snabbkoppling *L = 1500 MM*
11839834	VOE 15097979	Double acting circuit for arm w/o QC Circuit à effet double Qc pour bras sans QC Doppeltwirkender Kreis für Stiel ohne Schnellkupplung Circuito de doble acción para brazo de sin acopl. rápid Dubbelverkande krets för skaft utan snabbkoppling *L = 1200 MM*
11839835	VOE 15097986	Double acting circuit for arm w/o QC Circuit à effet double Qc pour bras sans QC Doppeltwirkender Kreis für Stiel ohne Schnellkupplung Circuito de doble acción para brazo de sin acopl. rápid Dubbelverkande krets för skaft utan snabbkoppling *L = 1500 MM*
11839836		Direct return line to hydraulic tank Conduit de retour direct vers réservoir hydraulique Direkte Rücklaufleitung zum Hydrauliktank Tubería de retorno directo al depósito hidráulico Direkt returledning till hydraultank *L = 1200 MM*
11839837		Direct return line to hydraulic tank Conduit de retour direct vers réservoir hydraulique Direkte Rücklaufleitung zum Hydrauliktank Tubería de retorno directo al depósito hidráulico Direkt returledning till hydraultank *L = 1500 MM*
11839838		Extension kit for dipper arm Kit d'extension pour bras excavateur Verlängerungssatz für Stiel Juego de prolongación para brazo excavador Förlängningssats för grävarm *SHORT ARM*
11839839		Extension kit for dipper arm Kit d'extension pour bras excavateur Verlängerungssatz für Stiel Juego de prolongación para brazo excavador Förlängningssats för grävarm *LONG ARM*
11839840		Hydraulic System, No A/C Système hydraulique, pas de climatisation Hydraulikanlage, keine Klimaanlage Sistema hidráulico, sin AC Hydraulsystem, utan A/C
11839841		Hydraulic System, For A/C Système hydraulique, pour climatisation Hydraulikanlage, für Klimaanlage Sistema hidráulico, para AC Hydraulsystem, för A/C

Equipment	Kit No	Description
11839856		Double Digger Pin Kit Kit double goupille pour équipement excavateur Doppelter Grabbolzensatz Kit de pasador de excavación doble Dubbel tappsats för grävskopa
11839862		Cloth Seat Std Siège textile standard Stoffsitz Standard Asiento de tejido estándar Tygstol standard
11839863		Clot Seat 2” belt Siège textile ceinture 2” Stoffsitz 2”-Gurt Asiento de tejido, cinturón de 2” Tygstol 2” säkerhetsbälte
11839864		Cloth Seat 3” belt Siège textile ceinture 3” Stoffsitz 3”-Gurt Asiento de tejido, cinturón de 3” Tygstol 3” säkerhetsbälte
11839865		Vinyl Seat Std Siège vinyle standard Vinylsitz Standard Asiento de vinilo estándar Vinylstol standard
11839866		Vinyl Seat 2” belt Siège vinyle ceinture 2” Vinylsitz 2”-Gurt Asiento de vinilo, cinturón de 2” Vinylstol 2” säkerhetsbälte
11839867		Vinyl Seat 3” belt Siège vinyle ceinture 3” Venylsitz 3”-Gurt Asiento de vinilo, cinturón de 3” Vinylstol 3” säkerhetsbälte
11839868		Cab Roof Toit de cabine Kabinendach Techo de cabina Hyttak
11839907		Excavator Pelle mecanique Löffelbagger Excavadora Grävmaskin *EC27C*
11845221		Chisel tool Outil burin Meißel Herramienta de cincel Mejsel
11845222		Chisel tool Outil burin Meißel Herramienta de cincel Mejsel
11845223		Moil point tool Outil pointé Brechstange Herramienta de punterola Pikmejsel

Equipment	Kit No	Description	Equipment	Kit No	Description
11845224		Shovel tool parallel Outil pelle parallèle Schaufel, parallel Herramienta de pala paralela Skovel, parallell			
11845225		Shovel tool transverse Outil pelle transversal Schaufel, quer Herramienta de pala transversal Skovel, tvärställd			
11871077		Caretrack Caretrack Caretrack CareTrack *GPS/GSM*			
6500070	VOE 11711114	Kit coupler Kit raccords Kupplungsstück-Kit Kit de acoplamiento Kopplingssats			

VOLVO

Construction Equipment

www.volvo.com

GROUP		Section	Page
210	Engine	100	43
211	Cylinder head	100	45
212	Cylinder block	100	49
212	Cylinder block	150	51
213	Connecting rod and piston	100	53
214	Rocker arm	100	55
215	Timing gear casing and gears	100	57
215	Valve mechanism	150	59
216	Crankshaft	100	61
216	Flywheel	200	63
217	Oil sump	100	65
218	Engine mounts	100	67
220	Lubricating oil system	100	69
220	Lubricating oil system	150	71
234	Fuel tank with fitting parts	100	73
236	Injection pump	100	75
236	Fuel injection pump with fitting parts	150	77
237	Fuel lines and injectors	100	83
251	Exhaust manifold	150	85
251	Inlet manifold	200	87
252	Exhaust system	100	89
256	Air filter with fitting parts	100	91
256	Air filter with fitting parts	150	93
261	Radiator with fitting parts	100	95
261	Radiator (water)	150	97
261	Expansion tank	200	99
261	Cooling circuit	250	101
262	Water pump	100	103
272	Hand throttle	100	107
272	Solenoid 11839308	150	109

TABLE DES MATIÈRES

GROUPE		Section	Page
210	Moteur	100	43
211	Culasse	100	45
212	Bloc cylindres	100	49
212	Bloc-cylindres	150	51
213	Bielle et piston	100	53
214	Culbuteur	100	55
215	Carter de distribution et engrenage	100	57
215	Commande des soupapes	150	59
216	Vilebrequin	100	61
216	Volant	200	63
217	Carter d'huile	100	65
218	Fixations du moteur	100	67
220	Système de graissage	100	69
220	Système de graissage	150	71
234	Réservoir de carburant avec pièces de montage	100	73
236	Pompe d'injection	100	75
236	Pompe d'injection de combustible avec pièces de montage	150	77
237	Canalisation à combustible, injecteur	100	83
251	Tubulure d'échappement	150	85
251	Tubulure d'admission	200	87
252	Système d'échappement	100	89
256	Filtre à air avec pièces de montage	100	91
256	Filtre à air avec pièces de montage	150	93
261	Radiateur avec pièces de montage	100	95
261	Radiateur (eau)	150	97
261	Vase expansion	200	99
261	Circuit de refroidissement	250	101
262	Pompe à eau	100	103
272	Accelerateur manual	100	107
272	Électro-aimant 11839308	150	109

GRUPPE		Abschnitt	Seite
210	Motor	100	43
211	Zylinderkopf	100	45
212	Zylinderblock	100	49
212	Zylinderblock	150	51
213	Verbindungsstange und Kolben	100	53
214	Kipphebel	100	55
215	Stirnradgehäuse und Nabenvorgelege	100	57
215	Ventilmechanismus	150	59
216	Kurbelwelle	100	61
216	Schwungrad	200	63
217	Ölwanne	100	65
218	Motorbefestigung	100	67
220	Schmierölsystem	100	69
220	Schmierölsystem	150	71
234	Kraftstofftank mit Anbauteilen	100	73
236	Einspritzpumpe	100	75
236	Einspritzpumpe mit Anbauteilen	150	77
237	Brennstoffrohre	100	83
251	Auspuffkrümmer	150	85
251	Einlassrohr	200	87
252	Auspuffanlage	100	89
256	Luftfilter mit Anbauteilen	100	91
256	Luftfilter mit Anbauteilen	150	93
261	Kühler mit Anbauteilen	100	95
261	Kühler (Wasser)	150	97
261	Ausdehnungsgefäss	200	99
261	Kühlkreis	250	101
262	Wasserpumpe	100	103
272	Handgas	100	107
272	Elektromagnet 11839308	150	109

GRUPO		Sección	Página
210	Motor	100	43
211	Culata	100	45
212	Bloque de cilindros	100	49
212	Bloque de cilindros	150	51
213	Biela y pistón	100	53
214	Balancín	100	55
215	Caja de distribución y engranajes	100	57
215	Mecanismo de vávulas	150	59
216	Cigüeñal	100	61
216	Volante	200	63
217	Cárter de aceite	100	65
218	Fijación del motor	100	67
220	Sistema de lubricación	100	69
220	Sistema de lubricación	150	71
234	Depósito de combustible con accesorios de montaje	100	73
236	Bomba de inyección	100	75
236	Bomba de inyección de accesorisde montaje	150	77
237	Tuberías de combustible, inyector	100	83
251	Colector de escape	150	85
251	Tubo de admisión	200	87
252	Sistema de escape	100	89
256	Filtro de aire con accesoris de montaje	100	91
256	Filtro de aire con accesoris de montaje	150	93
261	Radiador con accesorios de montaje	100	95
261	Radiador (agua)	150	97
261	Vaso expansion	200	99
261	Circuito de refrigeración	250	101
262	Bomba de refrigerante	100	103
272	Acelerador manual	100	107
272	Electroimán 11839308	150	109

GRUPP		Avsnitt	Sida
210	Motor	100	43
211	Cylinderhuvud	100	45
212	Motorblock	100	49
212	Cylinderblock	150	51
213	Vevstake och kolv	100	53
214	Vipparm	100	55
215	Transmissionskåpa och drev	100	57
215	Ventilmekanism	150	59
216	Vevaxel	100	61
216	Svänghjul	200	63
217	Oljetråg	100	65
218	Motorinfästning	100	67
220	Smörjsystem	100	69
220	Smörjsystem	150	71
234	Bränsletank med monteringsdetaljer	100	73
236	Insprutningspump	100	75
236	Insprutningspump med monteringsdetaljer	150	77
237	Bränslerör och insprutare	100	83
251	Avgasgrenrör	150	85
251	Inloppsrör	200	87
252	Avgassystem	100	89
256	Luftrenare med monteringsdetaljer	100	91
256	Luftrenare med monteringsdetaljer	150	93
261	Kylare med monteringsdetaljer	100	95
261	Kylare (vatten)	150	97
261	Expansionstank	200	99
261	Kylkrets	250	101
262	Kylvätskepump	100	103
272	Handgasreglage	100	107
272	Elektromagnet 11839308	150	109

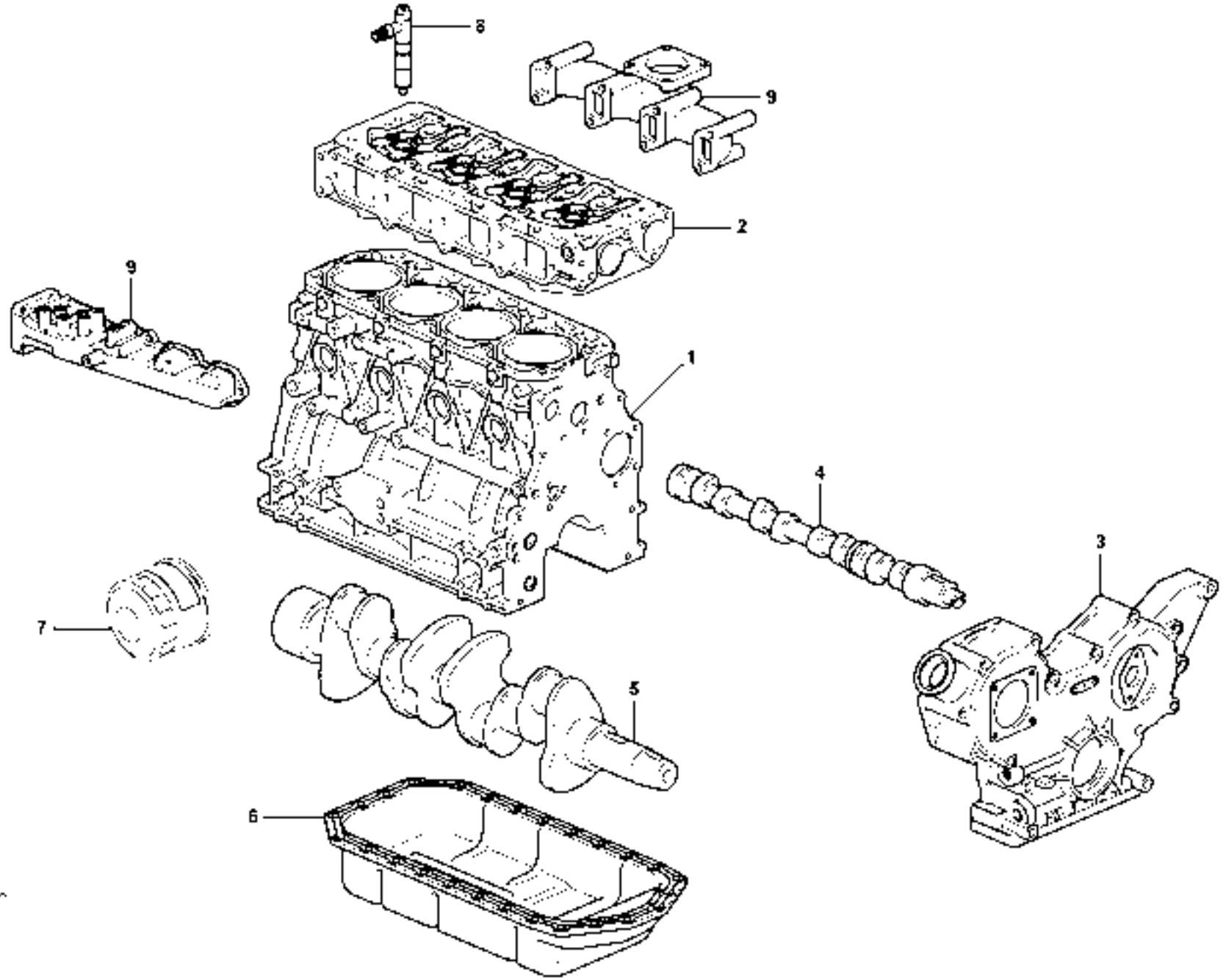

1018256

Fig.	Part No.	Quantity 1	2	3	PS	KIT	Description	Dénomination	Bezeichnung	Denominación	Benämning	Notes
1	**VOE 11806934**	1					Engine	Moteur	Verbrenn Motor	Motor	Motor	
1		1					•Cylinder block	•Bloc-cylindres	•Zylinderblock	•Bloque cilindro	•Cylinderblock	See group 212, Page 49
2		1					•Cylinder head	•Culasse	•Zylinderkopf	•Culata	•Cylinderhuvud	See group 211, Page 45
3		1					•Timing gear casing	•Carter distribution	•Steuergehäuse	•Cubierta distribucion	•Transmissionskåpa	See group 215, Page 57
4		1					•Camshaft	•Arbre cames	•Nockenwelle	•Arbol levas	•Kamaxel	See group 215, Page 59
5		1					•Crankshaft	•Vilebrequin	•Räderkasten Kubelw.	•Cigüeñal	•Vevrörelse	See group 216, Page 61
6		1					•Oil sump	•Carter d'huile	•Ölsumpf	•Carter de aceite	•Oljesump	See group 217, Page 65
7		1					•Oil Filter	•Filtre Huile	•Ölfilter	•Filtro Aceite	•Oljefilter	See group 220, Page 71
8		1					•Injector	•Injecteur	•Einspritzventil	•Inyector	•Insprutare	See group 237, Page 83
9		1					•Inlet, exhaust syst.	•Admiss.&syst.echap	•Ansaug&auspuffan.	•Admis.&sist.escape	•Insug och avgassyst.	See group 251, Page 85
	VOE 15079353	1					Gasket Kit	Kit Joints	Dichtungssatz	Juego Juntas	Packningsats	

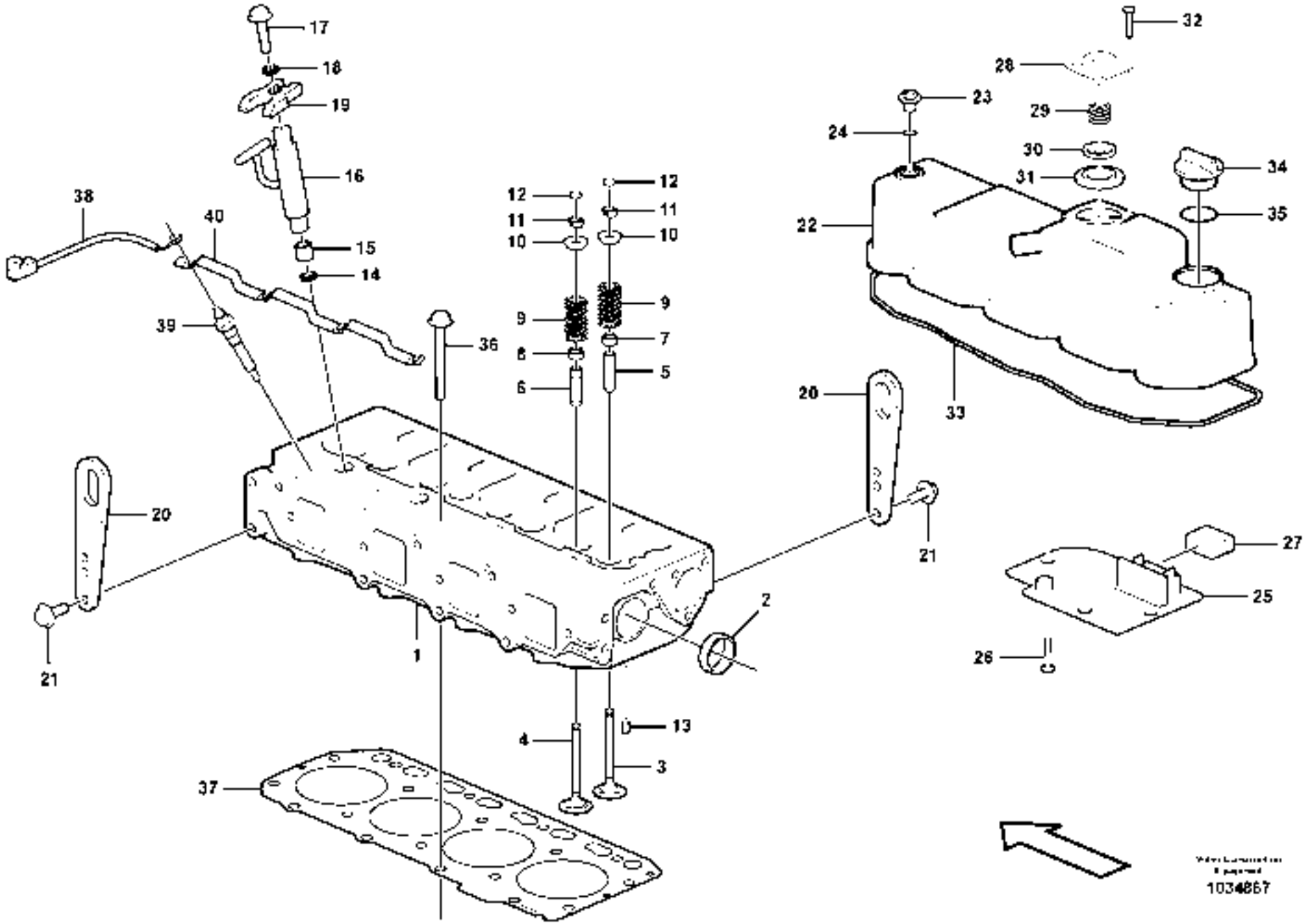
17
18
19
16
15
14
38
40
39
36
12
11
10
9
8
6
7
5
20
21
1
2
4
13
3
37
32
28
23
29
24
30
31
34
35
22
33
20
21
27
25
26
1034867

Fig.	Part No.	Quantity 1	2	3	PS	KIT	Description	Dénomination	Bezeichnung	Denominación	Benämning	Notes
1	**VOE 15079667**	1					Cylinder head	Culasse	Zylinderkopf	Culata	Cylinderhuvud	
2	**VOE 11714379**	2					•Plug	•Bouchon	•Stopfen	•Tapon	•Plugg	
3	**VOE 11714709**	3					•Valve	•Soupape	•Ventil	•Valvula	•Ventil	
4	**VOE 15079319**	3					•Exhaust Valve	•Soupape Echappem	•Auslassventil	•Valvula Escape	•Avgasventil	
5	**VOE 11714708**	3					•Valve Guide	•Guide Soupape	•Ventilführung	•Guia Valvula	•Ventilstyrning	
6	**VOE 11714713**	3					•Valve Guide	•Guide Soupape	•Ventilführung	•Guia Valvula	•Ventilstyrning	
7	**VOE 11713652**	3					•Seal	•Joint	•Dichtring	•Junta	•Tätning	
8	**VOE 11713651**	3					•Seal	•Joint	•Dichtring	•Junta	•Tätning	
9	**VOE 11714711**	6					•Valve Spring	•Ressort Soupape	•Ventilfeder	•Resorte Valvula	•Ventilfjäder	
10	**VOE 11714712**	6					•Spring Retainer	•Retenue Ressort	•Federlager	•Soporte Resorte	•Fjäderhållare	
11	**VOE 11713654**	6					•Valve Collet	•Clavette soupape	•Ventilschloss	•Cierre Valvula	•Ventillås	
12	**VOE 11713647**	6					Cap	Chapeau	Kappe	Caperuza	Lock	
13	**VOE 11714387**	2					Spring Pin	Axe de ressort	Federstift	Pasador Resorte	Fjäderpinne	
14	**VOE 11714381**	3					Seat	Siege	Sitz	Asiento	Säte	
15	**VOE 14521532**	3					Protector	Protection	Schutz	Protector	Skydd	
16		3					Injector	Injecteur	Einspritzdüse	Inyector	Insprutare	See group 237, Page 83
17	**VOE 11714281**	3					Flange screw	Vis à bride	Flanschschraube	Torn embridado	Flänsskruv	
18	**VOE 11713655**	3					Washer	Rondelle	Scheibe	Arandela	Bricka	
19	**VOE 11713653**	3					Retainer	Retenue	Halter	Soporte	Hållare	
20	**VOE 11714378**	2					Lift	Levage	Hebezeug	Elevador	Lyft	
21	**VOE 11714372**	4					Screw	Vis	Schraube	Tornillo	Skruv	
22	**VOE 11713656**	1					Valve Cover	Cache-soupapes	Zylkopfhaube	Cubier Valvula	Ventilkåpa	
23	**VOE 11714385**	3					•Knob	•Bouton	•Knauf	•Boton	•Knopp	
24	**VOE 11714386**	3					•O-ring	•Joint Torique	•O-Ring	•Junta torica	•O-ring	
25	**VOE 11713657**	1					•Plate	•Plaque	•Platte	•Placa	•Platta	
26	**VOE 11714720**	4					•Screw	•Vis	•Schraube	•Tornillo	•Skruv	
27	**VOE 11713658**	1					•Baffle	•Paroi Intermed.	•Spritzwand	•Pared Intermed	•Mellanvägg	
28	**VOE 11714718**	1					•Cover	•Capot	•Haube	•Capo	•Lock	
29	**VOE 11714719**	1					•Spring	•Ressort	•Feder	•Muelle	•Fjäder	
30	**VOE 11713659**	1					•Plate	•Plaque	•Platte	•Placa	•Platta	

1		**Cylinderhuvud** **Culata** **Zylinderkopf** **Culasse** **Cylinder head**	Catalogue id **20132** / Group **211**
2			
3			Illustr. No **1034867** / Section **100**
4			
5			Issue **VOE 79A9920132** / Page **45**

VOLVO

EC27C

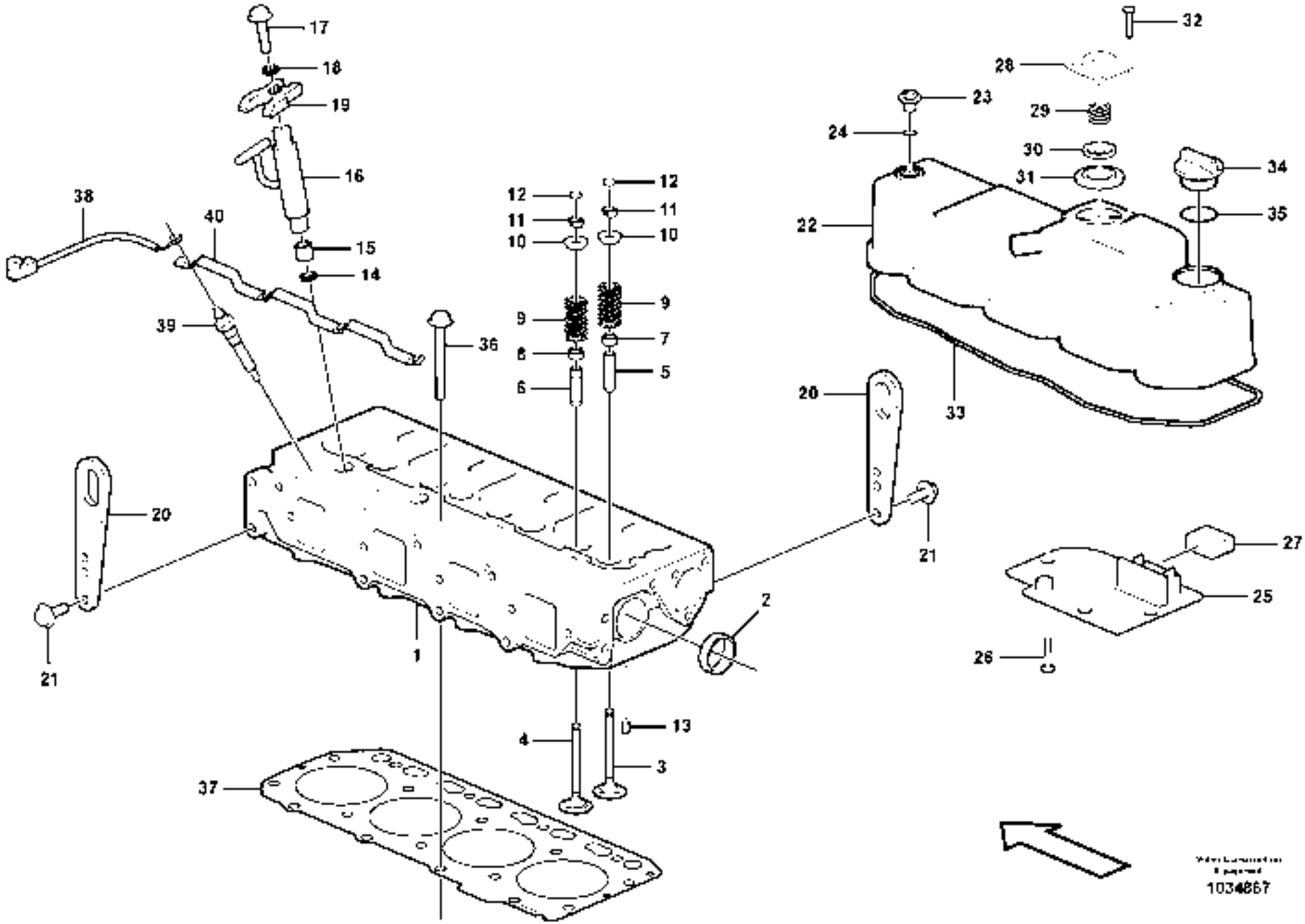
17
18
19
16
15
14
38
40
39
36
12
11
10
9
8
6
7
5
20
21
1
2
4
13
3
37
32
28
23
29
24
30
31
34
35
22
33
20
21
27
25
26
1034867

Fig.	Part No.	Quantity 1	2	3	PS	KIT	Description	Dénomination	Bezeichnung	Denominación	Benämning	Notes
31	**VOE 11713661**	1					•Diaphragm	•Diaphragme	•Membrane	•Diafragma	•Membran	
32	**VOE 11714720**	4					•Screw	•Vis	•Schraube	•Tornillo	•Skruv	
33	**VOE 11713665**	1					•Gasket	•Joint	•Dichtung	•Junta	•Packning	
34	**VOE 11714383**	1					Cap	Chapeau	Kappe	Caperuza	Lock	
35	**VOE 11714371**	1					O-ring	Joint Torique	O-Ring	Junta torica	O-ring	
36		18					Flange screw	Vis à bride	Flanschschraube	Torn embridado	Flänsskruv	See group 212, Page 49
37		1					Cylinder head gasket	Joint de culasse	Zylinderkopfdichtung	Junta de la culata	Cylinderlockspackning	See group 212, Page 49
38	**VOE 15079816**	1					Wire	Fil	Draht	Alambre	Tråd	
39	**VOE 15079818**	3					Glow plug	Bougie de préchauffe	Gluhkerze	Bujia	Glödstift	
40	**VOE 15080426**	1					Connector	Raccord	Anschluss	Union	Anslutning	

1		**Cylinderhuvud** **Culata** **Zylinderkopf** **Culasse** **Cylinder head**	Catalogue id **20132**	Group **211**
2			Illustr. No **1034867**	Section **100**
3			Issue **VOE 79A9920132**	Page **47**
4				
5				

VOLVO

EC27C

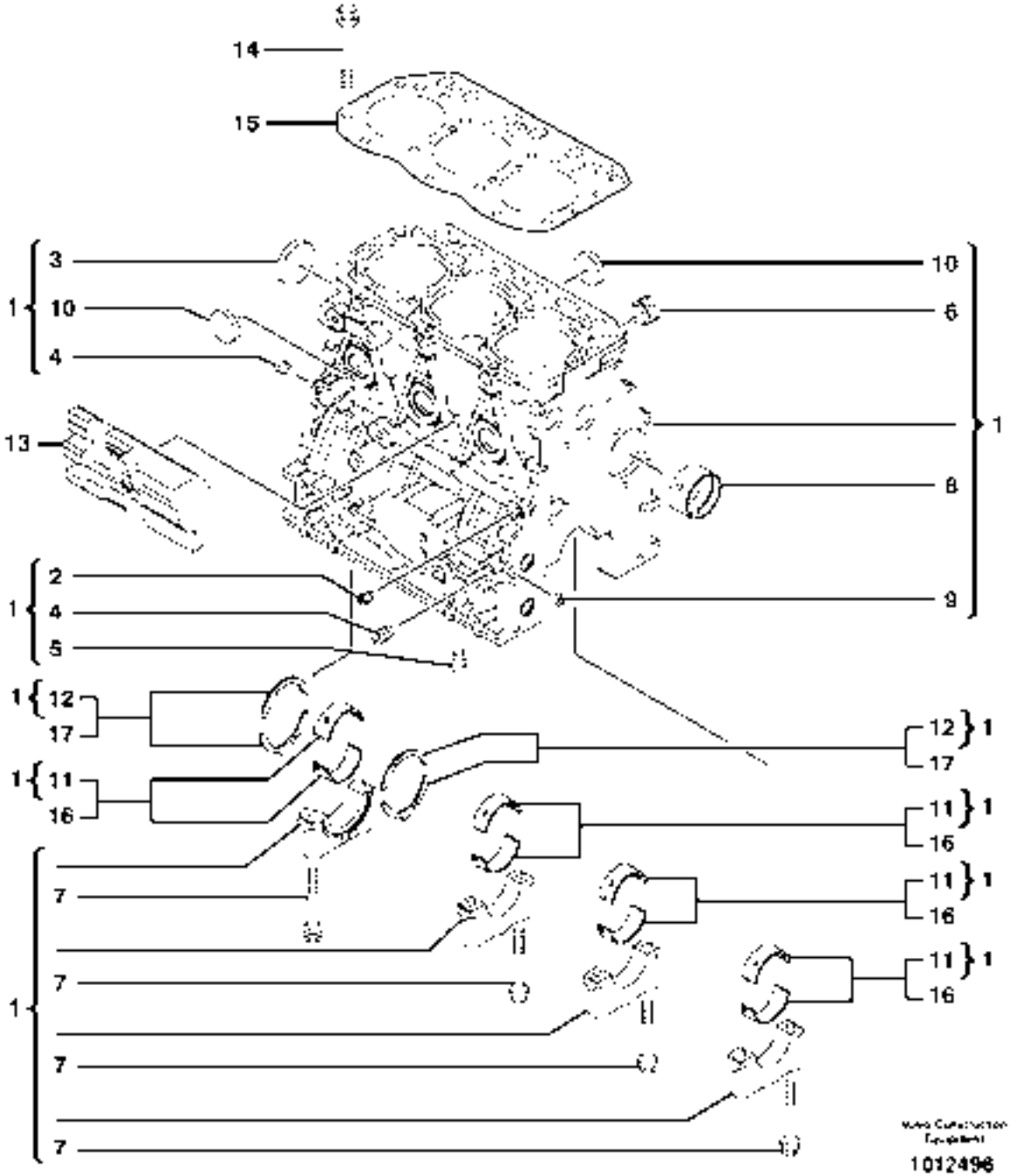
14
15
1
3
10
4
13
10
6
1
8
9
1
2
4
5
1
12
17
1
11
16
12
17
1
11
16
1
11
16
1
11
16
1
7
7
7
7
1012496

Fig.	Part No.	Quantity 1	2	3	PS	KIT	Description	Dénomination	Bezeichnung	Denominación	Benämning	Notes
1	**VOE 11713558**	1					Cylinder Block	Bloc-cylindres	Zylinderblock	Bloque Cilindro	Cylinderblock	
2	**VOE 11713317**	1					•Plug	•Bouchon	•Stopfen	•Tapon	•Plugg	
3	**VOE 11713559**	1					•Plug	•Bouchon	•Stopfen	•Tapon	•Plugg	
4	**VOE 11713320**	2					•Plug	•Bouchon	•Stopfen	•Tapon	•Plugg	
5	**VOE 11713320**	1					•Plug	•Bouchon	•Stopfen	•Tapon	•Plugg	
6	**VOE 11713560**	1					•Plug	•Bouchon	•Stopfen	•Tapon	•Plugg	
7	**VOE 11713561**	8					•Bolt	•Boulon	•Bolzen	•Perno	•Bult	
8	**VOE 15082444**	1					•Bushing	•Bague	•Buchse	•Casquillo	•Bussning	
9	**VOE 11713329**	2					•Plug	•Bouchon	•Stopfen	•Tapon	•Plugg	
10	**VOE 11714369**	6					•Plug	•Bouchon	•Stopfen	•Tapon	•Plugg	
11		4			NS		•Bushing	•Bague	•Buchse	•Casquillo	•Bussning	STD SZ
12	**VOE 15082453**	2					•Thrust Washer	•Rondelle Butee	•Druckscheibe	•Arandela Presio	•Tryckbricka	
13	**VOE 11713587**	1					Spacer	Partie Intermédiaire	Zwischenstück	Espaciador	Mellandel	
14	**VOE 11713588**	14					Flange screw	Vis à bride	Flanschschraube	Torn embridado	Flänsskruv	
15	**VOE 11713589**	1					Cylinder head gasket	Joint de culasse	Zylinderkopfdichtung	Junta de la culata	Cylinderlockspackning	
16	**VOE 15082457**	4					Bearing Kit	Jeu Paliers	Lagersatz	Juego Cojinetes	Lagersats	
16	**VOE 15082494**	4					Bearing Arrange	Bague de palier	Lagerung	Cojinete	Lagring	US = 0,25MM
17	**VOE 15082449**	1					Thrust Bearing	Palier Butee	Drucklager	Cojinet Presion	Trycklager	0,25 MM 4 PC

1	
2	
3	
4	
5	

Motorblock
Bloque de cilindros
Zylinderblock
Bloc cylindres
Cylinder block

Catalogue id	Group
20132	**212**
Illustr. No **1012496**	Section **100**
Issue **VOE 79A9920132**	Page **49**

VOLVO

EC27C

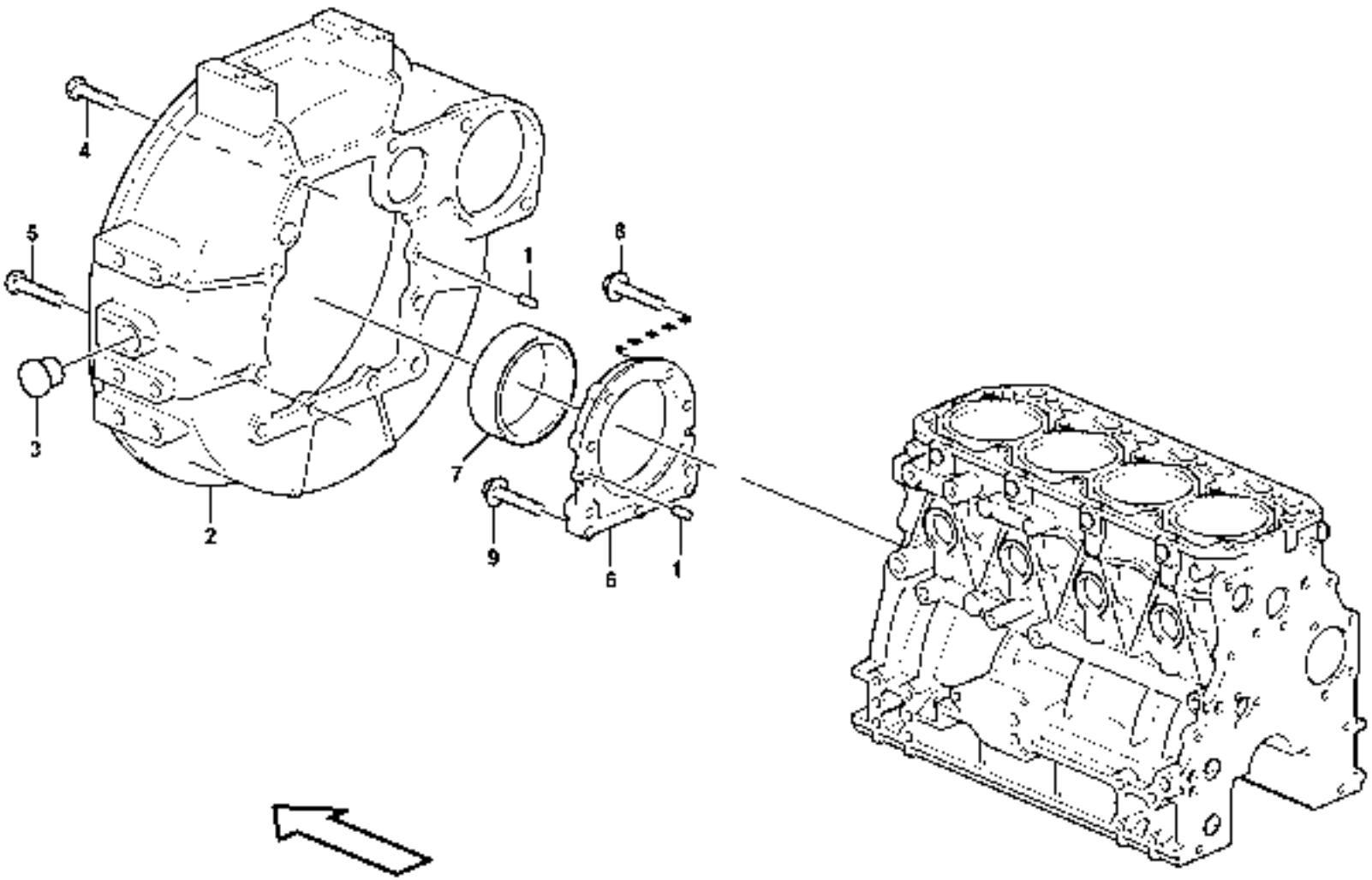

1035425

Fig.	Part No.	Quantity 1	2	3	PS	KIT	Description	Dénomination	Bezeichnung	Denominación	Benämning	Notes
1	**VOE 11714376**	4					Pin	Goupille	Stift	Pasador	Pinne	
2	**VOE 11713633**	1					Housing	Carter	Gehäuse	Carter	Hus	
3	**VOE 11713372**	1					Cap	Chapeau	Kappe	Caperuza	Lock	
4	**VOE 11713373**	6					Bolt	Boulon	Bolzen	Perno	Bult	
5	**VOE 11713634**	4					Bolt	Boulon	Bolzen	Perno	Bult	
6	**VOE 11714282**	1					Cover	Capot	Haube	Capo	Lock	
7	**VOE 11714283**	1					•Sealing ring	•Bague d'étanchéité	•Runddichtring	•Anillo reten	•Tätningsring	
8	**VOE 11713643**	6					Bolt	Boulon	Bolzen	Perno	Bult	
9	**VOE 11714281**	3					Flange screw	Vis à bride	Flanschschraube	Torn embridado	Flänsskruv	

1		**Cylinderblock** **Bloque de cilindros** **Zylinderblock** **Bloc-cylindres** **Cylinder block**	Catalogue id **20132**	Group **212**
2			Illustr. No **1035425**	Section **150**
3			Issue **VOE 79A9920132**	Page **51**
4				
5				

VOLVO

EC27C

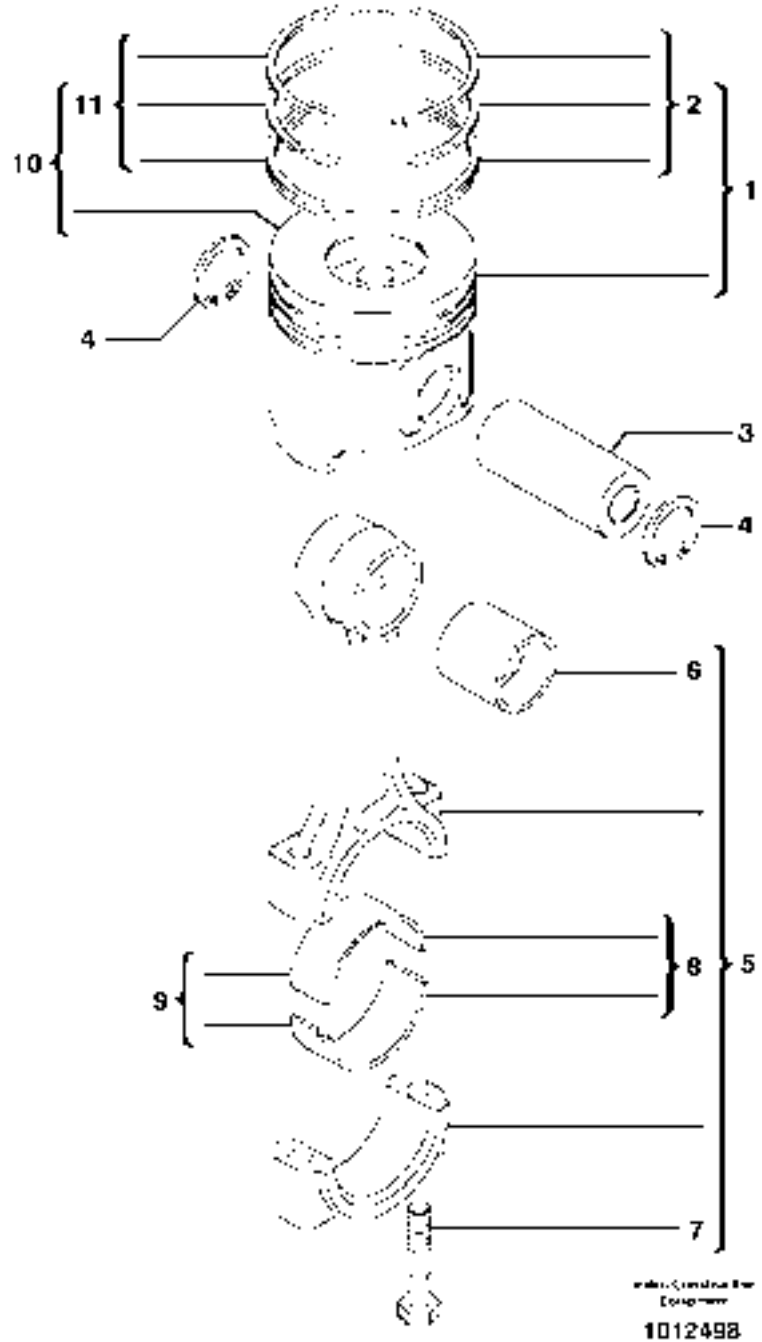
11
10
2
1
4
3
4
6
5
8
9
7
1012498

Fig.	Part No.	Quantity 1	2	3	PS	KIT	Description	Dénomination	Bezeichnung	Denominación	Benämning	Notes
1	**VOE 11713692**	3					Piston	Piston	Kolben	Piston	Kolv	
2	**VOE 11713693**	3					•Compression ring	•Segment compressi	•Verdichtungsring	•Segmento compresi	•Kompressionsring	STD SZ
3	**VOE 11713694**	3					Pin	Goupille	Zapfen	Pasador	Tapp	
4	**VOE 11713695**	6					Snap Ring	Circlip	Nutring	Circlip	Spårring	
5	**VOE 11713696**	3					Connecting rod	Barre de connexion	Verbindungsstange	Barra de connexion	Vevstake	
6	**VOE 11714724**	3					•Bushing	•Bague	•Buchse	•Casquillo	•Bussning	
7	**VOE 11713697**	6					•Bolt	•Boulon	•Bolzen	•Perno	•Bult	
8	**VOE 15079972**	3					•Bearing Bushing	•Coussinet	•Lagerbuchse	•Casq Cojinete	•Lagerbussning	STD SZ
9	**VOE 15079973**	3					Bearing Bushing	Coussinet	Lagerbuchse	Casq Cojinete	Lagerbussning	0,25mm/0.0098in
10	**VOE 11713700**	3					Piston	Piston	Kolben	Piston	Kolv	0,25mm/0.0098in
11	**VOE 11713701**	3					•Compression ring	•Segment compressi	•Verdichtungsring	•Segmento compresi	•Kompressionsring	0,25mm/0.0098in

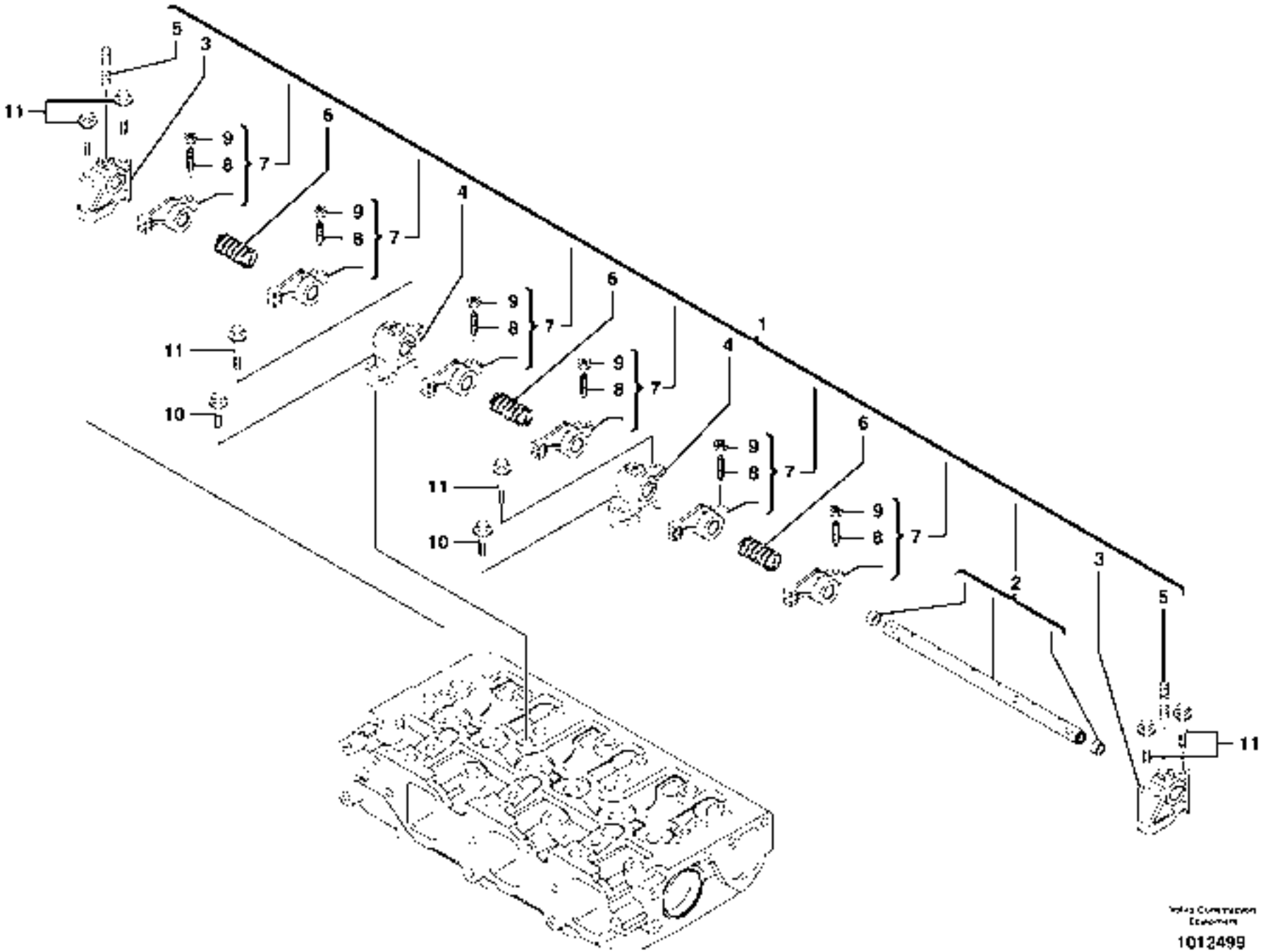

1012499

Fig.	Part No.	Quantity 1	2	3	PS	KIT	Description	Dénomination	Bezeichnung	Denominación	Benämning	Notes
1	**VOE 11713644**	1					Rocker Arm Kit	Kit Culbuteur	Kipphebelsatz	Juego Balancin	Vipparmsats	
2	**VOE 15079328**	1					•Rocker arm shaft	•Axe de culbuteurs	•Kipphebelachse	•Eje de balnacines	•Vipparmsaxel	
3	**VOE 11714714**	2					•Support	•Support	•Stütze	•Apoyo	•Stöd	
4	**VOE 11714715**	2					•Support	•Support	•Stütze	•Apoyo	•Stöd	
5	**VOE 15079322**	3					•Stud	•Goujon	•Stiftschraube	•Esparrago	•Pinnskruv	
6	**VOE 11714716**	3					•Spring	•Ressort	•Feder	•Muelle	•Fjäder	
7	**VOE 11713646**	6					•Rocker Arm	•Culbuteur	•Kipphebel	•Balancin	•Vipparm	
8	**SA 8210-03660**	6					••Screw	••Vis	••Schraube	••Tornillo	••Skruv	
9	**VOE 11714380**	6					••Nut	••Ecrou	••Mutter	••Tuerca	••Mutter	
10	**VOE 11713640**	2					Bolt	Boulon	Bolzen	Perno	Bult	
11	**VOE 11713374**	6					Bolt	Boulon	Bolzen	Perno	Bult	

1		**Vipparm** **Balancín** **Kipphebel** **Culbuteur** **Rocker arm**	Catalogue id **20132**	Group **214**
2			Illustr. No **1012499**	Section **100**
3			Issue **VOE 79A9920132**	Page **55**
4				
5				

VOLVO

EC27C

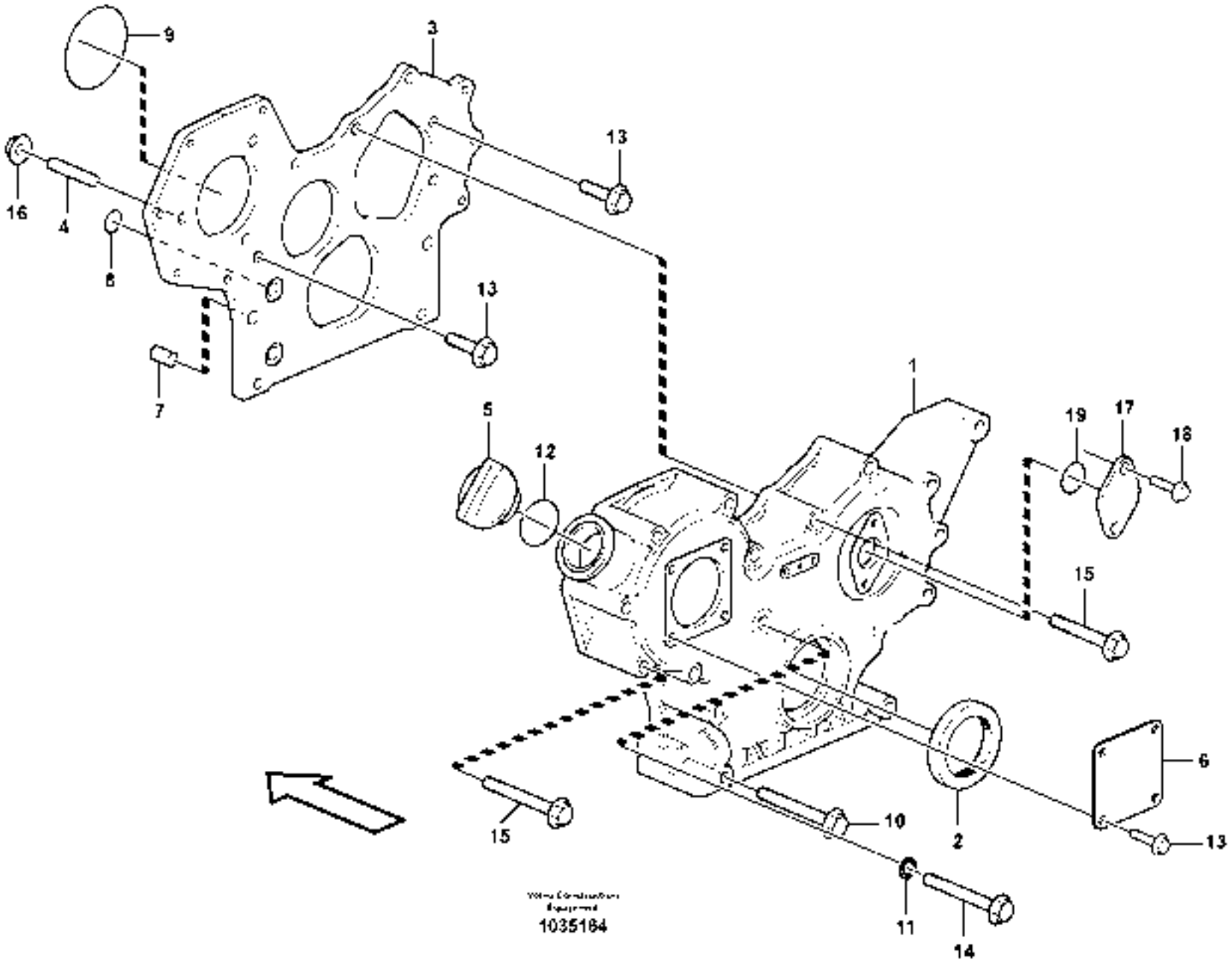
9
3
16
4
8
13
13
7
1
5
12
19
17
18
15
6
10
2
13
15
11
14
1035184

Fig.	Part No.	Quantity 1	2	3	PS	KIT	Description	Dénomination	Bezeichnung	Denominación	Benämning	Notes
1	**VOE 15080007**	1					Case	Etui	Futteral	Funda	Fodral	
2	**VOE 15082439**	1					•Sealing	•Joint d'étanchéité	•Dichtung	•Junta	•Tätning	
3		1			NS		Timing gear casing	Carter distribution	Steuergehäuse	Cubierta distribucion	Transmissionskåpa	
4	**VOE 15079309**	3					Ball pin	Goupille sphérique	Kugelbolzen	Rótula	Kulbult	
5	**VOE 11714383**	1					Cap	Chapeau	Kappe	Caperuza	Lock	
6	**VOE 11714370**	1					Cover	Capot	Haube	Capo	Lock	
7	**VOE 11713620**	2					Pipe	Canalisation	Rohrleitung	Canalizacion	Rör	
8	**VOE 11713621**	2					O-ring	Joint Torique	O-Ring	Junta torica	O-ring	
9	**VOE 11713305**	1					O-ring	Joint Torique	O-Ring	Junta torica	O-ring	
10	**VOE 11714271**	3					Flange screw	Vis à bride	Flanschschraube	Torn embridado	Flänsskruv	
11	**VOE 11714476**	5					Seal	Joint	Dichtring	Junta	Tätning	
12	**VOE 11714371**	1					O-ring	Joint Torique	O-Ring	Junta torica	O-ring	
13	**VOE 11714372**	7					Screw	Vis	Schraube	Tornillo	Skruv	
14	**VOE 11714508**	1					Bolt	Boulon	Bolzen	Perno	Bult	
15	**VOE 11714373**	12					Bolt	Boulon	Bolzen	Perno	Bult	
16	**VOE 14521543**	3					Nut	Ecrou	Mutter	Tuerca	Mutter	
17	**VOE 15080008**	1					Cover	Capot	Haube	Capo	Lock	
18	**VOE 11714374**	2					Bolt	Boulon	Bolzen	Perno	Bult	
19	**VOE 11713626**	1					O-ring	Joint Torique	O-Ring	Junta torica	O-ring	

1		**Transmissionskåpa och drev** **Caja de distribución y engranajes** **Stirnradgehäuse und Nabenvorgelege** **Carter de distribution et engrenage** **Timing gear casing and gears**	Catalogue id **20132**	Group **215**
2			Illustr. No **1035164**	Section **100**
3			Issue **VOE 79A9920132**	Page **57**
4				
5				

VOLVO

EC27C

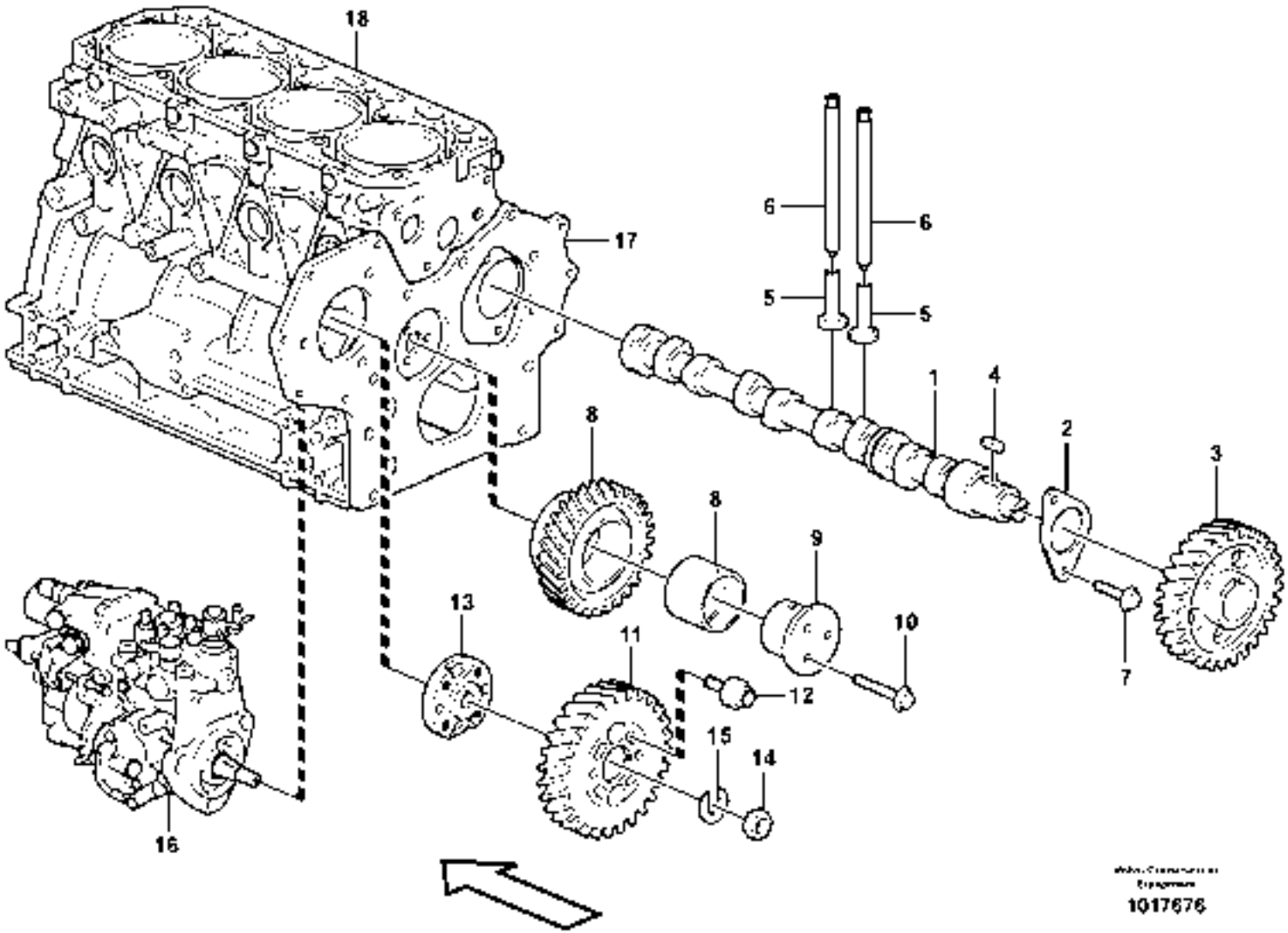
18
17
6
6
5
5
1
4
2
3
8
8
9
10
7
13
11
12
15
14
16
1017676

Fig.	Part No.	Quantity 1	2	3	PS	KIT	Description	Dénomination	Bezeichnung	Denominación	Benämning	Notes
1	**VOE 11713679**	1					Camshaft	Arbre a cames	Nockenwelle	Eje de levas	Kamaxel	
2		1			NS		•Thrust Washer	•Rondelle Butee	•Druckscheibe	•Arandela Presio	•Tryckbricka	
3		1			NS		•Camshaft Gear	•Pig.arbre Cames	•Nockenwellenrad	•Pinon Arb Leva	•Kamaxeldrev	
4		1			NS		•Key	•Clavette	•Keil	•Llave (cuna)	•Kil	
5	**VOE 11714485**	8					Tappet	Poussoir Pompe	Pumpdrucker	Balancin	Lyftare	
6	**VOE 11713678**	8					Rod	Tringle	Stange	Tirante	Stång	
7	**VOE 14525410**	2					Bolt	Boulon	Bolzen	Perno	Bult	
8	**VOE 15079637**	1					Gear	Pignon	Zahnradgetriebe	Engranaje	Kuggdrev	
9	**VOE 15079645**	1					Shaft	Arbre	Welle	Arbol	Axel	
10	**VOE 11714487**	3					Bolt	Boulon	Bolzen	Perno	Bult	
11	**VOE 11714338**	1					Gear	Pignon	Zahnradgetriebe	Engranaje	Kuggdrev	
12	**VOE 11713415**	4					Bolt	Boulon	Bolzen	Perno	Bult	
13	**VOE 11714339**	1					Flange	Flasque	Flansch	Brida	Fläns	
14	**VOE 11714345**	1					Spring Washer	Rondelle élastique	Federscheibe	Arandela flexible	Fjäderbricka	
15	**VOE 11714347**	1					Lock nut	Contre-ecrou	Sicherungsmutter	Contratuerca	Låsmutter	
16		1					Injection Pump	Pompe Injection	Einspritzpumpe	Bomba Injeccion	Insprutn.pump	See group 236, Page 75
17		1					Timing gear casing	Carter distribution	Steuergehäuse	Cubierta distribucion	Transmissionskåpa	See group 215, Page 57
18		1					Cylinder Block	Bloc-cylindres	Zylinderblock	Bloque Cilindro	Cylinderblock	See group 212, Page 49

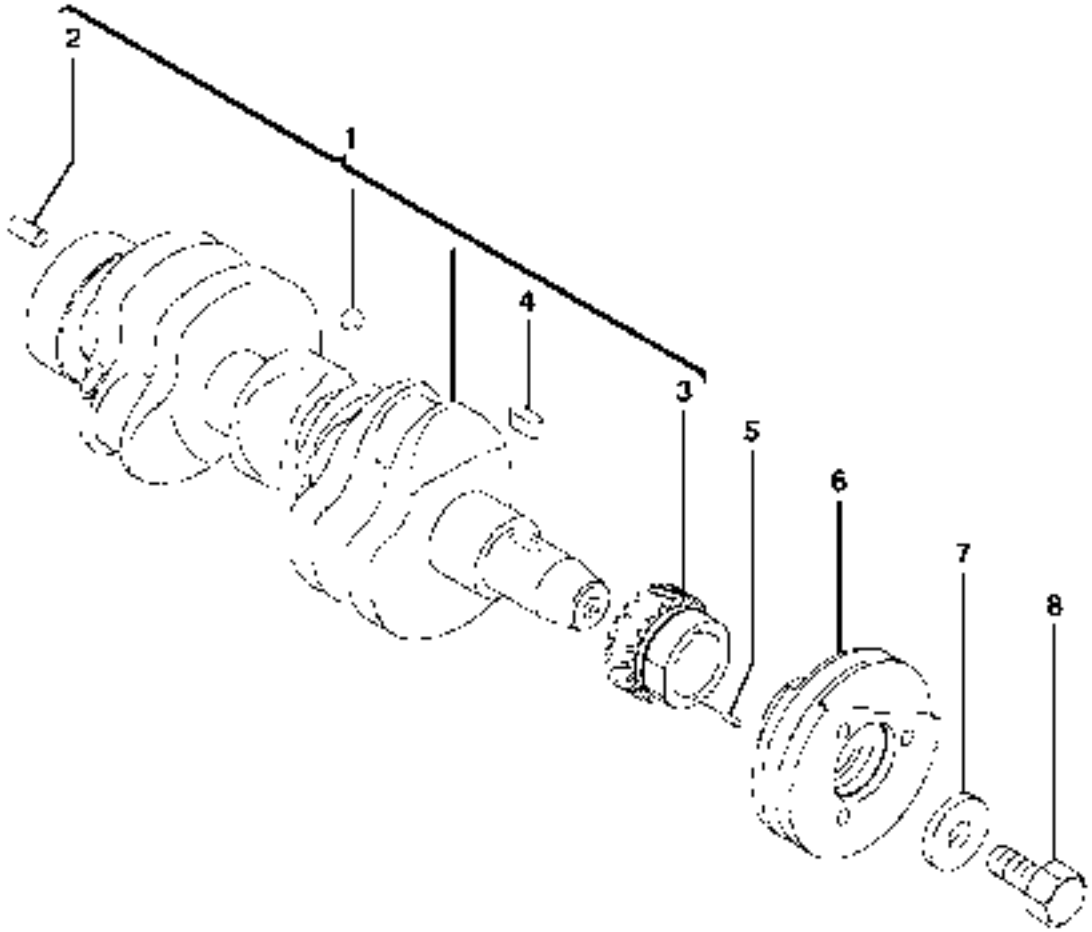

Volvo Construction Equipment

1012503

Fig.	Part No.	Quantity 1	2	3	PS	KIT	Description	Dénomination	Bezeichnung	Denominación	Benämning	Notes
1	**VOE 15080430**	1					Crankshaft	Vilebrequin	Kurbelwelle	Ciguenal	Vevaxel	
2	**VOE 11714376**	1					•Pin	•Goupille	•Stift	•Pasador	•Pinne	
3	**VOE 15079971**	1					•Gear	•Pignon	•Zahnradgetriebe	•Engranaje	•Kuggdrev	
4	**VOE 11714468**	1					•Key	•Clavette	•Keil	•Llave (cuna)	•Kil	
5	**VOE 11713687**	1					Locating pin	Goupille guide	Fuhrungsstift	Pasador guia	Styrpinne	
6	**VOE 11713688**	1					Pulley	Poulie	Z-riemenscheibe	Polea Corr Dent	Kuggremhjul	
7	**VOE 11713689**	1					Washer	Rondelle	Scheibe	Arandela	Bricka	
8	**VOE 11713690**	1					Bolt	Boulon	Bolzen	Perno	Bult	

1		**Vevaxel** **Cigüeñal** **Kurbelwelle** **Vilebrequin** **Crankshaft**	Catalogue id **20132**	Group **216**
2			Illustr. No **1012503**	Section **100**
3			Issue **VOE 79A9920132**	Page **61**
4				
5				

VOLVO

EC27C

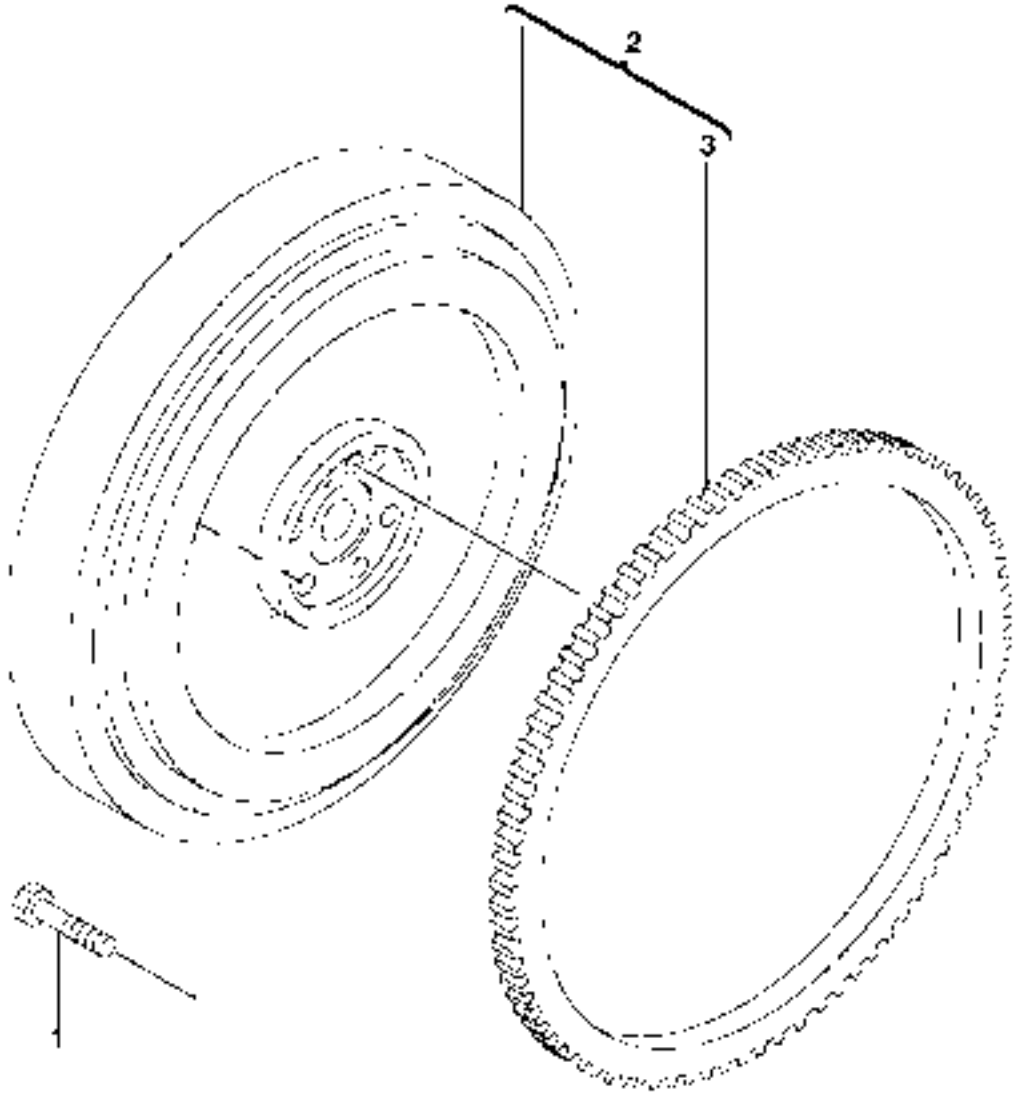
2
3
1

Fig.	Part No.	Quantity 1	2	3	PS	KIT	Description	Dénomination	Bezeichnung	Denominación	Benämning	Notes
1	**VOE 11713431**	6					Bolt	Boulon	Bolzen	Perno	Bult	
2	**VOE 11713691**	1					Flywheel	Volant	Schwungrad	Volante	Svänghjul	
3	**VOE 11713419**	1					•Gear	•Pignon	•Zahnradgetriebe	•Engranaje	•Kuggdrev	

1		**Svänghjul** **Volante** **Schwungrad** **Volant** **Flywheel**	Catalogue id **20132**	Group **216**
2			Illustr. No **1012504**	Section **200**
3			Issue **VOE 79A9920132**	Page **63**
4				
5				

VOLVO

EC27C

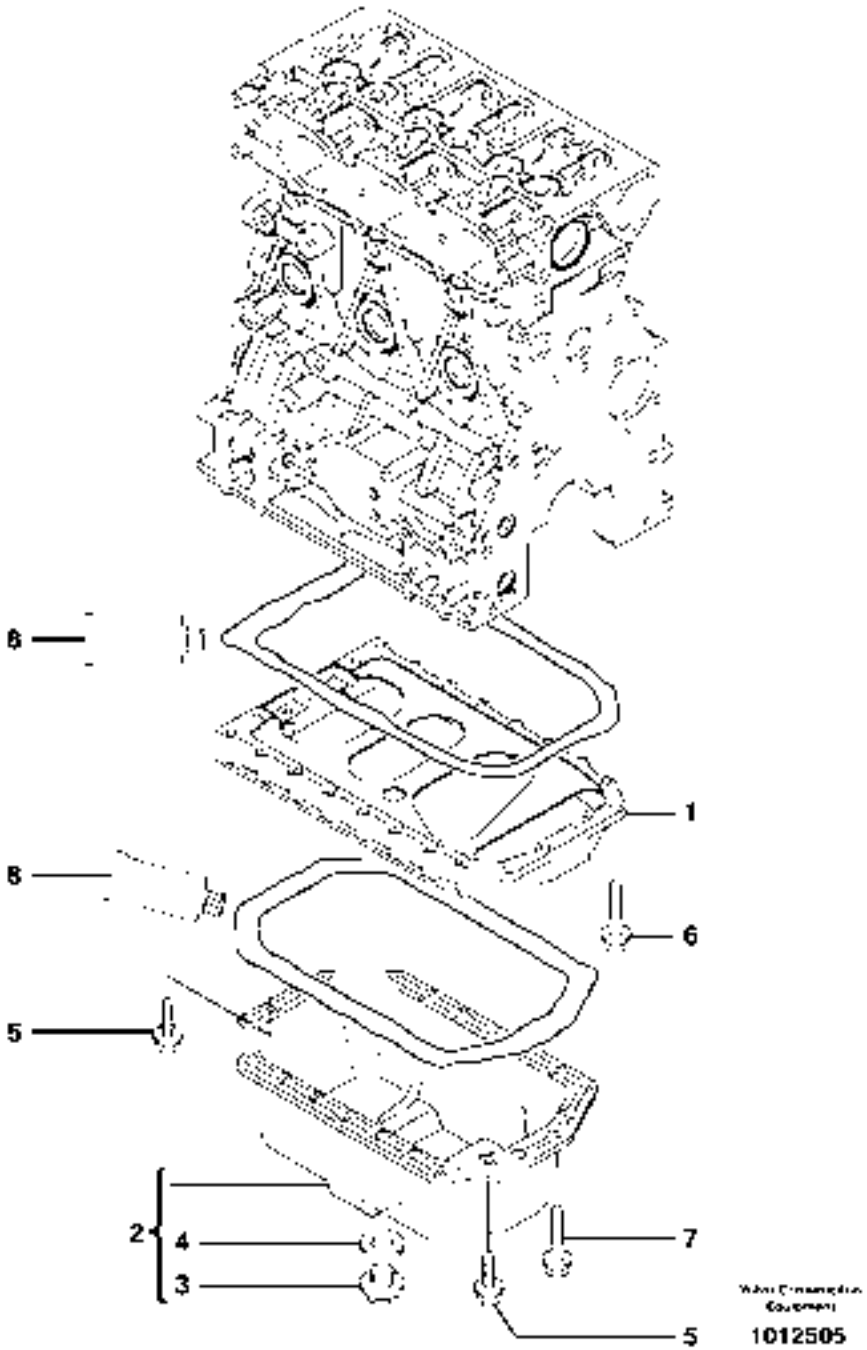
6
1
1
6
5
2
4
3
7
5
1012505

Fig.	Part No.	Quantity 1	2	3	PS	KIT	Description	Dénomination	Bezeichnung	Denominación	Benämning	Notes
1	**VOE 11713635**	1					Spacer	Partie Intermédiaire	Zwischenstück	Espaciador	Mellandel	
2	**VOE 11713636**	1					Sump	Carter Huile	Ölwanne	Carter	Sump	
3	**VOE 11713638**	1					•Drain Plug	•Bouchon Vidange	•Ablassstopfen	•Tapon Drenaje	•Avtappn. Propp	
4	**VOE 11713639**	1					•Seal	•Joint	•Dichtring	•Junta	•Tätning	
5	**VOE 11714372**	4					Screw	Vis	Schraube	Tornillo	Skruv	
6	**VOE 11713640**	2					Bolt	Boulon	Bolzen	Perno	Bult	
7	**VOE 11714377**	20					Bolt	Boulon	Bolzen	Perno	Bult	
8		1			NS		Gasket	Joint	Dichtung	Junta	Packning	

1		**Oljetråg** **Cárter de aceite** **Ölwanne** **Carter d'huile** **Oil sump**		Catalogue id **20132**	Group **217**
2				Illustr. No **1012505**	Section **100**
3				Issue **VOE 79A9920132**	Page **65**
4					
5					

VOLVO

EC27C

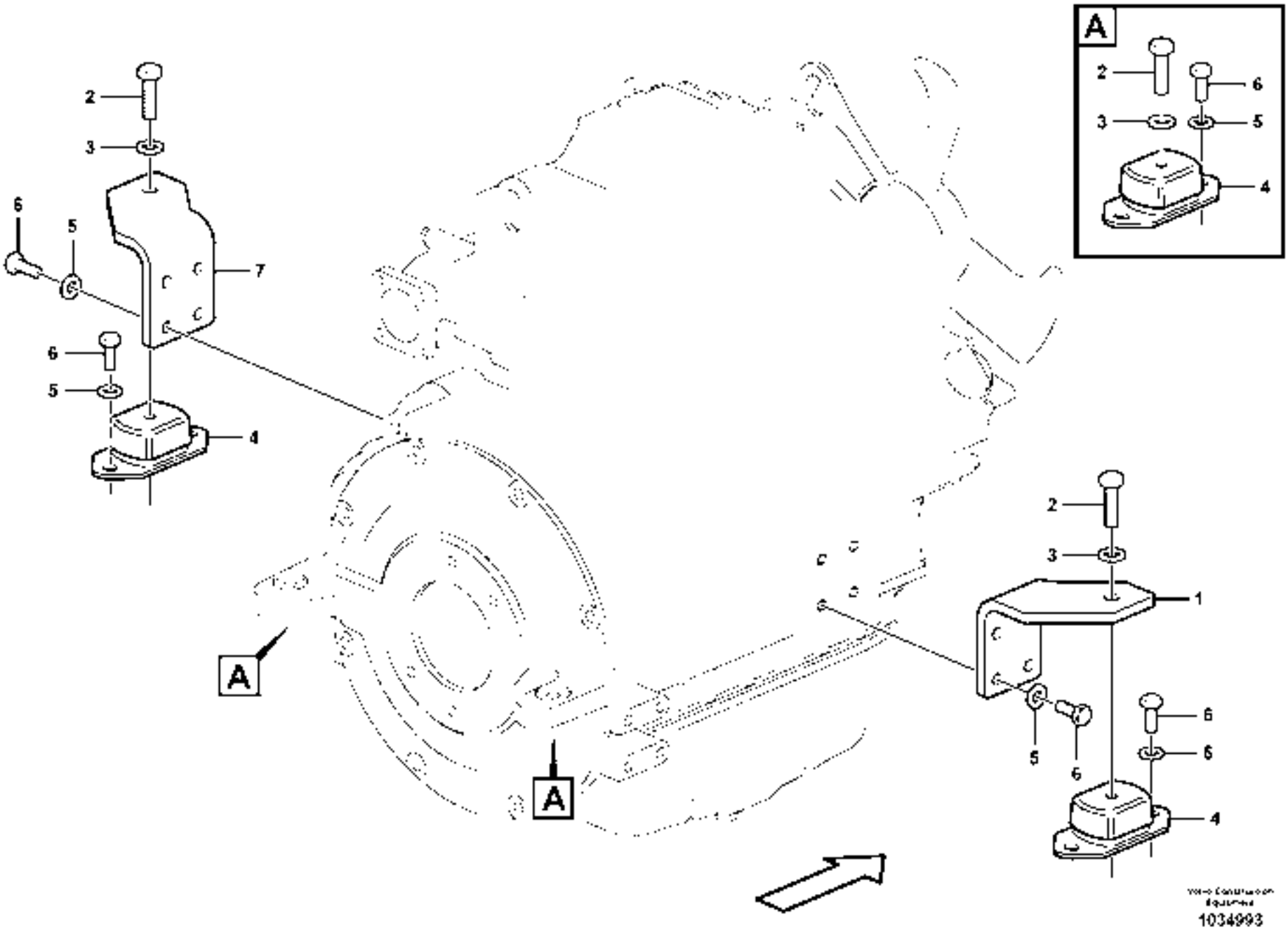

1034993

Fig.	Part No.	Quantity 1	2	3	PS	KIT	Description	Dénomination	Bezeichnung	Denominación	Benämning	Notes
1	**VOE 15614557**	1					Engine Bracket	Console Moteur	Motorbock	Soporte Motor	Motorkonsol	
2	**VOE 978933**	4					Hexagon screw	Vis a tête hexagonale	Sechskantschr	Tornillo hexago	Sexkantsskruv	
3	**VOE 13955897**	4					Washer	Rondelle	Scheibe	Arandela	Bricka	
4	**VOE 11800449**	4					Suspension	Suspension	Aufhängung	Suspension	Upphängning	
5	**VOE 960148**	16					Washer	Rondelle	Scheibe	Arandela	Bricka	
6	**VOE 983251**	16					Hexagon screw	Vis tête hexagonale	Sechskantschraube	Tornillo hexago	Sexkantsskruv	
7	**VOE 15614555**	1					Engine Bracket	Console Moteur	Motorbock	Soporte Motor	Motorkonsol	

1		**Motorinfästning** **Fijación del motor** **Motorbefestigung** **Fixations du moteur** **Engine mounts**	Catalogue id **20132**	Group **218**
2			Illustr. No **1034993**	Section **100**
3			Issue **VOE 79A9920132**	Page **67**
4				
5				

VOLVO

EC27C

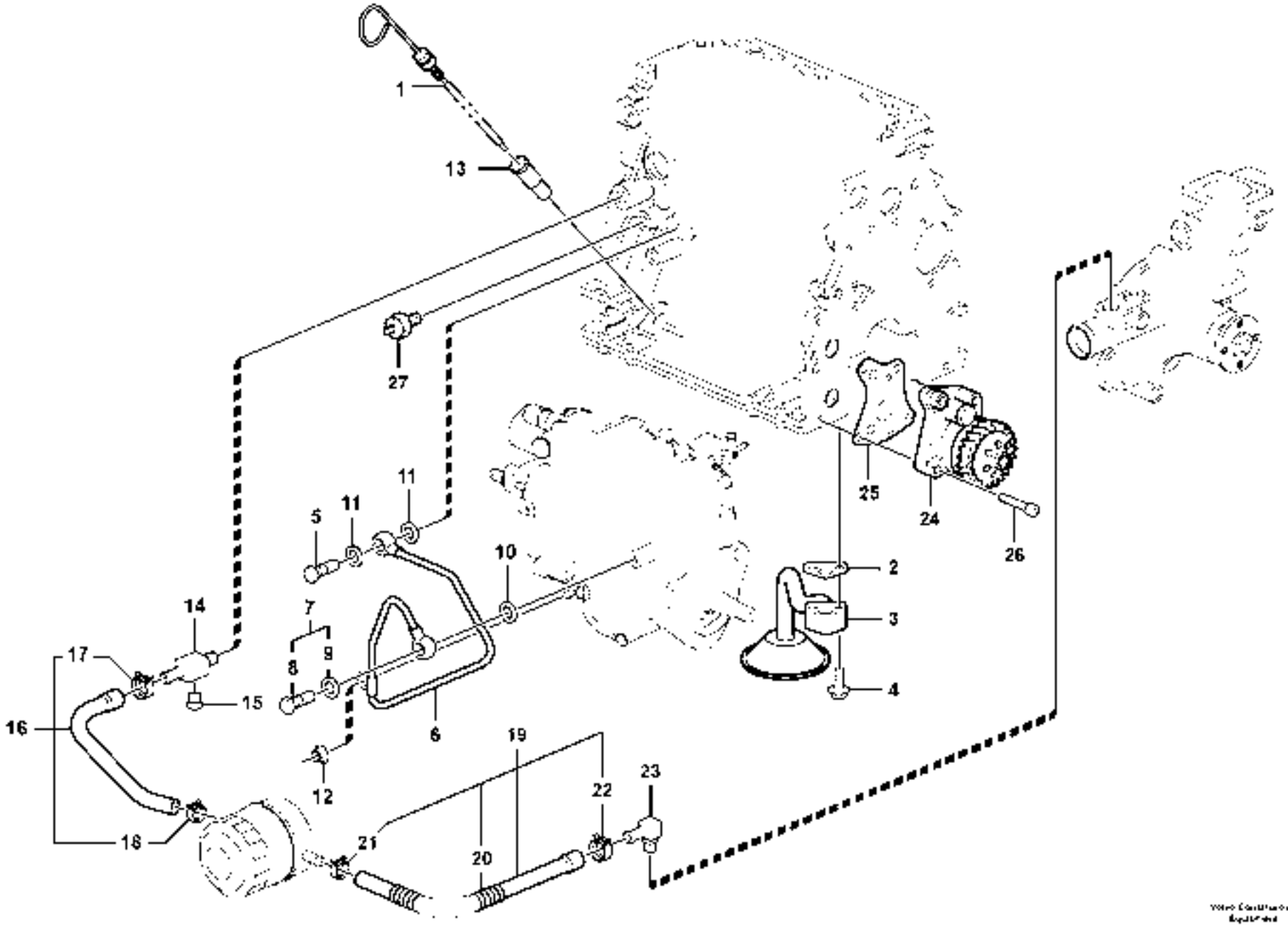

1034833

Fig.	Part No.	Quantity 1	2	3	PS	KIT	Description	Dénomination	Bezeichnung	Denominación	Benämning	Notes
1	**VOE 11715317**	1					Dipstick	Jauge	Messtab	Varill Medic	Mätsticka	
2	**VOE 11713704**	1					Gasket	Joint	Dichtung	Junta	Packning	
3	**VOE 11713705**	1					Oil Strainer	Crepine D'huile	Ölsieb	Colador	Oljesil	
4	**VOE 11714281**	2					Flange screw	Vis à bride	Flanschschraube	Torn embridado	Flänsskruv	
5	**VOE 11713706**	1					Bolt	Boulon	Bolzen	Perno	Bult	
6	**VOE 11713707**	1					Pipe	Canalisation	Rohrleitung	Canalizacion	Rör	
7	**VOE 14521571**	1					Hollow Screw	Vis Creuse	Hohlschraube	Tornillo hueco	Hålskruv	
8	**SA 8210-05600**	1					•Bolt	•Boulon	•Bolzen	•Perno	•Bult	
9	**VOE 11714476**	1					•Seal	•Joint	•Dichtring	•Junta	•Tätning	
10	**VOE 11714476**	1					Seal	Joint	Dichtring	Junta	Tätning	
11	**VOE 11713708**	2					Seal	Joint	Dichtring	Junta	Tätning	
12	**VOE 11713709**	1					Nut	Ecrou	Mutter	Tuerca	Mutter	
13	**VOE 11715318**	1					Dipstick Tube	Tube De Jauge	Messtabrohr	Tubo Medicion	Mätstickerör	
14	**VOE 11713713**	1					Connector	Raccord	Anschluss	Union	Anslutning	
15	**SA 8210-05340**	1					Plug	Bouchon	Stopfen	Tapon	Plugg	
15	**VOE 11714474**	1					Plug	Bouchon	Stopfen	Tapon	Plugg	
16	**VOE 11713714**	1					Pipe	Canalisation	Rohrleitung	Canalizacion	Rör	
17	**VOE 11713715**	1					•Clamp	•Pince Serrage	•Klemme	•Abrazadera	•Klämma	
18	**VOE 11713716**	1					•Clamp	•Pince Serrage	•Klemme	•Abrazadera	•Klämma	
19	**VOE 11713717**	1					Pipe	Canalisation	Rohrleitung	Canalizacion	Rör	
20	**VOE 11713721**	1					•Protecting Hose	•Protection durit	•Schutzschlauch	•Manguera Prot	•Skyddsslang	
21	**VOE 11713716**	1					•Clamp	•Pince Serrage	•Klemme	•Abrazadera	•Klämma	
22	**VOE 11713715**	1					•Clamp	•Pince Serrage	•Klemme	•Abrazadera	•Klämma	
23	**VOE 11713722**	1					Elbow	Coude	Winkelstueck	Tubo acodado	Vinkel	
24		1			NS		Oil Pump	Pompe a huile	Ölpumpe	Bomba de aceite	Oljepump	
25	**VOE 15079350**	1					Gasket	Joint	Dichtung	Junta	Packning	
26	**VOE 15079623**	4					Bolt	Boulon	Bolzen	Perno	Bult	
27	**VOE 15066081**	1					Oil pressure sensor	Capteur de pression	Öldruckgeber	Sensor de presión de	Oljetrycksgivare	

1		**Smörjsystem** **Sistema de lubricación** **Schmierölsystem** **Système de graissage** **Lubricating oil system**	Catalogue id **20132**	Group **220**
2			Illustr. No **1034833**	Section **100**
3			Issue **VOE 79A9920132**	Page **69**
4				
5				

VOLVO

EC27C

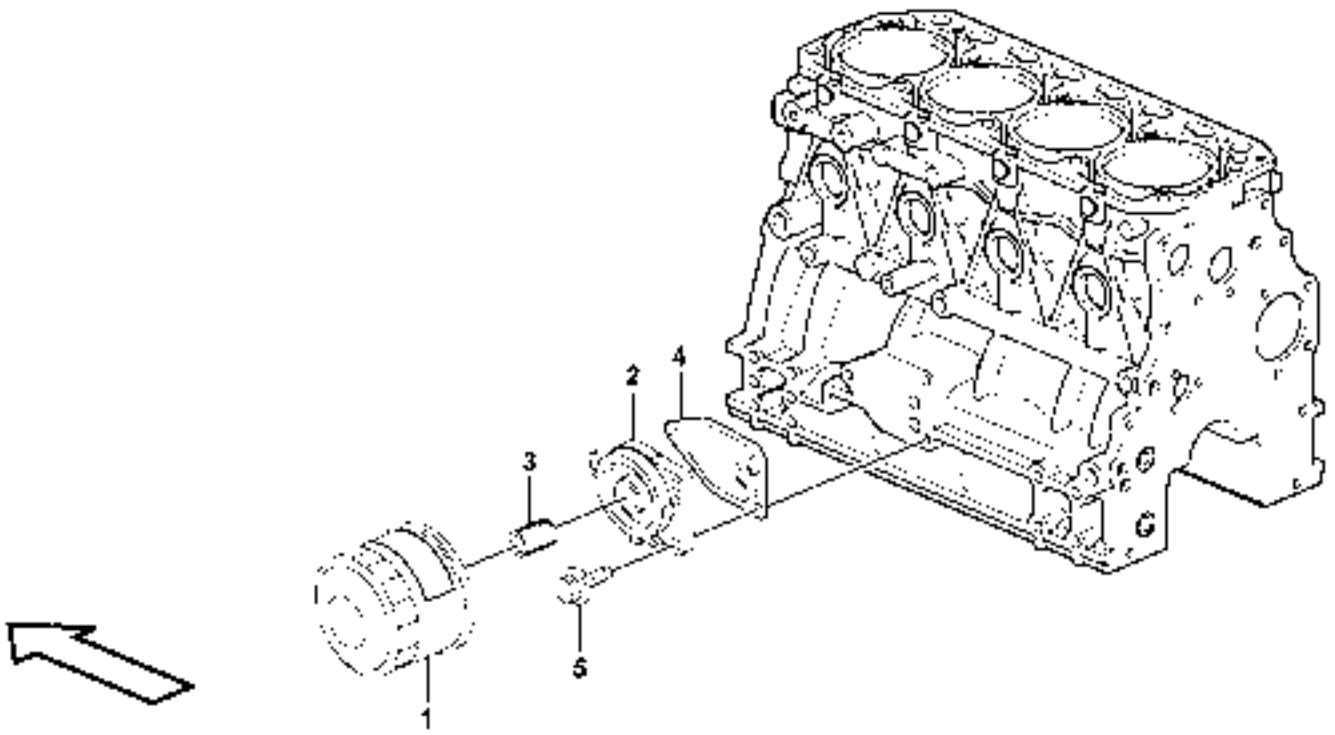
1
2
3
4
5

Fig.	Part No.	Quantity 1	2	3	PS	KIT	Description	Dénomination	Bezeichnung	Denominación	Benämning	Notes
1	**VOE 11713229**	1					Oil Filter	Filtre Huile	Ölfilter	Filtro Aceite	Oljefilter	
2	**VOE 11715319**	1					Filter Retainer	Porte-filtre	Filtertopf	Soporte Filtro	Filterhållare	
3	**VOE 11713441**	1					•Stud	•Goujon	•Stiftschraube	•Esparrago	•Pinnskruv	
4	**VOE 11713703**	1					Gasket	Joint	Dichtung	Junta	Packning	
5	**VOE 11714388**	3					Bolt	Boulon	Bolzen	Perno	Bult	

1		**Smörjsystem** **Sistema de lubricación** **Schmierölsystem** **Système de graissage** **Lubricating oil system**	Catalogue id **20132**	Group **220**
2			Illustr. No **1035621**	Section **150**
3			Issue **VOE 79A9920132**	Page **71**
4				
5				

VOLVO

EC27C

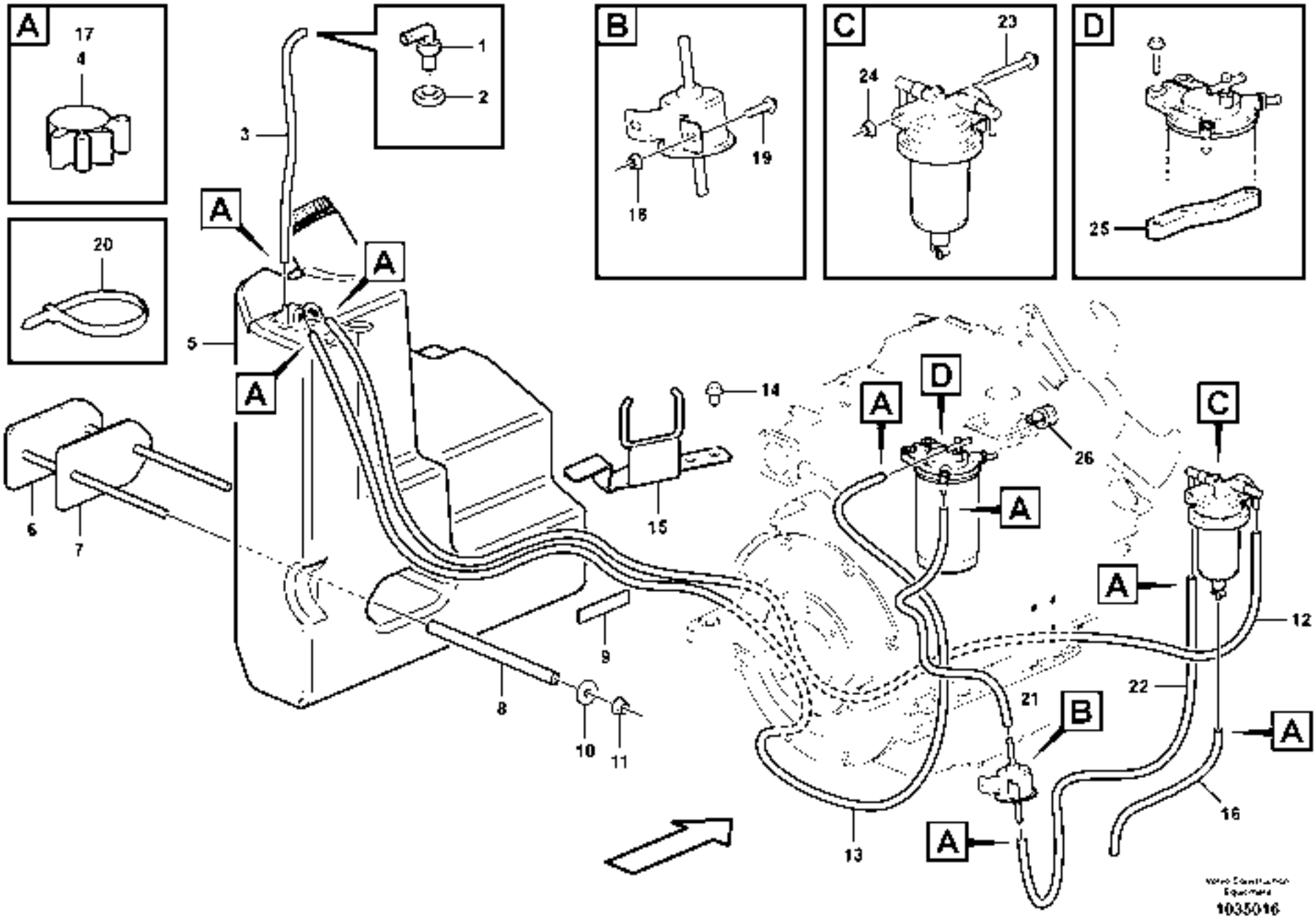
A
17
4
20
1
2
3
B
18
19
C
23
24
D
25
A
A
A
5
A
14
D
A
26
C
6
7
15
A
12
9
8
10
11
21
B
22
A
16
A
13
1035016

Fig.	Part No.	Quantity 1	2	3	PS	KIT	Description	Dénomination	Bezeichnung	Denominación	Benämning	Notes
1	**VOE 11802319**	1					Elbow	Coude	Winkelstueck	Tubo acodado	Vinkel	
2	**VOE 11802318**	1					Nut	Ecrou	Mutter	Tuerca	Mutter	
3	**VOE 11807746**	REQ					Tube	Tube	Rohr	Tubo	Rör	
4	**VOE 11802316**	5					Clamp	Pince Serrage	Klemme	Abrazadera	Klämma	
5	**VOE 11807736**	1					Fuel tank	Réservoir carburant	Kraftstofftank	Deposit combust	Bränsletank	
6		1			NS		Support	Support	Stütze	Apoyo	Stöd	
7		1			NS		Rubber Spacer	Cale Caoutchouc	Gummieinlage	Suplemento Goma	Gummimellanlägg	
8		2			NS		Spacer	Partie Intermédiaire	Zwischenstück	Espaciador	Mellandel	
9	**VOE 11808309**	7					Rubber Strap	Bande caoutchouc	Gummischlinge	Bande caoutchouc	Gummistropp	
10	**VOE 960145**	2					Washer	Rondelle	Scheibe	Arandela	Bricka	
11	**VOE 971096**	2					Flange nut	Ecrou accouple.	Bundmutter	Tuerca embridad	Flänsmutter	
12	**VOE 11801991**	REQ					Tube	Tube	Rohr	Tubo	Rör	
13	**VOE 11801991**	REQ					Tube	Tube	Rohr	Tubo	Rör	
14	**VOE 946502**	2					Flange screw	Vis à bride	Flanschschraube	Torn embridado	Flänsskruv	
15		1			NS		Support	Support	Stütze	Apoyo	Stöd	
16	**VOE 11801991**	REQ					Tube	Tube	Rohr	Tubo	Rör	
17	**VOE 11802316**	4					Clamp	Pince Serrage	Klemme	Abrazadera	Klämma	
18	**VOE 945407**	2					Flange nut	Ecrou accouple.	Bundmutter	Tuerca embridad	Flänsmutter	
19	**VOE 13947542**	2					Screw	Vis	Schraube	Tornillo	Skruv	
20	**VOE 4881440**	4					Strip Clamp	Ruban Serrage	Kabelbinder	Abraz Cinta	Bandklamma	
21	**VOE 11802782**	REQ					Tube	Tube	Rohr	Tubo	Rör	
22	**VOE 11802782**	REQ					Tube	Tube	Rohr	Tubo	Rör	
23	**VOE 965181**	1					Screw	Vis	Schraube	Tornillo	Skruv	
24	**VOE 13945408**	1					Nut	Ecrou	Mutter	Tuerca	Mutter	
25		1			NS		Support	Support	Stütze	Apoyo	Stöd	
26	**VOE 967531**	1					Clamp	Pince Serrage	Klemme	Abrazadera	Klämma	

1	
2	
3	
4	
5	

Bränsletank med monteringsdetaljer
Depósito de combustible con accesorios de montaje
Kraftstofftank mit Anbauteilen
Réservoir de carburant avec pièces de montage
Fuel tank with fitting parts

Catalogue id **20132**	Group **234**
Illustr. No **1035016**	Section **100**
Issue **VOE 79A9920132**	Page **73**

VOLVO

EC27C

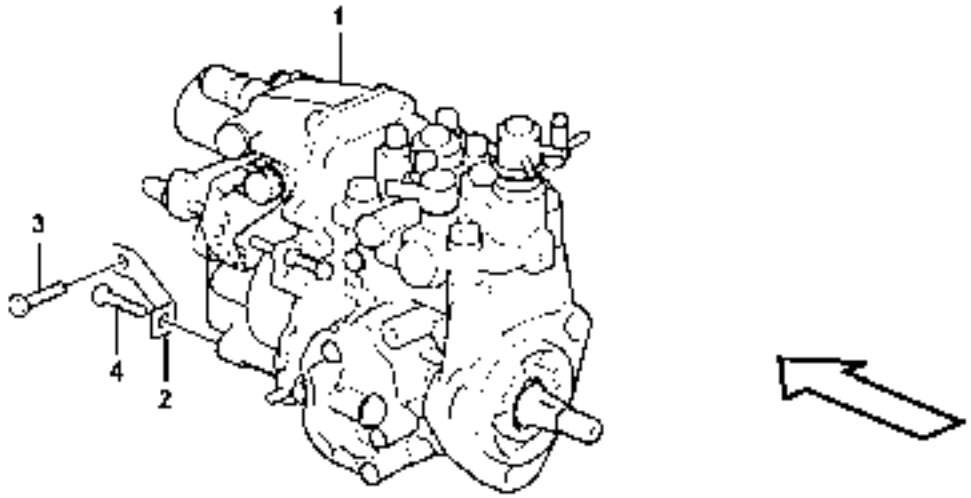
1
3
4
2

Fig.	Part No.	Quantity 1	2	3	PS	KIT	Description	Dénomination	Bezeichnung	Denominación	Benämning	Notes
1	**VOE 15083191**	1					Injection Pump	Pompe Injection	Einspritzpumpe	Bomba Injeccion	Insprutn.pump	See group 236, Page 77
2	**VOE 11713753**	1					Bracket	Support	Halter	Soporte	Bärjärn	
3	**VOE 11714372**	1					Screw	Vis	Schraube	Tornillo	Skruv	
4	**VOE 11714388**	1					Bolt	Boulon	Bolzen	Perno	Bult	

1		**Insprutningspump** **Bomba de inyección** **Einspritzpumpe** **Pompe d'injection** **Injection pump**	Catalogue id **20132**	Group **236**
2			Illustr. No **1017705**	Section **100**
3			Issue **VOE 79A9920132**	Page **75**
4				
5				

VOLVO

EC27C

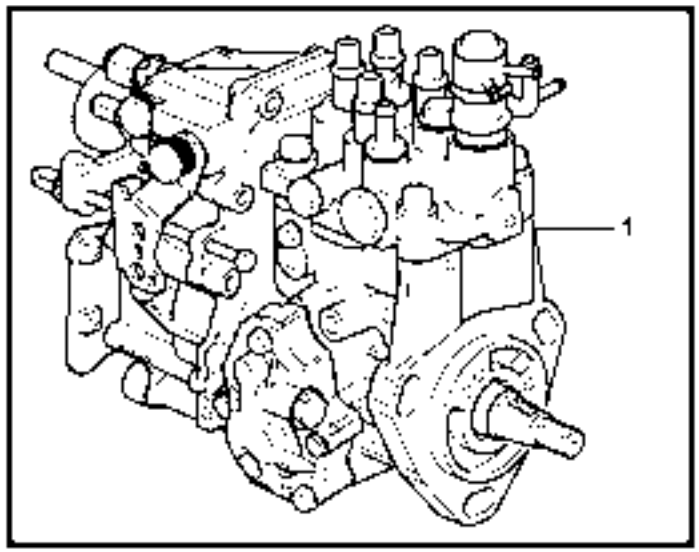

1034933

Fig.	Part No.	Quantity 1	2	3	4	5	PS	KIT	Description	Dénomination	Bezeichnung	Denominación	Benämning	Notes
1		1							Injection Pump	Pompe Injection	Einspritzpumpe	Bomba Injeccion	Insprutn.pump	See group 236, Page 75
2	**VOE 15079666**	1							•Woodruff Key	•Clavet.woodruff	•Schalteisen	•Chaveta Woodruf	•Woodruffkil	
3	**VOE 14543870**	1							•Stopper	•Bouchon	•Anschlag	•Obturador	•Anslag	
4	**VOE 14543871**	2							•O-ring	•Joint Torique	•O-Ring	•Junta torica	•O-ring	
5	**VOE 15082588**	4							•Valve	•Soupape	•Ventil	•Valvula	•Ventil	
6	**VOE 14543873**	4							•Spring	•Ressort	•Feder	•Muelle	•Fjäder	
7	**VOE 15082593**	4							•Delivery Valve	•Soup.refouleme	•Druckventil	•Valvula Presion	•Tryckventil	
8	**VOE 14543879**	4							•Plug	•Bouchon	•Stopfen	•Tapon	•Plugg	
9	**VOE 14543875**	1							•Plug	•Bouchon	•Stopfen	•Tapon	•Plugg	
10	**VOE 15082601**	1							•Plug	•Bouchon	•Stopfen	•Tapon	•Plugg	
11	**VOE 14543880**	1							•Plug	•Bouchon	•Stopfen	•Tapon	•Plugg	
12	**VOE 14543877**	1							•Plug	•Bouchon	•Stopfen	•Tapon	•Plugg	
13	**VOE 14543881**	1							•Lift	•Levage	•Hebezeug	•Elevador	•Lyft	
14	**SA 8210-08860**	1							•O-ring	•Joint Torique	•O-Ring	•Junta torica	•O-ring	
15	**VOE 15080222**	1							•Bolt	•Boulon	•Bolzen	•Perno	•Bult	
16	**VOE 14543883**	1							•Timer	•Chronometre	•Zeitschaltwerk	•Reloj Programad	•Tidur	
17	**VOE 15082603**	1							•Gasket	•Joint	•Dichtung	•Junta	•Packning	
18	**VOE 14543891**	1							•Spring	•Ressort	•Feder	•Muelle	•Fjäder	
19	**VOE 14543892**	1							•Element	•Elément	•Element	•Elemento	•Element	
20	**VOE 14543894**	1							•O-ring	•Joint Torique	•O-Ring	•Junta torica	•O-ring	
21	**VOE 14543895**	1							•Packing	•Joint	•Dichtung	•Empaquetadura	•Packning	
22	**VOE 14543866**	1							•Piston	•Piston	•Kolben	•Piston	•Kolv	
23	**VOE 15066218**	1							•Rubber Damper	•Amortis.caoutc.	•Gummidämpfer	•Amortig Goma	•Gummidämpare	
24	**VOE 14543868**	1							•Plug	•Bouchon	•Stopfen	•Tapon	•Plugg	
25	**VOE 14543869**	1							•Washer	•Rondelle	•Scheibe	•Arandela	•Bricka	
26	**VOE 11713313**	1							•Seal	•Joint	•Dichtring	•Junta	•Tätning	
27	**SA 8210-05660**	1							•Plug	•Bouchon	•Stopfen	•Tapon	•Plugg	
28	**VOE 15082607**	4							•Bolt	•Boulon	•Bolzen	•Perno	•Bult	
29	**VOE 14543898**	1							•O-ring	•Joint Torique	•O-Ring	•Junta torica	•O-ring	
30	**VOE 14543899**	1							•O-ring	•Joint Torique	•O-Ring	•Junta torica	•O-ring	

1	
2	
3	
4	
5	

Insprutningspump med monteringsdetaljer
Bomba de inyección de accesorisde montaje
Einspritzpumpe mit Anbauteilen
Pompe d'injection de combustible avec pièces de montage
Fuel injection pump with fitting parts

Catalogue id	Group
20132	**236**
Illustr. No **1034933**	Section **150**
Issue **VOE 79A9920132**	Page **77**

VOLVO

EC27C

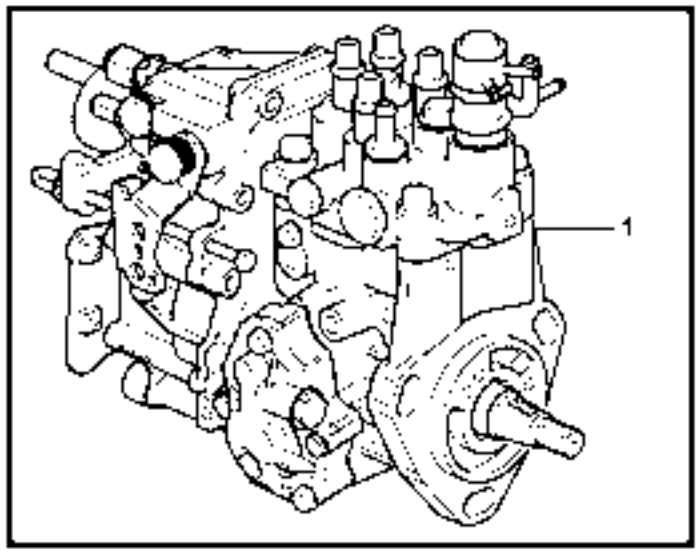

1034933

Fig.	Part No.	Quantity 1	2	3	4	5	PS	KIT	Description	Dénomination	Bezeichnung	Denominación	Benämning	Notes
31	**VOE 14543896**	1							•Feed Pump	•Pompe d'alimentat	•Förderpumpe	•Bomba Aliment	•Matarpump	
32	**VOE 14543897**	1							••O-ring	••Joint Torique	••O-Ring	••Junta torica	••O-ring	
33	**VOE 11713313**	2							•Seal	•Joint	•Dichtring	•Junta	•Tätning	
34	**VOE 14543869**	2							•Washer	•Rondelle	•Scheibe	•Arandela	•Bricka	
35	**VOE 14543876**	1							•Joint	•Cardan	•Gelenk	•Junta	•Knut	
36	**VOE 14543904**	1							•Joint	•Cardan	•Gelenk	•Junta	•Knut	
37	**VOE 14543893**	1							•Joint	•Cardan	•Gelenk	•Junta	•Knut	
38	**VOE 15082622**	1							•O-ring	•Joint Torique	•O-Ring	•Junta torica	•O-ring	
39	**VOE 14543888**	1							•Packing	•Joint	•Dichtung	•Empaquetadura	•Packning	
40	**VOE 15079664**	4							•Bolt	•Boulon	•Bolzen	•Perno	•Bult	
41	**VOE 15066335**	1							•Pipe End	•Embout Tuyau	•Stutzen	•Final Tubo	•Stos	
42	**VOE 11713313**	1							•Seal	•Joint	•Dichtring	•Junta	•Tätning	
43	**VOE 11714345**	1							•Spring Washer	•Rondelle élastiqu	•Federscheibe	•Arandela flexible	•Fjäderbricka	
44	**VOE 11714347**	1							•Lock nut	•Contre-ecrou	•Sicherungsmutter	•Contratuerca	•Låsmutter	
45	**VOE 14543900**	1							•Pin	•Goupille	•Zapfen	•Pasador	•Tapp	
46	**VOE 14543901**	1							•Pin	•Goupille	•Zapfen	•Pasador	•Tapp	
47	**VOE 15082359**	1							•Gasket	•Joint	•Dichtung	•Junta	•Packning	
48	**VOE 15082429**	1							•Gasket	•Joint	•Dichtung	•Junta	•Packning	
49	**VOE 15080003**	1							•Cover	•Capot	•Haube	•Capo	•Lock	
50	**VOE 11713482**	3							•Bolt	•Boulon	•Bolzen	•Perno	•Bult	
51	**VOE 14521915**	1							•Solenoid valve	•Vanne electrom.	•Magnetventil	•Electrovalvula	•Magnetventil	
52	**VOE 14543909**	1							•O-ring	•Joint Torique	•O-Ring	•Junta torica	•O-ring	
53		1					NS		•Lever Steering	•Dir Par Levier	•Hebellenkung	•Direcci Palanca	•Spakstyrning	
54	**VOE 14543910**	1							•Nut	•Ecrou	•Mutter	•Tuerca	•Mutter	
55	**VOE 14543911**	1							•Spring	•Ressort	•Feder	•Muelle	•Fjäder	
56	**VOE 11713437**	1							•Bolt	•Boulon	•Bolzen	•Perno	•Bult	
57	**VOE 14543915**	1							•Retainer	•Retenue	•Halter	•Soporte	•Hållare	
58	**VOE 14521577**	4							•Bolt	•Boulon	•Bolzen	•Perno	•Bult	
59	**VOE 14543913**	1							•Bolt	•Boulon	•Bolzen	•Perno	•Bult	
60	**VOE 14543916**	1							•Nut	•Ecrou	•Mutter	•Tuerca	•Mutter	

1	
2	
3	
4	
5	

Insprutningspump med monteringsdetaljer
Bomba de inyección de accesorisde montaje
Einspritzpumpe mit Anbauteilen
Pompe d'injection de combustible avec pièces de montage
Fuel injection pump with fitting parts

Catalogue id	Group
20132	**236**
Illustr. No **1034933**	Section **150**
Issue **VOE 79A9920132**	Page **79**

VOLVO

EC27C

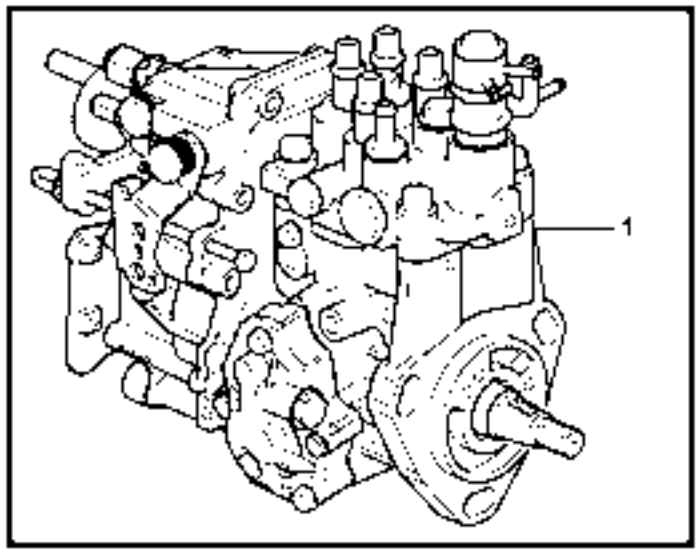

1034933

Fig.	Part No.	Quantity 1	2	3	4	5	PS	KIT	Description	Dénomination	Bezeichnung	Denominación	Benämning	Notes
61	**VOE 15080454**	1							•Washer	•Rondelle	•Scheibe	•Arandela	•Bricka	
62	**SA 8210-05660**	1							•Plug	•Bouchon	•Stopfen	•Tapon	•Plugg	

1		**Insprutningspump med monteringsdetaljer** **Bomba de inyección de accesorisde montaje** **Einspritzpumpe mit Anbauteilen** **Pompe d'injection de combustible avec pièces de montage** **Fuel injection pump with fitting parts**	Catalogue id **20132**	Group **236**
2			Illustr. No **1034933**	Section **150**
3			Issue **VOE 79A9920132**	Page **81**
4				
5				

VOLVO

EC27C

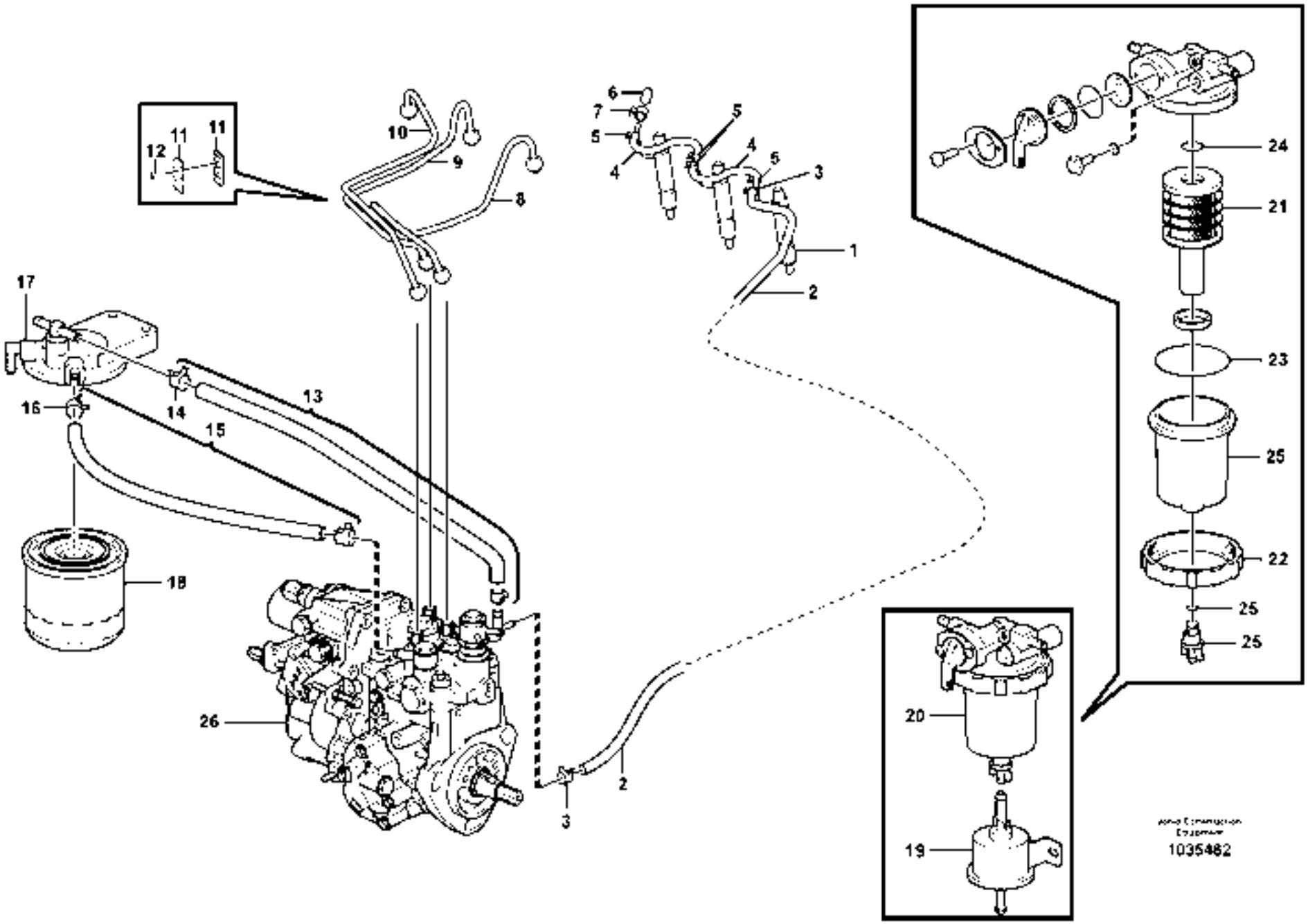
1
2
3
4
5
6
7
8
9
10
11
12
13
14
15
16
17
18
19
20
21
22
23
24
25
26
1035462

Fig.	Part No.	Quantity 1	2	3	PS	KIT	Description	Dénomination	Bezeichnung	Denominación	Benämning	Notes
1	**VOE 15079978**	3					Injector	Injecteur	Einspritzdüse	Inyector	Insprutare	
	VOE 15079979	3					•Nozzle	•Nez D'injecteur	•Einspritzduse	•Tobera	•Spridare	
2	**VOE 11713760**	1					Hose	Durit	Schlauch	Tubo flexible	Slang	
3	**VOE 14521580**	2					•Clamp	•Pince Serrage	•Klemme	•Abrazadera	•Klämma	
4	**VOE 11714642**	2					Hose	Durit	Schlauch	Tubo flexible	Slang	
5	**VOE 14521580**	4					•Clamp	•Pince Serrage	•Klemme	•Abrazadera	•Klämma	
6	**VOE 15079992**	1					Cap	Chapeau	Kappe	Caperuza	Lock	
7	**VOE 11714639**	1					Clamp	Pince Serrage	Klemme	Abrazadera	Klämma	
8	**VOE 15080394**	1					Pipe	Canalisation	Rohrleitung	Canalizacion	Rör	
9	**VOE 15080392**	1					Pipe	Canalisation	Rohrleitung	Canalizacion	Rör	
10	**VOE 15080391**	1					Pipe	Canalisation	Rohrleitung	Canalizacion	Rör	
11	**VOE 11713464**	2					Retainer	Retenue	Halter	Soporte	Hållare	
12	**VOE 11714506**	4					•Bolt	•Boulon	•Bolzen	•Perno	•Bult	
13	**VOE 11714641**	1					Hose assembly	Conduit flexible	Schlauchleitung	Conducto	Slangledning	
14	**VOE 11713474**	2					•Clamp	•Pince Serrage	•Klemme	•Abrazadera	•Klämma	
15	**VOE 11714459**	1					Hose	Durit	Schlauch	Tubo flexible	Slang	
16	**VOE 11713474**	1					•Clamp	•Pince Serrage	•Klemme	•Abrazadera	•Klämma	
17	**VOE 15013074**	1					Fuel Filter Hou	Filtre à carburant	Kraftstoff-Filter Schla	Carcasa de filtro de c	Bränslefilter Hou	
18	**VOE 14559479**	1					Fuel Filter	Filtre carburant	Kraftstoffilter	Filtro Combust	Bränslefilter	
19	**VOE 11713494**	1					Feed Pump	Pompe d'alimentatio	Förderpumpe	Bomba Aliment	Matarpump	
20	**VOE 14521186**	1					Water Separator	Separateur Eau	Wasserabscheidr	Separador Agua	Vattenavskiljare	
21	**VOE 14521609**	1					•Element	•Elément	•Element	•Elemento	•Element	
22	**VOE 14521610**	1					•Ring	•Anneau	•Ring	•Anillo	•Ring	
23	**VOE 990589**	1					•O-ring	•Joint Torique	•O-Ring	•Junta torica	•O-ring	
24	**VOE 14521612**	1					•O-ring	•Joint Torique	•O-Ring	•Junta torica	•O-ring	
25	**VOE 15079772**	1					•Cup	•Coupelle	•Laufring	•Copita	•Ytterring	
26		1					Injection pump	Pompe injection	Einspritzpumpe	Bomba injeccion	Insprutn.pump	See group 236, Page 75

1		**Bränslerör och insprutare** **Tuberías de combustible, inyector** **Brennstoffrohre** **Canalisation à combustible, injecteur** **Fuel lines and injectors**	Catalogue id **20132**	Group **237**
2				
3			Illustr. No **1035482**	Section **100**
4				
5			Issue **VOE 79A9920132**	Page **83**

VOLVO

EC27C

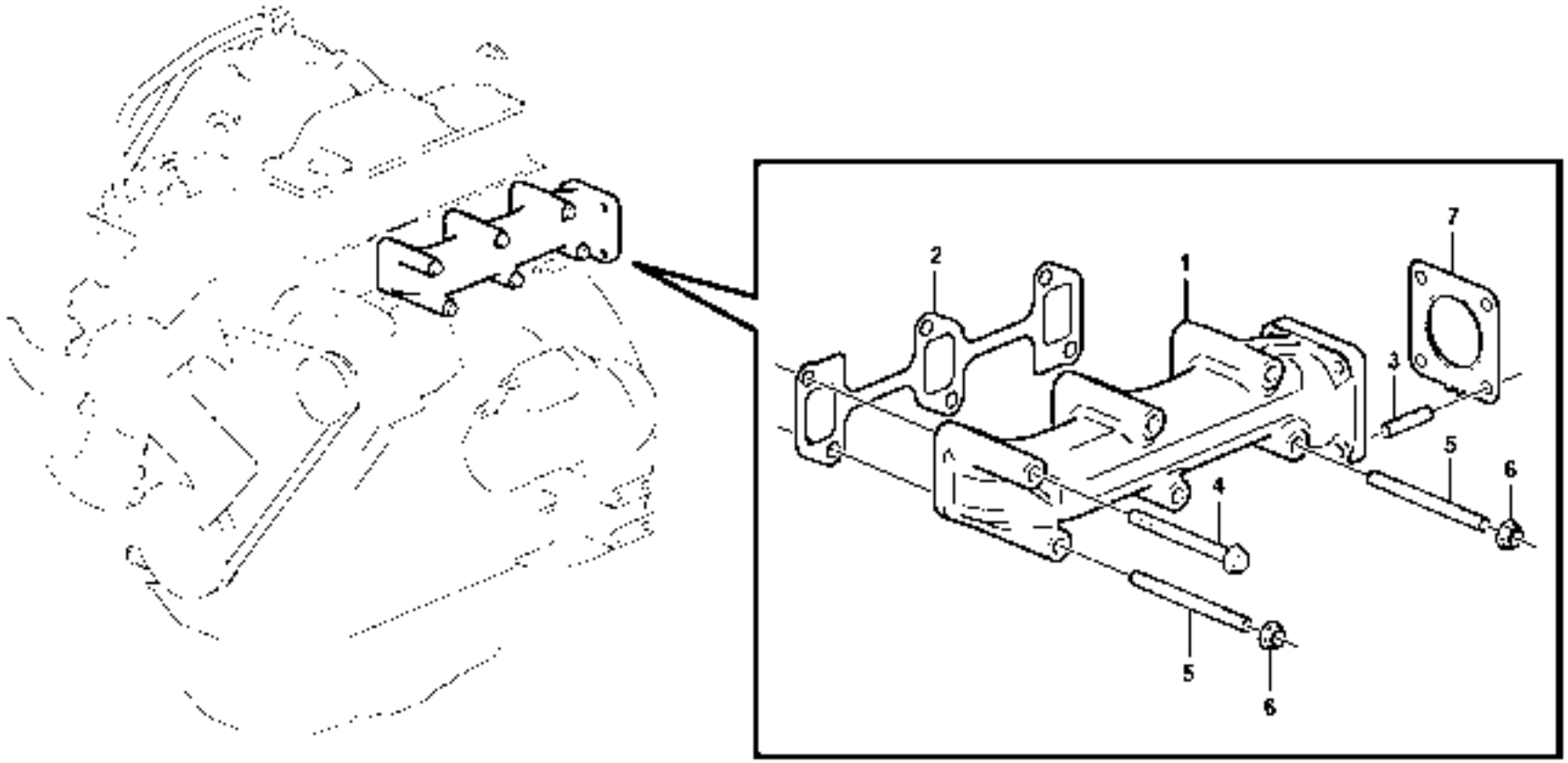

1035438

Fig.	Part No.	Quantity 1	2	3	PS	KIT	Description	Dénomination	Bezeichnung	Denominación	Benämning	Notes
1	**VOE 15080383**	1					Manifold	Tubulure	Verzweigung	Bifurcacion	Förgrening	
2	**VOE 11713676**	1					Gasket	Joint	Dichtung	Junta	Packning	
3	**VOE 14521558**	4					Bolt	Boulon	Bolzen	Perno	Bult	
4	**VOE 11714632**	4					Bolt	Boulon	Bolzen	Perno	Bult	
5	**VOE 14521556**	2					Bolt	Boulon	Bolzen	Perno	Bult	
6	**VOE 14521543**	2					Nut	Ecrou	Mutter	Tuerca	Mutter	
7	**VOE 11713677**	1					Gasket	Joint	Dichtung	Junta	Packning	

1		**Avgasgrenrör** **Colector de escape** **Auspuffkrümmer** **Tubulure d'échappement** **Exhaust manifold**	Catalogue id **20132**	Group **251**
2			Illustr. No **1035438**	Section **150**
3			Issue **VOE 79A9920132**	Page **85**
4				
5				

VOLVO

EC27C

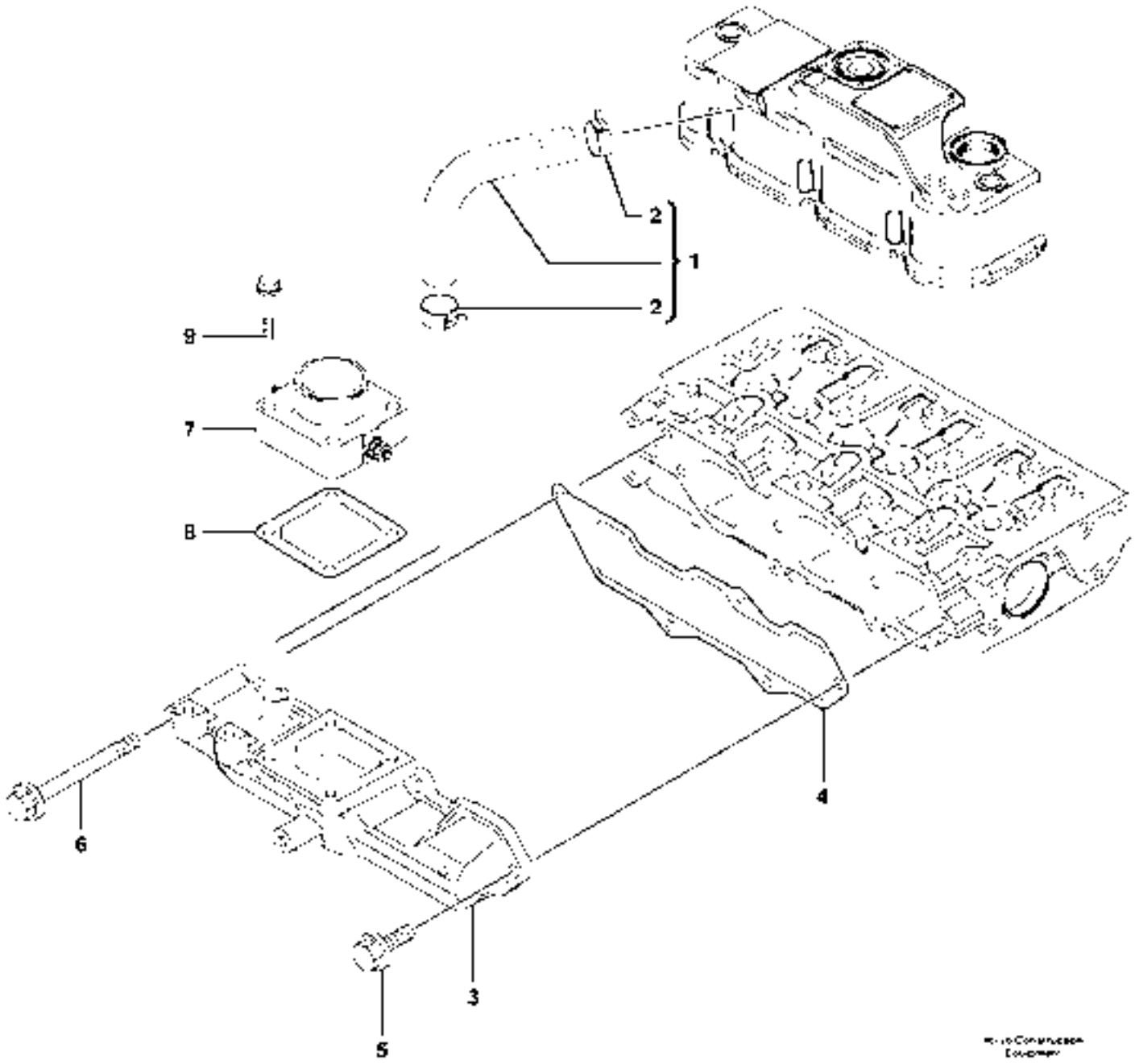

1012513

Fig.	Part No.	Quantity 1	2	3	PS	KIT	Description	Dénomination	Bezeichnung	Denominación	Benämning	Notes
1	**VOE 11713668**	1					Pipe	Canalisation	Rohrleitung	Canalizacion	Rör	
2	**VOE 11713669**	2					•Clamp	•Pince Serrage	•Klemme	•Abrazadera	•Klämma	
3	**VOE 11713670**	1					Manifold	Tubulure	Verzweigung	Bifurcacion	Förgrening	
4	**VOE 11713671**	1					Gasket	Joint	Dichtung	Junta	Packning	
5	**VOE 11714388**	4					Bolt	Boulon	Bolzen	Perno	Bult	
6	**VOE 11713672**	1					Bolt	Boulon	Bolzen	Perno	Bult	
7	**VOE 15079370**	1					Joint	Cardan	Gelenk	Junta	Knut	
8	**VOE 11713674**	1					Gasket	Joint	Dichtung	Junta	Packning	
9	**VOE 11714388**	4					Bolt	Boulon	Bolzen	Perno	Bult	

1		**Inloppsrör** **Tubo de admisión** **Einlassrohr** **Tubulure d'admission** **Inlet manifold**	Catalogue id **20132**	Group **251**
2			Illustr. No **1012513**	Section **200**
3			Issue **VOE 79A9920132**	Page **87**
4				
5				

VOLVO

EC27C

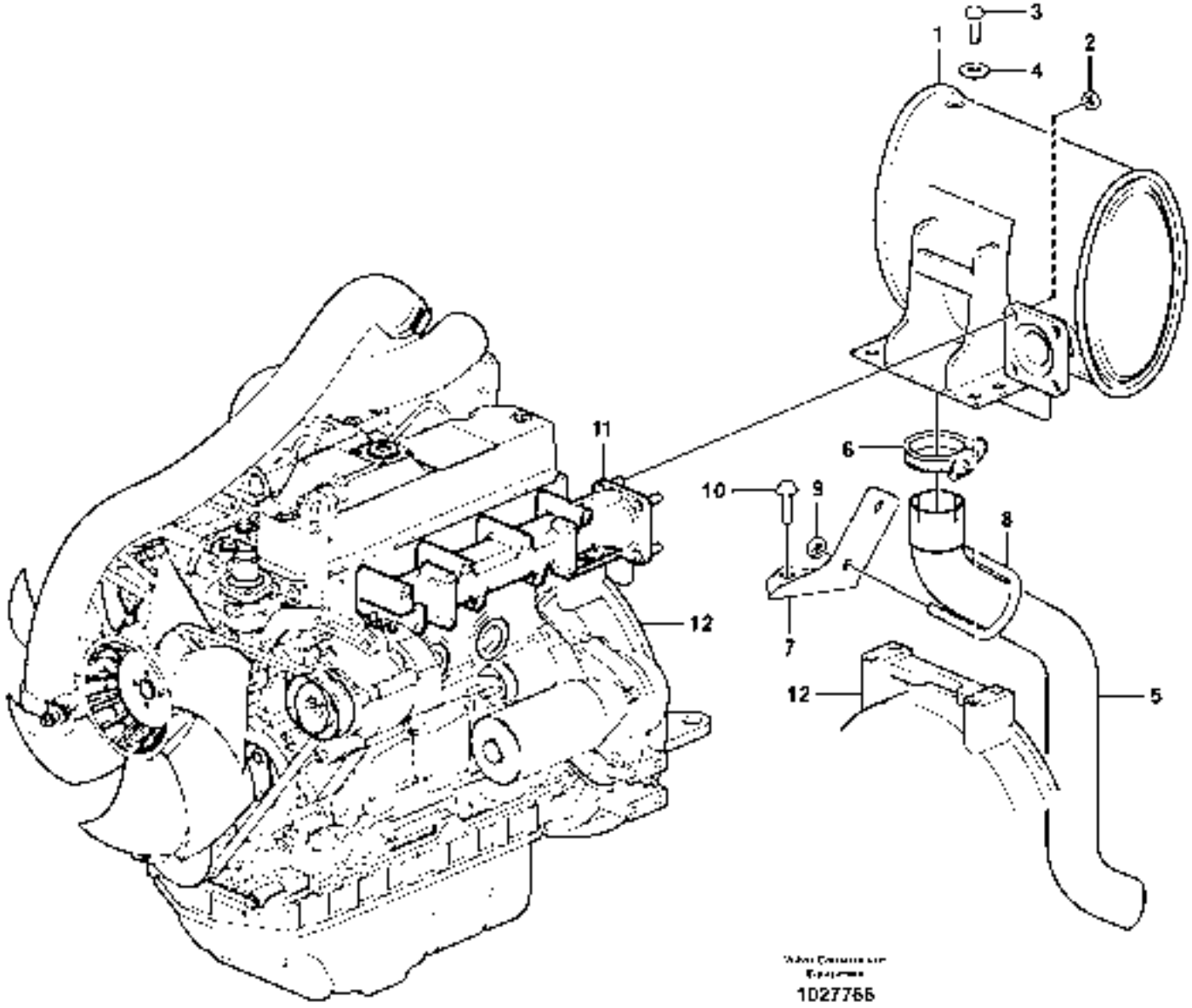
1
2
3
4
5
6
7
8
9
10
11
12
12
1027765

Fig.	Part No.	Quantity 1	2	3	PS	KIT	Description	Dénomination	Bezeichnung	Denominación	Benämning	Notes
1	**VOE 11809001**	1					Silencer	Silencieux	Schalldämpfer	Silenciador	Ljuddämpare	
2	**VOE 13945408**	4					Nut	Ecrou	Mutter	Tuerca	Mutter	
3	**VOE 983251**	4					Hexagon screw	Vis tête hexagonale	Sechskantschraube	Tornillo hexago	Sexkantsskruv	
4	**VOE 960148**	4					Washer	Rondelle	Scheibe	Arandela	Bricka	
5	**VOE 11807006**	1					Exhaust Outlet	Sortie D'Échapp	Abgasauslass	Salida De Escap	Avgasutlopp	
6	**VOE 11801580**	1					Cable Clamp	Serre-câble	Kabelklammer	Abrazadera de cables	Ledningsklämma	
7	**VOE 11808636**	1					Support	Support	Stütze	Apoyo	Stöd	
8	**VOE 11807332**	1					Bolt	Boulon	Bolzen	Perno	Bult	
9	**VOE 13945408**	2					Nut	Ecrou	Mutter	Tuerca	Mutter	
10	**VOE 946440**	1					Flange screw	Vis à bride	Flanschschraube	Torn embridado	Flänsskruv	
11		1					Exhaust Pipe	Tuyau d'échappemen	Auspuffrohr	Tubo Escape	Avgasrör	See group 251, Page 85
12		1					Flywheel Hsg	Carter Volant	Schwungradgeh	Cubiert Volante	Svänghjulskåpa	See group 212, Page 51

1	
2	
3	
4	
5	

Avgassystem
Sistema de escape
Auspuffanlage
Système d'échappement
Exhaust system

Catalogue id	Group
20132	**252**
Illustr. No **1027766**	Section **100**
Issue **VOE 79A9920132**	Page **89**

VOLVO

EC27C

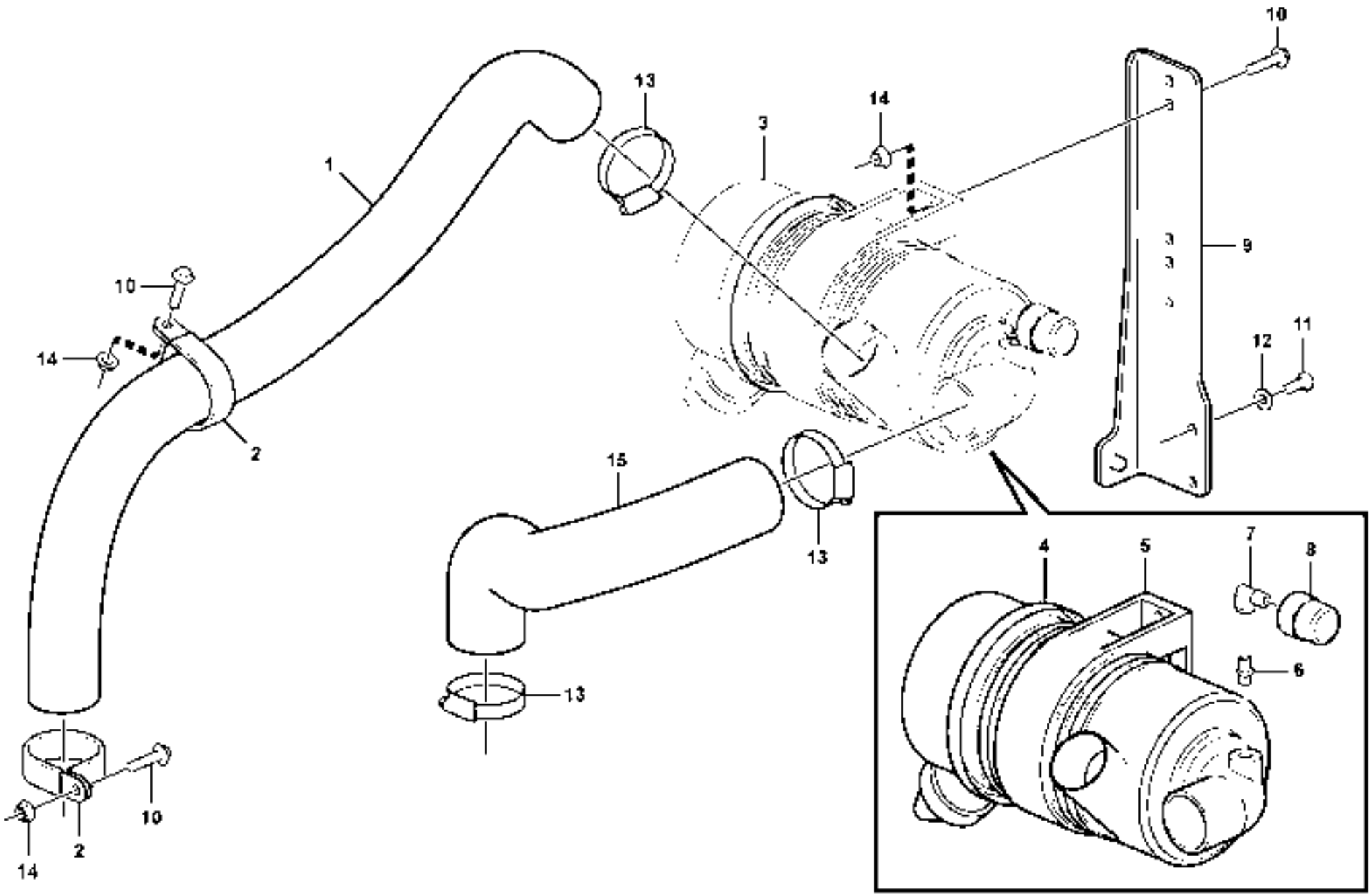

1035136

Fig.	Part No.	Quantity 1	2	3	P S	K I T	Description	Dénomination	Bezeichnung	Denominación	Benämning	Notes
1	**VOE 11801345**	1					Suction hose	Durit aspiration	Saugschlauch	Manguer aspirac	Sugslang	
2	**VOE 11802278**	2					Clamp attachment	Collier Fixation	Klemmhalter	Suj Abrazadera	Klämfäste	
3		1			NS		Air Cleaner	Filtre Air	Luftfilter	Filtro Aire	Luftrenare	
4	**VOE 11802327**	1					•Air filter	•Filtre à air	•Luftfilter	•Filtro de aire	•Luftfilter	
5	**VOE 11802326**	1					•Collar	•Collier	•Bördel	•Collar	•Krage	
6	**VOE 11802328**	1					•Nipple	•Raccord	•Nippel	•Niple	•Nippel	
7	**VOE 15609450**	1					•Elbow nipple	•Raccord angulaire	•Winkelnippel	•Niple angular	•Vinkelnippel	
8	**VOE 11802329**	1					•Indicator	•Indicateur	•Indikator	•Indicador	•Indikator	
9		1			NS		Support	Support	Stütze	Apoyo	Stöd	
10	**VOE 946671**	4					Flange screw	Vis à bride	Flanschschraube	Torn embridado	Flänsskruv	
11	**VOE 983241**	2					Hexagon screw	Vis a tête hexagonale	Sechskantschr	Tornillo hexago	Sexkantsskruv	
12	**VOE 13955894**	2					Washer	Rondelle	Scheibe	Arandela	Bricka	
13	**VOE 943478**	3					Hose Clamp	Collier Serrage	Schlauchschelle	Abraz Manguera	Slangklamma	
14	**VOE 13945408**	4					Nut	Ecrou	Mutter	Tuerca	Mutter	
15	**VOE 11809190**	1					Hose	Durit	Schlauch	Tubo flexible	Slang	

1		**Luftrenare med monteringsdetaljer** **Filtro de aire con accesoris de montaje** **Luftfilter mit Anbauteilen** **Filtre à air avec pièces de montage** **Air filter with fitting parts**	Catalogue id **20132**	Group **256**
2			Illustr. No **1035136**	Section **100**
3			Issue **VOE 79A9920132**	Page **91**
4				
5				

VOLVO

EC27C

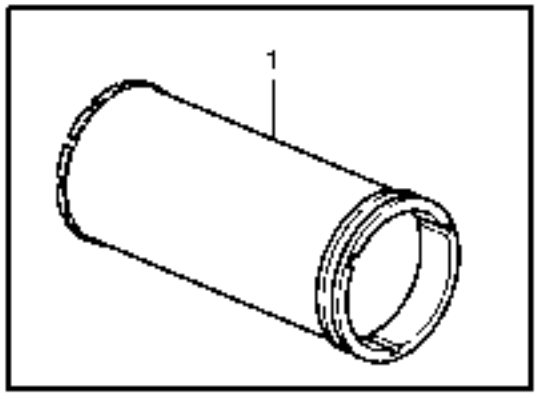

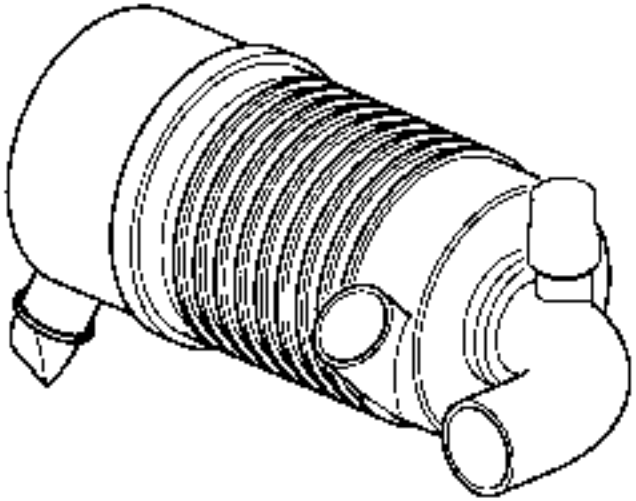

1035495

Fig.	Part No.	Quantity 1	2	3	P S	K I T	Description	Dénomination	Bezeichnung	Denominación	Benämning	Notes
1	**VOE 11801160**	1					Cartridge	Cartouche	Patrone.....	Patron.....	Patron.....	

1		**Luftrenare med monteringsdetaljer** **Filtro de aire con accesoris de montaje** **Luftfilter mit Anbauteilen** **Filtre à air avec pièces de montage** **Air filter with fitting parts**	Catalogue id **20132**	Group **256**
2			Illustr. No **1035495**	Section **150**
3			Issue **VOE 79A9920132**	Page **93**
4				
5				

VOLVO

EC27C

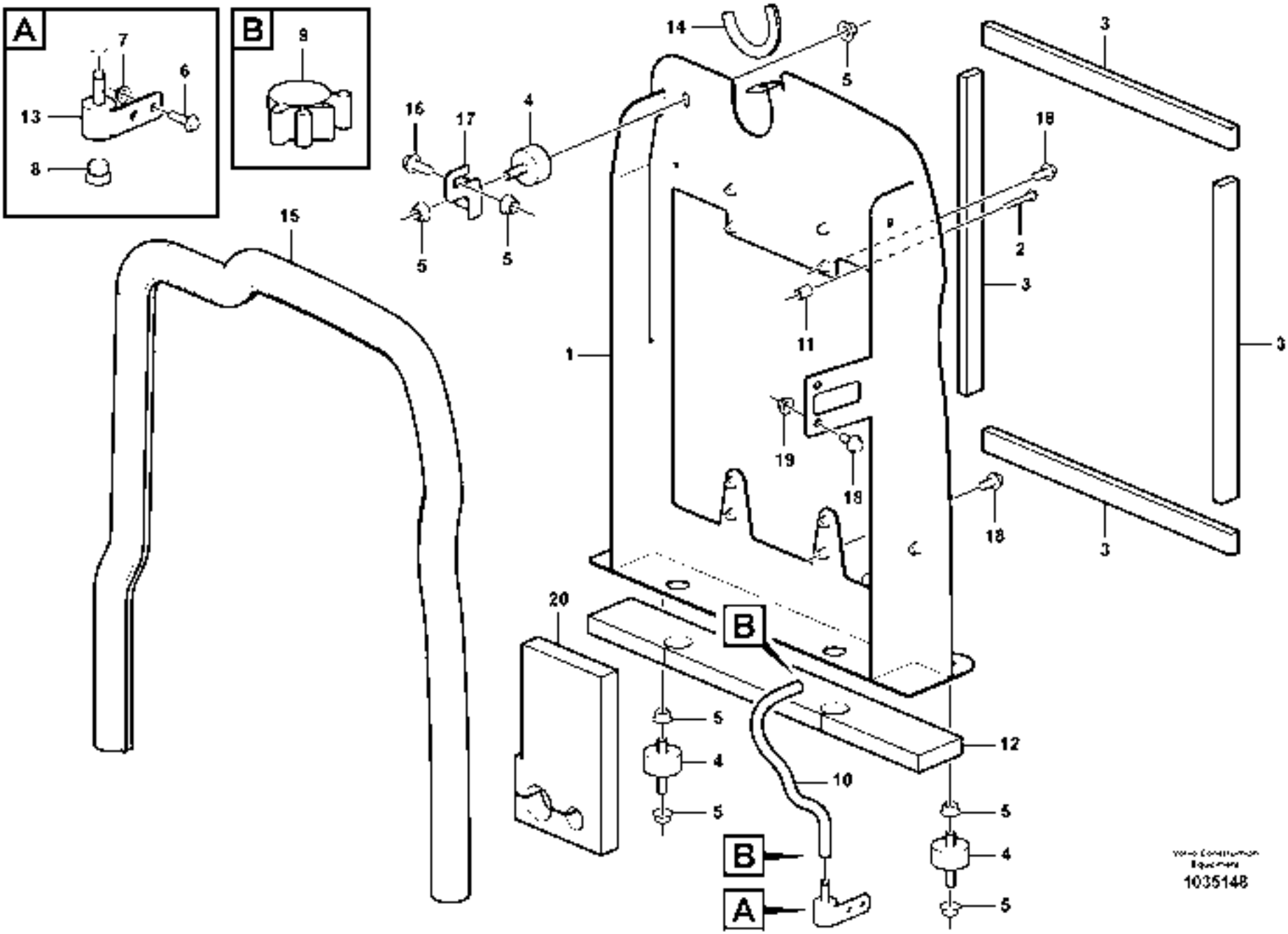
A
7
6
13
8
B
9
14
5
3
16
17
4
18
2
15
1
11
19
18
20
B
5
4
5
12
10
5
4
5
B
A
1035148

Fig.	Part No.	Quantity 1	2	3	PS	KIT	Description	Dénomination	Bezeichnung	Denominación	Benämning	Notes
1	**VOE 15614248**	1					Support	Support	Stütze	Apoyo	Stöd	
2	**VOE 965176**	2					Screw	Vis	Schraube	Tornillo	Skruv	
3	**VOE 11804619**	4					Insulating Matrl	Matériau isolant	Dämmmaterial	Material aislante	Isoleringsmaterial	
4	**VOE 11806235**	3					Stop	Arrêt	Anschlag	Parada	Stopp	
5	**VOE 13971095**	7					Flange nut	Ecrou accouple.	Bundmutter	Tuerca embridad	Flänsmutter	
6	**VOE 946934**	2					Flange screw	Vis à bride	Flanschschraube	Torn embridado	Flänsskruv	
7	**VOE 945407**	2					Flange nut	Ecrou accouple.	Bundmutter	Tuerca embridad	Flänsmutter	
8	**VOE 11804120**	1					Connector	Raccord	Anschluss	Union	Anslutning	
9	**VOE 11802316**	2					Clamp	Pince Serrage	Klemme	Abrazadera	Klämma	
10	**VOE 11807438**	1					Radiator Hose	Durit Radiateur	Kuhlerschlauch	Manguera Radiad	Kylarslang	
11		2			NS		Spacer	Partie Intermédiaire	Zwischenstück	Espaciador	Mellandel	
12	**VOE 11807562**	1					Insulating Plat	Plaque isolante	Isolierplatte	Placa aislante	Isoleringsplatta	
13	**VOE 11802284**	1					Plug	Bouchon	Stopfen	Tapon	Plugg	
14	**VOE 11808679**	1					Rubber Seal	Lèvre Caoutchouc	Gummilippe	Labio Goma	Gummiläpp	
15	**VOE 11808884**	1					Seal	Joint	Dichtring	Junta	Tätning	
16	**VOE 946329**	1					Flange screw	Vis à bride	Flanschschraube	Torn embridado	Flänsskruv	
17		1			NS		Support	Support	Stütze	Apoyo	Stöd	
18	**VOE 946440**	6					Flange screw	Vis à bride	Flanschschraube	Torn embridado	Flänsskruv	
19	**VOE 13945408**	2					Nut	Ecrou	Mutter	Tuerca	Mutter	
20	**VOE 11809029**	1					Insulation	Isolant	Isolierung	Aislante	Isolering	

1		**Kylare med monteringsdetaljer** **Radiador con accesorios de montaje** **Kühler mit Anbauteilen** **Radiateur avec pièces de montage** **Radiator with fitting parts**	Catalogue id **20132**	Group **261**
2			Illustr. No **1035148**	Section **100**
3			Issue **VOE 79A9920132**	Page **95**
4				
5				

VOLVO

EC27C

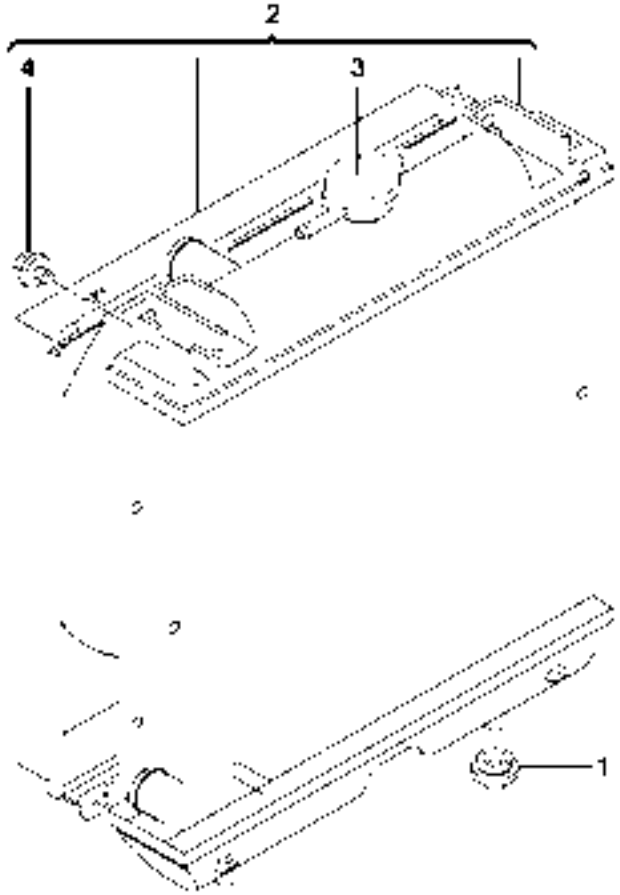

1012482

Fig.	Part No.	Quantity 1	2	3	PS	KIT	Description	Dénomination	Bezeichnung	Denominación	Benämning	Notes
1	**VOE 11713528**	2					Rubber	Caoutchouc	Gummi	Caucho	Gummi	
2	**VOE 11713529**	1					Radiator	Radiateur	Radiator	Radiador	Radiator	
3	**VOE 11713530**	1					•Filler cap	•Bouchon Remplissa..	•Tankverschluss	•Tapa Llenado	•Påfyllningslock	
4	**VOE 11713531**	4					•Bolt	•Boulon	•Bolzen	•Perno	•Bult	

1		**Kylare (vatten)** **Radiador (agua)** **Kühler (Wasser)** **Radiateur (eau)** **Radiator (water)**	Catalogue id **20132**	Group **261**
2			Illustr. No **1012482**	Section **150**
3			Issue **VOE 79A9920132**	Page **97**
4				
5				

VOLVO

EC27C

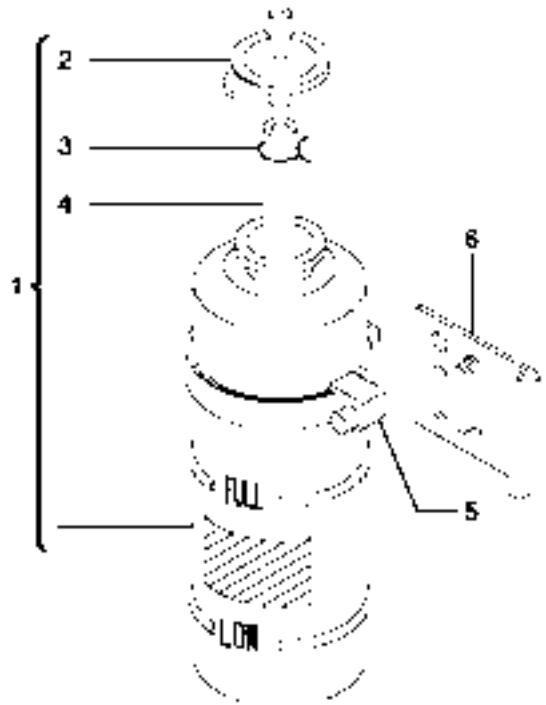

1012483

Fig.	Part No.	Quantity 1	2	3	PS	KIT	Description	Dénomination	Bezeichnung	Denominación	Benämning	Notes
1	**VOE 15082759**	1					Tank	Resérvoir	Behälter	Depósito	Tank	
2	**VOE 15082760**	1					•Cap	•Chapeau	•Kappe	•Caperuza	•Lock	
3	**VOE 15082763**	1					•Clamp	•Pince Serrage	•Klemme	•Abrazadera	•Klämma	
4	**VOE 15082764**	1					•Hose	•Durit	•Schlauch	•Tubo flexible	•Slang	
5	**VOE 11714155**	1					Clamp	Pince Serrage	Klemme	Abrazadera	Klämma	
6	**VOE 11713525**	1					Support	Support	Stütze	Apoyo	Stöd	

1		**Expansionstank** **Vaso expansion** **Ausdehnungsgefäss** **Vase expansion** **Expansion tank**	Catalogue id **20132**	Group **261**
2			Illustr. No **1012483**	Section **200**
3			Issue **VOE 79A9920132**	Page **99**
4				
5				

VOLVO

EC27C

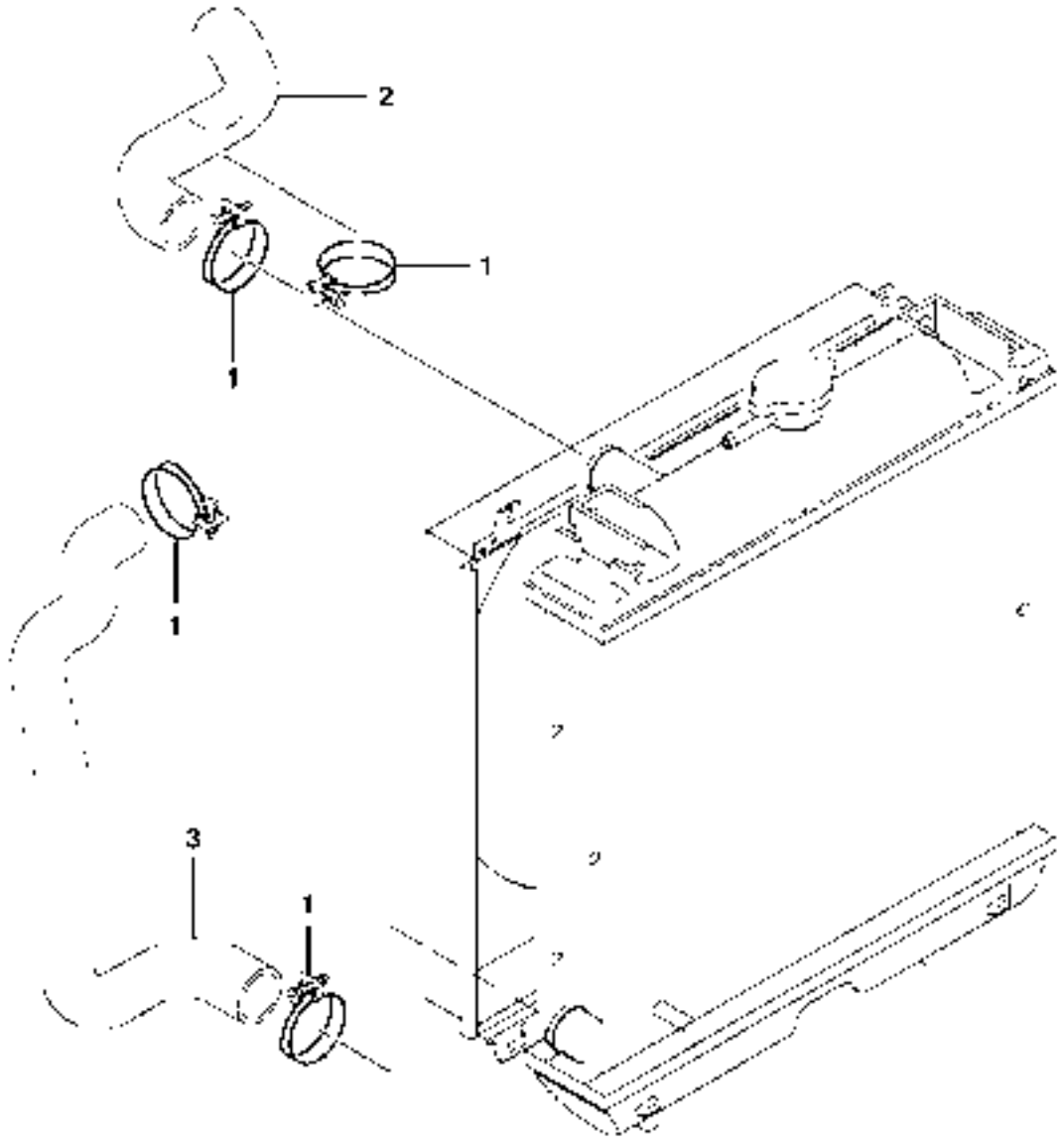

1012514

Fig.	Part No.	Quantity 1	2	3	PS	KIT	Description	Dénomination	Bezeichnung	Denominación	Benämning	Notes
1	**VOE 11713532**	4					Clamp	Pince Serrage	Klemme	Abrazadera	Klämma	
2	**VOE 11713750**	1					Radiator Hose	Durit Radiateur	Kuhlerschlauch	Manguera Radiad	Kylarslang	
3	**VOE 11713751**	1					Radiator Hose	Durit Radiateur	Kuhlerschlauch	Manguera Radiad	Kylarslang	

1		**Kylkrets** **Circuito de refrigeración** **Kühlkreis** **Circuit de refroidissement** **Cooling circuit**	Catalogue id **20132**	Group **261**
2			Illustr. No **1012514**	Section **250**
3			Issue **VOE 79A9920132**	Page **101**
4				
5				

VOLVO

EC27C

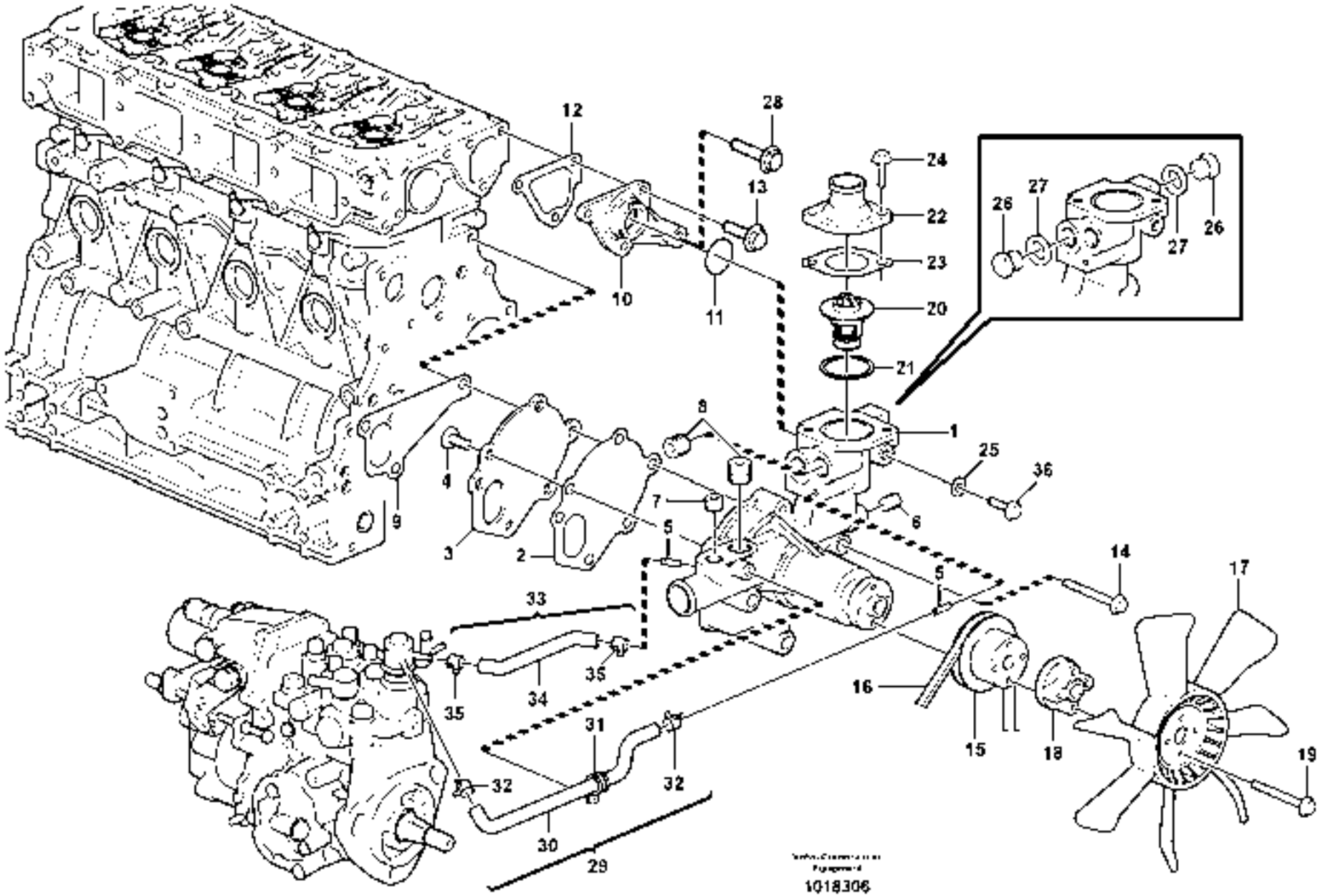
1018306

Fig.	Part No.	Quantity 1	2	3	PS	KIT	Description	Dénomination	Bezeichnung	Denominación	Benämning	Notes
1	**VOE 11713724**	1					Coolant Pump	Pompe a eau	Kuhlwasserpumpe	Bomba Ag.refr.	Kylvätskepump	
2	**VOE 11713725**	1					•Gasket	•Joint	•Dichtung	•Junta	•Packning	
3	**VOE 11713726**	1					•Plate	•Plaque	•Platte	•Placa	•Platta	
4	**VOE 11715320**	3					•Screw	•Vis	•Schraube	•Tornillo	•Skruv	
5		2			NS		•Joint	•Cardan	•Gelenk	•Junta	•Knut	
6	**VOE 11715321**	1					•Plug	•Bouchon	•Stopfen	•Tapon	•Plugg	
7	**VOE 14521522**	1					•Plug	•Bouchon	•Stopfen	•Tapon	•Plugg	
8	**VOE 14521576**	2					•Plug	•Bouchon	•Stopfen	•Tapon	•Plugg	
9	**VOE 11713729**	1					Gasket	Joint	Dichtung	Junta	Packning	
10	**VOE 11713731**	1					Joint	Cardan	Gelenk	Junta	Knut	
11	**VOE 11713732**	1					O-ring	Joint Torique	O-Ring	Junta torica	O-ring	
12	**VOE 11713733**	1					Gasket	Joint	Dichtung	Junta	Packning	
13	**VOE 11714372**	3					Screw	Vis	Schraube	Tornillo	Skruv	
14	**VOE 11714494**	3					Bolt	Boulon	Bolzen	Perno	Bult	
15	**VOE 11713734**	1					Pulley	Poulie	Z-riemenscheibe	Polea Corr Dent	Kuggremhjul	
16	**VOE 11713735**	1					V-belt	Courroie Trape.	Keilriemen	Correa Trapez	Kilrem	
17	**VOE 11713451**	1					Fan	Ventilateur	Ventilator	Ventilador	Fläkt	
18	**VOE 11713742**	1					Spacer	Partie Intermédiaire	Zwischenstück	Espaciador	Mellandel	
19	**VOE 11713453**	4					Bolt	Boulon	Bolzen	Perno	Bult	
20	**VOE 11713741**	1					Thermostat	Thermostat	Thermostat	Termostato	Termostat	
21	**VOE 11713743**	1					Gasket	Joint	Dichtung	Junta	Packning	
22	**VOE 11713454**	1					Flange	Bride	Flansch	Brida	Fläns	
23	**VOE 11713744**	1					Gasket	Joint	Dichtung	Junta	Packning	
24	**VOE 14521586**	2					Bolt	Boulon	Bolzen	Perno	Bult	
25	**VOE 11714477**	1					Gasket	Joint	Dichtung	Junta	Packning	
26	**VOE 11714492**	2					Plug	Bouchon	Stopfen	Tapon	Plugg	
27	**VOE 11714478**	2					Gasket	Joint	Dichtung	Junta	Packning	
28	**VOE 11714377**	1					Bolt	Boulon	Bolzen	Perno	Bult	
29	**VOE 11713745**	1					Pipe	Canalisation	Rohrleitung	Canalizacion	Rör	
30	**VOE 11713746**	1					•Pipe	•Canalisation	•Rohrleitung	•Canalizacion	•Rör	

1	
2	
3	
4	
5	

Kylvätskepump
Bomba de refrigerante
Wasserpumpe
Pompe à eau
Water pump

Catalogue id	Group
20132	**262**
Illustr. No **1018306**	Section **100**
Issue **VOE 79A9920132**	Page **103**

VOLVO

EC27C

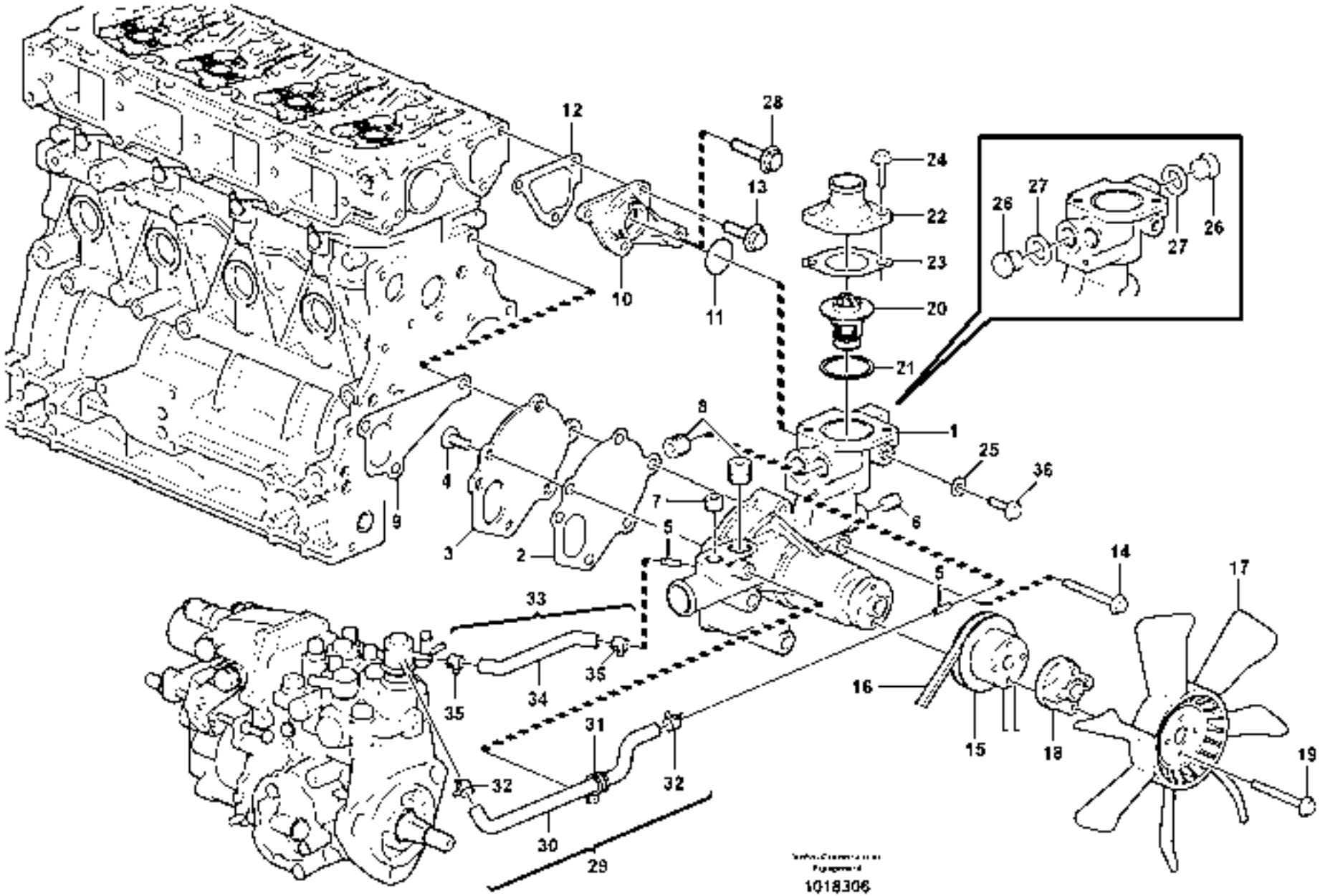
1018306

Fig.	Part No.	Quantity 1	2	3	PS	KIT	Description	Dénomination	Bezeichnung	Denominación	Benämning	Notes
31	**VOE 11713747**	1					•Clamp	•Pince Serrage	•Klemme	•Abrazadera	•Klämma	
32	**VOE 14521580**	2					•Clamp	•Pince Serrage	•Klemme	•Abrazadera	•Klämma	
33	**VOE 11713748**	1					Pipe	Canalisation	Rohrleitung	Canalizacion	Rör	
34	**VOE 11713749**	1					•Pipe	•Canalisation	•Rohrleitung	•Canalizacion	•Rör	
35	**VOE 14521580**	2					•Clamp	•Pince Serrage	•Klemme	•Abrazadera	•Klämma	
36	**VOE 11714490**	1					Screw	Vis	Schraube	Tornillo	Skruv	

1		**Kylvätskepump** **Bomba de refrigerante** **Wasserpumpe** **Pompe à eau** **Water pump**	Catalogue id **20132**	Group **262**
2			Illustr. No **1018306**	Section **100**
3			Issue **VOE 79A9920132**	Page **105**
4				
5				

VOLVO

EC27C

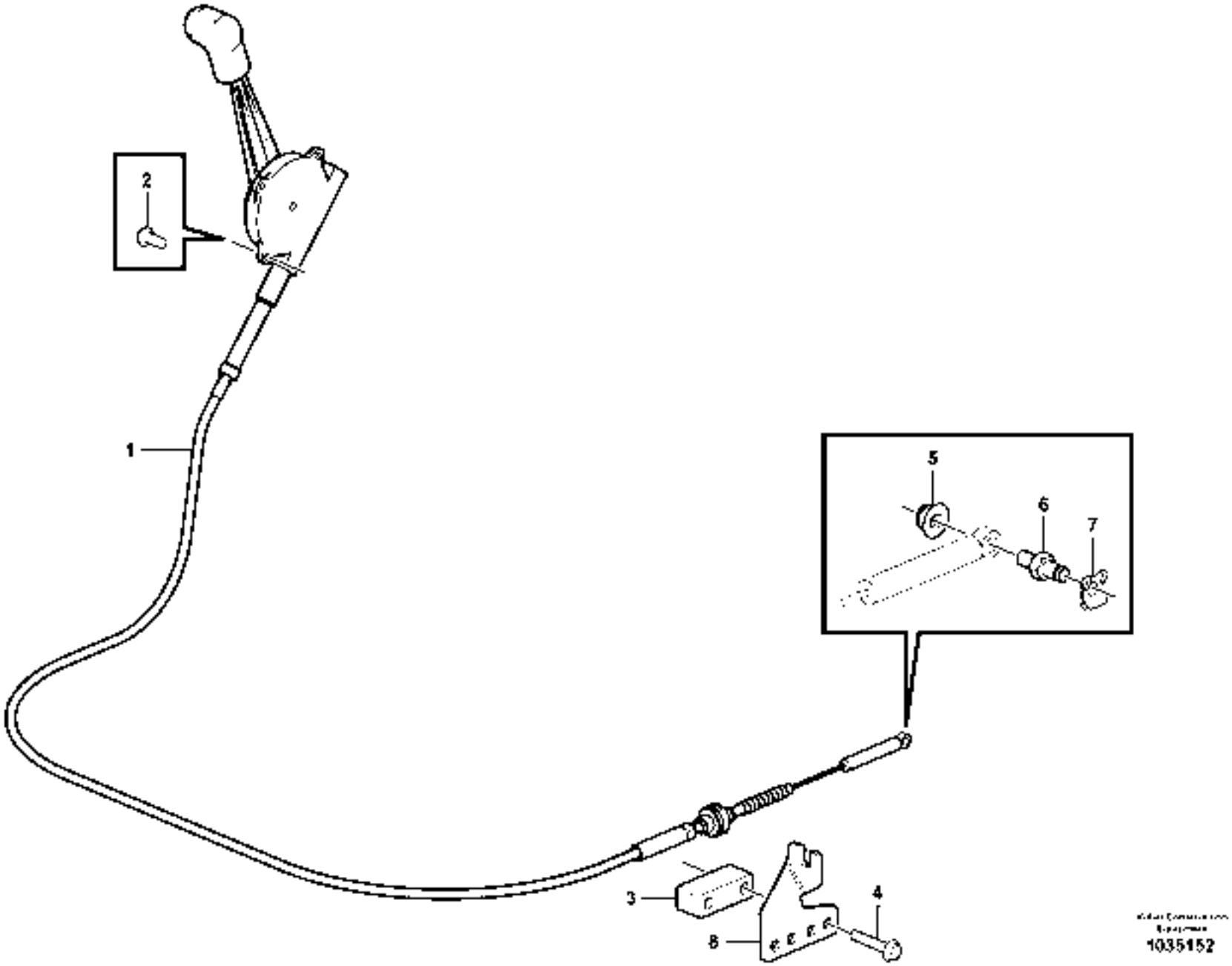

1035152

Fig.	Part No.	Quantity 1	2	3	PS	KIT	Description	Dénomination	Bezeichnung	Denominación	Benämning	Notes
1	**VOE 11802412**	1					Hand throttle control	Accélérateur a main	Handgasregler	Mando manual aceler.	Handgasreglage	
2	**VOE 969404**	3					6-pt skt screw	Vis creuse de 6	Hohlschraube	Racor 6-dientes	Sextandhålskruv	
3	**VOE 11808284**	1					Spacer	Partie Intermédiaire	Zwischenstück	Espaciador	Mellandel	
4	**VOE 947760**	2					Flange screw	Vis à bride	Flanschschraube	Torn embridado	Flänsskruv	
5	**VOE 949278**	1					Nut	Ecrou	Mutter	Tuerca	Mutter	
6	**VOE 11803426**	1					Pin	Goupille	Zapfen	Pasador	Tapp	
7	**VOE 11803585**	1					Lock brace	Etrier de verrouillage	Sperrklinke	Brazo Seguridad	Låsbygel	
8	**VOE 11801606**	1					Support	Support	Stütze	Apoyo	Stöd	11839307

1	
2	
3	
4	
5	

Handgasreglage
Acelerador manual
Handgas
Accelerateur manual
Hand throttle

Catalogue id	Group
20132	**272**
Illustr. No **1035152**	Section **100**
Issue **VOE 79A9920132**	Page **107**

VOLVO

EC27C

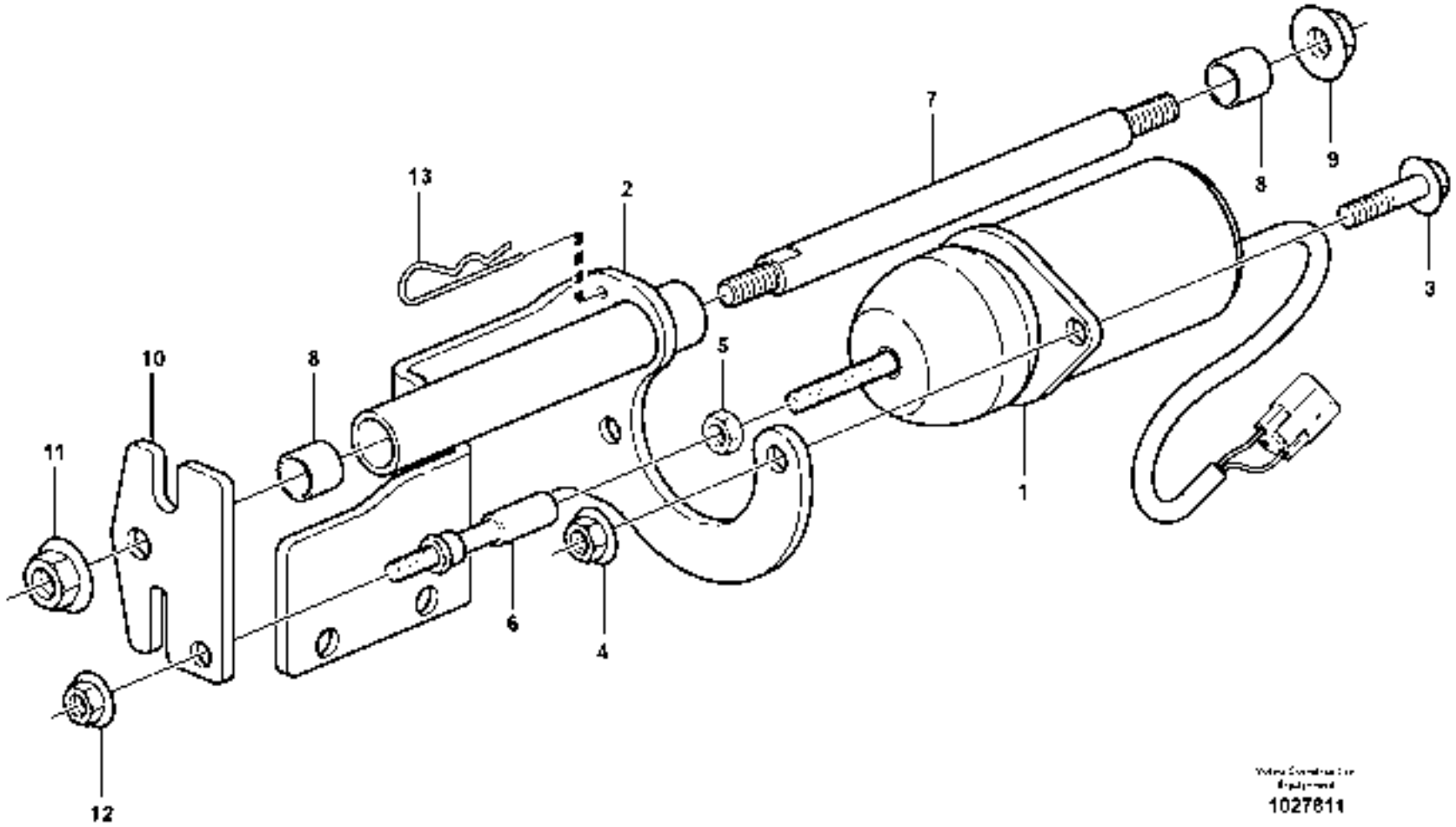

1027611

Fig.	Part No.	Quantity 1	2	3	PS	KIT	Description	Dénomination	Bezeichnung	Denominación	Benämning	Notes
	VOE 11802561	1					Solenoid valve	Vanne electrom.	Magnetventil	Electrovalvula	Magnetventil	
1	**VOE 11801791**	1					•Solenoid	•Solénoide	•Magnet	•Solenoide	•Solenoid	SO2702
2	**VOE 11803449**	1					•Support	•Support	•Stütze	•Apoyo	•Stöd	
3	**VOE 13946544**	2					•Flange screw	•Vis à bride	•Flanschschraube	•Torn embridado	•Flänsskruv	
4	**VOE 13949278**	2					•Flange Lock Nut	•Contre écrou bride	•Flanschmutter	•Contratuer Embr	•Flänslåsmutter	
5	**VOE 13945407**	1					•Nut	•Ecrou	•Mutter	•Tuerca	•Mutter	
6	**VOE 11801793**	1					•Swivel	•Rotule pivot	•Schwingel	•Rotula pivote	•Svivel	
7	**VOE 11803450**	1					•Guide	•Rail	•Führung	•Guia	•Gejd	
8	**VOE 11802463**	2					•Ring	•Anneau	•Ring	•Anillo	•Ring	
9	**VOE 948645**	1					•Flange Lock Nut	•Contre écrou bride	•Flanschmutter	•Contratuer Embr	•Flänslåsmutter	
10	**VOE 11803448**	1					•Cable Stop	•Frein Cable	•Seilbremse	•Freno Cable	•Linbroms	
11	**VOE 948645**	1					•Flange Lock Nut	•Contre écrou bride	•Flanschmutter	•Contratuer Embr	•Flänslåsmutter	
12	**VOE 13949278**	1					•Flange Lock Nut	•Contre écrou bride	•Flanschmutter	•Contratuer Embr	•Flänslåsmutter	
13	**VOE 13978992**	1					•Cotter Pin	•Goupille Fendue	•Splint	•Pasador Hendido	•Saxpinne	

1		**Elektromagnet** **Electroimán** **Elektromagnet** **Électro-aimant** **Solenoid**	Catalogue id **20132**	Group **272**
2				
3			Illustr. No **1027811**	Section **150**
4				
5		**11839308**	Issue **VOE 79A9920132**	Page **109**

VOLVO

EC27C

VOLVO

Construction Equipment

www.volvo.com

GROUP		Section	Page
311	Battery	100	117
321	Alternator	100	119
331	Starter motor, mounting	100	123
334	Starting and preheating switch	100	125
334	Coded keypad (anti-start) 11839457	200	127
352	Front headlight on cab 11839801, 11839802, 11808988	200	129
354	Iterior lamp 11839801, 11839802, 11808988	100	131
356	Work light on boom 11839831	100	133
362	Horn	100	135
362	Flashing light 11839434	400	137
362	Travel alarm, acoustic 11839458	500	139
363	Windscreen wiper, upper 11839801, 11839802, 11808988	100	141
364	Instrument panel, right	400	143
364	Instrument panel, left	450	145
364	Switch, Auto Idle 11839308	550	147
364	Switches for single-acting circuit without quick-coupler 11839832, 11839833	600	149
364	Switches for double-acting circuit without quick-coupler 11839834, 11839835	650	151
364	Potentiometer 11839117	700	153
364	Switch for overload warning 11839812	850	155
366	Electronic unit	100	157
366	Electronic unit 11839453	300	159
371	Electric installation, cable harnesses	100	161
371	Battery cable and main switch	150	163
371	Cable harness, front	200	165
371	Cable harness, rear	250	167
371	Cable harness, engine	300	169
371	Cable harness, platform	350	171
371	Cable harnesses, cab 11839801, 11839802, 11808988	400	175
371	Cable harness to safety valve on boom 11839812	800	177
372	Electrical distribution box	100	179
372	Relay board for air conditioning, angle blade, attachment bracket 11839452	400	181
387	Display panel	100	183
398	System for wireless electronic controlled communication (telematics) 11871077	100	185

TABLE DES MATIÈRES

GROUPE		Section	Page
311	Batterie	100	117
321	Alternateur	100	119
331	Démarreur, montage	100	123
334	Contacteur de démarrage et de préchauffage	100	125
334	Clavier codé (sécurité antidémarrage) 11839457	200	127
352	Phare AV sur cabine 11839801, 11839802, 11808988	200	129
354	Interieure lampe 11839801, 11839802, 11808988	100	131
356	Projecteur de travail sur flèche 11839831	100	133
362	Avertisseur sonore	100	135
362	Gyrophare 11839434	400	137
362	Alarme de recul 11839458	500	139
363	Essuie-glace supérieur 11839801, 11839802, 11808988	100	141
364	Panneau d'instruments, à droite	400	143
364	Panneau d'instruments, à gauche	450	145
364	Commutateur, coupure moteur automatique 11839308	550	147
364	Interrupteurs pour circuit à effet simple sans raccord rapide 11839832, 11839833	600	149
364	Interrupteurs pour circuit à effet double sans raccord rapide 11839834, 11839835	650	151
364	Potentiomètre 11839117	700	153
364	Interrupteur pour avertissement de surcharge 11839812	850	155
366	Unité électronique	100	157
366	Unité électronique 11839453	300	159
371	Système électrique, faisceau de câbles	100	161
371	Cable batterie et robinet batterie	150	163
371	Faisceau de câbles, antérieur	200	165
371	Faisceau cables, arriére	250	167
371	Faisceau de câbles, moteur	300	169
371	Faisceau de câbles, plateforme	350	171
371	Faisceaux de câbles, cabine 11839801, 11839802, 11808988	400	175
371	Faisceau de câbles vers soupape de sécurité sur flèche 11839812	800	177
372	Unité de distribution électrique	100	179
372	Panneau de relais pour climatisation, lame orientable, porte-outil 11839452	400	181
387	Panneau information	100	183
398	Système de communication électronique sans fil (télématique) 11871077	100	185

GRUPPE		Abschnitt	Seite
311	Batterie	100	117
321	Generator	100	119
331	Anlasser, Befestigung	100	123
334	Anlass- und Vorglühschalter	100	125
334	Codierte Tastatur (Wegfahrsperre) 11839457	200	127
352	Scheinwerfer Kabine vorn 11839801, 11839802, 11808988	200	129
354	Innen lampe 11839801, 11839802, 11808988	100	131
356	Arbeitsscheinwerfer auf Ausleger 11839831	100	133
362	Signalhorn	100	135
362	Rundumkennleuchte 11839434	400	137
362	Rückfahrwarner 11839458	500	139
363	Scheibenwischer, oben 11839801, 11839802, 11808988	100	141
364	Armaturenbrett, rechts	400	143
364	Armaturenbrett, links	450	145
364	Schalter, autom. Drehzahlreduzierung 11839308	550	147
364	Schalter für einfachwirkende Funktion ohne Schnellkupplung 11839832, 11839833	600	149
364	Schalter für doppeltwirkende Funktion ohne Schnellkupplung 11839834, 11839835	650	151
364	Potentiometer 11839117	700	153
364	Schalter für Überlastwarnung 11839812	850	155
366	Elektronikeinheit	100	157
366	Elektronikeinheit 11839453	300	159
371	Elektroanlage, Kabelbäume	100	161
371	Batterieleitung und Batterietrennschalter	150	163
371	Kabelbaum, vorne	200	165
371	Kabelbaum, hinter	250	167
371	Kabelbündel, Motor	300	169
371	Kabelbäume, Plattform	350	171
371	Kabelbündel, Kabine 11839801, 11839802, 11808988	400	175
371	Kabel für Sicherheitsventil auf Ausleger 11839812	800	177
372	Elektrozentrale	100	179
372	Relaistafel für Klimaanlage, Scharwinkelverstellung, Geräteträger 11839452	400	181
387	Anzeigeeinheit	100	183
398	System für drahtlose elektronische Kommunikation (Telematik) 11871077	100	185

INDICE

GRUPO		Sección	Página
311	Batería	100	117
321	Alternador	100	119
331	Motor de arranque, montaje	100	123
334	Interruptor de arranque y precalentamiento	100	125
334	Teclado codificado (antiarranque) 11839457	200	127
352	Alumbrado delantero en la cabina 11839801, 11839802, 11808988	200	129
354	Interior lampare 11839801, 11839802, 11808988	100	131
356	Alumbrado de trabajo en pluma 11839831	100	133
362	Bocina	100	135
362	Luz de advertencia intermitente 11839434	400	137
362	Avisador de marcha atrás 11839458	500	139
363	Limpiaparabrisas superior 11839801, 11839802, 11808988	100	141
364	Cuadro de instrumentos, derecho	400	143
364	Cuadro de instrumentos, izquierdos	450	145
364	Conmutador, ralentí automático 11839308	550	147
364	Interruptor para función de simple acción sin acoplamiento rápido 11839832, 11839833	600	149
364	Interruptor para función de doble acción sin acoplamiento rápido 11839834, 11839835	650	151
364	Potenciometro 11839117	700	153
364	Interruptor de indicador de sobrecarga 11839812	850	155
366	Unidad electrónica	100	157
366	Unidad electrónica 11839453	300	159
371	Instalación eléctrica, haces de cables	100	161
371	Cable de bateria y desconectador bateria	150	163
371	Manojo de cables, delantero	200	165
371	Manojos cables, trasero	250	167
371	Haz de cables, motor	300	169
371	Haz de cables, plataforma	350	171
371	Haz de cables, cabina 11839801, 11839802, 11808988	400	175
371	Haz de cables a válvula de seguridad en pluma 11839812	800	177
372	Unidad de distribución eléctrica	100	179
372	Panel de relés para climatizador 11839452	400	181
387	Panel indicador	100	183
398	Sistema de comunicación electrónica inalámbrica (telemática) 11871077	100	185

GRUPP		Avsnitt	Sida
311	Batteri	100	117
321	Växelströmsgenerator	100	119
331	Startmotor, fäste	100	123
334	Strömställare för start och förvärmare	100	125
334	Kodad knappsats, (startskydd) 11839457	200	127
352	Strålkastare fram på hytt 11839801, 11839802, 11808988	200	129
354	Innerbelysning 11839801, 11839802, 11808988	100	131
356	Arbetsbelysning på bom 11839831	100	133
362	Signalhorn	100	135
362	Roterande varningsljus 11839434	400	137
362	Körvarning, akustisk 11839458	500	139
363	Vindrutetorkare, övre 11839801, 11839802, 11808988	100	141
364	Instrumentpanel, höger	400	143
364	Instrumentpanel, vänster	450	145
364	Strömbrytare, automatisk tomgång 11839308	550	147
364	Strömställare för enkelverkande krets utan snabbkoppling 11839832, 11839833	600	149
364	Strömbrytare för dubbelverkande krets utan snabbkoppling 11839834, 11839835	650	151
364	Potentiometer 11839117	700	153
364	Strömbrytare för överlastvarning 11839812	850	155
366	Elektronikenhet	100	157
366	Elektronikenhet 11839453	300	159
371	Elinstallation, ledningsmattor	100	161
371	Batteriledning och batterifrånskiljare	150	163
371	Ledningsmatta, främre	200	165
371	Ledningsmatta bakre	250	167
371	Ledningsmatta, motor	300	169
371	Ledningsmatta, plattform	350	171
371	Ledningsmatta, hytt 11839801, 11839802, 11808988	400	175
371	Ledningsmatta till säkerhetsventil på bom 11839812	800	177
372	Elcentral	100	179
372	Reläpanel för luftkonditionering, schaktbladsvinkling, redskapsfäste 11839452	400	181
387	Informationspanel	100	183
398	System för trådlös elektronisk kommunikation (telematik) 11871077	100	185

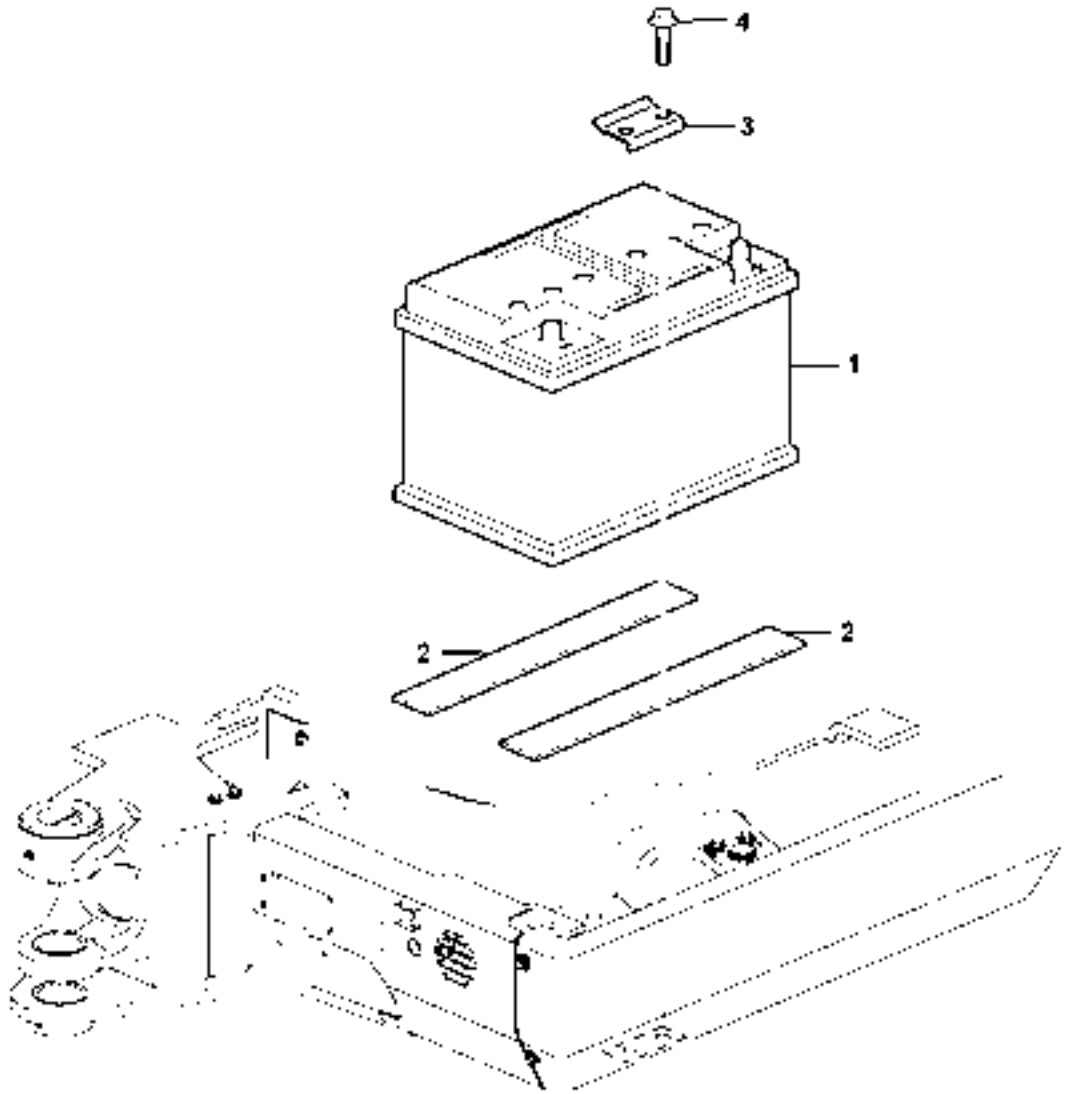

1027833

Fig.	Part No.	Quantity 1	2	3	P S	K I T	Description	Dénomination	Bezeichnung	Denominación	Benämning	Notes
1	**VOE 11306682**	1					Battery	Batterie	Batterie	Bateria	Batteri	12V/74Ah
2	**VOE 11803128**	2					Rubber Plate	Plaque Caoutchouc	Gummiplatte	Placa Goma	Gummiplatta	
3	**VOE 11805475**	1					Stop	Arrêt	Anschlag	Parada	Stopp	
4	**VOE 13946173**	2					Flange screw	Vis à bride	Flanschschraube	Torn embridado	Flänsskruv	

1		**Batteri** **Batería** **Batterie** **Batterie** **Battery**	Catalogue id **20132**	Group **311**
2			Illustr. No **1027833**	Section **100**
3			Issue **VOE 79A9920132**	Page **117**
4				
5				

VOLVO

EC27C

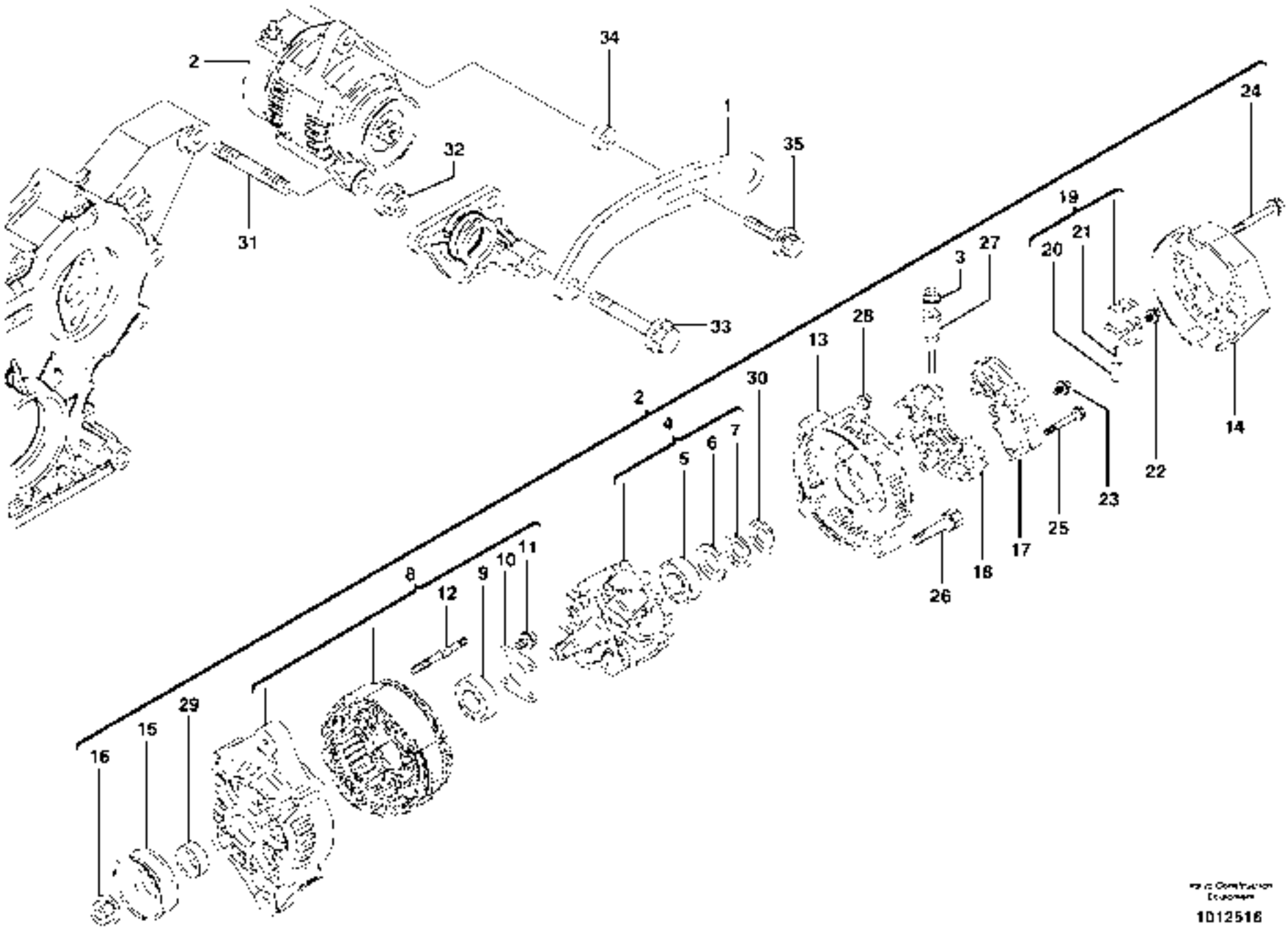
2
34
1
35
32
31
33
24
19
3
27
20
21
28
13
30
2
4
5
6
7
8
12
9
10
11
16
15
29
26
18
17
25
23
22
14

1012516

Fig.	Part No.	Quantity 1	2	3	PS	KIT	Description	Dénomination	Bezeichnung	Denominación	Benämning	Notes
1	**VOE 11713777**	1					Alternator Anchorage	Fixation Alternateur	Lichtmaschinenträge	Fijacion Alternador	Generatorfäste	
2	**VOE 11713508**	1					Alternator	Alternateur	Lichtmaschine	Alternador	Generator	
3	**VOE 14521614**	1					•Nut	•Ecrou	•Mutter	•Tuerca	•Mutter	
4		1			NS		•Rotor	•Rotor	•Rotor	•Rotor	•Rotor	
5	**VOE 14521616**	1					••Ball Bearing	••Roulemen.billes	••Kugellager	••Cojinete Bolas	••Kullager	
6	**VOE 14521617**	1					••Cover	••Capot	••Haube	••Capo	••Lock	
7		1			NS		••Washer	••Rondelle	••Scheibe	••Arandela	••Bricka	
8		1			NS		•Cover	•Couvercle	•Deckel	•Tapa	•Lock	
9	**VOE 14521619**	1					••Ball Bearing	••Roulemen.billes	••Kugellager	••Cojinete Bolas	••Kullager	
10	**VOE 14521620**	1					••Plate	••Plaque	••Platte	••Placa	••Platta	
11	**VOE 14521621**	4					••Screw	••Vis	••Schraube	••Tornillo	••Skruv	
12	**VOE 14521622**	2					••Bolt	••Boulon	••Bolzen	••Perno	••Bult	
13		1			NS		•Body	•Corps	•Körper	•Cuerpo	•Korg	
14		1			NS		•Body	•Corps	•Körper	•Cuerpo	•Korg	
15	**VOE 14521624**	1					•Pulley	•Poulie	•Z-riemenscheibe	•Polea Corr Dent	•Kuggremhjul	
16	**VOE 14521625**	1					•Nut	•Ecrou	•Mutter	•Tuerca	•Mutter	
17	**VOE 14521635**	1					•Regulator	•Regulateur	•Regler	•Regulador	•Regulator	
18	**VOE 11713509**	1					•Support	•Support	•Stütze	•Apoyo	•Stöd	
19	**VOE 11713510**	1					•Brush Retainer	•Porte-balai	•Bürstenhalter	•Portaescobilla	•Borsthållare	
20		2			NS		••Carbon brushes	••Charbons	••Kohlen	••Escobillas	••Kolborstar	
21		2			NS		••Spring	••Ressort	••Feder	••Muelle	••Fjäder	
22	**VOE 14521628**	1					•Screw	•Vis	•Schraube	•Tornillo	•Skruv	
23	**VOE 14521629**	1					•Screw	•Vis	•Schraube	•Tornillo	•Skruv	
24	**VOE 14521630**	3					•Bolt	•Boulon	•Bolzen	•Perno	•Bult	
25	**VOE 14521631**	2					•Screw	•Vis	•Schraube	•Tornillo	•Skruv	
26	**VOE 14521632**	2					•Bolt	•Boulon	•Bolzen	•Perno	•Bult	
27	**VOE 14521633**	1					•Bushing	•Bague	•Buchse	•Casquillo	•Bussning	
28	**VOE 14521634**	2					•Nut	•Ecrou	•Mutter	•Tuerca	•Mutter	
29	**VOE 14521637**	1					•Collar	•Collier	•Bördel	•Collar	•Krage	
30		1			NS		•Washer	•Rondelle	•Scheibe	•Arandela	•Bricka	

1	
2	
3	
4	
5	

Växelströmsgenerator
Alternador
Generator
Alternateur
Alternator

Catalogue id	Group
20132	**321**
Illustr. No **1012516**	Section **100**
Issue **VOE 79A9920132**	Page **119**

VOLVO

EC27C

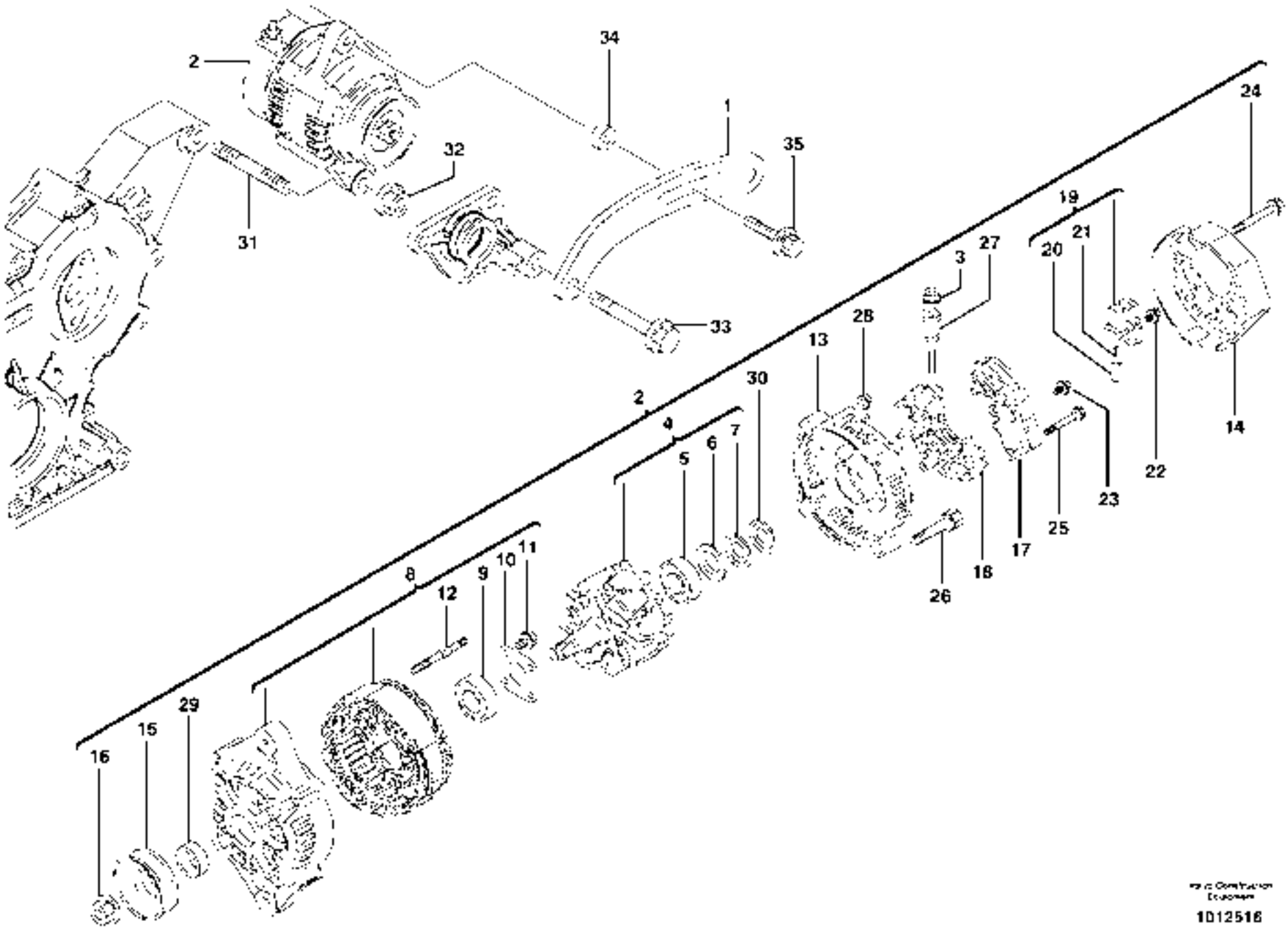
2
34
1
35
32
31
33
24
19
3
27
20
21
28
13
30
2
4
5
6
7
8
12
9
10
11
16
15
29
26
18
17
25
23
22
14

1012516

Fig.	Part No.	Quantity 1	2	3	PS	KIT	Description	Dénomination	Bezeichnung	Denominación	Benämning	Notes
31	**VOE 14521613**	1					Bolt	Boulon	Bolzen	Perno	Bult	
32	**VOE 14521513**	1					Nut	Ecrou	Mutter	Tuerca	Mutter	
33	**VOE 11714377**	1					Bolt	Boulon	Bolzen	Perno	Bult	
34	**VOE 11713778**	1					Spacer	Partie Intermédiaire	Zwischenstück	Espaciador	Mellandel	
35	**VOE 11714463**	1					Flange screw	Vis à bride	Flanschschraube	Torn embridado	Flänsskruv	

1		**Växelströmsgenerator** **Alternador** **Generator** **Alternateur** **Alternator**	Catalogue id **20132**	Group **321**
2			Illustr. No **1012516**	Section **100**
3			Issue **VOE 79A9920132**	Page **121**
4				
5				

VOLVO

EC27C

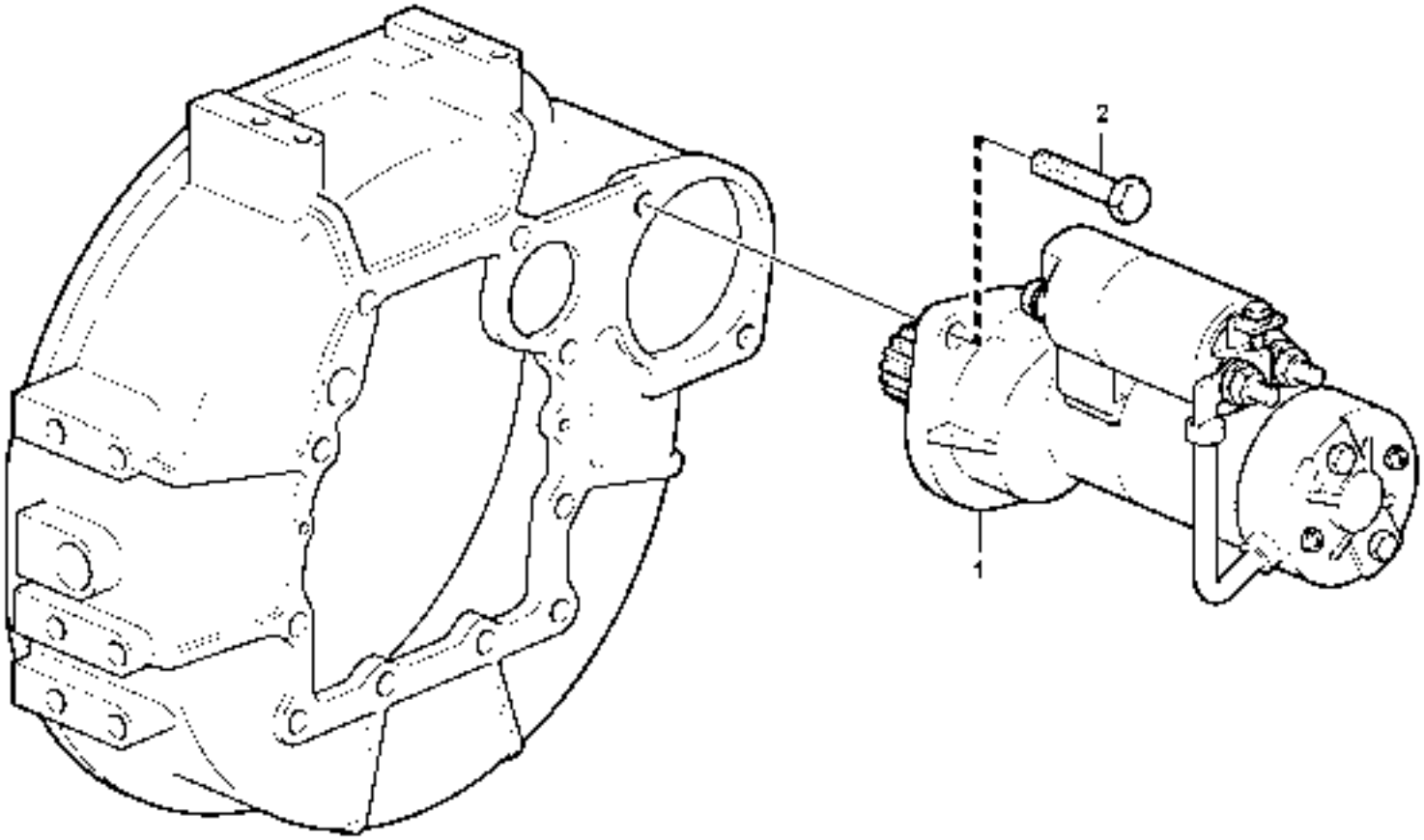

1015773

Fig.	Part No.	Quantity 1	2	3	P S	K I T	Description	Dénomination	Bezeichnung	Denominación	Benämning	Notes
1	**VOE 11713770**	1					Starter Motor	Demarreur	Anlasser	Motor de arranque	Startmotor	
2	**VOE 11714496**	1					Bolt	Boulon	Bolzen	Perno	Bult	

1		**Startmotor, fäste** **Motor de arranque, montaje** **Anlasser, Befestigung** **Démarreur, montage** **Starter motor, mounting**	Catalogue id **20132**	Group **331**
2			Illustr. No **1015773**	Section **100**
3			Issue **VOE 79A9920132**	Page **123**
4				
5				

VOLVO

EC27C



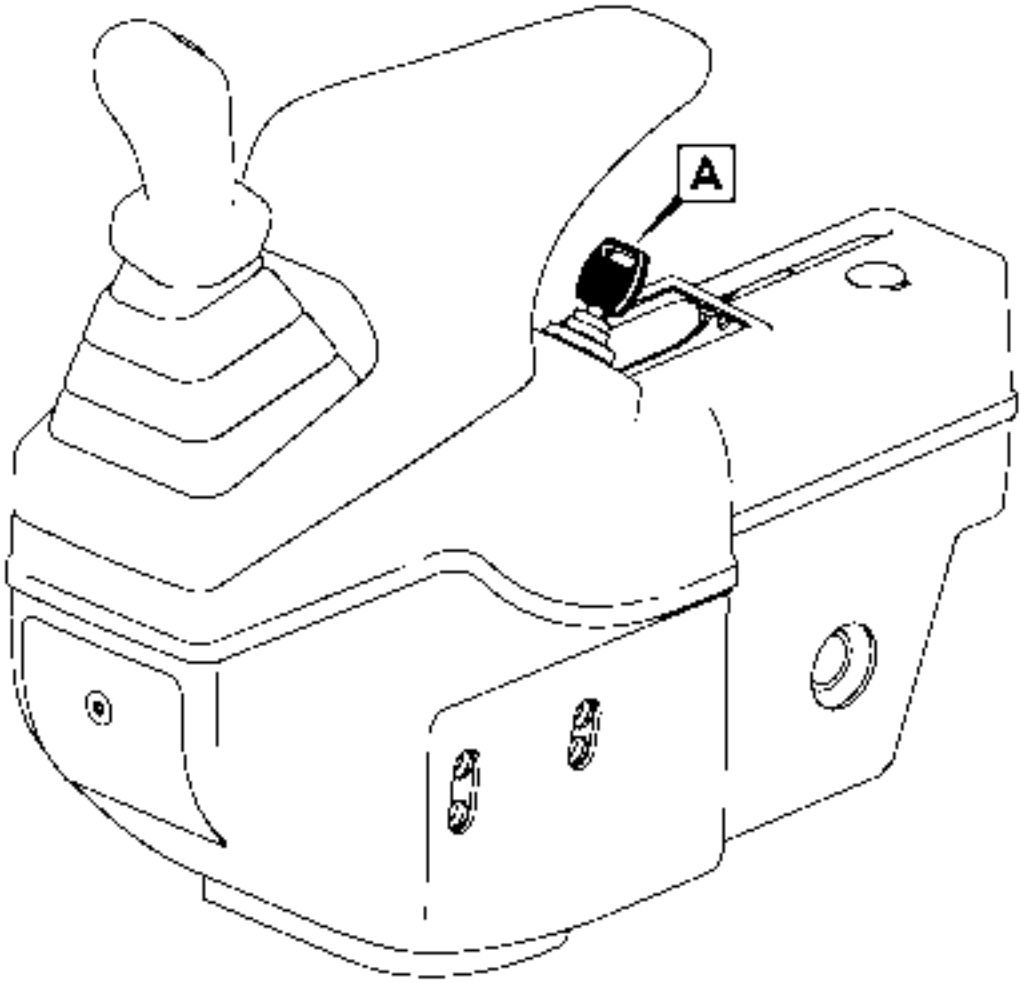

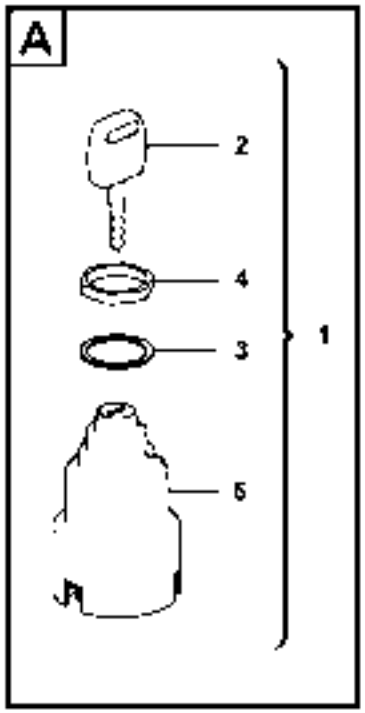

1028035

Fig.	Part No.	Quantity 1	2	3	P S	K I T	Description	Dénomination	Bezeichnung	Denominación	Benämning	Notes
1	**VOE 11809126**	1					Starter switch	Interru. ocontact	Startschloss	Cerradur arranq	Startlås	
2		1			NS		•Key	•Cle	•Schlüssel	•Llave	•Nyckel	
3		1			NS		•Protective cap	•Capuchon de protect	•Schutzkappe	•Cubierta de protecci	•Skyddshatt	
4		1			NS		•Nut	•Ecrou	•Mutter	•Tuerca	•Mutter	
5		1			NS		•Body	•Corps	•Körper	•Cuerpo	•Korg	

1		**Strömställare för start och förvärmare** **Interruptor de arranque y precalentamiento** **Anlass- und Vorglühschalter** **Contacteur de démarrage et de préchauffage** **Starting and preheating switch**	Catalogue id **20132**	Group **334**
2			Illustr. No **1028035**	Section **100**
3			Issue **VOE 79A9920132**	Page **125**
4				
5				

VOLVO

EC27C

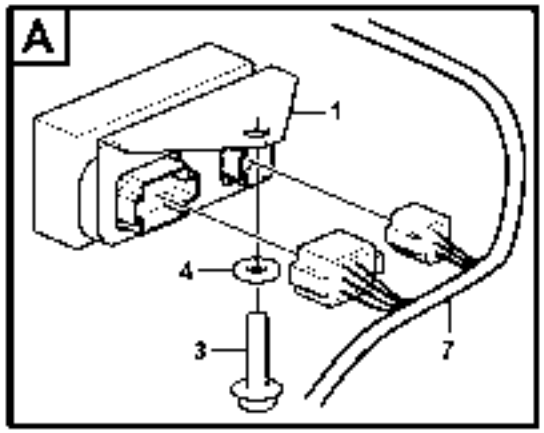

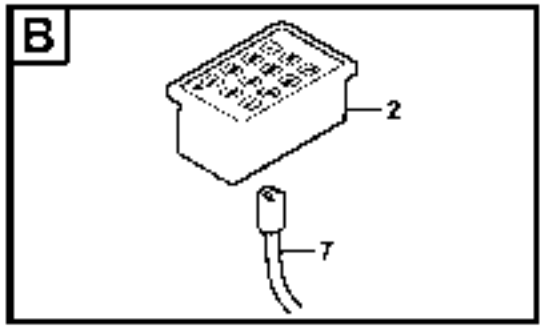

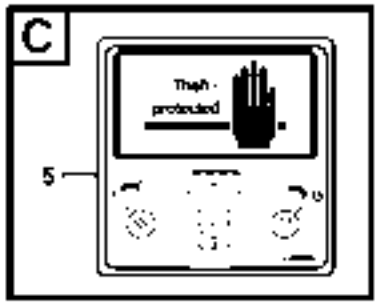

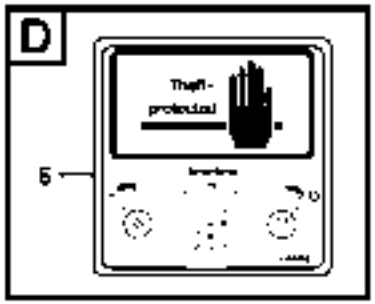

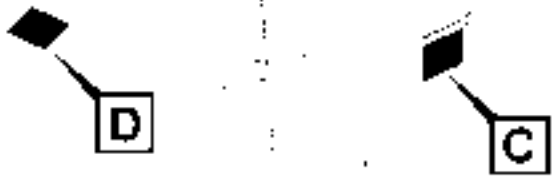

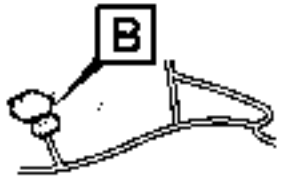

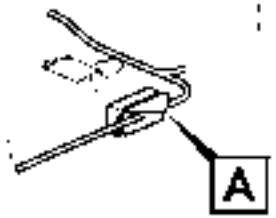

Equipment

1027959

Fig.	Part No.	Quantity 1	2	3	PS	KIT	Description	Dénomination	Bezeichnung	Denominación	Benämning	Notes
1	**VOE 11801418**	1					Electronic unit	Unité électronique	Elektronikeinheit	Unidad electrón	Elektronikenhet	AECU, AECU2
2	**VOE 11803149**	1					Coded keypad	Clavier codé	Codierte Tastatur	Teclado codificado	Kodad knappsats	AECU3
3	**VOE 947107**	1					Flange screw	Vis à bride	Flanschschraube	Torn embridado	Flänsskruv	(946025) M8x10
4	**VOE 13955894**	2					Washer	Rondelle	Scheibe	Arandela	Bricka	
5	**VOE 11808081**	1					Decal	Decalcomanie	Abziehbild	Decalcomania	Dekal	
6	**VOE 15601962**	1					Decal	Decalcomanie	Abziehbild	Decalcomania	Dekal	CANOPY
7							Wire harness	Faisceau electrique	Kabelbaum	Manojo cables	Ledningsmatta	hänvisning see 371

1		**Kodad knappsats, (startskydd)** **Teclado codificado (antiarranque)** **Codierte Tastatur (Wegfahrsperre)** **Clavier codé (sécurité antidémarrage)** **Coded keypad (anti-start)**	Catalogue id **20132**	Group **334**
2				
3			Illustr. No **1027959**	Section **200**
4				
5		**11839457**	Issue **VOE 79A9920132**	Page **127**

VOLVO

EC27C

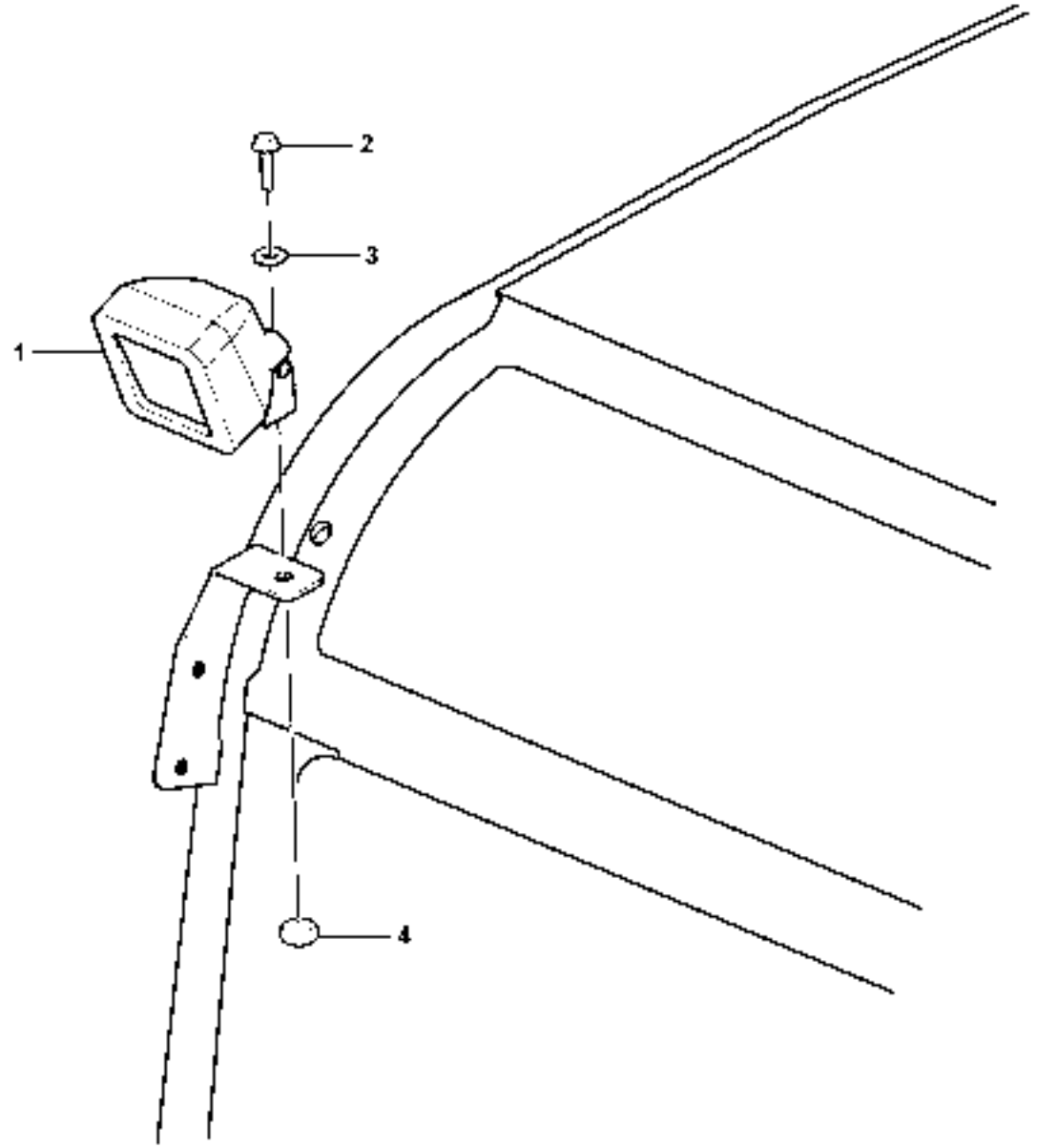

1027986

Fig.	Part No.	Quantity 1	2	3	P S	K I T	Description	Dénomination	Bezeichnung	Denominación	Benämning	Notes
1	**VOE 15011673**	2					Work Lamp	Lampe Travail	Arbeitslampe	Lampara Trabajo	Arbetslampa	
2	**VOE 13946173**	2					Flange screw	Vis à bride	Flanschschraube	Torn embridado	Flänsskruv	
3	**VOE 13960141**	2					Washer	Rondelle	Scheibe	Arandela	Bricka	
4	**VOE 13945408**	2					Nut	Ecrou	Mutter	Tuerca	Mutter	

1		**Strålkastare fram på hytt** **Alumbrado delantero en la cabina** **Scheinwerfer Kabine vorn** **Phare AV sur cabine** **Front headlight on cab**	Catalogue id **20132**	Group **352**
2			Illustr. No **1027966**	Section **200**
3				
4			Issue **VOE 79A9920132**	Page **129**
5		**11839801, 11839802, 11808988**		

VOLVO

EC27C

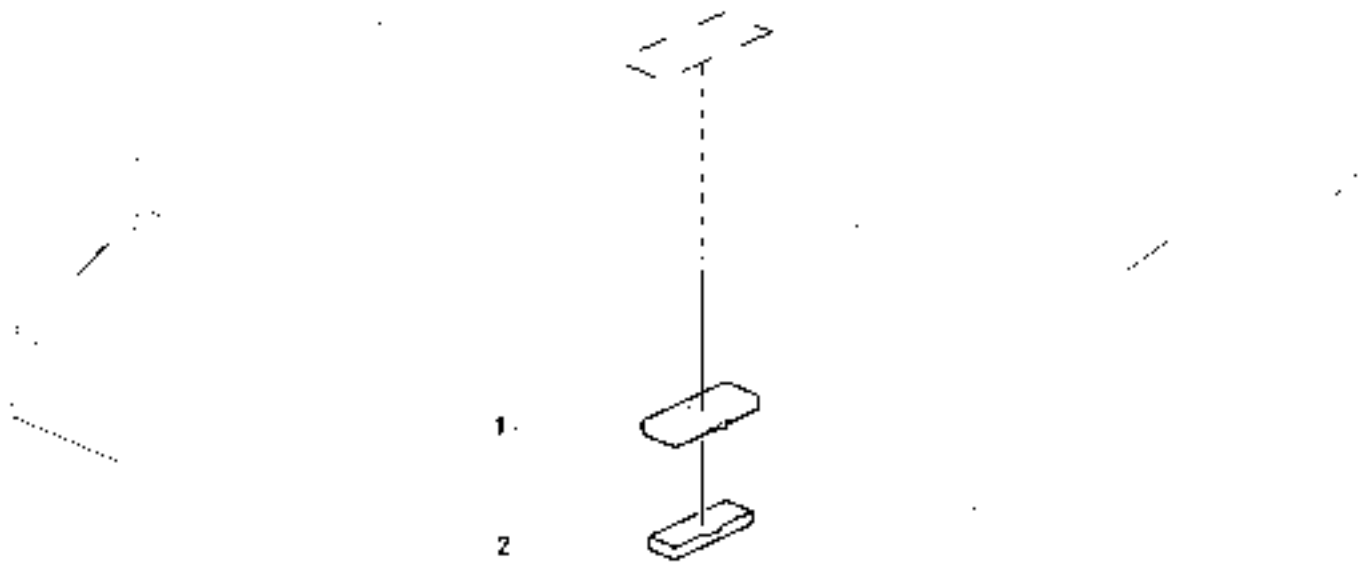
1
2

Fig.	Part No.	Quantity 1	2	3	PS	KIT	Description	Dénomination	Bezeichnung	Denominación	Benämning	Notes
1	**VOE 15011677**						Lamp Cover	Couvre-lampe	Lampenschutz	Prot Lampara	Lampskydd	
2	**VOE 15011675**						Interior Lamp	Lampe Inter.	Innenleuchte	Lamp Interior	Innerlampa	

1		**Innerbelysning** **Interior lampare** **Innen lampe** **Interieure lampe** **Iterior lamp**	Catalogue id **20132**	Group **354**
2			Illustr. No **1027967**	Section **100**
3			Issue **VOE 79A9920132**	Page **131**
4				
5		**11839801, 11839802, 11808988**		

VOLVO

EC27C

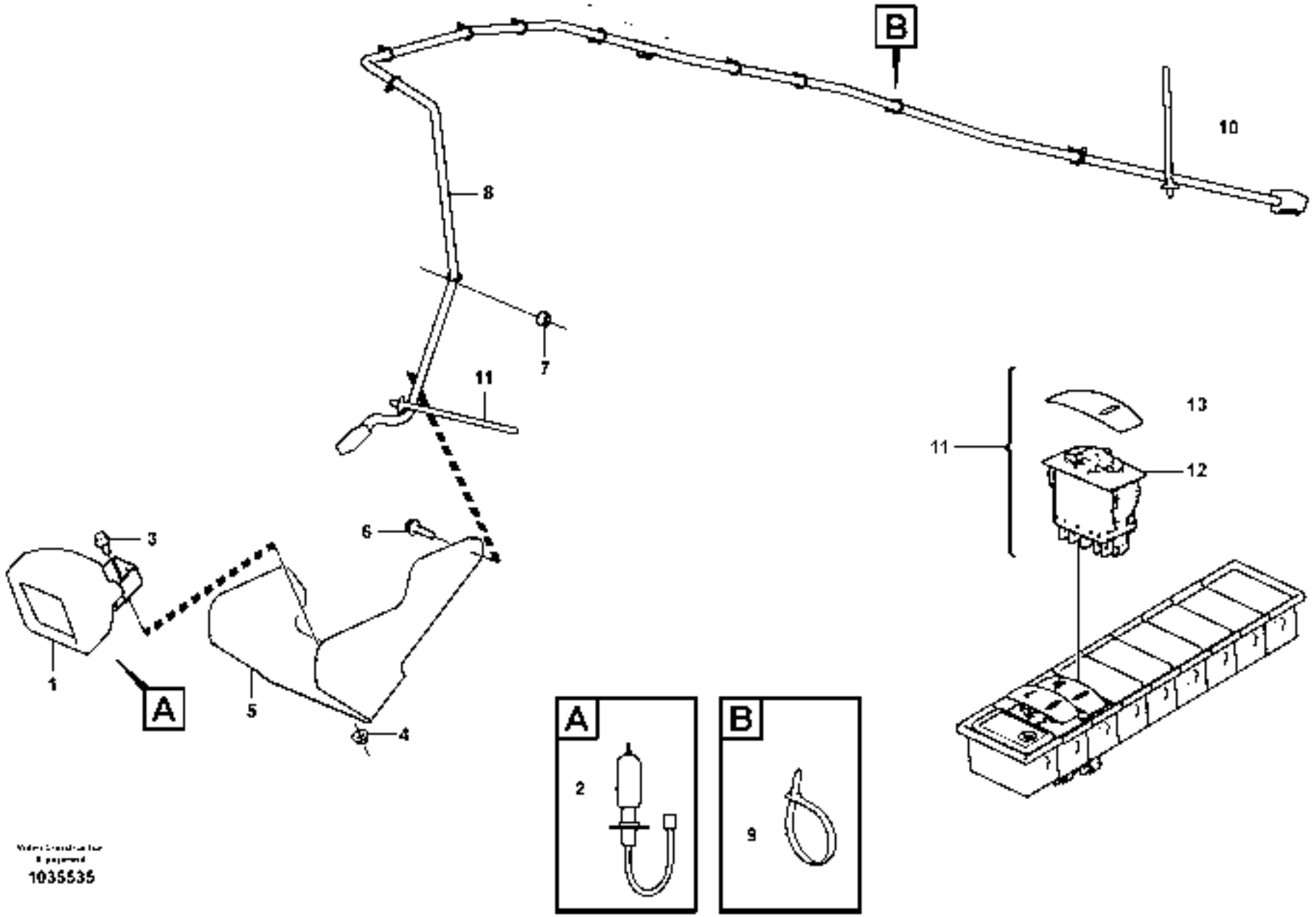

1035535

Fig.	Part No.	Quantity 1	2	3	PS	KIT	Description	Dénomination	Bezeichnung	Denominación	Benämning	Notes
1	**VOE 11039847**	1					Work Lamp	Lampe Travail	Arbeitslampe	Lampara Trabajo	Arbetslampa	
2	**VOE 944265**	1					•Bulb	•Ampoule	•Glühlampe	•Bombilla	•Glödlampa	12V/55W
3	**VOE 946173**	1					Flange screw	Vis à bride	Flanschschraube	Torn embridado	Flänsskruv	
4	**VOE 13945408**	1					Nut	Ecrou	Mutter	Tuerca	Mutter	
5	**VOE 15610017**	1					Plate	Plaque	Platte	Placa	Platta	
6	**VOE 946440**	2					Flange screw	Vis à bride	Flanschschraube	Torn embridado	Flänsskruv	
7	**VOE 13945408**	2					Nut	Ecrou	Mutter	Tuerca	Mutter	
8	**VOE 11808243**	1					Wire harness	Faisceau electrique	Kabelbaum	Manojo cables	Ledningsmatta	
							•CONNECTED TO:	•CONNECTÉ A:	•ANGESCHLOSSEN:	•CONECTADO A:	•ANSLUTER TILL:	
							••Wire harness	••Faisceau cables	••Kabelbaum	••Manojo cables	••Ledningsmatta	CN3501
							••Work Lamp	••Lampe Travail	••Arbeitslampe	••Lampara Trabajo	••Arbetslampa	LA3501
9	**VOE 11806170**	15					Cable Clamp	Serre-câble	Kabelklammer	Abrazadera de cables	Ledningsklämma	
10	**VOE 11803840**	3					Strip Clamp	Ruban Serrage	Kabelbinder	Abraz Cinta	Bandklamma	
11		1			NS		Rocker Switch	Commutateur à basc.	Wippschalter	Interruptor oscilante	Vaggomkopplare	
12	**VOE 11809129**	1					•Rocker Switch	•Commutateur à bas	•Wippschalter	•Interruptor oscilante	•Vaggomkopplare	
13	**VOE 11428010**	1					•Rocker Arm	•Culbuteur	•Kipphebel	•Balancin	•Vipparm	

1		**Arbetsbelysning på bom** **Alumbrado de trabajo en pluma** **Arbeitsscheinwerfer auf Ausleger** **Projecteur de travail sur flèche** **Work light on boom**	Catalogue id **20132**	Group **356**
2			Illustr. No **1035535**	Section **100**
3			Issue **VOE 79A9920132**	Page **133**
4				
5		**11839831**		

VOLVO

EC27C

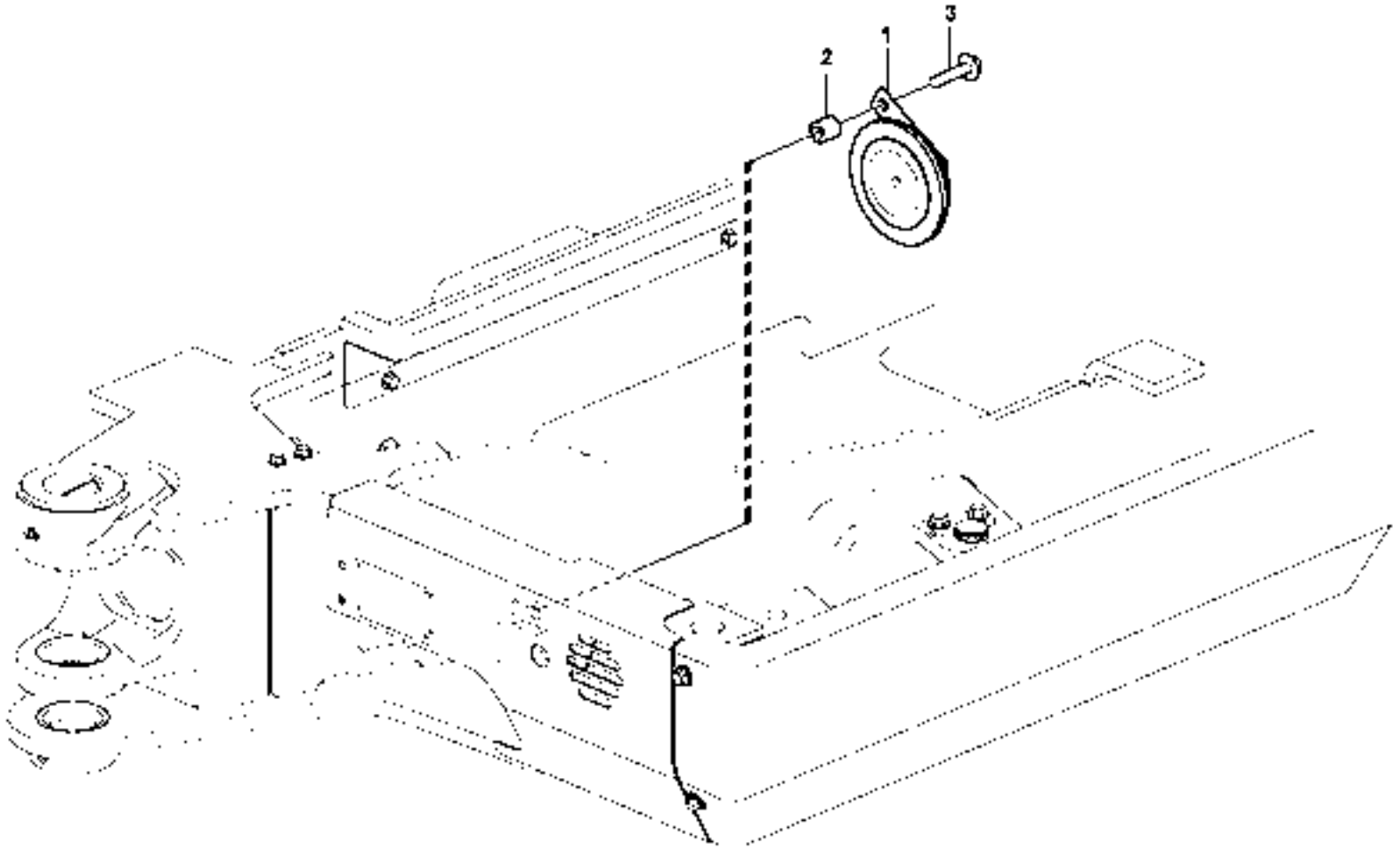

1027847

Fig.	Part No.	Quantity 1	2	3	PS	KIT	Description	Dénomination	Bezeichnung	Denominación	Benämning	Notes
1	**VOE 11802744**	1					Horn	Avertisseur sonore	Signalhorn	Avisador sonoro	Signalhorn	12V
2	**VOE 930430**	1					Spacer Ring	Bagu.entretoise	Abstandring	Anillo Dist	Distansring	ID = 9 mm
3	**VOE 946671**	1					Flange screw	Vis à bride	Flanschschraube	Torn embridado	Flänsskruv	M8 x 30

1		**Signalhorn** **Bocina** **Signalhorn** **Avertisseur sonore** **Horn**	Catalogue id **20132**	Group **362**
2			Illustr. No **1027847**	Section **100**
3			Issue **VOE 79A9920132**	Page **135**
4				
5				

VOLVO

EC27C

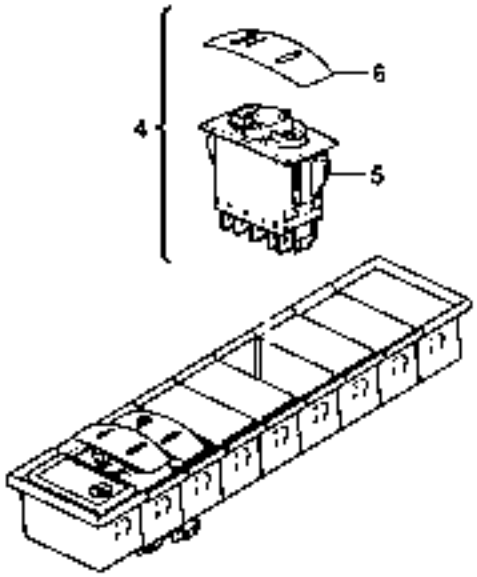

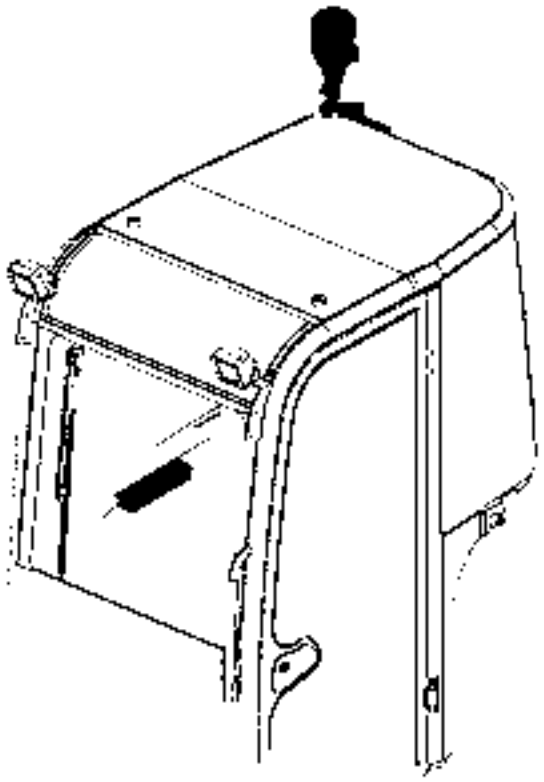

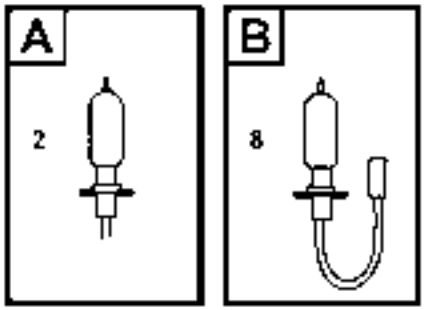

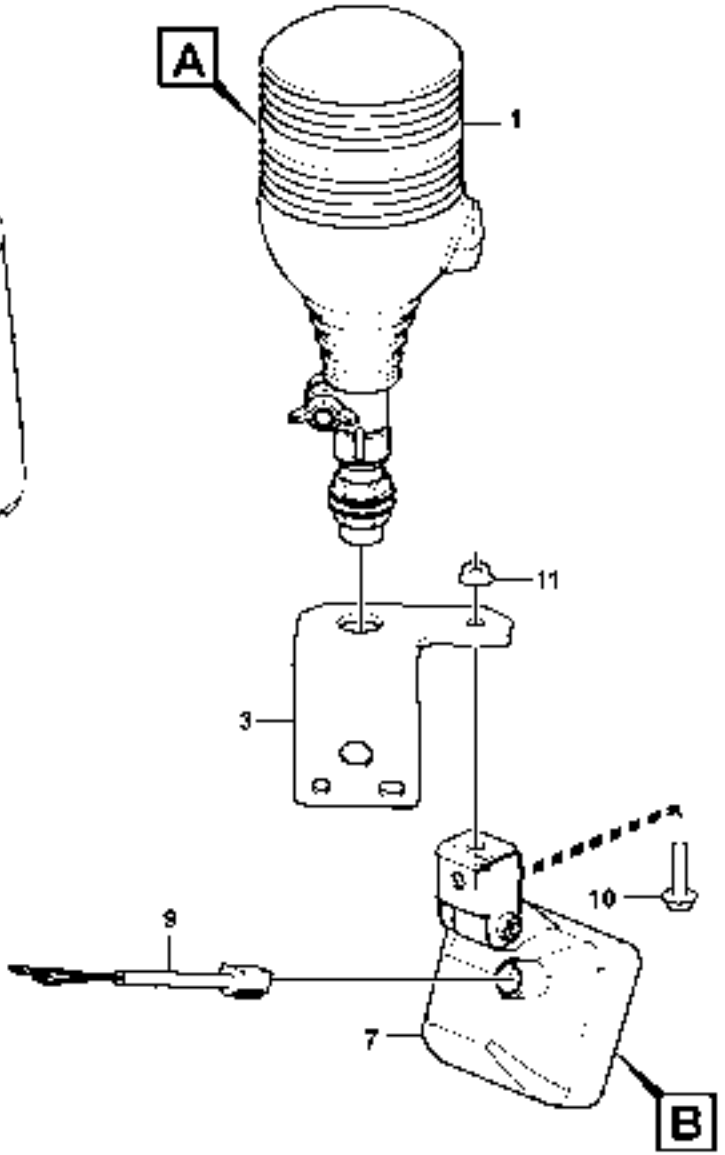

1027941

Fig.	Part No.	Quantity 1	2	3	PS	KIT	Description	Dénomination	Bezeichnung	Denominación	Benämning	Notes
1	**VOE 11803529**	1					Rotating Beacon	Gyrophare	Rundumkennleuchte	Luz Rotativa Emerge	Roterande Varningslj	LA3601
2	**VOE 14524753**	1					•Bulb	•Ampoule	•Glühlampe	•Ampolla	•Glödlampa	(PJ 5050011)
3	**VOE 11809124**	1					Plate	Plaque	Platte	Placa	Platta	
4		1			NS		Switch	Commutateur	Schalter	Contactor	Strömställare	SW3601
5	**VOE 11809129**	1					•Rocker Switch	•Commutateur à bas	•Wippschalter	•Interruptor oscilante	•Vaggomkopplare	
6	**VOE 11428013**	1					•Rocker Arm	•Culbuteur	•Kipphebel	•Balancin	•Vipparm	
7	**VOE 11039856**	1					Work Lamp	Lampe Travail	Arbeitslampe	Lampara Trabajo	Arbetslampa	LA3503
8	**VOE 944265**	1					•Bulb	•Ampoule	•Glühlampe	•Bombilla	•Glödlampa	
9	**VOE 11800254**	1					Wire harness	Faisceau electrique	Kabelbaum	Manojo cables	Ledningsmatta	
10	**VOE 13946173**	1					Flange screw	Vis à bride	Flanschschraube	Torn embridado	Flänsskruv	
11	**VOE 13945408**	1					Nut	Ecrou	Mutter	Tuerca	Mutter	

1		**Roterande varningsljus** **Luz de advertencia intermitente** **Rundumkennleuchte** **Gyrophare** **Flashing light**	Catalogue id **20132**	Group **362**
2			Illustr. No **1027941**	Section **400**
3				
4			Issue **VOE 79A9920132**	Page **137**
5		**11839434**		

VOLVO

EC27C

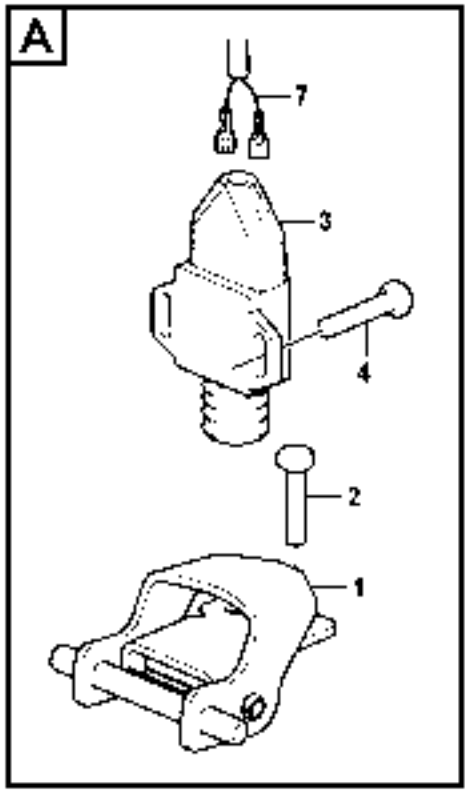
A
7
3
4
2
1

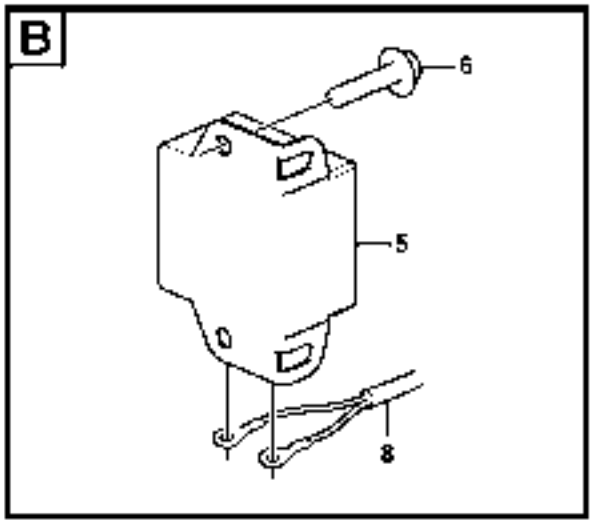
B
6
5
8

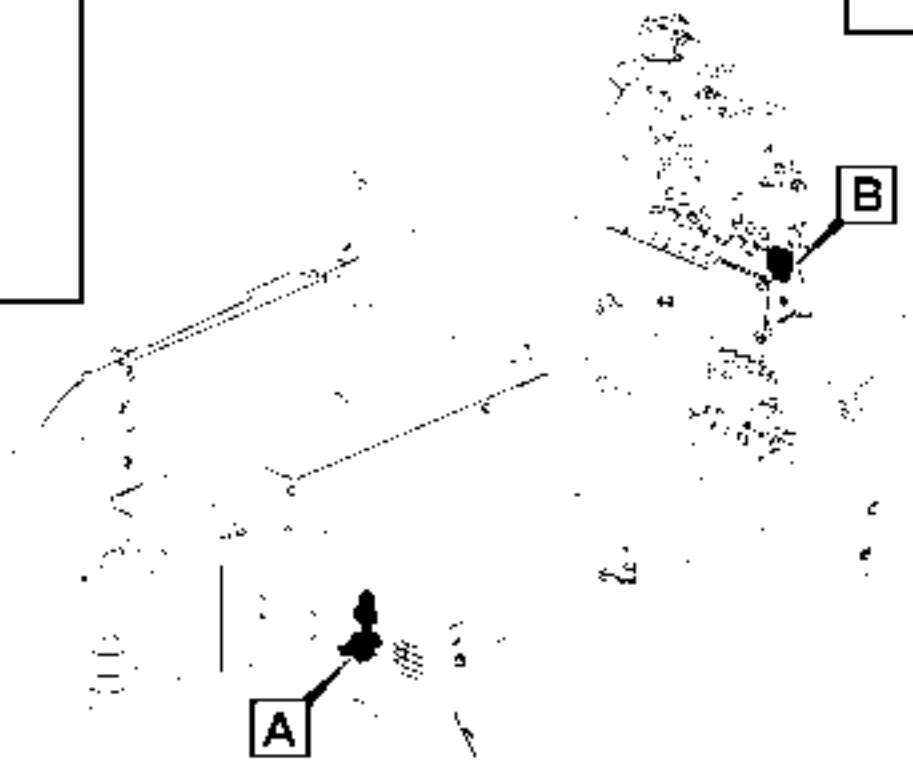
B
A

Fig.	Part No.	Quantity 1	2	3	PS	KIT	Description	Dénomination	Bezeichnung	Denominación	Benämning	Notes
1	**VOE 11808287**	1					Relay	Relais	Relais	Rele	Relä	
2	**VOE 13965175**	2					Screw	Vis	Schraube	Tornillo	Skruv	
3	**VOE 15602544**	1					Sensor	Capteur	Geber	Captador	Givare	SE3605
4	**VOE 13969516**	2					Screw	Vis	Schraube	Tornillo	Skruv	
5	**VOE 11886215**	1					Alarm	Alarme	Alarm Richtung	Alarma	Varnare	SA3605
6	**VOE 13946544**	2					Flange screw	Vis à bride	Flanschschraube	Torn embridado	Flänsskruv	
7		1					Wire harness	Faisceau electrique	Kabelbaum	Manojo cables	Ledningsmatta	Hänvisning see 371
							•Front	•Avant	•Vorne	•Delantero	•Främre	
8		1					Wire harness	Faisceau electrique	Kabelbaum	Manojo cables	Ledningsmatta	Hänvisning see 371
							•Rear	•Arrière	•Hinten	•Trasero	•Bakre	

1		**Körvarning, akustisk** **Avisador de marcha atrás** **Rückfahrwarner** **Alarme de recul** **Travel alarm, acoustic**	Catalogue id **20132**	Group **362**
2			Illustr. No **1027961**	Section **500**
3				
4			Issue **VOE 79A9920132**	Page **139**
5		**11839458**		

VOLVO

EC27C

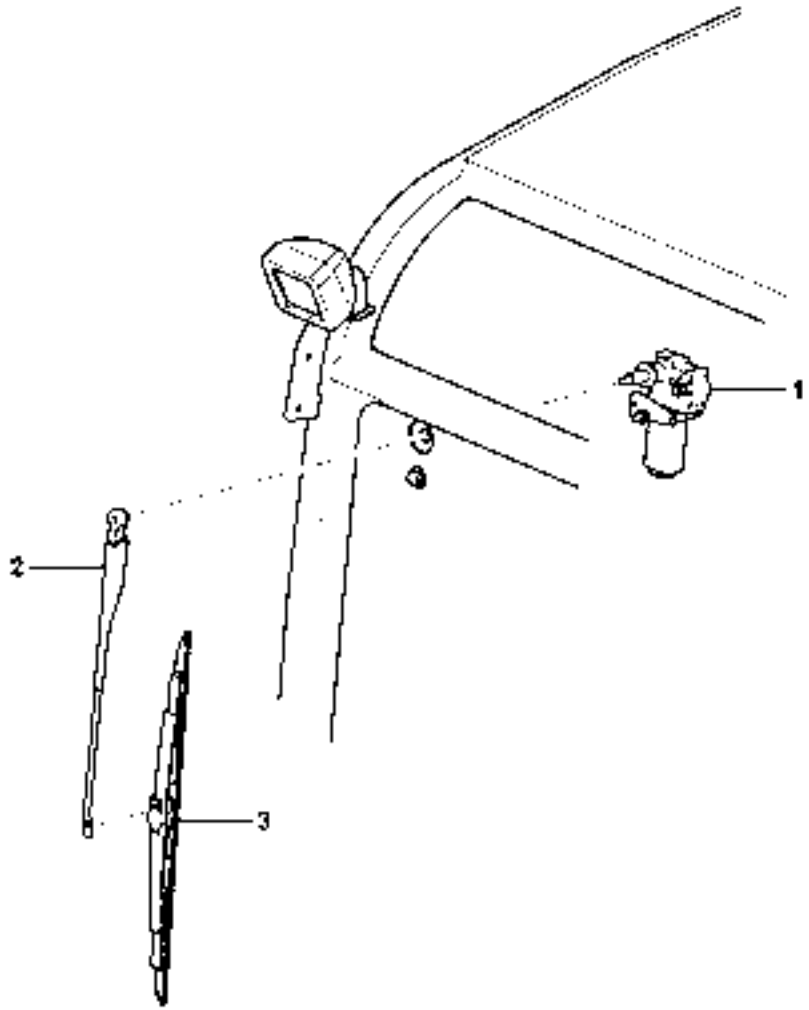
1
2
3

Fig.	Part No.	Quantity 1	2	3	PS	KIT	Description	Dénomination	Bezeichnung	Denominación	Benämning	Notes
1	**VOE 15011893**	1					Wiper Motor	Moteur essuie glace	Wischermotor	Motor l.p.	Torkarmotor	
2	**VOE 15011898**	1					Wiper Arm	Bras Essu.glac.	Wischerarm	Brazo Limpiapar	Torkararm	
3	**VOE 15011902**	1					Wiper blade	Balai essuie glace	Wischerblatt	Escobilla l.p.	Torkarblad	

1		**Vindrutetorkare, övre** **Limpiaparabrisas superior** **Scheibenwischer, oben** **Essuie-glace supérieur** **Windscreen wiper, upper**	Catalogue id **20132**	Group **363**
2			Illustr. No **1027964**	Section **100**
3			Issue **VOE 79A9920132**	Page **141**
4				
5		**11839801, 11839802, 11808988**		

VOLVO

EC27C

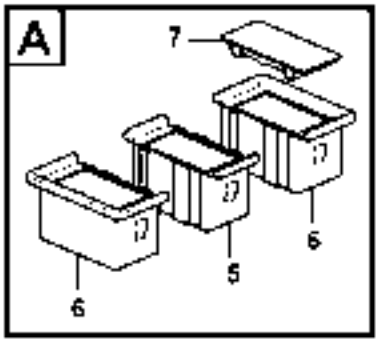
A
7
6
5
6
6

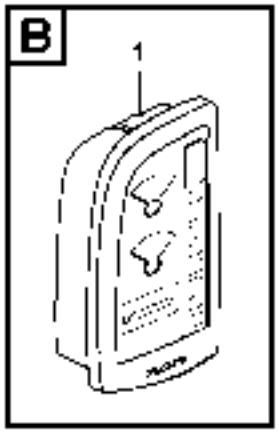
B
1

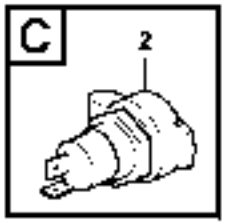
C
2


D
3

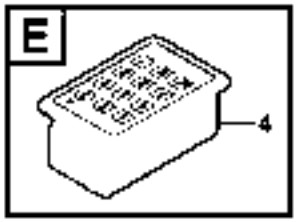
E
4

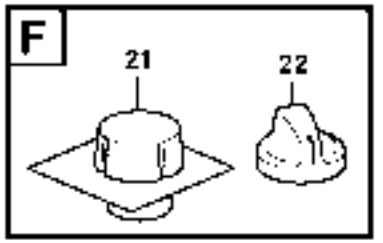
F
21
22

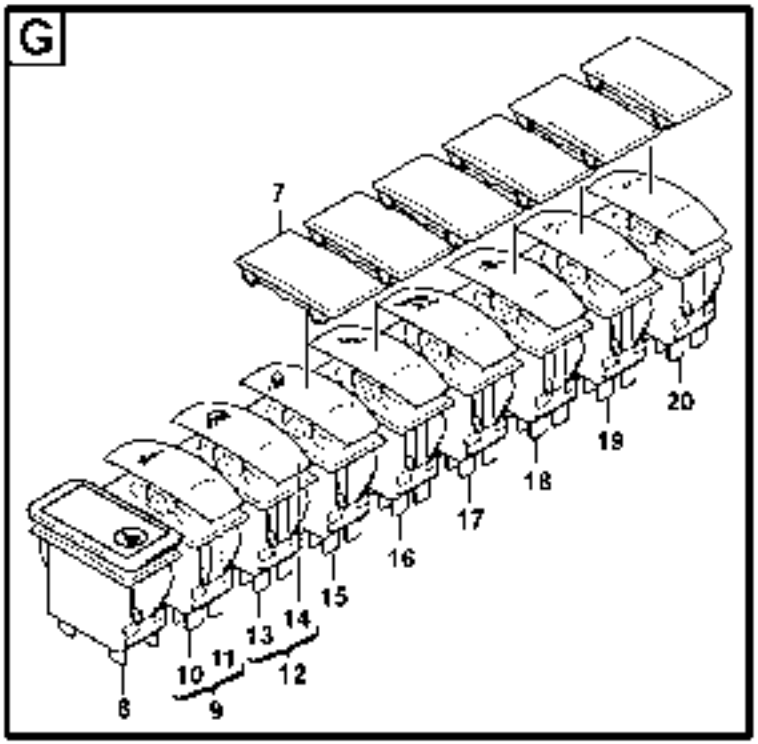
G
7
8
9
10
11
12
13
14
15
16
17
18
19
20

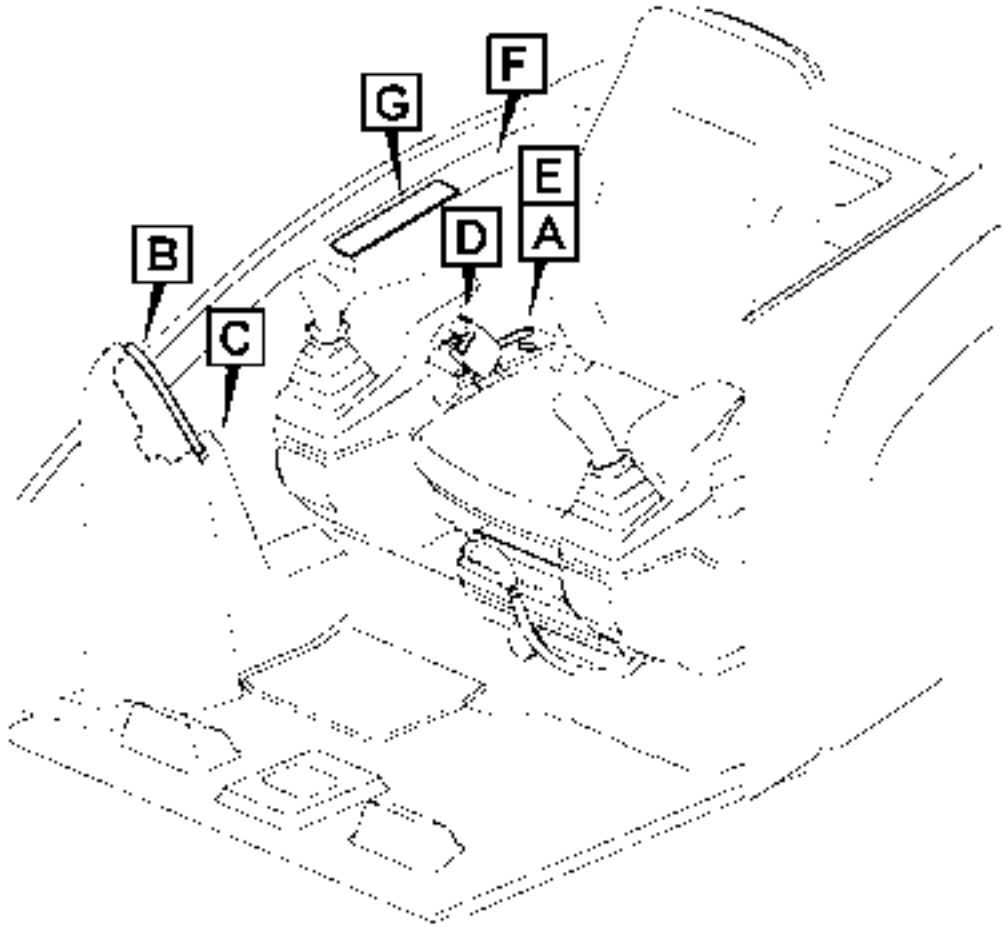
G
F
E
D
A
B
C

1028082

Fig.	Part No.	Quantity 1	2	3	PS	KIT	Description	Dénomination	Bezeichnung	Denominación	Benämning	Notes
1		1					Dashboard	Planche Bord	Armaturenbrett	Tablero Instrum	Instrumentbräda	IECU
2	**VOE 14371054**	1					Socket	Socle	Steckdose	Toma De Corrien	Stickdosa	
3	**VOE 11809126**	1					Starter switch	Interru. ocontact	Startschloss	Cerradur arranq.	Startlås	
	VOE 11306919	2					Key	Cle	Schlüssel	Llave	Nyckel	
4		REQ					Coded keypad	Clavier codé	Codierte Tastatur	Teclado codificado	Kodad knappsats	
5		8			NS		Frame	Chassis	Rahmen	Bastidor	Ram	
6		4			NS		Frame	Chassis	Rahmen	Bastidor	Ram	
7	**VOE 70369713**	9					Cover	Capot	Haube	Capo	Lock	
8	**VOE 11809193**	1					Control Lamp	Lampe Temoin	Kontrolleuchte	Testigo	Kontrollampa	
9		1			NS		Switch	Commutateur	Schalter	Contactor	Strömställare	
10	**VOE 11809129**	1					•Rocker Switch	•Commutateur à bas	•Wippschalter	•Interruptor oscilante	•Vaggomkopplare	
11	**VOE 11428138**	1					•Rocker Arm	•Culbuteur	•Kipphebel	•Balancin	•Vipparm	
12		1			NS		Switch	Commutateur	Schalter	Contactor	Strömställare	
13	**VOE 11809139**	1					•Rocker Switch	•Commutateur à bas	•Wippschalter	•Interruptor oscilante	•Vaggomkopplare	
14	**VOE 11428010**	1					•Rocker Arm	•Culbuteur	•Kipphebel	•Balancin	•Vipparm	
15		REQ					Switch	Commutateur	Schalter	Contactor	Strömställare	
16		REQ					Switch	Commutateur	Schalter	Contactor	Strömställare	
17		REQ					Switch	Commutateur	Schalter	Contactor	Strömställare	
18		REQ					Switch	Commutateur	Schalter	Contactor	Strömställare	
19		REQ					Switch	Commutateur	Schalter	Contactor	Strömställare	
20		REQ					Switch	Commutateur	Schalter	Contactor	Strömställare	
21		REQ					Potentiometer	Potentiomètre	Potentiometer	Potenciometro	Potentiometer	
22		REQ					Temperature control	Contrôle de températ	Automatische Tempe	Control de temperatu	Temperaturreglering	

1	
2	
3	
4	
5	

Instrumentpanel, höger
Cuadro de instrumentos, derecho
Armaturenbrett, rechts
Panneau d'instruments, à droite
Instrument panel, right

Catalogue id **20132**	Group **364**
Illustr. No **1028062**	Section **400**
Issue **VOE 79A9920132**	Page **143**

VOLVO

EC27C

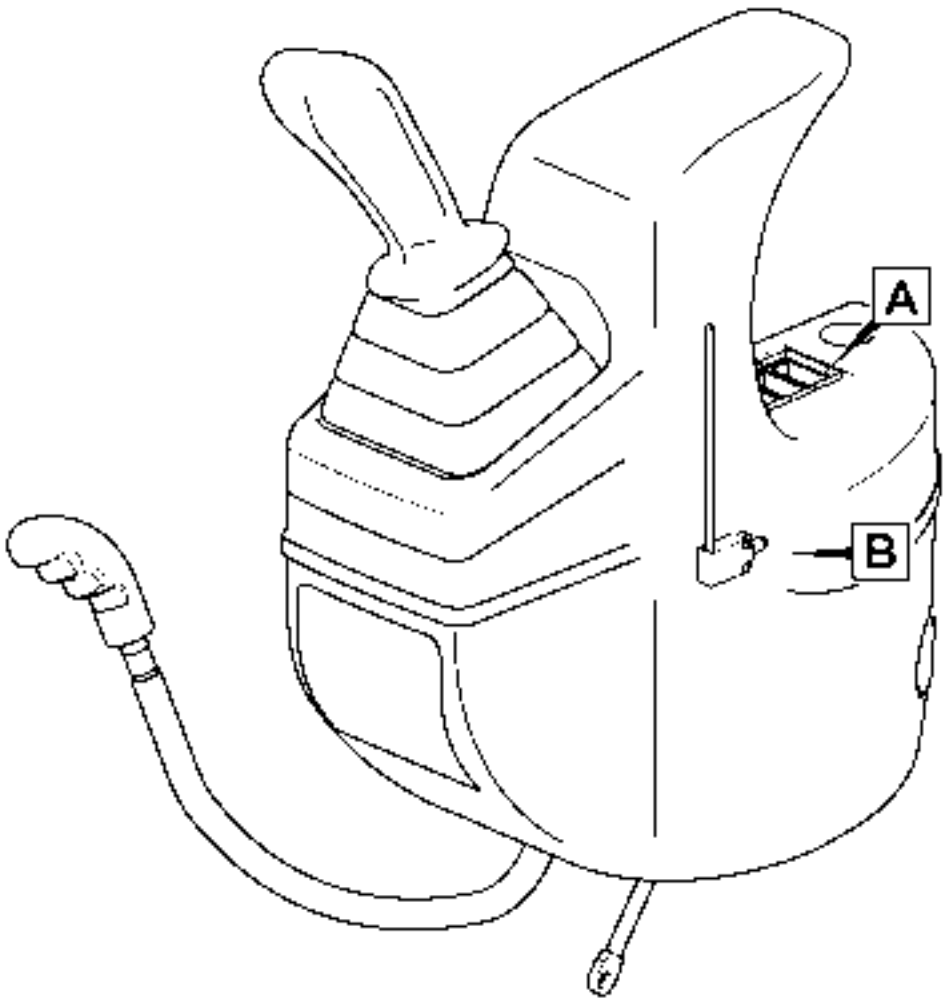

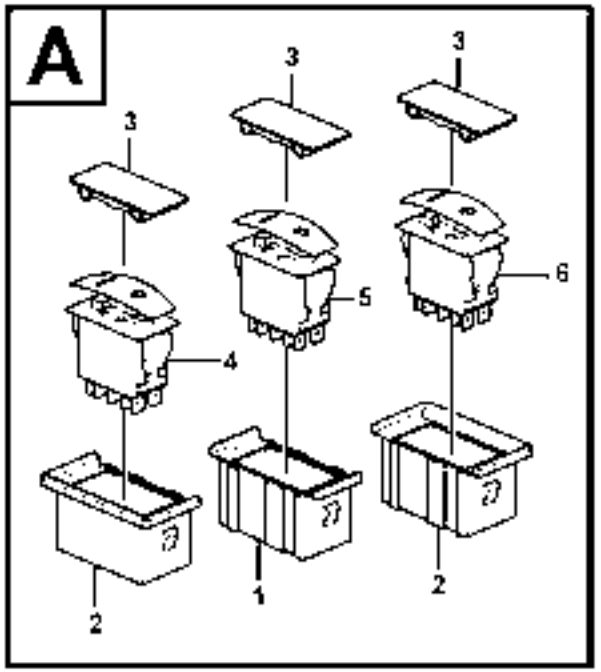

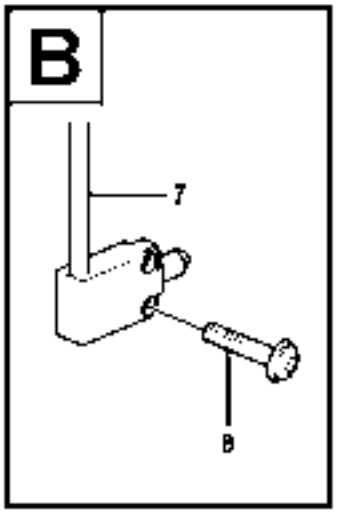

1028083

Fig.	Part No.	Quantity 1	2	3	PS	KIT	Description	Dénomination	Bezeichnung	Denominación	Benämning	Notes
1		1			NS		Frame	Chassis	Rahmen	Bastidor	Ram	
2		2			NS		Frame	Chassis	Rahmen	Bastidor	Ram	
3	**VOE 70369713**	3					Cover	Capot	Haube	Capo	Lock	
4		REQ					Switch	Commutateur	Schalter	Contactor	Strömställare	
4		REQ					Switch	Commutateur	Schalter	Contactor	Strömställare	
5		REQ					Switch	Commutateur	Schalter	Contactor	Strömställare	
6		REQ					Switch	Commutateur	Schalter	Contactor	Strömställare	
6		REQ					Switch	Commutateur	Schalter	Contactor	Strömställare	
7	**VOE 11803207**	1					Switch	Commutateur	Schalter	Contactor	Strömställare	SE9101
8	**VOE 969556**	2					6-pt skt screw	Vis creuse de 6	Hohlschraube	Racor 6-dientes	Sextandhålskruv	

1	
2	
3	
4	
5	

Instrumentpanel, vänster
Cuadro de instrumentos, izquierdos
Armaturenbrett, links
Panneau d'instruments, à gauche
Instrument panel, left

Catalogue id **20132**	Group **364**
Illustr. No **1028063**	Section **450**
Issue **VOE 79A9920132**	Page **145**



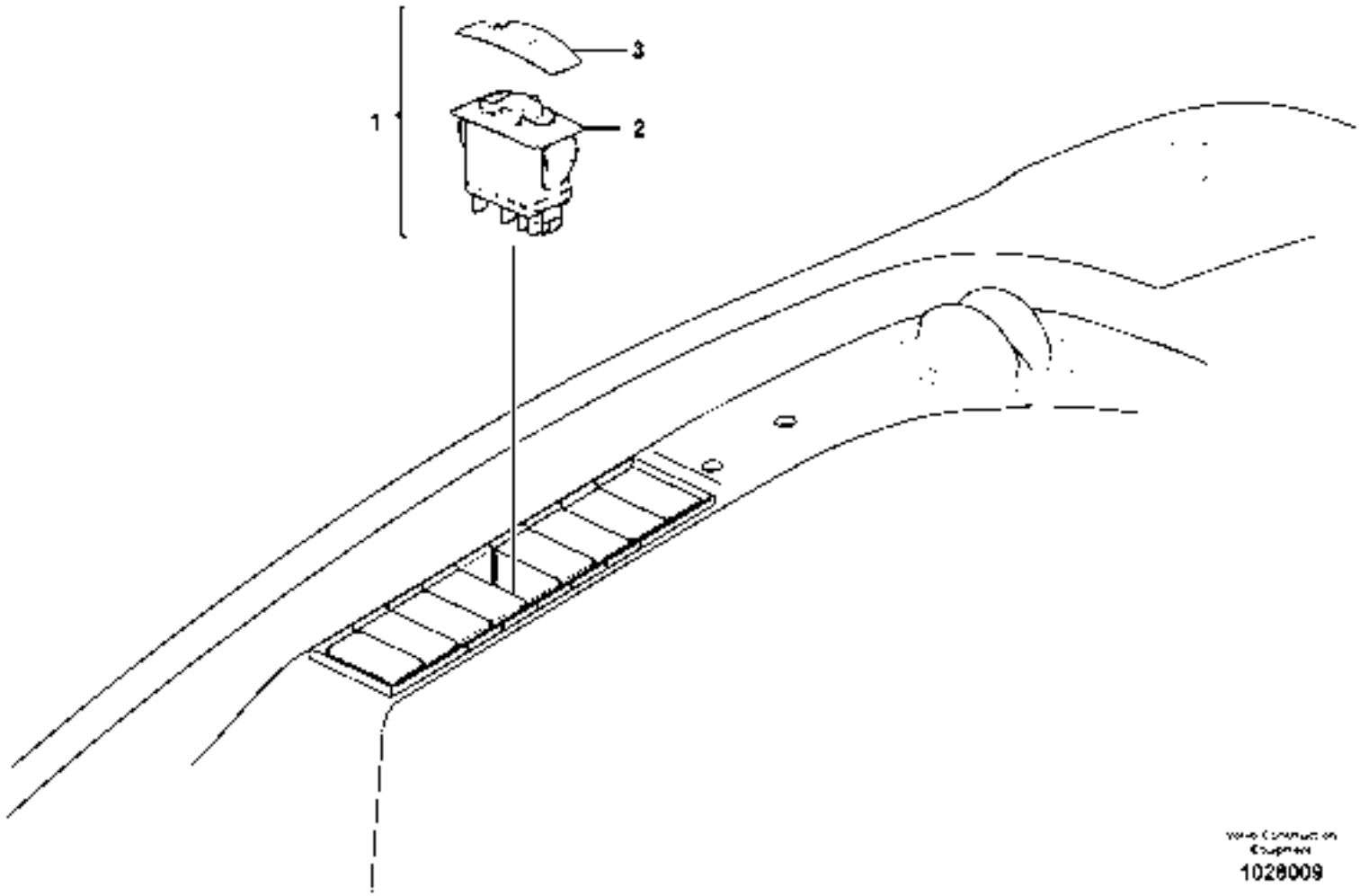

1028009

Fig.	Part No.	Quantity 1	2	3	PS	KIT	Description	Dénomination	Bezeichnung	Denominación	Benämning	Notes
1	**VOE 11809186**	1					Switch	Commutateur	Schalter	Contactor	Strömställare	SW2702
2	**VOE 11809140**	1					•Rocker Switch	•Commutateur à bas	•Wippschalter	•Interruptor oscilante	•Vaggomkopplare	
3	**VOE 11428171**	1					•Actuator	•Actionneur	•Stellglied	•Actuador	•Ställdon	

1		**Strömbrytare, automatisk tomgång** **Conmutador, ralentí automático** **Schalter, autom. Drehzahlreduzierung** **Commutateur, coupure moteur automatique** **Switch, Auto Idle**	Catalogue id **20132**	Group **364**
2			Illustr. No **1028009**	Section **550**
3			Issue **VOE 79A9920132**	Page **147**
4				
5		**11839308**		

VOLVO

EC27C

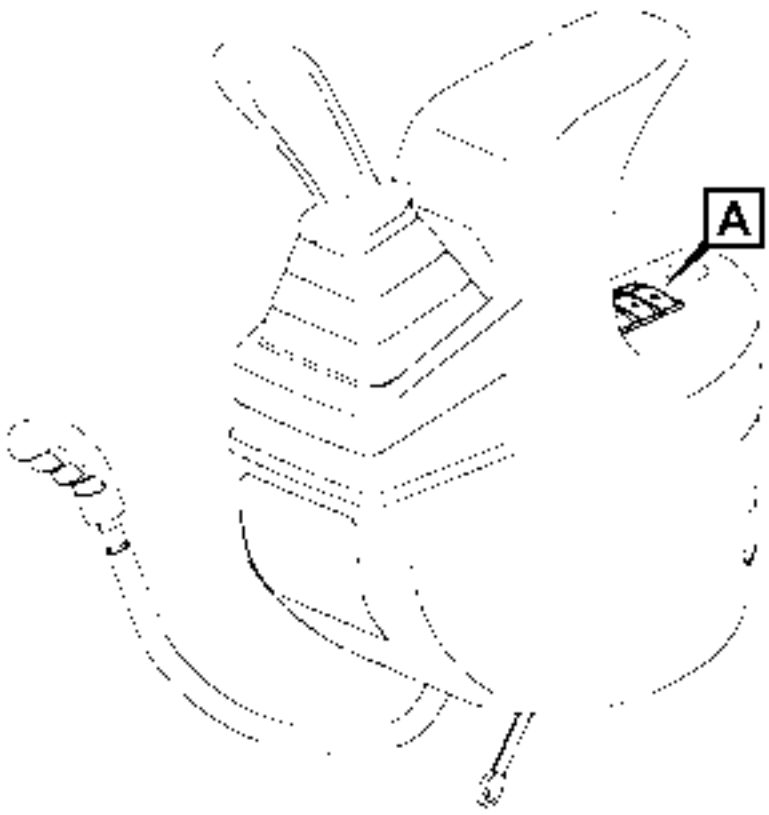
A

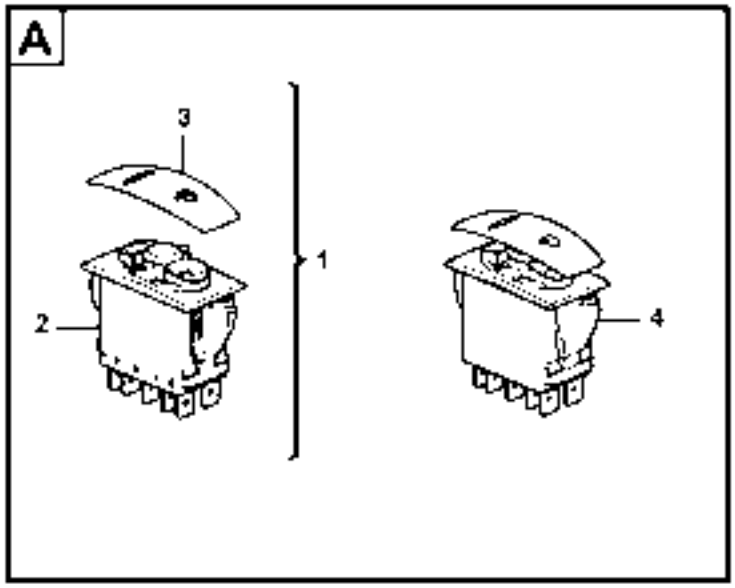
A
3
1
2
4

Fig.	Part No.	Quantity 1	2	3	PS	KIT	Description	Dénomination	Bezeichnung	Denominación	Benämning	Notes
1		1			NS		Switch	Commutateur	Schalter	Contactor	Strömställare	SW9107
2	**VOE 11809144**	1					•Rocker Switch	•Commutateur à bas	•Wippschalter	•Interruptor oscilante	•Vaggomkopplare	
3	**VOE 11428168**	1					•Rocker Arm	•Culbuteur	•Kipphebel	•Balancin	•Vipparm	
4	**VOE 15600946**	1					Switch	Commutateur	Schalter	Contactor	Strömställare	SW9104

1		**Strömställare för enkelverkande krets utan snabbkoppling** **Interruptor para función de simple acción sin acoplamiento rápido** **Schalter für einfachwirkende Funktion ohne Schnellkupplung** **Interrupteurs pour circuit à effet simple sans raccord rapide** **Switches for single-acting circuit without quick-coupler**	Catalogue id **20132**	Group **364**
2			Illustr. No **1027962**	Section **600**
3				
4			Issue **VOE 79A9920132**	Page **149**
5		**11839832, 11839833**		

VOLVO

EC27C


A

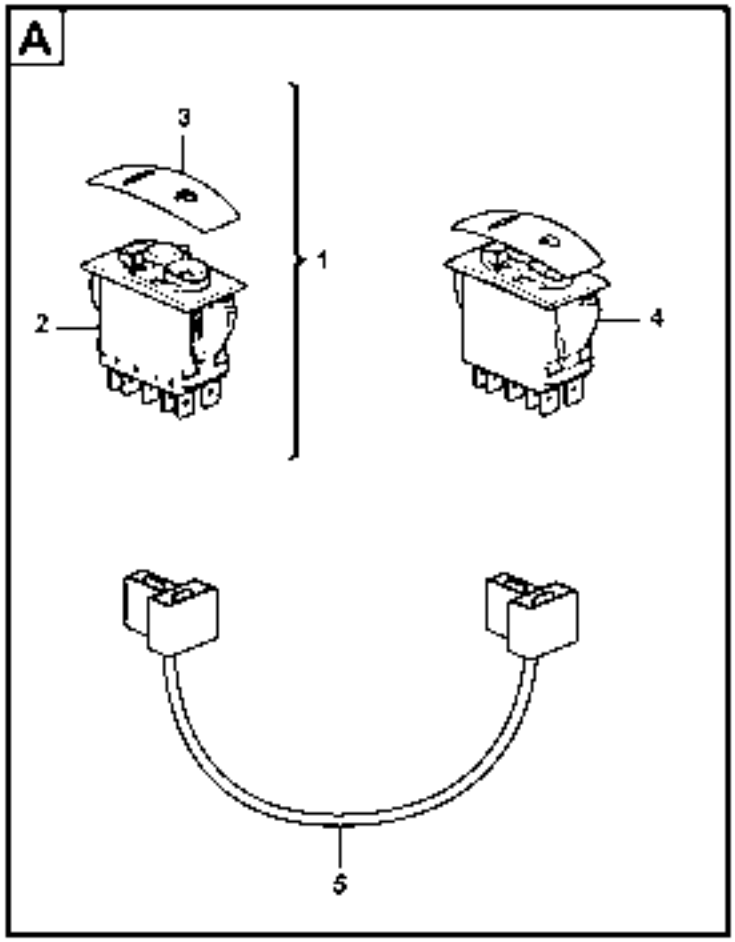
A
3
1
2
4
5

Fig.	Part No.	Quantity 1	2	3	PS	KIT	Description	Dénomination	Bezeichnung	Denominación	Benämning	Notes
1		1			NS		Switch	Commutateur	Schalter	Contactor	Strömställare	SW9107
2	**VOE 11809144**	1					•Rocker Switch	•Commutateur à bas	•Wippschalter	•Interruptor oscilante	•Vaggomkopplare	
3	**VOE 11428168**	1					•Rocker Arm	•Culbuteur	•Kipphebel	•Balancin	•Vipparm	
4	**VOE 15600946**	1					Switch	Commutateur	Schalter	Contactor	Strömställare	SW9104
5	**VOE 11803329**	1					Wire harness	Faisceau electrique	Kabelbaum	Manojo cables	Ledningsmatta	

1		**Strömbrytare för dubbelverkande krets utan snabbkoppling** **Interruptor para función de doble acción sin acoplamiento rápido** **Schalter für doppeltwirkende Funktion ohne Schnellkupplung** **Interrupteurs pour circuit à effet double sans raccord rapide** **Switches for double-acting circuit without quick-coupler**	Catalogue id **20132**	Group **364**
2			Illustr. No **1027963**	Section **650**
3				
4			Issue **VOE 79A9920132**	Page **151**
5		**11839834, 11839835**		

VOLVO

EC27C

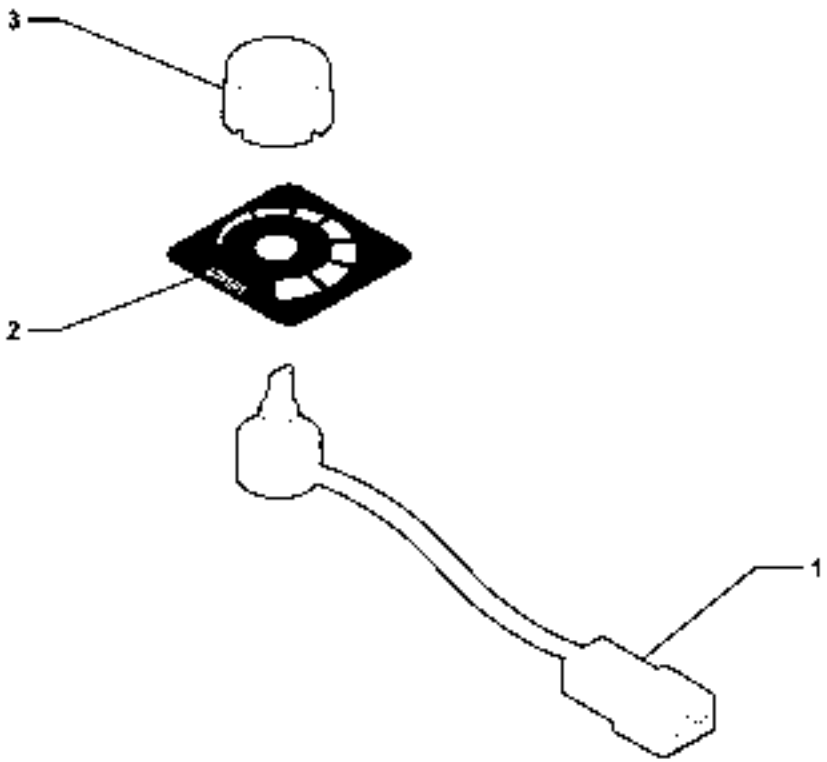
3
2
1

Fig.	Part No.	Quantity 1	2	3	PS	KIT	Description	Dénomination	Bezeichnung	Denominación	Benämning	Notes
1	**VOE 11716381**	1					Potentiometer	Potentiomètre	Potentiometer	Potenciometro	Potentiometer	(VOE 11803933)
2	**VOE 11804513**	1					Label	Etiquette	Etikett	Etiqueta	Etikett	
3	**VOE 11804125**	1					Knob	Bouton	Knopf	Boton	Knapp	

1		**Potentiometer** **Potenciometro** **Potentiometer** **Potentiomètre** **Potentiometer**	Catalogue id **20132**	Group **364**
2				
3			Illustr. No **1014316**	Section **700**
4				
5		**11839117**	Issue **VOE 79A9920132**	Page **153**


A

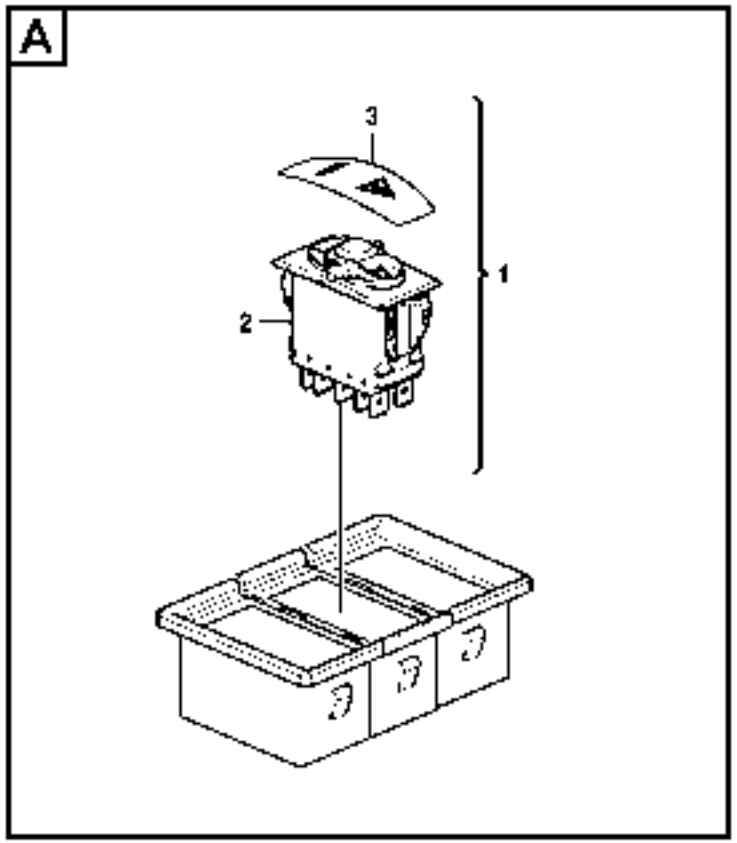
A
3
1
2

Fig.	Part No.	Quantity 1	2	3	PS	KIT	Description	Dénomination	Bezeichnung	Denominación	Benämning	Notes
1		1			NS		Switch	Commutateur	Schalter	Contactor	Strömställare	SW9402
2	**VOE 11809140**	1					•Rocker Switch	•Commutateur à bas	•Wippschalter	•Interruptor oscilante	•Vaggomkopplare	
3	**VOE 11428170**	1					•Rocker Arm	•Culbuteur	•Kipphebel	•Balancin	•Vipparm	

1		**Strömbrytare för överlastvarning** **Interruptor de indicador de sobrecarga** **Schalter für Überlastwarnung** **Interrupteur pour avertissement de surcharge** **Switch for overload warning**	Catalogue id **20132**	Group **364**
2				
3			Illustr. No **1028008**	Section **850**
4				
5		**11839812**	Issue **VOE 79A9920132**	Page **155**

VOLVO

EC27C

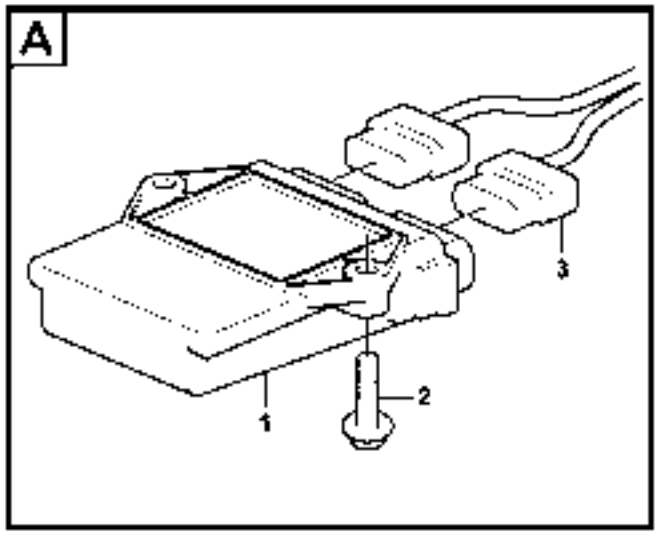
A
1
2
3

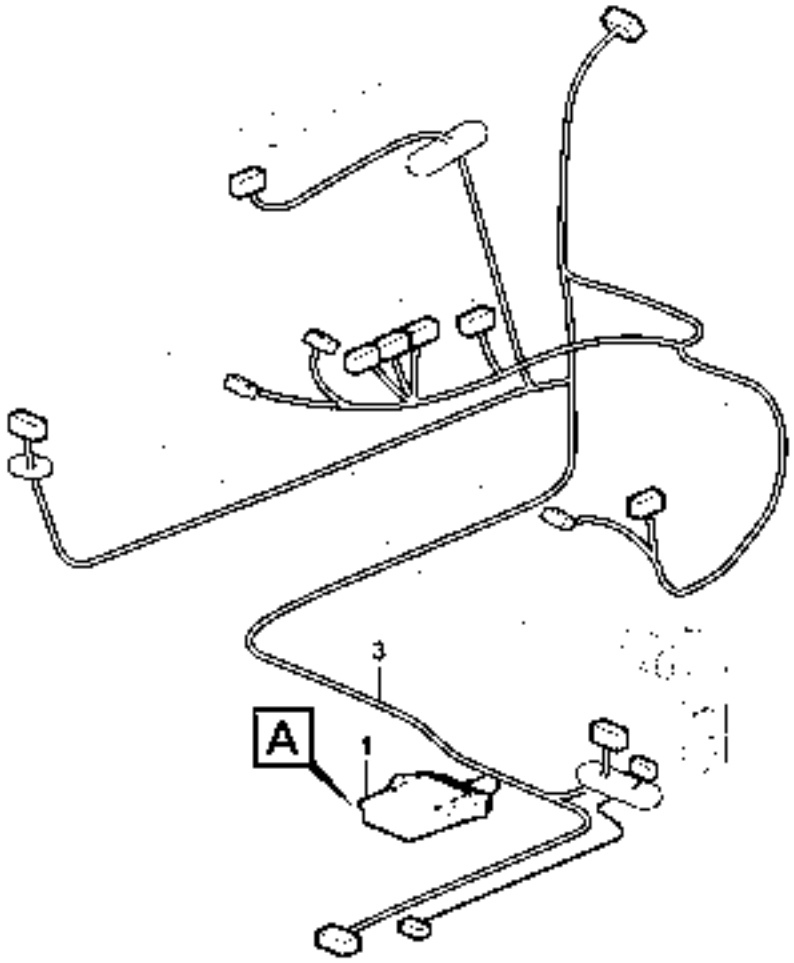
3
A
1

Fig.	Part No.	Quantity 1	2	3	PS	KIT	Description	Dénomination	Bezeichnung	Denominación	Benämning	Notes
1	**VOE 15614823**	1					Electronic unit	Unité électronique	Elektronikeinheit	Unidad electrón	Elektronikenhet	VECU
2	**VOE 13947542**	2					Screw	Vis	Schraube	Tornillo	Skruv	M6 x 25
3							Cable harness	Faisceau cables	Kabelbaum	Manojo cables	Ledningsmatta	VECU-A, VECU-B

1		**Elektronikenhet** **Unidad electrónica** **Elektronikeinheit** **Unité électronique** **Electronic unit**	Catalogue id **20132**	Group **366**
2			Illustr. No **1028043**	Section **100**
3			Issue **VOE 79A9920132**	Page **157**
4				
5				

VOLVO

EC27C

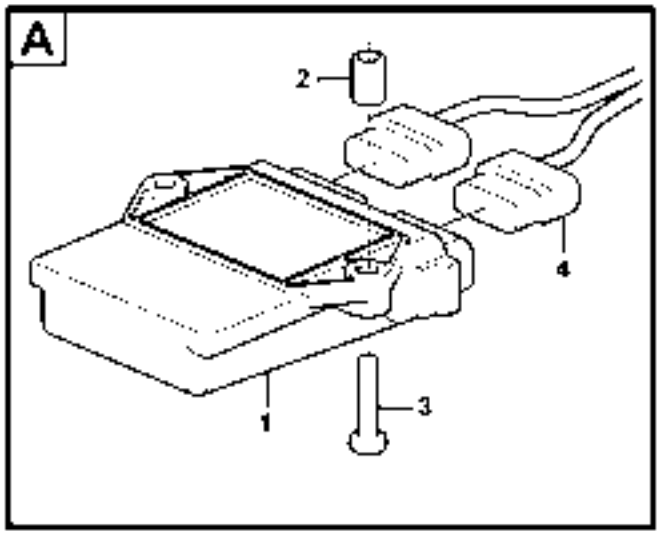

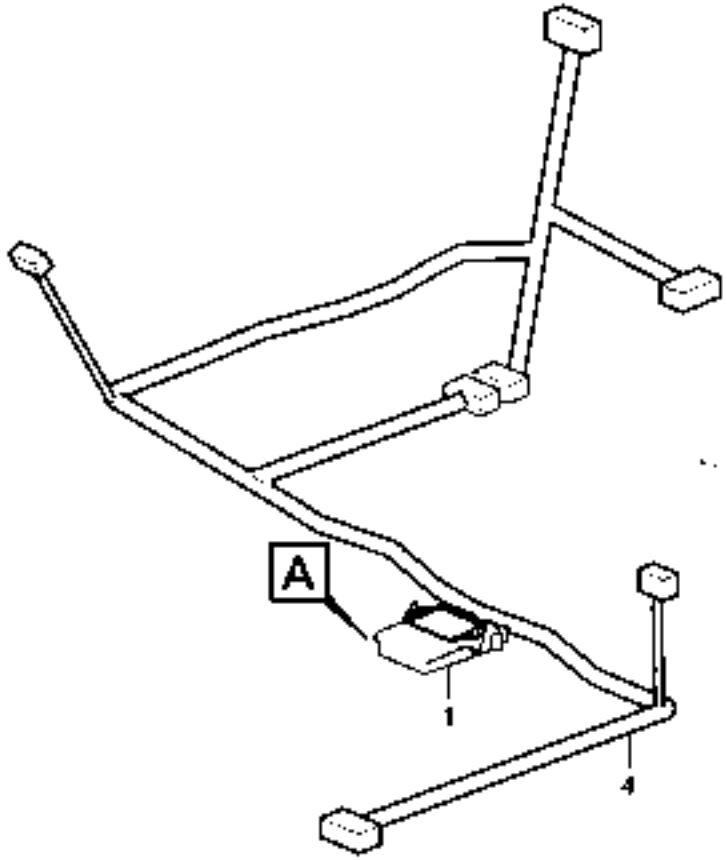

1027946

Fig.	Part No.	Quantity 1	2	3	PS	KIT	Description	Dénomination	Bezeichnung	Denominación	Benämning	Notes
1	**VOE 15618117**	1					Electronic unit	Unité électronique	Elektronikeinheit	Unidad electrón	Elektronikenhet	HECU
2	**VOE 980777**	2					Spacer	Partie Intermédiaire	Zwischenstück	Espaciador	Mellandel	
3	**VOE 13965178**	2					Screw	Vis	Schraube	Tornillo	Skruv	
4	**VOE 15617387**	1					Cable harness	Faisceau cables	Kabelbaum	Manojo cables	Ledningsmatta	HECU-A, HECU-B Hänvisning see 371

1		**Elektronikenhet** **Unidad electrónica** **Elektronikeinheit** **Unité électronique** **Electronic unit**	Catalogue id **20132**	Group **366**
2			Illustr. No **1027946**	Section **300**
3			Issue **VOE 79A9920132**	Page **159**
4				
5		**11839453**		

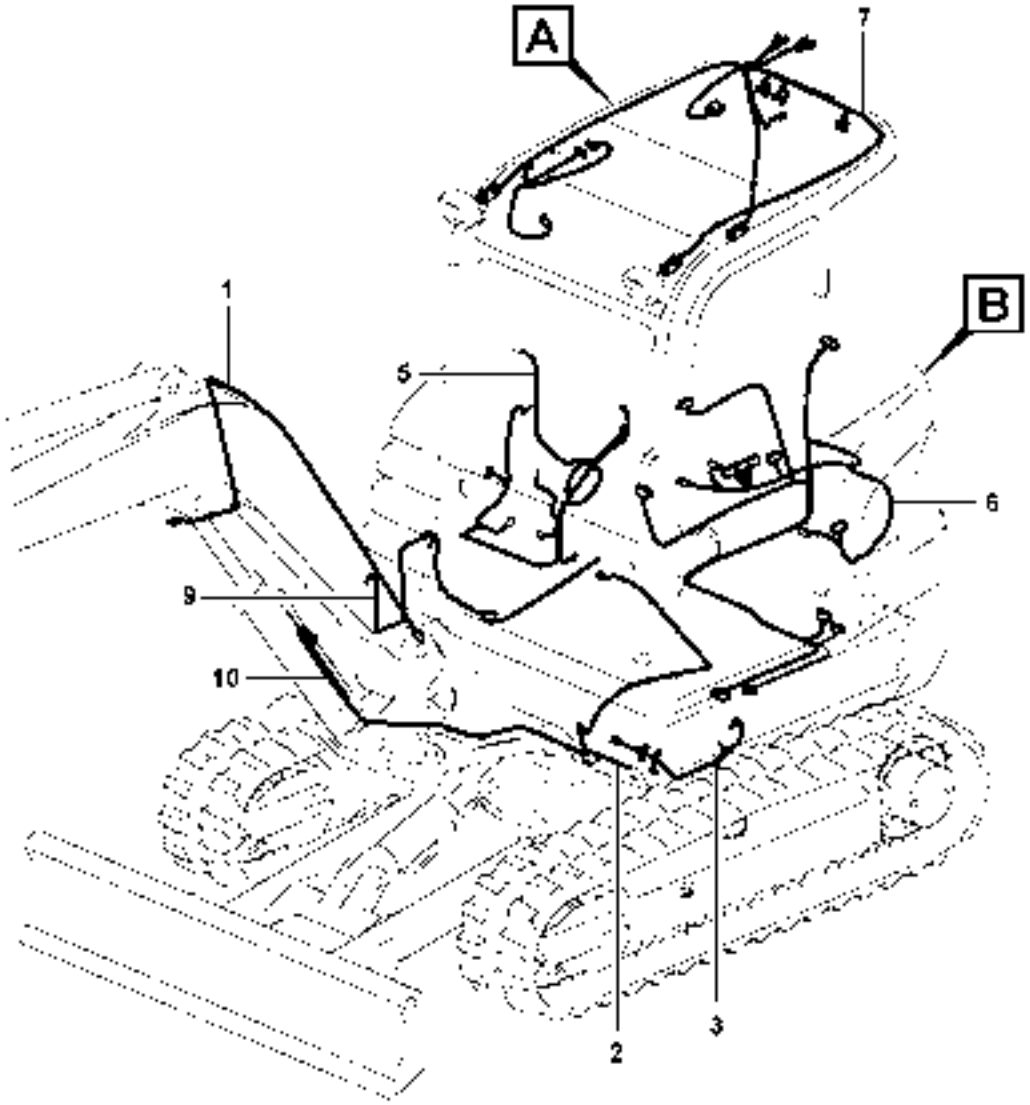

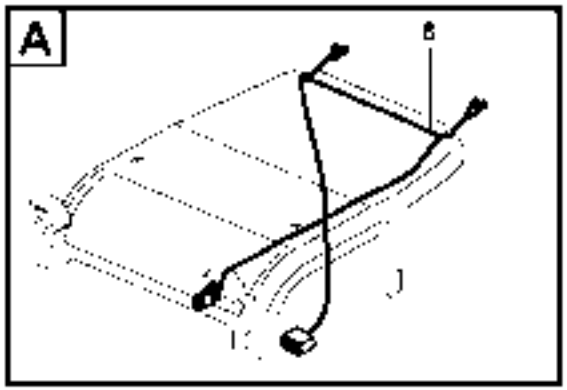

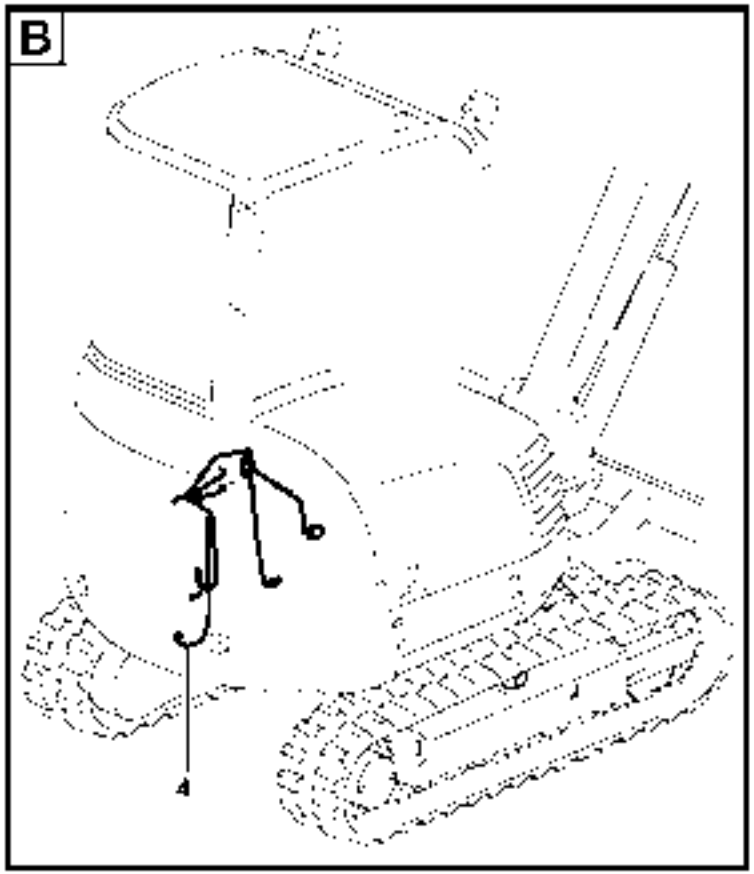

1030094

Fig.	Part No.	Quantity 1	2	3	PS	KIT	Description	Dénomination	Bezeichnung	Denominación	Benämning	Notes
1		1					Wire harness	Faisceau electrique	Kabelbaum	Manojo cables	Ledningsmatta	
							•Work light	•Projecteur de travail	•Arbeitsbeleuchtung	•Lámpara de trabajo	•Arbetsbelysning	See group 356, Page 133
2		1					Battery cable	Câble de batterie	Batteriekabel	Cable de bateria	Batterikabel	See group 371, Page 163
							•Main switch	•Robinet batterie	•Battereitrennschalter	•Desconectador bater	•Batterifrånskiljare	See group 371, Page 163
3		1					Wire harness	Faisceau electrique	Kabelbaum	Manojo cables	Ledningsmatta	
							•Front	•Avant	•Vorne	•Delantero	•Främre	See group 371, Page 165
4		1					Wire harness	Faisceau electrique	Kabelbaum	Manojo cables	Ledningsmatta	
							•Rear	•Arrière	•Hinten	•Trasero	•Bakre	See group 371, Page 167
5		1					Wire harness	Faisceau electrique	Kabelbaum	Manojo cables	Ledningsmatta	
							•Diesel engine	•Moteur diesel	•Dieselmotor	•Motor diesel	•Dieselmotor	
6		1					Wire harness	Faisceau electrique	Kabelbaum	Manojo cables	Ledningsmatta	
							•Platform	•Plate-forme	•Plattform	•Plataforma	•Plattform	See group 371, Page 171
7		1					Wire harness	Faisceau electrique	Kabelbaum	Manojo cables	Ledningsmatta	
							•Cab	•Cabine	•Kabine	•Cabina	•Hytt	See group 371, Page 175
8		1					Wire harness	Faisceau electrique	Kabelbaum	Manojo cables	Ledningsmatta	
							•Canopy	•Canopy	•Canopy	•Canopy	•Canopy	
9		1					Wire harness	Faisceau electrique	Kabelbaum	Manojo cables	Ledningsmatta	
							•Air conditioning	•Climatisation	•Klimaanlage	•Acondicion de aire	•Luftkonditinering	
10		1					Wire harness	Faisceau electrique	Kabelbaum	Manojo cables	Ledningsmatta	
							•Safety Valve	•Valve de securite	•Sicherheitsvent	•Valv Seguridad	•Säkerhetsventil	See group 371, Page 177

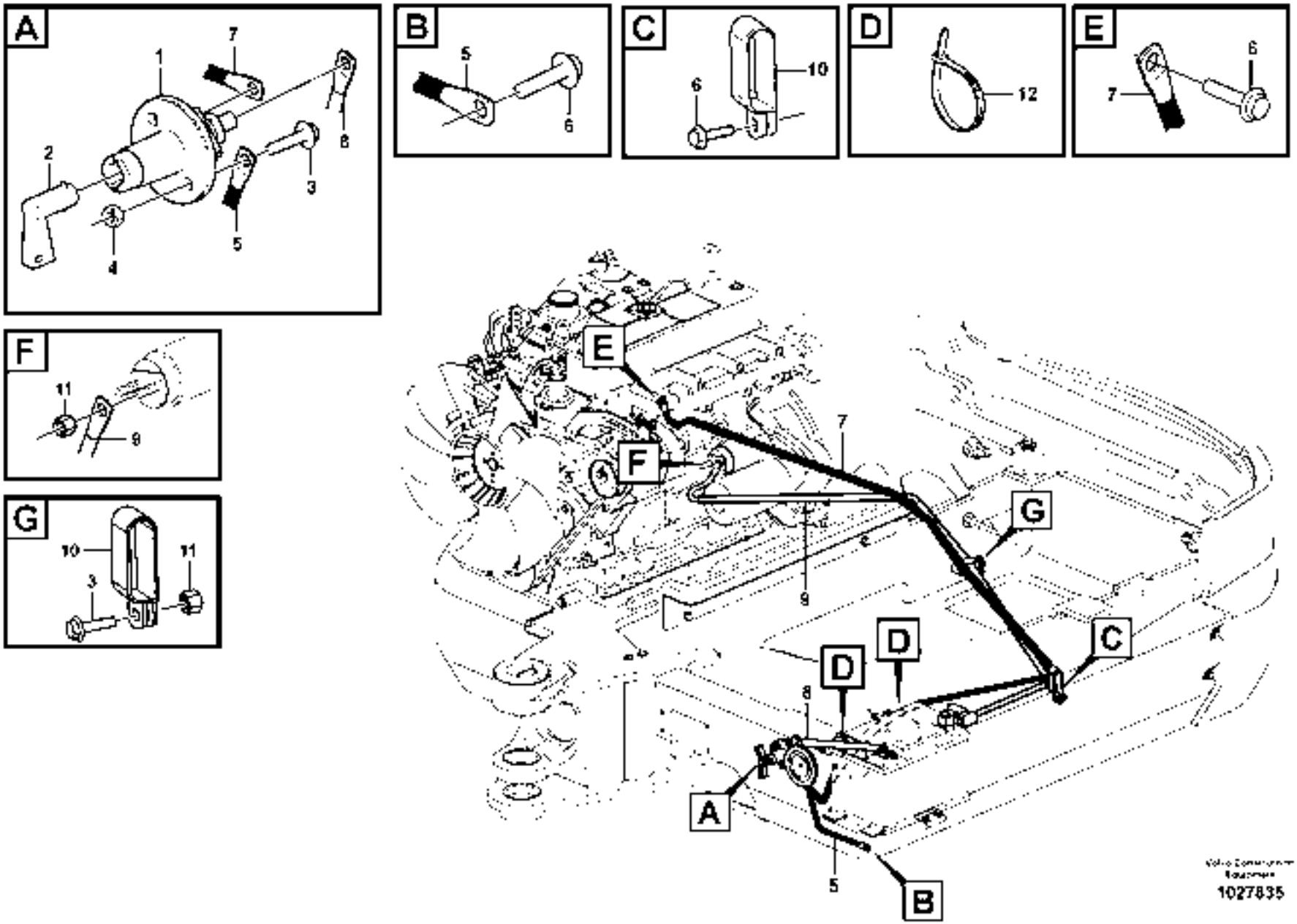
A
1
2
3
4
5
7
8
B
5
6
C
6
10
D
12
E
6
7
F
11
9
G
10
11
3
E
F
7
G
9
C
D
D
8
A
5
B
1027835

Fig.	Part No.	Quantity 1	2	3	PS	KIT	Description	Dénomination	Bezeichnung	Denominación	Benämning	Notes
1	**VOE 11802745**	1					Main Switch	Coupe-circuit pri.	Hauptschalter	Interr Maestro	Huvudströmst	SW3101
2	**PJ 7418213**	1					•Wrench	•Cle	•Schraubenschlüssel	•Llave	•Nyckel	
3	**VOE 13946173**	3					Flange screw	Vis à bride	Flanschschraube	Torn embridado	Flänsskruv	
4	**VOE 983303**	2					Nut	Ecrou	Mutter	Tuerca	Mutter	
5	**VOE 11805653**	1					Cable harness	Faisceau cables	Kabelbaum	Manojo cables	Ledningsmatta	
6	**VOE 946471**	3					Flange screw	Vis à bride	Flanschschraube	Torn embridado	Flänsskruv	
7	**VOE 11808305**	1					Battery Cable	Câble batterie	Batterieleitung	Cable Bateria	Batteriledning	
8	**VOE 11808306**	1					Battery Cable	Câble batterie	Batterieleitung	Cable Bateria	Batteriledning	
9	**VOE 11808307**	1					Battery Cable	Câble batterie	Batterieleitung	Cable Bateria	Batteriledning	
10	**VOE 11803842**	2					Strip Clamp	Ruban Serrage	Kabelbinder	Abraz Cinta	Bandklamma	
11	**VOE 13945408**	1					Nut	Ecrou	Mutter	Tuerca	Mutter	
12	**VOE 4881440**	2					Strip Clamp	Ruban Serrage	Kabelbinder	Abraz Cinta	Bandklamma	

1		**Batteriledning och batterifrånskiljare** **Cable de bateria y desconectador bateria** **Batterieleitung und Batterietrennschalter** **Cable batterie et robinet batterie** **Battery cable and main switch**	Catalogue id **20132**	Group **371**
2			Illustr. No **1027835**	Section **150**
3			Issue **VOE 79A9920132**	Page **163**
4				
5				

VOLVO

EC27C

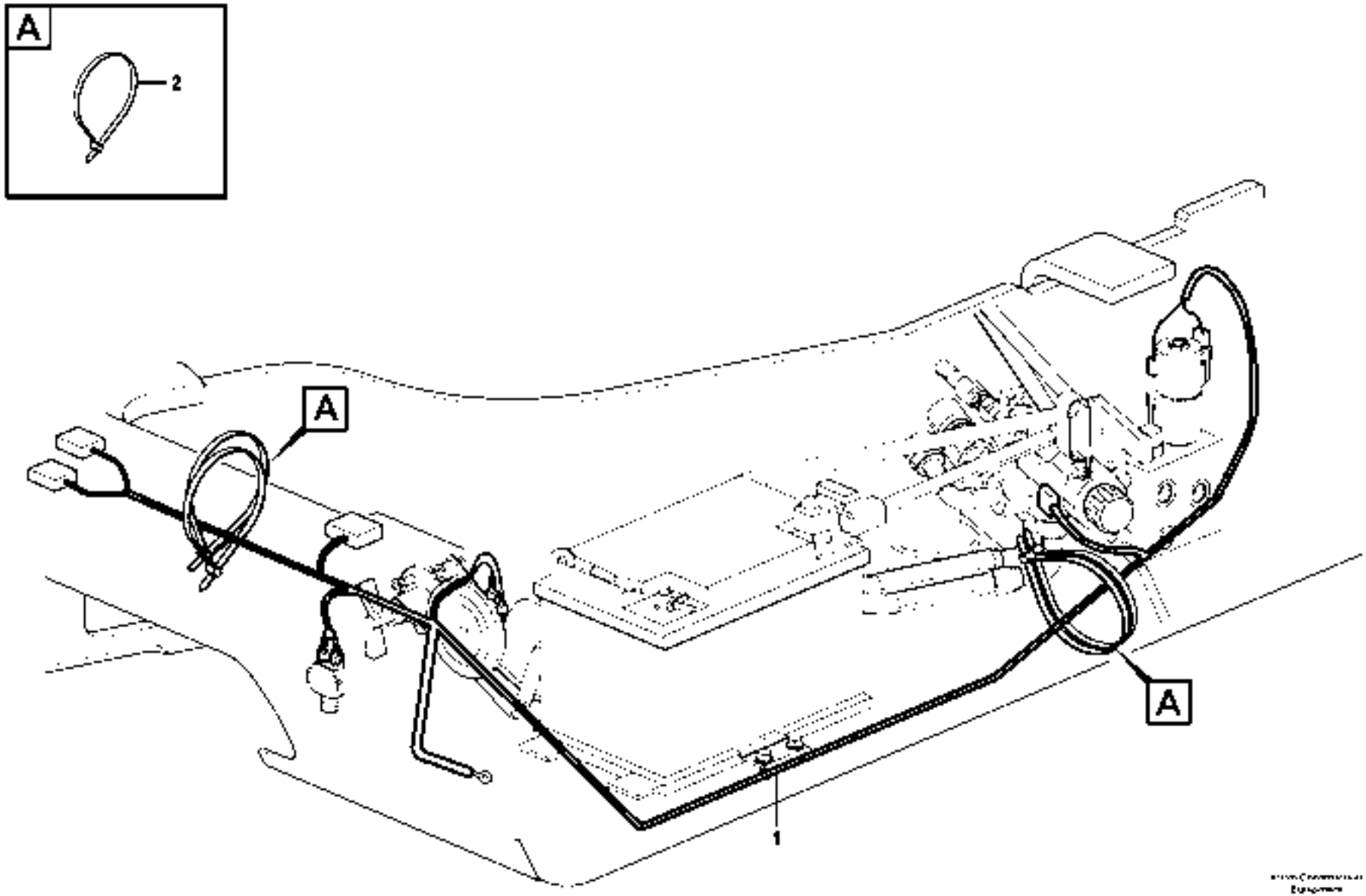

1027872

Fig.	Part No.	Quantity 1	2	3	PS	KIT	Description	Dénomination	Bezeichnung	Denominación	Benämning	Notes
1	**VOE 15624482**	1					Cable harness.....	Faisceau cables	Kabelbaum	Manojo cables	Ledningsmatta.....	
							•CONNECTED TO:	•CONNECTÉ A:	•ANGESCHLOSSEN:	•CONECTADO A:	•ANSLUTER TILL:	
							••Wire harness	••Faisceau cables	••Kabelbaum	••Manojo cables	••Ledningsmatta	CN3730
							••Ground Conn	••Liaison Masse	••Masseanschluss	••Conexion Tierra	••Jordförbindning	
							••Travel sensor	••Capteur de déplace	••Fahrgeber	••Sensor de traslació	••Körgivare	SE3605
							••Horn	••Avertisseur sonore	••Signalhorn	••Avisador sonoro	••Signalhorn	SA3604
							••Overload Ptct	••Antisurcharge	••Uberlastschutz	••Prot Sobrecarga	••Överbel.skydd	CN9402
							••Work Lamp	••Lampe Travail	••Arbeitslampe	••Lampara Trabajo	••Arbetslampa	CN3501
							••Boom accessory val	••Soupape accessoir	••Zusatzfunktion für A	••Válvula de accesori	••Ventil för bomtillbeh	MA9401
							••Proportional valve	••Soupape proportion	••Proportionalventil	••Valvula proporcional	••Proportinalventil	S1, S2, MA9110, MA9109
2	**VOE 4881440**	4					Strip Clamp	Ruban Serrage.....	Kabelbinder.....	Abraz Cinta	Bandklamma.....	

1		**Ledningsmatta, främre** **Manojo de cables, delantero** **Kabelbaum, vorne** **Faisceau de câbles, antérieur** **Cable harness, front**	Catalogue id **20132**	Group **371**
2			Illustr. No **1027872**	Section **200**
3			Issue **VOE 79A9920132**	Page **165**
4				
5				

VOLVO

EC27C

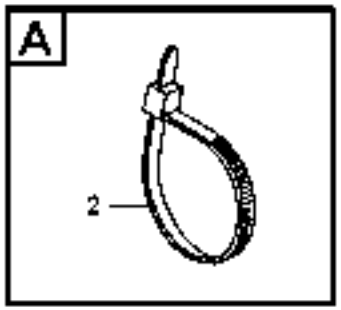

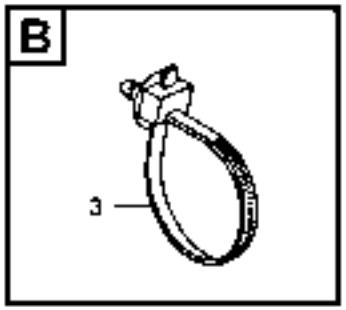

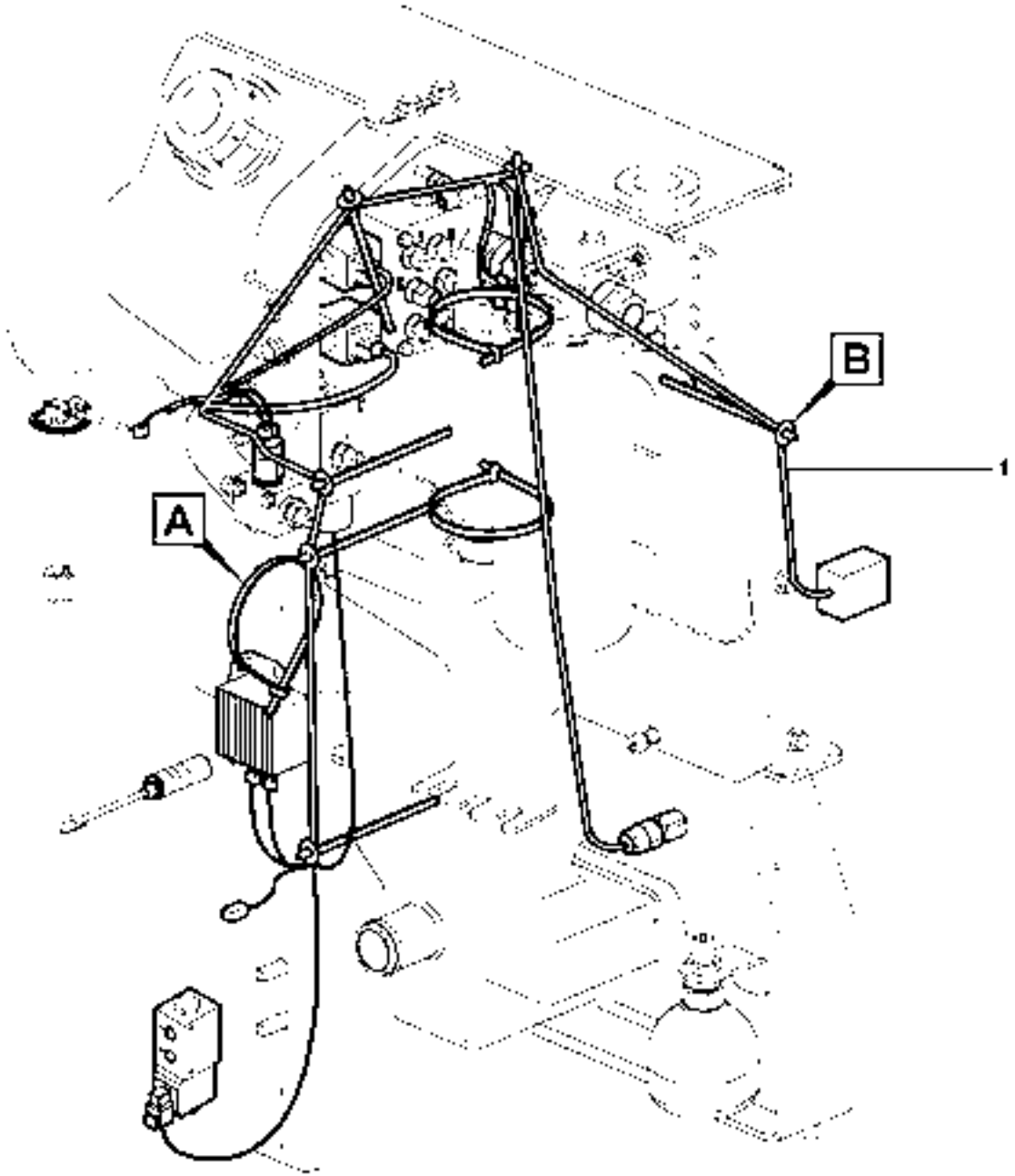

1028030

Fig.	Part No.	Quantity 1	2	3	PS	KIT	Description	Dénomination	Bezeichnung	Denominación	Benämning	Notes
1	**VOE 15608617**	1					Cable harness	Faisceau cables	Kabelbaum	Manojo cables	Ledningsmatta	
							•CONNECTED TO:	•CONNECTÉ A:	•ANGESCHLOSSEN:	•CONECTADO A:	•ANSLUTER TILL:	
							••Wire harness	••Faisceau cables	••Kabelbaum	••Manojo cables	••Ledningsmatta	CN9101
							••Auto idling	••Ralenti automatique	••Leerlaufautomatik	••Ralentí automático	••Tomgångsautomati	SE2702
							••Hydraulic oil filter	••Filtre hydraulique	••Filter hydraulik	••Filtro hidraulico	••Hydrauloljefilter	SE9107
							••High speed valve	••Soupape haut-vites	••Eilgangventil	••Válvula de alta veloc	••Högfartsventil	MA9102
							••Safety Valve	••Valve de securite	••Sicherheitsvent	••Valv Seguridad	••Säkerhetsventil	MA9101
							••Proportional valve	••Soupape proportion	••Proportionalventil	••Valvula proporcional	••Proportinalventil	MA9105
							••Swinging Brake	••Frein de rotation	••Schwenkbremse	••Freno de giro	••Svängbroms	SE2703
							••Selector	••Selecteur	••Wähler	••Selector	••Väljare	RH/LH, MA9106
							••Swinging Brake	••Frein de rotation	••Schwenkbremse	••Freno de giro	••Svängbroms	MA9402
							••Travel alarm	••Alarme movement	••Alarminricht.fahren	••Alarma transporte	••Alarm transport	SA3605
							••Adjustable blade	••Lame réglabe	••Blatt, verstellbar	••Hoja ajustable	••Ställbart blad	MA9108
							••quick fit	••Porte-outil à accoup.	••Schnellwechsler	••Enganche rápido	••snabbfäste	MA9104
2	**VOE 4881440**	3					Strip Clamp	Ruban Serrage	Kabelbinder	Abraz Cinta	Bandklamma	
3	**VOE 11803840**	5					Strip Clamp	Ruban Serrage	Kabelbinder	Abraz Cinta	Bandklamma	

1		**Ledningsmatta bakre** **Manojos cables, trasero** **Kabelbaum, hinter** **Faisceau cables, arriére** **Cable harness, rear**	Catalogue id **20132**	Group **371**
2			Illustr. No **1028030**	Section **250**
3			Issue **VOE 79A9920132**	Page **167**
4				
5				

VOLVO

EC27C

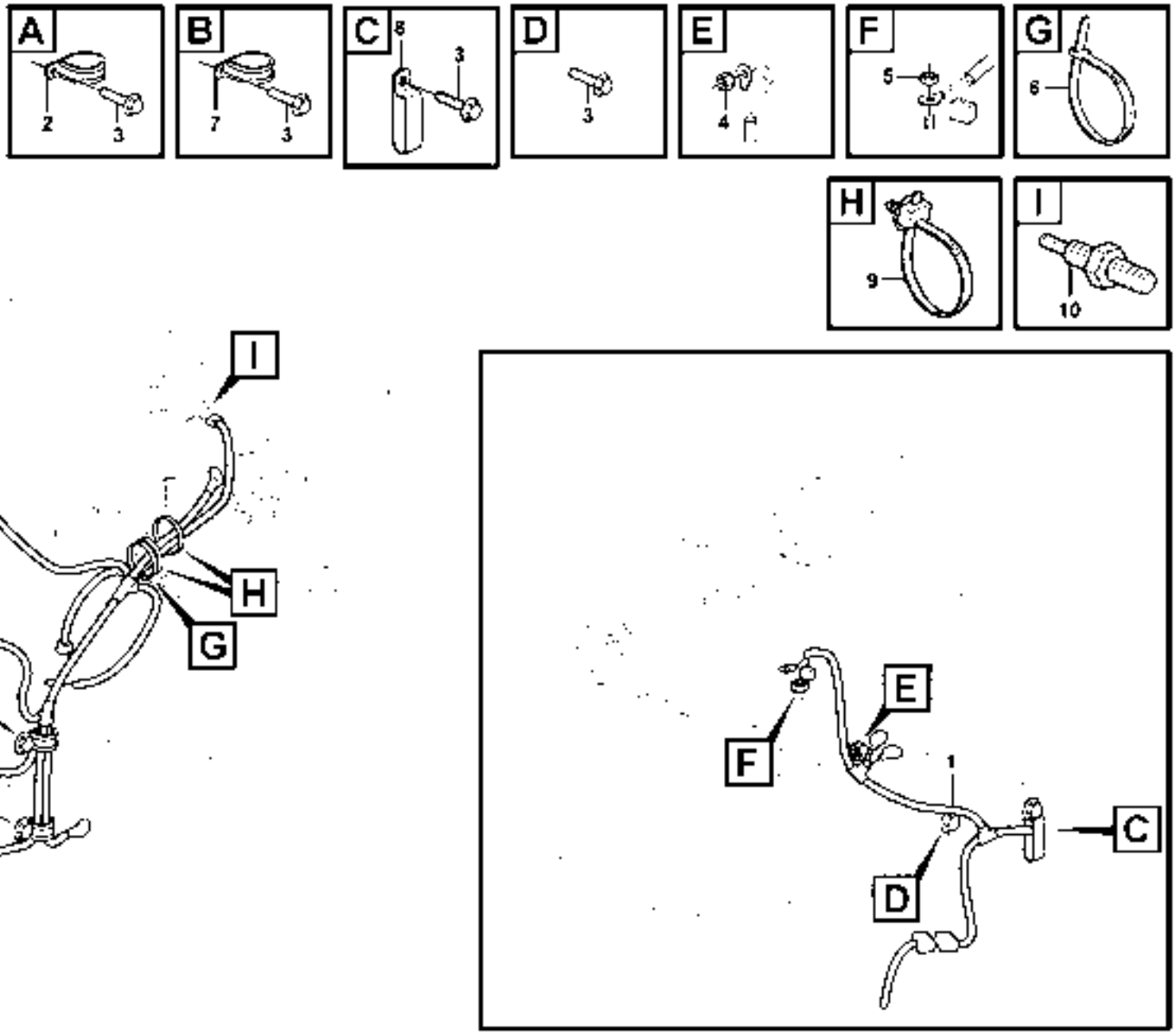

1028033

Fig.	Part No.	Quantity 1	2	3	PS	KIT	Description	Dénomination	Bezeichnung	Denominación	Benämning	Notes
1	**VOE 15616507**	1					Wiring Harness	Faisceau de câbles	Kabelbaum	Cableado	Ledningsmatta	
							•CONNECTED TO:	•CONNECTÉ A:	•ANGESCHLOSSEN:	•CONECTADO A:	•ANSLUTER TILL:	
							••Wire harness	••Faisceau cables	••Kabelbaum	••Manojo cables	••Ledningsmatta	CN2101
							••Starter Motor	••Demarreur	••Anlasser	••Motor de arranque	••Startmotor	(MO3301)
							••Alternator	••Alternateur	••Lichtmaschine	••Alternador	••Generator	(AL3201)
							••Ground Conn	••Liaison Masse	••Masseanschluss	••Conexion Tierra	••Jordförbindning	GND
							••Auto idling	••Ralenti automatique	••Leerlaufautomatik	••Ralentí automático	••Tomgångsautomati	(SO2702)
							••Fuel pump	••Pompe Carburant	••Kraftstoffpumpe	••Bomba Combustib	••Bränslepump	(MO2032)
							••Oil pressure sensor	••Manocontact huile	••Öldruckschalter	••Emisor presion Acei	••Oljetrycksgivare	(SE2201)
							••Stop valve	••Soupape de butee	••Anschlagventil	••Válvula de tope	••Stoppventil	(SO2701)
							••Pre-heating	••Bride chauffage	••Heizflansch	••Brida calefacc.	••Värmefläns	(HE2501)
							••Air filter	••Filtre à air	••Luftfilter	••Filtro de aire	••Luftfilter	(SE2501)
							••Temp sensor,coola	••Detec temp ,liquide	••Tempgeber,kuhlfus	••Sensor temp,antico	••Tempgivare,kylvätsk	(SE3802)
2	**VOE 13949747**	1					Clamp	Pince Serrage	Klemme	Abrazadera	Klämma	
3	**VOE 946471**	4					Flange screw	Vis à bride	Flanschschraube	Torn embridado	Flänsskruv	
4	**VOE 13945408**	1					Nut	Ecrou	Mutter	Tuerca	Mutter	
5	**VOE 13945407**	1					Nut	Ecrou	Mutter	Tuerca	Mutter	
6	**VOE 4881440**	2					Strip Clamp	Ruban Serrage	Kabelbinder	Abraz Cinta	Bandklamma	
7	**VOE 11806217**	2					Clamp	Pince Serrage	Klemme	Abrazadera	Klämma	
8	**VOE 11803842**	1					Strip Clamp	Ruban Serrage	Kabelbinder	Abraz Cinta	Bandklamma	
9	**VOE 11803840**	3					Strip Clamp	Ruban Serrage	Kabelbinder	Abraz Cinta	Bandklamma	
10	**VOE 11802936**	1					Temperature sensor	Detecteur temperatu	Temperaturgeber	Sensor temperatura	Temperaturgivare	SE3802

1		**Ledningsmatta, motor** **Haz de cables, motor** **Kabelbündel, Motor** **Faisceau de câbles, moteur** **Cable harness, engine**	Catalogue id **20132**	Group **371**
2			Illustr. No **1028033**	Section **300**
3			Issue **VOE 79A9920132**	Page **169**
4				
5				

VOLVO

EC27C

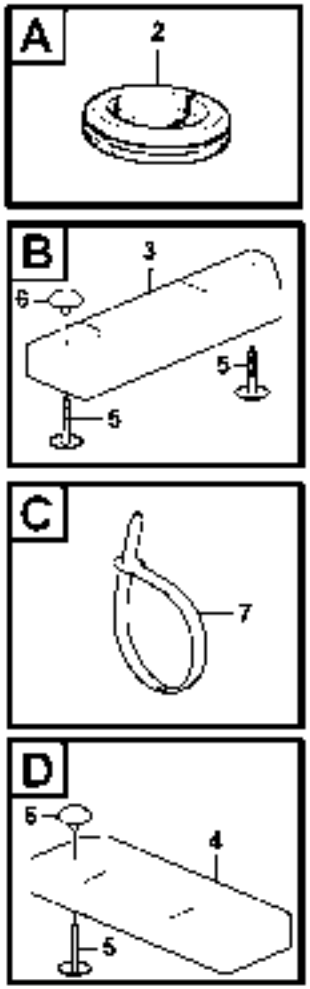

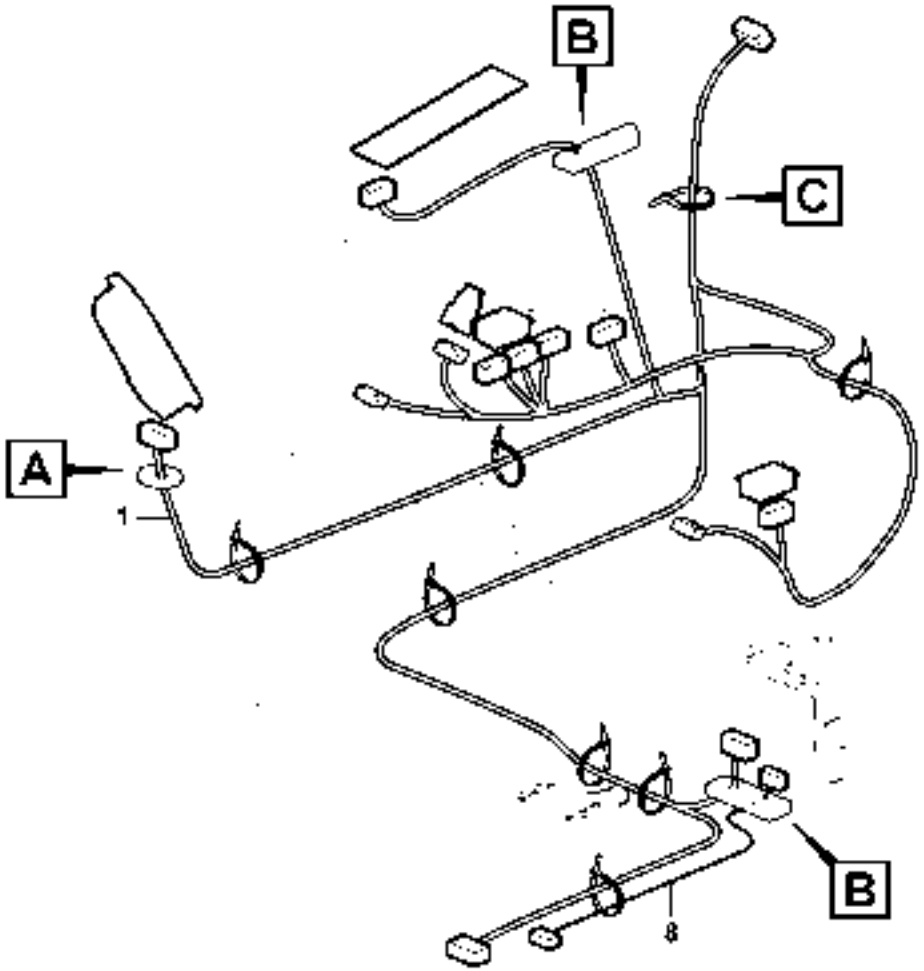

1030686

Fig.	Part No.	Quantity 1	2	3	PS	KIT	Description	Dénomination	Bezeichnung	Denominación	Benämning	Notes
1	**VOE 15603271**	1					Wiring Harness	Faisceau de câbles	Kabelbaum	Cableado	Ledningsmatta	
							•CONNECTED TO:	•CONNECTÉ A:	•ANGESCHLOSSEN:	•CONECTADO A:	•ANSLUTER TILL:	
							•**Arm rest**	•**Accoudoir**	•**Armlehne**	•**Reposabrazos**	•**Armstöd**	RH
							••Seat Belt	••Ceintu.securite	••Sicherheitsgurt	••Cint Seguridad	••Bilbälte	CN8847
							••Starter switch	••Interru. ocontact	••Startschloss	••Cerradur arranq.	••Startlås	SW3301
							••Anti Theft	••Protection antivol	••Diebstahlschutz	••Antirrobo	••Stöldskydd	AECU3
							••High speed valve	••Soupape haut-vites	••Eilgangventil	••Válvula de alta veloc	••Högfartsventil	SW9103
							••Dozer Blade	••Lame Bulldozer	••Frontschar	••Hoja Diagonal	••Schaktblad	SW9108
							••Joy stick Rh	••Levier, droite	••Steuerknüppel re.	••Palanca, derecha	••Styrspak hö	CN9105
							•**Arm rest**	•**Accoudoir**	•**Armlehne**	•**Reposabrazos**	•**Armstöd**	LH
							••Safety Switch	••Rupteur Surete	••Schutzhalter	••Interr Segurid	••Säkerhbrytare	SE9101
							••Joy stick Lh	••Levier, gauche	••Steuerknüppel li.	••Palanca, izquierdo	••Styrspak vä	SW9401, CN9110
							••Hydr. quickfit	••Porteoutils, hydr.	••Hydr. Schnellwechsl	••Porta implementos	••Hydr. snabbfäste	SW9107
							••Overload cancel	••Interruption par surc	••Überlast abbrechen	••Cancelación de sob	••Avbryt överlast	SW9402
							••Quick attachment	••Fixation rapide	••Schnellkupplung	••Acoplamiento rapid	••Snabbfäste	SW9104
							•**Instrument panel,rh**	•**Panel instr,rh**	•**Instr.tafel,rh**	•**Painel instrum,rh**	•**Instrumentpanel,rh** .	
							••Right Instrument Cl	••Ensemble instrume	••Instrumententafel, r	••Grupo de instrumen	••Höger kombiinstru	IECU
							••Electrical plug	••Fiche	••Steckdose	••Toma eléctrica	••Eluttag	12V
							••Quick attachment	••Fixation rapide	••Schnellkupplung	••Acoplamiento rapid	••Snabbfäste	CN9104
							••Potentiometer	••Potentiomètre	••Potentiometer	••Potenciometro	••Potentiometer	RS9106
							••Safety Belt	••Safety Belt	••Sicherheitsgurt	••Safety Belt	••Säkerhetsbälte	LC8847
							••High speed valve	••Soupape haut-vites	••Eilgangventil	••Válvula de alta veloc	••Högfartsventil	SW9102
							••Work lamp front	••Lampe travail front	••Arbeitslampe front	••Lampara trabajo fro	••Arb.belysn front	SW3502
							••Work Lamp	••Lampe Travail	••Arbeitslampe	••Lampara Trabajo	••Arbetslampa	SW3501
							••Auto idling	••Ralenti automatique	••Leerlaufautomatik	••Ralentí automático	••Tomgångsautomati	SW2702
							••Rotating Beacon	••Gyrophare	••Rundumkennleucht	••Luz Rotativa Emerg	••Roterande Varnings	SW3601
							••wiper and washer	••Essuie-glace et lave	••Scheibenwischer u	••Limpiapar. y lavapar	••Torkare och spolare	SW3602
							••Air conditioning	••Climatisation	••Klimaanlage	••Acondicion de aire	••Luftkonditinering	SW8702
							••Heater fan	••Venti.chauffage	••Heizgebläse	••Ventil calefacc	••Värmefläkt	SW8701
							••Cable harnesses, c	••Câble ruban, cabine	••Kabelbäum, fahrerh	••Haz, cabina	••Ledningsmatta, hytt	CN8101

1		**Ledningsmatta, plattform** **Haz de cables, plataforma** **Kabelbäume, Plattform** **Faisceau de câbles, plateforme** **Cable harness, platform**	Catalogue id **20132**	Group **371**
2			Illustr. No **1030686**	Section **350**
3			Issue **VOE 79A9920132**	Page **171**
4				
5				

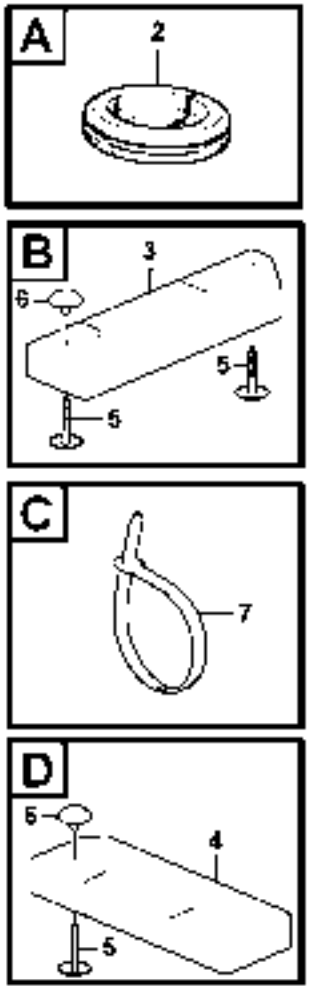

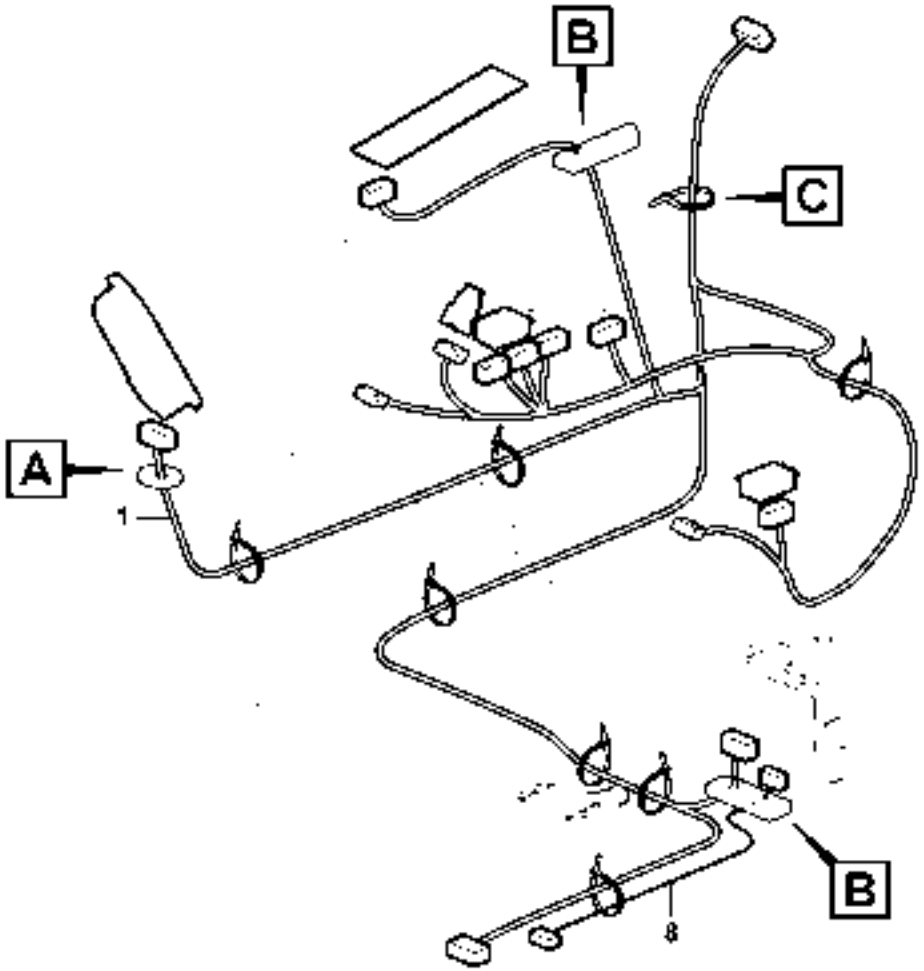

1030686

Fig.	Part No.	Quantity 1	2	3	PS	KIT	Description	Dénomination	Bezeichnung	Denominación	Benämning	Notes
							•**Platform**	•**Plate-forme**	•**Plattform**	•**Plataforma**	•**Plattform**	LOW
							••Cable Harness, En	••Faisceau De Câble	••Kabelbündel, Motor	••Haz De Cables, Mot	••Ledningsmatta, Mot	CN2101
							••Ac Compressor	••Ac Compreseur	••Ac Kompresor	••Ac Compresora	••Ac Kompressor	CN8701
							••Rear cable harness	••Faisceau cables,arr	••Kabelbaum, hinter	••Manojo cables,trase	••Bakre ledningsmatt	CN9101
							••Fan motor	••Motor del ventilador	••Gebläsemotor	••Moteur a ventilateur	••Fläktmotor	MO8701
							••Fan motor	••Motor del ventilador	••Gebläsemotor	••Moteur a ventilateur	••Fläktmotor	MO8702
							••ECU	••ECU	••ECU	••ECU	••ECU	HECU-A, HECU-B
							••ECU	••ECU	••ECU	••ECU	••ECU	VECU-A, VECU-B
							••Circuit Board	••Carte Circuit	••Leiterrbahnpl	••Placa Circuito	••Kretskort	CB3705
							••Distribution box. I	••Centrale electr. gau	••Elektrozentrale. nac	••Centralilla ele. izqu	••El.central, vänster	CB3702, CB3703
							••Preheating Coil	••Bride Chauffage	••Heizflansch	••Brida Calefacc	••Värmefläns	CB3705
							••Circuit Board	••Carte Circuit	••Leiterrbahnpl	••Placa Circuito	••Kretskort	PCB, 202
							••Battery	••Batterie	••Batterie	••Bateria	••Batteri	202
							••Anti Theft	••Protection antivol	••Diebstahlschutz	••Antirrobo	••Stöldskydd	AECU, AECU2
							••Cable harness Cha	••Faisceau de câbles,	••Kabelbaum Fahrge	••Haz de cables, chas	••Ledningsmatta Cha	CN3730
							••Ground Conn	••Liaison Masse	••Masseanschluss	••Conexion Tierra	••Jordförbindning	31C
2	**VOE 11808877**	1					Rubber Bushing	Bagu.caoutchouc	Gummibuchse	Buje Goma	Gummibussning	
3		1			NS		Insulating plate	Plaque isolante	Isolierplatte	Placa aislamiento	Isoleringsplatta	
4		1			NS		Insulating plate	Plaque isolante	Isolierplatte	Placa aislamiento	Isoleringsplatta	
5	**VOE 11807837**	4					Button	Bouton	Knopf	Boton	Knapp	
6	**VOE 11807838**	3					Cap	Chapeau	Kappe	Caperuza	Lock	
7	**VOE 4881440**	8					Strip Clamp	Ruban Serrage	Kabelbinder	Abraz Cinta	Bandklamma	
8	**VOE 11803328**	1					Wire harness	Faisceau electrique	Kabelbaum	Manojo cables	Ledningsmatta	

1		**Ledningsmatta, plattform** **Haz de cables, plataforma** **Kabelbäume, Plattform** **Faisceau de câbles, plateforme** **Cable harness, platform**	Catalogue id **20132**	Group **371**
2			Illustr. No **1030686**	Section **350**
3			Issue **VOE 79A9920132**	Page **173**
4				
5				

VOLVO

EC27C

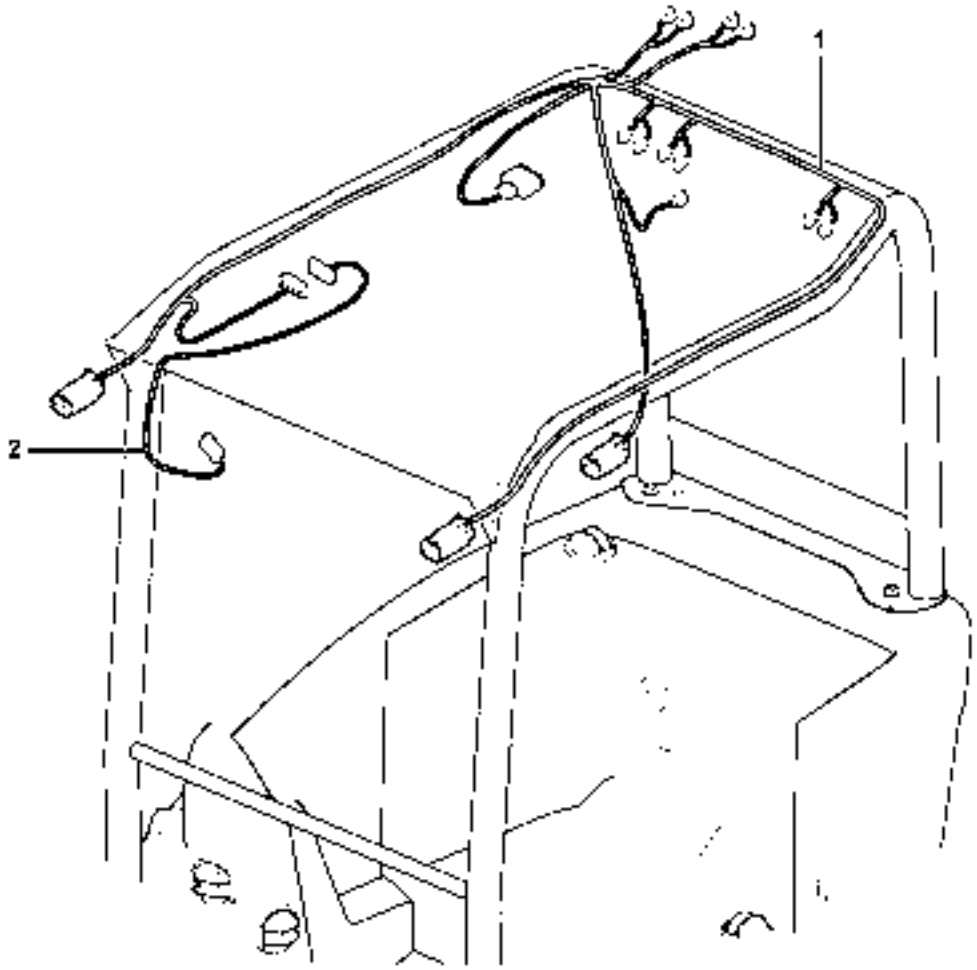
1
2

Fig.	Part No.	Quantity 1	2	3	PS	KIT	Description	Dénomination	Bezeichnung	Denominación	Benämning	Notes
1	**VOE 15029380**	1					Cable harness.....	Faisceau cables	Kabelbaum	Manojo cables	Ledningsmatta.....	
							•CONNECTED TO:	•CONNECTÉ A:	•ANGESCHLOSSEN:	•CONECTADO A:	•ANSLUTER TILL:	
							••Wire harness	••Faisceau electrique	••Kabelbaum	••Manojo cables	••Ledningsmatta	CN8101
							••Rear work lights	••Lampe travail, Ar	••Arbeitslampe,hinter	••Lampara mesa,tras	••Arbetsbelysning,bak	
							••Rotating Beacon	••Gyrophare	••Rundumkennleucht	••Luz Rotativa Emerg	••Roterande Varnings	
							••Interior light	••Lampe interieure	••Innenleuchte	••Lampara interior	••Innerbelysning	
							••Radio	••Radio	••Radio	••Radio	••Radio	
							••Speaker	••Haut-parleur	••Lautsprecher	••Altavoz	••Högtalare	
							••Wire harness	••Faisceau electrique	••Kabelbaum	••Manojo cables	••Ledningsmatta	
							••Headlamp	••Phare	••Scheinwerfer	••Faro	••Strålkastare	
2	**VOE 15029387**	1					Cable harness.....	Faisceau cables	Kabelbaum	Manojo cables	Ledningsmatta.....	
							•CONNECTED TO:	•CONNECTÉ A:	•ANGESCHLOSSEN:	•CONECTADO A:	•ANSLUTER TILL:	
							••Wire harness	••Faisceau electrique	••Kabelbaum	••Manojo cables	••Ledningsmatta	
							••Windshield Wiper	••Lave glace	••Scheibenwischer	••Limpiaparabfisas	••Vindrutetorkare	

1		**Ledningsmatta, hytt** **Haz de cables, cabina** **Kabelbündel, Kabine** **Faisceaux de câbles, cabine** **Cable harnesses, cab**	Catalogue id **20132**	Group **371**
2			Illustr. No **1030103**	Section **400**
3			Issue **VOE 79A9920132**	Page **175**
4				
5		**11839801, 11839802, 11808988**		

VOLVO

EC27C

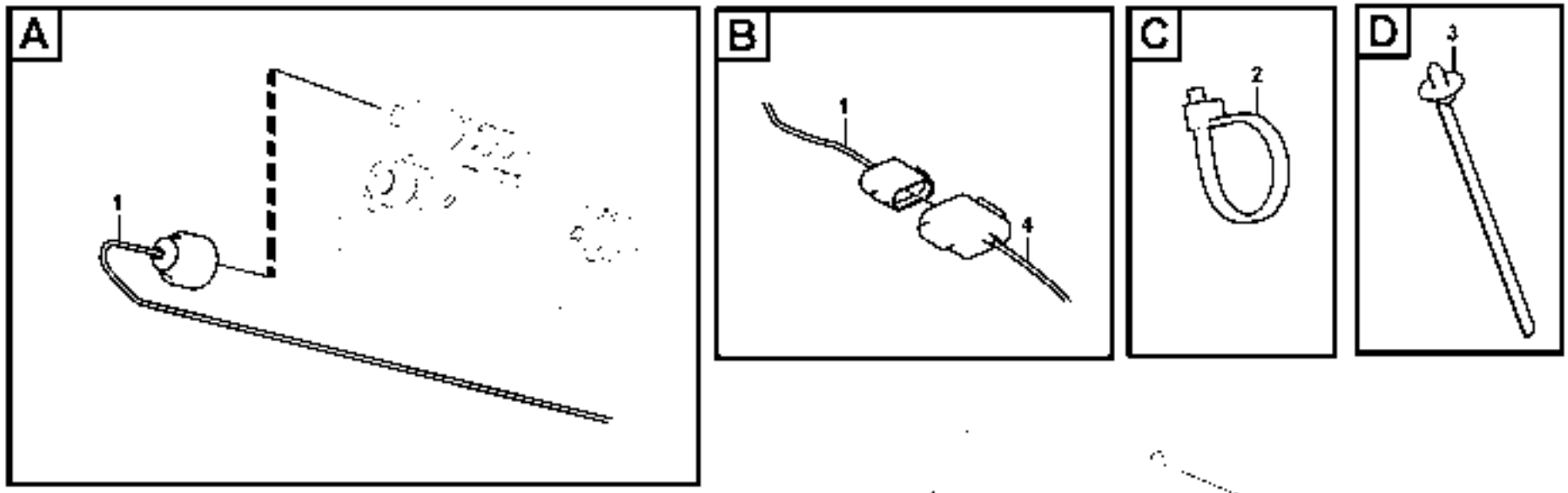

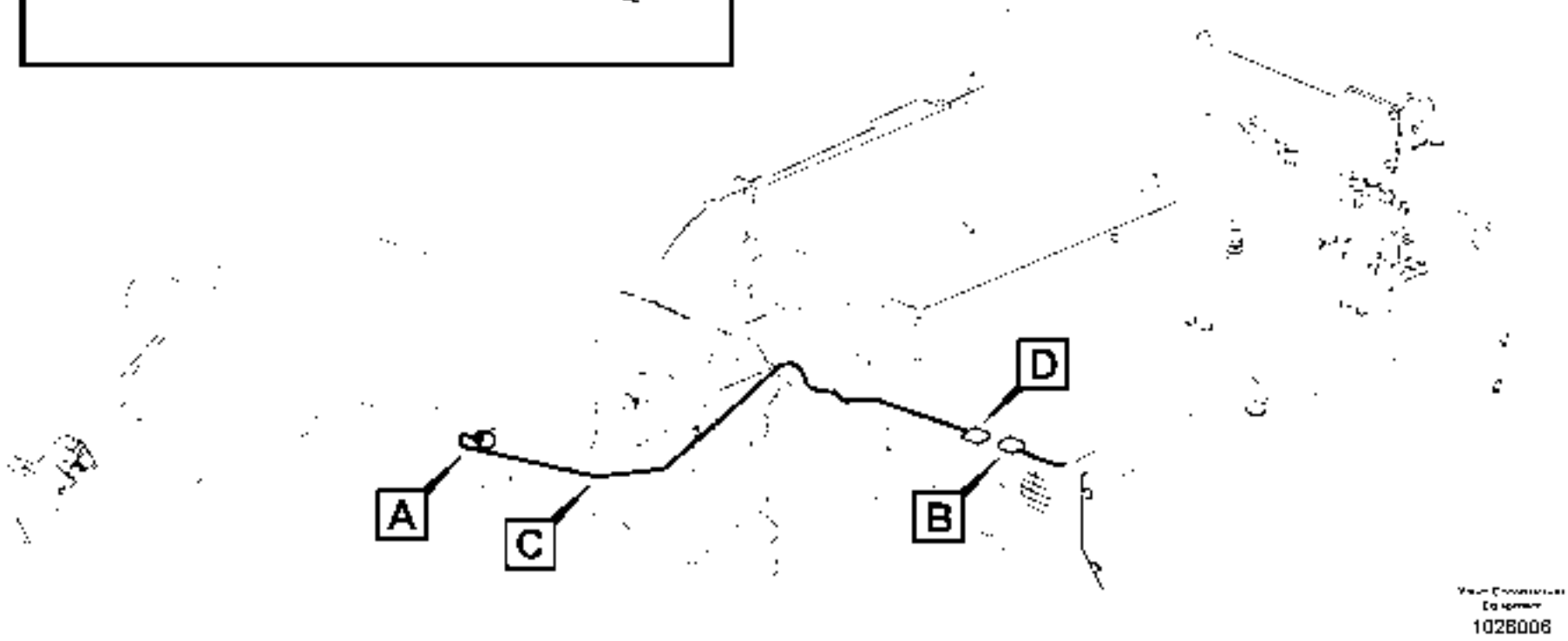

1026006

Fig.	Part No.	Quantity 1	2	3	P S	K I T	Description	Dénomination	Bezeichnung	Denominación	Benämning	Notes
1	**VOE 11808553**	1					Wire harness	Faisceau electrique	Kabelbaum	Manojo cables	Ledningsmatta	
							CONNECTED TO:	CONNECTÉ A:	ANGESCHLOSSEN:	CONECTADO A:	ANSLUTER TILL:	
							Wire harness	Faisceau cables	Kabelbaum	Manojo cables	Ledningsmatta	CN9402
							Sensor	Capteur	Geber	Captador	Givare	SE9402
2	**VOE 11806170**	10					Cable Clamp	Serre-câble	Kabelklammer	Abrazadera de cables	Ledningsklämma	
3	**VOE 11803840**	2					Strip Clamp	Ruban Serrage	Kabelbinder	Abraz Cinta	Bandklamma	
4							Wire harness	Faisceau cables	Kabelbaum	Manojo cables	Ledningsmatta	

1		**Ledningsmatta till säkerhetsventil på bom** **Haz de cables a válvula de seguridad en pluma** **Kabel für Sicherheitsventil auf Ausleger** **Faisceau de câbles vers soupape de sécurité sur flèche** **Cable harness to safety valve on boom**	Catalogue id **20132**	Group **371**
2				
3			Illustr. No **1028006**	Section **800**
4				
5		**11839812**	Issue **VOE 79A9920132**	Page **177**

VOLVO

EC27C

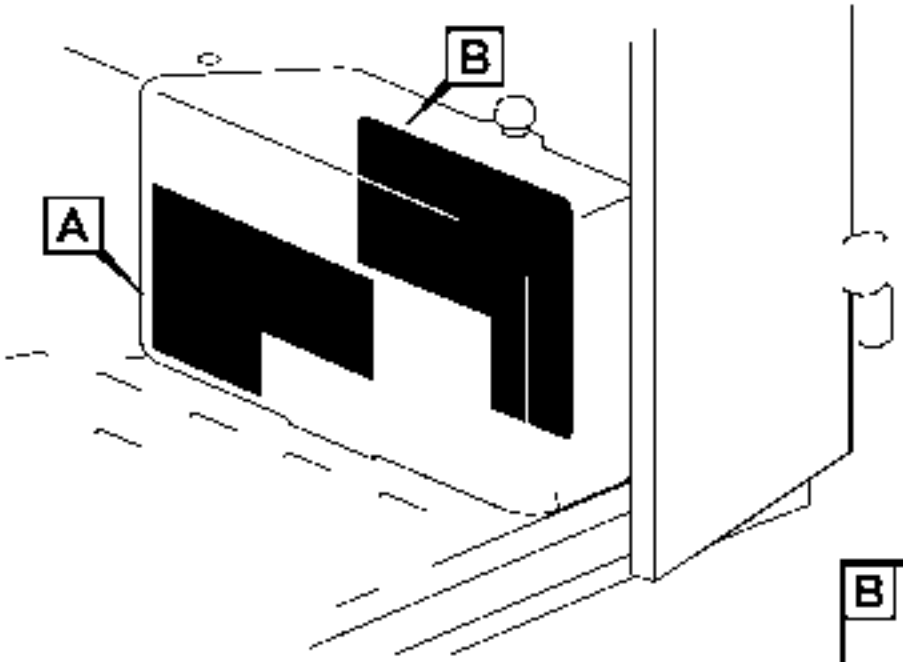

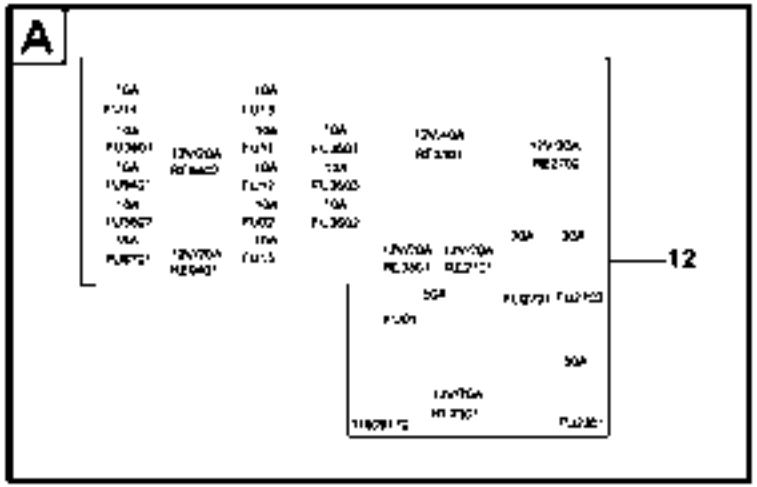

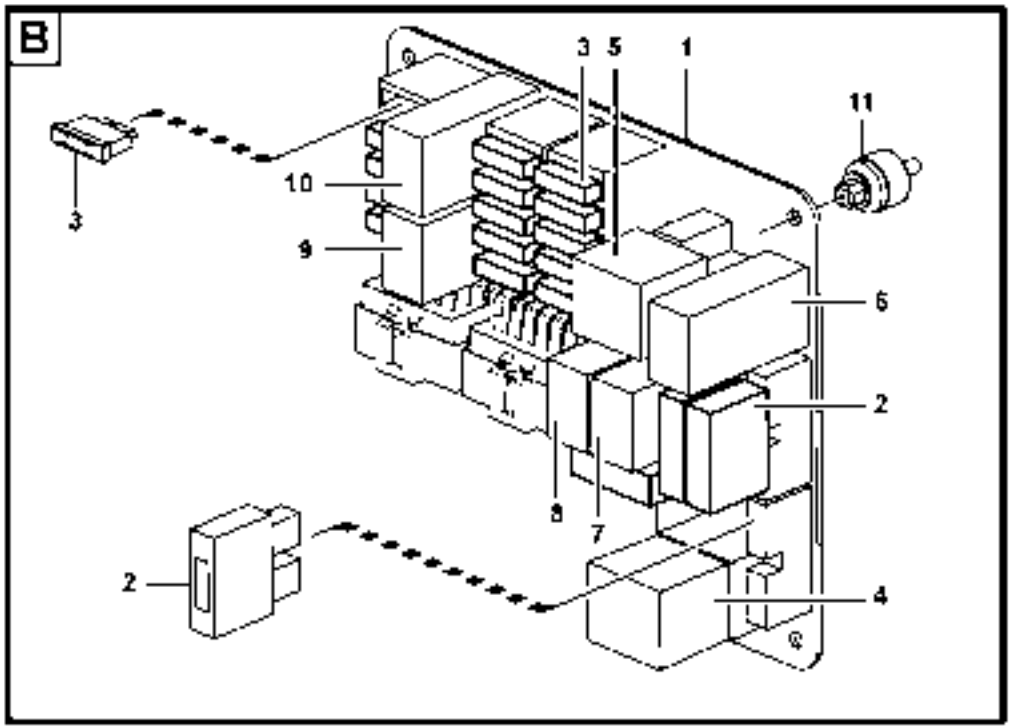

1040288

Fig.	Part No.	Quantity 1	2	3	PS	KIT	Description	Dénomination	Bezeichnung	Denominación	Benämning	Notes
1	**VOE 11808169**	1					Electrical Dist	Centrale Electr	Elektrozentrale	Centralilla Ele	Elcentral	
2	**VOE 979007**	2					•Fuse	•Fusible	•Schmelzsicherung	•Fusible	•Smältsäkring	30A/PINK, FU2701, FU2702
2	**VOE 979009**	2					•Fuse	•Fusible	•Schmelzsicherung	•Fusible	•Smältsäkring	50A/GREEN, FU01, FU2301
3	**VOE 969161**	12					•Fuse	•Fusible	•Schmelzsicherung	•Fusible	•Smältsäkring	10A/RED
3	**VOE 13969162**	1					•Fuse	•Fusible	•Schmelzsicherung	•Fusible	•Smältsäkring	15A/BLUE, FU8701
4	**ZM 2810112**	1					•Relay	•Relais	•Relais	•Rele	•Relä	12V/70A
							••Pre-heating	••Bride chauffage	••Heizflansch	••Brida calefacc.	••Värmefläns	RE2301
5	**VOE 11305263**	1					•Relay	•Relais	•Relais	•Rele	•Relä	12V/40A
							••Starter Motor	••Demarreur	••Anlasser	••Motor de arranque	••Startmotor	RE3301
6	**VOE 11803201**	1					•Relay	•Relais	•Relais	•Rele	•Relä	12V/20A
							••Auto idling	••Ralenti automatique	••Leerlaufautomatik	••Ralentí automático	••Tomgångsautomati	RE2702
7	**VOE 11803201**	1					•Relay	•Relais	•Relais	•Rele	•Relä	12V/20A
							••Stop solenoid	••Aimant d'arret	••Haltemagnet	••Solenoide parad	••Stoppmagnet	RE2701
8	**VOE 11803201**	1					•Relay	•Relais	•Relais	•Rele	•Relä	12V/20A
							••Work Lamp	••Lampe Travail	••Arbeitslampe	••Lampara Trabajo	••Arbetslampa	RE3501
9	**VOE 11803201**	1					•Relay	•Relais	•Relais	•Rele	•Relä	12V/20A
							••Boom accessory val	••Soupape accessoir	••Zusatzfunktion für A	••Válvula de accesori	••Ventil för bomtillbeh	RE9401
10	**VOE 11803201**	1					•Relay	•Relais	•Relais	•Rele	•Relä	12V/20A
							••Overload Ptct	••Antisurcharge	••Uberlastschutz	••Prot Sobrecarga	••Överbel.skydd	RE9402
11	**VOE 11809220**	4					Stud	Goujon	Stiftschraube	Esparrago	Pinnskruv	
12	**VOE 11809170**	1					Decal	Decalcomanie	Abziehbild	Decalcomania	Dekal	

1	
2	
3	
4	
5	

Elcentral
Unidad de distribución eléctrica
Elektrozentrale
Unité de distribution électrique
Electrical distribution box

Catalogue id	Group
20132	**372**
Illustr. No	Section
1040288	**100**
Issue	Page
VOE 79A9920132	**179**

VOLVO

EC27C


A
B

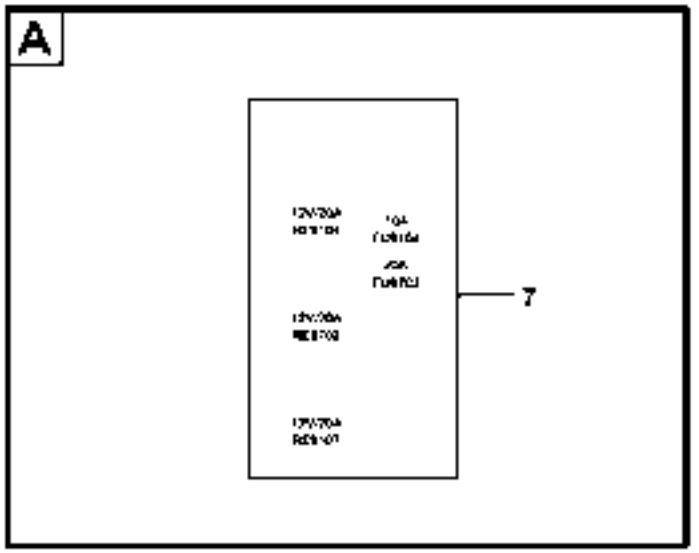
A
7

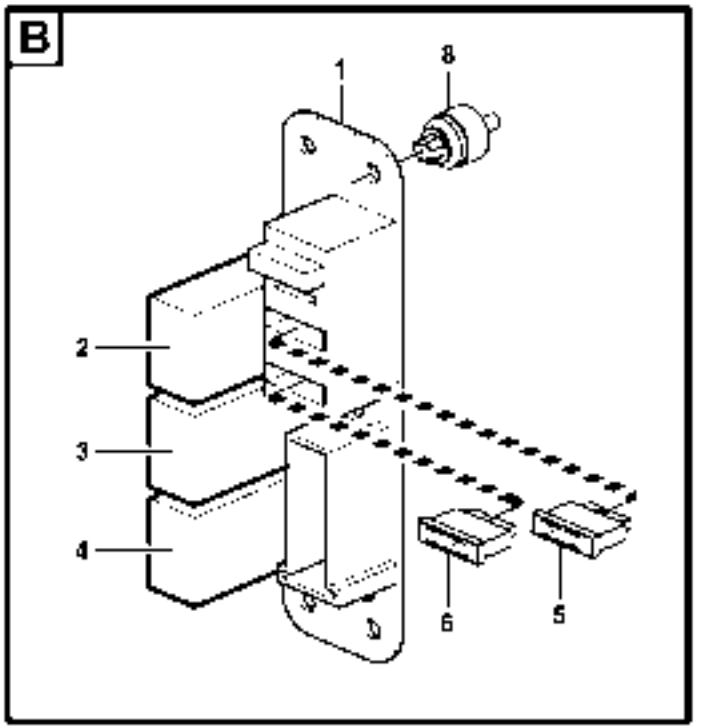
B
1
8
2
3
4
6
5

Fig.	Part No.	Quantity 1	2	3	PS	KIT	Description	Dénomination	Bezeichnung	Denominación	Benämning	Notes
1	**VOE 11808170**	1					El Distr Unit	Centrale Elect	Elektrozentrale	Central Electr	Elcentral	
2		1			NS		•Relay	•Relais	•Relais	•Rele	•Relä	20A, RE9104
							••quick fit	••Porte-outil à accoup	••Schnellwechsler	••Enganche rápido	••snabbfäste	
3		1			NS		•Relay	•Relais	•Relais	•Rele	•Relä	20A, RE8702
							••Air Cond	••Climatisation	••Klimaanlage	••Acondicion Aire	••Luftkond.	
4		1			NS		•Relay	•Relais	•Relais	•Rele	•Relä	20A, RE9107
							••Hydr Equipment	••Equip.hydrauli.	••Hydr Ausrustung	••Equipo Hidraul	••Hydraulutrustn.	
5	**VOE 969161**	1					•Fuse	•Fusible	•Schmelzsicherung	•Fusible	•Smältsäkring	10A/RED, FU9104
6	**VOE 978999**	1					•Fuse	•Fusible	•Schmelzsicherung	•Fusible	•Smältsäkring	20A/YELL, FU8702
7	**VOE 11809171**	1					Decal	Decalcomanie	Abziehbild	Decalcomania	Dekal	
8	**VOE 11809220**	4					Stud	Goujon	Stiftschraube	Esparrago	Pinnskruv	

1		**Reläpanel för luftkonditionering, schaktbladsvinkling, redskapsfäste** **Panel de relés para climatizador** **Relaistafel für Klimaanlage, Scharwinkelverstellung, Geräteträger** **Panneau de relais pour climatisation, lame orientable, porte-outil** **Relay board for air conditioning, angle blade, attachment bracket**	Catalogue id **20132**	Group **372**
2				
3			Illustr. No **1027944**	Section **400**
4				
5		**11839452**	Issue **VOE 79A9920132**	Page **181**

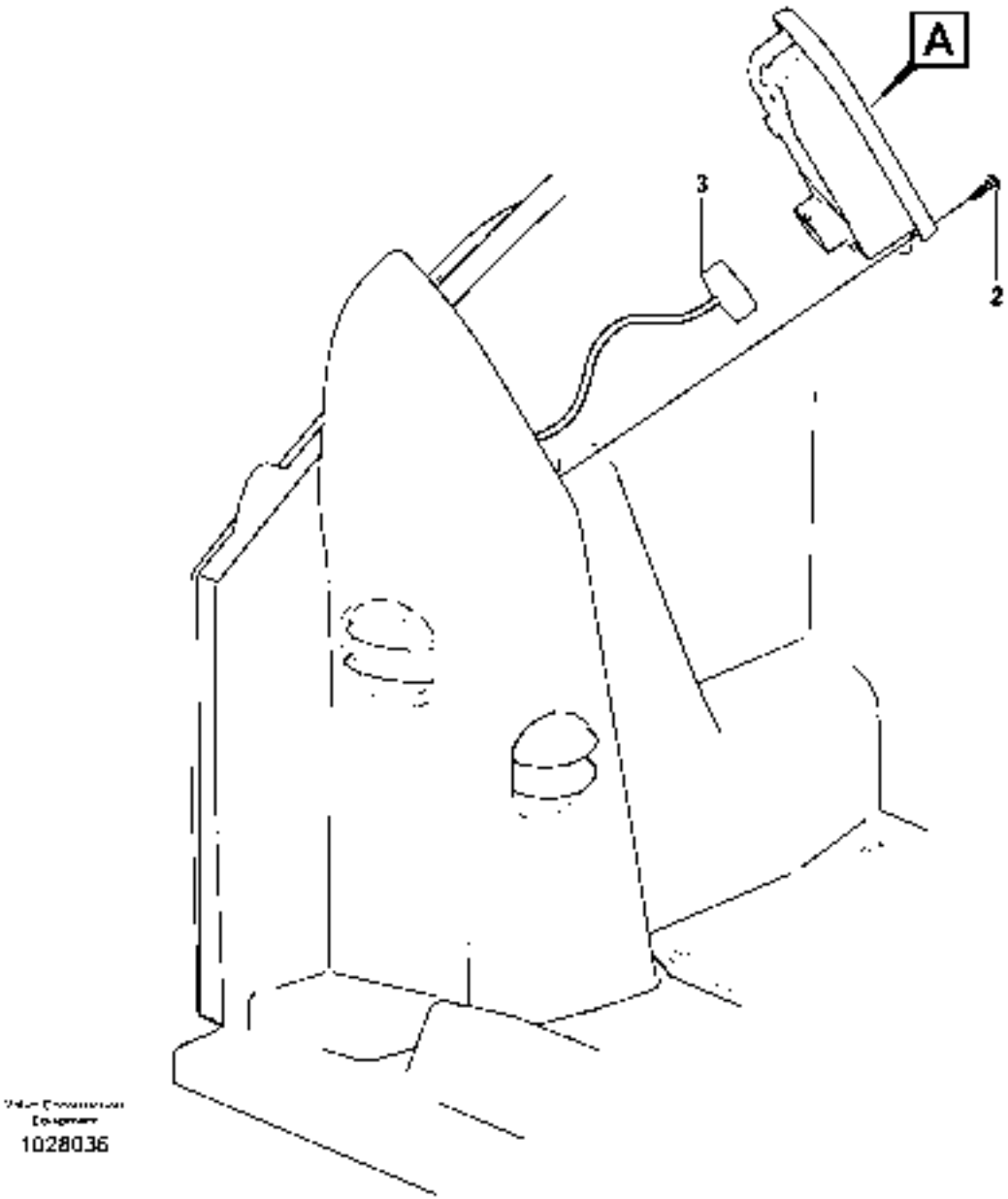

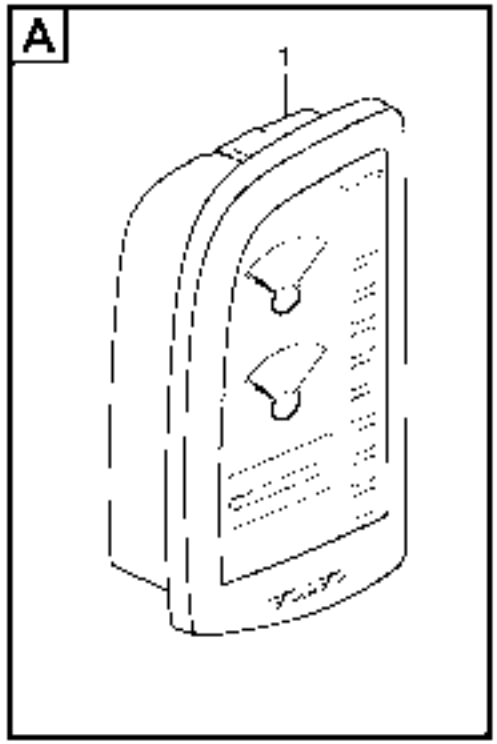

1028036

Fig.	Part No.	Quantity 1	2	3	PS	KIT	Description	Dénomination	Bezeichnung	Denominación	Benämning	Notes
1	**VOE 11808150**	1					Dashboard	Planche Bord	Armaturenbrett	Tablero Instrum	Instrumentbräda	IECU
2	**VOE 969518**	2					6-pt skt screw	Vis creuse de 6	Hohlschraube	Racor 6-dientes	Sextandhålskruv	
3							Cable harness	Faisceau cables	Kabelbaum	Manojo cables	Ledningsmatta	IECU

1		**Informationspanel** **Panel indicador** **Anzeigeeinheit** **Panneau information** **Display panel**	Catalogue id **20132**	Group **387**
2			Illustr. No **1028036**	Section **100**
3			Issue **VOE 79A9920132**	Page **183**
4				
5				



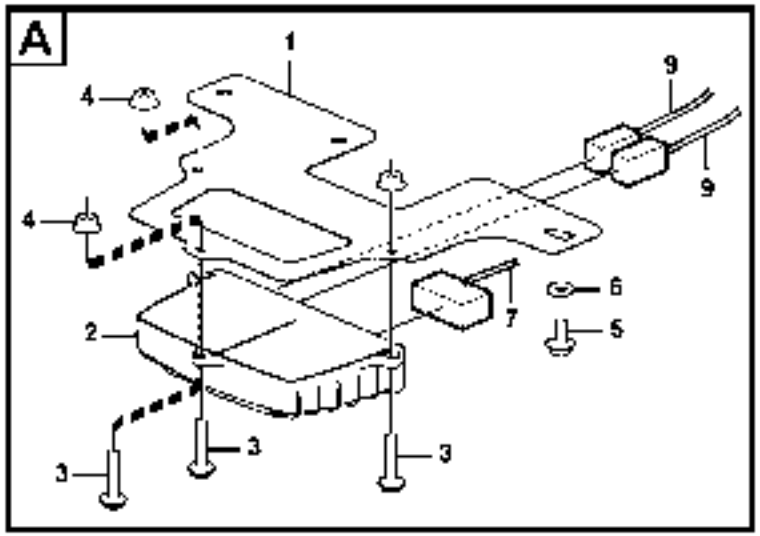

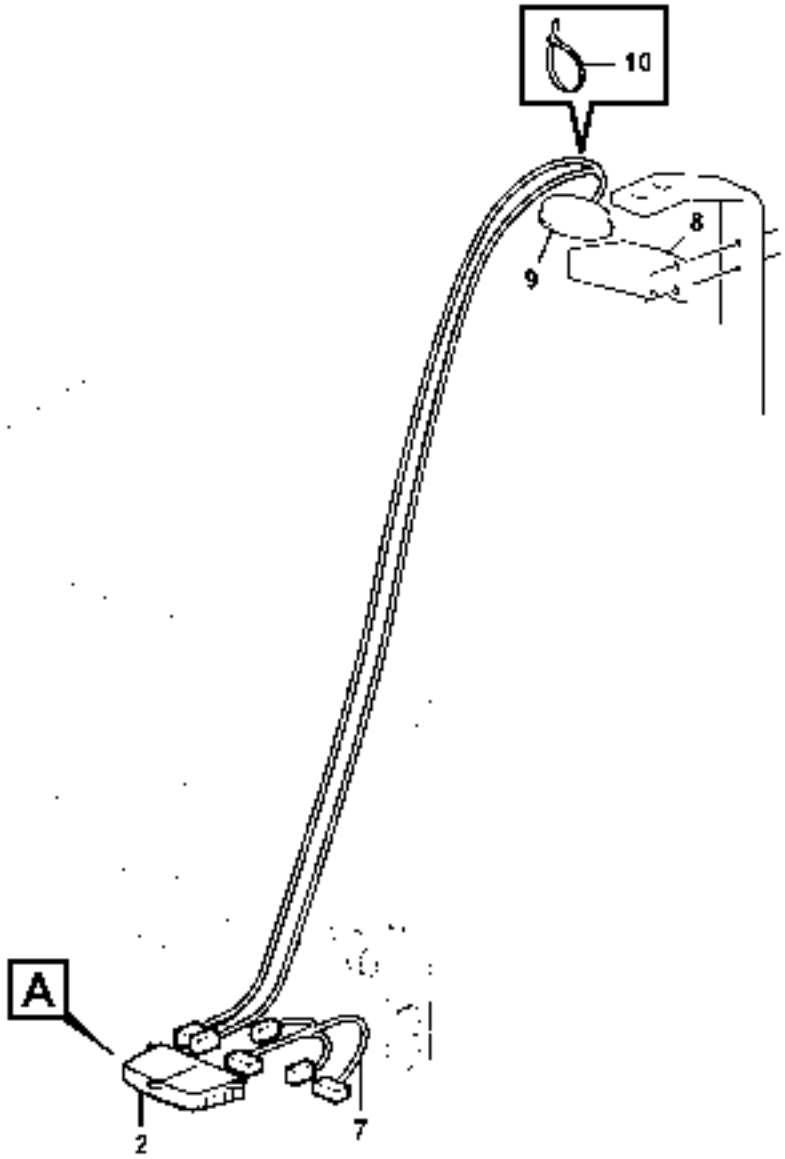

1036066

Fig.	Part No.	Quantity 1	2	3	PS	KIT	Description	Dénomination	Bezeichnung	Denominación	Benämning	Notes
1	**VOE 15619823**	1					Plate	Plaque	Platte	Placa	Platta	
2	**VOE 11443975**	1					Electronic unit	Unité électronique	Elektronikeinheit	Unidad electrón	Elektronikenhet	
3	**VOE 969407**	3					6-pt skt screw	Vis creuse de 6	Hohlschraube	Racor 6-dientes	Sextandhålskruv	
4	**VOE 13965483**	3					Flange Lock Nut	Contre écrou bride	Flanschmutter	Contratuer Embr	Flänslåsmutter	
5	**VOE 947107**	1					Flange screw	Vis à bride	Flanschschraube	Torn embridado	Flänsskruv	
6	**VOE 960141**	1					Washer	Rondelle	Scheibe	Arandela	Bricka	
7	**VOE 15620128**	1					Cable harness	Faisceau cables	Kabelbaum	Manojo cables	Ledningsmatta	
8	**VOE 15620160**	1					Plate	Plaque	Platte	Placa	Platta	
9	**VOE 11170362**	1					Antenna	Antenne	Antenne	Antena	Antenn	GPS/GSM
10	**VOE 4881440**	6					Strip Clamp	Ruban Serrage	Kabelbinder	Abraz Cinta	Bandklamma	

1		**System för trådlös elektronisk kommunikation (telematik)** **Sistema de comunicación electrónica inalámbrica (telemática)** **System für drahtlose elektronische Kommunikation (Telematik)** **Système de communication électronique sans fil (télématique)** **System for wireless electronic controlled communication (telematics)**	Catalogue id **20132**	Group **398**
2				
3			Illustr. No **1036066**	Section **100**
4				
5		**11871077**	Issue **VOE 79A9920132**	Page **185**

VOLVO

EC27C

VOLVO

Construction Equipment

www.volvo.com

GROUP		Section	Page
415	Engine coupling / hydraulic pump	100	193
441	Hydraulic travelling motor	100	195
441	Travelling gear motor assy / without brake	120	197
441	Balancing valve (travelling)	150	199
441	Control valve	170	201
441	Swing motor with mounting parts	200	203
441	Slewing gear motor	220	205
441	Travel motor with mounting parts	300	207
443	Swivel joint equipment	100	209
492	Slewing ring	100	213



TABLE DES MATIÈRES

GROUPE		Section	Page
415	Dispositif d'accouplement du moteur / pompe hydraulique	100	193
441	Moteur de translation	100	195
441	Motoréducteur de translation / sans frein	120	197
441	Valve d'équilibrage (translation)	150	199
441	Valve de commande	170	201
441	Moteur d'orientation avec pièces de montage	200	203
441	Motoréducteur d'orientation	220	205
441	Moteur de conduite avec pièces de montage	300	207
443	Mise en place du joint tournant	100	209
492	Couronne d'orientation	100	213

GRUPPE		Abschnitt	Seite
415	Motorkupplung / hydraulische Pumpe	100	193
441	Fahrmotor	100	195
441	Getriebemotor für die Fahrbewegung / ohne Bremse	120	197
441	Ausgleichventil (Fahrbewegung)	150	199
441	Steuerventil	170	201
441	Schwenkmotor mit Anbauteilen	200	203
441	Schwenkmotor	220	205
441	Fahrmotor mit Montageteilen	300	207
443	Drehverteiler kompl.	100	209
492	Drehkranz	100	213

GRUPO		Sección	Página
415	Acoplamiento del motor / bomba hidráulica	100	193
441	Motor de traslación hidráulico	100	195
441	Motor reductor de traslación / sin freno	120	197
441	Válvula de equilibrio (traslación)	150	199
441	Válvula de mando	170	201
441	Motor de giro con piezas de montaje	200	203
441	Motor reductor de giro	220	205
441	Motor de traslación con piezas de montaje	300	207
443	Equipo de junta de giro	100	209
492	Corona de giro	100	213

GRUPP		Avsnitt	Sida
415	Motorkoppling / hydraulpump	100	193
441	Hydraulisk körmotor	100	195
441	Körmotorenhet / utan broms	120	197
441	Utjämningsventil (körning)	150	199
441	Manöverventil	170	201
441	Svängmotor med monteringsdetaljer	200	203
441	Kuggväxelmotor för svängning	220	205
441	Körmotor med monteringsdetaljer	300	207
443	Svängled utrustning	100	209
492	Svängkrans	100	213

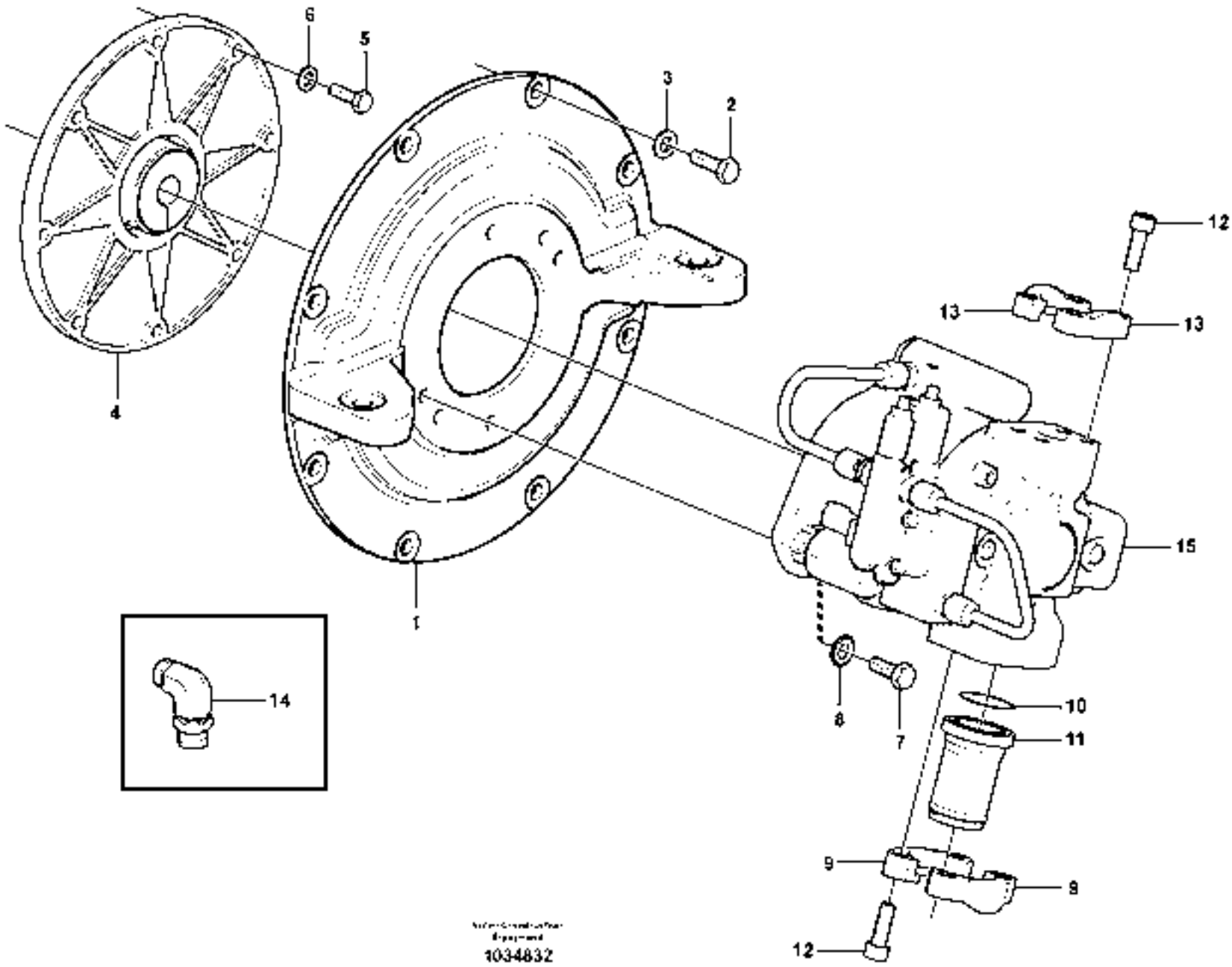

1034832

Fig.	Part No.	Quantity 1	2	3	PS	KIT	Description	Dénomination	Bezeichnung	Denominación	Benämning	Notes
1	**VOE 15619734**	1					Bearing Shield	Flasque	Lagerschild	Defensa Cojinet	Lagersköld	
2	**VOE 983251**	8					Hexagon screw	Vis tête hexagonale	Sechskantschraube	Tornillo hexago	Sexkantsskruv	
3	**VOE 976945**	8					Washer	Rondelle	Scheibe	Arandela	Bricka	
4	**VOE 11802746**	1					Coupling Piece	Accouplement	Leit Verbinder	Pieza Conexion	Kopplingsstycke	
5	**VOE 983243**	8					Screw	Vis	Schraube	Tornillo	Skruv	
6	**VOE 13955894**	8					Washer	Rondelle	Scheibe	Arandela	Bricka	
7	**VOE 978932**	2					Screw	Vis	Schraube	Tornillo	Skruv	
8	**VOE 11804249**	2					Washer	Rondelle	Scheibe	Arandela	Bricka	
9	**VOE 11802747**	2					Flange Half	Demi-bride	Flanschhälfte	Media brida	Flänshalva	
10	**VOE 13949238**	1					O-ring	Joint Torique	O-Ring	Junta torica	O-ring	
11	**VOE 11802749**	1					Suction line	Conduit aspiration	Saugleitung	Conducto aspiracion	Sugledning	
12	**VOE 984080**	8					Allen Hd Screw	Vis A 6 Pans Cr	Inbusschraube	Torn Hex Embut	Insexskruv	
13	**VOE 11802748**	2					Flange Half	Demi-bride	Flanschhälfte	Media brida	Flänshalva	
14	**VOE 935068**	1					Elbow nipple	Raccord angulaire	Winkelnippel	Niple angular	Vinkelnippel	
15		1					Pump	Pompe	Pumpe	Bomba	Pump	See group 913, Page 319

1		**Motorkoppling / hydraulpump** **Acoplamiento del motor / bomba hidráulica** **Motorkupplung / hydraulische Pumpe** **Dispositif d'accouplement du moteur / pompe hydraulique** **Engine coupling / hydraulic pump**	Catalogue id **20132**	Group **415**
2			Illustr. No **1034832**	Section **100**
3			Issue **VOE 79A9920132**	Page **193**
4				
5				

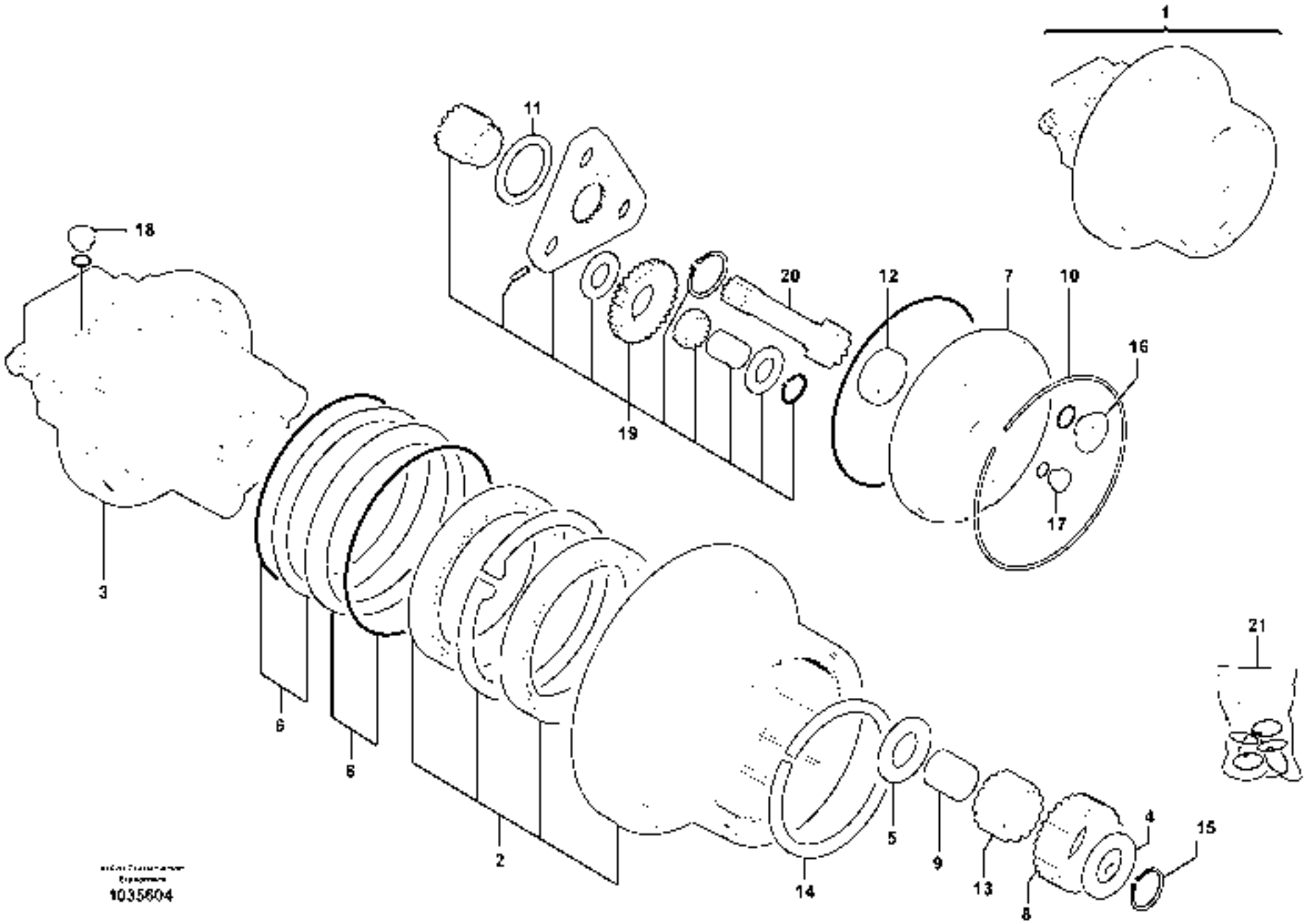
1
11
18
20
12
7
10
16
19
17
3
6
6
2
14
5
9
13
8
4
15
21
1035604

Fig.	Part No.	Quantity 1	2	3	PS	KIT	Description	Dénomination	Bezeichnung	Denominación	Benämning	Notes
1	**VOE 11808055**	1					Hydraulic motor	Moteur hydraulique	Hydraulischer Motor	Motor hidraulic	Hydraulmotor	
2	**VOE 15092726**	1					•Repair Kit	•Kit Réparation	•Reparatursatz	•Kit Reparacion	•Reparationssats	
3		1					•Hydraulic motor	•Moteur hydraulique	•Hydromotor	•Motor hidraulic	•Hydraulmotor	See group 441, Page 197
4	**VOE 15092725**	4					•Thrust Washer	•Rondelle Butee	•Druckscheibe	•Arandela Presio	•Tryckbricka	
5	**VOE 15092724**	4					•Thrust Washer	•Rondelle Butee	•Druckscheibe	•Arandela Presio	•Tryckbricka	
6	**VOE 15092705**	2					•Float Kit	•Kit Flotteur	•Schwimmersatz	•Juego Flotador	•Flottörsats	
7	**VOE 15092640**	1					•Cover	•Capot	•Haube	•Capo	•Lock	
8	**VOE 15092644**	4					•Gear	•Pignon	•Zahnradgetriebe	•Engranaje	•Kuggdrev	
9	**VOE 15092652**	4					•Bearing Sleeve	•Douille Palier	•Lagerhulse	•Manguito Cojine	•Lagerhylsa	
10	**VOE 15092661**	1					•Retaining ring	•Bague retenue	•Haltering	•Anillo de apoyo	•Hållarring	
11		1			NS		•Spacer	•Entretoise	•Abstandstueck	•Casquillo distanciad	•Distans	
12	**VOE 15092669**	1					•Slide Ring	•Bague Guidage	•Gleitring	•Anillo Desliz	•Glidring	
13	**VOE 15092707**	92					•Needle	•Aiguille	•Nadel	•Aguja	•Nål	
14	**VOE 15092710**	1					•Retaining ring	•Bague retenue	•Haltering	•Anillo de apoyo	•Hållarring	
15	**VOE 15092719**	4					•Retaining ring	•Bague retenue	•Haltering	•Anillo de apoyo	•Hållarring	
16	**VOE 15045609**	2					•Plug	•Bouchon	•Stopfen	•Tapon	•Plugg	
17	**VOE 15045381**	1					•Plug	•Bouchon	•Stopfen	•Tapon	•Plugg	
18	**VOE 15092722**	2					•Plug	•Bouchon	•Stopfen	•Tapon	•Plugg	
19	**VOE 15092729**	1					•Drive Gear Set	•Kit Pignon	•Triebsatz	•Juego Pinon	•Drevsats	
20	**VOE 15092648**	1					•Gear	•Pignon	•Zahnradgetriebe	•Engranaje	•Kuggdrev	
21	**VOE 15092734**	1					•Sealing Kit	•Jeu Joints	•Dichtungssatz	•Juego Retenes	•Tätningssats	

1		**Hydraulisk körmotor** **Motor de traslación hidráulico** **Fahrmotor** **Moteur de translation** **Hydraulic travelling motor**	Catalogue id **20132**	Group **441**
2			Illustr. No **1035604**	Section **100**
3			Issue **VOE 79A9920132**	Page **195**
4				
5				

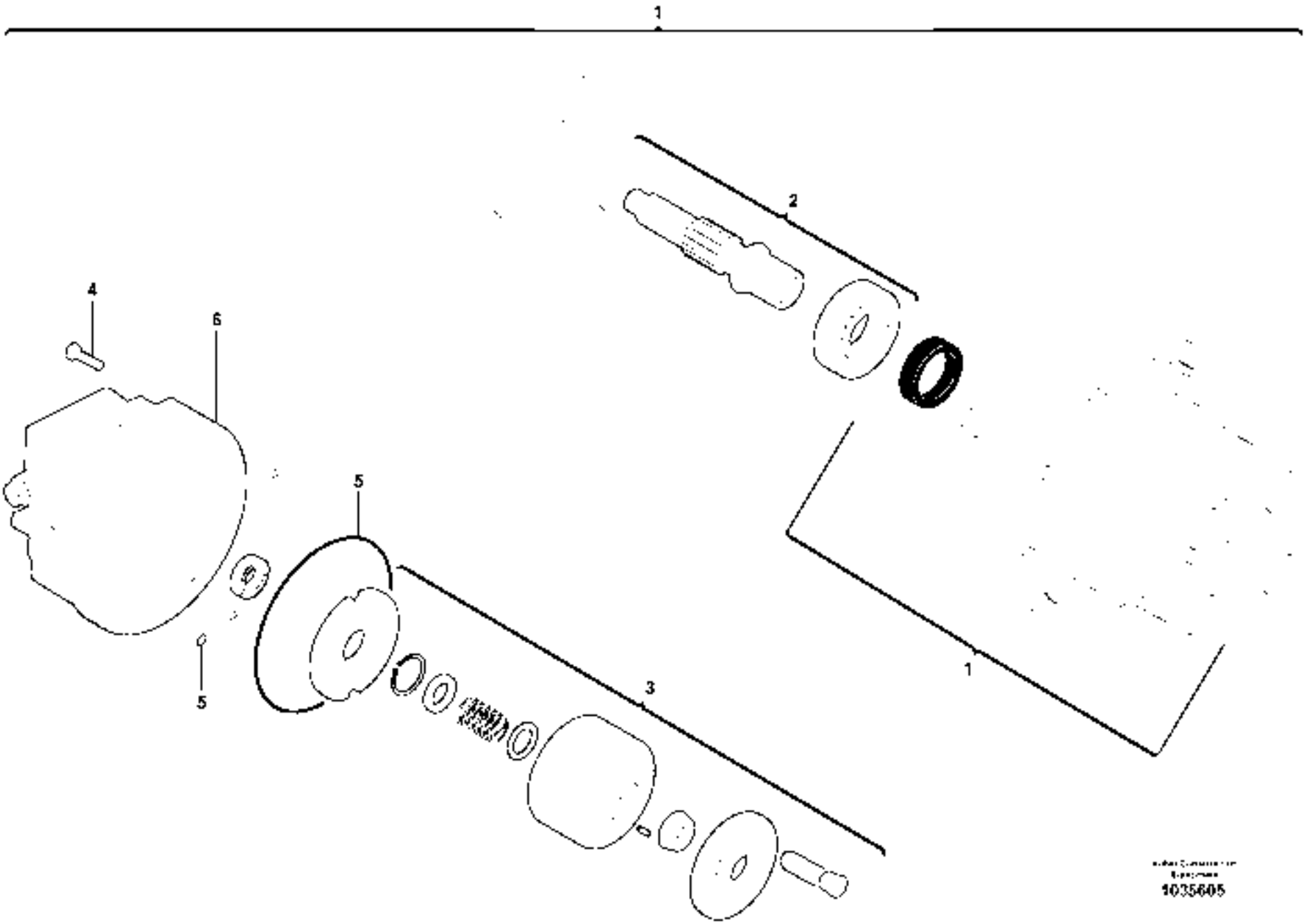
1
2
4
6
5
5
3
1
1035605

Fig.	Part No.	Quantity 1	2	3	PS	KIT	Description	Dénomination	Bezeichnung	Denominación	Benämning	Notes
1	**VOE 15092778**	1					Housing	Carter	Gehäuse	Carter	Hus	
2	**VOE 15013478**	1					Shaft Set	Kit D'arbres	Wellensatz	Kit De Ejes	Axelsats	
3	**VOE 15092791**	1					Rotor Unit	Ensemble Rotor	Rotoreinheit	Unidad Rotora	Rotorenhet	
4	**VOE 15045614**	7					Screw	Vis	Schraube	Tornillo	Skruv	
5		1					O-ring	Joint Torique	O-Ring	Junta torica	O-ring	See group 441, Page 201
6		1			NS		Distributor	Distributeur	Verteiler	Distribuidor	Fördelare	

1		**Körmotorenhet / utan broms** **Motor reductor de traslación / sin freno** **Getriebemotor für die Fahrbewegung / ohne Bremse** **Motoréducteur de translation / sans frein** **Travelling gear motor assy / without brake**	Catalogue id **20132**	Group **441**
2			Illustr. No **1035605**	Section **120**
3			Issue **VOE 79A9920132**	Page **197**
4				
5				

VOLVO

EC27C

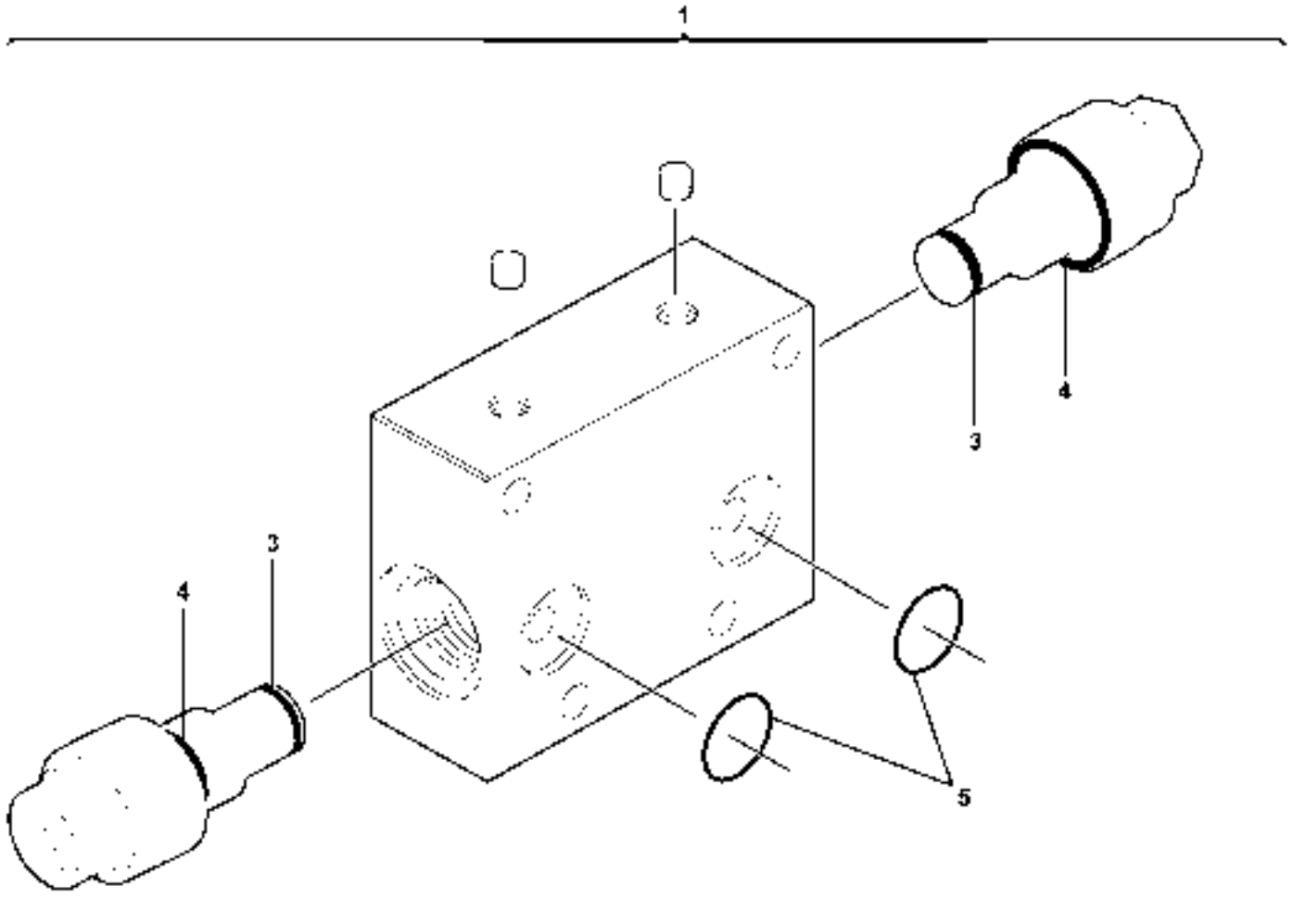
1
2
3
4
3
4
5

Fig.	Part No.	Quantity 1	2	3	PS	KIT	Description	Dénomination	Bezeichnung	Denominación	Benämning	Notes
1	**VOE 15092839**	1					Relief valve	Limiteur - pression	Druckbegrenzer	Limitador presion	Avlastningsventil	
2	**VOE 15092842**	1					Sealing Kit	Jeu Joints	Dichtungssatz	Juego Retenes	Tätningssats	
3		2				K	•O-ring	•Joint Torique	•O-Ring	•Junta torica	•O-ring	
4		2				K	•O-ring	•Joint Torique	•O-Ring	•Junta torica	•O-ring	
5		2				K	•O-ring	•Joint Torique	•O-Ring	•Junta torica	•O-ring	

1		**Utjämningsventil (körning)** **Válvula de equilibrio (traslación)** **Ausgleichventil (Fahrbewegung)** **Valve d'équilibrage (translation)** **Balancing valve (travelling)**	Catalogue id **20132**	Group **441**
2			Illustr. No **1035606**	Section **150**
3			Issue **VOE 79A9920132**	Page **199**
4				
5				

VOLVO

EC27C

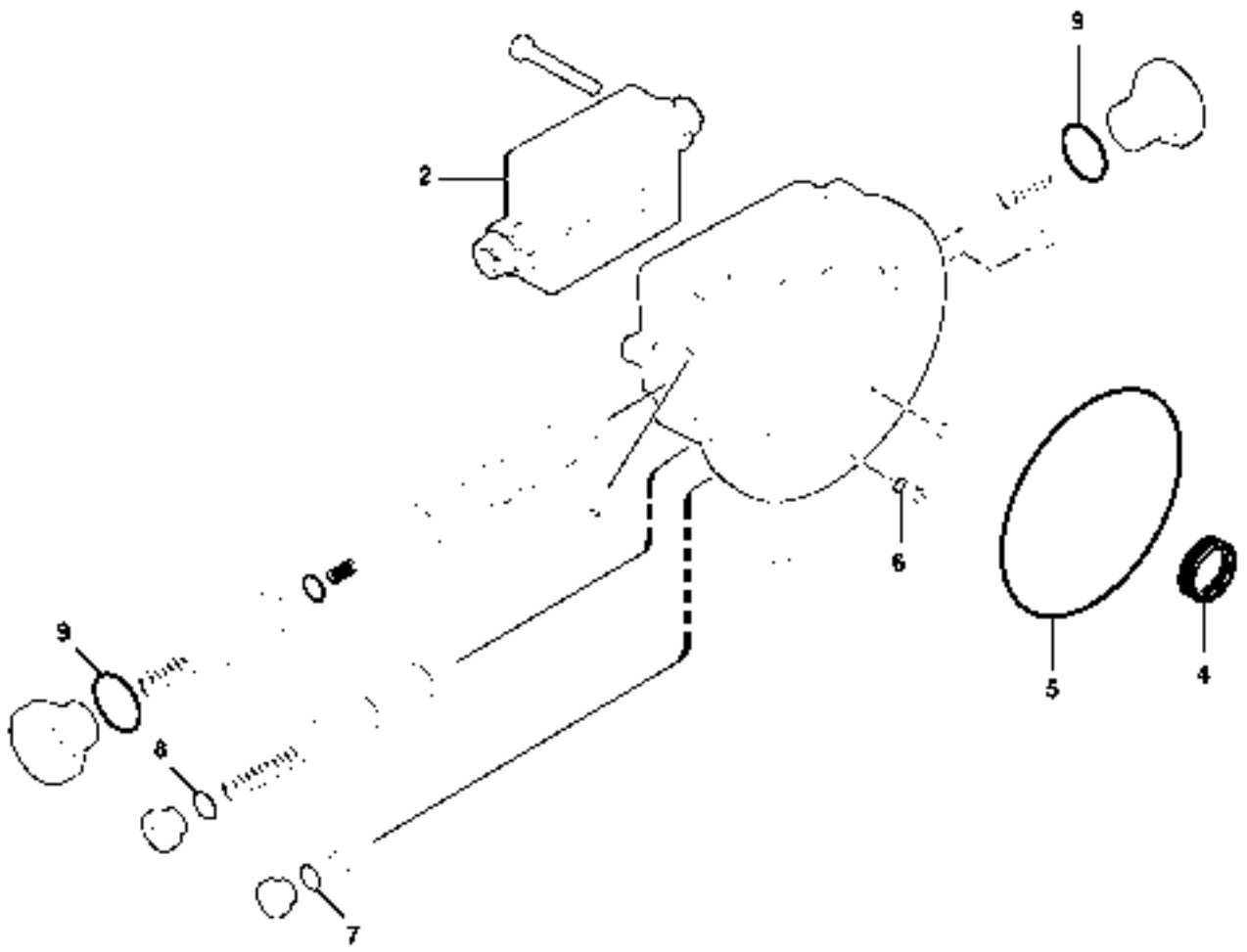
1
2
9
6
5
4
9
8
7


3

Fig.	Part No.	Quantity 1	2	3	PS	KIT	Description	Dénomination	Bezeichnung	Denominación	Benämning	Notes
1		1			NS		Distributor	Distributeur	Verteiler	Distribuidor	Fördelare	
2		1					Relief valve	Limiteur - pression	Druckbegrenzer	Limitador presion	Avlastningsventil	See group 441, Page 199
3	**VOE 15092805**	1					Sealing Kit	Jeu Joints	Dichtungssatz	Juego Retenes	Tätningssats	
4		1				K	•Seal	•Joint	•Dichtring	•Junta	•Tätning	
5		1				K	•O-ring	•Joint Torique	•O-Ring	•Junta torica	•O-ring	
6		1				K	O-ring	Joint Torique	O-Ring	Junta torica	O-ring	
7		2				K	•O-ring	•Joint Torique	•O-Ring	•Junta torica	•O-ring	
8		2				K	•O-ring	•Joint Torique	•O-Ring	•Junta torica	•O-ring	
9		2				K	•O-ring	•Joint Torique	•O-Ring	•Junta torica	•O-ring	

1		**Manöverventil** **Válvula de mando** **Steuerventil** **Valve de commande** **Control valve**	Catalogue id **20132**	Group **441**
2			Illustr. No **1035617**	Section **170**
3			Issue **VOE 79A9920132**	Page **201**
4				
5				

VOLVO

EC27C

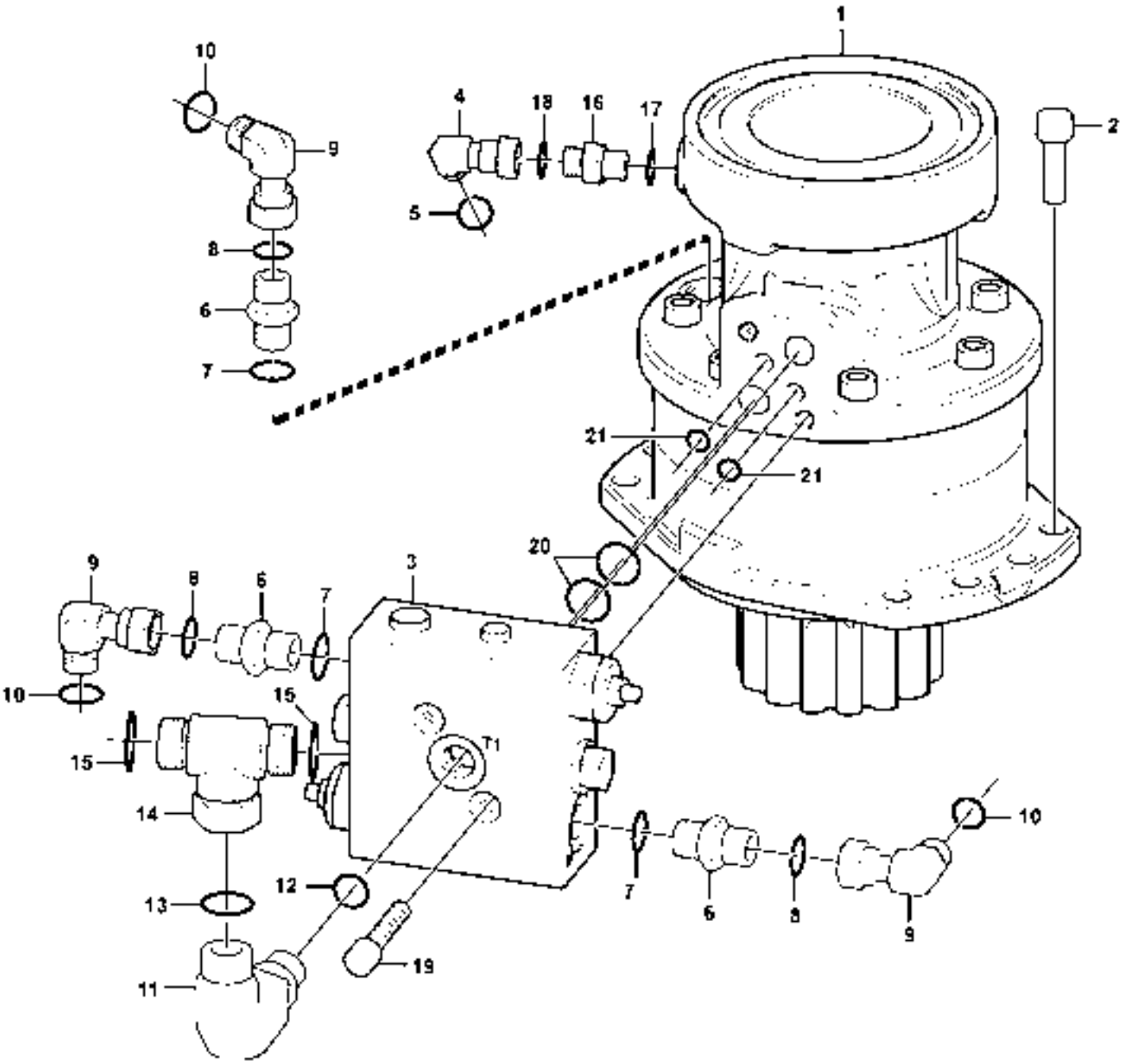

1034824

Fig.	Part No.	Quantity 1	2	3	PS	KIT	Description	Dénomination	Bezeichnung	Denominación	Benämning	Notes
1		1					Hydraulic motor	Moteur hydraulique	Hydraulischer Motor	Motor hidraulic	Hydraulmotor	See group 441, Page 205
2	**VOE 984089**	8					Allen Hd Screw	Vis A 6 Pans Cr	Inbusschraube	Torn Hex Embut	Insexskruv	
3	**VOE 11808407**	1					Valve	Soupape	Ventil	Valvula	Ventil	
4	**VOE 13933905**	1					Elbow nipple	Raccord angulaire	Winkelnippel	Niple angular	Vinkelnippel	
5	**VOE 990736**	1					•O-ring	•Joint Torique	•O-Ring	•Junta torica	•O-ring	
6	**VOE 935089**	3					Nipple	Raccord	Nippel	Niple	Nippel	
7	**VOE 932040**	3					•O-ring	•Joint Torique	•O-Ring	•Junta torica	•O-ring	
8	**VOE 990737**	3					•O-ring	•Joint Torique	•O-Ring	•Junta torica	•O-ring	
9	**VOE 13933900**	3					Elbow nipple	Raccord angulaire	Winkelnippel	Niple angular	Vinkelnippel	
10	**VOE 990737**	3					•O-ring	•Joint Torique	•O-Ring	•Junta torica	•O-ring	
11	**VOE 13933868**	1					Elbow nipple	Raccord angulaire	Winkelnippel	Niple angular	Vinkelnippel	
12	**VOE 932040**	1					•O-ring	•Joint Torique	•O-Ring	•Junta torica	•O-ring	
13	**VOE 990738**	1					•O-ring	•Joint Torique	•O-Ring	•Junta torica	•O-ring	
14	**VOE 13933935**	1					T-nipple	Raccord-t	T-Nippel	Niple T	T-nippel	
15	**VOE 990738**	2					•O-ring	•Joint Torique	•O-Ring	•Junta torica	•O-ring	
16	**VOE 13933858**	1					Nipple	Raccord	Nippel	Niple	Nippel	
17	**VOE 990736**	1					•O-ring	•Joint Torique	•O-Ring	•Junta torica	•O-ring	
18	**VOE 932039**	1					•O-ring	•Joint Torique	•O-Ring	•Junta torica	•O-ring	
19	**VOE 984084**	2					Allen Hd Screw	Vis A 6 Pans Cr	Inbusschraube	Torn Hex Embut	Insexskruv	
20	**VOE 15008005**	2					O-ring	Joint Torique	O-Ring	Junta torica	O-ring	
21	**VOE 15008011**	2					O-ring	Joint Torique	O-Ring	Junta torica	O-ring	

1		**Svängmotor med monteringsdetaljer** **Motor de giro con piezas de montaje** **Schwenkmotor mit Anbauteilen** **Moteur d'orientation avec pièces de montage** **Swing motor with mounting parts**	Catalogue id **20132**	Group **441**
2			Illustr. No **1034824**	Section **200**
3			Issue **VOE 79A9920132**	Page **203**
4				
5				

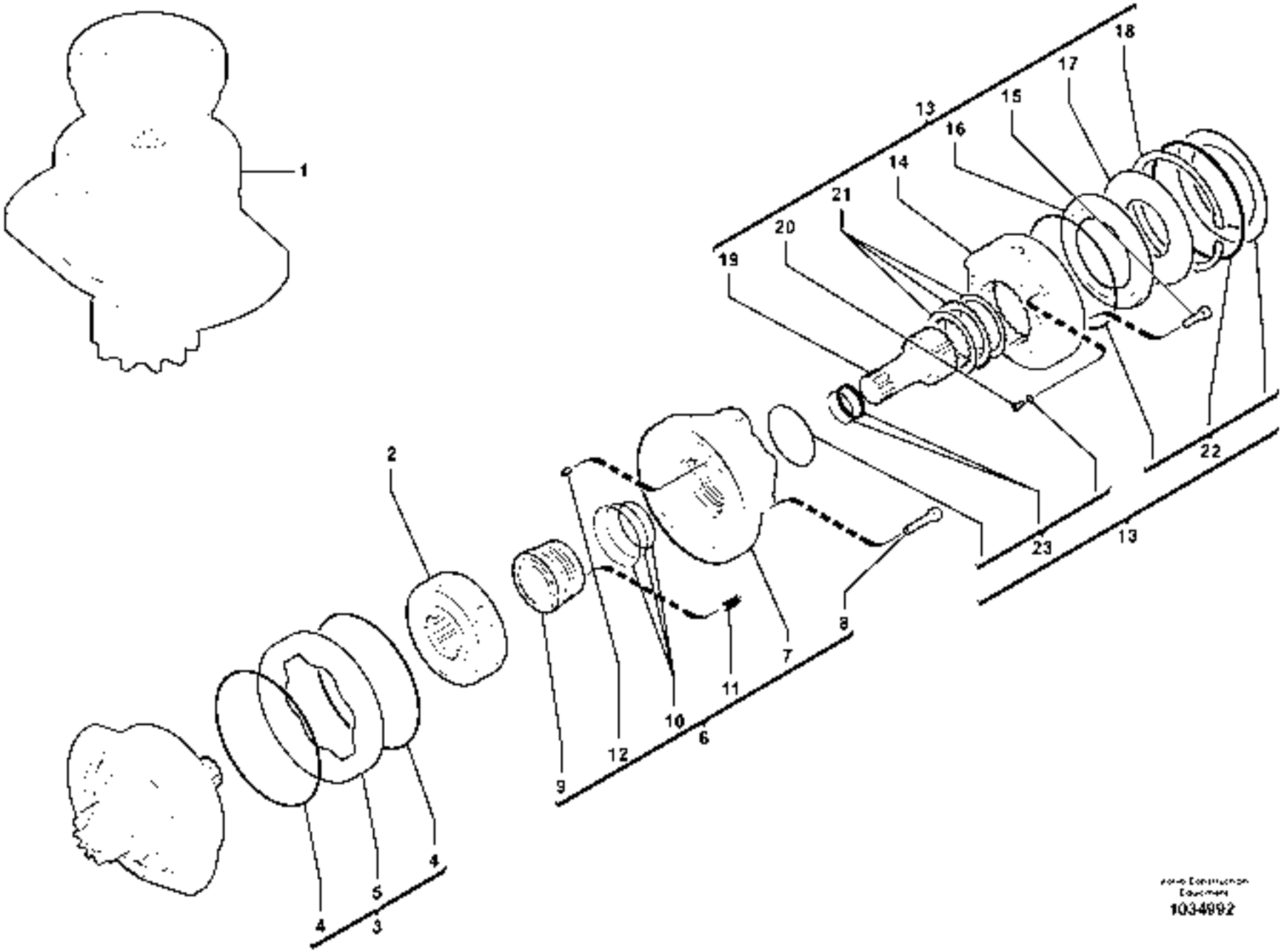
1
2
3
4
5
6
7
8
9
10
11
12
13
14
15
16
17
18
19
20
21
22
23
1034992

Fig.	Part No.	Quantity 1	2	3	PS	KIT	Description	Dénomination	Bezeichnung	Denominación	Benämning	Notes
1	**VOE 11808385**	1					Hydraulic motor	Moteur hydraulique	Hydraulischer Motor	Motor hidraulic	Hydraulmotor	
2	**VOE 11712924**	1					•Cylinder Block	•Bloc-cylindres	•Zylinderblock	•Bloque Cilindro	•Cylinderblock	
3	**VOE 11715564**	1					•Cam	•Came	•Nocken	•Leva	•Kam	
4	**VOE 11715565**	2					••O-ring	••Joint Torique	••O-Ring	••Junta torica	••O-ring	
5		1			NS		••Cam	••Came	••Nocken	••Leva	••Kam	
6	**VOE 15084525**	1					•Valve Cover	•Cache-soupapes	•Zylkopfhaube	•Cubier Valvula	•Ventilkåpa	
7		1			NS		••Bearing	••Palier	••Lager	••Cojinete	••Lager	
8	**VOE 11714982**	7					••Screw	••Vis	••Schraube	••Tornillo	••Skruv	
9		1			NS		••Distribution block	••Distributeur	••Verteilerblock	••Bloque distribución	••Fördelarblock	
10	**VOE 11714983**	1					••Sealing Kit	••Jeu Joints	••Dichtungssatz	••Juego Retenes	••Tätningssats	
11	**VOE 11715566**	4					••Spring	••Ressort	••Feder	••Muelle	••Fjäder	
12	**VOE 11713103**	1					••Spring Pin	••Axe de ressort	••Federstift	••Pasador Resorte	••Fjäderpinne	
13	**VOE 15045657**	1					•Brake Kit	•Kit Frein	•Bremsrepsatz	•Juego Frenos	•Bromssats	
14		1			NS		••Body	••Corps	••Körper	••Cuerpo	••Korg	
15	**VOE 11714986**	8					••Screw	••Vis	••Schraube	••Tornillo	••Skruv	
16	**VOE 11715653**	1					••Brake Piston	••Piston Frein	••Bremskolben	••Piston Frenos	••Bromskolv	
17	**VOE 11712802**	1					••Spring Washer	••Rondelle élastique	••Federscheibe	••Arandela flexible	••Fjäderbricka	
18	**VOE 11715652**	1					••Snap Ring	••Circlip	••Nutring	••Circlip	••Spårring	
19		1			NS		••Pinion shaft	••Arbre denté	••Ritzelwelle	••Arbol dentado	••Pinjongaxel	
20	**VOE 11714987**	2					••Screw	••Vis	••Schraube	••Tornillo	••Skruv	
21	**VOE 11712929**	1					••Repair Kit	••Kit Réparation	••Reparatursatz	••Kit Reparacion	••Reparationssats	
22	**VOE 11712930**	1					••Repair Kit	••Kit Réparation	••Reparatursatz	••Kit Reparacion	••Reparationssats	
23	**VOE 15019874**	1					••Kit	••Jeu	••Bausatz	••Juego	••Sats	

1		**Kuggväxelmotor för svängning** **Motor reductor de giro** **Schwenkmotor** **Motoréducteur d'orientation** **Slewing gear motor**	Catalogue id **20132**	Group **441**
2			Illustr. No **1034992**	Section **220**
3			Issue **VOE 79A9920132**	Page **205**
4				
5				



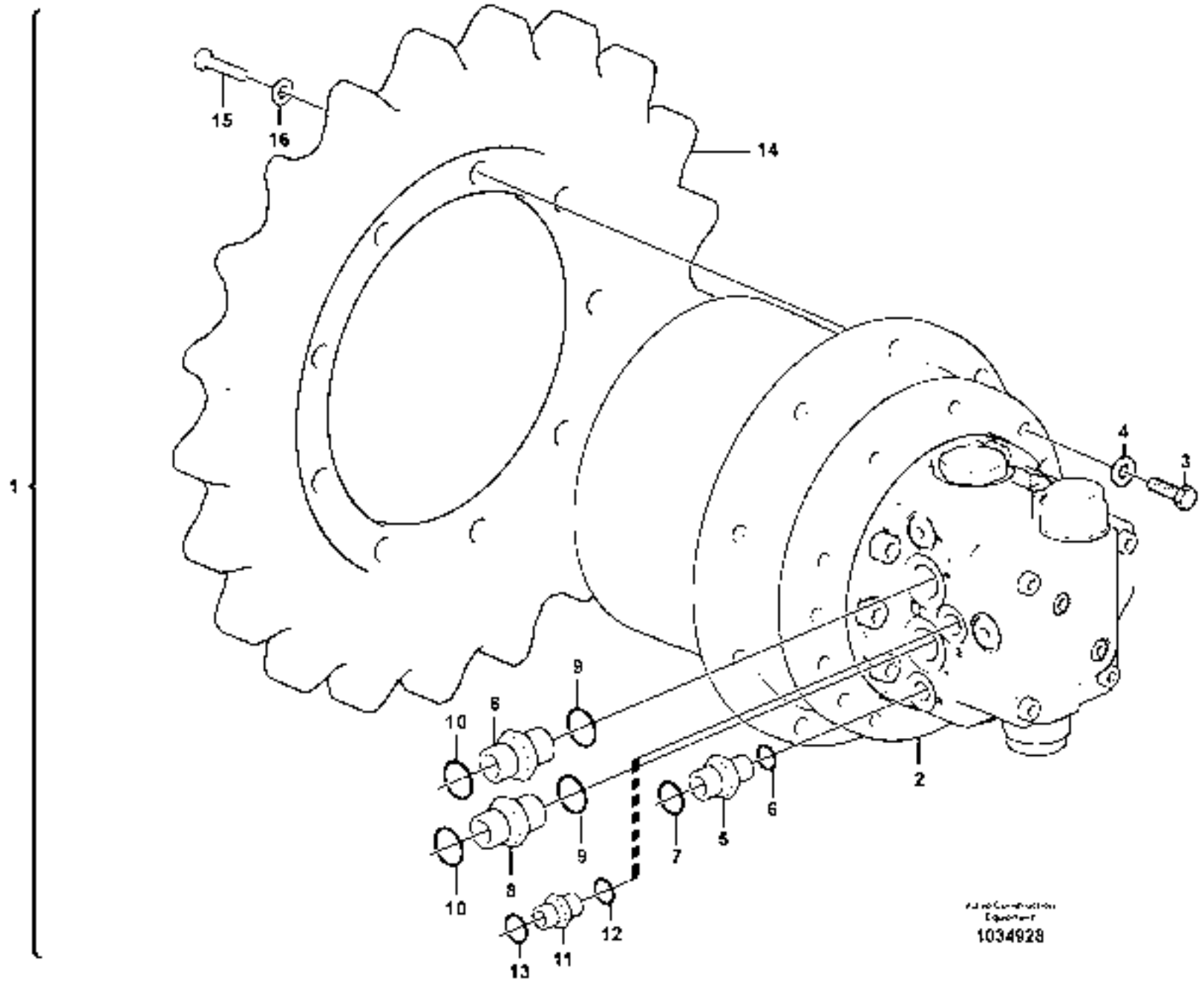
1
15
16
14
4
3
9
6
10
2
9
7
5
6
10
8
12
13
11
1034928

Fig.	Part No.	Quantity 1	2	3	PS	KIT	Description	Dénomination	Bezeichnung	Denominación	Benämning	Notes
1		2			NS		Hydraulic motor	Moteur hydraulique	Hydraulischer Motor	Motor hidraulic	Hydraulmotor	
2		2					•Hydraulic motor	•Moteur hydraulique	•Hydraulischer Motor	•Motor hidraulic	•Hydraulmotor	See group 441, Page 195
3	**VOE 978932**	9					•Screw	•Vis	•Schraube	•Tornillo	•Skruv	
4	**VOE 13955897**	9					•Washer	•Rondelle	•Scheibe	•Arandela	•Bricka	
5	**VOE 11802997**	1					•Union	•Teton Connexion	•Anschlussnippel	•Niple Conexcion	•Anslutn.nippel	
6	**VOE 931209**	1					••O-ring	••Joint Torique	••O-Ring	••Junta torica	••O-ring	
7	**VOE 990737**	1					••O-ring	••Joint Torique	••O-Ring	••Junta torica	••O-ring	
8	**VOE 11802995**	2					•Union	•Teton Connexion	•Anschlussnippel	•Niple Conexcion	•Anslutn.nippel	
9	**VOE 931211**	2					••O-ring	••Joint Torique	••O-Ring	••Junta torica	••O-ring	
10	**VOE 990738**	2					••O-ring	••Joint Torique	••O-Ring	••Junta torica	••O-ring	
11	**VOE 11808684**	1					•Union	•Teton Connexion	•Anschlussnippel	•Niple Conexcion	•Anslutn.nippel	
12	**VOE 931209**	1					••O-ring	••Joint Torique	••O-Ring	••Junta torica	••O-ring	
13	**VOE 990736**	1					••O-ring	••Joint Torique	••O-Ring	••Junta torica	••O-ring	
14	**VOE 11802601**	2					•Sprocket	•Barbotin	•Kettenrad	•Rueda de cadena	•Kedjehjul	
15	**VOE 978932**	9					•Screw	•Vis	•Schraube	•Tornillo	•Skruv	
16	**VOE 13955897**	9					•Washer	•Rondelle	•Scheibe	•Arandela	•Bricka	

1		**Körmotor med monteringsdetaljer** **Motor de traslación con piezas de montaje** **Fahrmotor mit Montageteilen** **Moteur de conduite avec pièces de montage** **Travel motor with mounting parts**	Catalogue id **20132**	Group **441**
2			Illustr. No **1034928**	Section **300**
3			Issue **VOE 79A9920132**	Page **207**
4				
5				

VOLVO

EC27C

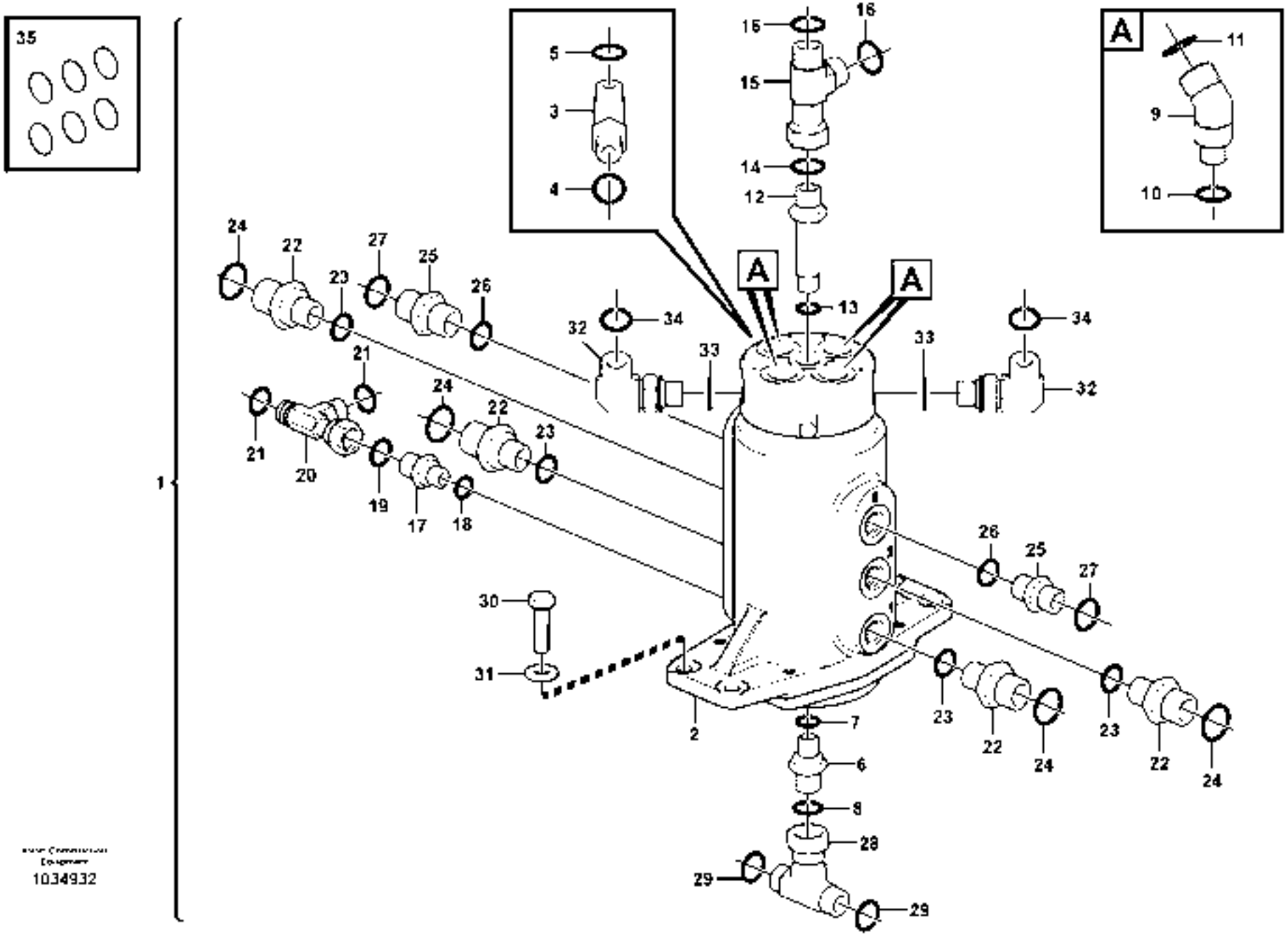
35
1
A
A
A
1034932

Fig.	Part No.	Quantity 1	2	3	PS	KIT	Description	Dénomination	Bezeichnung	Denominación	Benämning	Notes
1		1			NS		Swivel	Rotule pivot	Schwingel	Rotula pivote	Svivel	
2	**VOE 11807683**	1					•Swivel	•Rotule pivot	•Schwingel	•Rotula pivote	•Svivel	
3	**VOE 13933857**	1					•Elbow nipple	•Raccord angulaire	•Winkelnippel	•Niple angular	•Vinkelnippel	
4	**VOE 932039**	1					••O-ring	••Joint Torique	••O-Ring	••Junta torica	••O-ring	
5	**VOE 990736**	1					••O-ring	••Joint Torique	••O-Ring	••Junta torica	••O-ring	
6	**VOE 935084**	1					•Nipple	•Raccord	•Nippel	•Niple	•Nippel	
7	**VOE 990737**	1					••O-ring	••Joint Torique	••O-Ring	••Junta torica	••O-ring	
8	**VOE 932037**	1					••O-ring	••Joint Torique	••O-Ring	••Junta torica	••O-ring	
9	**VOE 937773**	4					•Elbow nipple	•Raccord angulaire	•Winkelnippel	•Niple angular	•Vinkelnippel	
10	**VOE 932039**	4					••O-ring	••Joint Torique	••O-Ring	••Junta torica	••O-ring	
11	**VOE 990738**	4					••O-ring	••Joint Torique	••O-Ring	••Junta torica	••O-ring	
12	**VOE 11807964**	1					•Union	•Teton Connexion	•Anschlussnippel	•Niple Conexcion	•Anslutn.nippel	
13	**VOE 990737**	1					••O-ring	••Joint Torique	••O-Ring	••Junta torica	••O-ring	
14	**VOE 932037**	1					••O-ring	••Joint Torique	••O-Ring	••Junta torica	••O-ring	
15	**VOE 13933936**	1					•T-nipple	•Raccord-t	•T-Nippel	•Niple T	•T-nippel	(VOE 11802655)
16	**VOE 990737**	2					••O-ring	••Joint Torique	••O-Ring	••Junta torica	••O-ring	
17	**VOE 13933858**	1					•Nipple	•Raccord	•Nippel	•Niple	•Nippel	
18	**VOE 932039**	1					••O-ring	••Joint Torique	••O-Ring	••Junta torica	••O-ring	
19	**VOE 990736**	1					••O-ring	••Joint Torique	••O-Ring	••Junta torica	••O-ring	
20	**VOE 13933859**	1					•T-nipple	•Raccord-t	•T-Nippel	•Niple T	•T-nippel	
21	**VOE 990736**	2					••O-ring	••Joint Torique	••O-Ring	••Junta torica	••O-ring	
22	**VOE 935091**	2					•Nipple	•Raccord	•Nippel	•Niple	•Nippel	
23	**VOE 932039**	2					••O-ring	••Joint Torique	••O-Ring	••Junta torica	••O-ring	
24	**VOE 990738**	2					••O-ring	••Joint Torique	••O-Ring	••Junta torica	••O-ring	
25	**VOE 935085**	2					•Nipple	•Raccord	•Nippel	•Niple	•Nippel	
26	**VOE 932039**	2					••O-ring	••Joint Torique	••O-Ring	••Junta torica	••O-ring	
27	**VOE 990737**	2					••O-ring	••Joint Torique	••O-Ring	••Junta torica	••O-ring	
28	**VOE 13933912**	1					•T-nipple	•Raccord-t	•T-Nippel	•Niple T	•T-nippel	
29	**VOE 990737**	2					••O-ring	••Joint Torique	••O-Ring	••Junta torica	••O-ring	
30	**VOE 983244**	4					•Hexagon screw	•Vis a tête hexagonal	•Sechskantschr.	•Tornillo hexago	•Sexkantsskruv	

1		**Svängled utrustning** **Equipo de junta de giro** **Drehverteiler kompl.** **Mise en place du joint tournant** **Swivel joint equipment**	Catalogue id **20132**	Group **443**
2				
3			Illustr. No **1034932**	Section **100**
4				
5			Issue **VOE 79A9920132**	Page **209**

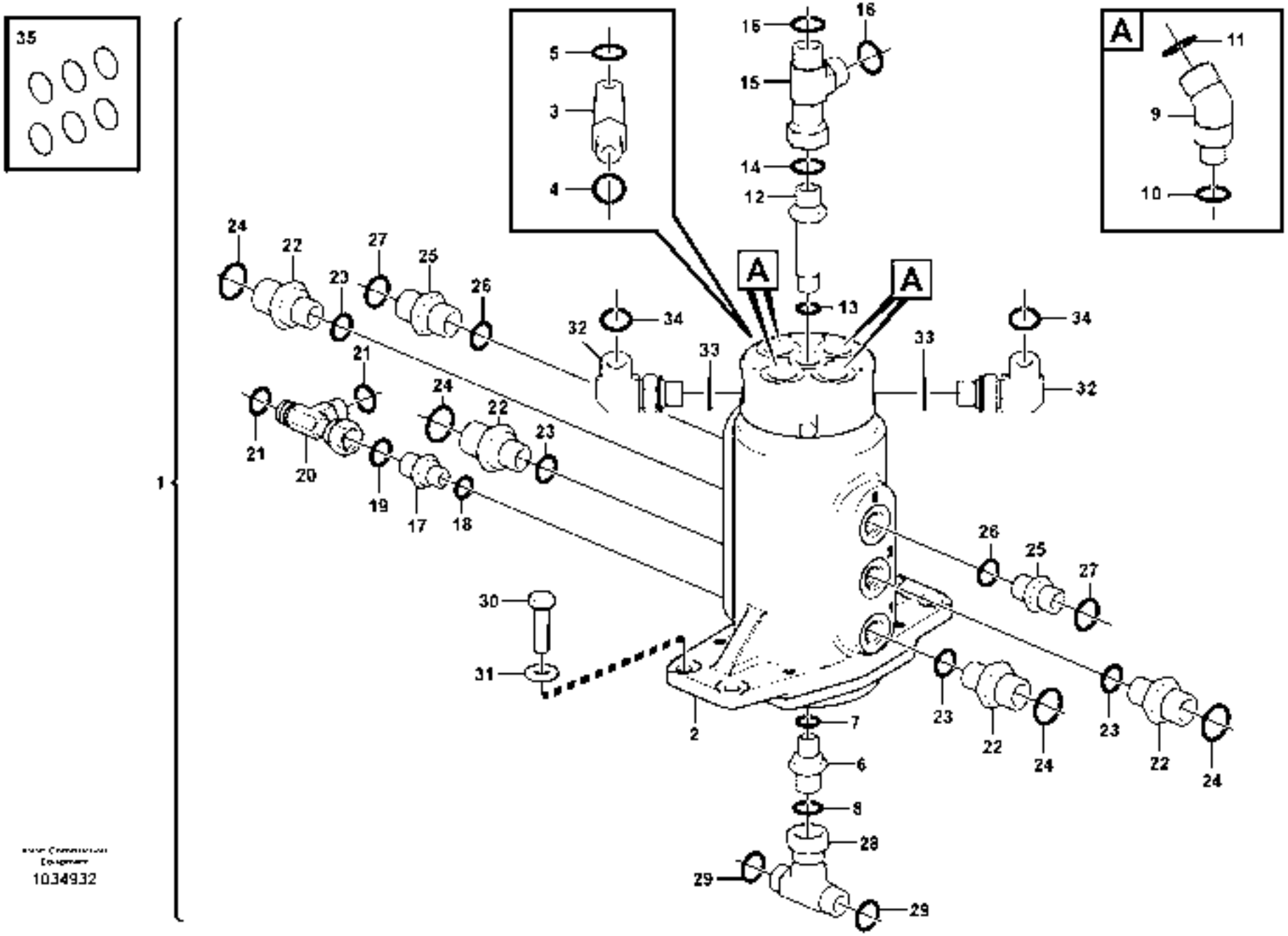
35
1
A
A
A
1034932

Fig.	Part No.	Quantity 1	2	3	PS	KIT	Description	Dénomination	Bezeichnung	Denominación	Benämning	Notes
31	**VOE 11804257**	4					•Washer	•Rondelle	•Scheibe	•Arandela	•Bricka	
32	**VOE 935069**	2					•Elbow nipple	•Raccord angulaire	•Winkelnippel	•Niple angular	•Vinkelnippel	
33	**VOE 990736**	2					••O-ring	••Joint Torique	••O-Ring	••Junta torica	••O-ring	
34	**VOE 990737**	2					••O-ring	••Joint Torique	••O-Ring	••Junta torica	••O-ring	
35	**VOE 15082765**	1					Sealing Kit	Jeu Joints	Dichtungssatz	Juego Retenes	Tätningssats	

1		**Svängled utrustning** **Equipo de junta de giro** **Drehverteiler kompl.** **Mise en place du joint tournant** **Swivel joint equipment**	Catalogue id **20132**	Group **443**
2				
3			Illustr. No **1034932**	Section **100**
4				
5			Issue **VOE 79A9920132**	Page **211**

VOLVO

EC27C

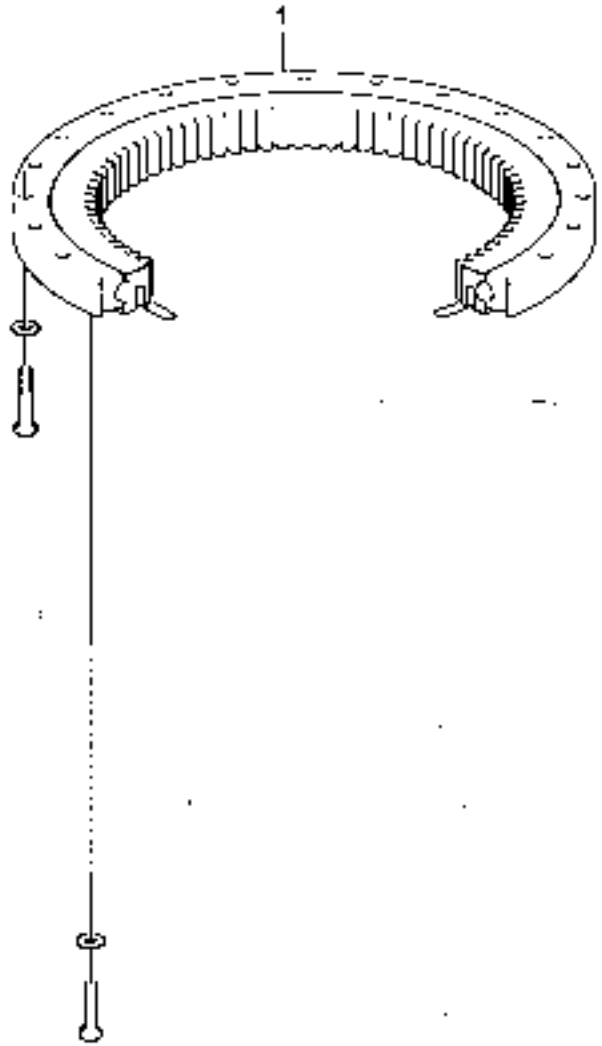

1034986

Fig.	Part No.	Quantity 1	2	3	PS	KIT	Description	Dénomination	Bezeichnung	Denominación	Benämning	Notes
1		1					Slew Ring	Cour. Rotation	Drehkranz	Corona De Giro	Svängkrans	See group 718, Page 223

1		**Svängkrans** **Corona de giro** **Drehkranz** **Couronne d'orientation** **Slewing ring**	Catalogue id **20132**	Group **492**
2				
3			Illustr. No **1034986**	Section **100**
4				
5			Issue **VOE 79A9920132**	Page **213**



VOLVO

Construction Equipment

www.volvo.com

GROUP		Section	Page
718	Superstructure	100	221
718	Undercarriage	200	223
775	Rubber tracks	100	225
775	Sprocket	200	227



GROUPE		Section	Page
718	Partie superiere	100	221
718	Chariot inférieur	200	223
775	Chenilles caoutchouc	100	225
775	Barbotin	200	227

GRUPPE		Abschnitt	Seite	GRUPPE		Abschnitt	Seite
718	Oberwagen	100	221				
718	Unterwagen	200	223				
775	Gummiraupen	100	225				
775	Kettentrieb	200	227				

GRUPO		Sección	Página
718	Seccion superior	100	221
718	Carro inferior	200	223
775	Orugas de caucho	100	225
775	Rueda motriz	200	227

GRUPP		Avsnitt	Sida
718	Överdel	100	221
718	Undervagn	200	223
775	Drivband av gummi	100	225
775	Drivhjul	200	227

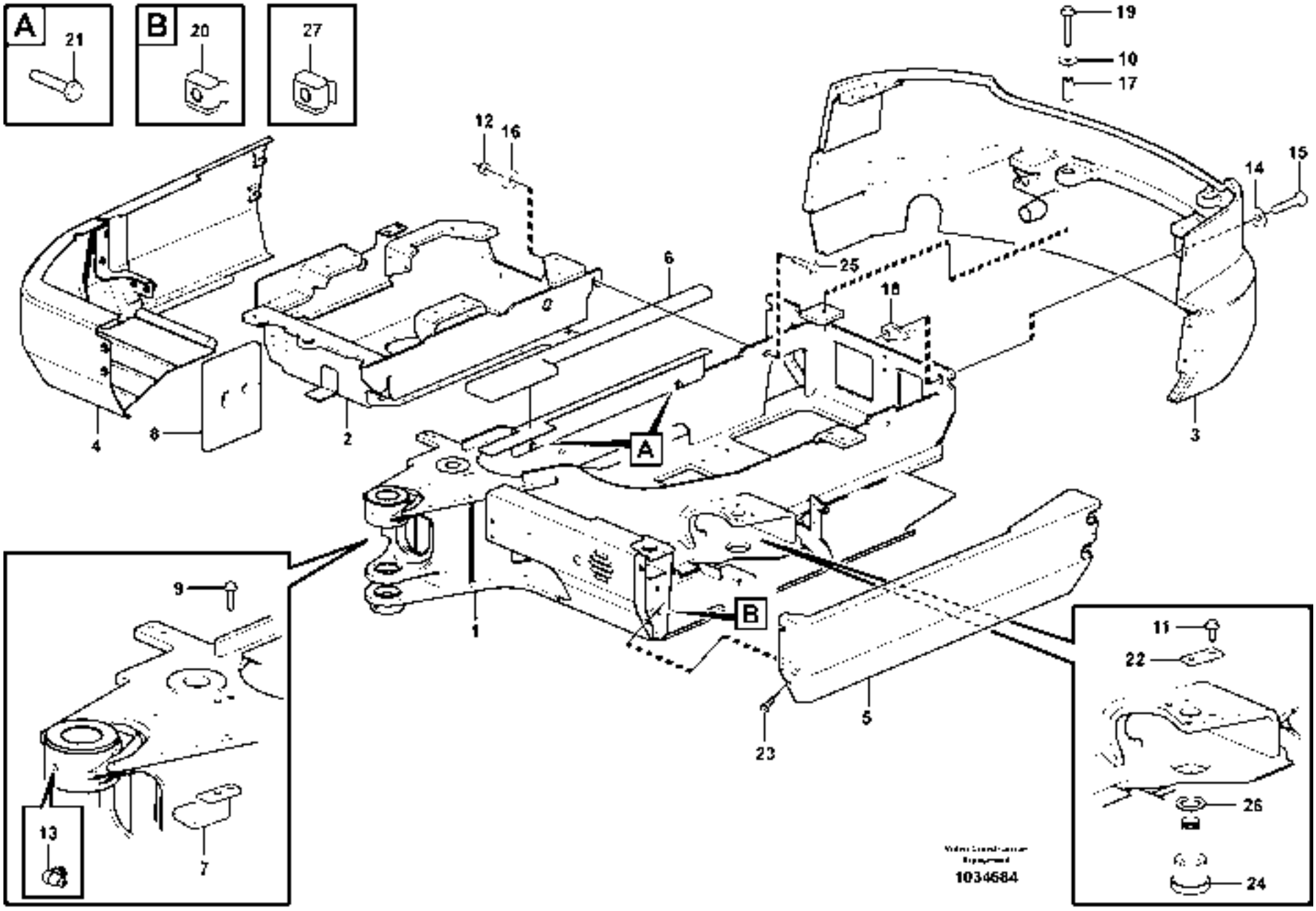
A
21
B
20
27
19
10
17
12
16
14
15
6
25
18
4
8
2
3
A
1
B
9
13
7
23
5
11
22
26
24
1034684

Fig.	Part No.	Quantity 1	2	3	PS	KIT	Description	Dénomination	Bezeichnung	Denominación	Benämning	Notes
1		1			NS		Frame	Chassis	Rahmen	Bastidor	Ram	
2		1			NS		Frame	Chassis	Rahmen	Bastidor	Ram	
3	**VOE 11808029**	1					Counterweight	Contrepoids	Gegengewicht	Contrapeso	Motvikt	
4		1			NS		Body Framework	Carcasse Carro.	Kaross Gerippe	Armazon Carroc	Karosstomme	
5	**VOE 11806809**	1					Body	Carcasse	Rumpf	Cuerpo	Skrov	
6	**VOE 15615212**	1					Sealing plate	Tole plombage	Verschlussblech	Placa precinto	Plomberingsplåt	
7		1			NS		Plate	Plaque	Platte	Placa	Platta	
8		1			NS		Insulation	Isolant	Isolierung	Aislante	Isolering	
9	**VOE 946671**	2					Flange screw	Vis à bride	Flanschschraube	Torn embridado	Flänsskruv	
10		1			NS		Washer	Rondelle	Scheibe	Arandela	Bricka	
11	**VOE 946502**	2					Flange screw	Vis à bride	Flanschschraube	Torn embridado	Flänsskruv	
12	**VOE 11804233**	2					Nut	Ecrou	Mutter	Tuerca	Mutter	
13	**VOE 983719**	1					Lubricating nipple	Graisseur	Schmiernippel	Engrasador	Smörjnippel	
14	**VOE 11808318**	2					Washer	Rondelle	Scheibe	Arandela	Bricka	
15	**VOE 983296**	2					Hexagon screw	Vis a tête hexagonale	Sechskantschr	Tornillo hexago	Sexkantsskruv	
16	**VOE 11807071**	4					Washer	Rondelle	Scheibe	Arandela	Bricka	
17		1			NS		Spacer Tube	Tube Entretoise	Abstandrohr	Tubo Dist	Distansrör	
18	**VOE 11807670**	2					Nut	Ecrou	Mutter	Tuerca	Mutter	
19	**VOE 13965194**	1					Flange screw	Vis à bride	Flanschschraube	Torn embridado	Flänsskruv	
20	**VOE 11802303**	2					Nut	Ecrou	Mutter	Tuerca	Mutter	
21	**VOE 978936**	4					Hexagon screw	Vis tête hexagonale	Sechskantschraube	Tornillo hexago	Sexkantsskruv	
22		1			NS		Plate	Plaque	Platte	Placa	Platta	
23	**VOE 946329**	6					Flange screw	Vis à bride	Flanschschraube	Torn embridado	Flänsskruv	
24		1			NS		Pin	Goupille	Zapfen	Pasador	Tapp	
25	**VOE 13968436**	2					Screw	Vis	Schraube	Tornillo	Skruv	
26	**VOE 11802344**	2					Washer	Rondelle	Scheibe	Arandela	Bricka	
27	**VOE 11802283**	1					Nut	Ecrou	Mutter	Tuerca	Mutter	

1		**Överdel** **Seccion superior** **Oberwagen** **Partie superiere** **Superstructure**		Catalogue id **20132**	Group **718**
2				Illustr. No **1034684**	Section **100**
3				Issue **VOE 79A9920132**	Page **221**
4					
5					

VOLVO

EC27C

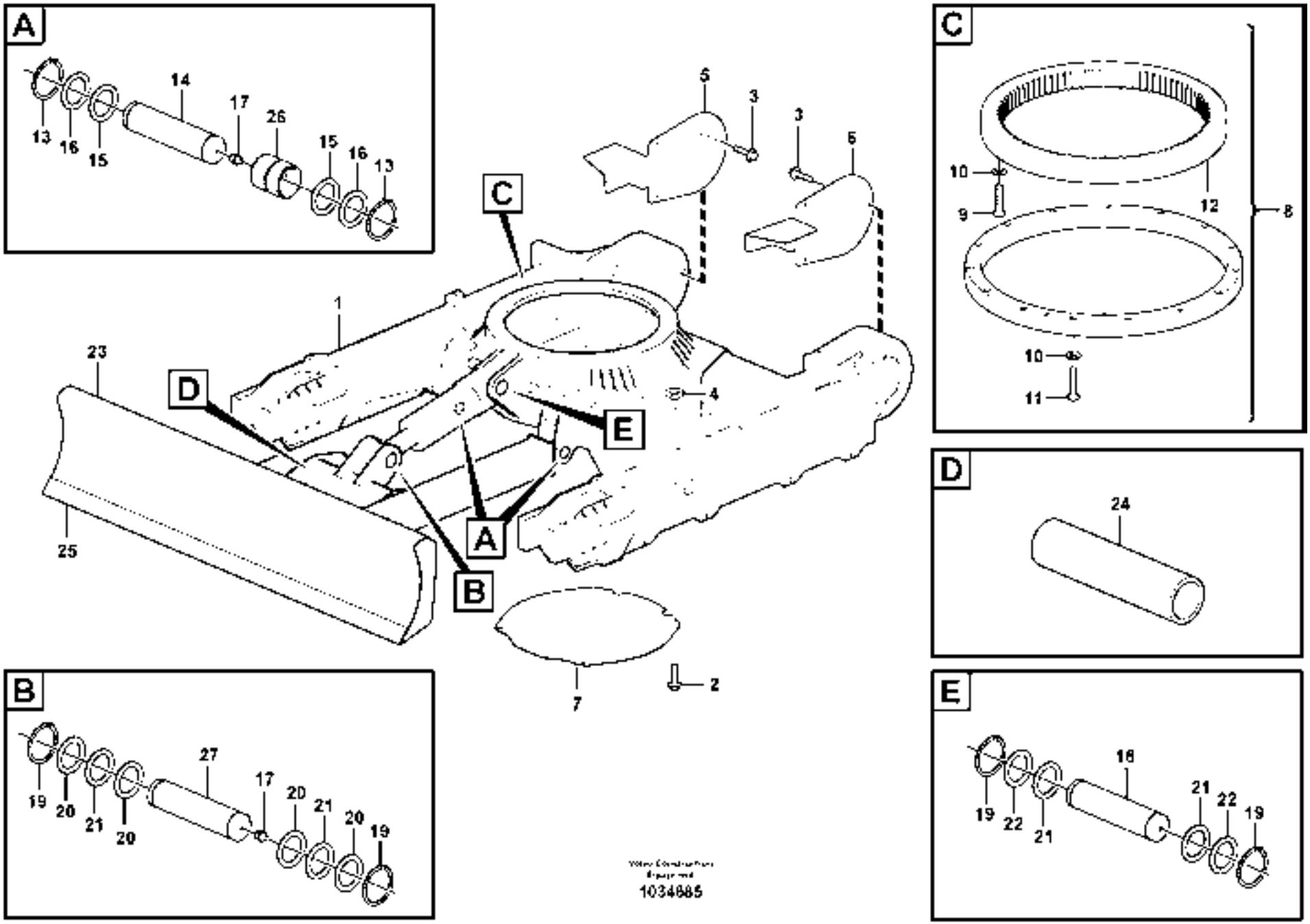
A
13
16
15
14
17
26
15
16
13
C
5
3
3
5
1
23
D
4
E
25
A
B
7
2
10
9
12
8
10
11
D
24
B
19
20
21
20
27
17
20
21
20
19
E
19
22
21
18
21
22
19
1034685

Fig.	Part No.	Quantity 1	2	3	PS	KIT	Description	Dénomination	Bezeichnung	Denominación	Benämning	Notes
1	**VOE 11807953**	1					Frame	Chassis	Rahmen	Bastidor	Ram	
2	**VOE 946329**	4					Flange screw	Vis à bride	Flanschschraube	Torn embridado	Flänsskruv	
3	**VOE 11802582**	6					Screw	Vis	Schraube	Tornillo	Skruv	
4	**VOE 11802485**	4					Nut	Ecrou	Mutter	Tuerca	Mutter	
5	**VOE 11808211**	1					Plate	Plaque	Platte	Placa	Platta	
6	**VOE 11808210**	1					Plate	Plaque	Platte	Placa	Platta	
7	**VOE 11808209**	1					Plate	Plaque	Platte	Placa	Platta	
8	**VOE 11808249**	1					Gear	Pignon	Zahnradgetriebe	Engranaje	Kuggdrev	
9	**VOE 15604682**	16					•Hexagon screw	•Vis tête hexagonale	•Sechskantschraube	•Tornillo hexago	•Sexkantsskruv	
10	**VOE 930872**	31					•Washer	•Rondelle	•Scheibe	•Arandela	•Bricka	
11	**VOE 15604683**	15					•Hexagon screw	•Vis tête hexagonale	•Sechskantschraube	•Tornillo hexago	•Sexkantsskruv	
12	**VOE 11808019**	1					•Gear	•Pignon	•Zahnradgetriebe	•Engranaje	•Kuggdrev	
13	**VOE 914465**	4					Snap Ring	Circlip	Nutring	Circlip	Spårring	
14	**VOE 15617600**	2					Pin	Goupille	Zapfen	Pasador	Tapp	
15	**VOE 11802240**	4					Washer	Rondelle	Scheibe	Arandela	Bricka	
16	**VOE 11802241**	4					Washer	Rondelle	Scheibe	Arandela	Bricka	
17	**VOE 983718**	4					Lub Nipple	Graisseur	Schmiernippel	Engrasador	Smörjnippel	
18	**VOE 15617602**	1					Pin	Goupille	Zapfen	Pasador	Tapp	
19	**VOE 13914468**	4					Snap Ring	Circlip	Nutring	Circlip	Spårring	
20	**VOE 11802261**	4					Washer	Rondelle	Scheibe	Arandela	Bricka	
21	**VOE 11802088**	4					Washer	Rondelle	Scheibe	Arandela	Bricka	
22	**VOE 11802091**	2					Washer	Rondelle	Scheibe	Arandela	Bricka	
23	**VOE 11803006**	1					Dozer Blade	Lame Bulldozer	Frontschar	Hoja Diagonal	Schaktblad	
24	**VOE 11801155**	1					•Tube	•Tube	•Rohr	•Tubo	•Rör	
25	**VOE 11803003**	1					•Blade	•Tôle usure	•Verschl Klinge	•Hoja	•Slitstål	
26	**VOE 11802609**	2					•Bushing	•Bague	•Buchse	•Casquillo	•Bussning	
27	**VOE 11802606**	1					Stub Axle	Axe	Steckachse	Gorron Eje	Axeltapp	

1		**Undervagn** **Carro inferior** **Unterwagen** **Chariot inférieur** **Undercarriage**	Catalogue id **20132**	Group **718**
2				
3			Illustr. No **1034685**	Section **200**
4				
5			Issue **VOE 79A9920132**	Page **223**

VOLVO

EC27C

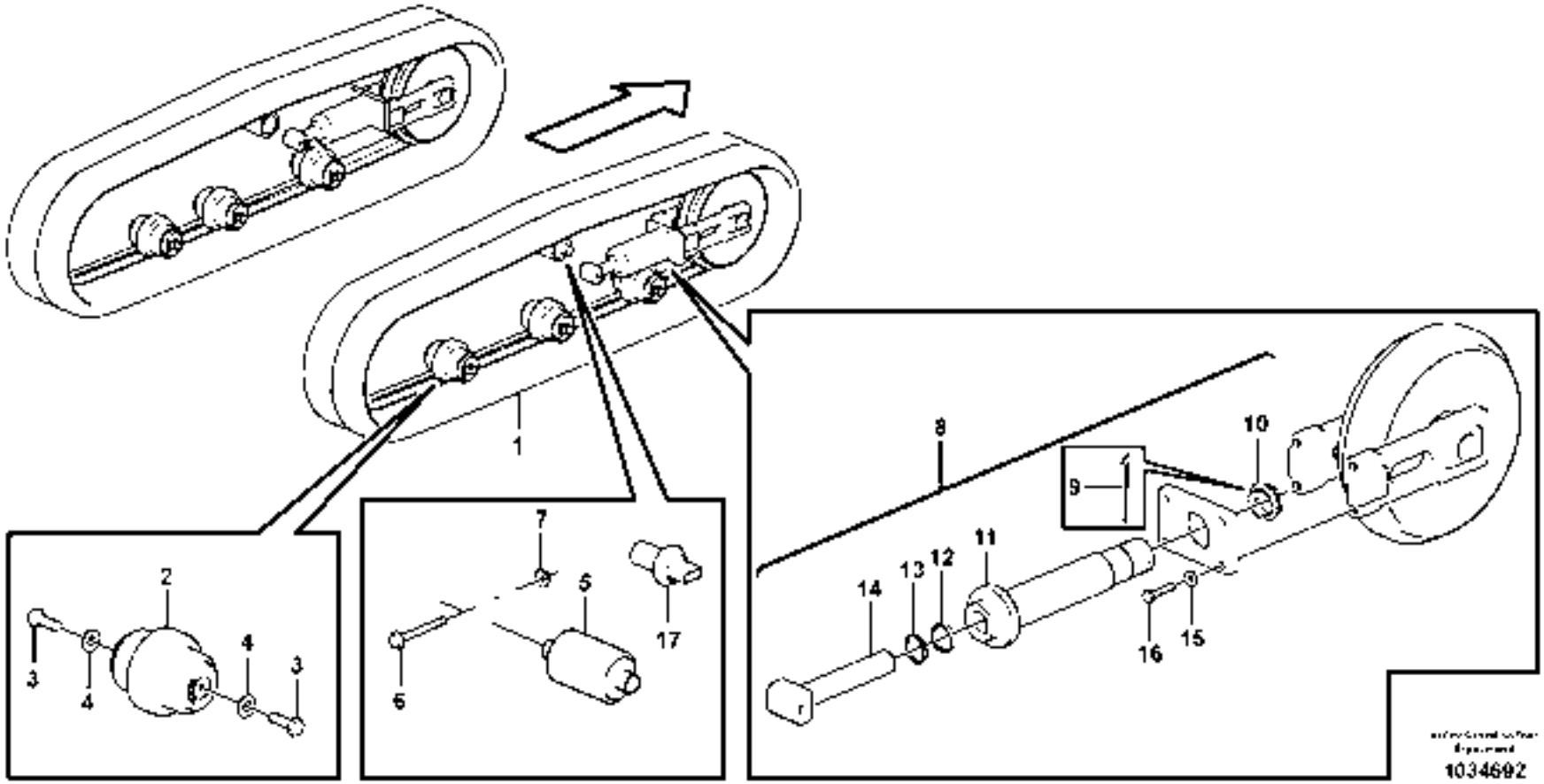
1
2
3
4
3
4
5
6
7
17
8
9
10
11
12
13
14
15
16
1034692

Fig.	Part No.	Quantity 1	2	3	PS	KIT	Description	Dénomination	Bezeichnung	Denominación	Benämning	Notes
1	**VOE 11802180**	2					Rubber tracks	Chenilles caoutchouc	Gummiraupen	Orugas de caucho	Drivband av gummi	
1	**VOE 11803044**		2				Rubber tracks	Chenilles caoutchouc	Gummiraupen	Orugas de caucho	Drivband av gummi	
2	**VOE 11809095**	1	1				Roller	Galet	Rolle	Rodillo	Rulle	
3	**VOE 11806993**	2	2				Hexagon screw	Vis tête hexagonale	Sechskantschraube	Tornillo hexago	Sexkantsskruv	
4	**VOE 983337**	2	2				Washer	Rondelle	Scheibe	Arandela	Bricka	
5	**VOE 11809221**	1	1				Roller	Galet	Rolle	Rodillo	Rulle	
6	**VOE 13965196**	1	1				Screw	Vis	Schraube	Tornillo	Skruv	
7	**VOE 971099**	1	1				Flange Lock Nut	Contre écrou bride	Flanschmutter	Contratuer Embr	Flänslåsmutter	
8	**VOE 15600578**	1	1				Tensioner	Tendeur	Spanner	Tensor	Spännare	
9	**VOE 15015582**	1	1				•Split Pin	•Goupille Fendue	•Splint	•Chaveta Hendida	•Saxpinne	
10	**VOE 15015584**	1	1				•Nut	•Ecrou	•Mutter	•Tuerca	•Mutter	
11	**VOE 15015586**	1	1				•Cylinder	•Verin	•Zylinder	•Cilindro	•Cylinder	
12	**VOE 15015588**	1	1				•Lip seal	•Joint à lèvre	•Lippendichtung	•Junta de labio	•Läpptätning	
13	**VOE 15015590**	1	1				•Sealing	•Joint d'étanchéité	•Dichtung	•Junta	•Tätning	
14	**VOE 15015594**	1	1				•Piston	•Piston	•Kolben	•Piston	•Kolv	
15	**VOE 15015600**	4	4				•Washer	•Rondelle	•Scheibe	•Arandela	•Bricka	
16	**VOE 15015601**	4	4				•Screw	•Vis	•Schraube	•Tornillo	•Skruv	
17	**VOE 15603250**	1	1				Reed Valve	Clapet	Ventillamelle	Valvula Lamina	Bladventil	

1	**11839050**	**Drivband av gummi** **Orugas de caucho** **Gummiraupen** **Chenilles caoutchouc** **Rubber tracks**	Catalogue id **20132**	Group **775**
2	**11839017**			
3			Illustr. No **1034692**	Section **100**
4				
5			Issue **VOE 79A9920132**	Page **225**

VOLVO

EC27C



1010520

Fig.	Part No.	Quantity 1	2	3	PS	KIT	Description	Dénomination	Bezeichnung	Denominación	Benämning	Notes
1		2					Gear-motor	Motoréducteur	Getriebemotor	Motor reductor	Motor med reduktion	See group 441, Page 207
2	**VOE 978933**	36					Hexagon screw	Vis a tête hexagonale	Sechskantschr	Tornillo hexago	Sexkantsskruv	
3	**VOE 955897**	36					Washer	Rondelle	Scheibe	Arandela	Bricka	
4		2					Sprocket	Barbotin	Kettenrad	Rueda de cadena	Kedjehjul	See group 441, Page 207
5	**VOE 978932**	36					Screw	Vis	Schraube	Tornillo	Skruv	

1		**Drivhjul** **Rueda motriz** **Kettentrieb** **Barbotin** **Sprocket**	Catalogue id **20132**	Group **775**
2			Illustr. No **1010520**	Section **200**
3			Issue **VOE 79A9920132**	Page **227**
4				
5				

VOLVO

EC27C

VOLVO

Construction Equipment

www.volvo.com

GROUP		Section	Page
810	Cabin floor	100	235
810	Operator's cab	200	239
821	Engine hood	100	241
831	Cab : door	100	245
831	Cab : door 11808988	150	247
841	Rear-view mirrors on cab 11839116	100	249
843	Cab : glass	100	251
843	Cab : glass 11808988	150	253
843	Cab : windshield	200	255
852	Suspended seat	100	257
852	Suspended seat	200	259
873	Cab heating installation	100	261
874	Air conditioning, climate unit 11839802	100	263
874	Air conditioning, climate unit 11839802	200	265
881	Operator's station : instrument panel (right) 11839862,11839863, 11839864,11839865,11839866,11839867	100	267
881	Operator's station : instrument panel (right) 11839803,11839804, 11839805,11839806,11839807,11839808	150	269
881	Operator's station : instrument panel (left) 11839862,11839863, 11839864,11839865,11839866,11839867	200	271
881	Operator's station : instrument panel (left) 11839803,11839804, 11839805,11839806,11839807,11839808	250	275
881	Radio bracket.	300	279
896	Tools 11801121	100	281
897	Sign plates and decals	100	283
897	Sign plates and decals	200	285

TABLE DES MATIÈRES

GROUPE		Section	Page
810	Plancher de cabine	100	235
810	Cabine conducteur	200	239
821	Capot moteur	100	241
831	Cabine : porte	100	245
831	Cabine : porte 11808988	150	247
841	Retroviseurs sur la cabine 11839116	100	249
843	Cabine : vitres	100	251
843	Cabine : vitres 11808988	150	253
843	Cabine : pare-brise	200	255
852	Siège avec suspension	100	257
852	Siège avec suspension	200	259
873	Installation du chauffage cabine	100	261
874	Conditionnement d'air climatiseur 11839802	100	263
874	Conditionnement d'air climatiseur 11839802	200	265
881	Poste de conduite : tableau de bord (côté droit) 11839862, 11839863,11839864,11839865,11839866,11839867	100	267
881	Poste de conduite : tableau de bord (côté droit) 11839803, 11839804,11839805,11839806,11839807,11839808	150	269
881	Poste de conduite : tableau de bord (côté gauche) 11839862, 11839863,11839864,11839865,11839866,11839867	200	271
881	Poste de conduite : tableau de bord (côté gauche) 11839803, 11839804,11839805,11839806,11839807,11839808	250	275
881	Panneau radio.	300	279
896	Outillage 11801121	100	281
897	Enseignes et décalcomanies	100	283
897	Enseignes et décalcomanies	200	285

GRUPPE		Abschnitt	Seite
810	Kabinenboden	100	235
810	Fahrerkabine	200	239
821	Motorhaube	100	241
831	Kabine : Tür	100	245
831	Kabine : Tür 11808988	150	247
841	Rückspiegel auf Kabine 11839116	100	249
843	Kabine : Glasscheiben	100	251
843	Kabine : Glasscheiben 11808988	150	253
843	Kabine : Windschutzscheibe	200	255
852	Sitz mit Federung	100	257
852	Sitz mit Federung	200	259
873	Einbau der Kabinenheizung	100	261
874	Luftkonditionierung klimator 11839802	100	263
874	Luftkonditionierung klimator 11839802	200	265
881	Bedienungsstand : Armaturenbrett (rechts) 11839862,11839863, 11839864,11839865,11839866,11839867	100	267
881	Bedienungsstand : Armaturenbrett (rechts) 11839803,11839804, 11839805,11839806,11839807,11839808	150	269
881	Bedienungsstand : Armaturenbrett (links) 11839862,11839863, 11839864,11839865,11839866,11839867	200	271
881	Bedienungsstand : Armaturenbrett (links) 11839803,11839804, 11839805,11839806,11839807,11839808	250	275
881	Radiotafel.	300	279
896	Werkzeuge 11801121	100	281
897	Schilder und aufklebeschild	100	283
897	Schilder und aufklebeschild	200	285

GRUPO		Sección	Página
810	Suelo de cabina	100	235
810	Cabina del conductor	200	239
821	Capo	100	241
831	Cabina: puerta	100	245
831	Cabina: puerta 11808988	150	247
841	Retrovisores en la cabina 11839116	100	249
843	Cabina: cristal	100	251
843	Cabina: cristal 11808988	150	253
843	Cabina: parabrisas	200	255
852	Asiento con suspensión	100	257
852	Asiento con suspensión	200	259
873	Instalación del calefactor de cabina	100	261
874	Acondicionamiento de aire, unidad climatizadora 11839802	100	263
874	Acondicionamiento de aire, unidad climatizadora 11839802	200	265
881	Puesto de conducción : tablero de instrumentos (derecho) 11839862,11839863,11839864,11839865,11839866,11839867	100	267
881	Puesto de conducción : tablero de instrumentos (derecho) 11839803,11839804,11839805,11839806,11839807,11839808	150	269
881	Puesto de conducción : tablero de instrumentos (izquierdo) 11839862,11839863,11839864,11839865,11839866,11839867	200	271
881	Puesto de conducción : tablero de instrumentos (izquierdo) 11839803,11839804,11839805,11839806,11839807,11839808	250	275
881	Panel radio.	300	279
896	Herramientas 11801121	100	281
897	Muestras y decalcomanias	100	283
897	Muestras y decalcomanias	200	285

GRUPP		Avsnitt	Sida
810	Hyttgolv	100	235
810	Förarhytt	200	239
821	Motorhuv	100	241
831	Hytt: dörr	100	245
831	Hytt: dörr 11808988	150	247
841	Backspeglar på hytt 11839116	100	249
843	Hytt: glasskivor	100	251
843	Hytt: glasskivor 11808988	150	253
843	Hytt: vindruta	200	255
852	Säte med fjädring	100	257
852	Säte med fjädring	200	259
873	Installation av hyttvärme	100	261
874	Luftkonditionering, klimatenhet 11839802	100	263
874	Luftkonditionering, klimatenhet 11839802	200	265
881	Förarplats: instrumentpanel (höger) 11839862,11839863,11839864, 11839865,11839866,11839867	100	267
881	Förarplats: instrumentpanel (höger) 11839803,11839804,11839805, 11839806,11839807,11839808	150	269
881	Förarplats: instrumentpanel (vänster) 11839862,11839863, 11839864,11839865,11839866,11839867	200	271
881	Förarplats: instrumentpanel (vänster) 11839803,11839804, 11839805,11839806,11839807,11839808	250	275
881	Radiokonsol.	300	279
896	Verktyg 11801121	100	281
897	Skyltar och dekaler	100	283
897	Skyltar och dekaler	200	285

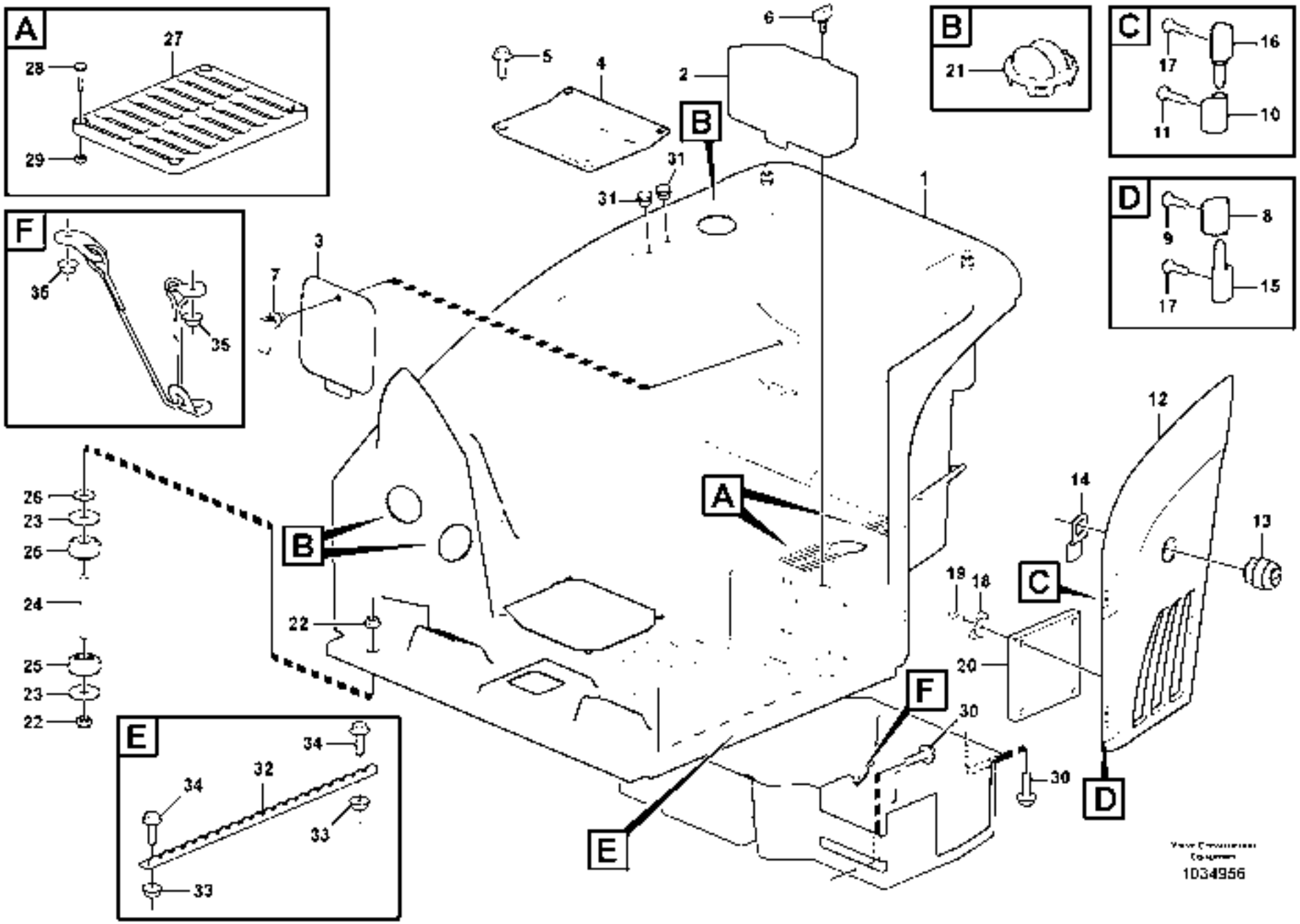
A
27
28
29
B
21
C
16
17
11
10
D
8
9
15
17
F
36
35
E
34
32
34
33
33
1
2
3
4
5
6
7
12
13
14
18
19
20
22
23
24
25
26
30
31

1034956

Fig.	Part No.	Quantity 1	2	3	PS	KIT	Description	Dénomination	Bezeichnung	Denominación	Benämning	Notes
1		1			NS		Platform	Plate-forme	Ladepritsche	Plataforma	Flak	
1			1		NS		Platform	Plate-forme	Ladepritsche	Plataforma	Flak	
1				1	NS		Platform	Plate-forme	Ladepritsche	Plataforma	Flak	
2	**VOE 11808998**	1	1	1			Cover	Capot	Haube	Capo	Lock	
3	**VOE 11808072**	1	1	1			Door	Porte	Tür	Puerta	Dörr	
4	**VOE 11808163**	1		1			Door	Porte	Tür	Puerta	Dörr	
5	**VOE 13946173**	4	4	4			Flange screw	Vis à bride	Flanschschraube	Torn embridado	Flänsskruv	
6	**VOE 11808750**	1	1	1			Screw	Vis	Schraube	Tornillo	Skruv	
7	**VOE 11808875**	1	1	1			Lock	Serrure	Schloß	Cierre	Låselement	
8	**VOE 15607168**	1	1	1			Hinge	Charniere	Scharnier	Bisagra	Gångjärn	
9	**VOE 969405**	2	2	2			6-pt skt screw	Vis creuse de 6	Hohlschraube	Racor 6-dientes	Sextandhålskruv	
10	**VOE 15607153**	1	1	1			Hinge	Charniere	Scharnier	Bisagra	Gångjärn	
11	**VOE 13955247**	2	2	2			Screw	Vis	Schraube	Tornillo	Skruv	
12	**VOE 11809142**	1	1				Door	Porte	Tür	Puerta	Dörr	
12	**VOE 15616707**			1			Door	Porte	Tür	Puerta	Dörr	
	VOE 15616659			1			•Door	•Porte	•Tür	•Puerta	•Dörr	
13	**VOE 11801917**	1	1	1			•Lock	•Serrure	•Schloß	•Cierre	•Låselement	
14	**VOE 11805287**	1	1	1			•Cam	•Came	•Nocken	•Leva	•Kam	
15	**VOE 15607166**	1	1	1			•Hinge	•Charniere	•Scharnier	•Bisagra	•Gångjärn	
16	**VOE 15607150**	1	1	1			•Hinge	•Charniere	•Scharnier	•Bisagra	•Gångjärn	
17	**VOE 969405**	4	4	4			•6-pt skt screw	•Vis creuse de 6	•Hohlschraube	•Racor 6-dientes	•Sextandhålskruv	
18	**VOE 15616636**	4	4				•Plastic Nut	•Ecrou Plastique	•Plastikmutter	•Tuerca Plastica	•Plastmutter	
19	**VOE 15616643**	4	4				•Thread insert	•Fiche filetage	•Einsatzgewinde	•Roscador	•Gänginsats	
20	**VOE 15616703**	1	1				•Air Cleaner	•Filtre Air	•Luftfilter	•Filtro Aire	•Luftrenare	
21	**VOE 11412785**	3	3				•Nozzle	•Nez D'injecteur	•Einspritzduse	•Tobera	•Spridare	
21	**VOE 11412785**			3			Nozzle	Nez D'injecteur	Einspritzduse	Tobera	Spridare	
22	**VOE 11804233**	2	2				Nut	Ecrou	Mutter	Tuerca	Mutter	
23	**VOE 11802301**	2	2	2			Washer	Rondelle	Scheibe	Arandela	Bricka	
24	**VOE 11808079**	1	1	1			Stub	Tourillon	Lagerhals	Eje Cojinete	Lagertapp	
25	**VOE 11806969**	2	2	2			Cab Suspension	Suspensi.cabine	Fh-aufhg	Suspensi.cabina	Hyttupphängning	

1	**11839801**
2	**11839802**
3	**11839800**
4	
5	

Hyttgolv
Suelo de cabina
Kabinenboden
Plancher de cabine
Cabin floor

Catalogue id	Group
20132	**810**
Illustr. No **1034956**	Section **100**
Issue **VOE 79A9920132**	Page **235**

VOLVO

EC27C

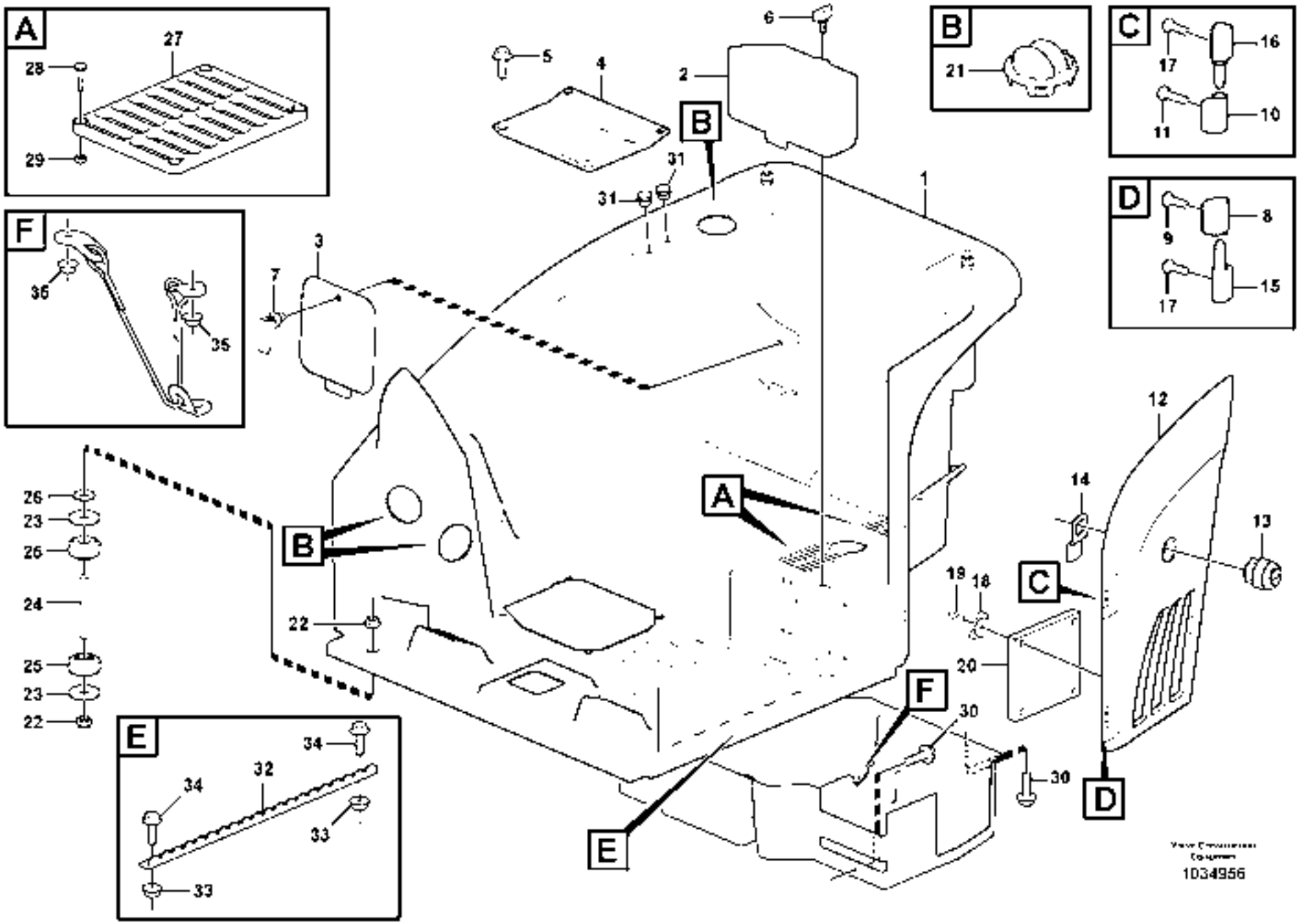
A
27
28
29
B
21
C
16
17
11
10
D
8
9
15
17
F
36
35
E
34
32
34
33
33
1
2
3
4
5
6
7
12
13
14
18
19
20
22
23
24
25
26
30
31

1034956

Fig.	Part No.	Quantity 1	2	3	PS	KIT	Description	Dénomination	Bezeichnung	Denominación	Benämning	Notes
26	**VOE 13955900**	1	1	1			Washer	Rondelle	Scheibe	Arandela	Bricka	
27	**VOE 15621996**		2				Grille	Grille	Gitter	Rejilla	Galler	
28	**VOE 984702**		8				Six Point Socke	Vis Creuse Six	Sechskanthülse	Tornillo de cabeza e	Sextandshål	
29	**VOE 955778**		8				Hexagon Nut	Ecrou Hexagonal	Sechskantmutter	Tuerca Hexagon	Sexkantsmutter	
30	**VOE 13946173**			2			Flange screw	Vis à bride	Flanschschraube	Torn embridado	Flänsskruv	
31	**VOE 11806643**			2			Plug	Bouchon	Stopfen	Tapon	Plugg	
32	**VOE 15604715**			1			Profile	Profile	Profil	Perfil	Profil	
33	**VOE 13945407**			2			Nut	Ecrou	Mutter	Tuerca	Mutter	
34	**VOE 13946544**			2			Flange screw	Vis à bride	Flanschschraube	Torn embridado	Flänsskruv	
35	**VOE 13945408**			2			Nut	Ecrou	Mutter	Tuerca	Mutter	

1	**11839801**	**Hyttgolv** **Suelo de cabina** **Kabinenboden** **Plancher de cabine** **Cabin floor**	Catalogue id **20132**	Group **810**
2	**11839802**		Illustr. No **1034956**	Section **100**
3	**11839800**		Issue **VOE 79A9920132**	Page **237**
4				
5				

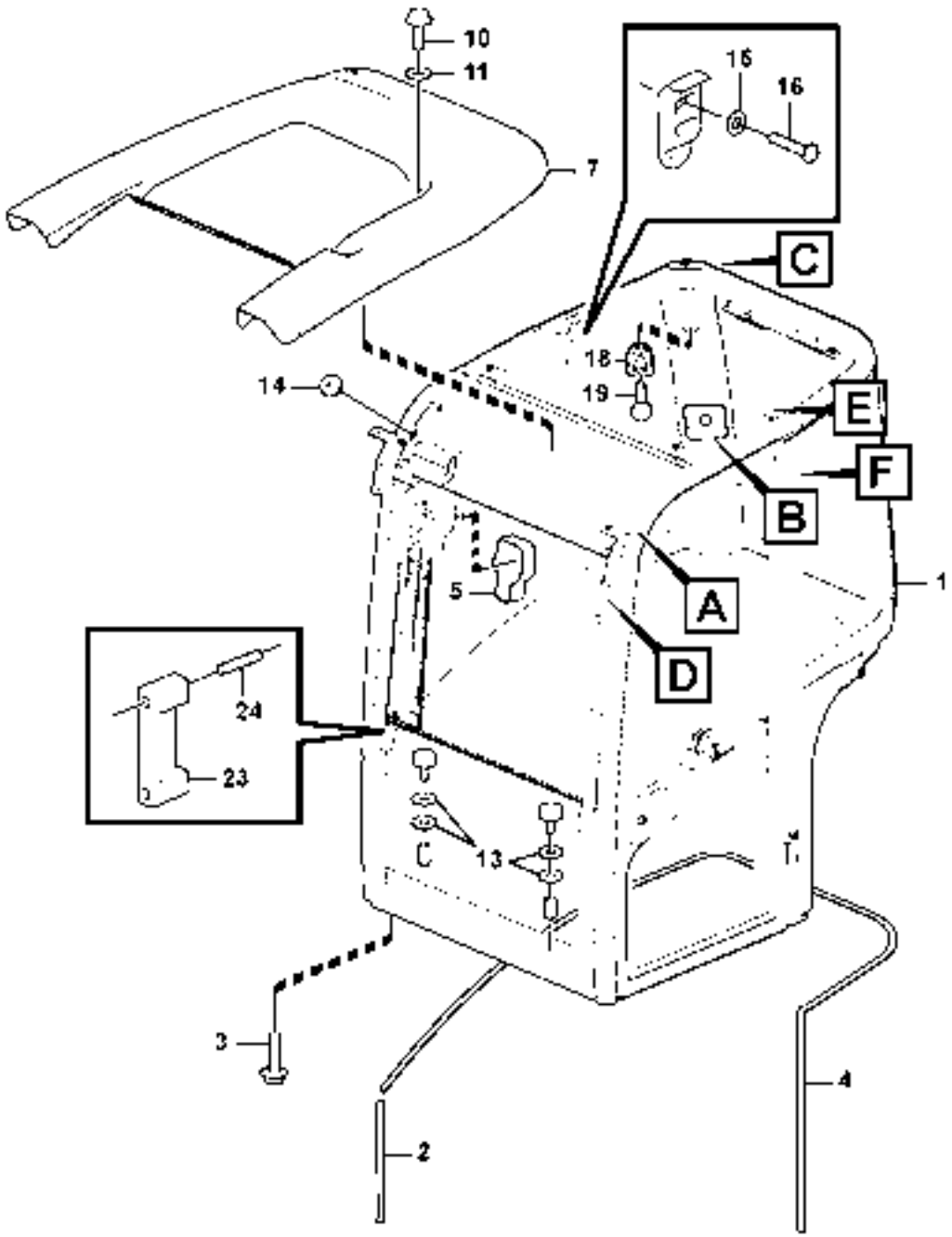
10
11
7
16
16
C
18
19
14
E
F
B
5
A
1
D
24
23
13
3
2
4

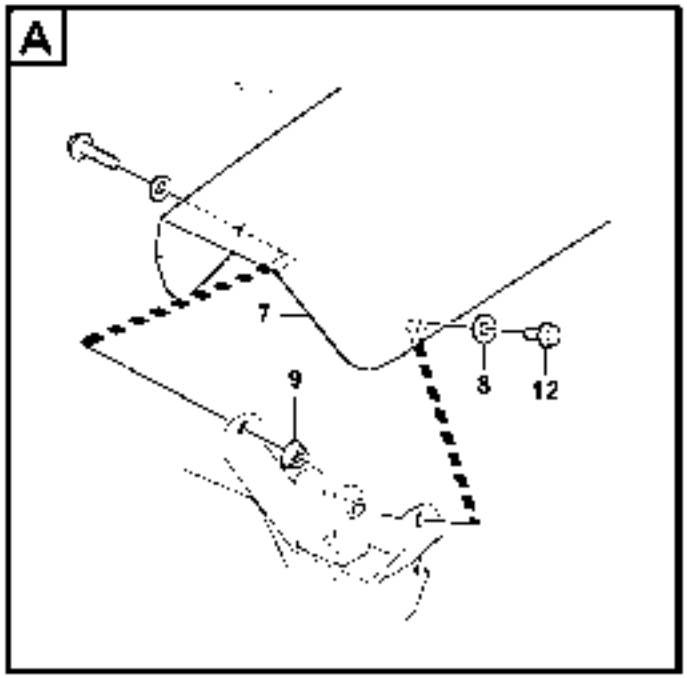
A
7
8
12
9

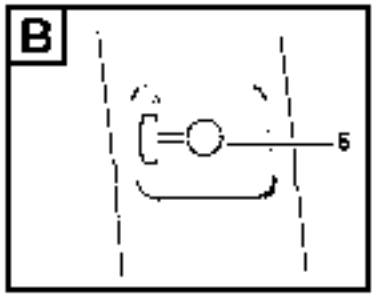
B
5

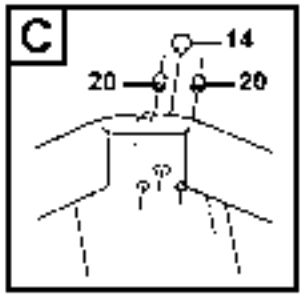
C
14
20
20

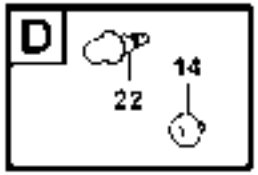
D
22
14


E
17

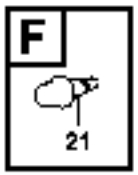
F
21

1036020

Fig.	Part No.	Quantity 1	2	3	4	5	PS	KIT	Description	Dénomination	Bezeichnung	Denominación	Benämning	Notes
1	**VOE 11809019**	1	1						Cab	Cabine	Kabine	Cabina	Hytt	
1	**VOE 15620650**				1				Cab	Cabine	Kabine	Cabina	Hytt	
2	**VOE 15608318**	1	1						Seal	Joint	Dichtring	Junta	Tätning	
3	**VOE 946472**	4	4						Flange screw	Vis à bride	Flanschschraube	Torn embridado	Flänsskruv	
4	**VOE 11808987**	1	1						Seal	Joint	Dichtring	Junta	Tätning	
5	**VOE 15011896**	1	1						Cover	Capot	Haube	Capo	Lock	
6	**VOE 15059151**	1	1		1				Washer Fluid Re	Réservoir lave-glac.	Waschflüssigkeit	Depósito de líquido.	Spolarvätskebehåll.	
7	**VOE 15611718**		1	1					Roof Panel	Panneau Toit	Dachhimmel	Panel Techo	Takpanel	
8	**VOE 976945**		4	4					•Washer	•Rondelle	•Scheibe	•Arandela	•Bricka	
9	**VOE 13945408**		4	4					•Nut	•Ecrou	•Mutter	•Tuerca	•Mutter	
10	**VOE 955229**		4	4					•Hexagon screw	•Vis tête hexagonal	•Sechskantschraub	•Tornillo hexago	•Sexkantsskruv	
11	**VOE 955899**		4	4					•Washer	•Rondelle	•Scheibe	•Arandela	•Bricka	
12	**VOE 13946173**		1	1					•Flange screw	•Vis à bride	•Flanschschraube	•Torn embridado	•Flänsskruv	
13	**PJ 7416807**				4				Washer	Rondelle	Scheibe	Arandela	Bricka	
14	**VOE 15007238**				3				Grommet	Passe fil	Durchführung	Aislador pasapanel	Genomföring	
15	**PJ 7416807**				4				Washer	Rondelle	Scheibe	Arandela	Bricka	
16	**PJ 7416798**				2				Screw	Vis	Schraube	Tornillo	Skruv	
17	**VOE 11713173**				2				Screw	Vis	Schraube	Tornillo	Skruv	
18	**PJ 7411994**				1				Coat hanger	Porte manteau	Kleiderhaken	Percha	Klädkrok	
19	**VOE 11712661**				2				Rivet	Rivet	Niet	Remache	Nit	
20	**PJ 7418315**				2				Socket	Douille	Buchse	Hembrilla	Muff	
21	**PJ 7413811**				1				Link Bearing	Rotule	Gelenklager	Rotula	Länklager	
22	**VOE 11802576**				1				Nozzle	Nez D'injecteur	Einspritzduse	Tobera	Spridare	
23	**VOE 15101368**				2				Retainer	Retenue	Halter	Soporte	Hållare	
24	**VOE 15101382**				4				Screw	Vis	Schraube	Tornillo	Skruv	

1	**11839801**
2	**11839802**
3	**11839868**
4	**11808988**
5	

Förarhytt
Cabina del conductor
Fahrerkabine
Cabine conducteur
Operator's cab

Catalogue id **20132**	Group **810**
Illustr. No **1036020**	Section **200**
Issue **VOE 79A9920132**	Page **239**

VOLVO

EC27C

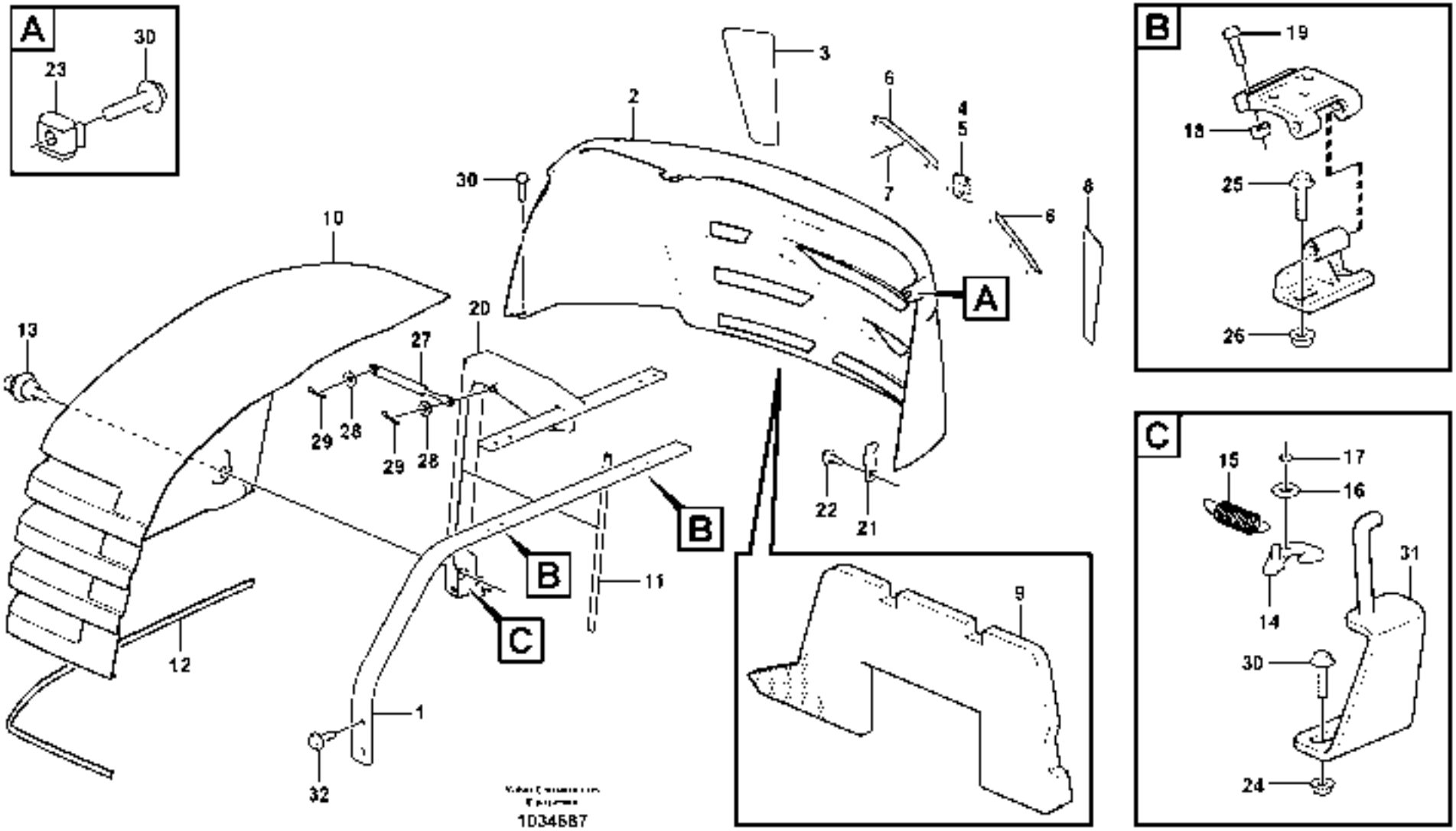
A
30
23
B
19
18
25
26
C
15
17
16
31
14
30
24
3
2
6
4
5
7
6
8
10
20
13
27
29
28
29
28
A
22
21
B
B
11
C
12
1
32
9
1034687

Fig.	Part No.	Quantity 1	2	3	4	5	PS	KIT	Description	Dénomination	Bezeichnung	Denominación	Benämning	Notes
1	**VOE 11807940**	1							Hood Support	Support Capot	Haubenstutze	Juego Capo	Huvstöd	
2	**VOE 11808045**	1							Engine hood	Capot	Motorhaube	Capó	Motorhuv	
3	**VOE 15614554**	1							•Reflecting Stic	•Réflecteur	•Reflexband	•Catadióptrico	•Reflexmärke	
4	**VOE 11203455**	1							•Emblem	•Monogramme	•Emblem	•Emblema	•Emblem	
5	**VOE 11203358**	1							••Emblem	••Monogramme	••Emblem	••Emblema	••Emblem	
6	**VOE 11203455**	2							••Emblem	••Monogramme	••Emblem	••Emblema	••Emblem	
7	**VOE 191695**	8							••Retainer	••Retenue	••Halter	••Soporte	••Hållare	
8	**VOE 15614570**	1							•Reflecting Stic	•Réflecteur	•Reflexband	•Catadióptrico	•Reflexmärke	
9	**VOE 15614543**	1							•Insulating Plat	•Plaque isolante	•Isolierplatte	•Placa aislante	•Isoleringsplatta	
10	**VOE 11807447**	1							Engine hood	Capot	Motorhaube	Capó	Motorhuv	
11	**VOE 11809032**	1							•Bracket	•Console	•Konsole	•Ménsula	•Konsol	
12	**VOE 11809047**	1							•Sealing	•Joint d'étanchéité	•Dichtung	•Junta	•Tätning	
13	**VOE 15011803**	1							•Push Button	•Bouton-poussoir	•Druckknopf	•Boton empujador	•Tryckknapp	
14	**VOE 11802608**	1							•Cam	•Came	•Nocken	•Leva	•Kam	
15	**VOE 11802623**	1							•Spring	•Ressort	•Feder	•Muelle	•Fjäder	
16	**VOE 13955894**	1							•Washer	•Rondelle	•Scheibe	•Arandela	•Bricka	
17	**VOE 13955864**	1							•Screw	•Vis	•Schraube	•Tornillo	•Skruv	
18	**VOE 13945408**	4							•Nut	•Ecrou	•Mutter	•Tuerca	•Mutter	
19	**VOE 983243**	4							•Screw	•Vis	•Schraube	•Tornillo	•Skruv	
20	**VOE 11802802**	1							•Rubber Seal	•Lèvre Caoutchouc	•Gummilippe	•Labio Goma	•Gummiläpp	
21	**VOE 11807863**	1							Plate	Plaque	Platte	Placa	Platta	
22	**VOE 946471**	1							Flange screw	Vis à bride	Flanschschraube	Torn embridado	Flänsskruv	
23	**VOE 11802485**	1							Nut	Ecrou	Mutter	Tuerca	Mutter	
24	**VOE 13971095**	4							Flange nut	Ecrou accouple.	Bundmutter	Tuerca embridad	Flänsmutter	
25	**VOE 983244**	4							Hexagon screw	Vis a tête hexagona	Sechskantschr.	Tornillo hexago	Sexkantsskruv	
26	**VOE 13945408**	4							Nut	Ecrou	Mutter	Tuerca	Mutter	
27	**VOE 11807954**	1							Gas Spring	Ressort Gaz	Gasfeder	Resorte A Gas	Gasfjäder	
28	**VOE 13955894**	2							Washer	Rondelle	Scheibe	Arandela	Bricka	
29	**VOE 907838**	2							Cotter Pin	Goupille Fendue	Splint	Pasador Hendido	Saxpinne	
30	**VOE 946329**	6							Flange screw	Vis à bride	Flanschschraube	Torn embridado	Flänsskruv	

1	
2	
3	
4	
5	

Motorhuv
Capo
Motorhaube
Capot moteur
Engine hood

Catalogue id	Group
20132	**821**
Illustr. No **1034687**	Section **100**
Issue **VOE 79A9920132**	Page **241**

VOLVO

EC27C

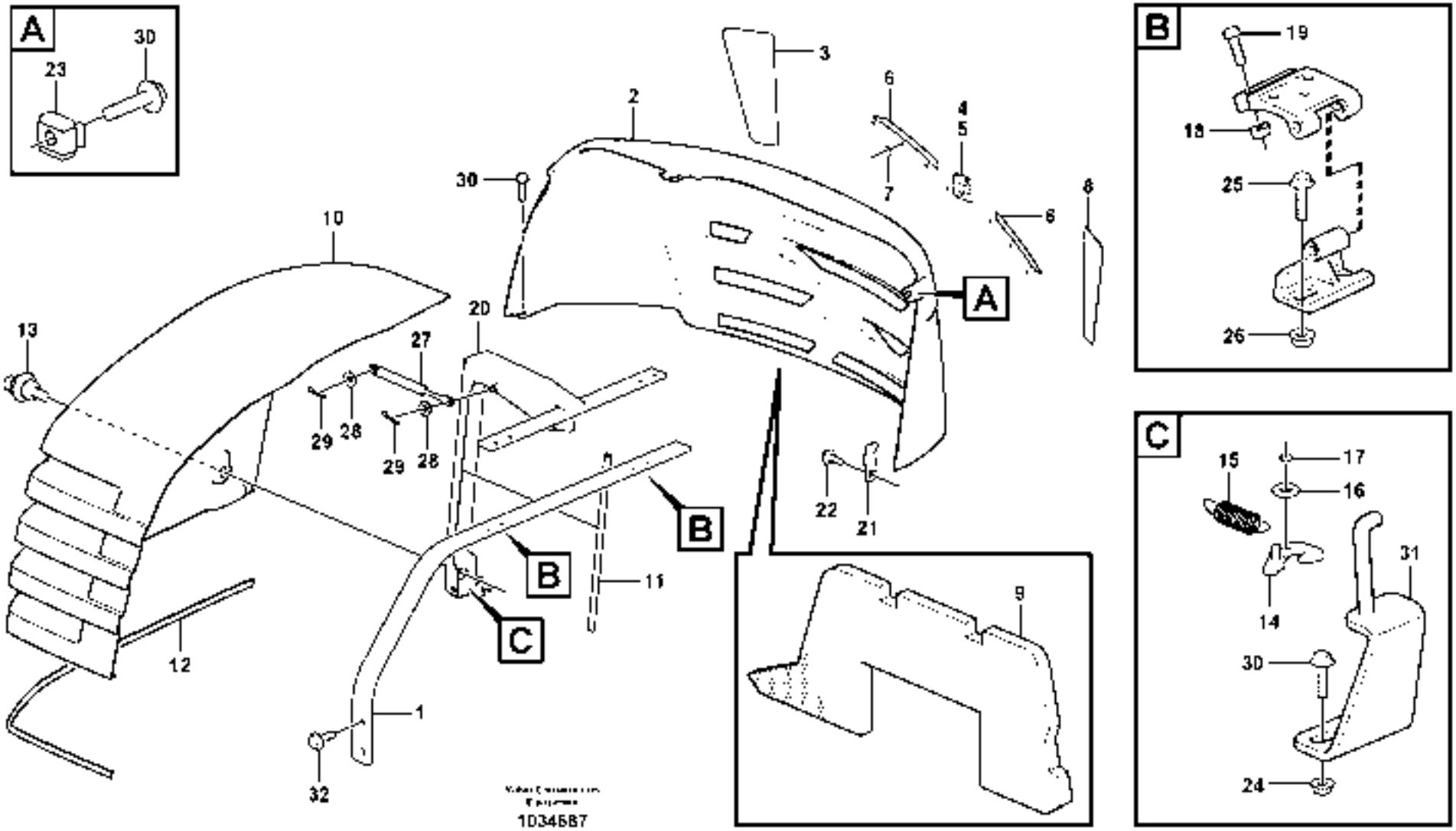
A
30
23
B
19
18
25
26
C
15
17
16
31
14
30
24
3
2
6
4
5
7
6
8
10
20
13
27
29
28
29
28
A
22
21
B
B
11
C
12
1
32
9
1034687

Fig.	Part No.	Quantity 1	2	3	4	5	P S	K I T	Description	Dénomination	Bezeichnung	Denominación	Benämning	Notes
31	**VOE 15610500**	1							Lock Hook	Crochet Verrou.	Sperrklinke	Gancho Cierre	Spärrkrok	
32	**VOE 946472**	4							Flange screw	Vis à bride	Flanschschraube	Torn embridado	Flänsskruv	

1		**Motorhuv** **Capo** **Motorhaube** **Capot moteur** **Engine hood**	Catalogue id **20132**	Group **821**
2			Illustr. No **1034687**	Section **100**
3			Issue **VOE 79A9920132**	Page **243**
4				
5				

VOLVO

EC27C

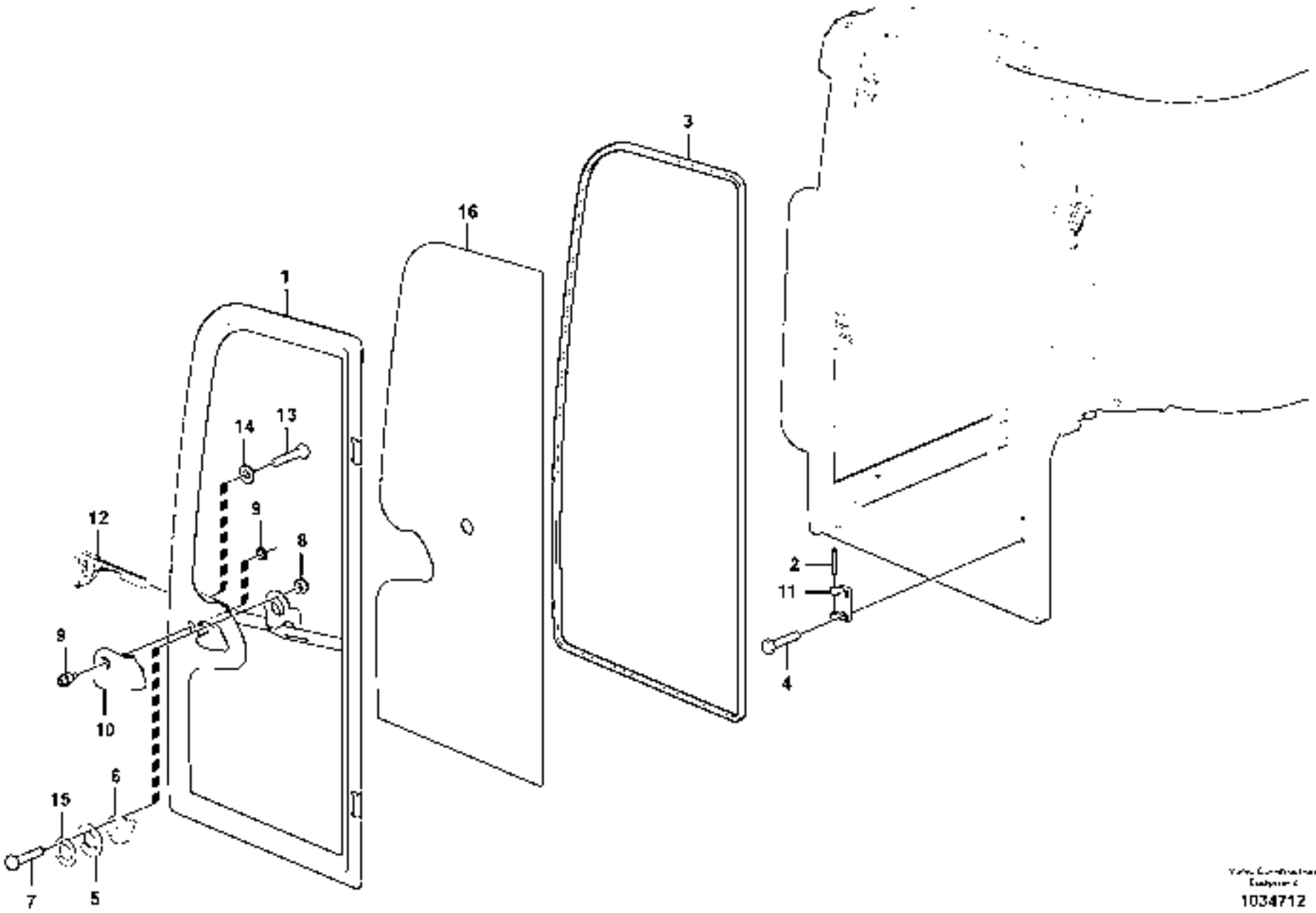

1034712

Fig.	Part No.	Quantity 1	2	3	PS	KIT	Description	Dénomination	Bezeichnung	Denominación	Benämning	Notes
1	**VOE 15048759**	1	1				Door	Porte	Tür	Puerta	Dörr	
2	**VOE 15059078**	2	2				•Hinge Pin	•Axe Charniere	•Scharnierstift	•Pasador Bisagra	•Gångjärnspinne	
3	**VOE 15011788**	1	1				•Sealing	•Joint d'étanchéité	•Dichtung	•Junta	•Tätning	
4	**VOE 959222**	2	2				•Allen Hd Screw	•Vis A 6 Pans Cr	•Inbusschraube	•Torn Hex Embut	•Insexskruv	
4	**VOE 15011812**	1	1				•Washer	•Rondelle	•Scheibe	•Arandela	•Bricka	
5	**VOE 15011811**	1	1				•Washer	•Rondelle	•Scheibe	•Arandela	•Bricka	
6	**VOE 15011807**	1	1				•Door Retainer	•Support Porte	•Türhalter	•Reten Puerta	•Dörrhållare	
7	**VOE 13959209**	3	3				•Screw	•Vis	•Schraube	•Tornillo	•Skruv	
8	**VOE 946035**	3	3				•Lock nut	•Contre-ecrou	•Sicherungsmutter	•Contratuerca	•Låsmutter	
9	**VOE 15011803**	1	1				•Push Button	•Bouton-poussoir	•Druckknopf	•Boton empujador	•Tryckknapp	
10	**VOE 15011801**	1	1				•Door Handle	•Poignee de porte	•Türdrücker	•Empunadura de pue	•Dörrhandtag	
11	**VOE 15059066**	2	2				•Hinge Anchorage	•Fixat.charniere	•Scharnierplatte	•Fijac Bisagra	•Gångjärnsfäste	
12	**VOE 15059096**	1	1				•Door Lock	•Serrure Porte	•Turschloss	•Cerradura Puert	•Dörrlås	
13	**VOE 14213256**	1	1				•Screw	•Vis	•Schraube	•Tornillo	•Skruv	
14	**VOE 24425798**	1	1				•Washer	•Rondelle	•Scheibe	•Arandela	•Bricka	
15	**VOE 15011812**	1	1				•Washer	•Rondelle	•Scheibe	•Arandela	•Bricka	
16	**VOE 15018112**	1	1				•Window	•Vitre	•Fensterscheibe	•Ventana	•Ruta	

1	**11839801**
2	**11839802**
3	
4	
5	

Hytt: dörr
Cabina: puerta
Kabine : Tür
Cabine : porte
Cab : door

Catalogue id **20132**	Group **831**
Illustr. No **1034712**	Section **100**
Issue **VOE 79A9920132**	Page **245**

VOLVO

EC27C

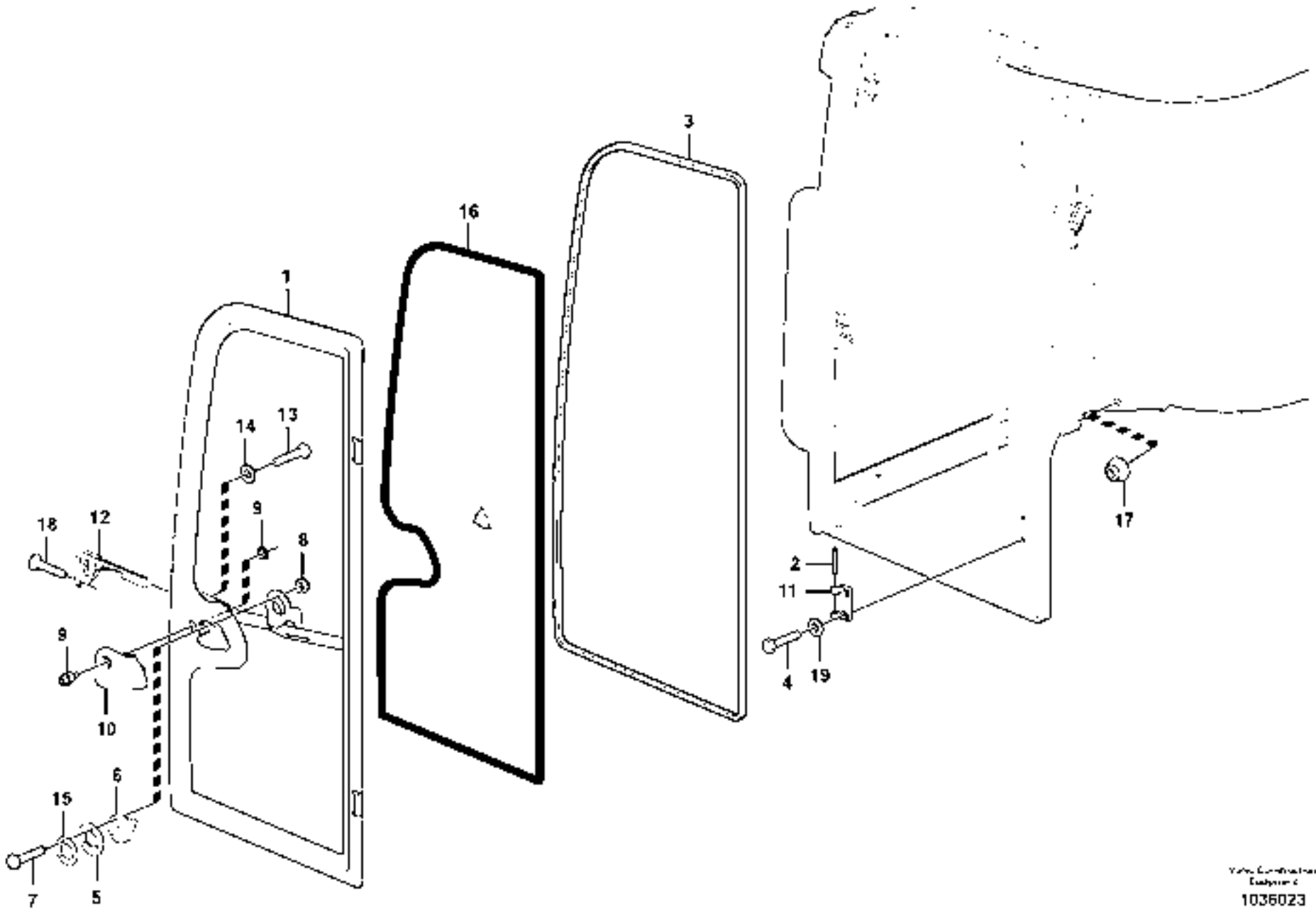

1036023

Fig.	Part No.	Quantity 1	2	3	PS	KIT	Description	Dénomination	Bezeichnung	Denominación	Benämning	Notes
1	**VOE 15101435**	1					Door	Porte	Tür	Puerta	Dörr	
2	**VOE 15059078**	2					•Hinge Pin	•Axe Charniere	•Scharnierstift	•Pasador Bisagra	•Gångjärnspinne	
3	**VOE 15011788**	1					•Sealing	•Joint d'étanchéité	•Dichtung	•Junta	•Tätning	
4	**VOE 15101438**	4					•Screw	•Vis	•Schraube	•Tornillo	•Skruv	
5	**VOE 15011811**	1					•Washer	•Rondelle	•Scheibe	•Arandela	•Bricka	
6	**VOE 15011807**	1					•Door Retainer	•Support Porte	•Türhalter	•Reten Puerta	•Dörrhållare	
7	**VOE 13959209**	3					•Screw	•Vis	•Schraube	•Tornillo	•Skruv	
8	**VOE 946035**	3					•Lock nut	•Contre-ecrou	•Sicherungsmutter	•Contratuerca	•Låsmutter	
9	**VOE 15011803**	1					•Push Button	•Bouton-poussoir	•Druckknopf	•Boton empujador	•Tryckknapp	
10	**VOE 15011801**	1					•Door Handle	•Poignee de porte	•Türdrücker	•Empunadura de pue	•Dörrhandtag	
11	**VOE 15059066**	2					•Hinge Anchorage	•Fixat.charniere	•Scharnierplatte	•Fijac Bisagra	•Gångjärnsfäste	
12	**VOE 15059096**	1					•Door Lock	•Serrure Porte	•Turschloss	•Cerradura Puert	•Dörrlås	
13	**VOE 14213256**	1					•Screw	•Vis	•Schraube	•Tornillo	•Skruv	
14	**VOE 24425798**	1					•Washer	•Rondelle	•Scheibe	•Arandela	•Bricka	
15	**VOE 15011812**	1					•Washer	•Rondelle	•Scheibe	•Arandela	•Bricka	
16	**VOE 15018112**	1					•Window	•Vitre	•Fensterscheibe	•Ventana	•Ruta	
17	**PJ 7417899**	1					•Door buffer	•Butoir de porte	•Türpuffer	•Tope de puerta	•Dörrstoppare	
18	**ZM 4327151**	2					•Screw	•Vis	•Schraube	•Tornillo	•Skruv	
19	**VOE 949115**	4					•Washer	•Rondelle	•Scheibe	•Arandela	•Bricka	

1		**Hytt: dörr** **Cabina: puerta** **Kabine : Tür** **Cabine : porte** **Cab : door**	Catalogue id **20132**	Group **831**
2				
3			Illustr. No **1036023**	Section **150**
4				
5		**11808988**	Issue **VOE 79A9920132**	Page **247**

VOLVO

EC27C

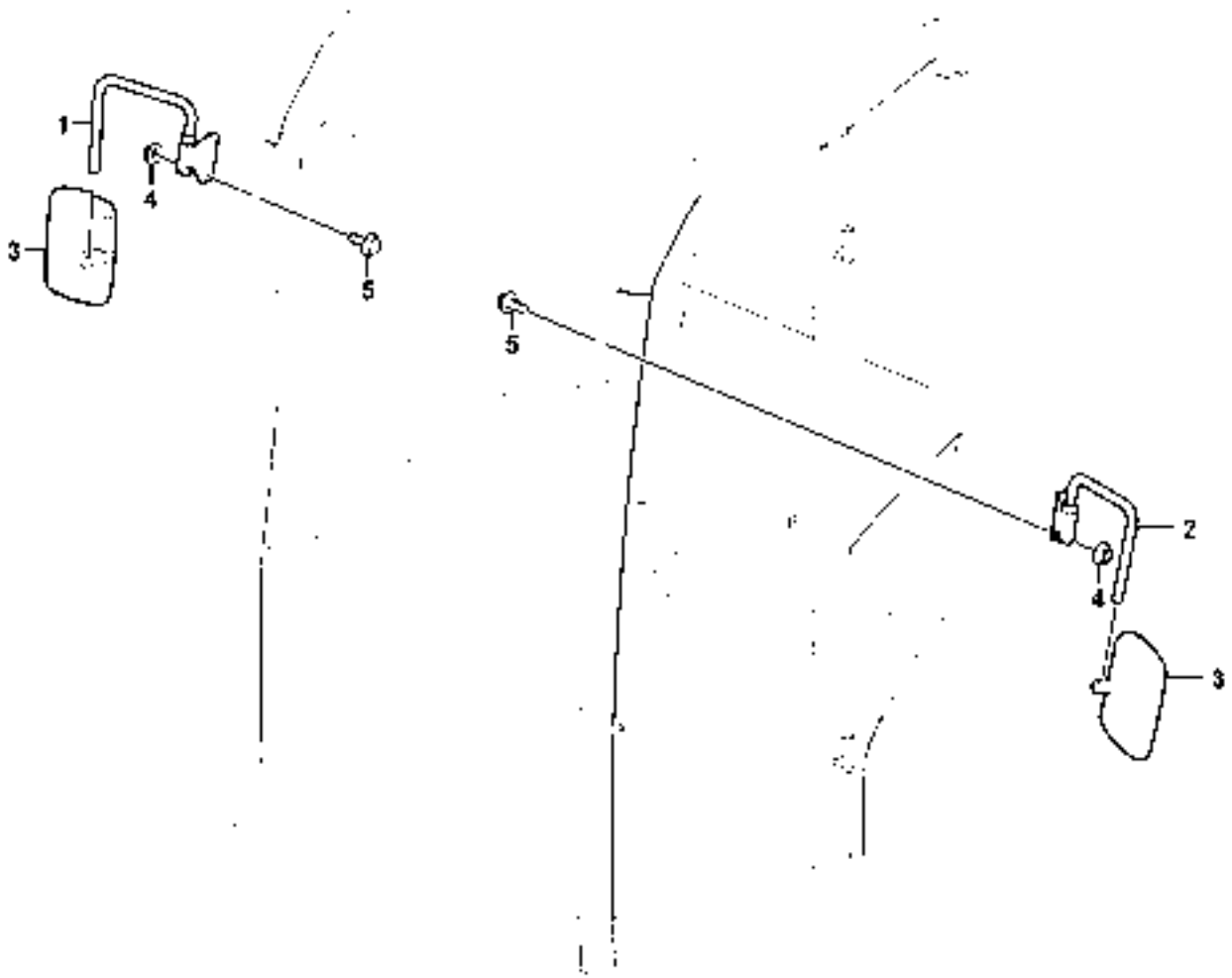
1
4
3
5
5
2
4
3

Fig.	Part No.	Quantity 1	2	3	PS	KIT	Description	Dénomination	Bezeichnung	Denominación	Benämning	Notes
1	**VOE 11803573**	1					Mirror Arm	Bras Miroir	Spiegelträger	Marco Espejo	Spegelarm	
2	**VOE 11803574**	1					Mirror Arm	Bras Miroir	Spiegelträger	Marco Espejo	Spegelarm	
3	**ZM 2907156**	2					Mirror	Miroir	Spiegel	Espejo	Spegel	
4	**VOE 948645**	4					Flange Lock Nut	Contre écrou bride	Flanschmutter	Contratuer Embr	Flänslåsmutter	
5	**VOE 13946173**	4					Flange screw	Vis à bride	Flanschschraube	Torn embridado	Flänsskruv	

1		**Backspeglar på hytt** **Retrovisores en la cabina** **Rückspiegel auf Kabine** **Retroviseurs sur la cabine** **Rear-view mirrors on cab**	Catalogue id **20132**	Group **841**
2			Illustr. No **1028077**	Section **100**
3			Issue **VOE 79A9920132**	Page **249**
4				
5		**11839116**		

VOLVO

EC27C

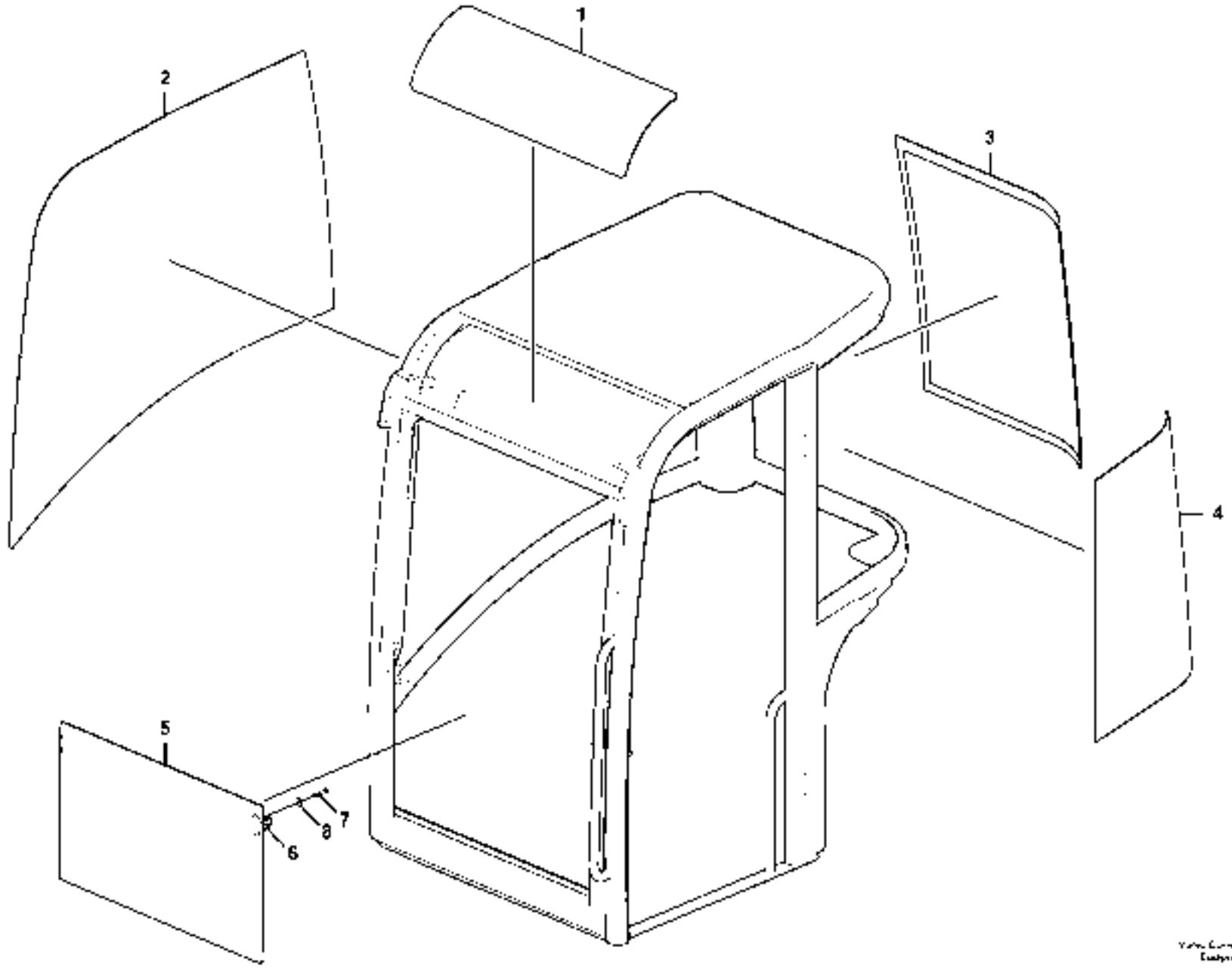

1033600

Fig.	Part No.	Quantity 1	2	3	PS	KIT	Description	Dénomination	Bezeichnung	Denominación	Benämning	Notes
1	**VOE 15018099**	1	1				Window	Vitre	Fensterscheibe	Ventana	Ruta	
2	**VOE 15018101**	1	1				Window	Vitre	Fensterscheibe	Ventana	Ruta	
3	**VOE 15018102**	1	1				Window	Vitre	Fensterscheibe	Ventana	Ruta	
4	**VOE 15018105**	1	1				Window	Vitre	Fensterscheibe	Ventana	Ruta	
5	**VOE 15018109**	1	1				Window	Vitre	Fensterscheibe	Ventana	Ruta	
6	**VOE 15068443**	2	2				Handle	Poignee	Handgriff	Manilla	Handgrepp	
7	**VOE 946472**	4					Flange screw	Vis à bride	Flanschschraube	Torn embridado	Flänsskruv	
8	**VOE 13940090**	4	4				Washer	Rondelle	Scheibe	Arandela	Bricka	

1	**11839801**	**Hytt: glasskivor** **Cabina: cristal** **Kabine : Glasscheiben** **Cabine : vitres** **Cab : glass**	Catalogue id **20132**	Group **843**
2	**11839802**		Illustr. No **1033800**	Section **100**
3			Issue **VOE 79A9920132**	Page **251**
4				
5				

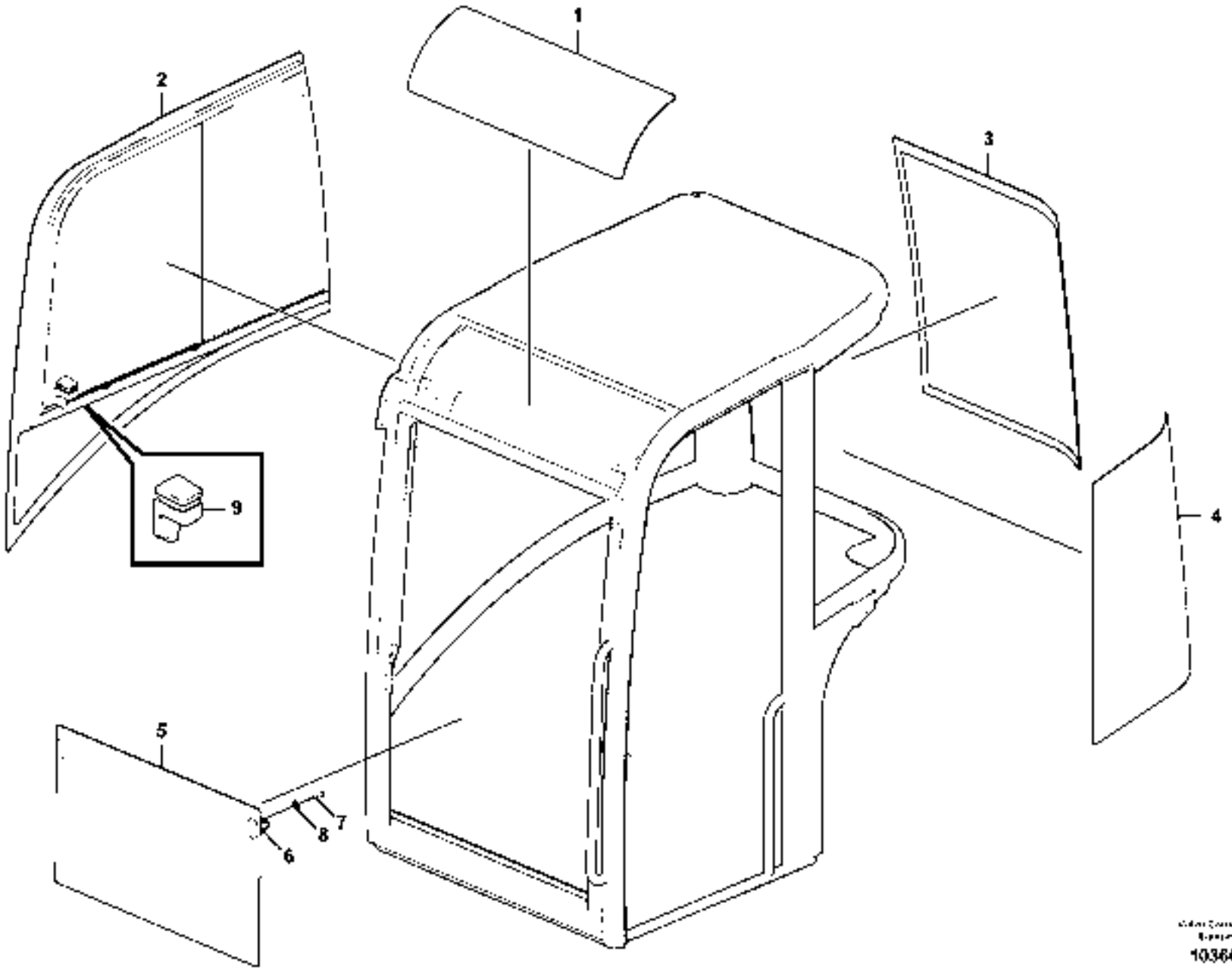

1036021

Fig.	Part No.	Quantity 1	2	3	PS	KIT	Description	Dénomination	Bezeichnung	Denominación	Benämning	Notes
1	**VOE 15101343**	1					Window	Vitre	Fensterscheibe	Ventana	Ruta	
2	**VOE 15018101**	1					Window	Vitre	Fensterscheibe	Ventana	Ruta	
3	**VOE 15018102**	1					Window	Vitre	Fensterscheibe	Ventana	Ruta	
4	**VOE 15018105**	1					Window	Vitre	Fensterscheibe	Ventana	Ruta	
5	**VOE 15018109**	1					Window	Vitre	Fensterscheibe	Ventana	Ruta	
6	**VOE 15068443**	2					Handle	Poignee	Handgriff	Manilla	Handgrepp	
7	**PJ 7411193**	4					Screw	Vis	Schraube	Tornillo	Skruv	
8	**VOE 13940090**	4					Washer	Rondelle	Scheibe	Arandela	Bricka	
9	**VOE 15033914**	1					Window Catch	Verrou Fenetre	Fenst Steller	Fiador Ventana	Fönsterspärr	

1		**Hytt: glasskivor** **Cabina: cristal** **Kabine : Glasscheiben** **Cabine : vitres** **Cab : glass**	Catalogue id **20132**	Group **843**
2			Illustr. No **1036021**	Section **150**
3			Issue **VOE 79A9920132**	Page **253**
4				
5		**11808988**		

VOLVO

EC27C

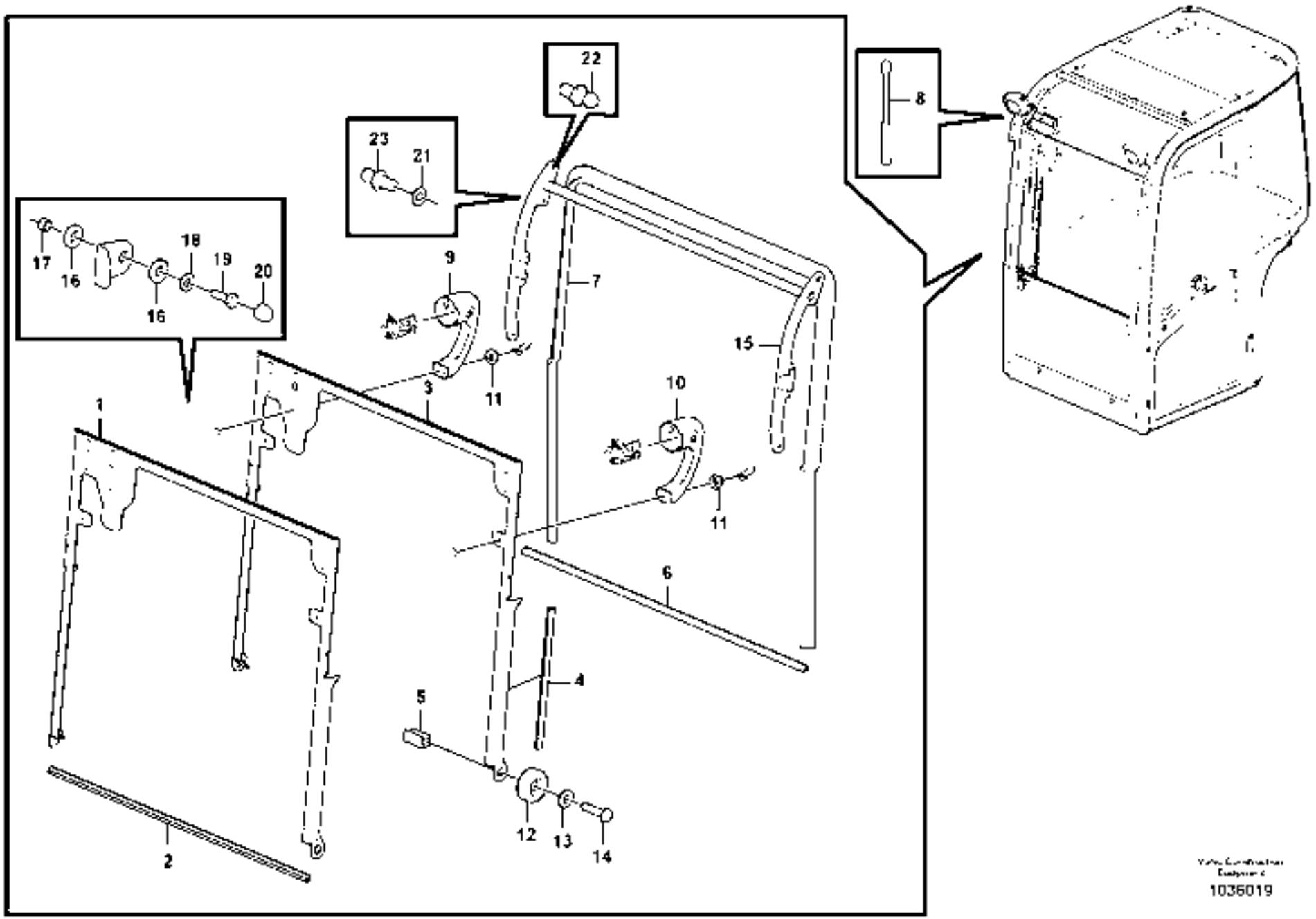

1036019

Fig.	Part No.	Quantity 1	2	3	4	5	PS	KIT	Description	Dénomination	Bezeichnung	Denominación	Benämning	Notes
1	**VOE 15018090**	1	1	1					Window Pane	Vitre Fenetre	Fensterscheibe	Cristal Ventana	Fönsterruta	
2	**VOE 15011873**	1	1	1					Sealing	Joint d'étanchéité	Dichtung	Junta	Tätning	
3	**VOE 15011875**	1	1	1					Window Frame	Cadre Fenetre	Fensterrahmen	Marco Ventana	Fönsterram	
4	**VOE 15011877**	1	1	1					Sealing	Joint d'étanchéité	Dichtung	Junta	Tätning	
5	**VOE 15011879**	1	1	2					Sealing	Joint d'étanchéité	Dichtung	Junta	Tätning	
6	**VOE 15011906**	1	1	1					Sealing	Joint d'étanchéité	Dichtung	Junta	Tätning	
7	**VOE 15011908**	1	1	1					Sealing	Joint d'étanchéité	Dichtung	Junta	Tätning	
8	**VOE 15011882**	1	1	1					Air Spring	Ressort Pneuma	Luftfeder	Resorte Neumat	Luftfjäder	
9	**VOE 15029360**	1	1	1					Window Catch	Verrou Fenetre	Fenst Steller	Fiador Ventana	Fönsterspärr	
10	**VOE 15029369**	1	1	1					Window Catch	Verrou Fenetre	Fenst Steller	Fiador Ventana	Fönsterspärr	
11	**VOE 963106**	6	6						Lock nut	Contre-ecrou	Sicherungsmutter	Contratuerca	Låsmutter	
12	**PJ 7415578**			2					Roller	Galet	Rolle	Rodillo	Rulle	
13	**PJ 7416807**			2					Washer	Rondelle	Scheibe	Arandela	Bricka	
14	**PJ 7416798**			2					Screw	Vis	Schraube	Tornillo	Skruv	
15	**VOE 15093578**			1					Link	Articulation	Gelenk	Articulacion	Länk	
16	**PJ 7412153**			4					Washer	Rondelle	Scheibe	Arandela	Bricka	
17	**PJ 7415584**			2					Bushing	Bague	Buchse	Casquillo	Bussning	
18	**VOE 11715551**			2					Washer	Rondelle	Scheibe	Arandela	Bricka	
19	**PJ 7417420**			2					Screw	Vis	Schraube	Tornillo	Skruv	
20	**VOE 11715553**			3					Protecting Cap	Capuchon de prote	Schutzkappe	Capuchón protecto	Skyddshatt	
21	**PJ 7412153**			6					Washer	Rondelle	Scheibe	Arandela	Bricka	
22	**PJ 7412154**			2					Roller axle	Axe de galet	Rollenachse	Eje de rodillo	Rullaxel	
23	**PJ 7413811**			1					Link Bearing	Rotule	Gelenklager	Rotula	Länklager	

1	**11839801**
2	**11839802**
3	**11808988**
4	
5	

Hytt: vindruta
Cabina: parabrisas
Kabine : Windschutzscheibe
Cabine : pare-brise
Cab : windshield

Catalogue id **20132**	Group **843**
Illustr. No **1036019**	Section **200**
Issue **VOE 79A9920132**	Page **255**

VOLVO

EC27C

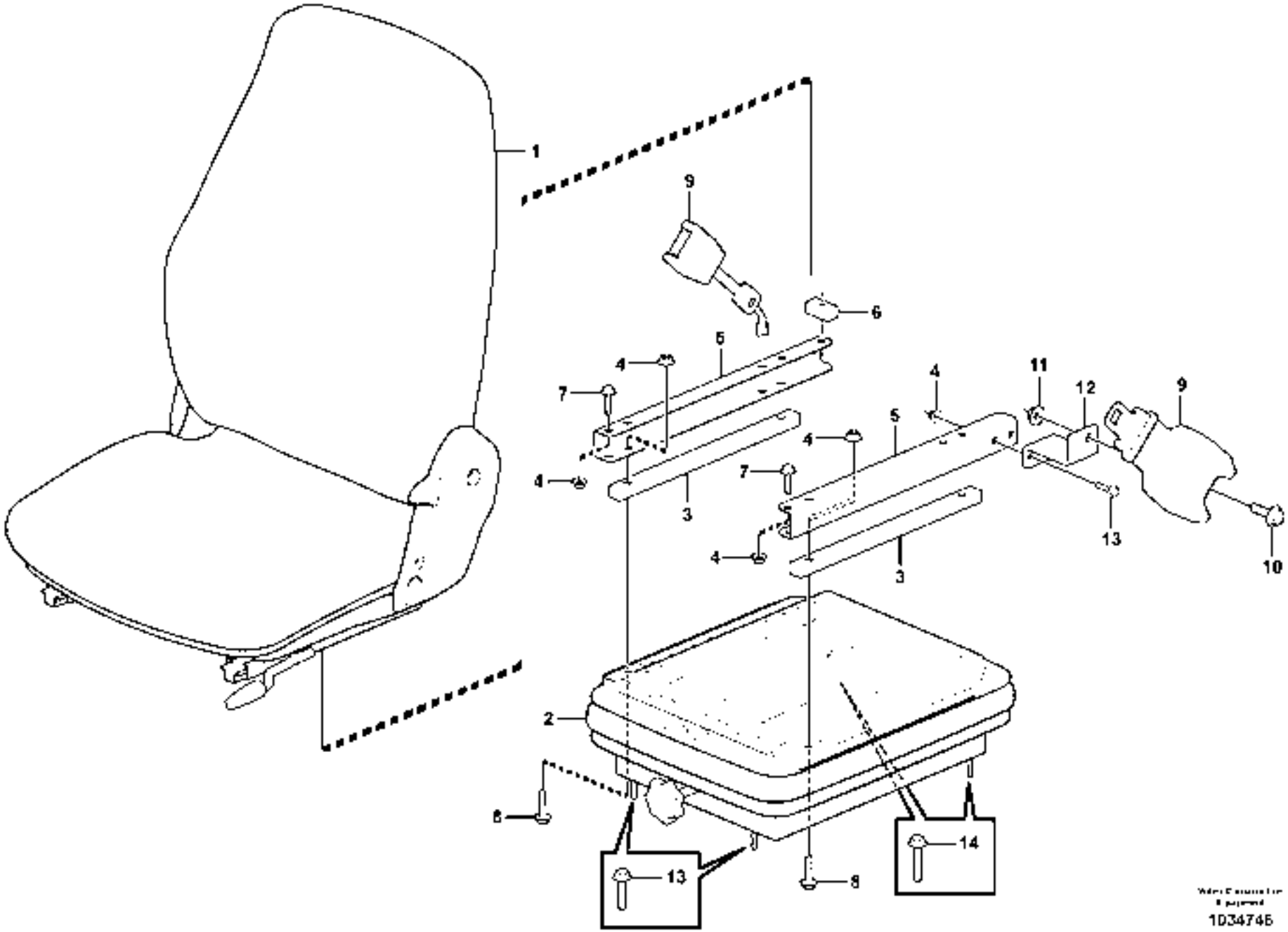

1034746

Fig.	Part No.	Quantity 1	2	3	4	5	PS	KIT	Description	Dénomination	Bezeichnung	Denominación	Benämning	Notes
1	**VOE 11802533**	1	1	1					Imitation leather se	Siège en similicuir	Kunstledersitz	Juego de cuero arti	Säte av konstläder	
1	**VOE 11802627**				1	1			Velvet seat	Siège en velours	Veloursitz	Asiento de terciope	Säte i sammet	
2	**VOE 11802532**	1	1	1	1	1			Seat Spring Suspe	Suspension Siege	Sitzfederung	Resorte Asiento	Sitsfjädring	
3	**VOE 11802538**	2	2	2	2	2			Plate	Plaque	Platte	Placa	Platta	
4	**VOE 13945408**	10	8	10	8	10			Nut	Ecrou	Mutter	Tuerca	Mutter	
5	**VOE 11802556**	2	2	2	2	2			Plate	Plaque	Platte	Placa	Platta	
6	**VOE 11802019**	1	1	1	1	1			Plate	Plaque	Platte	Placa	Platta	
7	**VOE 983242**	4	4	4	4	4			Screw	Vis	Schraube	Tornillo	Skruv	
8	**VOE 13947760**	4	4	4	4	4			Flange screw	Vis à bride	Flanschschraube	Torn embridado	Flänsskruv	
9	**VOE 11809241**	1				1			Belt	Courroie	Riemen	Correa	Rem	11839863, 11839866
9	**VOE 11809242**			1					Belt	Courroie	Riemen	Correa	Rem	
9	**VOE 11809242**					1			Belt	Courroie	Riemen	Correa	Rem	11839864
10	**VOE 13965191**	1		1		1			Flange screw	Vis à bride	Flanschschraube	Torn embridado	Flänsskruv	
11	**VOE 971096**	1		1		1			Flange nut	Ecrou accouple.	Bundmutter	Tuerca embridad	Flänsmutter	
12	**VOE 11808273**	1		1		1			Plate	Plaque	Platte	Placa	Platta	
13	**VOE 13945444**	5	3	5	3	5			Flange screw	Vis à bride	Flanschschraube	Torn embridado	Flänsskruv	
14	**VOE 946470**	2	2	2	2	2			Flange screw	Vis à bride	Flanschschraube	Torn embridado	Flänsskruv	

1	**11839866**
2	**11839865**
3	**11839867**
4	**11839862**
5	**11839863, 11839864**

Säte med fjädring
Asiento con suspensión
Sitz mit Federung
Siège avec suspension
Suspended seat

Catalogue id **20132**	Group **852**
Illustr. No **1034746**	Section **100**
Issue **VOE 79A9920132**	Page **257**

VOLVO

EC27C

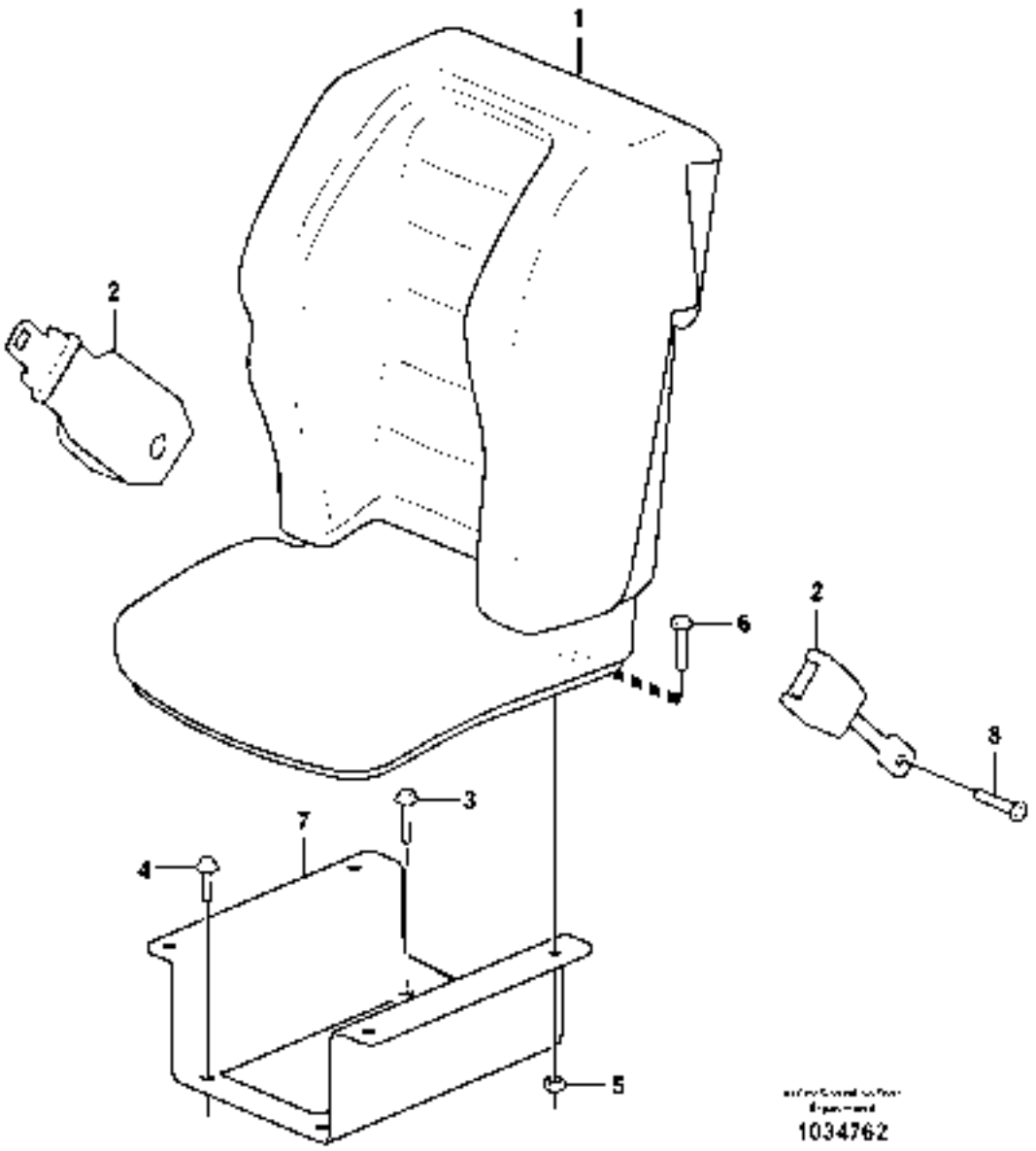
1
2
2
3
4
5
6
7
8
1034762

Fig.	Part No.	Quantity 1	2	3	4	5	PS	KIT	Description	Dénomination	Bezeichnung	Denominación	Benämning	Notes
1	**VOE 11802534**	1	1	1					Velvet seat	Siège en velours	Veloursitz	Asiento de terciope	Säte i sammet	
1	**VOE 11802708**				1	1			Imitation leather se	Siège en similicuir	Kunstledersitz	Juego de cuero arti	Säte av konstläder	
2	**VOE 11809241**	1				1			Belt	Courroie	Riemen	Correa	Rem	11839804, 11839807
2	**VOE 11809242**		1			1			Belt	Courroie	Riemen	Correa	Rem	11839805, 11839808
3	**VOE 946671**	2	2	2	2	2			Flange screw	Vis à bride	Flanschschraube	Torn embridado	Flänsskruv	
4	**VOE 13946173**	2	2	2	2	2			Flange screw	Vis à bride	Flanschschraube	Torn embridado	Flänsskruv	
5	**VOE 13945408**	2	2	2	2	2			Nut	Ecrou	Mutter	Tuerca	Mutter	
6	**VOE 983243**	2	2	2	2	2			Screw	Vis	Schraube	Tornillo	Skruv	
6	**VOE 983245**	2	2	2	2	2			Hexagon screw	Vis a tête hexagona	Sechskantschr.	Tornillo hexago	Sexkantsskruv	
	VOE 13955894	2	2	2	2	2			Washer	Rondelle	Scheibe	Arandela	Bricka	
7	**VOE 15601078**	1	1	1	1	1			Plate	Plaque	Platte	Placa	Platta	
8	**VOE 13965191**	2	2			2			Flange screw	Vis à bride	Flanschschraube	Torn embridado	Flänsskruv	

1	**11839804**
2	**11839805**
3	**11839803**
4	**11839806**
5	**11839807, 11839808**

Säte med fjädring
Asiento con suspensión
Sitz mit Federung
Siège avec suspension
Suspended seat

Catalogue id	Group
20132	**852**
Illustr. No **1034762**	Section **200**
Issue **VOE 79A9920132**	Page **259**

VOLVO

EC27C

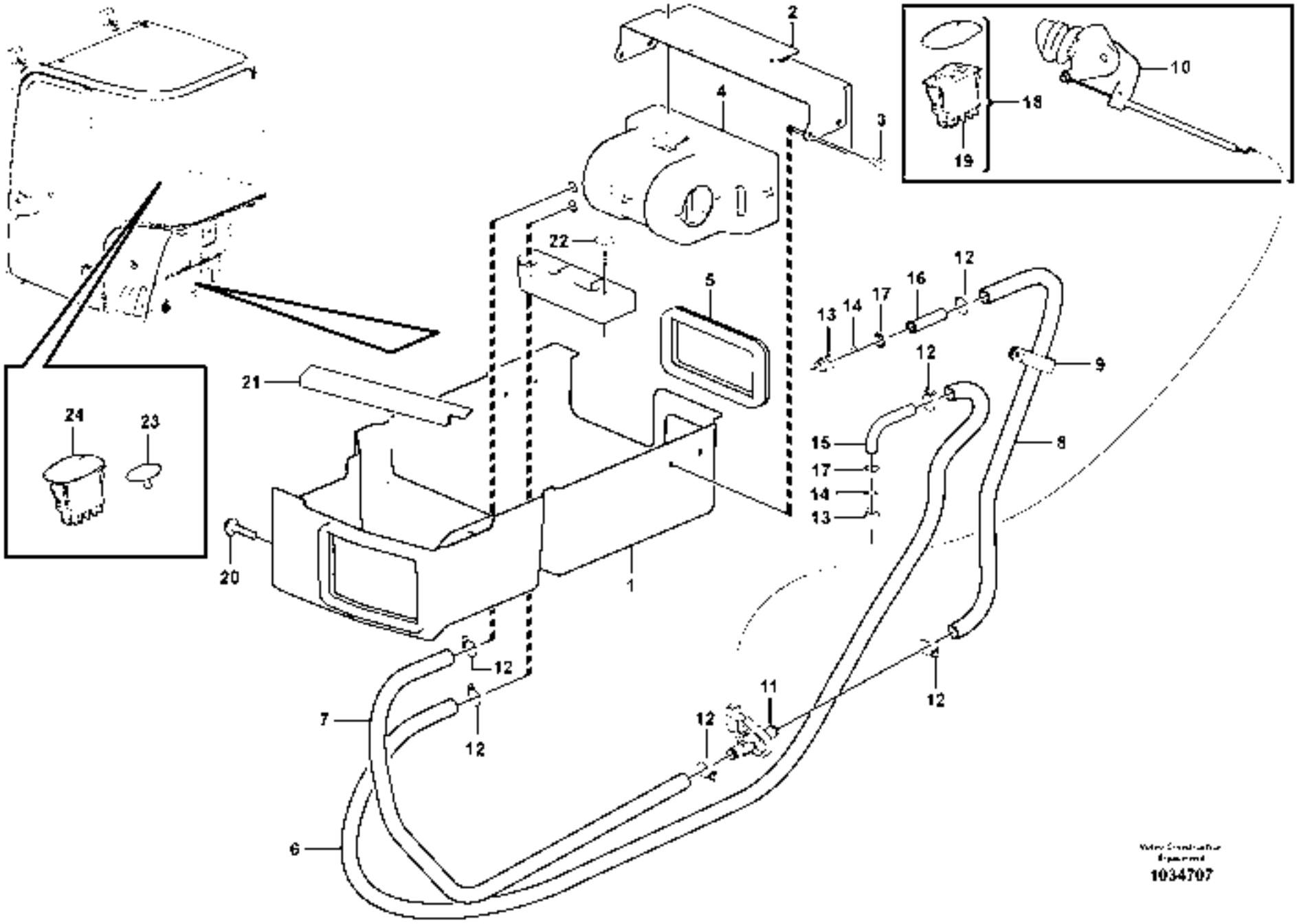
1
2
3
4
5
6
7
8
9
10
11
12
13
14
15
16
17
18
19
20
21
22
23
24
12
12
12
12
12
12
12
12
13
14
15
16
17
17
14
13
1034707

Fig.	Part No.	Quantity 1	2	3	PS	KIT	Description	Dénomination	Bezeichnung	Denominación	Benämning	Notes
1		1			NS		Support	Support	Stütze	Apoyo	Stöd	
2		1			NS		Support	Support	Stütze	Apoyo	Stöd	
3	**VOE 13965175**	4					Screw	Vis	Schraube	Tornillo	Skruv	
4	**VOE 15614897**	1					Heater	Elément de chauffag	Heizkörper	Calefaccion	Värmeelement	
4		1			NS		Heater	Elément de chauffag	Heizkörper	Calefaccion	Värmeelement	
4			1		NS		Hose Kit	Kit durit	Schlauch-Kit	Juego Manguera	Slangsats	
5	**VOE 11802422**	1					•Rubber Seal	•Lèvre Caoutchouc	•Gummilippe	•Labio Goma	•Gummiläpp	
6	**VOE 11808973**	1	1				•Pipe	•Canalisation	•Rohrleitung	•Canalizacion	•Rör	
7	**VOE 11809205**	1	1				•Hose	•Durit	•Schlauch	•Tubo flexible	•Slang	
8	**VOE 11809204**	1	1				•Hose	•Durit	•Schlauch	•Tubo flexible	•Slang	
9	**VOE 11806224**	1					•Clamp	•Pince Serrage	•Klemme	•Abrazadera	•Klämma	
9	**VOE 11802278**		1				•Clamp attachment	•Collier Fixation	•Klemmhalter	•Suj Abrazadera	•Klämfäste	
10	**VOE 11808389**	1	1				•Valve	•Soupape	•Ventil	•Valvula	•Ventil	
11	**VOE 11808180**	1	1				•Control valve	•Valve controle	•Steuerventil	•Válvula control	•Kontrollventil	
12	**VOE 13943472**	6	6				•Hose Clamp	•Collier Serrage	•Schlauchschelle	•Abraz Manguera	•Slangklamma	
13	**VOE 11802429**	2	2				•Valve	•Soupape	•Ventil	•Valvula	•Ventil	
14	**VOE 11802426**	2	2				•Seal	•Joint	•Dichtring	•Junta	•Tätning	
15	**VOE 15621824**	1	1				•Tube	•Tube	•Rohr	•Tubo	•Rör	
16	**VOE 11802424**	1	1				•Tube	•Tube	•Rohr	•Tubo	•Rör	
17	**VOE 11806480**	2	2				•Nut	•Ecrou	•Mutter	•Tuerca	•Mutter	
18	**VOE 11809188**	1	1				•Switch	•Commutateur	•Schalter	•Contactor	•Strömställare	
19	**VOE 11809139**	1	1				••Rocker Switch	••Commutateur à bas	••Wippschalter	••Interruptor oscilante	••Vaggomkopplare	
20	**VOE 13946173**	2	5				Flange screw	Vis à bride	Flanschschraube	Torn embridado	Flänsskruv	
21	**VOE 15607998**	1	1				Sealing	Joint d'étanchéité	Dichtung	Junta	Tätning	
22	**VOE 11807837**	2	4				Button	Bouton	Knopf	Boton	Knapp	
23	**VOE 11806643**	1	1				Plug	Bouchon	Stopfen	Tapon	Plugg	
24	**VOE 11809187**	1	1				Switch	Commutateur	Schalter	Contactor	Strömställare	
24	**VOE 11809189**		1				Switch	Commutateur	Schalter	Contactor	Strömställare	

1	**11839801**
2	**11839802**
3	
4	
5	

Installation av hyttvärme
Instalación del calefactor de cabina
Einbau der Kabinenheizung
Installation du chauffage cabine
Cab heating installation

Catalogue id **20132**	Group **873**
Illustr. No **1034707**	Section **100**
Issue **VOE 79A9920132**	Page **261**

VOLVO

EC27C

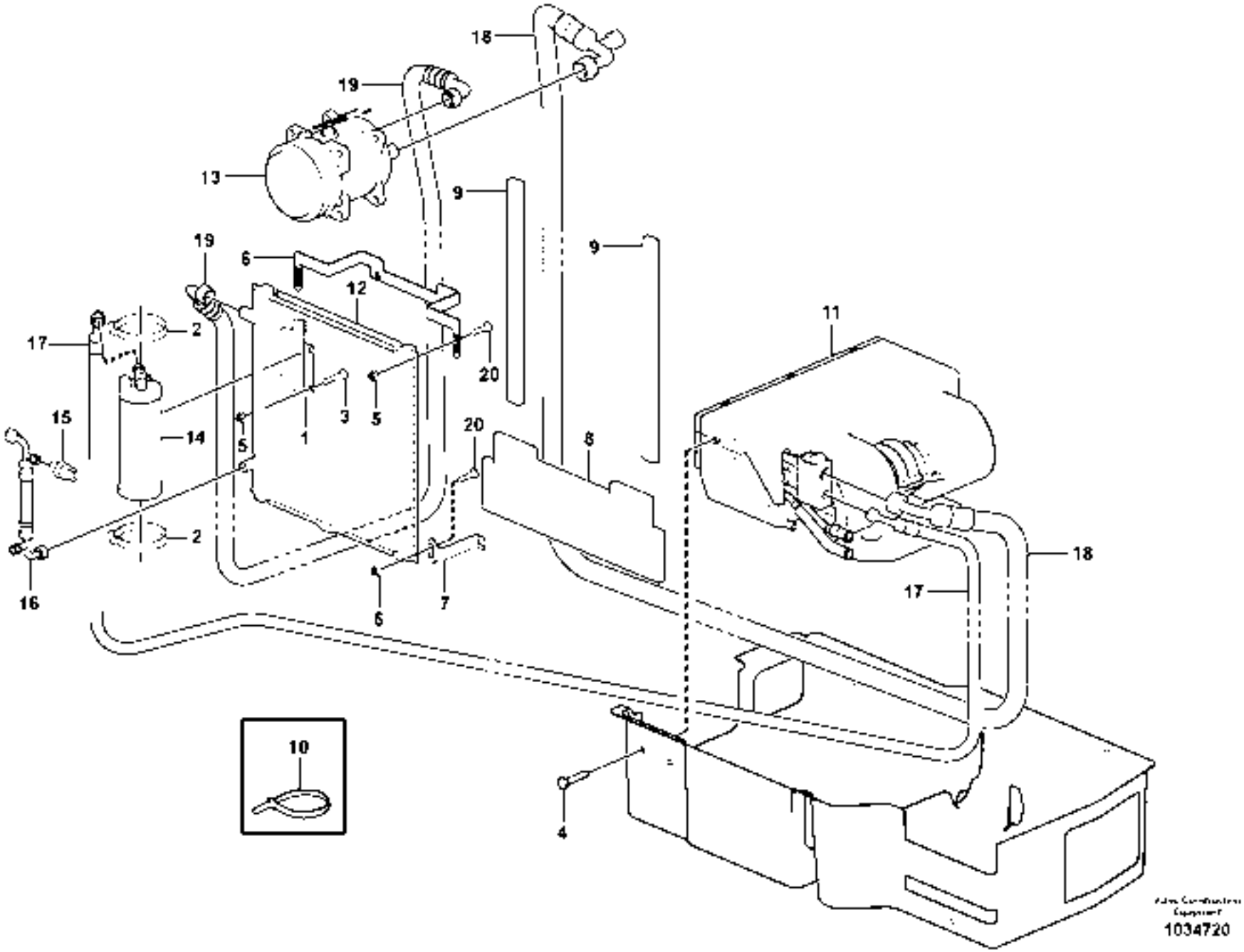
18
19
13
9
19
6
12
9
11
17
2
20
15
14
5
1
3
5
20
8
2
18
16
6
7
17
10
4
1034720

Fig.	Part No.	Quantity 1	2	3	PS	KIT	Description	Dénomination	Bezeichnung	Denominación	Benämning	Notes
1	**VOE 11806712**	1					Bracket	Console	Konsole	Ménsula	Konsol	
2	**VOE 943480**	2					Hose Clamp	Collier Serrage	Schlauchschelle	Abraz Manguera	Slangklamma	
3	**VOE 969408**	2					6-pt skt screw	Vis creuse de 6	Hohlschraube	Racor 6-dientes	Sextandhålskruv	
4	**VOE 13946934**	4					Screw	Vis	Schraube	Tornillo	Skruv	
5	**VOE 13965483**	6					Flange Lock Nut	Contre écrou bride	Flanschmutter	Contratuer Embr	Fläns låsmutter	
6	**VOE 15612397**	1					Support	Support	Stütze	Apoyo	Stöd	
7	**VOE 15612393**	2					Support	Support	Stütze	Apoyo	Stöd	
8	**VOE 15617663**	1					Insulating Matrl	Matériau isolant	Dämmmaterial	Material aislante	Isoleringsmaterial	
9	**VOE 11804619**	2					Insulating Matrl	Matériau isolant	Dämmmaterial	Material aislante	Isoleringsmaterial	
10	**VOE 4881440**	REQ					Strip Clamp	Ruban Serrage	Kabelbinder	Abraz Cinta	Bandklamma	
11	**VOE 11806814**	1					Climate Unit	Climatiseur	Klimator	Unidad Climatiz	Klimatenhet	
12	**VOE 11804543**	1					Condenser	Condenseur	Kondensator	Condensador	Kondensor	
13	**VOE 11851897**	1					Compressor	Compresseur	Kompressor	Compresor	Kompressor	
14	**VOE 11709814**	1					Receiver Drier	Deshydrateur	Entfeuchter	Secador	Torkare	
15	**VOE 11806830**	1					Pressure monitor-AC	Capteur pression-AC	Druckwächter-AC	Avisador presion-AC	Tryckvakt-AC	
16	**VOE 11806819**	1					Hose assembly	Conduit flexible	Schlauchleitung	Conducto	Slangledning	
17	**VOE 15627878**	1					Hose assembly	Conduit flexible	Schlauchleitung	Conducto	Slangledning	
18	**VOE 15625933**	1					Hose	Durit	Schlauch	Tubo flexible	Slang	
19	**VOE 15627890**	1					Hose assembly	Conduit flexible	Schlauchleitung	Conducto	Slangledning	
20	**VOE 969407**	4					6-pt skt screw	Vis creuse de 6	Hohlschraube	Racor 6-dientes	Sextandhålskruv	

1		**Luftkonditionering, klimatenhet** **Acondicionamiento de aire, unidad climatizadora** **Luftkonditionierung klimator** **Conditionnement d'air climatiseur** **Air conditioning, climate unit**	Catalogue id **20132**	Group **874**
2				
3			Illustr. No **1034720**	Section **100**
4				
5		**11839802**	Issue **VOE 79A9920132**	Page **263**

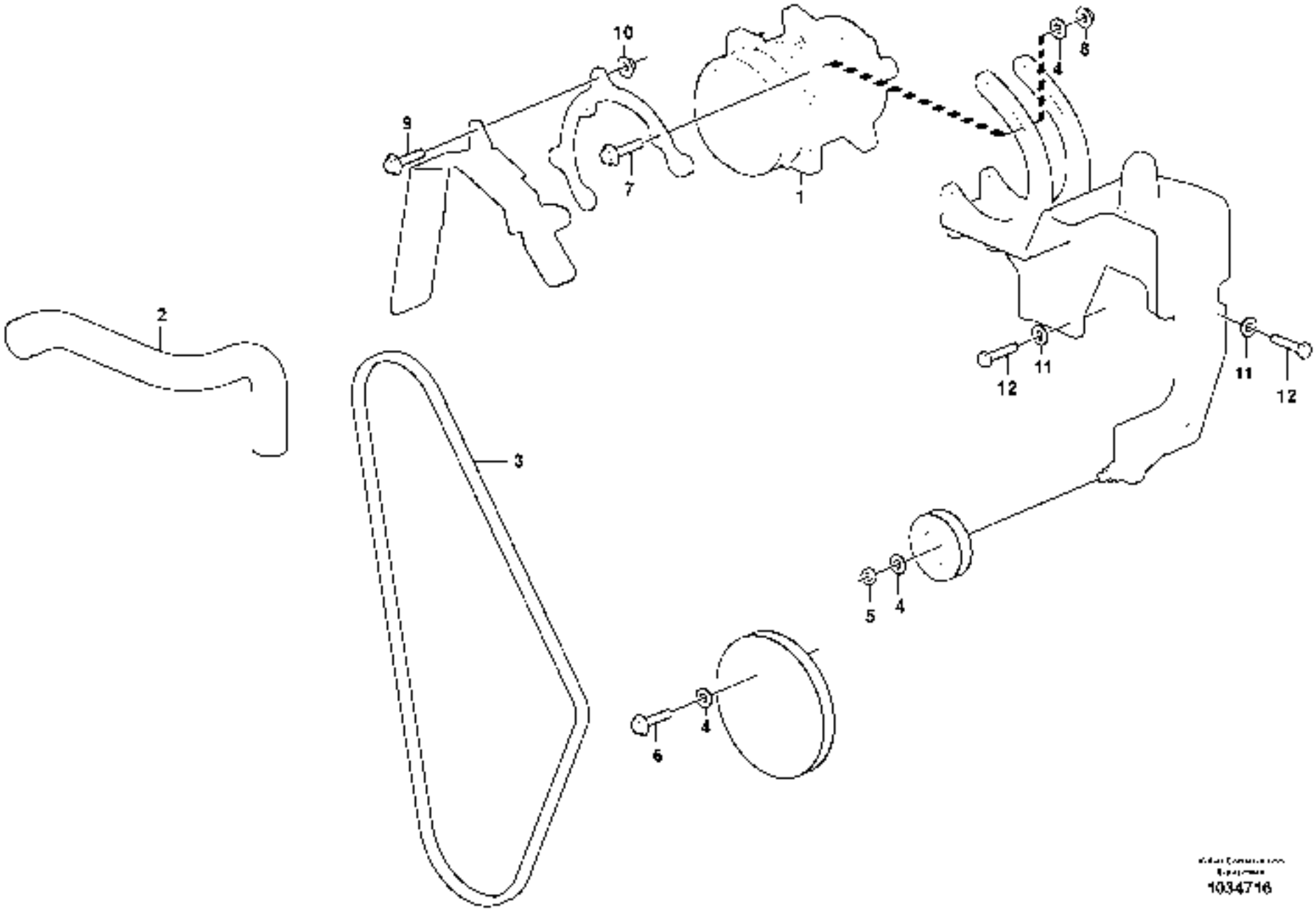

1034716

Fig.	Part No.	Quantity 1	2	3	PS	KIT	Description	Dénomination	Bezeichnung	Denominación	Benämning	Notes
1	**VOE 11851897**	1					Compressor	Compresseur	Kompressor	Compresor	Kompressor	
2	**VOE 11808199**	1					Radiator Hose	Durit Radiateur	Kuhlerschlauch	Manguera Radiad	Kylarslang	
3	**VOE 11807340**	1					Belt	Courroie	Riemen	Correa	Rem	
4	**VOE 976945**	8					Washer	Rondelle	Scheibe	Arandela	Bricka	
5	**VOE 13971080**	1					Hexagon Nut	Ecrou Hexagonal	Sechskantmutter	Tuerca Hexagon	Sexkantsmutter	
6	**VOE 983252**	3					Hexagon screw	Vis tête hexagonale	Sechskantschraube	Tornillo hexago	Sexkantsskruv	
7	**VOE 13965185**	5					Flange screw	Vis à bride	Flanschschraube	Torn embridado	Flänsskruv	
8	**VOE 13971095**	5					Flange nut	Ecrou accouple.	Bundmutter	Tuerca embridad	Flänsmutter	
9	**VOE 13946173**	3					Flange screw	Vis à bride	Flanschschraube	Torn embridado	Flänsskruv	
10	**VOE 13945408**	3					Nut	Ecrou	Mutter	Tuerca	Mutter	
11	**VOE 13955894**	5					Washer	Rondelle	Scheibe	Arandela	Bricka	
12	**VOE 983242**	5					Screw	Vis	Schraube	Tornillo	Skruv	

1		**Luftkonditionering, klimatenhet** **Acondicionamiento de aire, unidad climatizadora** **Luftkonditionierung klimator** **Conditionnement d'air climatiseur** **Air conditioning, climate unit**	Catalogue id **20132**	Group **874**
2				
3			Illustr. No **1034716**	Section **200**
4				
5		**11839802**	Issue **VOE 79A9920132**	Page **265**

VOLVO

EC27C

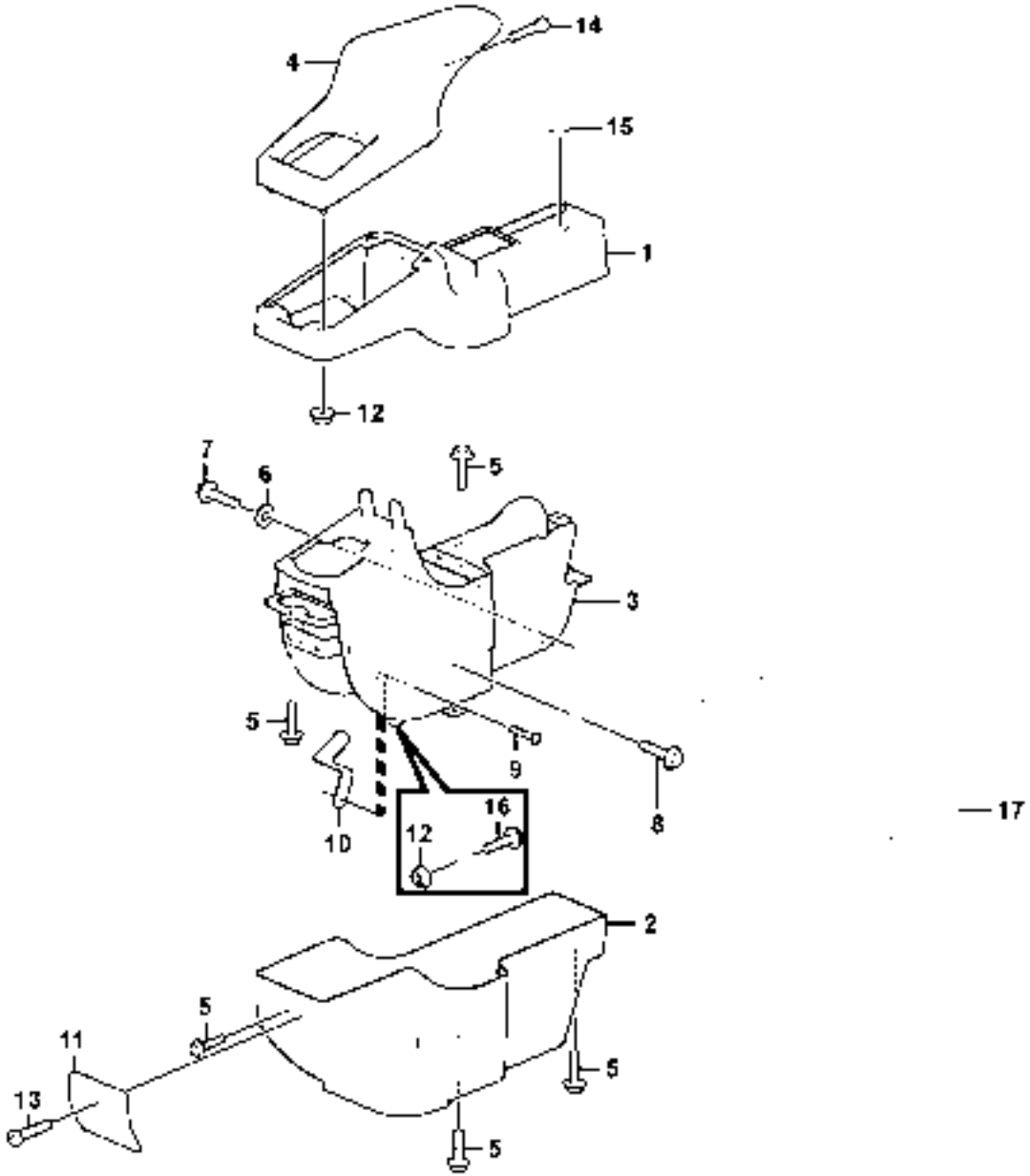
14
4
15
1
12
7
6
5
3
5
9
8
16
12
10
17
2
5
11
5
13
5

Fig.	Part No.	Quantity 1	2	3	PS	KIT	Description	Dénomination	Bezeichnung	Denominación	Benämning	Notes
1	**VOE 14554094**	1					Cover	Capot	Haube	Capo	Lock	
2	**VOE 14554093**	1					Cover	Capot	Haube	Capo	Lock	
3	**VOE 14553161**	1					Cover	Capot	Haube	Capo	Lock	
4	**VOE 14519596**	1					Cover	Capot	Haube	Capo	Lock	
5	**VOE 13946544**	6					Flange screw	Vis à bride	Flanschschraube	Torn embridado	Flänsskruv	
6	**VOE 13960143**	2					Washer	Rondelle	Scheibe	Arandela	Bricka	
7	**VOE 946441**	2					Flange screw	Vis à bride	Flanschschraube	Torn embridado	Flänsskruv	
8	**VOE 13965191**	1					Flange screw	Vis à bride	Flanschschraube	Torn embridado	Flänsskruv	
9	**VOE 13969599**	2					Screw	Vis	Schraube	Tornillo	Skruv	
10	**VOE 11803731**	1					Plate	Plaque	Platte	Placa	Platta	
11	**VOE 14554098**	1					Clip	Clip	Klemme	Clip	Clips	
12	**VOE 13945407**	6					Nut	Ecrou	Mutter	Tuerca	Mutter	
13	**VOE 969846**	1					Screw	Vis	Schraube	Tornillo	Skruv	
14	**VOE 967631**	2					Allen Hd Screw	Vis A 6 Pans Cr	Inbusschraube	Torn Hex Embut	Insexskruv	
15	**VOE 14554095**	2					Clip	Clip	Klemme	Clip	Clips	
16	**VOE 13947542**	2					Screw	Vis	Schraube	Tornillo	Skruv	
17	**VOE 11802010**	1					Cage	Support	Halter	Soporte	Hållare	

1		**Förarplats: instrumentpanel (höger)** **Puesto de conducción : tablero de instrumentos (derecho)** **Bedienungsstand : Armaturenbrett (rechts)** **Poste de conduite : tableau de bord (côté droit)** **Operator's station : instrument panel (right)**	Catalogue id **20132**	Group **881**
2				
3			Illustr. No **1034757**	Section **100**
4				
5		**11839862,11839863,11839864,11839865,11839866,11839867**	Issue **VOE 79A9920132**	Page **267**

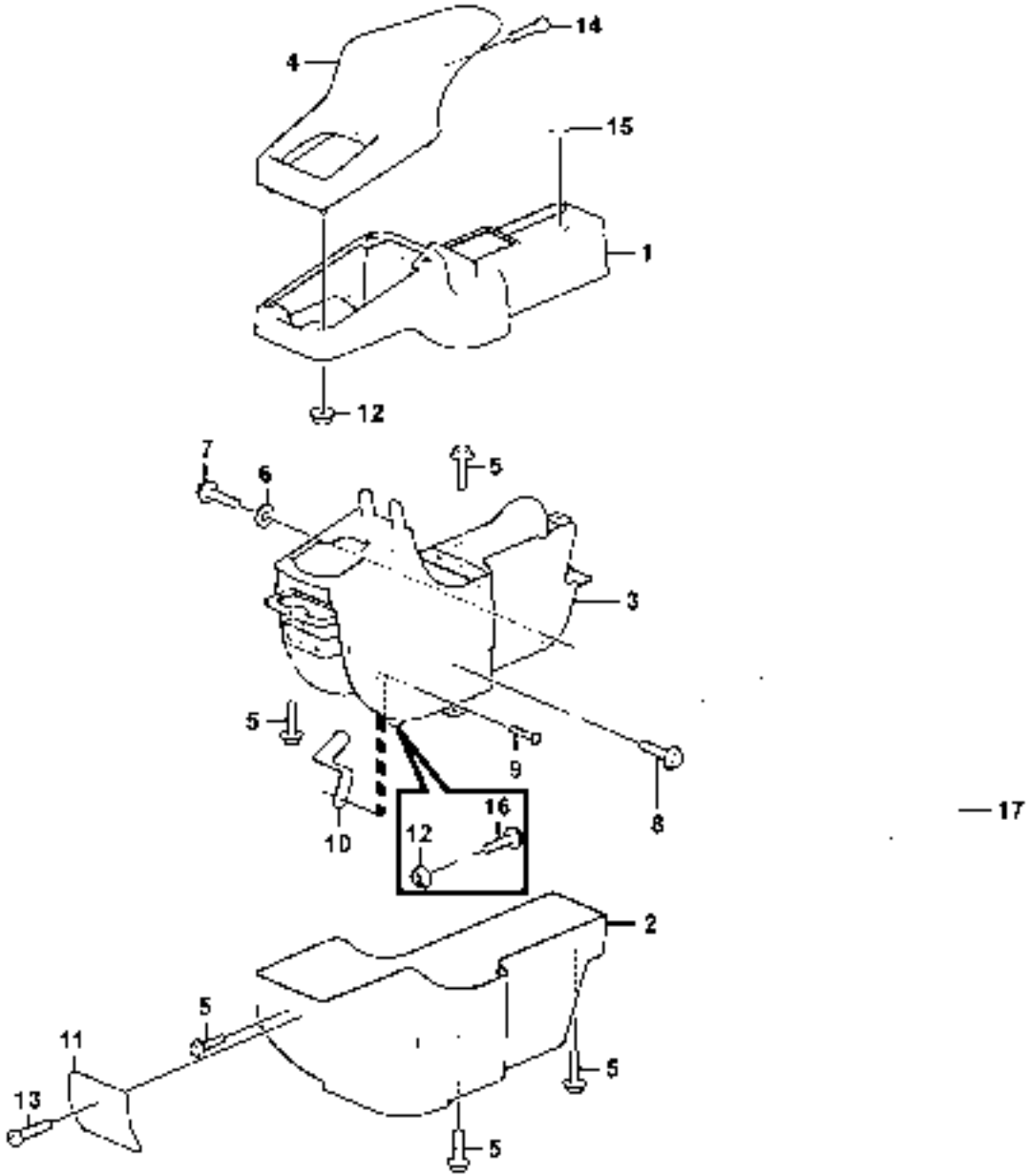
14
4
15
1
12
7
6
5
3
5
9
8
16
12
10
17
2
5
11
5
13
5

Fig.	Part No.	Quantity 1	2	3	PS	KIT	Description	Dénomination	Bezeichnung	Denominación	Benämning	Notes
1	**VOE 14554094**	1					Cover	Capot	Haube	Capo	Lock	
2	**VOE 14554093**	1					Cover	Capot	Haube	Capo	Lock	
3	**VOE 14553161**	1					Cover	Capot	Haube	Capo	Lock	
4	**VOE 14519596**	1					Cover	Capot	Haube	Capo	Lock	
5	**VOE 13946544**	6					Flange screw	Vis à bride	Flanschschraube	Torn embridado	Flänsskruv	
6	**VOE 13960143**	2					Washer	Rondelle	Scheibe	Arandela	Bricka	
7	**VOE 946441**	2					Flange screw	Vis à bride	Flanschschraube	Torn embridado	Flänsskruv	
8	**VOE 13965191**	1					Flange screw	Vis à bride	Flanschschraube	Torn embridado	Flänsskruv	
9	**VOE 13969599**	2					Screw	Vis	Schraube	Tornillo	Skruv	
10	**VOE 11803731**	1					Plate	Plaque	Platte	Placa	Platta	
11	**VOE 14554098**	1					Clip	Clip	Klemme	Clip	Clips	
12	**VOE 13945407**	6					Nut	Ecrou	Mutter	Tuerca	Mutter	
13	**VOE 969846**	1					Screw	Vis	Schraube	Tornillo	Skruv	
14	**VOE 967631**	2					Allen Hd Screw	Vis A 6 Pans Cr	Inbusschraube	Torn Hex Embut	Insexskruv	
15	**VOE 14554095**	2					Clip	Clip	Klemme	Clip	Clips	
16	**VOE 13947542**	2					Screw	Vis	Schraube	Tornillo	Skruv	
17	**VOE 11802010**	1					Cage	Support	Halter	Soporte	Hållare	

1		**Förarplats: instrumentpanel (höger)** **Puesto de conducción : tablero de instrumentos (derecho)** **Bedienungsstand : Armaturenbrett (rechts)** **Poste de conduite : tableau de bord (côté droit)** **Operator's station : instrument panel (right)**	Catalogue id **20132**	Group **881**
2				
3			Illustr. No **1034757**	Section **150**
4				
5		**11839803,11839804,11839805,11839806,11839807,11839808**	Issue **VOE 79A9920132**	Page **269**

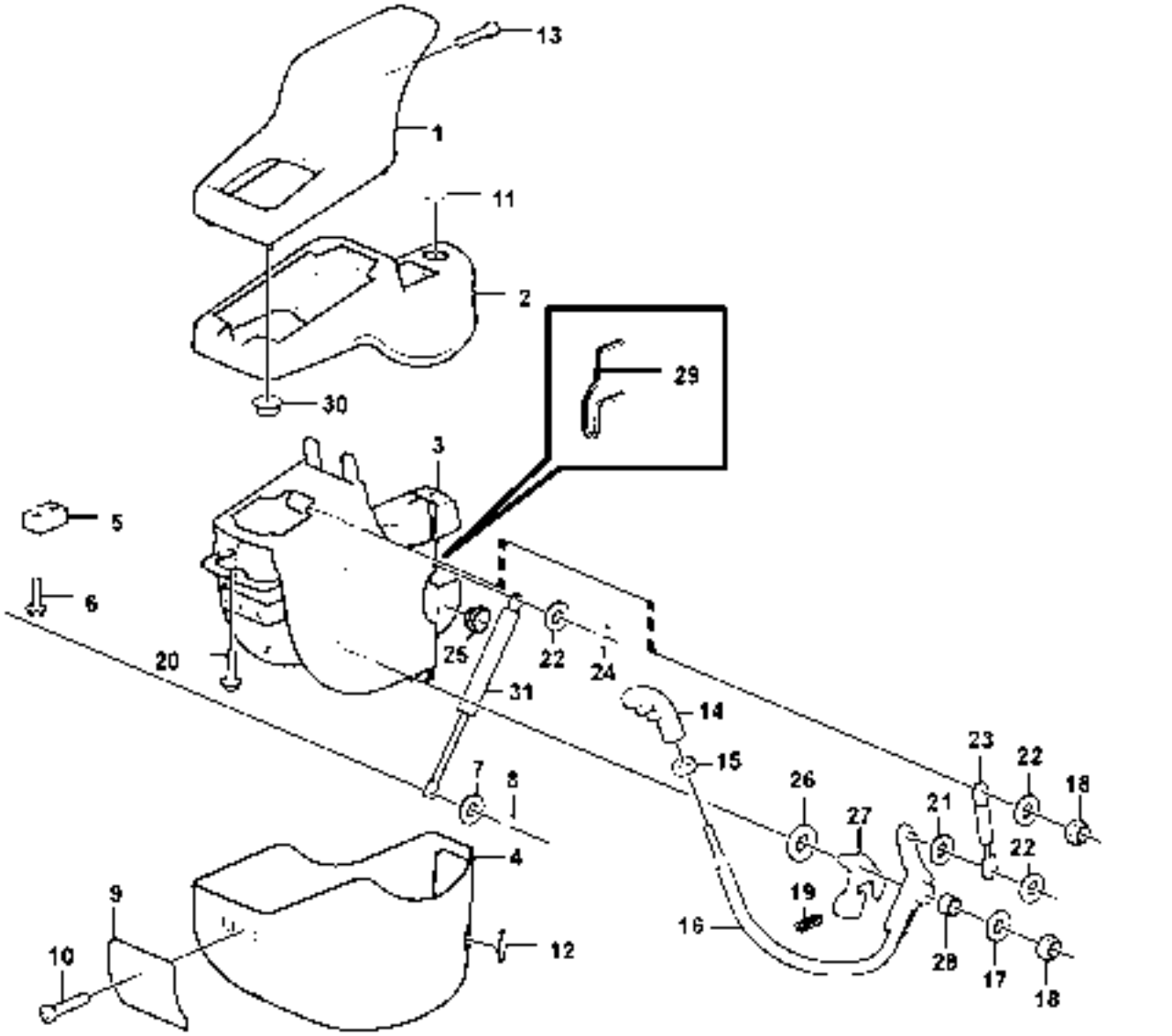

Volvo Construction Equipment

1030355

Fig.	Part No.	Quantity 1	2	3	PS	KIT	Description	Dénomination	Bezeichnung	Denominación	Benämning	Notes
1	**VOE 14519597**	1					Arm rest	Accoudoir	Armlehne	Reposabrazos	Armstöd	
2	**VOE 14554097**	1					Control Box	Boîtier de commande	Steuerbox	Caja de mando	Manöverbox	
3	**VOE 14553162**	1					Control Box	Boîtier de commande	Steuerbox	Caja de mando	Manöverbox	
4	**VOE 14554096**	1					Control Box	Boîtier de commande	Steuerbox	Caja de mando	Manöverbox	
5	**VOE 11803123**	1					Cam	Came	Nocken	Leva	Kam	
6	**VOE 13946544**	2					Flange screw	Vis à bride	Flanschschraube	Torn embridado	Flänsskruv	
7	**VOE 13955894**	1					Washer	Rondelle	Scheibe	Arandela	Bricka	
8	**VOE 955964**	1					Snap Ring	Circlip	Nutring	Circlip	Spårring	
9	**VOE 14554098**	1					Clip	Clip	Klemme	Clip	Clips	
10	**VOE 969846**	1					Screw	Vis	Schraube	Tornillo	Skruv	
11	**VOE 14554095**	1					Clip	Clip	Klemme	Clip	Clips	
12	**VOE 14554099**	1					Clip	Clip	Klemme	Clip	Clips	
13	**VOE 967631**	2					Allen Hd Screw	Vis A 6 Pans Cr	Inbusschraube	Torn Hex Embut	Insexskruv	
14	**VOE 14520086**	1					Knob	Bouton	Knopf	Boton	Knapp	
15	**VOE 13945408**	1					Nut	Ecrou	Mutter	Tuerca	Mutter	
16	**VOE 14520083**	1					Latch	Poignee Blocage	Knebel	Mango Seguridad	Låsvred	
17	**VOE 13960141**	1					Washer	Rondelle	Scheibe	Arandela	Bricka	
18	**VOE 14880450**	3					Lock nut	Contre-ecrou	Sicherungsmutter	Contratuerca	Låsmutter	
19	**VOE 14523097**	1					Spring	Ressort	Feder	Muelle	Fjäder	
20	**VOE 13946544**	6					Flange screw	Vis à bride	Flanschschraube	Torn embridado	Flänsskruv	
21	**VOE 14523099**	1					Bushing	Bague	Buchse	Casquillo	Bussning	
22	**VOE 13955894**	3					Washer	Rondelle	Scheibe	Arandela	Bricka	
23	**VOE 14520133**	1					Spring	Ressort	Feder	Muelle	Fjäder	
24	**VOE 907838**	1					Cotter Pin	Goupille Fendue	Splint	Pasador Hendido	Saxpinne	
25	**VOE 14523095**	2					Bushing	Bague	Buchse	Casquillo	Bussning	
26	**VOE 14527622**	2					Shim	Cale d'épaisseur	Passcheibe	Arandela Ajuste	Passbricka	
27	**VOE 14520174**	1					Latch	Poignee Blocage	Knebel	Mango Seguridad	Låsvred	
28	**VOE 14880458**	1					Bushing	Bague	Buchse	Casquillo	Bussning	
29	**VOE 14880465**	1					Weatherstrip	Leche-vitre	Abstreifleiste	Lamelunas	Skraplist	
30	**VOE 13945407**	4					Nut	Ecrou	Mutter	Tuerca	Mutter	

1		**Förarplats: instrumentpanel (vänster)** **Puesto de conducción : tablero de instrumentos (izquierdo)** **Bedienungsstand : Armaturenbrett (links)** **Poste de conduite : tableau de bord (côté gauche)** **Operator's station : instrument panel (left)**	Catalogue id **20132**	Group **881**
2				
3			Illustr. No **1030355**	Section **200**
4				
5		**11839862,11839863,11839864,11839865,11839866,11839867**	Issue **VOE 79A9920132**	Page **271**

VOLVO

EC27C

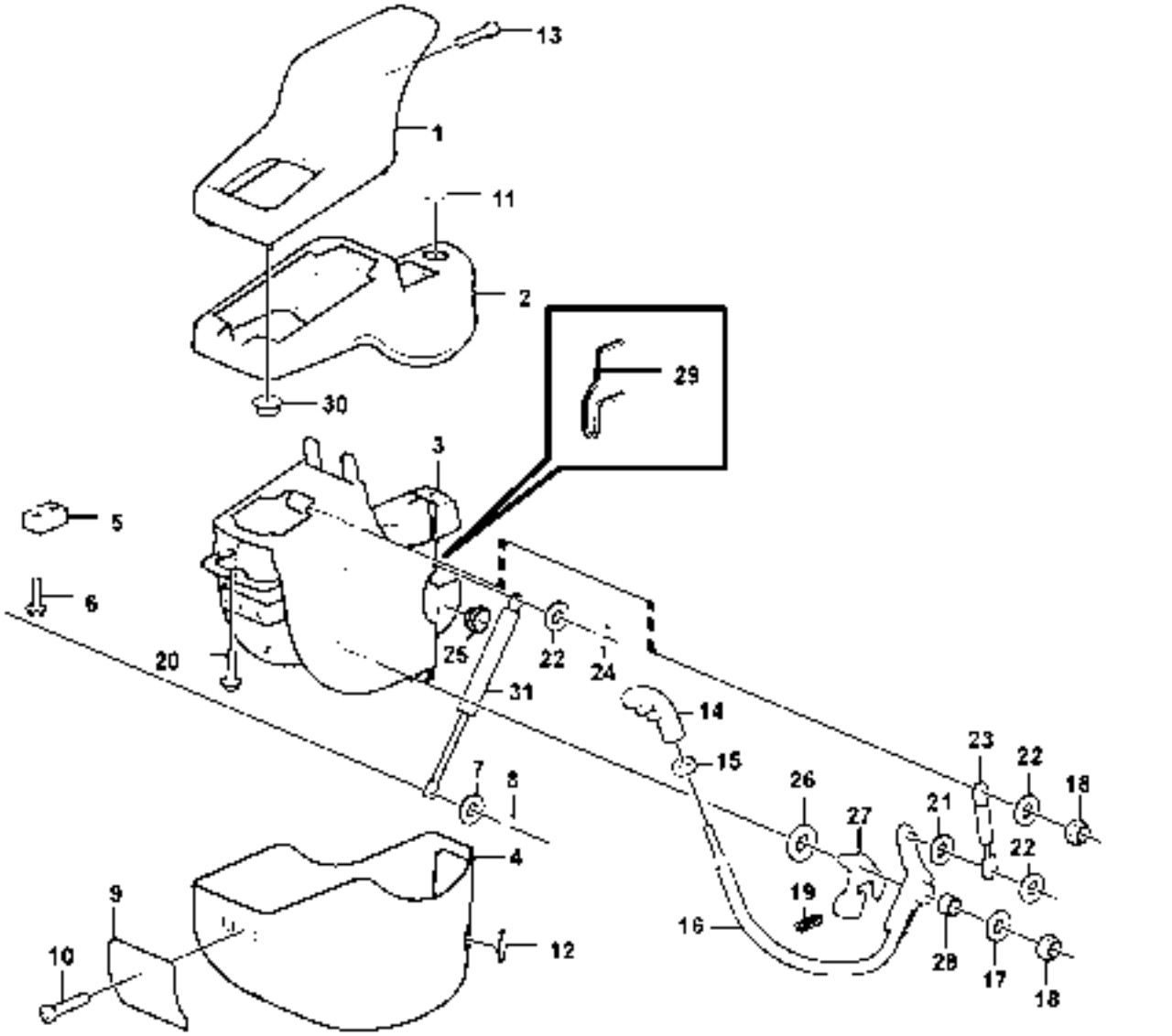

Volvo Construction Equipment

1030355

Fig.	Part No.	Quantity 1	2	3	PS	KIT	Description	Dénomination	Bezeichnung	Denominación	Benämning	Notes
31	**VOE 11800055**	1					Gas Spring	Ressort Gaz	Gasfeder	Resorte A Gas	Gasfjäder	

1		**Förarplats: instrumentpanel (vänster)** **Puesto de conducción : tablero de instrumentos (izquierdo)** **Bedienungsstand : Armaturenbrett (links)** **Poste de conduite : tableau de bord (côté gauche)** **Operator's station : instrument panel (left)**	Catalogue id **20132**	Group **881**
2				
3			Illustr. No **1030355**	Section **200**
4				
5		**11839862,11839863,11839864,11839865,11839866,11839867**	Issue **VOE 79A9920132**	Page **273**

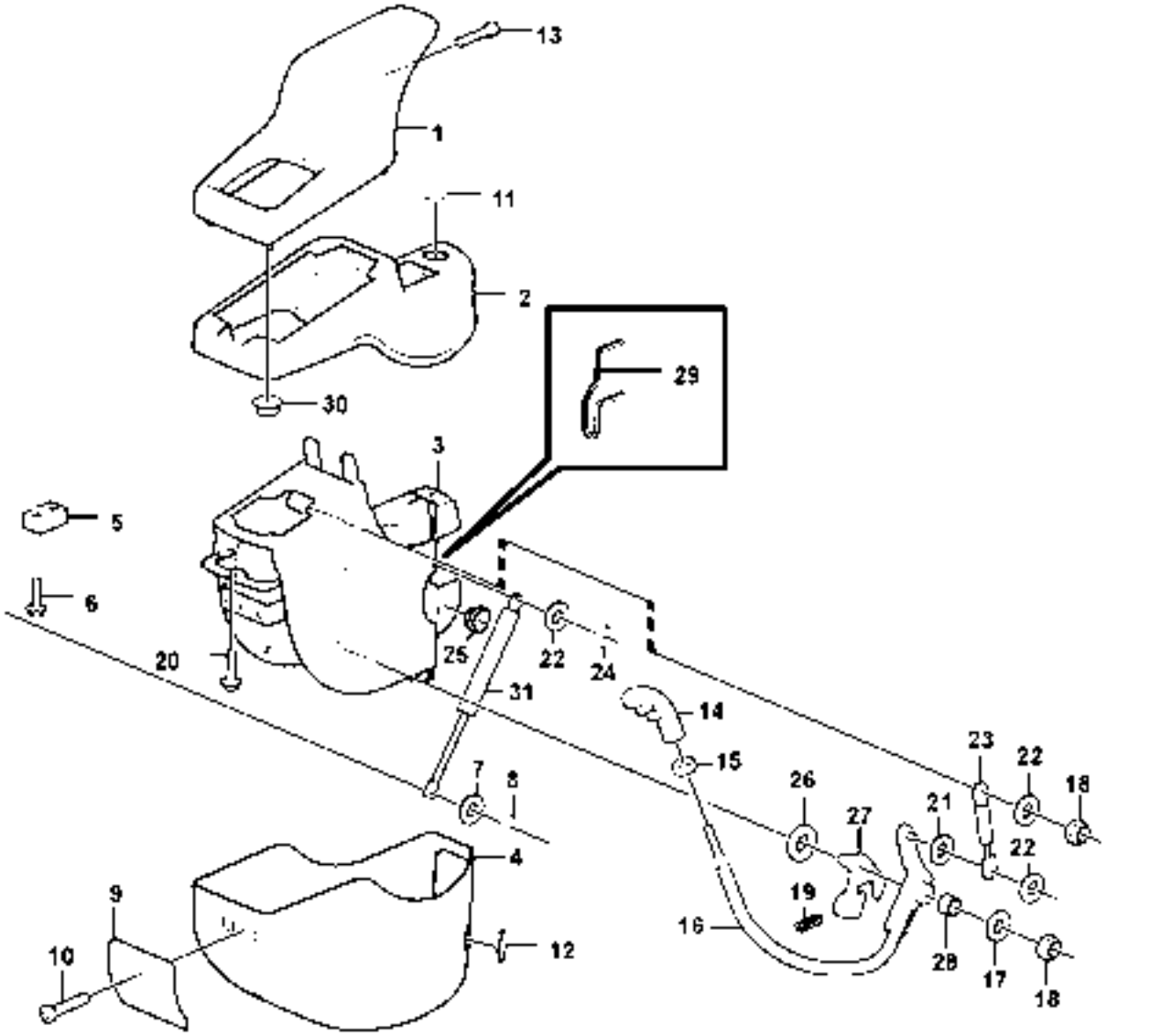

Volvo Construction Equipment

1030355

Fig.	Part No.	Quantity 1	2	3	PS	KIT	Description	Dénomination	Bezeichnung	Denominación	Benämning	Notes
1	**VOE 14519597**	1					Arm rest	Accoudoir	Armlehne	Reposabrazos	Armstöd	
2	**VOE 14554097**	1					Control Box	Boîtier de commande	Steuerbox	Caja de mando	Manöverbox	
3	**VOE 14553162**	1					Control Box	Boîtier de commande	Steuerbox	Caja de mando	Manöverbox	
4	**VOE 14554096**	1					Control Box	Boîtier de commande	Steuerbox	Caja de mando	Manöverbox	
5	**VOE 11803123**	1					Cam	Came	Nocken	Leva	Kam	
6	**VOE 13946544**	2					Flange screw	Vis à bride	Flanschschraube	Torn embridado	Flänsskruv	
7	**VOE 13955894**	1					Washer	Rondelle	Scheibe	Arandela	Bricka	
8	**VOE 955964**	1					Snap Ring	Circlip	Nutring	Circlip	Spårring	
9	**VOE 14554098**	1					Clip	Clip	Klemme	Clip	Clips	
10	**VOE 969846**	1					Screw	Vis	Schraube	Tornillo	Skruv	
11	**VOE 14554095**	1					Clip	Clip	Klemme	Clip	Clips	
12	**VOE 14554099**	1					Clip	Clip	Klemme	Clip	Clips	
13	**VOE 967631**	2					Allen Hd Screw	Vis A 6 Pans Cr	Inbusschraube	Torn Hex Embut	Insexskruv	
14	**VOE 14520086**	1					Knob	Bouton	Knopf	Boton	Knapp	
15	**VOE 13945408**	1					Nut	Ecrou	Mutter	Tuerca	Mutter	
16	**VOE 14520083**	1					Latch	Poignee Blocage	Knebel	Mango Seguridad	Låsvred	
17	**VOE 13960141**	1					Washer	Rondelle	Scheibe	Arandela	Bricka	
18	**VOE 14880450**	3					Lock nut	Contre-ecrou	Sicherungsmutter	Contratuerca	Låsmutter	
19	**VOE 14523097**	1					Spring	Ressort	Feder	Muelle	Fjäder	
20	**VOE 13946544**	6					Flange screw	Vis à bride	Flanschschraube	Torn embridado	Flänsskruv	
21	**VOE 14523099**	1					Bushing	Bague	Buchse	Casquillo	Bussning	
22	**VOE 13955894**	3					Washer	Rondelle	Scheibe	Arandela	Bricka	
23	**VOE 14520133**	1					Spring	Ressort	Feder	Muelle	Fjäder	
24	**VOE 907838**	1					Cotter Pin	Goupille Fendue	Splint	Pasador Hendido	Saxpinne	
25	**VOE 14523095**	2					Bushing	Bague	Buchse	Casquillo	Bussning	
26	**VOE 14527622**	2					Shim	Cale d'épaisseur	Passcheibe	Arandela Ajuste	Passbricka	
27	**VOE 14520174**	1					Latch	Poignee Blocage	Knebel	Mango Seguridad	Låsvred	
28	**VOE 14880458**	1					Bushing	Bague	Buchse	Casquillo	Bussning	
29	**VOE 14880465**	1					Weatherstrip	Leche-vitre	Abstreifleiste	Lamelunas	Skraplist	
30	**VOE 13945407**	4					Nut	Ecrou	Mutter	Tuerca	Mutter	

1		**Förarplats: instrumentpanel (vänster)** **Puesto de conducción : tablero de instrumentos (izquierdo)** **Bedienungsstand : Armaturenbrett (links)** **Poste de conduite : tableau de bord (côté gauche)** **Operator's station : instrument panel (left)**	Catalogue id **20132**	Group **881**
2				
3			Illustr. No **1030355**	Section **250**
4				
5		**11839803,11839804,11839805,11839806,11839807,11839808**	Issue **VOE 79A9920132**	Page **275**

VOLVO

EC27C

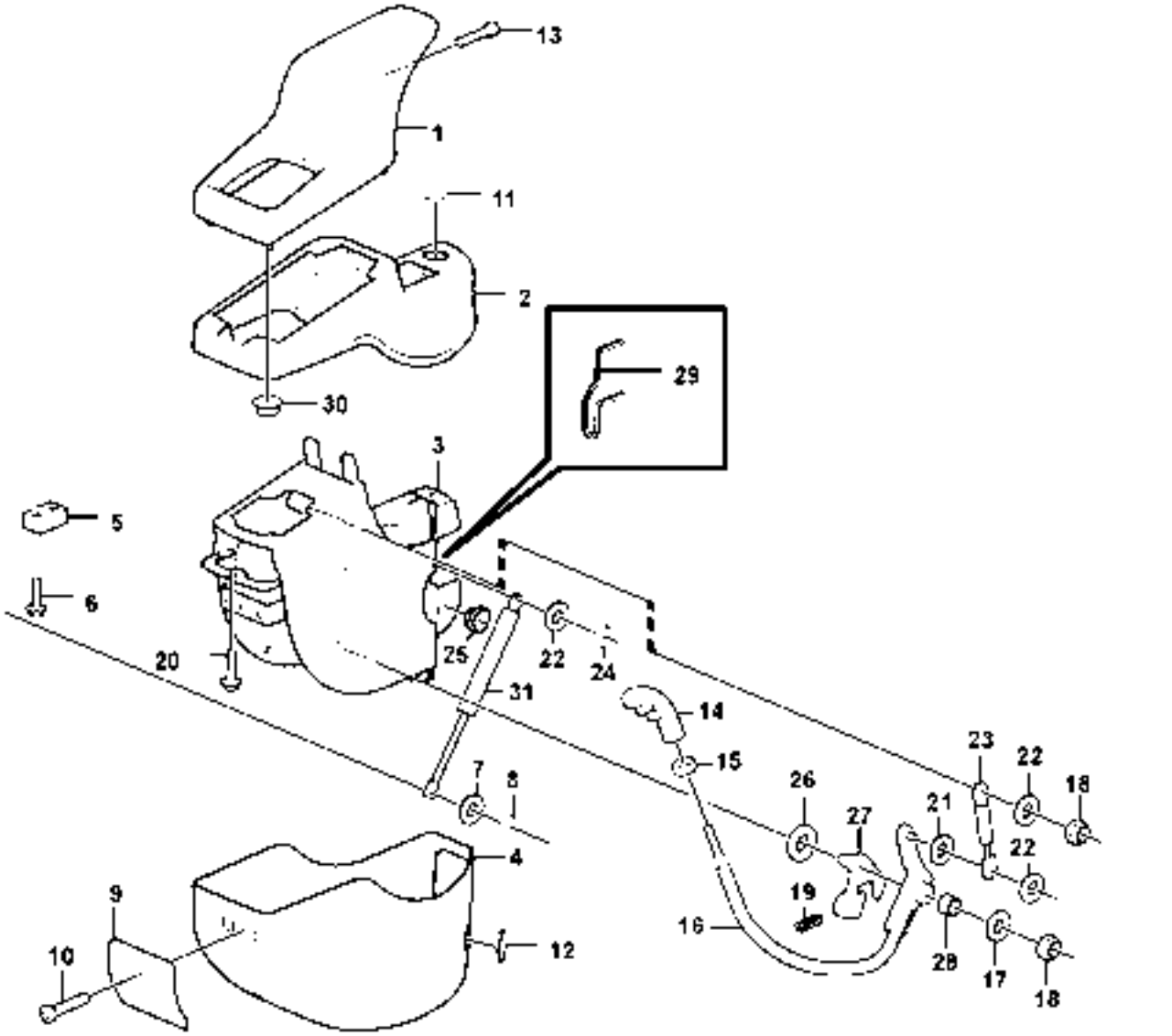

Volvo Construction Equipment

1030355

Fig.	Part No.	Quantity 1	2	3	PS	KIT	Description	Dénomination	Bezeichnung	Denominación	Benämning	Notes
31	**VOE 11800055**	1					Gas Spring	Ressort Gaz	Gasfeder	Resorte A Gas	Gasfjäder	

1		**Förarplats: instrumentpanel (vänster)** **Puesto de conducción : tablero de instrumentos (izquierdo)** **Bedienungsstand : Armaturenbrett (links)** **Poste de conduite : tableau de bord (côté gauche)** **Operator's station : instrument panel (left)**	Catalogue id **20132**	Group **881**
2				
3			Illustr. No **1030355**	Section **250**
4				
5		**11839803,11839804,11839805,11839806,11839807,11839808**	Issue **VOE 79A9920132**	Page **277**


1
3
2
2

Fig.	Part No.	Quantity 1	2	3	4	5	PS	KIT	Description	Dénomination	Bezeichnung	Denominación	Benämning	Notes
1	**VOE 11803635**	1							Radio	Auto-radio	Radio	Radio	Radio	
	VOE 11886866		1						Radio	Auto-radio	Radio	Radio	Radio	
2	**VOE 11201898**	2							Speaker	Haut-parleur	Lautsprecher	Altavoz	Högtalare	
3		1							Wiring Harness	Faisceau de câble	Kabelbaum	Cableado	Ledningsmatta	See group 371, Page 175

1	**11839095**	**Radiokonsol.** **Panel radio.** **Radiotafel.** **Panneau radio.** **Radio bracket.**	Catalogue id **20132**	Group **881**
2	**11839510**		Illustr. No **1030384**	Section **300**
3			Issue **VOE 79A9920132**	Page **279**
4				
5				

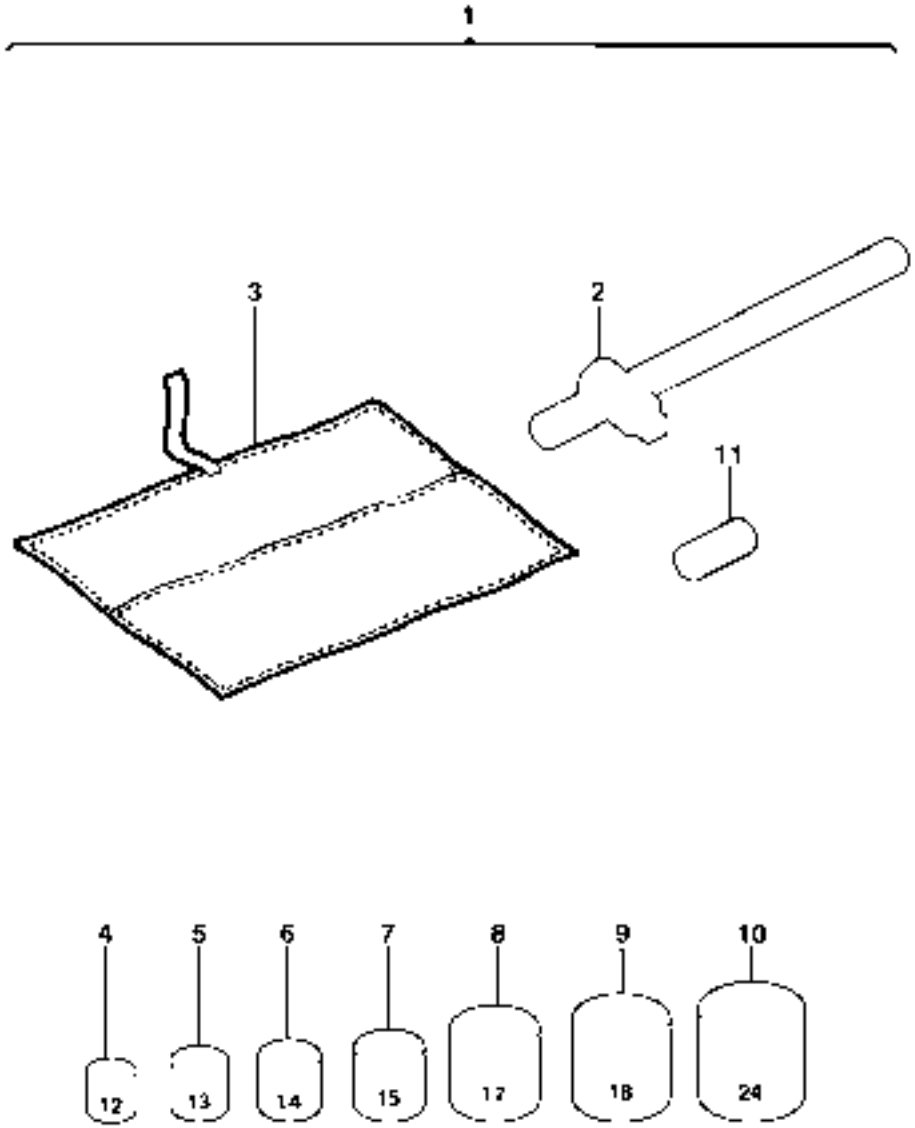
1
3
2
11
4
5
6
7
8
9
10
12
13
14
15
17
18
24

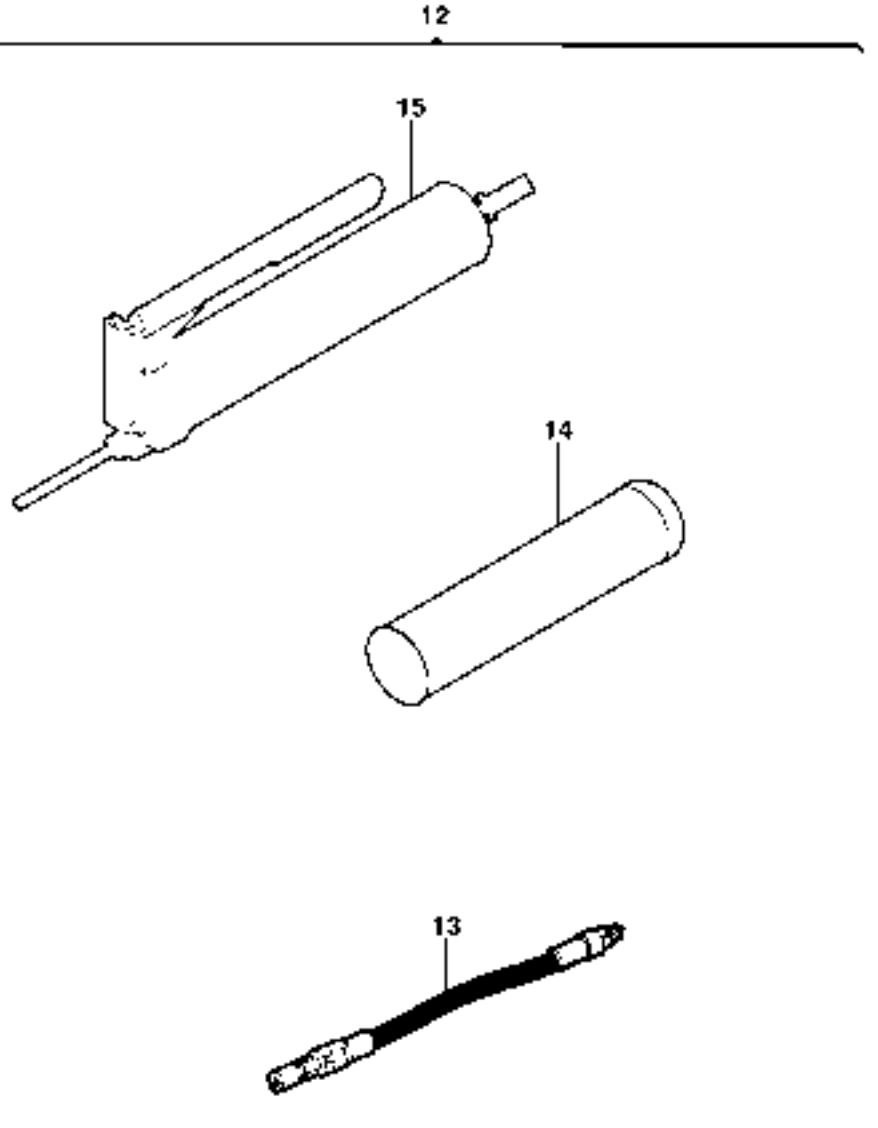
12
15
14
13

Fig.	Part No.	Quantity 1	2	3	PS	KIT	Description	Dénomination	Bezeichnung	Denominación	Benämning	Notes
1	**VOE 11801120**	1					Tool Bag	Trousse outils	Werkzeugtasche	Estuche herramienta	Verktygsfodral	11801121
2		1			NS		•Handle	•Poignee	•Handgriff	•Manilla	•Handgrepp	ORDER ITEM NO 1
3		1			NS		•Tool Bag	•Trousse outils	•Werkzeugtasche	•Estuche herramienta	•Verktygsfodral	ORDER ITEM NO 1
4	**VOE 11801118**	1					•Socket	•Douille	•Buchse	•Hembrilla	•Muff	
5	**VOE 11803937**	1			OP		•Socket	•Douille	•Buchse	•Hembrilla	•Muff	
6	**VOE 11801116**	1					•Socket	•Douille	•Buchse	•Hembrilla	•Muff	
7	**VOE 11801117**	1					•Socket	•Douille	•Buchse	•Hembrilla	•Muff	
8	**VOE 11803938**	1			OP		•Socket	•Douille	•Buchse	•Hembrilla	•Muff	
9	**VOE 11801119**	1					•Socket	•Douille	•Buchse	•Hembrilla	•Muff	
10	**VOE 11803939**	1			OP		•Socket	•Douille	•Buchse	•Hembrilla	•Muff	
11	**VOE 11803941**	1					•Extension Bar	•Rallonge	•Verlängerung	•Alargadera	•Förlängare	
12	**VOE 11803942**						Grease Gun	Pompe a graisse	Fettpresse	Bomba de grasa	Fettspruta	
13	**VOE 11803943**	1					•Hose	•Durit	•Schlauch	•Tubo flexible	•Slang	
14	**VOE 11803945**	1					•Cartridge	•Cartouche	•Patrone	•Patron	•Patron	
15	**VOE 11803944**	1					•Grease Gun	•Pompe a graisse	•Fettpresse	•Bomba de grasa	•Fettspruta	ORDER ITEM NO 12

1		**Verktyg** **Herramientas** **Werkzeuge** **Outillage** **Tools**	Catalogue id **20132**	Group **896**
2			Illustr. No **1012479**	Section **100**
3			Issue **VOE 79A9920132**	Page **281**
4				
5		**11801121**		

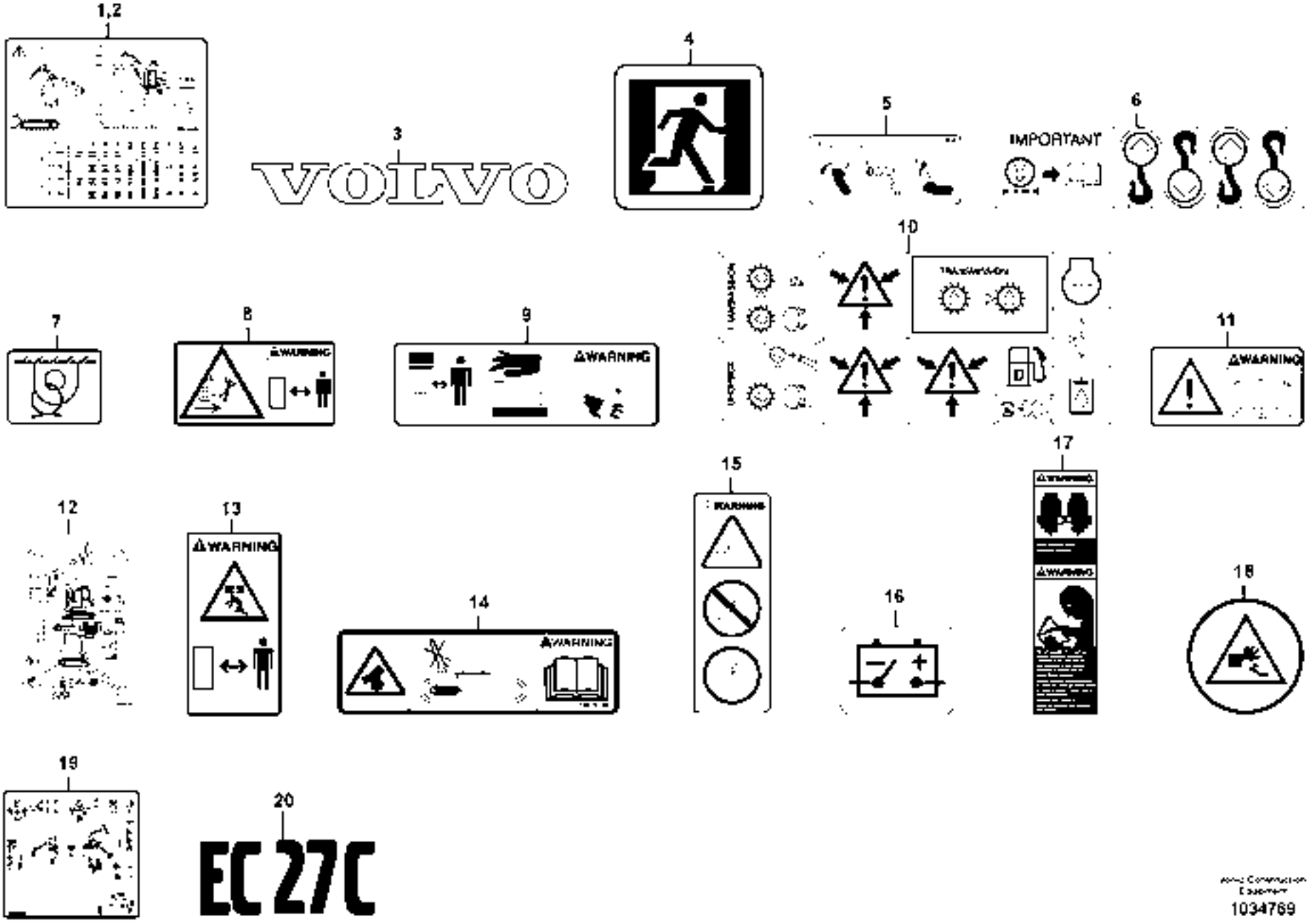
1,2
3
volvo
4
5
IMPORTANT
6
7
8
WARNING
9
WARNING
10
11
WARNING
12
13
WARNING
14
WARNING
15
WARNING
16
17
WARNING
WARNING
18
19
20
EC 27C

1034769

Fig.	Part No.	Quantity 1	2	3	4	5	PS	KIT	Description	Dénomination	Bezeichnung	Denominación	Benämning	Notes
1	**VOE 15616486**	1							Decal	Decalcomanie	Abziehbild	Decalcomania	Dekal	
2	**VOE 15616488**	1							Decal	Decalcomanie	Abziehbild	Decalcomania	Dekal	
3	**VOE 11803648**		2	2	2	2			Decal	Decalcomanie	Abziehbild	Decalcomania	Dekal	
3	**VOE 11803649**			2		2			Decal	Decalcomanie	Abziehbild	Decalcomania	Dekal	
4	**VOE 13935007**		1	1					Decal	Decalcomanie	Abziehbild	Decalcomania	Dekal	
5	**VOE 15600623**		1	1					Decal	Decalcomanie	Abziehbild	Decalcomania	Dekal	
5	**VOE 15601174**				1	1			Decal	Decalcomanie	Abziehbild	Decalcomania	Dekal	
5	**VOE 15601176**				1	1			Decal	Decalcomanie	Abziehbild	Decalcomania	Dekal	
6	**VOE 11004094**		4	4	4	4			Decal	Decalcomanie	Abziehbild	Decalcomania	Dekal	
7	**VOE 11026730**		4	4	4	4			Decal	Decalcomanie	Abziehbild	Decalcomania	Dekal	
8	**VOE 11445435**		1	1	1	1			Warning Decal	Decal.avertiss.	Warnaufkleber	Calcomania Adv	Varningsdekal	
9	**VOE 14346097**		1	1	1	1			Sign	Enseigne	Schild	Letrero	Skylt	
10	**VOE 11003865**		1	1	1	1			Decal	Decalcomanie	Abziehbild	Decalcomania	Dekal	
11	**VOE 13935003**		1	1	1	1			Decal	Decalcomanie	Abziehbild	Decalcomania	Dekal	
12	**VOE 15600640**		1	1	1	1			Decal	Decalcomanie	Abziehbild	Decalcomania	Dekal	
13	**VOE 13935002**		2	2	2	2			Warning Decal	Decal.avertiss.	Warnaufkleber	Calcomania Adv	Varningsdekal	
14	**VOE 14526795**		1	1	1	1			Decal	Decalcomanie	Abziehbild	Decalcomania	Dekal	
15	**VOE 14515595**		1	1	1	1			Decal	Decalcomanie	Abziehbild	Decalcomania	Dekal	
16	**VOE 11026729**		1	1	1	1			Decal	Decalcomanie	Abziehbild	Decalcomania	Dekal	
17	**VOE 12729880**		1	1	1	1			Decal	Autocollant	Aufklebeschild	Calcomania	Dekal	
18	**VOE 14526798**		1	1	1	1			Decal	Decalcomanie	Abziehbild	Decalcomania	Dekal	
19	**VOE 15600652**		1	1					Decal	Decalcomanie	Abziehbild	Decalcomania	Dekal	
20	**VOE 15611103**		2	2	2	2			Decal	Decalcomanie	Abziehbild	Decalcomania	Dekal	
20	**VOE 15611105**			2		2			Decal	Decalcomanie	Abziehbild	Decalcomania	Dekal	

1	**11839812**
2	**11839823**
3	**11839824**
4	**11839825**
5	**11839826**

Skyltar och dekaler
Muestras y decalcomanias
Schilder und aufklebeschild
Enseignes et décalcomanies
Sign plates and decals

Catalogue id **20132**	Group **897**
Illustr. No **1034769**	Section **100**
Issue **VOE 79A9920132**	Page **283**

VOLVO

EC27C

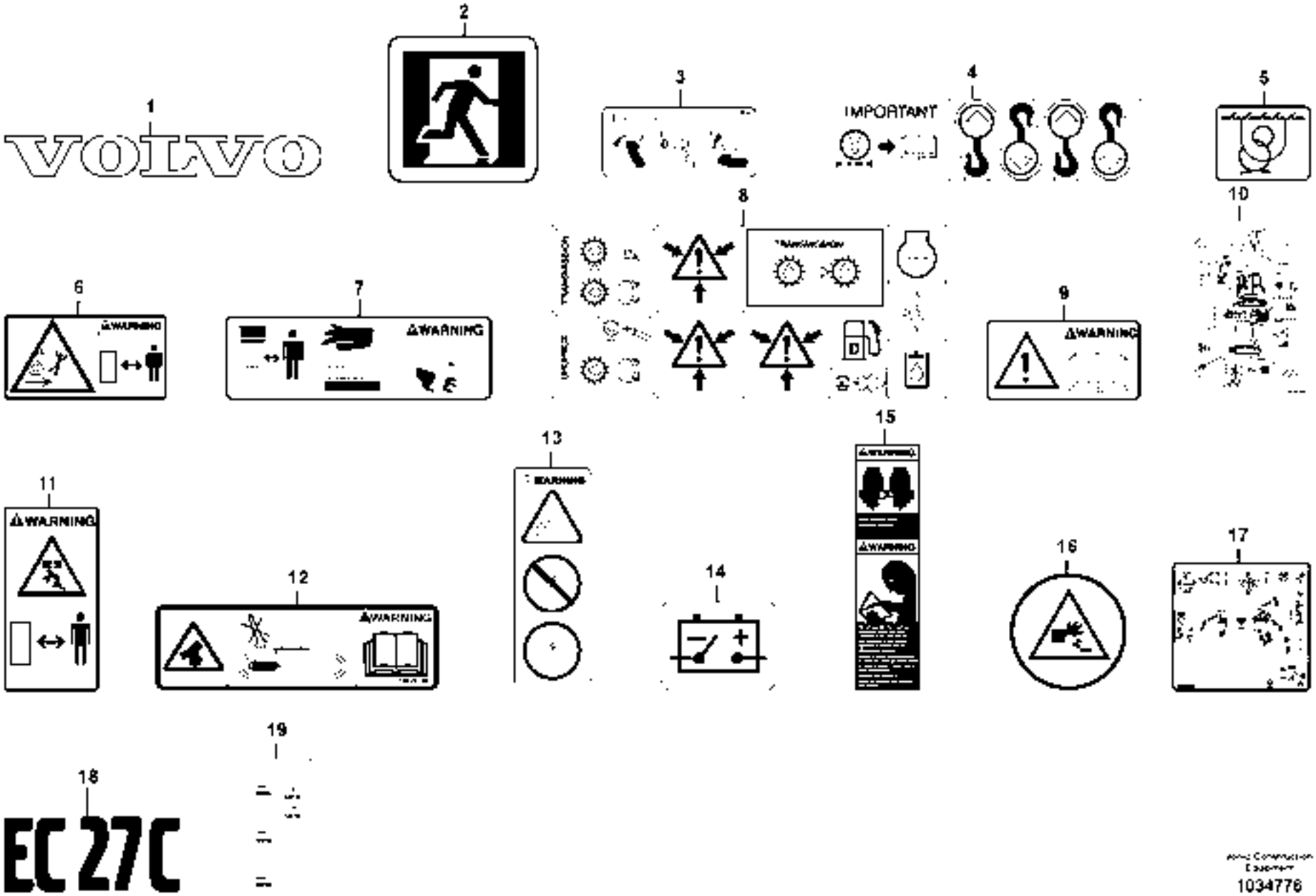
1
volvo
2
3
4
IMPORTANT
5
6
⚠WARNING
7
⚠WARNING
8
9
⚠WARNING
10
11
⚠WARNING
12
⚠WARNING
13
WARNING
14
15
⚠WARNING
⚠WARNING
16
17
18
EC 27C
19

1034776

Fig.	Part No.	Quantity 1	2	3	4	5	PS	KIT	Description	Dénomination	Bezeichnung	Denominación	Benämning	Notes
1	**VOE 11803648**	2	2	2	2				Decal	Decalcomanie	Abziehbild	Decalcomania	Dekal	
1	**VOE 11803649**				2				Decal	Decalcomanie	Abziehbild	Decalcomania	Dekal	
2	**VOE 13935007**	1	1						Decal	Decalcomanie	Abziehbild	Decalcomania	Dekal	
3	**VOE 15600623**	1	1						Decal	Decalcomanie	Abziehbild	Decalcomania	Dekal	
3	**VOE 15601174**			1	1				Decal	Decalcomanie	Abziehbild	Decalcomania	Dekal	
4	**VOE 11004094**	1	1	1	4				Decal	Decalcomanie	Abziehbild	Decalcomania	Dekal	
5	**VOE 11026730**	4	4	4	4				Decal	Decalcomanie	Abziehbild	Decalcomania	Dekal	
6	**VOE 11445435**	1	1	1	1				Warning Decal	Decal.avertiss.	Warnaufkleber	Calcomania Adv	Varningsdekal	
7	**VOE 14346097**	1	1	1	1				Sign	Enseigne	Schild	Letrero	Skylt	
8	**VOE 11003865**	1	1	1	1				Decal	Decalcomanie	Abziehbild	Decalcomania	Dekal	
9	**VOE 13935003**	1	1	1	1				Decal	Decalcomanie	Abziehbild	Decalcomania	Dekal	
10	**VOE 15600640**	1	1	1	1				Decal	Decalcomanie	Abziehbild	Decalcomania	Dekal	
11	**VOE 13935002**	2	2	2	2				Warning Decal	Decal.avertiss.	Warnaufkleber	Calcomania Adv	Varningsdekal	
12	**VOE 14526795**	1	1	1	1				Decal	Decalcomanie	Abziehbild	Decalcomania	Dekal	
13	**VOE 14515595**	1		1	1				Decal	Decalcomanie	Abziehbild	Decalcomania	Dekal	
14	**VOE 11026729**	1		1	1				Decal	Decalcomanie	Abziehbild	Decalcomania	Dekal	
15	**VOE 12729880**	1		1	1				Decal	Autocollant	Aufklebeschild	Calcomania	Dekal	
16	**VOE 14526798**	1		1	1				Decal	Decalcomanie	Abziehbild	Decalcomania	Dekal	
17	**VOE 15601178**			1	1				Decal	Decalcomanie	Abziehbild	Decalcomania	Dekal	
17	**VOE 15600733**	1							Decal	Decalcomanie	Abziehbild	Decalcomania	Dekal	
18	**VOE 15611103**	2	2	2	2				Decal	Decalcomanie	Abziehbild	Decalcomania	Dekal	
18	**VOE 15611105**				2				Decal	Decalcomanie	Abziehbild	Decalcomania	Dekal	
19	**VOE 11809171**					1			Decal	Decalcomanie	Abziehbild	Decalcomania	Dekal	

1	**11839827**	**Skyltar och dekaler** **Muestras y decalcomanias** **Schilder und aufklebeschild** **Enseignes et décalcomanies** **Sign plates and decals**	Catalogue id **20132**	Group **897**
2	**11839828**		Illustr. No **1034776**	Section **200**
3	**11839829**			
4	**11839830**		Issue **VOE 79A9920132**	Page **285**
5	**11839452**			

VOLVO

EC27C

VOLVO

Construction Equipment

www.volvo.com

GROUP		Section	Page
911	Hydraulic oil tank, with fitting parts	100	293
911	Hydraulic oil tank	150	299
911	Hydraulic system, feed and return lines	200	301
911	Oil cooler with hoses	300	305
912	Control valve with fitting parts.	100	307
912	Six-way valve	450	311
912	Safety valve (boom cylinder) 11839812	600	313
912	Safety valve (dipper arm cylinder) 11839812	700	315
912	Three-way valve	5000	317
913	Hydraulic pump 11839840	100	319
913	Hydraulic pump 11839841	150	321
914	Hydraulic circuit (low pressure)	500	323
914	Control stick installation RH	550	325
914	Control lever : boom / bucket (right) RH	600	327
914	Control stick installation LH,11839342	650	329
914	Control lever : dipper arm / slewing (left) LH	700	331
914	Control selector switch installation 11839395	900	333
915	Control levers : travelling	100	335
915	Control lever : dozer blade	150	337
916	Hydraulic circuit (lower frame)	100	339
916	Hydraulic circuit (platform/balancing valve/offset cylinder)	350	341
916	Hydraulic circuit (platform/balancing valve/offset cylinder)	375	345
916	Hydraulic circuit (boom)	400	347
916	Working hydraulic, dipper arm	450	349
916	Working hydraulic, dipper arm	500	353
916	Working hydraulic, dipper arm	550	355
916	Working hydraulic, dipper arm	600	357
916	Working hydraulic, boom 11839811	1000	361
916	Working Hydraulics, Valves 11839812	1300	363
916	Kit coupler (accessories)	4000	365
924	Tool holder / mechanical control 11839545	100	367
924	Tool holder / hydraulic control 11839714	210	369
924	Lever 11839545	300	371
924	Hyd. circuit (quickfit/double-acting)	400	373
924	Hyd. circuit (quickfit/double-acting)	500	377
925	Bucket	100	381
925	Bucket	150	383
925	Buckets for Quickfit	200	385
925	Buckets for Quickfit	250	387
926	Hammer 11839397 HB150LN	50	389
926	Hammer 11839397 HB150LN	100	391
926	Hammer 11839397 HB150LN	150	393
926	Hammer 11839397 HB150LN	200	395
926	Retainer for hammer	250	397
926	Breaker tools	500	399
927	Dozer blade cylinder	500	401
971	Pivot pin	100	403
971	Boom offset cylinder	600	405
971	Lubrication	700	407
974	Boom	100	409
974	Boom cylinder	300	411
975	Dipper arm	100	413
975	Dipper arm	200	415
975	Dipper arm cylinder	300	417
975	Bucket cylinder	500	419

TABLE DES MATIÈRES

GROUPE		Section	Page
911	Réservoir á huile avec pièces de montaje	100	293
911	Réservoir d'huile hydraulique	150	299
911	Système hydraulique, conduit alimentation et retour	200	301
911	Radiateur avec flexible	300	305
912	Valve de commande avec pièces de montage.	100	307
912	Robinet 6 voies	450	311
912	Valve de sécurité (vérin de flèche) 11839812	600	313
912	Valve de sécurité (vérin de balancier) 11839812	700	315
912	Robinet 3 voies	5000	317
913	Pompe hydraulique 11839840	100	319
913	Pompe hydraulique 11839841	150	321
914	Circuit hydraulique (basse pression)	500	323
914	Mise en place du levier de commande RH	550	325
914	Levier de commande : flèche / godet (côté droit) RH	600	327
914	Mise en place du levier de commande LH,11839342	650	329
914	Levier de commande : balancier / orientation (côté gauche) LH	700	331
914	Mise en place du sélecteur de commande 11839395	900	333
915	Leviers de commande : translation	100	335
915	Levier de commande : lame niveleuse	150	337
916	Circuit hydraulique (châssis porteur)	100	339
916	Circuit hydraulique (passerelle/valve d'équilibrage/vérin de déport)	350	341
916	Circuit hydraulique (passerelle/valve d'équilibrage/vérin de déport)	375	345
916	Circuit hydraulique (flèche)	400	347
916	Hydraulique de travail, bras	450	349
916	Hydraulique de travail, bras	500	353
916	Hydraulique de travail, bras	550	355
916	Hydraulique de travail, bras	600	357
916	Hydraulique de travail, flèche 11839811	1000	361
916	Commande hydraulique d'outil, valves 11839812	1300	363
916	Kit raccords (accessoires)	4000	365
924	Porte-outil / commande mécanique 11839545	100	367
924	Porte-outil / commande hydraulique 11839714	210	369
924	Levier 11839545	300	371
924	Circuit hydraulique (outil/accessoire à fixation rapide / double effet)	400	373
924	Circuit hydraulique (outil/accessoire à fixation rapide / double effet)	500	377
925	Godet	100	381
925	Godet	150	383
925	Godet pour Raccords rapides	200	385
925	Godet pour Raccords rapides	250	387
926	Marteau 11839397 HB150LN	50	389
926	Marteau 11839397 HB150LN	100	391
926	Marteau 11839397 HB150LN	150	393
926	Marteau 11839397 HB150LN	200	395
926	Support de marteau	250	397
926	Outil marteau	500	399
927	Vérin hydraulique, lame bulldozer	500	401
971	Pivot	100	403
971	Vérin de déport latéral de flèche	600	405
971	Graissage	700	407
974	Flèche	100	409
974	Vérin de flèche	300	411
975	Balancier	100	413
975	Balancier	200	415
975	Vérin de balancier	300	417
975	Vérin de godet	500	419

GRUPPE		Abschnitt	Seite
911	Druckölbehälter mit Anbauteilen	100	293
911	Hydrauliköltank	150	299
911	Druckölsystem, Druck- und Rücklaufleitung	200	301
911	Ölkühler mit Schlauch	300	305
912	Steuerventil mit Anbauteilen.	100	307
912	Sechswegventil	450	311
912	Sicherheitsventil (Auslegerzylinder) 11839812	600	313
912	Sicherheitsventil (Stielzylinder) 11839812	700	315
912	Dreiwegventil	5000	317
913	Hydraulikpumpe 11839840	100	319
913	Hydraulikpumpe 11839841	150	321
914	Hydraulikkreis (Niedriger Druck)	500	323
914	Steuerhebel, Einbau RH	550	325
914	Steuerhebel : Ausleger / Löffel (rechts) RH	600	327
914	Steuerhebel, Einbau LH,11839342	650	329
914	Steuerhebel : Löffelstiel / Schwenkung (links) LH	700	331
914	Einbau der Gerätesteuerungswahlschalter 11839395	900	333
915	Steuerhebel : Fahrbewegung	100	335
915	Steuerhebel : Planierschild	150	337
916	Hydraulikkreis (Laufwerksrahmen)	100	339
916	Hydraulikkreis (Plattform/Ausgleichventil/Versetzungszylinder)	350	341
916	Hydraulikkreis (Plattform/Ausgleichventil/Versetzungszylinder)	375	345
916	Hydraulikkreis (Ausleger)	400	347
916	Arbeitshydraulik, Stiel	450	349
916	Arbeitshydraulik, Stiel	500	353
916	Arbeitshydraulik, Stiel	550	355
916	Arbeitshydraulik, Stiel	600	357
916	Arbeitshydraulik, Ausleger 11839811	1000	361
916	Arbeitshydraulik, Ventile 11839812	1300	363
916	Kupplungsstück-Kit (Zubehör)	4000	365
924	Geräteträger / mechanische Steuerung 11839545	100	367
924	Geräteträger / hydraulische Steuerung 11839714	210	369
924	Umlenkhebel 11839545	300	371
924	Hydraulikkreis (Schnellwechsler/doppeltwirkend)	400	373
924	Hydraulikkreis (Schnellwechsler/doppeltwirkend)	500	377
925	Schaufel	100	381
925	Schaufel	150	383
925	Schaufeln für Schnellwechsler	200	385
925	Schaufeln für Schnellwechsler	250	387
926	Hammer 11839397 HB150LN	50	389
926	Hammer 11839397 HB150LN	100	391
926	Hammer 11839397 HB150LN	150	393
926	Hammer 11839397 HB150LN	200	395
926	Halter für Hammer	250	397
926	Hammer	500	399
927	Frontscharzylinder	500	401
971	Lagerzapfen	100	403
971	Versetzungszylinder	600	405
971	Schmierung	700	407
974	Ausleger	100	409
974	Auslegerzylinder	300	411
975	Löffelstiel	100	413
975	Löffelstiel	200	415
975	Stielzylinder	300	417
975	Schaufelzylinder	500	419

INDICE

GRUPO		Sección	Página
911	Depósito de aceite hidráulico con accesorios de montaje	100	293
911	Depósito de aceite hidráulico	150	299
911	Sistema hidráulico, conducto de presión y retorno	200	301
911	Enfriador de aceite con mangueras	300	305
912	Válvula de mando con piezas se montaje.	100	307
912	Válvula de 6 vías	450	311
912	Válvula de seguridad (cilindro de pluma) 11839812	600	313
912	Válvula de seguridad (cilindro de brazo) 11839812	700	315
912	Valvula 3-vias	5000	317
913	Bomba hidráulica 11839840	100	319
913	Bomba hidráulica 11839841	150	321
914	Circuito hidráulico (baja presión)	500	323
914	Montaje de la palanca de mando RH	550	325
914	Palanca de mando : pluma / cuchara (derecha) RH	600	327
914	Montaje de la palanca de mando LH,11839342	650	329
914	Palanca de mando : brazo / giro (izquierda) LH	700	331
914	Instalación del selector 11839395	900	333
915	Palancas de mando : traslación	100	335
915	Palanca de mando : hoja topadora	150	337
916	Circuito hidraulico (bastidor inferior)	100	339
916	Circuito hidráulico (plataforma/válvula de equilibrio/cilindro excéntrico)	350	341
916	Circuito hidráulico (plataforma/válvula de equilibrio/cilindro excéntrico)	375	345
916	Circuito hidráulico (pluma)	400	347
916	Hidráulica de trabajo, brazo	450	349
916	Hidráulica de trabajo, brazo	500	353
916	Hidráulica de trabajo, brazo	550	355
916	Hidráulica de trabajo, brazo	600	357
916	Hidráulica de trabajo, pluma 11839811	1000	361
916	Working Hydraulics, Valves 11839812	1300	363
916	Kit de acoplamiento (accesorios)	4000	365
924	Portaimplemento / control mecánico 11839545	100	367
924	Portaimplemento / control hidráulico 11839714	210	369
924	Palanca 11839545	300	371
924	Circuito hidráulico (enganche rápido/doble efecto)	400	373
924	Circuito hidráulico (enganche rápido/doble efecto)	500	377
925	Cazo	100	381
925	Cazo	150	383
925	Cazos para enganche rápido	200	385
925	Cazos para enganche rápido	250	387
926	Martillo 11839397 HB150LN	50	389
926	Martillo 11839397 HB150LN	100	391
926	Martillo 11839397 HB150LN	150	393
926	Martillo 11839397 HB150LN	200	395
926	Soporte para martillo	250	397
926	Herramientas rompedoras	500	399
927	Cilindro hidráulico, hoja diagonal	500	401
971	Pivote	100	403
971	Cilindro excéntrico de la pluma	600	405
971	Lubricación	700	407
974	Pluma	100	409
974	Cilindro de pluma	300	411
975	Brazo	100	413
975	Brazo	200	415
975	Cilindro del brazo	300	417
975	Cilindro de cazo	500	419

GRUPP		Avsnitt	Sida
911	Hydrauloljetank med monteringsdetaljer	100	293
911	Hydrauloljetank	150	299
911	Hydraulsystem, tryck- och returledning	200	301
911	Oljekylare med slangar	300	305
912	Manöverventil med monteringsdetaljer.	100	307
912	Sexvägsventil	450	311
912	Säkerhetsventil (bomcylinder) 11839812	600	313
912	Säkerhetsventil (skaftcylinder) 11839812	700	315
912	Trevägsventil	5000	317
913	Hydraulpump 11839840	100	319
913	Hydraulpump 11839841	150	321
914	Hydraulkrets (lågtryck)	500	323
914	Manöverspak, ditsättning RH	550	325
914	Manöverspak: bom / skopa (höger) RH	600	327
914	Manöverspak, ditsättning LH,11839342	650	329
914	Manöverspak: skaft / sväng (vänster) LH	700	331
914	Manöverväljarströmställare, ditsättning 11839395	900	333
915	Manöverspakar: körning	100	335
915	Manöverspak: schaktblad	150	337
916	Hydraulkrets (undre ram)	100	339
916	Hydraulkrets (plattform/balanseringsventil/förskjutningscylinder)	350	341
916	Hydraulkrets (plattform/balanseringsventil/förskjutningscylinder)	375	345
916	Hydraulkrets (bom)	400	347
916	Arbetshydraulik, skaft	450	349
916	Arbetshydraulik, skaft	500	353
916	Arbetshydraulik, skaft	550	355
916	Arbetshydraulik, skaft	600	357
916	Arbetshydraulik, bom 11839811	1000	361
916	Arbetshydraulik, ventiler 11839812	1300	363
916	Kopplingssats (tillbehör)	4000	365
924	Redskapshållare / mekanisk manövrering 11839545	100	367
924	Redskapshållare / hydraulisk manövrering 11839714	210	369
924	Hävarm 11839545	300	371
924	Hydraulkrets (snabbkoppling redskap / dubbelverkande)	400	373
924	Hydraulkrets (snabbkoppling redskap / dubbelverkande)	500	377
925	Skopa	100	381
925	Skopa	150	383
925	Skopor för snabbfäste	200	385
925	Skopor för snabbfäste	250	387
926	Hammare 11839397 HB150LN	50	389
926	Hammare 11839397 HB150LN	100	391
926	Hammare 11839397 HB150LN	150	393
926	Hammare 11839397 HB150LN	200	395
926	Hållare för hammare	250	397
926	Asfaltsspett	500	399
927	Schaktblad cylinder	500	401
971	Lagertapp	100	403
971	Bomsvängcylinder	600	405
971	Smörjning	700	407
974	Bom	100	409
974	Bomcylinder	300	411
975	Skaft	100	413
975	Skaft	200	415
975	Skaftcylinder	300	417
975	Skopcylinder	500	419

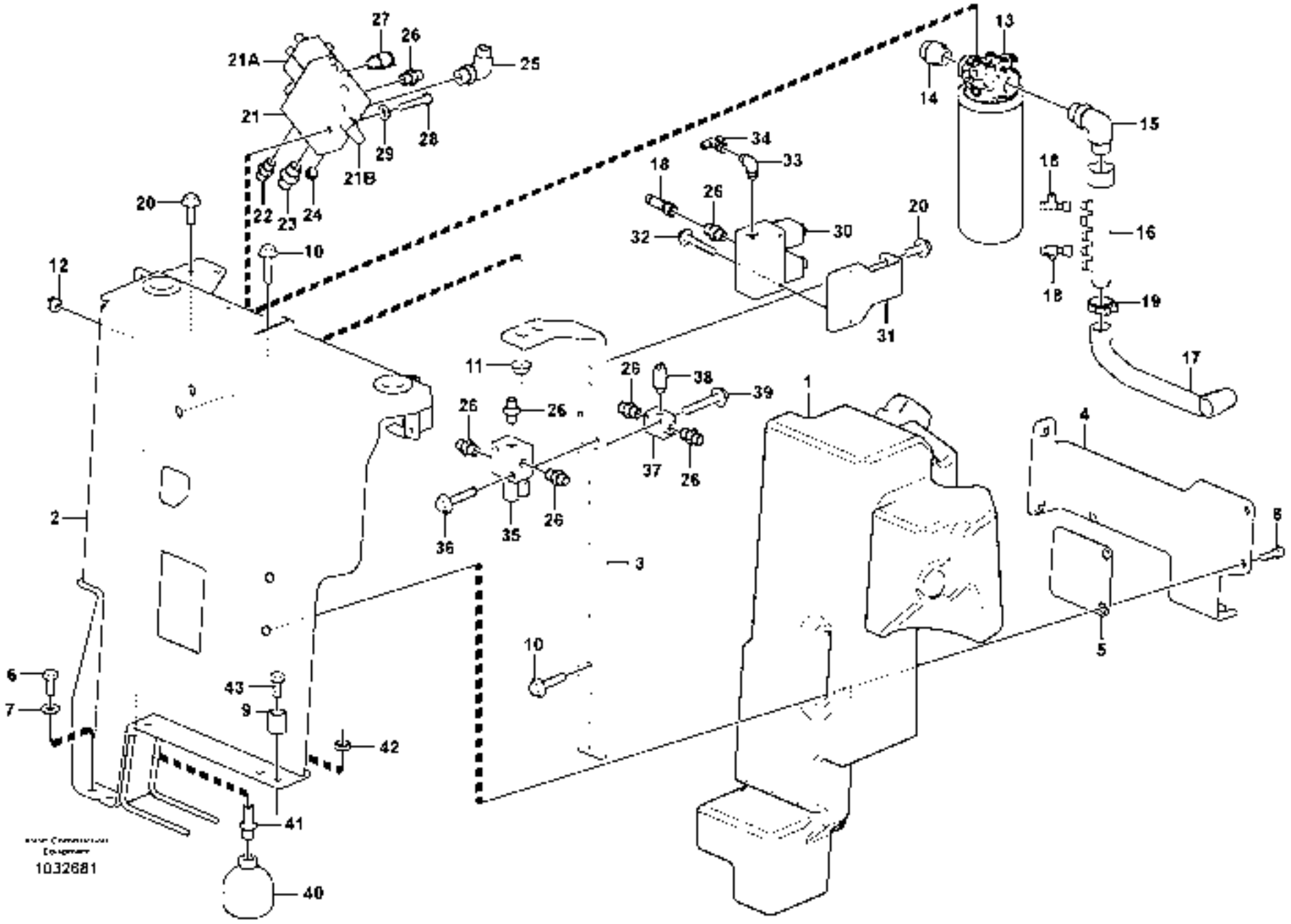
1032681

Fig.	Part No.	Quantity 1	2	3	PS	KIT	Description	Dénomination	Bezeichnung	Denominación	Benämning	Notes
1		1					Hydr fluid tank	Reser.fluid.hy.	Druckölbehälter	Dep aceit hidr	Hydrauloljetank	See group 911, Page 299
2	**VOE 11807196**	1					Outrigger	Béquille	Pratze	Pata de apoyo	Stödben	
3	**VOE 11807193**	1					Plate	Plaque	Platte	Placa	Platta	
4		1			NS		Support	Support	Stütze	Apoyo	Stöd	
5		1			NS		Rubber Spacer	Cale Caoutchouc	Gummieinlage	Suplemento Goma	Gummimellanlägg	
6	**VOE 978932**	2					Screw	Vis	Schraube	Tornillo	Skruv	
7	**VOE 13955897**	4					Washer	Rondelle	Scheibe	Arandela	Bricka	
8	**VOE 984080**	3					Allen Hd Screw	Vis A 6 Pans Cr	Inbusschraube	Torn Hex Embut	Insexskruv	
9	**VOE 15606654**	2					Spacer	Partie Intermédiaire	Zwischenstück	Espaciador	Mellandel	
10	**VOE 13965192**	4					Flange screw	Vis à bride	Flanschschraube	Torn embridado	Flänsskruv	
11	**VOE 971096**	2					Flange nut	Ecrou accouple.	Bundmutter	Tuerca embridad	Flänsmutter	
12		2			NS		Nut	Ecrou	Mutter	Tuerca	Mutter	
13	**VOE 11807963**	1					Oil Filter	Filtre Huile	Ölfilter	Filtro Aceite	Oljefilter	
	VOE 11802677	1					•Oil Filter	•Filtre Huile	•Ölfilter	•Filtro Aceite	•Oljefilter	
14	**VOE 935229**	1					Nipple	Raccord	Nippel	Niple	Nippel	
	VOE 990740	1					•O-ring	•Joint Torique	•O-Ring	•Junta torica	•O-ring	
	VOE 932043	1					•O-ring	•Joint Torique	•O-Ring	•Junta torica	•O-ring	
15	**VOE 938149**	1					Elbow nipple	Raccord angulaire	Winkelnippel	Niple angular	Vinkelnippel	
16	**VOE 11808400**	1					Tube	Tube	Rohr	Tubo	Rör	
17	**VOE 11806527**	1					Oil Hose	Durit Huile	Ölschlauch	Manguera Aceite	Oljeslang	
18	**VOE 13933859**	3					T-nipple	Raccord-t	T-Nippel	Niple T	T-nippel	
	VOE 990736	6					•O-ring	•Joint Torique	•O-Ring	•Junta torica	•O-ring	
19	**VOE 11802433**	2					Collar	Collier	Bördel	Collar	Krage	
20	**VOE 946441**	6					Flange screw	Vis à bride	Flanschschraube	Torn embridado	Flänsskruv	
21	**VOE 11808030**	1					Valve	Soupape	Ventil	Valvula	Ventil	
21A	**VOE 11715259**	2					•Solenoid	•Solénoide	•Magnet	•Solenoide	•Solenoid	MA9101, MA9102
21B	**VOE 11716870**	1					•Relief valve	•Limiteur - pression	•Druckbegrenzer	•Limitador presion	•Avlastningsventil	
22	**VOE 935085**	1					Nipple	Raccord	Nippel	Niple	Nippel	
	VOE 990737	1					•O-ring	•Joint Torique	•O-Ring	•Junta torica	•O-ring	
	VOE 932039	1					•O-ring	•Joint Torique	•O-Ring	•Junta torica	•O-ring	

1	
2	
3	
4	
5	

Hydrauloljetank med monteringsdetaljer
Depósito de aceite hidráulico con accesorios de montaje
Druckölbehälter mit Anbauteilen
Réservoir á huile avec pièces de montaje
Hydraulic oil tank, with fitting parts

Catalogue id	Group
20132	**911**
Illustr. No **1032681**	Section **100**
Issue **VOE 79A9920132**	Page **293**

VOLVO

EC27C

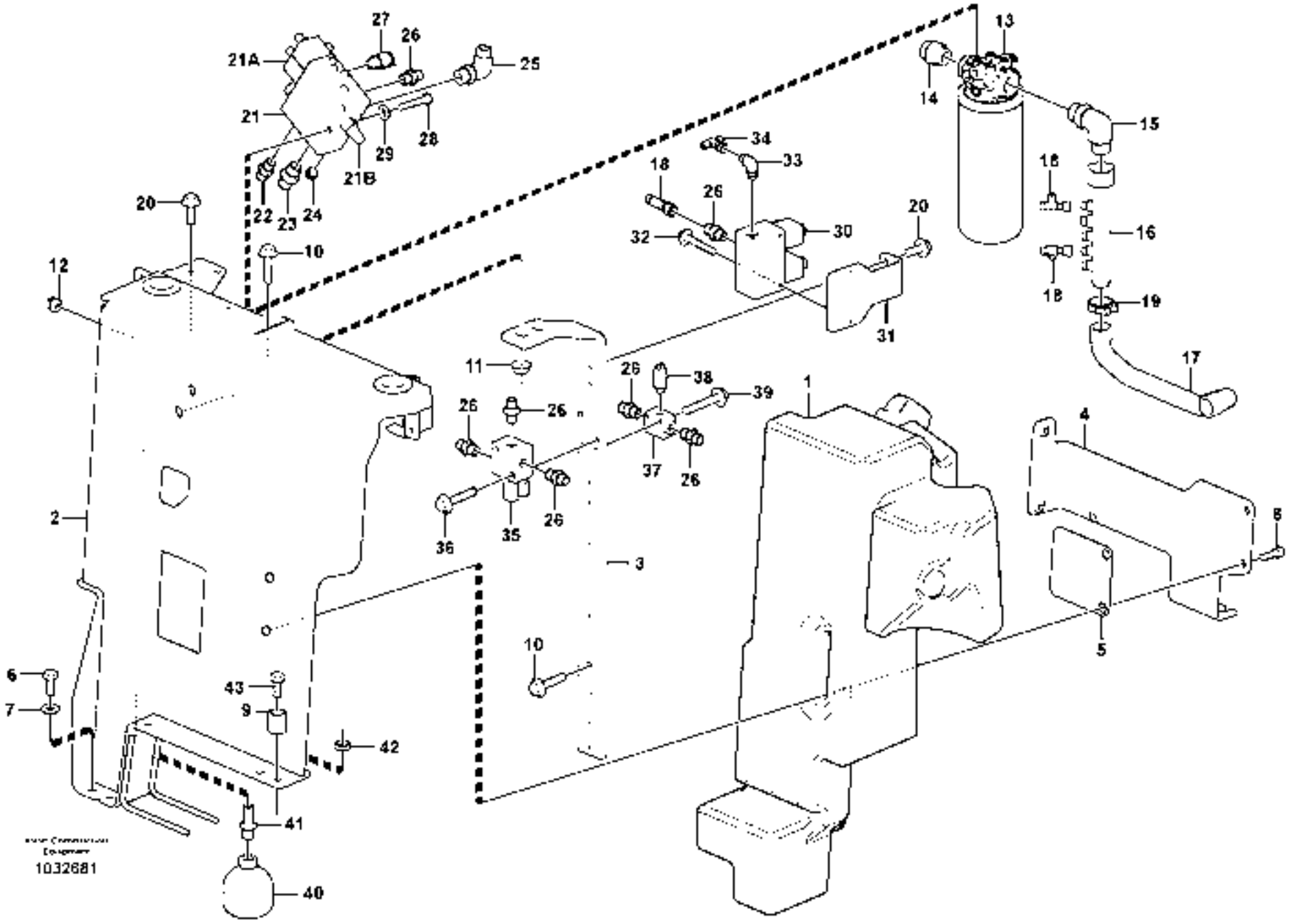
1032681

Fig.	Part No.	Quantity 1	2	3	PS	KIT	Description	Dénomination	Bezeichnung	Denominación	Benämning	Notes
23	**VOE 13933923**	1					Nipple	Raccord	Nippel	Niple	Nippel	
	VOE 990738	1					•O-ring	•Joint Torique	•O-Ring	•Junta torica	•O-ring	
	VOE 932040	1					•O-ring	•Joint Torique	•O-Ring	•Junta torica	•O-ring	
24	**VOE 984654**	1					Plug	Tampon	Stopfen	Tapon	Plugg	
25	**VOE 935076**	1					Elbow Nipple	Raccord angulaire	Winkelnippel	Niple Angular	V-nippel	
	VOE 990739	1					•O-ring	•Joint Torique	•O-Ring	•Junta torica	•O-ring	
	VOE 932040	1					•O-ring	•Joint Torique	•O-Ring	•Junta torica	•O-ring	
26	**VOE 13933858**	14					Nipple	Raccord	Nippel	Niple	Nippel	
	VOE 990736	14					•O-ring	•Joint Torique	•O-Ring	•Junta torica	•O-ring	
	VOE 932039	14					•O-ring	•Joint Torique	•O-Ring	•Junta torica	•O-ring	
27	**VOE 936445**	1					Testing Nipple	Raccord contrôle	Prufnippel	Niple Medicion	Mätnippel	
28	**VOE 983249**	2					Hexagon screw	Vis a tête hexagonale	Sechskantschr	Tornillo hexago	Sexkantsskruv	
29	**VOE 13955894**	2					Washer	Rondelle	Scheibe	Arandela	Bricka	
30	**VOE 11807312**	1					Valve	Soupape	Ventil	Valvula	Ventil	MA9105, MA9106
31	**VOE 11807690**	1					Plate	Plaque	Platte	Placa	Platta	
32	**VOE 13965178**	2					Screw	Vis	Schraube	Tornillo	Skruv	
33	**VOE 13933857**	1					Elbow nipple	Raccord angulaire	Winkelnippel	Niple angular	Vinkelnippel	
	VOE 990736	1					•O-ring	•Joint Torique	•O-Ring	•Junta torica	•O-ring	
	VOE 932039	1					•O-ring	•Joint Torique	•O-Ring	•Junta torica	•O-ring	
34	**VOE 13933860**	1					T-nipple	Raccord-t	T-Nippel	Niple T	T-nippel	
	VOE 990736	2					•O-ring	•Joint Torique	•O-Ring	•Junta torica	•O-ring	
35	**VOE 11888701**	1					Valve	Soupape	Ventil	Valvula	Ventil	MA9402
36	**VOE 13965187**	2					Flange screw	Vis à bride	Flanschschraube	Torn embridado	Flänsskruv	
37	**VOE 11882458**	1					Operating Valve	Valve Commutat.	Umschaltventil	Valv Accionam	Omkoppl.ventil	
38	**VOE 11808242**	1					Pressure Switch	Mano contact	Druckschalter	Manocontacto	Tryckkontakt	SE2703
39	**VOE 13965176**	2					Flange screw	Vis à bride	Flanschschraube	Torn embridado	Flänsskruv	
40	**VOE 11802723**	1					Accumulator	Accumulateur	Speicher	Acumulador	Ackumulator	
41	**VOE 11807353**	1					Nipple	Raccord	Nippel	Niple	Nippel	
	VOE 990737	1					•O-ring	•Joint Torique	•O-Ring	•Junta torica	•O-ring	
	VOE 931211	1					•O-ring	•Joint Torique	•O-Ring	•Junta torica	•O-ring	

1		**Hydrauloljetank med monteringsdetaljer** **Depósito de aceite hidráulico con accesorios de montaje** **Druckölbehälter mit Anbauteilen** **Réservoir á huile avec pièces de montaje** **Hydraulic oil tank, with fitting parts**	Catalogue id **20132** / Group **911**
2			Illustr. No **1032681** / Section **100**
3			Issue **VOE 79A9920132** / Page **295**
4			
5			

VOLVO

EC27C

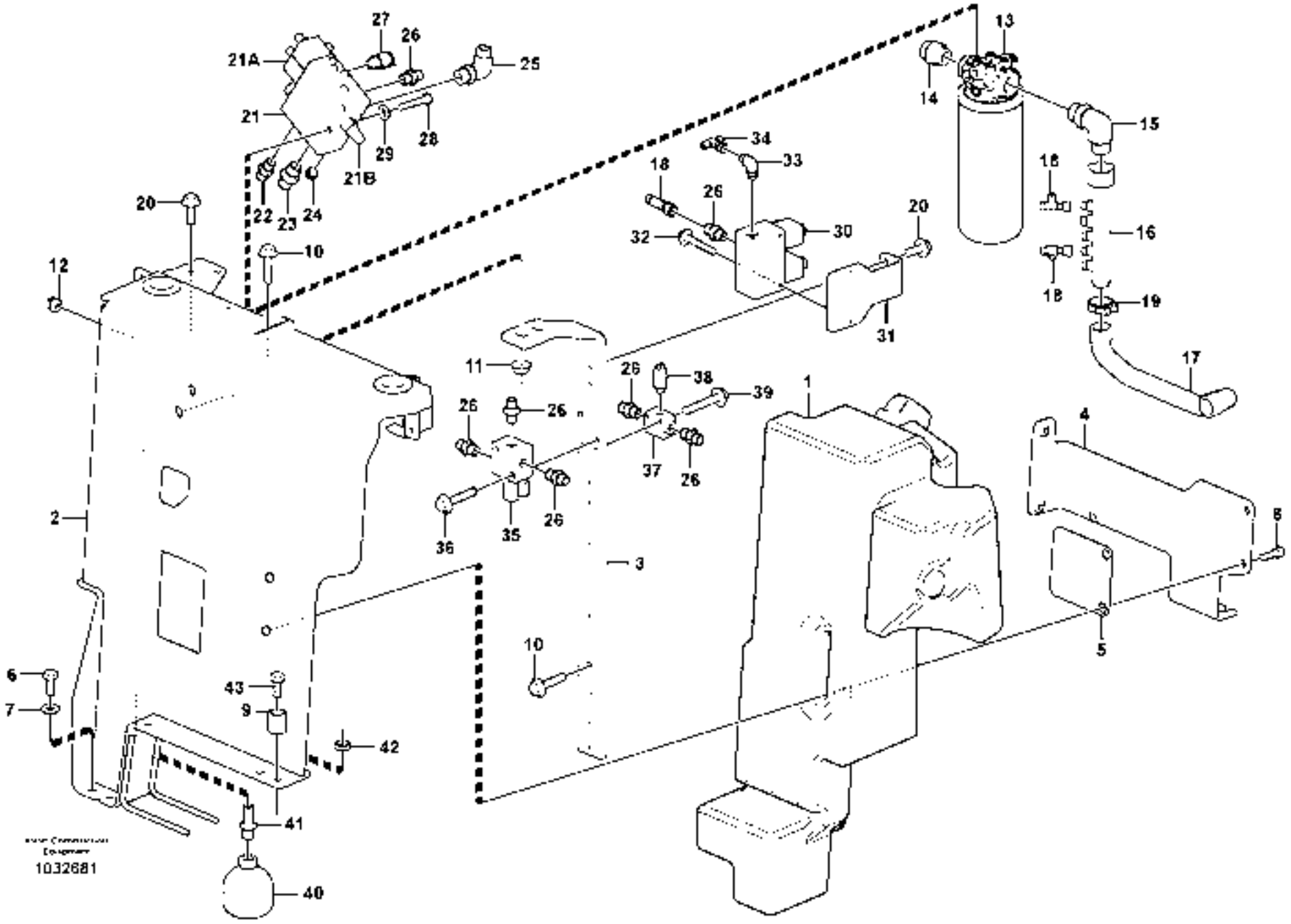
1032681

Fig.	Part No.	Quantity 1	2	3	PS	KIT	Description	Dénomination	Bezeichnung	Denominación	Benämning	Notes
42	**VOE 935429**	1					Lock nut	Contre-ecrou	Sicherungsmutter	Contratuerca	Låsmutter	
43	**VOE 978934**	2					Hexagon screw	Vis tête hexagonale	Sechskantschraube	Tornillo hexago	Sexkantsskruv	

1		**Hydrauloljetank med monteringsdetaljer** **Depósito de aceite hidráulico con accesorios de montaje** **Druckölbehälter mit Anbauteilen** **Réservoir á huile avec pièces de montaje** **Hydraulic oil tank, with fitting parts**	Catalogue id **20132**	Group **911**
2			Illustr. No **1032681**	Section **100**
3			Issue **VOE 79A9920132**	Page **297**
4				
5				

VOLVO

EC27C

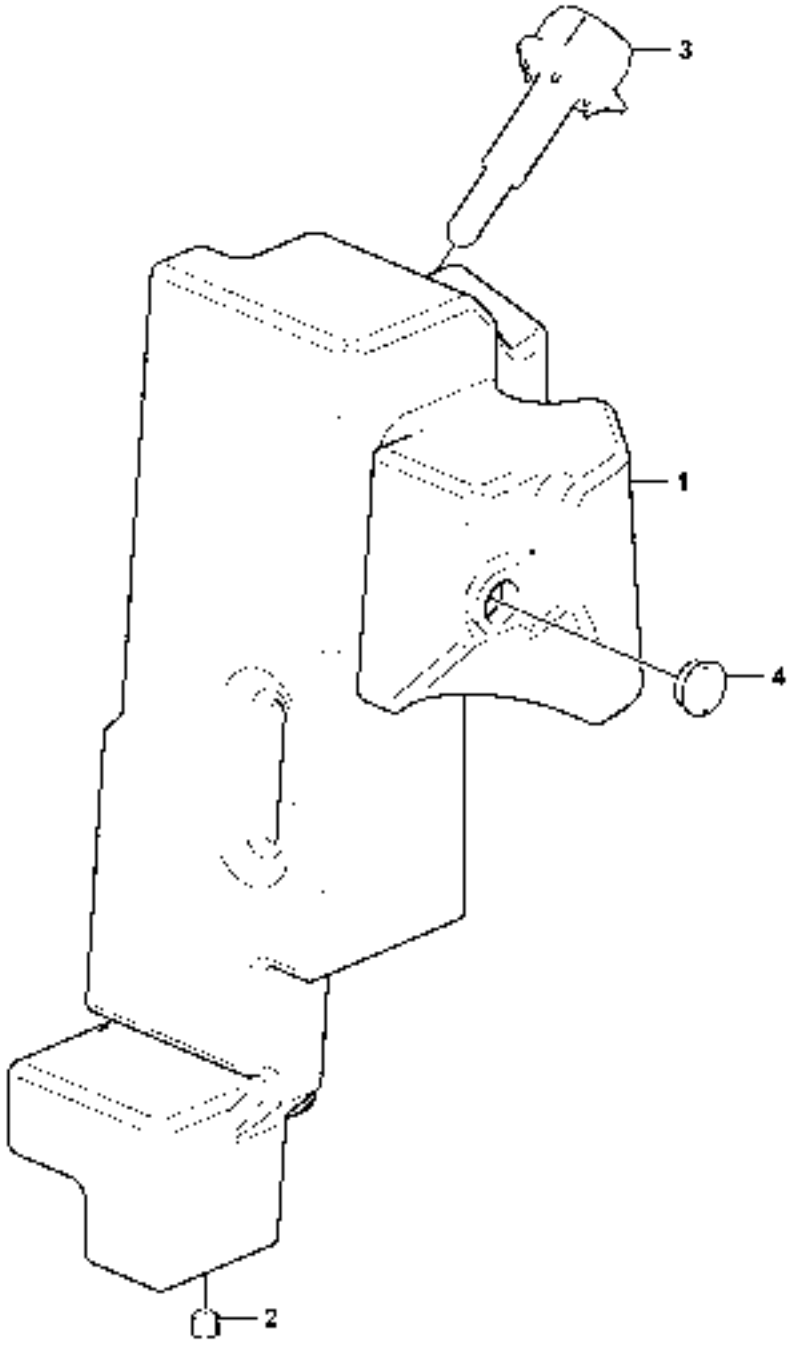

1027741

Fig.	Part No.	Quantity 1	2	3	PS	KIT	Description	Dénomination	Bezeichnung	Denominación	Benämning	Notes
	VOE 11806949	1					Hydraulic Fluid	Fluide Hydraul.	Hydrauliköl	Aceite Hidraul	Hydraulolja	
1		1			NS		•Hydraulic fluid tank	•Reservoir fluide hydr.	•Druckölbehälter	•Deposito aceite hidr	•Hydrauloljetank	
2	**VOE 984656**	1					•Plug	•Bouchon	•Stopfen	•Tapon	•Plugg	
3	**VOE 11807358**	1					•Filler cap	•Bouchon Remplissa	•Tankverschluss	•Tapa Llenado	•Påfyllningslock	
4	**VOE 11802113**	1					•Level Inspection Gla	•Regard Vitre	•Schauglas	•Ventana Nivel	•Nivåglas	

1		**Hydrauloljetank** **Depósito de aceite hidráulico** **Hydrauliköltank** **Réservoir d'huile hydraulique** **Hydraulic oil tank**	Catalogue id **20132**	Group **911**
2			Illustr. No **1027741**	Section **150**
3			Issue **VOE 79A9920132**	Page **299**
4				
5				

VOLVO

EC27C

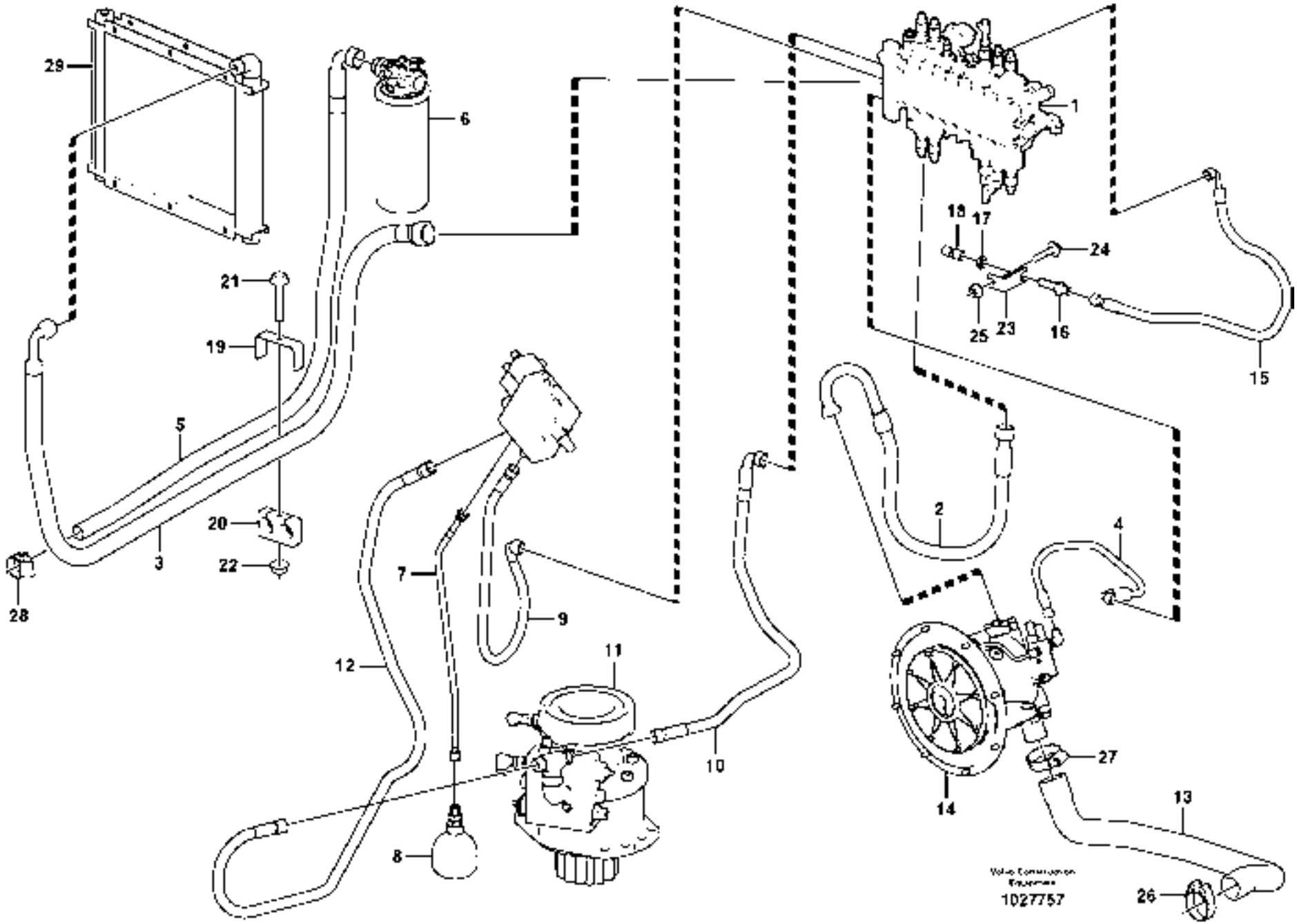
29
6
1
18
17
24
21
19
25
23
16
15
5
2
4
20
22
3
7
9
28
12
11
10
27
14
13
8
26
1027757

Fig.	Part No.	Quantity 1	2	3	PS	KIT	Description	Dénomination	Bezeichnung	Denominación	Benämning	Notes
1		1					Valve	Soupape	Ventil	Valvula	Ventil	See group 912, Page 307
2	**VOE 15601566**	1					Hose assembly	Conduit flexible	Schlauchleitung	Conducto	Slangledning	
3	**VOE 15609573**	1					Hose assembly	Conduit flexible	Schlauchleitung	Conducto	Slangledning	
4	**VOE 937890**	1					Hose assembly	Conduit flexible	Schlauchleitung	Conducto	Slangledning	
5	**VOE 15601572**	1					Hose assembly	Conduit flexible	Schlauchleitung	Conducto	Slangledning	
6		1					Oil Filter	Filtre Huile	Ölfilter	Filtro Aceite	Oljefilter	See group 911, Page 293
7	**VOE 11806525**	1					Hose	Durit	Schlauch	Tubo flexible	Slang	
8		1					Accumulator	Accumulateur	Speicher	Acumulador	Ackumulator	See group 911, Page 293
9	**VOE 936943**	1					Hose assembly	Conduit flexible	Schlauchleitung	Conducto	Slangledning	
10	**VOE 937365**	1					Hose assembly	Conduit flexible	Schlauchleitung	Conducto	Slangledning	
11		1					Hydraulic motor	Moteur hydraulique	Hydraulischer Motor	Motor hidraulic	Hydraulmotor	See group 441, Page 203
12	**VOE 15600128**	1					Hose assembly	Conduit flexible	Schlauchleitung	Conducto	Slangledning	
13	**VOE 15601610**	1					Suction hose	Durit aspiration	Saugschlauch	Manguer aspirac	Sugslang	11839840 NO A/C
	VOE 15619768	1					Suction hose	Durit aspiration	Saugschlauch	Manguer aspirac	Sugslang	11839841 AC
14		1					Pump	Pompe	Pumpe	Bomba	Pump	See group 415, Page 193
15	**VOE 11808863**	1					Hose	Durit	Schlauch	Tubo flexible	Slang	
16	**VOE 935425**	1					Nipple	Raccord	Nippel	Niple	Nippel	
	VOE 990737	2					•O-ring	•Joint Torique	•O-Ring	•Junta torica	•O-ring	
17	**VOE 935429**	1					Lock nut	Contre-ecrou	Sicherungsmutter	Contratuerca	Låsmutter	
18	**VOE 11807076**	1					Nipple	Raccord	Nippel	Niple	Nippel	
19		1			NS		Plate	Plaque	Platte	Placa	Platta	
20	**VOE 11807704**	1					Flange	Flasque	Flansch	Brida	Fläns	
21	**VOE 13965189**	1					Flange screw	Vis a bride	Flanschschraube	Torn embridado	Flänsskruv	
22	**VOE 13971095**	1					Flange nut	Ecrou accouple.	Bundmutter	Tuerca embridad	Flänsmutter	
23		1			NS		Support	Support	Stütze	Apoyo	Stöd	
24	**VOE 946671**	1					Flange screw	Vis à bride	Flanschschraube	Torn embridado	Flänsskruv	
25	**VOE 13945408**	1					Nut	Ecrou	Mutter	Tuerca	Mutter	
26	**VOE 15613741**	1					Clamp	Pince Serrage	Klemme	Abrazadera	Klämma	
27	**VOE 943479**	1					Hose Clamp	Collier Serrage	Schlauchschelle	Abraz Manguera	Slangklamma	
28	**VOE 943475**	1					Hose Clamp	Collier Serrage	Schlauchschelle	Abraz Manguera	Slangklamma	

1		**Hydraulsystem, tryck- och returledning** **Sistema hidráulico, conducto de presión y retorno** **Druckölsystem, Druck- und Rücklaufleitung** **Système hydraulique, conduit alimentation et retour** **Hydraulic system, feed and return lines**	Catalogue id **20132**	Group **911**
2			Illustr. No **1027757**	Section **200**
3			Issue **VOE 79A9920132**	Page **301**
4				
5				

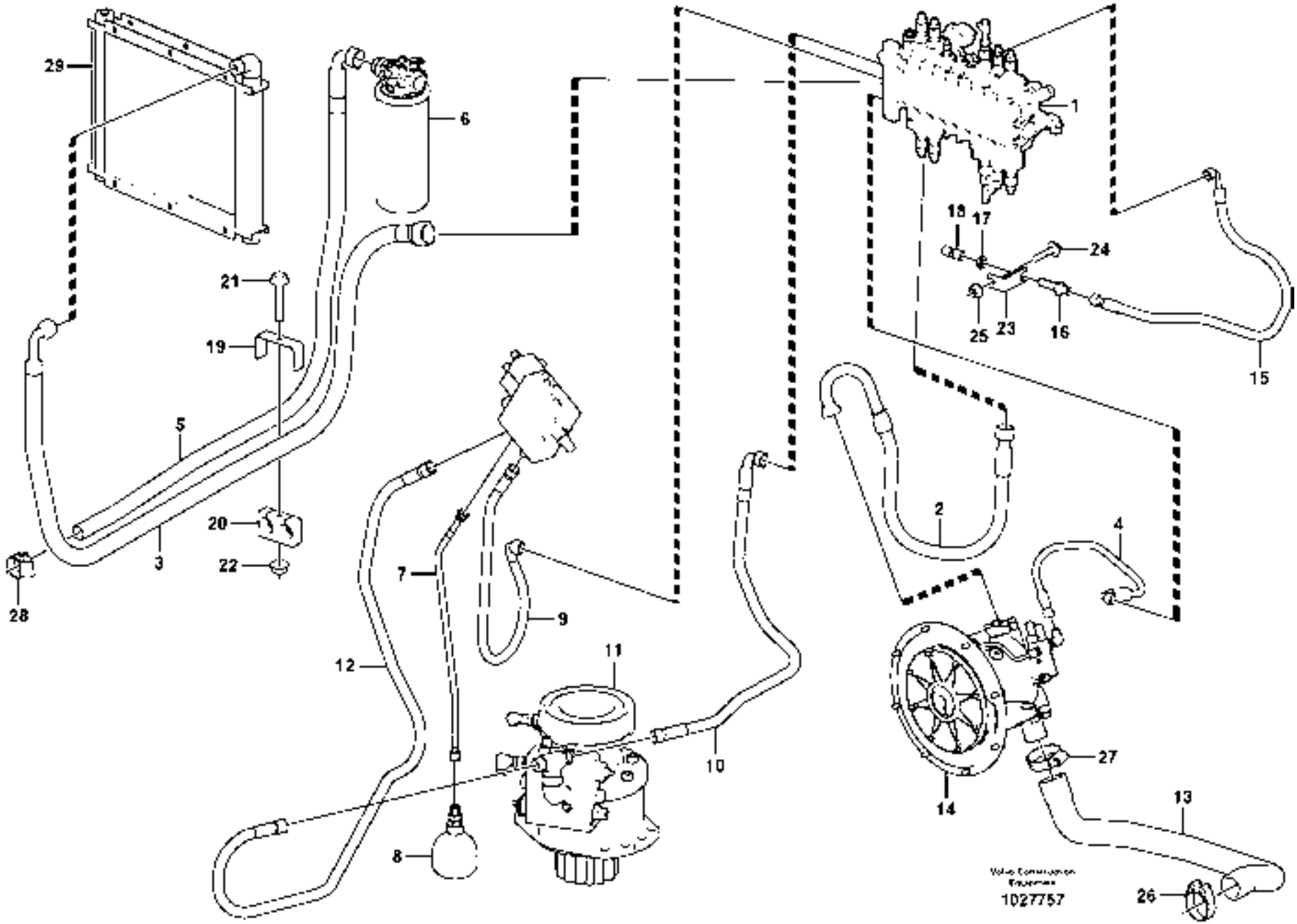
29
6
1
18
17
24
21
19
25
23
16
15
5
2
4
20
22
3
7
9
28
12
11
10
27
14
13
8
26
1027757

Fig.	Part No.	Quantity 1	2	3	P S	K I T	Description	Dénomination	Bezeichnung	Denominación	Benämning	Notes
29		1					Oil Cooler	Refroidisseur huile	Ölkühler	Enfriadores aceite	Oljekylare	See group 911, Page 305

1		**Hydraulsystem, tryck- och returledning** **Sistema hidráulico, conducto de presión y retorno** **Druckölsystem, Druck- und Rücklaufleitung** **Système hydraulique, conduit alimentation et retour** **Hydraulic system, feed and return lines**	Catalogue id **20132**	Group **911**
2				
3			Illustr. No **1027757**	Section **200**
4				
5			Issue **VOE 79A9920132**	Page **303**

VOLVO

EC27C

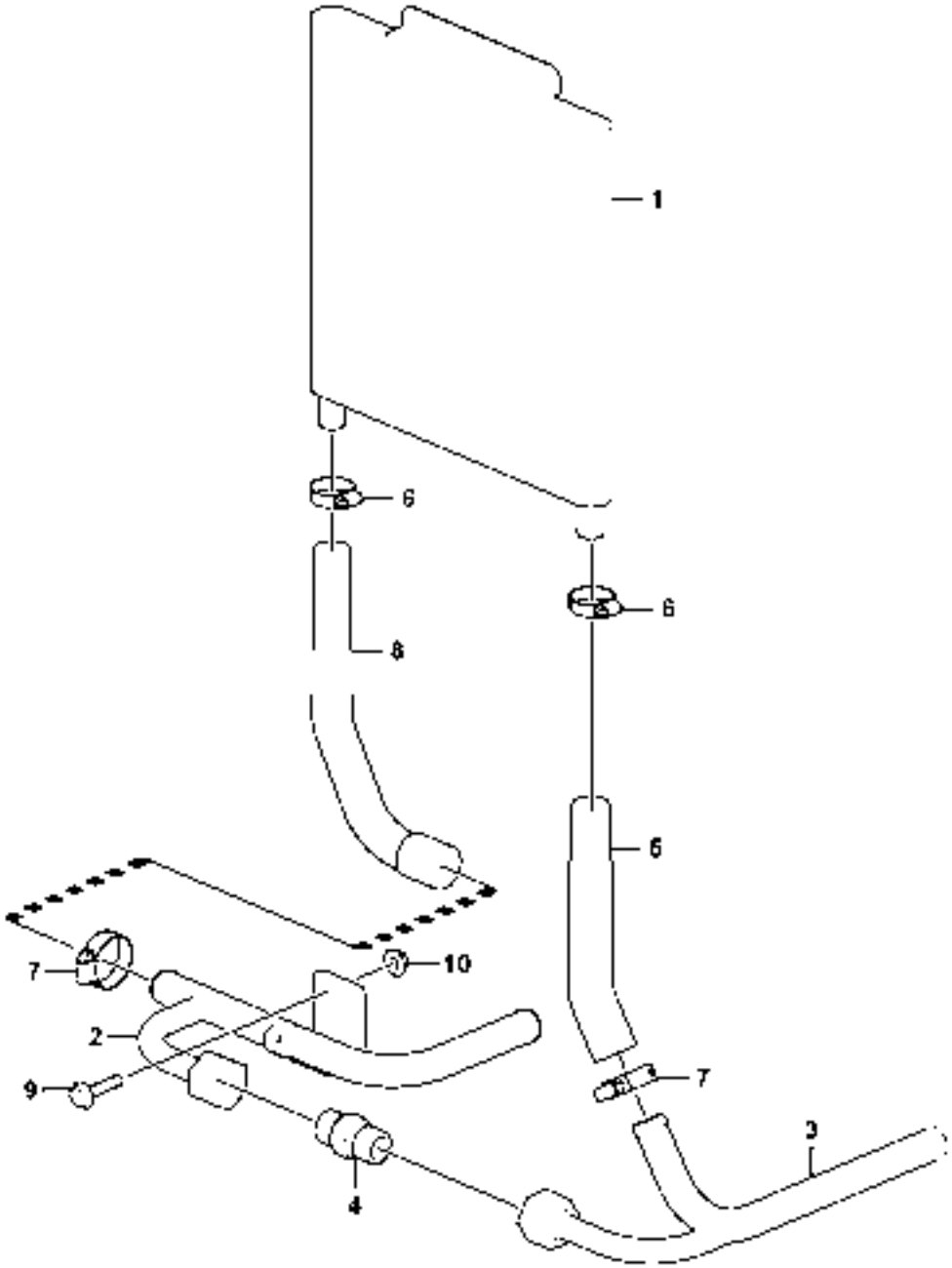
1
6
6
8
6
7
10
2
9
7
3
4

Fig.	Part No.	Quantity 1	2	3	PS	KIT	Description	Dénomination	Bezeichnung	Denominación	Benämning	Notes
1	**VOE 15619360**	1					Oil Cooler	Refroidisseur huile	Ölkühler	Enfriadores aceite	Oljekylare	
1	**VOE 15619361**		1				Oil Cooler	Refroidisseur huile	Ölkühler	Enfriadores aceite	Oljekylare	
2	**VOE 15619538**	1	1				Tube	Tube	Rohr	Tubo	Rör	
3	**VOE 15619578**	1	1				Tube	Tube	Rohr	Tubo	Rör	
4	**VOE 15619139**	1	1				Non-return Valv	Clapet antiretour	Rückschlagventi	Válvula de retención	Backventil	
5	**VOE 15619601**	1	1				Return Hose	Flexible Retour	Rucklaufschl	Mang Retorno	Returslang	
6	**VOE 943473**	2	2				Hose Clamp	Collier Serrage	Schlauchschelle	Abraz Manguera	Slangklamma	
7	**VOE 943475**	2	1				Hose Clamp	Collier Serrage	Schlauchschelle	Abraz Manguera	Slangklamma	
8	**VOE 15619615**	1					Return Hose	Flexible Retour	Rucklaufschl	Mang Retorno	Returslang	
8	**VOE 15619610**		1				Return Hose	Flexible Retour	Rucklaufschl	Mang Retorno	Returslang	
9	**VOE 13945444**	2	2				Flange screw	Vis à bride	Flanschschraube	Torn embridado	Flänsskruv	
10	**VOE 13945408**	2	2				Nut	Ecrou	Mutter	Tuerca	Mutter	

1	**11839840**
2	**11839841**
3	
4	
5	

Oljekylare med slangar
Enfriador de aceite con mangueras
Ölkühler mit Schlauch
Radiateur avec flexible
Oil cooler with hoses

Catalogue id **20132**	Group **911**
Illustr. No **1038424**	Section **300**
Issue **VOE 79A9920132**	Page **305**

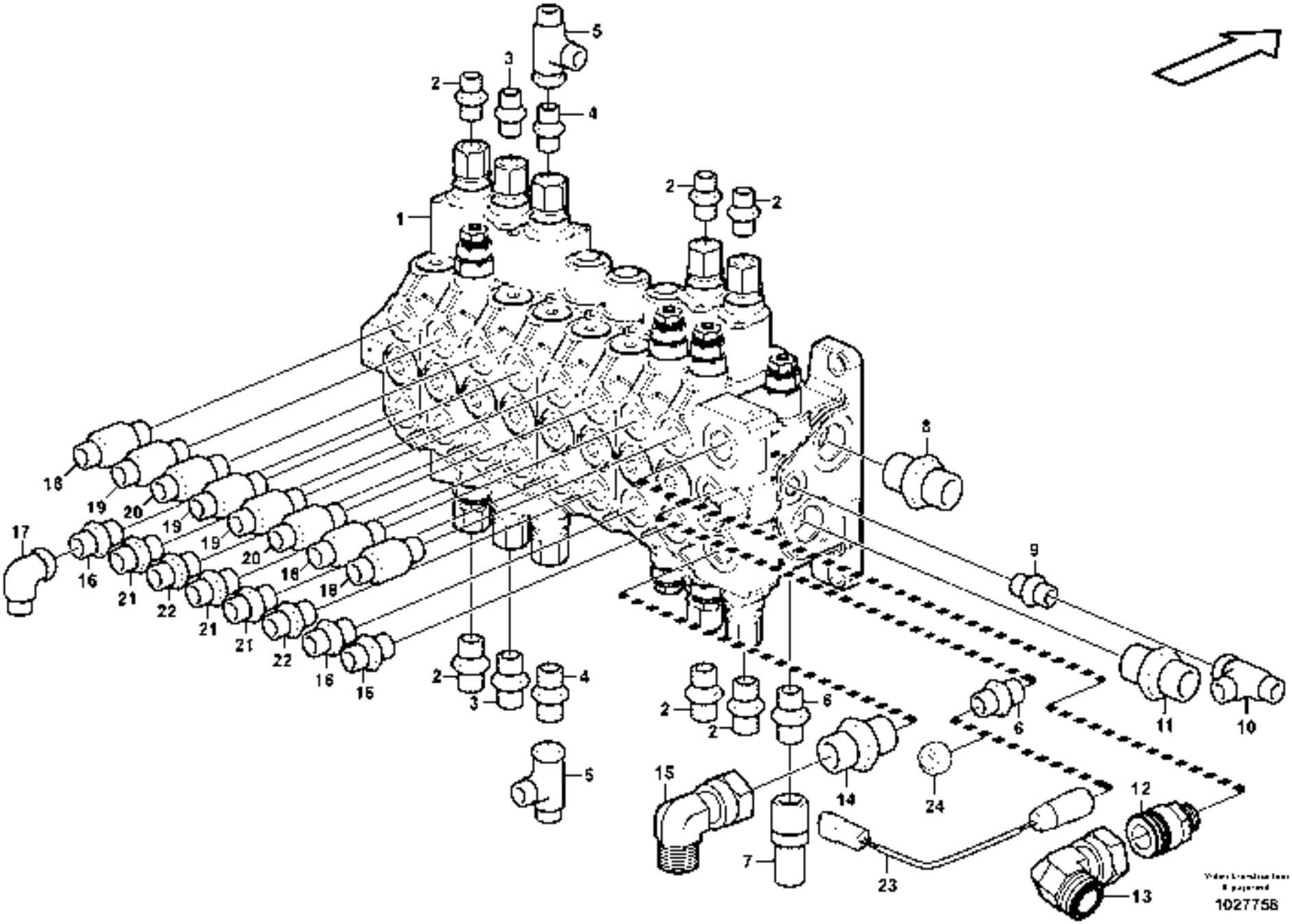
1
2
3
4
5
6
7
8
9
10
11
12
13
14
15
16
17
18
19
20
21
22
23
24
1027758

Fig.	Part No.	Quantity 1	2	3	PS	KIT	Description	Dénomination	Bezeichnung	Denominación	Benämning	Notes
1	**VOE 11807849**	1					Valve	Soupape	Ventil	Valvula	Ventil	
2	**VOE 13933858**	6					Nipple	Raccord	Nippel	Niple	Nippel	
	VOE 990736	6					•O-ring	•Joint Torique	•O-Ring	•Junta torica	•O-ring	
	VOE 932039	6					•O-ring	•Joint Torique	•O-Ring	•Junta torica	•O-ring	
3	**VOE 11806518**	2					Union	Teton Connexion	Anschlussnippel	Niple Conexcion	Anslutn.nippel	
	VOE 932039	2					•O-ring	•Joint Torique	•O-Ring	•Junta torica	•O-ring	
	VOE 990736	2					•O-ring	•Joint Torique	•O-Ring	•Junta torica	•O-ring	
4	**VOE 13933858**	2					Nipple	Raccord	Nippel	Niple	Nippel	
	VOE 932039	2					•O-ring	•Joint Torique	•O-Ring	•Junta torica	•O-ring	
	VOE 990736	2					•O-ring	•Joint Torique	•O-Ring	•Junta torica	•O-ring	
5	**VOE 13933859**	2					T-nipple	Raccord-t	T-Nippel	Niple T	T-nippel	
	VOE 4881722	4					•O-ring	•Joint Torique	•O-Ring	•Junta torica	•O-ring	
6	**VOE 935085**	2					Nipple	Raccord	Nippel	Niple	Nippel	
	VOE 990737	2					•O-ring	•Joint Torique	•O-Ring	•Junta torica	•O-ring	
	VOE 932039	2					•O-ring	•Joint Torique	•O-Ring	•Junta torica	•O-ring	
7	**VOE 11807076**	1					Nipple	Raccord	Nippel	Niple	Nippel	
8	**VOE 935093**	1					Nipple	Raccord	Nippel	Niple	Nippel	
	VOE 990738	1					•O-ring	•Joint Torique	•O-Ring	•Junta torica	•O-ring	
	VOE 932042	1					•O-ring	•Joint Torique	•O-Ring	•Junta torica	•O-ring	
9	**VOE 11808599**	1					Union	Teton Connexion	Anschlussnippel	Niple Conexcion	Anslutn.nippel	
	VOE 990737	1					•O-ring	•Joint Torique	•O-Ring	•Junta torica	•O-ring	
	VOE 932039	1					•O-ring	•Joint Torique	•O-Ring	•Junta torica	•O-ring	
10	**VOE 13933936**	2					T-nipple	Raccord-t	T-Nippel	Niple T	T-nippel	
	VOE 990737	4					•O-ring	•Joint Torique	•O-Ring	•Junta torica	•O-ring	
11	**VOE 935093**	1					Nipple	Raccord	Nippel	Niple	Nippel	
	VOE 990738	1					•O-ring	•Joint Torique	•O-Ring	•Junta torica	•O-ring	
	VOE 932042	1					•O-ring	•Joint Torique	•O-Ring	•Junta torica	•O-ring	
12	**VOE 11804394**	1					Check valve	Valve antiretour	Rückschlagventil	Válvula de retención	Backventil	
	VOE 981291	1					•O-ring	•Joint Torique	•O-Ring	•Junta torica	•O-ring	
	VOE 932042	1					•O-ring	•Joint Torique	•O-Ring	•Junta torica	•O-ring	

1	
2	
3	
4	
5	

Manöverventil med monteringsdetaljer.
Válvula de mando con piezas se montaje.
Steuerventil mit Anbauteilen.
Valve de commande avec pièces de montage.
Control valve with fitting parts.

Catalogue id **20132**	Group **912**
Illustr. No **1027758**	Section **100**
Issue **VOE 79A9920132**	Page **307**

VOLVO

EC27C

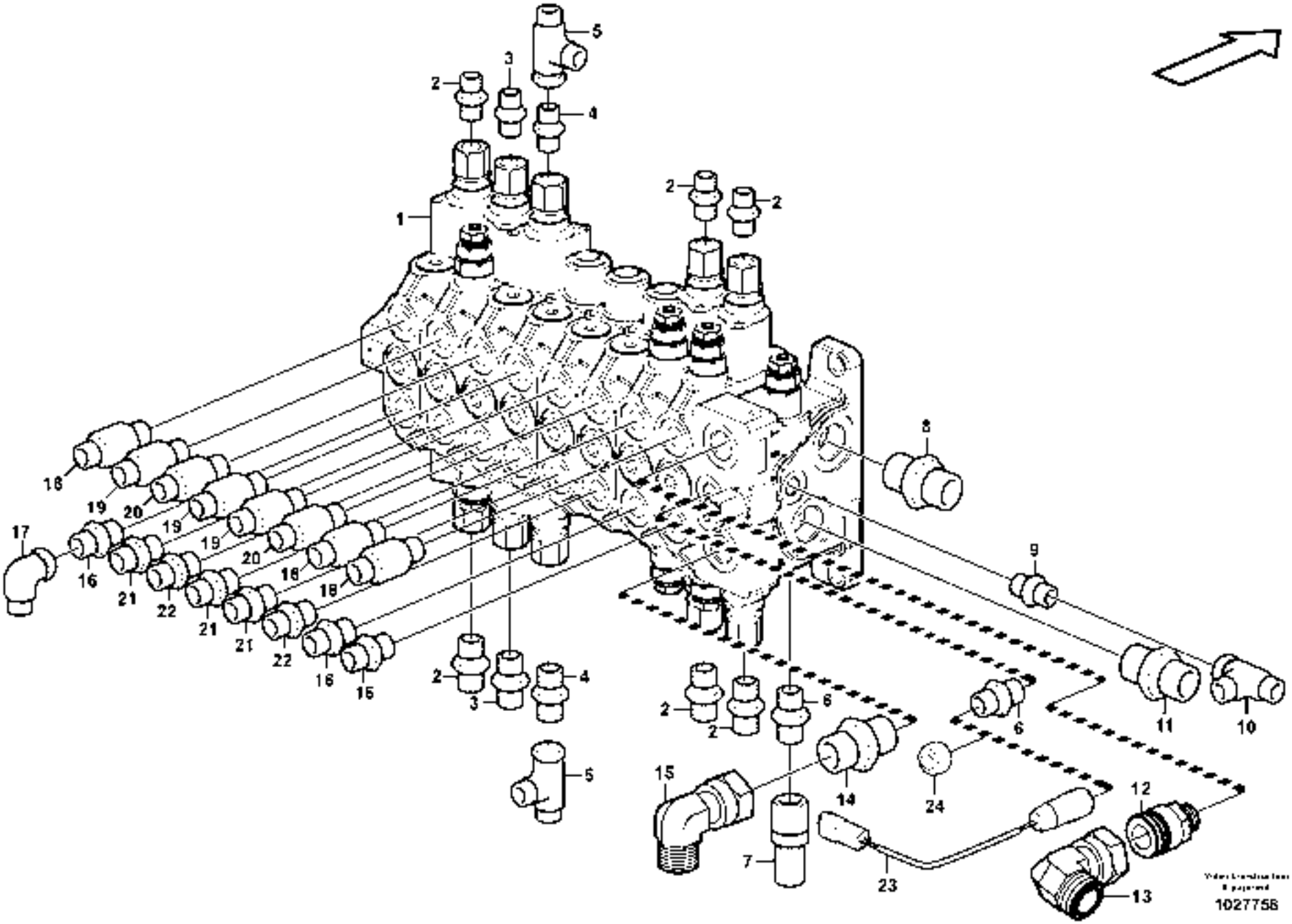
1
2
3
4
5
6
7
8
9
10
11
12
13
14
15
16
17
18
19
20
21
22
23
24
1027758

Fig.	Part No.	Quantity 1	2	3	PS	KIT	Description	Dénomination	Bezeichnung	Denominación	Benämning	Notes
13	**VOE 935451**	1					Elbow	Coude	Winkelstueck	Tubo acodado	Vinkel	
14	**VOE 935032**	1					Nipple	Raccord	Nippel	Niple	Nippel	
	VOE 990739	1					•O-ring	•Joint Torique	•O-Ring	•Junta torica	•O-ring	
	VOE 932042	1					•O-ring	•Joint Torique	•O-Ring	•Junta torica	•O-ring	
15	**VOE 935423**	1					Elbow nipple	Raccord angulaire	Winkelnippel	Niple angular	Vinkelnippel	
	VOE 990740	1					•O-ring	•Joint Torique	•O-Ring	•Junta torica	•O-ring	
16	**VOE 935092**	3					Nipple	Raccord	Nippel	Niple	Nippel	
	VOE 990738	3					•O-ring	•Joint Torique	•O-Ring	•Junta torica	•O-ring	
	VOE 932041	3					•O-ring	•Joint Torique	•O-Ring	•Junta torica	•O-ring	
17	**VOE 13933872**	1					Elbow nipple	Raccord angulaire	Winkelnippel	Niple angular	Vinkelnippel	
	VOE 990738	1					•O-ring	•Joint Torique	•O-Ring	•Junta torica	•O-ring	
18	**VOE 11801958**	3					Adapter	Raccord Reduct.	Verbind Stutzen	Adaptador	Adapter	
	VOE 990738	3					•O-ring	•Joint Torique	•O-Ring	•Junta torica	•O-ring	
	VOE 932041	3					•O-ring	•Joint Torique	•O-Ring	•Junta torica	•O-ring	
19	**VOE 11801958**	3					Adapter	Raccord Reduct.	Verbind Stutzen	Adaptador	Adapter	
	VOE 990738	3					•O-ring	•Joint Torique	•O-Ring	•Junta torica	•O-ring	
	VOE 932041	3					•O-ring	•Joint Torique	•O-Ring	•Junta torica	•O-ring	
20	**VOE 11801959**	2					Adapter	Raccord Reduct.	Verbind Stutzen	Adaptador	Adapter	
	VOE 990737	2					•O-ring	•Joint Torique	•O-Ring	•Junta torica	•O-ring	
	VOE 932041	2					•O-ring	•Joint Torique	•O-Ring	•Junta torica	•O-ring	
21	**VOE 935092**	3					Nipple	Raccord	Nippel	Niple	Nippel	
	VOE 990738	3					•O-ring	•Joint Torique	•O-Ring	•Junta torica	•O-ring	
	VOE 932041	3					•O-ring	•Joint Torique	•O-Ring	•Junta torica	•O-ring	
22	**VOE 935090**	2					Nipple	Raccord	Nippel	Niple	Nippel	
	VOE 990737	2					•O-ring	•Joint Torique	•O-Ring	•Junta torica	•O-ring	
	VOE 932041	2					•O-ring	•Joint Torique	•O-Ring	•Junta torica	•O-ring	
23	**VOE 11806749**	1					Pressure Switch	Mano contact	Druckschalter	Manocontacto	Tryckkontakt	11839308 SE2702, LS
24	**VOE 935100**	1					Plug	Bouchon	Stopfen	Tapon	Plugg	11839307 LS

1	
2	
3	
4	
5	

Manöverventil med monteringsdetaljer.
Válvula de mando con piezas se montaje.
Steuerventil mit Anbauteilen.
Valve de commande avec pièces de montage.
Control valve with fitting parts.

Catalogue id	Group
20132	**912**
Illustr. No	Section
1027758	**100**
Issue	Page
VOE 79A9920132	**309**

VOLVO

EC27C

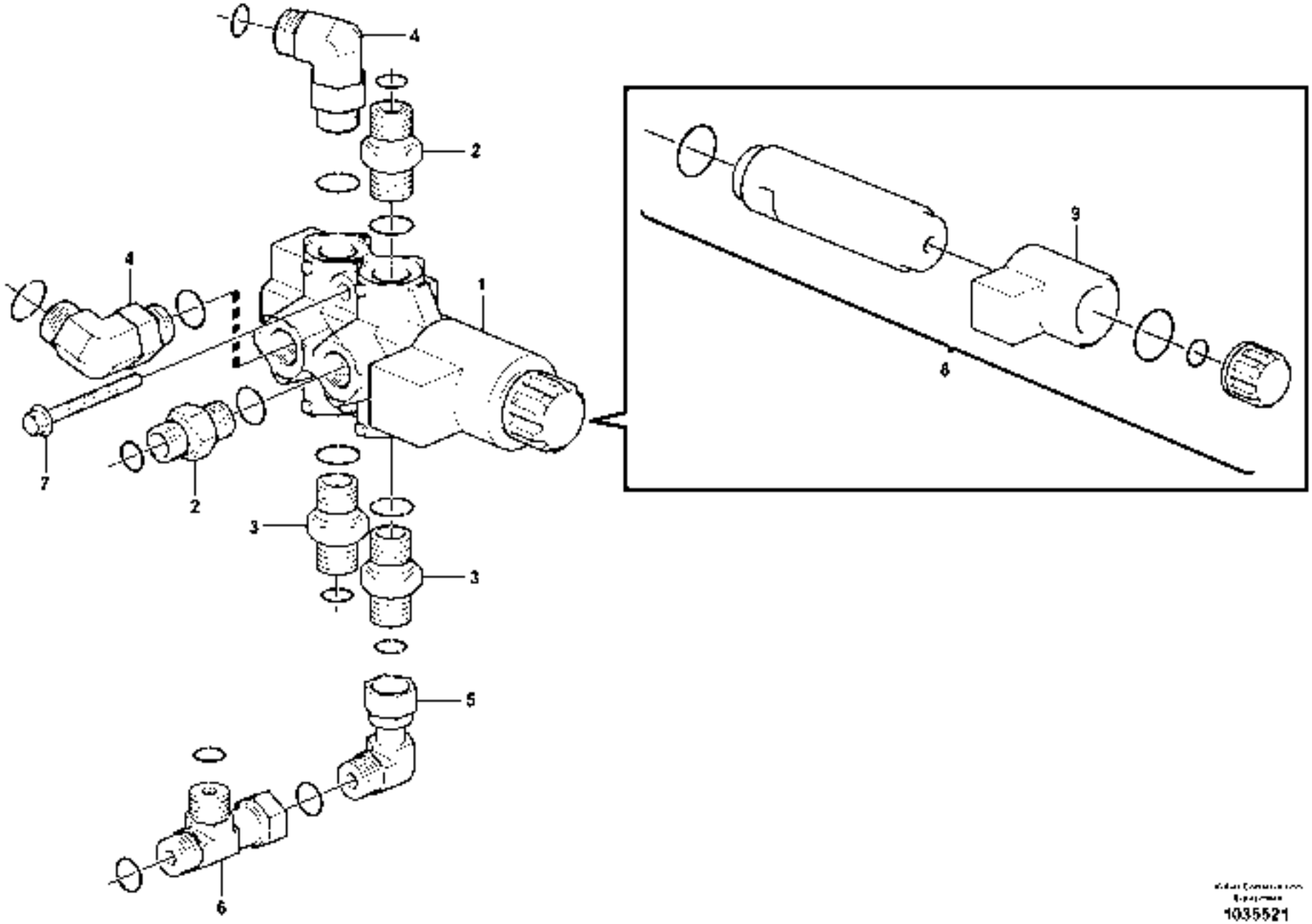

1035521

Fig.	Part No.	Quantity 1	2	3	PS	KIT	Description	Dénomination	Bezeichnung	Denominación	Benämning	Notes
1	**VOE 11807716**	1					Valve	Soupape	Ventil	Valvula	Ventil	
2	**VOE 13933923**	2					Nipple	Raccord	Nippel	Niple	Nippel	
	VOE 4880493	2					•O-ring	•Joint Torique	•O-Ring	•Junta torica	•O-ring	
	VOE 932040	2					•O-ring	•Joint Torique	•O-Ring	•Junta torica	•O-ring	
3	**VOE 935089**	2					Nipple	Raccord	Nippel	Niple	Nippel	
	VOE 4880492	2					•O-ring	•Joint Torique	•O-Ring	•Junta torica	•O-ring	
	VOE 932040	2					•O-ring	•Joint Torique	•O-Ring	•Junta torica	•O-ring	
4	**VOE 13933868**	2					Elbow nipple	Raccord angulaire	Winkelnippel	Niple angular	Vinkelnippel	
	VOE 4880493	2					•O-ring	•Joint Torique	•O-Ring	•Junta torica	•O-ring	
	VOE 932040	2					•O-ring	•Joint Torique	•O-Ring	•Junta torica	•O-ring	
5	**VOE 13933900**	1					Elbow nipple	Raccord angulaire	Winkelnippel	Niple angular	Vinkelnippel	
	VOE 4880492	1					•O-ring	•Joint Torique	•O-Ring	•Junta torica	•O-ring	
6	**VOE 13933936**	1					T-nipple	Raccord-t	T-Nippel	Niple T	T-nippel	
	VOE 4880492	2					•O-ring	•Joint Torique	•O-Ring	•Junta torica	•O-ring	
7	**VOE 965176**	2					Screw	Vis	Schraube	Tornillo	Skruv	
8	**VOE 11713244**	1					Repair Kit	Kit Réparation	Reparatursatz	Kit Reparacion	Reparationssats	
9	**VOE 15001976**	1					Coil	Spirale	Spirale	Espiral	Spiral	

1	
2	
3	
4	
5	

Sexvägsventil
Válvula de 6 vías
Sechswegventil
Robinet 6 voies
Six-way valve

Catalogue id **20132**	Group **912**
Illustr. No **1035521**	Section **450**
Issue **VOE 79A9920132**	Page **311**

VOLVO

EC27C

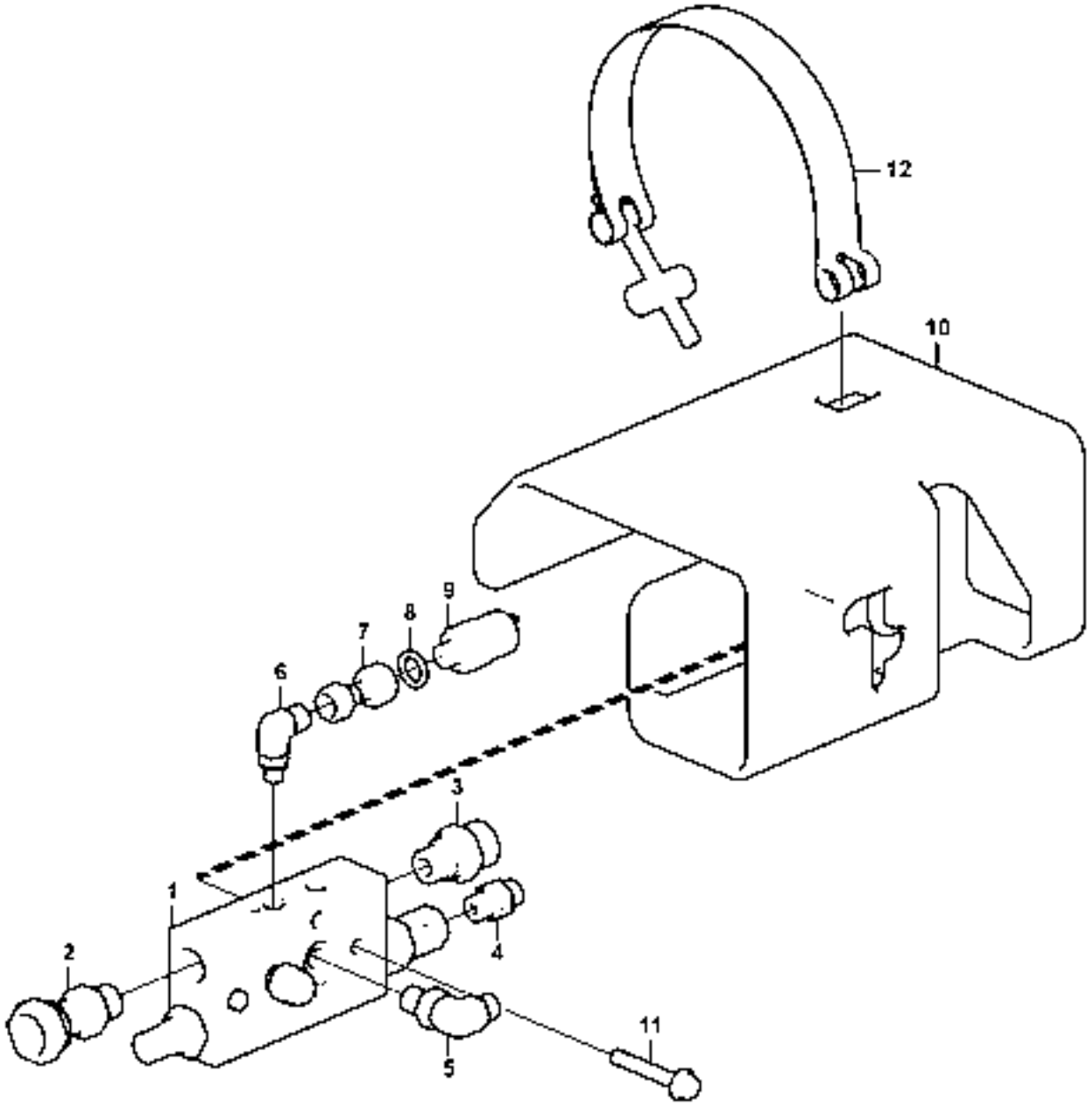

1027862

Fig.	Part No.	Quantity 1	2	3	PS	KIT	Description	Dénomination	Bezeichnung	Denominación	Benämning	Notes
1	**VOE 11802437**	1					Valve	Soupape	Ventil	Valvula	Ventil	
2	**VOE 11807333**	1					Adapter	Raccord Reduct.	Verbind Stutzen	Adaptador	Adapter	
	VOE 932040	1					•O-ring	•Joint Torique	•O-Ring	•Junta torica	•O-ring	
3	**VOE 935094**	1					Nipple	Raccord	Nippel	Niple	Nippel	
	VOE 990739	1					•O-ring	•Joint Torique	•O-Ring	•Junta torica	•O-ring	
	VOE 932040	1					•O-ring	•Joint Torique	•O-Ring	•Junta torica	•O-ring	
4	**VOE 13933858**	1					Nipple	Raccord	Nippel	Niple	Nippel	
	VOE 990736	1					•O-ring	•Joint Torique	•O-Ring	•Junta torica	•O-ring	
	VOE 932039	1					•O-ring	•Joint Torique	•O-Ring	•Junta torica	•O-ring	
5	**VOE 13933857**	1					Elbow nipple	Raccord angulaire	Winkelnippel	Niple angular	Vinkelnippel	
	VOE 990736	1					•O-ring	•Joint Torique	•O-Ring	•Junta torica	•O-ring	
	VOE 932039	1					•O-ring	•Joint Torique	•O-Ring	•Junta torica	•O-ring	
6	**VOE 11802908**	1					Elbow	Coude	Winkelstueck	Tubo acodado	Vinkel	
7	**VOE 935331**	1					Test Nipple	Raccord Test	Prufnippel	Niple Prueba	Testnippel	
8	**VOE 14013067**	1					Sealing washer	Rond.etancheite	Dichtscheibe	Arandela reten	Tätningsbricka	
9	**VOE 11803151**	1					Pressure Switch	Mano contact	Druckschalter	Manocontacto	Tryckkontakt	SE9402
10	**VOE 11808959**	1					Valve Cover	Cache-soupapes	Zylkopfhaube	Cubier Valvula	Ventilkåpa	
11	**VOE 13965179**	2					Flange screw	Vis à bride	Flanschschraube	Torn embridado	Flänsskruv	
12	**VOE 11806264**	1					Clamp	Pince Serrage	Klemme	Abrazadera	Klämma	

1		**Säkerhetsventil (bomcylinder)** **Válvula de seguridad (cilindro de pluma)** **Sicherheitsventil (Auslegerzylinder)** **Valve de sécurité (vérin de flèche)** **Safety valve (boom cylinder)**	Catalogue id **20132**	Group **912**
2				
3			Illustr. No **1027862**	Section **600**
4				
5		**11839812**	Issue **VOE 79A9920132**	Page **313**

VOLVO

EC27C

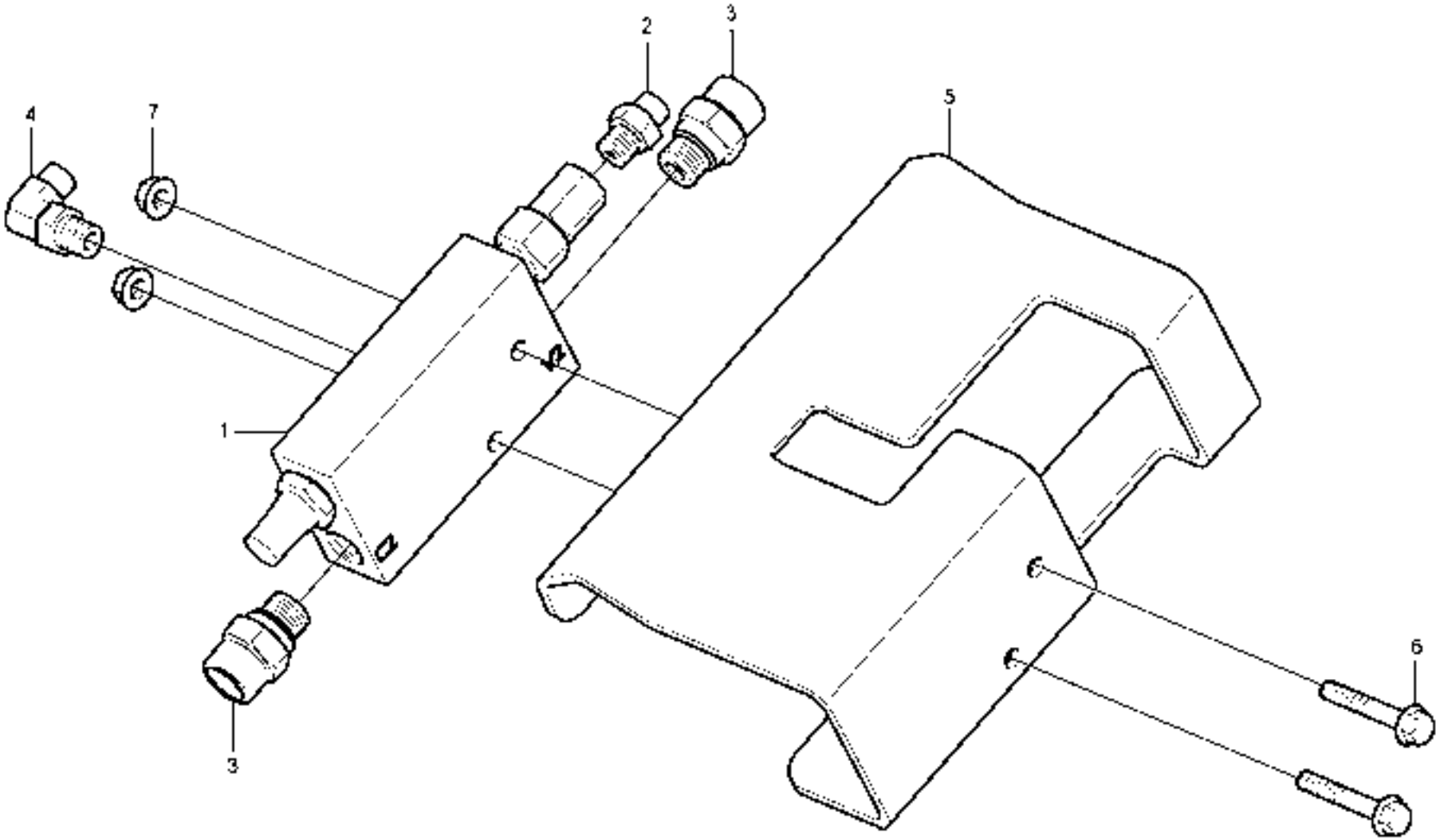

1027863

Fig.	Part No.	Quantity 1	2	3	PS	KIT	Description	Dénomination	Bezeichnung	Denominación	Benämning	Notes
1	**VOE 11802437**	1					Valve	Soupape	Ventil	Valvula	Ventil	
2	**VOE 13933858**	1					Nipple	Raccord	Nippel	Niple	Nippel	
	VOE 990736	1					•O-ring	•Joint Torique	•O-Ring	•Junta torica	•O-ring	
	VOE 932039	1					•O-ring	•Joint Torique	•O-Ring	•Junta torica	•O-ring	
3	**VOE 13933923**	2					Nipple	Raccord	Nippel	Niple	Nippel	
	VOE 990738	2					•O-ring	•Joint Torique	•O-Ring	•Junta torica	•O-ring	
	VOE 932040	2					•O-ring	•Joint Torique	•O-Ring	•Junta torica	•O-ring	
4	**VOE 13933857**	1					Elbow nipple	Raccord angulaire	Winkelnippel	Niple angular	Vinkelnippel	
	VOE 990736	1					•O-ring	•Joint Torique	•O-Ring	•Junta torica	•O-ring	
	VOE 932039	1					•O-ring	•Joint Torique	•O-Ring	•Junta torica	•O-ring	
5	**VOE 11802855**	1					Valve Support	Support Soupape	Ventilstutze	Apoyo Valvula	Ventilstöd	
6	**VOE 13965179**	2					Flange screw	Vis à bride	Flanschschraube	Torn embridado	Flänsskruv	
7	**VOE 13945408**	2					Nut	Ecrou	Mutter	Tuerca	Mutter	

1		**Säkerhetsventil (skaftcylinder)** **Válvula de seguridad (cilindro de brazo)** **Sicherheitsventil (Stielzylinder)** **Valve de sécurité (vérin de balancier)** **Safety valve (dipper arm cylinder)**	Catalogue id **20132**	Group **912**
2				
3			Illustr. No **1027863**	Section **700**
4				
5		**11839812**	Issue **VOE 79A9920132**	Page **315**

VOLVO

EC27C

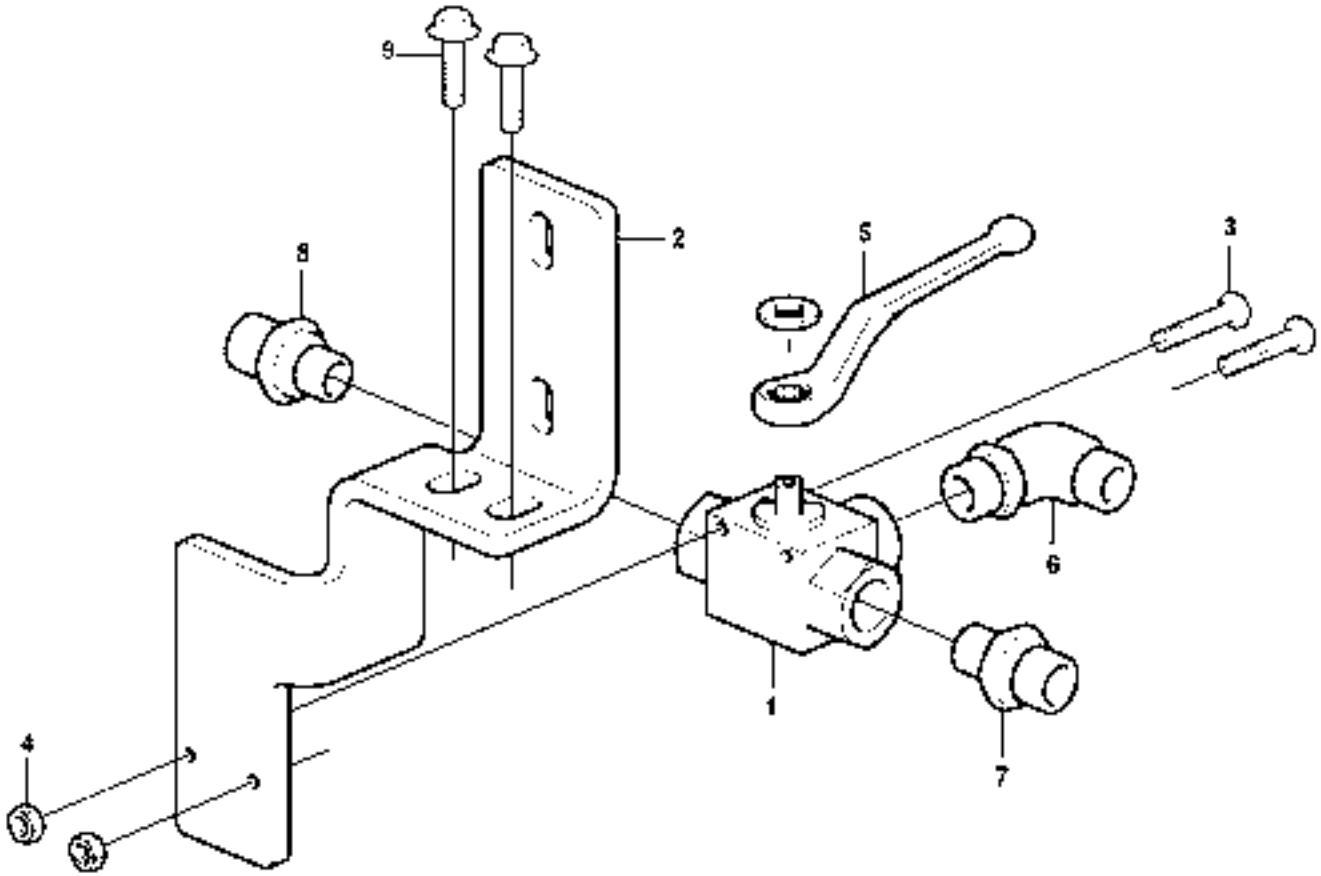
9
2
8
5
3
6
1
7
4

Fig.	Part No.	Quantity 1	2	3	PS	KIT	Description	Dénomination	Bezeichnung	Denominación	Benämning	Notes
	VOE 15600813						Valve	Soupape	Ventil	Valvula	Ventil	
1	**VOE 11801995**	1					•Three-way Valve	•Robinet 3 Voies	•Dreiwegeventil	•Grifo 3 vias	•Trevägsventil	
2	**VOE 11807738**	1					•Plate	•Plaque	•Platte	•Placa	•Platta	
3	**VOE 969523**	2					•Six Point Socket Scre	•Vis à six pans creux	•Innensechskantschr	•Tornillo de cabeza h	•Sexkantsskruv	
4	**VOE 955779**	2					•Hexagon Nut	•Ecrou Hexagonal	•Sechskantmutter	•Tuerca Hexagon	•Sexkantsmutter	
5	**VOE 11802931**	1					•Lever	•Levier	•Hebel	•Palanca	•Spak	
6	**VOE 13933870**	1					•Elbow nipple	•Raccord angulaire	•Winkelnippel	•Niple angular	•Vinkelnippel	
	VOE 4880493	1					••O-ring	••Joint Torique	••O-Ring	••Junta torica	••O-ring	
7	**VOE 13933871**	1					•Nipple	•Raccord	•Nippel	•Niple	•Nippel	
	VOE 4880493	1					••O-ring	••Joint Torique	••O-Ring	••Junta torica	••O-ring	
	VOE 14211858	1					••Sealing ring	••Bague d'étanchéité	••Runddichtring	••Anillo reten	••Tätningsring	
8	**VOE 13933871**	1					•Nipple	•Raccord	•Nippel	•Niple	•Nippel	
	VOE 4880493	1					••O-ring	••Joint Torique	••O-Ring	••Junta torica	••O-ring	
	VOE 14211858	1					••Sealing ring	••Bague d'étanchéité	••Runddichtring	••Anillo reten	••Tätningsring	
9		4					Flange screw	Vis à bride	Flanschschraube	Torn embridado	Flänsskruv	See group 916, Page 341

1		**Trevägsventil** **Valvula 3-vias** **Dreiwegventil** **Robinet 3 voies** **Three-way valve**	Catalogue id **20132**	Group **912**
2			Illustr. No **1027798**	Section **5000**
3			Issue **VOE 79A9920132**	Page **317**
4				
5				

VOLVO

EC27C

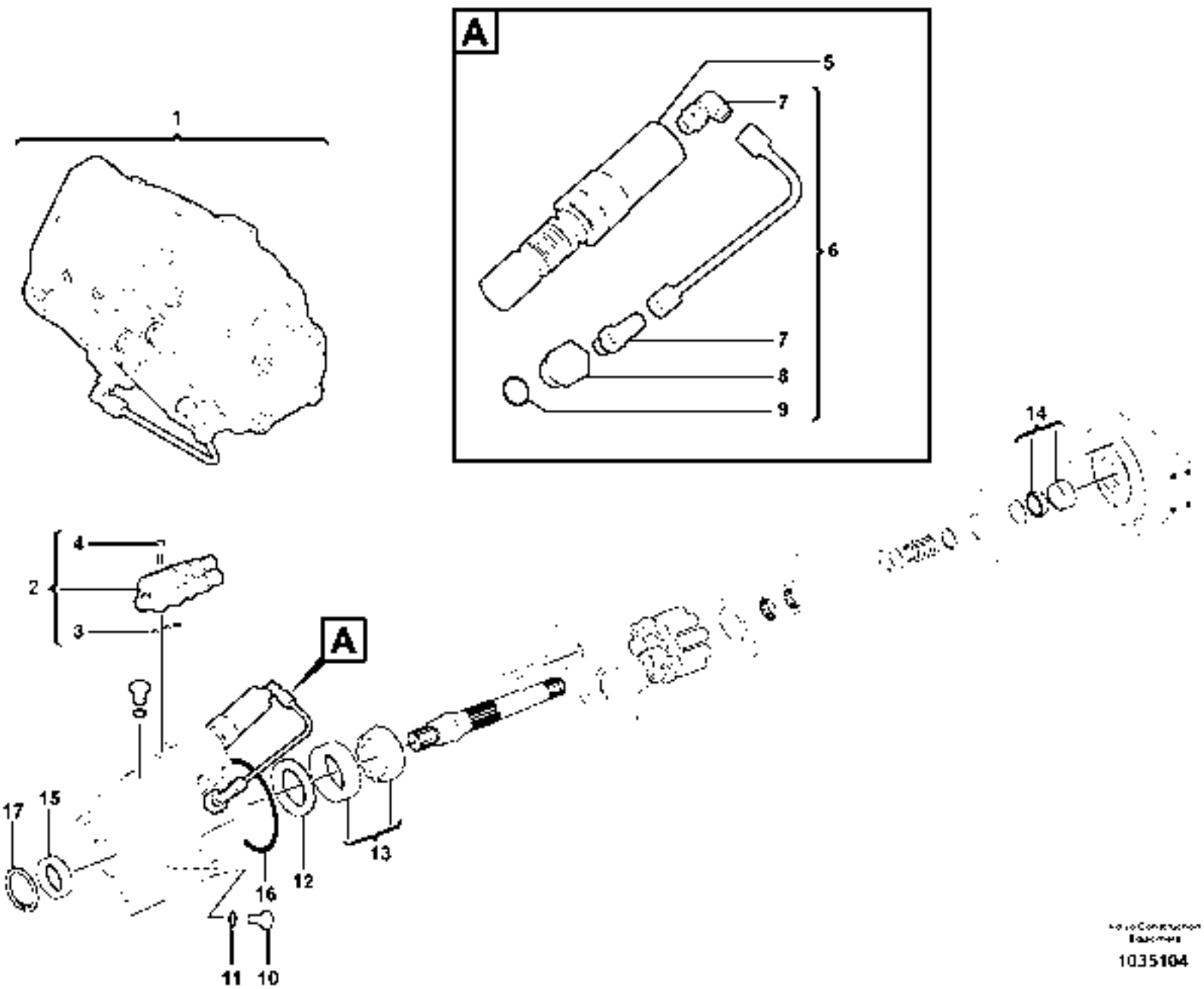

1035104

Fig.	Part No.	Quantity 1	2	3	PS	KIT	Description	Dénomination	Bezeichnung	Denominación	Benämning	Notes
1	**VOE 11807844**	1					Pump	Pompe	Pumpe	Bomba	Pump	
2	**VOE 15087430**	1					•Control valve	•Valve controle	•Steuerventil	•Válvula control	•Kontrollventil	
3	**VOE 11715266**	1					••Gasket	••Joint	••Dichtung	••Junta	••Packning	
4	**VOE 11713273**	4					••Screw	••Vis	••Schraube	••Tornillo	••Skruv	
5	**VOE 11714647**	1					•Control valve	•Valve controle	•Steuerventil	•Válvula control	•Kontrollventil	
6	**VOE 11714648**	1					•Pipe Set	•Kit Tuyaux	•Rohrsatz	•Juego Tubos	•Rörsats	
7	**VOE 11714649**	2					••Elbow	••Coude	••Winkelstueck	••Tubo acodado	••Vinkel	
8	**VOE 11714650**	1					••Adapter	••Raccord Reduct	••Verbind Stutzen	••Adaptador	••Adapter	
9	**VOE 11714651**	1					••O-ring	••Joint Torique	••O-Ring	••Junta torica	••O-ring	
10	**VOE 11712910**	1					•Plug	•Bouchon	•Stopfen	•Tapon	•Plugg	
11	**VOE 11712911**	1					•O-ring	•Joint Torique	•O-Ring	•Junta torica	•O-ring	
12	**VOE 11708754**	1					•Stop Ring	•Bague Butee	•Anschlagring	•Anillo Tope	•Anslagsring	
13	**VOE 11704547**	1					•Roller Bearing	•Roulement rouleaux	•Rollenlager	•Cojinet Rodillo	•Rullager	
14	**VOE 11704546**	1					•Roller Bearing	•Roulement rouleaux	•Rollenlager	•Cojinet Rodillo	•Rullager	
15	**VOE 11714656**	1					•Sealing ring	•Bague d'étanchéité	•Runddichtring	•Anillo reten	•Tätningsring	
16	**VOE 11712917**	1					•O-ring	•Joint Torique	•O-Ring	•Junta torica	•O-ring	
17	**VOE 11708755**	1					•Lock Ring	•Anneau Verrouillage	•Schlossring	•Anillo Segurid	•Låsring	

1		**Hydraulpump** **Bomba hidráulica** **Hydraulikpumpe** **Pompe hydraulique** **Hydraulic pump**	Catalogue id **20132**	Group **913**
2			Illustr. No **1035104**	Section **100**
3			Issue **VOE 79A9920132**	Page **319**
4				
5		**11839840**		

VOLVO

EC27C

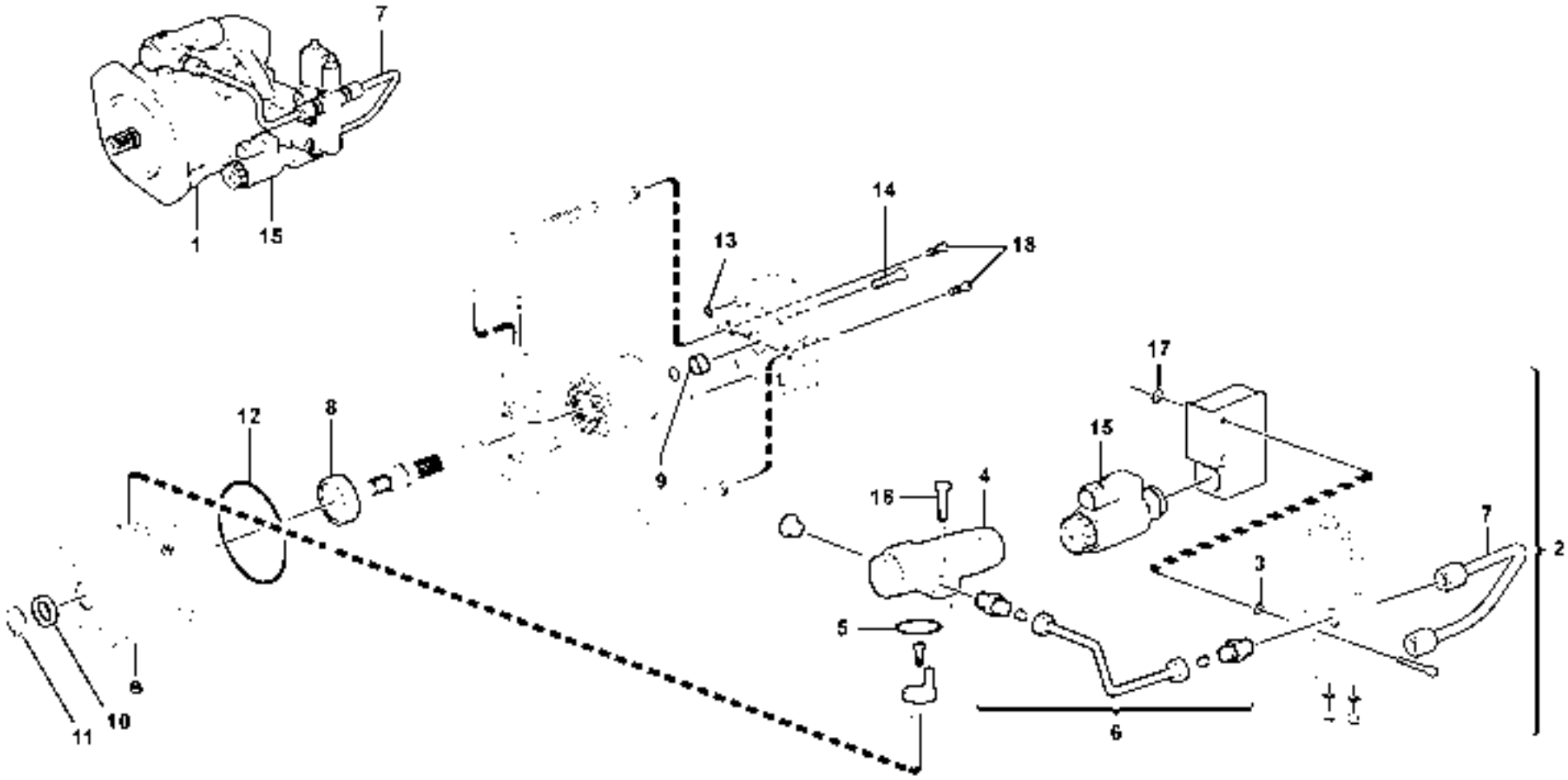
7
1
15
14
13
18
17
15
12
8
16
4
7
2
3
9
5
11
10
6

Fig.	Part No.	Quantity 1	2	3	PS	KIT	Description	Dénomination	Bezeichnung	Denominación	Benämning	Notes
1	**VOE 15609517**	1					Hydraulic Pump	Pompe Hydraulique	Hydraulikpumpe	Bomba Hidraulica	Hydraulpump	
2	**VOE 15086797**	1					•Control valve	•Valve controle	•Steuerventil	•Válvula control	•Kontrollventil	
3	**VOE 11715266**	1					•Gasket	•Joint	•Dichtung	•Junta	•Packning	
4	**VOE 15043013**	1					•Control valve	•Valve controle	•Steuerventil	•Válvula control	•Kontrollventil	
5	**VOE 11709741**	1					•O-ring	•Joint Torique	•O-Ring	•Junta torica	•O-ring	
6	**VOE 15086030**	1					•Pipe Line	•Conduite Tubula	•Rohrleitung	•Tubería	•Rörledning	
7	**VOE 15086844**	1					•Pipe Line	•Conduite Tubula	•Rohrleitung	•Tubería	•Rörledning	
8	**VOE 11704547**	1					•Roller Bearing	•Roulement rouleaux	•Rollenlager	•Cojinet Rodillo	•Rullager	
9	**VOE 11704546**	1					•Roller Bearing	•Roulement rouleaux	•Rollenlager	•Cojinet Rodillo	•Rullager	
10	**VOE 11704551**	1					•Sealing ring	•Bague d'étanchéité	•Runddichtring	•Anillo reten	•Tätningsring	
11	**VOE 11708755**	1					•Lock Ring	•Anneau Verrouillage	•Schlossring	•Anillo Segurid	•Låsring	
12	**VOE 15086046**	1					•O-ring	•Joint Torique	•O-Ring	•Junta torica	•O-ring	
13	**VOE 15086055**	4					•O-ring	•Joint Torique	•O-Ring	•Junta torica	•O-ring	
14	**VOE 11704557**	4					•Allen Hd Screw	•Vis A 6 Pans Cr	•Inbusschraube	•Torn Hex Embut	•Insexskruv	
15	**VOE 15001007**	1					•Solenoid	•Solénoide	•Magnet	•Solenoide	•Solenoid	
	VOE 15001009	1					••Coil	••Spirale	••Spirale	••Espiral	••Spiral	
16	**VOE 11714935**	2					•Screw	•Vis	•Schraube	•Tornillo	•Skruv	
17	**VOE 11715266**	1					•Gasket	•Joint	•Dichtung	•Junta	•Packning	
18	**VOE 11708258**	2					•Plug	•Bouchon	•Stopfen	•Tapon	•Plugg	

1		**Hydraulpump** **Bomba hidráulica** **Hydraulikpump** **Pompe hydraulique** **Hydraulic pump**	Catalogue id **20132**	Group **913**
2				
3			Illustr. No **1035108**	Section **150**
4				
5		**11839841**	Issue **VOE 79A9920132**	Page **321**

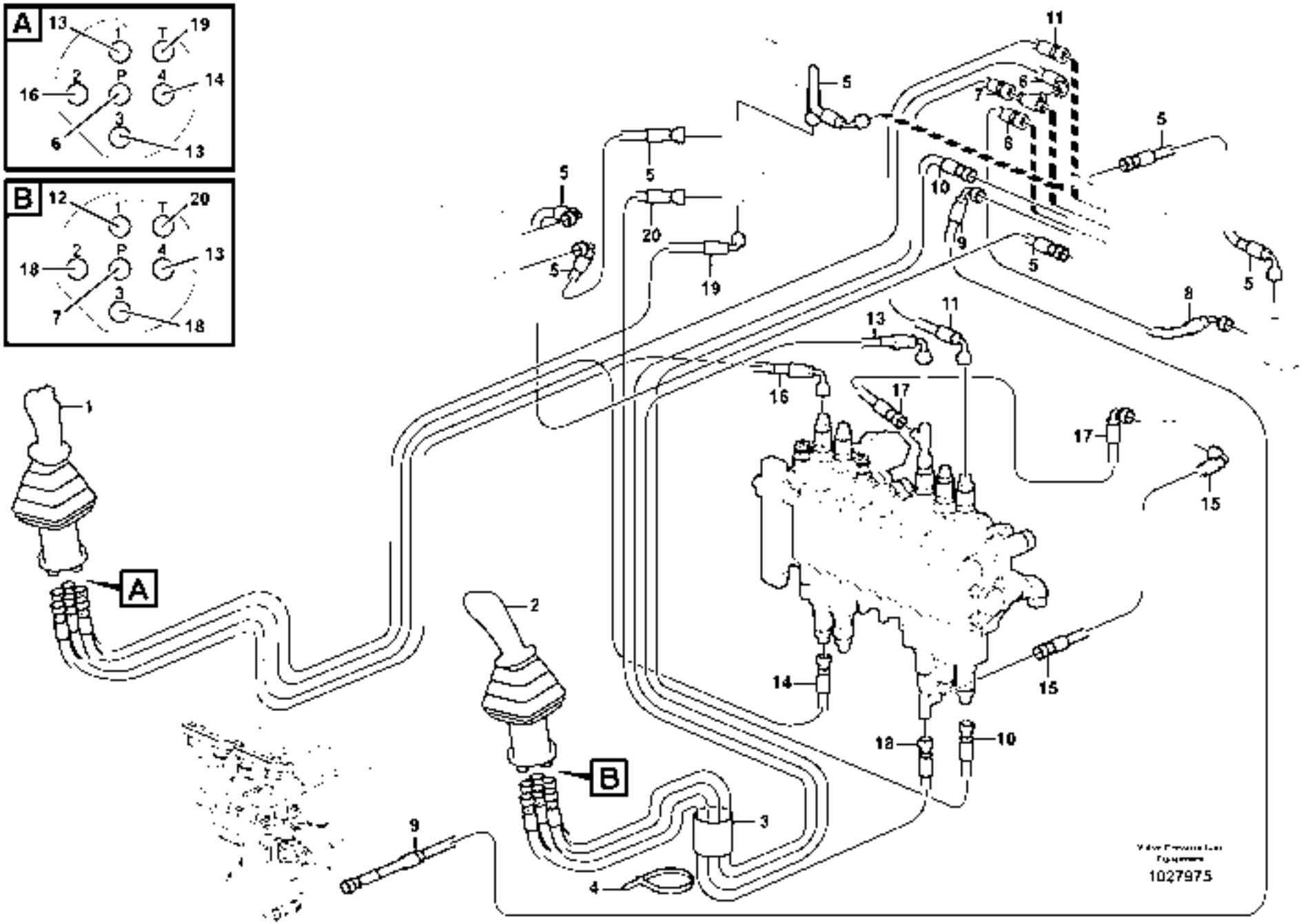
A
13
I
T
19
2
P
4
14
16
6
3
13
B
12
I
T
20
2
P
4
13
18
7
3
18
A
B
1
2
3
4
5
6
7
8
9
10
11
12
13
14
15
16
17
18
19
20
1027975

Fig.	Part No.	Quantity 1	2	3	P S	K I T	Description	Dénomination	Bezeichnung	Denominación	Benämning	Notes
1		1					Control lever Rh.	Levier commande Rh.	Bedienungshebel Rh.	Palanca mando Rh.	Manöverspak Rh.	See group 914, Page 325
2			1				Control lever Lh.	Levier commande Lh.	Bedienungshebel Lh.	Palanca mando Lh.	Manöverspak Lh.	See group 914, Page 329
3	**VOE 11808372**	2					Protection	Protection	Schutz	Proteccion	Skydd	
4	**VOE 4881440**	4					Strip Clamp	Ruban Serrage	Kabelbinder	Abraz Cinta	Bandklamma	
5	**VOE 936861**	4					Hose assembly	Conduit flexible	Schlauchleitung	Conducto	Slangledning	
6	**VOE 936818**	1					Hose assembly	Conduit flexible	Schlauchleitung	Conducto	Slangledning	P-A2
7	**VOE 937119**	1					Hose assembly	Conduit flexible	Schlauchleitung	Conducto	Slangledning	P-A2
8	**VOE 936813**	1					Hose assembly	Conduit flexible	Schlauchleitung	Conducto	Slangledning	A1-P
9	**VOE 11802850**	1					Hose assembly	Conduit flexible	Schlauchleitung	Conducto	Slangledning	A1
10	**VOE 936301**	1					Hose assembly	Conduit flexible	Schlauchleitung	Conducto	Slangledning	C2
11	**VOE 936289**	1					Hose assembly	Conduit flexible	Schlauchleitung	Conducto	Slangledning	C1
12	**VOE 936978**	1					Hose assembly	Conduit flexible	Schlauchleitung	Conducto	Slangledning	1
13	**VOE 936817**	3					Hose assembly	Conduit flexible	Schlauchleitung	Conducto	Slangledning	
14	**VOE 936863**	1					Hose assembly	Conduit flexible	Schlauchleitung	Conducto	Slangledning	
15	**VOE 937104**	1					Hose assembly	Conduit flexible	Schlauchleitung	Conducto	Slangledning	V2
16	**VOE 938063**	1					Hose assembly	Conduit flexible	Schlauchleitung	Conducto	Slangledning	
17	**VOE 936813**	1					Hose assembly	Conduit flexible	Schlauchleitung	Conducto	Slangledning	V1
18	**VOE 937440**	2					Hose assembly	Conduit flexible	Schlauchleitung	Conducto	Slangledning	L = 1650 MM
19	**VOE 937120**	1					Hose assembly	Conduit flexible	Schlauchleitung	Conducto	Slangledning	
20	**VOE 936974**	1					Hose assembly	Conduit flexible	Schlauchleitung	Conducto	Slangledning	L = 2100 MM

1	**11839907**	**Hydraulkrets (lågtryck)** **Circuito hidráulico (baja presión)** **Hydraulikkreis (Niedriger Druck)** **Circuit hydraulique (basse pression)** **Hydraulic circuit (low pressure)**	Catalogue id **20132**	Group **914**
2	**11839342**		Illustr. No **1027975**	Section **500**
3			Issue **VOE 79A9920132**	Page **323**
4				
5				

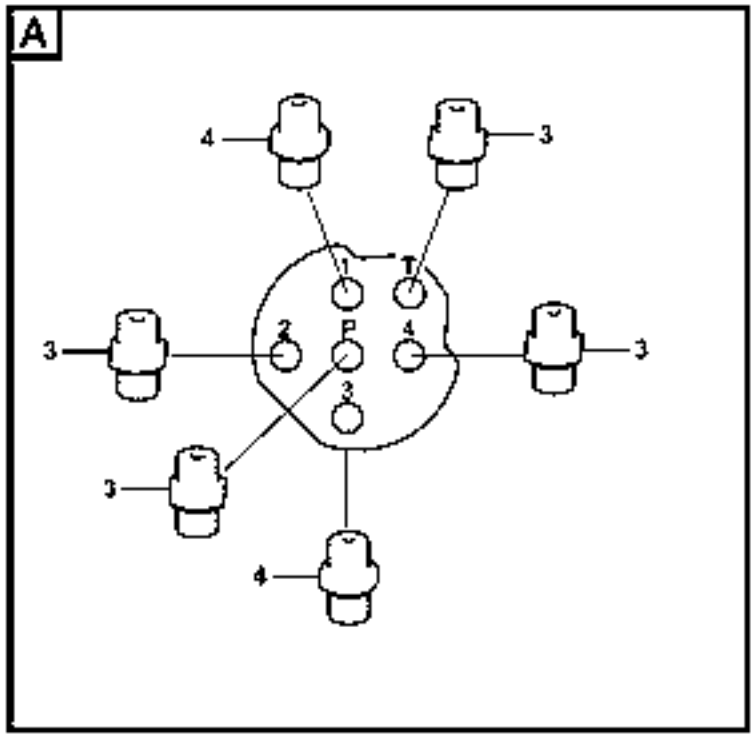
A
4
3
T
1
2
P
4
3
3
3
3
4

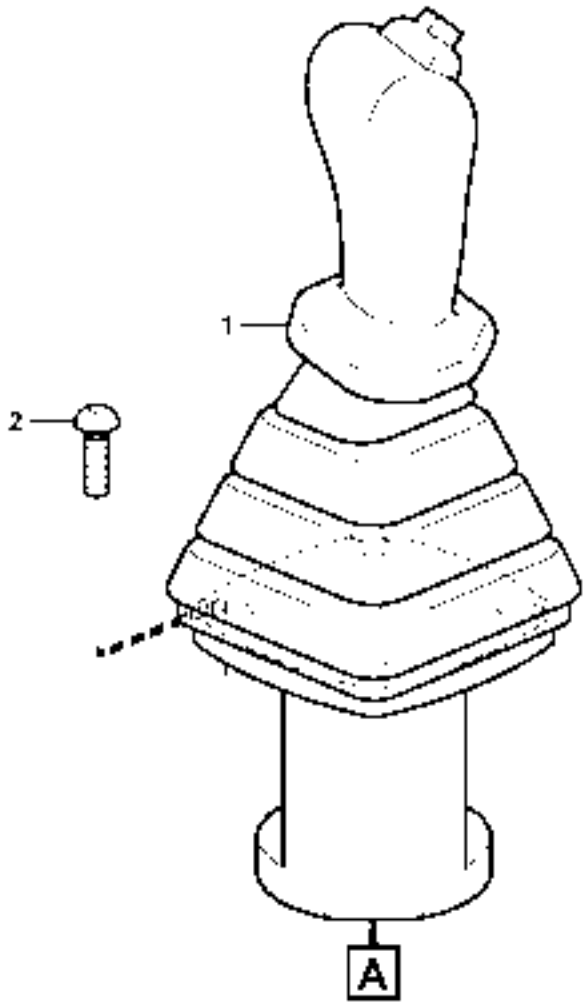
1
2
A

Fig.	Part No.	Quantity 1	2	3	PS	KIT	Description	Dénomination	Bezeichnung	Denominación	Benämning	Notes
1		1					Control lever Rh.	Levier commande Rh	Bedienungshebel Rh	Palanca mando Rh	Manöverspak Rh	See group 914, Page 327
2	**VOE 969147**	4					Screw	Vis	Schraube	Tornillo	Skruv	
3	**VOE 13933858**	4					Nipple	Raccord	Nippel	Niple	Nippel	
	VOE 4881722	4					•O-ring	•Joint Torique	•O-Ring	•Junta torica	•O-ring	
	VOE 932039	4					•O-ring	•Joint Torique	•O-Ring	•Junta torica	•O-ring	
4	**VOE 11802980**	2					Restrictor	Etrangleur	Drosselung	Estrangulacion	Strypning	
	VOE 4881722	2					•O-ring	•Joint Torique	•O-Ring	•Junta torica	•O-ring	
		1			NS		•O-ring	•Joint Torique	•O-Ring	•Junta torica	•O-ring	

1		**Manöverspak, ditsättning** **Montaje de la palanca de mando** **Steuerhebel, Einbau** **Mise en place du levier de commande** **Control stick installation**	Catalogue id **20132**	Group **914**
2			Illustr. No **1027849**	Section **550**
3			Issue **VOE 79A9920132**	Page **325**
4				
5		**RH**		

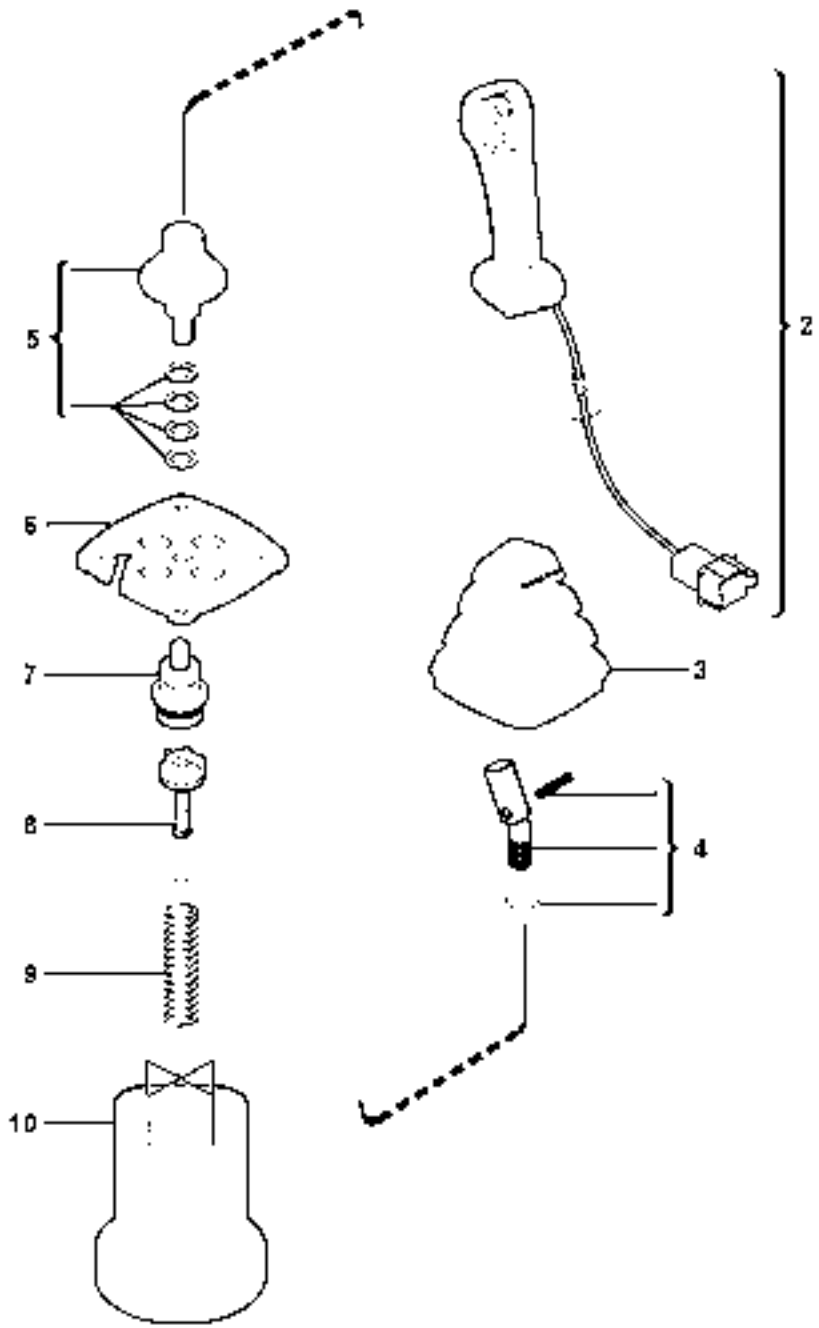

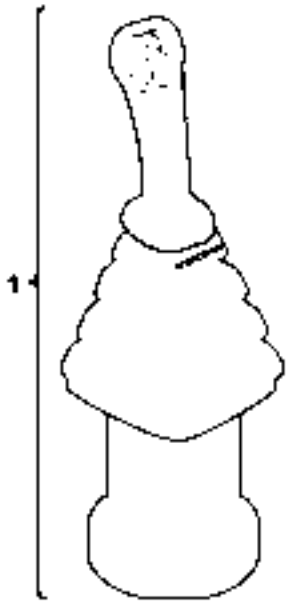

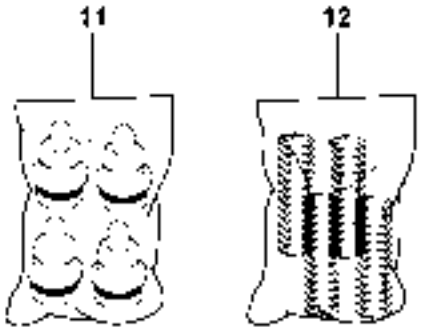

1019044

Fig.	Part No.	Quantity 1	2	3	PS	KIT	Description	Dénomination	Bezeichnung	Denominación	Benämning	Notes
1	**VOE 11807221**	1					Control lever Rh.	Levier commande Rh.	Bedienungshebel Rh.	Palanca mando Rh.	Manöverspak Rh.	
2	**VOE 11713014**	1					•Handle	•Poignee	•Handgriff	•Manilla	•Handgrepp	
3	**VOE 11715619**	1					•Bellow	•Soufflet	•Faltenbalg	•Fuelle	•Bälg	
4	**VOE 11370672**	1					•Adapter	•Adaptateur	•Adapter	•Adaptador	•Adapter	
5	**VOE 11714730**	1					•Joint	•Cardan	•Gelenk	•Junta	•Knut	
6	**VOE 11714731**	1					•Plate	•Plaque	•Platte	•Placa	•Platta	
7		4			NS	K	•Plunger guide	•Guide de piston	•Stößelführung	•Guía de pistón	•Kolvskena	
8	**VOE 11713016**	4					•Regulator	•Regulateur	•Regler	•Regulador	•Regulator	
9		4			NS	K	•Spring	•Ressort	•Feder	•Muelle	•Fjäder	
10		1			NS		•Body	•Corps	•Körper	•Cuerpo	•Korg	
11	**VOE 11712323**	1					•Plunger guide (kit)	•Guide de piston (jeu.	•Kolbenführung (Satz)	•Guía de pistón (kit)	•Kolvskena (sats)	
12	**VOE 11713017**	1					•Springs (kit)	•Ressorts (jeu)	•Federn (Satz)	•Muelles (juego)	•Fjädrar (sats)	

1		**Manöverspak: bom / skopa (höger)** **Palanca de mando : pluma / cuchara (derecha)** **Steuerhebel : Ausleger / Löffel (rechts)** **Levier de commande : flèche / godet (côté droit)** **Control lever : boom / bucket (right)**	Catalogue id **20132**	Group **914**
2				
3			Illustr. No **1019044**	Section **600**
4				
5		**RH**	Issue **VOE 79A9920132**	Page **327**

VOLVO

EC27C

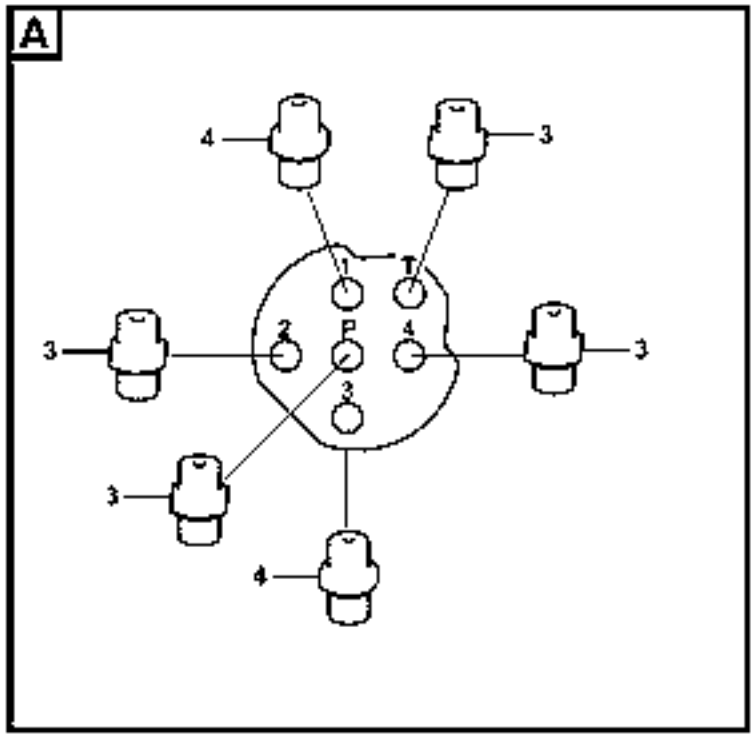
A
4
3
T
2
P
4
3
3
3
3
4

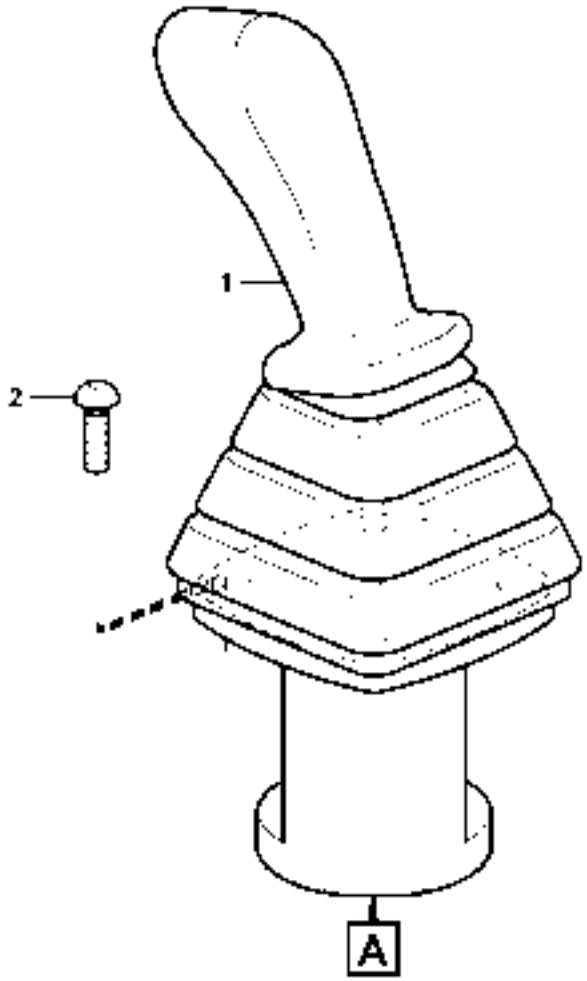
1
2
A

Fig.	Part No.	Quantity 1	2	3	PS	KIT	Description	Dénomination	Bezeichnung	Denominación	Benämning	Notes
1		1					Control lever Lh	Levier commande Lh.	Bedienungshebel Lh.	Palanca mando Lh.	Manöverspak Lh	See group 914, Page 331
2	**VOE 969147**	4					Screw	Vis	Schraube	Tornillo	Skruv	
3	**VOE 13933858**	4					Nipple	Raccord	Nippel	Niple	Nippel	
	VOE 4881722	4					•O-ring	•Joint Torique	•O-Ring	•Junta torica	•O-ring	
	VOE 932039	4					•O-ring	•Joint Torique	•O-Ring	•Junta torica	•O-ring	
4	**VOE 11802980**	2					Restrictor	Etrangleur	Drosselung	Estrangulacion	Strypning	
	VOE 4881722	2					•O-ring	•Joint Torique	•O-Ring	•Junta torica	•O-ring	
		2			NS		•O-ring	•Joint Torique	•O-Ring	•Junta torica	•O-ring	

1		**Manöverspak, ditsättning** **Montaje de la palanca de mando** **Steuerhebel, Einbau** **Mise en place du levier de commande** **Control stick installation**	Catalogue id **20132**	Group **914**
2				
3			Illustr. No **1027848**	Section **650**
4				
5		**LH,11839342**	Issue **VOE 79A9920132**	Page **329**

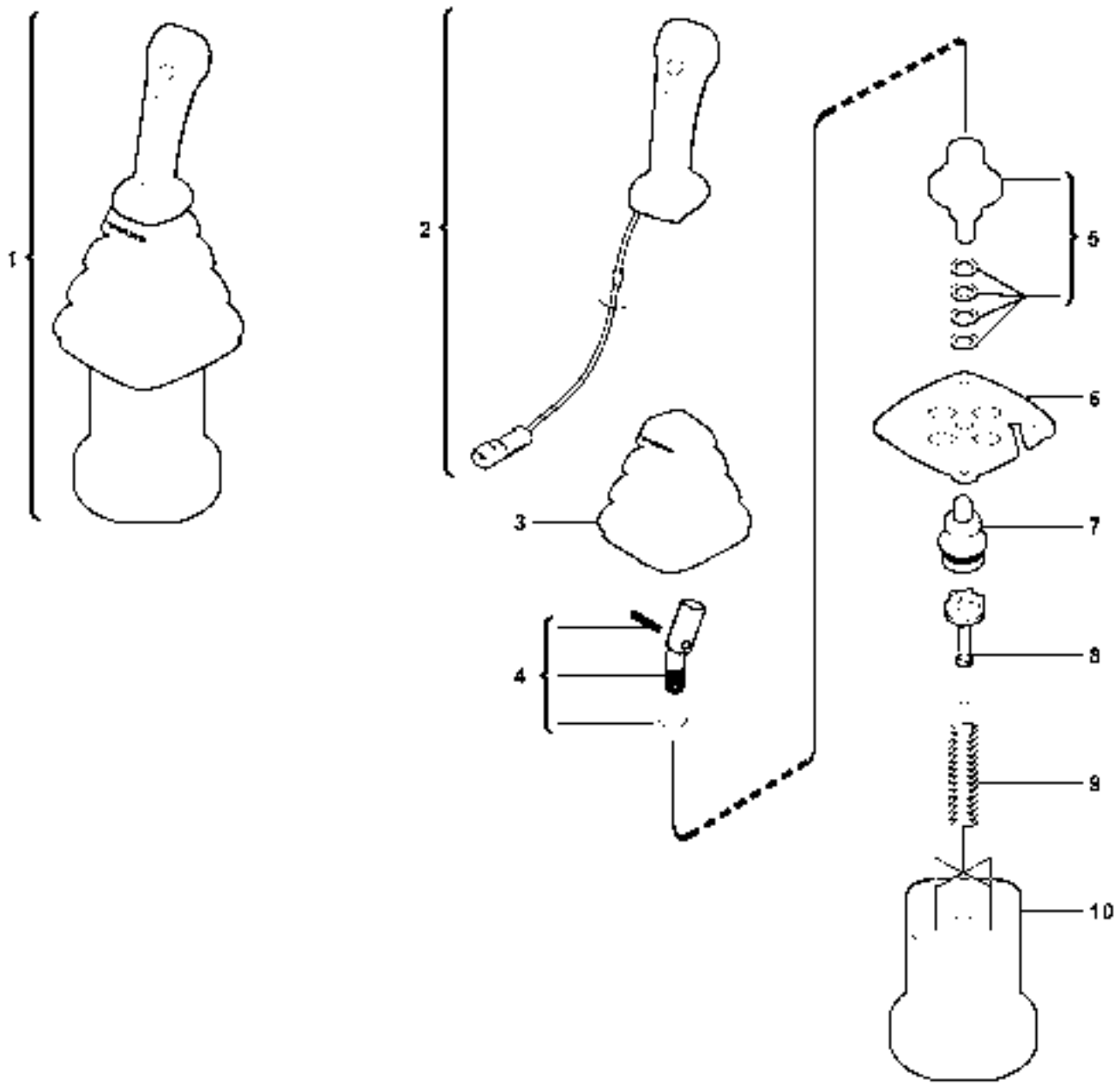

1019041

Fig.	Part No.	Quantity 1	2	3	PS	KIT	Description	Dénomination	Bezeichnung	Denominación	Benämning	Notes
1	**VOE 11807220**	1					Control lever Lh	Levier commande Lh.	Bedienungshebel Lh.	Palanca mando Lh.	Manöverspak Lh	
	VOE 11808328		1	1			Remote Control	Commande A Dist	Fernbetätigung	Mando a distancia	Fjärrkontroll	
2	**VOE 11715620**	1					•Handle	•Poignee	•Handgriff	•Manilla	•Handgrepp	
	VOE 15031626		1	1			•Control Lever	•Levier Commande	•Bedienungshebel	•Palanca Mando	•Manöverspak	
3	**VOE 11715619**	1	1	1			•Bellow	•Soufflet	•Faltenbalg	•Fuelle	•Bälg	
4	**VOE 11370672**	1	1	1			•Adapter	•Adaptateur	•Adapter	•Adaptador	•Adapter	
5	**VOE 11714730**	1	1	1			•Joint	•Cardan	•Gelenk	•Junta	•Knut	
6	**VOE 11714731**	1	1	1			•Plate	•Plaque	•Platte	•Placa	•Platta	
7		4	4	4	NS	K	•Plunger guide	•Guide de piston	•Stößelführung	•Guía de pistón	•Kolvskena	
8	**VOE 11713016**	4	4	4			•Regulator	•Regulateur	•Regler	•Regulador	•Regulator	
9		4	4	4	NS	K	•Spring	•Ressort	•Feder	•Muelle	•Fjäder	
10		1	1	1	NS		•Body	•Corps	•Körper	•Cuerpo	•Korg	
11	**VOE 11712323**	1	1	1			Plunger guide (kit)	Guide de piston (jeu .	Kolbenführung (Satz)	Guía de pistón (kit)	Kolvskena (sats)	
12	**VOE 11713017**	1	1	1			Springs (kit)	Ressorts (jeu)	Federn (Satz)	Muelles (juego)	Fjädrar (sats)	

1	**11839342**
2	**11839821**
3	**11839822**
4	
5	

Manöverspak: skaft / sväng (vänster)
Palanca de mando : brazo / giro (izquierda)
Steuerhebel : Löffelstiel / Schwenkung (links)
Levier de commande : balancier / orientation (côté gauche)
Control lever : dipper arm / slewing (left)

LH

Catalogue id **20132**	Group **914**
Illustr. No **1019041**	Section **700**
Issue **VOE 79A9920132**	Page **331**

VOLVO

EC27C

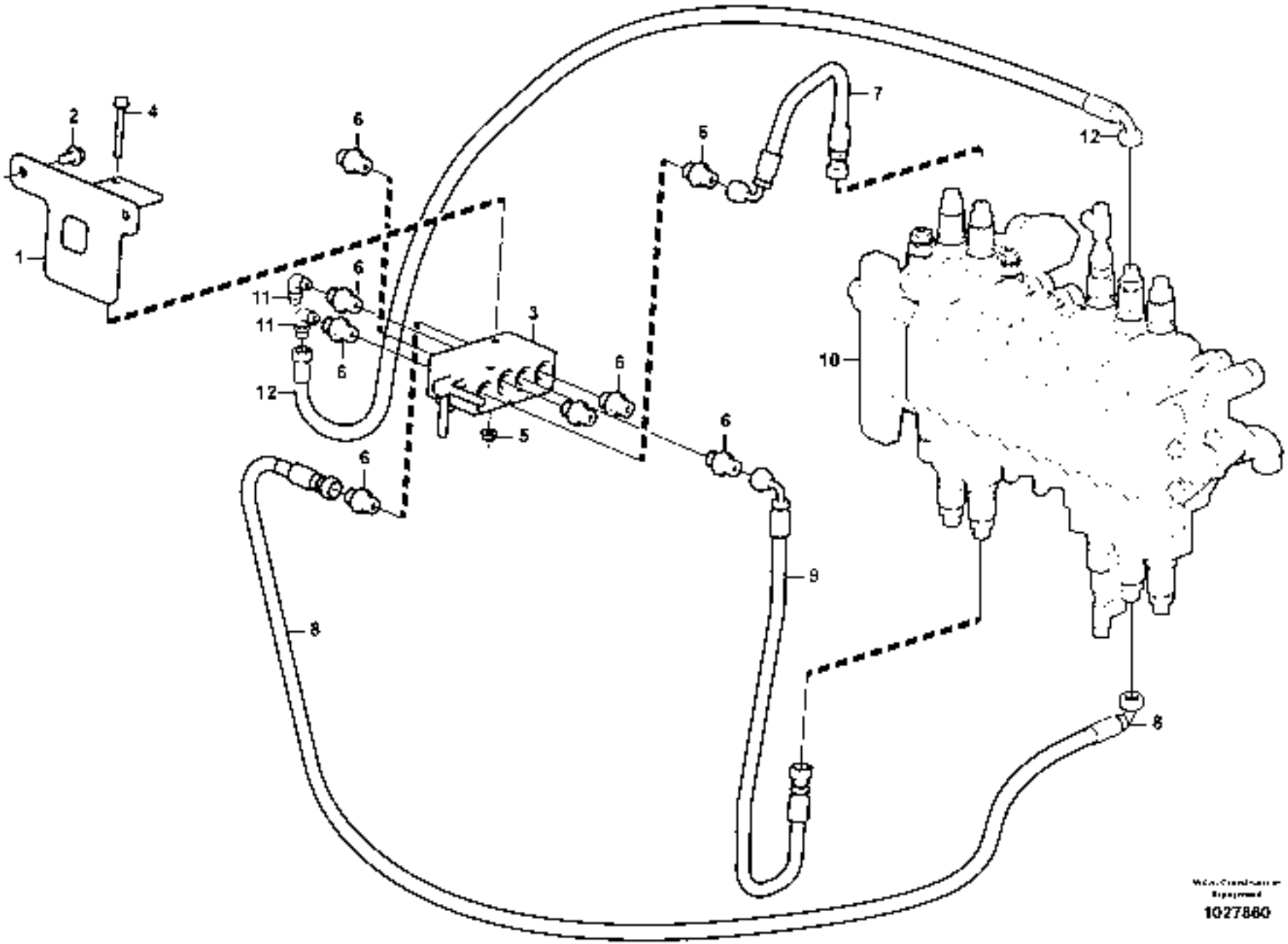

1027860

Fig.	Part No.	Quantity 1	2	3	PS	KIT	Description	Dénomination	Bezeichnung	Denominación	Benämning	Notes
1	**VOE 11807623**	1					Support	Support	Stütze	Apoyo	Stöd	
		1			NS		Plate	Plaque	Platte	Placa	Platta	11839394
2	**VOE 946440**	2					Flange screw	Vis à bride	Flanschschraube	Torn embridado	Flänsskruv	
	VOE 946440	2					Flange screw	Vis à bride	Flanschschraube	Torn embridado	Flänsskruv	11839394
3	**VOE 11806517**	1					Valve	Soupape	Ventil	Valvula	Ventil	
4	**VOE 13965177**	2					Flange screw	Vis à bride	Flanschschraube	Torn embridado	Flänsskruv	
5	**VOE 13945407**	2					Nut	Ecrou	Mutter	Tuerca	Mutter	
6	**VOE 13933858**	8					Nipple	Raccord	Nippel	Niple	Nippel	
	VOE 4881722	8					•O-ring	•Joint Torique	•O-Ring	•Junta torica	•O-ring	
	VOE 932039	8					•O-ring	•Joint Torique	•O-Ring	•Junta torica	•O-ring	
7	**VOE 936813**	1					Hose assembly	Conduit flexible	Schlauchleitung	Conducto	Slangledning	
8	**VOE 936296**	1					Hose assembly	Conduit flexible	Schlauchleitung	Conducto	Slangledning	
9	**VOE 936289**	1					Hose assembly	Conduit flexible	Schlauchleitung	Conducto	Slangledning	
10		1					Valve	Soupape	Ventil	Valvula	Ventil	See group 912, Page 307
11	**VOE 13933905**	2					Elbow nipple	Raccord angulaire	Winkelnippel	Niple angular	Vinkelnippel	
	VOE 990736	2					•O-ring	•Joint Torique	•O-Ring	•Junta torica	•O-ring	
12	**VOE 936291**	1					Hose assembly	Conduit flexible	Schlauchleitung	Conducto	Slangledning	

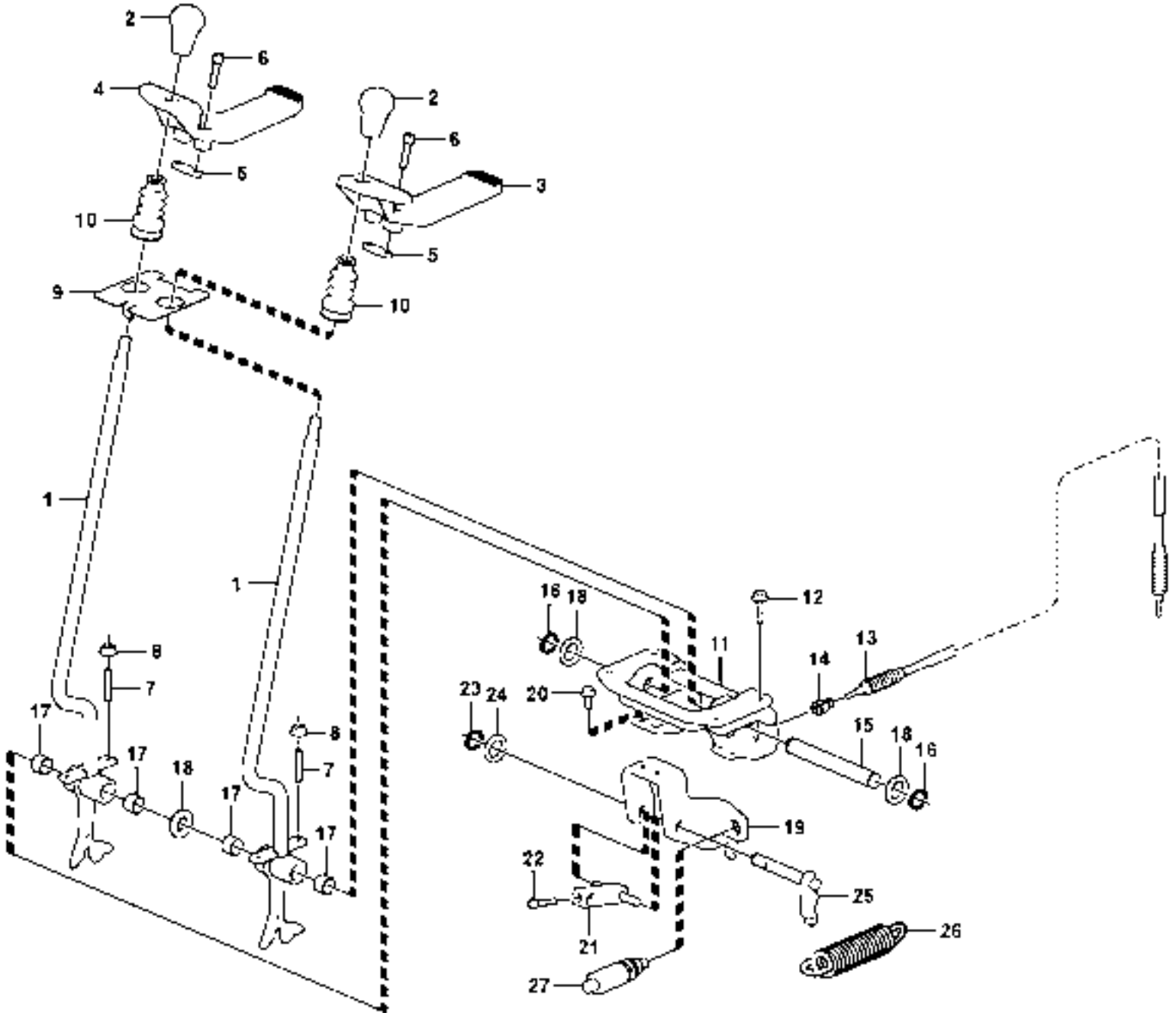
2
6
4
5
10
9
1
8
7
17
18
2
6
3
5
10
1
8
7
17
18
16
12
11
13
14
23
24
20
15
19
22
21
25
26
27

1027792

Fig.	Part No.	Quantity 1	2	3	PS	KIT	Description	Dénomination	Bezeichnung	Denominación	Benämning	Notes
1	**VOE 15616519**	2					Lever Kit	Kit Levier	Hebelsatz	Juego Palanca	Spaksats	
2	**VOE 11803169**	2					Handle	Poignee	Handgriff	Manilla	Handgrepp	
3	**VOE 11802680**	1					Pedal	Pedale	Pedal	Pedal	Pedal	
4	**VOE 11802679**	1					Pedal	Pedale	Pedal	Pedal	Pedal	
5	**VOE 11802684**	2					Flange	Flasque	Flansch	Brida	Fläns	
6	**VOE 984076**	4					Allen Head Screw	Vis à six pans creux	Inbusschraube	Tornillo tipo Allen	Insexskruv	
7	**VOE 963055**	4					Screw	Vis	Schraube	Tornillo	Skruv	
8	**VOE 13945407**	4					Nut	Ecrou	Mutter	Tuerca	Mutter	
9		1			NS		Plate	Plaque	Platte	Placa	Platta	
10	**VOE 11802681**	2					Bellow	Soufflet	Faltenbalg	Fuelle	Bälg	
11		1			NS		Support	Support	Stütze	Apoyo	Stöd	
12	**VOE 13945444**	4					Flange screw	Vis à bride	Flanschschraube	Torn embridado	Flänsskruv	
13	**VOE 11808068**	2					Control Cable	Câble Commande	Regelzug	Alambre Mando	Reglagewire	
14	**VOE 11802559**	2					Yoke	Chape	Joch	Horquilla	Gaffel	
15	**VOE 11802173**	1					Pin	Goupille	Zapfen	Pasador	Tapp	
16	**VOE 914454**	2					Snap Ring	Circlip	Nutring	Circlip	Spårring	
17	**VOE 11802685**	4					Bushing	Bague	Buchse	Casquillo	Bussning	
18	**VOE 11802678**	3					Washer	Rondelle	Scheibe	Arandela	Bricka	
19		1			NS		Support	Support	Stütze	Apoyo	Stöd	
20	**VOE 983244**	2					Hexagon screw	Vis a tête hexagonale	Sechskantschr	Tornillo hexago	Sexkantsskruv	
20	**VOE 13955894**	4					Washer	Rondelle	Scheibe	Arandela	Bricka	
20	**VOE 983303**	2					Nut	Ecrou	Mutter	Tuerca	Mutter	
21	**VOE 11808327**	1					Lever Stop	Butee Levier	Hebelanschlag	Tope Palanca	Spakstopp	
22	**VOE 942314**	1					Allen Hd Screw	Vis A 6 Pans Cr	Inbusschraube	Torn Hex Embut	Insexskruv	
23	**VOE 914449**	1					Snap Ring	Circlip	Nutring	Circlip	Spårring	
24	**VOE 13955900**	1					Washer	Rondelle	Scheibe	Arandela	Bricka	
25	**VOE 11808291**	1					Relay	Relais	Relais	Rele	Relä	
26	**VOE 15608136**	1					Spring	Ressort	Feder	Muelle	Fjäder	
27	**VOE 14518918**	1					Cylinder	Verin	Zylinder	Cilindro	Cylinder	

1	
2	
3	
4	
5	

Manöverspakar: körning
Palancas de mando : traslación
Steuerhebel : Fahrbewegung
Leviers de commande : translation
Control levers : travelling

Catalogue id **20132**	Group **915**
Illustr. No **1027792**	Section **100**
Issue **VOE 79A9920132**	Page **335**

VOLVO

EC27C

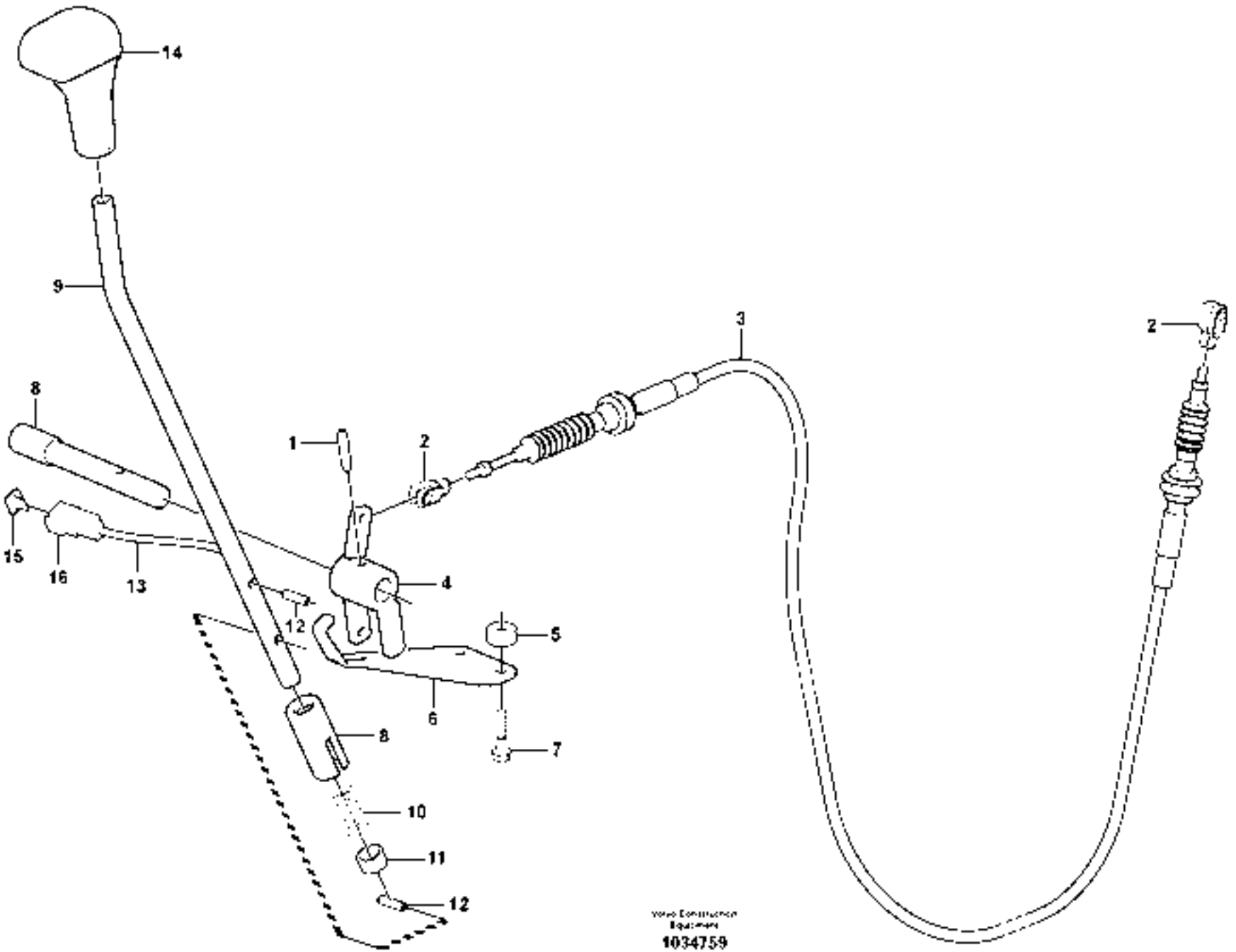
14
9
8
15
16
13
1
2
3
4
5
6
7
8
10
11
12
12
2
Volvo Construction Equipment
1034759

Fig.	Part No.	Quantity 1	2	3	PS	KIT	Description	Dénomination	Bezeichnung	Denominación	Benämning	Notes
1	**VOE 951979**	1					Spring pin	Goupille roulée	Spannstift	Pasador	Spännstift	
2	**VOE 11802559**	2					Yoke	Chape	Joch	Horquilla	Gaffel	
3	**VOE 11802444**	1					Control Cable	Câble Commande	Regelzug	Alambre Mando	Reglagewire	
4	**VOE 11809145**	1					Bearing Arrange	Bague de palier	Lagerung	Cojinete	Lagring	
5		2			NS		Spacer Washer	Rond.entretoise	Abstandscheibe	Arandela Dist	Distansbricka	
6		1			NS		Plate	Plaque	Platte	Placa	Platta	
7	**VOE 948356**	2					Screw	Vis	Schraube	Tornillo	Skruv	
8		1			NS		Lever mounting	Fixe-levier	Hebelbefestigung	Fij palanca	Spakfäste	
9		1			NS		Lever mounting	Fixe-levier	Hebelbefestigung	Fij palanca	Spakfäste	
10	**VOE 15600533**	1					Cprsn Spring	Ressor.pression	Druckfeder	Resort Presion	Tryckfjäder	
11	**VOE 15600531**	1					Washer	Rondelle	Scheibe	Arandela	Bricka	
12	**VOE 13951977**	2					Spring Pin	Axe de ressort	Federstift	Pasador Resorte	Fjäderpinne	
13	**VOE 11802563**	1					Wire harness	Faisceau electrique	Kabelbaum	Manojo cables	Ledningsmatta	
14	**VOE 11802562**	1					Handle	Poignee	Handgriff	Manilla	Handgrepp	
15	**VOE 11803693**	1					Lock	Serrure	Schloß	Cierre	Låselement	
16	**VOE 11803692**	1					Receptacle	Prise	Anschlussbuchse	Enchufe Hembra	Honuttag	

1	
2	
3	
4	
5	

Manöverspak: schaktblad
Palanca de mando : hoja topadora
Steuerhebel : Planierschild
Levier de commande : lame niveleuse
Control lever : dozer blade

Catalogue id	Group
20132	**915**
Illustr. No **1034759**	Section **150**
Issue **VOE 79A9920132**	Page **337**

VOLVO

EC27C

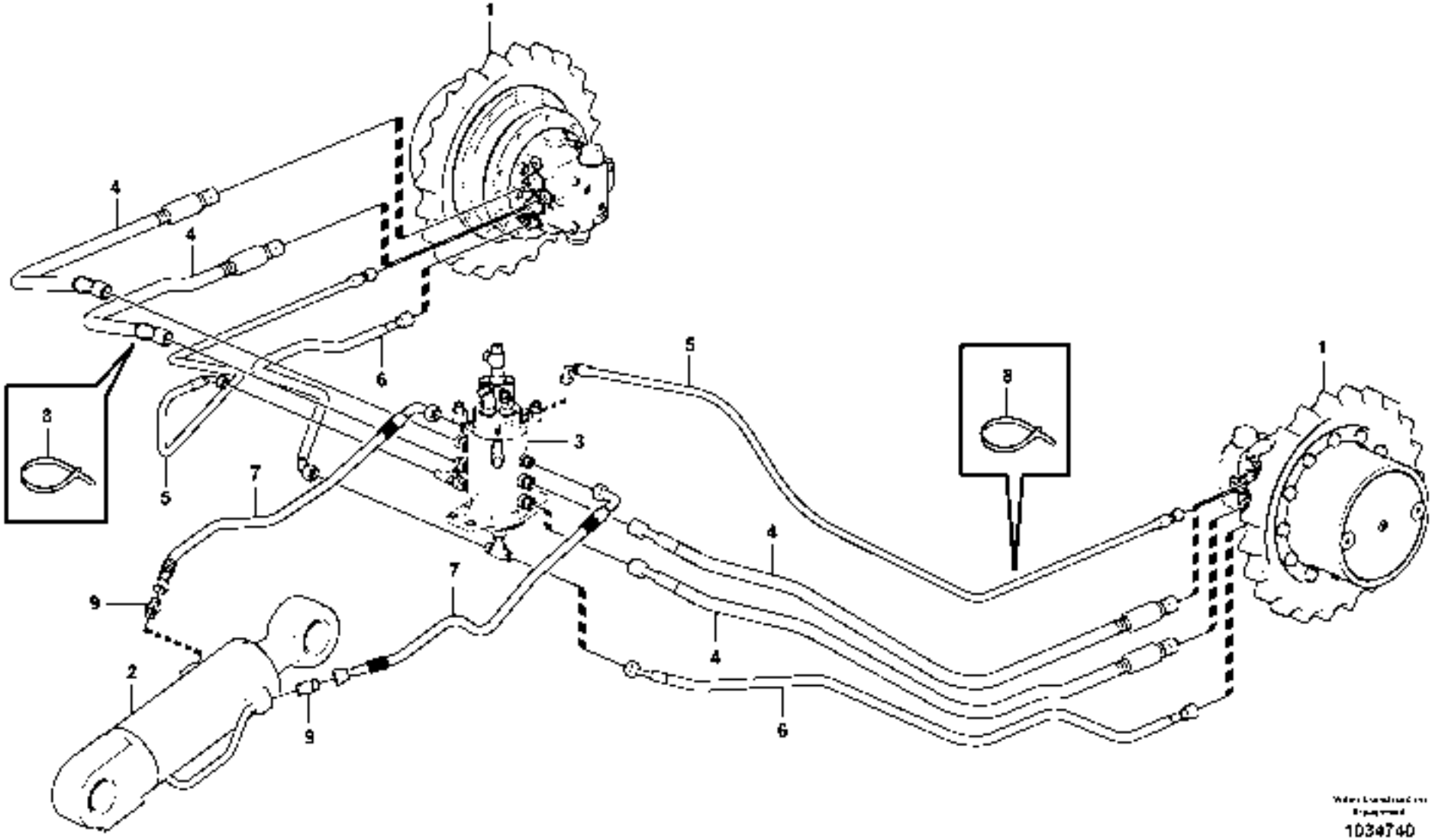

1034740

Fig.	Part No.	Quantity 1	2	3	PS	KIT	Description	Dénomination	Bezeichnung	Denominación	Benämning	Notes
1		2					Hydraulic motor	Moteur hydraulique	Hydraulischer Motor	Motor hidraulic	Hydraulmotor	See group 441, Page 207
2		1					Cylinder	Verin	Zylinder	Cilindro	Cylinder	See group 927, Page 401
3		1					Swivel	Rotule pivot	Schwingel	Rotula pivote	Svivel	See group 443, Page 209
4	**VOE 11809210**	4					Hose assembly	Conduit flexible	Schlauchleitung	Conducto	Slangledning	
5	**VOE 936298**	2					Hose assembly	Conduit flexible	Schlauchleitung	Conducto	Slangledning	
6	**VOE 11808258**	2					Hose assembly	Conduit flexible	Schlauchleitung	Conducto	Slangledning	
7	**VOE 11808093**	2					Hose	Durit	Schlauch	Tubo flexible	Slang	
8	**VOE 4881440**	6					Strip Clamp	Ruban Serrage	Kabelbinder	Abraz Cinta	Bandklamma	
9	**VOE 935085**	2					Nipple	Raccord	Nippel	Niple	Nippel	
	VOE 4880492	2					•O-ring	•Joint Torique	•O-Ring	•Junta torica	•O-ring	
	VOE 932039	2					•O-ring	•Joint Torique	•O-Ring	•Junta torica	•O-ring	

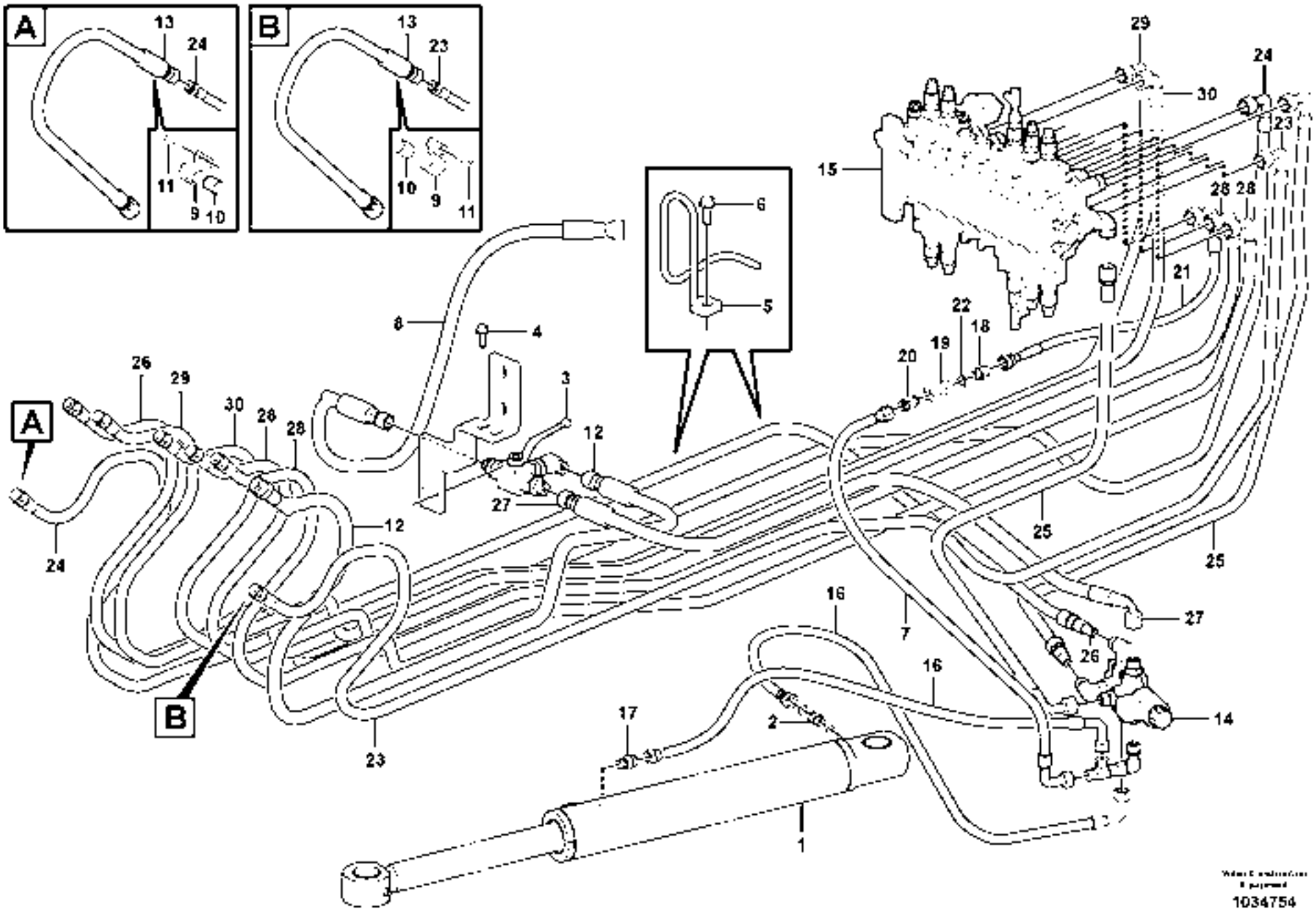
A
13
24
11
9
10
B
13
23
10
9
11
6
5
8
4
3
12
27
12
23
26
29
30
28
28
24
A
B
29
30
24
23
15
28
28
21
22
18
19
20
25
25
27
26
16
7
16
14
17
2
1
1034754

Fig.	Part No.	Quantity 1	2	3	PS	KIT	Description	Dénomination	Bezeichnung	Denominación	Benämning	Notes
1		1					Cylinder	Verin	Zylinder	Cilindro	Cylinder	See group 971, Page 405
2	**VOE 935085**	1					Nipple	Raccord	Nippel	Niple	Nippel	
	VOE 4880492	1					•O-ring	•Joint Torique	•O-Ring	•Junta torica	•O-ring	
	VOE 932039	1					•O-ring	•Joint Torique	•O-Ring	•Junta torica	•O-ring	
3		1					Valve	Soupape	Ventil	Valvula	Ventil	See group 912, Page 317
4	**VOE 946329**	4					Flange screw	Vis à bride	Flanschschraube	Torn embridado	Flänsskruv	
5		2			NS		Guide	Rail	Führung	Guia	Gejd	
6	**VOE 965191**	2					Screw	Vis	Schraube	Tornillo	Skruv	
7	**VOE 11807723**	1					Hose	Durit	Schlauch	Tubo flexible	Slang	
8	**VOE 15609751**	1					Hose assembly	Conduit flexible	Schlauchleitung	Conducto	Slangledning	
9	**VOE 11806699**	2					Clamp	Pince Serrage	Klemme	Abrazadera	Klämma	
10	**VOE 11806713**	2					Rubber Plate	Plaque Caoutchouc	Gummiplatte	Placa Goma	Gummiplatta	
11	**VOE 947107**	4					Flange screw	Vis à bride	Flanschschraube	Torn embridado	Flänsskruv	
12	**VOE 15600201**	1					Hose assembly	Conduit flexible	Schlauchleitung	Conducto	Slangledning	
13	**VOE 15600246**	2					Hose assembly	Conduit flexible	Schlauchleitung	Conducto	Slangledning	
14		1					Valve	Soupape	Ventil	Valvula	Ventil	See group 912, Page 311
15		1					Valve	Soupape	Ventil	Valvula	Ventil	See group 912, Page 307
16	**VOE 11805906**	2					Hose	Durit	Schlauch	Tubo flexible	Slang	
17	**VOE 15620314**	1					Nipple	Raccord	Nippel	Niple	Nippel	
18	**VOE 11803652**	1					Non-return valve	Clapet antiretour	Rückschlagventil	Válvula de control	Strypventil	
19	**VOE 11802910**	1					Pressure connection	Prise de pression	Druckanschluss	Conexión de presión	Tryckanslutning	
20	**VOE 15620316**	1					Nipple	Raccord	Nippel	Niple	Nippel	
21	**VOE 11805908**	1					Hose	Durit	Schlauch	Tubo flexible	Slang	
22	**VOE 14013067**	1					Sealing washer	Rond.etancheite	Dichtscheibe	Arandela reten	Tätningsbricka	
23	**VOE 15600370**	1					Hose assembly	Conduit flexible	Schlauchleitung	Conducto	Slangledning	
24	**VOE 15608502**	1					Hose assembly	Conduit flexible	Schlauchleitung	Conducto	Slangledning	
25	**VOE 15600764**	2					Hose assembly	Conduit flexible	Schlauchleitung	Conducto	Slangledning	
26	**VOE 15600213**	1					Hose assembly	Conduit flexible	Schlauchleitung	Conducto	Slangledning	
27	**VOE 936947**	1					Hose assembly	Conduit flexible	Schlauchleitung	Conducto	Slangledning	
28	**VOE 15608503**	2					Hose assembly	Conduit flexible	Schlauchleitung	Conducto	Slangledning	

1	
2	
3	
4	
5	

Hydraulkrets (plattform/balanseringsventil/förskjutningscylinder)
Circuito hidráulico (plataforma/válvula de equilibrio/cilindro excéntrico)
Hydraulikkreis (Plattform/Ausgleichventil/Versetzungszylinder)
Circuit hydraulique (passerelle/valve d'équilibrage/vérin de déport)
Hydraulic circuit (platform/balancing valve/offset cylinder)

Catalogue id	Group
20132	**916**
Illustr. No **1034754**	Section **350**
Issue **VOE 79A9920132**	Page **341**



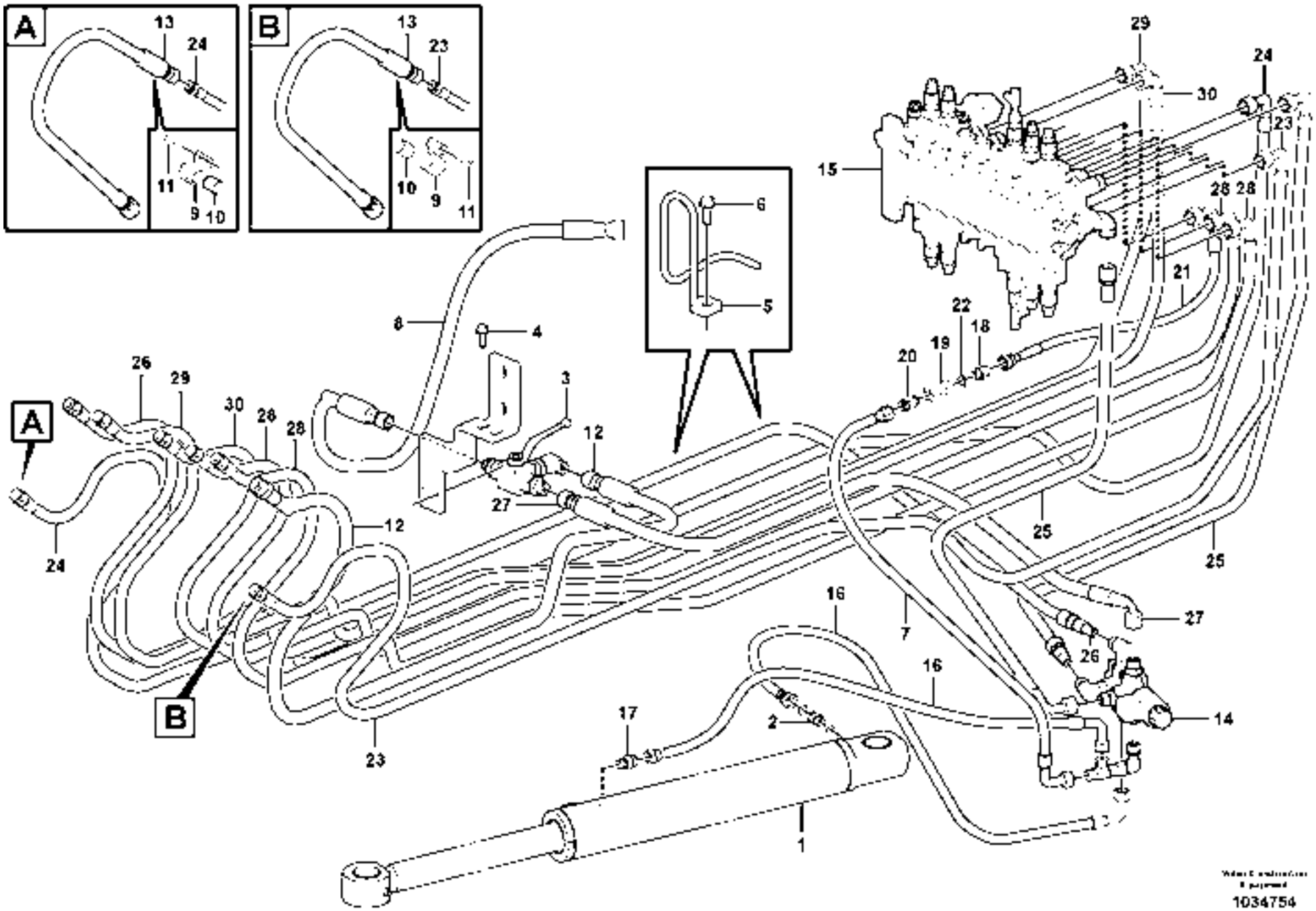
A
13
24
11
9
10
B
13
23
10
9
11
6
5
8
4
3
12
27
12
23
26
29
30
28
28
24
A
B
29
30
24
23
15
28
28
21
22
18
19
20
25
25
27
26
16
7
16
14
17
2
1
1034754

Fig.	Part No.	Quantity 1	2	3	PS	KIT	Description	Dénomination	Bezeichnung	Denominación	Benämning	Notes
29	**VOE 15600365**	1					Hose assembly	Conduit flexible	Schlauchleitung.....	Conducto	Slangledning.....	
30	**VOE 15614421**	1					Hose assembly	Conduit flexible	Schlauchleitung.....	Conducto	Slangledning.....	

1		**Hydraulkrets (plattform/balanseringsventil/förskjutningscylinder)** **Circuito hidráulico (plataforma/válvula de equilibrio/cilindro excéntrico)** **Hydraulikkreis (Plattform/Ausgleichventil/Versetzungszylinder)** **Circuit hydraulique (passerelle/valve d'équilibrage/vérin de déport)** **Hydraulic circuit (platform/balancing valve/offset cylinder)**	Catalogue id **20132**	Group **916**
2			Illustr. No **1034754**	Section **350**
3			Issue **VOE 79A9920132**	Page **343**
4				
5				

VOLVO

EC27C

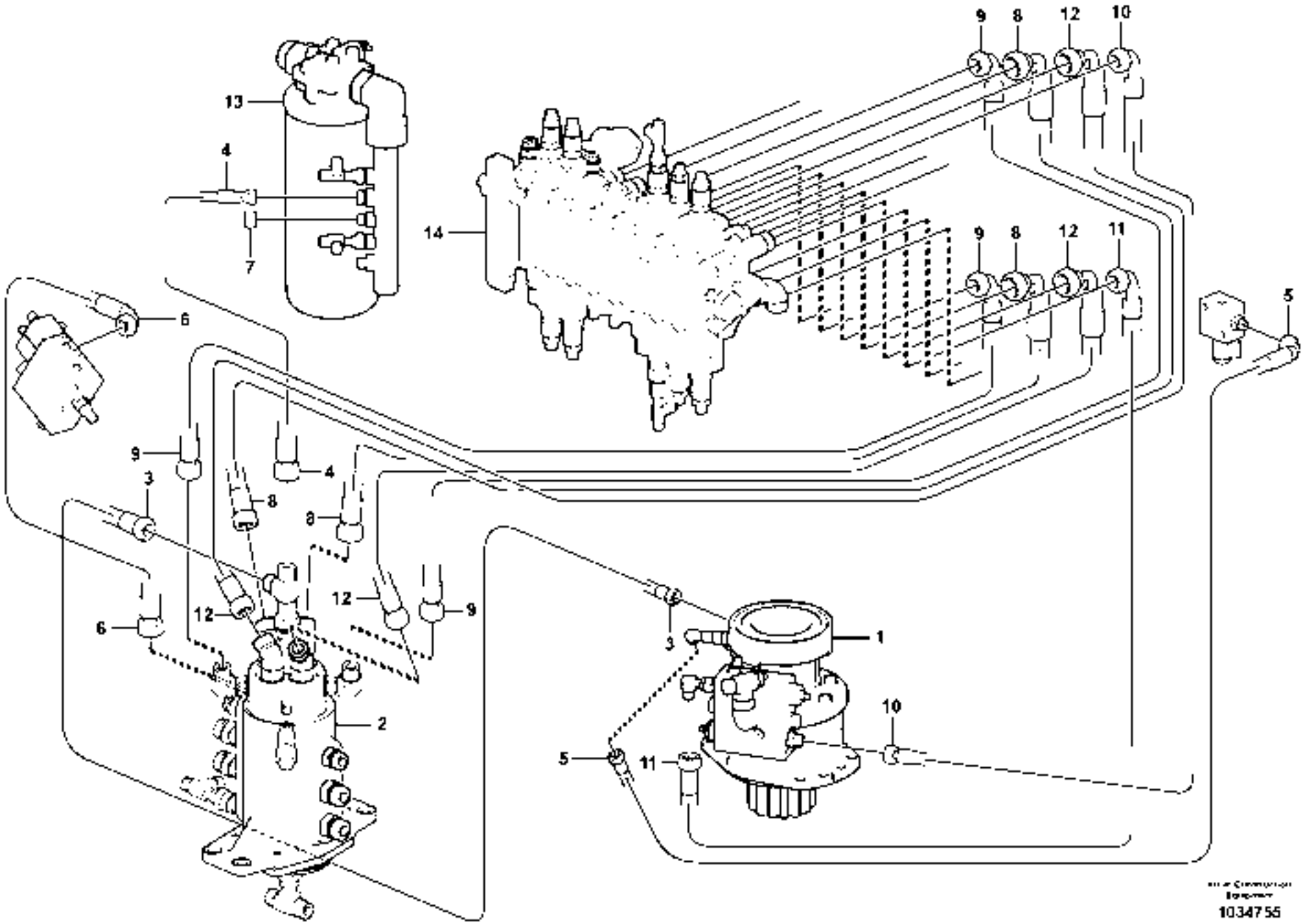
9
8
12
10
13
4
7
14
9
8
12
11
6
5
9
3
4
8
8
12
12
9
6
3
1
2
10
5
11
1034756

Fig.	Part No.	Quantity 1	2	3	PS	KIT	Description	Dénomination	Bezeichnung	Denominación	Benämning	Notes
1		1					Hydraulic motor	Moteur hydraulique	Hydraulischer Motor	Motor hidraulic	Hydraulmotor	See group 441, Page 205
2		1					Swivel	Rotule pivot	Schwingel	Rotula pivote	Svivel	See group 443, Page 209
3	**VOE 936788**	1					Hose assembly	Conduit flexible	Schlauchleitung	Conducto	Slangledning	
4	**VOE 938310**	1					Hose assembly	Conduit flexible	Schlauchleitung	Conducto	Slangledning	
5	**VOE 936817**	1					Hose assembly	Conduit flexible	Schlauchleitung	Conducto	Slangledning	
6	**VOE 937115**	1					Hose assembly	Conduit flexible	Schlauchleitung	Conducto	Slangledning	JT7
7	**VOE 935756**	1					Plug	Bouchon	Stopfen	Tapon	Plugg	
8	**VOE 936946**	2					Hose assembly	Conduit flexible	Schlauchleitung	Conducto	Slangledning	JT3, JT4
9	**VOE 11808314**	2					Hose	Durit	Schlauch	Tubo flexible	Slang	JT5, JT6
10	**VOE 11808313**	1					Hose	Durit	Schlauch	Tubo flexible	Slang	D1
11	**VOE 11803338**	1					Hose assembly	Conduit flexible	Schlauchleitung	Conducto	Slangledning	D2
12	**VOE 936966**	2					Hose assembly	Conduit flexible	Schlauchleitung	Conducto	Slangledning	JT1, JT2
13		1					Oil Filter	Filtre Huile	Ölfilter	Filtro Aceite	Oljefilter	See group 911, Page 293
14		1					Valve	Soupape	Ventil	Valvula	Ventil	See group 912, Page 307

1		**Hydraulkrets (plattform/balanseringsventil/förskjutningscylinder)** **Circuito hidráulico (plataforma/válvula de equilibrio/cilindro excéntrico)** **Hydraulikkreis (Plattform/Ausgleichventil/Versetzungszylinder)** **Circuit hydraulique (passerelle/valve d'équilibrage/vérin de déport)** **Hydraulic circuit (platform/balancing valve/offset cylinder)**	Catalogue id **20132**	Group **916**
2			Illustr. No **1034755**	Section **375**
3			Issue **VOE 79A9920132**	Page **345**
4				
5				

VOLVO

EC27C

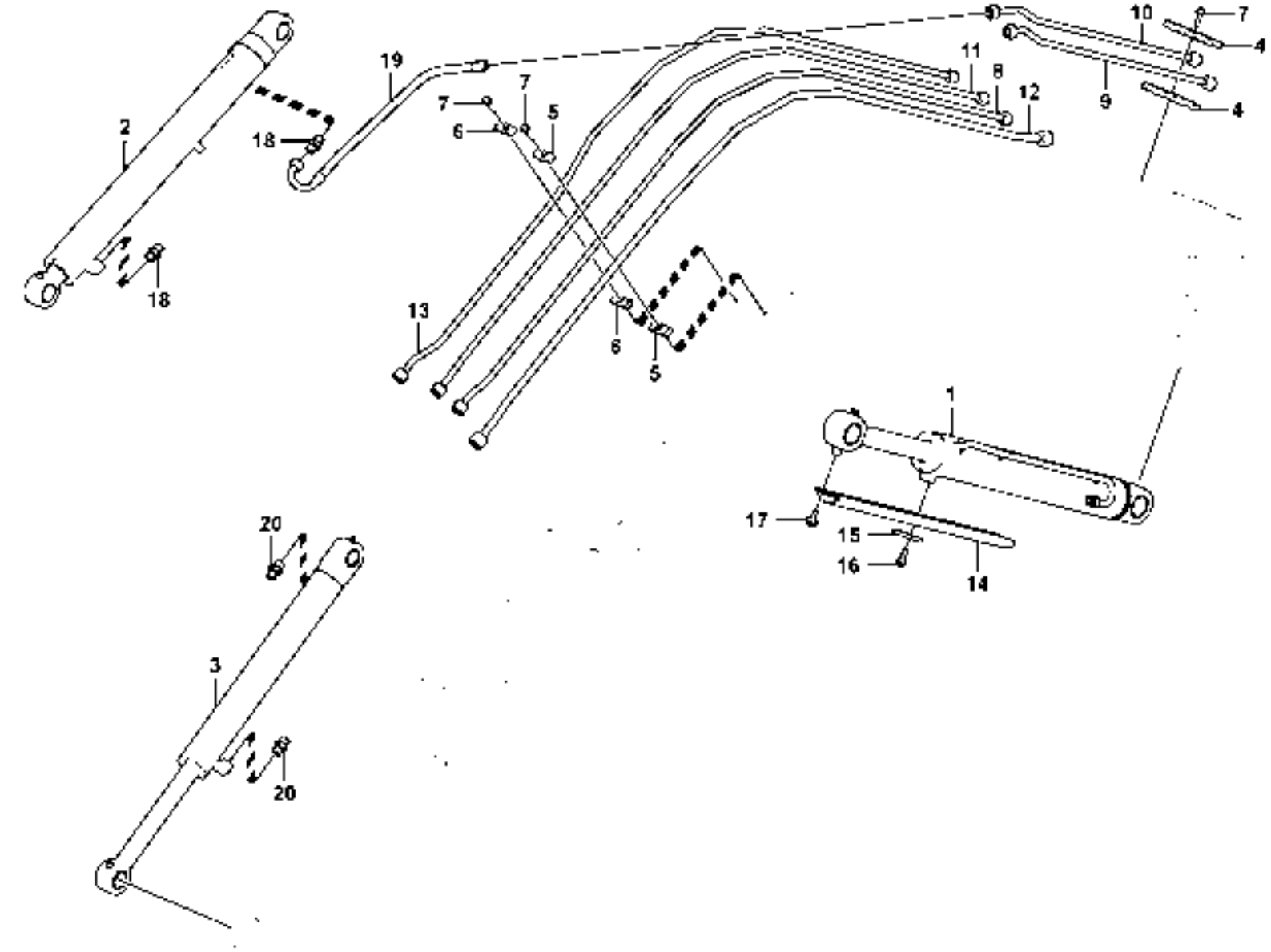

1027781

Fig.	Part No.	Quantity 1	2	3	PS	KIT	Description	Dénomination	Bezeichnung	Denominación	Benämning	Notes
1		1					Cylinder	Verin	Zylinder	Cilindro	Cylinder	See group 974, Page 411
2		1					Cylinder	Verin	Zylinder	Cilindro	Cylinder	See group 975, Page 417
3		1					Cylinder	Verin	Zylinder	Cilindro	Cylinder	See group 975, Page 419
4	**VOE 11801690**	4					Flange	Flasque	Flansch	Brida	Fläns	
5	**VOE 11801691**	4					Flange	Flasque	Flansch	Brida	Fläns	
6	**VOE 11802977**	4					Flange	Flasque	Flansch	Brida	Fläns	
7	**VOE 13946173**	10					Flange screw	Vis à bride	Flanschschraube	Torn embridado	Flänsskruv	
8	**VOE 11808692**	1					Tube	Tube	Rohr	Tubo	Rör	
9	**VOE 11801646**	1					Tube	Tube	Rohr	Tubo	Rör	
10	**VOE 15610831**	1					Tube	Tube	Rohr	Tubo	Rör	
11	**VOE 11808693**	1					Tube	Tube	Rohr	Tubo	Rör	
12	**VOE 11808695**	1					Tube	Tube	Rohr	Tubo	Rör	
13	**VOE 11808694**	1					Tube	Tube	Rohr	Tubo	Rör	
14	**VOE 11802095**	1					Plate	Plaque	Platte	Placa	Platta	
15	**VOE 11802096**	1					Guide	Rail	Führung	Guia	Gejd	
16	**VOE 13946173**	2					Flange screw	Vis à bride	Flanschschraube	Torn embridado	Flänsskruv	
17	**VOE 946471**	1					Flange screw	Vis à bride	Flanschschraube	Torn embridado	Flänsskruv	
18	**VOE 13933923**	2					Nipple	Raccord	Nippel	Niple	Nippel	
	VOE 4880493	2					•O-ring	•Joint Torique	•O-Ring	•Junta torica	•O-ring	
	VOE 932040	2					•O-ring	•Joint Torique	•O-Ring	•Junta torica	•O-ring	
19	**VOE 11802941**	1					Hose assembly	Conduit flexible	Schlauchleitung	Conducto	Slangledning	
20		2			NS		Nipple	Raccord	Nippel	Niple	Nippel	

1		**Hydraulkrets (bom)** **Circuito hidráulico (pluma)** **Hydraulikkreis (Ausleger)** **Circuit hydraulique (flèche)** **Hydraulic circuit (boom)**	Catalogue id **20132** / Group **916**
2			Illustr. No **1027781** / Section **400**
3			Issue **VOE 79A9920132** / Page **347**
4			
5			

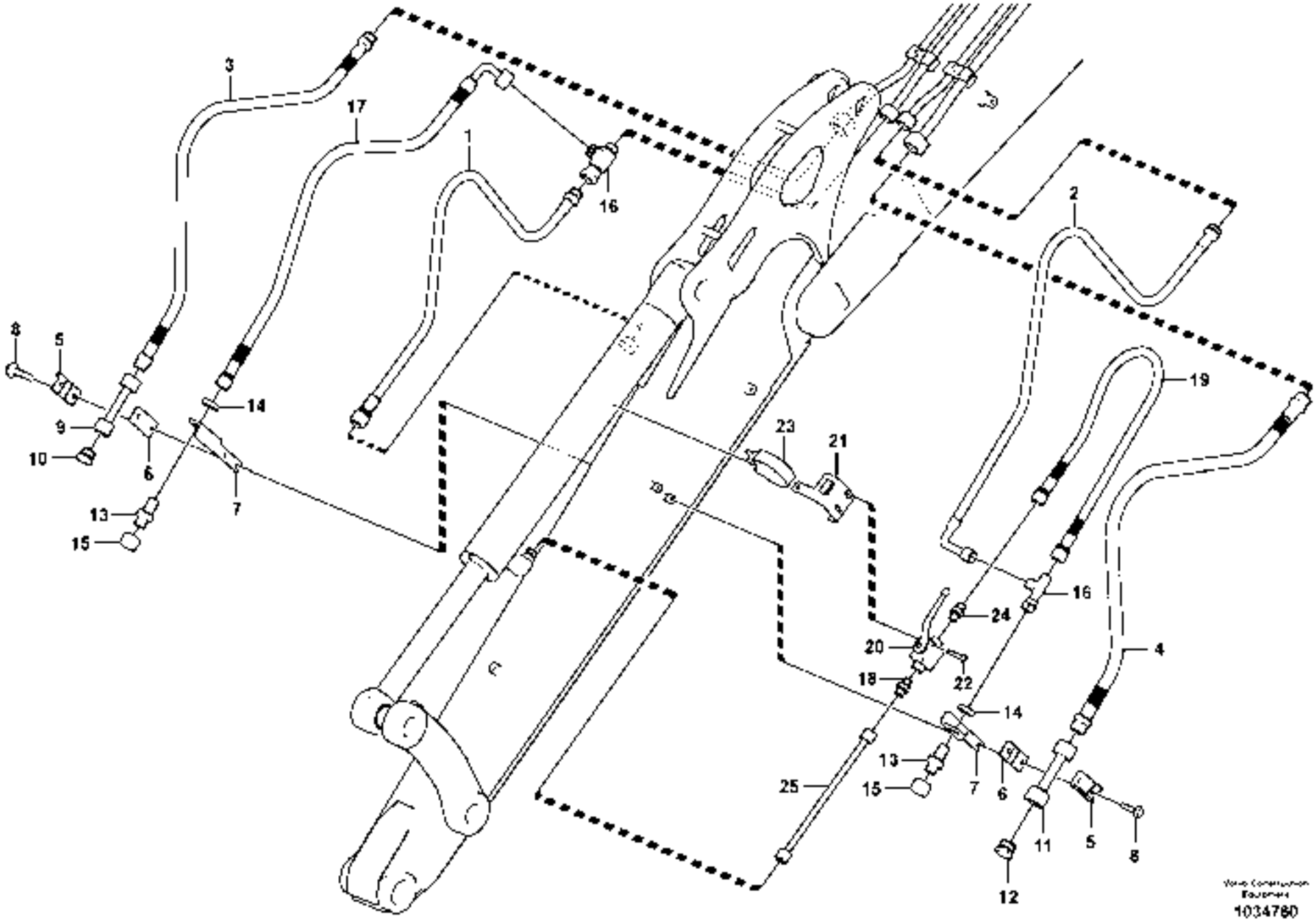
3
17
1
16
2
8
5
9
10
6
14
7
13
15
19
23
21
16
24
20
18
22
14
4
13
15
7
6
25
11
5
8
12
1034760

Fig.	Part No.	Quantity 1	2	3	PS	KIT	Description	Dénomination	Bezeichnung	Denominación	Benämning	Notes
1	**VOE 11802956**	1					Hose assembly	Conduit flexible	Schlauchleitung	Conducto	Slangledning	
	VOE 11808936		1				Hose assembly	Conduit flexible	Schlauchleitung	Conducto	Slangledning	
2	**VOE 11803526**	1					Hose assembly	Conduit flexible	Schlauchleitung	Conducto	Slangledning	
	VOE 11808935		1				Hose assembly	Conduit flexible	Schlauchleitung	Conducto	Slangledning	
3	**VOE 11808901**	1					Hose assembly	Conduit flexible	Schlauchleitung	Conducto	Slangledning	
	VOE 11808914		1				Hose assembly	Conduit flexible	Schlauchleitung	Conducto	Slangledning	
4	**VOE 11803597**	1					Hose assembly	Conduit flexible	Schlauchleitung	Conducto	Slangledning	
	VOE 11808909		1				Hose assembly	Conduit flexible	Schlauchleitung	Conducto	Slangledning	
5	**VOE 11800910**	2	2				Flange Half	Demi-bride	Flanschhälfte	Media brida	Flänshalva	
6	**VOE 11800911**	2	2				Flange Half	Demi-bride	Flanschhälfte	Media brida	Flänshalva	
7	**VOE 11803439**	2	2				Plate	Plaque	Platte	Placa	Platta	
8	**VOE 947760**	4	4				Flange screw	Vis à bride	Flanschschraube	Torn embridado	Flänsskruv	
9	**VOE 11803409**	1	1				Tube	Tube	Rohr	Tubo	Rör	
10	**VOE 935486**	1	1				Plug	Bouchon	Stopfen	Tapon	Plugg	
	VOE 4880493	1	1				•O-ring	•Joint Torique	•O-Ring	•Junta torica	•O-ring	
11	**VOE 11803408**	1	1				Tube	Tube	Rohr	Tubo	Rör	
12	**VOE 935644**	1	1				Plug	Bouchon	Stopfen	Tapon	Plugg	
	VOE 4880663	1	1				•O-ring	•Joint Torique	•O-Ring	•Junta torica	•O-ring	
13	**VOE 13933922**	2	2				Nipple	Raccord	Nippel	Niple	Nippel	
	VOE 4880493	4	4				•O-ring	•Joint Torique	•O-Ring	•Junta torica	•O-ring	
14	**VOE 13933867**	2	2				Lock nut	Contre-ecrou	Sicherungsmutter	Contratuerca	Låsmutter	
15	**VOE 935574**	2	2				Plug	Bouchon	Stopfen	Tapon	Plugg	
16	**VOE 13933878**	2	2				T-nipple	Raccord-t	T-Nippel	Niple T	T-nippel	
	VOE 4880493	4	4				•O-ring	•Joint Torique	•O-Ring	•Junta torica	•O-ring	
17	**VOE 11808918**	1					Hose assembly	Conduit flexible	Schlauchleitung	Conducto	Slangledning	
	VOE 11808937		1				Hose assembly	Conduit flexible	Schlauchleitung	Conducto	Slangledning	
18	**VOE 13933915**	1	1				Nipple	Raccord	Nippel	Niple	Nippel	
	VOE 4880492	1	1				•O-ring	•Joint Torique	•O-Ring	•Junta torica	•O-ring	
	VOE 14211857	1	1				•Sealing ring	•Bague d'étanchéité	•Runddichtring	•Anillo reten	•Tätningsring	
19	**VOE 11803527**	1	1				Hose assembly	Conduit flexible	Schlauchleitung	Conducto	Slangledning	

1	**11839819**	**Arbetshydraulik, skaft** **Hidráulica de trabajo, brazo** **Arbeitshydraulik, Stiel** **Hydraulique de travail, bras** **Working hydraulic, dipper arm**	Catalogue id **20132** / Group **916**
2	**11839820**		Illustr. No **1034780** / Section **450**
3			Issue **VOE 79A9920132** / Page **349**
4			
5			

VOLVO

EC27C

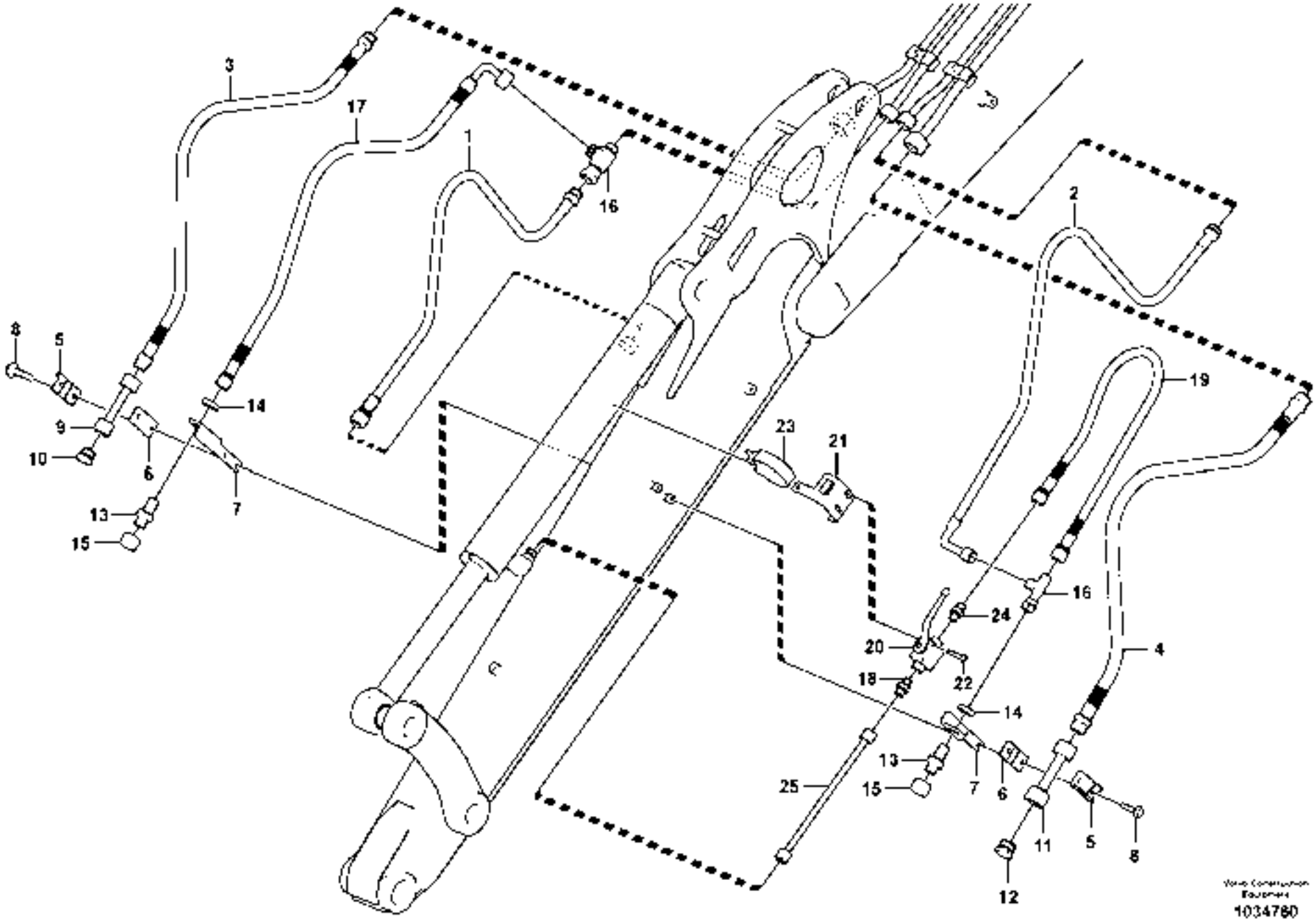
3
17
1
16
2
8
5
9
10
6
14
7
13
15
19
23
21
16
24
20
18
22
14
4
13
15
7
6
25
11
5
8
12
1034760

Fig.	Part No.	Quantity 1	2	3	PS	KIT	Description	Dénomination	Bezeichnung	Denominación	Benämning	Notes
20	**VOE 11803545**	1	1				two-way valve	Robinet à 2 voies	Zweiwegehahn	Grifo de dos vías	Tvåvägs kran	
21	**VOE 11803546**	1	1				Support	Support	Stütze	Apoyo	Stöd	
22	**VOE 969439**	2	2				6-pt skt screw	Vis creuse de 6	Hohlschraube	Racor 6-dientes	Sextandhålskruv	
23	**VOE 11804502**	1	1				Clamp	Pince Serrage	Klemme	Abrazadera	Klämma	
24	**VOE 13933880**	1	1				Nipple	Raccord	Nippel	Niple	Nippel	
	VOE 4880493	1	1				•O-ring	•Joint Torique	•O-Ring	•Junta torica	•O-ring	
	VOE 14211857	1	1				•Sealing ring	•Bague d'étanchéité	•Runddichtring	•Anillo reten	•Tätningsring	
25	**VOE 11803524**	1	1				Tube	Tube	Rohr	Tubo	Rör	

1	**11839819**	**Arbetshydraulik, skaft** **Hidráulica de trabajo, brazo** **Arbeitshydraulik, Stiel** **Hydraulique de travail, bras** **Working hydraulic, dipper arm**	Catalogue id **20132**	Group **916**
2	**11839820**		Illustr. No **1034780**	Section **450**
3			Issue **VOE 79A9920132**	Page **351**
4				
5				

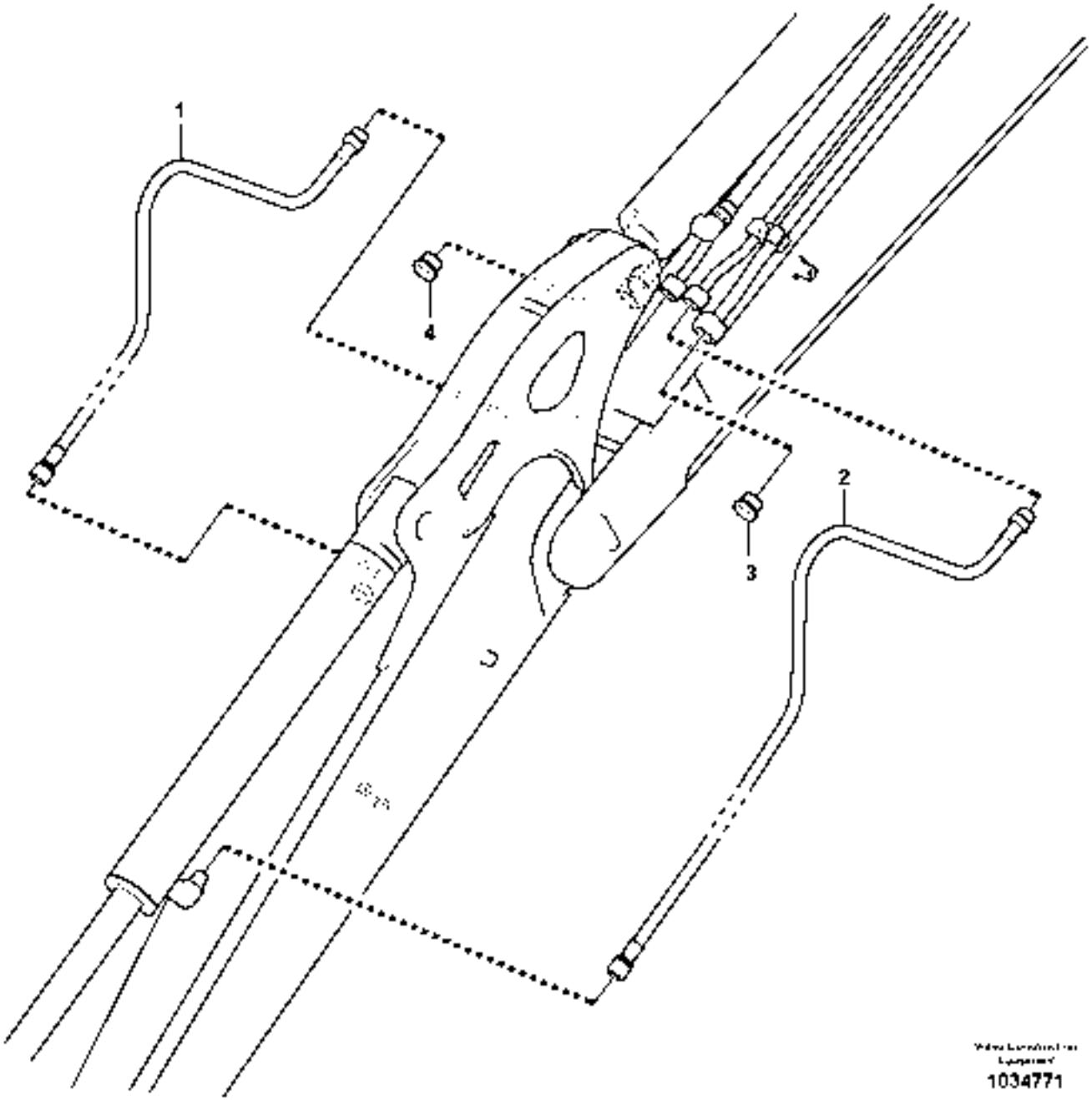

1034771

Fig.	Part No.	Quantity 1	2	3	PS	KIT	Description	Dénomination	Bezeichnung	Denominación	Benämning	Notes
1	**VOE 11802956**	1					Hose assembly	Conduit flexible	Schlauchleitung	Conducto	Slangledning	
	VOE 11808936		1				Hose assembly	Conduit flexible	Schlauchleitung	Conducto	Slangledning	
2	**VOE 11802957**	1					Hose assembly	Conduit flexible	Schlauchleitung	Conducto	Slangledning	
	VOE 11808775		1				Hose assembly	Conduit flexible	Schlauchleitung	Conducto	Slangledning	
3	**VOE 935644**	1	1				Plug	Bouchon	Stopfen	Tapon	Plugg	
	VOE 4880663	1	1				•O-ring	•Joint Torique	•O-Ring	•Junta torica	•O-ring	
4	**VOE 935486**	1	1				Plug	Bouchon	Stopfen	Tapon	Plugg	
	VOE 4880493	1	1				•O-ring	•Joint Torique	•O-Ring	•Junta torica	•O-ring	

1	**11839817**	**Arbetshydraulik, skaft** **Hidráulica de trabajo, brazo** **Arbeitshydraulik, Stiel** **Hydraulique de travail, bras** **Working hydraulic, dipper arm**	Catalogue id **20132**	Group **916**
2	**11839818**		Illustr. No **1034771**	Section **500**
3			Issue **VOE 79A9920132**	Page **353**
4				
5				

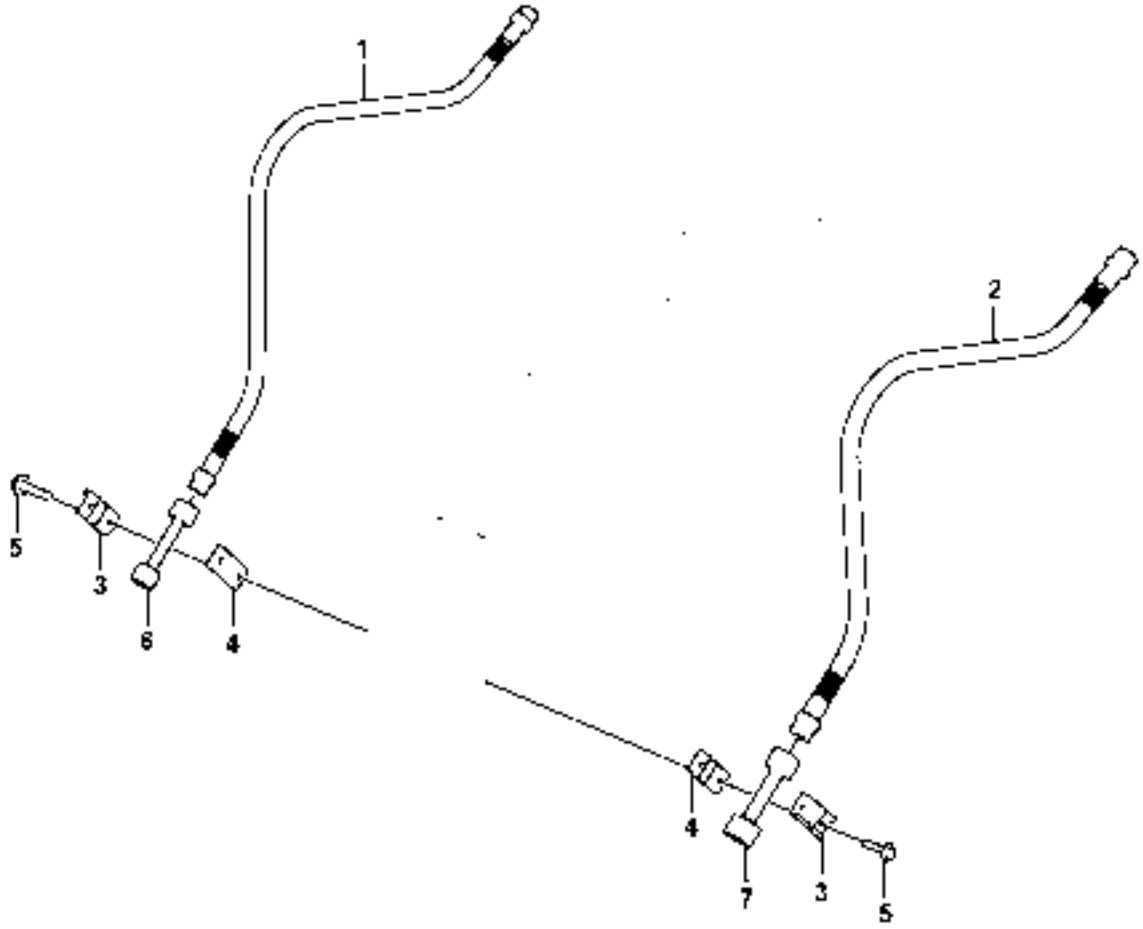

1027824

Fig.	Part No.	Quantity 1	2	3	PS	KIT	Description	Dénomination	Bezeichnung	Denominación	Benämning	Notes
1	**VOE 11808901**	1					Hose assembly	Conduit flexible	Schlauchleitung	Conducto	Slangledning	
	VOE 11808914		1				Hose assembly	Conduit flexible	Schlauchleitung	Conducto	Slangledning	
2	**VOE 11803597**	1					Hose assembly	Conduit flexible	Schlauchleitung	Conducto	Slangledning	
	VOE 11808909		1				Hose assembly	Conduit flexible	Schlauchleitung	Conducto	Slangledning	
3	**VOE 11800910**	2	2				Flange Half	Demi-bride	Flanschhälfte	Media brida	Fläshalva	
4	**VOE 11800911**	2	2				Flange Half	Demi-bride	Flanschhälfte	Media brida	Fläshalva	
5	**VOE 946470**	4	4				Flange screw	Vis à bride	Flanschschraube	Torn embridado	Flänsskruv	
6	**VOE 11803409**	1	1				Tube	Tube	Rohr	Tubo	Rör	
7	**VOE 11803408**	1	1				Tube	Tube	Rohr	Tubo	Rör	

1	**11839838**	**Arbetshydraulik, skaft** **Hidráulica de trabajo, brazo** **Arbeitshydraulik, Stiel** **Hydraulique de travail, bras** **Working hydraulic, dipper arm**	Catalogue id **20132**	Group **916**
2	**11839839**		Illustr. No **1027824**	Section **550**
3			Issue **VOE 79A9920132**	Page **355**
4				
5				

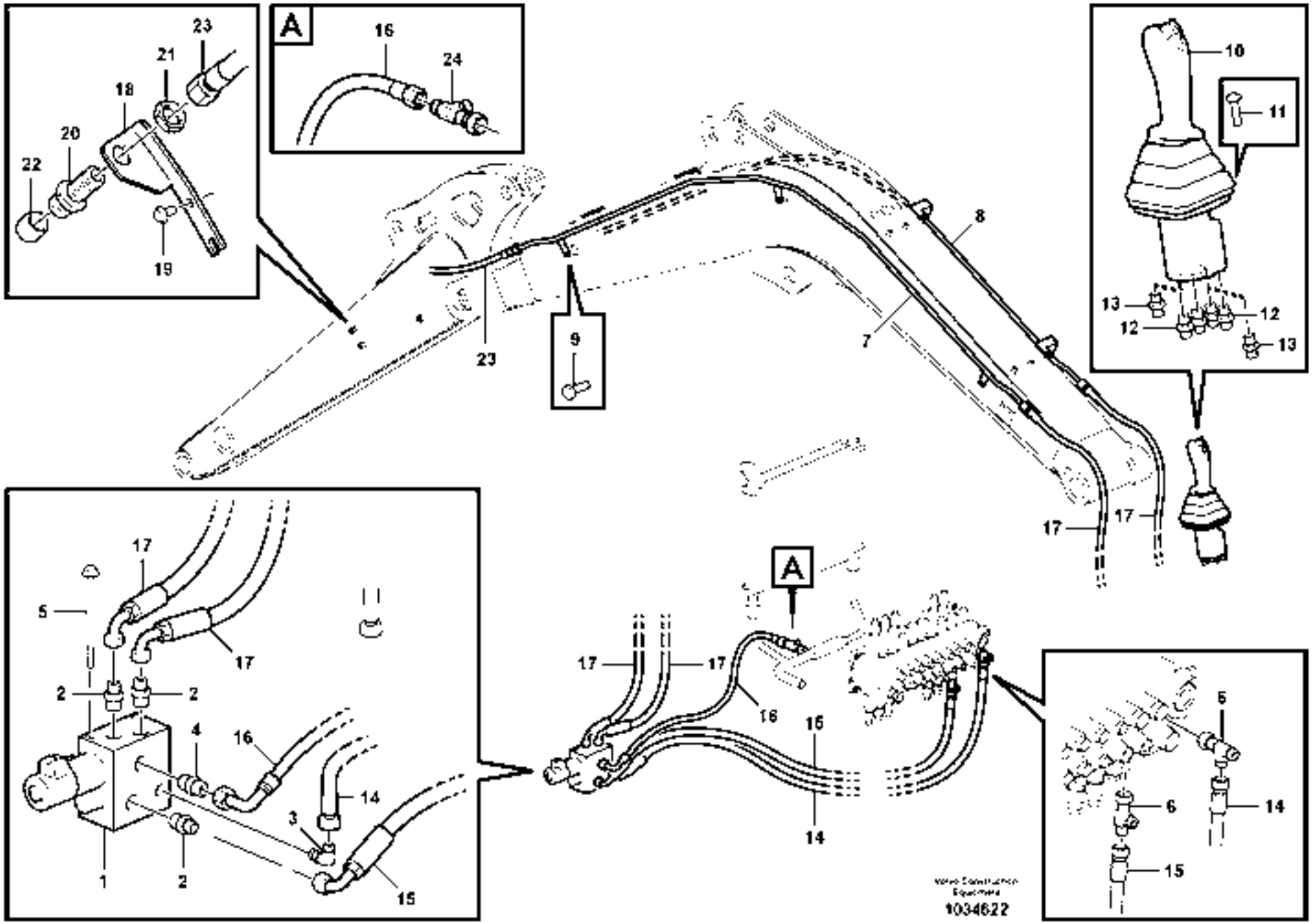
A
16
24
23
21
18
20
22
19
23
9
8
7
10
11
13
12
12
13
17
17
17
A
17
17
16
16
14
14
5
17
17
2
2
4
16
14
3
1
2
15
5
6
14
15
1034622

Fig.	Part No.	Quantity 1	2	3	PS	KIT	Description	Dénomination	Bezeichnung	Denominación	Benämning	Notes
1	**VOE 11807921**	1	1				Valve	Soupape	Ventil	Valvula	Ventil	MA9108, MA9110
	VOE 15049292	1	1				•Coil	•Bobine	•Wickel	•Bobina	•Spole	
2	**VOE 935089**	3	3				•Nipple	•Raccord	•Nippel	•Niple	•Nippel	
	VOE 4880492	3	3				••O-ring	••Joint Torique	••O-Ring	••Junta torica	••O-ring	
	VOE 932040	3	3				••O-ring	••Joint Torique	••O-Ring	••Junta torica	••O-ring	
3	**VOE 935069**	1	1				•Elbow nipple	•Raccord angulaire	•Winkelnippel	•Niple angular	•Vinkelnippel	
	VOE 4880492	1	1				••O-ring	••Joint Torique	••O-Ring	••Junta torica	••O-ring	
	VOE 4881722	1	1				••O-ring	••Joint Torique	••O-Ring	••Junta torica	••O-ring	
4	**VOE 13933923**	1	1				•Nipple	•Raccord	•Nippel	•Niple	•Nippel	
	VOE 4880493	1	1				••O-ring	••Joint Torique	••O-Ring	••Junta torica	••O-ring	
	VOE 932040	1	1				••O-ring	••Joint Torique	••O-Ring	••Junta torica	••O-ring	
5	**VOE 973096**	2	2				Flange screw	Vis à bride	Flanschschraube	Torn embridado	Flänsskruv	
6	**VOE 13933936**	2	2				T-nipple	Raccord-t	T-Nippel	Niple T	T-nippel	
	VOE 4880492	4	4				•O-ring	•Joint Torique	•O-Ring	•Junta torica	•O-ring	
7	**VOE 15601035**	1	1				Tube	Tube	Rohr	Tubo	Rör	
8	**VOE 15601038**	1	1				Tube	Tube	Rohr	Tubo	Rör	
9	**VOE 983250**	3	3				Hexagon screw	Vis tête hexagonale	Sechskantschraube	Tornillo hexago	Sexkantsskruv	
10		1	1				Remote Control	Commande A Dist	Fernbetätigung	Mando a distancia	Fjärrkontroll	See group 914, Page 331
11	**VOE 969147**	4	4				•Screw	•Vis	•Schraube	•Tornillo	•Skruv	
12	**VOE 13933858**	4	4				•Nipple	•Raccord	•Nippel	•Niple	•Nippel	
	VOE 4881722	4	4				••O-ring	••Joint Torique	••O-Ring	••Junta torica	••O-ring	
	VOE 932039	4	4				••O-ring	••Joint Torique	••O-Ring	••Junta torica	••O-ring	
13	**VOE 11802980**	2	2				•Restrictor	•Etrangleur	•Drosselung	•Estrangulacion	•Strypning	
14	**VOE 936493**	1	1				Hose assembly	Conduit flexible	Schlauchleitung	Conducto	Slangledning	L = 1350 MM
15	**VOE 936488**	1	1				Hose assembly	Conduit flexible	Schlauchleitung	Conducto	Slangledning	L = 1200 MM
16	**VOE 11808312**	1	1				Hose	Durit	Schlauch	Tubo flexible	Slang	
17	**VOE 15608562**	2	2				Hose assembly	Conduit flexible	Schlauchleitung	Conducto	Slangledning	
18	**VOE 11803439**	2	2				Plate	Plaque	Platte	Placa	Platta	
19	**VOE 946440**	4	4				Flange screw	Vis à bride	Flanschschraube	Torn embridado	Flänsskruv	
20	**VOE 13933922**	2	2				Nipple	Raccord	Nippel	Niple	Nippel	

1	**11839821**	**Arbetshydraulik, skaft** **Hidráulica de trabajo, brazo** **Arbeitshydraulik, Stiel** **Hydraulique de travail, bras** **Working hydraulic, dipper arm**	Catalogue id **20132** / Group **916**
2	**11839822**		Illustr. No **1034622** / Section **600**
3			Issue **VOE 79A9920132** / Page **357**
4			
5			

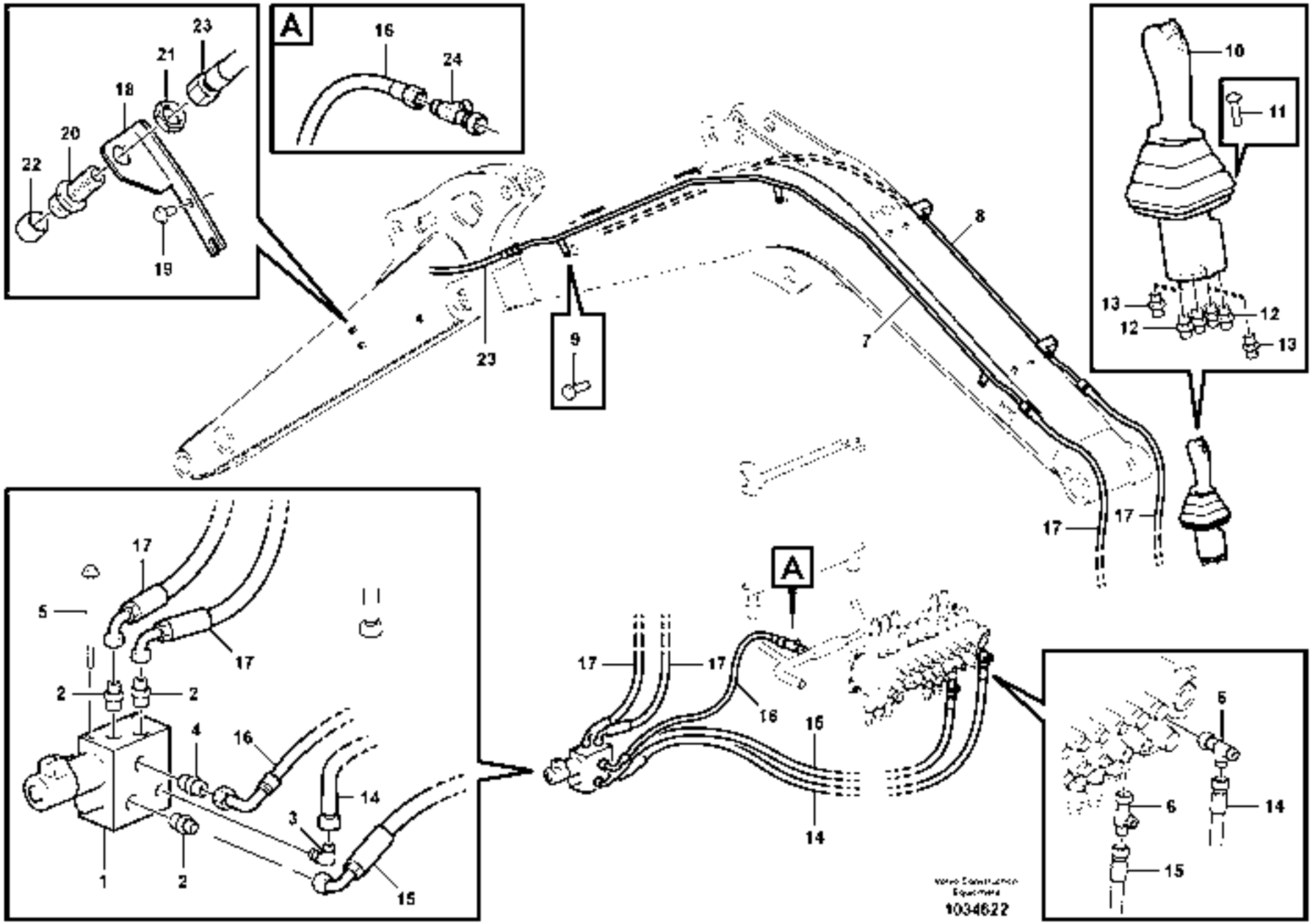
A
16
24
23
21
18
20
22
19
23
9
8
7
10
11
13
12
12
13
17
17
17
A
17
17
16
16
14
14
5
17
17
2
2
4
16
14
3
1
2
15
5
6
14
15
1034622

Fig.	Part No.	Quantity 1	2	3	PS	KIT	Description	Dénomination	Bezeichnung	Denominación	Benämning	Notes
	VOE 4880493	4	4				•O-ring	•Joint Torique	•O-Ring	•Junta torica	•O-ring	
21	**VOE 13933867**	2	2				Lock nut	Contre-ecrou	Sicherungsmutter	Contratuerca	Låsmutter	
22	**VOE 935574**	2	2				Plug	Bouchon	Stopfen	Tapon	Plugg	
23	**VOE 11809097**	2					Hose	Durit	Schlauch	Tubo flexible	Slang	
	VOE 15601286		2				Hose assembly	Conduit flexible	Schlauchleitung	Conducto	Slangledning	
24	**VOE 13933878**	1	1				T-nipple	Raccord-t	T-Nippel	Niple T	T-nippel	
	VOE 4880493	2	2				•O-ring	•Joint Torique	•O-Ring	•Junta torica	•O-ring	

1	**11839821**	**Arbetshydraulik, skaft** **Hidráulica de trabajo, brazo** **Arbeitshydraulik, Stiel** **Hydraulique de travail, bras** **Working hydraulic, dipper arm**	Catalogue id **20132**	Group **916**
2	**11839822**		Illustr. No **1034622**	Section **600**
3			Issue **VOE 79A9920132**	Page **359**
4				
5				

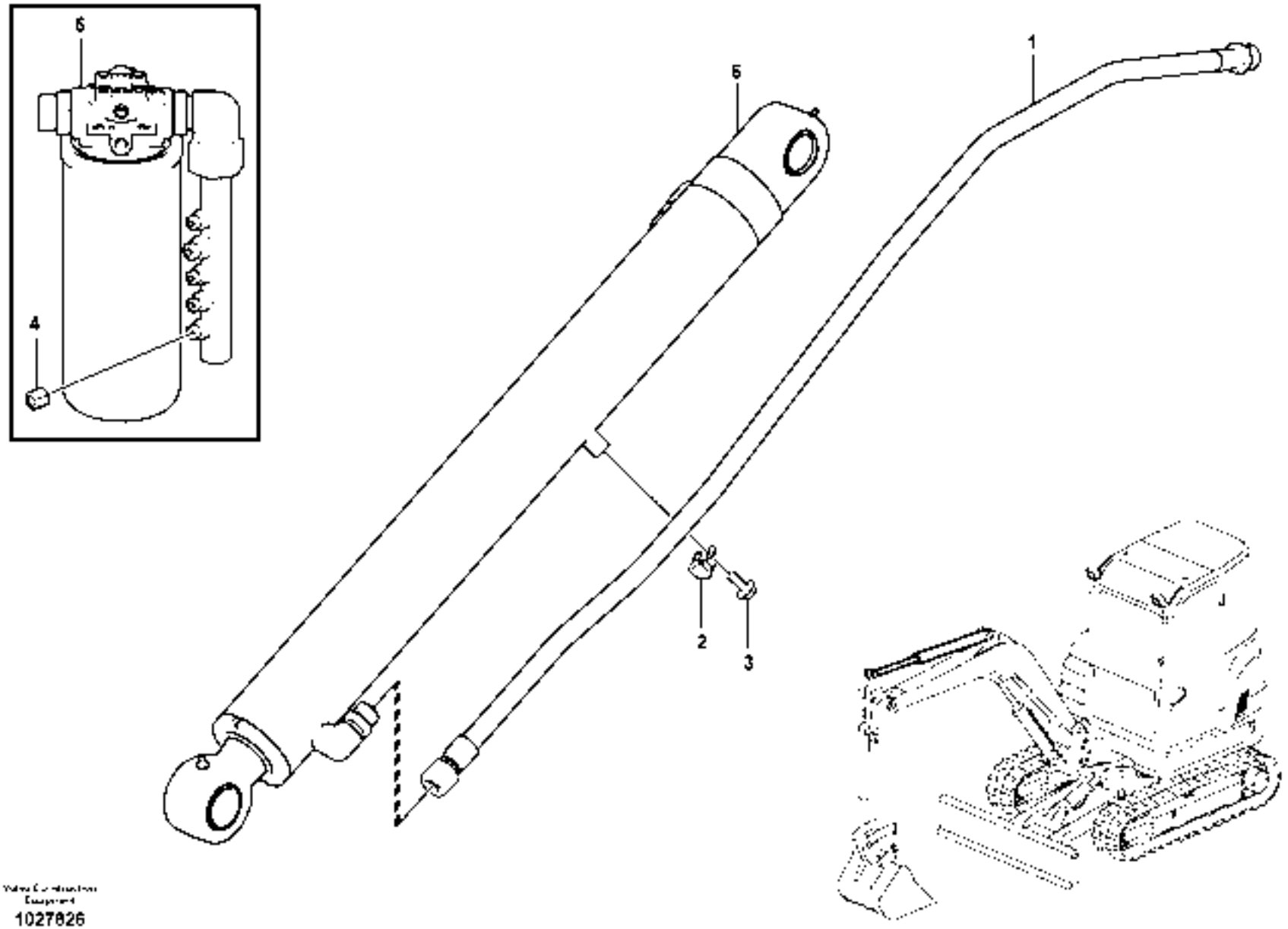
6
4
6
1
2
3

Fig.	Part No.	Quantity 1	2	3	PS	KIT	Description	Dénomination	Bezeichnung	Denominación	Benämning	Notes
1	**VOE 11808880**	1					Hose assembly	Conduit flexible	Schlauchleitung	Conducto	Slangledning	
2	**VOE 977742**	1					Clamp	Pince Serrage	Klemme	Abrazadera	Klämma	
3	**VOE 946440**	1					Flange screw	Vis à bride	Flanschschraube	Torn embridado	Flänsskruv	
4	**VOE 935756**	1					Plug	Bouchon	Stopfen	Tapon	Plugg	
5		1					Oil Filter	Filtre Huile	Ölfilter	Filtro Aceite	Oljefilter	See group 911, Page 293
6		1					Hydraulic cylinder	Verin hydraulique	Hydraulzylinder	Cilindro hidraulico	Hydraulcylinder	See group 975, Page 415

1		**Arbetshydraulik, bom** **Hidráulica de trabajo, pluma** **Arbeitshydraulik, Ausleger** **Hydraulique de travail, flèche** **Working hydraulic, boom**	Catalogue id **20132**	Group **916**
2			Illustr. No **1027826**	Section **1000**
3			Issue **VOE 79A9920132**	Page **361**
4				
5		**11839811**		

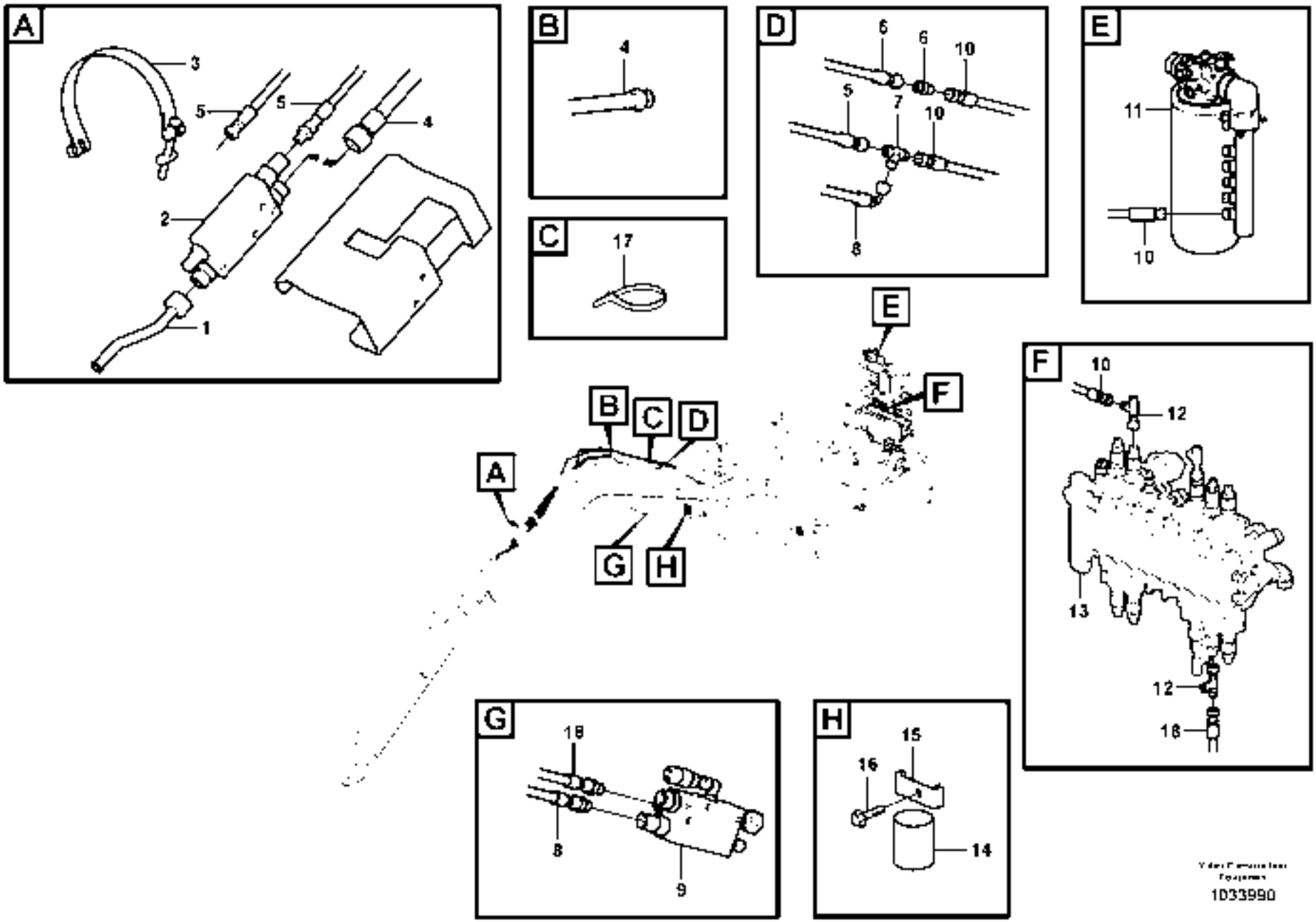
A
3
5
5
4
2
1
B
4
C
17
D
6
6
10
5
7
10
8
E
11
10
F
10
12
13
12
16
G
16
8
9
H
15
16
14
E
F
B
C
D
A
G
H

1033990

Fig.	Part No.	Quantity 1	2	3	P S	K I T	Description	Dénomination	Bezeichnung	Denominación	Benämning	Notes
1	**VOE 11802920**	1					Tube	Tube	Rohr	Tubo	Rör	
2		1					Valve	Soupape	Ventil	Valvula	Ventil	See group 912, Page 315
3	**VOE 11802914**	1					Clamp	Pince Serrage	Klemme	Abrazadera	Klämma	
4	**VOE 11808776**	1					Hose assembly	Conduit flexible	Schlauchleitung	Conducto	Slangledning	
5	**VOE 11803436**	2					Hose assembly	Conduit flexible	Schlauchleitung	Conducto	Slangledning	
6	**VOE 935436**	1					Nipple	Raccord	Nippel	Niple	Nippel	
	VOE 990736	2					•O-ring	•Joint Torique	•O-Ring	•Junta torica	•O-ring	
7	**VOE 936798**	1					T-nipple	Raccord-t	T-Nippel	Niple T	T-nippel	
	VOE 990736	3					•O-ring	•Joint Torique	•O-Ring	•Junta torica	•O-ring	
8	**VOE 11803432**	1					Hose assembly	Conduit flexible	Schlauchleitung	Conducto	Slangledning	
9		1					Valve	Soupape	Ventil	Valvula	Ventil	See group 912, Page 313
10	**VOE 11809088**	2					Hose	Durit	Schlauch	Tubo flexible	Slang	
11		1					Oil Filter	Filtre Huile	Ölfilter	Filtro Aceite	Oljefilter	See group 911, Page 293
12	**VOE 13933859**	2					T-nipple	Raccord-t	T-Nippel	Niple T	T-nippel	
	VOE 990736	4					•O-ring	•Joint Torique	•O-Ring	•Junta torica	•O-ring	
13		1					Valve	Soupape	Ventil	Valvula	Ventil	See group 912, Page 307
14	**VOE 11803569**	1					Hose Protection	Cache-flexible	Schlauchhulle	Prot Manguera	Slangskydd	
15	**VOE 11806392**	1					Flange	Flasque	Flansch	Brida	Fläns	
16	**VOE 947107**	1					Flange screw	Vis à bride	Flanschschraube	Torn embridado	Flänsskruv	
17	**VOE 4881440**	REQ					Strip Clamp	Ruban Serrage	Kabelbinder	Abraz Cinta	Bandklamma	
18	**VOE 15017508**	1					Hose assembly	Conduit flexible	Schlauchleitung	Conducto	Slangledning	

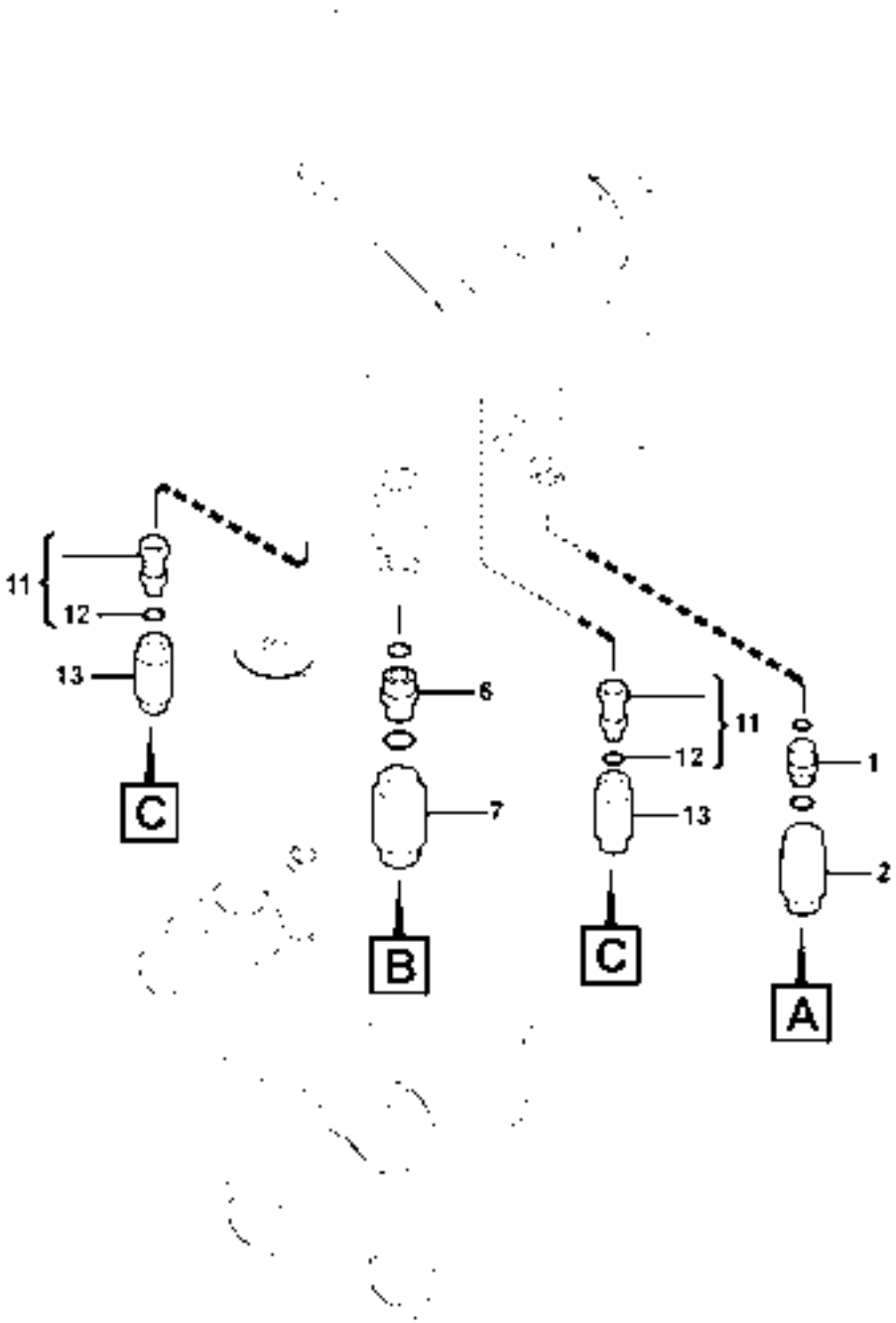

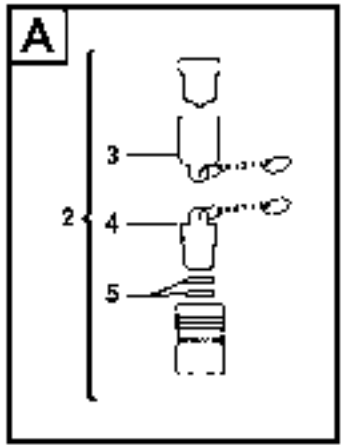

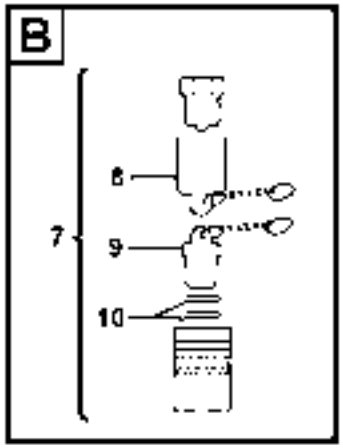

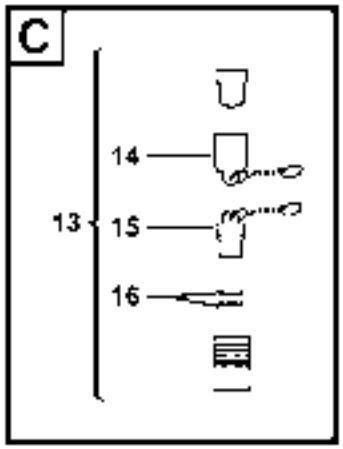

1027808

Fig.	Part No.	Quantity 1	2	3	PS	KIT	Description	Dénomination	Bezeichnung	Denominación	Benämning	Notes
1	**VOE 13933880**	1	1				Nipple	Raccord	Nippel	Niple	Nippel	
	VOE 990738	1	1				•O-ring	•Joint Torique	•O-Ring	•Junta torica	•O-ring	
	VOE 14211857	1	1				•Sealing ring	•Bague d'étanchéité	•Runddichtring	•Anillo reten	•Tätningsring	
2	**VOE 11804075**	1	1				Quick Coupling	Accouple.rapide	Schnellkupplung	Acoplam Rapido	Snabbkoppling	
3	**PJ 7417110**	1	1				•Cowl	•Auvent	•Windlauf	•Torpedo	•Torped	
4	**PJ 7417109**	1	1				•Plug	•Bouchon	•Stopfen	•Tapon	•Plugg	
5	**VOE 11710395**	1	1				•Sealing Kit	•Jeu Joints	•Dichtungssatz	•Juego Retenes	•Tätningssats	
	VOE 942981	1	1				••O-ring	••Joint Torique	••O-Ring	••Junta torica	••O-ring	
	VOE 11716485	1	1				••O-ring	••Joint Torique	••O-Ring	••Junta torica	••O-ring	
6	**VOE 13933875**	1	1				Nipple	Raccord	Nippel	Niple	Nippel	
	VOE 990740	1	1				•O-ring	•Joint Torique	•O-Ring	•Junta torica	•O-ring	
	VOE 14211859	1	1				•Sealing ring	•Bague d'étanchéité	•Runddichtring	•Anillo reten	•Tätningsring	
7	**VOE 11804074**	1	1				Quick Coupling	Accouple.rapide	Schnellkupplung	Acoplam Rapido	Snabbkoppling	
8	**VOE 11716020**	1	1				•Cowl	•Auvent	•Windlauf	•Torpedo	•Torped	
9	**VOE 11716021**	1	1				•Plug	•Bouchon	•Stopfen	•Tapon	•Plugg	
10	**VOE 11710396**	1	1				•Sealing Kit	•Jeu Joints	•Dichtungssatz	•Juego Retenes	•Tätningssats	
	VOE 11715992	1	1				••O-ring	••Joint Torique	••O-Ring	••Junta torica	••O-ring	
	VOE 11716022	1	1				••O-ring	••Joint Torique	••O-Ring	••Junta torica	••O-ring	
11	**VOE 11804081**		2				Adapter	Raccord Reduct.	Verbind Stutzen	Adaptador	Adapter	
12	**PJ 5600202**		2				•Seal	•Joint	•Dichtring	•Junta	•Tätning	
13	**VOE 11804075**		2				Quick Coupling	Accouple.rapide	Schnellkupplung	Acoplam Rapido	Snabbkoppling	
14	**PJ 7417110**		2				•Cowl	•Auvent	•Windlauf	•Torpedo	•Torped	
15	**PJ 7417109**		2				•Plug	•Bouchon	•Stopfen	•Tapon	•Plugg	
16	**VOE 11710395**		2				•Sealing Kit	•Jeu Joints	•Dichtungssatz	•Juego Retenes	•Tätningssats	
	VOE 942981		2				••O-ring	••Joint Torique	••O-Ring	••Junta torica	••O-ring	
	VOE 11716485		2				••O-ring	••Joint Torique	••O-Ring	••Junta torica	••O-ring	

1	**6500070**	**Kopplingssats (tillbehör)** **Kit de acoplamiento (accesorios)** **Kupplungsstück-Kit (Zubehör)** **Kit raccords (accessoires)** **Kit coupler (accessories)**	Catalogue id **20132**	Group **916**
2	**11839152**		Illustr. No **1027808**	Section **4000**
3			Issue **VOE 79A9920132**	Page **365**
4				
5				

VOLVO

EC27C

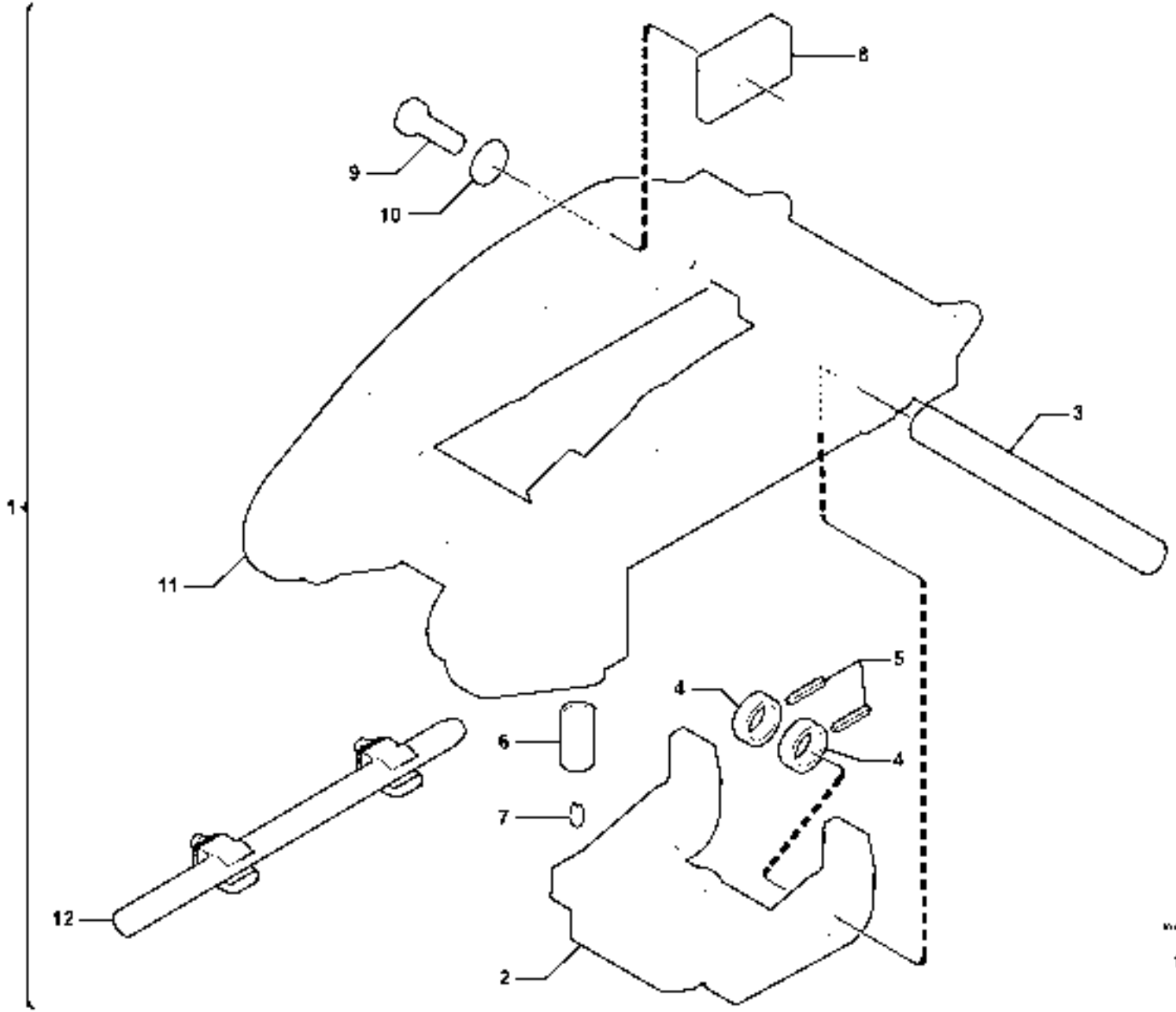

1030386

Fig.	Part No.	Quantity 1	2	3	PS	KIT	Description	Dénomination	Bezeichnung	Denominación	Benämning	Notes
1	**VOE 11801576**	1					Tool Holder	Crochet Outils	Werkzeughaken	Gancho Herram	Verktygskrok	
2	**VOE 11803856**	1					•Detent	•Cliquet	•Ratsche	•Trinquete	•Spärr	
3	**VOE 11803857**	1					•Stub Axle	•Axe	•Steckachse	•Gorron Eje	•Axeltapp	
4	**VOE 11803858**	2					•Stop Plate	•Plaque Butee	•Stopplatte	•Placa Tope	•Anslagsplatta	
5	**VOE 976510**	2					•Spring Pin	•Axe de ressort	•Federstift	•Pasador Resorte	•Fjäderpinne	
6	**VOE 11803859**	2					•Spring	•Ressort	•Feder	•Muelle	•Fjäder	
7	**VOE 11803889**	2					•Spring pin	•Goupille roulée	•Spannstift	•Pasador	•Spännstift	
8	**VOE 11803876**	1					•Stop Plate	•Plaque Butee	•Stopplatte	•Placa Tope	•Anslagsplatta	
9	**VOE 978936**	1					•Hexagon screw	•Vis tête hexagonale	•Sechskantschraube	•Tornillo hexago	•Sexkantsskruv	
10	**VOE 11803888**	1					•Washer	•Rondelle	•Scheibe	•Arandela	•Bricka	
11	**VOE 11803875**	1					•Attachment bracket	•Porte-outil	•Geräteträger	•Soporte Impleme	•Redskapsfäste	
12		1					Lever	Levier	Hebel	Palanca	Spak	See group 924, Page 371

1		**Redskapshållare / mekanisk manövrering** **Portaimplemento / control mecánico** **Geräteträger / mechanische Steuerung** **Porte-outil / commande mécanique** **Tool holder / mechanical control**	Catalogue id **20132**	Group **924**
2				
3			Illustr. No **1030386**	Section **100**
4				
5		**11839545**	Issue **VOE 79A9920132**	Page **367**

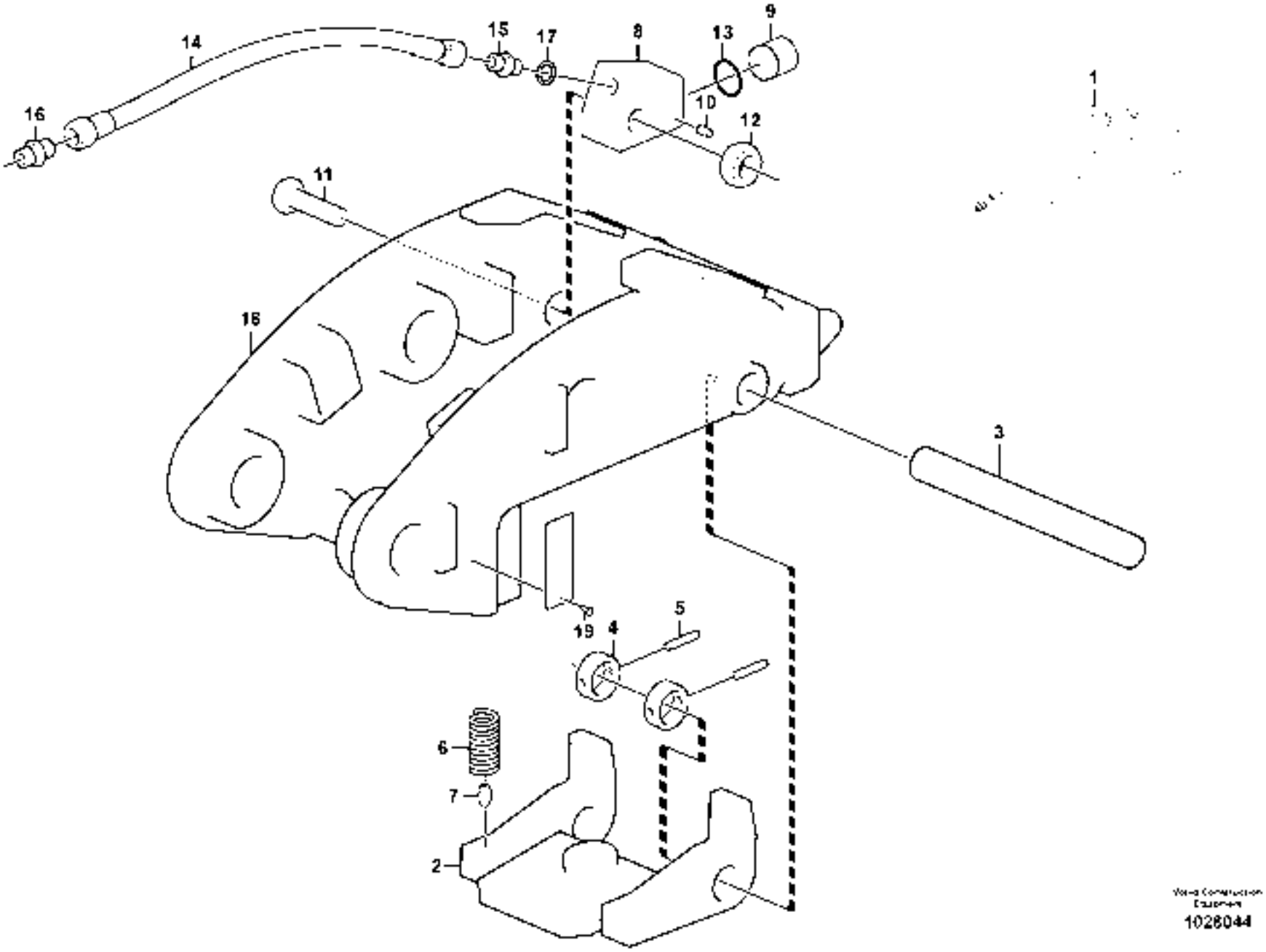
1
2
3
4
5
6
7
8
9
10
11
12
13
14
15
16
17
18
19

Fig.	Part No.	Quantity 1	2	3	PS	KIT	Description	Dénomination	Bezeichnung	Denominación	Benämning	Notes
1	**VOE 11801577**	1					Attachment Brac	Porte-outil	Geräteträger	Soporte De Impl	Redskapsfäste	
2	**VOE 11803856**	1					•Detent	•Cliquet	•Ratsche	•Trinquete	•Spärr	
3	**VOE 11803857**	1					•Stub Axle	•Axe	•Steckachse	•Gorron Eje	•Axeltapp	
4	**VOE 11803858**	2					•Stop Plate	•Plaque Butee	•Stopplatte	•Placa Tope	•Anslagsplatta	
5	**VOE 976510**	2					•Spring Pin	•Axe de ressort	•Federstift	•Pasador Resorte	•Fjäderpinne	
6	**VOE 11803859**	2					•Spring	•Ressort	•Feder	•Muelle	•Fjäder	
7	**VOE 11803889**	2					•Spring pin	•Goupille roulée	•Spannstift	•Pasador	•Spännstift	
8	**VOE 11803893**	1					•Cylinder	•Verin	•Zylinder	•Cilindro	•Cylinder	
9	**VOE 11803891**	1					•Piston	•Piston	•Kolben	•Piston	•Kolv	
10	**VOE 11803897**	1					•Spring pin	•Goupille roulée	•Spannstift	•Pasador	•Spännstift	
11	**VOE 968437**	1					•Flange screw	•Vis à bride	•Flanschschraube	•Torn embridado	•Flänsskruv	
12	**VOE 979021**	1					•Hexagon Nut	•Ecrou Hexagonal	•Sechskantmutter	•Tuerca Hexagon	•Sexkantsmutter	
13	**VOE 11803890**	1					•O-ring	•Joint Torique	•O-Ring	•Junta torica	•O-ring	
14	**VOE 11804896**	1					•Hose assembly	•Conduit flexible	•Schlauchleitung	•Conducto	•Slangledning	
15	**VOE 11803894**	1					•Union	•Teton Connexion	•Anschlussnippel	•Niple Conexcion	•Anslutn.nippel	
16	**VOE 11803895**	1					•Union	•Teton Connexion	•Anschlussnippel	•Niple Conexcion	•Anslutn.nippel	
17	**VOE 14013067**	1					•Sealing washer	•Rond.etancheite	•Dichtscheibe	•Arandela reten	•Tätningsbricka	
18	**VOE 11803875**	1					•Attachment bracket	•Porte-outil	•Geräteträger	•Soporte Impleme	•Redskapsfäste	
19	**VOE 11803698**	1					•Rivet	•Rivet	•Niet	•Remache	•Nit	

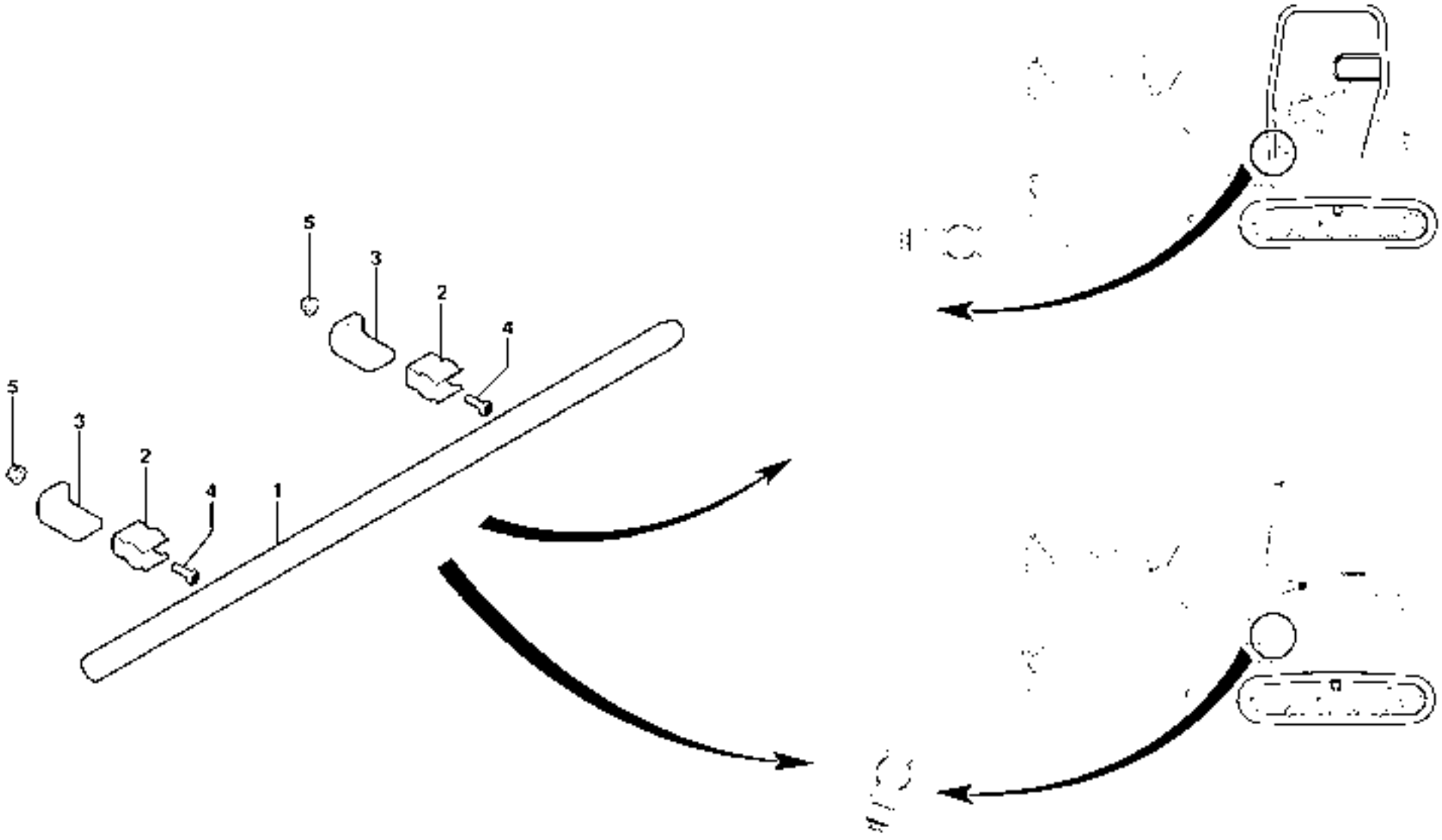
5
3
2
4
1

Fig.	Part No.	Quantity 1	2	3	PS	KIT	Description	Dénomination	Bezeichnung	Denominación	Benämning	Notes
1	**VOE 11803844**	1					Lever	Levier	Hebel	Palanca	Spak	
2	**VOE 11803845**	2					Clamp	Pince Serrage	Klemme	Abrazadera	Klämma	
3	**VOE 15609171**	2					Bracket	Console	Konsole	Ménsula	Konsol	
4	**VOE 969422**	2					6-pt skt screw	Vis creuse de 6	Hohlschraube	Racor 6-dientes	Sextandhålskruv	
5	**VOE 13945407**	2					Nut	Ecrou	Mutter	Tuerca	Mutter	

1		**Hävarm** **Palanca** **Umlenkhebel** **Levier** **Lever**	Catalogue id **20132**	Group **924**
2			Illustr. No **1012831**	Section **300**
3			Issue **VOE 79A9920132**	Page **371**
4				
5		**11839545**		

VOLVO

EC27C

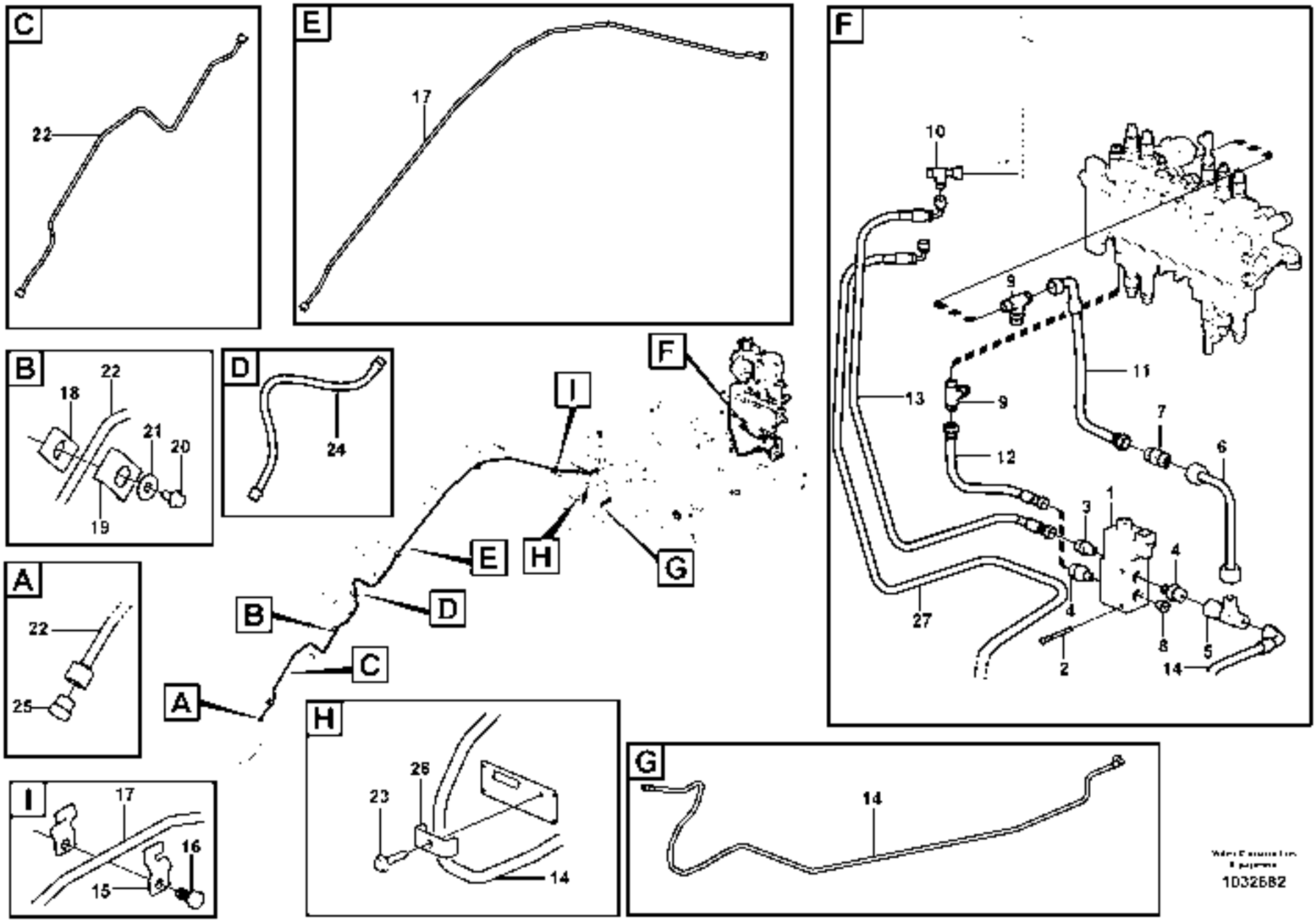
C
22
E
17
F
10
9
11
13
9
7
6
12
3
1
4
4
27
2
8
5
14
B
22
18
21
20
19
D
24
I
F
E
H
G
B
D
C
A
A
22
25
H
26
23
14
G
14
I
17
16
15
1032682

Fig.	Part No.	Quantity 1	2	3	4	5	PS	KIT	Description	Dénomination	Bezeichnung	Denominación	Benämning	Notes
1	**VOE 11800853**	1	1						Valve	Soupape	Ventil	Valvula	Ventil	MA9104
2	**VOE 969440**	2	2						6-pt skt screw	Vis creuse de 6	Hohlschraube	Racor 6-dientes	Sextandhålskruv	
3	**VOE 935082**	1	1						Nipple	Raccord	Nippel	Niple	Nippel	
	VOE 4881722	1	1						•O-ring	•Joint Torique	•O-Ring	•Junta torica	•O-ring	
	VOE 932037	1	1						•O-ring	•Joint Torique	•O-Ring	•Junta torica	•O-ring	
4	**VOE 935084**	2	2						Nipple	Raccord	Nippel	Niple	Nippel	
	VOE 4880492	2	2						•O-ring	•Joint Torique	•O-Ring	•Junta torica	•O-ring	
	VOE 991618	2	2						•O-ring	•Joint Torique	•O-Ring	•Junta torica	•O-ring	
5	**VOE 13933936**	1	1						T-nipple	Raccord-t	T-Nippel	Niple T	T-nippel	
	VOE 4880492	2	2						•O-ring	•Joint Torique	•O-Ring	•Junta torica	•O-ring	
6	**VOE 11803651**	1	1						Tube	Tube	Rohr	Tubo	Rör	
7	**VOE 11803652**	1	1						Non-return valve	Clapet antiretour	Rückschlagventil	Válvula de control	Strypventil	
8	**VOE 984653**	1	1						Plug	Bouchon	Stopfen	Tapon	Plugg	A
9	**VOE 13933936**	2	2						T-nipple	Raccord-t	T-Nippel	Niple T	T-nippel	LS, M
	VOE 4880492	4	4						•O-ring	•Joint Torique	•O-Ring	•Junta torica	•O-ring	
10	**VOE 13933859**	1	1	1	1				T-nipple	Raccord-t	T-Nippel	Niple T	T-nippel	
	VOE 4881722	2	2	2	2				•O-ring	•Joint Torique	•O-Ring	•Junta torica	•O-ring	
11	**VOE 15609649**	1	1						Hose assembly	Conduit flexible	Schlauchleitung	Conducto	Slangledning	LS
12	**VOE 15609650**	1	1						Hose assembly	Conduit flexible	Schlauchleitung	Conducto	Slangledning	M
13	**VOE 936294**	1	1						Hose assembly	Conduit flexible	Schlauchleitung	Conducto	Slangledning	L = 850 MM, T
14	**VOE 15609669**	1	1						Hose assembly	Conduit flexible	Schlauchleitung	Conducto	Slangledning	B
15	**VOE 11802785**	6	6	6	6				Clamp	Pince Serrage	Klemme	Abrazadera	Klämma	
16	**VOE 983250**	3	3	3	3				Hexagon screw	Vis tête hexagonale	Sechskantschraub	Tornillo hexago	Sexkantsskruv	
17	**VOE 11808984**	1	1	1	1				Tube	Tube	Rohr	Tubo	Rör	
18	**VOE 11803672**	2	3	2	3				Rubber Plate	Plaque Caoutchou	Gummiplatte	Placa Goma	Gummiplatta	
19	**VOE 11806645**	2	3	2	3				Clamp	Pince Serrage	Klemme	Abrazadera	Klämma	
20	**VOE 946440**	2	3	2	3				Flange screw	Vis à bride	Flanschschraube	Torn embridado	Flänsskruv	
21	**VOE 13960143**	2	3	2	3				Washer	Rondelle	Scheibe	Arandela	Bricka	
22	**VOE 11808985**	1		1					Tube	Tube	Rohr	Tubo	Rör	
	VOE 11809005		1		1				Tube	Tube	Rohr	Tubo	Rör	

1	**11839832**	**Hydraulkrets (snabbkoppling redskap / dubbelverkande)** **Circuito hidráulico (enganche rápido/doble efecto)** **Hydraulikkreis (Schnellwechsler/doppeltwirkend)** **Circuit hydraulique (outil/accessoire à fixation rapide / double effet)** **Hyd. circuit (quickfit/double-acting)**
2	**11839833**	
3	**11839836**	
4	**11839837**	
5		

Catalogue id	Group
20132	**924**
Illustr. No	Section
1032682	**400**
Issue	Page
VOE 79A9920132	**373**

VOLVO

EC27C

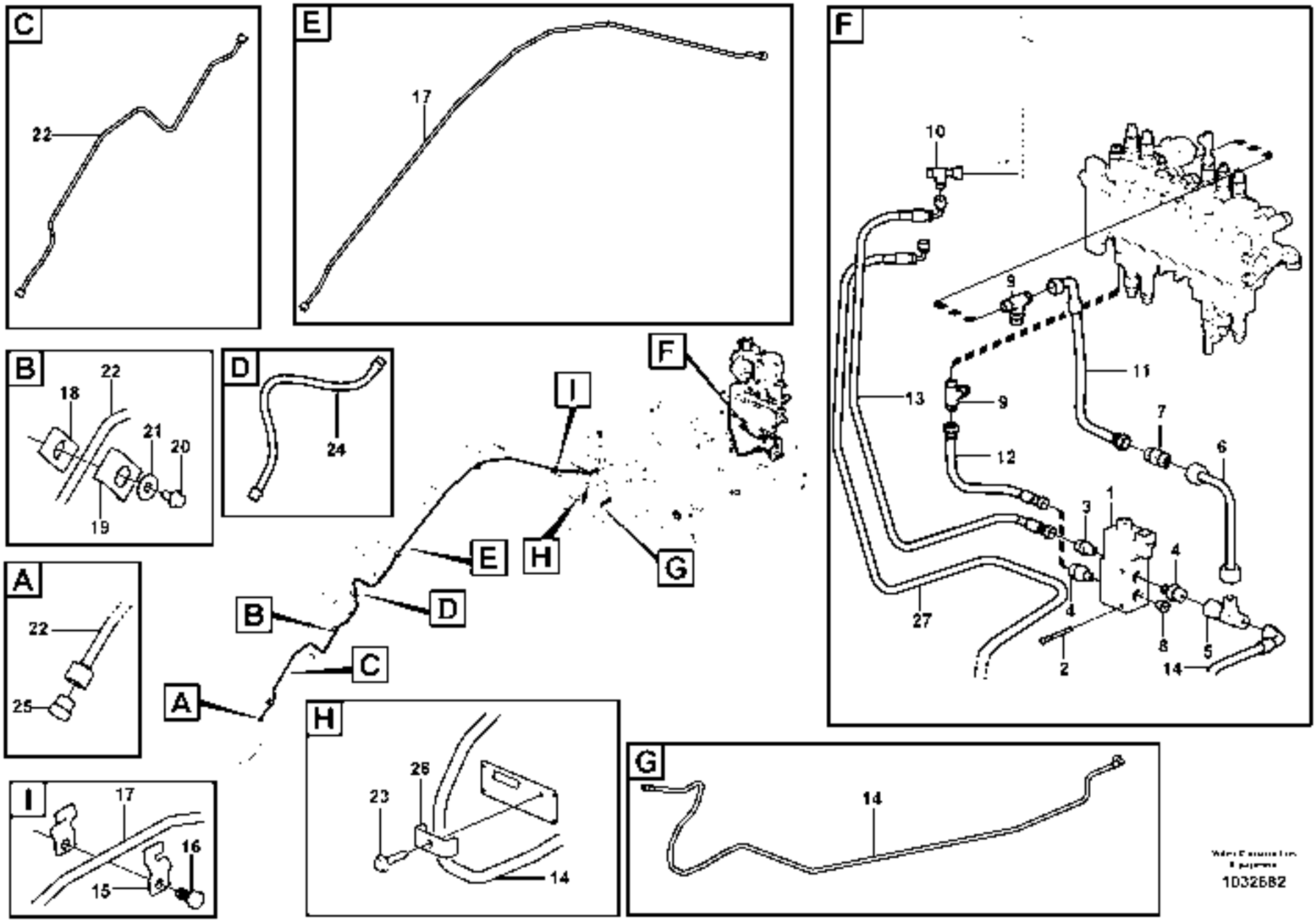
C
22
E
17
F
10
9
11
13
9
7
6
12
3
1
4
4
27
2
8
5
14
B
22
18
21
20
19
D
24
I
F
E
H
G
B
D
C
A
A
22
25
H
26
23
14
G
14
I
17
16
15
1032682

Fig.	Part No.	Quantity 1	2	3	4	5	PS	KIT	Description	Dénomination	Bezeichnung	Denominación	Benämning	Notes
23	**VOE 946440**	1	1	1	1				Flange screw	Vis à bride	Flanschschraube	Torn embridado	Flänsskruv	
24	**VOE 15610434**	1	1	1	1				Hose assembly	Conduit flexible	Schlauchleitung	Conducto	Slangledning	
25	**VOE 935651**	1	1	1	1				Plug	Bouchon	Stopfen	Tapon	Plugg	
	VOE 4880492	1	1	1	1				•O-ring	•Joint Torique	•O-Ring	•Junta torica	•O-ring	
26	**VOE 11806393**	1	1	1	1				Flange	Flasque	Flansch	Brida	Fläns	
27	**VOE 15609717**			1	1				Hose assembly	Conduit flexible	Schlauchleitung	Conducto	Slangledning	

1	**11839832**
2	**11839833**
3	**11839836**
4	**11839837**
5	

Hydraulkrets (snabbkoppling redskap / dubbelverkande)
Circuito hidráulico (enganche rápido/doble efecto)
Hydraulikkreis (Schnellwechsler/doppeltwirkend)
Circuit hydraulique (outil/accessoire à fixation rapide / double effet)
Hyd. circuit (quickfit/double-acting)

Catalogue id **20132**	Group **924**
Illustr. No **1032682**	Section **400**
Issue **VOE 79A9920132**	Page **375**

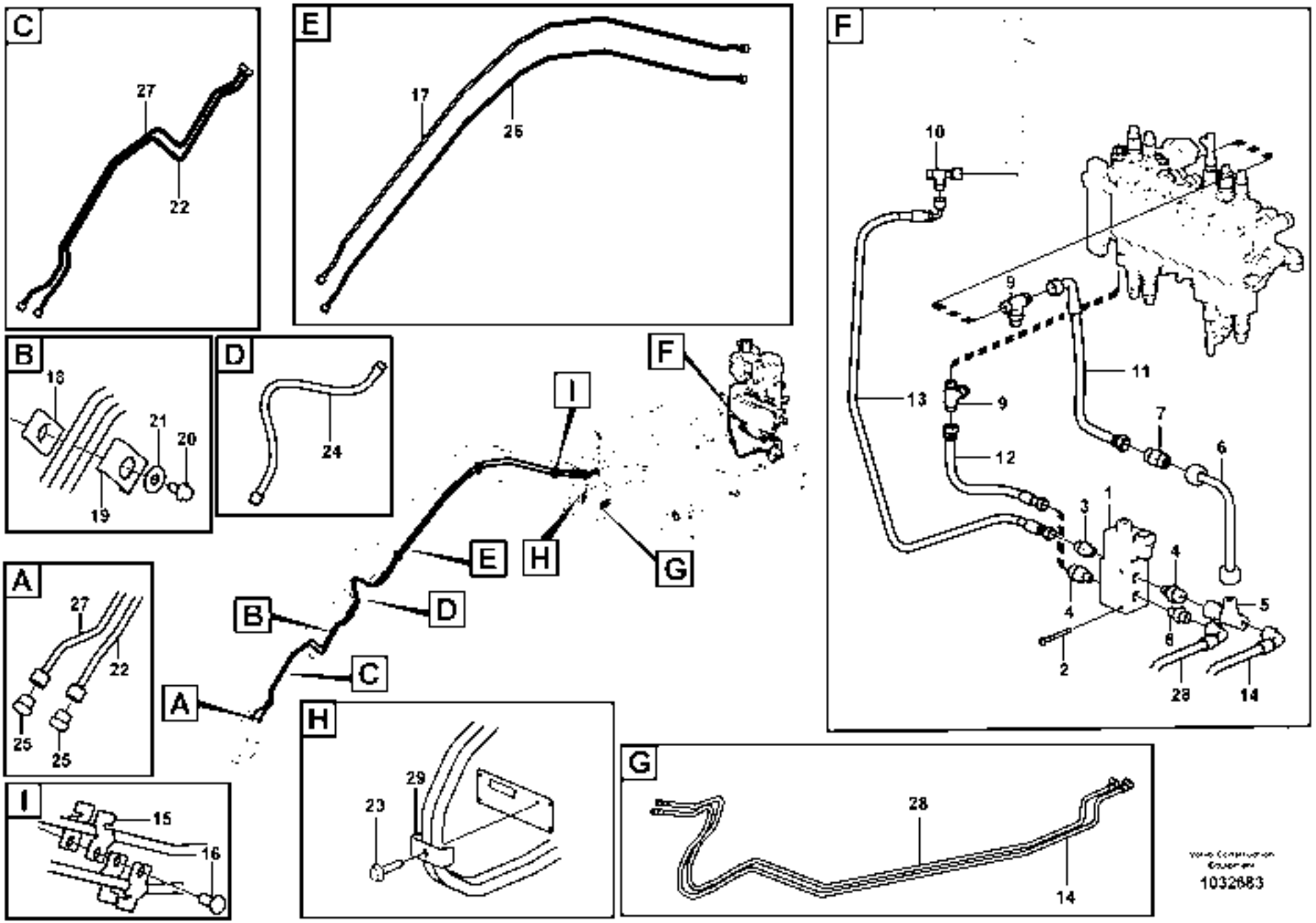
C
27
22
E
17
25
F
10
9
11
13
9
7
6
12
3
1
4
4
5
8
2
28
14
B
18
21
20
19
D
24
I
F
E
H
G
B
D
A
C
A
27
22
25
25
H
29
23
G
28
14
I
15
16

1032683

Fig.	Part No.	Quantity 1	2	3	PS	KIT	Description	Dénomination	Bezeichnung	Denominación	Benämning	Notes
1	**VOE 11800853**	1	1				Valve	Soupape	Ventil	Valvula	Ventil	MA9104
2	**VOE 969440**	2	2				6-pt skt screw	Vis creuse de 6	Hohlschraube	Racor 6-dientes	Sextandhålskruv	
3	**VOE 935082**	1	1				Nipple	Raccord	Nippel	Niple	Nippel	
	VOE 4881722	1	1				•O-ring	•Joint Torique	•O-Ring	•Junta torica	•O-ring	
	VOE 932037	1	1				•O-ring	•Joint Torique	•O-Ring	•Junta torica	•O-ring	
4	**VOE 935084**	2	2				Nipple	Raccord	Nippel	Niple	Nippel	
	VOE 4880492	2	2				•O-ring	•Joint Torique	•O-Ring	•Junta torica	•O-ring	
	VOE 991618	2	2				•O-ring	•Joint Torique	•O-Ring	•Junta torica	•O-ring	
5	**VOE 13933936**	1	1				T-nipple	Raccord-t	T-Nippel	Niple T	T-nippel	
	VOE 4880492	2	2				•O-ring	•Joint Torique	•O-Ring	•Junta torica	•O-ring	
6	**VOE 11803651**	1	1				Tube	Tube	Rohr	Tubo	Rör	
7	**VOE 11803652**	1	1				Non-return valve	Clapet antiretour	Rückschlagventil	Válvula de control	Strypventil	
8	**VOE 935084**	1	1				Nipple	Raccord	Nippel	Niple	Nippel	A
	VOE 4880492	1	1				•O-ring	•Joint Torique	•O-Ring	•Junta torica	•O-ring	
	VOE 991618	1	1				•O-ring	•Joint Torique	•O-Ring	•Junta torica	•O-ring	
9	**VOE 13933936**	2	2				T-nipple	Raccord-t	T-Nippel	Niple T	T-nippel	LS, M
	VOE 4880492	4	4				•O-ring	•Joint Torique	•O-Ring	•Junta torica	•O-ring	
10	**VOE 13933859**	1	1				T-nipple	Raccord-t	T-Nippel	Niple T	T-nippel	
	VOE 4881722	2	2				•O-ring	•Joint Torique	•O-Ring	•Junta torica	•O-ring	
11	**VOE 15609649**	1	1				Hose assembly	Conduit flexible	Schlauchleitung	Conducto	Slangledning	LS
12	**VOE 15609650**	1	1				Hose assembly	Conduit flexible	Schlauchleitung	Conducto	Slangledning	M
13	**VOE 936294**	1	1				Hose assembly	Conduit flexible	Schlauchleitung	Conducto	Slangledning	L = 850 MM, T
14	**VOE 15609669**	1	1				Hose assembly	Conduit flexible	Schlauchleitung	Conducto	Slangledning	B
15	**VOE 11802785**	12	12				Clamp	Pince Serrage	Klemme	Abrazadera	Klämma	
16	**VOE 983250**	3	3				Hexagon screw	Vis tête hexagonale	Sechskantschraube	Tornillo hexago	Sexkantsskruv	
17	**VOE 11808984**	1	1				Tube	Tube	Rohr	Tubo	Rör	
18	**VOE 11803672**	2	2				Rubber Plate	Plaque Caoutchouc	Gummiplatte	Placa Goma	Gummiplatta	
19	**VOE 11806645**	2	3				Clamp	Pince Serrage	Klemme	Abrazadera	Klämma	
20	**VOE 946440**	2	3				Flange screw	Vis à bride	Flanschschraube	Torn embridado	Flänsskruv	
21	**VOE 13960143**	2	3				Washer	Rondelle	Scheibe	Arandela	Bricka	

1	**11839834**
2	**11839835**
3	
4	
5	

Hydraulkrets (snabbkoppling redskap / dubbelverkande)
Circuito hidráulico (enganche rápido/doble efecto)
Hydraulikkreis (Schnellwechsler/doppeltwirkend)
Circuit hydraulique (outil/accessoire à fixation rapide / double effet)
Hyd. circuit (quickfit/double-acting)

Catalogue id **20132**	Group **924**
Illustr. No **1032683**	Section **500**
Issue **VOE 79A9920132**	Page **377**

VOLVO

EC27C

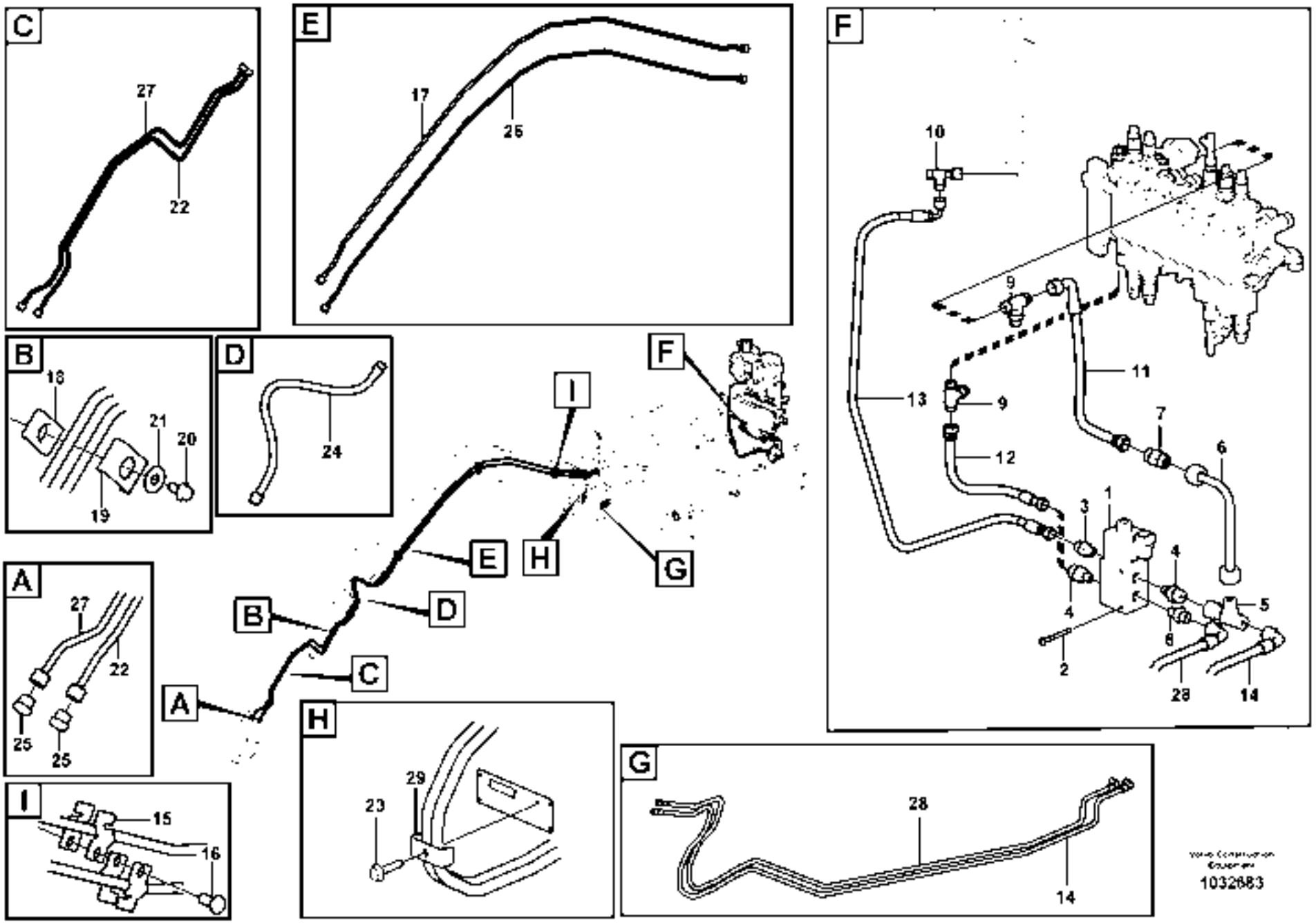
C
27
22
E
17
25
F
10
9
11
13
9
7
6
12
3
1
4
4
5
8
2
28
14
B
18
21
20
19
D
24
I
F
E
H
G
B
D
A
C
A
27
22
25
25
H
29
23
G
28
14
I
15
16

1032683

Fig.	Part No.	Quantity 1	2	3	P S	K I T	Description	Dénomination	Bezeichnung	Denominación	Benämning	Notes
22	**VOE 11808985**	1					Tube	Tube	Rohr	Tubo	Rör	
	VOE 11809005		1				Tube	Tube	Rohr	Tubo	Rör	
23	**VOE 946440**	1	1				Flange screw	Vis à bride	Flanschschraube	Torn embridado	Flänsskruv	
24	**VOE 15610434**	2	2				Hose assembly	Conduit flexible	Schlauchleitung	Conducto	Slangledning	
25	**VOE 935651**	2	2				Plug	Bouchon	Stopfen	Tapon	Plugg	
	VOE 4880492	2	2				•O-ring	•Joint Torique	•O-Ring	•Junta torica	•O-ring	
26	**VOE 11808995**	1	1				Tube	Tube	Rohr	Tubo	Rör	
27	**VOE 11808996**	1					Tube	Tube	Rohr	Tubo	Rör	
	VOE 11809006		1				Tube	Tube	Rohr	Tubo	Rör	
28	**VOE 15609669**	1	1				Hose assembly	Conduit flexible	Schlauchleitung	Conducto	Slangledning	A
29	**VOE 11806393**	1	1				Flange	Flasque	Flansch	Brida	Fläns	

1	**11839834**	**Hydraulkrets (snabbkoppling redskap / dubbelverkande)** **Circuito hidráulico (enganche rápido/doble efecto)** **Hydraulikkreis (Schnellwechsler/doppeltwirkend)** **Circuit hydraulique (outil/accessoire à fixation rapide / double effet)** **Hyd. circuit (quickfit/double-acting)**	Catalogue id **20132**	Group **924**
2	**11839835**		Illustr. No **1032683**	Section **500**
3			Issue **VOE 79A9920132**	Page **379**
4				
5				

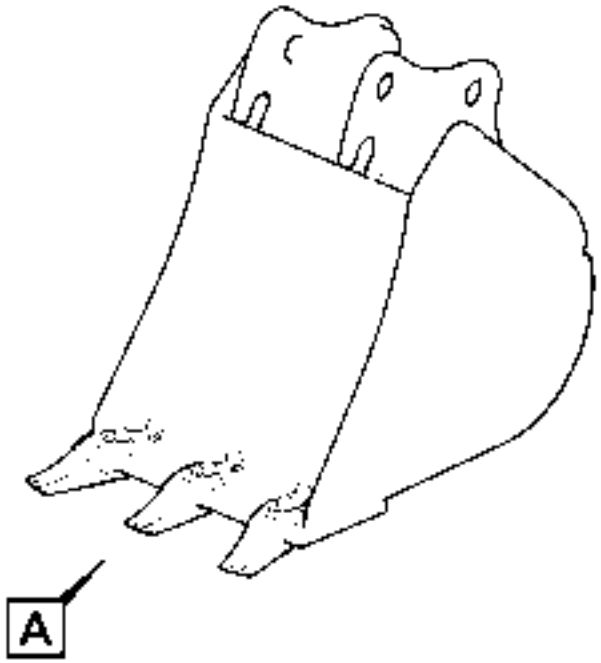
A

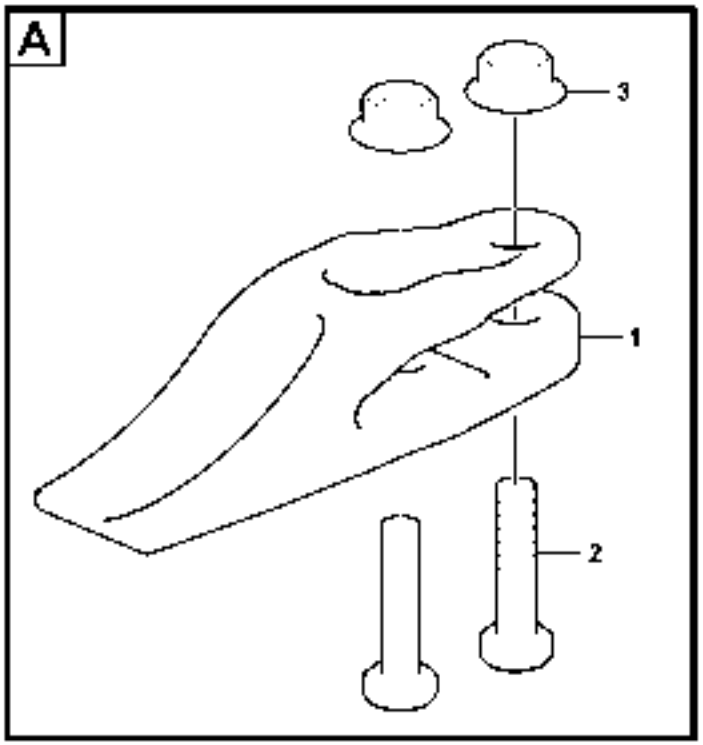
A
3
1
2

Fig.	Part No.	Quantity 1	2	3	4	5	PS	KIT	Description	Dénomination	Bezeichnung	Denominación	Benämning	Notes
		1					NS		Bucket	Godet	Löffel	Cuchara	Skopa	WID = 250 mm
			1				NS		Bucket	Godet	Löffel	Cuchara	Skopa	WID = 300 mm
				1			NS		Bucket	Godet	Löffel	Cuchara	Skopa	WID = 350 mm
					1		NS		Bucket	Godet	Löffel	Cuchara	Skopa	WID = 400 mm
						1	NS		Bucket	Godet	Löffel	Cuchara	Skopa	WID = 450 mm
1	**VOE 11803050**	2	2	2	3	3			•Bucket Tooth	•Dent de godet	•Löffelzahn	•Diente Cuchara	•Skoptand	
2	**VOE 993297**	4	4	4	6	6			•Hexagon screw	•Vis tête hexagonal	•Sechskantschraub	•Tornillo hexago	•Sexkantsskruv	
3	**VOE 981521**	4	4	4	6	6			•Flange Lock Nut	•Contre écrou bride	•Flanschmutter	•Contratuer Embr	•Flänslåsmutter	

50) **GB:** Direct-mounted (pin-on). **FR:** Montage direct. **DE:** Direkt montiert. **ES:** Acoplamiento directo. **SE:** Direktinfäst.

1	**11839726**	**Skopa** **Cazo** **Schaufel** **Godet** **Bucket**	Catalogue id **20132**	Group **925**
2	**11839727**			
3	**11839728**		Illustr. No **1038420**	Section **100**
4	**11839729**			
5	**11839730**	**50)**	Issue **VOE 79A9920132**	Page **381**

VOLVO

EC27C

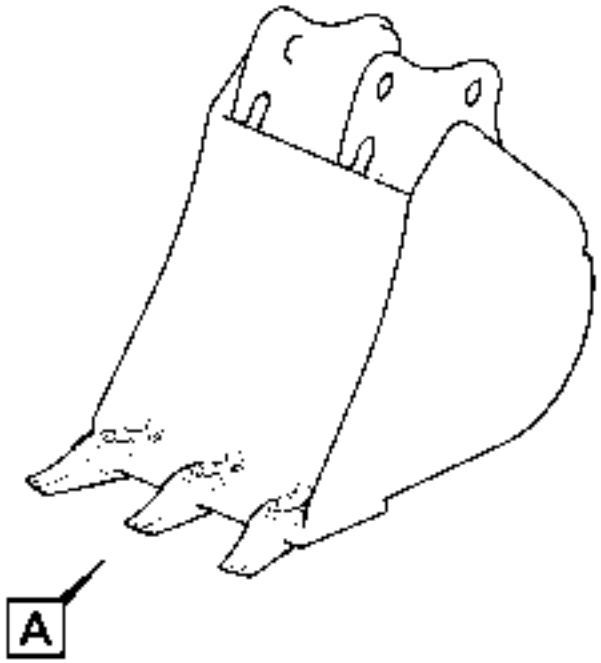
A

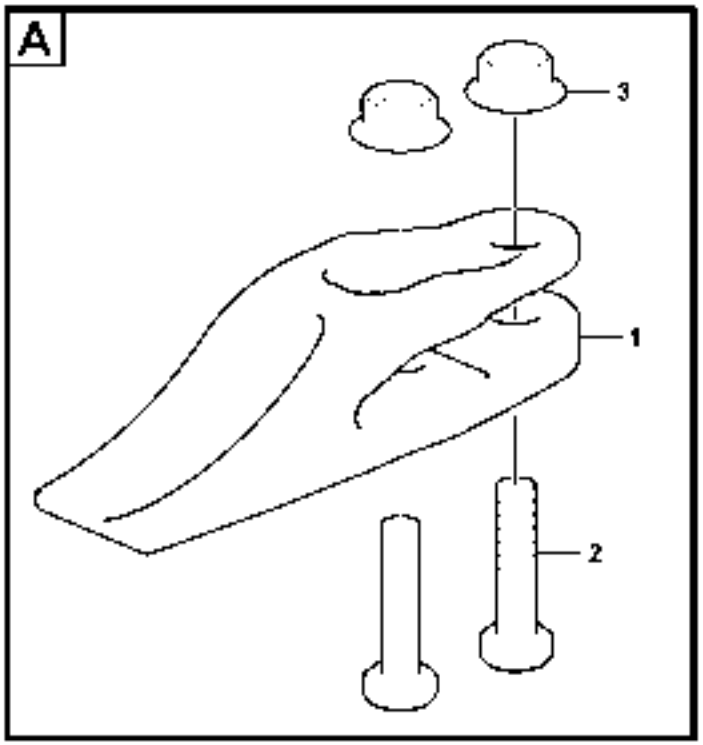
A
3
1
2

Fig.	Part No.	Quantity 1	2	3	4	5	PS	KIT	Description	Dénomination	Bezeichnung	Denominación	Benämning	Notes
		1					NS		Bucket	Godet	Löffel	Cuchara	Skopa	WID = 500 mm
			1				NS		Bucket	Godet	Löffel	Cuchara	Skopa	WID = 600 mm
				1			NS		Bucket	Godet	Löffel	Cuchara	Skopa	WID = 700 mm
					1		NS		Bucket	Godet	Löffel	Cuchara	Skopa	WID = 750 mm
1	**VOE 11803050**	4	4	5	5				•Bucket Tooth	•Dent de godet	•Löffelzahn	•Diente Cuchara	•Skoptand	
2	**VOE 993297**	8	8	10	10				•Hexagon screw	•Vis tête hexagonal	•Sechskantschraub	•Tornillo hexago	•Sexkantsskruv	
3	**VOE 981521**	8	8	10	10				•Flange Lock Nut	•Contre écrou bride	•Flanschmutter	•Contratuer Embr	•Flänslåsmutter	

50) **GB:** Direct-mounted (pin-on). **FR:** Montage direct. **DE:** Direkt montiert. **ES:** Acoplamiento directo. **SE:** Direktinfäst.

1	**11839731**	**Skopa** **Cazo** **Schaufel** **Godet** **Bucket**	Catalogue id **20132**	Group **925**
2	**11839732**			
3	**11839733**		Illustr. No **1038420**	Section **150**
4	**11839798**			
5		**50)**	Issue **VOE 79A9920132**	Page **383**

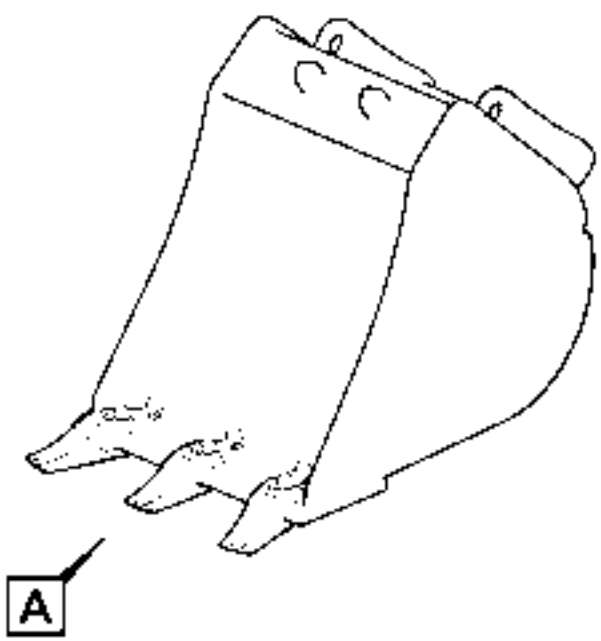
A

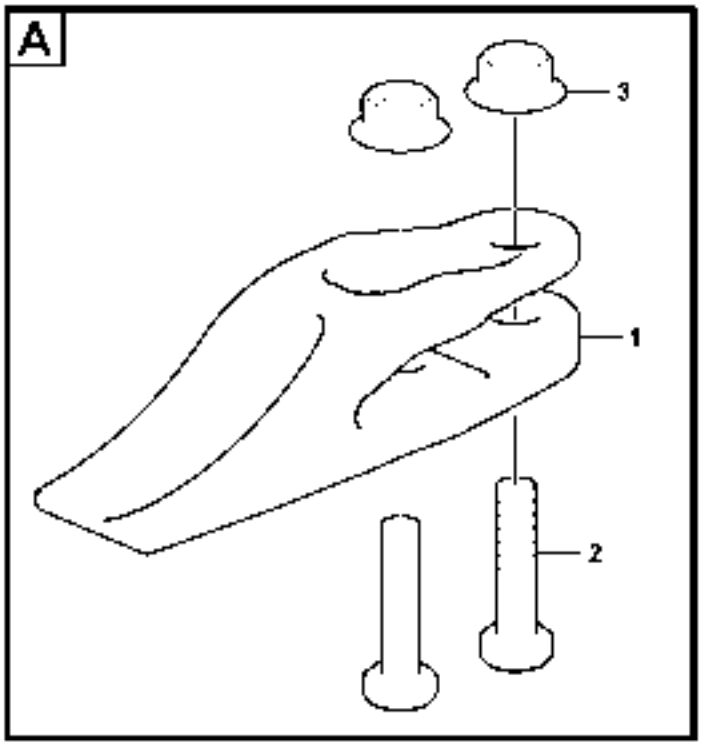
A
3
1
2

Fig.	Part No.	Quantity 1	2	3	4	5	PS	KIT	Description	Dénomination	Bezeichnung	Denominación	Benämning	Notes
		1					NS		Bucket	Godet	Löffel	Cuchara	Skopa	WID = 250 mm
			1				NS		Bucket	Godet	Löffel	Cuchara	Skopa	WID = 300 mm
				1			NS		Bucket	Godet	Löffel	Cuchara	Skopa	WID = 350 mm
					1		NS		Bucket	Godet	Löffel	Cuchara	Skopa	WID = 400 mm
						1	NS		Bucket	Godet	Löffel	Cuchara	Skopa	WID = 450 mm
1	**VOE 11803050**	2	2	2	3	3			•Bucket Tooth	•Dent de godet	•Löffelzahn	•Diente Cuchara	•Skoptand	
2	**VOE 993297**	4	4	4	6	6			•Hexagon screw	•Vis tête hexagonal	•Sechskantschraub	•Tornillo hexago	•Sexkantsskruv	
3	**VOE 981521**	4	4	4	6	6			•Flange Lock Nut	•Contre écrou bride	•Flanschmutter	•Contratuer Embr	•Flänslåsmutter	

1	**11839734**	**Skopor för snabbfäste** **Cazos para enganche rápido** **Schaufeln für Schnellwechsler** **Godet pour Raccords rapides** **Buckets for Quickfit**	Catalogue id **20132**	Group **925**
2	**11839735**			
3	**11839736**		Illustr. No **1039062**	Section **200**
4	**11839737**			
5	**11839738**		Issue **VOE 79A9920132**	Page **385**

VOLVO

EC27C

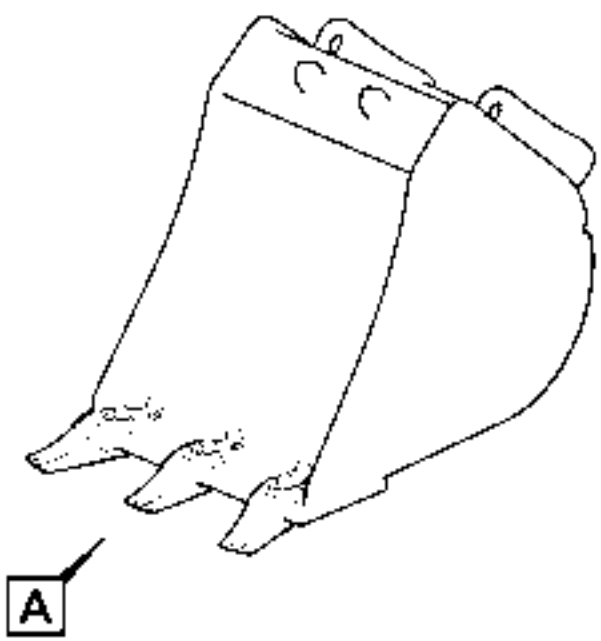
A

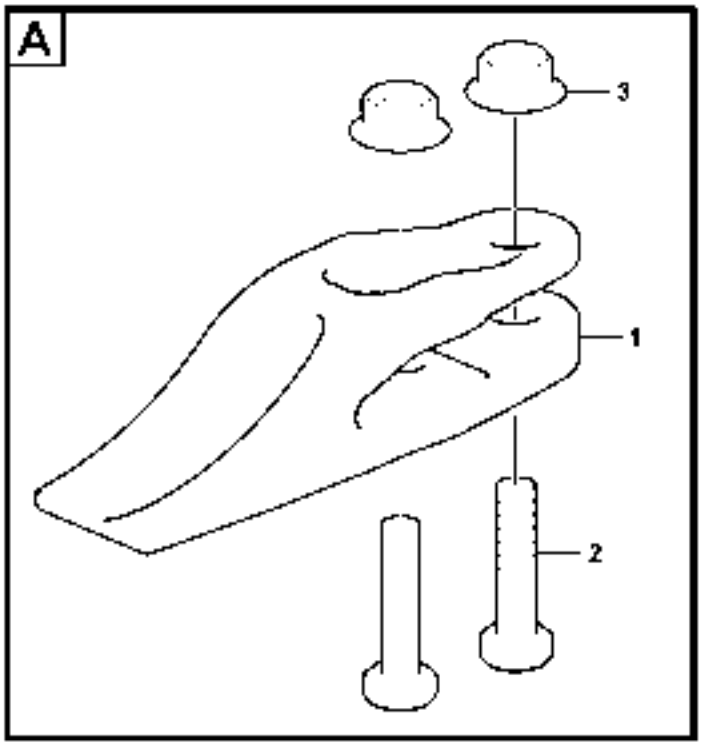
A
3
1
2

Fig.	Part No.	Quantity 1	2	3	4	5	PS	KIT	Description	Dénomination	Bezeichnung	Denominación	Benämning	Notes
		1					NS		Bucket	Godet	Löffel	Cuchara	Skopa	WID = 500 mm
			1				NS		Bucket	Godet	Löffel	Cuchara	Skopa	WID = 600 mm
				1			NS		Bucket	Godet	Löffel	Cuchara	Skopa	WID = 700 mm
					1		NS		Bucket	Godet	Löffel	Cuchara	Skopa	WID = 750 mm
1	**VOE 11803050**	4	4	5	5				•Bucket Tooth	•Dent de godet	•Löffelzahn	•Diente Cuchara	•Skoptand	
2	**VOE 993297**	8	8	10	10				•Hexagon screw	•Vis tête hexagonal	•Sechskantschraub	•Tornillo hexago	•Sexkantsskruv	
3	**VOE 981521**	8	8	10	10				•Flange Lock Nut	•Contre écrou bride	•Flanschmutter	•Contratuer Embr	•Flänslåsmutter	

1	**11839739**
2	**11840740**
3	**11839741**
4	**11839799**
5	

Skopor för snabbfäste
Cazos para enganche rápido
Schaufeln für Schnellwechsler
Godet pour Raccords rapides
Buckets for Quickfit

Catalogue id **20132**	Group **925**
Illustr. No **1039062**	Section **250**
Issue **VOE 79A9920132**	Page **387**

VOLVO

EC27C

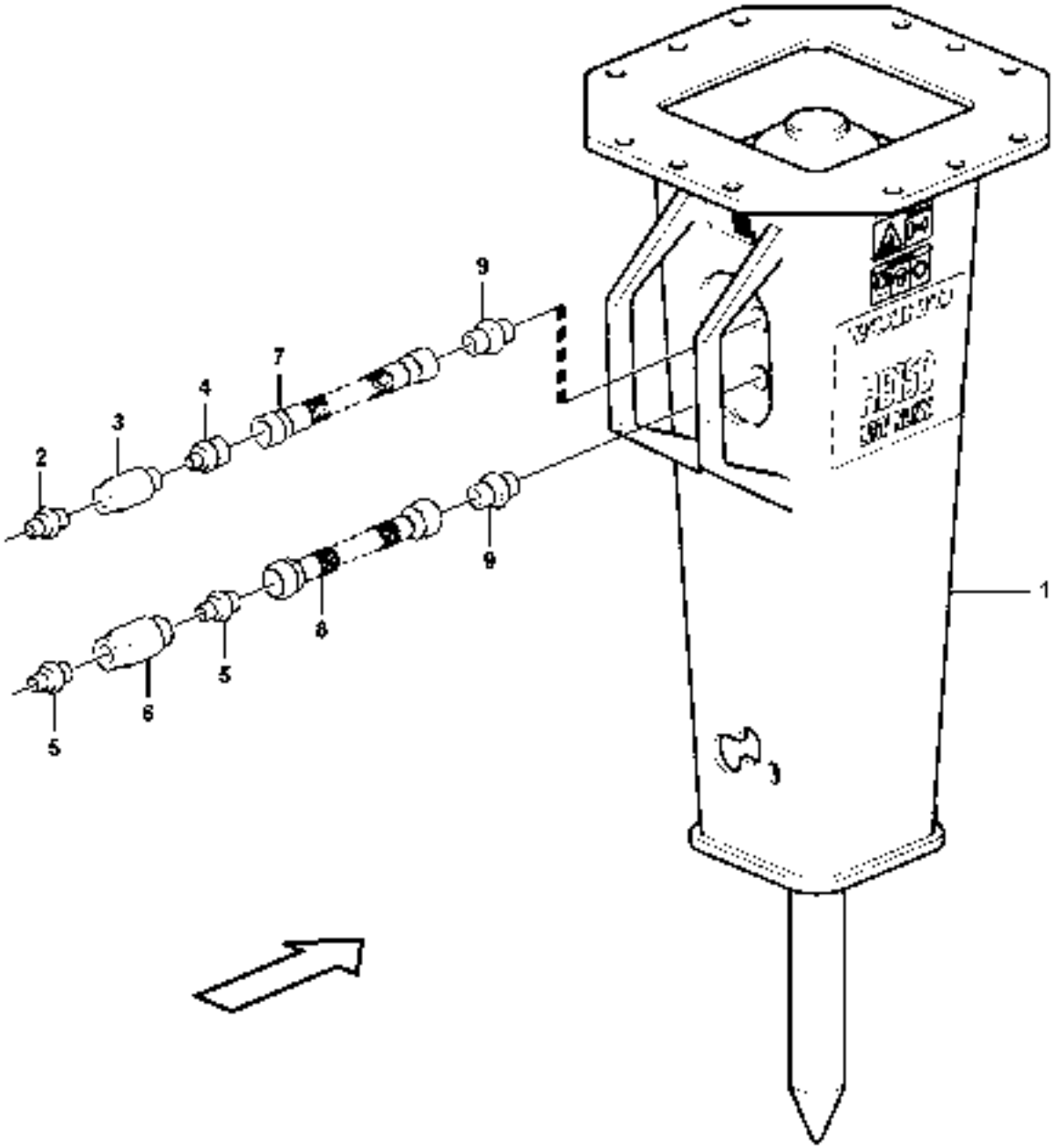

1035549

Fig.	Part No.	Quantity 1	2	3	P S	K I T	Description	Dénomination	Bezeichnung	Denominación	Benämning	Notes
1		1			NS		Hammer	Marteau	Hammer	Martillo	Hammare	See group 926, Page 391
2	**VOE 11802652**	1					Union	Teton Connexion	Anschlussnippel	Niple Conexcion	Anslutn.nippel	
3	**VOE 11804075**	1					Quick Coupling	Accouple.rapide	Schnellkupplung	Acoplam Rapido	Snabbkoppling	
4	**VOE 11802650**	1			SS		Union	Teton Connexion	Anschlussnippel	Niple Conexcion	Anslutn.nippel	
5	**VOE 11802158**	2					Union	Teton Connexion	Anschlussnippel	Niple Conexcion	Anslutn.nippel	
6	**VOE 11804074**	1					Quick Coupling	Accouple.rapide	Schnellkupplung	Acoplam Rapido	Snabbkoppling	
7	**VOE 11806807**	1					Hose assembly	Conduit flexible	Schlauchleitung	Conducto	Slangledning	
8	**VOE 937084**	1					Hose assembly	Conduit flexible	Schlauchleitung	Conducto	Slangledning	
9	**VOE 11802734**	2					Nipple	Raccord	Nippel	Niple	Nippel	
	VOE 11716020	1					•Cowl	•Auvent	•Windlauf	•Torpedo	•Torped	
	VOE 11716021	1					•Plug	•Bouchon	•Stopfen	•Tapon	•Plugg	
	VOE 11710396	1					•Sealing Kit	•Jeu Joints	•Dichtungssatz	•Juego Retenes	•Tätningssats	
	VOE 11715992	1					••O-ring	••Joint Torique	••O-Ring	••Junta torica	••O-ring	
	VOE 11716022	1					••O-ring	••Joint Torique	••O-Ring	••Junta torica	••O-ring	

1		**Hammare** **Martillo** **Hammer** **Marteau** **Hammer**	Catalogue id **20132**	Group **926**
2				
3			Illustr. No **1035549**	Section **50**
4				
5		**11839397 HB150LN**	Issue **VOE 79A9920132**	Page **389**

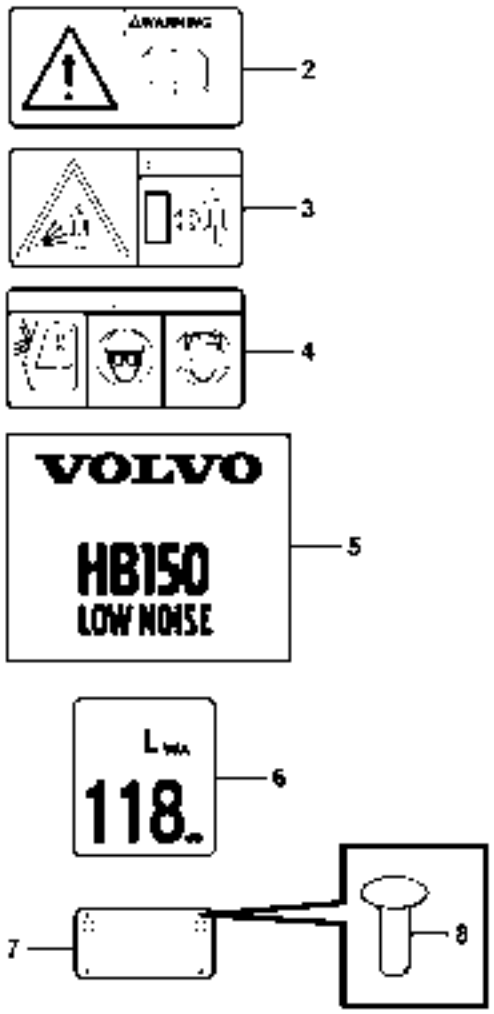

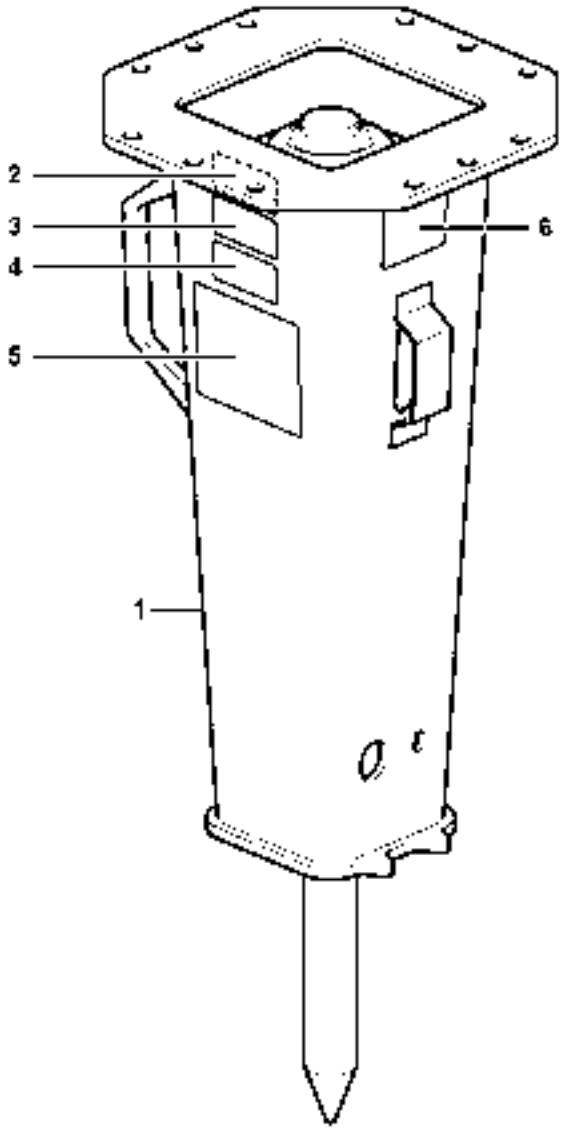

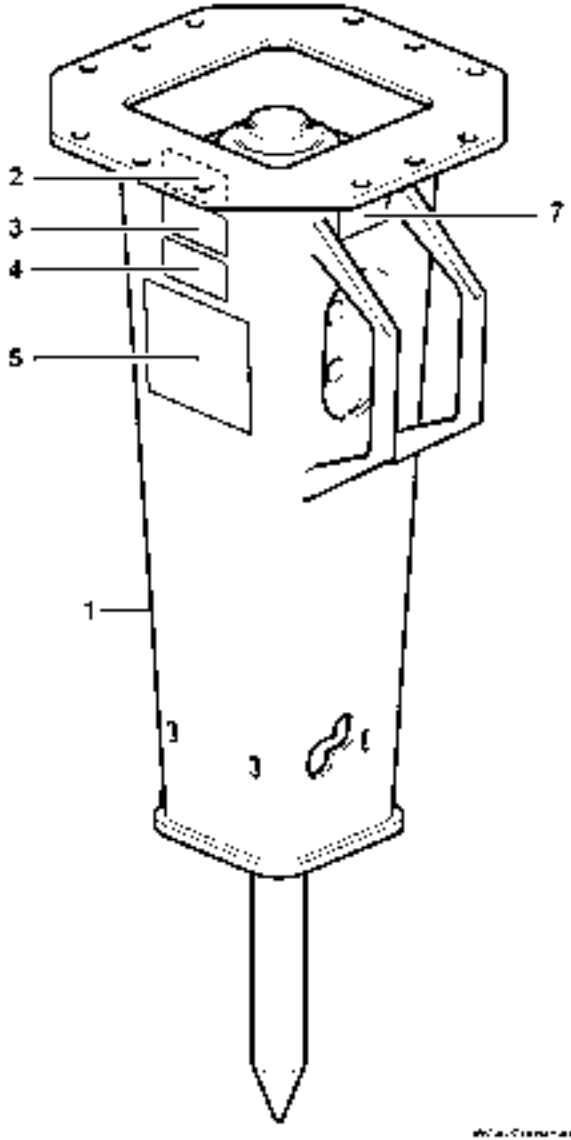

1035544

Fig.	Part No.	Quantity 1	2	3	P S	K I T	Description	Dénomination	Bezeichnung	Denominación	Benämning	Notes
1		1			NS		Hammer	Marteau	Hammer	Martillo	Hammare	See group 926, Page 393
2	**VOE 13935003**	2					Decal	Decalcomanie	Abziehbild	Decalcomania	Dekal	
3	**VOE 15614347**	2					Decal	Decalcomanie	Abziehbild	Decalcomania	Dekal	
4	**VOE 15614346**	2					Decal	Decalcomanie	Abziehbild	Decalcomania	Dekal	
5	**VOE 15604334**	2					Decal	Decalcomanie	Abziehbild	Decalcomania	Dekal	
6	**VOE 15614343**	1					Decal	Decalcomanie	Abziehbild	Decalcomania	Dekal	
7		1			NS		Decal	Decalcomanie	Abziehbild	Decalcomania	Dekal	
8	**VOE 11803698**	4					Rivet	Rivet	Niet	Remache	Nit	

1		**Hammare** **Martillo** **Hammer** **Marteau** **Hammer**	Catalogue id **20132**	Group **926**
2			Illustr. No **1035544**	Section **100**
3				
4			Issue **VOE 79A9920132**	Page **391**
5		**11839397 HB150LN**		

VOLVO

EC27C

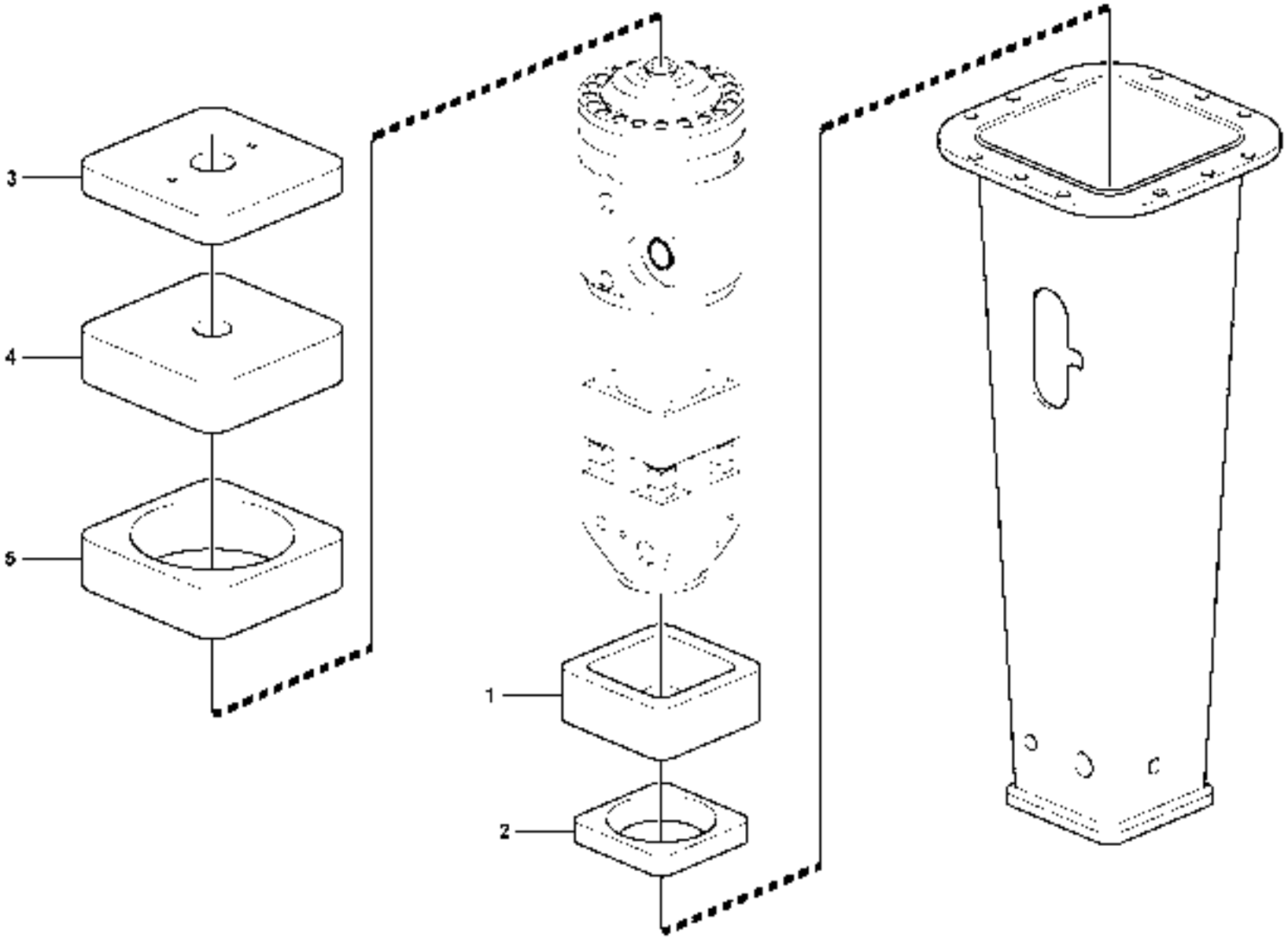

1032076

Fig.	Part No.	Quantity 1	2	3	PS	KIT	Description	Dénomination	Bezeichnung	Denominación	Benämning	Notes
1	**VOE 15021666**	1					Intmd Plate	Tole Intermedi.	Mittelblech	Plancha Interm	Mellanplåt	
2	**VOE 15021701**	1					Lower Section	Partie Inf	Unterteil	Seccion Infer	Underdel	
3	**VOE 15021707**	1					Upper Section	Partie Superie.	Oberteil	Seccion Superio	Överdel	
4	**VOE 15021710**	1					Intmd Plate	Tole Intermedi.	Mittelblech	Plancha Interm	Mellanplåt	
5	**VOE 15021722**	1					Intmd Plate	Tole Intermedi.	Mittelblech	Plancha Interm	Mellanplåt	

1		**Hammare** **Martillo** **Hammer** **Marteau** **Hammer**	Catalogue id **20132**	Group **926**
2				
3			Illustr. No **1032076**	Section **150**
4				
5		**11839397 HB150LN**	Issue **VOE 79A9920132**	Page **393**

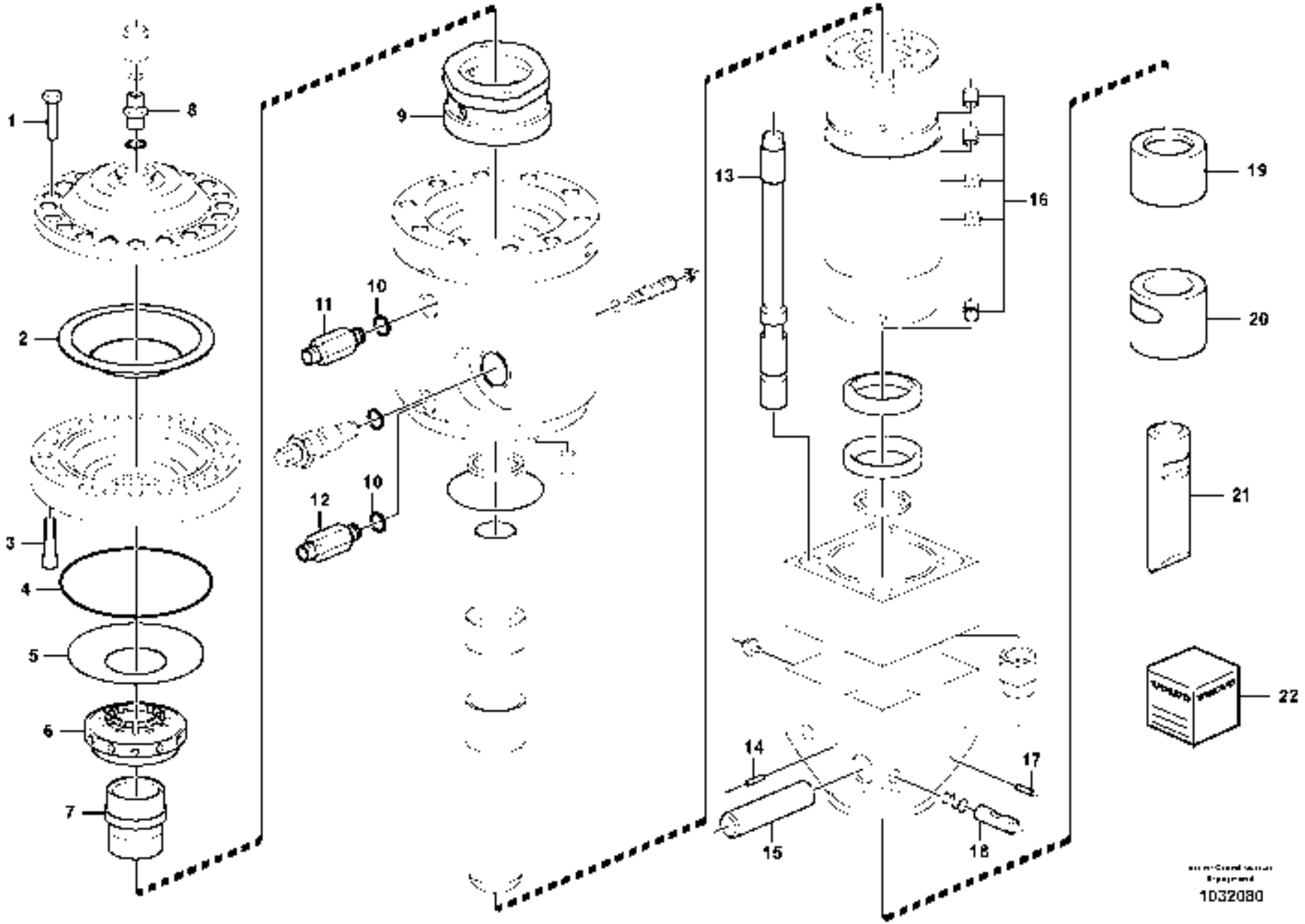

1032080

Fig.	Part No.	Quantity 1	2	3	PS	KIT	Description	Dénomination	Bezeichnung	Denominación	Benämning	Notes
1	**VOE 15021737**	1					Screw	Vis	Schraube	Tornillo	Skruv	
2	**VOE 11715923**	1					Diaphragm	Diaphragme	Membrane	Diafragma	Membran	
3	**VOE 11716191**	12					Screw	Vis	Schraube	Tornillo	Skruv	
4	**VOE 11716205**	1					O-ring	Joint Torique	O-Ring	Junta torica	O-ring	
5	**VOE 15035188**	1					Spring Washer	Rondelle élastique	Federscheibe	Arandela flexible	Fjäderbricka	
6	**VOE 15035177**	1					Valve Guide	Guide Soupape	Ventilführung	Guia Valvula	Ventilstyrning	
7	**VOE 11716195**	1					Valve	Soupape	Ventil	Valvula	Ventil	
8	**VOE 11714017**	1					Valve	Soupape	Ventil	Valvula	Ventil	
9	**VOE 11716197**	1					Valve Body	Corps Valve	Ventilkörper	Cuerpo Valvula	Ventilkropp	
10	**VOE 15017221**	2					Washer	Rondelle	Scheibe	Arandela	Bricka	
11	**VOE 11716229**	1					Nipple	Raccord	Nippel	Niple	Nippel	
12	**VOE 11716201**	1					Nipple	Raccord	Nippel	Niple	Nippel	
13	**VOE 11716203**	4					Stay	Tirant	Strebe	Barra	Stag	
14	**VOE 11714043**	1					Clevis Pin	Vis A Oeuillet	Zylinderbolzen	Espiga	Cyl.bult	
15	**VOE 11716209**	1					Latch	Poignee Blocage	Knebel	Mango Seguridad	Låsvred	
16	**VOE 11716211**	5					Screw	Vis	Schraube	Tornillo	Skruv	
17	**VOE 15013784**	1					Pin	Goupille	Zapfen	Pasador	Tapp	
18	**VOE 11716214**	1					Pin	Goupille	Zapfen	Pasador	Tapp	
19	**VOE 11716215**	1					Sleeve	Manchon	Muffe	Manguito	Muff	
20	**VOE 11716216**	1					Sleeve	Manchon	Muffe	Manguito	Muff	
21	**VOE 15600455**	1					Tool	Outil	Gerät	Aparejo	Redskap	
22	**VOE 15012595**	1					Sealing Kit	Jeu Joints	Dichtungssatz	Juego Retenes	Tätningssats	

1		**Hammare** **Martillo** **Hammer** **Marteau** **Hammer**	Catalogue id **20132**	Group **926**
2				
3			Illustr. No **1032080**	Section **200**
4				
5		**11839397 HB150LN**	Issue **VOE 79A9920132**	Page **395**

VOLVO

EC27C

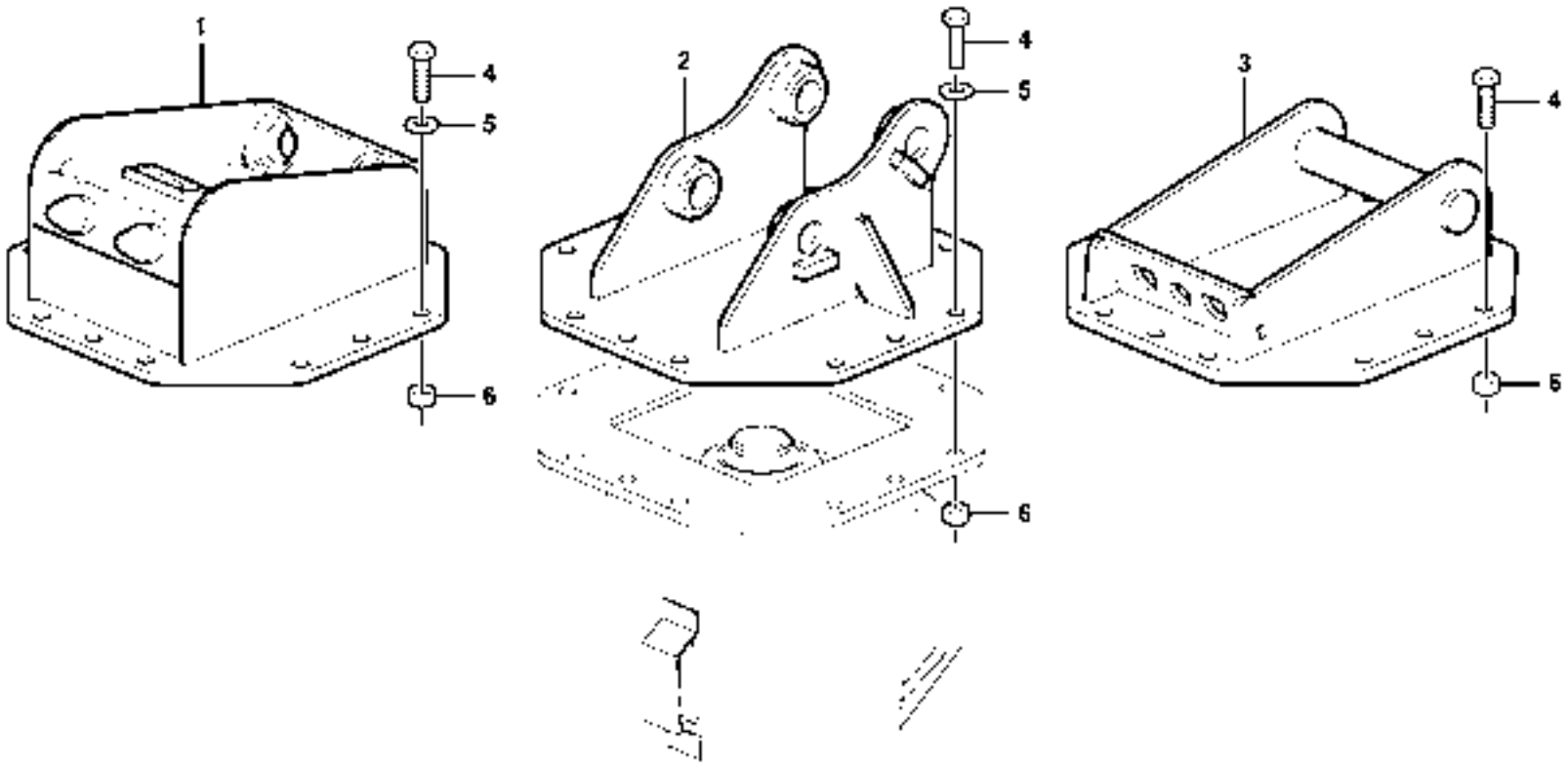
1
4
5
6
2
4
5
6
3
4
5

Fig.	Part No.	Quantity 1	2	3	PS	KIT	Description	Dénomination	Bezeichnung	Denominación	Benämning	Notes
1	**VOE 11803755**	1					Support	Support	Stütze	Apoyo	Stöd	
2	**VOE 15614609**		1				Support	Support	Stütze	Apoyo	Stöd	
3	**VOE 11809265**			1			Support	Support	Stütze	Apoyo	Stöd	
4	**VOE 978938**	11	11	11			Hexagon screw	Vis tête hexagonale	Sechskantschraube	Tornillo hexago	Sexkantsskruv	
5	**VOE 955900**	11	11				Washer	Rondelle	Scheibe	Arandela	Bricka	
6	**VOE 981317**	11	11	11			Nut	Ecrou	Mutter	Tuerca	Mutter	

1	**11839407**	**Hållare för hammare** **Soporte para martillo** **Halter für Hammer** **Support de marteau** **Retainer for hammer**	Catalogue id **20132**	Group **926**
2	**11839402**		Illustr. No **1039603**	Section **250**
3	**11839412**		Issue **VOE 79A9920132**	Page **397**
4				
5				

VOLVO

EC27C

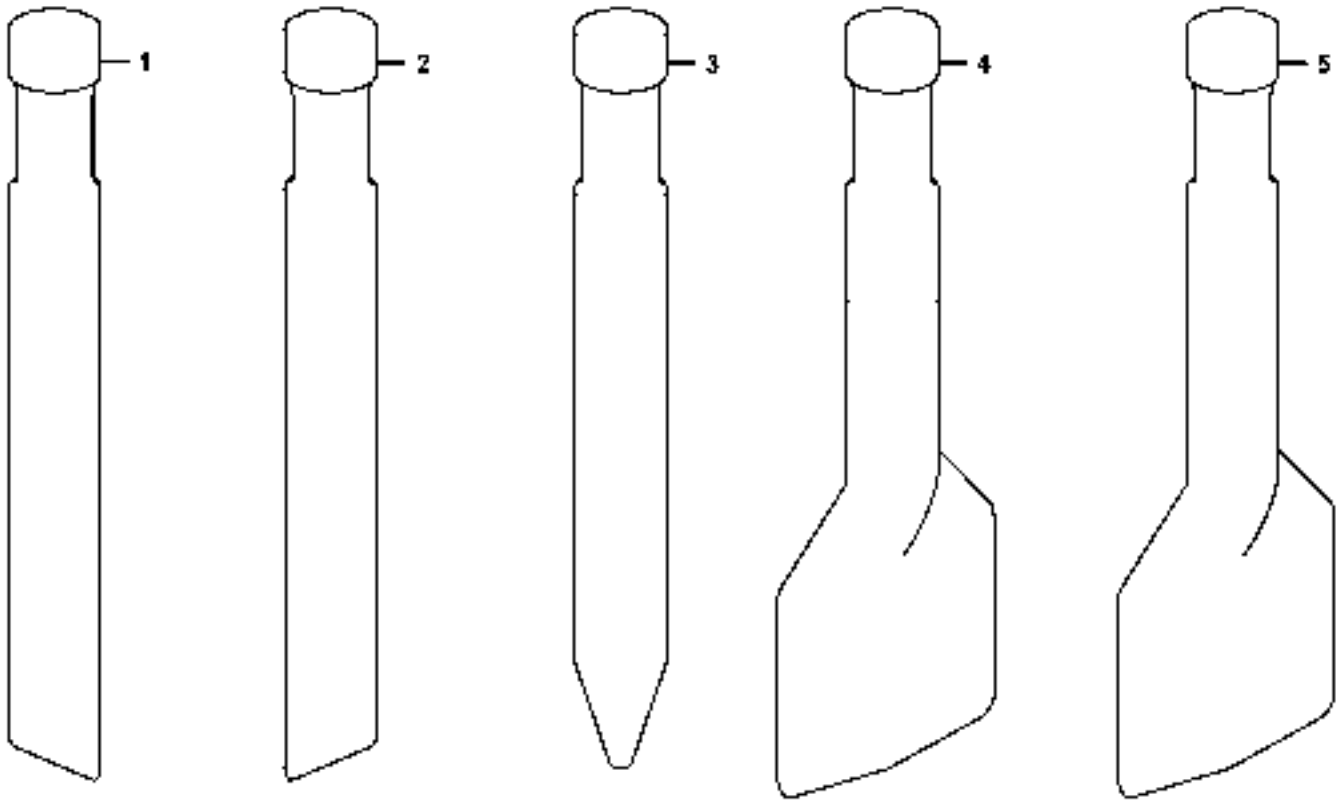

1040901

Fig.	Part No.	Quantity 1	2	3	4	5	PS	KIT	Description	Dénomination	Bezeichnung	Denominación	Benämning	Notes
1	**VOE 15600453**	1							Tool	Outil	Gerät	Aparejo	Redskap	
2	**VOE 15600454**		1						Tool	Outil	Gerät	Aparejo	Redskap	
3	**VOE 15600455**			1					Tool	Outil	Gerät	Aparejo	Redskap	
4	**VOE 15600456**				1				Tool	Outil	Gerät	Aparejo	Redskap	
5	**VOE 15600457**					1			Tool	Outil	Gerät	Aparejo	Redskap	

1	**11845221**	**Asfaltsspett** **Herramientas rompedoras** **Hammer** **Outil marteau** **Breaker tools**	Catalogue id **20132**	Group **926**
2	**11845222**		Illustr. No **1040801**	Section **500**
3	**11845223**		Issue **VOE 79A9920132**	Page **399**
4	**11845224**			
5	**11845225**			

VOLVO

EC27C

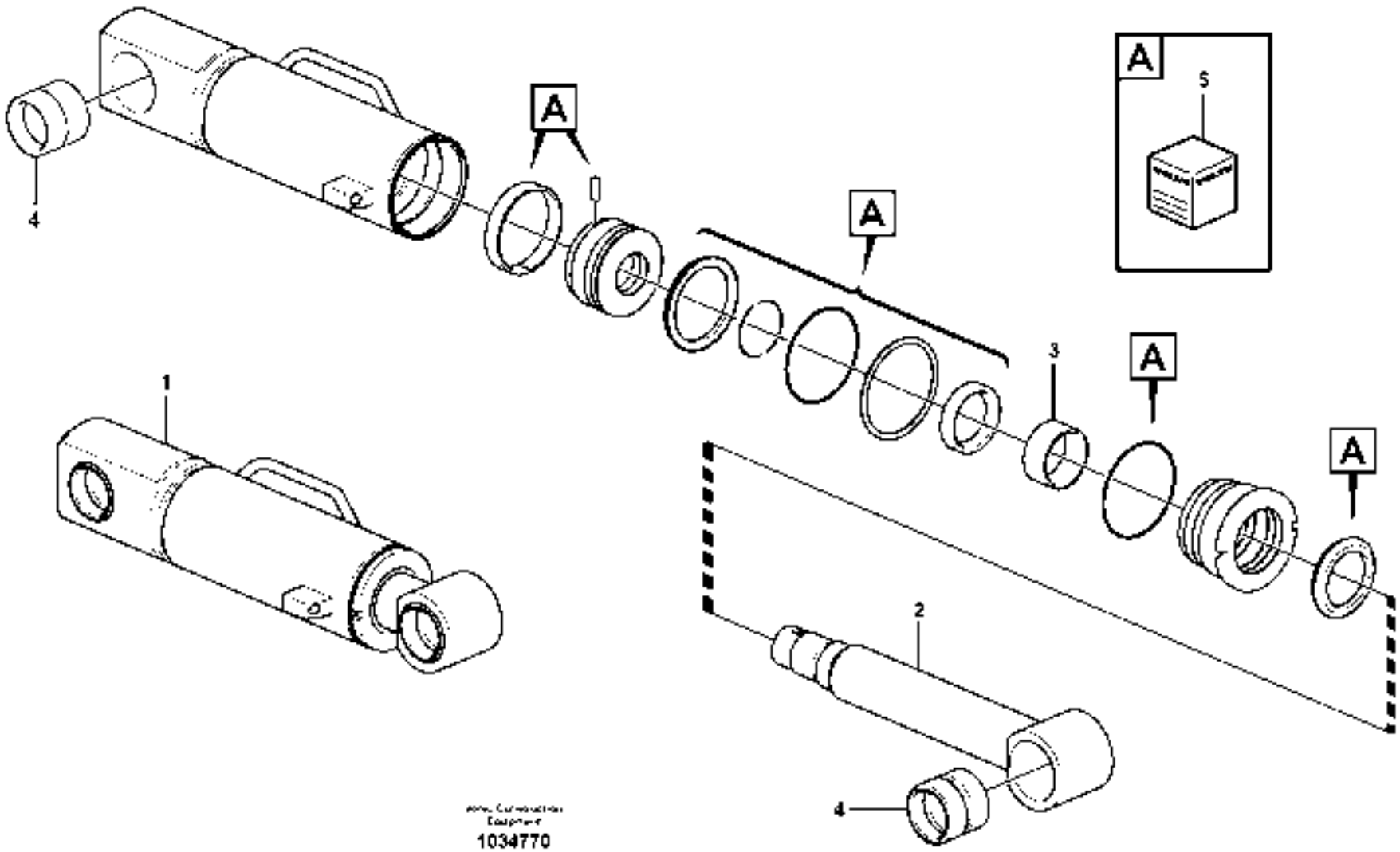

1034770

Fig.	Part No.	Quantity 1	2	3	PS	KIT	Description	Dénomination	Bezeichnung	Denominación	Benämning	Notes
1	**VOE 15600442**	1					Hydraulic Cylin	Vérin Hydrauliq	Hydraulikzylinder	Cilindro hidráulico	Hydraulcylinder	
2	**VOE 15078244**	1					•Piston rod	•Bielle de piston	•Kolbenstange	•Biela de piston	•Kolvstång	
3	**VOE 15078248**	1					•Slide Bearing	•Palier Glissage	•Gleitlager	•Cojinete Fricci	•Glidlager	
4	**VOE 15077497**	2					•Bearing	•Palier	•Lager	•Cojinete	•Lager	
5	**VOE 15078352**	1					•Sealing Kit	•Jeu Joints	•Dichtungssatz	•Juego Retenes	•Tätningssats	

1		**Schaktblad cylinder** **Cilindro hidráulico, hoja diagonal** **Frontscharzylinder** **Vérin hydraulique, lame bulldozer** **Dozer blade cylinder**	Catalogue id **20132**	Group **927**
2			Illustr. No **1034770**	Section **500**
3			Issue **VOE 79A9920132**	Page **401**
4				
5				

VOLVO

EC27C

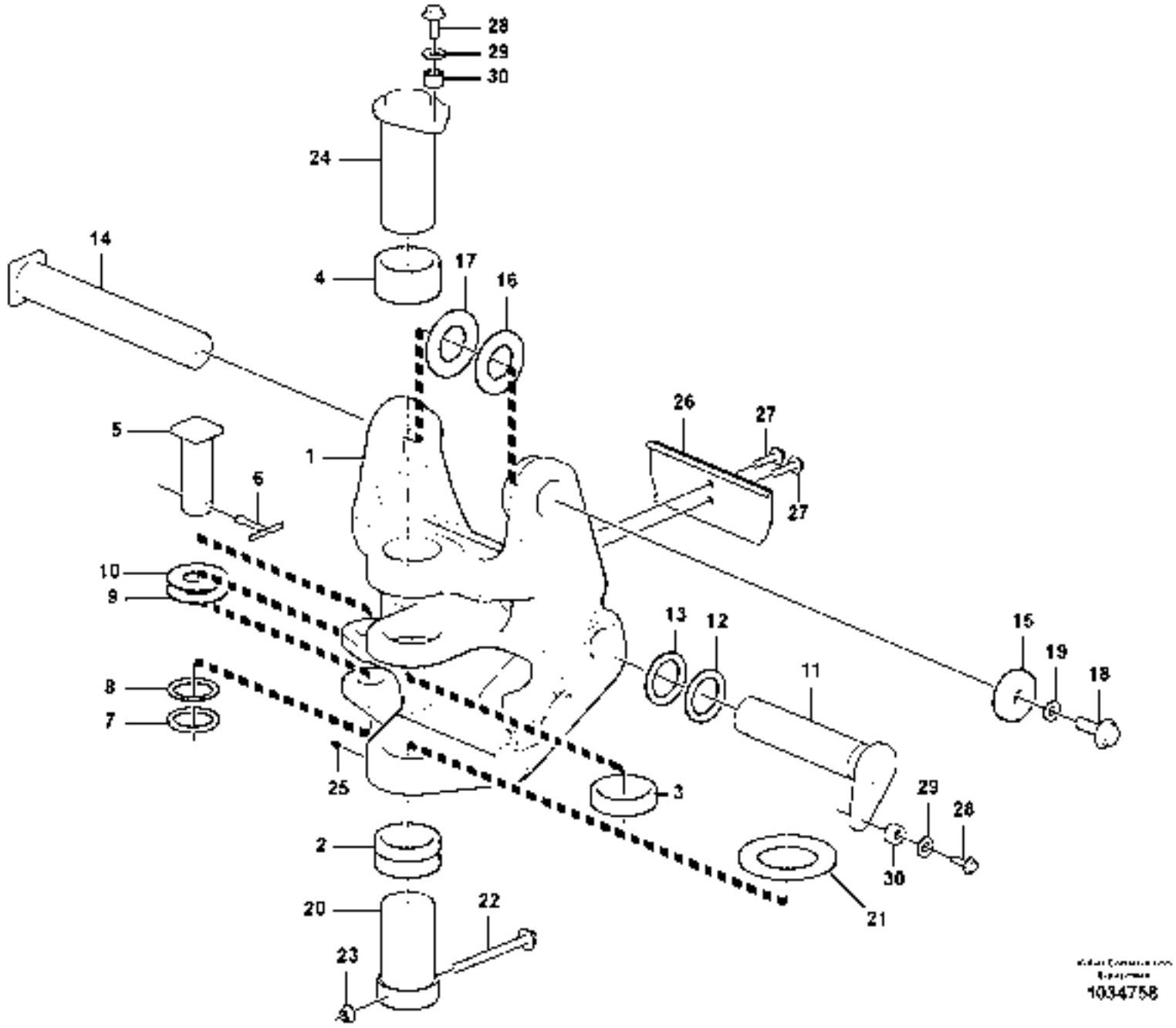
28
29
30
24
14
4
17
16
5
1
26
27
27
6
10
9
13
12
15
19
18
11
8
7
25
3
29
28
30
2
21
20
22
23

1034758

Fig.	Part No.	Quantity 1	2	3	PS	KIT	Description	Dénomination	Bezeichnung	Denominación	Benämning	Notes
1	**VOE 11808575**	1					Swivel	Rotule pivot	Schwingel	Rotula pivote	Svivel	
2	**VOE 11802053**	1					•Bushing	•Bague	•Buchse	•Casquillo	•Bussning	
3	**VOE 11802961**	1					•Bushing	•Bague	•Buchse	•Casquillo	•Bussning	
4	**VOE 11802031**	1					•Bushing	•Bague	•Buchse	•Casquillo	•Bussning	
5	**VOE 11801241**	1					Stub Axle	Axe	Steckachse	Gorron Eje	Axeltapp	
6	**VOE 907899**	1					Cotter Pin	Goupille Fendue	Splint	Pasador Hendido	Saxpinne	
7	**VOE 11802240**	1					Washer	Rondelle	Scheibe	Arandela	Bricka	
8	**VOE 11802241**	1					Washer	Rondelle	Scheibe	Arandela	Bricka	
9	**VOE 11802344**	1					Washer	Rondelle	Scheibe	Arandela	Bricka	
10	**VOE 11802345**	1					Washer	Rondelle	Scheibe	Arandela	Bricka	
11	**VOE 15610835**	1					Pin	Goupille	Zapfen	Pasador	Tapp	
12	**VOE 11802447**	1					Washer	Rondelle	Scheibe	Arandela	Bricka	
13	**VOE 11802448**	1					Washer	Rondelle	Scheibe	Arandela	Bricka	
14	**VOE 15610803**	1					Pin	Goupille	Zapfen	Pasador	Tapp	
15	**VOE 15610811**	1					Washer	Rondelle	Scheibe	Arandela	Bricka	
16	**VOE 11802311**	1					Washer	Rondelle	Scheibe	Arandela	Bricka	
17	**VOE 11802310**	1					Washer	Rondelle	Scheibe	Arandela	Bricka	
18	**VOE 1629544**	1					Screw	Vis	Schraube	Tornillo	Skruv	
19	**VOE 13955900**	1					Washer	Rondelle	Scheibe	Arandela	Bricka	
20	**VOE 11802028**	1					Stub Axle	Axe	Steckachse	Gorron Eje	Axeltapp	
21	**VOE 11806774**	1					Washer	Rondelle	Scheibe	Arandela	Bricka	
22	**VOE 965229**	1					Flange screw	Vis à bride	Flanschschraube	Torn embridado	Flänsskruv	
23	**VOE 971099**	1					Flange Lock Nut	Contre écrou bride	Flanschmutter	Contratuer Embr	Flänslåsmutter	
24	**VOE 15601903**	1					Pin	Goupille	Zapfen	Pasador	Tapp	
25	**VOE 983718**	1					Lub Nipple	Graisseur	Schmiernippel	Engrasador	Smörjnippel	
26	**VOE 11808445**	1					Hose Flange	Bride Flexible	Schlauchkupplg	Brida Manguera	Slangfläns	
27	**VOE 13946752**	2					Screw	Vis	Schraube	Tornillo	Skruv	
28	**VOE 983251**	2					Hexagon screw	Vis tête hexagonale	Sechskantschraube	Tornillo hexago	Sexkantsskruv	
29	**VOE 15611612**	2					Washer	Rondelle	Scheibe	Arandela	Bricka	
30	**VOE 930445**	2					Spacer Ring	Bagu.entretoise	Abstandring	Anillo Dist	Distansring	

1	
2	
3	
4	
5	

Lagertapp
Pivote
Lagerzapfen
Pivot
Pivot pin

Catalogue id	Group
20132	**971**
Illustr. No **1034758**	Section **100**
Issue **VOE 79A9920132**	Page **403**

VOLVO

EC27C

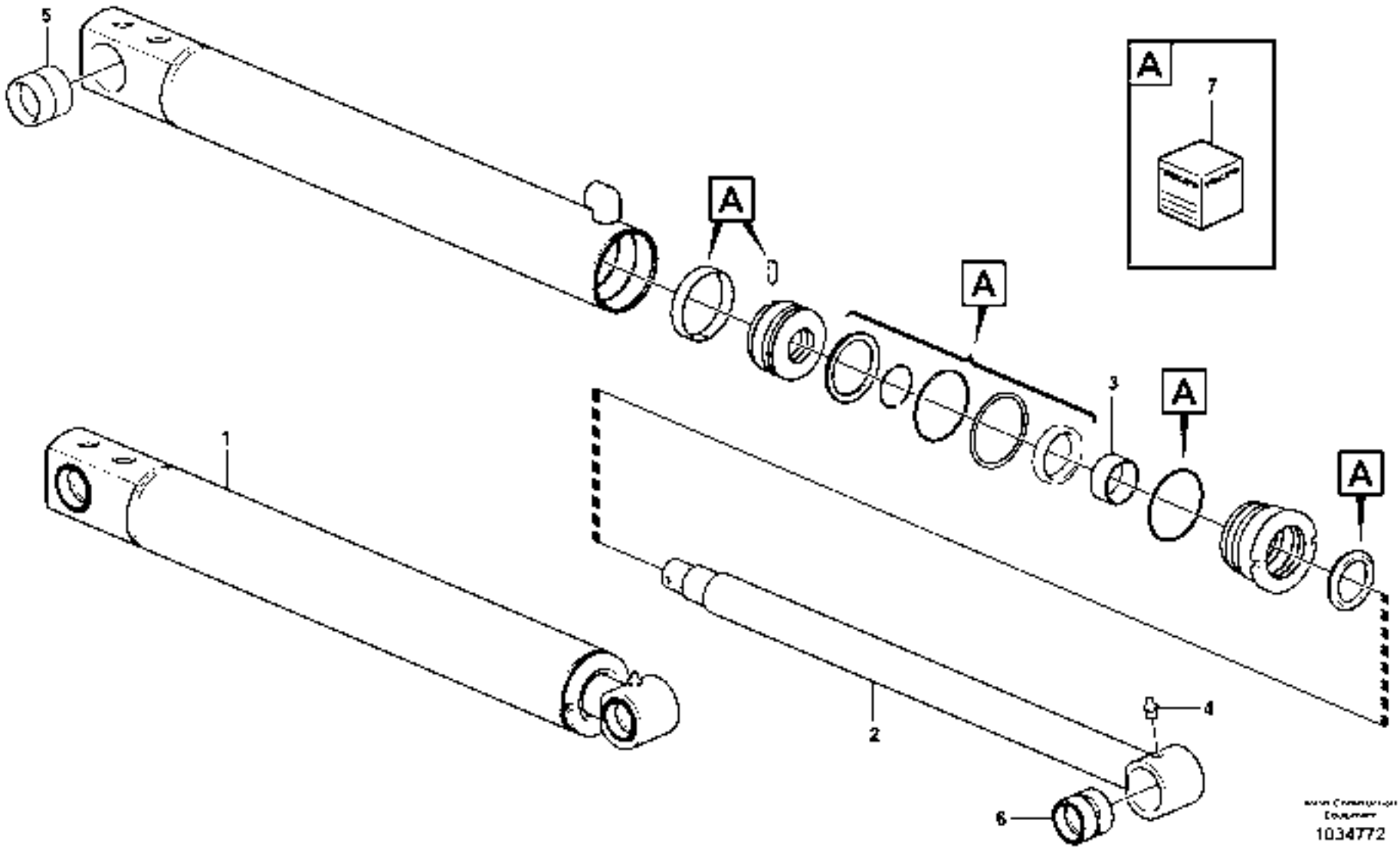
5
A
7
A
A
3
A
1
2
4
6
1034772

Fig.	Part No.	Quantity 1	2	3	PS	KIT	Description	Dénomination	Bezeichnung	Denominación	Benämning	Notes
1	**VOE 15600443**	1					Hydraulic Cylin	Vérin Hydrauliq	Hydraulikzylinder	Cilindro hidráulico	Hydraulcylinder	
2	**VOE 15077534**	1					•Piston rod	•Bielle de piston	•Kolbenstange	•Biela de piston	•Kolvstång	
3	**VOE 15076622**	1					•Slide Bearing	•Palier Glissage	•Gleitlager	•Cojinete Fricci	•Glidlager	
4	**VOE 15077495**	1					•Nipple	•Raccord	•Nippel	•Niple	•Nippel	
5	**VOE 15077540**	1					•Bearing	•Palier	•Lager	•Cojinete	•Lager	
6	**VOE 15077543**	1					•Bearing	•Palier	•Lager	•Cojinete	•Lager	
7	**VOE 15077493**	1					•Sealing Kit	•Jeu Joints	•Dichtungssatz	•Juego Retenes	•Tätningssats	

1		**Bomsvängcylinder** **Cilindro excéntrico de la pluma** **Versetzungszylinder** **Vérin de déport latéral de flèche** **Boom offset cylinder**	Catalogue id **20132**	Group **971**
2				
3			Illustr. No **1034772**	Section **600**
4				
5			Issue **VOE 79A9920132**	Page **405**

VOLVO

EC27C

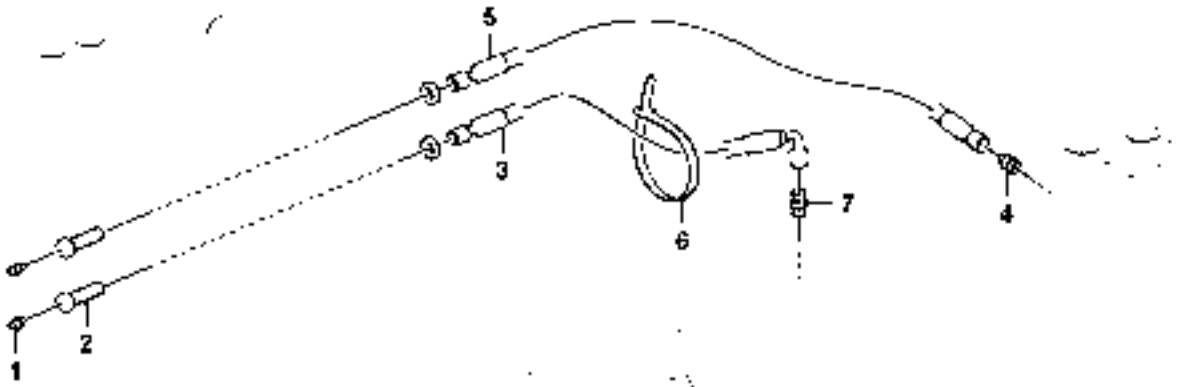
5
3
6
7
4
1
2

Fig.	Part No.	Quantity 1	2	3	PS	KIT	Description	Dénomination	Bezeichnung	Denominación	Benämning	Notes
1	**VOE 966786**	2					Lub Nipple	Graisseur	Schmiernippel	Engrasador	Smörjnippel	
2	**VOE 11802456**	2					Nipple	Raccord	Nippel	Niple	Nippel	
3	**VOE 15616736**	1					Hose assembly	Conduit flexible	Schlauchleitung	Conducto	Slangledning	
4	**VOE 11802392**	1					Union	Teton Connexion	Anschlussnippel	Niple Conexcion	Anslutn.nippel	
5	**VOE 11809114**	1					Hose	Durit	Schlauch	Tubo flexible	Slang	
6	**VOE 4881440**	1					Strip Clamp	Ruban Serrage	Kabelbinder	Abraz Cinta	Bandklamma	
7	**VOE 11802457**	1					Union	Teton Connexion	Anschlussnippel	Niple Conexcion	Anslutn.nippel	

1	
2	
3	
4	
5	

Smörjning
Lubricación
Schmierung
Graissage
Lubrication

Catalogue id **20132**	Group **971**
Illustr. No **1028002**	Section **700**
Issue **VOE 79A9920132**	Page **407**

VOLVO

EC27C

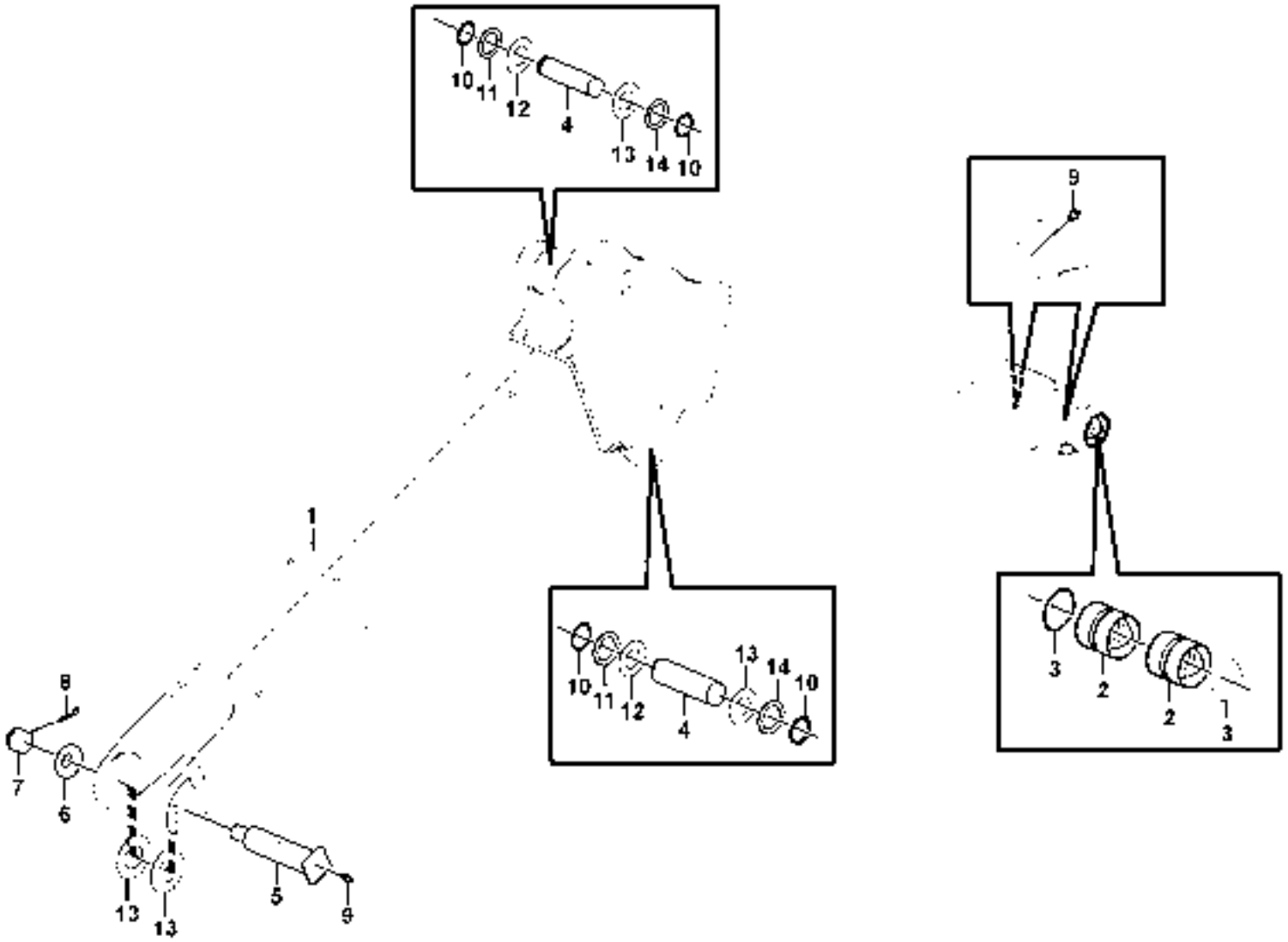
10
11
12
4
13
14
10
9
1
8
7
6
13
13
5
9
10
11
12
4
13
14
10
3
2
2
3

Fig.	Part No.	Quantity 1	2	3	PS	KIT	Description	Dénomination	Bezeichnung	Denominación	Benämning	Notes
1	**VOE 15600075**	1					Excavator Boom	Flèche d'excavation	Baggerausleger	Pluma excavadora	Grävbom	
2	**VOE 11802100**	2					•Bushing	•Bague	•Buchse	•Casquillo	•Bussning	
3	**VOE 11802099**	2					•Seal	•Joint	•Dichtring	•Junta	•Tätning	
4	**VOE 11802087**	2					Stub Axle	Axe	Steckachse	Gorron Eje	Axeltapp	
5	**VOE 11802092**	1					Stub Axle	Axe	Steckachse	Gorron Eje	Axeltapp	
6	**VOE 11802094**	REQ					Washer	Rondelle	Scheibe	Arandela	Bricka	
7	**VOE 11802093**	1					Nut	Ecrou	Mutter	Tuerca	Mutter	
8	**VOE 907893**	1					Cotter Pin	Goupille Fendue	Splint	Pasador Hendido	Saxpinne	
9	**VOE 983718**	3					Lub Nipple	Graisseur	Schmiernippel	Engrasador	Smörjnippel	
10	**VOE 13914468**	4					Snap Ring	Circlip	Nutring	Circlip	Spårring	
11	**VOE 11802091**	REQ					Washer	Rondelle	Scheibe	Arandela	Bricka	
12	**VOE 11802090**	REQ					Washer	Rondelle	Scheibe	Arandela	Bricka	
13	**VOE 11802089**	REQ					Washer	Rondelle	Scheibe	Arandela	Bricka	
14	**VOE 11802088**	REQ					Washer	Rondelle	Scheibe	Arandela	Bricka	

1		**Bom** **Pluma** **Ausleger** **Flèche** **Boom**	Catalogue id **20132**	Group **974**
2			Illustr. No **1034745**	Section **100**
3			Issue **VOE 79A9920132**	Page **409**
4				
5				

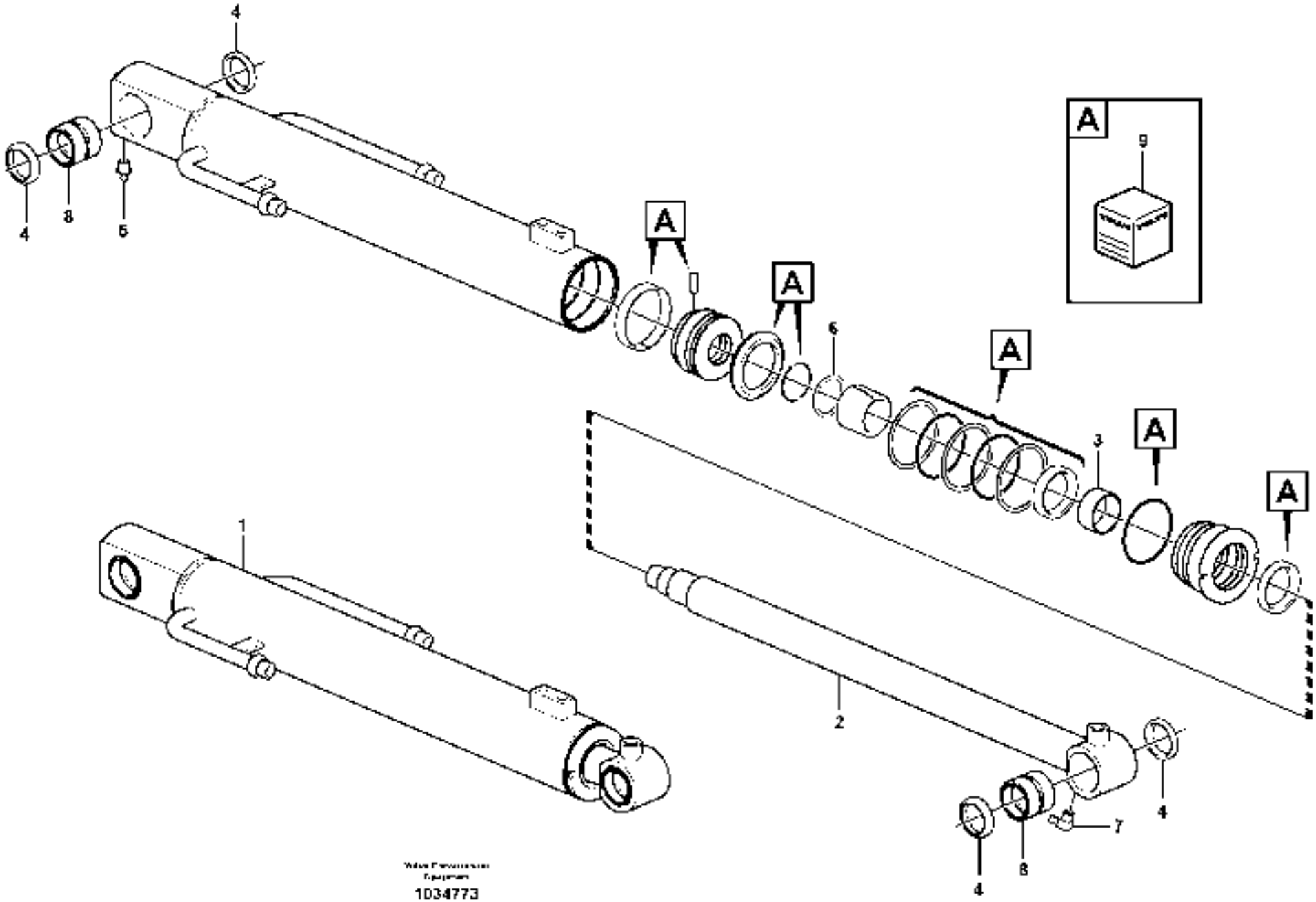

1034773

Fig.	Part No.	Quantity 1	2	3	PS	KIT	Description	Dénomination	Bezeichnung	Denominación	Benämning	Notes
1	**VOE 15600436**	1					Hydraulic Cylin	Vérin Hydrauliq	Hydraulikzylinder	Cilindro hidráulico	Hydraulcylinder	
2	**VOE 15077562**	1					•Piston rod	•Bielle de piston	•Kolbenstange	•Biela de piston	•Kolvstång	
3	**VOE 15076622**	1					•Slide Bearing	•Palier Glissage	•Gleitlager	•Cojinete Fricci	•Glidlager	
4	**VOE 15078193**	4					•Scraper Ring	•Bague Racleur	•Abstreifer	•Anillo Rascador	•Avstrykarring	
5	**VOE 15077495**	1					•Nipple	•Raccord	•Nippel	•Niple	•Nippel	
6	**VOE 15077567**	1					•Spring Washer	•Rondelle élastique	•Federscheibe	•Arandela flexible	•Fjäderbricka	
7	**VOE 15077570**	1					•Nipple	•Raccord	•Nippel	•Niple	•Nippel	
8	**VOE 15078205**	2					•Bearing Bushing	•Coussinet	•Lagerbuchse	•Casq Cojinete	•Lagerbussning	
9	**VOE 15077572**	1					•Sealing Kit	•Jeu Joints	•Dichtungssatz	•Juego Retenes	•Tätningssats	

1		**Bomcylinder** **Cilindro de pluma** **Auslegerzylinder** **Vérin de flèche** **Boom cylinder**	Catalogue id **20132**	Group **974**
2			Illustr. No **1034773**	Section **300**
3			Issue **VOE 79A9920132**	Page **411**
4				
5				

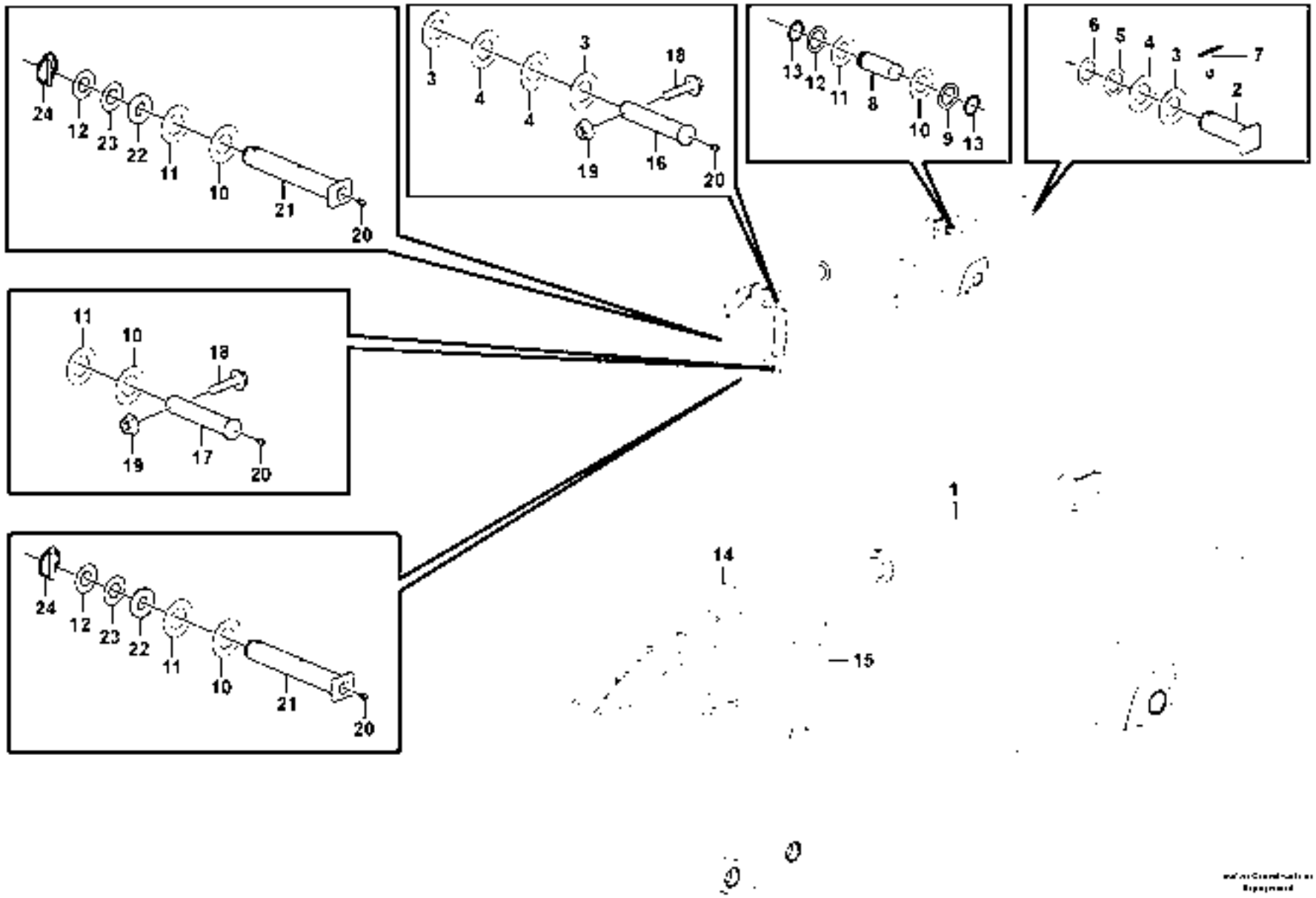
24
12
23
22
11
10
21
20
3
4
4
3
18
19
16
20
13
12
11
8
10
9
13
6
5
4
3
7
2
11
10
18
19
17
20
24
12
23
22
11
10
21
20
1
14
15

1034726

Fig.	Part No.	Quantity 1	2	3	PS	KIT	Description	Dénomination	Bezeichnung	Denominación	Benämning	Notes
1		1					Hydraulic Cylin	Vérin Hydrauliq	Hydraulikzylinder	Cilindro hidráulico	Hydraulcylinder	See group 975, Page 419
2	**VOE 11803387**	1					Stub Axle	Axe	Steckachse	Gorron Eje	Axeltapp	
3	**VOE 11802090**	REQ					Washer	Rondelle	Scheibe	Arandela	Bricka	
4	**VOE 11802089**	REQ					Washer	Rondelle	Scheibe	Arandela	Bricka	
5	**VOE 11802091**	REQ					Washer	Rondelle	Scheibe	Arandela	Bricka	
6	**VOE 11802088**	REQ					Washer	Rondelle	Scheibe	Arandela	Bricka	
7	**VOE 907899**	1					Cotter Pin	Goupille Fendue	Splint	Pasador Hendido	Saxpinne	
8	**VOE 11809066**	1					Pin	Goupille	Zapfen	Pasador	Tapp	
9	**VOE 11802240**	REQ					Washer	Rondelle	Scheibe	Arandela	Bricka	
10	**VOE 11802236**	REQ					Washer	Rondelle	Scheibe	Arandela	Bricka	
11	**VOE 11802237**	REQ					Washer	Rondelle	Scheibe	Arandela	Bricka	
12	**VOE 11802241**	REQ					Washer	Rondelle	Scheibe	Arandela	Bricka	
13	**VOE 914465**	2					Snap Ring	Circlip	Nutring	Circlip	Spårring	
14	**VOE 11802234**	1					Lever	Levier	Hebel	Palanca	Spak	
15	**VOE 11802242**	1					Lever	Levier	Hebel	Palanca	Spak	
16	**VOE 11802235**	1					Stub Axle	Axe	Steckachse	Gorron Eje	Axeltapp	
17	**VOE 11802238**	1					Stub Axle	Axe	Steckachse	Gorron Eje	Axeltapp	
18	**VOE 13965189**	2					Flange screw	Vis a bride	Flanschschraube	Torn embridado	Flänsskruv	
19	**VOE 13971098**	2					Flange nut	Ecrou accouple.	Bundmutter	Tuerca embridad	Flänsmutter	
20	**VOE 983718**	4					Lub Nipple	Graisseur	Schmiernippel	Engrasador	Smörjnippel	
21	**VOE 11802246**	2					Stub Axle	Axe	Steckachse	Gorron Eje	Axeltapp	
21	**VOE 15611714**		2				Pivot Pin	Goupille-guide	Gelenkstift	Pasador Artic	Ledpinne	
22	**VOE 11802243**	REQ					Washer	Rondelle	Scheibe	Arandela	Bricka	
23	**VOE 11802240**	REQ					Washer	Rondelle	Scheibe	Arandela	Bricka	
24	**VOE 11802239**	2	4				Pin	Goupille	Zapfen	Pasador	Tapp	

1	**11839907**	**Skaft** **Brazo** **Löffelstiel** **Balancier** **Dipper arm**	Catalogue id **20132** / Group **975**
2	**11839856**		Illustr. No **1034726** / Section **100**
3			Issue **VOE 79A9920132** / Page **413**
4			
5			

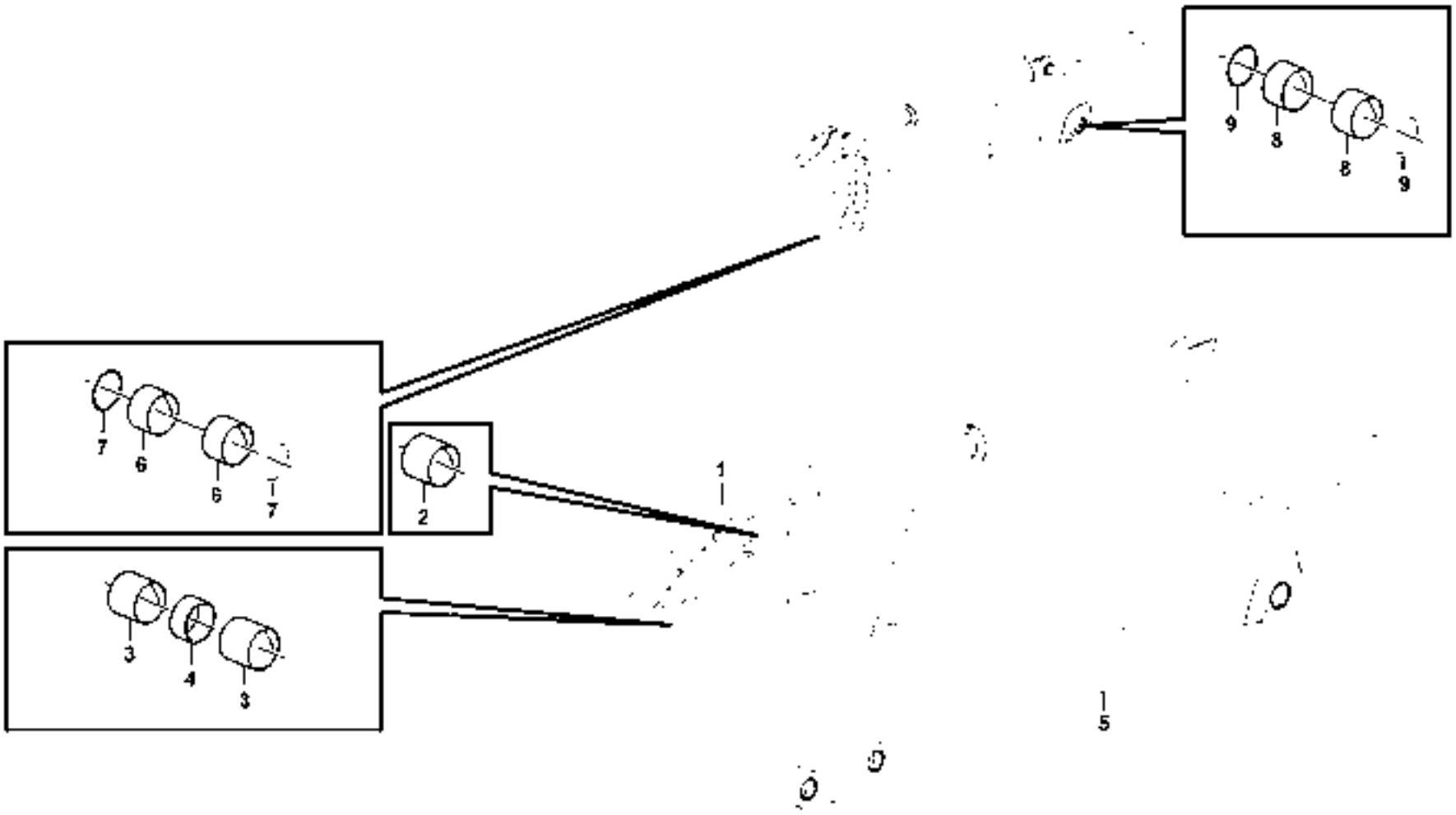
9
8
8
9
7
6
6
7
2
3
4
3
1
5

Fig.	Part No.	Quantity 1	2	3	4	5	PS	KIT	Description	Dénomination	Bezeichnung	Denominación	Benämning	Notes
1	**VOE 15608349**	1							Rod	Monture	Fuhler	Varilla	Spröt	
1	**VOE 11802244**		1						Connecting Link	Articulation intermé.	Zwischenglied	Articul Acopl	Mellanlänk	
2	**VOE 11802255**	2	2						•Bushing	•Bague	•Buchse	•Casquillo	•Bussning	
3	**VOE 11802247**	2	2						•Bushing	•Bague	•Buchse	•Casquillo	•Bussning	
4	**VOE 11802256**	2	1						•Spacer	•Partie Intermédiair.	•Zwischenstück	•Espaciador	•Mellandel	
5	**VOE 11804689**			1					Arm	Bras	Arm	Brazo	Arm	
5	**VOE 11804713**				1				Arm	Bras	Arm	Brazo	Arm	
6	**VOE 11802247**			4	4				•Bushing	•Bague	•Buchse	•Casquillo	•Bussning	
7	**VOE 11802248**			4	4				•Seal	•Joint	•Dichtring	•Junta	•Tätning	
8	**VOE 11802249**			2	2				•Bushing	•Bague	•Buchse	•Casquillo	•Bussning	
9	**VOE 11802250**			2	2				•Seal	•Joint	•Dichtring	•Junta	•Tätning	

1	**11839811**	**Skaft** **Brazo** **Löffelstiel** **Balancier** **Dipper arm**	Catalogue id **20132**	Group **975**
2	**11839812**		Illustr. No **1034738**	Section **200**
3	**11839813**		Issue **VOE 79A9920132**	Page **415**
4	**11839814**			
5				

VOLVO

EC27C

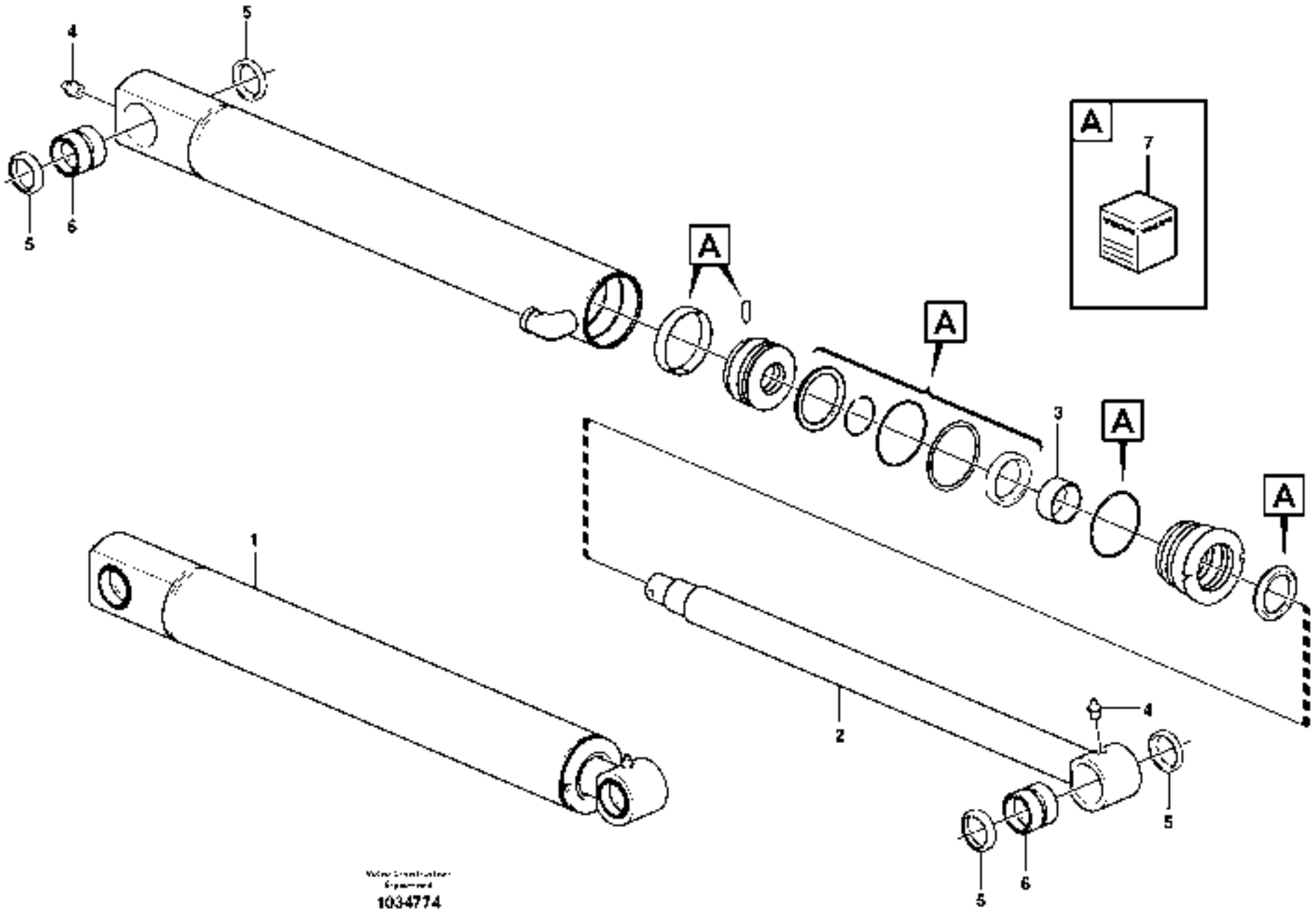

1034774

Fig.	Part No.	Quantity 1	2	3	PS	KIT	Description	Dénomination	Bezeichnung	Denominación	Benämning	Notes
1	**VOE 15600439**	1					Hydraulic Cylin	Vérin Hydrauliq	Hydraulikzylinder	Cilindro hidráulico	Hydraulcylinder	
2	**VOE 15077492**	1					•Piston rod	•Bielle de piston	•Kolbenstange	•Biela de piston	•Kolvstång	
3	**VOE 15076622**	1					•Slide Bearing	•Palier Glissage	•Gleitlager	•Cojinete Fricci	•Glidlager	
4	**VOE 15077495**	2					•Nipple	•Raccord	•Nippel	•Niple	•Nippel	
5	**VOE 11988257**	4					•Scraper	•Racleur	•Abstreicher	•Rascador	•Avstrykare	
6	**VOE 15077497**	2					•Bearing	•Palier	•Lager	•Cojinete	•Lager	
7	**VOE 15077493**	1					•Sealing Kit	•Jeu Joints	•Dichtungssatz	•Juego Retenes	•Tätningssats	

1		**Skaftcylinder** **Cilindro del brazo** **Stielzylinder** **Vérin de balancier** **Dipper arm cylinder**	Catalogue id **20132**	Group **975**
2			Illustr. No **1034774**	Section **300**
3			Issue **VOE 79A9920132**	Page **417**
4				
5				

VOLVO

EC27C

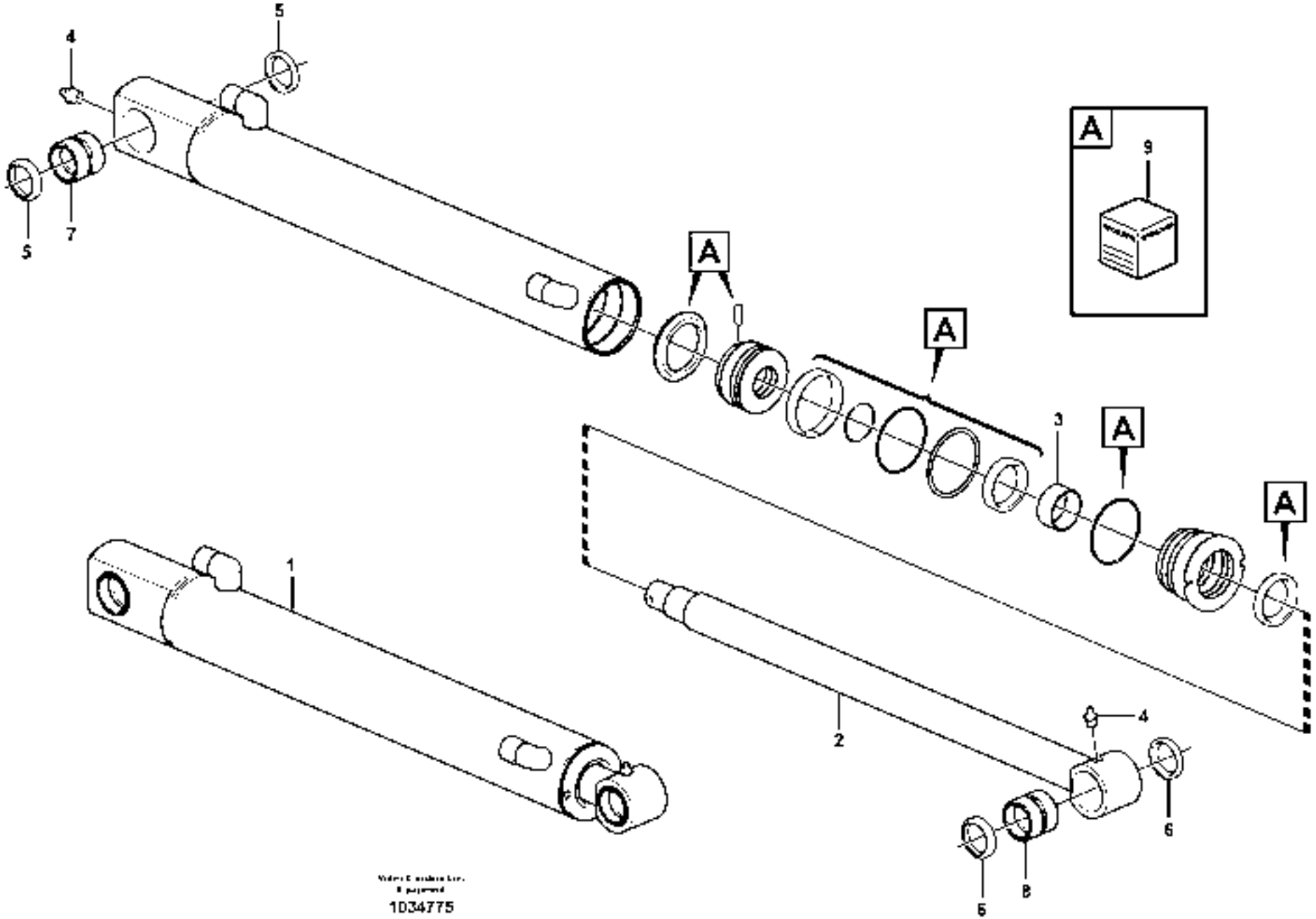

1034775

Fig.	Part No.	Quantity 1	2	3	P S	K I T	Description	Dénomination	Bezeichnung	Denominación	Benämning	Notes
1	**VOE 15600440**	1					Hydraulic Cylin	Vérin Hydrauliq	Hydraulikzylinder	Cilindro hidráulico	Hydraulcylinder	
2	**VOE 15078167**	1					•Piston rod	•Bielle de piston	•Kolbenstange	•Biela de piston	•Kolvstång	
3	**VOE 15078188**	1					•Slide Bearing	•Palier Glissage	•Gleitlager	•Cojinete Fricci	•Glidlager	
4	**VOE 15077495**	2					•Nipple	•Raccord	•Nippel	•Niple	•Nippel	
5	**VOE 15078190**	2					•Scraper Ring	•Bague Racleur	•Abstreifer	•Anillo Rascador	•Avstrykarring	
6	**VOE 15078193**	2					•Scraper Ring	•Bague Racleur	•Abstreifer	•Anillo Rascador	•Avstrykarring	
7	**VOE 15078199**	1					•Bearing Bushing	•Coussinet	•Lagerbuchse	•Casq Cojinete	•Lagerbussning	
8	**VOE 15078205**	1					•Bearing Bushing	•Coussinet	•Lagerbuchse	•Casq Cojinete	•Lagerbussning	
9	**VOE 15078210**	1					•Sealing Kit	•Jeu Joints	•Dichtungssatz	•Juego Retenes	•Tätningssats	

1		**Skopcylinder** **Cilindro de cazo** **Schaufelzylinder** **Vérin de godet** **Bucket cylinder**	Catalogue id **20132**	Group **975**
2			Illustr. No **1034775**	Section **500**
3			Issue **VOE 79A9920132**	Page **419**
4				
5				

VOLVO

EC27C

REPLACED PARTS

PIEZAS SUBSTITUDAS

PIÉCES PÉRIMÉES ET REMPLACÉES

ERSATTA ARTIKLAR

ERSETZTE ARTIKEL

Catalogue id	Group
20132	**1000**
Issue	Page
VOE 79A9920132	**1**

Part No	Replaced by	Quantity
VOE 11802650	* * * USE	
	VOE 13933880	1.00

Part No	Group	Sect	Page
PJ 5600202	916	4000	365
PJ 6500070	916	4000	365
PJ 7411193	843	150	253
PJ 7411994	810	200	239
PJ 7412153	843	200	255
PJ 7412154	843	200	255
PJ 7413811	810	200	239
PJ 7413811	843	200	255
PJ 7415578	843	200	255
PJ 7415584	843	200	255
PJ 7416798	810	200	239
PJ 7416798	843	200	255
PJ 7416807	810	200	239
PJ 7416807	843	200	255
PJ 7417109	916	4000	365
PJ 7417110	916	4000	365
PJ 7417420	843	200	255
PJ 7417899	831	150	247
PJ 7418213	371	150	163
PJ 7418315	810	200	239
SA 8210-03660	214	100	55
SA 8210-05340	220	100	69
SA 8210-05600	220	100	69
SA 8210-05660	236	150	77
SA 8210-05660	236	150	81
SA 8210-08860	236	150	77
V0E 11871077	398	100	185
VOE 11003865	897	100	283
VOE 11003865	897	200	285
VOE 11004094	897	100	283
VOE 11004094	897	200	285
VOE 11026729	897	100	283
VOE 11026729	897	200	285
VOE 11026730	897	100	283
VOE 11026730	897	200	285
VOE 11039847	356	100	133
VOE 11039856	362	400	137
VOE 11170362	398	100	185
VOE 11201898	881	300	279
VOE 11203358	821	100	241
VOE 11203455	821	100	241
VOE 11305263	372	100	179
VOE 11306682	311	100	117
VOE 11306919	364	400	143
VOE 11370672	914	600	327
VOE 11370672	914	700	331
VOE 11412785	810	100	235
VOE 11428010	356	100	133
VOE 11428010	364	400	143
VOE 11428013	362	400	137
VOE 11428138	364	400	143
VOE 11428168	364	600	149
VOE 11428168	364	650	151
VOE 11428170	364	850	155
VOE 11428171	364	550	147
VOE 11443975	398	100	185
VOE 11445435	897	100	283
VOE 11445435	897	200	285
VOE 11704546	913	100	319
VOE 11704546	913	150	321
VOE 11704547	913	100	319
VOE 11704547	913	150	321
VOE 11704551	913	150	321
VOE 11704557	913	150	321
VOE 11708258	913	150	321
VOE 11708754	913	100	319
VOE 11708755	913	100	319
VOE 11708755	913	150	321
VOE 11709741	913	150	321
VOE 11709814	874	100	263
VOE 11710395	916	4000	365
VOE 11710396	916	4000	365
VOE 11710396	926	50	389
VOE 11712323	914	600	327
VOE 11712323	914	700	331
VOE 11712661	810	200	239
VOE 11712802	441	220	205
VOE 11712910	913	100	319
VOE 11712911	913	100	319
VOE 11712917	913	100	319
VOE 11712924	441	220	205
VOE 11712929	441	220	205
VOE 11712930	441	220	205
VOE 11713014	914	600	327
VOE 11713016	914	600	327
VOE 11713016	914	700	331
VOE 11713017	914	600	327
VOE 11713017	914	700	331
VOE 11713103	441	220	205
VOE 11713173	810	200	239
VOE 11713229	220	150	71
VOE 11713244	912	450	311
VOE 11713273	913	100	319
VOE 11713305	215	100	57
VOE 11713313	236	150	77
VOE 11713313	236	150	79
VOE 11713317	212	100	49
VOE 11713320	212	100	49
VOE 11713329	212	100	49
VOE 11713372	212	150	51
VOE 11713373	212	150	51
VOE 11713374	214	100	55
VOE 11713415	215	150	59
VOE 11713419	216	200	63
VOE 11713431	216	200	63
VOE 11713437	236	150	79
VOE 11713441	220	150	71
VOE 11713451	262	100	103
VOE 11713453	262	100	103
VOE 11713454	262	100	103
VOE 11713464	237	100	83
VOE 11713474	237	100	83
VOE 11713482	236	150	79
VOE 11713494	237	100	83
VOE 11713508	321	100	119
VOE 11713509	321	100	119
VOE 11713510	321	100	119
VOE 11713525	261	200	99
VOE 11713528	261	150	97
VOE 11713529	261	150	97
VOE 11713530	261	150	97
VOE 11713531	261	150	97
VOE 11713532	261	250	101
VOE 11713558	212	100	49
VOE 11713559	212	100	49
VOE 11713560	212	100	49
VOE 11713561	212	100	49
VOE 11713587	212	100	49
VOE 11713588	212	100	49
VOE 11713589	212	100	49
VOE 11713620	215	100	57
VOE 11713621	215	100	57
VOE 11713626	215	100	57
VOE 11713633	212	150	51
VOE 11713634	212	150	51
VOE 11713635	217	100	65
VOE 11713636	217	100	65
VOE 11713638	217	100	65
VOE 11713639	217	100	65
VOE 11713640	214	100	55
VOE 11713640	217	100	65
VOE 11713643	212	150	51
VOE 11713644	214	100	55
VOE 11713646	214	100	55
VOE 11713647	211	100	45
VOE 11713651	211	100	45
VOE 11713652	211	100	45
VOE 11713653	211	100	45
VOE 11713654	211	100	45
VOE 11713655	211	100	45
VOE 11713656	211	100	45
VOE 11713657	211	100	45
VOE 11713658	211	100	45
VOE 11713659	211	100	45
VOE 11713661	211	100	47
VOE 11713665	211	100	47
VOE 11713668	251	200	87
VOE 11713669	251	200	87
VOE 11713670	251	200	87
VOE 11713671	251	200	87
VOE 11713672	251	200	87
VOE 11713674	251	200	87
VOE 11713676	251	150	85
VOE 11713677	251	150	85
VOE 11713678	215	150	59
VOE 11713679	215	150	59
VOE 11713687	216	100	61
VOE 11713688	216	100	61
VOE 11713689	216	100	61
VOE 11713690	216	100	61
VOE 11713691	216	200	63
VOE 11713692	213	100	53
VOE 11713693	213	100	53
VOE 11713694	213	100	53
VOE 11713695	213	100	53

NUMERICAL INDEX

RÉPERTOIRE DE NUMÉROS

NUMMERNREGISTER

INDICE DE NÚMERO

NUMMERREGISTER

Catalogue id	Group
20132	**1000**
Issue	Page
VOE 79A9920132	**1**

VOLVO

EC27C

NUMERICAL INDEX

INDICE DE NÚMERO

RÉPERTOIRE DE NUMÉROS

NUMMERREGISTER

NUMMERNREGISTER

Catalogue id **20132** | Group **1000**

Issue **VOE 79A9920132** | Page **2**

Part No	Group	Sect	Page
VOE 11713696	213	100	53
VOE 11713697	213	100	53
VOE 11713700	213	100	53
VOE 11713701	213	100	53
VOE 11713703	220	150	71
VOE 11713704	220	100	69
VOE 11713705	220	100	69
VOE 11713706	220	100	69
VOE 11713707	220	100	69
VOE 11713708	220	100	69
VOE 11713709	220	100	69
VOE 11713713	220	100	69
VOE 11713714	220	100	69
VOE 11713715	220	100	69
VOE 11713716	220	100	69
VOE 11713717	220	100	69
VOE 11713721	220	100	69
VOE 11713722	220	100	69
VOE 11713724	262	100	103
VOE 11713725	262	100	103
VOE 11713726	262	100	103
VOE 11713729	262	100	103
VOE 11713731	262	100	103
VOE 11713732	262	100	103
VOE 11713733	262	100	103
VOE 11713734	262	100	103
VOE 11713735	262	100	103
VOE 11713741	262	100	103
VOE 11713742	262	100	103
VOE 11713743	262	100	103
VOE 11713744	262	100	103
VOE 11713745	262	100	103
VOE 11713746	262	100	103
VOE 11713747	262	100	105
VOE 11713748	262	100	105
VOE 11713749	262	100	105
VOE 11713750	261	250	101
VOE 11713751	261	250	101
VOE 11713753	236	100	75
VOE 11713760	237	100	83
VOE 11713770	331	100	123
VOE 11713777	321	100	119
VOE 11713778	321	100	121
VOE 11714017	926	200	395
VOE 11714043	926	200	395
VOE 11714155	261	200	99
VOE 11714271	215	100	57
VOE 11714281	211	100	45
VOE 11714281	212	150	51
VOE 11714281	220	100	69
VOE 11714282	212	150	51
VOE 11714283	212	150	51
VOE 11714338	215	150	59
VOE 11714339	215	150	59
VOE 11714345	215	150	59
VOE 11714345	236	150	79
VOE 11714347	215	150	59
VOE 11714347	236	150	79
VOE 11714369	212	100	49
VOE 11714370	215	100	57
VOE 11714371	211	100	47
VOE 11714371	215	100	57
VOE 11714372	211	100	45
VOE 11714372	215	100	57
VOE 11714372	217	100	65
VOE 11714372	236	100	75
VOE 11714372	262	100	103
VOE 11714373	215	100	57
VOE 11714374	215	100	57
VOE 11714376	212	150	51
VOE 11714376	216	100	61
VOE 11714377	217	100	65
VOE 11714377	262	100	103
VOE 11714377	321	100	121
VOE 11714378	211	100	45
VOE 11714379	211	100	45
VOE 11714380	214	100	55
VOE 11714381	211	100	45
VOE 11714383	211	100	47
VOE 11714383	215	100	57
VOE 11714385	211	100	45
VOE 11714386	211	100	45
VOE 11714387	211	100	45
VOE 11714388	220	150	71
VOE 11714388	236	100	75
VOE 11714388	251	200	87
VOE 11714459	237	100	83
VOE 11714463	321	100	121
VOE 11714468	216	100	61
VOE 11714474	220	100	69
VOE 11714476	215	100	57
VOE 11714476	220	100	69
VOE 11714477	262	100	103
VOE 11714478	262	100	103
VOE 11714485	215	150	59
VOE 11714487	215	150	59
VOE 11714490	262	100	105
VOE 11714492	262	100	103
VOE 11714494	262	100	103
VOE 11714496	331	100	123
VOE 11714506	237	100	83
VOE 11714508	215	100	57
VOE 11714632	251	150	85
VOE 11714639	237	100	83
VOE 11714641	237	100	83
VOE 11714642	237	100	83
VOE 11714647	913	100	319
VOE 11714648	913	100	319
VOE 11714649	913	100	319
VOE 11714650	913	100	319
VOE 11714651	913	100	319
VOE 11714656	913	100	319
VOE 11714708	211	100	45
VOE 11714709	211	100	45
VOE 11714711	211	100	45
VOE 11714712	211	100	45
VOE 11714713	211	100	45
VOE 11714714	214	100	55
VOE 11714715	214	100	55
VOE 11714716	214	100	55
VOE 11714718	211	100	45
VOE 11714719	211	100	45
VOE 11714720	211	100	45
VOE 11714720	211	100	47
VOE 11714724	213	100	53
VOE 11714730	914	600	327
VOE 11714730	914	700	331
VOE 11714731	914	600	327
VOE 11714731	914	700	331
VOE 11714935	913	150	321
VOE 11714982	441	220	205
VOE 11714983	441	220	205
VOE 11714986	441	220	205
VOE 11714987	441	220	205
VOE 11715259	911	100	293
VOE 11715266	913	100	319
VOE 11715266	913	150	321
VOE 11715317	220	100	69
VOE 11715318	220	100	69
VOE 11715319	220	150	71
VOE 11715320	262	100	103
VOE 11715321	262	100	103
VOE 11715551	843	200	255
VOE 11715553	843	200	255
VOE 11715564	441	220	205
VOE 11715565	441	220	205
VOE 11715566	441	220	205
VOE 11715619	914	600	327
VOE 11715619	914	700	331
VOE 11715620	914	700	331
VOE 11715652	441	220	205
VOE 11715653	441	220	205
VOE 11715923	926	200	395
VOE 11715992	916	4000	365
VOE 11715992	926	50	389
VOE 11716020	916	4000	365
VOE 11716020	926	50	389
VOE 11716021	916	4000	365
VOE 11716021	926	50	389
VOE 11716022	916	4000	365
VOE 11716022	926	50	389
VOE 11716191	926	200	395
VOE 11716195	926	200	395
VOE 11716197	926	200	395
VOE 11716201	926	200	395
VOE 11716203	926	200	395
VOE 11716205	926	200	395
VOE 11716209	926	200	395
VOE 11716211	926	200	395
VOE 11716214	926	200	395
VOE 11716215	926	200	395
VOE 11716216	926	200	395
VOE 11716229	926	200	395
VOE 11716381	364	700	153
VOE 11716485	916	4000	365

Part No	Group	Sect	Page
VOE 11716870	911	100	293
VOE 11800055	881	200	273
VOE 11800055	881	250	277
VOE 11800254	362	400	137
VOE 11800449	218	100	67
VOE 11800853	924	400	373
VOE 11800853	924	500	377
VOE 11800910	916	450	349
VOE 11800910	916	550	355
VOE 11800911	916	450	349
VOE 11800911	916	550	355
VOE 11801116	896	100	281
VOE 11801117	896	100	281
VOE 11801118	896	100	281
VOE 11801119	896	100	281
VOE 11801120	896	100	281
VOE 11801121	896	100	281
VOE 11801155	718	200	223
VOE 11801160	256	150	93
VOE 11801216	256	150	93
VOE 11801241	971	100	403
VOE 11801345	256	100	91
VOE 11801418	334	200	127
VOE 11801576	924	100	367
VOE 11801577	924	210	369
VOE 11801580	252	100	89
VOE 11801606	272	100	107
VOE 11801646	916	400	347
VOE 11801690	916	400	347
VOE 11801691	916	400	347
VOE 11801791	272	150	109
VOE 11801793	272	150	109
VOE 11801917	810	100	235
VOE 11801958	912	100	309
VOE 11801959	912	100	309
VOE 11801991	234	100	73
VOE 11801995	912	5000	317
VOE 11802010	881	100	267
VOE 11802010	881	150	269
VOE 11802019	852	100	257
VOE 11802028	971	100	403
VOE 11802031	971	100	403
VOE 11802053	971	100	403
VOE 11802087	974	100	409
VOE 11802088	718	200	223
VOE 11802088	974	100	409
VOE 11802088	975	100	413
VOE 11802089	974	100	409
VOE 11802089	975	100	413
VOE 11802090	974	100	409
VOE 11802090	975	100	413
VOE 11802091	718	200	223
VOE 11802091	974	100	409
VOE 11802091	975	100	413
VOE 11802092	974	100	409
VOE 11802093	974	100	409
VOE 11802094	974	100	409
VOE 11802095	916	400	347
VOE 11802096	916	400	347
VOE 11802099	974	100	409
VOE 11802100	974	100	409
VOE 11802113	911	150	299
VOE 11802158	926	50	389
VOE 11802173	915	100	335
VOE 11802180	775	100	225
VOE 11802234	975	100	413
VOE 11802235	975	100	413
VOE 11802236	975	100	413
VOE 11802237	975	100	413
VOE 11802238	975	100	413
VOE 11802239	975	100	413
VOE 11802240	718	200	223
VOE 11802240	971	100	403
VOE 11802240	975	100	413
VOE 11802241	718	200	223
VOE 11802241	971	100	403
VOE 11802241	975	100	413
VOE 11802242	975	100	413
VOE 11802243	975	100	413
VOE 11802244	975	200	415
VOE 11802246	975	100	413
VOE 11802247	975	200	415
VOE 11802248	975	200	415
VOE 11802249	975	200	415
VOE 11802250	975	200	415
VOE 11802255	975	200	415
VOE 11802256	975	200	415
VOE 11802261	718	200	223
VOE 11802278	256	100	91
VOE 11802278	873	100	261
VOE 11802283	718	100	221
VOE 11802284	261	100	95
VOE 11802301	810	100	235
VOE 11802303	718	100	221
VOE 11802310	971	100	403
VOE 11802311	971	100	403
VOE 11802316	234	100	73
VOE 11802316	261	100	95
VOE 11802318	234	100	73
VOE 11802319	234	100	73
VOE 11802326	256	100	91
VOE 11802327	256	100	91
VOE 11802328	256	100	91
VOE 11802329	256	100	91
VOE 11802344	718	100	221
VOE 11802344	971	100	403
VOE 11802345	971	100	403
VOE 11802392	971	700	407
VOE 11802412	272	100	107
VOE 11802422	873	100	261
VOE 11802424	873	100	261
VOE 11802426	873	100	261
VOE 11802429	873	100	261
VOE 11802433	911	100	293
VOE 11802437	912	600	313
VOE 11802437	912	700	315
VOE 11802444	915	150	337
VOE 11802447	971	100	403
VOE 11802448	971	100	403
VOE 11802456	971	700	407
VOE 11802457	971	700	407
VOE 11802463	272	150	109
VOE 11802485	718	200	223
VOE 11802485	821	100	241
VOE 11802532	852	100	257
VOE 11802533	852	100	257
VOE 11802534	852	200	259
VOE 11802538	852	100	257
VOE 11802556	852	100	257
VOE 11802559	915	100	335
VOE 11802559	915	150	337
VOE 11802561	272	150	109
VOE 11802562	915	150	337
VOE 11802563	915	150	337
VOE 11802576	810	200	239
VOE 11802582	718	200	223
VOE 11802601	441	300	207
VOE 11802606	718	200	223
VOE 11802608	821	100	241
VOE 11802609	718	200	223
VOE 11802623	821	100	241
VOE 11802627	852	100	257
VOE 11802650	926	50	389
VOE 11802652	926	50	389
VOE 11802677	911	100	293
VOE 11802678	915	100	335
VOE 11802679	915	100	335
VOE 11802680	915	100	335
VOE 11802681	915	100	335
VOE 11802684	915	100	335
VOE 11802685	915	100	335
VOE 11802708	852	200	259
VOE 11802723	911	100	295
VOE 11802734	926	50	389
VOE 11802744	362	100	135
VOE 11802745	371	150	163
VOE 11802746	415	100	193
VOE 11802747	415	100	193
VOE 11802748	415	100	193
VOE 11802749	415	100	193
VOE 11802782	234	100	73
VOE 11802785	924	400	373
VOE 11802785	924	500	377
VOE 11802802	821	100	241
VOE 11802850	914	500	323
VOE 11802855	912	700	315
VOE 11802908	912	600	313
VOE 11802910	916	350	341
VOE 11802914	916	1300	363
VOE 11802920	916	1300	363
VOE 11802931	912	5000	317
VOE 11802936	371	300	169
VOE 11802941	916	400	347
VOE 11802956	916	450	349
VOE 11802956	916	500	353

NUMERICAL INDEX | **INDICE DE NÚMERO**

RÉPERTOIRE DE NUMÉROS | **NUMMERREGISTER**

NUMMERNREGISTER

Part No	Group	Sect	Page
VOE 11802957	916	500	353
VOE 11802961	971	100	403
VOE 11802977	916	400	347
VOE 11802980	914	550	325
VOE 11802980	914	650	329
VOE 11802980	916	600	357
VOE 11802995	441	300	207
VOE 11802997	441	300	207
VOE 11803003	718	200	223
VOE 11803006	718	200	223
VOE 11803044	775	100	225
VOE 11803050	925	100	381
VOE 11803050	925	150	383
VOE 11803050	925	200	385
VOE 11803050	925	250	387
VOE 11803123	881	200	271
VOE 11803123	881	250	275
VOE 11803128	311	100	117
VOE 11803149	334	200	127
VOE 11803151	912	600	313
VOE 11803169	915	100	335
VOE 11803201	372	100	179
VOE 11803207	364	450	145
VOE 11803328	371	350	173
VOE 11803329	364	650	151
VOE 11803338	916	375	345
VOE 11803387	975	100	413
VOE 11803408	916	450	349
VOE 11803408	916	550	355
VOE 11803409	916	450	349
VOE 11803409	916	550	355
VOE 11803426	272	100	107
VOE 11803432	916	1300	363
VOE 11803436	916	1300	363
VOE 11803439	916	450	349
VOE 11803439	916	600	357
VOE 11803448	272	150	109
VOE 11803449	272	150	109
VOE 11803450	272	150	109
VOE 11803524	916	450	351
VOE 11803526	916	450	349
VOE 11803527	916	450	349
VOE 11803529	362	400	137
VOE 11803545	916	450	351
VOE 11803546	916	450	351
VOE 11803569	916	1300	363
VOE 11803573	841	100	249
VOE 11803574	841	100	249
VOE 11803585	272	100	107
VOE 11803597	916	450	349
VOE 11803597	916	550	355
VOE 11803635	881	300	279
VOE 11803648	897	100	283
VOE 11803648	897	200	285
VOE 11803649	897	100	283
VOE 11803649	897	200	285
VOE 11803651	924	400	373
VOE 11803651	924	500	377
VOE 11803652	916	350	341
VOE 11803652	924	400	373
VOE 11803652	924	500	377
VOE 11803672	924	400	373
VOE 11803672	924	500	377
VOE 11803692	915	150	337
VOE 11803693	915	150	337
VOE 11803698	924	210	369
VOE 11803698	926	100	391
VOE 11803731	881	100	267
VOE 11803731	881	150	269
VOE 11803755	926	250	397
VOE 11803840	356	100	133
VOE 11803840	371	250	167
VOE 11803840	371	300	169
VOE 11803840	371	800	177
VOE 11803842	371	150	163
VOE 11803842	371	300	169
VOE 11803844	924	300	371
VOE 11803845	924	300	371
VOE 11803856	924	100	367
VOE 11803856	924	210	369
VOE 11803857	924	100	367
VOE 11803857	924	210	369
VOE 11803858	924	100	367
VOE 11803858	924	210	369
VOE 11803859	924	100	367
VOE 11803859	924	210	369
VOE 11803875	924	100	367
VOE 11803875	924	210	369
VOE 11803876	924	100	367
VOE 11803888	924	100	367
VOE 11803889	924	100	367
VOE 11803889	924	210	369
VOE 11803890	924	210	369
VOE 11803891	924	210	369
VOE 11803893	924	210	369
VOE 11803894	924	210	369
VOE 11803895	924	210	369
VOE 11803897	924	210	369
VOE 11803937	896	100	281
VOE 11803938	896	100	281
VOE 11803939	896	100	281
VOE 11803941	896	100	281
VOE 11803942	896	100	281
VOE 11803943	896	100	281
VOE 11803944	896	100	281
VOE 11803945	896	100	281
VOE 11804074	916	4000	365
VOE 11804074	926	50	389
VOE 11804075	916	4000	365
VOE 11804075	926	50	389
VOE 11804081	916	4000	365
VOE 11804120	261	100	95
VOE 11804125	364	700	153
VOE 11804233	718	100	221
VOE 11804233	810	100	235
VOE 11804249	415	100	193
VOE 11804257	443	100	211
VOE 11804394	912	100	307
VOE 11804502	916	450	351
VOE 11804513	364	700	153
VOE 11804543	874	100	263
VOE 11804619	261	100	95
VOE 11804619	874	100	263
VOE 11804689	975	200	415
VOE 11804713	975	200	415
VOE 11804896	924	210	369
VOE 11805287	810	100	235
VOE 11805475	311	100	117
VOE 11805653	371	150	163
VOE 11805906	916	350	341
VOE 11805908	916	350	341
VOE 11806170	356	100	133
VOE 11806170	371	800	177
VOE 11806217	371	300	169
VOE 11806224	873	100	261
VOE 11806235	261	100	95
VOE 11806264	912	600	313
VOE 11806392	916	1300	363
VOE 11806393	924	400	375
VOE 11806393	924	500	379
VOE 11806480	873	100	261
VOE 11806517	914	900	333
VOE 11806518	912	100	307
VOE 11806525	911	200	301
VOE 11806527	911	100	293
VOE 11806643	810	100	237
VOE 11806643	873	100	261
VOE 11806645	924	400	373
VOE 11806645	924	500	377
VOE 11806699	916	350	341
VOE 11806712	874	100	263
VOE 11806713	916	350	341
VOE 11806749	912	100	309
VOE 11806774	971	100	403
VOE 11806807	926	50	389
VOE 11806809	718	100	221
VOE 11806814	874	100	263
VOE 11806819	874	100	263
VOE 11806830	874	100	263
VOE 11806934	210	100	43
VOE 11806934	211	100	45
VOE 11806934	212	100	49
VOE 11806934	212	150	51
VOE 11806934	213	100	53
VOE 11806934	214	100	55
VOE 11806934	215	100	57
VOE 11806934	215	150	59
VOE 11806934	216	100	61
VOE 11806934	216	200	63
VOE 11806934	217	100	65
VOE 11806934	220	100	69
VOE 11806934	220	150	71
VOE 11806934	236	100	75
VOE 11806934	236	150	77
VOE 11806934	237	100	83

Part No	Group	Sect	Page
VOE 11806934	251	150	85
VOE 11806934	251	200	87
VOE 11806934	261	150	97
VOE 11806934	261	200	99
VOE 11806934	261	250	101
VOE 11806934	262	100	103
VOE 11806934	321	100	119
VOE 11806934	331	100	123
VOE 11806949	911	150	299
VOE 11806969	810	100	235
VOE 11806993	775	100	225
VOE 11807006	252	100	89
VOE 11807071	718	100	221
VOE 11807076	911	200	301
VOE 11807076	912	100	307
VOE 11807193	911	100	293
VOE 11807196	911	100	293
VOE 11807220	914	700	331
VOE 11807221	914	600	327
VOE 11807312	911	100	295
VOE 11807332	252	100	89
VOE 11807333	912	600	313
VOE 11807340	874	200	265
VOE 11807353	911	100	295
VOE 11807358	911	150	299
VOE 11807438	261	100	95
VOE 11807447	821	100	241
VOE 11807562	261	100	95
VOE 11807623	914	900	333
VOE 11807670	718	100	221
VOE 11807683	443	100	209
VOE 11807690	911	100	295
VOE 11807704	911	200	301
VOE 11807716	912	450	311
VOE 11807723	916	350	341
VOE 11807736	234	100	73
VOE 11807738	912	5000	317
VOE 11807746	234	100	73
VOE 11807837	371	350	173
VOE 11807837	873	100	261
VOE 11807838	371	350	173
VOE 11807844	913	100	319
VOE 11807849	912	100	307
VOE 11807863	821	100	241
VOE 11807921	916	600	357
VOE 11807940	821	100	241
VOE 11807953	718	200	223
VOE 11807954	821	100	241
VOE 11807963	911	100	293
VOE 11807964	443	100	209
VOE 11808019	718	200	223
VOE 11808029	718	100	221
VOE 11808030	911	100	293
VOE 11808045	821	100	241
VOE 11808055	441	100	195
VOE 11808068	915	100	335
VOE 11808072	810	100	235
VOE 11808079	810	100	235
VOE 11808081	334	200	127
VOE 11808093	916	100	339
VOE 11808150	387	100	183
VOE 11808163	810	100	235
VOE 11808169	372	100	179
VOE 11808170	372	400	181
VOE 11808180	873	100	261
VOE 11808199	874	200	265
VOE 11808209	718	200	223
VOE 11808210	718	200	223
VOE 11808211	718	200	223
VOE 11808242	911	100	295
VOE 11808243	356	100	133
VOE 11808249	718	200	223
VOE 11808258	916	100	339
VOE 11808273	852	100	257
VOE 11808284	272	100	107
VOE 11808287	362	500	139
VOE 11808291	915	100	335
VOE 11808305	371	150	163
VOE 11808306	371	150	163
VOE 11808307	371	150	163
VOE 11808309	234	100	73
VOE 11808312	916	600	357
VOE 11808313	916	375	345
VOE 11808314	916	375	345
VOE 11808318	718	100	221
VOE 11808327	915	100	335
VOE 11808328	914	700	331
VOE 11808372	914	500	323
VOE 11808385	441	220	205
VOE 11808389	873	100	261
VOE 11808400	911	100	293
VOE 11808407	441	200	203
VOE 11808445	971	100	403
VOE 11808553	371	800	177
VOE 11808575	971	100	403
VOE 11808599	912	100	307
VOE 11808636	252	100	89
VOE 11808679	261	100	95
VOE 11808684	441	300	207
VOE 11808692	916	400	347
VOE 11808693	916	400	347
VOE 11808694	916	400	347
VOE 11808695	916	400	347
VOE 11808750	810	100	235
VOE 11808775	916	500	353
VOE 11808776	916	1300	363
VOE 11808863	911	200	301
VOE 11808875	810	100	235
VOE 11808877	371	350	173
VOE 11808880	916	1000	361
VOE 11808884	261	100	95
VOE 11808901	916	450	349
VOE 11808901	916	550	355
VOE 11808909	916	450	349
VOE 11808909	916	550	355
VOE 11808914	916	450	349
VOE 11808914	916	550	355
VOE 11808918	916	450	349
VOE 11808935	916	450	349
VOE 11808936	916	450	349
VOE 11808936	916	500	353
VOE 11808937	916	450	349
VOE 11808959	912	600	313
VOE 11808973	873	100	261
VOE 11808984	924	400	373
VOE 11808984	924	500	377
VOE 11808985	924	400	373
VOE 11808985	924	500	379
VOE 11808987	810	200	239
VOE 11808988	352	200	129
VOE 11808988	354	100	131
VOE 11808988	363	100	141
VOE 11808988	371	400	175
VOE 11808988	810	200	239
VOE 11808988	831	150	247
VOE 11808988	843	150	253
VOE 11808988	843	200	255
VOE 11808995	924	500	379
VOE 11808996	924	500	379
VOE 11808998	810	100	235
VOE 11809001	252	100	89
VOE 11809005	924	400	373
VOE 11809005	924	500	379
VOE 11809006	924	500	379
VOE 11809019	810	200	239
VOE 11809029	261	100	95
VOE 11809032	821	100	241
VOE 11809047	821	100	241
VOE 11809066	975	100	413
VOE 11809088	916	1300	363
VOE 11809095	775	100	225
VOE 11809097	916	600	359
VOE 11809114	971	700	407
VOE 11809124	362	400	137
VOE 11809126	334	100	125
VOE 11809126	364	400	143
VOE 11809129	356	100	133
VOE 11809129	362	400	137
VOE 11809129	364	400	143
VOE 11809139	364	400	143
VOE 11809139	873	100	261
VOE 11809140	364	550	147
VOE 11809140	364	850	155
VOE 11809142	810	100	235
VOE 11809144	364	600	149
VOE 11809144	364	650	151
VOE 11809145	915	150	337
VOE 11809170	372	100	179
VOE 11809171	372	400	181
VOE 11809171	897	200	285
VOE 11809186	364	550	147
VOE 11809187	873	100	261
VOE 11809188	873	100	261
VOE 11809189	873	100	261
VOE 11809190	256	100	91

NUMERICAL INDEX

RÉPERTOIRE DE NUMÉROS

NUMMERNREGISTER

INDICE DE NÚMERO

NUMMERREGISTER

Catalogue id	Group
20132	**1000**
Issue	Page
VOE 79A9920132	**5**

VOLVO

EC27C

NUMERICAL INDEX

INDICE DE NÚMERO

RÉPERTOIRE DE NUMÉROS

NUMMERREGISTER

NUMMERNREGISTER

Catalogue id **20132** | Group **1000**

Issue **VOE 79A9920132** | Page **6**

Part No	Group	Sect	Page
VOE 11809193	364	400	143
VOE 11809204	873	100	261
VOE 11809205	873	100	261
VOE 11809210	916	100	339
VOE 11809220	372	100	179
VOE 11809220	372	400	181
VOE 11809221	775	100	225
VOE 11809241	852	100	257
VOE 11809241	852	200	259
VOE 11809242	852	100	257
VOE 11809242	852	200	259
VOE 11809265	926	250	397
VOE 11839017	775	100	225
VOE 11839050	775	100	225
VOE 11839095	881	300	279
VOE 11839116	841	100	249
VOE 11839117	364	700	153
VOE 11839152	916	4000	365
VOE 11839307	272	100	107
VOE 11839307	912	100	309
VOE 11839308	272	150	109
VOE 11839308	364	550	147
VOE 11839308	912	100	309
VOE 11839342	914	500	323
VOE 11839342	914	650	329
VOE 11839342	914	700	331
VOE 11839394	914	900	333
VOE 11839395	914	900	333
VOE 11839397	926	50	389
VOE 11839397	926	100	391
VOE 11839397	926	150	393
VOE 11839397	926	200	395
VOE 11839402	926	250	397
VOE 11839407	926	250	397
VOE 11839412	926	250	397
VOE 11839434	362	400	137
VOE 11839452	372	400	181
VOE 11839452	897	200	285
VOE 11839453	366	300	159
VOE 11839457	334	200	127
VOE 11839458	362	500	139
VOE 11839510	881	300	279
VOE 11839545	924	100	367
VOE 11839545	924	300	371
VOE 11839714	924	210	369
VOE 11839726	925	100	381
VOE 11839727	925	100	381
VOE 11839728	925	100	381
VOE 11839729	925	100	381
VOE 11839730	925	100	381
VOE 11839731	925	150	383
VOE 11839732	925	150	383
VOE 11839733	925	150	383
VOE 11839734	925	200	385
VOE 11839735	925	200	385
VOE 11839736	925	200	385
VOE 11839737	925	200	385
VOE 11839738	925	200	385
VOE 11839739	925	250	387
VOE 11839740	925	250	387
VOE 11839741	925	250	387
VOE 11839798	925	150	383
VOE 11839799	925	250	387
VOE 11839800	810	100	235
VOE 11839801	352	200	129
VOE 11839801	354	100	131
VOE 11839801	363	100	141
VOE 11839801	371	400	175
VOE 11839801	810	100	235
VOE 11839801	810	200	239
VOE 11839801	831	100	245
VOE 11839801	843	100	251
VOE 11839801	843	200	255
VOE 11839801	873	100	261
VOE 11839802	352	200	129
VOE 11839802	354	100	131
VOE 11839802	363	100	141
VOE 11839802	371	400	175
VOE 11839802	810	100	235
VOE 11839802	810	200	239
VOE 11839802	831	100	245
VOE 11839802	843	100	251
VOE 11839802	843	200	255
VOE 11839802	873	100	261
VOE 11839802	874	100	263
VOE 11839802	874	200	265
VOE 11839803	852	200	259
VOE 11839803	881	150	269
VOE 11839803	881	250	275
VOE 11839804	852	200	259
VOE 11839804	881	150	269
VOE 11839804	881	250	275
VOE 11839805	852	200	259
VOE 11839805	881	150	269
VOE 11839805	881	250	275
VOE 11839806	852	200	259
VOE 11839806	881	150	269
VOE 11839806	881	250	275
VOE 11839807	852	200	259
VOE 11839807	881	150	269
VOE 11839807	881	250	275
VOE 11839808	852	200	259
VOE 11839808	881	150	269
VOE 11839808	881	250	275
VOE 11839811	916	1000	361
VOE 11839811	975	200	415
VOE 11839812	364	850	155
VOE 11839812	371	800	177
VOE 11839812	897	100	283
VOE 11839812	912	600	313
VOE 11839812	912	700	315
VOE 11839812	916	1300	363
VOE 11839812	975	200	415
VOE 11839813	975	200	415
VOE 11839814	975	200	415
VOE 11839817	916	500	353
VOE 11839818	916	500	353
VOE 11839819	916	450	349
VOE 11839820	916	450	349
VOE 11839821	914	700	331
VOE 11839821	916	600	357
VOE 11839822	914	700	331
VOE 11839822	916	600	357
VOE 11839823	897	100	283
VOE 11839824	897	100	283
VOE 11839825	897	100	283
VOE 11839826	897	100	283
VOE 11839827	897	200	285
VOE 11839828	897	200	285
VOE 11839829	897	200	285
VOE 11839830	897	200	285
VOE 11839831	356	100	133
VOE 11839832	364	600	149
VOE 11839832	924	400	373
VOE 11839833	364	600	149
VOE 11839833	924	400	373
VOE 11839834	364	650	151
VOE 11839834	924	500	377
VOE 11839835	364	650	151
VOE 11839835	924	500	377
VOE 11839836	924	400	373
VOE 11839837	924	400	373
VOE 11839838	916	550	355
VOE 11839839	916	550	355
VOE 11839840	911	200	301
VOE 11839840	911	300	305
VOE 11839840	913	100	319
VOE 11839841	911	200	301
VOE 11839841	911	300	305
VOE 11839841	913	150	321
VOE 11839856	975	100	413
VOE 11839862	852	100	257
VOE 11839862	881	100	267
VOE 11839862	881	200	271
VOE 11839863	852	100	257
VOE 11839863	881	100	267
VOE 11839863	881	200	271
VOE 11839864	852	100	257
VOE 11839864	881	100	267
VOE 11839864	881	200	271
VOE 11839865	852	100	257
VOE 11839865	881	100	267
VOE 11839865	881	200	271
VOE 11839866	852	100	257
VOE 11839866	881	100	267
VOE 11839866	881	200	271
VOE 11839867	852	100	257
VOE 11839867	881	100	267
VOE 11839867	881	200	271
VOE 11839868	810	200	239
VOE 11839907	210	100	43
VOE 11839907	218	100	67
VOE 11839907	234	100	73
VOE 11839907	252	100	89
VOE 11839907	256	100	91

Part No	Group	Sect	Page
VOE 11839907	261	100	95
VOE 11839907	272	100	107
VOE 11839907	718	100	221
VOE 11839907	718	200	223
VOE 11839907	821	100	241
VOE 11839907	914	500	323
VOE 11839907	915	100	335
VOE 11839907	975	100	413
VOE 11845221	926	500	399
VOE 11845222	926	500	399
VOE 11845223	926	500	399
VOE 11845224	926	500	399
VOE 11845225	926	500	399
VOE 11851897	874	100	263
VOE 11851897	874	200	265
VOE 11882458	911	100	295
VOE 11886215	362	500	139
VOE 11886866	881	300	279
VOE 11888701	911	100	295
VOE 11988257	975	300	417
VOE 12729880	897	100	283
VOE 12729880	897	200	285
VOE 13914468	718	200	223
VOE 13914468	974	100	409
VOE 13933857	443	100	209
VOE 13933857	911	100	295
VOE 13933857	912	600	313
VOE 13933857	912	700	315
VOE 13933858	441	200	203
VOE 13933858	443	100	209
VOE 13933858	911	100	295
VOE 13933858	912	100	307
VOE 13933858	912	600	313
VOE 13933858	912	700	315
VOE 13933858	914	550	325
VOE 13933858	914	650	329
VOE 13933858	914	900	333
VOE 13933858	916	600	357
VOE 13933859	443	100	209
VOE 13933859	911	100	293
VOE 13933859	912	100	307
VOE 13933859	916	1300	363
VOE 13933859	924	400	373
VOE 13933859	924	500	377
VOE 13933860	911	100	295
VOE 13933867	916	450	349
VOE 13933867	916	600	359
VOE 13933868	441	200	203
VOE 13933868	912	450	311
VOE 13933870	912	5000	317
VOE 13933871	912	5000	317
VOE 13933872	912	100	309
VOE 13933875	916	4000	365
VOE 13933878	916	450	349
VOE 13933878	916	600	359
VOE 13933880	916	450	351
VOE 13933880	916	4000	365
VOE 13933900	441	200	203
VOE 13933900	912	450	311
VOE 13933905	441	200	203
VOE 13933905	914	900	333
VOE 13933912	443	100	209
VOE 13933915	916	450	349
VOE 13933922	916	450	349
VOE 13933922	916	600	357
VOE 13933923	911	100	295
VOE 13933923	912	450	311
VOE 13933923	912	700	315
VOE 13933923	916	400	347
VOE 13933923	916	600	357
VOE 13933935	441	200	203
VOE 13933936	443	100	209
VOE 13933936	912	100	307
VOE 13933936	912	450	311
VOE 13933936	916	600	357
VOE 13933936	924	400	373
VOE 13933936	924	500	377
VOE 13935002	897	100	283
VOE 13935002	897	200	285
VOE 13935003	897	100	283
VOE 13935003	897	200	285
VOE 13935003	926	100	391
VOE 13935007	897	100	283
VOE 13935007	897	200	285
VOE 13940090	843	100	251
VOE 13940090	843	150	253
VOE 13943472	873	100	261
VOE 13945407	272	150	109
VOE 13945407	371	300	169
VOE 13945407	810	100	237
VOE 13945407	881	100	267
VOE 13945407	881	150	269
VOE 13945407	881	200	271
VOE 13945407	881	250	275
VOE 13945407	914	900	333
VOE 13945407	915	100	335
VOE 13945407	924	300	371
VOE 13945408	234	100	73
VOE 13945408	252	100	89
VOE 13945408	256	100	91
VOE 13945408	261	100	95
VOE 13945408	352	200	129
VOE 13945408	356	100	133
VOE 13945408	362	400	137
VOE 13945408	371	150	163
VOE 13945408	371	300	169
VOE 13945408	810	100	237
VOE 13945408	810	200	239
VOE 13945408	821	100	241
VOE 13945408	852	100	257
VOE 13945408	852	200	259
VOE 13945408	874	200	265
VOE 13945408	881	200	271
VOE 13945408	881	250	275
VOE 13945408	911	200	301
VOE 13945408	911	300	305
VOE 13945408	912	700	315
VOE 13945444	852	100	257
VOE 13945444	911	300	305
VOE 13945444	915	100	335
VOE 13946173	311	100	117
VOE 13946173	352	200	129
VOE 13946173	362	400	137
VOE 13946173	371	150	163
VOE 13946173	810	100	235
VOE 13946173	810	100	237
VOE 13946173	810	200	239
VOE 13946173	841	100	249
VOE 13946173	852	200	259
VOE 13946173	873	100	261
VOE 13946173	874	200	265
VOE 13946173	916	400	347
VOE 13946544	272	150	109
VOE 13946544	362	500	139
VOE 13946544	810	100	237
VOE 13946544	881	100	267
VOE 13946544	881	150	269
VOE 13946544	881	200	271
VOE 13946544	881	250	275
VOE 13946752	971	100	403
VOE 13946934	874	100	263
VOE 13947542	234	100	73
VOE 13947542	366	100	157
VOE 13947542	881	100	267
VOE 13947542	881	150	269
VOE 13947760	852	100	257
VOE 13949238	415	100	193
VOE 13949278	272	150	109
VOE 13949747	371	300	169
VOE 13951977	915	150	337
VOE 13955247	810	100	235
VOE 13955864	821	100	241
VOE 13955894	256	100	91
VOE 13955894	334	200	127
VOE 13955894	415	100	193
VOE 13955894	821	100	241
VOE 13955894	852	200	259
VOE 13955894	874	200	265
VOE 13955894	881	200	271
VOE 13955894	881	250	275
VOE 13955894	911	100	295
VOE 13955894	915	100	335
VOE 13955897	218	100	67
VOE 13955897	441	300	207
VOE 13955897	911	100	293
VOE 13955900	810	100	237
VOE 13955900	915	100	335
VOE 13955900	971	100	403
VOE 13959209	831	100	245
VOE 13959209	831	150	247
VOE 13960141	352	200	129
VOE 13960141	881	200	271
VOE 13960141	881	250	275
VOE 13960143	881	100	267
VOE 13960143	881	150	269

NUMERICAL INDEX

RÉPERTOIRE DE NUMÉROS

NUMMERNREGISTER

INDICE DE NÚMERO

NUMMERREGISTER



Part No	Group	Sect	Page
VOE 13960143	924	400	373
VOE 13960143	924	500	377
VOE 13965175	362	500	139
VOE 13965175	873	100	261
VOE 13965176	911	100	295
VOE 13965177	914	900	333
VOE 13965178	366	300	159
VOE 13965178	911	100	295
VOE 13965179	912	600	313
VOE 13965179	912	700	315
VOE 13965185	874	200	265
VOE 13965187	911	100	295
VOE 13965189	911	200	301
VOE 13965189	975	100	413
VOE 13965191	852	100	257
VOE 13965191	852	200	259
VOE 13965191	881	100	267
VOE 13965191	881	150	269
VOE 13965192	911	100	293
VOE 13965194	718	100	221
VOE 13965196	775	100	225
VOE 13965483	398	100	185
VOE 13965483	874	100	263
VOE 13968436	718	100	221
VOE 13969162	372	100	179
VOE 13969516	362	500	139
VOE 13969599	881	100	267
VOE 13969599	881	150	269
VOE 13971080	874	200	265
VOE 13971095	261	100	95
VOE 13971095	821	100	241
VOE 13971095	874	200	265
VOE 13971095	911	200	301
VOE 13971098	975	100	413
VOE 13978992	272	150	109
VOE 14013067	912	600	313
VOE 14013067	916	350	341
VOE 14013067	924	210	369
VOE 14211857	916	450	349
VOE 14211857	916	450	351
VOE 14211857	916	4000	365
VOE 14211858	912	5000	317
VOE 14211859	916	4000	365
VOE 14213256	831	100	245
VOE 14213256	831	150	247
VOE 14346097	897	100	283
VOE 14346097	897	200	285
VOE 14371054	364	400	143
VOE 14515595	897	100	283
VOE 14515595	897	200	285
VOE 14518918	915	100	335
VOE 14519596	881	100	267
VOE 14519596	881	150	269
VOE 14519597	881	200	271
VOE 14519597	881	250	275
VOE 14520083	881	200	271
VOE 14520083	881	250	275
VOE 14520086	881	200	271
VOE 14520086	881	250	275
VOE 14520133	881	200	271
VOE 14520133	881	250	275
VOE 14520174	881	200	271
VOE 14520174	881	250	275
VOE 14521186	237	100	83
VOE 14521513	321	100	121
VOE 14521522	262	100	103
VOE 14521532	211	100	45
VOE 14521543	215	100	57
VOE 14521543	251	150	85
VOE 14521556	251	150	85
VOE 14521558	251	150	85
VOE 14521571	220	100	69
VOE 14521576	262	100	103
VOE 14521577	236	150	79
VOE 14521580	237	100	83
VOE 14521580	262	100	105
VOE 14521586	262	100	103
VOE 14521609	237	100	83
VOE 14521610	237	100	83
VOE 14521612	237	100	83
VOE 14521613	321	100	121
VOE 14521614	321	100	119
VOE 14521616	321	100	119
VOE 14521617	321	100	119
VOE 14521619	321	100	119
VOE 14521620	321	100	119
VOE 14521621	321	100	119
VOE 14521622	321	100	119
VOE 14521624	321	100	119
VOE 14521625	321	100	119
VOE 14521628	321	100	119
VOE 14521629	321	100	119
VOE 14521630	321	100	119
VOE 14521631	321	100	119
VOE 14521632	321	100	119
VOE 14521633	321	100	119
VOE 14521634	321	100	119
VOE 14521635	321	100	119
VOE 14521637	321	100	119
VOE 14521915	236	150	79
VOE 14523095	881	200	271
VOE 14523095	881	250	275
VOE 14523097	881	200	271
VOE 14523097	881	250	275
VOE 14523099	881	200	271
VOE 14523099	881	250	275
VOE 14524753	362	400	137
VOE 14525410	215	150	59
VOE 14526795	897	100	283
VOE 14526795	897	200	285
VOE 14526798	897	100	283
VOE 14526798	897	200	285
VOE 14527622	881	200	271
VOE 14527622	881	250	275
VOE 14543866	236	150	77
VOE 14543868	236	150	77
VOE 14543869	236	150	77
VOE 14543869	236	150	79
VOE 14543870	236	150	77
VOE 14543871	236	150	77
VOE 14543873	236	150	77
VOE 14543875	236	150	77
VOE 14543876	236	150	79
VOE 14543877	236	150	77
VOE 14543879	236	150	77
VOE 14543880	236	150	77
VOE 14543881	236	150	77
VOE 14543883	236	150	77
VOE 14543888	236	150	79
VOE 14543891	236	150	77
VOE 14543892	236	150	77
VOE 14543893	236	150	79
VOE 14543894	236	150	77
VOE 14543895	236	150	77
VOE 14543896	236	150	79
VOE 14543897	236	150	79
VOE 14543898	236	150	77
VOE 14543899	236	150	77
VOE 14543900	236	150	79
VOE 14543901	236	150	79
VOE 14543904	236	150	79
VOE 14543909	236	150	79
VOE 14543910	236	150	79
VOE 14543911	236	150	79
VOE 14543913	236	150	79
VOE 14543915	236	150	79
VOE 14543916	236	150	79
VOE 14553161	881	100	267
VOE 14553161	881	150	269
VOE 14553162	881	200	271
VOE 14553162	881	250	275
VOE 14554093	881	100	267
VOE 14554093	881	150	269
VOE 14554094	881	100	267
VOE 14554094	881	150	269
VOE 14554095	881	100	267
VOE 14554095	881	150	269
VOE 14554095	881	200	271
VOE 14554095	881	250	275
VOE 14554096	881	200	271
VOE 14554096	881	250	275
VOE 14554097	881	200	271
VOE 14554097	881	250	275
VOE 14554098	881	100	267
VOE 14554098	881	150	269
VOE 14554098	881	200	271
VOE 14554098	881	250	275
VOE 14554099	881	200	271
VOE 14554099	881	250	275
VOE 14559479	237	100	83
VOE 14880450	881	200	271
VOE 14880450	881	250	275
VOE 14880458	881	200	271
VOE 14880458	881	250	275
VOE 14880465	881	200	271

Part No	Group	Sect	Page
VOE 14880465	881	250	275
VOE 15001007	913	150	321
VOE 15001009	913	150	321
VOE 15001976	912	450	311
VOE 15007238	810	200	239
VOE 15008005	441	200	203
VOE 15008011	441	200	203
VOE 15011673	352	200	129
VOE 15011675	354	100	131
VOE 15011677	354	100	131
VOE 15011788	831	100	245
VOE 15011788	831	150	247
VOE 15011801	831	100	245
VOE 15011801	831	150	247
VOE 15011803	821	100	241
VOE 15011803	831	100	245
VOE 15011803	831	150	247
VOE 15011807	831	100	245
VOE 15011807	831	150	247
VOE 15011811	831	100	245
VOE 15011811	831	150	247
VOE 15011812	831	100	245
VOE 15011812	831	150	247
VOE 15011873	843	200	255
VOE 15011875	843	200	255
VOE 15011877	843	200	255
VOE 15011879	843	200	255
VOE 15011882	843	200	255
VOE 15011893	363	100	141
VOE 15011896	810	200	239
VOE 15011898	363	100	141
VOE 15011902	363	100	141
VOE 15011906	843	200	255
VOE 15011908	843	200	255
VOE 15012595	926	200	395
VOE 15013074	237	100	83
VOE 15013478	441	120	197
VOE 15013784	926	200	395
VOE 15015582	775	100	225
VOE 15015584	775	100	225
VOE 15015586	775	100	225
VOE 15015588	775	100	225
VOE 15015590	775	100	225
VOE 15015594	775	100	225
VOE 15015600	775	100	225
VOE 15015601	775	100	225
VOE 15017221	926	200	395
VOE 15017508	916	1300	363
VOE 15018090	843	200	255
VOE 15018099	843	100	251
VOE 15018101	843	100	251
VOE 15018101	843	150	253
VOE 15018102	843	100	251
VOE 15018102	843	150	253
VOE 15018105	843	100	251
VOE 15018105	843	150	253
VOE 15018109	843	100	251
VOE 15018109	843	150	253
VOE 15018112	831	100	245
VOE 15018112	831	150	247
VOE 15019874	441	220	205
VOE 15021666	926	150	393
VOE 15021701	926	150	393
VOE 15021707	926	150	393
VOE 15021710	926	150	393
VOE 15021722	926	150	393
VOE 15021737	926	200	395
VOE 15029360	843	200	255
VOE 15029369	843	200	255
VOE 15029380	371	400	175
VOE 15029387	371	400	175
VOE 15031626	914	700	331
VOE 15033914	843	150	253
VOE 15035177	926	200	395
VOE 15035188	926	200	395
VOE 15043013	913	150	321
VOE 15045381	441	100	195
VOE 15045609	441	100	195
VOE 15045614	441	120	197
VOE 15045657	441	220	205
VOE 15048759	831	100	245
VOE 15049292	916	600	357
VOE 15059066	831	100	245
VOE 15059066	831	150	247
VOE 15059078	831	100	245
VOE 15059078	831	150	247
VOE 15059096	831	100	245
VOE 15059096	831	150	247
VOE 15059151	810	200	239
VOE 15066081	220	100	69
VOE 15066218	236	150	77
VOE 15066335	236	150	79
VOE 15068443	843	100	251
VOE 15068443	843	150	253
VOE 15076622	971	600	405
VOE 15076622	974	300	411
VOE 15076622	975	300	417
VOE 15077492	975	300	417
VOE 15077493	971	600	405
VOE 15077493	975	300	417
VOE 15077495	971	600	405
VOE 15077495	974	300	411
VOE 15077495	975	300	417
VOE 15077495	975	500	419
VOE 15077497	927	500	401
VOE 15077497	975	300	417
VOE 15077534	971	600	405
VOE 15077540	971	600	405
VOE 15077543	971	600	405
VOE 15077562	974	300	411
VOE 15077567	974	300	411
VOE 15077570	974	300	411
VOE 15077572	974	300	411
VOE 15078167	975	500	419
VOE 15078188	975	500	419
VOE 15078190	975	500	419
VOE 15078193	974	300	411
VOE 15078193	975	500	419
VOE 15078199	975	500	419
VOE 15078205	974	300	411
VOE 15078205	975	500	419
VOE 15078210	975	500	419
VOE 15078244	927	500	401
VOE 15078248	927	500	401
VOE 15078352	927	500	401
VOE 15079309	215	100	57
VOE 15079319	211	100	45
VOE 15079322	214	100	55
VOE 15079328	214	100	55
VOE 15079350	220	100	69
VOE 15079353	210	100	43
VOE 15079370	251	200	87
VOE 15079623	220	100	69
VOE 15079637	215	150	59
VOE 15079645	215	150	59
VOE 15079664	236	150	79
VOE 15079666	236	150	77
VOE 15079667	211	100	45
VOE 15079772	237	100	83
VOE 15079816	211	100	47
VOE 15079818	211	100	47
VOE 15079971	216	100	61
VOE 15079972	213	100	53
VOE 15079973	213	100	53
VOE 15079978	237	100	83
VOE 15079979	237	100	83
VOE 15079992	237	100	83
VOE 15080003	236	150	79
VOE 15080007	215	100	57
VOE 15080008	215	100	57
VOE 15080222	236	150	77
VOE 15080383	251	150	85
VOE 15080391	237	100	83
VOE 15080392	237	100	83
VOE 15080394	237	100	83
VOE 15080426	211	100	47
VOE 15080430	216	100	61
VOE 15080454	236	150	81
VOE 15082359	236	150	79
VOE 15082429	236	150	79
VOE 15082439	215	100	57
VOE 15082444	212	100	49
VOE 15082449	212	100	49
VOE 15082453	212	100	49
VOE 15082457	212	100	49
VOE 15082494	212	100	49
VOE 15082588	236	150	77
VOE 15082593	236	150	77
VOE 15082601	236	150	77
VOE 15082603	236	150	77
VOE 15082607	236	150	77
VOE 15082622	236	150	79
VOE 15082759	261	200	99
VOE 15082760	261	200	99
VOE 15082763	261	200	99

NUMERICAL INDEX

RÉPERTOIRE DE NUMÉROS

NUMMERNREGISTER

INDICE DE NÚMERO

NUMMERREGISTER

Catalogue id	Group
20132	**1000**
Issue	Page
VOE 79A9920132	**9**

VOLVO

EC27C

Part No	Group	Sect	Page
VOE 15082764	261	200	99
VOE 15082765	443	100	211
VOE 15083191	236	100	75
VOE 15084525	441	220	205
VOE 15086030	913	150	321
VOE 15086046	913	150	321
VOE 15086055	913	150	321
VOE 15086797	913	150	321
VOE 15086844	913	150	321
VOE 15087430	913	100	319
VOE 15092640	441	100	195
VOE 15092644	441	100	195
VOE 15092648	441	100	195
VOE 15092652	441	100	195
VOE 15092661	441	100	195
VOE 15092669	441	100	195
VOE 15092705	441	100	195
VOE 15092707	441	100	195
VOE 15092710	441	100	195
VOE 15092719	441	100	195
VOE 15092722	441	100	195
VOE 15092724	441	100	195
VOE 15092725	441	100	195
VOE 15092726	441	100	195
VOE 15092729	441	100	195
VOE 15092734	441	100	195
VOE 15092778	441	120	197
VOE 15092791	441	120	197
VOE 15092805	441	170	201
VOE 15092839	441	150	199
VOE 15092842	441	150	199
VOE 15093578	843	200	255
VOE 15101343	843	150	253
VOE 15101368	810	200	239
VOE 15101382	810	200	239
VOE 15101435	831	150	247
VOE 15101438	831	150	247
VOE 15600075	974	100	409
VOE 15600128	911	200	301
VOE 15600201	916	350	341
VOE 15600213	916	350	341
VOE 15600246	916	350	341
VOE 15600365	916	350	343
VOE 15600370	916	350	341
VOE 15600436	974	300	411
VOE 15600439	975	300	417
VOE 15600440	975	500	419
VOE 15600442	927	500	401
VOE 15600443	971	600	405
VOE 15600453	926	500	399
VOE 15600454	926	500	399
VOE 15600455	926	200	395
VOE 15600455	926	500	399
VOE 15600456	926	500	399
VOE 15600457	926	500	399
VOE 15600531	915	150	337
VOE 15600533	915	150	337
VOE 15600578	775	100	225
VOE 15600623	897	100	283
VOE 15600623	897	200	285
VOE 15600640	897	100	283
VOE 15600640	897	200	285
VOE 15600652	897	100	283
VOE 15600733	897	200	285
VOE 15600764	916	350	341
VOE 15600813	912	5000	317
VOE 15600946	364	600	149
VOE 15600946	364	650	151
VOE 15601035	916	600	357
VOE 15601038	916	600	357
VOE 15601078	852	200	259
VOE 15601174	897	100	283
VOE 15601174	897	200	285
VOE 15601176	897	100	283
VOE 15601178	897	200	285
VOE 15601286	916	600	359
VOE 15601566	911	200	301
VOE 15601572	911	200	301
VOE 15601610	911	200	301
VOE 15601903	971	100	403
VOE 15601962	334	200	127
VOE 15602544	362	500	139
VOE 15603250	775	100	225
VOE 15603271	371	350	171
VOE 15604334	926	100	391
VOE 15604682	718	200	223
VOE 15604683	718	200	223
VOE 15604715	810	100	237
VOE 15606654	911	100	293
VOE 15607150	810	100	235
VOE 15607153	810	100	235
VOE 15607166	810	100	235
VOE 15607168	810	100	235
VOE 15607998	873	100	261
VOE 15608136	915	100	335
VOE 15608318	810	200	239
VOE 15608349	975	200	415
VOE 15608502	916	350	341
VOE 15608503	916	350	341
VOE 15608562	916	600	357
VOE 15608617	371	250	167
VOE 15609171	924	300	371
VOE 15609450	256	100	91
VOE 15609517	913	150	321
VOE 15609573	911	200	301
VOE 15609649	924	400	373
VOE 15609649	924	500	377
VOE 15609650	924	400	373
VOE 15609650	924	500	377
VOE 15609669	924	400	373
VOE 15609669	924	500	377
VOE 15609669	924	500	379
VOE 15609717	924	400	375
VOE 15609751	916	350	341
VOE 15610017	356	100	133
VOE 15610434	924	400	375
VOE 15610434	924	500	379
VOE 15610500	821	100	243
VOE 15610803	971	100	403
VOE 15610811	971	100	403
VOE 15610831	916	400	347
VOE 15610835	971	100	403
VOE 15611103	897	100	283
VOE 15611103	897	200	285
VOE 15611105	897	100	283
VOE 15611105	897	200	285
VOE 15611612	971	100	403
VOE 15611714	975	100	413
VOE 15611718	810	200	239
VOE 15612393	874	100	263
VOE 15612397	874	100	263
VOE 15613741	911	200	301
VOE 15614248	261	100	95
VOE 15614343	926	100	391
VOE 15614346	926	100	391
VOE 15614347	926	100	391
VOE 15614421	916	350	343
VOE 15614543	821	100	241
VOE 15614554	821	100	241
VOE 15614555	218	100	67
VOE 15614557	218	100	67
VOE 15614570	821	100	241
VOE 15614609	926	250	397
VOE 15614823	366	100	157
VOE 15614897	873	100	261
VOE 15615212	718	100	221
VOE 15616486	897	100	283
VOE 15616488	897	100	283
VOE 15616507	371	300	169
VOE 15616519	915	100	335
VOE 15616636	810	100	235
VOE 15616643	810	100	235
VOE 15616659	810	100	235
VOE 15616703	810	100	235
VOE 15616707	810	100	235
VOE 15616736	971	700	407
VOE 15617387	366	300	159
VOE 15617600	718	200	223
VOE 15617602	718	200	223
VOE 15617663	874	100	263
VOE 15618117	366	300	159
VOE 15619139	911	300	305
VOE 15619360	911	300	305
VOE 15619361	911	300	305
VOE 15619538	911	300	305
VOE 15619578	911	300	305
VOE 15619601	911	300	305
VOE 15619610	911	300	305
VOE 15619615	911	300	305
VOE 15619734	415	100	193
VOE 15619768	911	200	301
VOE 15619823	398	100	185
VOE 15620128	398	100	185
VOE 15620160	398	100	185
VOE 15620314	916	350	341

Part No	Group	Sect	Page
VOE 15620316	916	350	341
VOE 15620650	810	200	239
VOE 15621824	873	100	261
VOE 15621996	810	100	237
VOE 15624482	371	200	165
VOE 15625933	874	100	263
VOE 15627878	874	100	263
VOE 15627890	874	100	263
VOE 1629544	971	100	403
VOE 191695	821	100	241
VOE 24425798	831	100	245
VOE 24425798	831	150	247
VOE 4880492	912	450	311
VOE 4880492	916	100	339
VOE 4880492	916	350	341
VOE 4880492	916	450	349
VOE 4880492	916	600	357
VOE 4880492	924	400	373
VOE 4880492	924	400	375
VOE 4880492	924	500	377
VOE 4880492	924	500	379
VOE 4880493	912	450	311
VOE 4880493	912	5000	317
VOE 4880493	916	400	347
VOE 4880493	916	450	349
VOE 4880493	916	450	351
VOE 4880493	916	500	353
VOE 4880493	916	600	357
VOE 4880493	916	600	359
VOE 4880663	916	450	349
VOE 4880663	916	500	353
VOE 4881440	234	100	73
VOE 4881440	371	150	163
VOE 4881440	371	200	165
VOE 4881440	371	250	167
VOE 4881440	371	300	169
VOE 4881440	371	350	173
VOE 4881440	398	100	185
VOE 4881440	874	100	263
VOE 4881440	914	500	323
VOE 4881440	916	100	339
VOE 4881440	916	1300	363
VOE 4881440	971	700	407
VOE 4881722	912	100	307
VOE 4881722	914	550	325
VOE 4881722	914	650	329
VOE 4881722	914	900	333
VOE 4881722	916	600	357
VOE 4881722	924	400	373
VOE 4881722	924	500	377
VOE 70369713	364	400	143
VOE 70369713	364	450	145
VOE 907838	821	100	241
VOE 907838	881	200	271
VOE 907838	881	250	275
VOE 907893	974	100	409
VOE 907899	971	100	403
VOE 907899	975	100	413
VOE 914449	915	100	335
VOE 914454	915	100	335
VOE 914465	718	200	223
VOE 914465	975	100	413
VOE 930430	362	100	135
VOE 930445	971	100	403
VOE 930872	718	200	223
VOE 931209	441	300	207
VOE 931211	441	300	207
VOE 931211	911	100	295
VOE 932037	443	100	209
VOE 932037	924	400	373
VOE 932037	924	500	377
VOE 932039	441	200	203
VOE 932039	443	100	209
VOE 932039	911	100	293
VOE 932039	911	100	295
VOE 932039	912	100	307
VOE 932039	912	600	313
VOE 932039	912	700	315
VOE 932039	914	550	325
VOE 932039	914	650	329
VOE 932039	914	900	333
VOE 932039	916	100	339
VOE 932039	916	350	341
VOE 932039	916	600	357
VOE 932040	441	200	203
VOE 932040	911	100	295
VOE 932040	912	450	311
VOE 932040	912	600	313
VOE 932040	912	700	315
VOE 932040	916	400	347
VOE 932040	916	600	357
VOE 932041	912	100	309
VOE 932042	912	100	307
VOE 932042	912	100	309
VOE 932043	911	100	293
VOE 935032	912	100	309
VOE 935068	415	100	193
VOE 935069	443	100	211
VOE 935069	916	600	357
VOE 935076	911	100	295
VOE 935082	924	400	373
VOE 935082	924	500	377
VOE 935084	443	100	209
VOE 935084	924	400	373
VOE 935084	924	500	377
VOE 935085	443	100	209
VOE 935085	911	100	293
VOE 935085	912	100	307
VOE 935085	916	100	339
VOE 935085	916	350	341
VOE 935089	441	200	203
VOE 935089	912	450	311
VOE 935089	916	600	357
VOE 935090	912	100	309
VOE 935091	443	100	209
VOE 935092	912	100	309
VOE 935093	912	100	307
VOE 935094	912	600	313
VOE 935100	912	100	309
VOE 935229	911	100	293
VOE 935331	912	600	313
VOE 935423	912	100	309
VOE 935425	911	200	301
VOE 935429	911	100	297
VOE 935429	911	200	301
VOE 935436	916	1300	363
VOE 935451	912	100	309
VOE 935486	916	450	349
VOE 935486	916	500	353
VOE 935574	916	450	349
VOE 935574	916	600	359
VOE 935644	916	450	349
VOE 935644	916	500	353
VOE 935651	924	400	375
VOE 935651	924	500	379
VOE 935756	916	375	345
VOE 935756	916	1000	361
VOE 936289	914	500	323
VOE 936289	914	900	333
VOE 936291	914	900	333
VOE 936294	924	400	373
VOE 936294	924	500	377
VOE 936296	914	900	333
VOE 936298	916	100	339
VOE 936301	914	500	323
VOE 936445	911	100	295
VOE 936488	916	600	357
VOE 936493	916	600	357
VOE 936788	916	375	345
VOE 936798	916	1300	363
VOE 936813	914	500	323
VOE 936813	914	900	333
VOE 936817	914	500	323
VOE 936817	916	375	345
VOE 936818	914	500	323
VOE 936861	914	500	323
VOE 936863	914	500	323
VOE 936943	911	200	301
VOE 936946	916	375	345
VOE 936947	916	350	341
VOE 936966	916	375	345
VOE 936974	914	500	323
VOE 936978	914	500	323
VOE 937084	926	50	389
VOE 937104	914	500	323
VOE 937115	916	375	345
VOE 937119	914	500	323
VOE 937120	914	500	323
VOE 937365	911	200	301
VOE 937440	914	500	323
VOE 937773	443	100	209
VOE 937890	911	200	301
VOE 938063	914	500	323
VOE 938149	911	100	293
VOE 938310	916	375	345

NUMERICAL INDEX

RÉPERTOIRE DE NUMÉROS

NUMMERNREGISTER

INDICE DE NÚMERO

NUMMERREGISTER

Part No	Group	Sect	Page
VOE 942314	915	100	335
VOE 942981	916	4000	365
VOE 943473	911	300	305
VOE 943475	911	200	301
VOE 943475	911	300	305
VOE 943478	256	100	91
VOE 943479	911	200	301
VOE 943480	874	100	263
VOE 944265	356	100	133
VOE 944265	362	400	137
VOE 945407	234	100	73
VOE 945407	261	100	95
VOE 946035	831	100	245
VOE 946035	831	150	247
VOE 946173	356	100	133
VOE 946329	261	100	95
VOE 946329	718	100	221
VOE 946329	718	200	223
VOE 946329	821	100	241
VOE 946329	916	350	341
VOE 946440	252	100	89
VOE 946440	261	100	95
VOE 946440	356	100	133
VOE 946440	914	900	333
VOE 946440	916	600	357
VOE 946440	916	1000	361
VOE 946440	924	400	373
VOE 946440	924	400	375
VOE 946440	924	500	377
VOE 946440	924	500	379
VOE 946441	881	100	267
VOE 946441	881	150	269
VOE 946441	911	100	293
VOE 946470	852	100	257
VOE 946470	916	550	355
VOE 946471	371	150	163
VOE 946471	371	300	169
VOE 946471	821	100	241
VOE 946471	916	400	347
VOE 946472	810	200	239
VOE 946472	821	100	243
VOE 946472	843	100	251
VOE 946502	234	100	73
VOE 946502	718	100	221
VOE 946671	256	100	91
VOE 946671	362	100	135
VOE 946671	718	100	221
VOE 946671	852	200	259
VOE 946671	911	200	301
VOE 946934	261	100	95
VOE 947107	334	200	127
VOE 947107	398	100	185
VOE 947107	916	350	341
VOE 947107	916	1300	363
VOE 947760	272	100	107
VOE 947760	916	450	349
VOE 948356	915	150	337
VOE 948645	272	150	109
VOE 948645	841	100	249
VOE 949115	831	150	247
VOE 949278	272	100	107
VOE 951979	915	150	337
VOE 955229	810	200	239
VOE 955778	810	100	237
VOE 955779	912	5000	317
VOE 955897	775	200	227
VOE 955899	810	200	239
VOE 955900	926	250	397
VOE 955964	881	200	271
VOE 955964	881	250	275
VOE 959222	831	100	245
VOE 960141	398	100	185
VOE 960145	234	100	73
VOE 960148	218	100	67
VOE 960148	252	100	89
VOE 963055	915	100	335
VOE 963106	843	200	255
VOE 965176	261	100	95
VOE 965176	912	450	311
VOE 965181	234	100	73
VOE 965191	916	350	341
VOE 965229	971	100	403
VOE 966786	971	700	407
VOE 967531	234	100	73
VOE 967631	881	100	267
VOE 967631	881	150	269
VOE 967631	881	200	271
VOE 967631	881	250	275
VOE 968437	924	210	369
VOE 969147	914	550	325
VOE 969147	914	650	329
VOE 969147	916	600	357
VOE 969161	372	100	179
VOE 969161	372	400	181
VOE 969404	272	100	107
VOE 969405	810	100	235
VOE 969407	398	100	185
VOE 969407	874	100	263
VOE 969408	874	100	263
VOE 969422	924	300	371
VOE 969439	916	450	351
VOE 969440	924	400	373
VOE 969440	924	500	377
VOE 969518	387	100	183
VOE 969523	912	5000	317
VOE 969556	364	450	145
VOE 969846	881	100	267
VOE 969846	881	150	269
VOE 969846	881	200	271
VOE 969846	881	250	275
VOE 971096	234	100	73
VOE 971096	852	100	257
VOE 971096	911	100	293
VOE 971099	775	100	225
VOE 971099	971	100	403
VOE 973096	916	600	357
VOE 976510	924	100	367
VOE 976510	924	210	369
VOE 976945	415	100	193
VOE 976945	810	200	239
VOE 976945	874	200	265
VOE 977742	916	1000	361
VOE 978932	415	100	193
VOE 978932	441	300	207
VOE 978932	775	200	227
VOE 978932	911	100	293
VOE 978933	218	100	67
VOE 978933	775	200	227
VOE 978934	911	100	297
VOE 978936	718	100	221
VOE 978936	924	100	367
VOE 978938	926	250	397
VOE 978999	372	400	181
VOE 979007	372	100	179
VOE 979009	372	100	179
VOE 979021	924	210	369
VOE 980777	366	300	159
VOE 981291	912	100	307
VOE 981317	926	250	397
VOE 981521	925	100	381
VOE 981521	925	150	383
VOE 981521	925	200	385
VOE 981521	925	250	387
VOE 983241	256	100	91
VOE 983242	852	100	257
VOE 983242	874	200	265
VOE 983243	415	100	193
VOE 983243	821	100	241
VOE 983243	852	200	259
VOE 983244	443	100	209
VOE 983244	821	100	241
VOE 983244	915	100	335
VOE 983245	852	200	259
VOE 983249	911	100	295
VOE 983250	916	600	357
VOE 983250	924	400	373
VOE 983250	924	500	377
VOE 983251	218	100	67
VOE 983251	252	100	89
VOE 983251	415	100	193
VOE 983251	971	100	403
VOE 983252	874	200	265
VOE 983296	718	100	221
VOE 983303	371	150	163
VOE 983303	915	100	335
VOE 983337	775	100	225
VOE 983718	718	200	223
VOE 983718	971	100	403
VOE 983718	974	100	409
VOE 983718	975	100	413
VOE 983719	718	100	221
VOE 984076	915	100	335
VOE 984080	415	100	193
VOE 984080	911	100	293
VOE 984084	441	200	203

Part No	Group	Sect	Page
VOE 984089	441	200	203
VOE 984653	924	400	373
VOE 984654	911	100	295
VOE 984656	911	150	299
VOE 984702	810	100	237
VOE 990589	237	100	83
VOE 990736	441	200	203
VOE 990736	441	300	207
VOE 990736	443	100	209
VOE 990736	443	100	211
VOE 990736	911	100	293
VOE 990736	911	100	295
VOE 990736	912	100	307
VOE 990736	912	600	313
VOE 990736	912	700	315
VOE 990736	914	900	333
VOE 990736	916	1300	363
VOE 990737	441	200	203
VOE 990737	441	300	207
VOE 990737	443	100	209
VOE 990737	443	100	211
VOE 990737	911	100	293
VOE 990737	911	100	295
VOE 990737	911	200	301
VOE 990737	912	100	307
VOE 990737	912	100	309
VOE 990738	441	200	203
VOE 990738	441	300	207
VOE 990738	443	100	209
VOE 990738	911	100	295
VOE 990738	912	100	307
VOE 990738	912	100	309
VOE 990738	912	700	315
VOE 990738	916	4000	365
VOE 990739	911	100	295
VOE 990739	912	100	309
VOE 990739	912	600	313
VOE 990740	911	100	293
VOE 990740	912	100	309
VOE 990740	916	4000	365
VOE 991618	924	400	373
VOE 991618	924	500	377
VOE 993297	925	100	381
VOE 993297	925	150	383
VOE 993297	925	200	385
VOE 993297	925	250	387
ZM 2810112	372	100	179
ZM 2907156	841	100	249
ZM 4327151	831	150	247