RUTHZIL TRATOR COMERCIAL DE PEÇAS LTDA 11 97083-6812 ROLANDO CITRANGULO

EC30

Ref. No. VOE 64C441006

Construction Equipment

VOLVO

RECYCLABLE PAPER

LABEL FOR STEELBINDER

VOLVO

EC30

TYPE 282

PARTS CATALOG

✂CUT HERE

VOLVO

PARTS CATALOG VOLVO EC30

PARTS CATALOG

EC30

TYPE 282

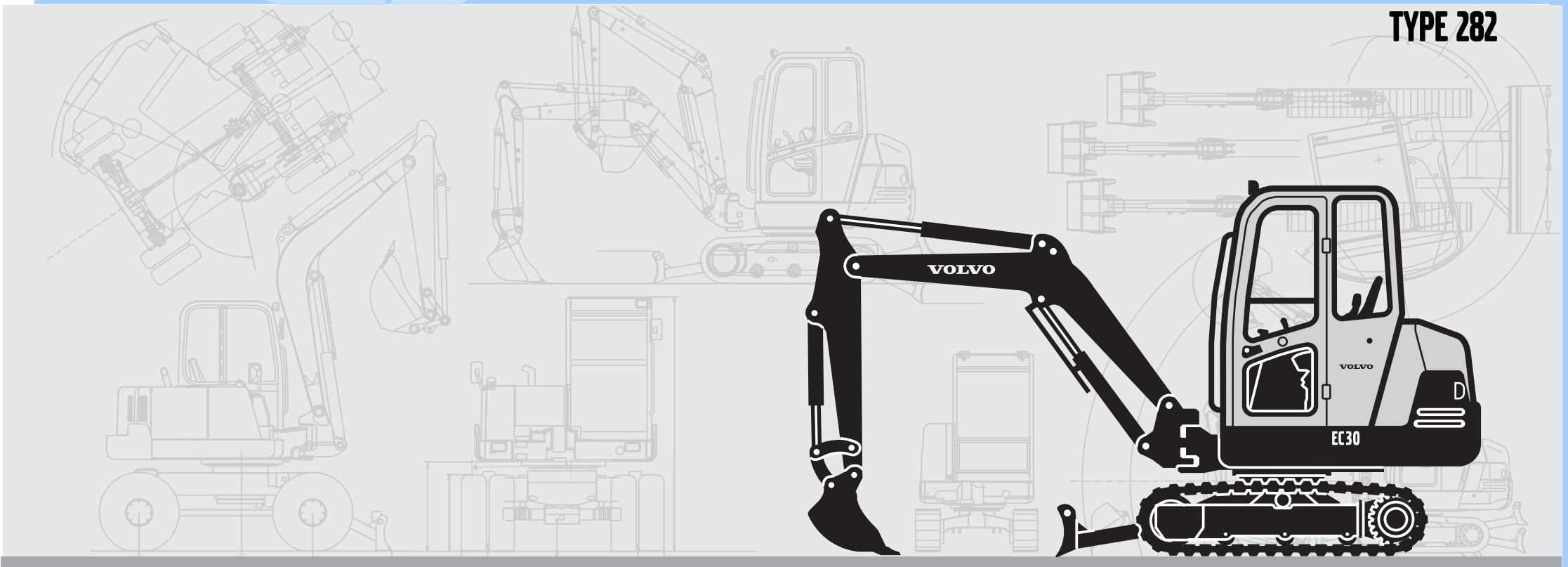

VOLVO

PARTS CATALOG

EC30

TYPE 282

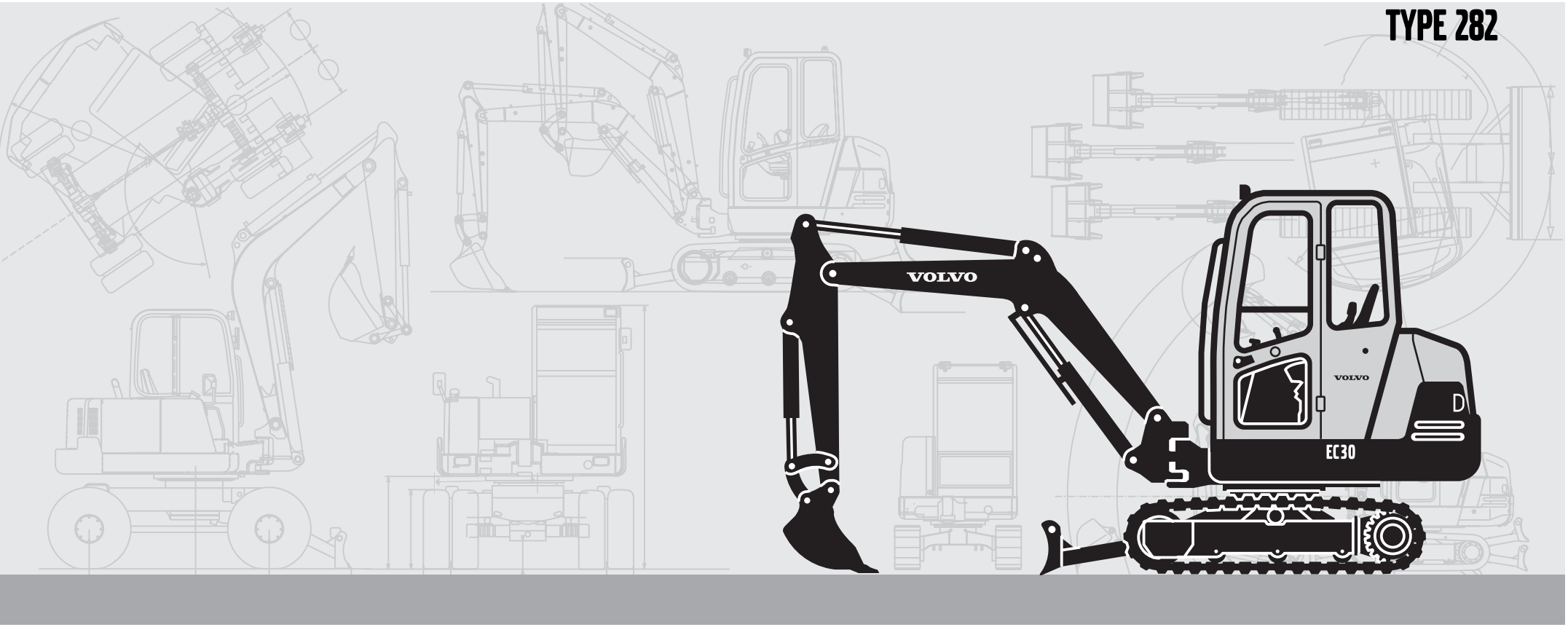

Publ. No. VOE 64C4410006

VOLVO

Construction Equipment

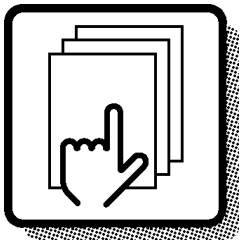

1

Preface and instructions
Préface et instructions
Vorwort und Anweisungen
Prefacio e instrucciones

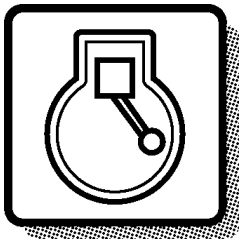

2

Engine
Moteur
Motor
Motor

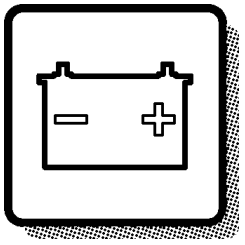

3

Electrical systems and instruments
Système électrique et instruments
Elektrisches System und Instrumente
Sistema eléctrico e instrumentos

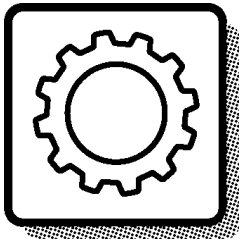

4

Power transmission
Transmission de force
Kraftübertragung
Transmisión de fuerza

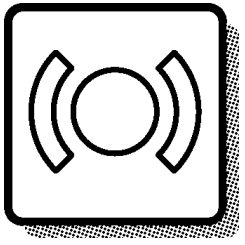

5

Track brake
Frein de déplacement
Fahrbremse
Freno de transporte

Frame and crawler unit
Bâti et unité des chenilles
Rahmen und Fahrwerk
Bastidor y unidad de orugas

7

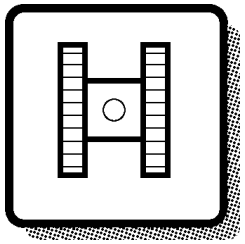

Body with associated parts
Carrosserie avec détails
Aufbau mit Zubehörteilen
Carroceria con detalles

8

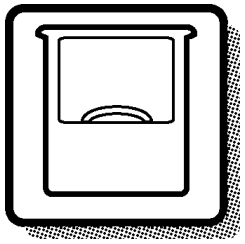

Miscellaneous equipment
Equipments divers
Übrige Ausrüstung
Equipo diverso

9

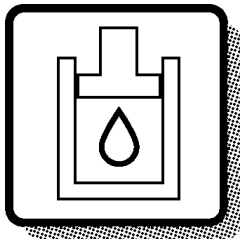

Numerical index
Répertoire numérique
Nummernverzeichnis
Indice numérico

10

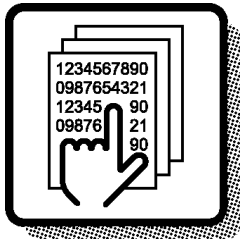

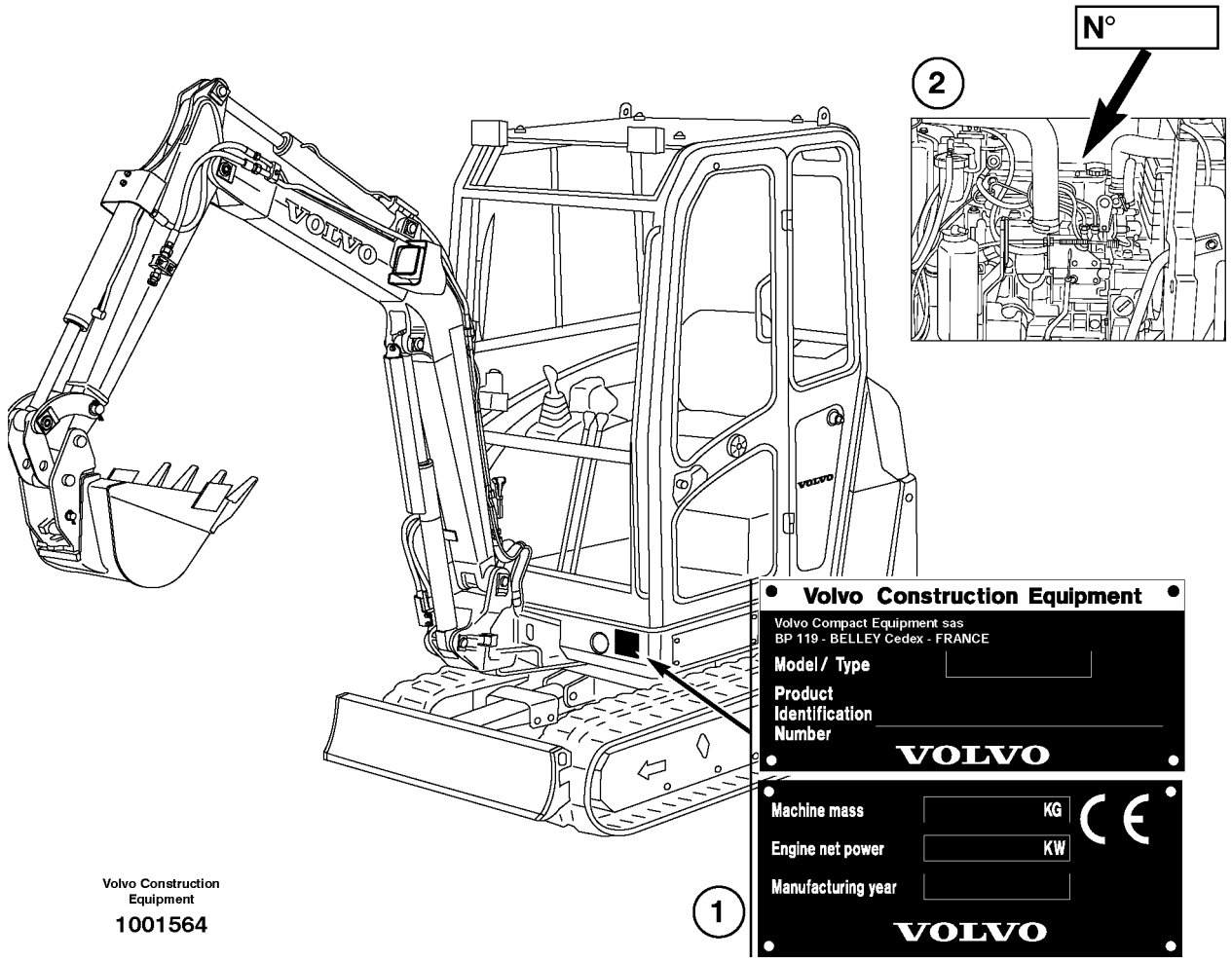

Volvo Construction Equipment

1001564

GBR	FRA	DEU	ESP
1 Product sign plate	1 Enseigne de produit	1 Produktschild	1 Muestra del producto
2 Engine sign plate	2 Enseigne de moteur	2 Motorschild	2 Muestra de motor

GBR

Only genuine parts are presented in this catalogue. These parts have been subjected to the necessary function and endurance tests, and they comply with the high quality and safety requirements that have been set for Volvo Construction Equipment. You should note that warranties do not cover damages that are caused or aggravated by the fact that a non-genuine part was fitted.

The illustrations shown in the catalogues should not be used as assembly or workshop instructions. Separate literature for the various specific subject areas is available for that purpose.

The owner of the machine or equipment should state the model designation, manufacturing number, part number, quantity, and the name, or description, of the part when ordering parts.

For location of the model and engine designation plates, etc, see page 4.

Market-adapted equipment entered in catalogue, can be seen on page 25.

See page 13 for a ”Catalogue Guide” on how to use the parts catalogue.

See page 22 for table of abbreviations.

This catalogue has been produced by
Volvo Construction Equipment Customer Support.
If you have any point of views regarding the catalogue, or if you detect any errors in the catalogue, please take a copy of the page in question, indicate the error(s), and send it to us at the following address:

Volvo Compact Equipment sas
Rue Pierre Pingon
BP 119
F 01303 Belley Cedex.....Telefax: +33(0)4 79 81 39 63
E-mail: vce.parts.catalog@volvo.com

GBR

EXCAVATOR VOLVO EC30

BASIC MACHINE
282.10151 EC30

ENGINE
Part No. VOE 11804244 Typ, S3L2-63ES
Part No. VOE 11806067 Typ, S3L2-W263ES

Seules les pièces d'origine sont présentées dans les catalogues des pièces de rechange. Toutes ces pièces ont été soumises à des tests de fonctionnement et de longévité pour être conformes aux exigences sévères de qualité et de sécurité posées par Volvo Construction Equipment. Notez que les garanties ne couvrent pas les dégâts et les dommages causés par le montage de pièces autres que des pièces d'origine.

Les illustrations dans le catalogue ne doivent pas être utilisées comme notice de montage ni comme instructions d'atelier.
Pour ceci, nous vous renvoyons à la documentation spécifiquement éditée dans ce but.

Pour toute commande de pièces de rechange, indiquez la désignation du modèle, le numéro de fabrication, le numéro de référence, la quantité ainsi que la désignation de la pièce.

Le placement des plaques de désignation de modèle et de moteur etc. ressort de la figure ci-contre 4.

Equipement adapté au marché et indiqué dans le catalogue, priére de voir la liste en page 25.
Guide pour l'utilisation de catalogues de pièces de rechange, voir page 15.

Pour la liste des abréviations employées, prière de voir en page 22.

Ce catalogue est édité par Volvo Construction Equipment Customer Support. Si vous avez des commentaires ou si vous découvrez des erreurs dans ce catalogue, nous vous serions reconnaissants de bien vouloir photocopier cette page, de la remplir et de nous la renvoyer.

Volvo Compact Equipment sas
Rue Pierre Pingon
BP 119
F 01303 Belley Cédex.....Telefax: +33(0)4 79 81 39 63
E-mail: vce.parts.catalog@volvo.com

FRA

PELLE HYDRAULIQUE VOLVO EC30

MACHINE DE BASE
282.10151 EC30

MOTEUR
Numéro d'article VOE 11804244 Type, S3L2-63ES
Numéro d'article VOE 11806067 Type, S3L2-W263ES

In den Ersatzteilkatalogen sind nur Originalteile verzeichnet. Diese Teile haben die notwendigen Funktions- und Lebensdauertests durchlaufen und erfüllen die hohen Qualitäts- und Sicherheitsanforderungen von Volvo Construction Equipment. Beachten Sie bitte, dass die Garantien keine Schäden umfassen, die durch die Montage eines fremden Teils verursacht oder verschlimmert wurden.

Die Abbildungen in dem Katalog dürfen nicht als Montageanweisungen oder Werkstattanleitungen verwendet werden. Wir verweisen statt dessen auf die separate Literatur für diesen Zweck.

Der Maschinenbesitzer muss bei der Bestellung von Ersatzteilen die Modellbezeichnung, Fabriksnummer, Artikelnummer sowie Anzahl und Bezeichnung des Teils angeben.

Die Anbringung der Schilder für Modell- und Motorbezeichnung usw. geht aus dem Bild auf Seite 4 hervor.

Für den Markt angepasste Ausrüstung wurde in den Katalog aufgenommen, Seite 25.

Die Anweisung auf Seite 17 hilft Ihnen sich im Ersatzteilkatalog zurechtzufinden.

Abkürzungsverzeichnis, siehe Seite 22.

Dieser Katalog wurde von
Volvo Construction Equipment Customer Support
herausgegeben. Wenn Sie Kommentare zu diesem Katalog haben oder Fehler darin finden, kopieren Sie bitte die entsprechende Seite, machen Sie eine Notiz und schicken Sie diese ein an:

Volvo Compact Equipment sas
Rue Pierre Pingon
BP 119
F 01303 Belley Cedex.....Telefax: +33(0)4 79 81 39 63
E-mail: vce.parts.catalog@volvo.com

RAUPENBAGGER VOLVO EC30

GRUNDMASCHINE
282.10151 EC30

MOTOR
Bestellnummer VOE 11804244 Typ, S3L2-63ES
Bestellnummer VOE 11806067 Typ, S3L2-W263ES

En los catálogos de repuestos se presentan únicamente piezas originales que han sido sometidas a las necesarias pruebas de funcionamiento y duración y que cumplen las elevadas exigencias de seguridad y calidad de Volvo Construction Equipment.
Recuerde que las garantías no cubren los daños ocasionados o agravados por no haber montado una pieza original.

Las ilustraciones del catálogo no deben utilizarse como base para el montaje ni como instrucciones de taller. Para ello recomendamos utilizar los manuales de taller editados a propósito.

Al hacer el pedido de repuestos, el propietario de la máquina debe indicar el modelo de la misma, su número de fabricación, la referencia de la pieza, la cantidad y la denominación.

La ubícación de letreros con las denominaciones de modelo y motor etc., puede verse en la página 4.

La lista de equipos de adaptación según mercado, introducidos en el catálogo, puede verse en la página 25.

Guía para el uso del catálogo, puede verse en la página 19.

La tabla de abreviaturas puede verse en la página 22.

Esté catálogo ha sido editado por
Volvo Construction Equipment Customer Support.
Si tiene algún comentario que hacer sobre el catálogo, o detecta algún error, le rogamos que haga una copia de la página en cuestión y nos la remita junto con sus comentarios a:

Volvo Compact Equipment sas
Rue Pierre Pingon
BP 119
F 01303 Belley Cedex.....Telefax: +33(0)4 79 81 39 63
E-mail: vce.parts.catalog@volvo.com

ESP

EXCAVADORA HIDRAULICA VOLVO EC30

MAQUINA BASICA
282.10151 EC30

MOTOR
Referencia VOE 11804244 Tipo, S3L2-63ES
Referencia VOE 11806067 Tipo, S3L2-W263ES

Fig.	Part No.	Quantity 1	2	3	PS	KIT	Description	Dénomination	Bezeichnung	Denominatición	Notes
1		1	2		NS		Steering Column	Colonne Volant	Lenksäule	Columna Direcci	CPL
2	**VOE 13960151**	2	3				••Washer	••Rondelle	••Scheibe	••Arandela	(ZM 2099130) BRB 34X62X
3	**ZM 2099140**	2	3				••Gasket	••Joint	••Dichtung	••Junta	G8x6
4	**ZM 2120650**	6	3		SS		•Housing	•Carter	•Gehäuse	•Carter	1) CPL
5	**ZM 2099180**	1	1				••Spring Ring	••Annea.elastique	••Federring	••Anillo Elastico	
6	**ZM 2099190**	2	2				••Needle Holder	••Porte-aiguille	••Nadelkäfig	••Portaagujas	
7	**ZM 2099650**	1	1				Steering Wheel	Volant	Lenkrad	Volante	



1) **GB:** Replacement version **FR:** Version piéce de rechange. **DE:** Ersatzteil-ausführung. **ES:** Versión piezas de repuesto.

1	**1800001**	**1800199**
2	**1810001**	
3		
4		
5		

Columna de dirección, montaje
Lenksäule, Einbauteilen
Colonne de direction, montage
Steering column, assembly

Catalogue id **07501**	Group **641**
Illustr. No **1000351**	Section **100**
Issue **VOE64A9907501**	Page **423**

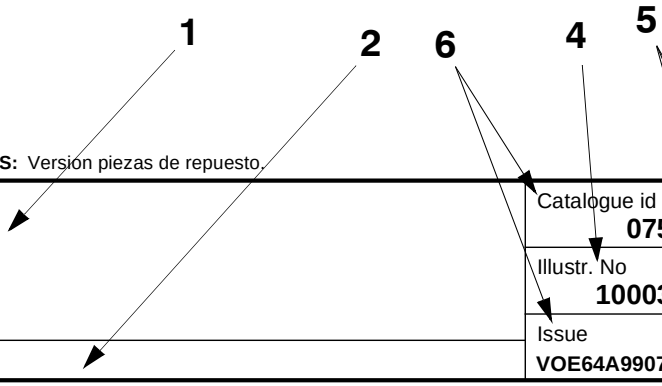

VOLVO

GBR

In addition to part numbers, the Parts Catalogue also includes a vast amount of essential information which you, the operator, should be acquainted with.
With the ”Catalogue Guide”, we want to show clearly how the catalogues are arranged and what sort of information is presented therein.

Group 1 Preface and Instructions
Here you can find the following information:
- Title page and publication number
- Group index
- Product signs
- Preface
- List of items of equipment adapted to market requirements that have been introduced
- Catalogue Guide
- Table of abbreviations

Group 2 - 9 Text and illustration pages

- The table of contents shows the division of the main groups into sub-groups, with reference to page number and section.
- Illustration page. The position number of the illustration refers to the text page.
- Text page
  1. Heading.
  2. Additional text which limits the validity of the section. An example is information relating to manufacturing numbers and equipment adapted to market requirements.
  3. Designation for quantity columns.
  4. Illustrations.
  5. Group, section, page, which you should use when you search for information in the catalogue.
  6. Catalogue identification and issue designation.
  7. Position number of the part on the associated drawing.
  8. Part number
  9. Quantity. The column designation indicates the version which is shown in each column. The quantity stated refers to the quantity for each machine or, where appropriate, for each complete unit.
     ”REQ” refers to the required amount. See also ”Notes” column.
  10. PS (Parts Status) indicates the status code of the part.
      ”NS” means that the part is not kept in stock.
      ”SS” means that the part has been replaced.
      Refer to Group 10 Replaced parts for further information.
  11. KIT. Parts that are marked with a ”K” are included in a kit. The number of the kit is often indicated after other part numbers.
  12. Description. The indentations indicate if one or more parts are included in the assembled unit described above. The parts are included when a complete unit is ordered.
  13. Notes. Other information relating to a particular part is given here.
      - Footnote number (1 for example) is given at the bottom of the page.
      - Replaced parts (ZM 2099130, for example).
      - Product or manufacturing number.
      - Abbreviations and technical information.
      - Reference to page and group.

Group 10 Replaced parts / Number index

- Replaced parts. The part numbers of parts marked with ”SS” (in the PS column) are indicated here, together with their replacement numbers.
  The replacement parts may in turn be also replaced, and so on.
- Number index. All parts included in the catalogue are indicated here, together with a reference to group, section and page.

Continued improvements and successes in design could result in modifications to your equipment which are not covered by this publication. Each publication is revised when required to include these modifications in later issues. For additional information, you should contact Volvo Construction Equipment Customer Support, Catalogue Department.

Any unauthorized reproduction of any part of this document would be in violation of Volvo Construction Equipment AB, Customer Support division's rights and will be prosecuted to the fullest extent allowed by law. We reserve the right to make changes without prior notice.

Fig.	Part No.	Quantity 1	2	3	PS	KIT	Description	Dénomination	Bezeichnung	Denominatición	Notes
1		1	2		NS		Steering Column	Colonne Volant	Lenksäule	Columna Direcci	CPL
2	**VOE 13960151**	2	3				••Washer	••Rondelle	••Scheibe	••Arandela	(ZM 2099130) BRB 34X62X
3	**ZM 2099140**	2	3				••Gasket	••Joint	••Dichtung	••Junta	G8x6
4	**ZM 2120650**	6	3		SS		•Housing	•Carter	•Gehäuse	•Carter	1) CPL
5	**ZM 2099180**	1	1				••Spring Ring	••Annea.elastique	••Federring	••Anillo Elastico	
6	**ZM 2099190**	2	2				••Needle Holder	••Porte-aiguille	••Nadelkäfig	••Portaagujas	
7	**ZM 2099650**	1	1				Steering Wheel	Volant	Lenkrad	Volante	



1) **GB:** Replacement version **FR:** Version piéce de rechange. **DE:** Ersatzteil-ausführung. **ES:** Versión piezas de repuesto.

1	**1800001**	**1800199**
2	**1810001**	
3		
4		
5		

Columna de dirección, montaje
Lenksäule, Einbauteilen
Colonne de direction, montage
Steering column, assembly

Catalogue id **07501**	Group **641**
Illustr. No **1000351**	Section **100**
Issue **VOE64A9907501**	Page **423**

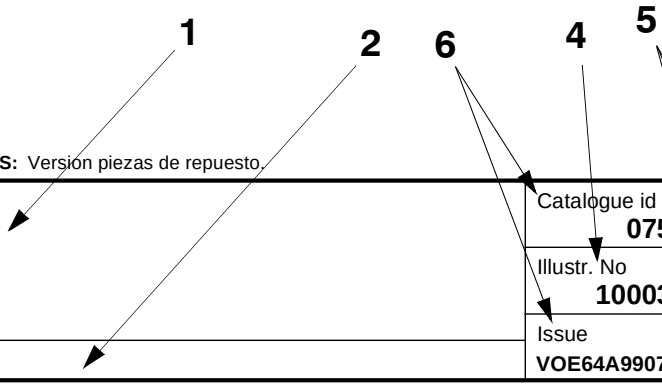

VOLVO

FRA

Le catalogue de pièces de rechange présente, non seulement les numéros de référence, mais également d'autres informations qu'il est important de connaître. Ce guide de catalogue vous indique, d'une façon générale, comment sont conçus nos catalogues et quelles informations ils vous apportent.

Groupe 1 Avant-propos et instructions
Sous ce groupe, vous trouvez:
- La page de titre avec le numéro de publication
- Le registre des groupes
- Le plaques de produit
- Un avant-propos
- Une liste des équipements introduits suivant les pays
- Un guide de catalogue
- Un tableau des abréviations

Groupes 2 - 9 Pages de texte et d'illustration
- Le sommaire indique la division des groupes principaux en sous-groupes avec des renvois aux pages et aux sections.
- La page d'illustration. L'illustration donne les numéros de position qui renvoient à la page de texte.
- La page de texte
  1. Rubrique
  2. Texte supplémentaire qui limite la validité de la rubrique, par exemple numéro de série et équipements adaptés aux pays
  3. Désignation des modèles pour les différentes colonnes
  4. N° d'illustration
  5. Groupe, section, page, utilisés pour la recherche dans le catalogue
  6. Identification du catalogue et de l'édition
  7. Numéro de position de la pièce sur l'illustration afférente
  8. Numéro de référence
  9. Quantité. La désignation des colonnes indique le modèle qui se réfère à chaque colonne. La quantité indiquée correspond à la quantité par engin ou, suivant les cas, par unité complète. ”REQ” signifie quantité nécessaire, voir la colonne Notes
  10. PS (Parts Status) indique le code d'état de la pièce.
      -”NS” signifie que la pièce n'existe pas en magasin.
      -”SS” signifie que la pièce a été remplacée.
      Voir le groupe 10, pièces remplacées pour de plus amples informations.
  11. KIT. Les pièces marquées ”K” font partie d'un kit. Le numéro du kit est le plus souvent indiqué après les autres numéros de référence.
  12. Désignation. Le décalage indique si une ou plusieurs pièces font partie de l'unité complète indiquée au-dessus. Ces pièces sont envoyées pour une commande d'une unité complète.
  13. Notes (Remarques). Diverses informations pour une pièce:
      - Numéro de renvoi. Par exemple 1) indication en bas de page.
      - Pièces remplacées. Par exemple (ZM 2099130).
      - Numéro de produit ou numéro de fabrication.
      - Abréviations et explications techniques.
      - Renvoi aux pages et aux groupes.

Groupe 10 Pièces remplacées/Registre des numéros

- Pièces remplacées. Les numéros de référence marquées ”SS” (dans la colonne PS) sont repris ici avec leur numéro de remplacement. Ces pièces remplacées peuvent, à leur tour, être remplacées par d'autres, etc.
- Registre des numéros. Tous les numéros de référence du catalogue se retrouvent ici avec un renvoi au groupe, à la section et à la page.

Les perfectionnements continus et les progrès réalisés au point de vue construction peuvent entraîner, sur votre engin, des modifications qui ne sont pas prises en compte dans cette publication. Chaque publication est remise à jour suivant les besoins pour inclure toutes ces modifications dans les dernières édition.

La reproduction non autorisée de toute partie de ce document constitue une violation des droits d'auteur de Volvo Construction Equipment AB, Customer Support Division et entraînera une poursuite légale aux termes de la loi. Nous nous réservons le droit d'apporter des modifications sans préavis.

Fig.	Part No.	Quantity 1	2	3	PS	KIT	Description	Dénomination	Bezeichnung	Denominatición	Notes
1		1	2		NS		Steering Column	Colonne Volant	Lenksäule	Columna Direcci	CPL
2	**VOE 13960151**	2	3				••Washer	••Rondelle	••Scheibe	••Arandela	(ZM 2099130) BRB 34X62X
3	**ZM 2099140**	2	3				••Gasket	••Joint	••Dichtung	••Junta	G8x6
4	**ZM 2120650**	6	3		SS		•Housing	•Carter	•Gehäuse	•Carter	1) CPL
5	**ZM 2099180**	1	1				••Spring Ring	••Annea.elastique	••Federring	••Anillo Elastico	
6	**ZM 2099190**	2	2				••Needle Holder	••Porte-aiguille	••Nadelkäfig	••Portaagujas	
7	**ZM 2099650**	1	1				Steering Wheel	Volant	Lenkrad	Volante	



1) **GB:** Replacement version **FR:** Version piéce de rechange. **DE:** Ersatzteil-ausführung. **ES:** Versión piezas de repuesto.

1	**1800001**	**1800199**
2	**1810001**	
3		
4		
5		

Columna de dirección, montaje
Lenksäule, Einbauteilen
Colonne de direction, montage
Steering column, assembly

Catalogue id **07501**	Group **641**
Illustr. No **1000351**	Section **100**
Issue **VOE64A9907501**	Page **423**

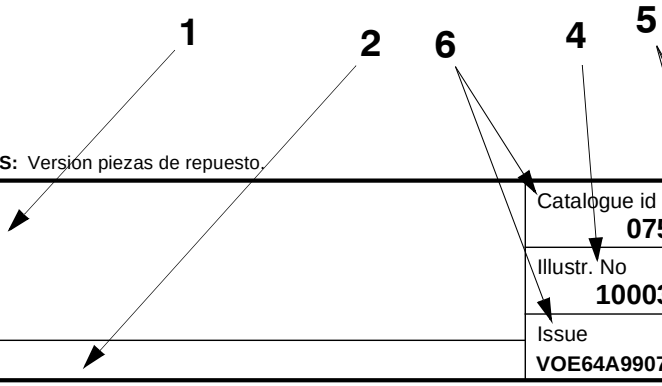

VOLVO

Im Ersatzteilkatalog sind außer den Artikelnummern auch eine Reihe von Informationen aufgeführt, die man unbedingt kennen sollte.
Mit der Kataloganweisung wollen wir auf eine überschaubare Art und Weise zeigen, wie unsere Kataloge aufgebaut und welche Informationen hier enthalten sind.

Gruppe 1 Vorwort und Anweisungen
Hier findet man folgendes:
- Titelseite mit Publikationsnummer
- Gruppenregister
- Produktschilder
- Vorwort
- Verzeichnis über eingeführte marktangepaßte Ausrüstungen
- Kataloganweisung
- Abkürzungstabelle

Gruppe 2 - 9 Text- und Bildseiten

- Das Inhaltsverzeichnis zeigt die Einteilung der Hauptgruppe in Untergruppen mit Hinweis auf Seite und Abschnitt.
- Bildseite. Die Positionsnummer der Abbildung weist auf die Textseite hin.
- Textseite.
  1. Überschrift
  2. Zusatztext, der die Gültigkeit des Abschnitts begrenzt, z.B. Information über Herstellungsnummer und marktangepaßte Ausrüstungen.
  3. Bezeichnung für die Anzahl-Spalten
  4. Abbildungsnummer
  5. Gruppe, Abschnitt, Seite, die bei der Suche im Katalog verwendet werden.
  6. Kataloganweisung und Ausgabebezeichnung
  7. Positionsnummer des Artikels mit dazugehöriger Abbildung.
  8. Artikelnummer
  9. Anzahl. Die Spaltenbezeichnung zeigt, welche Ausführung per Spalte aufgeführt ist. Die angegebene Anzahl betrifft Anzahl pro Maschine oder ggf. pro komplette Einheit. ”REQ” bezeichnet die erforderliche Menge, siehe Anmerkungsspalte.
  10. PS (Parts Status) zeigt den Statuscode des Artikels.
      -”NS” bedeutet, daß der Artikel nicht mehr auf Lager gehalten wird.
      -”SS” bedeutet, daß der Artikel ersetzt wurde.
      Siehe Gruppe 10, Ersetzte Artikel, für weitere Information.
  11. KIT. Artikel, die mit einem ”K” gekennzeichnet sind, gehören zu einem Satz. Die Nummer des Satzes wird in den meisten Fällen nach den übrigen Artikelnummern angegeben.
  12. Bezeichnung. Die Stufenverschiebung zeigt, daß ein oder mehrere Artikel in einer oben aufgeführten zusammengesetzten Einheit enthalten sind. Die Artikel folgen bei der Bestellung der kompletten Einheit mit.
  13. Notes (Anmerkung). Hier werden übrige Informationen für einen Artikel aufgeführt:
      - Fußnotennummer, Beispiel (1), wird ganz unten auf der Seite angegeben.
      - Ersetzte Artikel, Beispiel (ZM 2099130)
      - Produkt- oder Herstellungsnummer
      - Abkürzungen oder technische Informationen
      - Seiten- und Gruppenhinweis

Gruppe 10 Ersetzte Artikel / Nummernregister

- Ersetzte Artikel. Hier sind die mit ”SS” markierten (in der PS-Spalte) Artikelnummern mit ihrem Ersatz aufgeführt. Die ersetzten Artikel können wiederum ersetzt worden sein.
- Nummernregister. Hier sind alle im Katalog vorkommenden Artikel aufgeführt, und zwar mit Hinweis auf Gruppe, Abschnitt, Seite.

Fortlaufende Verbesserungen und Fortschritte in der Konstruktion können auch bei Ihrer Maschine zu Änderungen führen, die nicht von dieser Schrift umfaßt werden. Jede Ausgabe wird bei Bedarf überarbeitet, um diese Veränderungen bei späteren Ausgaben mit zu berücksichtigen.

Jegliche Reproduktion dieses Dokumentes in Auszügen oder in vollem Umfang stellt eine Verletzung der Rechte von Volvo Construction Equipment AB, Customer Support dar und wird unter voller Ausschöpfung der gesetzlichen Möglichkeiten strafrechtlich verfolgt. Wir behalten uns das Recht auf Änderungen ohne vorherige Ankündigung vor.

Fig.	Part No.	Quantity 1	2	3	PS	KIT	Description	Dénomination	Bezeichnung	Denominatición	Notes
1		1	2		NS		Steering Column	Colonne Volant	Lenksäule	Columna Direcci	CPL
2	**VOE 13960151**	2	3				••Washer	••Rondelle	••Scheibe	••Arandela	(ZM 2099130) BRB 34X62X
3	**ZM 2099140**	2	3				••Gasket	••Joint	••Dichtung	••Junta	G8x6
4	**ZM 2120650**	6	3		SS		•Housing	•Carter	•Gehäuse	•Carter	1) CPL
5	**ZM 2099180**	1	1				••Spring Ring	••Annea.elastique	••Federring	••Anillo Elastico	
6	**ZM 2099190**	2	2				••Needle Holder	••Porte-aiguille	••Nadelkäfig	••Portaagujas	
7	**ZM 2099650**	1	1				Steering Wheel	Volant	Lenkrad	Volante	



1) **GB:** Replacement version **FR:** Version piéce de rechange. **DE:** Ersatzteil-ausführung. **ES:** Versión piezas de repuesto.

1	**1800001**	**1800199**
2	**1810001**	
3		
4		
5		

Columna de dirección, montaje
Lenksäule, Einbauteilen
Colonne de direction, montage
Steering column, assembly

Catalogue id **07501**	Group **641**
Illustr. No **1000351**	Section **100**
Issue **VOE64A9907501**	Page **423**

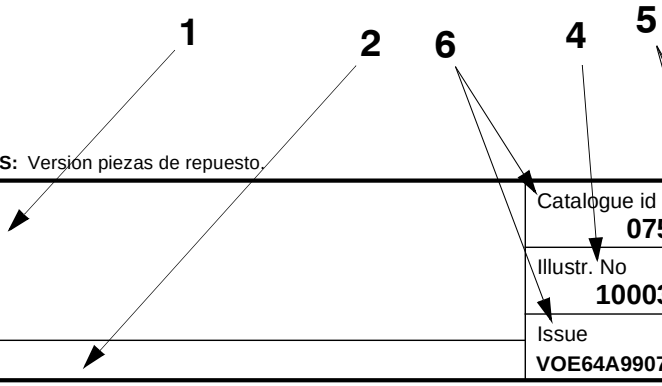

VOLVO

En el catálogo de repuestos se incluye, además de los números de artículo, numerosa información muy útil.
El propósito de la guía es explicar la estructura de los catálogos y la información que se ofrece en los mismos.

Grupo 1 Prefacio e instrucciones
Se encontrará aquí:
- El título y el número de publicación
- El índice de grupos
- Los letreros de producto
- El prefacio
- Una lista sobre los equipos adaptados a los mercados
- La guía al catálogo
- Una tabla de abreviaturas

Grupo 2 - 9 páginas con texto e ilustraciones

- El índice muestra la clasificación de los grupos principales en subgrupos con remisiones a páginas y secciones.
- Página de ilustraciones. Los números de posición de las ilustraciones. Remisiones a páginas de texto.
- Páginas de texto
  1. Rúbrica
  2. Texto adicional que delimita la validez de la sección, por ejemplo, información sobre números de fabricación y equipos según mercado.
  3. Designación para columnas de cantidades.
  4. Número de ilustración.
  5. Grupo, sección, página. Se utilizan al manejar el catálogo
  6. Identificación e indicación de la edición del catálogo.
  7. Números de posición en la ilustración correspondiente.
  8. Números de artículo
  9. Cantidad. Se indica en esta columna la ejecución. El número indicado se refiere a la cantidad por máquina o, si procede, por unidad completa. ”REQ” significa la cantidad necesaria, véase la columna de las notas.
  10. PS (Parts Status) indica el código de estado del artículo.
      -”NS” indica que el artículo no se tiene en stock.
      -”SS” indica que el artículo ha sido sustituido.
      Para más información, véase el grupo 10, artículos sustituidos.
  11. KIT. Los artículos marcados con una ”K” forman parte de un juego. El número de juego suele indicarse detrás de los demás números de artículo.
  12. Denominación. El desplazamiento indica que en la unidad indicada se incluyen uno o varios artículos. Estos se incluyen en la unidad completa pedida.
  13. Notas. Aparecen aquí diversas informaciones relativas a los artículos:
      - Números de notas de pie de página; ej. 1) aparece al final de la página.
      - Artículos sustituidos. Ej. (ZM 2099130)
      - Números de producto o fabricación.
      - Abreviaturas e infomación técnica.
      - Remisiones a páginas y grupos.

Grupo 10 Artículos sustituidos/Indice de números

- Artículos sustituidos. Se marcan aquí con ”SS” (en la columna PS) los números de artículo con sus sustituciones. Los artículos sustituidos, a su vez, pueden haber sido sustituidos, etc.
- Indice de números. Aparecen aquí todos los artículos existentes en el catálogo con remisión a grupo, sección y página.

En su modelo de máquina pueden haberse introducido mejoras que no aparecen en esta publicación. Las publicaciones son revisadas para incluir las mejoras en ediciones posteriores.

Este documento está protegido por los derechos de autor y por lo tanto está prohibida su copia, impresión o cualquier otro tipo de reproducción indebida. La infracción de esta prohibición será penalizada. Reservado el derecho a introducir modificaciones.

TABLE OF ABBREVIATION **ABKÜRZUNGSVERZEICHNIS**

POUR LA LISTE DES ABRÉVIATIONS EMPLOYÉES **PABLO DE ABREVIATIONS**

ABBREVIATION	ENGLISH	FRANÇAIS	DEUTSCH	ESPAÑOL
A	ampere	ampère	Ampere	amperio
ALT	alternative	alternative	wahlweise	alternativa
AWD	All Wheel Drive	Toutes roues motrices	Allradantrieb	Tracción en las todas las ruedas
AX ####-	as from axle No.	à partir du N° d'essieu	ab Achsennr.	a partir del eje nro
AX - ####	up to and incl. axle No.	jusqu'au N° d'essieu	bis Achsennr.	hasta el eje nro
BL	black	noir	schwarz	negro
BLUE	blue	bleu	blau	azul
BR	brown	brun	braun	marrón
BRA	Brazil	Brésil	Brasilien	Brasil
CAB #### -	as from cab No.	à partir du N° de cabine	ab Kabinen-herstellnr.	a partir de la cabina
CAB - ####	up to and incl. cab No.	jusqu'au N° de cabine	bis Kabinen-herstellnr.	hasta la cabina nro
CAN	Canada	Canada	Kanada	Canadá
CENT	centre	au milieu	Mittere	central
CHN	China	Chine	China	China
CIN	component identification number	Numéro de référence de sous-ensemble	Bauteil-Identifizierungsnummer	Número de identificación del componente
CPL	complete	complet	komplett	completo
CU M	cubic metre	mètre cube	Kubikmeter	metro cúbico
DEG	numbers of degrees, C°	nombres de degré de chaleur, C°	Anzahl in Graden C°	numero de grado de calor, C°
DELETED	deleted	supprimé	Nicht mehr lieferbar	Retirado
DEU	Germany	Allemagne	Deutschland	Alemania
DNK	Denmark	Danemark	Dänemark	Dinamarca
EEC	European Economic Community (EEC)	pays du marche commun (EEC)	EU-Markt (EEC)	el mercado común (EEC)
ENG	Engine	moteur	Motor	motor
ENG #### -	as from engine No.	à partir du N° de moteur	ab Motornr.	a partir del motor nro
ENG - ####	up to and incl. engine No.	jusqu'au N° de moteur	bis Motornr.	hasta el motor nro
E PROD	early production	production antérieure	Frühere Ausführung	producción anterior
ESP	Spain	Espagne	Spanien	España
EU	European Union	Union Européenne	Europäische Union	Unión Europea
EXC ### -	as from excavator unit No.	à partir du N° d'excavateur	Ab Bagger-Aggregatnr.	a partir de agregado excavador nro
EXC - ###	up to and incl. excavator unit No.	jusqu'au N° d'excavateur	bis Bagger-Aggregatnr	hasta el agregado excavador nro
EXCL	excluding	exclus	auschliesslich	exclusivo
FIN	Finland	Finlande	Finnland	Finlandia

ABBREVIATION	ENGLISH	FRANÇAIS	DEUTSCH	ESPAÑOL
FORW	forward	avant	vordere	delante
FRA	France	France	Frankreich	Francia
GBR	Great Britain	Angleterre	England	Inglaterra
GRAM	gram	gramme	Gramm	gramo
GREEN	green	vert	grün	verde
GREY	grey	gris	grau	gris
HT #### -	as from hydraulic transmission No.	à partir du transmission hydraulique Nº	ab Hydraulikgetriebe	a partir de transmisión hidráulico nro
HT - ####	up to and incl. hydraulic transmission No.	jusqu'au transmission hydraulique Nº	bis Hydraulikgetriebe	hasta el transmisión hidráulico nro
ID	diameter, inner	diamètre, intérieur	Innendurchmesser	diámetro, interior
IN	inche(s)	pouce	Zoll	pulgada
INCL	inclusive	inclus	einschliesslich	inclusive
INCL IN	included in	inclus dans	gehört zur	forma parte de
INLET	inlet	entrée	Einlass	entrada
INNER	inner	intérieur	innen	interior
IRN	Iran	Iran	Iran	Iran
ITA	Italy	Italie	Italien	Italia
ITEM NO	see item No.	voir position	siehe Position Nr.	véase posición
K	included in parts kits	fait partie du jeu complet de réparation	gehört zur Satzverpackung	forma parte del juego por juego
KOR	Korea	Corée	Korea	Corea
L	litre, length	litre, longueur	Liter, Länge	litros, longitud
LH	left	gauche	links	izquierdo
LOAD #### -	as from loading unit No.	à partir du N° de chargeur	ab Hubaggregatnr.	a partir du unibad carga nro
LOAD - ####	up to and incl. loading unit No.	jusqu'au N° de chargeur	bis Hubaggregatnr.	hasta unidad carga nro
LOW	lower	dessous	unten	inferior
L PROD	late production	production postérieure	jetzige Ausführung	producción posterior
MARKED	marked	marque de	gekennzeichnet mit	marcado
MODEL	model designation	Désignation de modèle	Modellbezeichnung	Designación de modelo
ML	millilitre	millilitre	Milliliter	milílitro
MM	millimetre	millimètre	Millimeter	milimetros
NLD	Netherlands	Pays-Bas	Holland	Holanda
NO	number	numéro	Nummer	número
NOR	Norway	Norvège	Norwegen	Noruega

TABLE OF ABBREVIATION **ABKÜRZUNGSVERZEICHNIS**

POUR LA LISTE DES ABRÉVIATIONS EMPLOYÉES **PABLO DE ABREVIATIONS**

ABBREVIATION	ENGLISH	FRANÇAIS	DEUTSCH	ESPAÑOL
NS	part not stocked as spare part	n`est pas stocké comme pièce de rechange	nicht als Ersatzteil vorrätig	no disponible como repuesto pieza de repuesto
O SZ	over size	côte supérieur	Übergrösse	sobredimensión
OD	diameter, outer	diamètre extérieur	Aussendurchmesser	diámetro, exterior
OR	orange	orange	orange	naranja
ORDER	order	commander	bestellen	hacer un pedido
OUTER	outer	extérieur	aussen	exterior
OUTLET	outlet	échappement	Auslass	escape
PAGE	see page	voir page	siehe Seite	véase página
PAIR	pair	paire	Paar	par
PCS	piece(s)	pièce	Stück	cada uno
PIN	product identification number	Numéro d'identification de produit	Produktidentifizierungs-Nummer	Número de identificación del producto
PINK	pink	rose	rosa	rosa
PROD NO	product No.	Nº de produit	Produktnr.	nro de producto
PRT	Portugal	Portugal	Portugal	Portugal
Q	Quantity l/min	Quantité l/min	Quantität l/min	Cantidad l/min
REAR	rear	arrière	hinten	detrás
RED	red	rouge	rot	rojo
REPL BY -	replaced by	remplacé par	ersetzt durch	substituido por
REQ#	order as required,	quantité nécessaire,	erforderliche Anzahl	cantidad necesaria,
RH	right	droite	rechts	derecha
SE	alternative spare part version exists	une version pièce de rechange existe également	Alternative Ersatzteilausführung lieferbar	Existen otras versiones de las piezas de repuesto
SEE GROUP	see group	voir groupe	siehe Gruppe	véase grupo
SEE SB	see Service Bulletin	voir bulletin de service	siehe Kundendienstmitteilung	ver boletin de servicio
SER NO # -	as from serial No.	à partir du N° de fabrication	ab Fabrikationsnr.	a partir de fabric. nro
SER NO - #	up to and incl.serial No.	jusqu'au N° de fabrication	bis Fabrikationsnr.	hasta el fabric. nro
S/N #### -	as from serial No.	à partir du N° de série	ab Fabrikationsnr.	a partir de fabricación nro.
S/N - ####	up to and incl. serial No.	jusqu'au N° de série	bis Fabrikationsnr.	hasta el fabricación nro.
SUPPL	supplementary details, no spare part	indication compléter	zuzätliche Angaben	parte completar
SPECIAL	special model	construction spéciale	Sonderausführung	modelo especial
SQ MM	square millimeters	millimètre carré	Quadratmillimeter	milimetros cuadrados
SS	superseded part	pièce remplacée	ersetztes Teil	pieza substituida
STD	standard version	version standard	Standardausführung	versión standard
STD SZ	standard size	dimension standard	Standardabmessung	dimensión standard
SWE	Sweden	Suède	Schweden	Suecia

ABBREVIATION	ENGLISH	FRANÇAIS	DEUTSCH	ESPAÑOL
TM NO # -	as from transmission No.	à partir du N° de transmission	ab Getriebenr.	a partir de transmisión nro
TM NO - #	up to and incl. transmission No.	jusqu'au N° de transmission	bis Getriebenr.	hasta el de transmisión nro
UPPER	upper	supérieur	oben	superior
USA	United States of America	États-Unis	Vereinigte Staaten	Estados Unidos
U SZ	under size	côte interieur	Untergrösse	subdimensión
V	volt	volt	Volt	voltio
VIOL	violet	violet	violett	violeta
W	Watt	watt	Watt	watio
WHITE	white	blanc	weiss	blanco
WID	width	largeur	Breite	ancho
YELL	yellow	jaune	gelb	amarillo
ZAF	South Africa	Afrique du Sud	Südafrika	Sudáfrica

Equipment	Kit No	Description
11801121		Tool kit Outillage Werkzeugsatz Juego de herramientas
11801216		Pre cleaner Prefiltre Vorreiniger Filtro de aire *5”*
11839016		Crawler track, steel Chenilles, acier Raupenband, Stahl Orugas, metal *300MM/11.8110IN*
11839017		Crawler track, rubber Chenilles, caoutchouc Raupenband, Gummi Orugas, goma *300MM/11.8110IN*
11839177		Slope bucket Godet curage Böschungslöffel Cuchara articulada *1000MM/39.3700IN*
11839178		Slope bucket Godet curage Böschungslöffel Cuchara articulada *1000MM/39.3700IN*
3810648		Slope bucket Godet curage Böschungslöffel Cuchara articulada *WID = 1300MM/51.1810IN*
3810649		Slope bucket Godet curage Böschungslöffel Cuchara articulada *WID = 1300MM/51.1810IN*
6460084		Bucket with tooth Godet avec dents Löffel mit Zähnen Cazo con dientes *300MM/11.8110IN*
6460085		Bucket with tooth Godet avec dents Löffel mit Zähnen Cazo con dientes *400MM/15.7480IN*
6460086		Bucket with tooth Godet avec dents Löffel mit Zähnen Cazo con dientes *500MM/19.6850IN*
6460087		Bucket with tooth Godet avec dents Löffel mit Zähnen Cazo con dientes *600MM/23.6220IN*

Equipment	Kit No	Description
6460088		Bucket with tooth Godet avec dents Löffel mit Zähnen Cazo con dientes *750MM/29.5275IN*
6460091		Bucket with tooth Godet avec dents Löffel mit Zähnen Cazo con dientes *300MM/11.8110IN*
6460092		Bucket with tooth Godet avec dents Löffel mit Zähnen Cazo con dientes *400MM/15.7480IN*
6460093		Bucket with tooth Godet avec dents Löffel mit Zähnen Cazo con dientes *500MM/19.6850IN*
6460094		Bucket with tooth Godet avec dents Löffel mit Zähnen Cazo con dientes *600MM/23.6220IN*
6460095		Bucket with tooth Godet avec dents Löffel mit Zähnen Cazo con dientes *750MM/29.5275IN*
6460250		Bucket with tooth Godet avec dents Löffel mit Zähnen Cazo con dientes *450M/17.7165IN*
6460251		Bucket with tooth Godet avec dents Löffel mit Zähnen Cazo con dientes *450MM/17.7165IN*
6530086		Rotating beacon Gyrophare Rundum-kennleuchte Faro de advertencia giratorio
6740090		Bucket with tooth Godet avec dents Löffel mit Zähnen Cazo con dientes *250MM/9.8425IN*
6740140		Bucket with tooth Godet avec dents Löffel mit Zähnen Cazo con dientes *250MM/9.8425IN*
6750057	VOE 11710205	Attachment bracket mechanical, excavator Porte outil mécanique, excavator Geräteträger,mechaische,baggeraggregat Soporte de implemento, mecànico,excavador

Equipment	Kit No	Description
6860120	VOE 11710245	Work lights Phare travail Arbeitsscheinwerfer Farol de trabajo *REAR*
6860157	VOE 11710249	Cassette radio Radio-cassette Kassettenrecorder Radiocasete
6860196	VOE 11710254	Wind protection Coupe-vent Windschutz Protección contra el aire
6860197		Working lamp on boom Phare sur fleche Scheinwerfer af Ausleger Faro sobre pluma
6860338	VOE 11710471	Working lamp on boom Phare sur fleche Scheinwerfer af Ausleger Faro sobre pluma
6860341	VOE 11710473	Cassette radio Radio-cassette Kassettenrecorder Radiocasete
6860346		Fabric seat , with suspension , safety belt Siège avec habillage textile, avec suspension et ceintur Sitz mit Stoffbezug, gefedert, Sicherheitsgurt Asiento tapizado, suspensión, cinturon de seguridad *2”*
6860347		Fabric seat , with suspension , safety belt Siège avec habillage textile, avec suspension et ceintur Sitz mit Stoffbezug, gefedert, Sicherheitsgurt Asiento tapizado, suspensión, cinturon de seguridad *3”*
6860348		Vinyl seat , with suspension , safety belt Siège avec habillage vinyle , avec suspension et ceintu Sitz mit Vinylbezug, gefedert, Sicherheitsgurt Asiento vinilo, suspensión, cinturon de seguridad *2”*
6860349		Vinyl seat , with suspension , safety belt Siège avec habillage vinyle , avec suspension et ceintu Sitz mit Vinylbezug, gefedert, Sicherheitsgurt Asiento vinilo, suspensión, cinturon de seguridad *3”*
6930129	VOE 11710505	Battery cut-out Coupe-batterie Batterieabschaltung Disyuntor de bateria
6930146		Muffler Silencieux Schalldämpfer Silenciador
6930147		Catalytic exhaust Silencieux catalytique Katalysator Escape catalitico

Equipment	Kit No	Description
6930170		Anti theft packing Dispositif antivol Diebstahlschutzdichtung Empaquetadura antirrobo
6930303		Cab Cabine. Fahrerhaus. Cabina.
6930304		Canopy Cabine ouverte Canopy Techo
6930305		Fabric seat , with suspension , safety belt Siège avec habillage textile, avec suspension et ceintur Sitz mit Stoffbezug, gefedert, Sicherheitsgurt Asiento tapizado, suspensión, cinturon de seguridad *STD*
6930308		Vinyl seat , with suspension , safety belt Siège avec habillage vinyle , avec suspension et ceintu Sitz mit Vinylbezug, gefedert, Sicherheitsgurt Asiento vinilo, suspensión, cinturon de seguridad *STD*
6932017		Dipper arm Bras Stiel Brazo *1200MM/47.2440IN*
6932018		Dipper arm Bras Stiel Brazo *1500MM/59.0550IN*

VOLVO

Construction Equipment

GROUP		Section	Page
210	Engine S3L2-63ES	100	33
210	Engine S3L2-W263ES	200	35
210	Repair kits for engine	300	37
211	Cylinder head	100	39
212	Cylinder block	100	41
212	Flywheel housing	500	43
213	Pistons	100	45
214	Rocker arm shaft	100	47
215	Timing gear casing	100	49
215	Timing gears	300	51
215	Camshaft	400	53
216	Connecting rods	100	55
217	Lubrication oil sump	100	57
218	Engine mounts	100	59
221	Lubricating oil pump	100	61
222	Oil filter	100	63
233	Fuel pump	100	65
233	Fuel pump	110	67
233	Fuel filter	400	69
233	Sediment bowl	500	71
233	Sediment bowl	510	73
234	Gas-oil tank	100	75
234	Gas-oil tank	110	77
235	Fuel circuit	100	79
235	Fuel circuit	110	81
235	Fuel circuit : injection pump	200	85
235	Fuel circuit	300	87
236	Injection pump	100	89
237	Injector	100	91
238	Engine injection pump control S3L2-63ES / S3L2-64ES	100	93
238	Engine injection pump control S3L2-W263ES / S3L2-W264ES	200	97

GROUP		Section	Page
251	Exhaust manifold	100	101
251	Intake manifold	400	103
252	Muffler	100	105
252	Muffler	110	109
254	Muffler with catalytic exhaust	100	111
256	Intake / air filter	100	113
256	Air filter	300	115
256	Preheating coil	600	117
256	Pre-cleaner	700	119
261	Radiator (water)	100	121
261	Expansion tank	200	123
261	Cooling circuit	500	125
261	Radiator installation	800	127
261	Radiator installation	810	129
262	Water pump	100	131
262	Thermostat	700	133
273	Engine stop electromagnet	100	135
275	Engine acceleration control	100	137

TABLE DES MATIÈRES

GROUPE		Section	Page
210	Moteur S3L2-63ES	100	33
210	Moteur S3L2-W263ES	200	35
210	Jeu pour moteur	300	37
211	Culasse	100	39
212	Bloc cylindres	100	41
212	Carter de volant	500	43
213	Pistons	100	45
214	Axe de culbuteur	100	47
215	Carter de distribution	100	49
215	Distribution	300	51
215	Arbre à cames	400	53
216	Bielles	100	55
217	Carter d'huile	100	57
218	Fixations du moteur	100	59
221	Pompe à huile	100	61
222	Filtre à huile	100	63
233	Pompe carburant	100	65
233	Pompe carburant	110	67
233	Filtre à carburant	400	69
233	Décanteur de gazole	500	71
233	Décanteur de gazole	510	73
234	Réservoir de gazole	100	75
234	Réservoir de gazole	110	77
235	Circuit d'alimentation en gazole	100	79
235	Circuit d'alimentation en gazole	110	81
235	Circuit d'alimentation en gazole : pompe à injection	200	85
235	Circuit d'alimentation en gazole	300	87
236	Pompe d'injection	100	89
237	Injecteur complet	100	91
238	Commande de la pompe d'injection S3L2-63ES / S3L2-64ES	100	93
238	Commande de la pompe d'injection S3L2-W263ES / S3L2-W264ES	200	97
251	Tubulure d'échappement	100	101
251	Collecteur d'admission	400	103
252	Silencieux	100	105
252	Silencieux	110	109
254	Silencieux avec pot catalytique	100	111
256	Tubulure d'admission / filtre à air	100	113
256	Filtre à air	300	115
256	Bougie de préchauffage	600	117
256	Prefiltre	700	119
261	Radiateur (eau)	100	121
261	Vase expansion	200	123
261	Circuit de refroidissement	500	125
261	Mise en place du radiateur	800	127
261	Mise en place du radiateur	810	129
262	Pompe à eau	100	131
262	Thermostat	700	133
273	Electro-aimant d'arrêt du moteur	100	135
275	Commande d'accélération du moteur	100	137

GRUPPE		Abschnitt	Seite
210	Motor S3L2-63ES	100	33
210	Motor S3L2-W263ES	200	35
210	Motorsätze	300	37
211	Zylinderkopf	100	39
212	Zylinderblock	100	41
212	Schwungradgehäuse	500	43
213	Kolben	100	45
214	Kipphebelwelle	100	47
215	Steuergehäuse	100	49
215	Steuerräder	300	51
215	Nockenwelle	400	53
216	Pleuel	100	55
217	Schmierölwanne	100	57
218	Motorbefestigung	100	59
221	Ölpumpe	100	61
222	Ölfilter	100	63
233	Kraftstoffpumpe	100	65
233	Kraftstoffpumpe	110	67
233	Kraftstoffilter	400	69
233	Absetzgefäß	500	71
233	Absetzgefäß	510	73
234	Kraftstoffbehälter	100	75
234	Kraftstoffbehälter	110	77
235	Kraftstoffanlage	100	79
235	Kraftstoffanlage	110	81
235	Kraftstoffanlage : Einspritzpumpe	200	85
235	Kraftstoffanlage	300	87
236	Einspritzpumpe	100	89
237	Einspritzdüse	100	91
238	Motorsteuerung S3L2-63ES / S3L2-64ES	100	93
238	Motorsteuerung S3L2-W263ES / S3L2-W264ES	200	97

GRUPPE		Abschnitt	Seite
251	Auspuffkrümmer	100	101
251	Saugrohr	400	103
252	Auspufftopf	100	105
252	Auspufftopf	110	109
254	Auspufftopf mit Katalysator	100	111
256	Saugrohr / Luftfilter	100	113
256	Luftfilter	300	115
256	Zündkerze	600	117
256	Vorreiniger	700	119
261	Kühler (Wasser)	100	121
261	Ausdehnungsgefäss	200	123
261	Kühlkreis	500	125
261	Einbau der Kühler	800	127
261	Einbau der Kühler	810	129
262	Wasserpumpe	100	131
262	Thermostat	700	133
273	Elektromagnet Motorabschaltung	100	135
275	Gashebel Motor	100	137

INDICE

GRUPO		Sección	Página
210	Motor S3L2-63ES	100	33
210	Motor S3L2-W263ES	200	35
210	Juegos para el motor	300	37
211	Culata	100	39
212	Bloque de cilindros	100	41
212	Carcasa del volante	500	43
213	Pistones	100	45
214	Eje de balancín	100	47
215	Carcasa del engranaje de distribución	100	49
215	Engranaje de la distribución	300	51
215	Eje de levas	400	53
216	Bielas	100	55
217	Cárter de aceite	100	57
218	Fijación del motor	100	59
221	Bomba de aceite lubrificante	100	61
222	Filtro de aceite	100	63
233	Bomba de combustible	100	65
233	Bomba de combustible	110	67
233	Filtro de combustible	400	69
233	Recipiente de sedimientación	500	71
233	Recipiente de sedimientación	510	73
234	Depósito de gasóleo	100	75
234	Depósito de gasóleo	110	77
235	Circuito de combustible	100	79
235	Circuito de combustible	110	81
235	Circuito de combustible : bomba de inyección	200	85
235	Circuito de combustible	300	87
236	Bomba de inyección	100	89
237	Inyector	100	91
238	Regulación de la bomba de inyección del motor S3L2-63ES / S3L2-64ES	100	93
238	Regulación de la bomba de inyección del motor S3L2-W263ES / S3L2-W264ES	200	97
251	Colector de escape	100	101
251	Colector de admisión	400	103
252	Silenciador	100	105
252	Silenciador	110	109
254	Silenciador con escape catalítico	100	111
256	Admisión / filtro de aire	100	113
256	Filtro de aire	300	115
256	Bujía de precalentamiento	600	117
256	Prefiltro	700	119
261	Radiador (agua)	100	121
261	Vaso expansion	200	123
261	Circuito de refrigeración	500	125
261	Instalación de radiador	800	127
261	Instalación de radiador	810	129
262	Bomba de refrigerante	100	131
262	Termostato	700	133
273	Electroimán de parada del motor	100	135
275	Control de aceleración del motor	100	137

VOLVO

Construction Equipment

1

~~S3L2 - 64ES~~

S3L2 - 63ES

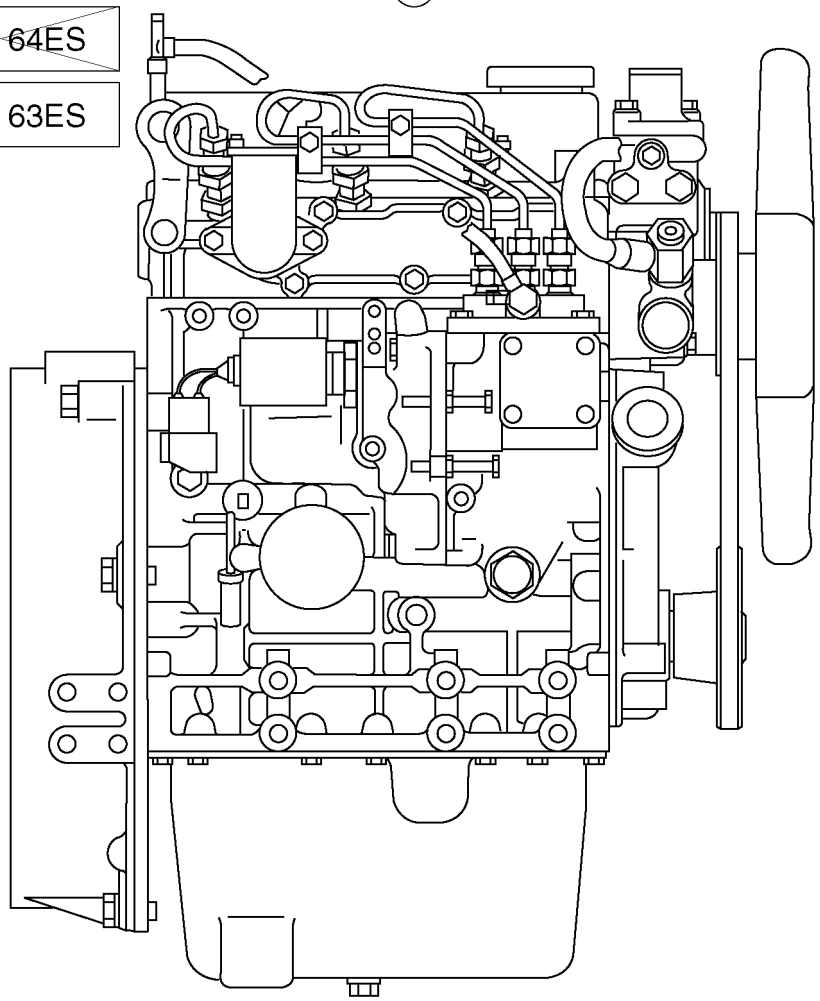

Fig.	Part No.	Quantity 1	2	3	P S	K I T	Description	Dénomination	Bezeichnung	Denominación	Notes
1	**VOE 11804244**	1					Engine	Moteur	Verbrenn Motor	Motor	S3L2-63ES

1	**.**		**Motor** **Motor** **Moteur** **Engine**	Catalogue id **10006**	Group **210**
2				Illustr. No **210Y2**	Section **100**
3				Issue **VOE 64C4410006**	Page **33**
4					
5			**S3L2-63ES**		

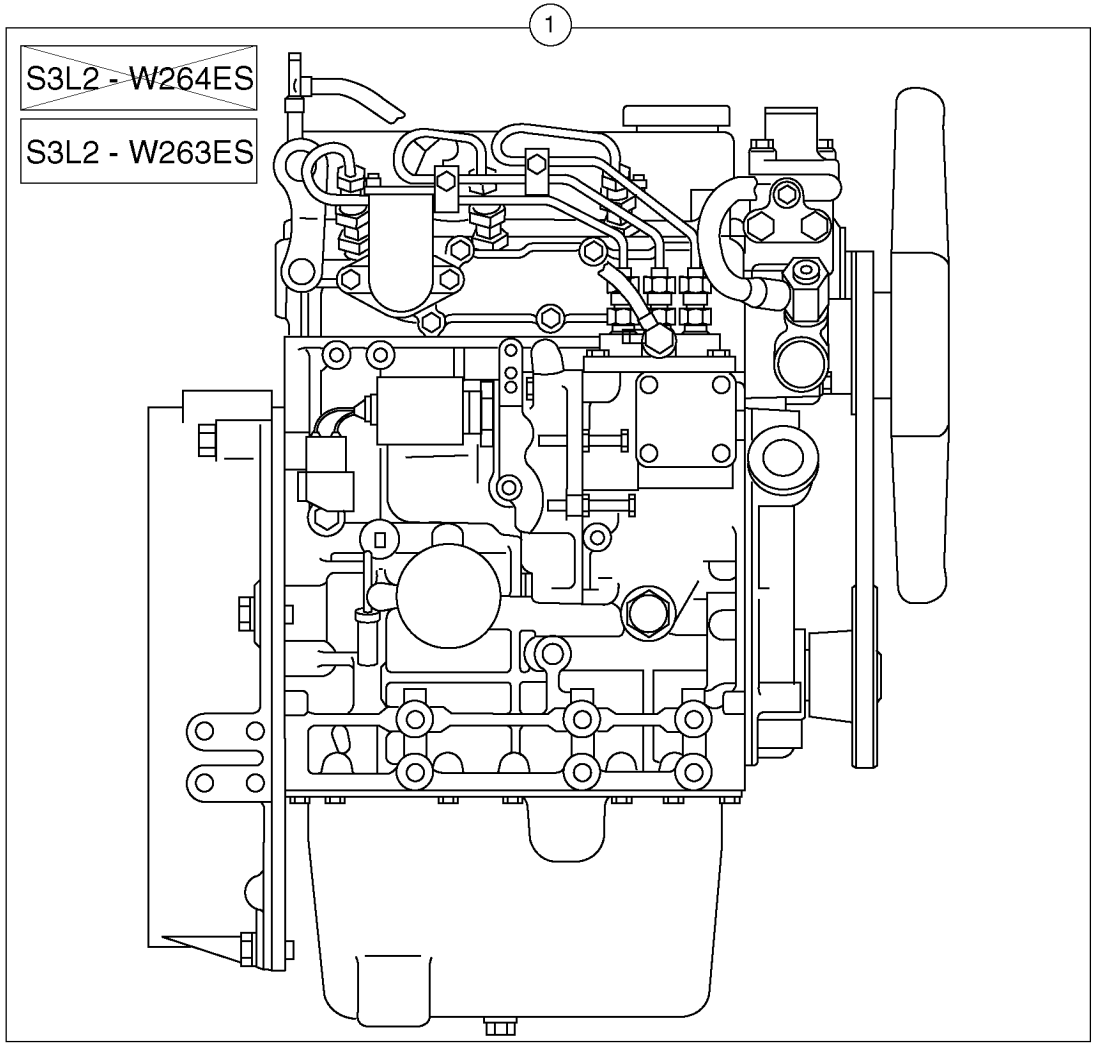
1
S3L2 - W264ES
S3L2 - W263ES

Fig.	Part No.	Quantity 1	2	3	P S	K I T	Description	Dénomination	Bezeichnung	Denominación	Notes
1	**VOE 11806067**	1					Engine	Moteur	Verbrenn Motor	Motor	S3L2-W263ES

1	**.**		**Motor** **Motor** **Moteur** **Engine**	Catalogue id **10006**	Group **210**
2				Illustr. No **210NY2**	Section **200**
3				Issue **VOE 64C4410006**	Page **35**
4					
5			**S3L2-W263ES**		

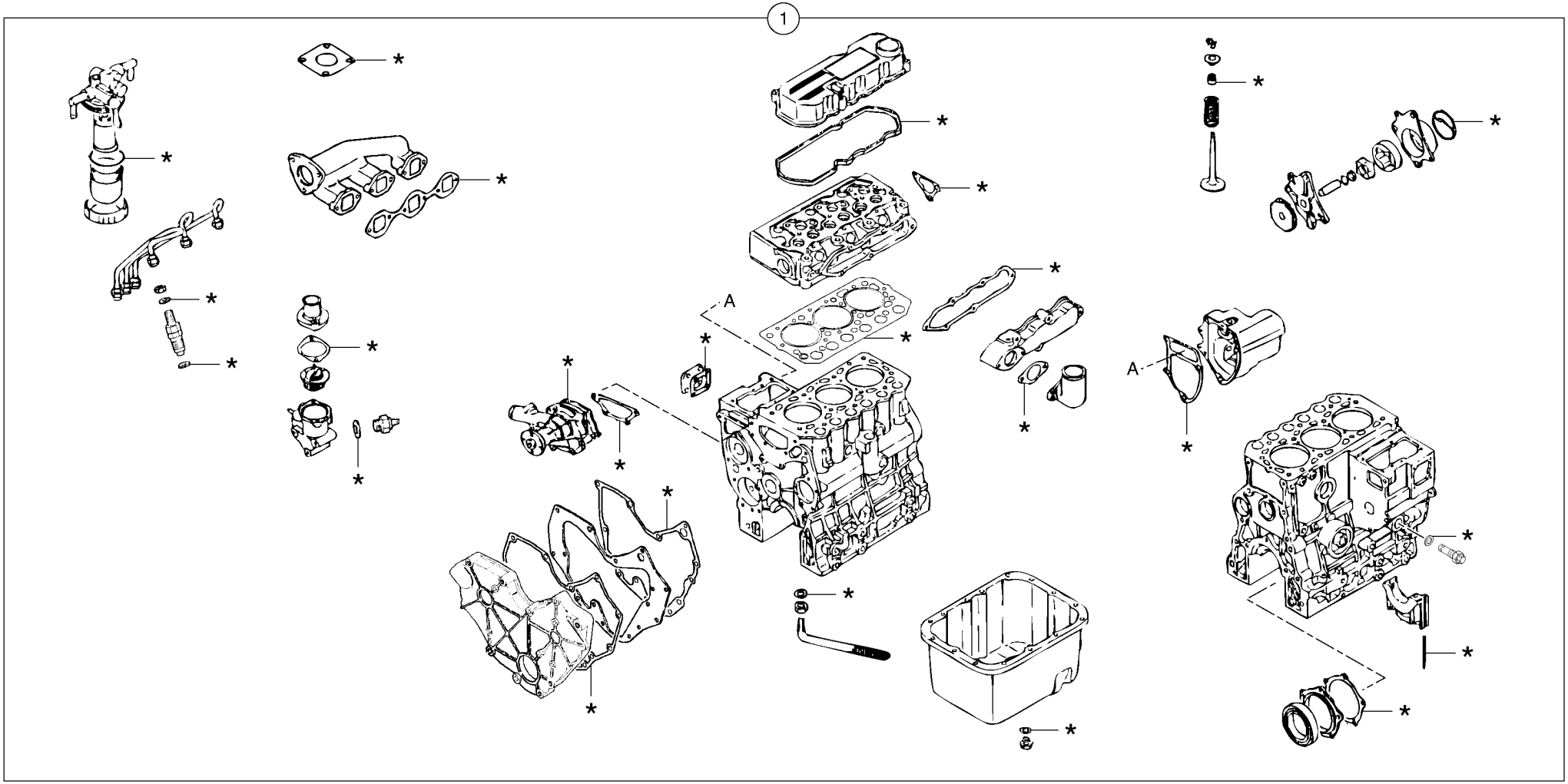
1
A
A

Fig.	Part No.	Quantity 1	2	3	PS	KIT	Description	Dénomination	Bezeichnung	Denominación	Notes
1	**PJ 7415538**	1					Sealing Kit	Jeu Joints	Dichtungssatz	Juego Retenes	

1	**282.10151**		**Juegos para el motor** **Motorsätze** **Jeu pour moteur** **Repair kits for engine**	Catalogue id **10006**	Group **210**
2				Illustr. No **210PY1**	Section **300**
3				Issue **VOE 64C4410006**	Page **37**
4					
5					

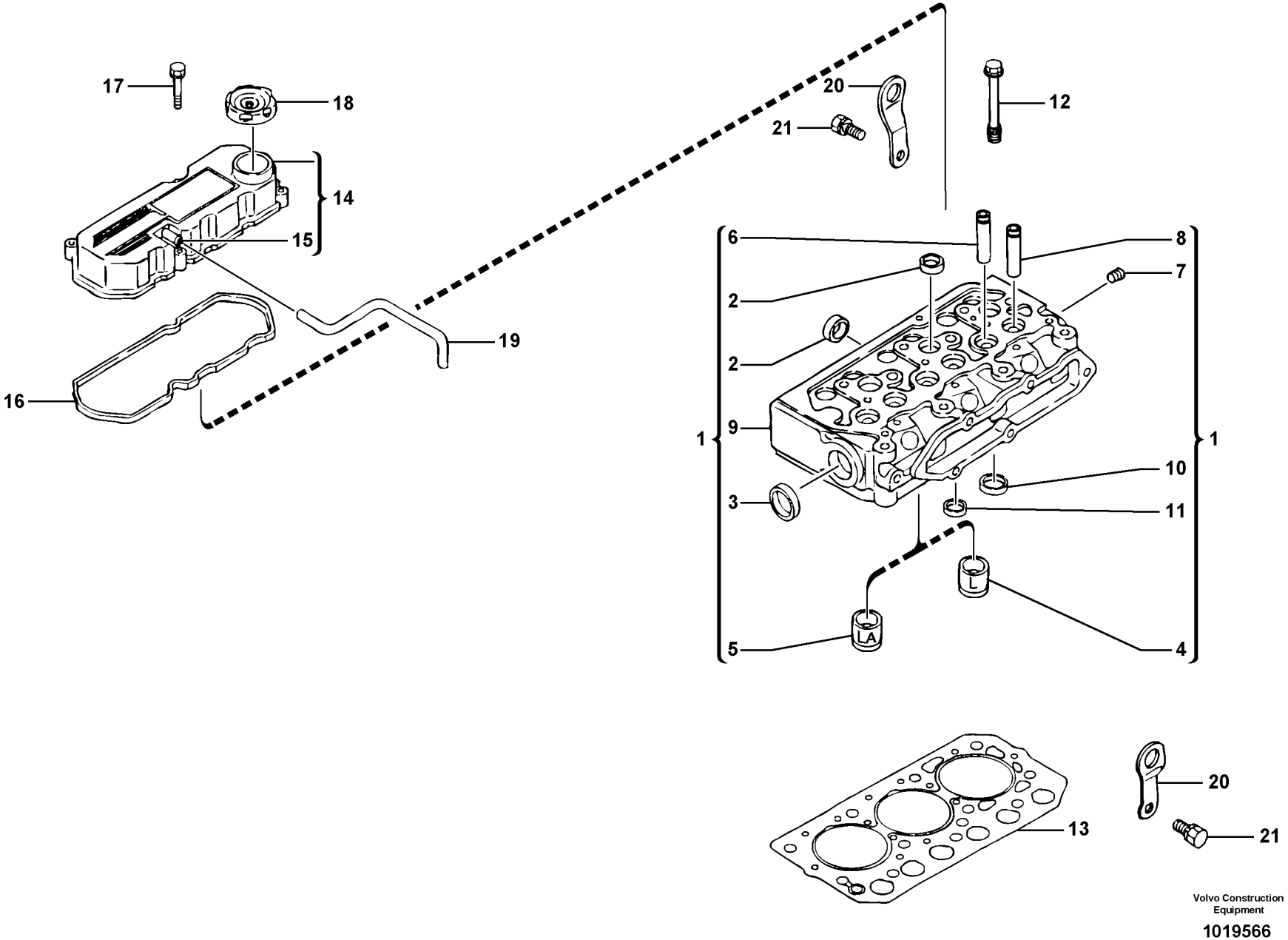

Volvo Construction Equipment

1019566

Fig.	Part No.	Quantity 1	2	3	P S	K I T	Description	Dénomination	Bezeichnung	Denominación	Notes
1	**PJ 7418181**	1					Cylinder head	Culasse	Zylinderkopf	Culata	
2	**PJ 7410144**	5					•Plug	•Bouchon	•Stopfen	•Tapon	
3	**PJ 7417806**	1					•Plug	•Bouchon	•Stopfen	•Tapon	
4	**PJ 7415447**	REQ					•Combustion chamber	•Chambre combustion	•Brennkammer	•Camara combustion	
5	**PJ 7418180**	REQ					•Combustion chamber	•Chambre combustion	•Brennkammer	•Camara combustion	
6	**PJ 7417802**	3					•Giude	•Guide	•Fuhrung	•Guia	
7	**PJ 7410691**	1					•Plug	•Bouchon	•Stopfen	•Tapon	
8	**PJ 7417803**	3					•Giude	•Guide	•Fuhrung	•Guia	
9		1			NS		•Cylinder head	•Culasse	•Zylinderkopf	•Culata	
10		3			NS		•Inlet valve	•Soupape d'entrée	•Einlassventil	•Valvula de entrada	
11		3			NS		•Exhaust Valve	•Soupape Echappement	•Auslassventil	•Valvula Escape	
12	**PJ 7415444**	11					Bolt	Boulon	Bolzen	Perno	
13	**PJ 7415519**	1					Cyl Head Gasket	Joint Culasse	Zyl Kopfdichtfg	Junta Culata	
14	**PJ 7415521**	1					Cover	Couvercle	Deckel	Tapa	
15	**PJ 7410034**	1					•Nipple	•Raccord	•Nippel	•Niple	
16	**PJ 7417805**	1			SS		Seal	Joint	Dichtring	Junta	(PJ 7415522)
17	**PJ 7416431**	4					Attachment kit	Jeu de fixation	Befestigungssatz	Juego acoplamiento	
18	**PJ 7410054**	1					Filler cap	Bouchon Remplissage	Tankverschluss	Tapa Llenado	
19	**PJ 7415350**	1					Hose	Durit	Schlauch	Tubo flexible	
20		2			NS		Lifting Bracket	Console Levage	Hubstutze	Consola Elev	
21		2			NS		Screw	Vis	Schraube	Tornillo	

1	**282.10151**	
2		
3		
4		
5		

Culata
Zylinderkopf
Culasse
Cylinder head

Catalogue id **10006**	Group **211**
Illustr. No **1019566**	Section **100**
Issue **VOE 64C4410006**	Page **39**

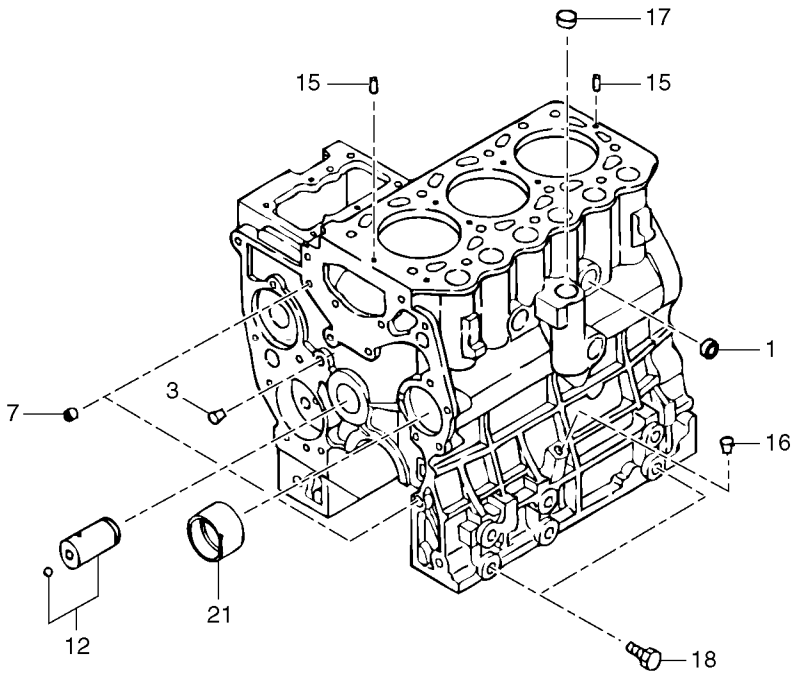
17
15
15
1
7
3
16
12
21
18

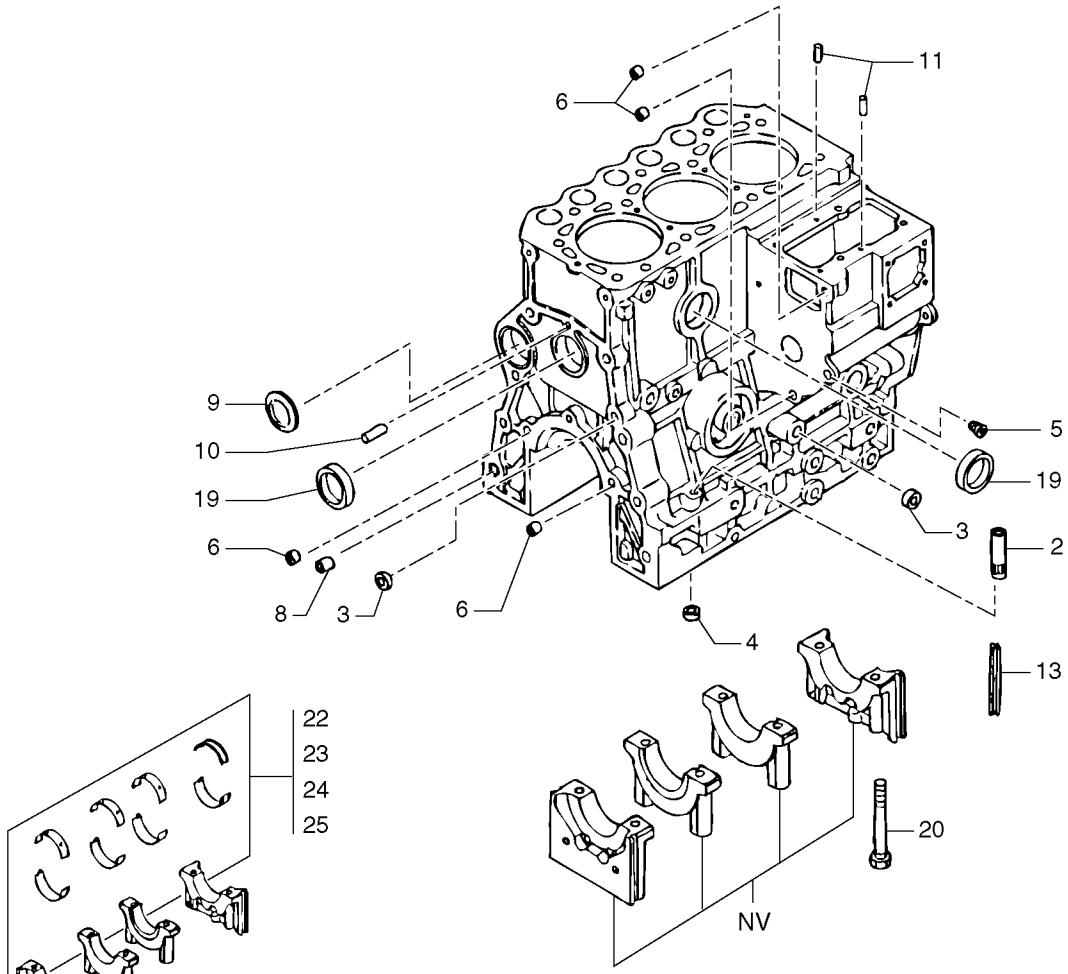
11
6
9
10
19
6
8
3
6
5
19
3
2
4
13
22
23
24
25
20
NV

Fig.	Part No.	Quantity 1	2	3	P S	K I T	Description	Dénomination	Bezeichnung	Denominación	Notes
1	**PJ 7417806**	2					Plug	Bouchon	Stopfen	Tapon	
2	**PJ 7411338**	1					Giude	Guide	Fuhrung	Guia	
3	**PJ 7415347**	3					Plug	Bouchon	Stopfen	Tapon	
4	**PJ 7415346**	1					Plug	Bouchon	Stopfen	Tapon	
5	**PJ 7410691**	1					Plug	Bouchon	Stopfen	Tapon	
6	**PJ 7410403**	4					Bushing	Bague	Buchse	Casquillo	
7	**PJ 7410404**	2					Bushing	Bague	Buchse	Casquillo	
8	**PJ 7410405**	1					Bushing	Bague	Buchse	Casquillo	
9	**PJ 7410142**	1					Plug	Bouchon	Stopfen	Tapon	
10	**PJ 7410129**	1					Centraliser	Pion de centrage	Führungskorb	Centrador	
11	**PJ 7410287**	2					Centraliser	Pion de centrage	Führungskorb	Centrador	
12	**PJ 7415475**	1					Shaft	Arbre	Welle	Arbol	
13	**PJ 7417809**	4					Seal	Joint	Dichtring	Junta	
15	**PJ 7415322**	2					Centraliser	Pion de centrage	Führungskorb	Centrador	
16	**PJ 7415332**	1					Plug	Bouchon	Stopfen	Tapon	
17	**PJ 7410143**	1					Plug	Bouchon	Stopfen	Tapon	
18	**PJ 7410089**	4					Screw	Vis	Schraube	Tornillo	
19	**PJ 7417807**	2					Plug	Bouchon	Stopfen	Tapon	
20	**PJ 7417846**	8					Bolt	Boulon	Bolzen	Perno	
21	**PJ 7415458**	1					Bushing	Bague	Buchse	Casquillo	
22	**PJ 7410976**	1					Bearings (kit)	Coussinets (jeu)	Lagerbuchsen (Satz)	Cojinetes (juego)	STD SZ
23	**PJ 7410206**	1					Bearings (kit)	Coussinets (jeu)	Lagerbuchsen (Satz)	Cojinetes (juego)	0,25 mm, 0.0098 in
24	**PJ 7415376**	1					Bearings (kit)	Coussinets (jeu)	Lagerbuchsen (Satz)	Cojinetes (juego)	0,50 mm, 0.0197 in
25	**PJ 7410208**	1					Bearings (kit)	Coussinets (jeu)	Lagerbuchsen (Satz)	Cojinetes (juego)	0,75 mm, 0.0295 in

1	**282.10151**	
2		
3		
4		
5		

Bloque de cilindros
Zylinderblock
Bloc cylindres
Cylinder block

Catalogue id	Group
10006	**212**
Illustr. No **212Y1**	Section **100**
Issue **VOE 64C4410006**	Page **41**

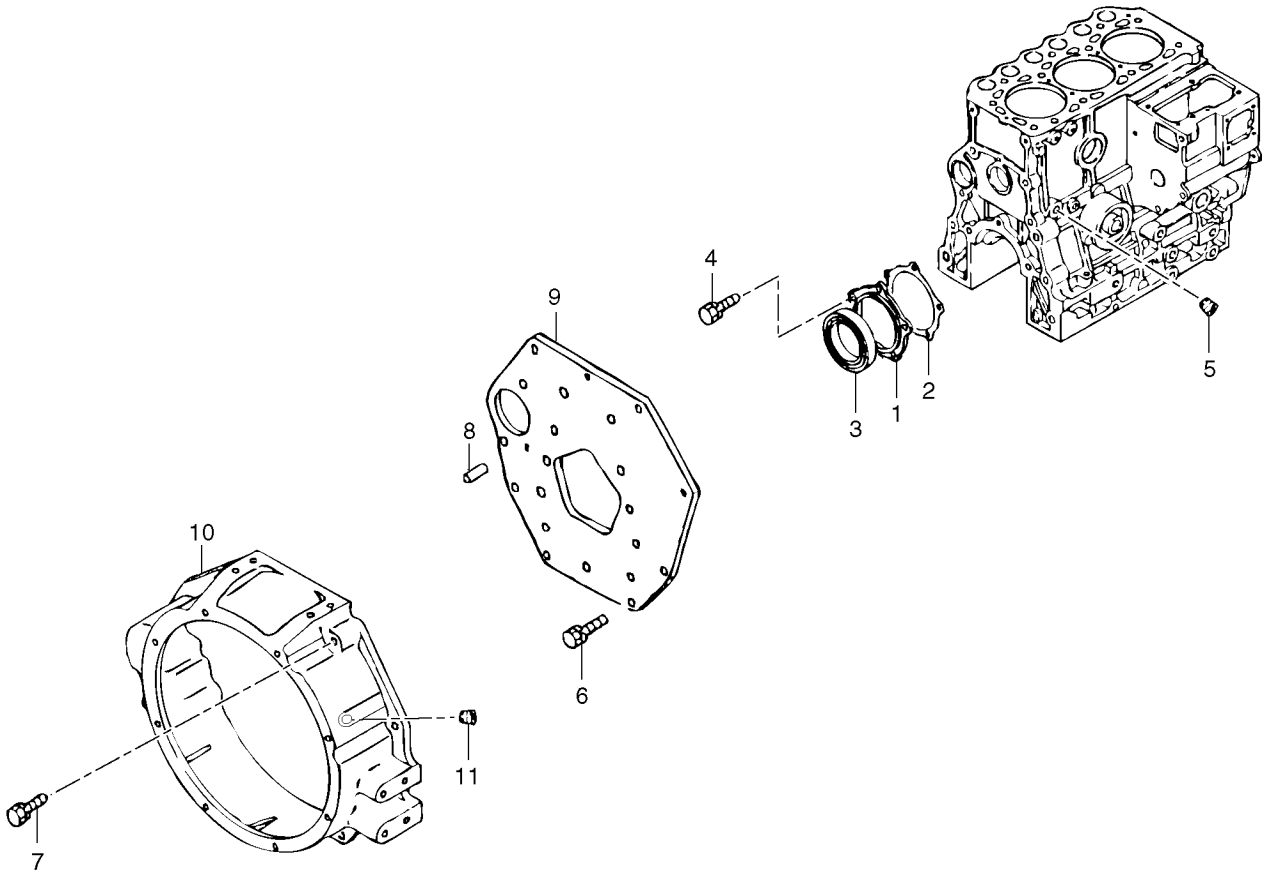
1
2
3
4
5
6
7
8
9
10
11

Fig.	Part No.	Quantity 1	2	3	PS	KIT	Description	Dénomination	Bezeichnung	Denominación	Notes
1	**PJ 7415460**	1					Flange	Flasque	Flansch	Brida	
2	**PJ 7415461**	1					Seal	Joint	Dichtring	Junta	
3	**PJ 7415457**	1					Seal	Joint	Dichtring	Junta	
4	**PJ 7415319**	5			SS		Screw	Vis	Schraube	Tornillo	
5	**PJ 7410039**	1					Plug	Bouchon	Stopfen	Tapon	
6	**PJ 7417818**	13					Screw	Vis	Schraube	Tornillo	
7	**PJ 7410110**	2					Screw	Vis	Schraube	Tornillo	
8	**PJ 7410218**	2					Centraliser	Pion de centrage	Führungskorb	Centrador	
9	**PJ 7415459**	1					Plate	Plaque	Platte	Placa	
10	**PJ 7410320**	1					Flywheel housing	Carter volant	Schwunggradgehäuse	Cubierta volante	
11	**PJ 7417536**	1					Plug	Bouchon	Stopfen	Tapon	

1	**282.10151** →	
2		
3		
4		
5		

Carcasa del volante
Schwungradgehäuse
Carter de volant
Flywheel housing

Catalogue id **10006**	Group **212**
Illustr. No **2125Y1**	Section **500**
Issue **VOE 64C4410006**	Page **43**

VOLVO

EC30

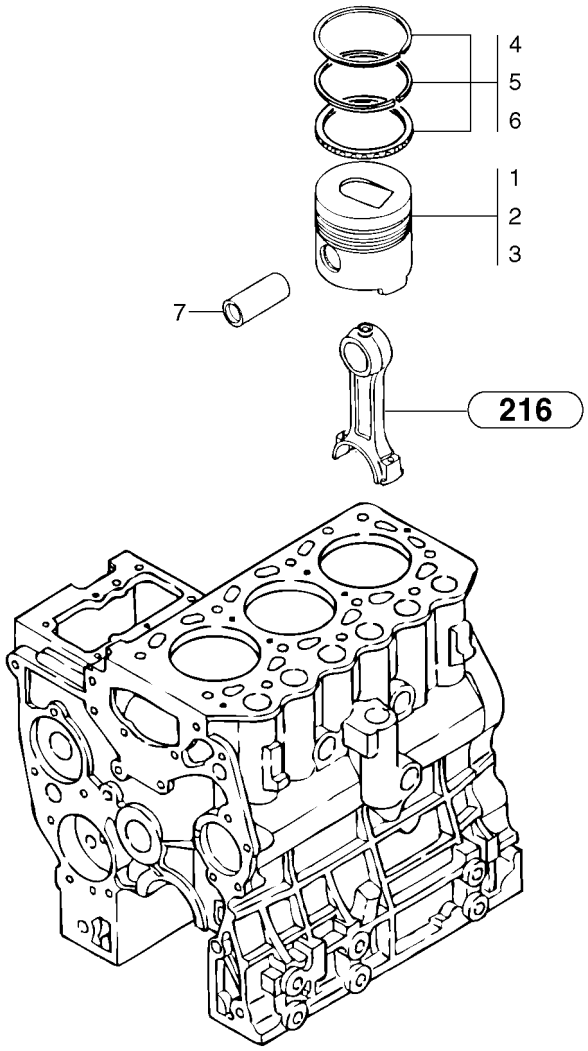
4
5
6
1
2
3
7
216

Fig.	Part No.	Quantity 1	2	3	PS	KIT	Description	Dénomination	Bezeichnung	Denominación	Notes
1	**PJ 7417811**	3					Piston	Piston	Kolben	Piston	STD SZ
2	**PJ 7415470**	3					Piston	Piston	Kolben	Piston	0,25 mm, 0.0098 in
3	**PJ 7417812**	3					Piston	Piston	Kolben	Piston	0,50 mm, 0.0197 in
4	**PJ 7415370**	3					Piston rings (kit)	Segments (jeu)	Kolbenringe (Satz)	Segmentos de pistón (jue..	STD SZ
5	**PJ 7415371**	3					Piston rings (kit)	Segments (jeu)	Kolbenringe (Satz)	Segmentos de pistón (jue..	0,25 mm, 0.0098 in
6	**PJ 7415372**	3					Piston rings (kit)	Segments (jeu)	Kolbenringe (Satz)	Segmentos de pistón (jue..	0,50 mm, 0.0197 in
7	**PJ 7417810**	3					Piston pin	Axe de piston	Kolbenstange	Biela	

1	**282.10151** →	
2		
3		
4		
5		

Pistones
Kolben
Pistons
Pistons

Catalogue id **10006**	Group **213**
Illustr. No **213Y1**	Section **100**
Issue **VOE 64C4410006**	Page **45**

VOLVO

EC30

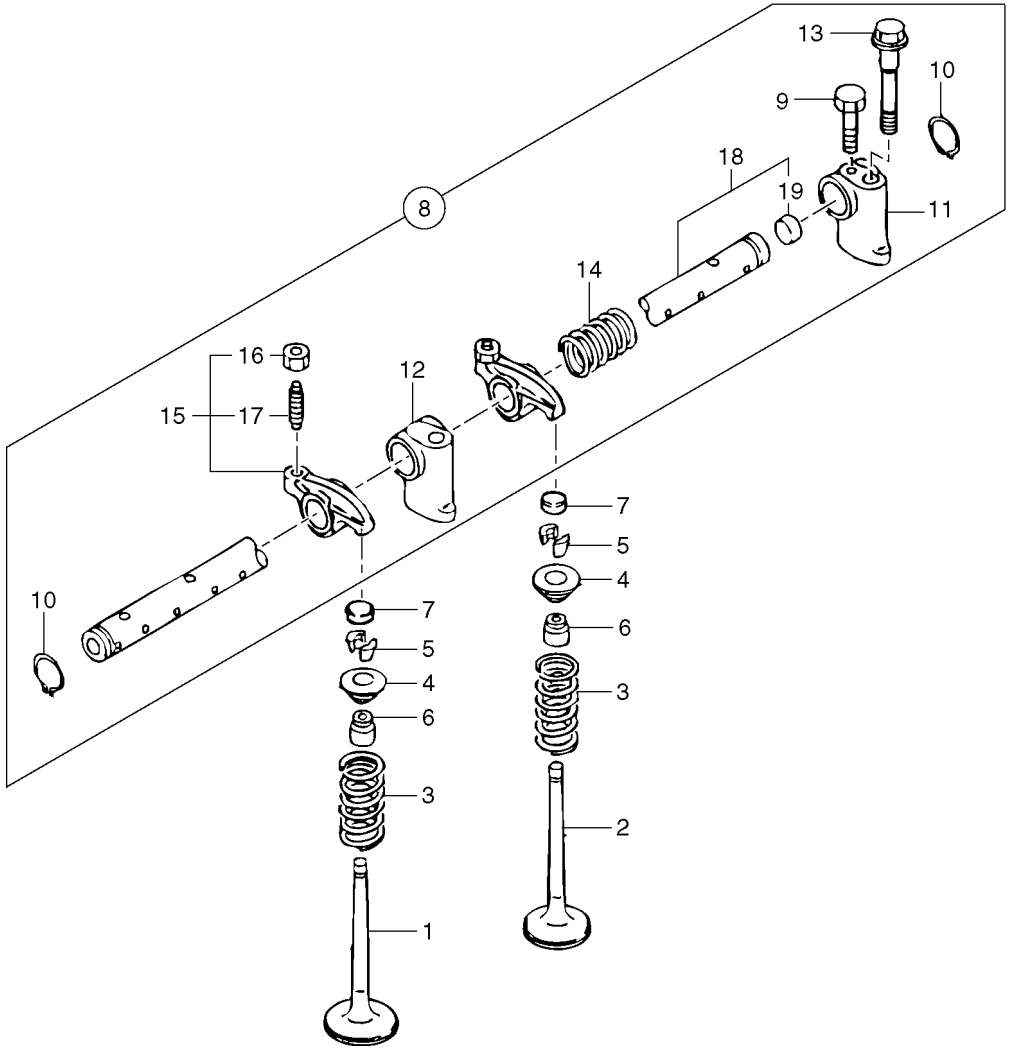
8
13
10
9
18
19
11
14
16
12
15
17
7
5
4
6
3
2
1
10
7
5
4
6
3
1

Fig.	Part No.	Quantity 1	2	3	PS	KIT	Description	Dénomination	Bezeichnung	Denominación	Notes
1	**PJ 7415450**	3					Exhaust Valve	Soupape Echappement	Auslassventil	Valvula Escape	S3L2-63ES, ENG - 65746
1	**PJ 7418352**	3			SS		Exhaust Valve	Soupape Echappement	Auslassventil	Valvula Escape	S3L2-63ES, ENG 65747 -
1	**PJ 7418352**	3			SS		Exhaust Valve	Soupape Echappement	Auslassventil	Valvula Escape	S3L2-W263ES, ENG 70161 -
1	**PJ 7418352**	3			SS		Exhaust Valve	Soupape Echappement	Auslassventil	Valvula Escape	S3L2-W264ES, ENG 64173 -
2	**PJ 7415452**	3					Inlet valve	Soupape d'entrée	Einlassventil	Valvula de entrada	S3L2-63ES, ENG - 65746
2	**PJ 7418351**	3			SS		Inlet valve	Soupape d'entrée	Einlassventil	Valvula de entrada	S3L2-63ES, ENG 65747 -
2	**PJ 7418351**	3			SS		Inlet valve	Soupape d'entrée	Einlassventil	Valvula de entrada	S3L2-W263ES, ENG 70161 -
2	**PJ 7418351**	3			SS		Inlet valve	Soupape d'entrée	Einlassventil	Valvula de entrada	S3L2-W264ES, ENG 64173 -
3	**PJ 7417813**	6					Spring	Ressort	Feder	Muelle	
4	**PJ 7410655**	6					Washer	Rondelle	Scheibe	Arandela	
5	**PJ 7410056**	12					Stop	Arrêt	Anschlag	Parada	
6	**PJ 7414430**	6					Seal	Joint	Dichtring	Junta	
7	**PJ 7414924**	6					Cap	Chapeau	Kappe	Caperuza	
8	**PJ 7417815**	1					Rocker Arm Shaft	Arbre bras culbuteur	Kipphebelwelle	Arbol brazo balancin	
9	**PJ 7415318**	1					•Screw	•Vis	•Schraube	•Tornillo	
10	**PJ 7410135**	2					•Snap Ring	•Circlip	•Nutring	•Circlip	
11		1			NS		•Support	•Support	•Stütze	•Apoyo	
12		2			NS		•Support	•Support	•Stütze	•Apoyo	
13	**PJ 7415546**	3					•Bolt	•Boulon	•Bolzen	•Perno	
14	**PJ 7415545**	2					•Spring	•Ressort	•Feder	•Muelle	
15	**PJ 7417814**	6					•Rocker Arm	•Culbuteur	•Kipphebel	•Balancin	
16	**PJ 7415320**	6					••Nut	••Ecrou	••Mutter	••Tuerca	
17	**PJ 7415541**	6					••Screw with pin	••Vis sans tete	••Gewindestift	••Gorron Roscado	
18	**PJ 7416727**	1					•Rocker Arm Shaft	•Arbre bras culbuteur	•Kipphebelwelle	•Arbol brazo balancin	
19	**PJ 7415331**	2					••Plug	••Bouchon	••Stopfen	••Tapon	

1	**282.10151**	
2		
3		
4		
5		

Eje de balancín
Kipphebelwelle
Axe de culbuteur
Rocker arm shaft

Catalogue id **10006**	Group **214**
Illustr. No **214Y1**	Section **100**
Issue **VOE 64C4410006**	Page **47**

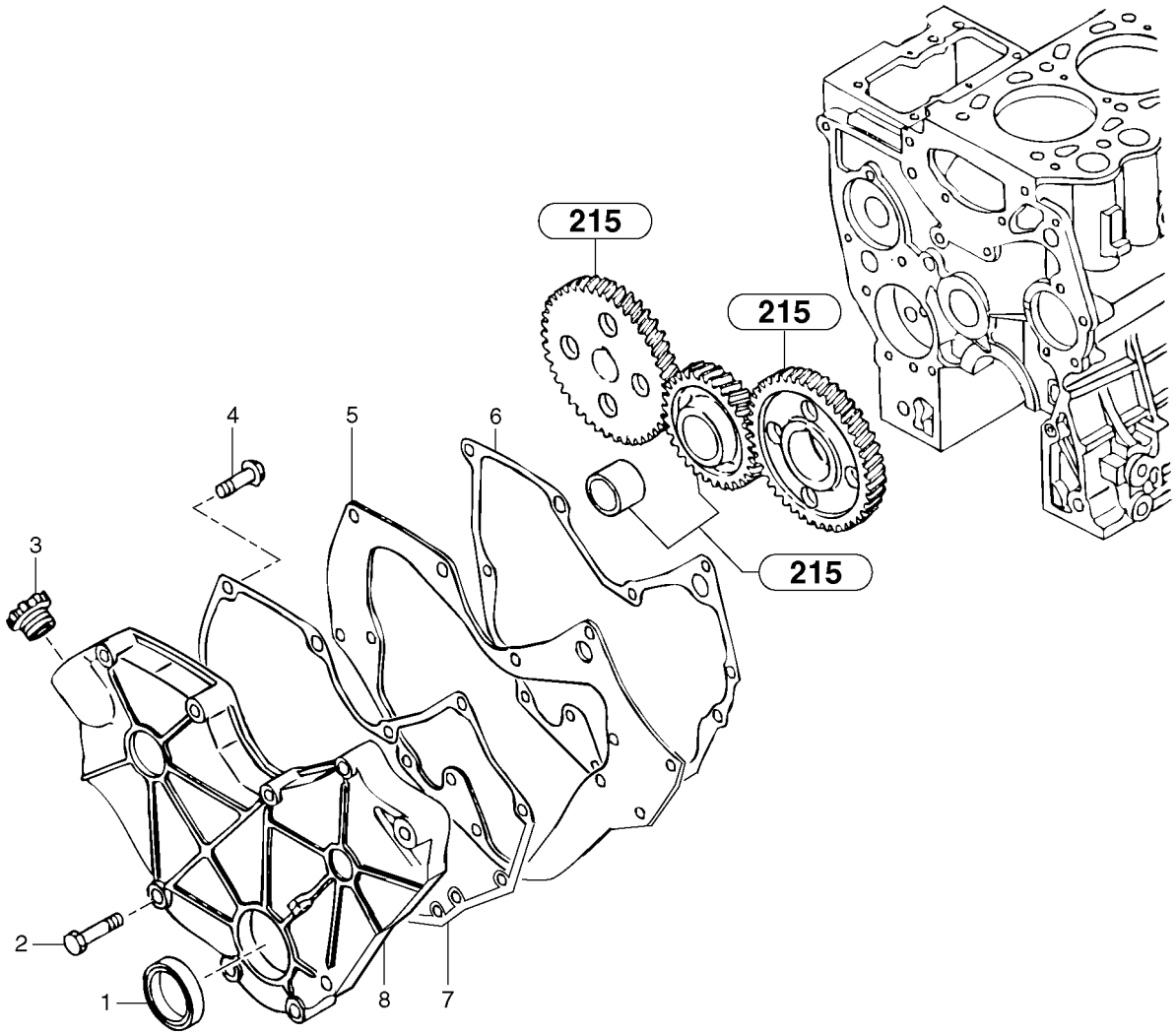
215
215
215
1
2
3
4
5
6
7
8

Fig.	Part No.	Quantity 1	2	3	PS	KIT	Description	Dénomination	Bezeichnung	Denominación	Notes
1	**PJ 7410027**	1					Seal	Joint	Dichtring	Junta	
2	**PJ 7410092**	8			SS		Screw	Vis	Schraube	Tornillo	
3	**PJ 7414925**	REQ					Filler cap	Bouchon Remplissage	Tankverschluss	Tapa Llenado	
4	**PJ 7416429**	7					Attachment kit	Jeu de fixation	Befestigungssatz	Juego acoplamiento	
5	**PJ 7416720**	1					Plate	Plaque	Platte	Placa	
6	**PJ 7415462**	1					Seal	Joint	Dichtring	Junta	
7	**PJ 7416722**	1					Seal	Joint	Dichtring	Junta	
8	**PJ 7418265**	1					Oil Pan	Carter d'huile	Ölwanne	Carter de aceite	

1	**282.10151**	
2		
3		
4		
5		

Carcasa del engranaje de distribución
Steuergehäuse
Carter de distribution
Timing gear casing

Catalogue id	Group
10006	**215**
Illustr. No **215Y1**	Section **100**
Issue **VOE 64C4410006**	Page **49**

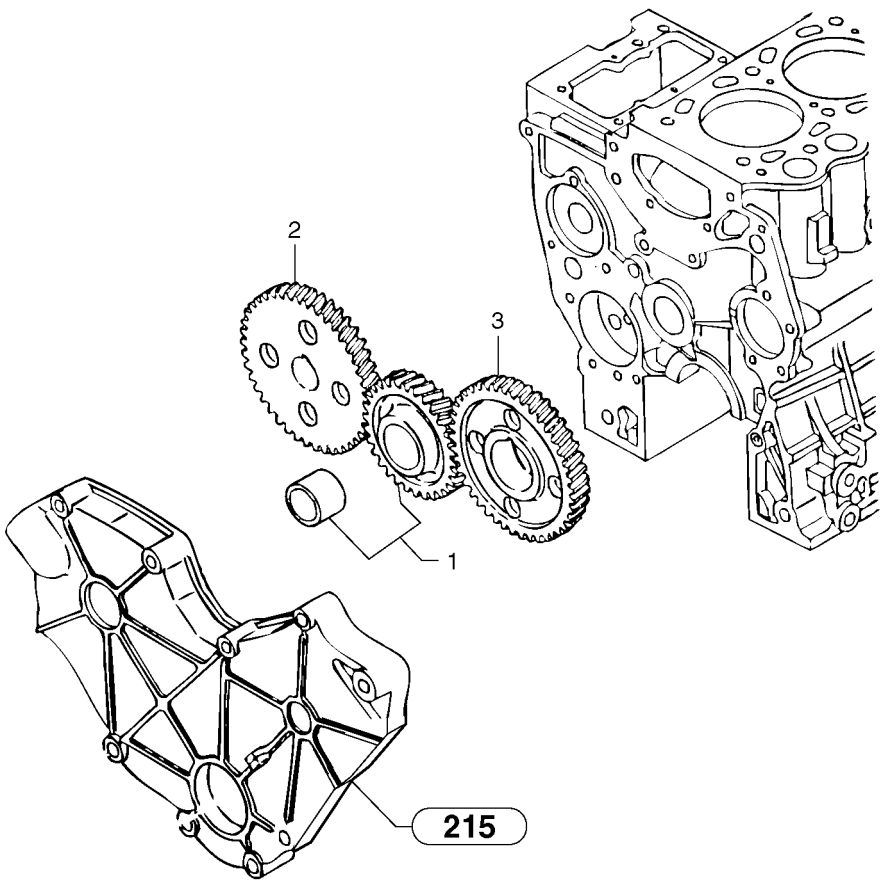
2
3
1
215

Fig.	Part No.	Quantity 1	2	3	PS	KIT	Description	Dénomination	Bezeichnung	Denominación	Notes
1	**PJ 7418177**	1					Hub Gear	Engrenage	Radvorgelege	Engranaje	
2	**PJ 7418179**	1					Hub Gear	Engrenage	Radvorgelege	Engranaje	S3L2-63ES S3L2-64ES
2	**PJ 7418176**	1					Hub Gear	Engrenage	Radvorgelege	Engranaje	S3L2-W263ES S3L2-W264ES
3	**PJ 7418178**	1					Hub Gear	Engrenage	Radvorgelege	Engranaje	

1	**282.10151**		**Engranaje de la distribución** **Steuerräder** **Distribution** **Timing gears**	Catalogue id **10006**	Group **215**
2				Illustr. No **215AY1**	Section **300**
3				Issue **VOE 64C4410006**	Page **51**
4					
5					

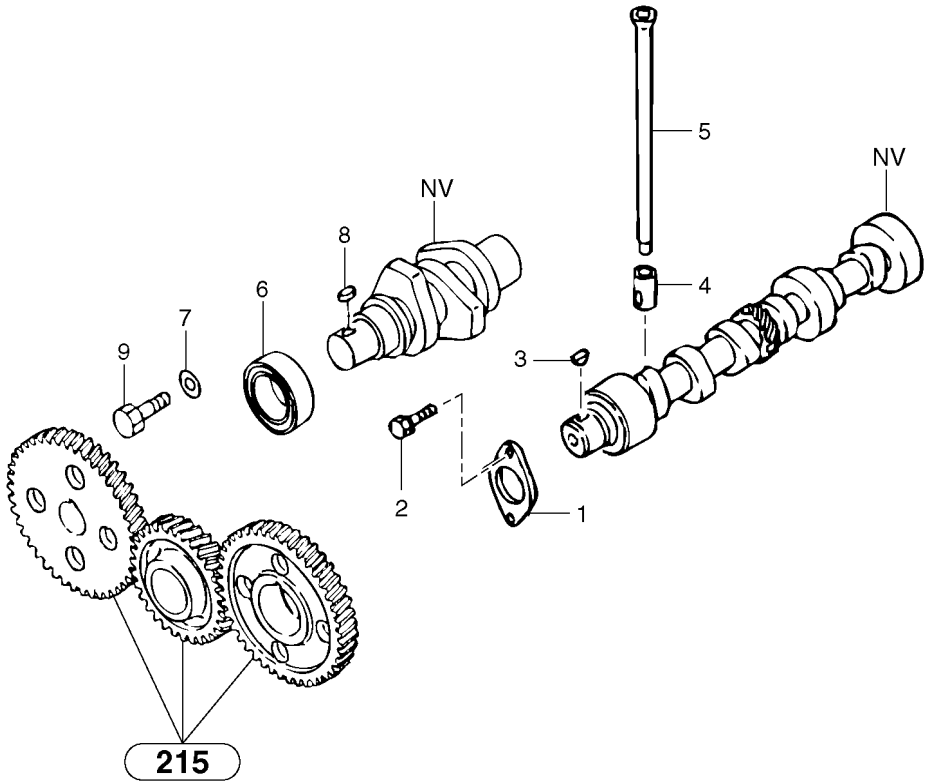
NV
NV
5
8
6
7
9
4
3
2
1
215

Fig.	Part No.	Quantity 1	2	3	PS	KIT	Description	Dénomination	Bezeichnung	Denominación	Notes
1	**PJ 7415441**	1					Plate	Plaque	Platte	Placa	
2	**PJ 7416429**	2					Attachment kit	Jeu de fixation	Befestigungssatz	Juego acoplamiento	
3	**PJ 7410132**	1					Key	Clavette	Keil	Llave (cuna)	
4	**PJ 7410181**	6					Tappet	Poussoir	Ventilstössel	Empujador Valvu	
5	**PJ 7415455**	6					Rod	Tringle	Stange	Tirante	
6	**PJ 7410085**	1					Ball bearing	Roulement billes	Kugellager	Rodamiento de bolas	
7	**PJ 7410042**	1					Washer	Rondelle	Scheibe	Arandela	
8	**PJ 7410131**	1					Key	Clavette	Keil	Llave (cuna)	
9	**PJ 7416429**	1					Attachment kit	Jeu de fixation	Befestigungssatz	Juego acoplamiento	

1	**282.10151** →	
2		
3		
4		
5		

Eje de levas
Nockenwelle
Arbre à cames
Camshaft

Catalogue id **10006**	Group **215**
Illustr. No **215BY1**	Section **400**
Issue **VOE 64C4410006**	Page **53**

VOLVO

EC30

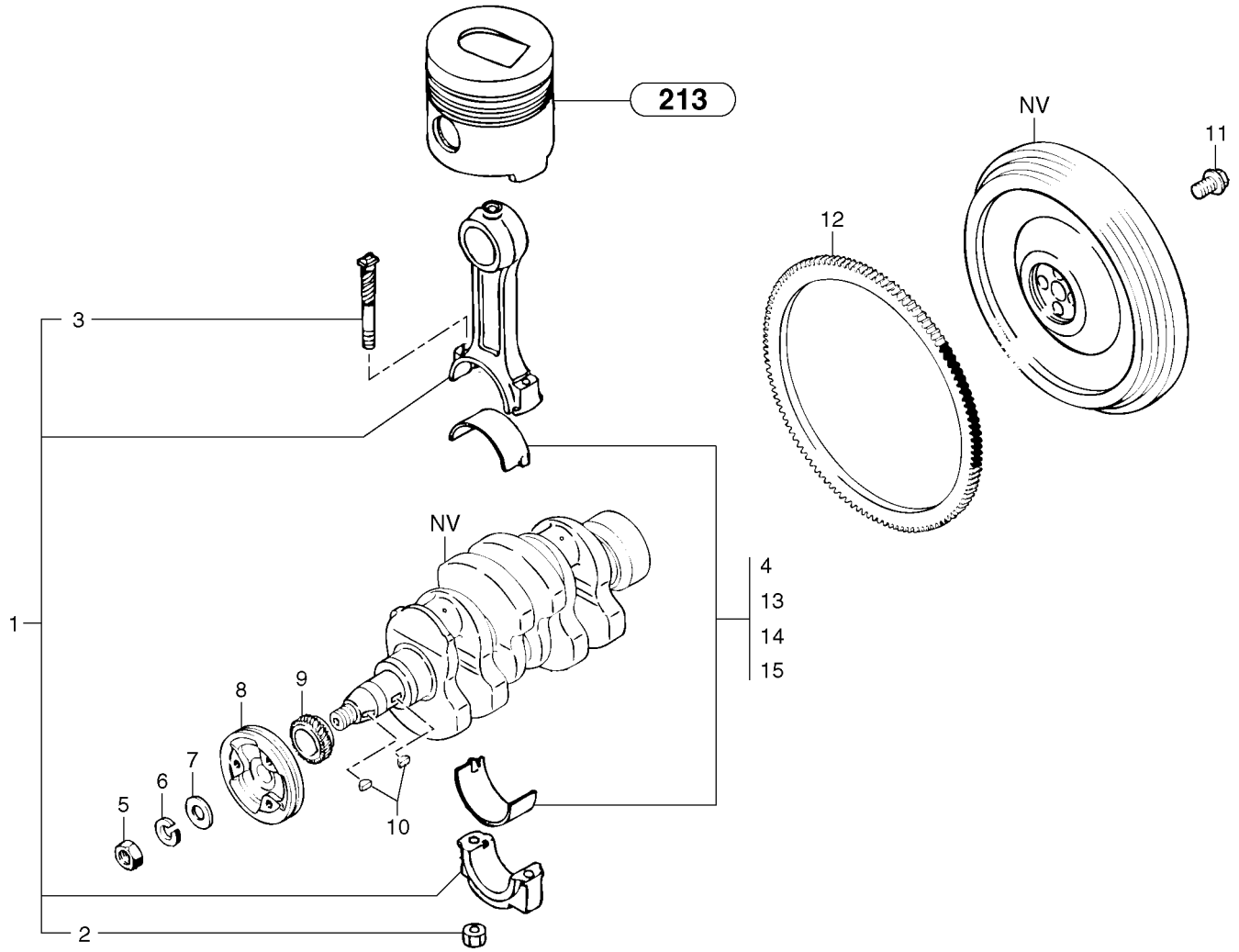
213
NV
11
12
3
NV
1
4
13
14
15
8
9
7
6
5
10
2

Fig.	Part No.	Quantity 1	2	3	PS	KIT	Description	Dénomination	Bezeichnung	Denominación	Notes
1	**PJ 7417816**	3					Piston rod	Bielle de piston	Kolbenstange	Biela de piston	S3L2-63ES, ENG - 65746
1	**PJ 7418353**	3					Piston rod	Bielle de piston	Kolbenstange	Biela de piston	S3L2-63ES, ENG 65747 -
1	**PJ 7418353**	3					Piston rod	Bielle de piston	Kolbenstange	Biela de piston	S3L2-W263ES, ENG 70161 -
1	**PJ 7418353**	3					Piston rod	Bielle de piston	Kolbenstange	Biela de piston	S3L2-W264ES, ENG 64173 -
2	**PJ 7415330**	2					•Nut	•Ecrou	•Mutter	•Tuerca	
3	**PJ 7417817**	2					•Screw	•Vis	•Schraube	•Tornillo	
4	**PJ 7415373**	3					Bearing Bushing	Coussinet	Lagerbuchse	Casq Cojinete	STD SZ
5	**PJ 7410119**	1					Nut	Ecrou	Mutter	Tuerca	
6	**PJ 7410128**	1					Lock Washer	Rondel.verroui.	Sicher Scheibe	Arandel Segurid	
7	**PJ 7410125**	1					Washer	Rondelle	Scheibe	Arandela	
8	**PJ 7415525**	1					Pulley	Poulie	Riemenscheibe	Polea	
9	**PJ 7415477**	1					Hub Gear	Engrenage	Radvorgelege	Engranaje	
10	**PJ 7410132**	2					Key	Clavette	Keil	Llave (cuna)	
11	**PJ 7410086**	4					Screw	Vis	Schraube	Tornillo	
12	**PJ 7410061**	1					Tooth Wheel	Roue Dentee	Sperrzahnrad	Rueda Dentada	
13	**PJ 7416888**	3					Bearings (kit)	Coussinets (jeu)	Lagerbuchsen (Satz)	Cojinetes (juego)	0,25 mm, 0.0098 in
14	**PJ 7416889**	3					Bearings (kit)	Coussinets (jeu)	Lagerbuchsen (Satz)	Cojinetes (juego)	0,50 mm, 0.0197 in
15	**PJ 7416890**	3					Bearings (kit)	Coussinets (jeu)	Lagerbuchsen (Satz)	Cojinetes (juego)	0,75 mm, 0.0295 in

1	**282.10151**	
2		
3		
4		
5		

Bielas
Pleuel
Bielles
Connecting rods

Catalogue id **10006**	Group **216**
Illustr. No **216Y1**	Section **100**
Issue **VOE 64C4410006**	Page **55**

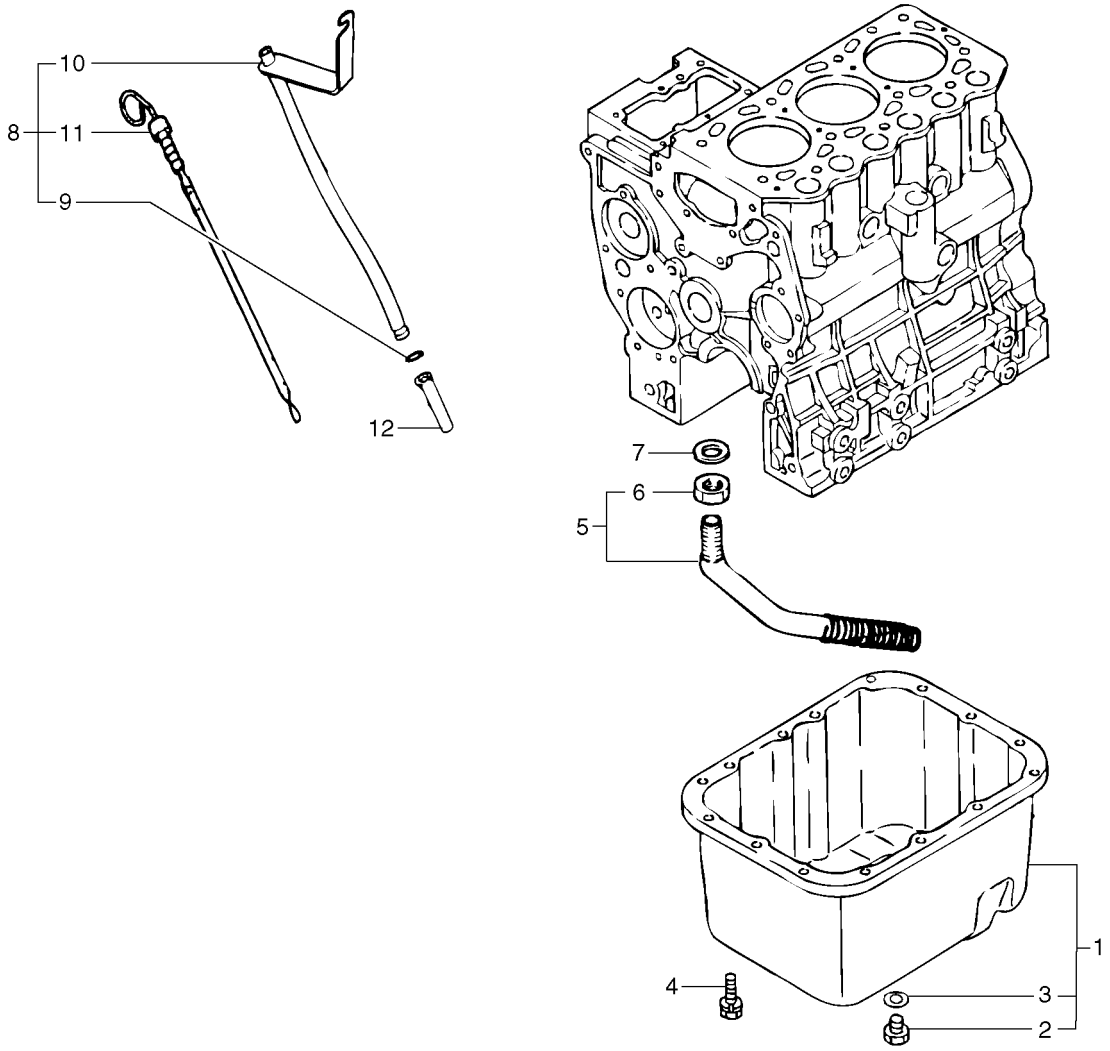
10
8
11
9
12
7
6
5
1
4
3
2

Fig.	Part No.	Quantity 1	2	3	PS	KIT	Description	Dénomination	Bezeichnung	Denominación	Notes
1	**PJ 7415524**	1					Oil pan	Carter d'huile	Ölwanne	Cárter de aceite	
2	**PJ 7415334**	1					•Plug	•Bouchon	•Stopfen	•Tapon	
3	**PJ 7415335**	1					•Seal	•Joint	•Dichtring	•Junta	
4	**PJ 7416429**	15					Attachment kit	Jeu de fixation	Befestigungssatz	Juego acoplamiento	
5	**PJ 7415485**	1					Strainer	Crépine	Seiher	Colador	
6	**PJ 7410122**	1					•Nut	•Ecrou	•Mutter	•Tuerca	
7	**PJ 7410137**	1					Seal	Joint	Dichtring	Junta	
8	**PJ 7417763**	1					Oil Dipstick	Jauge d'huile	Ölmesstab	Indicador aceite	
9	**PJ 7410728**	1			SS		•O-ring	•Joint Torique	•O-Ring	•Junta torica	
10	**PJ 7417763**	1					•Oil Dipstick	•Jauge d'huile	•Ölmesstab	•Indicador aceite	(PJ 7417765)
11	**PJ 7417764**	1					•Dipstick	•Jauge	•Messtab	•Varill Medic	
12	**PJ 7417762**	1					•Giude	•Guide	•Fuhrung	•Guia	

1	**282.10151**	
2		
3		
4		
5		

Cárter de aceite
Schmierölwanne
Carter d'huile
Lubrication oil sump

Catalogue id	Group
10006	**217**
Illustr. No **217Y1**	Section **100**
Issue **VOE 64C4410006**	Page **57**

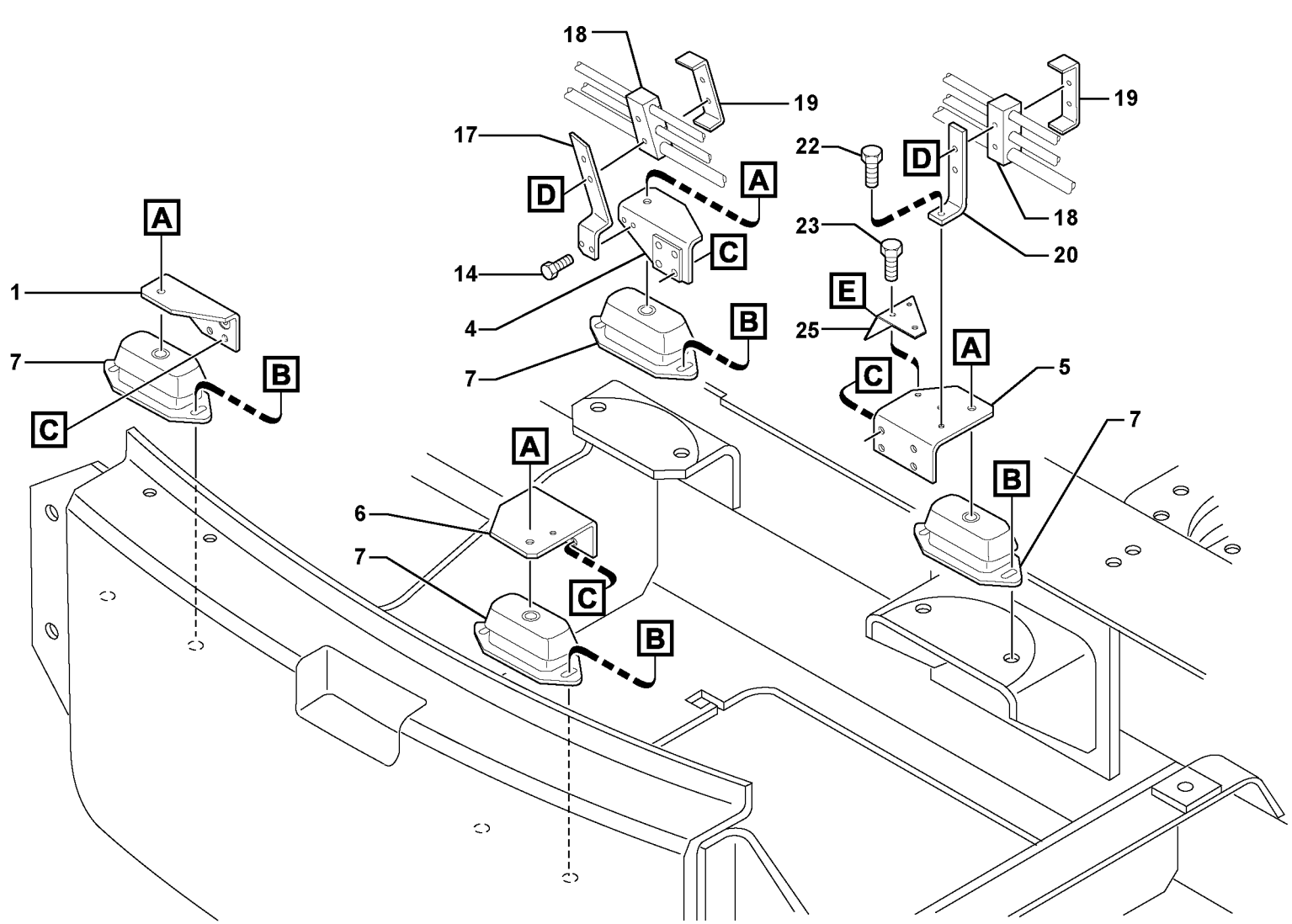

Volvo Construction Equipment

1020356

Fig.	Part No.	Quantity 1	2	3	PS	KIT	Description	Dénomination	Bezeichnung	Denominación	Notes
1	**VOE 11805261**	1					Support	Support	Stütze	Apoyo	
2	**VOE 955897**	16			SS		Washer	Rondelle	Scheibe	Arandela	
3	**VOE 11806192**	16					Hexagon screw	Vis tête hexagonale	Sechskantschraube	Tornillo hexago	
4	**VOE 11805656**	1					Support	Support	Stütze	Apoyo	
5	**VOE 11805655**	1					Support	Support	Stütze	Apoyo	
6	**VOE 11805654**	1					Support	Support	Stütze	Apoyo	
7	**PJ 5140372**	4			SS		Suspension	Suspension	Aufhängung	Suspension	S/N - 282.13967
7	**VOE 11800449**	4					Suspension	Suspension	Aufhängung	Suspension	S/N 282.13968 -
8	**VOE 969788**	2					Screw	Vis	Schraube	Tornillo	
9	**VOE 978932**	4					Screw	Vis	Schraube	Tornillo	(PJ 4370023)
10	**VOE 11802401**	8					Washer	Rondelle	Scheibe	Arandela	
11	**VOE 983252**	8					Screw	Vis	Schraube	Tornillo	
12	**VOE 11802401**	8					Washer	Rondelle	Scheibe	Arandela	
13	**VOE 983304**	8					Hexagon Nut	Ecrou Hexagonal	Sechskantmutter	Tuerca Hexagon	(PJ 4410020)
14	**VOE 946173**	2			SS		Screw	Vis	Schraube	Tornillo	
15	**VOE 955891**	2					Washer	Rondelle	Scheibe	Arandela	
16	**VOE 965179**	4					Screw	Vis	Schraube	Tornillo	
17	**PJ 3620235**	1					Support	Support	Stütze	Apoyo	S/N - 282.13947
17	**PJ 3620261**	1					Support	Support	Stütze	Apoyo	S/N 282.13948 -
18	**PJ 4690718**	2					Rubber sponge	Caoutchouc mousse	Schaumgummi	Goma espuma	S/N - 282.13947
18	**VOE 11802852**	2					Clamp	Pince Serrage	Klemme	Abrazadera	(PJ 4690786) S/N 282.13948 -
19	**VOE 11802851**	2					Flange	Flasque	Flansch	Brida	(PJ 4690719)
20	**PJ 3620245**	1					Support	Support	Stütze	Apoyo	S/N - 282.13947
20	**PJ 3620260**	1					Support	Support	Stütze	Apoyo	S/N 282.13948 -
21	**PJ 5080120**	2					Support	Support	Stütze	Apoyo	
22	**VOE 946441**	1					Flange screw	Vis à bride	Flanschschraube	Torn embridado	
23	**VOE 946329**	2					Flange screw	Vis à bride	Flanschschraube	Torn embridado	
24	**VOE 955779**	2					Hexagon Nut	Ecrou Hexagonal	Sechskantmutter	Tuerca Hexagon	
25	**PJ 3610285**	1					Apron	Tole	Schutzblech	Chapa protectora	

1	**282.10151**	
2		
3		
4		
5		

Fijación del motor
Motorbefestigung
Fixations du moteur
Engine mounts

Catalogue id	Group
10006	**218**
Illustr. No **1020356**	Section **100**
Issue **VOE 64C4410006**	Page **59**

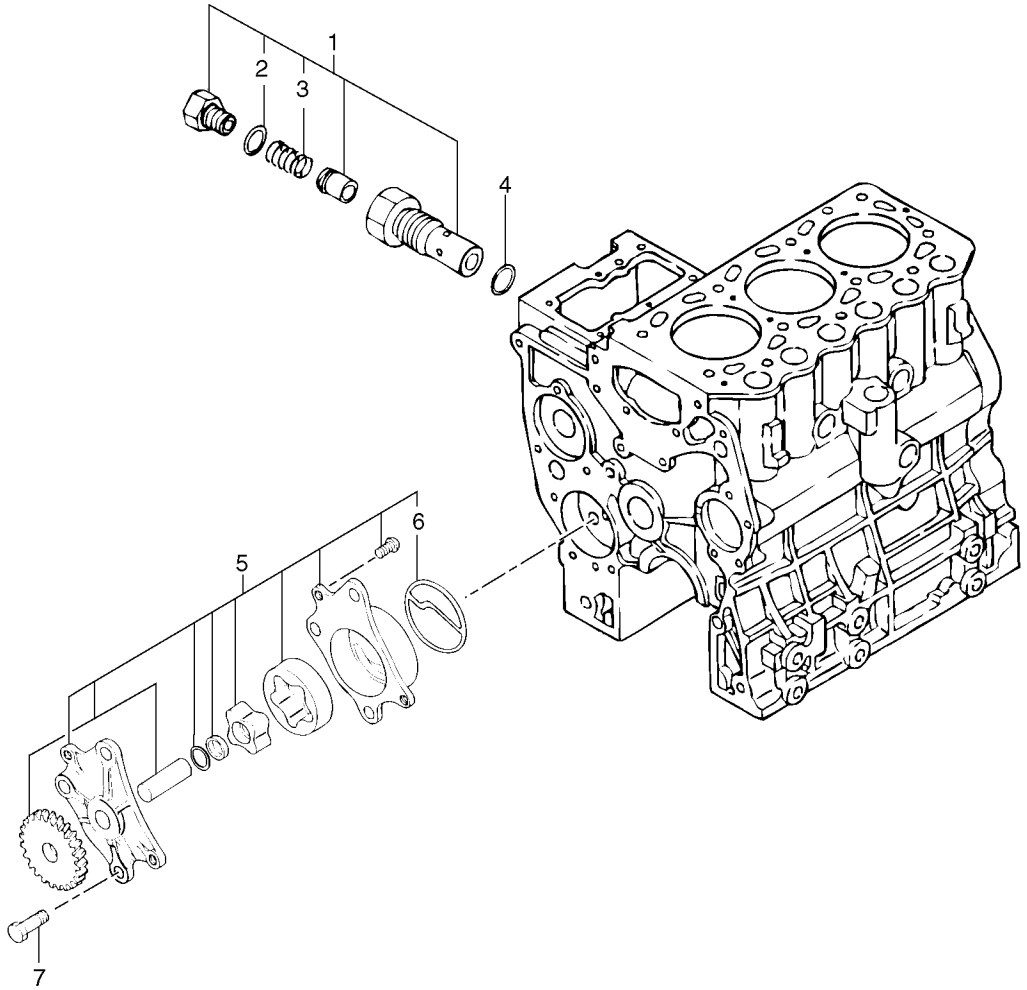
1
2
3
4
5
6
7

Fig.	Part No.	Quantity 1	2	3	PS	KIT	Description	Dénomination	Bezeichnung	Denominación	Notes
1	**PJ 7416512**	1					Valve	Soupape	Ventil	Valvula	
2		1			NS		•Seal	•Joint	•Dichtung	•Reten	ORDER ITEM NO 1
3		1			NS		•Spring	•Ressort	•Feder	•Resorte	ORDER ITEM NO 1
4	**PJ 7415325**	1					O-ring	Joint Torique	O-Ring	Junta torica	S3L2-63ES, ENG - 65746
4	**PJ 7418390**	1					O-ring	Joint Torique	O-Ring	Junta torica	S3L2-63ES, ENG 65747 -
4	**PJ 7418390**	1					O-ring	Joint Torique	O-Ring	Junta torica	S3L2-W263ES, ENG 70161 -
4	**PJ 7418390**	1					O-ring	Joint Torique	O-Ring	Junta torica	S3L2-W264ES, ENG 64173 -
5	**PJ 7415486**	1					Oil Pump	Pompe a huile	Ölpumpe	Bomba de aceite	
6	**PJ 7415484**	1					•Seal	•Joint	•Dichtring	•Junta	
7	**PJ 7417819**	3					Screw	Vis	Schraube	Tornillo	

1	**282.10151**	
2		
3		
4		
5		

Bomba de aceite lubrificante
Ölpumpe
Pompe à huile
Lubricating oil pump

Catalogue id	Group
10006	**221**
Illustr. No **221Y1**	Section **100**
Issue **VOE 64C4410006**	Page **61**

VOLVO

EC30

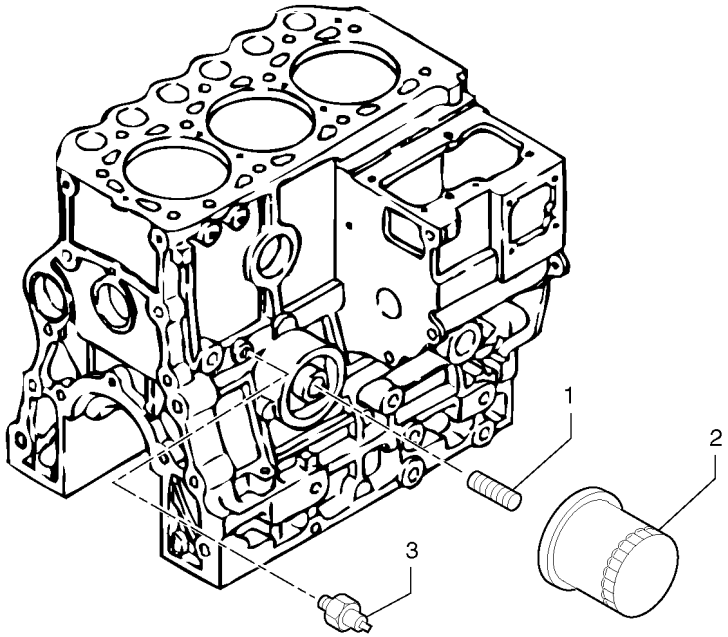
1
2
3

Fig.	Part No.	Quantity 1	2	3	PS	KIT	Description	Dénomination	Bezeichnung	Denominación	Notes
1	**PJ 7417040**	1					Stub Axle	Axe	Steckachse	Gorron Eje	
2	**VOE 11715849**	1					Oil Filter	Filtre Huile	Ölfilter	Filtro Aceite	(PJ 7410062)
3		1					Pressure Switch	Mano contact	Druckschalter	Manocontacto	See group 364, Page 183

1	**282.10151**	
2		
3		
4		
5		

Filtro de aceite
Ölfilter
Filtre à huile
Oil filter

Catalogue id **10006**	Group **222**
Illustr. No **222Y1**	Section **100**
Issue **VOE 64C4410006**	Page **63**

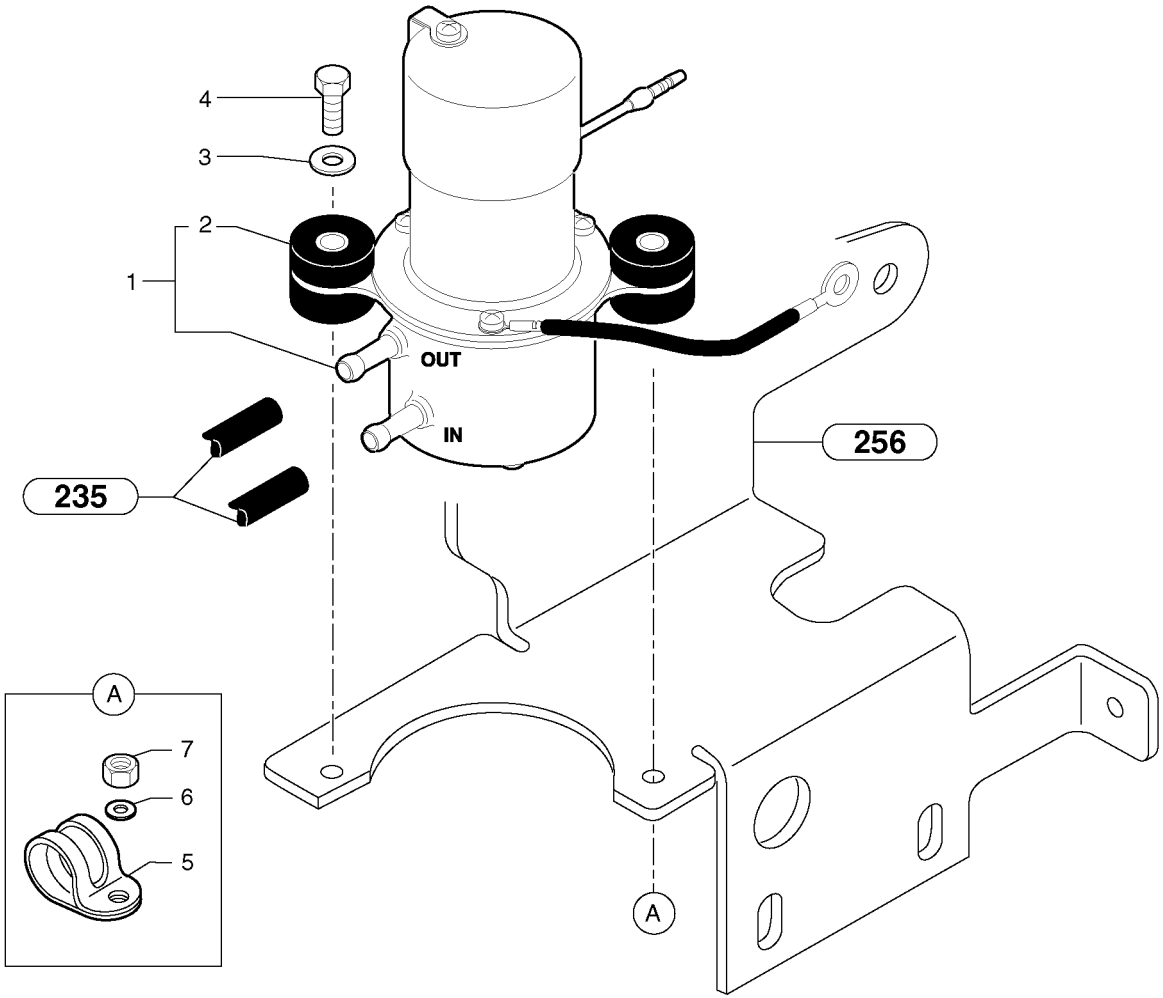
4
3
2
1
OUT
IN
235
256
A
7
6
5
A

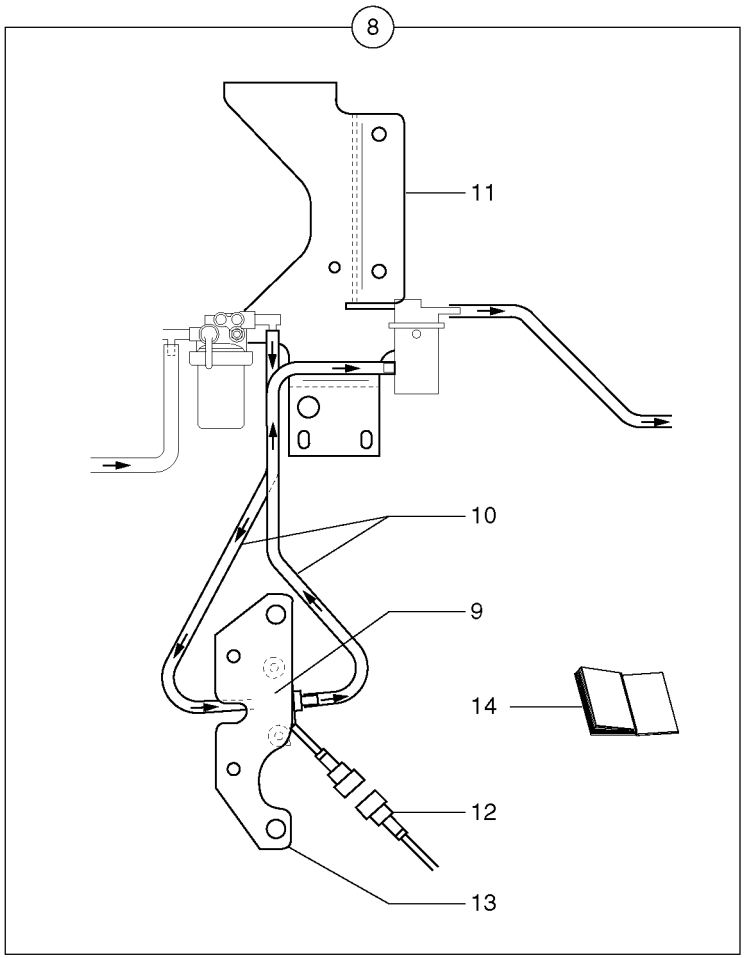
8
11
10
9
14
12
13

Fig.	Part No.	Quantity 1	2	3	PS	KIT	Description	Dénomination	Bezeichnung	Denominación	Notes
1		1			NS		Fuel pump	Pompe Carburant	Kraftstoffpumpe	Bomba Combustib	ORDER ITEM NO 8
2	**PJ 7416694**	2					•Rubber	•Caoutchouc	•Gummi	•Caucho	
3	**VOE 955892**	2					Washer	Rondelle	Scheibe	Arandela	(PJ 4460018) MU6
4	**PJ 4380035**	2					Screw	Vis	Schraube	Tornillo	HM6X35
5	**PJ 4690299**	1					Clamp	Collier serrage	Klemme	Abrazadera	
6	**VOE 960139**	1					Washer	Rondelle	Scheibe	Arandela	(PJ 4460019) LU6
7	**PJ 4410013**	1					Nut	Ecrou	Mutter	Tuerca	HM6
8	**PJ 6930260**	1			SS		Fuel Pump Kit	Lot Pompe Carburant	F-pumpensatz	Kit Bomba Combu	S/N - 282.12672
9		1					•Fuel pump	•Pompe à carburant	•Kraftstoffpumpe	•Bomba de combustible	See group 233, Page 67
10		REQ					•Fuel pipe	•Conduit d'alimentation	•Kraftstoffrohr	•Tubo de combustible	See group 235, Page 81
11		1					•Support	•Support	•Stütze	•Apoyo	See group 256, Page
12		1					•Wire harness	•Faisceau electrique	•Kabelbaum	•Manojo cables	See group 371, Page 209
13		1					•Apron	•Tole	•Schutzblech	•Chapa protectora	See group 716, Page 277
14	**PJ 5400598**	1					•Service bulletin	•Service bulletin	•Service-Bulletin	•Boletín de servicio	

1	**282.10151** →	→ **282.12672**
2		
3		
4		
5		

Bomba de combustible
Kraftstoffpumpe
Pompe carburant
Fuel pump

Catalogue id	Group
10006	**233**
Illustr. No **2331Y1**	Section **100**
Issue **VOE 64C4410006**	Page **65**

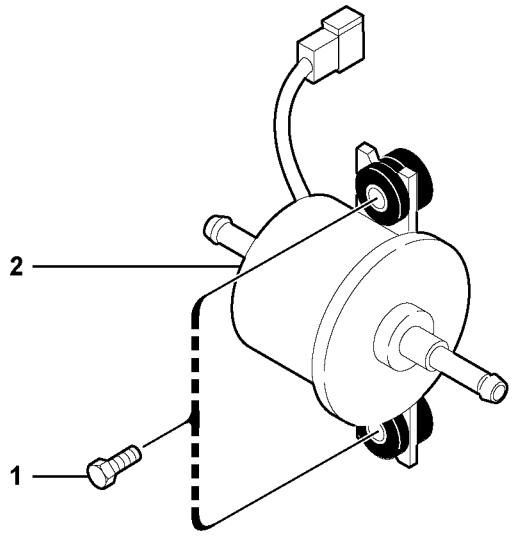
2
1

Fig.	Part No.	Quantity 1	2	3	PS	KIT	Description	Dénomination	Bezeichnung	Denominación	Notes
1	**VOE 946934**	2					Screw	Vis	Schraube	Tornillo	
2	**VOE 11802736**	1					Pump	Pompe	Pumpe	Bomba	(PJ 5350139)

1	**282.12673**		**Bomba de combustible** **Kraftstoffpumpe** **Pompe carburant** **Fuel pump**	Catalogue id **10006**	Group **233**
2				Illustr. No **1016635**	Section **110**
3				Issue **VOE 64C4410006**	Page **67**
4					
5					

VOLVO

EC30

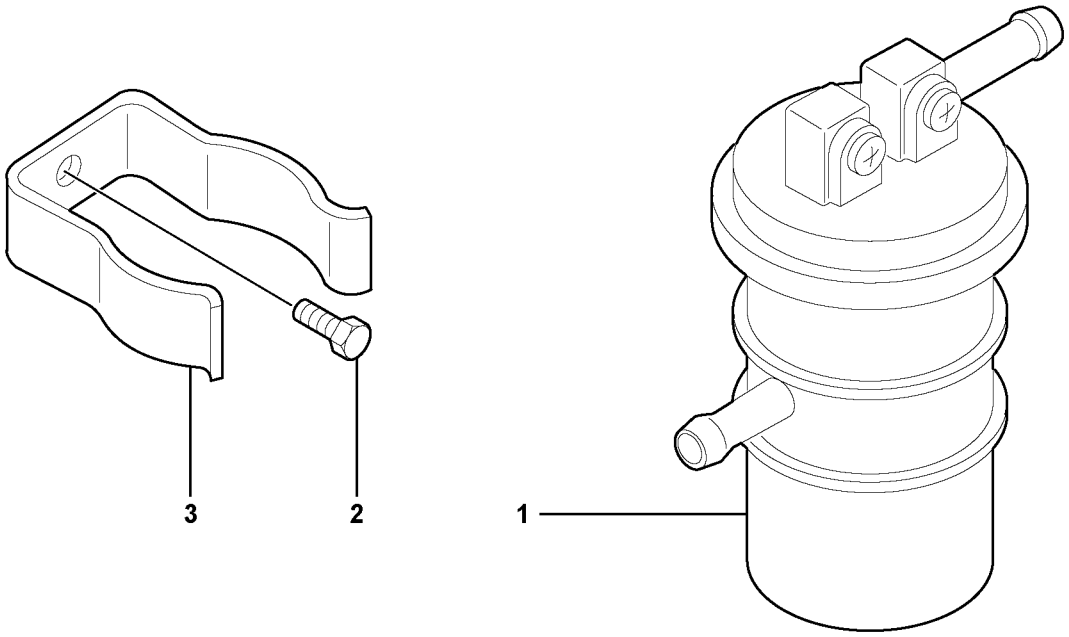

Volvo Construction Equipment

1016637

Fig.	Part No.	Quantity 1	2	3	PS	KIT	Description	Dénomination	Bezeichnung	Denominación	Notes
1	**PJ 7410170**	1					Fuel filter	Filtre carburant	Kraftstoffilter	Filtro combustible	
2	**VOE 965175**	1			SS		Screw	Vis	Schraube	Tornillo	
3	**PJ 7410171**	1					Flange	Flasque	Flansch	Brida	

1	**282.10151** →	→	**Filtro de combustible** **Kraftstoffilter** **Filtre à carburant** **Fuel filter**	Catalogue id **10006**	Group **233**
2				Illustr. No **1016637**	Section **400**
3				Issue **VOE 64C4410006**	Page **69**
4					
5					

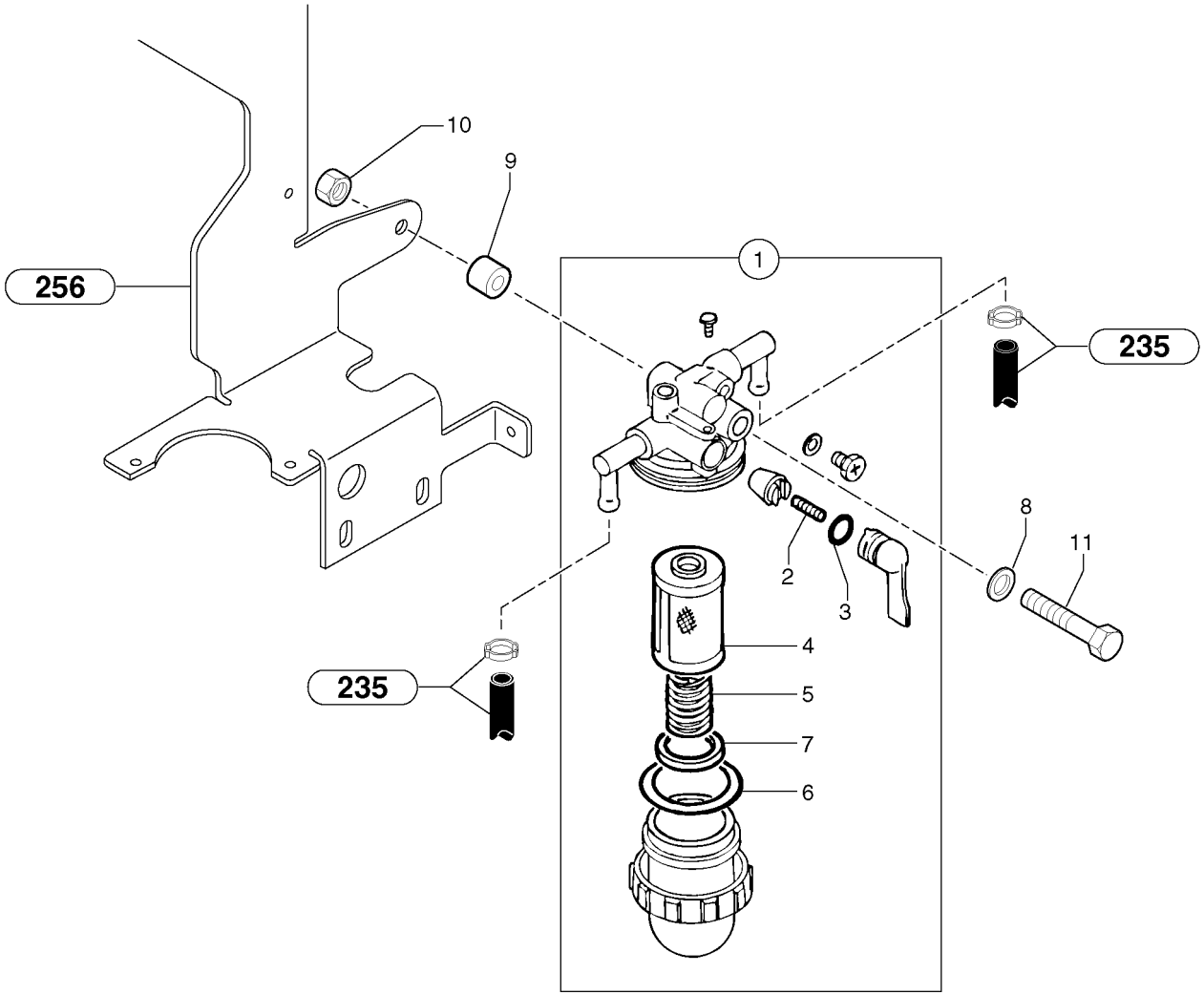
10
9
256
1
235
8
11
2
3
4
5
7
6
235

Fig.	Part No.	Quantity 1	2	3	PS	KIT	Description	Dénomination	Bezeichnung	Denominación	Notes
1	**PJ 6050073**	1					Sediment bowl	Décanteur	Absetzgefäß	Recipiente de sedimientac...	
2	**PJ 7412905**	1					•Spring	•Ressort	•Feder	•Muelle	
3	**PJ 7412906**	1					•O-ring	•Joint Torique	•O-Ring	•Junta torica	
4	**PJ 7412921**	1					•Filter cartridge	•Cartouche filtrante	•Filtereinsatz	•Elemento filtrante	
5	**PJ 7412922**	1					•Spring	•Ressort	•Feder	•Muelle	
6	**PJ 7412907**	1					•O-ring	•Joint Torique	•O-Ring	•Junta torica	
7	**PJ 7418261**	1					•Float	•Flotteur	•Schwimmer	•Flotador	
8	**VOE 13955894**	1					Washer	Rondelle	Scheibe	Arandela	(PJ 4460025) MU8
9	**PJ 3870288**	1					Spacer	Entretoise	Abstandstueck	Casquillo distanciad	
10	**VOE 983303**	1					Nut	Ecrou	Mutter	Tuerca	(PJ 4410016) HM8
11	**PJ 4380315**	1					Screw	Vis	Schraube	Tornillo	HM8X90

1	**282.10151** →	→ **282.12672**
2		
3		
4		
5		

Recipiente de sedimientación
Absetzgefäß
Décanteur de gazole
Sediment bowl

Catalogue id **10006**	Group **233**
Illustr. No **23341Y1**	Section **500**
Issue **VOE 64C4410006**	Page **71**

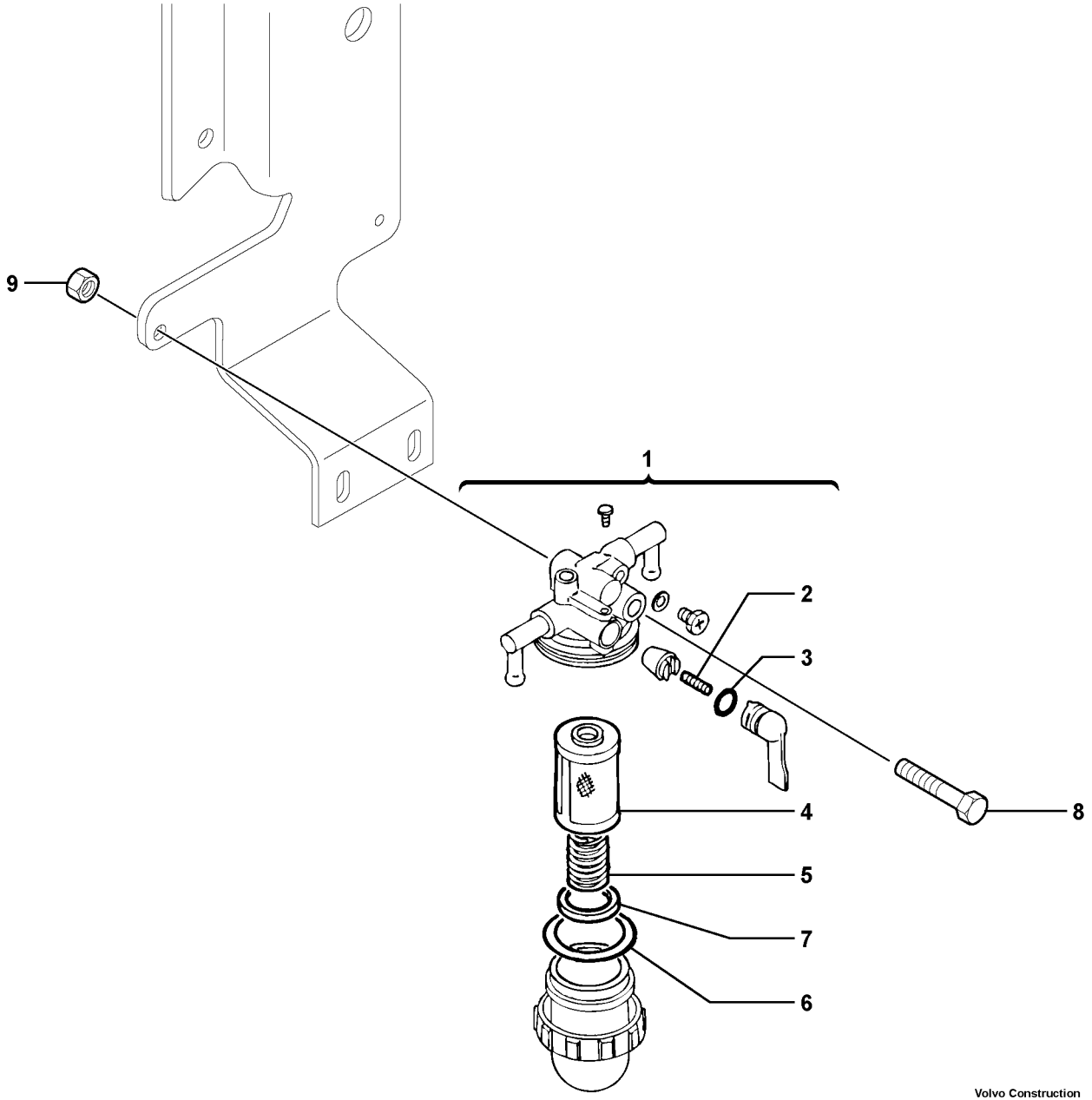

Volvo Construction Equipment

1016638

Fig.	Part No.	Quantity 1	2	3	PS	KIT	Description	Dénomination	Bezeichnung	Denominación	Notes
1	**PJ 6050073**	1					Sediment bowl	Décanteur	Absetzgefäß	Recipiente de sedimentac...	
2	**PJ 7412905**	1					•Spring	•Ressort	•Feder	•Muelle	
3	**PJ 7412906**	1					•O-ring	•Joint Torique	•O-Ring	•Junta torica	
4	**PJ 7412921**	1					•Filter cartridge	•Cartouche filtrante	•Filtereinsatz	•Elemento filtrante	
5	**PJ 7412922**	1					•Spring	•Ressort	•Feder	•Muelle	
6	**PJ 7412907**	1					•O-ring	•Joint Torique	•O-Ring	•Junta torica	
7	**PJ 7418261**	1					•Float	•Flotteur	•Schwimmer	•Flotador	
8	**VOE 965181**	1			SS		Screw	Vis	Schraube	Tornillo	
9	**VOE 945408**	1			SS		Flange Lock Nut	Contre écrou bride	Flanschmutter	Contratuer Embr	

1	**282.12673**	
2		
3		
4		
5		

Recipiente de sedimientación
Absetzgefäß
Décanteur de gazole
Sediment bowl

Catalogue id	Group
10006	**233**
Illustr. No **1016638**	Section **510**
Issue **VOE 64C4410006**	Page **73**

VOLVO

EC30

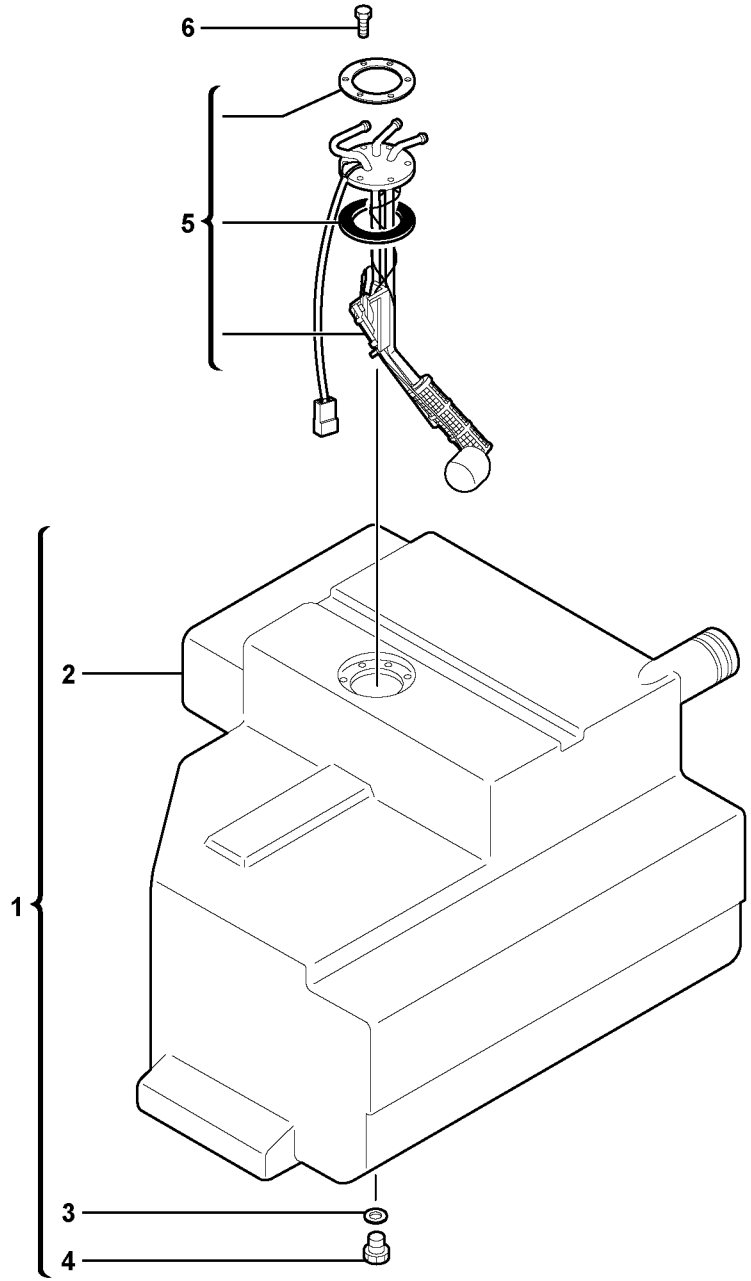

Volvo Construction Equipment

1015806

Fig.	Part No.	Quantity 1	2	3	PS	KIT	Description	Dénomination	Bezeichnung	Denominación	Notes
1	**PJ 6930100**	1			SS		Fuel tank	Réservoir carburant	Kraftstofftank	Deposit combust	
2		1			NS		•Fuel tank	•Réservoir carburant	•Kraftstofftank	•Deposit combust	ORDER ITEM NO 1
3	**VOE 11802322**	1					•Seal	•Joint	•Dichtring	•Junta	
4	**VOE 11802321**	1					•Plug	•Bouchon	•Stopfen	•Tapon	
5		1					Transceiver	Transmetteur	Sender/empf.	Transreceptor	See group 386, Page 221
6	**VOE 976155**	6					Screw	Vis	Schraube	Tornillo	

1	**282.10151** →	→ **282.15078**
2		
3		
4		
5		

Depósito de gasóleo
Kraftstoffbehälter
Réservoir de gazole
Gas-oil tank

Catalogue id **10006**	Group **234**
Illustr. No **1015806**	Section **100**
Issue **VOE 64C4410006**	Page **75**

VOLVO

EC30

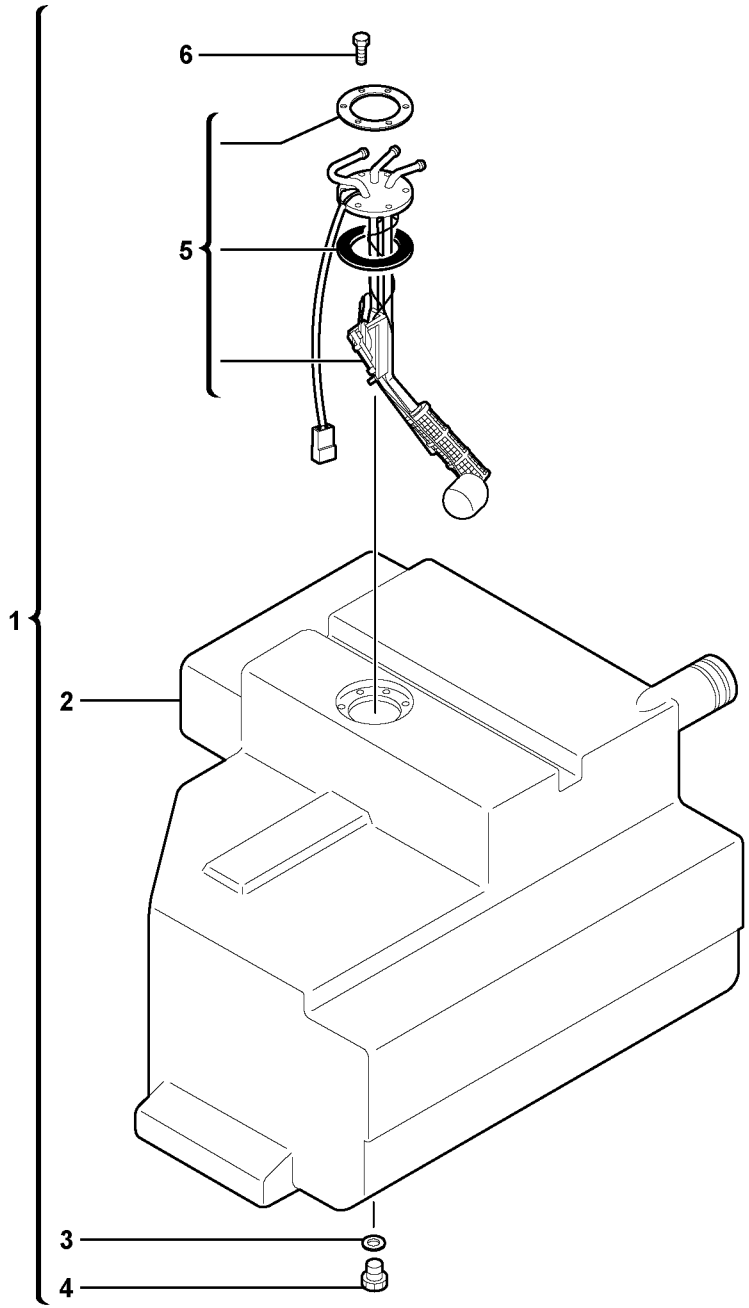

Volvo Construction Equipment

1015807

Fig.	Part No.	Quantity 1	2	3	PS	KIT	Description	Dénomination	Bezeichnung	Denominación	Notes
1	**PJ 6930339**	1			SS		Fuel tank	Réservoir carburant	Kraftstofftank	Deposit combust	
2		1			NS		•Fuel tank	•Réservoir carburant	•Kraftstofftank	•Deposit combust	ORDER ITEM NO 1
3	**VOE 11802322**	1					•Seal	•Joint	•Dichtring	•Junta	
4	**VOE 11802321**	1					•Plug	•Bouchon	•Stopfen	•Tapon	
5		1					•Transceiver	•Transmetteur	•Sender/empf.	•Transreceptor	See group 386, Page 221
6	**VOE 976155**	6					•Screw	•Vis	•Schraube	•Tornillo	

1	**282.15079**	
2		
3		
4		
5		

Depósito de gasóleo
Kraftstoffbehälter
Réservoir de gazole
Gas-oil tank

Catalogue id	Group
10006	**234**
Illustr. No **1015807**	Section **110**
Issue **VOE 64C4410006**	Page **77**

VOLVO

EC30

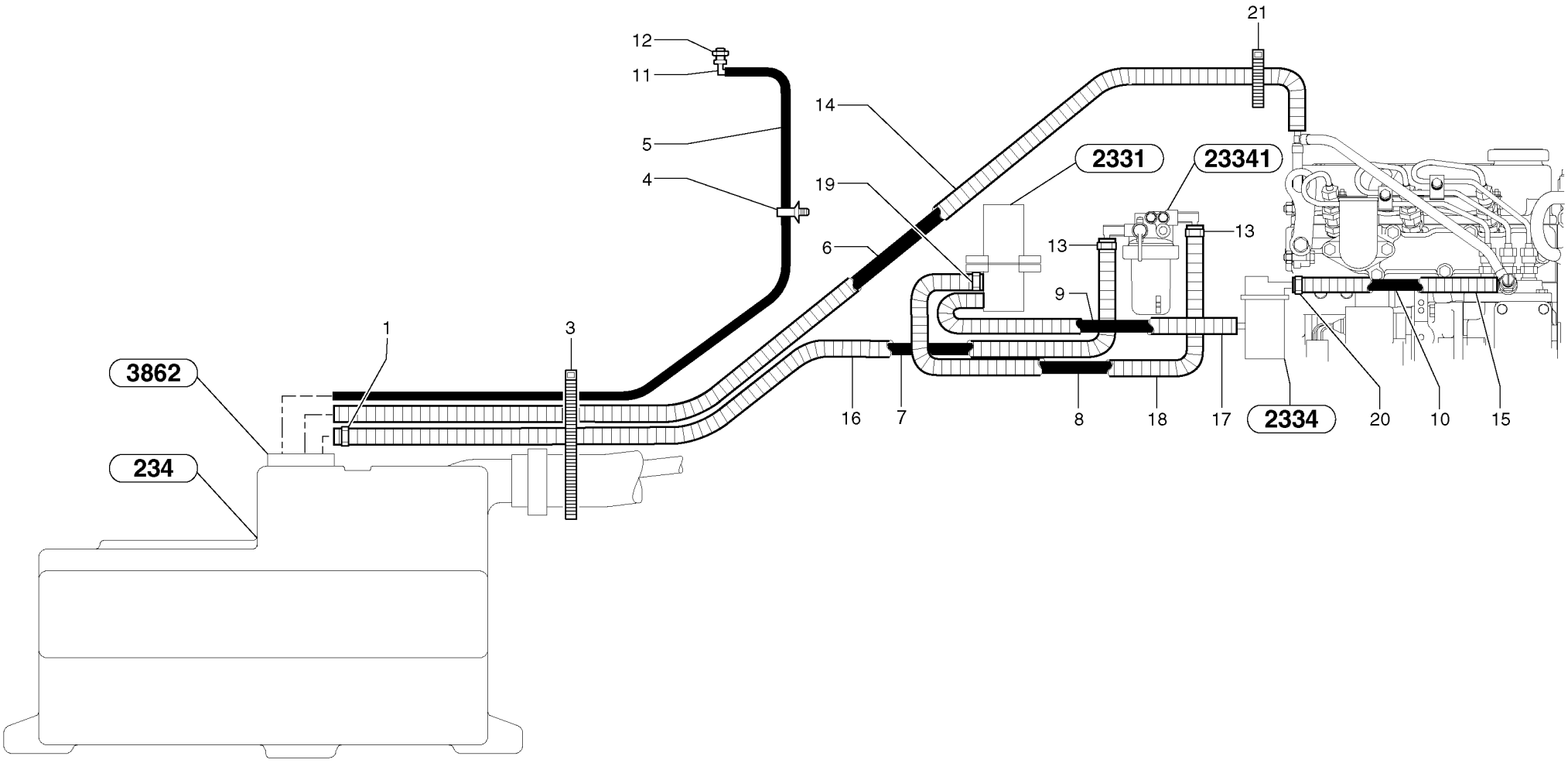
12
11
5
4
14
19
6
21
2331
23341
13
13
9
1
3
3862
234
16
7
8
18
17
2334
20
10
15

Fig.	Part No.	Quantity 1	2	3	PS	KIT	Description	Dénomination	Bezeichnung	Denominación	Notes
1	**VOE 11806773**	1					Clamp	Pince Serrage	Klemme	Abrazadera	
3	**PJ 4690172**	4					Clamp	Collier serrage	Klemme	Abrazadera	
4	**PJ 4690420**	1					Clamp	Collier serrage	Klemme	Abrazadera	
5	**VOE 11802782**	REQ					Tube	Tube	Rohr	Tubo	(PJ 2360137) L = 1800mm/70.8660in
6	**VOE 11801991**	REQ					Tube	Tube	Rohr	Tubo	(PJ 2360015) L = 1550mm/61.0235in
7	**VOE 11804764**	REQ					Pipe	Canalisation	Rohrleitung	Canalizacion	(PJ 2360146) L = 1330mm/52.3621in
8	**VOE 11801991**	REQ					Tube	Tube	Rohr	Tubo	(PJ 2360015) L = 500mm/19.6850in
9	**VOE 11801991**	REQ					Tube	Tube	Rohr	Tubo	(PJ 2360015) L = 400mm/15.7480in
10	**VOE 11804764**	REQ					Pipe	Canalisation	Rohrleitung	Canalizacion	(PJ 2360146) L = 310mm/12.2047in
11	**VOE 11802319**	1					Elbow	Coude	Winkelstueck	Tubo acodado	(PJ 4700162)
12	**VOE 11802318**	1					Nut	Ecrou	Mutter	Tuerca	(PJ 4420019) Hm M10
13	**PJ 4690761**	2					Clamp	Collier serrage	Klemme	Abrazadera	
14	**PJ 2360087**	REQ			SS		Outer Casing	Gaine	Hülle	Funda	L = 850mm/33.4645in
15	**PJ 2360087**	REQ			SS		Outer Casing	Gaine	Hülle	Funda	L = 280mm/11.0236in
16	**PJ 2360087**	REQ			SS		Outer Casing	Gaine	Hülle	Funda	L = 520mm/20.4724in
17	**PJ 2360087**	REQ			SS		Outer Casing	Gaine	Hülle	Funda	L = 350mm/13.7795in
18	**PJ 2360087**	REQ			SS		Outer Casing	Gaine	Hülle	Funda	L = 470mm/18.5039in
19	**VOE 11802316**	1					Clamp	Pince Serrage	Klemme	Abrazadera	(PJ 4690760)
20	**PJ 4690761**	1					Clamp	Collier serrage	Klemme	Abrazadera	
21	**VOE 11803561**	1					Clamp	Pince Serrage	Klemme	Abrazadera	(PJ 4690054)

1	**282.10151** →	→ **282.12672**
2		
3		
4		
5		

Circuito de combustible
Kraftstoffanlage
Circuit d'alimentation en gazole
Fuel circuit

Catalogue id **10006**	Group **235**
Illustr. No **235Y1**	Section **100**
Issue **VOE 64C4410006**	Page **79**

VOLVO

EC30

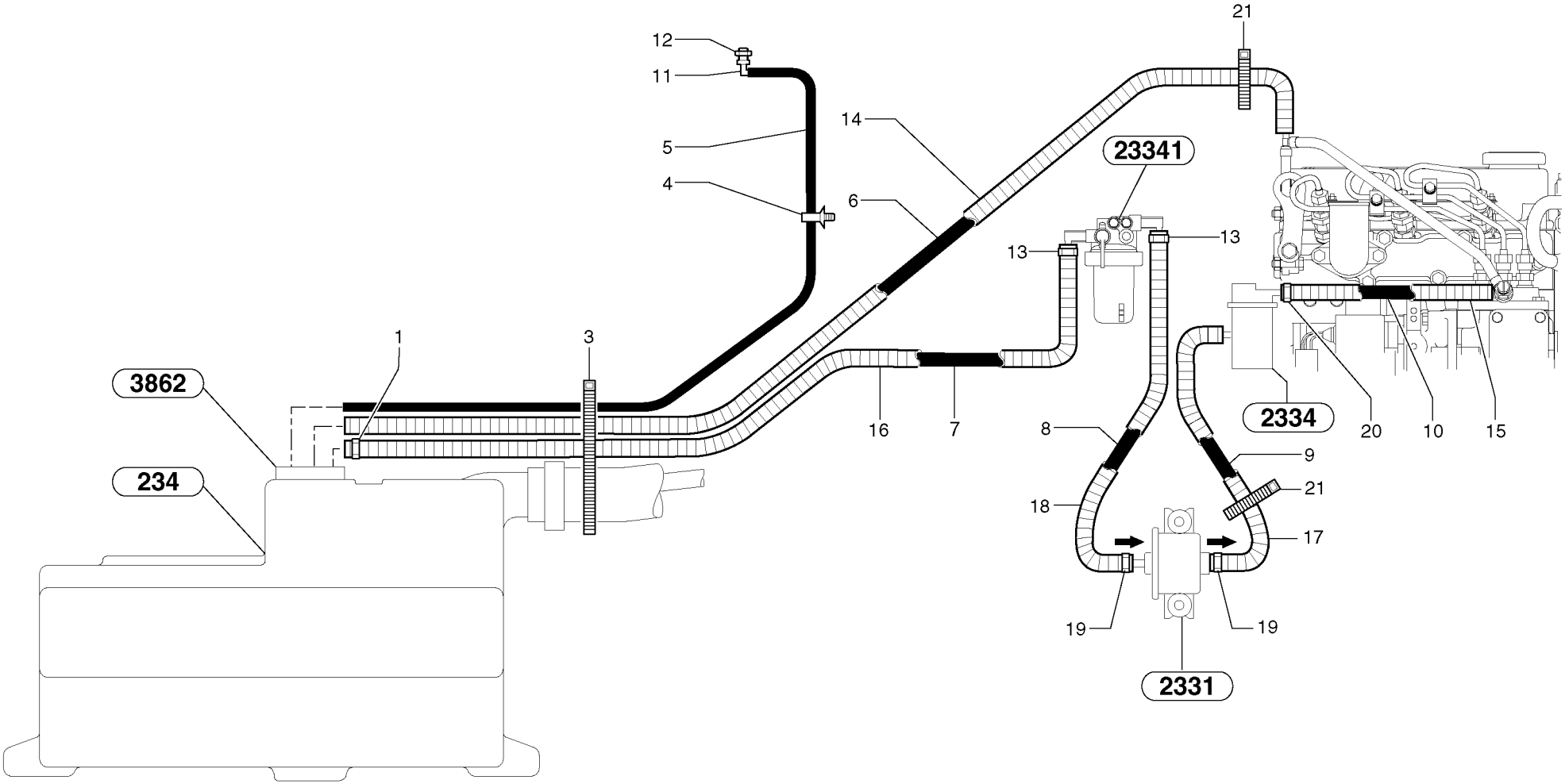
12
11
5
4
14
6
21
23341
13
13
1
3
3862
234
16
7
8
9
21
18
17
19
19
2331
2334
20
10
15

Fig.	Part No.	Quantity 1	2	3	PS	KIT	Description	Dénomination	Bezeichnung	Denominación	Notes
1	**VOE 11806773**	1					Clamp	Pince Serrage	Klemme	Abrazadera	
3	**VOE 4881440**	4					Strip Clamp	Ruban Serrage	Kabelbinder	Abraz Cinta	
4	**PJ 4690420**	1					Clamp	Collier serrage	Klemme	Abrazadera	
5	**VOE 11802782**	REQ					Tube	Tube	Rohr	Tubo	(PJ 2360137) L = 1800mm/70.8660in
6	**VOE 11801991**	REQ					Tube	Tube	Rohr	Tubo	(PJ 2360015) L = 1390mm/54.7243in
7	**VOE 11804764**	REQ					Pipe	Canalisation	Rohrleitung	Canalizacion	(PJ 2360146) L = 1130mm/44.4881in
8	**VOE 11801991**	REQ					Tube	Tube	Rohr	Tubo	(PJ 2360015) L = 570mm/22.4409in
9	**VOE 11801991**	REQ					Tube	Tube	Rohr	Tubo	(PJ 2360015) L = 670mm/26.3779in
10	**VOE 11801991**	REQ					Tube	Tube	Rohr	Tubo	(PJ 2360015) L = 520mm/20.4724in
11	**VOE 11802319**	1					Elbow	Coude	Winkelstueck	Tubo acodado	(PJ 4700162)
12	**VOE 11802318**	1					Nut	Ecrou	Mutter	Tuerca	(PJ 4420019) Hm M10
13	**PJ 4690761**	2					Clamp	Collier serrage	Klemme	Abrazadera	
14	**VOE 11804762**	REQ					Outer Casing	Gaine	Hülle	Funda	(PJ 2360083) L = 850mm/33.4645in
15	**VOE 11804762**	REQ					Outer Casing	Gaine	Hülle	Funda	(PJ 2360083) L = 400mm/15.7480in
16	**VOE 11804762**	REQ					Outer Casing	Gaine	Hülle	Funda	(PJ 2360083) L = 320mm/12.5984in
17	**VOE 11804762**	REQ					Outer Casing	Gaine	Hülle	Funda	(PJ 2360083) L = 650mm/25.5905in
18	**VOE 11804762**	REQ					Outer Casing	Gaine	Hülle	Funda	(PJ 2360083) L = 550mm/21.6535in
19	**VOE 11802316**	2					Clamp	Pince Serrage	Klemme	Abrazadera	(PJ 4690760)
20	**VOE 11802316**	1					Clamp	Pince Serrage	Klemme	Abrazadera	

1	**282.12673**	
2		
3		
4		
5		

Circuito de combustible
Kraftstoffanlage
Circuit d'alimentation en gazole
Fuel circuit

Catalogue id	Group
10006	**235**
Illustr. No **235AY1**	Section **110**
Issue **VOE 64C4410006**	Page **81**

VOLVO

EC30

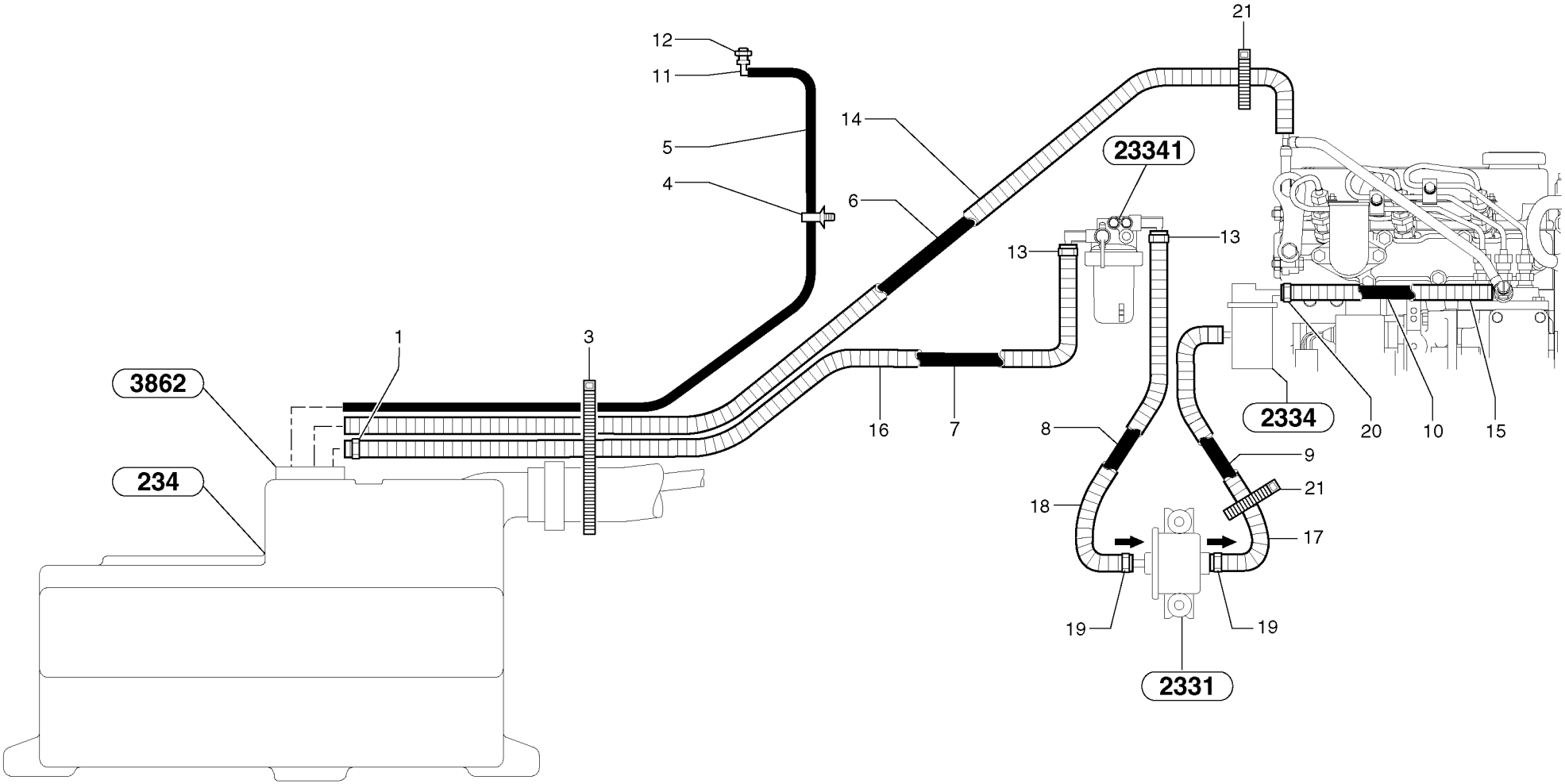
12
11
5
4
14
6
21
23341
13
13
1
3
3862
234
16
7
8
9
21
18
17
19
19
2331
2334
20
10
15

Fig.	Part No.	Quantity 1	2	3	P S	K I T	Description	Dénomination	Bezeichnung	Denominación	Notes
21	**VOE 4881440**	3					Strip Clamp	Ruban Serrage.....	Kabelbinder	Abraz Cinta.....	

1	**282.12673**		**Circuito de combustible** **Kraftstoffanlage** **Circuit d'alimentation en gazole** **Fuel circuit**	Catalogue id **10006**	Group **235**
2				Illustr. No **235AY1**	Section **110**
3				Issue **VOE 64C4410006**	Page **83**
4					
5					

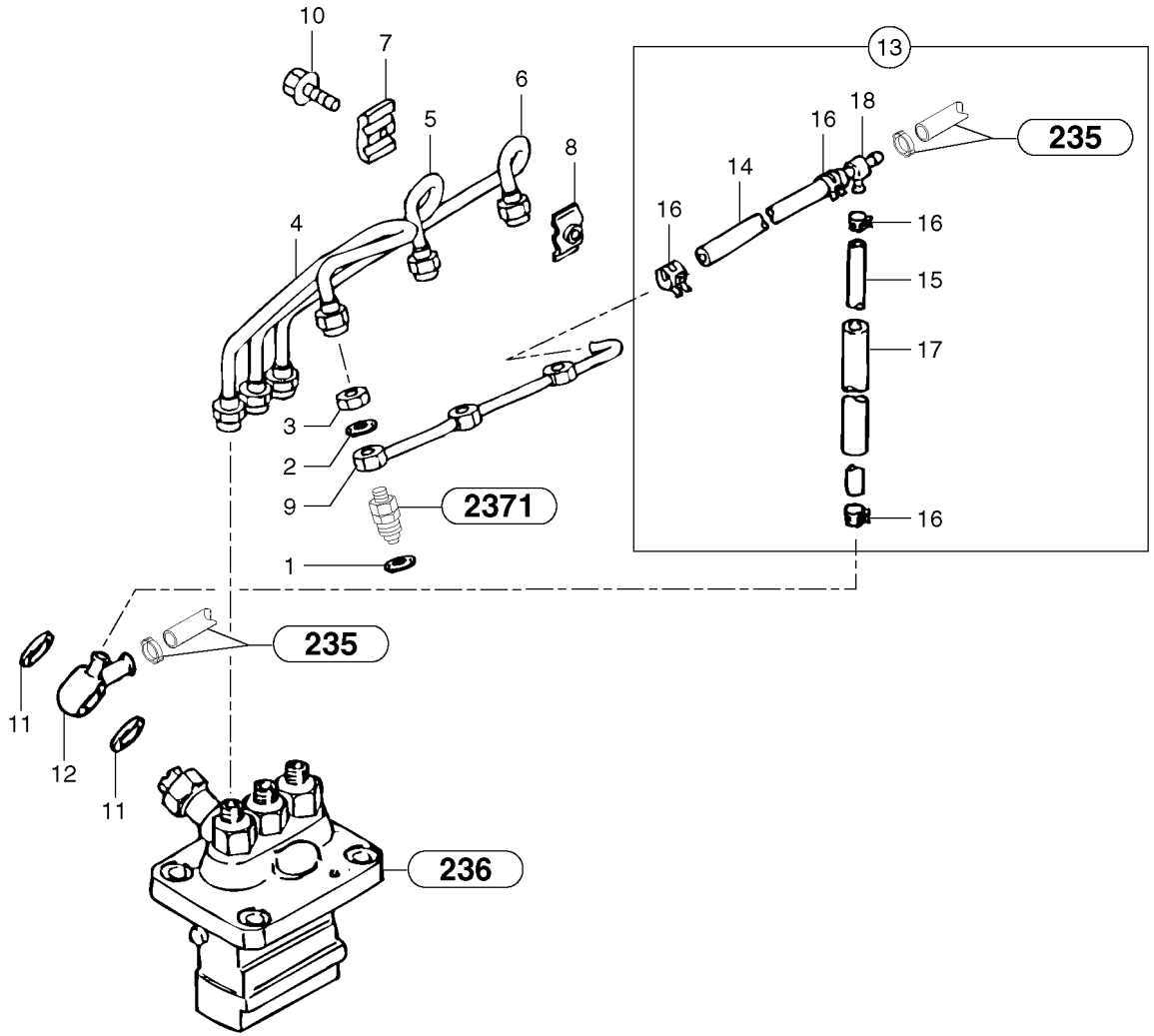
10
7
6
5
8
4
3
2
9
2371
1
13
16
18
235
14
16
16
15
17
16
235
11
12
11
236

Fig.	Part No.	Quantity 1	2	3	PS	KIT	Description	Dénomination	Bezeichnung	Denominación	Notes
1	**PJ 7410718**	3					Seal	Joint	Dichtring	Junta	
2	**PJ 7410717**	3					Seal	Joint	Dichtring	Junta	
3	**PJ 7410716**	3					Nut	Ecrou	Mutter	Tuerca	
4	**PJ 7415495**	1					Injection pipes	Tuyau d'injection	Einspritzrohr	Tubería de inyección	
5	**PJ 7415496**	1					Injection pipes	Tuyau d'injection	Einspritzrohr	Tubería de inyección	
6	**PJ 7415497**	1					Injection pipes	Tuyau d'injection	Einspritzrohr	Tubería de inyección	
7	**PJ 7410317**	2					Flange	Flasque	Flansch	Brida	
8	**PJ 7410316**	2					Flange	Flasque	Flansch	Brida	
9	**PJ 7415531**	1					Tube Assembly	Tuyauterie	Rohrleitung	Tuberia	
10	**PJ 7411293**	2			SS		Attachment kit	Jeu de fixation	Befestigungssatz	Juego acoplamiento	
11	**PJ 7410146**	2					Seal	Joint	Dichtring	Junta	
12	**PJ 7417820**	1					Nipple	Raccord	Nippel	Niple	
13	**PJ 7418392**	1					Tube Assembly	Tuyauterie	Rohrleitung	Tuberia	S3L2-63ES, ENG - 65746
13	**PJ 7418391**	1					Tube Assembly	Tuyauterie	Rohrleitung	Tuberia	S3L2-63ES, ENG 65747 -
13	**PJ 7418391**	1					Tube Assembly	Tuyauterie	Rohrleitung	Tuberia	S3L2-W263ES, ENG 70161 -
13	**PJ 7418391**	1					Tube Assembly	Tuyauterie	Rohrleitung	Tuberia	S3L2-W264ES, ENG 64173 -
14	**PJ 7415369**	1					•Fuel pipe	•Conduit d'alimentation	•Kraftstoffrohr	•Tubo de combustible	S3L2-63ES, ENG - 65746
14	**PJ 7415368**	1					•Fuel pipe	•Conduit d'alimentation	•Kraftstoffrohr	•Tubo de combustible	S3L2-63ES, ENG 65747 -
14	**PJ 7415368**	1					•Fuel pipe	•Conduit d'alimentation	•Kraftstoffrohr	•Tubo de combustible	S3L2-W263ES, ENG 70161 -
14	**PJ 7415368**	1					•Fuel pipe	•Conduit d'alimentation	•Kraftstoffrohr	•Tubo de combustible	S3L2-W264ES, ENG 64173 -
15	**PJ 7415380**	1					•Fuel pipe	•Conduit d'alimentation	•Kraftstoffrohr	•Tubo de combustible	
16	**PJ 7415382**	4					•Clamp	•Collier serrage	•Klemme	•Abrazadera	
17	**PJ 7415493**	1					•Fuel pipe	•Conduit d'alimentation	•Kraftstoffrohr	•Tubo de combustible	
18	**PJ 7410172**	1					•Tee	•Connexion en T	•T-stuck	•Acoplamiento T	

1	**282.10151**	
2		
3		
4		
5		

Circuito de combustible : bomba de inyección
Kraftstoffanlage : Einspritzpumpe
Circuit d'alimentation en gazole : pompe à injection
Fuel circuit : injection pump

Catalogue id	Group
10006	**235**
Illustr. No **237Y1**	Section **200**
Issue **VOE 64C4410006**	Page **85**

VOLVO

EC30

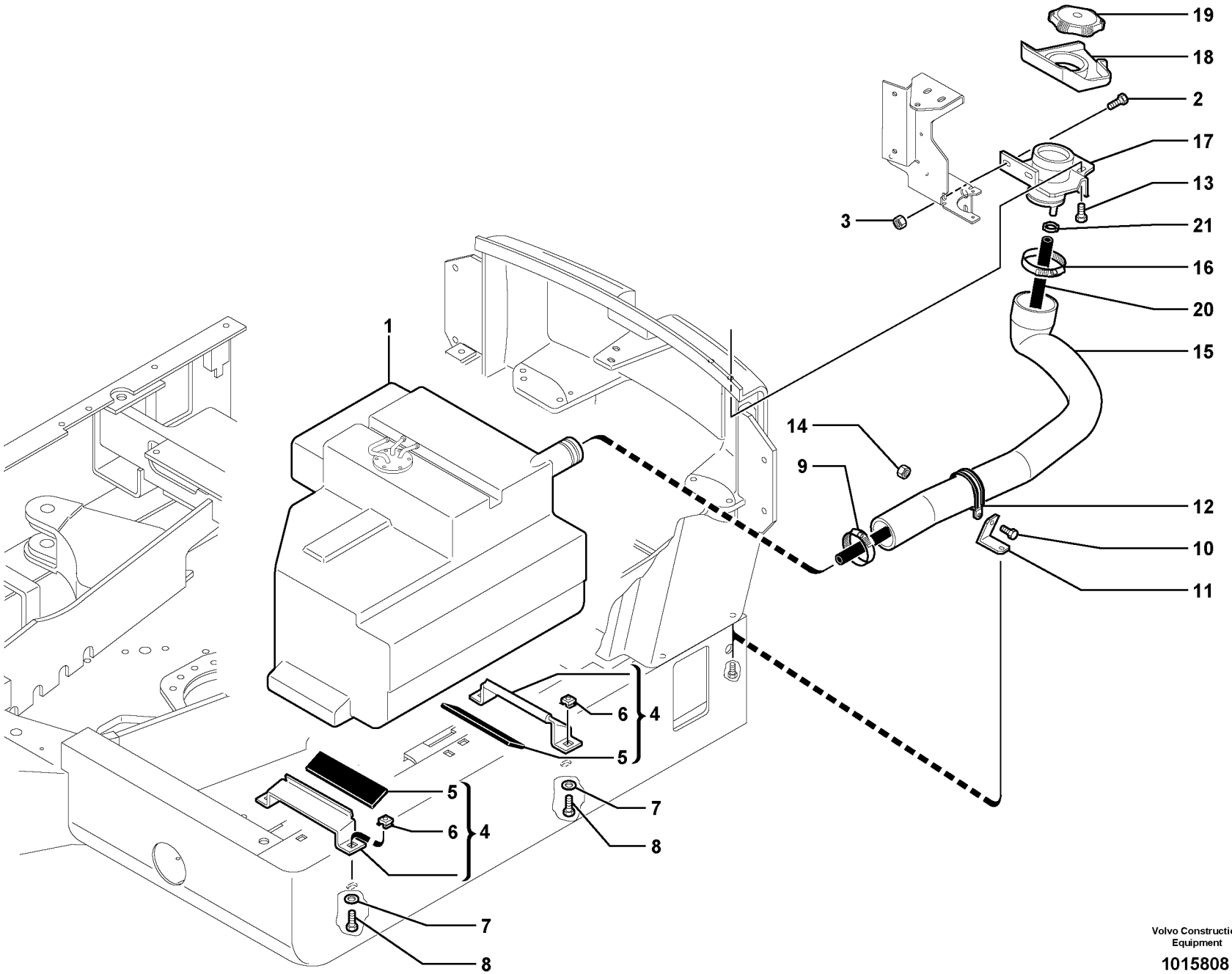

Volvo Construction Equipment

1015808

Fig.	Part No.	Quantity 1	2	3	PS	KIT	Description	Dénomination	Bezeichnung	Denominación	Notes
1		1					Fuel tank	Réservoir carburant	Kraftstofftank	Deposit combust	See group 234, Page 75
2	**VOE 945444**	2			SS		Screw	Vis	Schraube	Tornillo	
3	**VOE 945408**	2			SS		Flange Lock Nut	Contre écrou bride	Flanschmutter	Contratuer Embr	
4		2			NS		Flange	Flasque	Flansch	Brida	
5	**VOE 11802324**	1					•Rubber Plate	•Plaque Caoutchouc	•Gummiplatte	•Placa Goma	(PJ 5140375)
6	**VOE 11802303**	2					•Nut	•Ecrou	•Mutter	•Tuerca	(PJ 4450038)
7	**VOE 960143**	4			SS		Washer	Rondelle	Scheibe	Arandela	
8	**VOE 946329**	4					Flange screw	Vis à bride	Flanschschraube	Torn embridado	
9	**PJ 4690750**	1					Clamp	Collier serrage	Klemme	Abrazadera	
10	**VOE 946173**	1			SS		Screw	Vis	Schraube	Tornillo	
11	**PJ 3610293**	1					Support	Support	Stütze	Apoyo	
12	**VOE 11806253**	1					Cable Clamp	Serre-câble	Kabelklammer	Abrazadera de cables	(PJ 4690691)
13	**VOE 946440**	2					Flange screw	Vis à bride	Flanschschraube	Torn embridado	
14	**VOE 945408**	1			SS		Flange Lock Nut	Contre écrou bride	Flanschmutter	Contratuer Embr	
15	**VOE 11806105**	1					Hose	Durit	Schlauch	Tubo flexible	(PJ 4199164)
16	**VOE 11806258**	1					Cable Clamp	Serre-câble	Kabelklammer	Abrazadera de cables	(PJ 4690742)
17	**PJ 3812126**	1					Support	Support	Stütze	Apoyo	
18	**PJ 5020103**	1					Deflector	Deflecteur	Ablenker	Deflector	
19	**VOE 11802315**	1					Plug	Bouchon	Stopfen	Tapon	(PJ 4740217)
20	**VOE 11802007**	REQ					Tube	Tube	Rohr	Tubo	L = 1020mm/40.1574in
21	**VOE 947520**	1					Hose Clamp	Collier Serrage	Schlauchschelle	Abraz Manguera	

1	**282.10151**	
2		
3		
4		
5		

Circuito de combustible
Kraftstoffanlage
Circuit d'alimentation en gazole
Fuel circuit

Catalogue id	Group
10006	**235**
Illustr. No **1015808**	Section **300**
Issue **VOE 64C4410006**	Page **87**

VOLVO

EC30

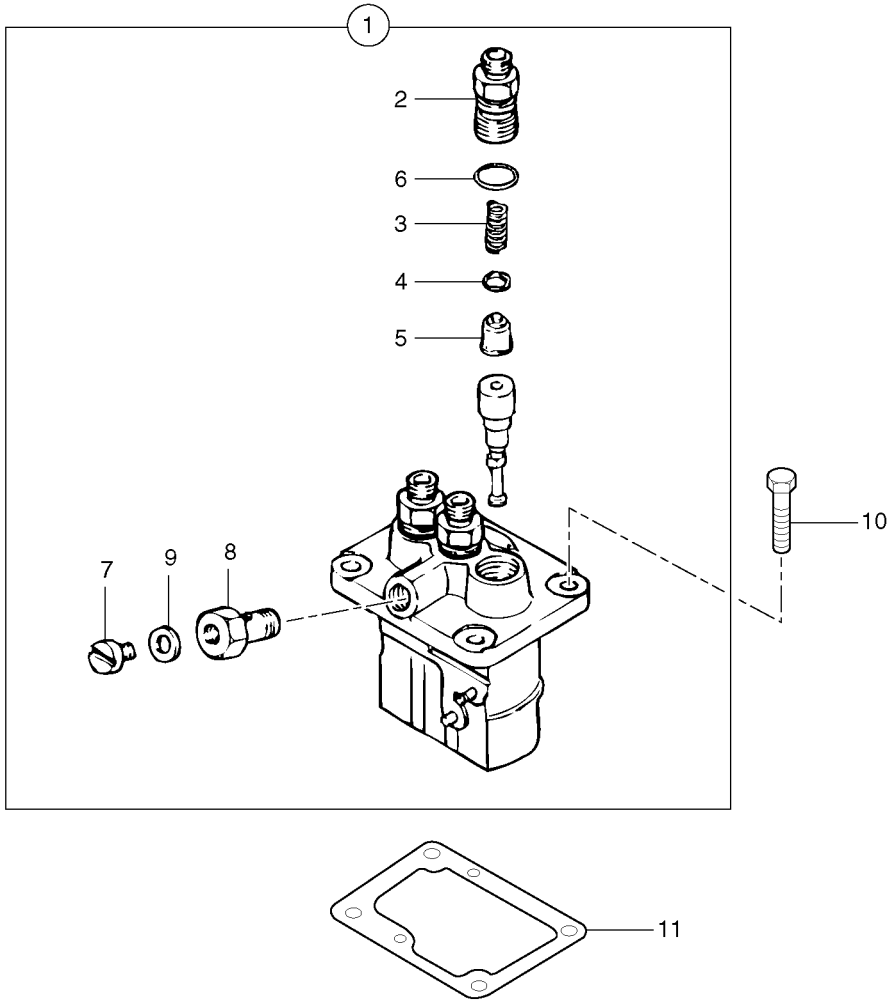
1
2
6
3
4
5
10
7
9
8
11

Fig.	Part No.	Quantity 1	2	3	PS	KIT	Description	Dénomination	Bezeichnung	Denominación	Notes
1	**PJ 7415535**	1					Injection Pump	Pompe Injection	Einspritzpumpe	Bomba Injeccion	
2	**PJ 7410371**	3					•Nipple	•Raccord	•Nippel	•Niple	
3	**PJ 7411351**	3					•Spring	•Ressort	•Feder	•Muelle	
4	**PJ 7412098**	3					•Seal	•Joint	•Dichtring	•Junta	
5	**PJ 7415424**	3					•Reed Valve	•Clapet	•Ventillamelle	•Valvula Lamina	
6	**PJ 7410341**	3					•O-ring	•Joint Torique	•O-Ring	•Junta torica	
7	**PJ 7410360**	1					•Screw	•Vis	•Schraube	•Tornillo	
8	**PJ 7410369**	1					•Hollow Screw	•Vis Creuse	•Hohlschraube	•Tornillo hueco	
9	**PJ 7417623**	1					•Washer	•Rondelle	•Scheibe	•Arandela	
10	**PJ 7415319**	4			SS		Screw	Vis	Schraube	Tornillo	
11	**PJ 7415356**	REQ					Shim	Cale Reglage	Nachstellblech	Cuna de calzar	THICK = 0,2mm / 0.0079in
11	**PJ 7415357**	REQ					Shim	Cale Reglage	Nachstellblech	Cuna de calzar	THICK = 0,3mm / 0.0118in
11	**PJ 7415358**	REQ					Shim	Cale Reglage	Nachstellblech	Cuna de calzar	THICK = 0,4mm / 0.0157in
11	**PJ 7415359**	REQ					Shim	Cale Reglage	Nachstellblech	Cuna de calzar	THICK = 0,5mm / 0.0197in
11	**PJ 7415360**	REQ					Shim	Cale Reglage	Nachstellblech	Cuna de calzar	THICK = 0,6mm / 0.0236in
11	**PJ 7415361**	REQ					Shim	Cale Reglage	Nachstellblech	Cuna de calzar	THICK = 0,7mm / 0.0276in
11	**PJ 7415362**	REQ					Shim	Cale Reglage	Nachstellblech	Cuna de calzar	THICK = 0,8mm / 0.0315in
11	**PJ 7415363**	REQ					Shim	Cale Reglage	Nachstellblech	Cuna de calzar	THICK = 0,9mm / 0.0354in
11	**PJ 7415364**	REQ					Shim	Cale Reglage	Nachstellblech	Cuna de calzar	THICK = 1,0mm / 0.0394in

1	**282.10151**	
2		
3		
4		
5		

Bomba de inyección
Einspritzpumpe
Pompe d'injection
Injection pump

Catalogue id	Group
10006	**236**
Illustr. No **236Y1**	Section **100**
Issue **VOE 64C4410006**	Page **89**

VOLVO

EC30

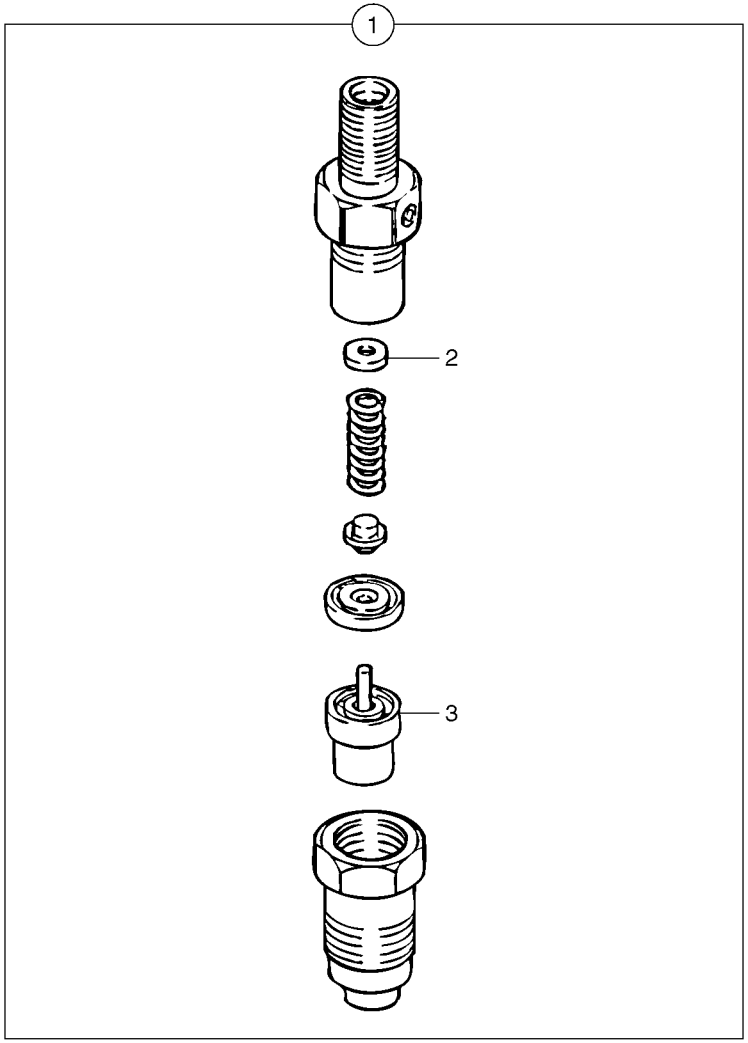
1
2
3

Fig.	Part No.	Quantity 1	2	3	PS	KIT	Description	Dénomination	Bezeichnung	Denominación	Notes
1	**PJ 7413007**	3					Injector	Injecteur	Einspritzdüse	Inyector	
2	**PJ 7410676**	REQ					Washer	Rondelle	Scheibe	Arandela	THICK =1,25mm / 0.0492in
2	**PJ 7410677**	REQ					Washer	Rondelle	Scheibe	Arandela	THICK =1,30mm / 0.0512in
2	**PJ 7410678**	REQ					Washer	Rondelle	Scheibe	Arandela	THICK =1,35mm / 0.0531in
2	**PJ 7410679**	REQ					Washer	Rondelle	Scheibe	Arandela	THICK =1,40mm / 0.0551in
2	**PJ 7410680**	REQ					Washer	Rondelle	Scheibe	Arandela	THICK =1,45mm / 0.0571in
2	**PJ 7410681**	REQ					Washer	Rondelle	Scheibe	Arandela	THICK =1,50mm / 0.0591in
2	**PJ 7410682**	REQ					Washer	Rondelle	Scheibe	Arandela	THICK =1,55mm / 0.0610in
2	**PJ 7410683**	REQ					Washer	Rondelle	Scheibe	Arandela	THICK =1,60mm / 0.0630in
2	**PJ 7410684**	REQ					Washer	Rondelle	Scheibe	Arandela	THICK =1,65mm / 0.0650in
2	**PJ 7410685**	REQ					Washer	Rondelle	Scheibe	Arandela	THICK =1,70mm / 0.0669in
3	**PJ 7410590**	1					•Nozzle	•Nez	•Düse	•Parte delantera	

1	**282.10151** →	→
2		
3		
4		
5		

Inyector
Einspritzdüse
Injecteur complet
Injector

Catalogue id	Group
10006	**237**
Illustr. No **2371Y1**	Section **100**
Issue **VOE 64C4410006**	Page **91**

VOLVO

EC30

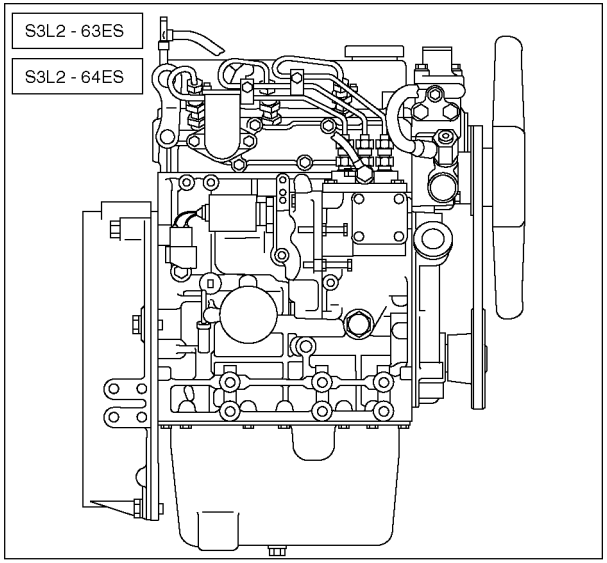
S3L2 - 63ES
S3L2 - 64ES

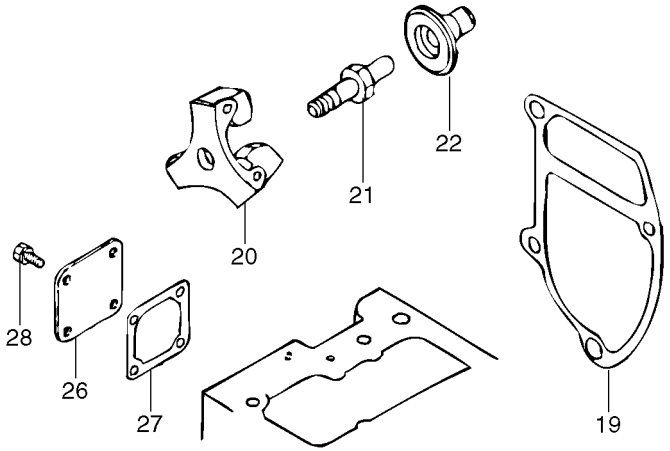
28
26
27
20
21
22
19

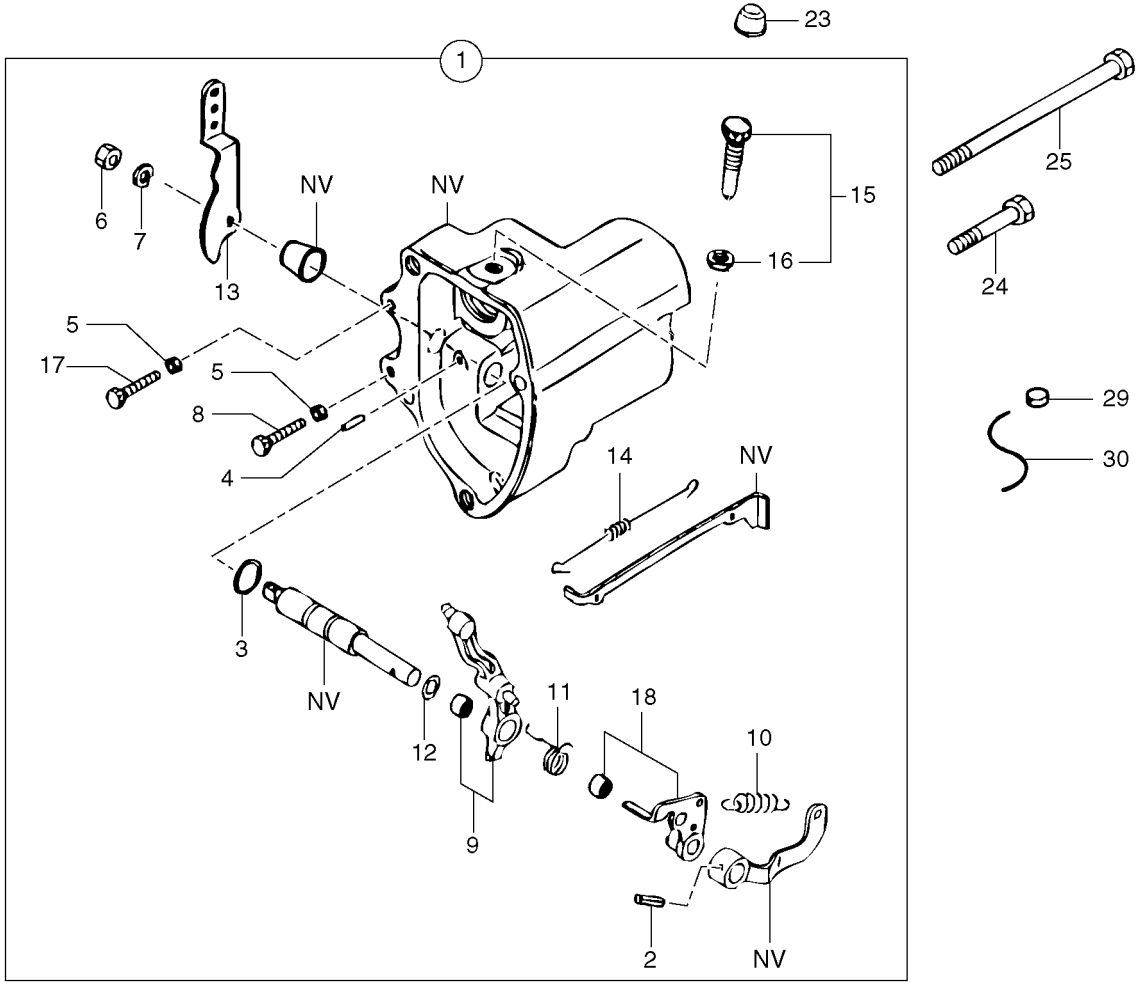
1
23
25
24
29
30
6
7
13
NV
NV
15
16
5
17
5
8
4
14
NV
3
NV
12
9
11
18
10
2
NV

Fig.	Part No.	Quantity 1	2	3	PS	KIT	Description	Dénomination	Bezeichnung	Denominación	Notes
1	**PJ 7417842**	1					Regulator	Regulateur	Regler	Regulador	
2	**PJ 7415323**	1					•Pin	•Goupille	•Stift	•Pasador	
3	**PJ 7415324**	1					•O-ring	•Joint Torique	•O-Ring	•Junta torica	
4	**PJ 7410026**	1					•Pin	•Goupille	•Stift	•Pasador	
5	**PJ 7410116**	2			SS		•Nut	•Ecrou	•Mutter	•Tuerca	
6	**PJ 7410120**	1					•Nut	•Ecrou	•Mutter	•Tuerca	
7	**PJ 7410126**	1			SS		•Lock Washer	•Rondel.verroui.	•Sicher Scheibe	•Arandel Segurid	
8	**PJ 7415349**	1					•Screw	•Vis	•Schraube	•Tornillo	
9	**PJ 7417838**	1					•Lever	•Levier	•Hebel	•Palanca	
10	**PJ 7417844**	1					•Spring	•Ressort	•Feder	•Muelle	
11	**PJ 7415501**	1					•Spring	•Ressort	•Feder	•Muelle	
12	**PJ 7415503**	1					•Shim	•Cale Reglage	•Nachstellblech	•Cuna de calzar	
13	**PJ 7417836**	1					•Lever	•Levier	•Hebel	•Palanca	
14	**PJ 7415534**	1					•Spring	•Ressort	•Feder	•Muelle	
15	**PJ 7417833**	1					•Regulator	•Regulateur	•Regler	•Regulador	
16	**PJ 7417834**	1					••Nut	••Ecrou	••Mutter	••Tuerca	
17	**PJ 7417837**	1					••Screw	••Vis	••Schraube	••Tornillo	
18	**PJ 7417835**	1					••Lever	••Levier	••Hebel	••Palanca	
19	**PJ 7415510**	1					Seal	Joint	Dichtring	Junta	
20	**PJ 7417840**	1					Weight	Masse	Gewicht	Masa	
21	**PJ 7417839**	1					Stub Axle	Axe	Steckachse	Gorron Eje	
22	**PJ 7417841**	1					Weight	Masse	Gewicht	Masa	
23	**PJ 7410804**	1					Cap	Chapeau	Kappe	Caperuza	
24	**PJ 7410092**	3			SS		Screw	Vis	Schraube	Tornillo	
25	**PJ 7415502**	1					Screw	Vis	Schraube	Tornillo	
26	**PJ 7415365**	1					Cover	Couvercle	Deckel	Tapa	
27	**PJ 7410261**	1					Seal	Joint	Dichtring	Junta	S3L2-63ES, ENG - 65746
27	**PJ 7418393**	1					Seal	Joint	Dichtring	Junta	S3L2-63ES, ENG 65747 -
28	**PJ 7417843**	4					Attachment kit	Jeu de fixation	Befestigungssatz	Juego acoplamiento	
29	**PJ 7410147**	1					Seal	Joint	Dichtring	Junta	

1	**.**	
2		
3		
4		
5		

Regulación de la bomba de inyección del motor
Motorsteuerung
Commande de la pompe d'injection
Engine injection pump control

S3L2-63ES / S3L2-64ES

Catalogue id	Group
10006	**238**
Illustr. No	Section
238Y2	**100**
Issue	Page
VOE 64C4410006	**93**

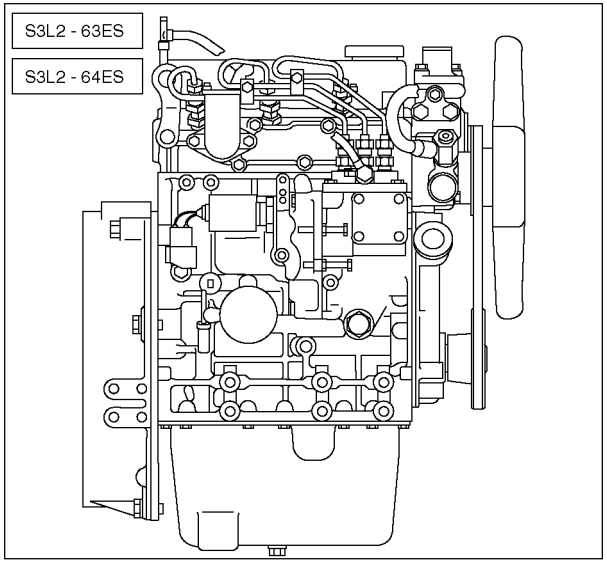
S3L2 - 63ES
S3L2 - 64ES

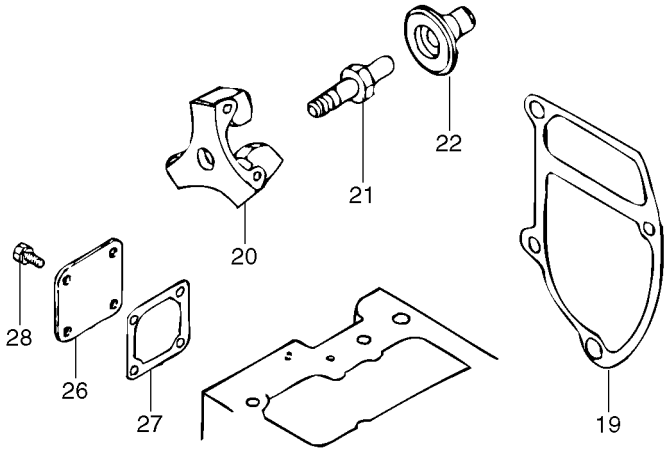
28
26
27
20
21
22
19

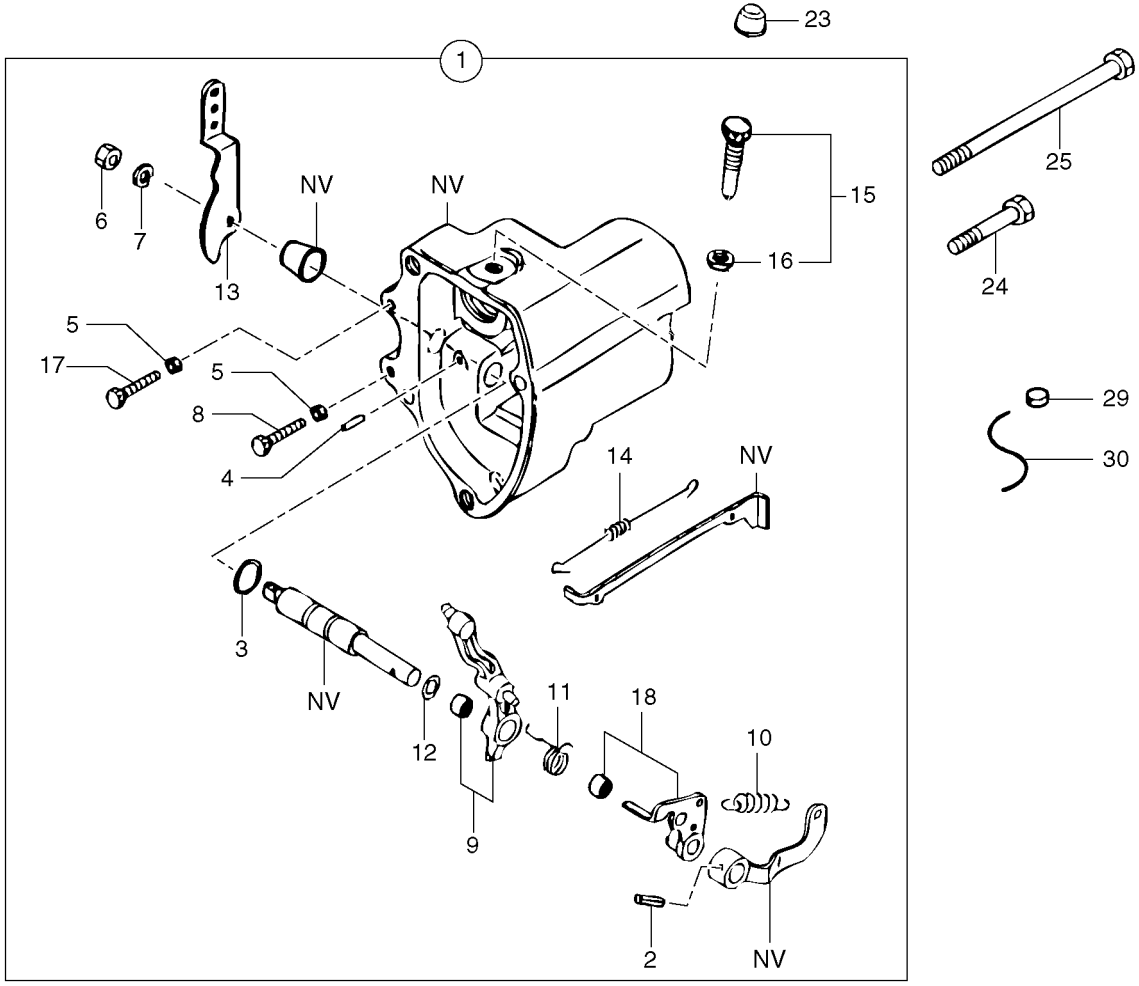
1
23
25
24
29
30
6
7
13
NV
NV
15
16
5
17
5
8
4
14
NV
3
NV
12
9
11
18
10
2
NV

Fig.	Part No.	Quantity 1	2	3	P S	K I T	Description	Dénomination	Bezeichnung	Denominación	Notes
30	**PJ 7418267**	1					Wire	Fil	Draht	Alambre	

1	**.**		**Regulación de la bomba de inyección del motor** **Motorsteuerung** **Commande de la pompe d'injection** **Engine injection pump control**	Catalogue id **10006**	Group **238**
2				Illustr. No **238Y2**	Section **100**
3				Issue **VOE 64C4410006**	Page **95**
4					
5			**S3L2-63ES / S3L2-64ES**		

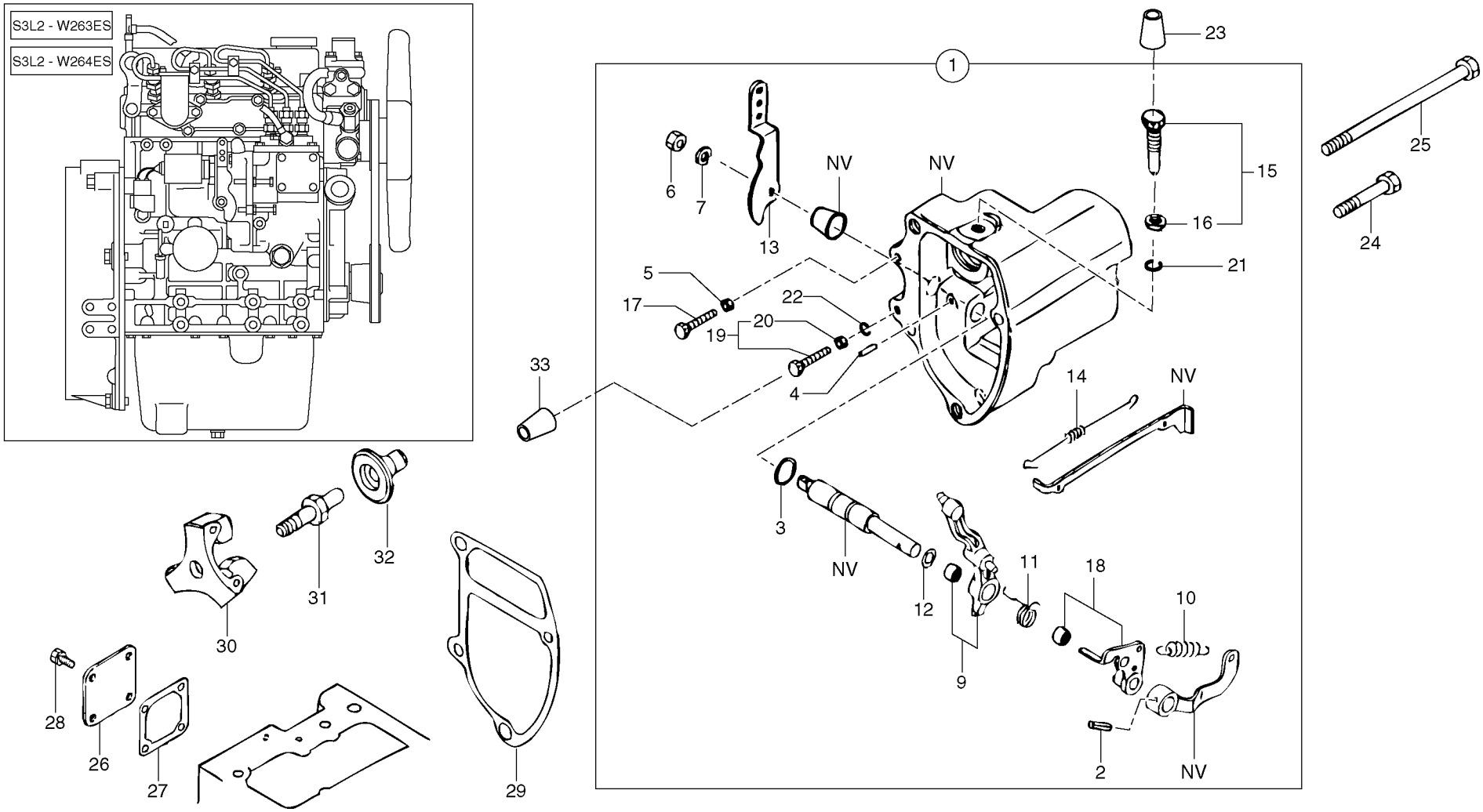
S3L2 - W263ES
S3L2 - W264ES
1
23
25
24
15
16
21
6
7
13
NV
NV
5
17
19
20
22
4
33
14
NV
3
NV
12
11
9
18
10
2
NV
28
26
27
30
31
32
29

Fig.	Part No.	Quantity 1	2	3	PS	KIT	Description	Dénomination	Bezeichnung	Denominación	Notes
1	**PJ 7418310**	1					Regulator	Regulateur	Regler	Regulador	
2	**PJ 7415323**	1					•Pin	•Goupille	•Stift	•Pasador	
3	**PJ 7415324**	1					•O-ring	•Joint Torique	•O-Ring	•Junta torica	
4	**PJ 7410026**	1					•Pin	•Goupille	•Stift	•Pasador	
5	**PJ 7410116**	1			SS		•Nut	•Ecrou	•Mutter	•Tuerca	
6	**PJ 7410120**	1					•Nut	•Ecrou	•Mutter	•Tuerca	
7	**PJ 7410126**	1			SS		•Lock Washer	•Rondel.verroui.	•Sicher Scheibe	•Arandel Segurid	
9	**PJ 7417838**	1					•Lever	•Levier	•Hebel	•Palanca	
10	**PJ 7417844**	1					•Spring	•Ressort	•Feder	•Muelle	
11	**PJ 7415501**	1					•Spring	•Ressort	•Feder	•Muelle	
12	**PJ 7415503**	1					•Shim	•Cale Reglage	•Nachstellblech	•Cuna de calzar	
13	**PJ 7417836**	1					•Lever	•Levier	•Hebel	•Palanca	
14	**PJ 7415534**	1					•Spring	•Ressort	•Feder	•Muelle	
15	**PJ 7417833**	1					•Regulator	•Regulateur	•Regler	•Regulador	
16	**PJ 7417834**	1					••Nut	••Ecrou	••Mutter	••Tuerca	
17	**PJ 7417837**	1					•Screw	•Vis	•Schraube	•Tornillo	
18	**PJ 7417835**	1					•Lever	•Levier	•Hebel	•Palanca	
19	**PJ 7418304**	1					•Attachment kit	•Jeu de fixation	•Befestigungssatz	•Juego acoplamiento	
20	**PJ 7418307**	1					••Nut	••Ecrou	••Mutter	••Tuerca	
21	**PJ 7418305**	1					•Fuse Ring	•Circlip	•Sicherungsring	•Anillo Fusible	
22	**PJ 7418309**	1					•Fuse Ring	•Circlip	•Sicherungsring	•Anillo Fusible	
23	**PJ 7418306**	1					Cap	Chapeau	Kappe	Caperuza	
24	**PJ 7410092**	3			SS		Screw	Vis	Schraube	Tornillo	
25	**PJ 7415502**	1					Screw	Vis	Schraube	Tornillo	
26	**PJ 7415365**	1					Cover	Couvercle	Deckel	Tapa	
27	**PJ 7418393**	1					Seal	Joint	Dichtring	Junta	
28	**PJ 7417843**	4					Attachment kit	Jeu de fixation	Befestigungssatz	Juego acoplamiento	
29	**PJ 7415510**	1					Seal	Joint	Dichtring	Junta	
30	**PJ 7417840**	1					Weight	Masse	Gewicht	Masa	
31	**PJ 7417839**	1					Stub Axle	Axe	Steckachse	Gorron Eje	

1	**.**	
2		
3		
4		
5		

Regulación de la bomba de inyección del motor
Motorsteuerung
Commande de la pompe d'injection
Engine injection pump control

S3L2-W263ES / S3L2-W264ES

Catalogue id **10006**	Group **238**
Illustr. No **238NY2**	Section **200**
Issue **VOE 64C4410006**	Page **97**

VOLVO

EC30

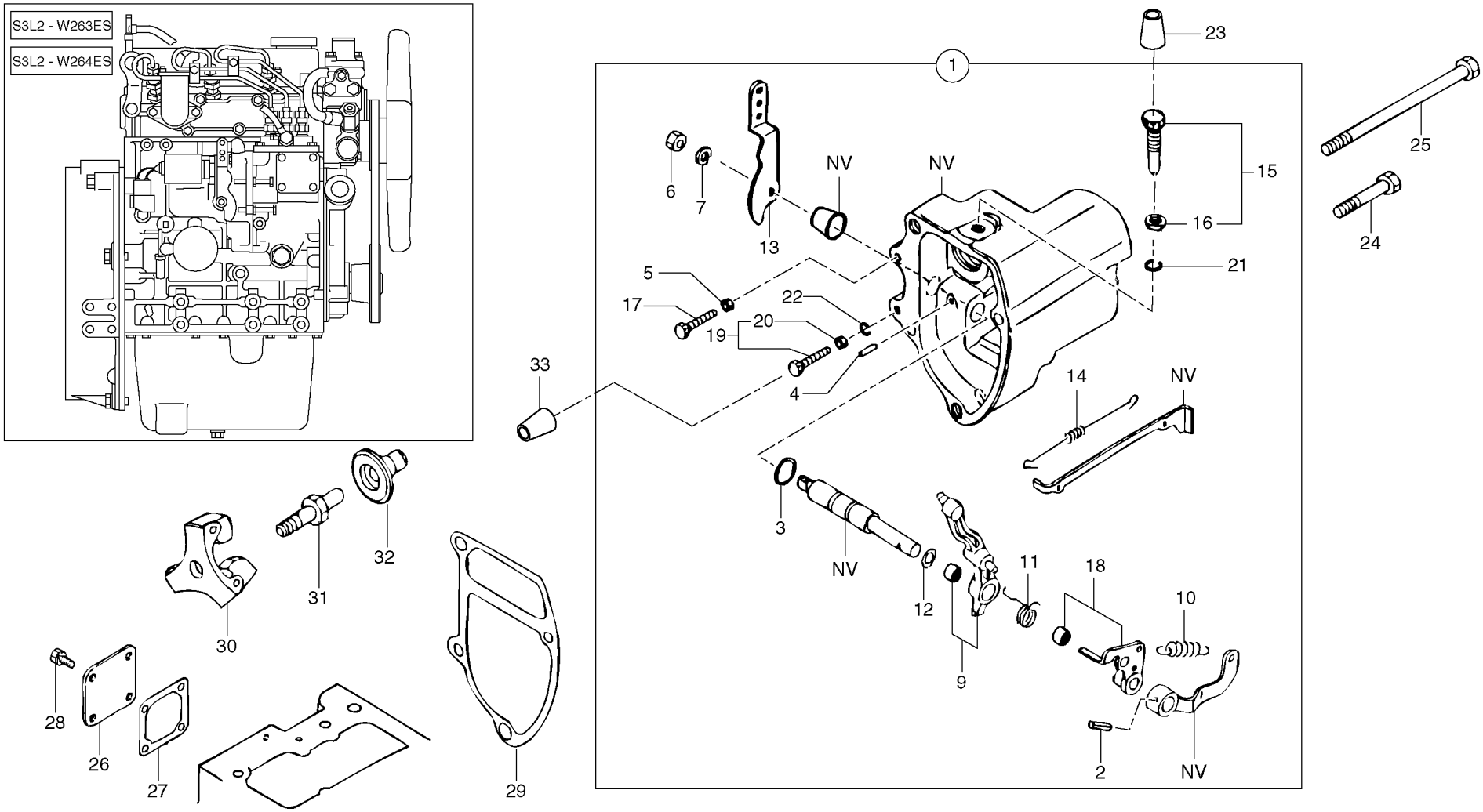
S3L2 - W263ES
S3L2 - W264ES
1
23
25
24
15
16
21
6
7
13
NV
NV
5
17
19
20
22
4
33
14
NV
3
NV
12
11
9
18
10
2
NV
28
26
27
30
31
32
29

Fig.	Part No.	Quantity 1	2	3	PS	KIT	Description	Dénomination	Bezeichnung	Denominación	Notes
32	**PJ 7417841**	1					Weight	Masse	Gewicht	Masa	
33	**PJ 7418308**	1					Cap	Chapeau	Kappe	Caperuza	

1	**.**		**Regulación de la bomba de inyección del motor** **Motorsteuerung** **Commande de la pompe d'injection** **Engine injection pump control**	Catalogue id **10006**	Group **238**
2				Illustr. No **238NY2**	Section **200**
3				Issue **VOE 64C4410006**	Page **99**
4					
5			**S3L2-W263ES / S3L2-W264ES**		

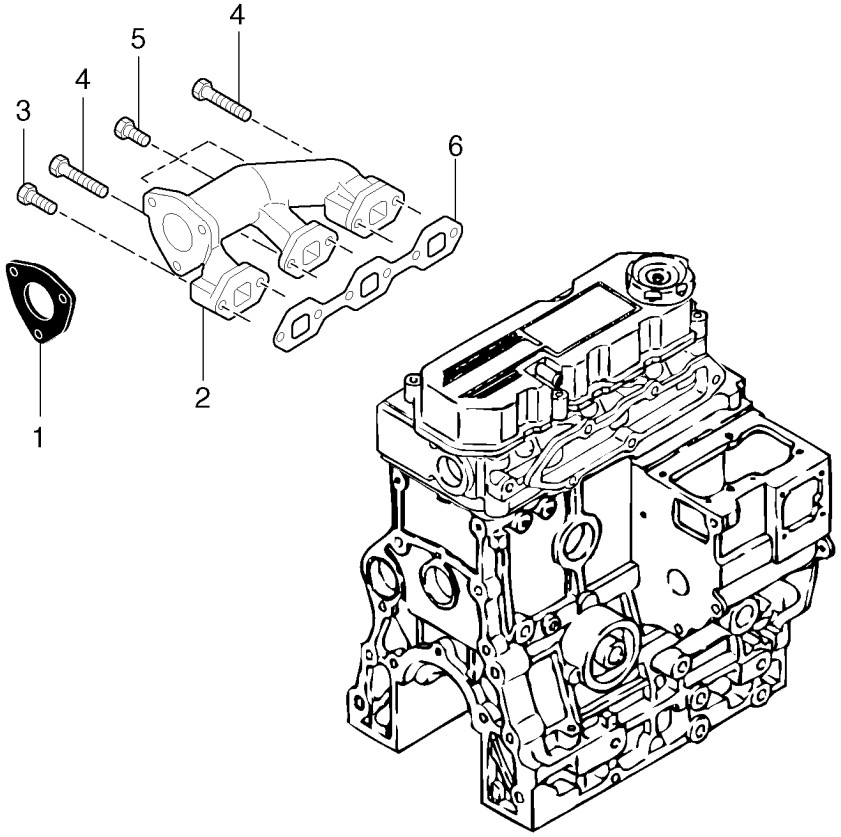
4
5
4
3
6
2
1

Fig.	Part No.	Quantity 1	2	3	PS	KIT	Description	Dénomination	Bezeichnung	Denominación	Notes
1	**PJ 7417520**	1					Seal	Joint	Dichtring	Junta	
2	**PJ 7417519**	1					Exhaust manifold	Collecteur échappement	Auspuffkrümmer	Colector escape	
3	**PJ 7410724**	1			SS		Screw	Vis	Schraube	Tornillo	
4	**PJ 7415337**	2					Screw	Vis	Schraube	Tornillo	
5	**PJ 7415319**	3			SS		Screw	Vis	Schraube	Tornillo	
6	**PJ 7415530**	1					Seal	Joint	Dichtring	Junta	

1	**282.10151**	
2		
3		
4		
5		

Colector de escape
Auspuffkrümmer
Tubulure d'échappement
Exhaust manifold

Catalogue id	Group
10006	**251**
Illustr. No **2511Y1**	Section **100**
Issue **VOE 64C4410006**	Page **101**

VOLVO

EC30

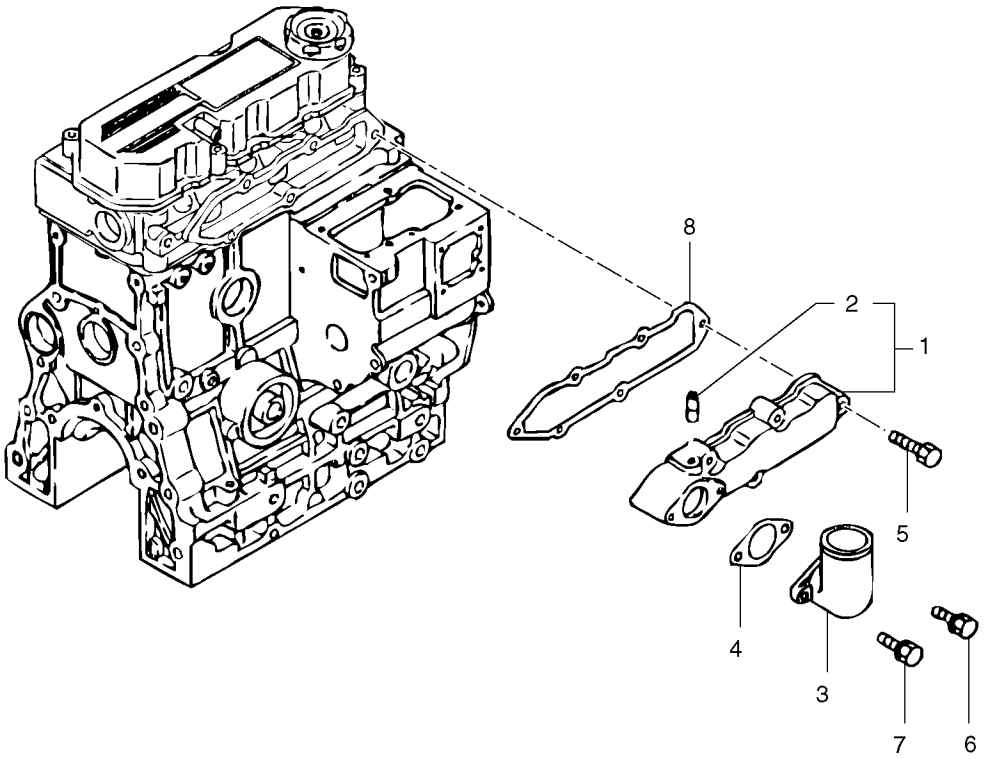
8
2
1
5
4
3
7
6

Fig.	Part No.	Quantity 1	2	3	PS	KIT	Description	Dénomination	Bezeichnung	Denominación	Notes
1	**PJ 7415528**	1					Commutator	Collecteur	Kollektor	Colector	
2	**PJ 7410034**	1					•Nipple	•Raccord	•Nippel	•Niple	
3	**PJ 7415478**	1					Intake pipe	Prise d'aspiration	Saugrohr	Toma de aspiracion	
4	**PJ 7415479**	1					Seal	Joint	Dichtring	Junta	
5	**PJ 7416526**	5					Attachment kit	Jeu de fixation	Befestigungssatz	Juego acoplamiento	
6	**PJ 7416436**	1					Attachment kit	Jeu de fixation	Befestigungssatz	Juego acoplamiento	
7	**PJ 7415341**	1					Attachment kit	Jeu de fixation	Befestigungssatz	Juego acoplamiento	
8	**PJ 7415527**	1					Seal	Joint	Dichtring	Junta	

1	**282.10151**	
2		
3		
4		
5		

Colector de admisión
Saugrohr
Collecteur d'admission
Intake manifold

Catalogue id **10006**	Group **251**
Illustr. No **2514Y1**	Section **400**
Issue **VOE 64C4410006**	Page **103**

VOLVO

EC30

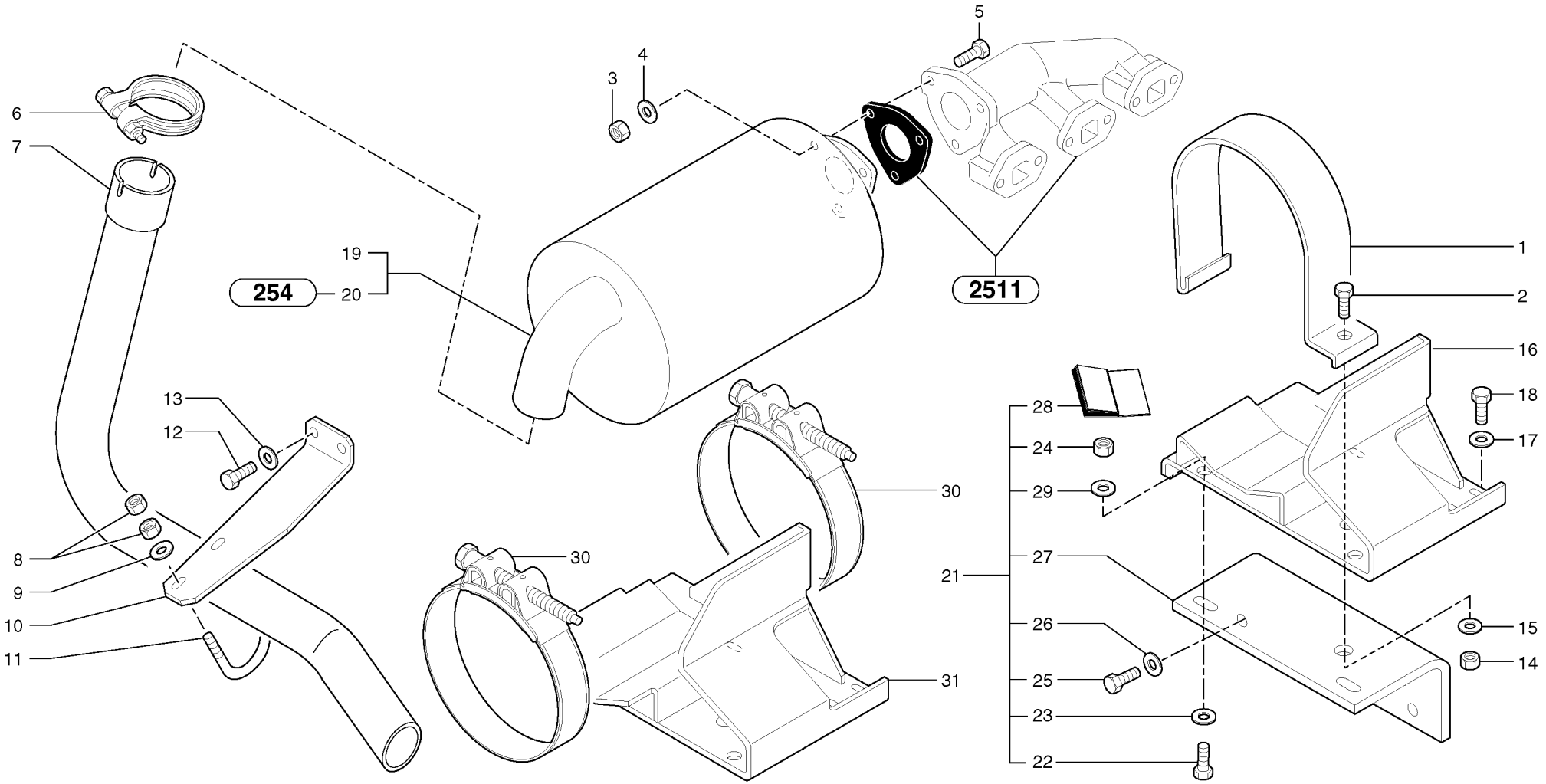
1
2
3
4
5
6
7
8
9
10
11
12
13
14
15
16
17
18
19
20
21
22
23
24
25
26
27
28
29
30
30
31
254
2511

Fig.	Part No.	Quantity 1	2	3	PS	KIT	Description	Dénomination	Bezeichnung	Denominación	Notes
1	**PJ 4690735**	1					Clamp	Collier serrage	Klemme	Abrazadera	
2	**VOE 978934**	1					Hexagon screw	Vis tête hexagonale	Sechskantschraube	Tornillo hexago	(PJ 4380072) HM12X50
3	**VOE 983303**	3					Nut	Ecrou	Mutter	Tuerca	(PJ 4410016) HM8
4	**VOE 13955894**	3					Washer	Rondelle	Scheibe	Arandela	(PJ 4460025) MU8
5	**PJ 4380045**	3					Screw	Vis	Schraube	Tornillo	HM8X30
6	**PJ 4690747**	1					Clamp	Collier serrage	Klemme	Abrazadera	
7	**PJ 5140378**	1					Exhaust Pipe	Tuyau d'échappement	Auspuffrohr	Tubo Escape	
8	**VOE 983303**	4					Nut	Ecrou	Mutter	Tuerca	(PJ 4410016) HM8
9	**PJ 4460026**	2					Washer	Rondelle	Scheibe	Arandela	LU8
10	**PJ 3610277**	1					Support	Support	Stütze	Apoyo	
11	**VOE 11806250**	1					Clamp	Collier serrage	Klemme	Abrazadera	(PJ 4690681)
12	**PJ 4380043**	2					Screw	Vis	Schraube	Tornillo	HM8X20
13	**PJ 4490006**	2					Washer	Rondelle	Scheibe	Arandela	M8
14	**PJ 4410022**	1			SS		Nut	Ecrou	Mutter	Tuerca	HM12
15	**VOE 983336**	1					Washer	Rondelle	Scheibe	Arandela	(PJ 4460039) MU12
16	**PJ 3812138**	1			SS		Support	Support	Stütze	Apoyo	PJ 3812138
17	**PJ 4460035**	3					Washer	Rondelle	Scheibe	Arandela	LU10
18	**PJ 4380162**	3					Screw	Vis	Schraube	Tornillo	HM10X20
19	**VOE 11807598**	1					Muffler	Silencieux	Schalldämpfer	Silencioso	6930146
20		1					Catalytic exhaust	Pot catalytique	Katalysator	Escape catalítico	See group 254, Page 111
21	**PJ 6930262**	1					Repair Kit	Kit Réparation	Reparatursatz	Kit Reparacion	S/N - 282.12612
22	**PJ 4380044**	2					•Screw	•Vis	•Schraube	•Tornillo	HM8X25
23	**PJ 4460026**	2					•Washer	•Rondelle	•Scheibe	•Arandela	LU8
24	**VOE 983303**	2					•Nut	•Ecrou	•Mutter	•Tuerca	(PJ 4410016) HM8
25	**PJ 4380164**	2					•Screw	•Vis	•Schraube	•Tornillo	HM10X30
26	**VOE 11807554**	2					•Set of washers	•Jeu de rondelles	•Scheibensatz	•Juego de arandelas	(PJ 4490003) M10
27	**VOE 11804630**	1					•Bracket	•Console	•Konsole	•Ménsula	(PJ 3560728)
28	**VOE 11806018**	1					•Instructions	•Instruction	•Betr Anweisung	•Instruccion	(PJ 5400618)
29	**PJ 4490006**	2					•Washer	•Rondelle	•Scheibe	•Arandela	M8
30	**PJ 4690785**	2					Clamp	Collier serrage	Klemme	Abrazadera	

1	**282.10151** →	→ **282.13947**
2		
3		
4		
5		

Silenciador
Auspufftopf
Silencieux
Muffler

Catalogue id **10006**	Group **252**
Illustr. No **252Y1**	Section **100**
Issue **VOE 64C4410006**	Page **105**

VOLVO

EC30

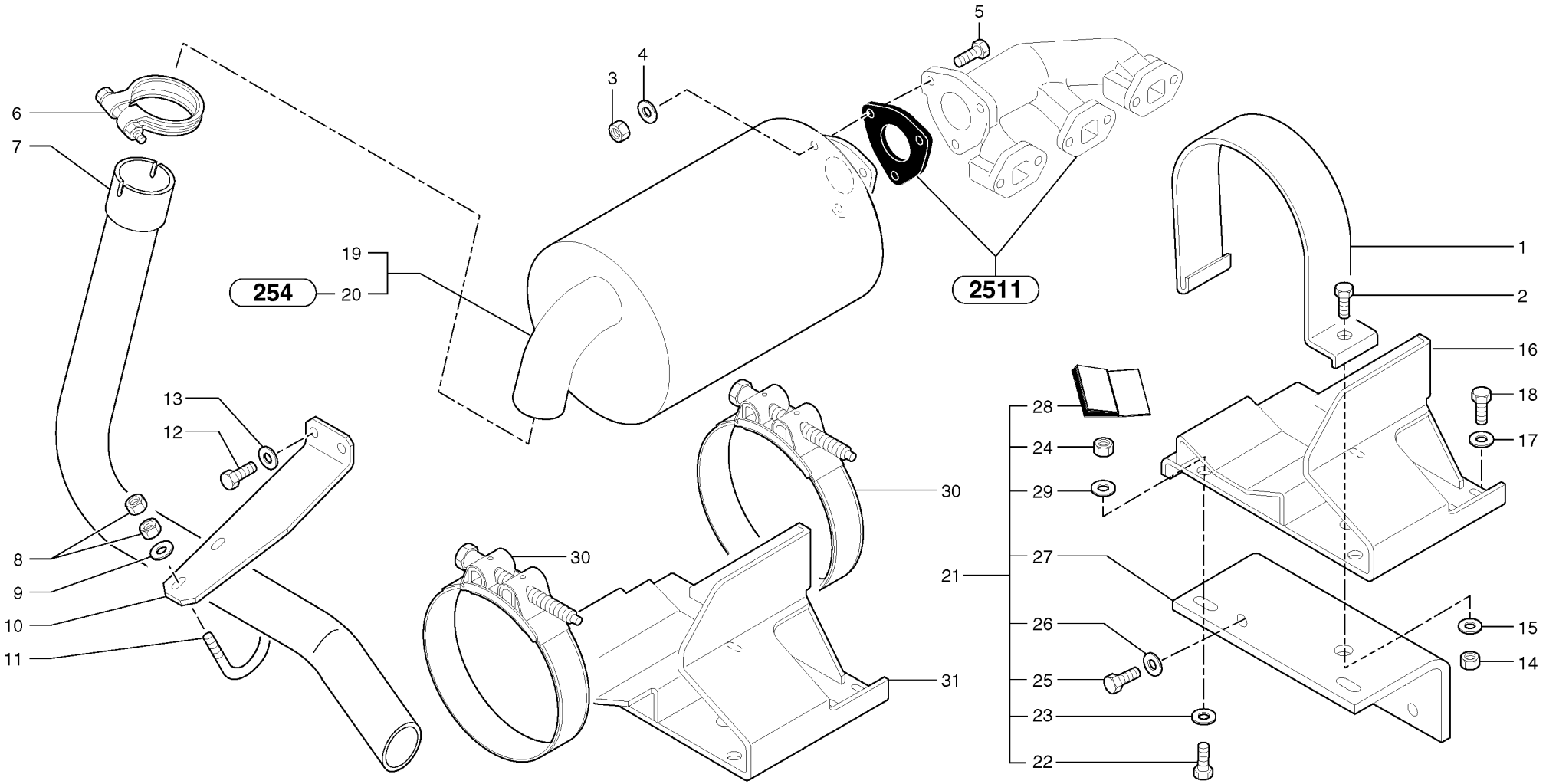
1
2
3
4
5
6
7
8
9
10
11
12
13
14
15
16
17
18
19
20
21
22
23
24
25
26
27
28
29
30
30
31
254
2511

Fig.	Part No.	Quantity 1	2	3	PS	KIT	Description	Dénomination	Bezeichnung	Denominación	Notes
31	**VOE 11806795**	1					Bracket	Console	Konsole	Ménsula	(PJ 3812226)

1	**282.10151** →	**282.13947** →	**Silenciador** **Auspufftopf** **Silencieux** **Muffler**	Catalogue id **10006**	Group **252**
2				Illustr. No **252Y1**	Section **100**
3				Issue **VOE 64C4410006**	Page **107**
4					
5					

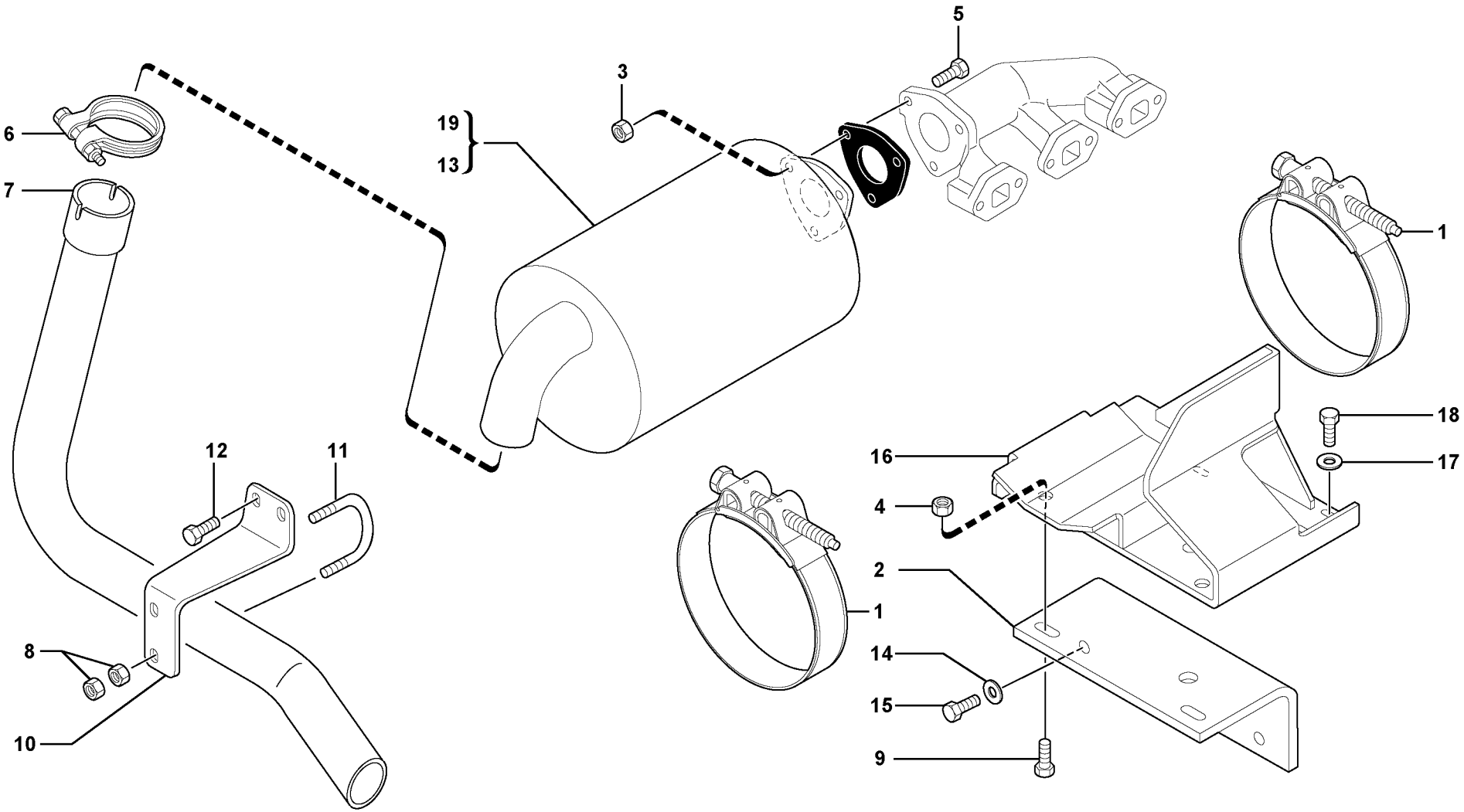

Volvo Construction Equipment

1020345

Fig.	Part No.	Quantity 1	2	3	PS	KIT	Description	Dénomination	Bezeichnung	Denominación	Notes
1	**VOE 11806277**	2					Clamp	Pince Serrage	Klemme	Abrazadera	
2	**VOE 11804630**	1					Bracket	Console	Konsole	Ménsula	(PJ 3560728)
3	**VOE 945408**	3			SS		Flange Lock Nut	Contre écrou bride	Flanschmutter	Contratuer Embr	
4	**VOE 945408**	2			SS		Flange Lock Nut	Contre écrou bride	Flanschmutter	Contratuer Embr	
5	**VOE 946671**	3					Flange screw	Vis à bride	Flanschschraube	Torn embridado	
6	**VOE 11806261**	1					Cable Clamp	Serre-câble	Kabelklammer	Abrazadera de cables	
7	**VOE 11806207**	1					Exhaust Pipe	Tuyau d'échappement	Auspuffrohr	Tubo Escape	
8	**VOE 945408**	4			SS		Flange Lock Nut	Contre écrou bride	Flanschmutter	Contratuer Embr	
9	**VOE 946173**	2			SS		Screw	Vis	Schraube	Tornillo	
10	**VOE 11805369**	1					Support	Support	Stütze	Apoyo	
11	**VOE 11806250**	1					Clamp	Collier serrage	Klemme	Abrazadera	(PJ 4690681)
12	**VOE 946173**	2			SS		Screw	Vis	Schraube	Tornillo	
13		1					Catalytic exhaust	Pot catalytique	Katalysator	Escape catalítico	See group 254, Page 111
14	**VOE 11807554**	2					Set of washers	Jeu de rondelles	Scheibensatz	Juego de arandelas	(PJ 4490003) M10
15	**PJ 4380164**	2					Screw	Vis	Schraube	Tornillo	HM10X30
16	**VOE 11806795**	1					Bracket	Console	Konsole	Ménsula	(PJ 3812226)
17	**VOE 960143**	3			SS		Washer	Rondelle	Scheibe	Arandela	
18	**VOE 963893**	3					Screw	Vis	Schraube	Tornillo	
19	**VOE 11807598**	1					Muffler	Silencieux	Schalldämpfer	Silencioso	6930146

1	**282.13948**	
2		
3		
4		
5		

Silenciador
Auspufftopf
Silencieux
Muffler

Catalogue id	Group
10006	**252**
Illustr. No **1020345**	Section **110**
Issue **VOE 64C4410006**	Page **109**

VOLVO

EC30

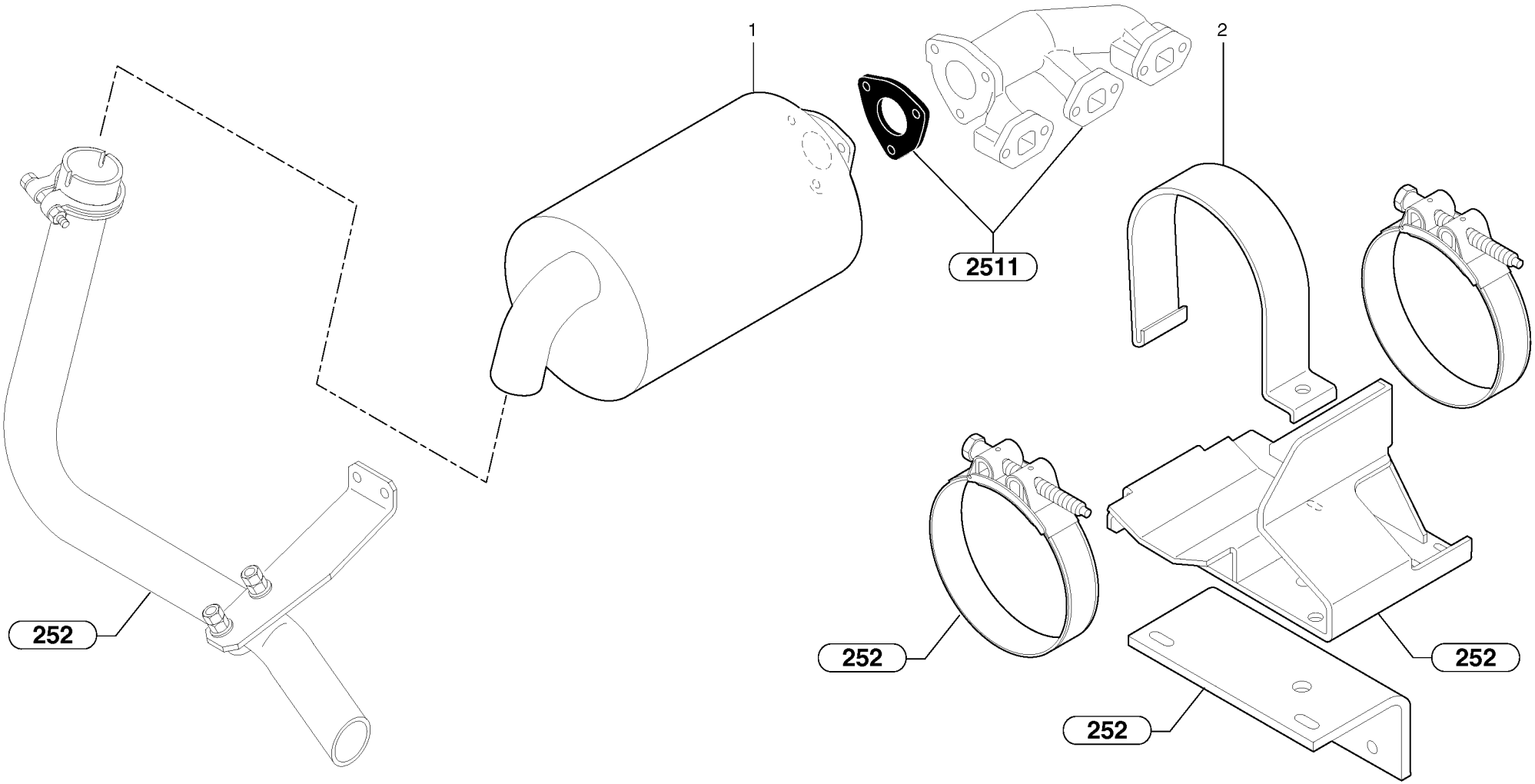
1
2
2511
252
252
252
252

Fig.	Part No.	Quantity 1	2	3	PS	KIT	Description	Dénomination	Bezeichnung	Denominación	Notes
1	**VOE 11806226**	1					Catalytic exhaust	Pot catalytique	Katalysator	Escape catalítico	6930147
2	**PJ 4690781**	1					Clamp	Collier serrage	Klemme	Abrazadera	

1	**282.10151**	
2		
3		
4		
5		

Silenciador con escape catalítico
Auspufftopf mit Katalysator
Silencieux avec pot catalytique
Muffler with catalytic exhaust

Catalogue id **10006**	Group **254**
Illustr. No **254Y1**	Section **100**
Issue **VOE 64C4410006**	Page **111**

VOLVO

EC30

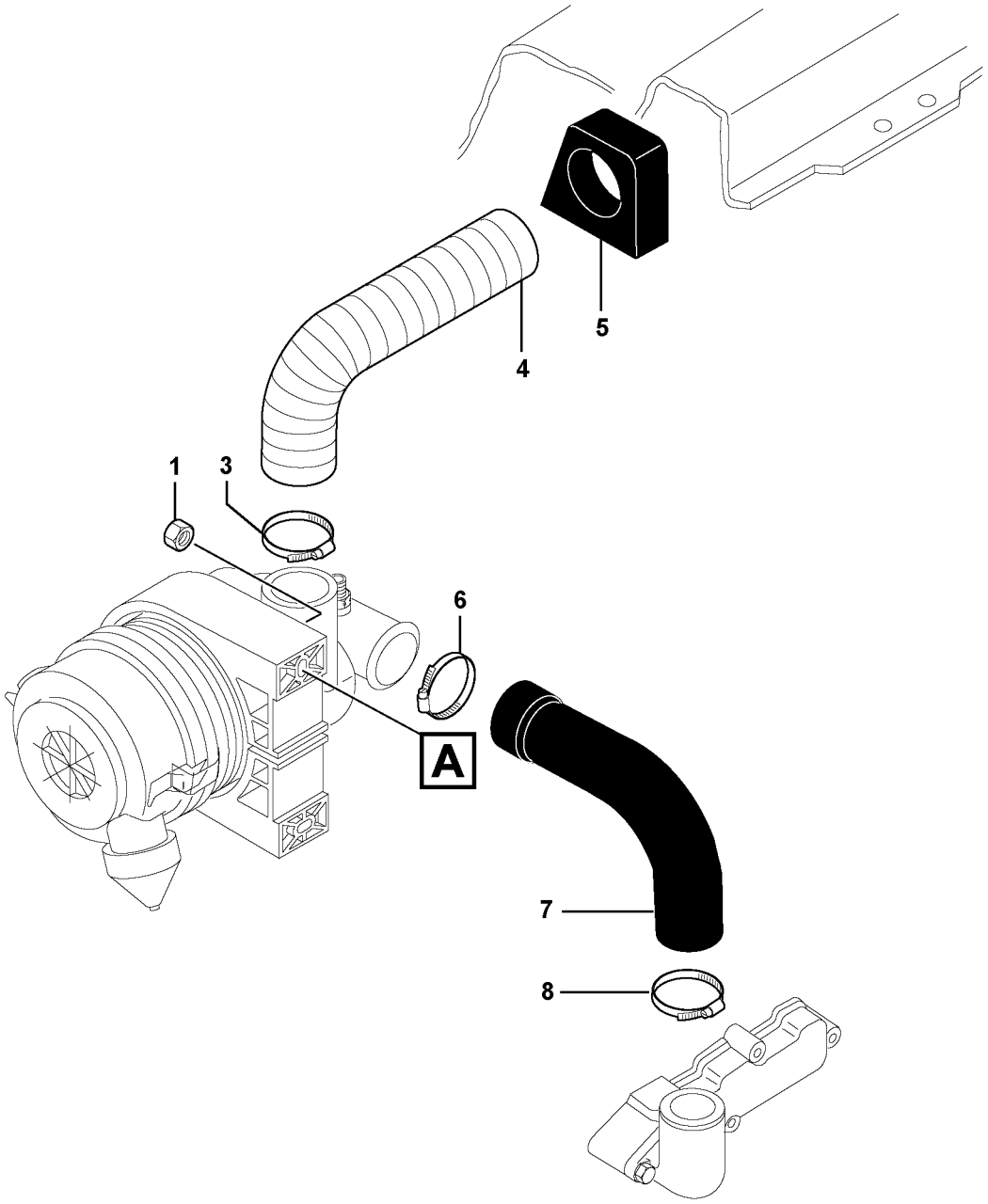

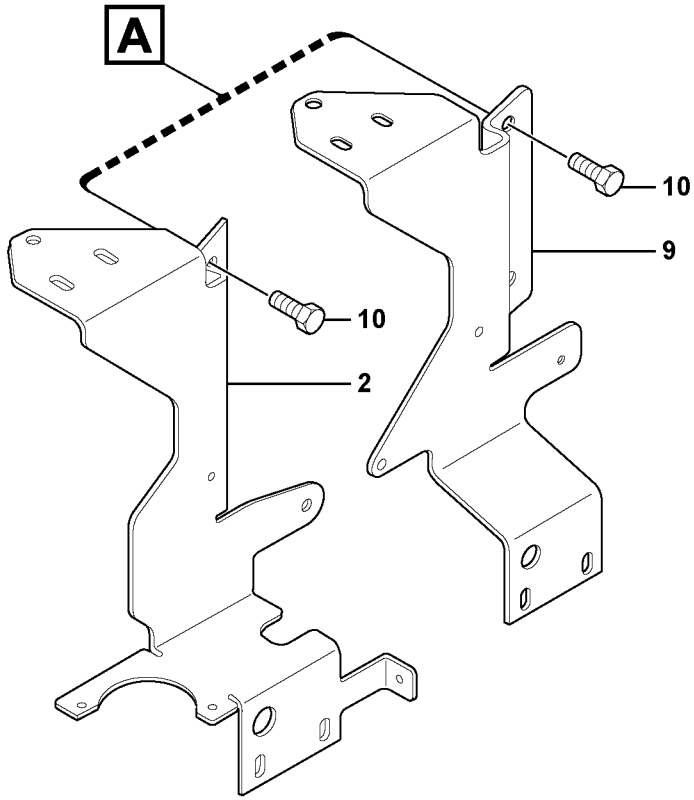

Volvo Construction Equipment

1020344

Fig.	Part No.	Quantity 1	2	3	PS	KIT	Description	Dénomination	Bezeichnung	Denominación	Notes
1	**VOE 945408**	2			SS		Flange Lock Nut	Contre écrou bride	Flanschmutter	Contratuer Embr	
2	**PJ 3630423**	1					Support	Support	Stütze	Apoyo	S/N - 282.12672
3	**VOE 11806184**	1					Cable Clamp	Serre-câble	Kabelklammer	Abrazadera de cables	(PJ 4690084)
4	**VOE 11806103**	1					Pipe	Canalisation	Rohrleitung	Canalizacion	
5	**VOE 11806372**	1					Plate	Plaque	Platte	Placa	
6	**VOE 11806184**	1					Cable Clamp	Serre-câble	Kabelklammer	Abrazadera de cables	(PJ 4690084)
7	**VOE 11806114**	1					Hose	Durit	Schlauch	Tubo flexible	
8	**VOE 11806184**	1					Cable Clamp	Serre-câble	Kabelklammer	Abrazadera de cables	(PJ 4690084)
9	**VOE 11805384**	1					Support	Support	Stütze	Apoyo	S/N 282.12673 -
10	**VOE 946671**	2					Flange screw	Vis à bride	Flanschschraube	Torn embridado	

1	**282.10151**	
2		
3		
4		
5		

Admisión / filtro de aire
Saugrohr / Luftfilter
Tubulure d'admission / filtre à air
Intake / air filter

Catalogue id **10006**	Group **256**
Illustr. No **1020344**	Section **100**
Issue **VOE 64C4410006**	Page **113**

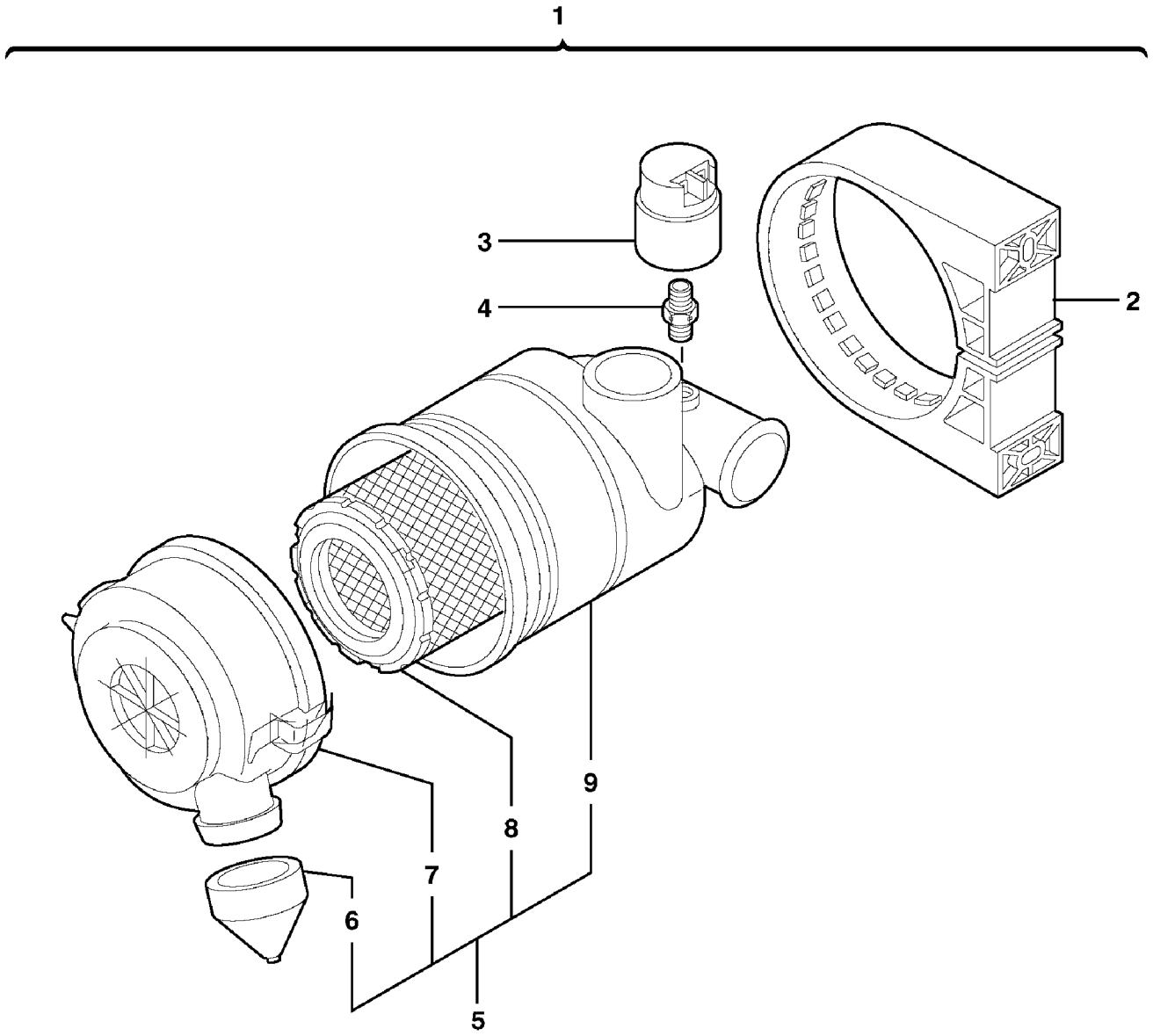

Volvo Construction Equipment

1010452

Fig.	Part No.	Quantity 1	2	3	PS	KIT	Description	Dénomination	Bezeichnung	Denominación	Notes
1	**VOE 11710121**	1					Air Cleaner	Filtre Air	Luftfilter	Filtro Aire	(VOE 11802280)
2	**VOE 11802326**	1					•Collar	•Collier	•Bördel	•Collar	
3		1					•Clogging indicator	•Indicateur de colmatage	•Verstopfungsanzeiger	•Indicador de obturación	See group 364, Page 185
4	**VOE 11802328**	1					•Support	•Support	•Stütze	•Apoyo	
5	**VOE 11802327**	1					•Air filter	•Filtre à air	•Luftfilter	•Filtro de aire	
6	**PJ 7417411**	1					••Draining Valve	••Valve drainage	••Ablassventil	••Valvula Drenaje	
7	**PJ 7417412**	1					••Cover	••Couvercle	••Deckel	••Tapa	
8	**VOE 11802804**	1					••Cartridge	••Cartouche	••Patrone	••Patron	
9		1			NS		••Filter Housing	••Corps de filtre	••Filtergehäuse	••Cuerpo de filtro	ORDER ITEM NO 5

1	**282.10151**	
2		
3		
4		
5		

Filtro de aire
Luftfilter
Filtre à air
Air filter

Catalogue id	Group
10006	**256**
Illustr. No **1010452**	Section **300**
Issue **VOE 64C4410006**	Page **115**

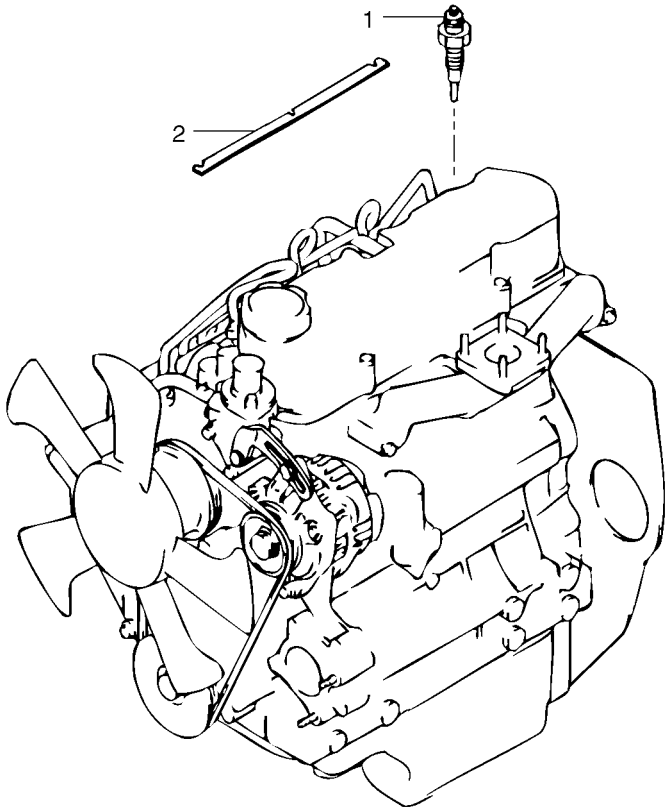
1
2

Fig.	Part No.	Quantity 1	2	3	PS	KIT	Description	Dénomination	Bezeichnung	Denominación	Notes
1	**PJ 7415544**	3					Glow plug	Bougie de préchauffe	Gluhkerze	Bujia	
2	**PJ 7415537**	1					Plate	Plaque	Platte	Placa	

1	**282.10151**	
2		
3		
4		
5		

Bujía de precalentamiento
Zündkerze
Bougie de préchauffage
Preheating coil

Catalogue id	Group
10006	**256**
Illustr. No **2566Y1**	Section **600**
Issue **VOE 64C4410006**	Page **117**

VOLVO

EC30

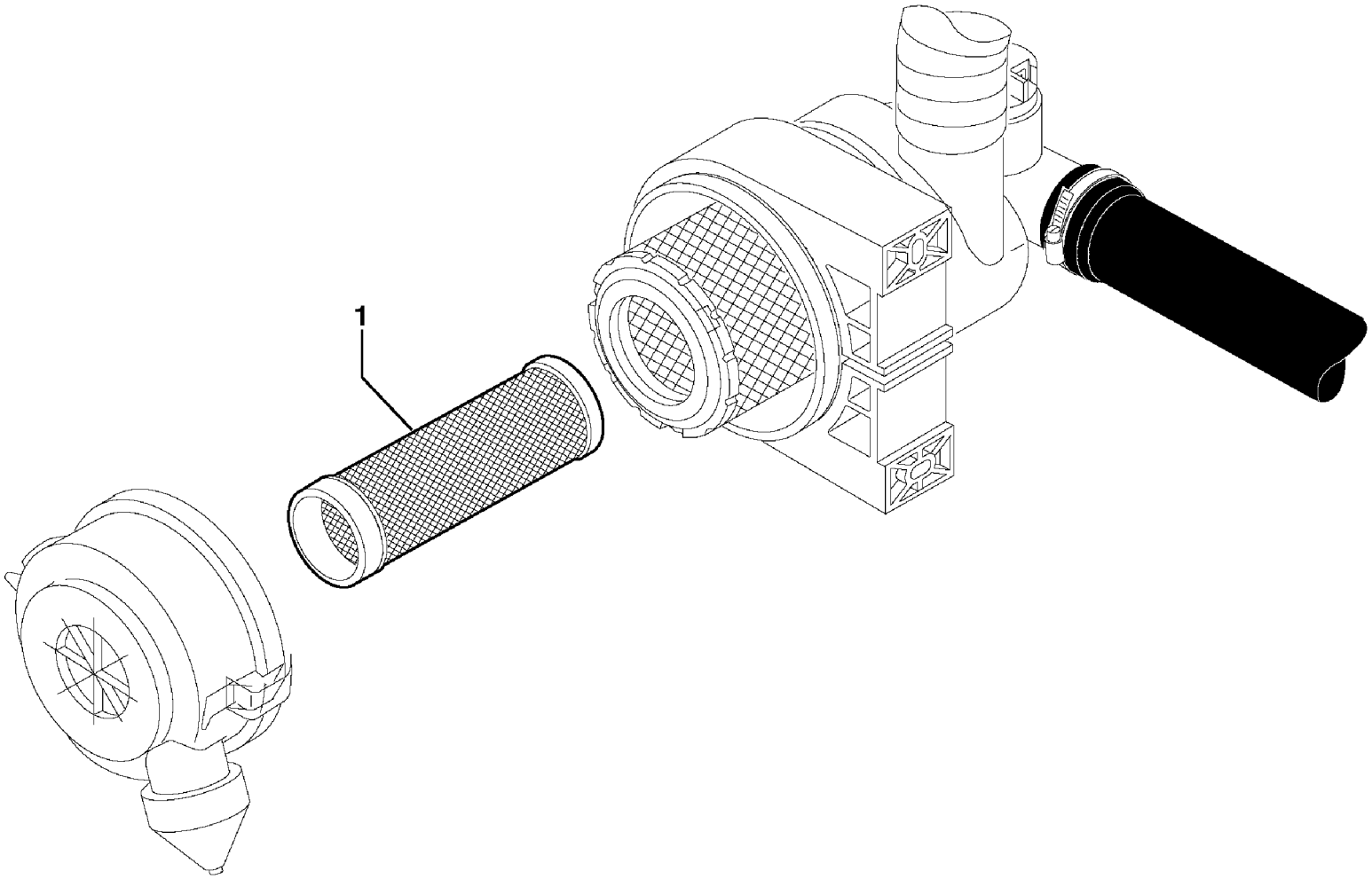

Volvo Construction Equipment

1012355

Fig.	Part No.	Quantity 1	2	3	P S	K I T	Description	Dénomination	Bezeichnung	Denominación	Notes
1	**VOE 11801160**	1					Cartridge	Cartouche.....	Patrone.....	Patron.....	11801216

1	**282.10151** →	→	**Prefiltro** **Vorreiniger** **Prefiltre** **Pre-cleaner**	Catalogue id **10006**	Group **256**
2				Illustr. No **1012355**	Section **700**
3				Issue **VOE 64C4410006**	Page **119**
4					
5					

VOLVO

EC30

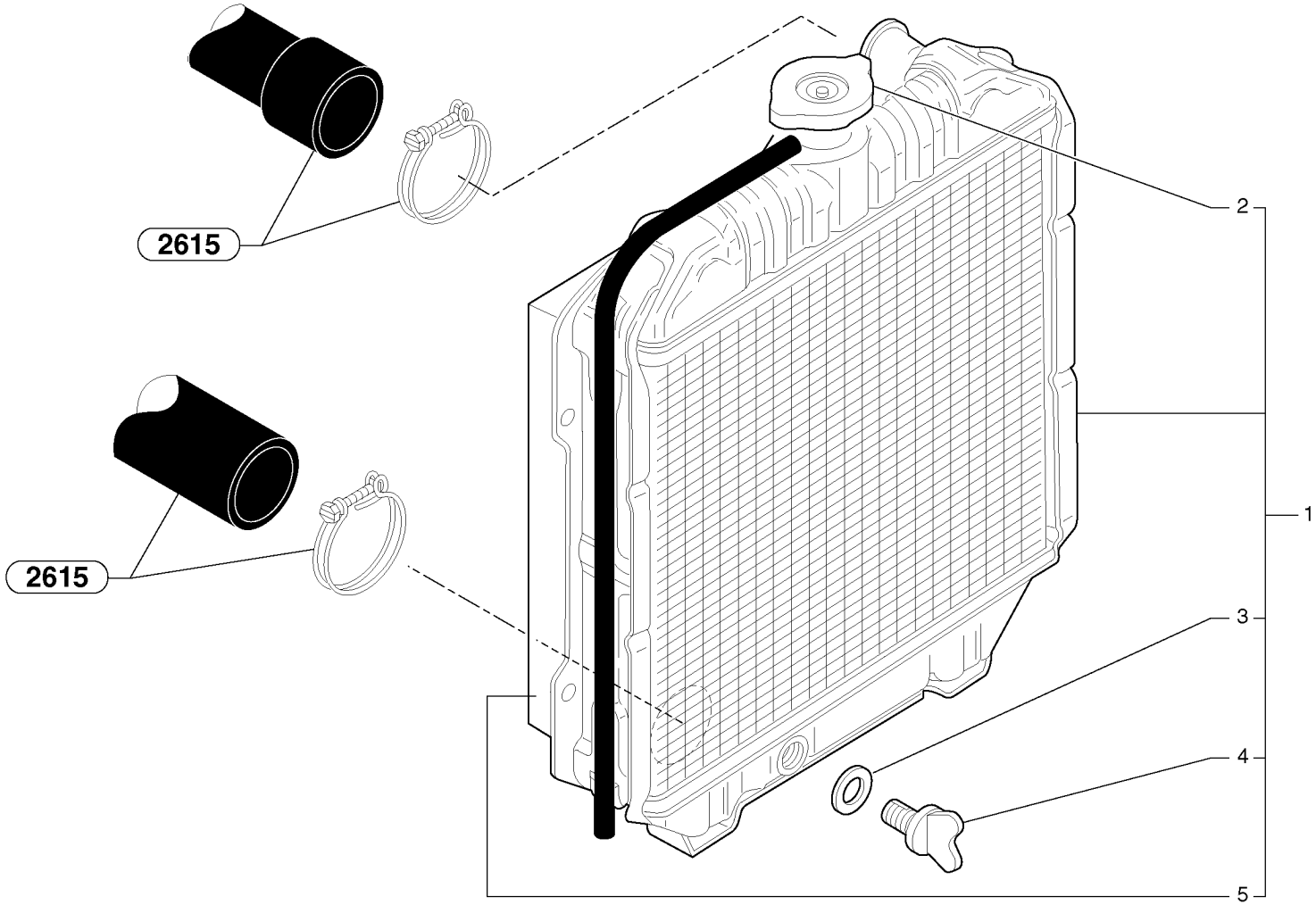
2615
2615
2
1
3
4
5

Fig.	Part No.	Quantity 1	2	3	PS	KIT	Description	Dénomination	Bezeichnung	Denominación	Notes
1	**PJ 7411301**	1					Water cooler	Refroidisseur d'eau	Wasserkühler	Refrigerador de agua	
2	**PJ 7411302**	1					•Filler cap	•Bouchon Remplissage	•Tankverschluss	•Tapa Llenado	
3	**PJ 7411304**	1					•Seal	•Joint	•Dichtring	•Junta	
4	**PJ 7411303**	1					•Plug tap	•Robinet	•Kugelhahnventil	•Grifo	
5	**PJ 7418281**	1					•Fan shell	•Carter de ventilateur	•Lüftertunnel	•Caja de ventilador	

1	**282.10151** →	→
2		
3		
4		
5		

Radiador (agua)
Kühler (Wasser)
Radiateur (eau)
Radiator (water)

Catalogue id **10006**	Group **261**
Illustr. No **2611Y1**	Section **100**
Issue **VOE 64C4410006**	Page **121**

VOLVO

EC30

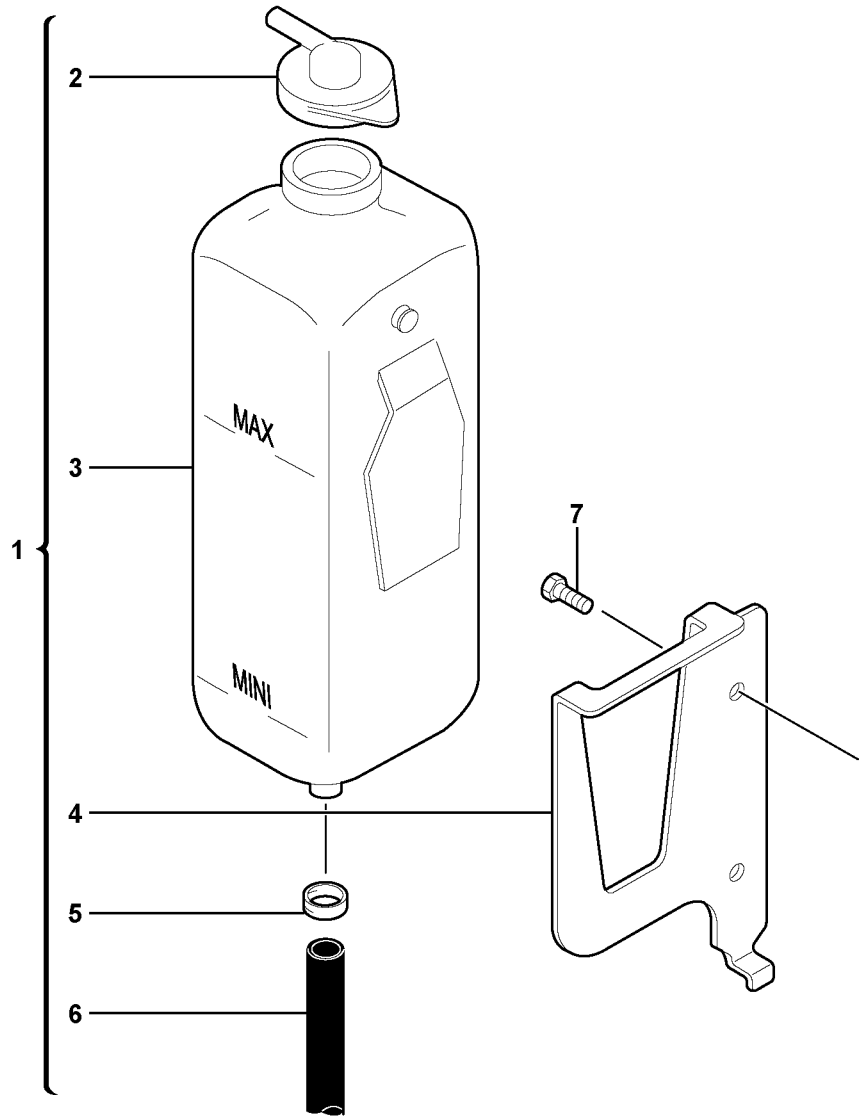

Volvo Construction Equipment

1016633

Fig.	Part No.	Quantity 1	2	3	PS	KIT	Description	Dénomination	Bezeichnung	Denominación	Notes
1	**PJ 5020071**	1					Expansion tank kit	Kit vase d'expansion	Ausdehnungsgefäß-Kit	Kit de depósito de expansi...	
2	**PJ 7416260**	1					•Filler cap	•Bouchon Remplissage	•Tankverschluss	•Tapa Llenado	
3		1			NS		•Expansion Tank	•Vase Expansion	•Dehngefäss	•Tanque Expansio	
4		1			NS		•Support	•Support	•Stütze	•Apoyo	
5	**PJ 7416261**	1					•Clamp	•Collier serrage	•Klemme	•Abrazadera	
6	**PJ 7416262**	1					•Tube	•Tube	•Rohr	•Tubo	
7	**VOE 965175**	2			SS		Screw	Vis	Schraube	Tornillo	

1	**282.10151**	
2		
3		
4		
5		

Vaso expansion
Ausdehnungsgefäss
Vase expansion
Expansion tank

Catalogue id	Group
10006	**261**
Illustr. No **1016633**	Section **200**
Issue **VOE 64C4410006**	Page **123**

VOLVO

EC30

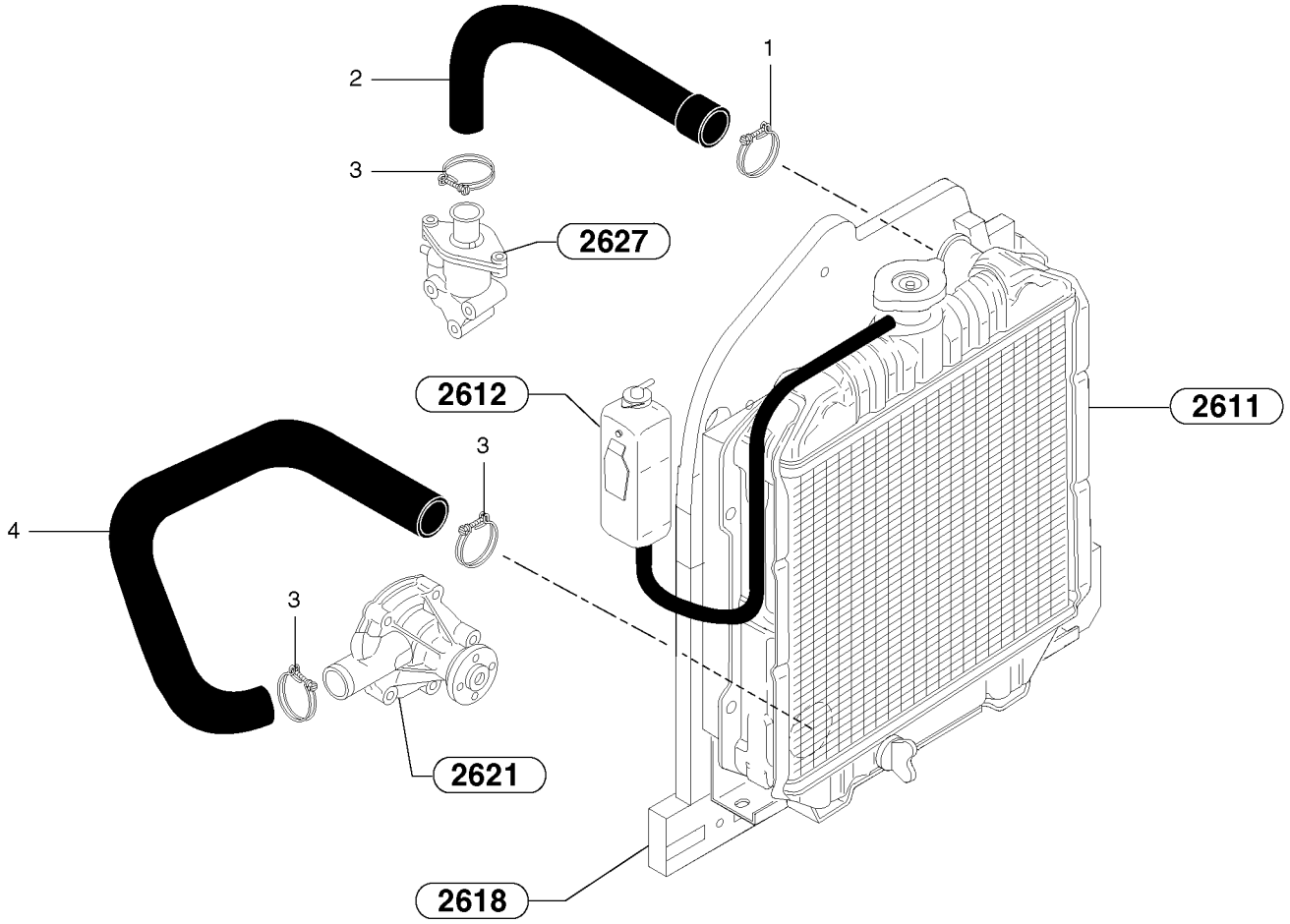
2
1
3
2627
2612
2611
3
4
3
2621
2618

Fig.	Part No.	Quantity 1	2	3	PS	KIT	Description	Dénomination	Bezeichnung	Denominación	Notes
1	**VOE 11806173**	1					Cable Clamp	Serre-câble	Kabelklammer	Abrazadera de cables	
2	**PJ 7417510**	1					Hose	Durit	Schlauch	Tubo flexible	
3	**PJ 7410141**	3			SS		Clamp	Collier serrage	Klemme	Abrazadera	
4	**PJ 7415198**	1					Hose	Durit	Schlauch	Tubo flexible	

1	**282.10151**		**Circuito de refrigeración** **Kühlkreis** **Circuit de refroidissement** **Cooling circuit**
2			
3			
4			
5			

Catalogue id **10006**	Group **261**
Illustr. No **2615Y1**	Section **500**
Issue **VOE 64C4410006**	Page **125**

VOLVO

EC30

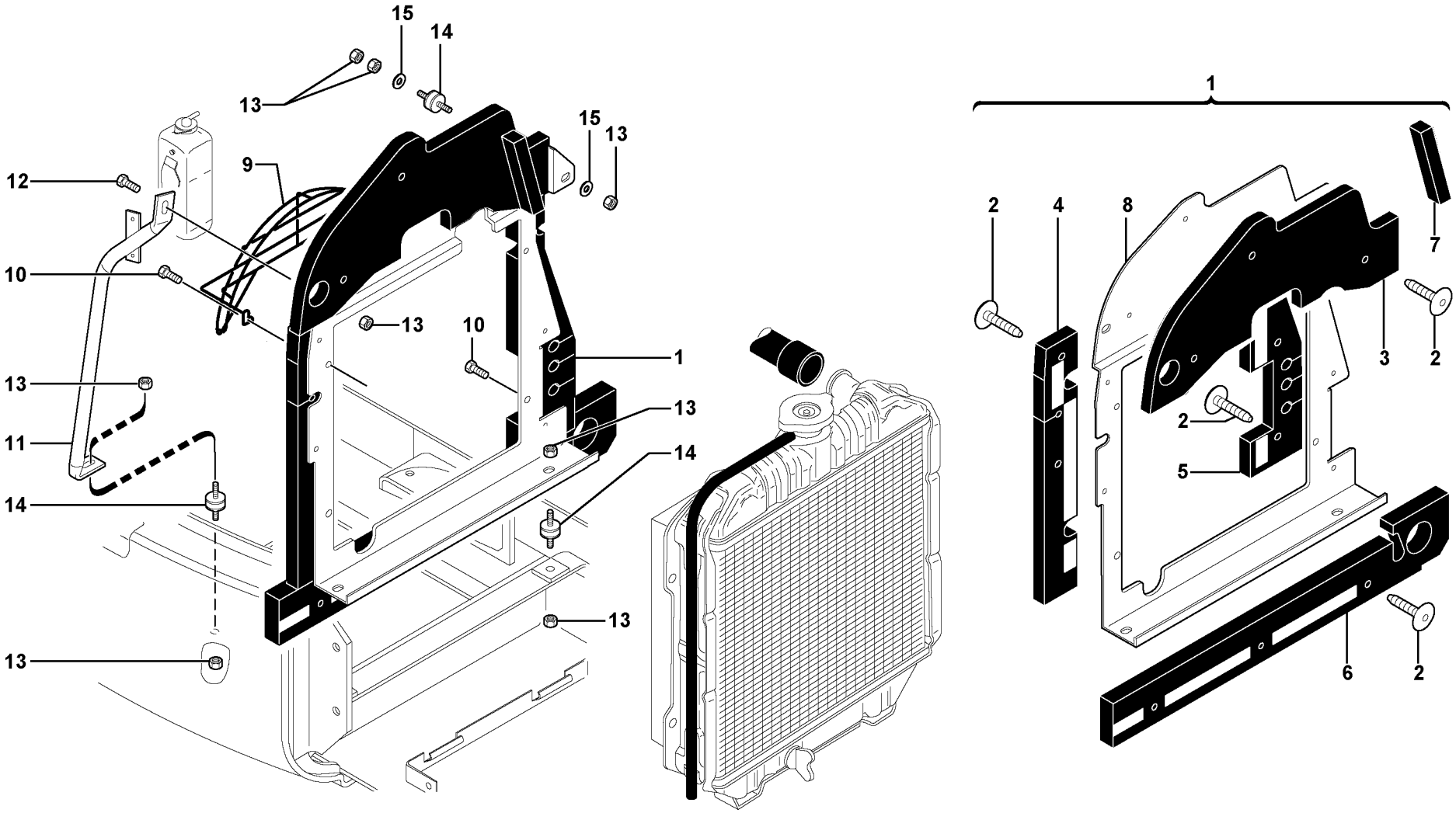

Volvo Construction Equipment

1020347

Fig.	Part No.	Quantity 1	2	3	PS	KIT	Description	Dénomination	Bezeichnung	Denominación	Notes
1	**PJ 6930127**	1			SS		Support	Support	Stütze	Apoyo	S/N - 282.13947
1	**PJ 6930245**	1					Support	Support	Stütze	Apoyo	S/N 282.13948 -
2	**VOE 11801651**	10					•Rubber Button	•Bouton Caoutchouc	•Gummiknopf	•Boton Goma	S/N - 282.13947
2	**VOE 11801651**	11					•Rubber Button	•Bouton Caoutchouc	•Gummiknopf	•Boton Goma	S/N 282.13948 -
3	**VOE 11806374**	1					•Sound Insul	•Insonorisant	•Schallisolierg	•Aislac Insonor	
4	**PJ 5040739**	1					•Sound Insul	•Insonorisant	•Schallisolierg	•Aislac Insonor	S/N - 282.13947
4	**PJ 5040811**	1					•Sound Insul	•Insonorisant	•Schallisolierg	•Aislac Insonor	S/N 282.13948 -
5	**PJ 5040740**	1					•Sound Insul	•Insonorisant	•Schallisolierg	•Aislac Insonor	S/N - 282.13947
5	**VOE 11806319**	1					•Sound Insul	•Insonorisant	•Schallisolierg	•Aislac Insonor	S/N 282.13948 -
6	**VOE 11806373**	1					•Plate	•Plaque	•Platte	•Placa	
7	**PJ 5600194**	1					•Adhesive tape	•Bande adhesive	•Klebeband	•Cinta adhesiva	
8	**PJ 3630401**	1					•Support	•Support	•Stütze	•Apoyo	S/N - 282.13947
8	**VOE 11805386**	1					•Support	•Support	•Stütze	•Apoyo	S/N 282.13948 -
9	**VOE 11806420**	1					Grille	Grille	Kühlergrill	Calandra	(PJ 5040099)
10	**VOE 946173**	4			SS		Screw	Vis	Schraube	Tornillo	
11	**VOE 11805556**	1					Stay	Tirant	Strebe	Barra	
12	**VOE 945444**	1			SS		Screw	Vis	Schraube	Tornillo	
13	**VOE 945408**	10			SS		Flange Lock Nut	Contre écrou bride	Flanschmutter	Contratuer Embr	
14	**VOE 11802713**	4					Mounting block	Fixation	Aufhängung	Bloque de montaje	(PJ 5140057)
15	**VOE 960141**	REQ			SS		Washer	Rondelle	Scheibe	Arandela	

1	**282.10151** →	← **282.16378**
2		
3		
4		
5		

Instalación de radiador
Einbau der Kühler
Mise en place du radiateur
Radiator installation

Catalogue id	Group
10006	**261**
Illustr. No **1020347**	Section **800**
Issue **VOE 64C4410006**	Page **127**

VOLVO

EC30

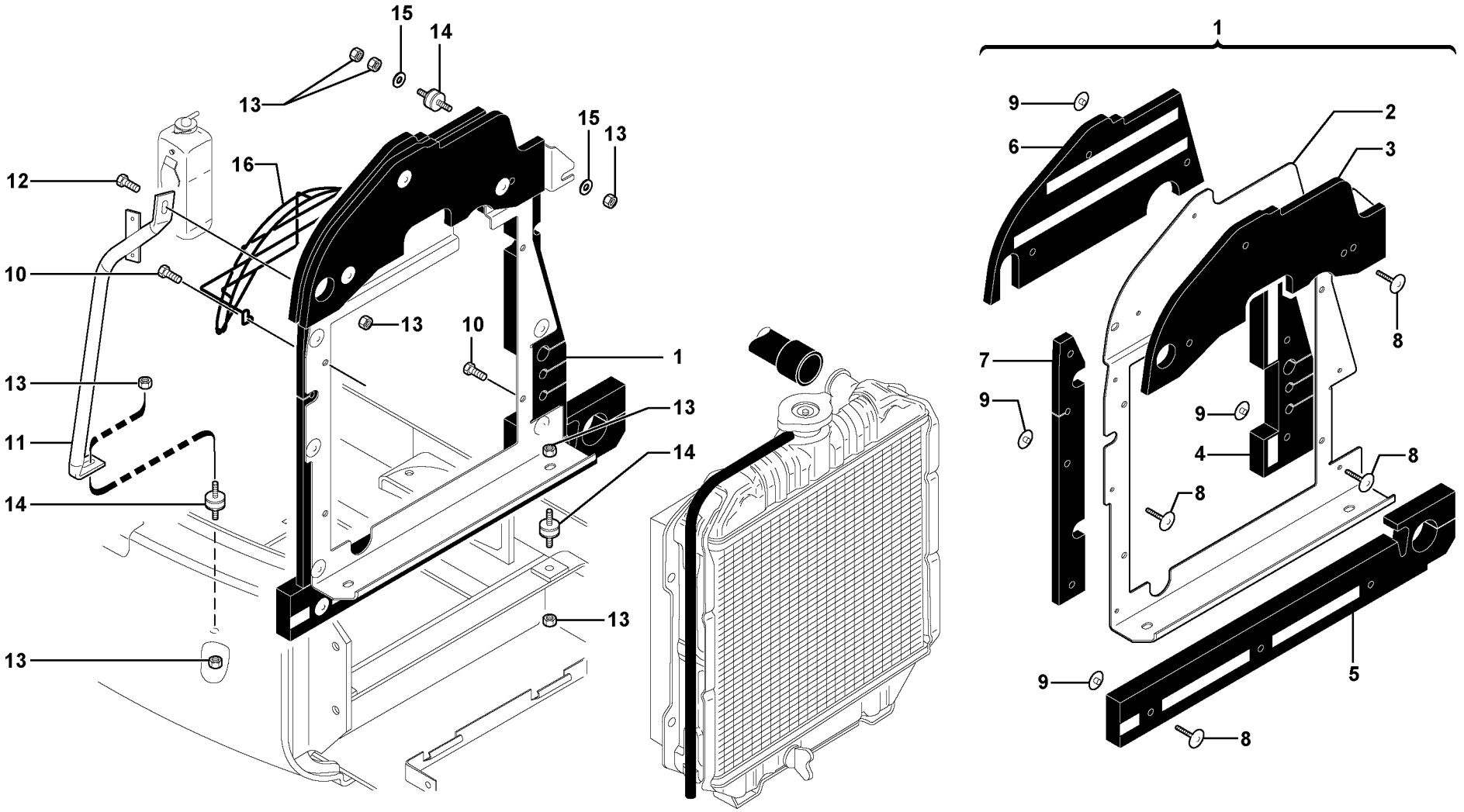

Volvo Construction Equipment

1020640

Fig.	Part No.	Quantity 1	2	3	PS	KIT	Description	Dénomination	Bezeichnung	Denominación	Notes
1	**VOE 11804926**	1					Support	Support	Stütze	Apoyo	
2	**VOE 11805386**	1					•Support	•Support	•Stütze	•Apoyo	
3	**VOE 11806374**	1					•Sound Insul	•Insonorisant	•Schallisolierg	•Aislac Insonor	
4	**VOE 11806319**	1					•Sound Insul	•Insonorisant	•Schallisolierg	•Aislac Insonor	
5	**VOE 11806373**	1					•Plate	•Plaque	•Platte	•Placa	
6	**VOE 11807381**	1					•Sound Insul	•Insonorisant	•Schallisolierg	•Aislac Insonor	
7	**VOE 11807382**	1					•Sound Insul	•Insonorisant	•Schallisolierg	•Aislac Insonor	
8	**VOE 11807837**	11					•Button	•Bouton	•Knopf	•Boton	
9	**VOE 11807838**	11					•Cap	•Chapeau	•Kappe	•Caperuza	
10	**VOE 946173**	4			SS		Screw	Vis	Schraube	Tornillo	
11	**VOE 11805556**	1					Stay	Tirant	Strebe	Barra	
12	**VOE 945444**	1			SS		Screw	Vis	Schraube	Tornillo	
13	**VOE 945408**	10			SS		Flange Lock Nut	Contre écrou bride	Flanschmutter	Contratuer Embr	
14	**VOE 11802713**	4					Mounting block	Fixation	Aufhängung	Bloque de montaje	(PJ 5140057)
15	**VOE 960141**	REQ			SS		Washer	Rondelle	Scheibe	Arandela	
16	**VOE 11806420**	1					Grille	Grille	Kühlergrill	Calandra	

1	**282.16379**	
2		
3		
4		
5		

Instalación de radiador
Einbau der Kühler
Mise en place du radiateur
Radiator installation

Catalogue id	Group
10006	**261**
Illustr. No **1020640**	Section **810**
Issue **VOE 64C4410006**	Page **129**

VOLVO

EC30

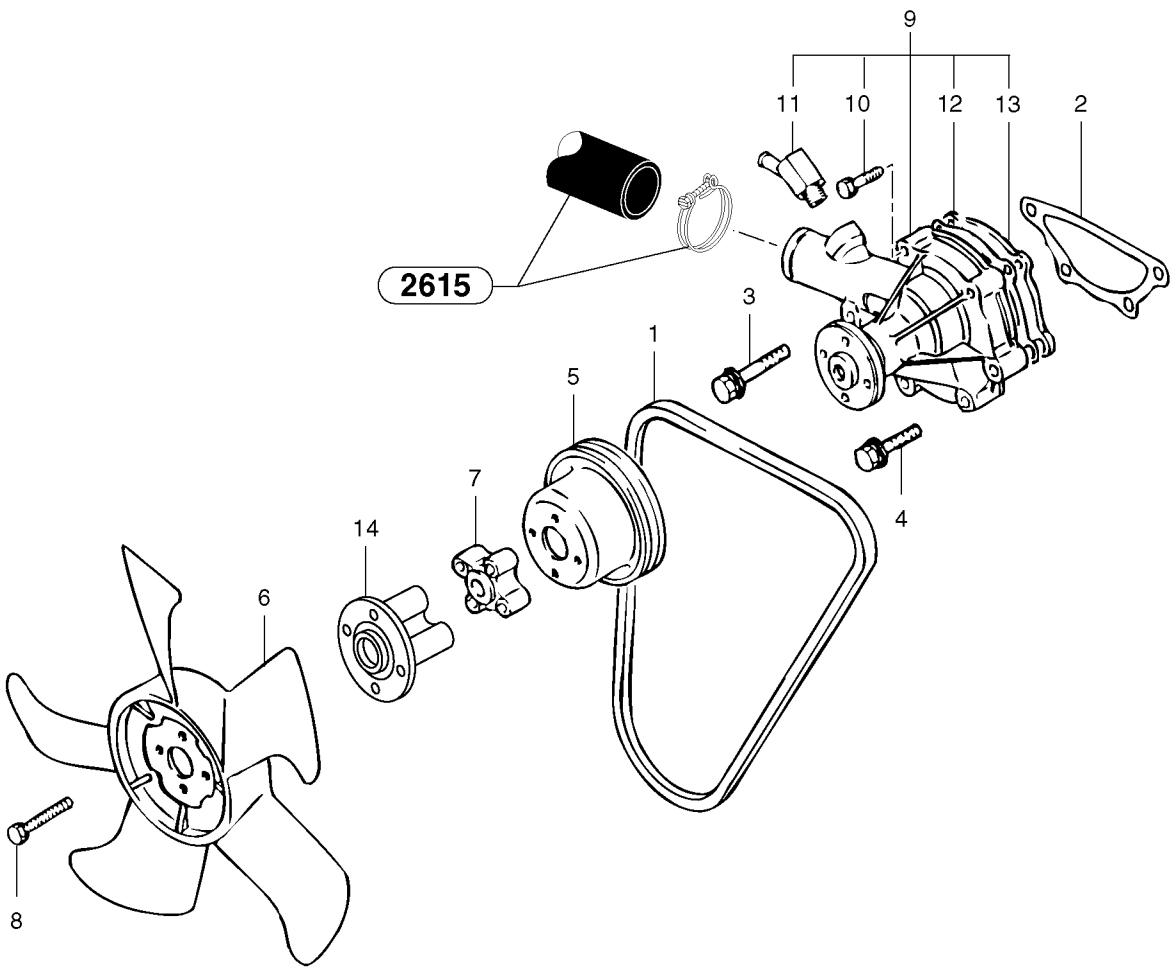
9
11
10
12
13
2
2615
3
1
5
4
7
14
6
8

Fig.	Part No.	Quantity 1	2	3	PS	KIT	Description	Dénomination	Bezeichnung	Denominación	Notes
1	**PJ 7417825**	1					Belt	Courroie	Riemen	Correa	S3L2-63ES, ENG - 65746
1	**PJ 7415333**	1					Belt	Courroie	Riemen	Correa	S3L2-63ES, ENG 65747 -
1	**PJ 7415333**	1					Belt	Courroie	Riemen	Correa	S3L2-W263ES, ENG 70161 -
1	**PJ 7415333**	1					Belt	Courroie	Riemen	Correa	S3L2-W264ES, ENG 64173 -
2	**PJ 7410203**	1					Seal	Joint	Dichtring	Junta	
3	**PJ 7417824**	3					Attachment kit	Jeu de fixation	Befestigungssatz	Juego acoplamiento	
4	**PJ 7417823**	1					Attachment kit	Jeu de fixation	Befestigungssatz	Juego acoplamiento	
5	**PJ 7415488**	1					Pulley	Poulie	Riemenscheibe	Polea	
6	**PJ 7411292**	1					Fan	Ventilateur	Ventilator	Ventilador	
7	**PJ 7411337**	1					Spacer	Entretoise	Abstandstueck	Casquillo distanciad	
8	**PJ 7417826**	4					Screw	Vis	Schraube	Tornillo	
9	**PJ 7411334**	1					Water Pump	Pompe a eau	Wasserpumpe	Bomba de agua	
10	**PJ 7417822**	2					•Attachment kit	•Jeu de fixation	•Befestigungssatz	•Juego acoplamiento	
11	**PJ 7410321**	1					•Nipple	•Raccord	•Nippel	•Niple	
12	**PJ 7410275**	1					•Seal	•Joint	•Dichtring	•Junta	
13	**PJ 7410276**	1					•Plate	•Plaque	•Platte	•Placa	
14	**PJ 7418282**	1					Spacer	Entretoise	Abstandstueck	Casquillo distanciad	

1	**282.10151**	
2		
3		
4		
5		

Bomba de refrigerante
Wasserpumpe
Pompe à eau
Water pump

Catalogue id	Group
10006	**262**
Illustr. No **2621Y1**	Section **100**
Issue **VOE 64C4410006**	Page **131**

VOLVO

EC30

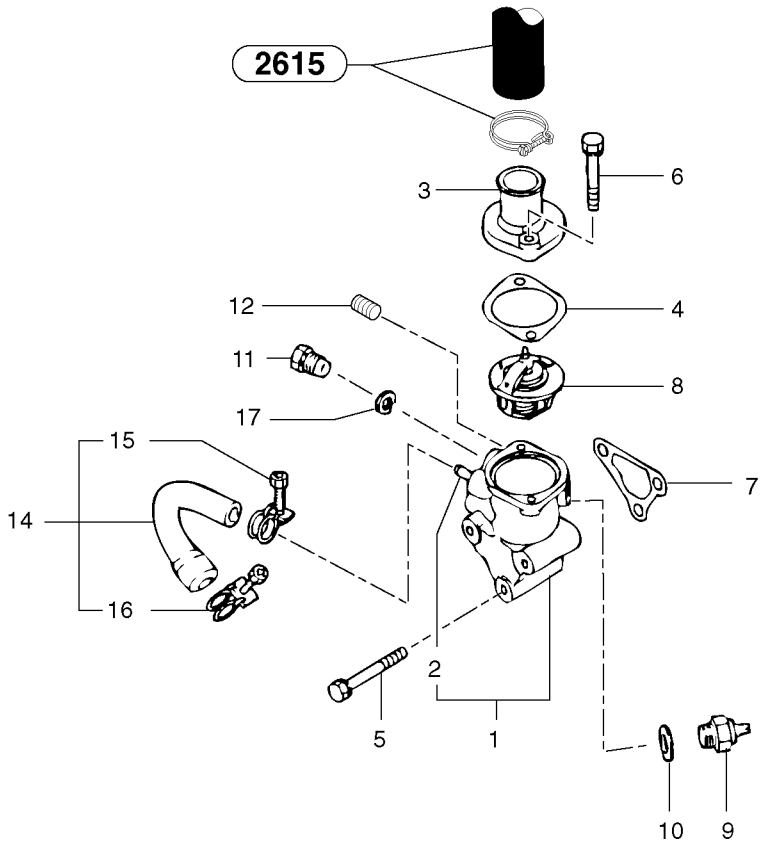
2615
3
6
12
4
11
8
17
15
7
14
16
2
5
1
10
9

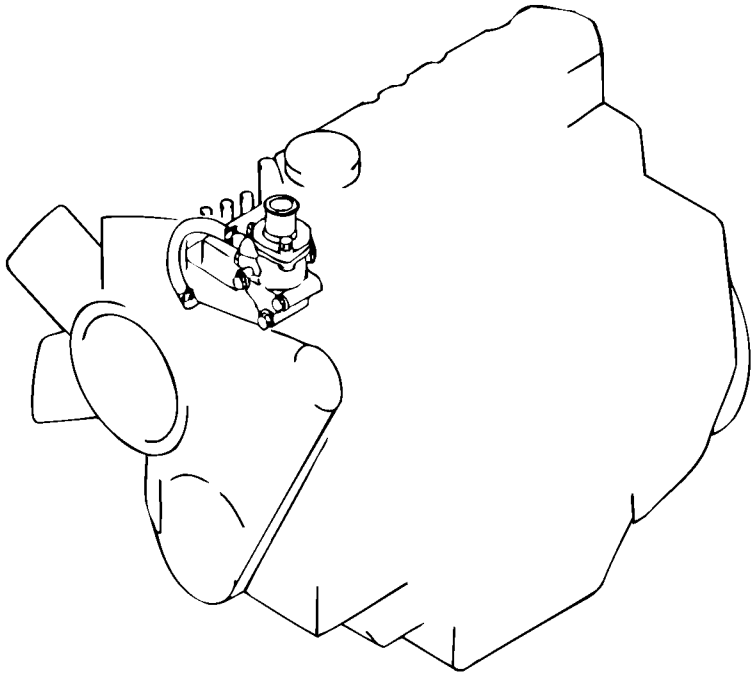

Fig.	Part No.	Quantity 1	2	3	PS	KIT	Description	Dénomination	Bezeichnung	Denominación	Notes
1	**PJ 7417827**	1					Body	Carcasse	Rumpf	Cuerpo	
2		1			NS		•Nipple	•Raccord	•Stutzen	•Racor	ORDER ITEM NO 1
3	**PJ 7415366**	1					Flange	Flasque	Flansch	Brida	
4	**PJ 7410044**	1					Seal	Joint	Dichtring	Junta	
5	**PJ 7415341**	3					Attachment kit	Jeu de fixation	Befestigungssatz	Juego acoplamiento	
6	**PJ 7417828**	2					Screw	Vis	Schraube	Tornillo	
7	**PJ 7415492**	1					Seal	Joint	Dichtring	Junta	
8	**PJ 7410022**	1					Thermostat	Thermostat	Thermostat	Termostato	
9		1					Thermal switch	Thermocontact	Thermoschalter	Interruptor térmico	See group 364, Page 187
10		1					Seal	Joint	Dichtung	Reten	See group 364, Page 187
11	**PJ 7416434**	2					Plug	Bouchon	Stopfen	Tapon	
12	**PJ 7415383**	REQ					Plug	Bouchon	Stopfen	Tapon	
14	**PJ 7415491**	1					Hose	Durit	Schlauch	Tubo flexible	
15	**PJ 7415326**	1					•Clamp	•Collier serrage	•Klemme	•Abrazadera	
16	**PJ 7415543**	1					•Clamp	•Collier serrage	•Klemme	•Abrazadera	
17	**PJ 7416242**	2					Seal	Joint	Dichtring	Junta	

1	**282.10151**	
2		
3		
4		
5		

Termostato
Thermostat
Thermostat
Thermostat

Catalogue id	Group
10006	**262**
Illustr. No **2627Y1**	Section **700**
Issue **VOE 64C4410006**	Page **133**

VOLVO

EC30

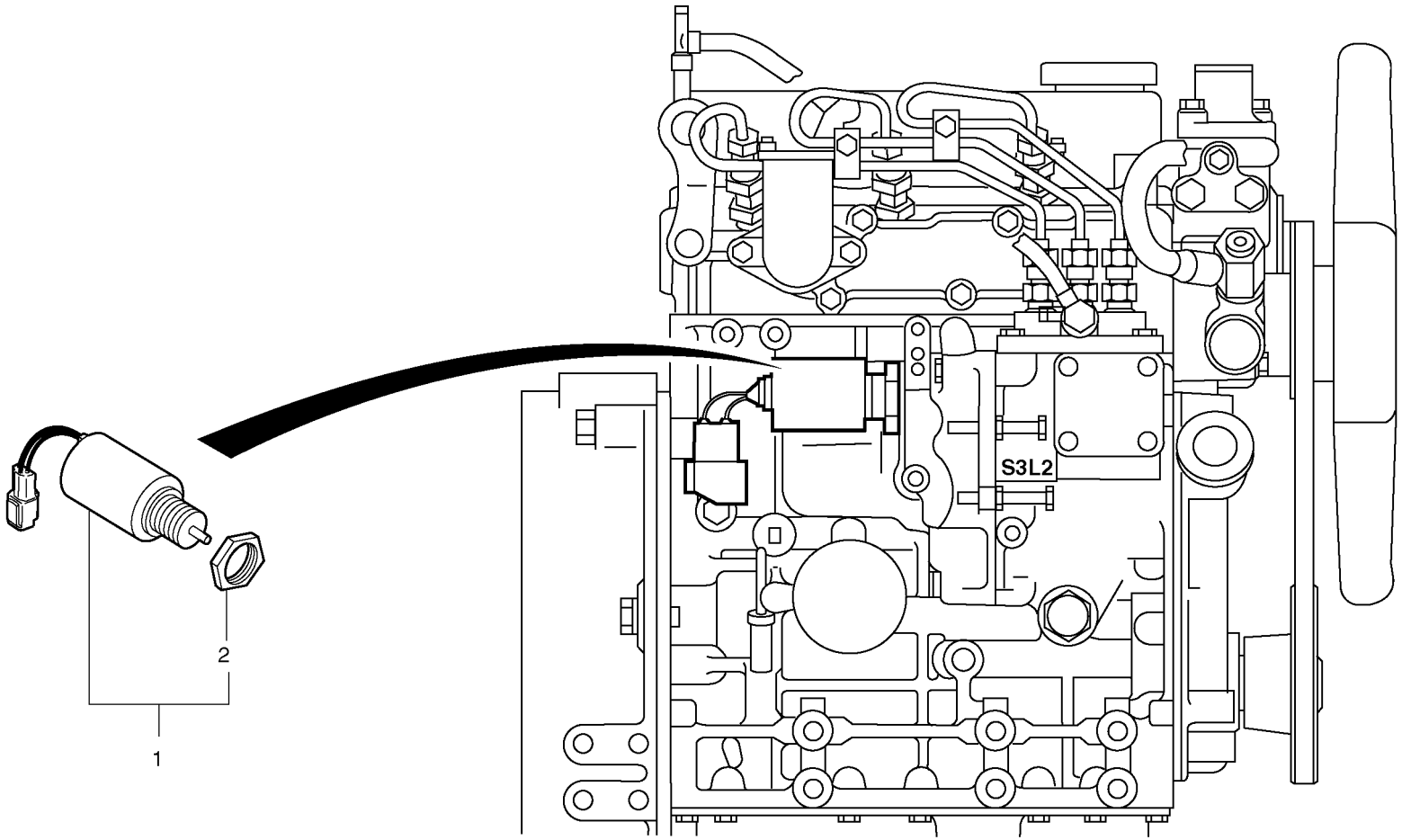
S3L2
2
1

Fig.	Part No.	Quantity 1	2	3	PS	KIT	Description	Dénomination	Bezeichnung	Denominación	Notes
1	**PJ 7415748**	1					Solenoid	Solénoide	Magnet	Solenoide	
2	**PJ 7410289**	1					•Nut	•Ecrou	•Mutter	•Tuerca	

1	**282.10151**		**Electroimán de parada del motor** **Elektromagnet Motorabschaltung** **Electro-aimant d'arrêt du moteur** **Engine stop electromagnet**	Catalogue id **10006**	Group **273**
2				Illustr. No **273Y1**	Section **100**
3				Issue **VOE 64C4410006**	Page **135**
4					
5					

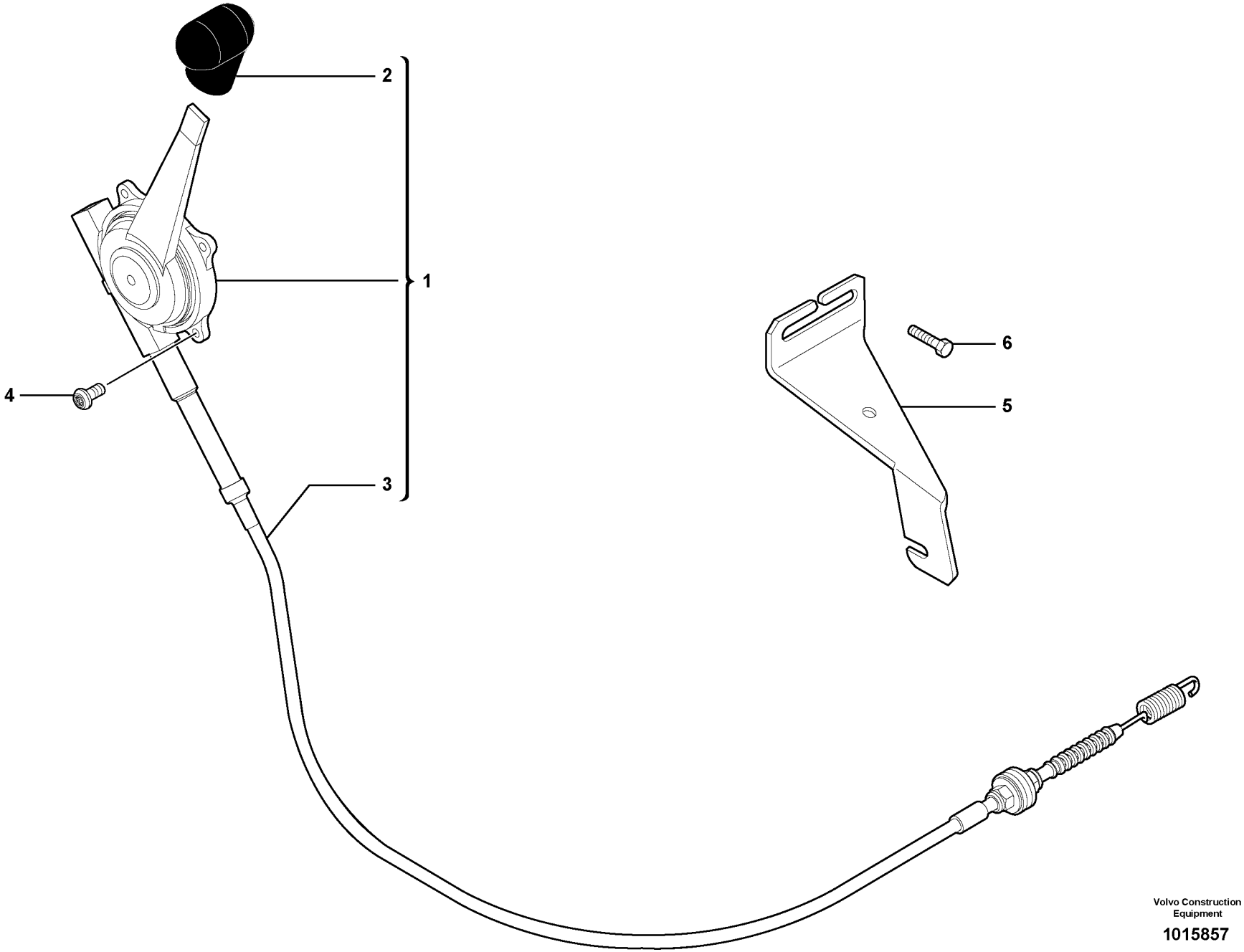

Volvo Construction Equipment

1015857

Fig.	Part No.	Quantity 1	2	3	PS	KIT	Description	Dénomination	Bezeichnung	Denominación	Notes
1	**PJ 5270549**	1					Hand throttle control	Accélérateur a main	Handgasregler	Mando manual acelerad	S/N - 282.15105
1	**VOE 11800543**	1					Hand throttle control	Accélérateur a main	Handgasregler	Mando manual acelerad	S/N 282.15106 -
2	**PJ 7417116**	1					•Handle Ball	•Pommeau	•Knauf	•Bola Mango	
3	**PJ 7416858**	1					•Throt Cont Ca	•Câble d'accélération	•Gasregelzug	•Cable Acelerad	S/N - 282.15105
3	**PJ 7418481**	1					•Throt Cont Ca	•Câble d'accélération	•Gasregelzug	•Cable Acelerad	S/N 282.15106 -
4	**VOE 969404**	3					6-pt skt screw	Vis creuse de 6	Hohlschraube	Racor 6-dientes	
5	**PJ 3610280**	1					Support	Support	Stütze	Apoyo	
6	**VOE 946440**	2					Flange screw	Vis à bride	Flanschschraube	Torn embridado	

1	**282.10151**	
2		
3		
4		
5		

Control de aceleración del motor
Gashebel Motor
Commande d'accélération du moteur
Engine acceleration control

Catalogue id	Group
10006	**275**
Illustr. No **1015857**	Section **100**
Issue **VOE 64C4410006**	Page **137**

VOLVO

EC30

VOLVO

Construction Equipment

GROUP		Section	Page
311	Battery	100	145
321	Alternator installation	100	147
321	Alternator 12V - 50A	200	149
331	Starter motor installation	100	151
331	Starter motor 12V - 2KW	200	153
334	Starting and preheating switch	100	155
334	Starting and preheating switch	110	157
334	Coded keypad (anti-start)	200	159
352	Front headlight on canopy	100	161
352	Front headlight on canopy	110	163
352	Front headlight on cab	200	165
352	Front headlight on cab	210	167
353	Rear headlight	100	169
353	Rear headlight	110	171
356	Work light on boom	100	173
362	Horn	100	175
362	Flashing light	400	177
363	Cleaning system	100	179
363	Cleaning system	110	181
364	Oil pressure switch	100	183
364	Clogging indicator	200	185
364	Thermal switch	300	187
364	Operator's station : instrument panel (right)	400	189
364	Operator's station : instrument panel (left)	500	191
364	Inspection light socket	600	193
366	Control panel	100	195
371	Electrical system (front) / without Puma	110	197
371	Electrical system (front) / without Puma	120	199
371	Electrical system / Canopy	200	201
371	Electrical system / Canopy	210	203
371	Electrical system / cab	220	205
371	Electrical system / cab	230	207
371	Electrical system (rear) / without Puma	310	209
371	Electrical system (rear) / without Puma	320	211
371	Cables, battery	400	213
372	Electrical equipment / without Puma	100	215
372	Battery cut-out	400	219
386	Transmitter	200	221
393	Radio kit	100	223
393	Radio kit	110	225

TABLE DES MATIÈRES

GROUPE		Section	Page
311	Batterie	100	145
321	Mise en place de l'alternateur	100	147
321	Alternateur 12V - 50A	200	149
331	Mise en place du démarreur	100	151
331	Démarreur 12V - 2KW	200	153
334	Contacteur de démarrage et de préchauffage	100	155
334	Contacteur de démarrage et de préchauffage	110	157
334	Clavier codé (sécurité antidémarrage)	200	159
352	Phare AV sur toit de cabine ouverte	100	161
352	Phare AV sur toit de cabine ouverte	110	163
352	Phare AV sur cabine	200	165
352	Phare AV sur cabine	210	167
353	Projecteur AR	100	169
353	Projecteur AR	110	171
356	Projecteur de travail sur flèche	100	173
362	Avertisseur sonore	100	175
362	Gyrophare	400	177
363	Système de nettoyage	100	179
363	Système de nettoyage	110	181
364	Manocontact d'huile	100	183
364	Indicateur de colmatage	200	185
364	Thermocontact	300	187
364	Poste de conduite : tableau de bord (côté droit)	400	189
364	Poste de conduite : tableau de bord (côté gauche)	500	191
364	Prise pour lampe baladeuse	600	193
366	Panneau de commande	100	195
371	Système électrique (AV) / sans unité de commande Puma	110	197
371	Système électrique (AV) / sans unité de commande Puma	120	199
371	Système électrique / Cabine ouverte	200	201
371	Système électrique / Cabine ouverte	210	203
371	Système électrique / cabine	220	205
371	Système électrique / cabine	230	207
371	Système électrique (AR) / sans unité de commande Puma	310	209
371	Système électrique (AR) / sans unité de commande Puma	320	211
371	Cables, batterie	400	213
372	Equipement électrique / sans unité de commande Puma	100	215
372	Coupe-batterie	400	219
386	Transmetteur	200	221
393	Kit autoradio	100	223
393	Kit autoradio	110	225

GRUPPE		Abschnitt	Seite
311	Batterie	100	145
321	Einbau des Generators	100	147
321	Generator 12V - 50A	200	149
331	Einbau des Anlassers	100	151
331	Anlasser 12V - 2KW	200	153
334	Anlass- und Vorglühschalter	100	155
334	Anlass- und Vorglühschalter	110	157
334	Codierte Tastatur (Wegfahrsperre)	200	159
352	Scheinwerfer Überrollbügel vorn	100	161
352	Scheinwerfer Überrollbügel vorn	110	163
352	Scheinwerfer Kabine vorn	200	165
352	Scheinwerfer Kabine vorn	210	167
353	Hinterer Scheinwerfer	100	169
353	Hinterer Scheinwerfer	110	171
356	Arbeitsscheinwerfer auf Ausleger	100	173
362	Signalhorn	100	175
362	Rundumkennleuchte	400	177
363	Reinigungssystem	100	179
363	Reinigungssystem	110	181
364	Druckschalter	100	183
364	Verstopfungsanzeiger	200	185
364	Thermoschalter	300	187
364	Bedienungsstand : Armaturenbrett (rechts)	400	189
364	Bedienungsstand : Armaturenbrett (links)	500	191
364	Handlampenanschluss	600	193
366	Bedienungstafel	100	195
371	Elektroanlage (vorn) / ohne Puma	110	197
371	Elektroanlage (vorn) / ohne Puma	120	199
371	Elektroanlage / Überrollbügel	200	201
371	Elektroanlage / Überrollbügel	210	203
371	Elektroanlage / Kabine	220	205
371	Elektroanlage / Kabine	230	207
371	Elektroanlage (hinten) / ohne Puma	310	209
371	Elektroanlage (hinten) / ohne Puma	320	211
371	Leitungen, Batterie	400	213
372	Elektroanlage / ohne Puma	100	215
372	Batterieabschaltung	400	219
386	Sender	200	221
393	Radio-Kit	100	223
393	Radio-Kit	110	225

INDICE	Catalogue id 10006	Group 3
	Issue VOE 64C4410006	Page 142

GRUPO		Sección	Página
311	Batería	100	145
321	Montaje del alternador	100	147
321	Alternador 12V - 50A	200	149
331	Instalación del motor de arranque	100	151
331	Motor de arranque 12V - 2KW	200	153
334	Interruptor de arranque y precalentamiento	100	155
334	Interruptor de arranque y precalentamiento	110	157
334	Teclado codificado (antiarranque)	200	159
352	Alumbrado delantero en la protección contra vuelcos	100	161
352	Alumbrado delantero en la protección contra vuelcos	110	163
352	Alumbrado delantero en la cabina	200	165
352	Alumbrado delantero en la cabina	210	167
353	Alumbrado trasero	100	169
353	Alumbrado trasero	110	171
356	Alumbrado de trabajo en pluma	100	173
362	Bocina	100	175
362	Luz de advertencia intermitente	400	177
363	Sistema de limpieza	100	179
363	Sistema de limpieza	110	181
364	Interruptor de presión de aceite	100	183
364	Indicador de obturación	200	185
364	Interruptor térmico	300	187
364	Puesto de conducción : tablero de instrumentos (derecho)	400	189
364	Puesto de conducción : tablero de instrumentos (izquierdo)	500	191
364	Toma de lámpara de inspección	600	193
366	Panel mando	100	195
371	Sistema eléctrico (delantero) / sin Puma	110	197
371	Sistema eléctrico (delantero) / sin Puma	120	199
371	Sistema eléctrico / protección contra vuelcos	200	201
371	Sistema eléctrico / protección contra vuelcos	210	203
371	Sistema eléctrico / cabina	220	205
371	Sistema eléctrico / cabina	230	207
371	Sistema eléctrico (trasero) / sin Puma	310	209
371	Sistema eléctrico (trasero) / sin Puma	320	211
371	Cables, bateria	400	213
372	Equipo eléctrico / sin Puma	100	215
372	Disyuntor de batería	400	219
386	Transmisor	200	221
393	Kit de radio	100	223
393	Kit de radio	110	225

VOLVO

Construction Equipment

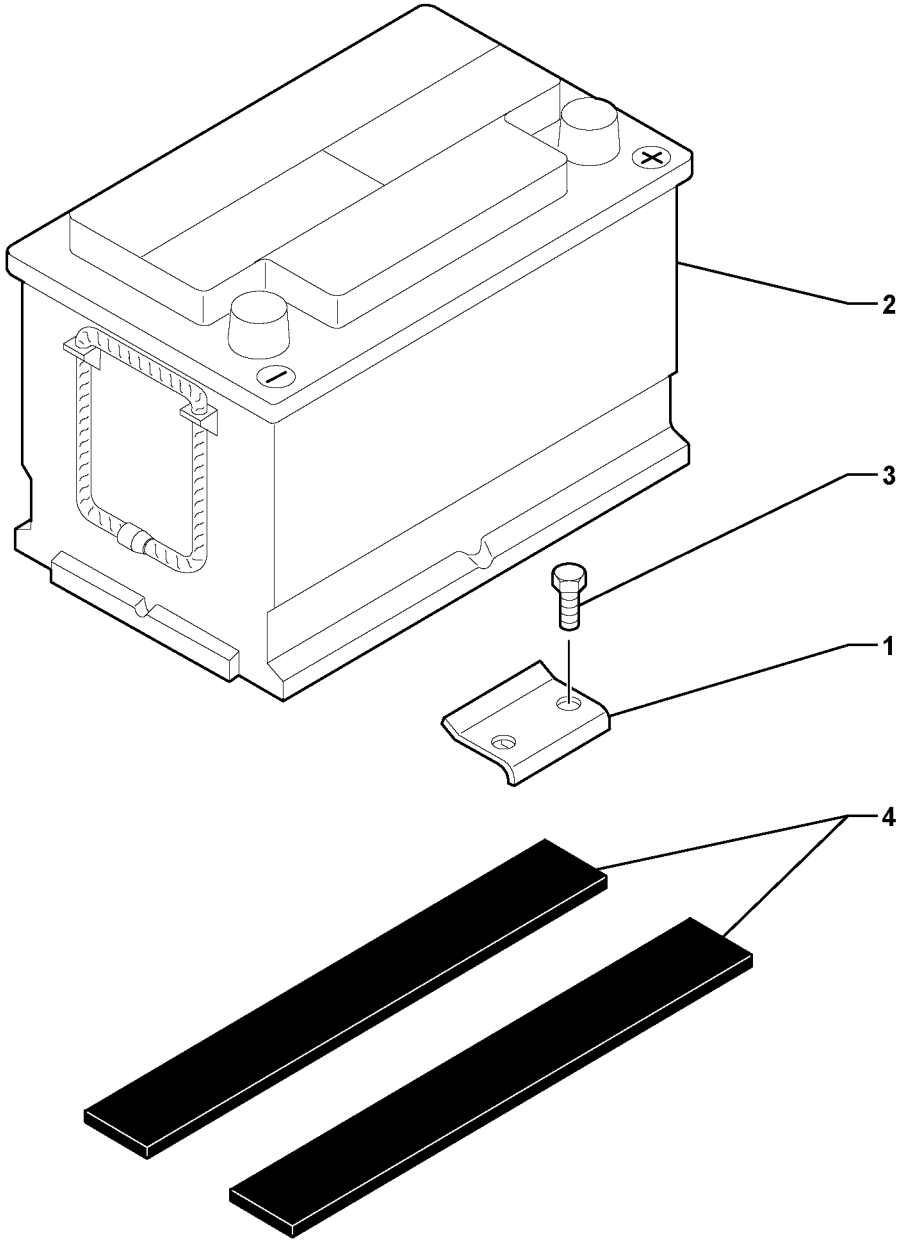

Volvo Construction Equipment

1017271

Fig.	Part No.	Quantity 1	2	3	PS	KIT	Description	Dénomination	Bezeichnung	Denominación	Notes
1	**VOE 11805475**	1					Stop	Arrêt	Anschlag	Parada	
2	**VOE 11802715**	1					Battery	Batterie	Batterie	Bateria	
3	**VOE 946173**	2			SS		Screw	Vis	Schraube	Tornillo	
4	**VOE 11803128**	2					Rubber Plate	Plaque Caoutchouc	Gummiplatte	Placa Goma	

1	**282.10151**	
2		
3		
4		
5		

Batería
Batterie
Batterie
Battery

Catalogue id **10006**	Group **311**
Illustr. No **1017271**	Section **100**
Issue **VOE 64C4410006**	Page **145**

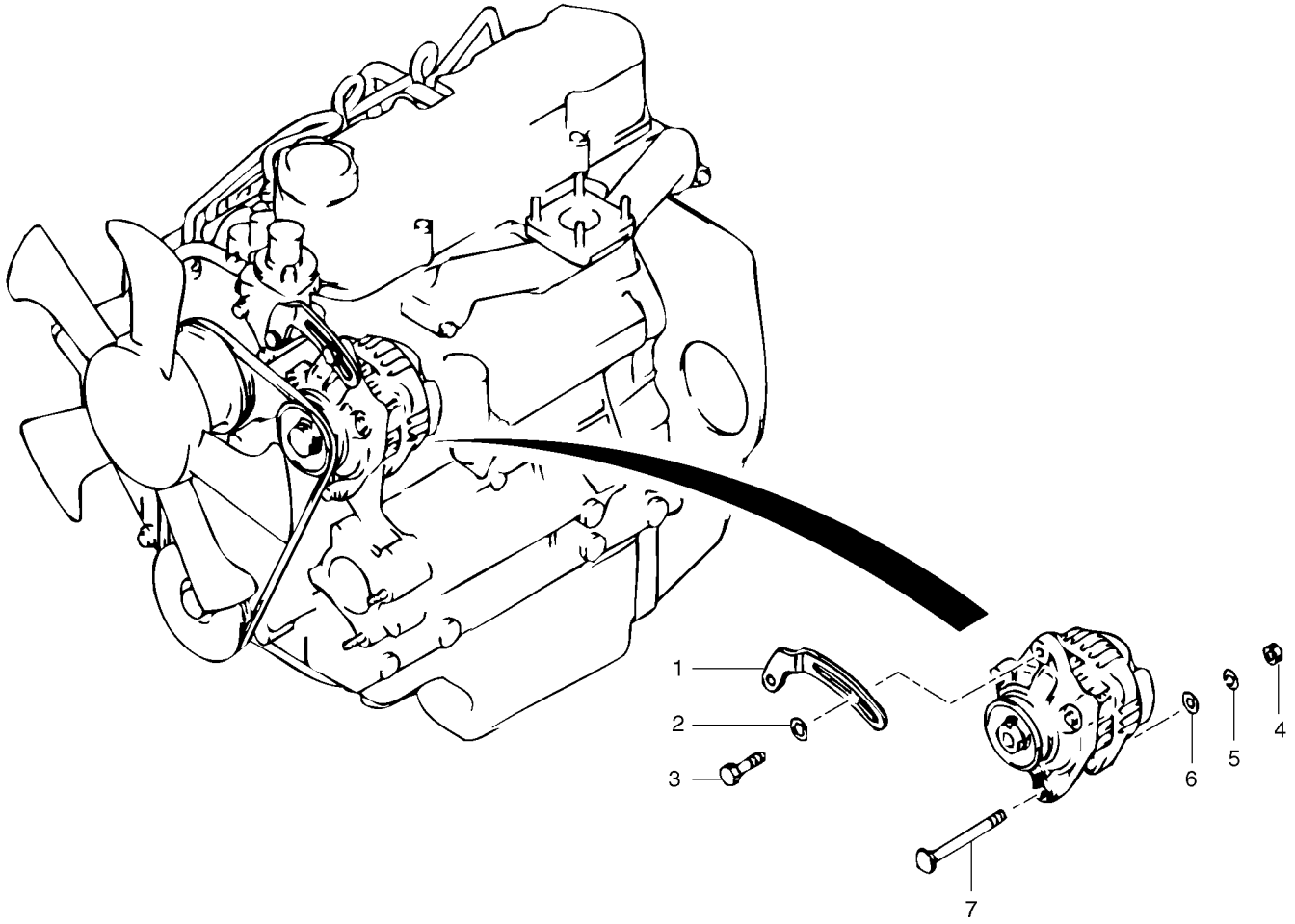
1
2
3
4
5
6
7

Fig.	Part No.	Quantity 1	2	3	PS	KIT	Description	Dénomination	Bezeichnung	Denominación	Notes
1	**PJ 7417829**	1					Plate	Plaque	Platte	Placa	S3L2-63ES, ENG - 65746
1	**PJ 7415515**	1					Plate	Plaque	Platte	Placa	S3L2-63ES, ENG 65747 -
1	**PJ 7415515**	1					Plate	Plaque	Platte	Placa	S3L2-W263ES, ENG 70161 -
1	**PJ 7415515**	1					Plate	Plaque	Platte	Placa	S3L2-W264ES, ENG 64173 -
2	**PJ 7410050**	1			SS		Washer	Rondelle	Scheibe	Arandela	
3	**PJ 7410095**	1			SS		Screw	Vis	Schraube	Tornillo	
4	**PJ 7410118**	1					Nut	Ecrou	Mutter	Tuerca	
5	**PJ 7410127**	1					Lock Washer	Rondel.verroui.	Sicher Scheibe	Arandel Segurid	
6	**PJ 7415345**	1			SS		Washer	Rondelle	Scheibe	Arandela	
7	**PJ 7415516**	1					Screw	Vis	Schraube	Tornillo	

1	**282.10151** →	→
2		
3		
4		
5		

Montaje del alternador
Einbau des Generators
Mise en place de l'alternateur
Alternator installation

Catalogue id	Group
10006	**321**
Illustr. No **320Y1**	Section **100**
Issue **VOE 64C4410006**	Page **147**

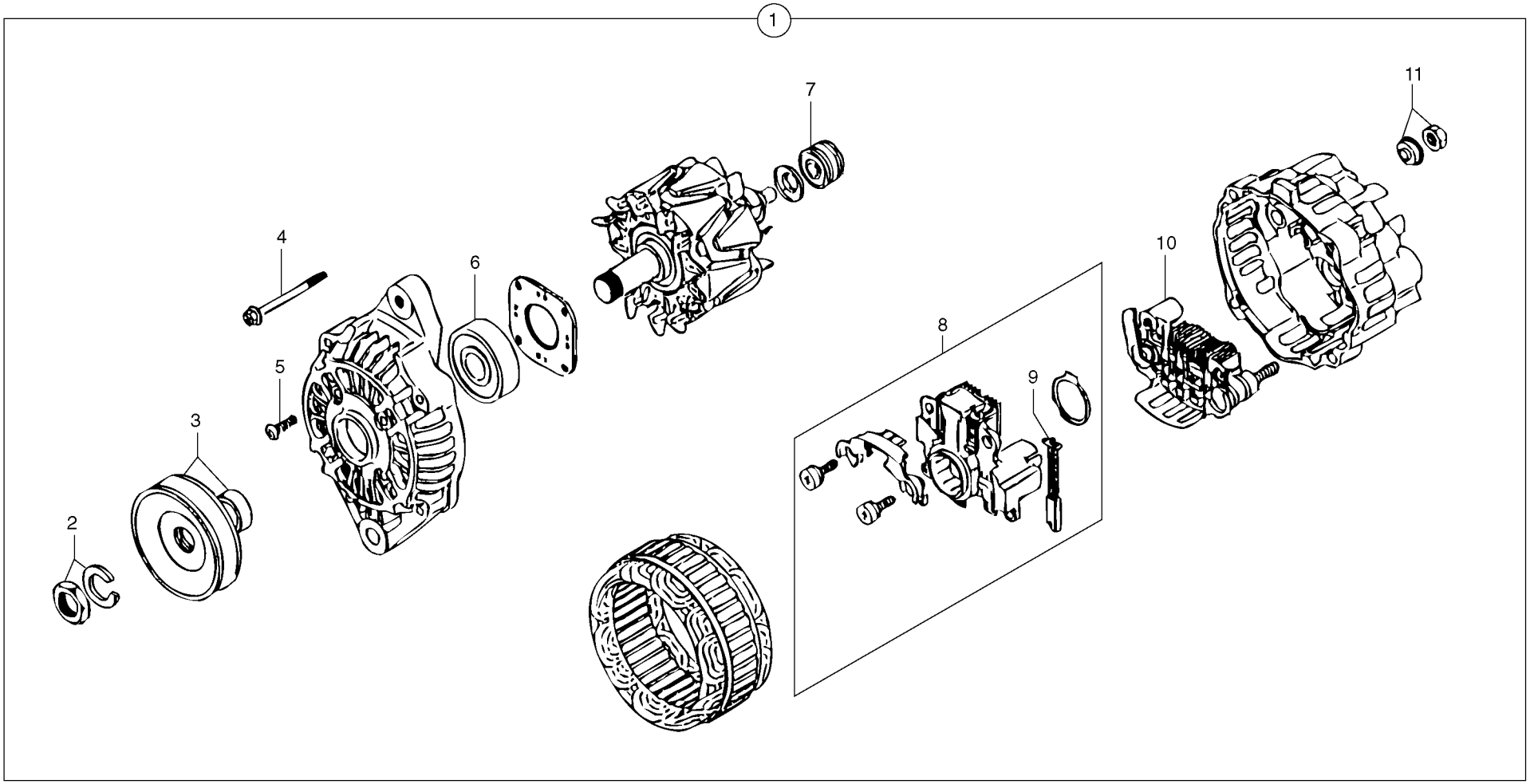
1
2
3
4
5
6
7
8
9
10
11

Fig.	Part No.	Quantity 1	2	3	PS	KIT	Description	Dénomination	Bezeichnung	Denominación	Notes
1	**PJ 7417830**	1					Alternator	Alternateur	Lichtmaschine	Alternador	12 V - 50 A
2	**PJ 7415301**	1					•Attachment kit	•Jeu de fixation	•Befestigungssatz	•Juego acoplamiento	
3	**PJ 7415297**	1					•Pulley	•Poulie	•Riemenscheibe	•Polea	
4	**PJ 7415294**	1					•Screws (kit)	•Vis (jeu)	•Schrauben (Satz)	•Tornillos (juego)	
5	**PJ 7415295**	1					•Screws (kit)	•Vis (jeu)	•Schrauben (Satz)	•Tornillos (juego)	
6	**PJ 7417701**	1					•Ball bearing	•Roulement billes	•Kugellager	•Rodamiento de bolas	
7	**PJ 7415404**	1					•Ball bearing	•Roulement billes	•Kugellager	•Rodamiento de bolas	
8	**PJ 7417700**	1					•Brush holder	•Porte-balai	•Bürstenhalter	•Porta-escobillas	
9	**PJ 7415298**	2					••Carbon brushes	••Charbons	••Kohlen	••Escobillas	
10	**PJ 7415299**	1					•Rectifier	•Redresseur	•Gleichrichter	•Rectificador	
11	**PJ 7415296**	1					•Attachment kit	•Jeu de fixation	•Befestigungssatz	•Juego acoplamiento	

1	**282.10151** →	→
2		
3		
4		
5		

Alternador
Generator
Alternateur
Alternator

12V - 50A

Catalogue id **10006**	Group **321**
Illustr. No **320AY1**	Section **200**
Issue **VOE 64C4410006**	Page **149**

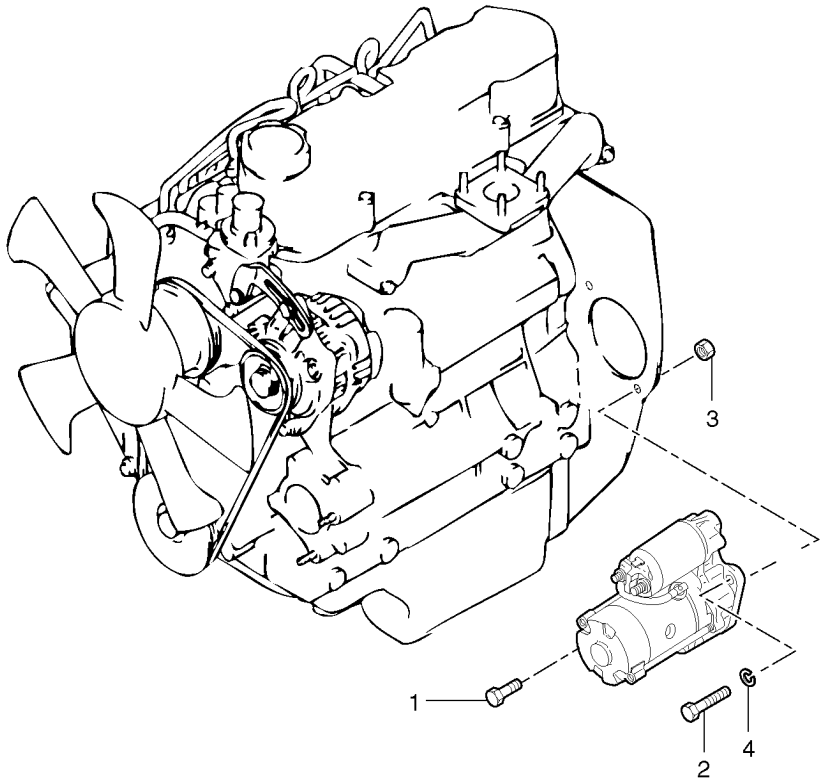
3
1
2
4

Fig.	Part No.	Quantity 1	2	3	PS	KIT	Description	Dénomination	Bezeichnung	Denominación	Notes
1	**PJ 7416472**	1					Attachment kit	Jeu de fixation	Befestigungssatz	Juego acoplamiento	
2	**PJ 7411320**	1					Screw	Vis	Schraube	Tornillo	
3	**PJ 7410118**	1					Nut	Ecrou	Mutter	Tuerca	
4	**PJ 7410127**	1					Lock Washer	Rondel.verroui.	Sicher Scheibe	Arandel Segurid	

1	**282.10151**	
2		
3		
4		
5		

Instalación del motor de arranque
Einbau des Anlassers
Mise en place du démarreur
Starter motor installation

Catalogue id **10006**	Group **331**
Illustr. No **331Y1**	Section **100**
Issue **VOE 64C4410006**	Page **151**

VOLVO

EC30

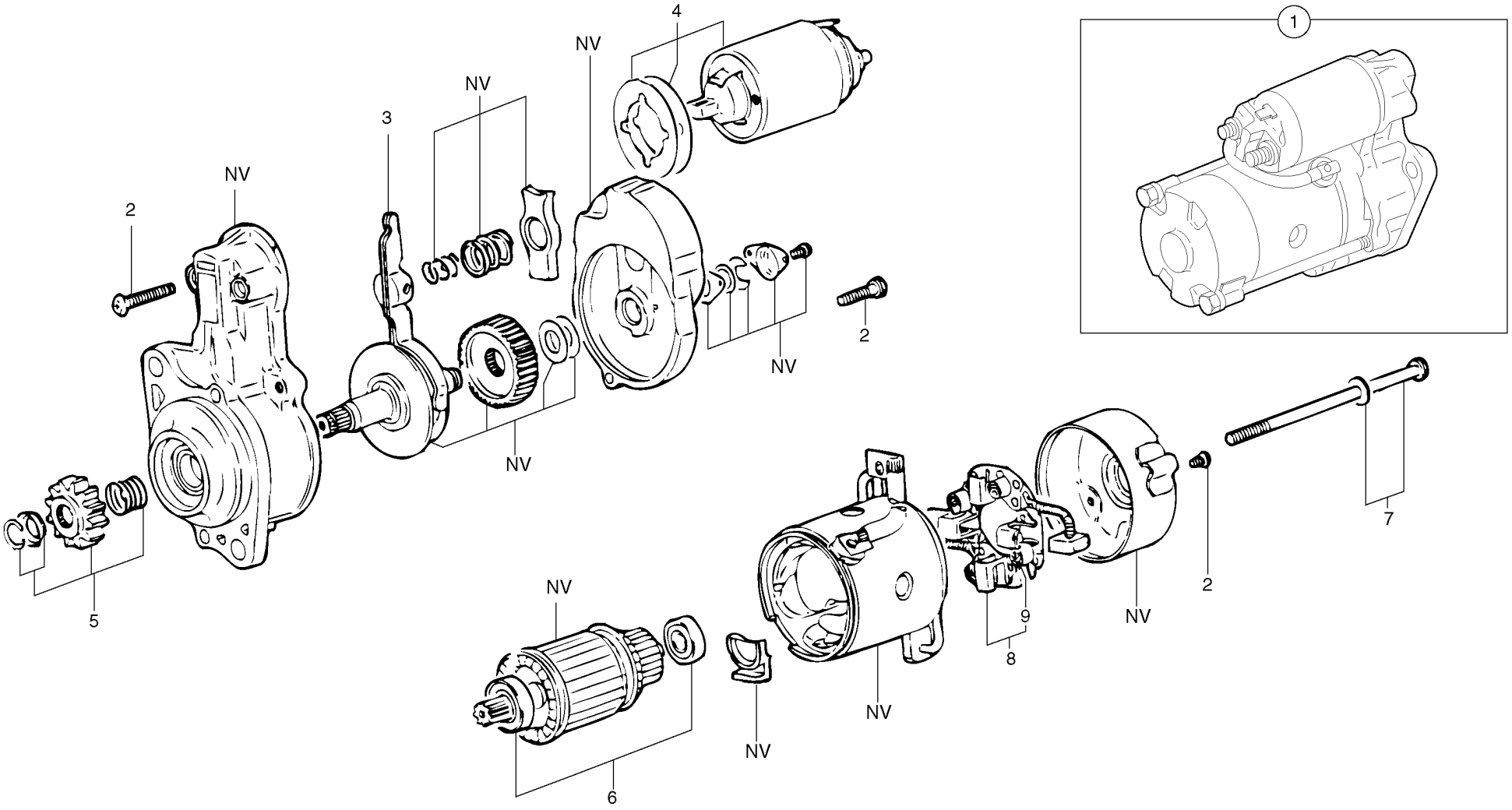
1
2
NV
3
NV
NV
4
2
NV
NV
5
6
NV
NV
NV
7
2
NV
8
9

Fig.	Part No.	Quantity 1	2	3	PS	KIT	Description	Dénomination	Bezeichnung	Denominación	Notes
1	**PJ 7411049**	1					Starter Motor	Demarreur	Anlasser	Motor de arranque	12 V - 2 KW
2	**PJ 7417832**	1					•Attachment kit	•Jeu de fixation	•Befestigungssatz	•Juego acoplamiento	
3	**PJ 7411044**	1					•Lever	•Levier	•Hebel	•Palanca	
4	**PJ 7411045**	1					•Relay	•Relais	•Relais	•Rele	
5	**PJ 7411050**	1					•Pinion	•Pignon	•Ritzel	•Pinon	
6	**PJ 7417831**	1					•Bearing Kit	•Jeu Paliers	•Lagersatz	•Juego Cojinetes	
7	**PJ 7416608**	1					•Bolts (kit)	•Boulons (jeu)	•Bolzen (Satz)	•Pernos (juego)	
8	**PJ 7416605**	1					•Brush holder	•Porte-balai	•Bürstenhalter	•Porta-escobillas	
9	**PJ 7416598**	4					••Spring	••Ressort	••Feder	••Muelle	

1	**282.10151** →	→	**Motor de arranque** **Anlasser** **Démarreur** **Starter motor**	Catalogue id **10006**	Group **331**
2				Illustr. No **331AY1**	Section **200**
3					
4				Issue **VOE 64C4410006**	Page **153**
5			**12V - 2KW**		

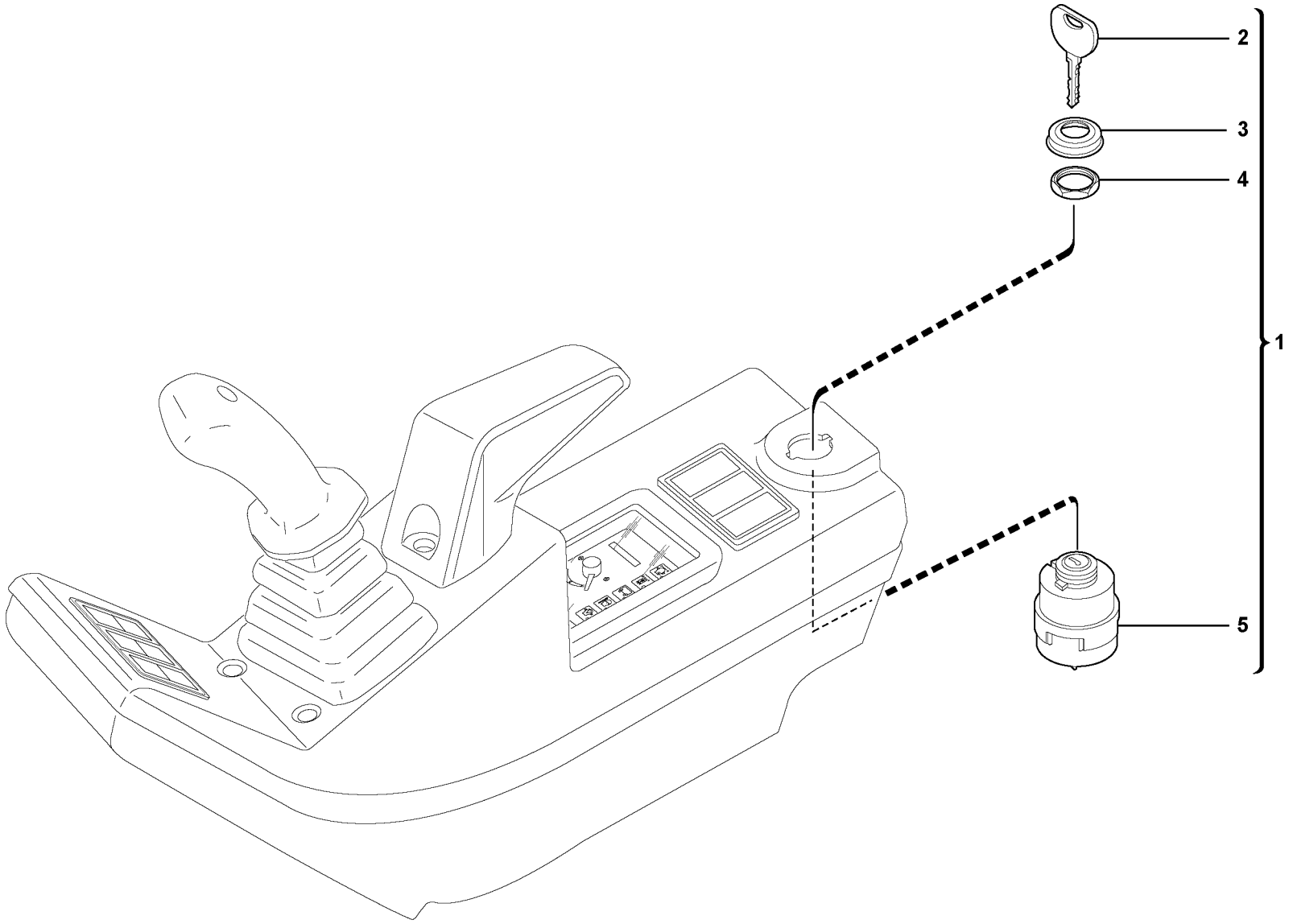

Volvo Construction Equipment

1015875

Fig.	Part No.	Quantity 1	2	3	PS	KIT	Description	Dénomination	Bezeichnung	Denominación	Notes
1	**VOE 11802753**	1			SS		Starter Switch	Commutat. demarreur	Anlasschalter	Contact Arranq	(PJ 5160325)
2	**VOE 11306919**	1					•Key	•Cle	•Schlüssel	•Llave	(PJ 7417223)
3		1			NS		•Protective cap	•Capuchon de protection	•Schutzkappe	•Cubierta de protección	ORDER ITEM NO 1
4		1			NS		•Nut	•Ecrou	•Mutter	•Tuerca	ORDER ITEM NO 1
5		1			NS		•Body	•Corps	•Körper	•Cuerpo	ORDER ITEM NO 1

1	282.10151 →	282.16210 →
2		
3		
4		
5		

Interruptor de arranque y precalentamiento
Anlass- und Vorglühschalter
Contacteur de démarrage et de préchauffage
Starting and preheating switch

Catalogue id **10006**	Group **334**
Illustr. No **1015875**	Section **100**
Issue **VOE 64C4410006**	Page **155**

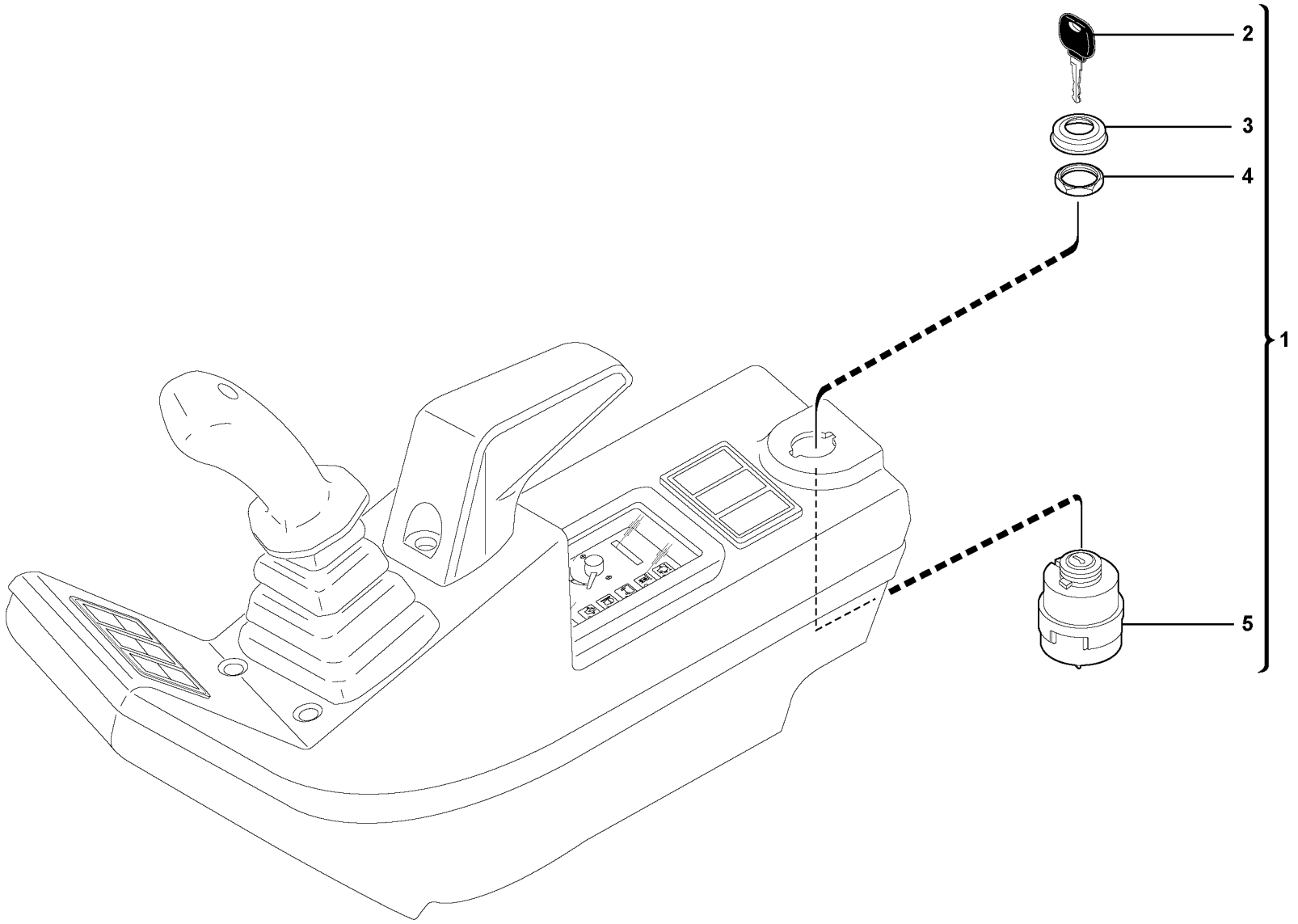

Volvo Construction Equipment

1015876

Fig.	Part No.	Quantity 1	2	3	PS	KIT	Description	Dénomination	Bezeichnung	Denominación	Notes
1	**VOE 11802832**	1					Starter Switch	Commutat. demarreur	Anlasschalter	Contact Arranq	
2	**VOE 11713139**	1					•Key	•Cle	•Schlüssel	•Llave	
3		1			NS		•Protective cap	•Capuchon de protection	•Schutzkappe	•Cubierta de protección	ORDER ITEM NO 1
4		1			NS		•Nut	•Ecrou	•Mutter	•Tuerca	ORDER ITEM NO 1
5		1			NS		•Body	•Corps	•Körper	•Cuerpo	ORDER ITEM NO 1

1	**282.16211** →	
2		
3		
4		
5		

Interruptor de arranque y precalentamiento
Anlass- und Vorglühschalter
Contacteur de démarrage et de préchauffage
Starting and preheating switch

Catalogue id	Group
10006	**334**
Illustr. No **1015876**	Section **110**
Issue **VOE 64C4410006**	Page **157**

VOLVO

EC30

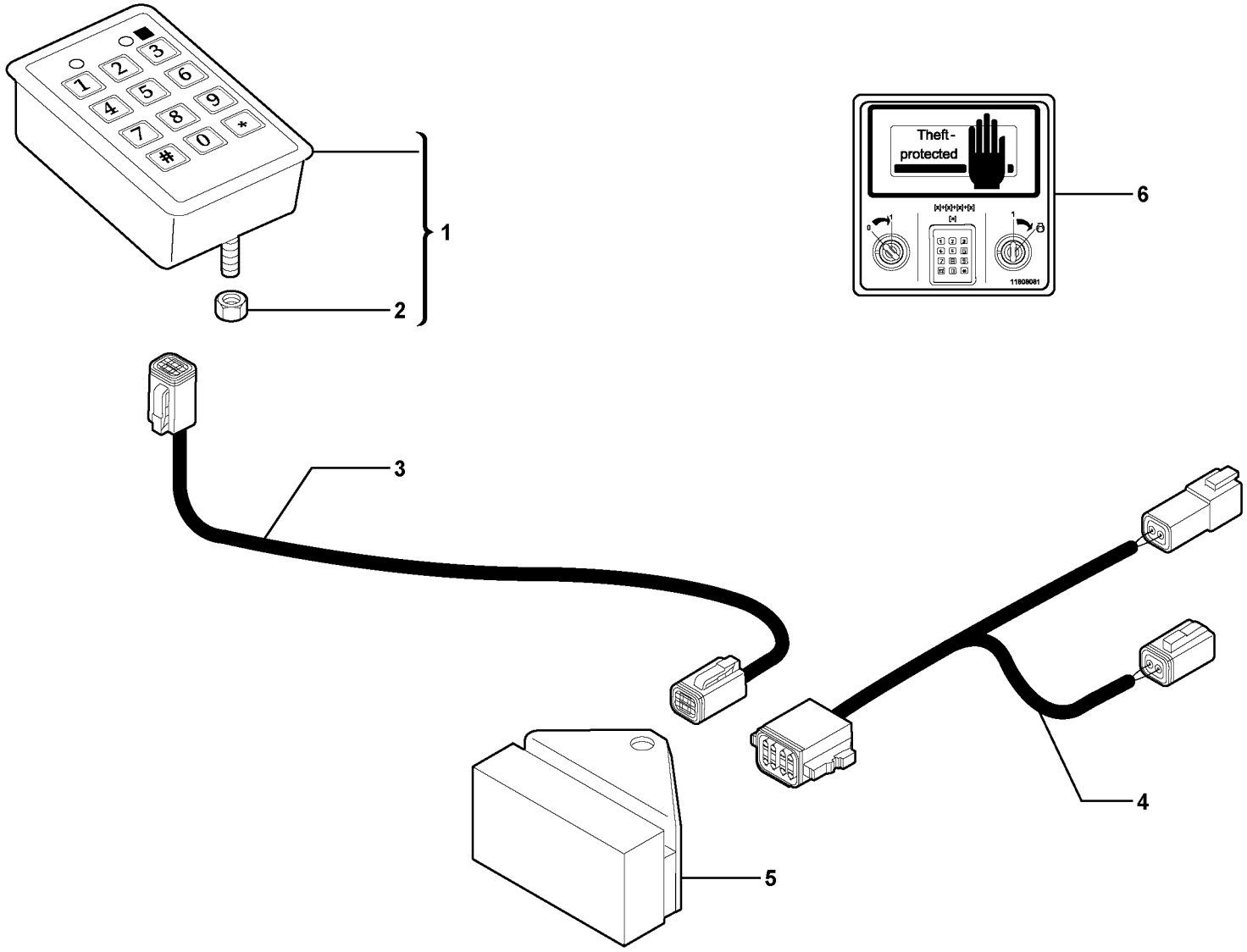

Volvo Construction Equipment

1021313

Fig.	Part No.	Quantity 1	2	3	PS	KIT	Description	Dénomination	Bezeichnung	Denominación	Notes
1	**VOE 11803149**	1					Coded keypad	Clavier codé	Codierte Tastatur	Teclado codificado	(PJ 5160326) 6930170
2	**PJ 4410010**	2					•Nut	•Ecrou	•Mutter	•Tuerca	HM5
3	**PJ 5720671**	1			SS		Wire harness	Faisceau electrique	Kabelbaum	Manojo cables	
4	**PJ 5720672**	1					Wire harness	Faisceau electrique	Kabelbaum	Manojo cables	
5	**VOE 11801418**	1					Electronic unit	Unité électronique	Elektronikeinheit	Unidad electrón	(PJ 5160327)
6	**VOE 11808081**	1					Decal	Decalcomanie	Abziehbild	Decalcomania	

1	**282.10151** →	
2		
3		
4		
5		

Teclado codificado (antiarranque)
Codierte Tastatur (Wegfahrsperre)
Clavier codé (sécurité antidémarrage)
Coded keypad (anti-start)

Catalogue id **10006**	Group **334**
Illustr. No **1021313**	Section **200**
Issue **VOE 64C4410006**	Page **159**

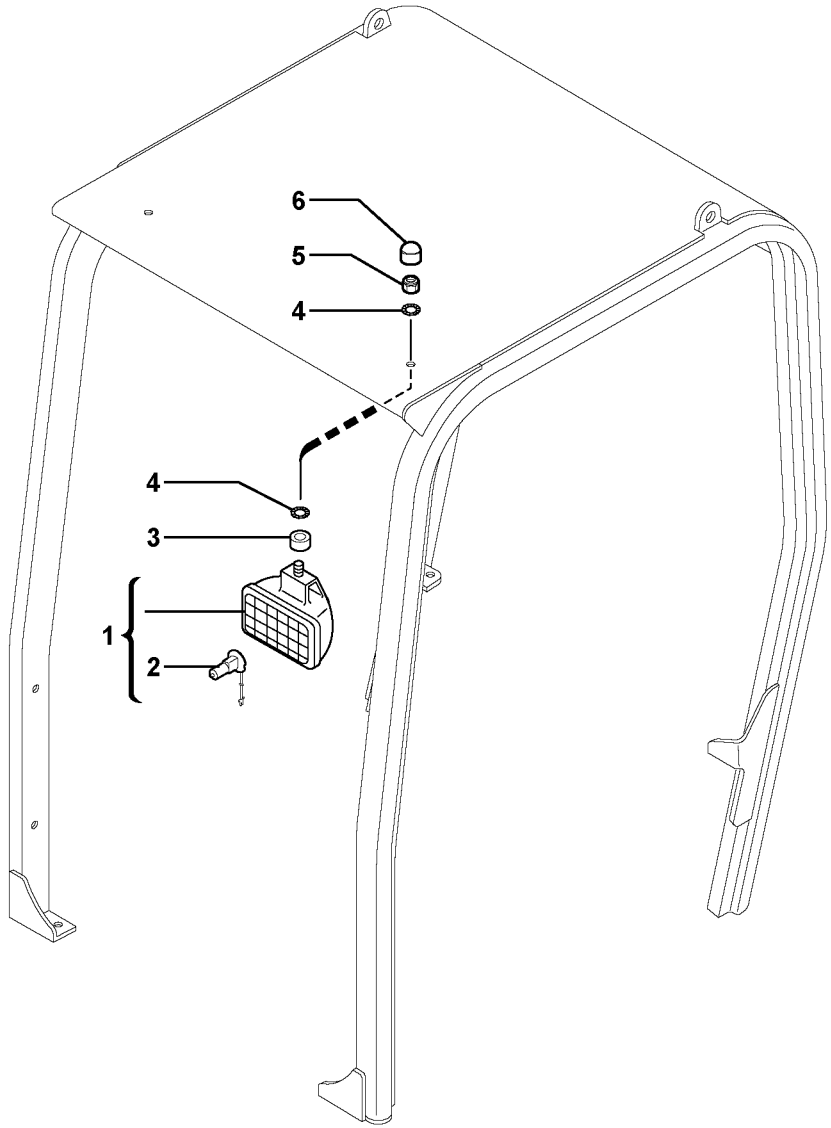

Volvo Construction Equipment

1019716

Fig.	Part No.	Quantity 1	2	3	PS	KIT	Description	Dénomination	Bezeichnung	Denominación	Notes
1	**PJ 5170091**	1					Headlamp	Phare	Scheinwerfer	Faro	
2	**PJ 7410521**	1					•Bulb	•Ampoule	•Glühlampe	•Ampolla	
3	**PJ 7418399**	1					Bushing	Bague	Buchse	Casquillo	
4	**VOE 11715552**	2					Tab Washer	Lame Securite	Sicherungsblech	Lamina Segurid	
5	**VOE 948645**	1					Flange Lock Nut	Contre écrou bride	Flanschmutter	Contratuer Embr	
6	**VOE 11715553**	1					Protecting Cap	Capuchon de protection	Schutzkappe	Capuchón protector	

1	**282.10151** →	→ **282.12802**
2		
3		
4		
5		

Alumbrado delantero en la protección contra vuelcos
Scheinwerfer Überrollbügel vorn
Phare AV sur toit de cabine ouverte
Front headlight on canopy

Catalogue id **10006**	Group **352**
Illustr. No **1019716**	Section **100**
Issue **VOE 64C4410006**	Page **161**

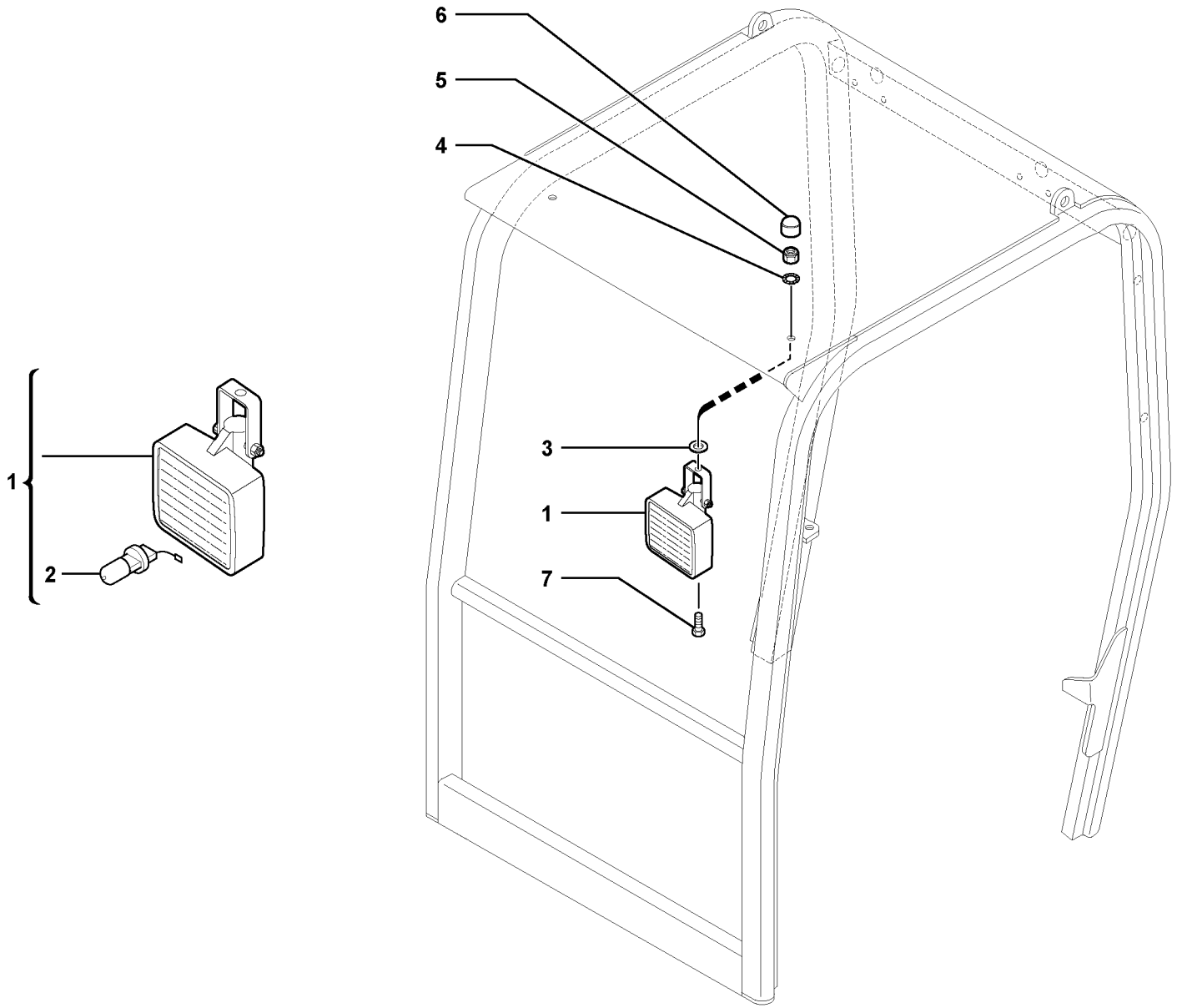

Volvo Construction Equipment

1019717

Fig.	Part No.	Quantity 1	2	3	PS	KIT	Description	Dénomination	Bezeichnung	Denominación	Notes
1	**VOE 11039856**	1					Work Lamp	Lampe Travail	Arbeitslampe	Lampara Trabajo	
2	**VOE 944265**	1					•Bulb	•Ampoule	•Glühlampe	•Bombilla	
3	**VOE 11715551**	1					Washer	Rondelle	Scheibe	Arandela	
4	**VOE 11715552**	1					Tab Washer	Lame Securite	Sicherungsblech	Lamina Segurid	
5	**VOE 948645**	1					Flange Lock Nut	Contre écrou bride	Flanschmutter	Contratuer Embr	
6	**VOE 11715553**	1					Protecting Cap	Capuchon de protection	Schutzkappe	Capuchón protector	
7	**VOE 983242**	1					Screw	Vis	Schraube	Tornillo	

1	**282.12803** →	
2		
3		
4		
5		

Alumbrado delantero en la protección contra vuelcos
Scheinwerfer Überrollbügel vorn
Phare AV sur toit de cabine ouverte
Front headlight on canopy

Catalogue id **10006**	Group **352**
Illustr. No **1019717**	Section **110**
Issue **VOE 64C4410006**	Page **163**

VOLVO

EC30

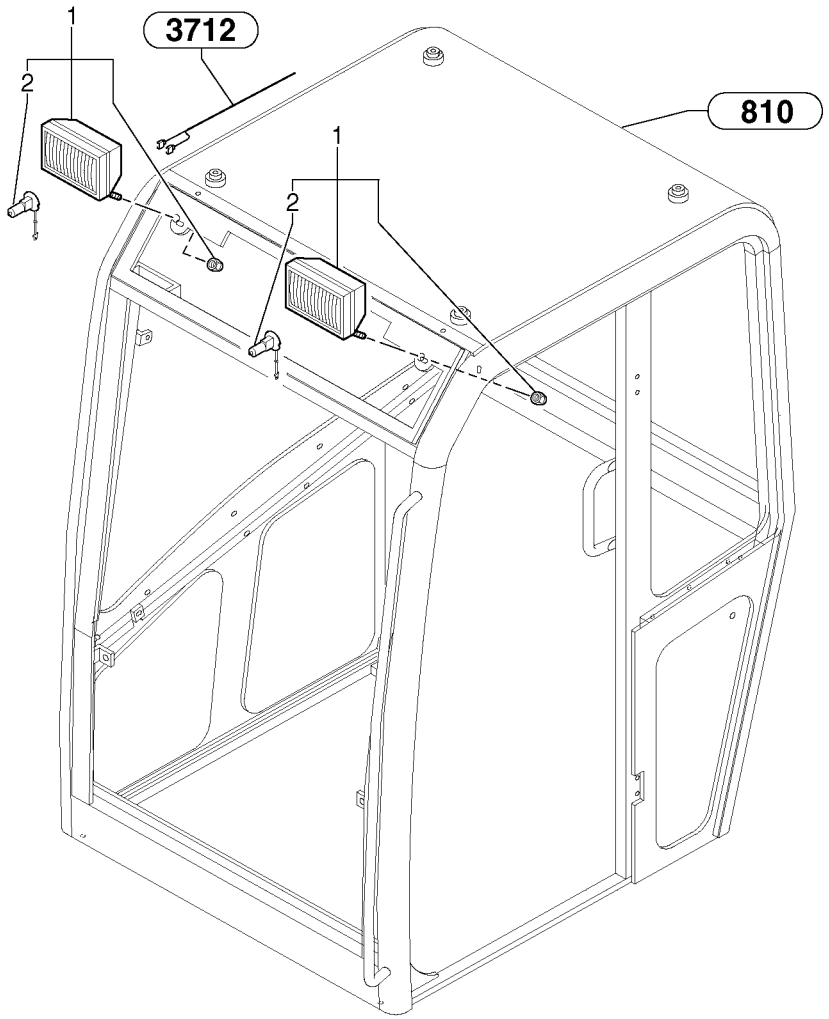
1
2
3712
810
1
2

Fig.	Part No.	Quantity 1	2	3	PS	KIT	Description	Dénomination	Bezeichnung	Denominación	Notes
1	**PJ 5170091**	2					Headlamp	Phare	Scheinwerfer	Faro	
2	**PJ 5050009**	1			SS		•Bulb	•Ampoule	•Glühlampe	•Ampolla	

1	**CAB 15/99/001** →	**CAB 17/01/060** →	**Alumbrado delantero en la cabina** **Scheinwerfer Kabine vorn** **Phare AV sur cabine** **Front headlight on cab**	Catalogue id **10006**	Group **352**
2				Illustr. No **352CY1**	Section **200**
3				Issue **VOE 64C4410006**	Page **165**
4					
5					

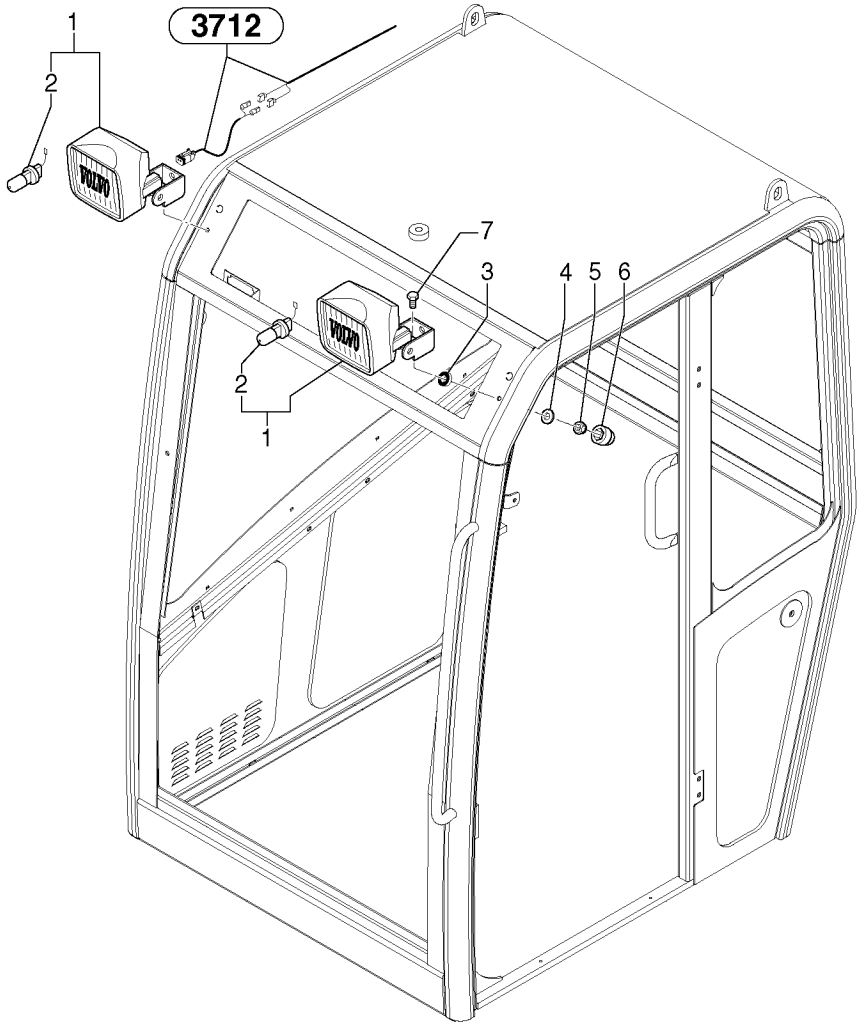
3712
1
2
VOLVO
7
3
4
5
6
2
1
VOLVO

Fig.	Part No.	Quantity 1	2	3	PS	KIT	Description	Dénomination	Bezeichnung	Denominación	Notes
1	**VOE 11039847**	2					Work Lamp	Lampe Travail	Arbeitslampe	Lampara Trabajo	
2	**PJ 5050009**	1			SS		•Bulb	•Ampoule	•Glühlampe	•Ampolla	
3	**PJ 7418399**	2					Bushing	Bague	Buchse	Casquillo	
4	**PJ 7413711**	2					Washer	Rondelle	Scheibe	Arandela	
5	**VOE 948645**	2					Flange Lock Nut	Contre écrou bride	Flanschmutter	Contratuer Embr	(PJ 4450008)
6	**PJ 7411699**	2					Plug	Bouchon	Stopfen	Tapon	
7	**PJ 7418398**	2					Screw	Vis	Schraube	Tornillo	

1	**CAB 20/01/001**	
2		
3		
4		
5		

Alumbrado delantero en la cabina
Scheinwerfer Kabine vorn
Phare AV sur cabine
Front headlight on cab

Catalogue id **10006**	Group **352**
Illustr. No **352DY1**	Section **210**
Issue **VOE 64C4410006**	Page **167**

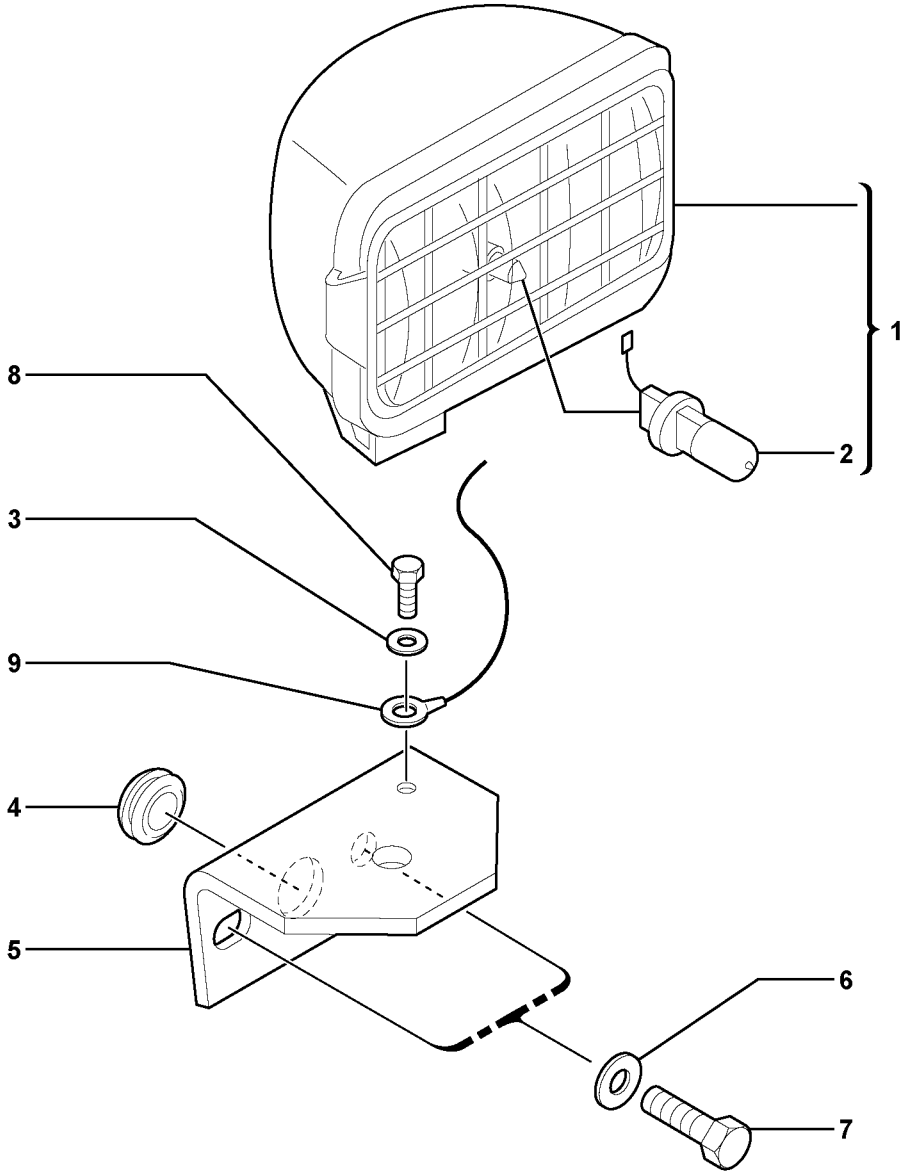

Volvo Construction Equipment

1021234

Fig.	Part No.	Quantity 1	2	3	PS	KIT	Description	Dénomination	Bezeichnung	Denominación	Notes
1		1			NS		Headlamp	Phare	Scheinwerfer	Faro	
2	**PJ 5050009**	1			SS		•Bulb	•Ampoule	•Glühlampe	•Ampolla	
3	**PJ 4460014**	1			SS		Washer	Rondelle	Scheibe	Arandela	
4	**PJ 5140044**	1					Grommet	Passe fil	Durchführung	Aislador pasapanel	
5	**PJ 3560286**	1					Support	Support	Stütze	Apoyo	
6	**VOE 13955894**	2					Washer	Rondelle	Scheibe	Arandela	(PJ 4460025)
7	**PJ 4380043**	2					Screw	Vis	Schraube	Tornillo	
8	**PJ 4380020**	1					Screw	Vis	Schraube	Tornillo	
9	**PJ 5090133**	1					Clip (strap)	Attache	Lasche	Clip	

1	**282.10151**	
2		
3		
4		
5		

Alumbrado trasero
Hinterer Scheinwerfer
Projecteur AR
Rear headlight

Catalogue id **10006**	Group **353**
Illustr. No **1021234**	Section **100**
Issue **VOE 64C4410006**	Page **169**

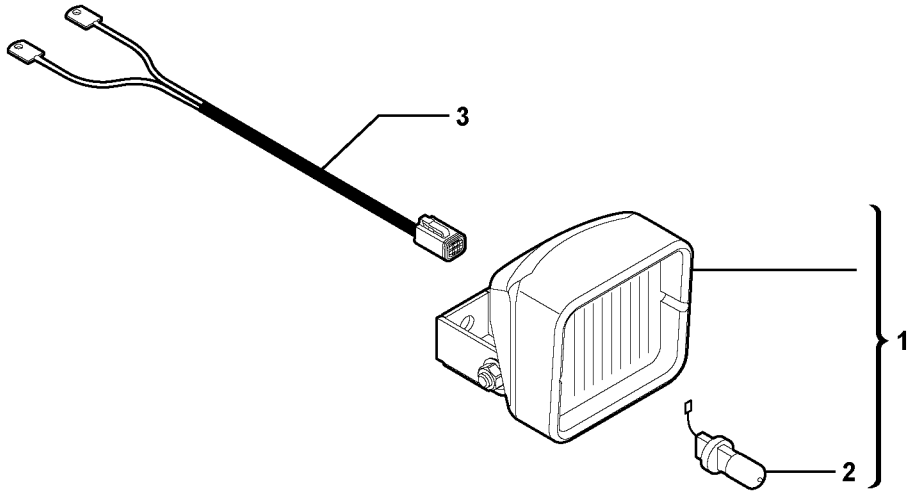
3
1
2

Fig.	Part No.	Quantity 1	2	3	PS	KIT	Description	Dénomination	Bezeichnung	Denominación	Notes
1	**VOE 11039847**	1					Work Lamp	Lampe Travail	Arbeitslampe	Lampara Trabajo	6860120
2	**VOE 944265**	1					•Bulb	•Ampoule	•Glühlampe	•Bombilla	
3	**VOE 11800254**	1					Wire harness	Faisceau electrique	Kabelbaum	Manojo cables	

1	**282.10151**	
2		
3		
4		
5		

Alumbrado trasero
Hinterer Scheinwerfer
Projecteur AR
Rear headlight

Catalogue id **10006**	Group **353**
Illustr. No **1021230**	Section **110**
Issue **VOE 64C4410006**	Page **171**

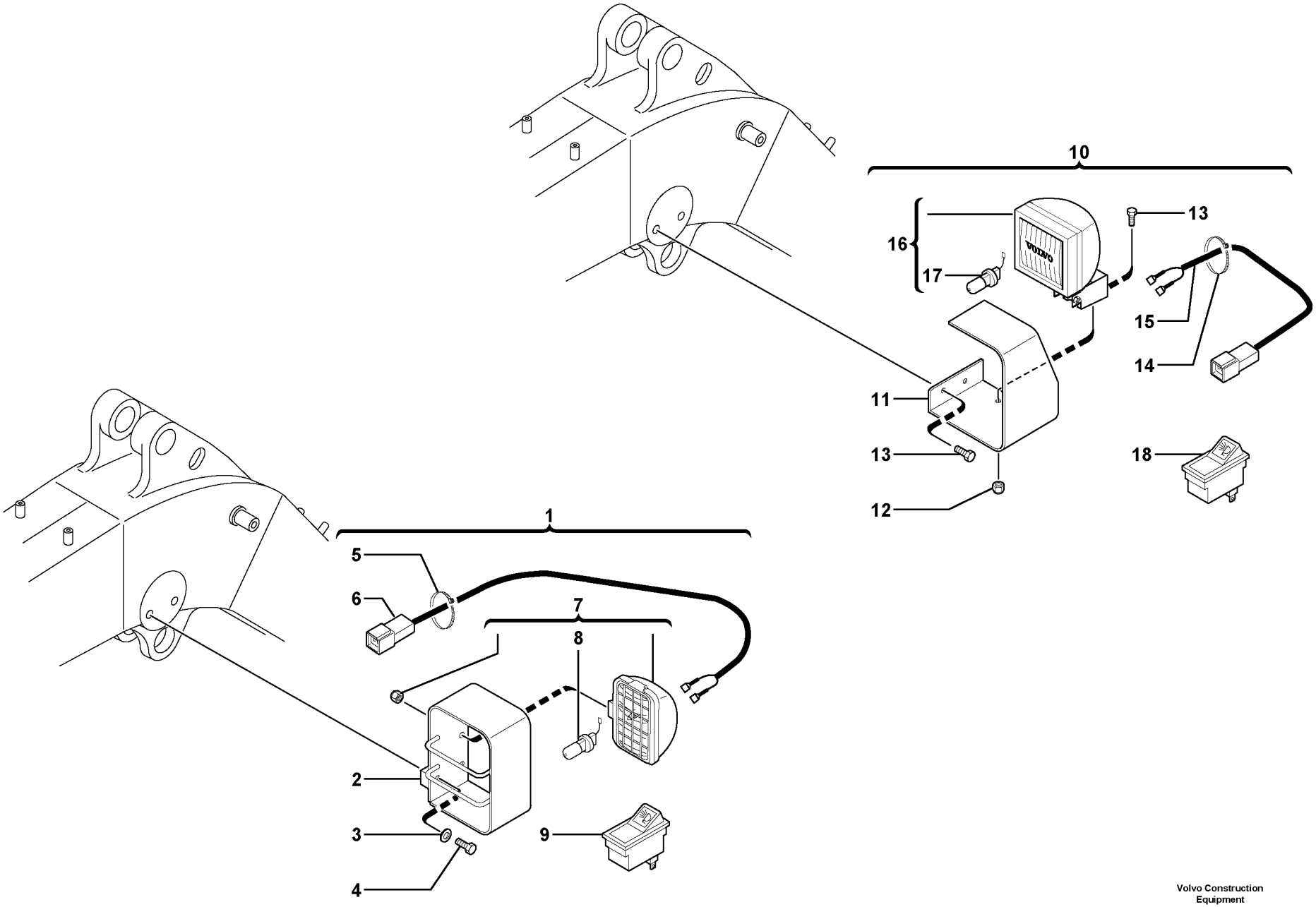

Volvo Construction Equipment

1021065

Fig.	Part No.	Quantity 1	2	3	PS	KIT	Description	Dénomination	Bezeichnung	Denominación	Notes
1		1					Headlamp Kit	Kit Phares	Scheinw Satz	Juego Faros	6860197
2	**PJ 5040644**	1					•Support	•Support	•Stütze	•Apoyo	
3	**VOE 13955894**	2					•Washer	•Rondelle	•Scheibe	•Arandela	(PJ 4460025)
4	**PJ 4380045**	2					•Screw	•Vis	•Schraube	•Tornillo	
5	**VOE 11806169**	17					•Cable Clamp	•Serre-câble	•Kabelklammer	•Abrazadera de cables	(PJ 4690029)
6	**PJ 5720585**	1					•Wire harness	•Faisceau electrique	•Kabelbaum	•Manojo cables	
7	**PJ 5170091**	1					•Headlamp	•Phare	•Scheinwerfer	•Faro	
8	**PJ 7410521**	1					••Bulb	••Ampoule	••Glühlampe	••Ampolla	
9		1					•Halogen switch	•Commutateur, phares hal	•Scheinwerferschalter	•Interruptor de faros halóg	See group 364, Page 189
10	**VOE 11710471**	1					Headlamp Kit	Kit Phares	Scheinw Satz	Juego Faros	6860338
11	**VOE 11800255**	1					•Support	•Support	•Stütze	•Apoyo	
12	**VOE 945408**	1			SS		•Flange Lock Nut	•Contre écrou bride	•Flanschmutter	•Contratuer Embr	
13	**VOE 946173**	3			SS		•Screw	•Vis	•Schraube	•Tornillo	
14	**VOE 11806170**	17					•Cable Clamp	•Serre-câble	•Kabelklammer	•Abrazadera de cables	
15	**VOE 11800408**	1					•Wire harness	•Faisceau electrique	•Kabelbaum	•Manojo cables	
16	**VOE 11039847**	1					•Work Lamp	•Lampe Travail	•Arbeitslampe	•Lampara Trabajo	
17	**PJ 7410521**	1					••Bulb	••Ampoule	••Glühlampe	••Ampolla	
18		1					•Halogen switch	•Commutateur, phares hal	•Scheinwerferschalter	•Interruptor de faros halóg	See group 364, Page 189

1	**282.10151**	
2		
3		
4		
5		

Alumbrado de trabajo en pluma
Arbeitsscheinwerfer auf Ausleger
Projecteur de travail sur flèche
Work light on boom

Catalogue id **10006**	Group **356**
Illustr. No **1021065**	Section **100**
Issue **VOE 64C4410006**	Page **173**

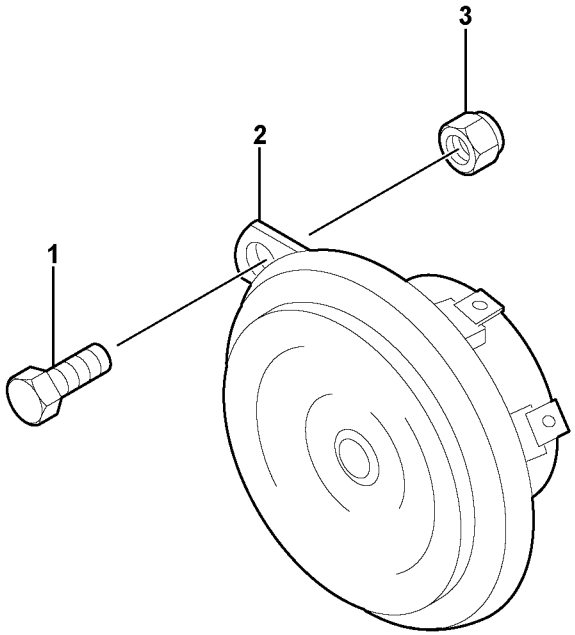
3
2
1

Fig.	Part No.	Quantity 1	2	3	PS	KIT	Description	Dénomination	Bezeichnung	Denominación	Notes
1	**VOE 946173**	1			SS		Screw	Vis	Schraube	Tornillo	
2	**VOE 11802744**	1					Horn	Avertisseur sonore	Signalhorn	Avisador sonoro	
3	**VOE 948645**	1					Flange Lock Nut	Contre écrou bride	Flanschmutter	Contratuer Embr.	(PJ 4450008)

1	**282.10151** →	
2		
3		
4		
5		

Bocina
Signalhorn
Avertisseur sonore
Horn

Catalogue id	Group
10006	**362**
Illustr. No **1017273**	Section **100**
Issue **VOE 64C4410006**	Page **175**

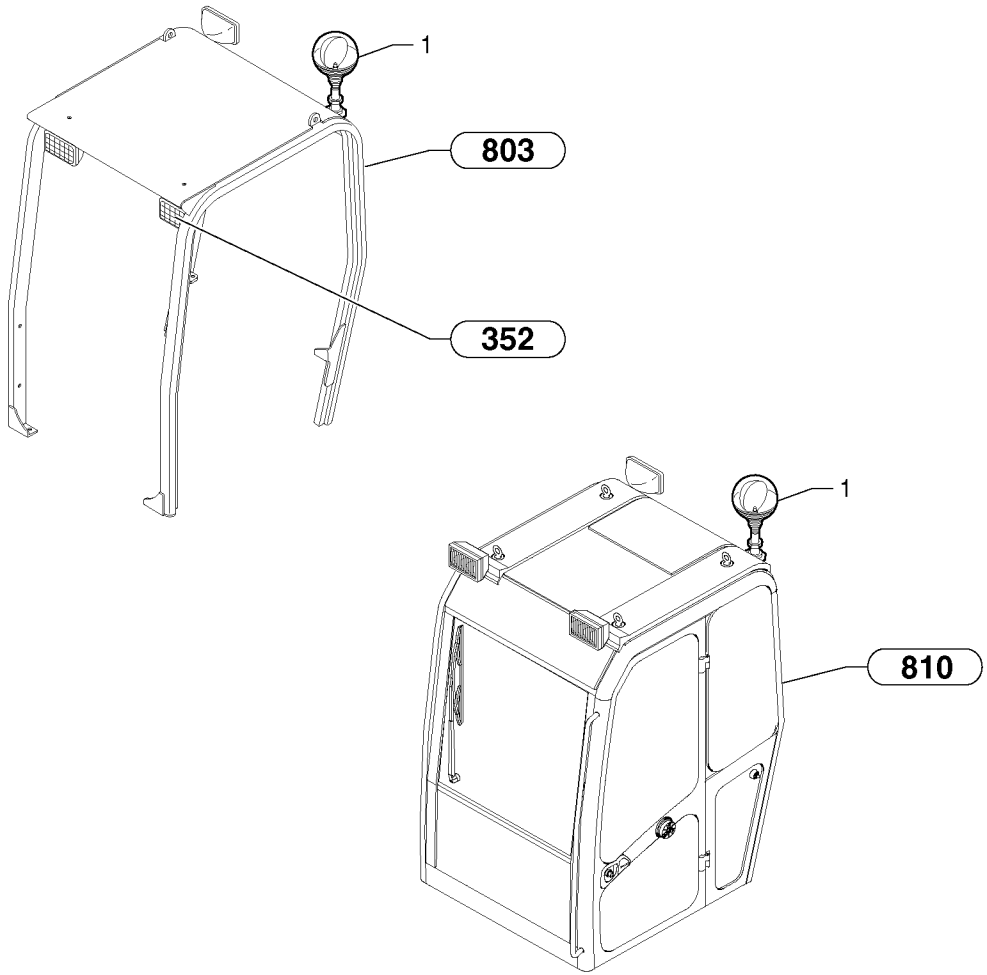
1
803
352
1
810

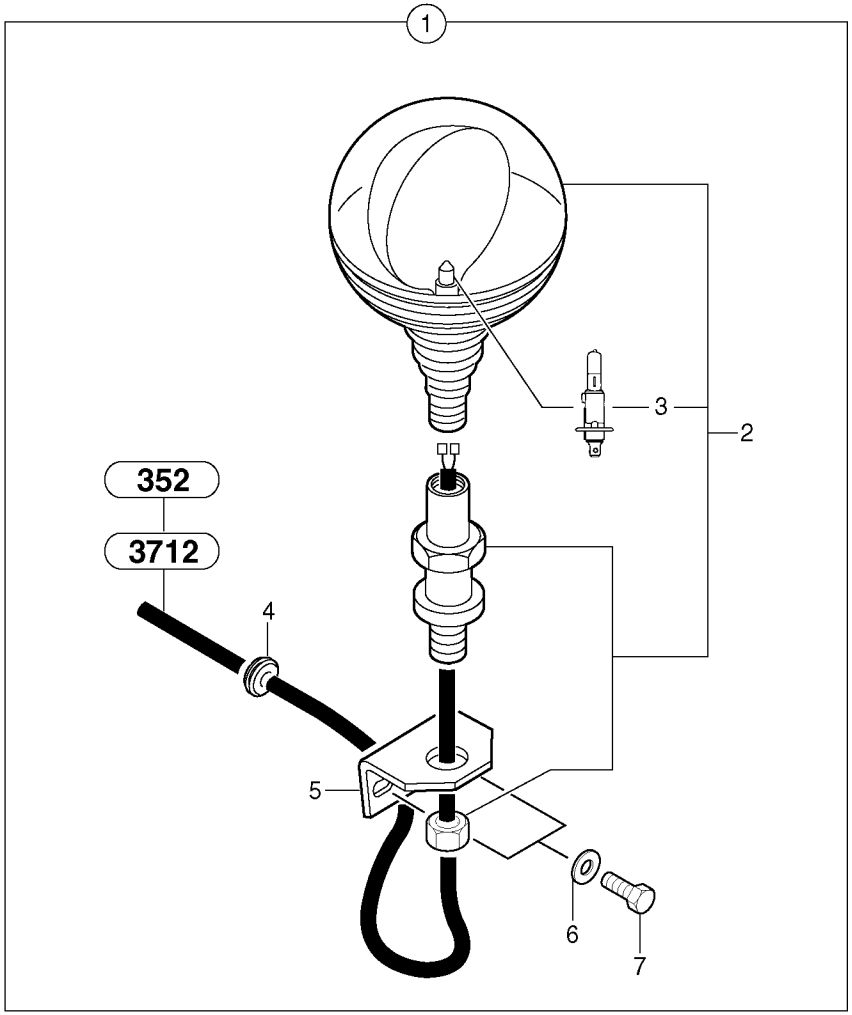
1
3
2
352
3712
4
5
6
7

Fig.	Part No.	Quantity 1	2	3	PS	KIT	Description	Dénomination	Bezeichnung	Denominación	Notes
1	**VOE 11710141**	1					Flashing light kit	Kit gyrophare	Rundumkennleuchten-Kit	Kit de luz de advertencia int	6530086
2	**PJ 5170026**	1					•Rotating Beacon	•Gyrophare	•Rundumkennleuchte	•Luz Rotativa Emergencia	
3	**PJ 5050011**	1					••Bulb	••Ampoule	••Glühlampe	••Ampolla	
4	**PJ 5140044**	1					•Grommet	•Passe fil	•Durchführung	•Aislador pasapanel	
5	**VOE 11803415**	1					•Support	•Support	•Stütze	•Apoyo	(PJ 3560285)
6	**VOE 13955894**	2					•Washer	•Rondelle	•Scheibe	•Arandela	(PJ 4460025)
7	**PJ 4380043**	2					•Screw	•Vis	•Schraube	•Tornillo	HM8X20

1	**282.10151** →	
2		
3		
4		
5		

Luz de advertencia intermitente
Rundumkennleuchte
Gyrophare
Flashing light

Catalogue id **10006**	Group **362**
Illustr. No **3624Y1**	Section **400**
Issue **VOE 64C4410006**	Page **177**

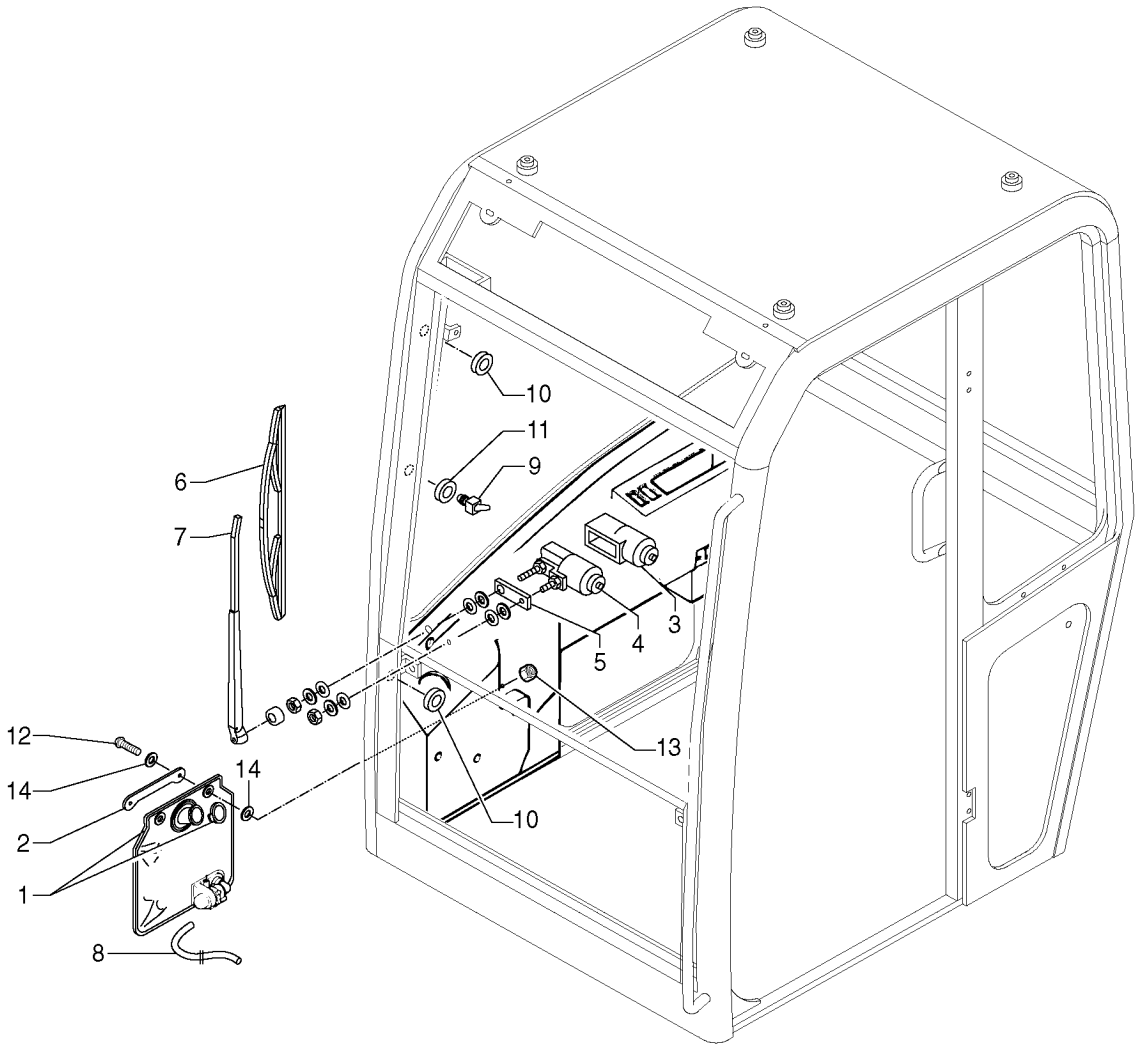
10
11
9
6
7
3
4
5
13
12
14
14
2
1
10
8

Fig.	Part No.	Quantity 1	2	3	PS	KIT	Description	Dénomination	Bezeichnung	Denominación	Notes
1	**PJ 7416836**	1					Windshield washer	Lave-glace	Scheibenwascher	Lavaparabrisas	
2	**PJ 7416796**	1					Apron	Tole	Schutzblech	Chapa protectora	
3	**PJ 7414916**	1					Sleeve	Manchon	Muffe	Manguito	
4	**PJ 7418209**	1					Wiper Motor	Moteur essuie glace	Wischermotor	Motor l.p	
5	**PJ 7415634**	1					Plate	Plaque	Platte	Placa	
6	**PJ 7411995**	1					Wiper blade	Balai essuie glace	Wischerblatt	Escobilla l.p	
7	**PJ 7415572**	1					Brush holder	Porte-balai	Bürstenhalter	Porta-escobillas	
8	**PJ 7417426**	REQ					Hose	Durit	Schlauch	Tubo flexible	L = 1300mm/51.1810in
9	**PJ 7415571**	1					Nozzle	Gicleur	Düse	Difusor	
10	**PJ 7413705**	2					Grommet	Passe fil	Durchführung	Aislador pasapanel	
11	**PJ 7411688**	1					Grommet	Passe fil	Durchführung	Aislador pasapanel	
12	**PJ 7416798**	2					Screw	Vis	Schraube	Tornillo	
13	**PJ 4450026**	2					Lock nut	Contre-ecrou	Sicherungsmutter	Contratuerca	Nylstop M6
14	**PJ 7416807**	4					Washer	Rondelle	Scheibe	Arandela	

1	**CAB 15/99/001** →	→ **CAB 17/01/060**
2		
3		
4		
5		

Sistema de limpieza
Reinigungssystem
Système de nettoyage
Cleaning system

Catalogue id **10006**	Group **363**
Illustr. No **363Y1**	Section **100**
Issue **VOE 64C4410006**	Page **179**

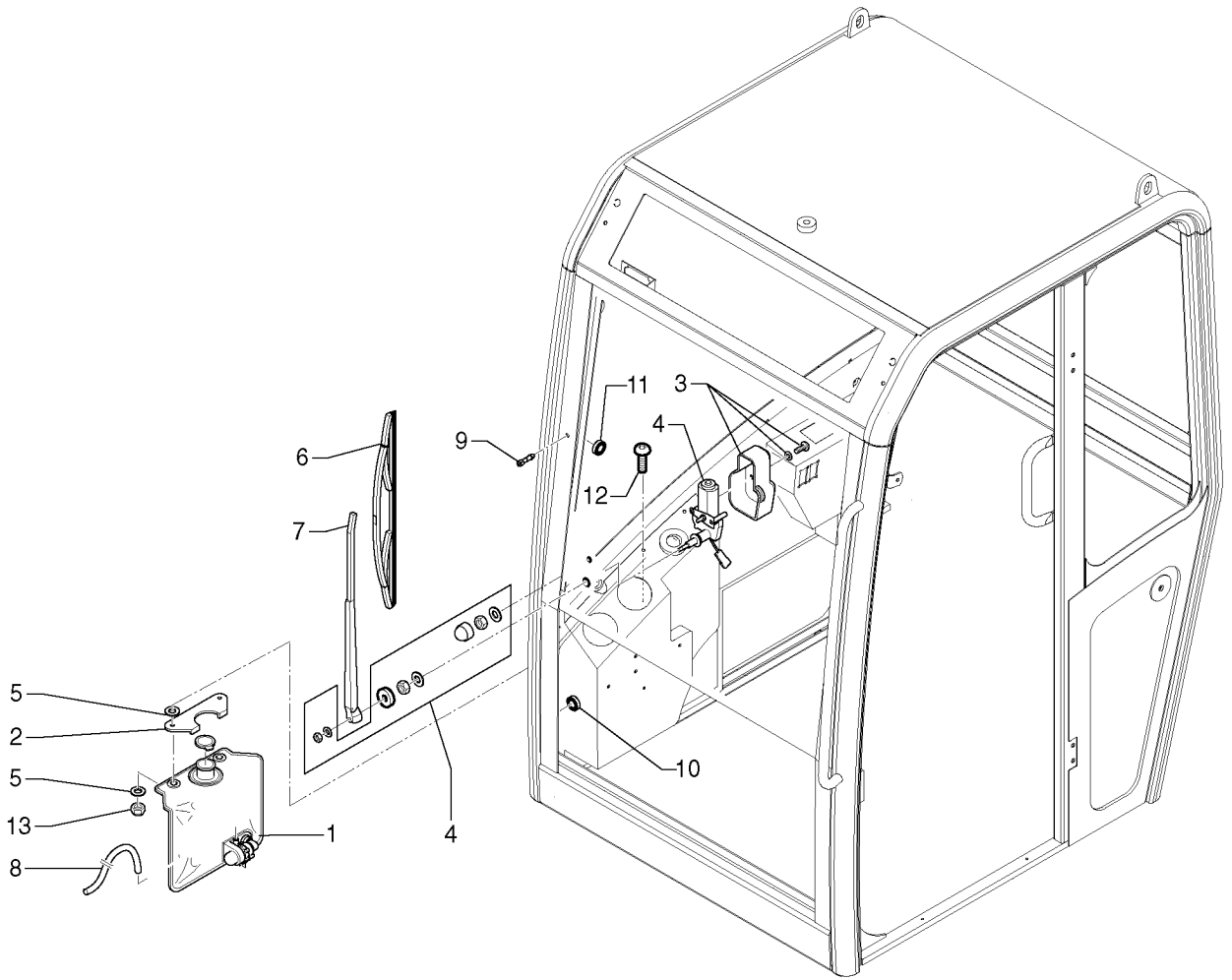
11
3
4
9
6
12
7
5
2
5
13
8
1
4
10

Fig.	Part No.	Quantity 1	2	3	PS	KIT	Description	Dénomination	Bezeichnung	Denominación	Notes
1	**PJ 7416836**	1					Windshield washer	Lave-glace	Scheibenwascher	Lavaparabrisas	
2	**PJ 7418326**	1					Apron	Tole	Schutzblech	Chapa protectora	
3	**VOE 11712654**	1					Guard	Protection	Schutz	Protección	
4	**PJ 7418331**	1					Wiper Motor	Moteur essuie glace	Wischermotor	Motor l.p	
5	**PJ 7416807**	4					Washer	Rondelle	Scheibe	Arandela	
6	**VOE 11802575**	1					Wiper blade	Balai essuie glace	Wischerblatt	Escobilla l.p	
7	**PJ 7418328**	1					Brush holder	Porte-balai	Bürstenhalter	Porta-escobillas	
8	**VOE 11712681**	1					Water Hose	Durite	Wasserschlauch	Manguera Agua	
9	**PJ 7418330**	1					Nozzle	Gicleur	Düse	Difusor	
10	**PJ 7413705**	1					Grommet	Passe fil	Durchführung	Aislador pasapanel	
11	**PJ 7411688**	1					Grommet	Passe fil	Durchführung	Aislador pasapanel	
12	**PJ 7416798**	2					Screw	Vis	Schraube	Tornillo	
13	**PJ 4450026**	2					Lock nut	Contre-ecrou	Sicherungsmutter	Contratuerca	Nylstop M6

1	**CAB 20/01/001**	
2		
3		
4		
5		

Sistema de limpieza
Reinigungssystem
Système de nettoyage
Cleaning system

Catalogue id	Group
10006	**363**
Illustr. No **363AY1**	Section **110**
Issue **VOE 64C4410006**	Page **181**

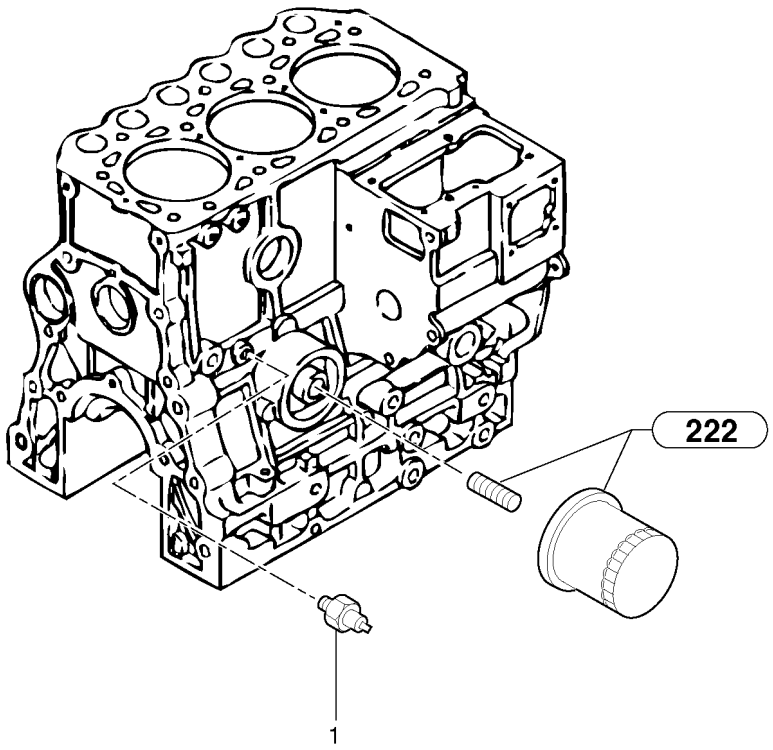
222
1

Fig.	Part No.	Quantity 1	2	3	PS	KIT	Description	Dénomination	Bezeichnung	Denominación	Notes
1	**PJ 7415348**	1					Pressure Switch	Mano contact	Druckschalter	Manocontacto	

1	**282.10151** →		**Interruptor de presión de aceite** **Druckschalter** **Manocontact d'huile** **Oil pressure switch**	Catalogue id **10006**	Group **364**
2				Illustr. No **364Y1**	Section **100**
3				Issue **VOE 64C4410006**	Page **183**
4					
5					

VOLVO

EC30

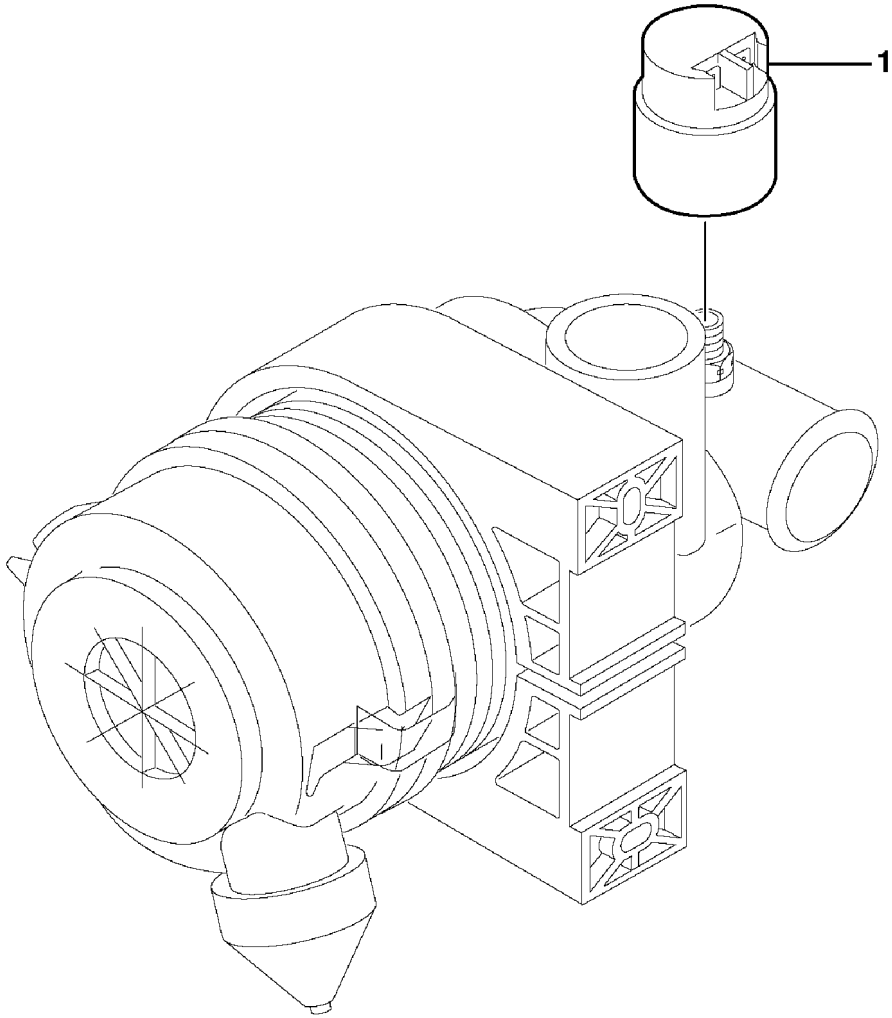

Volvo Construction Equipment

1010453

Fig.	Part No.	Quantity 1	2	3	P S	K I T	Description	Dénomination	Bezeichnung	Denominación	Notes
1	**VOE 11802329**	1					Indicator	Indicateur	Indikator	Indicador	

1	**282.10151**		**Indicador de obturación** **Verstopfungsanzeiger** **Indicateur de colmatage** **Clogging indicator**	Catalogue id **10006**	Group **364**
2				Illustr. No **1010453**	Section **200**
3				Issue **VOE 64C4410006**	Page **185**
4					
5					

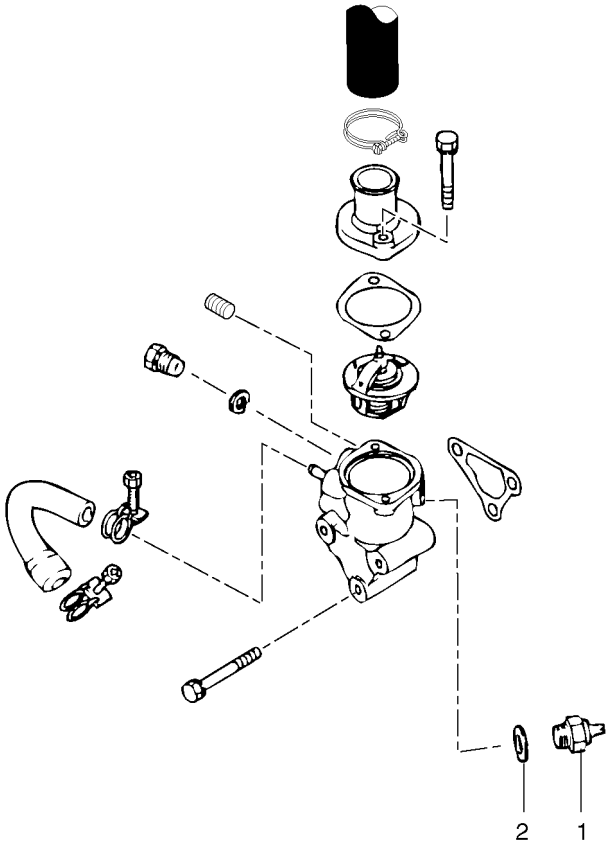
2
1

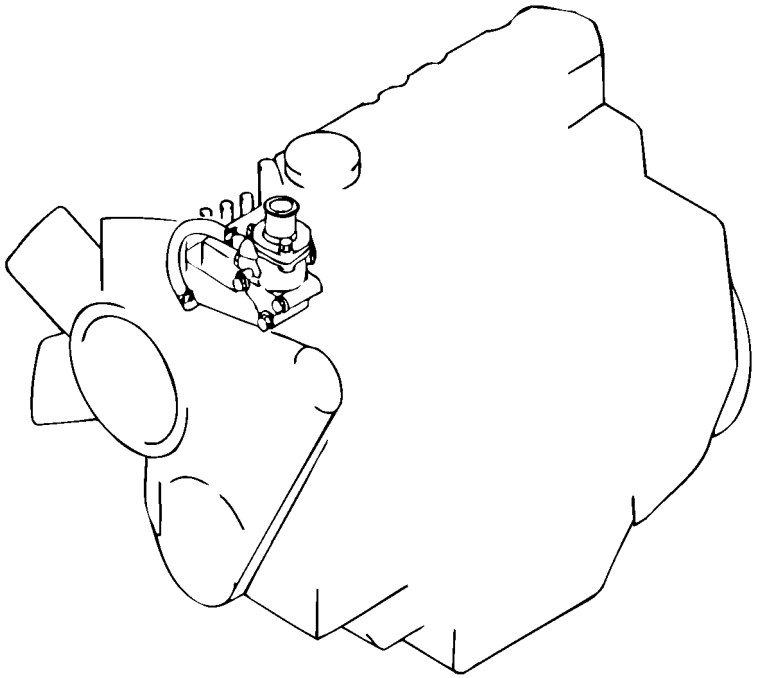

Fig.	Part No.	Quantity 1	2	3	PS	KIT	Description	Dénomination	Bezeichnung	Denominación	Notes
1	**PJ 7410752**	1					Thermo Contact	Thermo-contact	Thermoschalter	Termocontacto	
2	**PJ 7416242**	1					Seal	Joint	Dichtring	Junta	

1	**282.10151** →	→	**Interruptor térmico** **Thermoschalter** **Thermocontact** **Thermal switch**	Catalogue id **10006**	Group **364**
2				Illustr. No **364BY1**	Section **300**
3				Issue **VOE 64C4410006**	Page **187**
4					
5					

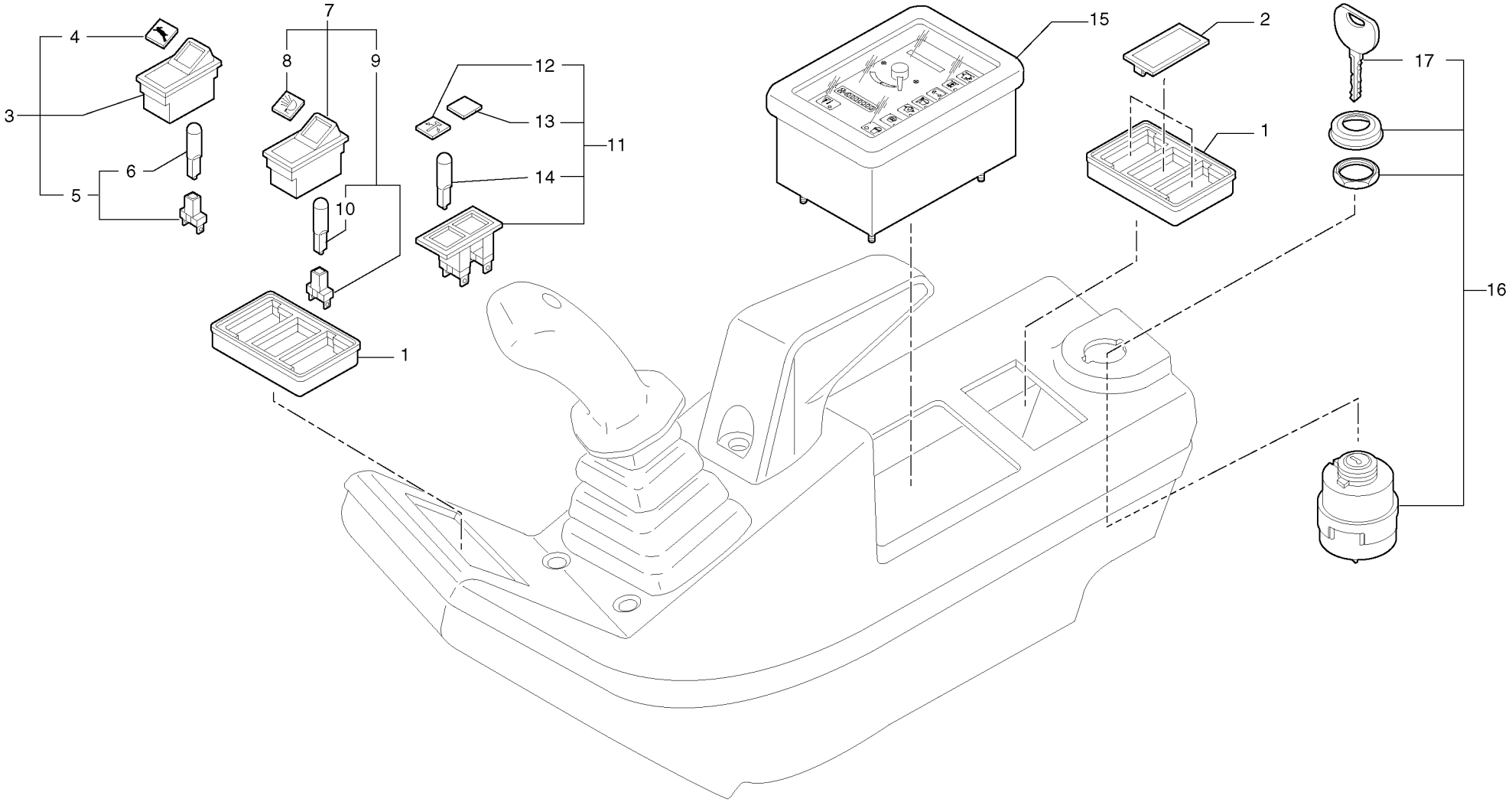
4
3
6
5
7
8
9
10
12
13
14
11
1
15
2
1
17
16

Fig.	Part No.	Quantity 1	2	3	PS	KIT	Description	Dénomination	Bezeichnung	Denominación	Notes
1	**VOE 11802470**	2					Frame	Chassis	Rahmen	Bastidor	(PJ 5160031)
2	**VOE 11803380**	3					Muff	Cache	Muffe	Enchufe	(PJ 5160032)
3	**PJ 5160307**	1			SS		Two-speed switch	Commutateur, 2 vitesses	Zweigangschalter	Interruptor de dos velocida	
4	**PJ 5160113**	1					•Symbol	•Symbole	•Symbol	•Símbolo	
5	**PJ 5160030**	1					•Lamp holder	•Porte-lampe	•Lampenfassung	•Portalampara	
6	**PJ 5050022**	1			SS		••Bulb	••Ampoule	••Glühlampe	••Ampolla	
7	**PJ 5160308**	1			SS		Switch	Commutateur	Schalter	Contactor	
8	**VOE 11803360**	1					•Symbol	•Symbole	•Symbol	•Símbolo	(PJ 5160035)
9	**PJ 5160030**	1					•Lamp holder	•Porte-lampe	•Lampenfassung	•Portalampara	
10	**PJ 5050022**	1			SS		••Bulb	••Ampoule	••Glühlampe	••Ampolla	
11	**PJ 5160317**	1					Control Lamp	Lampe Temoin	Kontrolleuchte	Testigo	
12	**VOE 11806191**	1					•Symbol	•Symbole	•Symbol	•Símbolo	(PJ 5160312)
13	**PJ 5160316**	1					•Symbol	•Symbole	•Symbol	•Símbolo	
14	**PJ 5050022**	1			SS		•Bulb	•Ampoule	•Glühlampe	•Ampolla	
15		1					Control panel	Panneau commande	Bedienungstafel	Panel mando	See group 366, Page 195
16		1					Start switch	Commutateur, démarreur	Anlasschalter	Interruptor de arranque	See group 334, Page 155
17		1					•Ignition key	•Clé de contact	•Zündschlüssel	•Llave de encendido	See group 334, Page 155

1	**282.10151**	
2		
3		
4		
5		

Puesto de conducción : tablero de instrumentos (derecho)
Bedienungsstand : Armaturenbrett (rechts)
Poste de conduite : tableau de bord (côté droit)
Operator's station : instrument panel (right)

Catalogue id	Group
10006	**364**
Illustr. No **3641Y1**	Section **400**
Issue **VOE 64C4410006**	Page **189**

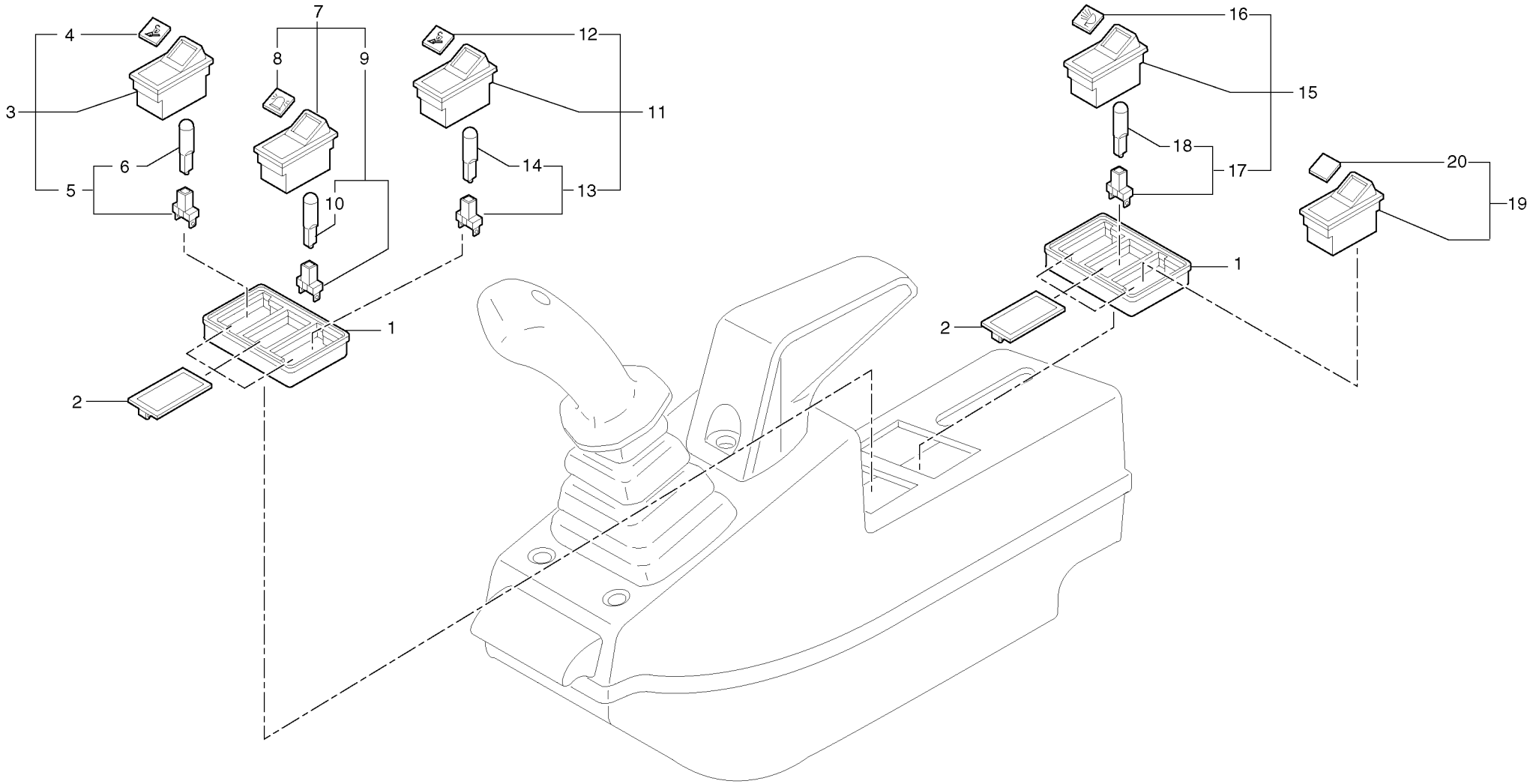
1
2
3
4
5
6
7
8
9
10
11
12
13
14
15
16
17
18
19
20

Fig.	Part No.	Quantity 1	2	3	PS	KIT	Description	Dénomination	Bezeichnung	Denominación	Notes
1	**VOE 11802470**	2					Frame	Chassis	Rahmen	Bastidor	(PJ 5160031)
2	**VOE 11803380**	REQ					Muff	Cache	Muffe	Enchufe	(PJ 5160032)
3	**PJ 5160310**	1			SS		Locking switch	Commutateur, verrouillage	Werkz.entrieg.schalt	Interruptor de bloqueo	
4	**PJ 5160311**	1					•Symbol	•Symbole	•Symbol	•Símbolo	
5	**PJ 5160030**	1					•Lamp holder	•Porte-lampe	•Lampenfassung	•Portalampara	
6	**PJ 5050022**	1			SS		••Bulb	••Ampoule	••Glühlampe	••Ampolla	
7	**PJ 5160067**	1					Flashing light switch	Commutateur, gyrophare	Rundumk. schalter	Interruptor luz advertencia i.	
8	**VOE 11803455**	1					•Symbol	•Symbole	•Symbol	•Símbolo	(PJ 5160066)
9	**PJ 5160030**	1					•Lamp holder	•Porte-lampe	•Lampenfassung	•Portalampara	
10	**PJ 5050022**	1			SS		••Bulb	••Ampoule	••Glühlampe	••Ampolla	
11	**PJ 5160310**	1			SS		Locking switch	Commutateur, verrouillage	Werkz.entrieg.schalt	Interruptor de bloqueo	
12	**PJ 5160311**	1					•Symbol	•Symbole	•Symbol	•Símbolo	
13	**PJ 5160030**	1					•Lamp holder	•Porte-lampe	•Lampenfassung	•Portalampara	
14	**PJ 5050022**	1			SS		••Bulb	••Ampoule	••Glühlampe	••Ampolla	
15	**PJ 5160043**	1					Switch	Commutateur	Schalter	Contactor	
16	**VOE 11803360**	1					•Symbol	•Symbole	•Symbol	•Símbolo	(PJ 5160035)
17	**PJ 5160030**	1					•Lamp holder	•Porte-lampe	•Lampenfassung	•Portalampara	
18	**PJ 5050022**	1			SS		••Bulb	••Ampoule	••Glühlampe	••Ampolla	
19	**PJ 5160318**	1			SS		Load safety switch	Commutateur, sécurité ch	Lastsicherungsschalter	Interruptor de seguridad d	
20	**PJ 5160052**	1					•Symbol	•Symbole	•Symbol	•Símbolo	

1	**282.10151**	
2		
3		
4		
5		

Puesto de conducción : tablero de instrumentos (izquierdo)
Bedienungsstand : Armaturenbrett (links)
Poste de conduite : tableau de bord (côté gauche)
Operator's station : instrument panel (left)

Catalogue id **10006**	Group **364**
Illustr. No **3641AY1**	Section **500**
Issue **VOE 64C4410006**	Page **191**

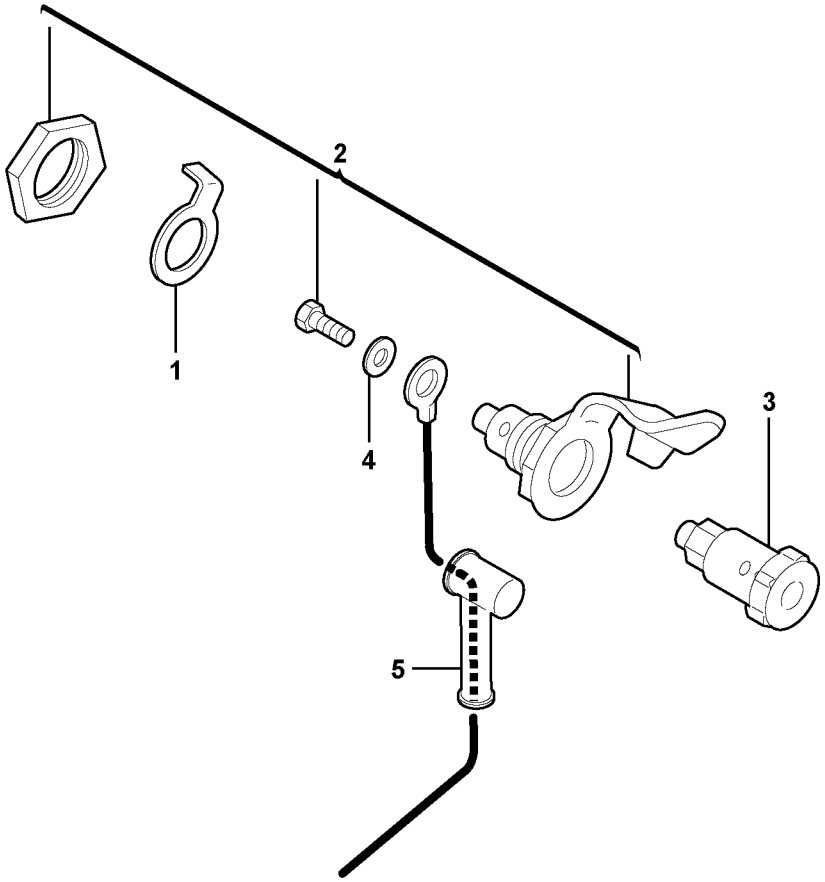
1
2
3
4
5

Fig.	Part No.	Quantity 1	2	3	PS	KIT	Description	Dénomination	Bezeichnung	Denominación	Notes
1	**VOE 11806298**	1					Ring	Anneau	Ring	Anillo	
2	**VOE 11806316**	1					Connection Plug	Prise Courant	Stöpsel	Enchufe	
3	**VOE 11806311**	1					Pin	Fiche	Stecker	Ficha	
4	**VOE 955891**	1					Washer	Rondelle	Scheibe	Arandela	
5	**VOE 11806228**	1					Pipe	Canalisation	Rohrleitung	Canalizacion	

1	**282.10151**	
2		
3		
4		
5		

Toma de lámpara de inspección
Handlampenanschluss
Prise pour lampe baladeuse
Inspection light socket

Catalogue id **10006**	Group **364**
Illustr. No **1017275**	Section **600**
Issue **VOE 64C4410006**	Page **193**

VOLVO

EC30

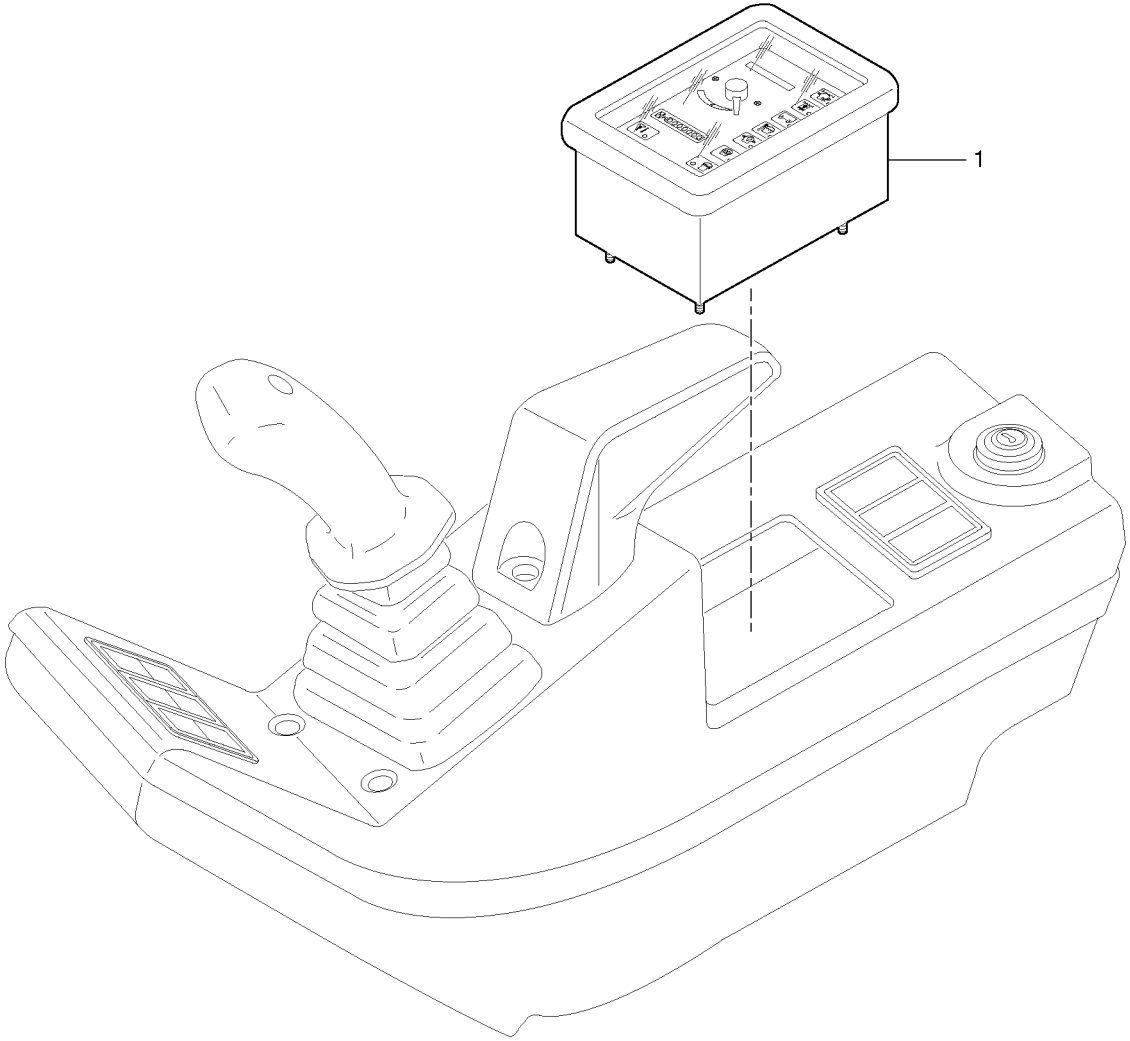
1

Fig.	Part No.	Quantity 1	2	3	PS	KIT	Description	Dénomination	Bezeichnung	Denominación	Notes
1	**PJ 5160271**	1					Control Panel	Panneau commande	Bedienungstafel.....	Panel Mando.....	

1	**282.10151** →	→	**Panel mando** **Bedienungstafel** **Panneau de commande** **Control panel**	Catalogue id **10006**	Group **366**
2				Illustr. No **387Y1**	Section **100**
3				Issue **VOE 64C4410006**	Page **195**
4					
5					

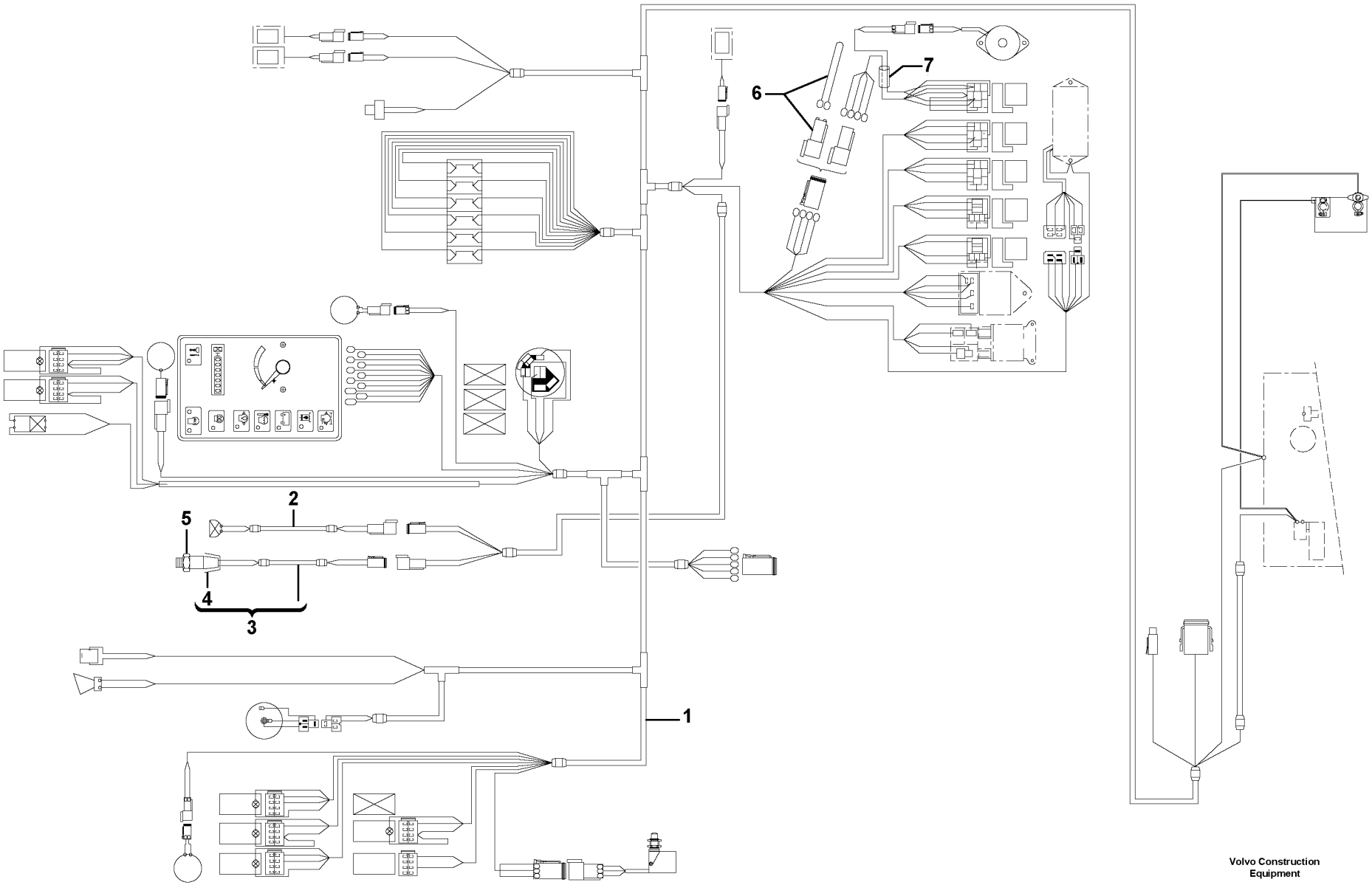

Volvo Construction Equipment

1014877

Fig.	Part No.	Quantity 1	2	3	PS	KIT	Description	Dénomination	Bezeichnung	Denominación	Notes
1	**PJ 5720639**	1			SS		Wire harness	Faisceau electrique	Kabelbaum	Manojo cables	
2		1					Wire harness	Faisceau electrique	Kabelbaum	Manojo cables	See group 356, Page 173
3	**PJ 5720659**	1					Wire harness	Faisceau electrique	Kabelbaum	Manojo cables	
4	**PJ 5130079**	1					•Cowl	•Auvent	•Windlauf	•Torpedo	
5	**PJ 5130078**	1					Pressure Switch	Mano contact	Druckschalter	Manocontacto	
6	**PJ 5720642**	1					Wire harness	Faisceau electrique	Kabelbaum	Manojo cables	
7	**PJ 5720643**	1					Wire harness	Faisceau electrique	Kabelbaum	Manojo cables	

1	**282.10151** →	→ **282.14002**
2		
3		
4		
5		

Sistema eléctrico (delantero) / sin Puma
Elektroanlage (vorn) / ohne Puma
Système électrique (AV) / sans unité de commande Puma
Electrical system (front) / without Puma

Catalogue id **10006**	Group **371**
Illustr. No **1014877**	Section **110**
Issue **VOE 64C4410006**	Page **197**

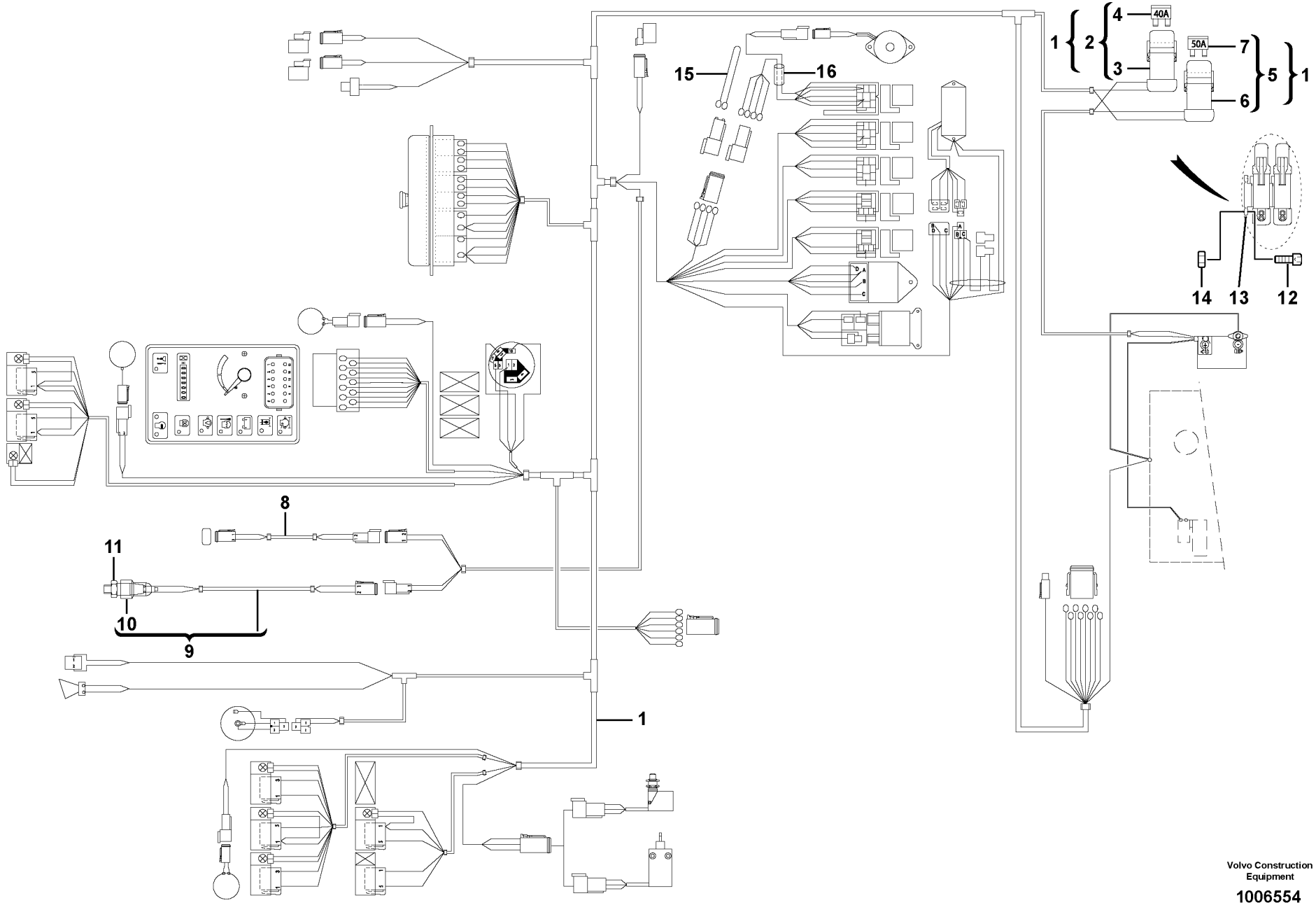

Volvo Construction Equipment

1006554

Fig.	Part No.	Quantity 1	2	3	PS	KIT	Description	Dénomination	Bezeichnung	Denominación	Notes
1	**VOE 11801004**	1					Wire harness	Faisceau electrique	Kabelbaum	Manojo cables	
2	**PJ 5120034**	1					•Fuse Holder	•Porte fusible	•Sicherungshalter	•Porta-fusible	
3	**PJ 5120033**	1					••Fuse Holder	••Porte fusible	••Sicherungshalter	••Porta-fusible	
4	**PJ 5120037**	1					••Fuse	••Fusible	••Sicherung	••Fusible	
5	**PJ 5120039**	1					•Fuse Holder	•Porte fusible	•Sicherungshalter	•Porta-fusible	
6	**PJ 5120033**	1					••Fuse Holder	••Porte fusible	••Sicherungshalter	••Porta-fusible	
7	**VOE 979009**	1					••Fuse	••Fusible	••Schmelzsicherung	••Fusible	(PJ 5120038)
8		1					Wire harness	Faisceau electrique	Kabelbaum	Manojo cables	See group 356, Page 173
9	**PJ 5720659**	1					Wire harness	Faisceau electrique	Kabelbaum	Manojo cables	
10	**PJ 5130079**	1					•Cowl	•Auvent	•Windlauf	•Torpedo	
11	**PJ 5130078**	1					Pressure Switch	Mano contact	Druckschalter	Manocontacto	
12	**VOE 969405**	2					6-pt skt screw	Vis creuse de 6	Hohlschraube	Racor 6-dientes	
13		1			NS		Plate	Plaque	Platte	Placa	
14	**VOE 13965483**	2					Flange Lock Nut	Contre écrou bride	Flanschmutter	Contratuer Embr	
15	**PJ 5720642**	1					Wire harness	Faisceau electrique	Kabelbaum	Manojo cables	
16	**PJ 5720643**	1					Wire harness	Faisceau electrique	Kabelbaum	Manojo cables	

1	**282.14003**	
2		
3		
4		
5		

Sistema eléctrico (delantero) / sin Puma
Elektroanlage (vorn) / ohne Puma
Système électrique (AV) / sans unité de commande Puma
Electrical system (front) / without Puma

Catalogue id	Group
10006	**371**
Illustr. No **1006554**	Section **120**
Issue **VOE 64C4410006**	Page **199**

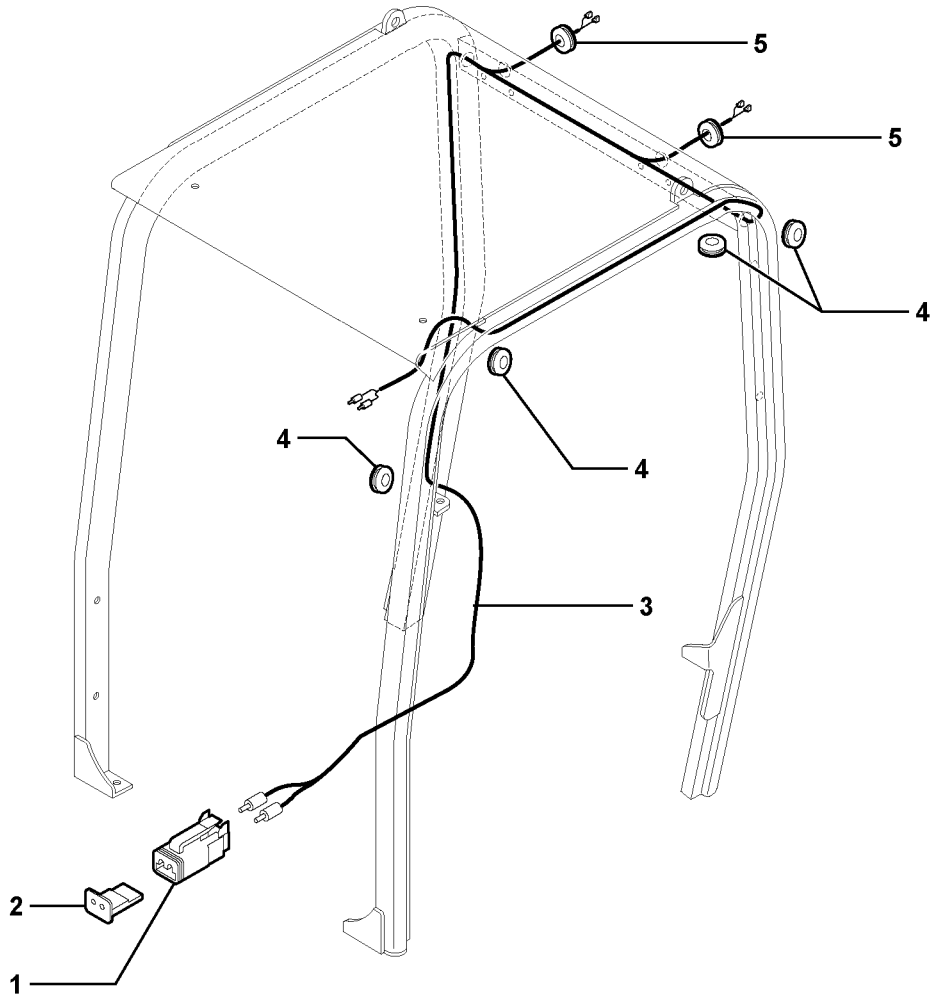
5
5
4
4
4
3
2
1

Fig.	Part No.	Quantity 1	2	3	PS	KIT	Description	Dénomination	Bezeichnung	Denominación	Notes
1		1					Connector	Raccord	Anschluss	Union	
2		1					Latch	Poignee Blocage	Knebel	Mango Seguridad	
3	**PJ 5720571**	1					Wire harness	Faisceau electrique	Kabelbaum	Manojo cables	
4	**VOE 11715558**	4					Grommet	Passe fil	Durchführung	Aislador pasapanel	
5	**VOE 11715557**	2					Grommet	Passe fil	Durchführung	Aislador pasapanel	

1	**282.10151** →	→ **282.12802**
2		
3		
4		
5		

Sistema eléctrico / protección contra vuelcos
Elektroanlage / Überrollbügel
Système électrique / Cabine ouverte
Electrical system / Canopy

Catalogue id **10006**	Group **371**
Illustr. No **1019718**	Section **200**
Issue **VOE 64C4410006**	Page **201**

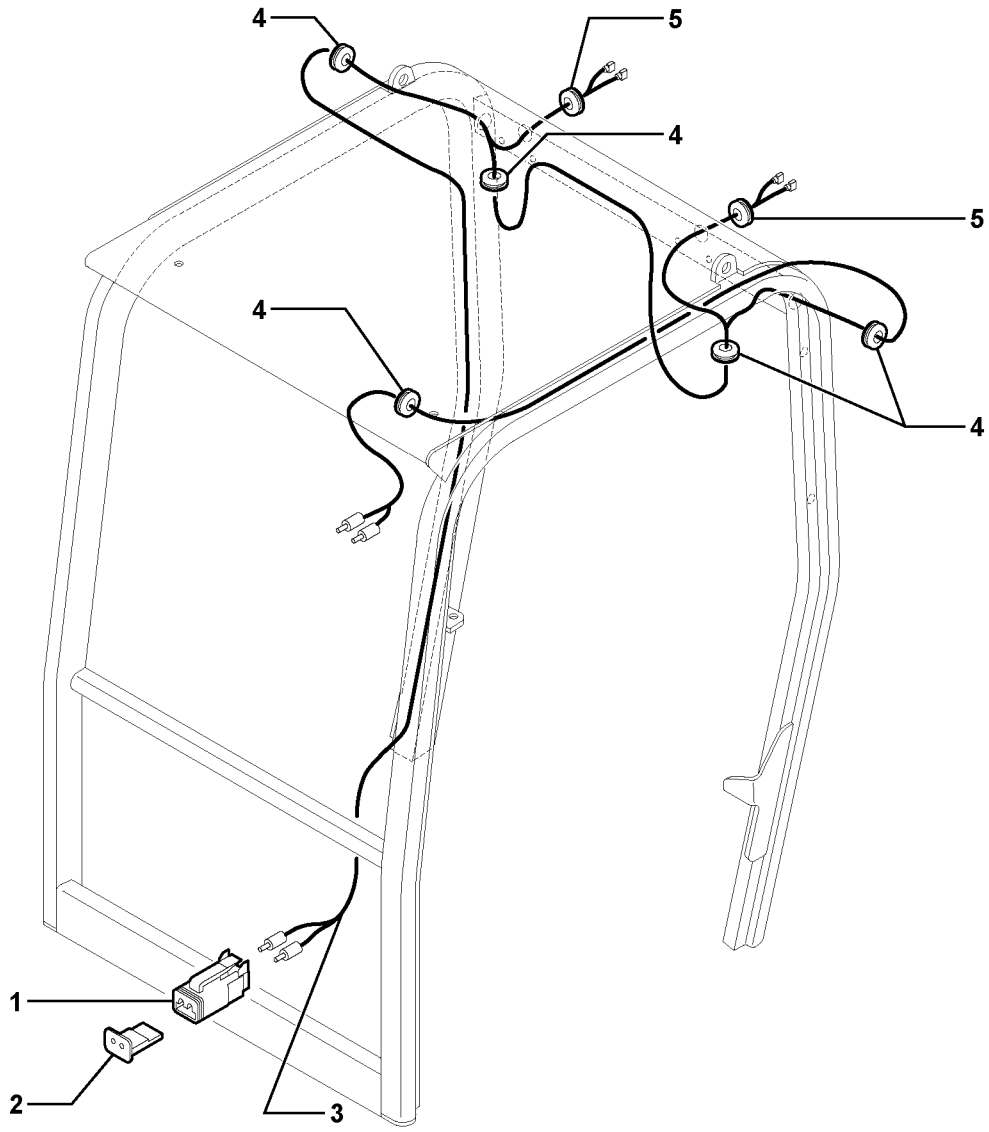

Volvo Construction Equipment

1019719

Fig.	Part No.	Quantity 1	2	3	PS	KIT	Description	Dénomination	Bezeichnung	Denominación	Notes
1	**VOE 11715554**	1					Connector	Raccord	Anschluss	Union	
2	**VOE 11715555**	1					Latch	Poignee Blocage	Knebel	Mango Seguridad	
3	**VOE 11715762**	1					Electrical cable	Fil électrique	Elektr. Leitung	Cable electrico	
4	**VOE 11715558**	5					Grommet	Passe fil	Durchführung	Aislador pasapanel	
5	**VOE 11715557**	2					Grommet	Passe fil	Durchführung	Aislador pasapanel	

1	**282.12803** →		**Sistema eléctrico / protección contra vuelcos** **Elektroanlage / Überrollbügel** **Système électrique / Cabine ouverte** **Electrical system / Canopy**	Catalogue id **10006**	Group **371**
2				Illustr. No **1019719**	Section **210**
3				Issue **VOE 64C4410006**	Page **203**
4					
5					

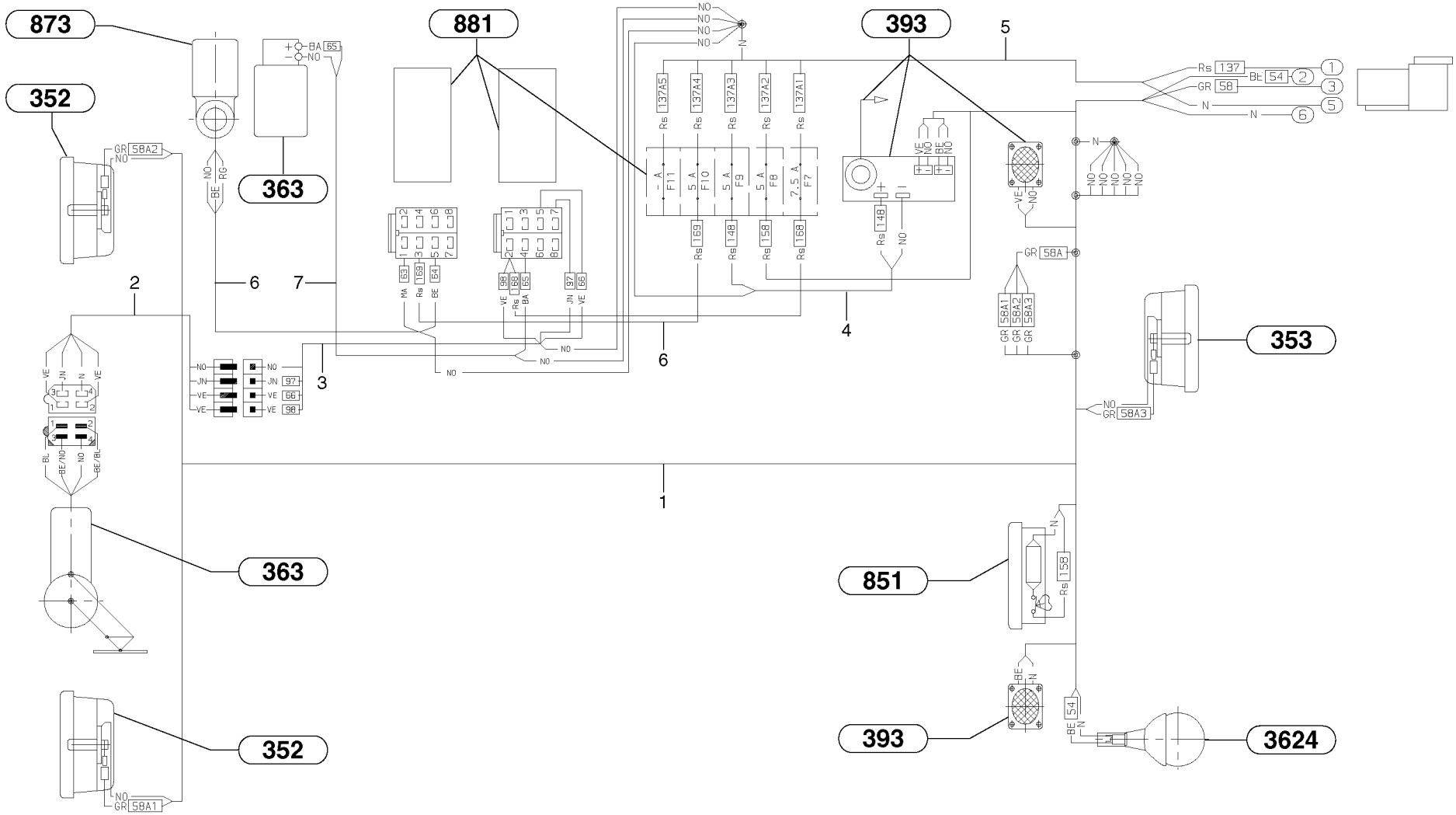
873
352
881
393
363
353
851
3624
1
2
3
4
5
6
7

Fig.	Part No.	Quantity 1	2	3	PS	KIT	Description	Dénomination	Bezeichnung	Denominación	Notes
1	**PJ 7416823**	1					Wire harness	Faisceau electrique	Kabelbaum	Manojo cables	
2	**PJ 7416826**	1					Wire harness	Faisceau electrique	Kabelbaum	Manojo cables	
3	**PJ 7416825**	1					Wire harness	Faisceau electrique	Kabelbaum	Manojo cables	
4	**PJ 7416829**	1					Wire harness	Faisceau electrique	Kabelbaum	Manojo cables	
5	**PJ 7416827**	1					Wire harness	Faisceau electrique	Kabelbaum	Manojo cables	
6	**PJ 7416828**	1					Wire harness	Faisceau electrique	Kabelbaum	Manojo cables	
7	**PJ 7416824**	1					Wire harness	Faisceau electrique	Kabelbaum	Manojo cables	

1	**CAB 15/99/001** →	→ **CAB 17/01/060**
2		
3		
4		
5		

Sistema eléctrico / cabina
Elektroanlage / Kabine
Système électrique / cabine
Electrical system / cab

Catalogue id **10006**	Group **371**
Illustr. No **3712Y1**	Section **220**
Issue **VOE 64C4410006**	Page **205**

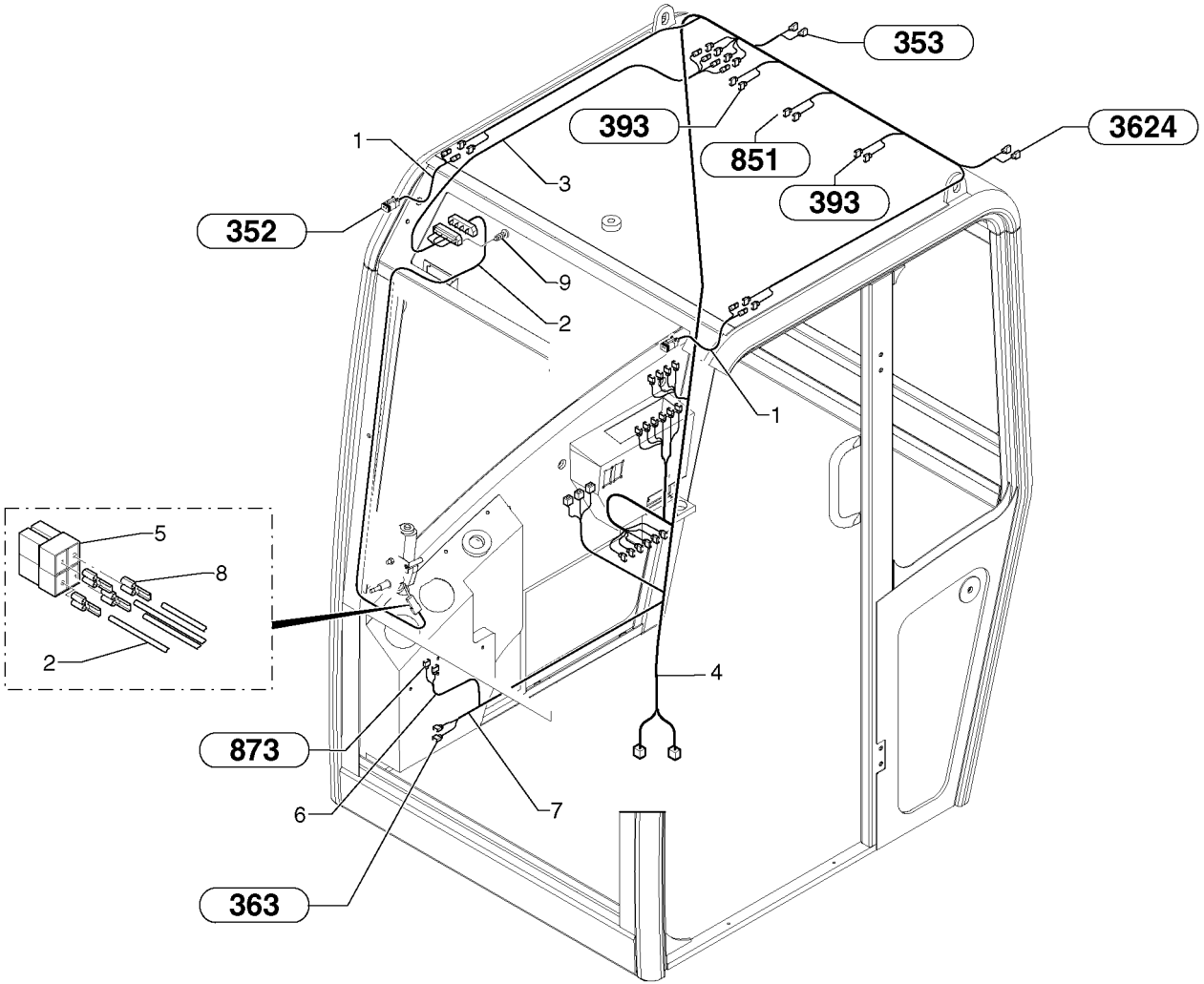
353
393
3624
851
393
1
3
352
9
2
1
5
8
2
4
873
6
7
363

Fig.	Part No.	Quantity 1	2	3	PS	KIT	Description	Dénomination	Bezeichnung	Denominación	Notes
1	**PJ 7418336**	2					Wire harness	Faisceau electrique	Kabelbaum	Manojo cables	
2	**PJ 7418334**	1					Wire harness	Faisceau electrique	Kabelbaum	Manojo cables	
3	**PJ 7418333**	1					Wire harness	Faisceau electrique	Kabelbaum	Manojo cables	
4	**PJ 7418335**	1					Wire harness	Faisceau electrique	Kabelbaum	Manojo cables	
5	**PJ 7418339**	1					Plug connector	Connecteur	Steckverbinder	Enchufe pasadorf	
6	**PJ 7418338**	1					Wire harness	Faisceau electrique	Kabelbaum	Manojo cables	
7	**PJ 7418337**	1					Wire harness	Faisceau electrique	Kabelbaum	Manojo cables	
8	**PJ 7418340**	4					Cable terminal	Cosse cable	Kabelschuh	Terminal cable	
9	**PJ 7416803**	2					Screw	Vis	Schraube	Tornillo	

1	**CAB 20/01/001**	
2		
3		
4		
5		

Sistema eléctrico / cabina
Elektroanlage / Kabine
Système électrique / cabine
Electrical system / cab

Catalogue id **10006**	Group **371**
Illustr. No **3712AY1**	Section **230**
Issue **VOE 64C4410006**	Page **207**

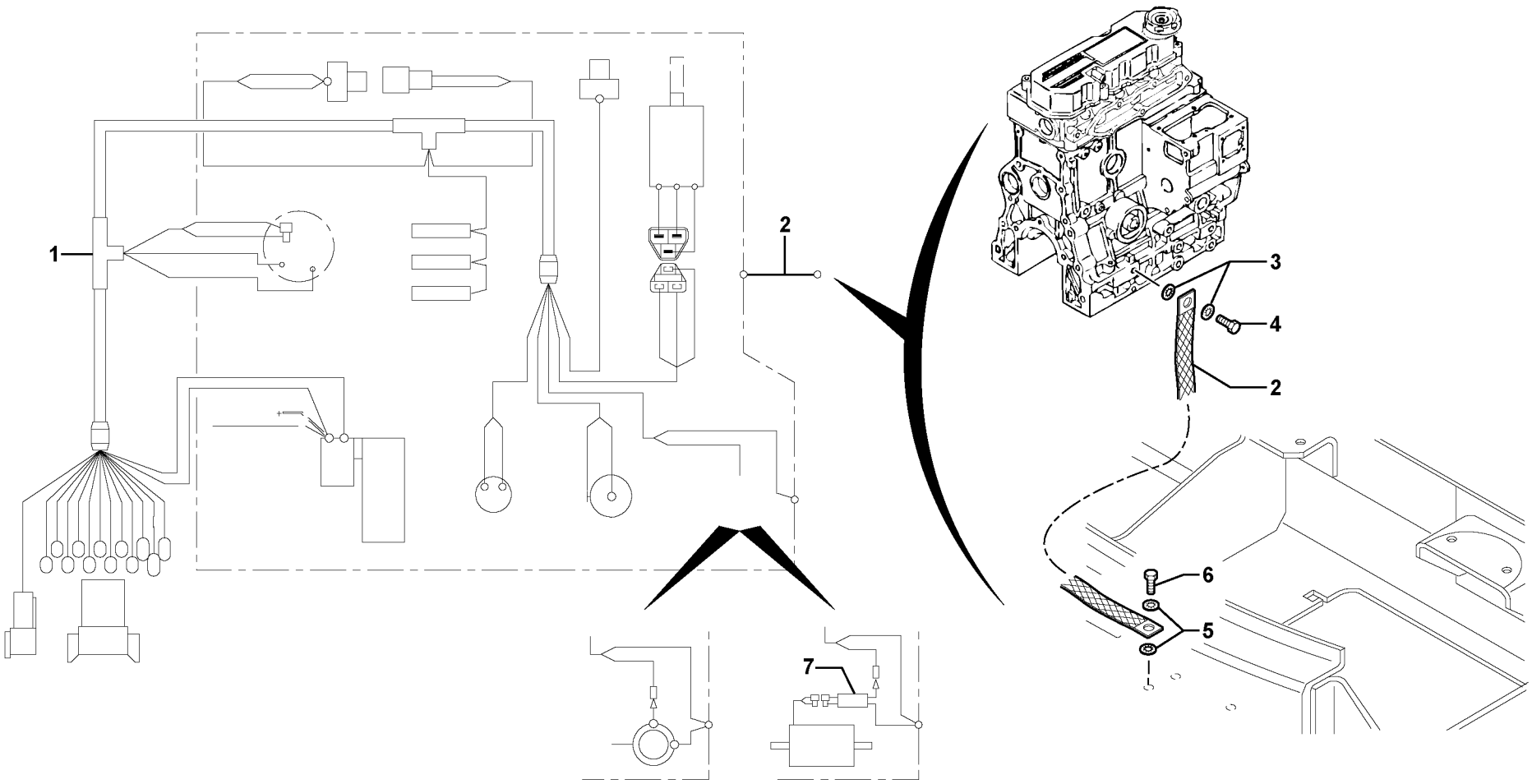

Volvo Construction Equipment

1014878

Fig.	Part No.	Quantity 1	2	3	PS	KIT	Description	Dénomination	Bezeichnung	Denominación	Notes
1	**PJ 5720640**	1			SS		Wire harness	Faisceau electrique	Kabelbaum	Manojo cables	
2	**PJ 5720644**	1					Wire harness	Faisceau electrique	Kabelbaum	Manojo cables	
3	**VOE 967600**	2					Lock Washer	Rondel.verroui.	Sicher Scheibe	Arandel Segurid	
4	**PJ 4380172**	1					Screw	Vis	Schraube	Tornillo	HM12X20
5	**VOE 942767**						Toothed Washer	Rondelle Dentee	Zahnscheibe	Arandela Dentad	
6	**VOE 946173**	1			SS		Screw	Vis	Schraube	Tornillo	
7	**VOE 11805624**	1					Cable harness	Faisceau cables	Kabelbaum	Manojo cables	(PJ 5720717) S/N 282.12673 -

1	**282.10151** →	→ **282.14012**
2		
3		
4		
5		

Sistema eléctrico (trasero) / sin Puma
Elektroanlage (hinten) / ohne Puma
Système électrique (AR) / sans unité de commande Puma
Electrical system (rear) / without Puma

Catalogue id **10006**	Group **371**
Illustr. No **1014878**	Section **310**
Issue **VOE 64C4410006**	Page **209**

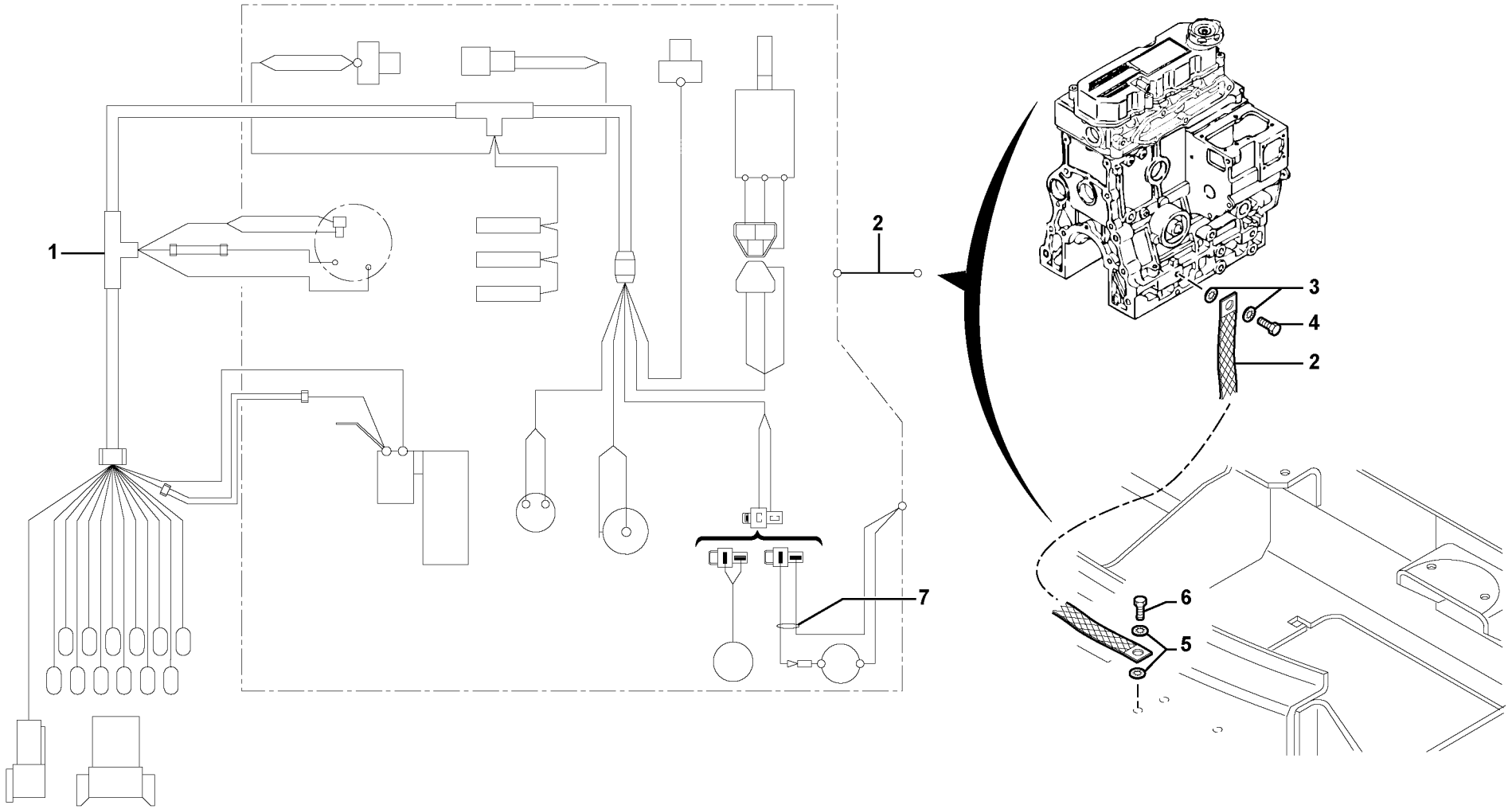

Volvo Construction Equipment

1006555

Fig.	Part No.	Quantity 1	2	3	PS	KIT	Description	Dénomination	Bezeichnung	Denominación	Notes
1	**VOE 11801003**	1					Wire harness	Faisceau electrique	Kabelbaum	Manojo cables	
2	**PJ 5720644**	1					Wire harness	Faisceau electrique	Kabelbaum	Manojo cables	
3	**VOE 967600**	2					Lock Washer	Rondel.verroui.	Sicher Scheibe	Arandel Segurid	
4	**PJ 4380172**	1					Screw	Vis	Schraube	Tornillo	HM12X20
5	**VOE 942767**	2					Toothed Washer	Rondelle Dentee	Zahnscheibe	Arandela Dentad	
6	**VOE 946173**	1			SS		Screw	Vis	Schraube	Tornillo	
7	**PJ 5720723**	1					Wire harness	Faisceau electrique	Kabelbaum	Manojo cables	

1	**282.14013**	
2		
3		
4		
5		

Sistema eléctrico (trasero) / sin Puma
Elektroanlage (hinten) / ohne Puma
Système électrique (AR) / sans unité de commande Puma
Electrical system (rear) / without Puma

Catalogue id **10006**	Group **371**
Illustr. No **1006555**	Section **320**
Issue **VOE 64C4410006**	Page **211**

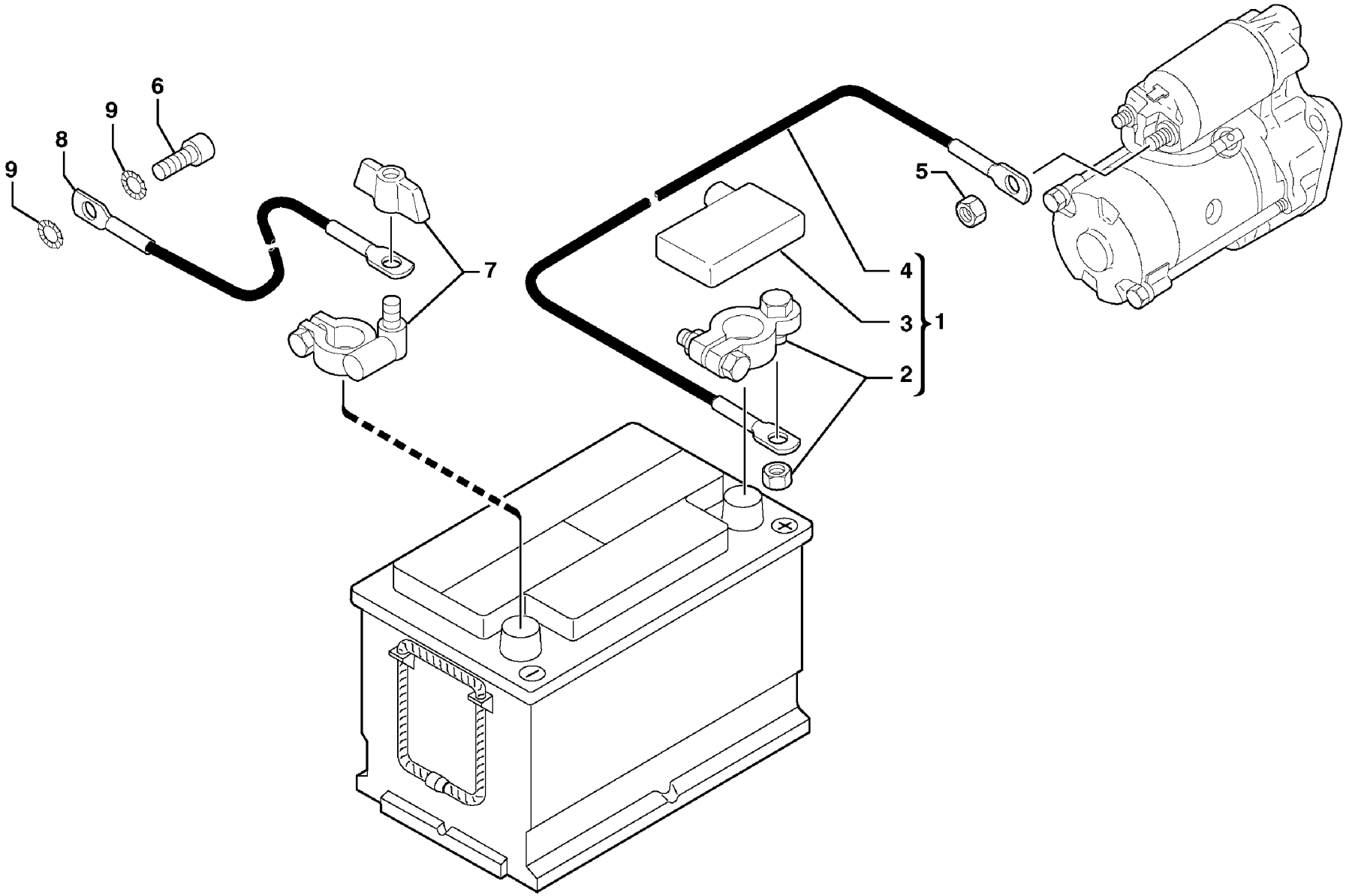

Volvo Construction Equipment

1012321

Fig.	Part No.	Quantity 1	2	3	PS	KIT	Description	Dénomination	Bezeichnung	Denominación	Notes
1	**VOE 11803195**	1					Wire harness	Faisceau electrique	Kabelbaum	Manojo cables	(PJ 5720654) (+)
2	**PJ 5120031**	1					•Cable terminal	•Cosse cable	•Kabelschuh	•Terminal cable	
3	**PJ 5040755**	1					•Cowl	•Auvent	•Windlauf	•Torpedo	
4	**PJ 5720663**	1			SS		•Battery cable	•Câble de batterie	•Batteriekabel	•Cable de bateria	(+)
5	**VOE 965483**	1					Nut	Ecrou	Mutter	Tuerca	
6	**PJ 4290160**	1					Screw	Vis	Schraube	Tornillo	
7	**PJ 5130090**	1					Plug tap	Robinet	Kugelhahnventil	Grifo	
8	**PJ 5720645**	1					Battery cable	Câble de batterie	Batteriekabel	Cable de bateria	(-)
9	**VOE 967600**	2					Lock Washer	Rondel.verroui.	Sicher Scheibe	Arandel Segurid	

1	**282.10151** →	→
2		
3		
4		
5		

Cables, bateria
Leitungen, Batterie
Cables, batterie
Cables, battery

Catalogue id	Group
10006	**371**
Illustr. No **1012321**	Section **400**
Issue **VOE 64C4410006**	Page **213**

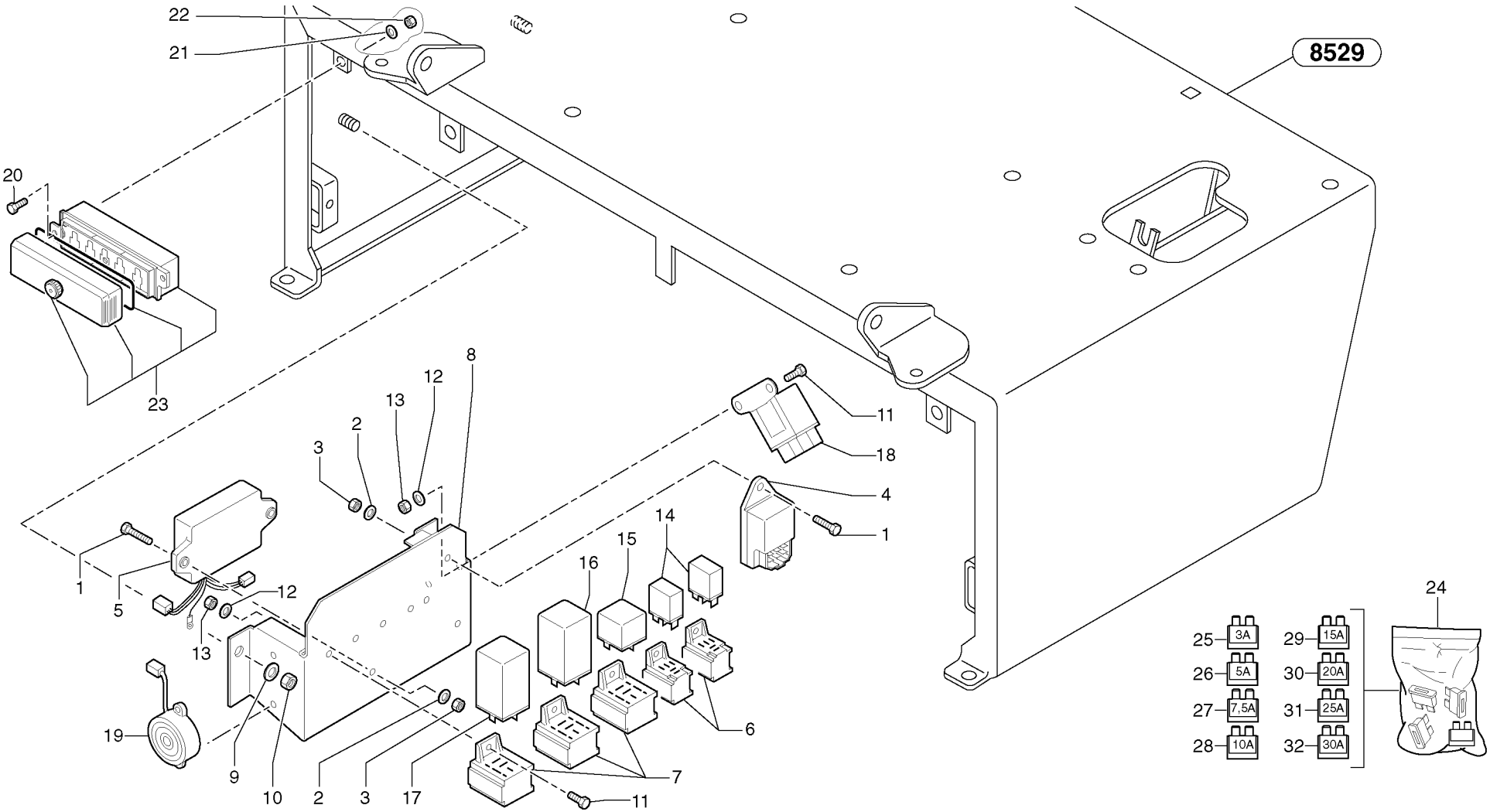
8529
22
21
20
23
11
18
4
1
3
2
13
12
8
16
15
14
6
7
17
10
9
19
5
24
25 3A
26 5A
27 7,5A
28 10A
29 15A
30 20A
31 25A
32 30A

Fig.	Part No.	Quantity 1	2	3	PS	KIT	Description	Dénomination	Bezeichnung	Denominación	Notes
1	**PJ 4380022**	3					Screw	Vis	Schraube	Tornillo	HM5X20
2	**VOE 940090**	3			SS		Washer	Rondelle	Scheibe	Arandela	(PJ 4460014) MU5
3	**PJ 4410010**	3					Nut	Ecrou	Mutter	Tuerca	HM5
4	**PJ 5110049**	1					Relay	Relais	Relais	Rele	
5	**PJ 5110050**	1					Control Unit	Unité de commande	Steuereinheit	Unidad de mando	
6	**PJ 5080146**	2					Plug connector	Connecteur	Steckverbinder	Enchufe pasadorf	
7	**PJ 5080042**	3					Plug connector	Connecteur	Steckverbinder	Enchufe pasadorf	
8	**PJ 3630419**	1					Support	Support	Stütze	Apoyo	
9	**PJ 4490006**	2					Washer	Rondelle	Scheibe	Arandela	M8
10	**VOE 983303**	2					Nut	Ecrou	Mutter	Tuerca	(PJ 4410016) HM8
11	**PJ 4380020**	6					Screw	Vis	Schraube	Tornillo	HM5X10
12	**VOE 940090**	6			SS		Washer	Rondelle	Scheibe	Arandela	(PJ 4460014) MU5
13	**PJ 4410010**	6					Nut	Ecrou	Mutter	Tuerca	HM5
14	**PJ 5110047**	2					Microrelay	Microrelais	Mikrorelais	Microrelés	
15	**VOE 11806280**	1					Relay	Relais	Relais	Rele	(PJ 5110048)
16	**PJ 5110042**	1					Relay	Relais	Relais	Rele	
17	**PJ 5110044**	1					Relay	Relais	Relais	Rele	
18	**PJ 5160194**	1					Relay, pre - heater	Relais de prechauffe	Vorglührelais	Relé, precalentador	
19	**PJ 5130107**	1					Horn	Avertisseur sonore	Signalhorn	Avisador sonoro	
20	**VOE 955228**	2					Hexagon screw	Vis tête hexagonale	Sechskantschraube	Tornillo hexago	(PJ 4380010) HM4X16
21	**VOE 955891**	2					Washer	Rondelle	Scheibe	Arandela	(PJ 4460010) MU4
22	**VOE 955779**	2					Hexagon Nut	Ecrou Hexagonal	Sechskantmutter	Tuerca Hexagon	(PJ 4410007) HM4
23	**PJ 5080122**	1					Fuse box	Boite a fusibles	Sicherungsdose	Caja de fusibles	
24	**PJ 7416675**	1					Fuse kit	Jeu de fusibles	Sicherungen (Satz)	Juego de fusibles	
25	**VOE 981405**	1					•Fuse	•Fusible	•Schmelzsicherung	•Fusible	(PJ 5120019) 3 A
26	**VOE 13969160**	1					•Fuse	•Fusible	•Schmelzsicherung	•Fusible	(PJ 5120012) 5 A
27	**VOE 980555**	1					•Fuse	•Fusible	•Schmelzsicherung	•Fusible	(PJ 5120013) 7,5 A
28	**VOE 969161**	2					•Fuse	•Fusible	•Schmelzsicherung	•Fusible	(PJ 5120014) 10 A
29	**VOE 13969162**	1					•Fuse	•Fusible	•Schmelzsicherung	•Fusible	(PJ 5120016) 15 A
30	**VOE 978999**	2					•Fuse	•Fusible	•Schmelzsicherung	•Fusible	(PJ 5120018) 20 A

1	**282.10151**	
2		
3		
4		
5		

Equipo eléctrico / sin Puma
Elektroanlage / ohne Puma
Equipement électrique / sans unité de commande Puma
Electrical equipment / without Puma

Catalogue id **10006**	Group **372**
Illustr. No **372Y1**	Section **100**
Issue **VOE 64C4410006**	Page **215**

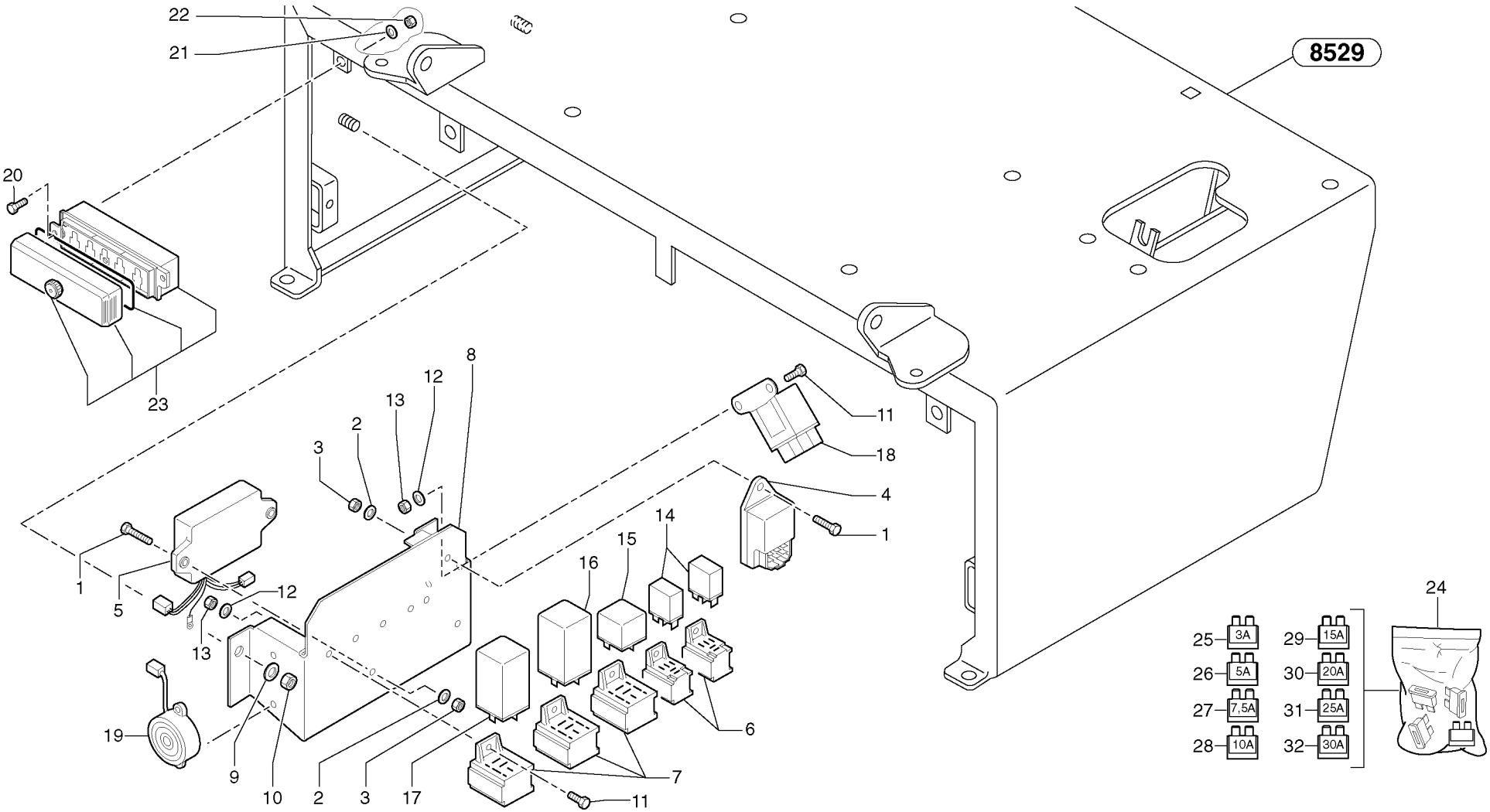
8529
22
21
20
23
11
18
4
1
3
2
13
12
8
16
15
14
6
7
17
10
9
19
5
24
25 3A
26 5A
27 7,5A
28 10A
29 15A
30 20A
31 25A
32 30A

Fig.	Part No.	Quantity 1	2	3	PS	KIT	Description	Dénomination	Bezeichnung	Denominación	Notes
31	**VOE 969163**	1					•Fuse	•Fusible	•Schmelzsicherung	•Fusible	(PJ 5120023) 25 A
32	**PJ 5120017**	1					•Fuse	•Fusible	•Sicherung	•Fusible	30 A

1	**282.10151**		**Equipo eléctrico / sin Puma** **Elektroanlage / ohne Puma** **Equipement électrique / sans unité de commande Puma** **Electrical equipment / without Puma**	Catalogue id **10006**	Group **372**
2				Illustr. No **372Y1**	Section **100**
3				Issue **VOE 64C4410006**	Page **217**
4					
5					

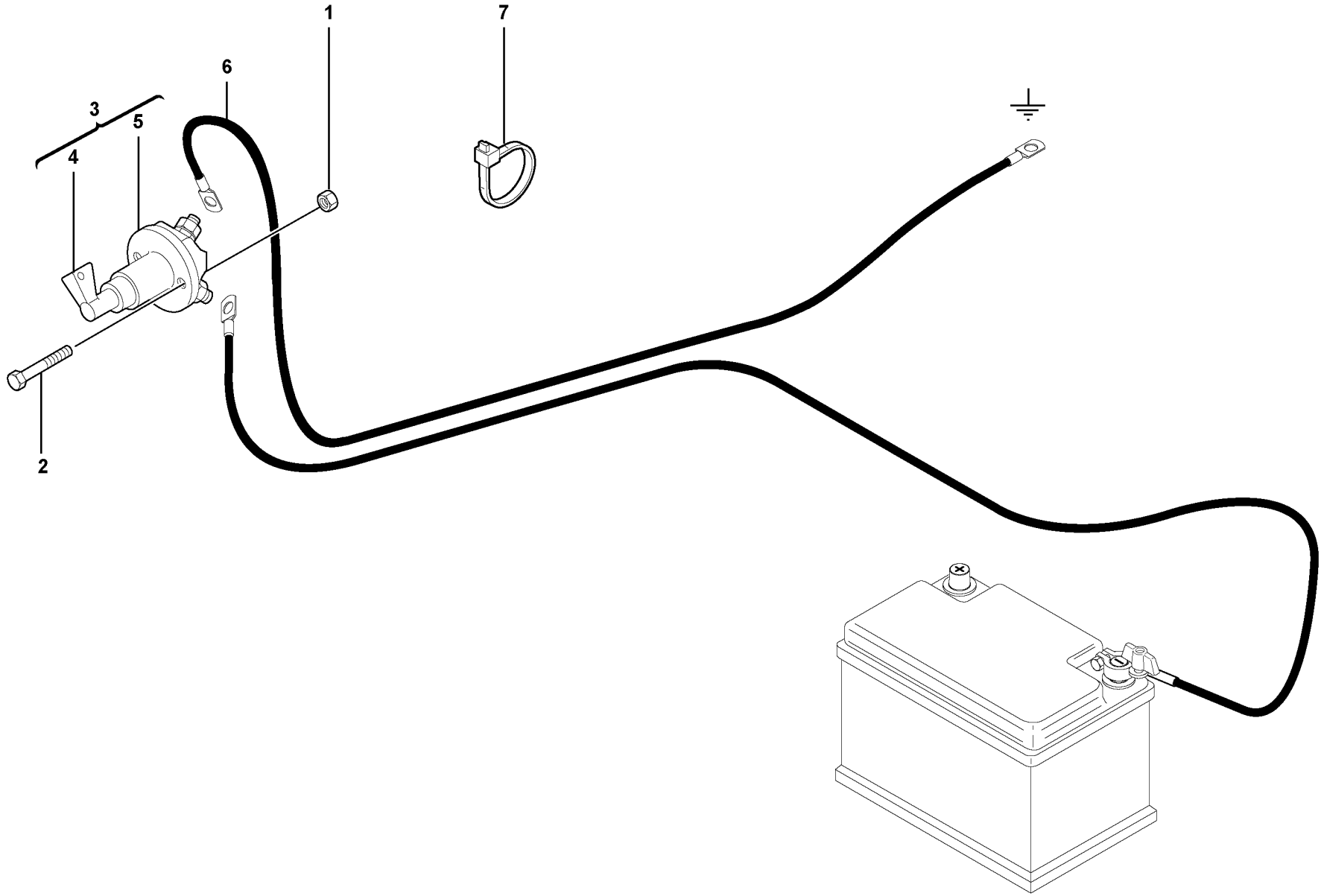

Volvo Construction Equipment

1022046

Fig.	Part No.	Quantity 1	2	3	PS	KIT	Description	Dénomination	Bezeichnung	Denominación	Notes
1	**VOE 983303**	2					Nut	Ecrou	Mutter	Tuerca	
2	**VOE 946173**	2			SS		Screw	Vis	Schraube	Tornillo	
3	**VOE 11802745**	1					Main Switch	Coupe-circuit pri.	Hauptschalter	Interr Maestro	(PJ 5130105) 6930129
4	**PJ 7418213**	1					•Wrench	•Cle	•Schraubenschlüssel	•Llave	
5		1			NS		•Main Switch	•Coupe-circuit pri.	•Hauptschalter	•Interr Maestro	ORDER ITEM NO 3
6	**PJ 5720589**	1					Battery cable	Câble de batterie	Batteriekabel	Cable de bateria	
7	**VOE 11803561**	2					Clamp	Pince Serrage	Klemme	Abrazadera	

1	**282.10151**	
2		
3		
4		
5		

Disyuntor de batería
Batterieabschaltung
Coupe-batterie
Battery cut-out

Catalogue id **10006**	Group **372**
Illustr. No **1022046**	Section **400**
Issue **VOE 64C4410006**	Page **219**

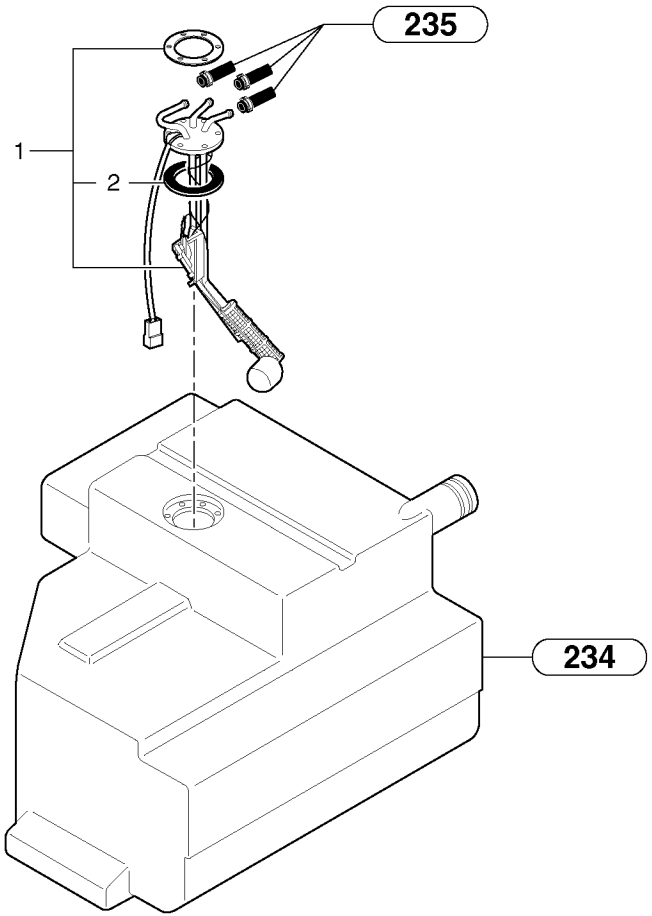
235
1
2
234

Fig.	Part No.	Quantity 1	2	3	PS	KIT	Description	Dénomination	Bezeichnung	Denominación	Notes
1	**PJ 5130116**	1					Transmitter	Transmetteur	Sender	Transmisor	
2	**PJ 7412957**	1					•Seal	•Joint	•Dichtring	•Junta	

1	**282.10151** →		**Transmisor** **Sender** **Transmetteur** **Transmitter**	Catalogue id **10006**	Group **386**
2				Illustr. No **3862Y1**	Section **200**
3				Issue **VOE 64C4410006**	Page **221**
4					
5					

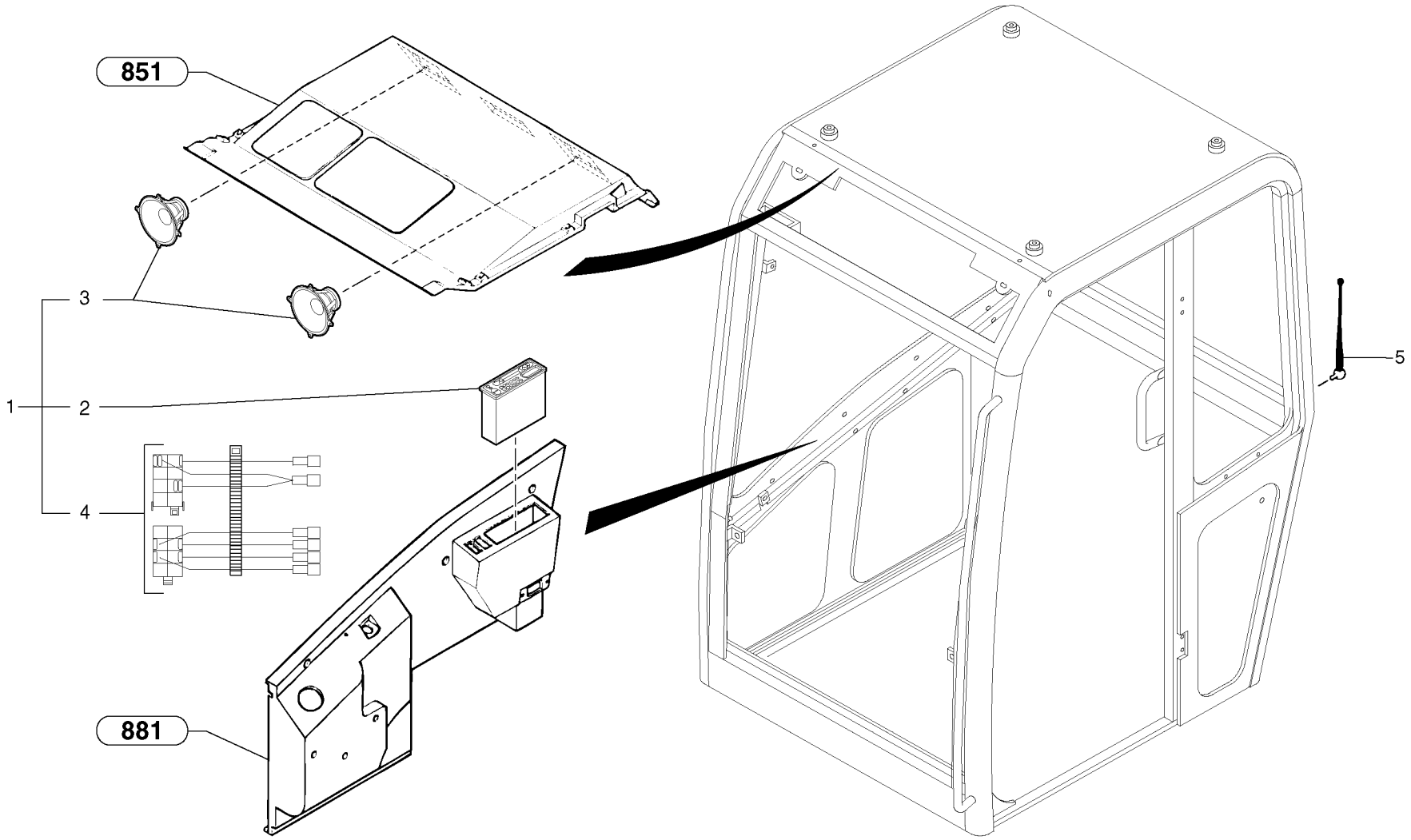
851
3
1
2
4
881
5

Fig.	Part No.	Quantity 1	2	3	PS	KIT	Description	Dénomination	Bezeichnung	Denominación	Notes
1	**VOE 11710249**	1					Radio Kit	Kit Autoradio	Autoradio Satz	Juego Radio Aut	6860157
2	**VOE 11803635**	1					•Radio	•Auto-radio	•Radio	•Radio	(PJ 5130027)
3	**PJ 5180081**	1			SS		•Loudspeaker kit	•Ensemble de haut-parleur	•Lautsprechersatz	•Juego de altavoces	
4	**PJ 5720716**	1					•Wire harness	•Faisceau electrique	•Kabelbaum	•Manojo cables	
5	**PJ 7411993**	1					Antenna	Antenne	Antenne	Antena	

1	**CAB 15/99/001** →	← **CAB 17/01/060**
2		
3		
4		
5		

Kit de radio
Radio-Kit
Kit autoradio
Radio kit

Catalogue id	Group
10006	**393**
Illustr. No **393Y1**	Section **100**
Issue **VOE 64C4410006**	Page **223**

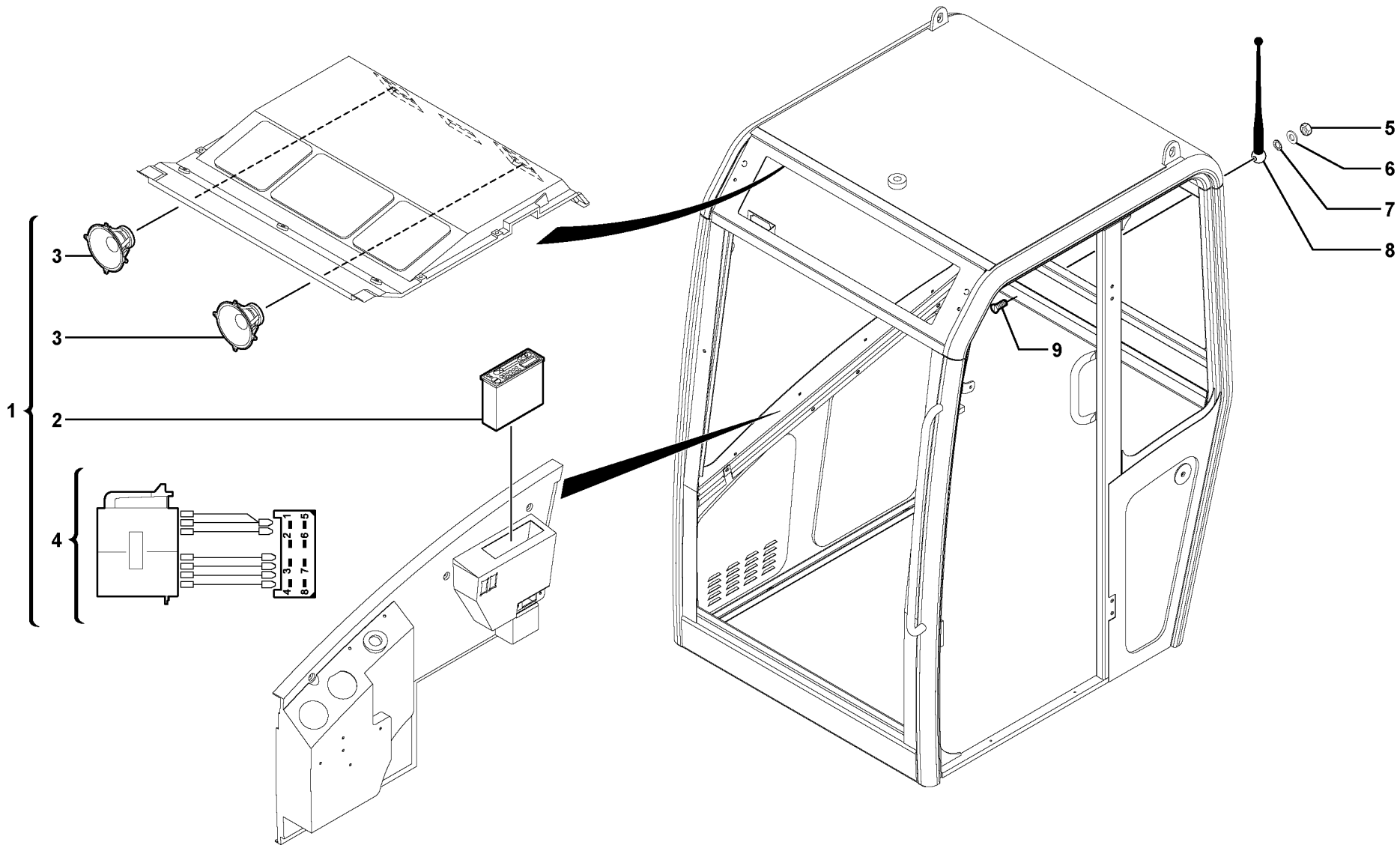

Volvo Construction Equipment

1021061

Fig.	Part No.	Quantity 1	2	3	PS	KIT	Description	Dénomination	Bezeichnung	Denominación	Notes
1	**VOE 11710473**	1					Radio Kit	Kit Autoradio	Autoradio Satz	Juego Radio Aut	6860341
2	**VOE 11884631**	1			SS		•Radio	•Auto-radio	•Radio	•Radio	
3	**VOE 11201898**	2					•Speaker	•Haut-parleur	•Lautsprecher	•Altavoz	
4	**VOE 11800426**	1					•Wire harness	•Faisceau electrique	•Kabelbaum	•Manojo cables	
5	**PJ 7418395**	1					Lock nut	Contre-ecrou	Sicherungsmutter	Contratuerca	
6	**PJ 7416807**	1					Washer	Rondelle	Scheibe	Arandela	
7	**PJ 4470017**	1					Lock Washer	Rondel.verroui.	Sicher Scheibe	Arandel Segurid	
8	**PJ 7411993**	1					Antenna	Antenne	Antenne	Antena	
9	**PJ 7418394**	1					Screw	Vis	Schraube	Tornillo	

1	**CAB 20/01/001**		**Kit de radio** **Radio-Kit** **Kit autoradio** **Radio kit**	Catalogue id **10006**	Group **393**
2				Illustr. No **1021061**	Section **110**
3				Issue **VOE 64C4410006**	Page **225**
4					
5					

VOLVO

Construction Equipment

GROUP		Section	Page
415	Engine coupling / hydraulic pump	100	233
415	Engine coupling / hydraulic pump	200	235
415	Engine coupling / hydraulic pump	300	237
415	Engine coupling / hydraulic pump	400	239
441	Hydraulic travelling motor	100	241
441	Travelling gear motor assy / without brake	110	245
441	Control valve	120	247
441	Balancing valve (travelling)	130	249
441	Slewing gear motor installation	200	251
441	Slewing gear motor installation	201	253
441	Slewing gear motor	210	255
441	Slewing gear motor	220	257
443	Swivel joint equipment	100	259
443	Swivel joint equipment	110	261
443	Swivel joint	200	263
443	Swivel joint	300	265
492	Slewing ring	200	267
492	Lubrication (slewing ring)	500	269

TABLE DES MATIÈRES

GROUPE		Section	Page
415	Dispositif d'accouplement du moteur / pompe hydraulique	100	233
415	Dispositif d'accouplement du moteur / pompe hydraulique	200	235
415	Dispositif d'accouplement du moteur / pompe hydraulique	300	237
415	Dispositif d'accouplement du moteur / pompe hydraulique	400	239
441	Moteur de translation	100	241
441	Motoréducteur de translation / sans frein	110	245
441	Valve de commande	120	247
441	Valve d'équilibrage (translation)	130	249
441	Mise en place du motoréducteur d'orientation	200	251
441	Mise en place du motoréducteur d'orientation	201	253
441	Motoréducteur d'orientation	210	255
441	Motoréducteur d'orientation	220	257
443	Mise en place du joint tournant	100	259
443	Mise en place du joint tournant	110	261
443	Joint tournant	200	263
443	Joint tournant	300	265
492	Couronne d'orientation	200	267
492	Graissage (couronne d'orientation)	500	269

GRUPPE		Abschnitt	Seite	GRUPPE		Abschnitt	Seite
415	Motorkupplung / hydraulische Pumpe	100	233				
415	Motorkupplung / hydraulische Pumpe	200	235				
415	Motorkupplung / hydraulische Pumpe	300	237				
415	Motorkupplung / hydraulische Pumpe	400	239				
441	Fahrmotor	100	241				
441	Getriebemotor für die Fahrbewegung / ohne Bremse	110	245				
441	Steuerventil	120	247				
441	Ausgleichventil (Fahrbewegung)	130	249				
441	Einbau des Schwenkmotors	200	251				
441	Einbau des Schwenkmotors	201	253				
441	Schwenkmotor	210	255				
441	Schwenkmotor	220	257				
443	Drehverteiler kompl.	100	259				
443	Drehverteiler kompl.	110	261				
443	Drehverteiler	200	263				
443	Drehverteiler	300	265				
492	Drehkranz	200	267				
492	Schmierung (Drehkranz)	500	269				

GRUPO		Sección	Página
415	Acoplamiento del motor / bomba hidráulica	100	233
415	Acoplamiento del motor / bomba hidráulica	200	235
415	Acoplamiento del motor / bomba hidráulica	300	237
415	Acoplamiento del motor / bomba hidráulica	400	239
441	Motor de traslación hidráulico	100	241
441	Motor reductor de traslación / sin freno	110	245
441	Válvula de mando	120	247
441	Válvula de equilibrio (traslación)	130	249
441	Instalación del motor reductor de giro	200	251
441	Instalación del motor reductor de giro	201	253
441	Motor reductor de giro	210	255
441	Motor reductor de giro	220	257
443	Equipo de junta de giro	100	259
443	Equipo de junta de giro	110	261
443	Junta de giro	200	263
443	Junta de giro	300	265
492	Corona de giro	200	267
492	Lubricación (corona de giro)	500	269

VOLVO

Construction Equipment

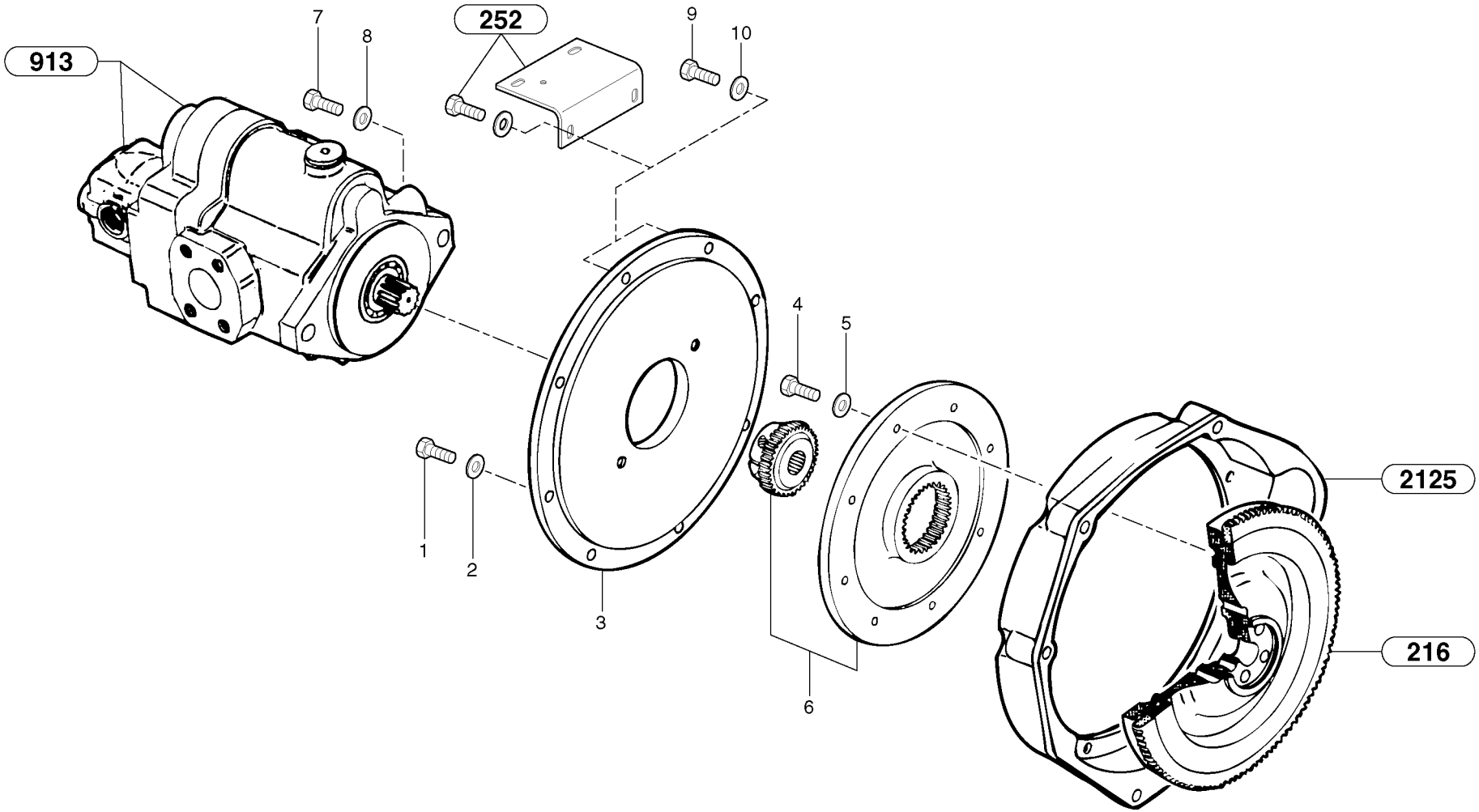
913
7
8
252
9
10
4
5
1
2
3
6
2125
216

Fig.	Part No.	Quantity 1	2	3	PS	KIT	Description	Dénomination	Bezeichnung	Denominación	Notes
1	**PJ 4380163**	5					Screw	Vis	Schraube	Tornillo	HM10X25
2	**VOE 11807554**	5					Set of washers	Jeu de rondelles	Scheibensatz	Juego de arandelas	(PJ 4490003) M10
3	**VOE 11805785**	1					Flange	Flasque	Flansch	Brida	
4	**PJ 4380044**	8					Screw	Vis	Schraube	Tornillo	HM8X25
5	**PJ 4490006**	8					Washer	Rondelle	Scheibe	Arandela	M8
6	**VOE 11802746**	1					Coupling Piece	Accouplement	Leit Verbinder	Pieza Conexion	(PJ 5010018)
7	**PJ 4380069**	2					Screw	Vis	Schraube	Tornillo	HM12X35
8	**PJ 4490002**	2					Washer	Rondelle	Scheibe	Arandela	M12
9	**PJ 4380163**	2					Screw	Vis	Schraube	Tornillo	HM10X25
10	**VOE 11807554**	2					Set of washers	Jeu de rondelles	Scheibensatz	Juego de arandelas	(PJ 4490003) M10

1	**282.10151** →	→ **282.13947**
2		
3		
4		
5		

Acoplamiento del motor / bomba hidráulica
Motorkupplung / hydraulische Pumpe
Dispositif d'accouplement du moteur / pompe hydraulique
Engine coupling / hydraulic pump

Catalogue id	Group
10006	**415**
Illustr. No **415Y1**	Section **100**
Issue **VOE 64C4410006**	Page **233**

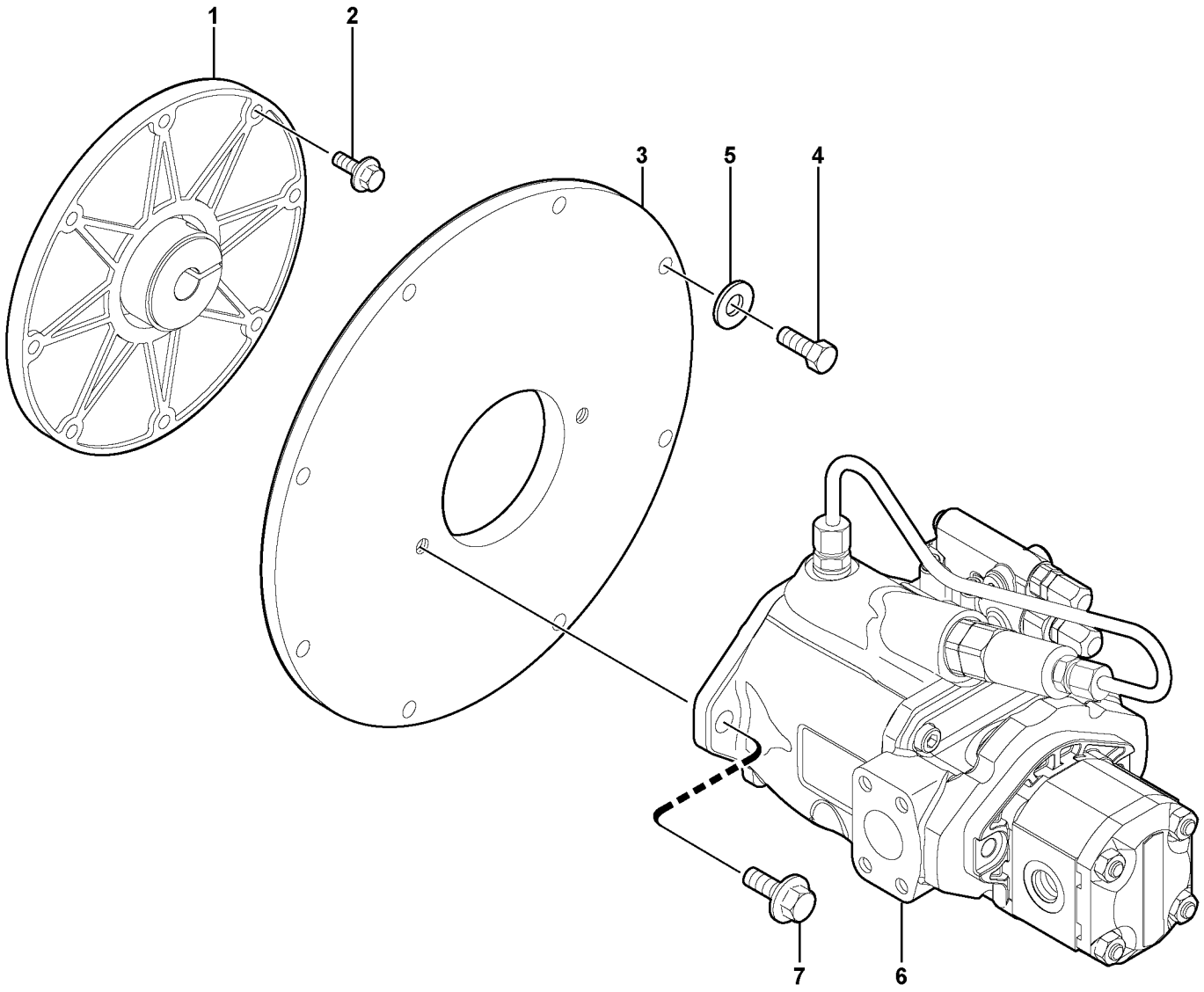

Volvo Construction Equipment

1015669

Fig.	Part No.	Quantity 1	2	3	PS	KIT	Description	Dénomination	Bezeichnung	Denominación	Notes
1	**VOE 11802746**	1					Coupling Piece	Accouplement	Leit Verbinder	Pieza Conexion	
2	**VOE 945444**	8			SS		Screw	Vis	Schraube	Tornillo	
3	**VOE 11805785**	1					Flange	Flasque	Flansch	Brida	
4	**VOE 963895**	5					Hexagon screw	Vis tête hexagonale	Sechskantschraube	Tornillo hexago	
5	**VOE 960148**	5					Washer	Rondelle	Scheibe	Arandela	
6		1					Hydraulic Pump	Pompe Hydraulique	Hydraulikpumpe	Bomba Hidraulica	See group 913, Page 495
7	**VOE 965191**	2			SS		Screw	Vis	Schraube	Tornillo	

1	**282.13948** →	→ **282.15158**
2		
3		
4		
5		

Acoplamiento del motor / bomba hidráulica
Motorkupplung / hydraulische Pumpe
Dispositif d'accouplement du moteur / pompe hydraulique
Engine coupling / hydraulic pump

Catalogue id **10006**	Group **415**
Illustr. No **1015669**	Section **200**
Issue **VOE 64C4410006**	Page **235**

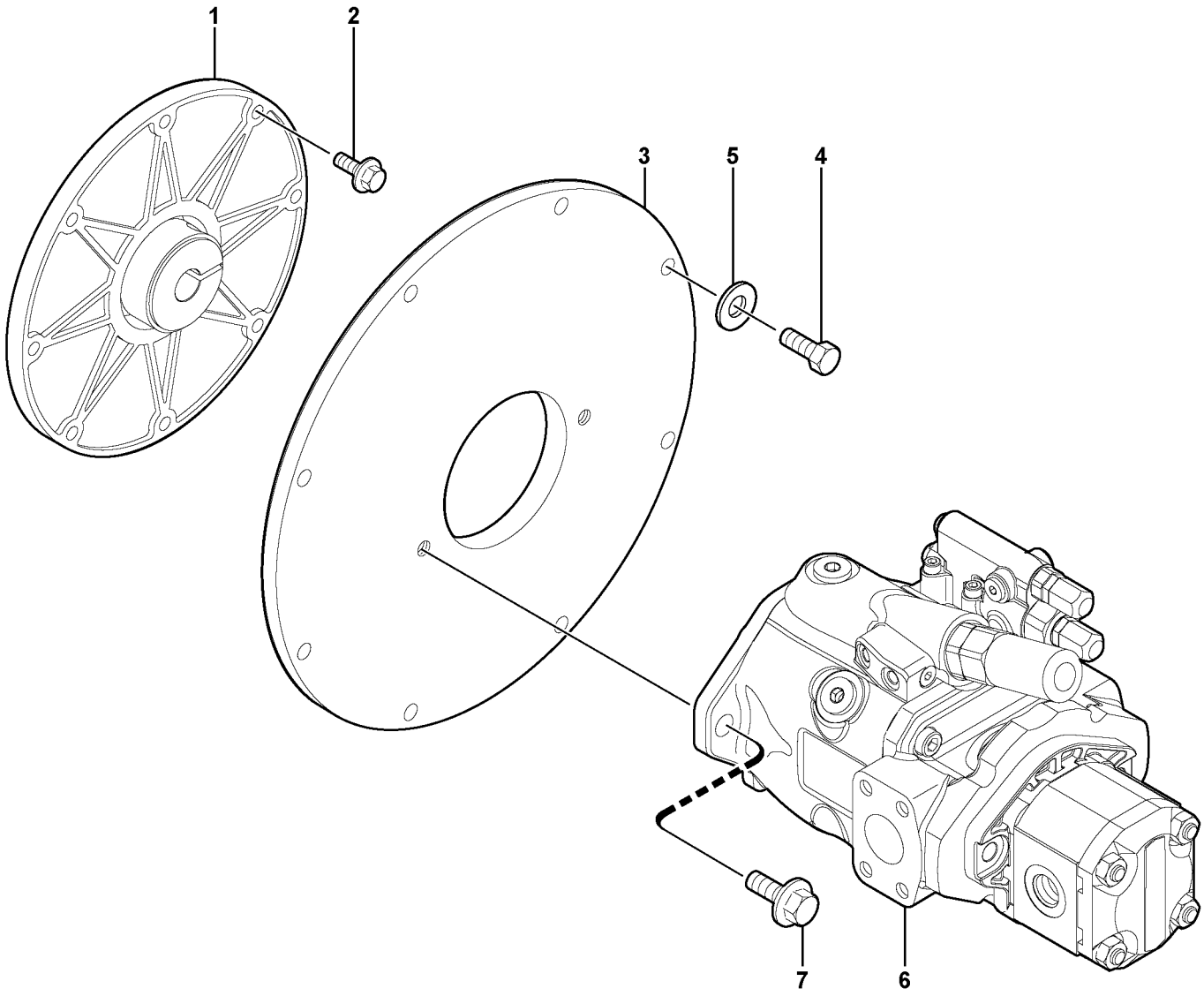

Volvo Construction Equipment

1015670

Fig.	Part No.	Quantity 1	2	3	PS	KIT	Description	Dénomination	Bezeichnung	Denominación	Notes
1	**VOE 11802746**	1					Coupling Piece	Accouplement	Leit Verbinder	Pieza Conexion	
2	**VOE 945444**	8			SS		Screw	Vis	Schraube	Tornillo	
3	**VOE 11805785**	1					Flange	Flasque	Flansch	Brida	
4	**VOE 963895**	5					Hexagon screw	Vis tête hexagonale	Sechskantschraube	Tornillo hexago	
5	**VOE 960148**	5					Washer	Rondelle	Scheibe	Arandela	
6		1					Hydraulic Pump	Pompe Hydraulique	Hydraulikpumpe	Bomba Hidraulica	See group 913, Page 499
7	**VOE 965191**	2			SS		Screw	Vis	Schraube	Tornillo	

1	**282.15159** →	**282.16330**
2		
3		
4		
5		

Acoplamiento del motor / bomba hidráulica
Motorkupplung / hydraulische Pumpe
Dispositif d'accouplement du moteur / pompe hydraulique
Engine coupling / hydraulic pump

Catalogue id **10006**	Group **415**
Illustr. No **1015670**	Section **300**
Issue **VOE 64C4410006**	Page **237**

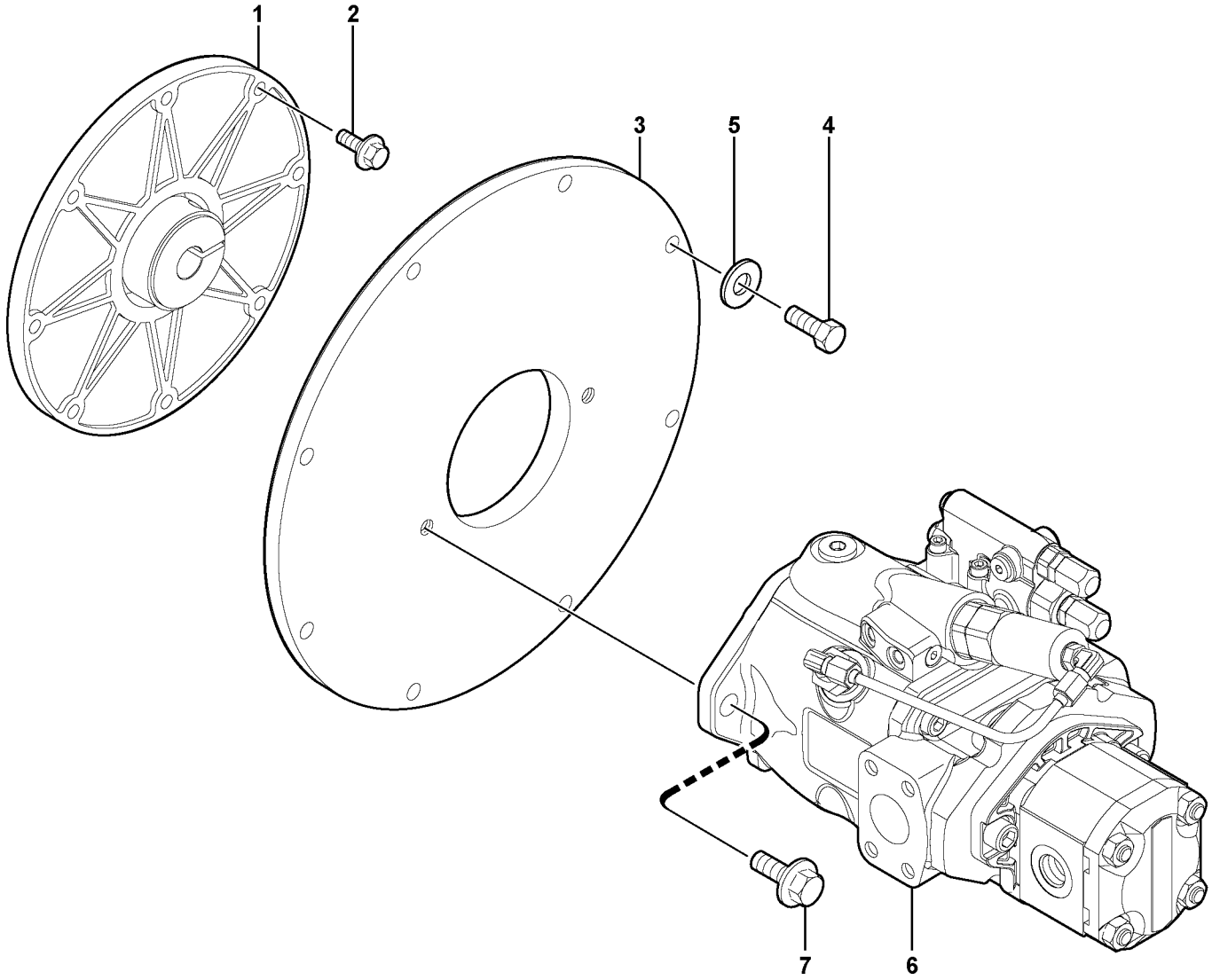

Volvo Construction Equipment

1016668

Fig.	Part No.	Quantity 1	2	3	PS	KIT	Description	Dénomination	Bezeichnung	Denominación	Notes
1	**VOE 11802746**	1					Coupling Piece	Accouplement	Leit Verbinder	Pieza Conexion	
2	**VOE 945444**	8			SS		Screw	Vis	Schraube	Tornillo	
3	**VOE 11805785**	1					Flange	Flasque	Flansch	Brida	
4	**VOE 963895**	5					Hexagon screw	Vis tête hexagonale	Sechskantschraube	Tornillo hexago	
5	**VOE 960148**	5					Washer	Rondelle	Scheibe	Arandela	
6		1					Hydraulic Pump	Pompe Hydraulique	Hydraulikpumpe	Bomba Hidraulica	See group 913, Page 501
7	**VOE 965191**	2			SS		Screw	Vis	Schraube	Tornillo	

1	**282.16331**	
2		
3		
4		
5		

Acoplamiento del motor / bomba hidráulica
Motorkupplung / hydraulische Pumpe
Dispositif d'accouplement du moteur / pompe hydraulique
Engine coupling / hydraulic pump

Catalogue id **10006**	Group **415**
Illustr. No **1016668**	Section **400**
Issue **VOE 64C4410006**	Page **239**

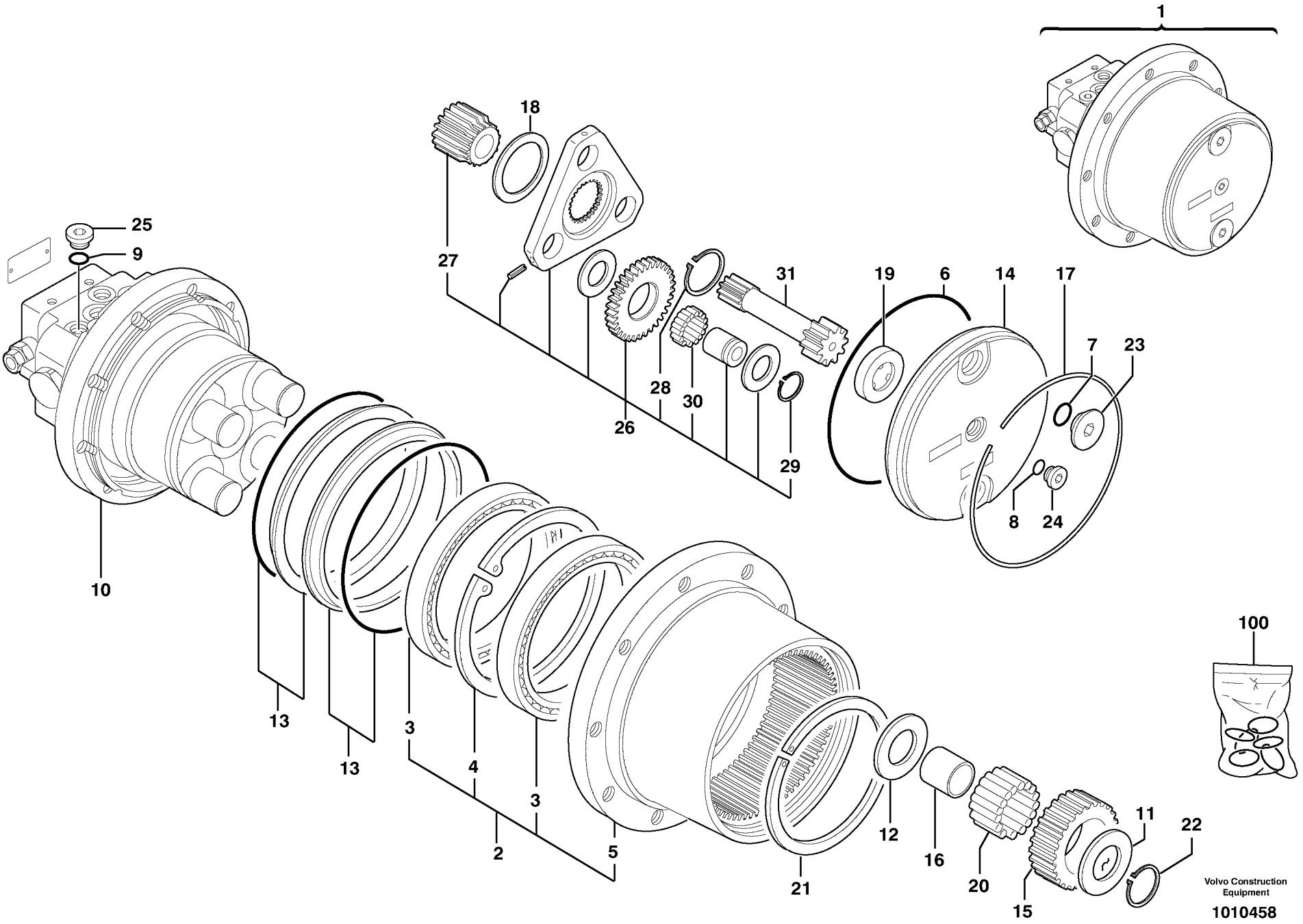
1
18
27
25
9
31
19
6
14
17
7
23
28
30
26
29
8
24
10
13
13
3
4
3
2
5
21
12
16
20
15
11
22
100
Volvo Construction Equipment
1010458

Fig.	Part No.	Quantity 1	2	3	PS	KIT	Description	Dénomination	Bezeichnung	Denominación	Notes
1	**PJ 4890101**	2					Gear-motor	Motoréducteur	Getriebemotor	Motor reductor	S/N - 282.10230
1	**PJ 4890106**	2					Gear-motor	Motoréducteur	Getriebemotor	Motor reductor	S/N 282.10231 - 13947
1	**VOE 11802600**	2					Gear-motor	Motoréducteur	Getriebemotor	Motor reductor	S/N 282.13948 -
2	**PJ 7417247**	1					•Body	•Carcasse	•Rumpf	•Cuerpo	S/N - 282.10230
2	**PJ 7417756**	1					•Body	•Carcasse	•Rumpf	•Cuerpo	S/N 282.10231 -
3	**PJ 7417224**	2					••Ball bearing	••Roulement billes	••Kugellager	••Rodamiento de bolas	
4	**PJ 7417235**	1					••Snap Ring	••Circlip	••Nutring	••Circlip	
5		1			NS		••Body	••Carcasse	••Rumpf	••Cuerpo	ORDER ITEM NO 2
6	**PJ 7417261**	1				K	•O-ring	•Joint Torique	•O-Ring	•Junta torica	
7	**PJ 7417266**	2				K	•O-ring	•Joint Torique	•O-Ring	•Junta torica	
8	**PJ 7416887**	1				K	•O-ring	•Joint Torique	•O-Ring	•Junta torica	
9	**PJ 7417263**	2				K	•O-ring	•Joint Torique	•O-Ring	•Junta torica	
10		1					•Hydraulic motor	•Moteur hydraulique	•Hydromotor	•Motor hidraulic	See group 441, Page 245
11	**PJ 7417237**	4					•Washer	•Rondelle	•Scheibe	•Arandela	
12	**PJ 7417236**	4					•Washer	•Rondelle	•Scheibe	•Arandela	
13	**PJ 7417225**	2					•Seg Retainer	•Retenue Joint	•Dichtringhalter	•Portarreten	
14	**PJ 7417231**	1					•Cover	•Couvercle	•Deckel	•Tapa	
15	**PJ 7417240**	4					•Pinion	•Pignon	•Ritzel	•Pinon	
16	**PJ 7417232**	4					•Bushing	•Bague	•Buchse	•Casquillo	
17	**PJ 7414575**	1					•Fuse Ring	•Circlip	•Sicherungsring	•Anillo Fusible	
18	**PJ 7417233**	1					•Washer	•Rondelle	•Scheibe	•Arandela	
19	**PJ 7417238**	1					•Spacer	•Entretoise	•Abstandstueck	•Casquillo distanciad	
20	**PJ 7417234**	92					•Needle bearing	•Roulement aiguilles	•Nadellager	•Rodamiento agujas	
21	**PJ 7417228**	1					•Snap Ring	•Circlip	•Nutring	•Circlip	
22	**PJ 7417260**	4					•Snap Ring	•Circlip	•Nutring	•Circlip	
23	**PJ 7415919**	2					•Plug	•Bouchon	•Stopfen	•Tapon	
24	**PJ 7415927**	1					•Plug	•Bouchon	•Stopfen	•Tapon	
25	**PJ 7414585**	2					•Plug	•Bouchon	•Stopfen	•Tapon	
26	**PJ 7417248**	1					•Planet Gear	•Planetaire	•Planetenrad	•Planetario	S/N - 282.10230
26	**PJ 7417757**	1					•Planet Gear	•Planetaire	•Planetenrad	•Planetario	S/N 282.10231 -

1	**282.10151**	
2		
3		
4		
5		

Motor de traslación hidráulico
Fahrmotor
Moteur de translation
Hydraulic travelling motor

Catalogue id	Group
10006	**441**
Illustr. No **1010458**	Section **100**
Issue **VOE 64C4410006**	Page **241**

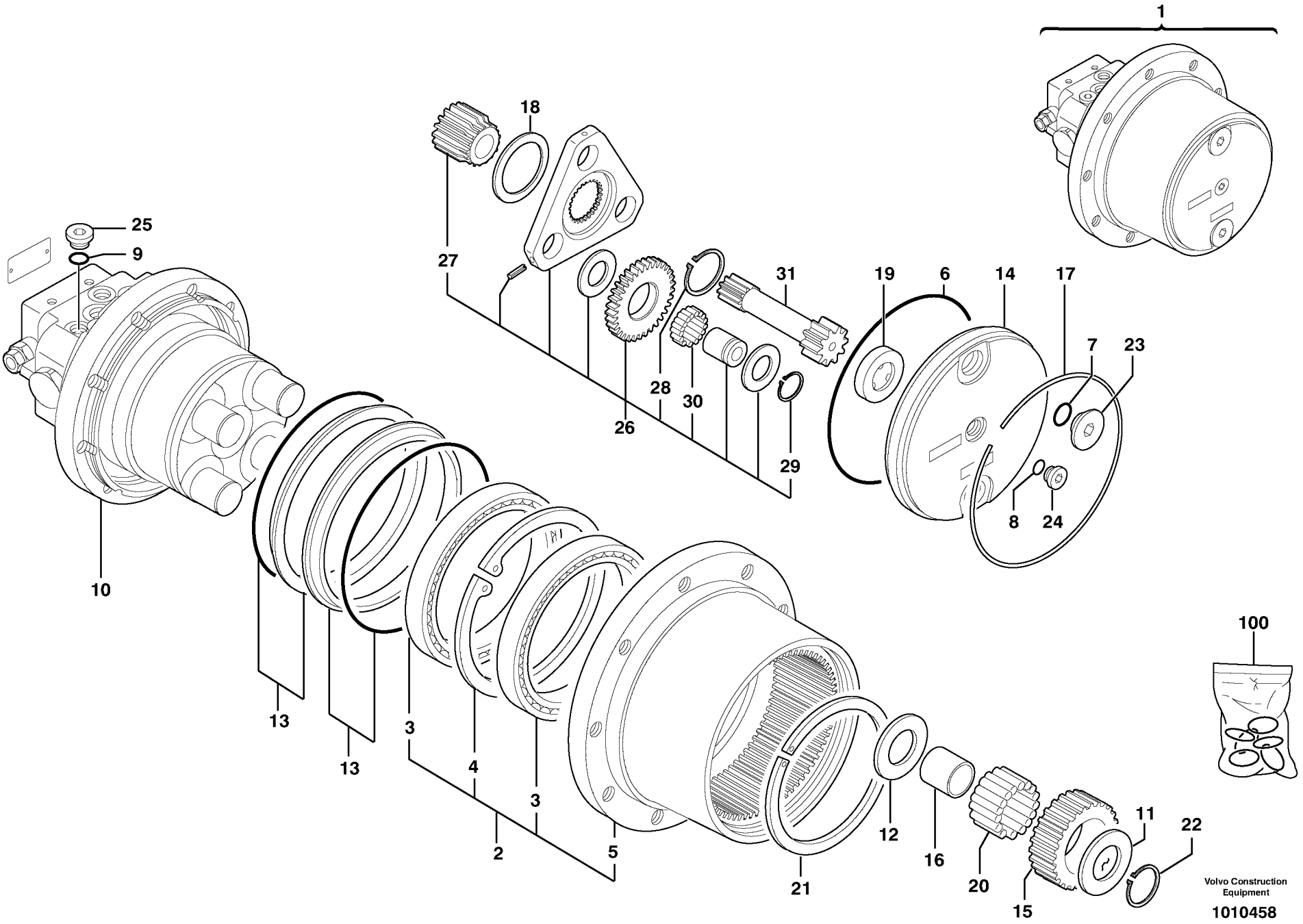
1
18
27
25
9
31
19
6
14
17
7
23
28
30
26
29
8
24
10
13
13
3
4
3
2
5
21
12
16
20
15
11
22
100
Volvo Construction Equipment
1010458

Fig.	Part No.	Quantity 1	2	3	PS	KIT	Description	Dénomination	Bezeichnung	Denominación	Notes
27	**PJ 7417241**	1					••Pinion	••Pignon	••Ritzel	••Pinon	
28	**PJ 7414632**	1					••Snap Ring	••Circlip	••Nutring	••Circlip	
29	**PJ 7414631**	3					••Snap Ring	••Circlip	••Nutring	••Circlip	
30	**VOE 11713047**	48					••Needle Bearing	••Roule.aiguilles	••Nadellager	••Cojinete Agujas	
31	**PJ 7417371**	1					•Pinion shaft	•Arbre denté	•Ritzelwelle	•Arbol dentado	S/N - 282.10230
31	**PJ 7417755**	1					•Pinion shaft	•Arbre denté	•Ritzelwelle	•Arbol dentado	S/N 282.10231 -
100	**PJ 7417249**	1					Sealing Kit	Jeu Joints	Dichtungssatz	Juego Retenes	KIT

1	**282.10151**	
2		
3		
4		
5		

Motor de traslación hidráulico
Fahrmotor
Moteur de translation
Hydraulic travelling motor

Catalogue id	Group
10006	**441**
Illustr. No **1010458**	Section **100**
Issue **VOE 64C4410006**	Page **243**

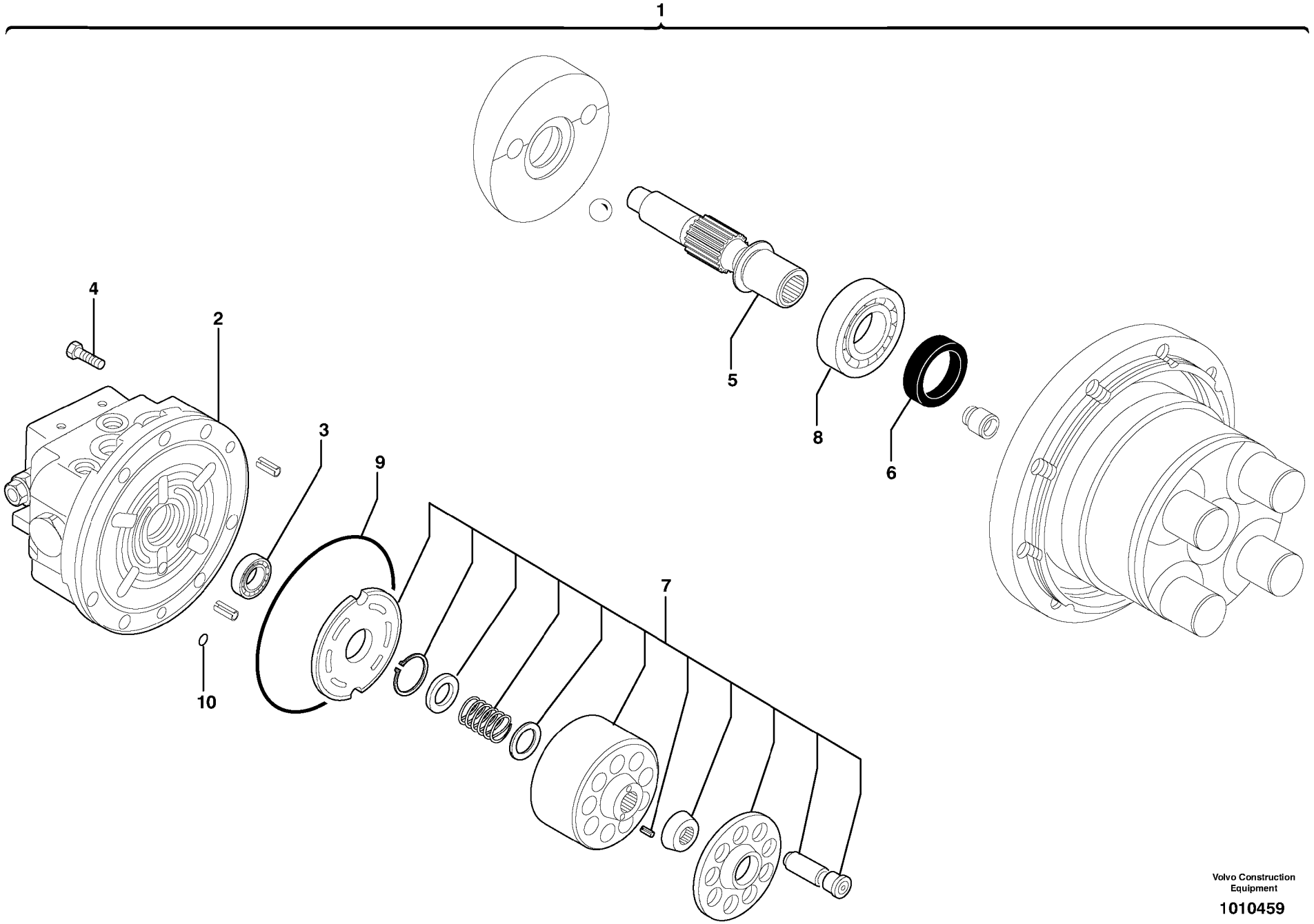

Volvo Construction Equipment

1010459

Fig.	Part No.	Quantity 1	2	3	PS	KIT	Description	Dénomination	Bezeichnung	Denominación	Notes
1	**PJ 7417255**	1					Hydraulic motor	Moteur hydraulique	Hydraulikmotor	Motor hidráulico	S/N - 282.10230
1	**PJ 7417758**	1					Hydraulic motor	Moteur hydraulique	Hydraulikmotor	Motor hidráulico	S/N 282.10231 - 13947
1	**PJ 7417255**	1					Hydraulic motor	Moteur hydraulique	Hydraulikmotor	Motor hidráulico	S/N 282.13948 -
2		1					•Distributor	•Distributeur	•Verteiler	•Distribuidor	See group 441, Page 247
3	**PJ 7413645**	1					•Ball bearing	•Roulement billes	•Kugellager	•Rodamiento de bolas	
4	**PJ 7414614**	7					•Screw	•Vis	•Schraube	•Tornillo	
5	**PJ 7417229**	1					•Pinion shaft	•Arbre denté	•Ritzelwelle	•Arbol dentado	
6	**PJ 7417270**	1					•Seal	•Joint	•Dichtring	•Junta	
7	**PJ 7417253**	1					•Rotary group	•Groupe rotatif	•Triebwerkteil	•Grupo rotativo	
8	**VOE 11712914**	1					•Ball bearing	•Roulement billes	•Kugellager	•Rodamiento de bolas	
9	**PJ 7417262**	1					•O-ring	•Joint Torique	•O-Ring	•Junta torica	
10	**PJ 7417268**	1					•O-ring	•Joint Torique	•O-Ring	•Junta torica	

1	**282.10151** →	
2		
3		
4		
5		

Motor reductor de traslación / sin freno
Getriebemotor für die Fahrbewegung / ohne Bremse
Motoréducteur de translation / sans frein
Travelling gear motor assy / without brake

Catalogue id	Group
10006	**441**
Illustr. No **1010459**	Section **110**
Issue **VOE 64C4410006**	Page **245**

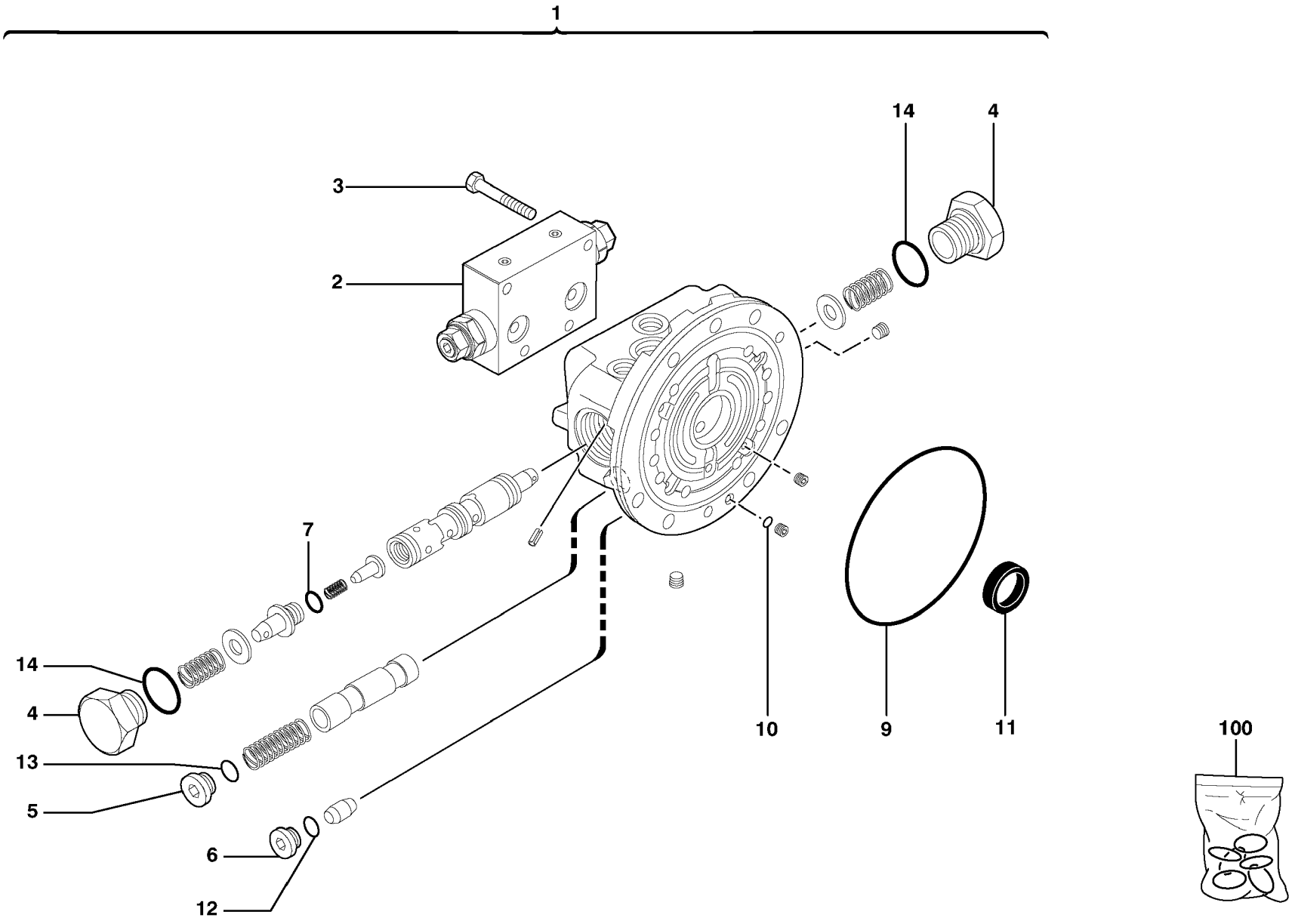
1
14
4
3
2
7
14
4
13
5
6
12
10
9
11
100

Fig.	Part No.	Quantity 1	2	3	PS	KIT	Description	Dénomination	Bezeichnung	Denominación	Notes
1	**PJ 7417256**	1					Distributor	Distributeur	Verteiler	Distribuidor	
2		1					•Balancing valve	•Valve d'équilibrage	•Ausgleichventil	•Válvula de equilibrio	See group 441, Page 249
3	**PJ 7417271**	4					•Screw	•Vis	•Schraube	•Tornillo	
4	**PJ 7414594**	2					•Plug	•Bouchon	•Stopfen	•Tapon	
5	**PJ 7414595**	2					•Plug	•Bouchon	•Stopfen	•Tapon	
6	**PJ 7414596**	2					•Plug	•Bouchon	•Stopfen	•Tapon	
7	**PJ 7417264**	2					•O-ring	•Joint Torique	•O-Ring	•Junta torica	
9	**PJ 7417262**	1				K	•O-ring	•Joint Torique	•O-Ring	•Junta torica	
10	**PJ 7417268**	1				K	•O-ring	•Joint Torique	•O-Ring	•Junta torica	
11	**PJ 7417270**	1				K	•Seal	•Joint	•Dichtring	•Junta	
12	**PJ 7416887**	2				K	•O-ring	•Joint Torique	•O-Ring	•Junta torica	
13	**PJ 7417266**	2				K	•O-ring	•Joint Torique	•O-Ring	•Junta torica	
14	**PJ 7417267**	2				K	•O-ring	•Joint Torique	•O-Ring	•Junta torica	
100	**PJ 7417254**	1					Sealing Kit	Jeu Joints	Dichtungssatz	Juego Retenes	KIT

1	**282.10151** →	
2		
3		
4		
5		

Válvula de mando
Steuerventil
Valve de commande
Control valve

Catalogue id	Group
10006	**441**
Illustr. No **1010460**	Section **120**
Issue **VOE 64C4410006**	Page **247**

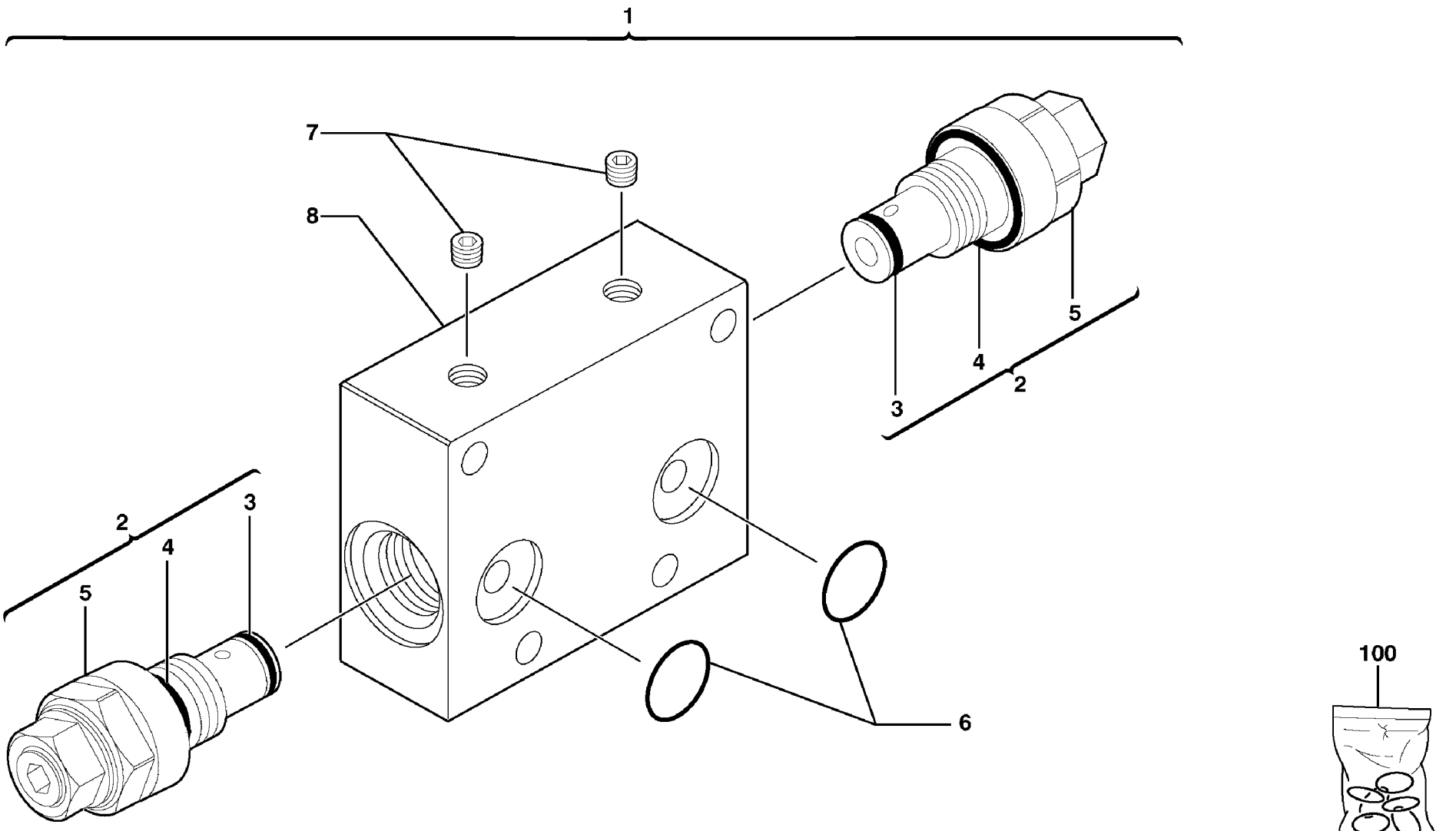

Volvo Construction Equipment

1010461

Fig.	Part No.	Quantity 1	2	3	PS	KIT	Description	Dénomination	Bezeichnung	Denominación	Notes
1	**PJ 7417274**	1					Eql Valve	Valve d'equilibrage	Ausgleichventil	Valvula equilibrio	
2	**PJ 7417273**	2					•Relief valve	•Limiteur - pression	•Druckbegrenzer	•Limitador presion	
3	**PJ 7417269**	1				K	••O-ring	••Joint Torique	••O-Ring	••Junta torica	
4	**PJ 7417266**	1				K	••O-ring	••Joint Torique	••O-Ring	••Junta torica	
5		1			NS		••Relief valve	••Limiteur - pression	••Druckbegrenzer	••Limitador presion	ORDER ITEM NO 2
6	**PJ 7417265**	2				K	•O-ring	•Joint Torique	•O-Ring	•Junta torica	
7	**PJ 7417272**	2					•Plug	•Bouchon	•Stopfen	•Tapon	
8		1			NS		•Valve Body	•Corps Valve	•Ventilkörper	•Cuerpo Valvula	ORDER ITEM NO 1
100	**PJ 7417250**	1					Sealing Kit	Jeu Joints	Dichtungssatz	Juego Retenes	KIT

1	**282.10151** →	
2		
3		
4		
5		

Válvula de equilibrio (traslación)
Ausgleichventil (Fahrbewegung)
Valve d'équilibrage (translation)
Balancing valve (travelling)

Catalogue id **10006**	Group **441**
Illustr. No **1010461**	Section **130**
Issue **VOE 64C4410006**	Page **249**

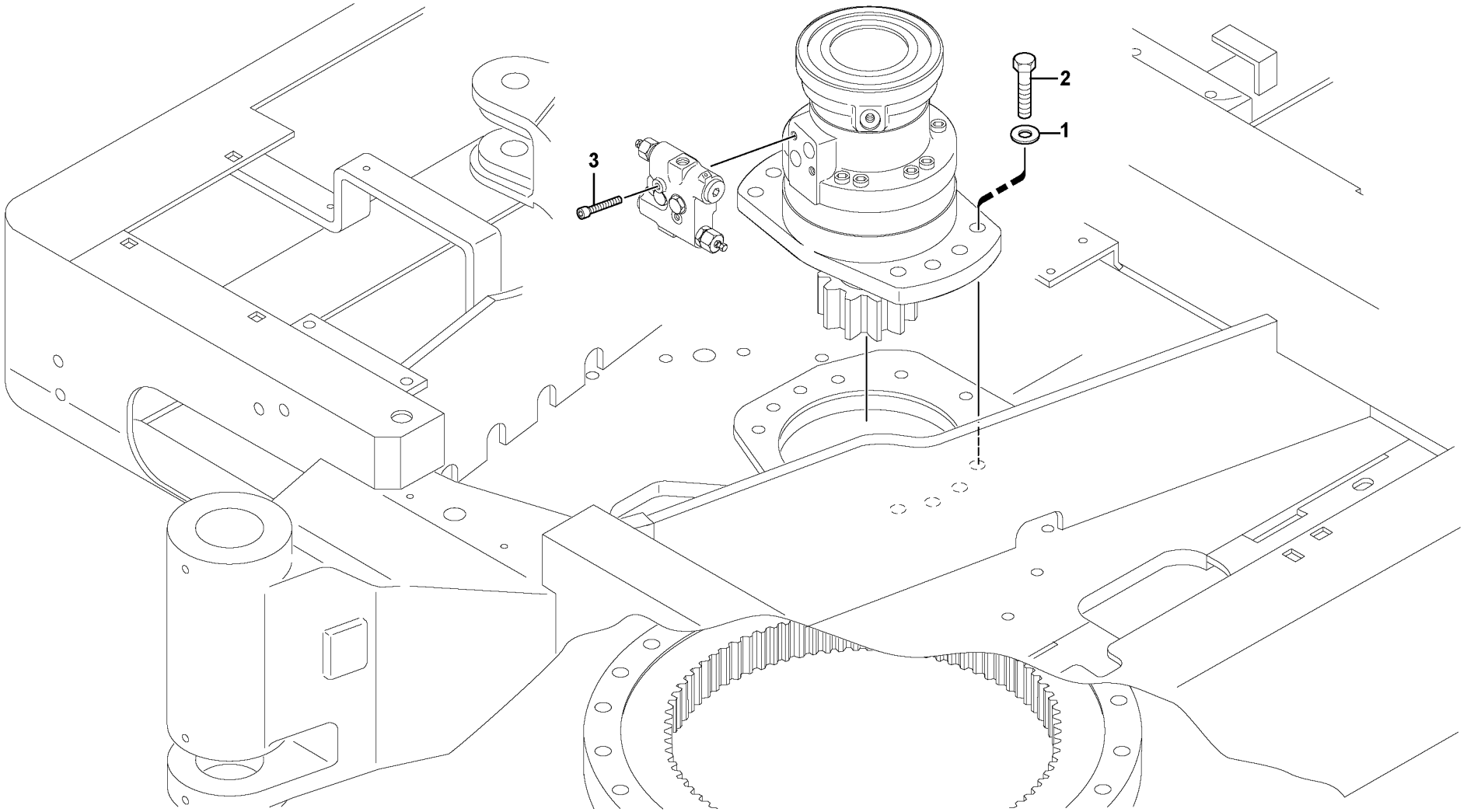

Volvo Construction Equipment

1014993

Fig.	Part No.	Quantity 1	2	3	PS	KIT	Description	Dénomination	Bezeichnung	Denominación	Notes
1	**VOE 11804249**	8					Washer	Rondelle	Scheibe	Arandela	
2	**VOE 978932**	8					Screw	Vis	Schraube	Tornillo	
3	**VOE 984085**	2					Allen Hd Screw	Vis A 6 Pans Cr	Inbusschraube	Torn Hex Embut	(PJ 4290118)

1	**282.10151** →	**282.14048** ←
2		
3		
4		
5		

Instalación del motor reductor de giro
Einbau des Schwenkmotors
Mise en place du motoréducteur d'orientation
Slewing gear motor installation

Catalogue id **10006**	Group **441**
Illustr. No **1014993**	Section **200**
Issue **VOE 64C4410006**	Page **251**

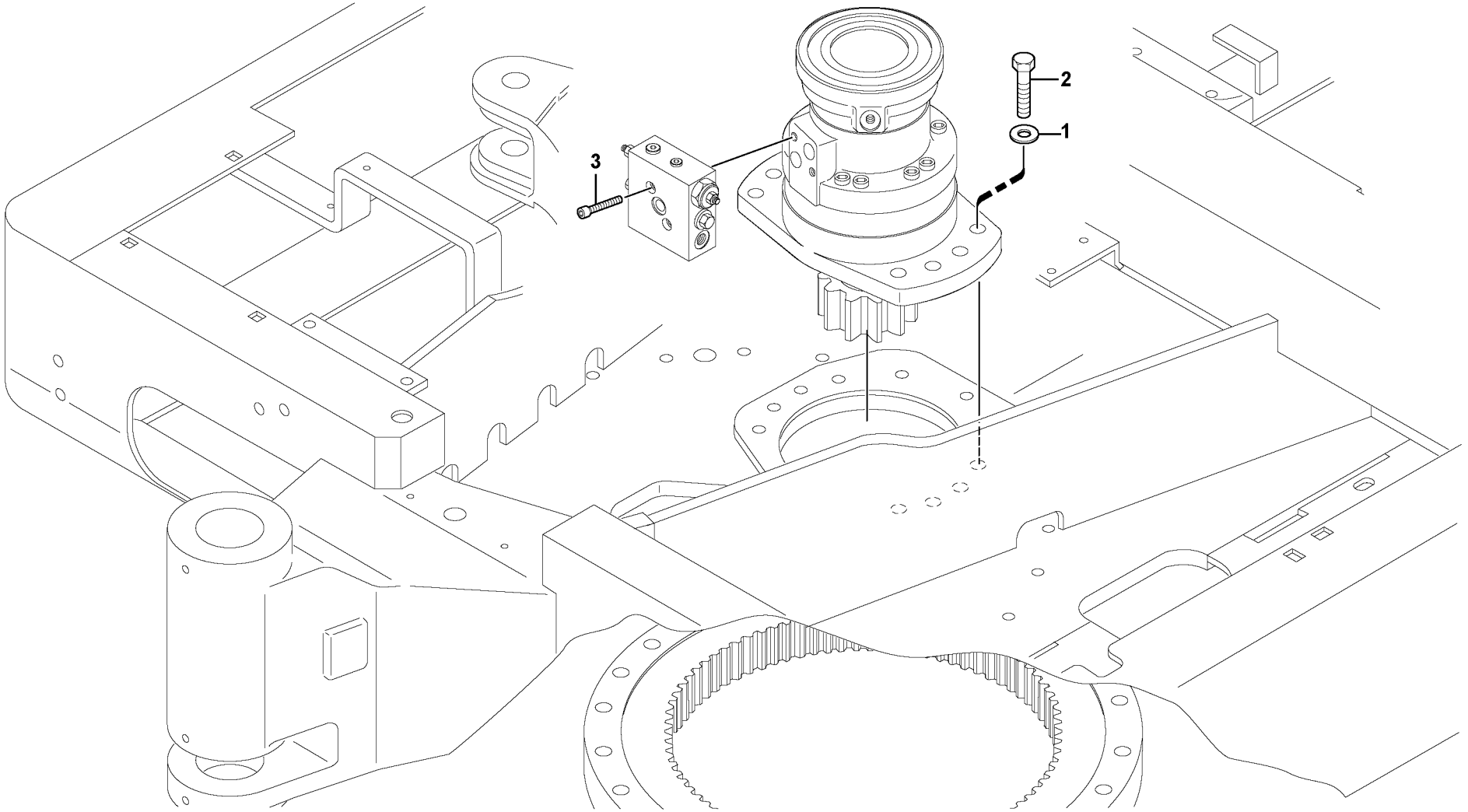

Volvo Construction Equipment

1015001

Fig.	Part No.	Quantity 1	2	3	PS	KIT	Description	Dénomination	Bezeichnung	Denominación	Notes
1	**VOE 11804249**	8					Washer	Rondelle	Scheibe	Arandela	
2	**VOE 978932**	8					Screw	Vis	Schraube	Tornillo	
3	**VOE 984084**	2					Allen Hd Screw	Vis A 6 Pans Cr	Inbusschraube	Torn Hex Embut	

1	**282.14049**		**Instalación del motor reductor de giro** **Einbau des Schwenkmotors** **Mise en place du motoréducteur d'orientation** **Slewing gear motor installation**	Catalogue id **10006**	Group **441**
2				Illustr. No **1015001**	Section **201**
3				Issue **VOE 64C4410006**	Page **253**
4					
5					

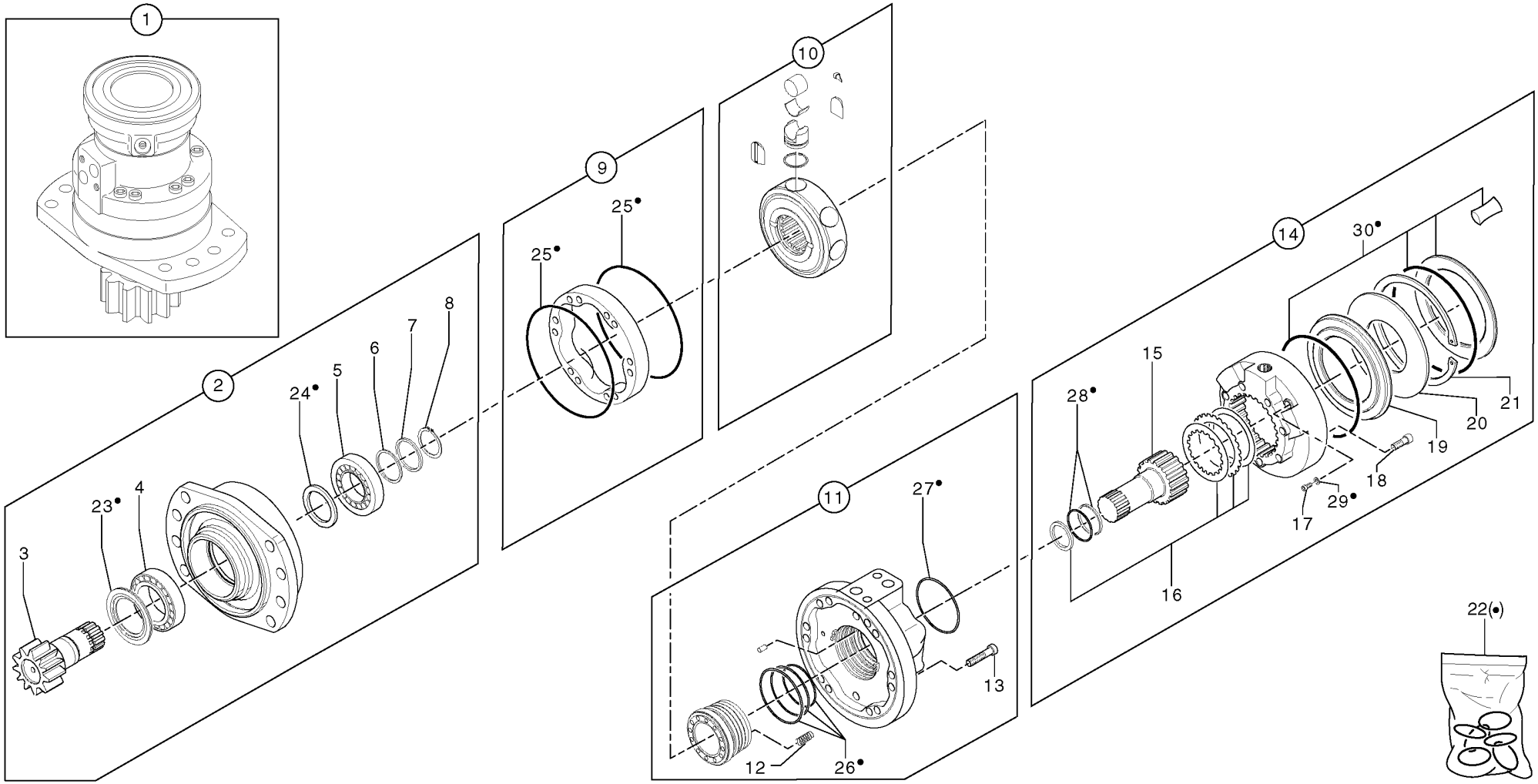
1
2
3
23•
4
24•
5
6
7
8
9
25•
25•
10
11
27•
12
26•
13
14
30•
15
28•
16
17
29•
18
19
20
21
22(•)

Fig.	Part No.	Quantity 1	2	3	PS	KIT	Description	Dénomination	Bezeichnung	Denominación	Notes
1	**VOE 11806475**	1					Hydraulic motor	Moteur hydraulique	Hydraulischer Motor	Motor hidraulic	
2	**PJ 7416658**	1					•Bearing	•Palier	•Lager	•Cojinete	
3	**PJ 7415416**	1					••Pinion shaft	••Arbre denté	••Ritzelwelle	••Arbol dentado	
4	**PJ 7415420**	1					••Roller Bearing	••Roulement rouleaux	••Rollenlager	••Cojinet Rodillo	
5	**PJ 7415417**	1					••Roller Bearing	••Roulement rouleaux	••Rollenlager	••Cojinet Rodillo	
6	**PJ 7415421**	1					••Shims (kit)	••Cales (jeu)	••Ausgleichscheiben (Satz)	••Suplementos de ajuste (	
7	**PJ 7416661**	1					••Bushing	••Bague	••Buchse	••Casquillo	
8	**PJ 7416659**	1					••Snap Ring	••Circlip	••Nutring	••Circlip	
9	**PJ 7416663**	1					•Cam	•Came	•Nocken	•Leva	
10	**PJ 7417401**	1					•Cylinder Block	•Bloc-cylindres	•Zylinderblock	•Bloque Cilindro	
11	**PJ 7416657**	1					•Bearing	•Palier	•Lager	•Cojinete	
12	**PJ 7416385**	4					••Spring	••Ressort	••Feder	••Muelle	
13	**VOE 11714982**	7					••Screw	••Vis	••Schraube	••Tornillo	(PJ 7417404)
14	**PJ 7417402**	1					•Brake (kit)	•Freins (jeu)	•Bremse (Satz)	•Freno (juego)	
15	**PJ 7417403**	1					••Pinion shaft	••Arbre denté	••Ritzelwelle	••Arbol dentado	
16	**PJ 7417408**	1					••Brake (kit)	••Freins (jeu)	••Bremse (Satz)	••Freno (juego)	
17	**PJ 7416380**	1					••Screw	••Vis	••Schraube	••Tornillo	
18	**PJ 7417399**	8					••Screw	••Vis	••Schraube	••Tornillo	
19	**PJ 7417102**	1					••Piston	••Piston	••Kolben	••Piston	
20	**PJ 7416349**	1					••Washer	••Rondelle	••Scheibe	••Arandela	
21	**PJ 7416347**	1					••Snap Ring	••Circlip	••Nutring	••Circlip	
22	**VOE 11714989**	1					•Sealing Kit	•Jeu Joints	•Dichtungssatz	•Juego Retenes	(PJ 7417105)
23	**PJ 7417410**	1					••Seal	••Joint	••Dichtring	••Junta	
24	**PJ 7417409**	1					••Seal	••Joint	••Dichtring	••Junta	
25	**VOE 11715565**	2					••O-ring	••Joint Torique	••O-Ring	••Junta torica	(PJ 7417406)
26	**PJ 7417103**	1					••Sealing Kit	••Jeu Joints	••Dichtungssatz	••Juego Retenes	
27	**PJ 7417405**	1					••O-ring	••Joint Torique	••O-Ring	••Junta torica	
28	**PJ 7417407**	1					••Seal	••Joint	••Dichtring	••Junta	
29	**PJ 7417400**	1					••Seal	••Joint	••Dichtring	••Junta	
30	**PJ 7417104**	1			SS		••Blind Cover	••Couvercle obturateur	••Blinddeckel	••Tapa obturacion	

1	**282.10151** →	**282.16384**
2		
3		
4		
5		

Motor reductor de giro
Schwenkmotor
Motoréducteur d'orientation
Slewing gear motor

Catalogue id **10006**	Group **441**
Illustr. No **4412AY1**	Section **210**
Issue **VOE 64C4410006**	Page **255**

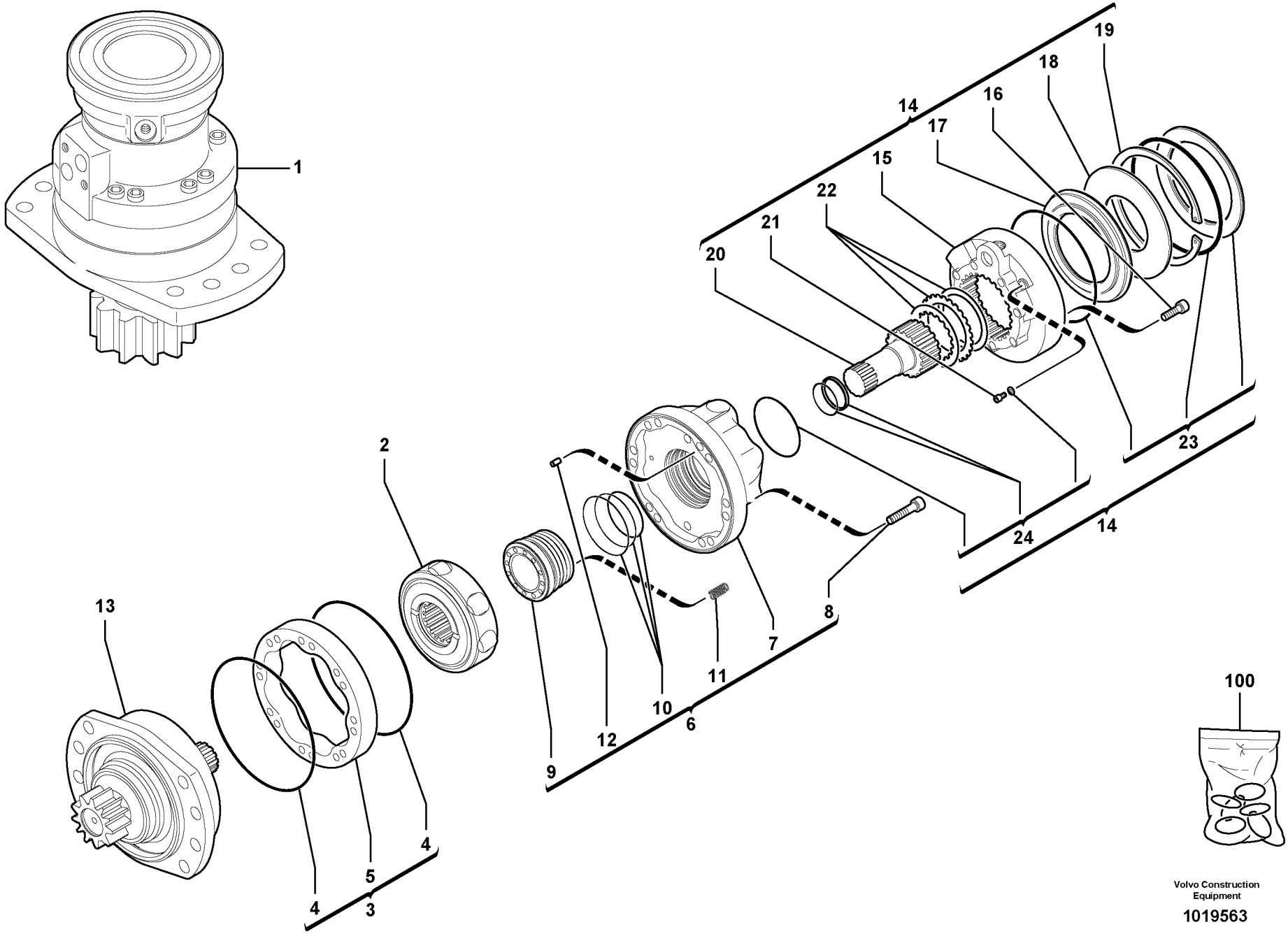

Volvo Construction Equipment

1019563

Fig.	Part No.	Quantity 1	2	3	PS	KIT	Description	Dénomination	Bezeichnung	Denominación	Notes
1	**VOE 11807162**	1					Hydraulic motor	Moteur hydraulique	Hydraulischer Motor	Motor hidraulic	
2	**VOE 11712924**	1					•Cylinder Block	•Bloc-cylindres	•Zylinderblock	•Bloque Cilindro	
3	**VOE 11715564**	1					•Cam	•Came	•Nocken	•Leva	
4	**VOE 11715565**	2				K	••O-ring	••Joint Torique	••O-Ring	••Junta torica	
5		1			NS		••Cam	••Came	••Nocken	••Leva	
6	**VOE 11714961**	1					•Bearing	•Palier	•Lager	•Cojinete	
7		1			NS		••Bearing	••Palier	••Lager	••Cojinete	
8	**VOE 11714982**	7					••Screw	••Vis	••Schraube	••Tornillo	
9		1			NS		••Distribution block	••Distributeur	••Verteilerblock	••Bloque distribución	
10	**VOE 11714983**	1				K	••Sealing Kit	••Jeu Joints	••Dichtungssatz	••Juego Retenes	
11	**VOE 11715566**	4					••Spring	••Ressort	••Feder	••Muelle	
12	**VOE 11713103**	1					••Spring Pin	••Axe de ressort	••Federstift	••Pasador Resorte	
13	**VOE 11714981**	1					•Bearing	•Palier	•Lager	•Cojinete	
14	**VOE 11715643**	1					•Brake (kit)	•Freins (jeu)	•Bremse (Satz)	•Freno (juego)	
15		1			NS		••Body	••Corps	••Körper	••Cuerpo	
16	**VOE 11714986**	8					••Screw	••Vis	••Schraube	••Tornillo	
17	**VOE 11715653**	1					••Brake Piston	••Piston Frein	••Bremskolben	••Piston Frenos	
18	**VOE 11715654**	1					••Spring Washer	••Rondelle élastique	••Federscheibe	••Arandela flexible	
19	**VOE 11715652**	1					••Snap Ring	••Circlip	••Nutring	••Circlip	
20		1			NS		••Pinion shaft	••Arbre denté	••Ritzelwelle	••Arbol dentado	
21	**VOE 11714987**	2					••Screw	••Vis	••Schraube	••Tornillo	
22	**VOE 11715644**	1					••Brake Disc Kit	••Jeu Disque Frein	••Bremsscheibensa	••Juego Disco Fr	
23	**VOE 11712930**	1				K	••Repair Kit	••Kit Réparation	••Reparatursatz	••Kit Reparacion	
24	**VOE 11715612**	1				K	••Sealing Kit	••Jeu Joints	••Dichtungssatz	••Juego Retenes	
100	**VOE 11715608**	1					Sealing Kit	Jeu Joints	Dichtungssatz	Juego Retenes	KIT

1	**282.16385**	
2		
3		
4		
5		

Motor reductor de giro
Schwenkmotor
Motoréducteur d'orientation
Slewing gear motor

Catalogue id	Group
10006	**441**
Illustr. No **1019563**	Section **220**
Issue **VOE 64C4410006**	Page **257**

VOLVO

EC30

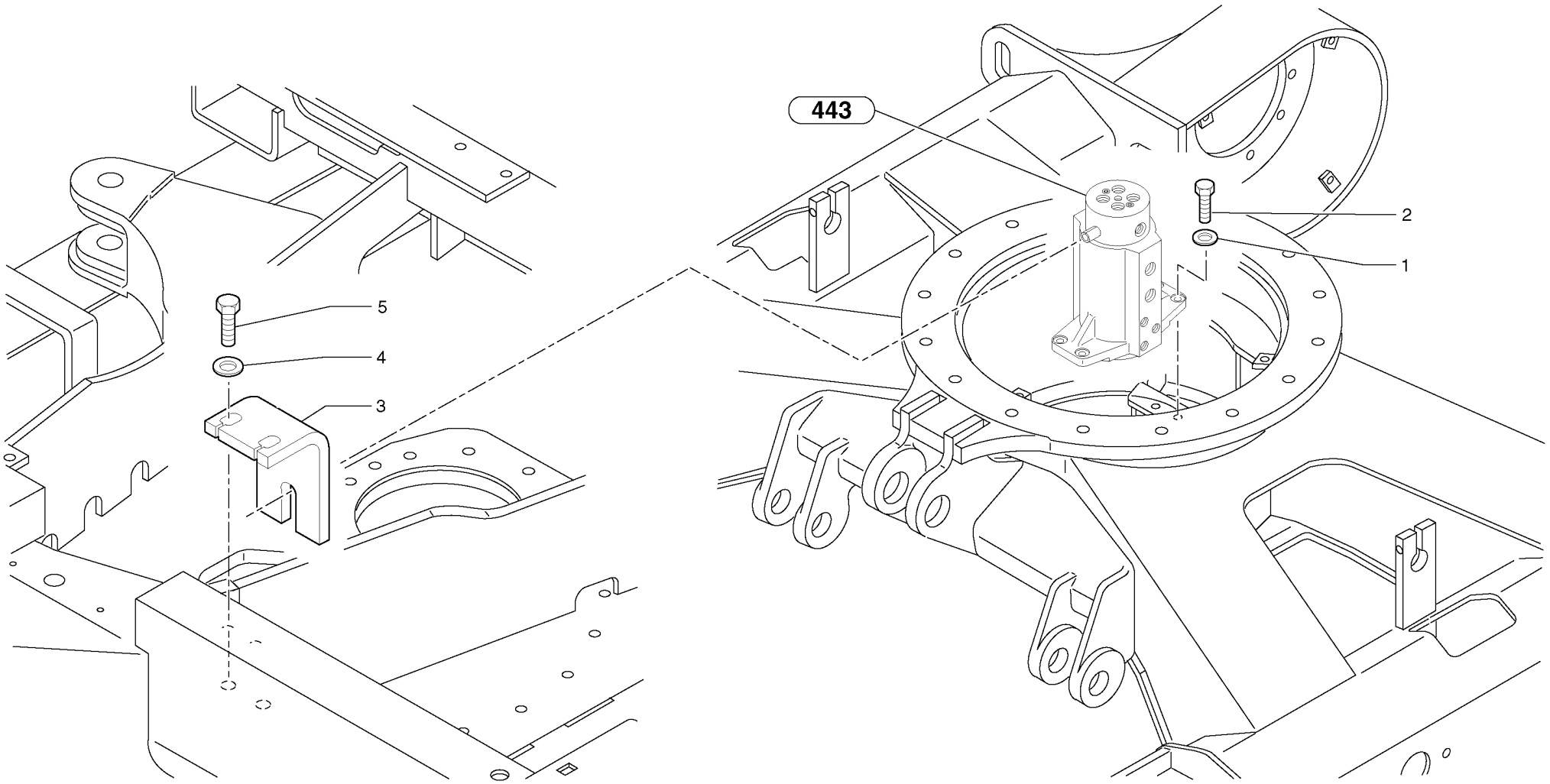
443
2
1
5
4
3

Fig.	Part No.	Quantity 1	2	3	PS	KIT	Description	Dénomination	Bezeichnung	Denominación	Notes
1	**PJ 4490006**	4					Washer	Rondelle	Scheibe	Arandela	M8
2	**PJ 4380045**	4					Screw	Vis	Schraube	Tornillo	HM8X30
3	**VOE 11802649**	1					Stop	Arrêt	Anschlag	Parada	(PJ 3560709)
4	**VOE 11807554**	2					Set of washers	Jeu de rondelles	Scheibensatz	Juego de arandelas	(PJ 4490003) M10
5	**PJ 4380052**	2					Screw	Vis	Schraube	Tornillo	HM10X25

1	**282.10151** →	**282.16255**
2		
3		
4		
5		

Equipo de junta de giro
Drehverteiler kompl.
Mise en place du joint tournant
Swivel joint equipment

Catalogue id **10006**	Group **443**
Illustr. No **443Y1**	Section **100**
Issue **VOE 64C4410006**	Page **259**

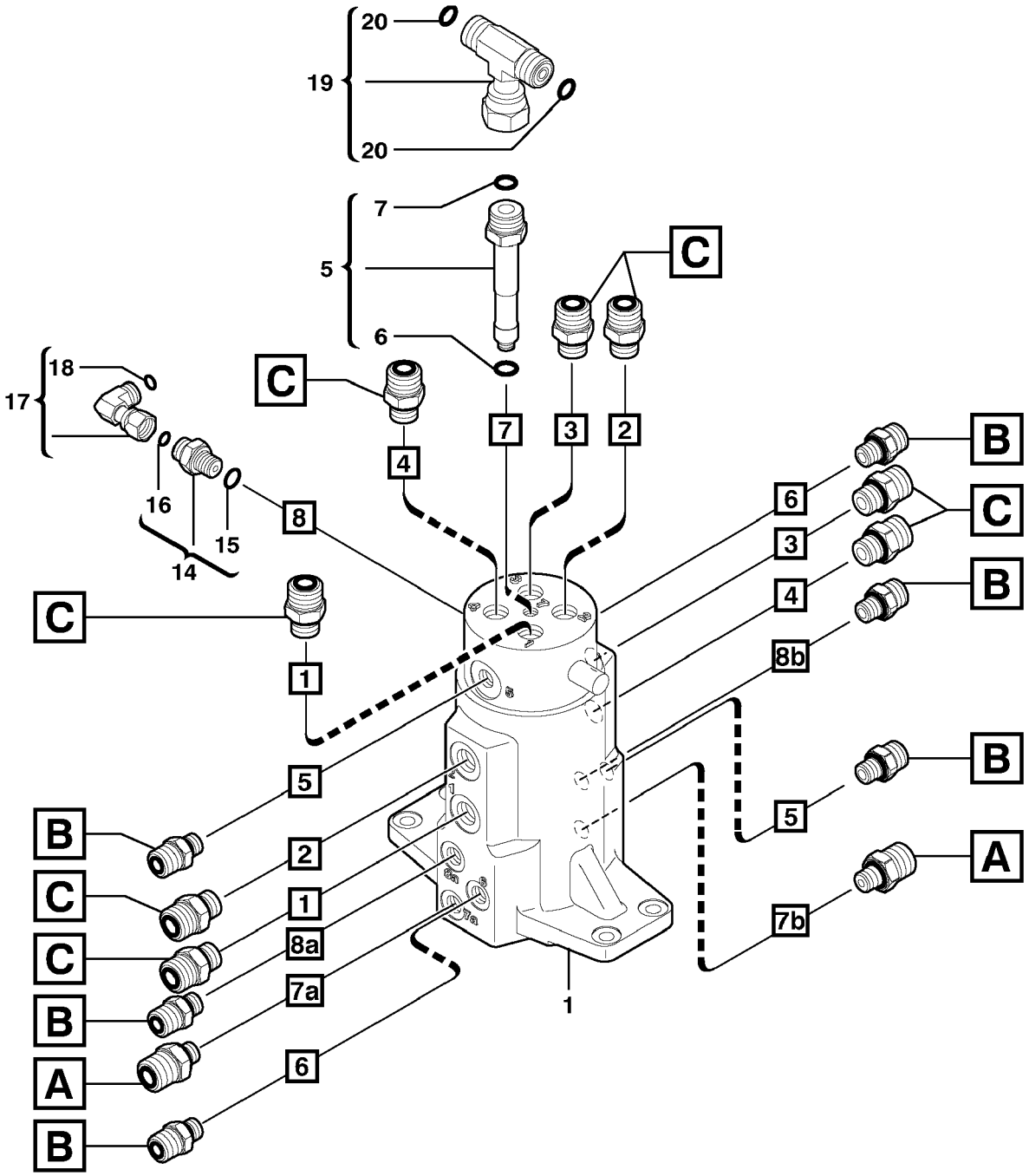

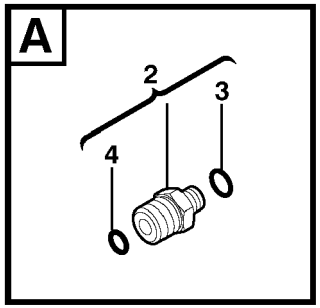

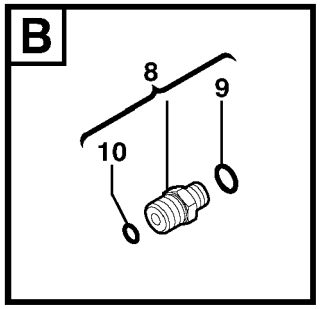

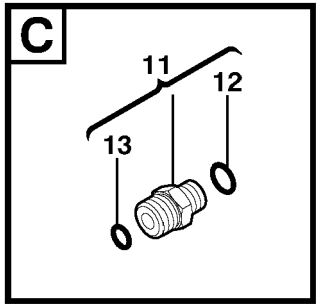

Volvo Construction Equipment

1012977

Fig.	Part No.	Quantity 1	2	3	PS	KIT	Description	Dénomination	Bezeichnung	Denominación	Notes
1		1					Swivel joint	Joint tournant	Drehverteiler	Unión giratoria	See group 443, Page 265
2	**VOE 11802653**	2					Union	Teton Connexion	Anschlussnippel	Niple Conexcion	
3	**PJ 5600201**	1					•Seal	•Joint	•Dichtring	•Junta	
4	**VOE 4880493**	1					•O-ring	•Joint Torique	•O-Ring	•Junta torica	
5	**VOE 11802626**	1					Union	Teton Connexion	Anschlussnippel	Niple Conexcion	
6	**PJ 5600200**	1					•Seal	•Joint	•Dichtring	•Junta	
7	**VOE 4880493**	1					•O-ring	•Joint Torique	•O-Ring	•Junta torica	
8	**VOE 11802651**	6					Union	Teton Connexion	Anschlussnippel	Niple Conexcion	
9	**PJ 5600201**	1					•Seal	•Joint	•Dichtring	•Junta	
10	**VOE 4880492**	1					•O-ring	•Joint Torique	•O-Ring	•Junta torica	
11	**VOE 11802650**	8					Union	Teton Connexion	Anschlussnippel	Niple Conexcion	
12	**PJ 5600202**	1					•Seal	•Joint	•Dichtring	•Junta	
13	**VOE 4880493**	1					•O-ring	•Joint Torique	•O-Ring	•Junta torica	
14	**VOE 11802655**	1					Union	Teton Connexion	Anschlussnippel	Niple Conexcion	
15	**PJ 5600201**	1					•Seal	•Joint	•Dichtring	•Junta	
16	**VOE 4881722**	1					•O-ring	•Joint Torique	•O-Ring	•Junta torica	
17	**VOE 13933905**	1					Elbow nipple	Raccord angulaire	Winkelnippel	Niple angular	
18	**VOE 4881722**	1					•O-ring	•Joint Torique	•O-Ring	•Junta torica	
19	**VOE 13933935**	1					T-nipple	Raccord-t	T-Nippel	Niple T	
20	**VOE 4880493**	2					•O-ring	•Joint Torique	•O-Ring	•Junta torica	

1	**282.16256**	
2		
3		
4		
5		

Equipo de junta de giro
Drehverteiler kompl.
Mise en place du joint tournant
Swivel joint equipment

Catalogue id **10006**	Group **443**
Illustr. No **1012977**	Section **110**
Issue **VOE 64C4410006**	Page **261**

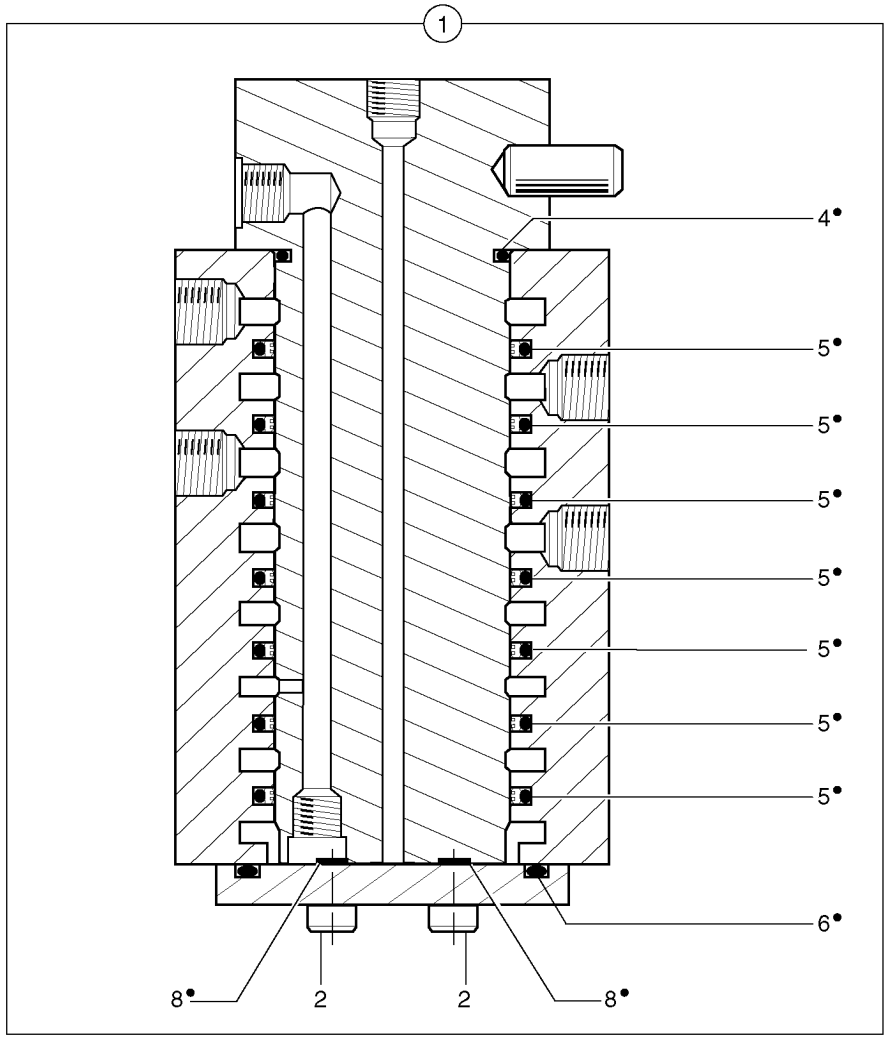
1
4•
5•
5•
5•
5•
5•
5•
5•
6•
8•
2
2
8•

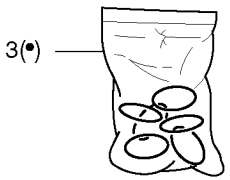
3(•)

Fig.	Part No.	Quantity 1	2	3	PS	KIT	Description	Dénomination	Bezeichnung	Denominación	Notes
1	**PJ 4900050**	1			SS		Swivel joint	Joint tournant	Drehverteiler	Unión giratoria	
2	**PJ 4290017**	2					•Screw	•Vis	•Schraube	•Tornillo	CHc M8X20
3	**PJ 7450482**	1			SS		•Sealing Kit	•Jeu Joints	•Dichtungssatz	•Juego Retenes	
4	**PJ 6140050**	1					••Seal	••Joint	••Dichtring	••Junta	
5	**PJ 6140016**	7					••Seal	••Joint	••Dichtring	••Junta	
6	**PJ 4040195**	1					••O-ring	••Joint Torique	••O-Ring	••Junta torica	
8	**PJ 4040188**	2					••O-ring	••Joint Torique	••O-Ring	••Junta torica	

1	**282.10151** →	→ **282.13997**
2		
3		
4		
5		

Junta de giro
Drehverteiler
Joint tournant
Swivel joint

Catalogue id **10006**	Group **443**
Illustr. No **443AY1**	Section **200**
Issue **VOE 64C4410006**	Page **263**

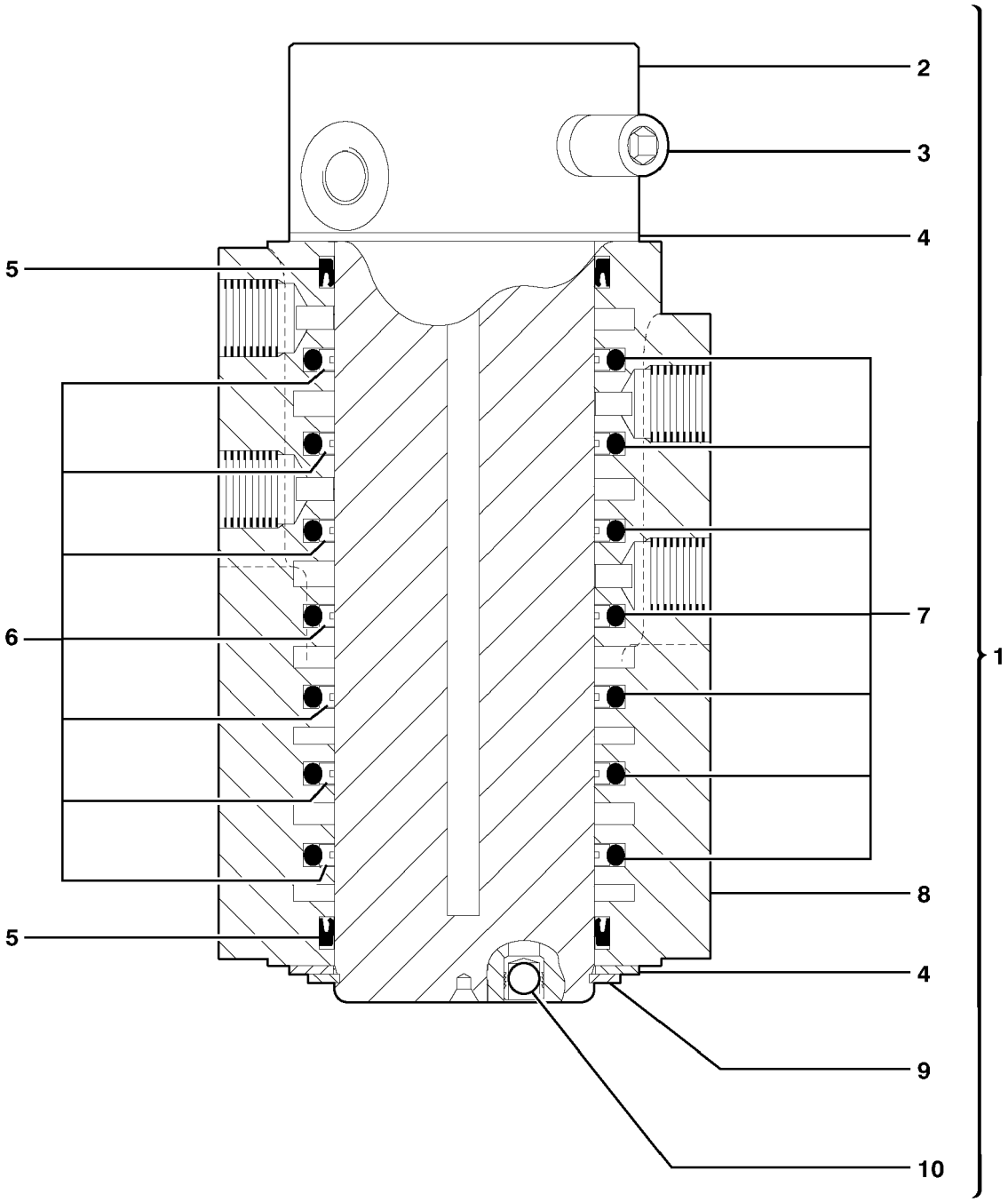

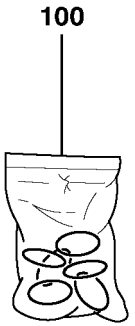

Volvo Construction Equipment

1010463

Fig.	Part No.	Quantity 1	2	3	PS	KIT	Description	Dénomination	Bezeichnung	Denominación	Notes
1	**VOE 11800504**	1					Swivel joint	Joint tournant	Drehverteiler	Unión giratoria	
2		1			NS		•Shaft	•Arbre	•Welle	•Arbol	ORDER ITEM NO 1
3	**VOE 11712785**	1					•Stop Screw	•Vis Butee	•Stoppschraube	•Tornillo Tope	
4	**PJ 7418492**	2					•Thrust Washer	•Rondelle Butee	•Druckscheibe	•Arandela Presio	
5		2			NS	K	•Seal	•Joint	•Dichtung	•Reten	
6		7			NS	K	•Back-up ring	•Bague support	•Stützring	•Anillo apoyo	
7		7			NS	K	•O-ring	•Joint torique	•O-Ring	•Anillo torico	
8		1			NS		•Hub	•Bossage	•Nabe	•Asiento	ORDER ITEM NO 1
9	**PJ 7418488**	1					•Snap Ring	•Circlip	•Nutring	•Circlip	
10	**PJ 7418487**	3					•Disc Valve	•Clapet	•Tellerventil	•Disco Valvula	ORDER ITEM NO 1
100	**VOE 11710895**	1					Sealing Kit	Jeu Joints	Dichtungssatz	Juego Retenes	KIT

1	**282.13998**	
2		
3		
4		
5		

Junta de giro
Drehverteiler
Joint tournant
Swivel joint

Catalogue id	Group
10006	**443**
Illustr. No **1010463**	Section **300**
Issue **VOE 64C4410006**	Page **265**

VOLVO

EC30

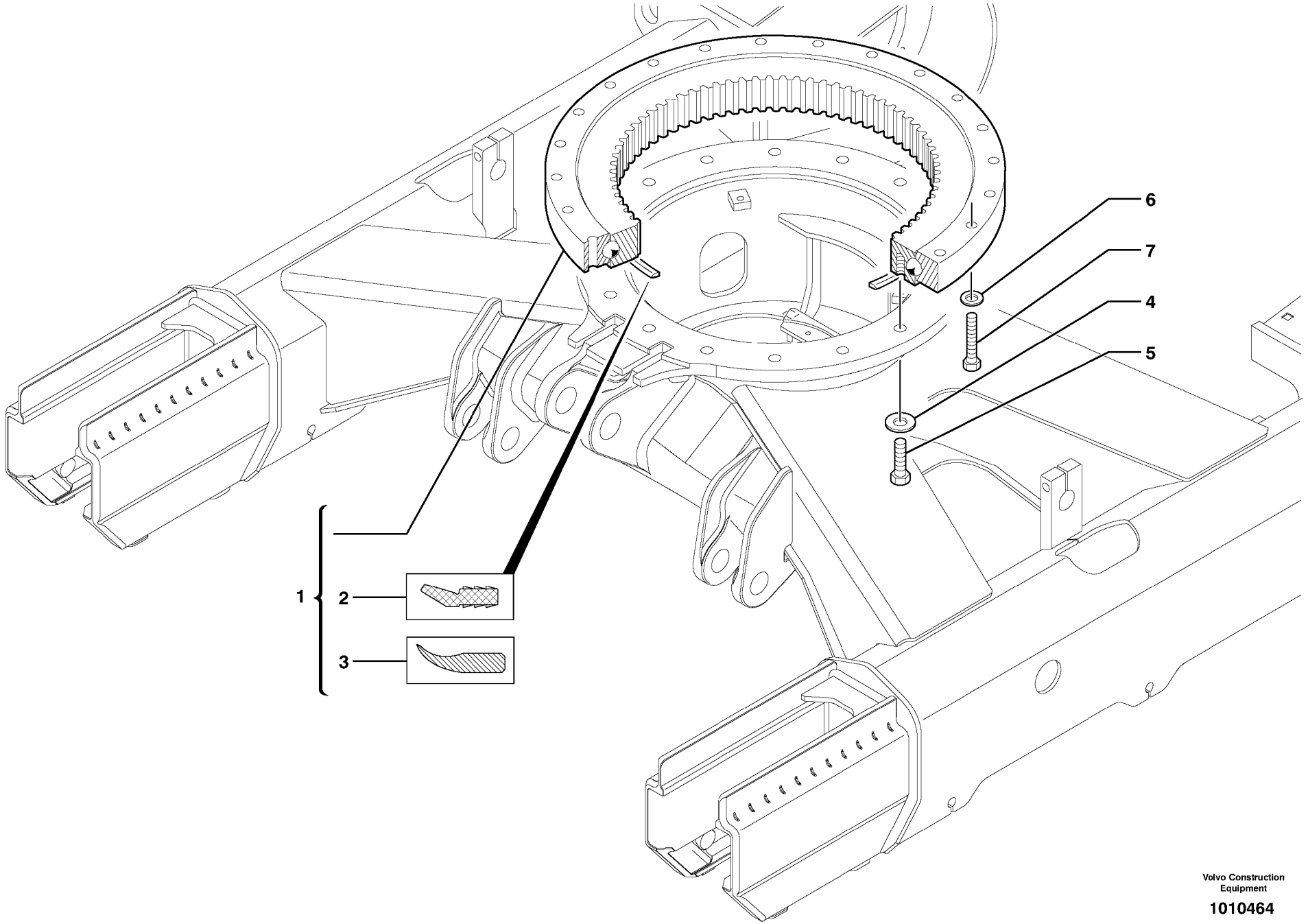

Volvo Construction Equipment

1010464

Fig.	Part No.	Quantity 1	2	3	PS	KIT	Description	Dénomination	Bezeichnung	Denominación	Notes
1	**VOE 11802596**	1					Slewing ring	Couronne orientation	Drehkranz	Corona orientacion	
2	**PJ 5600160**	REQ					•Seal	•Joint	•Dichtring	•Junta	L = 1750mm/68.8975in
3	**VOE 11803033**	REQ					•Seal	•Joint	•Dichtring	•Junta	L = 1750mm/68.8975in
4	**VOE 11803036**	16					Washer	Rondelle	Scheibe	Arandela	
5	**VOE 11802597**	16					Screw	Vis	Schraube	Tornillo	
6	**VOE 11803009**	24					Washer	Rondelle	Scheibe	Arandela	
7	**VOE 11802598**	24					Screw	Vis	Schraube	Tornillo	

1	**282.10151**	
2		
3		
4		
5		

Corona de giro
Drehkranz
Couronne d'orientation
Slewing ring

Catalogue id	Group
10006	**492**
Illustr. No **1010464**	Section **200**
Issue **VOE 64C4410006**	Page **267**

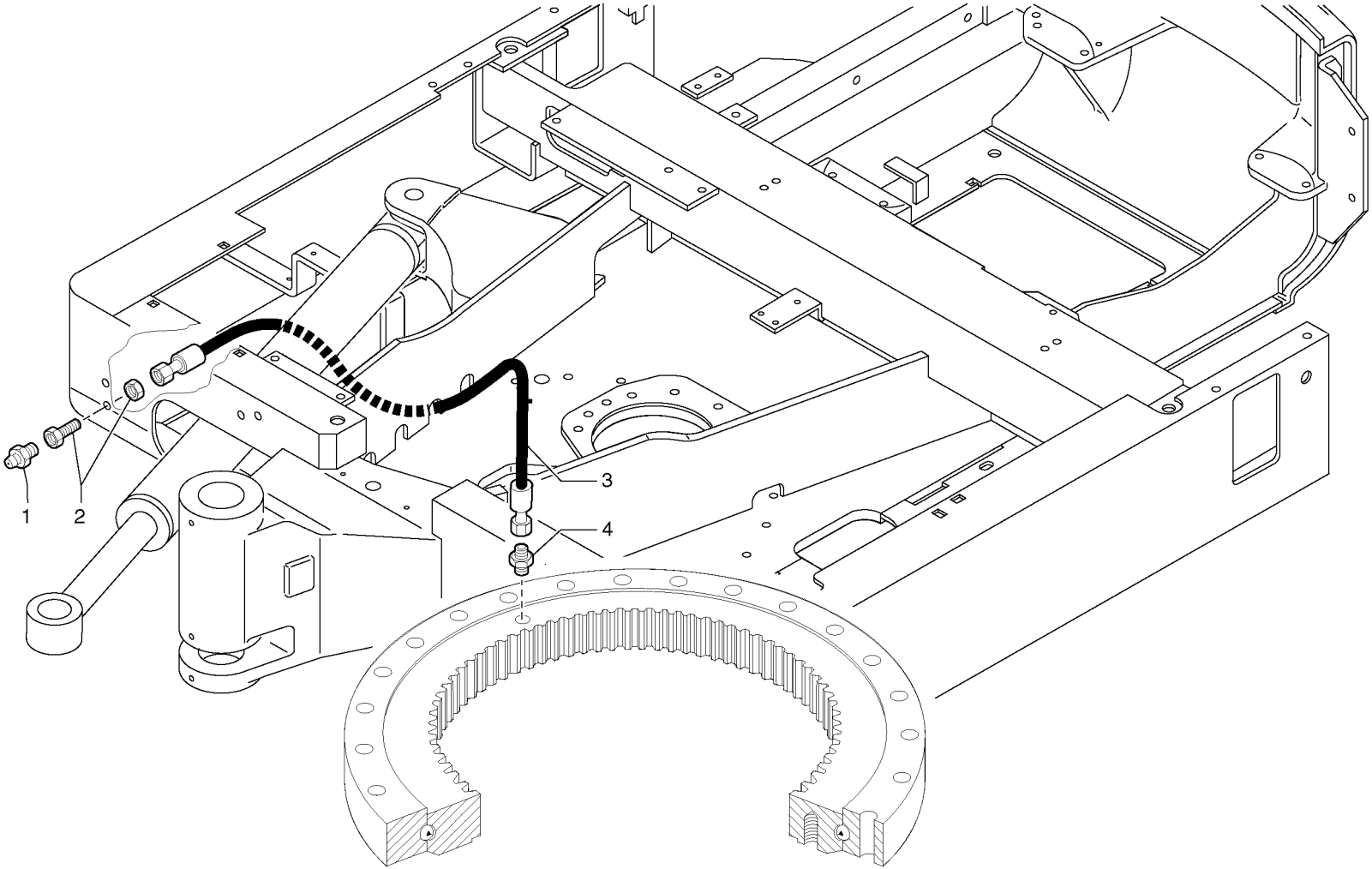
1
2
3
4

Fig.	Part No.	Quantity 1	2	3	PS	KIT	Description	Dénomination	Bezeichnung	Denominación	Notes
1	**VOE 966786**	1					Lub Nipple	Graisseur	Schmiernippel	Engrasador	
2	**PJ 4770006**	1					Nipple	Raccord	Nippel	Niple	
3	**VOE 11803390**	1					Hose	Durit	Schlauch	Tubo flexible	(PJ 4190185) 3/16”
4	**PJ 4750604**	1					Union	Teton Connexion	Anschlussnippel	Niple Conexcion	

1	**282.10151** →		**Lubricación (corona de giro)** **Schmierung (Drehkranz)** **Graissage (couronne d'orientation)** **Lubrication (slewing ring)**
2			
3			
4			
5			

Catalogue id **10006**	Group **492**
Illustr. No **4922GY1**	Section **500**
Issue **VOE 64C4410006**	Page **269**

VOLVO

Construction Equipment

GROUP		Section	Page
716	Counterweight	100	277
718	Lower frame	100	279
718	Platform	500	281
775	Track tensioning (steel tracks)	100	283
775	Track tensioning (rubber tracks)	110	285
775	Sprocket	200	287
775	Steel tracks	300	289
775	Rubber tracks	400	291
775	Upper roller (steel and rubber tracks)	500	293
775	Lower roller (steel tracks)	600	295
775	Lower roller (rubber tracks)	610	297

TABLE DES MATIÈRES

GROUPE		Section	Page
716	Contrepoids	100	277
718	Châssis porteur	100	279
718	Passerelle	500	281
775	Tension des chenilles (chenilles acier)	100	283
775	Tension des chenilles (chenilles caoutchouc)	110	285
775	Barbotin	200	287
775	Chenilles acier	300	289
775	Chenilles caoutchouc	400	291
775	Galet supérieur (chenilles acier et caoutchouc)	500	293
775	Galet inférieur (chenilles en acier)	600	295
775	Galet inférieur (Chenilles caoutchouc)	610	297

GRUPPE		Abschnitt	Seite
716	Gegengewicht	100	277
718	Laufwerksrahmen	100	279
718	Plattform	500	281
775	Kettenspanngabeln (Stahlraupen)	100	283
775	Kettenspanngabeln (Gummiraupen)	110	285
775	Kettentrieb	200	287
775	Stahlraupen	300	289
775	Gummiraupen	400	291
775	Obere Rolle (Stahl- und Gummiraupen)	500	293
775	Untere Rolle (Stahlraupen)	600	295
775	Untere Rolle (Gummiraupen)	610	297

GRUPO		Sección	Página
716	Contrapeso	100	277
718	Bastidor inferior	100	279
718	Plataforma	500	281
775	Tensado de orugas (orugas de acero)	100	283
775	Tensado de orugas (orugas de caucho)	110	285
775	Rueda motriz	200	287
775	Orugas de acero	300	289
775	Orugas de caucho	400	291
775	Rodillo superior (orugas de acero y caucho)	500	293
775	Rodillo inferior (orugas de acero)	600	295
775	Rodillo inferior (orugas de caucho)	610	297

VOLVO

Construction Equipment

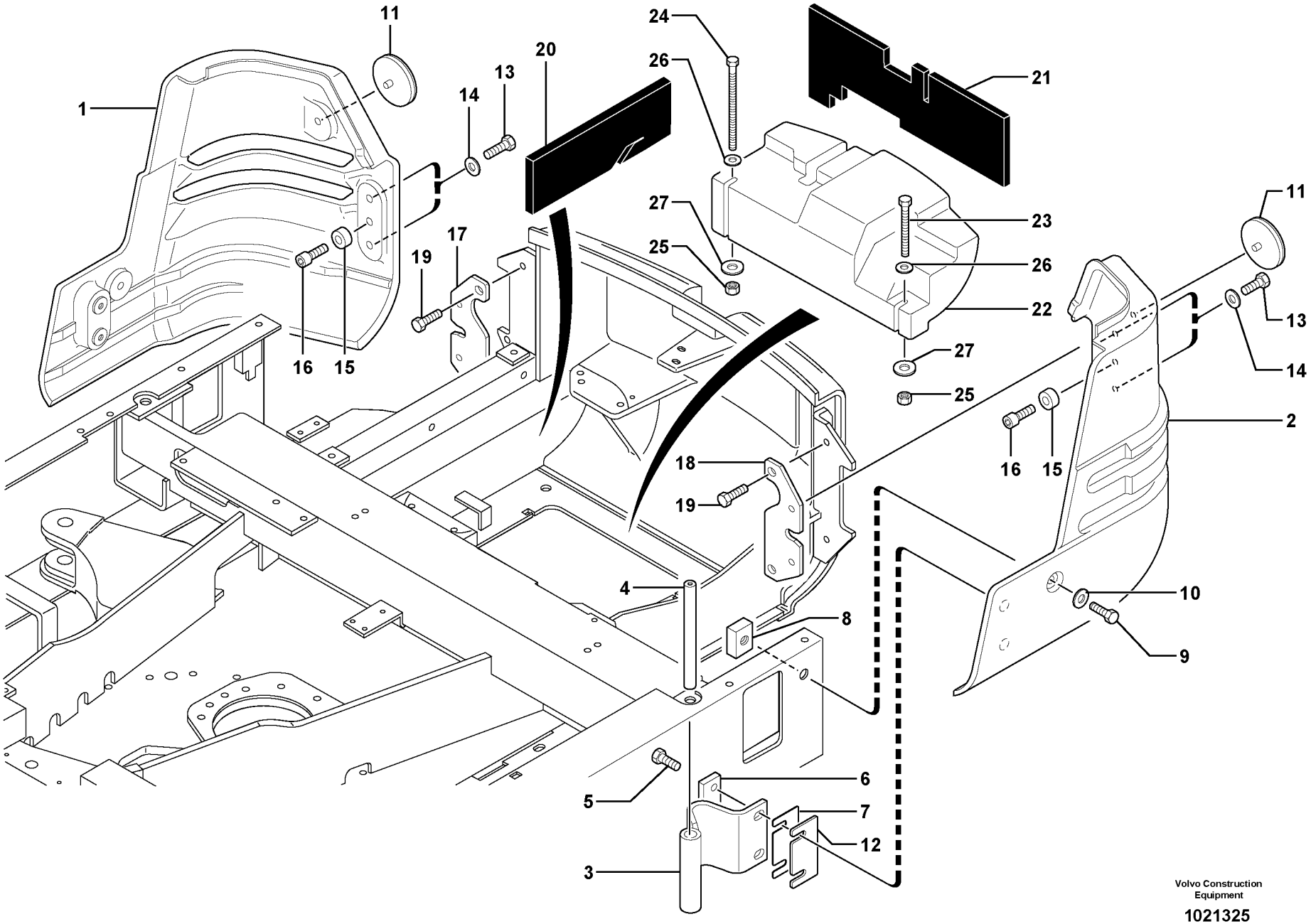

Volvo Construction Equipment

1021325

Fig.	Part No.	Quantity 1	2	3	PS	KIT	Description	Dénomination	Bezeichnung	Denominación	Notes
1	**VOE 11804774**	1					Counterweight	Contrepoids	Gegengewicht	Contrapeso	(PJ 2380039)
2	**VOE 11804775**	1					Counterweight	Contrepoids	Gegengewicht	Contrapeso	
3	**VOE 11806168**	2					Hinge	Charniere	Scharnier	Bisagra	(PJ 4660045)
4	**VOE 11804287**	2					Pin	Axe	Bolzen	Eje	
5	**VOE 965193**	4			SS		Screw	Vis	Schraube	Tornillo	
6	**VOE 11804544**	2					Mounting Plate	Plaque Montage	Montageplatte	Placa Montaje	
7	**PJ 3220079**	REQ					Shim	Cale Reglage	Nachstellblech	Cuna de calzar	THICK = 2mm/0.0787in
8	**VOE 11804911**	2					Plate	Plaque	Platte	Placa	
9	**VOE 965192**	2			SS		Flange screw	Vis a bride	Flanschschraube	Torn embridado	
10	**VOE 960145**	2			SS		Washer	Rondelle	Scheibe	Arandela	(PJ 4460042)
11	**PJ 5170060**	2					Reflector	Catadioptre	Reflektor	Reflector	OD = 60mm/2.3622in
11	**VOE 11800850**	2					Reflector	Catadioptre	Reflektor	Reflector	OD = 55mm/2.1654in
12	**VOE 11804863**	REQ					Spacer	Partie Intermédiaire	Zwischenstück	Espaciador	THICK = 3mm/0.1181in
13	**VOE 965193**	4			SS		Screw	Vis	Schraube	Tornillo	
14	**VOE 960145**	4			SS		Washer	Rondelle	Scheibe	Arandela	(PJ 4460042)
15	**VOE 11805697**	2					Spacer	Partie Intermédiaire	Zwischenstück	Espaciador	
16	**VOE 984087**	2					Allen Head Screw	Vis à six pans creux	Inbusschraube	Tornillo tipo Allen	
17	**VOE 11805116**	1					Attachment	Fixation	Halterung	Fijacion	
18	**VOE 11805116**	1					Attachment	Fixation	Halterung	Fijacion	S/N - 282.12672
18	**VOE 11805120**	1					Attachment	Fixation	Halterung	Fijacion	S/N 282.12673 -
19	**VOE 965191**	4			SS		Screw	Vis	Schraube	Tornillo	
20	**VOE 11807388**	1					Insulation	Isolant	Isolierung	Aislante	S/N 282.16379 -
21	**VOE 11807389**	1					Insulation	Isolant	Isolierung	Aislante	S/N 282.16379 -
22	**VOE 11804777**	1					Counterweight	Contrepoids	Gegengewicht	Contrapeso	
23	**VOE 965189**	1			SS		Flange screw	Vis a bride	Flanschschraube	Torn embridado	
24		1			SE		Hexagon screw	Vis tête hexagonale	Sechskantschraube	Tornillo hexago	
25	**VOE 971098**	2			SS		Nut	Ecrou	Mutter	Tuerca	
26	**VOE 960143**	2			SS		Washer	Rondelle	Scheibe	Arandela	
27	**VOE 11803008**	2					Washer	Rondelle	Scheibe	Arandela	

1	**282.10151**	
2		
3		
4		
5		

Contrapeso
Gegengewicht
Contrepoids
Counterweight

Catalogue id **10006**	Group **716**
Illustr. No **1021325**	Section **100**
Issue **VOE 64C4410006**	Page **277**

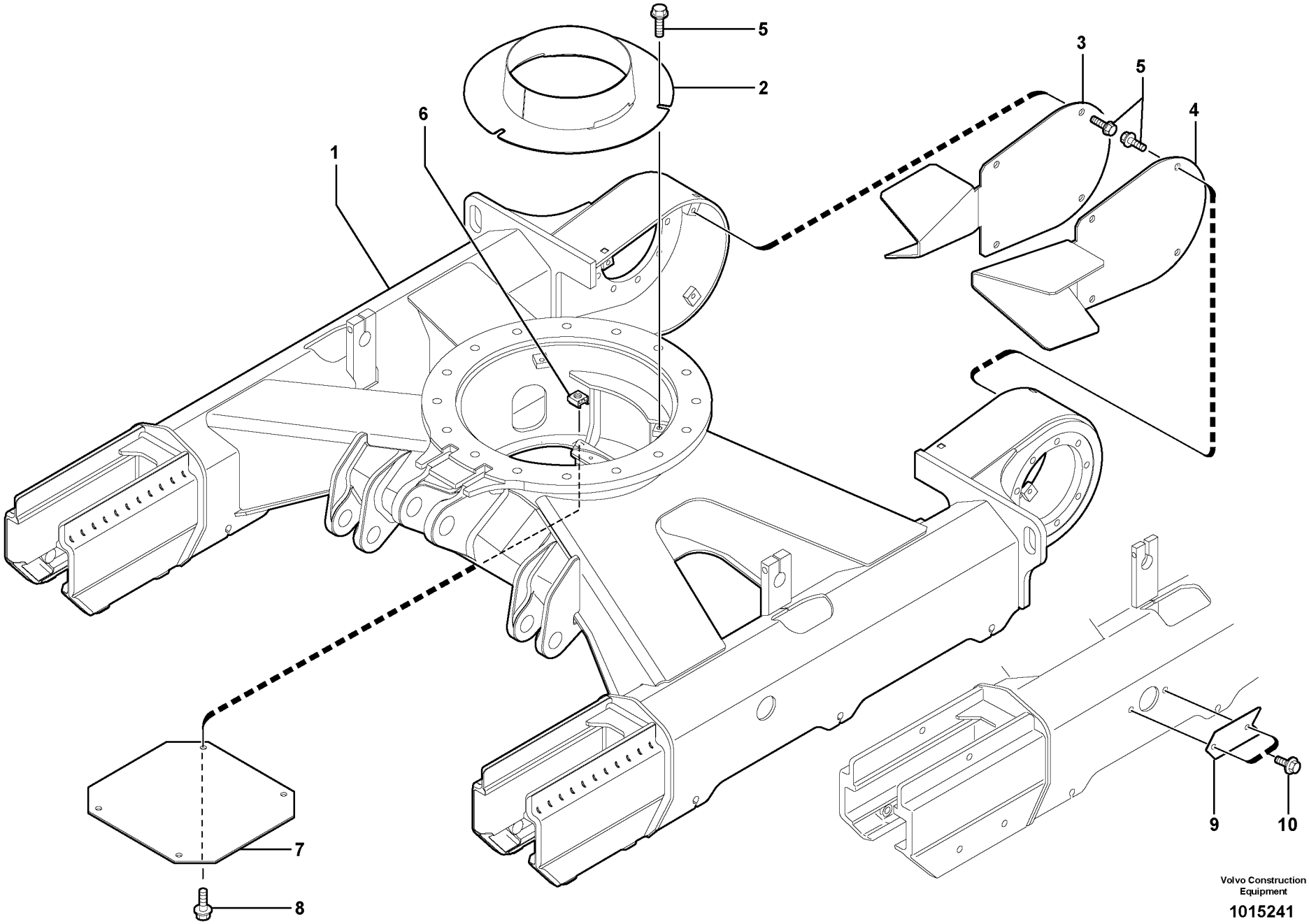

Volvo Construction Equipment

1015241

Fig.	Part No.	Quantity 1	2	3	PS	KIT	Description	Dénomination	Bezeichnung	Denominación	Notes
1	**VOE 11800668**	1					Undercarriage Frame	Châssis porteur	Unterwagen	Bastidor de carro inferior	
2	**VOE 11802579**	1					Ferrule	Bague Surete	Schneidring	Anillo Acoplam	
3	**VOE 11802580**	1					Cover	Capot	Haube	Capo	
4	**VOE 11802581**	1					Cover	Capot	Haube	Capo	
5	**VOE 11802582**	11					Screw	Vis	Schraube	Tornillo	
6	**VOE 11802485**	4					Nut	Ecrou	Mutter	Tuerca	
7	**VOE 11802583**	1					Plate	Plaque	Platte	Placa	
8	**VOE 946329**	4					Flange screw	Vis à bride	Flanschschraube	Torn embridado	
9	**PJ 3360085**	REQ					Blind Cover	Couvercle obturateur	Blinddeckel	Tapa obturacion	
10	**VOE 11806338**	REQ					Hexagon screw	Vis tête hexagonale	Sechskantschraube	Tornillo hexago	

1	**282.10151**	
2		
3		
4		
5		

Bastidor inferior
Laufwerksrahmen
Châssis porteur
Lower frame

Catalogue id	Group
10006	**718**
Illustr. No **1015241**	Section **100**
Issue **VOE 64C4410006**	Page **279**

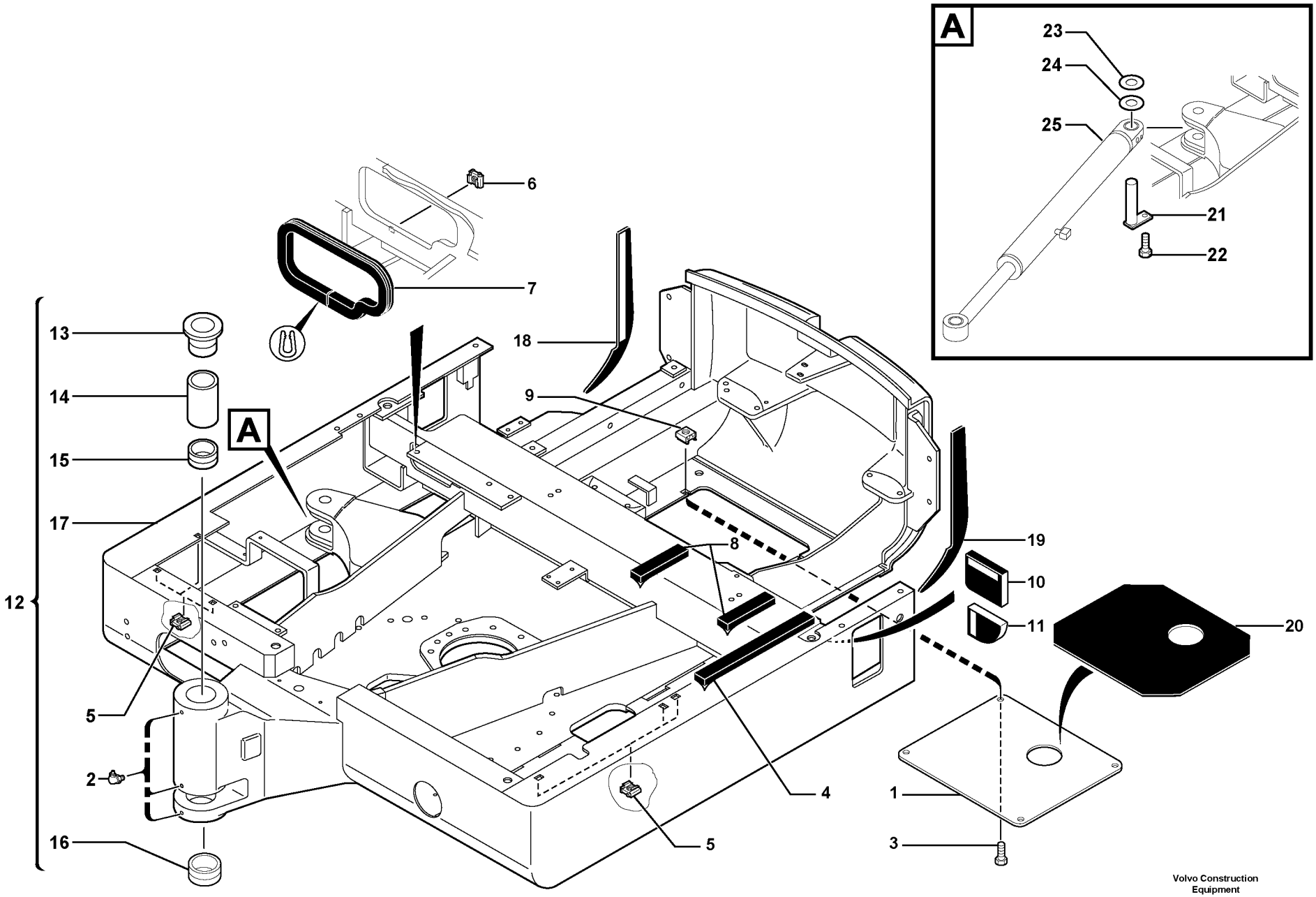

Volvo Construction Equipment

1021316

Fig.	Part No.	Quantity 1	2	3	PS	KIT	Description	Dénomination	Bezeichnung	Denominación	Notes
1	**VOE 11806381**	1					Cover	Capot	Haube	Capo	(PJ 5040688)
2	**VOE 983719**	3					Lubricating nipple	Graisseur	Schmiernippel	Engrasador	
3	**VOE 946329**	4					Flange screw	Vis à bride	Flanschschraube	Torn embridado	
4	**VOE 11802993**	1					Seal	Joint	Dichtring	Junta	
5	**VOE 11802283**	6					Nut	Ecrou	Mutter	Tuerca	
6	**VOE 11802485**	1					Nut	Ecrou	Mutter	Tuerca	
7	**VOE 11805758**	REQ					Seal	Joint	Dichtring	Junta	L = 430mm/16.9291in
8	**VOE 11804604**	2					Adhesive	Adhesif	Klebstoff	Adhesivo	
9	**VOE 11802485**	4					Nut	Ecrou	Mutter	Tuerca	
10	**VOE 11806363**	1					Plate	Plaque	Platte	Placa	
11	**VOE 11806361**	1					Plate	Plaque	Platte	Placa	
12	**VOE 11805935**	1					Platform	Plate-forme	Plattform	Plataforma	
13	**VOE 11802453**	1					•Bushing	•Bague	•Buchse	•Casquillo	(PJ 3880051)
14	**VOE 11805719**	1					•Spacer	•Partie Intermédiaire	•Zwischenstück	•Espaciador	
15	**VOE 11802053**	1					•Bushing	•Bague	•Buchse	•Casquillo	(PJ 3870298)
16	**VOE 11805720**	1					•Bushing	•Bague	•Buchse	•Casquillo	
17		1			NS		•Platform	•Plate-forme	•Plattform	•Plataforma	
18	**VOE 11807383**	1					Insulation	Isolant	Isolierung	Aislante	S/N 282.16379 -
19	**VOE 11807384**	1					Insulation	Isolant	Isolierung	Aislante	S/N 282.16379 -
20	**VOE 11807385**	1					Insulation	Isolant	Isolierung	Aislante	S/N 282.16379 -
21	**VOE 11805854**	1					Stub Axle	Axe	Steckachse	Gorron Eje	
22	**VOE 946329**	1					Flange screw	Vis à bride	Flanschschraube	Torn embridado	
23	**VOE 11802241**	REQ					Washer	Rondelle	Scheibe	Arandela	THICK = 1mm/0.0394in
24	**VOE 11802240**	REQ					Washer	Rondelle	Scheibe	Arandela	THICK = 2mm/0.0787in
25		1					Hydraulic cylinder	Verin hydraulique	Hydraulzylinder	Cilindro hidraulico	See group 971, Page 619

1	**282.10151**	
2		
3		
4		
5		

Plataforma
Plattform
Passerelle
Platform

Catalogue id	Group
10006	**718**
Illustr. No **1021316**	Section **500**
Issue **VOE 64C4410006**	Page **281**

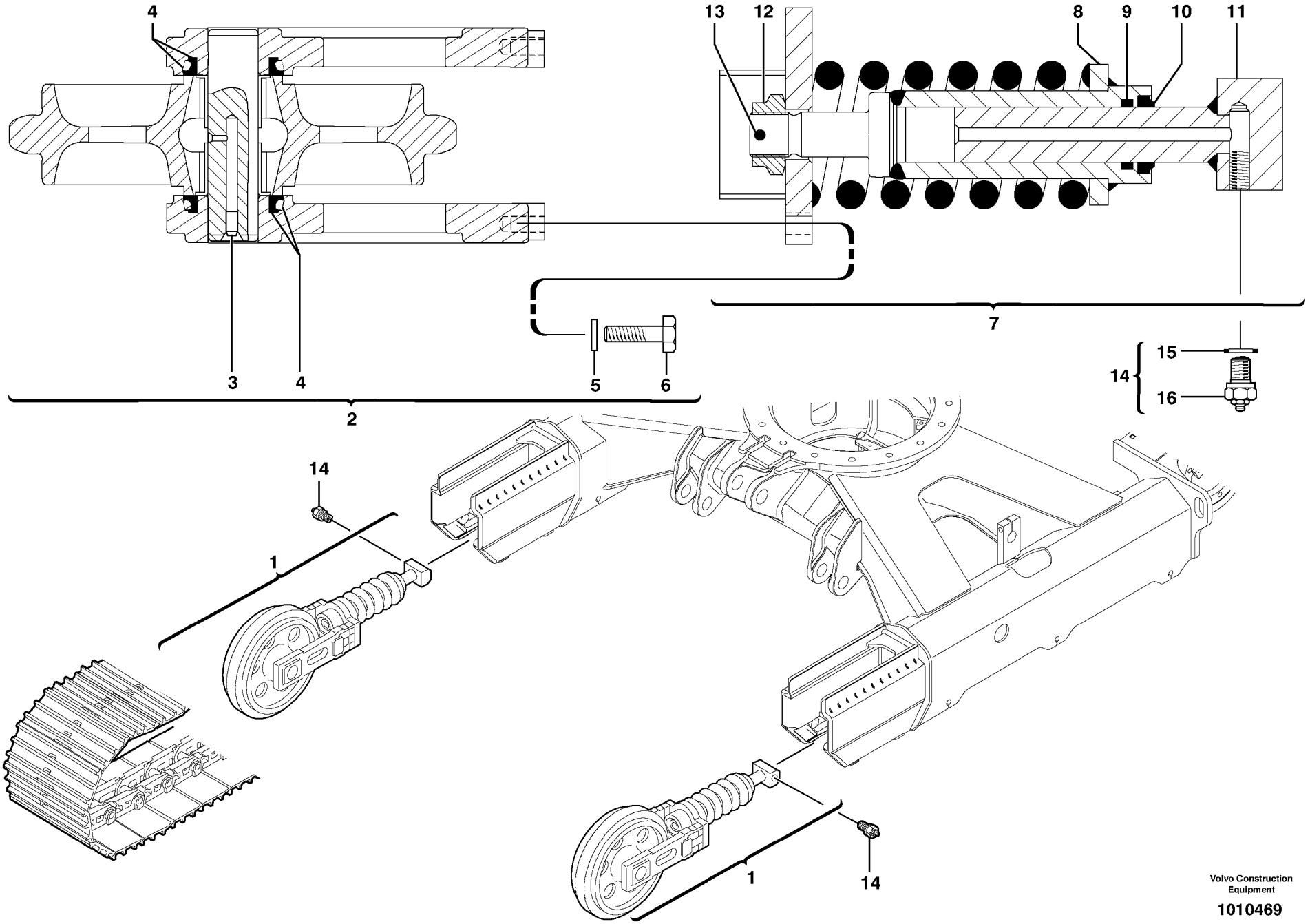

Volvo Construction Equipment

1010469

Fig.	Part No.	Quantity 1	2	3	PS	KIT	Description	Dénomination	Bezeichnung	Denominación	Notes
1	**VOE 11802695**	2					Tensioner	Tendeur	Spanner	Tensor	
2	**PJ 7417386**	1					•Tension wheel	•Galet tendeur	•Spannrad	•Rueda de tensión	
3	**VOE 11713157**	1					••Plug	••Bouchon	••Stopfen	••Tapon	
4	**PJ 7411504**	2					••Gasket	••Joint	••Dichtung	••Junta	
5	**PJ 4470017**	4					••Lock Washer	••Rondel.verroui.	••Sicher Scheibe	••Arandel Segurid	
6	**PJ 7417390**	4					••Screw	••Vis	••Schraube	••Tornillo	
7	**PJ 7417387**	1					•Spring carrier	•Porte-ressort	•Federträger	•Portaresorte	
8	**PJ 7417384**	1					••Cylinder	••Verin	••Zylinder	••Cilindro	
9	**PJ 7417385**	1					••Seal	••Joint	••Dichtring	••Junta	
10	**PJ 7417389**	1					••Seal	••Joint	••Dichtring	••Junta	
11	**PJ 7417383**	1					••Piston	••Piston	••Kolben	••Piston	
12	**PJ 7418413**	1					••Nut	••Ecrou	••Mutter	••Tuerca	
13	**PJ 7418414**	1					••Pin	••Goupille	••Stift	••Pasador	
14	**VOE 11802696**	2					Reed Valve	Clapet	Ventillamelle	Valvula Lamina	
15	**PJ 7411529**	1					•Seal	•Joint	•Dichtring	•Junta	
16		1			NS		•Reed Valve	•Clapet	•Ventillamelle	•Valvula Lamina	ORDER ITEM NO 14

1	**282.10151**	
2		
3		
4		
5		

Tensado de orugas (orugas de acero)
Kettenspanngabeln (Stahlraupen)
Tension des chenilles (chenilles acier)
Track tensioning (steel tracks)

Catalogue id	Group
10006	**775**
Illustr. No **1010469**	Section **100**
Issue **VOE 64C4410006**	Page **283**

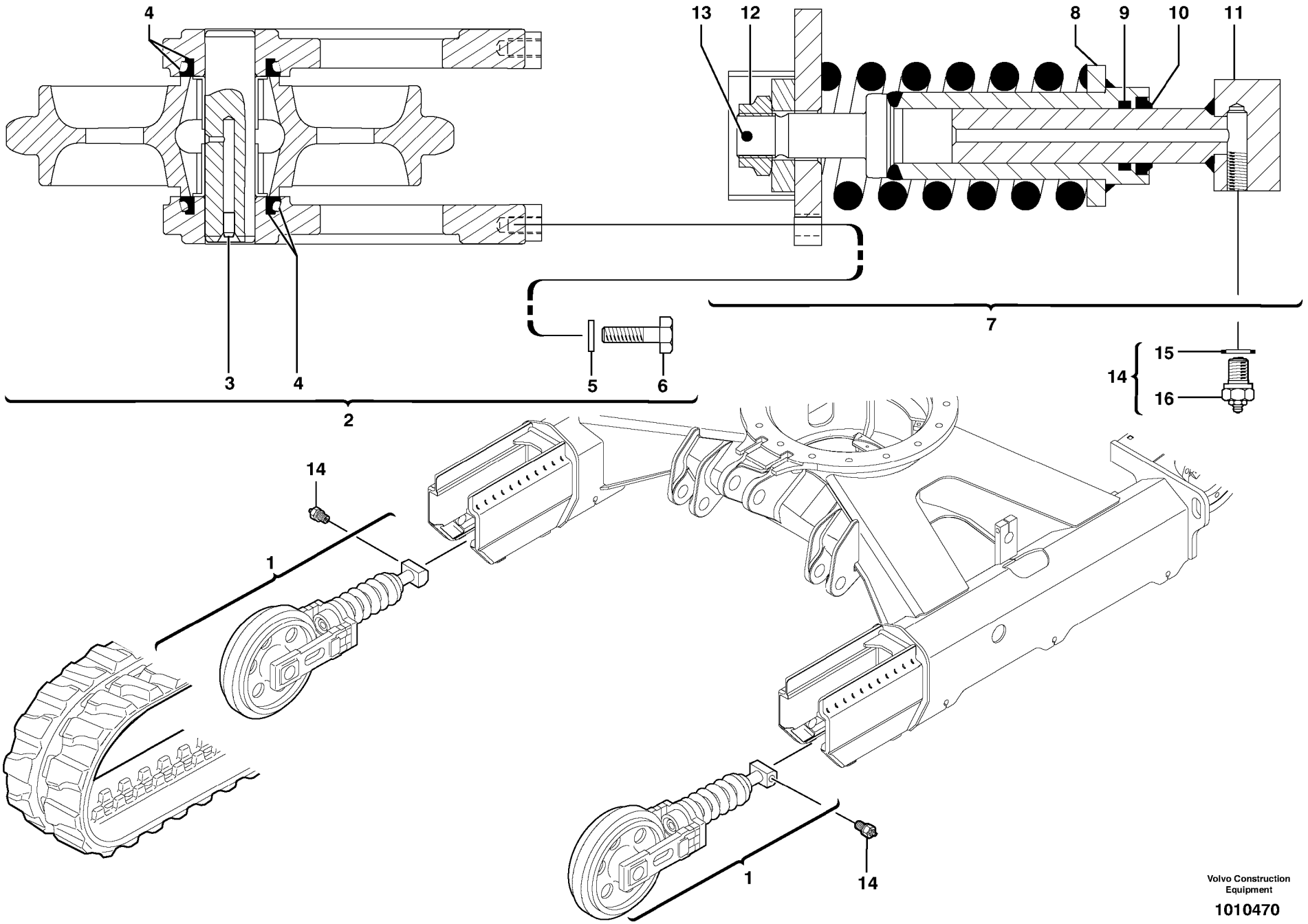

Volvo Construction Equipment

1010470

Fig.	Part No.	Quantity 1	2	3	PS	KIT	Description	Dénomination	Bezeichnung	Denominación	Notes
1	**VOE 11802702**	2					Tensioner	Tendeur	Spanner	Tensor	
2	**PJ 7417386**	1					•Tension wheel	•Galet tendeur	•Spannrad	•Rueda de tensión	
3	**VOE 11713157**	1					••Plug	••Bouchon	••Stopfen	••Tapon	
4	**PJ 7411504**	2					••Gasket	••Joint	••Dichtung	••Junta	
5	**PJ 4470017**	4					••Lock Washer	••Rondel.verroui.	••Sicher Scheibe	••Arandel Segurid	
6	**PJ 7417390**	4					••Screw	••Vis	••Schraube	••Tornillo	
7	**PJ 7417388**	1					•Spring carrier	•Porte-ressort	•Federträger	•Portaresorte	
8	**PJ 7417384**	1					••Cylinder	••Verin	••Zylinder	••Cilindro	
9	**PJ 7417385**	1					••Seal	••Joint	••Dichtring	••Junta	
10	**PJ 7417389**	1					••Seal	••Joint	••Dichtring	••Junta	
11	**PJ 7417383**	1					••Piston	••Piston	••Kolben	••Piston	
12	**PJ 7418413**	1					••Nut	••Ecrou	••Mutter	••Tuerca	
13	**PJ 7418414**	1					••Pin	••Goupille	••Stift	••Pasador	
14	**VOE 11802696**	2					Reed Valve	Clapet	Ventillamelle	Valvula Lamina	
15	**PJ 7411529**	1					•Seal	•Joint	•Dichtring	•Junta	
16		1			NS		•Reed Valve	•Clapet	•Ventillamelle	•Valvula Lamina	ORDER ITEM NO 14

1	**282.10151**	
2		
3		
4		
5		

Tensado de orugas (orugas de caucho)
Kettenspanngabeln (Gummiraupen)
Tension des chenilles (chenilles caoutchouc)
Track tensioning (rubber tracks)

Catalogue id **10006**	Group **775**
Illustr. No **1010470**	Section **110**
Issue **VOE 64C4410006**	Page **285**

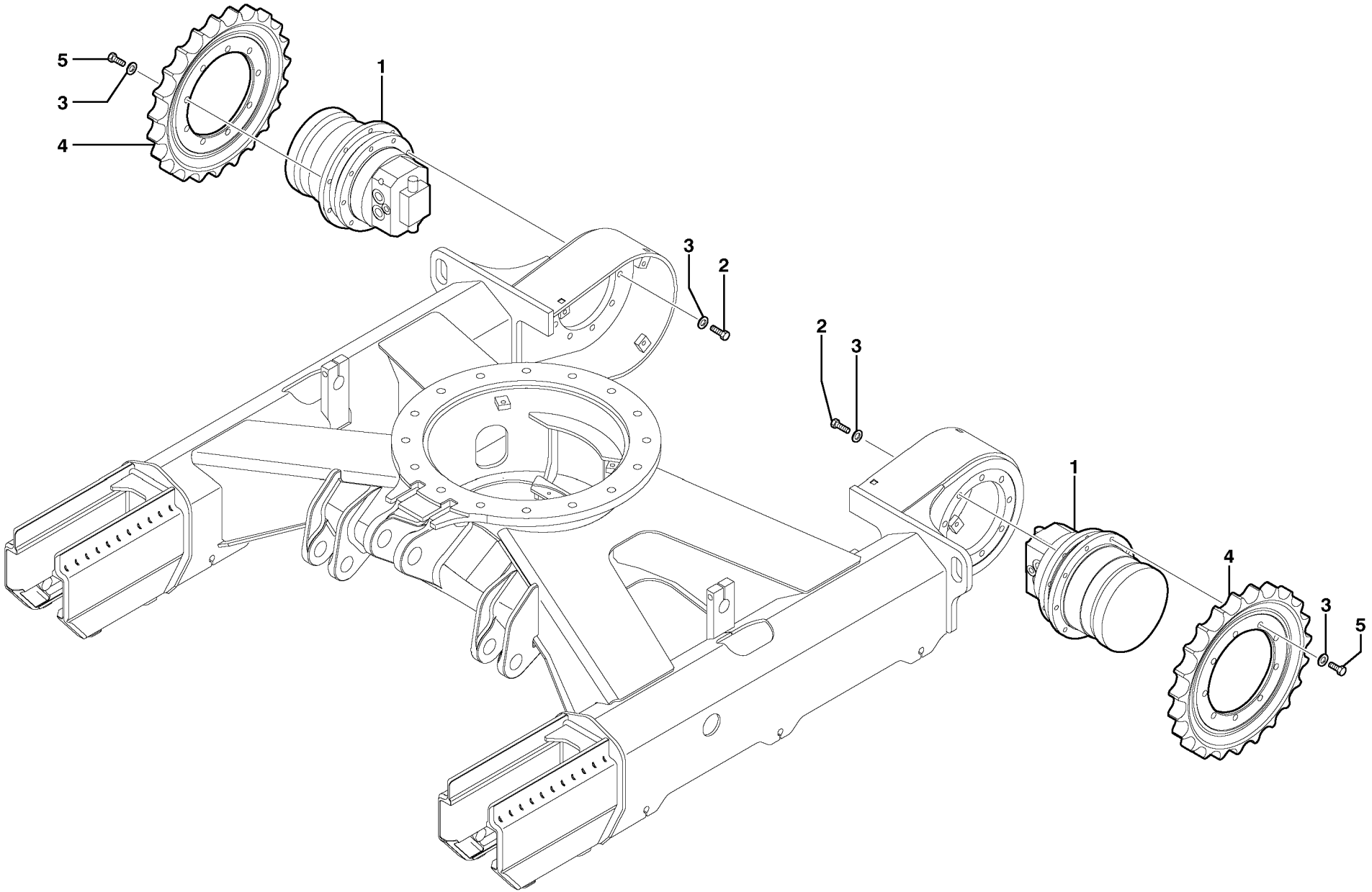

Volvo Construction Equipment

1010471

Fig.	Part No.	Quantity 1	2	3	PS	KIT	Description	Dénomination	Bezeichnung	Denominación	Notes
1		2					Gear-motor	Motoréducteur	Getriebemotor	Motor reductor	See group 441, Page 241
2	**VOE 978933**	18					Screw	Vis	Schraube	Tornillo	
3	**VOE 13955897**	36					Washer	Rondelle	Scheibe	Arandela	
4	**VOE 11802601**	2					Sprocket	Barbotin	Kettenrad	Rueda de cadena	
5	**PJ 4370024**	18					Screw	Vis	Schraube	Tornillo	S/N - 282.10230
5	**VOE 978932**	18					Screw	Vis	Schraube	Tornillo	S/N 282.10231 -

1	**282.10151** →	
2		
3		
4		
5		

Rueda motriz
Kettentrieb
Barbotin
Sprocket

Catalogue id **10006**	Group **775**
Illustr. No **1010471**	Section **200**
Issue **VOE 64C4410006**	Page **287**

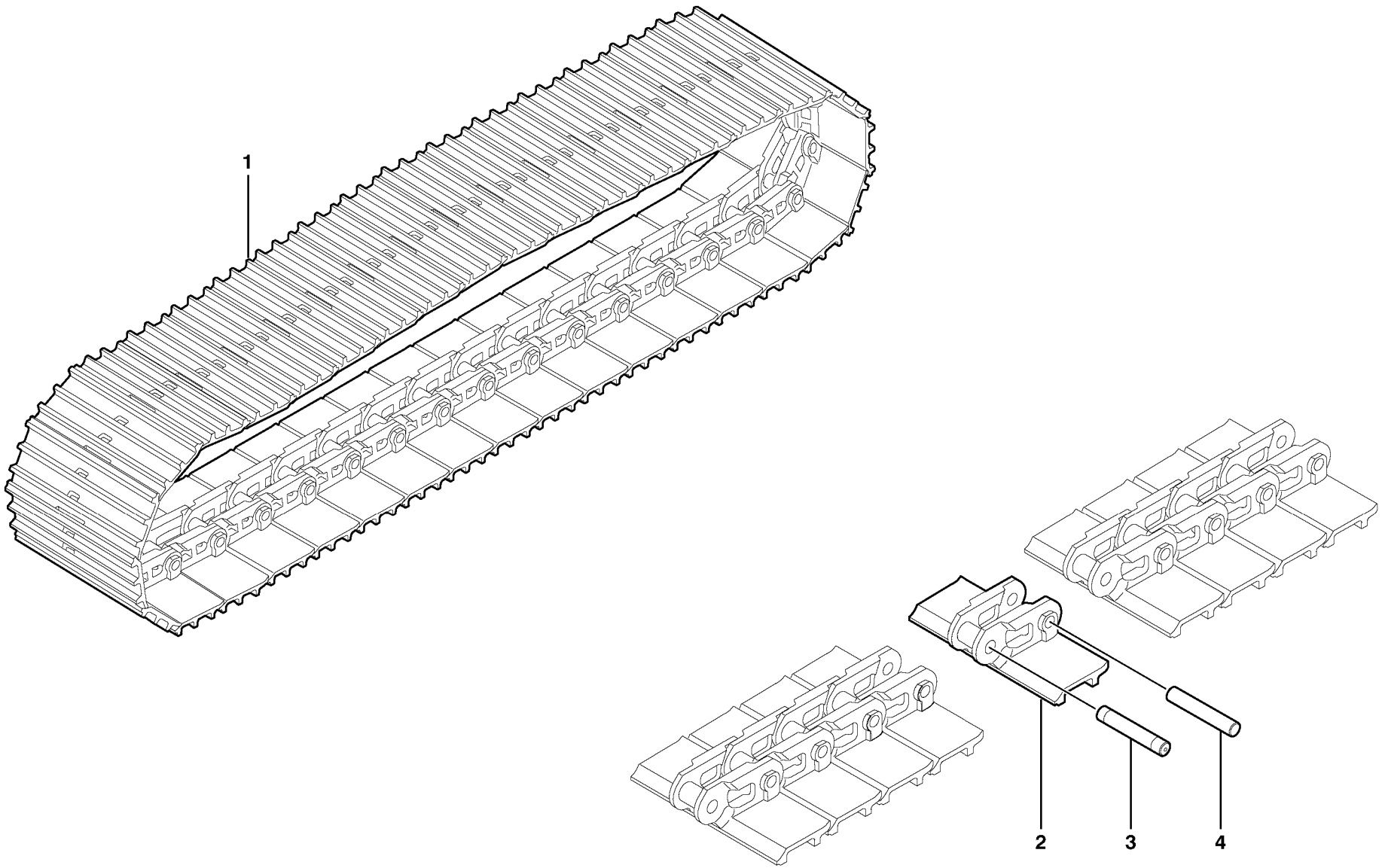

Volvo Construction Equipment

1010472

Fig.	Part No.	Quantity 1	2	3	PS	KIT	Description	Dénomination	Bezeichnung	Denominación	Notes
1	**VOE 11802688**	2					Steel track	Chenille acier	Stahlraupen	Orugas de acero	11839016 WID = 300mm/11.8110in
2	**PJ 7416683**	40					•Track Shoe	•Tuile chenilles	•Bodenplatte	•Placa De Orugas	
3	**PJ 7416685**	1					•Track Bolt	•Axe de chenille	•Raupenbolzen	•Eje cadena oruga	MASTER
4	**PJ 7416684**	39					•Track Bolt	•Axe de chenille	•Raupenbolzen	•Eje cadena oruga	

1	**282.10151** →	→	**Orugas de acero** **Stahlraupen** **Chenilles acier** **Steel tracks**	Catalogue id **10006**	Group **775**
2				Illustr. No **1010472**	Section **300**
3				Issue **VOE 64C4410006**	Page **289**
4					
5					

VOLVO

EC30

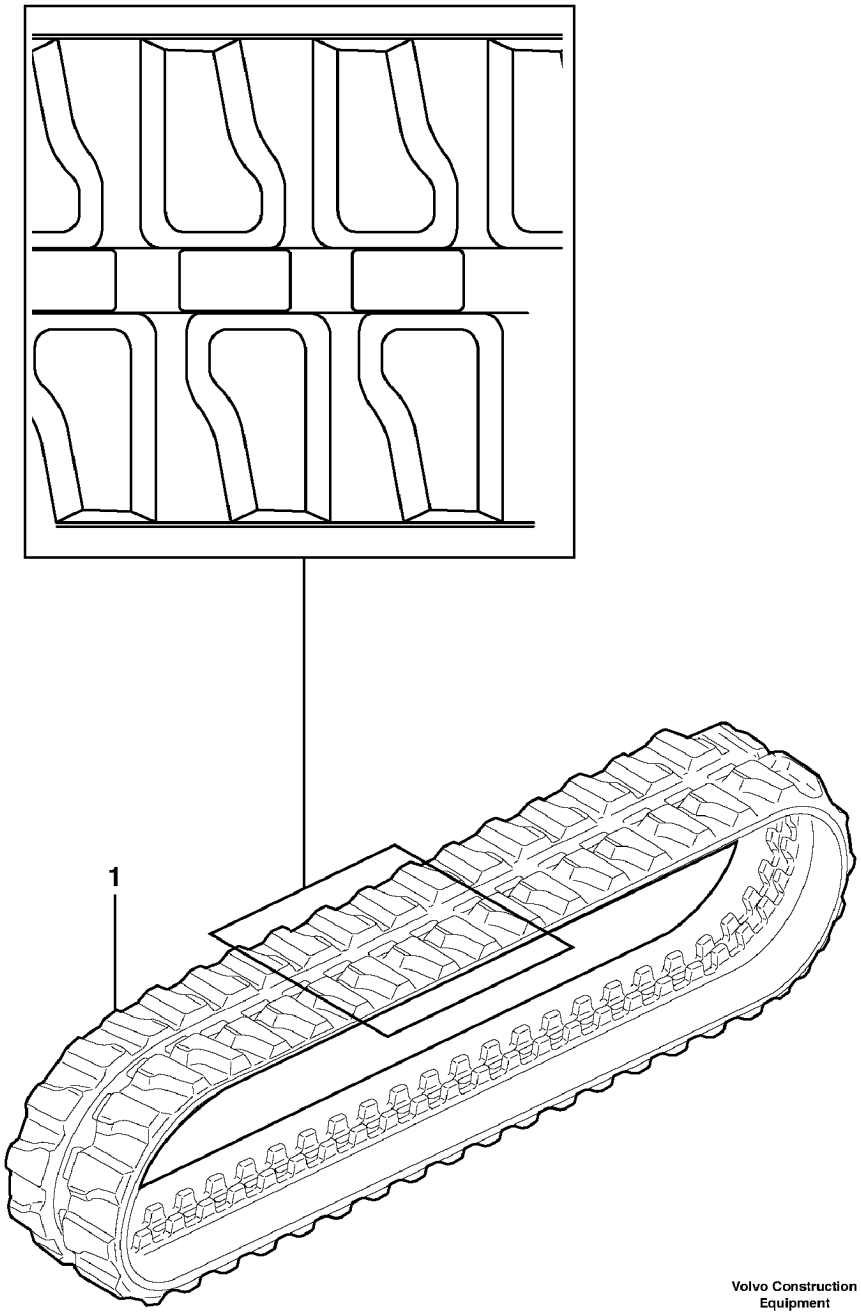

Volvo Construction Equipment

1010522

Fig.	Part No.	Quantity 1	2	3	PS	KIT	Description	Dénomination	Bezeichnung	Denominación	Notes
1	**VOE 11803044**	2					Rubber tracks	Chenilles caoutchouc	Gummiraupen	Orugas de caucho	11839017 WID = 300mm/11.8110in

1	**282.10151**		**Orugas de caucho** **Gummiraupen** **Chenilles caoutchouc** **Rubber tracks**	Catalogue id **10006**	Group **775**
2				Illustr. No **1010522**	Section **400**
3				Issue **VOE 64C4410006**	Page **291**
4					
5					

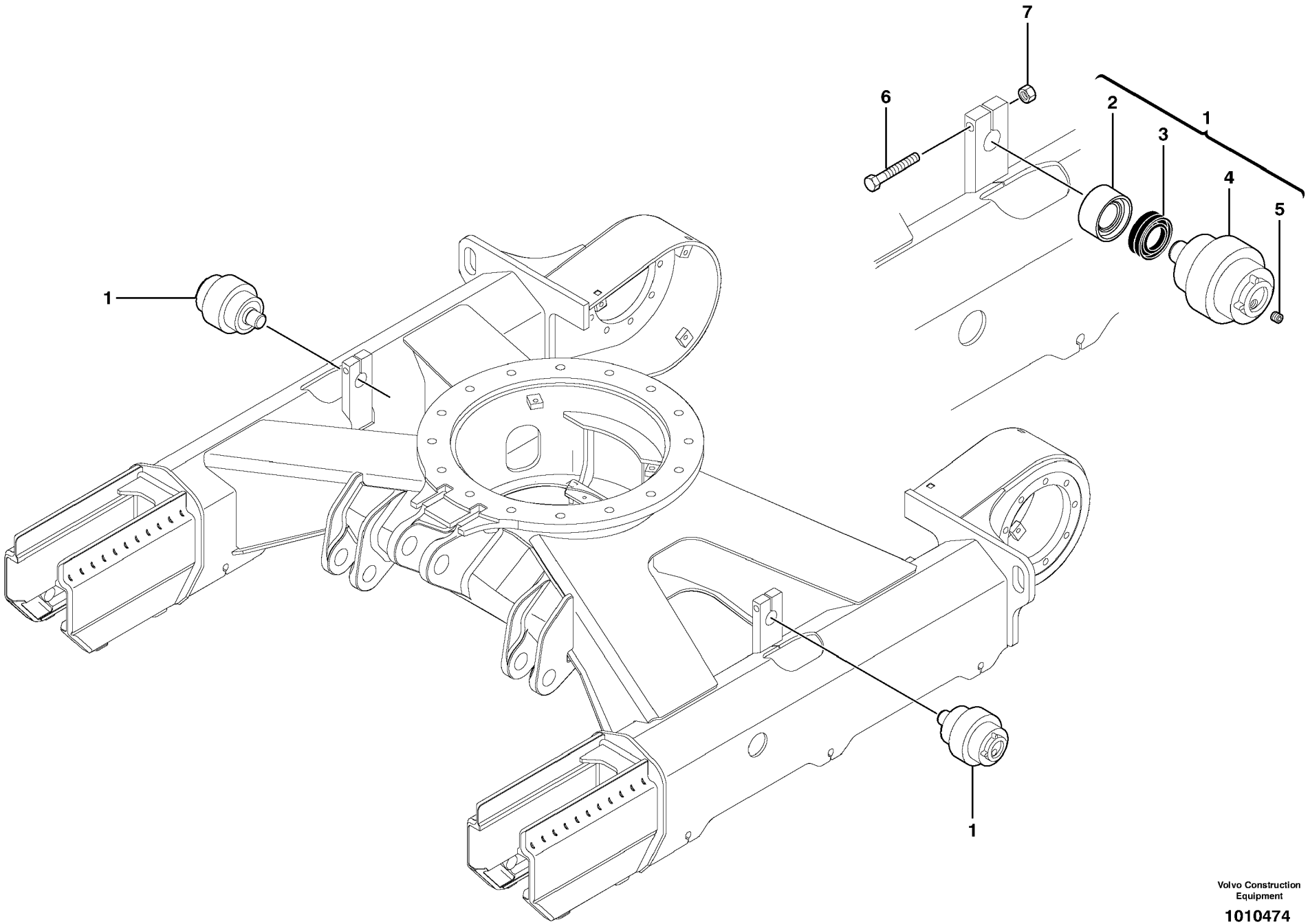

Volvo Construction Equipment

1010474

Fig.	Part No.	Quantity 1	2	3	PS	KIT	Description	Dénomination	Bezeichnung	Denominación	Notes
1	**VOE 11802693**	2					Top Roller	Galet supérieur	Steutzrolle	Rodillo Superio	
2		1			NS		•Ptct Bushing	•Bague Protection	•Schutzhulse	•Buje Proteccion	ORDER ITEM NO 1
3	**PJ 7417500**	1					•Gasket	•Joint	•Dichtung	•Junta	
4		1			NS		•Body	•Corps	•Körper	•Cuerpo	ORDER ITEM NO 1
5	**PJ 7417372**	1					•Plug	•Bouchon	•Stopfen	•Tapon	
6	**VOE 13965196**	2					Screw	Vis	Schraube	Tornillo	
7	**VOE 971099**	2					Flange Lock Nut	Contre écrou bride	Flanschmutter	Contratuer Embr	

1	**282.10151**	
2		
3		
4		
5		

Rodillo superior (orugas de acero y caucho)
Obere Rolle (Stahl- und Gummiraupen)
Galet supérieur (chenilles acier et caoutchouc)
Upper roller (steel and rubber tracks)

Catalogue id **10006**	Group **775**
Illustr. No **1010474**	Section **500**
Issue **VOE 64C4410006**	Page **293**

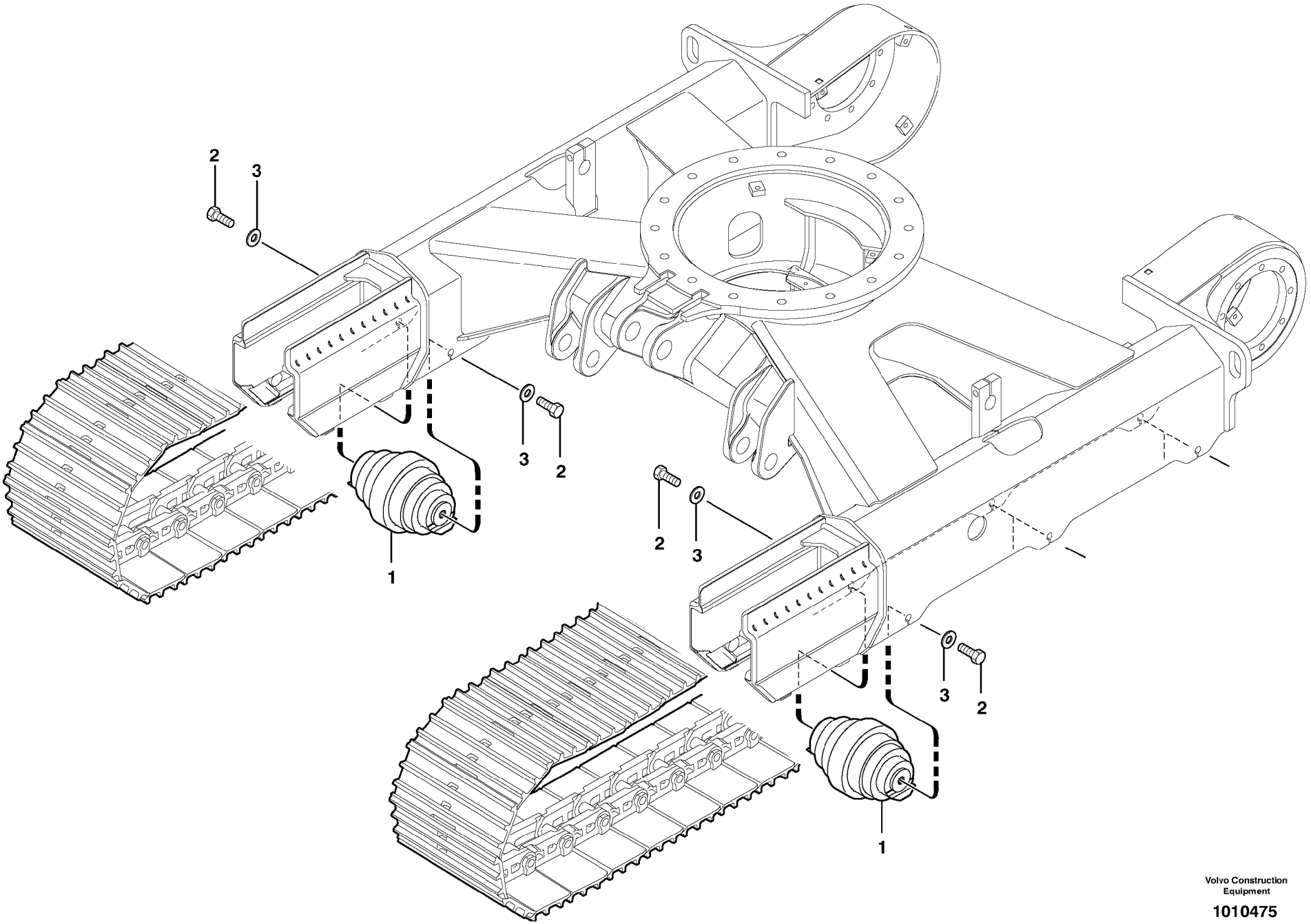

Volvo Construction Equipment

1010475

Fig.	Part No.	Quantity 1	2	3	PS	KIT	Description	Dénomination	Bezeichnung	Denominación	Notes
1	**VOE 11802691**	6					Bottom Roller	Galet inférieur	Laufrolle	Rodillo Infer	
2	**VOE 11806993**	12					Hexagon screw	Vis tête hexagonale	Sechskantschraube	Tornillo hexago	
3	**VOE 983337**	12					Washer	Rondelle	Scheibe	Arandela	

1	**282.10151**	
2		
3		
4		
5		

Rodillo inferior (orugas de acero)
Untere Rolle (Stahlraupen)
Galet inférieur (chenilles en acier)
Lower roller (steel tracks)

Catalogue id **10006**	Group **775**
Illustr. No **1010475**	Section **600**
Issue **VOE 64C4410006**	Page **295**

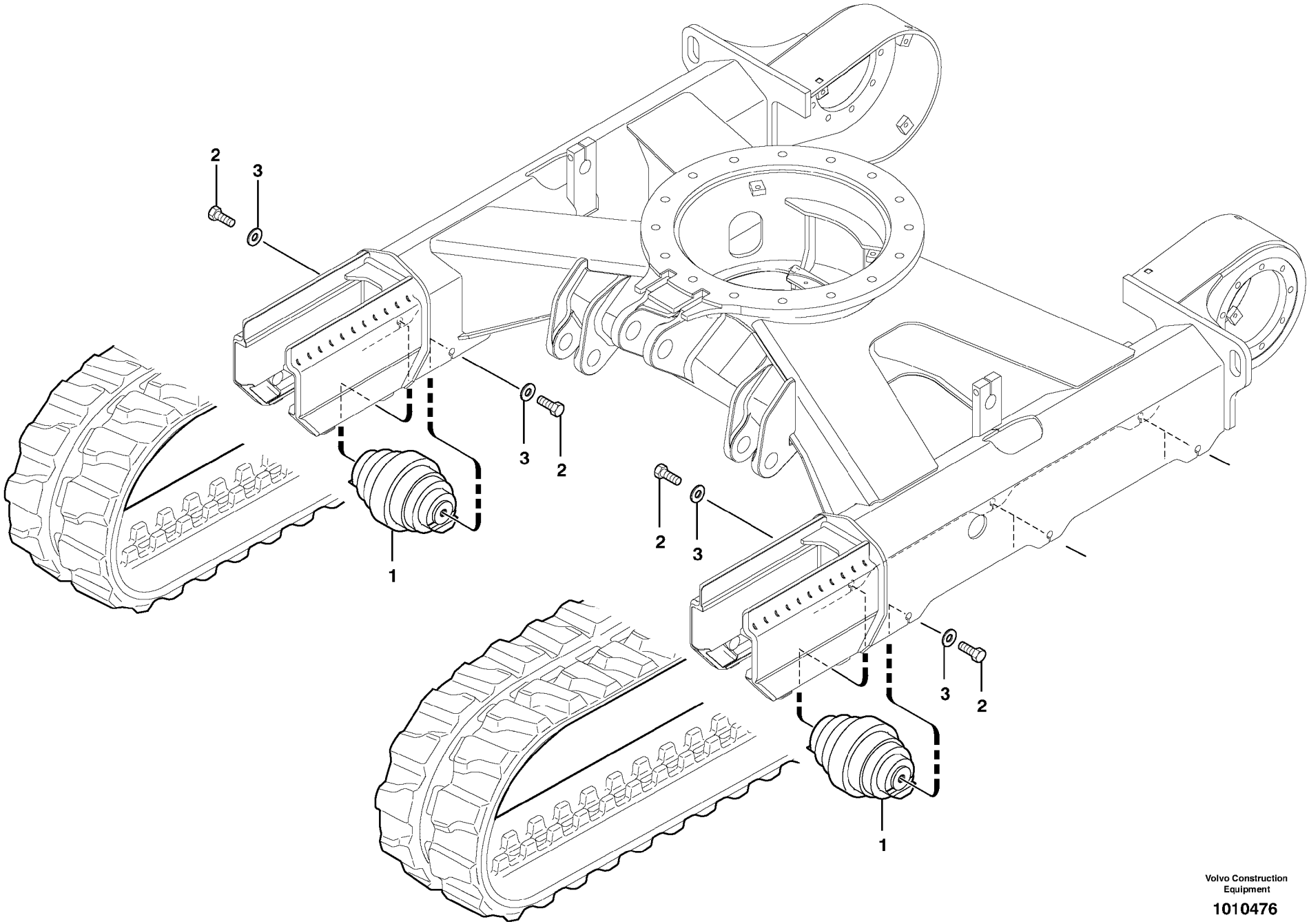

Volvo Construction Equipment

1010476

Fig.	Part No.	Quantity 1	2	3	PS	KIT	Description	Dénomination	Bezeichnung	Denominación	Notes
1	**VOE 11802700**	6					Bottom Roller	Galet inférieur	Laufrolle	Rodillo Infer	
2	**VOE 11806993**	12					Hexagon screw	Vis tête hexagonale	Sechskantschraube	Tornillo hexago	
3	**VOE 983337**	12					Washer	Rondelle	Scheibe	Arandela	

1	**282.10151**	
2		
3		
4		
5		

Rodillo inferior (orugas de caucho)
Untere Rolle (Gummiraupen)
Galet inférieur (Chenilles caoutchouc)
Lower roller (rubber tracks)

Catalogue id **10006**	Group **775**
Illustr. No **1010476**	Section **610**
Issue **VOE 64C4410006**	Page **297**

VOLVO

Construction Equipment

GROUP		Section	Page
810	Equipped cabin	100	305
810	Cab : sliding window (front)	400	307
810	Cab : sliding window (front)	410	311
810	Canopy	500	315
810	Wind protector	900	317
821	Engine coverage	100	319
821	Lock (engine coverage)	400	323
831	Cab : door	100	325
831	Cab : door	110	329
837	Cabin floor (standard and canopy)	100	333
837	Right coverage	200	335
843	Cab : glass	100	337
843	Cab : glass	110	339
843	Cab : windshield	200	341
843	Cab : windshield	210	343
844	Cab : sliding window (right)	100	345
844	Cab : sliding window (right)	110	347
851	Cab : accessories	900	349
851	Cab : accessories	910	353
852	Suspended seat	100	355
852	Operator's station : plating	900	359
873	Cab heating installation	100	363
873	Cab heating installation	110	365
881	Operator's station : instrument panel (right)	100	367
881	Operator's station : instrument panel (left)	200	369
881	Operator's station : instrument panel (left)	250	371
881	Cab : console	300	373
881	Cab : console	310	375
884	Safety belt STD	100	377
884	Safety belt 2 ”	200	379
884	Safety belt 3 ”	300	381
896	Toolbox	100	383
896	Glue Kit for cab	200	385
896	Glue Kit for cab	210	387
896	Tools	300	389
897	Transfer	100	391
897	Transfer : cab STD , USA	200	393
897	Transfer : canopy STD , USA	400	395

TABLE DES MATIÈRES

GROUPE		Section	Page
810	Cabine, équipée	100	305
810	Cabine : vitre coulissante (AV)	400	307
810	Cabine : vitre coulissante (AV)	410	311
810	Toit de cabine ouverte	500	315
810	Coupe-vent	900	317
821	Capotage du moteur	100	319
821	Serrure (capotage moteur)	400	323
831	Cabine : porte	100	325
831	Cabine : porte	110	329
837	Plancher de cabine (standard et ouverte)	100	333
837	Capotage côté droit	200	335
843	Cabine : vitres	100	337
843	Cabine : vitres	110	339
843	Cabine : pare-brise	200	341
843	Cabine : pare-brise	210	343
844	Cabine : vitre coulissante (côté droit)	100	345
844	Cabine : vitre coulissante (côté droit)	110	347
851	Cabine : accessoires	900	349
851	Cabine : accessoires	910	353
852	Siège avec suspension	100	355
852	Poste de conduite : capotage	900	359
873	Installation du chauffage cabine	100	363
873	Installation du chauffage cabine	110	365
881	Poste de conduite : tableau de bord (côté droit)	100	367
881	Poste de conduite : tableau de bord (côté gauche)	200	369
881	Poste de conduite : tableau de bord (côté gauche)	250	371
881	Cabine : console	300	373
881	Cabine : console	310	375
884	Ceinture de sécurité STD	100	377
884	Ceinture de sécurité 2 ”	200	379
884	Ceinture de sécurité 3 ”	300	381
896	Caisse outil	100	383
896	Kit de collage pour cabine	200	385
896	Kit de collage pour cabine	210	387
896	Outillage	300	389
897	Decalcomanie	100	391
897	Autocollant : cabine STD , USA	200	393
897	Autocollant : cabine ouverte STD , USA	400	395

GRUPPE		Abschnitt	Seite
810	Kabine, kompl.	100	305
810	Kabine : Schiebefenster (vorn)	400	307
810	Kabine : Schiebefenster (vorn)	410	311
810	Überrollbügel	500	315
810	Windschutz	900	317
821	Motorhaube	100	319
821	Schloss (Motorhaube)	400	323
831	Kabine : Tür	100	325
831	Kabine : Tür	110	329
837	Kabinenboden (Standard und Canopy)	100	333
837	Verdeck rechts	200	335
843	Kabine : Glasscheiben	100	337
843	Kabine : Glasscheiben	110	339
843	Kabine : Windschutzscheibe	200	341
843	Kabine : Windschutzscheibe	210	343
844	Kabine : Schiebefenster (rechts)	100	345
844	Kabine : Schiebefenster (rechts)	110	347
851	Kabine : Zubehör	900	349
851	Kabine : Zubehör	910	353
852	Sitz mit Federung	100	355
852	Bedienungsstand : Verdeck	900	359
873	Einbau der Kabinenheizung	100	363
873	Einbau der Kabinenheizung	110	365
881	Bedienungsstand : Armaturenbrett (rechts)	100	367
881	Bedienungsstand : Armaturenbrett (links)	200	369
881	Bedienungsstand : Armaturenbrett (links)	250	371
881	Kabine : Konsole	300	373
881	Kabine : Konsole	310	375
884	Sicherheitsgurt STD	100	377
884	Sicherheitsgurt 2 ”	200	379
884	Sicherheitsgurt 3 ”	300	381
896	Werkzeugkasten	100	383
896	Klebersatz für Kabine	200	385
896	Klebersatz für Kabine	210	387
896	Werkzeuge	300	389
897	Abziehbild	100	391
897	Aufkleber : Kabine STD , USA	200	393
897	Aufkleber : Überrollbügel STD , USA	400	395

INDICE

GRUPO		Sección	Página
810	Cabina equipada	100	305
810	Cabina: puerta / estructura (frente)	400	307
810	Cabina: puerta / estructura (frente)	410	311
810	Protección contra vuelcos	500	315
810	Protección contra el viento	900	317
821	Capó	100	319
821	Cerradura (capó)	400	323
831	Cabina: puerta	100	325
831	Cabina: puerta	110	329
837	Suelo de cabina (tipo estándar y cubierta)	100	333
837	Cubierta derecha	200	335
843	Cabina: cristal	100	337
843	Cabina: cristal	110	339
843	Cabina: parabrisas	200	341
843	Cabina: parabrisas	210	343
844	Cabina: puerta / ventanas deslizantes (derecha)	100	345
844	Cabina: puerta / ventanas deslizantes (derecha)	110	347
851	Cabina: accesorios	900	349
851	Cabina: accesorios	910	353
852	Asiento con suspensión	100	355
852	Puesto de conducción : cubierta	900	359
873	Instalación del calefactor de cabina	100	363
873	Instalación del calefactor de cabina	110	365
881	Puesto de conducción : tablero de instrumentos (derecho)	100	367
881	Puesto de conducción : tablero de instrumentos (izquierdo)	200	369
881	Puesto de conducción : tablero de instrumentos (izquierdo)	250	371
881	Cabina: consola	300	373
881	Cabina: consola	310	375
884	Cinturón de seguridad STD	100	377
884	Cinturón de seguridad 2 ”	200	379
884	Cinturón de seguridad 3 ”	300	381
896	Caja de herramientas	100	383
896	Kit de cola para cabina	200	385
896	Kit de cola para cabina	210	387
896	Herramientas	300	389
897	Decalcomanias	100	391
897	Calcomanía : cabina STD , USA	200	393
897	Calcomanía : protección contra vuelcos STD , USA	400	395

VOLVO

Construction Equipment

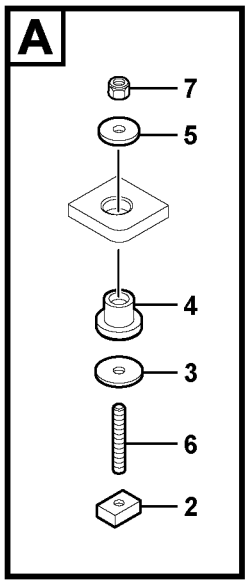

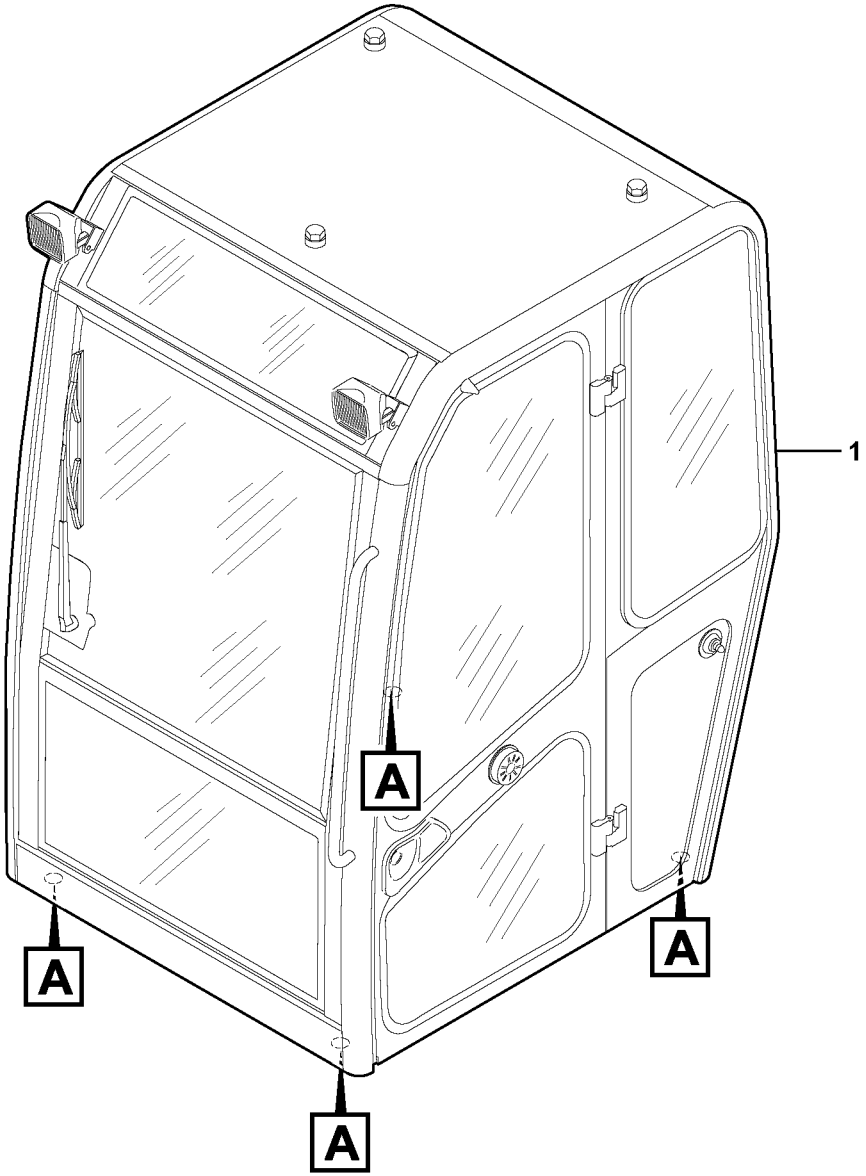

Volvo Construction Equipment

1017105

Fig.	Part No.	Quantity 1	2	3	PS	KIT	Description	Dénomination	Bezeichnung	Denominación	Notes
1	**PJ 5380721**	1					Cab	Cabine	Kabine	Cabina	6930303
2	**PJ 3270246**	4					Plate	Plaque	Platte	Placa	
3	**PJ 5540050**	4					Washer	Rondelle	Scheibe	Arandela	
4	**PJ 5140160**	4					Buffer	Butoir	Puffer	Parachoques	
5	**PJ 5540051**	4					Washer	Rondelle	Scheibe	Arandela	
6	**PJ 3770041**	4					Stud	Goujon	Stiftschraube	Esparrago	
7	**VOE 11804239**	4					Nut	Ecrou	Mutter	Tuerca	

1	**282.10151** →		**Cabina equipada** **Kabine, kompl.** **Cabine, équipée** **Equipped cabin**	Catalogue id **10006**	Group **810**
2				Illustr. No **1017105**	Section **100**
3					
4				Issue **VOE 64C4410006**	Page **305**
5					

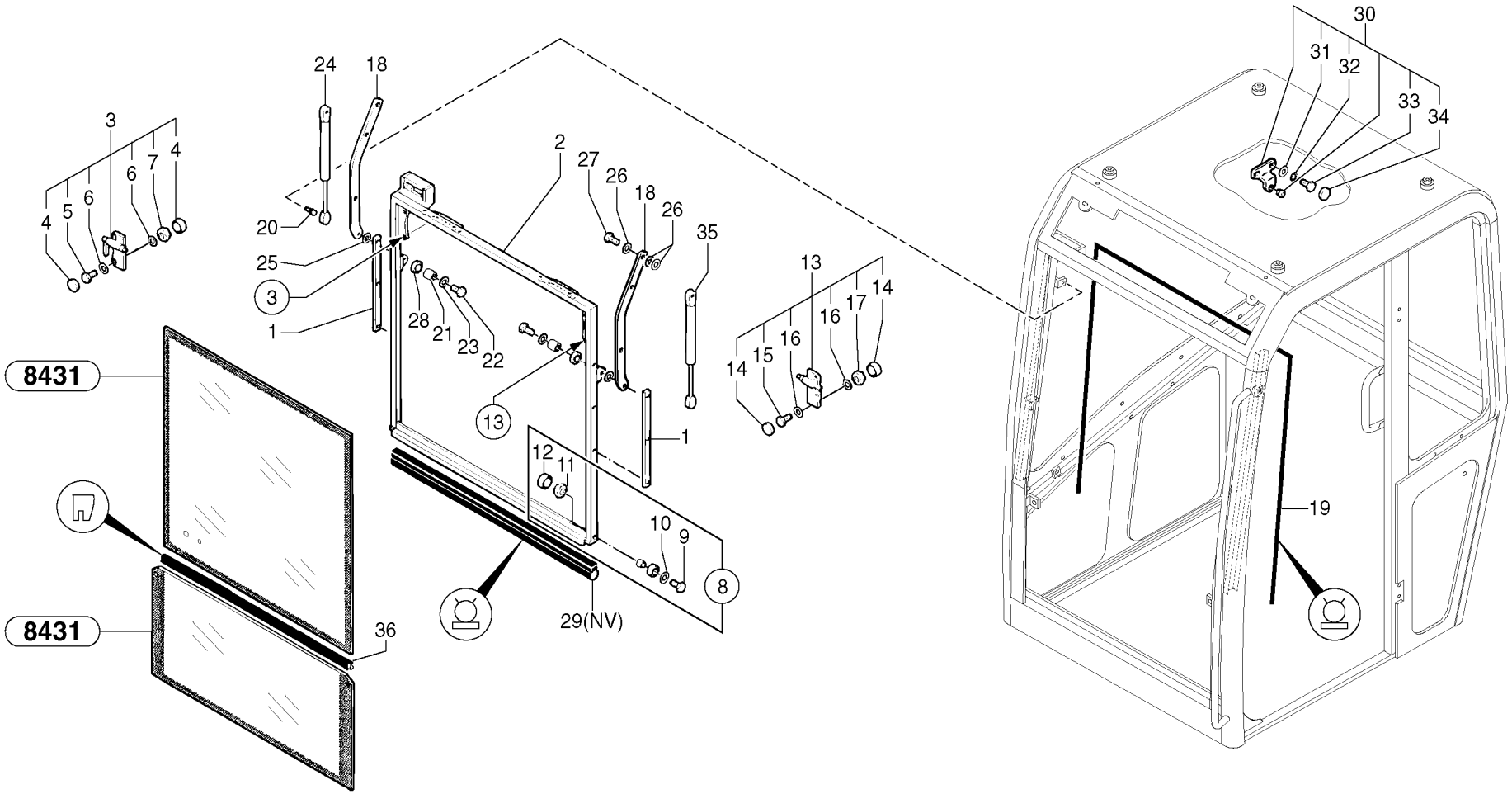
8431
8431
1
2
3
4
5
6
7
8
9
10
11
12
13
14
15
16
17
18
19
20
21
22
23
24
25
26
27
28
29(NV)
30
31
32
33
34
35
36

Fig.	Part No.	Quantity 1	2	3	PS	KIT	Description	Dénomination	Bezeichnung	Denominación	Notes
1	**PJ 7415576**	2					Plate	Plaque	Platte	Placa	
2	**PJ 7417748**	1					Frame	Chassis	Rahmen	Bastidor	
3	**PJ 7416872**	1					Locking Device	Ens. verrouillage	Verriegelung	Dispos Cierre	
4	**PJ 7411699**	4					•Plug	•Bouchon	•Stopfen	•Tapon	
5	**PJ 7417421**	2					•Screw	•Vis	•Schraube	•Tornillo	
6	**PJ 7417422**	4					•Washer	•Rondelle	•Scheibe	•Arandela	
7	**VOE 948645**	2					•Flange Lock Nut	•Contre écrou bride	•Flanschmutter	•Contratuer Embr	(PJ 4450008) Nylstop M8
8	**PJ 7416874**	2					Roller	Galet	Rolle	Rodillo	
9	**PJ 7415556**	1			SS		•Screw	•Vis	•Schraube	•Tornillo	HM6X55
10	**PJ 7416807**	1					•Washer	•Rondelle	•Scheibe	•Arandela	
11	**PJ 4450026**	1					•Lock nut	•Contre-ecrou	•Sicherungsmutter	•Contratuerca	Nylstop M6
12	**PJ 7411700**	1					•Plug	•Bouchon	•Stopfen	•Tapon	
13	**PJ 7416873**	1					Locking Device	Ens. verrouillage	Verriegelung	Dispos Cierre	
14	**PJ 7411699**	4					•Plug	•Bouchon	•Stopfen	•Tapon	
15	**PJ 7417421**	2					•Screw	•Vis	•Schraube	•Tornillo	
16	**PJ 7417422**	4					•Washer	•Rondelle	•Scheibe	•Arandela	
17	**VOE 948645**	2					•Flange Lock Nut	•Contre écrou bride	•Flanschmutter	•Contratuer Embr	(PJ 4450008) Nylstop M8
18	**PJ 7417749**	2					Pole	Montant	Pfosten	Montante	
19	**PJ 7417856**	1					Seal	Joint	Dichtring	Junta	
20	**PJ 7413811**	4					Link Bearing	Rotule	Gelenklager	Rotula	
21	**PJ 7415584**	2					Bushing	Bague	Buchse	Casquillo	
22	**PJ 7417420**	2					Screw	Vis	Schraube	Tornillo	
23	**PJ 7417422**	2					Washer	Rondelle	Scheibe	Arandela	
24	**PJ 7415585**	1					Cylinder	Verin	Zylinder	Cilindro	
25	**PJ 7412153**	2					Washer	Rondelle	Scheibe	Arandela	
26	**PJ 7412153**	6					Washer	Rondelle	Scheibe	Arandela	
27	**PJ 7412154**	2					Roller axle	Axe de galet	Rollenachse	Eje de rodillo	
28	**PJ 7411699**	2					Plug	Bouchon	Stopfen	Tapon	
29		1			NS		Seal	Joint	Dichtung	Reten	ORDER ITEM NO 36
30	**PJ 7416875**	2					Kit	Kit	Satz	Juego	

1	**CAB 15/99/001** →	← **CAB 17/01/060**
2		
3		
4		
5		

Cabina: puerta / estructura (frente)
Kabine : Schiebefenster (vorn)
Cabine : vitre coulissante (AV)
Cab : sliding window (front)

Catalogue id **10006**	Group **810**
Illustr. No **8104Y1**	Section **400**
Issue **VOE 64C4410006**	Page **307**

VOLVO

EC30

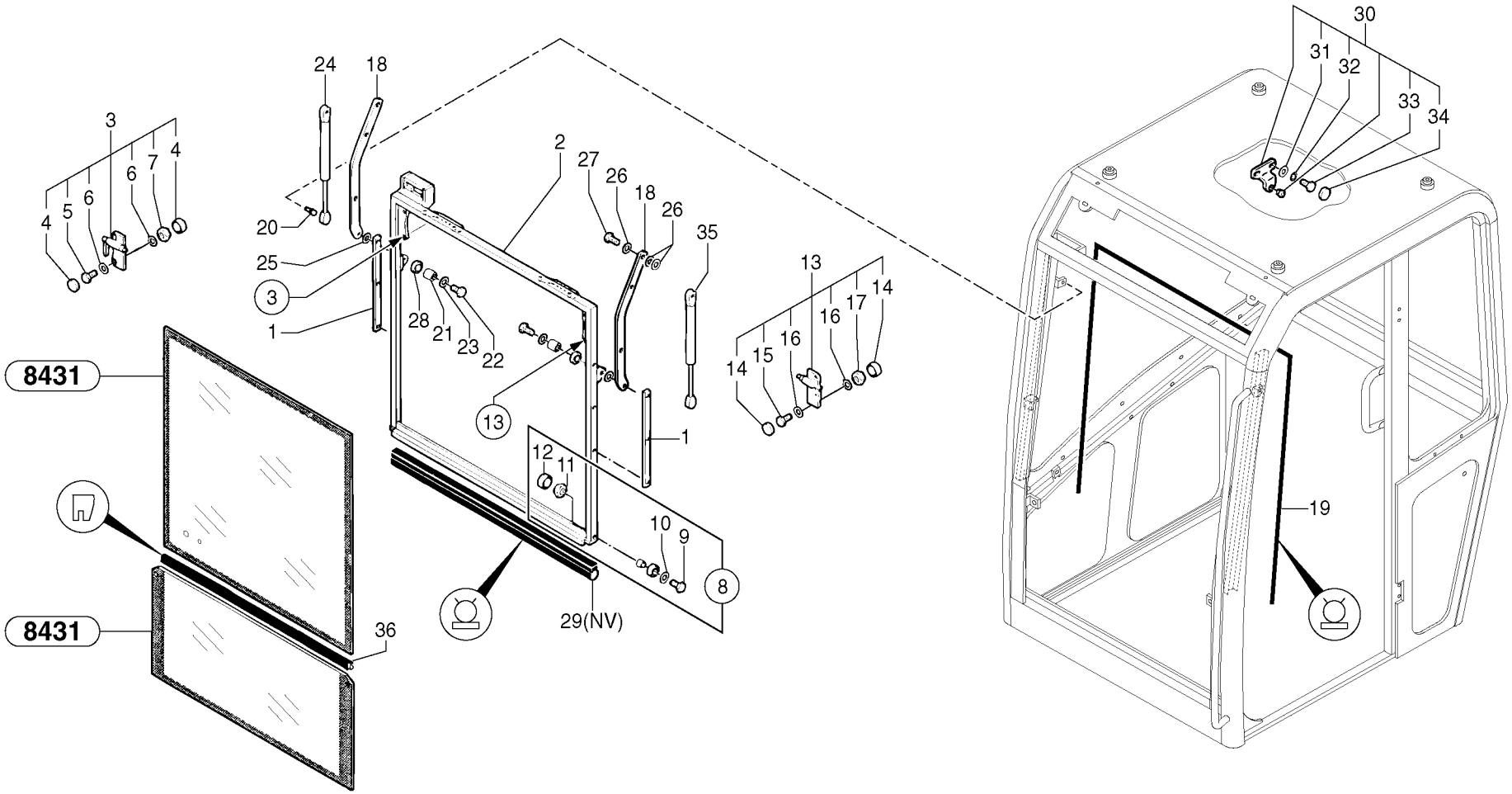
8431
8431
1
2
3
4
5
6
7
8
9
10
11
12
13
14
15
16
17
18
19
20
21
22
23
24
25
26
27
28
29(NV)
30
31
32
33
34
35
36

Fig.	Part No.	Quantity 1	2	3	PS	KIT	Description	Dénomination	Bezeichnung	Denominación	Notes
31	**PJ 7417422**	2					•Washer	•Rondelle	•Scheibe	•Arandela	
32	**PJ 7411682**	2			SS		•Lock Washer	•Rondel.verroui.	•Sicher Scheibe	•Arandel Segurid	JZC 8
33	**PJ 7417421**	2					•Screw	•Vis	•Schraube	•Tornillo	
34	**PJ 7411699**	2					•Plug	•Bouchon	•Stopfen	•Tapon	
35	**PJ 7417465**	1					Cylinder	Verin	Zylinder	Cilindro	
36	**PJ 7418263**	1					Seal	Joint	Dichtring	Junta	

1	**CAB 15/99/001**	**CAB 17/01/060**
2		
3		
4		
5		

Cabina: puerta / estructura (frente)
Kabine : Schiebefenster (vorn)
Cabine : vitre coulissante (AV)
Cab : sliding window (front)

Catalogue id **10006**	Group **810**
Illustr. No **8104Y1**	Section **400**
Issue **VOE 64C4410006**	Page **309**

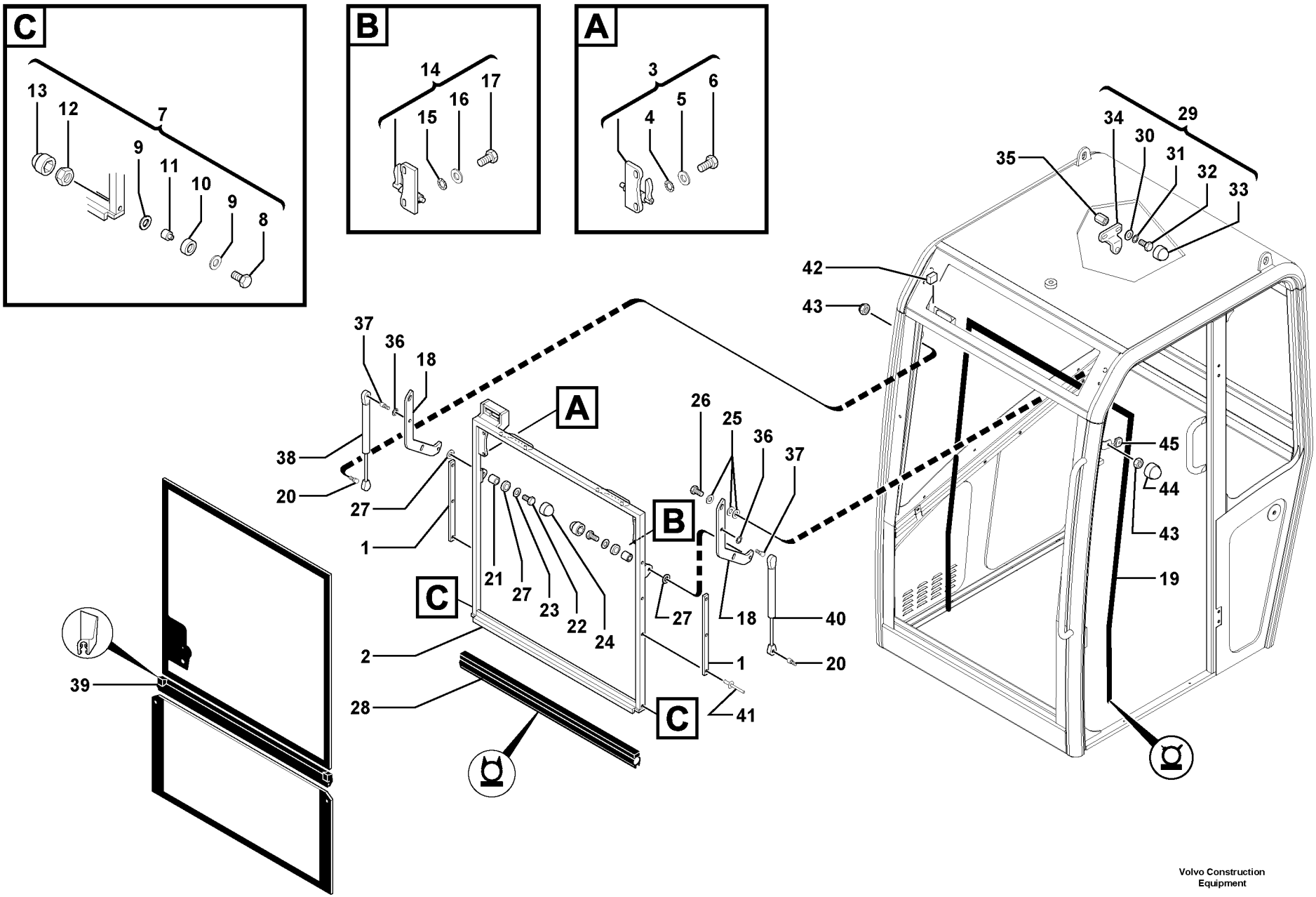

Volvo Construction Equipment

1019102

Fig.	Part No.	Quantity 1	2	3	PS	KIT	Description	Dénomination	Bezeichnung	Denominación	Notes
1	**PJ 7415576**	2					Plate	Plaque	Platte	Placa	
2	**PJ 7418283**	1					Frame	Chassis	Rahmen	Bastidor	
3	**PJ 7418348**	1					Locking Device	Ens. verrouillage	Verriegelung	Dispos Cierre	
4	**PJ 7417422**	2					•Washer	•Rondelle	•Scheibe	•Arandela	
5	**PJ 7411682**	2			SS		•Lock Washer	•Rondel.verroui.	•Sicher Scheibe	•Arandel Segurid	JZC 8
6	**PJ 7418285**	2					•Screw	•Vis	•Schraube	•Tornillo	
7	**PJ 7416874**	2					Roller	Galet	Rolle	Rodillo	
8	**PJ 7415556**	1			SS		•Screw	•Vis	•Schraube	•Tornillo	HM6X55
9	**PJ 7416807**	2					•Washer	•Rondelle	•Scheibe	•Arandela	
10		1					•Roller	•Galet	•Rolle	•Rodillo	ORDER ITEM NO 7
11		1					•Roller axle	•Axe de galet	•Rollenachse	•Eje de rodillo	ORDER ITEM NO 7
12	**PJ 4450026**	1					•Lock nut	•Contre-ecrou	•Sicherungsmutter	•Contratuerca	Nylstop M6
13	**PJ 7411700**	1					•Plug	•Bouchon	•Stopfen	•Tapon	
14	**PJ 7418349**	1					Locking Device	Ens. verrouillage	Verriegelung	Dispos Cierre	
15	**PJ 7417422**	2					•Washer	•Rondelle	•Scheibe	•Arandela	
16	**PJ 7411682**	2			SS		•Lock Washer	•Rondel.verroui.	•Sicher Scheibe	•Arandel Segurid	JZC 8
17	**PJ 7418285**	2					•Screw	•Vis	•Schraube	•Tornillo	
18	**PJ 7418284**	2					Pole	Montant	Pfosten	Montante	
19	**PJ 7417856**	1					Seal	Joint	Dichtring	Junta	
20	**PJ 7413811**	2					Link Bearing	Rotule	Gelenklager	Rotula	
21	**PJ 7415584**	2					Bushing	Bague	Buchse	Casquillo	
22	**PJ 7417420**	2					Screw	Vis	Schraube	Tornillo	
23	**PJ 7417422**	2					Washer	Rondelle	Scheibe	Arandela	
24	**PJ 7411699**	2					Plug	Bouchon	Stopfen	Tapon	
25	**PJ 7412153**	6					Washer	Rondelle	Scheibe	Arandela	
26	**PJ 7412154**	2					Roller axle	Axe de galet	Rollenachse	Eje de rodillo	
27	**PJ 7412153**	4					Washer	Rondelle	Scheibe	Arandela	
28	**PJ 7417857**	1					Seal	Joint	Dichtring	Junta	
29	**PJ 7418347**	2					Kit	Kit	Satz	Juego	
30	**PJ 7417422**	2					•Washer	•Rondelle	•Scheibe	•Arandela	

1	**CAB 20/01/001**	
2		
3		
4		
5		

Cabina: puerta / estructura (frente)
Kabine : Schiebefenster (vorn)
Cabine : vitre coulissante (AV)
Cab : sliding window (front)

Catalogue id **10006**	Group **810**
Illustr. No **1019102**	Section **410**
Issue **VOE 64C4410006**	Page **311**

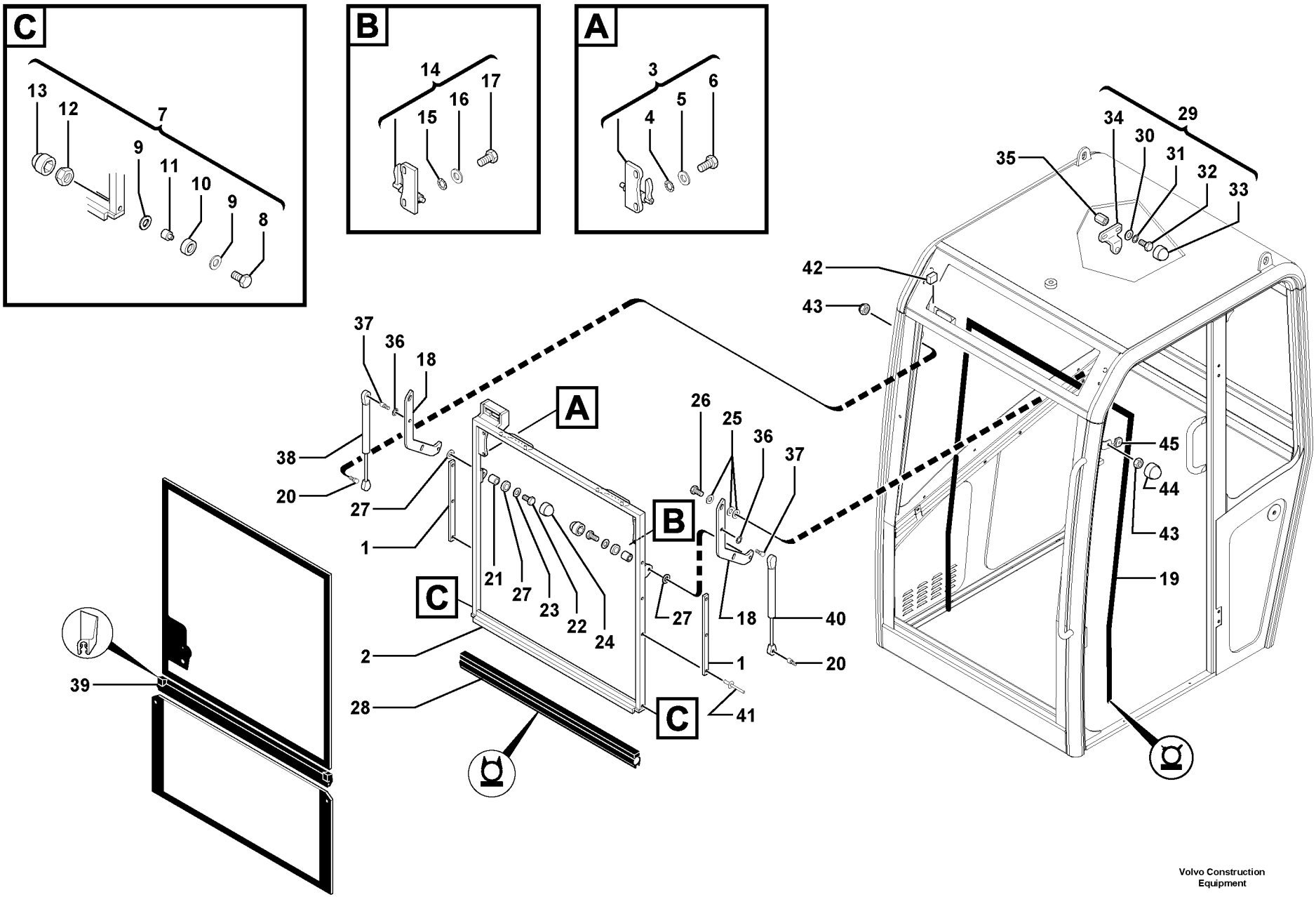

Volvo Construction Equipment

1019102

Fig.	Part No.	Quantity 1	2	3	PS	KIT	Description	Dénomination	Bezeichnung	Denominación	Notes
31	**PJ 7411682**	2			SS		•Lock Washer	•Rondel.verroui.	•Sicher Scheibe	•Arandel Segurid	JZC 8
32	**PJ 7417421**	2					•Screw	•Vis	•Schraube	•Tornillo	
33	**PJ 7411699**	2					•Plug	•Bouchon	•Stopfen	•Tapon	
34		1					•Shield	•Tole protection	•Schutzwand	•Placa protección	ORDER ITEM NO 29
35	**PJ 7418315**	2					Socket	Douille	Buchse	Hembrilla	
36	**PJ 7411682**	2			SS		Lock Washer	Rondel.verroui.	Sicher Scheibe	Arandel Segurid	JZC 8
37	**PJ 7413811**	2					Link Bearing	Rotule	Gelenklager	Rotula	
38	**PJ 7415585**	1					Cylinder	Verin	Zylinder	Cilindro	
39	**PJ 7418263**	1					Seal	Joint	Dichtring	Junta	
40	**PJ 7417465**	1					Cylinder	Verin	Zylinder	Cilindro	
41	**VOE 11712671**	6					Rivet	Rivet	Niet	Remache	(PJ 7418286)
42	**VOE 11712691**	2					Stop, Shoulder	Butee	Gegenhalter	Tope	
43	**VOE 948645**	2					Flange Lock Nut	Contre écrou bride	Flanschmutter	Contratuer Embr	
44	**VOE 11715553**	1					Protecting Cap	Capuchon de protection	Schutzkappe	Capuchón protector	
45	**PJ 7417464**	1					Support	Support	Stütze	Apoyo	

1	**CAB 20/01/001**	
2		
3		
4		
5		

Cabina: puerta / estructura (frente)
Kabine : Schiebefenster (vorn)
Cabine : vitre coulissante (AV)
Cab : sliding window (front)

Catalogue id **10006**	Group **810**
Illustr. No **1019102**	Section **410**
Issue **VOE 64C4410006**	Page **313**

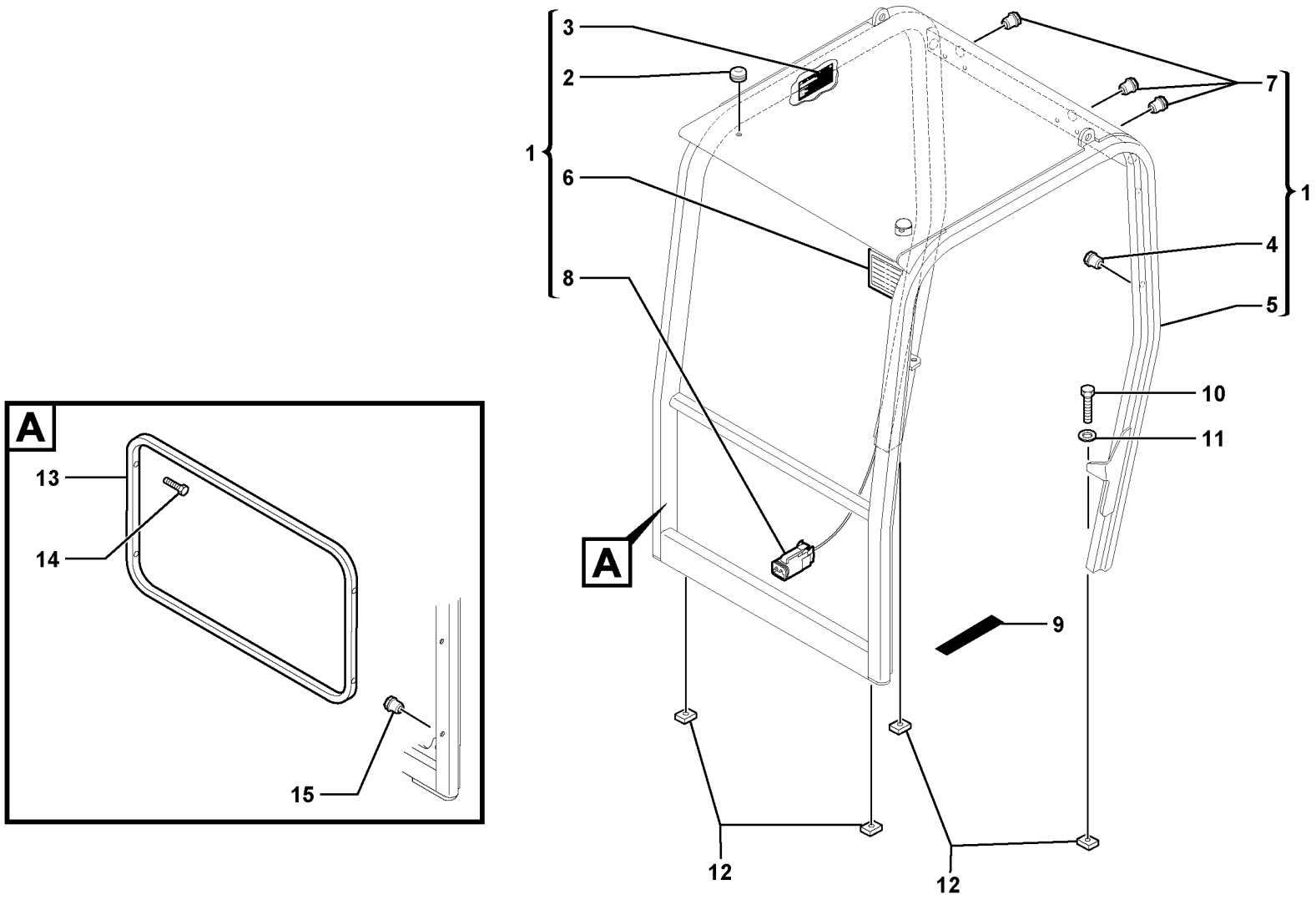

Volvo Construction Equipment

1019722

Fig.	Part No.	Quantity 1	2	3	PS	KIT	Description	Dénomination	Bezeichnung	Denominación	Notes
1	**VOE 11801369**	1					Canopy	Canopy	Canopy	Canopy	6930304
2	**VOE 11715559**	1					•Grommet	•Passe fil	•Durchführung	•Aislador pasapanel	
3		1			NS		•Sign	•Enseigne	•Schild	•Letrero	
4		4			NS		•Socket	•Douille	•Buchse	•Hembrilla	
5		1			NS		•Rib	•Ossature	•Spriegel	•Estructura	
6		1					•Work Lamp	•Lampe Travail	•Arbeitslampe	•Lampara Trabajo	See group 352, Page 161
7	**VOE 11715556**	3					•Cage Nut	•Ecrou De Benne	•Kubelmutter	•Tuerca	
8		1					•Electrical cable	•Fil électrique	•Elektr. Leitung	•Cable electrico	See group 371, Page 201
9	**VOE 11804547**	1					Skid Protection	Anti-dérapant	Gleitschutz	Anti-deslizante	
10	**VOE 978933**	4					Screw	Vis	Schraube	Tornillo	
11	**VOE 983336**	4					Washer	Rondelle	Scheibe	Arandela	
12	**PJ 3270246**	4					Plate	Plaque	Platte	Placa	
13	**PJ 5830078**	1					Frame	Cadre	Rahmen	Cuadro	
14	**VOE 947760**	4			SS		Flange screw	Vis à bride	Flanschschraube	Torn embridado	
15		4			NS		Socket	Douille	Buchse	Hembrilla	

1	**282.10151**	
2		
3		
4		
5		

Protección contra vuelcos
Überrollbügel
Toit de cabine ouverte
Canopy

Catalogue id	Group
10006	**810**
Illustr. No **1019722**	Section **500**
Issue **VOE 64C4410006**	Page **315**

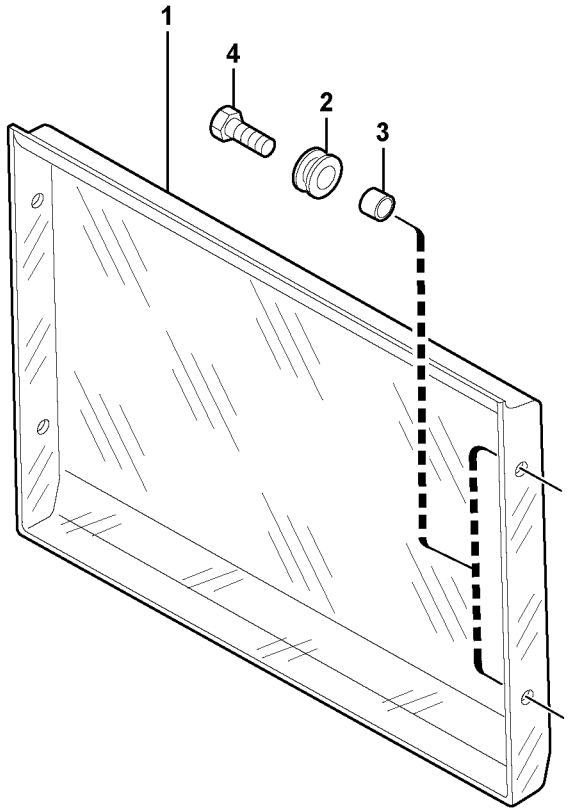
1
4
2
3

Fig.	Part No.	Quantity 1	2	3	PS	KIT	Description	Dénomination	Bezeichnung	Denominación	Notes
1	**VOE 11805667**	1					Wind Protection	Coupe vent	Windschutz	Deflector Aire	6860196
2	**VOE 11806227**	4					Grommet	Passe fil	Durchführung	Aislador pasapanel	
3	**VOE 11805767**	4					Spacer	Partie Intermédiaire	Zwischenstück	Espaciador	
4	**VOE 945444**	4			SS		Screw	Vis	Schraube	Tornillo	

1	**282.10151** →	→	**Protección contra el viento** **Windschutz** **Coupe-vent** **Wind protector**	Catalogue id **10006**	Group **810**
2				Illustr. No **1021045**	Section **900**
3				Issue **VOE 64C4410006**	Page **317**
4					
5					

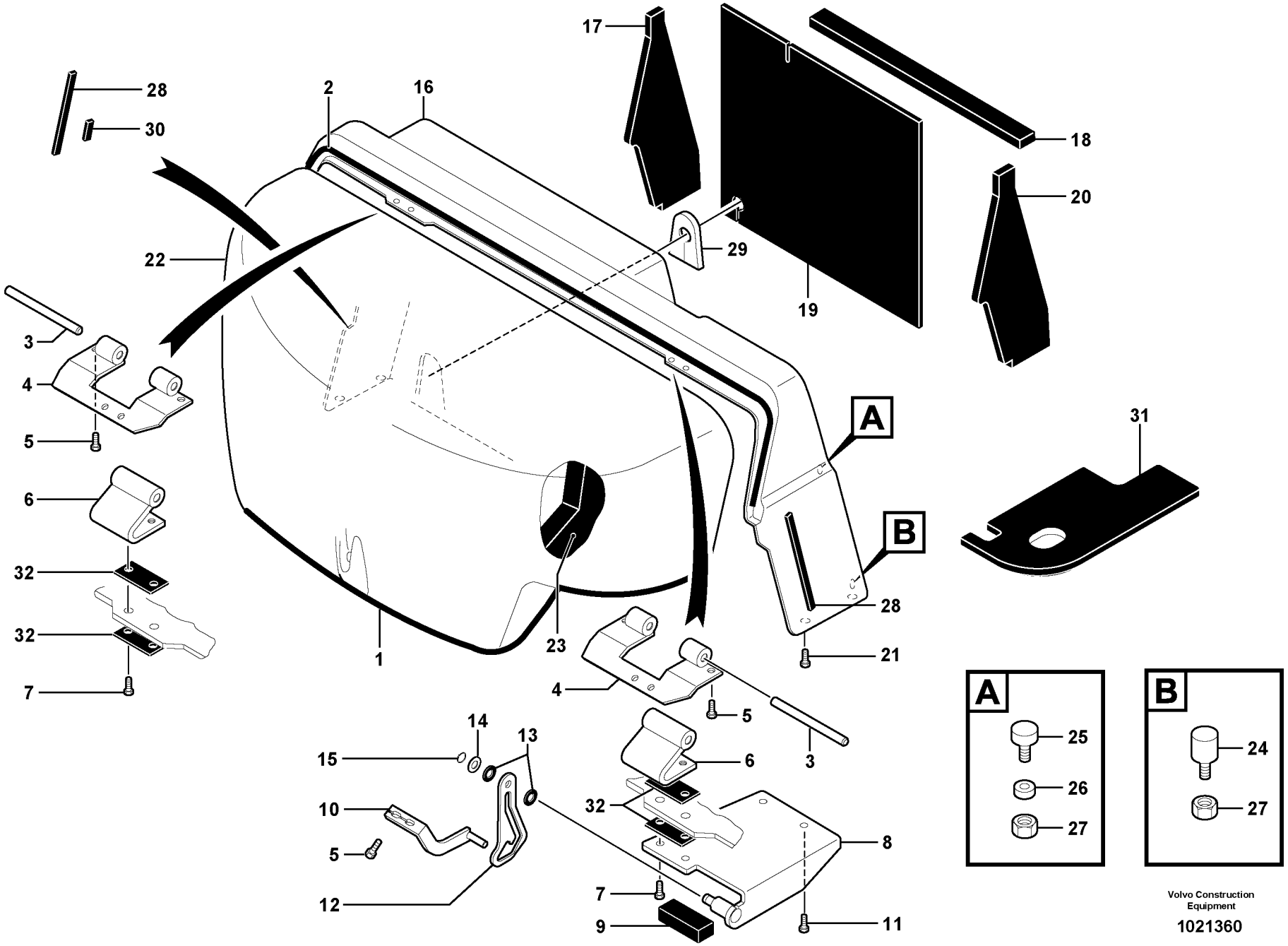

Volvo Construction Equipment

1021360

Fig.	Part No.	Quantity 1	2	3	PS	KIT	Description	Dénomination	Bezeichnung	Denominación	Notes
1	**VOE 11807852**	1					Rubber Seal	Lèvre Caoutchouc	Gummilippe	Labio Goma	
2	**VOE 11807866**	1					Rubber Seal	Lèvre Caoutchouc	Gummilippe	Labio Goma	
3	**VOE 11805476**	2					Pin	Goupille	Zapfen	Pasador	
4	**VOE 11806167**	2					Support	Support	Stütze	Apoyo	
5	**VOE 946173**	6			SS		Screw	Vis	Schraube	Tornillo	
6	**VOE 11806164**	2					Hinge	Charniere	Scharnier	Bisagra	
7	**VOE 946671**	4					Flange screw	Vis à bride	Flanschschraube	Torn embridado	
8	**VOE 11805652**	1					Support	Support	Stütze	Apoyo	
9	**VOE 11807865**	1					Adhesive tape	Bande adhesive	Klebeband	Cinta adhesiva	
10	**VOE 11805649**	1					Stop Plate	Plaque Butee	Stopplatte	Placa Tope	(PJ 3812016)
11	**VOE 945444**	2			SS		Screw	Vis	Schraube	Tornillo	
12	**VOE 11805007**	1					Stop	Arrêt	Anschlag	Parada	
13	**VOE 11806403**	2					Washer	Rondelle	Scheibe	Arandela	
14	**VOE 960148**	1					Washer	Rondelle	Scheibe	Arandela	(PJ 4460034)
15	**VOE 951075**	1					Snap Ring	Circlip	Nutring	Circlip	
16	**VOE 11806036**	1					Cover	Capot	Haube	Capo	
17	**VOE 11807375**	1					Insulation	Isolant	Isolierung	Aislante	
18	**VOE 11807376**	1					Insulation	Isolant	Isolierung	Aislante	
19	**VOE 11807373**	1					Insulation	Isolant	Isolierung	Aislante	
20	**VOE 11807374**	1					Insulation	Isolant	Isolierung	Aislante	
21	**VOE 946440**	4					Flange screw	Vis à bride	Flanschschraube	Torn embridado	
22	**VOE 11806041**	1					Cover	Capot	Haube	Capo	(PJ 5380639)
23	**VOE 11807377**	1					Insulation	Isolant	Isolierung	Aislante	
24	**VOE 11806214**	1					Stop	Arrêt	Anschlag	Parada	(PJ 5140398)
25	**VOE 11806208**	1					Stop	Arrêt	Anschlag	Parada	(PJ 5140399)
26	**VOE 960139**	1					Washer	Rondelle	Scheibe	Arandela	(PJ 4460019)
27	**VOE 945407**	2			SS		Flange nut	Ecrou accouple.	Bundmutter	Tuerca embridad	
28	**VOE 11807868**	2					Rubber Seal	Lèvre Caoutchouc	Gummilippe	Labio Goma	
29	**PJ 5040782**	1					Foam	Mousse	Schaumstoff	Espuma	
30	**PJ 5600046**	REQ					Seal	Joint	Dichtring	Junta	L = 30mm/1.1811in

1	**282.10151**	
2		
3		
4		
5		

Capó
Motorhaube
Capotage du moteur
Engine coverage

Catalogue id	Group
10006	**821**
Illustr. No **1021360**	Section **100**
Issue **VOE 64C4410006**	Page **319**

VOLVO

EC30

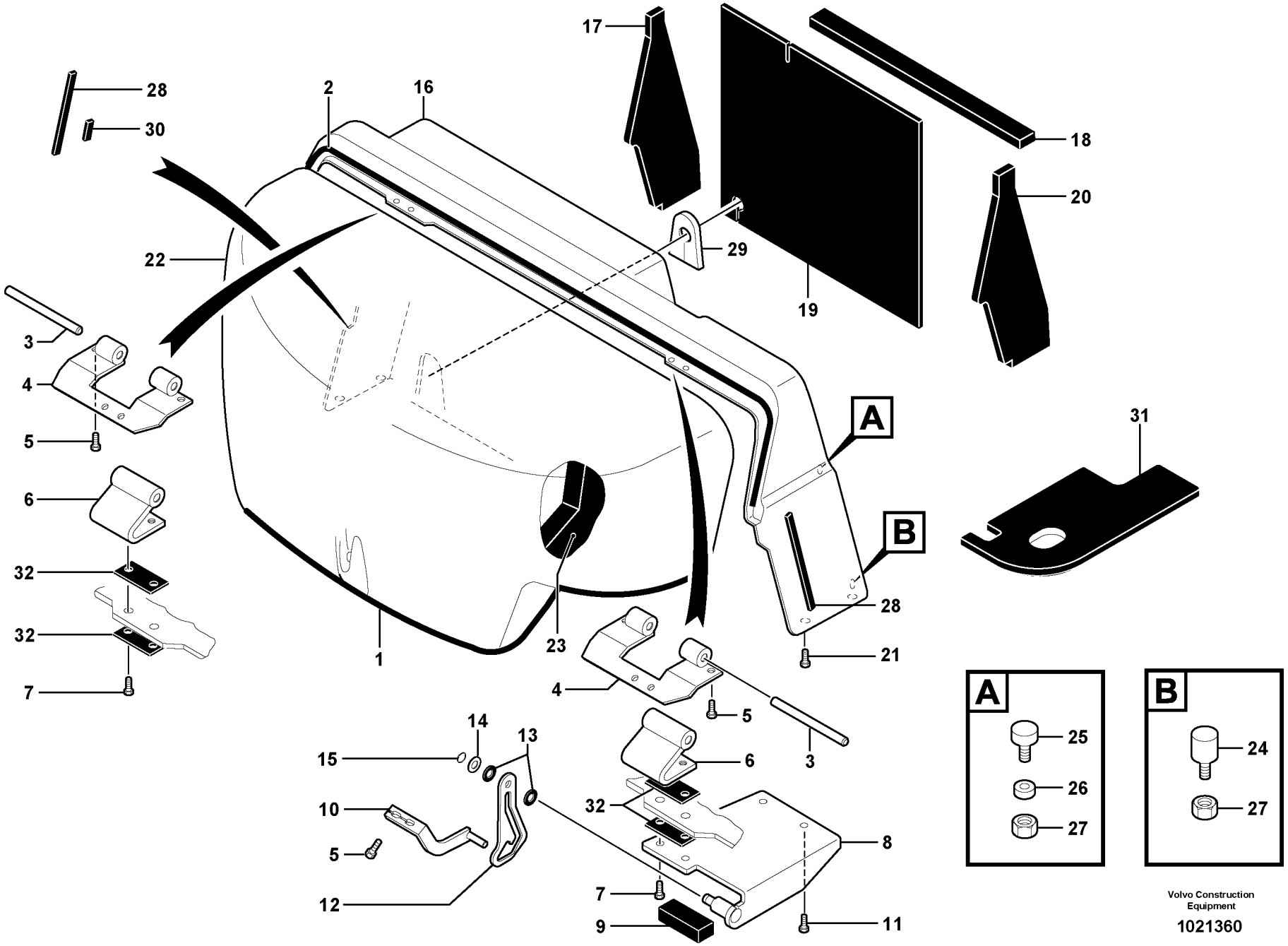

Volvo Construction Equipment

1021360

Fig.	Part No.	Quantity 1	2	3	PS	KIT	Description	Dénomination	Bezeichnung	Denominación	Notes
31	**VOE 11807380**	1					Insulation	Isolant	Isolierung	Aislante	
32	**VOE 11807234**	4					Foam	Mousse	Schaumstoff	Espuma	

1	**282.10151**		**Capó** **Motorhaube** **Capotage du moteur** **Engine coverage**	Catalogue id **10006**	Group **821**
2				Illustr. No **1021360**	Section **100**
3				Issue **VOE 64C4410006**	Page **321**
4					
5					

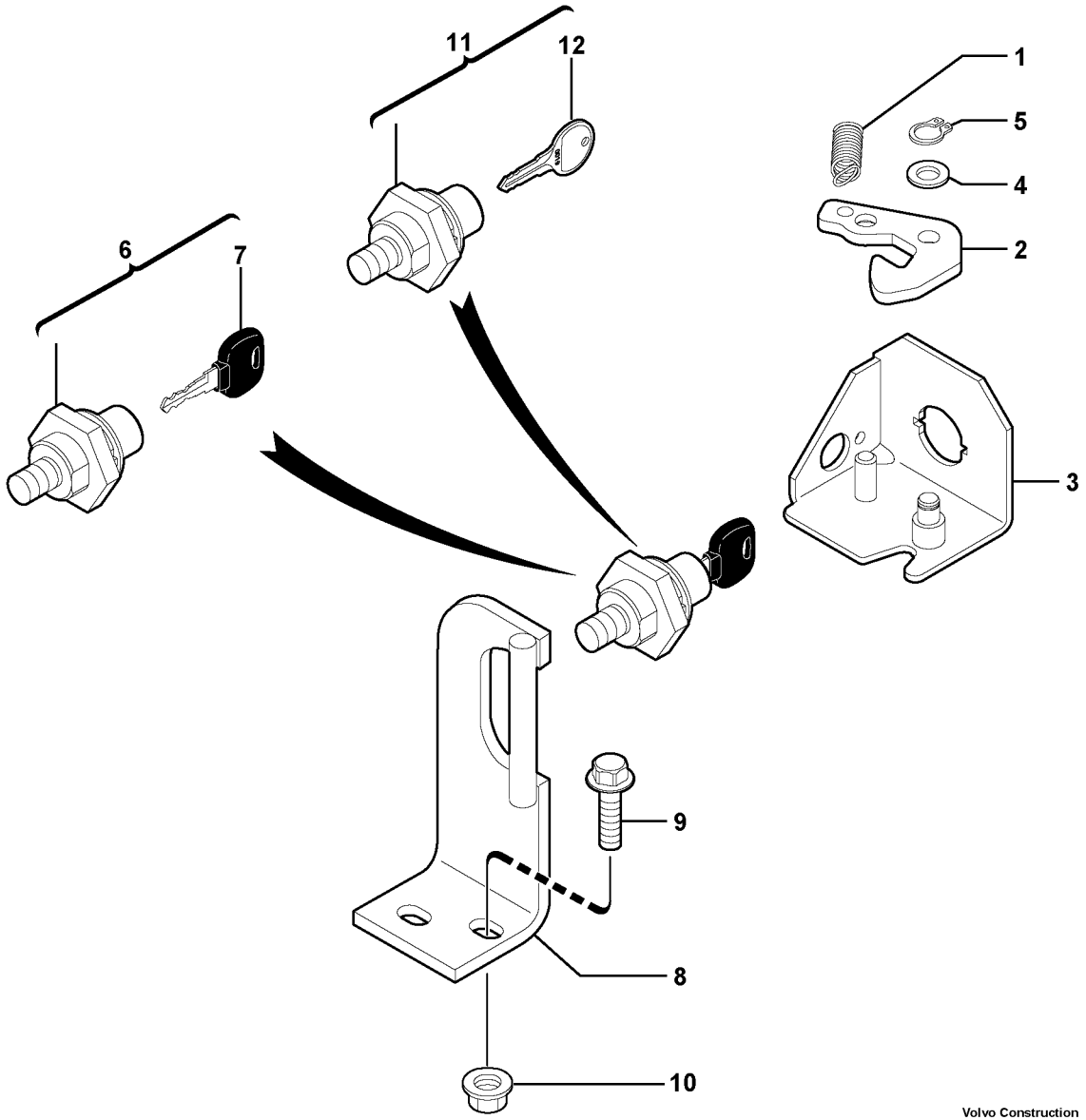

Volvo Construction Equipment

1016385

Fig.	Part No.	Quantity 1	2	3	PS	KIT	Description	Dénomination	Bezeichnung	Denominación	Notes
1	**VOE 11802623**	1					Spring	Ressort	Feder	Muelle	
2	**VOE 11802608**	1					Cam	Came	Nocken	Leva	
3	**VOE 11802622**	1					Cage	Support	Halter	Soporte	
4	**VOE 955894**	1					Washer	Rondelle	Scheibe	Arandela	
5	**VOE 955964**	1					Snap Ring	Circlip	Nutring	Circlip	
6	**VOE 11801914**	1					Lock	Serrure	Schloß	Cierre	S/N 282.15177 -
7	**VOE 11306919**	1					•Key	•Cle	•Schlüssel	•Llave	
8	**VOE 11805292**	1					Striker Plate	Gache	Schliesskeil	Placa Bloqueo	
9	**VOE 945444**	2			SS		Screw	Vis	Schraube	Tornillo	
10	**VOE 945408**	2			SS		Flange Lock Nut	Contre écrou bride	Flanschmutter	Contratuer Embr	
11	**PJ 6200076**	1					Lock	Serrure	Schloß	Cierre	S/N - 282.15176
12	**PJ 7416847**	1					•Key	•Cle	•Schlüssel	•Llave	

1	**282.10151**	
2		
3		
4		
5		

Cerradura (capó)
Schloss (Motorhaube)
Serrure (capotage moteur)
Lock (engine coverage)

Catalogue id **10006**	Group **821**
Illustr. No **1016385**	Section **400**
Issue **VOE 64C4410006**	Page **323**

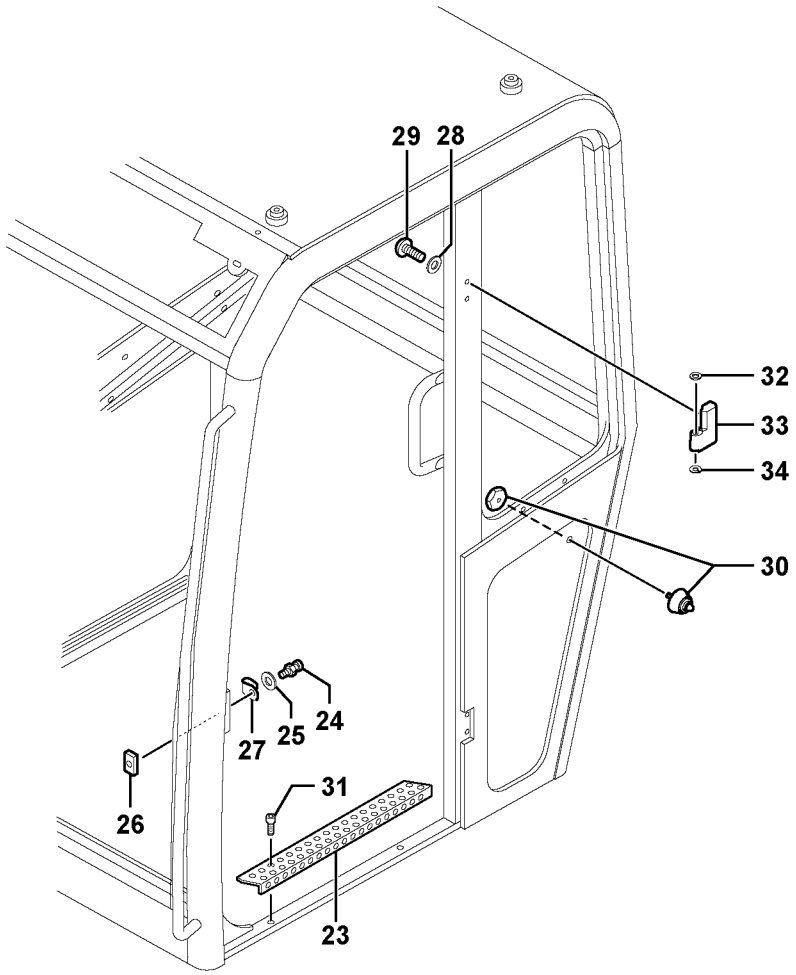

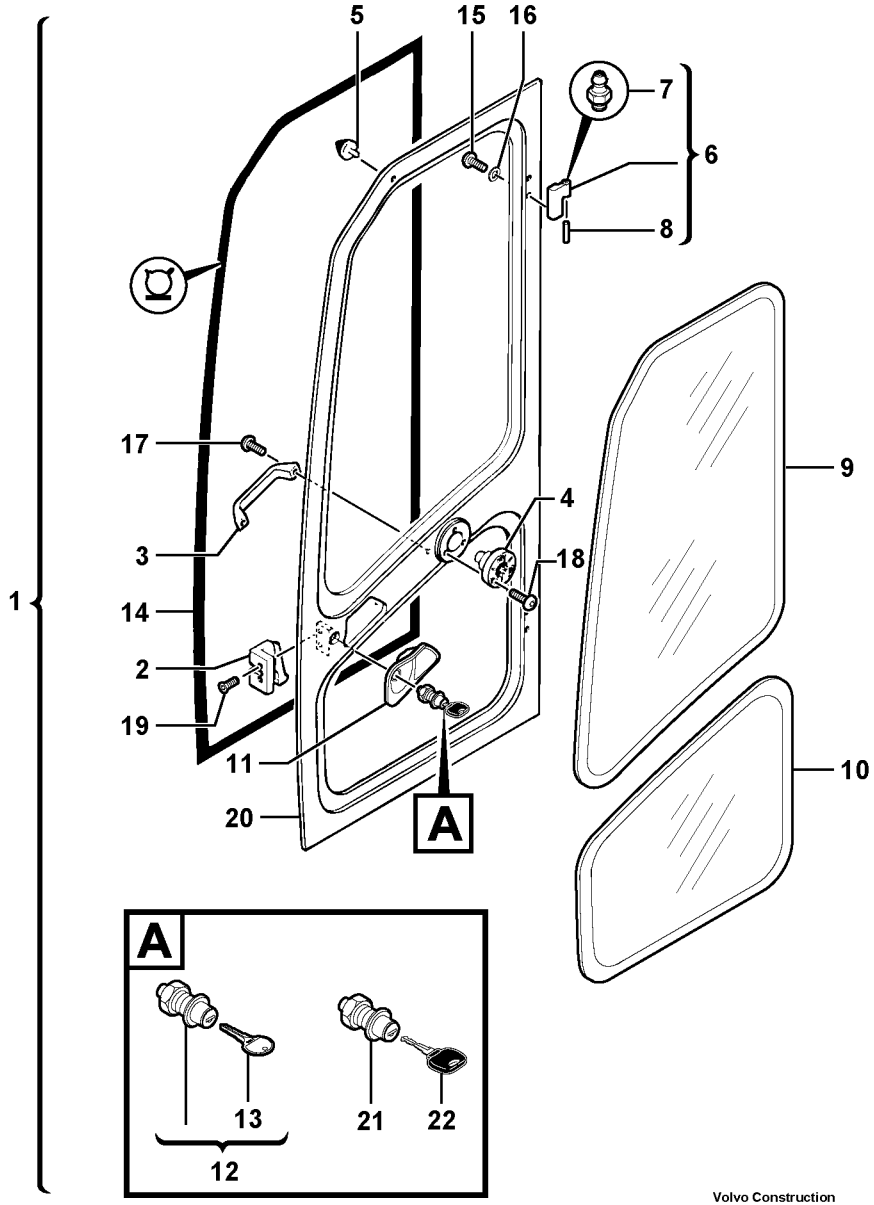

Volvo Construction Equipment

1019064

Fig.	Part No.	Quantity 1	2	3	PS	KIT	Description	Dénomination	Bezeichnung	Denominación	Notes
1	**PJ 7417745**	1			SS		Yellow door	Porte jaune	Gelbe Tür	Puerta color amarillo	Volvo color
1	**VOE 11711516**	1			SS		Door	Porte	Tür	Puerta	Special color
2	**PJ 7413715**	1					•Lock	•Serrure	•Schloss	•Cierre	
3	**PJ 7411119**	1					•Door Handle	•Poignee de porte	•Türdrücker	•Empunadura de puerta	
4	**PJ 7417900**	1					•Fastener	•Attache	•Befestigung	•Atadura	
5	**PJ 7412433**	1			SS		•Stop, Shoulder	•Butee	•Gegenhalter	•Tope	
6	**PJ 7417714**	2					•Hinge-plate	•Paumelle	•Türband	•Placa de articulación	
7	**PJ 7413716**	2			SS		••Lub Nipple	••Graisseur	••Schmiernippel	••Engrasador	
8	**PJ 7412003**	2					••Stub Axle	••Axe	••Steckachse	••Gorron Eje	
9		1					•Glass	•Vitre	•Fensterscheibe	•Cristal	See group 843, Page 337
10		1					•Glass	•Vitre	•Fensterscheibe	•Cristal	See group 843, Page 337
11	**PJ 7416843**	1					•Door Handle	•Poignee de porte	•Türdrücker	•Empunadura de puerta	
12	**PJ 7416842**	1					•Lock	•Serrure	•Schloss	•Cierre	
13	**PJ 7416847**	1					••Key	••Cle	••Schlüssel	••Llave	
14	**PJ 7414026**	1					•Seal	•Joint	•Dichtring	•Junta	
15	**PJ 7416799**	4					•Screw	•Vis	•Schraube	•Tornillo	
16	**PJ 7413711**	4					•Washer	•Rondelle	•Scheibe	•Arandela	
17	**PJ 7414086**	2					•Screw	•Vis	•Schraube	•Tornillo	
18	**PJ 7416797**	3					•Screw	•Vis	•Schraube	•Tornillo	
19	**PJ 7411672**	2					•Screw	•Vis	•Schraube	•Tornillo	F/90 M6X25
20	**PJ 7418251**	1					•Frame + primer	•Cadre + sous-couche	•Rahmen + Grundfarbe	•Bastidor + prímer	
21	**VOE 11712616**	1					•Lock	•Serrure	•Schloß	•Cierre	
22	**VOE 11306919**	1					•Key	•Cle	•Schlüssel	•Llave	
23	**PJ 7418298**	1					Skid Protection	Anti-dérapant	Gleitschutz	Anti-deslizante	(PJ 7418183)
24	**PJ 7411541**	1					Striker Plate	Gache	Schliesskeil	Placa Bloqueo	
25	**PJ 7411703**	2			SS		Washer	Rondelle	Scheibe	Arandela	
26	**PJ 7411704**	1					Plate	Plaque	Platte	Placa	
27	**PJ 7411999**	1					Trigger protector	Protège-gâche	Drückerschutz	Protección del activador	
28	**PJ 7413711**	4					Washer	Rondelle	Scheibe	Arandela	
29	**PJ 7414947**	4					Screw	Vis	Schraube	Tornillo	CBHc M8X40

1	**CAB 15/99/001** →	**CAB 17/01/060**
2		
3		
4		
5		

Cabina: puerta
Kabine : Tür
Cabine : porte
Cab : door

Catalogue id **10006**	Group **831**
Illustr. No **1019064**	Section **100**
Issue **VOE 64C4410006**	Page **325**



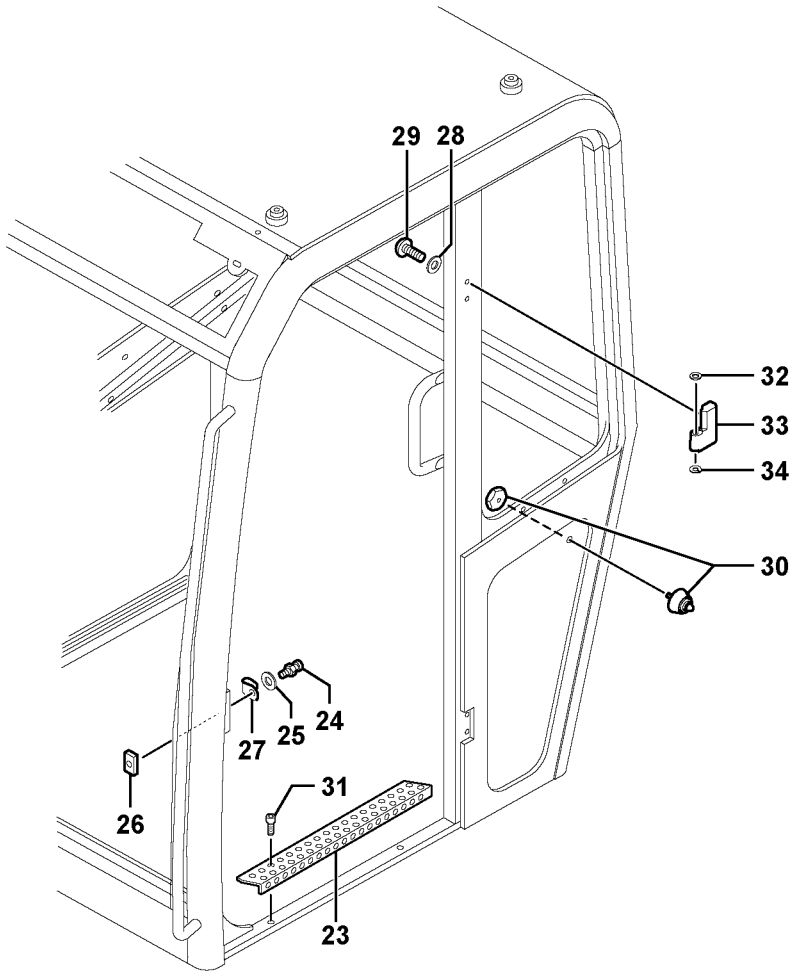

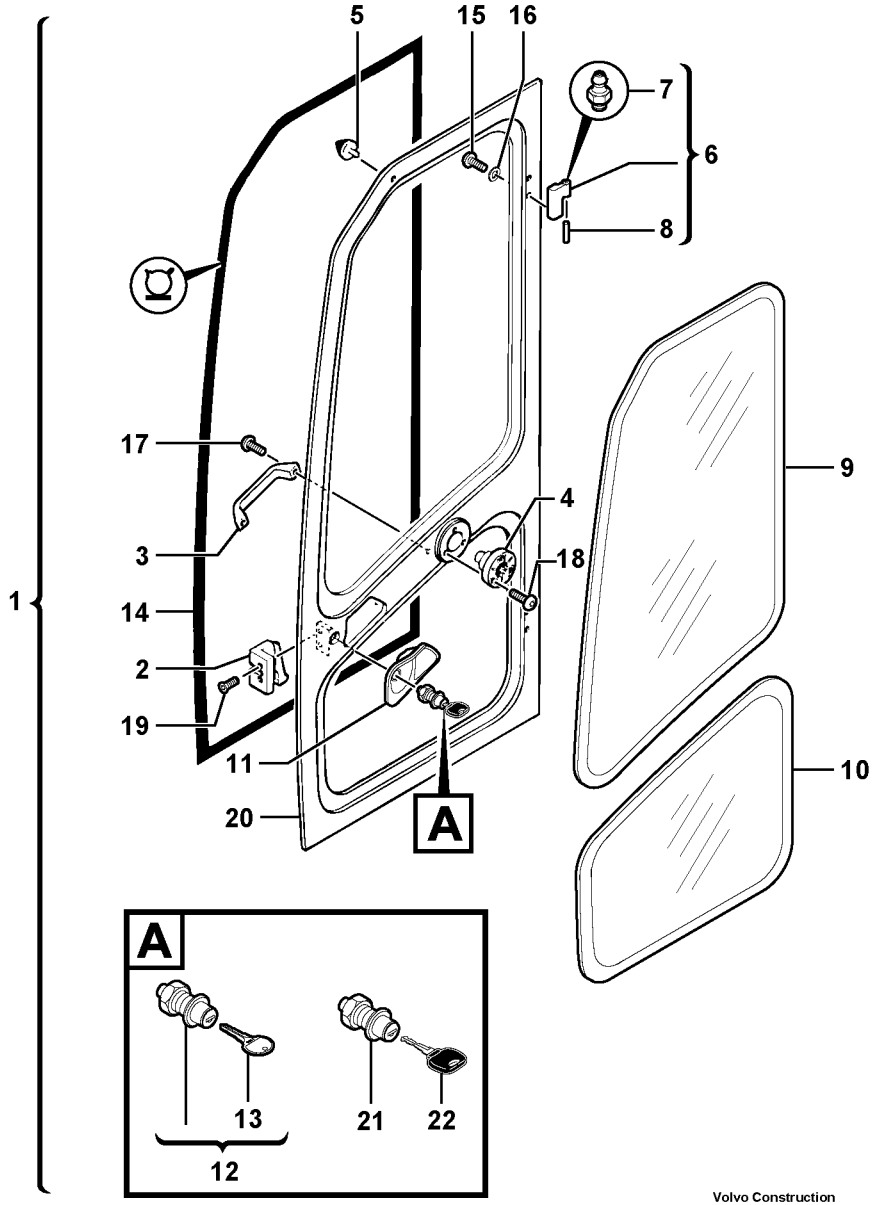

Volvo Construction Equipment

1019064

Fig.	Part No.	Quantity 1	2	3	PS	KIT	Description	Dénomination	Bezeichnung	Denominación	Notes
30	**PJ 7417899**	1					Door buffer	Butoir de porte	Türpuffer	Tope de puerta	
31	**PJ 7411193**	2					Screw	Vis	Schraube	Tornillo	CBHc M5X15
32	**PJ 7415558**	2					Washer	Rondelle	Scheibe	Arandela	
33	**PJ 7417715**	2					Hinge-plate	Paumelle	Türband	Placa de articulación	
34	**PJ 7412004**	2					Snap Ring	Circlip	Nutring	Circlip	

1	**CAB 15/99/001**	**CAB 17/01/060**
2		
3		
4		
5		

Cabina: puerta
Kabine : Tür
Cabine : porte
Cab : door

Catalogue id **10006**	Group **831**
Illustr. No **1019064**	Section **100**
Issue **VOE 64C4410006**	Page **327**

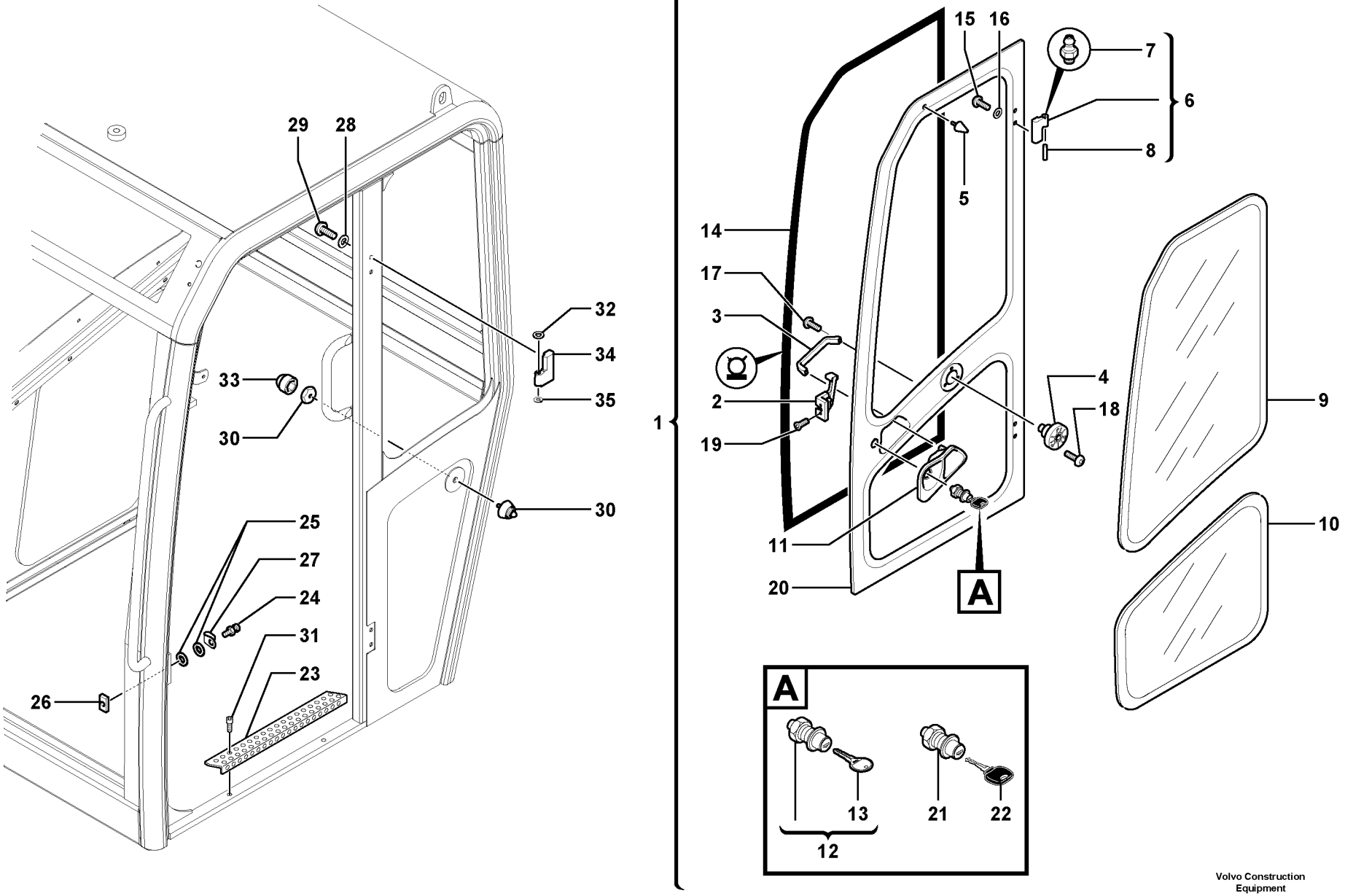

Volvo Construction Equipment

1019065

Fig.	Part No.	Quantity 1	2	3	PS	KIT	Description	Dénomination	Bezeichnung	Denominación	Notes
1	**PJ 7418296**	1					Yellow door	Porte jaune	Gelbe Tür	Puerta color amarillo	Volvo color
1	**VOE 11711517**	1					Door	Porte	Tür	Puerta	Special color
2	**PJ 7413715**	1					•Lock	•Serrure	•Schloss	•Cierre	
3	**PJ 7411119**	1					•Door Handle	•Poignee de porte	•Türdrücker	•Empunadura de puerta	
4	**PJ 7417900**	1					•Fastener	•Attache	•Befestigung	•Atadura	
5	**PJ 7412433**	1			SS		•Stop, Shoulder	•Butee	•Gegenhalter	•Tope	
6	**PJ 7417714**	2					•Hinge-plate	•Paumelle	•Türband	•Placa de articulación	
7	**PJ 7413716**	2			SS		••Lub Nipple	••Graisseur	••Schmiernippel	••Engrasador	
8	**PJ 7412003**	2					••Stub Axle	••Axe	••Steckachse	••Gorron Eje	
9		1					•Glass	•Vitre	•Fensterscheibe	•Cristal	See group 843, Page 339
10		1					•Glass	•Vitre	•Fensterscheibe	•Cristal	See group 843, Page 339
11	**PJ 7416843**	1					•Door Handle	•Poignee de porte	•Türdrücker	•Empunadura de puerta	
12	**PJ 7416842**	1					•Lock	•Serrure	•Schloss	•Cierre	
13	**PJ 7416847**	1					••Key	••Cle	••Schlüssel	••Llave	
14	**PJ 7413720**	1					•Seal	•Joint	•Dichtring	•Junta	
15	**PJ 7416799**	4					•Screw	•Vis	•Schraube	•Tornillo	
16	**PJ 7413711**	4					•Washer	•Rondelle	•Scheibe	•Arandela	
17	**PJ 7411673**	2					•Screw	•Vis	•Schraube	•Tornillo	CBHc M6X16
18	**PJ 7417117**	3					•Screw	•Vis	•Schraube	•Tornillo	
19	**PJ 7411672**	2					•Screw	•Vis	•Schraube	•Tornillo	F/90 M6X25
20	**PJ 7418251**	1					•Frame + primer	•Cadre + sous-couche	•Rahmen + Grundfarbe	•Bastidor + prímer	
21	**VOE 11712616**	1					•Lock	•Serrure	•Schloß	•Cierre	
22	**VOE 11306919**	1					•Key	•Cle	•Schlüssel	•Llave	
23	**PJ 7418298**	1					Skid Protection	Anti-dérapant	Gleitschutz	Anti-deslizante	
24	**PJ 7411541**	1					Striker Plate	Gache	Schliesskeil	Placa Bloqueo	
25	**PJ 7411703**	2			SS		Washer	Rondelle	Scheibe	Arandela	
26	**PJ 7411704**	1					Plate	Plaque	Platte	Placa	
27	**PJ 7411999**	1					Trigger protector	Protège-gâche	Drückerschutz	Protección del activador	
28	**PJ 7413711**	4					Washer	Rondelle	Scheibe	Arandela	
29	**PJ 7414947**	4					Screw	Vis	Schraube	Tornillo	CBHc M8X40

1	**CAB 20/01/001**	
2		
3		
4		
5		

Cabina: puerta
Kabine : Tür
Cabine : porte
Cab : door

Catalogue id	Group
10006	**831**
Illustr. No **1019065**	Section **110**
Issue **VOE 64C4410006**	Page **329**

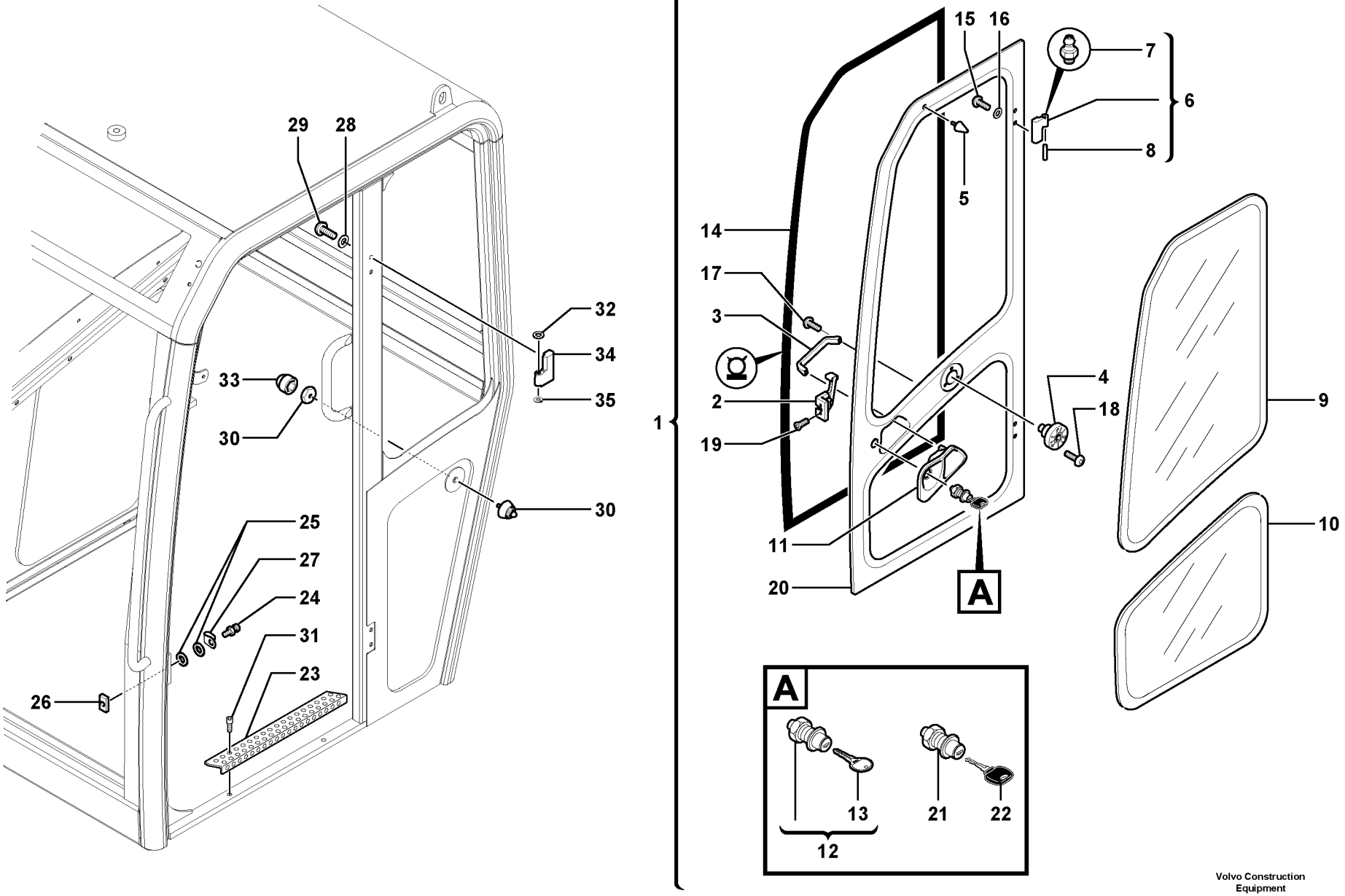

Volvo Construction Equipment

1019065

Fig.	Part No.	Quantity 1	2	3	PS	KIT	Description	Dénomination	Bezeichnung	Denominación	Notes
30	**PJ 7417899**	1					Door buffer	Butoir de porte	Türpuffer	Tope de puerta	
31	**PJ 7411193**	2					Screw	Vis	Schraube	Tornillo	CBHc M5X15
32	**PJ 7415558**	2					Washer	Rondelle	Scheibe	Arandela	
33	**PJ 7418297**	1					Plug	Bouchon	Stopfen	Tapon	
34	**PJ 7417715**	2					Hinge-plate	Paumelle	Türband	Placa de articulación	
35	**PJ 7412004**	2					Snap Ring	Circlip	Nutring	Circlip	

1	**CAB 20/01/001**	
2		
3		
4		
5		

Cabina: puerta
Kabine : Tür
Cabine : porte
Cab : door

Catalogue id	Group
10006	**831**
Illustr. No **1019065**	Section **110**
Issue **VOE 64C4410006**	Page **331**

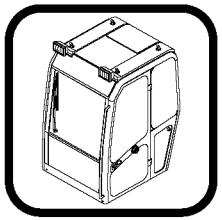

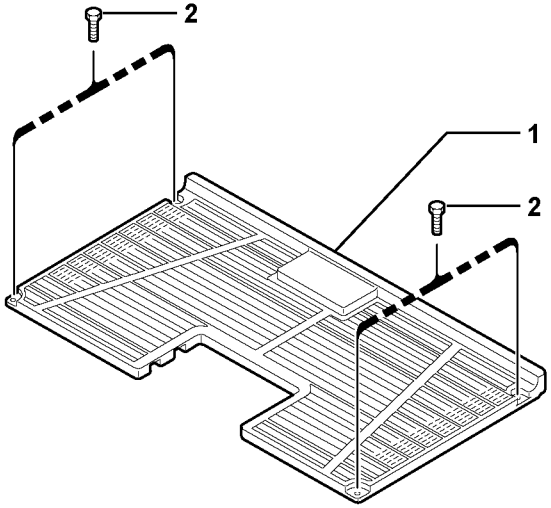
2
1
2

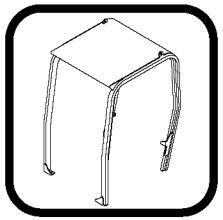

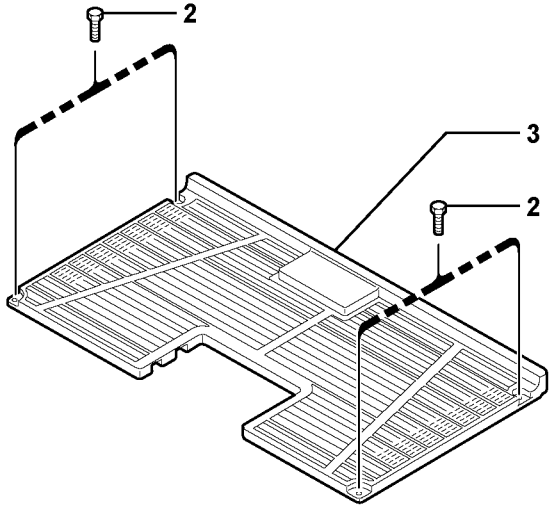
2
3
2

Fig.	Part No.	Quantity 1	2	3	PS	KIT	Description	Dénomination	Bezeichnung	Denominación	Notes
1	**PJ 5380606**	1					Floor Plate	Plancher	Bodenbelag	Plancha piso suelo	
2	**VOE 945444**	4			SS		Screw	Vis	Schraube	Tornillo	
3	**PJ 5380560**	1					Floor Plate	Plancher	Bodenbelag	Plancha piso suelo	

1	**282.10151** →	
2		
3		
4		
5		

Suelo de cabina (tipo estándar y cubierta)
Kabinenboden (Standard und Canopy)
Plancher de cabine (standard et ouverte)
Cabin floor (standard and canopy)

Catalogue id **10006**	Group **837**
Illustr. No **1019685**	Section **100**
Issue **VOE 64C4410006**	Page **333**

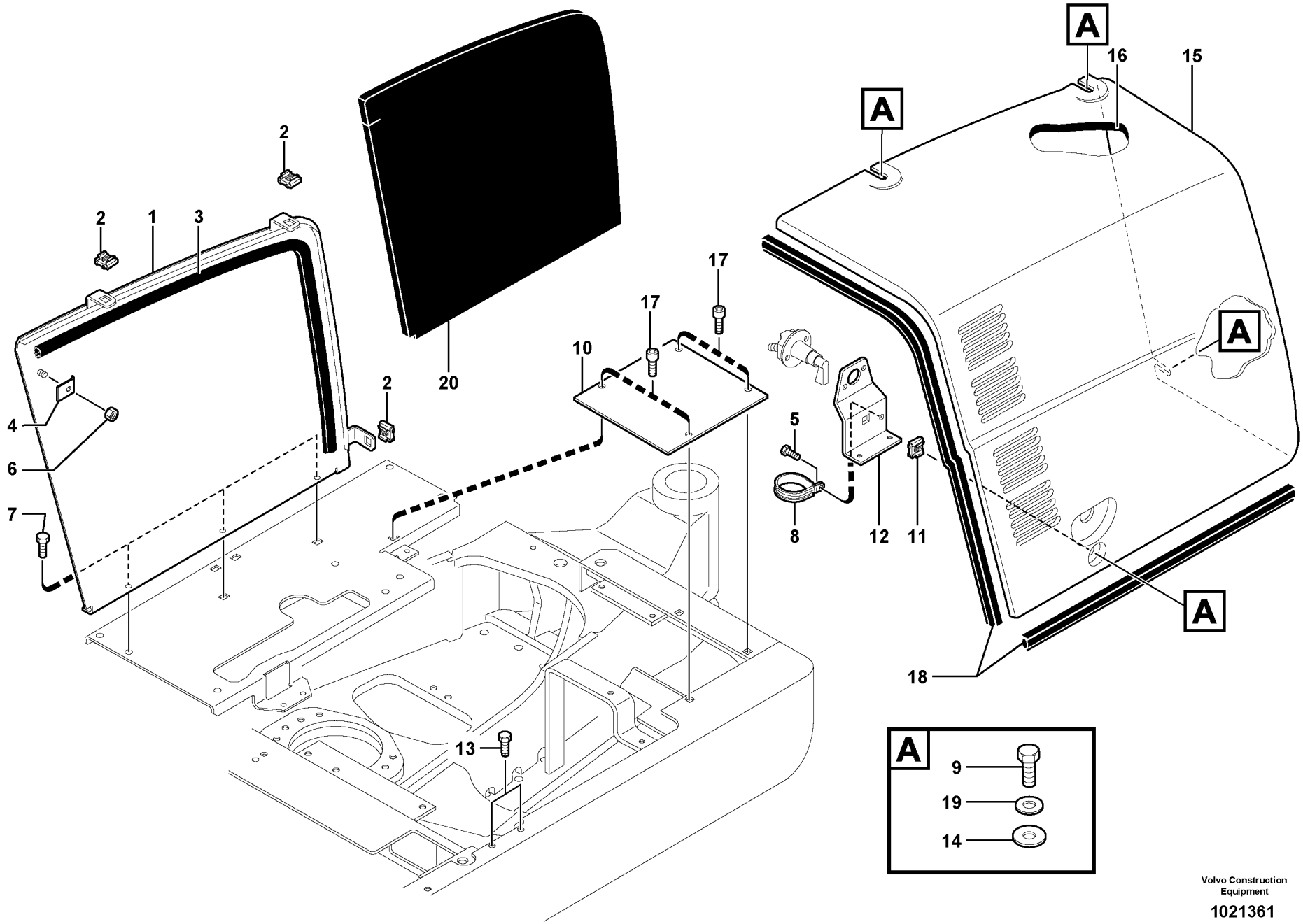

Volvo Construction Equipment

1021361

Fig.	Part No.	Quantity 1	2	3	PS	KIT	Description	Dénomination	Bezeichnung	Denominación	Notes
1	**VOE 11806043**	1					Plate	Plaque	Platte	Placa	
2	**VOE 11802340**	3					Nut	Ecrou	Mutter	Tuerca	(PJ 4450103)
3	**VOE 11805740**	1					Seal	Joint	Dichtring	Junta	
4	**VOE 11805264**	1					Plate	Plaque	Platte	Placa	
5	**PJ 4380037**	1					Screw	Vis	Schraube	Tornillo	
6	**VOE 945408**	1			SS		Flange Lock Nut	Contre écrou bride	Flanschmutter	Contratuer Embr	
7	**VOE 946173**	REQ			SS		Screw	Vis	Schraube	Tornillo	M8X20
7	**PJ 4380054**	REQ					Screw	Vis	Schraube	Tornillo	HM10X20
8	**PJ 4690299**	1					Clamp	Collier serrage	Klemme	Abrazadera	S/N - 282.13947
9	**VOE 965192**	4			SS		Flange screw	Vis a bride	Flanschschraube	Torn embridado	
10	**VOE 11806424**	1					Hatch	Trappe	Luke	Trampilla	
11	**VOE 11806690**	1					Cage Nut	Ecrou De Benne	Kubelmutter	Tuerca	(PJ 4450105)
12	**VOE 11805381**	1					Attachment	Fixation	Halterung	Fijacion	(PJ 3630420)
13	**VOE 946173**	2			SS		Screw	Vis	Schraube	Tornillo	
14	**VOE 11800060**	4					Washer	Rondelle	Scheibe	Arandela	
15	**VOE 11806030**	1					Cover	Capot	Haube	Capo	(PJ 5380718)
16	**VOE 11807378**	1					Insulation	Isolant	Isolierung	Aislante	
17	**VOE 969599**	4			SS		Screw	Vis	Schraube	Tornillo	
18	**VOE 11807867**	2					Rubber Seal	Lèvre Caoutchouc	Gummilippe	Labio Goma	
19	**VOE 960145**	4			SS		Washer	Rondelle	Scheibe	Arandela	(PJ 4460042)
20	**VOE 11807379**	1					Insulation	Isolant	Isolierung	Aislante	

1	**282.10151**	
2		
3		
4		
5		

Cubierta derecha
Verdeck rechts
Capotage côté droit
Right coverage

Catalogue id	Group
10006	**837**
Illustr. No **1021361**	Section **200**
Issue **VOE 64C4410006**	Page **335**

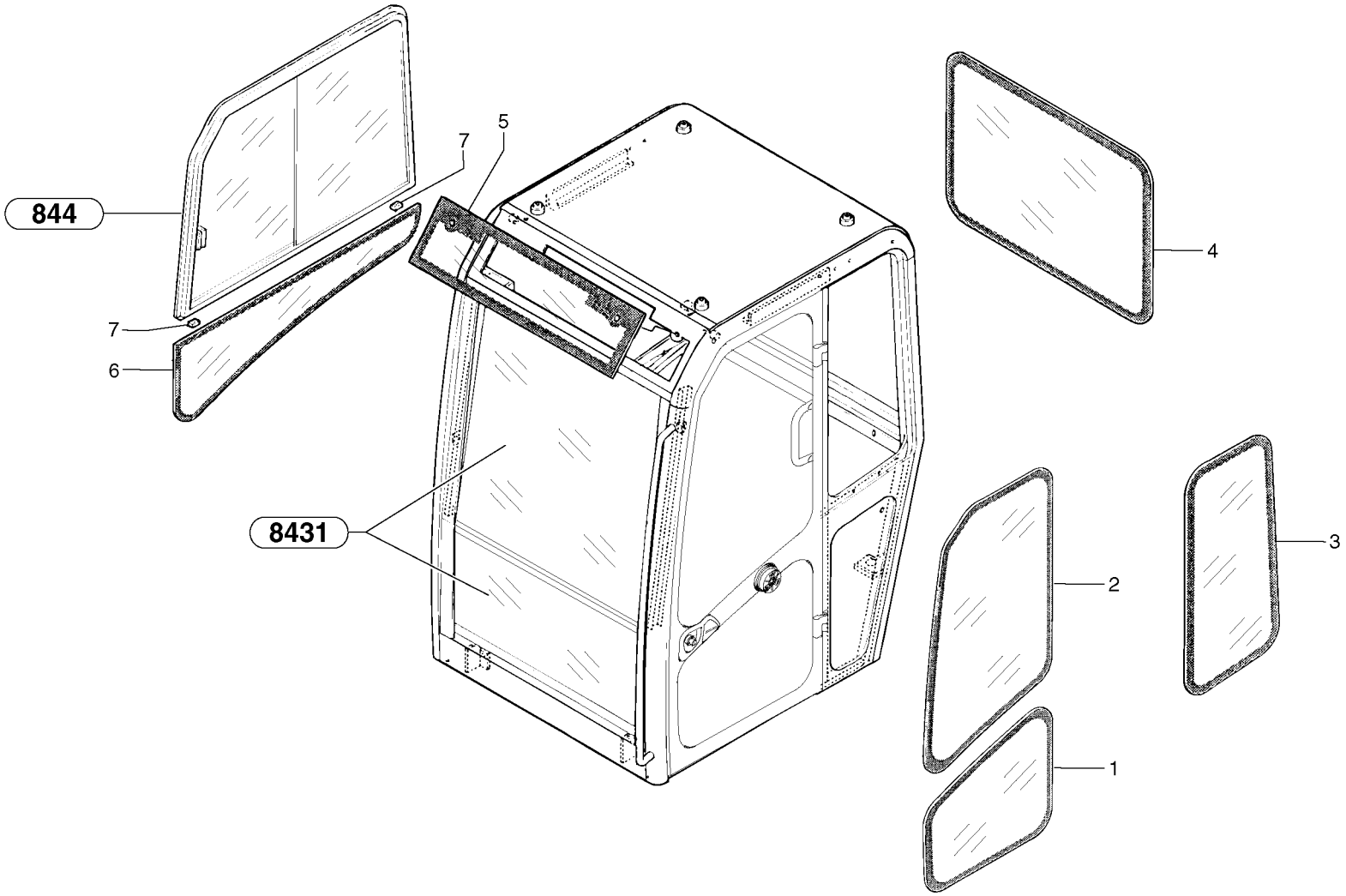
844
8431
1
2
3
4
5
6
7
7

Fig.	Part No.	Quantity 1	2	3	PS	KIT	Description	Dénomination	Bezeichnung	Denominación	Notes
1	**PJ 7416810**	1					Glass	Glace	Scheibe	Vidrio	
2	**PJ 7416809**	1					Glass	Glace	Scheibe	Vidrio	
3	**PJ 7416813**	1					Glass	Glace	Scheibe	Vidrio	
4	**PJ 7416815**	1					Glass	Glace	Scheibe	Vidrio	
5	**PJ 7416814**	1					Glass	Glace	Scheibe	Vidrio	
6	**PJ 7416812**	1					Glass	Glace	Scheibe	Vidrio	
7	**PJ 7416841**	2					Shim	Cale Reglage	Nachstellblech	Cuna de calzar	

1	**CAB 15/99/001**	**CAB 17/01/060**
2		
3		
4		
5		

Cabina: cristal
Kabine : Glasscheiben
Cabine : vitres
Cab : glass

Catalogue id **10006**	Group **843**
Illustr. No **843Y1**	Section **100**
Issue **VOE 64C4410006**	Page **337**

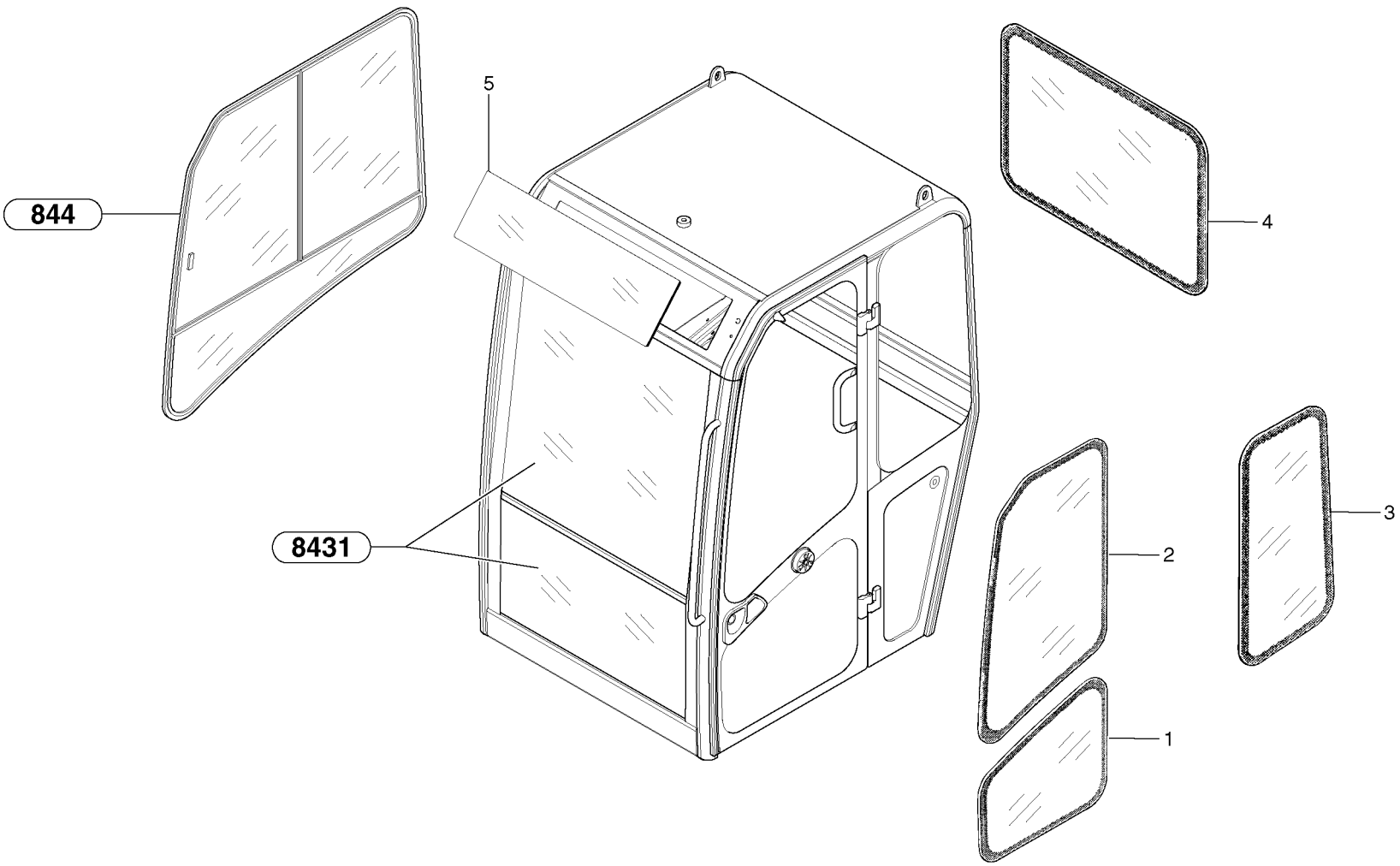
844
5
4
8431
2
3
1

Fig.	Part No.	Quantity 1	2	3	P S	K I T	Description	Dénomination	Bezeichnung	Denominación	Notes
1	**PJ 7416810**	1					Glass	Glace	Scheibe	Vidrio	
2	**PJ 7416809**	1					Glass	Glace	Scheibe	Vidrio	
3	**PJ 7416813**	1					Glass	Glace	Scheibe	Vidrio	
4	**PJ 7416815**	1					Glass	Glace	Scheibe	Vidrio	
5	**PJ 7418295**	1					Glass	Glace	Scheibe	Vidrio	

1	**CAB 20/01/001**	
2		
3		
4		
5		

Cabina: cristal
Kabine : Glasscheiben
Cabine : vitres
Cab : glass

Catalogue id	Group
10006	**843**
Illustr. No **843AY1**	Section **110**
Issue **VOE 64C4410006**	Page **339**

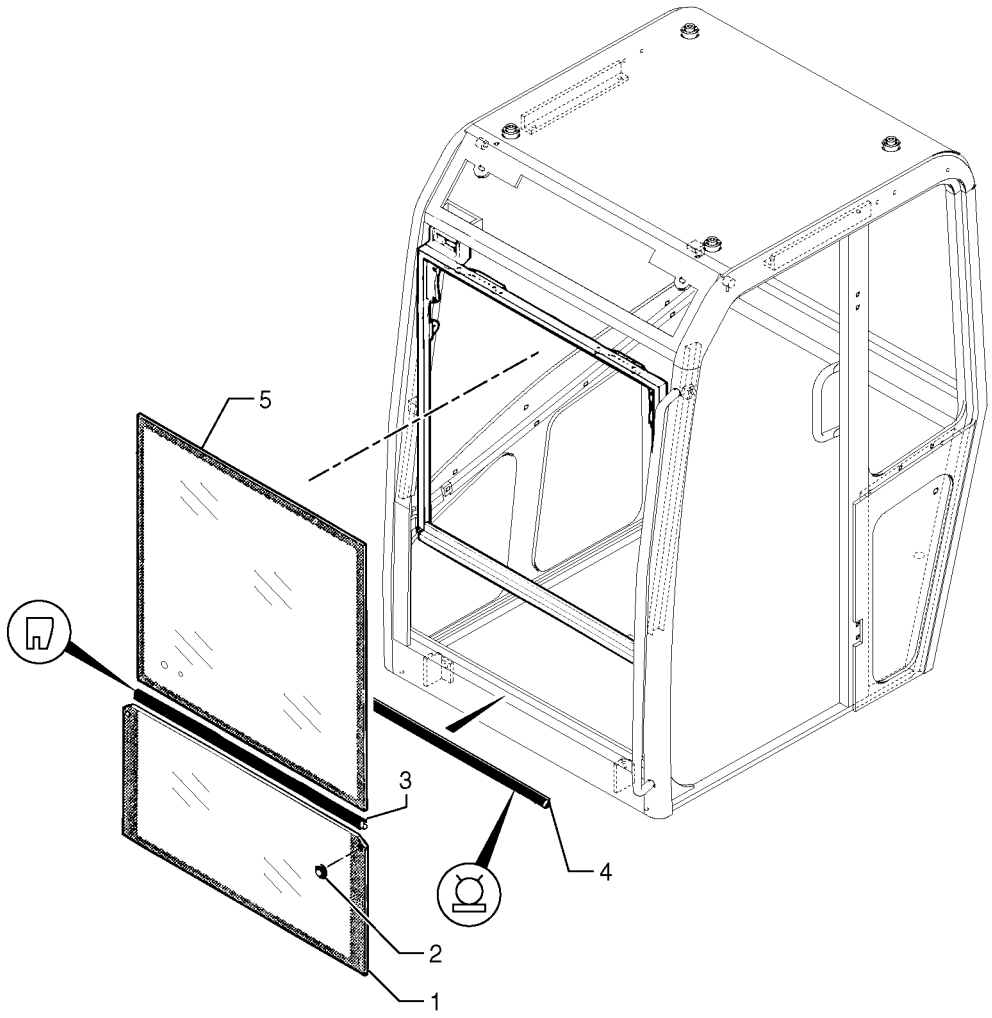
5
3
4
2
1

Fig.	Part No.	Quantity 1	2	3	PS	KIT	Description	Dénomination	Bezeichnung	Denominación	Notes
1	**PJ 7416811**	1					Glass	Glace	Scheibe	Vidrio	
2	**PJ 7415567**	2					Grommet	Passe fil	Durchführung	Aislador pasapanel	
3		1					Seal	Joint	Dichtung	Reten	See group 810, Page 307
4	**PJ 7417857**	1					Seal	Joint	Dichtring	Junta	
5	**PJ 7416808**	1					Windscreen	Pare brise	Frontscheibe	Parabrisas	

1	**CAB 15/99/001** →	**CAB 17/01/060** →|
2		
3		
4		
5		

Cabina: parabrisas
Kabine : Windschutzscheibe
Cabine : pare-brise
Cab : windshield

Catalogue id **10006**	Group **843**
Illustr. No **8431Y1**	Section **200**
Issue **VOE 64C4410006**	Page **341**

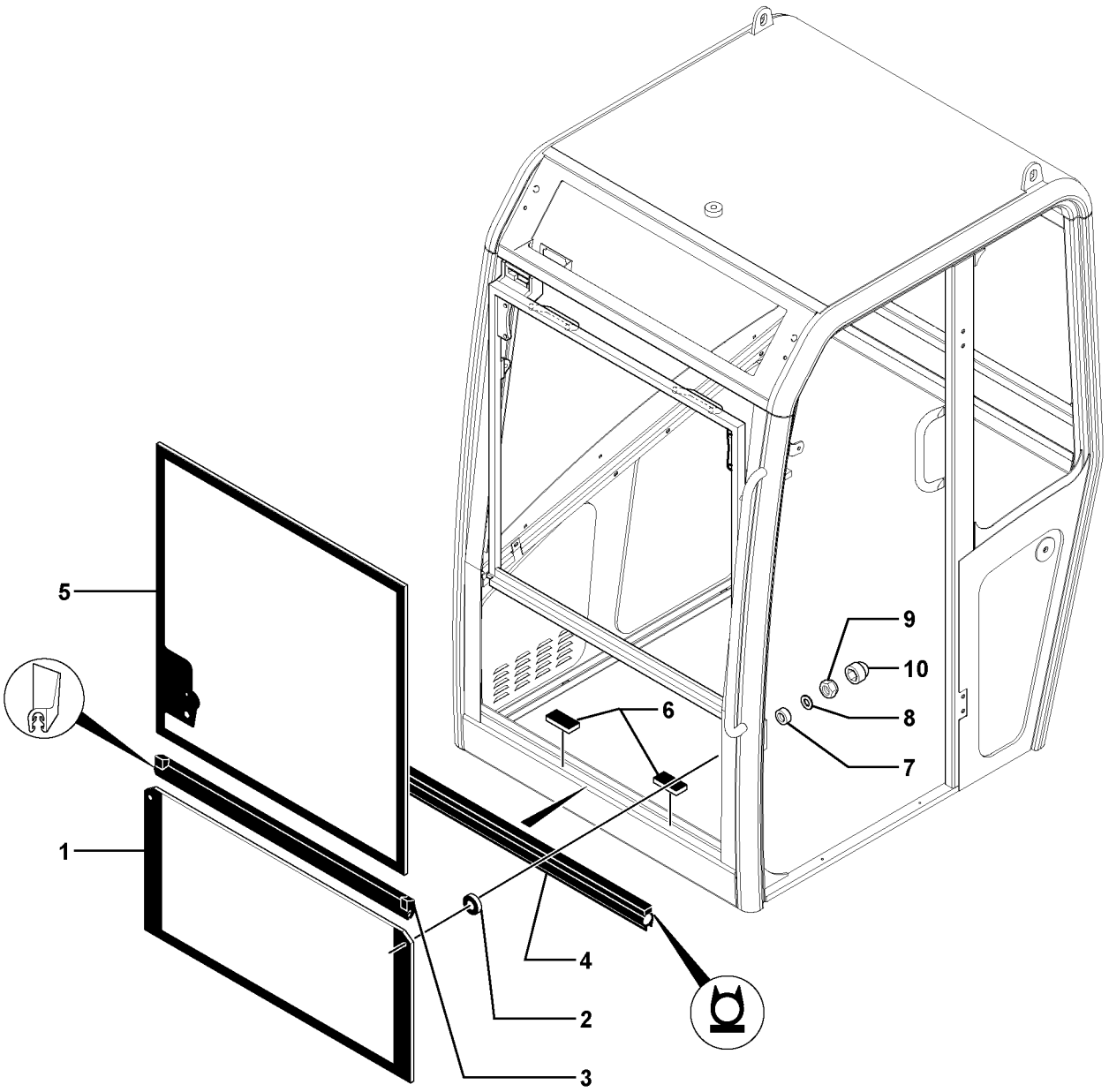

Volvo Construction Equipment

1019103

Fig.	Part No.	Quantity 1	2	3	PS	KIT	Description	Dénomination	Bezeichnung	Denominación	Notes
1	**PJ 7416811**	1					Glass	Glace	Scheibe	Vidrio	
2	**PJ 7415567**	2					Grommet	Passe fil	Durchführung	Aislador pasapanel	
3		1					Seal	Joint	Dichtung	Reten	See group 810, Page 311
4	**PJ 7417857**	1					Seal	Joint	Dichtring	Junta	
5	**PJ 7418287**	1					Windscreen	Pare brise	Frontscheibe	Parabrisas	
6	**PJ 7416841**	2					Shim	Cale Reglage	Nachstellblech	Cuna de calzar	
7	**VOE 11712650**	2					Bushing	Bague	Buchse	Casquillo	
8	**PJ 7416807**	2					Washer	Rondelle	Scheibe	Arandela	
9	**PJ 4450026**	2					Lock nut	Contre-ecrou	Sicherungsmutter	Contratuerca	
10	**PJ 7411700**	2					Plug	Bouchon	Stopfen	Tapon	

1	**CAB 20/01/001**	
2		
3		
4		
5		

Cabina: parabrisas
Kabine : Windschutzscheibe
Cabine : pare-brise
Cab : windshield

Catalogue id **10006**	Group **843**
Illustr. No **1019103**	Section **210**
Issue **VOE 64C4410006**	Page **343**

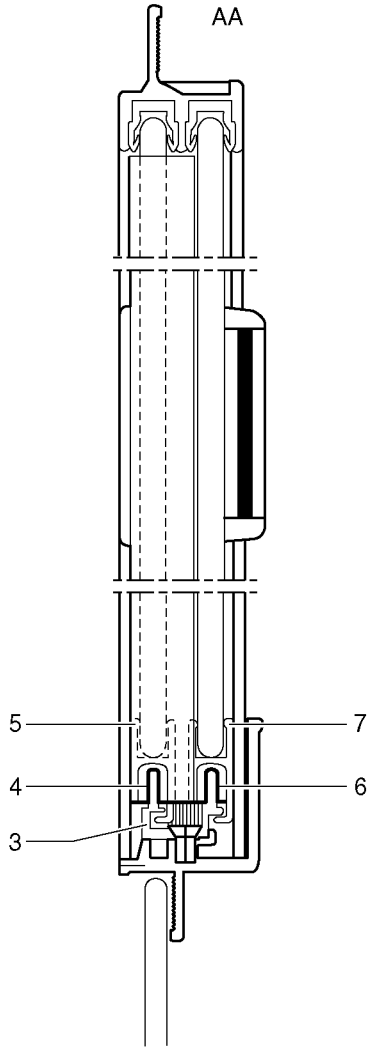
AA
5
7
4
6
3

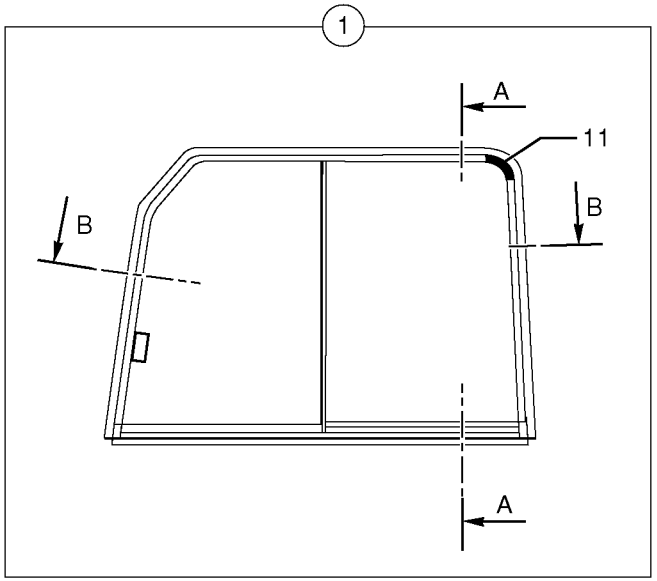
1
A
11
B
B
A

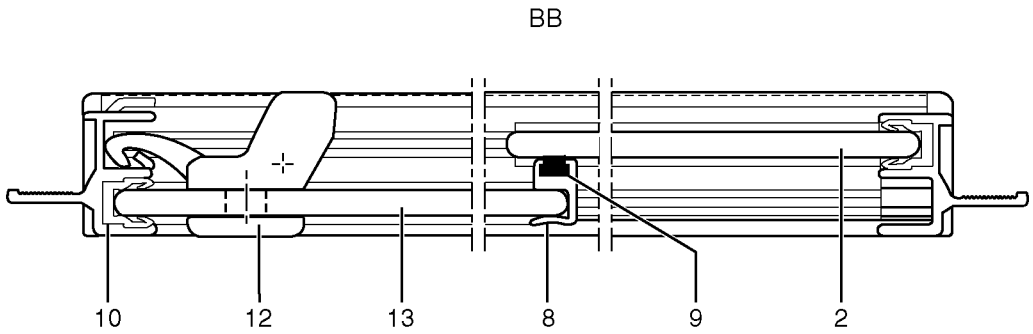
BB
10
12
13
8
9
2

Fig.	Part No.	Quantity 1	2	3	PS	KIT	Description	Dénomination	Bezeichnung	Denominación	Notes
1	**PJ 7416816**	1					Sliding Window	Baie coulissante	Schiebefenster	Ventana deslizante	
2	**PJ 7416894**	1					•Glass	•Vitre	•Fensterscheibe	•Cristal	
3	**PJ 7416895**	1					•Support	•Support	•Stütze	•Apoyo	
4	**PJ 7416902**	1					•Slide	•Tiroir	•Schieber	•Corredera	
5	**PJ 7416896**	1					•Moulding	•Baguette	•Profil	•Liston	
6	**PJ 7416902**	1					•Slide	•Tiroir	•Schieber	•Corredera	
7	**PJ 7416897**	1					•Moulding	•Baguette	•Profil	•Liston	
8	**PJ 7416903**	1					•Seal	•Joint	•Dichtring	•Junta	
9	**PJ 7416900**	1					•Seal	•Joint	•Dichtring	•Junta	
10	**PJ 7418289**	1					•Seal	•Joint	•Dichtring	•Junta	(PJ 7416901)
11	**PJ 7416898**	1					•Stop, Shoulder	•Butee	•Gegenhalter	•Tope	
12	**PJ 7416899**	1					•Handle	•Poignee	•Handgriff	•Manilla	
13	**PJ 7416893**	1					•Glass	•Vitre	•Fensterscheibe	•Cristal	

1	**CAB 15/99/001** →	→ **CAB 17/01/060**
2		
3		
4		
5		

Cabina: puerta / ventanas deslizantes (derecha)
Kabine : Schiebefenster (rechts)
Cabine : vitre coulissante (côté droit)
Cab : sliding window (right)

Catalogue id	Group
10006	**844**
Illustr. No **844Y1**	Section **100**
Issue **VOE 64C4410006**	Page **345**

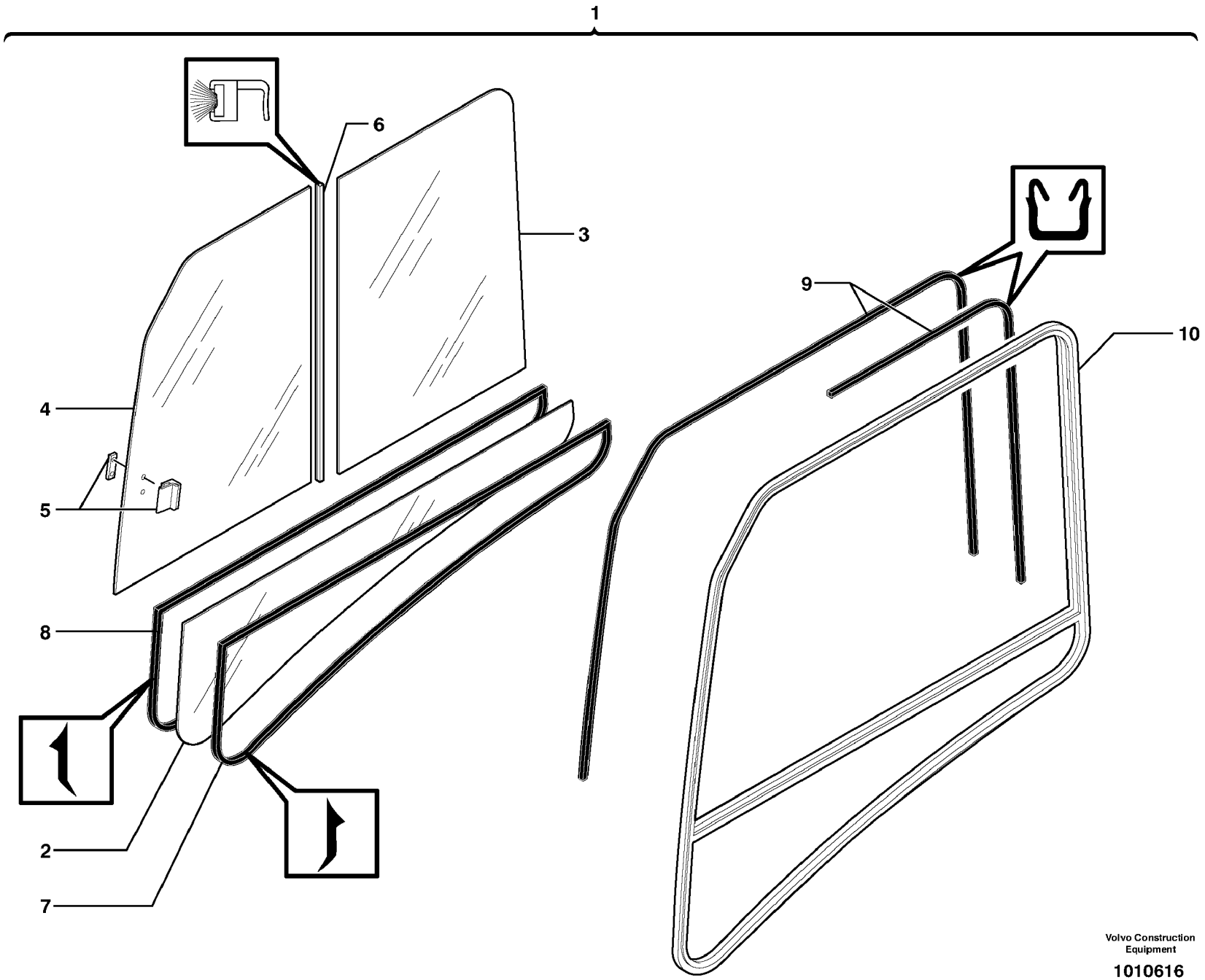

Volvo Construction Equipment

1010616

Fig.	Part No.	Quantity 1	2	3	PS	KIT	Description	Dénomination	Bezeichnung	Denominación	Notes
1	**PJ 7418293**	1					Sliding Window	Baie coulissante	Schiebefenster	Ventana deslizante	
2	**PJ 7418292**	1					•Glass	•Vitre	•Fensterscheibe	•Cristal	
3	**PJ 7418291**	1					•Glass	•Vitre	•Fensterscheibe	•Cristal	
4	**PJ 7418290**	1					•Glass	•Vitre	•Fensterscheibe	•Cristal	
5	**PJ 7416899**	1					•Handle	•Poignee	•Handgriff	•Manilla	(PJ 7418294)
6	**PJ 7418288**	1					•Seal	•Joint	•Dichtring	•Junta	
7	**PJ 7417874**	1					•Seal	•Joint	•Dichtring	•Junta	
8	**PJ 7417875**	1					•Seal	•Joint	•Dichtring	•Junta	
9	**PJ 7418289**	1					•Seal	•Joint	•Dichtring	•Junta	
10		1			NS		•Frame	•Cadre	•Rahmen	•Cuadro	ORDER ITEM NO 1

1	**CAB 20/01/001**	
2		
3		
4		
5		

Cabina: puerta / ventanas deslizantes (derecha)
Kabine : Schiebefenster (rechts)
Cabine : vitre coulissante (côté droit)
Cab : sliding window (right)

Catalogue id	Group
10006	**844**
Illustr. No **1010616**	Section **110**
Issue **VOE 64C4410006**	Page **347**

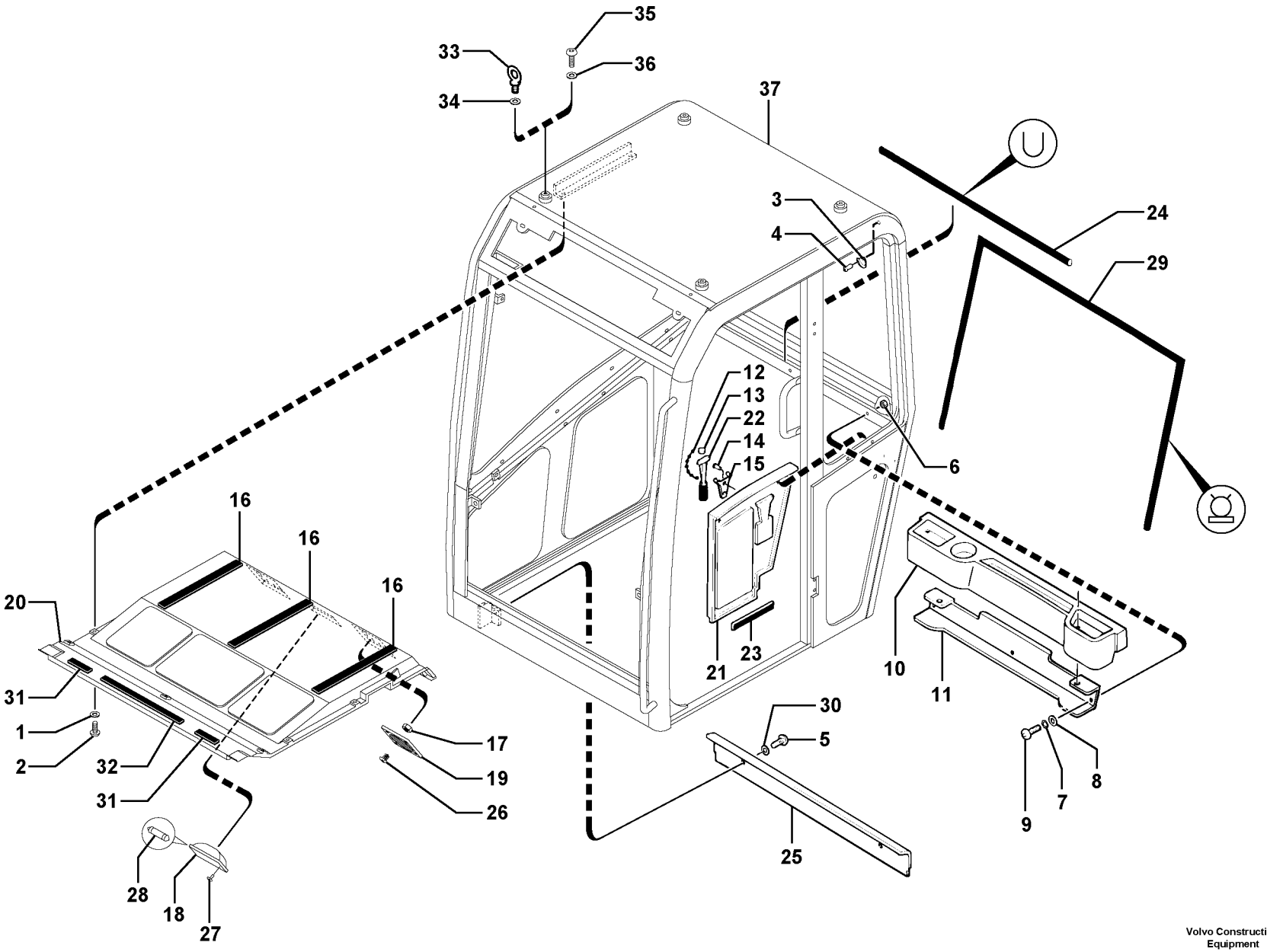

Volvo Construction Equipment

1019004

Fig.	Part No.	Quantity 1	2	3	PS	KIT	Description	Dénomination	Bezeichnung	Denominación	Notes
1	**PJ 7417127**	7					Washer	Rondelle	Scheibe	Arandela	
2	**PJ 7417448**	7			SS		Screw	Vis	Schraube	Tornillo	
3	**PJ 7411994**	1					Coat hanger	Porte manteau	Kleiderhaken	Percha	
4		2			NS		Rivet	Rivet	Niet	Remache	
5	**PJ 7416798**	2					Screw	Vis	Schraube	Tornillo	
6	**PJ 7416804**	3					Nut	Ecrou	Mutter	Tuerca	
7	**PJ 7411681**	3			SS		Lock Washer	Rondel.verroui.	Sicher Scheibe	Arandel Segurid	JZC6
8	**PJ 7416807**	3					Washer	Rondelle	Scheibe	Arandela	
9	**PJ 7416798**	3					Screw	Vis	Schraube	Tornillo	
10	**PJ 7416821**	1					Bracket	Console	Konsole	Ménsula	
11	**PJ 7416795**	1					Apron	Tole	Schutzblech	Chapa protectora	
12	**PJ 7417858**	1					Wire	Fil	Draht	Alambre	
13	**PJ 7416834**	1					Wire	Fil	Draht	Alambre	
14		2			NS		Rivet	Rivet	Niet	Remache	
15	**PJ 7415569**	1					Support	Support	Stütze	Apoyo	
16	**VOE 11712657**	3					Sealing Strip	Ruban Etanche	Dichtstreifen	Cinta Reten	(PJ 7418235)
17	**PJ 7416805**	8					Nut	Ecrou	Mutter	Tuerca	
18	**PJ 7410519**	1					Roof Lamp	Plafonnier	Deckenleuchte	Lampara Techo	
19	**PJ 7416833**	2					Muff	Cache	Muffe	Enchufe	
20	**PJ 7416820**	1					Lining	Garniture	Belag	Guarnicion	
21	**PJ 7416819**	1					Lining	Garniture	Belag	Guarnicion	
22	**VOE 11802257**	1					Hammer	Marteau	Hammer	Martillo	(PJ 7415568)
23	**PJ 7417859**	1					Seal	Joint	Dichtring	Junta	
24	**PJ 7417861**	1					Seal	Joint	Dichtring	Junta	
25	**PJ 7416786**	1					Apron	Tole	Schutzblech	Chapa protectora	
26	**PJ 7416801**	8			SS		Screw	Vis	Schraube	Tornillo	
27		2			NS		Rivet	Rivet	Niet	Remache	
28	**PJ 7411396**	1					Bulb	Ampoule	Glühlampe	Ampolla	
29	**PJ 7417862**	1					Seal	Joint	Dichtring	Junta	
30	**PJ 7413806**	2					Washer	Rondelle	Scheibe	Arandela	

1	**CAB 15/99/001** →	**CAB 17/01/060**
2		
3		
4		
5		

Cabina: accesorios
Kabine : Zubehör
Cabine : accessoires
Cab : accessories

Catalogue id **10006**	Group **851**
Illustr. No **1019004**	Section **900**
Issue **VOE 64C4410006**	Page **349**

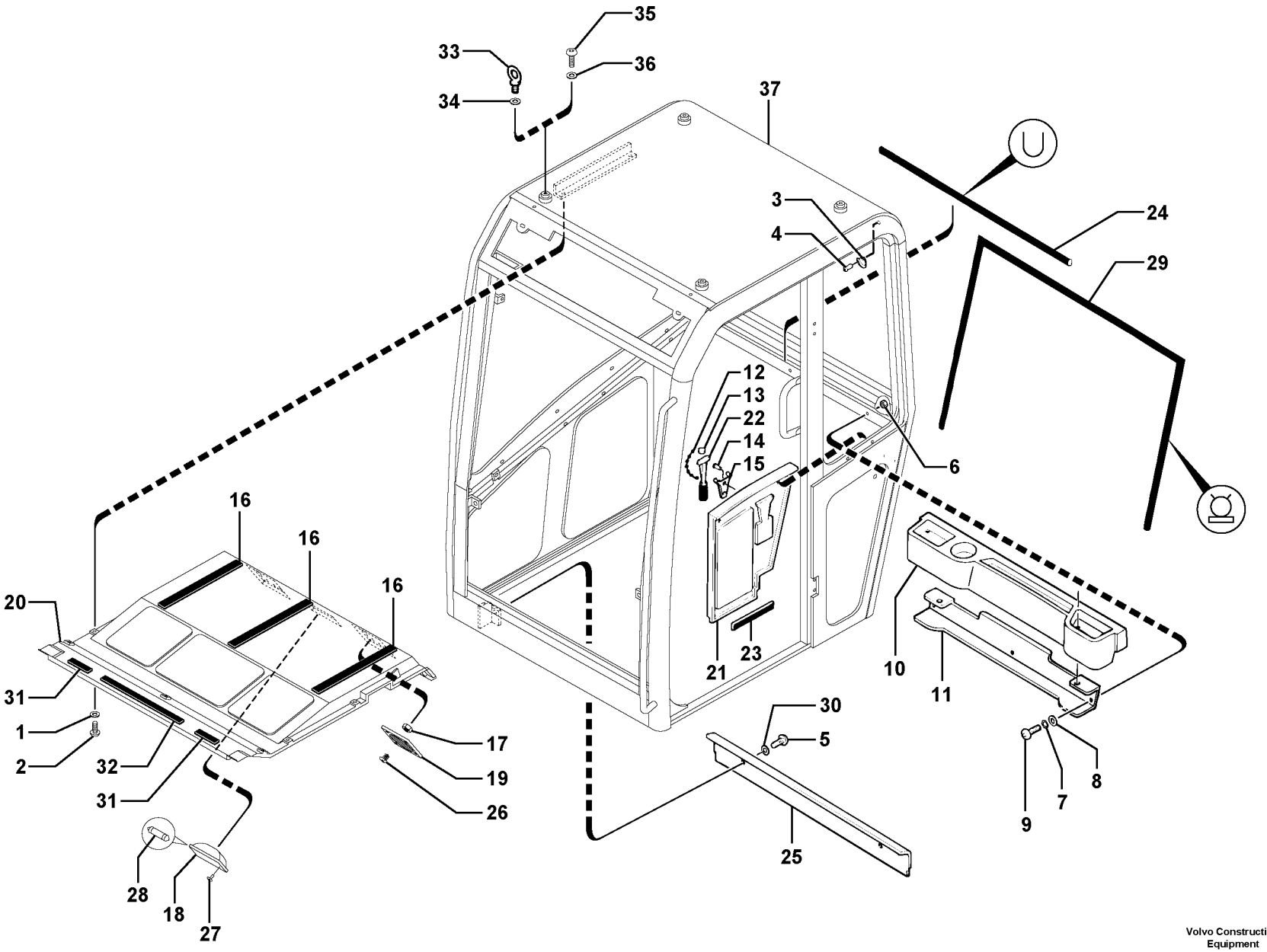

Volvo Construction Equipment

1019004

Fig.	Part No.	Quantity 1	2	3	PS	KIT	Description	Dénomination	Bezeichnung	Denominación	Notes
31	**VOE 11711157**	2					Gasket	Joint	Dichtung	Junta	(PJ 7418236)
32	**VOE 11711158**	1					Gasket	Joint	Dichtung	Junta	(PJ 7418237)
33	**PJ 7416806**	4					Ring	Anneau	Ring	Anillo	
34	**PJ 7416839**	4					Washer	Rondelle	Scheibe	Arandela	
35	**PJ 7416800**	4					Screw	Vis	Schraube	Tornillo	
36	**PJ 7416839**	4					Washer	Rondelle	Scheibe	Arandela	
37	**PJ 7417747**	1					Rib	Ossature	Spriegel	Estructura	

1	**CAB 15/99/001** →	← **CAB 17/01/060**
2		
3		
4		
5		

Cabina: accesorios
Kabine : Zubehör
Cabine : accessoires
Cab : accessories

Catalogue id **10006**	Group **851**
Illustr. No **1019004**	Section **900**
Issue **VOE 64C4410006**	Page **351**

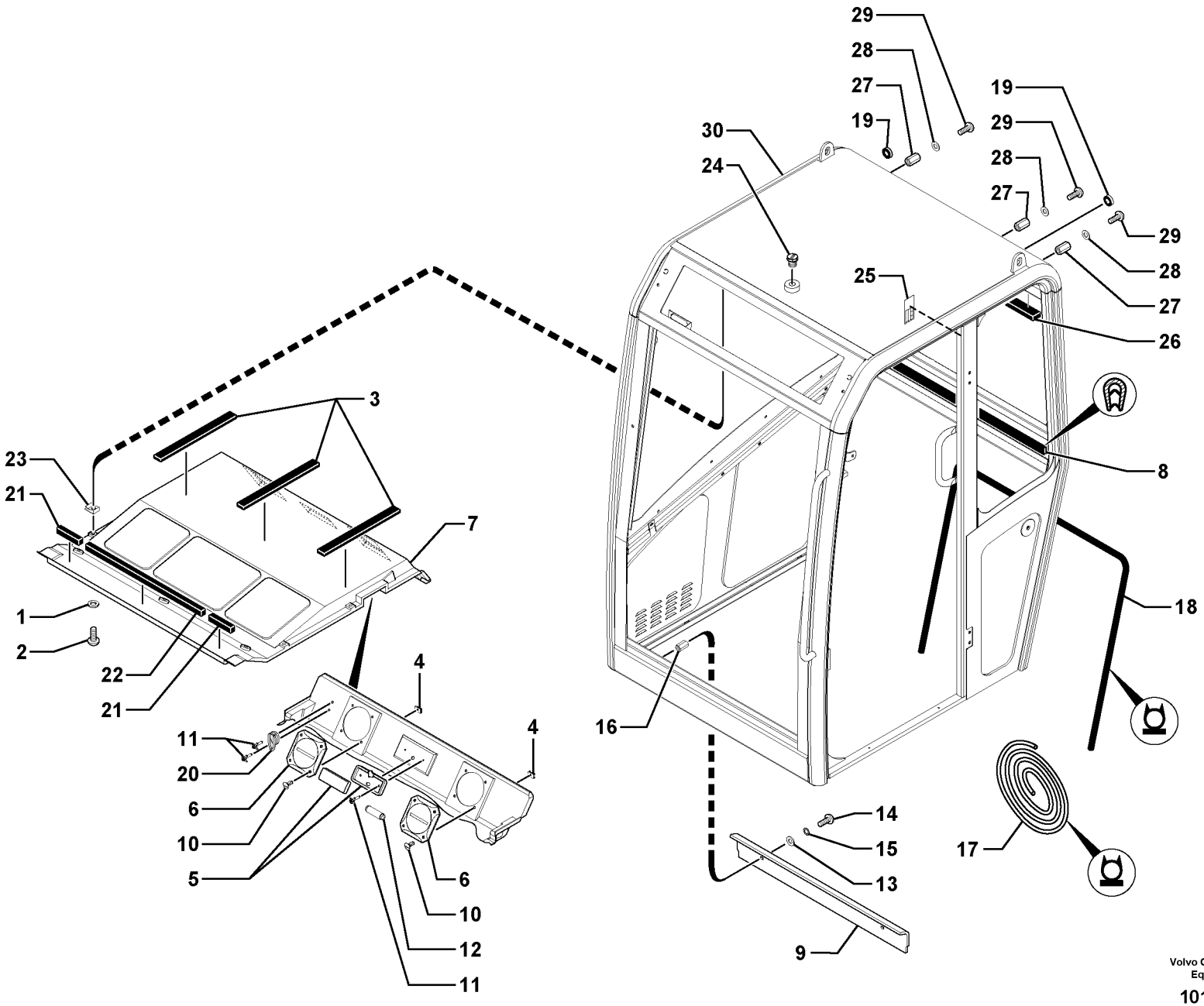

Volvo Construction Equipment

1019006

Fig.	Part No.	Quantity 1	2	3	PS	KIT	Description	Dénomination	Bezeichnung	Denominación	Notes
1	**PJ 7417127**	7					Washer	Rondelle	Scheibe	Arandela	
2	**PJ 7417448**	7			SS		Screw	Vis	Schraube	Tornillo	
3	**VOE 11712657**	3					Sealing Strip	Ruban Etanche	Dichtstreifen	Cinta Reten	(PJ 7418235)
4	**VOE 11714156**	8					Square Nut	Ecrou Carre	Vierkantmutter	Tuerca Cuadrada	
5	**PJ 7410519**	1					Roof Lamp	Plafonnier	Deckenleuchte	Lampara Techo	
6	**PJ 7416833**	2					Muff	Cache	Muffe	Enchufe	
7	**PJ 7418316**	1					Lining	Garniture	Belag	Guarnicion	
8	**PJ 7417861**	1					Seal	Joint	Dichtring	Junta	
9	**PJ 7418313**	1					Apron	Tole	Schutzblech	Chapa protectora	
10	**VOE 11712644**	8					Screw	Vis	Schraube	Tornillo	
11		4			NS		Rivet	Rivet	Niet	Remache	
12	**PJ 7411396**	1					Bulb	Ampoule	Glühlampe	Ampolla	
13	**PJ 7417422**	2					Washer	Rondelle	Scheibe	Arandela	
14	**PJ 7413790**	2					Screw	Vis	Schraube	Tornillo	CBHc M8X20
15	**PJ 7411682**	2			SS		Lock Washer	Rondel.verroui.	Sicher Scheibe	Arandel Segurid	JZC 8
16	**PJ 7418315**	2					Socket	Douille	Buchse	Hembrilla	
17	**PJ 7417461**	1					Seal	Joint	Dichtring	Junta	
18	**PJ 7417862**	1					Seal	Joint	Dichtring	Junta	
19	**PJ 7416325**	2					Grommet	Passe fil	Durchführung	Aislador pasapanel	
20	**PJ 7411994**	1					Coat hanger	Porte manteau	Kleiderhaken	Percha	
21	**VOE 11711157**	2					Gasket	Joint	Dichtung	Junta	(PJ 7418236)
22	**VOE 11711158**	1					Gasket	Joint	Dichtung	Junta	(PJ 7418237)
23	**PJ 7417449**	7					Square Nut	Ecrou Carre	Vierkantmutter	Tuerca Cuadrada	
24	**PJ 7418317**	1					Plug	Bouchon	Stopfen	Tapon	
25		1			NS		Identification plate	Plaque signalétique	Typenschild	Matrícula	
26	**PJ 7418312**	1					Seal	Joint	Dichtring	Junta	
27	**PJ 7418315**	3					Socket	Douille	Buchse	Hembrilla	
28	**PJ 7413711**	3					Washer	Rondelle	Scheibe	Arandela	
29	**PJ 7413790**	3					Screw	Vis	Schraube	Tornillo	CBHc M8X20
30	**PJ 7418299**	1					Rib	Ossature	Spriegel	Estructura	

1	**CAB 20/01/001**	
2		
3		
4		
5		

Cabina: accesorios
Kabine : Zubehör
Cabine : accessoires
Cab : accessories

Catalogue id	Group
10006	**851**
Illustr. No	Section
1019006	**910**
Issue	Page
VOE 64C4410006	**353**

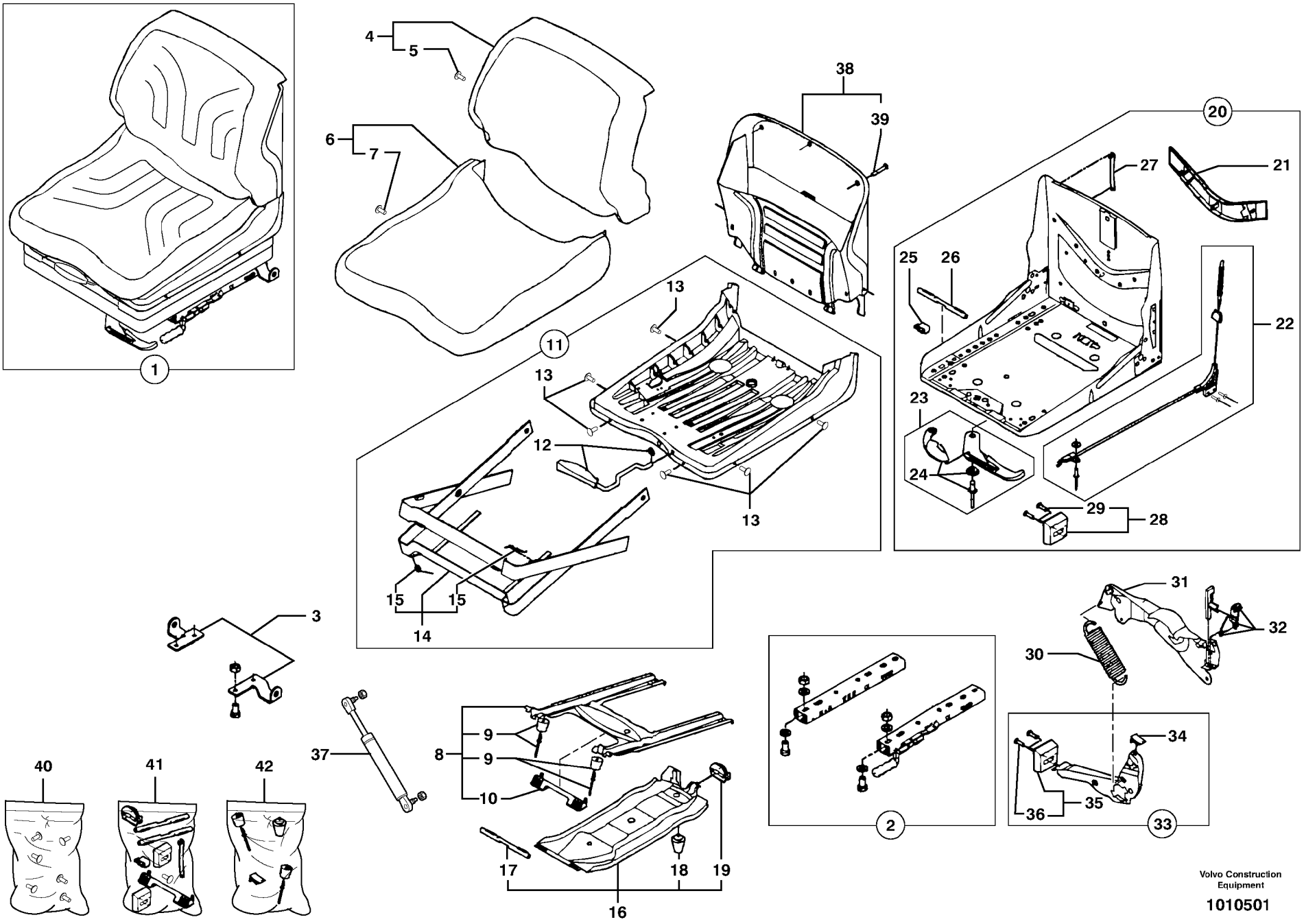

Volvo Construction Equipment

1010501

Fig.	Part No.	Quantity 1	2	3	PS	KIT	Description	Dénomination	Bezeichnung	Denominación	Notes
1	**VOE 11803420**	1					Imitation leather seat	Siège en similicuir	Kunstledersitz	Juego de cuero artificial	(VOE 11802708)
1	**VOE 11803419**	1					Velvet seat	Siège en velours	Veloursitz	Asiento de terciopelo	(VOE 11802534)
2	**PJ 7416763**	1					•Slipper kit	•Kit glissière	•Gleitflächen-Kit	•Kit de patín	
3	**PJ 7416774**	1					•Support	•Support	•Stütze	•Apoyo	
4	**PJ 7416766**	1					•Imit. leather back r	•Dossier en similicuir	•Kunstleder-Rückenlehne	•Respaldo en cuero artifici	
4	**PJ 7417767**	1					•Fabric backrest	•Dossier en tissu	•Stoffrückenlehne	•Respaldo de material texti	
5		5					••Rivet	••Rivet	••Niet	••Remache	ORDER ITEM NO 40
6	**PJ 7416765**	1					•Imit. leather cushio	•Coussin en similicuir	•Kunstlederpolster	•Almohadillas en cuero arti	
6	**PJ 7417768**	1					•Fabric cushion	•Coussin en tissu	•Stoffpolster	•Almohadilla de material te	
7		6					••Rivet	••Rivet	••Niet	••Remache	ORDER ITEM NO 40
8	**PJ 7416762**	1					•Suspension	•Suspension	•Aufhängung	•Suspension	
9		2					••Stop, Shoulder	••Butee	••Gegenhalter	••Tope	ORDER ITEM NO 42
10		1					••Support	••Support	••Stütze	••Apoyo	ORDER ITEM NO 41
11	**PJ 7416764**	1					•Base	•Assise	•Unterlage	•Base	
12	**PJ 7416760**	1					••Handle	••Poignee	••Handgriff	••Manilla	
13		6					••Rivet	••Rivet	••Niet	••Remache	ORDER ITEM NO 40
14	**PJ 7416761**	1					••Support	••Support	••Stütze	••Apoyo	
15	**PJ 7416759**	1					•••Parts (kit)	•••Pièces (jeu)	•••Ersatzteile (Satz)	•••Repuestos (juego)	
16	**PJ 7416755**	1					•Suspension	•Suspension	•Aufhängung	•Suspension	
17		1					••Support	••Support	••Stütze	••Apoyo	ORDER ITEM NO 41
18		1					••Stop, Shoulder	••Butee	••Gegenhalter	••Tope	ORDER ITEM NO 42
19		1					••Support	••Support	••Stütze	••Apoyo	ORDER ITEM NO 41
20	**PJ 7416769**	1					•Support	•Support	•Stütze	•Apoyo	
21	**PJ 7416751**	1					••Support	••Support	••Stütze	••Apoyo	
22	**PJ 7416772**	1					••Cables (kit)	••Câbles (jeu)	••Kabel (Satz)	••Cables (juego)	
23	**PJ 7416771**	1					••Lever	••Levier	••Hebel	••Palanca	
24	**PJ 7416773**	1					•••Indicator	•••Indicateur	•••Indikator	•••Indicador	
25		2					••Support	••Support	••Stütze	••Apoyo	ORDER ITEM NO 41
26		1					••Intermediate section	••Piece intermediaire	••Einsatzstuck	••Pieza distanciadora	ORDER ITEM NO 41
27		2					••Lock Tab	••Langue.verroui	••Sperrzunge	••Lengueta Segur	ORDER ITEM NO 41

1	**282.10151**	
2		
3		
4		
5		

Asiento con suspensión
Sitz mit Federung
Siège avec suspension
Suspended seat

Catalogue id	Group
10006	**852**
Illustr. No **1010501**	Section **100**
Issue **VOE 64C4410006**	Page **355**

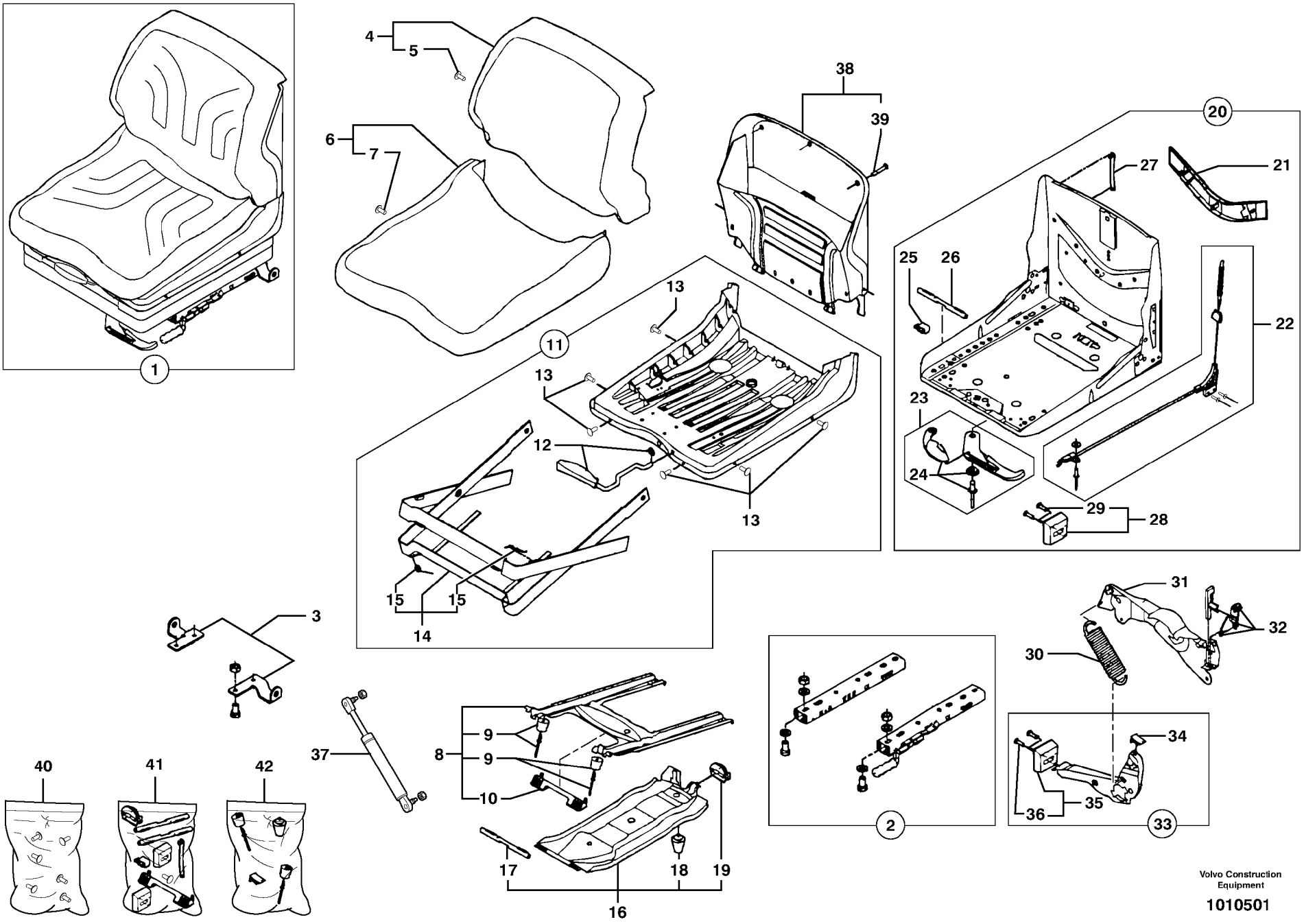

Volvo Construction Equipment

1010501

Fig.	Part No.	Quantity 1	2	3	PS	KIT	Description	Dénomination	Bezeichnung	Denominación	Notes
28		1					••Support	••Support	••Stütze	••Apoyo	ORDER ITEM NO 41
29		2					•••Rivet	•••Rivet	•••Niet	•••Remache	ORDER ITEM NO 40
30	**PJ 7416752**	1					•Tension Spring	•Ressort de traction	•Zugfeder	•Muelle traccion	
31	**PJ 7416757**	1					•Handle	•Poignee	•Handgriff	•Manilla	
32	**PJ 7416770**	1					•Parts (kit)	•Pièces (jeu)	•Ersatzteile (Satz)	•Repuestos (juego)	
33	**PJ 7416758**	1					•Lever	•Levier	•Hebel	•Palanca	
34		1					••Intermediate section	••Piece intermediaire	••Einsatzstuck	••Pieza distanciadora	ORDER ITEM NO 42
35		1					••Support	••Support	••Stütze	••Apoyo	ORDER ITEM NO 41
36		2					•••Rivet	•••Rivet	•••Niet	•••Remache	ORDER ITEM NO 40
37	**PJ 7416756**	1					••Pneumatic cylinder	••Verin pneumatique	••Druckluftzylinder	••Cil aire presion	
38	**PJ 7416768**	1					•Backrest	•Dossier	•Rucken	•Respaldo	
39		5					••Rivet	••Rivet	••Niet	••Remache	ORDER ITEM NO 40
40	**PJ 7416767**	1					Attaching part	Fixation	Anbauteil	Elemento de fijación	
41	**PJ 7416753**	1					Parts (kit)	Pièces (jeu)	Ersatzteile (Satz)	Repuestos (juego)	
42	**PJ 7416754**	1					Parts (kit)	Pièces (jeu)	Ersatzteile (Satz)	Repuestos (juego)	

1	**282.10151**	
2		
3		
4		
5		

Asiento con suspensión
Sitz mit Federung
Siège avec suspension
Suspended seat

Catalogue id	Group
10006	**852**
Illustr. No **1010501**	Section **100**
Issue **VOE 64C4410006**	Page **357**

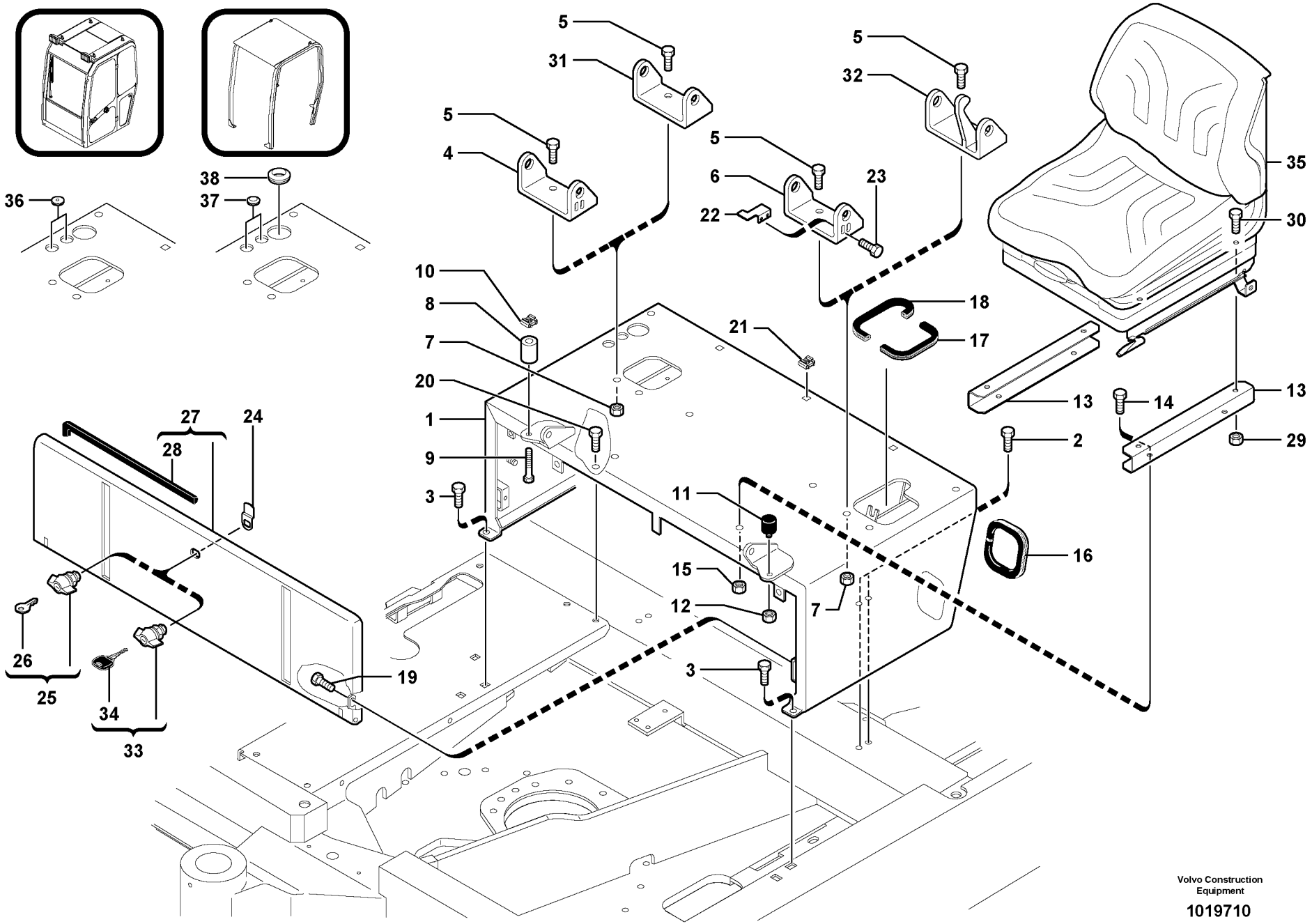

Volvo Construction Equipment

1019710

Fig.	Part No.	Quantity 1	2	3	PS	KIT	Description	Dénomination	Bezeichnung	Denominación	Notes
1	**PJ 5380645**	1					Support	Support	Stütze	Apoyo	
2	**VOE 965191**	4			SS		Screw	Vis	Schraube	Tornillo	
3	**VOE 946173**	2			SS		Screw	Vis	Schraube	Tornillo	
4	**PJ 3600120**	1					Support	Support	Stütze	Apoyo	S/N - 282.15105
5	**VOE 946173**	4			SS		Screw	Vis	Schraube	Tornillo	
6	**PJ 3600120**	1					Support	Support	Stütze	Apoyo	S/N - 282.15105
7	**VOE 945408**	4			SS		Flange Lock Nut	Contre écrou bride	Flanschmutter	Contratuer Embr	
8	**PJ 3920063**	1					Spacer	Entretoise	Abstandstueck	Casquillo distanciad	
9	**VOE 965179**	1					Screw	Vis	Schraube	Tornillo	
10	**VOE 11802431**	1					Nut	Ecrou	Mutter	Tuerca	
11	**VOE 11806229**	1					Stop	Arrêt	Anschlag	Parada	(PJ 5140340)
12	**VOE 945408**	1			SS		Flange Lock Nut	Contre écrou bride	Flanschmutter	Contratuer Embr	
13	**PJ 3590274**	2					Channel section	Profilé en U	U-förmiges Profil	Perfil en U	
14	**VOE 946173**	4			SS		Screw	Vis	Schraube	Tornillo	
15	**VOE 945408**	4			SS		Flange Lock Nut	Contre écrou bride	Flanschmutter	Contratuer Embr	
16	**PJ 5600177**	1					Rubber Strip	Profile Caoutchouc	Gummiprofil	Perfil Goma	
17	**PJ 5600188**	1					Rubber Strip	Profile Caoutchouc	Gummiprofil	Perfil Goma	
18	**PJ 5600189**	1					Rubber Strip	Profile Caoutchouc	Gummiprofil	Perfil Goma	
19	**VOE 946173**	2			SS		Screw	Vis	Schraube	Tornillo	
20	**PJ 4380054**	1					Screw	Vis	Schraube	Tornillo	
21	**VOE 11802431**	3					Nut	Ecrou	Mutter	Tuerca	(PJ 4450019)
22	**VOE 11801851**	1					Stop	Arrêt	Anschlag	Parada	
23	**VOE 969422**	2					6-pt skt screw	Vis creuse de 6	Hohlschraube	Racor 6-dientes	
24	**VOE 11805294**	1					Cam	Came	Nocken	Leva	
25	**PJ 6200080**	1					Lock	Serrure	Schloss	Cierre	S/N - 282.15176
26	**PJ 7416847**	1					•Key	•Cle	•Schlüssel	•Llave	
27	**PJ 5380588**	1					Door	Porte	Tür	Puerta	
28	**PJ 5600156**	1					•Seal	•Joint	•Dichtring	•Junta	
29	**VOE 945408**	4			SS		Flange Lock Nut	Contre écrou bride	Flanschmutter	Contratuer Embr	
30	**VOE 983241**	4					Hexagon screw	Vis a tête hexagonale	Sechskantschr	Tornillo hexago	

1	**282.10151**	
2		
3		
4		
5		

Puesto de conducción : cubierta
Bedienungsstand : Verdeck
Poste de conduite : capotage
Operator's station : plating

Catalogue id	Group
10006	**852**
Illustr. No	Section
1019710	**900**
Issue	Page
VOE 64C4410006	**359**

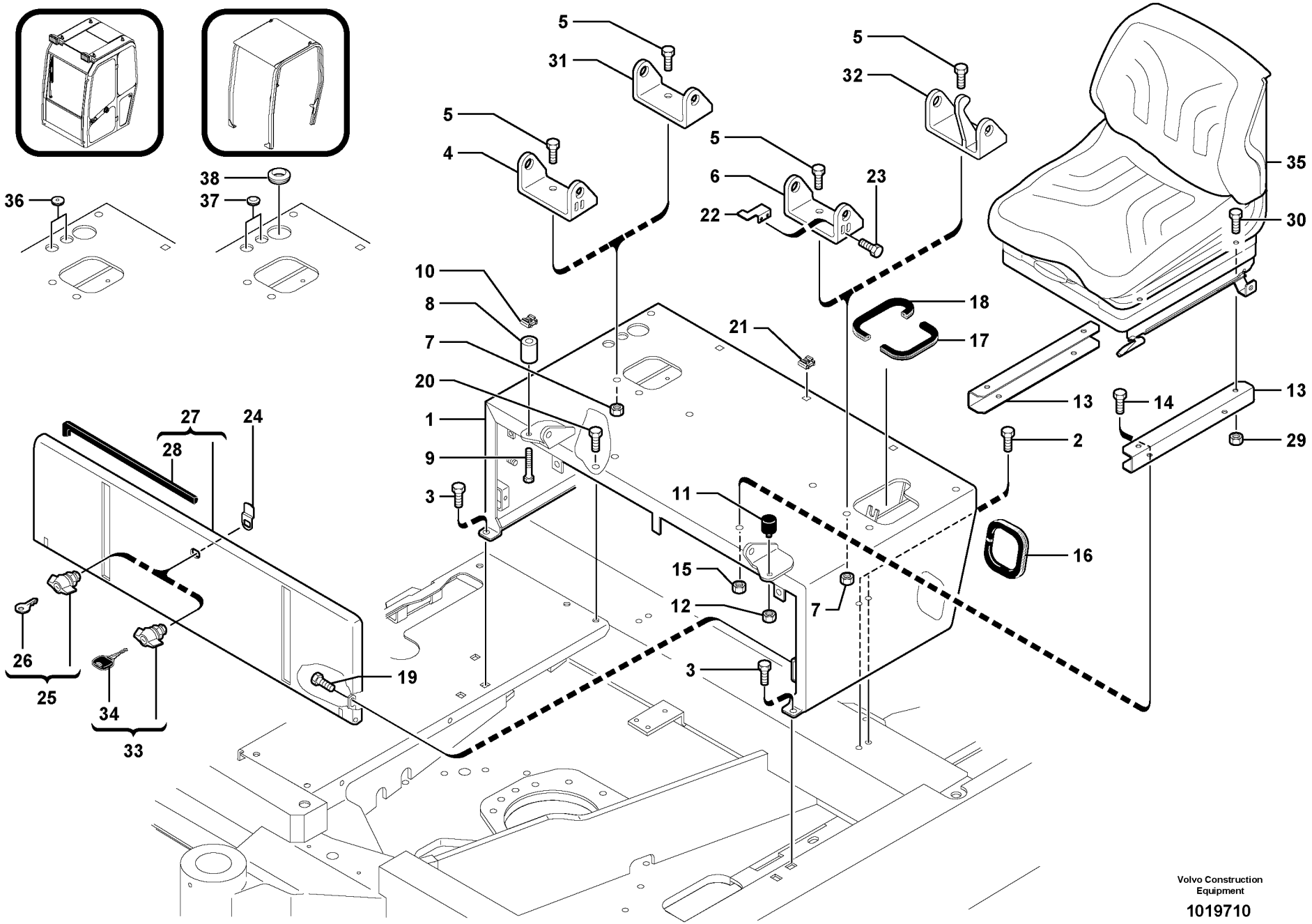

Volvo Construction Equipment

1019710

Fig.	Part No.	Quantity 1	2	3	PS	KIT	Description	Dénomination	Bezeichnung	Denominación	Notes
31	**VOE 11800550**	1					Carrier	Support	Träger	Soporte	S/N 282.15106 -
32	**VOE 11800551**	1					Carrier	Support	Träger	Soporte	S/N 282.15106 -
33	**VOE 11801915**	1					Lock	Serrure	Schloß	Cierre	S/N 282.15177 -
34	**VOE 11306919**	1					•Key	•Cle	•Schlüssel	•Llave	
35		1					Operator seat	Siege conducteur	Fahrersitz	Asiento conductor	6860346, 6860347 6860348, 6860349 6930305, 6930308 See group 852, Page 355
36	**PJ 5140169**	2					Grommet	Passe fil	Durchführung	Aislador pasapanel	
37	**PJ 5140168**	2					Plug	Bouchon	Stopfen	Tapon	
38	**VOE 11802787**	1					Grommet	Passe fil	Durchführung	Aislador pasapanel	

1	**282.10151**	
2		
3		
4		
5		

Puesto de conducción : cubierta
Bedienungsstand : Verdeck
Poste de conduite : capotage
Operator's station : plating

Catalogue id **10006**	Group **852**
Illustr. No **1019710**	Section **900**
Issue **VOE 64C4410006**	Page **361**

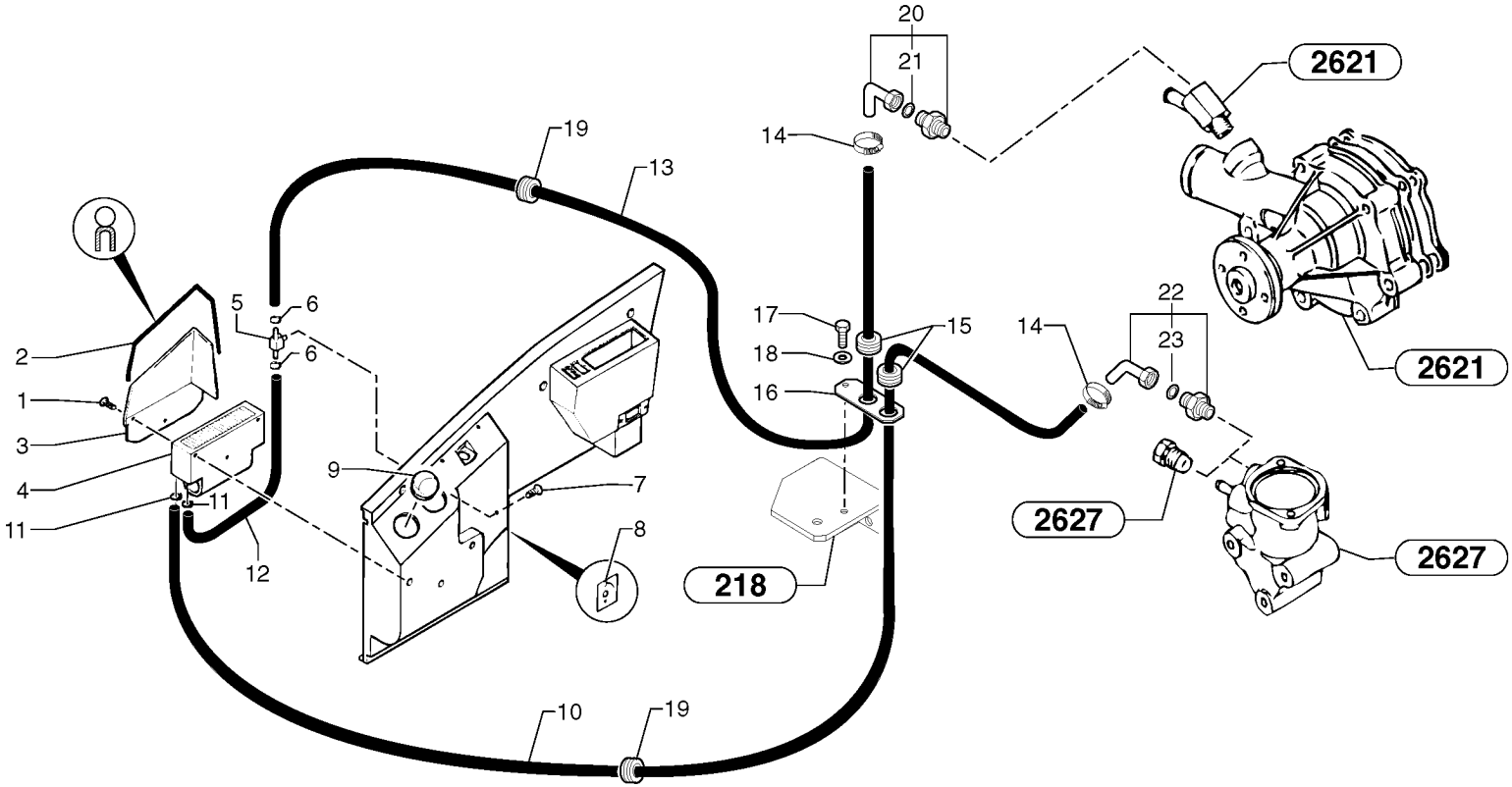
20
21
2621
19
13
14
17
18
16
15
22
23
14
5
6
6
2
1
3
4
11
11
9
7
8
12
2627
2627
218
10
19

Fig.	Part No.	Quantity 1	2	3	PS	KIT	Description	Dénomination	Bezeichnung	Denominación	Notes
1	**PJ 7416803**	3					Screw	Vis	Schraube	Tornillo	
2	**PJ 7417863**	1					Seal	Joint	Dichtring	Junta	
3	**PJ 7416794**	1					Deflector	Deflecteur	Ablenker	Deflector	
4	**PJ 7416789**	1					Cab Heater	Chauffage cabine	Kabinenheizung	Calef Cabina	
5	**VOE 11803352**	1					Valve	Soupape	Ventil	Valvula	(PJ 7410530)
6	**PJ 7417769**	2					Clamp	Collier serrage	Klemme	Abrazadera	
7	**PJ 7416802**	2					Screw	Vis	Schraube	Tornillo	
8	**VOE 11803533**	1					Adhesive	Adhesif	Klebstoff	Adhesivo	(PJ 7416837)
9	**PJ 7416838**	2					Air Outlet	Diffuseur d'air	Luftdüse	Difusor de aire	
10	**PJ 7410528**	REQ					Hose	Durit	Schlauch	Tubo flexible	
11	**PJ 7417769**	2					Clamp	Collier serrage	Klemme	Abrazadera	
12	**PJ 7410528**	REQ					Hose	Durit	Schlauch	Tubo flexible	
13	**PJ 7410528**	REQ					Hose	Durit	Schlauch	Tubo flexible	
14	**PJ 4690037**	2					Clamp	Collier serrage	Klemme	Abrazadera	
15	**PJ 5140169**	2					Grommet	Passe fil	Durchführung	Aislador pasapanel	
16	**PJ 3280236**	1					Support	Support	Stütze	Apoyo	
17	**PJ 4380043**	1					Screw	Vis	Schraube	Tornillo	HM8X20
18	**PJ 4490006**	1					Washer	Rondelle	Scheibe	Arandela	M8
19	**PJ 5140385**	2					Grommet	Passe fil	Durchführung	Aislador pasapanel	
20	**PJ 6010013**	1					Elbow	Coude	Winkelstueck	Tubo acodado	90 °
21	**PJ 7410565**	1					•Seal	•Joint	•Dichtring	•Junta	
22	**PJ 6010235**	1					Elbow	Coude	Winkelstueck	Tubo acodado	45 °
23	**PJ 7410565**	1					•Seal	•Joint	•Dichtring	•Junta	

1	**CAB 15/99/001** →	← **CAB 17/01/060**
2		
3		
4		
5		

Instalación del calefactor de cabina
Einbau der Kabinenheizung
Installation du chauffage cabine
Cab heating installation

Catalogue id **10006**	Group **873**
Illustr. No **873Y1**	Section **100**
Issue **VOE 64C4410006**	Page **363**

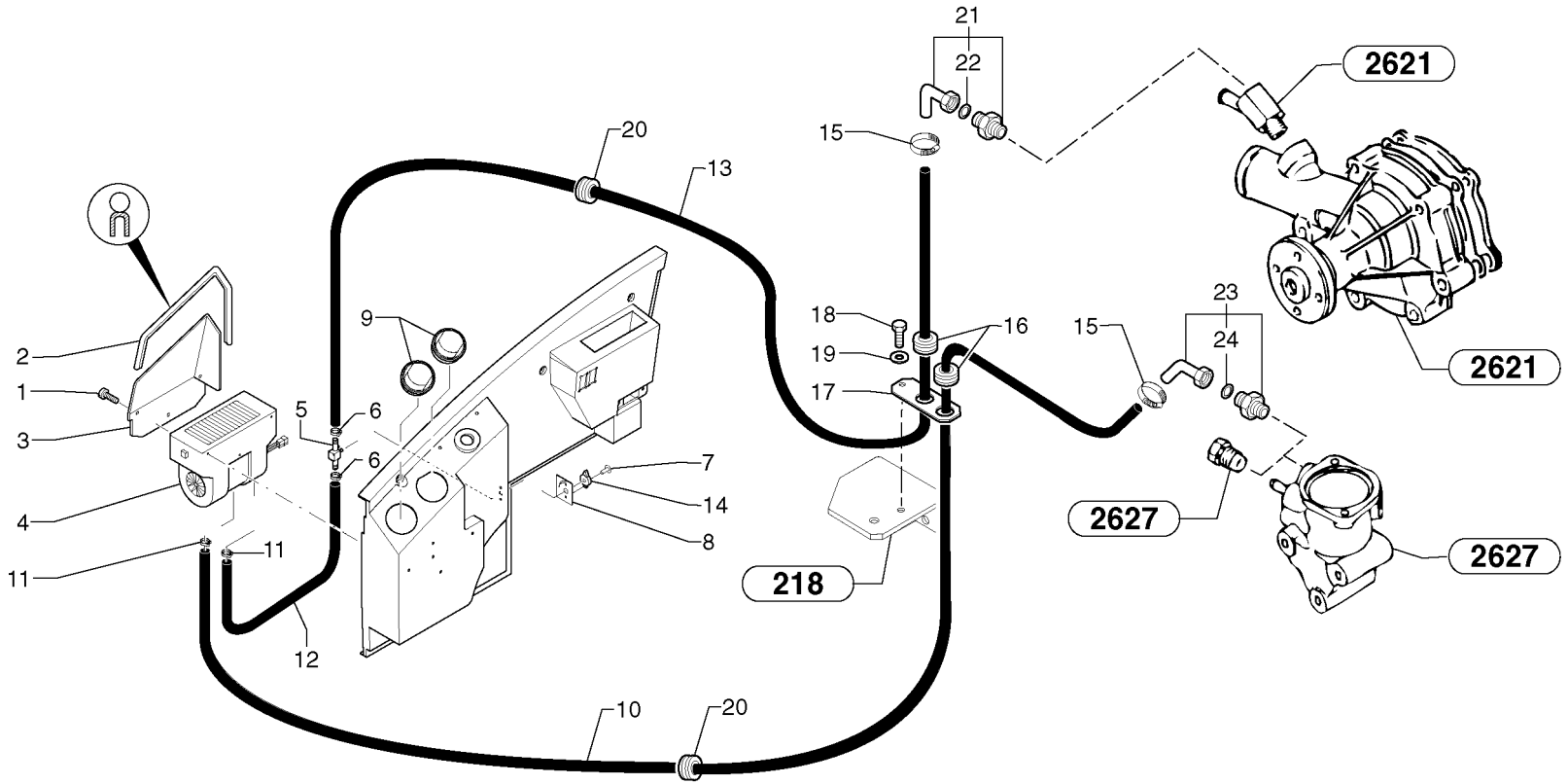
21
22
2621
15
20
13
18
19
16
23
24
15
2621
9
2
1
3
5
6
6
7
14
8
4
11
11
12
17
218
2627
2627
10
20

Fig.	Part No.	Quantity 1	2	3	PS	KIT	Description	Dénomination	Bezeichnung	Denominación	Notes
1		3					Screw	Vis	Schraube	Tornillo	
2	**PJ 7418319**	1					Seal	Joint	Dichtring	Junta	
3	**PJ 7418322**	1					Deflector	Deflecteur	Ablenker	Deflector	
4	**PJ 7418323**	1					Cab Heater	Chauffage cabine	Kabinenheizung	Calef Cabina	
5	**VOE 11803352**	1					Valve	Soupape	Ventil	Valvula	(PJ 7410530)
6	**PJ 7417769**	2					Clamp	Collier serrage	Klemme	Abrazadera	
7	**PJ 7416802**	2					Screw	Vis	Schraube	Tornillo	
8	**VOE 11803533**	1					Adhesive	Adhesif	Klebstoff	Adhesivo	(PJ 7416837)
9	**PJ 7418324**	2					Air Outlet	Diffuseur d'air	Luftdüse	Difusor de aire	
10	**PJ 7418318**	1					Hose	Durit	Schlauch	Tubo flexible	
11	**PJ 7417769**	2					Clamp	Collier serrage	Klemme	Abrazadera	
12	**PJ 7418320**	1					Hose	Durit	Schlauch	Tubo flexible	
13	**PJ 7418321**	1					Hose	Durit	Schlauch	Tubo flexible	
14	**VOE 11803352**	1					Valve	Soupape	Ventil	Valvula	(PJ 7410530)
15	**PJ 4690037**	2					Clamp	Collier serrage	Klemme	Abrazadera	
16	**PJ 5140169**	2					Grommet	Passe fil	Durchführung	Aislador pasapanel	
17	**PJ 3280236**	1					Support	Support	Stütze	Apoyo	
18	**PJ 4380043**	1					Screw	Vis	Schraube	Tornillo	HM8X20
19	**PJ 4490006**	1					Washer	Rondelle	Scheibe	Arandela	M8
20	**PJ 5140385**	2					Grommet	Passe fil	Durchführung	Aislador pasapanel	
21	**PJ 6010013**	1					Elbow	Coude	Winkelstueck	Tubo acodado	90 °
22	**PJ 7410565**	1					•Seal	•Joint	•Dichtring	•Junta	
23	**PJ 6010235**	1					Elbow	Coude	Winkelstueck	Tubo acodado	45 °
24	**PJ 7410565**	1					•Seal	•Joint	•Dichtring	•Junta	

1	**CAB 20/01/001**	
2		
3		
4		
5		

Instalación del calefactor de cabina
Einbau der Kabinenheizung
Installation du chauffage cabine
Cab heating installation

Catalogue id **10006**	Group **873**
Illustr. No **873AY1**	Section **110**
Issue **VOE 64C4410006**	Page **365**

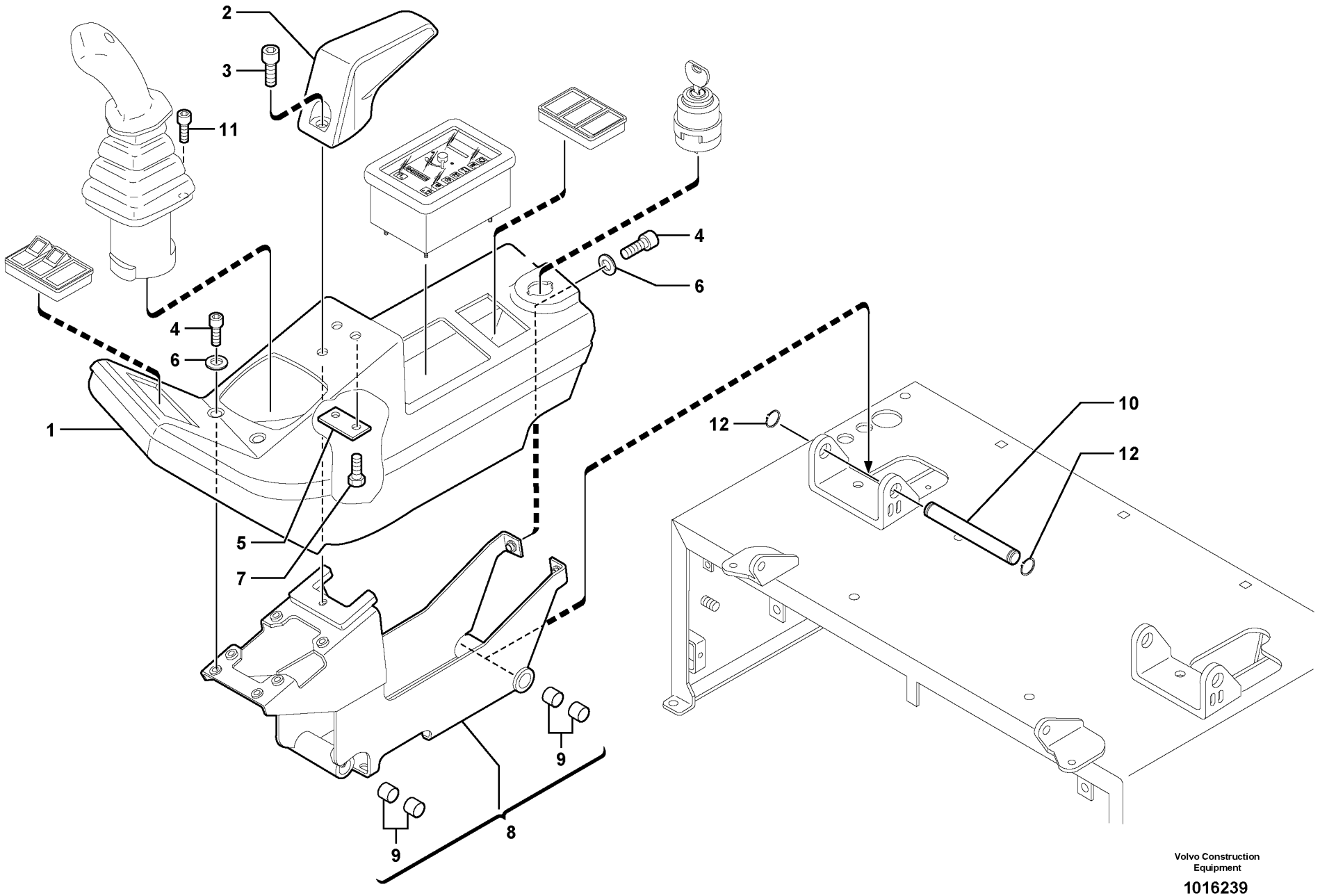

Volvo Construction Equipment

1016239

Fig.	Part No.	Quantity 1	2	3	PS	KIT	Description	Dénomination	Bezeichnung	Denominación	Notes
1	**PJ 5030115**	1					Bracket	Console	Konsole	Ménsula	
2	**VOE 11802258**	1					Arm Rest	Accoudoir	Armlehne	Reposabrazos	(PJ 5700070)
3	**PJ 4290017**	1					Screw	Vis	Schraube	Tornillo	S/N - 282.15105
3	**VOE 984066**	1					Allen Hd Screw	Vis A 6 Pans Cr	Inbusschraube	Torn Hex Embut	S/N 282.15106 -
4	**PJ 4250032**	4					Screw	Vis	Schraube	Tornillo	S/N - 282.15105
4	**VOE 969147**	4					Screw	Vis	Schraube	Tornillo	S/N 282.15106 -
5	**PJ 3280225**	1					Spacer	Partie Intermédiaire	Zwischenstück	Espaciador	S/N - 282.15105
5	**VOE 11801806**	1					Spacer	Partie Intermédiaire	Zwischenstück	Espaciador	S/N 282.15106 -
6	**VOE 960139**	4					Washer	Rondelle	Scheibe	Arandela	
7	**VOE 946544**	2			SS		Screw	Vis	Schraube	Tornillo	
8	**PJ 5460387**	1			SS		Support	Support	Stütze	Apoyo	S/N - 282.15105
8	**VOE 11801843**	1					Support	Support	Stütze	Apoyo	S/N 282.15106 -
9	**PJ 4590030**	4					•Bushing	•Bague	•Buchse	•Casquillo	
10	**PJ 3780148**	1					Stub Axle	Axe	Steckachse	Gorron Eje	
11	**VOE 969423**	4					6-pt skt screw	Vis creuse de 6	Hohlschraube	Racor 6-dientes	
12	**VOE 914450**	2					Snap Ring	Circlip	Nutring	Circlip	

1	**282.10151**	
2		
3		
4		
5		

Puesto de conducción : tablero de instrumentos (derecho)
Bedienungsstand : Armaturenbrett (rechts)
Poste de conduite : tableau de bord (côté droit)
Operator's station : instrument panel (right)

Catalogue id	Group
10006	**881**
Illustr. No **1016239**	Section **100**
Issue **VOE 64C4410006**	Page **367**

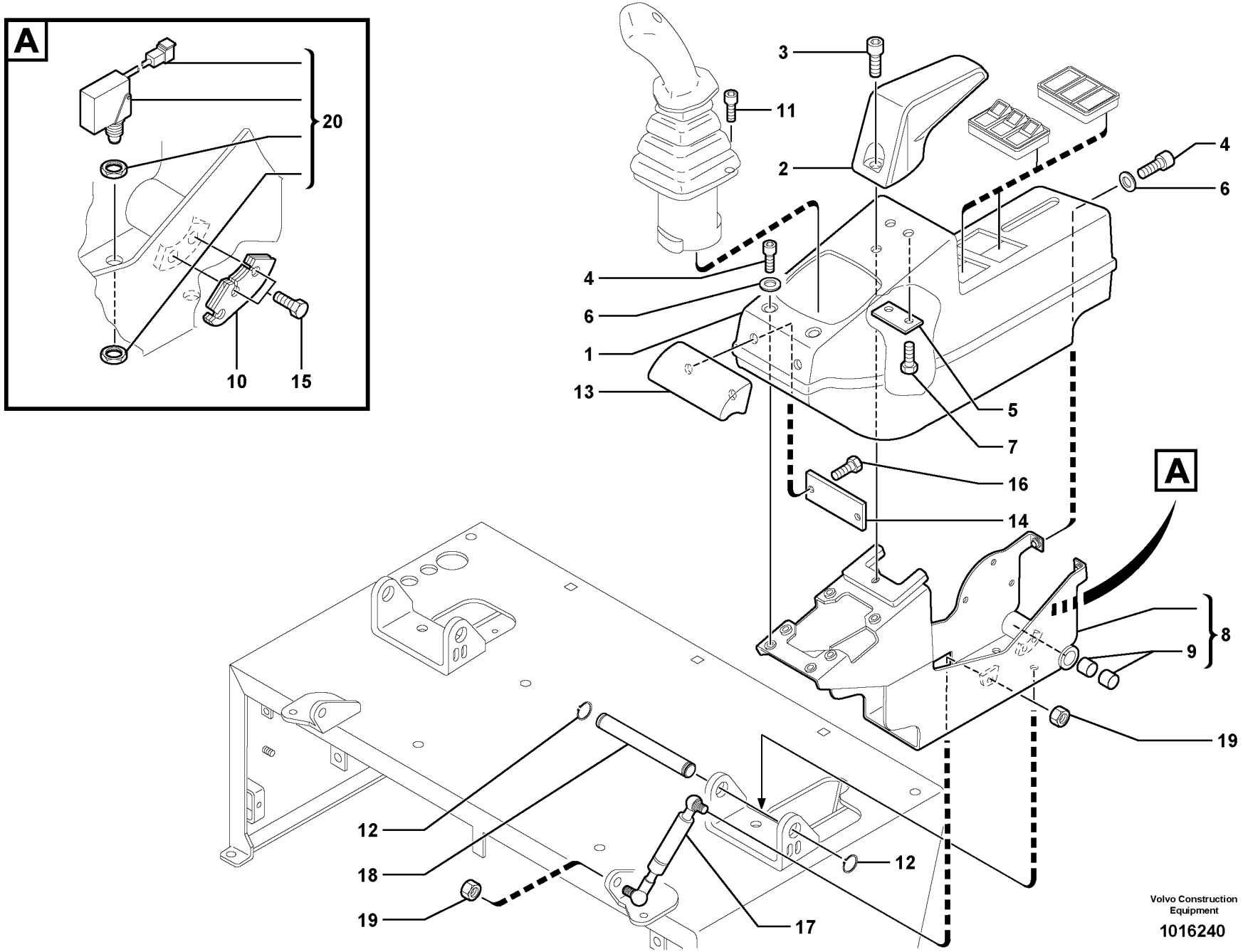

Volvo Construction Equipment

1016240

Fig.	Part No.	Quantity 1	2	3	PS	KIT	Description	Dénomination	Bezeichnung	Denominación	Notes
1	**VOE 11806428**	1					Bracket	Console	Konsole	Ménsula	(PJ 5030114)
2	**VOE 11802258**	1					Arm Rest	Accoudoir	Armlehne	Reposabrazos	(PJ 5700070)
3	**PJ 4290017**	1					Screw	Vis	Schraube	Tornillo	
4	**PJ 4250032**	4					Screw	Vis	Schraube	Tornillo	
5	**PJ 3280225**	1					Spacer	Partie Intermédiaire	Zwischenstück	Espaciador	
6	**VOE 960139**	4					Washer	Rondelle	Scheibe	Arandela	
7	**VOE 946544**	2			SS		Screw	Vis	Schraube	Tornillo	
8	**VOE 11713242**	1					Support	Support	Stütze	Apoyo	(PJ 5460388)
9	**PJ 4590030**	2					•Bushing	•Bague	•Buchse	•Casquillo	
10	**PJ 5270583**	1					Cam	Came	Nocken	Leva	
11	**VOE 969423**	4					6-pt skt screw	Vis creuse de 6	Hohlschraube	Racor 6-dientes	
12	**VOE 914450**	2					Snap Ring	Circlip	Nutring	Circlip	
13	**PJ 5270560**	1					Handle	Poignee	Handgriff	Manilla	
14	**PJ 3310393**	1					Plate	Plaque	Platte	Placa	
15	**VOE 969422**	2					6-pt skt screw	Vis creuse de 6	Hohlschraube	Racor 6-dientes	
16	**VOE 946173**	2			SS		Screw	Vis	Schraube	Tornillo	
17	**VOE 11806484**	1					Spring	Ressort	Feder	Muelle	(PJ 4820023)
18	**PJ 3780148**	1					Stub Axle	Axe	Steckachse	Gorron Eje	
19	**VOE 945408**	2			SS		Flange Lock Nut	Contre écrou bride	Flanschmutter	Contratuer Embr	
20	**VOE 11806198**	1					Sensor	Capteur	Geber	Captador	(PJ 5160273)

1	**282.10151** →	→ **282.15105**
2		
3		
4		
5		

Puesto de conducción : tablero de instrumentos (izquierdo)
Bedienungsstand : Armaturenbrett (links)
Poste de conduite : tableau de bord (côté gauche)
Operator's station : instrument panel (left)

Catalogue id **10006**	Group **881**
Illustr. No **1016240**	Section **200**
Issue **VOE 64C4410006**	Page **369**

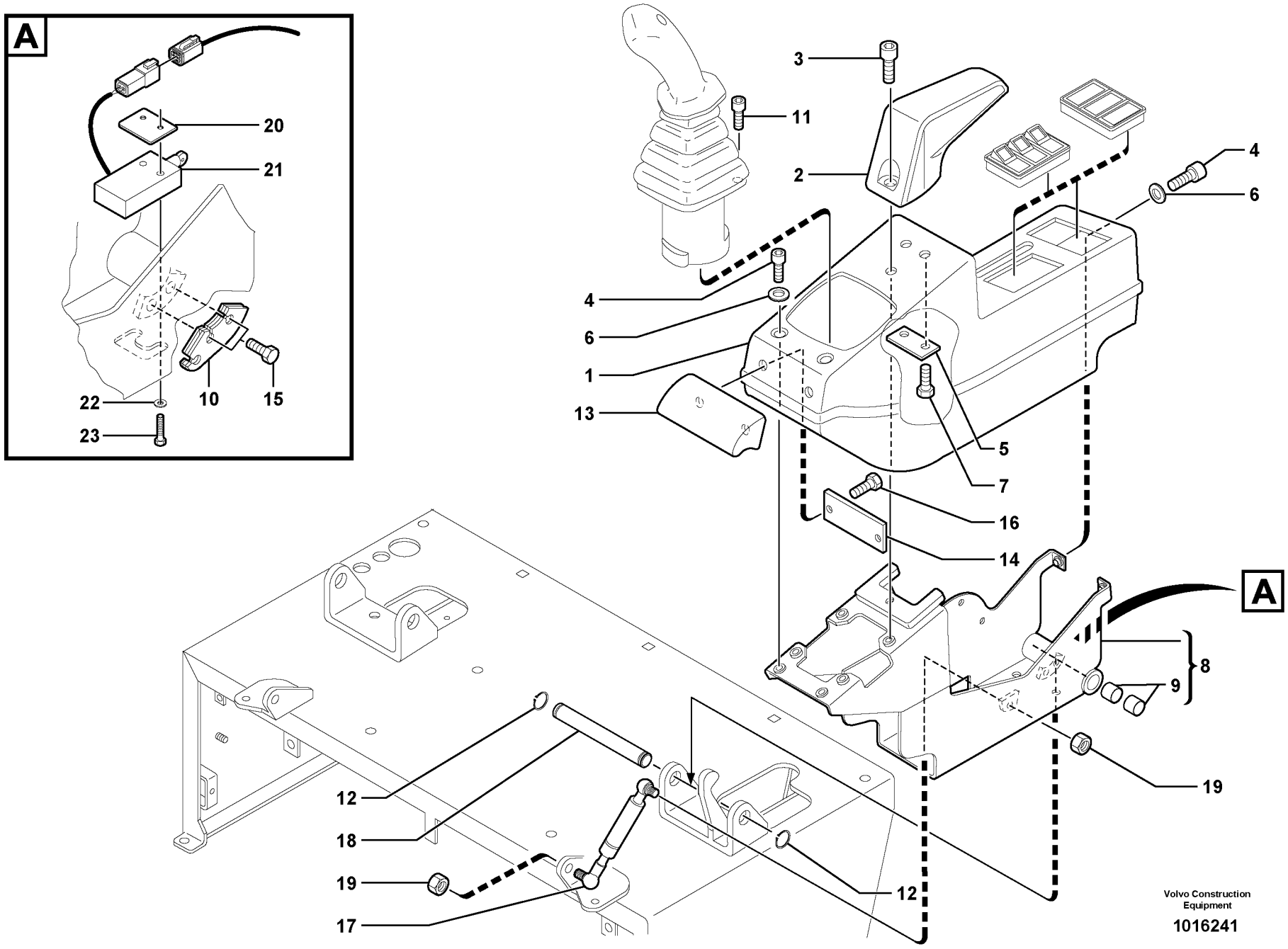
A
20
21
22
23
10
15
3
11
2
4
6
1
13
5
7
16
14
8
9
19
12
18
17
Volvo Construction Equipment
1016241

Fig.	Part No.	Quantity 1	2	3	PS	KIT	Description	Dénomination	Bezeichnung	Denominación	Notes
1	**VOE 11800194**	1					Bracket	Console	Konsole	Ménsula	
2	**VOE 11802258**	1					Arm Rest	Accoudoir	Armlehne	Reposabrazos	(PJ 5700070)
3	**VOE 984066**	1					Allen Hd Screw	Vis A 6 Pans Cr	Inbusschraube	Torn Hex Embut	
4	**VOE 969147**	4					Screw	Vis	Schraube	Tornillo	
5	**VOE 11801806**	1					Spacer	Partie Intermédiaire	Zwischenstück	Espaciador	
6	**VOE 960139**	4					Washer	Rondelle	Scheibe	Arandela	
7	**VOE 946544**	2			SS		Screw	Vis	Schraube	Tornillo	
8	**VOE 11801844**	1					Support	Support	Stütze	Apoyo	
9	**PJ 4590030**	2					•Bushing	•Bague	•Buchse	•Casquillo	
10	**PJ 5270583**	1					Cam	Came	Nocken	Leva	
11	**VOE 969423**	4					6-pt skt screw	Vis creuse de 6	Hohlschraube	Racor 6-dientes	
12	**VOE 914450**	2					Snap Ring	Circlip	Nutring	Circlip	
13	**PJ 5270560**	1					Handle	Poignee	Handgriff	Manilla	
14	**PJ 3310393**	1					Plate	Plaque	Platte	Placa	
15	**VOE 969422**	2					6-pt skt screw	Vis creuse de 6	Hohlschraube	Racor 6-dientes	
16	**VOE 946440**	2					Flange screw	Vis à bride	Flanschschraube	Torn embridado	
17	**VOE 11806484**	1					Spring	Ressort	Feder	Muelle	(PJ 4820023)
18	**PJ 3780148**	1					Stub Axle	Axe	Steckachse	Gorron Eje	
19	**VOE 945408**	2			SS		Flange Lock Nut	Contre écrou bride	Flanschmutter	Contratuer Embr	
20	**VOE 11800507**	1					Carrier	Support	Träger	Soporte	
21	**VOE 11806181**	1					Sensor	Capteur	Geber	Captador	(PJ 5160350)
22	**VOE 955891**	2					Washer	Rondelle	Scheibe	Arandela	
23	**VOE 969518**	2					6-pt skt screw	Vis creuse de 6	Hohlschraube	Racor 6-dientes	

1	**282.15106**	
2		
3		
4		
5		

Puesto de conducción : tablero de instrumentos (izquierdo)
Bedienungsstand : Armaturenbrett (links)
Poste de conduite : tableau de bord (côté gauche)
Operator's station : instrument panel (left)

Catalogue id **10006**	Group **881**
Illustr. No **1016241**	Section **250**
Issue **VOE 64C4410006**	Page **371**

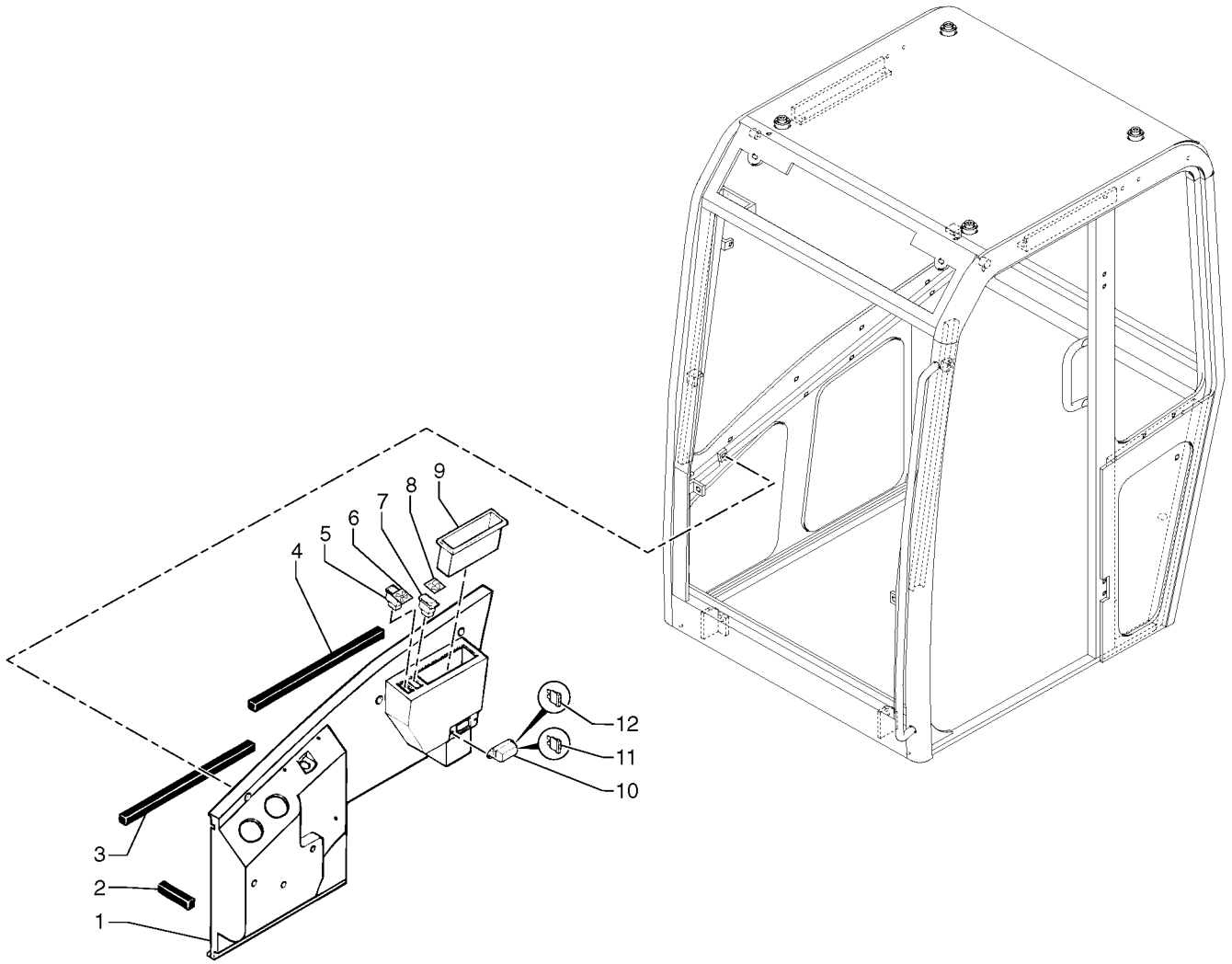
1
2
3
4
5
6
7
8
9
10
11
12

Fig.	Part No.	Quantity 1	2	3	PS	KIT	Description	Dénomination	Bezeichnung	Denominación	Notes
1	**PJ 7416818**	1					Bracket	Console	Konsole	Ménsula	
2	**PJ 7416817**	REQ					Seal	Joint	Dichtring	Junta	
3	**PJ 7416817**	REQ					Seal	Joint	Dichtring	Junta	
4	**PJ 7416817**	REQ					Seal	Joint	Dichtring	Junta	
5	**PJ 7416830**	1					Ventilation switch	Commutateur, ventilation	Belüftungsschalter	Interruptor de ventilador	
6	**PJ 7416323**	1					Symbol	Symbole	Symbol	Símbolo	
7	**PJ 7416831**	1					Switch	Commutateur	Schalter	Contactor	
8	**PJ 7416832**	1					Symbol	Symbole	Symbol	Símbolo	
9	**PJ 7413707**	1					Box	Boîte	Kasten	Caja	
10	**PJ 7416328**	1					Fuse box	Boite a fusibles	Sicherungsdose	Caja de fusibles	
11	**VOE 13969160**	2					Fuse	Fusible	Schmelzsicherung	Fusible	(PJ 7416326) 5 A
12	**VOE 980555**	2					Fuse	Fusible	Schmelzsicherung	Fusible	(PJ 7416327) 7,5 A

1	**CAB 15/99/001** →	**CAB 17/01/060** ←
2		
3		
4		
5		

Cabina: consola
Kabine : Konsole
Cabine : console
Cab : console

Catalogue id **10006**	Group **881**
Illustr. No **881BY1**	Section **300**
Issue **VOE 64C4410006**	Page **373**

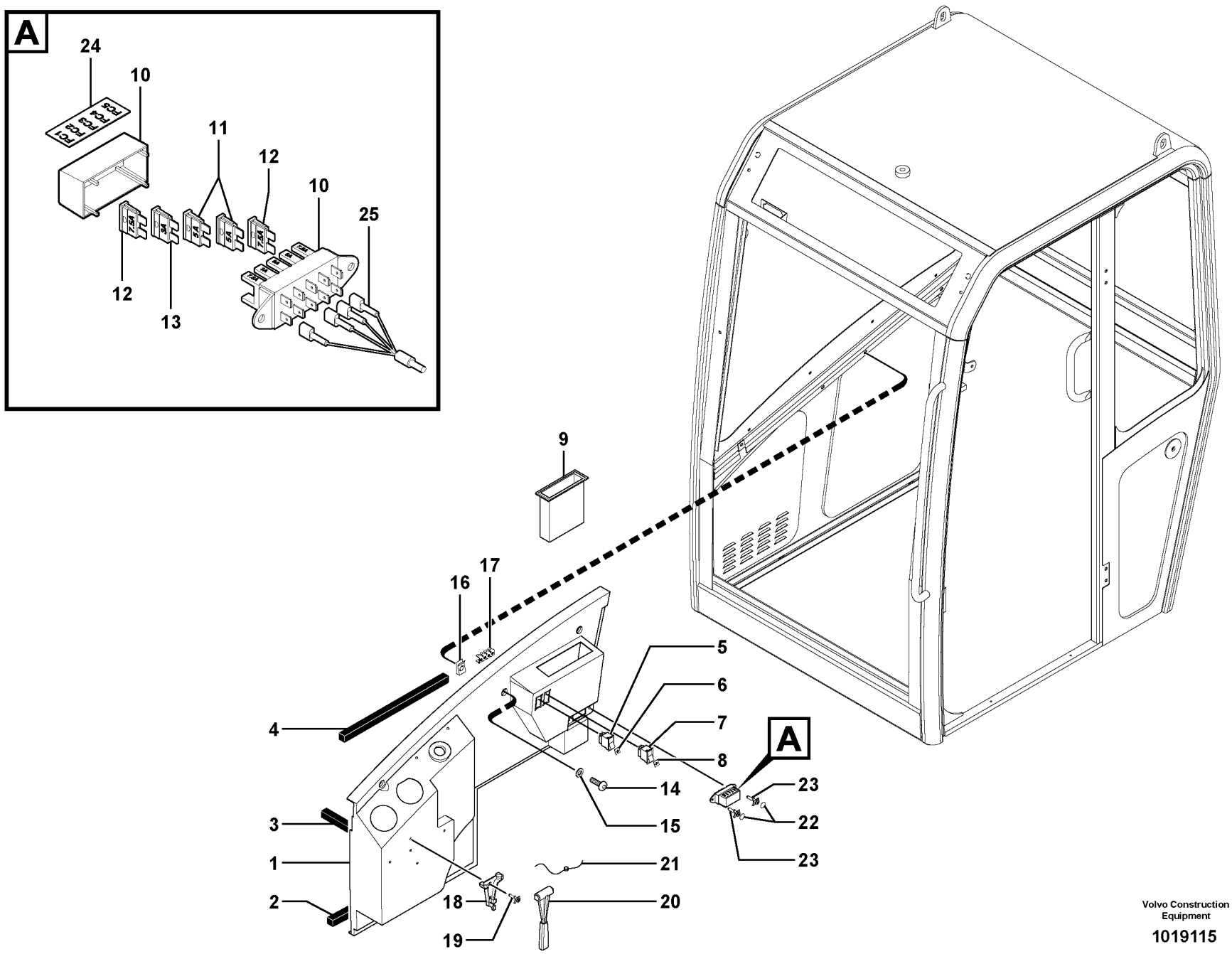

Volvo Construction Equipment

1019115

Fig.	Part No.	Quantity 1	2	3	PS	KIT	Description	Dénomination	Bezeichnung	Denominación	Notes
1	**PJ 7418301**	1					Bracket	Console	Konsole	Ménsula	
2	**PJ 7418300**	REQ					Seal	Joint	Dichtring	Junta	
3	**PJ 7418300**	REQ					Seal	Joint	Dichtring	Junta	
4	**PJ 7418300**	REQ					Seal	Joint	Dichtring	Junta	
5	**PJ 7418302**	1					Ventilation switch	Commutateur, ventilation	Belüftungsschalter	Interruptor de ventilador	
6	**PJ 7416323**	1					Symbol	Symbole	Symbol	Símbolo	
7	**PJ 7416831**	1					Switch	Commutateur	Schalter	Contactor	
8	**PJ 7416832**	1					Symbol	Symbole	Symbol	Símbolo	
9	**PJ 7413707**	1					Box	Boîte	Kasten	Caja	
10	**PJ 7416328**	1					Fuse box	Boite a fusibles	Sicherungsdose	Caja de fusibles	
11	**VOE 13969160**	2					Fuse	Fusible	Schmelzsicherung	Fusible	(PJ 7416326) 5 A
12	**VOE 980555**	2					Fuse	Fusible	Schmelzsicherung	Fusible	(PJ 7416327) 7,5 A
13	**VOE 981405**	1					Fuse	Fusible	Schmelzsicherung	Fusible	(PJ 7418303) 3 A
14	**PJ 7417448**	4			SS		Screw	Vis	Schraube	Tornillo	
15	**PJ 7417127**	4					Washer	Rondelle	Scheibe	Arandela	
16	**PJ 7417449**	4					Square Nut	Ecrou Carre	Vierkantmutter	Tuerca Cuadrada	
17	**PJ 7418311**	1					Strap	Sangle	Riemen	Cinta	
18	**PJ 7415569**	1					Support	Support	Stütze	Apoyo	
19		2			NS		Rivet	Rivet	Niet	Remache	
20	**VOE 11802257**	1					Hammer	Marteau	Hammer	Martillo	(PJ 7415568)
21	**PJ 7416834**	1					Wire	Fil	Draht	Alambre	
22	**PJ 7418354**	2					Cowl	Auvent	Windlauf	Torpedo	
23		2			NS		Rivet	Rivet	Niet	Remache	
24	**VOE 11712647**	1					Decal	Decalcomanie	Abziehbild	Decalcomania	
25	**VOE 11712648**	1					Electrical cable	Fil électrique	Elektr. Leitung	Cable electrico	

1	**CAB 20/01/001**	
2		
3		
4		
5		

Cabina: consola
Kabine : Konsole
Cabine : console
Cab : console

Catalogue id	Group
10006	**881**
Illustr. No	Section
1019115	**310**
Issue	Page
VOE 64C4410006	**375**

1

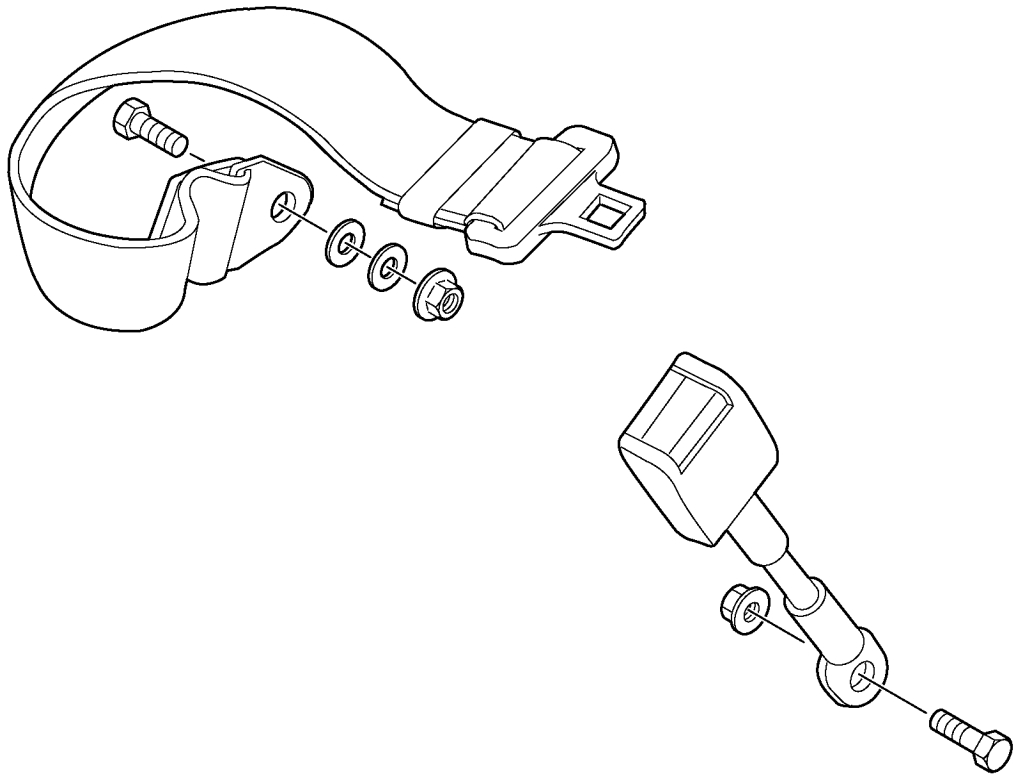

Fig.	Part No.	Quantity 1	2	3	PS	KIT	Description	Dénomination	Bezeichnung	Denominación	Notes
1	**VOE 11802618**	1					Seat Belt	Ceintu.securite	Sicherheitsgurt	Cint Seguridad.....	

1	**282.10151**		**Cinturón de seguridad** **Sicherheitsgurt** **Ceinture de sécurité** **Safety belt**	Catalogue id **10006**	Group **884**
2				Illustr. No **1006071**	Section **100**
3					
4				Issue **VOE 64C4410006**	Page **377**
5			**STD**		

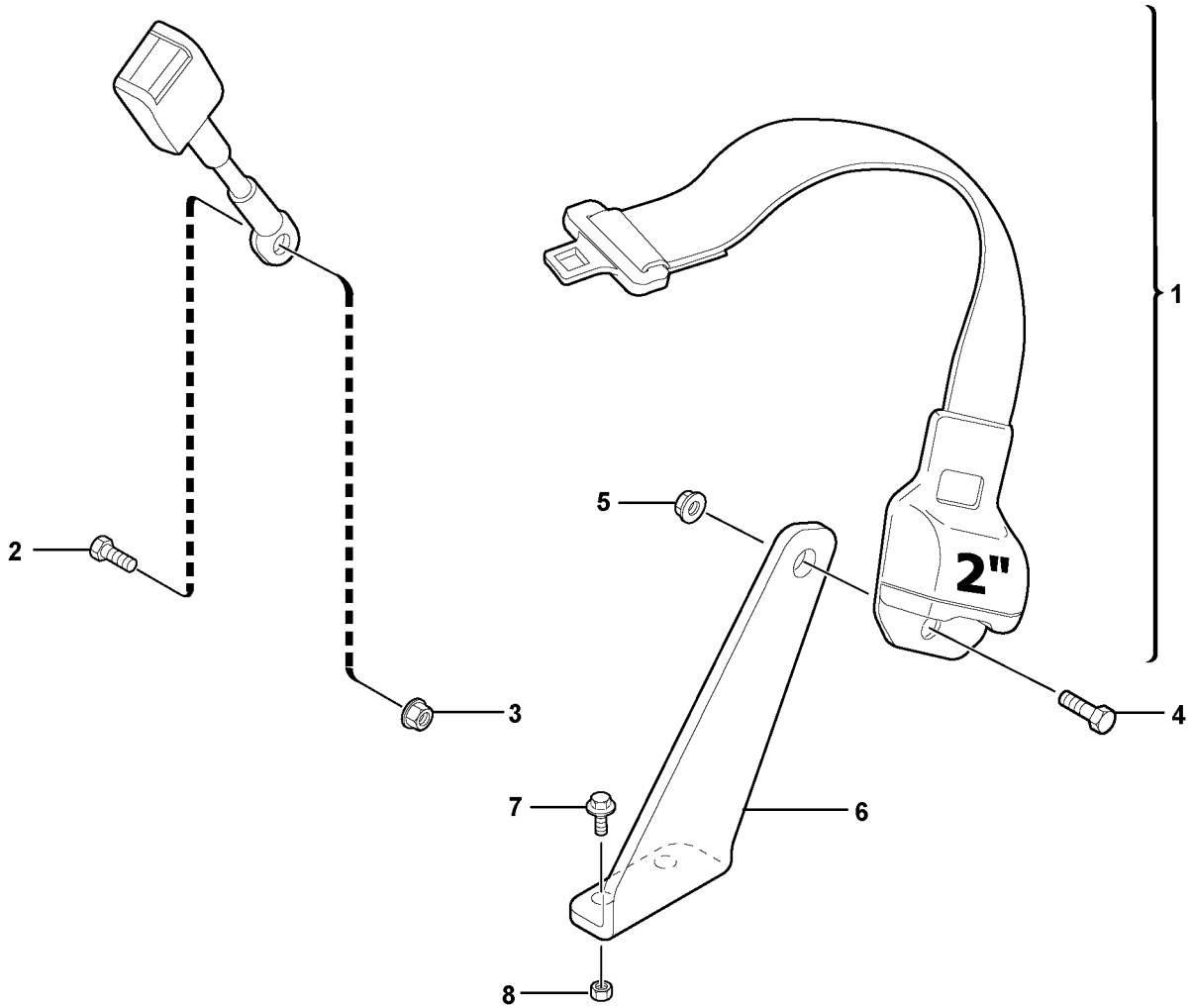

Volvo Construction Equipment

1019953

Fig.	Part No.	Quantity 1	2	3	PS	KIT	Description	Dénomination	Bezeichnung	Denominación	Notes
1	**VOE 11800415**	1					Seat Belt	Ceintu.securite	Sicherheitsgurt	Cint Seguridad	
2	**VOE 946441**	1					Flange screw	Vis à bride	Flanschschraube	Torn embridado	
3	**VOE 971095**	1			SS		Nut	Ecrou	Mutter	Tuerca	
4	**VOE 965191**	1			SS		Screw	Vis	Schraube	Tornillo	
5	**VOE 971096**	1					Flange nut	Ecrou accouple.	Bundmutter	Tuerca embridad	
6	**VOE 11800586**	1					Support	Support	Stütze	Apoyo	
7	**VOE 946173**	2			SS		Screw	Vis	Schraube	Tornillo	
8	**VOE 945408**	2			SS		Flange Lock Nut	Contre écrou bride	Flanschmutter	Contratuer Embr	

1	**282.10151** →	
2		
3		
4		
5		

Cinturón de seguridad
Sicherheitsgurt
Ceinture de sécurité
Safety belt

2 ”

Catalogue id **10006**	Group **884**
Illustr. No **1019953**	Section **200**
Issue **VOE 64C4410006**	Page **379**

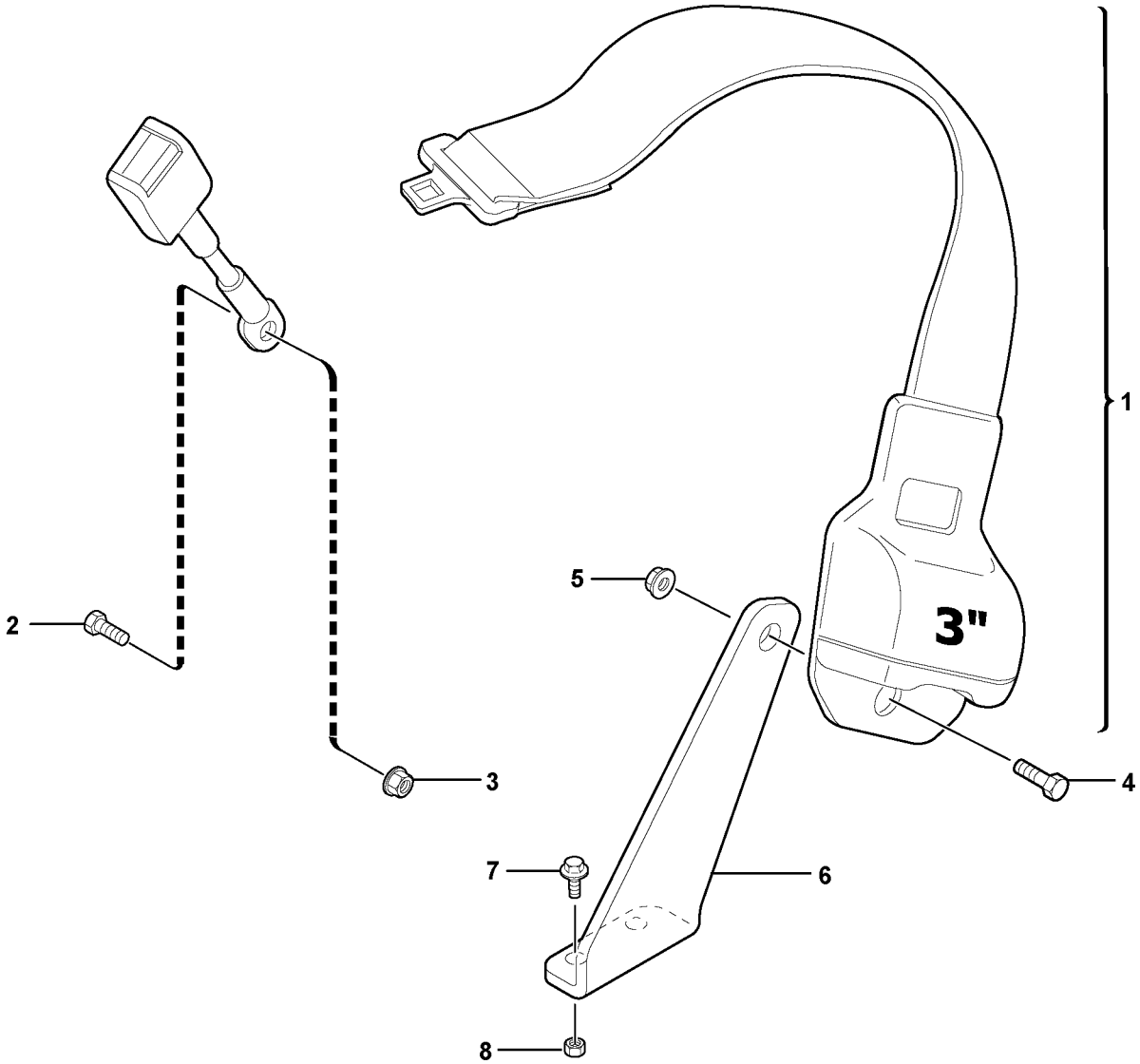

Volvo Construction Equipment

1019954

Fig.	Part No.	Quantity 1	2	3	PS	KIT	Description	Dénomination	Bezeichnung	Denominación	Notes
1	**VOE 11800416**	1					Seat Belt	Ceintu.securite	Sicherheitsgurt	Cint Seguridad	
2	**VOE 946441**	1					Flange screw	Vis à bride	Flanschschraube	Torn embridado	
3	**VOE 971095**	1			SS		Nut	Ecrou	Mutter	Tuerca	
4	**VOE 965191**	1			SS		Screw	Vis	Schraube	Tornillo	
5	**VOE 971096**	1					Flange nut	Ecrou accouple.	Bundmutter	Tuerca embridad	
6	**VOE 11800586**	1					Support	Support	Stütze	Apoyo	
7	**VOE 946173**	2			SS		Screw	Vis	Schraube	Tornillo	
8	**VOE 945408**	2			SS		Flange Lock Nut	Contre écrou bride	Flanschmutter	Contratuer Embr	

1	**282.10151** →	→	**Cinturón de seguridad** **Sicherheitsgurt** **Ceinture de sécurité** **Safety belt**	Catalogue id **10006**	Group **884**
2				Illustr. No **1019954**	Section **300**
3				Issue **VOE 64C4410006**	Page **381**
4					
5			**3 ”**		

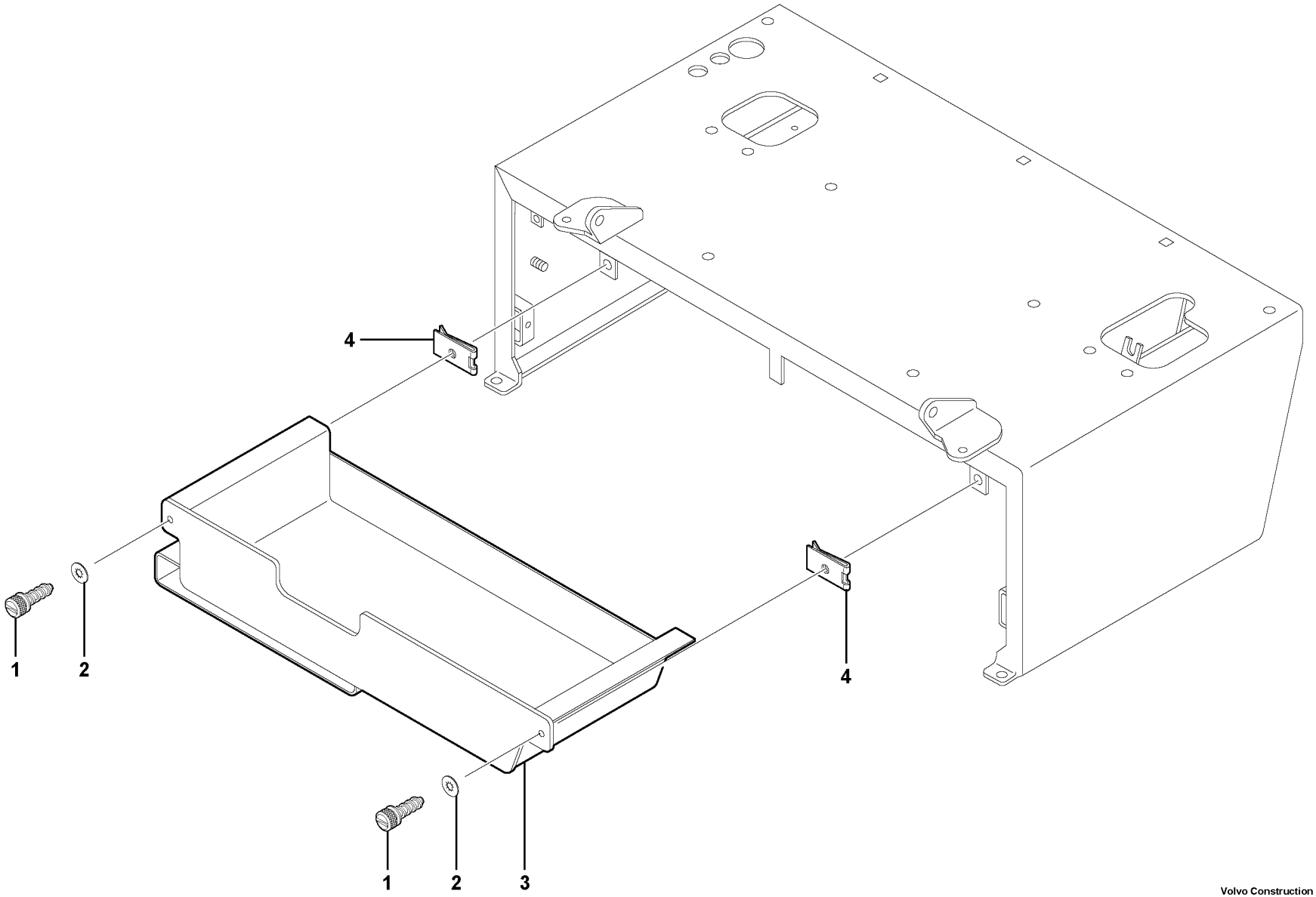

Volvo Construction Equipment

1016211

Fig.	Part No.	Quantity 1	2	3	PS	KIT	Description	Dénomination	Bezeichnung	Denominación	Notes
1	**PJ 6200046**	2					Screw	Vis	Schraube	Tornillo	
2	**PJ 6200047**	2					Lock Washer	Rondel.verroui.	Sicher Scheibe	Arandel Segurid	
3	**PJ 5020097**	1					Box	Boîte	Kasten	Caja	
4	**PJ 6200048**	2					Hood fastener	Fixation de capot	Haubenhalter	Asegurador del capo	

1	**282.10151**	
2		
3		
4		
5		

Caja de herramientas
Werkzeugkasten
Caisse outil
Toolbox

Catalogue id **10006**	Group **896**
Illustr. No **1016211**	Section **100**
Issue **VOE 64C4410006**	Page **383**

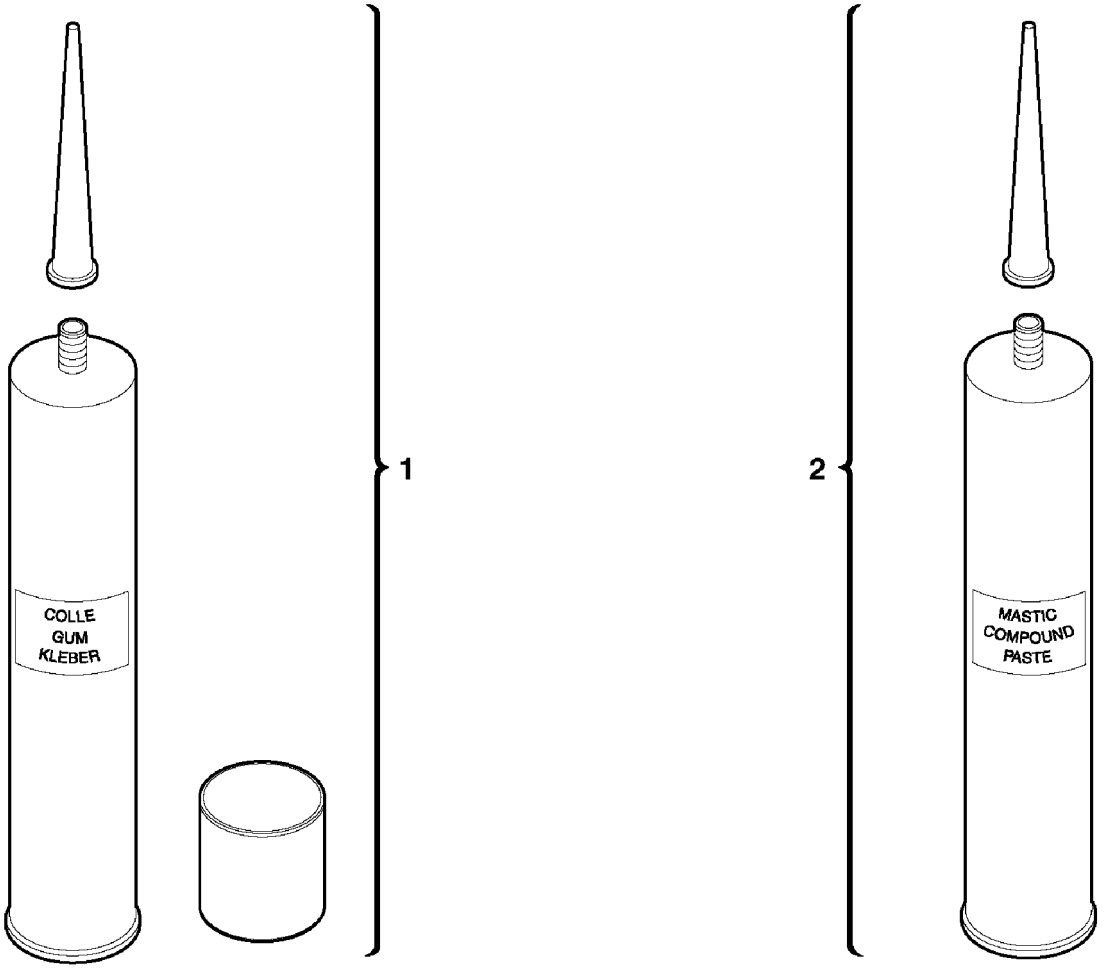
COLLE
GUM
KLEBER
1
MASTIC
COMPOUND
PASTE
2

Fig.	Part No.	Quantity 1	2	3	PS	KIT	Description	Dénomination	Bezeichnung	Denominación	Notes
1	**PJ 7411989**	1					Glue (kit)	Adhésif (jeu)	Kleber (Satz)	Cola (juego)	ML = 310ml/0.0819 US gal
2	**PJ 7413231**	1					Seg Compound	Mastic	Dichtmittel	Masilla	ML = 310ml/0.0819 US gal

1	**CAB 15/99/001**	**CAB 17/01/060**
2		
3		
4		
5		

Kit de cola para cabina
Klebersatz für Kabine
Kit de collage pour cabine
Glue Kit for cab

Catalogue id **10006**	Group **896**
Illustr. No **1010620**	Section **200**
Issue **VOE 64C4410006**	Page **385**

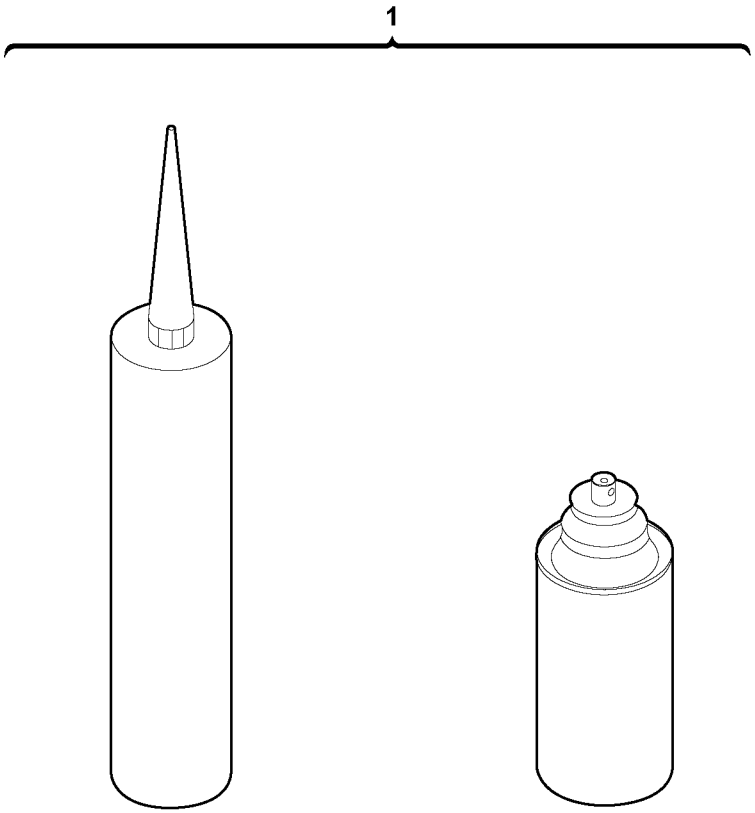

Volvo Construction Equipment

1021829

Fig.	Part No.	Quantity 1	2	3	PS	KIT	Description	Dénomination	Bezeichnung	Denominación	Notes
1	**PJ 7411988**	1					Glue (kit)	Adhésif (jeu)	Kleber (Satz)	Cola (juego)	

1	**CAB 20/01/001**		**Kit de cola para cabina** **Klebersatz für Kabine** **Kit de collage pour cabine** **Glue Kit for cab**	Catalogue id **10006**	Group **896**
2				Illustr. No **1021829**	Section **210**
3				Issue **VOE 64C4410006**	Page **387**
4					
5					

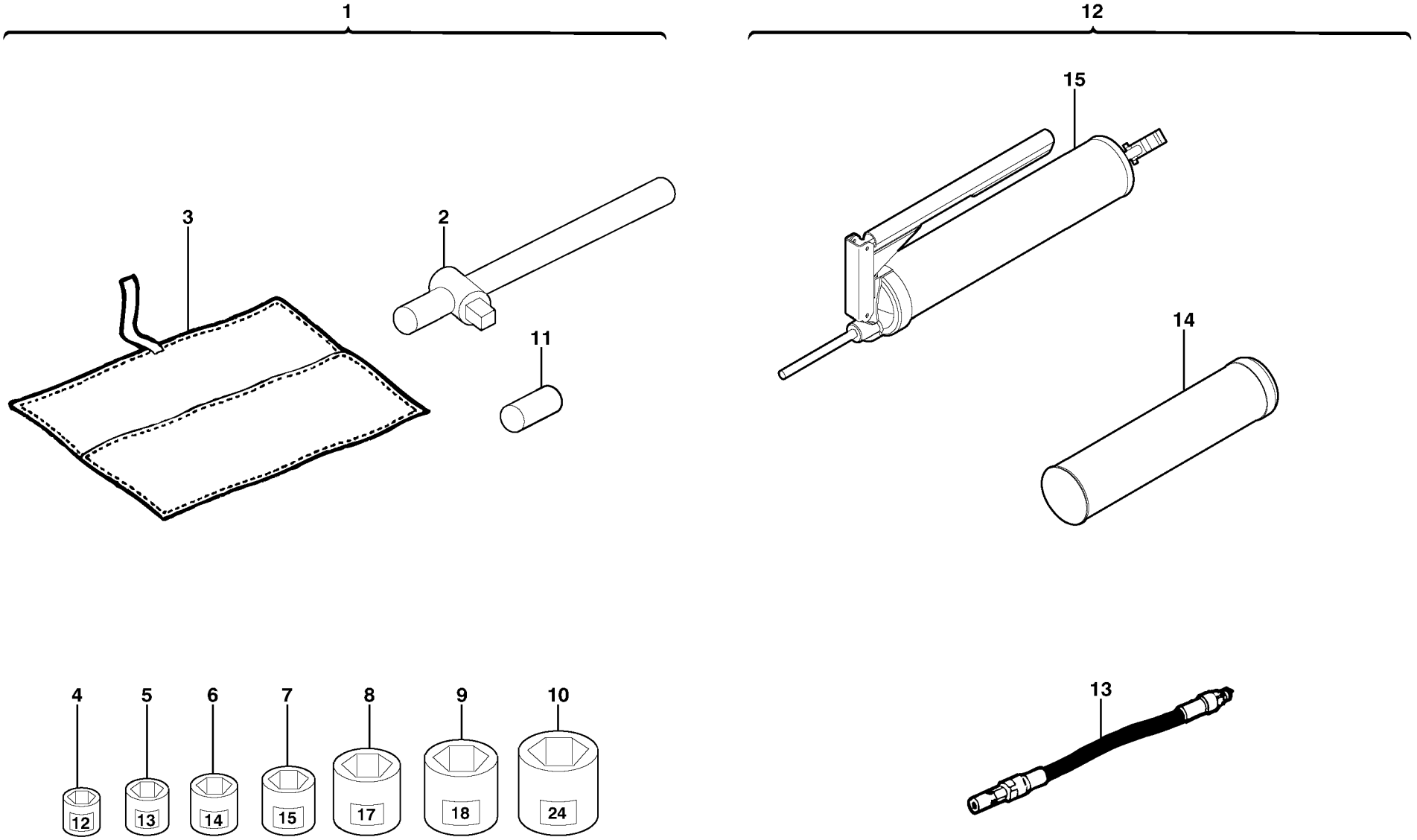
1
12
15
3
2
11
14
4
5
6
7
8
9
10
12
13
14
15
17
18
24
13

Fig.	Part No.	Quantity 1	2	3	PS	KIT	Description	Dénomination	Bezeichnung	Denominación	Notes
1	**VOE 11801120**	1					Tool Bag	Trousse outils	Werkzeugtasche	Estuche herramientas	11801121
2		1			NS		•Handle	•Poignee	•Handgriff	•Manilla	ORDER ITEM NO 1
3		1			NS		•Tool Bag	•Trousse outils	•Werkzeugtasche	•Estuche herramientas	ORDER ITEM NO 1
4	**VOE 11801118**	1					•Socket	•Douille	•Buchse	•Hembrilla	
5	**VOE 11803937**	1					•Socket	•Douille	•Buchse	•Hembrilla	
6	**VOE 11801116**	1					•Socket	•Douille	•Buchse	•Hembrilla	
7	**VOE 11801117**	1					•Socket	•Douille	•Buchse	•Hembrilla	
8	**VOE 11803938**	1					•Socket	•Douille	•Buchse	•Hembrilla	
9	**VOE 11801119**	1					•Socket	•Douille	•Buchse	•Hembrilla	
10	**VOE 11803939**	1					•Socket	•Douille	•Buchse	•Hembrilla	
11	**VOE 11803941**	1					•Extension Bar	•Rallonge	•Verlängerung	•Alargadera	
12	**VOE 11803942**						Grease Gun	Pompe a graisse	Fettpresse	Bomba de grasa	
13	**VOE 11803943**	1					•Hose	•Durit	•Schlauch	•Tubo flexible	
14	**VOE 11803945**	1					•Cartridge	•Cartouche	•Patrone	•Patron	
15		1			NS		•Grease Gun	•Pompe a graisse	•Fettpresse	•Bomba de grasa	ORDER ITEM NO 12

1	**282.10151**	
2		
3		
4		
5		

Herramientas
Werkzeuge
Outillage
Tools

Catalogue id	Group
10006	**896**
Illustr. No **1012479**	Section **300**
Issue **VOE 64C4410006**	Page **389**

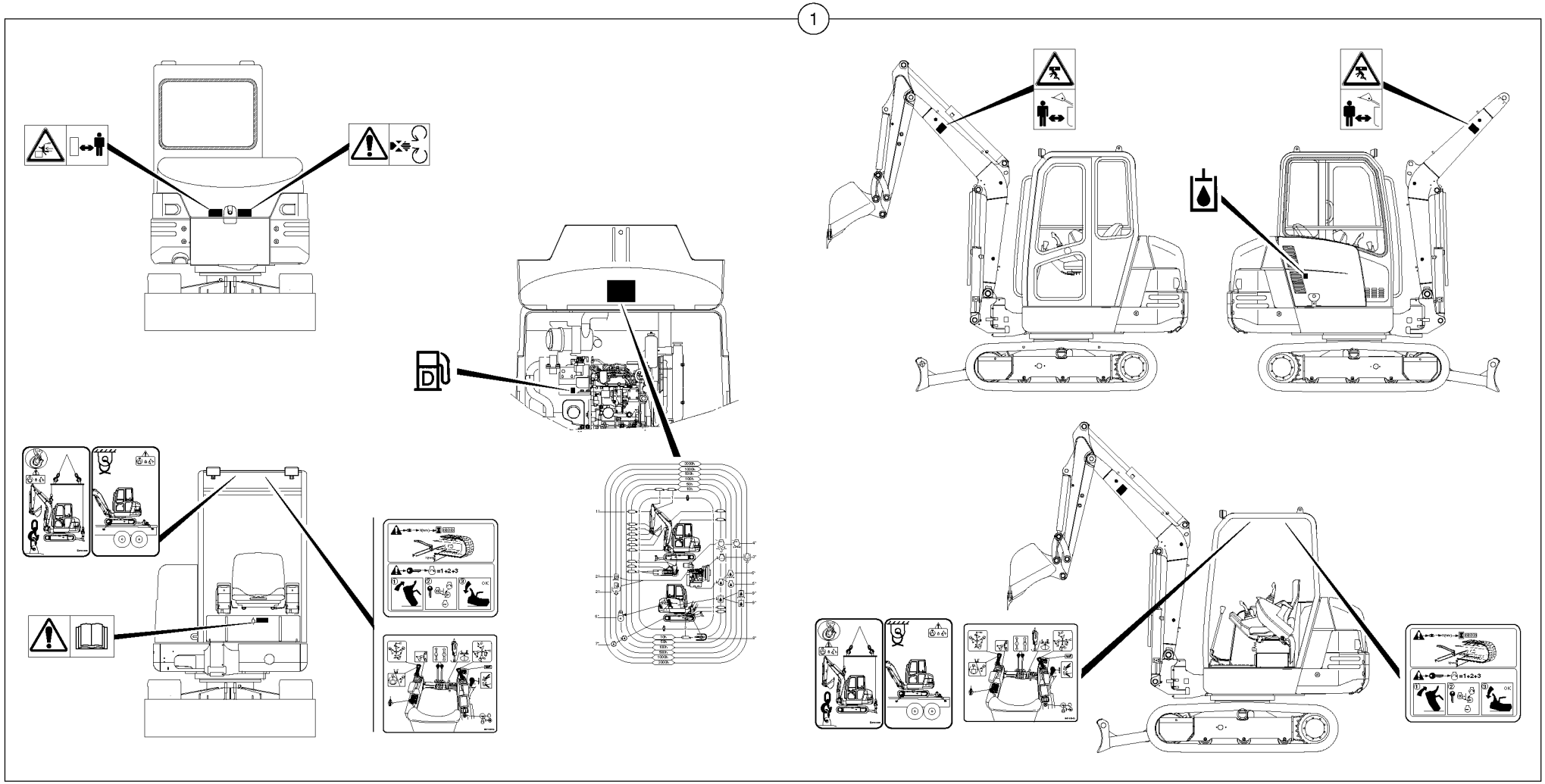
1

Fig.	Part No.	Quantity 1	2	3	PS	KIT	Description	Dénomination	Bezeichnung	Denominación	Notes
1	**PJ 6930061**	1					Decal Set	Lot d'autocollants	Aufklebersatz.....	Kit Calcomania.....	S/N - 282.11334

1	**282.10151** →	→ **282.11334**	**Decalcomanias** **Abziehbild** **Decalcomanie** **Transfer**	Catalogue id **10006**	Group **897**
2				Illustr. No **897Y1**	Section **100**
3				Issue **VOE 64C4410006**	Page **391**
4					
5					

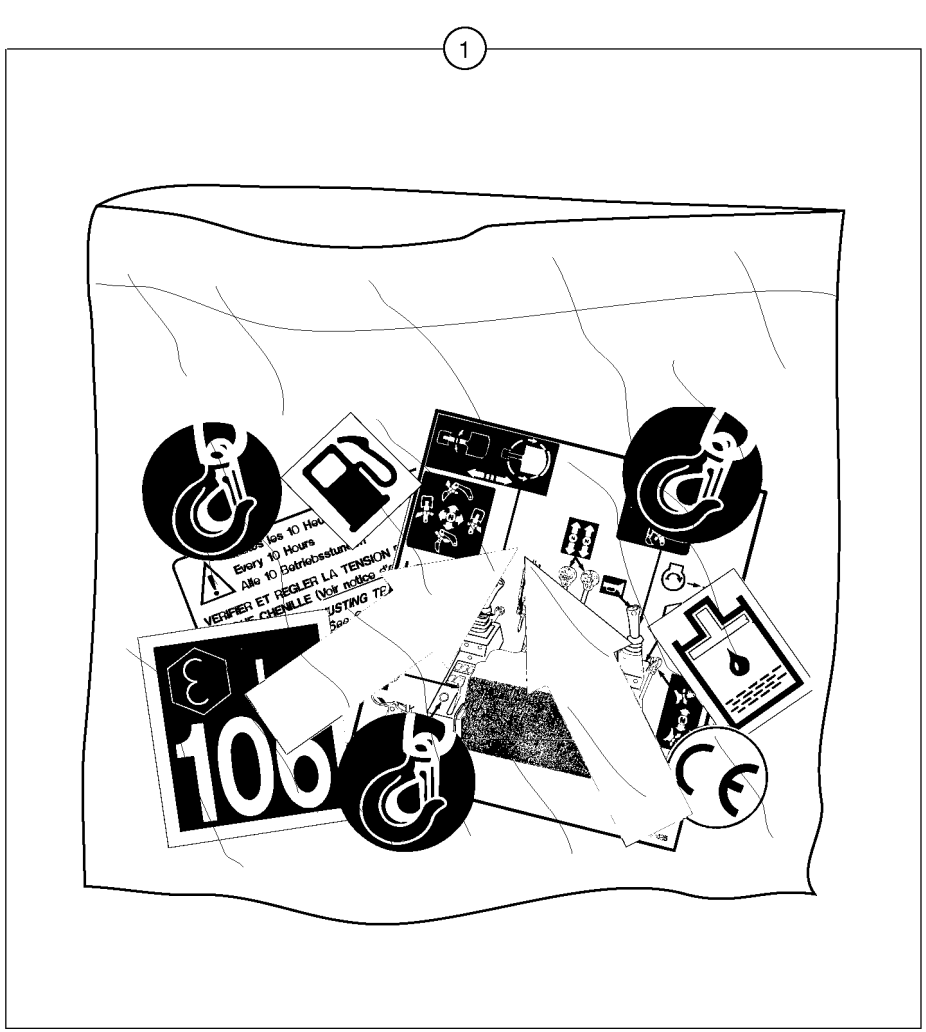
1
Every 10 Hours
Alle 10 Betriebsstunden
VERIFIER ET REGLER LA TENSION
CHENILLE (Voir notice
100

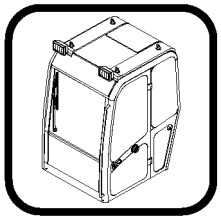

Fig.	Part No.	Quantity 1	2	3	PS	KIT	Description	Dénomination	Bezeichnung	Denominación	Notes
1	**PJ 6932046**	1					Decal Set	Lot d'autocollants	Aufklebersatz	Kit Calcomania	STD S/N - 282.11334
1	**PJ 6932120**	1					Decal Set	Lot d'autocollants	Aufklebersatz	Kit Calcomania	STD , VOLVO Color S/N 282.11335 - S/N - 282.13802
1	**VOE 11800823**	1					Decal Set	Lot d'autocollants	Aufklebersatz	Kit Calcomania	STD , VOLVO Color S/N 282.13803 -
1	**PJ 6932128**	1					Decal Set	Lot d'autocollants	Aufklebersatz	Kit Calcomania	STD , Special Color S/N 282.11335 - S/N - 282.13802
1	**VOE 11800825**	1					Decal Set	Lot d'autocollants	Aufklebersatz	Kit Calcomania	STD , Special Color S/N 282.13803 -
1	**PJ 6932122**	1					Decal Set	Lot d'autocollants	Aufklebersatz	Kit Calcomania	USA , VOLVO Color S/N 282.11318 -
1	**PJ 6932130**	1					Decal Set	Lot d'autocollants	Aufklebersatz	Kit Calcomania	USA , Special Color S/N 282.11318 -

1	**282.10151** →		**Calcomanía : cabina** **Aufkleber : Kabine** **Autocollant : cabine** **Transfer : cab**	Catalogue id **10006**	Group **897**
2				Illustr. No **897BY2**	Section **200**
3					
4				Issue **VOE 64C4410006**	Page **393**
5			**STD , USA**		

1

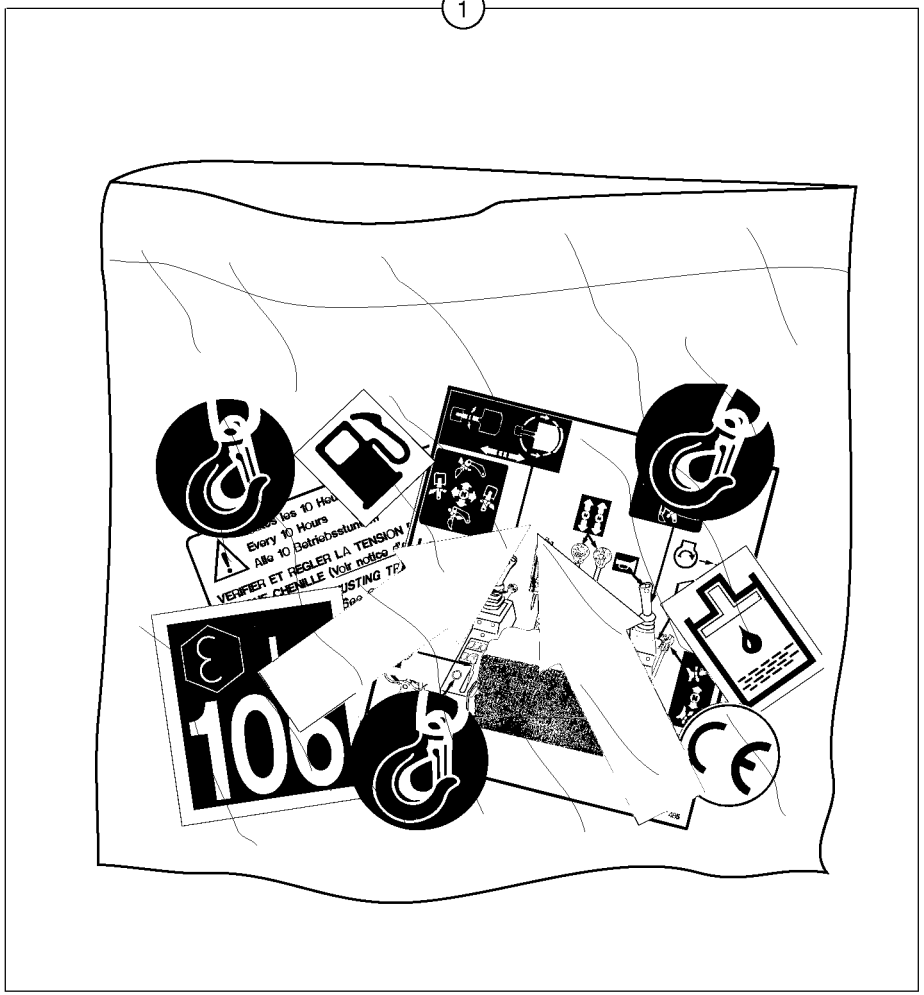
Every 10 Hours
Alle 10 Betriebsstun
VERIFIER ET REGLER LA TENSION
(Voir notice
CHENILLE
100

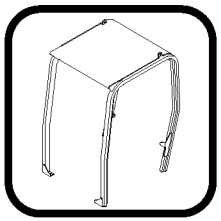

Fig.	Part No.	Quantity 1	2	3	PS	KIT	Description	Dénomination	Bezeichnung	Denominación	Notes
1	**PJ 6932047**	1					Decal Set	Lot d'autocollants	Aufklebersatz	Kit Calcomania	STD S/N - 282.11334
1	**PJ 6932121**	1					Decal Set	Lot d'autocollants	Aufklebersatz	Kit Calcomania	STD , VOLVO Color S/N 282.11335 - S/N - 282.13802
1	**VOE 11800824**	1					Decal Set	Lot d'autocollants	Aufklebersatz	Kit Calcomania	STD , VOLVO Color S/N 282.13803 -
1	**PJ 6932129**	1					Decal Set	Lot d'autocollants	Aufklebersatz	Kit Calcomania	STD , Special Color S/N 282.11335 - S/N - 282.13802
1	**VOE 11800826**	1					Decal Set	Lot d'autocollants	Aufklebersatz	Kit Calcomania	STD , Special Color S/N 282.13803 -
1	**PJ 6932123**	1					Decal (Us)	Autocollant (USA)	Aufkleber (US)	Calcomanía (Us)	USA , VOLVO Color S/N 282.11318 -
1	**PJ 6932131**	1					Decal (Us)	Autocollant (USA)	Aufkleber (US)	Calcomanía (Us)	USA , Special Color S/N 282.11318 -

1	**282.10151**		**Calcomanía : protección contra vuelcos** **Aufkleber : Überrollbügel** **Autocollant : cabine ouverte** **Transfer : canopy**	Catalogue id **10006**	Group **897**
2				Illustr. No **897FY2**	Section **400**
3					
4				Issue **VOE 64C4410006**	Page **395**
5			**STD , USA**		

VOLVO

Construction Equipment

GROUP		Section	Page
910	Seals suitcase for union , elbow , fitting	900	407
911	Hydraulic tank	100	411
911	Hydraulic tank	110	413
911	Attachments supply and return circuit	200	415
911	Attachments supply and return circuit	210	419
911	Hydr. circuit. (Oil cooler)	300	423
911	Hydr. circuit. (Oil cooler)	310	425
911	Hydr. circuit. (Oil cooler)	320	427
911	Oil cooler	350	429
911	Oil cooler	355	431
911	Hydraulic oil filter	400	433
911	Lubrication oil filler and breather	500	435
912	Control valve : 9 spools	100	437
912	Control valve : 8 spools	110	443
912	Slewing block	190	449
912	Slewing block	195	451
912	Handling operations Ce / without Puma	350	453
912	Handling operations Ce / without Puma	355	455
912	Hydraulic circuit (safety valve / dipper arm)	360	457
912	Slewing-offset selector switch	400	459
912	Slewing-offset selector switch	410	461
912	Slewing-offset selector switch (for valve)	450	463
912	Slewing-offset selector switch (for valve)	460	465
912	Balancing valve (slewing)	500	467
912	Balancing valve (slewing)	510	469
912	Balancing valve (slewing)	525	471
912	Balancing valve (offset cylinder)	530	473
912	Safety valve (boom cylinder)	600	475
912	Safety valve (boom cylinder)	610	477
912	Safety valve (dipper arm cylinder)	700	479
912	Control levers : steel pedal	800	481
912	Control levers : plastic pedal	810	485
912	Control lever : dozer blade	830	489
912	Control lock (safety system)	850	491
913	Hydraulic pump	100	493
913	Hydraulic pump	200	495
913	Hydraulic pump	300	499
913	Hydraulic pump	400	501
914	Pump	100	503
914	Accumulator / electrovalve	250	505
914	Accumulator / electrovalve	260	507
914	Electrovalve	270	509
914	Accumulator	500	511
914	Hydr. circuit (control's attachment) STD	700	513
914	Hydr. circuit (control's attachment) STD	710	515
914	Hydr. circuit (control's attachment) USA	720	517
914	Hydr. circuit (control's attachment) USA	730	519
914	Control lever : dipper arm / slewing (left) LH	800	521
914	Control lever : dipper arm / slewing (left) LH	810	523
914	Control lever : boom / bucket (right) RH	820	525
914	Control lever : boom / bucket (right) RH	830	527
914	Control selector switch installation USA	900	529
914	Std or Iso equipment control selector switch (us) USA	950	531
916	Hydr. circuit. (travelling)	100	533
916	Hydr. circuit. (travelling)	110	535
916	Hydraulic circuit (lower frame)	120	537
916	Hydr. circuit. (dozer blade)	200	539
916	Hydr. circuit. (dozer blade)	210	541
916	Hydr. circuit. (boom slewing / offset)	300	543
916	Hydr. circuit. (boom slewing / offset)	310	545
916	Hydraulic circuit (platform)	400	547
916	Hydraulic circuit (platform)	410	551

INDEX OF CONTENTS

INDEX OF CONTENTS	Catalogue id 10006	Group 9
	Issue VOE 64C4410006	Page 398

GROUP		Section	Page
916	Hydr. circuit.(boom / dipper arm / bucket)	500	553
916	Hydraulic circuit (balancing valve / offset cylinder)	600	557
916	Hydraulic circuit (balancing valve / offset cylinder)	610	559
916	Hydraulic circuit(accessories-42,6l/mn-11.25usgpm)	1000	561
916	Kit coupler (accessories)	1500	563
916	Hydraulic circuit (double-acting)	2000	565
916	Kit coupler (double acting)	2500	567
916	Hydr. circuit. (attachment) (grab jaw)	3000	569
916	Kit coupler (grab jaw)	3500	573
924	Tool holder / mechanical control	100	577
924	Tool holder / hydraulic control	200	579
924	Lever	300	581
924	Hydraulic circuit (snap-action attachment)	400	583
924	Hydraulic circuit (snap-action attachment)	410	585
924	Hyd. circuit (quickfit/double-acting)	500	589
924	Hyd. circuit (quickfit/double-acting)	510	593
924	Electrovalve (quickfit)	600	597
925	Bucket	100	599
925	Buckets for Quickfit	200	601
925	Grading bucket	300	603
925	Grading bucket for Quickfit	400	605
926	Bulk bag	900	607
927	Dozer blade	100	609
927	Dozer blade cylinder S/N13994-S/N14008,S/N14010-S/N14039	500	611
927	Dozer blade cylinder S/N13993,S/N14009	510	613
971	Pivot pin	100	615
971	Boom offset cylinder S/N13994-S/N14008,S/N14010-S/N14039	600	619
971	Boom offset cylinder S/N13993,S/N14009	610	621
971	Lubrication (boom offset cylinder)	700	623
974	Boom	100	625
974	Boom cylinder S/N13994-S/N14008,S/N14010-S/N14039	300	627
974	Boom cylinder S/N13993,S/N14009	310	629
974	Cylinder rod protection	500	631
975	Dipper arm	100	633
975	Dipper arm cylinder S/N13994-S/N14008,S/N14010-S/N14039	300	637
975	Dipper arm cylinder S/N13993,S/N14009	310	639
975	Bucket cylinder S/N13994-S/N14008,S/N14010-S/N14039	500	641
975	Bucket cylinder S/N13993,S/N14009	510	643
975	Cylinder rod protection	550	645

GROUPE		Section	Page
910	Mallette de joints pour raccords, coudes, etc.	900	407
911	Réservoir hydraulique	100	411
911	Réservoir hydraulique	110	413
911	Circuit d'alimentation et de retour, outils/accessoires	200	415
911	Circuit d'alimentation et de retour, outils/accessoires	210	419
911	Circuit hydraulique, refroidisseur d'huile	300	423
911	Circuit hydraulique, refroidisseur d'huile	310	425
911	Circuit hydraulique, refroidisseur d'huile	320	427
911	Radiateur d 'huile	350	429
911	Radiateur d 'huile	355	431
911	Filtre à huile hydraulique	400	433
911	Orifice de remplissage d'huile et reniflard	500	435
912	Distributeur : 9 tiroirs	100	437
912	Distributeur : 8 tiroirs	110	443
912	Bloc-distributeur d'orientation	190	449
912	Bloc-distributeur d'orientation	195	451
912	Manutention Ce / sans unité de commande Puma	350	453
912	Manutention Ce / sans unité de commande Puma	355	455
912	Circuit hydraulique (valve de sécurité / balancier)	360	457
912	Sélecteur orientation-déport latéral	400	459
912	Sélecteur orientation-déport latéral	410	461
912	Sélecteur orientation-déport latéral (pour valve)	450	463
912	Sélecteur orientation-déport latéral (pour valve)	460	465
912	Valve d'équilibrage (orientation)	500	467
912	Valve d'équilibrage (orientation)	510	469
912	Valve d'équilibrage (orientation)	525	471
912	Valve d'équilibrage (vérin de déport latéral)	530	473
912	Valve de sécurité (vérin de flèche)	600	475
912	Valve de sécurité (vérin de flèche)	610	477
912	Valve de sécurité (vérin de balancier)	700	479
912	Leviers de commande : pédale en acier	800	481
912	Leviers de commande : pédale plastique	810	485
912	Levier de commande : lame niveleuse	830	489
912	Verrouillage des commandes (système de sécurité)	850	491
913	Pompe hydraulique	100	493
913	Pompe hydraulique	200	495
913	Pompe hydraulique	300	499
913	Pompe hydraulique	400	501
914	Pompe	100	503
914	Accumulateur / électrovalve	250	505
914	Accumulateur / électrovalve	260	507
914	Electrovalve	270	509
914	Accu	500	511
914	Circuit hydraulique, (assistance commandes) STD	700	513
914	Circuit hydraulique, (assistance commandes) STD	710	515
914	Circuit hydraulique, (assistance commandes) USA	720	517
914	Circuit hydraulique, (assistance commandes) USA	730	519
914	Levier de commande : balancier / orientation (côté gauche) LH	800	521
914	Levier de commande : balancier / orientation (côté gauche) LH	810	523
914	Levier de commande : flèche / godet (côté droit) RH	820	525
914	Levier de commande : flèche / godet (côté droit) RH	830	527
914	Mise en place du sélecteur de commande USA	900	529
914	Sélecteur de commande pour équipement standard ou ISO (USA) USA	950	531
916	Circuit hydraulique, translation	100	533
916	Circuit hydraulique, translation	110	535
916	Circuit hydraulique (châssis porteur)	120	537
916	Circuit hydraulique, lame niveleuse	200	539
916	Circuit hydraulique, lame niveleuse	210	541
916	Circuit hydraulique, orientation/déport latéral de flèche)	300	543
916	Circuit hydraulique, orientation/déport latéral de flèche)	310	545
916	Circuit hydraulique (passerelle)	400	547

TABLE DES MATIÈRES

Catalogue id	Group
10006	9
Issue	Page
VOE 64C4410006	400

TABLE DES MATIÈRES

GROUPE		Section	Page
916	Circuit hydraulique (passerelle)	410	551
916	Circuit hydraulique, flèche / balancier / godet)	500	553
916	Circuit hydraulique (valve d'équilibrage / vérin de déport latéral)	600	557
916	Circuit hydraulique (valve d'équilibrage / vérin de déport latéral)	610	559
916	Circuit hydraulique (accessoires - 42,6 l/min)	1000	561
916	Kit raccords (accessoires)	1500	563
916	Circuit hydraulique, double effet	2000	565
916	Kit raccords (version à double effet)	2500	567
916	Circuit hydraulique, équipement benne preneuse	3000	569
916	Kit raccords (benne preneuse)	3500	573
924	Porte-outil / commande mécanique	100	577
924	Porte-outil / commande hydraulique	200	579
924	Levier	300	581
924	Circuit hydraulique (porte-outil à accouplement rapide)	400	583
924	Circuit hydraulique (porte-outil à accouplement rapide)	410	585
924	Circuit hydraulique (outil/accessoire à fixation rapide / double effet)	500	589
924	Circuit hydraulique (outil/accessoire à fixation rapide / double effet)	510	593
924	Electrovalve (fixation rapide)	600	597
925	Godet	100	599
925	Godet pour Raccords rapides	200	601
925	Godet niveleur	300	603
925	Godet niveleur pour raccordement rapide	400	605
926	Sac en tissu	900	607
927	Lame bulldozer	100	609
927	Vérin hydraulique, lame bulldozer S/N13994-S/N14008, S/N14010-S/N14039	500	611
927	Vérin hydraulique, lame bulldozer S/N13993,S/N14009	510	613
971	Pivot	100	615
971	Vérin de déport latéral de flèche S/N13994-S/N14008, S/N14010-S/N14039	600	619
971	Vérin de déport latéral de flèche S/N13993,S/N14009	610	621
971	Graissage (vérin de déport latéral de flèche)	700	623
974	Flèche	100	625
974	Vérin de flèche S/N13994-S/N14008,S/N14010-S/N14039	300	627
974	Vérin de flèche S/N13993,S/N14009	310	629
974	Protection de tige de vérin	500	631
975	Balancier	100	633
975	Vérin de balancier S/N13994-S/N14008,S/N14010-S/N14039	300	637
975	Vérin de balancier S/N13993,S/N14009	310	639
975	Vérin de godet S/N13994-S/N14008,S/N14010-S/N14039	500	641
975	Vérin de godet S/N13993,S/N14009	510	643
975	Protection de tige de vérin	550	645

GRUPPE		Abschnitt	Seite
910	Koffer mit Dichtungen für Rohrteile	900	407
911	Hydrauliköltank	100	411
911	Hydrauliköltank	110	413
911	Vor- und Rücklaufkreis, Arbeitsgeräte	200	415
911	Vor- und Rücklaufkreis, Arbeitsgeräte	210	419
911	Hydraulikkreis (Ölkühler)	300	423
911	Hydraulikkreis (Ölkühler)	310	425
911	Hydraulikkreis (Ölkühler)	320	427
911	Ölkühler	350	429
911	Ölkühler	355	431
911	Hydraulikkreis Ölfilter	400	433
911	Öleinfüllstutzen und Entlüftung	500	435
912	Steuerblock : 9 Steuerschieber	100	437
912	Steuerblock : 8 Steuerschieber	110	443
912	Schwenkungsblock	190	449
912	Schwenkungsblock	195	451
912	Förderarbeiten Ce / ohne Puma	350	453
912	Förderarbeiten Ce / ohne Puma	355	455
912	Hydraulikkreis (Sicherheitsventil / Löffelstiel)	360	457
912	Wahlschalter Schwenkbewegung-Versetzung	400	459
912	Wahlschalter Schwenkbewegung-Versetzung	410	461
912	Wahlschalter Schwenkbewegung-Versetzung (mit Ventil)	450	463
912	Wahlschalter Schwenkbewegung-Versetzung (mit Ventil)	460	465
912	Ausgleichventil (Schwenkbewegung)	500	467
912	Ausgleichventil (Schwenkbewegung)	510	469
912	Ausgleichventil (Schwenkbewegung)	525	471
912	Ausgleichventil (Versetzungszylinder)	530	473
912	Sicherheitsventil (Auslegerzylinder)	600	475
912	Sicherheitsventil (Auslegerzylinder)	610	477
912	Sicherheitsventil (Stielzylinder)	700	479
912	Steuerhebel : Stahlpedal	800	481
912	Steuerhebel : Kunststoffpedal	810	485
912	Steuerhebel : Planierschild	830	489
912	Verriegelung der Bedienungsorgane (Sicherheit)	850	491
913	Hydraulikpumpe	100	493
913	Hydraulikpumpe	200	495
913	Hydraulikpumpe	300	499
913	Hydraulikpumpe	400	501
914	Pumpe	100	503
914	Akkumulator / Elektroventil	250	505
914	Akkumulator / Elektroventil	260	507
914	Elektroventil	270	509
914	Speicher	500	511
914	Hydraulikkreis (Schaltung Löffelausrüstung) STD	700	513
914	Hydraulikkreis (Schaltung Löffelausrüstung) STD	710	515
914	Hydraulikkreis (Schaltung Löffelausrüstung) USA	720	517
914	Hydraulikkreis (Schaltung Löffelausrüstung) USA	730	519
914	Steuerhebel : Löffelstiel / Schwenkung (links) LH	800	521
914	Steuerhebel : Löffelstiel / Schwenkung (links) LH	810	523
914	Steuerhebel : Ausleger / Löffel (rechts) RH	820	525
914	Steuerhebel : Ausleger / Löffel (rechts) RH	830	527
914	Einbau der Gerätesteuerungswahlschalter USA	900	529
914	Standard- oder ISO-Gerätesteuerungswahlschalter (US) USA	950	531
916	Hydraulikkreis (Fahrbewegung)	100	533
916	Hydraulikkreis (Fahrbewegung)	110	535
916	Hydraulikkreis (Laufwerksrahmen)	120	537
916	Hydraulikkreis (Planierschild)	200	539
916	Hydraulikkreis (Planierschild)	210	541
916	Hydraulikkreis (Schwenkung / Versetzung)	300	543
916	Hydraulikkreis (Schwenkung / Versetzung)	310	545
916	Hydraulikkreis (Plattform)	400	547
916	Hydraulikkreis (Plattform)	410	551

INHALTSVERZEICHNIS

INHALTSVERZEICHNIS

GRUPPE		Abschnitt	Seite
916	Hydraulikkreis (Ausleger / Löffelstiel / Schaufel)	500	553
916	Hydraulikkreis (Ausgleichventil / Versetzungszylinder)	600	557
916	Hydraulikkreis (Ausgleichventil / Versetzungszylinder)	610	559
916	Hydraulikkreis (Zubehör - 42,6 l/m)	1000	561
916	Kupplungsstück-Kit (Zubehör)	1500	563
916	Hydraulikkreis (doppeltwirkend)	2000	565
916	Kupplungsstück-Kit (doppeltwirkend)	2500	567
916	Hydraulikkreis (Gerät) (Zweischalengreifer)	3000	569
916	Kupplungsstück-Kit (Zweischalengreifer)	3500	573
924	Geräteträger / mechanische Steuerung	100	577
924	Geräteträger / hydraulische Steuerung	200	579
924	Umlenkhebel	300	581
924	Hydraulikkreis (Schnellwechsler)	400	583
924	Hydraulikkreis (Schnellwechsler)	410	585
924	Hydraulikkreis (Schnellwechsler/doppeltwirkend)	500	589
924	Hydraulikkreis (Schnellwechsler/doppeltwirkend)	510	593
924	Elektroventil (Schnellwechsler)	600	597
925	Schaufel	100	599
925	Schaufeln für Schnellwechsler	200	601
925	Planierschaufel	300	603
925	Planierschaufel, Schnellkupplung	400	605
926	Schüttgutsack	900	607
927	Frontschar	100	609
927	Frontscharzylinder S/N13994-S/N14008,S/N14010-S/N14039	500	611
927	Frontscharzylinder S/N13993,S/N14009	510	613
971	Lagerzapfen	100	615
971	Versetzungszylinder S/N13994-S/N14008,S/N14010-S/N14039	600	619
971	Versetzungszylinder S/N13993,S/N14009	610	621
971	Schmierung (Versetzungszylinder)	700	623
974	Ausleger	100	625
974	Auslegerzylinder S/N13994-S/N14008,S/N14010-S/N14039	300	627
974	Auslegerzylinder S/N13993,S/N14009	310	629
974	Kolbenstangenschutz	500	631
975	Löffelstiel	100	633
975	Stielzylinder S/N13994-S/N14008,S/N14010-S/N14039	300	637
975	Stielzylinder S/N13993,S/N14009	310	639
975	Schaufelzylinder S/N13994-S/N14008,S/N14010-S/N14039	500	641
975	Schaufelzylinder S/N13993,S/N14009	510	643
975	Kolbenstangenschutz	550	645

GRUPO		Sección	Página
910	Maleta con juntas para uniones, tubos acodados, acoplamientos ...	900	407
911	Hydraulic tank	100	411
911	Hydraulic tank	110	413
911	Circuito de alimentación y retorno del implemento	200	415
911	Circuito de alimentación y retorno del implemento	210	419
911	Circuito hidráulico (enfriador de aceite)	300	423
911	Circuito hidráulico (enfriador de aceite)	310	425
911	Circuito hidráulico (enfriador de aceite)	320	427
911	Enfriador de aceite	350	429
911	Enfriador de aceite	355	431
911	Filtro de aceite hidráulico	400	433
911	Orificio de lubricación y tubo de ventilación	500	435
912	Válvula de control : 9 correderas	100	437
912	Válvula de control : 8 correderas	110	443
912	Bloqueo de giro	190	449
912	Bloqueo de giro	195	451
912	Kit de trabajo de mantenimiento Ce / sin Puma	350	453
912	Kit de trabajo de mantenimiento Ce / sin Puma	355	455
912	Circuito hidráulico (válvula de seguridad / brazo)	360	457
912	Interruptor de selección giro-desplazamiento	400	459
912	Interruptor de selección giro-desplazamiento	410	461
912	Interruptor de selección giro-desplazamiento (para válvula)	450	463
912	Interruptor de selección giro-desplazamiento (para válvula)	460	465
912	Válvula de equilibrio (giro)	500	467
912	Válvula de equilibrio (giro)	510	469
912	Válvula de equilibrio (giro)	525	471
912	Válvula de equilibrio (cilindro excéntrico)	530	473
912	Válvula de seguridad (cilindro de pluma)	600	475
912	Válvula de seguridad (cilindro de pluma)	610	477
912	Válvula de seguridad (cilindro de brazo)	700	479
912	Palancas de mando : pedal de acero	800	481
912	Palancas de mando : pedal de plástico	810	485
912	Palanca de mando : hoja topadora	830	489
912	Bloqueo de mando (sistema de seguridad)	850	491
913	Bomba hidráulica	100	493
913	Bomba hidráulica	200	495
913	Bomba hidráulica	300	499
913	Bomba hidráulica	400	501
914	Bomba	100	503
914	Acumulador / electroválvula	250	505
914	Acumulador / electroválvula	260	507
914	Electroválvula	270	509
914	Acumulador	500	511
914	Circuito hidráulico (mandos implementos) STD	700	513
914	Circuito hidráulico (mandos implementos) STD	710	515
914	Circuito hidráulico (mandos implementos) USA	720	517
914	Circuito hidráulico (mandos implementos) USA	730	519
914	Palanca de mando : brazo / giro (izquierda) LH	800	521
914	Palanca de mando : brazo / giro (izquierda) LH	810	523
914	Palanca de mando : pluma / cuchara (derecha) RH	820	525
914	Palanca de mando : pluma / cuchara (derecha) RH	830	527
914	Instalación del selector USA	900	529
914	Selector de mando de equipo Std o Iso (us) USA	950	531
916	Circuito hidráulico (traslación)	100	533
916	Circuito hidráulico (traslación)	110	535
916	Circuito hidraulico (bastidor inferior)	120	537
916	Circuito hidráulico (hoja topadora)	200	539
916	Circuito hidráulico (hoja topadora)	210	541
916	Circuito hidráulico (giro/desplazamiento pluma)	300	543
916	Circuito hidráulico (giro/desplazamiento pluma)	310	545
916	Circuito hidráulico (plataforma)	400	547
916	Circuito hidráulico (plataforma)	410	551

INDICE

Catalogue id	Group
10006	9
Issue	Page
VOE 64C4410006	404

INDICE

GRUPO		Sección	Página
916	Circuito hidráulico (pluma / brazo / cuchara)	500	553
916	Circuito hidráulico (válvula de equilibrio / cilindro excéntrico)	600	557
916	Circuito hidráulico (válvula de equilibrio / cilindro excéntrico)	610	559
916	Circuito hidráulico(accesorios-42,6l/mn)	1000	561
916	Kit de acoplamiento (accesorios)	1500	563
916	Circuito hidráulico (doble efecto)	2000	565
916	Kit de acoplamiento (doble efecto)	2500	567
916	Circuito hidráulico (implemento) (cuchara bivalva)	3000	569
916	Kit de acoplamiento (cuchara bivalva)	3500	573
924	Portaimplemento / control mecánico	100	577
924	Portaimplemento / control hidráulico	200	579
924	Palanca	300	581
924	Circuito hidráulico (acoplamiento rápido)	400	583
924	Circuito hidráulico (acoplamiento rápido)	410	585
924	Circuito hidráulico (enganche rápido/doble efecto)	500	589
924	Circuito hidráulico (enganche rápido/doble efecto)	510	593
924	Electroválvula (enganche rápido)	600	597
925	Cazo	100	599
925	Cazos para enganche rápido	200	601
925	Grading bucket	300	603
925	Grading bucket for Quickfit	400	605
926	Bulk bag	900	607
927	Hoja diagonal	100	609
927	Cilindro hidráulico, hoja diagonal S/N13994-S/N14008, S/N14010-S/N14039	500	611
927	Cilindro hidráulico, hoja diagonal S/N13993,S/N14009	510	613
971	Pivote	100	615
971	Cilindro excéntrico de la pluma S/N13994-S/N14008, S/N14010-S/N14039	600	619
971	Cilindro excéntrico de la pluma S/N13993,S/N14009	610	621
971	Lubricación (cilindro excéntrico de la pluma)	700	623
974	Pluma	100	625
974	Cilindro de pluma S/N13994-S/N14008,S/N14010-S/N14039	300	627
974	Cilindro de pluma S/N13993,S/N14009	310	629
974	Protección de la varilla de cilindro	500	631
975	Brazo	100	633
975	Cilindro del brazo S/N13994-S/N14008,S/N14010-S/N14039	300	637
975	Cilindro del brazo S/N13993,S/N14009	310	639
975	Cilindro de cazo S/N13994-S/N14008,S/N14010-S/N14039	500	641
975	Cilindro de cazo S/N13993,S/N14009	510	643
975	Protección de la varilla de cilindro	550	645

VOLVO

Construction Equipment

1



Fig.	Part No.	Quantity 1	2	3	PS	KIT	Description	Dénomination	Bezeichnung	Denominación	Notes
1	**PJ 5450059**	1					Seals suitcase	Mallette de joints	Koffer mit Dichtungen	Maleta con juntas	
2	**PJ 5960130**	1					•Sealing Kit	•Jeu Joints	•Dichtungssatz	•Juego Retenes	
2	**PJ 4040240**	50					••O-ring	••Joint Torique	••O-Ring	••Junta torica	9/16”-18
3	**PJ 5960131**	1					•Sealing Kit	•Jeu Joints	•Dichtungssatz	•Juego Retenes	
3	**PJ 4040238**	80					••O-ring	••Joint Torique	••O-Ring	••Junta torica	11/16”-16
4	**PJ 5960132**	1					•Sealing Kit	•Jeu Joints	•Dichtungssatz	•Juego Retenes	
4	**PJ 4040225**	70					••O-ring	••Joint Torique	••O-Ring	••Junta torica	13/16”-16
5	**PJ 5960133**	1					•Sealing Kit	•Jeu Joints	•Dichtungssatz	•Juego Retenes	
5	**PJ 4040241**	35					••O-ring	••Joint Torique	••O-Ring	••Junta torica	1”-14
6	**PJ 5960134**	1					•Sealing Kit	•Jeu Joints	•Dichtungssatz	•Juego Retenes	
6	**PJ 4040242**	20					••O-ring	••Joint Torique	••O-Ring	••Junta torica	1”3/16-12
7	**PJ 5960135**	1					•Sealing Kit	•Jeu Joints	•Dichtungssatz	•Juego Retenes	
7	**PJ 4040243**	20					••O-ring	••Joint Torique	••O-Ring	••Junta torica	1”7/16-12
8	**PJ 5960136**	1					•Sealing Kit	•Jeu Joints	•Dichtungssatz	•Juego Retenes	
8	**PJ 4040237**	15					••O-ring	••Joint Torique	••O-Ring	••Junta torica	1”11/16-12
9	**PJ 5960137**	1					•Sealing Kit	•Jeu Joints	•Dichtungssatz	•Juego Retenes	
9	**PJ 4040244**	10					••O-ring	••Joint Torique	••O-Ring	••Junta torica	2”-12
10	**PJ 5960138**	1					•Sealing Kit	•Jeu Joints	•Dichtungssatz	•Juego Retenes	
10	**PJ 5600200**	10					••Seal	••Joint	••Dichtring	••Junta	1/8”
11	**PJ 5960139**	1					•Sealing Kit	•Jeu Joints	•Dichtungssatz	•Juego Retenes	
11	**PJ 5600201**	60					••Seal	••Joint	••Dichtring	••Junta	1/4”
12	**PJ 5960140**	1					•Sealing Kit	•Jeu Joints	•Dichtungssatz	•Juego Retenes	
12	**PJ 5600202**	50					••Seal	••Joint	••Dichtring	••Junta	3/8”
13	**PJ 5960141**	1					•Sealing Kit	•Jeu Joints	•Dichtungssatz	•Juego Retenes	
13	**PJ 5600203**	20					••Seal	••Joint	••Dichtring	••Junta	1/2”
14	**PJ 5960142**	1					•Sealing Kit	•Jeu Joints	•Dichtungssatz	•Juego Retenes	
14	**PJ 5600204**	20					••Seal	••Joint	••Dichtring	••Junta	3/4”
15	**PJ 5960143**	1					•Sealing Kit	•Jeu Joints	•Dichtungssatz	•Juego Retenes	
15	**PJ 5600205**	20					••Seal	••Joint	••Dichtring	••Junta	1”
16	**PJ 5960144**	1					•Sealing Kit	•Jeu Joints	•Dichtungssatz	•Juego Retenes	

1	**282.10151**	
2		
3		
4		
5		

Maleta con juntas para uniones, tubos acodados, acoplamientos ...
Koffer mit Dichtungen für Rohrteile...
Mallette de joints pour raccords, coudes, etc. ...
Seals suitcase for union , elbow , fitting ...

Catalogue id **10006**	Group **910**
Illustr. No **110Y1**	Section **900**
Issue **VOE 64C4410006**	Page **407**

1



Fig.	Part No.	Quantity 1	2	3	PS	KIT	Description	Dénomination	Bezeichnung	Denominación	Notes
16	**PJ 5600206**	15					••Seal	••Joint	••Dichtring	••Junta	1”1/4
17	**PJ 5960145**	1					•Sealing Kit	•Jeu Joints	•Dichtungssatz	•Juego Retenes	
17	**PJ 5600207**	10					••Seal	••Joint	••Dichtring	••Junta	1”1/2
18	**PJ 5960146**	1					•Sealing Kit	•Jeu Joints	•Dichtungssatz	•Juego Retenes	
18	**PJ 4040245**	20					••O-ring	••Joint Torique	••O-Ring	••Junta torica	1/8”
19	**PJ 5960147**	1					•Sealing Kit	•Jeu Joints	•Dichtungssatz	•Juego Retenes	
19	**PJ 4040248**	20					••O-ring	••Joint Torique	••O-Ring	••Junta torica	1/4”
20	**PJ 5960148**	1					•Sealing Kit	•Jeu Joints	•Dichtungssatz	•Juego Retenes	
20	**PJ 4040249**	20					••O-ring	••Joint Torique	••O-Ring	••Junta torica	3/8”
21	**PJ 5960149**	1					•Sealing Kit	•Jeu Joints	•Dichtungssatz	•Juego Retenes	
21	**PJ 4040250**	20					••O-ring	••Joint Torique	••O-Ring	••Junta torica	1/2”
22	**PJ 5960150**	1					•Sealing Kit	•Jeu Joints	•Dichtungssatz	•Juego Retenes	
22	**PJ 4040251**	15					••O-ring	••Joint Torique	••O-Ring	••Junta torica	3/4”
23	**PJ 5960151**	1					•Sealing Kit	•Jeu Joints	•Dichtungssatz	•Juego Retenes	
23	**PJ 4040008**	15					••O-ring	••Joint Torique	••O-Ring	••Junta torica	1”
24	**PJ 5960152**	1					•Sealing Kit	•Jeu Joints	•Dichtungssatz	•Juego Retenes	
24	**PJ 4040252**	10					••O-ring	••Joint Torique	••O-Ring	••Junta torica	1”1/4
25	**PJ 5960153**	1					•Sealing Kit	•Jeu Joints	•Dichtungssatz	•Juego Retenes	
25	**PJ 4040142**	10					••O-ring	••Joint Torique	••O-Ring	••Junta torica	1”1/2
26	**PJ 5960154**	1					•Sealing Kit	•Jeu Joints	•Dichtungssatz	•Juego Retenes	
26	**PJ 4040246**	15					••O-ring	••Joint Torique	••O-Ring	••Junta torica	7/16”-20
27	**PJ 5960155**	1					•Sealing Kit	•Jeu Joints	•Dichtungssatz	•Juego Retenes	
27	**PJ 4040247**	15					••O-ring	••Joint Torique	••O-Ring	••Junta torica	7/8”-14
28	**PJ 5960156**	1					•Sealing Kit	•Jeu Joints	•Dichtungssatz	•Juego Retenes	
28	**PJ 5600208**	15					••Seal	••Joint	••Dichtring	••Junta	M16X1,5
29	**PJ 5960157**	1					•Sealing Kit	•Jeu Joints	•Dichtungssatz	•Juego Retenes	
29	**VOE 948698**	20					••O-ring	••Joint Torique	••O-Ring	••Junta torica	(PJ 4040042) 1/2”

1	**282.10151**	
2		
3		
4		
5		

Maleta con juntas para uniones, tubos acodados, acoplamientos ...
Koffer mit Dichtungen für Rohrteile...
Mallette de joints pour raccords, coudes, etc. ...
Seals suitcase for union , elbow , fitting ...

Catalogue id **10006**	Group **910**
Illustr. No **110Y1**	Section **900**
Issue **VOE 64C4410006**	Page **409**

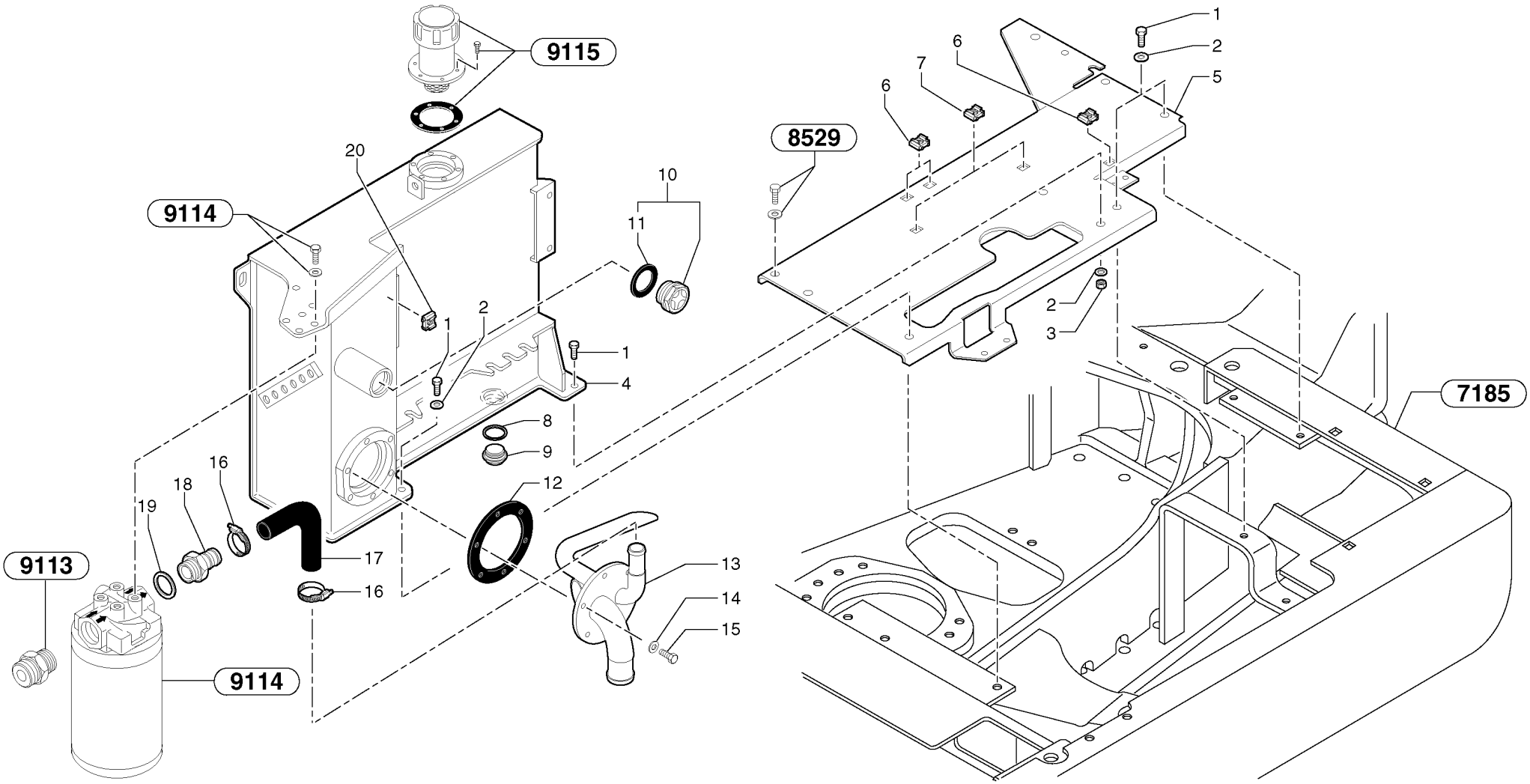
9115
9114
20
10
11
1
2
1
4
8
9
16
18
19
12
17
16
9113
9114
13
14
15
8529
6
7
6
1
2
5
2
3
7185

Fig.	Part No.	Quantity 1	2	3	PS	KIT	Description	Dénomination	Bezeichnung	Denominación	Notes
1	**PJ 4380054**	5					Screw	Vis	Schraube	Tornillo	HM10X20
2	**VOE 11807554**	5					Set of washers	Jeu de rondelles	Scheibensatz	Juego de arandelas	(PJ 4490003) M10
3	**VOE 983304**	2					Hexagon Nut	Ecrou Hexagonal	Sechskantmutter	Tuerca Hexagon	(PJ 4410020) HM10
4	**PJ 5020104**	1					Hydr fluid tank	Reservoir fluid.hydr.	Druckölbehälter	Dep Aceit Hidr	
5	**PJ 3812127**	1					Support	Support	Stütze	Apoyo	
6	**VOE 11802283**	3					Nut	Ecrou	Mutter	Tuerca	(PJ 4450016) M8
7	**VOE 11802303**	2					Nut	Ecrou	Mutter	Tuerca	(PJ 4450038) M10
8	**PJ 5600010**	1					Bushing	Bague	Buchse	Casquillo	
9	**VOE 11802436**	1					Plug	Bouchon	Stopfen	Tapon	(PJ 4740019)
10	**PJ 4770020**	1					Level Inspection Glass	Regard Vitre	Schauglas	Ventana Nivel	
11	**PJ 7410873**	1					•Seal	•Joint	•Dichtring	•Junta	
12	**PJ 5600136**	1					Seal	Joint	Dichtring	Junta	
13	**PJ 6010204**	1					Cover	Couvercle	Deckel	Tapa	
14	**PJ 4490006**	6					Washer	Rondelle	Scheibe	Arandela	M8
15	**PJ 4380043**	6					Screw	Vis	Schraube	Tornillo	HM8X20
16	**VOE 943475**	2					Hose Clamp	Collier Serrage	Schlauchschelle	Abraz Manguera	
17	**PJ 4199133**	1					Hose	Durit	Schlauch	Tubo flexible	
18	**VOE 11802459**	1					Socket	Douille	Buchse	Hembrilla	(PJ 4750637)
19	**PJ 5600010**	1					Bushing	Bague	Buchse	Casquillo	
20	**VOE 11802283**	1					Nut	Ecrou	Mutter	Tuerca	(PJ 4450016) M8

1	**282.10151** →	→ **282.13947**
2		
3		
4		
5		

Hydraulic tank
Hydrauliköltank
Réservoir hydraulique
Hydraulic tank

Catalogue id **10006**	Group **911**
Illustr. No **911Y1**	Section **100**
Issue **VOE 64C4410006**	Page **411**

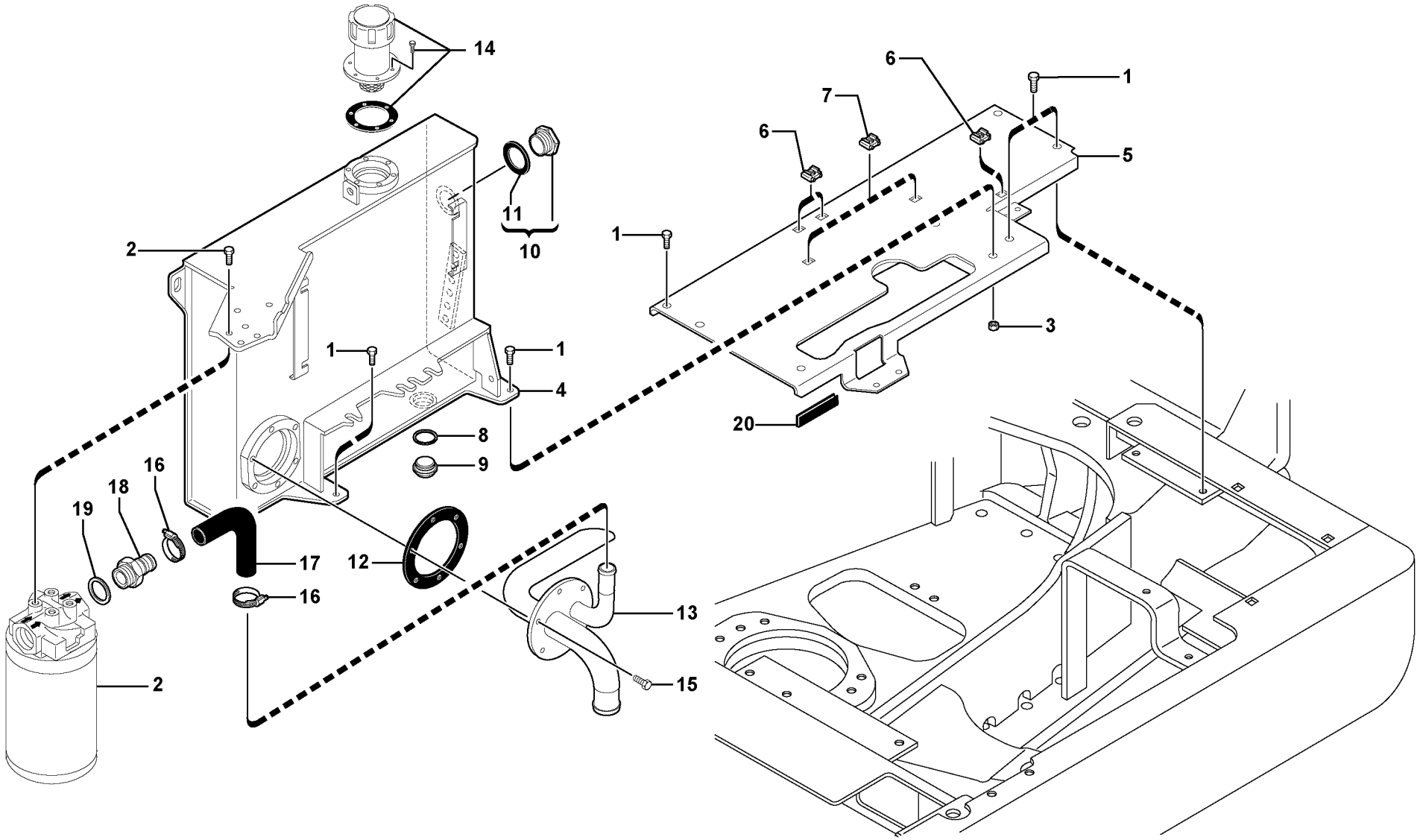

Volvo Construction Equipment

1020756

Fig.	Part No.	Quantity 1	2	3	PS	KIT	Description	Dénomination	Bezeichnung	Denominación	Notes
1	**VOE 946441**	6					Flange screw	Vis à bride	Flanschschraube	Torn embridado	
2		1					Oil Filter	Filtre Huile	Ölfilter	Filtro Aceite	See group 911, Page 433
3	**VOE 971095**	2			SS		Nut	Ecrou	Mutter	Tuerca	
4	**VOE 11806434**	1					Tank	Resérvoir	Behälter	Depósito	(PJ 5020111)
5	**PJ 3812233**	1					Support	Support	Stütze	Apoyo	
6	**VOE 11802283**	3					Nut	Ecrou	Mutter	Tuerca	M8
7	**VOE 11802303**	REQ					Nut	Ecrou	Mutter	Tuerca	M10
7	**VOE 11802283**	REQ					Nut	Ecrou	Mutter	Tuerca	M8
8	**VOE 944498**	1					Gasket	Joint	Dichtung	Junta	
9	**VOE 11802436**	1					Plug	Bouchon	Stopfen	Tapon	(PJ 4740019)
10	**VOE 11802837**	1					Level Indicator	Indicateur de niveau	Niveauanzeige	Indicador Nivel	
11	**PJ 7410873**	1					•Seal	•Joint	•Dichtring	•Junta	
12	**PJ 5600136**	1					Seal	Joint	Dichtring	Junta	
13	**PJ 6010239**	1					Cover	Couvercle	Deckel	Tapa	
14		1					Breather Pipe	Reniflard	Luftungsrohr	Conduct Ventil	See group 911, Page 435
15	**VOE 946173**	6			SS		Screw	Vis	Schraube	Tornillo	
16	**VOE 943475**	2					Hose Clamp	Collier Serrage	Schlauchschelle	Abraz Manguera	
17	**PJ 4199133**	1					Hose	Durit	Schlauch	Tubo flexible	
18	**VOE 11802459**	1					Socket	Douille	Buchse	Hembrilla	(PJ 4750637)
19	**VOE 944498**	1					Gasket	Joint	Dichtung	Junta	
20	**VOE 11803247**	1					Rubber Seal	Lèvre Caoutchouc	Gummilippe	Labio Goma	

1	**282.13948**	
2		
3		
4		
5		

Hydraulic tank
Hydrauliköltank
Réservoir hydraulique
Hydraulic tank

Catalogue id	Group
10006	**911**
Illustr. No **1020756**	Section **110**
Issue **VOE 64C4410006**	Page **413**

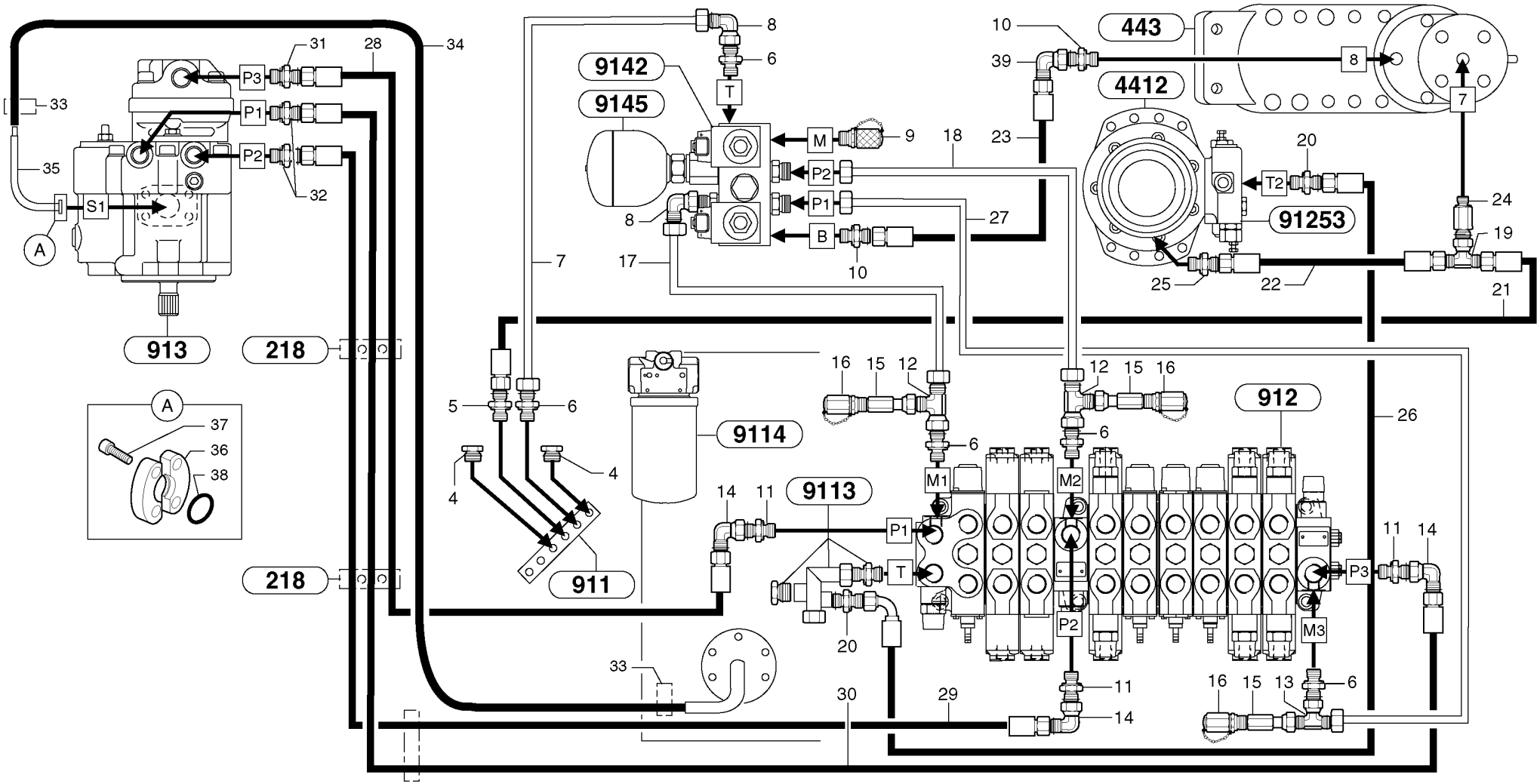
913
218
218
911
9114
9113
9142
9145
912
443
4412
91253
A
S1
P1
P2
P3
M
B
T
T2
M1
M2
M3

Fig.	Part No.	Quantity 1	2	3	P S	K I T	Description	Dénomination	Bezeichnung	Denominación	Notes
4	**VOE 11802284**	2					Plug	Bouchon	Stopfen	Tapon	(PJ 4740033)
5	**VOE 11802653**	1					Union	Teton Connexion	Anschlussnippel	Niple Conexcion	(PJ 4755019)
6	**VOE 11802651**	5					Union	Teton Connexion	Anschlussnippel	Niple Conexcion	(PJ 4755010)
7	**PJ 5910857**	1					Tube	Tube	Rohr	Tubo	
8	**VOE 13933900**	2					Elbow nipple	Raccord angulaire	Winkelnippel	Niple angular	(PJ 4705015)
9	**VOE 936440**	1					Testing Nipple	Raccord contrôle	Prufnippel	Niple Medicion	(PJ 4770532)
10	**PJ 4755008**	2					Union with seal	Raccord-union, avec joint	Verbindungsstück mit Dich	Unión con junta	
11	**PJ 4755001**	3					Union with seal	Raccord-union, avec joint	Verbindungsstück mit Dich	Unión con junta	
12	**VOE 13933936**	2					T-nipple	Raccord-t	T-Nippel	Niple T	(PJ 4725009)
13	**PJ 4725010**	1					T-piece with seal	Té, avec joint	T-Stück mit Dichtung	Pieza en T con junta	
14	**VOE 935423**	3					Elbow nipple	Raccord angulaire	Winkelnippel	Niple angular	(PJ 4705008)
15	**PJ 5485012**	3					Extension	Rallonge	Verlängerung	Prolongación	
16	**VOE 11802730**	3					Pressure Connection	Raccord de refoulement	Druckanschluss	Conexión de presión	(PJ 4770057)
17	**PJ 5910854**	1					Tube	Tube	Rohr	Tubo	
18	**PJ 5910856**	1					Tube	Tube	Rohr	Tubo	
19	**VOE 13933935**	1					T-nipple	Raccord-t	T-Nippel	Niple T	(PJ 4725002)
20	**VOE 11802650**	2					Union	Teton Connexion	Anschlussnippel	Niple Conexcion	(PJ 4755003)
21	**PJ 5473024**	1					High pressure hose	Flexible hp	Hochdruckschlauch	Manguera alta-presion	3/8”
22	**PJ 5473010**	1					High pressure hose	Flexible hp	Hochdruckschlauch	Manguera alta-presion	3/8”
23	**PJ 5471019**	1					Hose	Durit	Schlauch	Tubo flexible	1/4”
24	**VOE 11802626**	1					Union	Teton Connexion	Anschlussnippel	Niple Conexcion	(PJ 4755020)
25	**PJ 4755014**	1					Union with seal	Raccord-union, avec joint	Verbindungsstück mit Dich	Unión con junta	
26	**PJ 5473018**	1					High pressure hose	Flexible hp	Hochdruckschlauch	Manguera alta-presion	3/8”
27	**PJ 5910855**	1					Tube	Tube	Rohr	Tubo	
28	**PJ 5474003**	1					High pressure hose	Flexible hp	Hochdruckschlauch	Manguera alta-presion	1/2”
29	**PJ 5474004**	1					High pressure hose	Flexible hp	Hochdruckschlauch	Manguera alta-presion	1/2”
30	**PJ 5474005**	1					High pressure hose	Flexible hp	Hochdruckschlauch	Manguera alta-presion	1/2”
31	**PJ 4755015**	1					Union with seal	Raccord-union, avec joint	Verbindungsstück mit Dich	Unión con junta	
32	**PJ 4755021**	2					Union with seal	Raccord-union, avec joint	Verbindungsstück mit Dich	Unión con junta	
33	**PJ 4690750**	2					Clamp	Collier serrage	Klemme	Abrazadera	

1	**282.10151** →	→ **282.13947**
2		
3		
4		
5		

Circuito de alimentación y retorno del implemento
Vor- und Rücklaufkreis, Arbeitsgeräte
Circuit d'alimentation et de retour, outils/accessoires
Attachments supply and return circuit

Catalogue id **10006**	Group **911**
Illustr. No **9112Y1**	Section **200**
Issue **VOE 64C4410006**	Page **415**

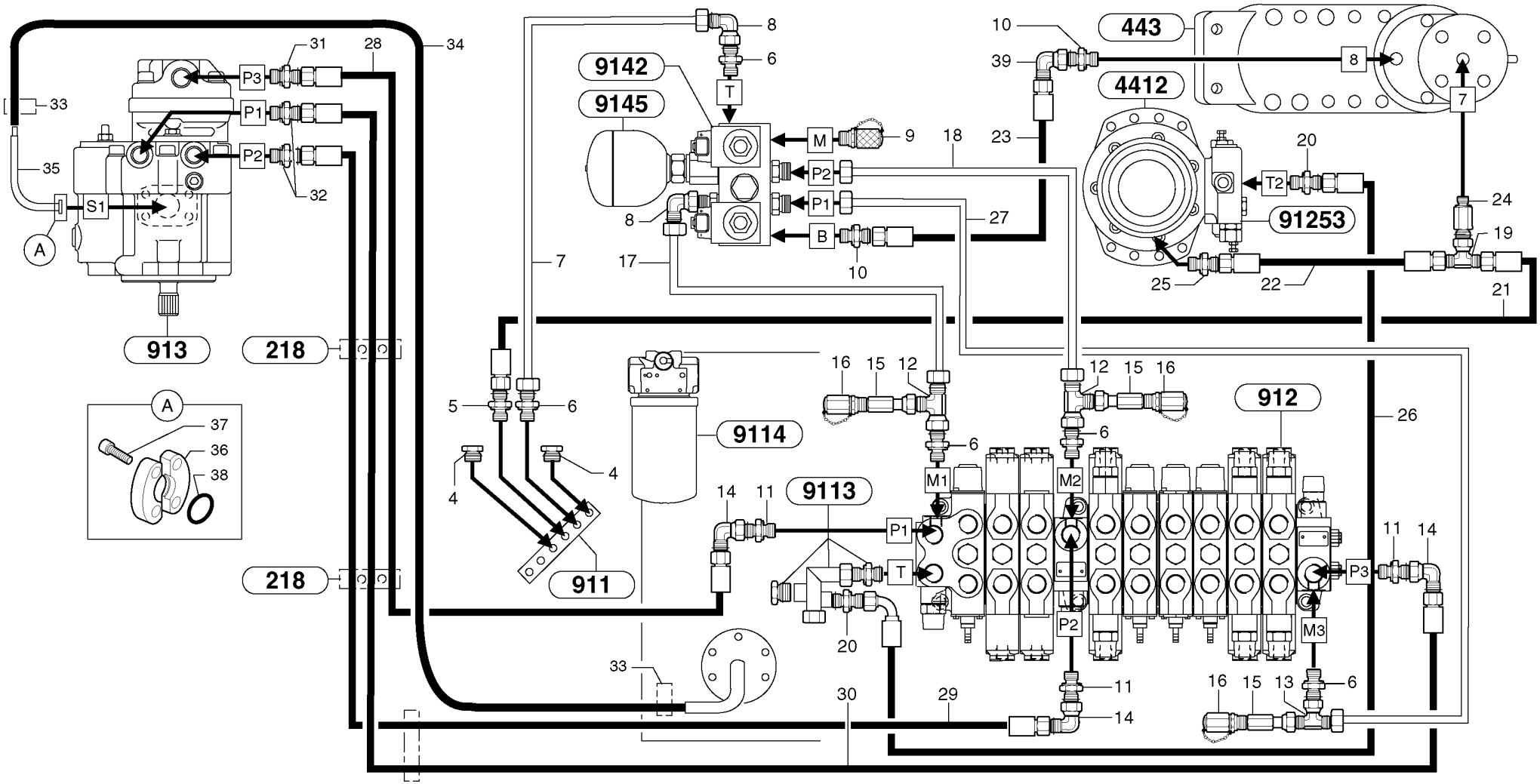
913
218
218
911
9114
9113
9142
9145
912
443
4412
91253
A
S1
P1
P2
P3
M
B
T
T2
M1
M2
M3

Fig.	Part No.	Quantity 1	2	3	PS	KIT	Description	Dénomination	Bezeichnung	Denominación	Notes
34	**PJ 4199169**	1					Hose	Durit	Schlauch	Tubo flexible	
35	**PJ 6010205**	1					Tube	Tube	Rohr	Tubo	
36	**VOE 11802747**	2					Flange Half	Demi-bride	Flanschhälfte	Media brida	(PJ 4770060)
37	**PJ 4290026**	4					Screw	Vis	Schraube	Tornillo	CHc M10X30
38	**VOE 944707**	1					O-ring	Joint Torique	O-Ring	Junta torica	
39	**VOE 13933905**	1					Elbow nipple	Raccord angulaire	Winkelnippel	Niple angular	(PJ 4705005)

1	**282.10151** →	**282.13947** →
2		
3		
4		
5		

Circuito de alimentación y retorno del implemento
Vor- und Rücklaufkreis, Arbeitsgeräte
Circuit d'alimentation et de retour, outils/accessoires
Attachments supply and return circuit

Catalogue id **10006**	Group **911**
Illustr. No **9112Y1**	Section **200**
Issue **VOE 64C4410006**	Page **417**

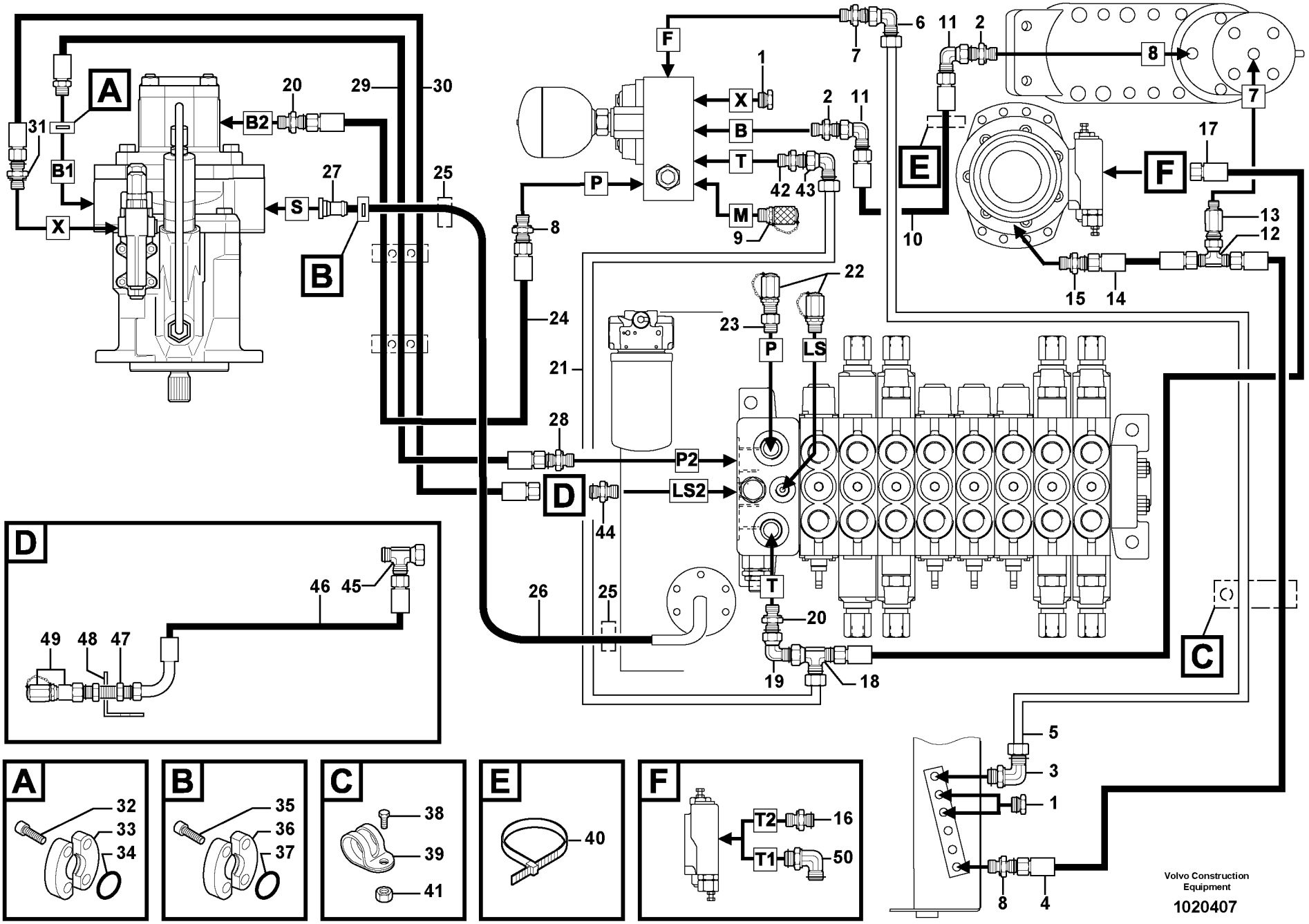
A
B1
B2
X
S
B
20
29
30
31
27
25
F
X
B
T
P
M
1
2
11
42
43
9
8
6
7
E
10
11
2
8
7
17
F
13
12
15
14
22
23
P
LS
24
21
28
P2
LS2
D
44
26
25
T
20
19
18
C
D
46
45
49
48
47
A
32
33
34
B
35
36
37
C
38
39
41
E
40
F
T2
T1
16
50
5
3
1
8
4
Volvo Construction Equipment
1020407

Fig.	Part No.	Quantity 1	2	3	PS	KIT	Description	Dénomination	Bezeichnung	Denominación	Notes
1	**VOE 11802284**	3					Plug	Bouchon	Stopfen	Tapon	(PJ 4740033)
2	**VOE 11802655**	2					Union	Teton Connexion	Anschlussnippel	Niple Conexcion	
3	**VOE 11802975**	1					Elbow	Coude	Winkelstueck	Tubo acodado	
4	**PJ 5473030**	1					High pressure hose	Flexible hp	Hochdruckschlauch	Manguera alta-presion	
5	**PJ 5910901**	1					Tube	Tube	Rohr	Tubo	
6	**VOE 13933900**	1					Elbow nipple	Raccord angulaire	Winkelnippel	Niple angular	(PJ 4705015)
7	**VOE 11802651**	1					Union	Teton Connexion	Anschlussnippel	Niple Conexcion	(PJ 4755010)
8	**VOE 11802653**	2					Union	Teton Connexion	Anschlussnippel	Niple Conexcion	(PJ 4755019)
9	**VOE 936440**	1					Testing Nipple	Raccord contrôle	Prufnippel	Niple Medicion	(PJ 4770532)
10	**PJ 5471019**	1					Hose	Durit	Schlauch	Tubo flexible	
11	**VOE 13933905**	2					Elbow nipple	Raccord angulaire	Winkelnippel	Niple angular	(PJ 4705005)
12	**VOE 13933935**	1					T-nipple	Raccord-t	T-Nippel	Niple T	(PJ 4725002)
13	**VOE 11802626**	1					Union	Teton Connexion	Anschlussnippel	Niple Conexcion	(PJ 4755020)
14	**PJ 5473010**	1					High pressure hose	Flexible hp	Hochdruckschlauch	Manguera alta-presion	
15	**PJ 4755014**	1					Union with seal	Raccord-union, avec joint	Verbindungsstück mit Dich	Unión con junta	
16	**VOE 11802650**	REQ					Union	Teton Connexion	Anschlussnippel	Niple Conexcion	(PJ 4755003)
17	**PJ 5473031**	1					High pressure hose	Flexible hp	Hochdruckschlauch	Manguera alta-presion	
18	**VOE 13933878**	1					Nipple	Raccord	Nippel	Niple	(PJ 4725006)
19	**VOE 13933872**	1					Elbow nipple	Raccord angulaire	Winkelnippel	Niple angular	(PJ 4705004)
20	**VOE 11802732**	2					Union	Teton Connexion	Anschlussnippel	Niple Conexcion	
21	**PJ 5910902**	1					Tube	Tube	Rohr	Tubo	
22	**VOE 936439**	2					Testing Nipple	Raccord contrôle	Prufnippel	Niple Medicion	
23	**VOE 11802731**	1					Adapter	Raccord Reduct.	Verbind Stutzen	Adaptador	
24	**PJ 5473029**	1					High pressure hose	Flexible hp	Hochdruckschlauch	Manguera alta-presion	
25	**VOE 943479**	2					Hose Clamp	Collier Serrage	Schlauchschelle	Abraz Manguera	
26	**VOE 11800541**	1					Hose	Durit	Schlauch	Tubo flexible	
27	**VOE 11802749**	1					Suction line	Conduit aspiration	Saugleitung	Conducto aspiracion	
28	**VOE 11802727**	1					Union	Teton Connexion	Anschlussnippel	Niple Conexcion	
29	**VOE 11805840**	1					Hose	Durit	Schlauch	Tubo flexible	(PJ 5475011)
30	**PJ 5472013**	1					High pressure hose	Flexible hp	Hochdruckschlauch	Manguera alta-presion	

1	**282.13948**	
2		
3		
4		
5		

Circuito de alimentación y retorno del implemento
Vor- und Rücklaufkreis, Arbeitsgeräte
Circuit d'alimentation et de retour, outils/accessoires
Attachments supply and return circuit

Catalogue id **10006**	Group **911**
Illustr. No **1020407**	Section **210**
Issue **VOE 64C4410006**	Page **419**

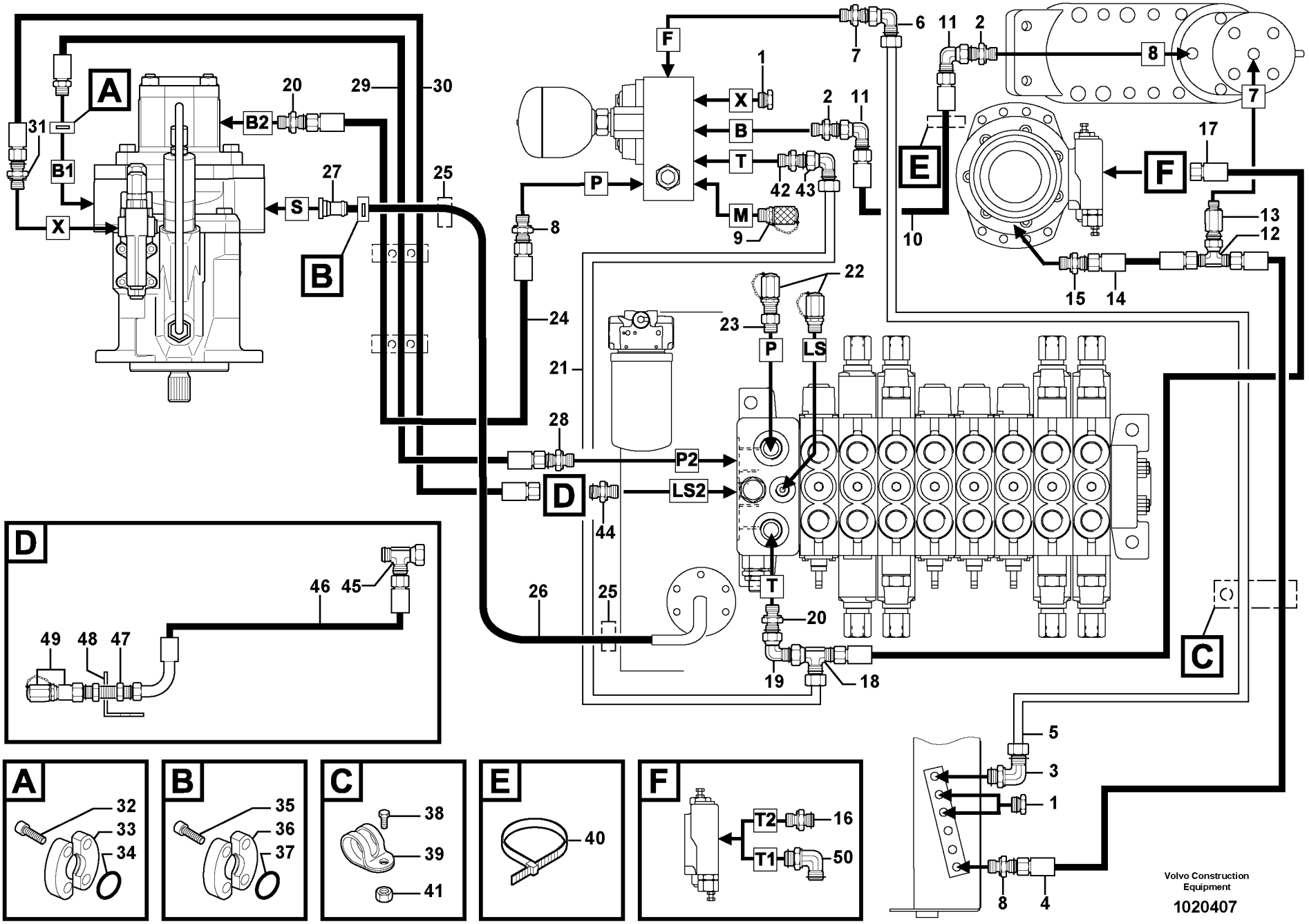
A
B1
B2
X
S
B
20
29
30
31
27
25
F
X
B
T
P
M
1
2
11
42
43
9
8
6
7
E
10
11
2
8
7
17
F
13
12
15
14
22
23
P
LS
24
21
28
P2
LS2
D
44
26
25
T
20
19
18
C
D
46
45
49
48
47
A
32
33
34
B
35
36
37
C
38
39
41
E
40
F
T2
T1
16
50
5
3
1
8
4
Volvo Construction Equipment
1020407

Fig.	Part No.	Quantity 1	2	3	PS	KIT	Description	Dénomination	Bezeichnung	Denominación	Notes
31	**VOE 935084**	1					Nipple	Raccord	Nippel	Niple	(PJ 4755036)
32	**VOE 984080**	4					Allen Hd Screw	Vis A 6 Pans Cr	Inbusschraube	Torn Hex Embut	
33	**VOE 11802748**	2					Flange Half	Demi-bride	Flanschhälfte	Media brida	(PJ 4770059)
34	**VOE 13948699**	1					O-ring	Joint Torique	O-Ring	Junta torica	(PJ 4040040)
35	**VOE 984080**	4					Allen Hd Screw	Vis A 6 Pans Cr	Inbusschraube	Torn Hex Embut	
36	**VOE 11802747**	2					Flange Half	Demi-bride	Flanschhälfte	Media brida	(PJ 4770060)
37	**VOE 944707**	1					O-ring	Joint Torique	O-Ring	Junta torica	
38	**VOE 946173**	1			SS		Screw	Vis	Schraube	Tornillo	
39	**VOE 11802278**	1					Clamp attachment	Collier Fixation	Klemmhalter	Suj Abrazadera	(PJ 4690097)
40	**VOE 4881439**	1			SS		Nipple	Raccord	Nippel	Niple	
41	**VOE 945408**	1			SS		Flange Lock Nut	Contre écrou bride	Flanschmutter	Contratuer Embr	
42	**VOE 11802650**	1					Union	Teton Connexion	Anschlussnippel	Niple Conexcion	(PJ 4755003)
43	**VOE 13933872**	1					Elbow nipple	Raccord angulaire	Winkelnippel	Niple angular	(PJ 4705004)
44	**VOE 11801015**	1					Restrictor	Etrangleur	Drosselung	Estrangulacion	ID = 0,6mm/0.0236in
45	**VOE 13933936**	1					T-nipple	Raccord-t	T-Nippel	Niple T	(PJ 4725009) S/N - 282.15158
46	**VOE 11801016**	1					Hose assembly	Conduit flexible	Schlauchleitung	Conducto	S/N - 282.15158
47	**PJ 4750006**	1					Union	Teton Connexion	Anschlussnippel	Niple Conexcion	S/N - 282.15158
48	**VOE 11801022**	1					Support	Support	Stütze	Apoyo	S/N - 282.15158
49	**PJ 4770679**	1					Pressure tapping	Raccord de pression	Druckanschluss	Toma de presión	S/N - 282.15158
50	**VOE 11802724**	REQ					Union	Teton Connexion	Anschlussnippel	Niple Conexcion	

1	**282.13948**	
2		
3		
4		
5		

Circuito de alimentación y retorno del implemento
Vor- und Rücklaufkreis, Arbeitsgeräte
Circuit d'alimentation et de retour, outils/accessoires
Attachments supply and return circuit

Catalogue id	Group
10006	**911**
Illustr. No **1020407**	Section **210**
Issue **VOE 64C4410006**	Page **421**

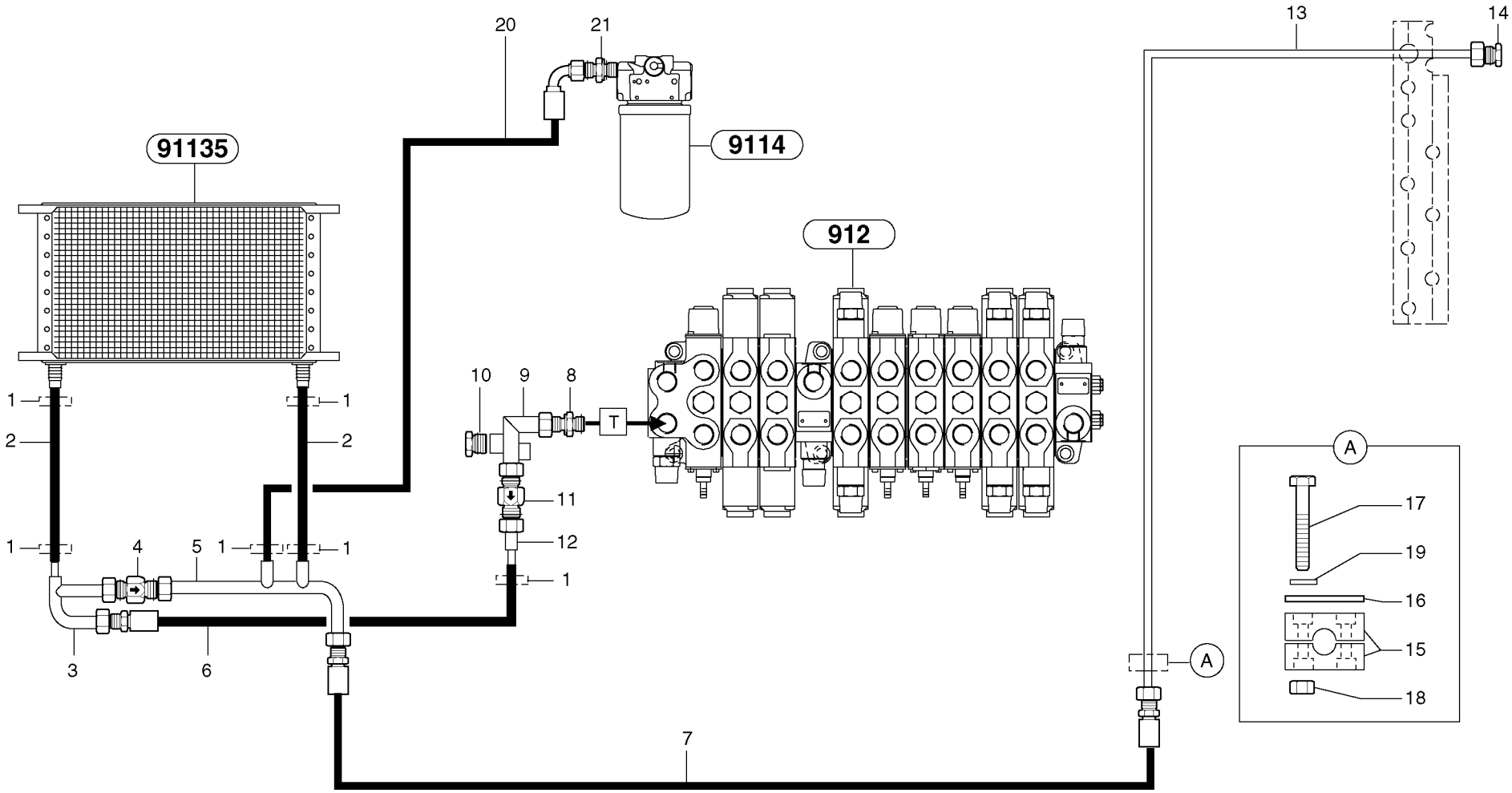
91135
9114
912
20
21
13
14
10
9
8
T
11
12
1
2
4
5
3
6
7
A
17
19
16
15
18

Fig.	Part No.	Quantity 1	2	3	PS	KIT	Description	Dénomination	Bezeichnung	Denominación	Notes
1	**VOE 11806232**	6					Cable Clamp	Serre-câble	Kabelklammer	Abrazadera de cables	(PJ 4690387)
2	**PJ 4199184**	2					Hose	Durit	Schlauch	Tubo flexible	
3	**PJ 6010222**	1					Tube	Tube	Rohr	Tubo	
4	**PJ 5485003**	1					Check valve	Valve antiretour	Rückschlagventil	Válvula de retención	2 bar, 29 PSI
5	**PJ 6010201**	1					Tube	Tube	Rohr	Tubo	
6	**PJ 5475006**	1					High pressure hose	Flexible hp	Hochdruckschlauch	Manguera alta-presion	5/8”
7	**PJ 5475005**	1					High pressure hose	Flexible hp	Hochdruckschlauch	Manguera alta-presion	5/8”
8	**PJ 4755041**	1					Union with seal	Raccord-union, avec joint	Verbindungsstück mit Dich	Unión con junta	
9	**PJ 6010209**	1					Tube	Tube	Rohr	Tubo	
10	**VOE 11802284**	1					Plug	Bouchon	Stopfen	Tapon	(PJ 4740033)
11	**PJ 5485004**	1					Check valve	Valve antiretour	Rückschlagventil	Válvula de retención	3 bar, 43.5 PSI
12	**PJ 6010210**	1					Tube	Tube	Rohr	Tubo	
13	**PJ 5910851**	1					Tube	Tube	Rohr	Tubo	
14	**VOE 11804109**	1					Plug	Bouchon	Stopfen	Tapon	(PJ 4745004)
15	**PJ 4690152**	1					Clamp	Collier serrage	Klemme	Abrazadera	
16	**PJ 4690061**	1					Plate	Plaque	Platte	Placa	
17	**PJ 4380026**	2					Screw	Vis	Schraube	Tornillo	HM6X50
18	**PJ 4410013**	2					Nut	Ecrou	Mutter	Tuerca	HM6
19	**VOE 955892**	2					Washer	Rondelle	Scheibe	Arandela	(PJ 4460018) MU6
20	**PJ 5475004**	1					High pressure hose	Flexible hp	Hochdruckschlauch	Manguera alta-presion	5/8”
21	**VOE 11802458**	1					Union	Teton Connexion	Anschlussnippel	Niple Conexcion	(PJ 4755040)

1	**282.10151** →	→ **282.12799**
2		
3		
4		
5		

Circuito hidráulico (enfriador de aceite)
Hydraulikkreis (Ölkühler)
Circuit hydraulique, refroidisseur d'huile
Hydr. circuit. (Oil cooler)

Catalogue id **10006**	Group **911**
Illustr. No **9113Y1**	Section **300**
Issue **VOE 64C4410006**	Page **423**

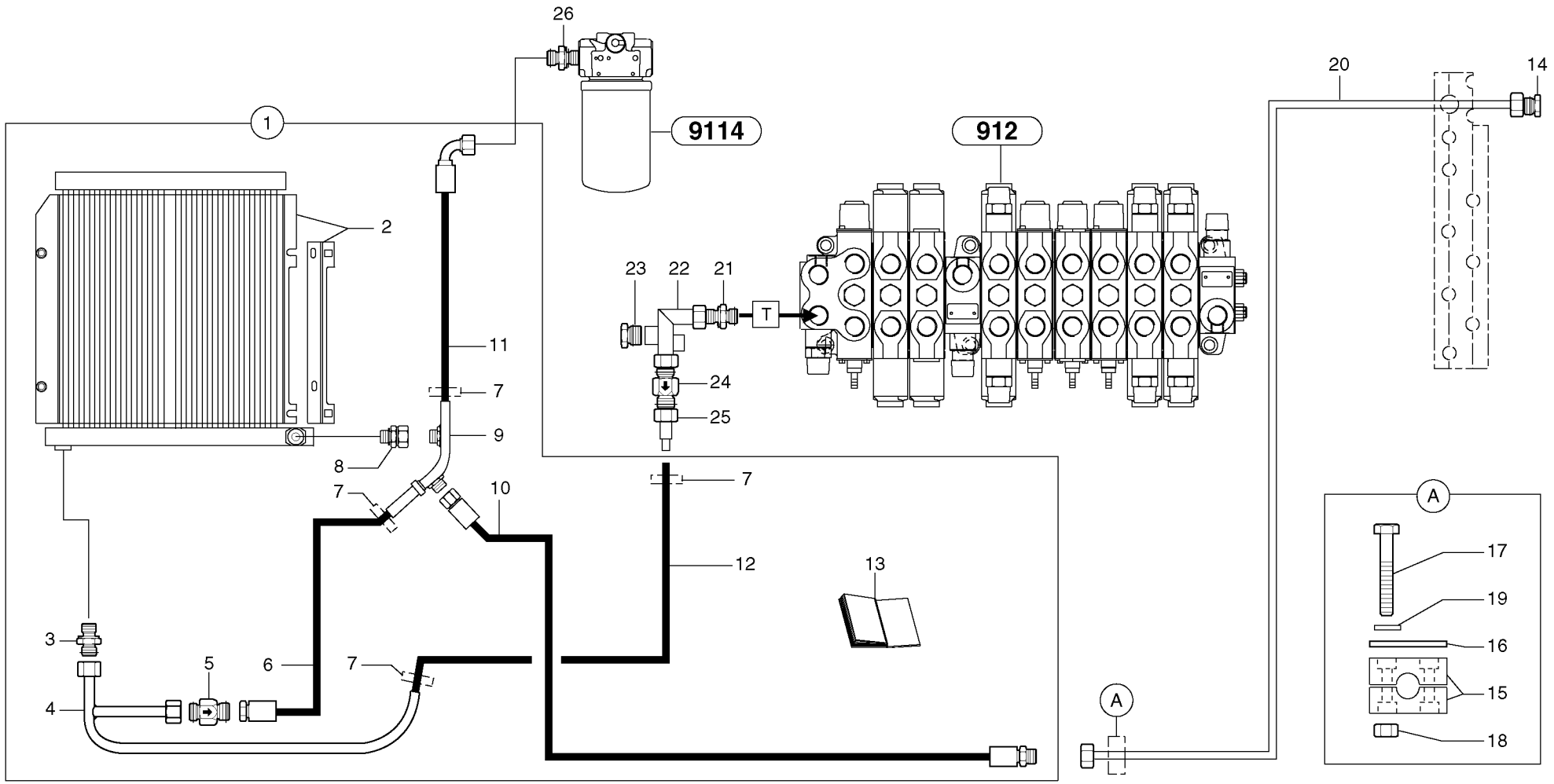
26
1
9114
912
20
14
2
23
22
21
T
11
7
24
25
9
8
7
7
10
12
13
A
17
19
16
15
18
3
5
6
7
4
A

Fig.	Part No.	Quantity 1	2	3	PS	KIT	Description	Dénomination	Bezeichnung	Denominación	Notes
1	**PJ 6930263**	1			SS		Cooler kit	Kit refroidisseur	Kühler (Kit)	Kit de refrigeración	
2		1					•Oil cooler	•Radiateur huile	•Ölkühler	•Enfriador aceite	See group 911, Page 431
3	**PJ 4755049**	1					•Union with seal	•Raccord-union, avec joint	•Verbindungsstück mit Dic	•Unión con junta	
4	**PJ 6010237**	1					•Tube	•Tube	•Rohr	•Tubo	
5	**PJ 5485015**	1					•Check valve	•Valve antiretour	•Rückschlagventil	•Válvula de retención	6 bar, 87 PSI
6	**PJ 5475009**	1					•High pressure hose	•Flexible hp	•Hochdruckschlauch	•Manguera alta-presion	5/8”
7	**VOE 11806232**	4					•Cable Clamp	•Serre-câble	•Kabelklammer	•Abrazadera de cables	(PJ 4690387)
8	**PJ 4755050**	1					•Union with seal	•Raccord-union, avec joint	•Verbindungsstück mit Dic	•Unión con junta	
9	**PJ 6010236**	1					•Tube	•Tube	•Rohr	•Tubo	
10	**PJ 5475008**	1					•High pressure hose	•Flexible hp	•Hochdruckschlauch	•Manguera alta-presion	5/8”
11	**PJ 5475010**	1					•High pressure hose	•Flexible hp	•Hochdruckschlauch	•Manguera alta-presion	5/8”
12	**PJ 4199206**	1					•Hose	•Durit	•Schlauch	•Tubo flexible	5/8”
13	**PJ 5400634**	1					•Instal. instruction	•Instructions de montage	•Montageanweisungen	•Instrucciones de montaje	
14	**VOE 11804109**	1					Plug	Bouchon	Stopfen	Tapon	(PJ 4745004)
15	**PJ 4690152**	1					Clamp	Collier serrage	Klemme	Abrazadera	
16	**PJ 4690061**	1					Plate	Plaque	Platte	Placa	
17	**PJ 4380026**	2					Screw	Vis	Schraube	Tornillo	HM6X50
18	**PJ 4410013**	2					Nut	Ecrou	Mutter	Tuerca	HM6
19	**VOE 955892**	2					Washer	Rondelle	Scheibe	Arandela	(PJ 4460018) MU6
20	**PJ 5910851**	1					Tube	Tube	Rohr	Tubo	
21	**PJ 4755041**	1					Union with seal	Raccord-union, avec joint	Verbindungsstück mit Dich	Unión con junta	
22	**PJ 6010209**	1					Tube	Tube	Rohr	Tubo	
23	**VOE 11802284**	1					Plug	Bouchon	Stopfen	Tapon	(PJ 4740033)
24	**PJ 5485004**	1					Check valve	Valve antiretour	Rückschlagventil	Válvula de retención	3 bar, 43.5 PSI
25	**PJ 6010210**	1					Tube	Tube	Rohr	Tubo	
26	**VOE 11802458**	1					Union	Teton Connexion	Anschlussnippel	Niple Conexcion	(PJ 4755040)

1	**282.12800** →	→ **282.13947**
2		
3		
4		
5		

Circuito hidráulico (enfriador de aceite)
Hydraulikkreis (Ölkühler)
Circuit hydraulique, refroidisseur d'huile
Hydr. circuit. (Oil cooler)

Catalogue id **10006**	Group **911**
Illustr. No **9113AY1**	Section **310**
Issue **VOE 64C4410006**	Page **425**

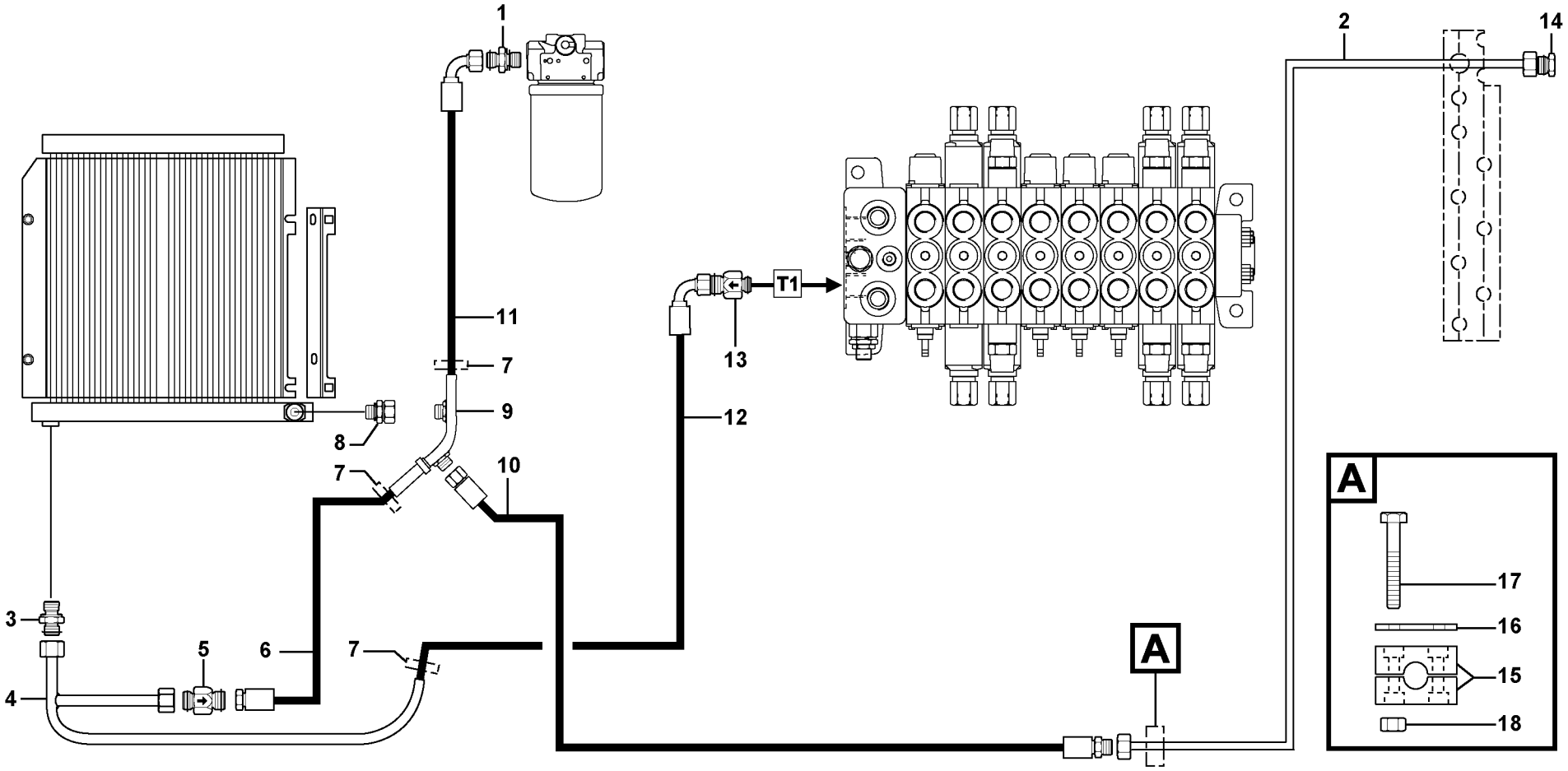

Volvo Construction Equipment

1020593

Fig.	Part No.	Quantity 1	2	3	PS	KIT	Description	Dénomination	Bezeichnung	Denominación	Notes
1	**VOE 11802458**	1					Union	Teton Connexion	Anschlussnippel	Niple Conexcion	(PJ 4755040)
2	**PJ 5910905**	1					Tube	Tube	Rohr	Tubo	
3	**VOE 11802714**	1					Union	Teton Connexion	Anschlussnippel	Niple Conexcion	
4	**PJ 6010237**	1					Tube	Tube	Rohr	Tubo	
5	**VOE 11802735**	1					Check valve	Valve antiretour	Rückschlagventil	Válvula de retención	6 bar, 87 PSI
6	**PJ 5475009**	1					High pressure hose	Flexible hp	Hochdruckschlauch	Manguera alta-presion	
7	**VOE 11806232**	3					Cable Clamp	Serre-câble	Kabelklammer	Abrazadera de cables	(PJ 4690387)
8	**PJ 4755050**	1					Union with seal	Raccord-union, avec joint	Verbindungsstück mit Dich	Unión con junta	
9	**PJ 6010236**	1					Tube	Tube	Rohr	Tubo	
10	**PJ 5475008**	1					High pressure hose	Flexible hp	Hochdruckschlauch	Manguera alta-presion	
11	**PJ 5475010**	1					High pressure hose	Flexible hp	Hochdruckschlauch	Manguera alta-presion	
12	**PJ 5475012**	1					High pressure hose	Flexible hp	Hochdruckschlauch	Manguera alta-presion	
13	**VOE 11802729**	1					Check valve	Valve antiretour	Rückschlagventil	Válvula de retención	(PJ 5485014) 3 bar, 43.5 PSI
14	**VOE 11804109**	1					Plug	Bouchon	Stopfen	Tapon	(PJ 4745004)
15	**PJ 4690152**	1					Clamp	Collier serrage	Klemme	Abrazadera	
16	**PJ 4690061**	1					Plate	Plaque	Platte	Placa	
17	**VOE 965177**	2			SS		Screw	Vis	Schraube	Tornillo	
18	**VOE 945407**	2			SS		Flange nut	Ecrou accouple.	Bundmutter	Tuerca embridad	

1	**282.13948**	
2		
3		
4		
5		

Circuito hidráulico (enfriador de aceite)
Hydraulikkreis (Ölkühler)
Circuit hydraulique, refroidisseur d'huile
Hydr. circuit. (Oil cooler)

Catalogue id	Group
10006	**911**
Illustr. No **1020593**	Section **320**
Issue **VOE 64C4410006**	Page **427**

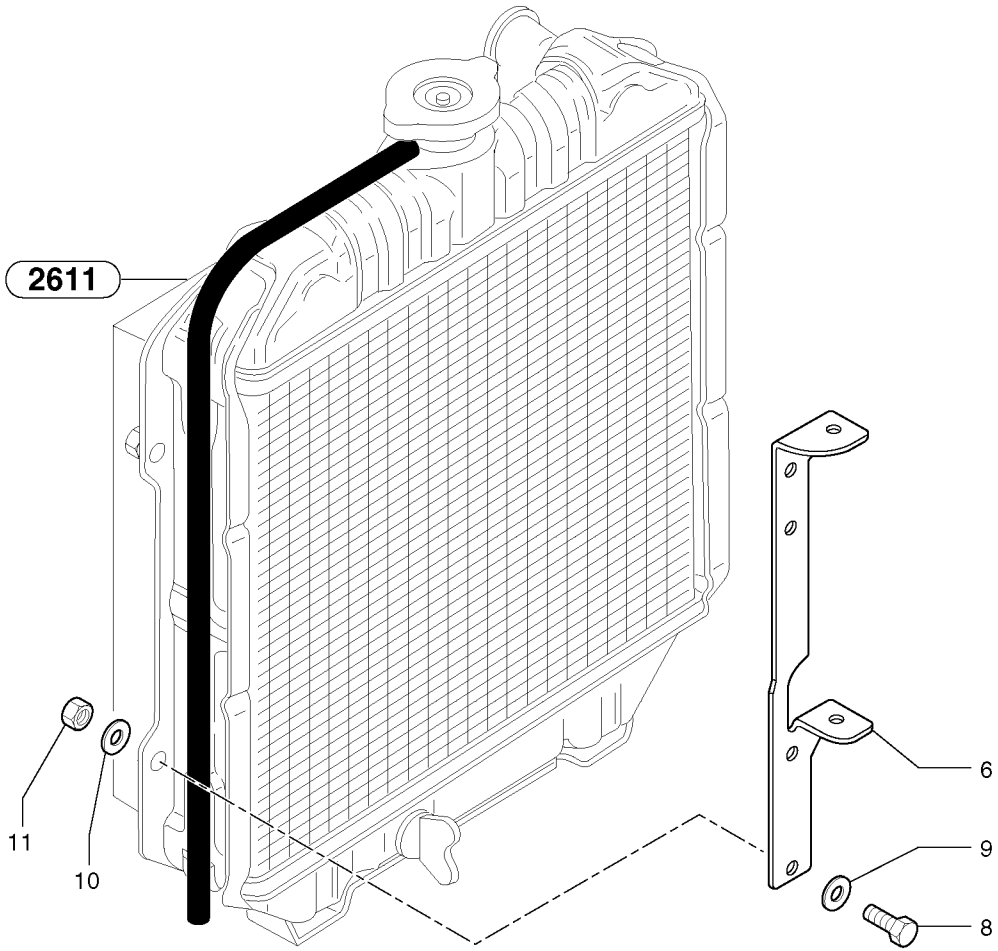
2611
11
10
6
9
8

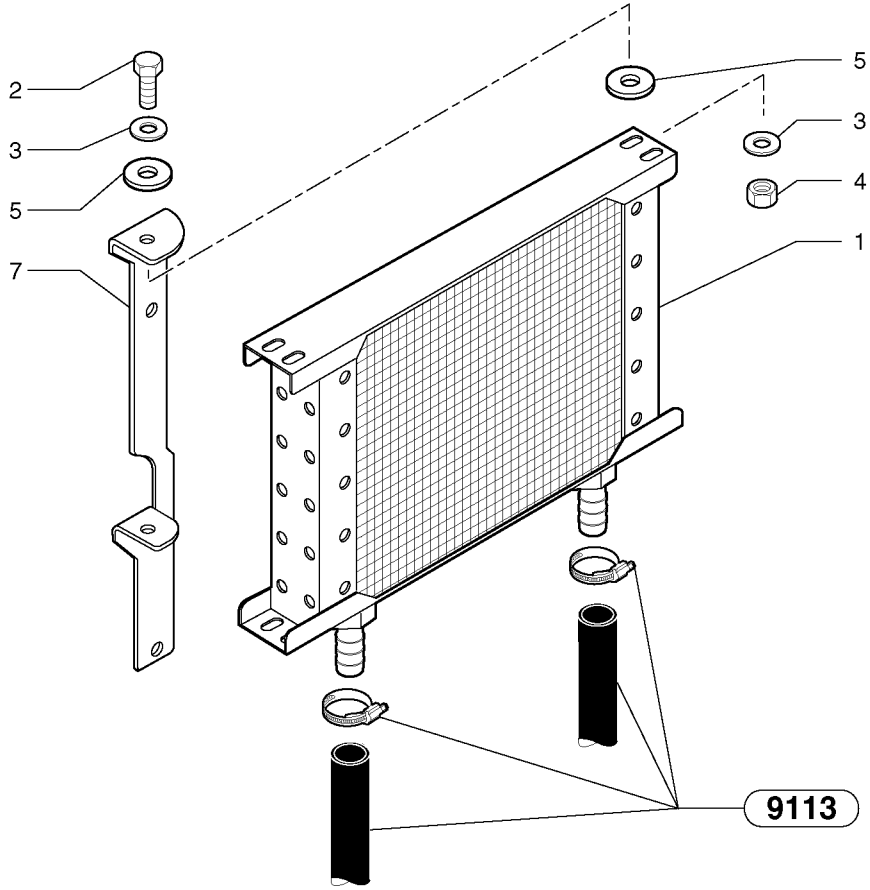
2
3
5
7
1
5
3
4
9113

Fig.	Part No.	Quantity 1	2	3	PS	KIT	Description	Dénomination	Bezeichnung	Denominación	Notes
1	**PJ 5370194**	1					Oil Cooler	Refroidisseur huile	Ölkühler	Enfriadores aceite	ORDER PJ 6930263 See group 911, Page 425
2	**PJ 4380034**	4					Screw	Vis	Schraube	Tornillo	HM6X30
3	**VOE 960139**	8					Washer	Rondelle	Scheibe	Arandela	(PJ 4460019) LU6
4	**PJ 4450026**	4					Lock nut	Contre-ecrou	Sicherungsmutter	Contratuerca	Nylstop M6
5	**PJ 5140244**	8					Stop, Shoulder	Butee	Gegenhalter	Tope	
6	**VOE 11805320**	1					Support	Support	Stütze	Apoyo	(PJ 3610271)
7	**VOE 11805321**	1					Support	Support	Stütze	Apoyo	(PJ 3610272)
8	**PJ 4380042**	4					Screw	Vis	Schraube	Tornillo	HM8X16
9	**VOE 13955894**	4					Washer	Rondelle	Scheibe	Arandela	(PJ 4460025) MU8
10	**PJ 4490006**	2					Washer	Rondelle	Scheibe	Arandela	M8
11	**VOE 983303**	2					Nut	Ecrou	Mutter	Tuerca	(PJ 4410016) HM8

1	**282.10151** →	→ **282.12799**
2		
3		
4		
5		

Enfriador de aceite
Ölkühler
Radiateur d 'huile
Oil cooler

Catalogue id **10006**	Group **911**
Illustr. No **91135Y1**	Section **350**
Issue **VOE 64C4410006**	Page **429**

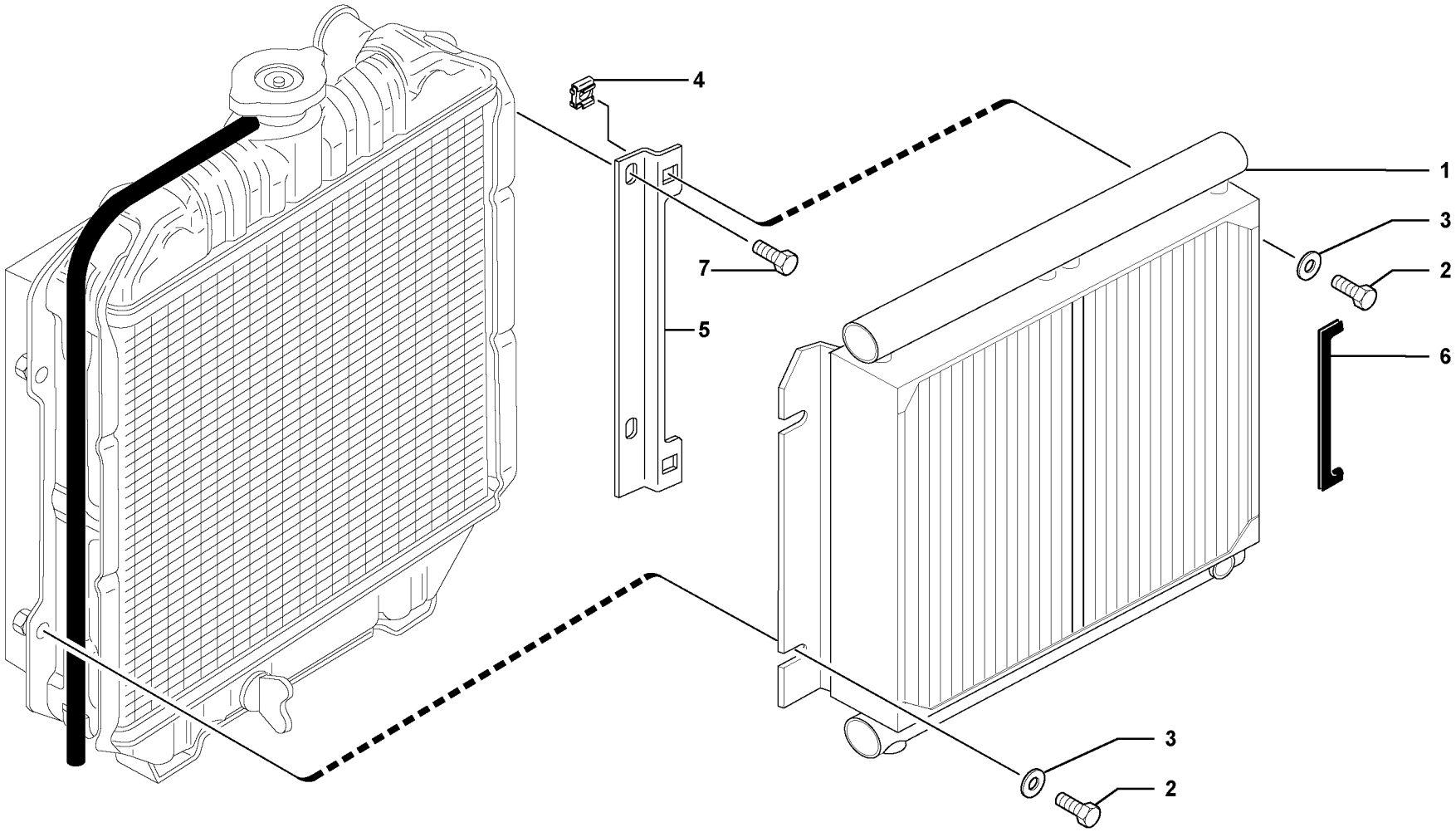

Volvo Construction Equipment

1020350

Fig.	Part No.	Quantity 1	2	3	PS	KIT	Description	Dénomination	Bezeichnung	Denominación	Notes
1	**PJ 5370269**	1					Oil Cooler	Refroidisseur huile	Ölkühler	Enfriadores aceite	2297) (PJ 6930315)
1	**PJ 5370269**	1					Oil Cooler	Refroidisseur huile	Ölkühler	Enfriadores aceite	S/N 282.13948 -
2	**VOE 946173**	4			SS		Screw	Vis	Schraube	Tornillo	
3	**VOE 960141**	4			SS		Washer	Rondelle	Scheibe	Arandela	
4	**VOE 11802283**	2					Nut	Ecrou	Mutter	Tuerca	
5	**VOE 11805331**	1					Support	Support	Stütze	Apoyo	
6	**PJ 5600018**	REQ			SS		Rubber Strip	Profile Caoutchouc	Gummiprofil	Perfil Goma	L = 240mm/9.4488in
7	**VOE 946440**	2					Flange screw	Vis à bride	Flanschschraube	Torn embridado	

2297) Incl : S/n 282.12800 - S/n 282.13947

1	**282.12800**	
2		
3		
4		
5		

Enfriador de aceite
Ölkühler
Radiateur d 'huile
Oil cooler

Catalogue id **10006**	Group **911**
Illustr. No **1020350**	Section **355**
Issue **VOE 64C4410006**	Page **431**

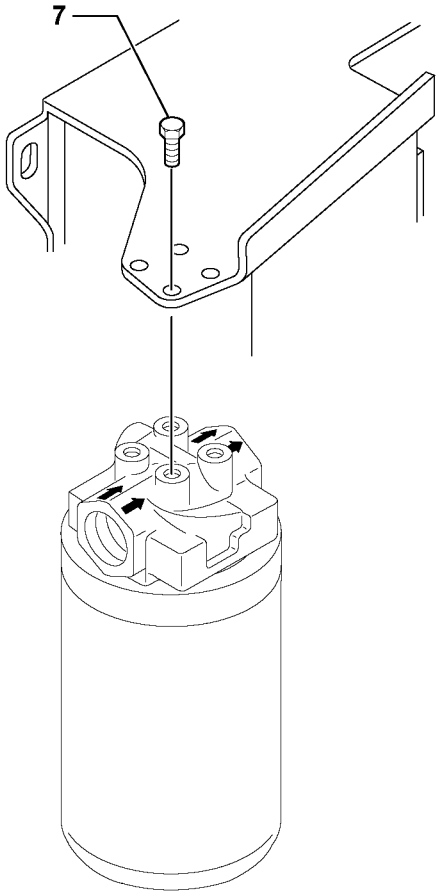
7

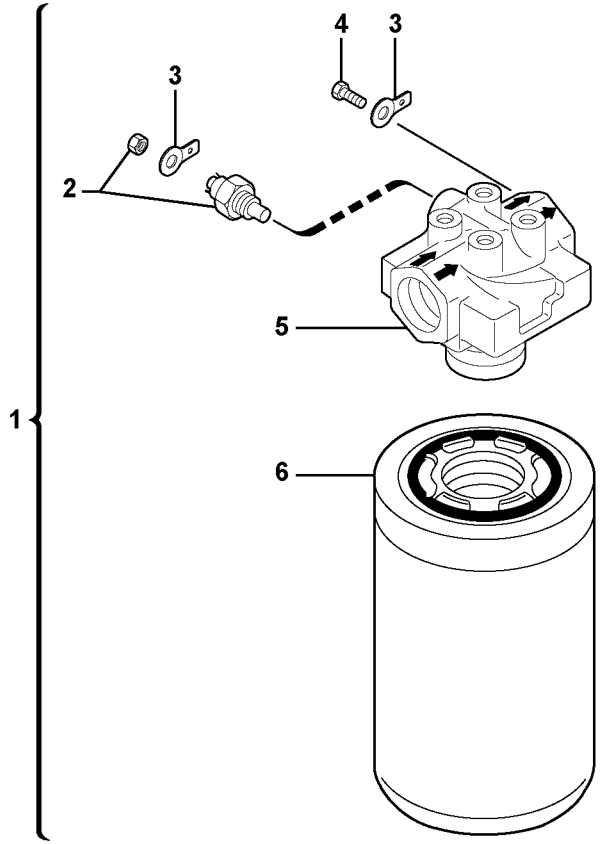
4
3
3
2
5
1
6

Fig.	Part No.	Quantity 1	2	3	PS	KIT	Description	Dénomination	Bezeichnung	Denominación	Notes
1	**VOE 11802461**	1					Oil Filter	Filtre Huile	Ölfilter	Filtro Aceite	(PJ 6050120)
2	**PJ 5130077**	1					•Pressure Switch	•Mano contact	•Druckschalter	•Manocontacto	
3		2			NS		•Thimble	•Cosse	•Kausche	•Guardacabos	
4		1			NS		•Screw	•Vis	•Schraube	•Tornillo	
5		1			NS		•Head	•Tete	•Kopf	•Capo	
6	**VOE 11802677**	1					•Oil Filter	•Filtre Huile	•Ölfilter	•Filtro Aceite	(PJ 6050119)
7	**VOE 946441**	4					Flange screw	Vis à bride	Flanschschraube	Torn embridado	

1	**282.10151** →	
2		
3		
4		
5		

Filtro de aceite hidráulico
Hydraulikkreis Ölfilter
Filtre à huile hydraulique
Hydraulic oil filter

Catalogue id **10006**	Group **911**
Illustr. No **1020758**	Section **400**
Issue **VOE 64C4410006**	Page **433**

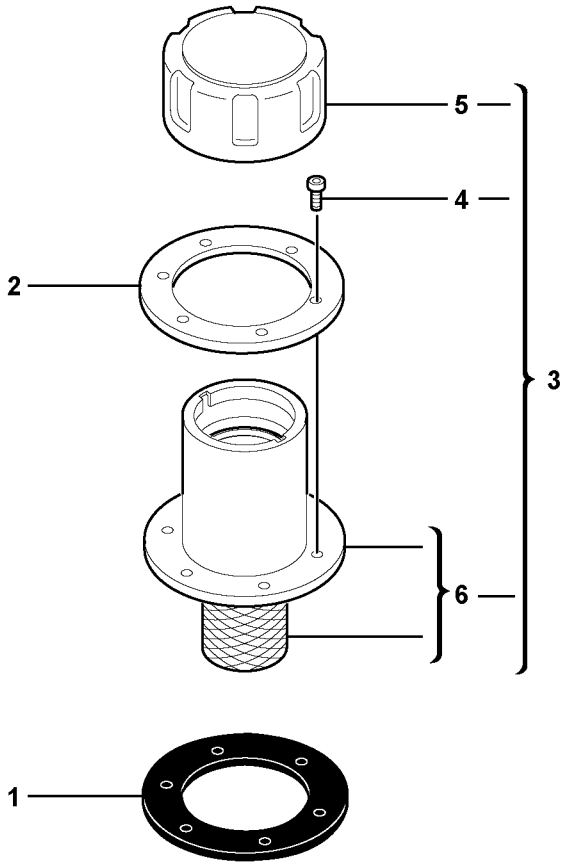

Volvo Construction Equipment

1017236

Fig.	Part No.	Quantity 1	2	3	PS	KIT	Description	Dénomination	Bezeichnung	Denominación	Notes
1	**VOE 11805743**	1					Seal	Joint	Dichtring	Junta	
2	**VOE 11805806**	1					Washer	Rondelle	Scheibe	Arandela	
3	**VOE 11800270**	1					Breather Pipe	Reniflard	Luftungsrohr	Conduct Ventil	
4	**VOE 959187**	6					•Allen Hd Screw	•Vis A 6 Pans Cr	•Inbusschraube	•Torn Hex Embut	
5	**VOE 11714905**	1					•Oil Filler Cap	•Buochon D'huile	•Ölfulldeckel	•Tapa Llen Aceit	(PJ 7418258) 0,15bar/2.175PSI
6	**VOE 11714906**	1					•Filter Insert	•Cartouch.filtre	•Filtereinsatz	•Cartuc.filtrant	(PJ 7417376)

1	**282.10151**	
2		
3		
4		
5		

Orificio de lubricación y tubo de ventilación
Öleinfüllstutzen und Entlüftung
Orifice de remplissage d'huile et reniflard
Lubrication oil filler and breather

Catalogue id	Group
10006	**911**
Illustr. No **1017236**	Section **500**
Issue **VOE 64C4410006**	Page **435**

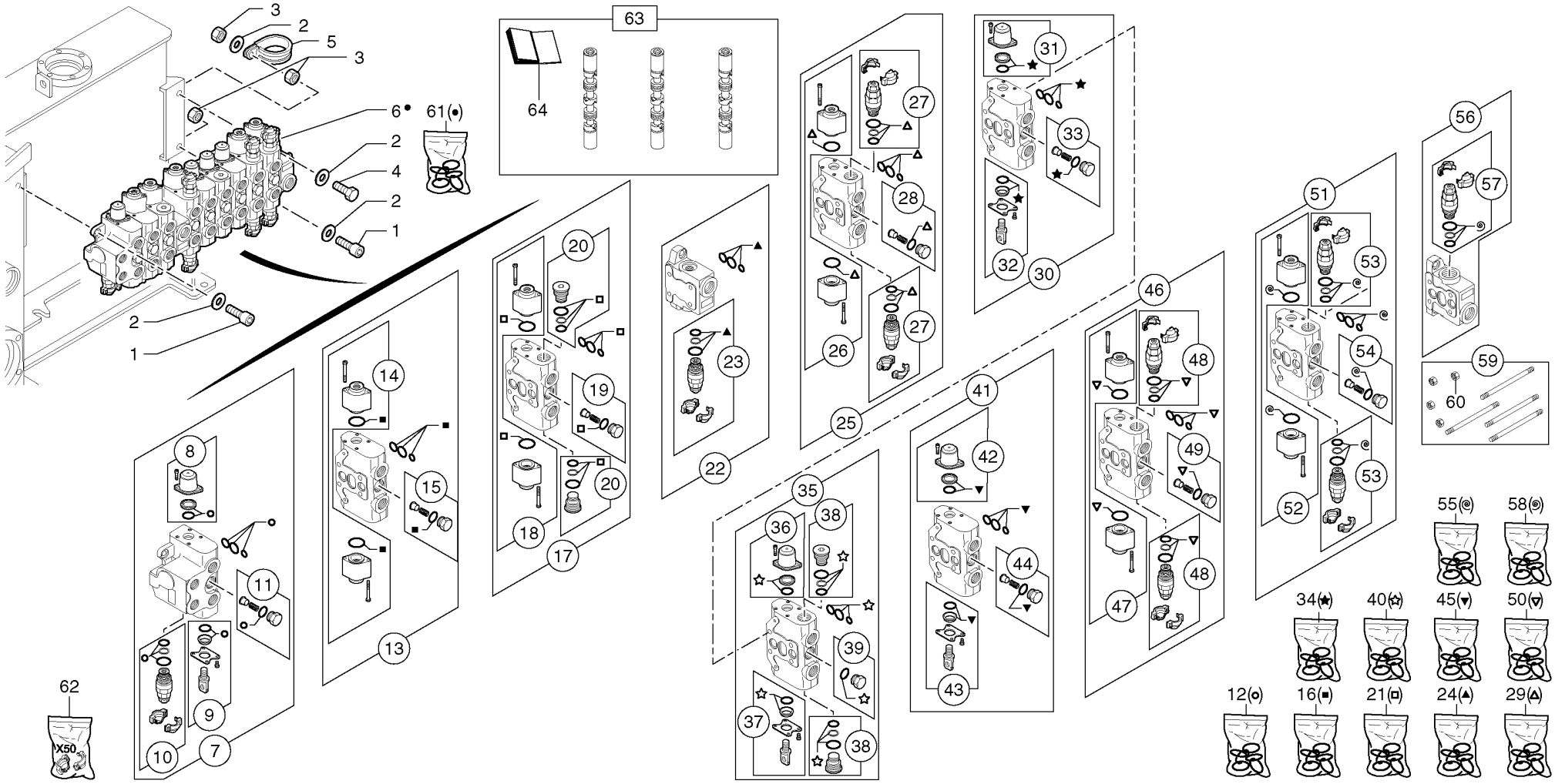
3
2
5
3
6•
2
4
2
1
2
1
61(•)
63
64
20
19
20
18
17
14
15
13
8
11
9
10
7
62
X50
23
22
27
28
27
26
25
31
33
32
30
41
42
44
43
35
36
38
39
37
38
46
48
49
48
47
51
53
54
53
52
56
57
59
60
55(◎)
58(◎)
34(★)
40(☆)
45(▼)
50(▽)
12(○)
16(■)
21(□)
24(▲)
29(△)

Fig.	Part No.	Quantity 1	2	3	PS	KIT	Description	Dénomination	Bezeichnung	Denominación	Notes
1	**PJ 4290077**	2					Screw	Vis	Schraube	Tornillo	CHc M8X25
2	**VOE 955894**	4					Washer	Rondelle	Scheibe	Arandela	(PJ 4460027) ZU8
3	**VOE 983303**	3					Nut	Ecrou	Mutter	Tuerca	(PJ 4410016) HM8
4	**PJ 4380047**	1					Screw	Vis	Schraube	Tornillo	HM8X40
5	**PJ 4690299**	1					Clamp	Collier serrage	Klemme	Abrazadera	
6	**PJ 5360300**	1					Distributor	Distributeur	Verteiler	Distribuidor	
7	**PJ 7418242**	1					•Element	•Elément	•Element	•Elemento	
8	**PJ 7410458**	1					••Spring cap	••Capsule a ressort	••Federkapsel	••Capsula de resorte	
9	**PJ 7410459**	1					••Mechanical control	••Commande mécanique	••Mechanische Steuerung	••Mando mecánico	
10	**VOE 11712587**	1					••Hydraulic equipment	••Equipem. hydraulique	••Hydr. Ausr~stung	••Equipo hidraulico	(PJ 7410427)
11	**PJ 7410456**	1					••Check valve	••Valve antiretour	••Rückschlagventil	••Válvula de retención	
12	**PJ 7415937**	1					••Sealing Kit	••Jeu Joints	••Dichtungssatz	••Juego Retenes	
13	**VOE 11713045**	1					•Control valve	•Valve controle	•Steuerventil	•Válvula control	(PJ 7418222)
14	**PJ 7417490**	1					••Hydraulic control	••Commande hydraulique	••Hydr. Steuerung	••Mando hidráulico	
15	**PJ 7410456**	1					••Check valve	••Valve antiretour	••Rückschlagventil	••Válvula de retención	
16	**PJ 7415937**	1					••Sealing Kit	••Jeu Joints	••Dichtungssatz	••Juego Retenes	
17	**PJ 7414937**	1					•Element	•Elément	•Element	•Elemento	
18	**PJ 7417490**	1					••Hydraulic control	••Commande hydraulique	••Hydr. Steuerung	••Mando hidráulico	
19	**PJ 7410456**	1					••Check valve	••Valve antiretour	••Rückschlagventil	••Válvula de retención	
20	**PJ 7410457**	2					••Plug	••Bouchon	••Stopfen	••Tapon	
21	**PJ 7415937**	1					••Sealing Kit	••Jeu Joints	••Dichtungssatz	••Juego Retenes	
22	**PJ 7412969**	1					•Element	•Elément	•Element	•Elemento	
23	**VOE 11712587**	1					••Hydraulic equipment	••Equipem. hydraulique	••Hydr. Ausr~stung	••Equipo hidraulico	(PJ 7410427)
24	**PJ 7415938**	1					••Sealing Kit	••Jeu Joints	••Dichtungssatz	••Juego Retenes	
25	**PJ 7418224**	1					•Element	•Elément	•Element	•Elemento	
26	**PJ 7417490**	1					••Hydraulic control	••Commande hydraulique	••Hydr. Steuerung	••Mando hidráulico	
27	**VOE 11712587**	2					••Hydraulic equipment	••Equipem. hydraulique	••Hydr. Ausr~stung	••Equipo hidraulico	(PJ 7410427)
28	**PJ 7410456**	1					••Check valve	••Valve antiretour	••Rückschlagventil	••Válvula de retención	
29	**PJ 7415937**	1					••Sealing Kit	••Jeu Joints	••Dichtungssatz	••Juego Retenes	
30	**PJ 7411215**	1					•Element	•Elément	•Element	•Elemento	

1	**282.10151** →	→ **282.13947**
2		
3		
4		
5		

Válvula de control : 9 correderas
Steuerblock : 9 Steuerschieber
Distributeur : 9 tiroirs
Control valve : 9 spools

Catalogue id **10006**	Group **912**
Illustr. No **912Y1**	Section **100**
Issue **VOE 64C4410006**	Page **437**

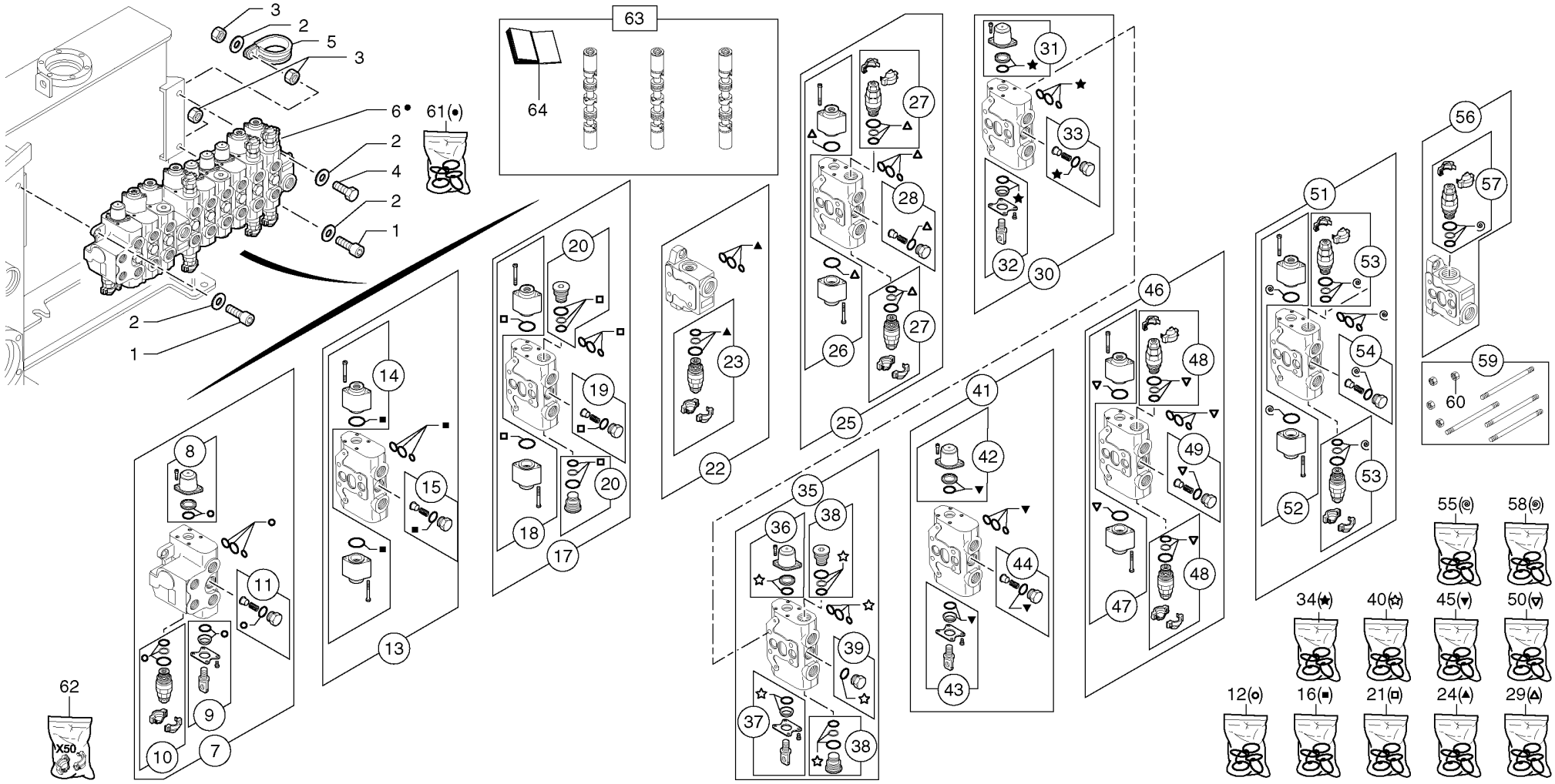
3
2
5
3
6•
2
4
2
1
2
1
61(•)
63
64
20
19
20
18
17
14
15
13
8
11
9
10
7
62
X50
23
22
27
28
27
26
25
31
33
32
30
41
42
44
43
35
36
38
39
37
38
46
48
49
48
47
51
53
54
53
52
56
57
59
60
55(◎)
58(◎)
34(★)
40(☆)
45(▼)
50(▽)
12(○)
16(■)
21(□)
24(▲)
29(△)

Fig.	Part No.	Quantity 1	2	3	P S	K I T	Description	Dénomination	Bezeichnung	Denominación	Notes
31	**PJ 7410458**	1					••Spring cap	••Capsule a ressort	••Federkapsel	••Capsula de resorte	
32	**PJ 7410459**	1					••Mechanical control	••Commande mécanique	••Mechanische Steuerung	••Mando mecánico	
33	**PJ 7410456**	1					••Check valve	••Valve antiretour	••Rückschlagventil	••Válvula de retención	
34	**PJ 7415937**	1					••Sealing Kit	••Jeu Joints	••Dichtungssatz	••Juego Retenes	
35	**PJ 7411270**	1					•Element	•Elément	•Element	•Elemento	
36	**PJ 7410458**	1					••Spring cap	••Capsule a ressort	••Federkapsel	••Capsula de resorte	
37	**PJ 7410459**	1					••Mechanical control	••Commande mécanique	••Mechanische Steuerung	••Mando mecánico	
38	**PJ 7410457**	2					••Plug	••Bouchon	••Stopfen	••Tapon	
39	**PJ 7417488**	1					••Plug	••Bouchon	••Stopfen	••Tapon	
40	**PJ 7415937**	1					••Sealing Kit	••Jeu Joints	••Dichtungssatz	••Juego Retenes	
41	**PJ 7411216**	1					•Element	•Elément	•Element	•Elemento	
42	**PJ 7410458**	1					••Spring cap	••Capsule a ressort	••Federkapsel	••Capsula de resorte	
43	**PJ 7410459**	1					••Mechanical control	••Commande mécanique	••Mechanische Steuerung	••Mando mecánico	
44	**PJ 7410456**	1					••Check valve	••Valve antiretour	••Rückschlagventil	••Válvula de retención	
45	**PJ 7415937**	1					••Sealing Kit	••Jeu Joints	••Dichtungssatz	••Juego Retenes	
46	**PJ 7417491**	1					•Element	•Elément	•Element	•Elemento	
47	**PJ 7417490**	1					••Hydraulic control	••Commande hydraulique	••Hydr. Steuerung	••Mando hidráulico	
48	**VOE 11712587**	2					••Hydraulic equipment	••Equipem. hydraulique	••Hydr. Ausr~stung	••Equipo hidraulico	(PJ 7410427)
49	**PJ 7410456**	1					••Check valve	••Valve antiretour	••Rückschlagventil	••Válvula de retención	
50	**PJ 7415937**	1					••Sealing Kit	••Jeu Joints	••Dichtungssatz	••Juego Retenes	
51	**PJ 7418223**	1					•Element	•Elément	•Element	•Elemento	
52	**PJ 7417490**	1					••Hydraulic control	••Commande hydraulique	••Hydr. Steuerung	••Mando hidráulico	
53	**VOE 11712587**	2					••Hydraulic equipment	••Equipem. hydraulique	••Hydr. Ausr~stung	••Equipo hidraulico	(PJ 7410427)
54	**PJ 7410456**	1					••Check valve	••Valve antiretour	••Rückschlagventil	••Válvula de retención	
55	**PJ 7415937**	1					••Sealing Kit	••Jeu Joints	••Dichtungssatz	••Juego Retenes	
56	**PJ 7411222**	1					•Element	•Elément	•Element	•Elemento	
57	**VOE 11712587**	1					••Hydraulic equipment	••Equipem. hydraulique	••Hydr. Ausr~stung	••Equipo hidraulico	(PJ 7410427)
58	**PJ 7415938**	1					••Sealing Kit	••Jeu Joints	••Dichtungssatz	••Juego Retenes	
59	**PJ 7418273**	1					•Tie rod (kit)	•Jeu de tirants	•Stehbolzensatz	•Barra de acoplamiento (j...	
60	**PJ 7410933**	4			SS		••Nut	••Ecrou	••Mutter	••Tuerca	

1	**282.10151** →	→ **282.13947**
2		
3		
4		
5		

Válvula de control : 9 correderas
Steuerblock : 9 Steuerschieber
Distributeur : 9 tiroirs
Control valve : 9 spools

Catalogue id	Group
10006	**912**
Illustr. No **912Y1**	Section **100**
Issue **VOE 64C4410006**	Page **439**

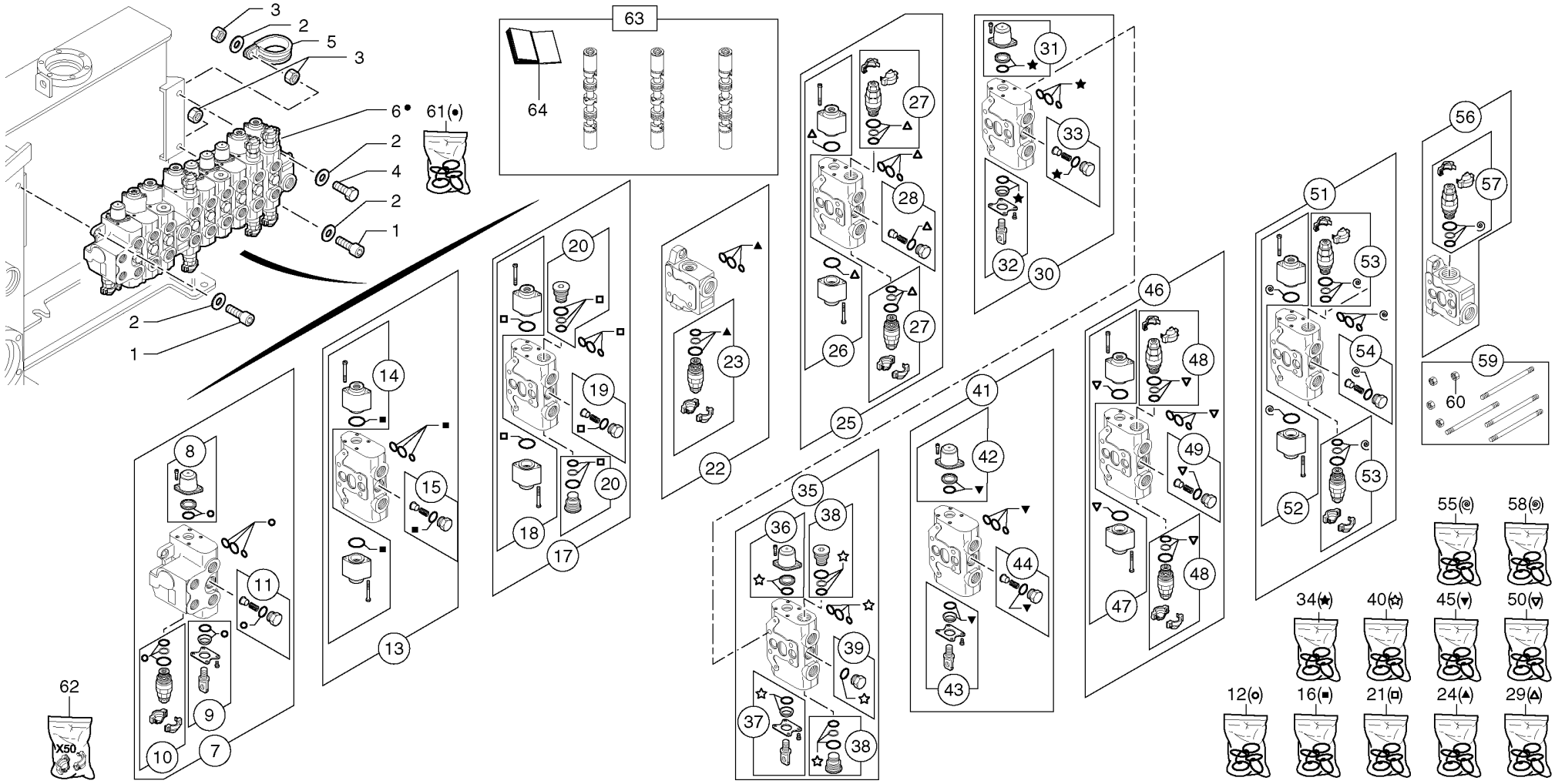
3
2
5
3
6•
2
4
2
1
2
1
61(•)
63
64
20
19
20
18
17
14
15
13
8
11
9
10
7
62
X50
23
22
27
28
27
26
25
31
33
32
30
41
42
44
43
35
36
38
39
37
38
46
48
49
48
47
51
53
54
53
52
56
57
59
60
55(◎)
58(◎)
34(★)
40(☆)
45(▼)
50(▽)
12(○)
16(■)
21(□)
24(▲)
29(△)

Fig.	Part No.	Quantity 1	2	3	PS	KIT	Description	Dénomination	Bezeichnung	Denominación	Notes
61	**PJ 7413767**	1					•Sealing Kit	•Jeu Joints	•Dichtungssatz	•Juego Retenes	
62	**PJ 7417514**	1			SS		•Cowl kit (blue)	•Kit capuchon bleu	•Motorhauben-Kit, blau	•Kit de taza (azul)	
63	**PJ 6930243**	1			SS		•Spool kit	•Kit tiroirs	•Steuerschieber-Kit	•Kit de corredera	S/N - 282.11603
64	**PJ 5400592**	1					••Service bulletin	••Service bulletin	••Service-Bulletin	••Boletín de servicio	

1	**282.10151** →	→ **282.13947**
2		
3		
4		
5		

Válvula de control : 9 correderas
Steuerblock : 9 Steuerschieber
Distributeur : 9 tiroirs
Control valve : 9 spools

Catalogue id **10006**	Group **912**
Illustr. No **912Y1**	Section **100**
Issue **VOE 64C4410006**	Page **441**

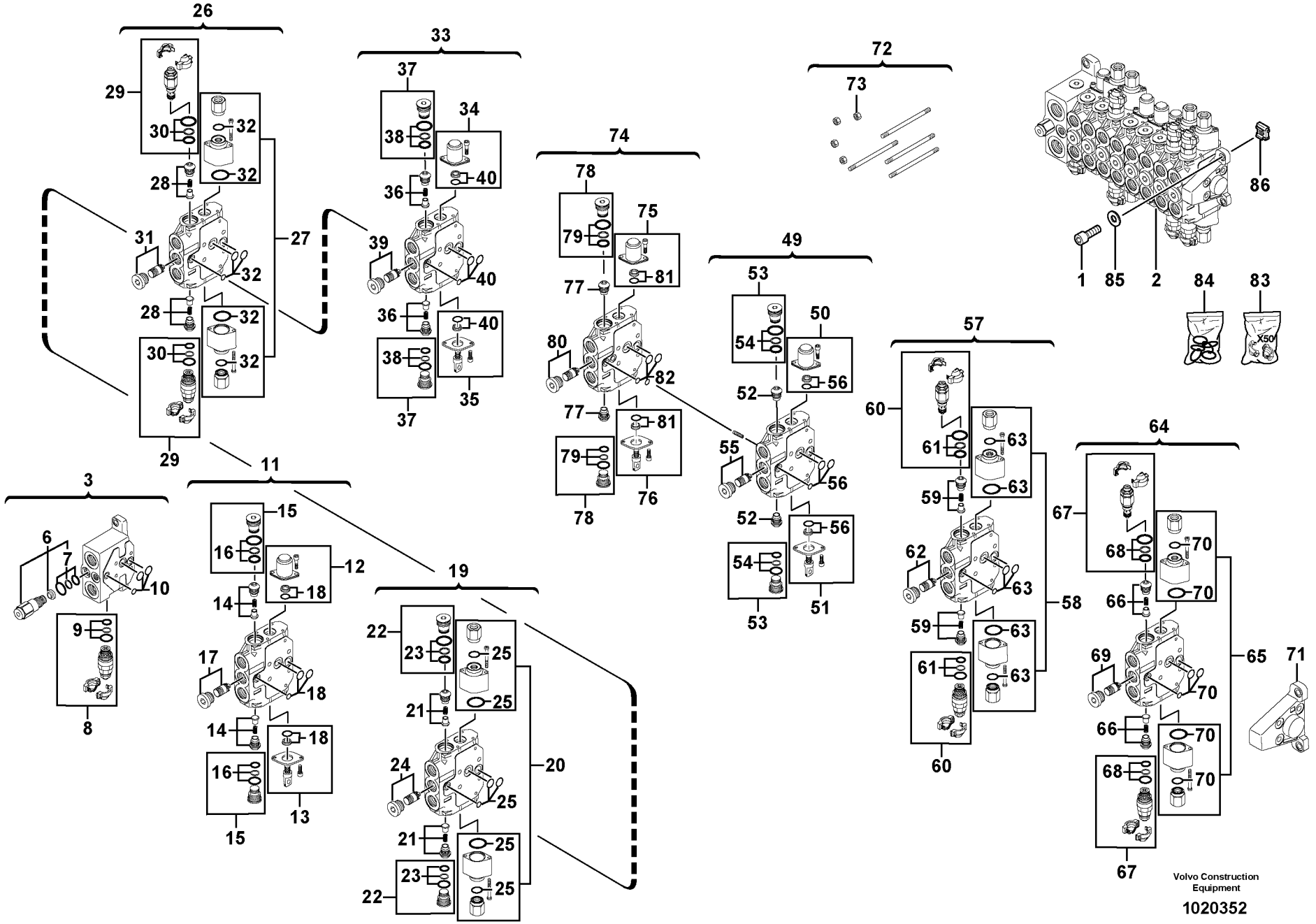

Volvo Construction Equipment

1020352

Fig.	Part No.	Quantity 1	2	3	PS	KIT	Description	Dénomination	Bezeichnung	Denominación	Notes
1	**VOE 984065**	3					Allen Head Screw	Vis à six pans creux	Inbusschraube	Tornillo tipo Allen	
2	**PJ 5360326**	1					Distributor	Distributeur	Verteiler	Distribuidor	
3	**PJ 7417734**	1					•Element	•Elément	•Element	•Elemento	
6	**PJ 7417731**	1					••Current Rgltr	••Regulat.courant	••Stromregler	••Regul Corriente	
7	**VOE 11988539**	1					•••Sealing Kit	•••Jeu Joints	•••Dichtungssatz	•••Juego Retenes	(PJ 7417744)
8	**PJ 7417730**	1					••Relief valve	••Limiteur - pression	••Druckbegrenzer	••Limitador presion	
9	**PJ 7417728**	1					•••Sealing Kit	•••Jeu Joints	•••Dichtungssatz	•••Juego Retenes	
10	**PJ 7417729**	1					••Sealing Kit	••Jeu Joints	••Dichtungssatz	••Juego Retenes	
11	**PJ 7418355**	1					•Element	•Elément	•Element	•Elemento	
12	**PJ 7418405**	1					••Spring cap	••Capsule a ressort	••Federkapsel	••Capsula de resorte	
13	**PJ 7418408**	1					••Mechanical control	••Commande mécanique	••Mechanische Steuerung	••Mando mecánico	
14	**PJ 7417733**	2					••Check valve	••Valve antiretour	••Rückschlagventil	••Válvula de retención	
15	**PJ 7410457**	2					••Plug	••Bouchon	••Stopfen	••Tapon	
16	**PJ 7410425**	2					•••Sealing Kit	•••Jeu Joints	•••Dichtungssatz	•••Juego Retenes	
17	**PJ 7417732**	1					••Pressure compensator	••Compensateur de pressi	••Druckausgleicher	••Compensador de presió	
18	**PJ 7417727**	1					••Sealing Kit	••Jeu Joints	••Dichtungssatz	••Juego Retenes	
19	**PJ 7418356**	1					•Element	•Elément	•Element	•Elemento	
20	**VOE 11715422**	1					••Hydraulic control	••Commande hydraulique	••Hydr. Steuerung	••Mando hidráulico	(PJ 7417754)
21	**PJ 7417733**	2					••Check valve	••Valve antiretour	••Rückschlagventil	••Válvula de retención	
22	**PJ 7410457**	2					••Plug	••Bouchon	••Stopfen	••Tapon	
23	**PJ 7410425**	2					•••Sealing Kit	•••Jeu Joints	•••Dichtungssatz	•••Juego Retenes	
24		1			NS		••Pressure compensator	••Compensateur de pressi	••Druckausgleicher	••Compensador de presió	
25	**PJ 7417727**	1					••Sealing Kit	••Jeu Joints	••Dichtungssatz	••Juego Retenes	
26	**PJ 7418411**	1					•Element	•Elément	•Element	•Elemento	
27	**VOE 11715422**	1					••Hydraulic control	••Commande hydraulique	••Hydr. Steuerung	••Mando hidráulico	(PJ 7417754)
28	**PJ 7417733**	2					••Check valve	••Valve antiretour	••Rückschlagventil	••Válvula de retención	
29	**VOE 11712587**	2					••Hydraulic equipment	••Equipem. hydraulique	••Hydr. Ausr~stung	••Equipo hidraulico	(PJ 7410427)
30	**PJ 7410425**	2					•••Sealing Kit	•••Jeu Joints	•••Dichtungssatz	•••Juego Retenes	
31	**PJ 7417732**	1					••Pressure compensator	••Compensateur de pressi	••Druckausgleicher	••Compensador de presió	
32	**PJ 7417727**	1					••Sealing Kit	••Jeu Joints	••Dichtungssatz	••Juego Retenes	

1	**282.13948**	
2		
3		
4		
5		

Válvula de control : 8 correderas
Steuerblock : 8 Steuerschieber
Distributeur : 8 tiroirs
Control valve : 8 spools

Catalogue id	Group
10006	**912**
Illustr. No **1020352**	Section **110**
Issue **VOE 64C4410006**	Page **443**

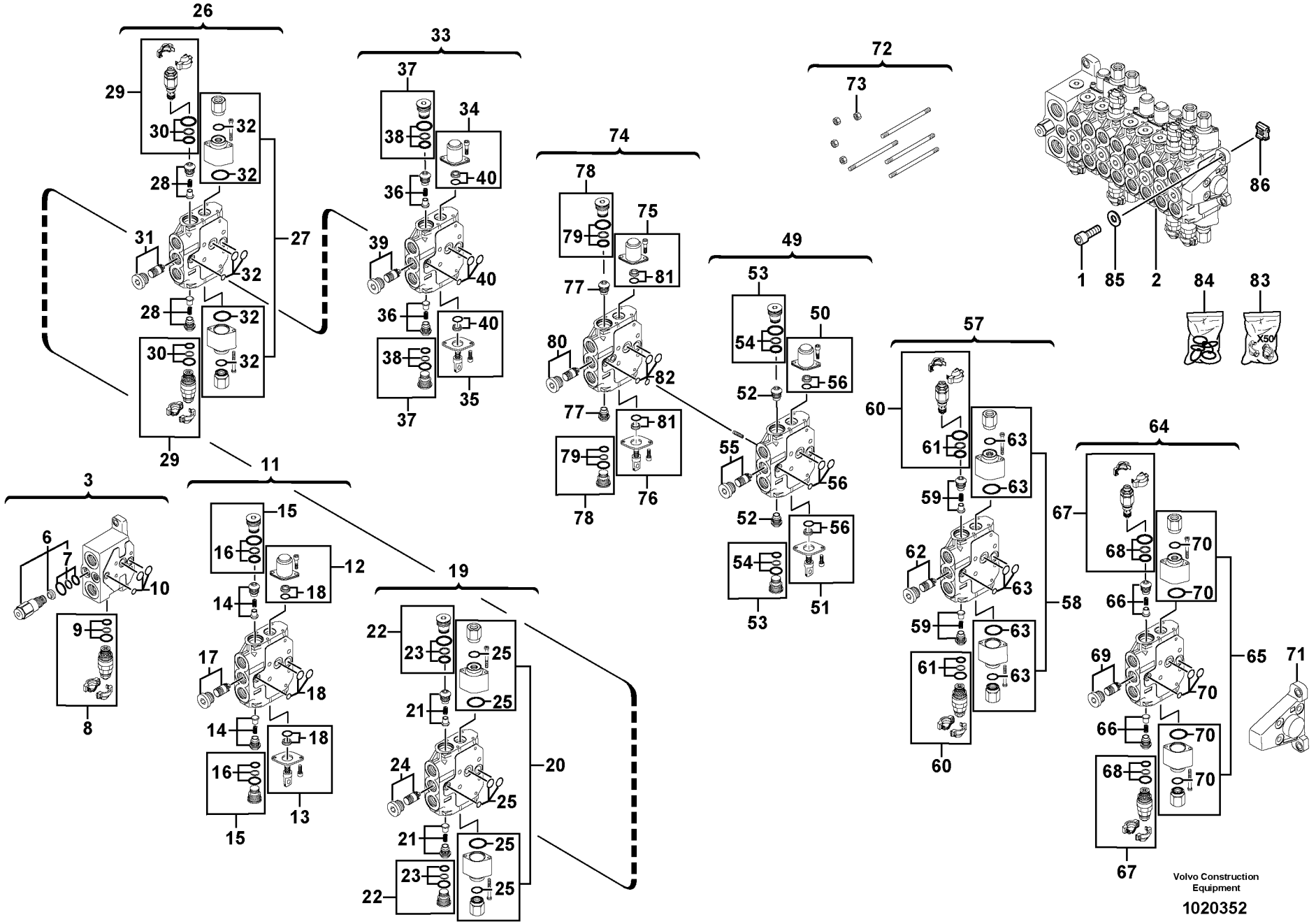

Volvo Construction Equipment

1020352

Fig.	Part No.	Quantity 1	2	3	PS	KIT	Description	Dénomination	Bezeichnung	Denominación	Notes
33	**PJ 7418357**	1					•Element	•Elément	•Element	•Elemento	
34	**PJ 7418405**	1					••Spring cap	••Capsule a ressort	••Federkapsel	••Capsula de resorte	
35	**PJ 7418408**	1					••Mechanical control	••Commande mécanique	••Mechanische Steuerung	••Mando mecánico	
36	**PJ 7417733**	2					••Check valve	••Valve antiretour	••Rückschlagventil	••Válvula de retención	
37	**PJ 7410457**	2					••Plug	••Bouchon	••Stopfen	••Tapon	
38	**PJ 7410425**	2					•••Sealing Kit	•••Jeu Joints	•••Dichtungssatz	•••Juego Retenes	
39	**VOE 11988362**	1					••Pressure compensator	••Compensateur de pressi	••Druckausgleicher	••Compensador de presió	(PJ 7418406)
40	**PJ 7417727**	1					••Sealing Kit	••Jeu Joints	••Dichtungssatz	••Juego Retenes	
49	**PJ 7418359**	1					•Element	•Elément	•Element	•Elemento	
50	**PJ 7418405**	1					••Spring cap	••Capsule a ressort	••Federkapsel	••Capsula de resorte	
51	**PJ 7418408**	1					••Mechanical control	••Commande mécanique	••Mechanische Steuerung	••Mando mecánico	
52		2			NS		••Check valve	••Valve antiretour	••Rückschlagventil	••Válvula de retención	
53	**PJ 7410457**	2					••Plug	••Bouchon	••Stopfen	••Tapon	
54	**PJ 7410425**	2					•••Sealing Kit	•••Jeu Joints	•••Dichtungssatz	•••Juego Retenes	
55	**PJ 7417732**	1					••Pressure compensator	••Compensateur de pressi	••Druckausgleicher	••Compensador de presió	
56	**PJ 7417727**	1					••Sealing Kit	••Jeu Joints	••Dichtungssatz	••Juego Retenes	
57	**PJ 7418360**	1					•Element	•Elément	•Element	•Elemento	
58	**VOE 11715422**	1					••Hydraulic control	••Commande hydraulique	••Hydr. Steuerung	••Mando hidráulico	(PJ 7417754)
59	**PJ 7417733**	2					••Check valve	••Valve antiretour	••Rückschlagventil	••Válvula de retención	
60	**VOE 11712587**	2					••Hydraulic equipment	••Equipem. hydraulique	••Hydr. Ausr~stung	••Equipo hidraulico	(PJ 7410427)
61	**PJ 7410425**	2					•••Sealing Kit	•••Jeu Joints	•••Dichtungssatz	•••Juego Retenes	
62	**PJ 7417732**	1					••Pressure compensator	••Compensateur de pressi	••Druckausgleicher	••Compensador de presió	
63	**PJ 7417727**	1					••Sealing Kit	••Jeu Joints	••Dichtungssatz	••Juego Retenes	
64	**PJ 7418412**	1					•Element	•Elément	•Element	•Elemento	
65	**VOE 11715422**	1					••Hydraulic control	••Commande hydraulique	••Hydr. Steuerung	••Mando hidráulico	(PJ 7417754)
66	**PJ 7417733**	2					••Check valve	••Valve antiretour	••Rückschlagventil	••Válvula de retención	
67	**VOE 11712587**	2					••Hydraulic equipment	••Equipem. hydraulique	••Hydr. Ausr~stung	••Equipo hidraulico	(PJ 7410427)
68	**PJ 7410425**	2					•••Sealing Kit	•••Jeu Joints	•••Dichtungssatz	•••Juego Retenes	
69	**PJ 7417732**	1					••Pressure compensator	••Compensateur de pressi	••Druckausgleicher	••Compensador de presió	
70	**PJ 7417727**	1					••Sealing Kit	••Jeu Joints	••Dichtungssatz	••Juego Retenes	

1	**282.13948**	
2		
3		
4		
5		

Válvula de control : 8 correderas
Steuerblock : 8 Steuerschieber
Distributeur : 8 tiroirs
Control valve : 8 spools

Catalogue id	Group
10006	**912**
Illustr. No **1020352**	Section **110**
Issue **VOE 64C4410006**	Page **445**

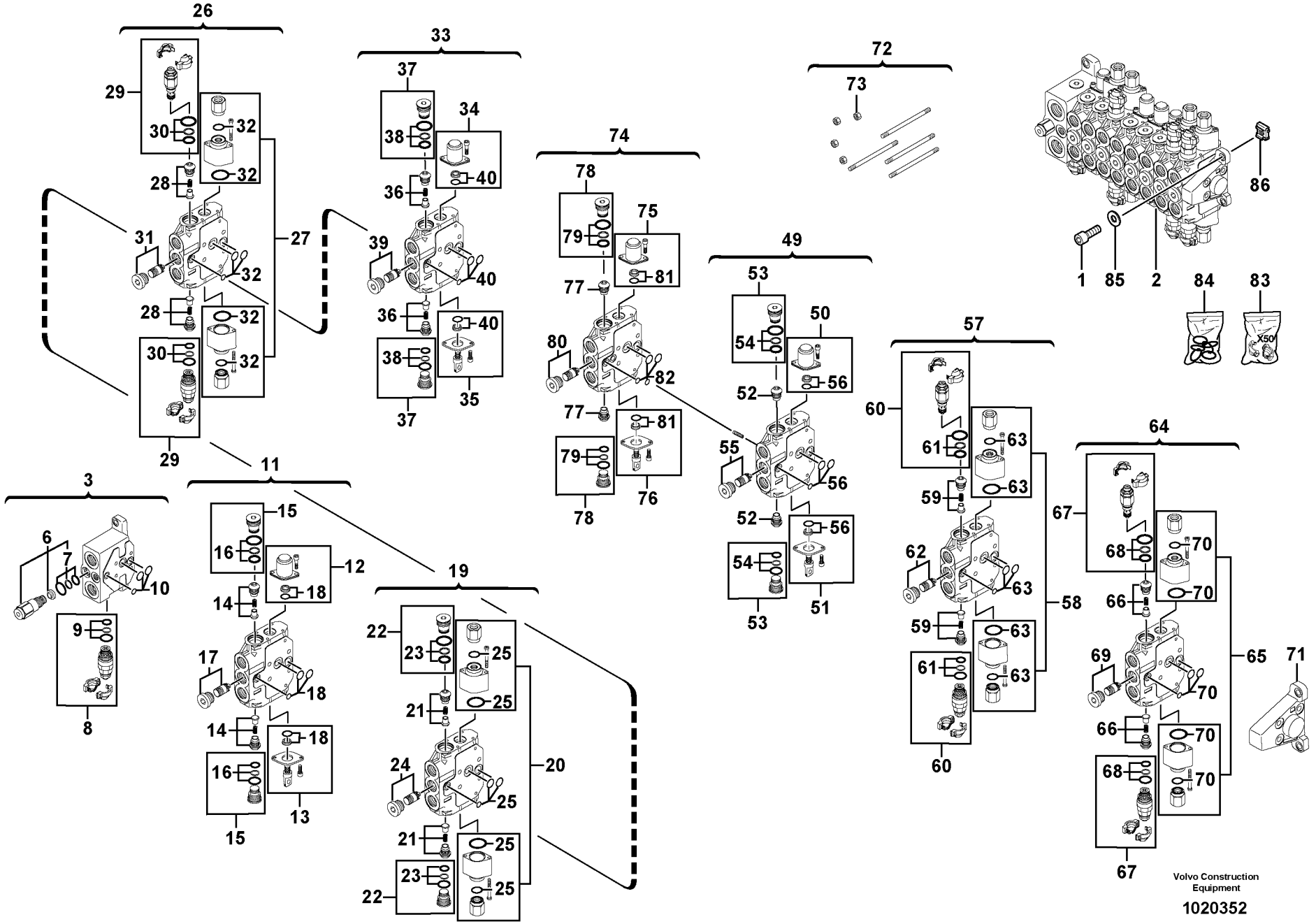

Volvo Construction Equipment

1020352

Fig.	Part No.	Quantity 1	2	3	PS	KIT	Description	Dénomination	Bezeichnung	Denominación	Notes
71	**PJ 7417791**	1					•Element	•Elément	•Element	•Elemento	
72	**PJ 7418404**	1					•Tie rod (kit)	•Jeu de tirants	•Stehbolzensatz	•Barra de acoplamiento (j	
73	**PJ 7410933**	4			SS		••Nut	••Ecrou	••Mutter	••Tuerca	
74	**PJ 7418358**	1					•Element	•Elément	•Element	•Elemento	
75	**PJ 7418405**	1					••Spring cap	••Capsule a ressort	••Federkapsel	••Capsula de resorte	
76	**PJ 7418408**	1					••Mechanical control	••Commande mécanique	••Mechanische Steuerung	••Mando mecánico	
77		2			NS		••Check valve	••Valve antiretour	••Rückschlagventil	••Válvula de retención	
78	**PJ 7410457**	2					••Plug	••Bouchon	••Stopfen	••Tapon	
79	**PJ 7410425**	2					•••Sealing Kit	•••Jeu Joints	•••Dichtungssatz	•••Juego Retenes	
80	**PJ 7417732**	1					••Pressure compensator	••Compensateur de pressi	••Druckausgleicher	••Compensador de presió	
81	**PJ 7417727**	1					••Sealing Kit	••Jeu Joints	••Dichtungssatz	••Juego Retenes	
82	**PJ 7418417**	1					••Seal kit	••Pochette de joints	••Dichtringe (Satz)	••Juego de juntas	
83	**PJ 7417514**	1			SS		•Cowl kit (blue)	•Kit capuchon bleu	•Motorhauben-Kit, blau	•Kit de taza (azul)	
84	**PJ 7418514**	1					•Seal kit	•Pochette de joints	•Dichtringe (Satz)	•Juego de juntas	
85	**VOE 955894**	3					Washer	Rondelle	Scheibe	Arandela	
86	**VOE 11802283**	3					Nut	Ecrou	Mutter	Tuerca	

1	**282.13948**	
2		
3		
4		
5		

Válvula de control : 8 correderas
Steuerblock : 8 Steuerschieber
Distributeur : 8 tiroirs
Control valve : 8 spools

Catalogue id	Group
10006	**912**
Illustr. No **1020352**	Section **110**
Issue **VOE 64C4410006**	Page **447**

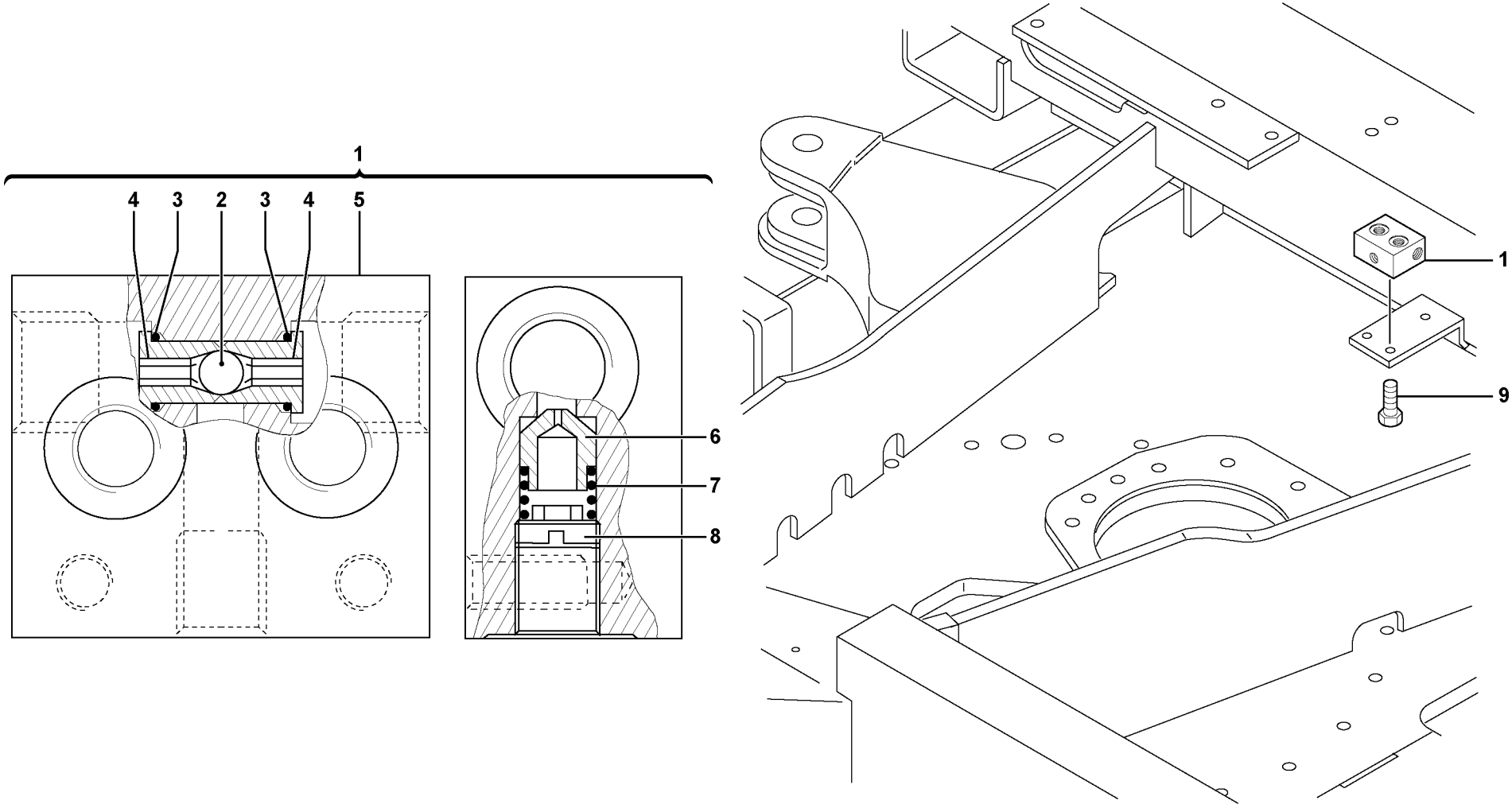

Volvo Construction Equipment

1020617

Fig.	Part No.	Quantity 1	2	3	PS	KIT	Description	Dénomination	Bezeichnung	Denominación	Notes
1	**PJ 6090037**	1			SS		Slewing block	Bloc d'orientation	Schwenkungblock	Bloqueo de giro	
2	**PJ 4100017**	1					•Ball	•Bille	•Kugel	•Bola	
3	**PJ 4040080**	2					•O-ring	•Joint Torique	•O-Ring	•Junta torica	
4		2			NS		•Ball Socket	•Siege de bille	•Kugelschale	•Asiento de bola	
5		1			NS		•Body	•Corps	•Körper	•Cuerpo	
6		1			NS		•Plunger	•Plongeur	•Plunger	•Piston	
7		1			NS		•Spring	•Ressort	•Feder	•Muelle	
8		1			NS		•Spring carrier	•Porte-ressort	•Federträger	•Portaresorte	
9	**VOE 946173**	2			SS		Screw	Vis	Schraube	Tornillo	

1	**282.10151** →	**282.?????**
2		
3		
4		
5		

Bloqueo de giro
Schwenkungsblock
Bloc-distributeur d'orientation
Slewing block

Catalogue id	Group
10006	**912**
Illustr. No **1020617**	Section **190**
Issue **VOE 64C4410006**	Page **449**

VOLVO

EC30

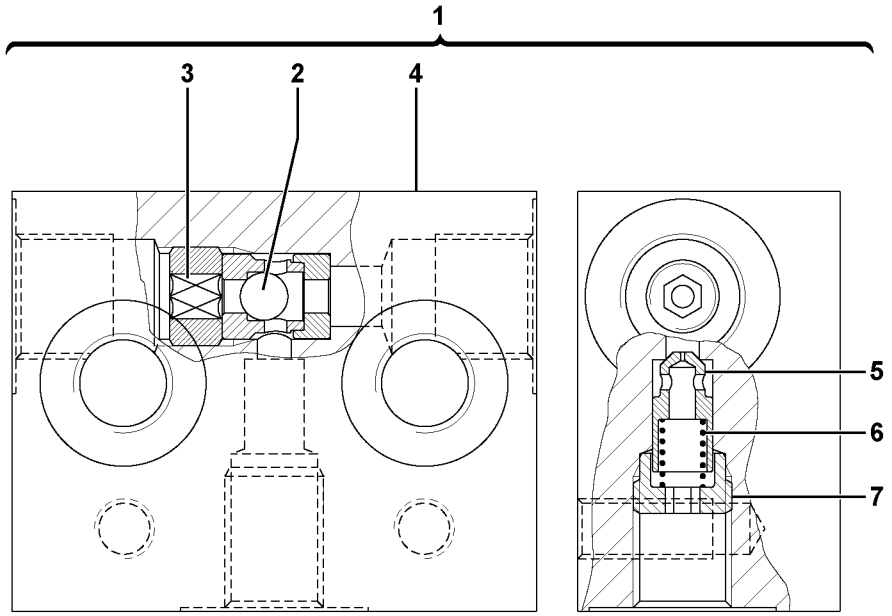

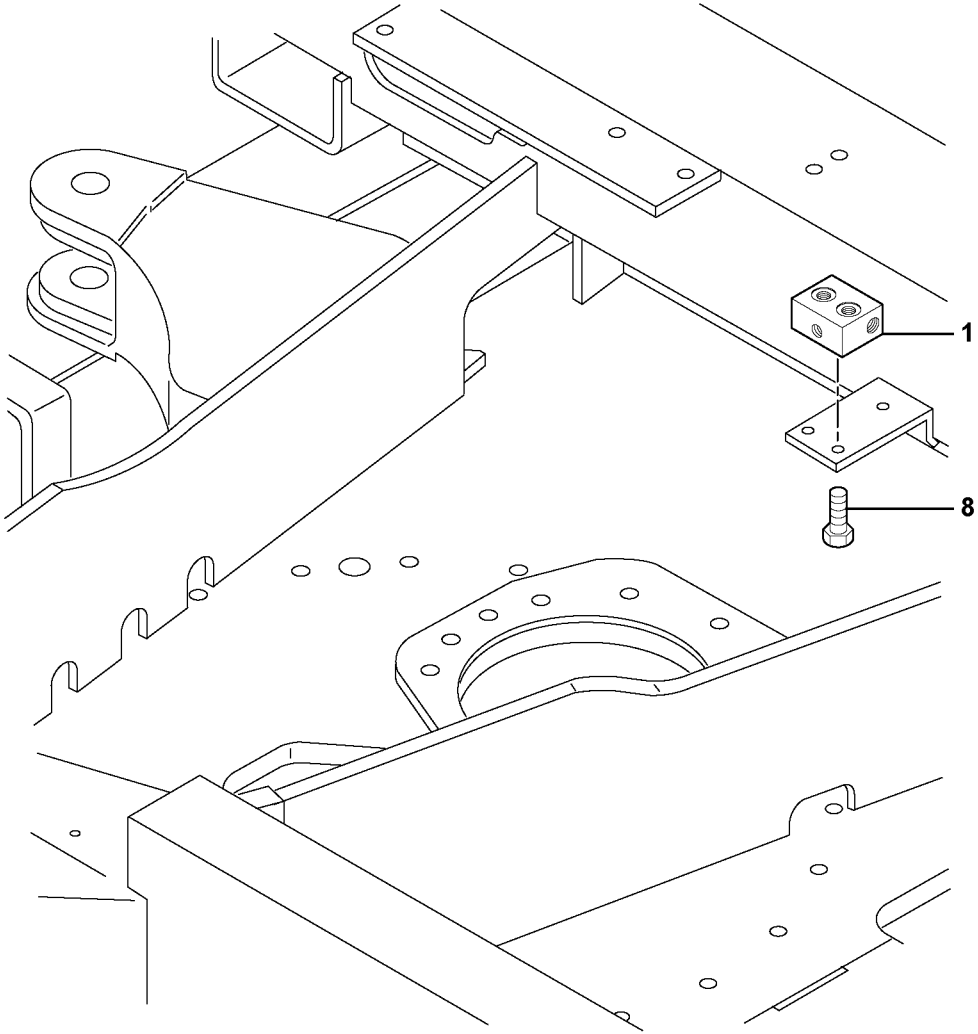

Volvo Construction Equipment

1020620

Fig.	Part No.	Quantity 1	2	3	PS	KIT	Description	Dénomination	Bezeichnung	Denominación	Notes
1	**VOE 11800381**	1					Block	Bloc	Block	Bloque	
2		1			NS		•Ball	•Bille	•Kugel	•Bola	
3		1			NS		•Ball Socket	•Siege de bille	•Kugelschale	•Asiento de bola	
4		1			NS		•Body	•Corps	•Körper	•Cuerpo	
5		1			NS		•Plunger	•Plongeur	•Plunger	•Piston	
6		1			NS		•Spring	•Ressort	•Feder	•Muelle	
7		1			NS		•Spring carrier	•Porte-ressort	•Federträger	•Portaresorte	
8	**VOE 946173**	2			SS		Screw	Vis	Schraube	Tornillo	

1	**282.?????**	
2		
3		
4		
5		

Bloqueo de giro
Schwenkungsblock
Bloc-distributeur d'orientation
Slewing block

Catalogue id **10006**	Group **912**
Illustr. No **1020620**	Section **195**
Issue **VOE 64C4410006**	Page **451**

VOLVO

EC30

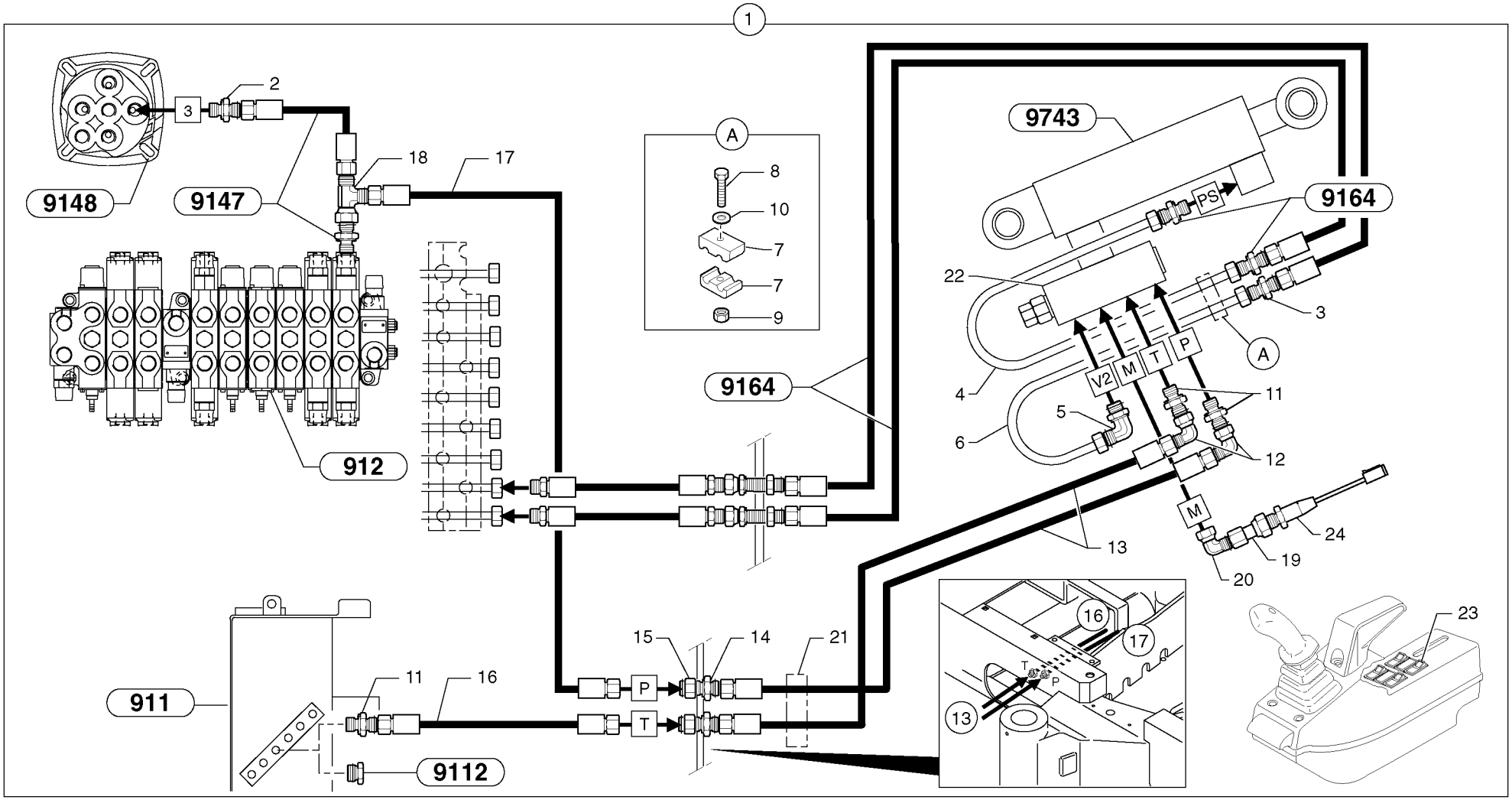
1
2
3
9148
9147
18
17
912
A
8
10
7
7
9
9164
9743
PS
9164
22
3
A
4
V2
M
T
P
5
11
6
12
M
24
19
20
13
911
11
16
9112
15
14
21
P
T
16
17
13
23

Fig.	Part No.	Quantity 1	2	3	PS	KIT	Description	Dénomination	Bezeichnung	Denominación	Notes
1		1			NS		Handling	Kit manutention	Beförderungs-Kit	Mantenimiento	
2	**PJ 4755008**	1					•Union with seal	•Raccord-union, avec joint	•Verbindungsstück mit Dic	•Unión con junta	
3	**PJ 4755045**	1					•Union with seal	•Raccord-union, avec joint	•Verbindungsstück mit Dic	•Unión con junta	
4	**PJ 5910871**	1					•Tube	•Tube	•Rohr	•Tubo	
5	**VOE 11803570**	1					•Elbow	•Coude	•Winkelstueck	•Tubo acodado	(PJ 4705011)
6	**PJ 5910839**	1					•Tube	•Tube	•Rohr	•Tubo	
7	**VOE 11802977**	2					•Flange	•Flasque	•Flansch	•Brida	(PJ 4690703)
8	**PJ 4380059**	1					•Screw	•Vis	•Schraube	•Tornillo	HM10X50
9	**VOE 983304**	1					•Hexagon Nut	•Ecrou Hexagonal	•Sechskantmutter	•Tuerca Hexagon	(PJ 4410020) HM10
10	**VOE 960148**	2					•Washer	•Rondelle	•Scheibe	•Arandela	(PJ 4460034) MU10
11	**PJ 4755008**	3					•Union with seal	•Raccord-union, avec joint	•Verbindungsstück mit Dic	•Unión con junta	
12	**VOE 13933905**	2					•Elbow nipple	•Raccord angulaire	•Winkelnippel	•Niple angular	(PJ 4705005)
13	**PJ 5471035**	2					•Hose	•Durit	•Schlauch	•Tubo flexible	1/4”
14	**VOE 935424**	2					•Nipple	•Raccord	•Nippel	•Niple	(PJ 4755033)
15	**VOE 935428**	2					•Lock nut	•Contre-ecrou	•Sicherungsmutter	•Contratuerca	(PJ 5480034) 9/16”
16	**PJ 5471018**	1					•Hose	•Durit	•Schlauch	•Tubo flexible	1/4”
17	**PJ 5471027**	1					•Hose	•Durit	•Schlauch	•Tubo flexible	1/4”
18	**VOE 13933859**	1					•Nipple	•Raccord	•Nippel	•Niple	(PJ 4725001)
19	**VOE 11802909**	1					•Pressure Connection	•Raccord de refoulement	•Druckanschluss	•Conexión de presión	(PJ 5485010)
20	**VOE 11802908**	1					•Elbow	•Coude	•Winkelstueck	•Tubo acodado	(PJ 4705014)
21	**VOE 11803561**	10					•Clamp	•Pince Serrage	•Klemme	•Abrazadera	(PJ 4690054)
22		1					•Safety valve	•Soupape surete	•Sicherheitsvent	•Valv seguridad	See group 912, Page 475
23		1					•Load safety switch	•Commutateur, sécurité ch	•Lastsicherungsschalter	•Interruptor de seguridad d	See group 364, Page 191
24		1					•Wire harness	•Faisceau electrique	•Kabelbaum	•Manojo cables	See group 371, Page 197

1	**282.10151** →	→ **282.13947**
2		
3		
4		
5		

Kit de trabajo de mantenimiento Ce / sin Puma
Förderarbeiten Ce / ohne Puma
Manutention Ce / sans unité de commande Puma
Handling operations Ce / without Puma

Catalogue id **10006**	Group **912**
Illustr. No **9164LY1**	Section **350**
Issue **VOE 64C4410006**	Page **453**

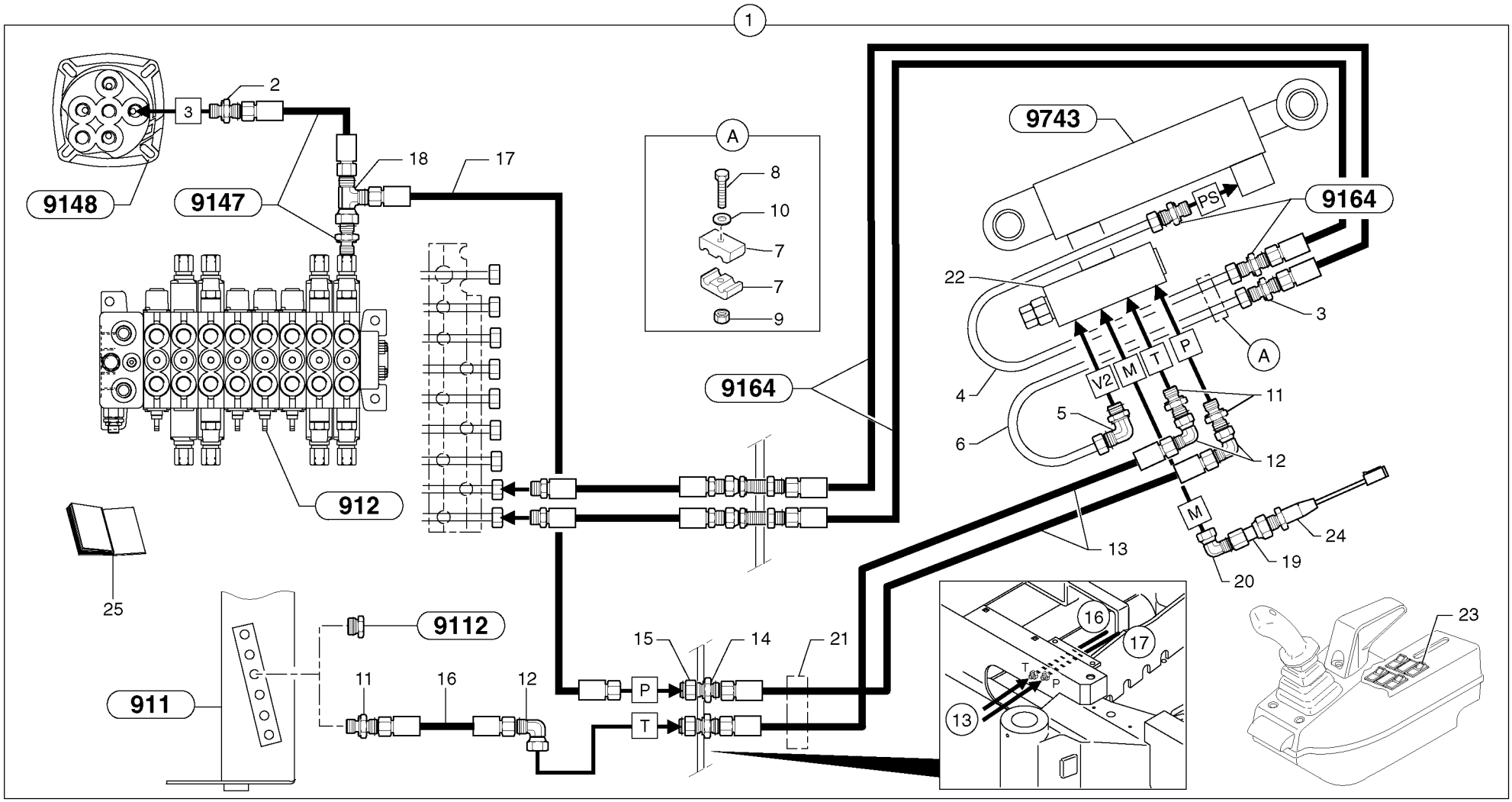
1
2
3
9148
9147
18
17
A
8
10
7
7
9
9743
PS
9164
22
3
A
4
V2
M
T
P
11
5
12
6
9164
912
25
13
M
24
19
20
9112
911
11
16
12
15
14
21
P
T
16
17
T
P
13
23

Fig.	Part No.	Quantity 1	2	3	P S	K I T	Description	Dénomination	Bezeichnung	Denominación	Notes
1	**PJ 6932178**	1					Handling	Kit manutention	Beförderungs-Kit	Mantenimiento	
2	**PJ 4755008**	1					•Union with seal	•Raccord-union, avec joint	•Verbindungsstück mit Dic	•Unión con junta	
3	**PJ 4755045**	1					•Union with seal	•Raccord-union, avec joint	•Verbindungsstück mit Dic	•Unión con junta	
4	**PJ 5910871**	1					•Tube	•Tube	•Rohr	•Tubo	
5	**VOE 11803570**	1					•Elbow	•Coude	•Winkelstueck	•Tubo acodado	(PJ 4705011)
6	**PJ 5910839**	1					•Tube	•Tube	•Rohr	•Tubo	
7	**VOE 11802977**	2					•Flange	•Flasque	•Flansch	•Brida	(PJ 4690703)
8	**PJ 4380059**	1					•Screw	•Vis	•Schraube	•Tornillo	HM10X50
9	**VOE 983304**	1					•Hexagon Nut	•Ecrou Hexagonal	•Sechskantmutter	•Tuerca Hexagon	(PJ 4410020) HM10
10	**VOE 960148**	2					•Washer	•Rondelle	•Scheibe	•Arandela	(PJ 4460034) MU10
11	**PJ 4755008**	3					•Union with seal	•Raccord-union, avec joint	•Verbindungsstück mit Dic	•Unión con junta	
12	**VOE 13933905**	3					•Elbow nipple	•Raccord angulaire	•Winkelnippel	•Niple angular	(PJ 4705005)
13	**PJ 5471035**	2					•Hose	•Durit	•Schlauch	•Tubo flexible	1/4”
14	**VOE 935424**	2					•Nipple	•Raccord	•Nippel	•Niple	(PJ 4755033)
15	**VOE 935428**	2					•Lock nut	•Contre-ecrou	•Sicherungsmutter	•Contratuerca	(PJ 5480034) 9/16”
16	**VOE 936851**	1					•Hose assembly	•Conduit flexible	•Schlauchleitung	•Conducto	(PJ 5471026) 1/4”
17	**PJ 5471027**	1					•Hose	•Durit	•Schlauch	•Tubo flexible	1/4”
18	**VOE 13933860**	1					•T-nipple	•Raccord-t	•T-Nippel	•Niple T	(PJ 4725004)
19	**VOE 11802909**	1					•Pressure Connection	•Raccord de refoulement	•Druckanschluss	•Conexión de presión	(PJ 5485010)
20	**VOE 11802908**	1					•Elbow	•Coude	•Winkelstueck	•Tubo acodado	(PJ 4705014)
21	**VOE 11803561**	11					•Clamp	•Pince Serrage	•Klemme	•Abrazadera	(PJ 4690054)
22		1					•Safety valve	•Soupape surete	•Sicherheitsvent	•Valv seguridad	See group 912, Page 475
23		1					•Load safety switch	•Commutateur, sécurité ch	•Lastsicherungsschalter	•Interruptor de seguridad d	See group 364, Page 191
24		1					•Wire harness	•Faisceau electrique	•Kabelbaum	•Manojo cables	See group 371, Page 197
25	**VOE 11801039**	1					•Instal. instruction	•Instructions de montage	•Montageanweisungen	•Instrucciones de montaje	

1	**282.13948**	
2		
3		
4		
5		

Kit de trabajo de mantenimiento Ce / sin Puma
Förderarbeiten Ce / ohne Puma
Manutention Ce / sans unité de commande Puma
Handling operations Ce / without Puma

Catalogue id	Group
10006	**912**
Illustr. No **9164MY1**	Section **355**
Issue **VOE 64C4410006**	Page **455**

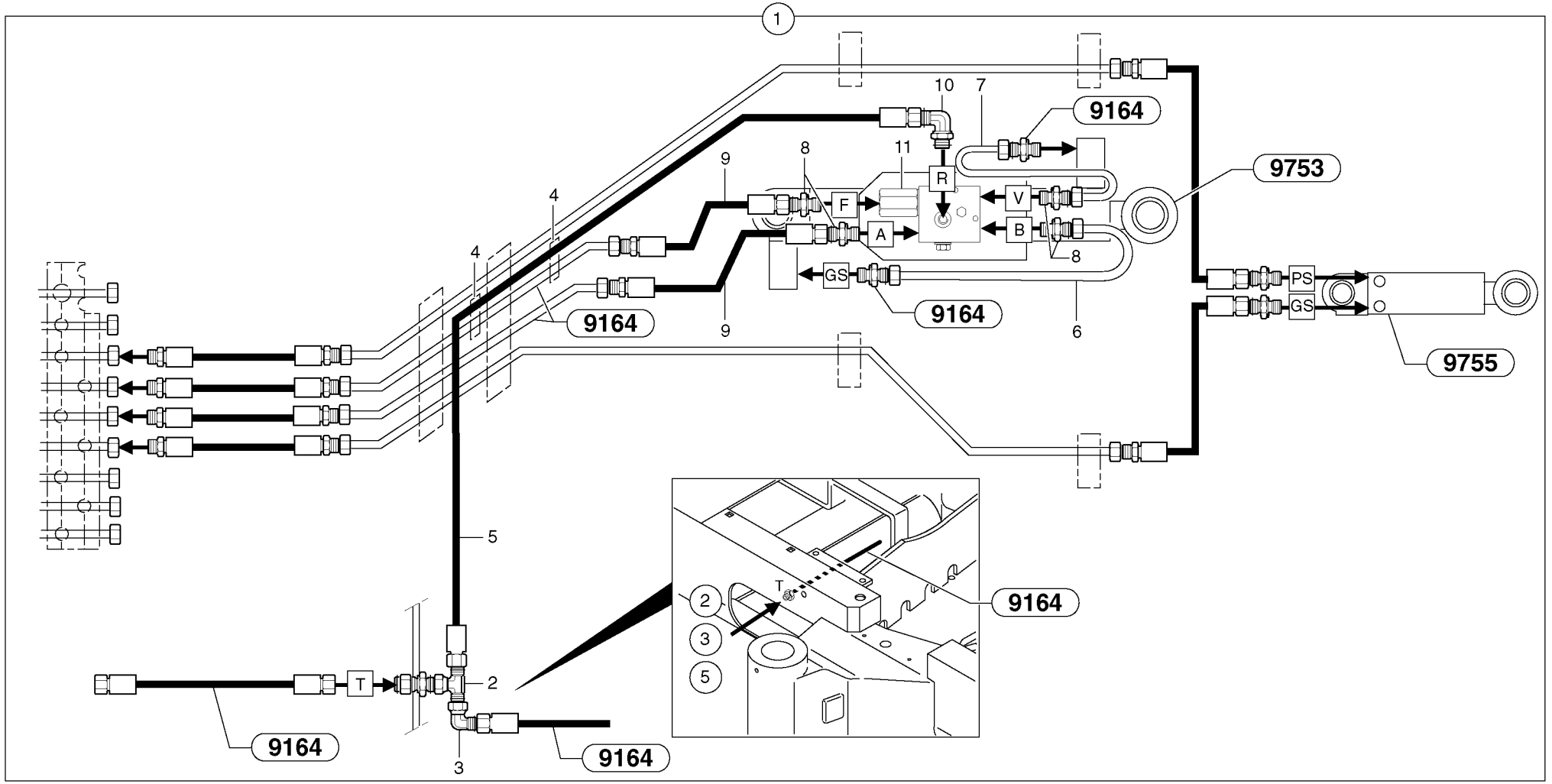
1
10
7
9164
8
11
9
R
9753
F
V
4
A
B
4
8
GS
PS
GS
9164
9164
9
6
9755
5
T
2
9164
3
9164
2
3
5
T
9164

Fig.	Part No.	Quantity 1	2	3	PS	KIT	Description	Dénomination	Bezeichnung	Denominación	Notes
1	**PJ 6930176**	1			SS		Handling	Kit manutention	Beförderungs-Kit	Mantenimiento	
2	**VOE 13933860**	1					•T-nipple	•Raccord-t	•T-Nippel	•Niple T	(PJ 4725004)
3	**VOE 13933905**	1					•Elbow nipple	•Raccord angulaire	•Winkelnippel	•Niple angular	(PJ 4705005)
4	**VOE 11803561**	10					•Clamp	•Pince Serrage	•Klemme	•Abrazadera	(PJ 4690054)
5	**PJ 5471042**	1					•Hose	•Durit	•Schlauch	•Tubo flexible	1/4”
6	**PJ 5910841**	1					•Tube	•Tube	•Rohr	•Tubo	
7	**PJ 5910840**	1					•Tube	•Tube	•Rohr	•Tubo	
8	**PJ 4755007**	4					•Union with seal	•Raccord-union, avec joint	•Verbindungsstück mit Dic	•Unión con junta	
9	**PJ 5473027**	2					•High pressure hose	•Flexible hp	•Hochdruckschlauch	•Manguera alta-presion	3/8”
10	**VOE 11802842**	1					•Elbow	•Coude	•Winkelstueck	•Tubo acodado	(PJ 4705013)
11		1					•Safety valve	•Soupape surete	•Sicherheitsvent	•Valv seguridad	See group 912, Page 479

1	**282.10151**	
2		
3		
4		
5		

Circuito hidráulico (válvula de seguridad / brazo)
Hydraulikkreis (Sicherheitsventil / Löffelstiel)
Circuit hydraulique (valve de sécurité / balancier)
Hydraulic circuit (safety valve / dipper arm)

Catalogue id **10006**	Group **912**
Illustr. No **9164NY1**	Section **360**
Issue **VOE 64C4410006**	Page **457**

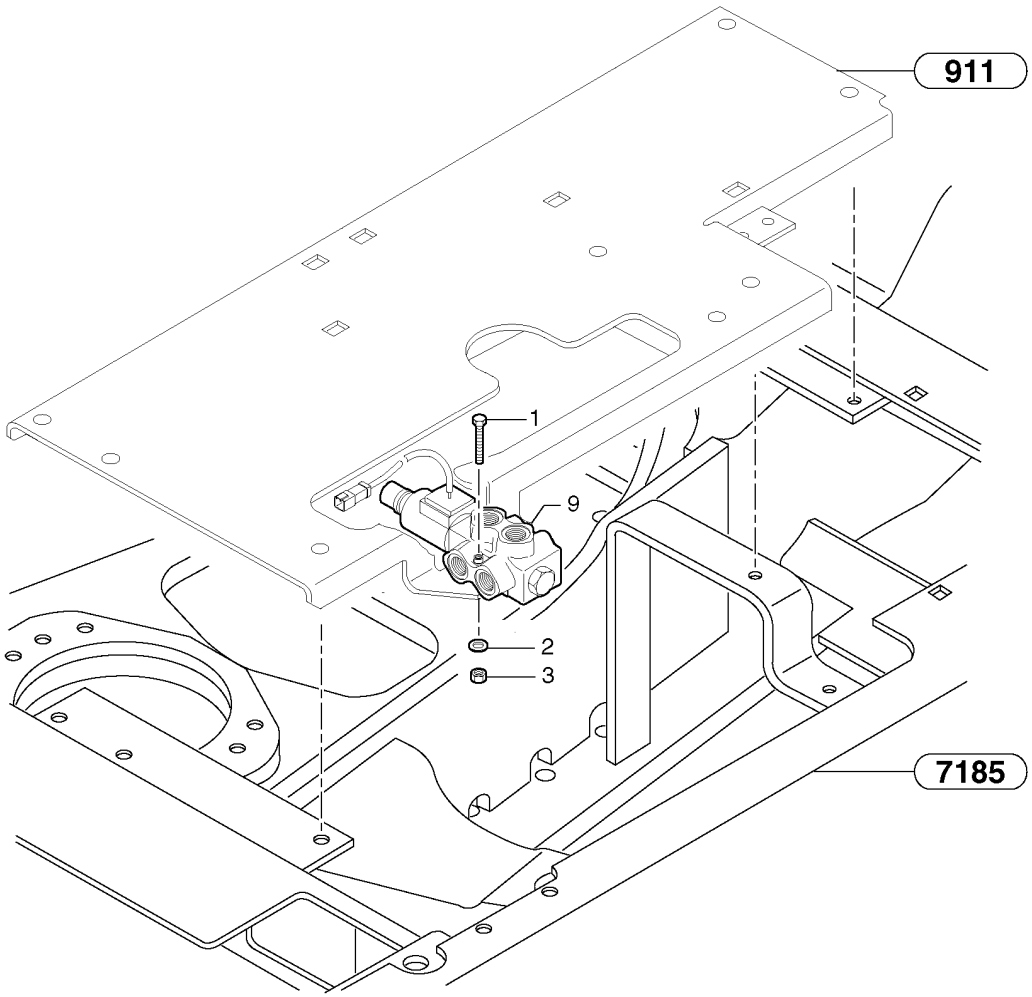
911
1
9
2
3
7185

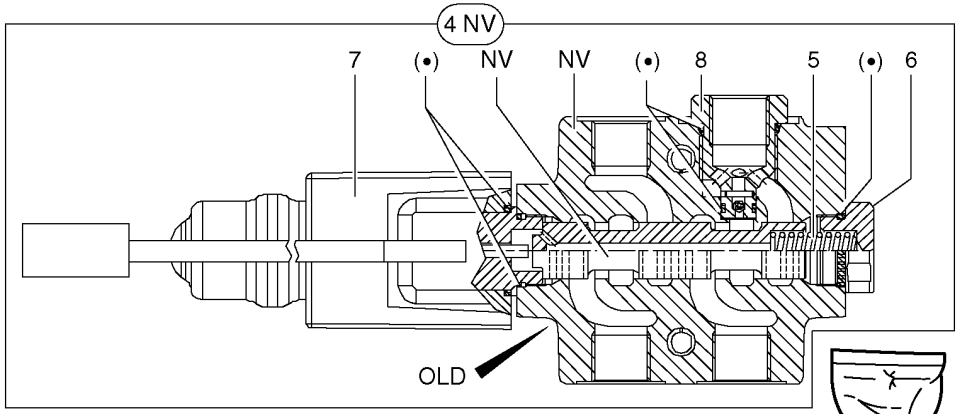
4 NV
7
(•)
NV
NV
(•)
8
5
(•)
6
OLD


23(•)

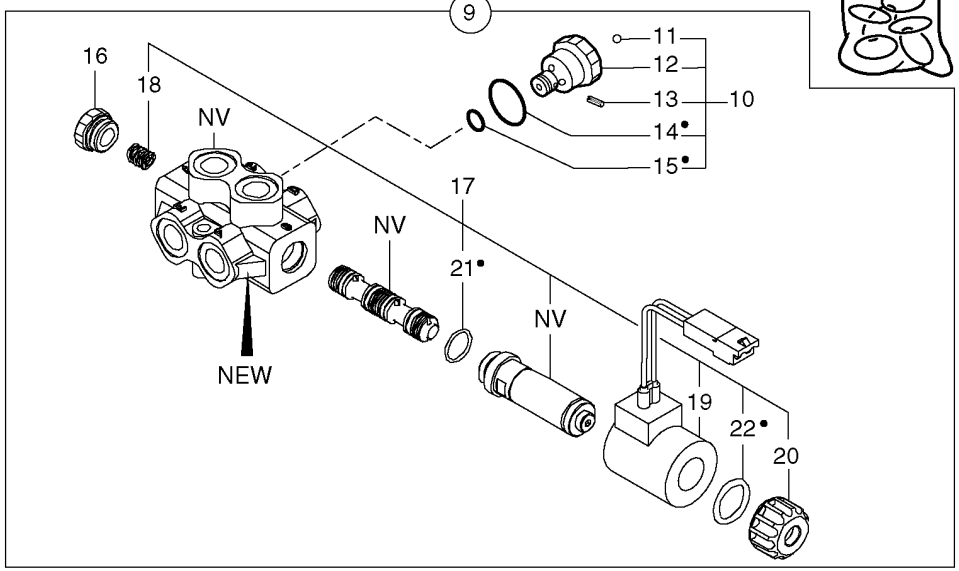
9
16
18
NV
11
12
13
10
14•
15•
17
NV
21•
NV
NEW
19
22•
20

Fig.	Part No.	Quantity 1	2	3	PS	KIT	Description	Dénomination	Bezeichnung	Denominación	Notes
1	**PJ 4380026**	REQ					Screw	Vis	Schraube	Tornillo	HM6X50
1	**PJ 4380027**	REQ					Screw	Vis	Schraube	Tornillo	HM6X60
2	**VOE 955892**	2					Washer	Rondelle	Scheibe	Arandela	(PJ 4460018) MU6
3	**PJ 4410013**	2					Nut	Ecrou	Mutter	Tuerca	HM6
4		1			NS		Selector	Sélecteur	Selektor	Selector	ORDER ITEM NO 9
5	**PJ 7415275**	1			SS		•Spring	•Ressort	•Feder	•Muelle	
6	**PJ 7417884**	1					•Plug	•Bouchon	•Stopfen	•Tapon	
7	**PJ 7417712**	1			SS		•Solenoid	•Solénoide	•Magnet	•Solenoide	
8	**PJ 7490282**	1					•Check valve	•Valve antiretour	•Rückschlagventil	•Válvula de retención	
9	**PJ 5360260**	1					Selector	Selecteur	Wähler	Selector	
10	**PJ 7490282**	1					•Check valve	•Valve antiretour	•Rückschlagventil	•Válvula de retención	
11	**PJ 7415279**	1					••Ball	••Bille	••Kugel	••Bola	
12	**PJ 7415276**	1					••Plug	••Bouchon	••Stopfen	••Tapon	ORDER ITEM NO 10
13	**PJ 7417199**	1					••Pin	••Goupille	••Stift	••Pasador	
14	**PJ 7415277**	1					••O-ring	••Joint Torique	••O-Ring	••Junta torica	
15	**PJ 7415278**	1					••O-ring	••Joint Torique	••O-Ring	••Junta torica	
16	**PJ 7417884**	1					•Plug	•Bouchon	•Stopfen	•Tapon	
17	**PJ 7418155**	1					•Kit	•Kit	•Satz	•Juego	
18	**PJ 7417878**	1					••Spring	••Ressort	••Feder	••Muelle	
19	**PJ 7417882**	1					••Coil	••Bobine	••Zündspule	••Bobina	
20	**PJ 7417881**	1					••Plug	••Bouchon	••Stopfen	••Tapon	
21	**PJ 7417925**	1					••O-ring	••Joint Torique	••O-Ring	••Junta torica	
22	**PJ 7417495**	1					••O-ring	••Joint Torique	••O-Ring	••Junta torica	
23	**PJ 7418156**	1					•Sealing Kit	•Jeu Joints	•Dichtungssatz	•Juego Retenes	

1	**282.10151** →	→ **282.14002**
2		
3		
4		
5		

Interruptor de selección giro-desplazamiento
Wahlschalter Schwenkbewegung-Versetzung
Sélecteur orientation-déport latéral
Slewing-offset selector switch

Catalogue id **10006**	Group **912**
Illustr. No **9124Y1**	Section **400**
Issue **VOE 64C4410006**	Page **459**

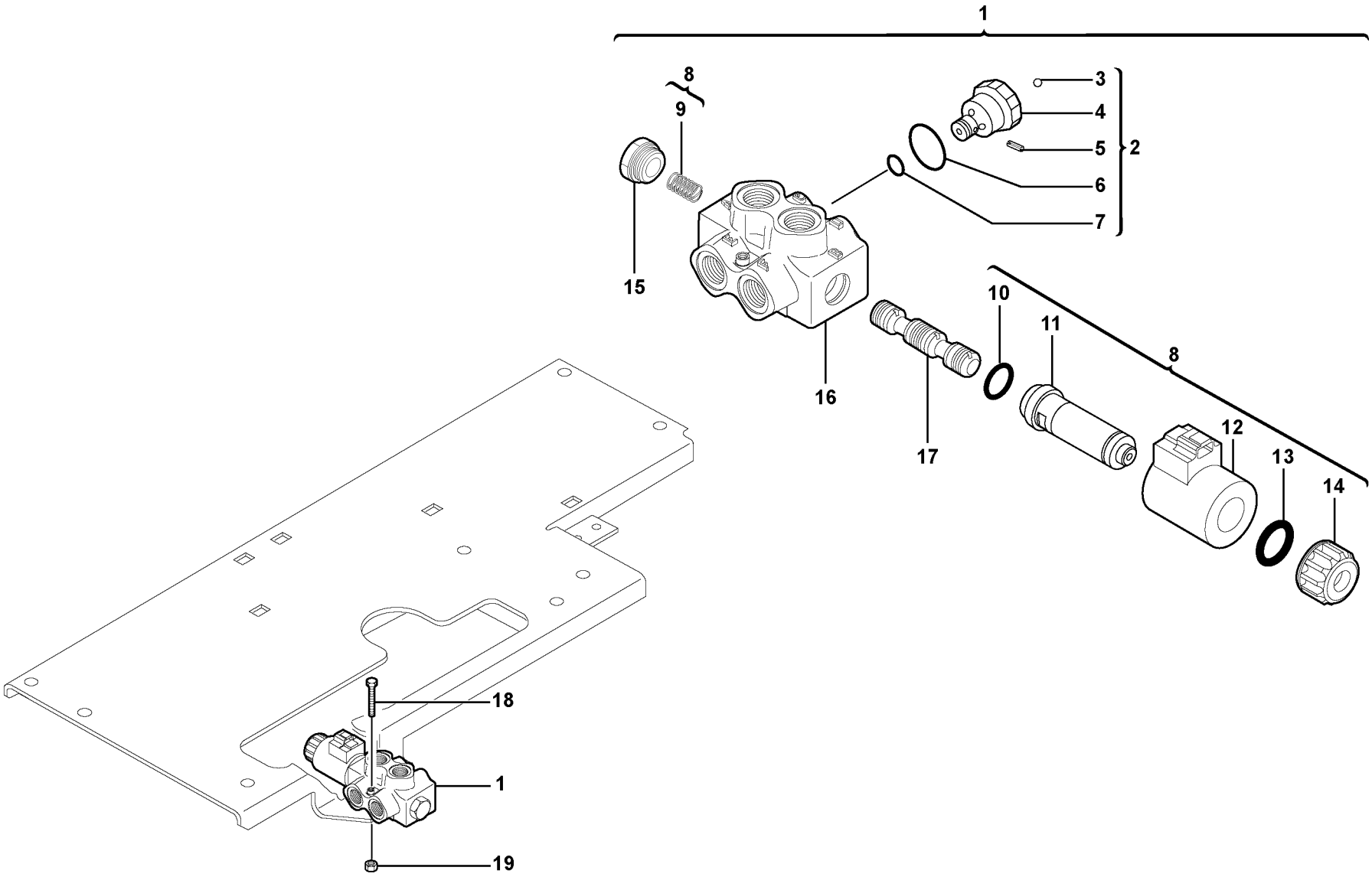

Volvo Construction Equipment

1020613

Fig.	Part No.	Quantity 1	2	3	PS	KIT	Description	Dénomination	Bezeichnung	Denominación	Notes
1	**VOE 11800326**	1					Selector	Selecteur	Wähler	Selector	
2	**PJ 7490282**	1					•Check valve	•Valve antiretour	•Rückschlagventil	•Válvula de retención	
3	**PJ 7415279**	1					••Ball	••Bille	••Kugel	••Bola	
4		1			NS		••Check valve	••Valve antiretour	••Rückschlagventil	••Válvula de retención	ORDER ITEM NO 2
5	**PJ 7417199**	1					••Pin	••Goupille	••Stift	••Pasador	
6	**PJ 7415277**	1					••O-ring	••Joint Torique	••O-Ring	••Junta torica	
7	**PJ 7415278**	1					••O-ring	••Joint Torique	••O-Ring	••Junta torica	
8	**PJ 7418511**	1					•Kit	•Kit	•Satz	•Juego	
9	**PJ 7417878**	1					••Spring	••Ressort	••Feder	••Muelle	
10	**PJ 7417925**	1					••O-ring	••Joint Torique	••O-Ring	••Junta torica	
11		1			NS		••Tube	••Tube	••Rohr	••Tubo	ORDER ITEM NO 8
12	**PJ 7418510**	1					••Bobbin	••Bobine	••Spule	••Bobina	
13	**PJ 7417495**	1					••O-ring	••Joint Torique	••O-Ring	••Junta torica	
14	**PJ 7417881**	1					••Plug	••Bouchon	••Stopfen	••Tapon	
15	**PJ 7417884**	1					•Plug	•Bouchon	•Stopfen	•Tapon	
16		1			NS		•Body	•Corps	•Körper	•Cuerpo	ORDER ITEM NO 1
17		1			NS		•Spool	•Tiroir	•Schieber	•Bobina	ORDER ITEM NO 1
18	**VOE 965177**	2			SS		Screw	Vis	Schraube	Tornillo	
19	**VOE 945407**	2			SS		Flange nut	Ecrou accouple.	Bundmutter	Tuerca embridad	

1	**282.14003**	
2		
3		
4		
5		

Interruptor de selección giro-desplazamiento
Wahlschalter Schwenkbewegung-Versetzung
Sélecteur orientation-déport latéral
Slewing-offset selector switch

Catalogue id **10006**	Group **912**
Illustr. No **1020613**	Section **410**
Issue **VOE 64C4410006**	Page **461**

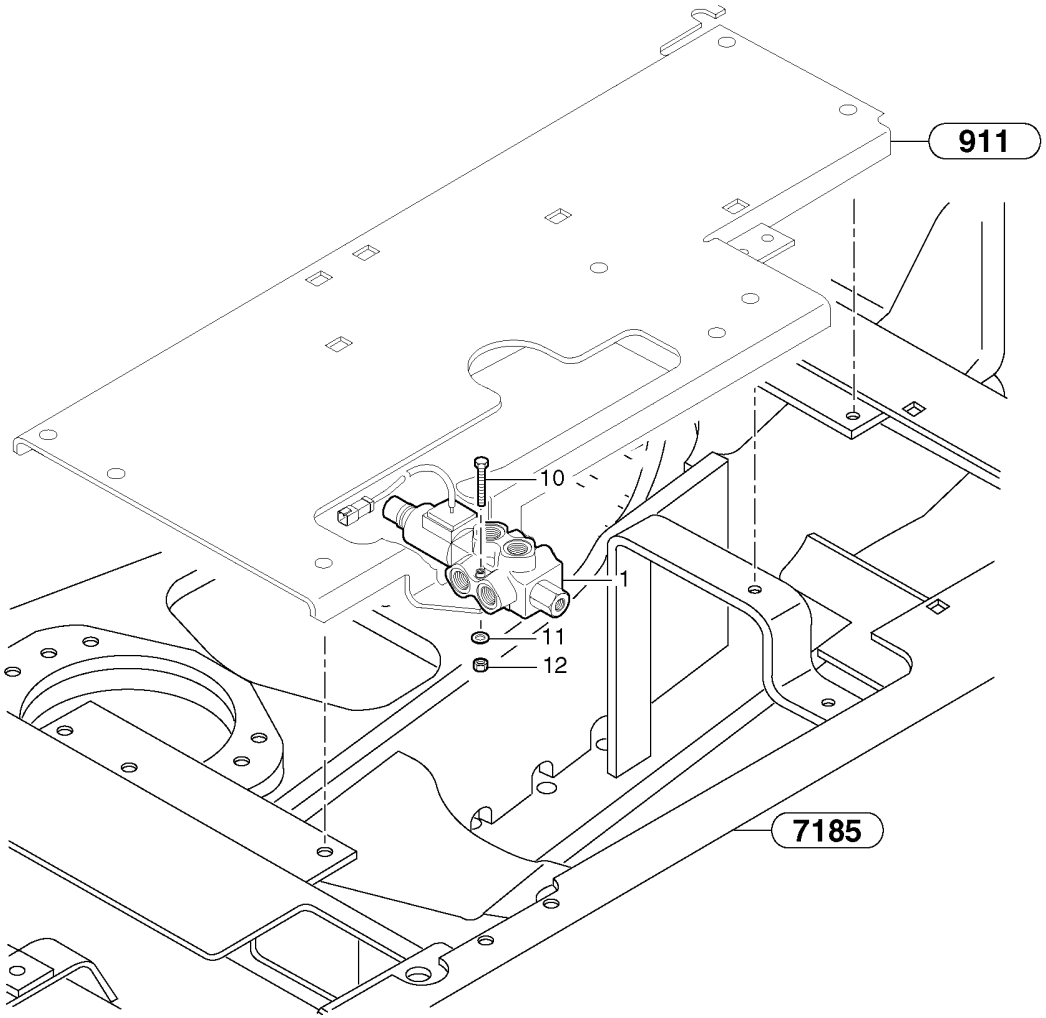
911
10
1
11
12
7185

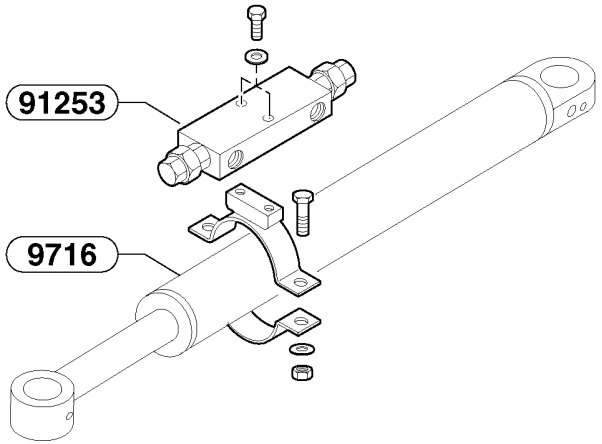
91253
9716

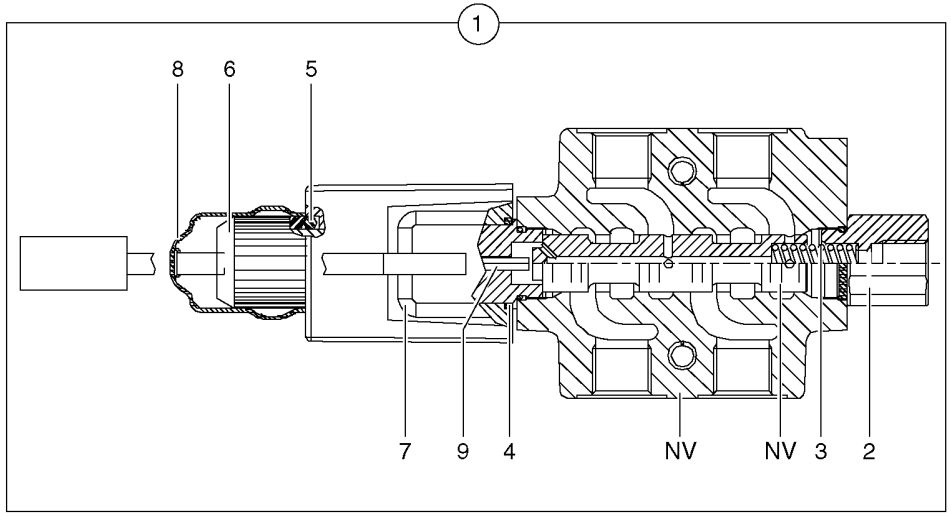
1
8
6
5
7
9
4
NV
NV
3
2

Fig.	Part No.	Quantity 1	2	3	PS	KIT	Description	Dénomination	Bezeichnung	Denominación	Notes
1	**PJ 5360319**	1					Selector	Selecteur	Wähler	Selector	
2	**PJ 7417494**	1					•Union	•Teton Connexion	•Anschlussnippel	•Niple Conexcion	
3	**PJ 7417878**	1					•Spring	•Ressort	•Feder	•Muelle	
4	**PJ 7412978**	1					•O-ring	•Joint Torique	•O-Ring	•Junta torica	
5	**PJ 7417495**	1					•O-ring	•Joint Torique	•O-Ring	•Junta torica	
6	**PJ 7417496**	1					•Extension	•Rallonge	•Verlängerung	•Prolongación	
7	**PJ 7417497**	1					•Coil	•Bobine	•Zündspule	•Bobina	
8	**PJ 7412976**	1					•Bellow	•Soufflet	•Faltenbalg	•Fuelle	
9	**PJ 7417499**	1					•Tube	•Tube	•Rohr	•Tubo	
10	**PJ 4380027**	2					Screw	Vis	Schraube	Tornillo	HM6X60
11	**VOE 955892**	2					Washer	Rondelle	Scheibe	Arandela	(PJ 4460018) MU6
12	**PJ 4410013**	2					Nut	Ecrou	Mutter	Tuerca	HM6

1	**282.10151** →	→ **282.14002**
2		
3		
4		
5		

Interruptor de selección giro-desplazamiento (para válvula)
Wahlschalter Schwenkbewegung-Versetzung (mit Ventil)
Sélecteur orientation-déport latéral (pour valve)
Slewing-offset selector switch (for valve)

Catalogue id **10006**	Group **912**
Illustr. No **9124BY1**	Section **450**
Issue **VOE 64C4410006**	Page **463**

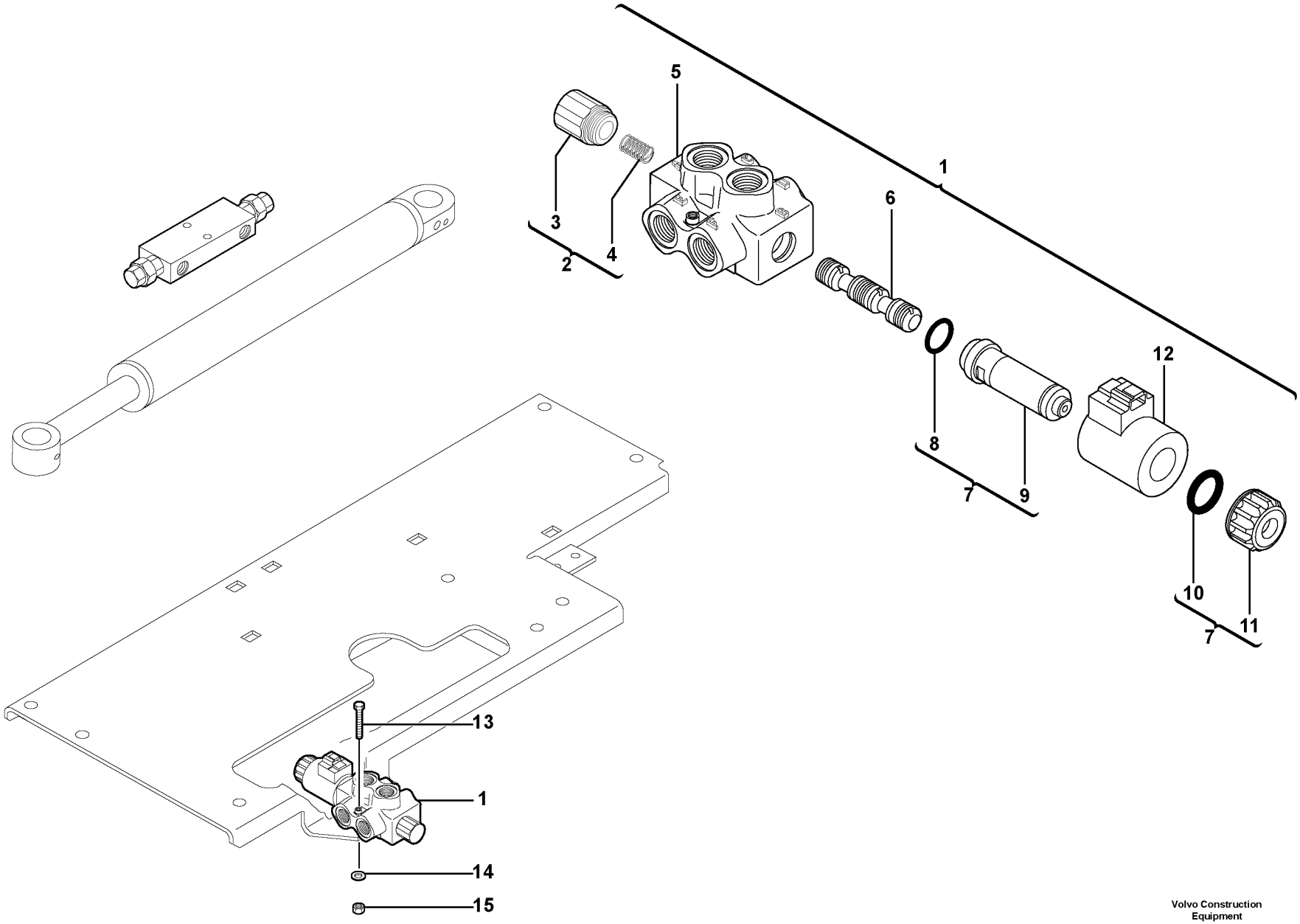

Volvo Construction Equipment

1014928

Fig.	Part No.	Quantity 1	2	3	PS	KIT	Description	Dénomination	Bezeichnung	Denominación	Notes
1	**VOE 11801033**	1					Selector	Selecteur	Wähler	Selector	
2	**VOE 11713243**	1					•Kit	•Jeu	•Bausatz	•Juego	
3	**PJ 7417494**	1					••Union	••Teton Connexion	••Anschlussnippel	••Niple Conexcion	
4	**PJ 7417878**	1					••Spring	••Ressort	••Feder	••Muelle	
5		1			NS		•Body	•Corps	•Körper	•Cuerpo	ORDER ITEM NO 1
6		1			NS		•Spool	•Tiroir	•Schieber	•Bobina	ORDER ITEM NO 1
7	**VOE 11713244**	1					•Repair Kit	•Kit Réparation	•Reparatursatz	•Kit Reparacion	
8	**PJ 7417925**	1					••O-ring	••Joint Torique	••O-Ring	••Junta torica	
9		1			NS		••Tube	••Tube	••Rohr	••Tubo	ORDER ITEM NO 7
10	**PJ 7417495**	1					••O-ring	••Joint Torique	••O-Ring	••Junta torica	
11	**PJ 7417881**	1					••Plug	••Bouchon	••Stopfen	••Tapon	
12	**PJ 7418510**	1					•Bobbin	•Bobine	•Spule	•Bobina	
13	**PJ 4380026**	2					Screw	Vis	Schraube	Tornillo	
14	**VOE 955892**	2					Washer	Rondelle	Scheibe	Arandela	(PJ 4460018)
15	**PJ 4410013**	2					Nut	Ecrou	Mutter	Tuerca	

1	**282.14003**	
2		
3		
4		
5		

Interruptor de selección giro-desplazamiento (para válvula)
Wahlschalter Schwenkbewegung-Versetzung (mit Ventil)
Sélecteur orientation-déport latéral (pour valve)
Slewing-offset selector switch (for valve)

Catalogue id **10006**	Group **912**
Illustr. No **1014928**	Section **460**
Issue **VOE 64C4410006**	Page **465**

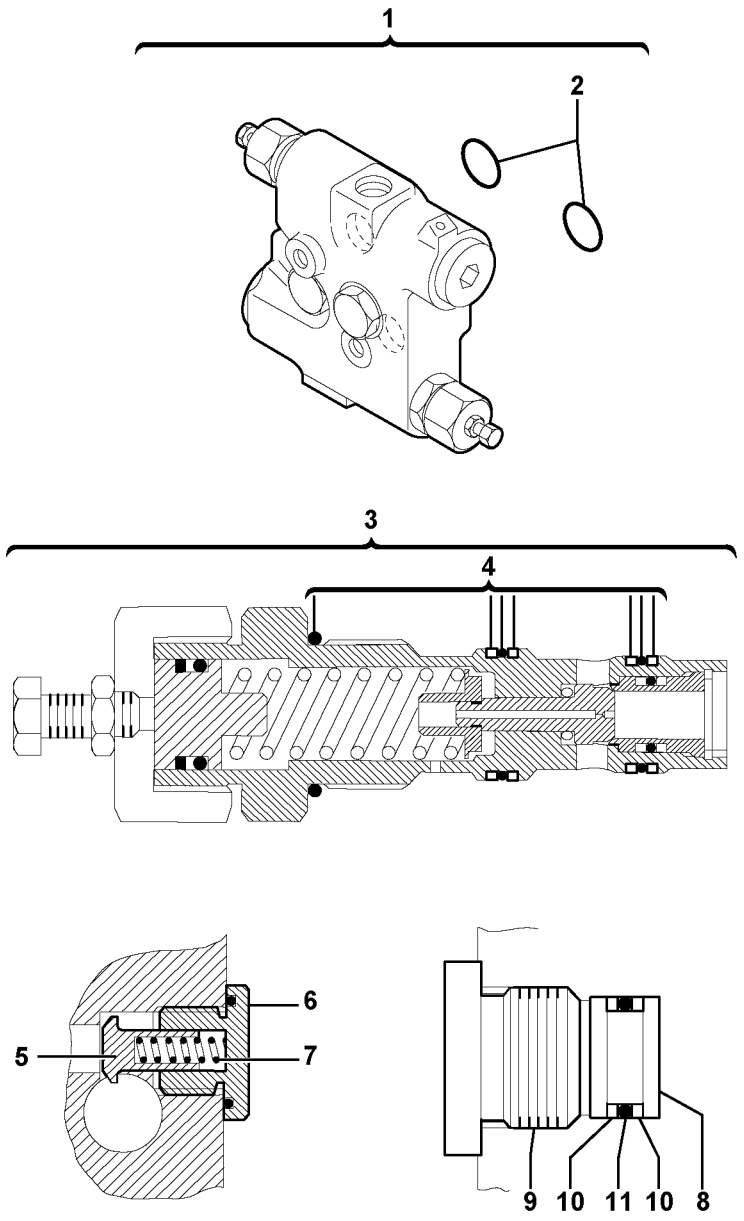
1
2
3
4
5
6
7
8
9
10
11
10

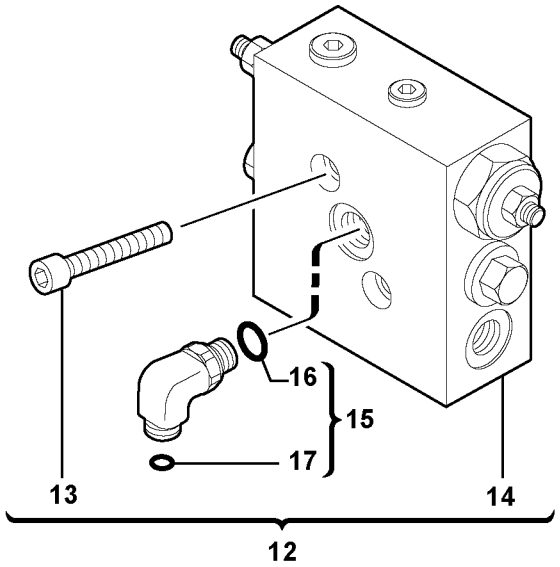
16
15
17
13
14
12

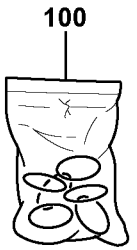
100

Fig.	Part No.	Quantity 1	2	3	PS	KIT	Description	Dénomination	Bezeichnung	Denominación	Notes
1	**VOE 11712420**	1					Valve Kit	Kit valve	Ventilsatz	Juego Valvula	(PJ 6090165)
2	**PJ 4040117**	2					•O-ring	•Joint Torique	•O-Ring	•Junta torica	
3	**PJ 5220069**	2					•Relief valve	•Limiteur - pression	•Druckbegrenzer	•Limitador presion	190 bar, 2755 PSI
4	**PJ 5960065**	2					••Sealing Kit	••Jeu Joints	••Dichtungssatz	••Juego Retenes	
5		2			NS		•Reed Valve	•Clapet	•Ventillamelle	•Valvula Lamina	
6		2			NS		•Plug with seal	•Bouchon avec joint	•Stopfen mit Dichtung	•Tapón con junta	
7	**PJ 4810027**	2					•Spring	•Ressort	•Feder	•Muelle	
8	**PJ 5640187**	2					•Piston	•Piston	•Kolben	•Piston	
9	**PJ 4740120**	2					•Plug	•Bouchon	•Stopfen	•Tapon	
10	**PJ 4040135**	4					•Back-up ring	•Rondelle anti-extrusion	•Stützring	•Anillo Apoyo	
11	**PJ 4040134**	2					•O-ring	•Joint Torique	•O-Ring	•Junta torica	
12	**VOE 11712420**	1					Valve Kit	Kit valve	Ventilsatz	Juego Valvula	
13	**VOE 984084**	2					•Allen Hd Screw	•Vis A 6 Pans Cr	•Inbusschraube	•Torn Hex Embut	
14	**VOE 11800525**	1					•Eql Valve	•Valve d'equilibrage	•Ausgleichventil	•Valvula equilibrio	
15	**VOE 11802724**	1					•Union	•Teton Connexion	•Anschlussnippel	•Niple Conexcion	
16		1			NS		••Seal	••Joint	••Dichtring	••Junta	
17	**VOE 4880493**	1					••O-ring	••Joint Torique	••O-Ring	••Junta torica	
100	**VOE 11710782**	1					Sealing Kit	Jeu Joints	Dichtungssatz	Juego Retenes	

1	**282.10151** →	→ **282.14048**
2		
3		
4		
5		

Válvula de equilibrio (giro)
Ausgleichventil (Schwenkbewegung)
Valve d'équilibrage (orientation)
Balancing valve (slewing)

Catalogue id **10006**	Group **912**
Illustr. No **1015008**	Section **500**
Issue **VOE 64C4410006**	Page **467**

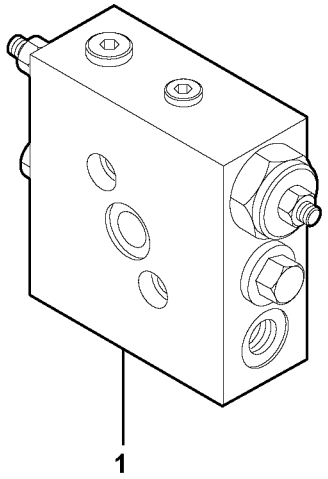
1

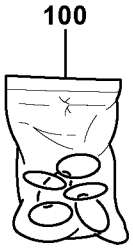
100

Fig.	Part No.	Quantity 1	2	3	PS	KIT	Description	Dénomination	Bezeichnung	Denominación	Notes
1	**VOE 11800525**	1					Eql Valve	Valve d'equilibrage	Ausgleichventil	Valvula equilibrio	
100	**VOE 11710782**	1					Sealing Kit	Jeu Joints	Dichtungssatz	Juego Retenes	

1	**282.14049** →	**282.16417** →
2		
3		
4		
5		

Válvula de equilibrio (giro)
Ausgleichventil (Schwenkbewegung)
Valve d'équilibrage (orientation)
Balancing valve (slewing)

Catalogue id **10006**	Group **912**
Illustr. No **1015009**	Section **510**
Issue **VOE 64C4410006**	Page **469**

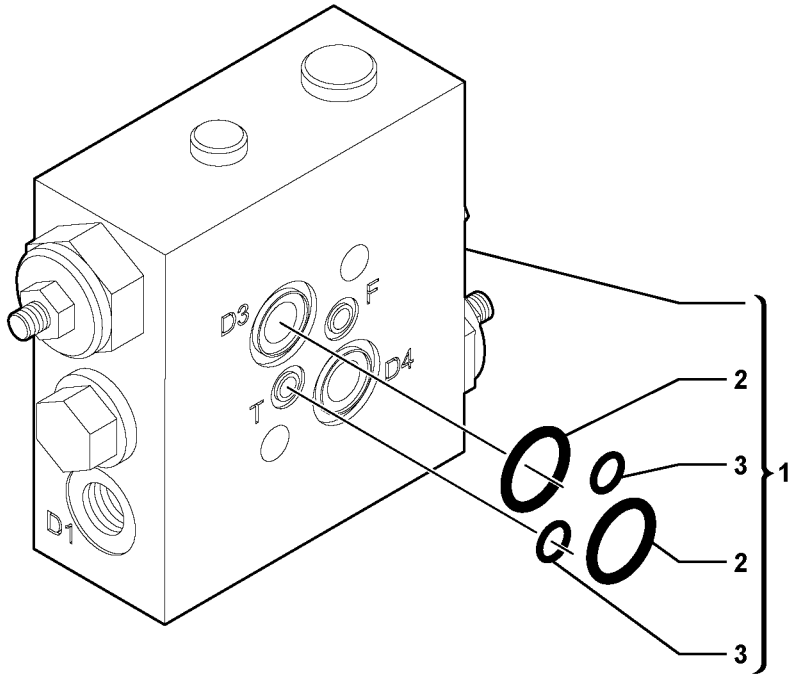

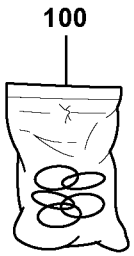

Volvo Construction Equipment

1017300

Fig.	Part No.	Quantity 1	2	3	PS	KIT	Description	Dénomination	Bezeichnung	Denominación	Notes
1	**VOE 11807291**	1					Eql Valve	Valve d'equilibrage	Ausgleichventil	Valvula equilibrio	
2		2			NS	K	•O-ring	•Joint Torique	•O-Ring	•Junta torica	
3		2			NS	K	•O-ring	•Joint Torique	•O-Ring	•Junta torica	
100	**VOE 11714991**	1					Sealing Kit	Jeu Joints	Dichtungssatz	Juego Retenes	KIT

1	**282.16418**	
2		
3		
4		
5		

Válvula de equilibrio (giro)
Ausgleichventil (Schwenkbewegung)
Valve d'équilibrage (orientation)
Balancing valve (slewing)

Catalogue id **10006**	Group **912**
Illustr. No **1017300**	Section **525**
Issue **VOE 64C4410006**	Page **471**

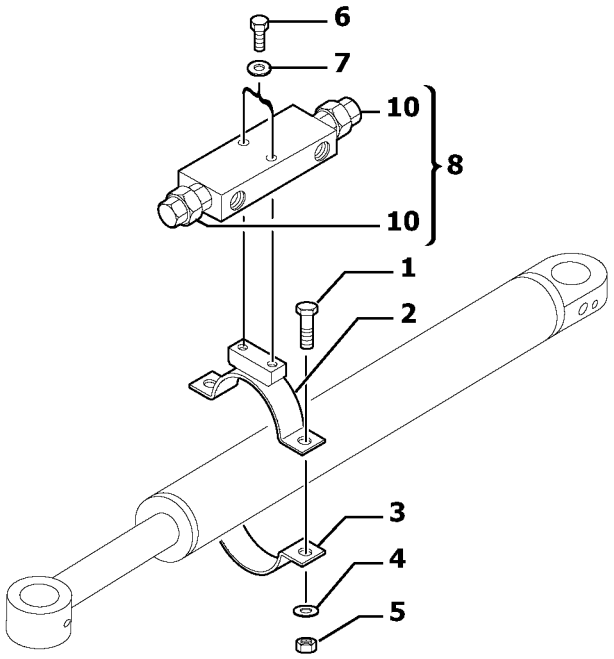
6
7
10
8
10
1
2
3
4
5

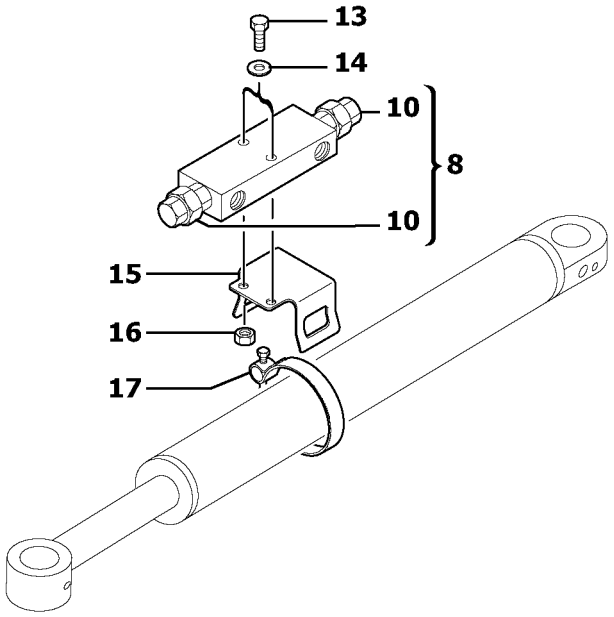
13
14
10
8
10
15
16
17

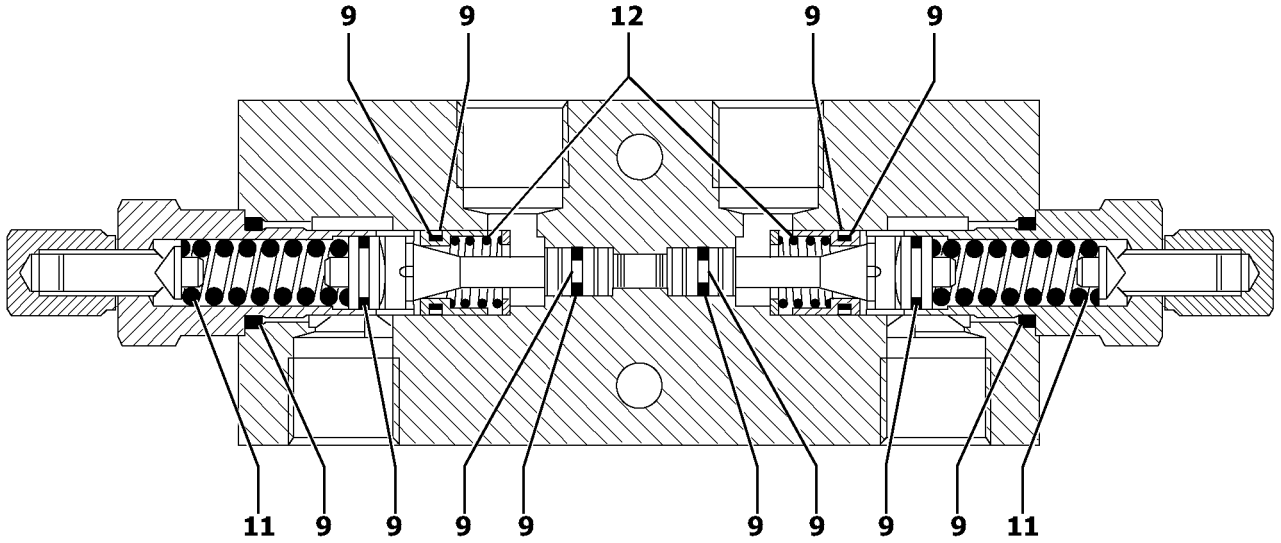
9
9
12
9
9
11
9
9
9
9
9
9
9
9
11

Fig.	Part No.	Quantity 1	2	3	P S	K I T	Description	Dénomination	Bezeichnung	Denominación	Notes
1	**PJ 4380043**	2					Screw	Vis	Schraube	Tornillo	HM8X20
2	**PJ 4690731**	1					Flange Half	Demi-bride	Flanschhälfte	Media brida	
3	**PJ 4690403**	1					Flange Half	Demi-bride	Flanschhälfte	Media brida	
4	**PJ 4490006**	2					Washer	Rondelle	Scheibe	Arandela	M8
5	**VOE 983303**	2					Nut	Ecrou	Mutter	Tuerca	(PJ 4410016) HM8
6	**PJ 4380047**	2					Screw	Vis	Schraube	Tornillo	HM8X40
7	**PJ 4490006**	2					Washer	Rondelle	Scheibe	Arandela	M8
8	**PJ 5360315**	1					Eql Valve	Valve d'equilibrage	Ausgleichventil	Valvula equilibrio	
9	**PJ 7417419**	1					•Sealing Kit	•Jeu Joints	•Dichtungssatz	•Juego Retenes	
10	**PJ 7417521**	2			SS		•Reed Valve	•Clapet	•Ventillamelle	•Valvula Lamina	
11	**PJ 7413025**	2					••Spring	••Ressort	••Feder	••Muelle	
12	**PJ 7417415**	2					•Spring	•Ressort	•Feder	•Muelle	
13	**PJ 4380048**	2					Screw	Vis	Schraube	Tornillo	
14	**VOE 955894**	2					Washer	Rondelle	Scheibe	Arandela	
15	**VOE 11800980**	1					Valve Support	Support Soupape	Ventilstutze	Apoyo Valvula	
16	**VOE 945408**	2			SS		Flange Lock Nut	Contre écrou bride	Flanschmutter	Contratuer Embr	
17	**PJ 4690783**	1					Clamp	Pince Serrage	Klemme	Abrazadera	

1	**282.10151**	
2		
3		
4		
5		

Válvula de equilibrio (cilindro excéntrico)
Ausgleichventil (Versetzungszylinder)
Valve d'équilibrage (vérin de déport latéral)
Balancing valve (offset cylinder)

Catalogue id	Group
10006	**912**
Illustr. No **1006249**	Section **530**
Issue **VOE 64C4410006**	Page **473**

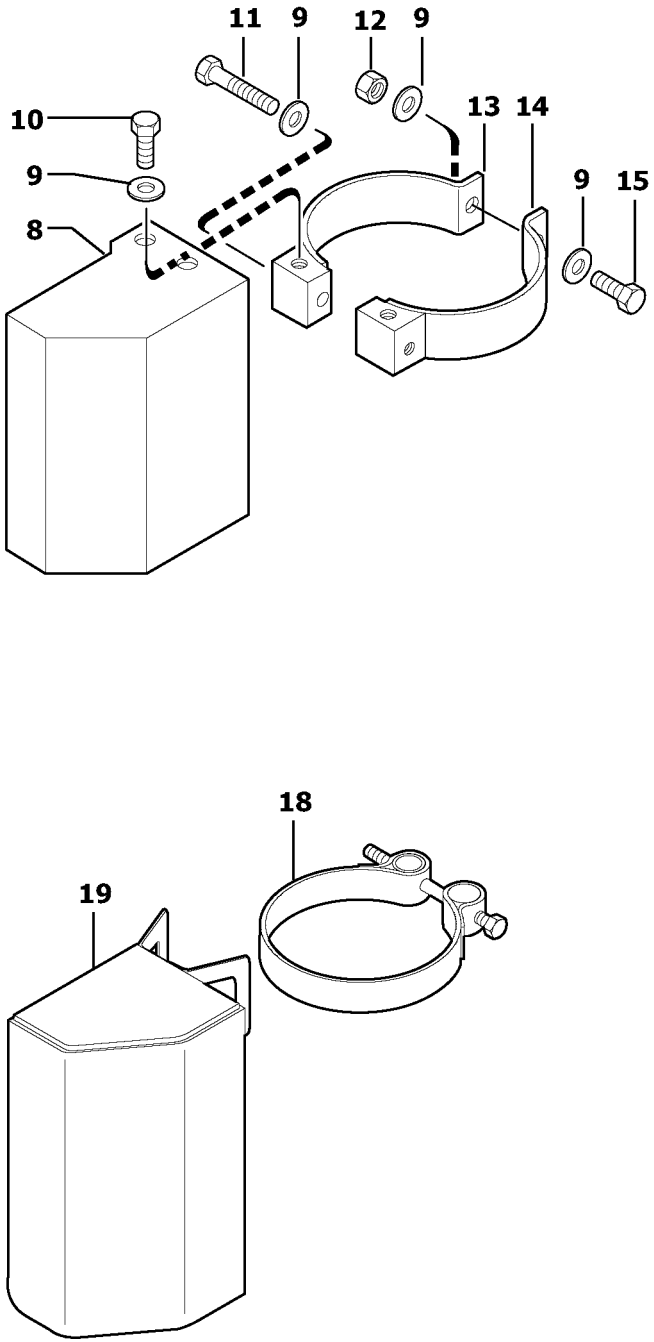
11
9
12
9
10
13
14
9
15
8
18
19

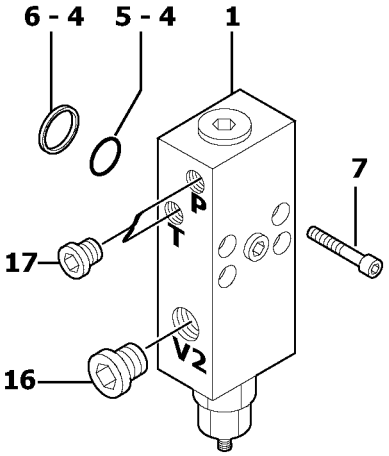
6 - 4
5 - 4
1
7
17
16
P
T
V2

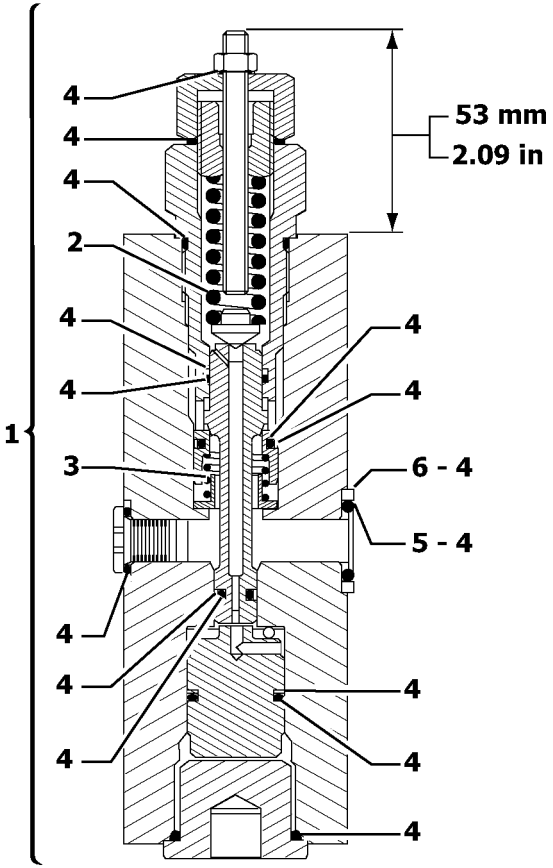
1
4
4
4
2
4
4
4
3
4
4
4
4
4
4
4
53 mm
2.09 in
6 - 4
5 - 4

Fig.	Part No.	Quantity 1	2	3	PS	KIT	Description	Dénomination	Bezeichnung	Denominación	Notes
1	**PJ 5360303**	1			SS		Valve	Soupape	Ventil	Valvula	ORDER PJ 5360333 See group 912, Page 477
2	**PJ 7415934**	1					•Spring	•Ressort	•Feder	•Muelle	
3	**PJ 7416940**	1					•Spring	•Ressort	•Feder	•Muelle	
4	**PJ 7416942**	1					•Sealing Kit	•Jeu Joints	•Dichtungssatz	•Juego Retenes	
5	**PJ 7416941**	1					••O-ring	••Joint Torique	••O-Ring	••Junta torica	
6	**PJ 7416939**	1					••Back-up ring	••Rondelle anti-extrusion	••Stützring	••Anillo Apoyo	
7	**PJ 4290015**	4					Screw	Vis	Schraube	Tornillo	CHc M8X45
8	**PJ 5040579**	1					Apron	Tole	Schutzblech	Chapa protectora	
9	**VOE 960148**	5					Washer	Rondelle	Scheibe	Arandela	(PJ 4460034) MU10
10	**PJ 4380054**	2					Screw	Vis	Schraube	Tornillo	HM10X20
11	**PJ 4380059**	1					Screw	Vis	Schraube	Tornillo	HM10X50
12	**VOE 983304**	1					Hexagon Nut	Ecrou Hexagonal	Sechskantmutter	Tuerca Hexagon	(PJ 4410020) HM10
13	**PJ 4690422**	1					Flange Half	Demi-bride	Flanschhälfte	Media brida	
14	**PJ 4690421**	1					Flange Half	Demi-bride	Flanschhälfte	Media brida	
15	**PJ 4380060**	1					Screw	Vis	Schraube	Tornillo	HM10X35
16	**PJ 4740048**	1					Plug	Bouchon	Stopfen	Tapon	
17	**VOE 11802284**	2					Plug	Bouchon	Stopfen	Tapon	(PJ 4740033)
18	**VOE 11800738**	1					Clamp	Collier serrage	Klemme	Abrazadera	
19	**VOE 11800979**	1					Protection	Protection	Schutz	Proteccion	

1	**282.10151**	
2		
3		
4		
5		

Válvula de seguridad (cilindro de pluma)
Sicherheitsventil (Auslegerzylinder)
Valve de sécurité (vérin de flèche)
Safety valve (boom cylinder)

Catalogue id **10006**	Group **912**
Illustr. No **1006211**	Section **600**
Issue **VOE 64C4410006**	Page **475**

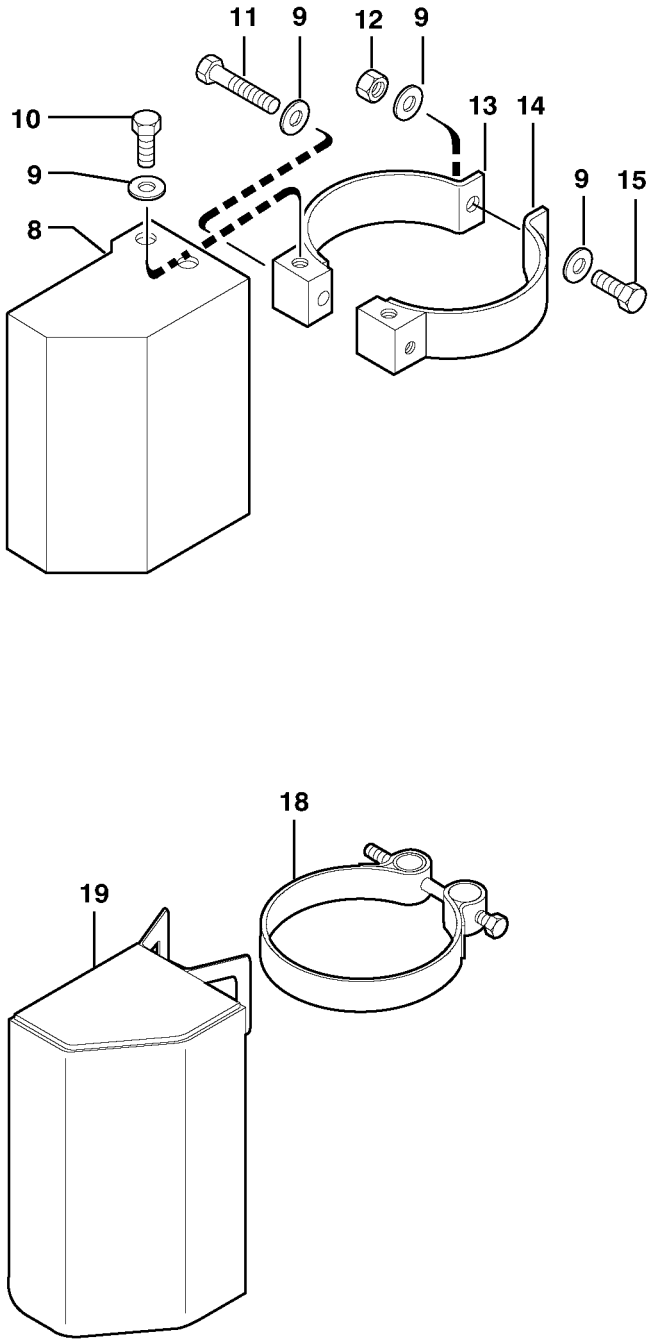
11
9
12
9
10
13
14
9
15
8
18
19

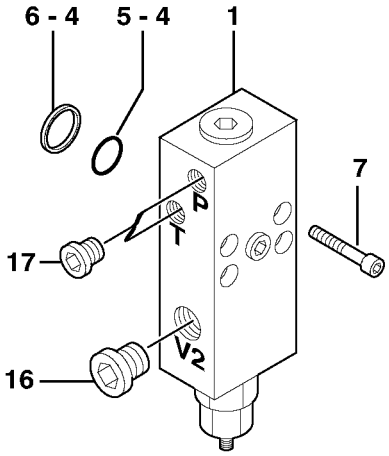
6 - 4
5 - 4
1
7
17
16
P
T
V2

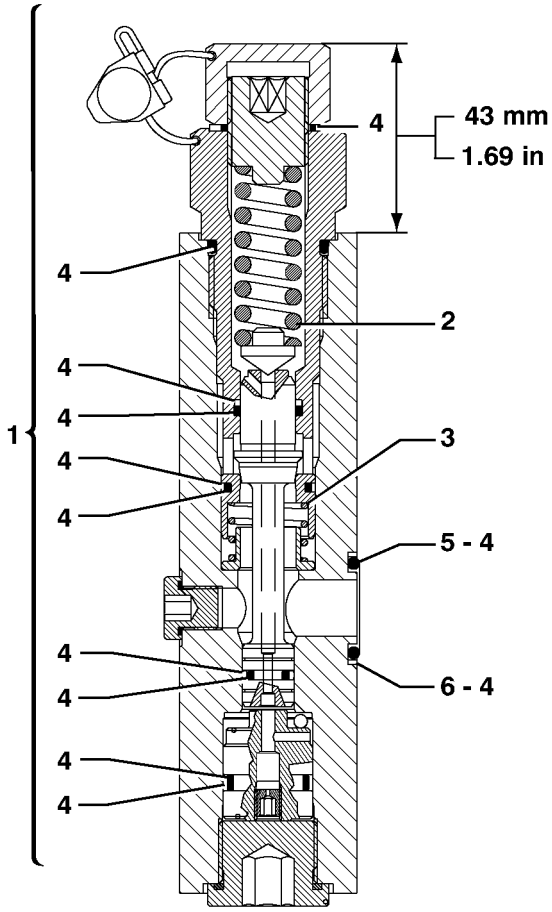
43 mm
1.69 in
4
2
3
5 - 4
6 - 4
1

Fig.	Part No.	Quantity 1	2	3	PS	KIT	Description	Dénomination	Bezeichnung	Denominación	Notes
1	**PJ 5360333**	1					Valve	Soupape	Ventil	Valvula	
2	**PJ 7415934**	1					•Spring	•Ressort	•Feder	•Muelle	
3	**PJ 7417887**	1					•Spring	•Ressort	•Feder	•Muelle	
4	**PJ 7417888**	1					•Sealing Kit	•Jeu Joints	•Dichtungssatz	•Juego Retenes	
5	**PJ 7416941**	1					••O-ring	••Joint Torique	••O-Ring	••Junta torica	
6	**PJ 7416939**	1					••Back-up ring	••Rondelle anti-extrusion	••Stützring	••Anillo Apoyo	
7	**PJ 4290015**	4					Screw	Vis	Schraube	Tornillo	CHc M8X45
8	**PJ 5040579**	1					Apron	Tole	Schutzblech	Chapa protectora	
9	**VOE 960148**	5					Washer	Rondelle	Scheibe	Arandela	(PJ 4460034) MU10
10	**PJ 4380054**	2					Screw	Vis	Schraube	Tornillo	HM10X20
11	**PJ 4380059**	1					Screw	Vis	Schraube	Tornillo	HM10X50
12	**VOE 983304**	1					Hexagon Nut	Ecrou Hexagonal	Sechskantmutter	Tuerca Hexagon	(PJ 4410020) HM10
13	**PJ 4690422**	1					Flange Half	Demi-bride	Flanschhälfte	Media brida	
14	**PJ 4690421**	1					Flange Half	Demi-bride	Flanschhälfte	Media brida	
15	**PJ 4380060**	1					Screw	Vis	Schraube	Tornillo	HM10X35
16	**PJ 4740048**	1					Plug	Bouchon	Stopfen	Tapon	
17	**VOE 11802284**	2					Plug	Bouchon	Stopfen	Tapon	(PJ 4740033)
18	**VOE 11800738**	1					Clamp	Collier serrage	Klemme	Abrazadera	
19	**VOE 11800979**	1					Protection	Protection	Schutz	Proteccion	

1	**282.10151**	
2		
3		
4		
5		

Válvula de seguridad (cilindro de pluma)
Sicherheitsventil (Auslegerzylinder)
Valve de sécurité (vérin de flèche)
Safety valve (boom cylinder)

Catalogue id	Group
10006	**912**
Illustr. No **1006213**	Section **610**
Issue **VOE 64C4410006**	Page **477**

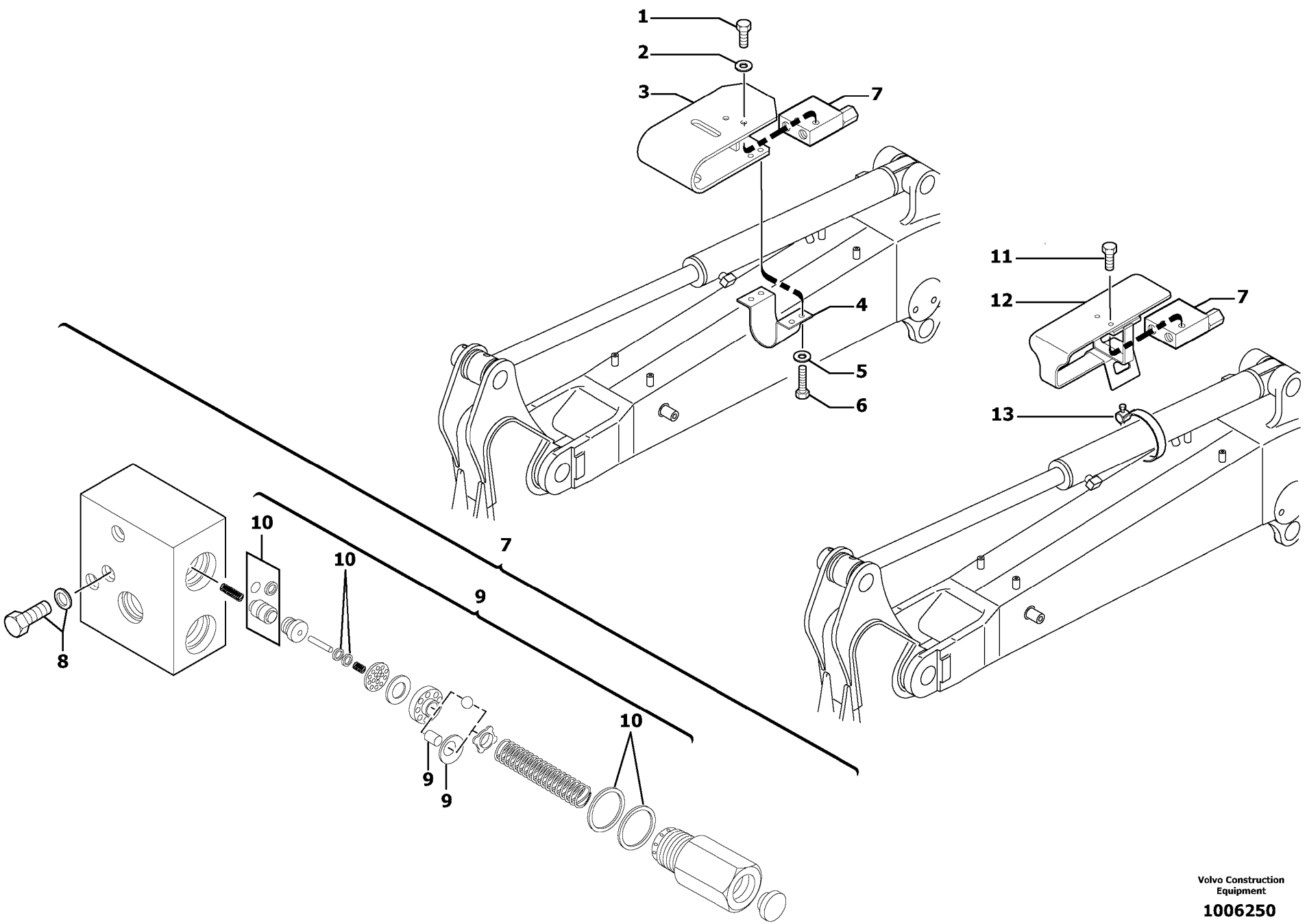

Volvo Construction Equipment

1006250

Fig.	Part No.	Quantity 1	2	3	PS	KIT	Description	Dénomination	Bezeichnung	Denominación	Notes
1	**PJ 4380042**	2					Screw	Vis	Schraube	Tornillo	HM8X16
2	**VOE 13955894**	2					Washer	Rondelle	Scheibe	Arandela	(PJ 4460025) MU8
3	**PJ 3812129**	1					Support	Support	Stütze	Apoyo	
4	**PJ 4690708**	1					Flange Half	Demi-bride	Flanschhälfte	Media brida	
5	**VOE 13955894**	4					Washer	Rondelle	Scheibe	Arandela	(PJ 4460025) MU8
6	**PJ 4380042**	4					Screw	Vis	Schraube	Tornillo	HM8X16
7	**PJ 5360297**	1					Valve	Soupape	Ventil	Valvula	
8		1			NS		•Screw	•Vis	•Schraube	•Tornillo	
9	**PJ 7417002**	1					•Repair Kit	•Kit Réparation	•Reparatursatz	•Kit Reparacion	
10	**PJ 7417001**	1					••Sealing Kit	••Jeu Joints	••Dichtungssatz	••Juego Retenes	
11	**VOE 946173**	2			SS		Screw	Vis	Schraube	Tornillo	
12	**VOE 11800977**	1					Valve Support	Support Soupape	Ventilstutze	Apoyo Valvula	
13	**PJ 4690783**	1					Clamp	Pince Serrage	Klemme	Abrazadera	

1	**282.10151**	
2		
3		
4		
5		

Válvula de seguridad (cilindro de brazo)
Sicherheitsventil (Stielzylinder)
Valve de sécurité (vérin de balancier)
Safety valve (dipper arm cylinder)

Catalogue id	Group
10006	**912**
Illustr. No **1006250**	Section **700**
Issue **VOE 64C4410006**	Page **479**

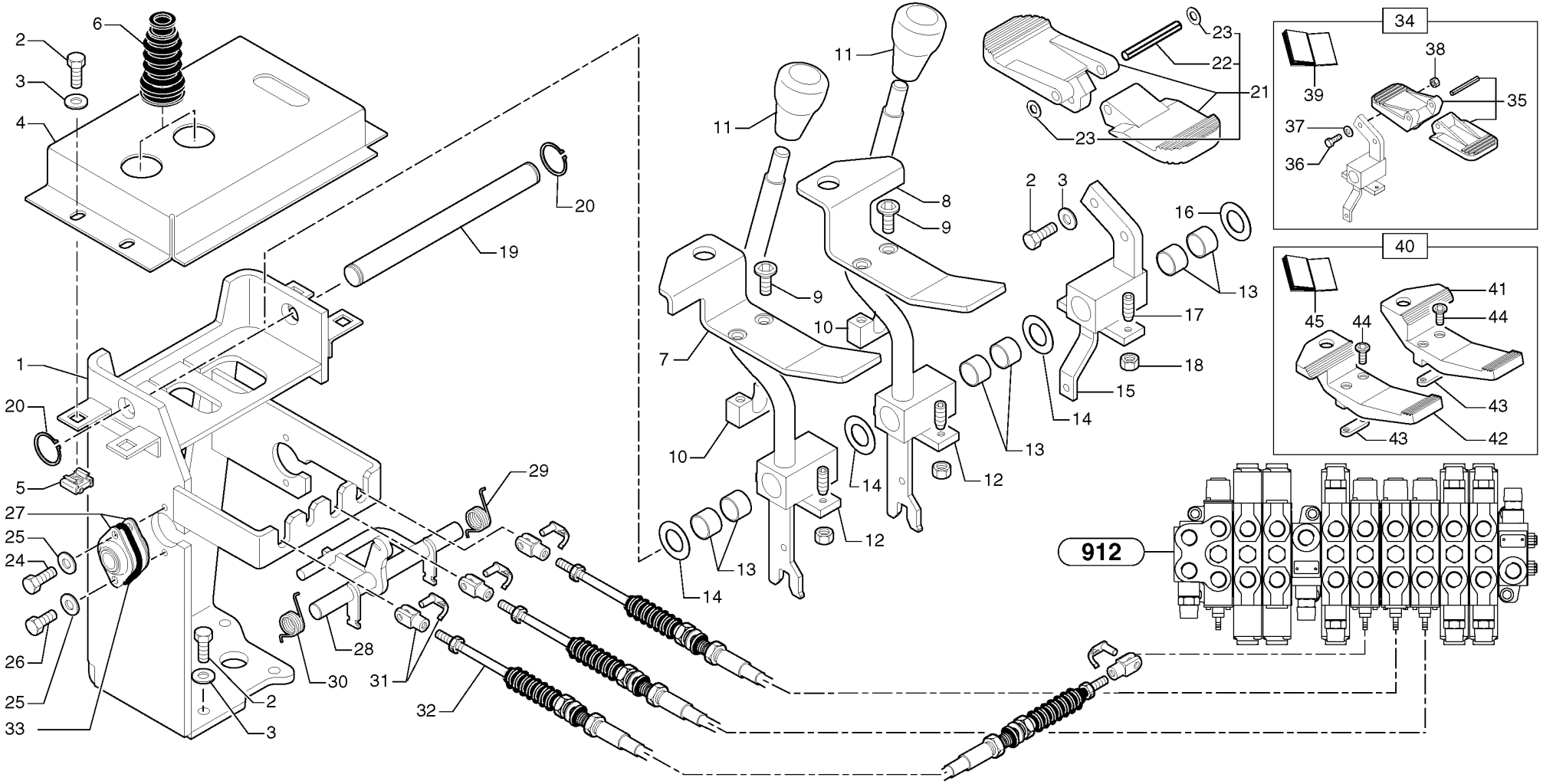
1
2
3
4
5
6
7
8
9
10
11
12
13
14
15
16
17
18
19
20
21
22
23
24
25
26
27
28
29
30
31
32
33
34
35
36
37
38
39
40
41
42
43
44
45
912

Fig.	Part No.	Quantity 1	2	3	PS	KIT	Description	Dénomination	Bezeichnung	Denominación	Notes
1	**PJ 3811976**	1					Support	Support	Stütze	Apoyo	
2	**PJ 4380043**	10					Screw	Vis	Schraube	Tornillo	HM8X20
3	**VOE 13955894**	10					Washer	Rondelle	Scheibe	Arandela	(PJ 4460025) MU8
4	**PJ 3630397**	1					Bracket	Console	Konsole	Ménsula	
5	**VOE 11802283**	4					Nut	Ecrou	Mutter	Tuerca	(PJ 4450016) M8
6	**VOE 11802681**	2					Bellow	Soufflet	Faltenbalg	Fuelle	(PJ 5040027)
7	**PJ 5270432**	1					Steel pedal	Pédale en acier	Stahlpedal	Pedal de acero	ORDER ITEM NO 40
8	**PJ 5270433**	1					Steel pedal	Pédale en acier	Stahlpedal	Pedal de acero	ORDER ITEM NO 40
9	**PJ 4250035**	4					Screw	Vis	Schraube	Tornillo	RHc M8X20
10	**PJ 4690302**	2					Flange	Flasque	Flansch	Brida	ORDER ITEM NO 40
11	**VOE 11803169**	2					Handle	Poignee	Handgriff	Manilla	(PJ 5270199)
12	**PJ 5270576**	2					Lever	Levier	Hebel	Palanca	
13	**VOE 11802685**	6					Bushing	Bague	Buchse	Casquillo	(PJ 4590018)
14	**VOE 11802678**	3					Washer	Rondelle	Scheibe	Arandela	(PJ 5040154) THICK = 1mm/0.0394in
15	**PJ 5270575**	1					Support	Support	Stütze	Apoyo	
16	**VOE 11802678**	REQ					Washer	Rondelle	Scheibe	Arandela	(PJ 5040154) THICK = 1mm/0.0394in
17	**PJ 4280002**	6					Screw	Vis	Schraube	Tornillo	Hc M6X25
18	**PJ 4410013**	6					Nut	Ecrou	Mutter	Tuerca	HM6
19	**PJ 3730052**	1					Stub Axle	Axe	Steckachse	Gorron Eje	
20	**VOE 914454**	2					Snap Ring	Circlip	Nutring	Circlip	(PJ 4630024)
21	**PJ 5270490**	1					Steel pedal kit	Kit pédale acier	Stahlpedal-Kit	Kit de pedal de acero	ORDER ITEM NO 34
22	**VOE 951998**	1					•Spring Pin	•Axe de ressort	•Federstift	•Pasador Resorte	(PJ 4570055)
23	**PJ 4490021**	2					•Spring Washer	•Rondelle élastique	•Federscheibe	•Arandela flexible	
24	**PJ 4380031**	2					Screw	Vis	Schraube	Tornillo	HM6X16
25	**PJ 4490014**	4					Washer	Rondelle	Scheibe	Arandela	M6
26	**PJ 4380032**	2					Screw	Vis	Schraube	Tornillo	HM6X20
27	**VOE 11802683**	2					Swing Bearing	Palier A Rotule	Schwenklager	Cojinete Movil	(PJ 4950004)
28	**PJ 5270577**	1					Stub Axle	Axe	Steckachse	Gorron Eje	

1	**282.10151** →	→ **282.12612**
2		
3		
4		
5		

Palancas de mando : pedal de acero
Steuerhebel : Stahlpedal
Leviers de commande : pédale en acier
Control levers : steel pedal

Catalogue id **10006**	Group **912**
Illustr. No **9128AY1**	Section **800**
Issue **VOE 64C4410006**	Page **481**

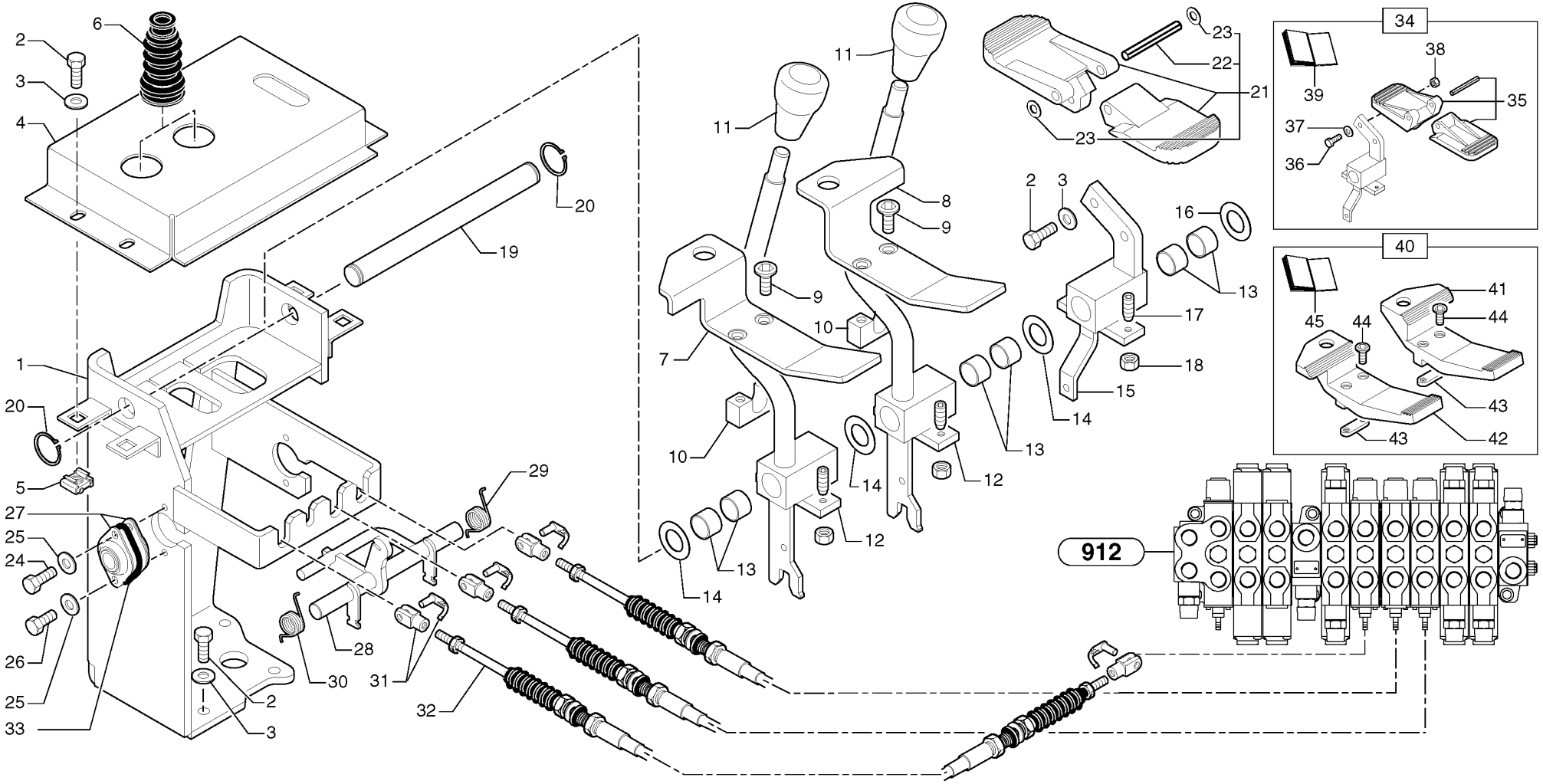
1
2
3
4
5
6
7
8
9
10
11
12
13
14
15
16
17
18
19
20
21
22
23
24
25
26
27
28
29
30
31
32
33
34
35
36
37
38
39
40
41
42
43
44
45
912

Fig.	Part No.	Quantity 1	2	3	PS	KIT	Description	Dénomination	Bezeichnung	Denominación	Notes
29	**VOE 11806490**	1					Spring	Ressort	Feder	Muelle	(PJ 4790011)
30	**VOE 11806489**	1					Spring	Ressort	Feder	Muelle	(PJ 4790012)
31	**VOE 11802559**	6					Yoke	Chape	Joch	Horquilla	(PJ 5010060)
32	**PJ 5270593**	3					Cable	Câble	Kabel	Cable	
33	**VOE 11802682**	2					Shim	Cale d'épaisseur	Passcheibe	Arandela Ajuste	(PJ 3360089)
34	**PJ 6930241**	1			SS		Plastic pedal kit	Kit pédale plastique	Kunststoffpedal-Kit	Kit de pedal de plástico	S/N - 282.12612
35	**PJ 5270604**	1					•Plastic pedal kit	•Kit pédale plastique	•Kunststoffpedal-Kit	•Kit de pedal de plástico	
36	**PJ 4380044**	2					•Screw	•Vis	•Schraube	•Tornillo	HM8X25
37	**PJ 4490006**	2					•Washer	•Rondelle	•Scheibe	•Arandela	M8
38	**VOE 983303**	2					•Nut	•Ecrou	•Mutter	•Tuerca	(PJ 4410016) HM8
39	**PJ 5400591**	1					•Instal. instruction	•Instructions de montage	•Montageanweisungen	•Instrucciones de montaje	
40		1			NS		Plastic pedal kit	Kit pédale plastique	Kunststoffpedal-Kit	Kit de pedal de plástico	S/N - 282.12612
41	**VOE 11802679**	1					•Plastic pedal	•Pédale plastique	•Kunststoffpedal	•Pedal de plástico	(PJ 5270600)
42	**VOE 11802680**	1					•Plastic pedal	•Pédale plastique	•Kunststoffpedal	•Pedal de plástico	(PJ 5270601)
43	**PJ 3310403**	2					•Flange	•Flasque	•Flansch	•Brida	
44	**PJ 4250039**	4					•Screw	•Vis	•Schraube	•Tornillo	RHc M8X35
45	**PJ 5400591**	1					•Instal. instruction	•Instructions de montage	•Montageanweisungen	•Instrucciones de montaje	

1	**282.10151** →	→ **282.12612**
2		
3		
4		
5		

Palancas de mando : pedal de acero
Steuerhebel : Stahlpedal
Leviers de commande : pédale en acier
Control levers : steel pedal

Catalogue id	Group
10006	**912**
Illustr. No **9128AY1**	Section **800**
Issue **VOE 64C4410006**	Page **483**

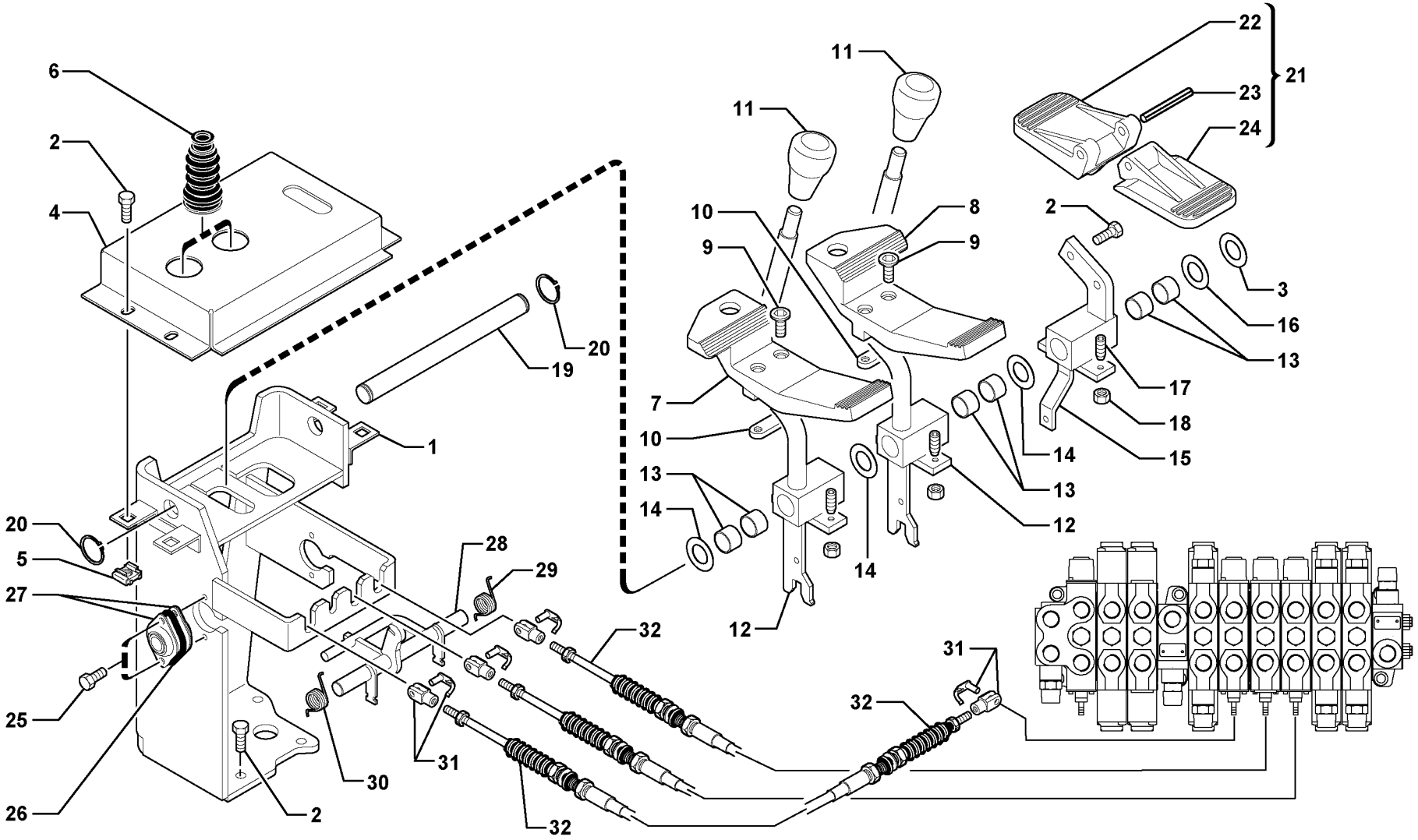

Volvo Construction Equipment

1019861

Fig.	Part No.	Quantity 1	2	3	P S	K I T	Description	Dénomination	Bezeichnung	Denominación	Notes
1	**VOE 11805638**	1					Support	Support	Stütze	Apoyo	
2	**VOE 946173**	10			SS		Screw	Vis	Schraube	Tornillo	
3	**VOE 11801686**	REQ					Washer	Rondelle	Scheibe	Arandela	THICK = 0,5mm/0.0197in
4	**VOE 11805377**	1					Bracket	Console	Konsole	Ménsula	
5	**VOE 11802283**	4					Nut	Ecrou	Mutter	Tuerca	
6	**VOE 11802681**	2					Bellow	Soufflet	Faltenbalg	Fuelle	(PJ 5040027)
7	**VOE 11802680**	1					Plastic pedal	Pédale plastique	Kunststoffpedal	Pedal de plástico	
8	**VOE 11802679**	1					Plastic pedal	Pédale plastique	Kunststoffpedal	Pedal de plástico	(PJ 5270600)
9	**VOE 984076**	4					Allen Head Screw	Vis à six pans creux	Inbusschraube	Tornillo tipo Allen	
10	**VOE 11802684**	2					Flange	Flasque	Flansch	Brida	
11	**VOE 11803169**	2					Handle	Poignee	Handgriff	Manilla	(PJ 5270199)
12	**VOE 11806127**	2					Lever	Levier	Hebel	Palanca	
13	**VOE 11802685**	6					Bushing	Bague	Buchse	Casquillo	(PJ 4590018)
14	**VOE 11802678**	3					Washer	Rondelle	Scheibe	Arandela	THICK = 1mm/0.0394in
15	**VOE 11806092**	1					Support	Support	Stütze	Apoyo	
16	**VOE 11802678**	REQ					Washer	Rondelle	Scheibe	Arandela	THICK = 1mm/0.0394in
17	**VOE 963055**	6					Screw	Vis	Schraube	Tornillo	
18	**VOE 983302**	6					Nut	Ecrou	Mutter	Tuerca	
19	**VOE 11805477**	1					Stub Axle	Axe	Steckachse	Gorron Eje	
20	**VOE 914454**	2					Snap Ring	Circlip	Nutring	Circlip	(PJ 4630024)
21	**VOE 11806094**	1					Plastic pedal kit	Kit pédale plastique	Kunststoffpedal-Kit	Kit de pedal de plástico	
22		1			NS		•Pedal	•Pedale	•Pedal	•Pedal	
23	**VOE 951998**	1					•Spring Pin	•Axe de ressort	•Federstift	•Pasador Resorte	
24		1			NS		•Pedal	•Pedale	•Pedal	•Pedal	
25	**VOE 946934**	4					Screw	Vis	Schraube	Tornillo	
26	**VOE 11802682**	2					Shim	Cale d'épaisseur	Passcheibe	Arandela Ajuste	
27	**VOE 11802683**	2					Swing Bearing	Palier A Rotule	Schwenklager	Cojinete Movil	(PJ 4950004)
28	**VOE 11806126**	1					Relay	Relais	Relais	Rele	
29	**VOE 11806490**	1					Spring	Ressort	Feder	Muelle	
30	**VOE 11806489**	1					Spring	Ressort	Feder	Muelle	

1	**282.12613**	
2		
3		
4		
5		

Palancas de mando : pedal de plástico
Steuerhebel : Kunststoffpedal
Leviers de commande : pédale plastique
Control levers : plastic pedal

Catalogue id	Group
10006	**912**
Illustr. No **1019861**	Section **810**
Issue **VOE 64C4410006**	Page **485**

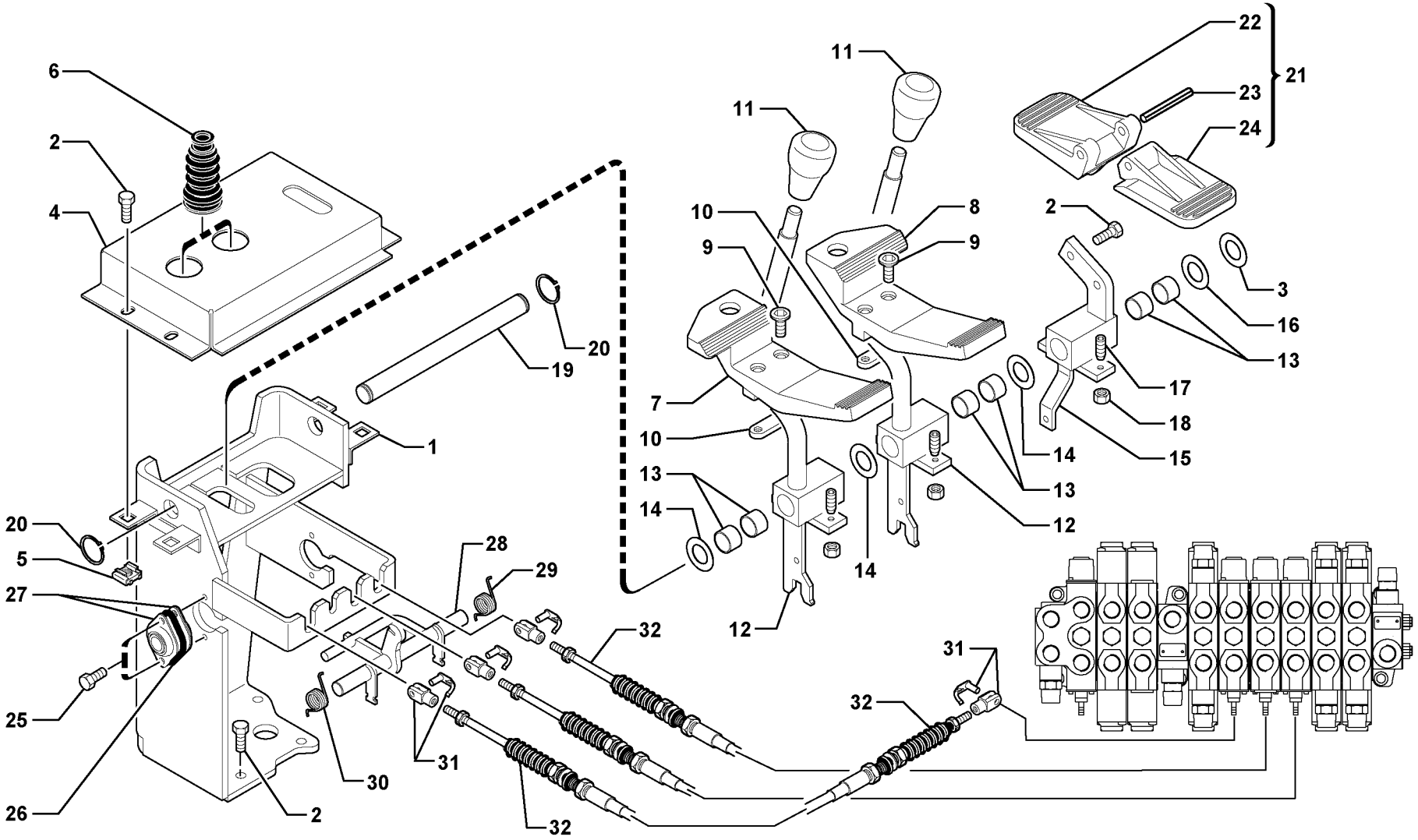

Volvo Construction Equipment

1019861

Fig.	Part No.	Quantity 1	2	3	PS	KIT	Description	Dénomination	Bezeichnung	Denominación	Notes
31	**VOE 11802559**	6					Yoke	Chape	Joch	Horquilla	(PJ 5010060)
32	**VOE 11806098**	3					Control Cable	Câble Commande	Regelzug	Alambre Mando	

1	**282.12613**		**Palancas de mando : pedal de plástico** **Steuerhebel : Kunststoffpedal** **Leviers de commande : pédale plastique** **Control levers : plastic pedal**	Catalogue id **10006**	Group **912**
2				Illustr. No **1019861**	Section **810**
3				Issue **VOE 64C4410006**	Page **487**
4					
5					

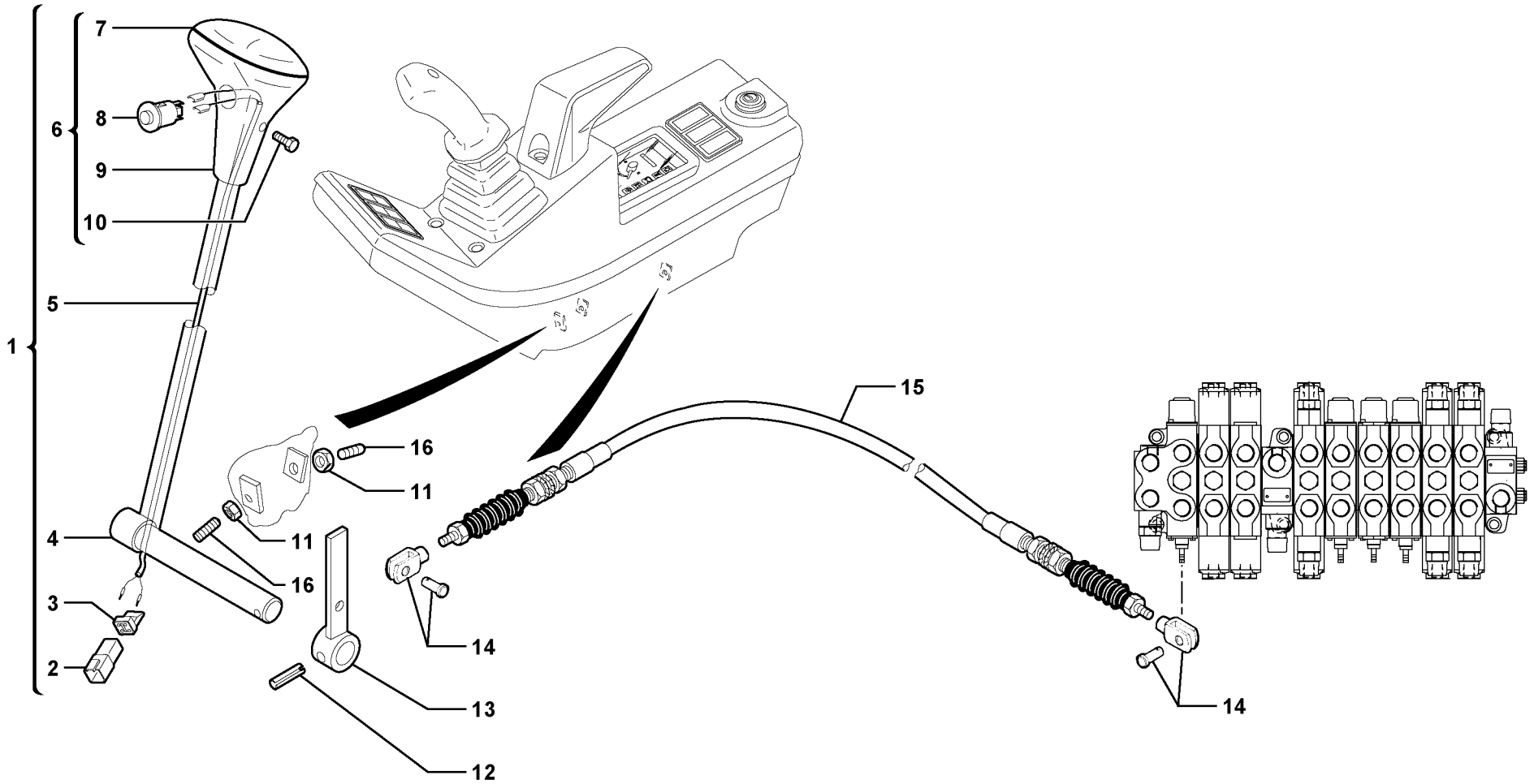

Volvo Construction Equipment

1016025

Fig.	Part No.	Quantity 1	2	3	PS	KIT	Description	Dénomination	Bezeichnung	Denominación	Notes
1	**VOE 11802717**	1					Lever	Levier	Hebel	Palanca	
2	**VOE 11803692**	1					•Receptacle	•Prise	•Anschlussbuchse	•Enchufe Hembra	
3	**VOE 11803693**	1					•Lock	•Serrure	•Schloß	•Cierre	
4	**VOE 11802716**	1					•Lever	•Levier	•Hebel	•Palanca	
5	**VOE 11802563**	1					•Wire harness	•Faisceau electrique	•Kabelbaum	•Manojo cables	
6	**VOE 11802562**	1					•Handle	•Poignee	•Handgriff	•Manilla	
7	**PJ 7413002**	1					••Seal	••Joint	••Dichtring	••Junta	
8	**PJ 7413003**	1					••Switch	••Commutateur	••Schalter	••Contactor	
9		1					••Handle	••Poignee	••Handgriff	••Manilla	ORDER ITEM NO 6
10	**PJ 7413004**	1					••Screw	••Vis	••Schraube	••Tornillo	
11	**VOE 945407**	2			SS		Flange nut	Ecrou accouple.	Bundmutter	Tuerca embridad	
12	**VOE 951978**	1					Spring Pin	Axe de ressort	Federstift	Pasador Resorte	
13	**VOE 11802718**	1					Relay	Relais	Relais	Rele	
14	**VOE 11802559**	2					Yoke	Chape	Joch	Horquilla	
15	**VOE 11806124**	1					Control Cable	Câble Commande	Regelzug	Alambre Mando	
16	**VOE 969589**	2					6-pt skt screw	Vis creuse de 6	Hohlschraube	Racor 6-dientes	

1	**282.10151**	
2		
3		
4		
5		

Palanca de mando : hoja topadora
Steuerhebel : Planierschild
Levier de commande : lame niveleuse
Control lever : dozer blade

Catalogue id	Group
10006	**912**
Illustr. No **1016025**	Section **830**
Issue **VOE 64C4410006**	Page **489**

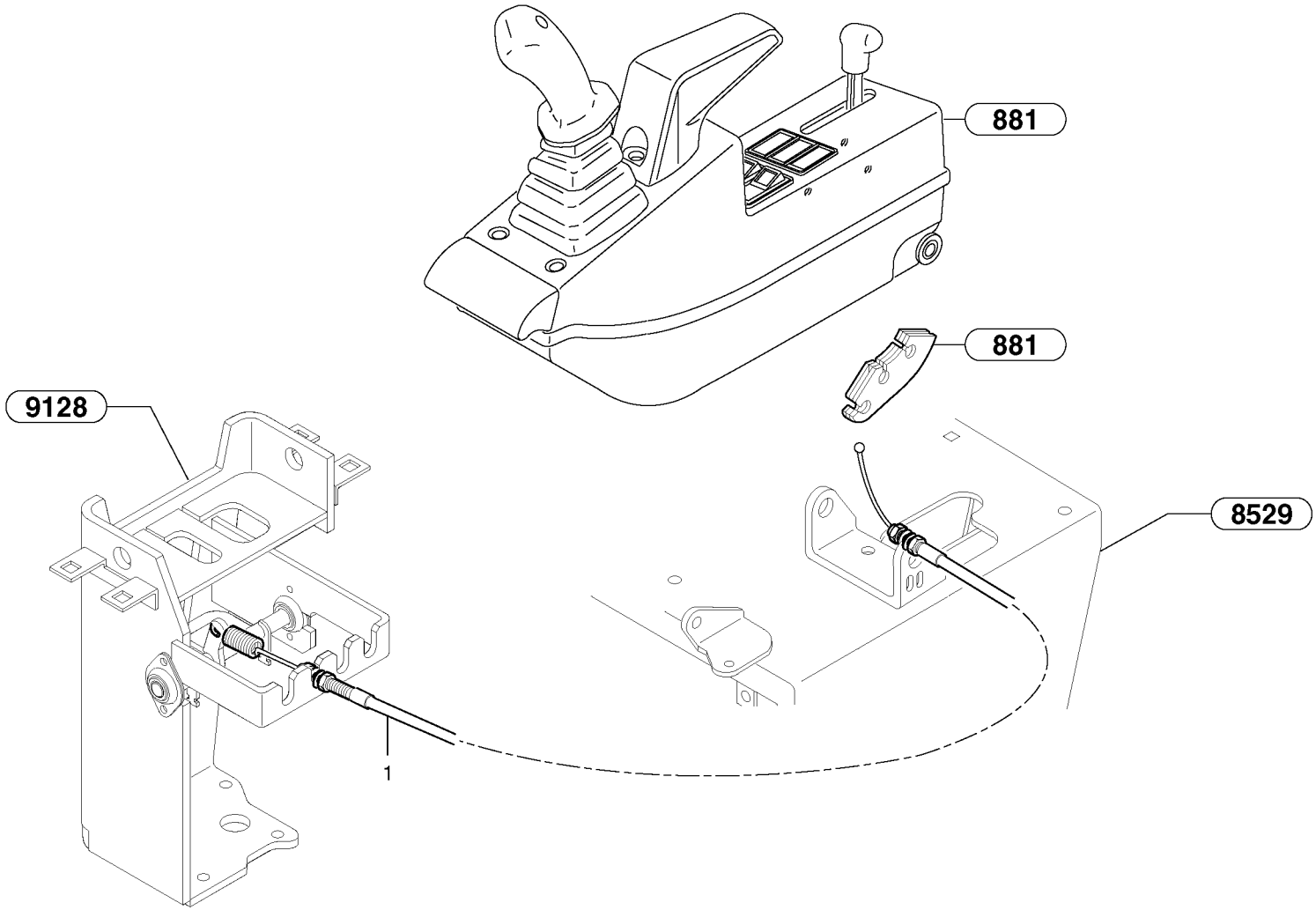
881
881
9128
8529
1

Fig.	Part No.	Quantity 1	2	3	PS	KIT	Description	Dénomination	Bezeichnung	Denominación	Notes
1	**VOE 11806100**	1					Control Cable	Câble Commande	Regelzug	Alambre Mando	(PJ 5270590)

1	**282.10151**		**Bloqueo de mando (sistema de seguridad)** **Verriegelung der Bedienungsorgane (Sicherheit)** **Verrouillage des commandes (système de sécurité)** **Control lock (safety system)**	Catalogue id **10006**	Group **912**
2				Illustr. No **91282Y1**	Section **850**
3					
4				Issue **VOE 64C4410006**	Page **491**
5					

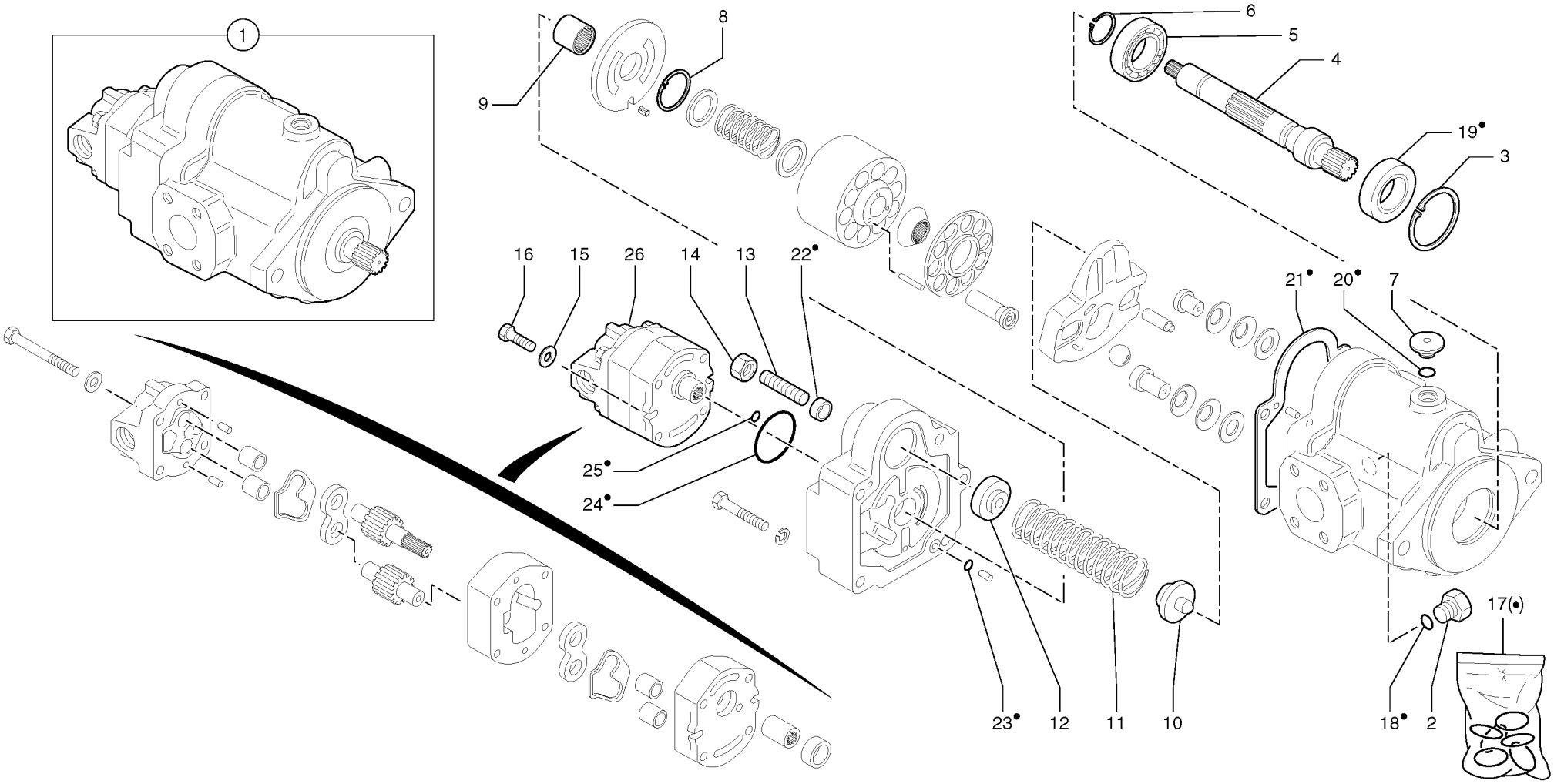
1
9
8
6
5
4
19•
3
16
15
26
14
13
22•
21•
20•
7
25•
24•
23•
12
11
10
18•
2
17(•)

Fig.	Part No.	Quantity 1	2	3	PS	KIT	Description	Dénomination	Bezeichnung	Denominación	Notes
1	**PJ 5350116**	1					Hydraulic Pump	Pompe Hydraulique	Hydraulikpumpe	Bomba Hidraulica	
2		1			NS		•Plug	•Bouchon	•Stopfen	•Tapon	
3		1			NS		•Snap Ring	•Circlip	•Nutring	•Circlip	
4	**PJ 7417476**	1					•Pinion shaft	•Arbre denté	•Ritzelwelle	•Arbol dentado	
5	**VOE 11712914**	1					•Ball bearing	•Roulement billes	•Kugellager	•Rodamiento de bolas	(PJ 7414904)
6	**PJ 7414631**	1					•Snap Ring	•Circlip	•Nutring	•Circlip	
7		1			NS		•Plug	•Bouchon	•Stopfen	•Tapon	
8	**PJ 7417482**	1					•Snap Ring	•Circlip	•Nutring	•Circlip	
9	**PJ 7417484**	1					•Needle bearing	•Roulement aiguilles	•Nadellager	•Rodamiento agujas	
10	**PJ 7417478**	1					•Spring carrier	•Porte-ressort	•Federträger	•Portaresorte	
11	**PJ 7417477**	1					•Spring	•Ressort	•Feder	•Muelle	
12	**PJ 7417475**	1					•Giude	•Guide	•Fuhrung	•Guia	
13		1			NS		•Screw	•Vis	•Schraube	•Tornillo	
14	**PJ 7417480**	1					•Nut	•Ecrou	•Mutter	•Tuerca	
15	**PJ 7417487**	2					•Washer	•Rondelle	•Scheibe	•Arandela	
16	**PJ 7417485**	2					•Screw	•Vis	•Schraube	•Tornillo	
17	**PJ 7417481**	1					•Sealing Kit	•Jeu Joints	•Dichtungssatz	•Juego Retenes	
18	**PJ 7417263**	1					••O-ring	••Joint Torique	••O-Ring	••Junta torica	
19	**PJ 7417483**	1					••Shaft seal	••Bague d'èntanchéité	••Kassettenring	••Obturador para ejes	
20	**PJ 7417263**	1					••O-ring	••Joint Torique	••O-Ring	••Junta torica	
21	**PJ 7417479**	1					••Seal	••Joint	••Dichtring	••Junta	
22	**PJ 7417486**	1					••Seal	••Joint	••Dichtring	••Junta	
23	**PJ 7417265**	2					••O-ring	••Joint Torique	••O-Ring	••Junta torica	
24	**PJ 7416886**	1					••O-ring	••Joint Torique	••O-Ring	••Junta torica	
25	**PJ 7416887**	1					••O-ring	••Joint Torique	••O-Ring	••Junta torica	
26	**PJ 7417474**	1					•Hydraulic Pump	•Pompe Hydraulique	•Hydraulikpumpe	•Bomba Hidraulica	

1	**282.10151** →	→ **282.13947**
2		
3		
4		
5		

Bomba hidráulica
Hydraulikpumpe
Pompe hydraulique
Hydraulic pump

Catalogue id **10006**	Group **913**
Illustr. No **913Y1**	Section **100**
Issue **VOE 64C4410006**	Page **493**

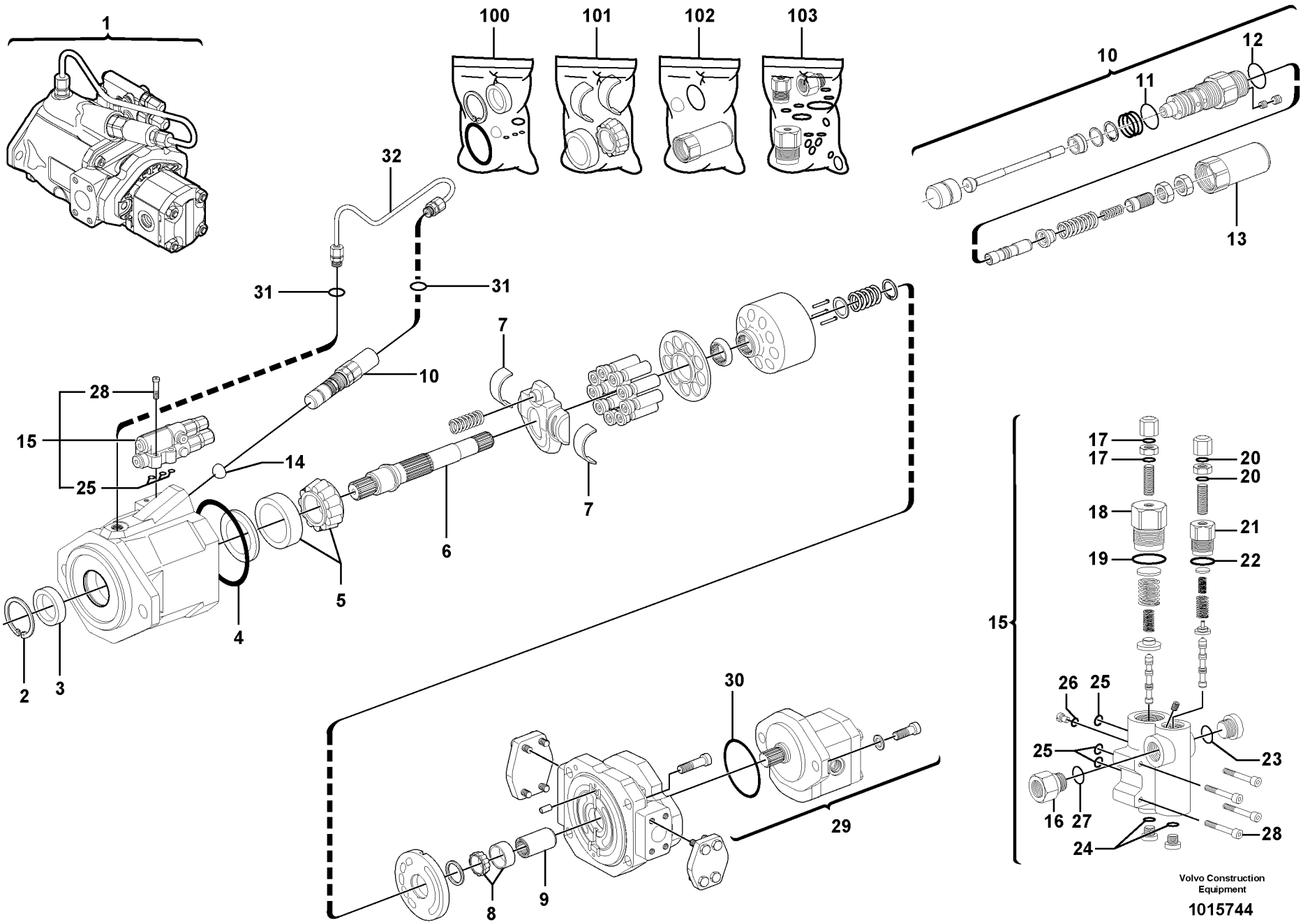

Volvo Construction Equipment

1015744

Fig.	Part No.	Quantity 1	2	3	PS	KIT	Description	Dénomination	Bezeichnung	Denominación	Notes
1	**PJ 5350141**	1			SS		Hydraulic Pump	Pompe Hydraulique	Hydraulikpumpe	Bomba Hidraulica	
2		1			NS		•Snap Ring	•Circlip	•Nutring	•Circlip	ORDER ITEM NO 100
3		1			NS		•Seal	•Joint	•Dichtring	•Junta	ORDER ITEM NO 100
4		1			NS		•O-ring	•Joint Torique	•O-Ring	•Junta torica	ORDER ITEM NO 100
5		1			NS		•Taper roller bearing	•Roulement à rouleaux con.	•Kegelrollenlager	•Cojinete de rodillos cónic...	ORDER ITEM NO 101
6	**PJ 7418526**	1					•Pinion shaft	•Arbre denté	•Ritzelwelle	•Arbol dentado	
7		2			NS		•Thrust Bearing	•Palier Butee	•Drucklager	•Cojinet Presion	ORDER ITEM NO 101
8		1			NS		•Taper roller bearing	•Roulement à rouleaux con.	•Kegelrollenlager	•Cojinete de rodillos cónic...	ORDER ITEM NO 101
9	**PJ 7418531**	1					•Splined Sleeve	•Manchon Cannele	•Riffelhuelse	•Canchon canal	
10	**PJ 7418523**	1					•Regulator	•Regulateur	•Regler	•Regulador	
11		1			NS		••O-ring	••Joint Torique	••O-Ring	••Junta torica	ORDER ITEM NO 102
12		1			NS		••O-ring	••Joint Torique	••O-Ring	••Junta torica	ORDER ITEM NO 102
13		1			NS		••Nipple	••Raccord	••Nippel	••Niple	ORDER ITEM NO 102
14		1			NS		•O-ring	•Joint Torique	•O-Ring	•Junta torica	ORDER ITEM NO 100
15	**PJ 7418530**	1					•Regulator	•Regulateur	•Regler	•Regulador	
16		1			NS		••Nipple	••Raccord	••Nippel	••Niple	ORDER ITEM NO 103
17		2			NS		••Seal	••Joint	••Dichtring	••Junta	ORDER ITEM NO 103
18		1			NS		••Nipple	••Raccord	••Nippel	••Niple	ORDER ITEM NO 103
19		1			NS		••O-ring	••Joint Torique	••O-Ring	••Junta torica	ORDER ITEM NO 103
20		2			NS		••Seal	••Joint	••Dichtring	••Junta	ORDER ITEM NO 103
21		1			NS		••Nipple	••Raccord	••Nippel	••Niple	ORDER ITEM NO 103
22		1			NS		••O-ring	••Joint Torique	••O-Ring	••Junta torica	ORDER ITEM NO 103
23		1			NS		••O-ring	••Joint Torique	••O-Ring	••Junta torica	ORDER ITEM NO 103
24		2			NS		••O-ring	••Joint Torique	••O-Ring	••Junta torica	ORDER ITEM NO 103
25		3			NS		••O-ring	••Joint Torique	••O-Ring	••Junta torica	ORDER ITEM NO 100 , 103
26		1			NS		••O-ring	••Joint Torique	••O-Ring	••Junta torica	ORDER ITEM NO 103
27		1			NS		••O-ring	••Joint Torique	••O-Ring	••Junta torica	ORDER ITEM NO 103
28		4			NS		••Screw	••Vis	••Schraube	••Tornillo	ORDER ITEM NO 15
29		1					•Pump	•Pompe	•Pumpe	•Bomba	See group 914, Page 503
30	**PJ 7411728**	1			SS		••O-ring	••Joint Torique	••O-Ring	••Junta torica	ORDER ITEM NO 100

1	**282.13948** →	→ **282.15158**
2		
3		
4		
5		

Bomba hidráulica
Hydraulikpumpe
Pompe hydraulique
Hydraulic pump

Catalogue id **10006**	Group **913**
Illustr. No **1015744**	Section **200**
Issue **VOE 64C4410006**	Page **495**

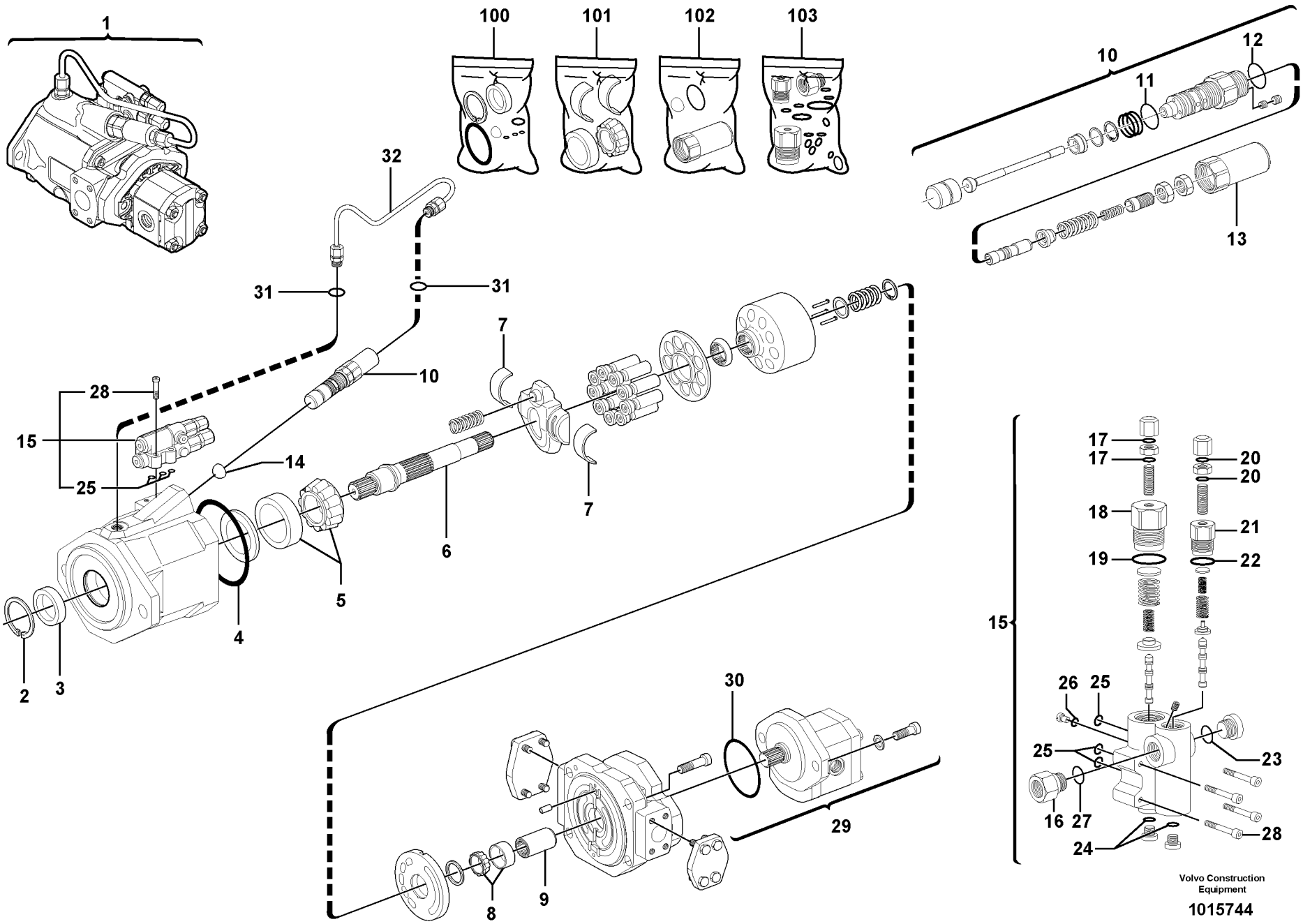

Volvo Construction Equipment

1015744

Fig.	Part No.	Quantity 1	2	3	PS	KIT	Description	Dénomination	Bezeichnung	Denominación	Notes
31		2			NS		•O-ring	•Joint Torique	•O-Ring	•Junta torica	ORDER ITEM NO 100
32	**PJ 7418522**	1					•Tube	•Tube	•Rohr	•Tubo	
100	**PJ 7418527**	1					Seal kit	Pochette de joints	Dichtringe (Satz)	Juego de juntas	
101	**PJ 7418524**	1					Bearing Kit	Jeu Paliers	Lagersatz	Juego Cojinetes	
102	**PJ 7418528**	1					Seal kit	Pochette de joints	Dichtringe (Satz)	Juego de juntas	
103	**PJ 7418529**	1					Seal kit	Pochette de joints	Dichtringe (Satz)	Juego de juntas	

1	**282.13948** →	**282.15158** →
2		
3		
4		
5		

Bomba hidráulica
Hydraulikpumpe
Pompe hydraulique
Hydraulic pump

Catalogue id	Group
10006	**913**
Illustr. No **1015744**	Section **200**
Issue **VOE 64C4410006**	Page **497**

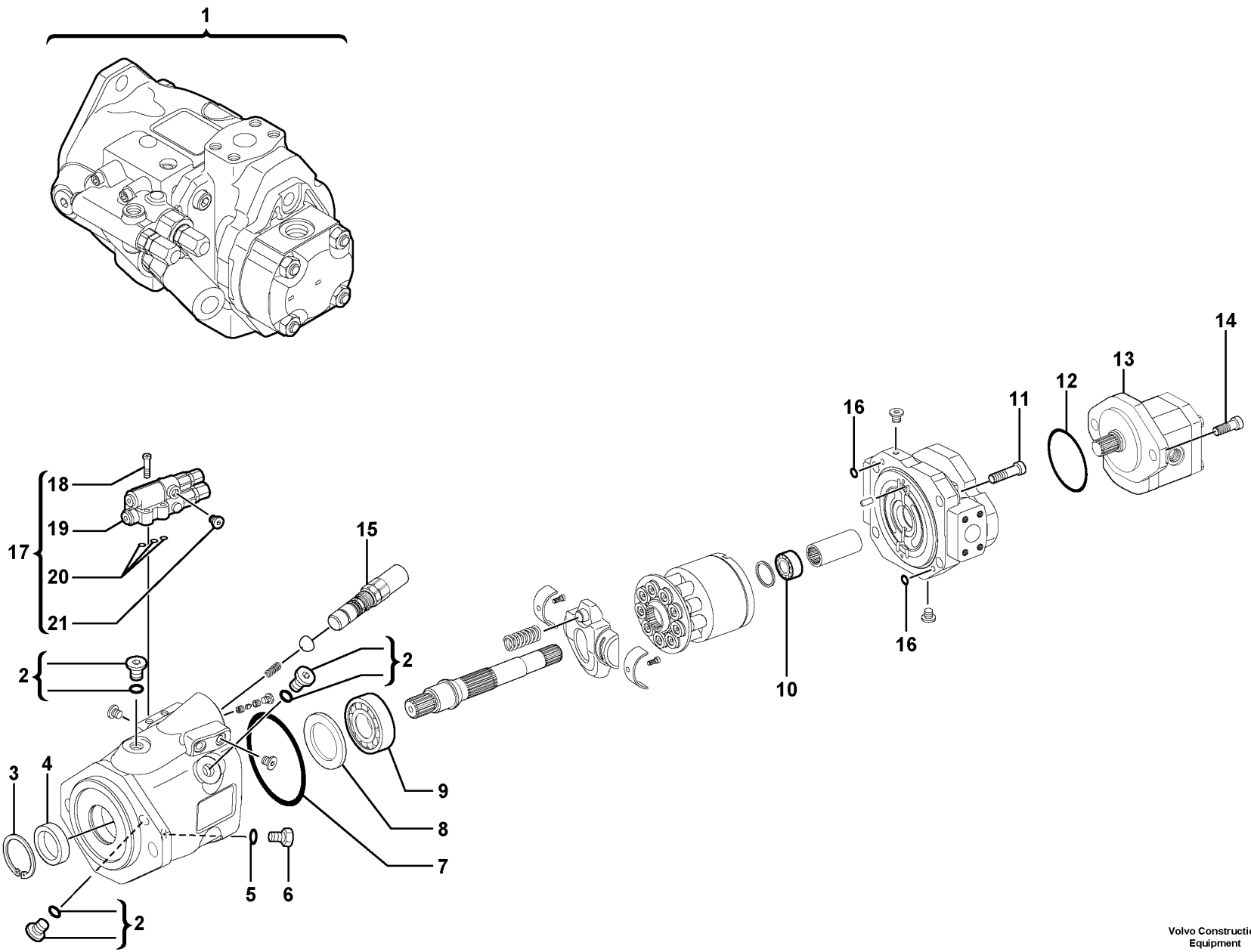

Volvo Construction Equipment

1015746

Fig.	Part No.	Quantity 1	2	3	PS	KIT	Description	Dénomination	Bezeichnung	Denominación	Notes
1	**VOE 11801338**	1			SS		Hydraulic Pump	Pompe Hydraulique	Hydraulikpumpe	Bomba Hidraulica	
2		3			NS		•Plug	•Bouchon	•Stopfen	•Tapon	
3	**VOE 11708755**	1					•Lock Ring	•Anneau Verrouillage	•Schlossring	•Anillo Segurid	
4	**VOE 11714656**	1					•Sealing ring	•Bague d'étanchéité	•Runddichtring	•Anillo reten	
5	**VOE 11712911**	1					•O-ring	•Joint Torique	•O-Ring	•Junta torica	
6	**VOE 11712910**	1					•Plug	•Bouchon	•Stopfen	•Tapon	
7	**VOE 11712917**	1					•O-ring	•Joint Torique	•O-Ring	•Junta torica	
8	**VOE 11708754**	1					•Stop Ring	•Bague Butee	•Anschlagring	•Anillo Tope	
9	**VOE 11704547**	1					•Roller Bearing	•Roulement rouleaux	•Rollenlager	•Cojinet Rodillo	
10	**VOE 11708085**	1			SS		•Roller Bearing	•Roulement rouleaux	•Rollenlager	•Cojinet Rodillo	
11	**VOE 11704557**	4					•Allen Hd Screw	•Vis A 6 Pans Cr	•Inbusschraube	•Torn Hex Embut	
12	**VOE 11709737**	1					•O-ring	•Joint Torique	•O-Ring	•Junta torica	
13	**VOE 11714915**	1					•Hydraulic Pump	•Pompe Hydraulique	•Hydraulikpumpe	•Bomba Hidraulica	
14	**VOE 11714916**	2					•Screw	•Vis	•Schraube	•Tornillo	
15	**VOE 11712907**	1					•Regulator	•Regulateur	•Regler	•Regulador	
16	**VOE 11708257**	2					•O-ring	•Joint Torique	•O-Ring	•Junta torica	(VOE 11714918)
17	**VOE 11712906**	1					•Regulator	•Regulateur	•Regler	•Regulador	
18	**VOE 11713273**	4					••Screw	••Vis	••Schraube	••Tornillo	
19		1			NS		••Body	••Corps	••Körper	••Cuerpo	
20	**VOE 11713272**	3					••O-ring	••Joint Torique	••O-Ring	••Junta torica	
21		1			NS		••Plug	••Bouchon	••Stopfen	••Tapon	

1	**282.15159** →	→ **282.16330**
2		
3		
4		
5		

Bomba hidráulica
Hydraulikpumpe
Pompe hydraulique
Hydraulic pump

Catalogue id	Group
10006	**913**
Illustr. No **1015746**	Section **300**
Issue **VOE 64C4410006**	Page **499**

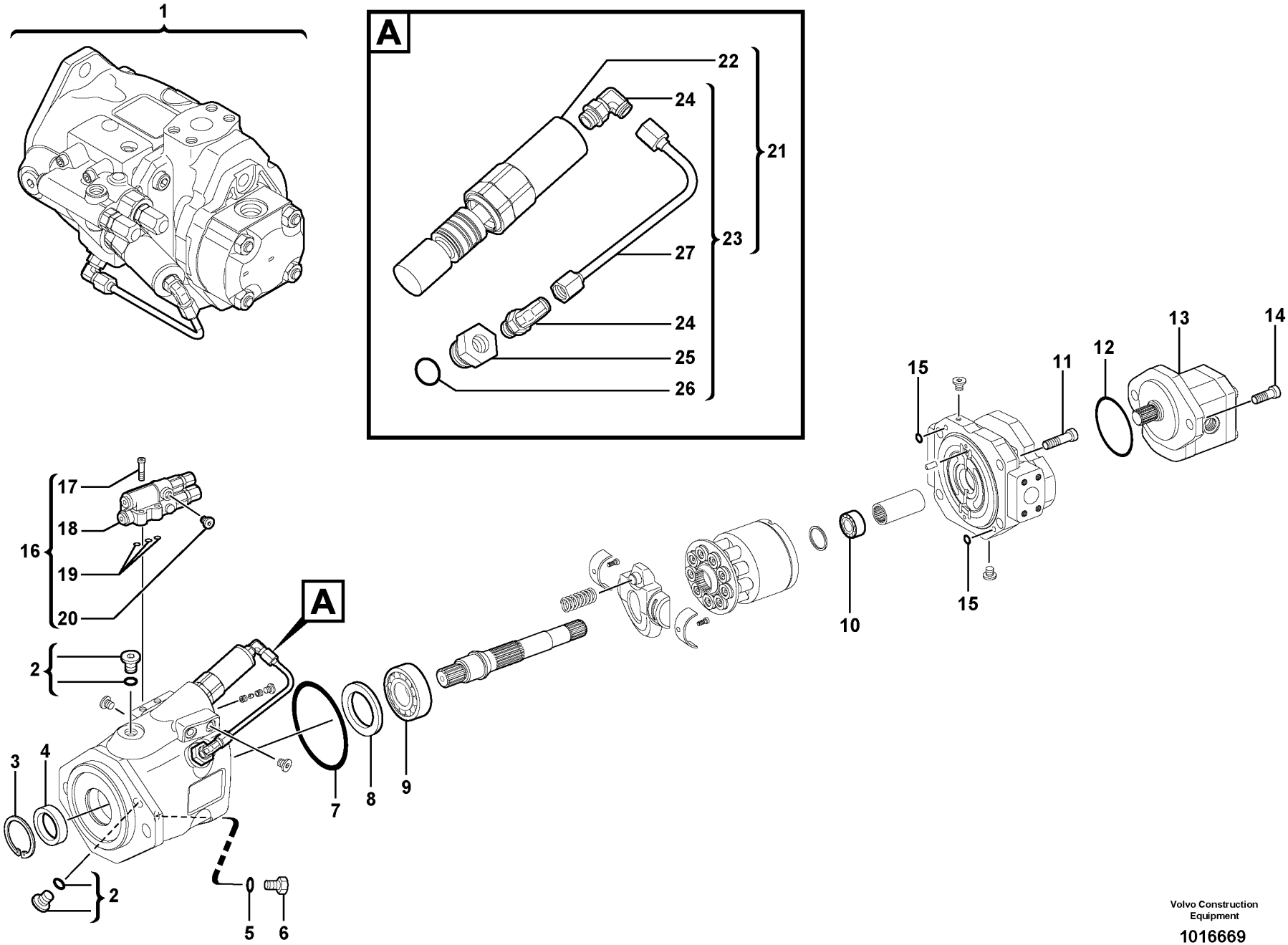

Volvo Construction Equipment

1016669

Fig.	Part No.	Quantity 1	2	3	PS	KIT	Description	Dénomination	Bezeichnung	Denominación	Notes
1	**VOE 11806960**	1					Hydraulic Pump	Pompe Hydraulique	Hydraulikpumpe	Bomba Hidraulica	
2		2			NS		•Plug	•Bouchon	•Stopfen	•Tapon	
3	**VOE 11708755**	1					•Lock Ring	•Anneau Verrouillage	•Schlossring	•Anillo Segurid	
4	**VOE 11714656**	1					•Sealing ring	•Bague d'étanchéité	•Runddichtring	•Anillo reten	
5	**VOE 11712911**	1					•O-ring	•Joint Torique	•O-Ring	•Junta torica	
6	**VOE 11712910**	1					•Plug	•Bouchon	•Stopfen	•Tapon	
7	**VOE 11712917**	1					•O-ring	•Joint Torique	•O-Ring	•Junta torica	
8	**VOE 11708754**	1					•Stop Ring	•Bague Butee	•Anschlagring	•Anillo Tope	
9	**VOE 11704547**	1					•Roller Bearing	•Roulement rouleaux	•Rollenlager	•Cojinet Rodillo	
10	**VOE 11708085**	1			SS		•Roller Bearing	•Roulement rouleaux	•Rollenlager	•Cojinet Rodillo	
11	**VOE 11704557**	4					•Allen Hd Screw	•Vis A 6 Pans Cr	•Inbusschraube	•Torn Hex Embut	
12	**VOE 11709737**	1					•O-ring	•Joint Torique	•O-Ring	•Junta torica	
13	**VOE 11715543**	1					•Gear Pump	•Pomp.engrenages	•Zahnradpumpe	•Bomba Engranaje	
14	**VOE 11714916**	2					•Screw	•Vis	•Schraube	•Tornillo	
15	**VOE 11708257**	2					•O-ring	•Joint Torique	•O-Ring	•Junta torica	(VOE 11714918)
16	**VOE 11712906**	1					•Regulator	•Regulateur	•Regler	•Regulador	
17	**VOE 11713273**	4					••Screw	••Vis	••Schraube	••Tornillo	
18		1			NS		••Body	••Corps	••Körper	••Cuerpo	
19	**VOE 11713272**	3					••O-ring	••Joint Torique	••O-Ring	••Junta torica	
20		1			NS		••Plug	••Bouchon	••Stopfen	••Tapon	
21	**VOE 11715538**	1					•Control Valve Kit	•Ensemble distributeur de	•Steuerventilsatz	•Juego de válvula de contr	
22		1			NS		••Control valve	••Valve controle	••Steuerventil	••Válvula control	
23	**VOE 11714648**	1					••Pipe Set	••Kit Tuyaux	••Rohrsatz	••Juego Tubos	
24	**VOE 11714649**	2					•••Elbow	•••Coude	•••Winkelstueck	•••Tubo acodado	
25	**VOE 11714650**	1					•••Adapter	•••Raccord Reduct	•••Verbind Stutzen	•••Adaptador	
26	**VOE 11714651**	1					•••O-ring	•••Joint Torique	•••O-Ring	•••Junta torica	
27		1			NS		•••Tube	•••Tube	•••Rohr	•••Tubo	

1	**282.16331**	
2		
3		
4		
5		

Bomba hidráulica
Hydraulikpumpe
Pompe hydraulique
Hydraulic pump

Catalogue id	Group
10006	**913**
Illustr. No **1016669**	Section **400**
Issue **VOE 64C4410006**	Page **501**

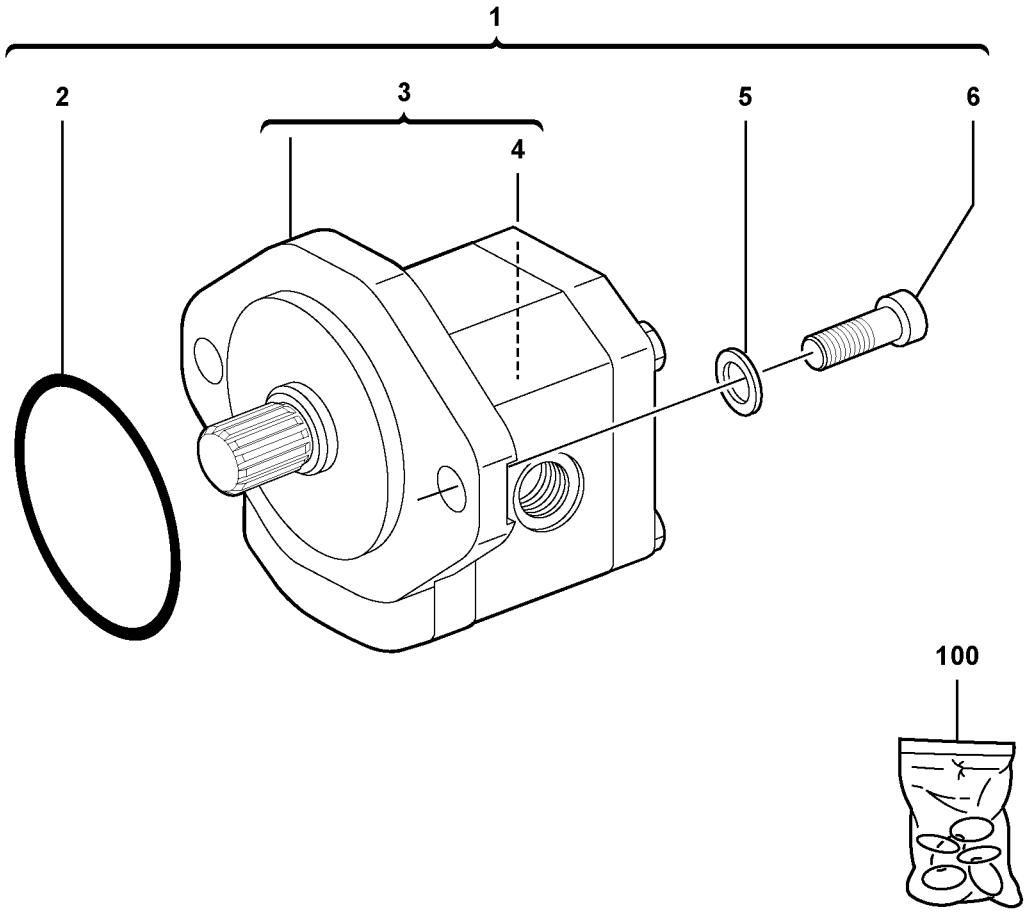

Volvo Construction Equipment

1015747

Fig.	Part No.	Quantity 1	2	3	PS	KIT	Description	Dénomination	Bezeichnung	Denominación	Notes
1	**PJ 7418525**	1					Pump	Pompe	Pumpe	Bomba	
2	**VOE 11709737**	1				K	•O-ring	•Joint Torique	•O-Ring	•Junta torica	(PJ 7411728)
3		1			NS		•Pump	•Pompe	•Pumpe	•Bomba	ORDER ITEM NO 1
4		REQ				K	••Seal	••Joint	••Dichtring	••Junta	
5		2			NS		•Washer	•Rondelle	•Scheibe	•Arandela	ORDER ITEM NO 1
6		2			NS		•Screw	•Vis	•Schraube	•Tornillo	ORDER ITEM NO 1
100	**PJ 7418532**	1					Seal kit	Pochette de joints	Dichtringe (Satz)	Juego de juntas	KIT

1	**282.13948** →	**282.15158** →
2		
3		
4		
5		

Bomba
Pumpe
Pompe
Pump

Catalogue id **10006**	Group **914**
Illustr. No **1015747**	Section **100**
Issue **VOE 64C4410006**	Page **503**

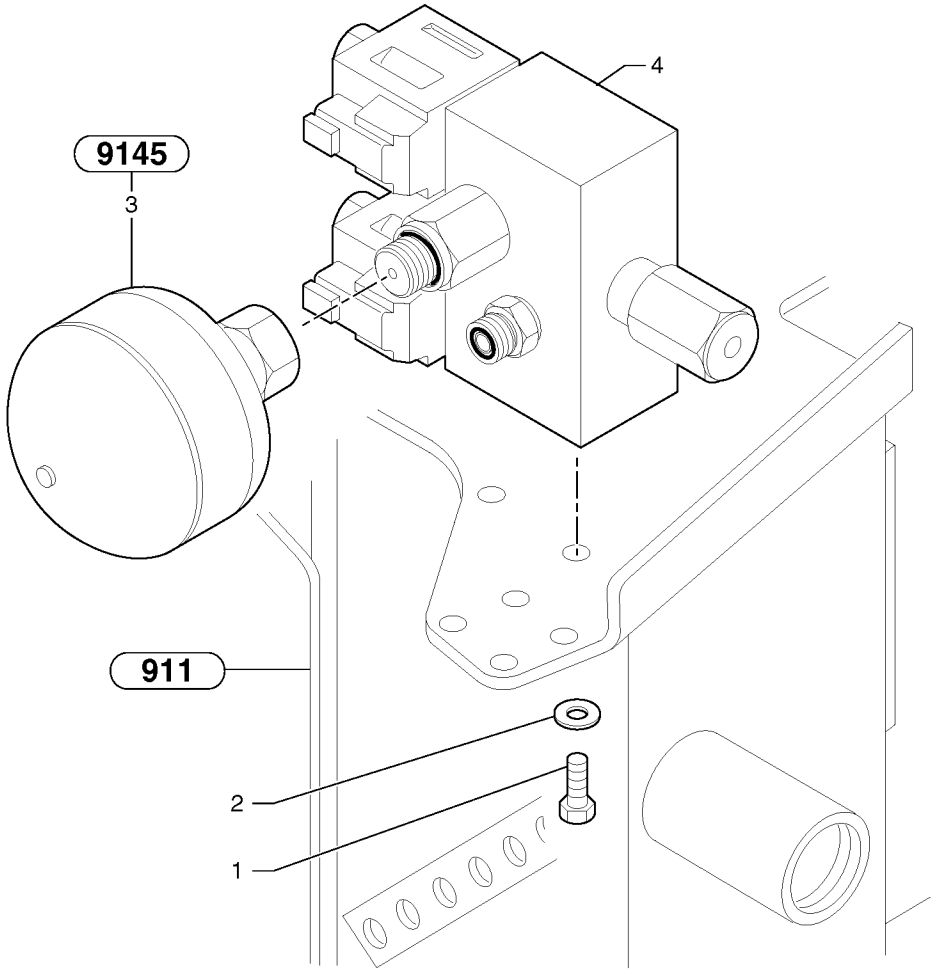
9145
3
4
911
2
1

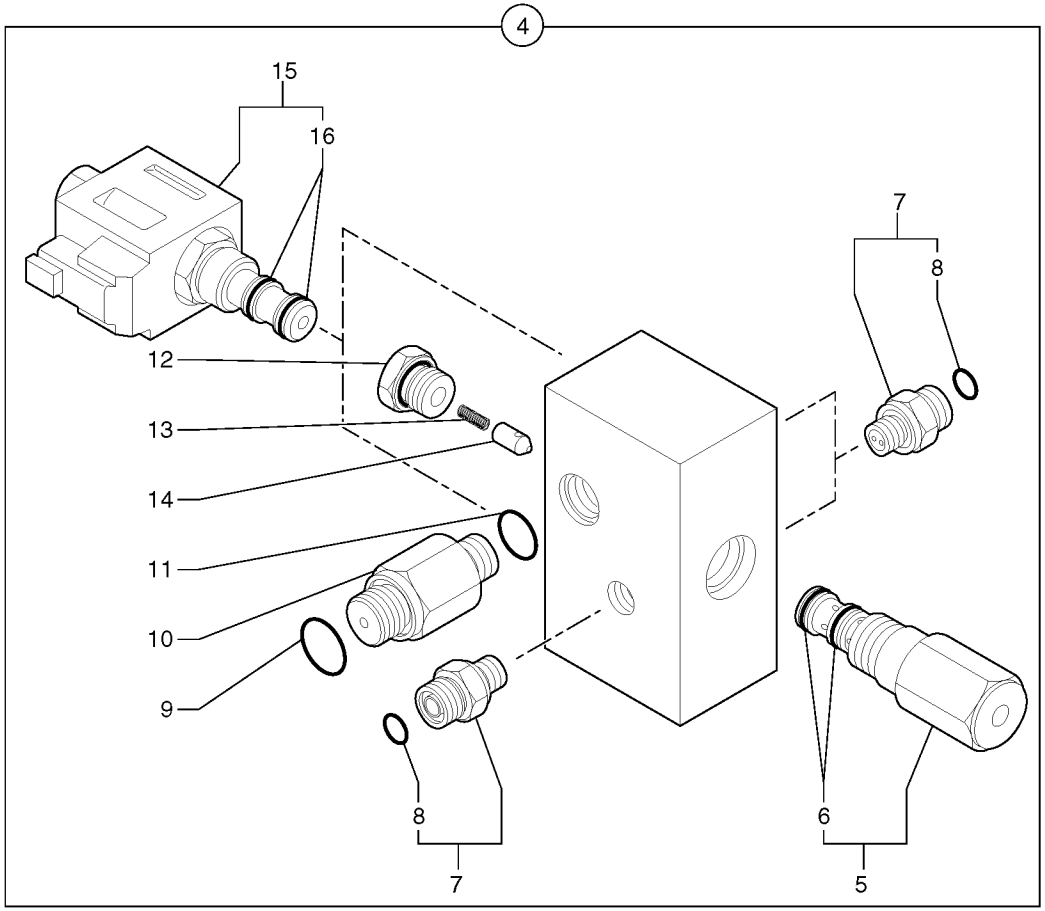
4
15
16
12
13
14
11
10
9
8
7
7
8
6
5

Fig.	Part No.	Quantity 1	2	3	PS	KIT	Description	Dénomination	Bezeichnung	Denominación	Notes
1	**PJ 4380043**	2					Screw	Vis	Schraube	Tornillo	HM8X20
2	**VOE 13955894**	2					Washer	Rondelle	Scheibe	Arandela	(PJ 4460025) MU8
3		1					Accumulator	Accu	Speicher	Acumulador	See group 914, Page 511
4		1			NS		Block	Bloc	Block	Bloque	
5		1			NS		•Reed Valve	•Clapet	•Ventillamelle	•Valvula Lamina	
6	**PJ 5960043**	1					••Sealing Kit	••Jeu Joints	••Dichtungssatz	••Juego Retenes	
7		3			NS		•Reed Valve	•Clapet	•Ventillamelle	•Valvula Lamina	
8	**PJ 4040238**	1					••O-ring	••Joint Torique	••O-Ring	••Junta torica	
9	**PJ 5600089**	1					•Seal	•Joint	•Dichtring	•Junta	
10		1			NS		•Extension Bar	•Rallonge	•Verlängerung	•Alargadera	
11	**PJ 5600126**	1					•Seal	•Joint	•Dichtring	•Junta	
12		1			NS		•Plug with seal	•Bouchon avec joint	•Stopfen mit Dichtung	•Tapón con junta	
13	**PJ 4810027**	1					•Spring	•Ressort	•Feder	•Muelle	
14	**PJ 4100033**	1					•Reed Valve	•Clapet	•Ventillamelle	•Valvula Lamina	
15	**PJ 5220076**	2					•Electric valve	•Electro - valve	•Elektroventil	•Electro-vavula	
16	**PJ 5960043**	1					••Sealing Kit	••Jeu Joints	••Dichtungssatz	••Juego Retenes	

	→	→
1	282.10151	282.13947
2		
3		
4		
5		

Acumulador / electroválvula
Akkumulator / Elektroventil
Accumulateur / électrovalve
Accumulator / electrovalve

Catalogue id	Group
10006	**914**
Illustr. No **9142Y1**	Section **250**
Issue **VOE 64C4410006**	Page **505**

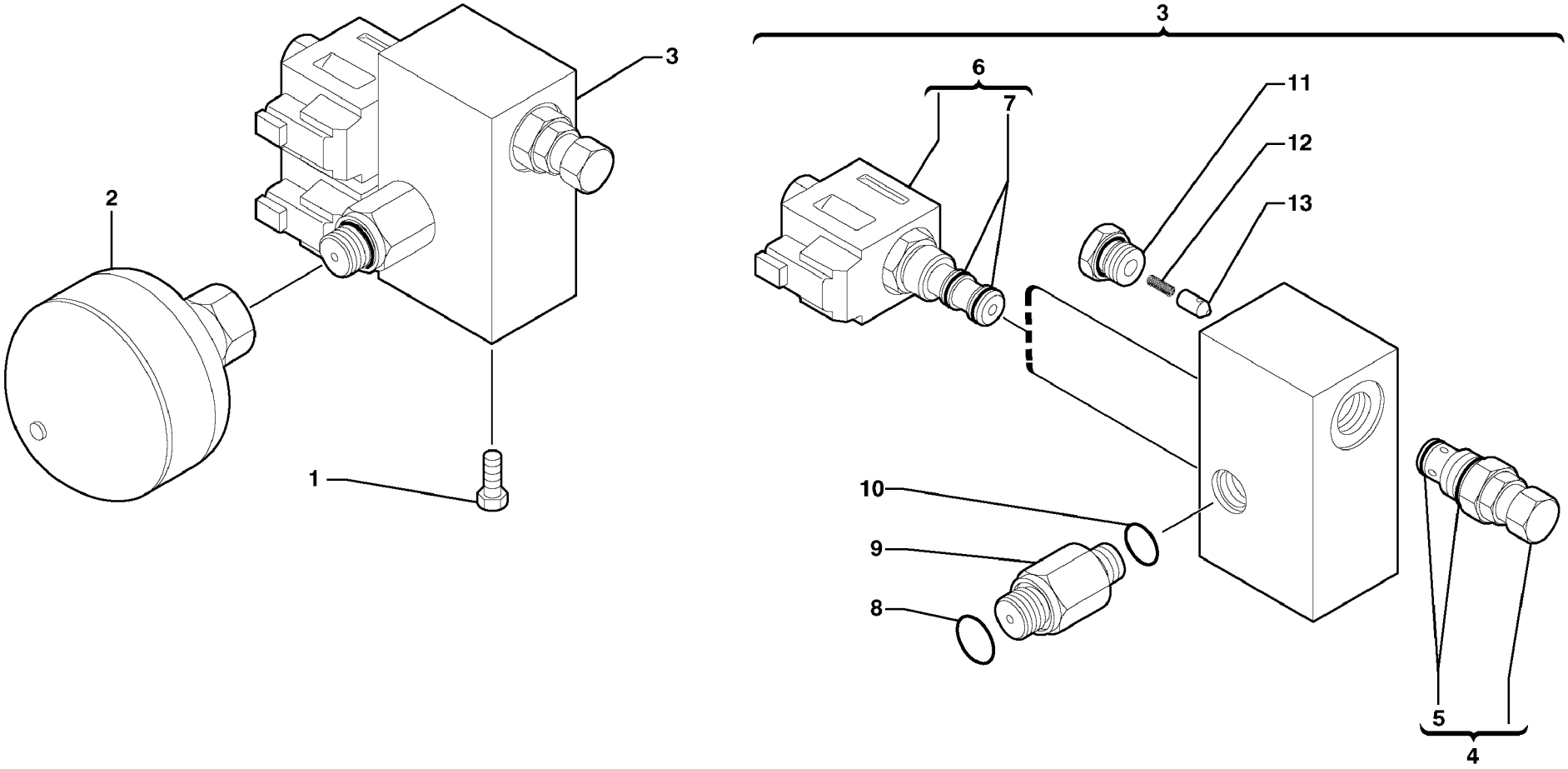

Volvo Construction Equipment

1012347

Fig.	Part No.	Quantity 1	2	3	PS	KIT	Description	Dénomination	Bezeichnung	Denominación	Notes
1	**VOE 945444**	2			SS		Screw	Vis	Schraube	Tornillo	
2		1					Accumulator	Accu	Speicher	Acumulador	See group 914, Page 511
3	**PJ 6090158**	1			SS		Block	Bloc	Block	Bloque	
4		1			NS		•Reed Valve	•Clapet	•Ventillamelle	•Valvula Lamina	
5	**PJ 5960115**	1					•Sealing Kit	•Jeu Joints	•Dichtungssatz	•Juego Retenes	
6	**PJ 5220076**	2					•Electric valve	•Electro - valve	•Elektroventil	•Electro-vavula	
7	**PJ 5960043**	1					••Sealing Kit	••Jeu Joints	••Dichtungssatz	••Juego Retenes	
8	**PJ 5600089**	1					•Seal	•Joint	•Dichtring	•Junta	
9		1			NS		•Extension Bar	•Rallonge	•Verlängerung	•Alargadera	
10	**PJ 5600126**	1					•Seal	•Joint	•Dichtring	•Junta	
11		1			NS		•Plug with seal	•Bouchon avec joint	•Stopfen mit Dichtung	•Tapón con junta	
12	**PJ 4810027**	1					•Spring	•Ressort	•Feder	•Muelle	
13	**PJ 4100033**	1					•Reed Valve	•Clapet	•Ventillamelle	•Valvula Lamina	

1	**282.13948** →	→ **282.13984**
2		
3		
4		
5		

Acumulador / electroválvula
Akkumulator / Elektroventil
Accumulateur / électrovalve
Accumulator / electrovalve

Catalogue id **10006**	Group **914**
Illustr. No **1012347**	Section **260**
Issue **VOE 64C4410006**	Page **507**

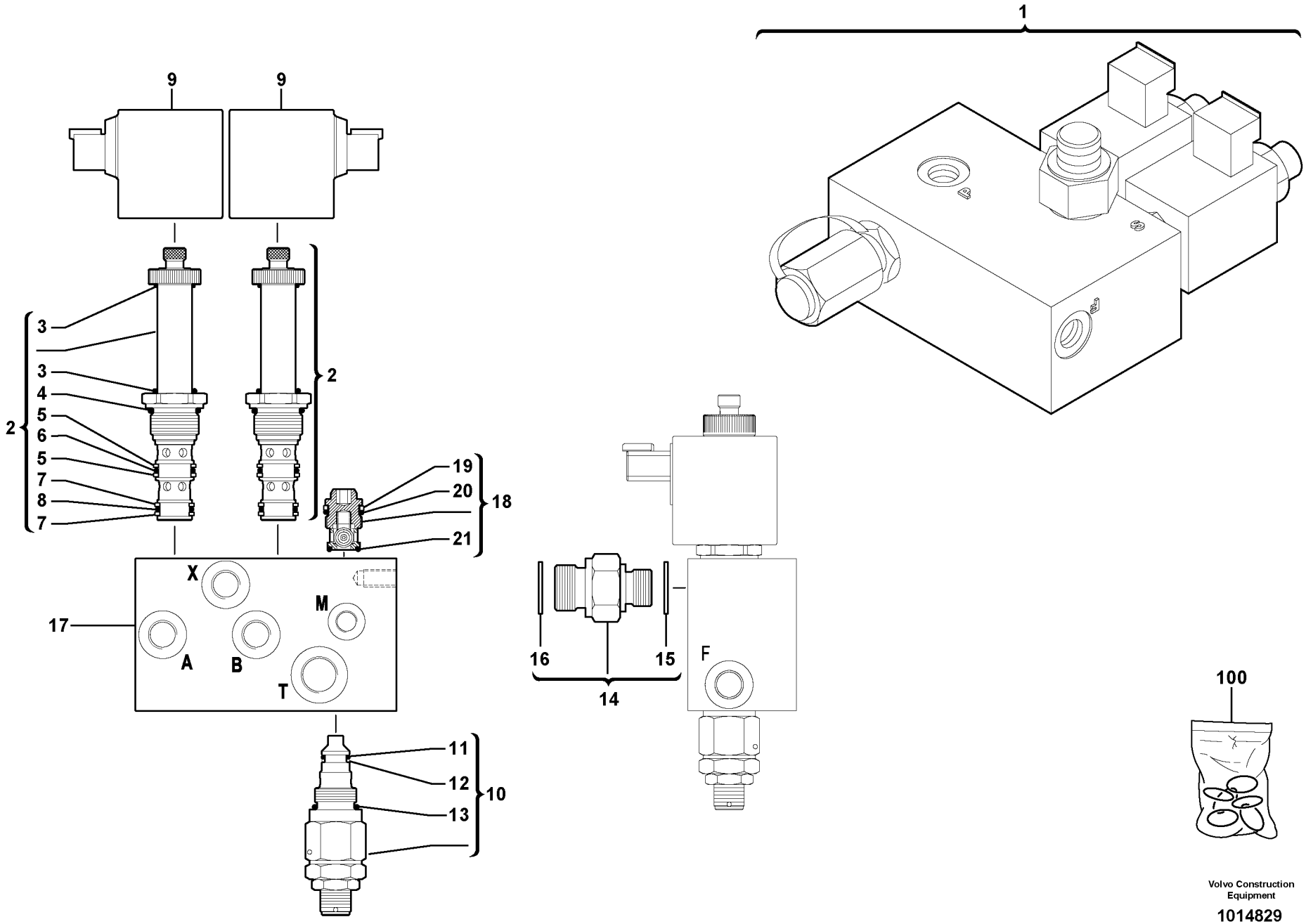

Volvo Construction Equipment

1014829

Fig.	Part No.	Quantity 1	2	3	P S	K I T	Description	Dénomination	Bezeichnung	Denominación	Notes
1	**VOE 11800385**	1					Block	Bloc	Block	Bloque	
2	**VOE 11710881**	2					•Solenoid valve	•Vanne electrom	•Magnetventil	•Electrovalvula	
3		2			NS	K	••O-ring	••Joint Torique	••O-Ring	••Junta torica	
4		1			NS	K	••O-ring	••Joint Torique	••O-Ring	••Junta torica	
5		2			NS	K	••Back-up ring	••Bague support	••Stützring	••Anillo apoyo	
6		1			NS	K	••O-ring	••Joint Torique	••O-Ring	••Junta torica	
7		2			NS	K	••Back-up ring	••Bague support	••Stützring	••Anillo apoyo	
8		1			NS	K	••O-ring	••Joint Torique	••O-Ring	••Junta torica	
9	**VOE 11713199**	2					•Solenoid	•Solénoide	•Magnet	•Solenoide	
10	**VOE 11710880**	1					•Relief valve	•Limiteur - pression	•Druckbegrenzer	•Limitador presion	
11		1			NS	K	••O-ring	••Joint Torique	••O-Ring	••Junta torica	
12		1			NS	K	••Back-up ring	••Bague support	••Stützring	••Anillo apoyo	
13		1			NS	K	••O-ring	••Joint Torique	••O-Ring	••Junta torica	
14	**VOE 11713201**	1					•Nipple	•Raccord	•Nippel	•Niple	
15		1			NS	K	••Seal	••Joint	••Dichtung	••Reten	
16		1			NS	K	••Seal	••Joint	••Dichtung	••Reten	
17		1			NS		•Valve Body	•Corps Valve	•Ventilkörper	•Cuerpo Valvula	ORDER ITEM NO 1
18		1			NS		•Non-return valve	•Clapet antiretour	•Rückschlagventil	•Válvula de control	ORDER ITEM NO 1
19		1			NS	K	••Back-up ring	••Bague support	••Stützring	••Anillo apoyo	
20		1			NS	K	••O-ring	••Joint Torique	••O-Ring	••Junta torica	
21		1			NS	K	••O-ring	••Joint Torique	••O-Ring	••Junta torica	
100	**VOE 11710882**	1					Sealing Kit	Jeu Joints	Dichtungssatz	Juego Retenes	KIT

1	**282.13985**	
2		
3		
4		
5		

Electroválvula
Elektroventil
Electrovalve
Electrovalve

Catalogue id **10006**	Group **914**
Illustr. No **1014829**	Section **270**
Issue **VOE 64C4410006**	Page **509**

VOLVO

EC30

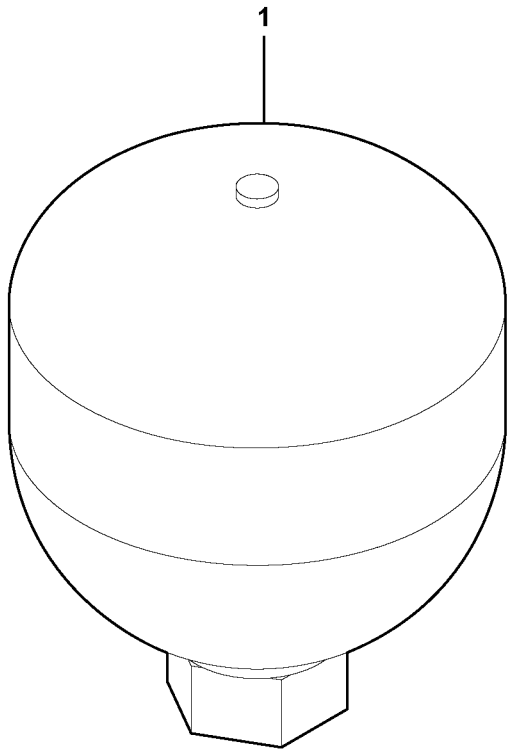
1

Fig.	Part No.	Quantity 1	2	3	PS	KIT	Description	Dénomination	Bezeichnung	Denominación	Notes
1	**VOE 11802723**	1					Accumulator	Accumulateur	Speicher	Acumulador	

1	**282.10151**		**Acumulador** **Speicher** **Accu** **Accumulator**	Catalogue id **10006**	Group **914**
2				Illustr. No **1017294**	Section **500**
3				Issue **VOE 64C4410006**	Page **511**
4					
5					

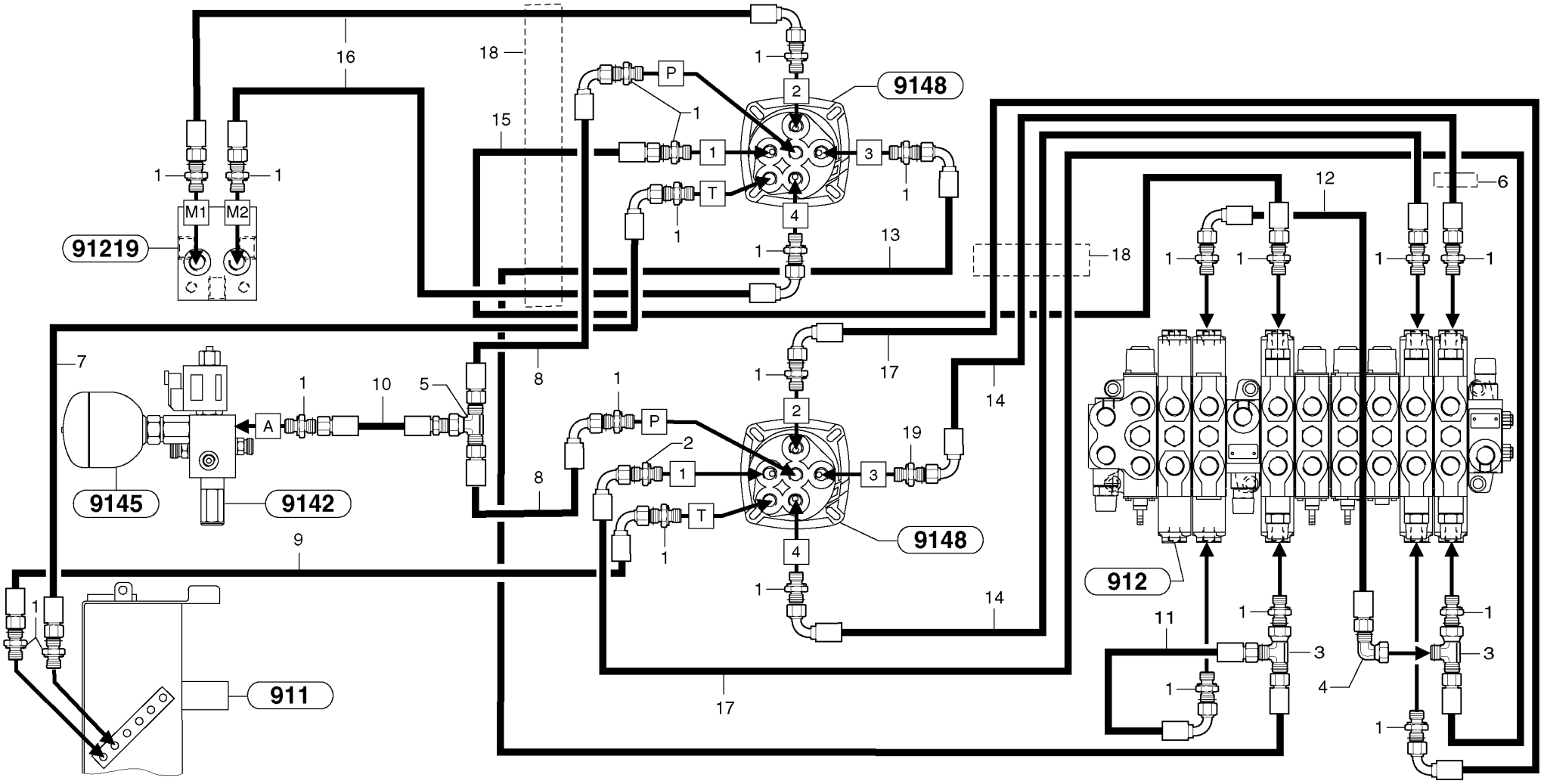
16
18
15
1
P
2
9148
1
1
3
1
T
1
4
1
13
91219
M1
M2
1
1
18
12
6
1
1
1
1
7
1
10
5
A
8
1
P
2
1
3
19
T
1
4
9148
1
17
14
8
9145
9142
9
912
14
11
1
3
4
1
1
3
1
1
17
1
911

Fig.	Part No.	Quantity 1	2	3	P S	K I T	Description	Dénomination	Bezeichnung	Denominación	Notes
1	**PJ 4755008**	23					Union with seal	Raccord-union, avec joint	Verbindungsstück mit Dich	Unión con junta	
2	**PJ 5485002**	1					Throttle Valve	Valve Accélération	Drosselventil	Valv Acelerador	ID = 0,6mm/0.0236in
3	**VOE 13933859**	2					Nipple	Raccord	Nippel	Niple	(PJ 4725001)
4	**VOE 13933905**	1					Elbow nipple	Raccord angulaire	Winkelnippel	Niple angular	(PJ 4705005)
5	**PJ 4725007**	1					T-piece with seal	Té, avec joint	T-Stück mit Dichtung	Pieza en T con junta	
6	**PJ 4690299**	1					Clamp	Collier serrage	Klemme	Abrazadera	
7	**PJ 5471014**	1					Hose	Durit	Schlauch	Tubo flexible	1/4”
8	**PJ 5471029**	2					Hose	Durit	Schlauch	Tubo flexible	1/4”
9	**PJ 5471027**	1					Hose	Durit	Schlauch	Tubo flexible	1/4”
10	**PJ 5471030**	1					Hose	Durit	Schlauch	Tubo flexible	1/4”
11	**PJ 5471020**	1					Hose	Durit	Schlauch	Tubo flexible	1/4”
12	**PJ 5471005**	1					Hose	Durit	Schlauch	Tubo flexible	1/4”
13	**PJ 5471013**	1					Hose	Durit	Schlauch	Tubo flexible	1/4”
14	**PJ 5471014**	2					Hose	Durit	Schlauch	Tubo flexible	1/4”
15	**PJ 5471016**	1					Hose	Durit	Schlauch	Tubo flexible	1/4”
16	**PJ 5471043**	2					Hose	Durit	Schlauch	Tubo flexible	1/4”
17	**PJ 5471028**	2					Hose	Durit	Schlauch	Tubo flexible	1/4”
18	**VOE 11804752**	REQ					Shield Coil	Spirale Protect	Schutzspirale	Espiral Protecc	(PJ 2360030) L = 500mm/19.6850in
19	**PJ 5485002**	1					Throttle Valve	Valve Accélération	Drosselventil	Valv Acelerador	ID = 0,6mm/0.0236in
19		1					Union with seal	Raccord-union, avec joint	Verbindungsstück mit Dich	Unión con junta	See group 912, Page 453

1	**282.10151** →	→ **282.13947**
2		
3		
4		
5		

Circuito hidráulico (mandos implementos)
Hydraulikkreis (Schaltung Löffelausrüstung)
Circuit hydraulique, (assistance commandes)
Hydr. circuit (control's attachment)

STD

Catalogue id	Group
10006	**914**
Illustr. No **9147Y1**	Section **700**
Issue **VOE 64C4410006**	Page **513**

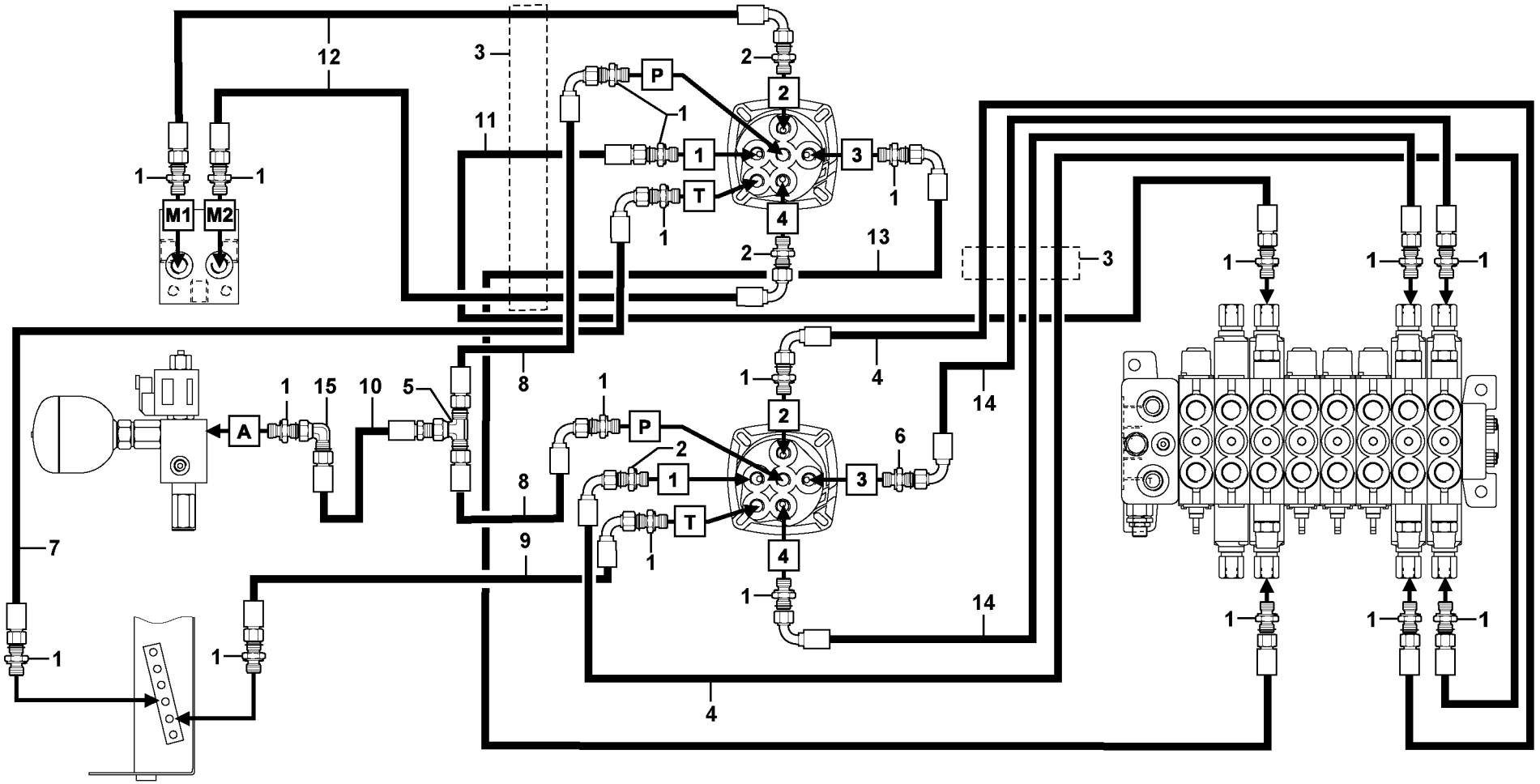

Volvo Construction Equipment

1020610

Fig.	Part No.	Quantity 1	2	3	PS	KIT	Description	Dénomination	Bezeichnung	Denominación	Notes
1	**VOE 11802655**	19					Union	Teton Connexion	Anschlussnippel	Niple Conexcion	
2	**VOE 11804536**	3					Restrictor	Etrangleur	Drosselung	Estrangulacion	ID = 0,6mm/0.0236in
3	**VOE 11804752**	REQ					Shield Coil	Spirale Protect	Schutzspirale	Espiral Protecc	(PJ 2360030) L = 500mm/19.6850in
4	**PJ 5471028**	2					Hose	Durit	Schlauch	Tubo flexible	1/4”
5	**VOE 936798**	1					T-nipple	Raccord-t	T-Nippel	Niple T	
6	**PJ 5485002**	1					Throttle Valve	Valve Accélération	Drosselventil	Valv Acelerador	ID = 0,6mm/0.0236in
6		1					Union with seal	Raccord-union, avec joint	Verbindungsstück mit Dich	Unión con junta	See group 912, Page 455
7	**PJ 5471017**	1					Hose	Durit	Schlauch	Tubo flexible	1/4”
8	**PJ 5471029**	2					Hose	Durit	Schlauch	Tubo flexible	1/4”
9	**VOE 936824**	1					Hose assembly	Conduit flexible	Schlauchleitung	Conducto	
10	**PJ 5471030**	1					Hose	Durit	Schlauch	Tubo flexible	1/4”
11	**PJ 5471016**	1					Hose	Durit	Schlauch	Tubo flexible	1/4”
12	**PJ 5471043**	2					Hose	Durit	Schlauch	Tubo flexible	1/4”
13	**PJ 5471013**	1					Hose	Durit	Schlauch	Tubo flexible	1/4”
14	**PJ 5471014**	2					Hose	Durit	Schlauch	Tubo flexible	1/4”
15	**VOE 13933905**	1					Elbow nipple	Raccord angulaire	Winkelnippel	Niple angular	(PJ 4705005)

1	**282.13948** →	→
2		
3		
4		
5		

Circuito hidráulico (mandos implementos)
Hydraulikkreis (Schaltung Löffelausrüstung)
Circuit hydraulique, (assistance commandes)
Hydr. circuit (control's attachment)

STD

Catalogue id	Group
10006	**914**
Illustr. No **1020610**	Section **710**
Issue **VOE 64C4410006**	Page **515**

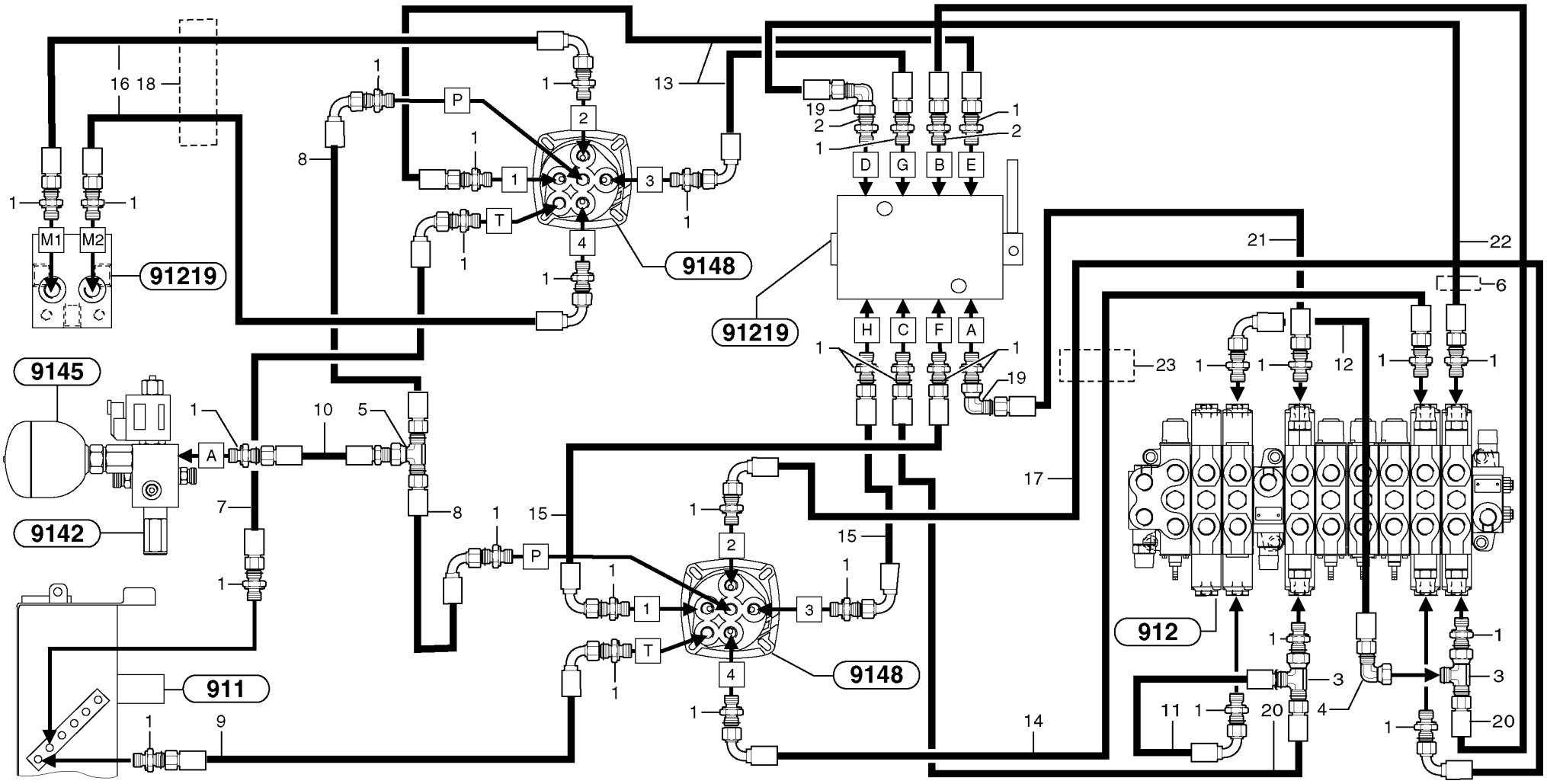
16 18
13
21
22
6
23
12
17
14
19
8
10
5
7
15
9
11
20
4
M1
M2
P
T
A
H
C
F
A
D
G
B
E
91219
9148
9145
9142
911
912

Fig.	Part No.	Quantity 1	2	3	PS	KIT	Description	Dénomination	Bezeichnung	Denominación	Notes
1	**PJ 4755008**	29					Union with seal	Raccord-union, avec joint	Verbindungsstück mit Dich	Unión con junta	
2	**PJ 5485002**	2					Throttle Valve	Valve Accélération	Drosselventil	Valv Acelerador	ID = 0,6mm/0.0236in
3	**VOE 13933859**	2					Nipple	Raccord	Nippel	Niple	(PJ 4725001)
4	**VOE 13933905**	1					Elbow nipple	Raccord angulaire	Winkelnippel	Niple angular	(PJ 4705005)
5	**PJ 4725007**	1					T-piece with seal	Té, avec joint	T-Stück mit Dichtung	Pieza en T con junta	
6	**PJ 4690299**	1					Clamp	Collier serrage	Klemme	Abrazadera	
7	**PJ 5471014**	1					Hose	Durit	Schlauch	Tubo flexible	1/4”
8	**PJ 5471029**	2					Hose	Durit	Schlauch	Tubo flexible	1/4”
9	**PJ 5471027**	1					Hose	Durit	Schlauch	Tubo flexible	1/4”
10	**PJ 5471030**	1					Hose	Durit	Schlauch	Tubo flexible	1/4”
11	**PJ 5471020**	1					Hose	Durit	Schlauch	Tubo flexible	1/4”
12	**PJ 5471005**	1					Hose	Durit	Schlauch	Tubo flexible	1/4”
13	**VOE 936851**	2					Hose assembly	Conduit flexible	Schlauchleitung	Conducto	(PJ 5471026) 1/4”
14	**PJ 5471014**	1					Hose	Durit	Schlauch	Tubo flexible	1/4”
15	**PJ 5471018**	2					Hose	Durit	Schlauch	Tubo flexible	1/4”
16	**PJ 5471043**	2					Hose	Durit	Schlauch	Tubo flexible	1/4”
17	**PJ 5471028**	1					Hose	Durit	Schlauch	Tubo flexible	1/4”
18	**VOE 11804752**	REQ					Shield Coil	Spirale Protect	Schutzspirale	Espiral Protecc	(PJ 2360030) L = 500mm/19.6850in
19	**VOE 13933905**	2					Elbow nipple	Raccord angulaire	Winkelnippel	Niple angular	(PJ 4705005)
20	**PJ 5471019**	2					Hose	Durit	Schlauch	Tubo flexible	1/4”
21	**PJ 5471017**	1					Hose	Durit	Schlauch	Tubo flexible	1/4”
22	**PJ 5471000**	1					Hose	Durit	Schlauch	Tubo flexible	1/4”
23	**VOE 11804752**	REQ					Shield Coil	Spirale Protect	Schutzspirale	Espiral Protecc	(PJ 2360030) L = 500mm/19.6850in

1	**282.11318** →	→ **282.13947**
2		
3		
4		
5		

Circuito hidráulico (mandos implementos)
Hydraulikkreis (Schaltung Löffelausrüstung)
Circuit hydraulique, (assistance commandes)
Hydr. circuit (control's attachment)

USA

Catalogue id **10006**	Group **914**
Illustr. No **9147NY1**	Section **720**
Issue **VOE 64C4410006**	Page **517**

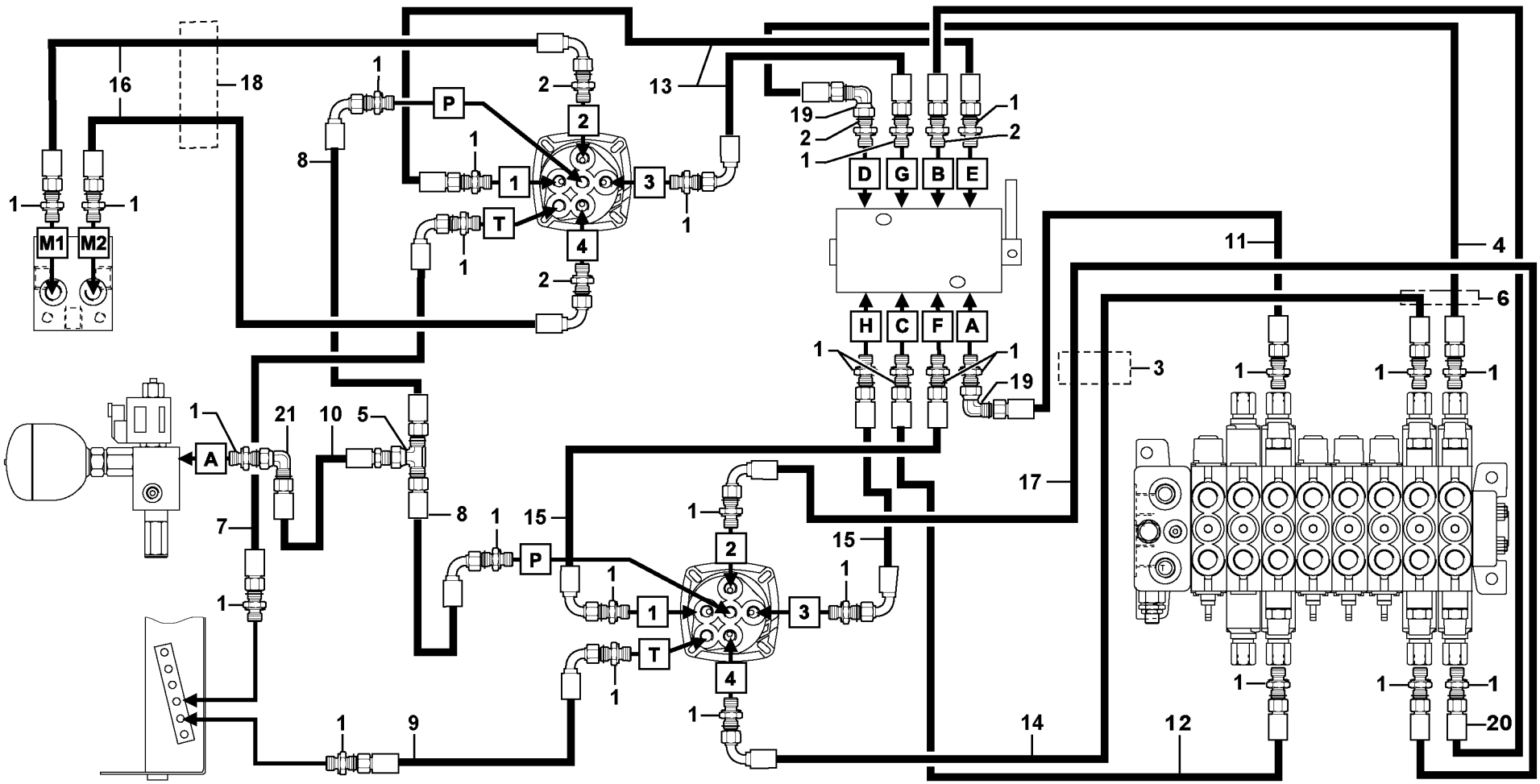

Volvo Construction Equipment

1020611

Fig.	Part No.	Quantity 1	2	3	PS	KIT	Description	Dénomination	Bezeichnung	Denominación	Notes
1	**VOE 11802655**	27					Union	Teton Connexion	Anschlussnippel	Niple Conexcion	
2	**VOE 11804536**	4					Restrictor	Etrangleur	Drosselung	Estrangulacion	ID = 0,6mm/0.0236in
3	**VOE 11804752**	REQ					Shield Coil	Spirale Protect	Schutzspirale	Espiral Protecc	(PJ 2360030) L = 500mm/19.6850in
4	**PJ 5471000**	1					Hose	Durit	Schlauch	Tubo flexible	1/4”
5	**VOE 936798**	1					T-nipple	Raccord-t	T-Nippel	Niple T	
6	**PJ 4690299**	REQ					Clamp	Collier serrage	Klemme	Abrazadera	
7	**PJ 5471017**	1					Hose	Durit	Schlauch	Tubo flexible	1/4”
8	**PJ 5471029**	2					Hose	Durit	Schlauch	Tubo flexible	1/4”
9	**VOE 936824**	1					Hose assembly	Conduit flexible	Schlauchleitung	Conducto	
10	**PJ 5471030**	1					Hose	Durit	Schlauch	Tubo flexible	1/4”
11	**PJ 5471017**	1					Hose	Durit	Schlauch	Tubo flexible	1/4”
12	**PJ 5471019**	1					Hose	Durit	Schlauch	Tubo flexible	1/4”
13	**VOE 936851**	2					Hose assembly	Conduit flexible	Schlauchleitung	Conducto	(PJ 5471026) 1/4”
14	**PJ 5471014**	1					Hose	Durit	Schlauch	Tubo flexible	1/4”
15	**PJ 5471018**	2					Hose	Durit	Schlauch	Tubo flexible	1/4”
16	**PJ 5471043**	2					Hose	Durit	Schlauch	Tubo flexible	1/4”
17	**PJ 5471028**	1					Hose	Durit	Schlauch	Tubo flexible	1/4”
18	**VOE 11804752**	REQ					Shield Coil	Spirale Protect	Schutzspirale	Espiral Protecc	(PJ 2360030) L = 500mm/19.6850in
19	**VOE 13933905**	2					Elbow nipple	Raccord angulaire	Winkelnippel	Niple angular	(PJ 4705005)
20	**VOE 936824**	1					Hose assembly	Conduit flexible	Schlauchleitung	Conducto	
21	**VOE 13933905**	1					Elbow nipple	Raccord angulaire	Winkelnippel	Niple angular	(PJ 4705005)

1	**282.13948**	
2		
3		
4		
5		

Circuito hidráulico (mandos implementos)
Hydraulikkreis (Schaltung Löffelausrüstung)
Circuit hydraulique, (assistance commandes)
Hydr. circuit (control's attachment)

USA

Catalogue id **10006**	Group **914**
Illustr. No **1020611**	Section **730**
Issue **VOE 64C4410006**	Page **519**

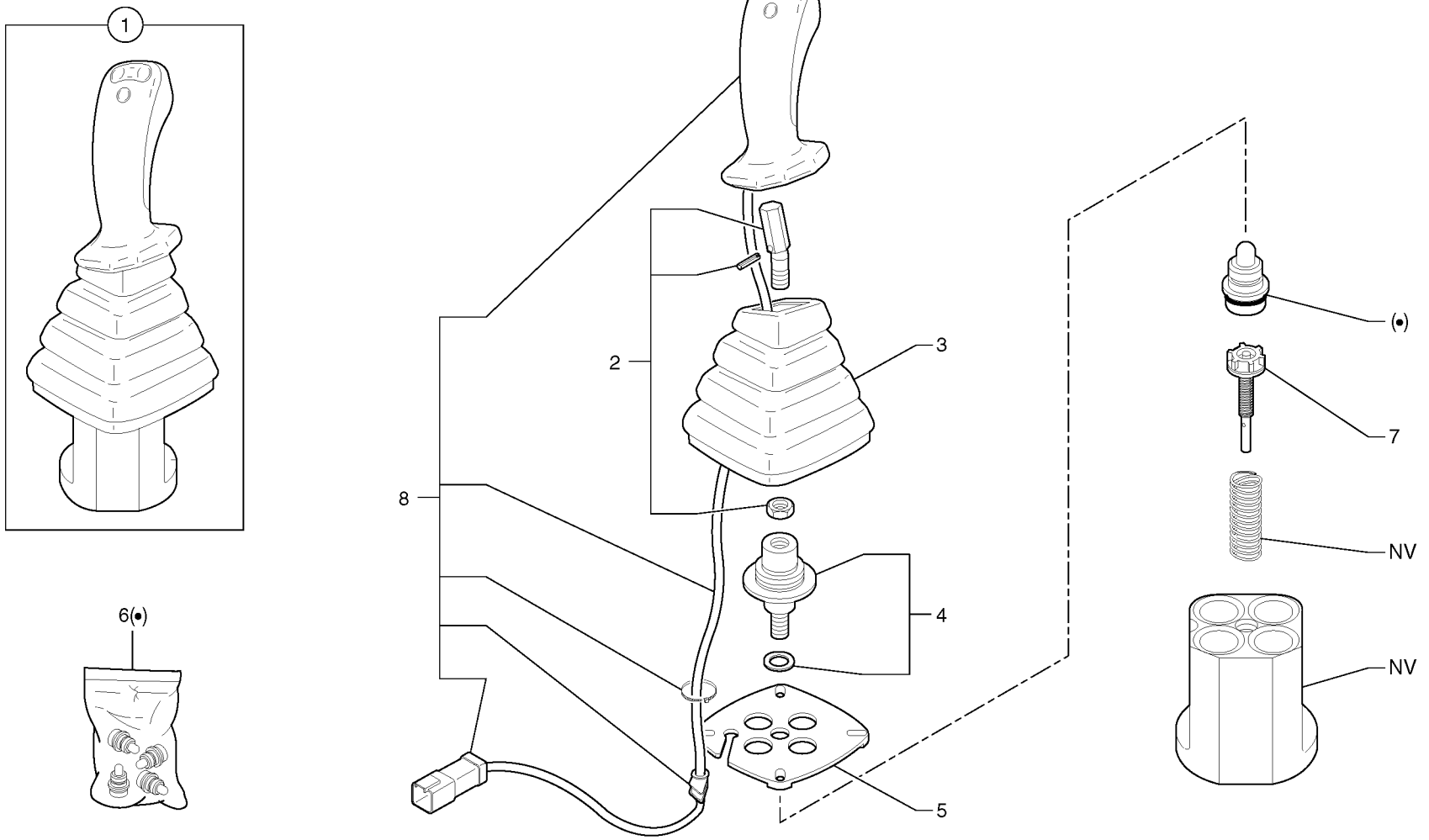
1
6(•)
2
3
8
4
5
(•)
7
NV
NV

Fig.	Part No.	Quantity 1	2	3	PS	KIT	Description	Dénomination	Bezeichnung	Denominación	Notes
1	**PJ 5360309**	1					Control lever Lh	Levier commande Lh	Bedienungshebel Lh	Palanca mando Lh	LH
2	**VOE 11370672**	1					•Adapter	•Adaptateur	•Adapter	•Adaptador	(PJ 7417466)
3	**PJ 7417472**	1					•Bellow	•Soufflet	•Faltenbalg	•Fuelle	
4	**PJ 7417469**	1					•Propeller shafts	•Arbre A Cardans	•Gelenkwellen	•Arbol Transmisiones	
5	**PJ 7417471**	1					•Plate	•Plaque	•Platte	•Placa	
6	**VOE 11714732**	1					•Repair kit	•Kit de réparation	•Reparatursatz	•Juego de reparación	(PJ 7417467)
7	**PJ 7417468**	4					•Stem	•Queue Soupape	•Stange	•Vastago	
8	**VOE 11714727**	1					•Handle	•Poignee	•Handgriff	•Manilla	(PJ 7417470)

1	**282.10151** →	→ **282.13947**
2		
3		
4		
5		

Palanca de mando : brazo / giro (izquierda)
Steuerhebel : Löffelstiel / Schwenkung (links)
Levier de commande : balancier / orientation (côté gauche)
Control lever : dipper arm / slewing (left)

LH

Catalogue id	Group
10006	**914**
Illustr. No **9148Y1**	Section **800**
Issue **VOE 64C4410006**	Page **521**

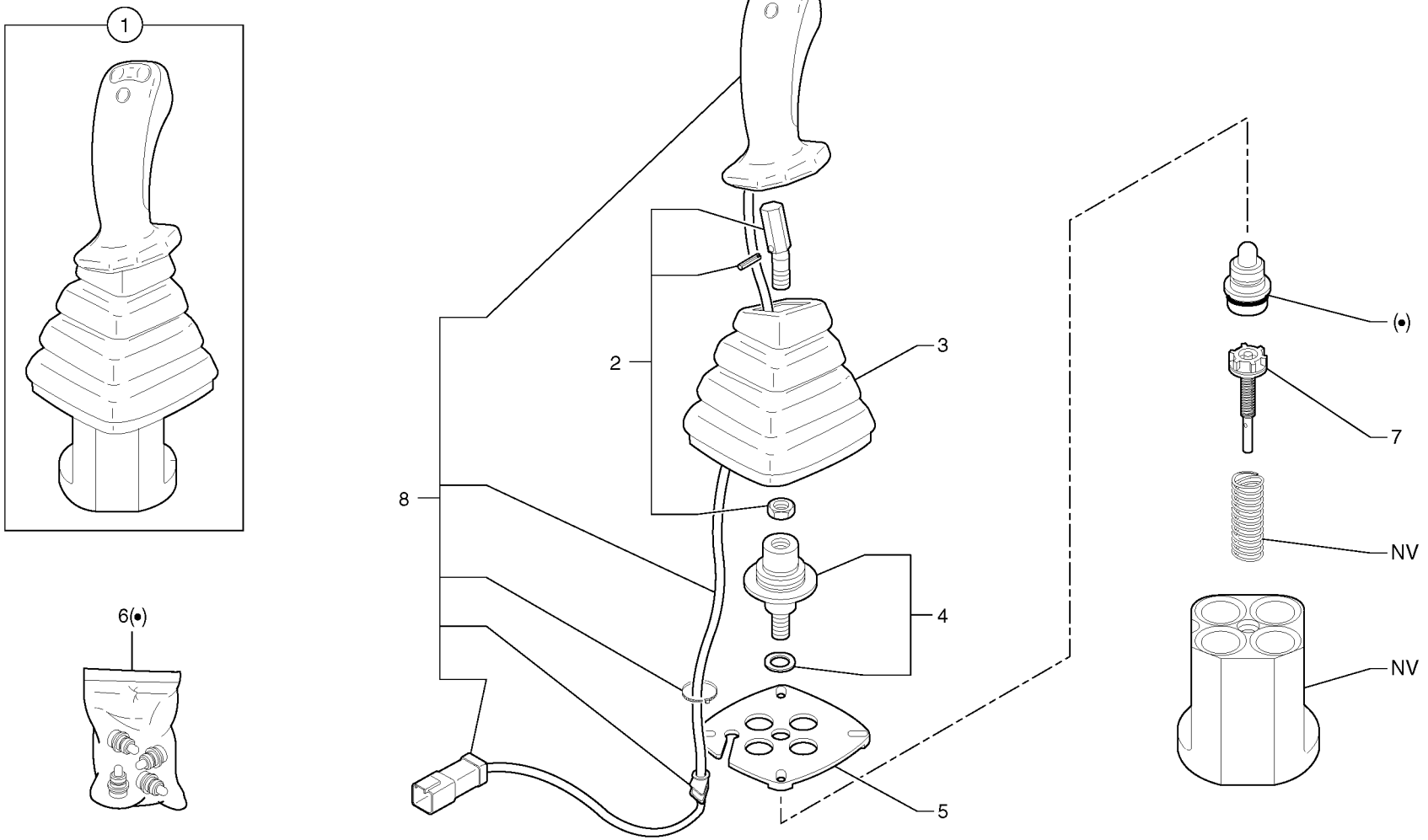
1
6(•)
2
3
8
4
5
(•)
7
NV
NV

Fig.	Part No.	Quantity 1	2	3	PS	KIT	Description	Dénomination	Bezeichnung	Denominación	Notes
1	**VOE 11802754**	1					Control lever Lh	Levier commande Lh	Bedienungshebel Lh	Palanca mando Lh	(PJ 5360312) LH
2	**VOE 11370672**	1					•Adapter	•Adaptateur	•Adapter	•Adaptador	(PJ 7417466)
3	**PJ 7417472**	1					•Bellow	•Soufflet	•Faltenbalg	•Fuelle	
4	**PJ 7417469**	1					•Propeller shafts	•Arbre A Cardans	•Gelenkwellen	•Arbol Transmisiones	
5	**PJ 7417471**	1					•Plate	•Plaque	•Platte	•Placa	
6	**VOE 11714732**	1					•Repair kit	•Kit de réparation	•Reparatursatz	•Juego de reparación	(PJ 7417467)
7	**VOE 11714733**	4					•Stem	•Queue Soupape	•Stange	•Vastago	(PJ 7418185)
8	**VOE 11714727**	1					•Handle	•Poignee	•Handgriff	•Manilla	(PJ 7417470)

1	**282.13948**	
2		
3		
4		
5		

Palanca de mando : brazo / giro (izquierda)
Steuerhebel : Löffelstiel / Schwenkung (links)
Levier de commande : balancier / orientation (côté gauche)
Control lever : dipper arm / slewing (left)

LH

Catalogue id	Group
10006	**914**
Illustr. No **9148AY1**	Section **810**
Issue **VOE 64C4410006**	Page **523**

VOLVO

EC30

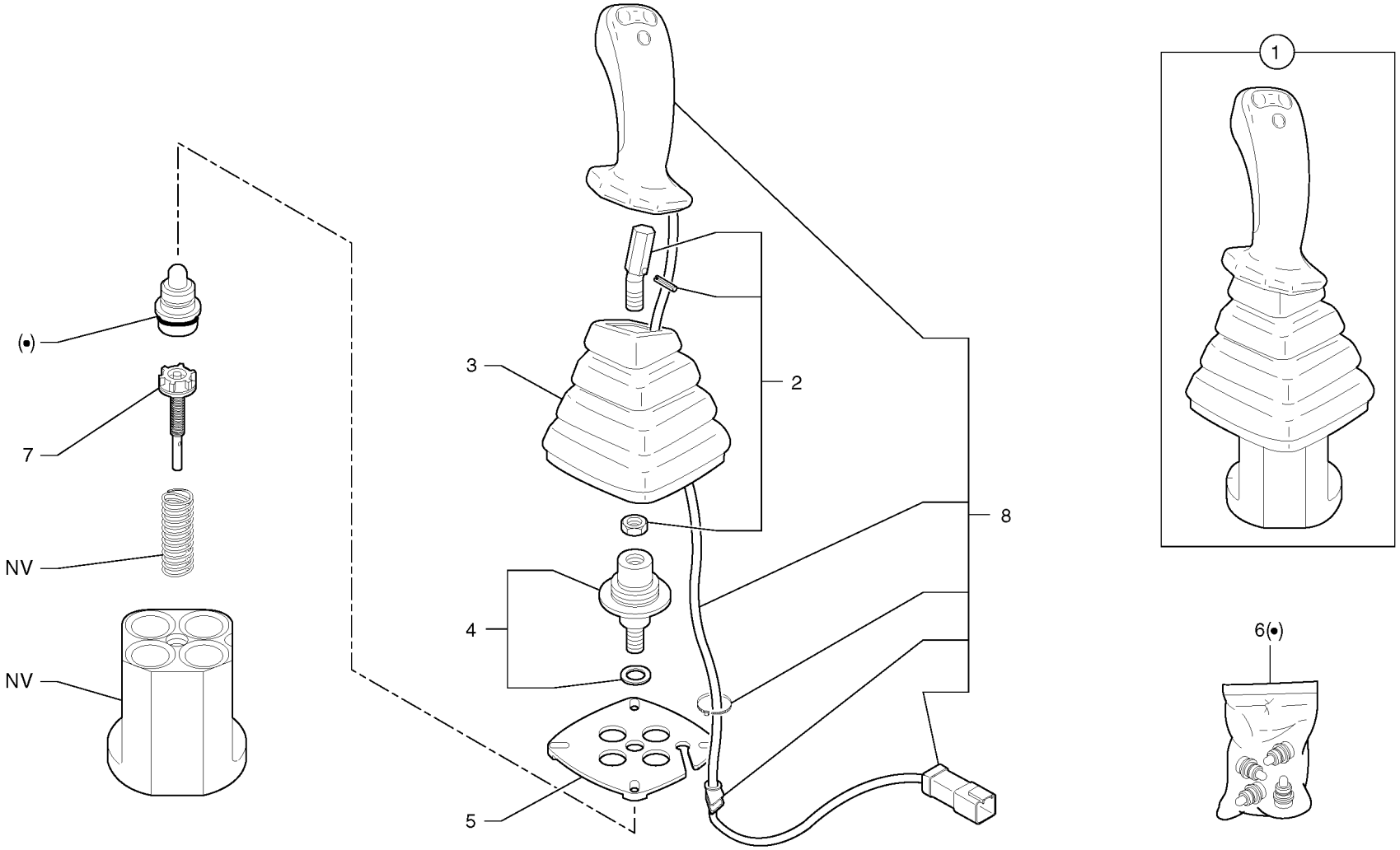
(•)
7
NV
NV
3
2
8
4
5
1
6(•)

Fig.	Part No.	Quantity 1	2	3	PS	KIT	Description	Dénomination	Bezeichnung	Denominación	Notes
1	**PJ 5360310**	1					Control lever Rh.	Levier commande Rh.	Bedienungshebel Rh.	Palanca mando Rh	RH
2	**VOE 11370672**	1					•Adapter	•Adaptateur	•Adapter	•Adaptador	(PJ 7417466)
3	**PJ 7417472**	1					•Bellow	•Soufflet	•Faltenbalg	•Fuelle	
4	**PJ 7417469**	1					•Propeller shafts	•Arbre A Cardans	•Gelenkwellen	•Arbol Transmisiones	
5	**PJ 7417471**	1					•Plate	•Plaque	•Platte	•Placa	
6	**VOE 11714732**	1					•Repair kit	•Kit de réparation	•Reparatursatz	•Juego de reparación	(PJ 7417467)
7	**PJ 7417468**	4					•Stem	•Queue Soupape	•Stange	•Vastago	
8	**VOE 11714727**	1					•Handle	•Poignee	•Handgriff	•Manilla	(PJ 7417470)

1	**282.10151** →	→ **282.13947**
2		
3		
4		
5		

Palanca de mando : pluma / cuchara (derecha)
Steuerhebel : Ausleger / Löffel (rechts)
Levier de commande : flèche / godet (côté droit)
Control lever : boom / bucket (right)

RH

Catalogue id **10006**	Group **914**
Illustr. No **9148BY1**	Section **820**
Issue **VOE 64C4410006**	Page **525**

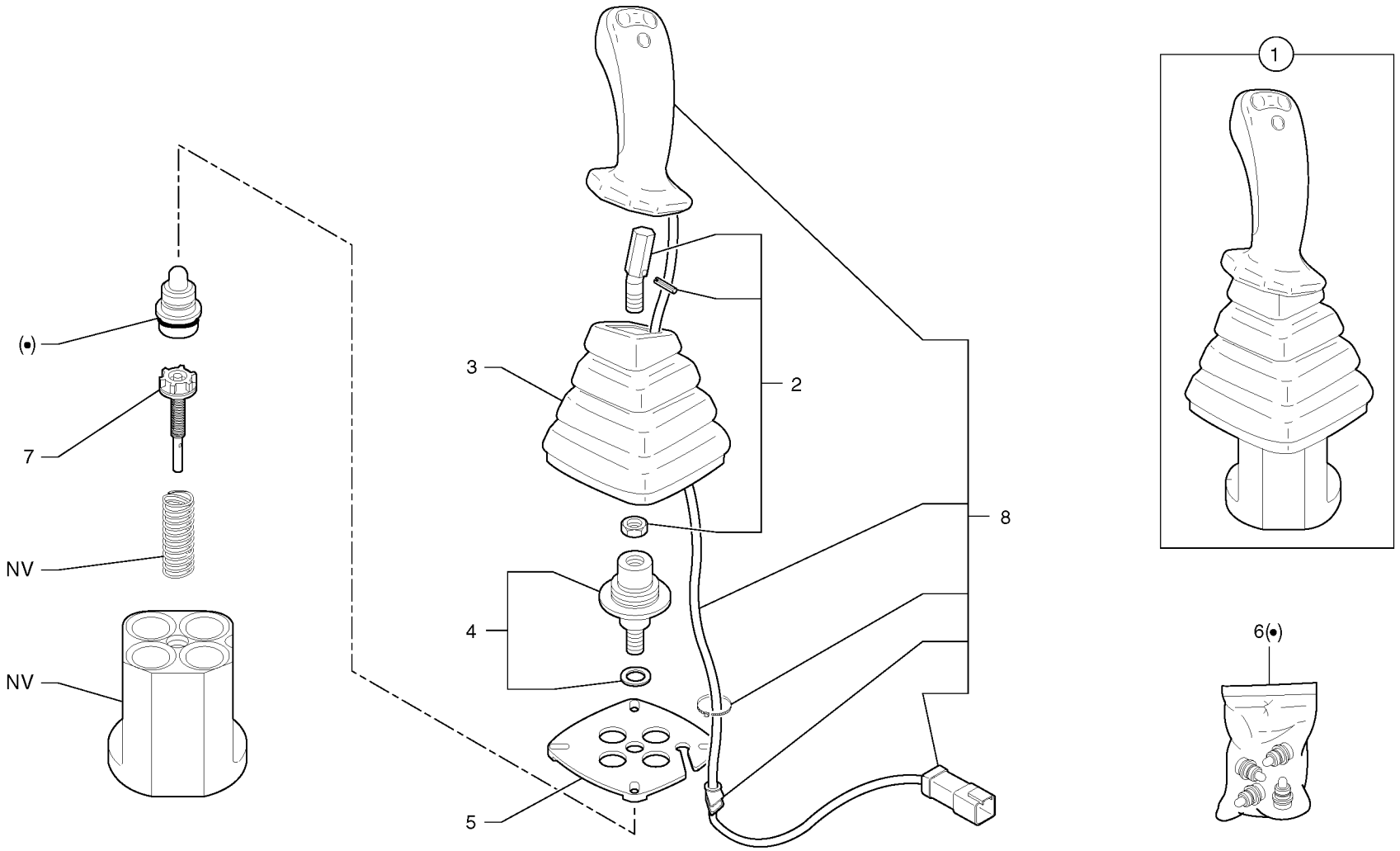
(•)
7
NV
NV
3
2
8
4
5
1
6(•)

Fig.	Part No.	Quantity 1	2	3	PS	KIT	Description	Dénomination	Bezeichnung	Denominación	Notes
1	**VOE 11802752**	1					Control lever Rh.	Levier commande Rh.	Bedienungshebel Rh.	Palanca mando Rh	
2	**VOE 11370672**	1					•Adapter	•Adaptateur	•Adapter	•Adaptador	(PJ 7417466)
3	**PJ 7417472**	1					•Bellow	•Soufflet	•Faltenbalg	•Fuelle	
4	**PJ 7417469**	1					•Propeller shafts	•Arbre A Cardans	•Gelenkwellen	•Arbol Transmisiones	
5	**PJ 7417471**	1					•Plate	•Plaque	•Platte	•Placa	
6	**VOE 11714732**	1					•Repair kit	•Kit de réparation	•Reparatursatz	•Juego de reparación	(PJ 7417467)
7	**VOE 11714733**	4					•Stem	•Queue Soupape	•Stange	•Vastago	(PJ 7418185)
8	**VOE 11714727**	1					•Handle	•Poignee	•Handgriff	•Manilla	(PJ 7417470)

1	**282.13948**	
2		
3		
4		
5		

Palanca de mando : pluma / cuchara (derecha)
Steuerhebel : Ausleger / Löffel (rechts)
Levier de commande : flèche / godet (côté droit)
Control lever : boom / bucket (right)

RH

Catalogue id **10006**	Group **914**
Illustr. No **9148CY1**	Section **830**
Issue **VOE 64C4410006**	Page **527**

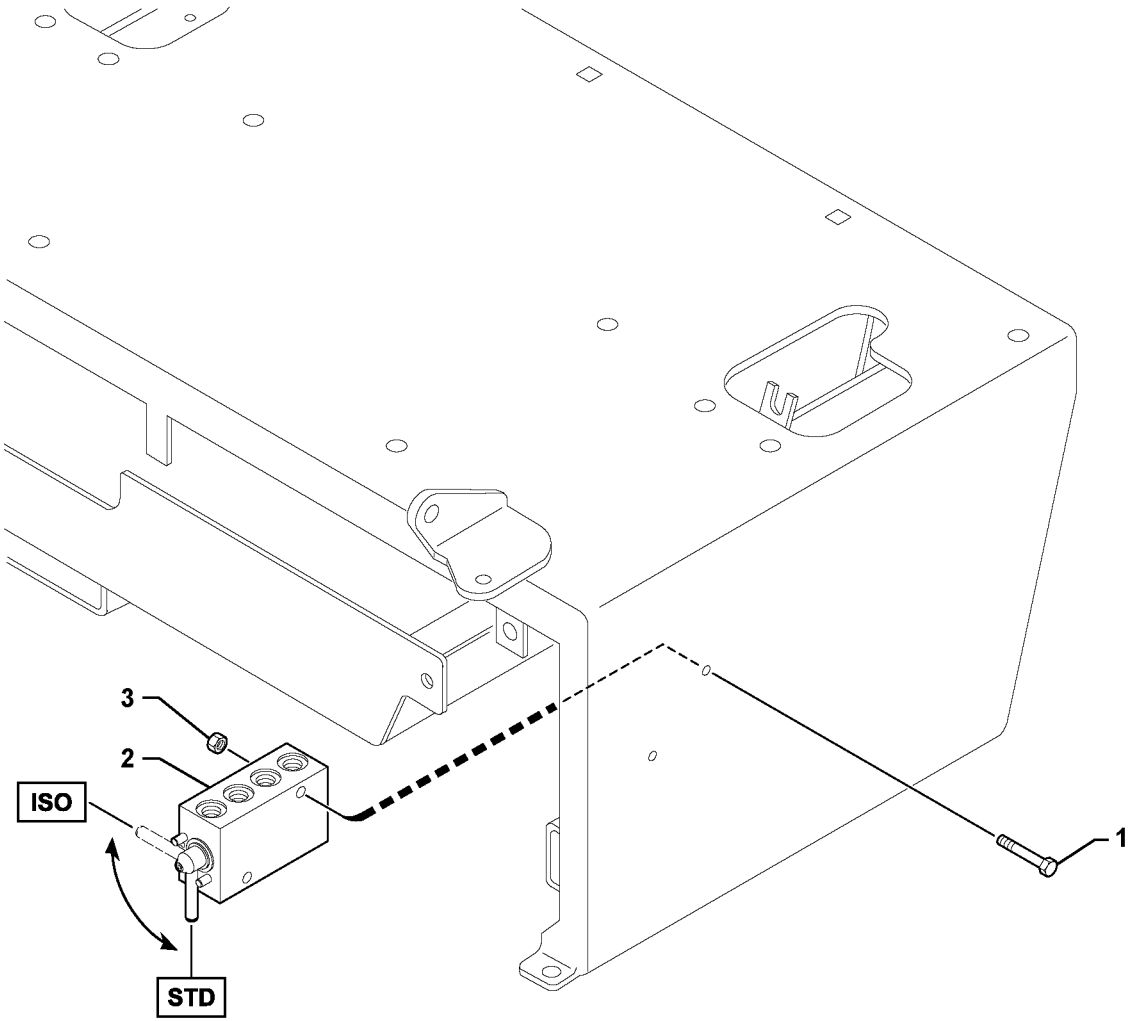
3
2
ISO
STD
1

Fig.	Part No.	Quantity 1	2	3	PS	KIT	Description	Dénomination	Bezeichnung	Denominación	Notes
1	**PJ 4380036**	2					Screw	Vis	Schraube	Tornillo	
2		1					Stripper unit	Unite rotatrice	Wendevorrichtung	Inversor	See group 914, Page 531
3	**VOE 945407**	2			SS		Flange nut	Ecrou accouple.	Bundmutter	Tuerca embridad	

1	**282.11318**		**Instalación del selector** **Einbau der Gerätesteuerungswahlschalter** **Mise en place du sélecteur de commande** **Control selector switch installation**	Catalogue id **10006**	Group **914**
2				Illustr. No **1020601**	Section **900**
3				Issue **VOE 64C4410006**	Page **529**
4					
5			**USA**		

VOLVO

EC30

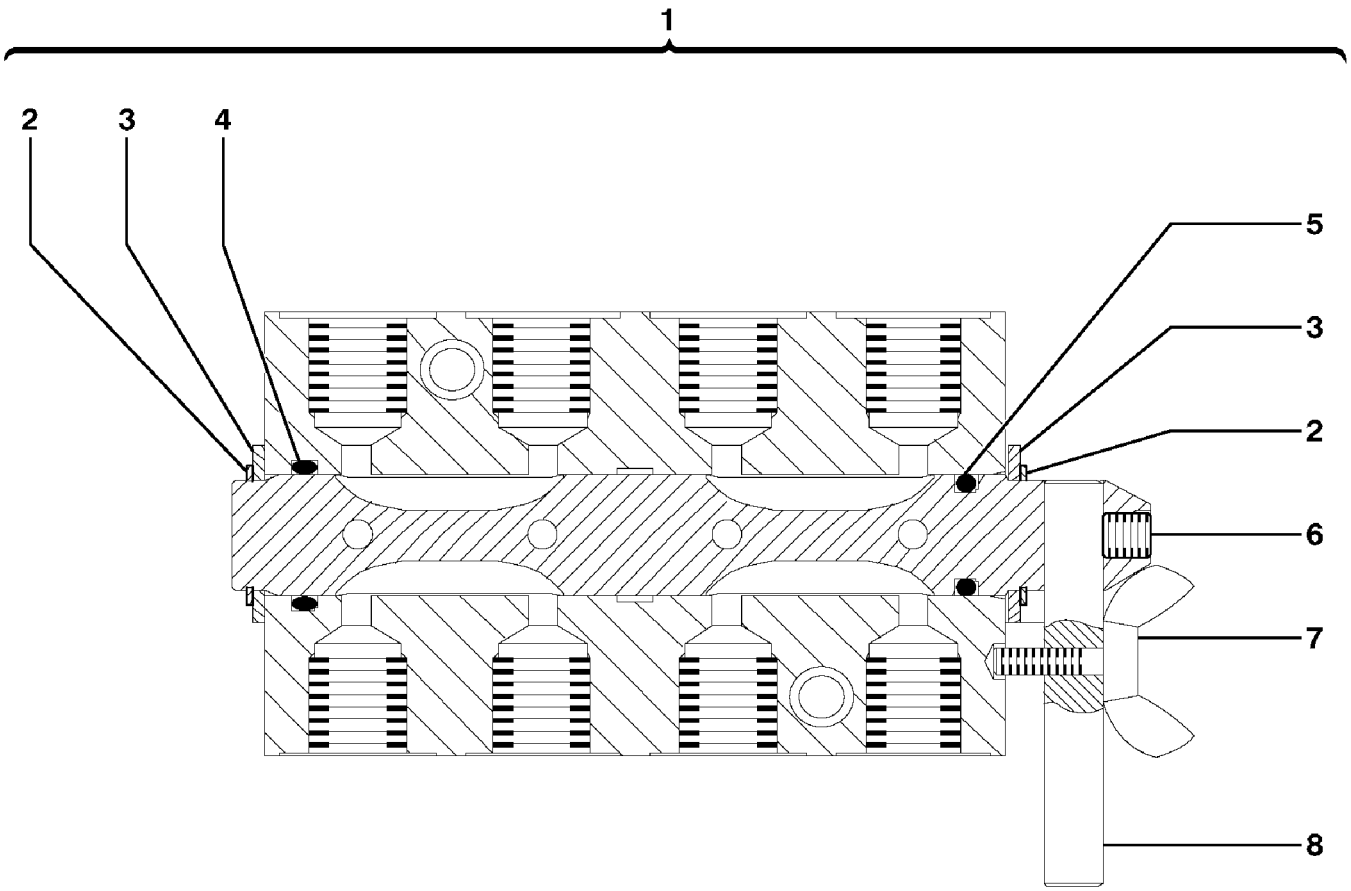

Volvo Construction Equipment

1010483

Fig.	Part No.	Quantity 1	2	3	PS	KIT	Description	Dénomination	Bezeichnung	Denominación	Notes
1	**VOE 11802737**	1					Stripper unit	Unite rotatrice	Wendevorrichtung	Inversor	
2	**PJ 7417865**	2					•Snap Ring	•Circlip	•Nutring	•Circlip	
3	**VOE 11713022**	2					•Washer	•Rondelle	•Scheibe	•Arandela	
4	**PJ 7411800**	1					•O-ring	•Joint Torique	•O-Ring	•Junta torica	
5	**PJ 7417866**	1					•O-ring	•Joint Torique	•O-Ring	•Junta torica	
6	**VOE 11713023**	1					•Screw	•Vis	•Schraube	•Tornillo	
7	**VOE 11711939**	1					•Screw	•Vis	•Schraube	•Tornillo	
8	**VOE 11713021**	1					•Lever	•Levier	•Hebel	•Palanca	

1	**282.11318**		**Selector de mando de equipo Std o Iso (us)** **Standard- oder ISO-Gerätesteuerungswahlschalter (US)** **Sélecteur de commande pour équipement standard ou ISO (USA)** **Std or Iso equipment control selector switch (us)**	Catalogue id **10006**	Group **914**
2				Illustr. No **1010483**	Section **950**
3					
4				Issue **VOE 64C4410006**	Page **531**
5			**USA**		

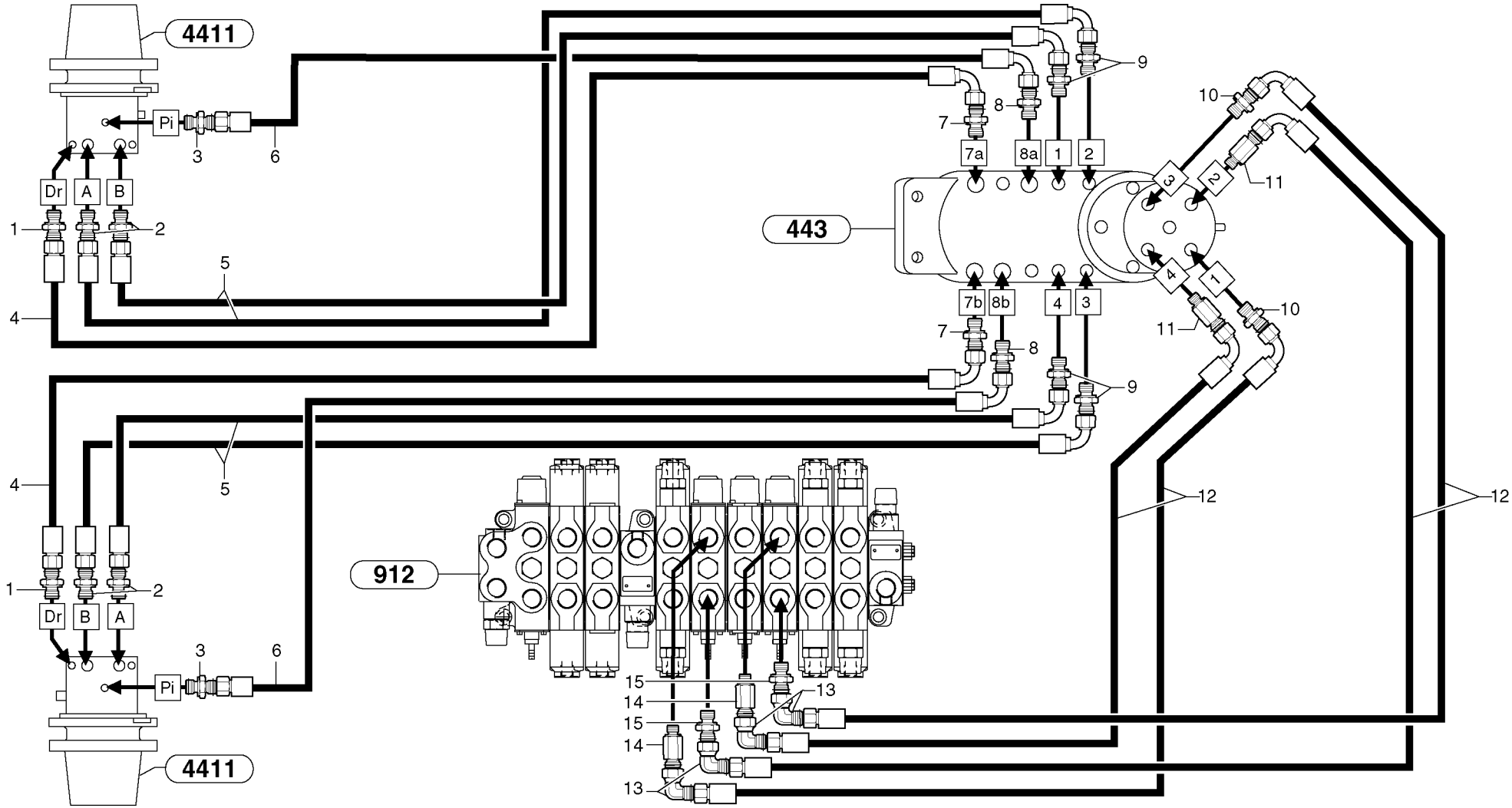
4411
Pi
3
6
Dr
A
B
1
2
4
5
443
7a
8a
1
2
7b
8b
4
3
7
8
9
10
11
12
912
13
14
15
4411

Fig.	Part No.	Quantity 1	2	3	PS	KIT	Description	Dénomination	Bezeichnung	Denominación	Notes
1	**PJ 4755017**	2					Union with seal	Raccord-union, avec joint	Verbindungsstück mit Dich	Unión con junta	
2	**PJ 4755018**	4					Union with seal	Raccord-union, avec joint	Verbindungsstück mit Dich	Unión con junta	
3	**PJ 4755016**	2					Union with seal	Raccord-union, avec joint	Verbindungsstück mit Dich	Unión con junta	
4	**VOE 11803015**	2					Hose assembly	Conduit flexible	Schlauchleitung	Conducto	(PJ 5473007) 3/8”
5	**PJ 5473006**	4					High pressure hose	Flexible hp	Hochdruckschlauch	Manguera alta-presion	3/8”
6	**VOE 11803016**	2					Hose assembly	Conduit flexible	Schlauchleitung	Conducto	(PJ 5471007) 1/4”
7	**VOE 11802653**	2					Union	Teton Connexion	Anschlussnippel	Niple Conexcion	(PJ 4755019)
8	**VOE 11802651**	2					Union	Teton Connexion	Anschlussnippel	Niple Conexcion	(PJ 4755010)
9	**VOE 11802650**	4					Union	Teton Connexion	Anschlussnippel	Niple Conexcion	(PJ 4755003)
10	**VOE 11802650**	2					Union	Teton Connexion	Anschlussnippel	Niple Conexcion	(PJ 4755003)
11	**VOE 11802654**	2					Union	Teton Connexion	Anschlussnippel	Niple Conexcion	(PJ 4755027)
12	**PJ 5473016**	4					High pressure hose	Flexible hp	Hochdruckschlauch	Manguera alta-presion	3/8”
13	**VOE 13933872**	4					Elbow nipple	Raccord angulaire	Winkelnippel	Niple angular	(PJ 4705004)
14	**VOE 11802654**	2					Union	Teton Connexion	Anschlussnippel	Niple Conexcion	(PJ 4755027)
15	**VOE 11802650**	2					Union	Teton Connexion	Anschlussnippel	Niple Conexcion	(PJ 4755003)

1	**282.10151** →	→ **282.13947**
2		
3		
4		
5		

Circuito hidráulico (traslación)
Hydraulikkreis (Fahrbewegung)
Circuit hydraulique, translation
Hydr. circuit. (travelling)

Catalogue id **10006**	Group **916**
Illustr. No **9164Y1**	Section **100**
Issue **VOE 64C4410006**	Page **533**

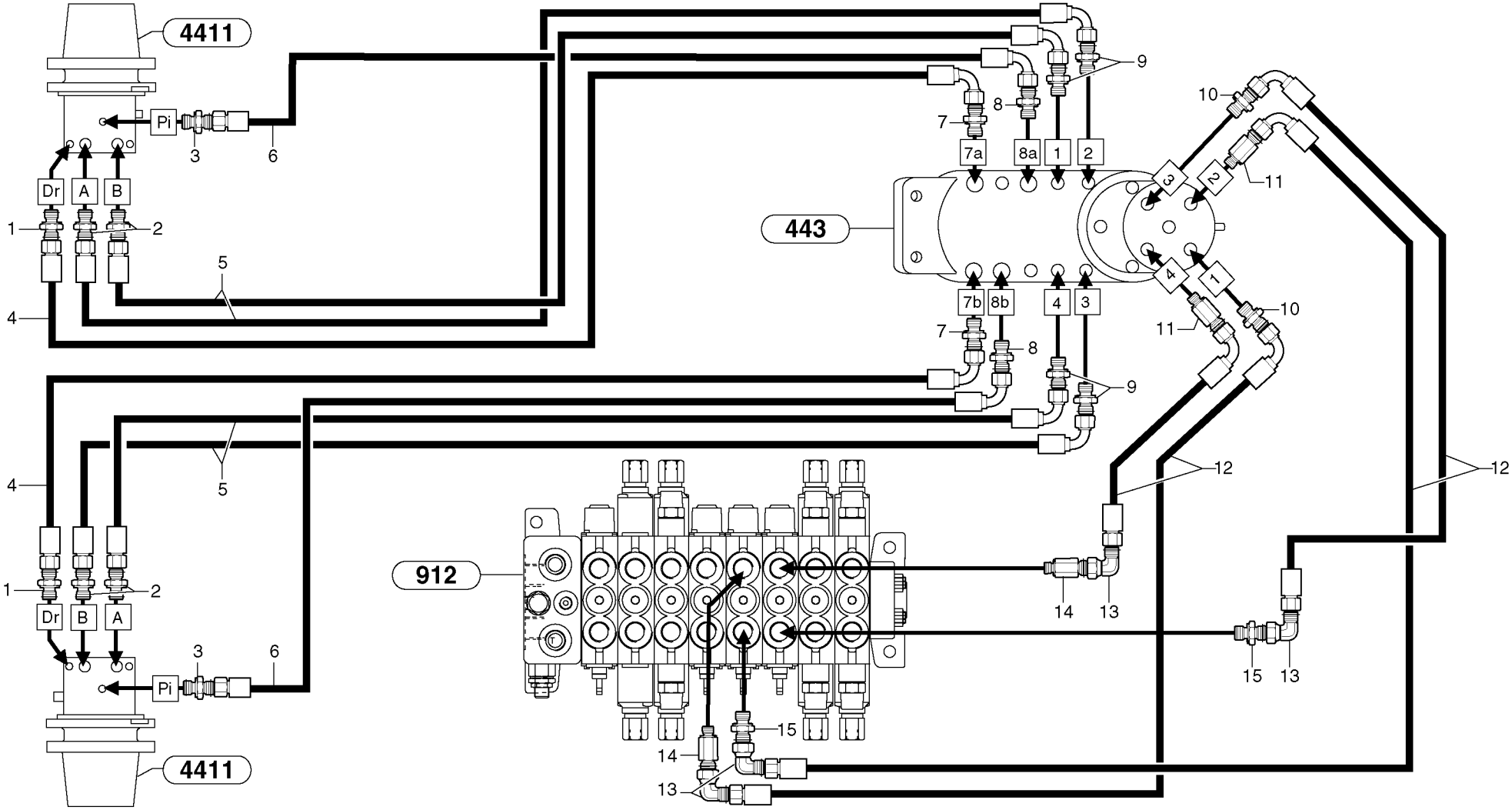
4411
Pi
3
6
Dr
A
B
1
2
4
5
443
7
8
9
10
11
7a
8a
1
2
3
7b
8b
4
912
12
13
14
15
4411

Fig.	Part No.	Quantity 1	2	3	PS	KIT	Description	Dénomination	Bezeichnung	Denominación	Notes
1	**PJ 4755017**	2					Union with seal	Raccord-union, avec joint	Verbindungsstück mit Dich	Unión con junta	
2	**PJ 4755018**	4					Union with seal	Raccord-union, avec joint	Verbindungsstück mit Dich	Unión con junta	
3	**PJ 4755016**	2					Union with seal	Raccord-union, avec joint	Verbindungsstück mit Dich	Unión con junta	
4	**VOE 11803015**	2					Hose assembly	Conduit flexible	Schlauchleitung	Conducto	(PJ 5473007) 3/8”
5	**PJ 5473006**	4					High pressure hose	Flexible hp	Hochdruckschlauch	Manguera alta-presion	3/8”
6	**VOE 11803016**	2					Hose assembly	Conduit flexible	Schlauchleitung	Conducto	(PJ 5471007) 1/4”
7	**VOE 11802653**	2					Union	Teton Connexion	Anschlussnippel	Niple Conexcion	(PJ 4755019)
8	**VOE 11802651**	2					Union	Teton Connexion	Anschlussnippel	Niple Conexcion	(PJ 4755010)
9	**VOE 11802650**	4					Union	Teton Connexion	Anschlussnippel	Niple Conexcion	(PJ 4755003)
10	**VOE 11802650**	2					Union	Teton Connexion	Anschlussnippel	Niple Conexcion	(PJ 4755003)
11	**VOE 11802654**	2					Union	Teton Connexion	Anschlussnippel	Niple Conexcion	(PJ 4755027)
12	**PJ 5473016**	4					High pressure hose	Flexible hp	Hochdruckschlauch	Manguera alta-presion	3/8”
13	**VOE 13933872**	4					Elbow nipple	Raccord angulaire	Winkelnippel	Niple angular	(PJ 4705004)
14	**VOE 11802654**	2					Union	Teton Connexion	Anschlussnippel	Niple Conexcion	(PJ 4755027)
15	**VOE 11802650**	2					Union	Teton Connexion	Anschlussnippel	Niple Conexcion	(PJ 4755003)

1	**282.13948**	
2		
3		
4		
5		

Circuito hidráulico (traslación)
Hydraulikkreis (Fahrbewegung)
Circuit hydraulique, translation
Hydr. circuit. (travelling)

Catalogue id **10006**	Group **916**
Illustr. No **9164AY1**	Section **110**
Issue **VOE 64C4410006**	Page **535**

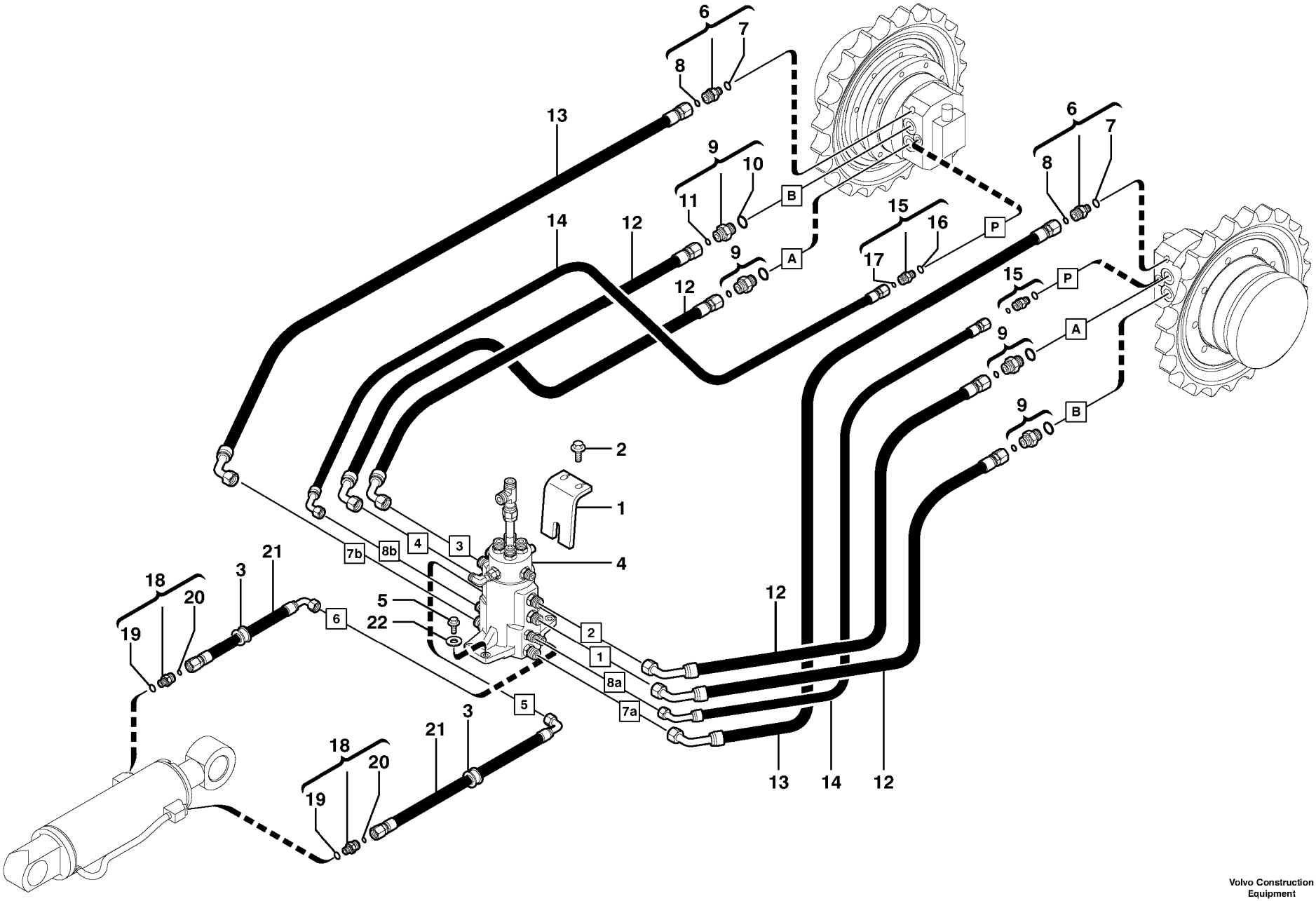

Volvo Construction Equipment

1012840

Fig.	Part No.	Quantity 1	2	3	PS	KIT	Description	Dénomination	Bezeichnung	Denominación	Notes
1	**VOE 11802406**	1					Stop	Arrêt	Anschlag	Parada	
2	**VOE 946472**	2					Flange screw	Vis à bride	Flanschschraube	Torn embridado	
3	**VOE 11802996**	2					Grommet	Passe fil	Durchführung	Aislador pasapanel	
4		1					Swivel joint	Joint tournant	Drehverteiler	Unión giratoria	See group 443, Page 261
5	**VOE 983244**	4					Hexagon screw	Vis a tête hexagonale	Sechskantschr.	Tornillo hexago	
6	**VOE 11803014**	2					Union	Teton Connexion	Anschlussnippel	Niple Conexcion	
7		1			NS		•O-ring	•Joint Torique	•O-Ring	•Junta torica	
8	**VOE 4880493**	1					•O-ring	•Joint Torique	•O-Ring	•Junta torica	
9	**VOE 11802995**	4					Union	Teton Connexion	Anschlussnippel	Niple Conexcion	
10		1			NS		•O-ring	•Joint Torique	•O-Ring	•Junta torica	
11	**VOE 4880493**	1					•O-ring	•Joint Torique	•O-Ring	•Junta torica	
12	**VOE 11801962**	4					Hose assembly	Conduit flexible	Schlauchleitung	Conducto	
13	**VOE 11803015**	2					Hose assembly	Conduit flexible	Schlauchleitung	Conducto	
14	**VOE 11803016**	2					Hose assembly	Conduit flexible	Schlauchleitung	Conducto	
15	**VOE 11802997**	2					Union	Teton Connexion	Anschlussnippel	Niple Conexcion	
16		1			NS		•O-ring	•Joint Torique	•O-Ring	•Junta torica	
17	**VOE 4880492**	1					•O-ring	•Joint Torique	•O-Ring	•Junta torica	
18	**VOE 11802651**	2					Union	Teton Connexion	Anschlussnippel	Niple Conexcion	
19	**PJ 5600201**	1					•Seal	•Joint	•Dichtring	•Junta	
20	**VOE 4880492**	1					•O-ring	•Joint Torique	•O-Ring	•Junta torica	
21	**VOE 11803017**	2					Hose assembly	Conduit flexible	Schlauchleitung	Conducto	
22	**VOE 11804257**	4					Washer	Rondelle	Scheibe	Arandela	

1	**282.16256**	
2		
3		
4		
5		

Circuito hidraulico (bastidor inferior)
Hydraulikkreis (Laufwerksrahmen)
Circuit hydraulique (châssis porteur)
Hydraulic circuit (lower frame)

Catalogue id	Group
10006	**916**
Illustr. No **1012840**	Section **120**
Issue **VOE 64C4410006**	Page **537**

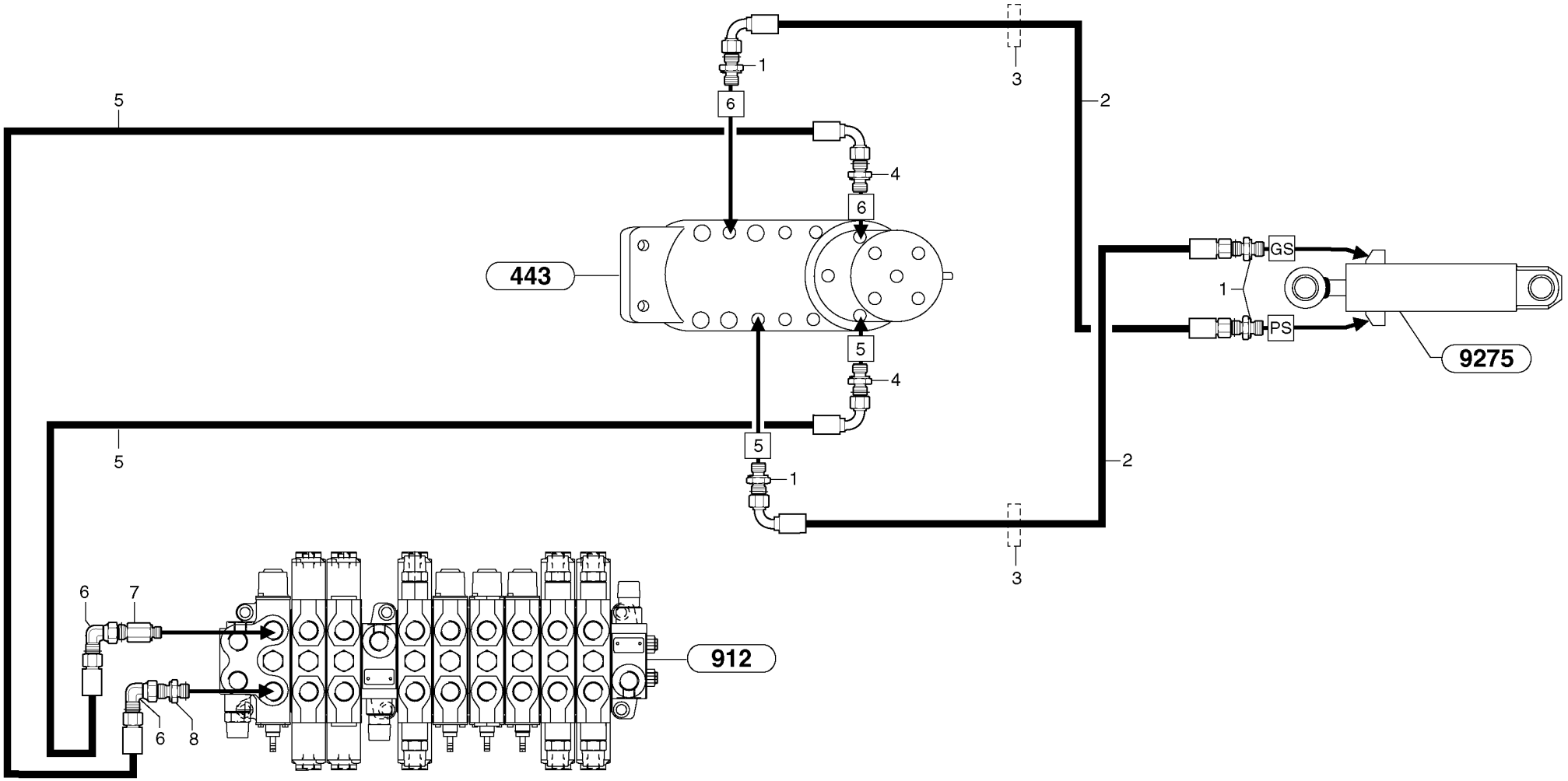
1
3
2
5
6
4
443
GS
PS
9275
912
7
8

Fig.	Part No.	Quantity 1	2	3	PS	KIT	Description	Dénomination	Bezeichnung	Denominación	Notes
1	**VOE 11802651**	4					Union	Teton Connexion	Anschlussnippel	Niple Conexcion	(PJ 4755010)
2	**PJ 5472002**	2					High pressure hose	Flexible hp	Hochdruckschlauch	Manguera alta-presion	5/16”
3	**VOE 11802996**	2					Grommet	Passe fil	Durchführung	Aislador pasapanel	(PJ 5140380)
4	**VOE 11802651**	2					Union	Teton Connexion	Anschlussnippel	Niple Conexcion	(PJ 4755010)
5	**VOE 11803366**	2					Hose assembly	Conduit flexible	Schlauchleitung	Conducto	(PJ 5472000) 5/16”
6	**VOE 13933900**	2					Elbow nipple	Raccord angulaire	Winkelnippel	Niple angular	(PJ 4705015)
7	**PJ 4755032**	1					Extension with seal	Rallonge, avec joint	Verlängerung mit Dichtung	Prolongación con junta	
8	**VOE 11802742**	1					Union	Teton Connexion	Anschlussnippel	Niple Conexcion	(PJ 4755011)

1	**282.10151** →	→ **282.13947**
2		
3		
4		
5		

Circuito hidráulico (hoja topadora)
Hydraulikkreis (Planierschild)
Circuit hydraulique, lame niveleuse
Hydr. circuit. (dozer blade)

Catalogue id **10006**	Group **916**
Illustr. No **9164BY1**	Section **200**
Issue **VOE 64C4410006**	Page **539**

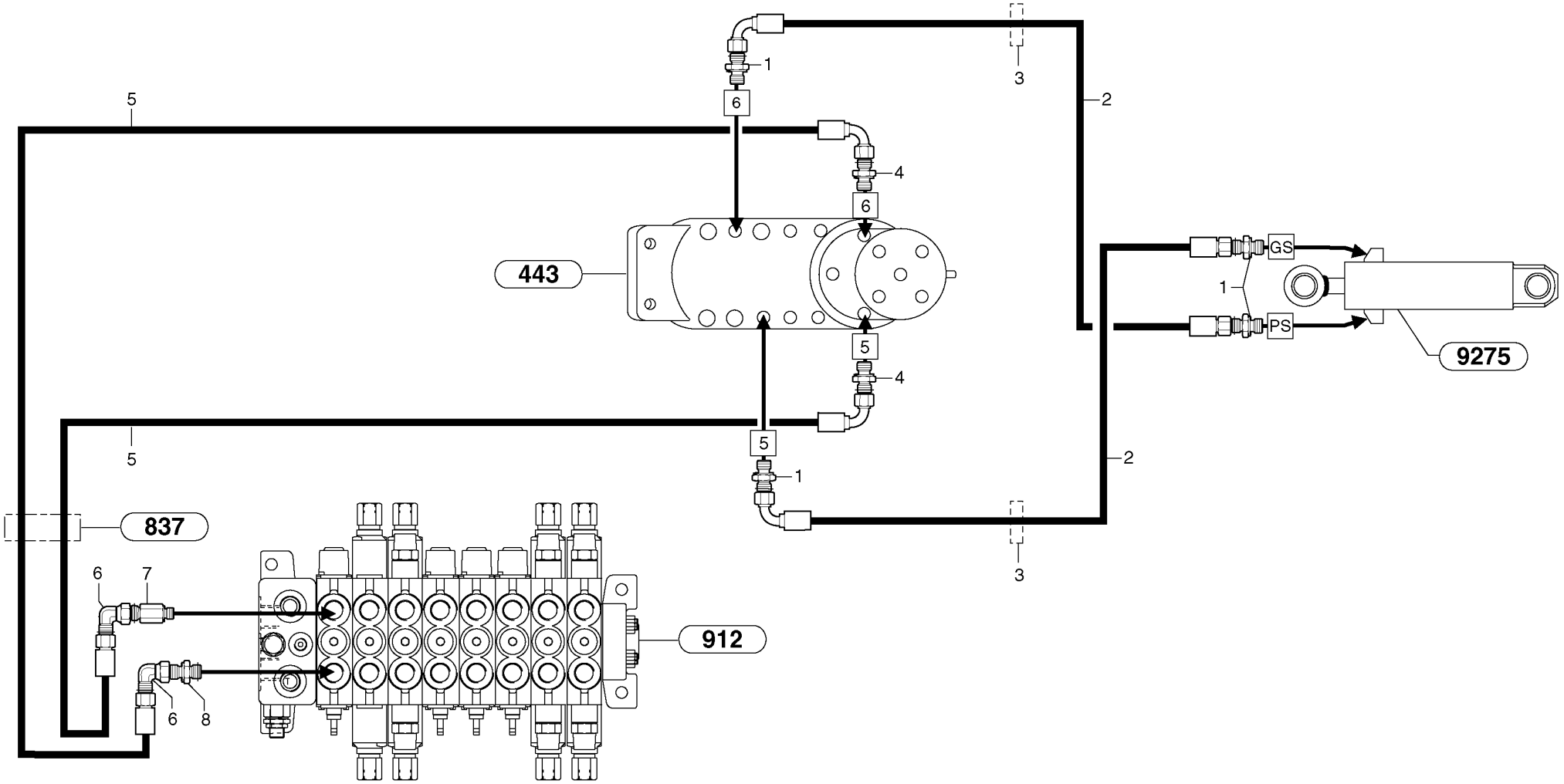
1
3
2
5
6
4
443
GS
PS
9275
837
7
8
912

Fig.	Part No.	Quantity 1	2	3	PS	KIT	Description	Dénomination	Bezeichnung	Denominación	Notes
1	**VOE 11802651**	4					Union	Teton Connexion	Anschlussnippel	Niple Conexcion	(PJ 4755010)
2	**PJ 5472002**	2					High pressure hose	Flexible hp	Hochdruckschlauch	Manguera alta-presion	5/16”
3	**VOE 11802996**	2					Grommet	Passe fil	Durchführung	Aislador pasapanel	(PJ 5140380)
4	**VOE 11802651**	2					Union	Teton Connexion	Anschlussnippel	Niple Conexcion	(PJ 4755010)
5	**VOE 11803366**	2					Hose assembly	Conduit flexible	Schlauchleitung	Conducto	(PJ 5472000) 5/16”
6	**VOE 13933900**	2					Elbow nipple	Raccord angulaire	Winkelnippel	Niple angular	(PJ 4705015)
7	**PJ 4755032**	1					Extension with seal	Rallonge, avec joint	Verlängerung mit Dichtung	Prolongación con junta	
8	**VOE 11802742**	1					Union	Teton Connexion	Anschlussnippel	Niple Conexcion	(PJ 4755011)

1	**282.13948** →	
2		
3		
4		
5		

Circuito hidráulico (hoja topadora)
Hydraulikkreis (Planierschild)
Circuit hydraulique, lame niveleuse
Hydr. circuit. (dozer blade)

Catalogue id	Group
10006	**916**
Illustr. No **9164CY1**	Section **210**
Issue **VOE 64C4410006**	Page **541**

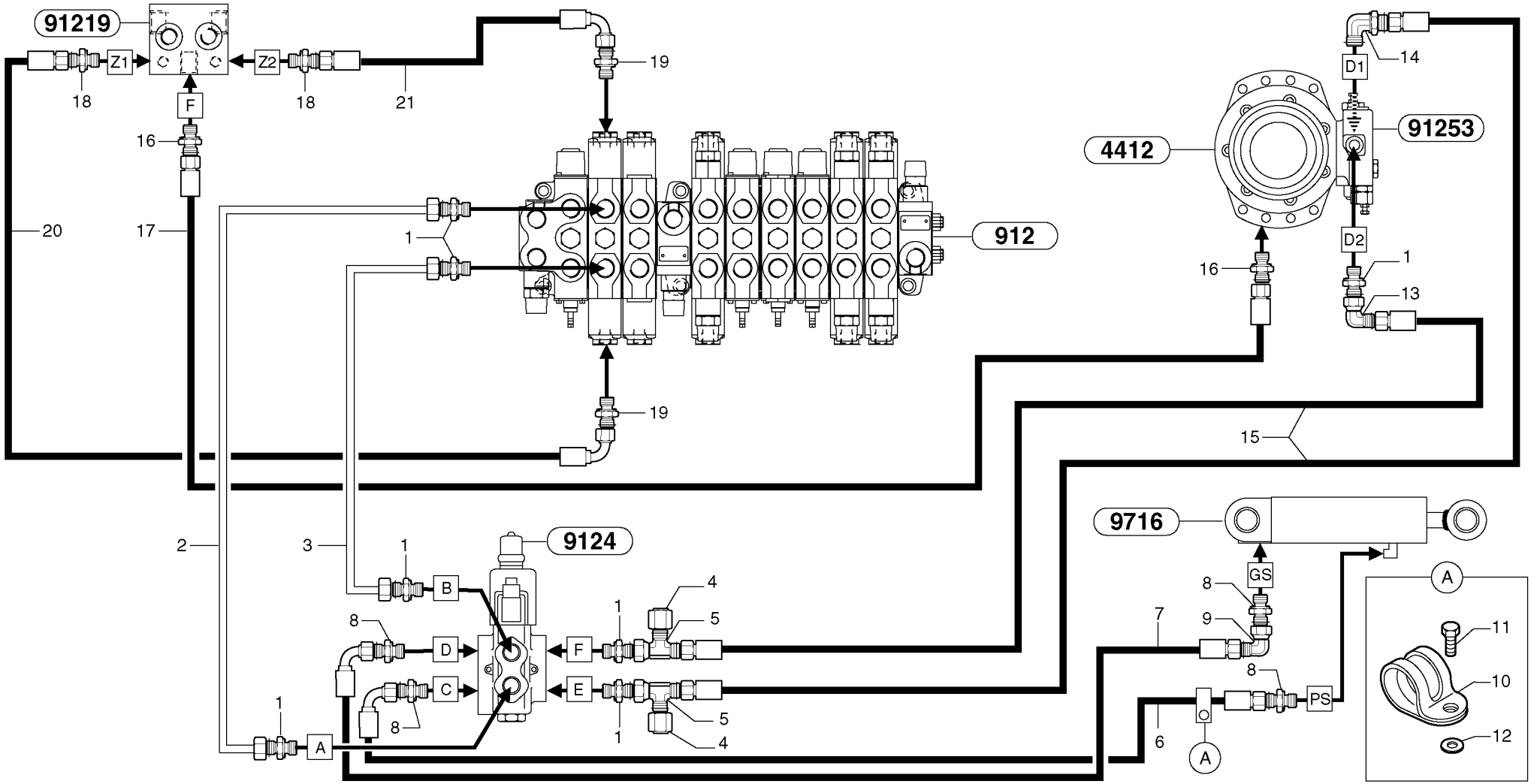
91219
Z1
Z2
F
18
18
21
19
19
16
17
20
1
912
4412
91253
D1
D2
14
16
1
13
15
2
3
1
9124
B
D
C
F
E
A
8
8
1
1
4
5
5
4
1
9716
GS
8
9
7
8
PS
6
A
A
11
10
12

Fig.	Part No.	Quantity 1	2	3	PS	KIT	Description	Dénomination	Bezeichnung	Denominación	Notes
1	**VOE 11802650**	7					Union	Teton Connexion	Anschlussnippel	Niple Conexcion	(PJ 4755003)
2	**PJ 5910786**	1					Tube	Tube	Rohr	Tubo	
3	**PJ 5910787**	1					Tube	Tube	Rohr	Tubo	
4	**VOE 935574**	2					Plug	Bouchon	Stopfen	Tapon	(PJ 4745000)
5	**VOE 13933878**	2					Nipple	Raccord	Nippel	Niple	(PJ 4725006)
6	**PJ 5472003**	1					High pressure hose	Flexible hp	Hochdruckschlauch	Manguera alta-presion	5/16”
7	**PJ 5472009**	1					High pressure hose	Flexible hp	Hochdruckschlauch	Manguera alta-presion	5/16”
8	**VOE 11802742**	4					Union	Teton Connexion	Anschlussnippel	Niple Conexcion	(PJ 4755011)
9	**VOE 13933900**	1					Elbow nipple	Raccord angulaire	Winkelnippel	Niple angular	(PJ 4705015)
10	**VOE 11806210**	1					Clamp	Pince Serrage	Klemme	Abrazadera	(PJ 4690189)
11	**PJ 4380043**	1					Screw	Vis	Schraube	Tornillo	HM8X20
12	**VOE 13955894**	1					Washer	Rondelle	Scheibe	Arandela	(PJ 4460025) MU8
13	**VOE 13933872**	1					Elbow nipple	Raccord angulaire	Winkelnippel	Niple angular	(PJ 4705004)
14	**PJ 4705010**	1					Elbow with seal	Coude, avec joint	Winkelstück mit Dichtung	Tubo acodado con junta	
15	**PJ 5473025**	2					High pressure hose	Flexible hp	Hochdruckschlauch	Manguera alta-presion	3/8”
16	**VOE 11802651**	2					Union	Teton Connexion	Anschlussnippel	Niple Conexcion	(PJ 4755010)
17	**PJ 5472001**	1					High pressure hose	Flexible hp	Hochdruckschlauch	Manguera alta-presion	5/16”
18	**PJ 4755009**	2					Union with seal	Raccord-union, avec joint	Verbindungsstück mit Dich	Unión con junta	
19	**PJ 4755008**	2					Union with seal	Raccord-union, avec joint	Verbindungsstück mit Dich	Unión con junta	
20	**PJ 5471015**	1					Hose	Durit	Schlauch	Tubo flexible	1/4”
21	**PJ 5471014**	1					Hose	Durit	Schlauch	Tubo flexible	1/4”

1	**282.10151** →	→ **282.13947**
2		
3		
4		
5		

Circuito hidráulico (giro/desplazamiento pluma)
Hydraulikkreis (Schwenkung / Versetzung)
Circuit hydraulique, orientation/déport latéral de flèche)
Hydr. circuit. (boom slewing / offset)

Catalogue id **10006**	Group **916**
Illustr. No **9164DY1**	Section **300**
Issue **VOE 64C4410006**	Page **543**

VOLVO

EC30

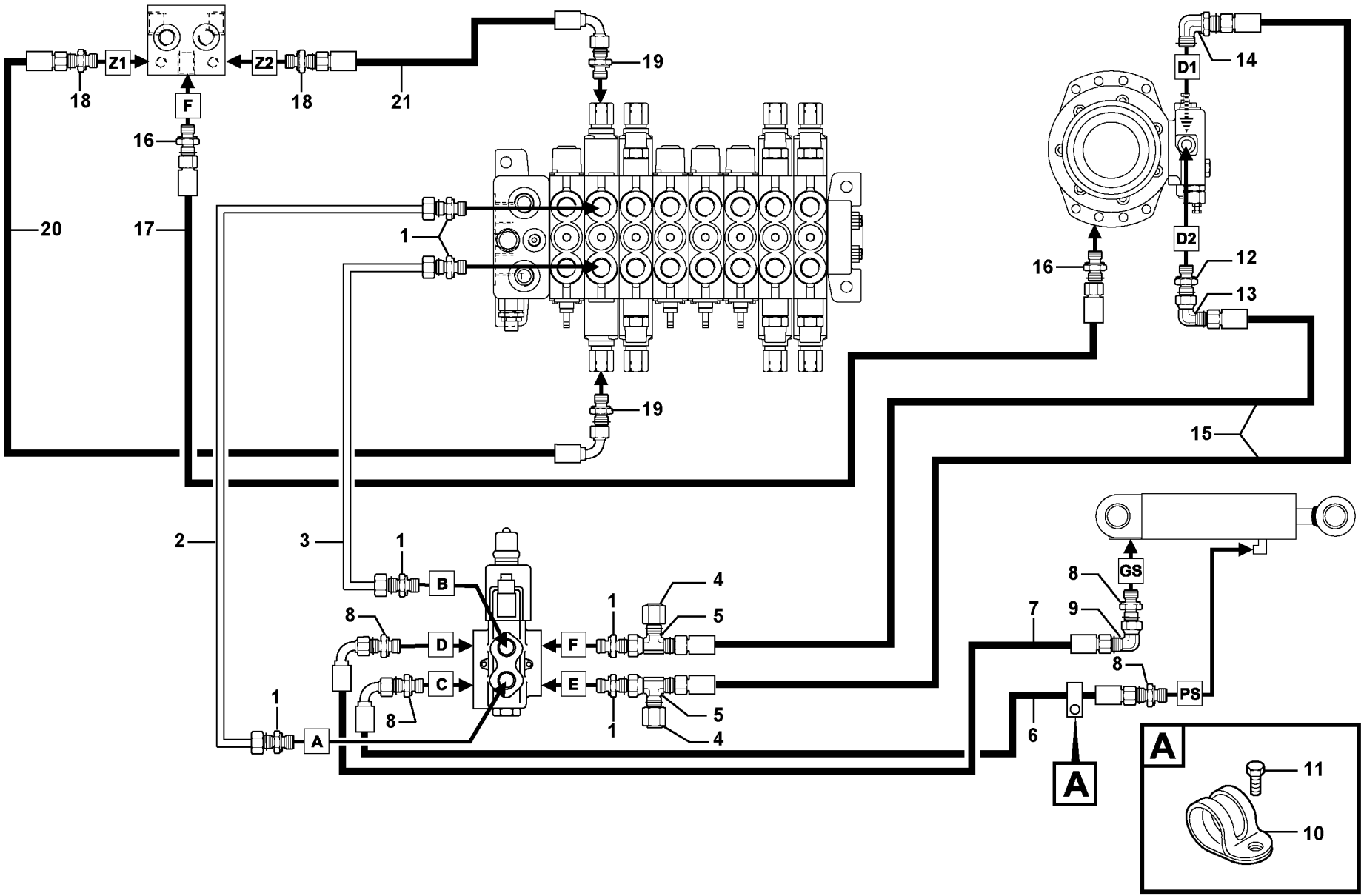

Volvo Construction Equipment

1017099

Fig.	Part No.	Quantity 1	2	3	PS	KIT	Description	Dénomination	Bezeichnung	Denominación	Notes
1	**VOE 11802650**	6					Union	Teton Connexion	Anschlussnippel	Niple Conexcion	(PJ 4755003)
2	**PJ 5910892**	1					Tube	Tube	Rohr	Tubo	
3	**PJ 5910891**	1					Tube	Tube	Rohr	Tubo	
4	**VOE 935574**	2					Plug	Bouchon	Stopfen	Tapon	(PJ 4745000)
5	**VOE 13933878**	2					Nipple	Raccord	Nippel	Niple	(PJ 4725006)
6	**PJ 5472003**	1					High pressure hose	Flexible hp	Hochdruckschlauch	Manguera alta-presion	5/16”
7	**PJ 5472009**	1					High pressure hose	Flexible hp	Hochdruckschlauch	Manguera alta-presion	5/16”
8	**VOE 11802742**	4					Union	Teton Connexion	Anschlussnippel	Niple Conexcion	(PJ 4755011)
9	**VOE 13933900**	1					Elbow nipple	Raccord angulaire	Winkelnippel	Niple angular	(PJ 4705015)
10	**VOE 11806210**	1					Clamp	Pince Serrage	Klemme	Abrazadera	(PJ 4690189)
11	**VOE 946173**	1			SS		Screw	Vis	Schraube	Tornillo	
12	**VOE 11802650**	1					Union	Teton Connexion	Anschlussnippel	Niple Conexcion	(PJ 4755003)
13	**VOE 13933872**	1					Elbow nipple	Raccord angulaire	Winkelnippel	Niple angular	(PJ 4705004) S/N - 282.14048
14	**VOE 11802724**	1					Union	Teton Connexion	Anschlussnippel	Niple Conexcion	
15	**PJ 5473025**	2					High pressure hose	Flexible hp	Hochdruckschlauch	Manguera alta-presion	3/8”
16	**VOE 11802651**	2					Union	Teton Connexion	Anschlussnippel	Niple Conexcion	(PJ 4755010)
17	**VOE 11802743**	1					Hose assembly	Conduit flexible	Schlauchleitung	Conducto	
18	**PJ 4755009**	2					Union with seal	Raccord-union, avec joint	Verbindungsstück mit Dich	Unión con junta	
19	**VOE 11802655**	2					Union	Teton Connexion	Anschlussnippel	Niple Conexcion	
20	**VOE 936968**	1					Hose assembly	Conduit flexible	Schlauchleitung	Conducto	(PJ 5471046) 1/4”
21	**PJ 5471014**	1					Hose	Durit	Schlauch	Tubo flexible	1/4”

1	**282.13948**	
2		
3		
4		
5		

Circuito hidráulico (giro/desplazamiento pluma)
Hydraulikkreis (Schwenkung / Versetzung)
Circuit hydraulique, orientation/déport latéral de flèche)
Hydr. circuit. (boom slewing / offset)

Catalogue id	Group
10006	**916**
Illustr. No **1017099**	Section **310**
Issue **VOE 64C4410006**	Page **545**

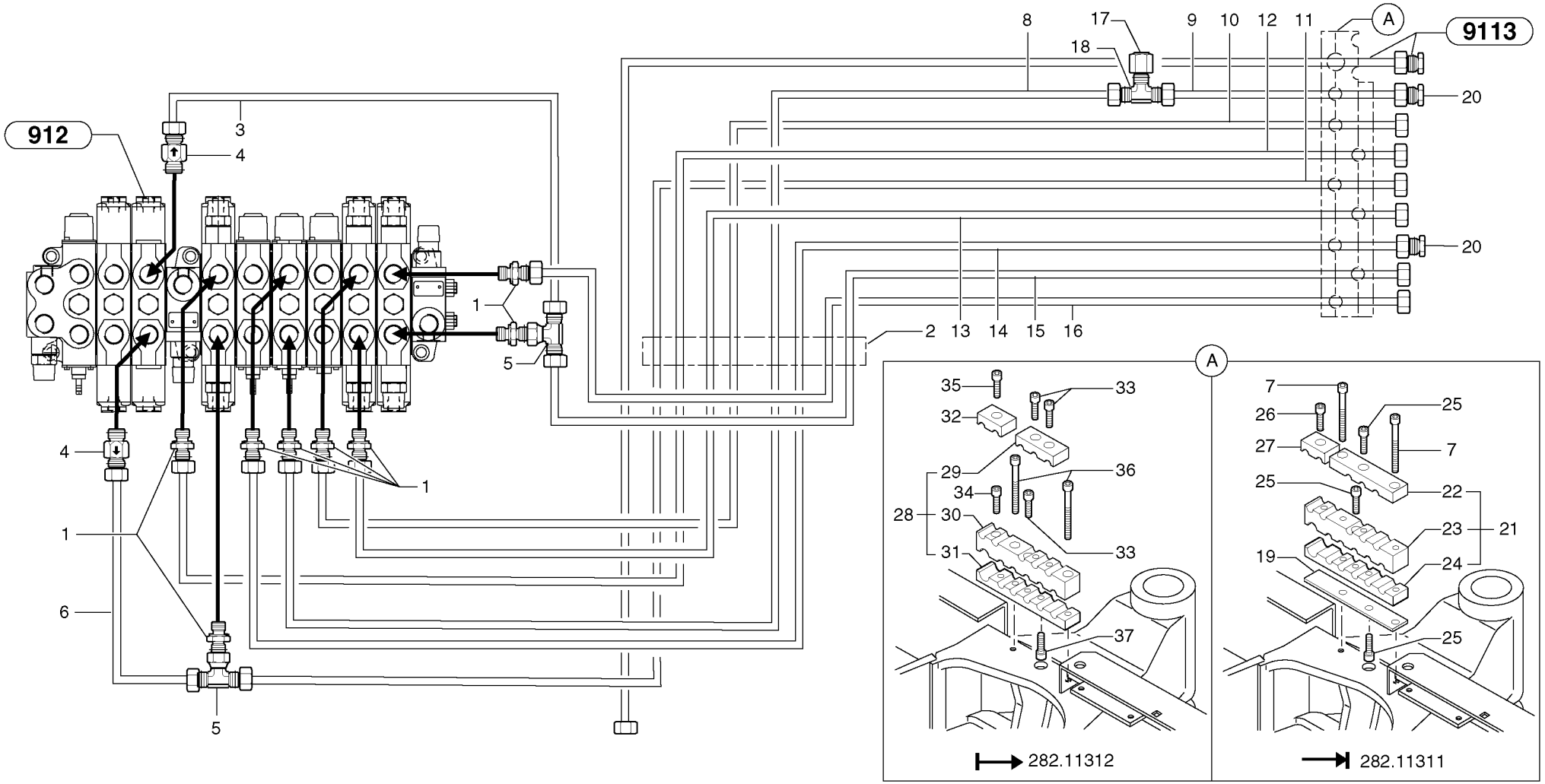
912
9113
A
1
2
3
4
5
6
7
8
9
10
11
12
13
14
15
16
17
18
19
20
21
22
23
24
25
26
27
28
29
30
31
32
33
34
35
36
37
282.11312
282.11311

Fig.	Part No.	Quantity 1	2	3	P S	K I T	Description	Dénomination	Bezeichnung	Denominación	Notes
1	**VOE 11802650**	8					Union	Teton Connexion	Anschlussnippel	Niple Conexcion	(PJ 4755003)
2	**PJ 5040789**	1					Flange	Flasque	Flansch	Brida	
3	**PJ 5910791**	1					Tube	Tube	Rohr	Tubo	
4	**PJ 5485011**	2					Check valve	Valve antiretour	Rückschlagventil	Válvula de retención	0,35 bar, 5.08 PSI
5	**VOE 13933935**	2					T-nipple	Raccord-t	T-Nippel	Niple T	(PJ 4725002)
6	**PJ 5910792**	1					Tube	Tube	Rohr	Tubo	
7	**PJ 4290151**	2					Screw	Vis	Schraube	Tornillo	CHc M8X70
8	**PJ 5910852**	1					Tube	Tube	Rohr	Tubo	
9	**PJ 5910853**	1					Tube	Tube	Rohr	Tubo	
10	**PJ 5910783**	1					Tube	Tube	Rohr	Tubo	
11	**PJ 5910780**	1					Tube	Tube	Rohr	Tubo	
12	**PJ 5910781**	1					Tube	Tube	Rohr	Tubo	
13	**PJ 5910782**	1					Tube	Tube	Rohr	Tubo	
14	**PJ 5910788**	1					Tube	Tube	Rohr	Tubo	
15	**PJ 5910778**	1					Tube	Tube	Rohr	Tubo	
16	**PJ 5910779**	1					Tube	Tube	Rohr	Tubo	
17	**VOE 935574**	1					Plug	Bouchon	Stopfen	Tapon	(PJ 4745000)
18	**PJ 4725008**	1					T-piece with seal	Té, avec joint	T-Stück mit Dichtung	Pieza en T con junta	
19	**PJ 5040787**	1					Rubber band	Bande caoutchouc	Gummiband	Bande caoutchouc	
20	**PJ 4745003**	2					Plug with seal	Bouchon avec joint	Stopfen mit Dichtung	Tapón con junta	
21	**PJ 4690751**	1					Flange kit	Kit brides	Flansch-Kit	Kit de brida	
22	**PJ 4690693**	1					•Flange	•Flasque	•Flansch	•Brida	
23	**PJ 4690694**	1					•Flange	•Flasque	•Flansch	•Brida	
24	**PJ 4690695**	1					•Flange	•Flasque	•Flansch	•Brida	
25	**PJ 4290016**	3					Screw	Vis	Schraube	Tornillo	CHc M8X16
26	**PJ 4290017**	1					Screw	Vis	Schraube	Tornillo	CHc M8X20
27	**PJ 4690714**	1					Flange Half	Demi-bride	Flanschhälfte	Media brida	
28	**VOE 11806268**	1					Flange kit	Kit brides	Flansch-Kit	Kit de brida	
29	**VOE 11806269**	1					•Flange	•Flasque	•Flansch	•Brida	
30	**VOE 11806270**	1					•Flange	•Flasque	•Flansch	•Brida	

1	**282.10151** →	→ **282.13947**
2		
3		
4		
5		

Circuito hidráulico (plataforma)
Hydraulikkreis (Plattform)
Circuit hydraulique (passerelle)
Hydraulic circuit (platform)

Catalogue id	Group
10006	**916**
Illustr. No **9164FY2**	Section **400**
Issue **VOE 64C4410006**	Page **547**

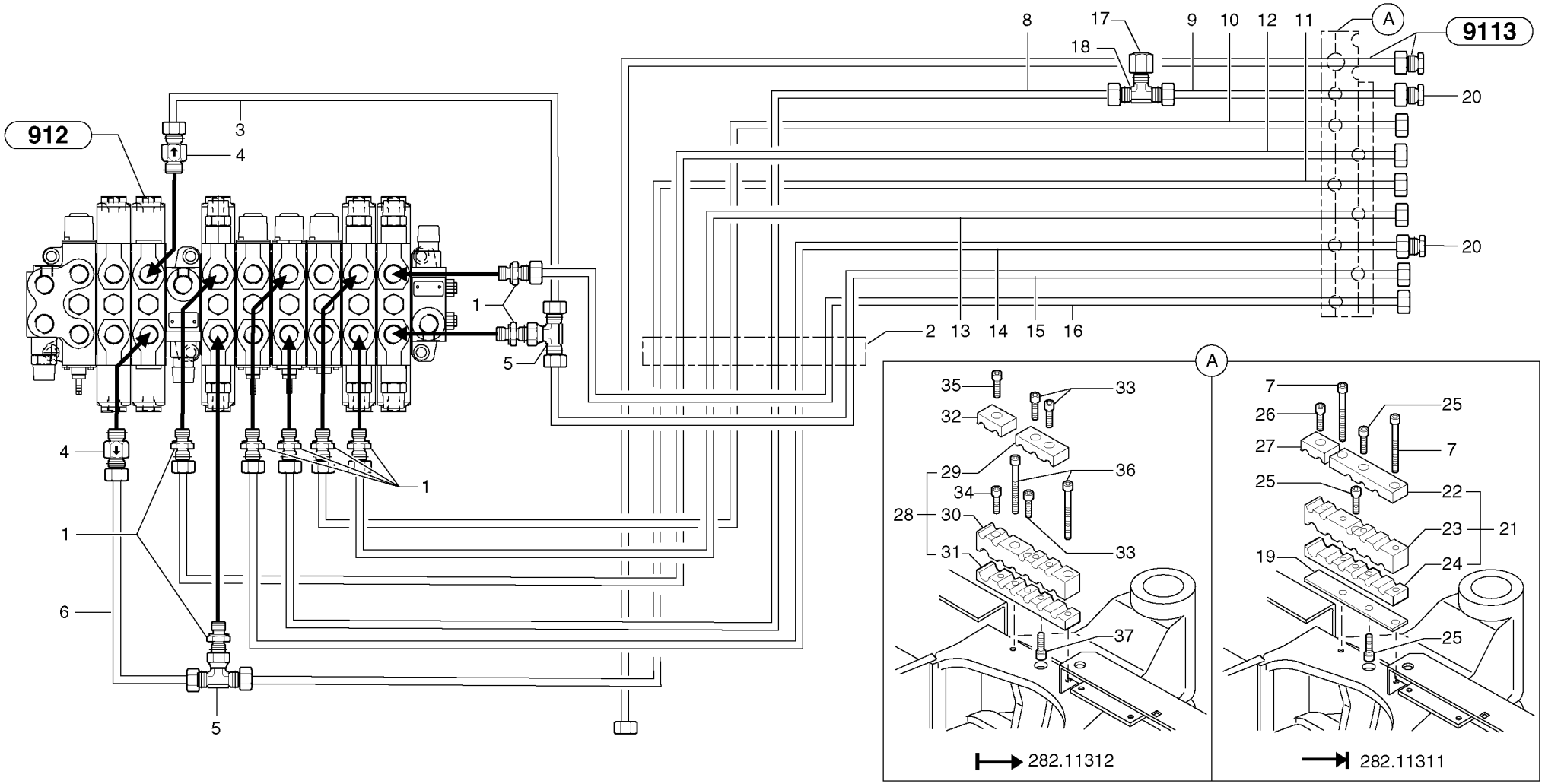
912
9113
A
1
2
3
4
5
6
7
8
9
10
11
12
13
14
15
16
17
18
19
20
21
22
23
24
25
26
27
28
29
30
31
32
33
34
35
36
37
282.11312
282.11311

Fig.	Part No.	Quantity 1	2	3	PS	KIT	Description	Dénomination	Bezeichnung	Denominación	Notes
31	**VOE 11806271**	1					•Flange	•Flasque	•Flansch	•Brida	
32	**PJ 4690774**	1					Flange Half	Demi-bride	Flanschhälfte	Media brida	
33	**PJ 4290017**	3					Screw	Vis	Schraube	Tornillo	CHc M8X20
34	**PJ 4290019**	1					Screw	Vis	Schraube	Tornillo	CHc M8X30
35	**PJ 4290015**	1					Screw	Vis	Schraube	Tornillo	CHc M8X45
36	**PJ 4290122**	2					Screw	Vis	Schraube	Tornillo	CHc M8X60
37	**PJ 4290017**	REQ					Screw	Vis	Schraube	Tornillo	CHc M8X20

1	**282.10151** →	→ **282.13947**
2		
3		
4		
5		

Circuito hidráulico (plataforma)
Hydraulikkreis (Plattform)
Circuit hydraulique (passerelle)
Hydraulic circuit (platform)

Catalogue id **10006**	Group **916**
Illustr. No **9164FY2**	Section **400**
Issue **VOE 64C4410006**	Page **549**

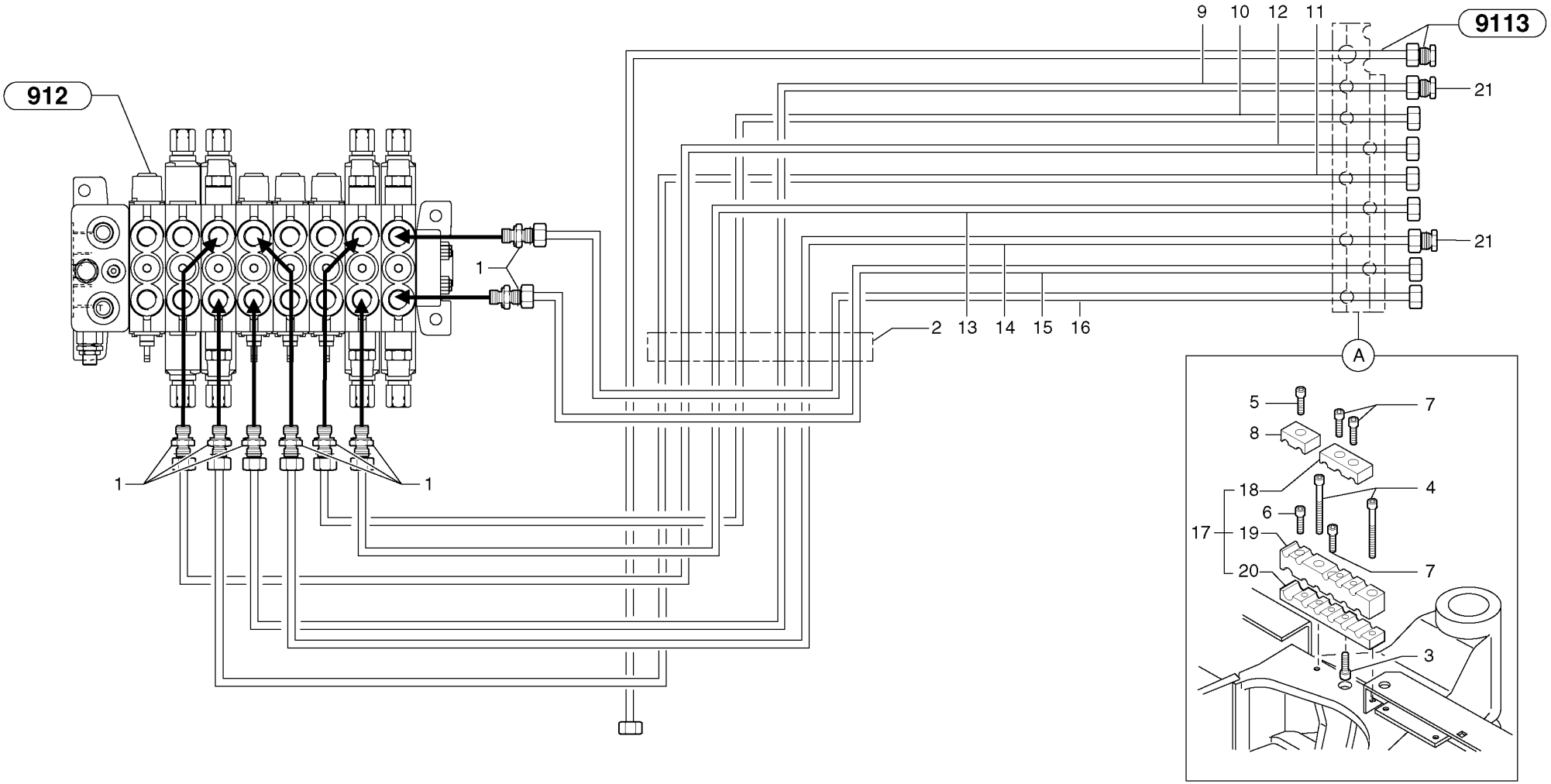
912
9113
9
10
12
11
21
21
1
1
1
2
13
14
15
16
A
5
7
8
18
4
6
17
19
7
20
3

Fig.	Part No.	Quantity 1	2	3	PS	KIT	Description	Dénomination	Bezeichnung	Denominación	Notes
1	**VOE 11802650**	8					Union	Teton Connexion	Anschlussnippel	Niple Conexcion	(PJ 4755003)
2	**PJ 5040789**	1					Flange	Flasque	Flansch	Brida	
3	**PJ 4290017**	REQ					Screw	Vis	Schraube	Tornillo	CHc M8X20
4	**VOE 948425**	2					Screw	Vis	Schraube	Tornillo	
5	**PJ 4290015**	1					Screw	Vis	Schraube	Tornillo	CHc M8X45
6	**VOE 984066**	1					Allen Hd Screw	Vis A 6 Pans Cr	Inbusschraube	Torn Hex Embut	
7	**VOE 984064**	3					Allen Hd Screw	Vis A 6 Pans Cr	Inbusschraube	Torn Hex Embut	
8	**PJ 4690774**	1					Flange Half	Demi-bride	Flanschhälfte	Media brida	
9	**PJ 5910900**	1					Tube	Tube	Rohr	Tubo	
10	**PJ 5910895**	1					Tube	Tube	Rohr	Tubo	
11	**PJ 5910893**	1					Tube	Tube	Rohr	Tubo	
12	**PJ 5910894**	1					Tube	Tube	Rohr	Tubo	
13	**PJ 5910896**	1					Tube	Tube	Rohr	Tubo	
14	**PJ 5910899**	1					Tube	Tube	Rohr	Tubo	
15	**PJ 5910897**	1					Tube	Tube	Rohr	Tubo	
16	**PJ 5910898**	1					Tube	Tube	Rohr	Tubo	
17	**VOE 11806268**	1					Flange kit	Kit brides	Flansch-Kit	Kit de brida	
18	**VOE 11806269**	1					•Flange	•Flasque	•Flansch	•Brida	
19	**VOE 11806270**	1					•Flange	•Flasque	•Flansch	•Brida	
20	**VOE 11806271**	1					•Flange	•Flasque	•Flansch	•Brida	
21	**PJ 4745003**	2					Plug with seal	Bouchon avec joint	Stopfen mit Dichtung	Tapón con junta	

1	**282.13948**	
2		
3		
4		
5		

Circuito hidráulico (plataforma)
Hydraulikkreis (Plattform)
Circuit hydraulique (passerelle)
Hydraulic circuit (platform)

Catalogue id **10006**	Group **916**
Illustr. No **9164GY1**	Section **410**
Issue **VOE 64C4410006**	Page **551**

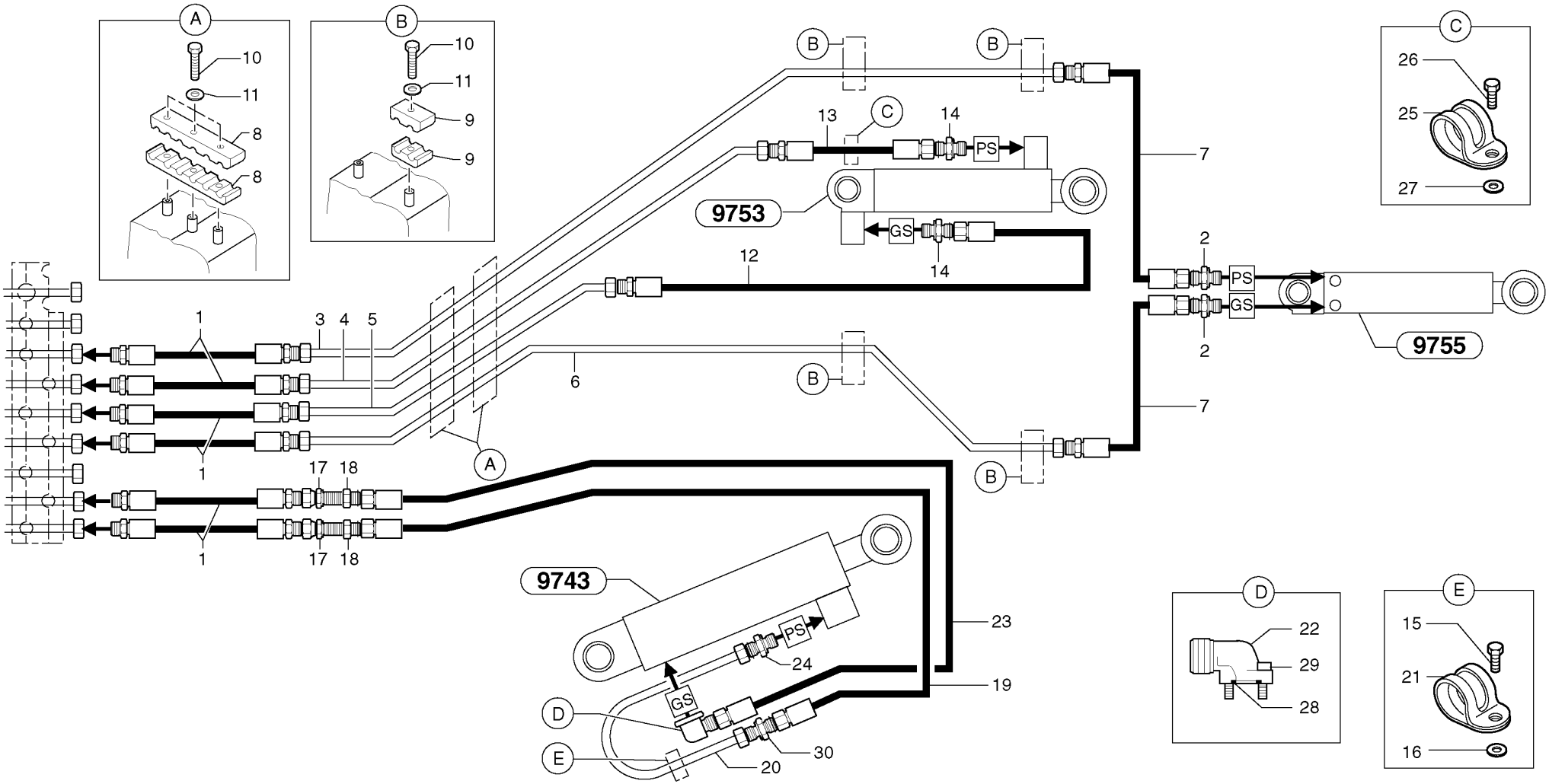
A
10
11
8
8
B
10
11
9
9
B
B
13
C
14
PS
9753
GS
14
12
7
C
26
25
27
2
PS
GS
2
9755
1
3
4
5
6
B
7
1
1
17
18
17
18
A
B
B
9743
PS
24
23
19
GS
D
E
20
30
D
22
29
28
E
15
21
16

Fig.	Part No.	Quantity 1	2	3	PS	KIT	Description	Dénomination	Bezeichnung	Denominación	Notes
1	**VOE 11805893**	6					Hose	Durit	Schlauch	Tubo flexible	(PJ 5473015) 3/8”
2	**VOE 11802650**	2					Union	Teton Connexion	Anschlussnippel	Niple Conexcion	(PJ 4755003)
3	**VOE 11805504**	1					Tube	Tube	Rohr	Tubo	(PJ 5910821)
4	**PJ 5910822**	1					Tube	Tube	Rohr	Tubo	
5	**PJ 5910823**	1					Tube	Tube	Rohr	Tubo	
6	**PJ 5910825**	1					Tube	Tube	Rohr	Tubo	
7	**PJ 5473012**	REQ					High pressure hose	Flexible hp	Hochdruckschlauch	Manguera alta-presion	L = 600mm/23.6220in
7	**PJ 5473013**	REQ					High pressure hose	Flexible hp	Hochdruckschlauch	Manguera alta-presion	L = 900mm/35.4330in
8	**VOE 11806252**	4					Flange	Flasque	Flansch	Brida	
9	**VOE 11802977**	8					Flange	Flasque	Flansch	Brida	(PJ 4690703)
10	**PJ 4380044**	10					Screw	Vis	Schraube	Tornillo	HM8X25
11	**PJ 4460084**	10					Washer	Rondelle	Scheibe	Arandela	
12	**VOE 11802941**	1					Hose assembly	Conduit flexible	Schlauchleitung	Conducto	(PJ 5473019) 3/8”
13	**VOE 11802942**	1					Hose assembly	Conduit flexible	Schlauchleitung	Conducto	(PJ 5473020) 3/8”
14	**VOE 11802650**	2					Union	Teton Connexion	Anschlussnippel	Niple Conexcion	(PJ 4755003)
15	**PJ 4380042**	1					Screw	Vis	Schraube	Tornillo	HM8X16
16	**VOE 13955894**	1					Washer	Rondelle	Scheibe	Arandela	(PJ 4460025) MU8
17	**VOE 11806453**	2					Union	Teton Connexion	Anschlussnippel	Niple Conexcion	(PJ 4755031)
18	**VOE 11803547**	2					Nut	Ecrou	Mutter	Tuerca	(PJ 5480032) 13/16”
19	**VOE 11805889**	1					Hose	Durit	Schlauch	Tubo flexible	(PJ 5473023) 3/8”
20	**PJ 5910826**	1					Tube	Tube	Rohr	Tubo	
21	**PJ 4690738**	1					Clamp	Collier serrage	Klemme	Abrazadera	
22	**PJ 5485009**	1					Flange	Flasque	Flansch	Brida	1/2”
23	**VOE 11805889**	1					Hose	Durit	Schlauch	Tubo flexible	(PJ 5473023) 3/8”
24	**VOE 11802650**	1					Union	Teton Connexion	Anschlussnippel	Niple Conexcion	(PJ 4755003)
25	**PJ 4690756**	1					Clamp	Collier serrage	Klemme	Abrazadera	
26	**PJ 4380043**	1					Screw	Vis	Schraube	Tornillo	HM8X20
27	**VOE 13955894**	1					Washer	Rondelle	Scheibe	Arandela	(PJ 4460025) MU8
28	**VOE 945777**	1					O-ring	Joint Torique	O-Ring	Junta torica	(PJ 4040033)
29	**PJ 4290019**	4					Screw	Vis	Schraube	Tornillo	CHc M8X30

1	**282.10151** →	→
2		
3		
4		
5		

Circuito hidráulico (pluma / brazo / cuchara)
Hydraulikkreis (Ausleger / Löffelstiel / Schaufel)
Circuit hydraulique, flèche / balancier / godet)
Hydr. circuit.(boom / dipper arm / bucket)

Catalogue id **10006**	Group **916**
Illustr. No **9164HY1**	Section **500**
Issue **VOE 64C4410006**	Page **553**

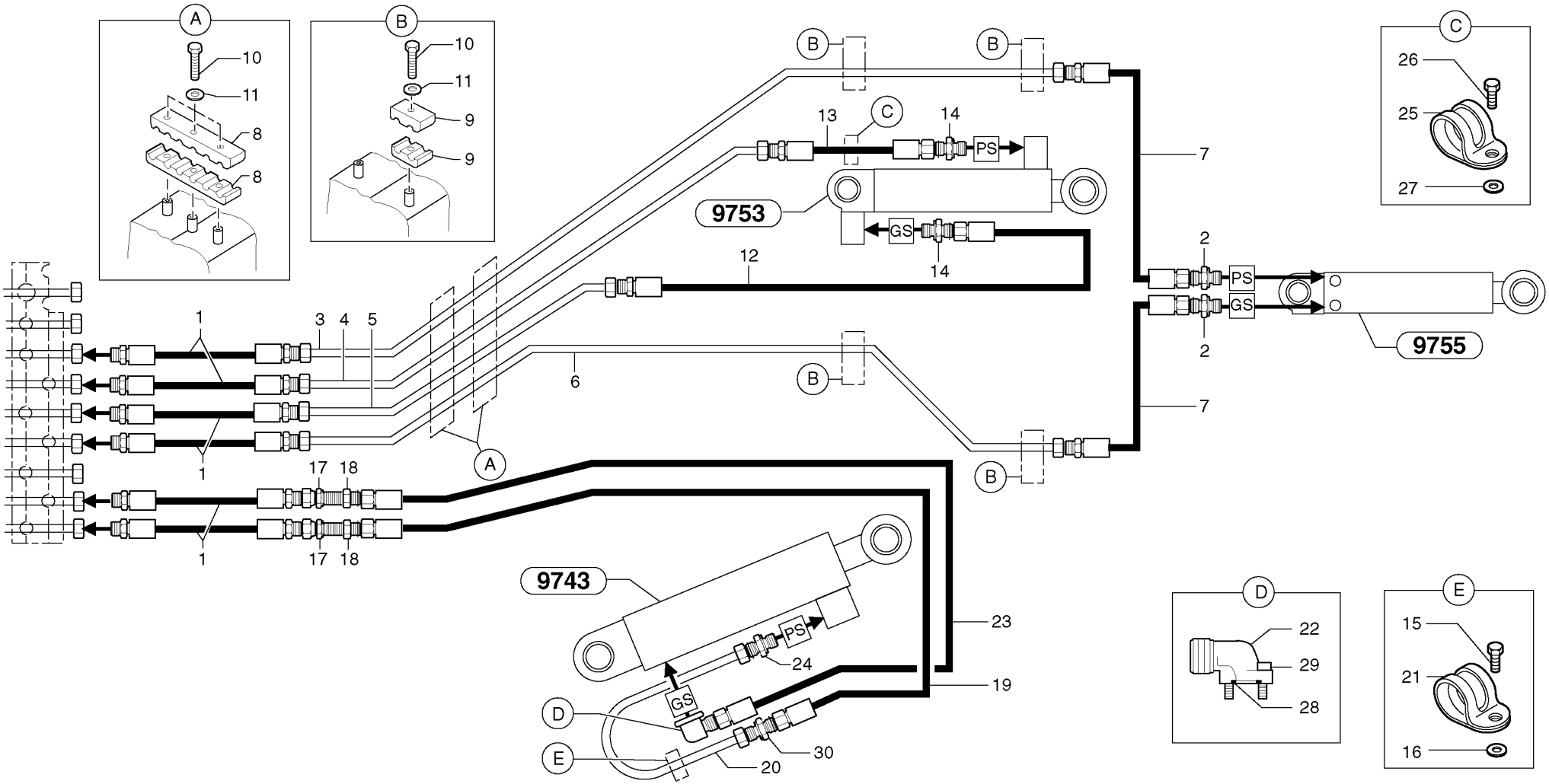
A
10
11
8
8
B
10
11
9
9
B
B
13
C
14
PS
9753
GS
14
12
7
C
26
25
27
2
PS
GS
2
9755
1
3
4
5
6
B
7
1
1
17
18
17
18
A
B
B
9743
PS
24
23
19
GS
D
E
20
30
D
22
29
28
E
15
21
16

Fig.	Part No.	Quantity 1	2	3	PS	KIT	Description	Dénomination	Bezeichnung	Denominación	Notes
30	**PJ 4755045**	1					Union with seal.....	Raccord-union, avec joint....	Verbindungsstück mit Dich..	Unión con junta.....	

1	**282.10151**		**Circuito hidráulico (pluma / brazo / cuchara)** **Hydraulikkreis (Ausleger / Löffelstiel / Schaufel)** **Circuit hydraulique, flèche / balancier / godet)** **Hydr. circuit.(boom / dipper arm / bucket)**
2			
3			
4			
5			

Catalogue id **10006**	Group **916**
Illustr. No **9164HY1**	Section **500**
Issue **VOE 64C4410006**	Page **555**

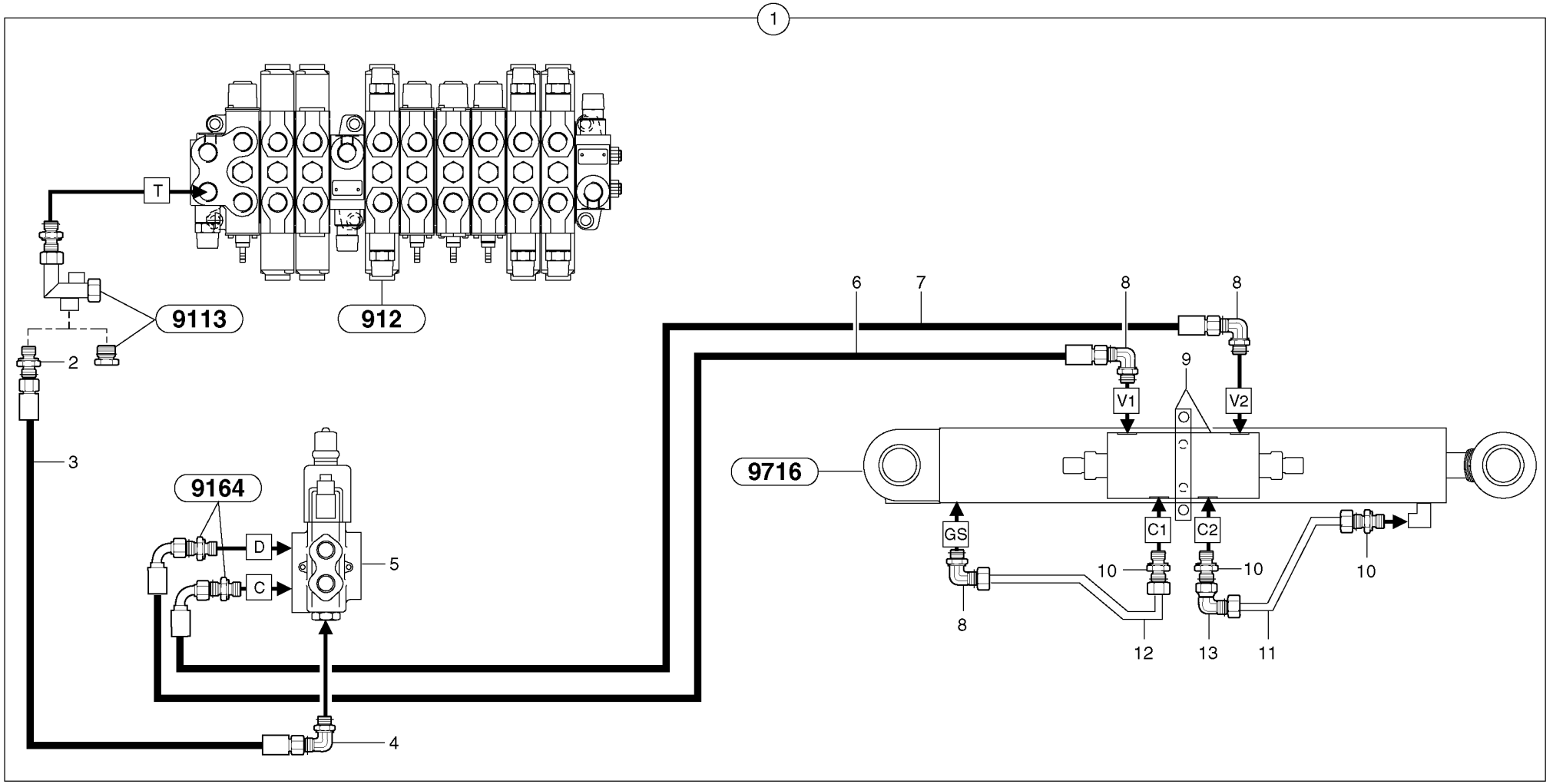
1
T
9113
912
2
3
9164
D
C
5
4
6
7
8
8
V1
V2
9
9716
GS
C1
C2
10
10
10
8
12
13
11

Fig.	Part No.	Quantity 1	2	3	PS	KIT	Description	Dénomination	Bezeichnung	Denominación	Notes
1		1			NS		Equipment Hydraulic	Groupe Hydraulique	Gerätehydraulik	Equipo Hidraulico	
2	**PJ 4755008**	1					•Union with seal	•Raccord-union, avec joint	•Verbindungsstück mit Dic	•Unión con junta	
3	**PJ 5471044**	1					•Hose	•Durit	•Schlauch	•Tubo flexible	1/4”
4	**VOE 11802842**	1					•Elbow	•Coude	•Winkelstueck	•Tubo acodado	(PJ 4705013)
5		1					•Selector	•Sélecteur	•Selektor	•Selector	See group 912, Page 461
6	**PJ 5472004**	1					•High pressure hose	•Flexible hp	•Hochdruckschlauch	•Manguera alta-presion	5/16”
7	**PJ 5472011**	1					•High pressure hose	•Flexible hp	•Hochdruckschlauch	•Manguera alta-presion	5/16”
8	**PJ 4705000**	3					•Elbow with seal	•Coude, avec joint	•Winkelstück mit Dichtung	•Tubo acodado con junta	
9		1					•Balancing valve	•Valve d'équilibrage	•Ausgleichventil	•Válvula de equilibrio	See group 912, Page 473
10	**VOE 11802742**	3					•Union	•Teton Connexion	•Anschlussnippel	•Niple Conexcion	(PJ 4755011)
11	**PJ 5910814**	1					•Tube	•Tube	•Rohr	•Tubo	
12	**PJ 5910815**	1					•Tube	•Tube	•Rohr	•Tubo	
13	**VOE 13933900**	1					•Elbow nipple	•Raccord angulaire	•Winkelnippel	•Niple angular	(PJ 4705015)

1	**282.10151** →	→ **282.13947**
2		
3		
4		
5		

Circuito hidráulico (válvula de equilibrio / cilindro excéntrico)
Hydraulikkreis (Ausgleichventil / Versetzungszylinder)
Circuit hydraulique (valve d'équilibrage / vérin de déport latéral)
Hydraulic circuit (balancing valve / offset cylinder)

Catalogue id **10006**	Group **916**
Illustr. No **9164JY1**	Section **600**
Issue **VOE 64C4410006**	Page **557**

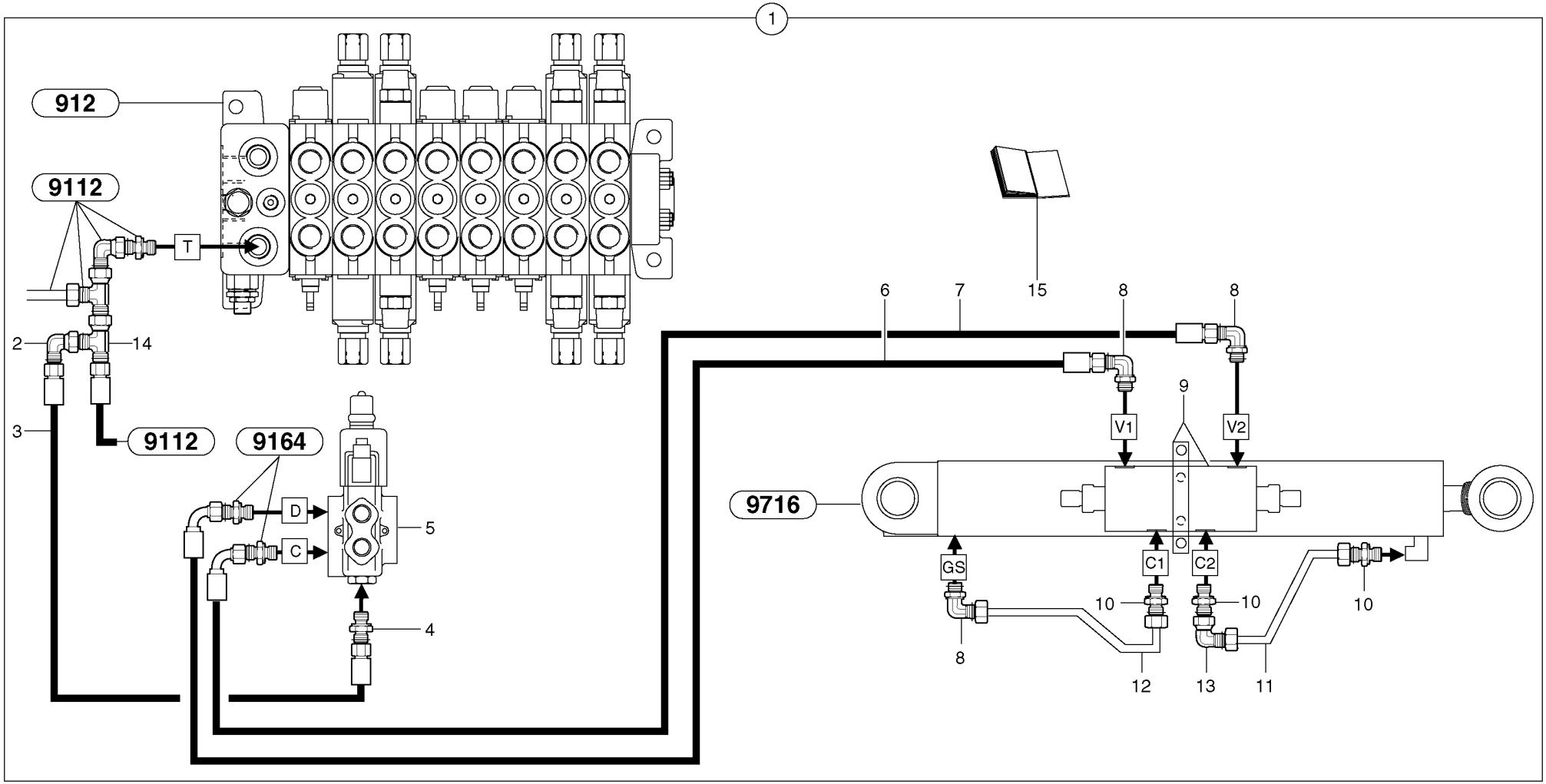
1
912
9112
T
2
14
3
9112
9164
D
C
5
4
6
7
15
8
8
9
V1
V2
9716
GS
C1
C2
10
10
10
8
12
13
11

Fig.	Part No.	Quantity 1	2	3	PS	KIT	Description	Dénomination	Bezeichnung	Denominación	Notes
1	**PJ 6930285**	1					Equipment Hydraulic	Groupe Hydraulique	Gerätehydraulik	Equipo Hidraulico	
2	**VOE 13933872**	1					•Elbow nipple	•Raccord angulaire	•Winkelnippel	•Niple angular	(PJ 4705004)
3	**PJ 5471049**	1					•Hose	•Durit	•Schlauch	•Tubo flexible	1/4”
4	**VOE 11802651**	1					•Union	•Teton Connexion	•Anschlussnippel	•Niple Conexcion	(PJ 4755010)
5		1					•Selector	•Sélecteur	•Selektor	•Selector	See group 912, Page 461
6	**PJ 5472004**	1					•High pressure hose	•Flexible hp	•Hochdruckschlauch	•Manguera alta-presion	5/16”
7	**PJ 5472011**	1					•High pressure hose	•Flexible hp	•Hochdruckschlauch	•Manguera alta-presion	5/16”
8	**PJ 4705000**	3					•Elbow with seal	•Coude, avec joint	•Winkelstück mit Dichtung	•Tubo acodado con junta	
9		1					•Balancing valve	•Valve d'équilibrage	•Ausgleichventil	•Válvula de equilibrio	See group 912, Page 473
10	**VOE 11802742**	3					•Union	•Teton Connexion	•Anschlussnippel	•Niple Conexcion	(PJ 4755011)
11	**PJ 5910814**	1					•Tube	•Tube	•Rohr	•Tubo	
12	**PJ 5910815**	1					•Tube	•Tube	•Rohr	•Tubo	
13	**VOE 13933900**	1					•Elbow nipple	•Raccord angulaire	•Winkelnippel	•Niple angular	(PJ 4705015)
14	**VOE 13933878**	1					•Nipple	•Raccord	•Nippel	•Niple	(PJ 4725006)
15	**PJ 5400647**	1					•Instal. instruction	•Instructions de montage	•Montageanweisungen	•Instrucciones de montaje	

1	**282.13948**	
2		
3		
4		
5		

Circuito hidráulico (válvula de equilibrio / cilindro excéntrico)
Hydraulikkreis (Ausgleichventil / Versetzungszylinder)
Circuit hydraulique (valve d'équilibrage / vérin de déport latéral)
Hydraulic circuit (balancing valve / offset cylinder)

Catalogue id **10006**	Group **916**
Illustr. No **9164KY1**	Section **610**
Issue **VOE 64C4410006**	Page **559**

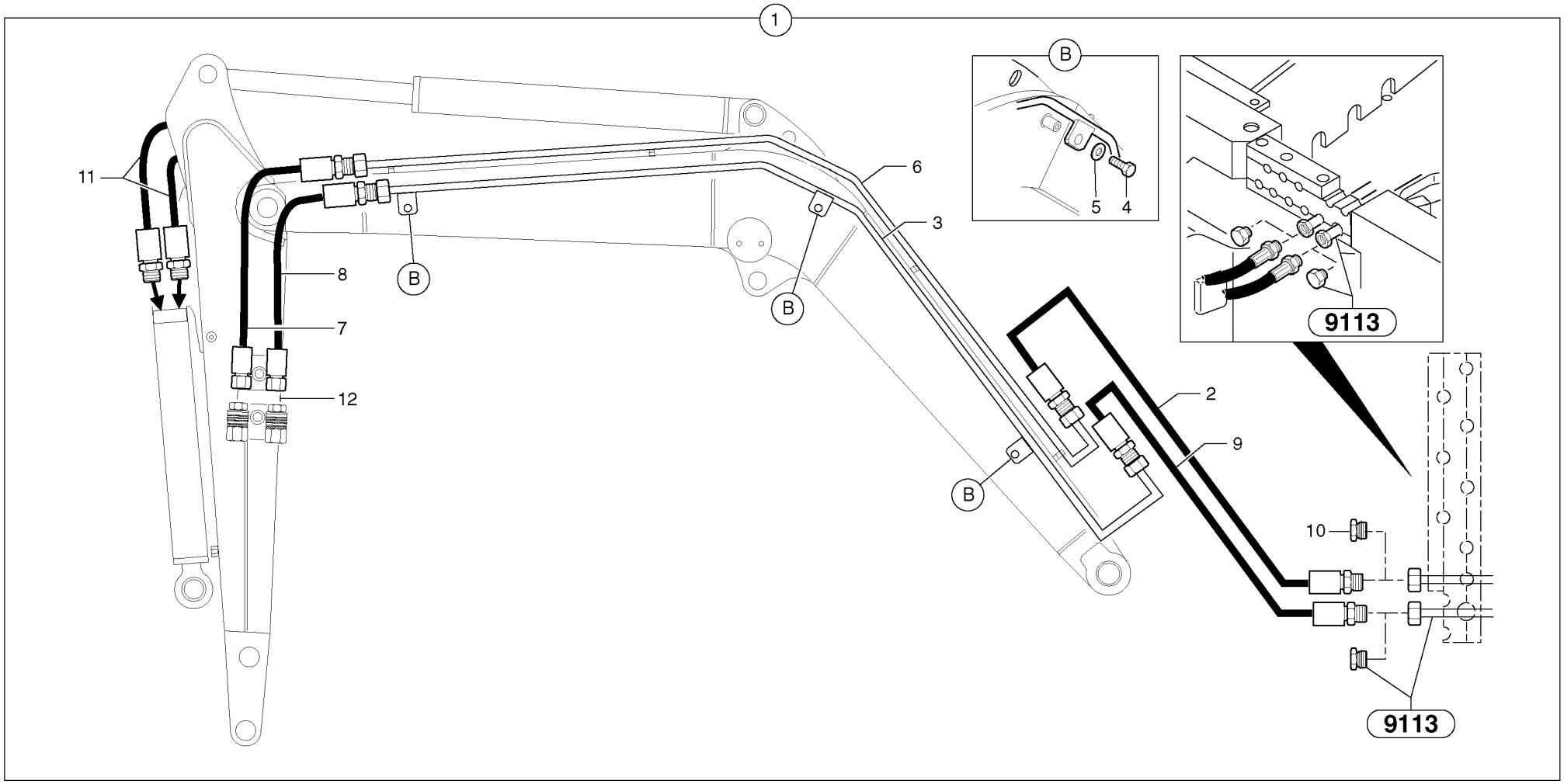
1
B
5
4
9113
11
6
3
8
B
7
12
B
2
9
10
9113

Fig.	Part No.	Quantity 1	2	3	P S	K I T	Description	Dénomination	Bezeichnung	Denominación	Notes
1	**PJ 6932081**	1			SS		Hydraulic system	Circuit hydraulique	Hydraulikkreis	Circuito hidráulico	
2	**VOE 11805893**	1					•Hose	•Durit	•Schlauch	•Tubo flexible	(PJ 5473015) 3/8”
3	**VOE 11805345**	1					•Tube	•Tube	•Rohr	•Tubo	(PJ 6010224)
4	**PJ 4380052**	3					•Screw	•Vis	•Schraube	•Tornillo	HM10X25
5	**VOE 960148**	3					•Washer	•Rondelle	•Scheibe	•Arandela	(PJ 4460034) MU10
6	**PJ 5910820**	1					•Tube	•Tube	•Rohr	•Tubo	
7	**PJ 5473014**	1					•High pressure hose	•Flexible hp	•Hochdruckschlauch	•Manguera alta-presion	L = 770mm/30.3149in
7	**PJ 5473026**	1					•High pressure hose	•Flexible hp	•Hochdruckschlauch	•Manguera alta-presion	L = 1060mm/41.7322in
8	**PJ 5475002**	1					•High pressure hose	•Flexible hp	•Hochdruckschlauch	•Manguera alta-presion	L = 640mm/25.1968in
8	**PJ 5475007**	1					•High pressure hose	•Flexible hp	•Hochdruckschlauch	•Manguera alta-presion	L = 980mm/38.5826in
9	**PJ 5475003**	1					•High pressure hose	•Flexible hp	•Hochdruckschlauch	•Manguera alta-presion	5/8”
10		1					•Plug with seal	•Bouchon avec joint	•Stopfen mit Dichtung	•Tapón con junta	See group 916, Page 547
10		1					•Plug with seal	•Bouchon avec joint	•Stopfen mit Dichtung	•Tapón con junta	See group 916, Page 551
11		2					•High pressure hose	•Flexible hp	•Hochdruckschlauch	•Manguera alta-presion	See group 916, Page 553
12		1					•Coupler kit	•Kit coupleur	•Kupplungsstück-Kit	•Kit de acoplador	See group 916, Page 563

1	**282.10151** →	
2		
3		
4		
5		

Circuito hidráulico(accesorios-42,6l/mn)
Hydraulikkreis (Zubehör - 42,6 l/m)
Circuit hydraulique (accessoires - 42,6 l/min)
Hydraulic circuit(accessories-42,6l/mn-11.25usgpm)

Catalogue id **10006**	Group **916**
Illustr. No **9165AY1**	Section **1000**
Issue **VOE 64C4410006**	Page **561**

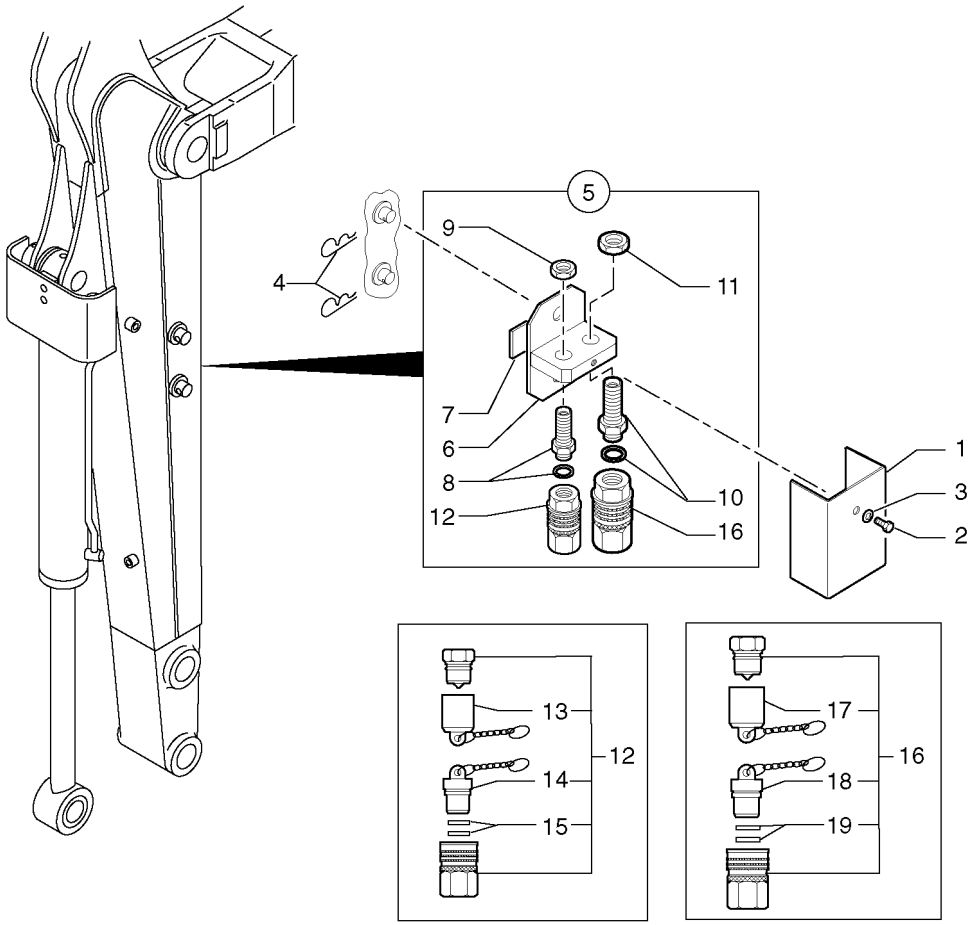
5
4
9
11
7
6
8
12
10
16
1
3
2
13
14
15
12
17
18
19
16

Fig.	Part No.	Quantity 1	2	3	PS	KIT	Description	Dénomination	Bezeichnung	Denominación	Notes
1	**PJ 5040792**	1					Apron	Tole	Schutzblech	Chapa protectora	
2	**PJ 4380043**	1					Screw	Vis	Schraube	Tornillo	HM8X20
3	**VOE 13955894**	1					Washer	Rondelle	Scheibe	Arandela	(PJ 4460025) MU8
4	**VOE 978994**	2					Cotter Pin	Goupille Fendue	Splint	Pasador Hendido	(PJ 4600005)
5	**PJ 6930121**	1					Coupler kit	Kit coupleur	Kupplungsstück-Kit	Kit de acoplador	
6	**PJ 3812086**	1					•Support	•Support	•Stütze	•Apoyo	
7	**VOE 11806248**	1					•Plate	•Plaque	•Platte	•Placa	(PJ 5140046)
8	**PJ 4755029**	1					•Union with seal	•Raccord-union, avec joint	•Verbindungsstück mit Dic	•Unión con junta	
9	**VOE 11803547**	1					•Nut	•Ecrou	•Mutter	•Tuerca	(PJ 5480032) 13/16”
10	**PJ 4755028**	1					•Union with seal	•Raccord-union, avec joint	•Verbindungsstück mit Dic	•Unión con junta	
11	**VOE 935286**	1					•Lock nut	•Contre-ecrou	•Sicherungsmutter	•Contratuerca	(PJ 5480033) 1”3/16
12	**VOE 11804075**	1					•Quick Coupling	•Accouple.rapide	•Schnellkupplung	•Acoplam Rapido	(PJ 4750303) 3/8''
13	**PJ 7417110**	1					••Cowl	••Auvent	••Windlauf	••Torpedo	3/8”
14	**PJ 7417109**	1					••Plug	••Bouchon	••Stopfen	••Tapon	3/8”
15	**PJ 7450370**	1			SS		••Sealing Kit	••Jeu Joints	••Dichtungssatz	••Juego Retenes	
16	**PJ 4750304**	1					•Coupler	•Coupleur	•Kupplungsstück	•Acoplador	1/2”
17	**PJ 7416963**	1					••Cowl	••Auvent	••Windlauf	••Torpedo	1/2”
18	**PJ 7416962**	1					••Plug	••Bouchon	••Stopfen	••Tapon	1/2”
19	**PJ 7450371**	1			SS		••Sealing Kit	••Jeu Joints	••Dichtungssatz	••Juego Retenes	

1	**282.10151**	
2		
3		
4		
5		

Kit de acoplamiento (accesorios)
Kupplungsstück-Kit (Zubehör)
Kit raccords (accessoires)
Kit coupler (accessories)

Catalogue id **10006**	Group **916**
Illustr. No **9165CY1**	Section **1500**
Issue **VOE 64C4410006**	Page **563**

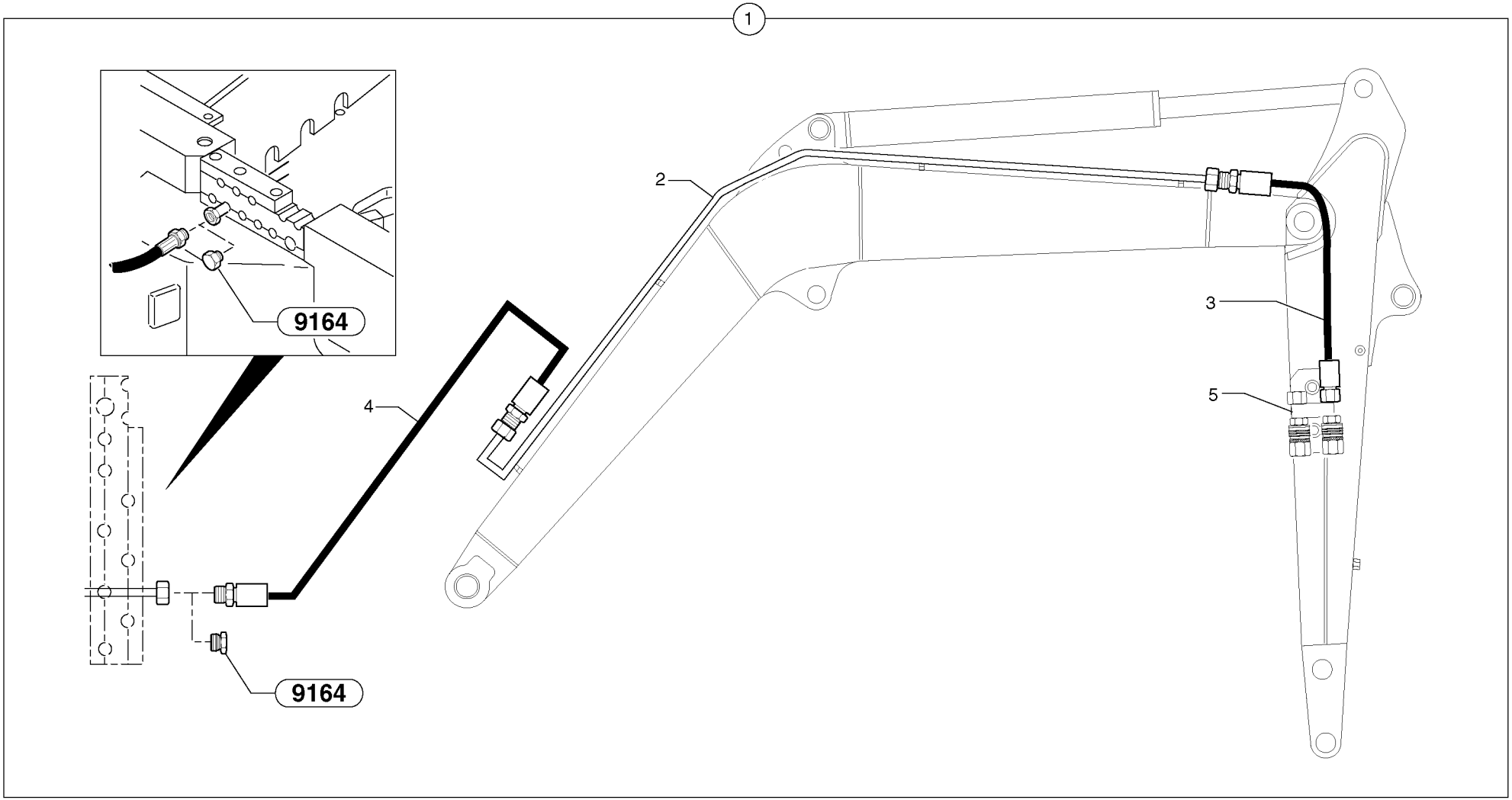
1
9164
2
3
4
5
9164

Fig.	Part No.	Quantity 1	2	3	PS	KIT	Description	Dénomination	Bezeichnung	Denominación	Notes
1	**PJ 6932084**	1			SS		Hydraulic system	Circuit hydraulique	Hydraulikkreis	Circuito hidráulico	
2	**PJ 5910824**	1					•Tube	•Tube	•Rohr	•Tubo	
3	**PJ 5473014**	1					•High pressure hose	•Flexible hp	•Hochdruckschlauch	•Manguera alta-presion	L = 770mm/30.3149in
3	**PJ 5473026**	1					•High pressure hose	•Flexible hp	•Hochdruckschlauch	•Manguera alta-presion	L = 1060mm/41.7322in
4	**VOE 11805893**	1					•Hose	•Durit	•Schlauch	•Tubo flexible	(PJ 5473015) 3/8”
5		1					•Coupler kit	•Kit coupleur	•Kupplungsstück-Kit	•Kit de acoplador	See group 916, Page 567

1	**282.10151**	
2		
3		
4		
5		

Circuito hidráulico (doble efecto)
Hydraulikkreis (doppeltwirkend)
Circuit hydraulique, double effet
Hydraulic circuit (double-acting)

Catalogue id **10006**	Group **916**
Illustr. No **9165EY1**	Section **2000**
Issue **VOE 64C4410006**	Page **565**

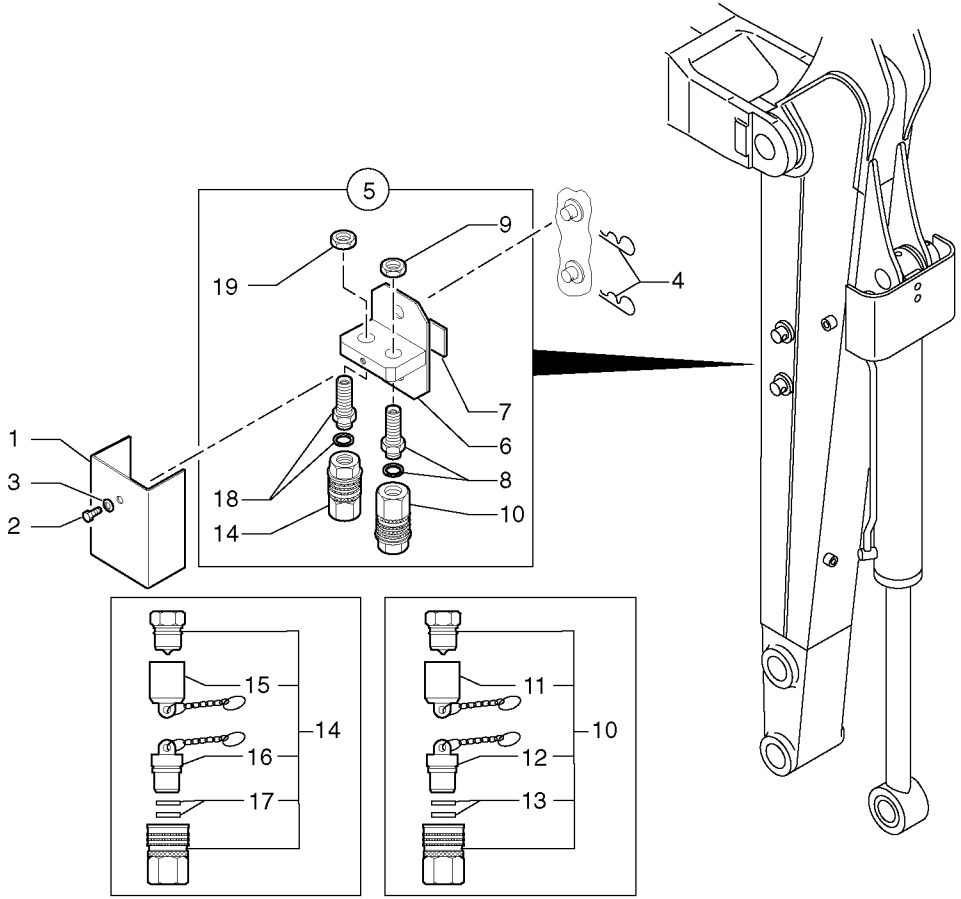
5
19
9
4
7
6
8
10
1
3
2
18
14
15
16
17
14
11
12
13
10

Fig.	Part No.	Quantity 1	2	3	PS	KIT	Description	Dénomination	Bezeichnung	Denominación	Notes
1	**PJ 5040792**	1					Apron	Tole	Schutzblech	Chapa protectora	
2	**PJ 4380043**	1					Screw	Vis	Schraube	Tornillo	HM8X20
3	**VOE 13955894**	1					Washer	Rondelle	Scheibe	Arandela	(PJ 4460025) MU8
4	**VOE 978994**	2					Cotter Pin	Goupille Fendue	Splint	Pasador Hendido	(PJ 4600005)
5	**PJ 6930122**	1					Coupler kit	Kit coupleur	Kupplungsstück-Kit	Kit de acoplador	
6	**PJ 3812113**	1					•Support	•Support	•Stütze	•Apoyo	
7	**VOE 11806248**	1					•Plate	•Plaque	•Platte	•Placa	(PJ 5140046)
8	**PJ 4755029**	1					•Union with seal	•Raccord-union, avec joint	•Verbindungsstück mit Dic	•Unión con junta	
9	**VOE 11803547**	1					•Nut	•Ecrou	•Mutter	•Tuerca	(PJ 5480032) 13/16”
10	**VOE 11804075**	1					•Quick Coupling	•Accouple.rapide	•Schnellkupplung	•Acoplam Rapido	(PJ 4750303) 3/8"
11	**PJ 7417110**	1					••Cowl	••Auvent	••Windlauf	••Torpedo	3/8”
12	**PJ 7417109**	1					••Plug	••Bouchon	••Stopfen	••Tapon	3/8”
13	**PJ 7450370**	1			SS		••Sealing Kit	••Jeu Joints	••Dichtungssatz	••Juego Retenes	
14	**VOE 11804075**	1					•Quick Coupling	•Accouple.rapide	•Schnellkupplung	•Acoplam Rapido	(PJ 4750303) 3/8"
15	**PJ 7417110**	1					••Cowl	••Auvent	••Windlauf	••Torpedo	3/8”
16	**PJ 7417109**	1					••Plug	••Bouchon	••Stopfen	••Tapon	3/8”
17	**PJ 7450370**	1			SS		••Sealing Kit	••Jeu Joints	••Dichtungssatz	••Juego Retenes	
18	**PJ 4755029**	1					•Union with seal	•Raccord-union, avec joint	•Verbindungsstück mit Dic	•Unión con junta	
19	**VOE 11803547**	1					•Nut	•Ecrou	•Mutter	•Tuerca	(PJ 5480032) 13/16”

1	**282.10151**	
2		
3		
4		
5		

Kit de acoplamiento (doble efecto)
Kupplungsstück-Kit (doppeltwirkend)
Kit raccords (version à double effet)
Kit coupler (double acting)

Catalogue id **10006**	Group **916**
Illustr. No **9165GY1**	Section **2500**
Issue **VOE 64C4410006**	Page **567**

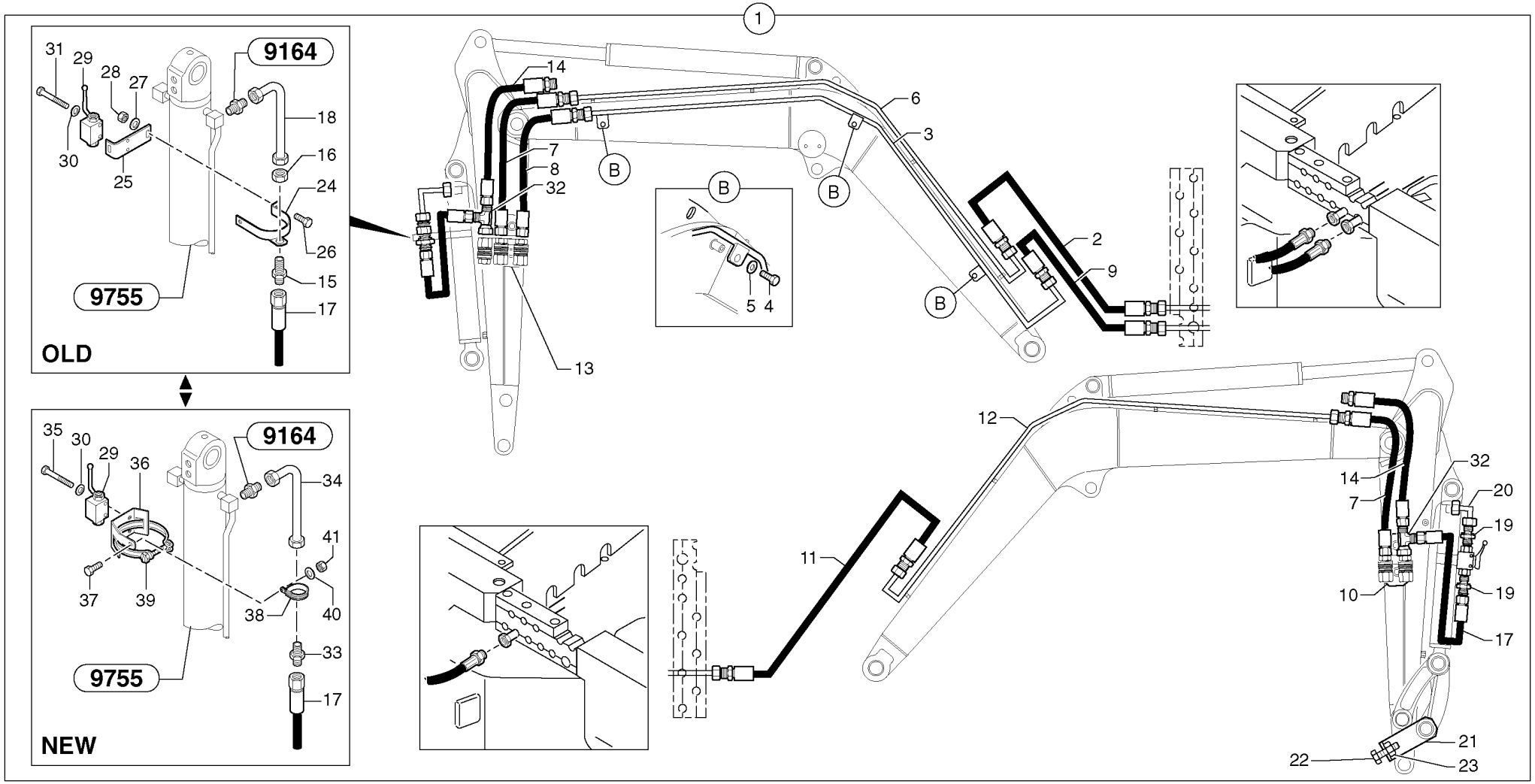
1
9164
9755
OLD
NEW
31
29
28
27
30
25
18
16
24
26
15
17
35
36
34
41
37
39
38
40
33
14
6
3
7
8
32
B
13
5 4
2
9
12
11
10
20
19
21
22
23

Fig.	Part No.	Quantity 1	2	3	PS	KIT	Description	Dénomination	Bezeichnung	Denominación	Notes
1	**PJ 6932083**	1			SS		Lp hydraulic system	Circuit hydraulique basse	ND-Hydraulikkreis	Sistema hidráulico	
2	**VOE 11805893**	1					•Hose	•Durit	•Schlauch	•Tubo flexible	(PJ 5473015) 3/8”
3	**VOE 11805345**	1					•Tube	•Tube	•Rohr	•Tubo	(PJ 6010224)
4	**PJ 4380052**	3					•Screw	•Vis	•Schraube	•Tornillo	HM10X25
5	**VOE 960148**	3					•Washer	•Rondelle	•Scheibe	•Arandela	(PJ 4460034) MU10
6	**PJ 5910820**	1					•Tube	•Tube	•Rohr	•Tubo	
7	**PJ 5473014**	2					•High pressure hose	•Flexible hp	•Hochdruckschlauch	•Manguera alta-presion	L = 770mm/30.3149in
7	**PJ 5473026**	2					•High pressure hose	•Flexible hp	•Hochdruckschlauch	•Manguera alta-presion	L = 1060mm/41.7322in
8	**PJ 5475002**	1					•High pressure hose	•Flexible hp	•Hochdruckschlauch	•Manguera alta-presion	L = 640mm/25.1968in
8	**PJ 5475007**	1					•High pressure hose	•Flexible hp	•Hochdruckschlauch	•Manguera alta-presion	L = 980mm/38.5826in
9	**PJ 5475003**	1					•High pressure hose	•Flexible hp	•Hochdruckschlauch	•Manguera alta-presion	5/8”
10		1					•Coupler kit	•Kit coupleur	•Kupplungsstück-Kit	•Kit de acoplador	See group 916, Page 573
11	**VOE 11805893**	1					•Hose	•Durit	•Schlauch	•Tubo flexible	(PJ 5473015) 3/8”
12	**PJ 5910824**	1					•Tube	•Tube	•Rohr	•Tubo	
13		1					•Coupler kit	•Kit coupleur	•Kupplungsstück-Kit	•Kit de acoplador	See group 916, Page 573
14	**PJ 5473012**	2					•High pressure hose	•Flexible hp	•Hochdruckschlauch	•Manguera alta-presion	L = 600mm/23.6222in
14	**PJ 5473013**	2					•High pressure hose	•Flexible hp	•Hochdruckschlauch	•Manguera alta-presion	L = 900mm/35.4330in
15	**PJ 4755030**	1					•Union with seal	•Raccord-union, avec joint	•Verbindungsstück mit Dic	•Unión con junta	
16	**VOE 11803547**	1					•Nut	•Ecrou	•Mutter	•Tuerca	(PJ 5480032) 13/16”
17	**PJ 5473028**	2					•High pressure hose	•Flexible hp	•Hochdruckschlauch	•Manguera alta-presion	3/8”
18	**PJ 5910878**	1					•Tube	•Tube	•Rohr	•Tubo	
19	**VOE 11802650**	2					•Union	•Teton Connexion	•Anschlussnippel	•Niple Conexcion	(PJ 4755003)
20	**PJ 5910879**	1					•Tube	•Tube	•Rohr	•Tubo	
21	**PJ 3600143**	1					•Yoke	•Chape	•Joch	•Horquilla	
22	**PJ 4380394**	1					•Screw	•Vis	•Schraube	•Tornillo	HM16X60
23	**PJ 4420028**	1					•Nut	•Ecrou	•Mutter	•Tuerca	Hm M16
24	**PJ 4690734**	1					•Flange Half	•Demi-bride	•Flanschhälfte	•Media brida	
25	**PJ 3310396**	1					•Protecting plate	•Tole protection	•Schutzblech	•Placa proteccion	
26	**PJ 4380044**	2					•Screw	•Vis	•Schraube	•Tornillo	HM8X25
27	**PJ 4490006**	2					•Washer	•Rondelle	•Scheibe	•Arandela	M8

1	**282.10151**	
2		
3		
4		
5		

Circuito hidráulico (implemento) (cuchara bivalva)
Hydraulikkreis (Gerät) (Zweischalengreifer)
Circuit hydraulique, équipement benne preneuse
Hydr. circuit. (attachment) (grab jaw)

Catalogue id **10006**	Group **916**
Illustr. No **9165IY1**	Section **3000**
Issue **VOE 64C4410006**	Page **569**

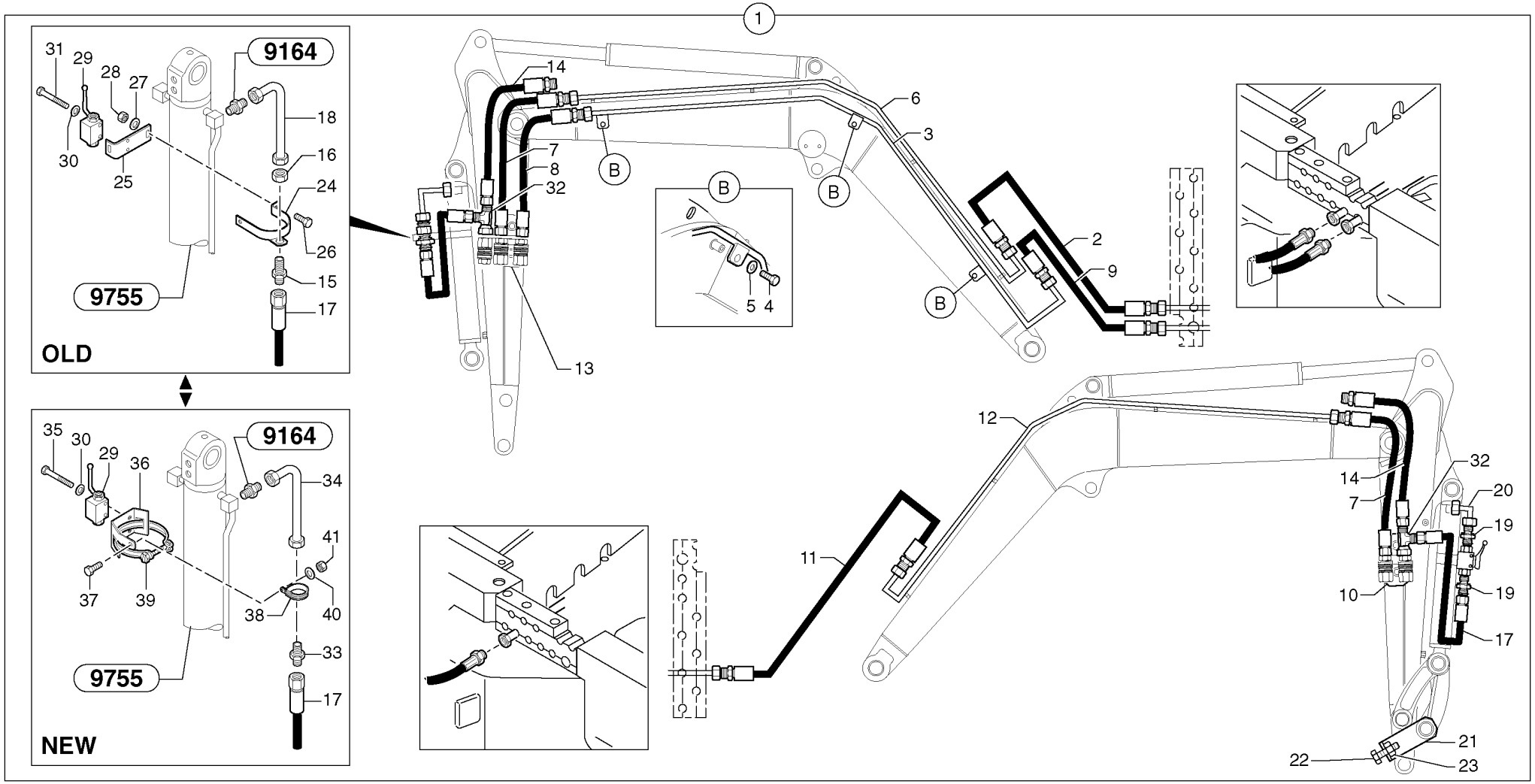
1
9164
9755
OLD
NEW
31
29
28
27
30
25
18
16
24
26
15
17
35
36
34
41
37
39
38
40
33
14
6
3
7
8
32
B
13
5 4
2
9
12
11
10
20
19
21
22
23

Fig.	Part No.	Quantity 1	2	3	PS	KIT	Description	Dénomination	Bezeichnung	Denominación	Notes
28	**VOE 983303**	2					•Nut	•Ecrou	•Mutter	•Tuerca	(PJ 4410016) HM8
29	**PJ 4780009**	1					•two-way valve	•Robinet à 2 voies	•Zweiwegehahn	•Grifo de dos vías	
30	**PJ 4490016**	2					•Washer	•Rondelle	•Scheibe	•Arandela	M5
31	**PJ 4380302**	2					•Screw	•Vis	•Schraube	•Tornillo	HM5X45
32	**VOE 13933878**	2					•Nipple	•Raccord	•Nippel	•Niple	(PJ 4725006)
33	**PJ 4755045**	1					•Union with seal	•Raccord-union, avec joint	•Verbindungsstück mit Dic	•Unión con junta	
34	**PJ 5910889**	1					•Tube	•Tube	•Rohr	•Tubo	
35	**PJ 4380301**	2					•Screw	•Vis	•Schraube	•Tornillo	HM5X40
36	**VOE 11803546**	1					•Support	•Support	•Stütze	•Apoyo	(PJ 3812181)
37	**PJ 4380042**	1					•Screw	•Vis	•Schraube	•Tornillo	HM8X16
38	**VOE 11806210**	1					•Clamp	•Pince Serrage	•Klemme	•Abrazadera	(PJ 4690189)
39	**VOE 11803544**	1					•Hose Clamp	•Collier Serrage	•Schlauchschelle	•Abraz Manguera	(PJ 4690782)
40	**VOE 13955894**	2					•Washer	•Rondelle	•Scheibe	•Arandela	(PJ 4460025) MU8
41	**VOE 983303**	1					•Nut	•Ecrou	•Mutter	•Tuerca	(PJ 4410016) HM8

1	**282.10151**	
2		
3		
4		
5		

Circuito hidráulico (implemento) (cuchara bivalva)
Hydraulikkreis (Gerät) (Zweischalengreifer)
Circuit hydraulique, équipement benne preneuse
Hydr. circuit. (attachment) (grab jaw)

Catalogue id **10006**	Group **916**
Illustr. No **9165IY1**	Section **3000**
Issue **VOE 64C4410006**	Page **571**

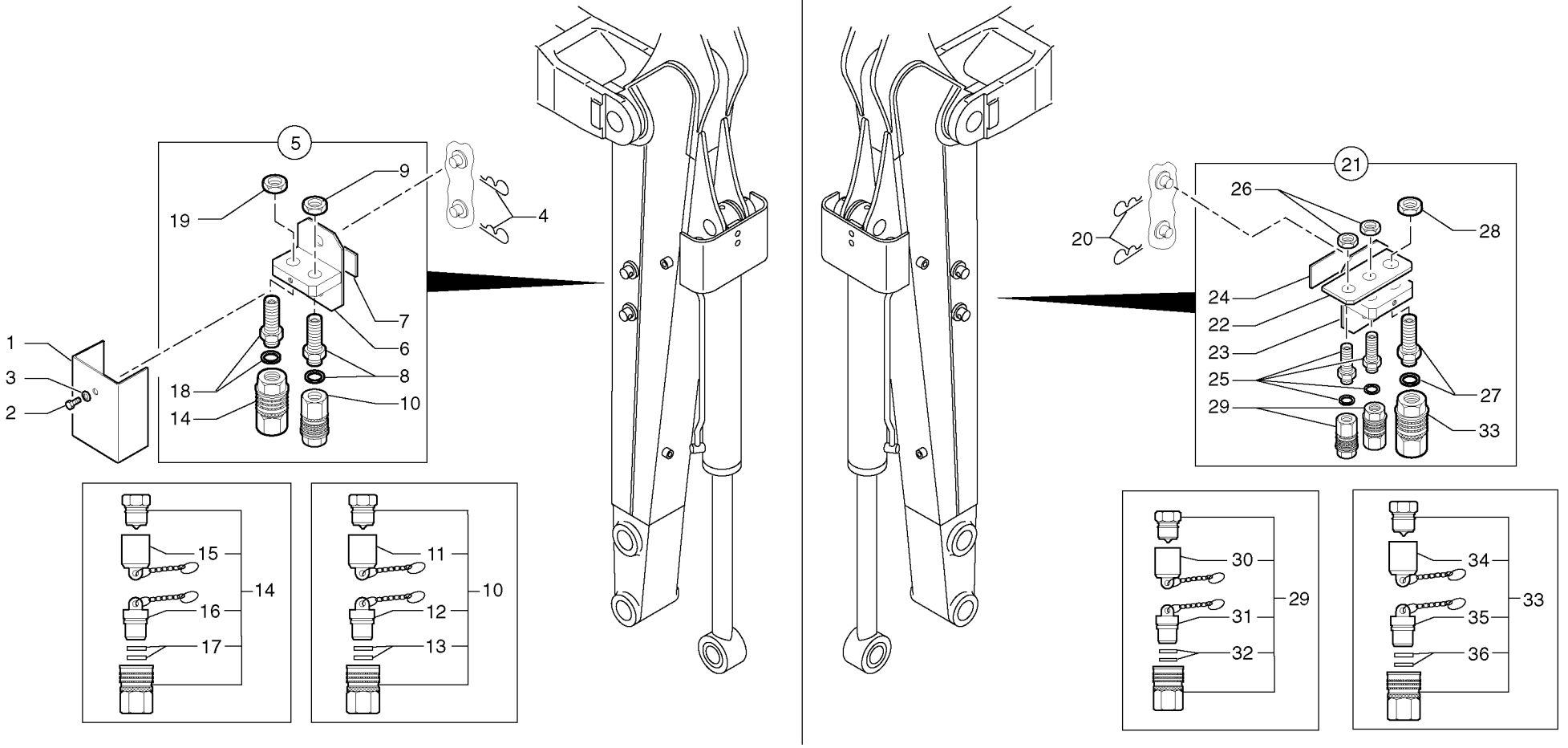
5
1
3
2
19
9
4
7
6
8
18
14
10
15
16
17
14
11
12
13
10
21
20
26
28
24
22
23
25
29
27
33
30
31
32
29
34
35
36
33

Fig.	Part No.	Quantity 1	2	3	PS	KIT	Description	Dénomination	Bezeichnung	Denominación	Notes
1	**PJ 5040792**	1					Apron	Tole	Schutzblech	Chapa protectora	
2	**PJ 4380043**	1					Screw	Vis	Schraube	Tornillo	HM8X20
3	**VOE 13955894**	1					Washer	Rondelle	Scheibe	Arandela	(PJ 4460025) MU8
4	**VOE 978994**	2					Cotter Pin	Goupille Fendue	Splint	Pasador Hendido	(PJ 4600005)
5	**PJ 6930122**	1					Coupler kit	Kit coupleur	Kupplungsstück-Kit	Kit de acoplador	
6	**PJ 3812113**	1					•Support	•Support	•Stütze	•Apoyo	
7	**VOE 11806248**	1					•Plate	•Plaque	•Platte	•Placa	(PJ 5140046)
8	**PJ 4755029**	1					•Union with seal	•Raccord-union, avec joint	•Verbindungsstück mit Dic	•Unión con junta	
9	**VOE 11803547**	1					•Nut	•Ecrou	•Mutter	•Tuerca	(PJ 5480032) 13/16”
10	**VOE 11804075**	1					•Quick Coupling	•Accouple.rapide	•Schnellkupplung	•Acoplam Rapido	(PJ 4750303) 3/8"
11	**PJ 7417110**	1					••Cowl	••Auvent	••Windlauf	••Torpedo	3/8”
12	**PJ 7417109**	1					••Plug	••Bouchon	••Stopfen	••Tapon	3/8”
13	**PJ 7450370**	1			SS		••Sealing Kit	••Jeu Joints	••Dichtungssatz	••Juego Retenes	
14	**VOE 11804075**	1					•Quick Coupling	•Accouple.rapide	•Schnellkupplung	•Acoplam Rapido	(PJ 4750303) 3/8"
15	**PJ 7417110**	1					••Cowl	••Auvent	••Windlauf	••Torpedo	3/8”
16	**PJ 7417109**	1					••Plug	••Bouchon	••Stopfen	••Tapon	3/8”
17	**PJ 7450370**	1			SS		••Sealing Kit	••Jeu Joints	••Dichtungssatz	••Juego Retenes	
18	**PJ 4755029**	1					•Union with seal	•Raccord-union, avec joint	•Verbindungsstück mit Dic	•Unión con junta	
19	**VOE 11803547**	1					•Nut	•Ecrou	•Mutter	•Tuerca	(PJ 5480032) 13/16”
20	**VOE 978994**	2					Cotter Pin	Goupille Fendue	Splint	Pasador Hendido	(PJ 4600005)
21	**PJ 6930123**	1					Coupler kit	Kit coupleur	Kupplungsstück-Kit	Kit de acoplador	
22	**PJ 3280227**	1					•Support	•Support	•Stütze	•Apoyo	
23	**PJ 3812086**	1					•Support	•Support	•Stütze	•Apoyo	
24	**VOE 11806248**	1					•Plate	•Plaque	•Platte	•Placa	(PJ 5140046)
25	**PJ 4755029**	2					•Union with seal	•Raccord-union, avec joint	•Verbindungsstück mit Dic	•Unión con junta	
26	**VOE 11803547**	2					•Nut	•Ecrou	•Mutter	•Tuerca	(PJ 5480032) 13/16”
27	**PJ 4755028**	1					•Union with seal	•Raccord-union, avec joint	•Verbindungsstück mit Dic	•Unión con junta	
28	**VOE 935286**	1					•Lock nut	•Contre-ecrou	•Sicherungsmutter	•Contratuerca	(PJ 5480033) 1”3/16
29	**VOE 11804075**	2					•Quick Coupling	•Accouple.rapide	•Schnellkupplung	•Acoplam Rapido	(PJ 4750303) 3/8"
30	**PJ 7417110**	1					••Cowl	••Auvent	••Windlauf	••Torpedo	3/8”

1	**282.10151**	
2		
3		
4		
5		

Kit de acoplamiento (cuchara bivalva)
Kupplungsstück-Kit (Zweischalengreifer)
Kit raccords (benne preneuse)
Kit coupler (grab jaw)

Catalogue id **10006**	Group **916**
Illustr. No **9165KY1**	Section **3500**
Issue **VOE 64C4410006**	Page **573**

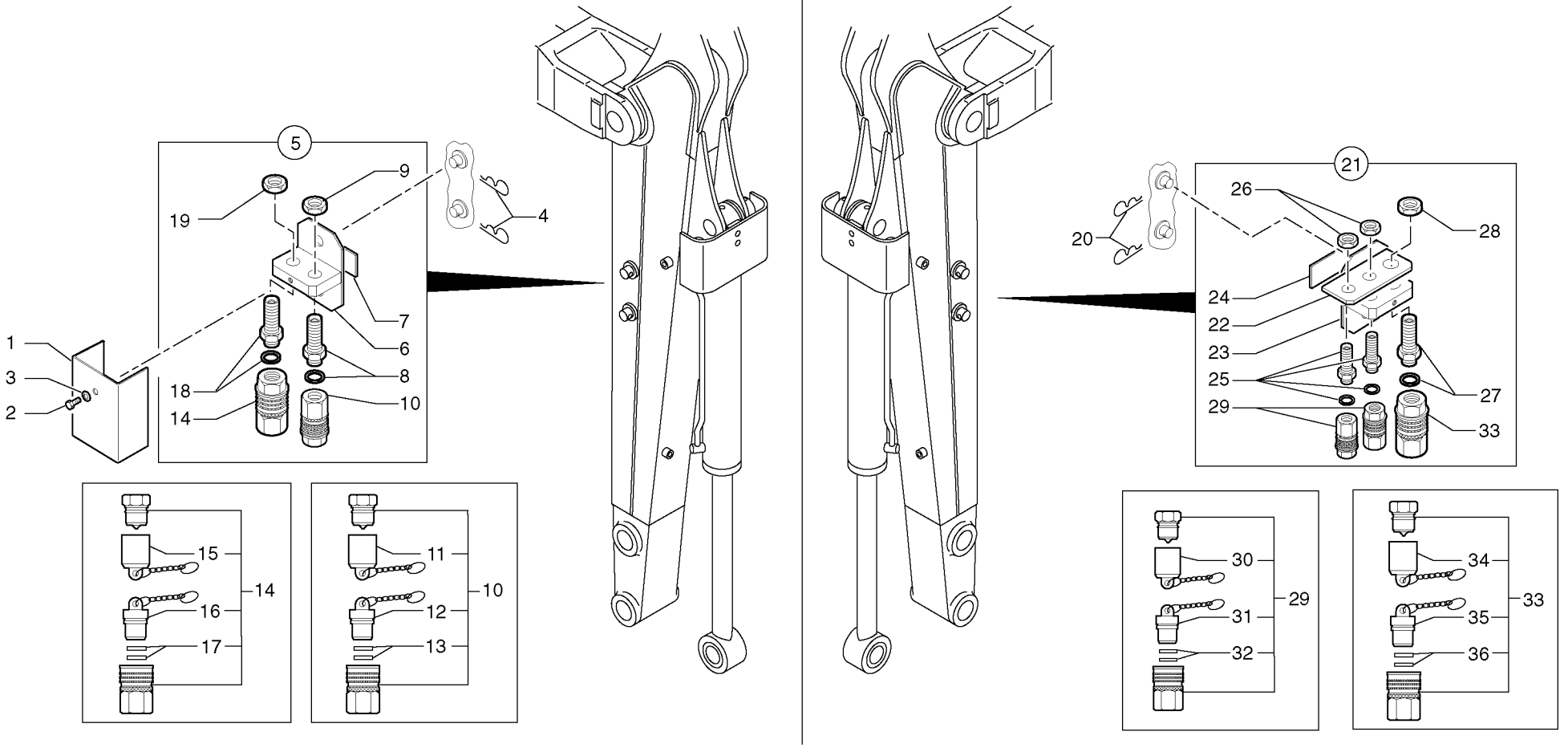
5
1
3
2
19
9
4
7
6
8
18
14
10
15
16
17
14
11
12
13
10
21
20
26
28
24
22
23
25
29
27
33
30
31
32
29
34
35
36
33

Fig.	Part No.	Quantity 1	2	3	PS	KIT	Description	Dénomination	Bezeichnung	Denominación	Notes
31	**PJ 7417109**	1					••Plug	••Bouchon	••Stopfen	••Tapon	3/8”
32	**PJ 7450370**	1			SS		••Sealing Kit	••Jeu Joints	••Dichtungssatz	••Juego Retenes	
33	**PJ 4750304**	1					•Coupler	•Coupleur	•Kupplungsstück	•Acoplador	1/2”
34	**PJ 7416963**	1					••Cowl	••Auvent	••Windlauf	••Torpedo	1/2”
35	**PJ 7416962**	1					••Plug	••Bouchon	••Stopfen	••Tapon	1/2”
36	**PJ 7450371**	1			SS		••Sealing Kit	••Jeu Joints	••Dichtungssatz	••Juego Retenes	

1	**282.10151** →	
2		
3		
4		
5		

Kit de acoplamiento (cuchara bivalva)
Kupplungsstück-Kit (Zweischalengreifer)
Kit raccords (benne preneuse)
Kit coupler (grab jaw)

Catalogue id **10006**	Group **916**
Illustr. No **9165KY1**	Section **3500**
Issue **VOE 64C4410006**	Page **575**

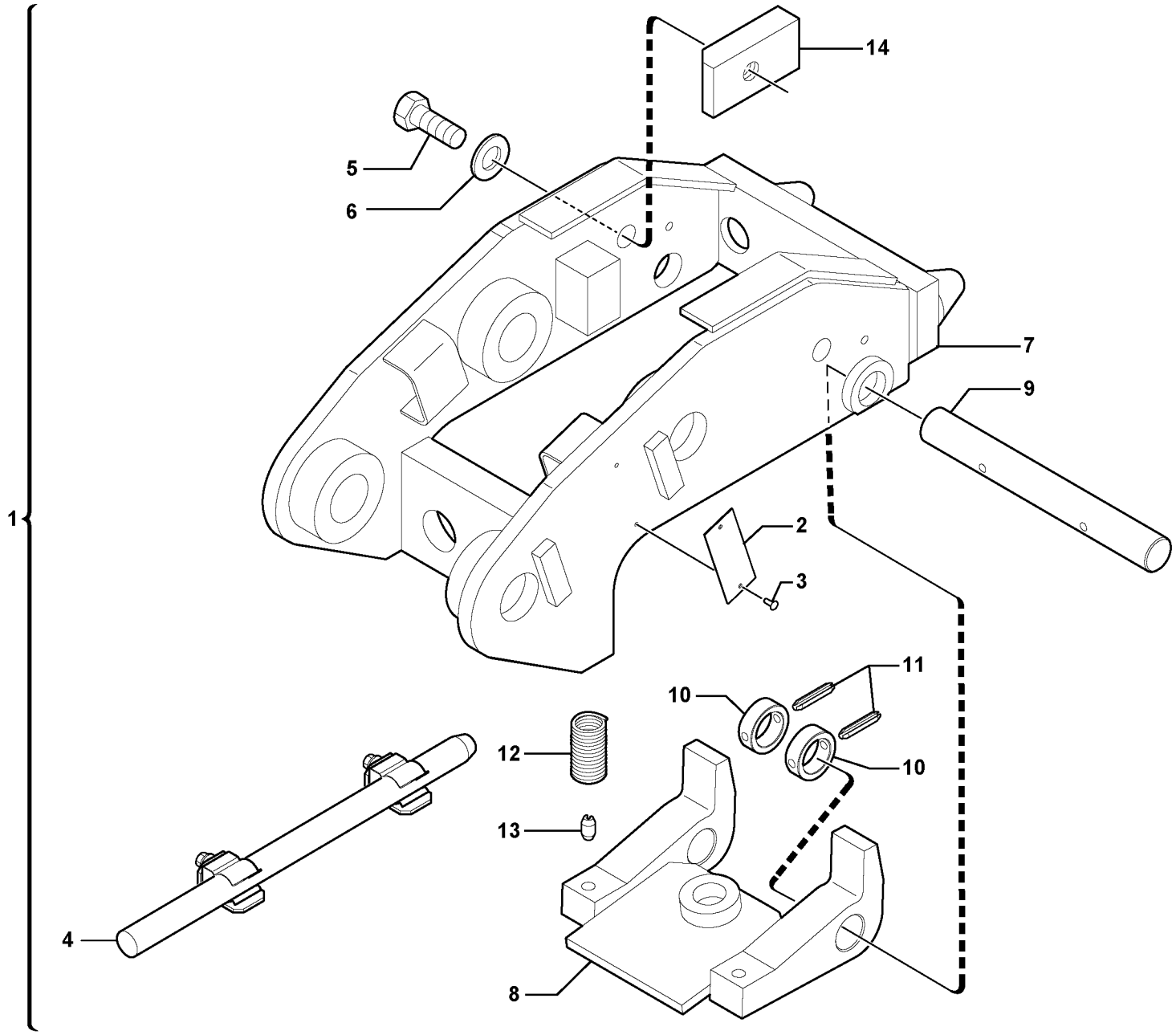

Volvo Construction Equipment

1016328

Fig.	Part No.	Quantity 1	2	3	P S	K I T	Description	Dénomination	Bezeichnung	Denominación	Notes
1	**VOE 11710205**	1					Atch Bracket	Porte-outil	Geräteträger	Soporte Impleme	6750057
2	**VOE 11803733**	1					•Plate	•Plaque	•Platte	•Placa	
3	**VOE 11803698**	2					•Rivet	•Rivet	•Niet	•Remache	
4		1					•Lever	•Levier	•Hebel	•Palanca	See group 924, Page 581
5	**VOE 978936**	1					•Hexagon screw	•Vis a tête hexagonale	•Sechskantschr.	•Tornillo hexago	
6	**VOE 11803888**	1					•Washer	•Rondelle	•Scheibe	•Arandela	
7	**VOE 11803875**	1					•Atch Bracket	•Porte-outil	•Geräteträger	•Soporte Impleme	
8	**VOE 11803856**	1					•Detent	•Cliquet	•Ratsche	•Trinquete	
9	**VOE 11803857**	1					•Stub Axle	•Axe	•Steckachse	•Gorron Eje	
10	**VOE 11803858**	2					•Stop Plate	•Plaque Butee	•Stopplatte	•Placa Tope	
11	**VOE 976510**	2					•Spring Pin	•Axe de ressort	•Federstift	•Pasador Resorte	
12	**VOE 11803859**	2					•Spring	•Ressort	•Feder	•Muelle	
13	**VOE 11803889**	2					•Spring pin	•Goupille roulée	•Spannstift	•Pasador	
14	**VOE 11803876**	1					•Stop Plate	•Plaque Butee	•Stopplatte	•Placa Tope	

1	**282.10151** →	→
2		
3		
4		
5		

Portaimplemento / control mecánico
Geräteträger / mechanische Steuerung
Porte-outil / commande mécanique
Tool holder / mechanical control

Catalogue id	Group
10006	**924**
Illustr. No **1016328**	Section **100**
Issue **VOE 64C4410006**	Page **577**

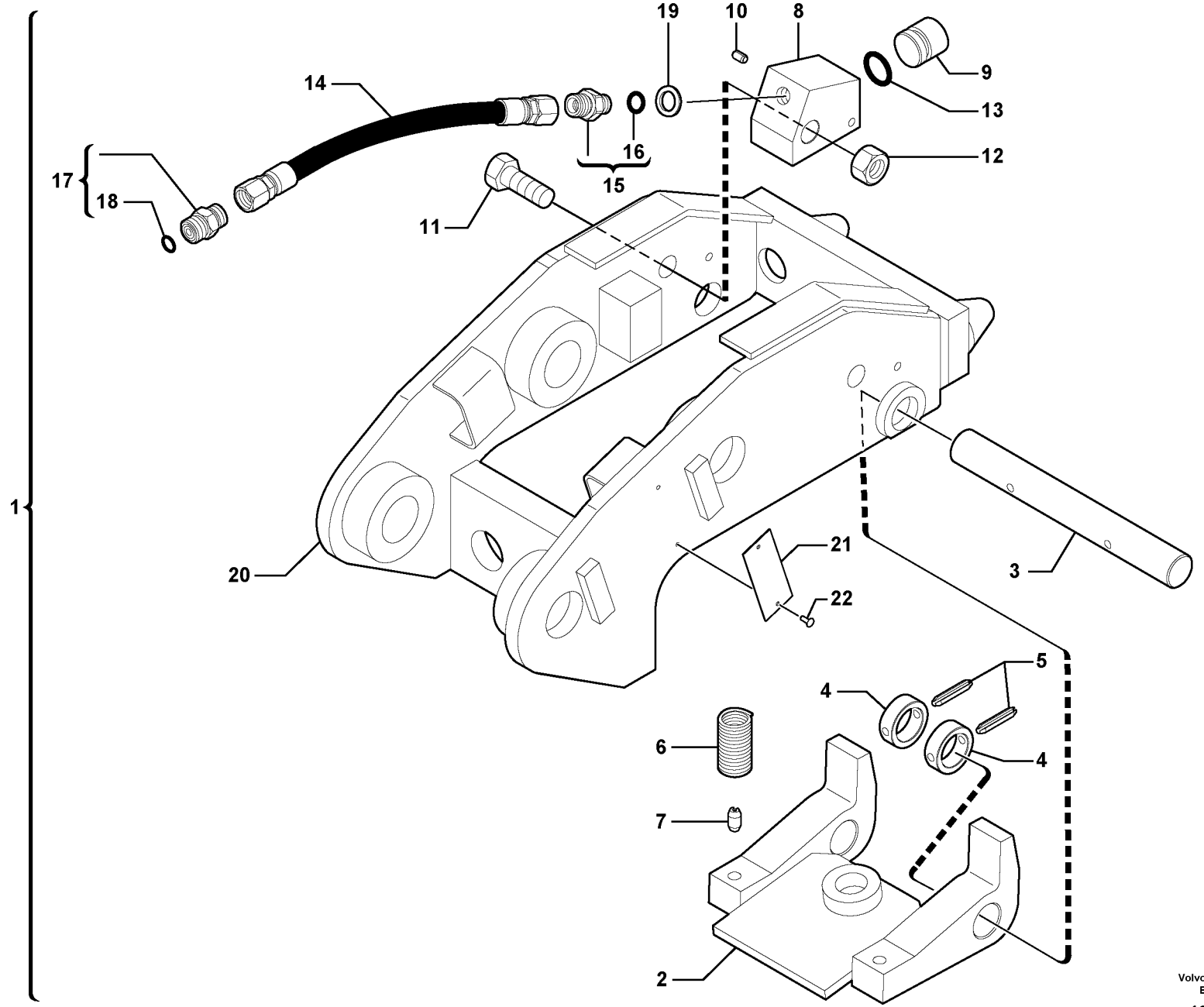

Volvo Construction Equipment

1019011

Fig.	Part No.	Quantity 1	2	3	PS	KIT	Description	Dénomination	Bezeichnung	Denominación	Notes
1	**VOE 11803898**	1					Atch Bracket	Porte-outil	Geräteträger	Soporte Impleme	
2	**VOE 11803856**	1					•Detent	•Cliquet	•Ratsche	•Trinquete	
3	**VOE 11803857**	1					•Stub Axle	•Axe	•Steckachse	•Gorron Eje	
4	**VOE 11803858**	2					•Stop Plate	•Plaque Butee	•Stopplatte	•Placa Tope	
5	**VOE 976510**	2					•Spring Pin	•Axe de ressort	•Federstift	•Pasador Resorte	
6	**VOE 11803859**	2					•Spring	•Ressort	•Feder	•Muelle	
7	**VOE 11803889**	2					•Spring pin	•Goupille roulée	•Spannstift	•Pasador	
8	**VOE 11803893**	1					•Cylinder	•Verin	•Zylinder	•Cilindro	
9	**VOE 11803891**	1					•Piston	•Piston	•Kolben	•Piston	
10	**VOE 11803897**	1					•Spring pin	•Goupille roulée	•Spannstift	•Pasador	
11	**VOE 968437**	1					•Flange screw	•Vis à bride	•Flanschschraube	•Torn embridado	
12	**VOE 979021**	1					•Hexagon Nut	•Ecrou Hexagonal	•Sechskantmutter	•Tuerca Hexagon	
13	**VOE 11803890**	1					•O-ring	•Joint Torique	•O-Ring	•Junta torica	
14	**VOE 11803896**	1					•Hose assembly	•Conduit flexible	•Schlauchleitung	•Conducto	
15	**VOE 11803894**	1					•Union	•Teton Connexion	•Anschlussnippel	•Niple Conexcion	
16	**PJ 4040248**	1					••O-ring	••Joint Torique	••O-Ring	••Junta torica	
17	**VOE 11803895**	1					•Union	•Teton Connexion	•Anschlussnippel	•Niple Conexcion	
18	**VOE 4880492**	1					••O-ring	••Joint Torique	••O-Ring	••Junta torica	
19	**VOE 943907**	1			SS		•Gasket	•Joint	•Dichtung	•Junta	
20	**VOE 11803875**	1					•Atch Bracket	•Porte-outil	•Geräteträger	•Soporte Impleme	
21	**VOE 11803733**	1					•Plate	•Plaque	•Platte	•Placa	
22	**VOE 11803698**	2					•Rivet	•Rivet	•Niet	•Remache	

1	**282.10151**	
2		
3		
4		
5		

Portaimplemento / control hidráulico
Geräteträger / hydraulische Steuerung
Porte-outil / commande hydraulique
Tool holder / hydraulic control

Catalogue id	Group
10006	**924**
Illustr. No **1019011**	Section **200**
Issue **VOE 64C4410006**	Page **579**

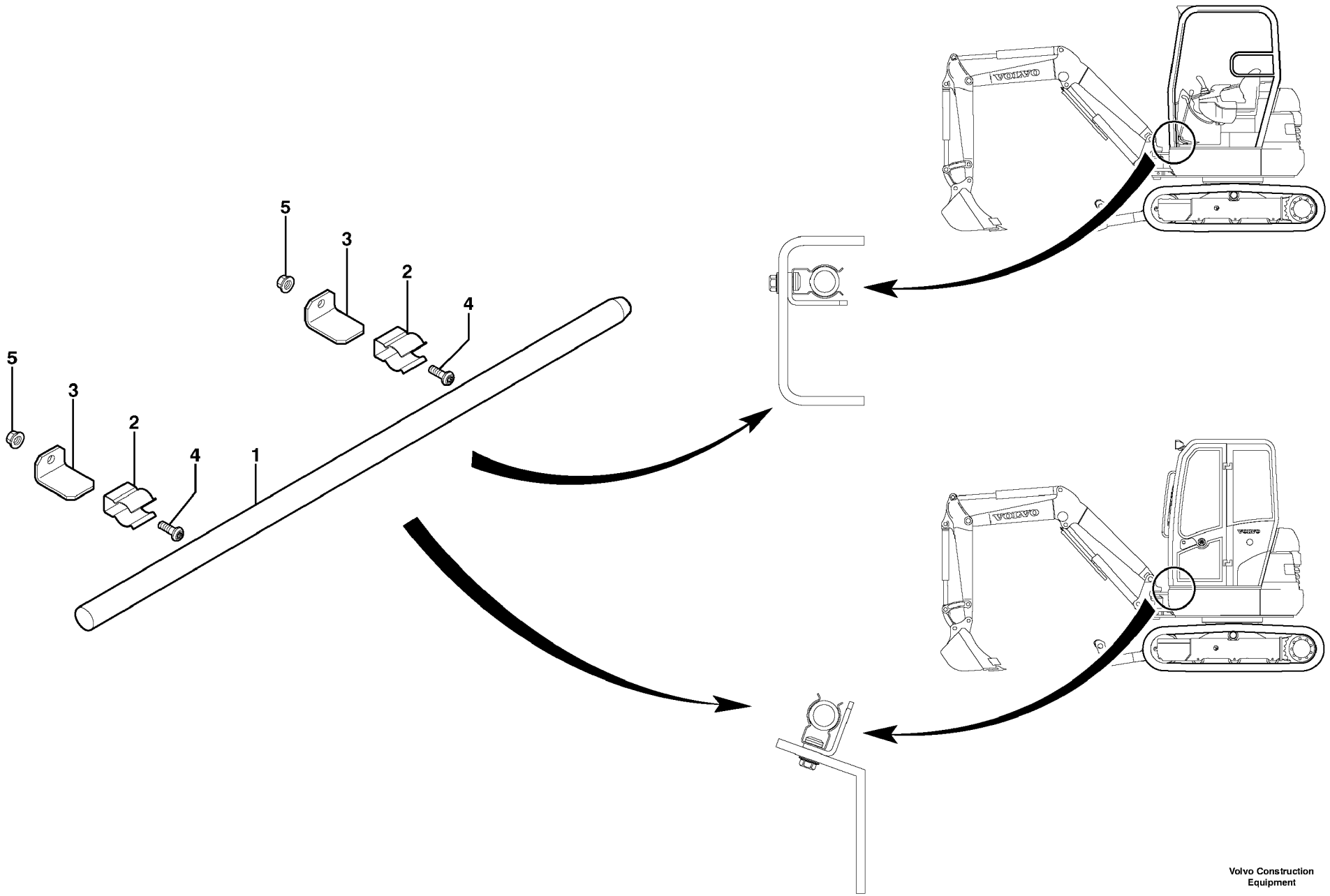

Volvo Construction Equipment

1012555

Fig.	Part No.	Quantity 1	2	3	PS	KIT	Description	Dénomination	Bezeichnung	Denominación	Notes
1	**VOE 11803844**	1					Lever	Levier	Hebel	Palanca	
2	**VOE 11803845**	2					Clamp	Pince Serrage	Klemme	Abrazadera	
3	**VOE 11803846**	2					Plate	Plaque	Platte	Placa	
4	**VOE 969422**	2					6-pt skt screw	Vis creuse de 6	Hohlschraube	Racor 6-dientes	
5	**VOE 13945407**	2					Nut	Ecrou	Mutter	Tuerca	

1	**282.10151**	
2		
3		
4		
5		

Palanca
Umlenkhebel
Levier
Lever

Catalogue id **10006**	Group **924**
Illustr. No **1012555**	Section **300**
Issue **VOE 64C4410006**	Page **581**

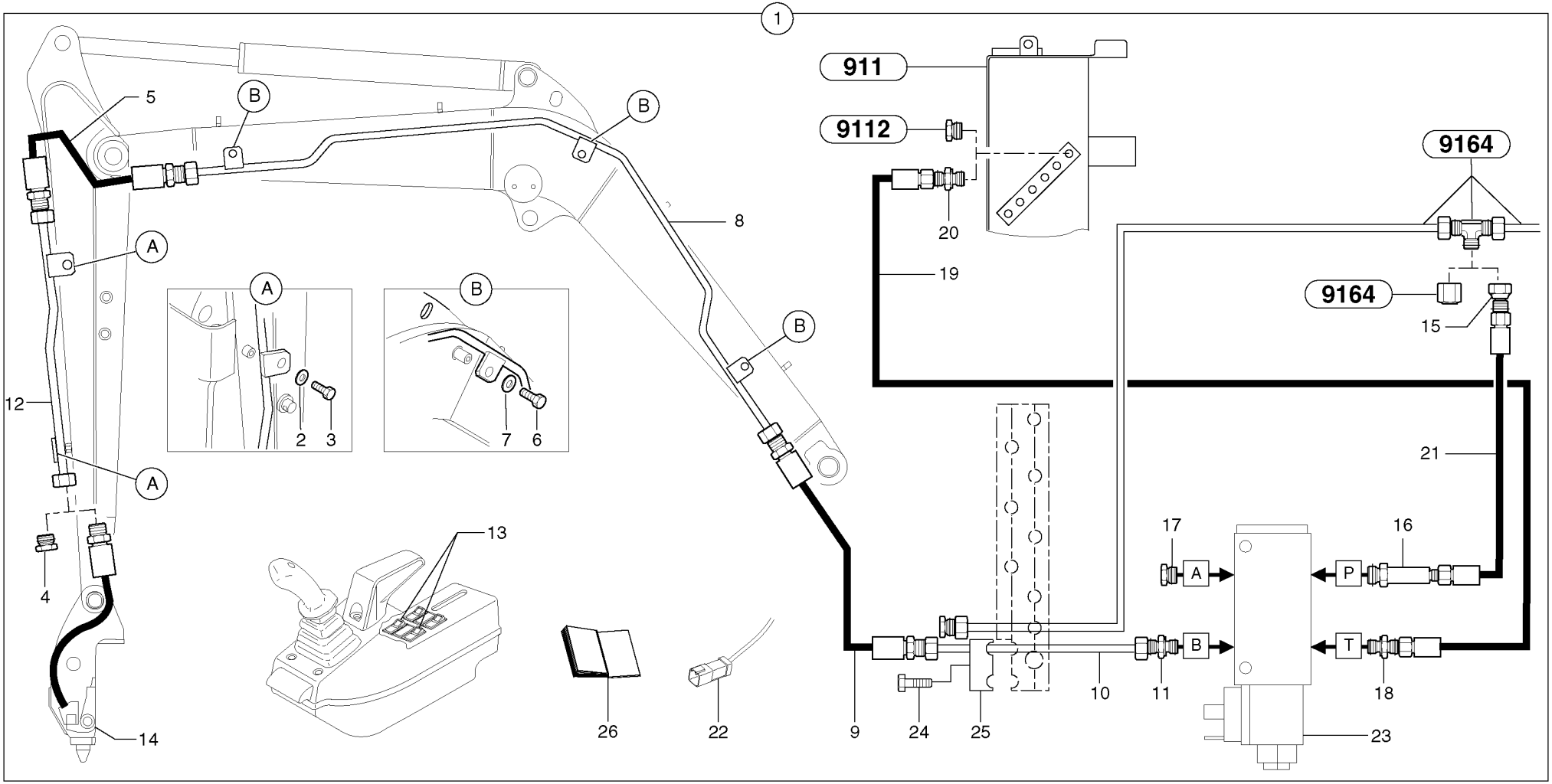
1
911
9112
9164
9164
5
B
B
B
8
A
A
A
12
20
19
15
21
2
3
7
6
13
4
14
26
22
9
24
25
10
11
17
16
18
23
A
B
P
T

Fig.	Part No.	Quantity 1	2	3	PS	KIT	Description	Dénomination	Bezeichnung	Denominación	Notes
1		1			NS		Hydraulic system	Circuit hydraulique	Hydraulikkreis	Circuito hidráulico	
2	**VOE 13955894**	2					•Washer	•Rondelle	•Scheibe	•Arandela	(PJ 4460025) MU8
3	**PJ 4380043**	2					•Screw	•Vis	•Schraube	•Tornillo	HM8X20
4	**VOE 935651**	1					•Plug	•Bouchon	•Stopfen	•Tapon	(PJ 4745005)
5	**PJ 5471039**	1					•Hose	•Durit	•Schlauch	•Tubo flexible	L = 620mm/24.4094in
5	**PJ 5471038**	1					•Hose	•Durit	•Schlauch	•Tubo flexible	L = 900mm/35.4330in
6	**PJ 4380054**	3					•Screw	•Vis	•Schraube	•Tornillo	HM10X20
7	**PJ 4460033**	3					•Washer	•Rondelle	•Scheibe	•Arandela	MU10
8	**PJ 6010227**	1					•Tube	•Tube	•Rohr	•Tubo	
9	**PJ 5471041**	1					•Hose	•Durit	•Schlauch	•Tubo flexible	1/4”
10	**PJ 5910867**	1					•Tube	•Tube	•Rohr	•Tubo	
11	**PJ 4755039**	1					•Union with seal	•Raccord-union, avec joint	•Verbindungsstück mit Dic	•Unión con junta	
12	**PJ 6010231**	1					•Tube	•Tube	•Rohr	•Tubo	
13		2					•Locking switch	•Commutateur, verrouillag	•Werkz.entrieg.schalt	•Interruptor de bloqueo	See group 364, Page 191
14		1					•Atch Bracket	•Porte-outil	•Geräteträger	•Soporte Impleme	See group 924, Page 579
15	**PJ 4735001**	1					•Adaptor with seal	•Adaptateur, avec joint	•Anschlusstück	•Adaptador con junta	
16	**PJ 4755022**	1					•Extension with seal	•Rallonge, avec joint	•Verlängerung mit Dichtun	•Prolongación con junta	
17	**PJ 4740068**	1					•Plug	•Bouchon	•Stopfen	•Tapon	
18	**PJ 4755043**	1					•Union with seal	•Raccord-union, avec joint	•Verbindungsstück mit Dic	•Unión con junta	
19	**PJ 5471036**	1					•Hose	•Durit	•Schlauch	•Tubo flexible	1/4”
20	**PJ 4755008**	1					•Union with seal	•Raccord-union, avec joint	•Verbindungsstück mit Dic	•Unión con junta	
21	**PJ 5472012**	1					•High pressure hose	•Flexible hp	•Hochdruckschlauch	•Manguera alta-presion	
22	**PJ 5720642**	1					•Wire harness	•Faisceau electrique	•Kabelbaum	•Manojo cables	See group 371, Page 197
23		1					•Electro valve	•Electrovalve	•Elektroventil	•Electroválvula	See group 924, Page 597
24		1					•Screw	•Vis	•Schraube	•Tornillo	See group 916, Page 547
25		1					•Half flange	•Demi-bride	•Halbflansch	•Media brida	See group 916, Page 547
26	**PJ 5400613**	1					•Instal. instruction	•Instructions de montage	•Montageanweisungen	•Instrucciones de montaje	

	→	→
1	**282.10151**	**282.13947**
2		
3		
4		
5		

Circuito hidráulico (acoplamiento rápido)
Hydraulikkreis (Schnellwechsler)
Circuit hydraulique (porte-outil à accouplement rapide)
Hydraulic circuit (snap-action attachment)

Catalogue id	Group
10006	**924**
Illustr. No **9244AY1**	Section **400**
Issue **VOE 64C4410006**	Page **583**

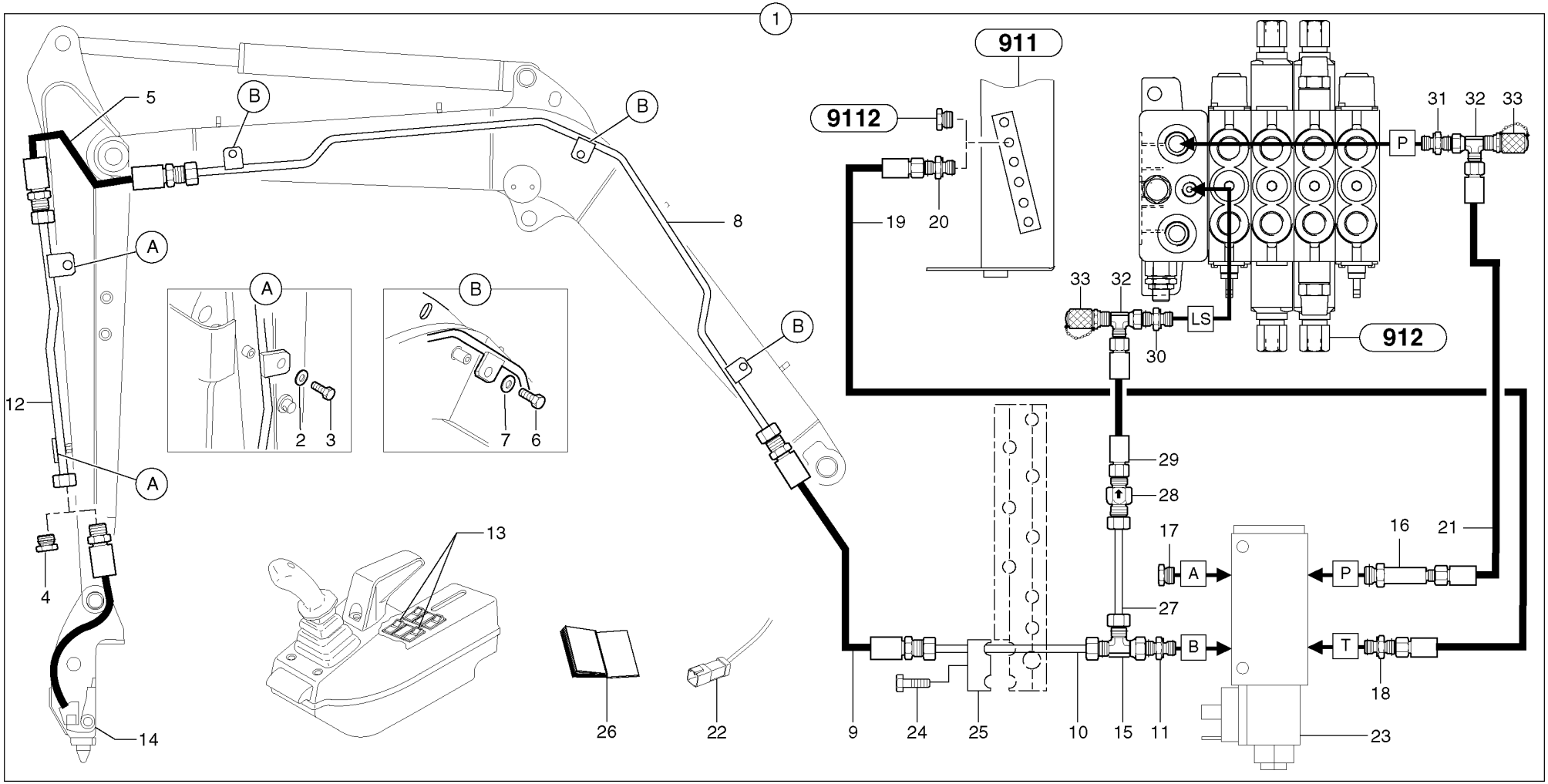
1
911
9112
912
5
B
8
A
12
2
3
7
6
4
13
14
26
22
19
20
31
32
33
P
LS
30
29
28
17
16
21
A
P
27
B
T
18
9
24
25
10
15
11
23

Fig.	Part No.	Quantity 1	2	3	PS	KIT	Description	Dénomination	Bezeichnung	Denominación	Notes
1	**PJ 6932165**	1					Hydraulic system	Circuit hydraulique	Hydraulikkreis	Circuito hidráulico	
2	**VOE 13955894**	2					•Washer	•Rondelle	•Scheibe	•Arandela	(PJ 4460025) MU8
3	**PJ 4380043**	2					•Screw	•Vis	•Schraube	•Tornillo	HM8X20
4	**VOE 935651**	1					•Plug	•Bouchon	•Stopfen	•Tapon	(PJ 4745005)
5	**PJ 5471039**	1					•Hose	•Durit	•Schlauch	•Tubo flexible	L = 620mm/24.4094in
5	**PJ 5471038**	1					•Hose	•Durit	•Schlauch	•Tubo flexible	L = 900mm/35.4330in
6	**PJ 4380054**	3					•Screw	•Vis	•Schraube	•Tornillo	HM10X20
7	**PJ 4460033**	3					•Washer	•Rondelle	•Scheibe	•Arandela	MU10
8	**PJ 6010227**	1					•Tube	•Tube	•Rohr	•Tubo	
9	**PJ 5471041**	1					•Hose	•Durit	•Schlauch	•Tubo flexible	1/4”
10	**PJ 5910904**	1					•Tube	•Tube	•Rohr	•Tubo	
11	**PJ 4755039**	1					•Union with seal	•Raccord-union, avec joint	•Verbindungsstück mit Dic	•Unión con junta	
12	**PJ 6010231**	1					•Tube	•Tube	•Rohr	•Tubo	
13		2					•Locking switch	•Commutateur, verrouillag	•Werkz.entrieg.schalt	•Interruptor de bloqueo	See group 364, Page 191
14		1					•Atch Bracket	•Porte-outil	•Geräteträger	•Soporte Impleme	See group 924, Page 579
15	**VOE 13933936**	1					•T-nipple	•Raccord-t	•T-Nippel	•Niple T	(PJ 4725009)
16	**PJ 4755022**	1					•Extension with seal	•Rallonge, avec joint	•Verlängerung mit Dichtun	•Prolongación con junta	
17	**PJ 4740068**	1					•Plug	•Bouchon	•Stopfen	•Tapon	
18	**PJ 4755043**	1					•Union with seal	•Raccord-union, avec joint	•Verbindungsstück mit Dic	•Unión con junta	
19	**PJ 5471019**	1					•Hose	•Durit	•Schlauch	•Tubo flexible	1/4”
20	**PJ 4755008**	1					•Union with seal	•Raccord-union, avec joint	•Verbindungsstück mit Dic	•Unión con junta	
21	**VOE 11805915**	1					•Hose	•Durit	•Schlauch	•Tubo flexible	(PJ 5471048) 1/4”
22	**PJ 5720642**	1					•Wire harness	•Faisceau electrique	•Kabelbaum	•Manojo cables	See group 371, Page 197
23		1					•Electro valve	•Electrovalve	•Elektroventil	•Electroválvula	See group 924, Page 597
24		1					•Screw	•Vis	•Schraube	•Tornillo	See group 916, Page 551
25		1					•Half flange	•Demi-bride	•Halbflansch	•Media brida	See group 916, Page 551
26	**PJ 5400640**	1					•Instal. instruction	•Instructions de montage	•Montageanweisungen	•Instrucciones de montaje	
27	**PJ 5910202**	1					•Tube	•Tube	•Rohr	•Tubo	
28	**VOE 11803652**	1					•Non-return valve	•Clapet antiretour	•Rückschlagventil	•Válvula de control	(PJ 5330122) 0,5 bar, 7.25 PSI

1	**282.13948**	
2		
3		
4		
5		

Circuito hidráulico (acoplamiento rápido)
Hydraulikkreis (Schnellwechsler)
Circuit hydraulique (porte-outil à accouplement rapide)
Hydraulic circuit (snap-action attachment)

Catalogue id **10006**	Group **924**
Illustr. No **9244BY1**	Section **410**
Issue **VOE 64C4410006**	Page **585**

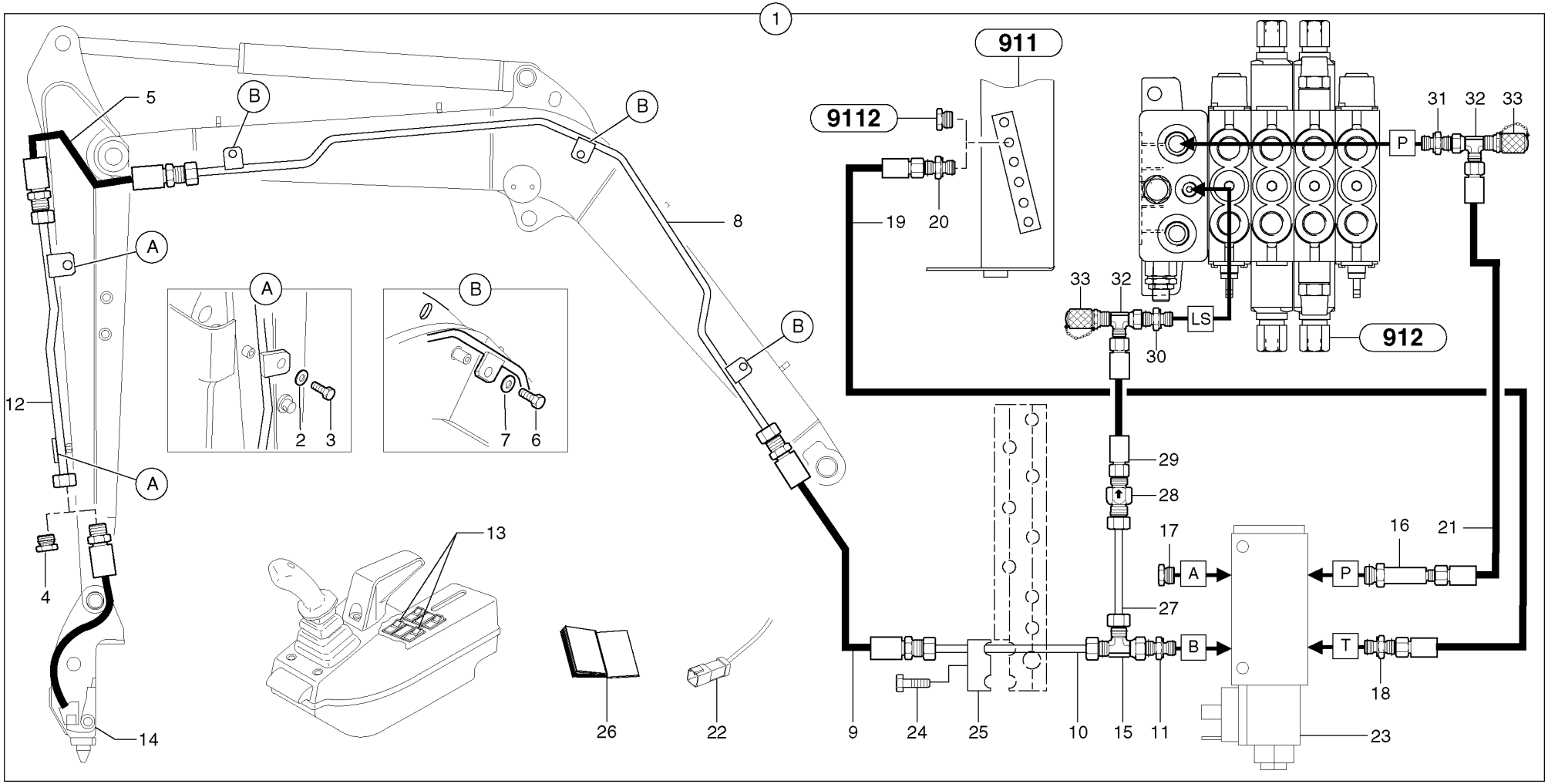
1
911
9112
912
5
B
8
A
12
2
3
7
6
4
13
14
26
22
19
20
31
32
33
P
LS
30
29
28
17
16
21
A
P
27
B
T
18
9
24
25
10
15
11
23

Fig.	Part No.	Quantity 1	2	3	PS	KIT	Description	Dénomination	Bezeichnung	Denominación	Notes
29	**VOE 11805917**	1					•Hose	•Durit	•Schlauch	•Tubo flexible	(PJ 5471047) 1/4”
30	**VOE 11802651**	1					•Union	•Teton Connexion	•Anschlussnippel	•Niple Conexcion	(PJ 4755010)
31	**VOE 11806460**	1					•Union	•Teton Connexion	•Anschlussnippel	•Niple Conexcion	(PJ 4755053)
32	**PJ 4725011**	2					•T-piece with seal	•Té, avec joint	•T-Stück mit Dichtung	•Pieza en T con junta	
33	**VOE 936440**	2					•Testing Nipple	•Raccord contrôle	•Prufnippel	•Niple Medicion	(PJ 4770532)

1	**282.13948**	
2		
3		
4		
5		

Circuito hidráulico (acoplamiento rápido)
Hydraulikkreis (Schnellwechsler)
Circuit hydraulique (porte-outil à accouplement rapide)
Hydraulic circuit (snap-action attachment)

Catalogue id **10006**	Group **924**
Illustr. No **9244BY1**	Section **410**
Issue **VOE 64C4410006**	Page **587**

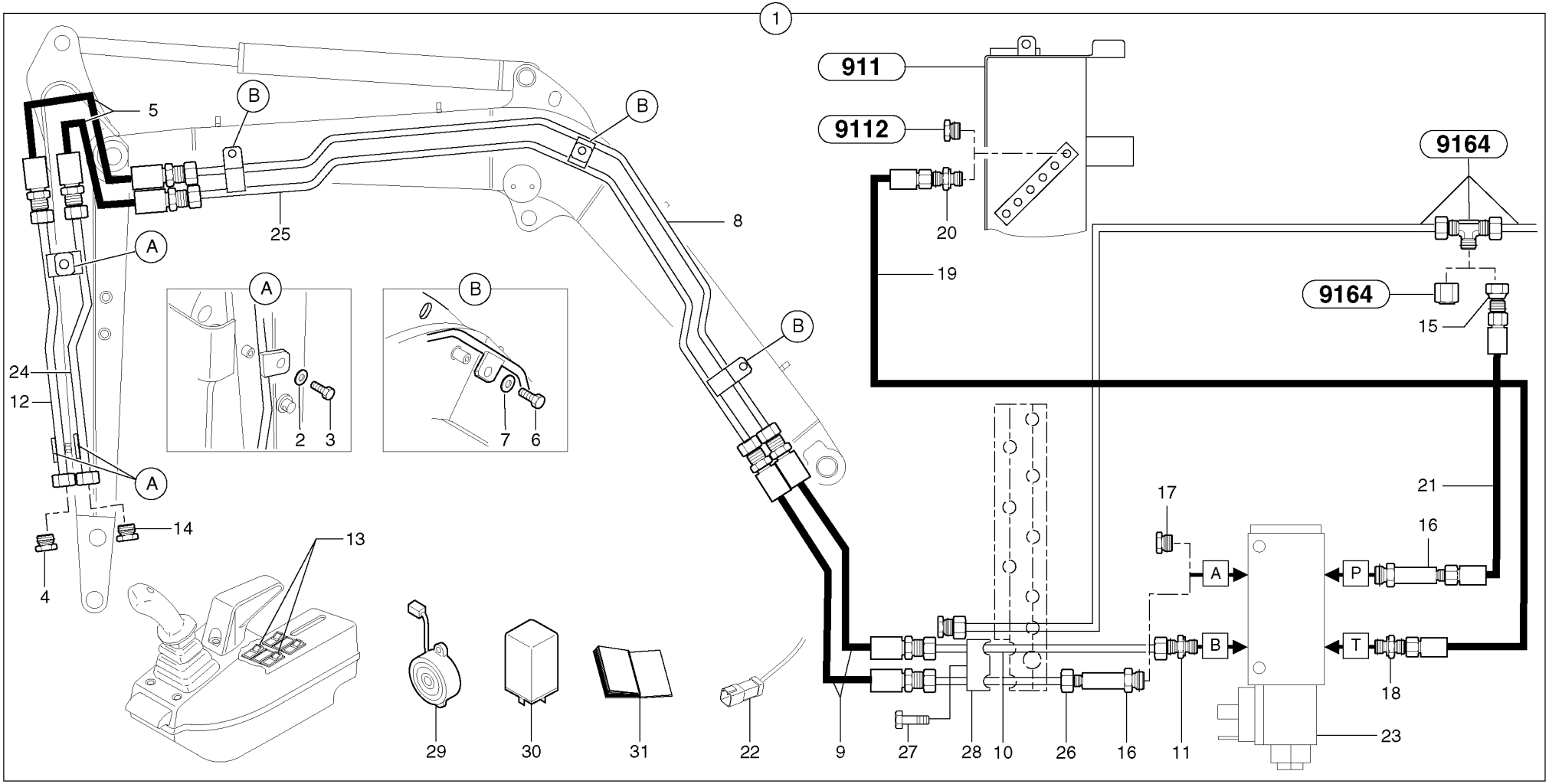
1
911
9112
9164
9164
5
B
B
B
B
25
8
A
A
A
20
19
15
24
12
2
3
7
6
14
4
13
29
30
31
22
9
27
28
10
26
16
11
17
21
16
A
P
B
T
18
23

Fig.	Part No.	Quantity 1	2	3	PS	KIT	Description	Dénomination	Bezeichnung	Denominación	Notes
1		1			NS		Hydraulic system	Circuit hydraulique	Hydraulikkreis	Circuito hidráulico	
2	**VOE 13955894**	2					•Washer	•Rondelle	•Scheibe	•Arandela	(PJ 4460025) MU8
3	**PJ 4380043**	2					•Screw	•Vis	•Schraube	•Tornillo	HM8X20
4	**VOE 935651**	1					•Plug	•Bouchon	•Stopfen	•Tapon	(PJ 4745005)
5	**PJ 5471039**	2					•Hose	•Durit	•Schlauch	•Tubo flexible	L = 620mm/24.4094in
5	**PJ 5471038**	2					•Hose	•Durit	•Schlauch	•Tubo flexible	L = 900mm/35.4330in
6	**PJ 4380054**	3					•Screw	•Vis	•Schraube	•Tornillo	HM10X20
7	**PJ 4460033**	3					•Washer	•Rondelle	•Scheibe	•Arandela	MU10
8	**PJ 6010227**	1					•Tube	•Tube	•Rohr	•Tubo	
9	**PJ 5471041**	2					•Hose	•Durit	•Schlauch	•Tubo flexible	1/4”
10	**PJ 5910867**	1					•Tube	•Tube	•Rohr	•Tubo	
11	**PJ 4755039**	1					•Union with seal	•Raccord-union, avec joint	•Verbindungsstück mit Dic	•Unión con junta	
12	**PJ 6010231**	1					•Tube	•Tube	•Rohr	•Tubo	
13		2					•Locking switch	•Commutateur, verrouillag	•Werkz.entrieg.schalt	•Interruptor de bloqueo	See group 364, Page 191
14	**VOE 935651**	1					•Plug	•Bouchon	•Stopfen	•Tapon	(PJ 4745005)
15	**PJ 4735001**	1					•Adaptor with seal	•Adaptateur, avec joint	•Anschlusstück	•Adaptador con junta	
16	**PJ 4755022**	2					•Extension with seal	•Rallonge, avec joint	•Verlängerung mit Dichtun	•Prolongación con junta	
17	**PJ 4740068**	1					•Plug	•Bouchon	•Stopfen	•Tapon	
18	**PJ 4755043**	1					•Union with seal	•Raccord-union, avec joint	•Verbindungsstück mit Dic	•Unión con junta	
19	**PJ 5471036**	1					•Hose	•Durit	•Schlauch	•Tubo flexible	1/4”
20	**PJ 4755008**	1					•Union with seal	•Raccord-union, avec joint	•Verbindungsstück mit Dic	•Unión con junta	
21	**PJ 5472012**	1					•High pressure hose	•Flexible hp	•Hochdruckschlauch	•Manguera alta-presion	
22	**PJ 5720643**	1					•Wire harness	•Faisceau electrique	•Kabelbaum	•Manojo cables	See group 371, Page 197
23		1					•Electro valve	•Electrovalve	•Elektroventil	•Electroválvula	See group 924, Page 597
24	**PJ 6010232**	1					•Tube	•Tube	•Rohr	•Tubo	
25	**PJ 6010228**	1					•Tube	•Tube	•Rohr	•Tubo	
26	**PJ 5910866**	1					•Tube	•Tube	•Rohr	•Tubo	
27		1					•Screw	•Vis	•Schraube	•Tornillo	See group 916, Page 547
28		1					•Half flange	•Demi-bride	•Halbflansch	•Media brida	See group 916, Page 547
29		1					•Horn	•Avertisseur	•Signalhorn	•Bocina	See group 372, Page 215

1	**282.10151** →	→ **282.13947**
2		
3		
4		
5		

Circuito hidráulico (enganche rápido/doble efecto)
Hydraulikkreis (Schnellwechsler/doppeltwirkend)
Circuit hydraulique (outil/accessoire à fixation rapide / double effet)
Hyd. circuit (quickfit/double-acting)

Catalogue id	Group
10006	**924**
Illustr. No **9244CY1**	Section **500**
Issue **VOE 64C4410006**	Page **589**

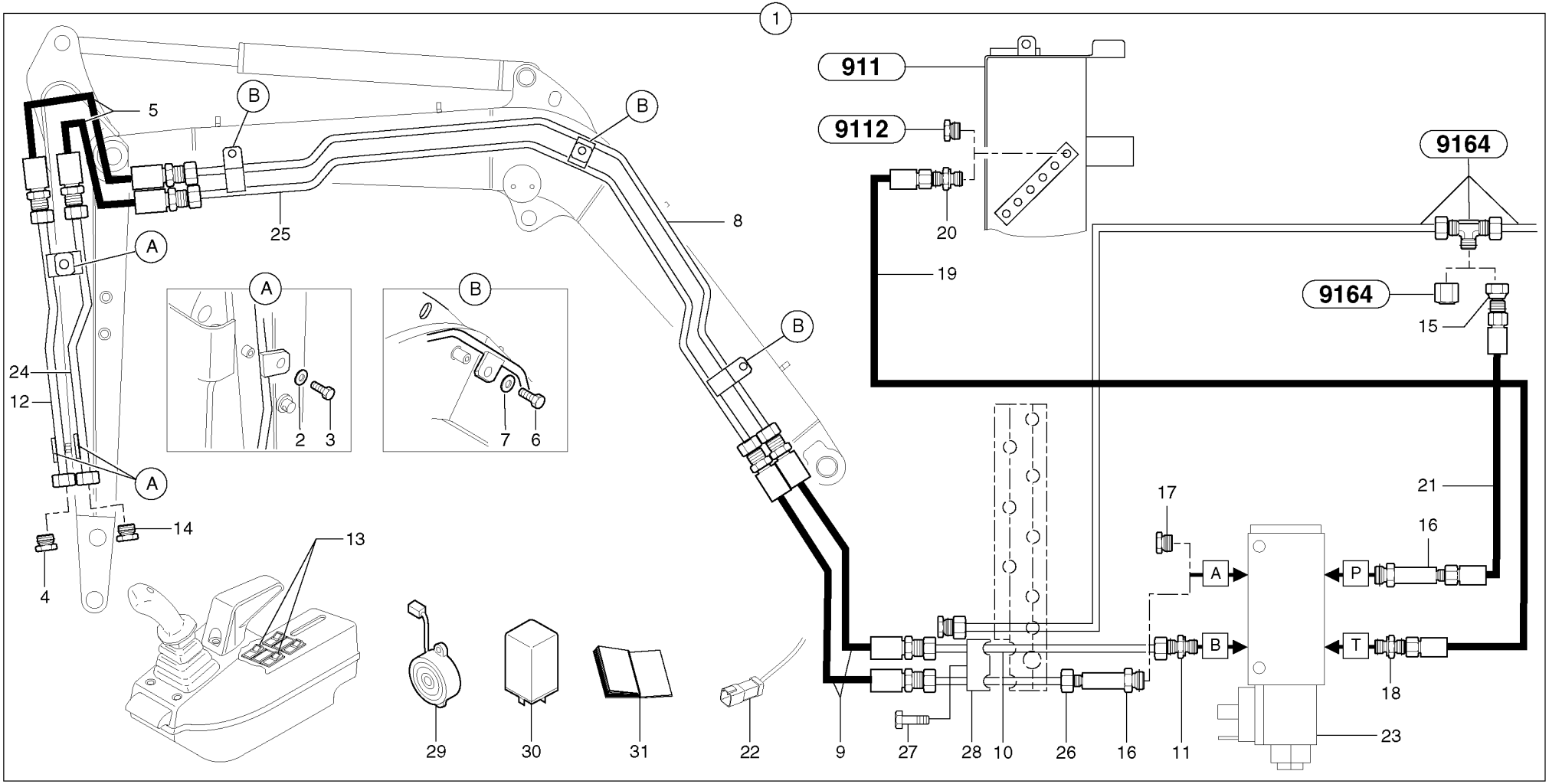
1
911
9112
9164
9164
5
B
B
B
B
25
8
A
A
A
20
19
15
24
12
2
3
7
6
14
4
13
29
30
31
22
9
27
28
10
26
16
11
17
21
16
A
P
B
T
18
23

Fig.	Part No.	Quantity 1	2	3	PS	KIT	Description	Dénomination	Bezeichnung	Denominación	Notes
30		1					•Relay	•Relais	•Relais	•Rele	See group 372, Page 215
31	**PJ 5400612**	1					•Instal. instruction	•Instructions de montage	•Montageanweisungen	•Instrucciones de montaje	

1	**282.10151** →	**282.13947** →	**Circuito hidráulico (enganche rápido/doble efecto)** **Hydraulikkreis (Schnellwechsler/doppeltwirkend)** **Circuit hydraulique (outil/accessoire à fixation rapide / double effet)** **Hyd. circuit (quickfit/double-acting)**	Catalogue id **10006**	Group **924**
2				Illustr. No **9244CY1**	Section **500**
3					
4				Issue **VOE 64C4410006**	Page **591**
5					

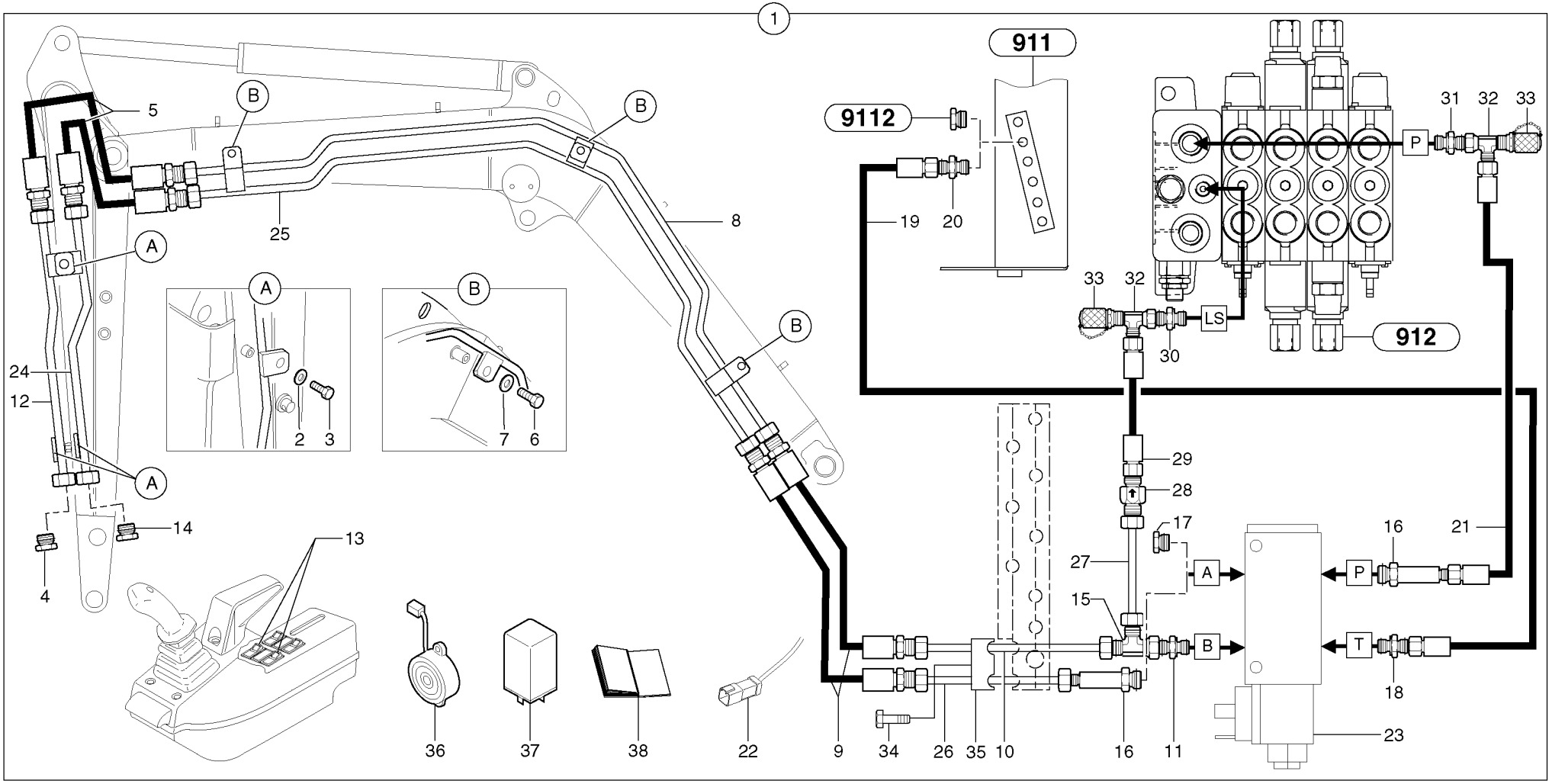
1
911
9112
912
5
B
25
8
A
24
12
14
4
13
2
3
7
6
19
20
31
32
33
P
LS
30
29
28
17
27
15
A
B
16
21
T
18
23
36
37
38
22
9
34
26
35
10
11

Fig.	Part No.	Quantity 1	2	3	PS	KIT	Description	Dénomination	Bezeichnung	Denominación	Notes
1	**PJ 6932163**	1					Hydraulic system	Circuit hydraulique	Hydraulikkreis	Circuito hidráulico	
2	**VOE 13955894**	2					•Washer	•Rondelle	•Scheibe	•Arandela	(PJ 4460025) MU8
3	**PJ 4380043**	2					•Screw	•Vis	•Schraube	•Tornillo	HM8X20
4	**VOE 935651**	1					•Plug	•Bouchon	•Stopfen	•Tapon	(PJ 4745005)
5	**PJ 5471039**	2					•Hose	•Durit	•Schlauch	•Tubo flexible	L = 620mm/24.4094in
5	**PJ 5471038**	2					•Hose	•Durit	•Schlauch	•Tubo flexible	L = 900mm/35.4330in
6	**PJ 4380054**	3					•Screw	•Vis	•Schraube	•Tornillo	HM10X20
7	**PJ 4460033**	3					•Washer	•Rondelle	•Scheibe	•Arandela	MU10
8	**PJ 6010227**	1					•Tube	•Tube	•Rohr	•Tubo	
9	**PJ 5471041**	2					•Hose	•Durit	•Schlauch	•Tubo flexible	1/4”
10	**PJ 5910904**	1					•Tube	•Tube	•Rohr	•Tubo	
11	**PJ 4755039**	1					•Union with seal	•Raccord-union, avec joint	•Verbindungsstück mit Dic	•Unión con junta	
12	**PJ 6010231**	1					•Tube	•Tube	•Rohr	•Tubo	
13		2					•Locking switch	•Commutateur, verrouillag	•Werkz.entrieg.schalt	•Interruptor de bloqueo	See group 364, Page 191
14	**VOE 935651**	1					•Plug	•Bouchon	•Stopfen	•Tapon	(PJ 4745005)
15	**VOE 13933936**	1					•T-nipple	•Raccord-t	•T-Nippel	•Niple T	(PJ 4725009)
16	**PJ 4755022**	2					•Extension with seal	•Rallonge, avec joint	•Verlängerung mit Dichtun	•Prolongación con junta	
17	**PJ 4740068**	1					•Plug	•Bouchon	•Stopfen	•Tapon	
18	**PJ 4755043**	1					•Union with seal	•Raccord-union, avec joint	•Verbindungsstück mit Dic	•Unión con junta	
19	**PJ 5471019**	1					•Hose	•Durit	•Schlauch	•Tubo flexible	1/4”
20	**PJ 4755008**	1					•Union with seal	•Raccord-union, avec joint	•Verbindungsstück mit Dic	•Unión con junta	
21	**VOE 11805915**	1					•Hose	•Durit	•Schlauch	•Tubo flexible	(PJ 5471048) 1/4”
22	**PJ 5720643**	1					•Wire harness	•Faisceau electrique	•Kabelbaum	•Manojo cables	See group 371, Page 197
23		1					•Electro valve	•Electrovalve	•Elektroventil	•Electroválvula	See group 924, Page 597
24	**PJ 6010232**	1					•Tube	•Tube	•Rohr	•Tubo	
25	**PJ 6010228**	1					•Tube	•Tube	•Rohr	•Tubo	
26	**PJ 5910903**	1					•Tube	•Tube	•Rohr	•Tubo	
27	**PJ 5910202**	1					•Tube	•Tube	•Rohr	•Tubo	
28	**VOE 11803652**	1					•Non-return valve	•Clapet antiretour	•Rückschlagventil	•Válvula de control	(PJ 5330122) 0,5 bar, 7.25 PSI

1	**282.13948**	
2		
3		
4		
5		

Circuito hidráulico (enganche rápido/doble efecto)
Hydraulikkreis (Schnellwechsler/doppeltwirkend)
Circuit hydraulique (outil/accessoire à fixation rapide / double effet)
Hyd. circuit (quickfit/double-acting)

Catalogue id	Group
10006	**924**
Illustr. No **9244DY1**	Section **510**
Issue **VOE 64C4410006**	Page **593**

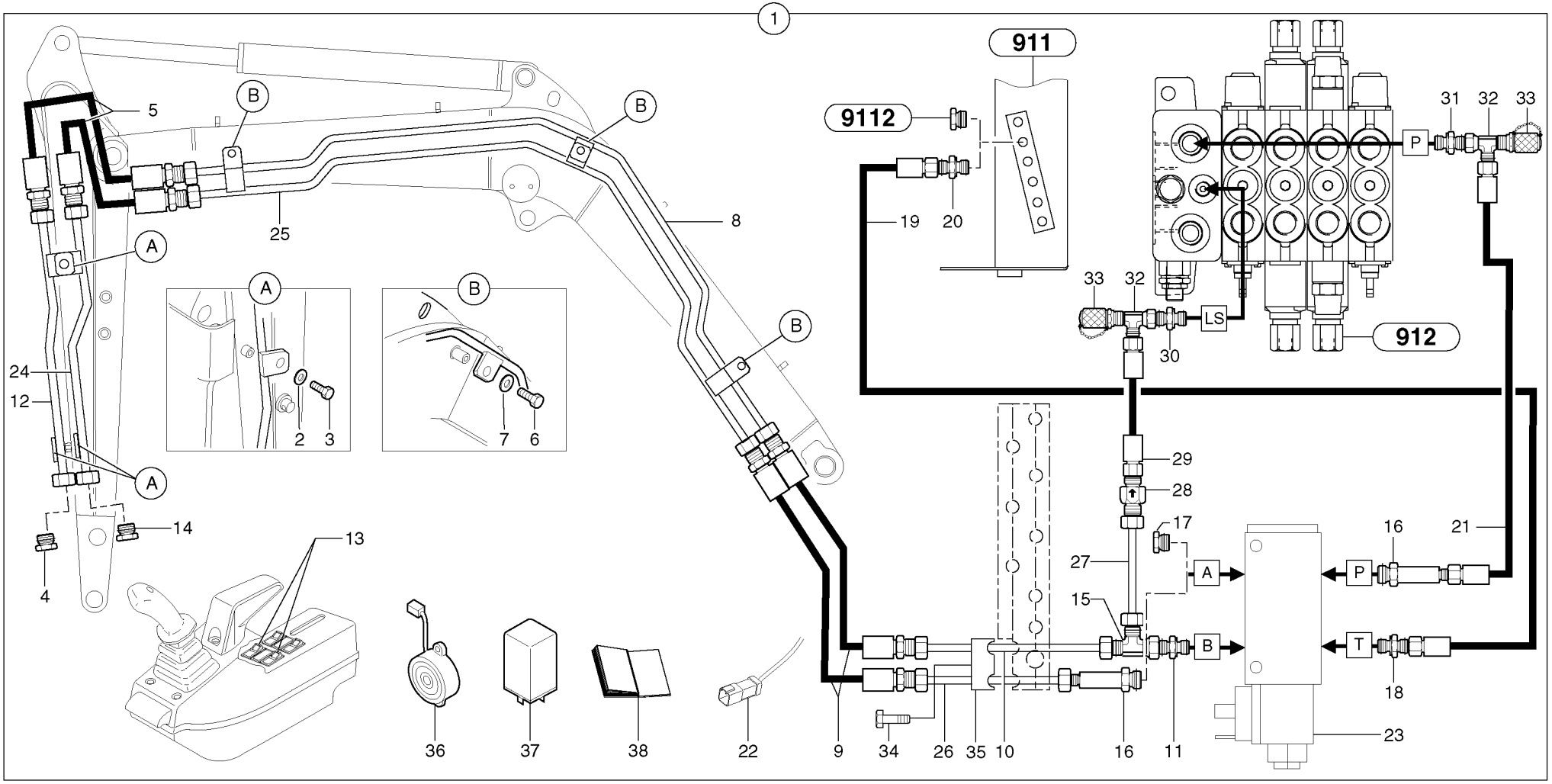
1
911
9112
912
5
B
25
8
A
24
12
14
4
13
2
3
7
6
19
20
31
32
33
P
LS
30
29
28
17
27
15
A
B
16
21
T
18
23
36
37
38
22
9
34
26
35
10
11

Fig.	Part No.	Quantity 1	2	3	PS	KIT	Description	Dénomination	Bezeichnung	Denominación	Notes
29	**VOE 11805917**	1					•Hose	•Durit	•Schlauch	•Tubo flexible	(PJ 5471047) 1/4”
30	**VOE 11802651**	1					•Union	•Teton Connexion	•Anschlussnippel	•Niple Conexcion	(PJ 4755010)
31	**VOE 11806460**	1					•Union	•Teton Connexion	•Anschlussnippel	•Niple Conexcion	(PJ 4755053)
32	**PJ 4725011**	2					•T-piece with seal	•Té, avec joint	•T-Stück mit Dichtung	•Pieza en T con junta	
33	**VOE 936440**	2					•Testing Nipple	•Raccord contrôle	•Prufnippel	•Niple Medicion	(PJ 4770532)
34		1					•Screw	•Vis	•Schraube	•Tornillo	See group 916, Page 551
35		1					•Half flange	•Demi-bride	•Halbflansch	•Media brida	See group 916, Page 551
36		1					•Horn	•Avertisseur	•Signalhorn	•Bocina	See group 372, Page 215
37		1					•Relay	•Relais	•Relais	•Rele	See group 372, Page 215
38	**PJ 5400638**	1					•Instal. instruction	•Instructions de montage	•Montageanweisungen	•Instrucciones de montaje	

1	**282.13948**	
2		
3		
4		
5		

Circuito hidráulico (enganche rápido/doble efecto)
Hydraulikkreis (Schnellwechsler/doppeltwirkend)
Circuit hydraulique (outil/accessoire à fixation rapide / double effet)
Hyd. circuit (quickfit/double-acting)

Catalogue id **10006**	Group **924**
Illustr. No **9244DY1**	Section **510**
Issue **VOE 64C4410006**	Page **595**

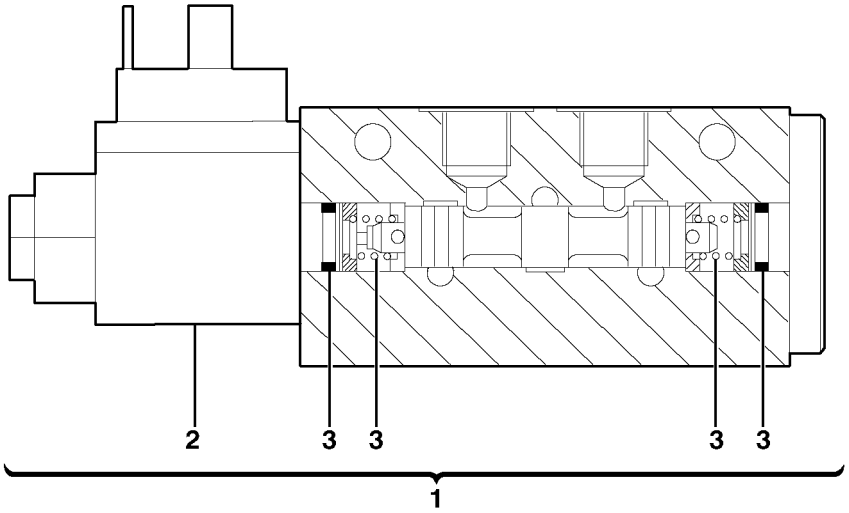
2
3
3
3
3
1

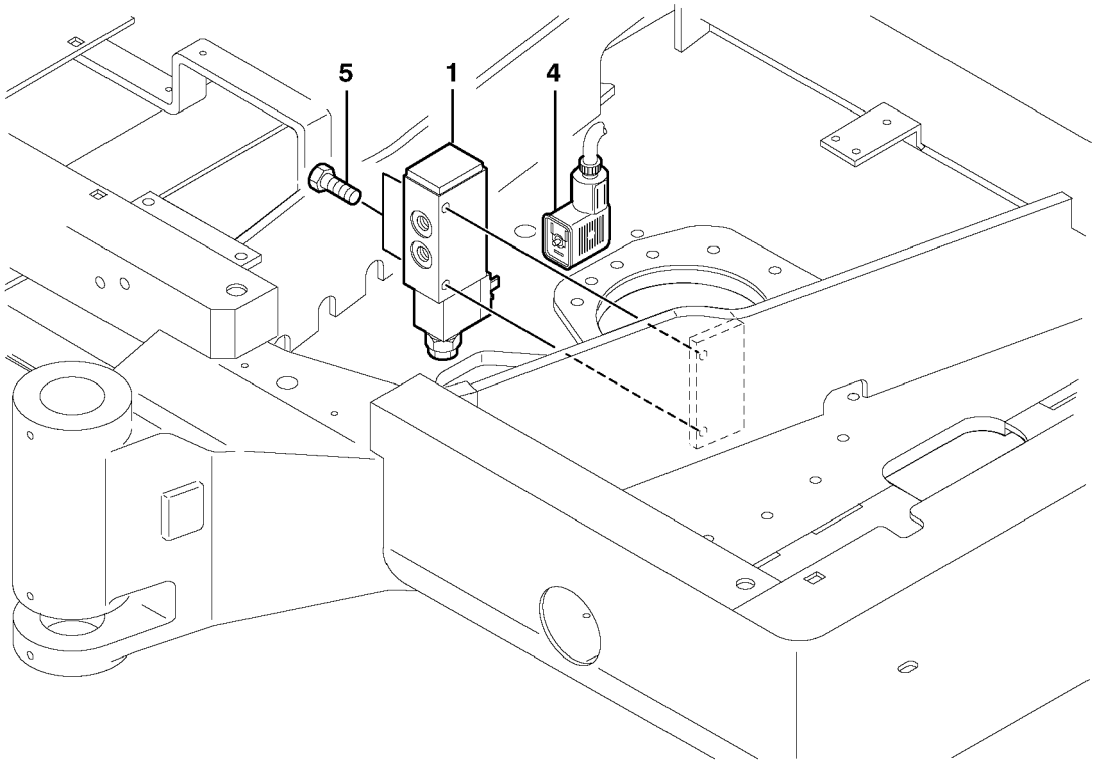
5
1
4

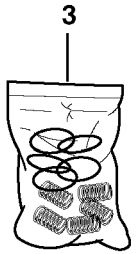
3

Fig.	Part No.	Quantity 1	2	3	PS	KIT	Description	Dénomination	Bezeichnung	Denominación	Notes
1	**PJ 5360083**	1					Electric valve	Electro - valve	Elektroventil	Electro-vavula	
2	**PJ 7411604**	1					•Coil	•Bobine	•Zündspule	•Bobina	
3	**PJ 7450254**	1					•Sealing Kit	•Jeu Joints	•Dichtungssatz	•Juego Retenes	
4	**PJ 5130052**	1					Plug connector	Connecteur	Steckverbinder	Enchufe pasadorf	
5	**VOE 969411**	2					Six Point Socket Screw	Vis à six pans creux	Innensechskantschraube	Tornillo de cabeza hexago	

1	**282.10151** →		**Electroválvula (enganche rápido)** **Elektroventil (Schnellwechsler)** **Electrovalve (fixation rapide)** **Electrovalve (quickfit)**
2			
3			
4			
5			

Catalogue id **10006**	Group **924**
Illustr. No **1012343**	Section **600**
Issue **VOE 64C4410006**	Page **597**

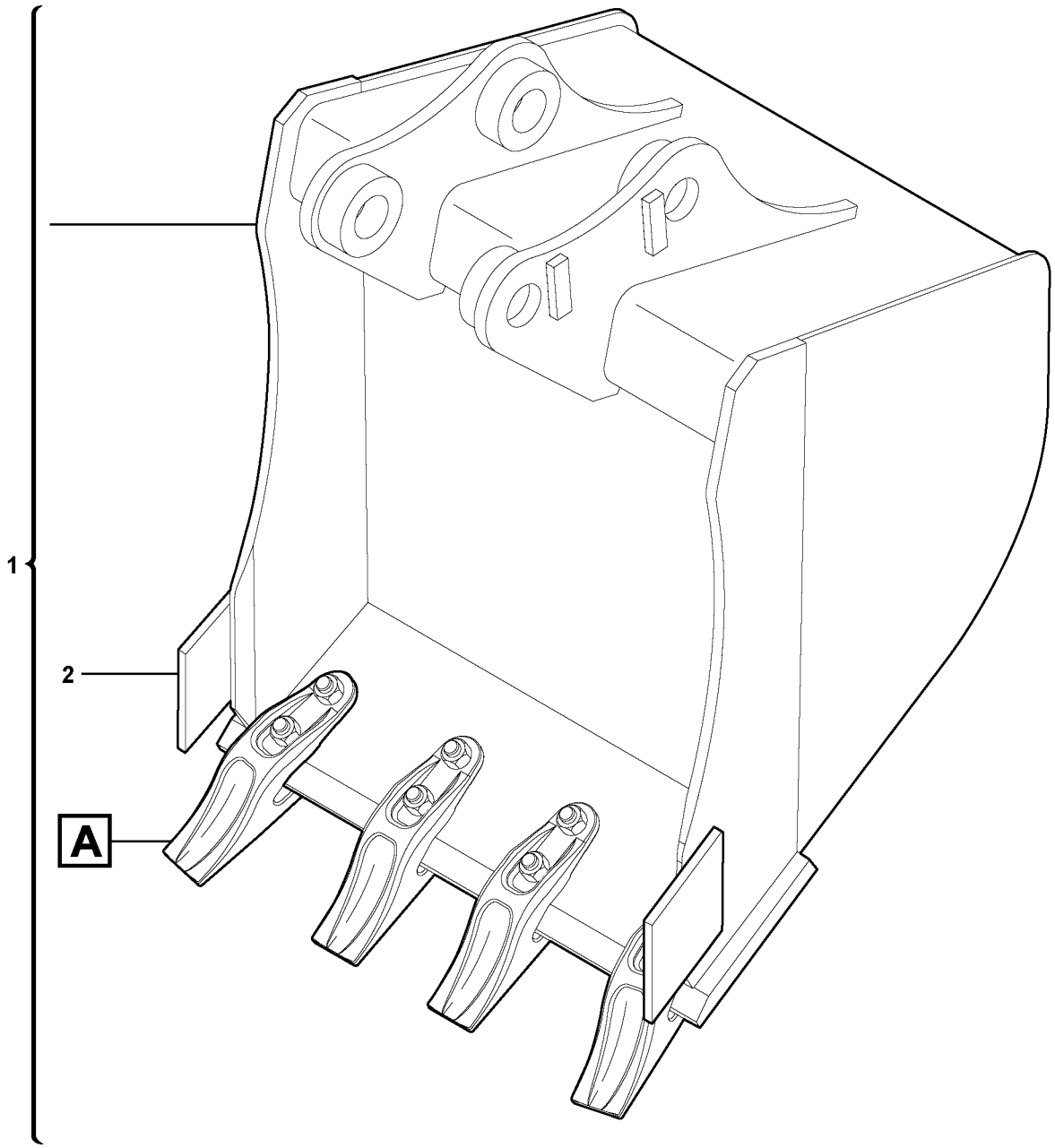

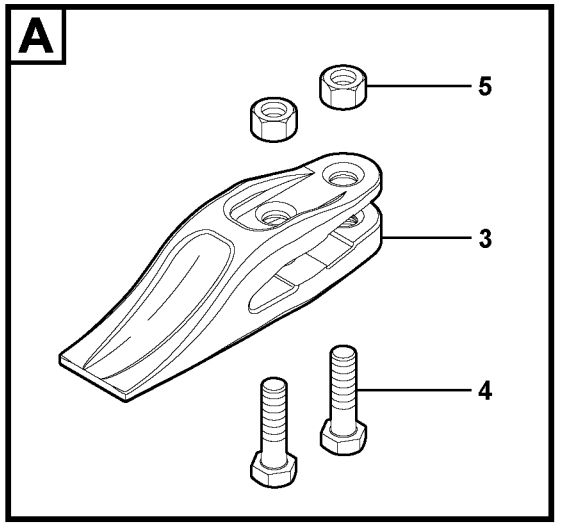

Volvo Construction Equipment

1015896

Fig.	Part No.	Quantity 1	2	3	P S	K I T	Description	Dénomination	Bezeichnung	Denominación	Notes
1	**VOE 11803090**	1					Bucket	Godet	Löffel	Cuchara	6740090 WID = 250mm/9.8425in L = 29L/7.6618US gal
1	**VOE 11803048**	1					Bucket	Godet	Löffel	Cuchara	6460084 WID = 300mm/11.8110in L = 30L/7.9260US gal
1	**VOE 11803078**	1					Bucket	Godet	Löffel	Cuchara	6460085 WID = 400mm/15.7480in L = 42L/11.0964US gal
1	**VOE 11803065**	1					Bucket	Godet	Löffel	Cuchara	6460250 WID = 450mm/17.7165in L = 50L/13.2100US gal
1	**VOE 11803084**	1					Bucket	Godet	Löffel	Cuchara	6460086 WID = 500mm/19.6850in L = 55L/14.5310US gal
1	**VOE 11803066**	1					Bucket	Godet	Löffel	Cuchara	6460087 WID = 600mm/23.6220in L = 68L/17.9656US gal
1	**VOE 11803072**	1					Bucket	Godet	Löffel	Cuchara	6460088 WID = 750mm/29.5275in L = 87L/22.9854US gal
2	**VOE 11800758**	2					•Knife	•Couteau	•Messer	•Cuchillo	
3	**VOE 11803050**	REQ					•Bucket Tooth	•Dent de godet	•Löffelzahn	•Diente Cuchara	
4	**VOE 11803051**	REQ					•Hexagon screw	•Vis tête hexagonale	•Sechskantschraube	•Tornillo hexago	
5	**VOE 971096**	REQ					•Flange nut	•Ecrou accouple.	•Bundmutter	•Tuerca embridad	

1	**282.10151**	
2		
3		
4		
5		

Cazo
Schaufel
Godet
Bucket

Catalogue id	Group
10006	**925**
Illustr. No **1015896**	Section **100**
Issue **VOE 64C4410006**	Page **599**

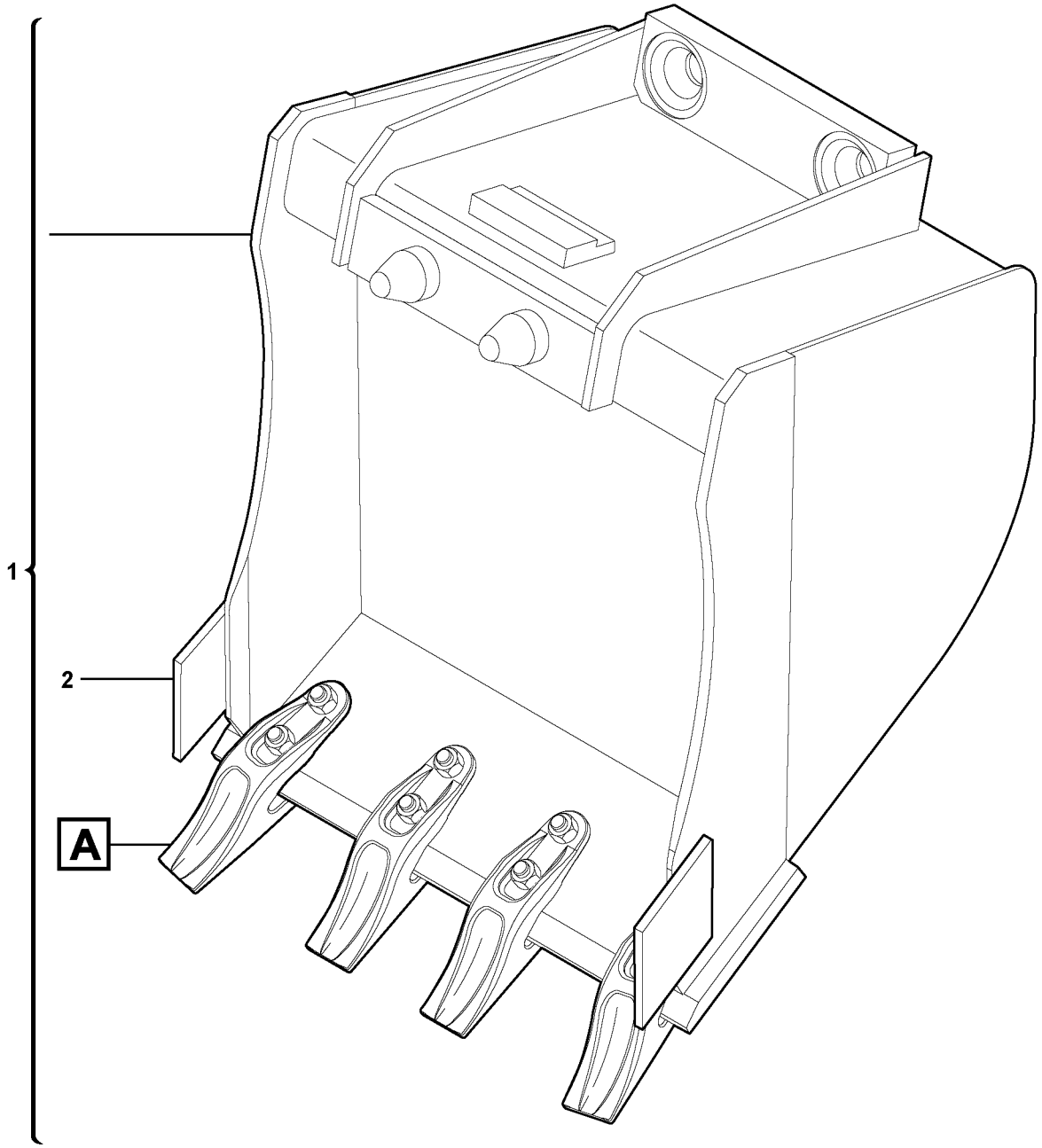

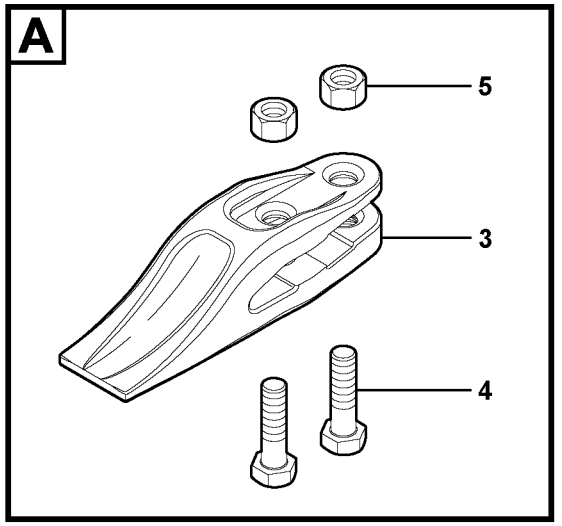

Volvo Construction Equipment

1015897

Fig.	Part No.	Quantity 1	2	3	PS	KIT	Description	Dénomination	Bezeichnung	Denominación	Notes
1	**VOE 11803107**	1					Bucket	Godet	Löffel	Cuchara	6740140 WID = 250mm/9.8425in L = 27L/7.1334US gal
1	**VOE 11803098**	1					Bucket	Godet	Löffel	Cuchara	6460091 WID = 300mm/11.8110in L = 30L/7.9260US gal
1	**VOE 11803105**	1					Bucket	Godet	Löffel	Cuchara	6460092 WID = 400mm/15.7480in L = 42L/11.0964US gal
1	**VOE 11803103**	1					Bucket	Godet	Löffel	Cuchara	6460251 WID = 450mm/17.7165in L = 50L/13.2100US gal
1	**VOE 11804274**	1					Bucket	Godet	Löffel	Cuchara	6460093 WID = 500mm/19.6850in L = 55L/14.5310US gal
1	**VOE 11803101**	1					Bucket	Godet	Löffel	Cuchara	6460094 WID = 600mm/23.6220in L = 68L/17.9656US gal
1	**VOE 11804278**	1					Bucket	Godet	Löffel	Cuchara	6460095 WID = 750mm/29.5275in L = 87L/22.9854US gal
2	**VOE 11800758**	2					•Knife	•Couteau	•Messer	•Cuchillo	
3	**VOE 11803050**	REQ					•Bucket Tooth	•Dent de godet	•Löffelzahn	•Diente Cuchara	
4	**VOE 11803051**	REQ					•Hexagon screw	•Vis tête hexagonale	•Sechskantschraube	•Tornillo hexago	
5	**VOE 971096**	REQ					•Flange nut	•Ecrou accouple.	•Bundmutter	•Tuerca embridad	

1	**282.10151**	
2		
3		
4		
5		

Cazos para enganche rápido
Schaufeln für Schnellwechsler
Godet pour Raccords rapides
Buckets for Quickfit

Catalogue id **10006**	Group **925**
Illustr. No **1015897**	Section **200**
Issue **VOE 64C4410006**	Page **601**

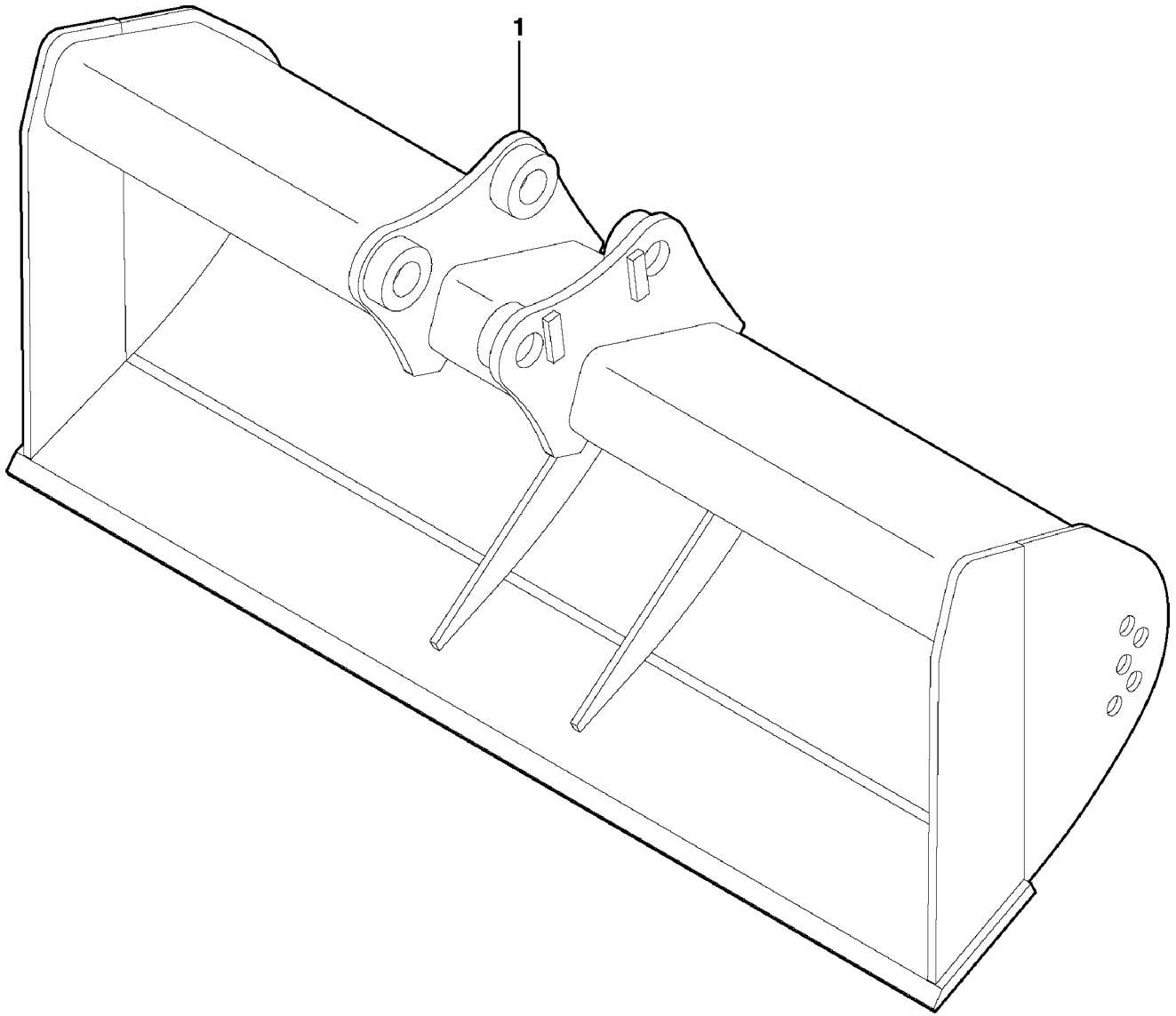

Volvo Construction Equipment

1010645

Fig.	Part No.	Quantity 1	2	3	PS	KIT	Description	Dénomination	Bezeichnung	Denominación	Notes
1	**VOE 11804692**	1					Bucket	Godet	Löffel	Cuchara	11839177 WID = 1000mm/39.3700in L = 80L/21.1360US gal
1	**VOE 11806648**	1					Bucket	Godet	Löffel	Cuchara	3810649 WID = 1300mm/51.1810in L = 105L/27.7410US gal

1	**282.10151**		**Grading bucket** **Planierschaufel** **Godet niveleur** **Grading bucket**	Catalogue id **10006**	Group **925**
2				Illustr. No **1010645**	Section **300**
3				Issue **VOE 64C4410006**	Page **603**
4					
5					

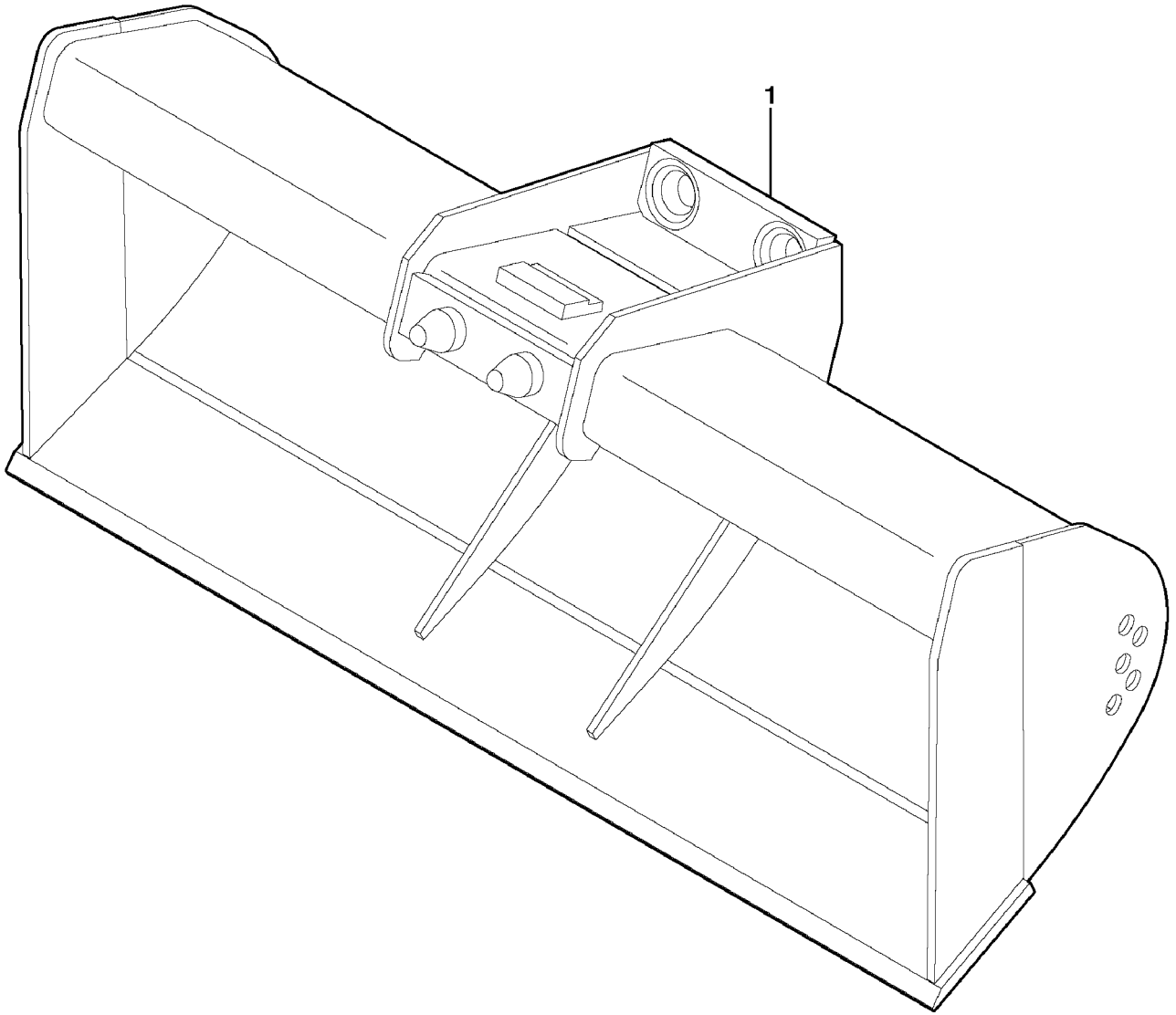

Volvo Construction Equipment

1010646

Fig.	Part No.	Quantity 1	2	3	PS	KIT	Description	Dénomination	Bezeichnung	Denominación	Notes
1	**VOE 11804693**	1					Bucket	Godet	Löffel	Cuchara	11839178 WID = 1000mm/39.3700in L = 80L/21.1360US gal
1	**VOE 11806647**	1					Bucket	Godet	Löffel	Cuchara	3810648 WID = 1300mm/51.1810in L = 105L/27.7410US gal

1	**282.10151**		**Grading bucket for Quickfit** **Planierschaufel, Schnellkupplung** **Godet niveleur pour raccordement rapide** **Grading bucket for Quickfit**	Catalogue id **10006**	Group **925**
2				Illustr. No **1010646**	Section **400**
3				Issue **VOE 64C4410006**	Page **605**
4					
5					

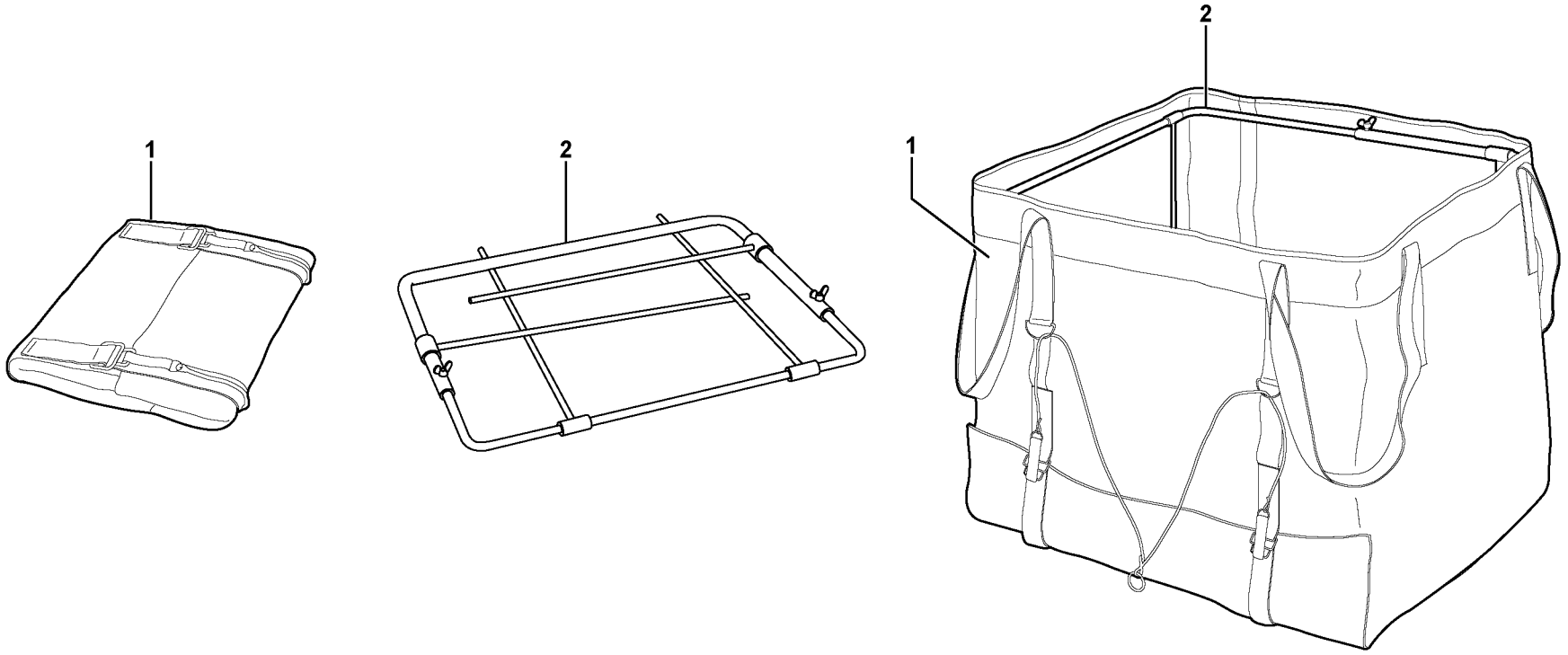

Volvo Construction Equipment

1016037

Fig.	Part No.	Quantity 1	2	3	PS	KIT	Description	Dénomination	Bezeichnung	Denominación	Notes
1	**PJ 7411635**	1					Fabric Container	Sac en tissu.....	Container, Stoff	Fabric Container.....	L = 650L/171.73US gal GRAM = 1000Kg/2205lb
2	**PJ 7411636**	1					Fitting	Armature	Beschlag.....	Herraje.....	

1	**282.10151**	
2		
3		
4		
5		

Bulk bag
Schüttgutsack
Sac en tissu
Bulk bag

Catalogue id	Group
10006	**926**
Illustr. No **1016037**	Section **900**
Issue **VOE 64C4410006**	Page **607**

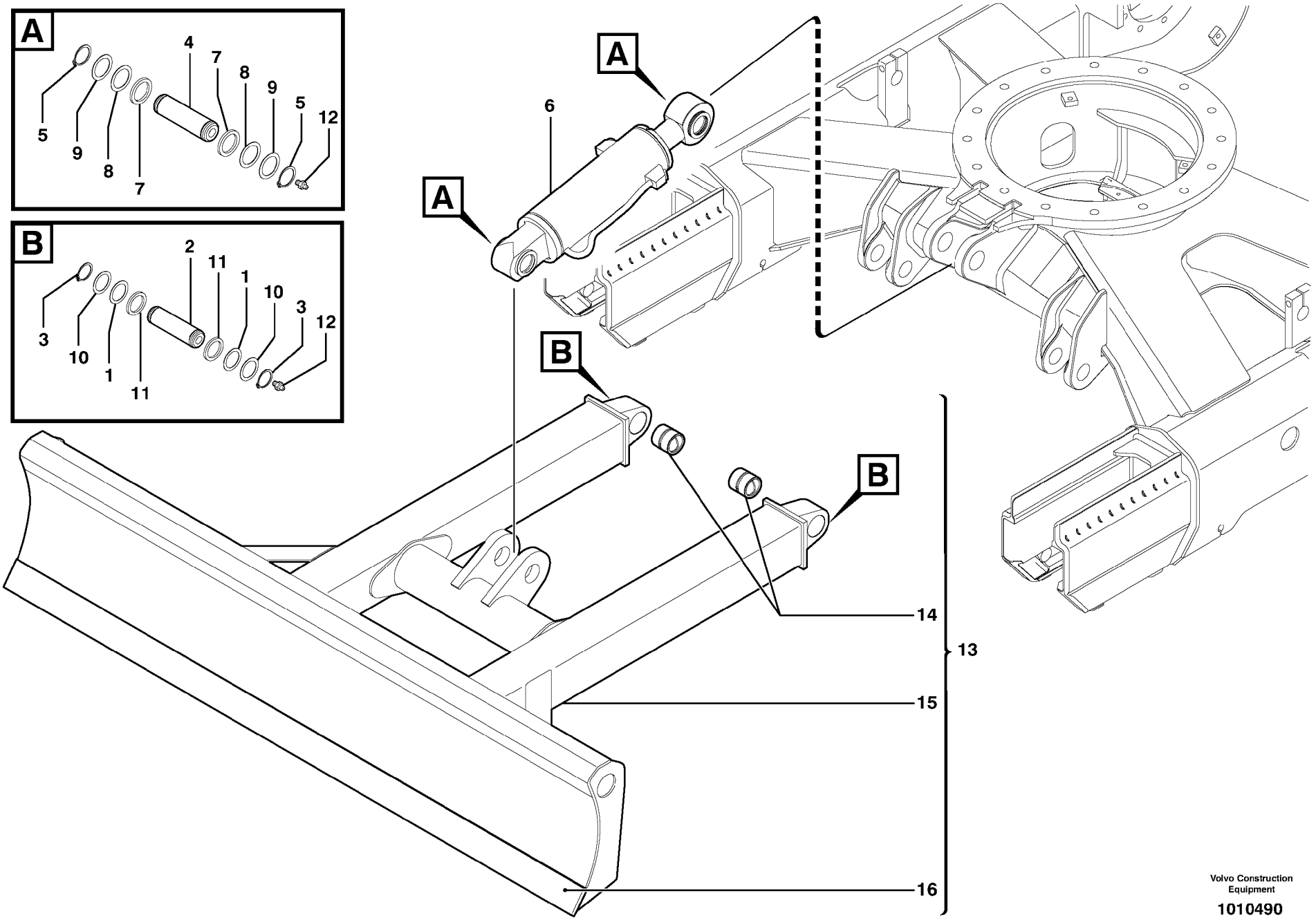

Volvo Construction Equipment

1010490

Fig.	Part No.	Quantity 1	2	3	P S	K I T	Description	Dénomination	Bezeichnung	Denominación	Notes
1	**VOE 11802240**	REQ					Washer	Rondelle	Scheibe	Arandela	
2	**VOE 11802605**	2					Stub Axle	Axe	Steckachse	Gorron Eje	
3	**VOE 914465**	4					Snap Ring	Circlip	Nutring	Circlip	
4	**VOE 11802606**	2					Stub Axle	Axe	Steckachse	Gorron Eje	
5	**VOE 914468**	4			SS		Snap Ring	Circlip	Nutring	Circlip	
6		1					Dozer blade cylinder	Vérin de lame niveleuse	Planierschildzylinder	Cilindro de hoja topadora	See group 927, Page 611
7	**VOE 11802261**	4					Washer	Rondelle	Scheibe	Arandela	
8	**VOE 11802088**	REQ					Washer	Rondelle	Scheibe	Arandela	
9	**VOE 11802091**	REQ					Washer	Rondelle	Scheibe	Arandela	
10	**VOE 11802241**	REQ					Washer	Rondelle	Scheibe	Arandela	
11	**VOE 11802243**	4					Washer	Rondelle	Scheibe	Arandela	
12	**VOE 983718**	4					Lub Nipple	Graisseur	Schmiernippel	Engrasador	
13	**VOE 11803006**	1					Dozer Blade	Lame Bulldozer	Frontschar	Hoja Diagonal	
14	**VOE 11802609**	2					•Bushing	•Bague	•Buchse	•Casquillo	
15		1			NS		•Dozer Blade	•Lame Bulldozer	•Frontschar	•Hoja Diagonal	ORDER ITEM NO 13
16	**VOE 11803003**	1					•Blade	•Tôle usure	•Verschl Klinge	•Hoja	

1	**282.10151** →	→
2		
3		
4		
5		

Hoja diagonal
Frontschar
Lame bulldozer
Dozer blade

Catalogue id	Group
10006	**927**
Illustr. No **1010490**	Section **100**
Issue **VOE 64C4410006**	Page **609**

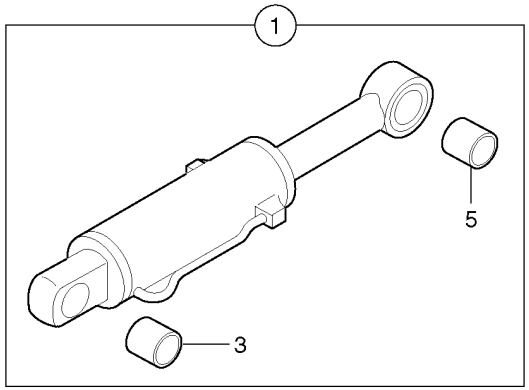
1
5
3

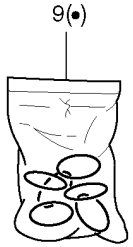
9(•)

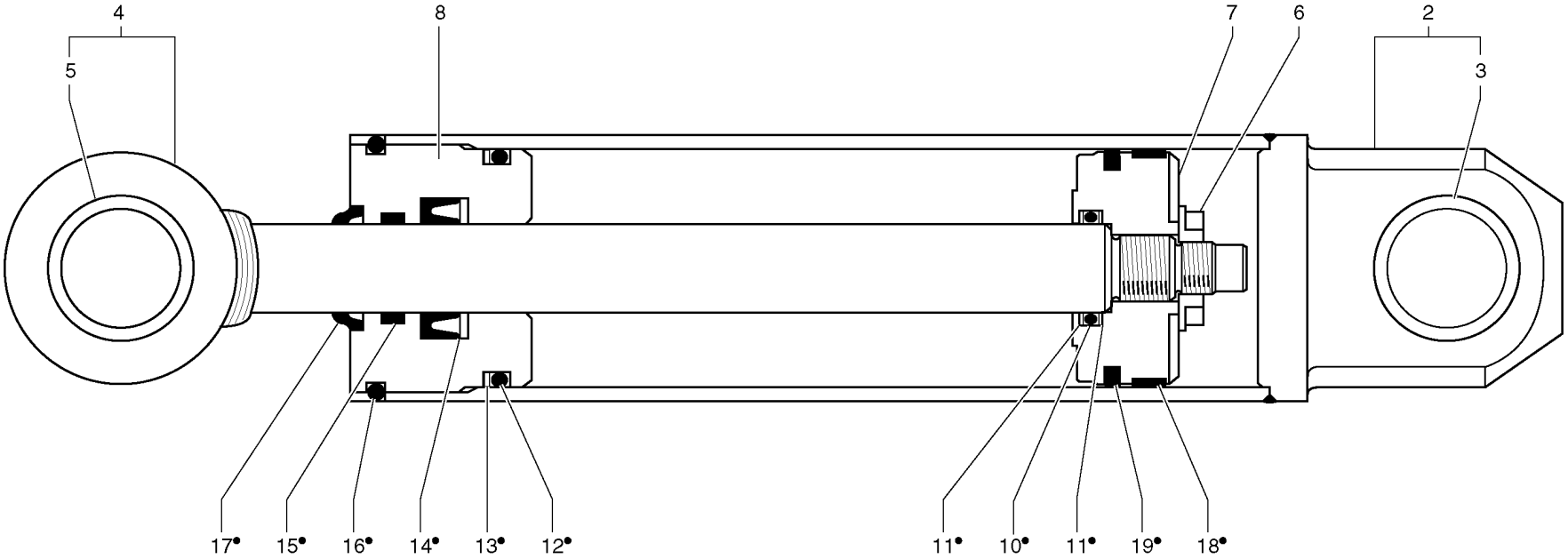
4
5
8
7
6
2
3
17•
15•
16•
14•
13•
12•
11•
10•
11•
19•
18•

Fig.	Part No.	Quantity 1	2	3	PS	KIT	Description	Dénomination	Bezeichnung	Denominación	Notes
1	**PJ 5670882**	1			SS		Dozer blade cylinder	Vérin de lame niveleuse	Planierschildzylinder	Cilindro de hoja topadora	
2		1			NS		•Cylinder housing	•Corps de verin	•Zylindergehäuse	•Cuerpo de maquina	
3	**PJ 3870205**	1					••Bushing	••Bague	••Buchse	••Casquillo	
4	**PJ 5940140**	1					•Piston rod	•Bielle de piston	•Kolbenstange	•Biela de piston	
5	**PJ 3870205**	1					••Bushing	••Bague	••Buchse	••Casquillo	
6	**PJ 5640198**	1					•Nut	•Ecrou	•Mutter	•Tuerca	
7	**PJ 5950194**	1					•Piston	•Piston	•Kolben	•Piston	
8	**PJ 5950099**	1					•Gland	•Presse etoupe	•Stopfbuchse	•Prensa estopas	
9	**PJ 5960124**	1					•Sealing Kit	•Jeu Joints	•Dichtungssatz	•Juego Retenes	
10	**PJ 4040097**	1					••O-ring	••Joint Torique	••O-Ring	••Junta torica	
11	**PJ 4040098**	2					••Back-up ring	••Rondelle anti-extrusion	••Stützring	••Anillo Apoyo	
12		1			NS		••O-ring	••Joint Torique	••O-Ring	••Junta torica	
13		1			NS		••Back-up ring	••Rondelle anti-extrusion	••Stützring	••Anillo Apoyo	
14	**PJ 6120050**	1					••Seal	••Joint	••Dichtring	••Junta	
15	**PJ 6120051**	1					••Segment	••Segment	••Segment	••Segmento	
16	**PJ 4040071**	1					••O-ring	••Joint Torique	••O-Ring	••Junta torica	
17	**PJ 6130008**	1					••Scraper	••Racleur	••Abstreifring	••Aro rascador	
18	**PJ 6120052**	1					••Seal	••Joint	••Dichtring	••Junta	
19	**PJ 6120053**	1					••Seal	••Joint	••Dichtring	••Junta	

1	282.10151 →	→ 282.13992
2		
3		
4		
5		

Cilindro hidráulico, hoja diagonal
Frontscharzylinder
Vérin hydraulique, lame bulldozer
Dozer blade cylinder

S/N13994-S/N14008,S/N14010-S/N14039

Catalogue id	Group
10006	**927**
Illustr. No **9275Y1**	Section **500**
Issue **VOE 64C4410006**	Page **611**

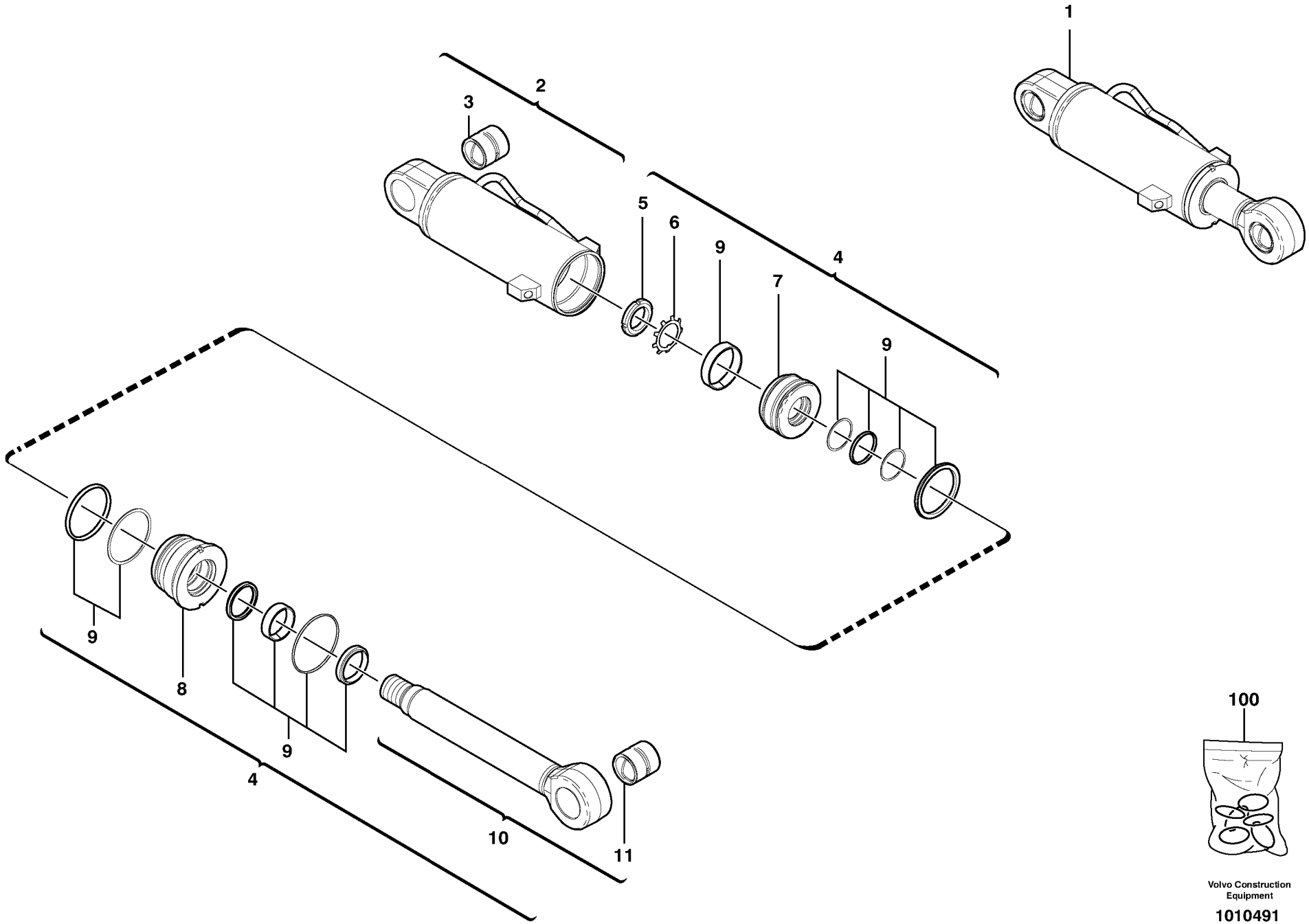

Volvo Construction Equipment

1010491

Fig.	Part No.	Quantity 1	2	3	PS	KIT	Description	Dénomination	Bezeichnung	Denominación	Notes
1	**VOE 11800609**	1					Dozer blade cylinder	Vérin de lame niveleuse	Planierschildzylinder	Cilindro de hoja topadora	
2	**VOE 11988915**	1					•Cylinder housing	•Corps de verin	•Zylindergehäuse	•Cuerpo de maquina	
3	**VOE 11988920**	1					••Bushing	••Bague	••Buchse	••Casquillo	
4	**VOE 11988917**	1					•Kit	•Jeu	•Bausatz	•Juego	
5	**VOE 11988921**	1					••Nut	••Ecrou	••Mutter	••Tuerca	
6	**VOE 11988922**	1					••Washer	••Rondelle	••Scheibe	••Arandela	
7	**VOE 11988919**	1					••Piston	••Piston	••Kolben	••Piston	
8	**VOE 11988918**	1					••Head	••Tete	••Kopf	••Capo	
9		11			NS	K	••Seal	••Joint	••Dichtung	••Reten	
10	**VOE 11988916**	1					••Kit	••Jeu	••Bausatz	••Juego	
11	**VOE 11988920**	1					•••Bushing	•••Bague	•••Buchse	•••Casquillo	
100	**VOE 11988360**	1					Sealing Kit	Jeu Joints	Dichtungssatz	Juego Retenes	KIT

1	**282.14040** →	→	**Cilindro hidráulico, hoja diagonal** **Frontscharzylinder** **Vérin hydraulique, lame bulldozer** **Dozer blade cylinder**	Catalogue id **10006**	Group **927**
2				Illustr. No **1010491**	Section **510**
3					
4				Issue **VOE 64C4410006**	Page **613**
5			**S/N13993,S/N14009**		

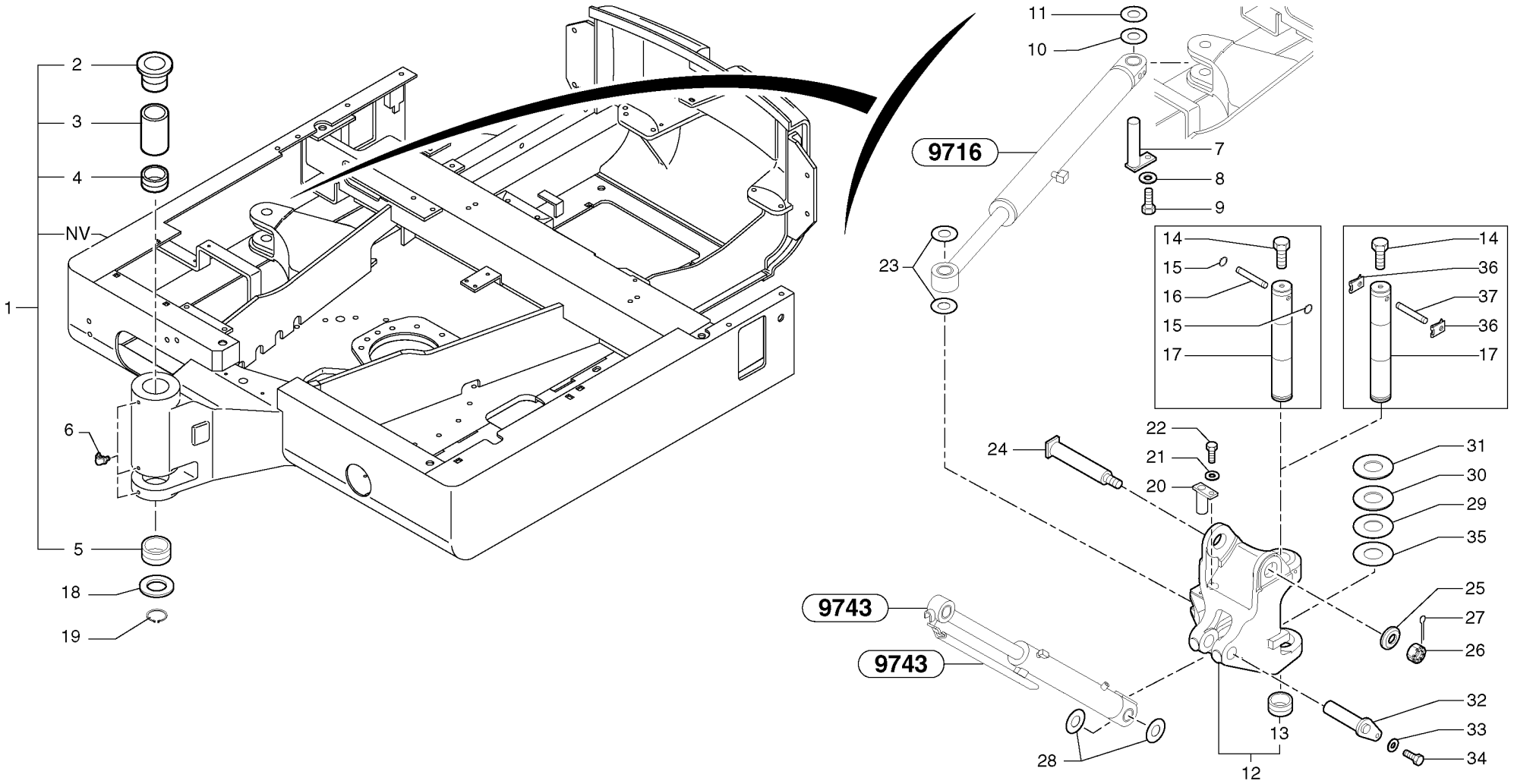
1
2
3
4
NV
5
6
18
19
9716
11
10
7
8
9
23
14
15
16
15
17
14
36
37
36
17
22
21
20
24
31
30
29
35
25
27
26
9743
9743
28
13
12
32
33
34

Fig.	Part No.	Quantity 1	2	3	PS	KIT	Description	Dénomination	Bezeichnung	Denominación	Notes
1		1					Platform	Plate-forme	Plattform	Plataforma	See group 718, Page 281
2		1					•Bushing	•Bague	•Buchse	•Casquillo	See group 718, Page 281
3		1					•Spacer	•Entretoise	•Abstandkörper	•Distanciador	See group 718, Page 281
4		1					•Bushing	•Bague	•Buchse	•Casquillo	See group 718, Page 281
5		1					•Bushing	•Bague	•Buchse	•Casquillo	See group 718, Page 281
6		3					Lubricant nipple	Graisseur	Kegelschmiernippel	Niple lubricador	See group 718, Page 281
7	**VOE 11805854**	1					Stub Axle	Axe	Steckachse	Gorron Eje	
8	**VOE 11807554**	1					Set of washers	Jeu de rondelles	Scheibensatz	Juego de arandelas	(PJ 4490003) M10
9	**PJ 4380052**	1					Screw	Vis	Schraube	Tornillo	HM10X25
10	**VOE 11802241**	REQ					Washer	Rondelle	Scheibe	Arandela	THICK = 1mm/0.0394in
11	**VOE 11802240**	REQ					Washer	Rondelle	Scheibe	Arandela	THICK = 2mm/0.0787in
12	**PJ 5460203**	1					Pivot	Pivot	Lagerzapfen	Pivote	
13	**VOE 11802053**	1					•Bushing	•Bague	•Buchse	•Casquillo	(PJ 3870298)
14	**PJ 4380065**	1					Screw	Vis	Schraube	Tornillo	HM12X20
15	**PJ 4630017**	2					Snap Ring	Circlip	Nutring	Circlip	10X1,0, S/N - 282.11317
16	**PJ 3730033**	1					Stub Axle	Axe	Steckachse	Gorron Eje	S/N - 282.11317
17	**VOE 11801261**	1					Stub Axle	Axe	Steckachse	Gorron Eje	
18	**PJ 5530021**	REQ					Washer	Rondelle	Scheibe	Arandela	THICK = 1mm/0.0394in
19	**PJ 4630018**	REQ					Snap Ring	Circlip	Nutring	Circlip	60X2,0
20	**PJ 4090089**	1					Stub Axle	Axe	Steckachse	Gorron Eje	
21	**VOE 11807554**	1					Set of washers	Jeu de rondelles	Scheibensatz	Juego de arandelas	(PJ 4490003) M10
22	**PJ 4380054**	1					Screw	Vis	Schraube	Tornillo	HM10X20
23	**PJ 5040074**	REQ					Washer	Rondelle	Scheibe	Arandela	THICK = 1mm/0.0394in
24	**PJ 4090091**	1					Stub Axle	Axe	Steckachse	Gorron Eje	
25	**VOE 11802309**	1					Washer	Rondelle	Scheibe	Arandela	(PJ 3890007)
26	**PJ 4430003**	1					Castle Nut	Ecrou a creneau	Kronenmutter	Tuerca entallada	HK M30
27	**VOE 907889**	1					Cotter Pin	Goupille Fendue	Splint	Pasador Hendido	(PJ 4550041) V6,3X63
28	**PJ 5040211**	REQ					Washer	Rondelle	Scheibe	Arandela	THICK = 1mm/0.0394in
29	**VOE 11803793**	REQ					Washer	Rondelle	Scheibe	Arandela	(PJ 5530111) THICK = 1,5mm/0.0591in

1	**282.10151**	
2		
3		
4		
5		

Pivote
Lagerzapfen
Pivot
Pivot pin

Catalogue id	Group
10006	**971**
Illustr. No **971Y1**	Section **100**
Issue **VOE 64C4410006**	Page **615**

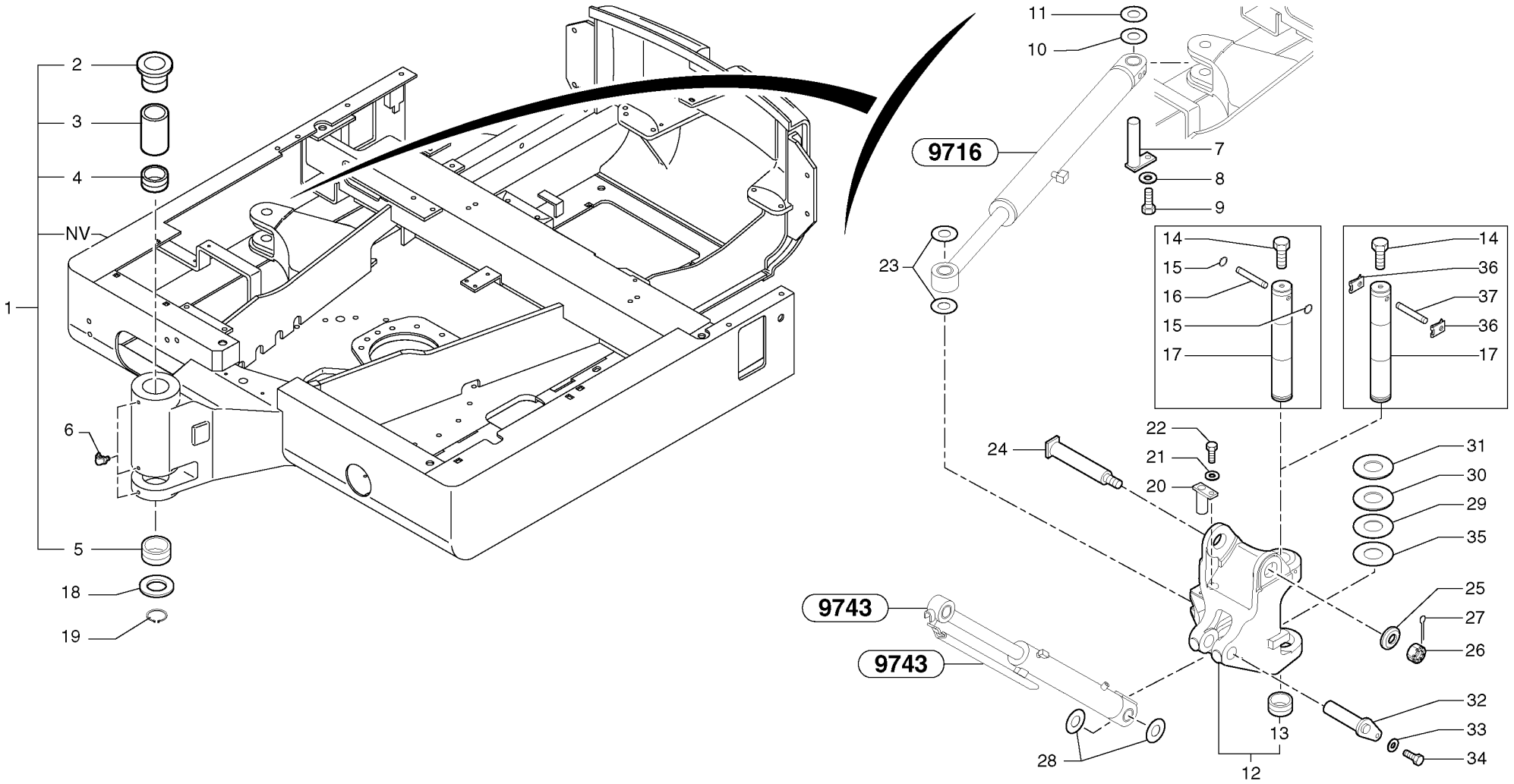
1
2
3
4
NV
5
6
18
19
9716
11
10
7
8
9
23
14
15
16
15
17
14
36
37
36
17
22
21
20
24
31
30
29
35
25
27
26
9743
9743
28
13
12
32
33
34

Fig.	Part No.	Quantity 1	2	3	PS	KIT	Description	Dénomination	Bezeichnung	Denominación	Notes
30	**PJ 5530069**	REQ					Shim	Cale Reglage	Nachstellblech	Cuna de calzar	THICK = 2mm/0.0787in
31	**VOE 11803794**	REQ					Washer	Rondelle	Scheibe	Arandela	(PJ 5540088) THICK = 2,5mm/0.0984in
32	**PJ 4090325**	1					Stub Axle	Axe	Steckachse	Gorron Eje	
33	**VOE 11807554**	1					Set of washers	Jeu de rondelles	Scheibensatz	Juego de arandelas	(PJ 4490003) M10
34	**PJ 4380054**	1					Screw	Vis	Schraube	Tornillo	HM10X20
35	**PJ 5530118**	REQ					Shim	Cale Reglage	Nachstellblech	Cuna de calzar	THICK = 1mm/0.0394in
36	**PJ 4630027**	2					Tab	Agrafe	Öse	Abrazadera	S/N 282.11318 -
37	**PJ 3730069**	1					Stub Axle	Axe	Steckachse	Gorron Eje	S/N 282.11318 -

1	**282.10151**	
2		
3		
4		
5		

Pivote
Lagerzapfen
Pivot
Pivot pin

Catalogue id **10006**	Group **971**
Illustr. No **971Y1**	Section **100**
Issue **VOE 64C4410006**	Page **617**

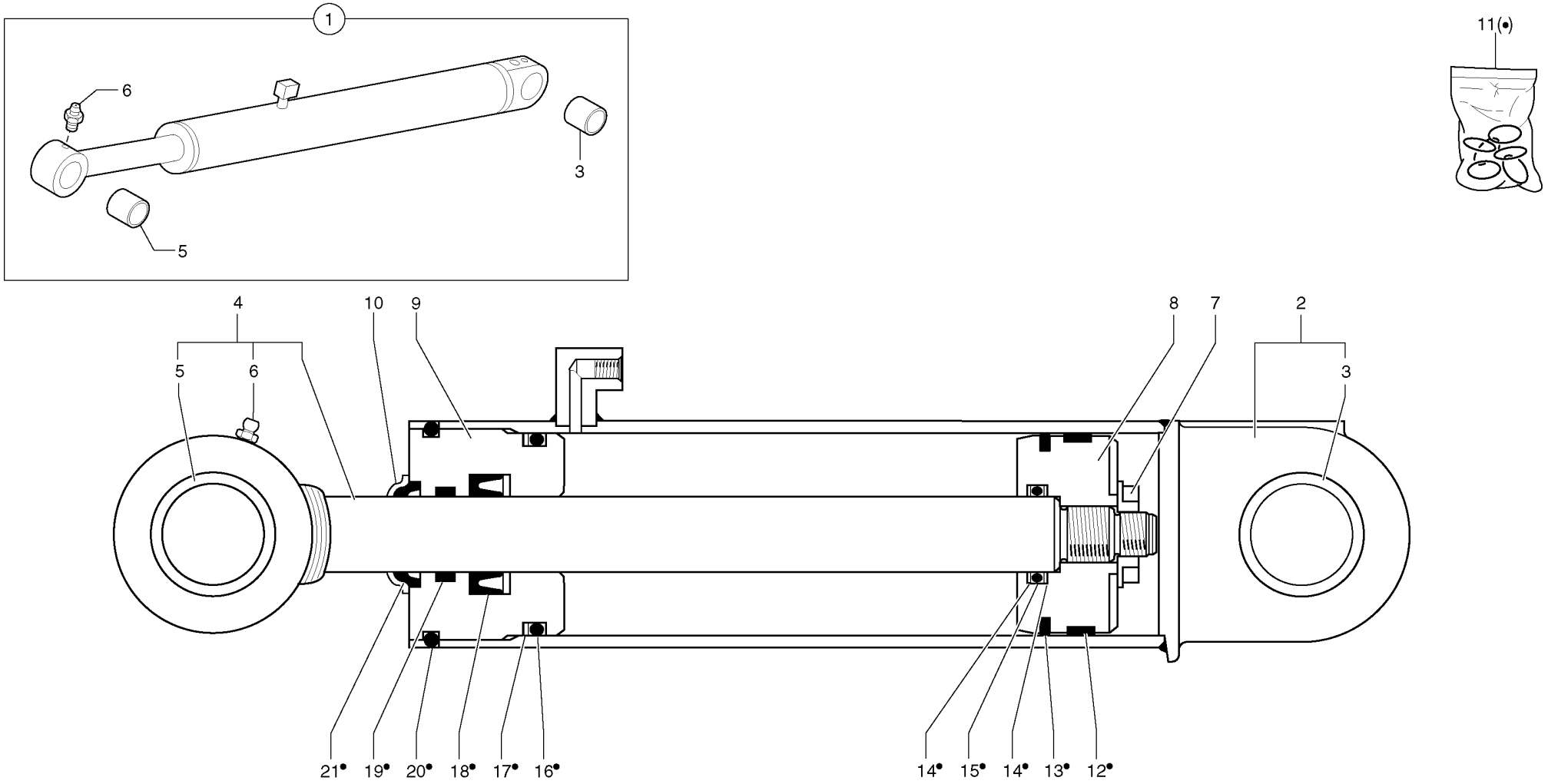
1
6
3
5
11(•)
4
10
9
8
7
2
5
6
3
21•
19•
20•
18•
17•
16•
14•
15•
14•
13•
12•

Fig.	Part No.	Quantity 1	2	3	PS	KIT	Description	Dénomination	Bezeichnung	Denominación	Notes
1	**PJ 5670879**	1			SS		Hydraulic cylinder	Verin hydraulique	Hydraulzylinder	Cilindro hidraulico	
2	**PJ 5930306**	1					•Cylinder housing	•Corps de verin	•Zylindergehäuse	•Cuerpo de maquina	
3	**VOE 11802609**	1					••Bushing	••Bague	••Buchse	••Casquillo	(PJ 3870304)
4	**PJ 5940104**	1					•Piston rod	•Bielle de piston	•Kolbenstange	•Biela de piston	
5	**PJ 3870029**	1					••Bushing	••Bague	••Buchse	••Casquillo	
6	**VOE 983718**	1					••Lub Nipple	••Graisseur	••Schmiernippel	••Engrasador	(PJ 5580005) M8X1
7	**PJ 5640198**	1					•Nut	•Ecrou	•Mutter	•Tuerca	
8		1			NS		•Piston	•Piston	•Kolben	•Piston	
9		1			NS		•Gland	•Presse etoupe	•Stopfbuchse	•Prensa estopas	
10		1			NS		•Protection	•Protection	•Schutz	•Proteccion	
11	**PJ 5960100**	1					•Sealing Kit	•Jeu Joints	•Dichtungssatz	•Juego Retenes	
12	**PJ 6120090**	1					••Seal	••Joint	••Dichtring	••Junta	
13	**PJ 6120086**	1					••Seal	••Joint	••Dichtring	••Junta	
14	**PJ 4040145**	2					••Back-up ring	••Rondelle anti-extrusion	••Stützring	••Anillo Apoyo	
15	**PJ 4040142**	1					••O-ring	••Joint Torique	••O-Ring	••Junta torica	
16		1			NS		••O-ring	••Joint Torique	••O-Ring	••Junta torica	
17	**PJ 4040126**	1					••Back-up ring	••Rondelle anti-extrusion	••Stützring	••Anillo Apoyo	
18	**PJ 6120042**	1					••Seal	••Joint	••Dichtring	••Junta	
19	**PJ 6120045**	1					••Segment	••Segment	••Segment	••Segmento	
20	**PJ 4040123**	1					••O-ring	••Joint Torique	••O-Ring	••Junta torica	
21	**PJ 6130030**	1					••Scraper	••Racleur	••Abstreifring	••Aro rascador	

1	**282.10151** →	**282.13992** →
2		
3		
4		
5		

Cilindro excéntrico de la pluma
Versetzungszylinder
Vérin de déport latéral de flèche
Boom offset cylinder

S/N13994-S/N14008,S/N14010-S/N14039

Catalogue id **10006**	Group **971**
Illustr. No **9716Y1**	Section **600**
Issue **VOE 64C4410006**	Page **619**

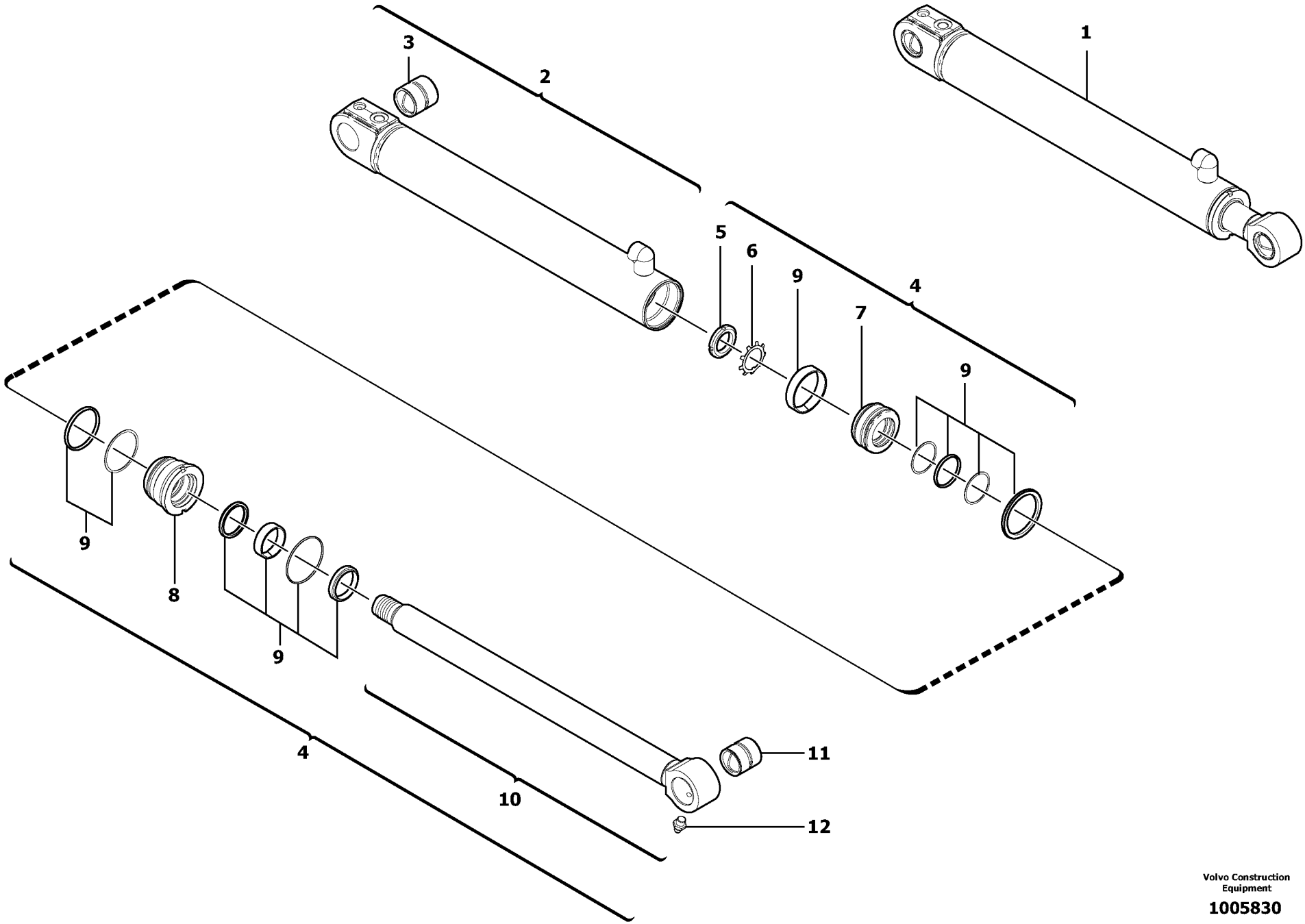

Volvo Construction Equipment

1005830

Fig.	Part No.	Quantity 1	2	3	PS	KIT	Description	Dénomination	Bezeichnung	Denominación	Notes
1	**VOE 11800608**	1					Hydraulic cylinder	Verin hydraulique	Hydraulzylinder	Cilindro hidraulico	
2	**VOE 11988923**	1					•Cylinder housing	•Corps de verin	•Zylindergehäuse	•Cuerpo de maquina	
3	**VOE 11988928**	1					••Bushing	••Bague	••Buchse	••Casquillo	
4	**VOE 11988925**	1					•Kit	•Jeu	•Bausatz	•Juego	
5	**VOE 11988948**	1					••Nut	••Ecrou	••Mutter	••Tuerca	
6	**VOE 11988949**	1					••Washer	••Rondelle	••Scheibe	••Arandela	
7	**VOE 11988927**	1					••Piston	••Piston	••Kolben	••Piston	
8	**VOE 11988926**	1					••Head	••Tete	••Kopf	••Capo	
9	**VOE 11988359**	1					••Sealing Kit	••Jeu Joints	••Dichtungssatz	••Juego Retenes	
10	**VOE 11988924**	1					••Kit	••Jeu	••Bausatz	••Juego	
11	**VOE 11988460**	1					•••Bushing	•••Bague	•••Buchse	•••Casquillo	
12	**VOE 983718**	1					•••Lub Nipple	•••Graisseur	•••Schmiernippel	•••Engrasador	(VOE 11988862)

1	**282.14040**	
2		
3		
4		
5		

Cilindro excéntrico de la pluma
Versetzungszylinder
Vérin de déport latéral de flèche
Boom offset cylinder

S/N13993,S/N14009

Catalogue id **10006**	Group **971**
Illustr. No **1005830**	Section **610**
Issue **VOE 64C4410006**	Page **621**

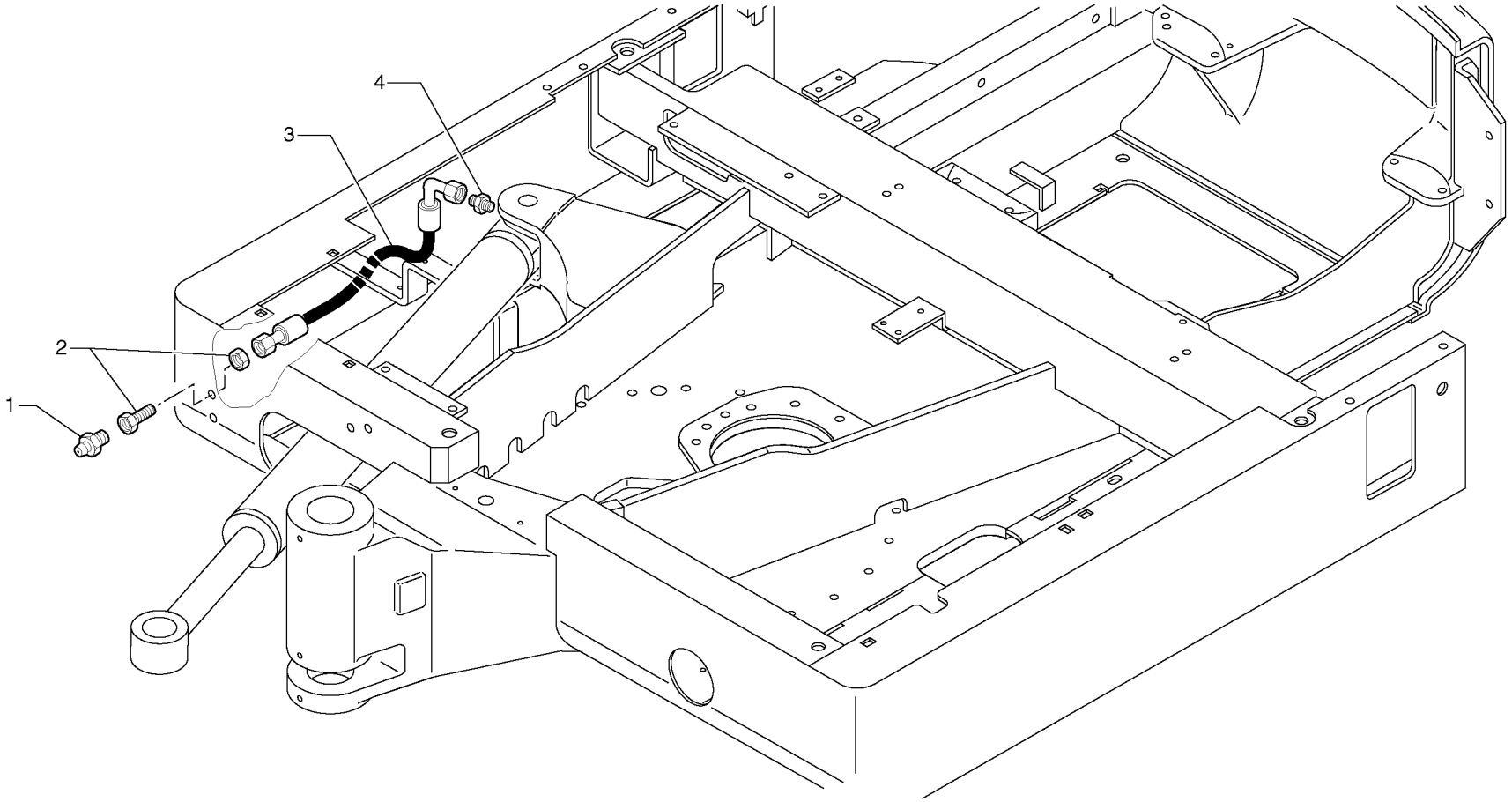
1
2
3
4

Fig.	Part No.	Quantity 1	2	3	PS	KIT	Description	Dénomination	Bezeichnung	Denominación	Notes
1	**VOE 966786**	1					Lub Nipple	Graisseur	Schmiernippel	Engrasador	
2	**PJ 4770006**	1					Nipple	Raccord	Nippel	Niple	
3	**PJ 4191309**	1					High pressure hose	Flexible hp	Hochdruckschlauch	Manguera alta-presion	3/16”
4	**VOE 11802392**	1					Union	Teton Connexion	Anschlussnippel	Niple Conexcion	(PJ 4750189)

1	**282.10151**	
2		
3		
4		
5		

Lubricación (cilindro excéntrico de la pluma)
Schmierung (Versetzungszylinder)
Graissage (vérin de déport latéral de flèche)
Lubrication (boom offset cylinder)

Catalogue id **10006**	Group **971**
Illustr. No **9716GY1**	Section **700**
Issue **VOE 64C4410006**	Page **623**

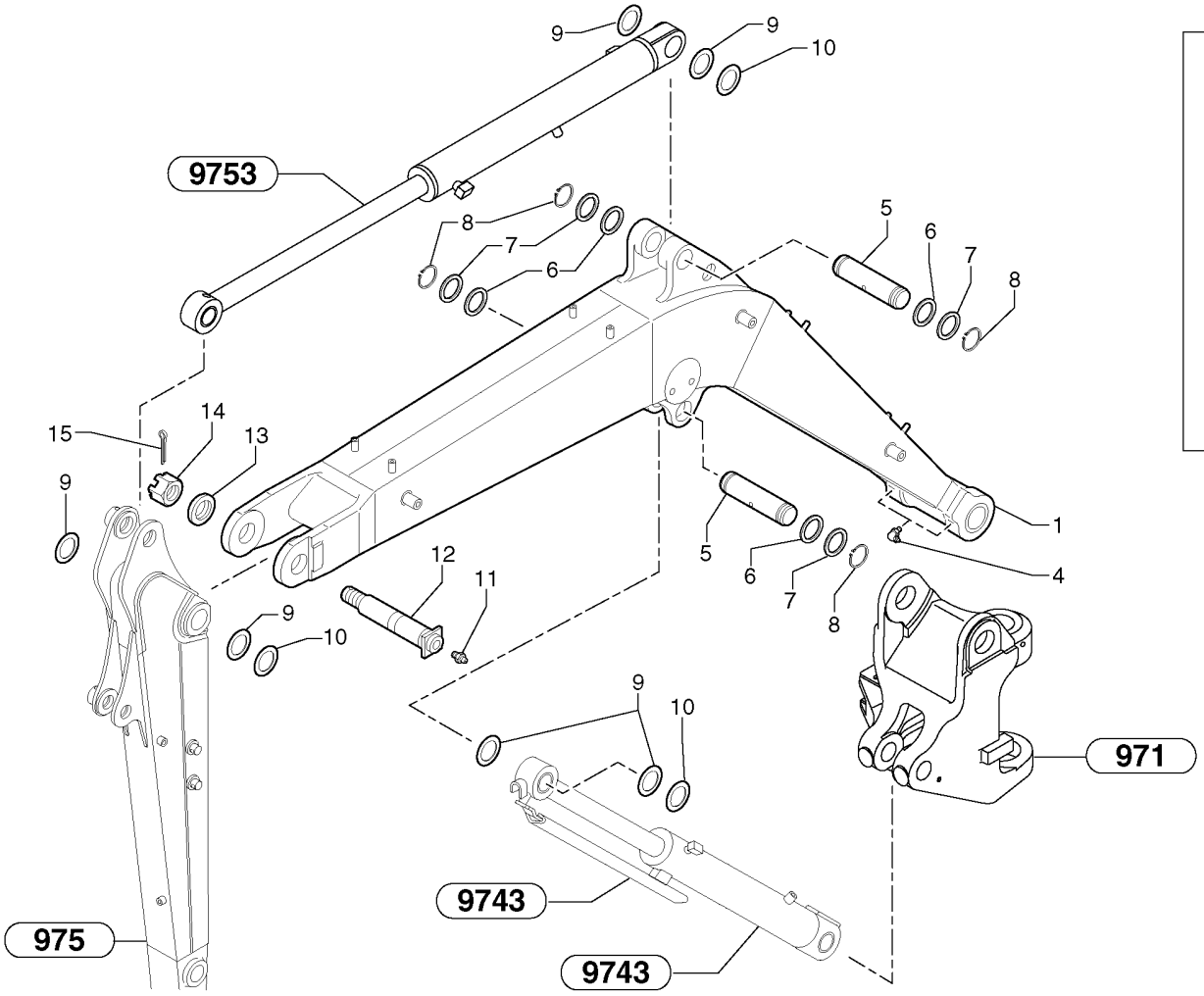
9
9
10
9753
8
7
6
5
6
7
8
15
14
13
9
1
4
5
6
7
8
12
11
9
10
9
10
971
9743
9743
975

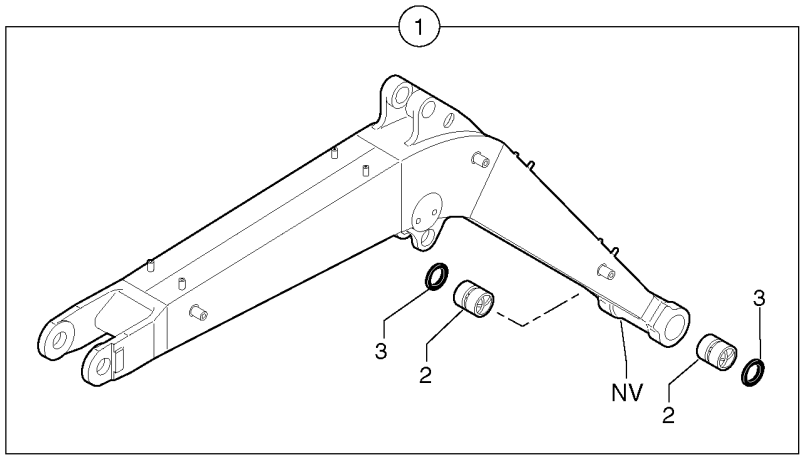
1
3
2
NV
2
3

Fig.	Part No.	Quantity 1	2	3	PS	KIT	Description	Dénomination	Bezeichnung	Denominación	Notes
1	**PJ 5460395**	1					Boom	Fleche	Ausleger	Pluma	
2	**VOE 11802100**	2					•Bushing	•Bague	•Buchse	•Casquillo	(PJ 3870204)
3	**PJ 6140035**	2					•Seal	•Joint	•Dichtring	•Junta	
4	**VOE 983719**	2					Lubricating nipple	Graisseur	Schmiernippel	Engrasador	(PJ 5580006) M8X1 90°
5	**VOE 11802087**	2					Stub Axle	Axe	Steckachse	Gorron Eje	(PJ 3730067)
6	**VOE 11802091**	4					Washer	Rondelle	Scheibe	Arandela	(PJ 5530014) THICK = 1mm/0.0394in
7	**VOE 11802088**	REQ					Washer	Rondelle	Scheibe	Arandela	(PJ 5530013) THICK = 2mm/0.0787in
8	**PJ 4630002**	4					Snap Ring	Circlip	Nutring	Circlip	40X1,7
9	**VOE 11802089**	6					Washer	Rondelle	Scheibe	Arandela	(PJ 5540111) THICK = 1mm/0.0394in
10	**VOE 11802090**	REQ					Washer	Rondelle	Scheibe	Arandela	(PJ 5540112) THICK = 0,5mm/0.0197in
11	**VOE 983718**	1					Lub Nipple	Graisseur	Schmiernippel	Engrasador	(PJ 5580005) M8X1
12	**VOE 11802092**	1					Stub Axle	Axe	Steckachse	Gorron Eje	(PJ 4090039)
13	**VOE 11802094**	1					Washer	Rondelle	Scheibe	Arandela	(PJ 3890006)
14	**PJ 4430003**	1					Castle Nut	Ecrou a creneau	Kronenmutter	Tuerca entallada	HK M30
15	**VOE 907889**	1					Cotter Pin	Goupille Fendue	Splint	Pasador Hendido	(PJ 4550041) V6,3X63

1	**282.10151**	
2		
3		
4		
5		

Pluma
Ausleger
Flèche
Boom

Catalogue id **10006**	Group **974**
Illustr. No **974Y1**	Section **100**
Issue **VOE 64C4410006**	Page **625**

VOLVO

EC30

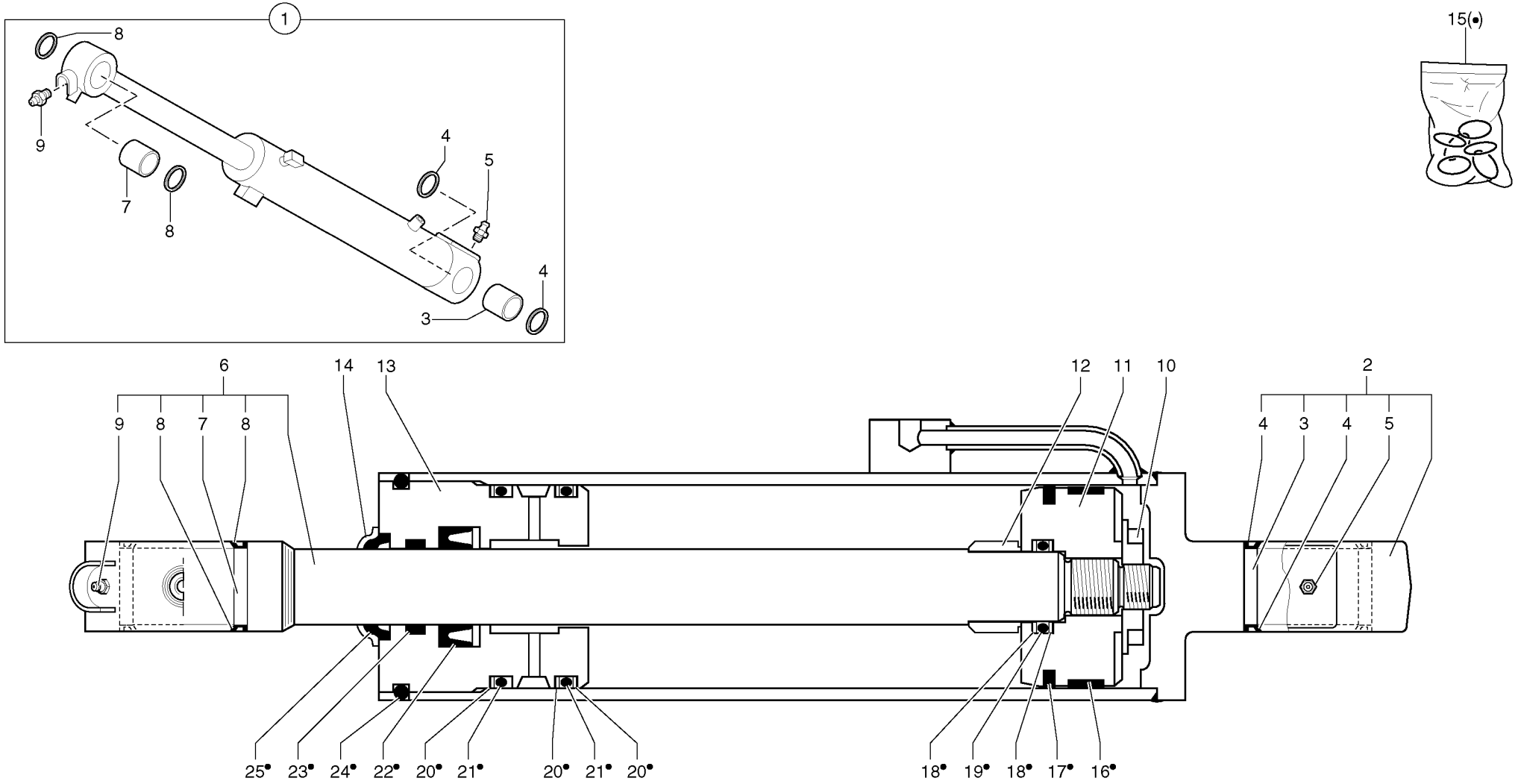
1
8
9
7
8
4
5
3
4
15(•)
6
9
8
7
8
14
13
12
11
10
2
4
3
4
5
25•
23•
24•
22•
20•
21•
20•
21•
20•
18•
19•
18•
17•
16•

Fig.	Part No.	Quantity 1	2	3	PS	KIT	Description	Dénomination	Bezeichnung	Denominación	Notes
1	**PJ 5670877**	1			SS		Boom Cylinder	Verin de fleche	Auslegerzylinder	Maquina de flecha	
2		1			NS		•Cylinder housing	•Corps de verin	•Zylindergehäuse	•Cuerpo de maquina	
3	**PJ 3870306**	1					••Bushing	••Bague	••Buchse	••Casquillo	
4	**VOE 11802250**	2					••Seal	••Joint	••Dichtring	••Junta	(PJ 6140033)
5	**VOE 983718**	1					••Lub Nipple	••Graisseur	••Schmiernippel	••Engrasador	(PJ 5580005) M8X1
6	**PJ 5940396**	1					•Piston rod	•Bielle de piston	•Kolbenstange	•Biela de piston	
7	**PJ 3870306**	1					••Bushing	••Bague	••Buchse	••Casquillo	
8	**VOE 11802250**	2					••Seal	••Joint	••Dichtring	••Junta	(PJ 6140033)
9	**VOE 983718**	1					••Lub Nipple	••Graisseur	••Schmiernippel	••Engrasador	(PJ 5580005) M8X1
10		1			NS		•Nut	•Ecrou	•Mutter	•Tuerca	
11	**PJ 5950192**	1					•Piston	•Piston	•Kolben	•Piston	
12		1			NS		•Bushing	•Bague	•Buchse	•Casquillo	
13		1			NS		•Gland	•Presse etoupe	•Stopfbuchse	•Prensa estopas	
14		1			NS		•Protection	•Protection	•Schutz	•Proteccion	
15	**PJ 5960123**	1					•Sealing Kit	•Jeu Joints	•Dichtungssatz	•Juego Retenes	
16	**PJ 6120058**	1					••Seal	••Joint	••Dichtring	••Junta	
17	**PJ 6120057**	1					••Seal	••Joint	••Dichtring	••Junta	
18	**PJ 4040125**	2					••Back-up ring	••Rondelle anti-extrusion	••Stützring	••Anillo Apoyo	
19	**PJ 4040121**	1					••O-ring	••Joint Torique	••O-Ring	••Junta torica	
20	**PJ 4040147**	3					••Back-up ring	••Rondelle anti-extrusion	••Stützring	••Anillo Apoyo	
21	**PJ 4040257**	1					••O-ring	••Joint Torique	••O-Ring	••Junta torica	
22	**PJ 6120042**	1					••Seal	••Joint	••Dichtring	••Junta	
23		1			NS		••Segment	••Segment	••Segment	••Segmento	
24	**PJ 4040103**	1					••O-ring	••Joint Torique	••O-Ring	••Junta torica	
25	**PJ 6130030**	1					••Scraper	••Racleur	••Abstreifring	••Aro rascador	

1	**282.10151** →	→ **282.13992**
2		
3		
4		
5		

Cilindro de pluma
Auslegerzylinder
Vérin de flèche
Boom cylinder

S/N13994-S/N14008,S/N14010-S/N14039

Catalogue id **10006**	Group **974**
Illustr. No **9743Y2**	Section **300**
Issue **VOE 64C4410006**	Page **627**

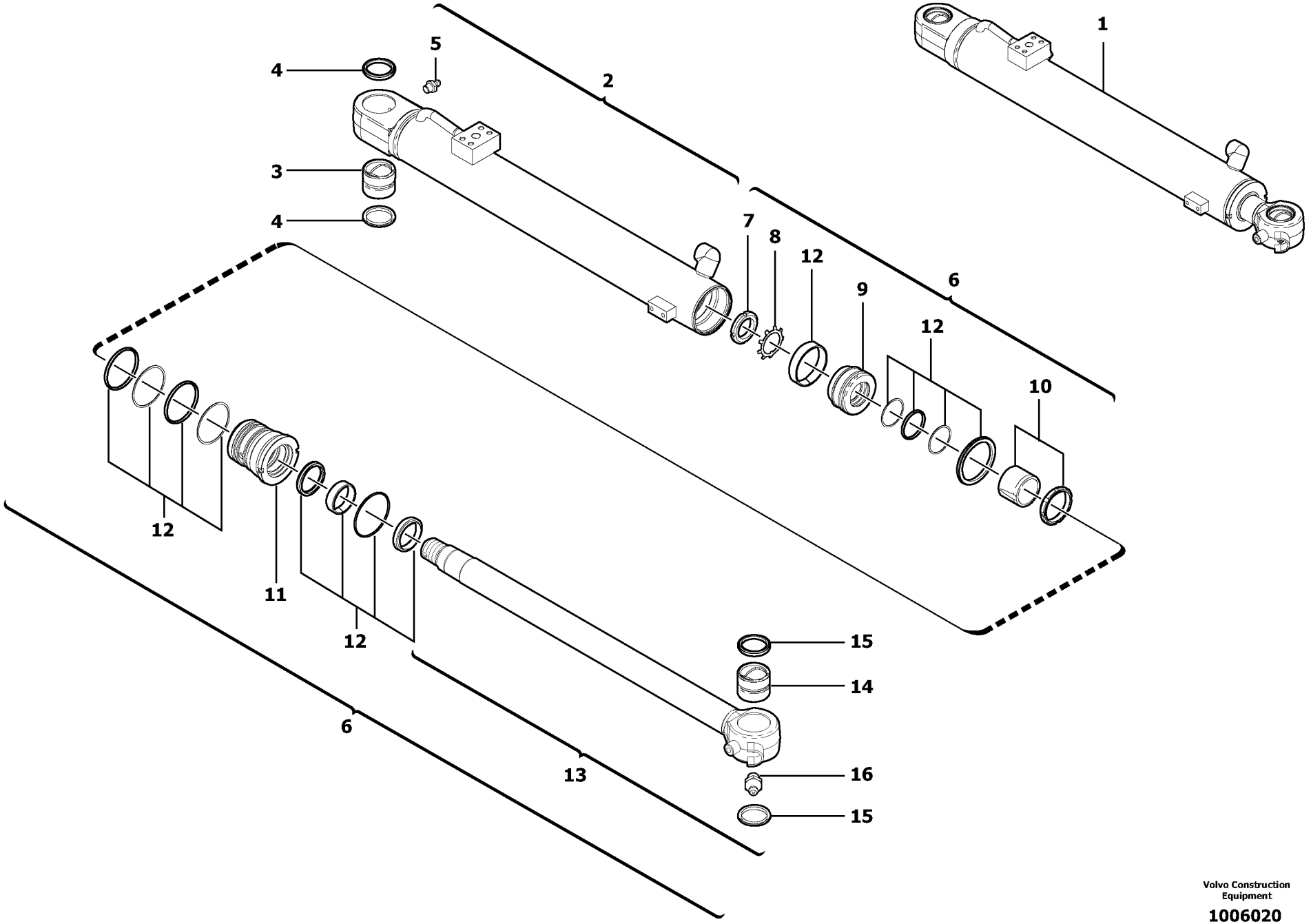

Volvo Construction Equipment

1006020

Fig.	Part No.	Quantity 1	2	3	PS	KIT	Description	Dénomination	Bezeichnung	Denominación	Notes
1	**VOE 11800610**	1					Boom Cylinder	Verin de fleche	Auslegerzylinder	Maquina de flecha	
2	**VOE 11988938**	1					•Cylinder housing	•Corps de verin	•Zylindergehäuse	•Cuerpo de maquina	
3	**VOE 11988934**	1					••Bushing	••Bague	••Buchse	••Casquillo	
4	**VOE 11988937**	2					••Seal	••Joint	••Dichtring	••Junta	
5	**VOE 983718**	1					••Lub Nipple	••Graisseur	••Schmiernippel	••Engrasador	(VOE 11988862)
6	**VOE 11988940**	1					•Kit	•Jeu	•Bausatz	•Juego	
7	**VOE 11988948**	1					••Nut	••Ecrou	••Mutter	••Tuerca	
8	**VOE 11988949**	1					••Washer	••Rondelle	••Scheibe	••Arandela	
9	**VOE 11988942**	1					••Piston	••Piston	••Kolben	••Piston	
10	**VOE 11988943**	1					••Spacer	••Entretoise	••Abstandstueck	••Casquillo distanciad	
11	**VOE 11988941**	1					••Head	••Tete	••Kopf	••Capo	
12	**VOE 11988361**	1					••Sealing Kit	••Jeu Joints	••Dichtungssatz	••Juego Retenes	
13	**VOE 11988939**	1					••Kit	••Jeu	••Bausatz	••Juego	
14	**VOE 11988934**	1					•••Bushing	•••Bague	•••Buchse	•••Casquillo	
15	**VOE 11988937**	2					•••Seal	•••Joint	•••Dichtring	•••Junta	
16	**VOE 983718**	1					•••Lub Nipple	•••Graisseur	•••Schmiernippel	•••Engrasador	(VOE 11988862)

1	**282.14040**	
2		
3		
4		
5		

Cilindro de pluma
Auslegerzylinder
Vérin de flèche
Boom cylinder

S/N13993,S/N14009

Catalogue id	Group
10006	**974**
Illustr. No **1006020**	Section **310**
Issue **VOE 64C4410006**	Page **629**

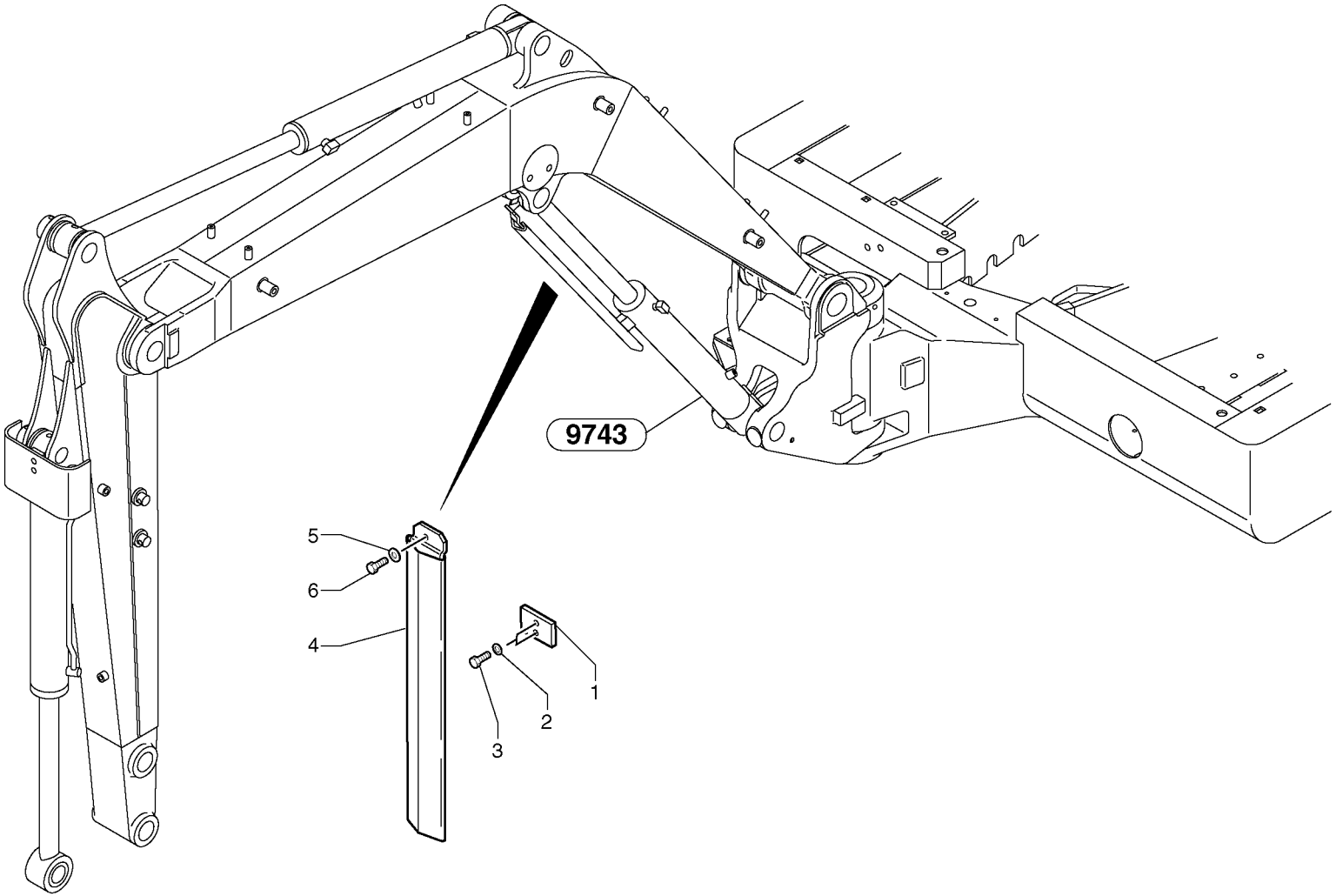
9743
5
6
4
1
2
3

Fig.	Part No.	Quantity 1	2	3	PS	KIT	Description	Dénomination	Bezeichnung	Denominación	Notes
1	**VOE 11802096**	1					Guide	Rail	Führung	Guia	(PJ 3280089) THICK = 8mm/0.3150in
2	**PJ 4490006**	2					Washer	Rondelle	Scheibe	Arandela	M8
3	**PJ 4380043**	2					Screw	Vis	Schraube	Tornillo	HM8X20
4	**VOE 11802095**	1					Plate	Plaque	Platte	Placa	(PJ 5040691)
5	**VOE 11807554**	1					Set of washers	Jeu de rondelles	Scheibensatz	Juego de arandelas	(PJ 4490003) M10
6	**PJ 4380054**	1					Screw	Vis	Schraube	Tornillo	HM10X20

1	**282.10151** →	
2		
3		
4		
5		

Protección de la varilla de cilindro
Kolbenstangenschutz
Protection de tige de vérin
Cylinder rod protection

Catalogue id	Group
10006	**974**
Illustr. No **9743PY1**	Section **500**
Issue **VOE 64C4410006**	Page **631**

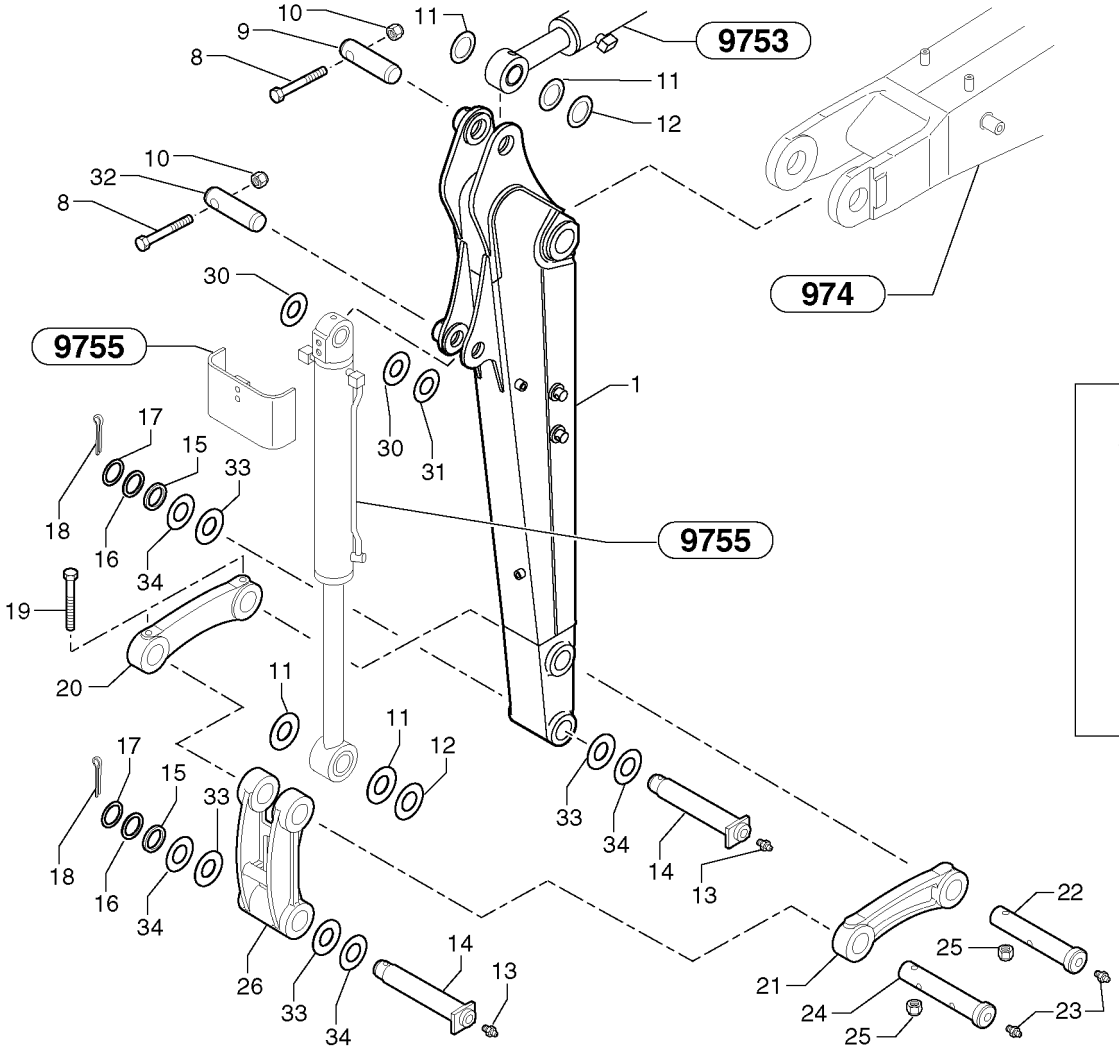
9753
974
9755
9755
1
NV
26
27
29
NV
28

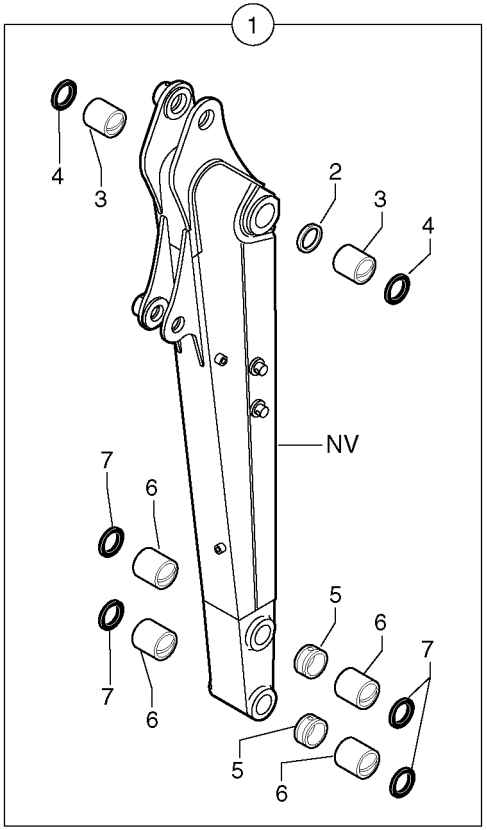
1
NV

Fig.	Part No.	Quantity 1	2	3	PS	KIT	Description	Dénomination	Bezeichnung	Denominación	Notes
1	**PJ 5460378**	1					Backhoe dipper	Balancier	Tieflöffel-stiel	Balancin	6932017 L = 1200mm/47.2440in
1	**PJ 5460379**	1					Backhoe dipper	Balancier	Tieflöffel-stiel	Balancin	6932018 L = 1500mm/59.0550in
2	**PJ 3870295**	1					•Spacer	•Entretoise	•Abstandstueck	•Casquillo distanciad	
3	**VOE 11802249**	2					•Bushing	•Bague	•Buchse	•Casquillo	(PJ 3870026)
4	**VOE 11802250**	2					•Seal	•Joint	•Dichtring	•Junta	(PJ 6140033)
5	**PJ 3870294**	2					•Spacer	•Entretoise	•Abstandstueck	•Casquillo distanciad	
6	**VOE 11802247**	4					•Bushing	•Bague	•Buchse	•Casquillo	(PJ 3870028)
7	**VOE 11802248**	4					•Seal	•Joint	•Dichtring	•Junta	(PJ 6140032)
8	**PJ 4380061**	2					Screw	Vis	Schraube	Tornillo	HM10X70
9	**PJ 3750063**	1					Stub Axle	Axe	Steckachse	Gorron Eje	
10	**PJ 4450015**	2					Lock nut	Contre-ecrou	Sicherungsmutter	Contratuerca	Nylstop M10
11	**VOE 11802089**	4					Washer	Rondelle	Scheibe	Arandela	(PJ 5540111) THICK = 1mm/0.0394in
12	**VOE 11802090**	REQ					Washer	Rondelle	Scheibe	Arandela	(PJ 5540112) THICK = 0,5mm/0.0197in
13	**VOE 983718**	2					Lub Nipple	Graisseur	Schmiernippel	Engrasador	(PJ 5580005) M8X1
14	**VOE 11802246**	2					Stub Axle	Axe	Steckachse	Gorron Eje	(PJ 4090135)
15	**VOE 11802243**	REQ					Washer	Rondelle	Scheibe	Arandela	(PJ 5540011) THICK = 5mm/0.1969in
16	**PJ 5530012**	REQ					Washer	Rondelle	Scheibe	Arandela	THICK = 2mm/0.0787in
17	**PJ 5530011**	REQ					Washer	Rondelle	Scheibe	Arandela	THICK = 1mm/0.0394in
18	**VOE 907897**	2					Cotter Pin	Goupille Fendue	Splint	Pasador Hendido	(PJ 4550046) V8,0X50
19	**PJ 4380063**	2					Screw	Vis	Schraube	Tornillo	HM10X90
20	**VOE 11802234**	1					Lever	Levier	Hebel	Palanca	(PJ 5610028)
21	**VOE 11802242**	1					Lever	Levier	Hebel	Palanca	(PJ 5610027)
22	**VOE 11802238**	1					Stub Axle	Axe	Steckachse	Gorron Eje	(PJ 3780187)
23	**VOE 983718**	2					Lub Nipple	Graisseur	Schmiernippel	Engrasador	(PJ 5580005) M8X1
24	**VOE 11802235**	1					Stub Axle	Axe	Steckachse	Gorron Eje	(PJ 3780188)

1	**282.10151**	
2		
3		
4		
5		

Brazo
Löffelstiel
Balancier
Dipper arm

Catalogue id	Group
10006	**975**
Illustr. No **975Y1**	Section **100**
Issue **VOE 64C4410006**	Page **633**

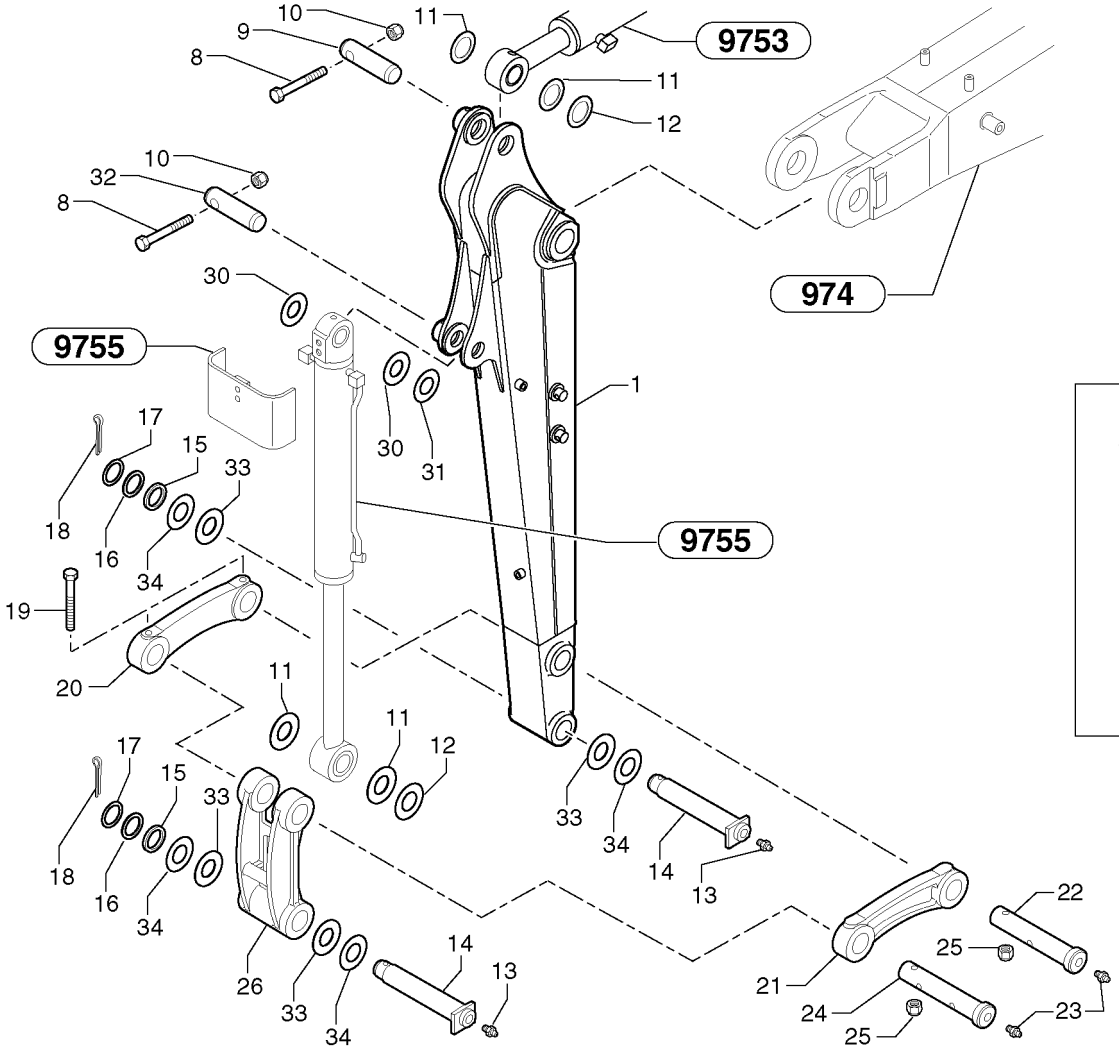
9753
974
9755
9755
1
NV
26
27
29
NV
28

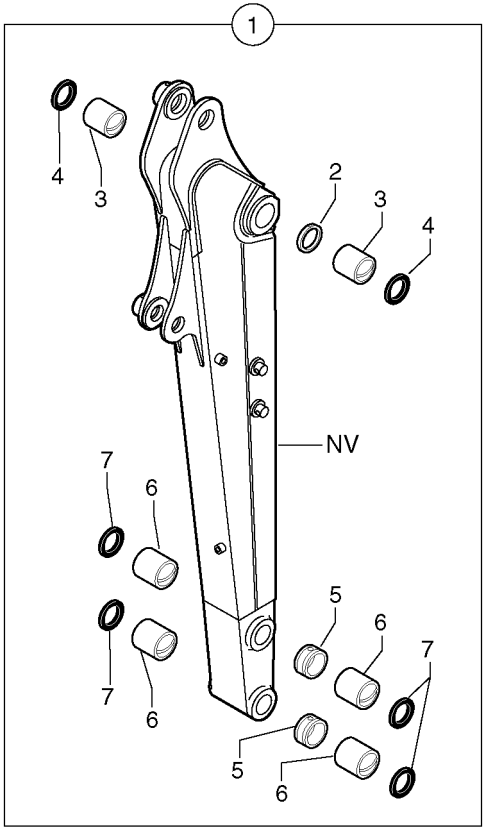
1
NV

Fig.	Part No.	Quantity 1	2	3	PS	KIT	Description	Dénomination	Bezeichnung	Denominación	Notes
25	**PJ 4450015**	2					Lock nut	Contre-ecrou	Sicherungsmutter	Contratuerca	Nylstop M10
26	**VOE 11802244**	1					Connecting Link	Articulation intermédiaire	Zwischenglied	Articul Acopl	(PJ 5460389)
27	**PJ 3870055**	2					•Bushing	•Bague	•Buchse	•Casquillo	
28	**VOE 11802256**	1					•Spacer	•Partie Intermédiaire	•Zwischenstück	•Espaciador	(PJ 3870027)
29	**VOE 11802247**	2					•Bushing	•Bague	•Buchse	•Casquillo	(PJ 3870028)
30	**VOE 11802236**	2					Washer	Rondelle	Scheibe	Arandela	(PJ 5540114) THICK = 1mm/0.0394in
31	**VOE 11802237**	REQ					Washer	Rondelle	Scheibe	Arandela	(PJ 5540115) THICK = 0,5mm/0.0197in
32	**PJ 3750064**	1					Stub Axle	Axe	Steckachse	Gorron Eje	
33	**VOE 11802236**	REQ					Washer	Rondelle	Scheibe	Arandela	(PJ 5540114) THICK = 1mm/0.0394in
34	**VOE 11802237**	REQ					Washer	Rondelle	Scheibe	Arandela	(PJ 5540115) THICK = 0,5mm/0.0197in

1	**282.10151** →	
2		
3		
4		
5		

Brazo
Löffelstiel
Balancier
Dipper arm

Catalogue id	Group
10006	**975**
Illustr. No **975Y1**	Section **100**
Issue **VOE 64C4410006**	Page **635**

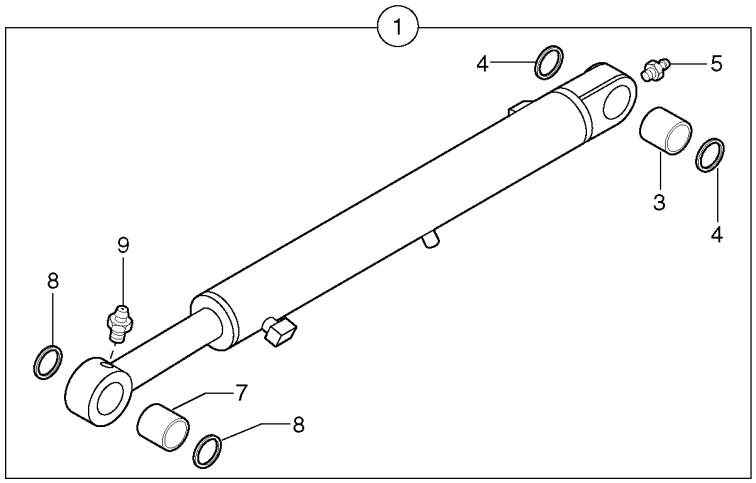
1
4
5
3
4
9
8
7
8

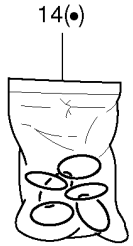
14(•)

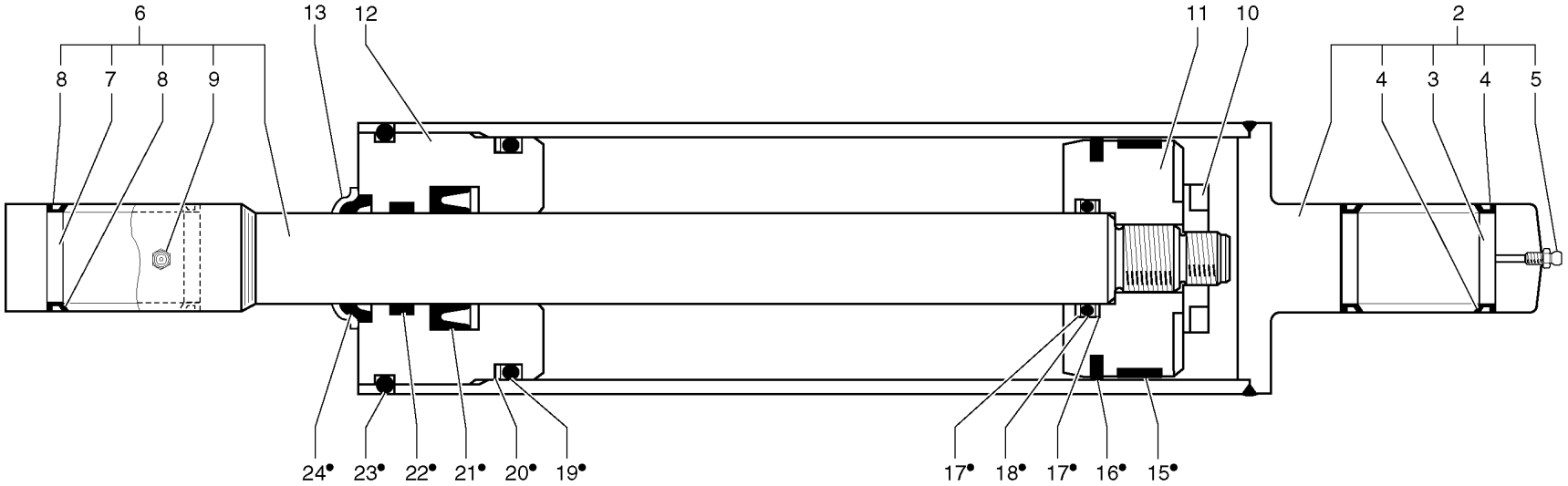
6
8
7
8
9
13
12
11
10
2
4
3
4
5
24•
23•
22•
21•
20•
19•
17•
18•
17•
16•
15•

Fig.	Part No.	Quantity 1	2	3	PS	KIT	Description	Dénomination	Bezeichnung	Denominación	Notes
1	**PJ 5670878**	1			SS		Dipper arm cyl.	Vérin de balancier	Stielzylinder	Cilindro del brazo	
2		1			NS		•Cylinder housing	•Corps de verin	•Zylindergehäuse	•Cuerpo de maquina	
3	**VOE 11802614**	1					••Ring	••Anneau	••Ring	••Anillo	(PJ 3870206)
4	**VOE 11802250**	2					••Seal	••Joint	••Dichtring	••Junta	(PJ 6140033)
5	**VOE 983718**	1					••Lub Nipple	••Graisseur	••Schmiernippel	••Engrasador	(PJ 5580005) M8X1
6	**PJ 5940399**	1					•Piston rod	•Bielle de piston	•Kolbenstange	•Biela de piston	
7	**VOE 11802614**	1					••Ring	••Anneau	••Ring	••Anillo	(PJ 3870206)
8	**VOE 11802250**	2					••Seal	••Joint	••Dichtring	••Junta	(PJ 6140033)
9	**VOE 983718**	1					••Lub Nipple	••Graisseur	••Schmiernippel	••Engrasador	(PJ 5580005) M8X1
10	**PJ 5640198**	1					•Nut	•Ecrou	•Mutter	•Tuerca	
11		1			NS		•Piston	•Piston	•Kolben	•Piston	
12		1			NS		•Gland	•Presse etoupe	•Stopfbuchse	•Prensa estopas	
13		1			NS		•Protection	•Protection	•Schutz	•Proteccion	
14	**PJ 5960100**	1					•Sealing Kit	•Jeu Joints	•Dichtungssatz	•Juego Retenes	
15	**PJ 6120090**	1					••Seal	••Joint	••Dichtring	••Junta	
16	**PJ 6120086**	1					••Seal	••Joint	••Dichtring	••Junta	
17	**PJ 4040145**	2					••Back-up ring	••Rondelle anti-extrusion	••Stützring	••Anillo Apoyo	
18	**PJ 4040142**	1					••O-ring	••Joint Torique	••O-Ring	••Junta torica	
19		1			NS		••O-ring	••Joint Torique	••O-Ring	••Junta torica	
20	**PJ 4040126**	1					••Back-up ring	••Rondelle anti-extrusion	••Stützring	••Anillo Apoyo	
21	**PJ 6120042**	1					••Seal	••Joint	••Dichtring	••Junta	
22	**PJ 6120045**	1					••Segment	••Segment	••Segment	••Segmento	
23	**PJ 4040123**	1					••O-ring	••Joint Torique	••O-Ring	••Junta torica	
24	**PJ 6130030**	1					••Scraper	••Racleur	••Abstreifring	••Aro rascador	

1	**282.10151** →	**282.13992** →
2		
3		
4		
5		

Cilindro del brazo
Stielzylinder
Vérin de balancier
Dipper arm cylinder

S/N13994-S/N14008,S/N14010-S/N14039

Catalogue id **10006**	Group **975**
Illustr. No **9753Y1**	Section **300**
Issue **VOE 64C4410006**	Page **637**

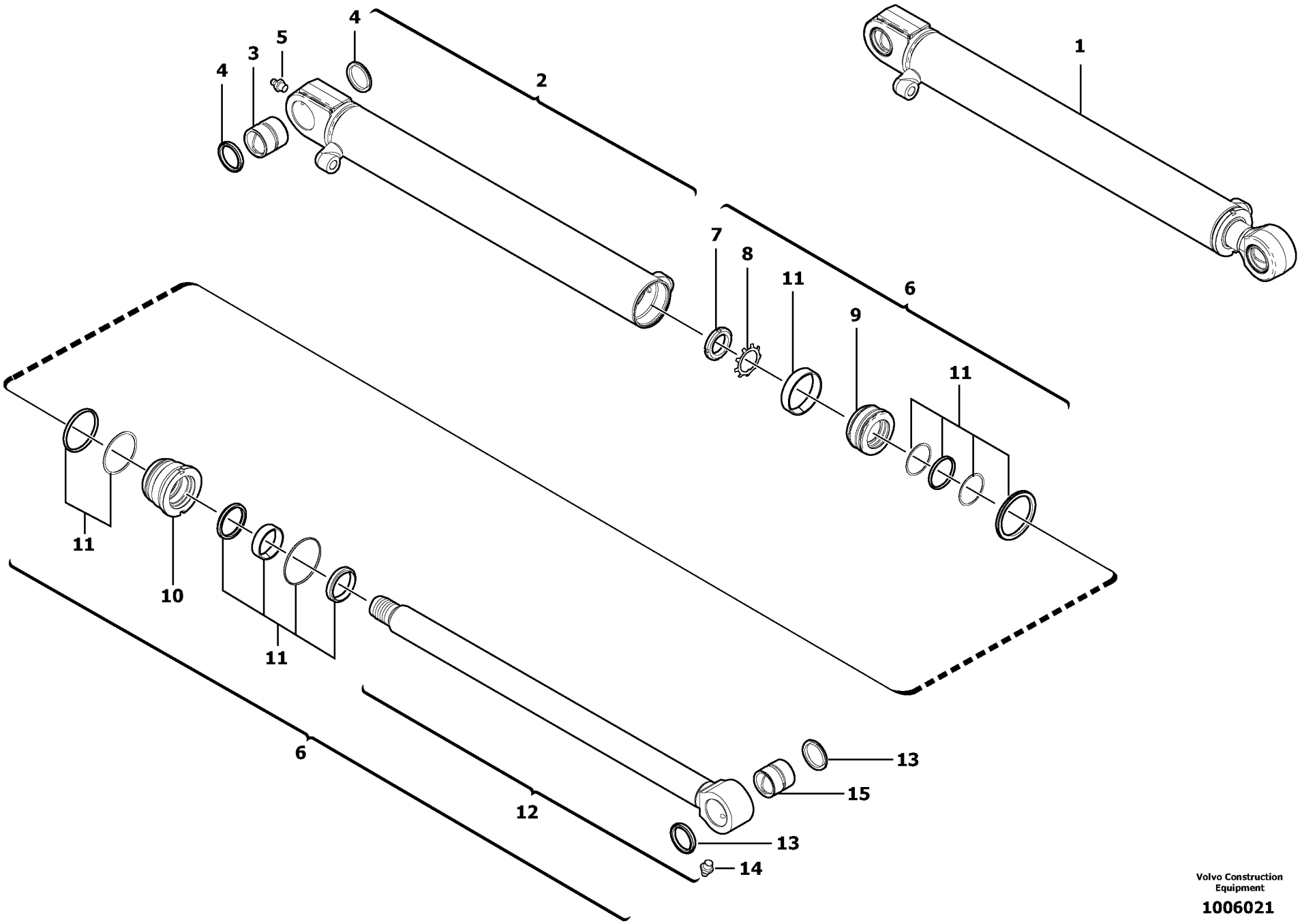

Volvo Construction Equipment

1006021

Fig.	Part No.	Quantity 1	2	3	PS	KIT	Description	Dénomination	Bezeichnung	Denominación	Notes
1	**VOE 11800611**	1					Dipper arm cyl.	Vérin de balancier	Stielzylinder	Cilindro del brazo	
2	**VOE 11988944**	1					•Cylinder housing	•Corps de verin	•Zylindergehäuse	•Cuerpo de maquina	
3	**VOE 11988934**	1					••Bushing	••Bague	••Buchse	••Casquillo	
4	**VOE 11988937**	2					••Seal	••Joint	••Dichtring	••Junta	
5	**VOE 983718**	1					••Lub Nipple	••Graisseur	••Schmiernippel	••Engrasador	(VOE 11988862)
6	**VOE 11988946**	1					•Kit	•Jeu	•Bausatz	•Juego	
7	**VOE 11988948**	1					••Nut	••Ecrou	••Mutter	••Tuerca	
8	**VOE 11988949**	1					••Washer	••Rondelle	••Scheibe	••Arandela	
9	**VOE 11988927**	1					••Piston	••Piston	••Kolben	••Piston	
10	**VOE 11988926**	1					••Head	••Tete	••Kopf	••Capo	
11	**VOE 11988359**	1					••Sealing Kit	••Jeu Joints	••Dichtungssatz	••Juego Retenes	
12	**VOE 11988945**	1					••Kit	••Jeu	••Bausatz	••Juego	
13	**VOE 11988937**	2					•••Seal	•••Joint	•••Dichtring	•••Junta	
14	**VOE 983718**	1					•••Lub Nipple	•••Graisseur	•••Schmiernippel	•••Engrasador	(VOE 11988862)
15	**VOE 11988934**	1					•••Bushing	•••Bague	•••Buchse	•••Casquillo	

1	**282.14040** →	→
2		
3		
4		
5		

Cilindro del brazo
Stielzylinder
Vérin de balancier
Dipper arm cylinder

S/N13993,S/N14009

Catalogue id	Group
10006	**975**
Illustr. No **1006021**	Section **310**
Issue **VOE 64C4410006**	Page **639**

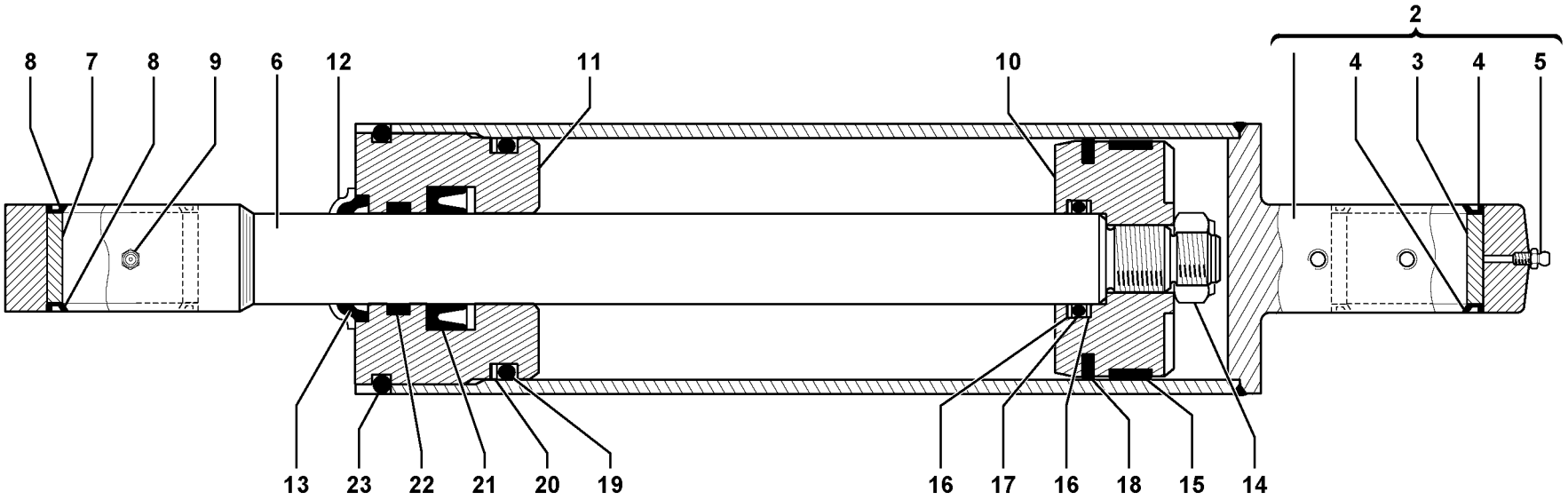

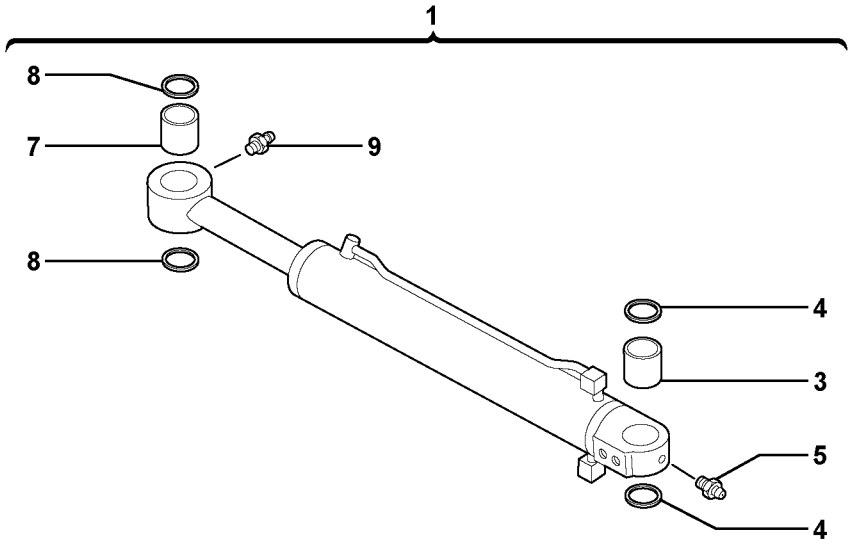

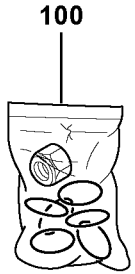

Volvo Construction Equipment

1019754

Fig.	Part No.	Quantity 1	2	3	PS	KIT	Description	Dénomination	Bezeichnung	Denominación	Notes
1	**PJ 5670850**	1			SS		Bucket Cylinder	Verin de godet	Löffelzylinder	Maquina de copa	
2		1			NS		•Cylinder housing	•Corps de verin	•Zylindergehäuse	•Cuerpo de maquina	
3	**PJ 3870293**	1					••Bushing	••Bague	••Buchse	••Casquillo	
4	**VOE 11802250**	2					••Seal	••Joint	••Dichtring	••Junta	(PJ 6140033)
5	**VOE 983718**	1					••Lub Nipple	••Graisseur	••Schmiernippel	••Engrasador	(PJ 5580005)
6	**PJ 5940386**	1					•Piston rod	•Bielle de piston	•Kolbenstange	•Biela de piston	
7	**VOE 11802614**	1					•Ring	•Anneau	•Ring	•Anillo	(PJ 3870206)
8	**VOE 11802248**	2					•Seal	•Joint	•Dichtring	•Junta	(PJ 6140032)
9	**VOE 983718**	1					•Lub Nipple	•Graisseur	•Schmiernippel	•Engrasador	(PJ 5580005)
10	**PJ 5950170**	1					•Piston	•Piston	•Kolben	•Piston	
11		1			NS		•Gland	•Presse etoupe	•Stopfbuchse	•Prensa estopas	
12	**PJ 4740174**	1					•Protection	•Protection	•Schutz	•Proteccion	
13	**PJ 6130029**	1				K	•Scraper	•Racleur	•Abstreifring	•Aro rascador	
14		1			NS	K	•Lock nut	•Contre-ecrou	•Sicherungsmutter	•Contratuerca	Nylstop M27
15	**PJ 6120091**	1				K	•Seal	•Joint	•Dichtring	•Junta	
16	**PJ 4040120**	2				K	•Back-up ring	•Rondelle anti-extrusion	•Stützring	•Anillo Apoyo	
17	**PJ 4040008**	1				K	•O-ring	•Joint Torique	•O-Ring	•Junta torica	
18	**PJ 6120092**	1				K	•Seal	•Joint	•Dichtring	•Junta	
19	**VOE 944002**	1				K	•O-ring	•Joint Torique	•O-Ring	•Junta torica	(PJ 4040032)
20	**PJ 4040234**	1				K	•Back-up ring	•Rondelle anti-extrusion	•Stützring	•Anillo Apoyo	
21	**PJ 6120041**	1				K	•Seal	•Joint	•Dichtring	•Junta	
22	**PJ 6120040**	1				K	•Segment	•Segment	•Segment	•Segmento	
23	**PJ 4040118**	1				K	•O-ring	•Joint Torique	•O-Ring	•Junta torica	
100	**PJ 5960103**	1					Sealing Kit	Jeu Joints	Dichtungssatz	Juego Retenes	KIT

1	**282.10151** →	→ **282.13992**
2		
3		
4		
5		

Cilindro de cazo
Schaufelzylinder
Vérin de godet
Bucket cylinder

S/N13994-S/N14008,S/N14010-S/N14039

Catalogue id **10006**	Group **975**
Illustr. No **1019754**	Section **500**
Issue **VOE 64C4410006**	Page **641**

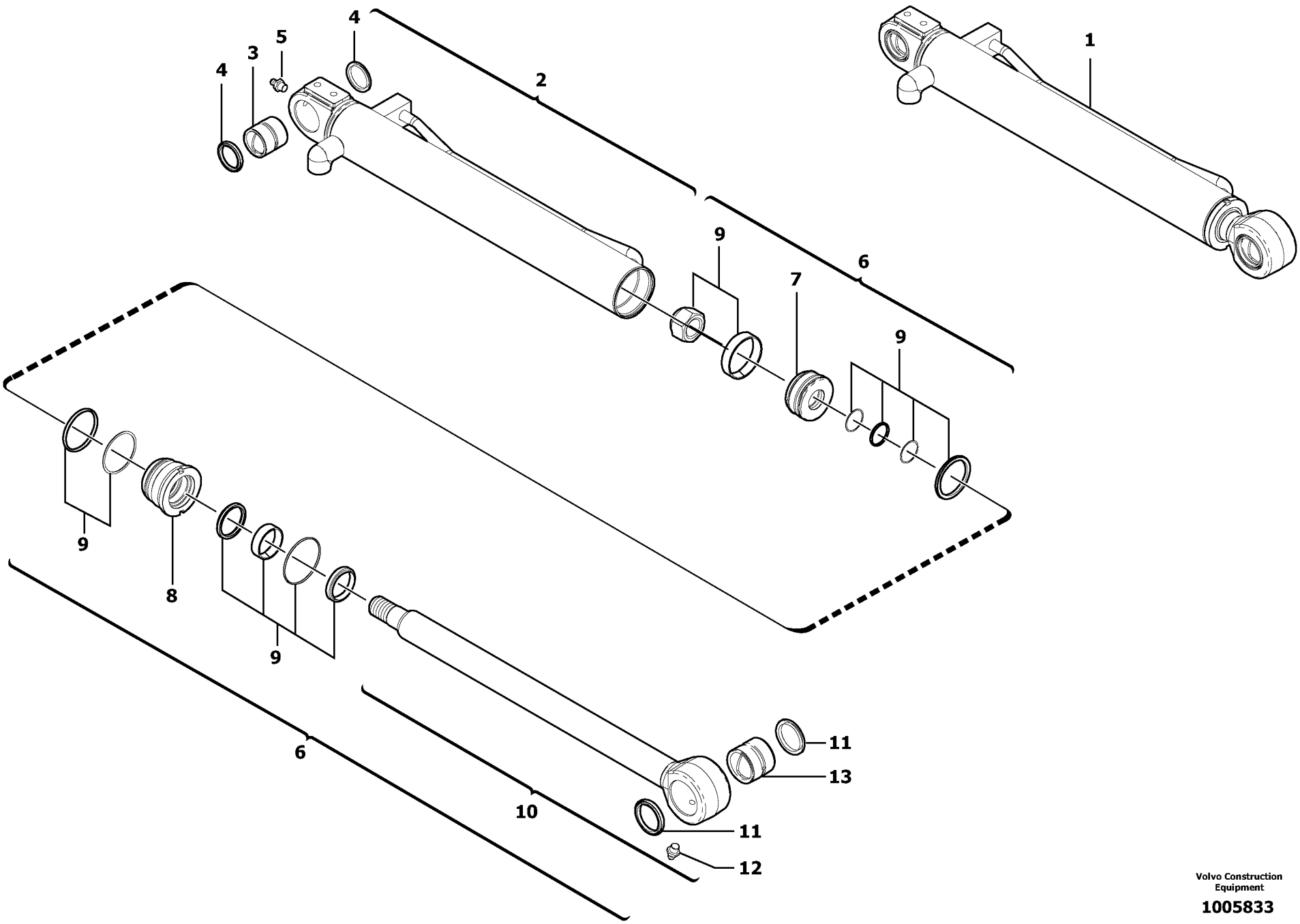

Volvo Construction Equipment

1005833

Fig.	Part No.	Quantity 1	2	3	PS	KIT	Description	Dénomination	Bezeichnung	Denominación	Notes
1	**VOE 11800604**	1					Bucket Cylinder	Verin de godet	Löffelzylinder	Maquina de copa	
2	**VOE 11988931**	1					•Cylinder housing	•Corps de verin	•Zylindergehäuse	•Cuerpo de maquina	
3	**VOE 11988935**	1					••Bushing	••Bague	••Buchse	••Casquillo	
4	**VOE 11802248**	2					••Seal	••Joint	••Dichtring	••Junta	(VOE 11988936)
5	**VOE 983718**	1					••Lub Nipple	••Graisseur	••Schmiernippel	••Engrasador	(VOE 11988862)
6	**VOE 11988933**	1					•Kit	•Jeu	•Bausatz	•Juego	
7	**VOE 11988459**	1					••Piston	••Piston	••Kolben	••Piston	
8	**VOE 11988458**	1					••Head	••Tete	••Kopf	••Capo	
9	**VOE 11988182**	1					••Sealing Kit	••Jeu Joints	••Dichtungssatz	••Juego Retenes	
10	**VOE 11988932**	1					••Kit	••Jeu	••Bausatz	••Juego	
11	**VOE 11988937**	2					•••Seal	•••Joint	•••Dichtring	•••Junta	
12	**VOE 983718**	1					•••Lub Nipple	•••Graisseur	•••Schmiernippel	•••Engrasador	(VOE 11988862)
13	**VOE 11988934**	1					•••Bushing	•••Bague	•••Buchse	•••Casquillo	

1	**282.14040** →		**Cilindro de cazo** **Schaufelzylinder** **Vérin de godet** **Bucket cylinder**	Catalogue id **10006**	Group **975**
2				Illustr. No **1005833**	Section **510**
3					
4				Issue **VOE 64C4410006**	Page **643**
5			**S/N13993,S/N14009**		

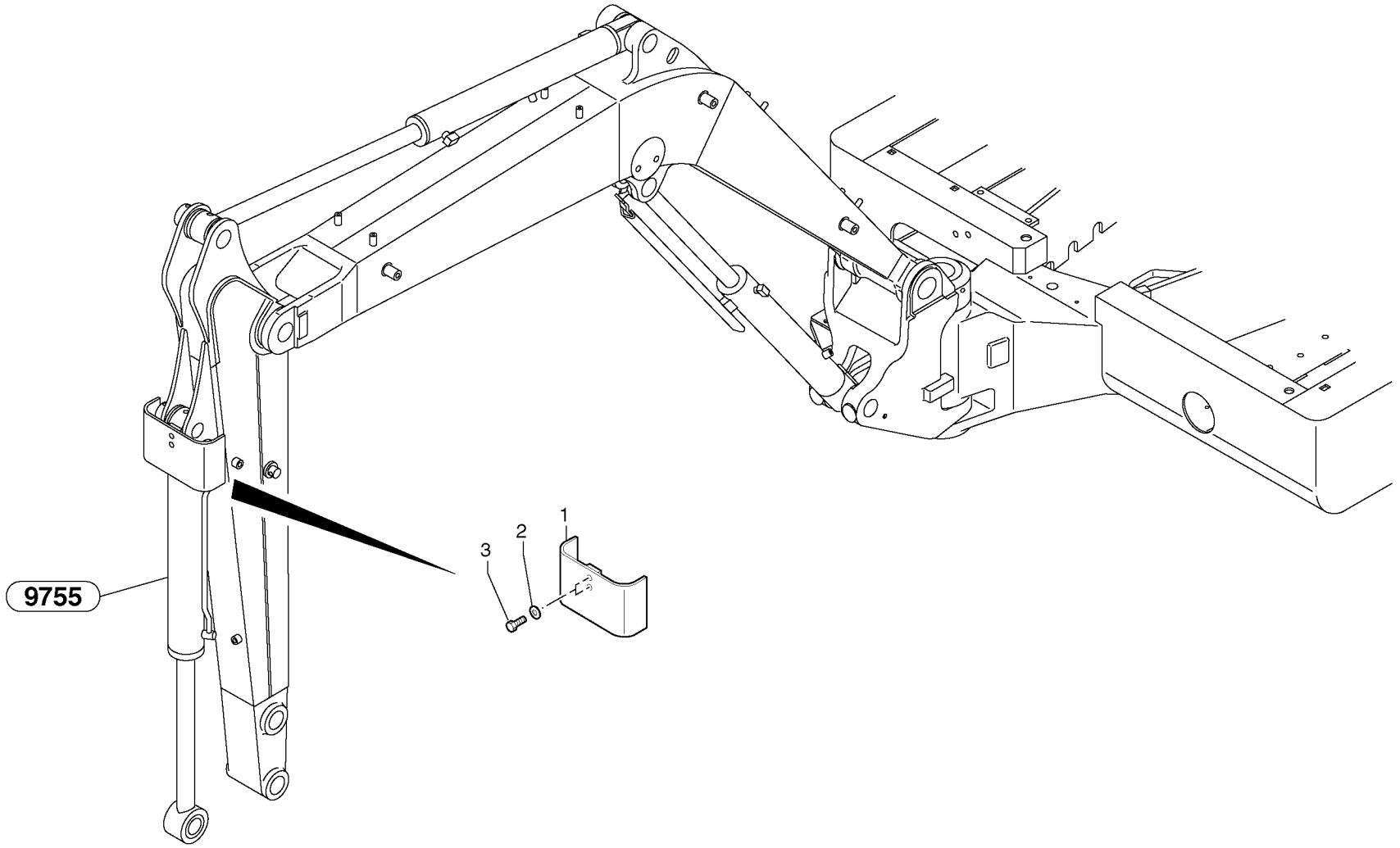
9755
1
2
3

Fig.	Part No.	Quantity 1	2	3	PS	KIT	Description	Dénomination	Bezeichnung	Denominación	Notes
1	**PJ 5040630**	1					Apron	Tole	Schutzblech	Chapa protectora	
2	**VOE 960148**	2					Washer	Rondelle	Scheibe	Arandela	(PJ 4460034) MU10
3	**PJ 4380052**	2					Screw	Vis	Schraube	Tornillo	HM10X25

1	**282.10151**	
2		
3		
4		
5		

Protección de la varilla de cilindro
Kolbenstangenschutz
Protection de tige de vérin
Cylinder rod protection

Catalogue id	Group
10006	**975**
Illustr. No **9755PY1**	Section **550**
Issue **VOE 64C4410006**	Page **645**

REPLACED PARTS

PIÉCES PÉRIMÉES ET REMPLACÉES

ERSETZTE ARTIKEL

PIEZAS SUBSTITUDAS

Catalogue id	Group
10006	**1000**
Issue	Page
VOE 64C4410006	**1**

Part No	Replaced by	Quantity
VOE 11708085	* * * USE	
	VOE 11704546	1.00
VOE 11711516	* * * USE	
	VOE 11711517	1.00
VOE 11801338	* * * USE	
	VOE 11806960	1.00
VOE 11802753	* * * USE	
	VOE 11802832	1.00
VOE 11884631	* * * USE	
	VOE 11803635	1.00
PJ 2360087	* * * USE	
	PJ 2360083	SS
PJ 3812138	* * * USE	
	PJ 3812226	SS
PJ 4410022	* * * USE	
	VOE 971096	1.00
PJ 4460014	* * * USE	
	VOE 940090	1.00
VOE 4881439	* * * USE	
	VOE 4881440	1.00
PJ 4900050	* * * USE	
	VOE 11800504	1.00
PJ 5050009	* * * USE	
	PJ 7410521	1.00
PJ 5050022	* * * USE	
	PJ 5160030	1.00
PJ 5140372	* * * USE	
	FOR EC25	
	AND FOR EC30	
	AND FOR EB25.4	
	AND FOR EB30.4	
	AND FOR EB306	
	VOE 11800449	4.00
	FOR EC35	
	VOE 11800449	2.00
PJ 5160307	* * * USE	
	VOE 11710058	1.00
PJ 5160308	* * * USE	
PJ 5160310	* * * USE	
VOE 11710060		1.00
PJ 5160318	* * * USE	
VOE 11710484		1.00
PJ 5180081	* * * USE	
VOE 11201898		1.00
PJ 5350141	* * * USE	
VOE 11801338		SS
PJ 5360303	* * * USE	
PJ 5360333		1.00
PJ 5460387	* * * USE	
VOE 11710104		1.00
PJ 5600018	* * * USE	
VOE 11803122		SS
PJ 5670850	* * * USE	
VOE 11800604		1.00
PJ 5670877	* * * USE	
VOE 11800610		1.00
PJ 5670878	* * * USE	
VOE 11800611		1.00
PJ 5670879	* * * USE	
VOE 11800608		1.00
PJ 5670882	* * * USE	
VOE 11800609		1.00
PJ 5720639	* * * USE	
VOE 11711371		1.00
PJ 5720640	* * * USE	
VOE 11711361		1.00
PJ 5720663	* * * USE	
PJ 5720654		SS
PJ 5720671	* * * USE	
VOE 11803912		1.00
PJ 6090037	* * * USE	
VOE 11800381		1.00
PJ 6090158	* * * USE	
VOE 11800385		1.00
PJ 6930100	* * * USE	
PJ 6930339		1.00
PJ 6930127	* * * USE	
VOE 11710778		1.00
PJ 6930176	* * * USE	
VOE 11710298		1.00
PJ 6930241	* * * USE	
VOE 11710303		1.00
PJ 6930243	* * * USE	
VOE 11710304		1.00
PJ 6930260	* * * USE	
VOE 11710306		1.00
PJ 6930263	* * * USE	
VOE 11710308		1.00
PJ 6930339	OLD.THAN 3 YEAR	
PJ 6932081	* * * USE	
VOE 11710309		1.00
PJ 6932083	* * * USE	
VOE 11711959		1.00
PJ 6932084	* * * USE	
VOE 11710310		1.00
PJ 7410050	* * * USE	
PJ 4460026		1.00
PJ 7410092	* * * USE	
PJ 7411294		1.00
PJ 7410095	* * * USE	
PJ 4380044		1.00
PJ 7410116	* * * USE	
PJ 4410013		1.00
PJ 7410126	* * * USE	
PJ 4470014		1.00
PJ 7410141	* * * USE	
PJ 4690039		1.00
PJ 7410724	* * * USE	
PJ 4380047		1.00
PJ 7410728	* * * USE	
PJ 4040050		1.00
PJ 7410933	* * * USE	
PJ 4450008		SS
PJ 7411293	* * * USE	
PJ 7410162		1.00
PJ 7411681	* * * USE	
PJ 4480005		1.00
PJ 7411682	* * * USE	
PJ 4470014		1.00
PJ 7411703	* * * USE	
PJ 4490002		1.00
PJ 7411728	* * * USE	
VOE 11709737		1.00
PJ 7412433	* * * USE	
PJ 5140147		1.00
PJ 7413716	* * * USE	
PJ 5580007		SS
PJ 7415275	* * * USE	
PJ 7418155		1.00
PJ 7415319	* * * USE	
PJ 4380043		1.00
PJ 7415345	* * * USE	
PJ 4460034		SS
PJ 7415556	* * * USE	
PJ 4380036		1.00
PJ 7416801	* * * USE	
VOE 11712644		1.00
PJ 7417104	* * * USE	
PJ 6770172		1.00
PJ 7417448	* * * USE	
PJ 7417117		1.00
PJ 7417514	OLD.THAN 3 YEAR	
PJ 7417521	* * * USE	
PJ 5360315		1.00
PJ 7417712	* * * USE	
PJ 7418155		1.00
PJ 7417745	* * * USE	
PJ 7418296		1.00

Part No	Replaced by	Quantity
PJ 7417805	* * * USE	
	PJ 7415522	1.00
PJ 7418351	* * * USE	
	PJ 7415452	1.00
PJ 7418352	* * * USE	
	PJ 7415450	1.00
PJ 7450370	* * * USE	
	VOE 11710395	1.00
PJ 7450371	* * * USE	
	VOE 11710396	1.00
PJ 7450482	* * * USE	
	VOE 11710415	1.00
VOE 914468	* * * USE	
	VOE 13914468	1.00
VOE 940090	* * * USE	
	FOR VOLVO BM	
	VOE 13940090	1.00
	FOR MICHIGAN	
	VOE 12000082	1.00
VOE 943907	* * * USE	
	VOE 14013067	1.00
VOE 945407	* * * USE	
	FOR VOLVO	
	VOE 13945407	1.00
	FOR MICHIGAN	
	VOE 12000434	NS
VOE 945408	* * * USE	
	VOE 13945408	1.00
VOE 945444	* * * USE	
	FÖR VOLVO BM	
	VOE 13945444	1.00
	FÖR MICHIGAN	
	VOE 12000109	NS
VOE 946173	* * * USE	
	FOR VOLVO BM	
	VOE 13946173	1.00
	FOR MICHIGAN	
	MI 11702090	NS
VOE 946544	* * * USE	
	FÖR VOLVO BM	
	VOE 13946544	1.00
	FÖR MICHIGAN	
	VOE 12000515	NS
VOE 947760	* * * USE	
	FÖR VOLVO BM	
	VOE 13947760	1.00
	FÖR MICHIGAN	
	VOE 12000579	NS
VOE 955897	* * * USE	
	FOR VOLVO BM	
	VOE 13955897	1.00
	FOR MICHIGAN	
	VOE 12003881	1.00
VOE 960141	* * * USE	
	FOR VOLVO BM	
	VOE 13960141	1.00
	FOR MICHIGAN	
	VOE 12000870	NS
VOE 960143	* * * USE	
	FOR VOLVO BM	
	VOE 13960143	1.00
	FOR MICHIGAN	
	VOE 12000185	1.00
VOE 960145	* * * USE	
	FOR VOLVO BM	
	VOE 13960145	1.00
	FOR MICHIGAN	
	VOE 12000853	1.00
VOE 965175	* * * USE	
	FOR VOLVO BM	
	VOE 13965175	1.00
	FOR MICHIGAN	
	MI 12001248	1.00
VOE 965177	* * * USE	
	FOR VOLVO	
	VOE 13965177	1.00
	FOR MICHIGAN	
	MI 12967537	1.00
VOE 965181	* * * USE	
	FÖR VOLVO BM	
	VOE 13965181	1.00
	FÖR MICHIGAN	
	MI 12001252	NS
VOE 965189	* * * USE	
	FOR VOLVO BM	
	VOE 13965189	1.00
	FOR MICHIGAN	
	MI 12001513	1.00
VOE 965191	* * * USE	
	FOR VOLVO BM	
	VOE 13965191	1.00
	FOR MICHIGAN	
	VOE 12001515	1.00
VOE 965192	* * * USE	
	VOE 13965192	1.00
VOE 965193	* * * USE	
	VOE 13965193	1.00
VOE 969599	* * * USE	
	VOE 13969599	1.00
VOE 971095	* * * USE	
	VOE 13971095	1.00
VOE 971098	* * * USE	
	VOE 13971098	1.00

REPLACED PARTS

PIÉCES PÉRIMÉES ET REMPLACÉES

ERSETZTE ARTIKEL

PIEZAS SUBSTITUDAS

NUMERICAL INDEX | **NUMMERNREGISTER**

RÉPERTOIRE DE NUMÉROS | **INDICE DE NÚMERO**

Catalogue id **10006** | Group **1000**

Issue **VOE 64C4410006** | Page **1**

Part No	Group	Sect	Page
PJ 2360087	235	100	79
PJ 3220079	716	100	277
PJ 3270246	810	100	305
PJ 3270246	810	500	315
PJ 3280225	881	100	367
PJ 3280225	881	200	369
PJ 3280227	916	3500	573
PJ 3280236	873	100	363
PJ 3280236	873	110	365
PJ 3310393	881	200	369
PJ 3310393	881	250	371
PJ 3310396	916	3000	569
PJ 3310403	912	800	483
PJ 3360085	718	100	279
PJ 3560286	353	100	169
PJ 3590274	852	900	359
PJ 3600120	852	900	359
PJ 3600143	916	3000	569
PJ 3610277	252	100	105
PJ 3610280	275	100	137
PJ 3610285	218	100	59
PJ 3610293	235	300	87
PJ 3620235	218	100	59
PJ 3620245	218	100	59
PJ 3620260	218	100	59
PJ 3620261	218	100	59
PJ 3630397	912	800	481
PJ 3630401	261	800	127
PJ 3630419	372	100	215
PJ 3630423	256	100	113
PJ 3730033	971	100	615
PJ 3730052	912	800	481
PJ 3730069	971	100	617
PJ 3750063	975	100	633
PJ 3750064	975	100	635
PJ 3770041	810	100	305
PJ 3780148	881	100	367
PJ 3780148	881	200	369
PJ 3780148	881	250	371
PJ 3810648	925	400	605
PJ 3810649	925	300	603
PJ 3811976	912	800	481
PJ 3812086	916	1500	563
PJ 3812086	916	3500	573
PJ 3812113	916	2500	567
PJ 3812113	916	3500	573
PJ 3812126	235	300	87
PJ 3812127	911	100	411
PJ 3812129	912	700	479
PJ 3812138	252	100	105
PJ 3812233	911	110	413
PJ 3870029	971	600	619
PJ 3870055	975	100	635
PJ 3870205	927	500	611
PJ 3870288	233	500	71
PJ 3870293	975	500	641
PJ 3870294	975	100	633
PJ 3870295	975	100	633
PJ 3870306	974	300	627
PJ 3920063	852	900	359
PJ 4040008	910	900	409
PJ 4040008	975	500	641
PJ 4040071	927	500	611
PJ 4040080	912	190	449
PJ 4040097	927	500	611
PJ 4040098	927	500	611
PJ 4040103	974	300	627
PJ 4040117	912	500	467
PJ 4040118	975	500	641
PJ 4040120	975	500	641
PJ 4040121	974	300	627
PJ 4040123	971	600	619
PJ 4040123	975	300	637
PJ 4040125	974	300	627
PJ 4040126	971	600	619
PJ 4040126	975	300	637
PJ 4040134	912	500	467
PJ 4040135	912	500	467
PJ 4040142	910	900	409
PJ 4040142	971	600	619
PJ 4040142	975	300	637
PJ 4040145	971	600	619
PJ 4040145	975	300	637
PJ 4040147	974	300	627
PJ 4040188	443	200	263
PJ 4040195	443	200	263
PJ 4040225	910	900	407
PJ 4040234	975	500	641
PJ 4040237	910	900	407
PJ 4040238	910	900	407
PJ 4040238	914	250	505
PJ 4040240	910	900	407
PJ 4040241	910	900	407
PJ 4040242	910	900	407
PJ 4040243	910	900	407
PJ 4040244	910	900	407
PJ 4040245	910	900	409
PJ 4040246	910	900	409
PJ 4040247	910	900	409
PJ 4040248	910	900	409
PJ 4040248	924	200	579
PJ 4040249	910	900	409
PJ 4040250	910	900	409
PJ 4040251	910	900	409
PJ 4040252	910	900	409
PJ 4040257	974	300	627
PJ 4090089	971	100	615
PJ 4090091	971	100	615
PJ 4090325	971	100	617
PJ 4100017	912	190	449
PJ 4100033	914	250	505
PJ 4100033	914	260	507
PJ 4191309	971	700	623
PJ 4199133	911	100	411
PJ 4199133	911	110	413
PJ 4199169	911	200	417
PJ 4199184	911	300	423
PJ 4199206	911	310	425
PJ 4250032	881	100	367
PJ 4250032	881	200	369
PJ 4250035	912	800	481
PJ 4250039	912	800	483
PJ 4280002	912	800	481
PJ 4290015	912	600	475
PJ 4290015	912	610	477
PJ 4290015	916	400	549
PJ 4290015	916	410	551
PJ 4290016	916	400	547
PJ 4290017	443	200	263
PJ 4290017	881	100	367
PJ 4290017	881	200	369
PJ 4290017	916	400	547
PJ 4290017	916	400	549
PJ 4290017	916	410	551
PJ 4290019	916	400	549
PJ 4290019	916	500	553
PJ 4290026	911	200	417
PJ 4290077	912	100	437
PJ 4290122	916	400	549
PJ 4290151	916	400	547
PJ 4290160	371	400	213
PJ 4370024	775	200	287
PJ 4380020	353	100	169
PJ 4380020	372	100	215
PJ 4380022	372	100	215
PJ 4380026	911	300	423
PJ 4380026	911	310	425
PJ 4380026	912	400	459
PJ 4380026	912	460	465
PJ 4380027	912	400	459
PJ 4380027	912	450	463
PJ 4380031	912	800	481
PJ 4380032	912	800	481
PJ 4380034	911	350	429
PJ 4380035	233	100	65
PJ 4380036	914	900	529
PJ 4380037	837	200	335
PJ 4380042	911	350	429
PJ 4380042	912	700	479
PJ 4380042	916	500	553
PJ 4380042	916	3000	571
PJ 4380043	252	100	105
PJ 4380043	353	100	169
PJ 4380043	362	400	177
PJ 4380043	873	100	363
PJ 4380043	873	110	365
PJ 4380043	911	100	411
PJ 4380043	912	530	473
PJ 4380043	912	800	481
PJ 4380043	914	250	505
PJ 4380043	916	300	543
PJ 4380043	916	500	553
PJ 4380043	916	1500	563
PJ 4380043	916	2500	567
PJ 4380043	916	3500	573

Part No	Group	Sect	Page
PJ 4380043	924	400	583
PJ 4380043	924	410	585
PJ 4380043	924	500	589
PJ 4380043	924	510	593
PJ 4380043	974	500	631
PJ 4380044	252	100	105
PJ 4380044	415	100	233
PJ 4380044	912	800	483
PJ 4380044	916	500	553
PJ 4380044	916	3000	569
PJ 4380045	252	100	105
PJ 4380045	356	100	173
PJ 4380045	443	100	259
PJ 4380047	912	100	437
PJ 4380047	912	530	473
PJ 4380048	912	530	473
PJ 4380052	443	100	259
PJ 4380052	916	1000	561
PJ 4380052	916	3000	569
PJ 4380052	971	100	615
PJ 4380052	975	550	645
PJ 4380054	837	200	335
PJ 4380054	852	900	359
PJ 4380054	911	100	411
PJ 4380054	912	600	475
PJ 4380054	912	610	477
PJ 4380054	924	400	583
PJ 4380054	924	410	585
PJ 4380054	924	500	589
PJ 4380054	924	510	593
PJ 4380054	971	100	615
PJ 4380054	971	100	617
PJ 4380054	974	500	631
PJ 4380059	912	350	453
PJ 4380059	912	355	455
PJ 4380059	912	600	475
PJ 4380059	912	610	477
PJ 4380060	912	600	475
PJ 4380060	912	610	477
PJ 4380061	975	100	633
PJ 4380063	975	100	633
PJ 4380065	971	100	615
PJ 4380069	415	100	233
PJ 4380162	252	100	105
PJ 4380163	415	100	233
PJ 4380164	252	100	105
PJ 4380164	252	110	109
PJ 4380172	371	310	209
PJ 4380172	371	320	211
PJ 4380301	916	3000	571
PJ 4380302	916	3000	571
PJ 4380315	233	500	71
PJ 4380394	916	3000	569
PJ 4410010	334	200	159
PJ 4410010	372	100	215
PJ 4410013	233	100	65
PJ 4410013	911	300	423
PJ 4410013	911	310	425
PJ 4410013	912	400	459
PJ 4410013	912	450	463
PJ 4410013	912	460	465
PJ 4410013	912	800	481
PJ 4410022	252	100	105
PJ 4420028	916	3000	569
PJ 4430003	971	100	615
PJ 4430003	974	100	625
PJ 4450015	975	100	633
PJ 4450015	975	100	635
PJ 4450026	363	100	179
PJ 4450026	363	110	181
PJ 4450026	810	400	307
PJ 4450026	810	410	311
PJ 4450026	843	210	343
PJ 4450026	911	350	429
PJ 4460014	353	100	169
PJ 4460026	252	100	105
PJ 4460033	924	400	583
PJ 4460033	924	410	585
PJ 4460033	924	500	589
PJ 4460033	924	510	593
PJ 4460035	252	100	105
PJ 4460084	916	500	553
PJ 4470017	393	110	225
PJ 4470017	775	100	283
PJ 4470017	775	110	285
PJ 4490002	415	100	233
PJ 4490006	252	100	105
PJ 4490006	372	100	215
PJ 4490006	415	100	233
PJ 4490006	443	100	259
PJ 4490006	873	100	363
PJ 4490006	873	110	365
PJ 4490006	911	100	411
PJ 4490006	911	350	429
PJ 4490006	912	530	473
PJ 4490006	912	800	483
PJ 4490006	916	3000	569
PJ 4490006	974	500	631
PJ 4490014	912	800	481
PJ 4490016	916	3000	571
PJ 4490021	912	800	481
PJ 4590030	881	100	367
PJ 4590030	881	200	369
PJ 4590030	881	250	371
PJ 4630002	974	100	625
PJ 4630017	971	100	615
PJ 4630018	971	100	615
PJ 4630027	971	100	617
PJ 4690037	873	100	363
PJ 4690037	873	110	365
PJ 4690061	911	300	423
PJ 4690061	911	310	425
PJ 4690061	911	320	427
PJ 4690152	911	300	423
PJ 4690152	911	310	425
PJ 4690152	911	320	427
PJ 4690172	235	100	79
PJ 4690299	233	100	65
PJ 4690299	837	200	335
PJ 4690299	912	100	437
PJ 4690299	914	700	513
PJ 4690299	914	720	517
PJ 4690299	914	730	519
PJ 4690302	912	800	481
PJ 4690403	912	530	473
PJ 4690420	235	100	79
PJ 4690420	235	110	81
PJ 4690421	912	600	475
PJ 4690421	912	610	477
PJ 4690422	912	600	475
PJ 4690422	912	610	477
PJ 4690693	916	400	547
PJ 4690694	916	400	547
PJ 4690695	916	400	547
PJ 4690708	912	700	479
PJ 4690714	916	400	547
PJ 4690718	218	100	59
PJ 4690731	912	530	473
PJ 4690734	916	3000	569
PJ 4690735	252	100	105
PJ 4690738	916	500	553
PJ 4690747	252	100	105
PJ 4690750	235	300	87
PJ 4690750	911	200	415
PJ 4690751	916	400	547
PJ 4690756	916	500	553
PJ 4690761	235	100	79
PJ 4690761	235	110	81
PJ 4690774	916	400	549
PJ 4690774	916	410	551
PJ 4690781	254	100	111
PJ 4690783	912	530	473
PJ 4690783	912	700	479
PJ 4690785	252	100	105
PJ 4705000	916	600	557
PJ 4705000	916	610	559
PJ 4705010	916	300	543
PJ 4725007	914	700	513
PJ 4725007	914	720	517
PJ 4725008	916	400	547
PJ 4725010	911	200	415
PJ 4725011	924	410	587
PJ 4725011	924	510	595
PJ 4735001	924	400	583
PJ 4735001	924	500	589
PJ 4740048	912	600	475
PJ 4740048	912	610	477
PJ 4740068	924	400	583
PJ 4740068	924	410	585
PJ 4740068	924	500	589
PJ 4740068	924	510	593
PJ 4740120	912	500	467
PJ 4740174	975	500	641
PJ 4745003	916	400	547
PJ 4745003	916	410	551

NUMERICAL INDEX

RÉPERTOIRE DE NUMÉROS

NUMMERNREGISTER

INDICE DE NÚMERO

Catalogue id	Group
10006	**1000**
Issue	Page
VOE 64C4410006	**2**

VOLVO

EC30

NUMERICAL INDEX | **NUMMERNREGISTER**

RÉPERTOIRE DE NUMÉROS | **INDICE DE NÚMERO**

Catalogue id **10006** | Group **1000**

Issue **VOE 64C4410006** | Page **3**

Part No	Group	Sect	Page
PJ 4750006	911	210	421
PJ 4750304	916	1500	563
PJ 4750304	916	3500	575
PJ 4750604	492	500	269
PJ 4755001	911	200	415
PJ 4755007	912	360	457
PJ 4755008	911	200	415
PJ 4755008	912	350	453
PJ 4755008	912	355	455
PJ 4755008	914	700	513
PJ 4755008	914	720	517
PJ 4755008	916	300	543
PJ 4755008	916	600	557
PJ 4755008	924	400	583
PJ 4755008	924	410	585
PJ 4755008	924	500	589
PJ 4755008	924	510	593
PJ 4755009	916	300	543
PJ 4755009	916	310	545
PJ 4755014	911	200	415
PJ 4755014	911	210	419
PJ 4755015	911	200	415
PJ 4755016	916	100	533
PJ 4755016	916	110	535
PJ 4755017	916	100	533
PJ 4755017	916	110	535
PJ 4755018	916	100	533
PJ 4755018	916	110	535
PJ 4755021	911	200	415
PJ 4755022	924	400	583
PJ 4755022	924	410	585
PJ 4755022	924	500	589
PJ 4755022	924	510	593
PJ 4755028	916	1500	563
PJ 4755028	916	3500	573
PJ 4755029	916	1500	563
PJ 4755029	916	2500	567
PJ 4755029	916	3500	573
PJ 4755030	916	3000	569
PJ 4755032	916	200	539
PJ 4755032	916	210	541
PJ 4755039	924	400	583
PJ 4755039	924	410	585
PJ 4755039	924	500	589
PJ 4755039	924	510	593
PJ 4755041	911	300	423
PJ 4755041	911	310	425
PJ 4755043	924	400	583
PJ 4755043	924	410	585
PJ 4755043	924	500	589
PJ 4755043	924	510	593
PJ 4755045	912	350	453
PJ 4755045	912	355	455
PJ 4755045	916	500	555
PJ 4755045	916	3000	571
PJ 4755049	911	310	425
PJ 4755050	911	310	425
PJ 4755050	911	320	427
PJ 4770006	492	500	269
PJ 4770006	971	700	623
PJ 4770020	911	100	411
PJ 4770679	911	210	421
PJ 4780009	916	3000	571
PJ 4810027	912	500	467
PJ 4810027	914	250	505
PJ 4810027	914	260	507
PJ 4890101	441	100	241
PJ 4890106	441	100	241
PJ 4900050	443	200	263
PJ 5020071	261	200	123
PJ 5020097	896	100	383
PJ 5020103	235	300	87
PJ 5020104	911	100	411
PJ 5030115	881	100	367
PJ 5040074	971	100	615
PJ 5040211	971	100	615
PJ 5040579	912	600	475
PJ 5040579	912	610	477
PJ 5040630	975	550	645
PJ 5040644	356	100	173
PJ 5040739	261	800	127
PJ 5040740	261	800	127
PJ 5040755	371	400	213
PJ 5040782	821	100	319
PJ 5040787	916	400	547
PJ 5040789	916	400	547
PJ 5040789	916	410	551
PJ 5040792	916	1500	563
PJ 5040792	916	2500	567
PJ 5040792	916	3500	573
PJ 5040811	261	800	127
PJ 5050009	352	200	165
PJ 5050009	352	210	167
PJ 5050009	353	100	169
PJ 5050011	362	400	177
PJ 5050022	364	400	189
PJ 5050022	364	500	191
PJ 5080042	372	100	215
PJ 5080120	218	100	59
PJ 5080122	372	100	215
PJ 5080146	372	100	215
PJ 5090133	353	100	169
PJ 5110042	372	100	215
PJ 5110044	372	100	215
PJ 5110047	372	100	215
PJ 5110049	372	100	215
PJ 5110050	372	100	215
PJ 5120017	372	100	217
PJ 5120031	371	400	213
PJ 5120033	371	120	199
PJ 5120034	371	120	199
PJ 5120037	371	120	199
PJ 5120039	371	120	199
PJ 5130052	924	600	597
PJ 5130077	911	400	433
PJ 5130078	371	110	197
PJ 5130078	371	120	199
PJ 5130079	371	110	197
PJ 5130079	371	120	199
PJ 5130090	371	400	213
PJ 5130107	372	100	215
PJ 5130116	386	200	221
PJ 5140044	353	100	169
PJ 5140044	362	400	177
PJ 5140160	810	100	305
PJ 5140168	852	900	361
PJ 5140169	852	900	361
PJ 5140169	873	100	363
PJ 5140169	873	110	365
PJ 5140244	911	350	429
PJ 5140372	218	100	59
PJ 5140378	252	100	105
PJ 5140385	873	100	363
PJ 5140385	873	110	365
PJ 5160030	364	400	189
PJ 5160030	364	500	191
PJ 5160043	364	500	191
PJ 5160052	364	500	191
PJ 5160067	364	500	191
PJ 5160113	364	400	189
PJ 5160194	372	100	215
PJ 5160271	366	100	195
PJ 5160307	364	400	189
PJ 5160308	364	400	189
PJ 5160310	364	500	191
PJ 5160311	364	500	191
PJ 5160316	364	400	189
PJ 5160317	364	400	189
PJ 5160318	364	500	191
PJ 5170026	362	400	177
PJ 5170060	716	100	277
PJ 5170091	352	100	161
PJ 5170091	352	200	165
PJ 5170091	356	100	173
PJ 5180081	393	100	223
PJ 5220069	912	500	467
PJ 5220076	914	250	505
PJ 5220076	914	260	507
PJ 5270432	912	800	481
PJ 5270433	912	800	481
PJ 5270490	912	800	481
PJ 5270549	275	100	137
PJ 5270560	881	200	369
PJ 5270560	881	250	371
PJ 5270575	912	800	481
PJ 5270576	912	800	481
PJ 5270577	912	800	481
PJ 5270583	881	200	369
PJ 5270583	881	250	371
PJ 5270593	912	800	483
PJ 5270604	912	800	483
PJ 5350116	913	100	493
PJ 5350141	913	200	495
PJ 5360083	924	600	597
PJ 5360260	912	400	459

Part No	Group	Sect	Page
PJ 5360297	912	700	479
PJ 5360300	912	100	437
PJ 5360303	912	600	475
PJ 5360309	914	800	521
PJ 5360310	914	820	525
PJ 5360315	912	530	473
PJ 5360319	912	450	463
PJ 5360326	912	110	443
PJ 5360333	912	610	477
PJ 5370194	911	350	429
PJ 5370269	911	355	431
PJ 5380560	837	100	333
PJ 5380588	852	900	359
PJ 5380606	837	100	333
PJ 5380645	852	900	359
PJ 5380721	810	100	305
PJ 5400591	912	800	483
PJ 5400592	912	100	441
PJ 5400598	233	100	65
PJ 5400612	924	500	591
PJ 5400613	924	400	583
PJ 5400634	911	310	425
PJ 5400638	924	510	595
PJ 5400640	924	410	585
PJ 5400647	916	610	559
PJ 5450059	910	900	407
PJ 5460203	971	100	615
PJ 5460378	975	100	633
PJ 5460379	975	100	633
PJ 5460387	881	100	367
PJ 5460395	974	100	625
PJ 5471000	914	720	517
PJ 5471000	914	730	519
PJ 5471005	914	700	513
PJ 5471005	914	720	517
PJ 5471013	914	700	513
PJ 5471013	914	710	515
PJ 5471014	914	700	513
PJ 5471014	914	710	515
PJ 5471014	914	720	517
PJ 5471014	914	730	519
PJ 5471014	916	300	543
PJ 5471014	916	310	545
PJ 5471015	916	300	543
PJ 5471016	914	700	513
PJ 5471016	914	710	515
PJ 5471017	914	710	515
PJ 5471017	914	720	517
PJ 5471017	914	730	519
PJ 5471018	912	350	453
PJ 5471018	914	720	517
PJ 5471018	914	730	519
PJ 5471019	911	200	415
PJ 5471019	911	210	419
PJ 5471019	914	720	517
PJ 5471019	914	730	519
PJ 5471019	924	410	585
PJ 5471019	924	510	593
PJ 5471020	914	700	513
PJ 5471020	914	720	517
PJ 5471027	912	350	453
PJ 5471027	912	355	455
PJ 5471027	914	700	513
PJ 5471027	914	720	517
PJ 5471028	914	700	513
PJ 5471028	914	710	515
PJ 5471028	914	720	517
PJ 5471028	914	730	519
PJ 5471029	914	700	513
PJ 5471029	914	710	515
PJ 5471029	914	720	517
PJ 5471029	914	730	519
PJ 5471030	914	700	513
PJ 5471030	914	710	515
PJ 5471030	914	720	517
PJ 5471030	914	730	519
PJ 5471035	912	350	453
PJ 5471035	912	355	455
PJ 5471036	924	400	583
PJ 5471036	924	500	589
PJ 5471038	924	400	583
PJ 5471038	924	410	585
PJ 5471038	924	500	589
PJ 5471038	924	510	593
PJ 5471039	924	400	583
PJ 5471039	924	410	585
PJ 5471039	924	500	589
PJ 5471039	924	510	593
PJ 5471041	924	400	583
PJ 5471041	924	410	585
PJ 5471041	924	500	589
PJ 5471041	924	510	593
PJ 5471042	912	360	457
PJ 5471043	914	700	513
PJ 5471043	914	710	515
PJ 5471043	914	720	517
PJ 5471043	914	730	519
PJ 5471044	916	600	557
PJ 5471049	916	610	559
PJ 5472001	916	300	543
PJ 5472002	916	200	539
PJ 5472002	916	210	541
PJ 5472003	916	300	543
PJ 5472003	916	310	545
PJ 5472004	916	600	557
PJ 5472004	916	610	559
PJ 5472009	916	300	543
PJ 5472009	916	310	545
PJ 5472011	916	600	557
PJ 5472011	916	610	559
PJ 5472012	924	400	583
PJ 5472012	924	500	589
PJ 5472013	911	210	419
PJ 5473006	916	100	533
PJ 5473006	916	110	535
PJ 5473010	911	200	415
PJ 5473010	911	210	419
PJ 5473012	916	500	553
PJ 5473012	916	3000	569
PJ 5473013	916	500	553
PJ 5473013	916	3000	569
PJ 5473014	916	1000	561
PJ 5473014	916	2000	565
PJ 5473014	916	3000	569
PJ 5473016	916	100	533
PJ 5473016	916	110	535
PJ 5473018	911	200	415
PJ 5473024	911	200	415
PJ 5473025	916	300	543
PJ 5473025	916	310	545
PJ 5473026	916	1000	561
PJ 5473026	916	2000	565
PJ 5473026	916	3000	569
PJ 5473027	912	360	457
PJ 5473028	916	3000	569
PJ 5473029	911	210	419
PJ 5473030	911	210	419
PJ 5473031	911	210	419
PJ 5474003	911	200	415
PJ 5474004	911	200	415
PJ 5474005	911	200	415
PJ 5475002	916	1000	561
PJ 5475002	916	3000	569
PJ 5475003	916	1000	561
PJ 5475003	916	3000	569
PJ 5475004	911	300	423
PJ 5475005	911	300	423
PJ 5475006	911	300	423
PJ 5475007	916	1000	561
PJ 5475007	916	3000	569
PJ 5475008	911	310	425
PJ 5475008	911	320	427
PJ 5475009	911	310	425
PJ 5475009	911	320	427
PJ 5475010	911	310	425
PJ 5475010	911	320	427
PJ 5475012	911	320	427
PJ 5485002	914	700	513
PJ 5485002	914	710	515
PJ 5485002	914	720	517
PJ 5485003	911	300	423
PJ 5485004	911	300	423
PJ 5485004	911	310	425
PJ 5485009	916	500	553
PJ 5485011	916	400	547
PJ 5485012	911	200	415
PJ 5485015	911	310	425
PJ 5530011	975	100	633
PJ 5530012	975	100	633
PJ 5530021	971	100	615
PJ 5530069	971	100	617
PJ 5530118	971	100	617
PJ 5540050	810	100	305
PJ 5540051	810	100	305
PJ 5600010	911	100	411

NUMERICAL INDEX

RÉPERTOIRE DE NUMÉROS

NUMMERNREGISTER

INDICE DE NÚMERO

NUMERICAL INDEX

RÉPERTOIRE DE NUMÉROS

NUMMERNREGISTER

INDICE DE NÚMERO

Catalogue id **10006** | Group **1000**

Issue **VOE 64C4410006** | Page **5**

Part No	Group	Sect	Page
PJ 5600018	911	355	431
PJ 5600046	821	100	319
PJ 5600089	914	250	505
PJ 5600089	914	260	507
PJ 5600126	914	250	505
PJ 5600126	914	260	507
PJ 5600136	911	100	411
PJ 5600136	911	110	413
PJ 5600156	852	900	359
PJ 5600160	492	200	267
PJ 5600177	852	900	359
PJ 5600188	852	900	359
PJ 5600189	852	900	359
PJ 5600194	261	800	127
PJ 5600200	443	110	261
PJ 5600200	910	900	407
PJ 5600201	443	110	261
PJ 5600201	910	900	407
PJ 5600201	916	120	537
PJ 5600202	443	110	261
PJ 5600202	910	900	407
PJ 5600203	910	900	407
PJ 5600204	910	900	407
PJ 5600205	910	900	407
PJ 5600206	910	900	409
PJ 5600207	910	900	409
PJ 5600208	910	900	409
PJ 5640187	912	500	467
PJ 5640198	927	500	611
PJ 5640198	971	600	619
PJ 5640198	975	300	637
PJ 5670850	975	500	641
PJ 5670877	974	300	627
PJ 5670878	975	300	637
PJ 5670879	971	600	619
PJ 5670882	927	500	611
PJ 5720571	371	200	201
PJ 5720585	356	100	173
PJ 5720589	372	400	219
PJ 5720639	371	110	197
PJ 5720640	371	310	209
PJ 5720642	371	110	197
PJ 5720642	371	120	199
PJ 5720642	924	400	583
PJ 5720642	924	410	585
PJ 5720643	371	110	197
PJ 5720643	371	120	199
PJ 5720643	924	500	589
PJ 5720643	924	510	593
PJ 5720644	371	310	209
PJ 5720644	371	320	211
PJ 5720645	371	400	213
PJ 5720659	371	110	197
PJ 5720659	371	120	199
PJ 5720663	371	400	213
PJ 5720671	334	200	159
PJ 5720672	334	200	159
PJ 5720716	393	100	223
PJ 5720723	371	320	211
PJ 5830078	810	500	315
PJ 5910202	924	410	585
PJ 5910202	924	510	593
PJ 5910778	916	400	547
PJ 5910779	916	400	547
PJ 5910780	916	400	547
PJ 5910781	916	400	547
PJ 5910782	916	400	547
PJ 5910783	916	400	547
PJ 5910786	916	300	543
PJ 5910787	916	300	543
PJ 5910788	916	400	547
PJ 5910791	916	400	547
PJ 5910792	916	400	547
PJ 5910814	916	600	557
PJ 5910814	916	610	559
PJ 5910815	916	600	557
PJ 5910815	916	610	559
PJ 5910820	916	1000	561
PJ 5910820	916	3000	569
PJ 5910822	916	500	553
PJ 5910823	916	500	553
PJ 5910824	916	2000	565
PJ 5910824	916	3000	569
PJ 5910825	916	500	553
PJ 5910826	916	500	553
PJ 5910839	912	350	453
PJ 5910839	912	355	455
PJ 5910840	912	360	457
PJ 5910841	912	360	457
PJ 5910851	911	300	423
PJ 5910851	911	310	425
PJ 5910852	916	400	547
PJ 5910853	916	400	547
PJ 5910854	911	200	415
PJ 5910855	911	200	415
PJ 5910856	911	200	415
PJ 5910857	911	200	415
PJ 5910866	924	500	589
PJ 5910867	924	400	583
PJ 5910867	924	500	589
PJ 5910871	912	350	453
PJ 5910871	912	355	455
PJ 5910878	916	3000	569
PJ 5910879	916	3000	569
PJ 5910889	916	3000	571
PJ 5910891	916	310	545
PJ 5910892	916	310	545
PJ 5910893	916	410	551
PJ 5910894	916	410	551
PJ 5910895	916	410	551
PJ 5910896	916	410	551
PJ 5910897	916	410	551
PJ 5910898	916	410	551
PJ 5910899	916	410	551
PJ 5910900	916	410	551
PJ 5910901	911	210	419
PJ 5910902	911	210	419
PJ 5910903	924	510	593
PJ 5910904	924	410	585
PJ 5910904	924	510	593
PJ 5910905	911	320	427
PJ 5930306	971	600	619
PJ 5940104	971	600	619
PJ 5940140	927	500	611
PJ 5940386	975	500	641
PJ 5940396	974	300	627
PJ 5940399	975	300	637
PJ 5950099	927	500	611
PJ 5950170	975	500	641
PJ 5950192	974	300	627
PJ 5950194	927	500	611
PJ 5960043	914	250	505
PJ 5960043	914	260	507
PJ 5960065	912	500	467
PJ 5960100	971	600	619
PJ 5960100	975	300	637
PJ 5960103	975	500	641
PJ 5960115	914	260	507
PJ 5960123	974	300	627
PJ 5960124	927	500	611
PJ 5960130	910	900	407
PJ 5960131	910	900	407
PJ 5960132	910	900	407
PJ 5960133	910	900	407
PJ 5960134	910	900	407
PJ 5960135	910	900	407
PJ 5960136	910	900	407
PJ 5960137	910	900	407
PJ 5960138	910	900	407
PJ 5960139	910	900	407
PJ 5960140	910	900	407
PJ 5960141	910	900	407
PJ 5960142	910	900	407
PJ 5960143	910	900	407
PJ 5960144	910	900	407
PJ 5960145	910	900	409
PJ 5960146	910	900	409
PJ 5960147	910	900	409
PJ 5960148	910	900	409
PJ 5960149	910	900	409
PJ 5960150	910	900	409
PJ 5960151	910	900	409
PJ 5960152	910	900	409
PJ 5960153	910	900	409
PJ 5960154	910	900	409
PJ 5960155	910	900	409
PJ 5960156	910	900	409
PJ 5960157	910	900	409
PJ 6010013	873	100	363
PJ 6010013	873	110	365
PJ 6010201	911	300	423
PJ 6010204	911	100	411
PJ 6010205	911	200	417
PJ 6010209	911	300	423
PJ 6010209	911	310	425

Part No	Group	Sect	Page
PJ 6010210	911	300	423
PJ 6010210	911	310	425
PJ 6010222	911	300	423
PJ 6010227	924	400	583
PJ 6010227	924	410	585
PJ 6010227	924	500	589
PJ 6010227	924	510	593
PJ 6010228	924	500	589
PJ 6010228	924	510	593
PJ 6010231	924	400	583
PJ 6010231	924	410	585
PJ 6010231	924	500	589
PJ 6010231	924	510	593
PJ 6010232	924	500	589
PJ 6010232	924	510	593
PJ 6010235	873	100	363
PJ 6010235	873	110	365
PJ 6010236	911	310	425
PJ 6010236	911	320	427
PJ 6010237	911	310	425
PJ 6010237	911	320	427
PJ 6010239	911	110	413
PJ 6050073	233	500	71
PJ 6050073	233	510	73
PJ 6090037	912	190	449
PJ 6090158	914	260	507
PJ 6120040	975	500	641
PJ 6120041	975	500	641
PJ 6120042	971	600	619
PJ 6120042	974	300	627
PJ 6120042	975	300	637
PJ 6120045	971	600	619
PJ 6120045	975	300	637
PJ 6120050	927	500	611
PJ 6120051	927	500	611
PJ 6120052	927	500	611
PJ 6120053	927	500	611
PJ 6120057	974	300	627
PJ 6120058	974	300	627
PJ 6120086	971	600	619
PJ 6120086	975	300	637
PJ 6120090	971	600	619
PJ 6120090	975	300	637
PJ 6120091	975	500	641
PJ 6120092	975	500	641
PJ 6130008	927	500	611
PJ 6130029	975	500	641
PJ 6130030	971	600	619
PJ 6130030	974	300	627
PJ 6130030	975	300	637
PJ 6140016	443	200	263
PJ 6140035	974	100	625
PJ 6140050	443	200	263
PJ 6200046	896	100	383
PJ 6200047	896	100	383
PJ 6200048	896	100	383
PJ 6200076	821	400	323
PJ 6200080	852	900	359
PJ 6460084	925	100	599
PJ 6460085	925	100	599
PJ 6460086	925	100	599
PJ 6460087	925	100	599
PJ 6460088	925	100	599
PJ 6460091	925	200	601
PJ 6460092	925	200	601
PJ 6460093	925	200	601
PJ 6460094	925	200	601
PJ 6460095	925	200	601
PJ 6460250	925	100	599
PJ 6460251	925	200	601
PJ 6530086	362	400	177
PJ 6740090	925	100	599
PJ 6740140	925	200	601
PJ 6750057	924	100	577
PJ 6860120	353	110	171
PJ 6860157	393	100	223
PJ 6860196	810	900	317
PJ 6860197	356	100	173
PJ 6860338	356	100	173
PJ 6860341	393	110	225
PJ 6860346	852	900	361
PJ 6860347	852	900	361
PJ 6860348	852	900	361
PJ 6860349	852	900	361
PJ 6930061	897	100	391
PJ 6930100	234	100	75
PJ 6930121	916	1500	563
PJ 6930122	916	2500	567
PJ 6930122	916	3500	573
PJ 6930123	916	3500	573
PJ 6930127	261	800	127
PJ 6930129	372	400	219
PJ 6930146	252	100	105
PJ 6930146	252	110	109
PJ 6930147	254	100	111
PJ 6930170	334	200	159
PJ 6930176	912	360	457
PJ 6930241	912	800	483
PJ 6930243	912	100	441
PJ 6930245	261	800	127
PJ 6930260	233	100	65
PJ 6930262	252	100	105
PJ 6930263	911	310	425
PJ 6930285	916	610	559
PJ 6930303	810	100	305
PJ 6930304	810	500	315
PJ 6930305	852	900	361
PJ 6930308	852	900	361
PJ 6930339	234	110	77
PJ 6932017	975	100	633
PJ 6932018	975	100	633
PJ 6932046	897	200	393
PJ 6932047	897	400	395
PJ 6932081	916	1000	561
PJ 6932083	916	3000	569
PJ 6932084	916	2000	565
PJ 6932120	897	200	393
PJ 6932121	897	400	395
PJ 6932122	897	200	393
PJ 6932123	897	400	395
PJ 6932128	897	200	393
PJ 6932129	897	400	395
PJ 6932130	897	200	393
PJ 6932131	897	400	395
PJ 6932163	924	510	593
PJ 6932165	924	410	585
PJ 6932178	912	355	455
PJ 7410022	262	700	133
PJ 7410026	238	100	93
PJ 7410026	238	200	97
PJ 7410027	215	100	49
PJ 7410034	211	100	39
PJ 7410034	251	400	103
PJ 7410039	212	500	43
PJ 7410042	215	400	53
PJ 7410044	262	700	133
PJ 7410050	321	100	147
PJ 7410054	211	100	39
PJ 7410056	214	100	47
PJ 7410061	216	100	55
PJ 7410085	215	400	53
PJ 7410086	216	100	55
PJ 7410089	212	100	41
PJ 7410092	215	100	49
PJ 7410092	238	100	93
PJ 7410092	238	200	97
PJ 7410095	321	100	147
PJ 7410110	212	500	43
PJ 7410116	238	100	93
PJ 7410116	238	200	97
PJ 7410118	321	100	147
PJ 7410118	331	100	151
PJ 7410119	216	100	55
PJ 7410120	238	100	93
PJ 7410120	238	200	97
PJ 7410122	217	100	57
PJ 7410125	216	100	55
PJ 7410126	238	100	93
PJ 7410126	238	200	97
PJ 7410127	321	100	147
PJ 7410127	331	100	151
PJ 7410128	216	100	55
PJ 7410129	212	100	41
PJ 7410131	215	400	53
PJ 7410132	215	400	53
PJ 7410132	216	100	55
PJ 7410135	214	100	47
PJ 7410137	217	100	57
PJ 7410141	261	500	125
PJ 7410142	212	100	41
PJ 7410143	212	100	41
PJ 7410144	211	100	39
PJ 7410146	235	200	85
PJ 7410147	238	100	93
PJ 7410170	233	400	69

NUMERICAL INDEX

RÉPERTOIRE DE NUMÉROS

NUMMERNREGISTER

INDICE DE NÚMERO

NUMERICAL INDEX | **NUMMERNREGISTER**

RÉPERTOIRE DE NUMÉROS | **INDICE DE NÚMERO**

Catalogue id **10006** | Group **1000**

Issue **VOE 64C4410006** | Page **7**

Part No	Group	Sect	Page
PJ 7410171	233	400	69
PJ 7410172	235	200	85
PJ 7410181	215	400	53
PJ 7410203	262	100	131
PJ 7410206	212	100	41
PJ 7410208	212	100	41
PJ 7410218	212	500	43
PJ 7410261	238	100	93
PJ 7410275	262	100	131
PJ 7410276	262	100	131
PJ 7410287	212	100	41
PJ 7410289	273	100	135
PJ 7410316	235	200	85
PJ 7410317	235	200	85
PJ 7410320	212	500	43
PJ 7410321	262	100	131
PJ 7410341	236	100	89
PJ 7410360	236	100	89
PJ 7410369	236	100	89
PJ 7410371	236	100	89
PJ 7410403	212	100	41
PJ 7410404	212	100	41
PJ 7410405	212	100	41
PJ 7410425	912	110	443
PJ 7410425	912	110	445
PJ 7410425	912	110	447
PJ 7410456	912	100	437
PJ 7410456	912	100	439
PJ 7410457	912	100	437
PJ 7410457	912	100	439
PJ 7410457	912	110	443
PJ 7410457	912	110	445
PJ 7410457	912	110	447
PJ 7410458	912	100	437
PJ 7410458	912	100	439
PJ 7410459	912	100	437
PJ 7410459	912	100	439
PJ 7410519	851	900	349
PJ 7410519	851	910	353
PJ 7410521	352	100	161
PJ 7410521	356	100	173
PJ 7410528	873	100	363
PJ 7410565	873	100	363
PJ 7410565	873	110	365
PJ 7410590	237	100	91
PJ 7410655	214	100	47
PJ 7410676	237	100	91
PJ 7410677	237	100	91
PJ 7410678	237	100	91
PJ 7410679	237	100	91
PJ 7410680	237	100	91
PJ 7410681	237	100	91
PJ 7410682	237	100	91
PJ 7410683	237	100	91
PJ 7410684	237	100	91
PJ 7410685	237	100	91
PJ 7410691	211	100	39
PJ 7410691	212	100	41
PJ 7410716	235	200	85
PJ 7410717	235	200	85
PJ 7410718	235	200	85
PJ 7410724	251	100	101
PJ 7410728	217	100	57
PJ 7410752	364	300	187
PJ 7410804	238	100	93
PJ 7410873	911	100	411
PJ 7410873	911	110	413
PJ 7410933	912	100	439
PJ 7410933	912	110	447
PJ 7410976	212	100	41
PJ 7411044	331	200	153
PJ 7411045	331	200	153
PJ 7411049	331	200	153
PJ 7411050	331	200	153
PJ 7411119	831	100	325
PJ 7411119	831	110	329
PJ 7411193	831	100	327
PJ 7411193	831	110	331
PJ 7411215	912	100	437
PJ 7411216	912	100	439
PJ 7411222	912	100	439
PJ 7411270	912	100	439
PJ 7411292	262	100	131
PJ 7411293	235	200	85
PJ 7411301	261	100	121
PJ 7411302	261	100	121
PJ 7411303	261	100	121
PJ 7411304	261	100	121
PJ 7411320	331	100	151
PJ 7411334	262	100	131
PJ 7411337	262	100	131
PJ 7411338	212	100	41
PJ 7411351	236	100	89
PJ 7411396	851	900	349
PJ 7411396	851	910	353
PJ 7411504	775	100	283
PJ 7411504	775	110	285
PJ 7411529	775	100	283
PJ 7411529	775	110	285
PJ 7411541	831	100	325
PJ 7411541	831	110	329
PJ 7411604	924	600	597
PJ 7411635	926	900	607
PJ 7411636	926	900	607
PJ 7411672	831	100	325
PJ 7411672	831	110	329
PJ 7411673	831	110	329
PJ 7411681	851	900	349
PJ 7411682	810	400	309
PJ 7411682	810	410	311
PJ 7411682	810	410	313
PJ 7411682	851	910	353
PJ 7411688	363	100	179
PJ 7411688	363	110	181
PJ 7411699	352	210	167
PJ 7411699	810	400	307
PJ 7411699	810	400	309
PJ 7411699	810	410	311
PJ 7411699	810	410	313
PJ 7411700	810	400	307
PJ 7411700	810	410	311
PJ 7411700	843	210	343
PJ 7411703	831	100	325
PJ 7411703	831	110	329
PJ 7411704	831	100	325
PJ 7411704	831	110	329
PJ 7411728	913	200	495
PJ 7411800	914	950	531
PJ 7411988	896	210	387
PJ 7411989	896	200	385
PJ 7411993	393	100	223
PJ 7411993	393	110	225
PJ 7411994	851	900	349
PJ 7411994	851	910	353
PJ 7411995	363	100	179
PJ 7411999	831	100	325
PJ 7411999	831	110	329
PJ 7412003	831	100	325
PJ 7412003	831	110	329
PJ 7412004	831	100	327
PJ 7412004	831	110	331
PJ 7412098	236	100	89
PJ 7412153	810	400	307
PJ 7412153	810	410	311
PJ 7412154	810	400	307
PJ 7412154	810	410	311
PJ 7412433	831	100	325
PJ 7412433	831	110	329
PJ 7412905	233	500	71
PJ 7412905	233	510	73
PJ 7412906	233	500	71
PJ 7412906	233	510	73
PJ 7412907	233	500	71
PJ 7412907	233	510	73
PJ 7412921	233	500	71
PJ 7412921	233	510	73
PJ 7412922	233	500	71
PJ 7412922	233	510	73
PJ 7412957	386	200	221
PJ 7412969	912	100	437
PJ 7412976	912	450	463
PJ 7412978	912	450	463
PJ 7413002	912	830	489
PJ 7413003	912	830	489
PJ 7413004	912	830	489
PJ 7413007	237	100	91
PJ 7413025	912	530	473
PJ 7413231	896	200	385
PJ 7413645	441	110	245
PJ 7413705	363	100	179
PJ 7413705	363	110	181
PJ 7413707	881	300	373
PJ 7413707	881	310	375
PJ 7413711	352	210	167
PJ 7413711	831	100	325

Part No	Group	Sect	Page
PJ 7413711	831	110	329
PJ 7413711	851	910	353
PJ 7413715	831	100	325
PJ 7413715	831	110	329
PJ 7413716	831	100	325
PJ 7413716	831	110	329
PJ 7413720	831	110	329
PJ 7413767	912	100	441
PJ 7413790	851	910	353
PJ 7413806	851	900	349
PJ 7413811	810	400	307
PJ 7413811	810	410	311
PJ 7413811	810	410	313
PJ 7414026	831	100	325
PJ 7414086	831	100	325
PJ 7414430	214	100	47
PJ 7414575	441	100	241
PJ 7414585	441	100	241
PJ 7414594	441	120	247
PJ 7414595	441	120	247
PJ 7414596	441	120	247
PJ 7414614	441	110	245
PJ 7414631	441	100	243
PJ 7414631	913	100	493
PJ 7414632	441	100	243
PJ 7414916	363	100	179
PJ 7414924	214	100	47
PJ 7414925	215	100	49
PJ 7414937	912	100	437
PJ 7414947	831	100	325
PJ 7414947	831	110	329
PJ 7415198	261	500	125
PJ 7415275	912	400	459
PJ 7415276	912	400	459
PJ 7415277	912	400	459
PJ 7415277	912	410	461
PJ 7415278	912	400	459
PJ 7415278	912	410	461
PJ 7415279	912	400	459
PJ 7415279	912	410	461
PJ 7415294	321	200	149
PJ 7415295	321	200	149
PJ 7415296	321	200	149
PJ 7415297	321	200	149
PJ 7415298	321	200	149
PJ 7415299	321	200	149
PJ 7415301	321	200	149
PJ 7415318	214	100	47
PJ 7415319	212	500	43
PJ 7415319	236	100	89
PJ 7415319	251	100	101
PJ 7415320	214	100	47
PJ 7415322	212	100	41
PJ 7415323	238	100	93
PJ 7415323	238	200	97
PJ 7415324	238	100	93
PJ 7415324	238	200	97
PJ 7415325	221	100	61
PJ 7415326	262	700	133
PJ 7415330	216	100	55
PJ 7415331	214	100	47
PJ 7415332	212	100	41
PJ 7415333	262	100	131
PJ 7415334	217	100	57
PJ 7415335	217	100	57
PJ 7415337	251	100	101
PJ 7415341	251	400	103
PJ 7415341	262	700	133
PJ 7415345	321	100	147
PJ 7415346	212	100	41
PJ 7415347	212	100	41
PJ 7415348	364	100	183
PJ 7415349	238	100	93
PJ 7415350	211	100	39
PJ 7415356	236	100	89
PJ 7415357	236	100	89
PJ 7415358	236	100	89
PJ 7415359	236	100	89
PJ 7415360	236	100	89
PJ 7415361	236	100	89
PJ 7415362	236	100	89
PJ 7415363	236	100	89
PJ 7415364	236	100	89
PJ 7415365	238	100	93
PJ 7415365	238	200	97
PJ 7415366	262	700	133
PJ 7415368	235	200	85
PJ 7415369	235	200	85
PJ 7415370	213	100	45
PJ 7415371	213	100	45
PJ 7415372	213	100	45
PJ 7415373	216	100	55
PJ 7415376	212	100	41
PJ 7415380	235	200	85
PJ 7415382	235	200	85
PJ 7415383	262	700	133
PJ 7415404	321	200	149
PJ 7415416	441	210	255
PJ 7415417	441	210	255
PJ 7415420	441	210	255
PJ 7415421	441	210	255
PJ 7415424	236	100	89
PJ 7415441	215	400	53
PJ 7415444	211	100	39
PJ 7415447	211	100	39
PJ 7415450	214	100	47
PJ 7415452	214	100	47
PJ 7415455	215	400	53
PJ 7415457	212	500	43
PJ 7415458	212	100	41
PJ 7415459	212	500	43
PJ 7415460	212	500	43
PJ 7415461	212	500	43
PJ 7415462	215	100	49
PJ 7415470	213	100	45
PJ 7415475	212	100	41
PJ 7415477	216	100	55
PJ 7415478	251	400	103
PJ 7415479	251	400	103
PJ 7415484	221	100	61
PJ 7415485	217	100	57
PJ 7415486	221	100	61
PJ 7415488	262	100	131
PJ 7415491	262	700	133
PJ 7415492	262	700	133
PJ 7415493	235	200	85
PJ 7415495	235	200	85
PJ 7415496	235	200	85
PJ 7415497	235	200	85
PJ 7415501	238	100	93
PJ 7415501	238	200	97
PJ 7415502	238	100	93
PJ 7415502	238	200	97
PJ 7415503	238	100	93
PJ 7415503	238	200	97
PJ 7415510	238	100	93
PJ 7415510	238	200	97
PJ 7415515	321	100	147
PJ 7415516	321	100	147
PJ 7415519	211	100	39
PJ 7415521	211	100	39
PJ 7415524	217	100	57
PJ 7415525	216	100	55
PJ 7415527	251	400	103
PJ 7415528	251	400	103
PJ 7415530	251	100	101
PJ 7415531	235	200	85
PJ 7415534	238	100	93
PJ 7415534	238	200	97
PJ 7415535	236	100	89
PJ 7415537	256	600	117
PJ 7415538	210	300	37
PJ 7415541	214	100	47
PJ 7415543	262	700	133
PJ 7415544	256	600	117
PJ 7415545	214	100	47
PJ 7415546	214	100	47
PJ 7415556	810	400	307
PJ 7415556	810	410	311
PJ 7415558	831	100	327
PJ 7415558	831	110	331
PJ 7415567	843	200	341
PJ 7415567	843	210	343
PJ 7415569	851	900	349
PJ 7415569	881	310	375
PJ 7415571	363	100	179
PJ 7415572	363	100	179
PJ 7415576	810	400	307
PJ 7415576	810	410	311
PJ 7415584	810	400	307
PJ 7415584	810	410	311
PJ 7415585	810	400	307
PJ 7415585	810	410	313
PJ 7415634	363	100	179
PJ 7415748	273	100	135

NUMERICAL INDEX

RÉPERTOIRE DE NUMÉROS

NUMMERNREGISTER

INDICE DE NÚMERO

Catalogue id	Group
10006	**1000**
Issue	Page
VOE 64C4410006	**8**

NUMERICAL INDEX | **NUMMERNREGISTER**

RÉPERTOIRE DE NUMÉROS | **INDICE DE NÚMERO**

Catalogue id **10006** | Group **1000**

Issue **VOE 64C4410006** | Page **9**

Part No	Group	Sect	Page
PJ 7415919	441	100	241
PJ 7415927	441	100	241
PJ 7415934	912	600	475
PJ 7415934	912	610	477
PJ 7415937	912	100	437
PJ 7415937	912	100	439
PJ 7415938	912	100	437
PJ 7415938	912	100	439
PJ 7416242	262	700	133
PJ 7416242	364	300	187
PJ 7416260	261	200	123
PJ 7416261	261	200	123
PJ 7416262	261	200	123
PJ 7416323	881	300	373
PJ 7416323	881	310	375
PJ 7416325	851	910	353
PJ 7416328	881	300	373
PJ 7416328	881	310	375
PJ 7416347	441	210	255
PJ 7416349	441	210	255
PJ 7416380	441	210	255
PJ 7416385	441	210	255
PJ 7416429	215	100	49
PJ 7416429	215	400	53
PJ 7416429	217	100	57
PJ 7416431	211	100	39
PJ 7416434	262	700	133
PJ 7416436	251	400	103
PJ 7416472	331	100	151
PJ 7416512	221	100	61
PJ 7416526	251	400	103
PJ 7416598	331	200	153
PJ 7416605	331	200	153
PJ 7416608	331	200	153
PJ 7416657	441	210	255
PJ 7416658	441	210	255
PJ 7416659	441	210	255
PJ 7416661	441	210	255
PJ 7416663	441	210	255
PJ 7416675	372	100	215
PJ 7416683	775	300	289
PJ 7416684	775	300	289
PJ 7416685	775	300	289
PJ 7416694	233	100	65
PJ 7416720	215	100	49
PJ 7416722	215	100	49
PJ 7416727	214	100	47
PJ 7416751	852	100	355
PJ 7416752	852	100	357
PJ 7416753	852	100	357
PJ 7416754	852	100	357
PJ 7416755	852	100	355
PJ 7416756	852	100	357
PJ 7416757	852	100	357
PJ 7416758	852	100	357
PJ 7416759	852	100	355
PJ 7416760	852	100	355
PJ 7416761	852	100	355
PJ 7416762	852	100	355
PJ 7416763	852	100	355
PJ 7416764	852	100	355
PJ 7416765	852	100	355
PJ 7416766	852	100	355
PJ 7416767	852	100	357
PJ 7416768	852	100	357
PJ 7416769	852	100	355
PJ 7416770	852	100	357
PJ 7416771	852	100	355
PJ 7416772	852	100	355
PJ 7416773	852	100	355
PJ 7416774	852	100	355
PJ 7416786	851	900	349
PJ 7416789	873	100	363
PJ 7416794	873	100	363
PJ 7416795	851	900	349
PJ 7416796	363	100	179
PJ 7416797	831	100	325
PJ 7416798	363	100	179
PJ 7416798	363	110	181
PJ 7416798	851	900	349
PJ 7416799	831	100	325
PJ 7416799	831	110	329
PJ 7416800	851	900	351
PJ 7416801	851	900	349
PJ 7416802	873	100	363
PJ 7416802	873	110	365
PJ 7416803	371	230	207
PJ 7416803	873	100	363
PJ 7416804	851	900	349
PJ 7416805	851	900	349
PJ 7416806	851	900	351
PJ 7416807	363	100	179
PJ 7416807	363	110	181
PJ 7416807	393	110	225
PJ 7416807	810	400	307
PJ 7416807	810	410	311
PJ 7416807	843	210	343
PJ 7416807	851	900	349
PJ 7416808	843	200	341
PJ 7416809	843	100	337
PJ 7416809	843	110	339
PJ 7416810	843	100	337
PJ 7416810	843	110	339
PJ 7416811	843	200	341
PJ 7416811	843	210	343
PJ 7416812	843	100	337
PJ 7416813	843	100	337
PJ 7416813	843	110	339
PJ 7416814	843	100	337
PJ 7416815	843	100	337
PJ 7416815	843	110	339
PJ 7416816	844	100	345
PJ 7416817	881	300	373
PJ 7416818	881	300	373
PJ 7416819	851	900	349
PJ 7416820	851	900	349
PJ 7416821	851	900	349
PJ 7416823	371	220	205
PJ 7416824	371	220	205
PJ 7416825	371	220	205
PJ 7416826	371	220	205
PJ 7416827	371	220	205
PJ 7416828	371	220	205
PJ 7416829	371	220	205
PJ 7416830	881	300	373
PJ 7416831	881	300	373
PJ 7416831	881	310	375
PJ 7416832	881	300	373
PJ 7416832	881	310	375
PJ 7416833	851	900	349
PJ 7416833	851	910	353
PJ 7416834	851	900	349
PJ 7416834	881	310	375
PJ 7416836	363	100	179
PJ 7416836	363	110	181
PJ 7416838	873	100	363
PJ 7416839	851	900	351
PJ 7416841	843	100	337
PJ 7416841	843	210	343
PJ 7416842	831	100	325
PJ 7416842	831	110	329
PJ 7416843	831	100	325
PJ 7416843	831	110	329
PJ 7416847	821	400	323
PJ 7416847	831	100	325
PJ 7416847	831	110	329
PJ 7416847	852	900	359
PJ 7416858	275	100	137
PJ 7416872	810	400	307
PJ 7416873	810	400	307
PJ 7416874	810	400	307
PJ 7416874	810	410	311
PJ 7416875	810	400	307
PJ 7416886	913	100	493
PJ 7416887	441	100	241
PJ 7416887	441	120	247
PJ 7416887	913	100	493
PJ 7416888	216	100	55
PJ 7416889	216	100	55
PJ 7416890	216	100	55
PJ 7416893	844	100	345
PJ 7416894	844	100	345
PJ 7416895	844	100	345
PJ 7416896	844	100	345
PJ 7416897	844	100	345
PJ 7416898	844	100	345
PJ 7416899	844	100	345
PJ 7416899	844	110	347
PJ 7416900	844	100	345
PJ 7416902	844	100	345
PJ 7416903	844	100	345
PJ 7416939	912	600	475
PJ 7416939	912	610	477
PJ 7416940	912	600	475
PJ 7416941	912	600	475

Part No	Group	Sect	Page
PJ 7416941	912	610	477
PJ 7416942	912	600	475
PJ 7416962	916	1500	563
PJ 7416962	916	3500	575
PJ 7416963	916	1500	563
PJ 7416963	916	3500	575
PJ 7417001	912	700	479
PJ 7417002	912	700	479
PJ 7417040	222	100	63
PJ 7417102	441	210	255
PJ 7417103	441	210	255
PJ 7417104	441	210	255
PJ 7417109	916	1500	563
PJ 7417109	916	2500	567
PJ 7417109	916	3500	573
PJ 7417109	916	3500	575
PJ 7417110	916	1500	563
PJ 7417110	916	2500	567
PJ 7417110	916	3500	573
PJ 7417116	275	100	137
PJ 7417117	831	110	329
PJ 7417127	851	900	349
PJ 7417127	851	910	353
PJ 7417127	881	310	375
PJ 7417199	912	400	459
PJ 7417199	912	410	461
PJ 7417224	441	100	241
PJ 7417225	441	100	241
PJ 7417228	441	100	241
PJ 7417229	441	110	245
PJ 7417231	441	100	241
PJ 7417232	441	100	241
PJ 7417233	441	100	241
PJ 7417234	441	100	241
PJ 7417235	441	100	241
PJ 7417236	441	100	241
PJ 7417237	441	100	241
PJ 7417238	441	100	241
PJ 7417240	441	100	241
PJ 7417241	441	100	243
PJ 7417247	441	100	241
PJ 7417248	441	100	241
PJ 7417249	441	100	243
PJ 7417250	441	130	249
PJ 7417253	441	110	245
PJ 7417254	441	120	247
PJ 7417255	441	110	245
PJ 7417256	441	120	247
PJ 7417260	441	100	241
PJ 7417261	441	100	241
PJ 7417262	441	110	245
PJ 7417262	441	120	247
PJ 7417263	441	100	241
PJ 7417263	913	100	493
PJ 7417264	441	120	247
PJ 7417265	441	130	249
PJ 7417265	913	100	493
PJ 7417266	441	100	241
PJ 7417266	441	120	247
PJ 7417266	441	130	249
PJ 7417267	441	120	247
PJ 7417268	441	110	245
PJ 7417268	441	120	247
PJ 7417269	441	130	249
PJ 7417270	441	110	245
PJ 7417270	441	120	247
PJ 7417271	441	120	247
PJ 7417272	441	130	249
PJ 7417273	441	130	249
PJ 7417274	441	130	249
PJ 7417371	441	100	243
PJ 7417372	775	500	293
PJ 7417383	775	100	283
PJ 7417383	775	110	285
PJ 7417384	775	100	283
PJ 7417384	775	110	285
PJ 7417385	775	100	283
PJ 7417385	775	110	285
PJ 7417386	775	100	283
PJ 7417386	775	110	285
PJ 7417387	775	100	283
PJ 7417388	775	110	285
PJ 7417389	775	100	283
PJ 7417389	775	110	285
PJ 7417390	775	100	283
PJ 7417390	775	110	285
PJ 7417399	441	210	255
PJ 7417400	441	210	255
PJ 7417401	441	210	255
PJ 7417402	441	210	255
PJ 7417403	441	210	255
PJ 7417405	441	210	255
PJ 7417407	441	210	255
PJ 7417408	441	210	255
PJ 7417409	441	210	255
PJ 7417410	441	210	255
PJ 7417411	256	300	115
PJ 7417412	256	300	115
PJ 7417415	912	530	473
PJ 7417419	912	530	473
PJ 7417420	810	400	307
PJ 7417420	810	410	311
PJ 7417421	810	400	307
PJ 7417421	810	400	309
PJ 7417421	810	410	313
PJ 7417422	810	400	307
PJ 7417422	810	400	309
PJ 7417422	810	410	311
PJ 7417422	851	910	353
PJ 7417426	363	100	179
PJ 7417448	851	900	349
PJ 7417448	851	910	353
PJ 7417448	881	310	375
PJ 7417449	851	910	353
PJ 7417449	881	310	375
PJ 7417461	851	910	353
PJ 7417464	810	410	313
PJ 7417465	810	400	309
PJ 7417465	810	410	313
PJ 7417468	914	800	521
PJ 7417468	914	820	525
PJ 7417469	914	800	521
PJ 7417469	914	810	523
PJ 7417469	914	820	525
PJ 7417469	914	830	527
PJ 7417471	914	800	521
PJ 7417471	914	810	523
PJ 7417471	914	820	525
PJ 7417471	914	830	527
PJ 7417472	914	800	521
PJ 7417472	914	810	523
PJ 7417472	914	820	525
PJ 7417472	914	830	527
PJ 7417474	913	100	493
PJ 7417475	913	100	493
PJ 7417476	913	100	493
PJ 7417477	913	100	493
PJ 7417478	913	100	493
PJ 7417479	913	100	493
PJ 7417480	913	100	493
PJ 7417481	913	100	493
PJ 7417482	913	100	493
PJ 7417483	913	100	493
PJ 7417484	913	100	493
PJ 7417485	913	100	493
PJ 7417486	913	100	493
PJ 7417487	913	100	493
PJ 7417488	912	100	439
PJ 7417490	912	100	437
PJ 7417490	912	100	439
PJ 7417491	912	100	439
PJ 7417494	912	450	463
PJ 7417494	912	460	465
PJ 7417495	912	400	459
PJ 7417495	912	410	461
PJ 7417495	912	450	463
PJ 7417495	912	460	465
PJ 7417496	912	450	463
PJ 7417497	912	450	463
PJ 7417499	912	450	463
PJ 7417500	775	500	293
PJ 7417510	261	500	125
PJ 7417514	912	100	441
PJ 7417514	912	110	447
PJ 7417519	251	100	101
PJ 7417520	251	100	101
PJ 7417521	912	530	473
PJ 7417536	212	500	43
PJ 7417623	236	100	89
PJ 7417700	321	200	149
PJ 7417701	321	200	149
PJ 7417712	912	400	459
PJ 7417714	831	100	325
PJ 7417714	831	110	329
PJ 7417715	831	100	327

NUMERICAL INDEX | **NUMMERNREGISTER**

RÉPERTOIRE DE NUMÉROS | **INDICE DE NÚMERO**

Catalogue id **10006** | Group **1000**

Issue **VOE 64C4410006** | Page **11**

Part No	Group	Sect	Page
PJ 7417715	831	110	331
PJ 7417727	912	110	443
PJ 7417727	912	110	445
PJ 7417727	912	110	447
PJ 7417728	912	110	443
PJ 7417729	912	110	443
PJ 7417730	912	110	443
PJ 7417731	912	110	443
PJ 7417732	912	110	443
PJ 7417732	912	110	445
PJ 7417732	912	110	447
PJ 7417733	912	110	443
PJ 7417733	912	110	445
PJ 7417734	912	110	443
PJ 7417745	831	100	325
PJ 7417747	851	900	351
PJ 7417748	810	400	307
PJ 7417749	810	400	307
PJ 7417755	441	100	243
PJ 7417756	441	100	241
PJ 7417757	441	100	241
PJ 7417758	441	110	245
PJ 7417762	217	100	57
PJ 7417763	217	100	57
PJ 7417764	217	100	57
PJ 7417767	852	100	355
PJ 7417768	852	100	355
PJ 7417769	873	100	363
PJ 7417769	873	110	365
PJ 7417791	912	110	447
PJ 7417802	211	100	39
PJ 7417803	211	100	39
PJ 7417805	211	100	39
PJ 7417806	211	100	39
PJ 7417806	212	100	41
PJ 7417807	212	100	41
PJ 7417809	212	100	41
PJ 7417810	213	100	45
PJ 7417811	213	100	45
PJ 7417812	213	100	45
PJ 7417813	214	100	47
PJ 7417814	214	100	47
PJ 7417815	214	100	47
PJ 7417816	216	100	55
PJ 7417817	216	100	55
PJ 7417818	212	500	43
PJ 7417819	221	100	61
PJ 7417820	235	200	85
PJ 7417822	262	100	131
PJ 7417823	262	100	131
PJ 7417824	262	100	131
PJ 7417825	262	100	131
PJ 7417826	262	100	131
PJ 7417827	262	700	133
PJ 7417828	262	700	133
PJ 7417829	321	100	147
PJ 7417830	321	200	149
PJ 7417831	331	200	153
PJ 7417832	331	200	153
PJ 7417833	238	100	93
PJ 7417833	238	200	97
PJ 7417834	238	100	93
PJ 7417834	238	200	97
PJ 7417835	238	100	93
PJ 7417835	238	200	97
PJ 7417836	238	100	93
PJ 7417836	238	200	97
PJ 7417837	238	100	93
PJ 7417837	238	200	97
PJ 7417838	238	100	93
PJ 7417838	238	200	97
PJ 7417839	238	100	93
PJ 7417839	238	200	97
PJ 7417840	238	100	93
PJ 7417840	238	200	97
PJ 7417841	238	100	93
PJ 7417841	238	200	99
PJ 7417842	238	100	93
PJ 7417843	238	100	93
PJ 7417843	238	200	97
PJ 7417844	238	100	93
PJ 7417844	238	200	97
PJ 7417846	212	100	41
PJ 7417856	810	400	307
PJ 7417856	810	410	311
PJ 7417857	810	410	311
PJ 7417857	843	200	341
PJ 7417857	843	210	343
PJ 7417858	851	900	349
PJ 7417859	851	900	349
PJ 7417861	851	900	349
PJ 7417861	851	910	353
PJ 7417862	851	900	349
PJ 7417862	851	910	353
PJ 7417863	873	100	363
PJ 7417865	914	950	531
PJ 7417866	914	950	531
PJ 7417874	844	110	347
PJ 7417875	844	110	347
PJ 7417878	912	400	459
PJ 7417878	912	410	461
PJ 7417878	912	450	463
PJ 7417878	912	460	465
PJ 7417881	912	400	459
PJ 7417881	912	410	461
PJ 7417881	912	460	465
PJ 7417882	912	400	459
PJ 7417884	912	400	459
PJ 7417884	912	410	461
PJ 7417887	912	610	477
PJ 7417888	912	610	477
PJ 7417899	831	100	327
PJ 7417899	831	110	331
PJ 7417900	831	100	325
PJ 7417900	831	110	329
PJ 7417925	912	400	459
PJ 7417925	912	410	461
PJ 7417925	912	460	465
PJ 7418155	912	400	459
PJ 7418156	912	400	459
PJ 7418176	215	300	51
PJ 7418177	215	300	51
PJ 7418178	215	300	51
PJ 7418179	215	300	51
PJ 7418180	211	100	39
PJ 7418181	211	100	39
PJ 7418209	363	100	179
PJ 7418213	372	400	219
PJ 7418223	912	100	439
PJ 7418224	912	100	437
PJ 7418242	912	100	437
PJ 7418251	831	100	325
PJ 7418251	831	110	329
PJ 7418261	233	500	71
PJ 7418261	233	510	73
PJ 7418263	810	400	309
PJ 7418263	810	410	313
PJ 7418265	215	100	49
PJ 7418267	238	100	95
PJ 7418273	912	100	439
PJ 7418281	261	100	121
PJ 7418282	262	100	131
PJ 7418283	810	410	311
PJ 7418284	810	410	311
PJ 7418285	810	410	311
PJ 7418287	843	210	343
PJ 7418288	844	110	347
PJ 7418289	844	100	345
PJ 7418289	844	110	347
PJ 7418290	844	110	347
PJ 7418291	844	110	347
PJ 7418292	844	110	347
PJ 7418293	844	110	347
PJ 7418295	843	110	339
PJ 7418296	831	110	329
PJ 7418297	831	110	331
PJ 7418298	831	100	325
PJ 7418298	831	110	329
PJ 7418299	851	910	353
PJ 7418300	881	310	375
PJ 7418301	881	310	375
PJ 7418302	881	310	375
PJ 7418304	238	200	97
PJ 7418305	238	200	97
PJ 7418306	238	200	97
PJ 7418307	238	200	97
PJ 7418308	238	200	99
PJ 7418309	238	200	97
PJ 7418310	238	200	97
PJ 7418311	881	310	375
PJ 7418312	851	910	353
PJ 7418313	851	910	353
PJ 7418315	810	410	313
PJ 7418315	851	910	353
PJ 7418316	851	910	353

Part No	Group	Sect	Page
PJ 7418317	851	910	353
PJ 7418318	873	110	365
PJ 7418319	873	110	365
PJ 7418320	873	110	365
PJ 7418321	873	110	365
PJ 7418322	873	110	365
PJ 7418323	873	110	365
PJ 7418324	873	110	365
PJ 7418326	363	110	181
PJ 7418328	363	110	181
PJ 7418330	363	110	181
PJ 7418331	363	110	181
PJ 7418333	371	230	207
PJ 7418334	371	230	207
PJ 7418335	371	230	207
PJ 7418336	371	230	207
PJ 7418337	371	230	207
PJ 7418338	371	230	207
PJ 7418339	371	230	207
PJ 7418340	371	230	207
PJ 7418347	810	410	311
PJ 7418348	810	410	311
PJ 7418349	810	410	311
PJ 7418351	214	100	47
PJ 7418352	214	100	47
PJ 7418353	216	100	55
PJ 7418354	881	310	375
PJ 7418355	912	110	443
PJ 7418356	912	110	443
PJ 7418357	912	110	445
PJ 7418358	912	110	447
PJ 7418359	912	110	445
PJ 7418360	912	110	445
PJ 7418390	221	100	61
PJ 7418391	235	200	85
PJ 7418392	235	200	85
PJ 7418393	238	100	93
PJ 7418393	238	200	97
PJ 7418394	393	110	225
PJ 7418395	393	110	225
PJ 7418398	352	210	167
PJ 7418399	352	100	161
PJ 7418399	352	210	167
PJ 7418404	912	110	447
PJ 7418405	912	110	443
PJ 7418405	912	110	445
PJ 7418405	912	110	447
PJ 7418408	912	110	443
PJ 7418408	912	110	445
PJ 7418408	912	110	447
PJ 7418411	912	110	443
PJ 7418412	912	110	445
PJ 7418413	775	100	283
PJ 7418413	775	110	285
PJ 7418414	775	100	283
PJ 7418414	775	110	285
PJ 7418417	912	110	447
PJ 7418481	275	100	137
PJ 7418487	443	300	265
PJ 7418488	443	300	265
PJ 7418492	443	300	265
PJ 7418510	912	410	461
PJ 7418510	912	460	465
PJ 7418511	912	410	461
PJ 7418514	912	110	447
PJ 7418522	913	200	497
PJ 7418523	913	200	495
PJ 7418524	913	200	497
PJ 7418525	914	100	503
PJ 7418526	913	200	495
PJ 7418527	913	200	497
PJ 7418528	913	200	497
PJ 7418529	913	200	497
PJ 7418530	913	200	495
PJ 7418531	913	200	495
PJ 7418532	914	100	503
PJ 7450254	924	600	597
PJ 7450370	916	1500	563
PJ 7450370	916	2500	567
PJ 7450370	916	3500	573
PJ 7450370	916	3500	575
PJ 7450371	916	1500	563
PJ 7450371	916	3500	575
PJ 7450482	443	200	263
PJ 7490282	912	400	459
PJ 7490282	912	410	461
VOE 11039847	352	210	167
VOE 11039847	353	110	171
VOE 11039847	356	100	173
VOE 11039856	352	110	163
VOE 11201898	393	110	225
VOE 11306919	334	100	155
VOE 11306919	821	400	323
VOE 11306919	831	100	325
VOE 11306919	831	110	329
VOE 11306919	852	900	361
VOE 11370672	914	800	521
VOE 11370672	914	810	523
VOE 11370672	914	820	525
VOE 11370672	914	830	527
VOE 11704547	913	300	499
VOE 11704547	913	400	501
VOE 11704557	913	300	499
VOE 11704557	913	400	501
VOE 11708085	913	300	499
VOE 11708085	913	400	501
VOE 11708257	913	300	499
VOE 11708257	913	400	501
VOE 11708754	913	300	499
VOE 11708754	913	400	501
VOE 11708755	913	300	499
VOE 11708755	913	400	501
VOE 11709737	913	300	499
VOE 11709737	913	400	501
VOE 11709737	914	100	503
VOE 11710121	256	300	115
VOE 11710141	362	400	177
VOE 11710205	924	100	577
VOE 11710249	393	100	223
VOE 11710471	356	100	173
VOE 11710473	393	110	225
VOE 11710782	912	500	467
VOE 11710782	912	510	469
VOE 11710880	914	270	509
VOE 11710881	914	270	509
VOE 11710882	914	270	509
VOE 11710895	443	300	265
VOE 11711157	851	900	351
VOE 11711157	851	910	353
VOE 11711158	851	900	351
VOE 11711158	851	910	353
VOE 11711516	831	100	325
VOE 11711517	831	110	329
VOE 11711939	914	950	531
VOE 11712420	912	500	467
VOE 11712587	912	100	437
VOE 11712587	912	100	439
VOE 11712587	912	110	443
VOE 11712587	912	110	445
VOE 11712616	831	100	325
VOE 11712616	831	110	329
VOE 11712644	851	910	353
VOE 11712647	881	310	375
VOE 11712648	881	310	375
VOE 11712650	843	210	343
VOE 11712654	363	110	181
VOE 11712657	851	900	349
VOE 11712657	851	910	353
VOE 11712671	810	410	313
VOE 11712681	363	110	181
VOE 11712691	810	410	313
VOE 11712785	443	300	265
VOE 11712906	913	300	499
VOE 11712906	913	400	501
VOE 11712907	913	300	499
VOE 11712910	913	300	499
VOE 11712910	913	400	501
VOE 11712911	913	300	499
VOE 11712911	913	400	501
VOE 11712914	441	110	245
VOE 11712914	913	100	493
VOE 11712917	913	300	499
VOE 11712917	913	400	501
VOE 11712924	441	220	257
VOE 11712930	441	220	257
VOE 11713021	914	950	531
VOE 11713022	914	950	531
VOE 11713023	914	950	531
VOE 11713045	912	100	437
VOE 11713047	441	100	243
VOE 11713103	441	220	257
VOE 11713139	334	110	157
VOE 11713157	775	100	283
VOE 11713157	775	110	285
VOE 11713199	914	270	509

NUMERICAL INDEX

RÉPERTOIRE DE NUMÉROS

NUMMERNREGISTER

INDICE DE NÚMERO

NUMERICAL INDEX | **NUMMERNREGISTER**

RÉPERTOIRE DE NUMÉROS | **INDICE DE NÚMERO**

Part No	Group	Sect	Page
VOE 11713201	914	270	509
VOE 11713242	881	200	369
VOE 11713243	912	460	465
VOE 11713244	912	460	465
VOE 11713272	913	300	499
VOE 11713272	913	400	501
VOE 11713273	913	300	499
VOE 11713273	913	400	501
VOE 11714156	851	910	353
VOE 11714648	913	400	501
VOE 11714649	913	400	501
VOE 11714650	913	400	501
VOE 11714651	913	400	501
VOE 11714656	913	300	499
VOE 11714656	913	400	501
VOE 11714727	914	800	521
VOE 11714727	914	810	523
VOE 11714727	914	820	525
VOE 11714727	914	830	527
VOE 11714732	914	800	521
VOE 11714732	914	810	523
VOE 11714732	914	820	525
VOE 11714732	914	830	527
VOE 11714733	914	810	523
VOE 11714733	914	830	527
VOE 11714905	911	500	435
VOE 11714906	911	500	435
VOE 11714915	913	300	499
VOE 11714916	913	300	499
VOE 11714916	913	400	501
VOE 11714961	441	220	257
VOE 11714981	441	220	257
VOE 11714982	441	210	255
VOE 11714982	441	220	257
VOE 11714983	441	220	257
VOE 11714986	441	220	257
VOE 11714987	441	220	257
VOE 11714989	441	210	255
VOE 11714991	912	525	471
VOE 11715422	912	110	443
VOE 11715422	912	110	445
VOE 11715538	913	400	501
VOE 11715543	913	400	501
VOE 11715551	352	110	163
VOE 11715552	352	100	161
VOE 11715552	352	110	163
VOE 11715553	352	100	161
VOE 11715553	352	110	163
VOE 11715553	810	410	313
VOE 11715554	371	210	203
VOE 11715555	371	210	203
VOE 11715556	810	500	315
VOE 11715557	371	200	201
VOE 11715557	371	210	203
VOE 11715558	371	200	201
VOE 11715558	371	210	203
VOE 11715559	810	500	315
VOE 11715564	441	220	257
VOE 11715565	441	210	255
VOE 11715565	441	220	257
VOE 11715566	441	220	257
VOE 11715608	441	220	257
VOE 11715612	441	220	257
VOE 11715643	441	220	257
VOE 11715644	441	220	257
VOE 11715652	441	220	257
VOE 11715653	441	220	257
VOE 11715654	441	220	257
VOE 11715762	371	210	203
VOE 11715849	222	100	63
VOE 11800060	837	200	335
VOE 11800194	881	250	371
VOE 11800254	353	110	171
VOE 11800255	356	100	173
VOE 11800270	911	500	435
VOE 11800326	912	410	461
VOE 11800381	912	195	451
VOE 11800385	914	270	509
VOE 11800408	356	100	173
VOE 11800415	884	200	379
VOE 11800416	884	300	381
VOE 11800426	393	110	225
VOE 11800449	218	100	59
VOE 11800504	443	300	265
VOE 11800507	881	250	371
VOE 11800525	912	500	467
VOE 11800525	912	510	469
VOE 11800541	911	210	419
VOE 11800543	275	100	137
VOE 11800550	852	900	361
VOE 11800551	852	900	361
VOE 11800586	884	200	379
VOE 11800586	884	300	381
VOE 11800604	975	510	643
VOE 11800608	971	610	621
VOE 11800609	927	510	613
VOE 11800610	974	310	629
VOE 11800611	975	310	639
VOE 11800668	718	100	279
VOE 11800738	912	600	475
VOE 11800738	912	610	477
VOE 11800758	925	100	599
VOE 11800758	925	200	601
VOE 11800823	897	200	393
VOE 11800824	897	400	395
VOE 11800825	897	200	393
VOE 11800826	897	400	395
VOE 11800850	716	100	277
VOE 11800977	912	700	479
VOE 11800979	912	600	475
VOE 11800979	912	610	477
VOE 11800980	912	530	473
VOE 11801003	371	320	211
VOE 11801004	371	120	199
VOE 11801015	911	210	421
VOE 11801016	911	210	421
VOE 11801022	911	210	421
VOE 11801033	912	460	465
VOE 11801039	912	355	455
VOE 11801116	896	300	389
VOE 11801117	896	300	389
VOE 11801118	896	300	389
VOE 11801119	896	300	389
VOE 11801120	896	300	389
VOE 11801121	896	300	389
VOE 11801160	256	700	119
VOE 11801216	256	700	119
VOE 11801261	971	100	615
VOE 11801338	913	300	499
VOE 11801369	810	500	315
VOE 11801418	334	200	159
VOE 11801651	261	800	127
VOE 11801686	912	810	485
VOE 11801806	881	100	367
VOE 11801806	881	250	371
VOE 11801843	881	100	367
VOE 11801844	881	250	371
VOE 11801851	852	900	359
VOE 11801914	821	400	323
VOE 11801915	852	900	361
VOE 11801962	916	120	537
VOE 11801991	235	100	79
VOE 11801991	235	110	81
VOE 11802007	235	300	87
VOE 11802053	718	500	281
VOE 11802053	971	100	615
VOE 11802087	974	100	625
VOE 11802088	927	100	609
VOE 11802088	974	100	625
VOE 11802089	974	100	625
VOE 11802089	975	100	633
VOE 11802090	974	100	625
VOE 11802090	975	100	633
VOE 11802091	927	100	609
VOE 11802091	974	100	625
VOE 11802092	974	100	625
VOE 11802094	974	100	625
VOE 11802095	974	500	631
VOE 11802096	974	500	631
VOE 11802100	974	100	625
VOE 11802234	975	100	633
VOE 11802235	975	100	633
VOE 11802236	975	100	635
VOE 11802237	975	100	635
VOE 11802238	975	100	633
VOE 11802240	718	500	281
VOE 11802240	927	100	609
VOE 11802240	971	100	615
VOE 11802241	718	500	281
VOE 11802241	927	100	609
VOE 11802241	971	100	615
VOE 11802242	975	100	633
VOE 11802243	927	100	609
VOE 11802243	975	100	633
VOE 11802244	975	100	635

Part No	Group	Sect	Page
VOE 11802246	975	100	633
VOE 11802247	975	100	633
VOE 11802247	975	100	635
VOE 11802248	975	100	633
VOE 11802248	975	500	641
VOE 11802248	975	510	643
VOE 11802249	975	100	633
VOE 11802250	974	300	627
VOE 11802250	975	100	633
VOE 11802250	975	300	637
VOE 11802250	975	500	641
VOE 11802256	975	100	635
VOE 11802257	851	900	349
VOE 11802257	881	310	375
VOE 11802258	881	100	367
VOE 11802258	881	200	369
VOE 11802258	881	250	371
VOE 11802261	927	100	609
VOE 11802278	911	210	421
VOE 11802283	718	500	281
VOE 11802283	911	100	411
VOE 11802283	911	110	413
VOE 11802283	911	355	431
VOE 11802283	912	110	447
VOE 11802283	912	800	481
VOE 11802283	912	810	485
VOE 11802284	911	200	415
VOE 11802284	911	210	419
VOE 11802284	911	300	423
VOE 11802284	911	310	425
VOE 11802284	912	600	475
VOE 11802284	912	610	477
VOE 11802303	235	300	87
VOE 11802303	911	100	411
VOE 11802303	911	110	413
VOE 11802309	971	100	615
VOE 11802315	235	300	87
VOE 11802316	235	100	79
VOE 11802316	235	110	81
VOE 11802318	235	100	79
VOE 11802318	235	110	81
VOE 11802319	235	100	79
VOE 11802319	235	110	81
VOE 11802321	234	100	75
VOE 11802321	234	110	77
VOE 11802322	234	100	75
VOE 11802322	234	110	77
VOE 11802324	235	300	87
VOE 11802326	256	300	115
VOE 11802327	256	300	115
VOE 11802328	256	300	115
VOE 11802329	364	200	185
VOE 11802340	837	200	335
VOE 11802392	971	700	623
VOE 11802401	218	100	59
VOE 11802406	916	120	537
VOE 11802431	852	900	359
VOE 11802436	911	100	411
VOE 11802436	911	110	413
VOE 11802453	718	500	281
VOE 11802458	911	300	423
VOE 11802458	911	310	425
VOE 11802458	911	320	427
VOE 11802459	911	100	411
VOE 11802459	911	110	413
VOE 11802461	911	400	433
VOE 11802470	364	400	189
VOE 11802470	364	500	191
VOE 11802485	718	100	279
VOE 11802485	718	500	281
VOE 11802559	912	800	483
VOE 11802559	912	810	487
VOE 11802559	912	830	489
VOE 11802562	912	830	489
VOE 11802563	912	830	489
VOE 11802575	363	110	181
VOE 11802579	718	100	279
VOE 11802580	718	100	279
VOE 11802581	718	100	279
VOE 11802582	718	100	279
VOE 11802583	718	100	279
VOE 11802596	492	200	267
VOE 11802597	492	200	267
VOE 11802598	492	200	267
VOE 11802600	441	100	241
VOE 11802601	775	200	287
VOE 11802605	927	100	609
VOE 11802606	927	100	609
VOE 11802608	821	400	323
VOE 11802609	927	100	609
VOE 11802609	971	600	619
VOE 11802614	975	300	637
VOE 11802614	975	500	641
VOE 11802618	884	100	377
VOE 11802622	821	400	323
VOE 11802623	821	400	323
VOE 11802626	443	110	261
VOE 11802626	911	200	415
VOE 11802626	911	210	419
VOE 11802649	443	100	259
VOE 11802650	443	110	261
VOE 11802650	911	200	415
VOE 11802650	911	210	419
VOE 11802650	911	210	421
VOE 11802650	916	100	533
VOE 11802650	916	110	535
VOE 11802650	916	300	543
VOE 11802650	916	310	545
VOE 11802650	916	400	547
VOE 11802650	916	410	551
VOE 11802650	916	500	553
VOE 11802650	916	3000	569
VOE 11802651	443	110	261
VOE 11802651	911	200	415
VOE 11802651	911	210	419
VOE 11802651	916	100	533
VOE 11802651	916	110	535
VOE 11802651	916	120	537
VOE 11802651	916	200	539
VOE 11802651	916	210	541
VOE 11802651	916	300	543
VOE 11802651	916	310	545
VOE 11802651	916	610	559
VOE 11802651	924	410	587
VOE 11802651	924	510	595
VOE 11802653	443	110	261
VOE 11802653	911	200	415
VOE 11802653	911	210	419
VOE 11802653	916	100	533
VOE 11802653	916	110	535
VOE 11802654	916	100	533
VOE 11802654	916	110	535
VOE 11802655	443	110	261
VOE 11802655	911	210	419
VOE 11802655	914	710	515
VOE 11802655	914	730	519
VOE 11802655	916	310	545
VOE 11802677	911	400	433
VOE 11802678	912	800	481
VOE 11802678	912	810	485
VOE 11802679	912	800	483
VOE 11802679	912	810	485
VOE 11802680	912	800	483
VOE 11802680	912	810	485
VOE 11802681	912	800	481
VOE 11802681	912	810	485
VOE 11802682	912	800	483
VOE 11802682	912	810	485
VOE 11802683	912	800	481
VOE 11802683	912	810	485
VOE 11802684	912	810	485
VOE 11802685	912	800	481
VOE 11802685	912	810	485
VOE 11802688	775	300	289
VOE 11802691	775	600	295
VOE 11802693	775	500	293
VOE 11802695	775	100	283
VOE 11802696	775	100	283
VOE 11802696	775	110	285
VOE 11802700	775	610	297
VOE 11802702	775	110	285
VOE 11802713	261	800	127
VOE 11802713	261	810	129
VOE 11802714	911	320	427
VOE 11802715	311	100	145
VOE 11802716	912	830	489
VOE 11802717	912	830	489
VOE 11802718	912	830	489
VOE 11802723	914	500	511
VOE 11802724	911	210	421
VOE 11802724	912	500	467
VOE 11802724	916	310	545
VOE 11802727	911	210	419
VOE 11802729	911	320	427
VOE 11802730	911	200	415

NUMERICAL INDEX

RÉPERTOIRE DE NUMÉROS

NUMMERNREGISTER

INDICE DE NÚMERO

NUMERICAL INDEX | **NUMMERNREGISTER**

RÉPERTOIRE DE NUMÉROS | **INDICE DE NÚMERO**

Catalogue id **10006** | Group **1000**

Issue **VOE 64C4410006** | Page **15**

Part No	Group	Sect	Page
VOE 11802731	911	210	419
VOE 11802732	911	210	419
VOE 11802735	911	320	427
VOE 11802736	233	110	67
VOE 11802737	914	950	531
VOE 11802742	916	200	539
VOE 11802742	916	210	541
VOE 11802742	916	300	543
VOE 11802742	916	310	545
VOE 11802742	916	600	557
VOE 11802742	916	610	559
VOE 11802743	916	310	545
VOE 11802744	362	100	175
VOE 11802745	372	400	219
VOE 11802746	415	100	233
VOE 11802746	415	200	235
VOE 11802746	415	300	237
VOE 11802746	415	400	239
VOE 11802747	911	200	417
VOE 11802747	911	210	421
VOE 11802748	911	210	421
VOE 11802749	911	210	419
VOE 11802752	914	830	527
VOE 11802753	334	100	155
VOE 11802754	914	810	523
VOE 11802782	235	100	79
VOE 11802782	235	110	81
VOE 11802787	852	900	361
VOE 11802804	256	300	115
VOE 11802832	334	110	157
VOE 11802837	911	110	413
VOE 11802842	912	360	457
VOE 11802842	916	600	557
VOE 11802851	218	100	59
VOE 11802852	218	100	59
VOE 11802908	912	350	453
VOE 11802908	912	355	455
VOE 11802909	912	350	453
VOE 11802909	912	355	455
VOE 11802941	916	500	553
VOE 11802942	916	500	553
VOE 11802975	911	210	419
VOE 11802977	912	350	453
VOE 11802977	912	355	455
VOE 11802977	916	500	553
VOE 11802993	718	500	281
VOE 11802995	916	120	537
VOE 11802996	916	120	537
VOE 11802996	916	200	539
VOE 11802996	916	210	541
VOE 11802997	916	120	537
VOE 11803003	927	100	609
VOE 11803006	927	100	609
VOE 11803008	716	100	277
VOE 11803009	492	200	267
VOE 11803014	916	120	537
VOE 11803015	916	100	533
VOE 11803015	916	110	535
VOE 11803015	916	120	537
VOE 11803016	916	100	533
VOE 11803016	916	110	535
VOE 11803016	916	120	537
VOE 11803017	916	120	537
VOE 11803033	492	200	267
VOE 11803036	492	200	267
VOE 11803044	775	400	291
VOE 11803048	925	100	599
VOE 11803050	925	100	599
VOE 11803050	925	200	601
VOE 11803051	925	100	599
VOE 11803051	925	200	601
VOE 11803065	925	100	599
VOE 11803066	925	100	599
VOE 11803072	925	100	599
VOE 11803078	925	100	599
VOE 11803084	925	100	599
VOE 11803090	925	100	599
VOE 11803098	925	200	601
VOE 11803101	925	200	601
VOE 11803103	925	200	601
VOE 11803105	925	200	601
VOE 11803107	925	200	601
VOE 11803128	311	100	145
VOE 11803149	334	200	159
VOE 11803169	912	800	481
VOE 11803169	912	810	485
VOE 11803195	371	400	213
VOE 11803247	911	110	413
VOE 11803352	873	100	363
VOE 11803352	873	110	365
VOE 11803360	364	400	189
VOE 11803360	364	500	191
VOE 11803366	916	200	539
VOE 11803366	916	210	541
VOE 11803380	364	400	189
VOE 11803380	364	500	191
VOE 11803390	492	500	269
VOE 11803415	362	400	177
VOE 11803419	852	100	355
VOE 11803420	852	100	355
VOE 11803455	364	500	191
VOE 11803533	873	100	363
VOE 11803533	873	110	365
VOE 11803544	916	3000	571
VOE 11803546	916	3000	571
VOE 11803547	916	500	553
VOE 11803547	916	1500	563
VOE 11803547	916	2500	567
VOE 11803547	916	3000	569
VOE 11803547	916	3500	573
VOE 11803561	235	100	79
VOE 11803561	372	400	219
VOE 11803561	912	350	453
VOE 11803561	912	355	455
VOE 11803561	912	360	457
VOE 11803570	912	350	453
VOE 11803570	912	355	455
VOE 11803635	393	100	223
VOE 11803652	924	410	585
VOE 11803652	924	510	593
VOE 11803692	912	830	489
VOE 11803693	912	830	489
VOE 11803698	924	100	577
VOE 11803698	924	200	579
VOE 11803733	924	100	577
VOE 11803733	924	200	579
VOE 11803793	971	100	615
VOE 11803794	971	100	617
VOE 11803844	924	300	581
VOE 11803845	924	300	581
VOE 11803846	924	300	581
VOE 11803856	924	100	577
VOE 11803856	924	200	579
VOE 11803857	924	100	577
VOE 11803857	924	200	579
VOE 11803858	924	100	577
VOE 11803858	924	200	579
VOE 11803859	924	100	577
VOE 11803859	924	200	579
VOE 11803875	924	100	577
VOE 11803875	924	200	579
VOE 11803876	924	100	577
VOE 11803888	924	100	577
VOE 11803889	924	100	577
VOE 11803889	924	200	579
VOE 11803890	924	200	579
VOE 11803891	924	200	579
VOE 11803893	924	200	579
VOE 11803894	924	200	579
VOE 11803895	924	200	579
VOE 11803896	924	200	579
VOE 11803897	924	200	579
VOE 11803898	924	200	579
VOE 11803937	896	300	389
VOE 11803938	896	300	389
VOE 11803939	896	300	389
VOE 11803941	896	300	389
VOE 11803942	896	300	389
VOE 11803943	896	300	389
VOE 11803945	896	300	389
VOE 11804075	916	1500	563
VOE 11804075	916	2500	567
VOE 11804075	916	3500	573
VOE 11804109	911	300	423
VOE 11804109	911	310	425
VOE 11804109	911	320	427
VOE 11804239	810	100	305
VOE 11804244	210	100	33
VOE 11804249	441	200	251
VOE 11804249	441	201	253
VOE 11804257	916	120	537
VOE 11804274	925	200	601
VOE 11804278	925	200	601
VOE 11804287	716	100	277
VOE 11804536	914	710	515

Part No	Group	Sect	Page
VOE 11804536	914	730	519
VOE 11804544	716	100	277
VOE 11804547	810	500	315
VOE 11804604	718	500	281
VOE 11804630	252	100	105
VOE 11804630	252	110	109
VOE 11804692	925	300	603
VOE 11804693	925	400	605
VOE 11804752	914	700	513
VOE 11804752	914	710	515
VOE 11804752	914	720	517
VOE 11804752	914	730	519
VOE 11804762	235	110	81
VOE 11804764	235	100	79
VOE 11804764	235	110	81
VOE 11804774	716	100	277
VOE 11804775	716	100	277
VOE 11804777	716	100	277
VOE 11804863	716	100	277
VOE 11804911	716	100	277
VOE 11804926	261	810	129
VOE 11805007	821	100	319
VOE 11805116	716	100	277
VOE 11805120	716	100	277
VOE 11805261	218	100	59
VOE 11805264	837	200	335
VOE 11805292	821	400	323
VOE 11805294	852	900	359
VOE 11805320	911	350	429
VOE 11805321	911	350	429
VOE 11805331	911	355	431
VOE 11805345	916	1000	561
VOE 11805345	916	3000	569
VOE 11805369	252	110	109
VOE 11805377	912	810	485
VOE 11805381	837	200	335
VOE 11805384	256	100	113
VOE 11805386	261	800	127
VOE 11805386	261	810	129
VOE 11805475	311	100	145
VOE 11805476	821	100	319
VOE 11805477	912	810	485
VOE 11805504	916	500	553
VOE 11805556	261	800	127
VOE 11805556	261	810	129
VOE 11805624	371	310	209
VOE 11805638	912	810	485
VOE 11805649	821	100	319
VOE 11805652	821	100	319
VOE 11805654	218	100	59
VOE 11805655	218	100	59
VOE 11805656	218	100	59
VOE 11805667	810	900	317
VOE 11805697	716	100	277
VOE 11805719	718	500	281
VOE 11805720	718	500	281
VOE 11805740	837	200	335
VOE 11805743	911	500	435
VOE 11805758	718	500	281
VOE 11805767	810	900	317
VOE 11805785	415	100	233
VOE 11805785	415	200	235
VOE 11805785	415	300	237
VOE 11805785	415	400	239
VOE 11805806	911	500	435
VOE 11805840	911	210	419
VOE 11805854	718	500	281
VOE 11805854	971	100	615
VOE 11805889	916	500	553
VOE 11805893	916	500	553
VOE 11805893	916	1000	561
VOE 11805893	916	2000	565
VOE 11805893	916	3000	569
VOE 11805915	924	410	585
VOE 11805915	924	510	593
VOE 11805917	924	410	587
VOE 11805917	924	510	595
VOE 11805935	718	500	281
VOE 11806018	252	100	105
VOE 11806030	837	200	335
VOE 11806036	821	100	319
VOE 11806041	821	100	319
VOE 11806043	837	200	335
VOE 11806067	210	200	35
VOE 11806092	912	810	485
VOE 11806094	912	810	485
VOE 11806098	912	810	487
VOE 11806100	912	850	491
VOE 11806103	256	100	113
VOE 11806105	235	300	87
VOE 11806114	256	100	113
VOE 11806124	912	830	489
VOE 11806126	912	810	485
VOE 11806127	912	810	485
VOE 11806164	821	100	319
VOE 11806167	821	100	319
VOE 11806168	716	100	277
VOE 11806169	356	100	173
VOE 11806170	356	100	173
VOE 11806173	261	500	125
VOE 11806181	881	250	371
VOE 11806184	256	100	113
VOE 11806191	364	400	189
VOE 11806192	218	100	59
VOE 11806198	881	200	369
VOE 11806207	252	110	109
VOE 11806208	821	100	319
VOE 11806210	916	300	543
VOE 11806210	916	310	545
VOE 11806210	916	3000	571
VOE 11806214	821	100	319
VOE 11806226	254	100	111
VOE 11806227	810	900	317
VOE 11806228	364	600	193
VOE 11806229	852	900	359
VOE 11806232	911	300	423
VOE 11806232	911	310	425
VOE 11806232	911	320	427
VOE 11806248	916	1500	563
VOE 11806248	916	2500	567
VOE 11806248	916	3500	573
VOE 11806250	252	100	105
VOE 11806250	252	110	109
VOE 11806252	916	500	553
VOE 11806253	235	300	87
VOE 11806258	235	300	87
VOE 11806261	252	110	109
VOE 11806268	916	400	547
VOE 11806268	916	410	551
VOE 11806269	916	400	547
VOE 11806269	916	410	551
VOE 11806270	916	400	547
VOE 11806270	916	410	551
VOE 11806271	916	400	549
VOE 11806271	916	410	551
VOE 11806277	252	110	109
VOE 11806280	372	100	215
VOE 11806298	364	600	193
VOE 11806311	364	600	193
VOE 11806316	364	600	193
VOE 11806319	261	800	127
VOE 11806319	261	810	129
VOE 11806338	718	100	279
VOE 11806361	718	500	281
VOE 11806363	718	500	281
VOE 11806372	256	100	113
VOE 11806373	261	800	127
VOE 11806373	261	810	129
VOE 11806374	261	800	127
VOE 11806374	261	810	129
VOE 11806381	718	500	281
VOE 11806403	821	100	319
VOE 11806420	261	800	127
VOE 11806420	261	810	129
VOE 11806424	837	200	335
VOE 11806428	881	200	369
VOE 11806434	911	110	413
VOE 11806453	916	500	553
VOE 11806460	924	410	587
VOE 11806460	924	510	595
VOE 11806475	441	210	255
VOE 11806484	881	200	369
VOE 11806484	881	250	371
VOE 11806489	912	800	483
VOE 11806489	912	810	485
VOE 11806490	912	800	483
VOE 11806490	912	810	485
VOE 11806647	925	400	605
VOE 11806648	925	300	603
VOE 11806690	837	200	335
VOE 11806773	235	100	79
VOE 11806773	235	110	81
VOE 11806795	252	100	107
VOE 11806795	252	110	109
VOE 11806960	913	400	501

NUMERICAL INDEX

RÉPERTOIRE DE NUMÉROS

NUMMERNREGISTER

INDICE DE NÚMERO

NUMERICAL INDEX **NUMMERNREGISTER**

RÉPERTOIRE DE NUMÉROS **INDICE DE NÚMERO**

Catalogue id **10006** | Group **1000**

Issue **VOE 64C4410006** | Page **17**

Part No	Group	Sect	Page
VOE 11806993	775	600	295
VOE 11806993	775	610	297
VOE 11807162	441	220	257
VOE 11807234	821	100	321
VOE 11807291	912	525	471
VOE 11807373	821	100	319
VOE 11807374	821	100	319
VOE 11807375	821	100	319
VOE 11807376	821	100	319
VOE 11807377	821	100	319
VOE 11807378	837	200	335
VOE 11807379	837	200	335
VOE 11807380	821	100	321
VOE 11807381	261	810	129
VOE 11807382	261	810	129
VOE 11807383	718	500	281
VOE 11807384	718	500	281
VOE 11807385	718	500	281
VOE 11807388	716	100	277
VOE 11807389	716	100	277
VOE 11807554	252	100	105
VOE 11807554	252	110	109
VOE 11807554	415	100	233
VOE 11807554	443	100	259
VOE 11807554	911	100	411
VOE 11807554	971	100	615
VOE 11807554	971	100	617
VOE 11807554	974	500	631
VOE 11807598	252	100	105
VOE 11807598	252	110	109
VOE 11807837	261	810	129
VOE 11807838	261	810	129
VOE 11807852	821	100	319
VOE 11807865	821	100	319
VOE 11807866	821	100	319
VOE 11807867	837	200	335
VOE 11807868	821	100	319
VOE 11808081	334	200	159
VOE 11839016	775	300	289
VOE 11839017	775	400	291
VOE 11839177	925	300	603
VOE 11839178	925	400	605
VOE 11884631	393	110	225
VOE 11988182	975	510	643
VOE 11988359	971	610	621
VOE 11988359	975	310	639
VOE 11988360	927	510	613
VOE 11988361	974	310	629
VOE 11988362	912	110	445
VOE 11988458	975	510	643
VOE 11988459	975	510	643
VOE 11988460	971	610	621
VOE 11988539	912	110	443
VOE 11988915	927	510	613
VOE 11988916	927	510	613
VOE 11988917	927	510	613
VOE 11988918	927	510	613
VOE 11988919	927	510	613
VOE 11988920	927	510	613
VOE 11988921	927	510	613
VOE 11988922	927	510	613
VOE 11988923	971	610	621
VOE 11988924	971	610	621
VOE 11988925	971	610	621
VOE 11988926	971	610	621
VOE 11988926	975	310	639
VOE 11988927	971	610	621
VOE 11988927	975	310	639
VOE 11988928	971	610	621
VOE 11988931	975	510	643
VOE 11988932	975	510	643
VOE 11988933	975	510	643
VOE 11988934	974	310	629
VOE 11988934	975	310	639
VOE 11988934	975	510	643
VOE 11988935	975	510	643
VOE 11988937	974	310	629
VOE 11988937	975	310	639
VOE 11988937	975	510	643
VOE 11988938	974	310	629
VOE 11988939	974	310	629
VOE 11988940	974	310	629
VOE 11988941	974	310	629
VOE 11988942	974	310	629
VOE 11988943	974	310	629
VOE 11988944	975	310	639
VOE 11988945	975	310	639
VOE 11988946	975	310	639
VOE 11988948	971	610	621
VOE 11988948	974	310	629
VOE 11988948	975	310	639
VOE 11988949	971	610	621
VOE 11988949	974	310	629
VOE 11988949	975	310	639
VOE 13933859	912	350	453
VOE 13933859	914	700	513
VOE 13933859	914	720	517
VOE 13933860	912	355	455
VOE 13933860	912	360	457
VOE 13933872	911	210	419
VOE 13933872	911	210	421
VOE 13933872	916	100	533
VOE 13933872	916	110	535
VOE 13933872	916	300	543
VOE 13933872	916	310	545
VOE 13933872	916	610	559
VOE 13933878	916	3000	571
VOE 13933900	911	200	415
VOE 13933900	911	210	419
VOE 13933900	916	200	539
VOE 13933900	916	210	541
VOE 13933900	916	300	543
VOE 13933900	916	310	545
VOE 13933900	916	600	557
VOE 13933900	916	610	559
VOE 13933905	443	110	261
VOE 13933905	911	200	417
VOE 13933905	911	210	419
VOE 13933905	912	350	453
VOE 13933905	912	355	455
VOE 13933905	912	360	457
VOE 13933905	914	700	513
VOE 13933905	914	710	515
VOE 13933905	914	720	517
VOE 13933905	914	730	519
VOE 13933935	443	110	261
VOE 13933935	911	200	415
VOE 13933935	911	210	419
VOE 13933935	916	400	547
VOE 13933936	911	200	415
VOE 13933936	911	210	421
VOE 13933936	924	410	585
VOE 13933936	924	510	593
VOE 13945407	924	300	581
VOE 13948699	911	210	421
VOE 13955894	233	500	71
VOE 13955894	252	100	105
VOE 13955894	353	100	169
VOE 13955894	356	100	173
VOE 13955894	362	400	177
VOE 13955894	911	350	429
VOE 13955894	912	700	479
VOE 13955894	912	800	481
VOE 13955894	914	250	505
VOE 13955894	916	300	543
VOE 13955894	916	500	553
VOE 13955894	916	1500	563
VOE 13955894	916	2500	567
VOE 13955894	916	3000	571
VOE 13955894	916	3500	573
VOE 13955894	924	400	583
VOE 13955894	924	410	585
VOE 13955894	924	500	589
VOE 13955894	924	510	593
VOE 13955897	775	200	287
VOE 13965196	775	500	293
VOE 13965483	371	120	199
VOE 13969160	372	100	215
VOE 13969160	881	300	373
VOE 13969160	881	310	375
VOE 13969162	372	100	215
VOE 4880492	443	110	261
VOE 4880492	916	120	537
VOE 4880492	924	200	579
VOE 4880493	443	110	261
VOE 4880493	912	500	467
VOE 4880493	916	120	537
VOE 4881439	911	210	421
VOE 4881440	235	110	81
VOE 4881440	235	110	83
VOE 4881722	443	110	261

Part No	Group	Sect	Page
VOE 907889	971	100	615
VOE 907889	974	100	625
VOE 907897	975	100	633
VOE 914450	881	100	367
VOE 914450	881	200	369
VOE 914450	881	250	371
VOE 914454	912	800	481
VOE 914454	912	810	485
VOE 914465	927	100	609
VOE 914468	927	100	609
VOE 935084	911	210	421
VOE 935286	916	1500	563
VOE 935286	916	3500	573
VOE 935423	911	200	415
VOE 935424	912	350	453
VOE 935424	912	355	455
VOE 935428	912	350	453
VOE 935428	912	355	455
VOE 935574	916	300	543
VOE 935574	916	310	545
VOE 935574	916	400	547
VOE 935651	924	400	583
VOE 935651	924	410	585
VOE 935651	924	500	589
VOE 935651	924	510	593
VOE 936439	911	210	419
VOE 936440	911	200	415
VOE 936440	911	210	419
VOE 936440	924	410	587
VOE 936440	924	510	595
VOE 936798	914	710	515
VOE 936798	914	730	519
VOE 936824	914	710	515
VOE 936824	914	730	519
VOE 936851	912	355	455
VOE 936851	914	720	517
VOE 936851	914	730	519
VOE 936968	916	310	545
VOE 940090	372	100	215
VOE 942767	371	310	209
VOE 942767	371	320	211
VOE 943475	911	100	411
VOE 943475	911	110	413
VOE 943479	911	210	419
VOE 943907	924	200	579
VOE 944002	975	500	641
VOE 944265	352	110	163
VOE 944265	353	110	171
VOE 944498	911	110	413
VOE 944707	911	200	417
VOE 944707	911	210	421
VOE 945407	821	100	319
VOE 945407	911	320	427
VOE 945407	912	410	461
VOE 945407	912	830	489
VOE 945407	914	900	529
VOE 945408	233	510	73
VOE 945408	235	300	87
VOE 945408	252	110	109
VOE 945408	256	100	113
VOE 945408	261	800	127
VOE 945408	261	810	129
VOE 945408	356	100	173
VOE 945408	821	400	323
VOE 945408	837	200	335
VOE 945408	852	900	359
VOE 945408	881	200	369
VOE 945408	881	250	371
VOE 945408	884	200	379
VOE 945408	884	300	381
VOE 945408	911	210	421
VOE 945408	912	530	473
VOE 945444	235	300	87
VOE 945444	261	800	127
VOE 945444	261	810	129
VOE 945444	415	200	235
VOE 945444	415	300	237
VOE 945444	415	400	239
VOE 945444	810	900	317
VOE 945444	821	100	319
VOE 945444	821	400	323
VOE 945444	837	100	333
VOE 945444	914	260	507
VOE 945777	916	500	553
VOE 946173	218	100	59
VOE 946173	235	300	87
VOE 946173	252	110	109
VOE 946173	261	800	127
VOE 946173	261	810	129
VOE 946173	311	100	145
VOE 946173	356	100	173
VOE 946173	362	100	175
VOE 946173	371	310	209
VOE 946173	371	320	211
VOE 946173	372	400	219
VOE 946173	821	100	319
VOE 946173	837	200	335
VOE 946173	852	900	359
VOE 946173	881	200	369
VOE 946173	884	200	379
VOE 946173	884	300	381
VOE 946173	911	110	413
VOE 946173	911	210	421
VOE 946173	911	355	431
VOE 946173	912	190	449
VOE 946173	912	195	451
VOE 946173	912	700	479
VOE 946173	912	810	485
VOE 946173	916	310	545
VOE 946329	218	100	59
VOE 946329	235	300	87
VOE 946329	718	100	279
VOE 946329	718	500	281
VOE 946440	235	300	87
VOE 946440	275	100	137
VOE 946440	821	100	319
VOE 946440	881	250	371
VOE 946440	911	355	431
VOE 946441	218	100	59
VOE 946441	884	200	379
VOE 946441	884	300	381
VOE 946441	911	110	413
VOE 946441	911	400	433
VOE 946472	916	120	537
VOE 946544	881	100	367
VOE 946544	881	200	369
VOE 946544	881	250	371
VOE 946671	252	110	109
VOE 946671	256	100	113
VOE 946671	821	100	319
VOE 946934	233	110	67
VOE 946934	912	810	485
VOE 947520	235	300	87
VOE 947760	810	500	315
VOE 948425	916	410	551
VOE 948645	352	100	161
VOE 948645	352	110	163
VOE 948645	352	210	167
VOE 948645	362	100	175
VOE 948645	810	400	307
VOE 948645	810	410	313
VOE 948698	910	900	409
VOE 951075	821	100	319
VOE 951978	912	830	489
VOE 951998	912	800	481
VOE 951998	912	810	485
VOE 955228	372	100	215
VOE 955779	218	100	59
VOE 955779	372	100	215
VOE 955891	218	100	59
VOE 955891	364	600	193
VOE 955891	372	100	215
VOE 955891	881	250	371
VOE 955892	233	100	65
VOE 955892	911	300	423
VOE 955892	911	310	425
VOE 955892	912	400	459
VOE 955892	912	450	463
VOE 955892	912	460	465
VOE 955894	821	400	323
VOE 955894	912	100	437
VOE 955894	912	110	447
VOE 955894	912	530	473
VOE 955897	218	100	59
VOE 955964	821	400	323
VOE 959187	911	500	435
VOE 960139	233	100	65
VOE 960139	821	100	319
VOE 960139	881	100	367
VOE 960139	881	200	369
VOE 960139	881	250	371
VOE 960139	911	350	429
VOE 960141	261	800	127
VOE 960141	261	810	129
VOE 960141	911	355	431

NUMERICAL INDEX

RÉPERTOIRE DE NUMÉROS

NUMMERNREGISTER

INDICE DE NÚMERO

NUMERICAL INDEX | **NUMMERNREGISTER**

RÉPERTOIRE DE NUMÉROS | **INDICE DE NÚMERO**

Catalogue id **10006** | Group **1000**

Issue **VOE 64C4410006** | Page **19**

Part No	Group	Sect	Page
VOE 960143	235	300	87
VOE 960143	252	110	109
VOE 960143	716	100	277
VOE 960145	716	100	277
VOE 960145	837	200	335
VOE 960148	415	200	235
VOE 960148	415	300	237
VOE 960148	415	400	239
VOE 960148	821	100	319
VOE 960148	912	350	453
VOE 960148	912	355	455
VOE 960148	912	600	475
VOE 960148	912	610	477
VOE 960148	916	1000	561
VOE 960148	916	3000	569
VOE 960148	975	550	645
VOE 963055	912	810	485
VOE 963893	252	110	109
VOE 963895	415	200	235
VOE 963895	415	300	237
VOE 963895	415	400	239
VOE 965175	233	400	69
VOE 965175	261	200	123
VOE 965177	911	320	427
VOE 965177	912	410	461
VOE 965179	218	100	59
VOE 965179	852	900	359
VOE 965181	233	510	73
VOE 965189	716	100	277
VOE 965191	415	200	235
VOE 965191	415	300	237
VOE 965191	415	400	239
VOE 965191	716	100	277
VOE 965191	852	900	359
VOE 965191	884	200	379
VOE 965191	884	300	381
VOE 965192	716	100	277
VOE 965192	837	200	335
VOE 965193	716	100	277
VOE 965483	371	400	213
VOE 966786	492	500	269
VOE 966786	971	700	623
VOE 967600	371	310	209
VOE 967600	371	320	211
VOE 967600	371	400	213
VOE 968437	924	200	579
VOE 969147	881	100	367
VOE 969147	881	250	371
VOE 969161	372	100	215
VOE 969163	372	100	217
VOE 969404	275	100	137
VOE 969405	371	120	199
VOE 969411	924	600	597
VOE 969422	852	900	359
VOE 969422	881	200	369
VOE 969422	881	250	371
VOE 969422	924	300	581
VOE 969423	881	100	367
VOE 969423	881	200	369
VOE 969423	881	250	371
VOE 969518	881	250	371
VOE 969589	912	830	489
VOE 969599	837	200	335
VOE 969788	218	100	59
VOE 971095	884	200	379
VOE 971095	884	300	381
VOE 971095	911	110	413
VOE 971096	884	200	379
VOE 971096	884	300	381
VOE 971096	925	100	599
VOE 971096	925	200	601
VOE 971098	716	100	277
VOE 971099	775	500	293
VOE 976155	234	100	75
VOE 976155	234	110	77
VOE 976510	924	100	577
VOE 976510	924	200	579
VOE 978932	218	100	59
VOE 978932	441	200	251
VOE 978932	441	201	253
VOE 978932	775	200	287
VOE 978933	775	200	287
VOE 978933	810	500	315
VOE 978934	252	100	105
VOE 978936	924	100	577
VOE 978994	916	1500	563
VOE 978994	916	2500	567
VOE 978994	916	3500	573
VOE 978999	372	100	215
VOE 979009	371	120	199
VOE 979021	924	200	579
VOE 980555	372	100	215
VOE 980555	881	300	373
VOE 980555	881	310	375
VOE 981405	372	100	215
VOE 981405	881	310	375
VOE 983241	852	900	359
VOE 983242	352	110	163
VOE 983244	916	120	537
VOE 983252	218	100	59
VOE 983302	912	810	485
VOE 983303	233	500	71
VOE 983303	252	100	105
VOE 983303	372	100	215
VOE 983303	372	400	219
VOE 983303	911	350	429
VOE 983303	912	100	437
VOE 983303	912	530	473
VOE 983303	912	800	483
VOE 983303	916	3000	571
VOE 983304	218	100	59
VOE 983304	911	100	411
VOE 983304	912	350	453
VOE 983304	912	355	455
VOE 983304	912	600	475
VOE 983304	912	610	477
VOE 983336	252	100	105
VOE 983336	810	500	315
VOE 983337	775	600	295
VOE 983337	775	610	297
VOE 983718	927	100	609
VOE 983718	971	600	619
VOE 983718	971	610	621
VOE 983718	974	100	625
VOE 983718	974	300	627
VOE 983718	974	310	629
VOE 983718	975	100	633
VOE 983718	975	300	637
VOE 983718	975	310	639
VOE 983718	975	500	641
VOE 983718	975	510	643
VOE 983719	718	500	281
VOE 983719	974	100	625
VOE 984064	916	410	551
VOE 984065	912	110	443
VOE 984066	881	100	367
VOE 984066	881	250	371
VOE 984066	916	410	551
VOE 984076	912	810	485
VOE 984080	911	210	421
VOE 984084	441	201	253
VOE 984084	912	500	467
VOE 984085	441	200	251
VOE 984087	716	100	277