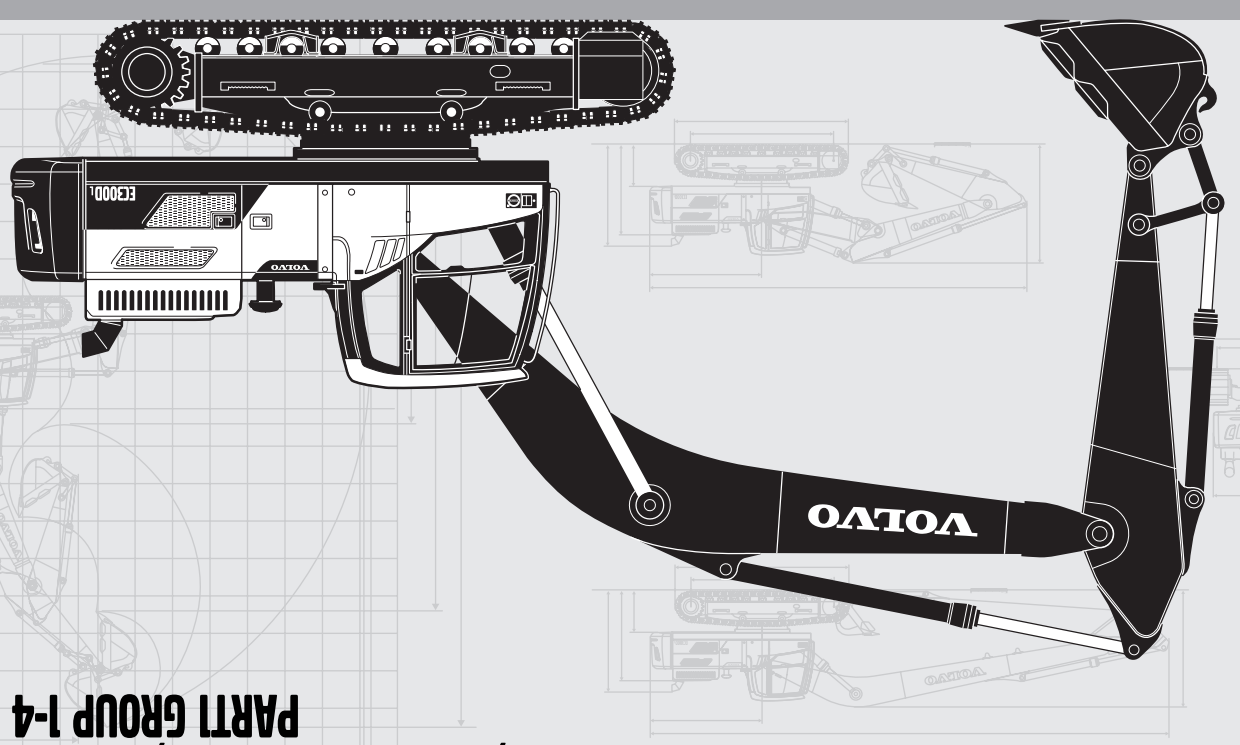

PARTS CATALOG

EC300D

VOLVO CONSTRUCTION EQUIPMENT

S/N 210001, 230001-
270001-, 280001-
PART GROUP 1-4

PARTS CATALOG VOLVO EC300D

PARTS CATALOG
EC300D
S/N 210001, 230001-
270001-, 280001-
PART 1

CUT HERE
LABEL FOR STEELBINDER

Ref. No. PUB 20025115-E
2015.02
Volvo, Eskilstuna
gb/fr/de/es/se

VOLVO
Volvo Construction Equipment
www.volvoce.com

EC300D

FEVEREIRO 2015

RUTHZIL TRATOR COMERCIAL DE PEÇAS LTDA 11 97083-6812 ROLANDO CITRANGULO

VOLVO CONSTRUCTION EQUIPMENT

EC300D

PARTS CATALOG

S/N 210001, 230001- 270001-, 280001-

PART1 GROUP 1-4

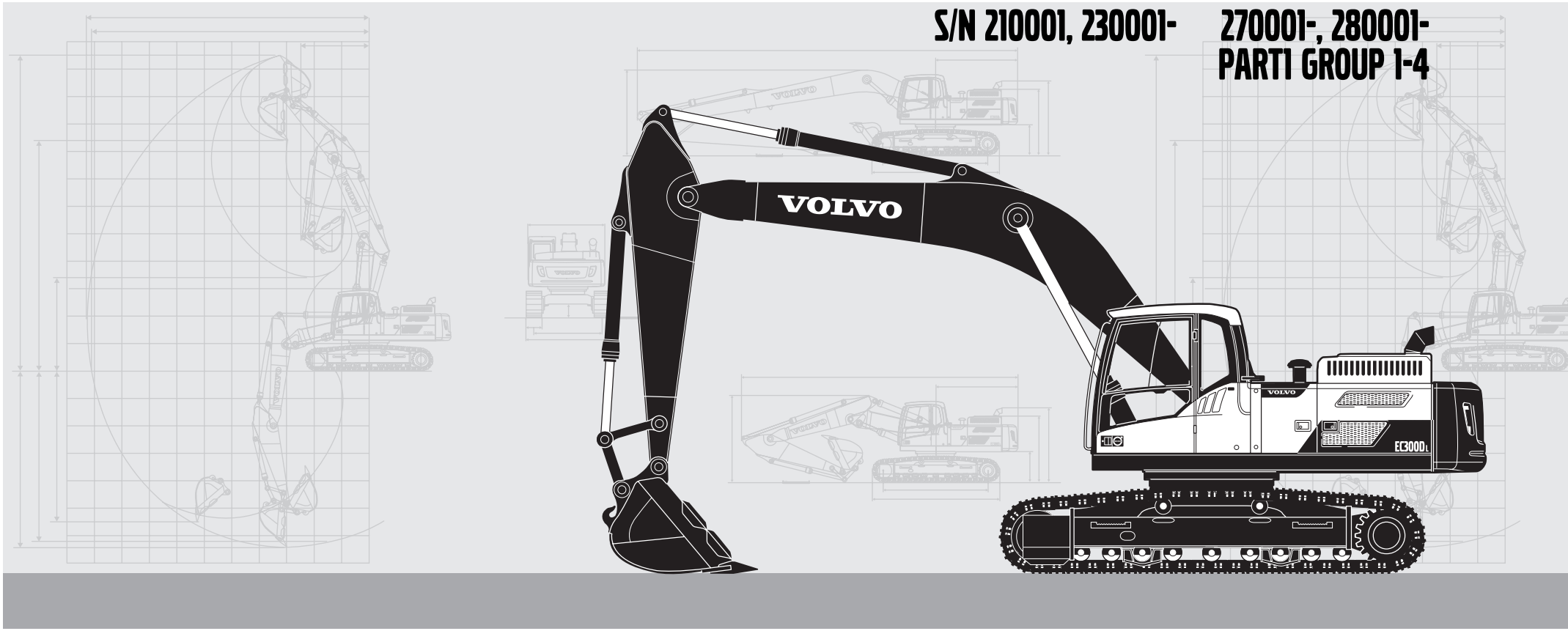

Publ. No. PUB 20025115-E



Volvo Construction Equipment
www.volvoce.com

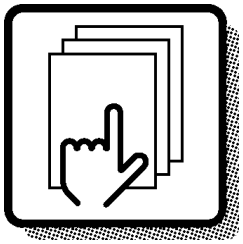

1

Preface and instructions
Préface et instructions
Vorwort und Anweisungen
Prefacio e instrucciones
Förord och anvisningar

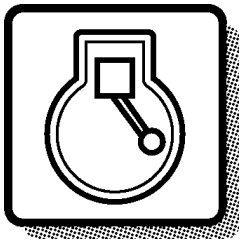

2

Engine
Moteur
Motor
Motor
Motor

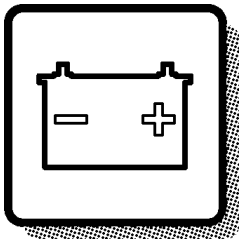

3

Electrical systems and instruments
Système électrique et instruments
Elektrisches System und Instrumente
Sistema eléctrico e instrumentos
Elsystem och instrument

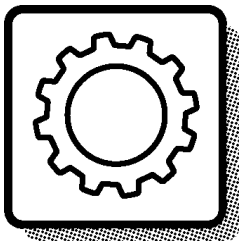

4

Power transmission
Transmission de force
Kraftübertragung
Transmisión de fuerza
Kraftöverföring

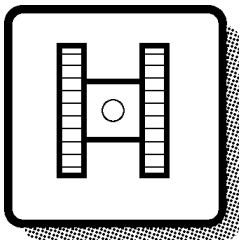

7

Frame and crawler unit
Bâti et unité des chenilles
Rahmen und Fahrwerk
Bastidor y unidad de orugas
Ram och bandenhet

Body with associated parts
Carrosserie avec détails
Aufbau mit Zubehörteilen
Carroceria con detalles
Karosseri

8

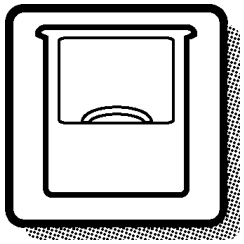

Miscellaneous equipment
Equipments divers
Übrige Ausrüstung
Equipo diverso
Övrig utrustning

9

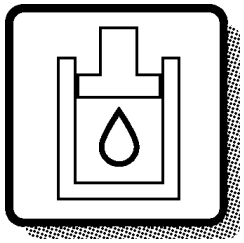

Numerical index
Répertoire numérique
Nummernverzeichnis
Indice numérico
Nummerregister

10

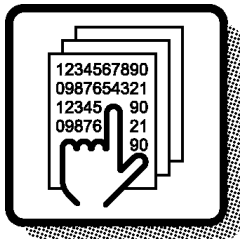

1	2	3	4	7	8	9	10		

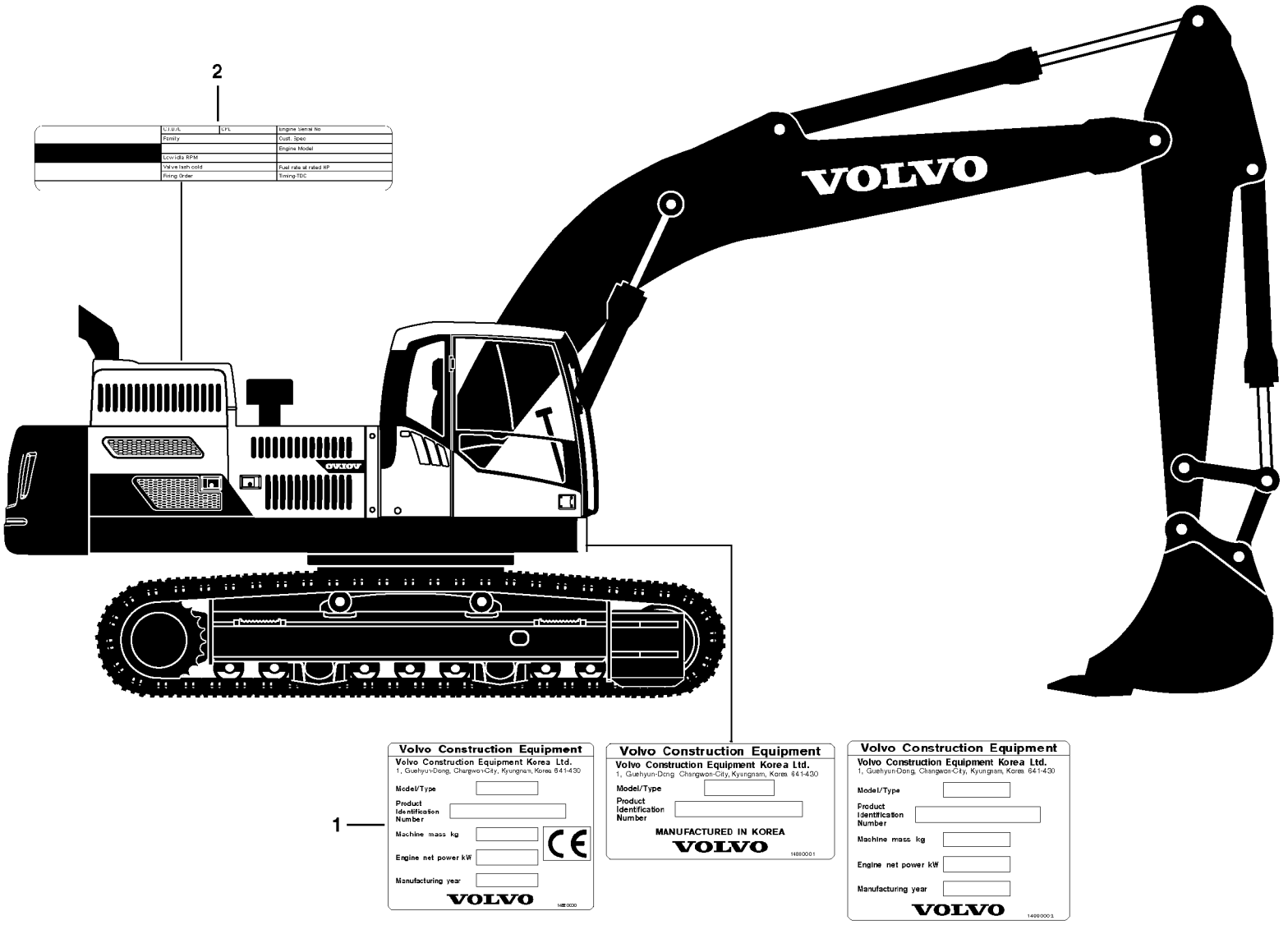

Volvo Construction Equipment

1058828

GBR	FRA	DEU	ESP	SWE
1 Product sign plate	1 Enseigne de produit	1 Produktschild	1 Muestra del producto	1 Produktskylt
2 Engine sign plate	2 Enseigne de moteur	2 Motorschild	2 Muestra de motor	2 Motorskylt

Only genuine parts are presented in this catalogue. These parts have been subjected to the necessary function and endurance tests, and they comply with the high quality and safety requirements that have been set for Volvo Construction Equipment. You should note that warranties do not cover damages that are caused or aggravated by the fact that a non-genuine part was fitted.

The illustrations shown in the catalogues should not be used as assembly or workshop instructions. Separate literature for the various specific subject areas is available for that purpose.

The owner of the machine or equipment should state the model designation, manufacturing number, part number, quantity, and the name, or description, of the part when ordering parts.

For location of the model and engine designation plates, etc, see page 4-5.

Market-adapted equipment entered in catalogue, can be seen on page 26.

See page 13 for a ”Catalogue Guide” on how to use the parts catalogue.

See page 22 for table of abbreviations.

This catalogue has been produced by Volvo Construction Equipment. If you have any point of views regarding the catalogue, or if you detect any errors in the catalogue, please send a mail to:
E-mail: vce.parts.catalog@volvo.com

EXCAVATOR VOLVO EC300D

BASIC MACHINE
PROD NO. 8289044, S/N 210001-, 270001-, 280001-, 230001-

SUB BASIC MACHINE
PROD NO. 8292889 Waste handler, S/N 210044-
PROD NO. 8292890 Demolition, S/N 210068-
PROD NO. 8291941, S/N 210525-
PROD NO. 8292870, S/N 270001-, 280001-, 230001-

CAB
PART NO. 11294093
PART NO. 11294094
PROD NO. 8293085
PROD NO. 8293086
PROD NO. 8293087
PROD NO. 8293088
PROD NO. 8293089
PROD NO. 8293090
PROD NO. 8293091
PROD NO. 8293092

ENGINE
PROD NO 15165693
Replacement version 17231262

PROD NO 15083725
Replacement version 17231261

PROD NO 17213165

PROD NO 17213168

FRA

Seules les pièces d'origine sont présentées dans les catalogues des pièces de rechange. Toutes ces pièces ont été soumises à des tests de fonctionnement et de longévité pour être conformes aux exigences sévères de qualité et de sécurité posées par Volvo Construction Equipment. Notez que les garanties ne couvrent pas les dégâts et les dommages causés par le montage de pièces autres que des pièces d'origine.

Les illustrations dans le catalogue ne doivent pas être utilisées comme notice de montage ni comme instructions d'atelier. Pour ceci, nous vous renvoyons à la documentation spécifiquement éditée dans ce but.

Pour toute commande de pièces de rechange, indiquez la désignation du modèle, le numéro de fabrication, le numéro de référence, la quantité ainsi que la désignation de la pièce.

Le placement des plaques de désignation de modèle et de moteur etc. ressort de la figure ci-contre 4-5.

Equipment adapté au marché et indiqué dans la catalogue, prière de voir la liste en page 26.

Guide pour l'utilisation de catalogues de pièces de rechange, voir page 13.
Pour la liste des abréviations employées, prière de

voir en page 22.

Ce catalogue est édité par Volvo Construction Equipment. Si vous avez des commentaires ou si vous découvrez des erreurs dans ce catalogue, nous vous serions reconnaissants de bien vouloir nous envoyer un courriel à :
E-mail: vce.parts.catalog@volvo.com

PELLE HYDRAULIQUE VOLVO EC300D

MACHINE DE BASE
Nº DE PROD 8289044, Nº DE SÉRIE ; 210001-, 270001-, 280001-, 230001-

SUB BASIC MACHINE
Nº DE PROD 8292889 Waste handler, Nº DE SÉRIE ; 210044-
Nº DE PROD 8292890 Démolition, Nº DE SÉRIE ; 210068-
Nº DE PROD 8291941, Nº DE SÉRIE ; 210525-
Nº DE PROD 8292870, Nº DE SÉRIE ; 270001-, 280001-, 230001-

CABINE
Nº de réf. 11294093
Nº de réf. 11294094
Nº DE PROD 8293085
Nº DE PROD 8293086
Nº DE PROD 8293087
Nº DE PROD 8293088
Nº DE PROD 8293089
Nº DE PROD 8293090
Nº DE PROD 8293091
Nº DE PROD 8293092

MOTEUR
Nº DE PROD 15165693
Version pièce de rechange 17231262

Nº DE PROD 15083725
Version pièce de rechange 17231261

Nº DE PROD 17213165

Nº DE PROD 17213168

In den Ersatzteilkatalogen sind nur Originalteile verzeichnet. Diese Teile haben die notwendigen Funktions- und Lebensdauertests durchlaufen und erfüllen die hohen Qualitäts- und Sicherheitsanforderungen von Volvo Construction Equipment. Beachten Sie bitte, dass die Garantien keine Schäden umfassen, die durch die Montage eines fremden Teils verursacht oder verschlimmert wurden.

Die Abbildungen in dem Katalog dürfen nicht als Montageanweisungen oder Werkstattanleitungen verwendet werden. Wir verweisen statt dessen auf die separate Literatur für diesen Zweck.

Der Maschinenbesitzer muss bei der Bestellung von Ersatzteilen die Modellbezeichnung, Fabriksnummer, Artikelnummer sowie Anzahl und Bezeichnung des Teils angeben.

Die Anbringung der Schilder für Modell- und Motorbezeichnung usw. geht aus dem Bild auf Seite 4-5 hervor.

Für den Markt angepasste Ausrüstung wurde in den Katalog aufgenommen, Seite 26.

Die Anweisung auf Seite 17 hilft Ihnen sich im Ersatzteilkatalog zurechtzufinden.

Abkürzungsverzeichnis, siehe Seite 22.

Dieser Katalog wurde von Volvo Construction Equipment herausgegeben. Wenn Sie Kommentare zu diesem Katalog haben oder Fehler darin finden, schreiben Sie bitte an:
E-Mail: vce.parts.catalog@volvo.com

RAUPENBAGGER VOLVO EC300D

GRUNDMASCHINE
Fertigungsnr. 8289044, Seriennr. 210001-, 270001-, 280001-, 230001-

SUB BASIC MACHINE
Fertigungsnr. 8292889 Waste handler, Seriennr. 210044-
Fertigungsnr. 8292890 Demolition, Seriennr. 210068-
Fertigungsnr. 8291941, Seriennr. 210525-
Fertigungsnr. 8292870, Seriennr. 270001-, 280001-, 230001-

KABINE
Bestellnummer 11294093
Bestellnummer 11294094
Fertigungsnr. 8293085
Fertigungsnr. 8293086
Fertigungsnr. 8293087
Fertigungsnr. 8293088
Fertigungsnr. 8293089
Fertigungsnr. 8293090
Fertigungsnr. 8293091
Fertigungsnr. 8293092

MOTOR
Bestellnummer 15165693
Ersatzteil-ausführung 17231262

Bestellnummer 15083725
Ersatzteil-ausführung 17231261

Bestellnummer 17213165

Bestellnummer 17213168

ESP

En los catálogos de repuestos se presentan únicamente piezas originales que han sido sometidas a las necesarias pruebas de funcionamiento y duración y que cumplen las elevadas exigencias de seguridad y calidad de Volvo Construction Equipment. Recuerde que las garantías no cubren los daños ocasionados o agravados por no haber montado una pieza original.

Las ilustraciones del catálogo no deben utilizarse como base para el montaje ni como instrucciones de taller. Para ello recomendamos utilizar los manuales de taller editados a propósito.

Al hacer el pedido de repuestos, el propietario de la máquina debe indicar el modelo de la misma, su número de fabricación, la referencia de la pieza, la cantidad y la denominación.

La ubicación de letreros con las denominaciones de modelo y motor,
etc., puede verse en la página 4-5.

La lista de equipos de adaptación según mercado, introducidos en el catálogo, puede verse en la página 26.

Guía para el uso del catálogo, puede verse en la página 13.

La tabla de abreviaturas puede verse en la página 22.

Este catálogo ha sido producido por Volvo Construction Equipment. Si tiene algún comentario que hacer sobre el catálogo, o detecta algún error, le rogamos que haga una copia de la página en cuestión y nos la remita junto con sus comentarios a:
E-mail: vce.parts.catalog@volvo.com

EXCAVADORA VOLVO EC300D

MÁQUINA BÁSICA
Nº PROD 8289044, Nº de fabr. 210001-, 270001-, 280001-, 230001-

MÁQUINA SUB-BÁSICA
Nº PROD 8292890 Manipulador de desechos, Nº de fabr. 210044-
Nº PROD 8292890 Demolición, Nº de fabr. 210068-
Nº PROD 8291941, Nº de fabr. 210525-
Nº PROD 8292870, Nº de fabr. 270001-, 280001-, 230001-

CABINA
Nº de pieza 11294093
Nº de pieza 11294094
Nº PROD 8293085
Nº PROD 8293086
Nº PROD 8293087
Nº PROD 8293088
Nº PROD 8293089
Nº PROD 8293090
Nº PROD 8293091
Nº PROD 8293092

MOTOR
Nº PROD 15165693
Versión de repuesto 17231262

Nº PROD 15083725
Versión de repuesto 17231261

Nº PROD 17213165

Nº PROD 17213168

I denna reservdelskatalog presenteras endast originaldelar. De har genomgått nödvändiga funktions- och livslängdsprov samt uppfyller Volvo Construction Equipments höga kvalitets- och säkerhetskrav. Observera att garantin ej täcker skador som orsakats eller förvärrats av att en icke originaldel monterats.

Illustrationerna i katalogen skall ej användas som monteringsanvisningar eller verkstadsinstruktioner. Vi hänvisar istället till separat litteratur för ändamålet.

Maskinägaren ska vid beställning av reservdelar ange, modellbeteckning, tillverkningsnummer, artikelnummer, antal samt delens benämning.

Placering av skyltar för modell- och motorbeteckning etc., framgår av bild på sidan 4-5.

Marknadsanpassade utrustningar som är införda i denna katalog framgår av förteckningen på sidan 26.

Katalogguide för hur man använder reservdelskatalogen; se sidan 21.

Förkortningstabell, se sidan 22.

Denna katalog är producerad av Volvo Construction Equipment. Om ni har synpunkter eller upptäcker något fel i katalogen, var vänlig och skriv till:
E-mail: vce.parts.catalog@volvo.com

GRÄVMASKIN VOLVO EC300D

BASMASKIN
PROD NR 8289044 , S/N 210001-, 270001-, 280001-, 230001-

DELBASMASKIN
PROD NR 8292889 Waste handler, S/N 210044-
PROD NR 8292890 Demolition, S/N 210068-
PROD NR 8291941, S/N 210525-
PROD NR 8292870, S/N 270001-, 280001-, 230001-

HYTT
Artikelnummer 11294093
Artikelnummer 11294094
PROD NR 8293085
PROD NR 8293086
PROD NR 8293087
PROD NR 8293088
PROD NR 8293089
PROD NR 8293090
PROD NR 8293091
PROD NR 8293092

MOTOR
PROD NR 15165693
Reservdelsutförande 17231262

PROD NR 15083725
Reservdelsutförande 17231261

PROD NR 17213165

PROD NR 17213168



Volvo Construction Equipment
www.volvoce.com

Fig.	Part No.	Quantity 1	2	3	PS	KIT	Description	Dénomination	Bezeichnung	Denominatición	Benämning	Notes
	VOE 4833424	1			SS		Hydr.cylinder	Verin Hydrauli.	Druckölzylinder	Cilin Hidraul.	Hydraulcyl	963)
		1					Hydraulic cylinder	Verin Hydraulique	Hydraulzylinder	Cilindro Hidraulico	Hydraulcylinder	L PROD
												See group 94, avsn 250
1	**VOE 4833425**	1					•Cylinder Tube	•Tube Cylindre	•Zylinderrohr	•Tubo Cilindro	•Cylinderrör	
2	**VOE 4741303**	1					•Piston Rod	•Tige Piston	•Kolbenstange	•Varilla Piston	•Kolvstång	
3	**VOE 4833432**	1					•Pstn Rod Guide	•Gui.tige Piston	•Ko-stang Fuhrg	•Guia Var Piston	•Kolvst.styrning	
4	**VOE 4784039**	1				K	•Piston Rod Seal	•Eta.tige Piston	•Ko-stang Dichtg	•Reten Var Pist	•Kolvstångstätn	
5	**VOE 4833433**	1					•Spacer Ring	•Bagu.entretoise	•Abstandring	•Anillo Dist	•Distansring	
6	**VOE 914516**	1					•Snap Ring	•Circlip	•Nutring	•Circlip	•Spårring	
7	**VOE 4784999**	1				K	•Scraper	•Racleur	•Abstreicher	•Rascador	•Avstrykare	
8	**VOE 4741302**	1					•Piston	•Piston	•Kolben	•Piston	•Kolv	
9	**VOE 925067**	2				K	•O-ring	•Joint Torique	•O-ring	•Anillo Torico	•O-ring	
10	**VOE 4881024**	3				K	•Back-up Ring	•Bague Support	•Stutzring	•Anillo Apoyo	•Stödring	
11	**VOE 955898**	1					•Washer	•Rondelle	•Scheibe	•Arandela	•Bricka	
12	**VOE 13955884**	1					•Castle Nut	•Ecrou Crenele	•Kronenmutter	•Tuerca Corona	•Kronmutter	(VOE 955884)
13	**VOE 907847**	1					•Cotter Pin	•Goupille Fendue	•Splint	•Pasador Hendido	•Saxpinne	
14	**VOE 944154**	1					•Snap Ring	•Circlip	•Nutring	•Circlip	•Spårring	
	VOE 11990060	1					Gasket Kit	Kit Joints	Dichtungssatz	Juego Juntas	Packningsats	

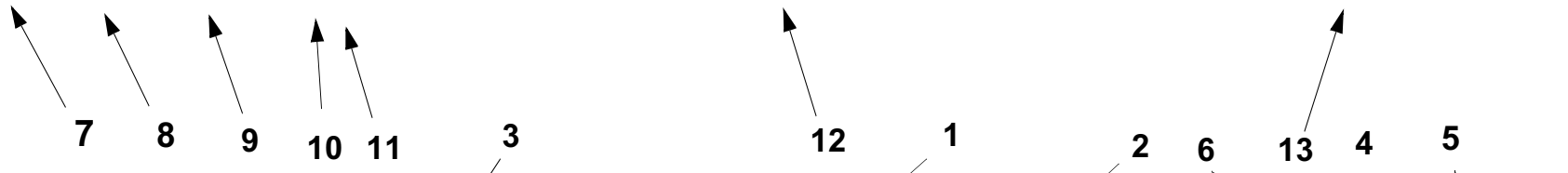

963) **GB**: Cylinder tube is marked ” 424 ”. See illustration fig. A. **FR**: Tube cylindre marquer ”424”. Voir illustration fig. A. **DE**: Das Zylinderrohr ist gekennzeihnet mit ”424”. Siehe Illustration fig. A. **ES:** Tubo cilindro marcado ”424”. Véase ilustración fig. A. **SE**: Cylinderrör är märkt ” 424 ”. Se bild pos. A.

1		**Hydraulcylinder E Prod** **Cilindro hidráulico E Prod** **Druckölzylinder E Prod** **Cylindre hydraulique E Prod** **Hydraulic cylinder E Prod**	Catalogue id **90691** / Group **924**
2			Illustr. No **AC290A** / Section **200**
3			
4			Issue **VOE 63D9990691** / Page **623**
5		**90271, 91357, STD USA**	

In addition to part numbers, the Parts Catalogue also includes a vast amount of essential information which you, the operator, should be acquainted with.
With the ”Catalogue Guide”, we want to show clearly how the catalogues are arranged and what sort of information is presented therein.

Group 1 Preface and Instructions
Here you can find the following information:
- Title page and publication number
- Group index
- Product signs
- Preface
- List of items of equipment adapted to market requirements that have been introduced
- Catalogue Guide
- Table of abbreviations

Group 2 - 9 Text and illustration pages

- The table of contents shows the division of the main groups into sub-groups, with reference to page number and section.
- Illustration page. The position number of the illustration refers to the text page.
- Text page
  1. Heading.
  2. Additional text which limits the validity of the section. An example is information relating to manufacturing numbers and equipment adapted to market requirements.
  3. Designation for quantity columns.
  4. Illustrations.
  5. Group, section, page, which you should use when you search for information in the catalogue.
  6. Catalogue identification and issue designation.
  7. Position number of the part on the associated drawing.
  8. Part number
  9. Quantity. The column designation indicates the version which is shown in each column. The quantity stated refers to the quantity for each machine or, where appropriate, for each complete unit.
     ”REQ” refers to the required amount. See also ”Notes” column.
  10. PS (Parts Status) indicates the status code of the part.
      ”NS” means that the part is not kept in stock.
      ”OP” means that the part is no longer in stock.
      ”SE” means that an alternative part shall be used.
      ”SS” means that the part has been replaced.
      Refer to Group 10 Replaced parts for further information.
  11. KIT. Parts that are marked with a ”K” are included in a kit. The number of the kit is often indicated after other part numbers.
  12. Description. The indentations indicate if one or more parts are included in the assembled unit described above. The parts are included when a complete unit is ordered.
  13. Notes. Other information relating to a particular part is given here.
      - Footnote number (3001 for example) is given at the bottom of the page.
      - Replaced parts (1146-00530, for example).
      - Product or manufacturing number.
      - Abbreviations and technical information.
      - Reference to page and group.

Group 10 Replaced parts / Number index

- Replaced parts. The part numbers of parts marked with ”SS” (in the PS column) are indicated here, together with their replacement numbers.
  The replacement parts may in turn be also replaced, and so on.
- Number index. All parts included in the catalogue are indicated here, together with a reference to group, section and page.

Continued improvements and successes in design could result in modifications to your equipment which are not covered by this publication. Each publication is revised when required to include these modifications in later issues. For additional information, you should contact Volvo Construction Equipment.

Any unauthorized reproduction of any part of this document would be in violation of Volvo Construction Equipment Korea, rights and will be prosecuted to the fullest extent allowed by law. We reserve the right to make changes without prior notice.
Volvo Construction Equipment

Fig.	Part No.	Quantity 1	2	3	PS	KIT	Description	Dénomination	Bezeichnung	Denominatición	Benämning	Notes
	VOE 4833424	1			SS		Hydr.cylinder	Verin Hydrauli.	Druckölzylinder	Cilin Hidraul.	Hydraulcyl	963)
		1					Hydraulic cylinder	Verin Hydraulique	Hydraulzylinder	Cilindro Hidraulico	Hydraulcylinder	L PROD
												See group 94, avsn 250
1	**VOE 4833425**	1					•Cylinder Tube	•Tube Cylindre	•Zylinderrohr	•Tubo Cilindro	•Cylinderrör	
2	**VOE 4741303**	1					•Piston Rod	•Tige Piston	•Kolbenstange	•Varilla Piston	•Kolvstång	
3	**VOE 4833432**	1					•Pstn Rod Guide	•Gui.tige Piston	•Ko-stang Fuhrg	•Guia Var Piston	•Kolvst.styrning	
4	**VOE 4784039**	1				K	•Piston Rod Seal	•Eta.tige Piston	•Ko-stang Dichtg	•Reten Var Pist	•Kolvstångstätn	
5	**VOE 4833433**	1					•Spacer Ring	•Bagu.entretoise	•Abstandring	•Anillo Dist	•Distansring	
6	**VOE 914516**	1					•Snap Ring	•Circlip	•Nutring	•Circlip	•Spårring	
7	**VOE 4784999**	1				K	•Scraper	•Racleur	•Abstreicher	•Rascador	•Avstrykare	
8	**VOE 4741302**	1					•Piston	•Piston	•Kolben	•Piston	•Kolv	
9	**VOE 925067**	2				K	•O-ring	•Joint Torique	•O-ring	•Anillo Torico	•O-ring	
10	**VOE 4881024**	3				K	•Back-up Ring	•Bague Support	•Stutzring	•Anillo Apoyo	•Stödring	
11	**VOE 955898**	1					•Washer	•Rondelle	•Scheibe	•Arandela	•Bricka	
12	**VOE 13955884**	1					•Castle Nut	•Ecrou Crenele	•Kronenmutter	•Tuerca Corona	•Kronmutter	(VOE 955884)
13	**VOE 907847**	1					•Cotter Pin	•Goupille Fendue	•Splint	•Pasador Hendido	•Saxpinne	
14	**VOE 944154**	1					•Snap Ring	•Circlip	•Nutring	•Circlip	•Spårring	
	VOE 11990060	1					Gasket Kit	Kit Joints	Dichtungssatz	Juego Juntas	Packningsats	

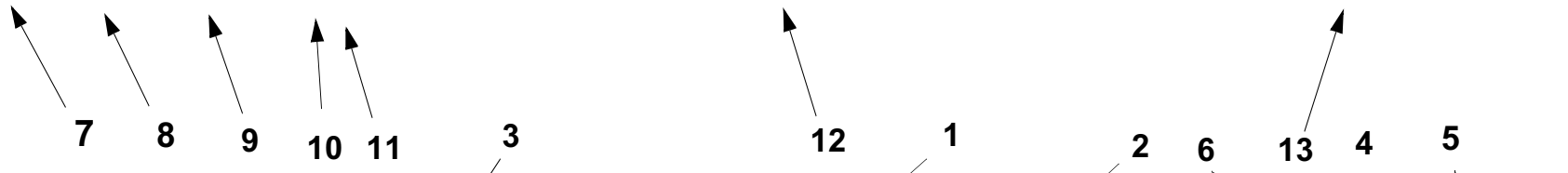

963) **GB**: Cylinder tube is marked ” 424 ”. See illustration fig. A. **FR**: Tube cylindre marquer ”424”. Voir illustration fig. A. **DE**: Das Zylinderrohr ist gekennzeihnet mit ”424”. Siehe Illustration fig. A. **ES:** Tubo cilindro marcado ”424”. Véase ilustración fig. A. **SE**: Cylinderrör är märkt ” 424 ”. Se bild pos. A.

1		**Hydraulcylinder E Prod** **Cilindro hidráulico E Prod** **Druckölzylinder E Prod** **Cylindre hydraulique E Prod** **Hydraulic cylinder E Prod**	Catalogue id **90691** / Group **924**
2			Illustr. No **AC290A** / Section **200**
3			
4			Issue **VOE 63D9990691** / Page **623**
5		**90271, 91357, STD USA**	

FRA

Le catalogue de pièces de rechange présente, non seulement les numéros de référence, mais également d'autres informations qu'un opérateur se doit de connaître. Ce guide de catalogue vous indique, d'une façon générale, comment sont conçus nos catalogues et quelles informations ils vous apportent.

Groupe 1 Avant-propos et instructions
Sous ce groupe, vous trouvez :
- La page de titre avec le numéro de publication
- Le registre des groupes
- Les plaques de produit
- Un avant-propos
- Une liste des équipements introduits suivant les pays
- Un guide de catalogue
- Un tableau des abréviations

Groupes 2 - 9 Pages de texte et d'illustration
- Le sommaire indique la division des groupes principaux en sous-groupes avec des renvois aux pages et aux sections.
- La page d'illustration. L'illustration donne les numéros de position qui renvoient à la page de texte.
- La page de texte

1. Rubrique
2. Texte supplémentaire qui limite la validité de la section, par exemple numéro de série et équipements adaptés aux pays
3. Désignation des modèles pour les différentes colonnes
4. Illustrations
5. Groupe, section, page utilisés pour la recherche dans le catalogue
6. Identification du catalogue et de l'édition
7. Numéro de position de la pièce sur l'illustration afférente
8. Numéro de référence
9. Quantité. La désignation des colonnes indique le modèle qui se réfère à chaque colonne. La quantité indiquée correspond à la quantité par engin ou, suivant les cas, par unité complète. ”REQ” signifie quantité nécessaire, voir la colonne Notes
10. PS (Parts Status) indique le code d'état de la pièce.
    -”NS” signifie que la pièce n'existe pas en magasin.
    ”OP” signifie que la pièce n¿est plus en magasin.
    ”SE” signifie qu¿une autre pièce devrait être employée. .
    ”SS” signifie que la pièce a été remplacée.
    Voir le groupe 10, pièces remplacées, pour de plus amples informations.
11. KIT. Les pièces marquées ”K” font partie d'un kit. Le numéro du kit est le plus souvent indiqué après les autres numéros de référence.
12. Description. Le décalage indique si une ou plusieurs pièces font partie de l'unité complète indiquée au-dessus. Ces pièces sont envoyées pour une commande d'une unité complète.
13. Notes (Remarques). Diverses informations relatives à une pièce sont notées ici.
    - Un numéro de note de bas de page (par exemple 3001) est donné au bas de la page.
    - Pièces remplacées (par exemple 1146-00530).
    - Numéro de produit ou numéro de fabrication.
    - Abréviations et explications techniques.
    - Renvoi aux pages et aux groupes.

Groupe 10 Pièces remplacées/Registre des numéros

- Pièces remplacées. Les numéros de référence marquées ”SS” (dans la colonne PS) sont repris ici avec leur numéro de remplacement. Ces pièces remplacées peuvent, à leur tour, être remplacées par d'autres, etc.
- Registre des numéros. Tous les numéros de référence du catalogue se retrouvent ici avec un renvoi au groupe, à la section et à la page.

Les perfectionnements continus et les progrès réalisés dans la conception peuvent entraîner, sur votre engin, des modifications qui ne sont pas prises en compte dans cette publication. Chaque publication est remise à jour suivant les besoins pour inclure toutes ces modifications dans les dernières éditions. Pour plus d¿informations, veuillez contacter Volvo Construction Equipment.

La reproduction non autorisée de toute partie de ce document constitue une violation des droits d'auteur de Volvo Construction Equipment et entraînera des poursuites aux termes de la loi. Nous nous réservons le droit d'apporter des modifications sans préavis.
Volvo Construction Equipment

Fig.	Part No.	Quantity 1	2	3	PS	KIT	Description	Dénomination	Bezeichnung	Denominatición	Benämning	Notes
	VOE 4833424	1			SS		Hydr.cylinder	Verin Hydrauli.	Druckölzylinder	Cilin Hidraul.	Hydraulcyl	963)
		1					Hydraulic cylinder	Verin Hydraulique	Hydraulzylinder	Cilindro Hidraulico	Hydraulcylinder	L PROD
												See group 94, avsn 250
1	**VOE 4833425**	1					•Cylinder Tube	•Tube Cylindre	•Zylinderrohr	•Tubo Cilindro	•Cylinderrör	
2	**VOE 4741303**	1					•Piston Rod	•Tige Piston	•Kolbenstange	•Varilla Piston	•Kolvstång	
3	**VOE 4833432**	1					•Pstn Rod Guide	•Gui.tige Piston	•Ko-stang Fuhrg	•Guia Var Piston	•Kolvst.styrning	
4	**VOE 4784039**	1				K	•Piston Rod Seal	•Eta.tige Piston	•Ko-stang Dichtg	•Reten Var Pist	•Kolvstångstätn	
5	**VOE 4833433**	1					•Spacer Ring	•Bagu.entretoise	•Abstandring	•Anillo Dist	•Distansring	
6	**VOE 914516**	1					•Snap Ring	•Circlip	•Nutring	•Circlip	•Spårring	
7	**VOE 4784999**	1				K	•Scraper	•Racleur	•Abstreicher	•Rascador	•Avstrykare	
8	**VOE 4741302**	1					•Piston	•Piston	•Kolben	•Piston	•Kolv	
9	**VOE 925067**	2				K	•O-ring	•Joint Torique	•O-ring	•Anillo Torico	•O-ring	
10	**VOE 4881024**	3				K	•Back-up Ring	•Bague Support	•Stutzring	•Anillo Apoyo	•Stödring	
11	**VOE 955898**	1					•Washer	•Rondelle	•Scheibe	•Arandela	•Bricka	
12	**VOE 13955884**	1					•Castle Nut	•Ecrou Crenele	•Kronenmutter	•Tuerca Corona	•Kronmutter	(VOE 955884)
13	**VOE 907847**	1					•Cotter Pin	•Goupille Fendue	•Splint	•Pasador Hendido	•Saxpinne	
14	**VOE 944154**	1					•Snap Ring	•Circlip	•Nutring	•Circlip	•Spårring	
	VOE 11990060	1					Gasket Kit	Kit Joints	Dichtungssatz	Juego Juntas	Packningsats	

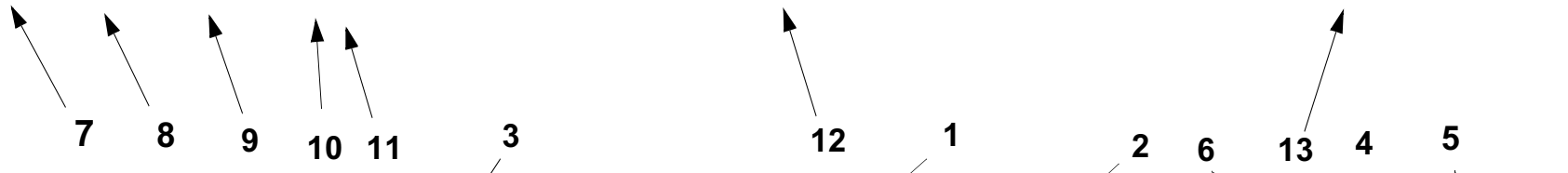

963) **GB**: Cylinder tube is marked ” 424 ”. See illustration fig. A. **FR**: Tube cylindre marquer ”424”. Voir illustration fig. A. **DE**: Das Zylinderrohr ist gekennzeihnet mit ”424”. Siehe Illustration fig. A. **ES:** Tubo cilindro marcado ”424”. Véase ilustración fig. A. **SE**: Cylinderrör är märkt ” 424 ”. Se bild pos. A.

1		**Hydraulcylinder E Prod** **Cilindro hidráulico E Prod** **Druckölzylinder E Prod** **Cylindre hydraulique E Prod** **Hydraulic cylinder E Prod**	Catalogue id **90691** / Group **924**
2			Illustr. No **AC290A** / Section **200**
3			
4			Issue **VOE 63D9990691** / Page **623**
5		**90271, 91357, STD USA**	

DEU

Im Ersatzteilkatalog sind außer den Artikelnummern auch eine Reihe von wichtigen Informationen aufgeführt, die man unbedingt kennen sollte.
Mit der Kataloganweisung wollen wir auf eine überschaubare Art und Weise zeigen, wie unsere Kataloge aufgebaut und welche Informationen hier enthalten sind.

Gruppe 1 Vorwort und Anweisungen
Hier findet man folgendes:
- Titelseite mit Publikationsnummer
- Gruppenregister
- Produktschilder
- Vorwort
- Verzeichnis über eingeführte marktangepasste Ausrüstungen
- Kataloganweisung
- Abkürzungstabelle

Gruppe 2 - 9 Text- und Bildseiten

- Das Inhaltsverzeichnis zeigt die Einteilung der Hauptgruppe in Untergruppen mit Hinweis auf Seite und Abschnitt.
- Bildseite. Die Positionsnummer der Abbildung weist auf die Textseite hin.
- Textseite.
  1. Überschrift
  2. Zusatztext, der die Gültigkeit des Abschnitts begrenzt, z.B. Information über Herstellungsnummer und marktangepasste Ausrüstungen.
  3. Bezeichnung für die Anzahl-Spalten
  4. Abbildungen
  5. Gruppe, Abschnitt, Seite, die bei der Suche im Katalog verwendet werden.
  6. Katalogkennung und Ausgabebezeichnung
  7. Positionsnummer des Artikels mit dazugehöriger Abbildung.
  8. Artikelnummer
  9. Anzahl. Die Spaltenbezeichnung zeigt, welche Ausführung per Spalte aufgeführt ist. Die angegebene Anzahl betrifft Anzahl pro Maschine oder ggf. pro komplette Einheit. ”REQ” bezeichnet die erforderliche Menge, siehe Anmerkungsspalte.
  10. PS (Parts Status) zeigt den Statuscode des Artikels.
  -”NS” bedeutet, dass der Artikel nicht mehr auf Lager gehalten wird.
  ”OP” bedeutet, dass das Teil nicht mehr geführt wird.
  ”SE” bedeutet, dass ein alternatives Teil zu verwenden ist.
  -”SS” bedeutet, dass der Artikel ersetzt wurde.
  Siehe Gruppe 10, Ersetzte Artikel, für weitere Information.
  11. KIT. Artikel, die mit einem ”K” gekennzeichnet sind, gehören zu einem Satz. Die Nummer des Satzes wird in den meisten Fällen nach den übrigen Artikelnummern angegeben.
  12. Bezeichnung. Die Einrückung zeigt, dass ein oder mehrere Artikel in einer oben aufgeführten zusammengesetzten Einheit enthalten sind. Die Artikel sind in der Bestellung der kompletten Einheit enthalten.
  13. Notes (Anmerkungen). Hier werden übrige Informationen für einen Artikel aufgeführt:
  - Fußnotennummer, (beispielsweise 3001), wird ganz unten auf der Seite angegeben.
  - Ersetzte Artikel, (beispielsweise 1146-00530)
  - Produkt- oder Herstellungsnummer
  - Abkürzungen oder technische Informationen
  - Seiten- und Gruppenhinweis

Gruppe 10 Ersetzte Artikel / Nummernregister

- Ersetzte Artikel. Hier sind die mit ”SS” markierten (in der PS-Spalte) Artikelnummern mit ihrem Ersatz aufgeführt. Die ersetzten Artikel können wiederum ersetzt worden sein usw.
- Nummernregister. Hier sind alle im Katalog vorkommenden Artikel aufgeführt, und zwar mit Hinweis auf Gruppe, Abschnitt und Seite.

Fortlaufende Verbesserungen und Fortschritte in der Konstruktion können auch bei Ihrer Maschine zu Änderungen führen, die nicht von dieser Schrift umfasst werden. Jede Ausgabe wird bei Bedarf überarbeitet, um diese Veränderungen bei späteren Ausgaben mit zu berücksichtigen.
Weitere Informationen erhalten Sie von Volvo Construction Equipment.

Jegliche Reproduktion dieses Dokumentes in Auszügen oder in vollem Umfang stellt eine Verletzung der Rechte von Volvo Construction Equipment dar und wird unter voller Ausschöpfung der gesetzlichen Möglichkeiten strafrechtlich verfolgt. Wir behalten uns das Recht auf Änderungen ohne vorherige Ankündigung vor.
Volvo Construction Equipment

Fig.	Part No.	Quantity 1	2	3	PS	KIT	Description	Dénomination	Bezeichnung	Denominatición	Benämning	Notes
	VOE 4833424	1			SS		Hydr.cylinder	Verin Hydrauli.	Druckölzylinder	Cilin Hidraul.	Hydraulcyl	963)
		1					Hydraulic cylinder	Verin Hydraulique	Hydraulzylinder	Cilindro Hidraulico	Hydraulcylinder	L PROD
												See group 94, avsn 250
1	**VOE 4833425**	1					•Cylinder Tube	•Tube Cylindre	•Zylinderrohr	•Tubo Cilindro	•Cylinderrör	
2	**VOE 4741303**	1					•Piston Rod	•Tige Piston	•Kolbenstange	•Varilla Piston	•Kolvstång	
3	**VOE 4833432**	1					•Pstn Rod Guide	•Gui.tige Piston	•Ko-stang Fuhrg	•Guia Var Piston	•Kolvst.styrning	
4	**VOE 4784039**	1				K	•Piston Rod Seal	•Eta.tige Piston	•Ko-stang Dichtg	•Reten Var Pist	•Kolvstångstätn	
5	**VOE 4833433**	1					•Spacer Ring	•Bagu.entretoise	•Abstandring	•Anillo Dist	•Distansring	
6	**VOE 914516**	1					•Snap Ring	•Circlip	•Nutring	•Circlip	•Spårring	
7	**VOE 4784999**	1				K	•Scraper	•Racleur	•Abstreicher	•Rascador	•Avstrykare	
8	**VOE 4741302**	1					•Piston	•Piston	•Kolben	•Piston	•Kolv	
9	**VOE 925067**	2				K	•O-ring	•Joint Torique	•O-ring	•Anillo Torico	•O-ring	
10	**VOE 4881024**	3				K	•Back-up Ring	•Bague Support	•Stutzring	•Anillo Apoyo	•Stödring	
11	**VOE 955898**	1					•Washer	•Rondelle	•Scheibe	•Arandela	•Bricka	
12	**VOE 13955884**	1					•Castle Nut	•Ecrou Crenele	•Kronenmutter	•Tuerca Corona	•Kronmutter	(VOE 955884)
13	**VOE 907847**	1					•Cotter Pin	•Goupille Fendue	•Splint	•Pasador Hendido	•Saxpinne	
14	**VOE 944154**	1					•Snap Ring	•Circlip	•Nutring	•Circlip	•Spårring	
	VOE 11990060	1					Gasket Kit	Kit Joints	Dichtungssatz	Juego Juntas	Packningsats	

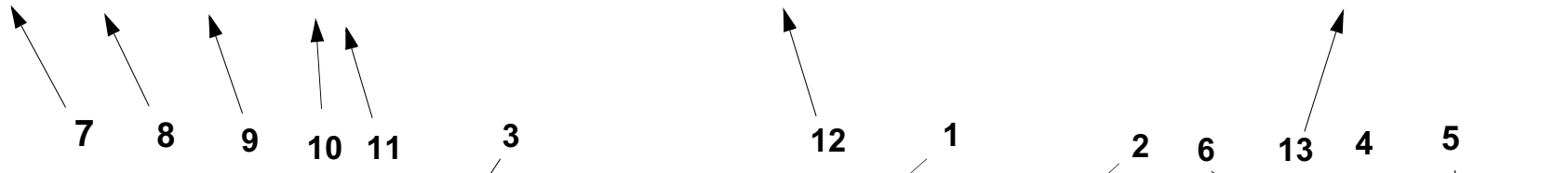

963) **GB**: Cylinder tube is marked ” 424 ”. See illustration fig. A. **FR**: Tube cylindre marquer ”424”. Voir illustration fig. A. **DE**: Das Zylinderrohr ist gekennzeihnet mit ”424”. Siehe Illustration fig. A. **ES:** Tubo cilindro marcado ”424”. Véase ilustración fig. A. **SE**: Cylinderrör är märkt ” 424 ”. Se bild pos. A.

1		**Hydraulcylinder E Prod** **Cilindro hidráulico E Prod** **Druckölzylinder E Prod** **Cylindre hydraulique E Prod** **Hydraulic cylinder E Prod**	Catalogue id **90691** / Group **924**
2			Illustr. No **AC290A** / Section **200**
3			
4			Issue **VOE 63D9990691** / Page **623**
5		**90271, 91357, STD USA**	

En el catálogo de repuestos se incluye, además de los números de artículo, numerosa información muy útil.
El propósito de la guía es explicar la estructura de los catálogos y la información que se ofrece en los mismos.

Grupo 1 Prefacio e instrucciones
Se encontrará aquí:
- El título y el número de publicación
- El índice de grupos
- Los letreros de producto
- El prefacio
- Una lista sobre los equipos adaptados a los mercados
- La guía al catálogo
- Una tabla de abreviaturas

Grupo 2 - 9 páginas con texto e ilustraciones

- El índice muestra la clasificación de los grupos principales en subgrupos con remisiones a páginas y secciones.
- Página de ilustraciones. Los números de posición de las ilustraciones. Remisiones a páginas de texto.
- Páginas de texto
  1. Rúbrica
  2. Texto adicional que delimita la validez de la sección, por ejemplo, información sobre números de fabricación y equipos según mercado.
  3. Designación para columnas de cantidades.
  4. Número de ilustración.
  5. Grupo, sección, página. Se utilizan al manejar el catálogo
  6. Identificación e indicación de la edición del catálogo.
  7. Números de posición en la ilustración correspondiente.
  8. Números de artículo
  9. Cantidad. Se indica en esta columna la ejecución. El número indicado se refiere a la cantidad por máquina o, si procede, por unidad completa. ”REQ” significa la cantidad necesaria, véase la columna de las notas.
  10. PS (Parts Status) indica el código de estado del artículo.
  -”NS” indica que el artículo no se tiene en stock.
  ”OP” significa que ya no se mantiene la pieza en stock.
  ”SE” significa que se puede usar una pieza alternativa.
  -”SS” indica que el artículo ha sido sustituido.
  Para más información, véase el grupo 10, artículos sustituidos.
  11. KIT. Los artículos marcados con una ”K” forman parte de un juego. El número de juego suele indicarse detrás de los demás números de artículo.
  12. Denominación. El desplazamiento indica que en la unidad indicada se incluyen uno o varios artículos. Estos se incluyen en la unidad completa pedida.
  13. Notas. Aparecen aquí diversas informaciones relativas a los artículos:
  - Números de notas de pie de página; ej. 3001) aparece al final de la página.
  - Artículos sustituidos. Ej. (1146-00530)
  - Números de producto o fabricación.
  - Abreviaturas e información técnica.
  - Remisiones a páginas y grupos.

Grupo 10 Artículos sustituidos/Índice de números

- Artículos sustituidos. Se marcan aquí con ”SS” (en la columna PS) los números de artículo con sus sustituciones. Los artículos sustituidos, a su vez, pueden haber sido sustituidos, etc.
- Índice de números. Aparecen aquí todos los artículos existentes en el catálogo con remisión a grupo, sección y página.

En su modelo de máquina pueden haberse introducido mejoras que no aparecen en esta publicación. Las publicaciones son revisadas para incluir las mejoras en ediciones posteriores. Para más información, diríjase a Volvo Construction Equipment.

Este documento está protegido por los derechos de autor y por lo tanto está prohibida su copia, impresión o cualquier otro tipo de reproducción indebida. La infracción de esta prohibición será penalizada. Reservado el derecho a introducir modificaciones.
Volvo Construction Equipment

Fig.	Part No.	Quantity 1	2	3	PS	KIT	Description	Dénomination	Bezeichnung	Denominatición	Benämning	Notes
	VOE 4833424	1			SS		Hydr.cylinder	Verin Hydrauli.	Druckölzylinder	Cilin Hidraul.	Hydraulcyl	963)
		1					Hydraulic cylinder	Verin Hydraulique	Hydraulzylinder	Cilindro Hidraulico	Hydraulcylinder	L PROD
												See group 94, avsn 250
1	**VOE 4833425**	1					•Cylinder Tube	•Tube Cylindre	•Zylinderrohr	•Tubo Cilindro	•Cylinderrör	
2	**VOE 4741303**	1					•Piston Rod	•Tige Piston	•Kolbenstange	•Varilla Piston	•Kolvstång	
3	**VOE 4833432**	1					•Pstn Rod Guide	•Gui.tige Piston	•Ko-stang Fuhrg	•Guia Var Piston	•Kolvst.styrning	
4	**VOE 4784039**	1				K	•Piston Rod Seal	•Eta.tige Piston	•Ko-stang Dichtg	•Reten Var Pist	•Kolvstångstätn	
5	**VOE 4833433**	1					•Spacer Ring	•Bagu.entretoise	•Abstandring	•Anillo Dist	•Distansring	
6	**VOE 914516**	1					•Snap Ring	•Circlip	•Nutring	•Circlip	•Spårring	
7	**VOE 4784999**	1				K	•Scraper	•Racleur	•Abstreicher	•Rascador	•Avstrykare	
8	**VOE 4741302**	1					•Piston	•Piston	•Kolben	•Piston	•Kolv	
9	**VOE 925067**	2				K	•O-ring	•Joint Torique	•O-ring	•Anillo Torico	•O-ring	
10	**VOE 4881024**	3				K	•Back-up Ring	•Bague Support	•Stutzring	•Anillo Apoyo	•Stödring	
11	**VOE 955898**	1					•Washer	•Rondelle	•Scheibe	•Arandela	•Bricka	
12	**VOE 13955884**	1					•Castle Nut	•Ecrou Crenele	•Kronenmutter	•Tuerca Corona	•Kronmutter	(VOE 955884)
13	**VOE 907847**	1					•Cotter Pin	•Goupille Fendue	•Splint	•Pasador Hendido	•Saxpinne	
14	**VOE 944154**	1					•Snap Ring	•Circlip	•Nutring	•Circlip	•Spårring	
	VOE 11990060	1					Gasket Kit	Kit Joints	Dichtungssatz	Juego Juntas	Packningsats	

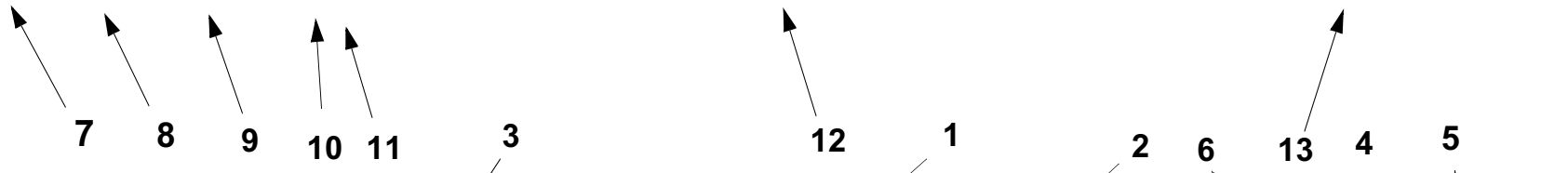

963) **GB**: Cylinder tube is marked ” 424 ”. See illustration fig. A. **FR**: Tube cylindre marquer ”424”. Voir illustration fig. A. **DE**: Das Zylinderrohr ist gekennzeihnet mit ”424”. Siehe Illustration fig. A. **ES:** Tubo cilindro marcado ”424”. Véase ilustración fig. A. **SE**: Cylinderrör är märkt ” 424 ”. Se bild pos. A.

1		**Hydraulcylinder E Prod** **Cilindro hidráulico E Prod** **Druckölzylinder E Prod** **Cylindre hydraulique E Prod** **Hydraulic cylinder E Prod**	Catalogue id **90691** / Group **924**
2			Illustr. No **AC290A** / Section **200**
3			
4			Issue **VOE 63D9990691** / Page **623**
5		**90271, 91357, STD USA**	

SWE

I reservdelskatalogen presenteras förutom artikelnummer också en mängd information som är viktig att känna till.
Med katalogguiden vill vi på ett överskådligt sätt visa hur våra kataloger är uppbyggda och vad det är för information som presenteras.

Grupp 1 Förord och anvisningar
Här finner man följande:
- Titelsida med publikationsnummer
- Gruppregister
- Produktskyltar
- Förord
- Förteckning över införda marknadsanpassade utrustningar
- Katalogguiden
- Förkortningstabell

Grupp 2 - 9 Text- och bildsidor

- Innehållsförteckningen visar huvudgruppens indelning i undergrupper med hänvisning till sida och avsnitt.
- Bildsida. Illustrationens positionsnr. hänvisar till textsidan
- Textsida
  1. Rubrik
  2. Tilläggstext som begränsar avsnittets giltighet t.ex information om tillverkningsnummer och marknadsanpassade utrustningar.
  3. Beteckning för antalskolumner
  4. Illustrationsnr.
  5. Grupp, avsnitt, sida, användes då man söker i katalogen
  6. Katalogid. och utgåvebeteckning
  7. Artikelns positionsnummer på tillhörande illustration
  8. Artikelnummer
  9. Antal. Kolumnbeteckningen visar vilket utförande som redovisas per kolumn. Angivet antal avser, antal per maskin eller i förekommande fall, per komplettenhet. ”REQ” avser erforderlig mängd, se Notes- kolumn.
  10. PS (Parts Status) visar artikelns statuskod.
      -”NS” betyder att artikeln inte lagerföres.
      -”OP” betyder att artikeln har utgått och lagerföres inte längre.
      -”SE” betyder att alternativ artikel ska användas.
      -”SS” Betyder att artikeln är ersatt.
      Se grupp 10, ersatta artiklar för vidare information.
  11. KIT. Artiklar som är markerade med ett ”K” ingår i en sats. Satsens nummer redovisas oftast efter övriga artikelnummer.
  12. Benämning. Stegförskjutning visar om en eller flera artiklar ingår i en ovanför redovisad sammansatt enhet. Artiklarna medföljer vid beställning av den kompletta enheten.
  13. Notes (Anmärkning). Här redovisas övrig information för en artikel;
      - Fotnotsnr, Ex. 3001) återges längst ned på sidan.
      - Ersatta artiklar. Ex. (1146-00530)
      - Produkt- eller tillverkningsnummer
      - Förkortningar och tekniska upplysningar
      - Sid- och grupphänvisning.

Grupp 10 Ersatta artiklar / Nummerregister

- Ersatta artiklar. Här återfinns de med ”SS” markerade (i PS -kolumn) artikelnumren med sina ersättningar. De ersättande artiklarna kan i sin tur vara ersatta osv.
- Nummerregister. Här finns alla i katalogen förekommande artiklar med hänvisning till grupp, avsnitt, sida.

Fortsatta förbättringar och framsteg vad det gäller konstruktion kan förorsaka förändringar på din maskin som inte omfattas av denna publikation. Varje publikation revideras vid behov för att inkludera dessa förändringar i senare utgåvor. För vidare information kontakta Volvo Construction Equipment.

Detta dokument är upphovsrättsligt skyddat och åtnjuter därför skydd mot otillbörlig kopiering, eftertryck eller annan avbildning. Överträdelse mot detta förbud är förenat med straffansvar. Rätt till ändringar förbehålles.
Volvo Construction Equipment

TABLE OF ABBREVIATION | **PABLO DE ABREVIATIONS**

POUR LA LISTE DES ABRÉVIATIONS EMPLOYÉES | **FÖRKORTNINGSTABELL**

ABKÜRZUNGSVERZEICHNIS

ABBREVIATION	ENGLISH	FRANÇAIS	DEUTSCH	ESPAÑOL	SVENSKA
A	ampere	Ampères	Ampere	amperio	ampere
AC	Alternating Current	Courant alternatif	Wechselstrom	Corriente alterna	Växelström
ALT	alternative	alternative	wahlweise	alternativa	alternativ
AWD	All Wheel Drive	Toutes roues motrices	Allradantrieb	Tracción en las todas las ruedas	Allhjulsdrift
AX ####-	as from axle No.	à partir du N° d'essieu	ab Achsennr.	a partir del eje nro	fr o m axel nr
AX - ####	up to and incl. axle No.	jusqu'au N° d'essieu	bis Achsennr.	hasta el eje nro	t o m axel nr
BL	black	noir	schwarz	negro	svart
BLUE	blue	bleu	blau	azul	blå
BR	brown	brun	braun	marrón	brun
BRA	Brazil	Brésil	Brasilien	Brasil	Brasilien
CAB #### -	as from cab No.	à partir du N° de cabine	ab Kabinen-herstellnr.	a partir de la cabina	fr o m hytt nr
CAB - ####	up to and incl. cab No.	jusqu'au N° de cabine	bis Kabinen-herstellnr.	hasta la cabina nro	t o m hytt nr
CAN	Canada	Canada	Kanada	Canadá	Kanada
CENT	centre	au milieu	Mittere	central	mittre
CHN	China	Chine	China	China	Kina
CIN	component identification number	Numéro de référence de sous-ensemble	Bauteil-Identifizierungsnummer	Número de identificación del componente	komponentidentifikationsnummer
CPL	complete	complet	komplett	completo	komplett
m3 (CU M)	cubic metre	mètre cube	Kubikmeter	metro cúbico	kubikmeter
Cu Yd	Cubic Yard	Yard cube	Kubikyard	Yarda cúbica	Kubikyard
DC	Direct Current	Courant continu	Gleichstrom	Corriente continua	Likström
DEG	numbers of degrees, C°	nombres de degré de chaleur, C°	Anzahl in Graden C°	numero de grado de calor, C°	antal grader, C°
DELETED	deleted	supprimé	Nicht mehr lieferbar	Retirado	utgått
DEU	Germany	Allemagne	Deutschland	Alemania	Tyskland
DNK	Denmark	Danemark	Dänemark	Dinamarca	Danmark
EEC	European Economic Community (EEC)	pays du marche commun (EEC)	EU-Markt (EEC)	el mercado común (EEC)	EU-marknad (EEC)
ENG	Engine	moteur	Motor	motor	motor
ENG #### -	as from engine No.	à partir du N° de moteur	ab Motornr.	a partir del motor nro	fr o m motor nr
ENG - ####	up to and incl. engine No.	jusqu'au N° de moteur	bis Motornr.	hasta el motor nro	t o m motor nr
E PROD	early production	production antérieure	Frühere Ausführung	producción anterior	tidigare utförande
ESP	Spain	Espagne	Spanien	España	Spanien
EU	European Union	Union Européenne	Europäische Union	Unión Europea	Europeiska unionen
EXC ### -	as from excavator unit No.	à partir du N° d'excavateur	Ab Bagger-Aggregatnr.	a partir de agregado excavador nro	fr o m grävaggregat nr

ABBREVIATION	ENGLISH	FRANÇAIS	DEUTSCH	ESPAÑOL	SVENSKA
EXC - ###	up to and incl. excavator unit No.	jusqu'au N° d'excavateur	bis Bagger-Aggregatnr	hasta el agregado excavador nro	t o m grävaggregat nr
EXCL	excluding	exclus	auschliesslich	exclusivo	exklusive
FIN	Finland	Finlande	Finnland	Finlandia	Finland
F-N-R	Forward-Neutral-Reverse	Marche avant-Point mort-Marche arrière	Vorwärts-Neutral-Rückwärts	Adelante - Punto muerto - Atrás	Fram-Neutral-Back
FOPS	Falling Object Protection System	Système de protection contre la chute d'objets	FOPS (Schutz vor herabfallenden Gegenständen)	Sistema de protección contra caída de objetos	Skydd mot fallande föremål
FORW	forward	avant	vordere	delante	främre
FRA	France	France	Frankreich	Francia	Frankrike
GBR	Great Britain	Angleterre	England	Inglaterra	Storbritannien
g (GRAM)	gram	gramme	Gramm	gramo	gram
GREEN	green	vert	grün	verde	grön
GREY	grey	gris	grau	gris	grå
HD	Heavy Duty	Heavy Duty	Heavy Duty	Heavy Duty	Heavy Duty
HT #### -	as from hydraulic transmission No.	à partir du transmission hydraulique Nº	ab Hydraulikgetriebe	a partir de transmisión hidráulico nro	fr o m hydraultransmission nr
HT - ####	up to and incl. hydraulic transmission No.	jusqu'au transmission hydraulique Nº	bis Hydraulikgetriebe	hasta el transmisión hidráulico nro	t o m hydraultransmission nr
ID	diameter, inner	diamètre, intérieur	Innendurchmesser	diámetro, interior	diameter, inre
IN	inch(es)	pouce	Zoll	pulgada	tum
INCL	inclusive	inclus	einschliesslich	inclusive	inklusive
INCL IN	included in	inclus dans	gehört zur	forma parte de	ingår i
INLET	inlet	entrée	Einlass	entrada	inlopp
INNER	inner	intérieur	innen	interior	inre
IRN	Iran	Iran	Iran	Iran	Iran
ITA	Italy	Italie	Italien	Italia	Italien
ITEM NO	see item No.	voir position	siehe Position Nr.	véase posición	se positionsnummer
K	included in parts kits	fait partie du jeu complet de réparation	gehört zur Satzverpackung	forma parte del juego por juego	ingår i satsförpackning
KOR	Korea	Corée	Korea	Corea	Korea
L	litre, length	litre, longueur	Liter, Länge	litros, longitud	liter, längd
LH	left	gauche	links	izquierdo	vänster
LOAD #### -	as from loading unit No.	à partir du N° de chargeur	ab Hubaggregatnr.	a partir du unibad carga nro	t o m lastaggregat nr
LOAD - ####	up to and incl. loading unit No.	jusqu'au N° de chargeur	bis Hubaggregatnr.	hasta unidad carga nro	t o m lastaggregat nr

TABLE OF ABBREVIATION **PABLO DE ABREVIATIONS**

POUR LA LISTE DES ABRÉVIATIONS EMPLOYÉES **FÖRKORTNINGSTABELL**

ABKÜRZUNGSVERZEICHNIS

ABBREVIATION	ENGLISH	FRANÇAIS	DEUTSCH	ESPAÑOL	SVENSKA
L PROD	late production	production postérieure	jetzige Ausführung	producción posterior	senare utförande
m (M)	metric	mètre	Meter	métrico	meter
MARKED	marked	marque de	gekennzeichnet mit	marcado	märkt med
MEX	Mexico	Mexique	Mexiko	México	Mexiko
MODEL	model designation	Désignation de modèle	Modellbezeichnung	Designación de modelo	modellbeteckning
ml (ML)	millilitre	millilitre	Milliliter	milílitro	milliliter
mm (MM)	millimetre	millimètre	Millimeter	milimetros	millimeter
NLD	Netherlands	Pays-Bas	Holland	Holanda	Nederländerna
NO	number	numéro	Nummer	número	nummer
NOR	Norway	Norvège	Norwegen	Noruega	Norge
NS	part not stocked as spare part	n`est pas stocké comme pièce de rechange	nicht als Ersatzteil vorrätig	no disponible como repuesto pieza de repuesto	detaljen lagerföres ej som reservdel
OP	The part is no longer in stock	La pièce n'est plus en stock	Der Artikel wird nicht länger geführt	El artículo no se mantiene ya en stock	Artikeln lagerföres ej längre
O SZ	over size	côte supérieur	Übergrösse	sobredimensión	överdimension
OD	diameter, outer	diamètre extérieur	Aussendurchmesser	diámetro, exterior	diameter, yttre
OR	orange	orange	orange	naranja	orange
ORDER	order	commander	bestellen	hacer un pedido	beställ
OUTER	outer	extérieur	aussen	exterior	yttre
OUTLET	outlet	échappement	Auslass	escape	utlopp
PAGE	see page	voir page	siehe Seite	véase página	se sida
PAIR	pair	paire	Paar	par	par
PCS	piece(s)	pièce	Stück	cada uno	styck
PIN	product identification number	Numéro d'identification de produit	Produktidentifizierungs-Nummer	Número de identificación del producto	produktidentifikationsnummer
PINK	pink	rose	rosa	rosa	rosa
POL	Poland	Pologne	Polen	Polonia	Polen
PROD NO	product No.	Nº de produit	Produktnr.	nro de producto	produktnummer
PRT	Portugal	Portugal	Portugal	Portugal	Portugal
Q	Quantity l/min	Quantité l/min	Quantität l/min	Cantidad l/min	Kvantitet l/min
REAR	rear	arrière	hinten	detrás	bakre
RED	red	rouge	rot	rojo	röd
REMAN	Remanufactured component	Composant remis à neuf	Generalüberholtes Bauteil	Componente remanufacturado	Renoverad komponent
REPL BY -	replaced by	remplacé par	ersetzt durch	substituido por	ersättes av
REQ	order as required	quantité nécessaire	erforderliche Anzahl	cantidad necesaria	erforderligt antal
RH	right	droite	rechts	derecha	höger

ABBREVIATION	ENGLISH	FRANÇAIS	DEUTSCH	ESPAÑOL	SVENSKA
ROPS	Roll-Over Protection System	Système de protection en cas de retournement	ROPS (Überrollschutz)	Sistema de protección antivuelco	Störtbågar
RPM	revolutions per minute	tours par minute	Umdrehungen je Minute	revoluciones por minuto	varv per minut
SE	alternative spare part version exists	une version pièce de rechange existe également	Alternative Ersatzteilausführung lieferbar	Existen otras versiones de las piezas de repuesto	alternativt reservdelsutförande finns
SEE GROUP	see group	voir groupe	siehe Gruppe	véase grupo	se grupp
SEE SB	see Service Bulletin	voir bulletin de service	siehe Kundendienstmitteilung	ver boletin de servicio	se servicemeddelande
SER NO # -	as from serial No.	à partir du N° de fabrication	ab Fabrikationsnr.	a partir de fabric. nro	fr o m tillverkningsnr
SER NO - #	up to and incl.serial No.	jusqu'au N° de fabrication	bis Fabrikationsnr.	hasta el fabric. nro	t o m tillverkningsnr
SMV	slow-moving vehicle	véhicule lent	Langsames Fahrzeug	Vehículo lento	långsamtgående fordon
S/N #### -	as from serial No.	à partir du N° de série	ab Fabrikationsnr.	a partir de fabricación nro.	fr o m tillverkningsnr
S/N - ####	up to and incl. serial No.	jusqu'au N° de série	bis Fabrikationsnr.	hasta el fabricación nro.	t o m tillverkningsnr
SUPPL	supplementary details, no spare part	indication compléter	zuzätliche Angaben	parte completar	kompletterande uppgift, ej reservdel
SPECIAL	special model	construction spéciale	Sonderausführung	modelo especial	specialutförande
mm2 (SQ MM)	square millimeters	millimètre carré	Quadratmillimeter	milimetros cuadrados	kvadratmillimeter
SS	superseded part	pièce remplacée	ersetztes Teil	pieza substituida	ersatt artikel
STD	standard version	version standard	Standardausführung	versión standard	standardutförande
STD SZ	standard size	dimension standard	Standardabmessung	dimensión standard	standarddimension
SWE	Sweden	Suède	Schweden	Suecia	Sverige
THICK	thickness	épaisseur	Dicke	espesor	tjocklek
TM NO # -	as from transmission No.	à partir du N° de transmission	ab Getriebenr.	a partir de transmisión nro	fr o m transmission nr
TM NO - #	up to and incl. transmission No.	jusqu'au N° de transmission	bis Getriebenr.	hasta el de transmisión nro	t o m transmission nr
UPPER	upper	supérieur	oben	superior	övre
USA	United States of America	États-Unis	Vereinigte Staaten	Estados Unidos	USA
U SZ	under size	côte interieur	Untergrösse	subdimensión	underdimension
V	volt	volt	Volt	voltio	volt
VIOL	violet	violet	violett	violeta	violett
VPM	vibrations per minute	vibrations par minute	Vibrationen je Minute	Vibraciones por minuto	vibrationer per minut
W	Watt	watt	Watt	watio	watt
WHITE	white	blanc	weiss	blanco	vit
WID	width	largeur	Breite	ancho	bredd
YELL	yellow	jaune	gelb	amarillo	gul
ZAF	South Africa	Afrique du Sud	Südafrika	Sudáfrica	Sydafrika

Equipment	Kit No	Description
11294093		Cab Cabine Fahrerhaus Cabina Hytt *VANDAL GUARD PROTECTION, FIXED ROOF HATCH*
11294094		Cab Cabine Fahrerhaus Cabina Hytt *VANDAL GUARD OPTIONS, OPENABLE ROOF HATCH*
15083725		Engine Moteur Motor Motor Motor *D8H, US*
15165693		Engine Moteur Motor Motor Motor *D8H, EU*
17213165		Engine Moteur Motor Motor Motor *D7E*
17213168		Engine Moteur Motor Motor Motor *D7E*
17231261		Engine Moteur Motor Motor Motor *D8H, US*
17231262		Engine Moteur Motor Motor Motor *D8H, EU*
8277153		Specific Key. Combination Clé Spécifique Einzeltaste Llave específica Specifik Nyckel (kombination)
8277154		Master Key Clé Principale Haupttaste Llave maestra Huvudnyckel

Equipment	Kit No	Description
8277331		Under cover for lower frame Couvercle inférieur pour cadre inférieur Untere Haube für Unterwagen Cubierta inf. para bastidor inferior Underredsskydd för underdel av ramen *BELLY COVER STD 4,5T*
8277332		Under cover 10t for lower frame Couvercle inférieur 10t pour cadre inférieur Untere Haube 10 t für Unterwagen Cubierta inf. 10 t para bastidor inferior Underredsskydd 10t för underdel av ramen *BELLY COVER HD 10T*
8277493		Hydraulic fluid Fluide hydraulique Hydrauliköl Aceite hidraulico Hydraulolja *Mineral No.32*
8277494		Hydraulic fluid Fluide hydraulique Hydrauliköl Aceite hidraulico Hydraulolja *Mineral No.46*
8277495		Hydraulic fluid Fluide hydraulique Hydrauliköl Aceite hidraulico Hydraulolja *Mineral No.68*
8277583		Step Marche escalier Treppenstufe Escalon Fotsteg *FOOT STEPS FOR 600,700MM SHOE*
8277584		Step Marche escalier Treppenstufe Escalon Fotsteg *FOOT STEPS FOR 800MM SHOE*
8277585		Step Marche escalier Treppenstufe Escalon Fotsteg *FOOT STEPS FOR 900,910MM SHOE*
8279537		Pre-cleaner Préfiltre Vorreiniger Prefiltro Förrenare
8279541		Water separator without heater Séparateur eau sans chauffage Wasserabscheider ohne Heizung Separador de agua sin calefactor Vattenavskiljare utan värme

Equipment	Kit No	Description
8279773		Fuel filling pump, not equipped with Sans Pompe de remplissage de carburant Ohne Kraftstoffpumpe Sin Bomba de repostaje Ej utrustad med tankningspump
8279779		Water separator with heater Séparat. eau avec chauffage Wasserabscheider mit Heizung Separador de agua con calefactor Vattenavskiljare med värme
8279781	VOE 14558127	Extra lamp Lampe supplémentaire Zusatzscheinwerfer Lámpara extra Extra lampa *WORK LIGHT, CAB FRONT ONLY*
8279792	VOE 14632618	Sun visor, external Pare-soleir,externe Sonnenblende,ausser Visera,exterior Solskydd, yttre *ROOF HATCH*
8279794		Operator seat Siege conduteur Fahrersitz Asiento conductor Förarstol *MECH. SUSP. W/O HEATER,W/O X-ISOLATOR*
8279795		Operator seat, heated Siege conduteur, chauffe Fahrersitzbeheizung Asiento conductor, termico Förarstol, eluppvärmd *MECH. SUSP. W/HEATER, W/O X-ISOLATOR*
8279796	VOE 14630968	Operator seat, heated, air suspended Siege conduteur, chauffe, suspension air Fahrersitzbeheizung, luftgefedert Asiento conductor, termico, suspension aire Förarstol, eluppvärmd, luftfjädrad *AIR SUSP. W/HEATER, W/X-ISOLATOR*
8279800		Seat belt Ceinture à la hanche H~ftengurt Cinturòn de cadera Höftbälte *2P-2 INCH RETRACTABLE TYPE*
8279801		Control joystick - semi long Levier de commande-semi-long Steuerhebel, halblang Palanca universal de mando-semilarga Manöverspak-halvlång
8279807		Without Cassette radio Sans radio-cassette Ohne Kassettenrecorder Sin radiocasete Utan kassettradio *PROVISION ONLY*

Equipment	Kit No	Description
8279809	VOE 1455130	Cassette radio Radio-cassette Kassettenrecorder Radiocasete Kassettradio *RADIO WITH CD PLAYER & MP3 PLAYER*
8279810	VOE 14695747	Front rain shield Para-pluie avant Vordere Windschutzscheibe Visera antilluvia frontal Främre regnskydd
8279811		Sun visor, internal Pare-soleil,interiur Sonnenblende,innen Visera,interior Solskydd, inre *SUN SCREEN, FRONT/ROOF/REAR*
8279813	VOE 14564065	Fall protection Protection anti-chute Fallschutz Protección contra caídas Fallskydd *FOG(FALLING OBJECT GUARD), CABIN MOUNTED*
8279814		Fall protection Protection anti-chute Fallschutz Protección contra caídas Fallskydd *FOG = FALLING OBJECT GUARD*
8279815	VOE 14564066	Fops Fops Fops Fops Fops *FOPS = FALLING OBJECT PROTECTION STRUCTURE*
8279816	VOE 14564067	Anti-vandalism kit Kit de protection antivandalisme Vandalisierungschutz Protección contra vandalismo Vandalskydd *FOR ANTI VANDAL PREPARED CAB ONLY*
8279817	VOE 14564068	Safety net for front window Filet de sécurité pour pare-brise Sicherheitsnetz für Windschutzscheibe Red de seguridad para ventana frontal Skyddsnät för främre vindrutan
8279849		Servo control pattern change for lever control Échange fonction servo, levier de commande Austausch, Servofunktion für Hebelbedienung Cambio de patrón de servomando para control de la p Byte, servofunktion för spakmanövrering *IF NOT EQUIPPED*
8279854		Leak-off line for slope-rotator on basic machine Fuite hydr descentes-rotator sur machine de base Leckrohr für Bösch.-rotator auf Grundmaschine Fuga hidr. para taludes-rotador en maquina basica Läckoljel. för slänt-rotator på maskin i basutf. *STD BM*

Equipment	Kit No	Description
8279855		Leak-off line for slope-rotator on basic machine Fuite hydr descentes-rotator sur machine de base Leckrohr für Bösch.-rotator auf Grundmaschine Fuga hidr. para taludes-rotador en maquina basica Läckoljel. för slänt-rotator på maskin i basutf. *2 PCS BOOM*
8279917		Tool kit Outillage Werkzeugsatz Juego de herramientas Verktygssats *DAILY MAINTENANCE*
8280034	VOE 14558191	Rotating beacon Phare rotatif Rotierende Warnleuchte Lámpara rotatoria de advertencia Roterande varningsfyr
8280283		Hydr. leak-off line for hammer-shear. Fuite hydraulique marteau-ciseaux. Leckrohr für Hammer-schere. Fuga hidr. para martillo-cizalla. Hydr. läckoljeledn. för hammare-sax. *2 PUMP + X2 PIPING*
8280365		Control joystick - Wrist control, 4 switch Levier de commande type 'joystick', 4 commutateurs Steuerhebel kurz, 4 Schalter Mando de joystick - Mando de muñeca, 4 interruptores Manöverspak - handledsmanövrering (4 knappar)
8280366		Control joystick - Wrist control, 3 switch. Levier de commande-commande par poignet Steuerhebel, kurz Palanca universal de mando-mando de muñeca Manöverspak-handledsmanövrering (3 knappar) *WITH PROPORTIONAL SWITCH*
8280931		Decals Autocollants Aufkleber Pegatinas Dekaler *WARNING DECAL CWT SYMBOL*
8280966		Linkage for bucket Articulation de godet Löffelgelenk Varillaje de cuchara Länksystem för skopa
8280989	VOE 14564075	Leak-off line for hammer-shear on dipper arm Fuite hydr. mart.-ciseaux sur bras Leckrohr für Hammer-schere auf Stiel Fuga hidr. para mart.-cizalla en brazo Läckoljeledn. för hammare-sax på skaft *2.55M*
8280990	VOE 14564077	Leak-off line for hammer-shear on dipper arm Fuite hydr. mart.-ciseaux sur bras Leckrohr für Hammer-schere auf Stiel Fuga hidr. para mart.-cizalla en brazo Läckoljeledn. för hammare-sax på skaft *3.05M*

Equipment	Kit No	Description
8280991	VOE 14564079	Leak-off line for hammer-shear on dipper arm Fuite hydr. mart.-ciseaux sur bras Leckrohr für Hammer-schere auf Stiel Fuga hidr. para mart.-cizalla en brazo Läckoljeledn. för hammare-sax på skaft *3,7M*
8280992	VOE 14632633	Extra leak-off line for rotator on hammer-shear Fuite hydr suppl., rotator sur marteau-ciseaux Extra Leckrohr für Drehvorr. auf Hammer-schere Fuga hidr. extra para rotador en martillo-cizalla Extra läckoljeledn. för rotator på hammare-sax
8281010	VOE 14564094	Leak-off line for slope-rotator on dipper arm Fuite hydr descentes-rotator sur bras Leckrohr für Bösch.-rotator auf Stiel Fuga hidr. para taludes-rotador en brazo Läckoljel. för slänt-rotator på skaft *2,55M*
8281011	VOE 14564096	Leak-off line for slope-rotator on dipper arm Fuite hydr descentes-rotator sur bras Leckrohr für Bösch.-rotator auf Stiel Fuga hidr. para taludes-rotador en brazo Läckoljel. för slänt-rotator på skaft *3,05M*
8281012	VOE 14564098	Leak-off line for slope-rotator on dipper arm Fuite hydr descentes-rotator sur bras Leckrohr für Bösch.-rotator auf Stiel Fuga hidr. para taludes-rotador en brazo Läckoljel. för slänt-rotator på skaft *3,7M*
8281016	VOE 14564106	Hydr. Quick fit equipment on dipper arm Equip. hydr. fixation rapide sur bras Hydr. Schnellwechsler auf Stiel Equipo hidr. enganche ràp. en brazo Hydr. redskapsfäste på skaft *2,55M*
8281017	VOE 14564108	Hydr. Quick fit equipment on dipper arm Equip. hydr. fixation rapide sur bras Hydr. Schnellwechsler auf Stiel Equipo hidr. enganche ràp. en brazo Hydr. redskapsfäste på skaft *3,05M*
8281018	VOE 14564110	Hydr. Quick fit equipment on dipper arm Equip. hydr. fixation rapide sur bras Hydr. Schnellwechsler auf Stiel Equipo hidr. enganche ràp. en brazo Hydr. redskapsfäste på skaft *3,7M*
8281027	VOE 14611842	Quick fit Raccord rapide Schnellwechsler Enganche ráp. Redskapsfäste *S2*
8281028		Hydr. Quick fit equipment on dipper arm Equip. hydr. fixation rapide sur bras Hydr. Schnellwechsler auf Stiel Equipo hidr. enganche ràp. en brazo Hydr. redskapsfäste på skaft *WITHOUT QUICKFIT*

Equipment	Kit No	Description
8281263		Linkage for bucket Articulation de godet Löffelgelenk Varillaje de cuchara Länksystem för skopa *C-BUCKET*
8281270		Linkage for bucket Articulation de godet Löffelgelenk Varillaje de cuchara Länksystem för skopa *A-BUCKET*
8281274		Linkage for bucket Articulation de godet Löffelgelenk Varillaje de cuchara Länksystem för skopa *A-BUCKET*
8281277		Linkage for bucket Articulation de godet Löffelgelenk Varillaje de cuchara Länksystem för skopa *M-BUCKET*
8281281		Floor mat For Pilot Controls Tapis de sol pour commandes pilotes Bodenmatte für Pilotsteuerungen Alfombrilla para mandos piloto Golvmatta för pilotreglage *WITHOUT X1*
8281307		Linkage for bucket Articulation de godet Löffelgelenk Varillaje de cuchara Länksystem för skopa *LR*
8281310		Bucket cylinder Vérin de godet Löffelzylinder Cilindro de cazo Skopcylinder *LR*
8281354		Floor mat For Pilot Controls Tapis de sol pour commandes pilotes Bodenmatte für Pilotsteuerungen Alfombrilla para mandos piloto Golvmatta för pilotreglage *WITHOUT X2*
8281357		Bucket, Non-Super long Sans godet pour flèche extra longue Ohne Löffel für extralang Ausleger No cazo para pluma superlarga Utan skopa till superlång bom
8281799		Boom - None Sans flèche Ohne Ausleger No pluma Utan bom *PLUG, QUICK FIT*

Equipment	Kit No	Description
8281800		Boom - None Sans flèche Ohne Ausleger No pluma Utan bom
8281803		Decals Autocollants Aufkleber Pegatinas Dekaler *WARNING, QUICK FIT*
8281945		Linkage for bucket Articulation de godet Löffelgelenk Varillaje de cuchara Länksystem för skopa
8281946		Boom cylinder, std seal Vérin de flèche Auslegerzylinder Cilindro de pluma Bomcylinder (std tätning) *NORMAL BUSHING*
8281951		2nd boom cylinder Vérin de 2nde flèche 2. Auslegerzylinder 2o. cilindro de cazo 2:a bomcylinder (std tätning) *NORMAL BUSHING*
8281959		Tool kit Outillage Werkzeugsatz Juego de herramientas Verktygssats *FULL SCALE*
8282146		Hydraulic oil Huile hydraulique Hydrauliköl Aceite hidráulico Hydraulolja *STANDARD*
8282345		Decals Autocollants Aufkleber Pegatinas Dekaler *FOR OPERATOR'S CAB*
8282618		Electrical system Système électrique Elektroanlage Sistema eléctrico Elsystem
8282720		Leak bracket for hammer, shear Fuite fixation pour marteau, ciseaux Leckrohr träger für Hammer, Schere Fuga soporte para martillo, cizalla Läckoljel. fäste för hammare, sax

Equipment	Kit No	Description
8282743	VOE 14630967	Seat belt Ceinture à la hanche H~ftengurt Cinturòn de cadera Höftbälte *2P-3 INCH RETRACTABLE TYPE*
8282827		Bucket cylinder Vérin de godet Löffelzylinder Cilindro de cazo Skopcylinder *LONG LAST BUSHING*
8282886		Hydr. Quick fit equipment on dipper arm Equip. hydr. fixation rapide sur bras Hydr. Schnellwechsler auf Stiel Equipo hidr. enganche ràp. en brazo Hydr. redskapsfäste på skaft *2,9M*
8283014		Rear-view mirror Rétroviseur Rückspiegel Retrovisor Backspegel *COUNTERWEIGHT*
8283065	VOE 14611834	Swing bearing cover Carter de palier d'orientation Schwenklagerdeckel Tapa del cojinete de giro Svänglagring lucka *WASTE HANDLER*
8283257		Boom cylinder, std seal Vérin de flèche Auslegerzylinder Cilindro de pluma Bomcylinder (std tätning) *LONG LAST BUSHING*
8283261		2nd boom cylinder Vérin de 2nde flèche 2. Auslegerzylinder 2o. cilindro de cazo 2:a bomcylinder (std tätning) *LONG LAST BUSHING*
8283270		Pilot block piping Bloc-distributeurs servo et conduits Pilotblock und Leitungen Tuberías bloque piloto Servoblock och ledningar *PLUS PARTS*
8283271		Pilot block piping Bloc-distributeurs servo et conduits Pilotblock und Leitungen Tuberías bloque piloto Servoblock och ledningar *PLUS PARTS*
8283272		Pilot block piping Bloc-distributeurs servo et conduits Pilotblock und Leitungen Tuberías bloque piloto Servoblock och ledningar *PLUS PARTS*

Equipment	Kit No	Description
8283487		Quick fit Raccord rapide Schnellwechsler Enganche ráp. Redskapsfäste *S2, WITHOUT HOOK*
8283697		Bucket cylinder protection Protection pour cylindre de godet Schutz f~r schaufelzylinder Pretecciòn para cilindro de pala Skopcylinderskydd *DEMOLITION*
8283861	VOE 14602697	Hydr. Quick fit equipment on dipper arm Equip. hydr. fixation rapide sur bras Hydr. Schnellwechsler auf Stiel Equipo hidr. enganche ràp. en brazo Hydr. redskapsfäste på skaft *2,55M UQF*
8283867	VOE 14602698	Hydr. Quick fit equipment on dipper arm Equip. hydr. fixation rapide sur bras Hydr. Schnellwechsler auf Stiel Equipo hidr. enganche ràp. en brazo Hydr. redskapsfäste på skaft *3,05M UQF*
8283873	VOE 14602699	Hydr. Quick fit equipment on dipper arm Equip. hydr. fixation rapide sur bras Hydr. Schnellwechsler auf Stiel Equipo hidr. enganche ràp. en brazo Hydr. redskapsfäste på skaft *3,7M UQF*
8283909		Bucket - None Sans godet Ohne Löffel No cazo Utan skopa
8283910	VOE 15001010	Caretrack Caretrack Caretrack CareTrack Caretrack *CARETRACK GSM/GPS FOR CRAWLER*
8283911	VOE 15001023	Caretrack Caretrack Caretrack CareTrack Caretrack *GSM/GPS,OPT CAB,FOG, FOPS, ANTIVANDAL* *KIT NO 15044482+11198403+15001023*
8283912	VOE 15001010	Caretrack Caretrack Caretrack CareTrack Caretrack *SATELLITE,STD CAB, FOG FRAME* *KIT NO 15044482+11198403+15001010*
8283913	VOE 15001023	Caretrack Caretrack Caretrack CareTrack Caretrack *SATELLITE, OPT CAB,FOG,FOPS, ANTIVANDAL* *KIT NO 15044482+11198403+15001023*

Equipment	Kit No	Description
8283998		Quick fit Raccord rapide Schnellwechsler Enganche ráp. Redskapsfäste *WITHOUT QUICK FIT-UQF*
8284076		Voltage converter Transformateur Transformator Transformador Spänningsomvandlare *DC-DC CONVERTER*
8284409	VOE 14579677	Leak-off line for hammer-shear on dipper arm Fuite hydr. mart.-ciseaux sur bras Leckrohr für Hammer-schere auf Stiel Fuga hidr. para mart.-cizalla en brazo Läckoljeledn. för hammare-sax på skaft *4,2M*
8284838		Bucket - None Sans godet Ohne Löffel No cazo Utan skopa
8284918		Strobe light Feu à décharge Stroboskopleuchte Luz estroboscópica Blixtlampa
8284923		Air filter Filtre air Luftfilter Filtro aire Luftfilter *WITH CAB ELEVATION*
8284924		Air filter Filtre air Luftfilter Filtro aire Luftfilter *WITHOUT CAB ELEVATION*
8284926		Fops Fops Fops Fops Fops *CAB PROTECTION FOR WASTE HANDLER*
8284960		Power max. mode Mode puissance maxi Kraft max. mode Modo de potencia máxima Powermax-läge *WITH P MODE*
8284969		Crawler track Chenilles Raupen Orugas Larvbandssats *TRK-600MM SHOE X 50 TRIPLE GRUOSER*

Equipment	Kit No	Description
8284970		Roller guard Protège-rouleau Rollenschutz Guarda de rodillo Skydd för rullar
8284971		Roller guard - Hd full guard Protège - rouleau - Protection Hd entière Hd - Rollenschutz Guarda de rodillo - completa Hd Skydd för rullar - Hd komplett skydd
8284976		Heavy duty boom with leak seat Flèche avec lourd avec siège de fuite Hd-ausleger mit leckeinsitz Pluma de servicio pesado con asiento de fuga Heavy duty bom med läcksäte *6,2M NORMAL BUSH*
8284981		Dipper arm cylinder, std seal Vérin de bras Stielzylinder Cilindro de brazo Skaftcylinder (std tätning) *NORMAL BUSH*
8284982		Bucket cylinder Vérin de godet Löffelzylinder Cilindro de cazo Skopcylinder *NORMAL BUSHING*
8284983		Hydr. leak-off line on basic machine Ligne de fuite d'huile hydr. dans machine de base Hydr. Leckrohr auf Grundmaschine Tub. de fuga de aceite hidr. en máquina básica Hydr. läckoljeledning, maskin i basutförande
8284984		Leak-off line on dip. arm with leak. for grapp. Conduit de retour de fuites, balancier Ablassrohr auf Stiel mit Ablass für Greifer Tubería de fuga en brazo excavador con fuga para garr Läckoljeledning på skaft med läck. för grip *3,05M*
8284985		Grapple manoeuvre. Leak-off line on dip. arm Commande de grappin, fuite hydr. sur le bras Leckrohr für Greiferfunktion auf Stiel Fuga de aceite hidr. accion. garras en brazo Gripmanövrering. Hydr.läckoljeledning på skaft *3,05M*
8284989		Float position for boom Position d'èquilibre de la flèche d'excavation Schwimmlage f~r Baggerausleger Posicion flotante para pluma de excavacion Flytläge för bom vid arbete med kabelplog *WITHOUT*
8284996	VOE 14602692	Leak-off line for hammer-shear. Add return filter Fuite hydr. mart.-ciseaux. Filtre de retour suppl. Leckrohr für Hammer-schere. Rückölfilter Fuga hidr. para mart.-cizalla. añadir filtro ret Läckoljeledn. för hammare-sax. Tillägg retur filt.

Equipment	Kit No	Description
8284997		Leak-off line for hammer-shear. Add return filter Fuite hydr. mart.-ciseaux. Filtre de retour suppl. Leckrohr für Hammer-schere. Rückölfilter Fuga hidr. para mart.-cizalla. añadir filtro ret Läckoljeledn. för hammare-sax. Tillägg retur filt. *WITHOUT*
8285000	VOE 14606356	Switch-controlled function no. 1 for hammer-shear Fonction No 1 commandée par commutateur, marteau/ 1. schaltergesteuerte Funktion für Hammer/Schere Función núm. 1 controlada por interruptor para martillo- Strömställarstyrd funktion nr 1 för hammare-sax *ON/OFF 1WAY, WITHOUT*
8285001	VOE 14602694	Switch-controlled function no. 2 for hammer-shear Fonction No 2 commandée par commutateur, marteau/ 2. schaltergesteuerte Funktion für Hammer/Schere Función núm. 2 controlada por interruptor para martillo- Strömställarstyrd funktion nr 2 för hammare-sax *ON/OFF 2WAY*
8285002	VOE 14602695	Pedal-controlled function for hammer-shear Fonction de commande par pédale, marteau/cisaille Pedalgesteuerte Funktion für Hammer/Schere Función controlada por pedal para martillo-cizalla Pedalstyrd funktion för hammare-sax *PROPORTIONAL 2WAY PEDAL CONTROL*
8285003	VOE 14602696	Hydr. leak-off line for hammer-shear. Fuite hydraulique marteau-ciseaux. Leckrohr für Hammer-schere. Fuga hidr. para martillo-cizalla. Hydr. läckoljeledn. för hammare-sax. *ROLL SWITCH FOR PROPOTIONAL*
8285006	VOE 14602701	Hydr. Quick fit equipment on basic machine Equip. hydr. fixation rapide sur machine de base Hydr. Schnellwechsler auf Grundmaschine Equipo hidr. enganche ràp. en máquina básica Hydr. redskapsfäste på maskin i basutförande
8285025		Hd Dipper arm with leak seat Bras Hd avec siège de fuite Hd-stiel mit leckeinsitz Brazo Hd con asiento de fuga Hd Skaft med läcksäte *3,05M NORMAL BUSHING*
8285119		Leak-off line on boom. Ligne de fuite sur flèche. Leckrohr auf Ausleger. Tubería de fuga en pluma. Läckoljeledning på bom. *6,2M*
8285121		Radio Radio Radiogerät Radio Radio
8285145		Decals Autocollants Aufkleber Pegatinas Dekaler *WARNING QUICK FIT*

Equipment	Kit No	Description
8285146		Decals, Enseigne et décalcomanies, Schilder und abziehbilder, Muestras y decalcomanías, Dekal, *FOR CAB*
8285340		Dipper arm with leak seat Bras avec siège de fuite Stiel mit leckeinsitz Brazo con asiento de fuga Skaft med läcksäte *3,05MM NORMAL BUSHING*
8285370		Quick fit Raccord rapide Schnellwechsler Enganche ráp. Redskapsfäste *UQF29 WIDE*
8285377		Hydr. leak-off line for hammer-shear. Fuite hydraulique marteau-ciseaux. Leckrohr für Hammer-schere. Fuga hidr. para martillo-cizalla. Hydr. läckoljeledn. för hammare-sax. *PEDAL SINGLE ACTING*
8285378		Hydr. leak-off line for hammer-shear. Fuite hydraulique marteau-ciseaux. Leckrohr für Hammer-schere. Fuga hidr. para martillo-cizalla. Hydr. läckoljeledn. för hammare-sax. *PEDAL DOUBLE ACTING*
8285379		Hydr. leak-off line for hammer-shear. Fuite hydraulique marteau-ciseaux. Leckrohr für Hammer-schere. Fuga hidr. para martillo-cizalla. Hydr. läckoljeledn. för hammare-sax. *1 SWITCH + PEDAL*
8285380		Hydr. leak-off line for hammer-shear. Fuite hydraulique marteau-ciseaux. Leckrohr für Hammer-schere. Fuga hidr. para martillo-cizalla. Hydr. läckoljeledn. för hammare-sax. *2 SWITCH OR ROLL SWITCH + PEDAL*
8285446		Strobe light Feu à décharge Stroboskopleuchte Luz estroboscópica Blixtlampa *WITHOUT SWITCH*
8285524		Decals Autocollants Aufkleber Pegatinas Dekaler *EXTENDED GREASING BUSH*
8285940		Linkage for bucket Articulation de godet Löffelgelenk Varillaje de cuchara Länksystem för skopa *A-BUCKET*

Equipment	Kit No	Description
8285941		Ashtray and cigarette lighter Cendrier et allume-cigares Aschenbecher und Zigarettenanzünder Cenicero y encendedor Askkopp och cigarettändare
8286482		Control joystick - semi long Levier de commande-semi-long Steuerhebel, halblang Palanca universal de mando-semilarga Manöverspak-halvlång *FOR TROPICAL*
8286556		Hd Dipper arm with leak seat Bras Hd avec siège de fuite Hd-stiel mit leckeinsitz Brazo Hd con asiento de fuga Hd Skaft med läcksäte *2,55M NORMAL BUSHING*
8286557		Hd Dipper arm with leak seat Bras Hd avec siège de fuite Hd-stiel mit leckeinsitz Brazo Hd con asiento de fuga Hd Skaft med läcksäte *2,55M EXTENDED GREASING BUSHING WITH STRIP*
8286558		Dipper arm with leak seat Bras avec siège de fuite Stiel mit leckeinsitz Brazo con asiento de fuga Skaft med läcksäte *3,05M EXTENDED GREASING BUSHING*
8286559		Dipper arm with leak seat Bras avec siège de fuite Stiel mit leckeinsitz Brazo con asiento de fuga Skaft med läcksäte *3,05M NORMAL BUSHING WITH STRIP*
8286560		Dipper arm with leak seat Bras avec siège de fuite Stiel mit leckeinsitz Brazo con asiento de fuga Skaft med läcksäte *3,05M EXTENDED GREASING BUSHING WITH STRIP*
8286561		Hd Dipper arm with leak seat Bras Hd avec siège de fuite Hd-stiel mit leckeinsitz Brazo Hd con asiento de fuga Hd Skaft med läcksäte *3,05M NORMAL BUSHING*
8286562		Hd Dipper arm with leak seat Bras Hd avec siège de fuite Hd-stiel mit leckeinsitz Brazo Hd con asiento de fuga Hd Skaft med läcksäte *3,05M EXTENDED GREASING BUSHING*
8286563		Hd Dipper arm with leak seat Bras Hd avec siège de fuite Hd-stiel mit leckeinsitz Brazo Hd con asiento de fuga Hd Skaft med läcksäte *3,05M EXTENDED GREASING BUSHING WITH STRIP*

Equipment	Kit No	Description
8286564		Dipper arm with leak seat Bras avec siège de fuite Stiel mit leckeinsitz Brazo con asiento de fuga Skaft med läcksäte *3,7M NORMAL BUSHING*
8286565		Dipper arm with leak seat Bras avec siège de fuite Stiel mit leckeinsitz Brazo con asiento de fuga Skaft med läcksäte *3,7M EXTENDED GREASING BUSHING*
8286566		Dipper arm with leak seat Bras avec siège de fuite Stiel mit leckeinsitz Brazo con asiento de fuga Skaft med läcksäte *3,7M NORMAL BUSHING WITH STRIP*
8286567		Dipper arm with leak seat Bras avec siège de fuite Stiel mit leckeinsitz Brazo con asiento de fuga Skaft med läcksäte *3,7M EXTENDED GREASING BUSHING WITH STRIP*
8286569		Dipper arm cylinder, std seal Vérin de bras Stielzylinder Cilindro de brazo Skaftcylinder (std tätning) *EXTENDED GREASING BUSHING*
8286570		Bucket cylinder Vérin de godet Löffelzylinder Cilindro de cazo Skopcylinder *EXTENDED GREASING BUSHING*
8286578		Leak-off line on dip. arm with leak. for grapp. Conduit de retour de fuites, balancier Ablassrohr auf Stiel mit Ablass für Greifer Tubería de fuga en brazo excavador con fuga para garr Läckoljeledning på skaft med läck. för grip *2,55M*
8286579		Leak-off line on dip. arm with leak. for grapp. Conduit de retour de fuites, balancier Ablassrohr auf Stiel mit Ablass für Greifer Tubería de fuga en brazo excavador con fuga para garr Läckoljeledning på skaft med läck. för grip *3,7M*
8286580		Grapple manoeuvre. Leak-off line on dip. arm Commande de grappin, fuite hydr. sur le bras Leckrohr für Greiferfunktion auf Stiel Fuga de aceite hidr. accion. garras en brazo Gripmanövrering. Hydr.läckoljeledning på skaft *2,55M*
8286581		Grapple manoeuvre. Leak-off line on dip. arm Commande de grappin, fuite hydr. sur le bras Leckrohr für Greiferfunktion auf Stiel Fuga de aceite hidr. accion. garras en brazo Gripmanövrering. Hydr.läckoljeledning på skaft *3,7M*

Equipment	Kit No	Description
8286596		Pilot block piping Bloc-distributeurs servo et conduits Pilotblock und Leitungen Tuberías bloque piloto Servoblock och ledningar *PLUS PARTS*
8286771		Decals Autocollants Aufkleber Pegatinas Dekaler *SPANISH DECAL-WORK MODE*
8286772		Decals Autocollants Aufkleber Pegatinas Dekaler *SPANISH DECAL-P/CONTROL CHANGE*
8286818		Decals Autocollants Aufkleber Pegatinas Dekaler *ENGINE BLOCK HEATER,120V,SYMBOL*
8286819		Decals Autocollants Aufkleber Pegatinas Dekaler *ENGINE BLOCK HEATER,240V,SYMBOL*
8286820		Decals, Enseigne et décalcomanies, Schilder und abziehbilder, Muestras y decalcomanías, Dekal, *ENGINE BLOCK HEATER,120V,ENGLISH*
8286821		Decals, Enseigne et décalcomanies, Schilder und abziehbilder, Muestras y decalcomanías, Dekal, *ENGINE BLOCK HEATER,240V,ENGLISH*
8286839		Decals Autocollants Aufkleber Pegatinas Dekaler *DIESEL HEATER*
8286840		Decals Autocollants Aufkleber Pegatinas Dekaler *DIESEL HEATER*
8286841		Decals, Enseigne et décalcomanies, Schilder und abziehbilder, Muestras y decalcomanías, Dekal, *BOOM FLOAT FUNCTION,SYMBOL*

Equipment	Kit No	Description
8286842		Decals, Enseigne et décalcomanies, Schilder und abziehbilder, Muestras y decalcomanías, Dekal, *BOOM FLOAT FUNCTION,ENGLISH*
8287049		Crawler track Chenilles Raupen Orugas Larvbandssats *TRK-600MM SHOE X 50 TRIPLE GRUOSER, HD*
8287050		Crawler track Chenilles Raupen Orugas Larvbandssats *TRK-700MM SHOE X 50 TRIPLE GRUOSER*
8287051		Crawler track Chenilles Raupen Orugas Larvbandssats *TRK-800MM SHOE X 50 TRIPLE GRUOSER*
8287052		Crawler track Chenilles Raupen Orugas Larvbandssats *TRK-900MM SHOE X 50 TRIPLE GRUOSER*
8287053		Crawler track Chenilles Raupen Orugas Larvbandssats *TRK-700MM SHOE X 50 DOUBLE GRUOSER*
8287054		Boom - None Sans flèche Ohne Ausleger No pluma Utan bom
8287056		Boom with leak seat Flèche avec siège de fuite Ausleger mit leckeinsitz Pluma con asiento de fuga Bom med läcksäte *6,2M NORMAL BUSH*
8287057		Boom with leak seat Flèche avec siège de fuite Ausleger mit leckeinsitz Pluma con asiento de fuga Bom med läcksäte *6,2M EXTENDED GREASING BUSH*
8287060		Heavy duty boom with leak seat Flèche avec lourd avec siège de fuite Hd-ausleger mit leckeinsitz Pluma de servicio pesado con asiento de fuga Heavy duty bom med läcksäte *6,2M EXTENDED GREASING BUSH*

Equipment	Kit No	Description
8287066		Boom Flèche Ausleger Pluma Bom *6,2M NORMAL BUSH*
8287067		Adjustable boom with leak seat Flèche réglable avec siège de fuite Verstellbarer Ausleger mit leckeinsitz Pluma ajustable con asiento de fuga Justerbar bom med läcksäte *6,2M EXTENDED GREASING BUSH*
8287068		Heavy duty boom with leak seat Flèche avec lourd avec siège de fuite Hd-ausleger mit leckeinsitz Pluma de servicio pesado con asiento de fuga Heavy duty bom med läcksäte *6,2M NORMAL BUSHING INDIA AND TURKEY*
8287069		Dipper arm - None Balancier, sans Stiel, ohne Brazo: desmontado Utan skaft
8287080		Super long dipper arm Flèche extra longue Extralanger Ausleger Pluma superlarga Superlång bom *7,9MM NORMAL BUSHING*
8287081		Super long dipper arm Flèche extra longue Extralanger Ausleger Pluma superlarga Superlång bom *7,9M EXTENDED GREASING BUSHING*
8287082		Dipper arm with leak seat Bras avec siège de fuite Stiel mit leckeinsitz Brazo con asiento de fuga Skaft med läcksäte *3,05M XD ARM NORMAL BUSGING*
8287085		Dipper arm cylinder for super long boom Vérin de bras pour flèche extra longue Stielzylinder für extralanger Ausleger Cilindro de brazo para pluma superlarga Skaftcylinder till superlång bom *NORMAL BUSH*
8287086		Dipper arm cylinder for super long boom Vérin de bras pour flèche extra longue Stielzylinder für extralanger Ausleger Cilindro de brazo para pluma superlarga Skaftcylinder till superlång bom *EXTENDED GREASING BUSH*
8287092	VOE 14602702	Hydr. Quick fit equipment on basic machine Equip. hydr. fixation rapide sur machine de base Hydr. Schnellwechsler auf Grundmaschine Equipo hidr. enganche ràp. en máquina básica Hydr. redskapsfäste på maskin i basutförande *UQF*

Equipment	Kit No	Description
8287096		Hose rupture v. for dip arm, leak-off line on boom Rupture flexible pour fuite de bras sur flèche Schlauchbruchv. für Stielzyl.leckrohr. auf Ausle Rotura manguera para fuga de brazo en pluma Slangbrottsvent. för skaft, läckoljeledn. på bom *PLUS PART*
8287097		Pilot block piping Bloc-distributeurs servo et conduits Pilotblock und Leitungen Tuberías bloque piloto Servoblock och ledningar *PLUS PARTS*
8287100		Hydr. leak-off line for hammer-shear. Fuite hydraulique marteau-ciseaux. Leckrohr für Hammer-schere. Fuga hidr. para martillo-cizalla. Hydr. läckoljeledn. för hammare-sax. *SOL VALVE WITHOUT X1 OR X1 1 SWITCH OR 2*
SWITCH CO		
		NTROL
8287125		Hydr. leak-off line for hammer-shear. Fuite hydraulique marteau-ciseaux. Leckrohr für Hammer-schere. Fuga hidr. para martillo-cizalla. Hydr. läckoljeledn. för hammare-sax. *PLUS PART FOR X1 PEDAL ONLY*
8287126		Hydr. leak-off line for hammer-shear. Fuite hydraulique marteau-ciseaux. Leckrohr für Hammer-schere. Fuga hidr. para martillo-cizalla. Hydr. läckoljeledn. för hammare-sax. *2 SWITCH + ROLL SWITCH*
8287127		Hydr. leak-off line for hammer-shear. Fuite hydraulique marteau-ciseaux. Leckrohr für Hammer-schere. Fuga hidr. para martillo-cizalla. Hydr. läckoljeledn. för hammare-sax. *1 SWITCH*
8287770		Cab Cabine Fahrerhaus Cabina Hytt *CARECAB W/HATCH AND REINF, CABLE AND VANDAL*
8287892	VOE 14611843	Quick fit Raccord rapide Schnellwechsler Enganche ráp. Redskapsfäste *UQF29*
8288271		Operator's seat, with suspension Siège conducteur, avec suspension Fahrersitz, Sitzfederung Asiento del conductor, suspensión Förarstol, fjädrad *W/O X-ISOLATOR*
8288751		Decal Autocollant Aufkleber Pegatina Dekal *WARNING FOR COUNTERWEIGHT*

Equipment	Kit No	Description
8289044		Basic Machine Machine de base Grundmaschine Máquina básica Basmaskin *EC300D*
8289045		Engine Installation Installation moteur Motor, Einbau Montaje del motor Motorinstallation *D8H, US*
8289046	VOE 14632610	Heater outlet Prisechauffer Heizungausritt Toma calet cupe Motorvärmare, elektrisk
8289047	VOE 14632611	Heater outlet Prisechauffer Heizungausritt Toma calet cupe Motorvärmare, elektrisk
8289050		Cooling system Système de refroidissement Kühlanlage Sistema de refrigeración Kylsystem
8289051	VOE 14632612	Cooling system Système de refroidissement Kühlanlage Sistema de refrigeración Kylsystem
8289052		Cooling system Système de refroidissement Kühlanlage Sistema de refrigeración Kylsystem *STD FAN WITH X3*
8289054		Fuel filling pump Pompe de remplissage de carburant Kraftstoffpumpe Bomba de repostaje Tankningspump
8289055		Fuel filling pump Pompe de remplissage de carburant Kraftstoffpumpe Bomba de repostaje Tankningspump
8289056	VOE 14632613	Air filter Filtre air Luftfilter Filtro aire Luftfilter

Equipment	Kit No	Description
8289058	VOE 14632614	Diesel heater Chaufferete-diesel Dieselwärmer Calefactor diesel Motorvärmare, diesel *10KW*
8289059	VOE 14632615	Extra lamp Lampe supplémentaire Zusatzscheinwerfer Lámpara extra Extra lampa
8289060		Hydr. leak-off line on basic machine Ligne de fuite d'huile hydr. dans machine de base Hydr. Leckrohr auf Grundmaschine Tub. de fuga de aceite hidr. en máquina básica Hydr. läckoljeledning, maskin i basutförande
8289061	VOE 14632616	Travel alarm Alarme de conduite Fahralarm Alarma de traslación Färdvarning
8289064		Air conditioning, heater and cooler. Conditionnement d'air Klimaanlage Acondicionador de aire Luftkonditionering (värmare och kylare)
8289065		Windscreen wiper Essuie-glace supèrier Schebenwischer Limpiaparabrisas superior Vindrutetorkare
8289066		Under cover 2,3t for superstructure Couvercle inférieur 2.3t pour superstructure Untere Haube 2,3 t für Oberwagen Cubierta inf. 2,3 t para superestructura Undre skydd 2.3t för överdel
8289067		Hd Under cover 4,5t for superstructure Couvercle inférieur Hd 4.5t pour superstructure Hd untere Haube 4,5 t für Oberwagen Cubierta inf. Hd 4,5 t para superestructura Hd undre skydd 4.5t för överdel
8289068		Lower frame, bolted step Cadre inf, marche boulon. Unterwagen, verschraubte Trittleiter Bastidor inf., escalón atornil Undervagn, skruvat steg
8289069		Undercarriage Châssis Unterwagen Carro inferior Undervagn
8289070		Float position for boom Position d'èquilibre de la flèche d'excavation Schwimmlage f~r Baggerausleger Posicion flotante para pluma de excavacion Flytläge för bom vid arbete med kabelplog
8289071		Hydr. leak-off line for hammer-shear. 1 pump Fuite hydraulique marteau-ciseaux. 1 pompe Leckrohr für Hammer-schere. 1. Pumpe Fuga hidr. para martillo-cizalla. 1 bomba Hydr. läckoljeledn. för hammare-sax. 1 pump *SINGLE ACTING*

Equipment	Kit No	Description
8289072	VOE 14632630	Hydr. leak-off line for hammer-shear. 2 pump Fuite hydraulique marteau-ciseaux. 2 pompe Leckrohr für Hammer-schere. 2 Pumpe Fuga hidr. para martillo-cizalla. 2 bomba Hydr. läckoljeledn. för hammare-sax. 2 pump *DOUBLE ACTING*
8289074	VOE 14632624	Leak-off line for slope-rotator on basic machine Fuite hydr descentes-rotator sur machine de base Leckrohr für Bösch.-rotator auf Grundmaschine Fuga hidr. para taludes-rotador en maquina basica Läckoljel. för slänt-rotator på maskin i basutf. *PROPORTIONAL CONTROL*
8289075	VOE 14632636	Hose rupture valve for boom cylinder leak-off Rupture flexible pour fuite de vérin de flèche Schlauchbruchvent. für Auslegerzylinder Leckrohr Rotura manguera para fuga de cilindro de pluma Slangbrottsventil för bomcylinder, läckoljeledn. *OVER LOAD SIGN*
8289076		Boom cylinder leak without Hose rupture Fuite vérin de flèche sans rupture Flexible Auslegerzylinder Leckrohr ohne Schlauchbruchventil Fuga cilindro de pluma sin rotura de manguera Bomcylinder läckoljeledn. utan slangbrottsvent.
8289077		Counterweight - fabrication Construction du contrepoids Gegengewicht - Herstellung Contrapeso - fabricación Motvikt - tillverkning *5500KG*
8289079		Main control valve Valve de commande principale Steuerventilblock Válvula de control principal Manöverventil
8289108	VOE 14632632	Leak-off line for hammer-shear on boom Fuite hydr. mart.-ciseaux sur flèche Leckrohr für Hammer-schere auf Ausleger Fuga hidr. para mart.-cizalla en pluma Läckoljeledn. för hammare-sax på bom *6,2M*
8289110	VOE 14632634	Leak-off line for slope-rotator on boom Fuite hydr descentes-rotator sur flèche Leckrohr für Bösch.-rotator auf Ausleger Fuga hidr. para taludes-rotador en pluma Läckoljel. för slänt-rotator på bom *6,2M*
8289111	VOE 14632635	Leak-off line for Quick fit equipment on boom Fuite pour raccord rapide sur flèche Leckrohr für Schnellwechsler auf Ausleger Fuga para enganche ràp. en pluma Läckoljel. till hydr. redskapsfäste på bom *6,2M*
8289112		Hose rupture v. for dip arm, leak-off line on boom Rupture flexible pour fuite de bras sur flèche Schlauchbruchv. für Stielzyl.leckrohr. auf Ausle Rotura manguera para fuga de brazo en pluma Slangbrottsvent. för skaft, läckoljeledn. på bom *6,2M WITHOUT*

Equipment	Kit No	Description
8289113		Boom cylinder pipe and hose Tuyau et flexible de vérin de flèche Auslegerzylinder, Rohr und Schlauch Cilindro, tubería y manguera de la pluma Bomcylinder, rör och slang
8289309		Basic Machine Machine de base Grundmaschine Máquina básica Basmaskin *EC250D*
8289334		Dipper arm with leak seat Bras avec siège de fuite Stiel mit leckeinsitz Brazo con asiento de fuga Skaft med läcksäte *2,75MM NORMAL BUSHING*
8289517		Servo control pattern change for lever control Échange fonction servo, levier de commande Austausch, Servofunktion für Hebelbedienung Cambio de patrón de servomando para control de la p Byte, servofunktion för spakmanövrering
8289682		Engine Installation Installation moteur Motor, Einbau Montaje del motor Motorinstallation *D8H, EU*
8289683		Reversible cooling fan Ventilateur réversible Umkehrbarer Lüfter Ventilador de refrigeración reversible Vändbar fläkt *40 DEG WITHOUT X3*
8289684		Reversible cooling fan Ventilateur réversible Umkehrbarer Lüfter Ventilador de refrigeración reversible Vändbar fläkt *40 DEG WITHOUT X3*
8289685		Reversible cooling fan Ventilateur réversible Umkehrbarer Lüfter Ventilador de refrigeración reversible Vändbar fläkt *47 DEG WITHOUT X3*
8289686		Reversible cooling fan Ventilateur réversible Umkehrbarer Lüfter Ventilador de refrigeración reversible Vändbar fläkt *47 DEG WITHOUT X3*
8289688		Boom cable Câble de flèche Auslegerkabel Cable de pluma Bomkabel *STD,LR BOOM WITHOUT EXTRA LAMP*

Equipment	Kit No	Description
8289689		Boom cable Câble de flèche Auslegerkabel Cable de pluma Bomkabel *STD,LR BOOM WITH EXTRA LAMP*
8289690		Boom cable Câble de flèche Auslegerkabel Cable de pluma Bomkabel *2 PCS BOOM WITHOUT EXTRA LAMP*
8289691		Boom cable Câble de flèche Auslegerkabel Cable de pluma Bomkabel *2 PCS BOOM WITH EXTRA LAMP*
8289692	VOE 14655311	Rear-view camera Caméra de recul Rückfahrkamera Cámara retrovisora Backkamera
8289693	VOE 14632617	Rear-view camera Caméra de recul Rückfahrkamera Cámara retrovisora Backkamera
8289694		Main control valve Valve de commande principale Steuerventilblock Válvula de control principal Manöverventil *PRESET*
8289695		Pilot block piping Bloc-distributeurs servo et conduits Pilotblock und Leitungen Tuberías bloque piloto Servoblock och ledningar *PLUS PART (PLUGS) - NO QUICK FIT*
8289696		Air conditioning, heater and cooler. Conditionnement d'air Klimaanlage Acondicionador de aire Luftkonditionering (värmare och kylare)
8289697		Windscreen wiper Essuie-glace supèrier Schebenwischer Limpiaparabrisas superior Vindrutetorkare *NON*
8289698		Lower frame, welded step Cadre inf, marche soudée Unterwagen, geschweisste Trittleiter Bastidor inf., escalón soldado Undervagn, svetsat steg

Equipment	Kit No	Description
8289699		Lower frame, bolted step Cadre inf, marche boulon. Unterwagen, verschraubte Trittleiter Bastidor inf., escalón atornil Undervagn, skruvat steg *NLC TYPE*
8289702		Super long boom Flèche extra longue Extralanger Ausleger Pluma superlarga Superlång bom *10,2M NORMAL BUSH*
8289703		Super long boom Flèche extra longue Extralanger Ausleger Pluma superlarga Superlång bom *10,2M EXTENDED GREASING BUSH*
8289704		Hydraulic fluid Fluide hydraulique Hydrauliköl Aceite hidraulico Hydraulolja *MINERAL NO.32*
8289705		Hydraulic fluid Fluide hydraulique Hydrauliköl Aceite hidraulico Hydraulolja *MINERAL NO.46*
8289706		Hydraulic fluid Fluide hydraulique Hydrauliköl Aceite hidraulico Hydraulolja *MINERAL NO.68*
8289707		Hydraulic fluid Fluide hydraulique Hydrauliköl Aceite hidraulico Hydraulolja *LONGLIFE BIO 32*
8289708		Hydraulic fluid Fluide hydraulique Hydrauliköl Aceite hidraulico Hydraulolja *LONGLIFE BIO 46*
8289709		Float position for boom Position d'èquilibre de la flèche d'excavation Schwimmlage f~r Baggerausleger Posicion flotante para pluma de excavacion Flytläge för bom vid arbete med kabelplog *WITH OUT HOLDING*
8289711		Straight travel pedal Pédale de translation en ligne droite Pedal für Geradeausfahrt Pedal de traslación en línea recta Färdpedal

Equipment	Kit No	Description
8289712		Straight travel pedal Pédale de translation en ligne droite Pedal für Geradeausfahrt Pedal de traslación en línea recta Färdpedal *WITHOUT*
8289714		Hydr. leak-off line for hammer-shear. Fuite hydraulique marteau-ciseaux. Leckrohr für Hammer-schere. Fuga hidr. para martillo-cizalla. Hydr. läckoljeledn. för hammare-sax. *WITHOUT PIPING*
8289717	VOE 14632628	Hydr. leak-off line for hammer-shear. 1 pump Fuite hydraulique marteau-ciseaux. 1 pompe Leckrohr für Hammer-schere. 1. Pumpe Fuga hidr. para martillo-cizalla. 1 bomba Hydr. läckoljeledn. för hammare-sax. 1 pump *DOUBLE ACTING*
8289718	VOE 14632629	Hydr. leak-off line for hammer-shear. 1 pump Fuite hydraulique marteau-ciseaux. 1 pompe Leckrohr für Hammer-schere. 1. Pumpe Fuga hidr. para martillo-cizalla. 1 bomba Hydr. läckoljeledn. för hammare-sax. 1 pump *DOUBLE ACTING FOR PRESET*
8289721		Hydr. leak-off line for hammer-shear. 2 pump Fuite hydraulique marteau-ciseaux. 2 pompe Leckrohr für Hammer-schere. 2 Pumpe Fuga hidr. para martillo-cizalla. 2 bomba Hydr. läckoljeledn. för hammare-sax. 2 pump *DOUBLE ACTING FOR PRESET*
8289722		Leak-off line for hammer-shear on adjustable boom Fuite hydr. mart.-ciseaux sur flèche réglable Leckrohr für Hammer-schere auf verst. Ausleger Fuga hidr. para mart.-cizalla en pluma ajustable Läckoljeledn. för hammare-sax på justerbar bom
8289724	VOE 14632623	Leak-off line for slope-rotator on basic machine Fuite hydr descentes-rotator sur machine de base Leckrohr für Bösch.-rotator auf Grundmaschine Fuga hidr. para taludes-rotador en maquina basica Läckoljel. för slänt-rotator på maskin i basutf. *ON/OFF*
8289725		Leak-off line for slope-rotator on adjust. boom Fuite hydr descentes-rotator sur flèche reglable Leckrohr für Bösch.-rotator auf verst. Ausleger Fuga hidr. para taludes-rotador en pluma ajustable Läckoljel. för slänt-rotator på justerbar bom
8289726		Hydr. Quick fit equipment on adjustable boom Equip. hydr. fixation rapide sur flèche reglable Hydr. Schnellwechsler auf verstellbarem Ausleger Equipo hidr. enganche ràp. en pluma ajustable Hydr. redskapsfäste på justerbar bom
8289727	VOE 14632637	Hose rupture v. for dip arm, leak-off line on boom Rupture flexible pour fuite de bras sur flèche Schlauchbruchv. für Stielzyl.leckrohr. auf Ausle Rotura manguera para fuga de brazo en pluma Slangbrottsvent. för skaft, läckoljeledn. på bom *6,2M*

Equipment	Kit No	Description
8289728		Hose rupt. v. for dip arm, leak-off line on adj.boom Rupt.flexible pour fuite de bras sur flèche regl Schlauchbruchv. f Stielzyl.leckrohr. auf ver. Ausl Rotura manguera para fuga de brazo en pluma ajusta Slangbrottsvent. för skaft, läckoljel. på just.bom
8289729		W/o hose rupt. v. for dip arm, leak-off line on adj.boom Conduit de retour de fuites, balancier, sur flèche articul Leckölrohr, Stiel, auf Verstellausleger, ohne Leitungsbr Tubo salid ace,brazo,en pluma ajust,sin valv rot mang. Läckoljel. på just.bar bom, utan sl.br.vent. för skaft
8289730		Counterweight - fabrication Construction du contrepoids Gegengewicht - Herstellung Contrapeso - fabricación Motvikt - tillverkning *5100KG*
8289731		Counterweight - fabrication Construction du contrepoids Gegengewicht - Herstellung Contrapeso - fabricación Motvikt - tillverkning *6800KG*
8289732		Pilot block piping Bloc-distributeurs servo et conduits Pilotblock und Leitungen Tuberías bloque piloto Servoblock och ledningar *PLUS PART (NO X3)*
8289733		Pilot block piping Bloc-distributeurs servo et conduits Pilotblock und Leitungen Tuberías bloque piloto Servoblock och ledningar *PLUS PART (PLUG9) - NO REV.COOLING AND NO X3*
8289885		Plus Part Pièce supplémentaire Parte adicional *W/O X1, 1 S/W OR 2 S/W CONTROL*
8289888		Hydr. leak-off line for hammer-shear. Fuite hydraulique marteau-ciseaux. Leckrohr für Hammer-schere. Fuga hidr. para martillo-cizalla. Hydr. läckoljeledn. för hammare-sax. *PLUS PART FOR X1 PEDAL ONLY*
8290017		Pilot block piping Bloc-distributeurs servo et conduits Pilotblock und Leitungen Tuberías bloque piloto Servoblock och ledningar *PLUS PARTS, BRACKET*
8290259		Cab Cabine Fahrerhaus Cabina Hytt *WITH HATCH*

Equipment	Kit No	Description
8290260		Operator seat Siege conduteur Fahrersitz Asiento conductor Förarstol *MECHANICAL SUSPENSION W/O HEATER AND SEATBELT*
8290261		Operator seat Siege conduteur Fahrersitz Asiento conductor Förarstol *AIR SUSPENSION WITH HEAT AND SEATBELT*
8290262		Cassette radio Radio-cassette Kassettenrecorder Radiocasete Kassettradio *RADIO WITH CD PLAYER & MP3 PLAYER AND USB*
8290274		Hammer/shear Piping (x1) Tuyauterie marteau/cisaille (X1) Rohrleitungen für Hammer bzw. Schere (X1) Tubería de martillo/cizalla (X1) Hammare/sax rördragning (x1)
8290413		Cab Cabine Fahrerhaus Cabina Hytt *W/HATCH AND REINFORCEMENT*
8290414		Cab Cabine Fahrerhaus Cabina Hytt *WITH FIXED ROOF HATCH*
8290415		Cab Cabine Fahrerhaus Cabina Hytt *W/HATCH AND REINFORCEMENT, WITH VANDAL*
8290416		Cab Cabine Fahrerhaus Cabina Hytt *WITH FIXED ROOF HATCH, WITH VANDAL*
8290767		Decal kit Kit autocollant Aufklebersatz Juego de pegatinas Dekalsats
8290768		Decal kit Kit autocollant Aufklebersatz Juego de pegatinas Dekalsats

Equipment	Kit No	Description	Equipment	Kit No	Description
8290769		Decal kit Kit autocollant Aufklebersatz Juego de pegatinas Dekalsats	8290781		Lifting capacity decal Autocollant de capacité de levage Hubleistungsaufkleber Pegatina de capacidad de elevación Lyftkapacitet, dekal
8290770		Lifting capacity decal Autocollant de capacité de levage Hubleistungsaufkleber Pegatina de capacidad de elevación Lyftkapacitet, dekal	8290782		Lifting capacity decal Autocollant de capacité de levage Hubleistungsaufkleber Pegatina de capacidad de elevación Lyftkapacitet, dekal
8290771		Lifting capacity decal Autocollant de capacité de levage Hubleistungsaufkleber Pegatina de capacidad de elevación Lyftkapacitet, dekal	8290783		Lifting capacity decal Autocollant de capacité de levage Hubleistungsaufkleber Pegatina de capacidad de elevación Lyftkapacitet, dekal
8290772		Lifting capacity decal Autocollant de capacité de levage Hubleistungsaufkleber Pegatina de capacidad de elevación Lyftkapacitet, dekal	8290784		Lifting capacity decal Autocollant de capacité de levage Hubleistungsaufkleber Pegatina de capacidad de elevación Lyftkapacitet, dekal
8290779		Lifting capacity decal Autocollant de capacité de levage Hubleistungsaufkleber Pegatina de capacidad de elevación Lyftkapacitet, dekal	8290785		Lifting capacity decal Autocollant de capacité de levage Hubleistungsaufkleber Pegatina de capacidad de elevación Lyftkapacitet, dekal
8290780		Lifting capacity decal Autocollant de capacité de levage Hubleistungsaufkleber Pegatina de capacidad de elevación Lyftkapacitet, dekal	8290786		Lifting capacity decal Autocollant de capacité de levage Hubleistungsaufkleber Pegatina de capacidad de elevación Lyftkapacitet, dekal

Equipment	Kit No	Description
8290787		Lifting capacity decal Autocollant de capacité de levage Hubleistungsaufkleber Pegatina de capacidad de elevación Lyftkapacitet, dekal
8290788		Lifting capacity decal Autocollant de capacité de levage Hubleistungsaufkleber Pegatina de capacidad de elevación Lyftkapacitet, dekal
8290789		Lifting capacity decal Autocollant de capacité de levage Hubleistungsaufkleber Pegatina de capacidad de elevación Lyftkapacitet, dekal
8290790		Lifting capacity decal Autocollant de capacité de levage Hubleistungsaufkleber Pegatina de capacidad de elevación Lyftkapacitet, dekal
8290791		Lifting capacity decal Autocollant de capacité de levage Hubleistungsaufkleber Pegatina de capacidad de elevación Lyftkapacitet, dekal
8290792		Lifting capacity decal Autocollant de capacité de levage Hubleistungsaufkleber Pegatina de capacidad de elevación Lyftkapacitet, dekal
8290875		Decals Autocollants Aufkleber Pegatinas Dekaler *SPANISH DECAL-FSS*
8291092		Battery Bateria Batterie Batterie Batteri
8291093		Battery Bateria Batterie Batterie Batteri
8291144		Basic Machine Machine de base Grundmaschine Máquina básica Basmaskin *SUB BASIC MACHINE FOR DEMO*
8291305		Basic Machine Machine de base Grundmaschine Máquina básica Basmaskin *SUB BASIC MACHINE*

Equipment	Kit No	Description
8291306		Basic Machine Machine de base Grundmaschine Máquina básica Basmaskin *WASTE HANDLER*
8291307		Emergency engine stop Interrupteur de secours Notschalter Interruptor de mano Nödstopp motor *WASTE HANDLER*
8291308		Upper frame Partie supérieure du châssis Obenliegender Rahmen Bastidor superior Övre ram *WASTE HANDLER*
8291309		Upper frame Partie supérieure du châssis Obenliegender Rahmen Bastidor superior Övre ram *WASTE HANDLER WITH CAB RISER*
8291311		Cab Cabine Fahrerhaus Cabina Hytt *W/FIXED HATCH,WASTE HANDLER*
8291312		Cab Cabine Fahrerhaus Cabina Hytt *CAB OPERATING SYSTEM,CAB RISER*
8291313		Electrical system Système électrique Elektroanlage Sistema eléctrico Elsystem *PLUS PART,WASTE HANDLER*
8291314		Side door Porte latérale Seitenklappe Puerta lateral Sidodörr *WITHOUT SCREEN*
8291316		Fire suppression system Système d'extinction incendie Feuerlöschanlage Sistema de extinción de incendios Brandskyddssystem *WITH OIL BATH*
8291317		Fire suppression system Système d'extinction incendie Feuerlöschanlage Sistema de extinción de incendios Brandskyddssystem *WITHOUT OIL BATH*

Equipment	Kit No	Description
8291318		Side door and hood screen Portière latérale et écran de capot Seitentür und Motorhaube mit Gitternetz Puerta lateral y rejilla del capó Sidolucka och motorhuv med nätgaller *HEAVY DUTY 3,2T*
8291319		Oil sampling port and tool Raccord d'échantillon d'huile et outil Ölprüfanschluss und Werkzeug Lumbrera y herramienta de muestreo de aceite Oljeprovsport och verktyg
8291490		Cab Cabine Fahrerhaus Cabina Hytt *WITH FIXED HATCH*
8291493		Operator seat Siege conduteur Fahrersitz Asiento conductor Förarstol *MECHANICAL SUSPENSION WITH HEAT AND SEATBELT*
8291494		Operator seat Siege conduteur Fahrersitz Asiento conductor Förarstol *AIR SUSPENSION WITH HEAT AND SEATBELT*
8291521		Decals, Enseigne et décalcomanies, Schilder und abziehbilder, Muestras y decalcomanías, Dekal, *FOR CAB*
8291524		Operator seat Siege conduteur Fahrersitz Asiento conductor Förarstol *MECH. SUSP. WITH HEATER,W/O X-ISOLATOR*
8291525		Operator seat Siege conduteur Fahrersitz Asiento conductor Förarstol *AIR SUSP. WITH HEATER,W/O X-ISOLATOR*
8291545		Under cover for lower frame Couvercle inférieur pour cadre inférieur Untere Haube für Unterwagen Cubierta inf. para bastidor inferior Underredsskydd för underdel av ramen *DEMOLITION*
8291546		Side Protection Protection latérale Seitenverkleidung Protección lateral Sidoskydd

Equipment	Kit No	Description
8291547		Hose rupture valve for boom cylinder leak-off Rupture flexible pour fuite de vérin de flèche Schlauchbruchvent. für Auslegerzylinder Leckrohr Rotura manguera para fuga de cilindro de pluma Slangbrottsventil för bomcylinder, läckoljeledn.
8291556		Side door and hood screen Portière latérale et écran de capot Seitentür und Motorhaube mit Gitternetz Puerta lateral y rejilla del capó Sidolucka och motorhuv med nätgaller
8291557		Boom cylinder protection Protection de vérin de flèche Auslegerzylinderschutz Protección del cilindro de la pluma Bomcylinderskydd
8291929		Engine Installation Installation moteur Motor, Einbau Montaje del motor Motorinstallation *D7E*
8291930		Engine Installation Installation moteur Motor, Einbau Montaje del motor Motorinstallation *D7E*
8291931		Cooling system Système de refroidissement Kühlanlage Sistema de refrigeración Kylsystem
8291932		Cooling system Système de refroidissement Kühlanlage Sistema de refrigeración Kylsystem
8291933		Cooling system Système de refroidissement Kühlanlage Sistema de refrigeración Kylsystem *DIRECT FAN W X3*
8291934		Cooling system Système de refroidissement Kühlanlage Sistema de refrigeración Kylsystem *HYDRAULIC FAN W X3*
8291935		Upper frame Partie supérieure du châssis Obenliegender Rahmen Bastidor superior Övre ram *W/FIXED CWT*

Equipment	Kit No	Description
8291936		Air conditioning, heater and cooler. Conditionnement d'air Klimaanlage Acondicionador de aire Luftkonditionering (värmare och kylare)
8291938		Hydr. leak-off line for hammer-shear. 1 pump Fuite hydraulique marteau-ciseaux. 1 pompe Leckrohr für Hammer-schere. 1. Pumpe Fuga hidr. para martillo-cizalla. 1 bomba Hydr. läckoljeledn. för hammare-sax. 1 pump *SINGLE ACTING*
8291939	VOE 14656387	Hydr. leak-off line for hammer-shear. 2 pump Fuite hydraulique marteau-ciseaux. 2 pompe Leckrohr für Hammer-schere. 2 Pumpe Fuga hidr. para martillo-cizalla. 2 bomba Hydr. läckoljeledn. för hammare-sax. 2 pump *DOUBLE ACTING*
8291941		Basic Machine Machine de base Grundmaschine Máquina básica Basmaskin *SUB BASIC MACHINE FOR DEMO*
8291945		Linkage for bucket Articulation de godet Löffelgelenk Varillaje de cuchara Länksystem för skopa *GP*
8291946		Leak-off line for slope-rotator on boom Fuite hydr descentes-rotator sur flèche Leckrohr für Bösch.-rotator auf Ausleger Fuga hidr. para taludes-rotador en pluma Läckoljel. för slänt-rotator på bom *6,2M*
8291949		Grapple manoeuvre. Leak-off line on dip. arm Commande de grappin, fuite hydr. sur le bras Leckrohr für Greiferfunktion auf Stiel Fuga de aceite hidr. accion. garras en brazo Gripmanövrering. Hydr.läckoljeledning på skaft *3,05M*
8291954		Main control valve Valve de commande principale Steuerventilblock Válvula de control principal Manöverventil
8291978	VOE 14656389	Leak-off line for hammer-shear on dipper arm Fuite hydr. mart.-ciseaux sur bras Leckrohr für Hammer-schere auf Stiel Fuga hidr. para mart.-cizalla en brazo Läckoljeledn. för hammare-sax på skaft *2.75M*
8291979		Leak-off line for slope-rotator on dipper arm Fuite hydr descentes-rotator sur bras Leckrohr für Bösch.-rotator auf Stiel Fuga hidr. para taludes-rotador en brazo Läckoljel. för slänt-rotator på skaft *2,75M*

Equipment	Kit No	Description
8291981		Hydr. Quick fit equipment on dipper arm Equip. hydr. fixation rapide sur bras Hydr. Schnellwechsler auf Stiel Equipo hidr. enganche ràp. en brazo Hydr. redskapsfäste på skaft *2,75M*
8291982		Leak-off line on dip. arm without leak. for grapp. Fuite sur bras sans fuite Commande de grappin Leckrohr auf Stiel ohne Greiferfunktion Fuga en brazo sin fuga en accion. garras Läckoljeledning på skaft utan läck. för gripmanöv. *2,75M*
8291984		Decals,Korea Autocollants Aufkleber Pegatinas Dekaler (koreansk)
8292061		Hammer/shear Piping (x1) Tuyauterie marteau/cisaille (X1) Rohrleitungen für Hammer bzw. Schere (X1) Tubería de martillo/cizalla (X1) Hammare/sax rördragning (x1)
8292082		Hd Dipper arm with leak seat Bras Hd avec siège de fuite Hd-stiel mit leckeinsitz Brazo Hd con asiento de fuga Hd Skaft med läcksäte *2,55M NORMAL BUSHING*
8292083	VOE 14632613	Fuel filling pump Pompe carburant Tankpumpe Bomba de combuastible Pompe carburant
8292223	VOE 14642421	Rear-view mirror Rétroviseur Rückspiegel Retrovisor Backspegel
8292272		Fall protection Protection anti-chute Fallschutz Protección contra caídas Fallskydd *FOG(FALLING OBJECT GUARD), FRAME MOUNTED, HINGE TYPE*
8292660		Quick fit Raccord rapide Schnellwechsler Enganche ráp. Redskapsfäste *ED29*
8292726		Linkage for bucket Articulation de godet Löffelgelenk Varillaje de cuchara Länksystem för skopa

Equipment	Kit No	Description
8292728		Boom cylinder protection Protection de vérin de flèche Auslegerzylinderschutz Protección del cilindro de la pluma Bomcylinderskydd
8292838		Interior lamp Lampe intérieure Innenbeleuchtung Lámpara interior Innerbelysning *ROPS*
8292839		Interior lamp Lampe intérieure Innenbeleuchtung Lámpara interior Innerbelysning *NON ROPS*
8292870		Excavator Pelle mecanique Löffelbagger Excavadora Grävmaskin *SUB BASIC MACHINE FOR STD*
8292871		Cooling system Système de refroidissement Kühlanlage Sistema de refrigeración Kylsystem *DIRECT FAN W X3*
8292872		Cooling system Système de refroidissement Kühlanlage Sistema de refrigeración Kylsystem *HYDRAULIC FAN W/O X3*
8292873		Cooling system Système de refroidissement Kühlanlage Sistema de refrigeración Kylsystem *HYDRAULIC FAN W X3*
8292874		Water separator with heater Séparat. eau avec chauffage Wasserabscheider mit Heizung Separador de agua con calefactor Vattenavskiljare med värme
8292876		Battery Bateria Batterie Batterie Batteri
8292877		Battery Bateria Batterie Batterie Batteri

Equipment	Kit No	Description
8292878		Air pressure equipment Equipement compresseur d'air Druckluftausrüstung Equipo deaire comprimido Tryckluftsutrustning
8292879		Air pressure equipment Equipement compresseur d'air Druckluftausrüstung Equipo deaire comprimido Tryckluftsutrustning *NON*
8292880		Information unit with cam mode Unité d'information avec mode caméra Informationseinheit mit Kameramodus Unidad de información con modo de leva Informationsenhet med kameraläge
8292881		Information unit without cam mode Unité d'information sans mode caméra Informationseinheit ohne Kameramodus Unidad de información sin modo de leva Informationsenhet utan kameraläge
8292882		Upper frame Partie supérieure du châssis Obenliegender Rahmen Bastidor superior Övre ram *ROPS W/FIXED CWT*
8292885		Hydr. Quick fit equipment on basic machine Equip. hydr. fixation rapide sur machine de base Hydr. Schnellwechsler auf Grundmaschine Equipo hidr. enganche ràp. en máquina básica Hydr. redskapsfäste på maskin i basutförande *UQC*
8292886	VOE 14646386	Hydr. leak-off line for hammer-shear. 1 pump Fuite hydraulique marteau-ciseaux. 1 pompe Leckrohr für Hammer-schere. 1. Pumpe Fuga hidr. para martillo-cizalla. 1 bomba Hydr. läckoljeledn. för hammare-sax. 1 pump *DOUBLE ACTING*
8292887		Hydr. leak-off line for hammer-shear. 1 pump Fuite hydraulique marteau-ciseaux. 1 pompe Leckrohr für Hammer-schere. 1. Pumpe Fuga hidr. para martillo-cizalla. 1 bomba Hydr. läckoljeledn. för hammare-sax. 1 pump *DOUBLE ACTING*
8292888		Hydr. leak-off line for hammer-shear. 2 pump Fuite hydraulique marteau-ciseaux. 2 pompe Leckrohr für Hammer-schere. 2 Pumpe Fuga hidr. para martillo-cizalla. 2 bomba Hydr. läckoljeledn. för hammare-sax. 2 pump *DOUBLE ACTING*
8292889		Basic Machine Machine de base Grundmaschine Máquina básica Basmaskin *SUB BASIC MACHINE FOR DEMO*

Equipment	Kit No	Description
8292890		Basic Machine Machine de base Grundmaschine Máquina básica Basmaskin *SUB BASIC MACHINE FOR DEMO*
8292891		Interior lamp Lampe intérieure Innenbeleuchtung Lámpara interior Innerbelysning *NON ROPS, AIR COMPRESSOR*
8292892		Super long boom Flèche extra longue Extralanger Ausleger Pluma superlarga Superlång bom *10,2M NORMAL BUSH*
8292893		Leak-off line for slope-rotator on basic machine Fuite hydr descentes-rotator sur machine de base Leckrohr für Bösch.-rotator auf Grundmaschine Fuga hidr. para taludes-rotador en maquina basica Läckoljel. för slänt-rotator på maskin i basutf. *PROPORTION CONTROL*
8292894		Grapple manoeuvre. Leak-off line on dip. arm Commande de grappin, fuite hydr. sur le bras Leckrohr für Greiferfunktion auf Stiel Fuga de aceite hidr. accion. garras en brazo Gripmanövrering. Hydr.läckoljeledning på skaft *2,55M*
8292895		Grapple manoeuvre. Leak-off line on dip. arm Commande de grappin, fuite hydr. sur le bras Leckrohr für Greiferfunktion auf Stiel Fuga de aceite hidr. accion. garras en brazo Gripmanövrering. Hydr.läckoljeledning på skaft *2,75M*
8292896		Grapple manoeuvre. Leak-off line on dip. arm Commande de grappin, fuite hydr. sur le bras Leckrohr für Greiferfunktion auf Stiel Fuga de aceite hidr. accion. garras en brazo Gripmanövrering. Hydr.läckoljeledning på skaft *3,7M*
8292898		Main control valve Valve de commande principale Steuerventilblock Válvula de control principal Manöverventil *PRESET*
8292912		Decal kit Kit autocollant Aufklebersatz Juego de pegatinas Dekalsats *KR*
8292913		Decal kit Kit autocollant Aufklebersatz Juego de pegatinas Dekalsats *ROW*

Equipment	Kit No	Description
8292914		Decal kit Kit autocollant Aufklebersatz Juego de pegatinas Dekalsats *CHN*
8292926		Hydr. Quick fit equipment on basic machine Equip. hydr. fixation rapide sur machine de base Hydr. Schnellwechsler auf Grundmaschine Equipo hidr. enganche ràp. en máquina básica Hydr. redskapsfäste på maskin i basutförande
8292927		Dipper arm - None Balancier, sans Stiel, ohne Brazo: desmontado Utan skaft
8292928		
8292930		Water separator Séparateur d'eau Wasserabscheider Separador de agua Vattenavskiljare
8292938		Boom leak without Hose rupture Conduit fuite sur flèche sans rupture flexible Leckölrohr auf Ausleger ohne Schlauchbruchventil Tubo retorno en pluma sin rotura manguera Läckoljerör på bom utan slangbrottsventil *6,45M*
8292939		Decal kit Kit autocollant Aufklebersatz Juego de pegatinas Dekalsats *EU*
8292940		Decal kit Kit autocollant Aufklebersatz Juego de pegatinas Dekalsats *CHN*
8293085		Cab Cabine Fahrerhaus Cabina Hytt *W/HATCH, CABLE*
8293086		Cab Cabine Fahrerhaus Cabina Hytt *W/FIXED HATCH, CABLE*
8293087		Cab Cabine Fahrerhaus Cabina Hytt *W/HATCH, CABLE & VANDAL*

Equipment	Kit No	Description
8293088		Cab Cabine Fahrerhaus Cabina Hytt *W/FIXED HATCH, CABLE & VANDAL*
8293089		Cab Cabine Fahrerhaus Cabina Hytt *W/HATCH*
8293090		Cab Cabine Fahrerhaus Cabina Hytt *W/FIXED HATCH*
8293091		Cab Cabine Fahrerhaus Cabina Hytt *W/HATCH & VANDAL*
8293092		Cab Cabine Fahrerhaus Cabina Hytt *W/FIXED HATCH & VANDAL*
8293106		Hammer/shear Piping (x1) Tuyauterie marteau/cisaille (X1) Rohrleitungen für Hammer bzw. Schere (X1) Tubería de martillo/cizalla (X1) Hammare/sax rördragning (x1) *ON/OFF*
8293113		Floor mat For Pilot Controls Tapis de sol pour commandes pilotes Bodenmatte für Pilotsteuerungen Alfombrilla para mandos piloto Golvmatta för pilotreglage *WITHOUT X1*
8293143		Lower frame Cadre inf. Unterwagen Bastidor inf. Undervagn *HIGH WALKER*
8293144		Undercarriage Châssis Unterwagen Carro inferior Undervagn *HIGH WALKER*
8293145		Caretrack Caretrack Caretrack CareTrack Caretrack *GSM/GPS*

Equipment	Kit No	Description
8293146		Caretrack Caretrack Caretrack CareTrack Caretrack *GSM/GPS, CHINA*
8293168		
8293480		Forestry kit Kit forestier Forstgerätekit Juego forestal Sats för skogsarbete
8293511		Without fire supression system Sans système extincteur d'incendie Ohne Brandbekämpfungssystem Sin sistema de supresión de incendios Utan brandskyddssystem
8293850		Side door and hood screen Portière latérale et écran de capot Seitentür und Motorhaube mit Gitternetz Puerta lateral y rejilla del capó Sidolucka och motorhuv med nätgaller
8293851		Side door and hood screen Portière latérale et écran de capot Seitentür und Motorhaube mit Gitternetz Puerta lateral y rejilla del capó Sidolucka och motorhuv med nätgaller
8294257		Boom with leak seat Flèche avec siège de fuite Ausleger mit leckeinsitz Pluma con asiento de fuga Bom med läcksäte *6,2M NORMAL BUSHING*
8294258		Heavy duty boom with leak seat Flèche avec lourd avec siège de fuite Hd-ausleger mit leckeinsitz Pluma de servicio pesado con asiento de fuga Heavy duty bom med läcksäte *6,2M XD BOOM NORMAL BUSH*
8294259		Dipper arm Bras Stiel Brazo Skaft *HD ARM, 3,05M FOR GRAPPLE*
8294260		Leak-off line on dip. arm with leak. for grapp. Conduit de retour de fuites, balancier Ablassrohr auf Stiel mit Ablass für Greifer Tubería de fuga en brazo excavador con fuga para garr Läckoljeledning på skaft med läck. för grip *2,55M*
8294261		Leak-off line on dip. arm with leak. for grapp. Conduit de retour de fuites, balancier Ablassrohr auf Stiel mit Ablass für Greifer Tubería de fuga en brazo excavador con fuga para garr Läckoljeledning på skaft med läck. för grip *3,05M*

Equipment	Kit No	Description
8294262		Leak-off line on dip. arm with leak. for grapp. Conduit de retour de fuites, balancier Ablassrohr auf Stiel mit Ablass für Greifer Tubería de fuga en brazo excavador con fuga para garr Läckoljeledning på skaft med läck. för grip *3,7M*
8294348		Siberian option package Ensemble option Sibérie Optionales Sibirienpaket Paquete de opciones para Siberia Sibirien tillvalspaket
8294409		Fall protection Protection anti-chute Fallschutz Protección contra caídas Fallskydd
8294428		Lifting capacity decal Autocollant de capacité de levage Hubleistungsaufkleber Pegatina de capacidad de elevación Lyftkapacitet, dekal
8294429		Lifting capacity decal Autocollant de capacité de levage Hubleistungsaufkleber Pegatina de capacidad de elevación Lyftkapacitet, dekal
8294430		Lifting capacity decal Autocollant de capacité de levage Hubleistungsaufkleber Pegatina de capacidad de elevación Lyftkapacitet, dekal
8294431		Lifting capacity decal Autocollant de capacité de levage Hubleistungsaufkleber Pegatina de capacidad de elevación Lyftkapacitet, dekal
8294432		Lifting capacity decal Autocollant de capacité de levage Hubleistungsaufkleber Pegatina de capacidad de elevación Lyftkapacitet, dekal
8294519		Extra lamp Lampe supplémentaire Zusatzscheinwerfer Lámpara extra Extra lampa *LED*
8294528		Extra lamp Lampe supplémentaire Zusatzscheinwerfer Lámpara extra Extra lampa *LED*
8294537		Headlight Eclairage de route Fahrscheinwerfer Faros de circulación Färdbelysning *HALOGEN*

Equipment	Kit No	Description
8294605		Siberian Option Package, Pl Pack option Sibérie, ?? Paquete de opciones para Siberia, Pl Sibirien tillvalspaket, Pl
8294619		Tiltrotator Control System Système de commande Tiltrotator Kipprotator, Steuerung Sistema de control por rotador basculante Tiltrotator styrsystem
8294809		Hose rupture v. for dip arm, leak-off line on boom Rupture flexible pour fuite de bras sur flèche Schlauchbruchv. für Stielzyl.leckrohr. auf Ausle Rotura manguera para fuga de brazo en pluma Slangbrottsvent. för skaft, läckoljeledn. på bom *10,02M*
8294810		X1 on dipper X1 sur bras X1 auf Stiel X1 en brazo excavador X1 på skaft *X1 CONE TYPE FITTING BLOCK*
8294811		X1 on dipper X1 sur bras X1 auf Stiel X1 en brazo excavador X1 på skaft *X1 CONE TYPE FITTING BLOCK*
8294846		Hose rupture v. for dip arm, leak-off line on boom Rupture flexible pour fuite de bras sur flèche Schlauchbruchv. für Stielzyl.leckrohr. auf Ausle Rotura manguera para fuga de brazo en pluma Slangbrottsvent. för skaft, läckoljeledn. på bom *WITHOUT*
8294960		Bucket with tooth. Reinforced Godet avec dents. Renforcement Löffel mit Zähnen. Verstärkung Cazo con dientes. Refuerzo Skopa med tand. Förstärkt *V2GP_DF_1500_1.50_K5_S_BS_S*
8294961		Bucket with tooth. Reinforced Godet avec dents. Renforcement Löffel mit Zähnen. Verstärkung Cazo con dientes. Refuerzo Skopa med tand. Förstärkt *V2GP_DF_1500_1.50_K5_N_BS_S*
8296851		Quick fit Raccord rapide Schnellwechsler Enganche ráp. Redskapsfäste *VQC-HU,DR30*
8297311		Crawler track Chenilles Raupen Orugas Larvbandssats *LINK WITH 700MM SINGLE GRUOSER SHOE X 50*

Equipment	Kit No	Description
8297318		Caretrack Caretrack Caretrack CareTrack Caretrack *CARETRACK 3G GSM,GPS*
8297319		Caretrack Caretrack Caretrack CareTrack Caretrack *CARETRACK 3G GSM,GPS OPT*
8297320		Caretrack Caretrack Caretrack CareTrack Caretrack *CARETRACK 3G GSM,GPS,SAT*
8297321		Caretrack Caretrack Caretrack CareTrack Caretrack *CARETRACK 3G GSM,GPS,SAT OPT*

GROUP		Section	Page
210	Repair kits for engine	50	83
210	Repair kits for engine 8291930, 8291929	60	85
210	Engine	100	87
210	Engine 8291929 , 8291930	105	89
210	Engine 8291930 , 8291929	110	91
211	Cylinder head with fitting parts 8289045, 8289682	100	93
211	Cylinder head 8291930, 8291929	110	95
212	Cylinder block 8289045, 8289682	100	99
212	Cylinder block 8291929, 8291930	110	101
212	Crankcase ventilation 8289045, 8289682	200	103
212	Crankcase ventilation 8291929, 8291930	210	105
213	Cylinder liner and piston 8289045, 8289682	100	107
213	Cylinder liner and piston 8291929, 8291930	110	109
214	Valve mechanism 8289045, 8289682	100	111
214	Valve mechanism 8291929, 8291930	110	113
215	Timing gear casing 8289045, 8289682	100	115
215	Timing gear casing 8291929, 8291930	110	117
215	Pump drive power take-off 8289045, 8289682	200	119
215	Pump drive power take-off 8289045, 8289682	300	121
215	Pump drive power take-off 8291929, 8291930	310	123
215	Pump drive power take-off 8291932	400	125
216	Crankshaft and related parts 8289045, 8289682	100	127
216	Crankshaft and related parts 8291929, 8291930	110	129
216	Flywheel housing 8289045, 8289682	200	133
216	Flywheel housing 8291929, 8291930	210	135
217	Oil sump 8289045, 8289682	100	137
217	Oil sump 8291929, 8291930	110	139
218	Engine mounting 8289045, 8289682	200	141
218	Engine mounting 8291929, 8291930	210	143
218	Engine mounting 8292870 , 8289682 , 8289045	300	145
221	Lubricating oil system 8289045, 8289682	100	147
221	Lubricating oil system 8291929, 8291930	110	149
222	Oil filter 8289045, 8289682	100	151
222	Oil filter 8291929, 8291930	110	153
222	Oil filter with fitting parts 8289045, 8289682	200	155
223	Oil cooler 8289045, 8289682	100	157
223	Oil cooler 8291929, 8291930	110	161
233	Fuel pump 8289045, 8289682	100	163
233	Fuel pump 8291929, 8291930	110	165
233	Fuel filter 8289045, 8289682	200	167
233	Fuel filter 8291929, 8291930	210	169
234	Fuel tank with fitting parts	100	171
234	Fuel tank	150	173
234	Fuel filling pump with assembling details	200	175
234	Fuel filling pump with assembling details	300	177
234	Fuel filling pump with assembling details 8292083	400	179
235	Fuel pipe - Fuel tank	100	181
235	Fuel pipe - Fuel tank 8292930	150	183
235	Fuel pipe - Fuel tank 8292874	170	185
235	Fuel lines: Fuel filter - engine 8289045, 8289682	200	187
235	Fuel pipes, fuel pump 8291929, 8291930	210	189
235	Fuel lines: Fuel filter - engine 8292874, 8292930	250	191
235	Fuel lines: engine 8289045, 8289682	300	193
235	Water separator	400	197
235	Water separator 8292874	500	199
236	Fuel injection pump with fitting parts	100	201
236	Regulator with fitting parts	200	203
237	Fuel lines and injectors 8289045, 8289682	100	205
237	Fuel lines, injectors 8291929, 8291930	110	209
251	Inlet manifold 8289045, 8289682	100	211
251	Inlet manifold and exhaust manifold 8291929, 8291930	110	213
251	Exhaust manifold 8289045, 8289682	200	215

INDEX OF CONTENTS

GROUP		Section	Page
252	Silencer with fitting parts	100	217
252	Silencer with fitting parts 8292870	200	219
254	Diesel Particulate Filter 8289045, 8289682, 8291941, 8292889, 8292890	100	221
254	Burner with fitting parts 8289045, 8289682	150	223
254	Burner 8289045, 8289682	200	225
254	Spark plug control unit 8289045, 8289682	250	227
254	Cable harness	300	229
254	Cable harness, Emission After-treatment 8292870	350	233
254	Ecu 8289045, 8289682	400	235
254	Fuel metering units 8289045, 8289682	500	237
254	Combustion air blower 8289045, 8289682	600	239
254	Combustion air system 8289045, 8289682	700	241
254	Engine management system, EMS 8289045, 8289682	800	243
255	Turbo charger 8289045, 8289682	100	245
255	Turbocharger with fitting parts 8291929, 8291930	110	247
255	Turbocharger, plumbing 8289045, 8289682	200	249
256	Inlet system 8289045, 8289682	50	251
256	Inlet system	100	253
256	Inlet system 8292870	150	255
256	Filter	200	257
256	Inlet system	300	259
258	Charge air cooler, plumbing 8291941 8292889, 8292890	200	261
258	Charge air cooler, plumbing	300	263
261	Cooling system 8289050, 8289051,	100	265
261	Cooling system	150	267
261	Cooling system	200	269
261	Cooling system	210	273
261	Cooling system	220	275
262	Water pump and thermostat housing 8289045, 8289682	100	279
262	Water pump and thermostat housing 8291929, 8291930	110	281
263	Cooling system	100	283
263	Belt transmission 8291929, 8291930	110	285
263	Cooling system 8291932	150	289
263	Cooling system	200	291
263	Cooling system 8291931	250	293
263	Belt transmission 8289045, 8289682	300	295
263	Bearing mounting 8289045, 8289682	400	297
269	Engine heater. 120V, 8289046	100	299
269	Engine block heater 240V, 8289047	200	301
284	Engine ECU 8289045, 8289682	100	303
284	Engine ECU 8291930, 8291929	150	305
286	Cable harness, engine	100	307
286	Cable harness, engine 8292870	150	311
286	Cable harness, engine 8289045, 8289682	200	313
286	Cable harness, engine 8289045, 8289682	300	315
286	Cable harness, engine 8291930, 8291929	400	317
293	Egr - Radiator with fitting parts 8289045, 8289682	100	321
293	Egr - Radiator with fitting parts 8289045, 8289682	200	325
293	Egr - Radiator with fitting parts 8289045, 8289682	300	327

GROUPE		Section	Page
210	Jeu pour moteur	50	83
210	Jeu pour moteur 8291930, 8291929	60	85
210	Moteur	100	87
210	Moteur 8291929 , 8291930	105	89
210	Moteur 8291930 , 8291929	110	91
211	Culasse du cylindre avec pièces de montage 8289045, 8289682	100	93
211	Culasse 8291930, 8291929	110	95
212	Bloc-cylindres 8289045, 8289682	100	99
212	Bloc-cylindres 8291929, 8291930	110	101
212	Ventilation de carter 8289045, 8289682	200	103
212	Ventilation de carter 8291929, 8291930	210	105
213	Chemise cylindre et piston 8289045, 8289682	100	107
213	Chemise cylindre et piston 8291929, 8291930	110	109
214	Commande des soupapes 8289045, 8289682	100	111
214	Commande des soupapes 8291929, 8291930	110	113
215	Carter de la distribution 8289045, 8289682	100	115
215	Carter de la distribution 8291929, 8291930	110	117
215	Prise de force pour l'entraînement de la pompe 8289045, 8289682	200	119
215	Prise de force pour l'entraînement de la pompe 8289045, 8289682	300	121
215	Prise de force pour l'entraînement de la pompe 8291929, 8291930	310	123
215	Prise de force pour l'entraînement de la pompe 8291932	400	125
216	Axe à vilebreguintas 8289045, 8289682	100	127
216	Axe à vilebreguintas 8291929, 8291930	110	129
216	Carter de volant 8289045, 8289682	200	133
216	Carter de volant 8291929, 8291930	210	135
217	Carter d'huile 8289045, 8289682	100	137
217	Carter d'huile 8291929, 8291930	110	139
218	Suspension du moteur 8289045, 8289682	200	141
218	Suspension du moteur 8291929, 8291930	210	143
218	Suspension du moteur 8292870 , 8289682 , 8289045	300	145
221	Système de graissage 8289045, 8289682	100	147
221	Système de graissage 8291929, 8291930	110	149
222	Filtre à huile 8289045, 8289682	100	151
222	Filtre à huile 8291929, 8291930	110	153
222	Filtre à huile avec pièces de montage 8289045, 8289682	200	155
223	Radiateur d 'huile 8289045, 8289682	100	157
223	Radiateur d 'huile 8291929, 8291930	110	161
233	Pompe carburant 8289045, 8289682	100	163
233	Pompe carburant 8291929, 8291930	110	165
233	Filtre à carburant 8289045, 8289682	200	167
233	Filtre à carburant 8291929, 8291930	210	169
234	Réservoir de carburant avec pièces de montage	100	171
234	Réservoir de carburant	150	173
234	Pompe rempl carburant avec pièces de montage	200	175
234	Pompe rempl carburant avec pièces de montage	300	177
234	Pompe rempl carburant avec pièces de montage. 8292083	400	179
235	Conduit de carburant - Réservoir de carburant	100	181
235	Conduit de carburant - Réservoir de carburant 8292930	150	183
235	Conduit de carburant - Réservoir de carburant 8292874	170	185
235	Conduits d´alimentation: filtre à carburant - moteur 8289045, 8289682	200	187
235	Canalisations à combus, pompe carburant 8291929, 8291930	210	189
235	Conduits d´alimentation: filtre à carburant - moteur 8292874, 8292930	250	191
235	Conduits d´alimentation en carburant: moteur 8289045, 8289682	300	193
235	Separateur d'eau	400	197
235	Separateur d'eau 8292874	500	199
236	Pompe d'injection de combustible avec pièces de montage	100	201
236	Régulateur avec pièces de montage	200	203
237	Canalisation à combustible, injecteur 8289045, 8289682	100	205
237	Conduits de carburant, injecteur 8291929, 8291930	110	209
251	Tubulure d'admission 8289045, 8289682	100	211

TABLE DES MATIÈRES

TABLE DES MATIÈRES

GROUPE		Section	Page
251	Tubulure admission et tubulure echappement 8291929, 8291930	110	213
251	Tubulure d'échappement 8289045, 8289682	200	215
252	Silencieux avec pièces de montage	100	217
252	Silencieux avec pièces de montage 8292870	200	219
254	Filtre à particules diesel 8289045, 8289682, 8291941, 8292889, 8292890	100	221
254	Brûleur avec accessoires de montage 8289045, 8289682	150	223
254	Brûleur 8289045, 8289682	200	225
254	Unité de commande de bougie 8289045, 8289682	250	227
254	Faisceau cables	300	229
254	Faisceau de câbles, post-traitement des gaz d'échappement 8292870	350	233
254	Ecu 8289045, 8289682	400	235
254	Unités de mesure de la consommation de carburant 8289045, 8289682	500	237
254	Ventilateur d'air de combustion 8289045, 8289682	600	239
254	Système d'alimentation en air de combustion 8289045, 8289682	700	241
254	Système de gestion du moteur, EMS 8289045, 8289682	800	243
255	Turbocompresseur 8289045, 8289682	100	245
255	Turbocompresseur avec pièces de montage 8291929, 8291930	110	247
255	Turbocompresseur, plombage 8289045, 8289682	200	249
256	Système d'aspiration 8289045, 8289682	50	251
256	Système d'aspiration	100	253
256	Système d'aspiration 8292870	150	255
256	Filtre	200	257
256	Système d'aspiration	300	259
258	Echangeur intermédiaire, plombage 8291941 8292889, 8292890	200	261
258	Echangeur intermédiaire, plombage	300	263
261	Système de refroidissement 8289050, 8289051,	100	265
261	Système de refroidissement	150	267
261	Système de refroidissement	200	269
261	Système de refroidissement	210	273
261	Système de refroidissement	220	275
262	Pompe à eau et boitier thermostat 8289045, 8289682	100	279
262	Pompe à eau et boitier thermostat 8291929, 8291930	110	281
263	Système de refroidissement	100	283
263	Transmission courrouie 8291929, 8291930	110	285
263	Système de refroidissement 8291932	150	289
263	Système de refroidissement	200	291
263	Système de refroidissement 8291931	250	293
263	Transmission courrouie 8289045, 8289682	300	295
263	Support de palier 8289045, 8289682	400	297
269	Chaufferette de moteur. 120V, 8289046	100	299
269	Chauffe-moteur 240V, 8289047	200	301
284	Unité de commande moteur (E-ECU) 8289045, 8289682	100	303
284	Unité de commande moteur (E-ECU) 8291930, 8291929	150	305
286	Faisceau de câbles, moteur	100	307
286	Faisceau de câbles, moteur 8292870	150	311
286	Faisceau de câbles, moteur 8289045, 8289682	200	313
286	Faisceau de câbles, moteur 8289045, 8289682	300	315
286	Faisceau de câbles, moteur 8291930, 8291929	400	317
293	EGR - Radiateur avec pièces de montage 8289045, 8289682	100	321
293	EGR - Radiateur avec pièces de montage 8289045, 8289682	200	325
293	EGR - Radiateur avec pièces de montage 8289045, 8289682	300	327

GRUPPE		Abschnitt	Seite
210	Motorsätze	50	83
210	Motorsätze 8291930, 8291929	60	85
210	Motor	100	87
210	Motor 8291929 , 8291930	105	89
210	Motor 8291930 , 8291929	110	91
211	Zylinderkopf mit Anbauteilen 8289045, 8289682	100	93
211	Zylinderkopf 8291930, 8291929	110	95
212	Zylinderblock 8289045, 8289682	100	99
212	Zylinderblock 8291929, 8291930	110	101
212	Kurbelgehäusebelüftung 8289045, 8289682	200	103
212	Kurbelgehäusebelüftung 8291929, 8291930	210	105
213	Zylinderlaufbuchse und Kolben 8289045, 8289682	100	107
213	Zylinderlaufbuchse und Kolben 8291929, 8291930	110	109
214	Ventilmechanismus 8289045, 8289682	100	111
214	Ventilmechanismus 8291929, 8291930	110	113
215	Steuergehäuse 8289045, 8289682	100	115
215	Steuergehäuse 8291929, 8291930	110	117
215	Pumpennebenantrieb 8289045, 8289682	200	119
215	Pumpennebenantrieb 8289045, 8289682	300	121
215	Pumpennebenantrieb 8291929, 8291930	310	123
215	Pumpennebenantrieb 8291932	400	125
216	Kurbelbewegung 8289045, 8289682	100	127
216	Kurbelbewegung 8291929, 8291930	110	129
216	Schwungradgehäuse 8289045, 8289682	200	133
216	Schwungradgehäuse 8291929, 8291930	210	135
217	Ölwanne 8289045, 8289682	100	137
217	Ölwanne 8291929, 8291930	110	139
218	Motorbefestigung 8289045, 8289682	200	141
218	Motorbefestigung 8291929, 8291930	210	143
218	Motorbefestigung 8292870 , 8289682 , 8289045	300	145
221	Schmierölsystem 8289045, 8289682	100	147
221	Schmierölsystem 8291929, 8291930	110	149
222	Ölfilter 8289045, 8289682	100	151
222	Ölfilter 8291929, 8291930	110	153
222	Ölfilter mit Anbauteilen 8289045, 8289682	200	155
223	Ölkühler 8289045, 8289682	100	157
223	Ölkühler 8291929, 8291930	110	161
233	Kraftstoffpumpe 8289045, 8289682	100	163
233	Kraftstoffpumpe 8291929, 8291930	110	165
233	Kraftstoffilter 8289045, 8289682	200	167
233	Kraftstoffilter 8291929, 8291930	210	169
234	Kraftstofftank mit Anbauteilen	100	171
234	Kraftstofftank	150	173
234	Tankpumpe mit Anbauteilen.	200	175
234	Tankpumpe mit Anbauteilen.	300	177
234	Tankpumpe mit Anbauteilen. 8292083	400	179
235	Kraftstoffrohr - Kraftstofftank	100	181
235	Kraftstoffrohr - Kraftstofftank 8292930	150	183
235	Kraftstoffrohr - Kraftstofftank 8292874	170	185
235	Kraftstoffleitungen: Kraftstoffilter - Motor 8289045, 8289682	200	187
235	Brennstoffrohre, Kraftstoffpumpe 8291929, 8291930	210	189
235	Kraftstoffleitungen: Kraftstoffilter - Motor 8292874, 8292930	250	191
235	Kraftstoffleitungen, Motor 8289045, 8289682	300	193
235	Wasserabscheider	400	197
235	Wasserabscheider 8292874	500	199
236	Einspritzpumpe mit Anbauteilen	100	201
236	Regler mit anbauteilen	200	203
237	Brennstoffrohre 8289045, 8289682	100	205
237	Kraftstoffrohr, Einspritzdüse 8291929, 8291930	110	209
251	Einlassrohr 8289045, 8289682	100	211
251	Ansaugrohr und Auspuffkrümmer 8291929, 8291930	110	213
251	Auspuffkrümmer 8289045, 8289682	200	215

INHALTSVERZEICHNIS

INHALTSVERZEICHNIS

GRUPPE		Abschnitt	Seite
252	Schalldämpfer mit Anbauteilen	100	217
252	Schalldämpfer mit Anbauteilen 8292870	200	219
254	Diesel-Partikelfilter 8289045, 8289682, 8291941, 8292889, 8292890	100	221
254	Brenner mit Anbauteilen 8289045, 8289682	150	223
254	Brenner 8289045, 8289682	200	225
254	Zündkerzensteuergerät 8289045, 8289682	250	227
254	Kabelbaum	300	229
254	Kabelbaum, Abgasnachbehandlung 8292870	350	233
254	ECU 8289045, 8289682	400	235
254	Kraftstoffmesseinheiten 8289045, 8289682	500	237
254	Verbrennungsluftgebläse 8289045, 8289682	600	239
254	Verbrennungsluftsystem 8289045, 8289682	700	241
254	Motorsteuerung (EMS) 8289045, 8289682	800	243
255	Abgasturbolader 8289045, 8289682	100	245
255	Torbolader mit Anbauteilen 8291929, 8291930	110	247
255	Turbolader, Rohre 8289045, 8289682	200	249
256	Ansaugsystem 8289045, 8289682	50	251
256	Ansaugsystem	100	253
256	Ansaugsystem 8292870	150	255
256	Filter	200	257
256	Ansaugsystem	300	259
258	Ladeluftkühler, Rohre 8291941 8292889, 8292890	200	261
258	Ladeluftkühler, Rohre	300	263
261	Kühlanlage 8289050, 8289051,	100	265
261	Kühlanlage	150	267
261	Kühlanlage	200	269
261	Kühlanlage	210	273
261	Kühlanlage	220	275
262	Wasserpumpe und Thermostatgehäuse 8289045, 8289682	100	279
262	Wasserpumpe und Thermostatgehäuse 8291929, 8291930	110	281
263	Kühlanlage	100	283
263	Riemenantrieb 8291929, 8291930	110	285
263	Kühlanlage 8291932	150	289
263	Kühlanlage	200	291
263	Kühlanlage 8291931	250	293
263	Riemenantrieb 8289045, 8289682	300	295
263	Lageraufhängung 8289045, 8289682	400	297
269	Motorwärmer. 120V, 8289046	100	299
269	Motorwärmer 240V, 8289047	200	301
284	Motor ECU 8289045, 8289682	100	303
284	Motor ECU 8291930, 8291929	150	305
286	Kabelbündel, Motor	100	307
286	Kabelbündel, Motor 8292870	150	311
286	Kabelbündel, Motor 8289045, 8289682	200	313
286	Kabelbündel, Motor 8289045, 8289682	300	315
286	Kabelbündel, Motor 8291930, 8291929	400	317
293	EGR-Kühler mit Anbauteilen 8289045, 8289682	100	321
293	EGR-Kühler mit Anbauteilen 8289045, 8289682	200	325
293	EGR-Kühler mit Anbauteilen 8289045, 8289682	300	327

GRUPO		Sección	Página
210	Juegos para el motor	50	83
210	Juegos para el motor 8291930, 8291929	60	85
210	Motor	100	87
210	Motor 8291929 , 8291930	105	89
210	Motor 8291930 , 8291929	110	91
211	Culata de cilindros con accesorios de montaje 8289045, 8289682	100	93
211	Culata 8291930, 8291929	110	95
212	Bloque de cilindros 8289045, 8289682	100	99
212	Bloque de cilindros 8291929, 8291930	110	101
212	Ventilación del cárter 8289045, 8289682	200	103
212	Ventilación del cárter 8291929, 8291930	210	105
213	Camisa y piston 8289045, 8289682	100	107
213	Camisa y piston 8291929, 8291930	110	109
214	Mecanismo de vávulas 8289045, 8289682	100	111
214	Mecanismo de vávulas 8291929, 8291930	110	113
215	Tapa del engranaje de distribución 8289045, 8289682	100	115
215	Tapa del engranaje de distribución 8291929, 8291930	110	117
215	Toma de fuerza para accionamiento de bomba 8289045, 8289682	200	119
215	Toma de fuerza para accionamiento de bomba 8289045, 8289682	300	121
215	Toma de fuerza para accionamiento de bomba 8291929, 8291930	310	123
215	Toma de fuerza para accionamiento de bomba 8291932	400	125
216	Cigüeñal 8289045, 8289682	100	127
216	Cigüeñal 8291929, 8291930	110	129
216	Carcasa del volante 8289045, 8289682	200	133
216	Carcasa del volante 8291929, 8291930	210	135
217	Cárter 8289045, 8289682	100	137
217	Cárter 8291929, 8291930	110	139
218	Suspensión del motor 8289045, 8289682	200	141
218	Suspensión del motor 8291929, 8291930	210	143
218	Suspensión del motor 8292870 , 8289682 , 8289045	300	145
221	Sistema de lubricación 8289045, 8289682	100	147
221	Sistema de lubricación 8291929, 8291930	110	149
222	Filtro de aceite 8289045, 8289682	100	151
222	Filtro de aceite 8291929, 8291930	110	153
222	Filtro de aceite con accesorios de montaje 8289045, 8289682	200	155
223	Enfriador de aceite 8289045, 8289682	100	157
223	Enfriador de aceite 8291929, 8291930	110	161
233	Bomba de combustible 8289045, 8289682	100	163
233	Bomba de combustible 8291929, 8291930	110	165
233	Filtro de combustible 8289045, 8289682	200	167
233	Filtro de combustible 8291929, 8291930	210	169
234	Depósito de combustible con accesorios de montaje	100	171
234	Depósito de combustible	150	173
234	Bomba de llenado con accesorios de montaje	200	175
234	Bomba de llenado con accesorios de montaje	300	177
234	Bomba de llenado con accesorios de montaje 8292083	400	179
235	Tubo de combustible - Depósito de combustible	100	181
235	Tubo de combustible - Depósito de combustible 8292930	150	183
235	Tubo de combustible - Depósito de combustible 8292874	170	185
235	Tubos de combustible: filtro de combustible - motor 8289045, 8289682	200	187
235	Tuberias de combustible, bomba de combustible 8291929, 8291930	210	189
235	Tubos de combustible: filtro de combustible - motor 8292874, 8292930	250	191
235	Tuberías de combustible: motor 8289045, 8289682	300	193
235	Separador de agua	400	197
235	Separador de agua 8292874	500	199
236	Bomba de inyección de accesorisde montaje	100	201
236	Regulador con accesorios de montaje	200	203
237	Tuberías de combustible, inyector 8289045, 8289682	100	205
237	Tubos de combustible, inyectores 8291929, 8291930	110	209

INDICE

GRUPO		Sección	Página
251	Tubo de admisión 8289045, 8289682	100	211
251	Tubo admisión y múltiple escape 8291929, 8291930	110	213
251	Colector de escape 8289045, 8289682	200	215
252	Silenciador con accesorios de montaje	100	217
252	Silenciador con accesorios de montaje 8292870	200	219
254	Filtro de partículas diesel 8289045, 8289682, 8291941, 8292889, 8292890	100	221
254	Quemador con piezas de montaje 8289045, 8289682	150	223
254	Quemador 8289045, 8289682	200	225
254	Unidad de control de bujías 8289045, 8289682	250	227
254	Manojo cables	300	229
254	Mazo de cables, postratamiento de emisiones 8292870	350	233
254	ECU 8289045, 8289682	400	235
254	Unidades de medición de combustible 8289045, 8289682	500	237
254	Soplador de aire de combustión 8289045, 8289682	600	239
254	Sistema de aire de combustión 8289045, 8289682	700	241
254	Sistema de gestión del motor, EMS 8289045, 8289682	800	243
255	Turbocompresor 8289045, 8289682	100	245
255	Turboalimentador con accesorios de montaje 8291929, 8291930	110	247
255	Turboalimentador, tuberías 8289045, 8289682	200	249
256	Sistema de aspiración 8289045, 8289682	50	251
256	Sistema de aspiración	100	253
256	Sistema de aspiración 8292870	150	255
256	Filtro	200	257
256	Sistema de aspiración	300	259
258	Enfriador del aire de admisión, tuberías 8291941 8292889, 8292890	200	261
258	Enfriador del aire de admisión, tuberías	300	263
261	Sistema de refrigeración 8289050, 8289051,	100	265
261	Sistema de refrigeración	150	267
261	Sistema de refrigeración	200	269
261	Sistema de refrigeración	210	273
261	Sistema de refrigeración	220	275
262	Bomba de agua y caja de termostato 8289045, 8289682	100	279
262	Bomba de agua y caja de termostato 8291929, 8291930	110	281
263	Sistema de refrigeración	100	283
263	Correa distribución 8291929, 8291930	110	285
263	Sistema de refrigeración 8291932	150	289
263	Sistema de refrigeración	200	291
263	Sistema de refrigeración 8291931	250	293
263	Correa distribución 8289045, 8289682	300	295
263	Montaje del cojinete 8289045, 8289682	400	297
269	Calentador del motor. 120V, 8289046	100	299
269	Calefactor 240V, 8289047	200	301
284	ECU de motor 8289045, 8289682	100	303
284	ECU de motor 8291930, 8291929	150	305
286	Haz de cables, motor	100	307
286	Haz de cables, motor 8292870	150	311
286	Haz de cables, motor 8289045, 8289682	200	313
286	Haz de cables, motor 8289045, 8289682	300	315
286	Haz de cables, motor 8291930, 8291929	400	317
293	EGR - Radiador con accesorios de montaje 8289045, 8289682	100	321
293	EGR - Radiador con accesorios de montaje 8289045, 8289682	200	325
293	EGR - Radiador con accesorios de montaje 8289045, 8289682	300	327

GRUPP		Avsnitt	Sida
210	Satser för motor	50	83
210	Satser för motor 8291930, 8291929	60	85
210	Motor	100	87
210	Motor 8291929 , 8291930	105	89
210	Motor 8291930 , 8291929	110	91
211	Cylinderhuvud med monteringsdetaljer 8289045, 8289682	100	93
211	Cylinderhuvud 8291930, 8291929	110	95
212	Cylinderblock 8289045, 8289682	100	99
212	Cylinderblock 8291929, 8291930	110	101
212	Vevhusventilation 8289045, 8289682	200	103
212	Vevhusventilation 8291929, 8291930	210	105
213	Cylinderfoder och kolv 8289045, 8289682	100	107
213	Cylinderfoder och kolv 8291929, 8291930	110	109
214	Ventilmekanism 8289045, 8289682	100	111
214	Ventilmekanism 8291929, 8291930	110	113
215	Transmissionskåpa 8289045, 8289682	100	115
215	Transmissionskåpa 8291929, 8291930	110	117
215	Pumpdrivning, kraftuttag 8289045, 8289682	200	119
215	Pumpdrivning, kraftuttag 8289045, 8289682	300	121
215	Pumpdrivning, kraftuttag 8291929, 8291930	310	123
215	Pumpdrivning, kraftuttag 8291932	400	125
216	Vevrörelse 8289045, 8289682	100	127
216	Vevrörelse 8291929, 8291930	110	129
216	Svänghjulskåpa 8289045, 8289682	200	133
216	Svänghjulskåpa 8291929, 8291930	210	135
217	Oljesump 8289045, 8289682	100	137
217	Oljesump 8291929, 8291930	110	139
218	Motorupphängning 8289045, 8289682	200	141
218	Motorupphängning 8291929, 8291930	210	143
218	Motorupphängning 8292870 , 8289682 , 8289045	300	145
221	Smörjsystem 8289045, 8289682	100	147
221	Smörjsystem 8291929, 8291930	110	149
222	Oljefilter 8289045, 8289682	100	151
222	Oljefilter 8291929, 8291930	110	153
222	Oljefilter med monteringsdetaljer 8289045, 8289682	200	155
223	Oljekylare 8289045, 8289682	100	157
223	Oljekylare 8291929, 8291930	110	161
233	Bränslepump 8289045, 8289682	100	163
233	Bränslepump 8291929, 8291930	110	165
233	Bränslefilter 8289045, 8289682	200	167
233	Bränslefilter 8291929, 8291930	210	169
234	Bränsletank med monteringsdetaljer	100	171
234	Bränsletank	150	173
234	Tankningspump med monteringsdetaljer.	200	175
234	Tankningspump med monteringsdetaljer.	300	177
234	Tankningspump med monteringsdetaljer. 8292083	400	179
235	Bränslerör - Bränsletank	100	181
235	Bränslerör - Bränsletank 8292930	150	183
235	Bränslerör - Bränsletank 8292874	170	185
235	Bränsleledningar: bränslefilter - motor 8289045, 8289682	200	187
235	Bränslerör, bränslepump 8291929, 8291930	210	189
235	Bränsleledningar: bränslefilter - motor 8292874, 8292930	250	191
235	Bränsleledningar: motor 8289045, 8289682	300	193
235	Vattenavskiljare	400	197
235	Vattenavskiljare 8292874	500	199
236	Insprutningspump med monteringsdetaljer	100	201
236	Regulator med monterings-detaljer	200	203
237	Bränslerör och insprutare 8289045, 8289682	100	205
237	Bränslerör, insprutare 8291929, 8291930	110	209
251	Inloppsrör 8289045, 8289682	100	211
251	Insugningsrör och avgasgrenrör 8291929, 8291930	110	213
251	Avgasgrenrör 8289045, 8289682	200	215

INNEHÅLLSFÖRTECKNING	Catalogue id 20612	Group 2
	Issue PUB 20025115-E	Page 80

GRUPP		Avsnitt	Sida
252	Ljuddämpare med monteringsdetaljer	100	217
252	Ljuddämpare med monteringsdetaljer 8292870	200	219
254	Dieselpartikelfilter 8289045, 8289682, 8291941, 8292889, 8292890	100	221
254	Brännare med monteringsdetaljer 8289045, 8289682	150	223
254	Brännare 8289045, 8289682	200	225
254	Styrenhet för tändstift 8289045, 8289682	250	227
254	Ledningsmatta	300	229
254	Kablage, efterbehandling av emissioner 8292870	350	233
254	Ecu 8289045, 8289682	400	235
254	Bränslemätarenheter 8289045, 8289682	500	237
254	Förbränningsluft, fläkt 8289045, 8289682	600	239
254	Förbränning, luftsystem 8289045, 8289682	700	241
254	Motorstyrsystem, EMS 8289045, 8289682	800	243
255	Turbokompressor 8289045, 8289682	100	245
255	Turbokompressor med monteringsdetaljer 8291929, 8291930	110	247
255	Turbokompressor, rörledningar 8289045, 8289682	200	249
256	Insugningssystem 8289045, 8289682	50	251
256	Insugningssystem	100	253
256	Insugningssystem 8292870	150	255
256	Filter	200	257
256	Insugningssystem	300	259
258	Laddluftkylare, rörledningar 8291941 8292889, 8292890	200	261
258	Laddluftkylare, rörledningar	300	263
261	Kylsystem 8289050, 8289051,	100	265
261	Kylsystem	150	267
261	Kylsystem	200	269
261	Kylsystem	210	273
261	Kylsystem	220	275
262	Vattenpump och termostathus 8289045, 8289682	100	279
262	Vattenpump och termostathus 8291929, 8291930	110	281
263	Kylsystem	100	283
263	Remtransmission 8291929, 8291930	110	285
263	Kylsystem 8291932	150	289
263	Kylsystem	200	291
263	Kylsystem 8291931	250	293
263	Remtransmission 8289045, 8289682	300	295
263	Lagerupphängning 8289045, 8289682	400	297
269	Motorvärmare. 120V, 8289046	100	299
269	Motorvärmare 240V, 8289047	200	301
284	Motor ECU 8289045, 8289682	100	303
284	Motor ECU 8291930, 8291929	150	305
286	Ledningsmatta, motor	100	307
286	Ledningsmatta, motor 8292870	150	311
286	Ledningsmatta, motor 8289045, 8289682	200	313
286	Ledningsmatta, motor 8289045, 8289682	300	315
286	Ledningsmatta, motor 8291930, 8291929	400	317
293	Egr - Kylare med monteringsdetaljer 8289045, 8289682	100	321
293	Egr - Kylare med monteringsdetaljer 8289045, 8289682	200	325
293	Egr - Kylare med monteringsdetaljer 8289045, 8289682	300	327



Volvo Construction Equipment
www.volvoce.com

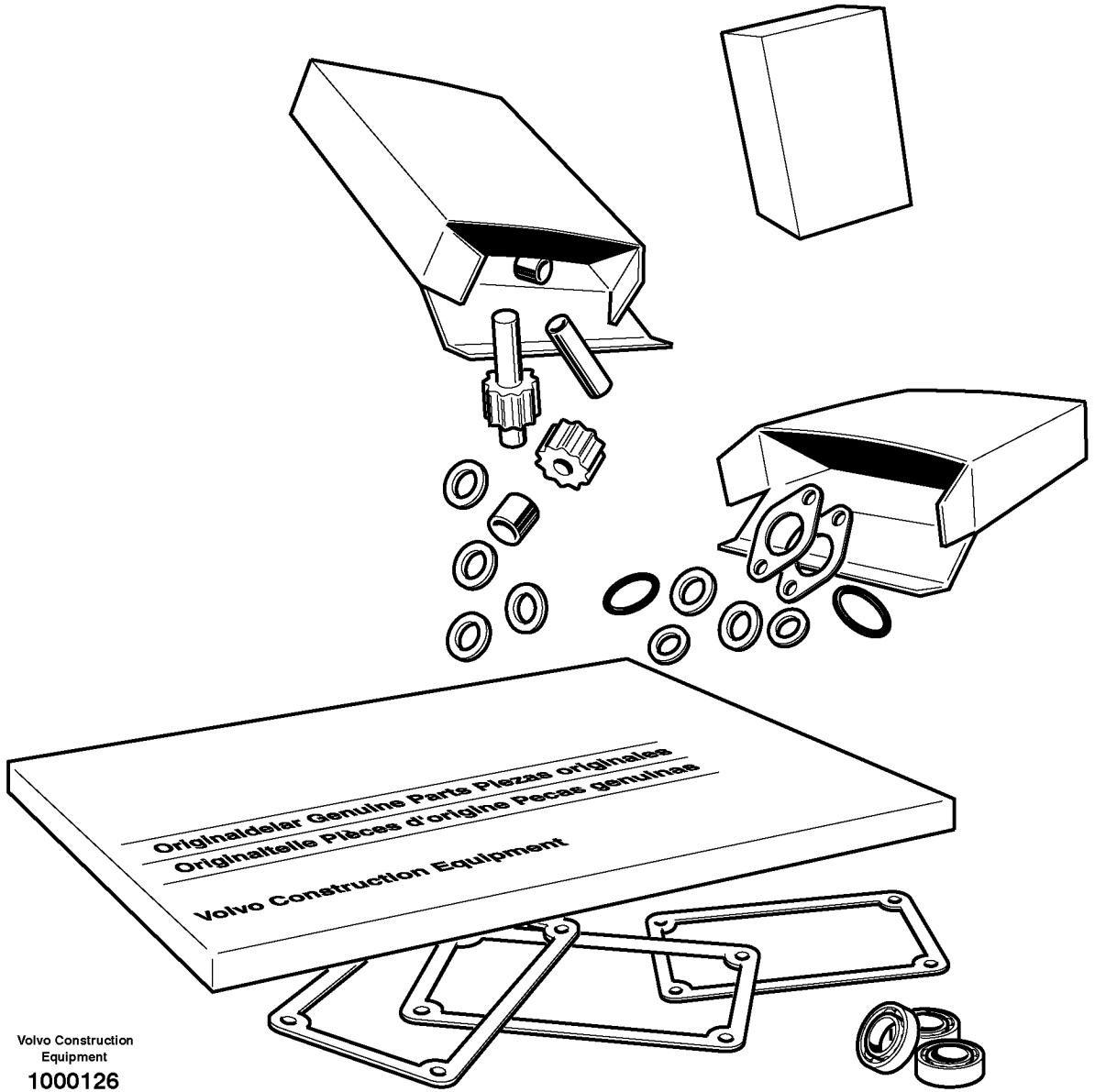

Volvo Construction Equipment

1000126

Fig.	Part No.	Quantity 1	2	3	PS	KIT	Description	Dénomination	Bezeichnung	Denominación	Benämning	Notes
		1					Overhaul Kit	Kit Renovation	Uberholungssatz	Juego Reacondic	Renoveringssats	
		1					•Cylinder Head K	•Culasse K	•Zylinderkopf K	•Cabeza de cilindro K	•Cylinderlock K	
	VOE 21882615	6					•Cylinder liner kit	•Jeu chemises de cyli	•Zylinderlaufbuchsen	•Juego de camisa cili	•Cylinderfodersats	See group 213, Page 107

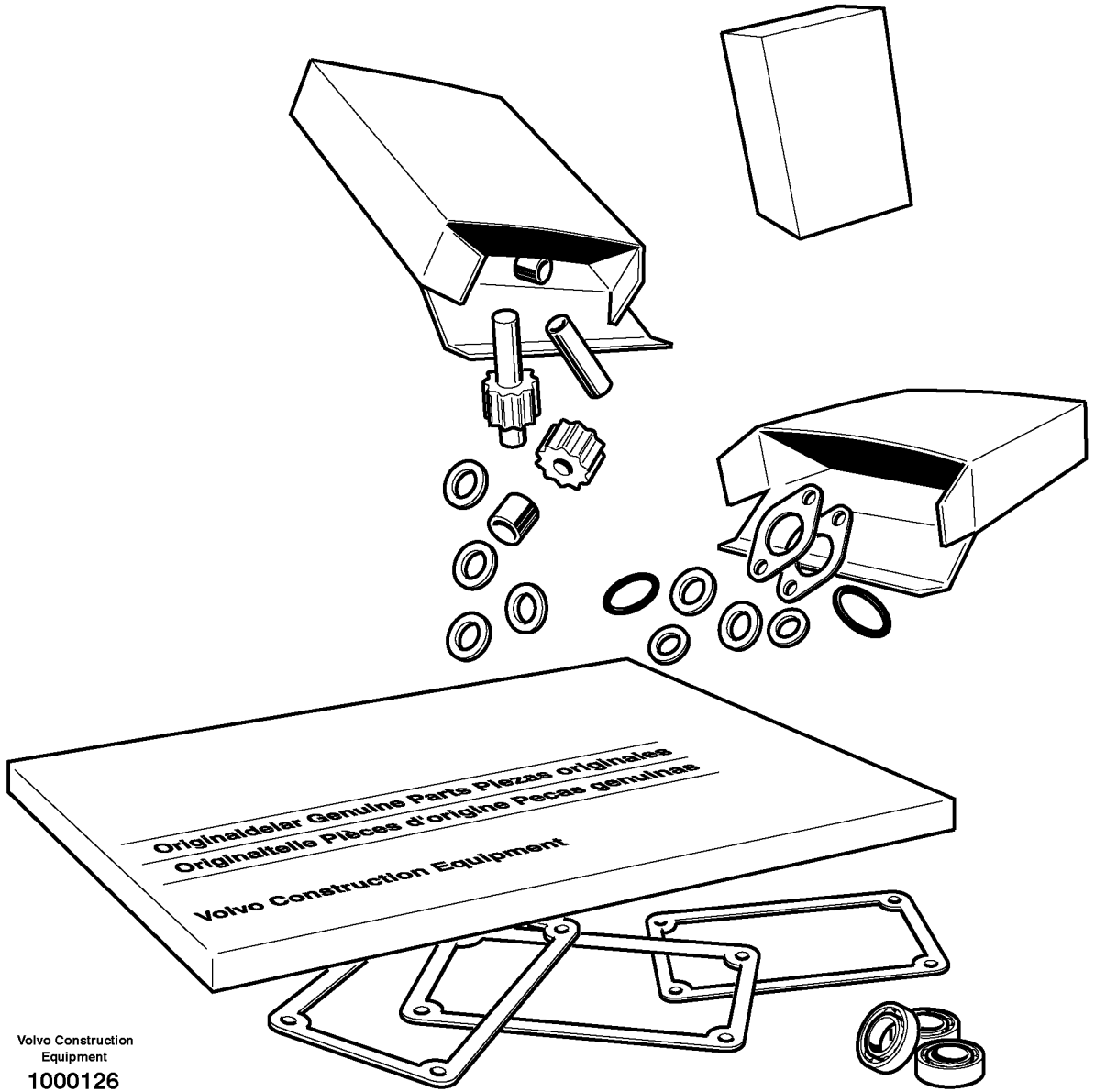

Volvo Construction Equipment

1000126

Fig.	Part No.	Quantity 1	2	3	P S	K I T	Description	Dénomination	Bezeichnung	Denominación	Benämning	Notes
	VOE 15011490	1					Overhaul kit	Kit rénovation	Überholungssatz	Juego de reacondicio	Renoveringssats	
	VOE 15011483	1					•Cylinder head kit	•Jeu de culasse	•Zylinderkopfsatz	•Juego de culata	•Cylinderhuvudsats	
	VOE 20865990	6					•Cyl Liner Kit	•Jeu Chemises	•Cyl Buchsensatz	•Jg Camisa Cil	•Cyl.fodersats	

1		**Satser för motor** **Juegos para el motor** **Motorsätze** **Jeu pour moteur** **Repair kits for engine**	Catalogue id **20612**	Group **210**
2				
3			Illustr. No **1000126**	Section **60**
4				
5		**8291930, 8291929**	Issue **PUB 20025115-E**	Page **85**

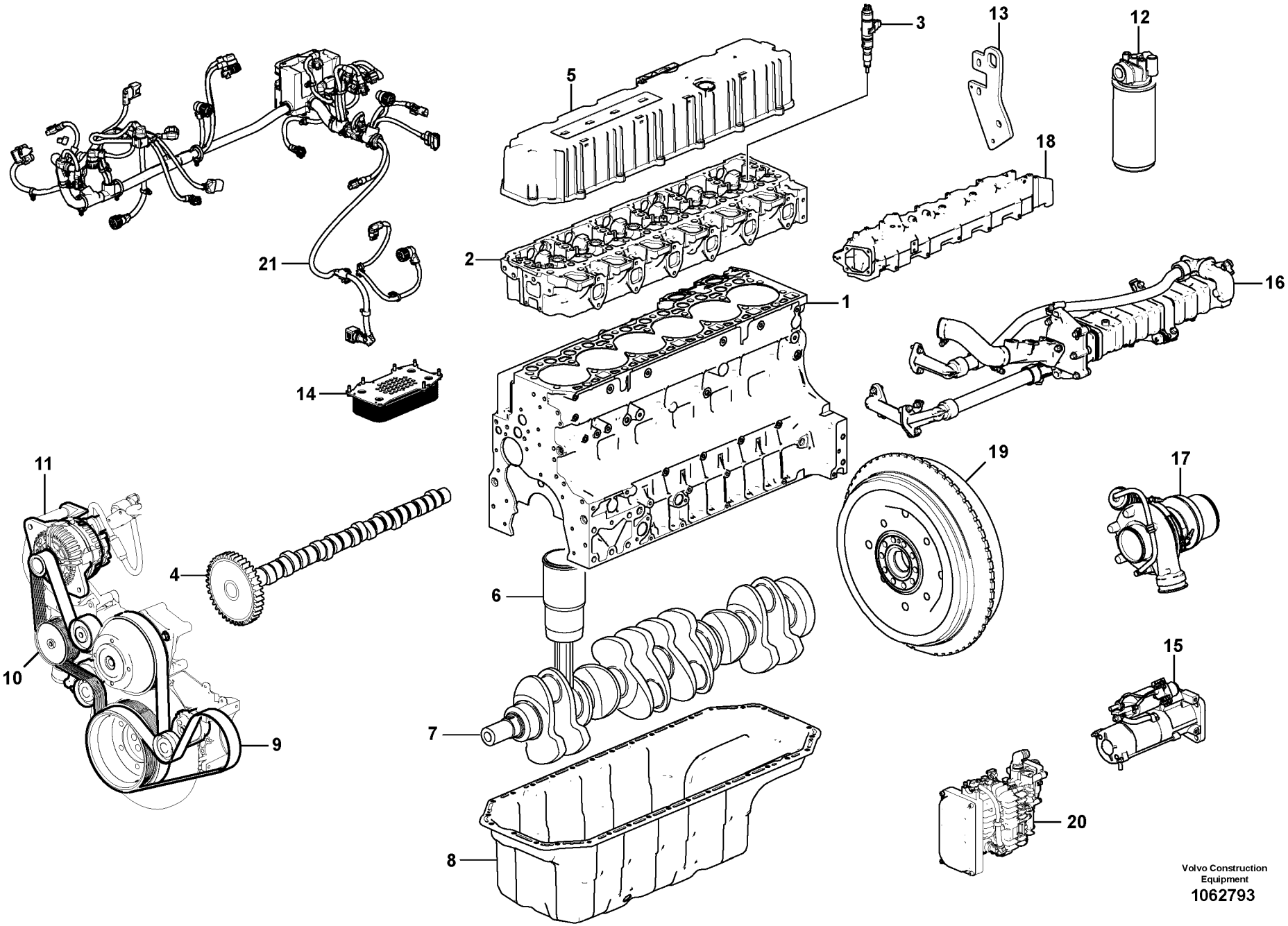

Volvo Construction Equipment
1062793

Fig.	Part No.	Quantity 1	2	3	PS	KIT	Description	Dénomination	Bezeichnung	Denominación	Benämning	Notes
	VOE 17231262	1					Engine	Moteur	Motor	Motor	Motor	1) D8H, EU
	VOE 17231261		1				Engine	Moteur	Motor	Motor	Motor	1) D8H, US
1		1	1				Cylinder block	Bloc-cylindres	Zylinderblock	Bloque cilindro	Cylinderblock	See group 212, Page 99
2		1	1				Cylinder head	Culasse	Zylinderkopf	Culata	Cylinderhuvud	See group 211, Page 93
3		1	1				Injector	Injecteur	Einspritzventil	Inyector	Insprutare	See group 237, Page 205
4		1	1				Camshaft	Arbre cames	Nockenwelle	Arbol levas	Kamaxel	See group 214, Page 111
5		1	1				Valve Cover	Cache-soupapes	Zylkopfhaube	Cubier Valvula	Ventilkåpa	See group 211, Page 93
6		6	6				Cylinder liner,piston	Chemise cyl.piston	Zyl buchse,kolben	Camisa,piston	Cylinderfoder, kolv	See group 213, Page 107
7		1	1				Crankshaft	Vilebrequin	Räderkasten Kubelw	Cigüeñal	Vevrörelse	See group 216, Page 127
8		1	1				Oil sump	Carter d'huile	Ölsumpf	Carter de aceite	Oljesump	See group 217, Page 137
9		1	1				Belt Xmsn	Transm.courroie	Riemenantrieb	Correa Distrib	Remtransmission	See group 263, Page 283
10		1	1				Water Pump	Pompe a eau	Wasserpumpe	Bomba de agua	Vattenpump	See group 262, Page 279
11		1	1				Alternator	Alternateur	Lichtmaschine	Alternador	Generator	See group 321, Page 345
12		1	1				Oil filter	Filtre huile	Ölfilter	Filtro aceite	Oljefilter	See group 222, Page 151
13		1	1				Engine mounting	Silentbloc moteur	Motorbefestigung	Fijacion motor	Motorfäste	See group 218, Page 141
14		1	1				Oil cooler	Radiateur huile	Ölkühler	Enfriador aceite	Oljekylare	See group 223, Page 157
15		1	1				Starter Motor	Demarreur	Anlasser	Motor de arranque	Startmotor	See group 331, Page 351
16		1	1				EGR valve	Soupape EGR	Abgasrückführungsve	Válvula EGR	EGR-ventil	See group 293, Page 321
17		1	1				Turbocharger	Turbocompresse.	Turbolader	Turbocompresor	Turbokompressor	See group 255, Page 245
18		1	1				Inlet Manifold	Tubul.admission	Einlassrohr	Tubo Admision	Inloppsrör	See group 251, Page 211
19		1	1				Flywheel	Volant	Schwungrad	Volante	Svänghjul	See group 216, Page 127
20		1	1				Air compressor	Compresseur d'air	Luftkompressor	Compresor de aire	Luftkompressoraggre	See group 254, Page 239
21		1	1				Cable harness	Faisceau cables	Kabelbaum	Manojo cables	Ledningsmatta	See group 286, Page 313

1) **GB:** Replacement version **FR:** Version piéce de rechange. **DE:** Ersatzteil-ausführung. **ES:** Version piezas de repuesto. **SE:** Reservdelsutförande

1	**8289682**	**Motor** **Motor** **Motor** **Moteur** **Engine**	Catalogue id **20612**	Group **210**
2	**8289045**		Illustr. No **1062793**	Section **100**
3			Issue **PUB 20025115-E**	Page **87**
4				
5				

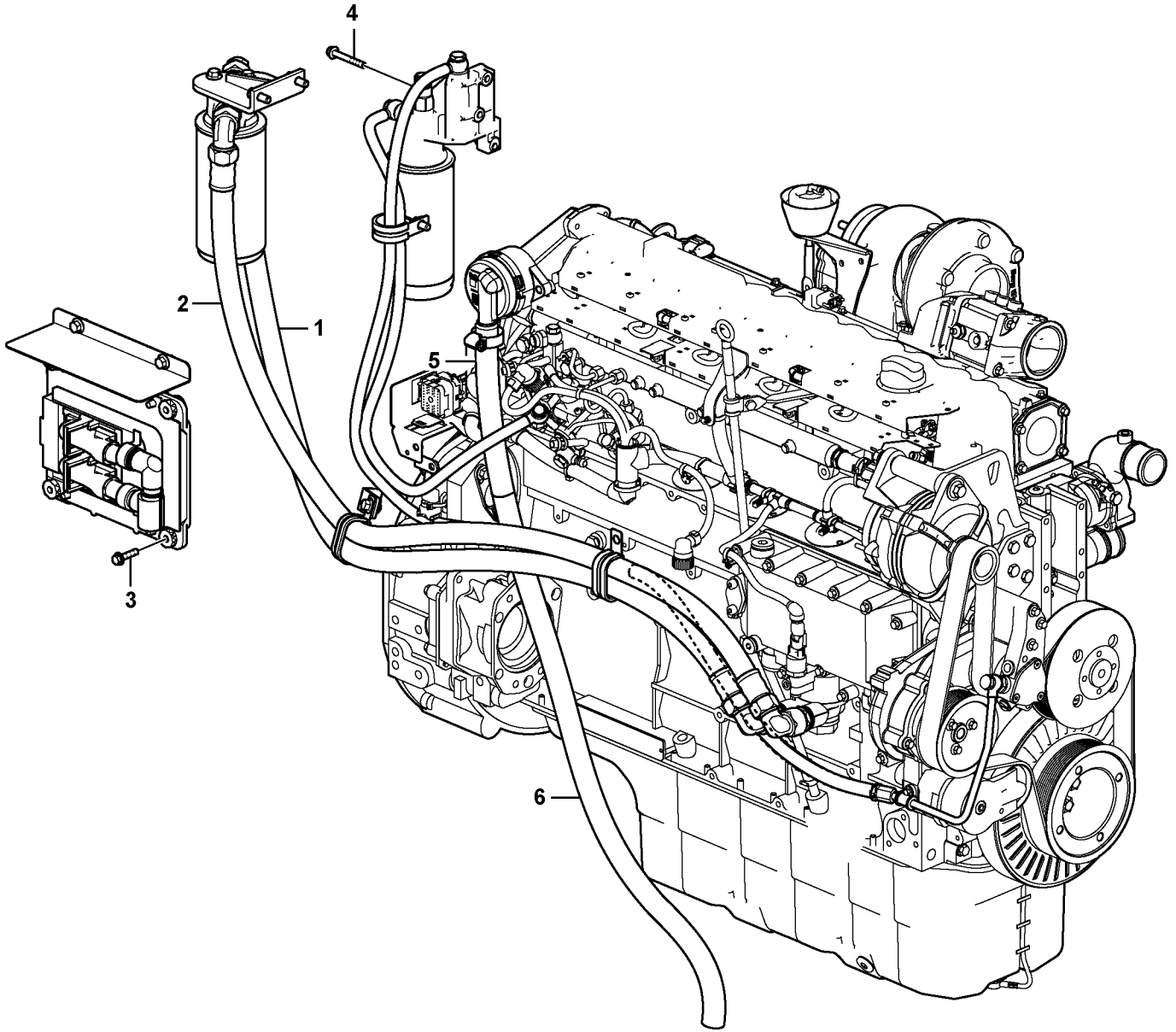

Volvo Construction Equipment

1060346

Fig.	Part No.	Quantity 1	2	3	PS	KIT	Description	Dénomination	Bezeichnung	Denominación	Benämning	Notes
1	**VOE 14631900**	1					Hose	Flexible	Schlauch	Manguera	Slang	
2	**VOE 14595186**	1					Hose	Flexible	Schlauch	Manguera	Slang	
3	**VOE 947760**	4					Flange screw	Vis à embase	Flanschschraube	Tornillo embridado	Flänsskruv	
4	**VOE 13965180**	1					Screw	Vis	Schraube	Tornillo	Skruv	
5	**SA 9443-30608**	1					Hose protection	Cache-flexible	Schlauchhülle	Protección de mangu	Slangskydd	
6	**VOE 14880502**	1					Cooling hose	Flexible de refroidiss	Kühlschlauch	Manguera de refigera	Kylslang	See group 212, Page 103

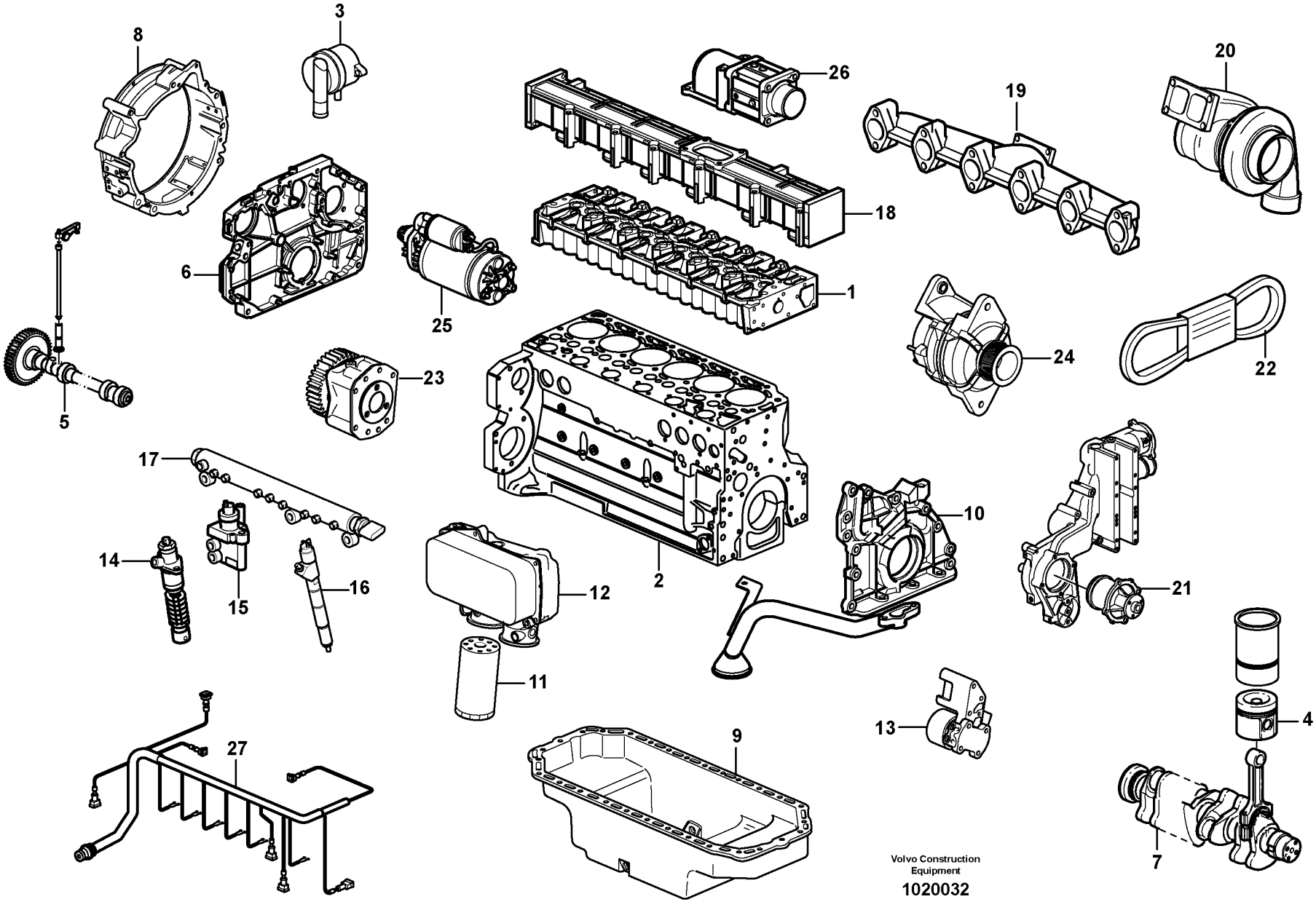
1
2
3
4
5
6
7
8
9
10
11
12
13
14
15
16
17
18
19
20
21
22
23
24
25
26
27
Volvo Construction Equipment
1020032

Fig.	Part No.	Quantity 1	2	3	PS	KIT	Description	Dénomination	Bezeichnung	Denominación	Benämning	Notes
	VOE 17213165						Engine	Moteur	Motor	Motor	Motor	
	VOE 17213168						Engine	Moteur	Motor	Motor	Motor	
1		1					•Cylinder head	•Culasse	•Zylinderkopf	•Culata	•Cylinderhuvud	See group 211, Page 95
2		1					•Cylinder block	•Bloc-cylindres	•Zylinderblock	•Bloque cilindro	•Cylinderblock	See group 212, Page 101
3		1					•Crankcase ventilatio	•Aération de carter	•Kurbelgehäuse,entlü	•Ventilación del ca	•Vevhusventilation	See group 212, Page 105
4		6					•Piston	•Piston	•Kolben	•Piston	•Kolv	See group 214, Page 113
5		1					•Valve mechanism	•Commande des sou	•Ventilmechanismus	•Mecanismo de valvul	•Ventilmekanism	See group 214, Page 113
6		1					•Timing gear casing	•Carter distribution	•Steuergehäuse	•Cubierta distribucion	•Transmissionskåpa	See group 215, Page 117
7		1					•Crankshaft	•Vilebrequin	•Räderkasten Kubelw	•Cigüeñal	•Vevrörelse	See group 216, Page 129
8		1					•Flywheel Hsg	•Carter Volant	•Schwungradgeh	•Cubiert Volante	•Svänghjulskåpa	See group 216, Page 135
9		1					•Oil sump	•Carter d'huile	•Ölsumpf	•Carter de aceite	•Oljesump	See group 217, Page 139
10		1					•Lubricating system	•Syst.de graissage	•Schmierölsystem	•Sist.lubrificante	•Smörjsystem	See group 221, Page 149
11		1					•Oil filter	•Filtre huile	•Ölfilter	•Filtro aceite	•Oljefilter	See group 222, Page 153
12		1					•Oil cooler	•Radiateur huile	•Ölkühler	•Enfriador aceite	•Oljekylare	See group 223, Page 161
13		1					•Fuel pump	•Pompe Carburant	•Kraftstoffpumpe	•Bomba Combustib	•Bränslepump	See group 233, Page 165
14		2					•Injcection pump	•Pompe injection	•Einspritzpumpe	•Bomba injeccion	•Insprutningspump	See group 236, Page 201
15		1					•Regulator	•Regulateur	•Regler	•Regulador	•Regulator	See group 236, Page 203
16		6					•Injector	•Injecteur	•Einspritzdüse	•Inyector	•Insprutare	See group 237, Page 209
17		1					•Rail	•Rail	•Schiene	•Rail	•Skena	See group 237, Page 209
18		1					•Inlet pipe	•Tubulure	•Einlassrohr	•Tubo admision	•Inloppsrör	See group 237, Page 209
19		1					•Exhaust pipe	•Tuyau echappem.	•Abgasschlauch	•Tubo escape	•Avgasrör	See group 251, Page 215
20		1					•Turbocharger	•Turbocompresse.	•Abgasturbolader	•Turbocompresor	•Turbokompressor	See group 255, Page 247
21		1					•Coolant Pump	•Pompe a eau	•Kuhlwasserpumpe	•Bomba Ag.refr.	•Kylvätskepump	See group 262, Page 281
22		1					•V-belt	•Courroie Trape	•Keilriemen	•Correa Trapez	•Kilrem	See group 263, Page 285
23		1					•Pump drive	•Commande de la po	•Pumpenantrieb	•Accionamiento bom	•Pumpdrivning	See group 215, Page 123
24		1					•Alternator	•Alternateur	•Lichtmaschine	•Alternador	•Generator	See group 321, Page 347
25		1					•Starter motor	•Demarreur	•Anlasser	•Motor arranque	•Startmotor	See group 331, Page 353
26		1					•Pre-heater	•Prechauffeur	•Vorwärmer	•Precalentador	•Förvärmare	
27		1					•Cable harness	•Faisceau cables	•Kabelbaum	•Manojo cables	•Ledningsmatta	See group 286, Page 317

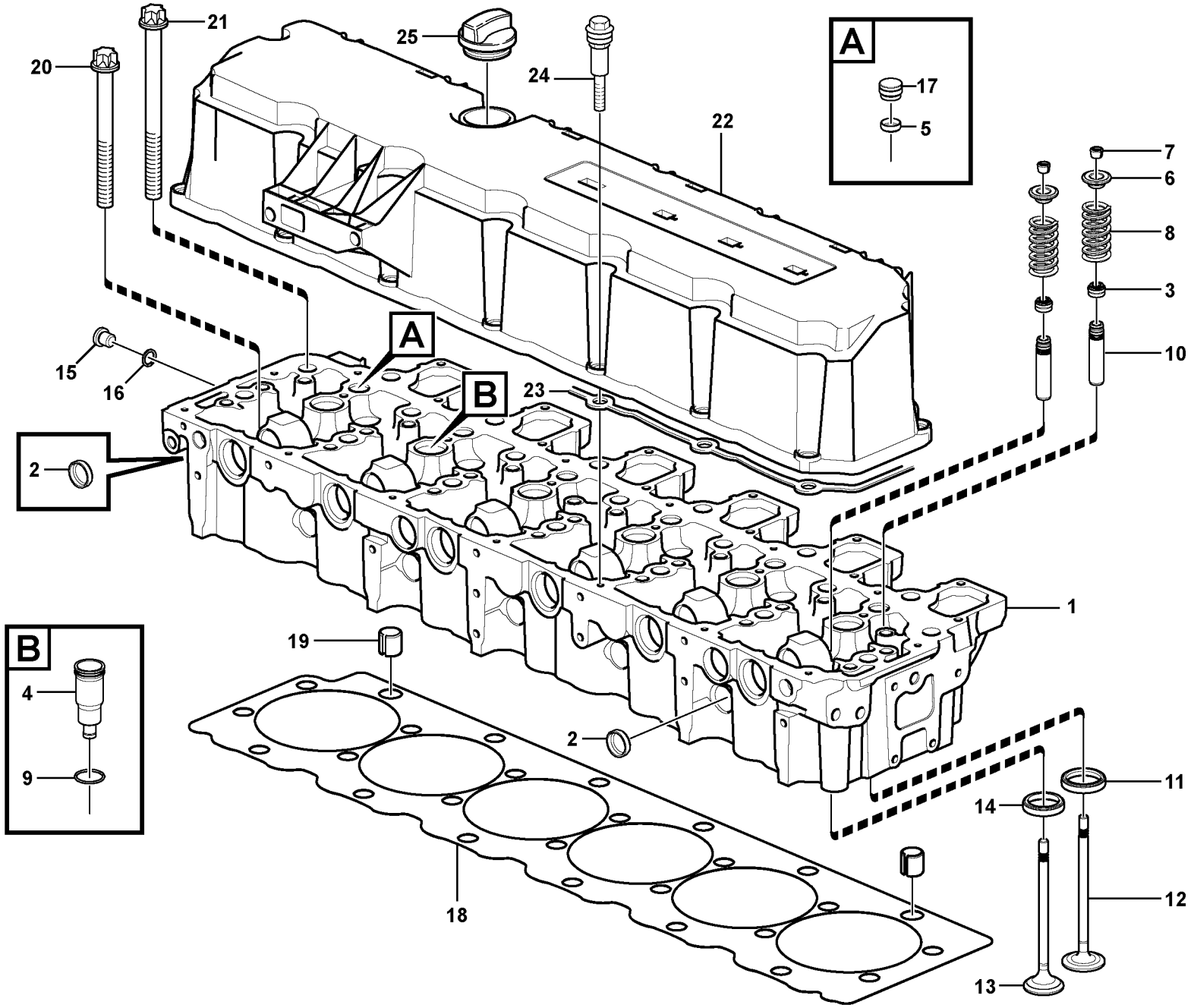

Volvo Construction Equipment
1062046

Fig.	Part No.	Quantity 1	2	3	PS	KIT	Description	Dénomination	Bezeichnung	Denominación	Benämning	Notes
1	**VOE 22086829**	1					Cylinder head	Culasse	Zylinderkopf	Culata	Cylinderhuvud	(VOE 21689862)
2	**VOE 20834024**	6					•Cap plug	•Bouchon capuchon	•Bundschraube	•Tapón de sombreret	•Hattplugg	
3	**VOE 21751313**	24					•Valve stem seal	•Joint de tige de soup.	•Ventilschaftdichtung	•Retén vástago válvul.	•Ventilskafttätning	
4	**VOE 20903104**	6					•Sleeve	•Douille	•Hülse	•Manguito	•Hylsa	
5	**VOE 20799312**	6					•Cap plug	•Bouchon capuchon	•Bundschraube	•Tapón de sombreret	•Hattplugg	
6	**VOE 20788860**	24					•Cap	•Capot	•Verschlusskappe	•Capuchón	•Hatt	
7	**VOE 20459857**	48					•Valve sleeve	•Douille soupape	•	•	•Ventilhylsa	
8	**VOE 20859646**	24					•Compression spring	•Ressort pression	•Druckfeder	•Resorte de presión	•Tryckfjäder	
9	**VOE 20903092**	6					•O-ring	•Joint torique	•O-Ring	•Anillo tórico	•O-ring	
10	**VOE 21714188**	24					•Valve guide	•Guide soupape	•Ventilführung	•Guía de válvula	•Ventilstyrning	
11	**VOE 21714184**	12					•Valve insert	•Carter de soupape	•Ventileinsatz	•Unidad de válvula	•Ventilinsats	
12	**VOE 21777587**	12					•Inlet valve	•Soupape d'entrée	•Einlassventil	•Valvula de entrada	•Inloppsventil	(VOE 21714205)
13	**VOE 20833936**	12					•Exhaust valve	•Soupape d'échappe	•Auslassventil	•Válvua de escape	•Avgasventil	
14	**VOE 20833930**	12					•Valve insert	•Carter de soupape	•Ventileinsatz	•Unidad de válvula	•Ventilinsats	
15	**VOE 20459941**	1					•Plug	•Tampon	•Stopfen	•Tapón	•Plugg	
16	**VOE 20460061**	1					•Sealing ring	•Bague étanchéité	•Dichtring	•Anillo retén	•Tätningsring	
17	**VOE 20789661**	6					•Cap plug	•Bouchon capuchon	•Bundschraube	•Tapón de sombreret	•Hattplugg	
18	**VOE 21714215**	1					Gasket	Joint	Dichtung	Junta	Packning	THICK = 1,15 mm
18	**VOE 21714221**	1					Gasket	Joint	Dichtung	Junta	Packning	THICK = 1,25 mm
19	**VOE 20799601**	2					Spring pin	Goupille tubulaire	Federstift	Pasador tubular	Fjädrande pinne	
20	**VOE 20792992**	6					Bolt	Boulon	Bolzen	Perno	Bult	
21	**VOE 20793002**	20					Bolt	Boulon	Bolzen	Perno	Bult	
22	**VOE 21002531**	1					Valve cover	Couvre culasse	Zylinderkopfhaube	Cubierta válvula	Ventilkåpa	
23	**VOE 20788793**	1					Gasket	Joint	Dichtung	Junta	Packning	
24	**VOE 20833901**	15					Screw	Vis	Schraube	Tornillo	Skruv	
25	**VOE 20859656**	1					Cover	Capot	Haube	Capó	Huv	

1		**Cylinderhuvud med monteringsdetaljer** **Culata de cilindros con accesorios de montaje** **Zylinderkopf mit Anbauteilen** **Culasse du cylindre avec pièces de montage** **Cylinder head with fitting parts**	Catalogue id **20612**	Group **211**
2				
3			Illustr. No **1062046**	Section **100**
4				
5		**8289045, 8289682**	Issue **PUB 20025115-E**	Page **93**

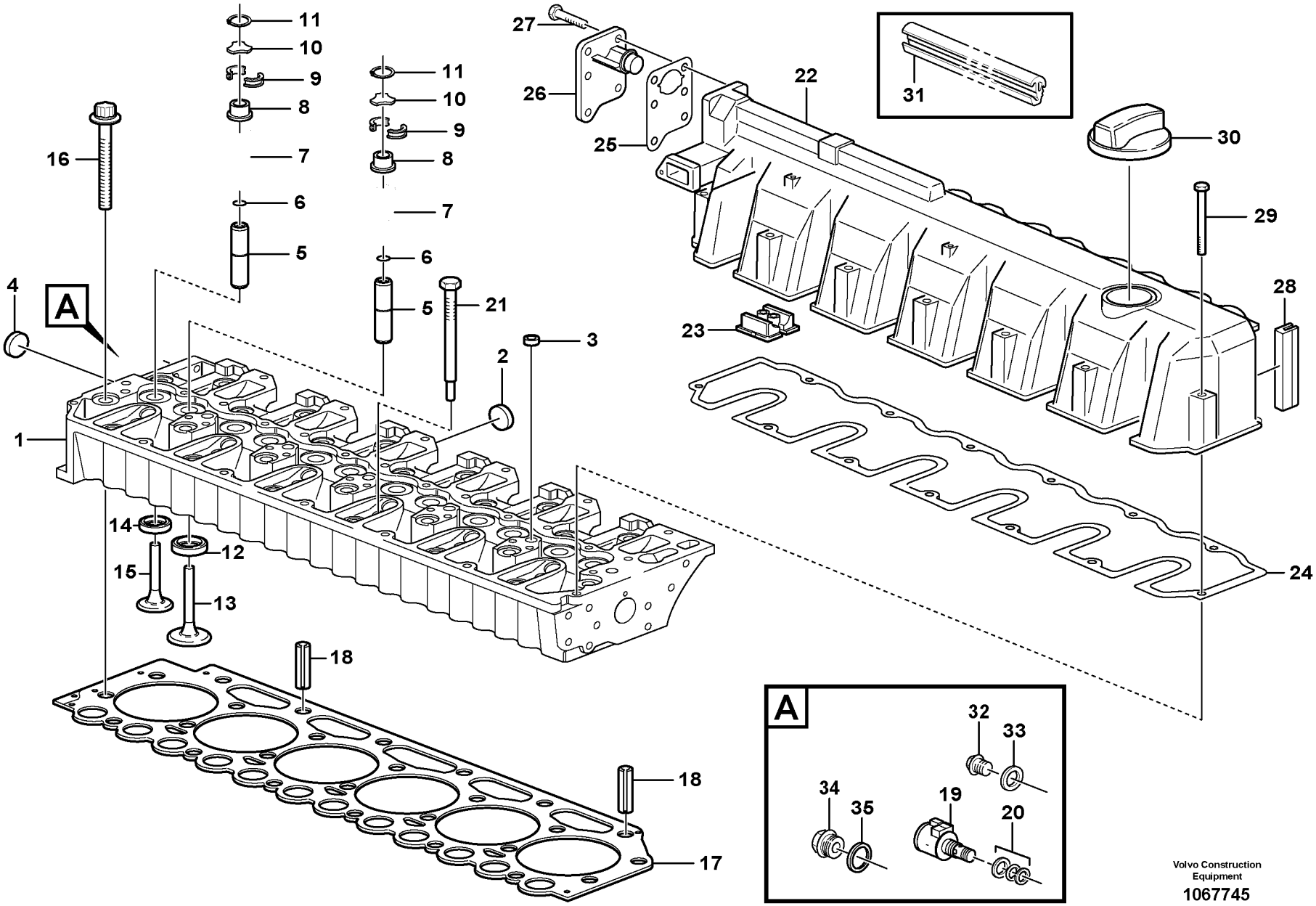

Volvo Construction Equipment

1067745

Fig.	Part No.	Quantity 1	2	3	PS	KIT	Description	Dénomination	Bezeichnung	Denominación	Benämning	Notes
1	**VOE 20799762**	1					Cylinder head	Culasse	Zylinderkopf	Culata	Cylinderhuvud	
2	**VOE 20799722**	5					•Plug	•Bouchon	•Stopfen	•Tapon	•Plugg	
3	**VOE 20412733**	5					•Core plug	•Rondelle fermeture	•Füllscheibe	•Tapón	•Täppbricka	
4	**VOE 20914266**	2					•Core Plug	•Ronde.fermeture	•Fullscheibe	•Tapon	•Täppbricka	
5	**VOE 20405897**	12					•Valve guide	•Guide soupape	•Ventilführung	•Guía de válvula	•Ventilstyrning	
6	**VOE 11700348**	12					•O-ring	•Joint torique	•O-Ring	•Anillo tórico	•O-ring	
7	**VOE 11700347**	12					•Valve spring	•Ressort soupape	•Ventilfeder	•Resorte de válvula	•Ventilfjäder	
8	**VOE 20847155**	12					•Retainer	•Retenue	•Halter	•Soporte	•Hållare	
9	**VOE 11700345**	24					•Valve sleeve	•Douille soupape	•	•	•Ventilhylsa	
10	**VOE 20840807**	12					•Thrust washer	•Rondelle butée	•Druckscheibe	•Arandela de presión	•Tryckbricka	
11	**VOE 20840772**	12					•Snap ring	•Circlip	•Nutring	•Circlip	•Spårring	
12	**VOE 20459962**	6					•Valve seat	•Siège de soupape	•Ventilsitz	•Asiento de válvula	•Ventilsäte	
13	**VOE 20758481**	6					•Inlet valve	•Soupape admission	•Einlassventil	•Válvula de admisión	•Inloppsventil	
14	**VOE 20845144**	6					•Valve seat	•Siège de soupape	•Ventilsitz	•Asiento de válvula	•Ventilsäte	
15	**VOE 21739130**	6					•Exhaust valve	•Soupape d'échappe	•Auslassventil	•Válvua de escape	•Avgasventil	(VOE 20755883)
16	**VOE 11700334**	26					Screw	Vis	Schraube	Tornillo	Skruv	
17	**VOE 20943385**	1					Cylinder head gasket	Joint de culasse	Zylinderkopfdichtung	Junta de culata	Cylinderhuvudpackni	THICK=1,4MM 1 BORE
17	**VOE 20949868**	1					Cylinder head gasket	Joint de culasse	Zylinderkopfdichtung	Junta de culata	Cylinderhuvudpackni	THICK=1,5MM 2 BORES
17	**VOE 20943389**	1					Cylinder head gasket	Joint de culasse	Zylinderkopfdichtung	Junta de culata	Cylinderhuvudpackni	THICK=1,6MM 3 BORES
18	**VOE 20405521**	2					Guide pin	Colonnette guide	Führungszapfen	Eje de guía	Styrtapp	
19	**VOE 20795296**	1					Solenoid valve	Vanne electrom.	Magnetventil	Electrovalvula	Magnetventil	See group 286, Page 317
20		1			NS		•Gasket	•Joint	•Dichtung	•Junta	•Packning	
	VOE 20845198	1					•Hexagon nut	•Écrou hexagonal	•Sechskantmutter	•Tuerca hexagonal	•Sexkantsmutter	
21	**VOE 20405895**	6					Plug	Tampon	Stopfen	Tapón	Plugg	
22	**VOE 21455720**	1					Valve cover	Couvre culasse	Zylinderkopfhaube	Cubierta válvula	Ventilkåpa	(VOE 21134640)
23	**VOE 20412600**	1					•Cap	•Capot	•Verschlusskappe	•Capuchón	•Hatt	
24	**VOE 20792871**	1					•Gasket	•Joint	•Dichtung	•Junta	•Packning	

1		**Cylinderhuvud** **Culata** **Zylinderkopf** **Culasse** **Cylinder head**	Catalogue id **20612**	Group **211**
2				
3			Illustr. No **1067745**	Section **110**
4				
5		**8291930, 8291929**	Issue **PUB 20025115-E**	Page **95**

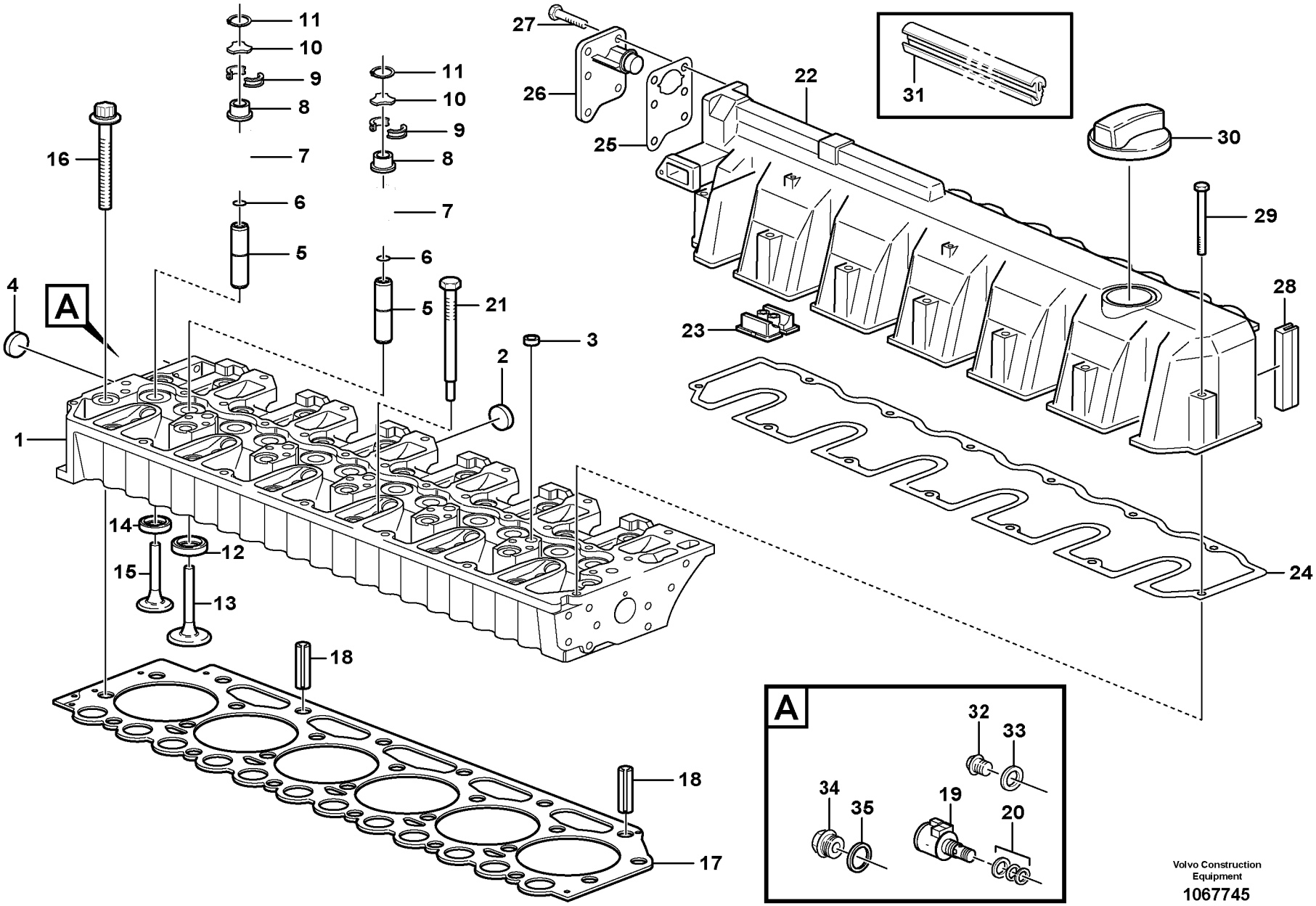

Volvo Construction Equipment

1067745

Fig.	Part No.	Quantity 1	2	3	PS	KIT	Description	Dénomination	Bezeichnung	Denominación	Benämning	Notes
25	**VOE 20840801**	1					•Gasket	•Joint	•Dichtung	•Junta	•Packning	
26	**VOE 20933359**	1					•Oil Separator	•Deshuileur	•Ölabscheider	•Separad Aceite	•Oljeavskiljare	
27	**VOE 20797542**	6					•Screw	•Vis	•Schraube	•Tornillo	•Skruv	
28	**VOE 20847667**	1					•Sealing	•Joint d'étanchéité	•Dichtung	•Junta	•Tätning	
29	**VOE 21145471**	13					•Flange screw	•Vis à embase	•Flanschschraube	•Tornillo embridado	•Flänsskruv	
30	**VOE 20412589**	1					Filler cap	Bouchon remplissag	Tankverschluss	Tapa de llenado	Påfyllningslock	
31	**VOE 20996748**	1					Sealing strip	Lisse étanchéité	Dichtleiste	Moldura retén	Tätningslist	
32	**VOE 13947281**	1					Gasket	Joint	Dichtung	Junta	Packning	
33	**VOE 960628**	1					Plug	Tampon	Stopfen	Tapón	Plugg	
34	**VOE 20450683**	1					Adapter	Adaptateur	Adapter	Adaptador	Adapter	
35	**VOE 20450898**	1			SS		Sealing ring	Bague étanchéité	Dichtring	Anillo retén	Tätningsring	
36	**VOE 20513340**	1					Sensor	Capteur	Geber	Sensor	Sensor	SE2606

See group 286, Page 317

1		**Cylinderhuvud** **Culata** **Zylinderkopf** **Culasse** **Cylinder head**	Catalogue id **20612**	Group **211**
2				
3			Illustr. No **1067745**	Section **110**
4				
5		**8291930, 8291929**	Issue **PUB 20025115-E**	Page **97**

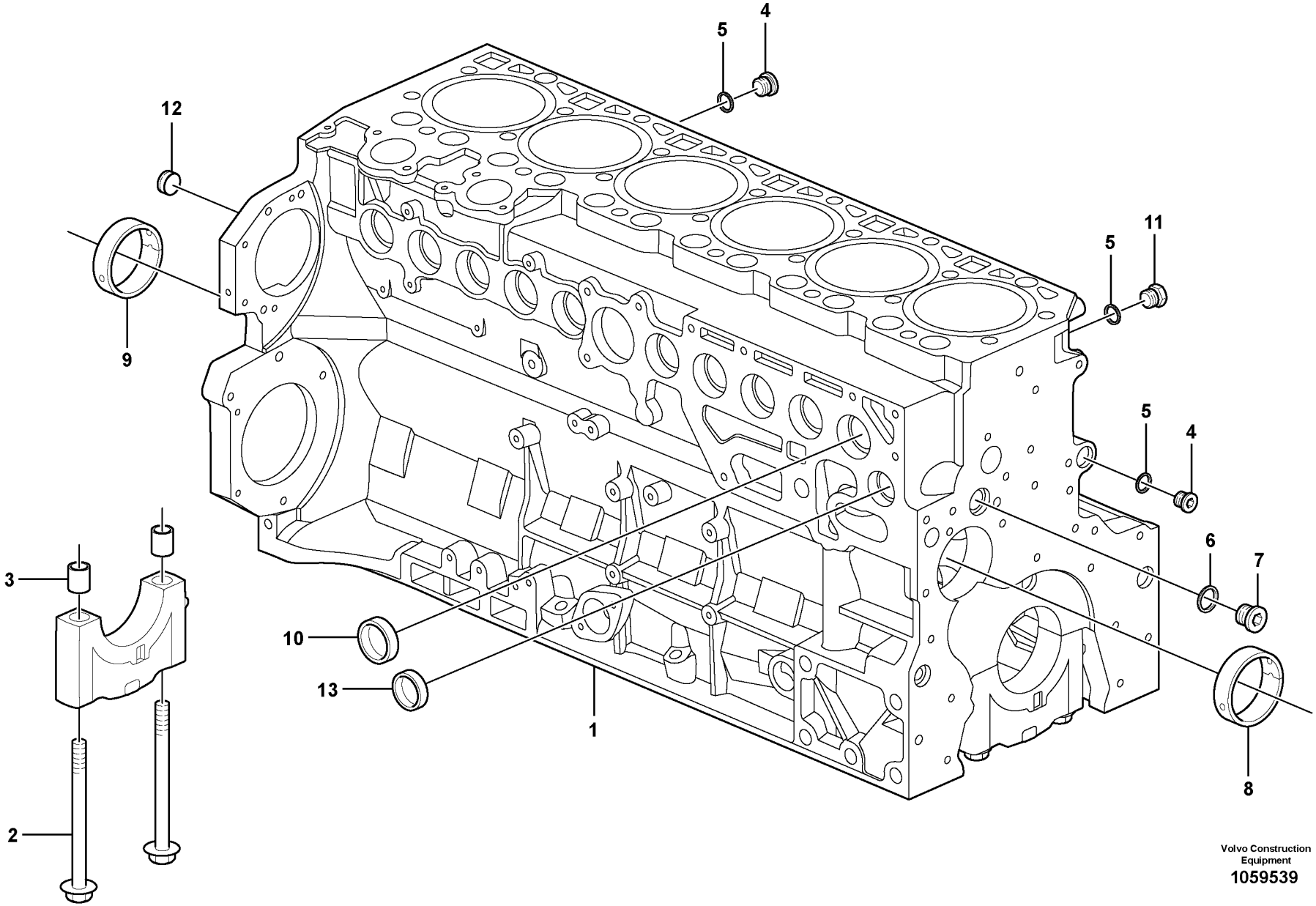

Volvo Construction Equipment
1059539

Fig.	Part No.	Quantity 1	2	3	PS	KIT	Description	Dénomination	Bezeichnung	Denominación	Benämning	Notes
1	**VOE 22086726**	1	1				Crankcase	Carter Moteur	Kurbelgehäuse	Carter Ciguenal	Vevhus	(VOE 21689804)
2	**VOE 20860579**	14	14				•Bolt	•Boulon	•Bolzen	•Perno	•Bult	
3	**VOE 20858657**	14	14				•Bushing	•Bague	•Buchse	•Casquillo	•Bussning	
4	**VOE 20460000**	2	2	2			•Plug	•Tampon	•Stopfen	•Tapón	•Plugg	(VOE 11700279)
5	**VOE 993677**	3	3				•Gasket	•Joint	•Dichtung	•Junta	•Packning	
6	**VOE 993680**	1	1	1			•Gasket	•Joint	•Dichtung	•Junta	•Packning	
7	**VOE 20460024**	1	1	1			•Plug	•Tampon	•Stopfen	•Tapón	•Plugg	
8	**VOE 20858674**	6	6				•Bushing	•Bague	•Buchse	•Casquillo	•Bussning	
9	**VOE 20858666**	1	1				•Bushing	•Bague	•Buchse	•Casquillo	•Bussning	
10	**VOE 20405721**	10	10	10			•Core plug	•Rondelle fermeture	•Füllscheibe	•Tapón	•Täppbricka	
11	**VOE 20405716**	1	1	1			•Plug	•Tampon	•Stopfen	•Tapón	•Plugg	
12	**VOE 20405722**	1	1				•Plug	•Tampon	•Stopfen	•Tapón	•Plugg	
13		1	1		NS		Plug	Bouchon	Stopfen	Tapon	Plugg	

1	**8289045**	**Cylinderblock** **Bloque de cilindros** **Zylinderblock** **Bloc-cylindres** **Cylinder block**	Catalogue id **20612**	Group **212**
2	**8289682**			
3	**8291930**		Illustr. No **1059539**	Section **100**
4				
5		**8289045, 8289682**	Issue **PUB 20025115-E**	Page **99**

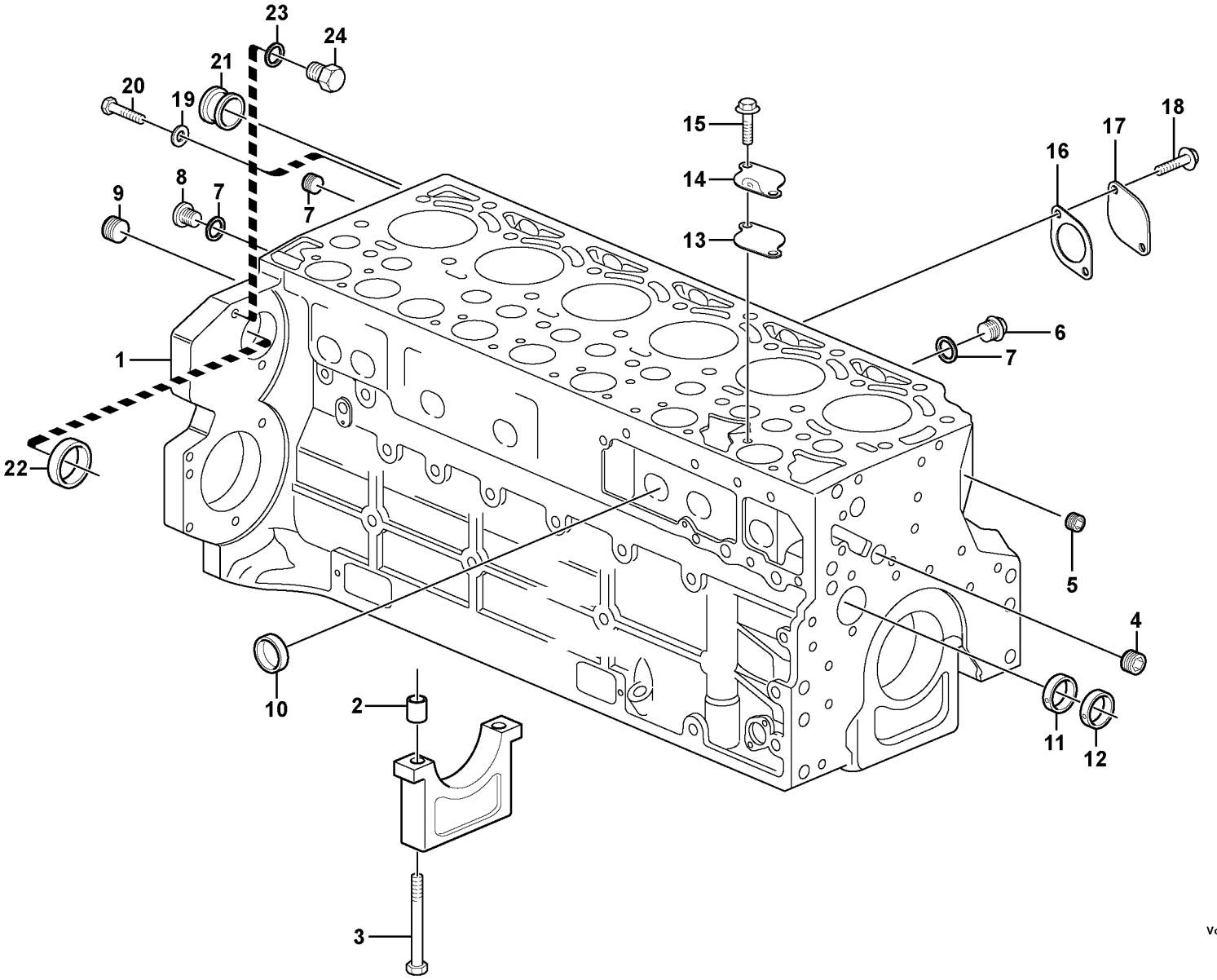

Volvo Construction Equipment
1056314

Fig.	Part No.	Quantity 1	2	3	PS	KIT	Description	Dénomination	Bezeichnung	Denominación	Benämning	Notes
1	**VOE 20851922**	1					Crankcase	Carter moteur	Kurbelgehäuse	Cárter cigüeñal	Vevhus	
2	**VOE 11700278**	14					•Bushing	•Bague	•Buchse	•Casquillo	•Bussning	
3	**VOE 20405583**	14					•Bolt	•Boulon	•Bolzen	•Perno	•Bult	
4	**VOE 20405719**	1					•Plug	•Tampon	•Stopfen	•Tapón	•Plugg	
5	**VOE 20508600**	2					•Plug	•Bouchon	•Stöpsel	•Tapón	•Propp	
6	**VOE 20405716**	2					•Plug	•Tampon	•Stopfen	•Tapón	•Plugg	
7	**VOE 13969011**	3					•Gasket	•Joint	•Dichtung	•Junta	•Packning	
8	**VOE 945065**	1					•Plug	•Tampon	•Stopfen	•Tapón	•Plugg	
9	**VOE 20785813**	1					•Plug	•Bouchon	•Stopfen	•Tapon	•Plugg	
10	**VOE 20405721**	10					•Core plug	•Rondelle fermeture	•Füllscheibe	•Tapón	•Täppbricka	
11	**VOE 11700285**	1					•Bearing bushing	•Bague de palier	•Lagerbuchse	•Casquillo de cojinet	•Lagerbussning	
12	**VOE 11700284**	6					•Bearing bushing	•Bague de palier	•Lagerbuchse	•Casquillo de cojinet	•Lagerbussning	
13	**VOE 20933203**	1					Gasket	Joint	Dichtung	Junta	Packning	
14	**VOE 20840812**	1					Cover	Capot	Haube	Capo	Lock	
15	**VOE 20405792**	2					Screw	Vis	Schraube	Tornillo	Skruv	
16	**VOE 20412341†**	1					Gasket	Joint	Dichtung	Junta	Packning	
17	**VOE 21180405**	1					Flange	Bride	Flansch	Brida	Fläns	
18	**VOE 20405885**	2					Screw	Vis	Schraube	Tornillo	Skruv	
19	**VOE 20460087**	1					Washer	Rondelle	Scheibe	Arandela	Bricka	
20	**VOE 20460101**	1					Screw	Vis	Schraube	Tornillo	Skruv	
21	**VOE 20794126**	1					Bushing	Bague	Buchse	Casquillo	Bussning	
22	**VOE 20450778**	1					Core plug	Rondelle fermeture	Füllscheibe	Tapón	Täppbricka	
23	**VOE 13947281**	2					Gasket	Joint	Dichtung	Junta	Packning	
24	**VOE 20441859**	2					Plug	Tampon	Stopfen	Tapón	Plugg	

1		**Cylinderblock** **Bloque de cilindros** **Zylinderblock** **Bloc-cylindres** **Cylinder block**	Catalogue id **20612**	Group **212**
2				
3			Illustr. No **1056314**	Section **110**
4				
5		**8291929, 8291930**	Issue **PUB 20025115-E**	Page **101**

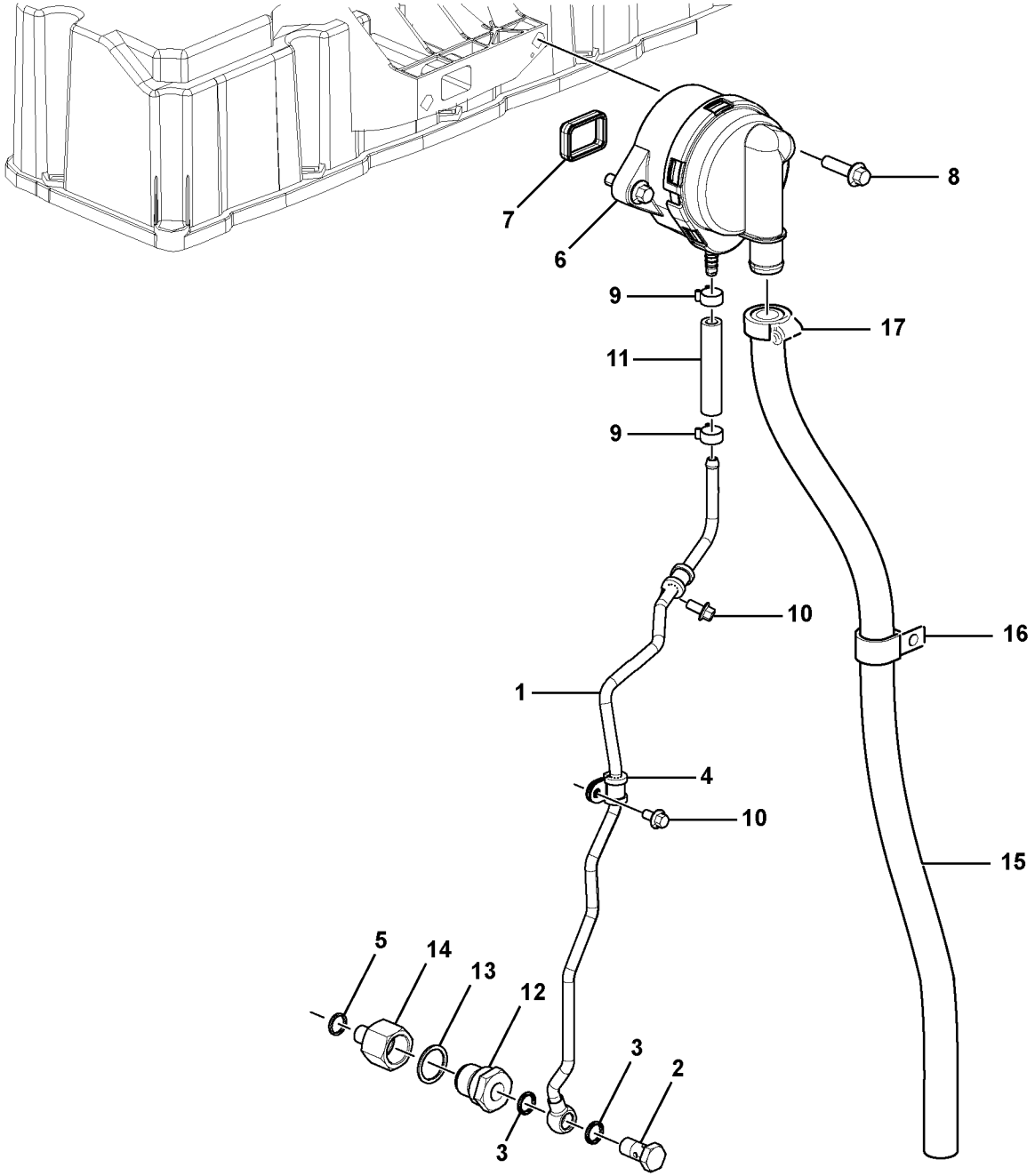

Volvo Construction Equipment
1062599

Fig.	Part No.	Quantity 1	2	3	PS	KIT	Description	Dénomination	Bezeichnung	Denominación	Benämning	Notes
1	**VOE 21735710**	1					Leak-off line	Tuyauterie de retour d	Leckölleitung	Tubo salida de aceite	Läckoljeledning	
2	**VOE 20460936**	1					•Hollow screw	•Vis creuse	•Hohlschraube	•Tornillo perforado	•Hålskruv	
3	**VOE 993605**	2					•Gasket	•Joint	•Dichtung	•Junta	•Packning	
4	**VOE 20799142**	2					Clamp	Collier serrage	Klemme	Abrazadera	Klamma	
5	**VOE 20460061**	1					Sealing ring	Bague étanchéité	Dichtring	Anillo retén	Tätningsring	
6	**VOE 20930510**	1					Oil separator	Déflecteur d'huile	Ölabscheider	Separador de aceite	Oljeavskiljare	
7	**VOE 21038626**	1					•Gasket	•Joint	•Dichtung	•Junta	•Packning	
8	**VOE 20405504**	2					Screw	Vis	Schraube	Tornillo	Skruv	
9	**VOE 20405568**	2					Clip	Clip	Clip	Clip	Clips	
10	**VOE 20405729**	2					Screw	Vis	Schraube	Tornillo	Skruv	
11	**VOE 20799616**	1					Hose	Flexible	Schlauch	Manguera	Slang	
12	**VOE 21500616**	1					Drain valve	Vanne de vidange	Ablassventil	Válvula de vaciado	Avtappningsventil	
13	**VOE 20460026**	1					•Sealing ring	•Bague étanchéité	•Dichtring	•Anillo retén	•Tätningsring	
14		1			NS		•Adapter	•Raccord Reduct.	•Verbind Stutzen	•Adaptador	•Adapter	
15	**VOE 14880502**	1					Cooling hose	Flexible de refroidiss	Kühlschlauch	Manguera de refigera	Kylslang	See group 210, Page 89
16	**VOE 14539461**	1					Clip	Clip	Clip	Clip	Clips	
17	**VOE 943475**	1					Hose clamp	Collier durite	Schlauchschelle	Abrazadera de mang	Slangklamma	

1		**Vevhusventilation** **Ventilación del cárter** **Kurbelgehäusebelüftung** **Ventilation de carter** **Crankcase ventilation**	Catalogue id **20612**	Group **212**
2			Illustr. No **1062599**	Section **200**
3			Issue **PUB 20025115-E**	Page **103**
4				
5		**8289045, 8289682**		

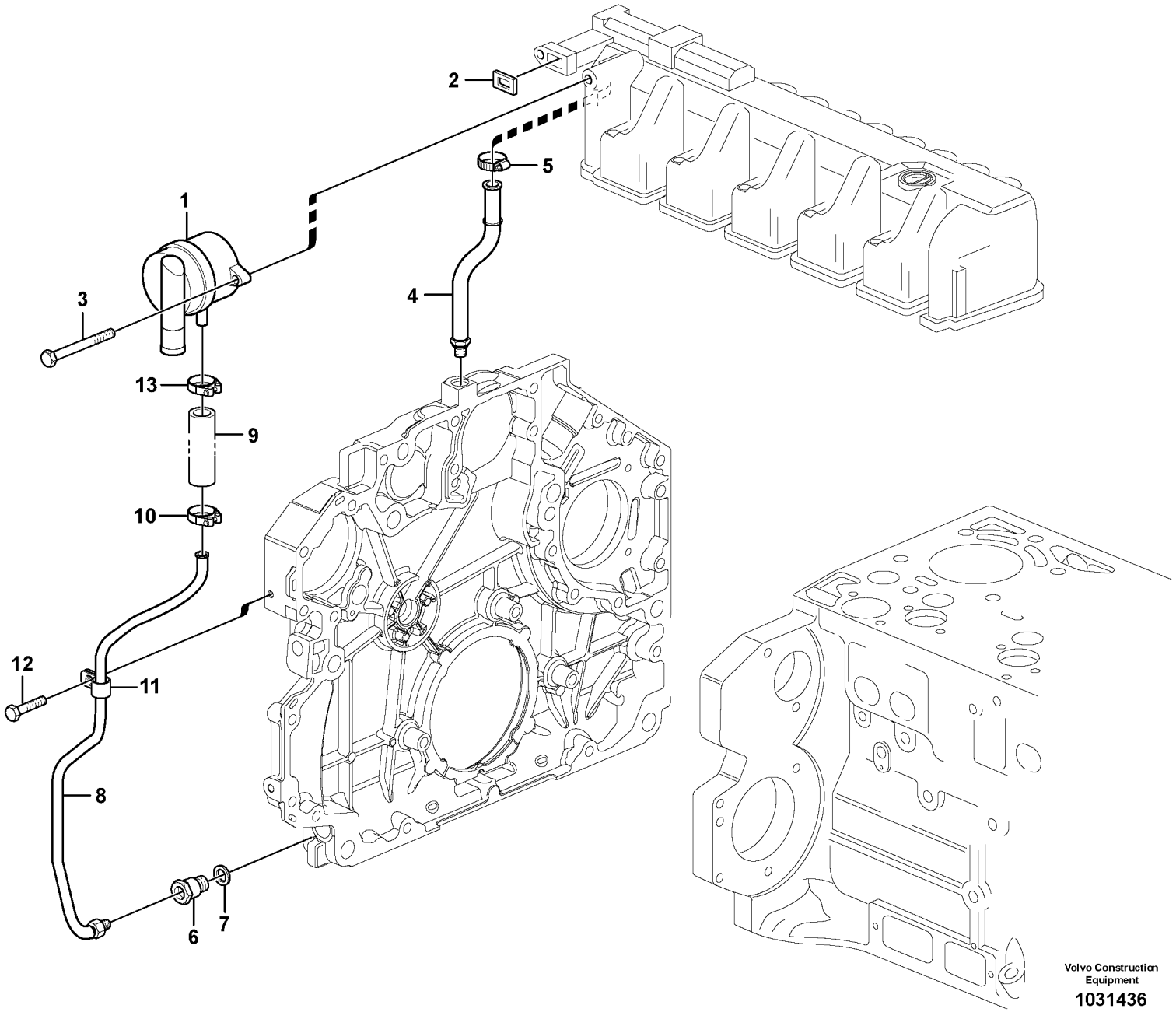

Volvo Construction Equipment

1031436

Fig.	Part No.	Quantity 1	2	3	PS	KIT	Description	Dénomination	Bezeichnung	Denominación	Benämning	Notes
1	**VOE 20930510**	1					Oil separator	Déflecteur d'huile	Ölabscheider	Separador de aceite	Oljeavskiljare	
2	**VOE 21038626**	1					•Gasket	•Joint	•Dichtung	•Junta	•Packning	
3	**VOE 20405504**	2					Screw	Vis	Schraube	Tornillo	Skruv	
4	**VOE 20820967**	1					Oil Line	Conduit Huile	Ölleitung	Tubo Aceite	Oljeledning	
5	**VOE 20799673**	1					Hose clamp	Collier durite	Schlauchschelle	Abrazadera de mang	Slangklamma	
6	**VOE 20841133**	1					Dtt Regulator	Valve Blocage	Auslöseventil	Valvula Bloqueo	Spärrventil	
7	**VOE 20460026**	1					Sealing ring	Bague étanchéité	Dichtring	Anillo retén	Tätningsring	
8	**VOE 20904725**	1					Oil Line	Conduit Huile	Ölleitung	Tubo Aceite	Oljeledning	
9		1			NS		•Rubber hose	•Durit caoutcho	•Gummischlauch	•Manguera	•Gummislang	
10	**VOE 20405568**	1					•Clip	•Clip	•Clip	•Clip	•Clips	
11	**VOE 20798831**	1					•Attaching clamp	•Collier de fixation	•Befestigungsklamm	•Abrazadera de fijació	•Fästklamma	
12	**VOE 20405729**	1					Screw	Vis	Schraube	Tornillo	Skruv	
13	**VOE 20971607**	1					Hose clamp	Collier durite	Schlauchschelle	Abrazadera de mang	Slangklamma	

1		**Vevhusventilation** **Ventilación del cárter** **Kurbelgehäusebelüftung** **Ventilation de carter** **Crankcase ventilation**	Catalogue id **20612**	Group **212**
2			Illustr. No **1031436**	Section **210**
3			Issue **PUB 20025115-E**	Page **105**
4				
5		**8291929, 8291930**		

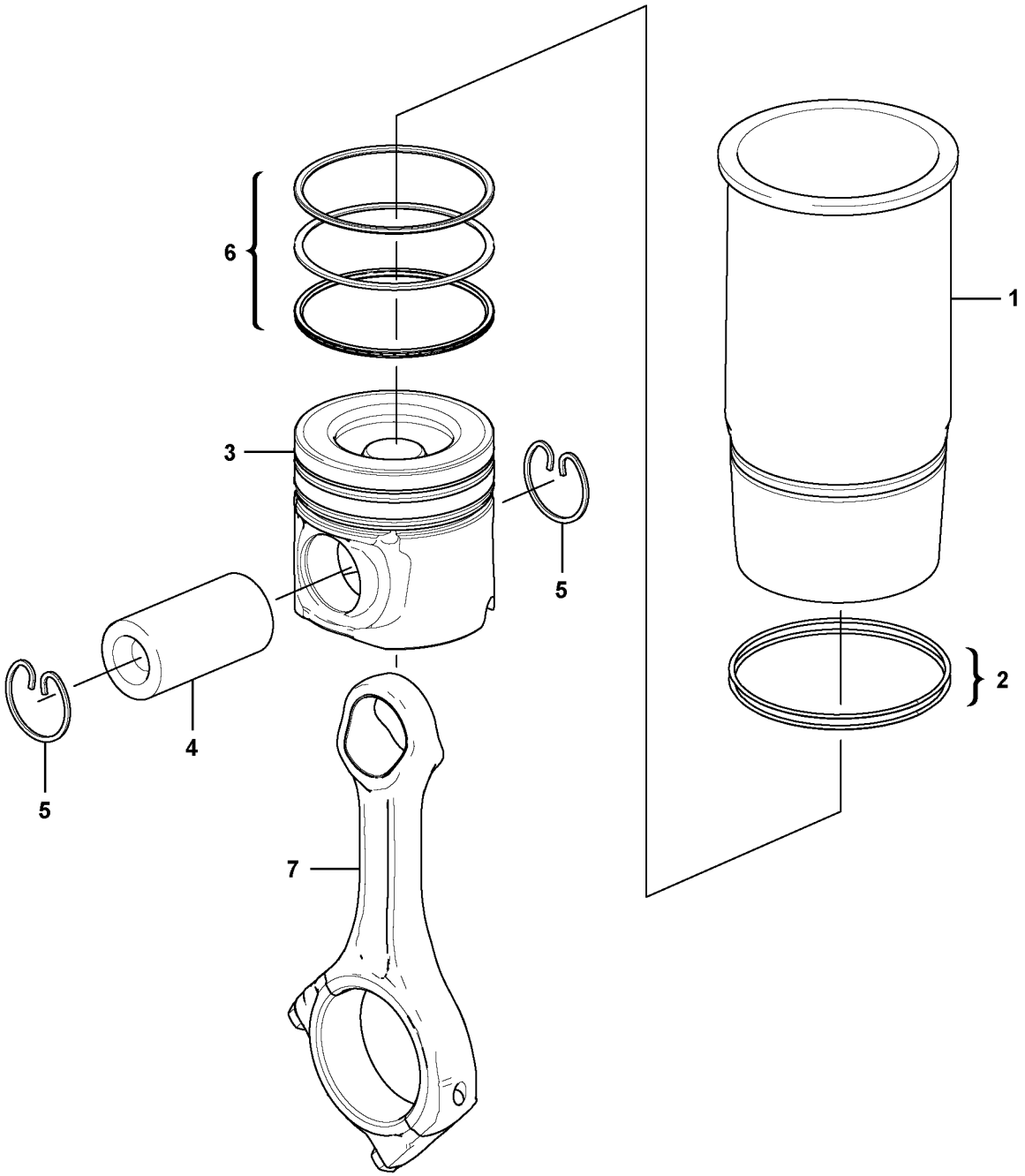

Volvo Construction Equipment
1062116

Fig.	Part No.	Quantity 1	2	3	PS	KIT	Description	Dénomination	Bezeichnung	Denominación	Benämning	Notes
	VOE 21882615	6					Cylinder liner kit	Jeu chemises de cyli	Zylinderlaufbuchsens	Juego de camisa cili	Cylinderfodersats	
1		6				K	•Cylinder Liner	•Chemise Cylind	•Zyl Buchse	•Camisa	•Cylinderfoder	
2	**VOE 20412762**	12					••O-ring	••Joint torique	••O-Ring	••Anillo tórico	••O-ring	
							Piston	Piston	Kolben	Piston	Kolv	
3						K	•Piston	•Piston	•Kolben	•Piston	•Kolv	
4	**VOE 21713985**	6					••Gudgeon pin	••Axe piston	••Kolbenbolzen	••Bulón	••Kolvtapp	
5	**VOE 21713976**	12					••Snap ring	••Circlip	••Nutring	••Circlip	••Spårring	
6	**VOE 21740268**	6					••Ring piston	••Piston annulaire	••Ringkolben	••Segmento pistón	••Ringkolv	
7		6					Connecting rod	Barre de connexion	Verbindungsstange	Barra de connexion	Vevstake	See group 216, Page 127
	VOE 21882615	1				K	Cylinder liner kit	Jeu chemises de cyli	Zylinderlaufbuchsens	Juego de camisa cili	Cylinderfodersats	

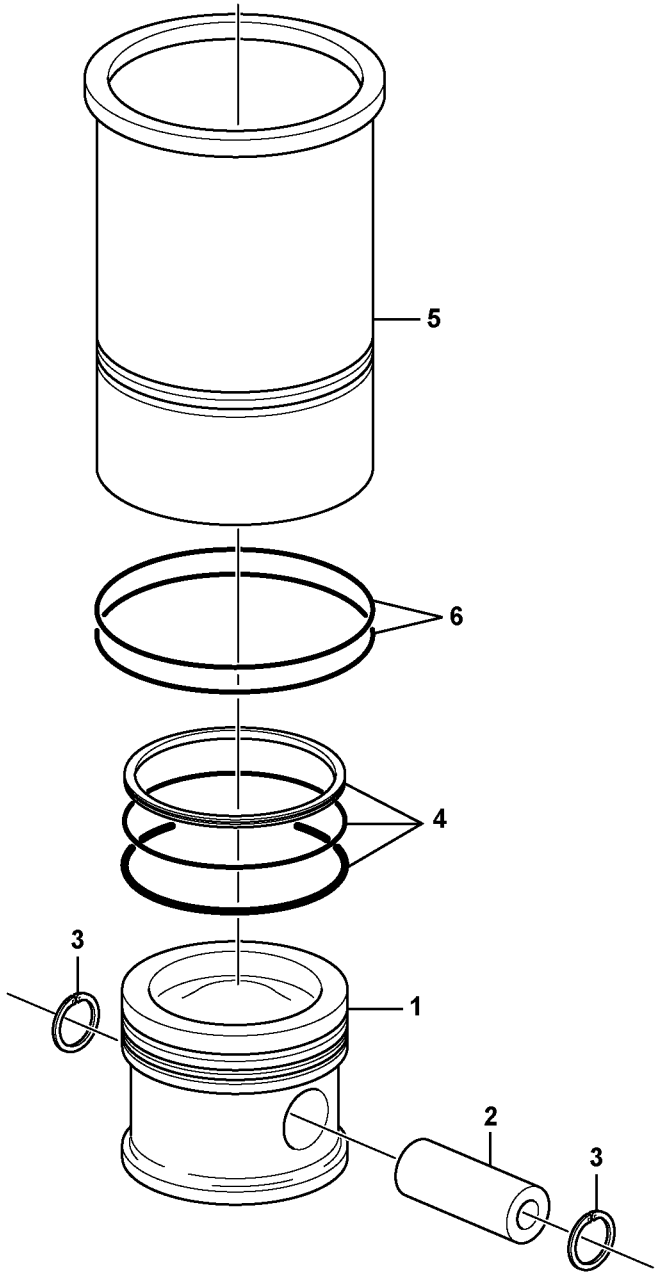
5
6
4
3
1
2
3

Fig.	Part No.	Quantity 1	2	3	PS	KIT	Description	Dénomination	Bezeichnung	Denominación	Benämning	Notes
	VOE 20865990	6					Cyl Liner Kit	Jeu Chemises	Cyl Buchsensatz	Jg Camisa Cil	Cyl.fodersats	
1		6			NS		•Piston	•Piston	•Kolben	•Piston	•Kolv	
2	**VOE 20405577**	6					••Gudgeon pin	••Axe piston	••Kolbenbolzen	••Bulón	••Kolvtapp	
3	**VOE 20405576**	12					••Snap ring	••Circlip	••Nutring	••Circlip	••Spårring	
4	**VOE 21299547**	6					••Piston ring kit	••Jeu segments pisto	••Kolbenringsatz	••Juego aro de pistón	••Kolvringsats	(VOE 20450775)
5		6			NS		•Cylinder Liner	•Chemise Cylind	•Zyl Buchse	•Camisa	•Cylinderfoder	
6	**VOE 20412762**	12					••O-ring	••Joint torique	••O-Ring	••Anillo tórico	••O-ring	

1		**Cylinderfoder och kolv** **Camisa y piston** **Zylinderlaufbuchse und Kolben** **Chemise cylindre et piston** **Cylinder liner and piston**	Catalogue id **20612**	Group **213**
2			Illustr. No **1019005**	Section **110**
3			Issue **PUB 20025115-E**	Page **109**
4				
5		**8291929, 8291930**		

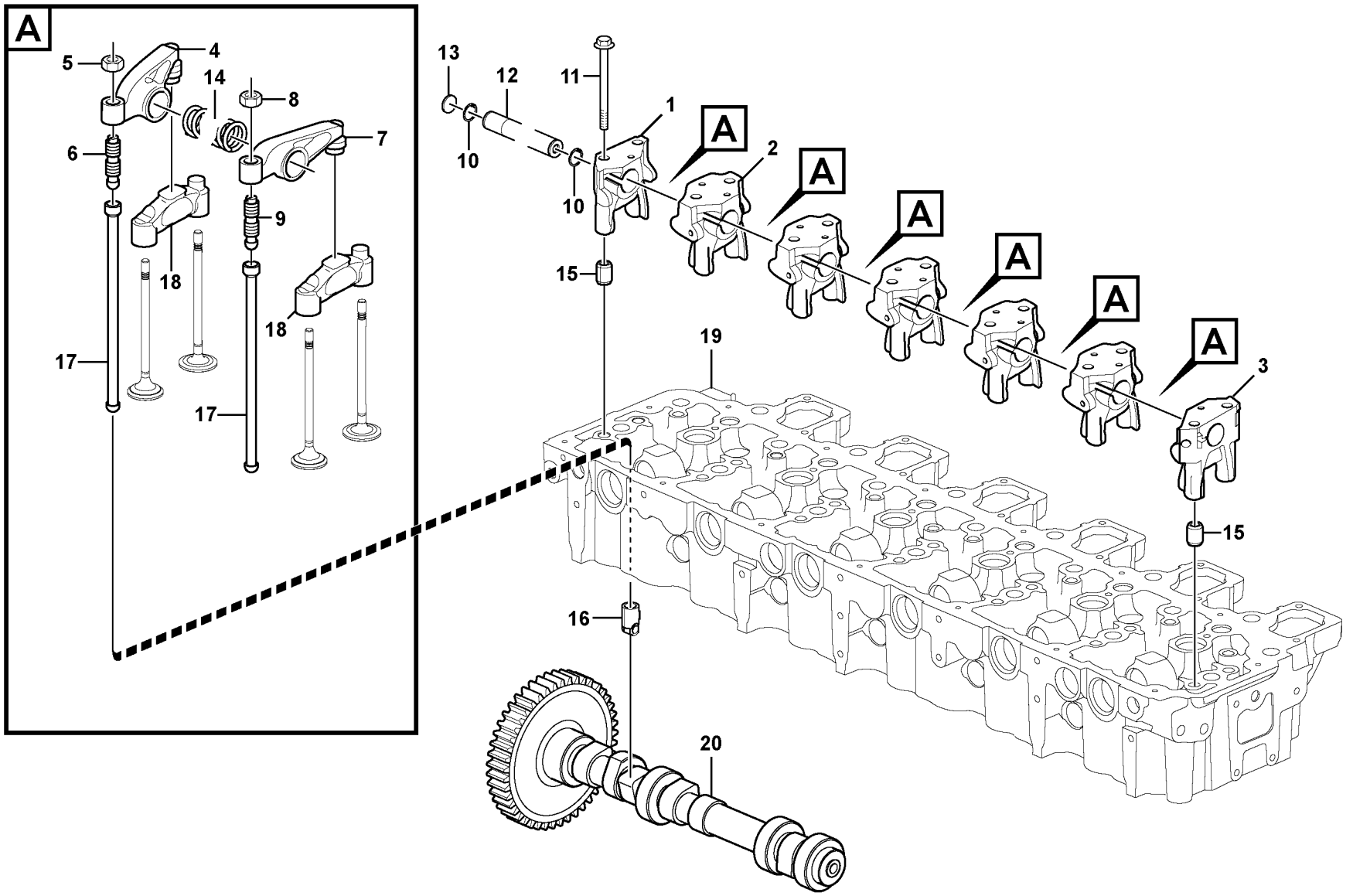

Volvo Construction Equipment
1061632

Fig.	Part No.	Quantity 1	2	3	PS	KIT	Description	Dénomination	Bezeichnung	Denominación	Benämning	Notes
1		1			NS		Bracket	Console	Konsole	Ménsula	Konsol	
2		5			NS		Bracket	Console	Konsole	Ménsula	Konsol	
3		1			NS		Bracket	Console	Konsole	Ménsula	Konsol	
4	**VOE 21458892**	6					Rocker arm	Culbuteur	Kipphebel	Balancín	Vipparm	
5	**VOE 11700373**	6					•Nut	•Écrou	•Mutter	•Tuerca	•Mutter	
6	**VOE 21458899**	6					•Adjusting screw	•Vis réglage	•Stellschraube	•Tornillo ajuste	•Justerskruv	
7	**VOE 21458904**	6					Rocker arm	Culbuteur	Kipphebel	Balancín	Vipparm	
8	**VOE 11700373**	6					•Nut	•Écrou	•Mutter	•Tuerca	•Mutter	
9	**VOE 21458899**	6					•Adjusting screw	•Vis réglage	•Stellschraube	•Tornillo ajuste	•Justerskruv	
10	**VOE 945495**	2					Snap ring	Circlip	Nutring	Circlip	Spårring	
11	**VOE 993447**	14					Flange screw	Vis à embase	Flanschschraube	Tornillo embridado	Flänsskruv	
12	**VOE 21294973**	1					Rocker arm shaft	Axe de culbuteurs	Kipphebelachse	Eje balancín	Vipparmsaxel	
13		2			NS		•Cap plug	•Bouchon capuchon	•Bundschraube	•Tapón de sombreret	•Hattplugg	
14	**VOE 20800018**	6					Compression spring	Ressort pression	Druckfeder	Resorte de presión	Tryckfjäder	
15	**VOE 20799596**	2					Spring pin	Goupille tubulaire	Federstift	Pasador tubular	Fjädrande pinne	
16	**VOE 21486078**	12					Tappet	Poussoir	Stösselbecher	Empujador válvula	Lyftare	
17	**VOE 21034347**	12					Push rod	Tige-poussoir	Stößelstange	Barra de apoyo	Stötstång	
18	**VOE 20861884**	12					Bridge	Pont	Brücke	Puente	Brygga	
19		1					Cylinder head	Culasse	Zylinderkopf	Culata	Cylinderhuvud	See group 211, Page 93
20	**VOE 21426367**	1					Camshaft	Arbre cames	Nockenwelle	Árbol de levas	Kamaxel	

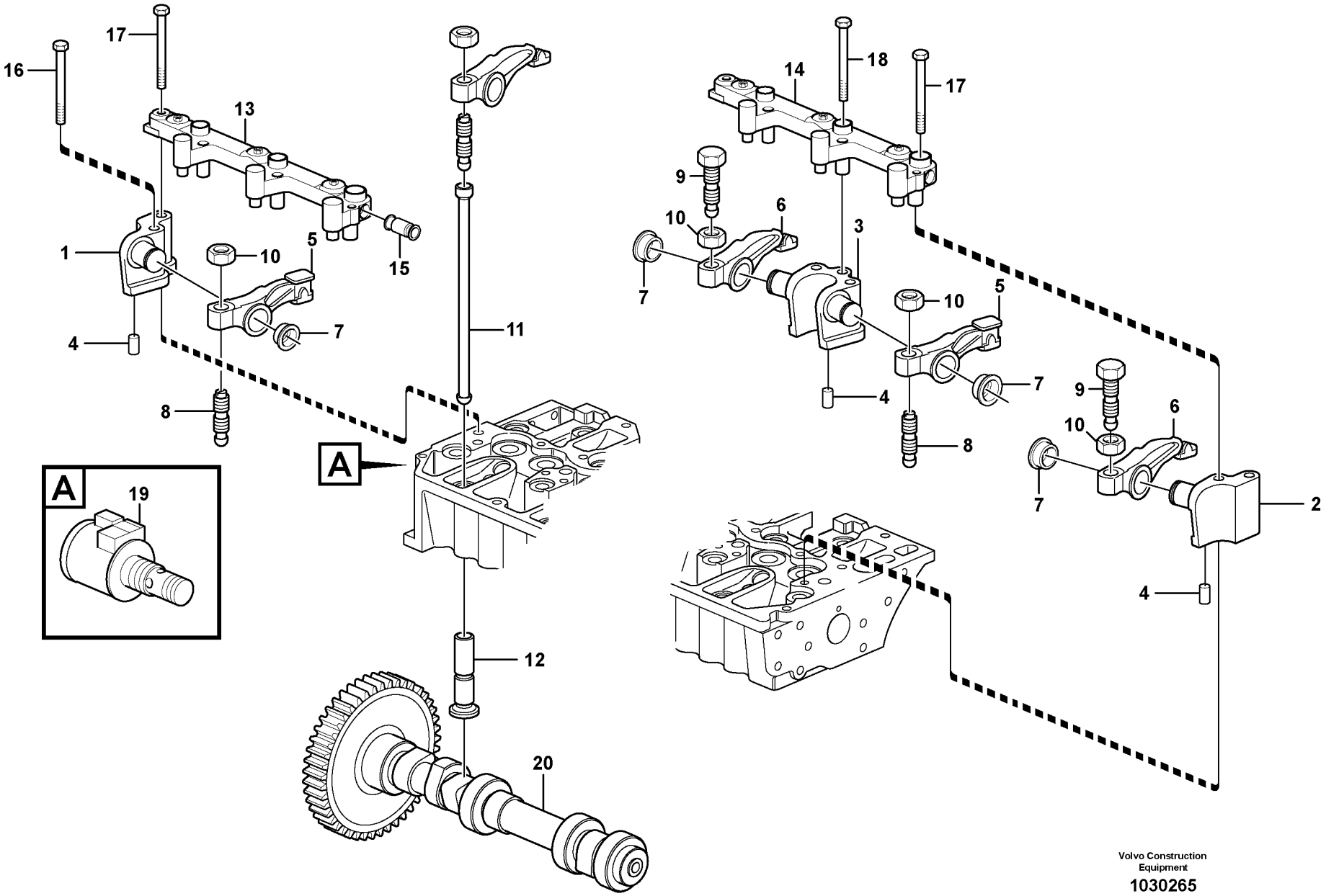

Volvo Construction Equipment

1030265

Fig.	Part No.	Quantity 1	2	3	PS	KIT	Description	Dénomination	Bezeichnung	Denominación	Benämning	Notes
1	**VOE 20794124**	1					Bracket	Console	Konsole	Ménsula	Konsol	
2	**VOE 20826696**	1					Bracket	Console	Konsole	Ménsula	Konsol	
3	**VOE 20793045**	5					Bracket	Console	Konsole	Ménsula	Konsol	
4	**VOE 20790837**	7					Pin	Goupille	Zapfen	Pasador	Tapp	
5	**VOE 21448082**	6					Rocker arm	Culbuteur	Kipphebel	Balancín	Vipparm	(VOE 20792878)
6	**VOE 21448926**	6					Rocker arm	Culbuteur	Kipphebel	Balancín	Vipparm	(VOE 20792876)
7	**VOE 20794115**	12					Retaining ring	Bague retenue	Haltering	Anillo de apoyo	Hållarring	
8	**VOE 20913851**	6					Adjusting Screw	Vis De Reglage	Stellschraube	Tornillo Ajuste	Justerskruv	
9	**VOE 20816389**	6					Adjusting Screw	Vis De Reglage	Stellschraube	Tornillo Ajuste	Justerskruv	
10	**VOE 11700373**	12					Nut	Écrou	Mutter	Tuerca	Mutter	
11	**VOE 20405534**	12					Push rod	Tige-poussoir	Stößelstange	Barra de apoyo	Stötstång	
12	**VOE 20792475**	12					Tappet	Poussoir Pompe	Pumpdrucker	Balancin	Lyftare	
13	**VOE 20802124**	1					Actuator	Dispositif Mano	Betätigun Organ	Organos Mando	Manövr.organ	
14	**VOE 20802121**	1					Actuator	Dispositif Mano	Betätigun Organ	Organos Mando	Manövr.organ	
15	**VOE 20798864**	1					Plug	Tampon	Stopfen	Tapón	Plugg	
16	**VOE 20405723**	7					Screw	Vis	Schraube	Tornillo	Skruv	
17	**VOE 20799653**	7					Bolt	Boulon	Bolzen	Perno	Bult	
18	**VOE 20450802**	3					Flange screw	Vis à embase	Flanschschraube	Tornillo embridado	Flänsskruv	
19	**VOE 20795296**	1					Solenoid valve	Vanne electrom.	Magnetventil	Electrovalvula	Magnetventil	See group 211, Page 95
20	**VOE 22216502**	1					Camshaft	Arbre cames	Nockenwelle	Árbol de levas	Kamaxel	(VOE 21271240)

1		**Ventilmekanism** **Mecanismo de vávulas** **Ventilmechanismus** **Commande des soupapes** **Valve mechanism**	Catalogue id **20612**	Group **214**
2				
3			Illustr. No **1030265**	Section **110**
4				
5		**8291929, 8291930**	Issue **PUB 20025115-E**	Page **113**

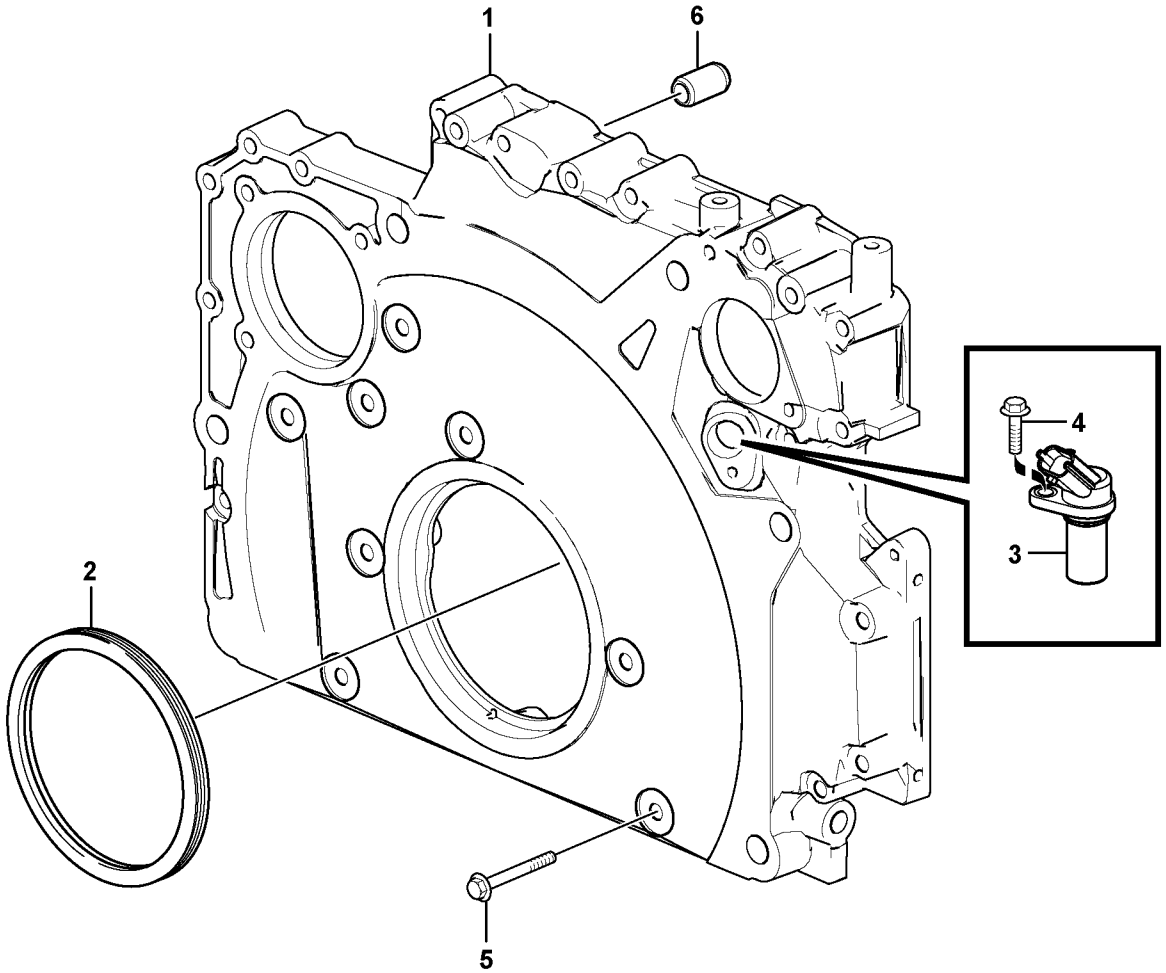
1
6
4
3
2
5

Fig.	Part No.	Quantity 1	2	3	P S	K I T	Description	Dénomination	Bezeichnung	Denominación	Benämning	Notes
1	**VOE 21721520**	1					Timing gear casing	Carter de distribution	Steuergehäuse	Cubierta distribución	Transmissionskåpa	
2	**VOE 21486084**	1					Lip seal	Joint à lèvre	Lippendichtung	Sello	Läpptätning	
3	**VOE 20513343**	1					Sensor	Capteur	Geber	Sensor	Sensor	SE2703
4	**VOE 20450694**	1					Screw	Vis	Schraube	Tornillo	Skruv	
5	**VOE 20405709**	19					Screw	Vis	Schraube	Tornillo	Skruv	
6	**VOE 20799558**	1					Spring pin	Goupille tubulaire	Federstift	Pasador tubular	Fjädrande pinne	

1		**Transmissionskåpa** **Tapa del engranaje de distribución** **Steuergehäuse** **Carter de la distribution** **Timing gear casing**	Catalogue id **20612**	Group **215**
2			Illustr. No **1061639**	Section **100**
3			Issue **PUB 20025115-E**	Page **115**
4				
5		**8289045, 8289682**		

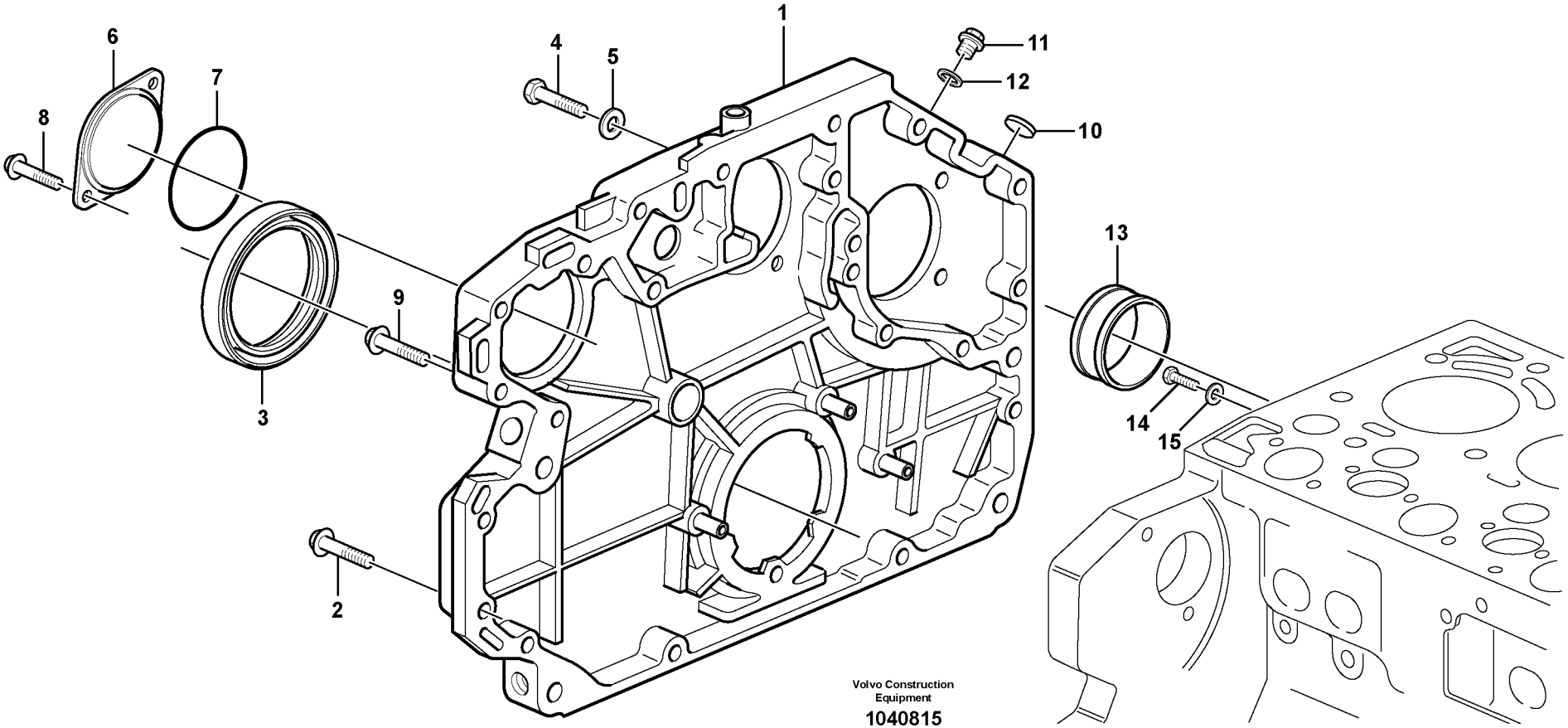
1
2
3
4
5
6
7
8
9
10
11
12
13
14
15
Volvo Construction Equipment
1040815

Fig.	Part No.	Quantity 1	2	3	PS	KIT	Description	Dénomination	Bezeichnung	Denominación	Benämning	Notes
1	**VOE 22039480**	1					Timing gear casing	Carter de distribution	Steuergehäuse	Cubierta distribución	Transmissionskåpa	(VOE 20972356)
2	**VOE 20412324**	12					Screw	Vis	Schraube	Tornillo	Skruv	
3	**VOE 21486084**	1					Lip seal	Joint à lèvre	Lippendichtung	Sello	Läpptätning	(VOE 20412286)
4	**VOE 20534597**	2					Screw	Vis	Schraube	Tornillo	Skruv	
5	**VOE 13955900**	2					Washer	Rondelle	Scheibe	Arandela	Bricka	
6	**VOE 20950063**	1					Cover	Capot	Haube	Capo	Lock	
7	**VOE 20405652**	1					Sealing ring	Bague étanchéité	Dichtring	Anillo retén	Tätningsring	
8	**VOE 20405709**	2					Screw	Vis	Schraube	Tornillo	Skruv	
9	**VOE 20405709**	1					Screw	Vis	Schraube	Tornillo	Skruv	
10	**VOE 20405605**	1					Cover	Capot	Haube	Capó	Huv	
11	**VOE 20451012**	1					Screw	Vis	Schraube	Tornillo	Skruv	
12	**VOE 13947621**	1					Plane gasket	Joint plan	Plandichtung	Junta plana	Planpackning	
13	**VOE 20794126**	1					Bushing	Bague	Buchse	Casquillo	Bussning	
14	**VOE 20460101**	1					Screw	Vis	Schraube	Tornillo	Skruv	
15	**VOE 20460087**	1					Washer	Rondelle	Scheibe	Arandela	Bricka	

1		**Transmissionskåpa** **Tapa del engranaje de distribución** **Steuergehäuse** **Carter de la distribution** **Timing gear casing**	Catalogue id **20612**	Group **215**
2				
3			Illustr. No **1040815**	Section **110**
4				
5		**8291929, 8291930**	Issue **PUB 20025115-E**	Page **117**

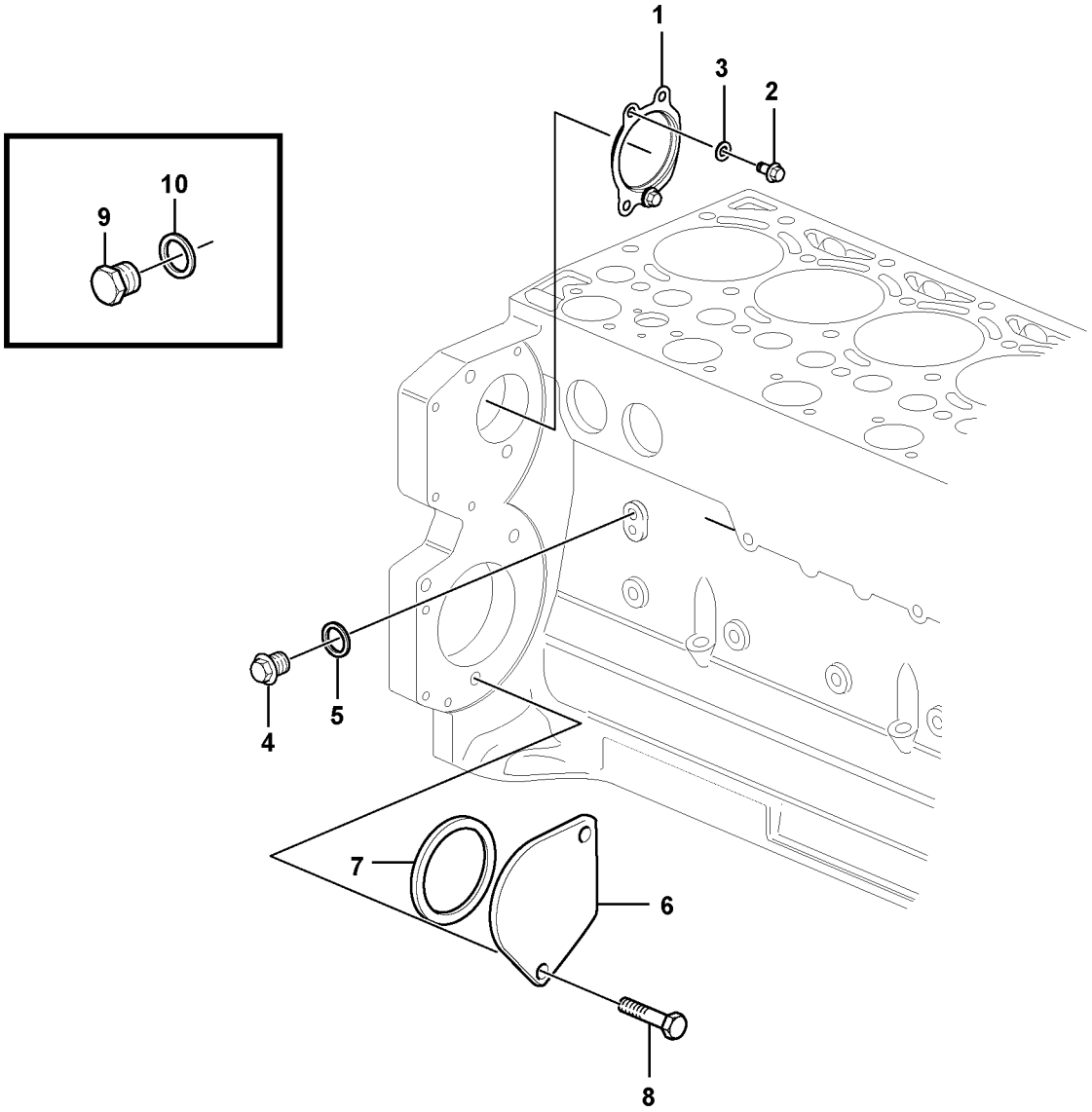

Volvo Construction Equipment

1062250

Fig.	Part No.	Quantity 1	2	3	PS	KIT	Description	Dénomination	Bezeichnung	Denominación	Benämning	Notes
1	**VOE 21721539**	1					Cover	Couvercle	Deckel	Tapa	Lock	
2	**VOE 21713747**	2					Hexagon screw	Vis à tête hexagonale	Sechskantschraube	Tornillo hexagonal	Sexkantsskruv	
3	**VOE 20549890**	2					Washer	Rondelle	Scheibe	Arandela	Bricka	
4	**VOE 20405716**	1					Plug	Tampon	Stopfen	Tapón	Plugg	
5	**VOE 13947621**	1					Plane gasket	Joint plan	Plandichtung	Junta plana	Planpackning	
6	**VOE 24426064**	1					Cover	Capot	Haube	Capo	Lock	
7	**VOE 20412359**	1					Sealing ring	Bague étanchéité	Dichtring	Anillo retén	Tätningsring	
8	**VOE 975108**	2					Flange screw	Vis à embase	Flanschschraube	Tornillo embridado	Flänsskruv	(VOE 888289)
9	**VOE 13947281**	1					Gasket	Joint	Dichtung	Junta	Packning	
10	**VOE 20441859**	1					Plug	Tampon	Stopfen	Tapón	Plugg	

1		**Pumpdrivning, kraftuttag** **Toma de fuerza para accionamiento de bomba** **Pumpennebenantrieb** **Prise de force pour l'entraînement de la pompe** **Pump drive power take-off**	Catalogue id **20612**	Group **215**
2				
3			Illustr. No **1062250**	Section **200**
4				
5		**8289045, 8289682**	Issue **PUB 20025115-E**	Page **119**

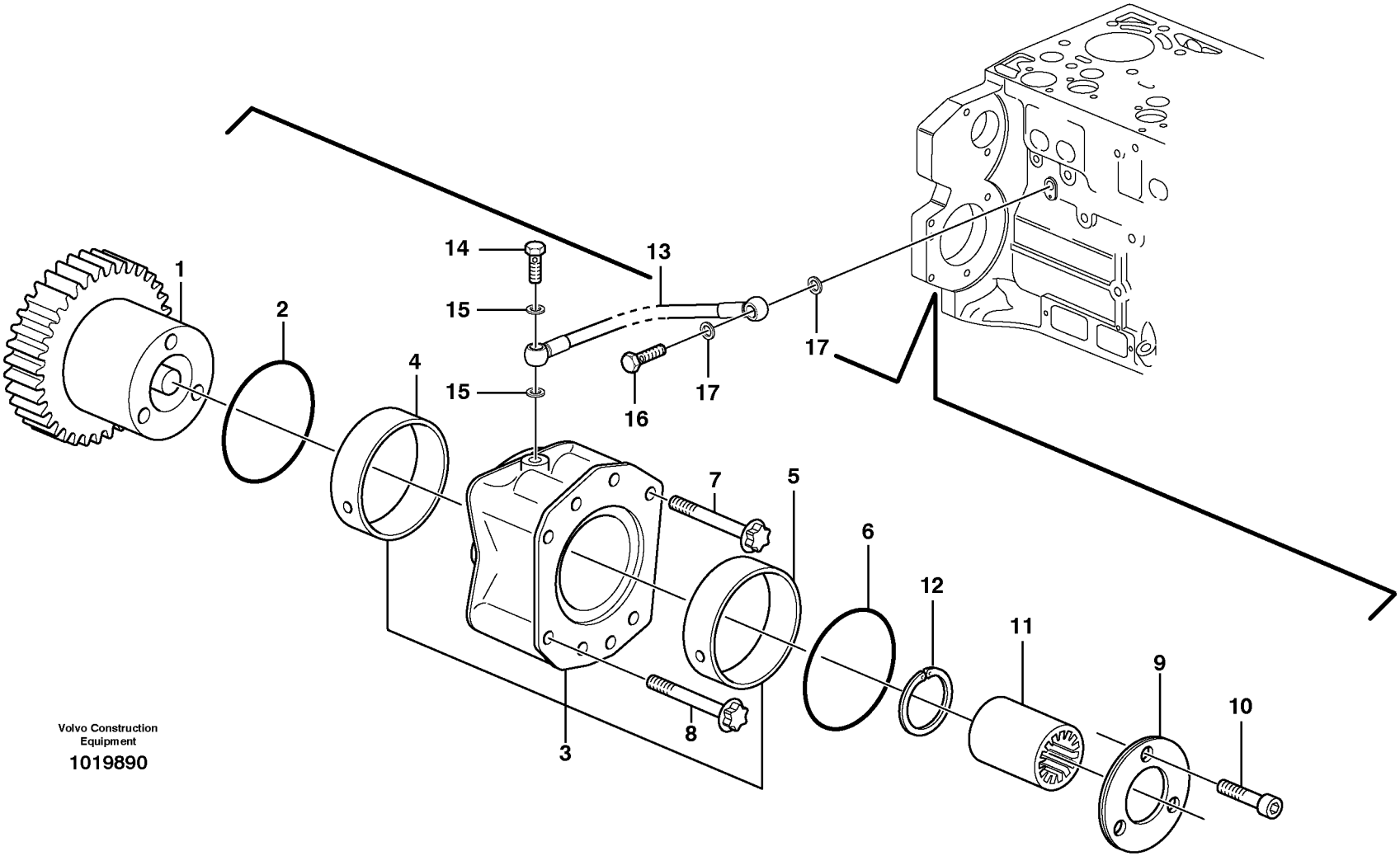

Volvo Construction Equipment

1019890

Fig.	Part No.	Quantity 1	2	3	PS	KIT	Description	Dénomination	Bezeichnung	Denominación	Benämning	Notes
1	**VOE 21249506**	1				K	Gear	Pignon	Zahnrad	Engranaje	Kugghjul	
2	**VOE 20450818**	1					O-ring	Joint torique	O-Ring	Anillo tórico	O-ring	
3	**VOE 20450805**	1				K	Bearing flange	Bride palier	Lagerflansch	Brida de cojinete	Lagerfläns	
4	**VOE 20450807**	1				K	•Bushing	•Bague	•Buchse	•Casquillo	•Bussning	
5	**VOE 20450809**	1				K	•Bushing	•Bague	•Buchse	•Casquillo	•Bussning	
6	**VOE 20450819**	1					O-ring	Joint torique	O-Ring	Anillo tórico	O-ring	
7	**VOE 22316512**	2					Six point screw	Vis à six lobes	Sechszahnschraube	Tornillo de seis dient	Sextandskruv	(VOE 20450821)
8	**VOE 21077470**	2					Hex. socket screw	Vis à six pans creux	Innensechskantschra	Tornillo de hexágono	Insexskruv	
9	**VOE 20450811**	1				K	Thrust washer	Disque de butée	Axialscheibe	Arandela axial	Axialbricka	
10	**VOE 20450822**	3				K	Screw	Vis	Schraube	Tornillo	Skruv	
11	**VOE 20459123**	1					Sleeve	Douille	Hülse	Manguito	Hylsa	
12	**VOE 20450815**	1					•Snap ring	•Circlip	•Nutring	•Circlip	•Spårring	
13	**VOE 21664964**	1					Oil line	Canalisation d'huile	Ölleitung	Tubo de aceite	Oljeledning	
14	**VOE 7025167**	1					Hollow screw	Vis creuse	Hohlschraube	Tornillo perforado	Hålskruv	
15	**VOE 13947281**	2					Gasket	Joint	Dichtung	Junta	Packning	
16	**VOE 980973**	1					Hollow screw	Vis creuse	Hohlschraube	Tornillo perforado	Hålskruv	
17	**VOE 13947621**	2					Plane gasket	Joint plan	Plandichtung	Junta plana	Planpackning	
100	**VOE 21250587**	1					Hydraulic pump	Pompe hydraulique	Hydraulikpumpe	Bomba de hidráulica	Hydraulpump	KIT

1		**Pumpdrivning, kraftuttag** **Toma de fuerza para accionamiento de bomba** **Pumpennebenantrieb** **Prise de force pour l'entraînement de la pompe** **Pump drive power take-off**	Catalogue id **20612**	Group **215**
2				
3			Illustr. No **1019890**	Section **300**
4				
5		**8289045, 8289682**	Issue **PUB 20025115-E**	Page **121**

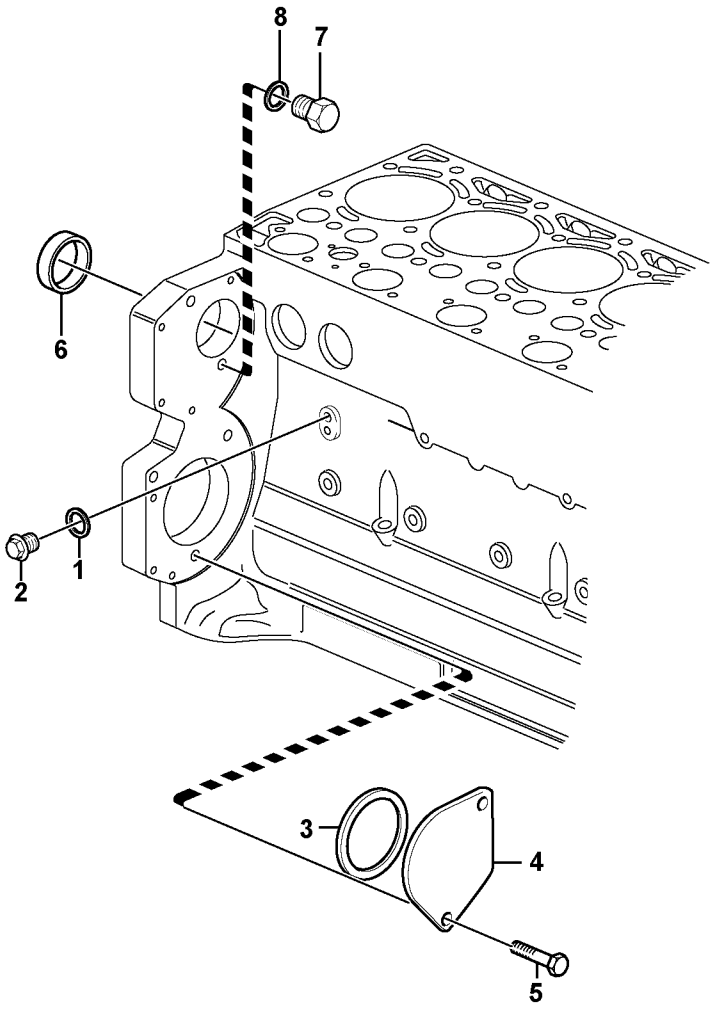

Volvo Construction Equipment

1031450

Fig.	Part No.	Quantity 1	2	3	PS	KIT	Description	Dénomination	Bezeichnung	Denominación	Benämning	Notes
1	**VOE 13947621**	1					Plane gasket	Joint plan	Plandichtung	Junta plana	Planpackning	
2	**VOE 20405716**	1					Plug	Tampon	Stopfen	Tapón	Plugg	
3	**VOE 20412359**	1					Sealing ring	Bague étanchéité	Dichtring	Anillo retén	Tätningsring	
4	**VOE 24426064**	1					Cover	Capot	Haube	Capo	Lock	
5	**VOE 975108**	2					Flange screw	Vis à embase	Flanschschraube	Tornillo embridado	Flänsskruv	(VOE 888289)
6	**VOE 20450778**	1					Core plug	Rondelle fermeture	Füllscheibe	Tapón	Täppbricka	
7	**VOE 20441859**	1					Plug	Tampon	Stopfen	Tapón	Plugg	
8	**VOE 13947281**	1					Gasket	Joint	Dichtung	Junta	Packning	

1		**Pumpdrivning, kraftuttag** **Toma de fuerza para accionamiento de bomba** **Pumpennebenantrieb** **Prise de force pour l'entraînement de la pompe** **Pump drive power take-off**	Catalogue id **20612**	Group **215**
2			Illustr. No **1031450**	Section **310**
3			Issue **PUB 20025115-E**	Page **123**
4				
5		**8291929, 8291930**		

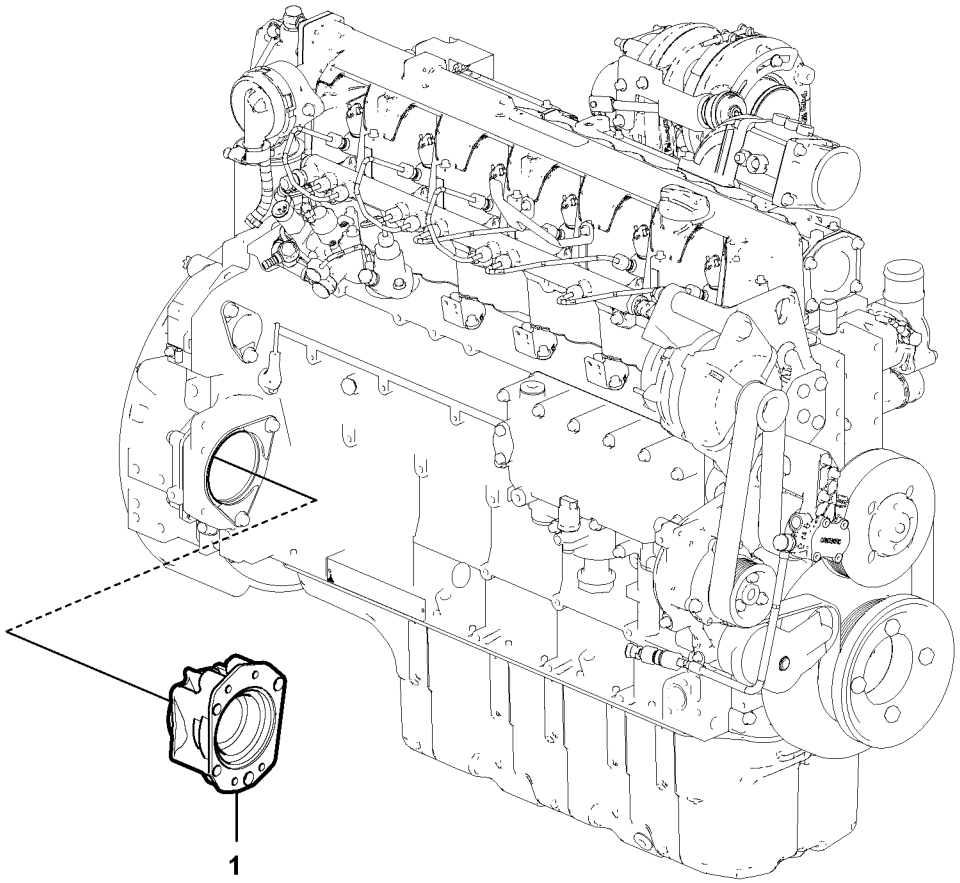
1

Fig.	Part No.	Quantity 1	2	3	P S	K I T	Description	Dénomination	Bezeichnung	Denominación	Benämning	Notes
1	**VOE 20478271**						Power take-off.....	Prise mouvement	Nebenantrieb.....	Toma de fuerza	Kraftuttag.....	

1		**Pumpdrivning, kraftuttag** **Toma de fuerza para accionamiento de bomba** **Pumpennebenantrieb** **Prise de force pour l'entraînement de la pompe** **Pump drive power take-off**	Catalogue id **20612**	Group **215**
2				
3			Illustr. No **1067871**	Section **400**
4				
5		**8291932**	Issue **PUB 20025115-E**	Page **125**

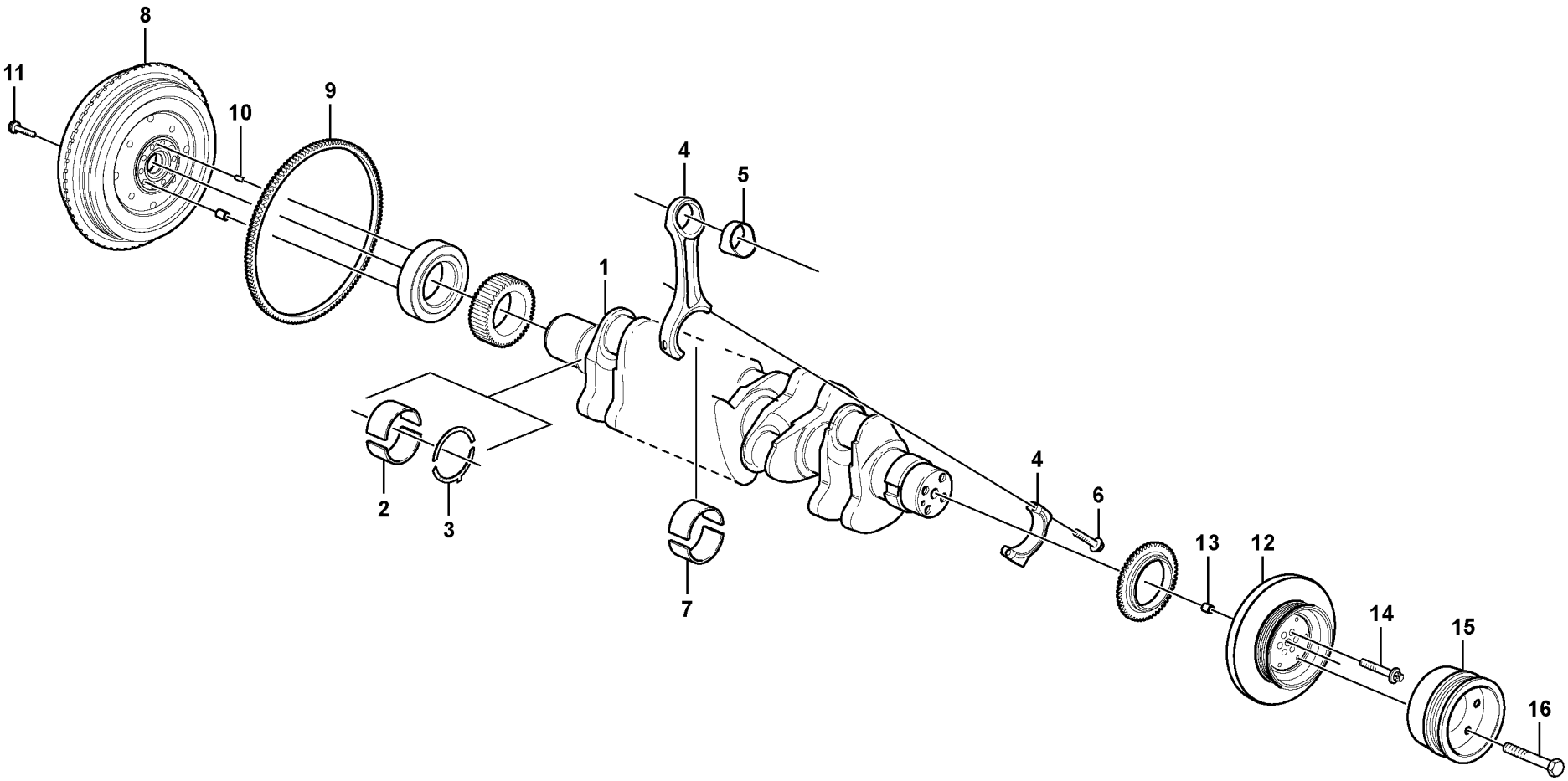

Volvo Construction Equipment
1059618

Fig.	Part No.	Quantity 1	2	3	PS	KIT	Description	Dénomination	Bezeichnung	Denominación	Benämning	Notes
1	**VOE 21688599**	1					Crankshaft	Vilebrequin	Kurbelwelle	Cigüeñal	Vevaxel	
2	**VOE 20945114**	7					Bearing	Roulement	Lager	Cojinete	Lager	STD
2	**VOE 21661184**	REQ					Main bearing	Palier de vilebrequin	Hauptlager	Cojinete de bancada	Ramlager	O SZ = 84,75 mm
2	**VOE 21661186**	REQ					Main bearing	Palier de vilebrequin	Hauptlager	Cojinete de bancada	Ramlager	O SZ = 84,50 mm
3	**VOE 21141955**	1					Thrust washer	Disque de butée	Axialscheibe	Arandela axial	Axialbricka	
3	**VOE 21141963**	REQ					Raceway washer	Rondelle	Anlaufscheibe	Arandela deslizante	Löpbricka	
4	**VOE 21506256**	6					Connecting rod	Bielle	Pleuel	Biela	Vevstake	
5	**VOE 21506250**	6					•Bearing	•Roulement	•Lager	•Cojinete	•Lager	
6	**VOE 11700326**	12					•Bolt	•Boulon	•Bolzen	•Perno	•Bult	
7	**VOE 21688936**	6					Big-end bearing shell	Coussinet de bielle	Pleuellager	Cojinete biela	Vevstakslagerskål	STD
7	**VOE 21739994**	REQ					Bearing	Roulement	Lager	Cojinete	Lager	U SZ = 0,25
7	**VOE 21740000**	REQ					Bearing	Roulement	Lager	Cojinete	Lager	U SZ = 0,50
8	**VOE 21722027**	1					Flywheel	Volant moteur	Schwungrad	Volante	Svänghjul	
9	**VOE 21033328**	1					•Starter gear ring	•Couronne de démarr.	•Zahnkranz	•Corona de arranque	•Startkrans	E Prod.
9	**VOE 21722027**	1					•Flywheel	•Volant moteur	•Schwungrad	•Volante	•Svänghjul	L Prod.
10	**VOE 20799584**	1					Spring pin	Goupille tubulaire	Federstift	Pasador tubular	Fjädrande pinne	
11	**VOE 21462604**	10					Screw	Vis	Schraube	Tornillo	Skruv	
12	**VOE 21723180**	1					Vibration damper	Amortisseur de vibrati	Schwingungsdämpfe	Amortiguador vibracio	Vibrationsdämpare	
13	**VOE 20405634**	1					Spring pin	Goupille tubulaire	Federstift	Pasador tubular	Fjädrande pinne	
14	**VOE 21462640**	6					Six point socket scre	Vis à 6 pans creux	Sechszahn-Hohlschr	Racor de seis diente	Sextandhålskruv	
15	**VOE 20757217**	1					Pulley	Poulie	Zahnriemenscheibe	Polea correa dentada	Kuggremhjul	
16	**VOE 20554683**	6					Screw	Vis	Schraube	Tornillo	Skruv	
17		1			NS		Gear	Pignon	Zahnrad	Engranaje	Kugghjul	
18		1			NS		Gear	Pignon	Zahnrad	Engranaje	Kugghjul	
19		1			NS		Flange	Bride	Flansch	Brida	Fläns	
20		10			NS		Insert	Cartouche	Einsatz	Elemento	Insats	

1		**Vevrörelse** **Cigüeñal** **Kurbelbewegung** **Axe à vilebreguintas** **Crankshaft and related parts**	Catalogue id **20612**	Group **216**
2			Illustr. No **1059618**	Section **100**
3			Issue **PUB 20025115-E**	Page **127**
4				
5		**8289045, 8289682**		

VOLVO

EC300D

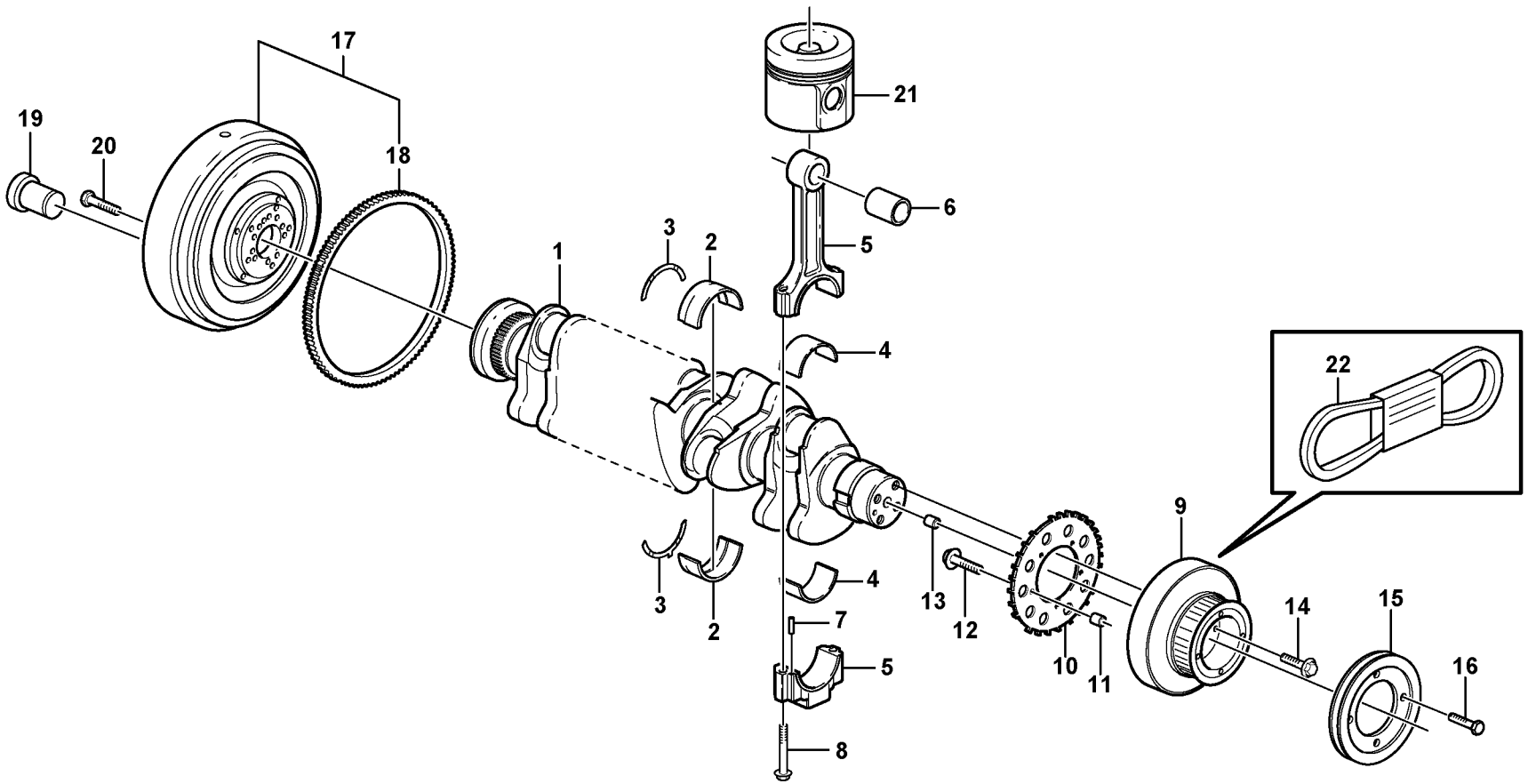

Volvo Construction Equipment

1019575

Fig.	Part No.	Quantity 1	2	3	PS	KIT	Description	Dénomination	Bezeichnung	Denominación	Benämning	Notes
1	**VOE 21245957**	1					Crankshaft	Vilebrequin	Kurbelwelle	Cigüeñal	Vevaxel	(VOE 20875042)
2	**VOE 21141948**	7					Main bearing	Palier de vilebrequin	Hauptlager	Cojinete de bancada	Ramlager	(VOE 20405516) STD = 85,00 MM
2	**VOE 21234191**	REQ					Main bearing	Palier de vilebrequin	Hauptlager	Cojinete de bancada	Ramlager	(VOE 20405529) U SZ = 84,75 MM
2	**VOE 20405541**	REQ					Main bearing	Palier de vilebrequin	Hauptlager	Cojinete de bancada	Ramlager	U SZ = 84,50 MM
3	**VOE 20405899**	1			SS		Thrust Washer	Rondelle Butee	Druckscheibe	Arandela Presio	Tryckbricka	STD = 2,9 MM
3	**VOE 21141963**	REQ					Raceway washer	Rondelle	Anlaufscheibe	Arandela deslizante	Löpbricka	(VOE 11700315) O SZ = 3,1 MM
4	**VOE 20766790**	6					Big-end Bearing	Coussinet de tête de	Pleuellager	Cojinete de cabeza d	Lager, storände	(VOE 21290112) STD = 68,00 MM
4	**VOE 20790423**	REQ					Big-end Bearing	Coussinet de tête de	Pleuellager	Cojinete de cabeza d	Lager, storände	U SZ = 67,75 MM
4	**VOE 20790428**	REQ					Big-end Bearing	Coussinet de tête de	Pleuellager	Cojinete de cabeza d	Lager, storände	U SZ = 67,50 MM
5	**VOE 20585982**	6					Connecting rod	Bielle	Pleuel	Biela	Vevstake	
6	**VOE 11700325**	6					•Bushing	•Bague	•Buchse	•Casquillo	•Bussning	
7	**VOE 20459134**	12					•Pin	•Clavette	•Splint	•Pasador	•Sprint	
8	**VOE 11700326**	12					•Bolt	•Boulon	•Bolzen	•Perno	•Bult	
9	**VOE 20798543**	1					Vibration Dampe	Amortisseur Vib	Schwingungsdämpfe	Amortiguador de vibr	Vibrationsdämp	
10	**VOE 20798548**	1					•Lock Washer	•Rondel.verroui.	•Sicher Scheibe	•Arandel Segurid	•Låsbricka	
11	**VOE 20450628**	1					•Pin	•Clavette	•Splint	•Pasador	•Sprint	
12	**VOE 20798554**	5					•Hexagon screw	•Vis à tête hexagonal	•Sechskantschraube	•Tornillo hexagonal	•Sexkantsskruv	
13	**VOE 20405634**	1					Spring pin	Goupille tubulaire	Federstift	Pasador tubular	Fjädrande pinne	
14	**VOE 20405724**	4					Screw	Vis	Schraube	Tornillo	Skruv	
15	**VOE 20459155**	1					Pulley	Poulie	Zahnriemenscheibe	Polea correa dentada	Kuggremhjul	
16	**VOE 20459156**	4					Pulley	Poulie	Zahnriemenscheibe	Polea correa dentada	Kuggremhjul	
17	**VOE 20527044**	1					Flywheel	Volant	Schwungrad	Volante	Svänghjul	
18	**VOE 21033328**	1					•Starter gear ring	•Couronne de démarr.	•Zahnkranz	•Corona de arranque	•Startkrans	
19	**VOE 20405643**	5					Plug	Tampon	Stopfen	Tapón	Plugg	
20	**VOE 20405654**	10					Bolt	Boulon	Bolzen	Perno	Bult	
21		6					Piston Kit	Jeu Pistons	Kolbensatz	Juego Piston	Kolvsats	See group 213, Page 109

1		**Vevrörelse** **Cigüeñal** **Kurbelbewegung** **Axe à vilebreguintas** **Crankshaft and related parts**	Catalogue id **20612**	Group **216**
2				
3			Illustr. No **1019575**	Section **110**
4				
5		**8291929, 8291930**	Issue **PUB 20025115-E**	Page **129**

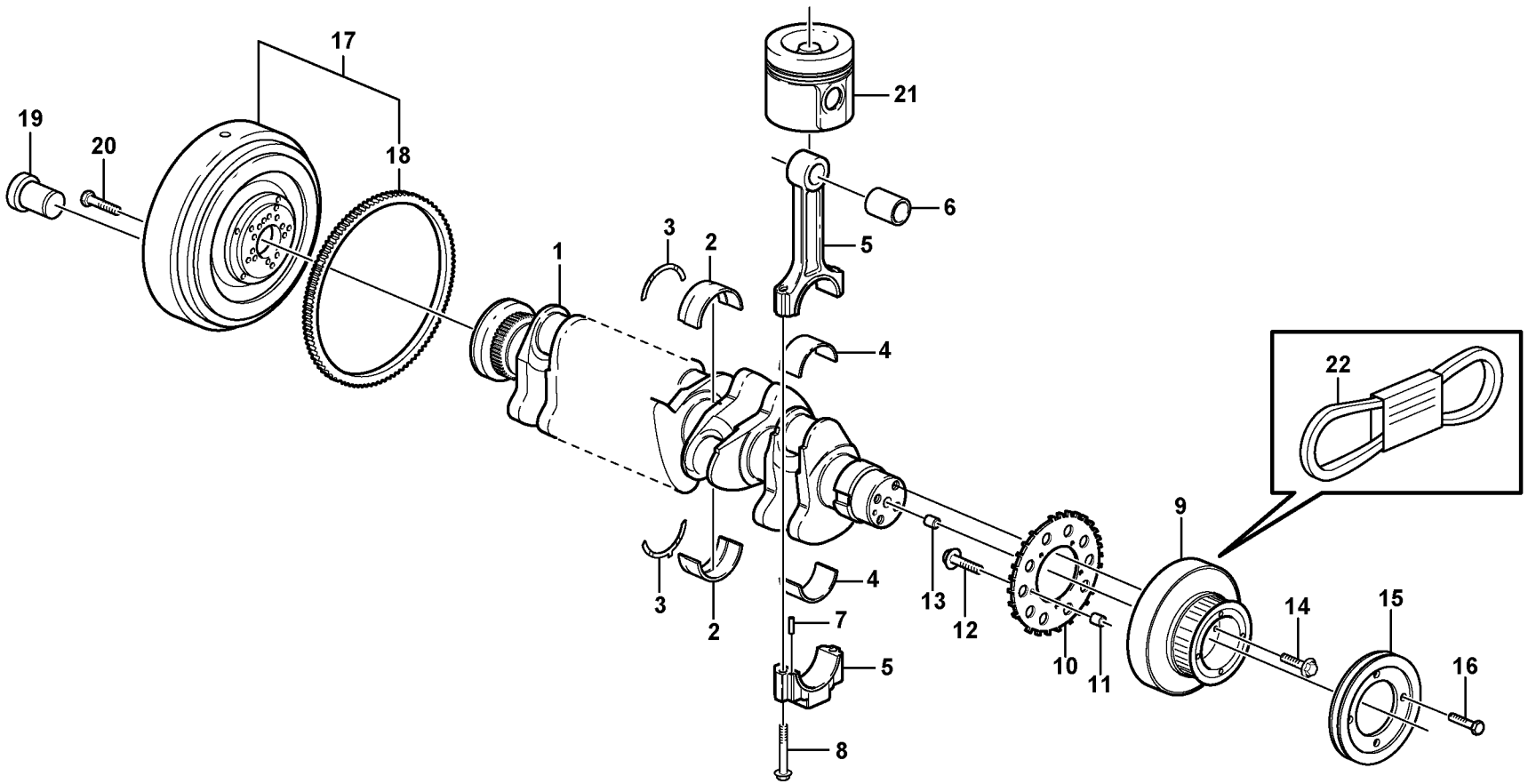

Volvo Construction Equipment

1019575

Fig.	Part No.	Quantity 1	2	3	PS	KIT	Description	Dénomination	Bezeichnung	Denominación	Benämning	Notes
22		1					V-ribbed Belt	Courroie trapezoidale.	Keilriemen	Correa trapezoidal.....	Flerspårsrem.....	See group 263, Page 285

1		**Vevrörelse** **Cigüeñal** **Kurbelbewegung** **Axe à vilebreguintas** **Crankshaft and related parts**	Catalogue id **20612**	Group **216**
2				
3			Illustr. No **1019575**	Section **110**
4				
5		**8291929, 8291930**	Issue **PUB 20025115-E**	Page **131**

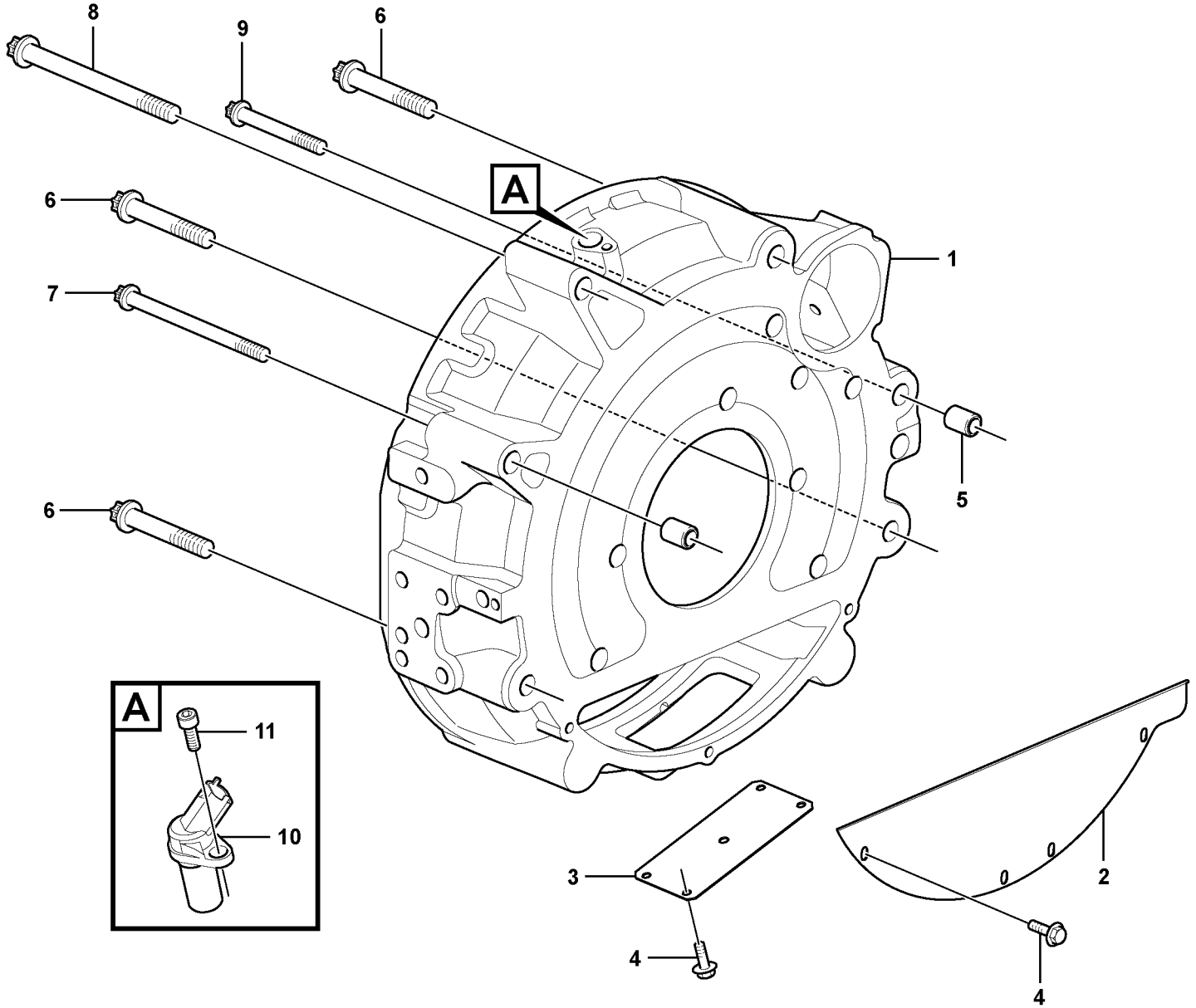

Volvo Construction Equipment
1059562

Fig.	Part No.	Quantity 1	2	3	PS	KIT	Description	Dénomination	Bezeichnung	Denominación	Benämning	Notes
1	**VOE 21761808**	1					Flywheel housing	Carter de volant	Schwungradgehäuse	Cubierta de volante	Svänghjulskåpa	
2	**VOE 20459989**	1					Cover	Capot	Haube	Capó	Huv	
3		1			NS		Cover plate	Cache	Abdeckblech	Placa tapa	Täckplåt	
4	**VOE 20405729**	7					Screw	Vis	Schraube	Tornillo	Skruv	
5	**VOE 3586534**	2					Bushing	Bague	Buchse	Casquillo	Bussning	
6		3			NS		Screw	Vis	Schraube	Tornillo	Skruv	
7	**VOE 20405714**	1					Screw	Vis	Schraube	Tornillo	Skruv	
8	**VOE 20405715**	1					Screw	Vis	Schraube	Tornillo	Skruv	
9	**VOE 20460792**	1					Screw	Vis	Schraube	Tornillo	Skruv	
10	**VOE 20513343**	1					Sensor	Capteur	Geber	Sensor	Sensor	SE2701
11	**VOE 20450694**	1					Screw	Vis	Schraube	Tornillo	Skruv	

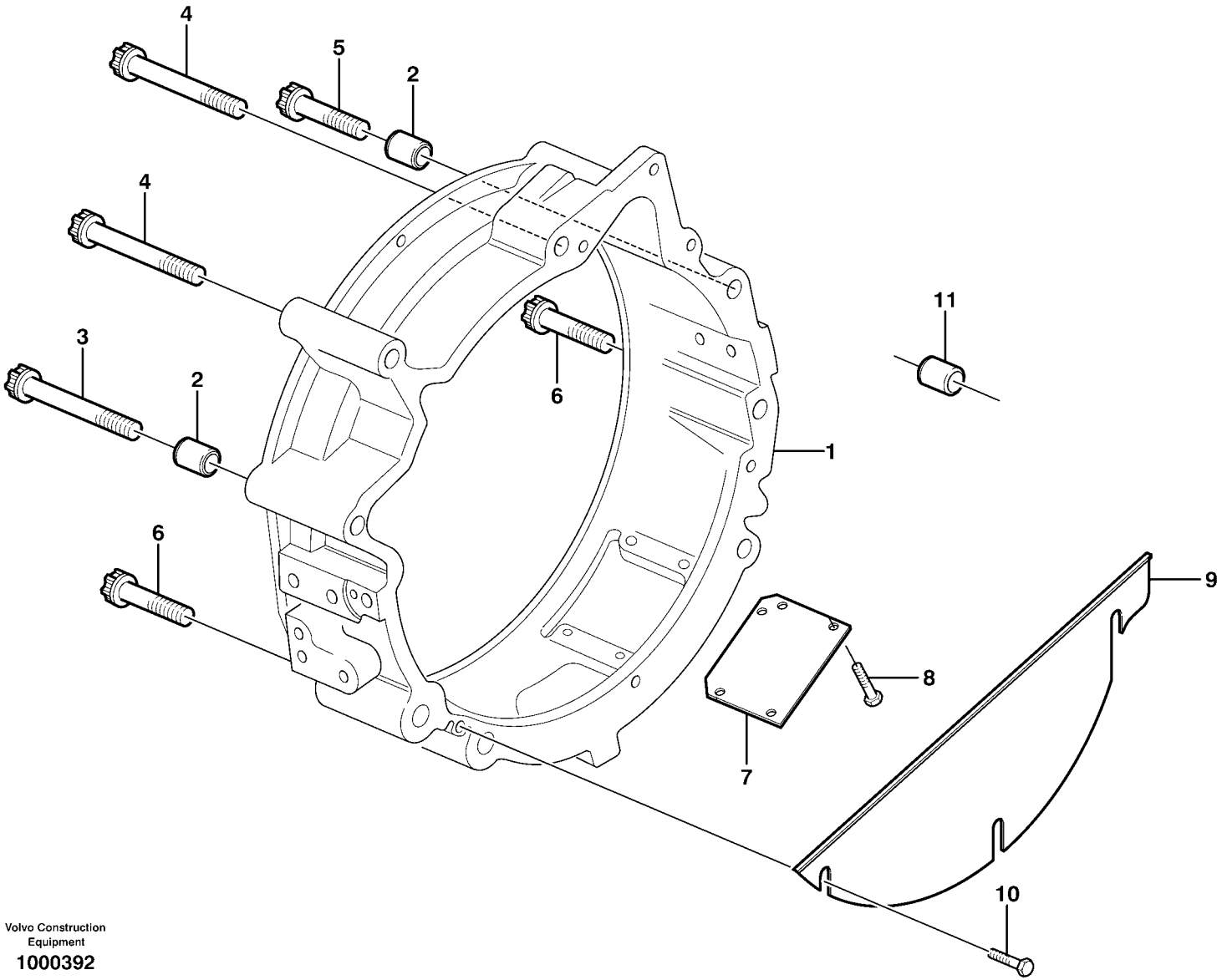

Volvo Construction Equipment

1000392

Fig.	Part No.	Quantity 1	2	3	PS	KIT	Description	Dénomination	Bezeichnung	Denominación	Benämning	Notes
1	**VOE 21044468**	1			SS		Flywheel housing	Carter de volant	Schwungradgehäuse	Cubierta de volante	Svänghjulskåpa	
2	**VOE 20405887**	2					Bushing	Bague	Buchse	Casquillo	Bussning	(VOE 11700592)
3	**VOE 20405714**	1					Screw	Vis	Schraube	Tornillo	Skruv	
4	**VOE 20405715**	2					Screw	Vis	Schraube	Tornillo	Skruv	
5	**VOE 20405713**	1					Screw	Vis	Schraube	Tornillo	Skruv	
6	**VOE 20405710**	2					Screw	Vis	Schraube	Tornillo	Skruv	
7	**VOE 20547288**	1					Cover Plate	Protection en tole	Schutzblech	Placa Tapa	Täckplatta	
8	**VOE 20544222**	4					Hexagon screw	Vis tête hexagonale	Sechskantschraube	Tornillo hexago	Sexkantsskruv	(VOE 20544191)
9	**VOE 20459989**	1					Cover	Capot	Haube	Capó	Huv	
10	**VOE 20405729**	3					Screw	Vis	Schraube	Tornillo	Skruv	
11	**VOE 20585971**	2					Bushing	Bague	Buchse	Casquillo	Bussning	

1		**Svänghjulskåpa** **Carcasa del volante** **Schwungradgehäuse** **Carter de volant** **Flywheel housing**	Catalogue id **20612**	Group **216**
2			Illustr. No **1000392**	Section **210**
3				
4			Issue **PUB 20025115-E**	Page **135**
5		**8291929, 8291930**		

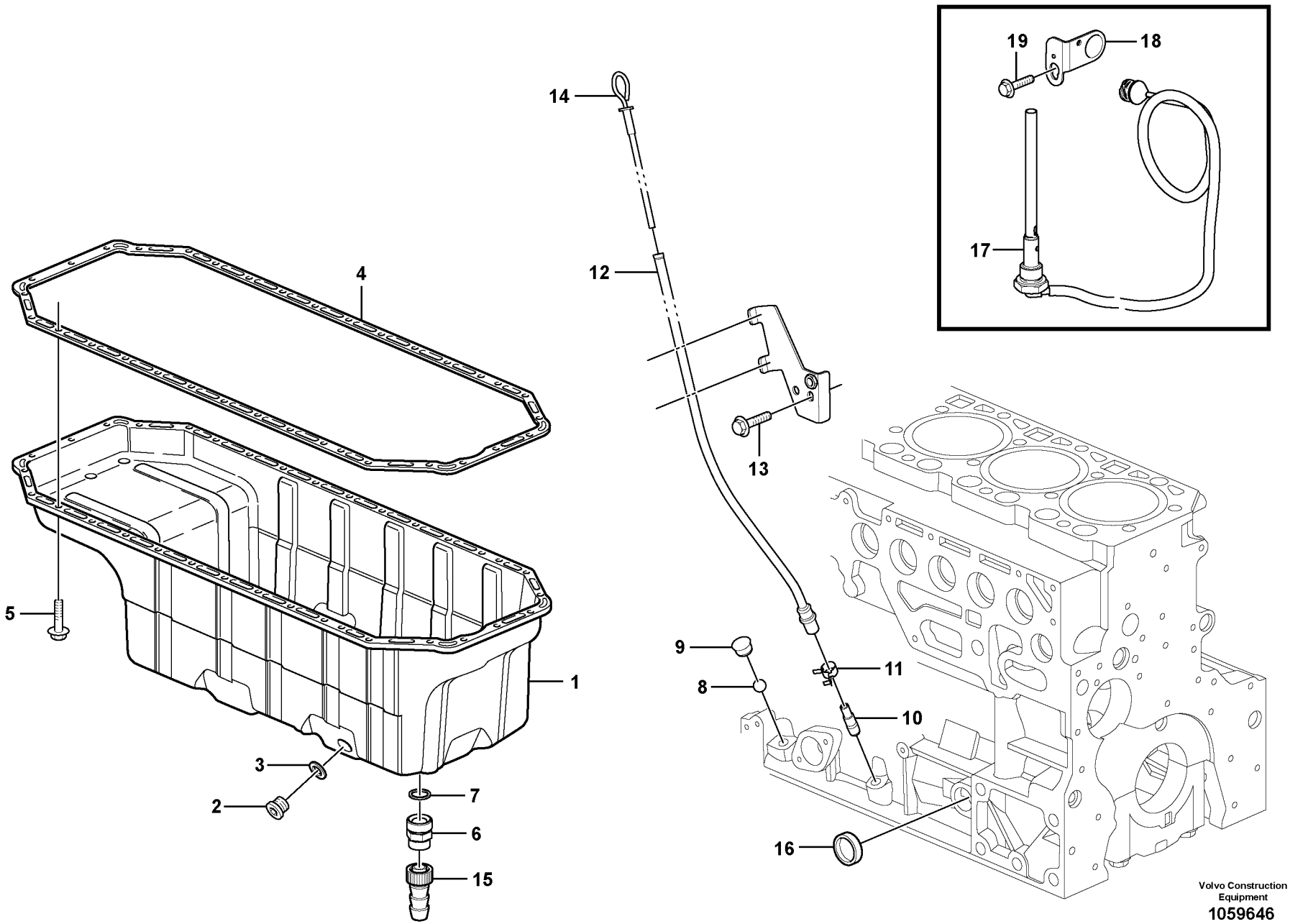

Volvo Construction Equipment

1059646

Fig.	Part No.	Quantity 1	2	3	PS	KIT	Description	Dénomination	Bezeichnung	Denominación	Benämning	Notes
1	**VOE 21646771**	1					Oil pan	Carter d'huile	Ölwanne	Cárter de aceite	Oljetråg	
2	**VOE 20460024**	2					Plug	Tampon	Stopfen	Tapón	Plugg	
3	**VOE 993680**	2					Gasket	Joint	Dichtung	Junta	Packning	
4	**VOE 20405915**	1					Gasket	Joint	Dichtung	Junta	Packning	
5	**VOE 20405792**	34					Screw	Vis	Schraube	Tornillo	Skruv	
6	**VOE 20450851**	1					Drain valve	Vanne de vidange	Ablassventil	Válvula de vaciado	Avtappningsventil	
7	**VOE 993679**	1					Gasket	Joint	Dichtung	Junta	Packning	
8	**VOE 3586662**	2					Ball	Bille	Kugel	Bola	Kula	
9		2			NS		Plug	Tampon	Stopfen	Tapón	Plugg	
10	**VOE 21531738**	1			SS		Guide tube	Tube guide	Führungsrohr	Tubo de guía	Styrrör	
11	**VOE 21140890**	1					Hose clamp	Collier durite	Schlauchschelle	Abrazadera de mang	Slangklamma	
12	**VOE 21724890**	1					Tube	Tube	Rohr	Tubo	Rör	
13	**VOE 20405885**	1					Screw	Vis	Schraube	Tornillo	Skruv	
14	**VOE 21184833**	1					Dipstick	Jauge	Messtab	Varilla de medición	Mätsticka	
14	**VOE 21665788**	1					•O-ring	•Joint torique	•O-Ring	•Anillo tórico	•O-ring	
15	**VOE 20478246**	1					Hose connection	Raccord flexible	Schlauchanschluss	Conexión de mangue	Slanganslutning	
16		1			NS		Cap plug	Bouchon capuchon	Bundschraube	Tapón de sombrerete	Hattplugg	
17	**VOE 21391695**	1					Level sensor	Capteur de niveau	Füllstandgeber	Emisor de nivel	Nivåsensor	
18	**VOE 20852241**	1					Anchorage	Fixation	Halterung	Fijacion	Fäste	
19	**VOE 20405792**	1					Screw	Vis	Schraube	Tornillo	Skruv	

1		**Oljesump** **Cárter** **Ölwanne** **Carter d'huile** **Oil sump**	Catalogue id **20612**	Group **217**
2				
3			Illustr. No **1059646**	Section **100**
4				
5		**8289045, 8289682**	Issue **PUB 20025115-E**	Page **137**

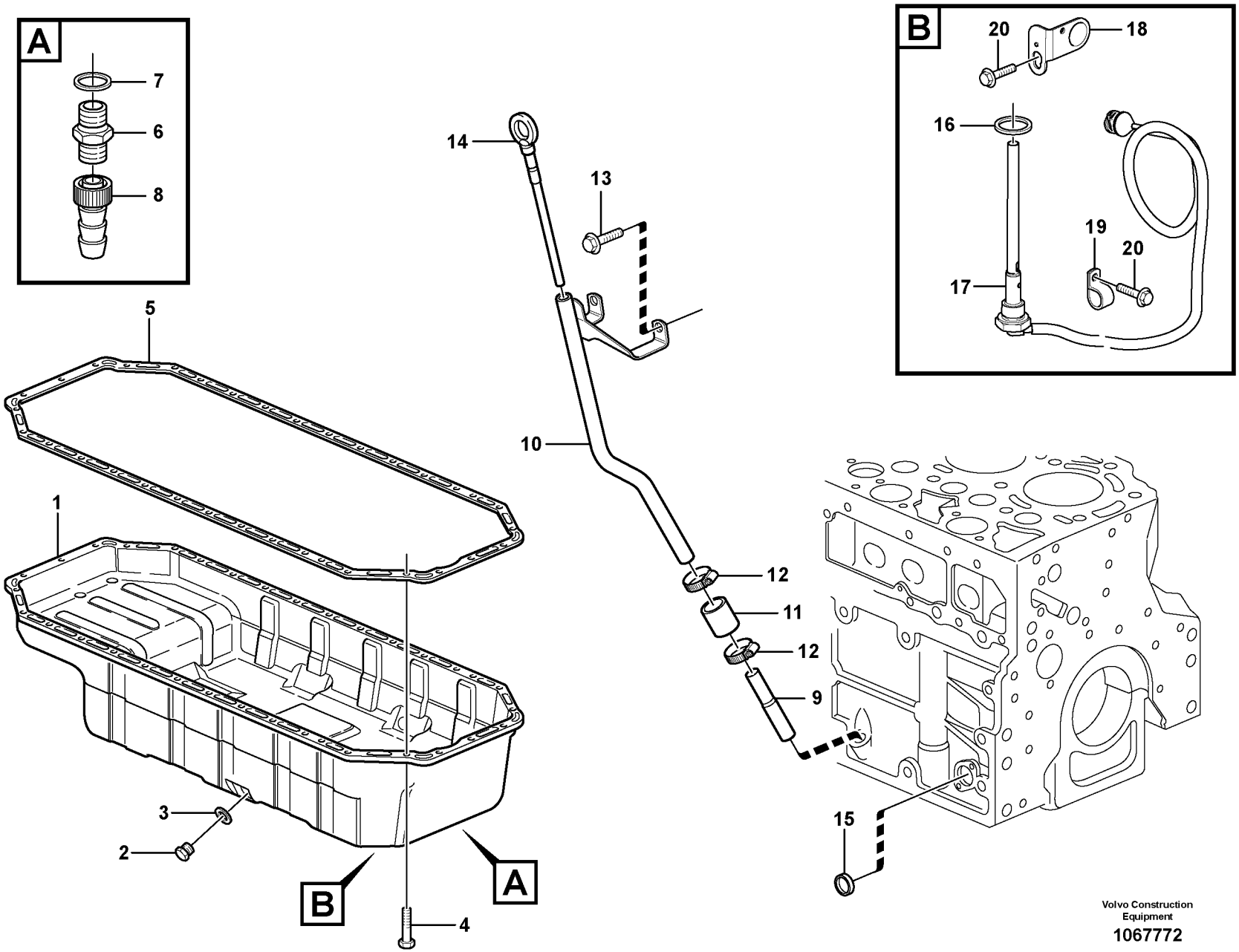

Volvo Construction Equipment

1067772

Fig.	Part No.	Quantity 1	2	3	PS	KIT	Description	Dénomination	Bezeichnung	Denominación	Benämning	Notes
1	**VOE 21646771†**	1					Oil Pan	Carter d'huile	Ölwanne	Carter de aceite	Oljesump	(VOE 21099682)
2	**VOE 20460024**	2					•Plug	•Tampon	•Stopfen	•Tapón	•Plugg	
3	**VOE 993680**	2					•Gasket	•Joint	•Dichtung	•Junta	•Packning	
4	**VOE 20405792**	34					Screw	Vis	Schraube	Tornillo	Skruv	
5	**VOE 20405915**	1					Gasket	Joint	Dichtung	Junta	Packning	
6	**VOE 20450851**	1					Drain valve	Vanne de vidange	Ablassventil	Válvula de vaciado	Avtappningsventil	
7	**VOE 993679**	1					Gasket	Joint	Dichtung	Junta	Packning	
8	**VOE 20478246**	1					Hose connection	Raccord flexible	Schlauchanschluss	Conexión de mangue	Slanganslutning	
9	**VOE 20450869**	1					Guide tube	Tube guide	Führungsrohr	Tubo de guía	Styrrör	
10	**VOE 21001185**	1					Guide Tube	Tube Guide	Fuhrungsrohr	Tubo Guia	Styrrör	
11	**VOE 20450861**	1					Sleeve	Manchon	Muffe	Manguito	Muff	
12	**VOE 20405664**	2					Clip	Clip	Clip	Clip	Clips	
13	**VOE 20405729**	2					Screw	Vis	Schraube	Tornillo	Skruv	
14	**VOE 21184833**	1					Dipstick	Jauge	Messtab	Varilla de medición	Mätsticka	
15	**VOE 20412745**	1					Core plug	Rondelle fermeture	Füllscheibe	Tapón	Täppbricka	
16	**VOE 995871**	1					Gasket	Joint	Dichtung	Junta	Packning	
17	**VOE 21391695**	1					Level sensor	Capteur de niveau	Füllstandgeber	Emisor de nivel	Nivåsensor	
18	**VOE 20852241**	1					Anchorage	Fixation	Halterung	Fijacion	Fäste	
19	**VOE 20450867**	1					Clamp	Collier serrage	Klemme	Abrazadera	Klamma	
20	**VOE 20405792**	2					Screw	Vis	Schraube	Tornillo	Skruv	

1		**Oljesump** **Cárter** **Ölwanne** **Carter d'huile** **Oil sump**	Catalogue id **20612**	Group **217**
2			Illustr. No **1067772**	Section **110**
3			Issue **PUB 20025115-E**	Page **139**
4				
5		**8291929, 8291930**		

VOLVO

EC300D

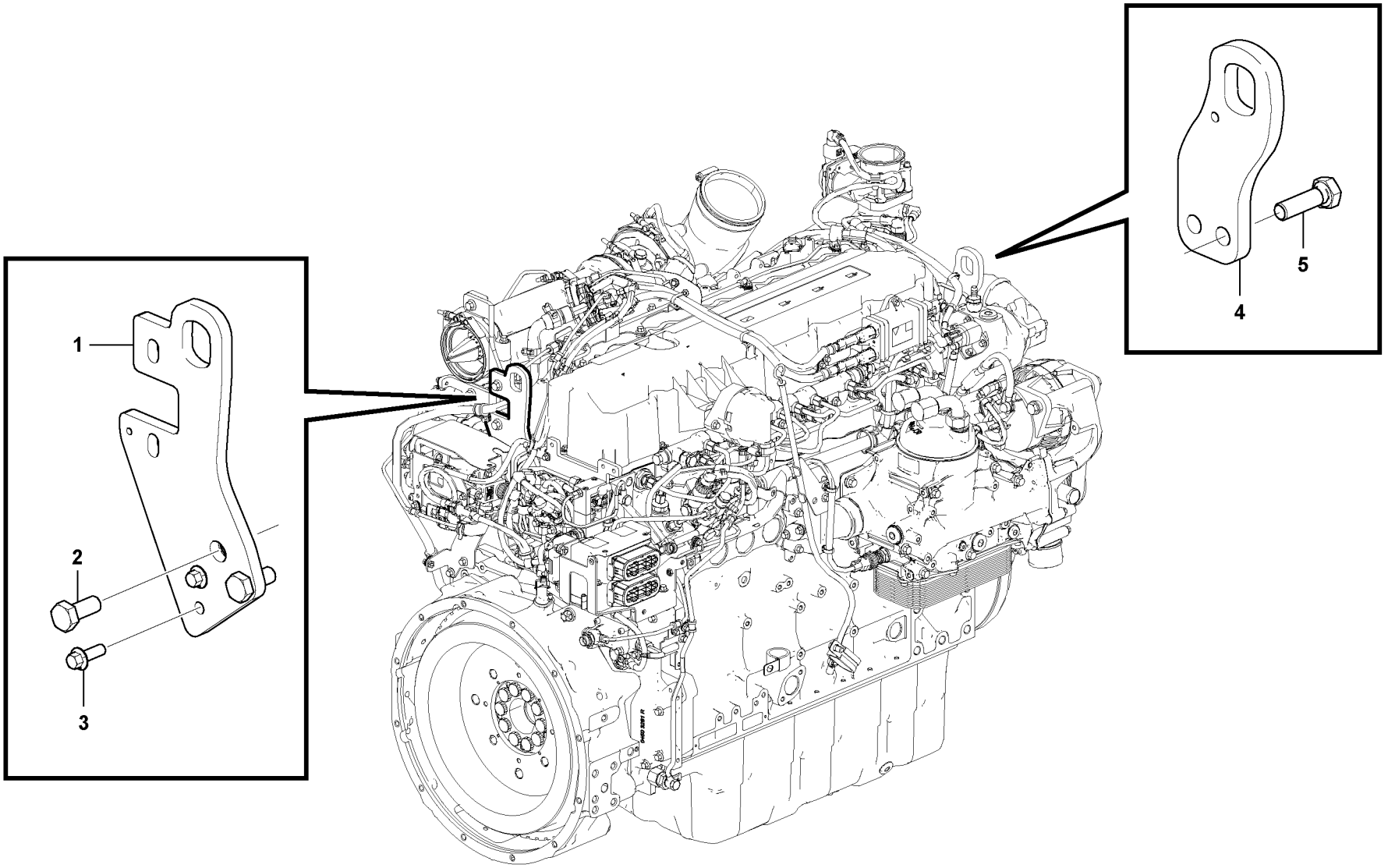

Volvo Construction Equipment
1062179

Fig.	Part No.	Quantity 1	2	3	PS	KIT	Description	Dénomination	Bezeichnung	Denominación	Benämning	Notes
1		1			NS		Bracket	Console	Konsole	Consola	Konsol	
2	**VOE 995909**	2					Hexagon screw	Vis à tête hexagonale	Sechskantschraube	Tornillo hexagonal	Sexkantsskruv	
3	**VOE 20797217**	2					Flange screw	Vis à embase	Flanschschraube	Tornillo embridado	Flänsskruv	
4		1			NS		Lifting eye	Oeillet levage	Hebeöse	Argolla de elevación	Lyftögla	
5		2			NS		Hexagon screw	Vis à tête hexagonale	Sechskantschraube	Tornillo hexagonal	Sexkantsskruv	

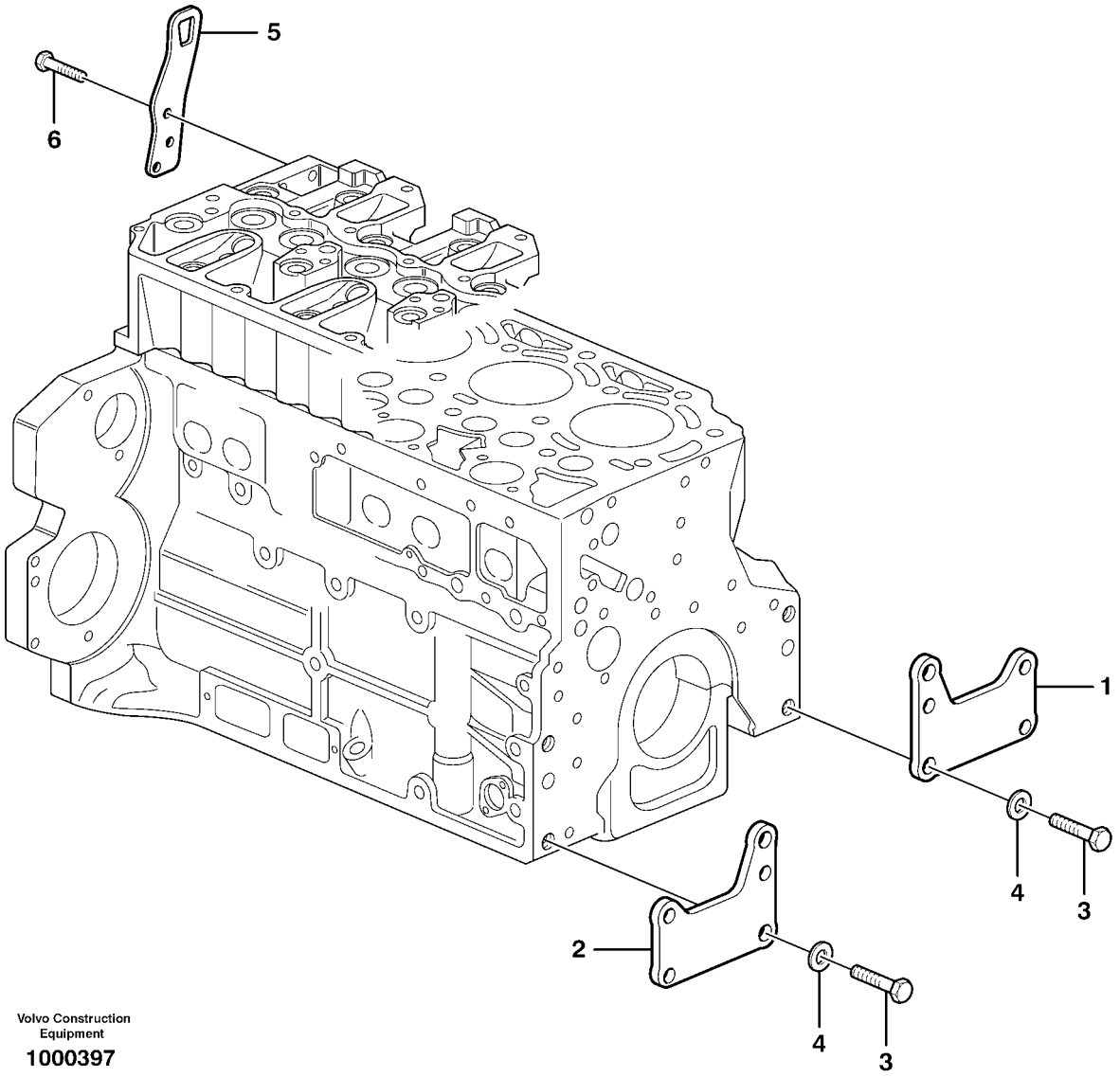

Volvo Construction Equipment

1000397

Fig.	Part No.	Quantity 1	2	3	PS	KIT	Description	Dénomination	Bezeichnung	Denominación	Benämning	Notes
1	**VOE 20723978**	1					Bracket	Console	Konsole	Consola	Konsol	
2	**VOE 20723984**	1					Bracket	Console	Konsole	Consola	Konsol	
3	**VOE 20535027**	4					Screw	Vis	Schraube	Tornillo	Skruv	
4	**VOE 20405606**	4					Washer	Rondelle	Scheibe	Arandela	Bricka	
5	**VOE 20450854**	2					Lifting eye	Oeillet levage	Hebeöse	Argolla de elevación	Lyftögla	
6	**VOE 20450756**	6					Screw	Vis	Schraube	Tornillo	Skruv	

1		**Motorupphängning** **Suspensión del motor** **Motorbefestigung** **Suspension du moteur** **Engine mounting**	Catalogue id **20612**	Group **218**
2				
3			Illustr. No **1000397**	Section **210**
4				
5		**8291929, 8291930**	Issue **PUB 20025115-E**	Page **143**

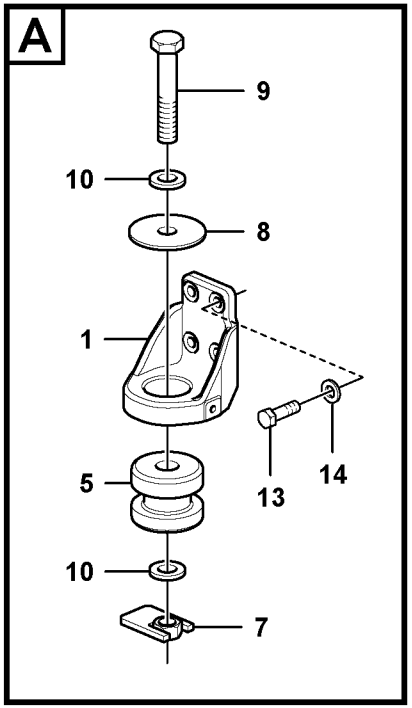
A
9
10
8
1
5
13
14
10
7

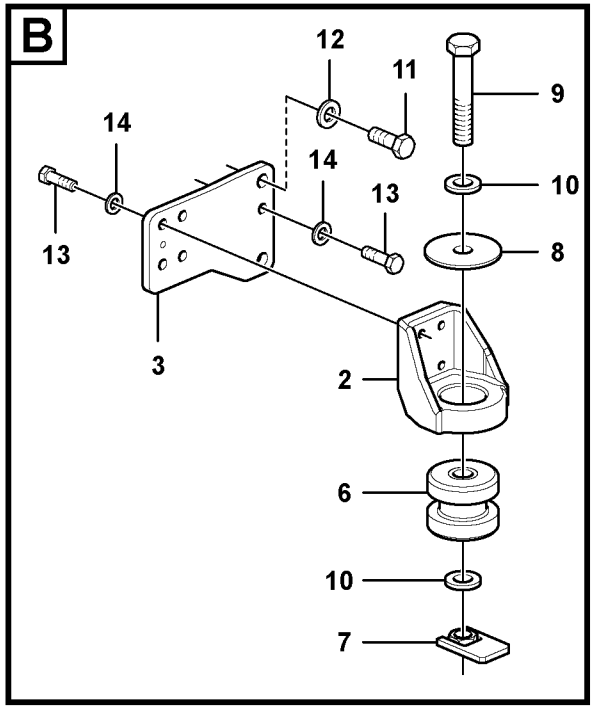
B
12
11
9
14
14
13
10
13
8
3
2
6
10
7

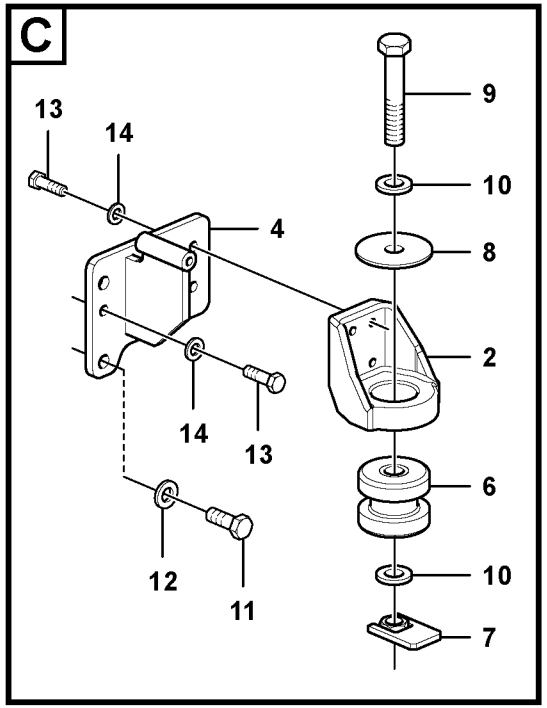
C
13
14
9
10
4
8
2
14
13
6
12
11
10
7

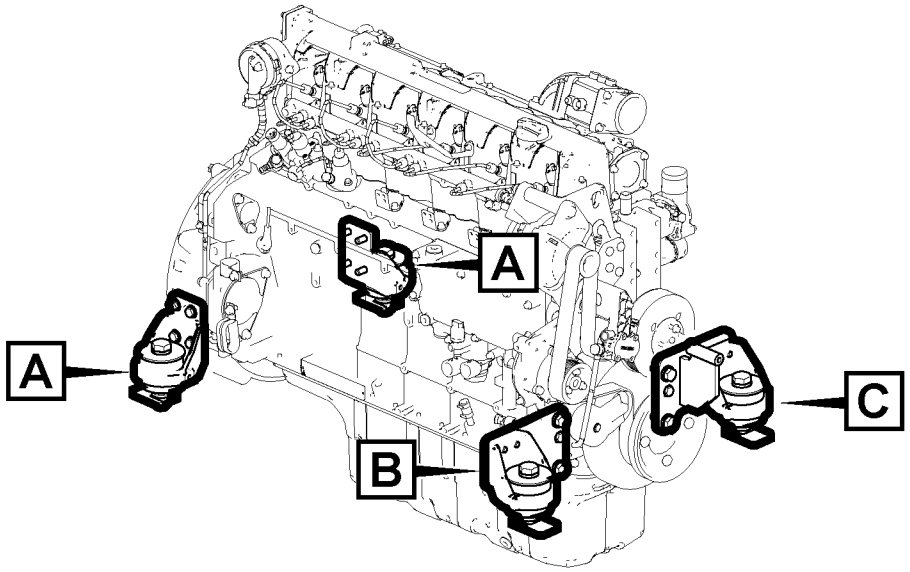
A
A
B
C

Fig.	Part No.	Quantity 1	2	3	PS	KIT	Description	Dénomination	Bezeichnung	Denominación	Benämning	Notes
1	**VOE 14578737**	2	4	4			Bracket	Console	Konsole	Consola	Konsol	
2	**VOE 14578736**	2					Bracket	Console	Konsole	Consola	Konsol	
3	**VOE 14578743**	1					Plate	Tôle	Blech	Chapa	Plåt	
4	**VOE 14598259**	1					Bracket	Console	Konsole	Consola	Konsol	
5	**VOE 14528381**	2					Cushion	Coussin	Sitzkissen	Cojín	Dyna	
6	**VOE 14528380**	2					Cushion	Coussin	Sitzkissen	Cojín	Dyna	
7	**VOE 14512933**	4					Nut	Ecrou	Mutter	Tuerca	Mutter	
8	**VOE 14526169**	4	4	4			Plate	Tôle	Blech	Chapa	Plåt	
9	**VOE 992992**	4	4	4			Hexagon screw	Vis à tête hexagonale	Sechskantschraube	Tornillo hexagonal	Sexkantsskruv	
10	**VOE 992059**	8	8	8			Plain washer	Rondelle plane	Flachscheibe	Arandela plana	Planbricka	
11	**VOE 978937**	4					Hexagon screw	Vis à tête hexagonale	Sechskantschraube	Tornillo hexagonal	Sexkantsskruv	
12	**VOE 992045**	4	8	8			Plain washer	Rondelle plane	Flachscheibe	Arandela plana	Planbricka	
13	**VOE 978933**	18					Hexagon screw	Vis à tête hexagonale	Sechskantschraube	Tornillo hexagonal	Sexkantsskruv	
14	**VOE 992042**	18	16	16			Plain washer	Rondelle plane	Flachscheibe	Arandela plana	Planbricka	

1	**8292870**	**Motorupphängning** **Suspensión del motor** **Motorbefestigung** **Suspension du moteur** **Engine mounting**	Catalogue id **20612**	Group **218**
2	**8289682**		Illustr. No **1067829**	Section **300**
3	**8289045**		Issue **PUB 20025115-E**	Page **145**
4				
5		**8292870 , 8289682 , 8289045**		

VOLVO

EC300D

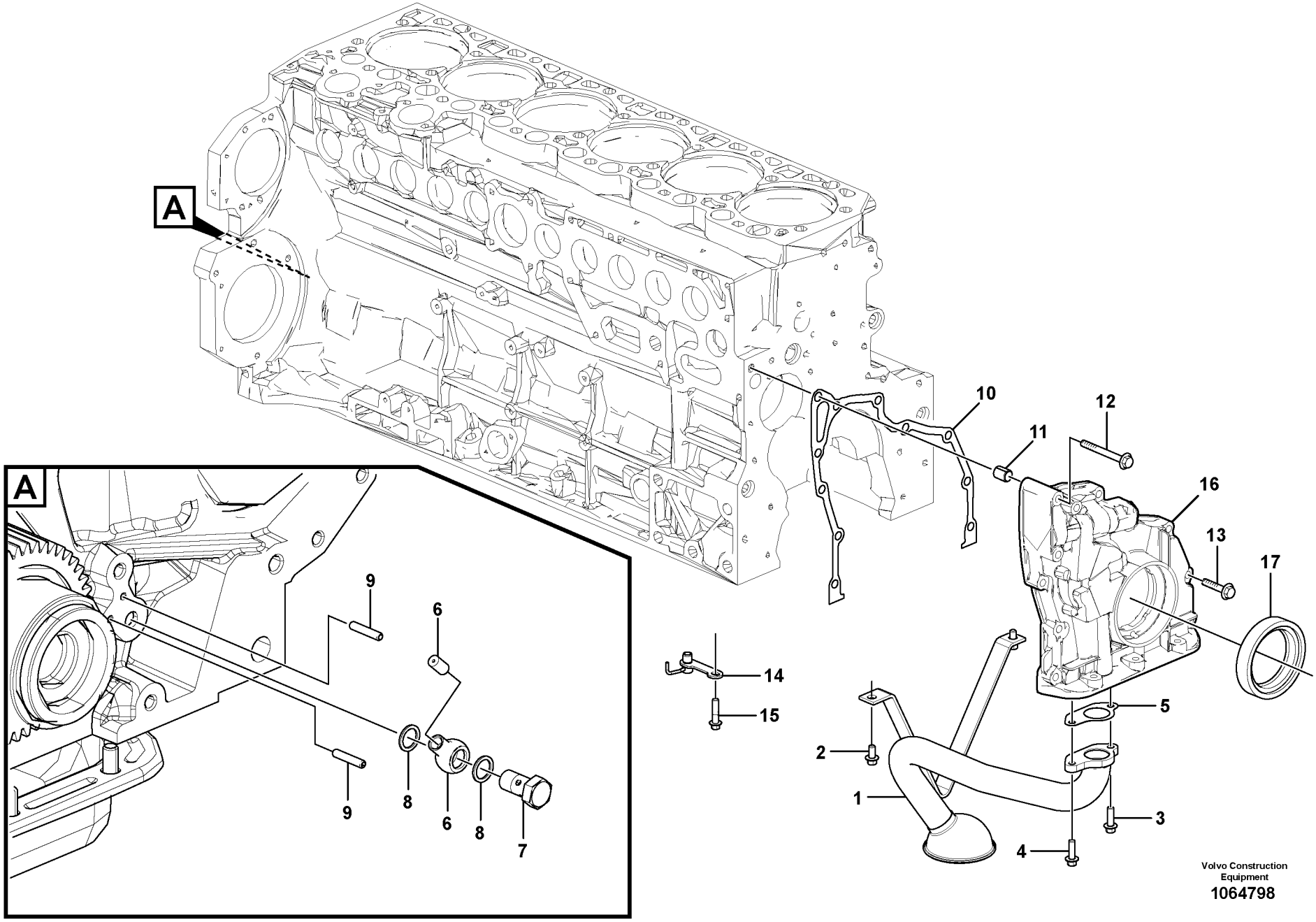

Volvo Construction Equipment
1064798

Fig.	Part No.	Quantity 1	2	3	PS	KIT	Description	Dénomination	Bezeichnung	Denominación	Benämning	Notes
1	**VOE 21664641**	1					Pipe	Tuyau	Rohrleitung	Tubo	Rör	
2	**VOE 20405792**	2					Screw	Vis	Schraube	Tornillo	Skruv	
3	**VOE 20405672**	1					Screw	Vis	Schraube	Tornillo	Skruv	
4	**VOE 13949578**	1					Screw	Vis	Schraube	Tornillo	Skruv	
5	**VOE 20779655**	1					Gasket	Joint	Dichtung	Junta	Packning	
6	**VOE 20928174**	1					Nozzle	Gicleur	Düse	Difusor	Munstycke	
7	**VOE 980973**	1					Hollow screw	Vis creuse	Hohlschraube	Tornillo perforado	Hålskruv	(VOE 20460289)
8	**VOE 13947281**	2					Gasket	Joint	Dichtung	Junta	Packning	
9	**VOE 951955**	2					Spring pin	Goupille tubulaire	Federstift	Pasador tubular	Fjädrande pinne	
10	**VOE 21892319**	1					Gasket	Joint	Dichtung	Junta	Packning	
11	**VOE 20405603**	1					Spring pin	Goupille tubulaire	Federstift	Pasador tubular	Fjädrande pinne	
12	**VOE 20797270**	3					Flange screw	Vis à embase	Flanschschraube	Tornillo embridado	Flänsskruv	
13	**VOE 20412324**	8					Screw	Vis	Schraube	Tornillo	Skruv	
14	**VOE 21664398**	6					Nozzle	Gicleur	Düse	Difusor	Munstycke	
15	**VOE 20412324**	6					Screw	Vis	Schraube	Tornillo	Skruv	
16	**VOE 21486014**	1					Service cover	Panneau de service	Frontdeckel	Tapa delantera	Frontlucka	
17	**VOE 21486081**	1					Lip seal	Joint à lèvre	Lippendichtung	Sello	Läpptätning	

1		**Smörjsystem** **Sistema de lubricación** **Schmierölsystem** **Système de graissage** **Lubricating oil system**	Catalogue id **20612**	Group **221**
2			Illustr. No **1064798**	Section **100**
3			Issue **PUB 20025115-E**	Page **147**
4				
5		**8289045, 8289682**		

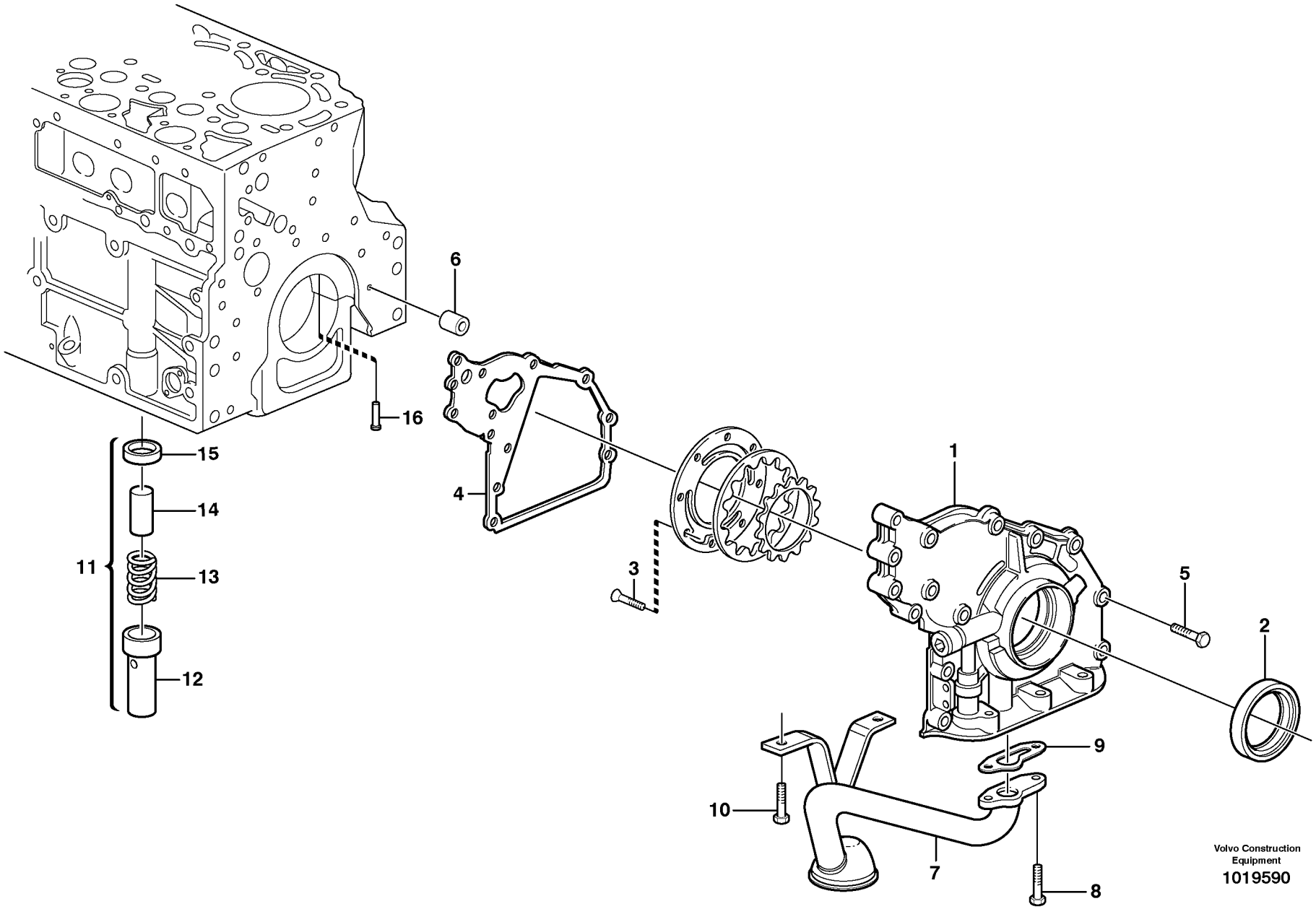
1
2
3
4
5
6
7
8
9
10
11
12
13
14
15
16
Volvo Construction Equipment
1019590

Fig.	Part No.	Quantity 1	2	3	P S	K I T	Description	Dénomination	Bezeichnung	Denominación	Benämning	Notes
1	**VOE 21600207**	1					Oil pump housing	Carter pompe huile	Ölpumpengehäuse	Caja de bomba de ac	Oljepumphus	
2	**VOE 21486081**	1					•Lip seal	•Joint à lèvre	•Lippendichtung	•Sello	•Läpptätning	(VOE 20412568)
3	**VOE 20451738**	8					•Screw	•Vis	•Schraube	•Tornillo	•Skruv	
4	**VOE 21679835**	1					Gasket	Joint	Dichtung	Junta	Packning	(VOE 20742661)
5	**VOE 20412324**	14					Screw	Vis	Schraube	Tornillo	Skruv	
6	**VOE 20405603**	1					Spring pin	Goupille tubulaire	Federstift	Pasador tubular	Fjädrande pinne	
7	**VOE 21470688**	1					Suction pipe	Tuyau aspiration	Saugrohr	Tubo de aspiración	Sugrör	
8	**VOE 20405672**	2					Screw	Vis	Schraube	Tornillo	Skruv	
9	**VOE 20405888**	1					Gasket	Joint	Dichtung	Junta	Packning	
10	**VOE 20405792**	2					Screw	Vis	Schraube	Tornillo	Skruv	
11	**VOE 11700271**	1					Delivery valve	Soupape de refoulem	Druckventil	Válvula de presión	Tryckventil	
12	**VOE 20405937**	1					•Sleeve	•Douille	•Hülse	•Manguito	•Hylsa	
13	**VOE 20405896**	1					•Compression spring	•Ressort pression	•Druckfeder	•Resorte de presión	•Tryckfjäder	
14	**VOE 20405936**	1			OP		•Valve	•Valve	•Ventil	•Válvula	•Ventil	
15	**VOE 20405904**	1					•Ring	•Bague	•Ring	•Anillo	•Ring	
16	**VOE 20405561**	6					Piston	Piston	Kolben	Pistón	Kolv	

1		**Smörjsystem** **Sistema de lubricación** **Schmierölsystem** **Système de graissage** **Lubricating oil system**	Catalogue id **20612**	Group **221**
2				
3			Illustr. No **1019590**	Section **110**
4				
5		**8291929, 8291930**	Issue **PUB 20025115-E**	Page **149**

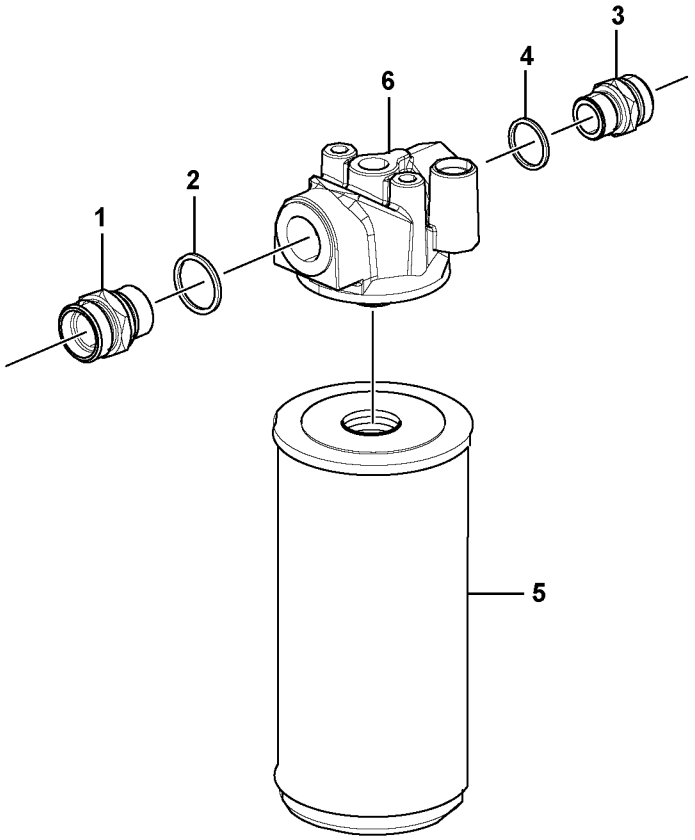
1
2
6
4
3
5

Fig.	Part No.	Quantity 1	2	3	PS	KIT	Description	Dénomination	Bezeichnung	Denominación	Benämning	Notes
1	**VOE 21317448**	1					Socket	Socle	Steckdose	Toma de corriente	Stickdosa	
2	**VOE 994064**	1					Gasket	Joint	Dichtung	Junta	Packning	
3	**VOE 21317494**	1					Socket	Socle	Steckdose	Toma de corriente	Stickdosa	
4	**VOE 993407**	1					Gasket	Joint	Dichtung	Junta	Packning	
5	**VOE 3831236**	1					Oil filter	Filtre à huile	Ölfilter	Filtro de aceite	Oljefilter	
6	**VOE 21682041**	1					Filter housing	Cloche de filtre	Filtergehäuse	Caja del filtro	Filterhus	

1		**Oljefilter** **Filtro de aceite** **Ölfilter** **Filtre à huile** **Oil filter**	Catalogue id **20612**	Group **222**
2			Illustr. No **1062259**	Section **100**
3			Issue **PUB 20025115-E**	Page **151**
4				
5		**8289045, 8289682**		

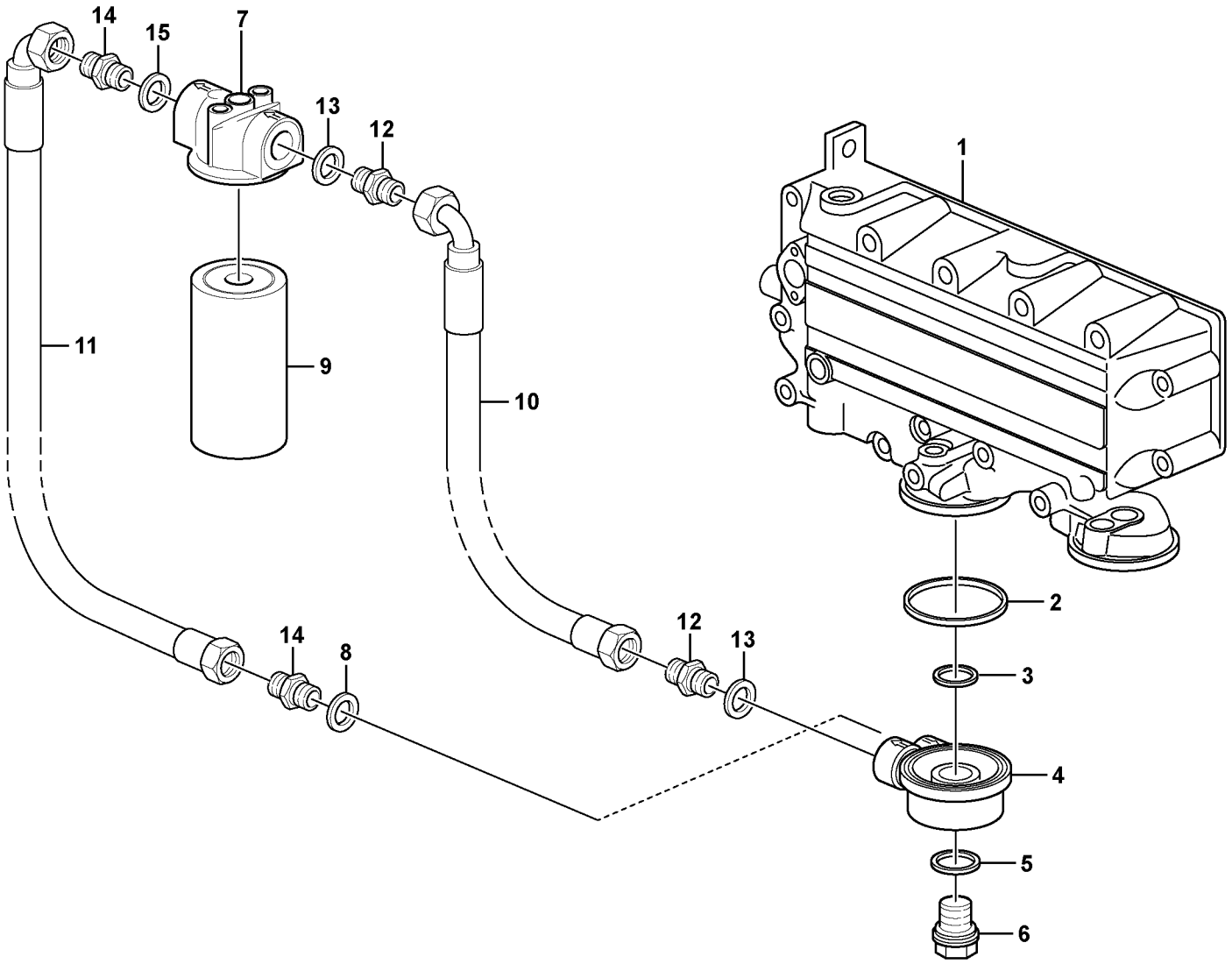

Volvo Construction Equipment
1067814

Fig.	Part No.	Quantity 1	2	3	PS	KIT	Description	Dénomination	Bezeichnung	Denominación	Benämning	Notes
1		1					Housing	Carter	Gehäuse	Carter	Hus	See group 223, Page 161
2	**VOE 20450992**	1					Sealing ring	Bague étanchéité	Dichtring	Anillo retén	Tätningsring	
3	**VOE 20405578**	1					Sealing ring	Bague étanchéité	Dichtring	Anillo retén	Tätningsring	
4	**VOE 21317531**	1					Adapter	Adaptateur	Adapter	Adaptador	Adapter	
5	**VOE 20450993**	1					Sealing ring	Bague étanchéité	Dichtring	Anillo retén	Tätningsring	
6	**VOE 20450991**	1					Hollow screw	Vis creuse	Hohlschraube	Tornillo perforado	Hålskruv	
7	**VOE 21317453**	1					Filter	Filtre	Filter	Filtro	Filter	
8	**VOE 994064**	2					Gasket	Joint	Dichtung	Junta	Packning	
9	**VOE 3831236**	1					Oil filter	Filtre à huile	Ölfilter	Filtro de aceite	Oljefilter	
10		1					Hose	Durit	Schlauch	Tubo flexible	Slang	See group 210, Page 91
11		1					Hose	Durit	Schlauch	Tubo flexible	Slang	See group 210, Page 91
12	**VOE 21317494**	1					Socket	Socle	Steckdose	Toma de corriente	Stickdosa	
13	**VOE 993407**	2					Gasket	Joint	Dichtung	Junta	Packning	
14	**VOE 21317448**	2					Socket	Socle	Steckdose	Toma de corriente	Stickdosa	

1		**Oljefilter** **Filtro de aceite** **Ölfilter** **Filtre à huile** **Oil filter**	Catalogue id **20612**	Group **222**
2				
3			Illustr. No **1067814**	Section **110**
4				
5		**8291929, 8291930**	Issue **PUB 20025115-E**	Page **153**

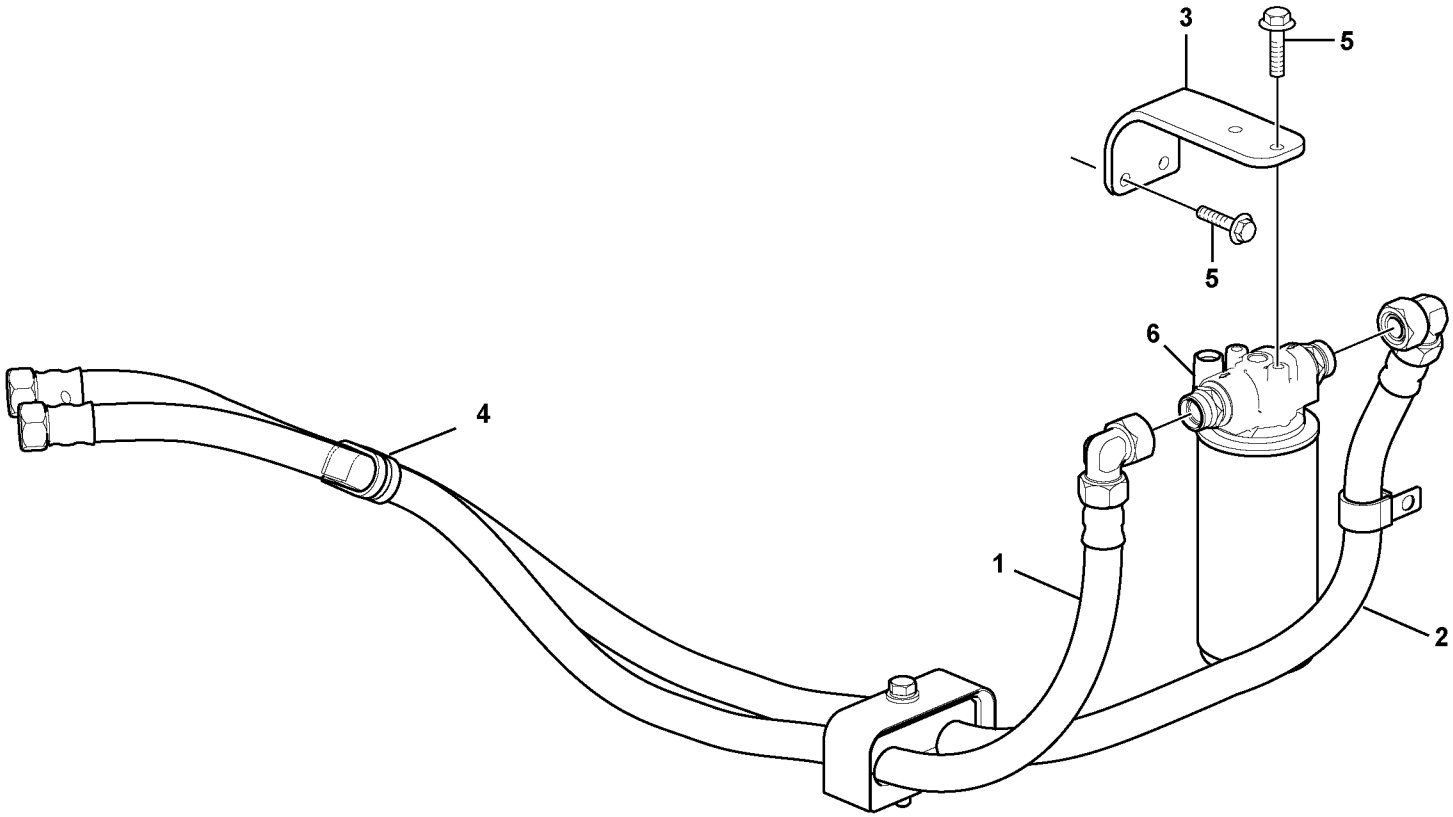

Volvo Construction Equipment
1062605

Fig.	Part No.	Quantity 1	2	3	PS	KIT	Description	Dénomination	Bezeichnung	Denominación	Benämning	Notes
1	**VOE 14607646**	1					Hose	Flexible	Schlauch	Manguera	Slang	
2	**VOE 14606980**	1					Hose	Flexible	Schlauch	Manguera	Slang	
3		1			NS		Bracket	Console	Konsole	Consola	Konsol	
4	**VOE 14507451**	1					Clip	Clip	Clip	Clip	Clips	
5	**VOE 946441**	4					Flange screw	Vis à embase	Flanschschraube	Tornillo embridado	Flänsskruv	
6		1					Oil filter	Filtre à huile	Ölfilter	Filtro de aceite	Oljefilter	See group 222, Page 151

1		**Oljefilter med monteringsdetaljer** **Filtro de aceite con accesorios de montaje** **Ölfilter mit Anbauteilen** **Filtre à huile avec pièces de montage** **Oil filter with fitting parts**	Catalogue id **20612**	Group **222**
2				
3			Illustr. No **1062605**	Section **200**
4				
5		**8289045, 8289682**	Issue **PUB 20025115-E**	Page **155**

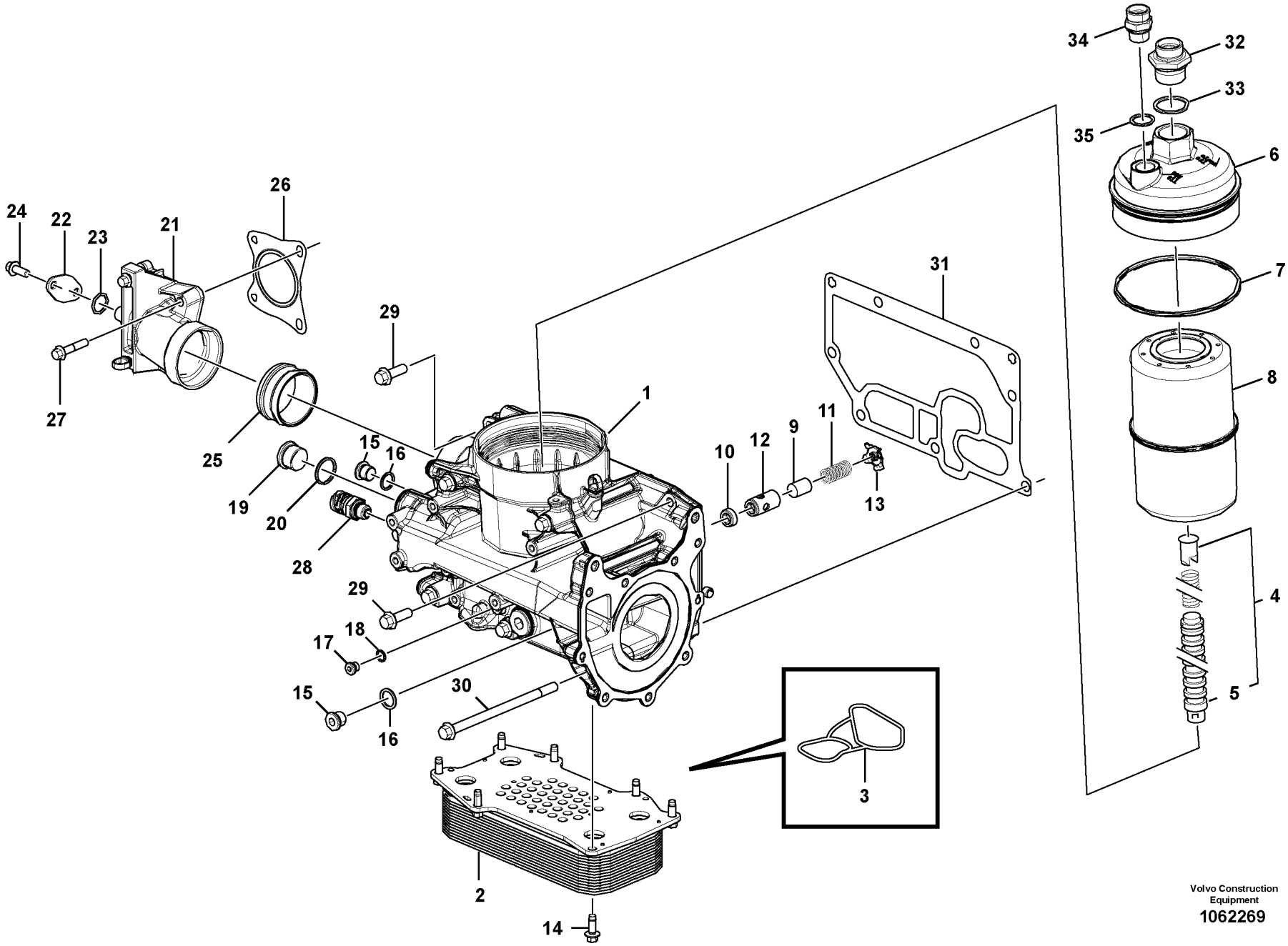

Volvo Construction Equipment
1062269

Fig.	Part No.	Quantity 1	2	3	PS	KIT	Description	Dénomination	Bezeichnung	Denominación	Benämning	Notes
1	**VOE 21004191**	1					Oil cooler	Radiateur huile	Ölkühler	Enfriador de aceite	Oljekylare	
2	**VOE 21703158**	1					•Oil cooler	•Radiateur huile	•Ölkühler	•Enfriador de aceite	•Oljekylare	
3	**VOE 20459202**	2					•Gasket	•Joint	•Dichtung	•Junta	•Packning	
4	**VOE 21664409**	1					•Support	•Support	•Stütze	•Apoyo	•Stöd	
5	**VOE 20793400**	1					••Support	••Bâti	••Stativ	••Base	••Stativ	
6	**VOE 21009291**	1					•Cover	•Capot	•Haube	•Capó	•Huv	
7	**VOE 20793394**	1					••O-ring	••Joint torique	••O-Ring	••Anillo tórico	••O-ring	(VOE 21003838)
8	**VOE 21665266**	1					••Oil filter	••Filtre à huile	••Ölfilter	••Filtro de aceite	••Oljefilter	
9	**VOE 20862028**	1					•Control plunger	•Piston	•Stößel	•Pasador de acciona	•Manöverpinne	
10	**VOE 20862336**	1					•Insert	•Cartouche	•Einsatz	•Elemento	•Insats	
11	**VOE 20860334**	1					•Spring	•Ressort	•Feder	•Resorte	•Fjäder	
12	**VOE 20860343**	1					•Sleeve	•Douille	•Hülse	•Manguito	•Hylsa	
13	**VOE 20860349**	1					•Lock washer	•Rondelle verrouillag	•Sicherungsscheibe	•Arandela seguridad	•Låsbricka	
14	**VOE 20405885**	7					•Screw	•Vis	•Schraube	•Tornillo	•Skruv	
15	**VOE 20502245**	2					Plug	Bouchon	Stöpsel	Tapón	Propp	
16	**VOE 993436**	2					Gasket	Joint	Dichtung	Junta	Packning	
17	**VOE 20795923**	1					Plug	Bouchon	Stöpsel	Tapón	Propp	
18	**VOE 993358**	1					Gasket	Joint	Dichtung	Junta	Packning	
19	**VOE 20459195**	1					Plug	Tampon	Stopfen	Tapón	Plugg	
20	**VOE 993407**	1					Gasket	Joint	Dichtung	Junta	Packning	
21	**VOE 21073059**	1					Coolant pipe	Tube de refroidissem	Kühlmittelrohr	Tubo de refrigeración	Kylvätskerör	
22	**VOE 21072778**	1					•Flange	•Bride	•Flansch	•Brida	•Fläns	
23	**VOE 20405599**	1					•Sealing ring	•Bague étanchéité	•Dichtring	•Anillo retén	•Tätningsring	
24	**VOE 20405792**	1					•Screw	•Vis	•Schraube	•Tornillo	•Skruv	
25	**VOE 21364512**	1					•Plug	•Bouchon	•Stöpsel	•Tapón	•Propp	
26	**VOE 21043750**	1					Gasket	Joint	Dichtung	Junta	Packning	
27	**VOE 20405884**	4					Screw	Vis	Schraube	Tornillo	Skruv	
28	**VOE 20898038**	1					Pressure sensor	Capteur de pression	Druckgeber	Sensor de presión	Trycksensor	SE2203
29	**VOE 20755314**	2					Flange screw	Vis à embase	Flanschschraube	Tornillo embridado	Flänsskruv	
30	**VOE 20797054**	7					Flange screw	Vis à embase	Flanschschraube	Tornillo embridado	Flänsskruv	

1		**Oljekylare** **Enfriador de aceite** **Ölkühler** **Radiateur d 'huile** **Oil cooler**	Catalogue id **20612**	Group **223**
2				
3			Illustr. No **1062269**	Section **100**
4				
5		**8289045, 8289682**	Issue **PUB 20025115-E**	Page **157**

VOLVO

EC300D

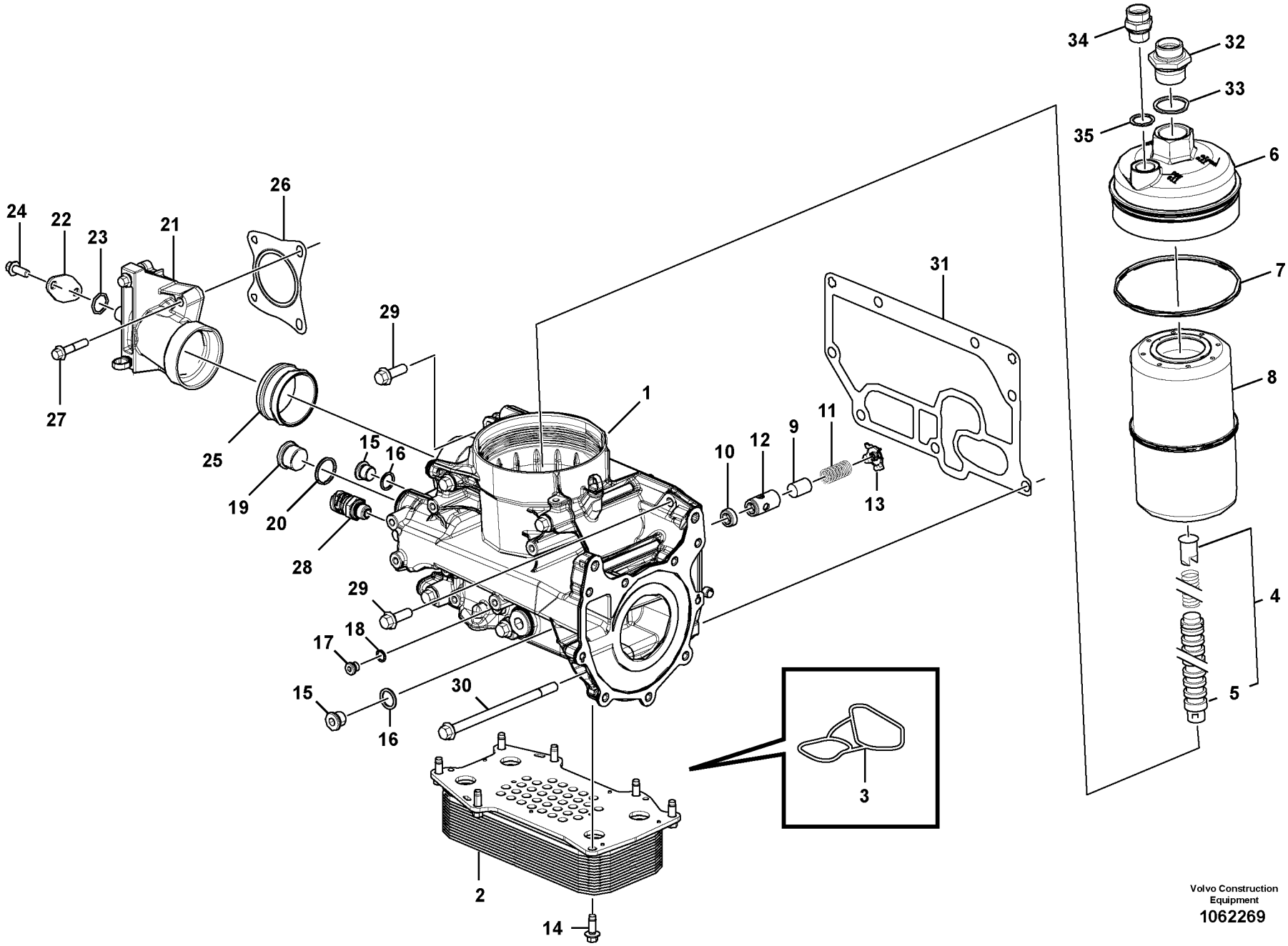

Volvo Construction Equipment
1062269

Fig.	Part No.	Quantity 1	2	3	P S	K I T	Description	Dénomination	Bezeichnung	Denominación	Benämning	Notes
31	**VOE 20793728**	1					Gasket	Joint	Dichtung	Junta	Packning	
32	**VOE 21665274**	1					Adapter	Adaptateur	Adapter	Adaptador	Adapter	
33	**VOE 21665284**	1					Gasket	Joint	Dichtung	Junta	Packning	
34	**VOE 21665282**	1					Adapter	Adaptateur	Adapter	Adaptador	Adapter	
35	**VOE 20460026**	1					Sealing ring	Bague étanchéité	Dichtring	Anillo retén	Tätningsring	

1		**Oljekylare** **Enfriador de aceite** **Ölkühler** **Radiateur d 'huile** **Oil cooler**	Catalogue id **20612**	Group **223**
2			Illustr. No **1062269**	Section **100**
3			Issue **PUB 20025115-E**	Page **159**
4				
5		**8289045, 8289682**		

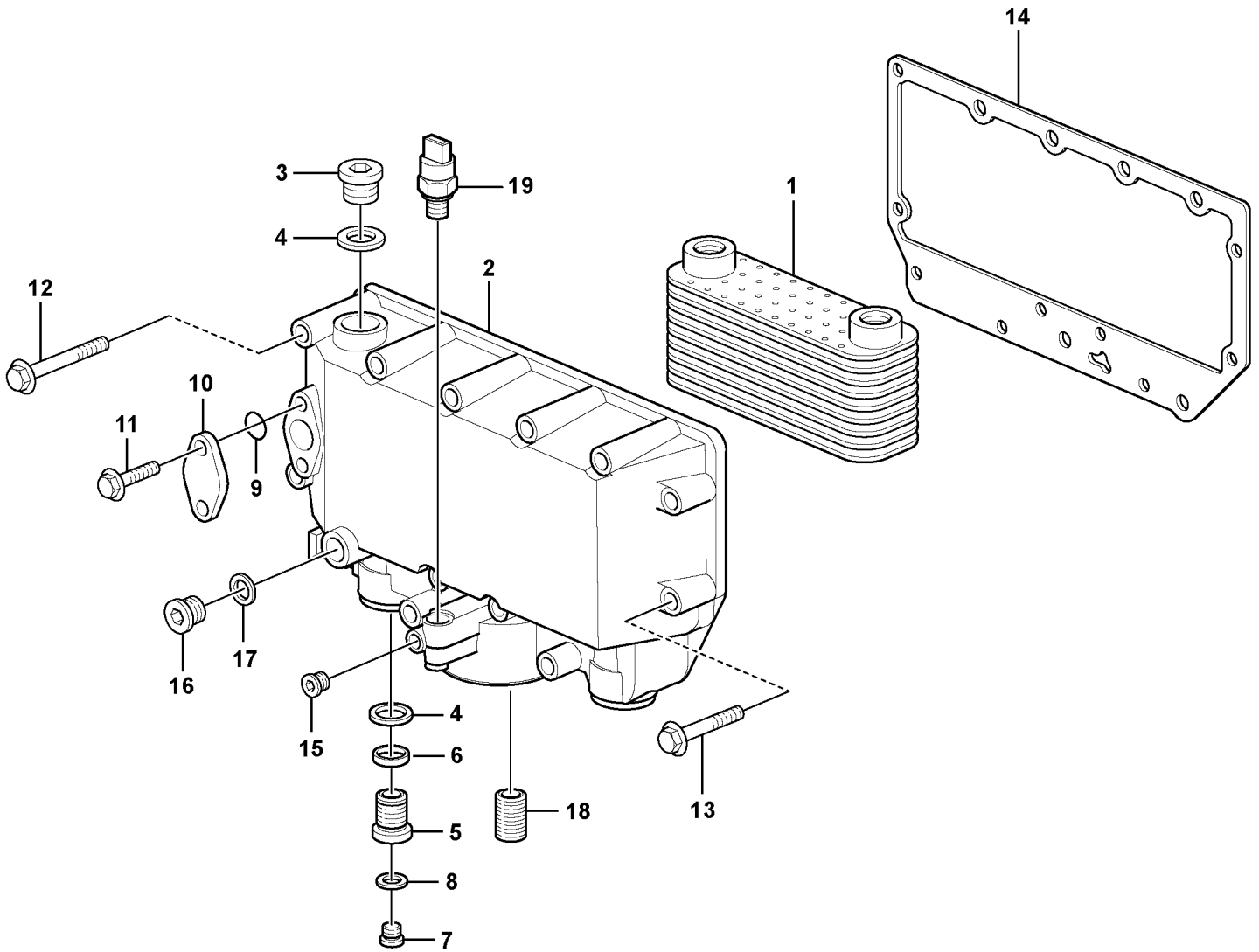

Volvo Construction Equipment
1067818

Fig.	Part No.	Quantity 1	2	3	PS	KIT	Description	Dénomination	Bezeichnung	Denominación	Benämning	Notes
1	**VOE 20715681**	1					Oil Cooler	Refroidisseur huile	Ölkühler	Enfriadores aceite	Oljekylare	
2	**VOE 21590865**	1					Oil cooler	Radiateur huile	Ölkühler	Enfriador de aceite	Oljekylare	(VOE 20819716)
3	**VOE 20459195**	1					Plug	Tampon	Stopfen	Tapón	Plugg	
4	**VOE 13947628**	2					Plane gasket	Joint plan	Plandichtung	Junta plana	Planpackning	
5	**VOE 20405752**	1					Screw	Vis	Schraube	Tornillo	Skruv	
6	**VOE 20405569**	1					•Sealing	•Étanchéité	•dichtung	•Junta	•Tätning	
7	**VOE 20549897**	1					Plug	Tampon	Stopfen	Tapón	Plugg	
8	**VOE 20405578**	1					Sealing ring	Bague étanchéité	Dichtring	Anillo retén	Tätningsring	
9	**VOE 20405599**	1					Sealing ring	Bague étanchéité	Dichtring	Anillo retén	Tätningsring	
10	**VOE 21072778**	1					Flange	Bride	Flansch	Brida	Fläns	
11	**VOE 20405792**	2					Screw	Vis	Schraube	Tornillo	Skruv	
12	**VOE 20405917**	10					Screw	Vis	Schraube	Tornillo	Skruv	
13	**VOE 20405672**	3					Screw	Vis	Schraube	Tornillo	Skruv	
14	**VOE 20405747**	1					Gasket	Joint	Dichtung	Junta	Packning	
15	**VOE 21011809**	1					Plug	Bouchon	Stöpsel	Tapón	Propp	
16	**VOE 888474**	1					Screw	Vis	Schraube	Tornillo	Skruv	
17	**VOE 20450890**	1					Sealing ring	Bague étanchéité	Dichtring	Anillo retén	Tätningsring	
18	**VOE 20405758**	1					Bushing	Bague	Buchse	Casquillo	Bussning	
19	**VOE 21291011**	1					Pressure sensor	Capteur de pression	Druckgeber	Sensor de presión	Trycksensor	SE2203

See group 286, Page 317

1		**Oljekylare** **Enfriador de aceite** **Ölkühler** **Radiateur d 'huile** **Oil cooler**	Catalogue id **20612**	Group **223**
2				
3			Illustr. No **1067818**	Section **110**
4				
5		**8291929, 8291930**	Issue **PUB 20025115-E**	Page **161**



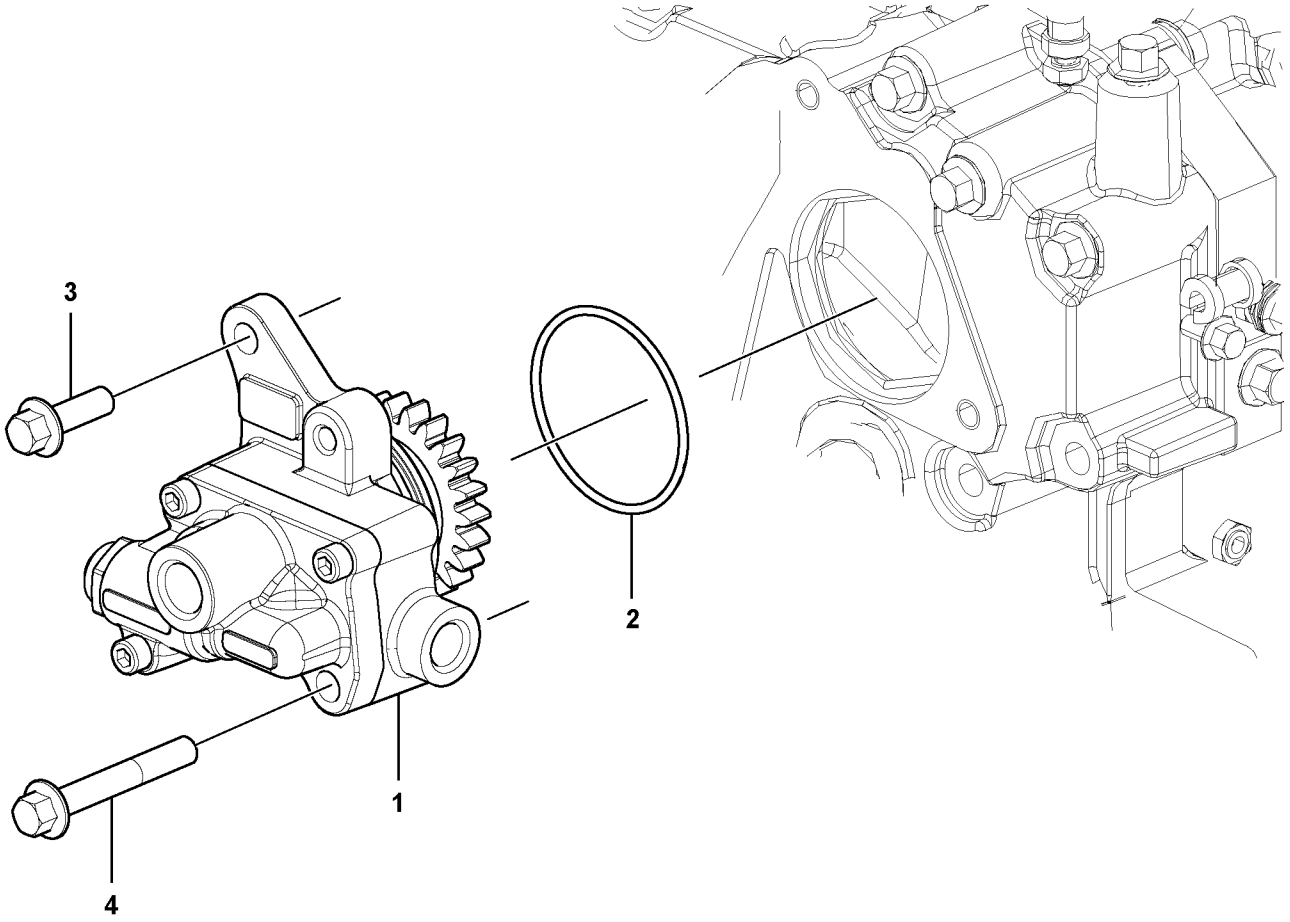
3
2
1
4

Fig.	Part No.	Quantity 1	2	3	PS	KIT	Description	Dénomination	Bezeichnung	Denominación	Benämning	Notes
1	**VOE 21683947**	1					Fuel pump	Pompe à carburant	Kraftstoffpumpe	Bomba de combustib	Bränslepump	
2	**VOE 20834438**	1					O-ring	Joint torique	O-Ring	Anillo tórico	O-ring	
3	**VOE 13949578**	1					Screw	Vis	Schraube	Tornillo	Skruv	
4	**VOE 20405709**	1					Screw	Vis	Schraube	Tornillo	Skruv	

1		**Bränslepump** **Bomba de combustible** **Kraftstoffpumpe** **Pompe carburant** **Fuel pump**	Catalogue id **20612**	Group **233**
2			Illustr. No **1062332**	Section **100**
3			Issue **PUB 20025115-E**	Page **163**
4				
5		**8289045, 8289682**		

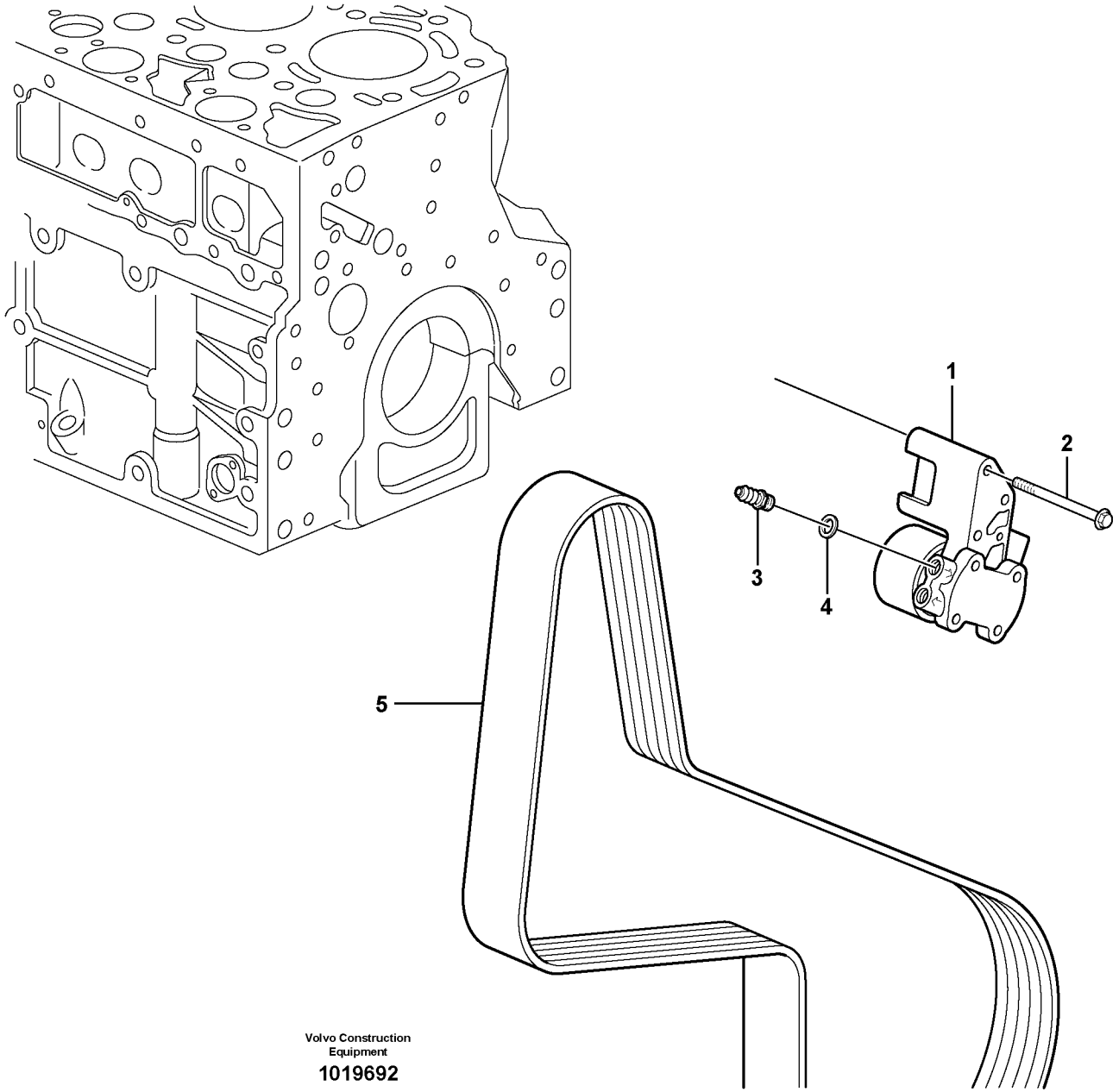

Volvo Construction Equipment

1019692

Fig.	Part No.	Quantity 1	2	3	P S	K I T	Description	Dénomination	Bezeichnung	Denominación	Benämning	Notes
1	**VOE 21620116**	1					Fuel pump	Pompe à carburant	Kraftstoffpumpe	Bomba de combustib	Bränslepump	(VOE 21019945)
2	**VOE 993471**	3					Flange screw	Vis à embase	Flanschschraube	Tornillo embridado	Flänsskruv	
3	**VOE 20412596**	1					Connector	Pièce connexion	Verbindungsstück	Pieza de conexión	Förbindningsstycke	
4	**VOE 993436**	1					Gasket	Joint	Dichtung	Junta	Packning	
5		1					V-ribbed Belt	Courroie trapezoidale	Keilriemen	Correa trapezoidal	Flerspårsrem	See group 263, Page 285

1		**Bränslepump** **Bomba de combustible** **Kraftstoffpumpe** **Pompe carburant** **Fuel pump**	Catalogue id **20612**	Group **233**
2				
3			Illustr. No **1019692**	Section **110**
4				
5		**8291929, 8291930**	Issue **PUB 20025115-E**	Page **165**



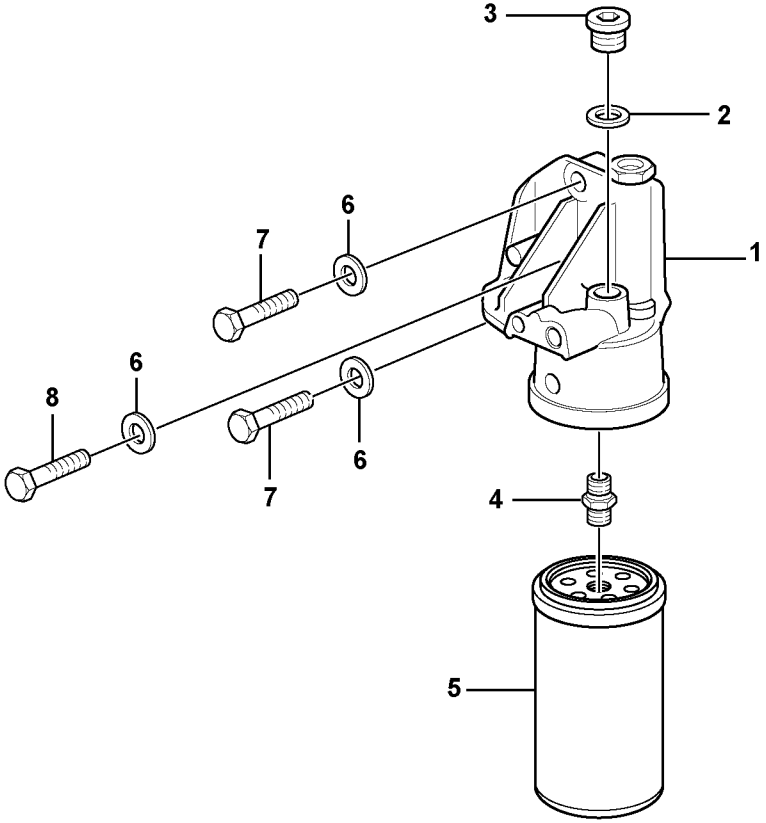

Volvo Construction Equipment

1062613

Fig.	Part No.	Quantity 1	2	3	PS	KIT	Description	Dénomination	Bezeichnung	Denominación	Benämning	Notes
1	**VOE 20914974**	1					Filter Retainer	Porte-filtre	Filtertopf	Soporte Filtro	Filterhållare	
2	**VOE 20847074**	1					O-ring	Joint Torique	O-Ring	Junta torica	O-ring	
3	**VOE 20847158**	1					Plug	Bouchon	Stopfen	Tapon	Plugg	
4	**VOE 20818370**	1					Screw Bushing	Douille Filetee	Gewindemuffe	Manguit Roscad	Skruvhylsa	
5	**VOE 20805349**	1					Fuel filter	Filtre a combustible	Kraftstofffilter	Filtro de combustible	Bränslefilter	
6	**VOE 993835**	3					Plain washer	Rondelle plane	Flachscheibe	Arandela plana	Planbricka	
7	**VOE 983245**	2					Hexagon screw	Vis à tête hexagonale	Sechskantschraube	Tornillo hexagonal	Sexkantsskruv	
8	**VOE 983247**	1					Hexagon screw	Vis à tête hexagonale	Sechskantschraube	Tornillo hexagonal	Sexkantsskruv	
9	**VOE 20405885**	2					Screw	Vis	Schraube	Tornillo	Skruv	2624)
10	**VOE 20405709**	1					Screw	Vis	Schraube	Tornillo	Skruv	2624)
11	**VOE 996777**	1					Flange screw	Vis à embase	Flanschschraube	Tornillo embridado	Flänsskruv	2624)

2624) **GB:** Not Shown **FR:** Non représenté **DE:** Nicht abgebildet **ES:** No ilustrado **SE:** Ej avbildad

1		**Bränslefilter** **Filtro de combustible** **Kraftstoffilter** **Filtre à carburant** **Fuel filter**	Catalogue id **20612**	Group **233**
2				
3			Illustr. No **1062613**	Section **200**
4				
5		**8289045, 8289682**	Issue **PUB 20025115-E**	Page **167**

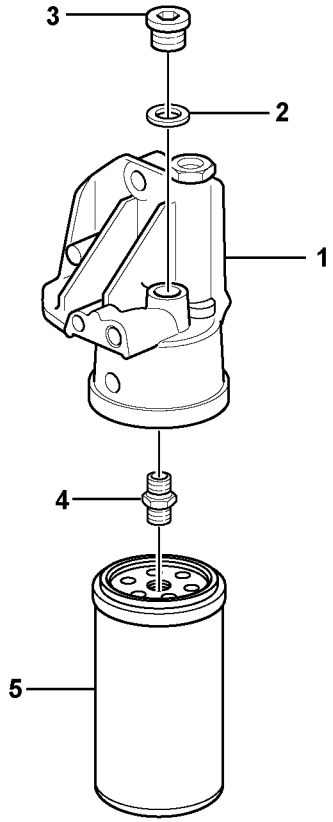

Volvo Construction Equipment

1027119

Fig.	Part No.	Quantity 1	2	3	PS	KIT	Description	Dénomination	Bezeichnung	Denominación	Benämning	Notes
1	**VOE 20914974**	1					Filter Retainer	Porte-filtre	Filtertopf	Soporte Filtro	Filterhållare	
2	**VOE 20847074**	1					O-ring	Joint Torique	O-Ring	Junta torica	O-ring	
3	**VOE 20847158**	1					Plug	Bouchon	Stopfen	Tapon	Plugg	
4	**VOE 20818370**	1					Screw Bushing	Douille Filetee	Gewindemuffe	Manguit Roscad	Skruvhylsa	
5	**VOE 20805349**	1					Fuel filter	Filtre a combustible	Kraftstofffilter	Filtro de combustible	Bränslefilter	

1		**Bränslefilter** **Filtro de combustible** **Kraftstoffilter** **Filtre à carburant** **Fuel filter**	Catalogue id **20612**	Group **233**
2				
3			Illustr. No **1027119**	Section **210**
4				
5		**8291929, 8291930**	Issue **PUB 20025115-E**	Page **169**

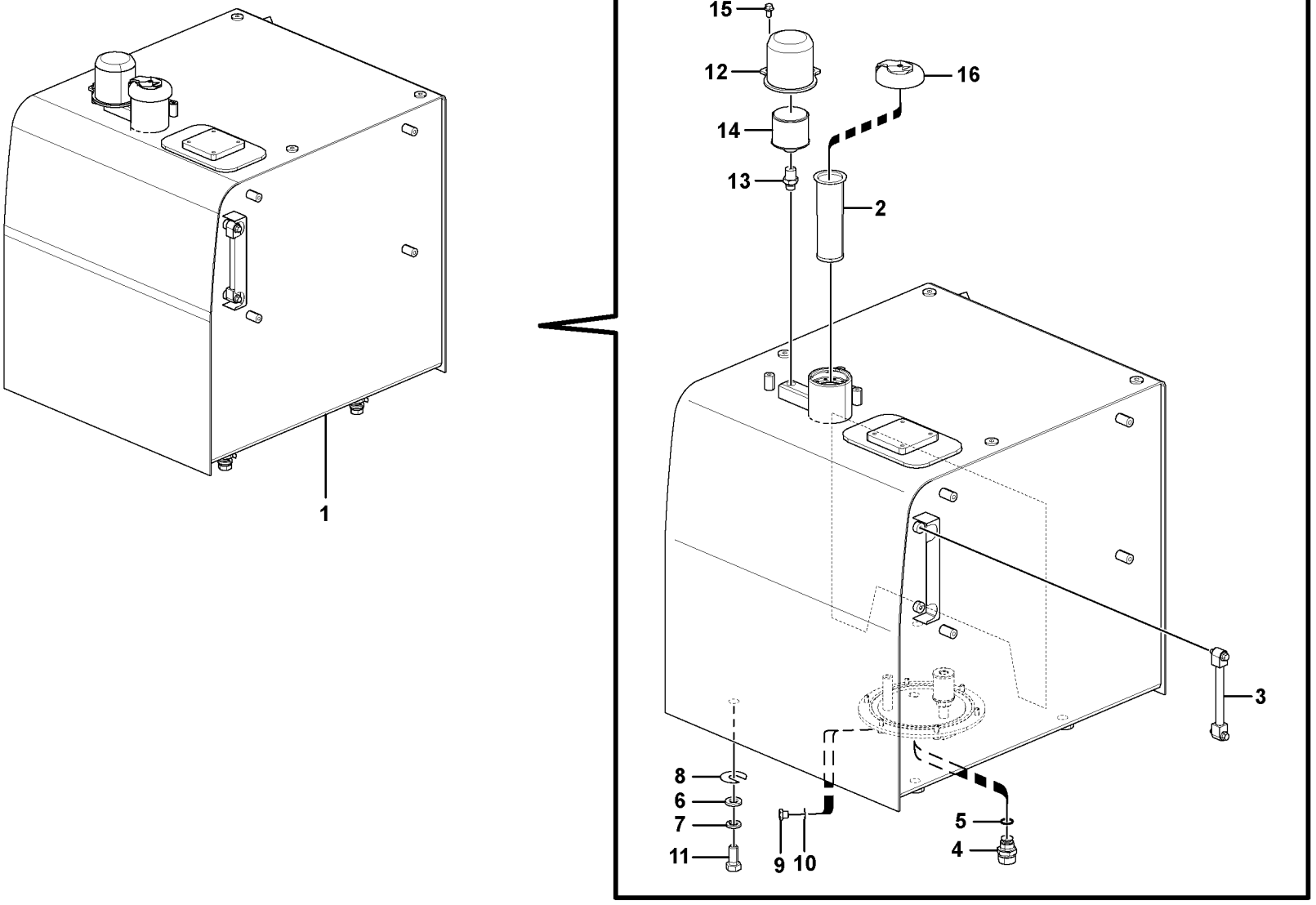
15
12
16
14
13
2
1
3
8
6
7
11
9
10
5
4

Fig.	Part No.	Quantity 1	2	3	PS	KIT	Description	Dénomination	Bezeichnung	Denominación	Benämning	Notes
1		1					Fuel tank	Réservoir carburant	Kraftstofftank	Deposit combust	Bränsletank	See group 234, Page 173
2	**VOE 14537348**	1					Strainer	Crépine	Sieb	Colador	Sil	
3	**VOE 14539978**	1					Gauge	Calibre	Messlehre	Galga	Tolk	S/N -210508
4	**VOE 14521728**	1					Valve	Valve	Ventil	Válvula	Ventil	
5	**VOE 949329**	1					Gasket	Joint	Dichtung	Junta	Packning	
6	**VOE 992047**	4					Plain washer	Rondelle plane	Flachscheibe	Arandela plana	Planbricka	
7	**SA 9213-20000**	4					Spring washer	Rondelle élastique	Federscheibe	Arandela elástica	Fjäderbricka	
8	**VOE 14881065**	4					Shim	Cale réglage	Ausgleichblech	Laminilla de ajuste	Justermellanlägg	
9	**VOE 960631**	1					Plug	Tampon	Stopfen	Tapón	Plugg	
10	**VOE 13947622**	1					Plane gasket	Joint plan	Plandichtung	Junta plana	Planpackning	
11	**VOE 991647**	4					Hexagon screw	Vis à tête hexagonale	Sechskantschraube	Tornillo hexagonal	Sexkantsskruv	
12	**VOE 14529947**	1					Cover	Capot	Haube	Capo	Lock	
13	**VOE 14537347**	1			SS		Connector	Raccord	Anschluss	Union	Anslutning	
14	**VOE 11172907**	1					Air filter	Filtre à air	Luftfilter	Filtro de aire	Luftfilter	
15	**VOE 946441**	2					Flange screw	Vis à embase	Flanschschraube	Tornillo embridado	Flänsskruv	
16	**VOE 14626785**		1		SS		Filler cap	Bouchon remplissag	Tankverschluss	Tapa de llenado	Påfyllningslock	
16	**VOE 14626786**			1	SS		Cap	Capot	Verschlusskappe	Capuchón	Hatt	

1	**8289044**	**Bränsletank med monteringsdetaljer** **Depósito de combustible con accesorios de montaje** **Kraftstofftank mit Anbauteilen** **Réservoir de carburant avec pièces de montage** **Fuel tank with fitting parts**	Catalogue id **20612**	Group **234**
2	**8277153**		Illustr. No **1060752**	Section **100**
3	**8277154**		Issue **PUB 20025115-E**	Page **171**
4				
5				

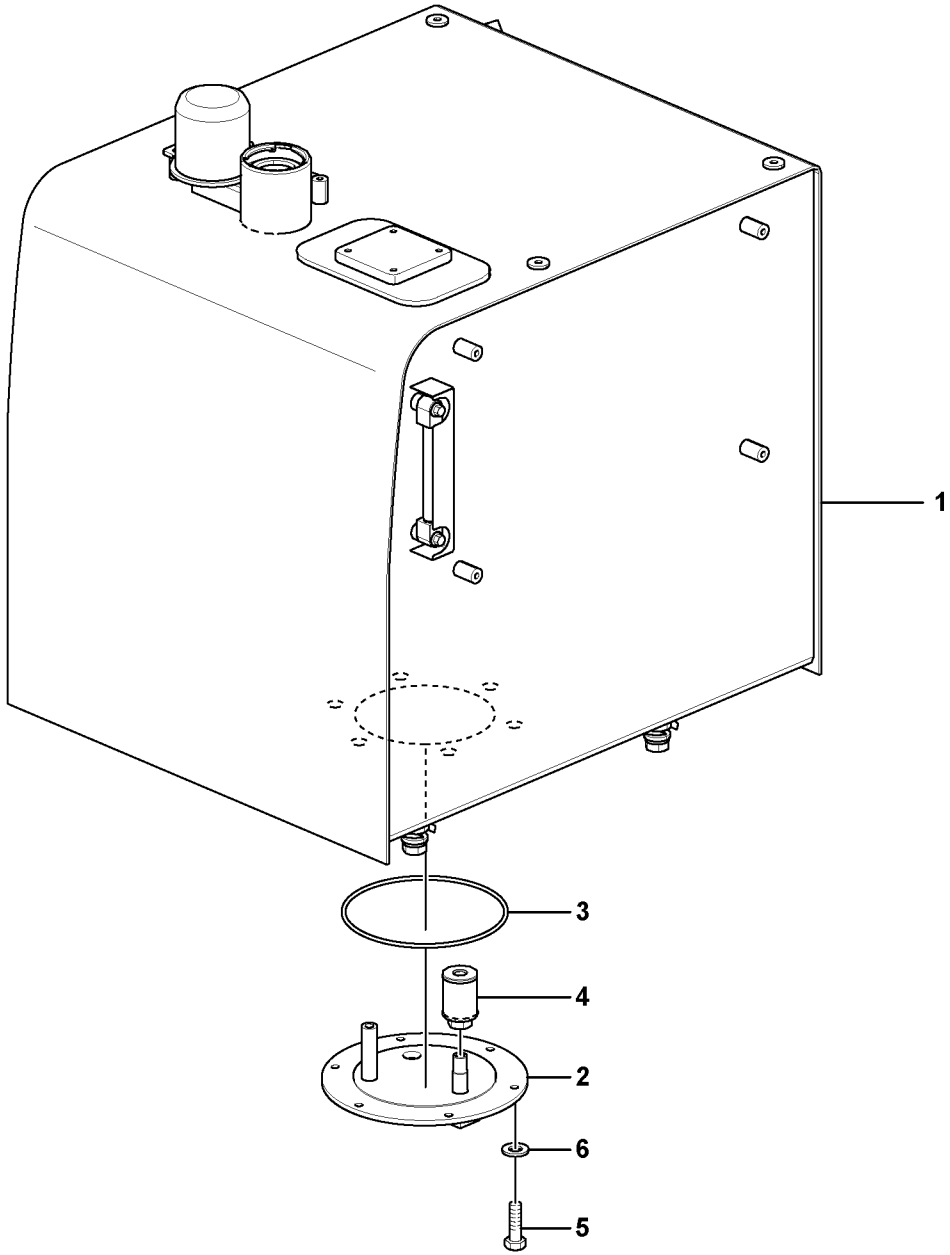

Volvo Construction Equipment
1056982

Fig.	Part No.	Quantity 1	2	3	PS	KIT	Description	Dénomination	Bezeichnung	Denominación	Benämning	Notes
1	**VOE 14650630**	1			SS		Fuel tank	Réservoir de carbura	Kraftstofftank	Depósito de combust	Bränsletank	
2	**VOE 14539711**	1					•Cover	•Capot	•Haube	•Cubierta	•Kåpa	
3	**VOE 960259**	1					•O-ring	•Joint torique	•O-Ring	•Anillo tórico	•O-ring	
4	**VOE 14532260**	1					•Strainer	•Crépine	•Sieb	•Colador	•Sil	
5	**VOE 983251**	6					•Hexagon screw	•Vis à tête hexagonal	•Sechskantschraube	•Tornillo hexagonal	•Sexkantsskruv	
6	**VOE 992040**	6					•Plain washer	•Rondelle plane	•Flachscheibe	•Arandela plana	•Planbricka	

1	**8289044**	**Bränsletank** **Depósito de combustible** **Kraftstofftank** **Réservoir de carburant** **Fuel tank**	Catalogue id **20612**	Group **234**
2			Illustr. No **1056982**	Section **150**
3			Issue **PUB 20025115-E**	Page **173**
4				
5				

VOLVO

EC300D

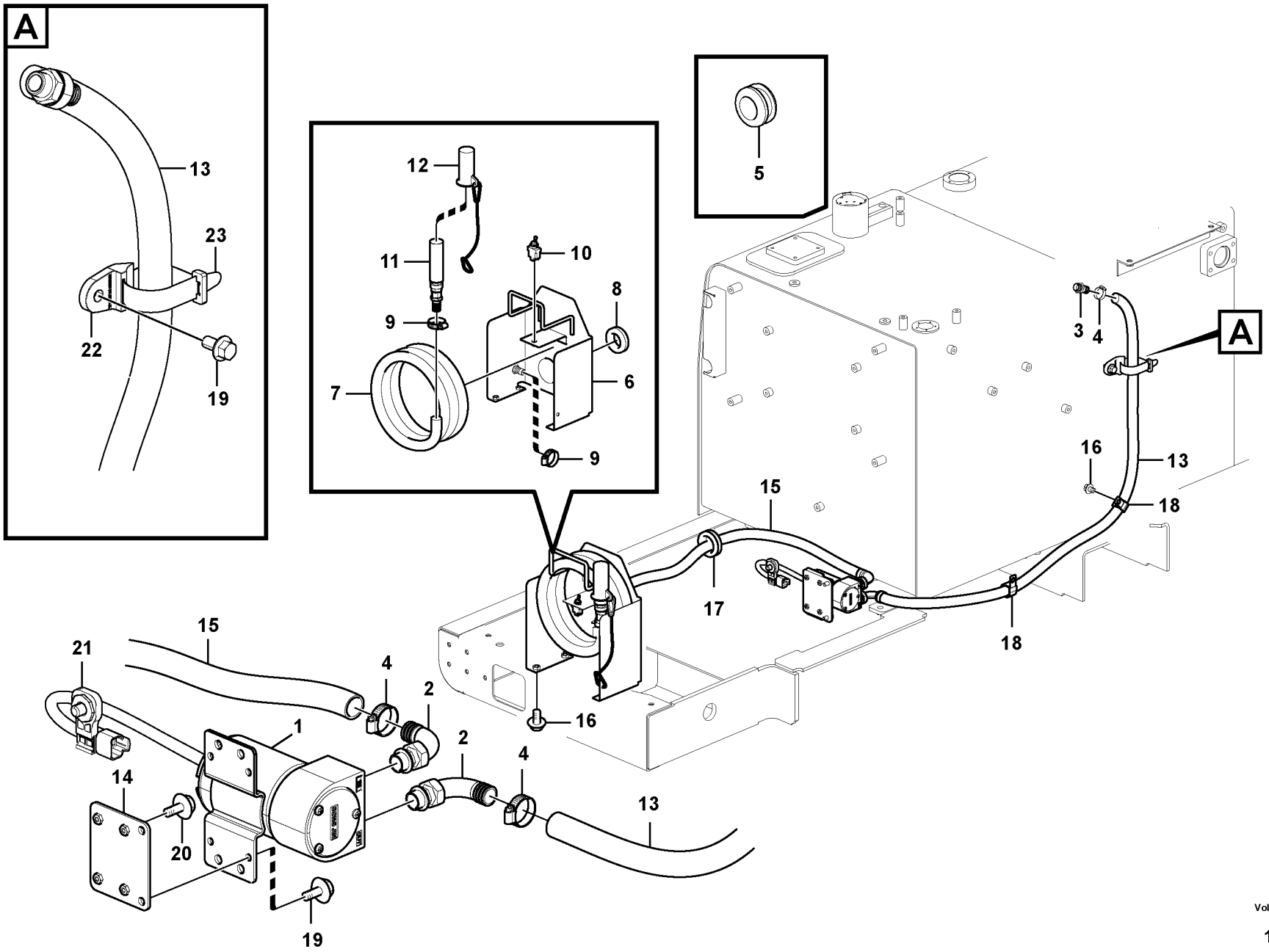

Volvo Construction Equipment
1059554

Fig.	Part No.	Quantity 1	2	3	PS	KIT	Description	Dénomination	Bezeichnung	Denominación	Benämning	Notes
1	**VOE 14591830**	1					Fuel filling pump	Pompe de remplissa	Tankpumpe	Bomba de llenado	Tankningspump	MO2302
2	**VOE 14517748**	2					Adapter	Adaptateur	Adapter	Adaptador	Adapter	
3	**VOE 14517747**	1					Adapter	Raccord Reduct.	Verbind Stutzen	Adaptador	Adapter	
4	**VOE 14517754**	3					Clip	Clip	Klemme	Clip	Clips	
5	**VOE 14529351**	1					Grommet	Passe fil	Durchführung	Pasaje	Genomföring	
6	**VOE 14539457**	1					Bracket	Console	Konsole	Consola	Konsol	
7	**VOE 14539109**	1			SS		Hose	Flexible	Schlauch	Manguera	Slang	
8	**VOE 14529352**	1					Grommet	Passe fil	Durchführung	Pasaje	Genomföring	
9	**VOE 14517754**	2					Clip	Clip	Klemme	Clip	Clips	
10	**VOE 14539456**	1					Toggle switch	Interrupteur à bascul	Wippschalter	Interruptor basculant	Vippströmställare	SW2304
11	**VOE 14517753**	1					Valve	Valve	Ventil	Válvula	Ventil	
12	**VOE 14539459**	1					Cover	Capot	Haube	Capo	Lock	
13	**VOE 14558788**	1					Hose	Flexible	Schlauch	Manguera	Slang	
14	**VOE 14539108**	1					Bracket	Console	Konsole	Consola	Konsol	
15	**VOE 14557007**	1					Hose	Flexible	Schlauch	Manguera	Slang	
16	**VOE 946471**	9					Flange screw	Vis à embase	Flanschschraube	Tornillo embridado	Flänsskruv	
17	**SA 9751-15016**	1					Grommet	Passe fil	Durchführung	Pasaje	Genomföring	
18	**VOE 14500297**	1					Clip	Clip	Clip	Clip	Clips	
19	**VOE 946441**	2					Flange screw	Vis à embase	Flanschschraube	Tornillo embridado	Flänsskruv	
20	**VOE 13946544**	4					Screw	Vis	Schraube	Tornillo	Skruv	
21	**VOE 14587635**	2					Clip	Clip	Clip	Clip	Clips	
22	**VOE 14558808**	2					Strip clamp	Serrage de ruban	Bandklammer	Abrazadera de cinta	Bandklamma	
23	**VOE 14558809**	2					Strip clamp	Serrage de ruban	Bandklammer	Abrazadera de cinta	Bandklamma	

1	**8289054**	**Tankningspump med monteringsdetaljer.** **Bomba de llenado con accesorios de montaje** **Tankpumpe mit Anbauteilen.** **Pompe rempl carburant avec pièces de montage.** **Fuel filling pump with assembling details**	Catalogue id **20612**	Group **234**
2			Illustr. No **1059554**	Section **200**
3			Issue **PUB 20025115-E**	Page **175**
4				
5				

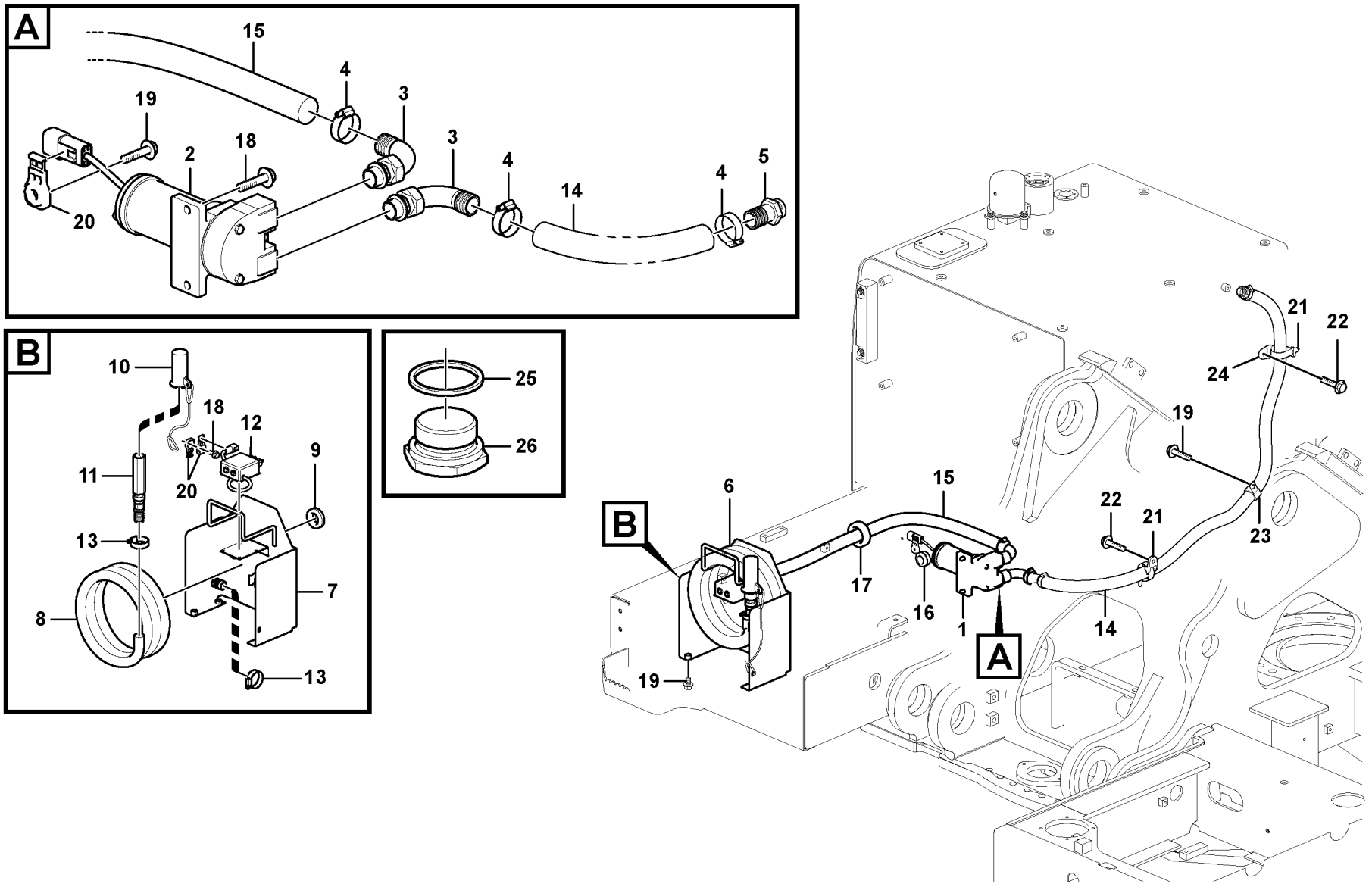

Volvo Construction Equipment

1059552

Fig.	Part No.	Quantity 1	2	3	PS	KIT	Description	Dénomination	Bezeichnung	Denominación	Benämning	Notes
1	**VOE 14572797**	1				K	Fuel filling pump	Pompe de remplissa	Tankpumpe	Bomba de llenado	Tankningspump	MO2302
2	**VOE 14529320**	1			SS		•Fuel filling pump	•Pompe de rempliss	•Tankpumpe	•Bomba de llenado	•Tankningspump	
3	**VOE 14529318**	2					•Adapter	•Adaptateur	•Adapter	•Adaptador	•Adapter	
4	**VOE 14517655**	3					•Clip	•Clip	•Klemme	•Clip	•Clips	
5	**VOE 14529317**	1					•Adapter	•Raccord Reduct.	•Verbind Stutzen	•Adaptador	•Adapter	
6	**VOE 14592044**	1			OP		Hose	Flexible	Schlauch	Manguera	Slang	
7	**VOE 14529121**	1					•Bracket	•Console	•Konsole	•Consola	•Konsol	
8	**VOE 14536920**	1					•Hose	•Flexible	•Schlauch	•Manguera	•Slang	
9	**VOE 14529352**	1					•Grommet	•Passe fil	•Durchführung	•Pasaje	•Genomföring	
10	**VOE 14539459**	1					•Cover	•Capot	•Haube	•Capo	•Lock	
11	**VOE 11710987**	1				K	•Valve	•Valve	•Ventil	•Válvula	•Ventil	(VOE 14529319)
12	**VOE 14592046**	1				K	•Switch	•Rupteur	•Ausschalter	•Interruptor	•Brytkontakt	SW2302/SW2303
13	**VOE 14517655**	2				K	•Clip	•Clip	•Klemme	•Clip	•Clips	
14	**VOE 14558789**	1					Hose	Flexible	Schlauch	Manguera	Slang	
15	**VOE 14536922**	1					Hose	Flexible	Schlauch	Manguera	Slang	
16	**VOE 14529351**	1					Grommet	Passe fil	Durchführung	Pasaje	Genomföring	
17	**SA 9751-15016**	1					Grommet	Passe fil	Durchführung	Pasaje	Genomföring	
18	**VOE 946329**	2					Flange screw	Vis à embase	Flanschschraube	Tornillo embridado	Flänsskruv	
19	**VOE 946471**	7					Flange screw	Vis à embase	Flanschschraube	Tornillo embridado	Flänsskruv	
20	**VOE 14587635**	2					Clip	Clip	Clip	Clip	Clips	
21	**VOE 14558809**	2					Strip clamp	Serrage de ruban	Bandklammer	Abrazadera de cinta	Bandklamma	
22	**VOE 946441**	2					Flange screw	Vis à embase	Flanschschraube	Tornillo embridado	Flänsskruv	
23	**VOE 14500298**	1					Clip	Clip	Clip	Clip	Clips	
24	**VOE 14558808**	2					Strip clamp	Serrage de ruban	Bandklammer	Abrazadera de cinta	Bandklamma	
25	**VOE 914394**		1				Plug	Tampon	Stopfen	Tapón	Plugg	
26	**VOE 13947629**		1				Plane gasket	Joint plan	Plandichtung	Junta plana	Planpackning	
	VOE 14592045						Valve	Valve	Ventil	Válvula	Ventil	KIT

1	**8289055**
2	**8279773**
3	
4	
5	

Tankningspump med monteringsdetaljer.
Bomba de llenado con accesorios de montaje
Tankpumpe mit Anbauteilen.
Pompe rempl carburant avec pièces de montage.
Fuel filling pump with assembling details

Catalogue id **20612**	Group **234**
Illustr. No **1059552**	Section **300**
Issue **PUB 20025115-E**	Page **177**



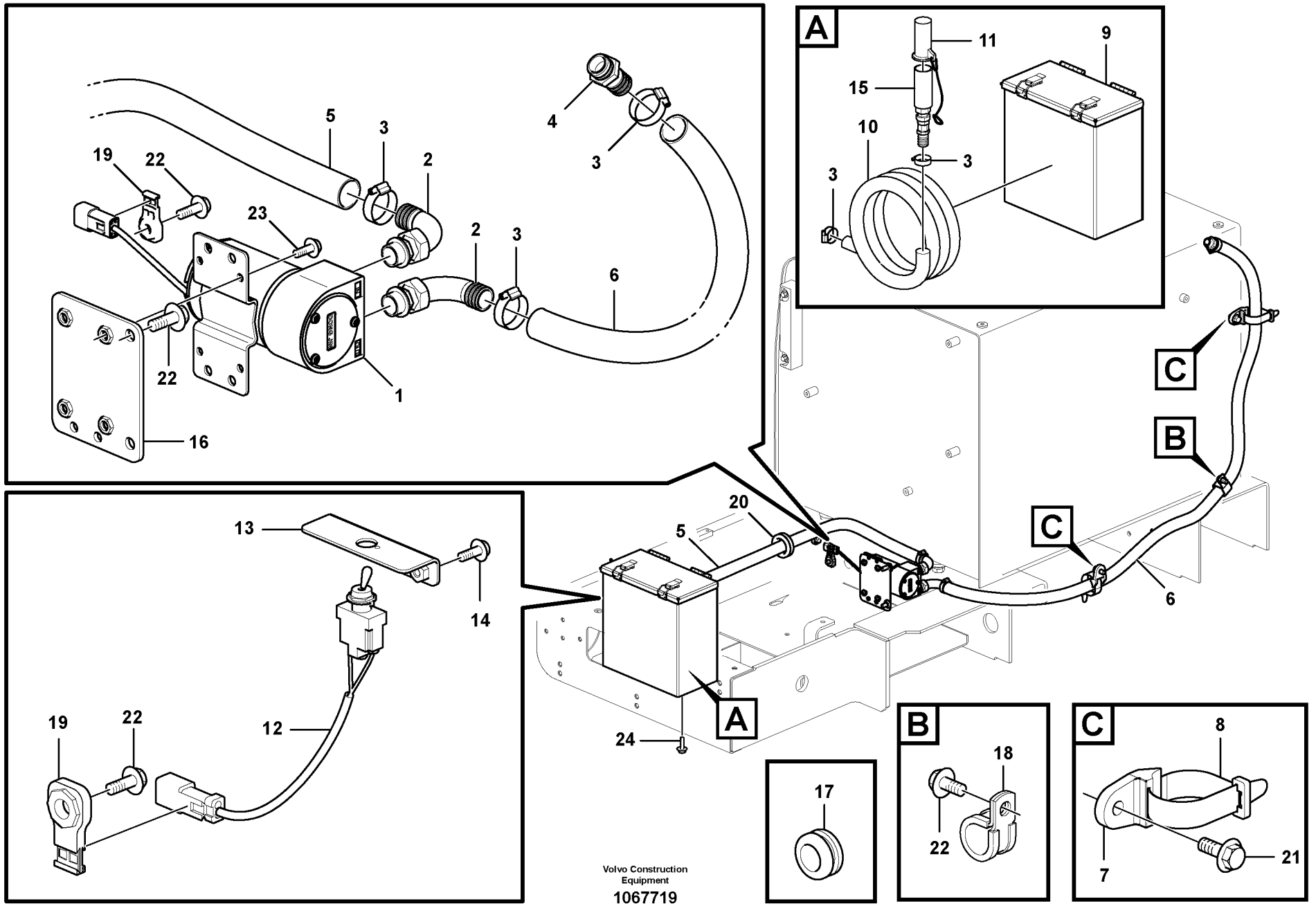

Volvo Construction Equipment

1067719

Fig.	Part No.	Quantity 1	2	3	PS	KIT	Description	Dénomination	Bezeichnung	Denominación	Benämning	Notes
1	**VOE 14591830**	1					Fuel filling pump	Pompe de remplissa	Tankpumpe	Bomba de llenado	Tankningspump	
2	**VOE 14517748**	2					Adapter	Adaptateur	Adapter	Adaptador	Adapter	
3	**VOE 14517754**	4					Clip	Clip	Klemme	Clip	Clips	
4	**VOE 14517747**	1					Adapter	Raccord Reduct.	Verbind Stutzen	Adaptador	Adapter	
5	**VOE 14557007**	1					Hose	Flexible	Schlauch	Manguera	Slang	
6	**VOE 14558788**	1					Hose	Flexible	Schlauch	Manguera	Slang	
7	**VOE 14558808**	2					Strip clamp	Serrage de ruban	Bandklammer	Abrazadera de cinta	Bandklamma	
8	**VOE 14558809**	2					Strip clamp	Serrage de ruban	Bandklammer	Abrazadera de cinta	Bandklamma	
9		1			NS		Bracket	Console	Konsole	Consola	Konsol	
10	**VOE 14543309**	1					Hose	Flexible	Schlauch	Manguera	Slang	
11	**VOE 14539459**	1					Cover	Capot	Haube	Capo	Lock	
12	**VOE 14539456**	1					Toggle switch	Interrupteur à bascul	Wippschalter	Interruptor basculant	Vippströmställare	
13		1			NS		Bracket	Console	Konsole	Ménsula	Konsol	
14	**VOE 969404**	2					Six point socket scre	Vis à 6 pans creux	Sechszahn-Hohlschr	Racor de seis diente	Sextandhålskruv	
15	**VOE 14517753**	1					Valve	Valve	Ventil	Válvula	Ventil	
16	**VOE 14539108**	1					Bracket	Console	Konsole	Consola	Konsol	
17	**VOE 14529351**	1					Grommet	Passe fil	Durchführung	Pasaje	Genomföring	
18	**VOE 14500297**	1					Clip	Clip	Clip	Clip	Clips	
19	**VOE 14587635**	2					Clip	Clip	Clip	Clip	Clips	
20	**SA 9751-15016**	1					Grommet	Passe fil	Durchführung	Pasaje	Genomföring	
21	**VOE 946441**	2					Flange screw	Vis à embase	Flanschschraube	Tornillo embridado	Flänsskruv	
22	**VOE 946471**	5					Flange screw	Vis à embase	Flanschschraube	Tornillo embridado	Flänsskruv	
23	**VOE 13946544**	4					Screw	Vis	Schraube	Tornillo	Skruv	
24	**VOE 946329**	4					Flange screw	Vis à embase	Flanschschraube	Tornillo embridado	Flänsskruv	

1		**Tankningspump med monteringsdetaljer.** **Bomba de llenado con accesorios de montaje** **Tankpumpe mit Anbauteilen.** **Pompe rempl carburant avec pièces de montage.** **Fuel filling pump with assembling details**	Catalogue id **20612**	Group **234**
2				
3			Illustr. No **1067719**	Section **400**
4				
5		**8292083**	Issue **PUB 20025115-E**	Page **179**

VOLVO

EC300D

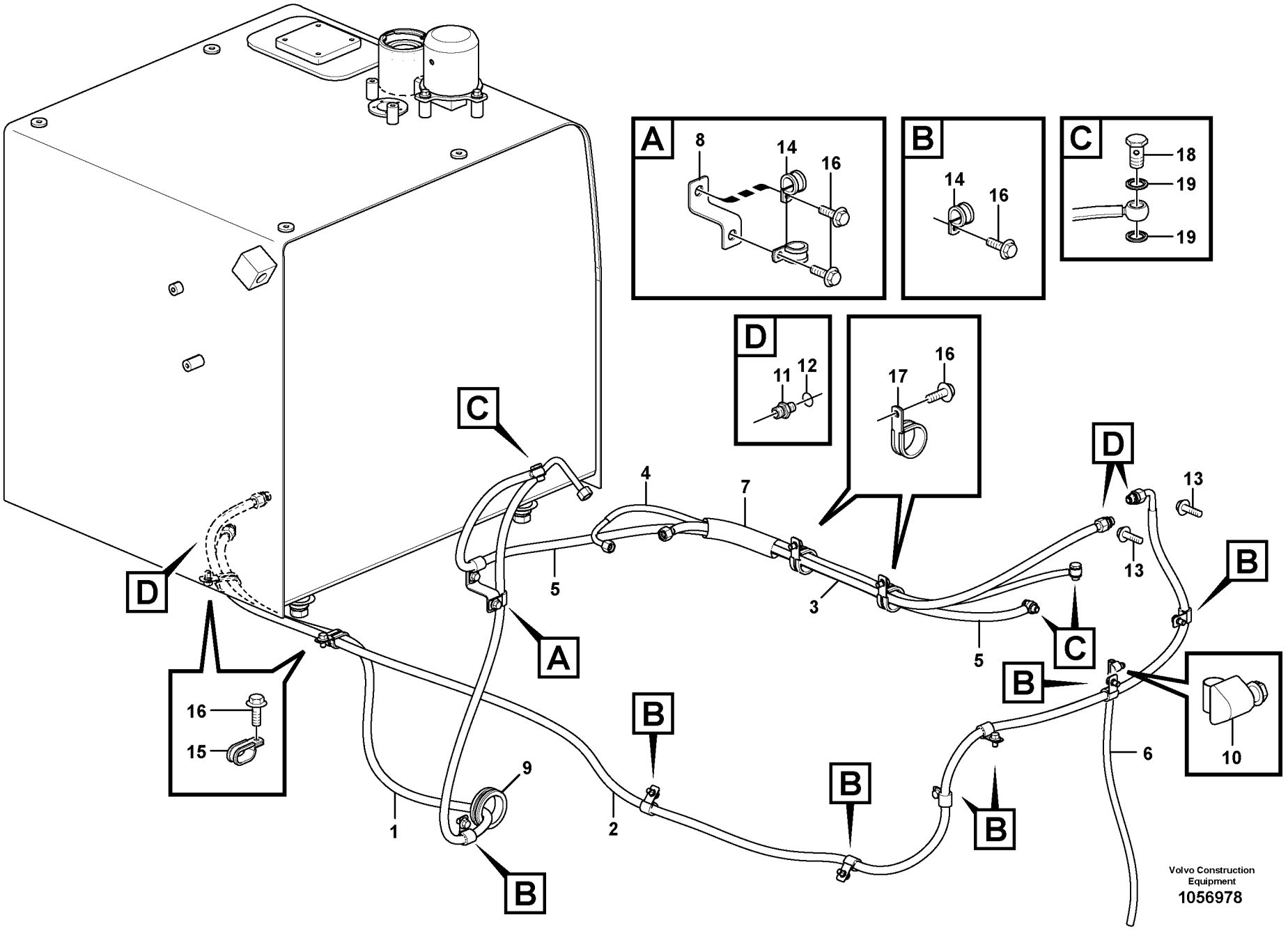
A
8
14
16
B
14
16
C
18
19
19
D
11
12
16
17
C
4
7
5
3
5
D
13
13
B
C
B
A
16
15
B
B
B
B
9
1
2
6
10
B
Volvo Construction Equipment
1056978

Fig.	Part No.	Quantity 1	2	3	PS	KIT	Description	Dénomination	Bezeichnung	Denominación	Benämning	Notes
1	**VOE 14606978**	1	1	1			Fuel hose	Flexible de carburant	Kraftstoffschlauch	Manguera de combu	Bränsleslang	
2	**VOE 14606979**	1	1	1			Fuel hose	Flexible de carburant	Kraftstoffschlauch	Manguera de combu	Bränsleslang	
3	**VOE 14614576**	1	1	1			Fuel hose	Flexible de carburant	Kraftstoffschlauch	Manguera de combu	Bränsleslang	
4	**VOE 14614579**	1					Fuel hose	Flexible de carburant	Kraftstoffschlauch	Manguera de combu	Bränsleslang	S/N -210135
5	**VOE 14614578**	1					Fuel hose	Flexible de carburant	Kraftstoffschlauch	Manguera de combu	Bränsleslang	S/N -210135
6	**VOE 14882439**	1	1	1			Hose	Flexible	Schlauch	Manguera	Slang	
7		1	1	1	NS		Hose protection	Cache-flexible	Schlauchhülle	Protección de mangu	Slangskydd	
8		1	1	1	NS		Bracket	Console	Konsole	Ménsula	Konsol	
9		1	1	1	NS		Grommet	Passe fil	Durchführung	Aislador pasapanel	Genomföring	
10	**SA 9312-00004**	1	1	1			Hose clamp	Collier durite	Schlauchschelle	Abrazadera de mang	Slangklamma	
11	**VOE 963948**	4	4	4			Nipple	Raccord	Nippel	Niple	Nippel	
12	**SA 9426-20050**	4	4	4			Gasket	Joint	Dichtung	Junta	Packning	
13	**VOE 946472**	2	2	2			Flange screw	Vis à embase	Flanschschraube	Tornillo embridado	Flänsskruv	
14	**VOE 14547764**	9	9	9			Clip	Clip	Clip	Clip	Clips	
15	**VOE 14532534**	2	2	2			Clip	Clip	Klemme	Clip	Clips	
16	**VOE 946471**	13	13	13			Flange screw	Vis à embase	Flanschschraube	Tornillo embridado	Flänsskruv	
17	**VOE 14515523**	2	2	2			Clip	Clip	Klemme	Clip	Clips	
18	**VOE 991048**	3					Hollow screw	Vis creuse	Hohlschraube	Tornillo perforado	Hålskruv	S/N -2100135
19	**VOE 976929**	6					Gasket	Joint	Dichtung	Junta	Packning	S/N -210135

1	**8289044**
2	**8291941, 8292889**
3	**8292890**
4	
5	

Bränslerör - Bränsletank
Tubo de combustible - Depósito de combustible
Kraftstoffrohr - Kraftstofftank
Conduit de carburant - Réservoir de carburant
Fuel pipe - Fuel tank

Catalogue id **20612**	Group **235**
Illustr. No **1056978**	Section **100**
Issue **PUB 20025115-E**	Page **181**

VOLVO

EC300D

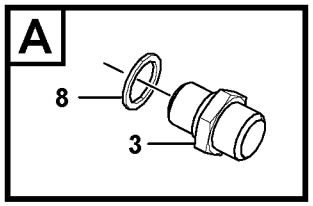

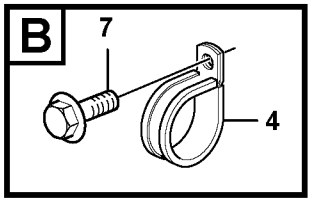

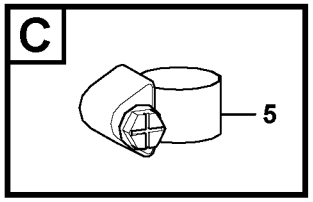

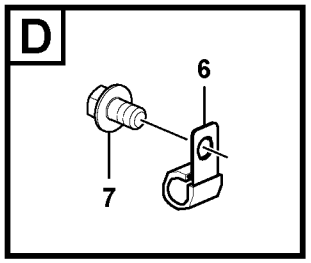

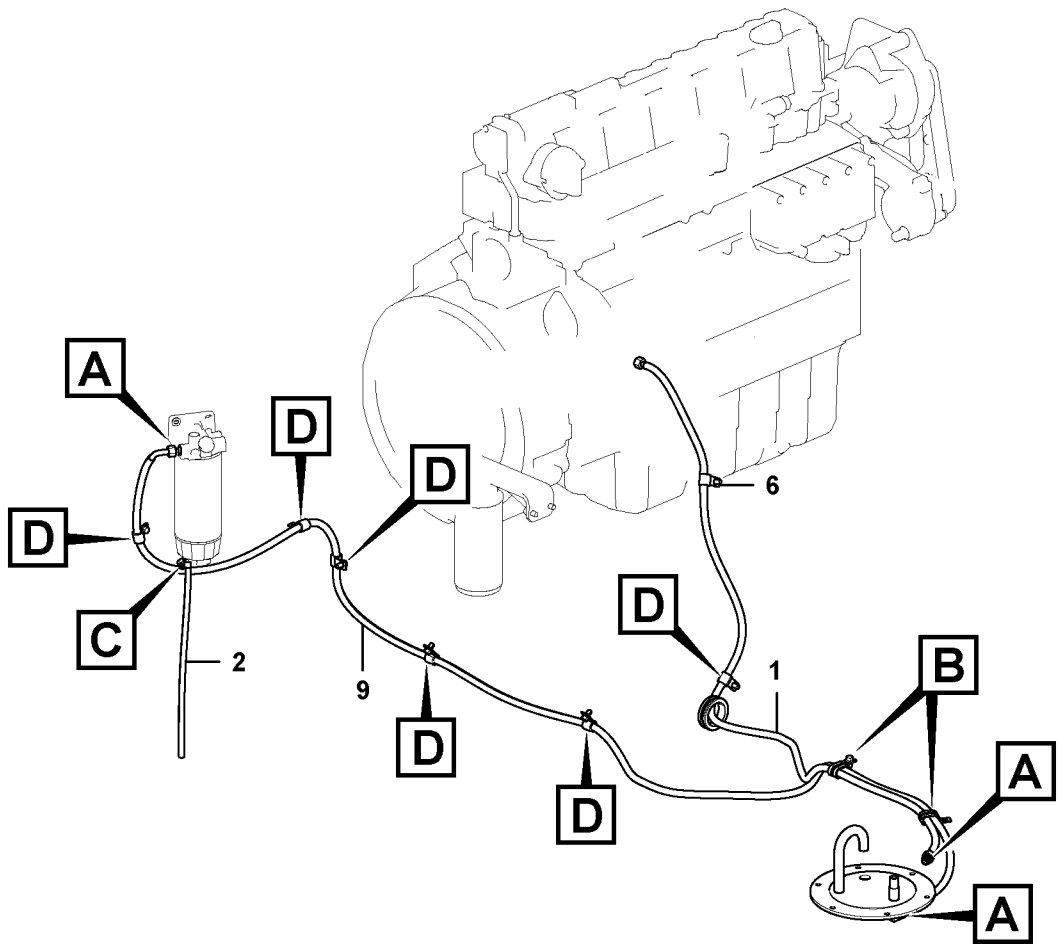

Volvo Construction Equipment

1067878

Fig.	Part No.	Quantity 1	2	3	PS	KIT	Description	Dénomination	Bezeichnung	Denominación	Benämning	Notes
1	**VOE 14572343**	1					Fuel hose	Flexible de carburant	Kraftstoffschlauch	Manguera de combu	Bränsleslang	
2	**VOE 14882439**	1					Hose	Flexible	Schlauch	Manguera	Slang	
3	**VOE 963948**	3					Nipple	Raccord	Nippel	Niple	Nippel	
4	**VOE 14532534**	2					Clip	Clip	Klemme	Clip	Clips	
5	**SA 9312-00005**	1					Hose clamp	Collier durite	Schlauchschelle	Abrazadera de mang	Slangklamma	
6	**VOE 14547764**	8					Clip	Clip	Clip	Clip	Clips	
7	**VOE 946471**	7					Flange screw	Vis à embase	Flanschschraube	Tornillo embridado	Flänsskruv	
8	**SA 9426-20050**	3					Gasket	Joint	Dichtung	Junta	Packning	
9	**VOE 14550600**	1					Fuel hose	Flexible de carburant	Kraftstoffschlauch	Manguera de combu	Bränsleslang	

1		**Bränslerör - Bränsletank** **Tubo de combustible - Depósito de combustible** **Kraftstoffrohr - Kraftstofftank** **Conduit de carburant - Réservoir de carburant** **Fuel pipe - Fuel tank**	Catalogue id **20612**	Group **235**
2				
3			Illustr. No **1067878**	Section **150**
4				
5		**8292930**	Issue **PUB 20025115-E**	Page **183**

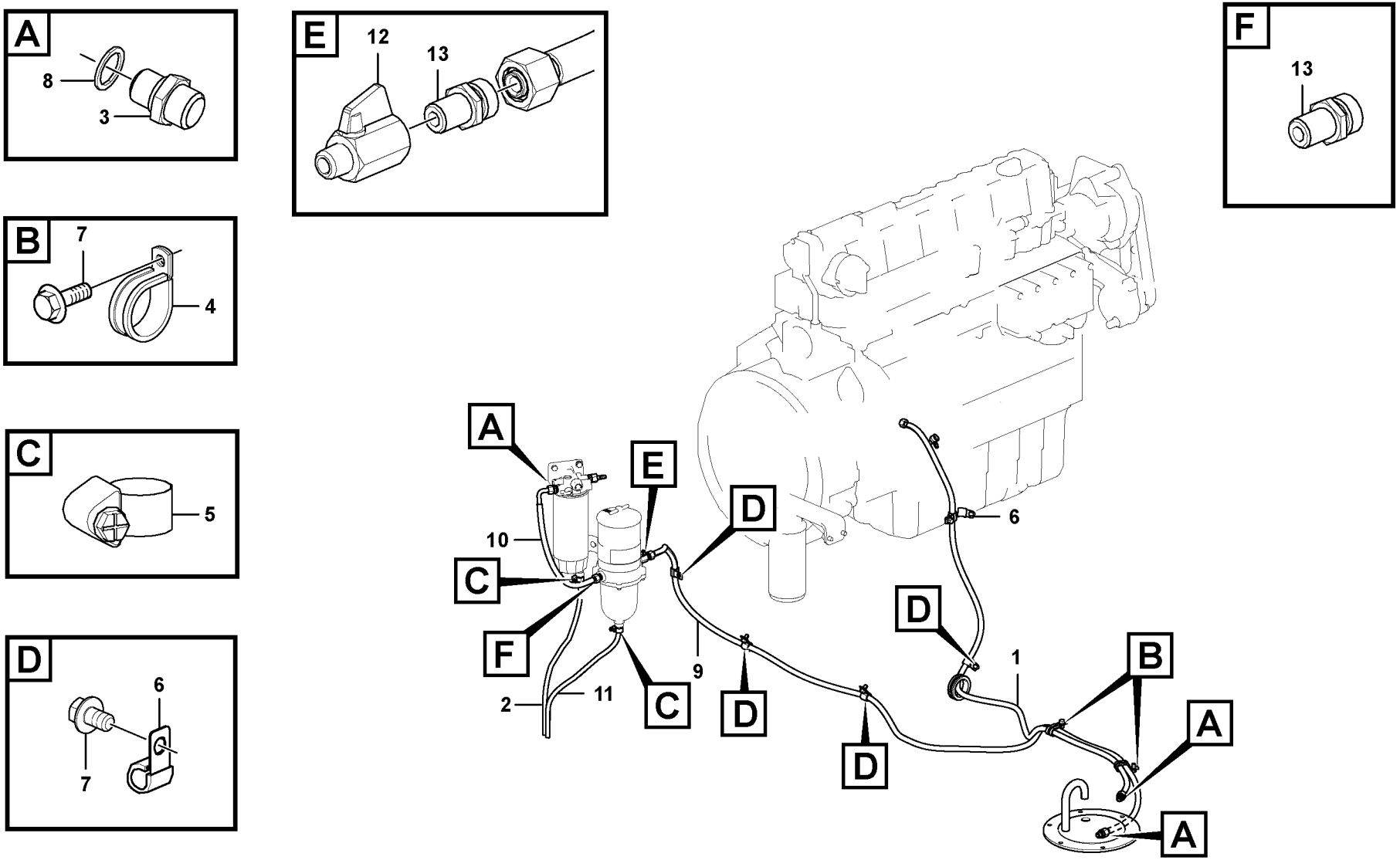

Volvo Construction Equipment

1067884

Fig.	Part No.	Quantity 1	2	3	PS	KIT	Description	Dénomination	Bezeichnung	Denominación	Benämning	Notes
1	**VOE 14572343**	1					Fuel hose	Flexible de carburant	Kraftstoffschlauch	Manguera de combu	Bränsleslang	
2	**VOE 14882439**	1					Hose	Flexible	Schlauch	Manguera	Slang	
3	**VOE 963948**	3					Nipple	Raccord	Nippel	Niple	Nippel	
4	**VOE 14532534**	2					Clip	Clip	Klemme	Clip	Clips	
5	**SA 9312-00005**	2					Hose clamp	Collier durite	Schlauchschelle	Abrazadera de mang	Slangklamma	
6	**VOE 14547764**	6					Clip	Clip	Clip	Clip	Clips	
7	**VOE 946471**	5					Flange screw	Vis à embase	Flanschschraube	Tornillo embridado	Flänsskruv	
8	**SA 9426-20050**	3					Gasket	Joint	Dichtung	Junta	Packning	
9	**VOE 14651345**	1					Fuel hose	Flexible de carburant	Kraftstoffschlauch	Manguera de combu	Bränsleslang	
10	**VOE 14618826**	1					Fuel hose	Flexible de carburant	Kraftstoffschlauch	Manguera de combu	Bränsleslang	
11	**VOE 14880594**	1					Hose	Flexible	Schlauch	Manguera	Slang	
12	**VOE 14638992**	1					Non-return valve	Clapet antiretour	Rückschlagventil	Válvula de reténción	Backventil	
13	**VOE 943299**	2					Nipple	Raccord	Nippel	Niple	Nippel	

1		**Bränslerör - Bränsletank** **Tubo de combustible - Depósito de combustible** **Kraftstoffrohr - Kraftstofftank** **Conduit de carburant - Réservoir de carburant** **Fuel pipe - Fuel tank**	Catalogue id **20612**	Group **235**
2				
3			Illustr. No **1067884**	Section **170**
4				
5		**8292874**	Issue **PUB 20025115-E**	Page **185**

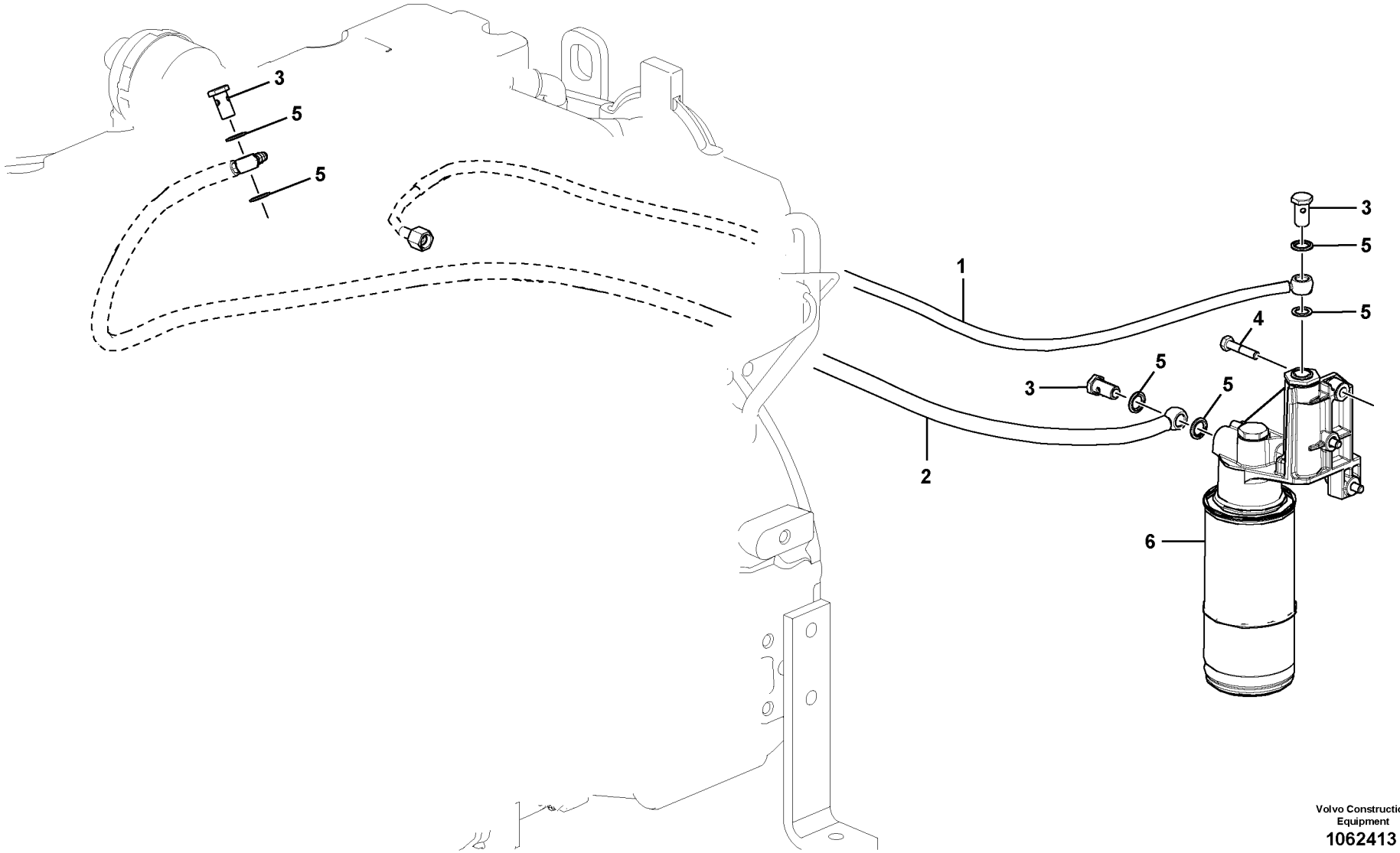

Volvo Construction Equipment
1062413

Fig.	Part No.	Quantity 1	2	3	PS	KIT	Description	Dénomination	Bezeichnung	Denominación	Benämning	Notes
1	**VOE 21891768**	1					Hose assembly	Conduit flexible	Schlauchleitung	Conducto	Slangledning	(VOE 21713739)
2	**VOE 21891752**	1					Hose assembly	Conduit flexible	Schlauchleitung	Conducto	Slangledning	(VOE 21713738)
3	**VOE 60111126**	3					Hollow screw	Vis creuse	Hohlschraube	Tornillo perforado	Hålskruv	
4	**VOE 20412324**	1					Screw	Vis	Schraube	Tornillo	Skruv	
5	**VOE 21108673**	6					Sealing ring	Bague étanchéité	Dichtring	Anillo retén	Tätningsring	
6		1					Fuel Filter	Filtre carburant	Kraftstoffilter	Filtro Combust	Bränslefilter	See group 233, Page 167

1		**Bränsleledningar: bränslefilter - motor** **Tubos de combustible: filtro de combustible - motor** **Kraftstoffleitungen: Kraftstoffilter - Motor** **Conduits d´alimentation: filtre à carburant - moteur** **Fuel lines: Fuel filter - engine**	Catalogue id **20612**	Group **235**
2				
3			Illustr. No **1062413**	Section **200**
4				
5		**8289045, 8289682**	Issue **PUB 20025115-E**	Page **187**

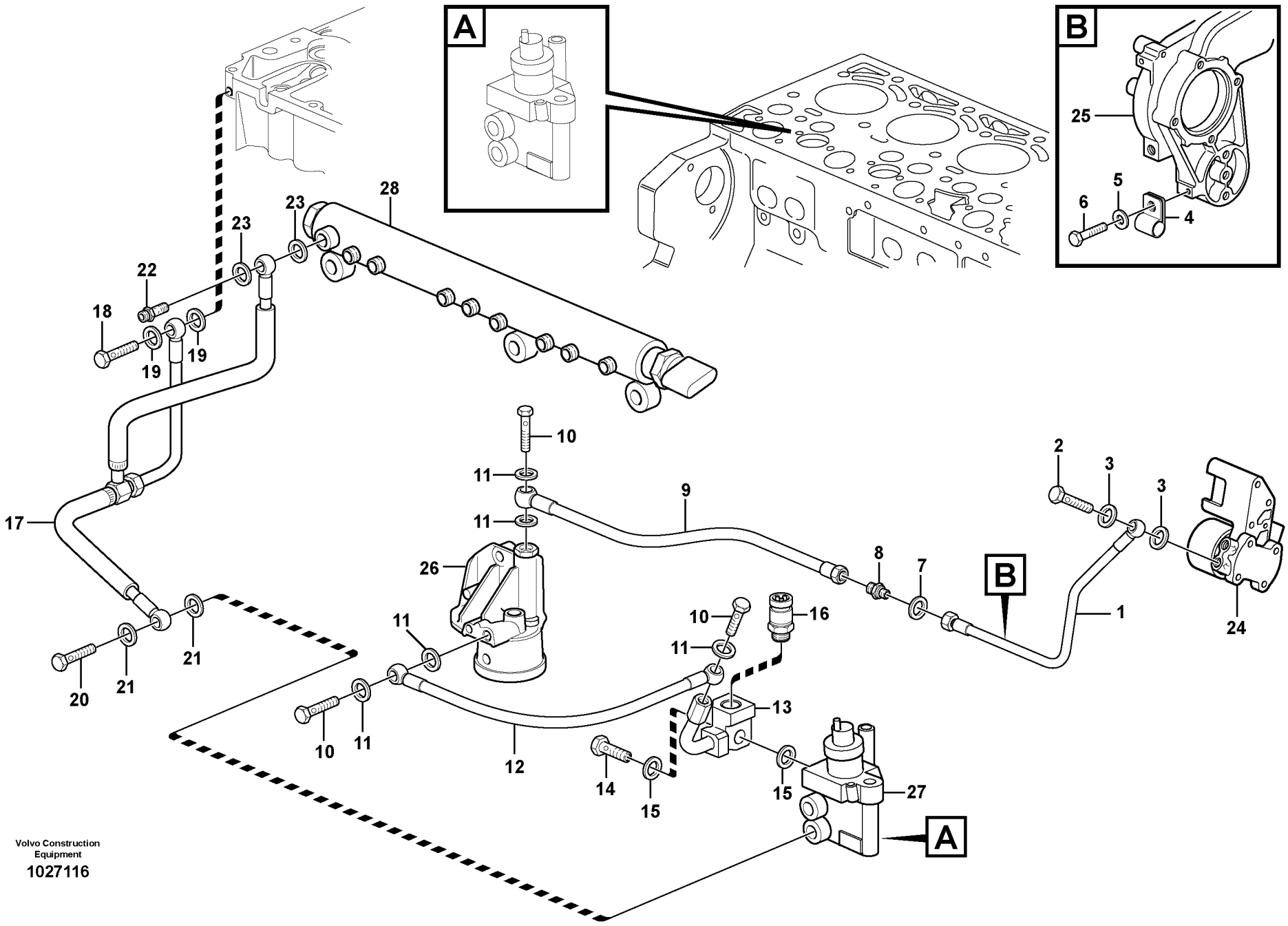

Volvo Construction Equipment

1027116

Fig.	Part No.	Quantity 1	2	3	PS	KIT	Description	Dénomination	Bezeichnung	Denominación	Benämning	Notes
1	**VOE 21359390**	1					Fuel pipe	Tuyauterie de carbura	Kraftstoffrohr	Tubo de combustible	Bränslerör	(VOE 20916545)
2	**VOE 60111126**	1					•Hollow screw	•Vis creuse	•Hohlschraube	•Tornillo perforado	•Hålskruv	
3	**VOE 21108673**	2					•Sealing ring	•Bague étanchéité	•Dichtring	•Anillo retén	•Tätningsring	
4	**VOE 20450987**	1					•Clamp	•Collier serrage	•Klemme	•Abrazadera	•Klamma	
5	**VOE 20459074**	1					Washer	Rondelle	Scheibe	Arandela	Bricka	
6	**VOE 20460055**	1					Screw	Vis	Schraube	Tornillo	Skruv	
7	**VOE 21108673**	1					Sealing ring	Bague étanchéité	Dichtring	Anillo retén	Tätningsring	
8	**VOE 20847601**	1					Socket	Socle	Steckdose	Toma De Corrien	Stickdosa	
9	**VOE 21602040**	1					Hose assembly	Conduit flexible	Schlauchleitung	Conducto	Slangledning	
10	**VOE 7025167**	3					Hollow screw	Vis creuse	Hohlschraube	Tornillo perforado	Hålskruv	
11	**VOE 21108673**	6					Sealing ring	Bague étanchéité	Dichtring	Anillo retén	Tätningsring	
12	**VOE 993816**	1					Hose assembly	Conduit flexible	Schlauchleitung	Conducto	Slangledning	(VOE 21025898)
13	**VOE 22459375**	1					Fuel pipe	Tuyauterie de carbura	Kraftstoffrohr	Tubo de combustible	Bränslerör	(VOE 21137530)
14	**VOE 21527801**	1					•Hollow screw	•Vis creuse	•Hohlschraube	•Tornillo perforado	•Hålskruv	
15	**VOE 21108673**	2					•Sealing ring	•Bague étanchéité	•Dichtring	•Anillo retén	•Tätningsring	
16	**VOE 21634021**	1					•Pressure sensor	•Capteur de pression	•Druckgeber	•Sensor de presión	•Trycksensor	
	VOE 21923921	1					••O-ring	••Joint torique	••O-Ring	••Anillo tórico	••O-ring	
17	**VOE 20972320**	1					Return line	Conduit de retour	Rückaufleitung	Conducto de retorno	Returledning	
18	**VOE 20781218**	1					•Hollow screw	•Vis creuse	•Hohlschraube	•Tornillo perforado	•Hålskruv	
19	**VOE 21108676**	2					•Sealing ring	•Bague étanchéité	•Dichtring	•Anillo retén	•Tätningsring	
20	**VOE 993241**	1					•Hollow screw	•Vis creuse	•Hohlschraube	•Tornillo perforado	•Hålskruv	
21	**VOE 21061009**	2					•Sealing ring	•Bague étanchéité	•Dichtring	•Anillo retén	•Tätningsring	
22	**VOE 21023622**	1					•Hollow Screw	•Vis Creuse	•Hohlschraube	•Tornillo hueco	•Hålskruv	
23	**VOE 21022795**	2					•Sealing ring	•Bague étanchéité	•Dichtring	•Anillo retén	•Tätningsring	
24		1					Fuel pump	Pompe Carburant	Kraftstoffpumpe	Bomba Combustib	Bränslepump	See group 233, Page 165
25		1					Bracket	Console	Konsole	Ménsula	Konsol	See group 262, Page 281
26		1					Fuel Filter Housing	Boîtier de filtre à carb	Kraftstoff-Filtergehäu	Caja de filtro de com	Bränslefilterhus	See group 233, Page 169
27		1					Regulator	Regulateur	Regler	Regulador	Regulator	See group 237, Page 209
28		1					Rail	Rail	Schiene	Rail	Skena	See group 237, Page 209

1		**Bränslerör, bränslepump** **Tuberias de combustible, bomba de combustible** **Brennstoffrohre, Kraftstoffpumpe** **Canalisations à combus, pompe carburant** **Fuel pipes, fuel pump**	Catalogue id **20612**	Group **235**
2				
3			Illustr. No **1027116**	Section **210**
4				
5		**8291929, 8291930**	Issue **PUB 20025115-E**	Page **189**

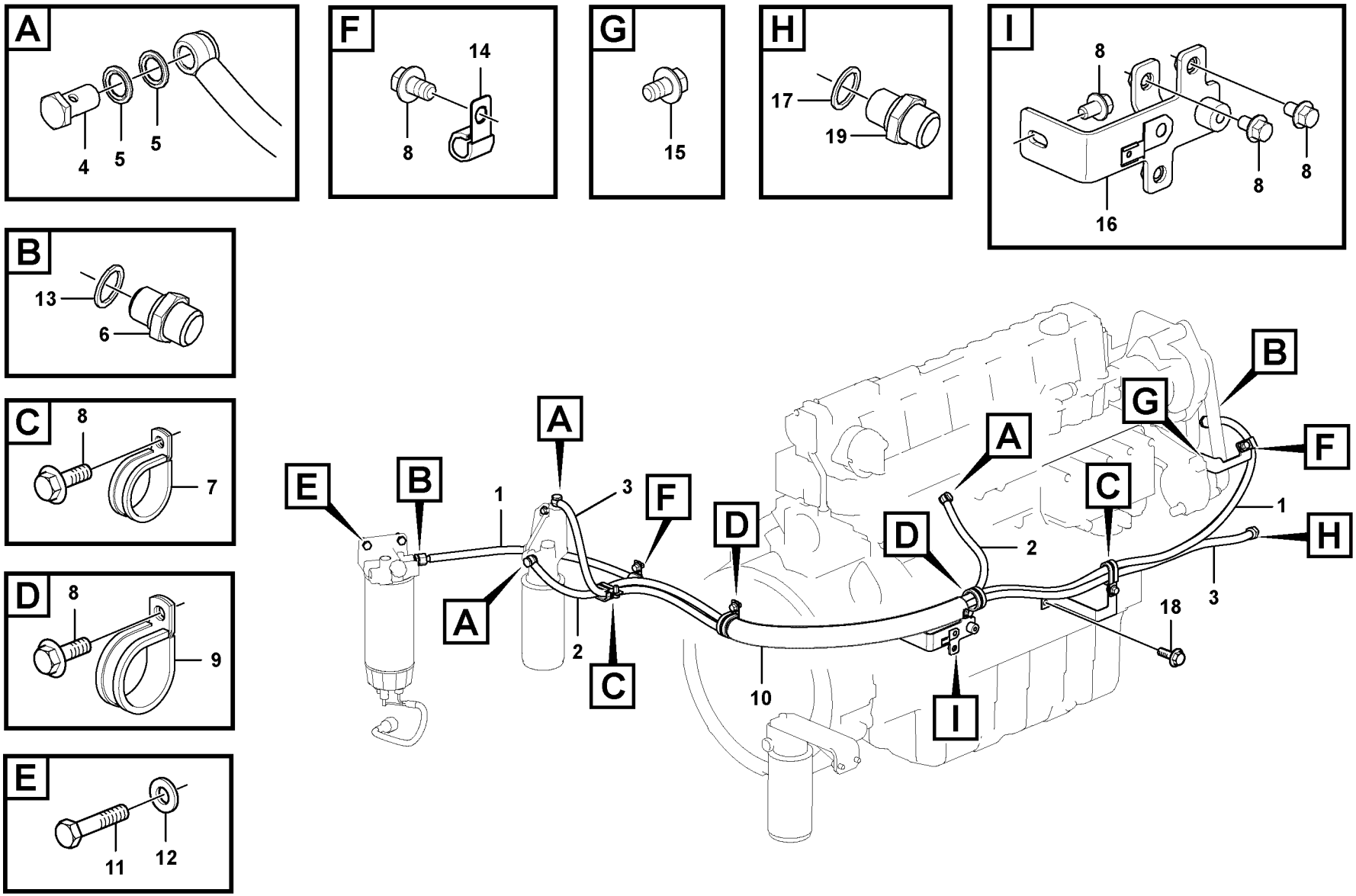

Volvo Construction Equipment

1067877

Fig.	Part No.	Quantity 1	2	3	PS	KIT	Description	Dénomination	Bezeichnung	Denominación	Benämning	Notes
1	**VOE 14635531**	1					Fuel hose	Flexible de carburant	Kraftstoffschlauch	Manguera de combu	Bränsleslang	
2	**VOE 14620403**	1					Fuel hose	Flexible de carburant	Kraftstoffschlauch	Manguera de combu	Bränsleslang	
3	**VOE 14620524**	1					Fuel hose	Flexible de carburant	Kraftstoffschlauch	Manguera de combu	Bränsleslang	
4	**VOE 991048**	3					Hollow screw	Vis creuse	Hohlschraube	Tornillo perforado	Hålskruv	
5	**VOE 976929**	6					Gasket	Joint	Dichtung	Junta	Packning	
6	**VOE 963948**	2					Nipple	Raccord	Nippel	Niple	Nippel	
7	**VOE 14575311**	2					Clip	Clip	Clip	Clip	Clips	
8	**VOE 946471**	8					Flange screw	Vis à embase	Flanschschraube	Tornillo embridado	Flänsskruv	
9	**VOE 14515523**	2					Clip	Clip	Klemme	Clip	Clips	
10	**VOE 14882687**	1					Hose protection	Cache-flexible	Schlauchhülle	Protección de mangu	Slangskydd	
11	**VOE 983252**	2					Hexagon screw	Vis à tête hexagonale	Sechskantschraube	Tornillo hexagonal	Sexkantsskruv	
12	**VOE 992040**	2					Plain washer	Rondelle plane	Flachscheibe	Arandela plana	Planbricka	
13	**SA 9426-20050**	2					Gasket	Joint	Dichtung	Junta	Packning	
14	**VOE 14547764**	2					Clip	Clip	Clip	Clip	Clips	
15	**VOE 965175**	1			SS		Flange screw	Vis à embase	Flanschschraube	Tornillo embridado	Flänsskruv	
16	**VOE 14525609**	1					Bracket	Console	Konsole	Consola	Konsol	
17	**VOE 13969011**	1					Gasket	Joint	Dichtung	Junta	Packning	
18	**VOE 946440**	1					Flange screw	Vis à embase	Flanschschraube	Tornillo embridado	Flänsskruv	
19	**VOE 13946602**	1					Nipple	Raccord	Nippel	Niple	Nippel	

1		**Bränsleledningar: bränslefilter - motor** **Tubos de combustible: filtro de combustible - motor** **Kraftstoffleitungen: Kraftstoffilter - Motor** **Conduits d´alimentation: filtre à carburant - moteur** **Fuel lines: Fuel filter - engine**	Catalogue id **20612**	Group **235**
2				
3			Illustr. No **1067877**	Section **250**
4				
5		**8292874, 8292930**	Issue **PUB 20025115-E**	Page **191**

VOLVO

EC300D

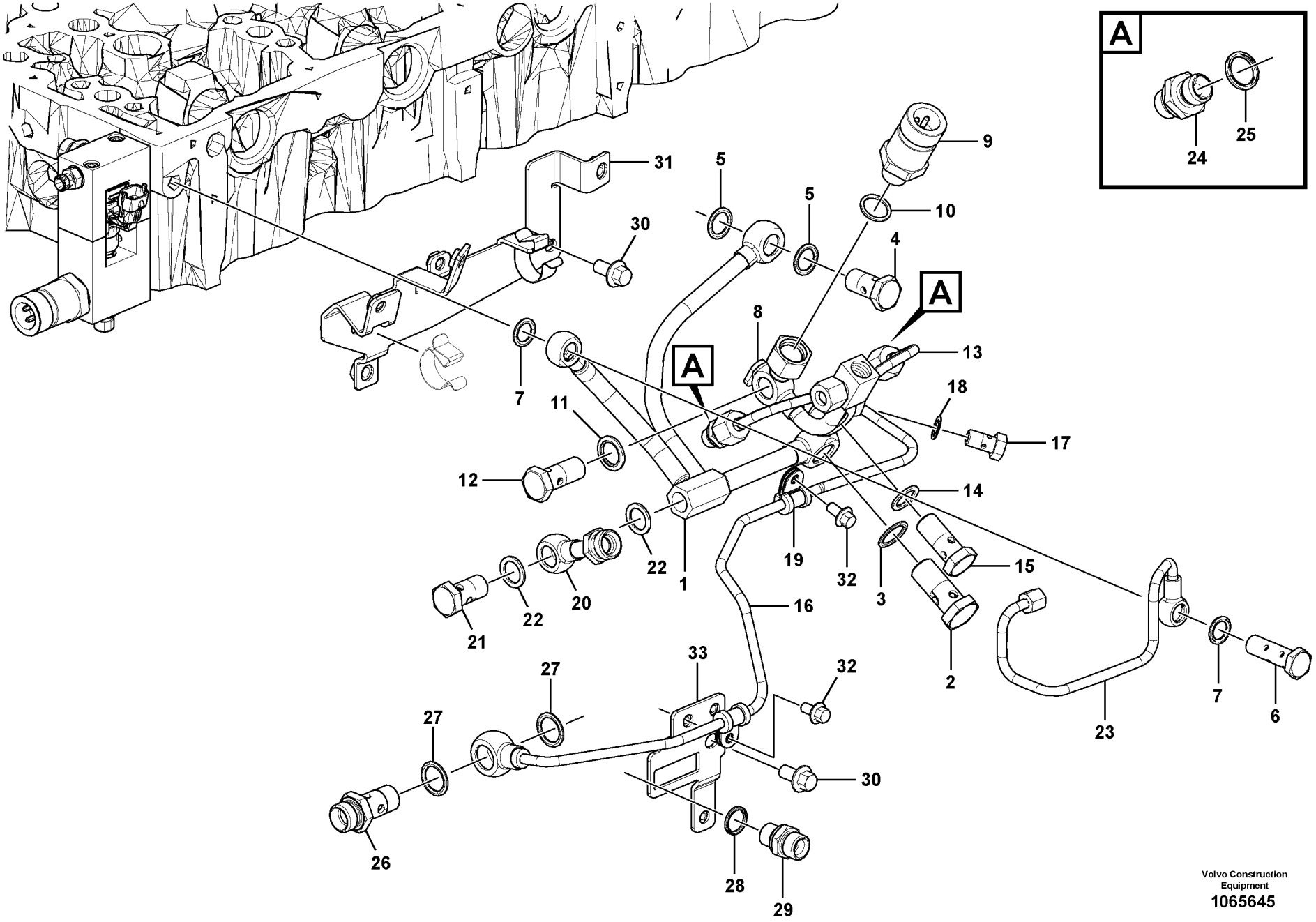

Volvo Construction Equipment
1065645

Fig.	Part No.	Quantity 1	2	3	PS	KIT	Description	Dénomination	Bezeichnung	Denominación	Benämning	Notes
1	**VOE 21723382**	1					Fuel pipe	Tuyauterie de carbura	Kraftstoffrohr	Tubo de combustible	Bränslerör	
2	**VOE 993241**	1					•Hollow screw	•Vis creuse	•Hohlschraube	•Tornillo perforado	•Hålskruv	
3	**VOE 21061009**	2					•Sealing ring	•Bague étanchéité	•Dichtring	•Anillo retén	•Tätningsring	
4	**VOE 7025167**	1					•Hollow screw	•Vis creuse	•Hohlschraube	•Tornillo perforado	•Hålskruv	
5	**VOE 21108673**	2					•Sealing ring	•Bague étanchéité	•Dichtring	•Anillo retén	•Tätningsring	
6	**VOE 20460936**	1					•Hollow screw	•Vis creuse	•Hohlschraube	•Tornillo perforado	•Hålskruv	
7	**VOE 21108676**	2					•Sealing ring	•Bague étanchéité	•Dichtring	•Anillo retén	•Tätningsring	
8	**VOE 21724313**	1					Fuel pipe	Tuyauterie de carbura	Kraftstoffrohr	Tubo de combustible	Bränslerör	
9	**VOE 20898038**	1					•Pressure sensor	•Capteur de pression	•Druckgeber	•Sensor de presión	•Trycksensor	
10	**VOE 968559**	1					••O-ring	••Joint torique	••O-Ring	••Anillo tórico	••O-ring	
11	**VOE 21022795**	2					•Sealing ring	•Bague étanchéité	•Dichtring	•Anillo retén	•Tätningsring	
12	**VOE 21527801**	1					•Hollow screw	•Vis creuse	•Hohlschraube	•Tornillo perforado	•Hålskruv	
13	**VOE 21722467**	1					Fuel pipe	Tuyauterie de carbura	Kraftstoffrohr	Tubo de combustible	Bränslerör	
14	**VOE 21108673**	2					•Sealing ring	•Bague étanchéité	•Dichtring	•Anillo retén	•Tätningsring	
15	**VOE 21527801**	1					•Hollow screw	•Vis creuse	•Hohlschraube	•Tornillo perforado	•Hålskruv	
16	**VOE 21722892**	1					Fuel pipe	Tuyauterie de carbura	Kraftstoffrohr	Tubo de combustible	Bränslerör	
17	**VOE 980973**	1					•Hollow screw	•Vis creuse	•Hohlschraube	•Tornillo perforado	•Hålskruv	(VOE 20460289)
18	**VOE 993358**	1					•Gasket	•Joint	•Dichtung	•Junta	•Packning	
19	**VOE 20405730**	2					•Clamp	•Collier serrage	•Klemme	•Abrazadera	•Klamma	
20	**VOE 21724809**	1					Fuel pipe	Tuyauterie de carbura	Kraftstoffrohr	Tubo de combustible	Bränslerör	
21	**VOE 20795861**	1					•Hollow screw	•Vis creuse	•Hohlschraube	•Tornillo perforado	•Hålskruv	
22	**VOE 13969011**	2					•Gasket	•Joint	•Dichtung	•Junta	•Packning	
23	**VOE 21717382**	1					Pipe	Tuyau	Rohrleitung	Tubo	Rör	
24	**VOE 21746597**	1					Nipple	Raccord	Nippel	Niple	Nippel	
25	**VOE 993605**	1					Gasket	Joint	Dichtung	Junta	Packning	
26	**VOE 995895**	1					Hollow screw	Vis creuse	Hohlschraube	Tornillo perforado	Hålskruv	
27	**VOE 21061009**	2					Sealing ring	Bague étanchéité	Dichtring	Anillo retén	Tätningsring	
28	**VOE 993677**	1					Gasket	Joint	Dichtung	Junta	Packning	
29	**VOE 20485280**	1					Adapter	Adaptateur	Adapter	Adaptador	Adapter	
30	**VOE 20405792**	3					Screw	Vis	Schraube	Tornillo	Skruv	

1		**Bränsleledningar: motor** **Tuberías de combustible: motor** **Kraftstoffleitungen, Motor** **Conduits d´alimentation en carburant: moteur** **Fuel lines: engine**	Catalogue id **20612**	Group **235**
2				
3			Illustr. No **1065645**	Section **300**
4				
5		**8289045, 8289682**	Issue **PUB 20025115-E**	Page **193**

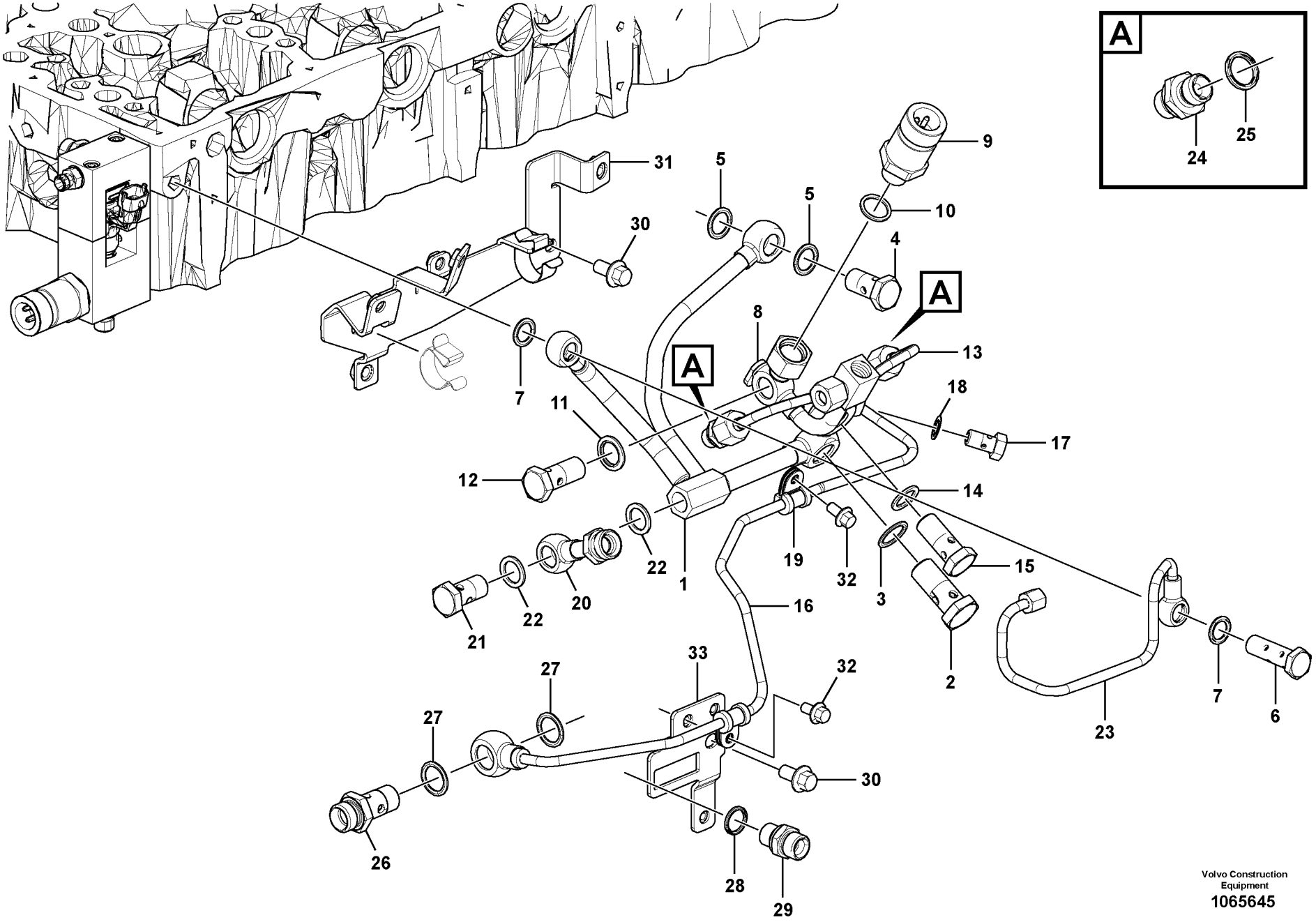

Volvo Construction Equipment
1065645

Fig.	Part No.	Quantity 1	2	3	PS	KIT	Description	Dénomination	Bezeichnung	Denominación	Benämning	Notes
31		1			NS		Retaining plate	Plaque retenue	Halteplatte	Placa de sujeción	Hållarplatta	
32	**VOE 20405729**	2					Screw	Vis	Schraube	Tornillo	Skruv	
33		1			NS		Retaining plate	Plaque retenue	Halteplatte	Placa de sujeción	Hållarplatta	

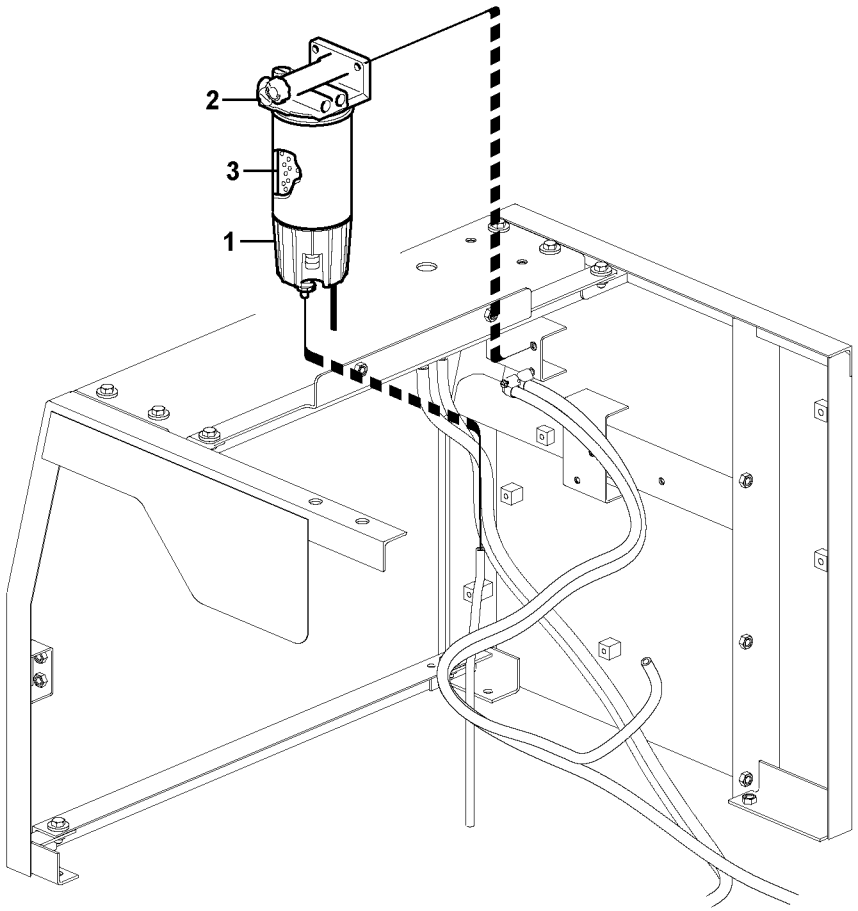
2
3
1

Fig.	Part No.	Quantity 1	2	3	PS	KIT	Description	Dénomination	Bezeichnung	Denominación	Benämning	Notes
	VOE 11110709	1					Water separator	Séparateur d'eau	Wasserabscheider	Separador de agua	Vattenavskiljare	
	VOE 15108722		1				Water separator	Séparateur d'eau	Wasserabscheider	Separador de agua	Vattenavskiljare	
1	**VOE 11110737**	1					•Bowl	•Bol	•Schale	•Taza	•Skål	SE2302
	VOE 11110738		1				•Bowl	•Bol	•Schale	•Taza	•Skål	FX1005, (SE2302/HE2301)
	VOE 15195930	1	1				••Kit	••Lot	••Bausatz	••Juego	••Sats	2624)
	VOE 15195958	1	1				••Gasket kit	••Kit joints	••Dichtungssatz	••Juego de juntas	••Packningsats	2624)
2	**VOE 11110708**	1	1				•Filter retainer	•Porte-filtre	•Filtertopf	•Soporte filtro	•Filterhållare	
3	**VOE 11110683**	1	1				•Primary filter	•Préfiltre	•Vorfilter	•Prefiltro	•Förfilter	

2624) **GB:** Not Shown **FR:** Non représenté **DE:** Nicht abgebildet **ES:** No ilustrado **SE:** Ej avbildad

1	**8279541**	**Vattenavskiljare** **Separador de agua** **Wasserabscheider** **Separateur d'eau** **Water separator**	Catalogue id **20612**	Group **235**
2	**8279779**		Illustr. No **1022128**	Section **400**
3			Issue **PUB 20025115-E**	Page **197**
4				
5				

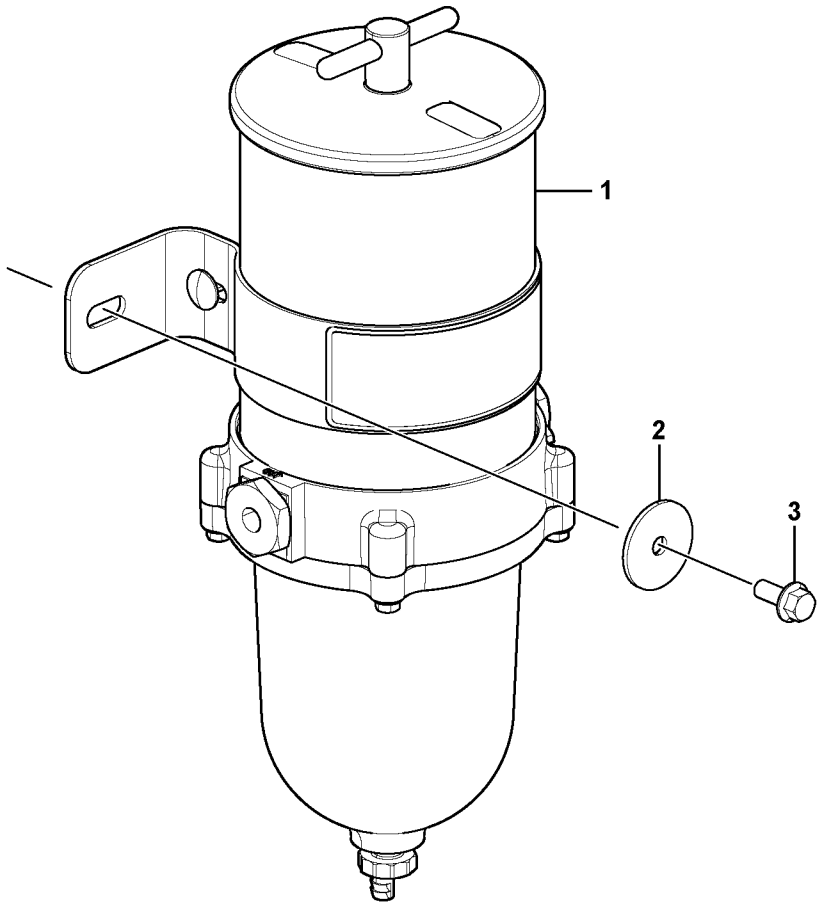
1
2
3

Fig.	Part No.	Quantity 1	2	3	PS	KIT	Description	Dénomination	Bezeichnung	Denominación	Benämning	Notes
1	**VOE 14621335**	1					Water separator	Séparateur d'eau	Wasserabscheider	Separador de agua	Vattenavskiljare	
	VOE 14622355	1					•Filter element	•Elément de filtre	•Filterelement	•Cartucho de filtro	•Filterelement	
2	**VOE 14638994**	1					Plain washer	Rondelle plane	Flachscheibe	Arandela plana	Planbricka	
3	**VOE 13946173**	2					Screw	Vis	Schraube	Tornillo	Skruv	

1		**Vattenavskiljare** **Separador de agua** **Wasserabscheider** **Separateur d'eau** **Water separator**	Catalogue id **20612**	Group **235**
2			Illustr. No **1062920**	Section **500**
3				
4			Issue **PUB 20025115-E**	Page **199**
5		**8292874**		

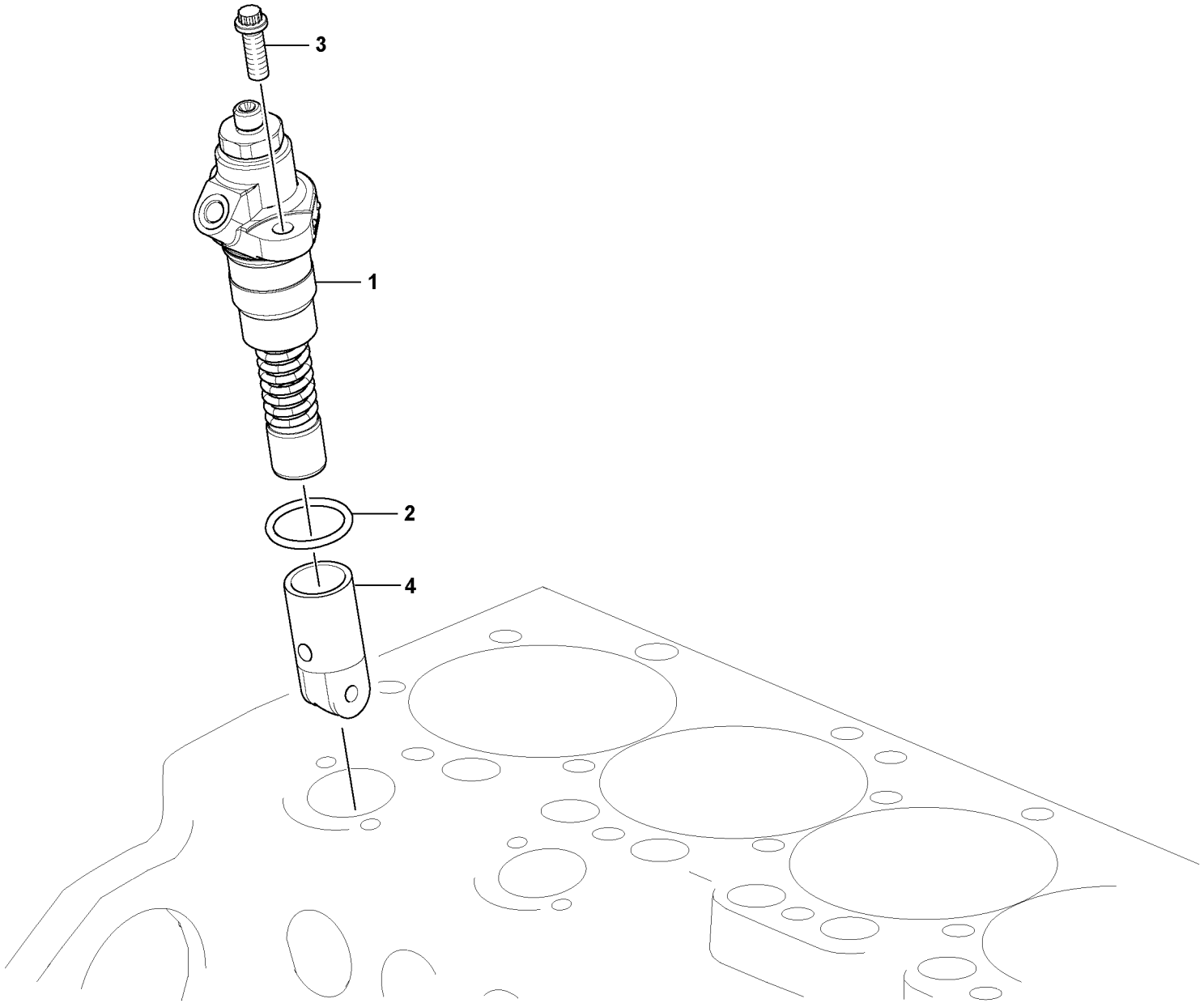

Volvo Construction Equipment
1062414

Fig.	Part No.	Quantity 1	2	3	PS	KIT	Description	Dénomination	Bezeichnung	Denominación	Benämning	Notes
1	**VOE 21689843**	2	2				High-pressure pump ..	Pompe haute pressio .	Hochdruckpumpe	Bomba de alta presió .	Högtryckspump.....	
1	**VOE 21147445**			2			High-pressure pump ..	Pompe haute pressio .	Hochdruckpumpe	Bomba de alta presió .	Högtryckspump.....	
2	**VOE 21061000**	2	2	2			O-ring	Joint torique	O-Ring	Anillo tórico	O-ring.....	
3	**VOE 20793558**	4	4	4			Screw	Vis	Schraube	Tornillo	Skruv.....	
4	**VOE 21558299**	2	2	2			Tappet.....	Poussoir	Stösselbecher	Empujador válvula	Lyftare.....	(VOE 20795661)

1	**8289045**	**Insprutningspump med monteringsdetaljer** **Bomba de inyección de accesorisde montaje** **Einspritzpumpe mit Anbauteilen** **Pompe d'injection de combustible avec pièces de montage** **Fuel injection pump with fitting parts**	Catalogue id **20612**	Group **236**
2	**8289682**		Illustr. No **1062414**	Section **100**
3	**8291929**		Issue **PUB 20025115-E**	Page **201**
4				
5				

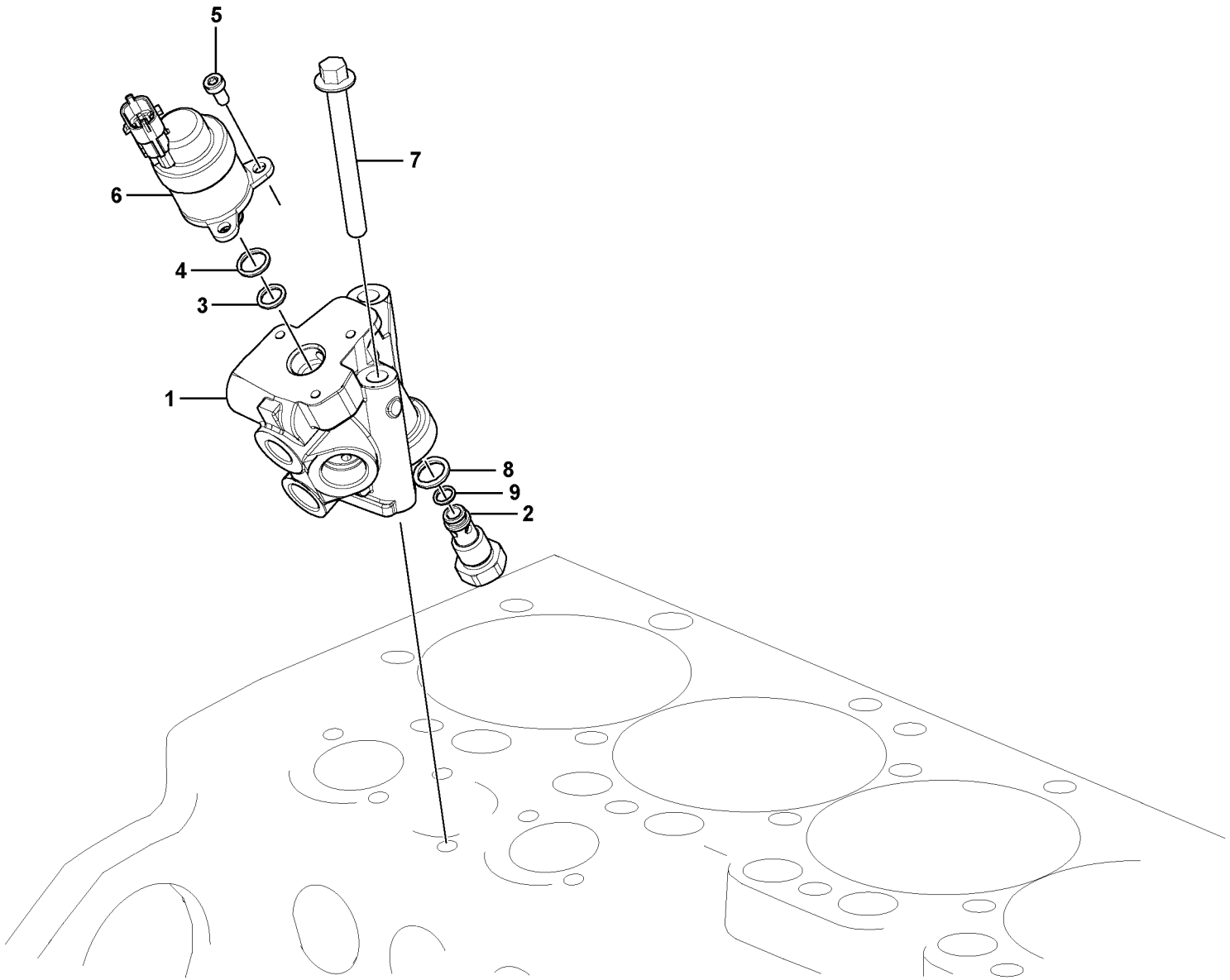

Volvo Construction Equipment
1068018

Fig.	Part No.	Quantity 1	2	3	PS	KIT	Description	Dénomination	Bezeichnung	Denominación	Benämning	Notes
1	**VOE 21714265**	1	1				Fuel regulator	Régulateur de carbur	Kraftstoffregler	Regulador de combu	Bränsleregulator	
1	**VOE 21638691**			1			Fuel regulator	Régulateur de carbur	Kraftstoffregler	Regulador de combu	Bränsleregulator	
2	**VOE 21670181**	1	1	1			Overflow valve	Valve de barrage	Überstromventil	Válvula de rebose	Överströmningsventil	
3	**VOE 21670186**	1	1	1			O-ring	Joint torique	O-Ring	Anillo tórico	O-ring	
4	**VOE 21670190**	1	1	1			O-ring	Joint torique	O-Ring	Anillo tórico	O-ring	
5	**VOE 21738265**	3	3	3			Six point socket scre	Vis à 6 pans creux	Sechszahn-Hohlschr	Racor de seis diente	Sextandhålskruv	
6	**VOE 21738263**	1	1	1			Solenoid valve	Électrovanne	Magnetventil	Electroválvula	Magnetventil	
7	**VOE 20405723**	2	2	2			Screw	Vis	Schraube	Tornillo	Skruv	
8	**VOE 13969011**			1			Gasket	Joint	Dichtung	Junta	Packning	
9	**VOE 21856211**			1			O-ring	Joint torique	O-Ring	Anillo tórico	O-ring	

1	**8289682**
2	**8289045**
3	**8291929**
4	
5	

Regulator med monterings-detaljer
Regulador con accesorios de montaje
Regler mit anbauteilen
Régulateur avec pièces de montage
Regulator with fitting parts

Catalogue id **20612**	Group **236**
Illustr. No **1068018**	Section **200**
Issue **PUB 20025115-E**	Page **203**

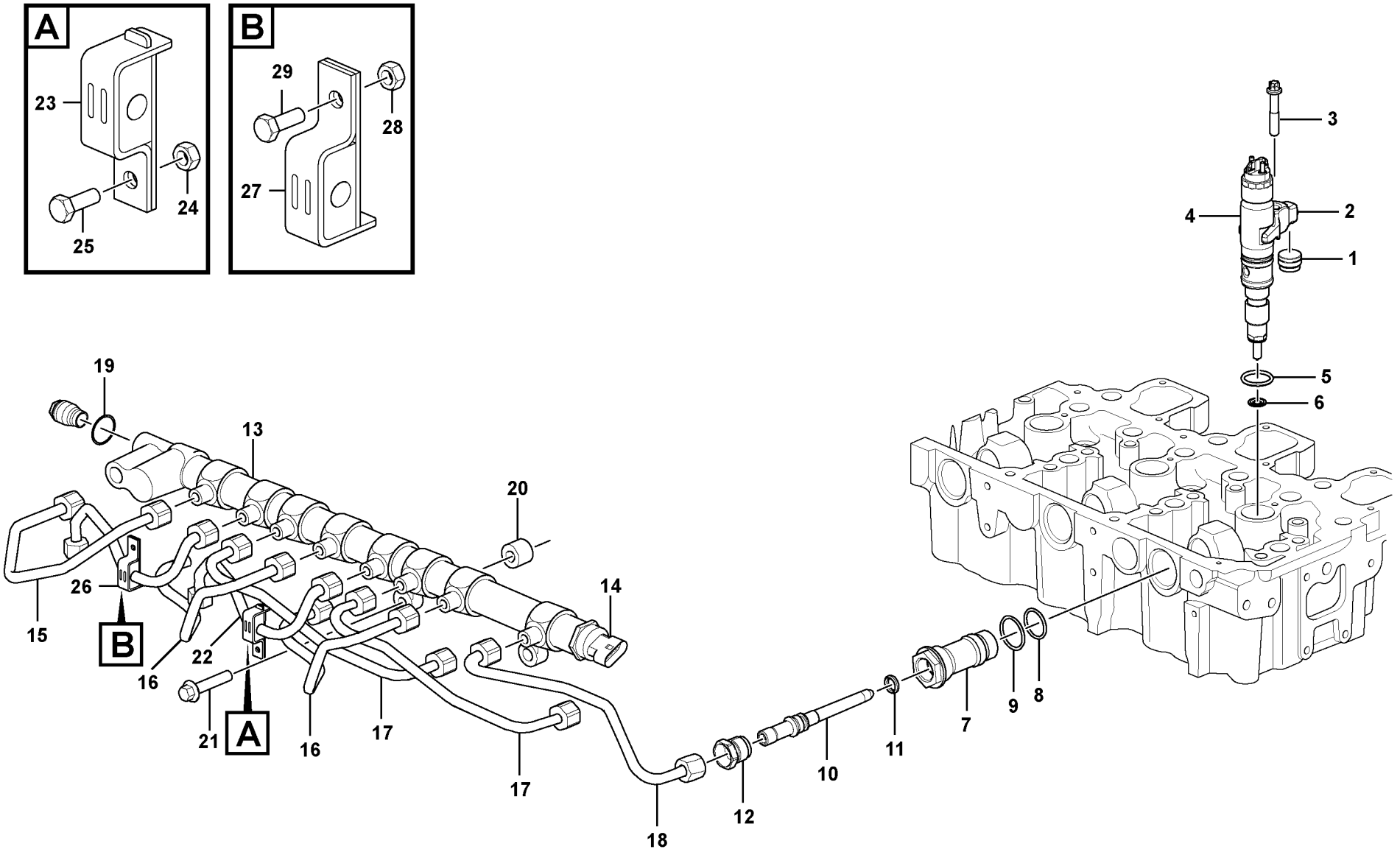

Volvo Construction Equipment
1076170

Fig.	Part No.	Quantity 1	2	3	PS	KIT	Description	Dénomination	Bezeichnung	Denominación	Benämning	Notes
1	**VOE 20922444**	6					Cover	Capot	Haube	Capó	Huv	
2	**VOE 21252581**	6					Clamping shoe	Segment serrage	Klemmbacke	Zapata de apriete	Klämback	
3	**VOE 20796898**	6					Screw	Vis	Schraube	Tornillo	Skruv	
4	**VOE 21714948**	6					Injector	Injecteur	Einspritzventil	Inyector	Insprutare	MA2301, MA2302, MA2303, MA2304, MA2305, MA2306
5	**VOE 21776547**	6					•Sealing	•Étanchéité	•dichtung	•Junta	•Tätning	
6	**VOE 21775056**	6					•Sealing	•Étanchéité	•dichtung	•Junta	•Tätning	
7		6			NS							
8	**VOE 20939274**	6					•O-ring	•Joint torique	•O-Ring	•Anillo tórico	•O-ring	
9	**VOE 20939275**	6					•O-ring	•Joint torique	•O-Ring	•Anillo tórico	•O-ring	
10	**VOE 21714965**	6					Adapter	Adaptateur	Adapter	Adaptador	Adapter	
11	**VOE 20799117**	6					•O-ring	•Joint torique	•O-Ring	•Anillo tórico	•O-ring	
12	**VOE 21714981**	6					Screw	Vis	Schraube	Tornillo	Skruv	
13	**VOE 22112922**	1					Rail	Rail	Schiene	Rail	Skena	(VOE 21714263)
14	**VOE 21728854**	1				K	•Rail	•Rail	•Schiene	•Rail	•Skena	(VOE 21716900) SE2309
		1			NS	K	•Relief valve	•Soupape de surpres	•Überdruckventil	•Válvula de sobrepre	•Övertrycksventil	
	VOE 21990263	1					••O-ring	••Joint torique	••O-Ring	••Anillo tórico	••O-ring	
15	**VOE 21714224**	1					Fuel pipe	Tuyauterie de carbura	Kraftstoffrohr	Tubo de combustible	Bränslerör	
16	**VOE 21714226**	2					Fuel pipe	Tuyauterie de carbura	Kraftstoffrohr	Tubo de combustible	Bränslerör	
17	**VOE 21714234**	2					Fuel pipe	Tuyauterie de carbura	Kraftstoffrohr	Tubo de combustible	Bränslerör	
18	**VOE 21714242**	1					Fuel pipe	Tuyauterie de carbura	Kraftstoffrohr	Tubo de combustible	Bränslerör	
19	**VOE 21990263**	1					O-ring	Joint torique	O-Ring	Anillo tórico	O-ring	
20		3			NS		Spacer sleeve	Douille entretoise	Abstandhülse	Manguito distanciado	Distanshylsa	
21	**VOE 20405884**	3					Screw	Vis	Schraube	Tornillo	Skruv	
22	**VOE 21914709**	1					Pressure pipe	Conduit pression	Druckrohr	Tubo de presión	Tryckrör	
23		1					•Clip	•Clip	•Klemme	•Clip	•Clips	
24	**VOE 20834102**	1					Hexagon Nut	Ecrou Hexagonal	Sechskantmutter	Tuerca Hexagon	Sexkantsmutter	
25	**VOE 20544222**	1					Hexagon screw	Vis tête hexagonale	Sechskantschraube	Tornillo hexago	Sexkantsskruv	
26	**VOE 21914641**	2					Pressure pipe	Conduit pression	Druckrohr	Tubo de presión	Tryckrör	
27		1					•Clip	•Clip	•Klemme	•Clip	•Clips	

1		**Bränslerör och insprutare** **Tuberías de combustible, inyector** **Brennstoffrohre** **Canalisation à combustible, injecteur** **Fuel lines and injectors**	Catalogue id **20612**	Group **237**
2			Illustr. No **1076170**	Section **100**
3			Issue **PUB 20025115-E**	Page **205**
4				
5		**8289045, 8289682**		

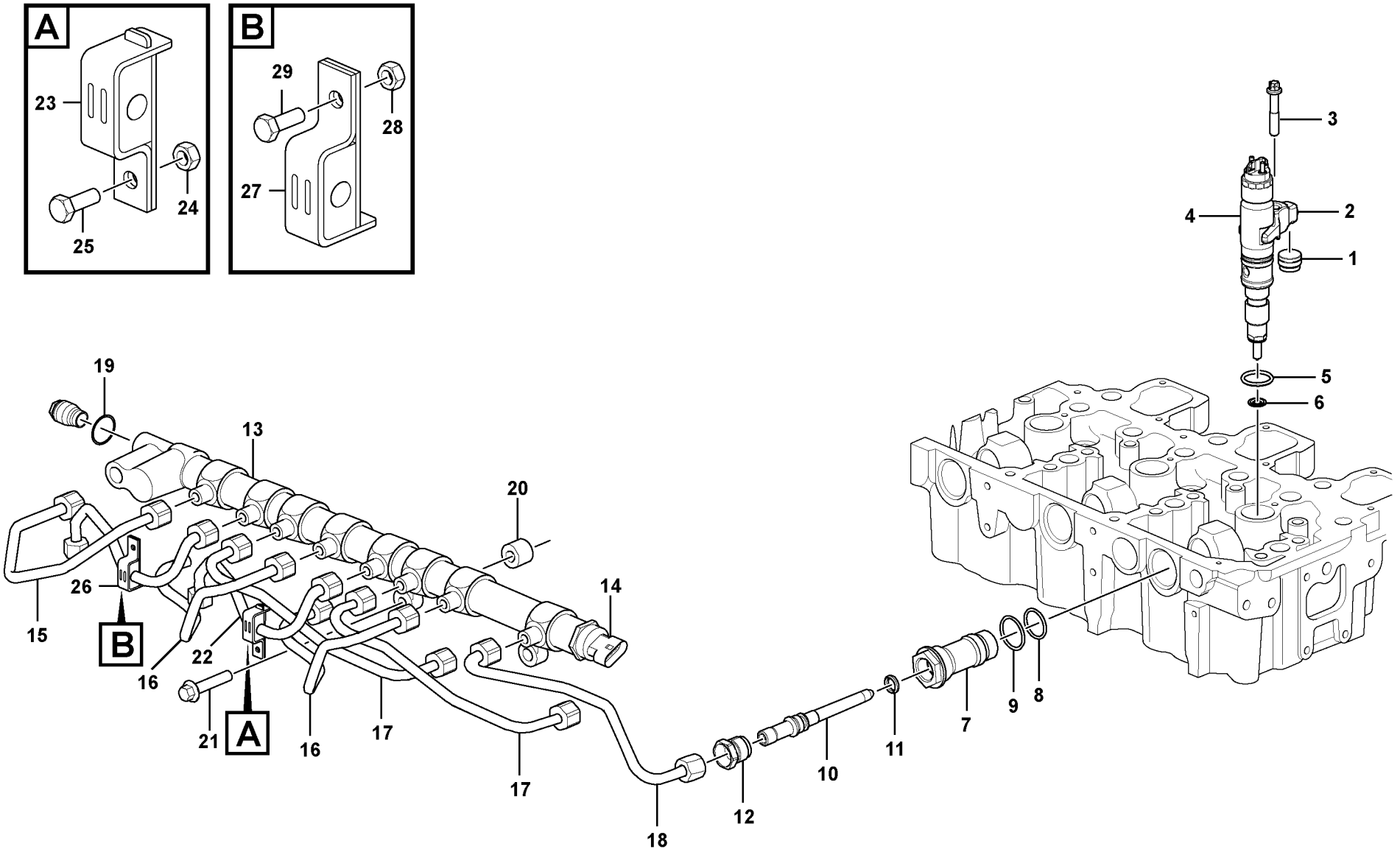

Volvo Construction Equipment
1076170

Fig.	Part No.	Quantity 1	2	3	PS	KIT	Description	Dénomination	Bezeichnung	Denominación	Benämning	Notes
28	**VOE 20834102**	1					Hexagon Nut	Ecrou Hexagonal	Sechskantmutter	Tuerca Hexagon	Sexkantsmutter	
29	**VOE 20544222**	1					Hexagon screw	Vis tête hexagonale	Sechskantschraube	Tornillo hexago	Sexkantsskruv	

1		**Bränslerör och insprutare** **Tuberías de combustible, inyector** **Brennstoffrohre** **Canalisation à combustible, injecteur** **Fuel lines and injectors**	Catalogue id **20612**	Group **237**
2				
3			Illustr. No **1076170**	Section **100**
4				
5		**8289045, 8289682**	Issue **PUB 20025115-E**	Page **207**

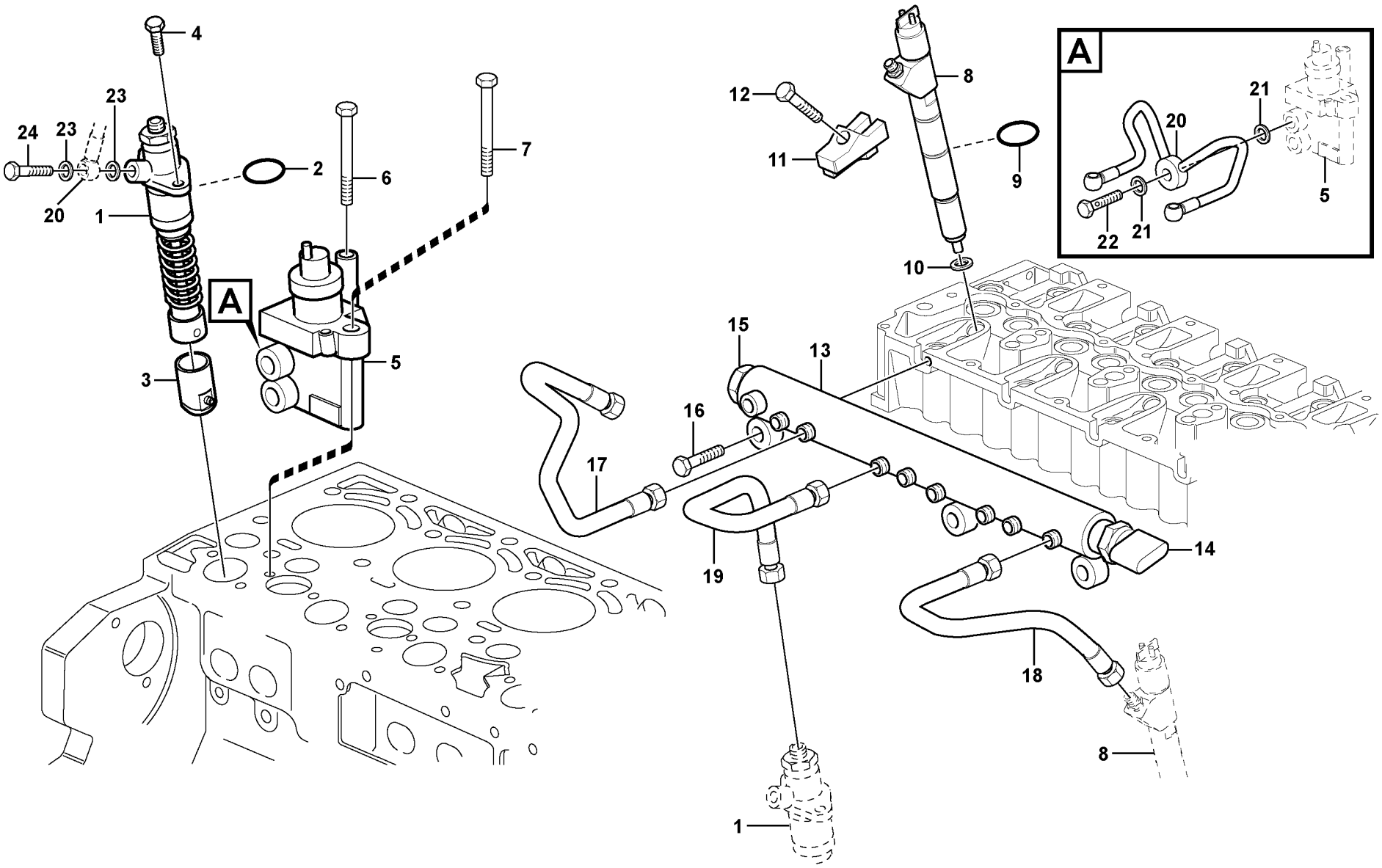

Volvo Construction Equipment

1026102

Fig.	Part No.	Quantity 1	2	3	PS	KIT	Description	Dénomination	Bezeichnung	Denominación	Benämning	Notes
1	**VOE 21147445**	2					High-pressure pump	Pompe haute pressio	Hochdruckpumpe	Bomba de alta presió	Högtryckspump	
2	**VOE 21061000**	2					•O-ring	•Joint torique	•O-Ring	•Anillo tórico	•O-ring	
3	**VOE 21558299**	2					Tappet	Poussoir	Stösselbecher	Empujador válvula	Lyftare	
4	**VOE 20793558**	4					Screw	Vis	Schraube	Tornillo	Skruv	
5	**VOE 21638691**	1					Fuel regulator	Régulateur de carbur	Kraftstoffregler	Regulador de combu	Bränsleregulator	(VOE 21103266)
6	**VOE 20405723**	1					Screw	Vis	Schraube	Tornillo	Skruv	
7	**VOE 20405723**	1					Screw	Vis	Schraube	Tornillo	Skruv	
8	**VOE 20798114**	6					Injector	Injecteur	Einspritzdüse	Inyector	Insprutare	
9	**VOE 20798827**	6					•O-ring	•Joint torique	•O-Ring	•Anillo tórico	•O-ring	
10	**VOE 20799064**	6					•Sealing ring	•Bague étanchéité	•Dichtring	•Anillo retén	•Tätningsring	
11	**VOE 20827892**	6					Claw	Griffe	Klaue	Garra	Klo	
12	**VOE 20799719**	6					Bolt	Boulon	Bolzen	Perno	Bult	
13	**VOE 20819221**	1					Rail	Rail	Schiene	Rail	Skena	
14	**VOE 20973777**	1				K	•Service kit	•Kit de service	•Servicesatz	•Juego de servicio	•Servicesats	SE2309
15	**VOE 20793590**	1				K	•Valve	•Soupape	•Ventil	•Valvula	•Ventil	
	VOE 21990263	1				K	••O-ring	••Joint torique	••O-Ring	••Anillo tórico	••O-ring	
16	**VOE 20405504**	3					Screw	Vis	Schraube	Tornillo	Skruv	
17	**VOE 21364297**	3					Pressure pipe	Conduit pression	Druckrohr	Tubo de presión	Tryckrör	(VOE 21120410)
18	**VOE 21364330**	3					Pressure pipe	Conduit pression	Druckrohr	Tubo de presión	Tryckrör	(VOE 21120425)
19	**VOE 21364335**	2					Pressure pipe	Conduit pression	Druckrohr	Tubo de presión	Tryckrör	(VOE 21120419)
20	**VOE 21147486**	1					Fuel pipe	Tuyauterie de carbura	Kraftstoffrohr	Tubo de combustible	Bränslerör	
21	**VOE 21108673**	2					•Sealing ring	•Bague étanchéité	•Dichtring	•Anillo retén	•Tätningsring	
22	**VOE 20405562**	1					•Hollow screw	•Vis creuse	•Hohlschraube	•Tornillo perforado	•Hålskruv	
23	**VOE 21108676**	4					•Sealing ring	•Bague étanchéité	•Dichtring	•Anillo retén	•Tätningsring	
24	**VOE 20460936**	2					•Hollow screw	•Vis creuse	•Hohlschraube	•Tornillo perforado	•Hålskruv	
	VOE 20973777						Service kit	Kit de service	Servicesatz	Juego de servicio	Servicesats	

1		**Bränslerör, insprutare** **Tubos de combustible, inyectores** **Kraftstoffrohr, Einspritzdüse** **Conduits de carburant, injecteur** **Fuel lines, injectors**	Catalogue id **20612**	Group **237**
2				
3			Illustr. No **1026102**	Section **110**
4				
5		**8291929, 8291930**	Issue **PUB 20025115-E**	Page **209**

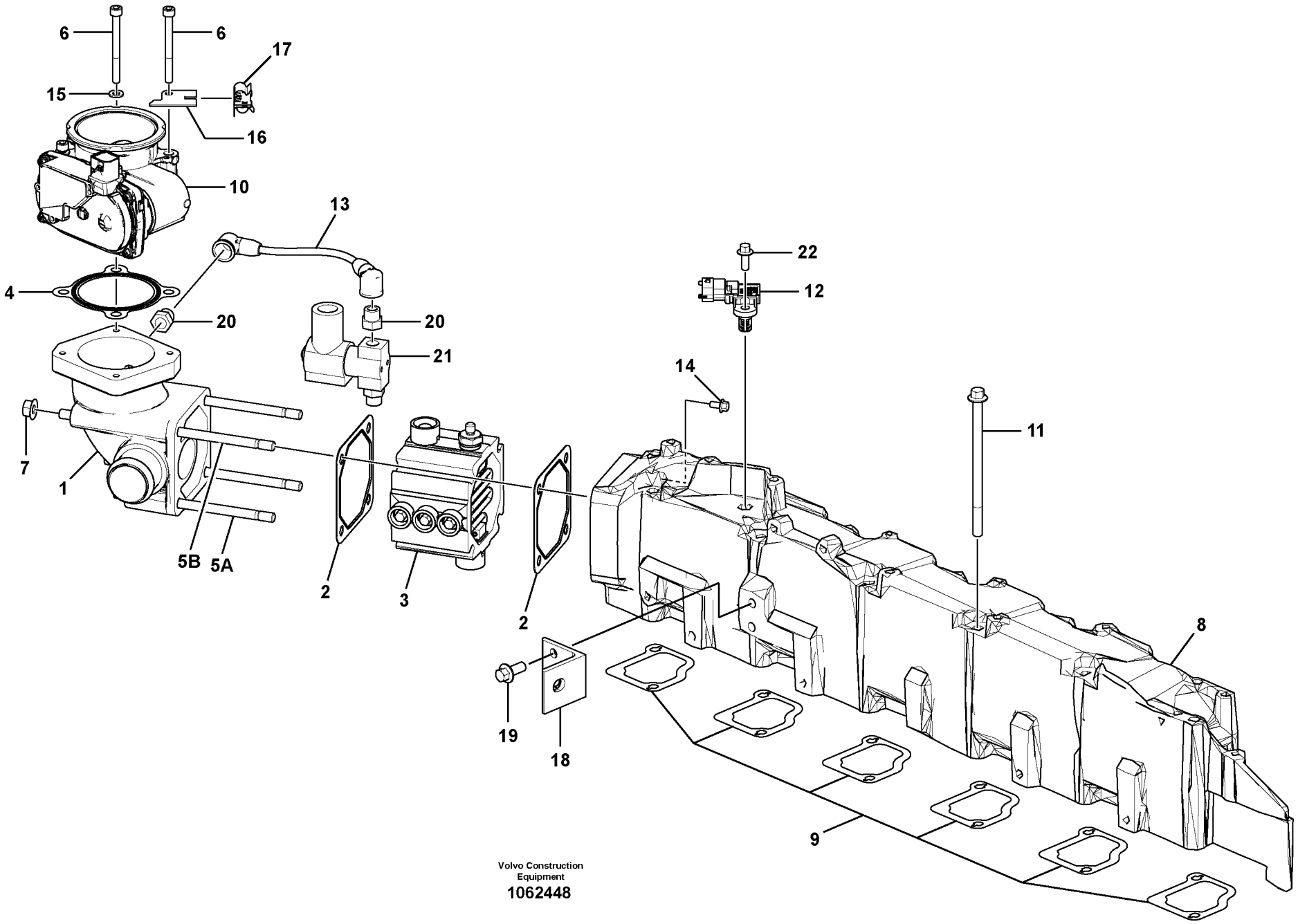

Volvo Construction Equipment
1062448

Fig.	Part No.	Quantity 1	2	3	PS	KIT	Description	Dénomination	Bezeichnung	Denominación	Benämning	Notes
1		1			NS		Tube	Tube	Rohr	Tubo	Rör	
2	**VOE 20531832**	2					Gasket	Joint	Dichtung	Junta	Packning	
3		1					Heater	Elément de chauffag	Heizkörper	Calefaccion	Värmeelement	See group 333, Page 355
4	**VOE 21411672**	1					Gasket	Joint	Dichtung	Junta	Packning	
5A	**VOE 21033683**	2					Stud	Goujon	Stiftschraube	Espárrago	Pinnskruv	L = 130 mm
5B	**VOE 21033681**	2					Stud	Goujon	Stiftschraube	Espárrago	Pinnskruv	L = 180 mm
6	**VOE 995868**	4					Hex. socket screw	Vis à six pans creux	Innensechskantschra	Tornillo de hexágono	Insexskruv	
7	**VOE 20938951**	4					Hexagon nut	Écrou hexagonal	Sechskantmutter	Tuerca hexagonal	Sexkantsmutter	
8	**VOE 21652139**	1					Inlet manifold	Collecteur admission	Einlassrohr	Tubo de admisión	Insugningsrör	
9	**VOE 20794356**	6					Intake gasket	Joint d'admission	Einlassdichtung	Junta de admisión	Insugspackning	
10	**VOE 21723435**	1					Throttle valve	Valve accélérateur	Drosselventil	Válvula de acelerador	Throttelventil	FX1054
11	**VOE 20911617**	12					Flange screw	Vis à embase	Flanschschraube	Tornillo embridado	Flänsskruv	
12	**VOE 20524936**	1					Pressure sensor	Capteur de pression	Druckgeber	Sensor de presión	Trycksensor	FX1007, (SE2507/SE2508)
13	**VOE 21723730**	1					Hose	Flexible	Schlauch	Manguera	Slang	
14	**VOE 948663**	2					Flange screw	Vis à embase	Flanschschraube	Tornillo embridado	Flänsskruv	
15	**VOE 973494**	3					Washer	Rondelle	Scheibe	Arandela	Bricka	
16		1			NS		Retaining plate	Plaque retenue	Halteplatte	Placa de sujeción	Hållarplatta	
17		1			NS		Bracket	Console	Konsole	Consola	Konsol	
18		1			NS		Angle plate	Tôle angulaire	Winkelblech	Placa angular	Vinkelplåt	
19	**VOE 20405885**	2					Screw	Vis	Schraube	Tornillo	Skruv	
20	**VOE 21086655**	2					Connector	Connexion	Anschluss	Unión	Anslutning	
21	**VOE 21924552**	1					Solenoid valve	Électrovanne	Magnetventil	Electroválvula	Magnetventil	(VOE 21723834) MA2510
22	**VOE 20460055**	1					Screw	Vis	Schraube	Tornillo	Skruv	

1		**Inloppsrör** **Tubo de admisión** **Einlassrohr** **Tubulure d'admission** **Inlet manifold**		Catalogue id **20612**	Group **251**
2					
3				Illustr. No **1062448**	Section **100**
4					
5		**8289045, 8289682**		Issue **PUB 20025115-E**	Page **211**

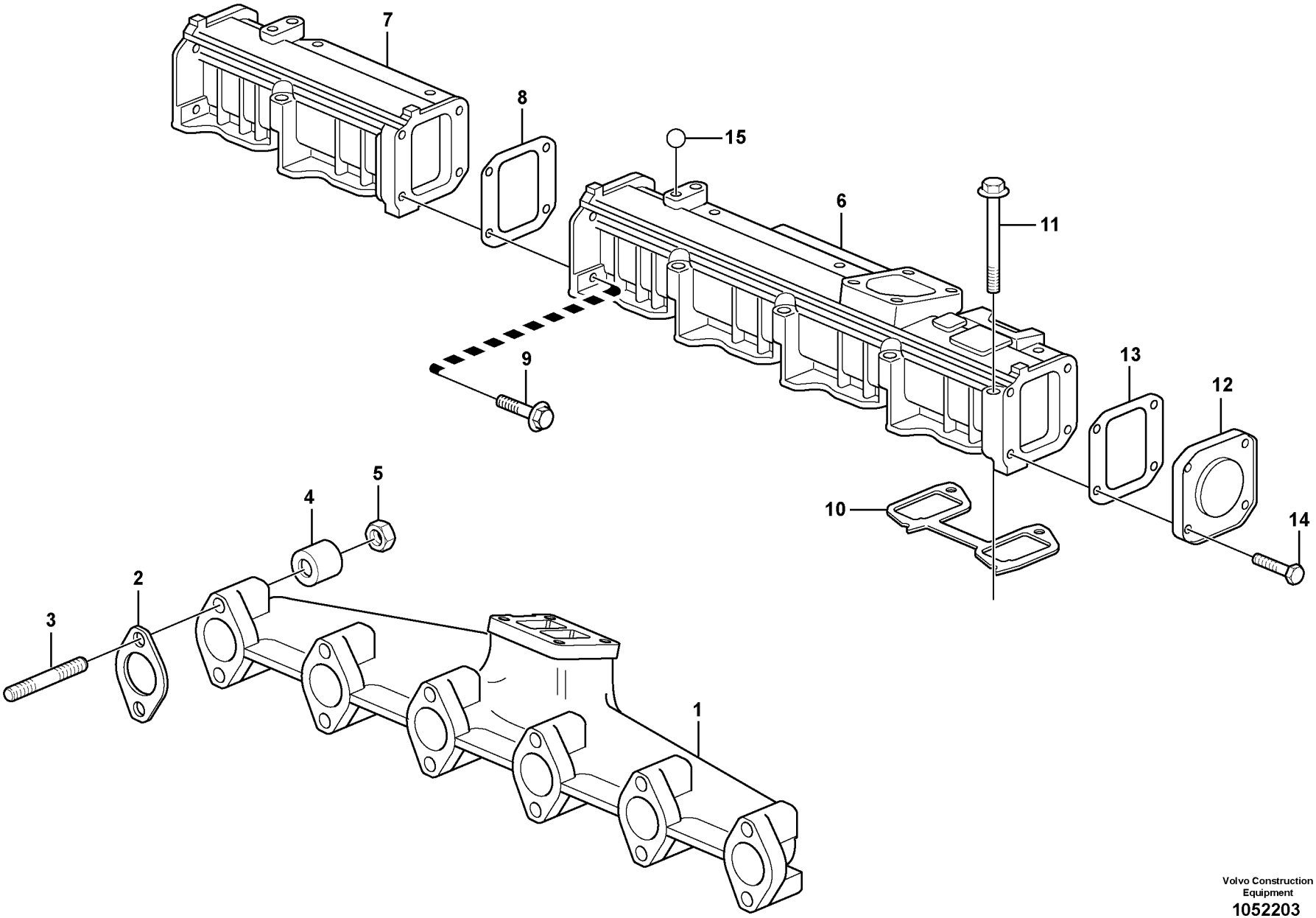

Volvo Construction Equipment
1052203

Fig.	Part No.	Quantity 1	2	3	PS	KIT	Description	Dénomination	Bezeichnung	Denominación	Benämning	Notes
1	**VOE 20534529**	1					Exhaust Pipe	Tuyau d'échappemen	Auspuffrohr	Tubo Escape	Avgasrör	
2	**VOE 20933261**	6					Gasket	Joint	Dichtung	Junta	Packning	
3	**VOE 21456567**	12					Stud	Goujon	Stiftschraube	Espárrago	Pinnskruv	(VOE 20575919)
4	**VOE 20847865**	12					Spacer Sleeve	Doui.entretoise	Distanzhülse	Manguito Dist	Distanshylsa	
5	**VOE 20505959**	12					Hexagon nut	Écrou hexagonal	Sechskantmutter	Tuerca hexagonal	Sexkantsmutter	
6	**VOE 21011717**	1					Charge air pipe	Tuyau suralimentatio	Ladeluftrohr	Tubo admisión aire	Laddluftrör	
7	**VOE 20792899**	1					Charge Air Pipe	Tuyau Suralimen	Ladeluftrohr	Tubo Admis Aire	Laddluftrör	
8	**VOE 21333188**	1					Gasket	Joint	Dichtung	Junta	Packning	(VOE 20999790)
9	**VOE 20459228**	4					Bolt	Boulon	Bolzen	Perno	Bult	
10	**VOE 20591706**	3					Gasket	Joint	Dichtung	Junta	Packning	
11	**VOE 20412601**	12					Screw	Vis	Schraube	Tornillo	Skruv	
12	**VOE 20405614**	1					Cover	Capot	Haube	Capó	Huv	
13	**VOE 20405613**	1					Gasket	Joint	Dichtung	Junta	Packning	
14	**VOE 20405792**	4					Screw	Vis	Schraube	Tornillo	Skruv	
15	**VOE 20793483**	1					Ball	Bille	Kugel	Bola	Kula	

1		**Insugningsrör och avgasgrenrör** **Tubo admisión y múltiple escape** **Ansaugrohr und Auspuffkrümmer** **Tubulure admission et tubulure echappement** **Inlet manifold and exhaust manifold**	Catalogue id **20612**	Group **251**
2				
3			Illustr. No **1052203**	Section **110**
4				
5		**8291929, 8291930**	Issue **PUB 20025115-E**	Page **213**

VOLVO

EC300D

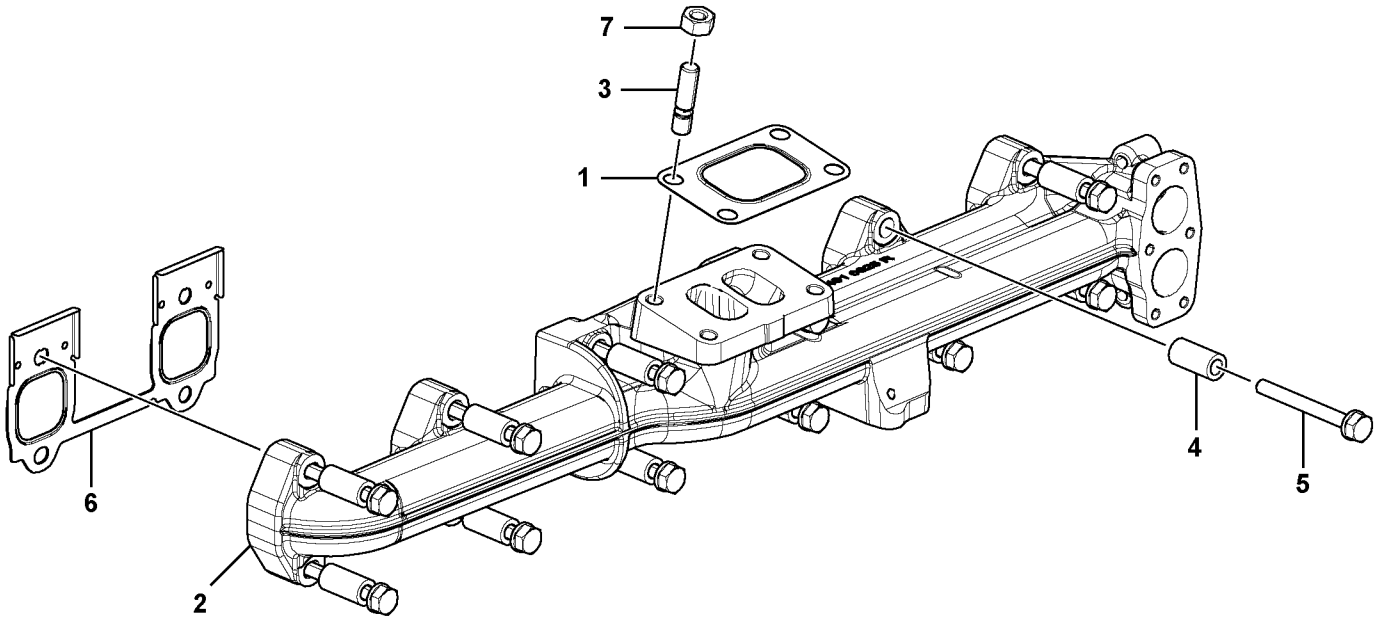

Volvo Construction Equipment
1063477

Fig.	Part No.	Quantity 1	2	3	PS	KIT	Description	Dénomination	Bezeichnung	Denominación	Benämning	Notes
1	**VOE 21746548**	1					Gasket	Joint	Dichtung	Junta	Packning	
2	**VOE 22097896**	1					Exhaust pipe	Tube d'échappement	Auspuffrohr	Tubo de escape	Avgasrör	
3	**VOE 995991**	4					•Stud	•Goujon	•Stiftschraube	•Espárrago	•Pinnskruv	
4	**VOE 21715439**	12					Spacer sleeve	Douille entretoise	Abstandhülse	Manguito distanciado	Distanshylsa	
5	**VOE 20766217**	12					Flange screw	Vis à embase	Flanschschraube	Tornillo embridado	Flänsskruv	
6	**VOE 21715435**	3					Gasket	Joint	Dichtung	Junta	Packning	
7	**VOE 995912**	4					Hexagon nut	Écrou hexagonal	Sechskantmutter	Tuerca hexagonal	Sexkantsmutter	

1		**Avgasgrenrör** **Colector de escape** **Auspuffkrümmer** **Tubulure d'échappement** **Exhaust manifold**	Catalogue id **20612**	Group **251**
2			Illustr. No **1063477**	Section **200**
3			Issue **PUB 20025115-E**	Page **215**
4				
5		**8289045, 8289682**		

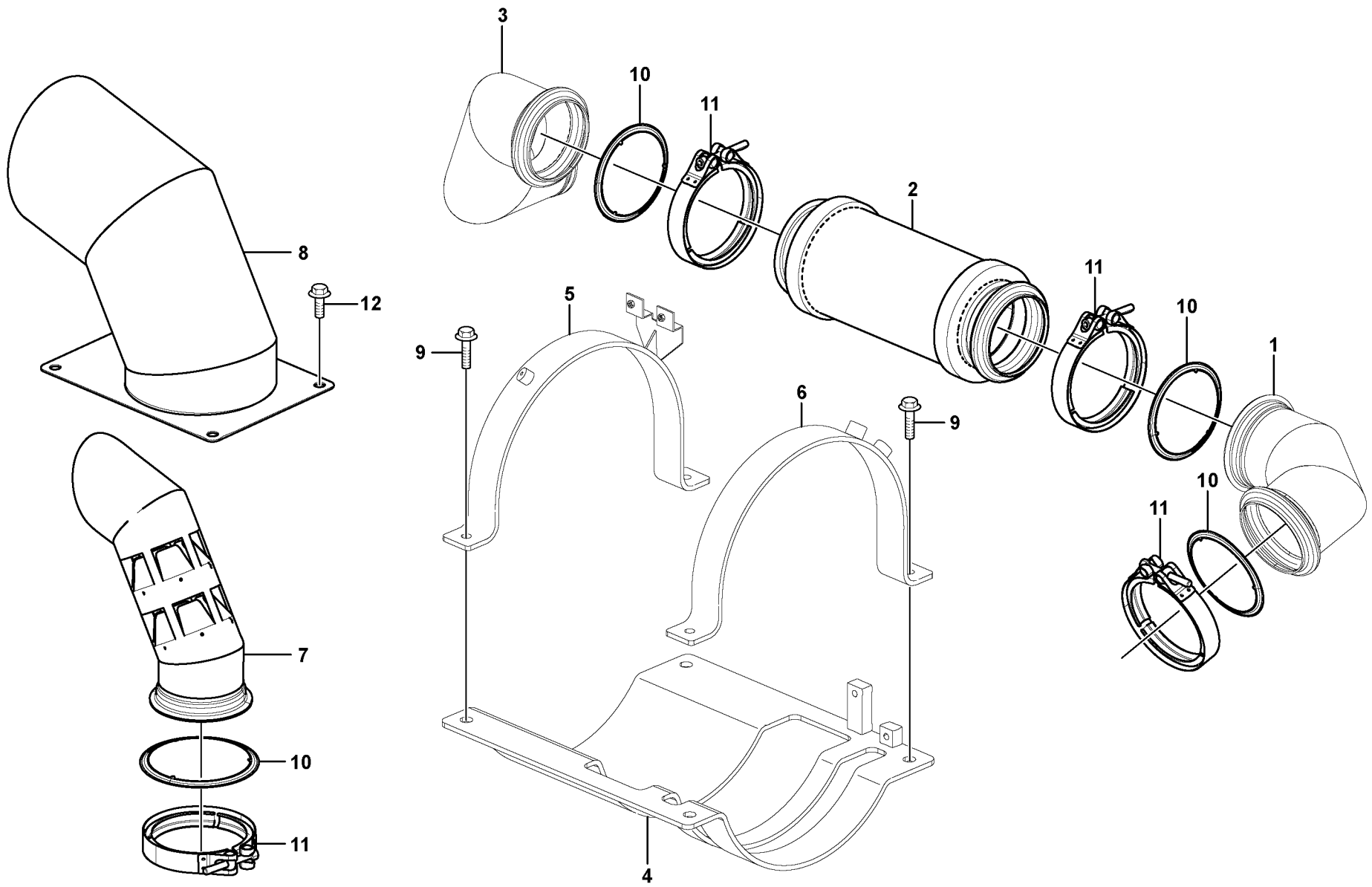

Volvo Construction Equipment
1059721

Fig.	Part No.	Quantity 1	2	3	PS	KIT	Description	Dénomination	Bezeichnung	Denominación	Benämning	Notes
1	**VOE 14606682**	1					Pipe	Tuyau	Rohrleitung	Tubo	Rör	
2	**VOE 15188734**	1					Exhaust hose	Flexible d'échappem	Auspuffschlauch	Manguera de escape	Avgasslang	(VOE 15178340)
3	**VOE 14608652**	1					Pipe	Tuyau	Rohrleitung	Tubo	Rör	
4	**VOE 14625067**	1					Bracket	Console	Konsole	Consola	Konsol	
5		1			NS		Clamping band	Ruban serrage	Spannband	Banda de apriete	Klämband	
5	**VOE 14621194**		1	1			Bracket	Console	Konsole	Consola	Konsol	
6	**VOE 14614957**	1	1	1			Clamping band	Ruban serrage	Spannband	Banda de apriete	Klämband	
7	**VOE 14614573**	1	1	1			Pipe	Tuyau	Rohrleitung	Tubo	Rör	
8	**VOE 14625060**	1	1	1			Diffuser	Diffuseur	Diffusor	Difusor	Diffusor	
9	**VOE 946472**	4	4	4			Flange screw	Vis à embase	Flanschschraube	Tornillo embridado	Flänsskruv	
10	**VOE 15110758**	4	4	4			Gasket	Joint	Dichtung	Junta	Packning	
11	**VOE 15113223**	4	4	4			V-clamp	Collier en v	V-Klammer	Abrazadera v	V-klämma	
12	**VOE 946329**	8	8	8			Flange screw	Vis à embase	Flanschschraube	Tornillo embridado	Flänsskruv	

1	**8289044**
2	**8291941, 8292889**
3	**8292890**
4	
5	

Ljuddämpare med monteringsdetaljer
Silenciador con accesorios de montaje
Schalldämpfer mit Anbauteilen
Silencieux avec pièces de montage
Silencer with fitting parts

Catalogue id **20612**	Group **252**
Illustr. No **1059721**	Section **100**
Issue **PUB 20025115-E**	Page **217**

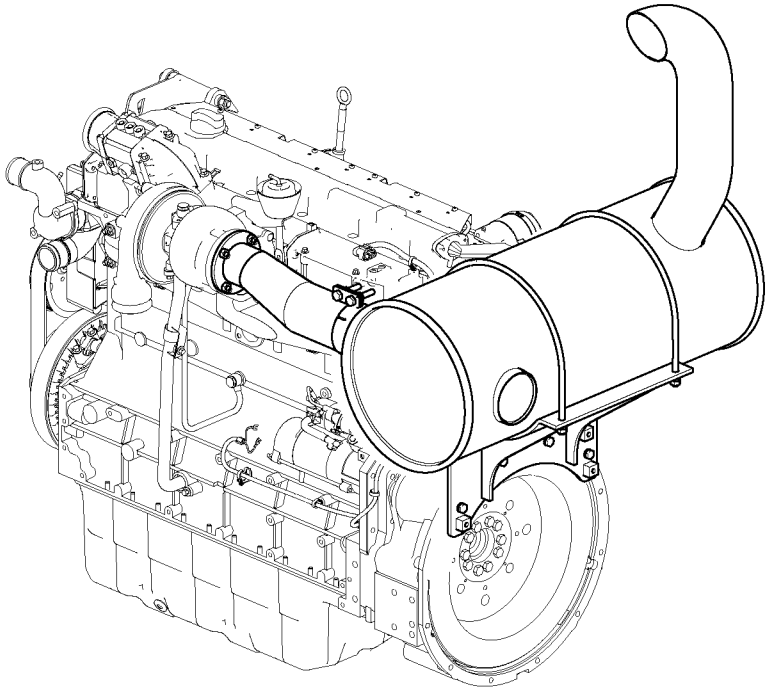

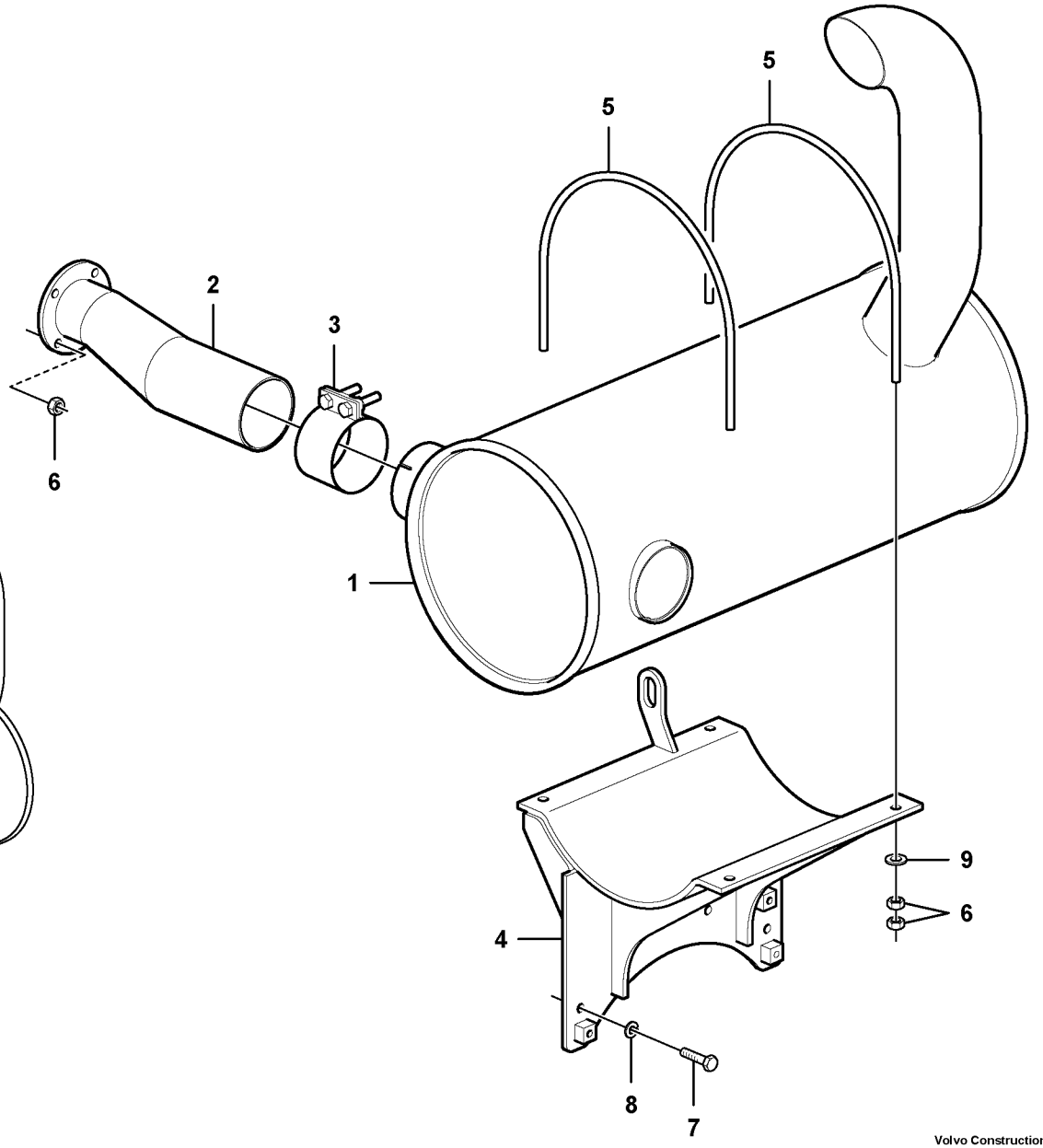

Volvo Construction Equipment

1067733

Fig.	Part No.	Quantity 1	2	3	PS	KIT	Description	Dénomination	Bezeichnung	Denominación	Benämning	Notes
1	**VOE 14660816**	1					Silencer	Silencieux	Schalldämpfer	Silenciador	Ljuddämpare	
2	**VOE 14532479**	1					Pipe	Tuyau	Rohrleitung	Tubo	Rör	
3	**VOE 14528383**	1					Clamp	Collier serrage	Klemme	Abrazadera	Klamma	
4	**VOE 14653774**	1					Bracket	Console	Konsole	Consola	Konsol	
5	**VOE 14528385**	2					U-bolt	Étrier de ressort	Federbride	Abrazadera-u	Fjäderkrampa	
6	**VOE 983304**	12					Hexagon nut	Écrou hexagonal	Sechskantmutter	Tuerca hexagonal	Sexkantsmutter	
7	**VOE 992564**	4					Hexagon screw	Vis à tête hexagonale	Sechskantschraube	Tornillo hexagonal	Sexkantsskruv	
8	**VOE 955922**	4					Spring washer	Rondelle élastique	Federscheibe	Arandela elástica	Fjäderbricka	
9	**VOE 992040**	4					Plain washer	Rondelle plane	Flachscheibe	Arandela plana	Planbricka	

1		**Ljuddämpare med monteringsdetaljer** **Silenciador con accesorios de montaje** **Schalldämpfer mit Anbauteilen** **Silencieux avec pièces de montage** **Silencer with fitting parts**	Catalogue id **20612**	Group **252**
2			Illustr. No **1067733**	Section **200**
3			Issue **PUB 20025115-E**	Page **219**
4				
5		**8292870**		

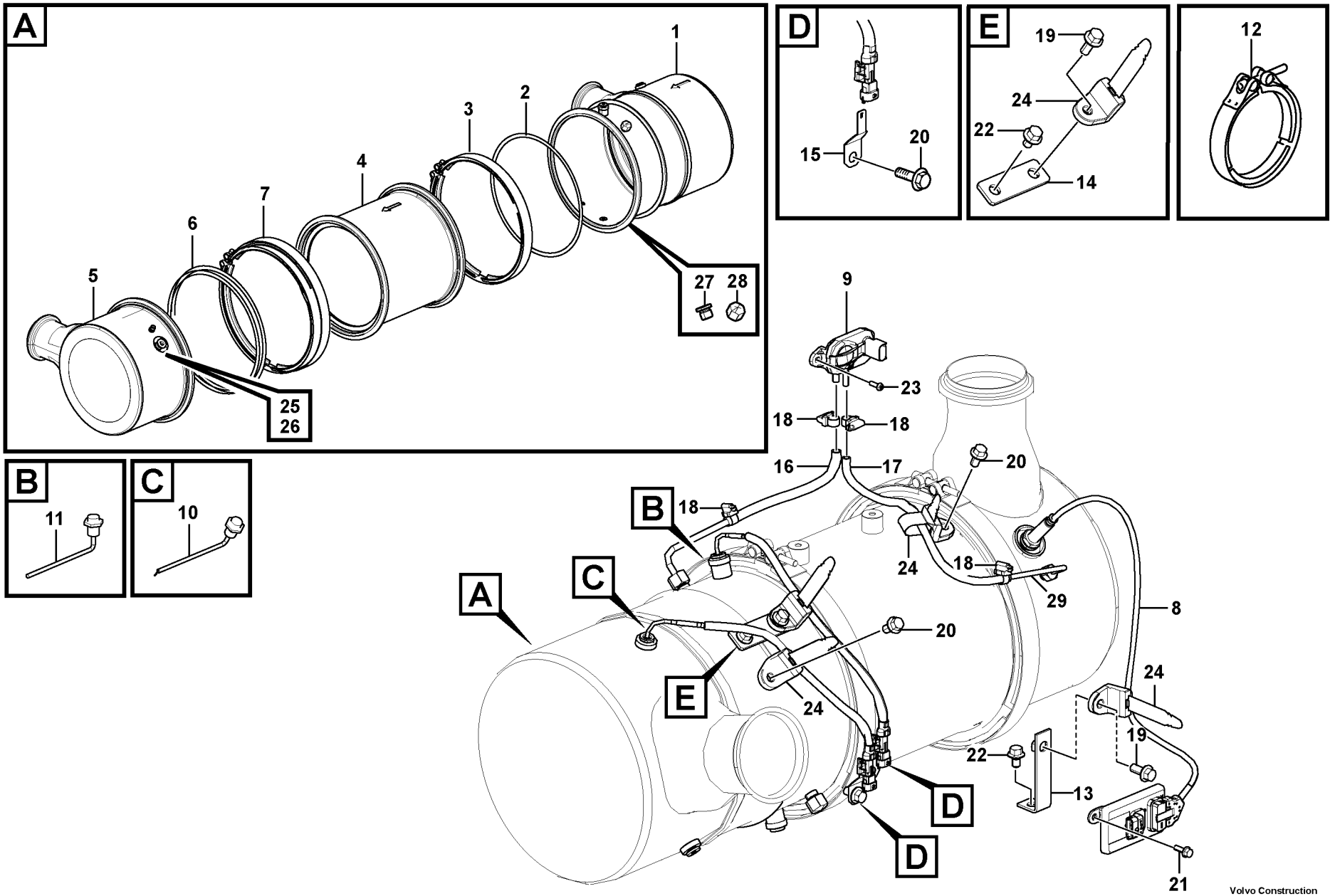

Volvo Construction Equipment
1079077

Fig.	Part No.	Quantity 1	2	3	PS	KIT	Description	Dénomination	Bezeichnung	Denominación	Benämning	Notes
1	**VOE 21777098**	1	1	1	SS		Silencer	Silencieux	Schalldämpfer	Silenciador	Ljuddämpare	
2	**VOE 21722919**	2	2	2			•Gasket	•Joint	•Dichtung	•Junta	•Packning	
3	**VOE 21592844**	2	2	2			•V-clamp	•Collier en v	•V-Klammer	•Abrazadera v	•V-klämma	
4	**VOE 22168805**	1	1	1			Particulate filter	Filtre à suie	Partikelfilter	Filtro de partículas	Partikelfilter	(VOE 21695831)
5	**VOE 21777126**	1	1	1			Outlet pipe	Tube de sortie	Auslaufrohr	Tubo de salida	Utloppsrör	
6	**VOE 21722919**	1	1	1			•Gasket	•Joint	•Dichtung	•Junta	•Packning	
7	**VOE 21592844**	1	1	1			•V-clamp	•Collier en v	•V-Klammer	•Abrazadera v	•V-klämma	
8	**VOE 21567736**	1					Sensor	Capteur	Geber	Sensor	Sensor	SE2513
9	**VOE 20451992**	1					Sensor	Capteur	Geber	Sensor	Sensor	SE2519
10	**VOE 21717412**	1					Temperature sensor	Sonde de températur	Temperaturgeber	Sensor de temperatu	Temperatursensor	SE2521
11	**VOE 21717413**	1					Temperature sensor	Sonde de températur	Temperaturgeber	Sensor de temperatu	Temperatursensor	SE2522
12	**VOE 21592886**	1					V-clamp	Collier en v	V-Klammer	Abrazadera v	V-klämma	
12	**VOE 21716875**	1					Flange screw	Vis à embase	Flanschschraube	Tornillo embridado	Flänsskruv	
13	**VOE 14529258**	1					Bracket	Console	Konsole	Consola	Konsol	
14		1			NS		Bracket	Console	Konsole	Ménsula	Konsol	
15		2			NS		Bracket	Console	Konsole	Ménsula	Konsol	
16	**VOE 14614958**	1					Hose	Flexible	Schlauch	Manguera	Slang	
17	**VOE 14614959**	1					Hose	Flexible	Schlauch	Manguera	Slang	
18	**VOE 943469**	4					Hose clamp	Collier durite	Schlauchschelle	Abrazadera de mang	Slangklamma	
19	**VOE 946329**	2					Flange screw	Vis à embase	Flanschschraube	Tornillo embridado	Flänsskruv	
20	**VOE 946441**	4					Flange screw	Vis à embase	Flanschschraube	Tornillo embridado	Flänsskruv	
21	**VOE 946934**	2					Flange screw	Vis à embase	Flanschschraube	Tornillo embridado	Flänsskruv	
22	**VOE 946471**	2					Flange screw	Vis à embase	Flanschschraube	Tornillo embridado	Flänsskruv	
23	**VOE 969407**	2					Six point socket scre	Vis à 6 pans creux	Sechszahn-Hohlschr	Racor de seis diente	Sextandhålskruv	
24	**VOE 14558810**	4					Strip clamp	Serrage de ruban	Bandklammer	Abrazadera de cinta	Bandklamma	
25		2			NS		Plug	Bouchon	Stopfen	Tapon	Plugg	
26		2			NS		Plug	Bouchon	Stopfen	Tapon	Plugg	
27	**VOE 21717399**	4			OP		Plug	Tampon	Stopfen	Tapón	Plugg	
28	**VOE 21717401**	2			OP		Plug	Tampon	Stopfen	Tapón	Plugg	
29	**VOE 21723117**	1					Pipe	Tuyau	Rohrleitung	Tubo	Rör	

1	**8289045, 8289682**
2	**8291941, 8292889**
3	**8292890**
4	
5	

Dieselpartikelfilter
Filtro de partículas diesel
Diesel-Partikelfilter
Filtre à particules diesel
Diesel Particulate Filter

8289045, 8289682, 8291941, 8292889, 8292890

Catalogue id **20612**	Group **254**
Illustr. No **1079077**	Section **100**
Issue **PUB 20025115-E**	Page **221**

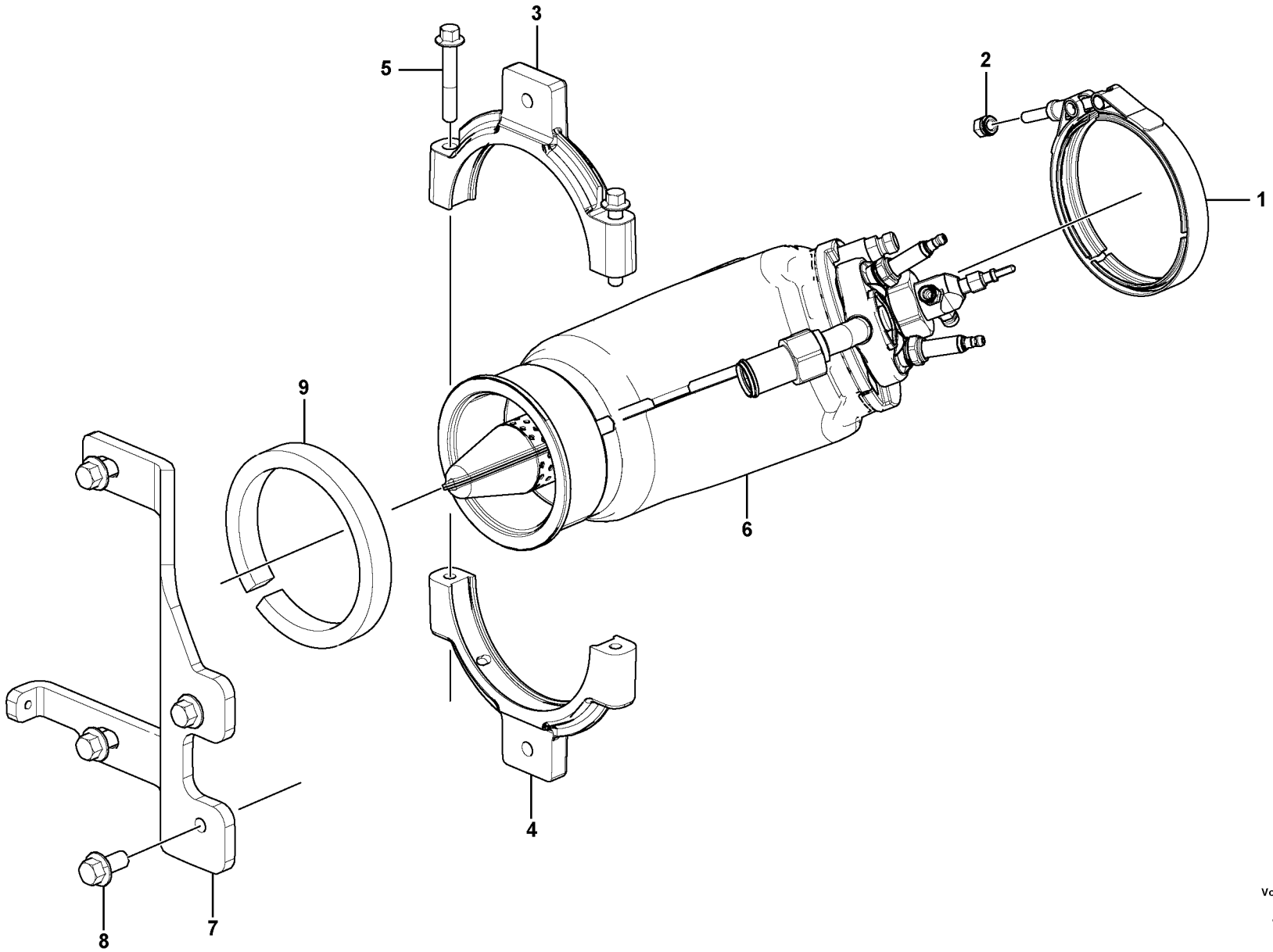

Volvo Construction Equipment
1062495

Fig.	Part No.	Quantity 1	2	3	PS	KIT	Description	Dénomination	Bezeichnung	Denominación	Benämning	Notes
1	**VOE 21592886**	1					V-clamp	Collier en v	V-Klammer	Abrazadera v	V-klämma	
2	**VOE 21716875**	1					Flange screw	Vis à embase	Flanschschraube	Tornillo embridado	Flänsskruv	
3	**VOE 21718390**	1					Clip	Clip	Klemmfeder	Clip	Låsfjäder	
4	**VOE 21718394**	1					Clip	Clip	Klemmfeder	Clip	Låsfjäder	
5	**VOE 20405672**	2					Screw	Vis	Schraube	Tornillo	Skruv	
6		1					Burner	Bruleur	Brenner	Quemador	Brännare	See group 254, Page 225
7		1			NS		Bracket	Console	Konsole	Consola	Konsol	
8	**VOE 993357**	4					Flange screw	Vis à embase	Flanschschraube	Tornillo embridado	Flänsskruv	
9	**VOE 21718408**	1					Vibration damper	Amortisseur de vibrati	Schwingungsdämpfe	Amortiguador vibracio	Vibrationsdämpare	

1		**Brännare med monteringsdetaljer** **Quemador con piezas de montaje** **Brenner mit Anbauteilen** **Brûleur avec accessoires de montage** **Burner with fitting parts**	Catalogue id **20612**	Group **254**
2				
3			Illustr. No **1062495**	Section **150**
4				
5		**8289045, 8289682**	Issue **PUB 20025115-E**	Page **223**

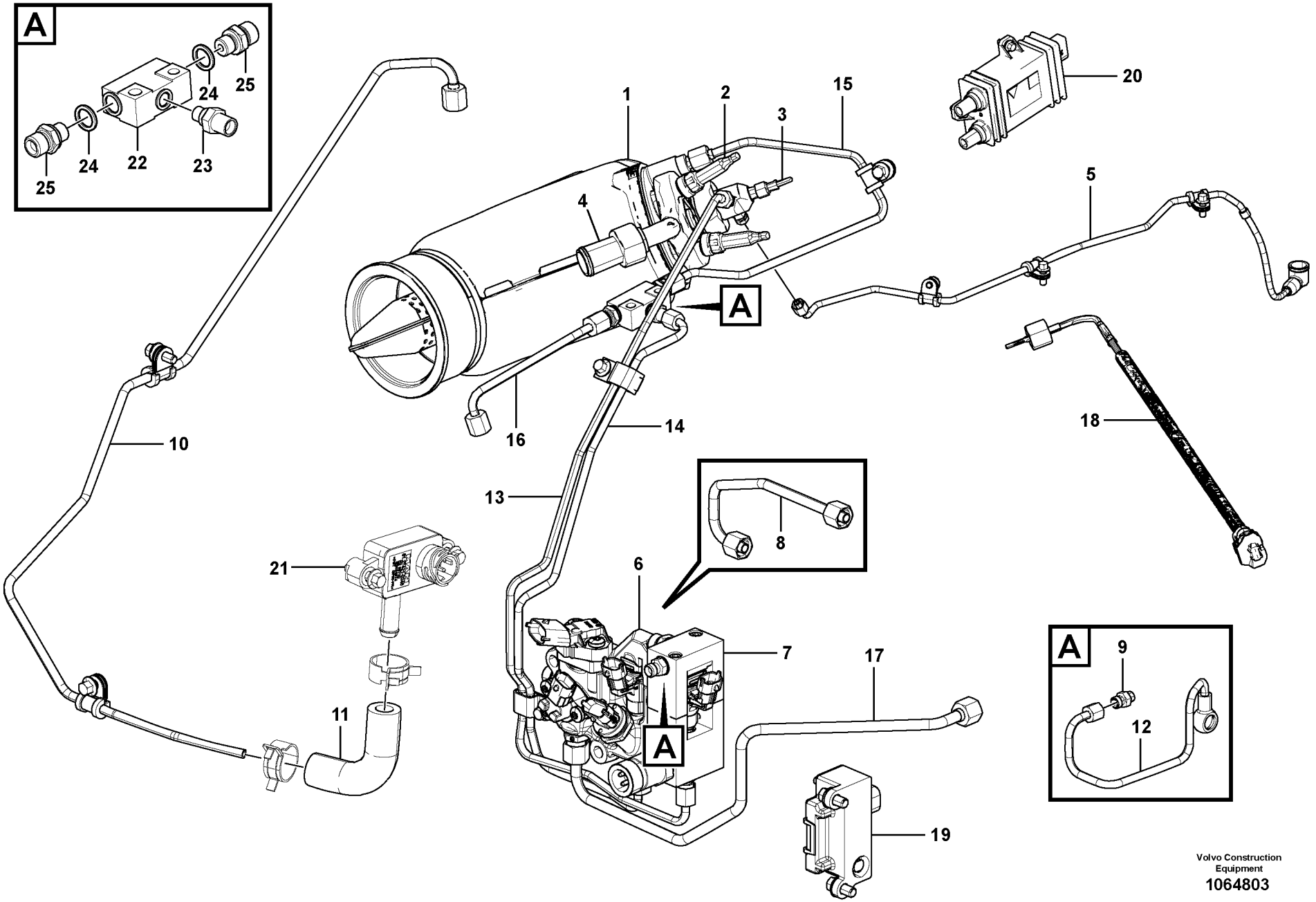

Volvo Construction Equipment
1064803

Fig.	Part No.	Quantity 1	2	3	PS	KIT	Description	Dénomination	Bezeichnung	Denominación	Benämning	Notes
1	**VOE 21715675**	1					Burner	Brûleur	Brenner	Quemador	Brännare	
2	**VOE 21884633**	2					Plug	Tampon	Stopfen	Tapón	Plugg	(VOE 21716618)
3	**VOE 22197544**	1					Module	Module	Modul	Módulo	Modul	
4	**VOE 21717640**	1					Nipple	Raccord	Nippel	Niple	Nippel	
5	**VOE 21716904**	1					Pipe	Tuyau	Rohrleitung	Tubo	Rör	
6	**VOE 21717284**	1					Junction box	Boîtier de raccordem	Klemmenkasten	Caja de conexiónes	Kopplingslåda	FX1031, SE2523, MA2508, MA2512
7	**VOE 21725612**	1					Junction box	Boîtier de raccordem	Klemmenkasten	Caja de conexiónes	Kopplingslåda	MA2509, SE2524
8	**VOE 21717322**	1					Pipe	Tuyau	Rohrleitung	Tubo	Rör	
9	**VOE 21717313**	1					Socket	Socle	Steckdose	Toma de corriente	Stickdosa	
10	**VOE 21716947**	1					Pipe	Tuyau	Rohrleitung	Tubo	Rör	
11	**VOE 21716958**	1					Air tube	Tuyau d'air	Luftrohr	Conducto de aire	Luftrör	
12	**VOE 21717382**	1					Pipe	Tuyau	Rohrleitung	Tubo	Rör	
13	**VOE 21717730**	1					Pipe	Tuyau	Rohrleitung	Tubo	Rör	
14	**VOE 21717717**	1					Pipe	Tuyau	Rohrleitung	Tubo	Rör	
15	**VOE 21717681**	1					Pipe	Tuyau	Rohrleitung	Tubo	Rör	
16	**VOE 21717745**	1					Pipe	Tuyau	Rohrleitung	Tubo	Rör	
17	**VOE 21716974**	1					Pipe	Tuyau	Rohrleitung	Tubo	Rör	
18	**VOE 21716911**	1			SS		Sensor	Capteur	Geber	Sensor	Sensor	SE2525
19	**VOE 21717374**	1					Control unit	Calculateur	Steuergerät	Unidad de mando	Styrenhet	CU2501 See group 254, Page 227
20		1					Control Unit	Unité de commande	Steuereinheit	Unidad de mando	Reglerenhet	See group 254, Page 227
21	**VOE 21898245**	1					Pressure sensor	Capteur de pression	Druckgeber	Sensor de presión	Trycksensor	SE2526
22	**VOE 21990345**	1					Fitting	Ecrou raccord	Verschraubung	Racor	Förskruvning	(VOE 21722270)
23	**VOE 22197101**	1					•Adapter	•Adaptateur	•Adapter	•Adaptador	•Adapter	(VOE 21735556)
24	**VOE 13947281**	2					•Gasket	•Joint	•Dichtung	•Junta	•Packning	
25	**VOE 21746597**	2					•Nipple	•Raccord	•Nippel	•Niple	•Nippel	(VOE 995913)

1		**Brännare** **Quemador** **Brenner** **Brûleur** **Burner**		Catalogue id **20612**	Group **254**
2					
3				Illustr. No **1064803**	Section **200**
4					
5		**8289045, 8289682**		Issue **PUB 20025115-E**	Page **225**

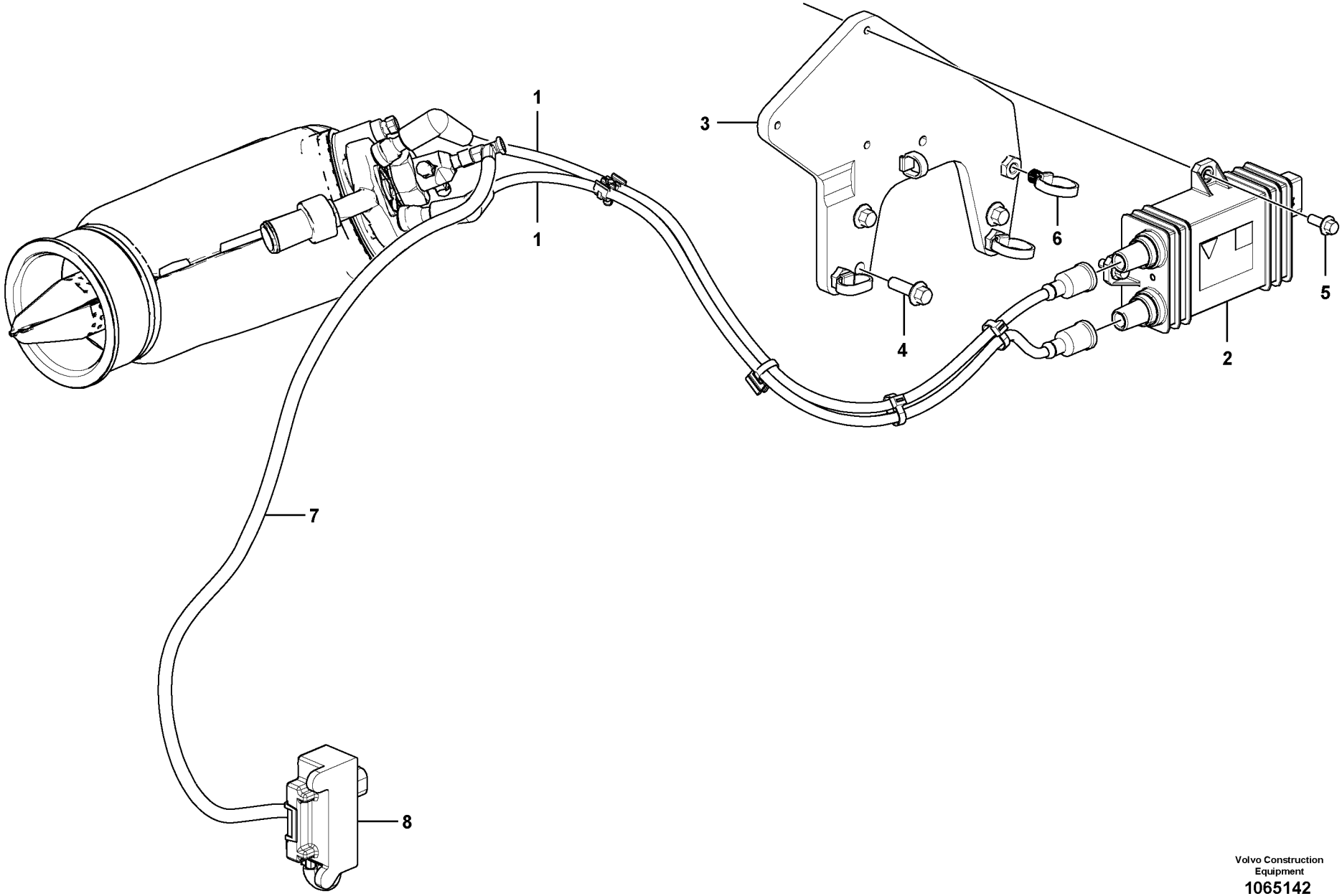

Volvo Construction Equipment
1065142

Fig.	Part No.	Quantity 1	2	3	PS	KIT	Description	Dénomination	Bezeichnung	Denominación	Benämning	Notes
1	**VOE 21924397**	2					Cable	Câble	Kabel	Cable	Kabel	(VOE 21753465)
2	**VOE 21855714**	1					Control unit	Calculateur	Steuergerät	Unidad de mando	Styrenhet	(VOE 21753469) CU2503
3		1			NS		Bracket	Console	Konsole	Consola	Konsol	
4	**VOE 13949578**	3					Screw	Vis	Schraube	Tornillo	Skruv	
5	**VOE 20460055**	3					Screw	Vis	Schraube	Tornillo	Skruv	
6	**VOE 20834570**	4					Retainer	Retenue	Halter	Soporte	Hållare	
7	**VOE 21690731**	1					Cable	Câble	Kabel	Cable	Kabel	
8	**VOE 21717374**	1					Control unit	Calculateur	Steuergerät	Unidad de mando	Styrenhet	CU2501

1		**Styrenhet för tändstift** **Unidad de control de bujías** **Zündkerzensteuergerät** **Unité de commande de bougie** **Spark plug control unit**	Catalogue id **20612**	Group **254**
2			Illustr. No **1065142**	Section **250**
3			Issue **PUB 20025115-E**	Page **227**
4				
5		**8289045, 8289682**		

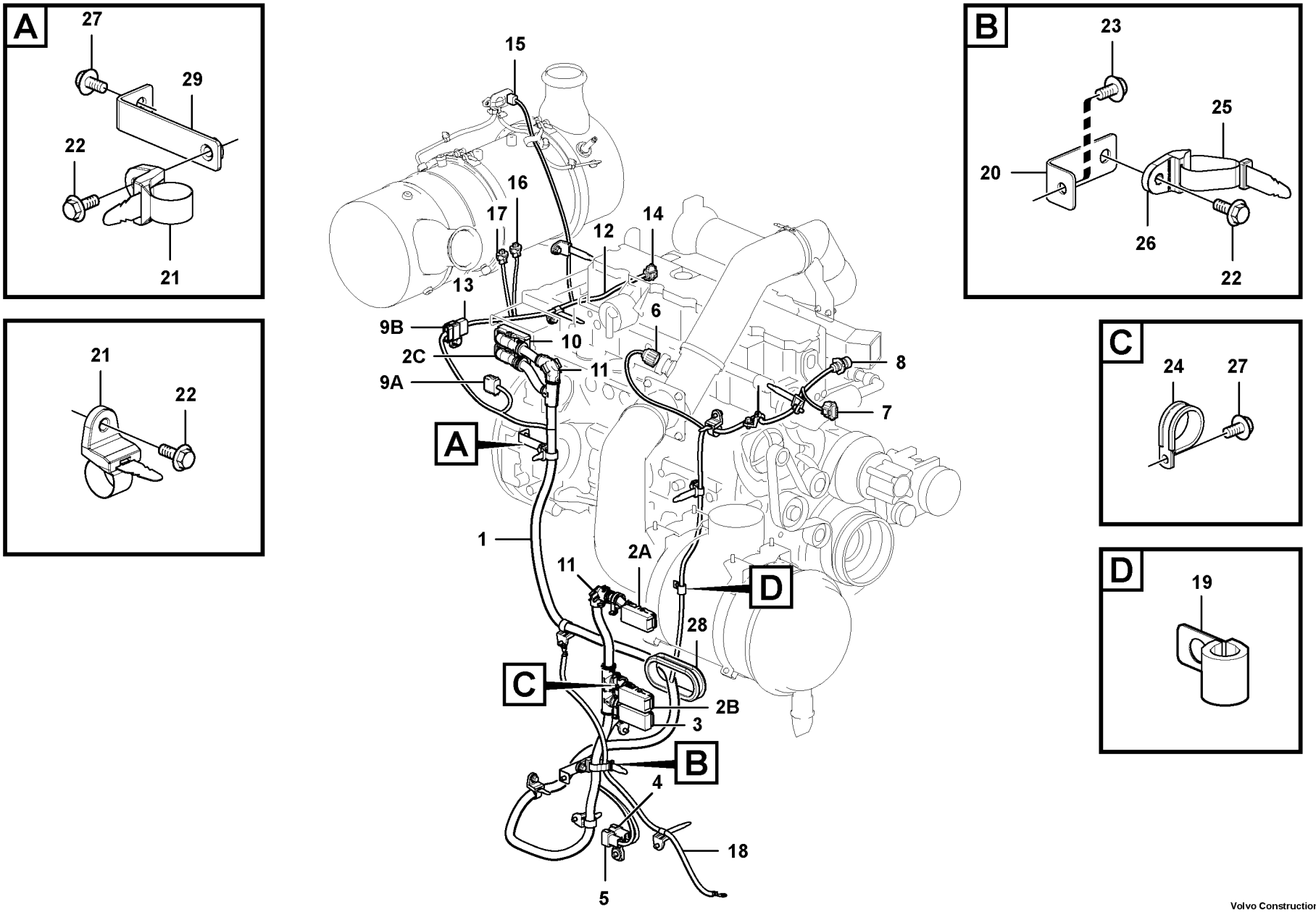

Volvo Construction Equipment

1059650

Fig.	Part No.	Quantity 1	2	3	PS	KIT	Description	Dénomination	Bezeichnung	Denominación	Benämning	Notes
1	**VOE 14622658**				SS		Cable harness	Faisceau cables	Kabelbaum	Manojo cables	Ledningsmatta	
							•CONNECTED TO:	•CONNECTÉ A:	•ANGESCHLOSSEN:	•CONECTADO A:	•ANSLUTER TILL:	
							••ECU	••ECU	••ECU	••ECU	••ECU	3762) ACM, E-ECU.EA, E-ECU.EB
							••Charge air cooler te	••Tempér. du refroidis	••Ladeluftkühler, Tem	••Temperatura del int	••Laddluftkylare temp	SE2507
							••Wire harness	••Faisceau electrique	••Kabelbaum	••Manojo cables	••Ledningsmatta	PWM2601, SE2601
							••Connector	••Raccord	••Anschluss	••Union	••Anslutning	SE2501, SE2502
							••Housing	••Carter	••Gehäuse	••Carter	••Hus	CNEMS2, CNEMS3, CNEN1, CNED, CNED2, CNDPF
2A	**VOE 20429842**	1					•Housing	•Carter	•Gehäuse	•Cuerpo	•Hus	(ACM.A)
2B	**VOE 20429842**	1					•Housing	•Carter	•Gehäuse	•Cuerpo	•Hus	(E-ECU.EA)
2C	**VOE 20429842**	1					•Housing	•Carter	•Gehäuse	•Cuerpo	•Hus	(CNED2)
3	**VOE 20429843**	1					•Housing	•Carter	•Gehäuse	•Cuerpo	•Hus	(E-ECU.EB)
4	**VOE 874965**	1					•Connector	•Pièce connexion	•Verbindungsstück	•Pieza de conexión	•Förbindningsstycke	(CNEMS2)
5	**VOE 874959**	1					•Housing	•Carter	•Gehäuse	•Cuerpo	•Hus	(CNEMS3)
6	**VOE 8159013**	1					•Housing	•Carter	•Gehäuse	•Cuerpo	•Hus	(FX1008.A)
7	**VOE 990051**	1					•Housing	•Carter	•Gehäuse	•Cuerpo	•Hus	(SE2507.A)
8	**VOE 984944**	1					•Housing	•Carter	•Gehäuse	•Cuerpo	•Hus	(PWM2601, SE2601)
9A	**VOE 874966**	1					•Housing	•Carter	•Gehäuse	•Cuerpo	•Hus	(CNEN1)
9B	**VOE 874966**	1					•Housing	•Carter	•Gehäuse	•Cuerpo	•Hus	(CNDPF)
10	**VOE 20567733**	1					•Housing	•Carter	•Gehäuse	•Cuerpo	•Hus	
11	**VOE 11039849**	2					•Adapter	•Adaptateur	•Adapter	•Adaptador	•Adapter	
12	**VOE 14622659**	1					Cable harness	Faisceau câbles	Kabelbaum	Manojo cables	Ledningsmatta	
							•CONNECTED TO:	•CONNECTÉ A:	•ANGESCHLOSSEN:	•CONECTADO A:	•ANSLUTER TILL:	
							••Cable connection	••Connexion cble	••Kabelverbindung	••Conexion cable	••Kabelförbindning	CNDPF
							••Sensor. Ecu	••Détecteur, ECU	••Sensor ECU	••Sensor. ECU	••Givare ECU	SE2513
							••Pressure sensor	••Detecteur pression	••Druckmelder	••Sensor presion	••Tryckgivare	SE2519
							••Exh Temp Sensor	••Detect.temp.ech	••Abgastempgeber	••Sensor Temp Esc	••Avgastempgivare	SE2521, SE2522

3762) **GB:** After-treatment Control Module (ACM) **FR:** Module de post-traitement des gaz d'échappement (ACM) **DE:** Nachbehandlungssteuergerät (After-treatment Control Module, ACM) **ES:** Módulo de control de postratamiento (ACM) **SE:** Styrenhet för efterbehandling (ACM)

1	
2	
3	
4	
5	

Ledningsmatta
Manojo cables
Kabelbaum
Faisceau cables
Cable harness

Catalogue id **20612**	Group **254**
Illustr. No **1059650**	Section **300**
Issue **PUB 20025115-E**	Page **229**

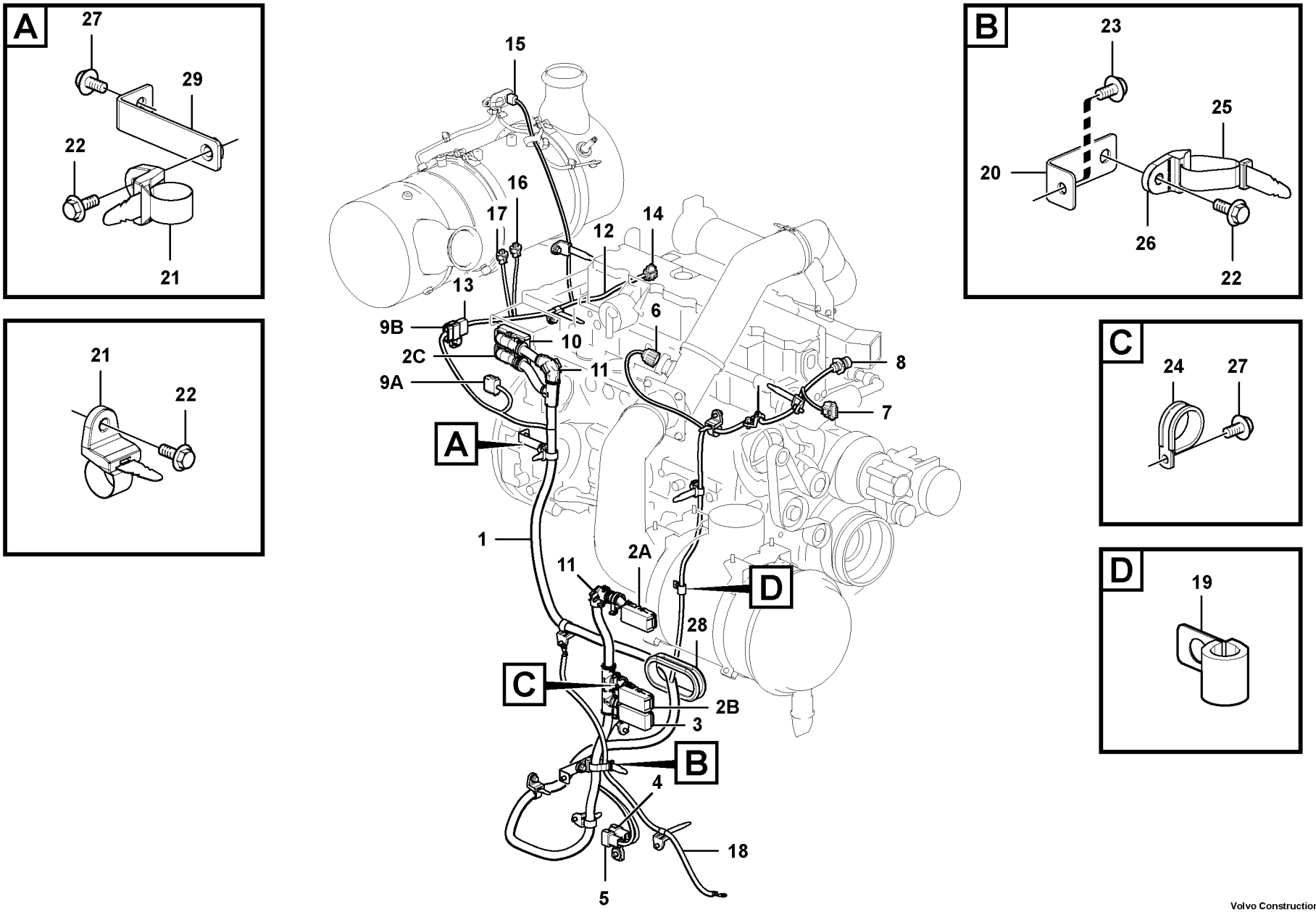

Volvo Construction Equipment

1059650

Fig.	Part No.	Quantity 1	2	3	PS	KIT	Description	Dénomination	Bezeichnung	Denominación	Benämning	Notes
13	**VOE 874965**	1					•Connector	•Pièce connexion	•Verbindungsstück	•Pieza de conexión	•Förbindningsstycke	(CNDPF)
14	**VOE 990051**	1					•Housing	•Carter	•Gehäuse	•Cuerpo	•Hus	(SE2513)
15	**VOE 20737024**	1					•Housing	•Carter	•Gehäuse	•Cuerpo	•Hus	(SE2519)
16	**VOE 990054**	1					•Housing	•Carter	•Gehäuse	•Cuerpo	•Hus	(SE2522)
17	**VOE 990053**	1					•Housing	•Carter	•Gehäuse	•Cuerpo	•Hus	(SE2521)
18	**VOE 14539460**	1					Cable harness	Faisceau câbles	Kabelbaum	Manojo cables	Ledningsmatta	
19	**VOE 14500293**	1					Clip	Clip	Clip	Clip	Clips	
20	**VOE 14554703**	1					Bracket	Console	Konsole	Consola	Konsol	
21	**VOE 14558810**	12					Strip clamp	Serrage de ruban	Bandklammer	Abrazadera de cinta	Bandklamma	
22	**VOE 946441**	13					Flange screw	Vis à embase	Flanschschraube	Tornillo embridado	Flänsskruv	
23	**VOE 946471**	3					Flange screw	Vis à embase	Flanschschraube	Tornillo embridado	Flänsskruv	
24	**VOE 13949997**	3					Clamp	Collier serrage	Klemme	Abrazadera	Klamma	
25	**VOE 14558809**	1					Strip clamp	Serrage de ruban	Bandklammer	Abrazadera de cinta	Bandklamma	
26	**VOE 14558808**	1					Strip clamp	Serrage de ruban	Bandklammer	Abrazadera de cinta	Bandklamma	
27	**VOE 946440**	4					Flange screw	Vis à embase	Flanschschraube	Tornillo embridado	Flänsskruv	
28	**VOE 14509621**	1					Grommet	Passe fil	Durchführung	Pasaje	Genomföring	
29	**VOE 14510983**	1					Bracket	Console	Konsole	Ménsula	Konsol	S/N -210135
	VOE 14559099	1					Bracket	Console	Konsole	Consola	Konsol	S/N 210136-

1		**Ledningsmatta** **Manojo cables** **Kabelbaum** **Faisceau cables** **Cable harness**	Catalogue id **20612**	Group **254**
2				
3			Illustr. No **1059650**	Section **300**
4				
5			Issue **PUB 20025115-E**	Page **231**

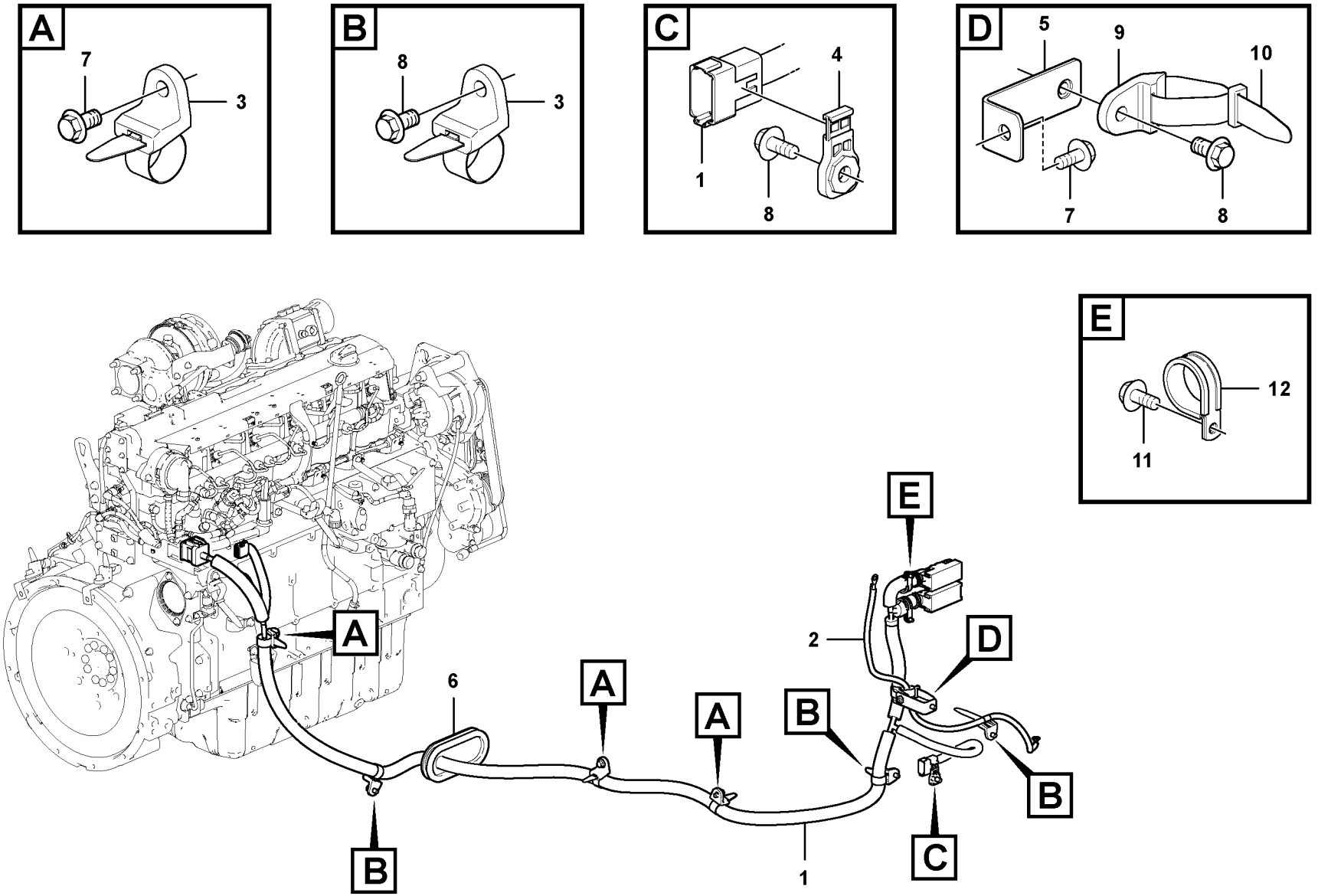
A
7
3
B
8
3
C
4
1
8
D
5
9
10
7
8
E
12
11
A
B
6
A
A
B
E
2
D
B
C
1

Fig.	Part No.	Quantity 1	2	3	PS	KIT	Description	Dénomination	Bezeichnung	Denominación	Benämning	Notes
1	**VOE 14630822**	1					Cable harness	Faisceau câbles	Kabelbaum	Manojo cables	Ledningsmatta	
2	**VOE 14539460**	1					Cable harness	Faisceau câbles	Kabelbaum	Manojo cables	Ledningsmatta	
3	**VOE 14558810**	6					Strip clamp	Serrage de ruban	Bandklammer	Abrazadera de cinta	Bandklamma	
4	**VOE 14587635**	1					Clip	Clip	Clip	Clip	Clips	
5	**VOE 14554703**	1					Bracket	Console	Konsole	Consola	Konsol	
6	**VOE 14639902**	1					Grommet	Passe fil	Durchführung	Pasaje	Genomföring	
7	**VOE 946471**	4					Flange screw	Vis à embase	Flanschschraube	Tornillo embridado	Flänsskruv	
8	**VOE 946441**	5					Flange screw	Vis à embase	Flanschschraube	Tornillo embridado	Flänsskruv	
9	**VOE 14558808**	1					Strip clamp	Serrage de ruban	Bandklammer	Abrazadera de cinta	Bandklamma	
10	**VOE 14558809**	1					Strip clamp	Serrage de ruban	Bandklammer	Abrazadera de cinta	Bandklamma	
11	**VOE 946440**	2					Flange screw	Vis à embase	Flanschschraube	Tornillo embridado	Flänsskruv	
12	**VOE 13949997**	2					Clamp	Collier serrage	Klemme	Abrazadera	Klamma	

1		**Kablage, efterbehandling av emissioner** **Mazo de cables, postratamiento de emisiones** **Kabelbaum, Abgasnachbehandlung** **Faisceau de câbles, post-traitement des gaz d'échappement** **Cable harness, Emission After-treatment**	Catalogue id **20612**	Group **254**
2			Illustr. No **1067754**	Section **350**
3				
4			Issue **PUB 20025115-E**	Page **233**
5		**8292870**		

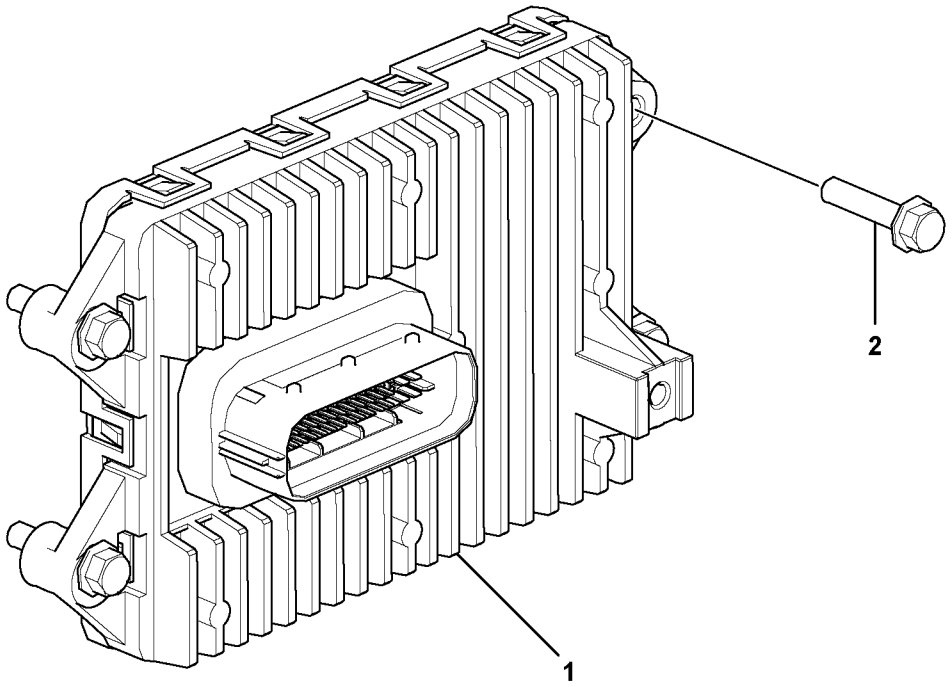
2
1

Fig.	Part No.	Quantity 1	2	3	P S	K I T	Description	Dénomination	Bezeichnung	Denominación	Benämning	Notes
1	**VOE 60100012**	1					Electronic unit	Unité électronique	Elektronikeinheit	Unidad electrón	Elektronikenhet	ACM
2	**VOE 946470**	4					Flange screw	Vis à embase	Flanschschraube	Tornillo embridado	Flänsskruv	

1		**Ecu**	Catalogue id **20612**	Group **254**
2		**ECU**		
3		**ECU**	Illustr. No **1061789**	Section **400**
4		**Ecu**		
5		**Ecu**	Issue **PUB 20025115-E**	Page **235**
		8289045, 8289682		



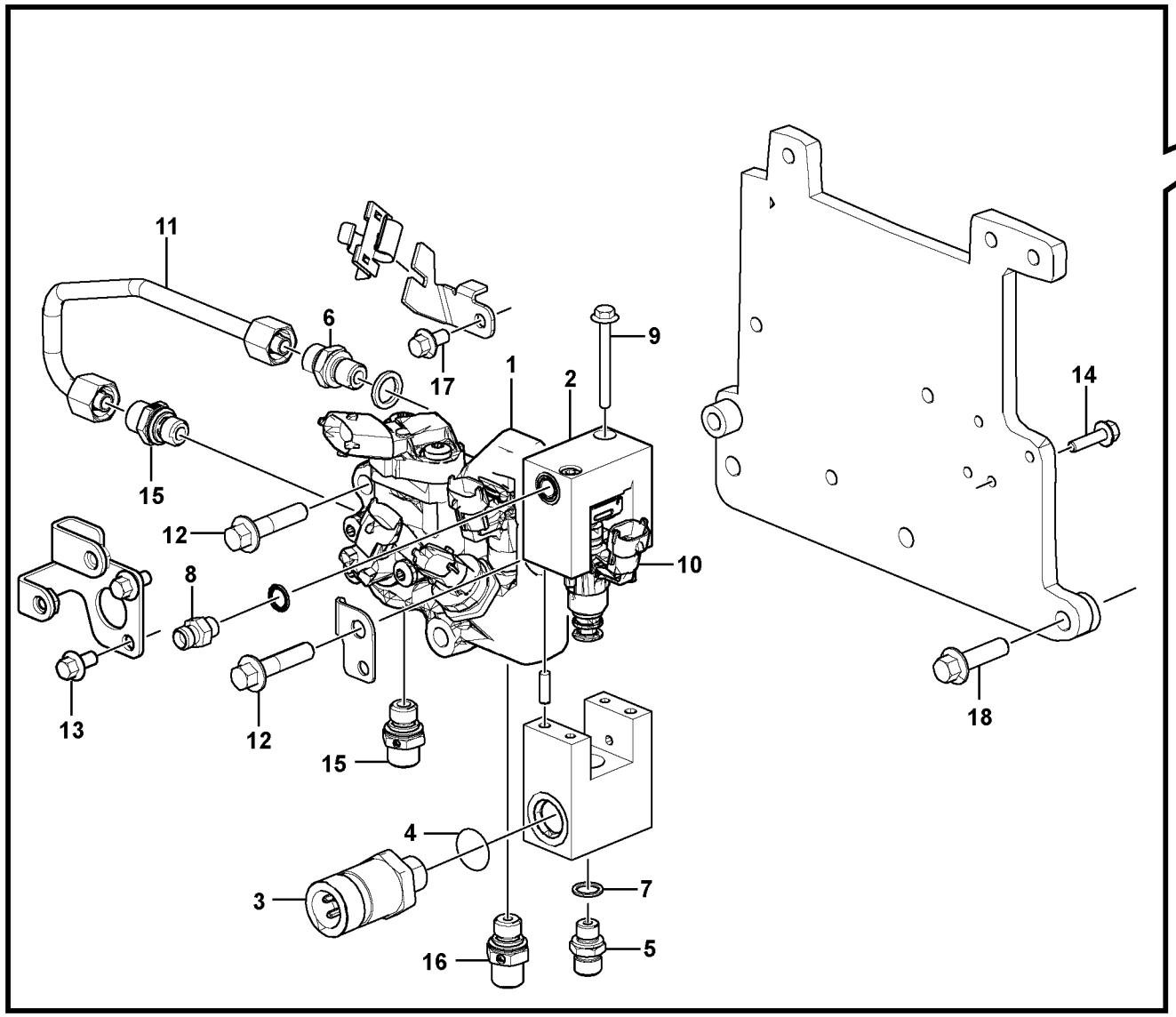

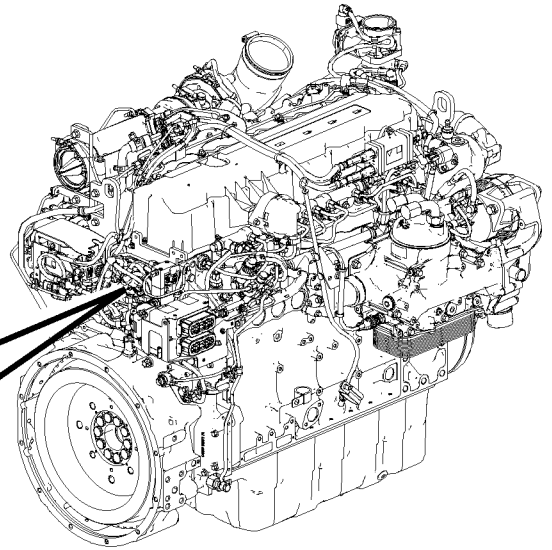

Volvo Construction Equipment
1078139

Fig.	Part No.	Quantity 1	2	3	PS	KIT	Description	Dénomination	Bezeichnung	Denominación	Benämning	Notes
1	**VOE 21717284**	1					Junction box	Boîtier de raccordem.	Klemmenkasten	Caja de conexiónes	Kopplingslåda	
2	**VOE 22021285**	1					Junction box	Boîtier de raccordem.	Klemmenkasten	Caja de conexiónes	Kopplingslåda	
3	**VOE 20898038**	1					•Pressure sensor	•Capteur de pression	•Druckgeber	•Sensor de presión	•Trycksensor	
4	**VOE 21923921**	1					••O-ring	••Joint torique	••O-Ring	••Anillo tórico	••O-ring	
5	**VOE 21746597**	1					•Nipple	•Raccord	•Nippel	•Niple	•Nippel	
6	**VOE 21716984**	1					•Nipple	•Raccord	•Nippel	•Niple	•Nippel	
7	**VOE 13947281**	1					•Gasket	•Joint	•Dichtung	•Junta	•Packning	
8	**VOE 21717313**	1					•Socket	•Socle	•Steckdose	•Toma de corriente	•Stickdosa	
9	**VOE 20930686**	2					•Flange screw	•Vis à embase	•Flanschschraube	•Tornillo embridado	•Flänsskruv	
10	**VOE 21721530**	1					•Dosage valve	•Valve de dosage	•Dosierventil	•Válvula dosificadora	•Doseringsventil	
11	**VOE 22197724**	1					Pipe	Tuyau	Rohrleitung	Tubo	Rör	
12	**VOE 996777**	3					Flange screw	Vis à embase	Flanschschraube	Tornillo embridado	Flänsskruv	
13	**VOE 20405729**	2					Screw	Vis	Schraube	Tornillo	Skruv	
14	**VOE 995845**	3					Flange screw	Vis à embase	Flanschschraube	Tornillo embridado	Flänsskruv	
15	**VOE 21716984**	2					Nipple	Raccord	Nippel	Niple	Nippel	
16	**VOE 21716981**	1					Adapter	Adaptateur	Adapter	Adaptador	Adapter	
17	**VOE 20460055**	1					Screw	Vis	Schraube	Tornillo	Skruv	
18	**VOE 13949578**	3					Screw	Vis	Schraube	Tornillo	Skruv	

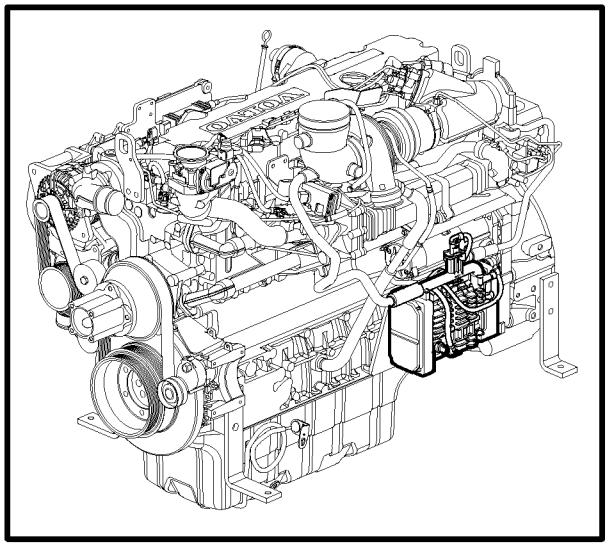

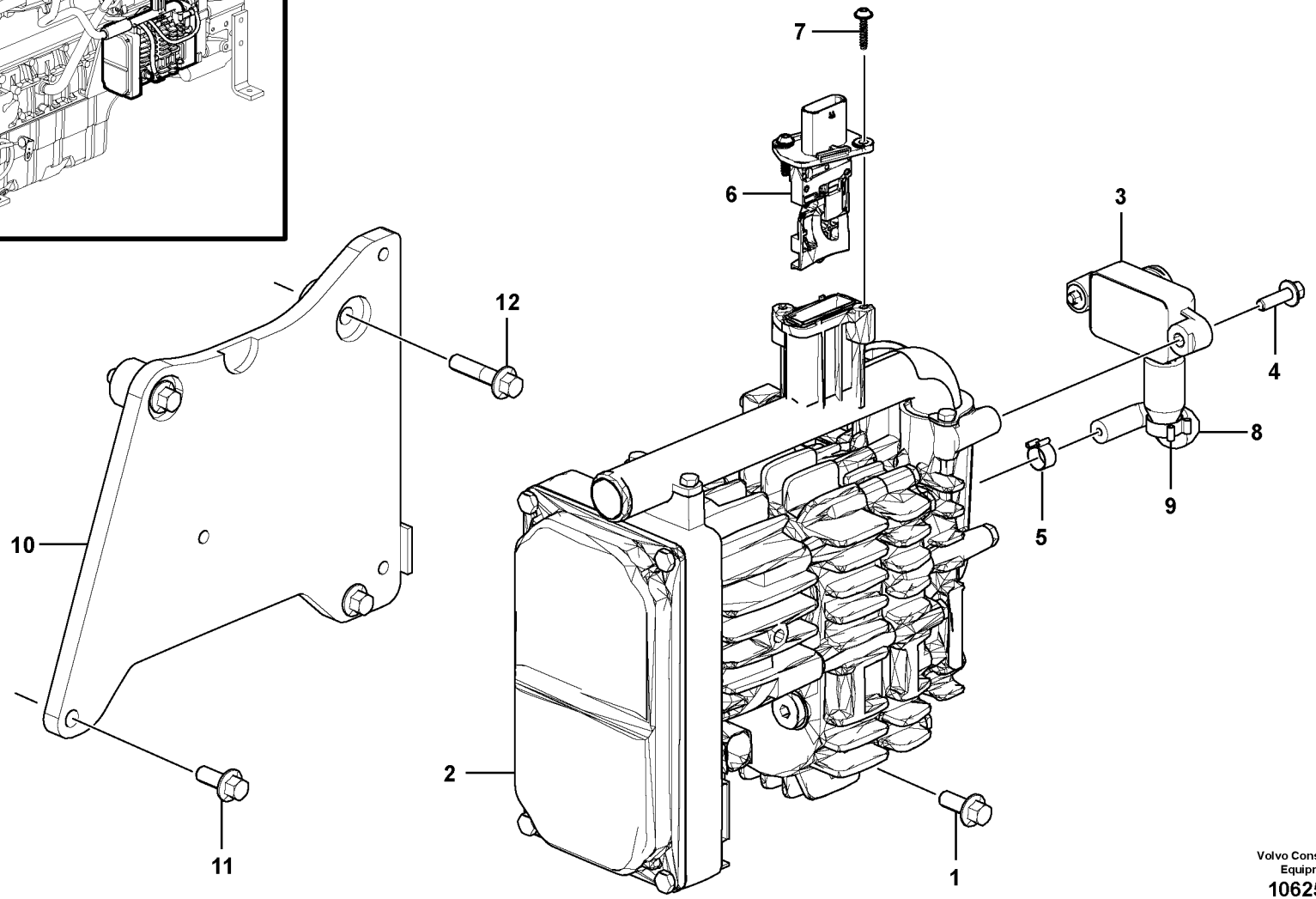

Volvo Construction Equipment
1062528

Fig.	Part No.	Quantity 1	2	3	PS	KIT	Description	Dénomination	Bezeichnung	Denominación	Benämning	Notes
1	**VOE 13949578**	1					Screw	Vis	Schraube	Tornillo	Skruv	(VOE 21744742)
2	**VOE 22425313**	1					Pump	Pompe	Pumpe	Bomba	Pump	MO2502
3	**VOE 21717363**	1					Sensor	Capteur	Geber	Sensor	Sensor	SE2520
4	**VOE 20450728**	1					Bolt	Boulon	Bolzen	Perno	Bult	
5	**VOE 982064**	1					Hose clamp	Collier durite	Schlauchschelle	Abrazadera de mang.	Slangklamma	
6	**VOE 21744786**	1					Sensor	Capteur	Geber	Sensor	Sensor	SE2532
7	**VOE 21722061**	1					Screw kit	Kit de vis	Schraubensatz	Juego de tornillos	Skruvsats	
8	**VOE 21717369**	1					Hose	Flexible	Schlauch	Manguera	Slang	
9	**VOE 20834100**	1					Hose clamp	Collier durite	Schlauchschelle	Abrazadera de mang.	Slangklamma	
10		1			NS		Plate	Tôle	Blech	Chapa	Plåt	
11	**VOE 20405885**	2					Screw	Vis	Schraube	Tornillo	Skruv	
12	**VOE 20412324**	2					Screw	Vis	Schraube	Tornillo	Skruv	

1		**Förbränningsluft, fläkt** **Soplador de aire de combustión** **Verbrennungsluftgebläse** **Ventilateur d'air de combustion** **Combustion air blower**	Catalogue id **20612**	Group **254**
2			Illustr. No **1062528**	Section **600**
3			Issue **PUB 20025115-E**	Page **239**
4				
5		**8289045, 8289682**		

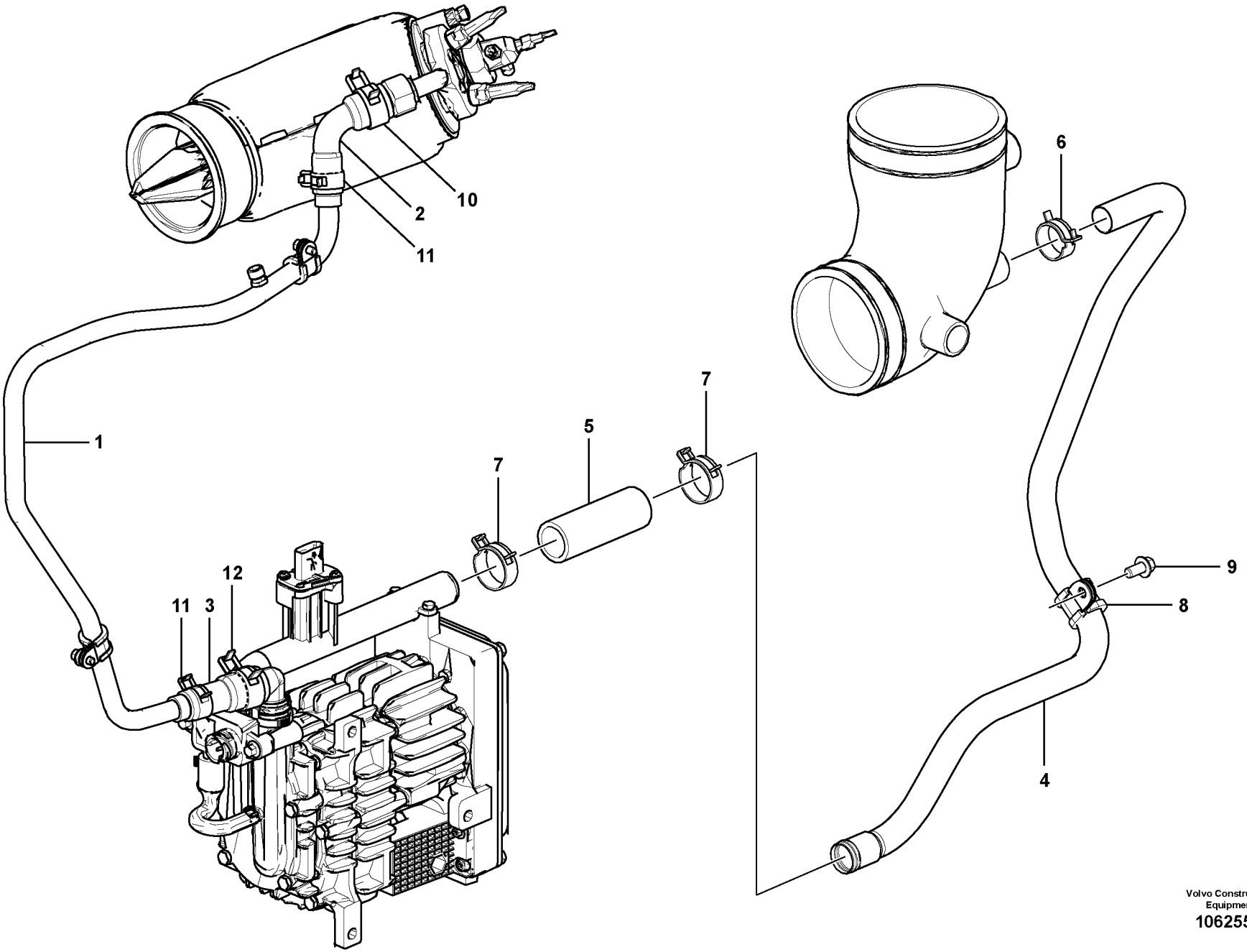

Volvo Construction Equipment
1062556

Fig.	Part No.	Quantity 1	2	3	PS	KIT	Description	Dénomination	Bezeichnung	Denominación	Benämning	Notes
1	**VOE 21718897**	1					Inlet manifold	Collecteur admission	Einlassrohr	Tubo de admisión	Insugningsrör	
2	**VOE 21716923**	1					Air tube	Tuyau d'air	Luftrohr	Conducto de aire	Luftrör	
3	**VOE 21716930**	1					Air tube	Tuyau d'air	Luftrohr	Conducto de aire	Luftrör	
4	**VOE 21724360**	1					Inlet manifold	Collecteur admission	Einlassrohr	Tubo de admisión	Insugningsrör	
5		1			NS		Rubber hose	Durit caoutcho.	Gummischlauch	Manguera	Gummislang	
6	**VOE 20405755**	1					Clamping band	Ruban serrage	Spannband	Banda de apriete	Klämband	(VOE 995900)
7	**VOE 995901**	2					Hose clamp	Collier durite	Schlauchschelle	Abrazadera de mang	Slangklamma	
8	**VOE 20405532**	1					Clamp	Collier serrage	Klemme	Abrazadera	Klamma	
9	**VOE 20405792**	1					Screw	Vis	Schraube	Tornillo	Skruv	
10	**VOE 20405755**	1					Clamping band	Ruban serrage	Spannband	Banda de apriete	Klämband	
11	**VOE 995241**	2					Hose clamp	Collier durite	Schlauchschelle	Abrazadera de mang	Slangklamma	
12	**VOE 20405755**	1					Clamping band	Ruban serrage	Spannband	Banda de apriete	Klämband	

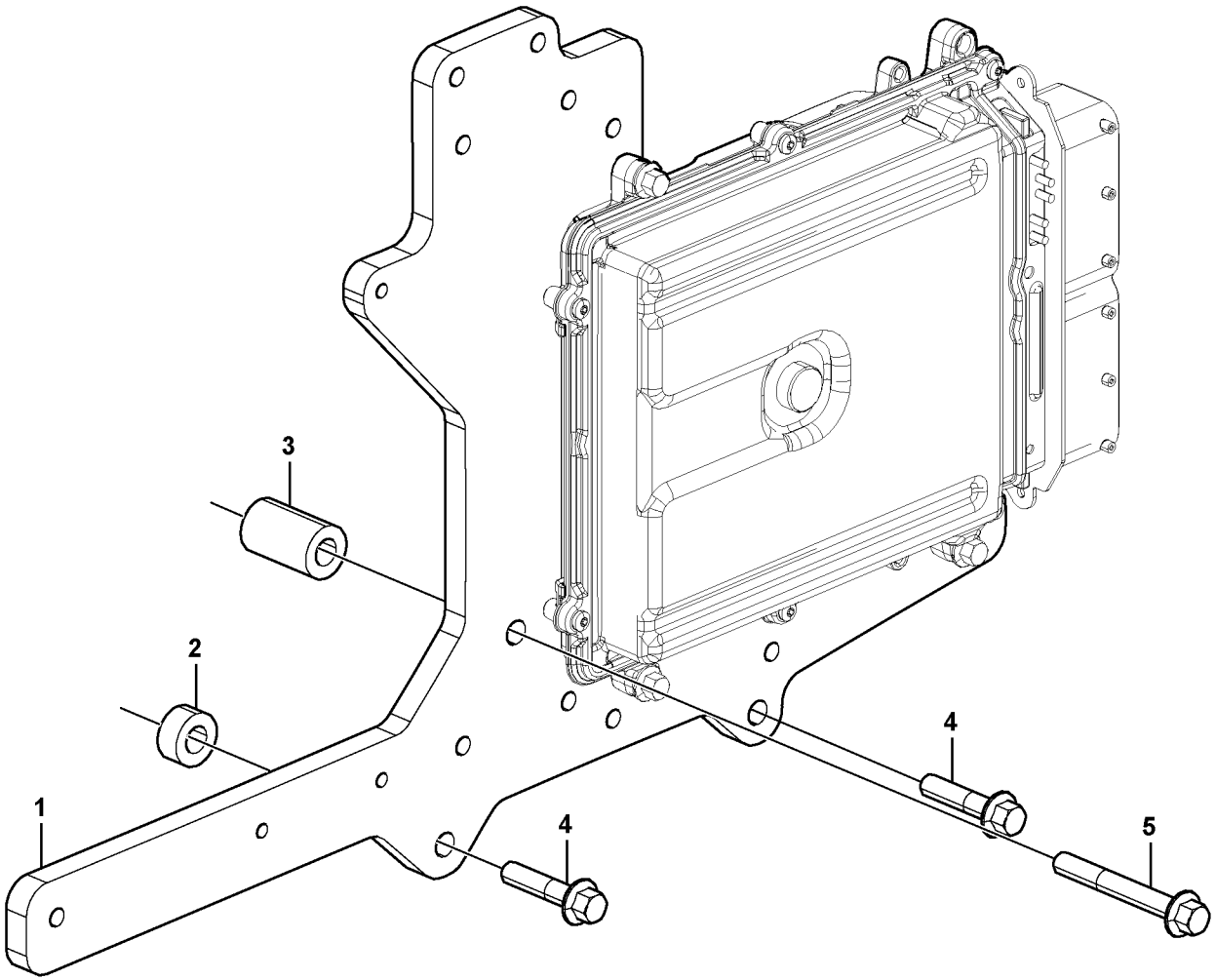
3
2
1
4
4
5

Fig.	Part No.	Quantity 1	2	3	PS	KIT	Description	Dénomination	Bezeichnung	Denominación	Benämning	Notes
1		1			NS		Attachment kit	Kit de fixation	Halterungsatz	Juego de acoplamien	Fästsats	
2		2			NS		Spacer sleeve	Douille entretoise	Abstandhülse	Manguito distanciado	Distanshylsa	
3		1			NS		Spacer sleeve	Douille entretoise	Abstandhülse	Manguito distanciado	Distanshylsa	
4	**VOE 996777**	2					Flange screw	Vis à embase	Flanschschraube	Tornillo embridado	Flänsskruv	
5	**VOE 20450802**	1					Flange screw	Vis à embase	Flanschschraube	Tornillo embridado	Flänsskruv	

1		**Motorstyrsystem, EMS** **Sistema de gestión del motor, EMS** **Motorsteuerung (EMS)** **Système de gestion du moteur, EMS** **Engine management system, EMS**	Catalogue id **20612**	Group **254**
2			Illustr. No **1060334**	Section **800**
3			Issue **PUB 20025115-E**	Page **243**
4				
5		**8289045, 8289682**		

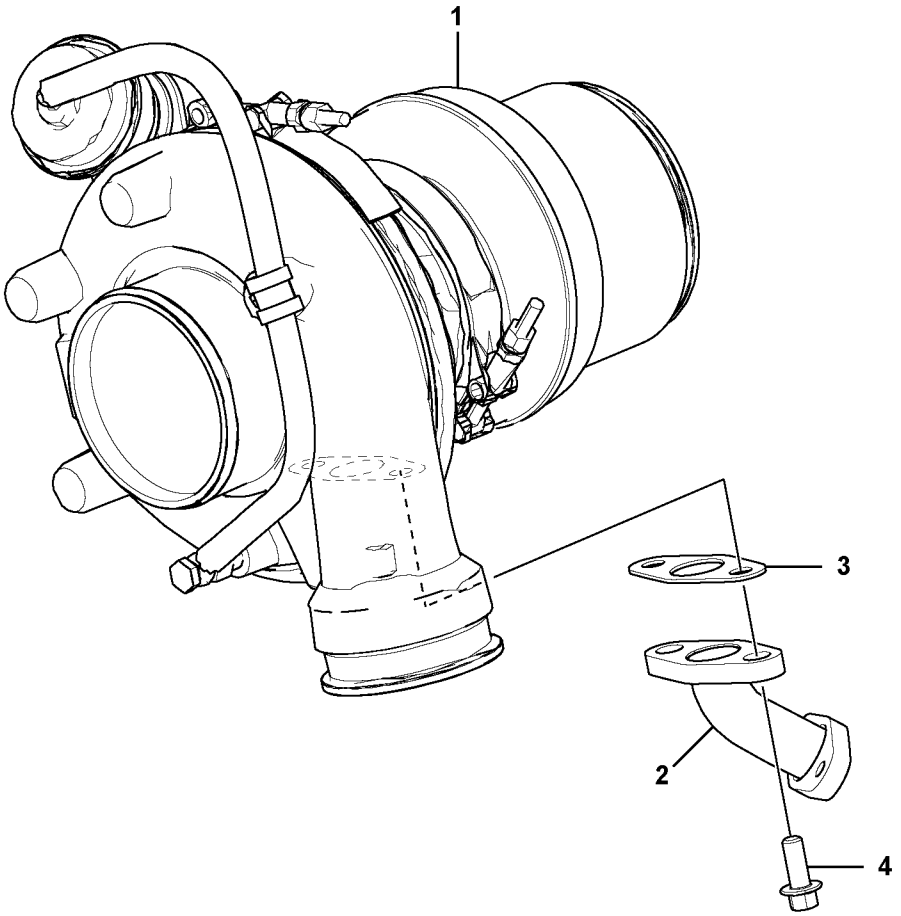

Volvo Construction Equipment
1062578

Fig.	Part No.	Quantity 1	2	3	PS	KIT	Description	Dénomination	Bezeichnung	Denominación	Benämning	Notes
1	**VOE 21860317**	1					Turbocharger	Turbocompresseur	Abgasturbolader	Turbocompresor	Turbokompressor	(VOE 21715046)
2	**VOE 21715035**	1					Return line	Conduit de retour	Rückaufleitung	Conducto de retorno	Returledning	
3	**VOE 21242584**	1					Gasket	Joint	Dichtung	Junta	Packning	
4	**VOE 20405885**	2					Screw	Vis	Schraube	Tornillo	Skruv	

1		**Turbokompressor** **Turbocompresor** **Abgasturbolader** **Turbocompresseur** **Turbo charger**	Catalogue id **20612**	Group **255**
2				
3			Illustr. No **1062578**	Section **100**
4				
5		**8289045, 8289682**	Issue **PUB 20025115-E**	Page **245**

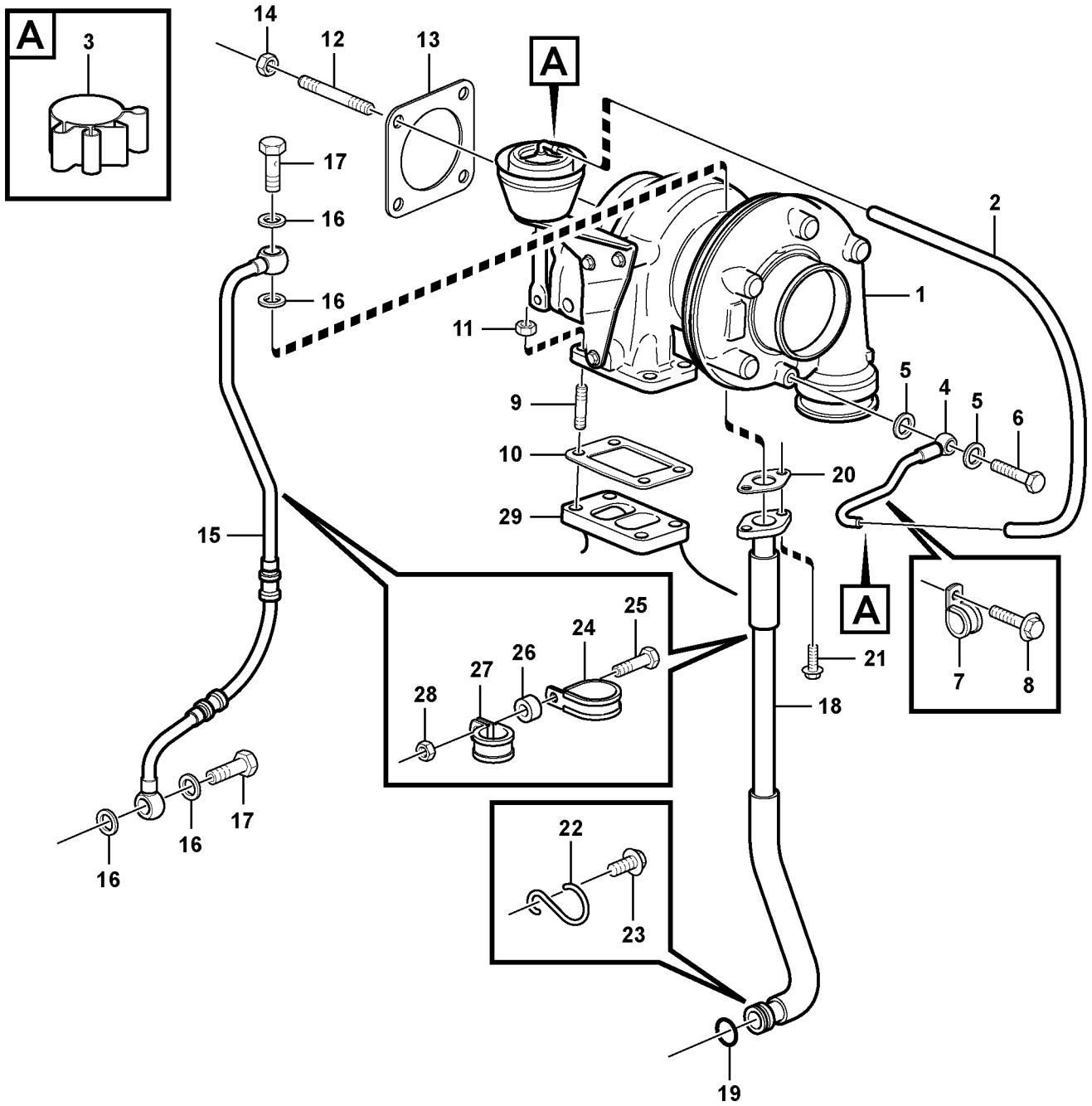

Volvo Construction Equipment
1035475

Fig.	Part No.	Quantity 1	2	3	PS	KIT	Description	Dénomination	Bezeichnung	Denominación	Benämning	Notes
1	**VOE 21498468**	1					Turbocharger	Turbocompresseur	Abgasturbolader	Turbocompresor	Turbokompressor	
2	**VOE 21327635**	1					•Rubber hose	•Durit caoutchouc	•Gummischlauch	•Manguera	•Gummislang	
3	**VOE 20405568**	2					•Clip	•Clip	•Clip	•Clip	•Clips	
4	**VOE 21498478**	1					•Control pressure pip	•Conduit pression co	•Steuerdruckleitung	•Tubo presión de ma	•Styrtrycksrör	
5	**VOE 20971248**	2					••Sealing ring	••Bague étanchéité	••Dichtring	••Anillo retén	••Tätningsring	
6	**VOE 888767**	1					••Hollow screw	••Vis creuse	••Hohlschraube	••Tornillo perforado	••Hålskruv	
7		1			NS		••Clamp	••Collier serrage	••Klemme	••Abrazadera	••Klamma	
8	**VOE 20405898**	1					Screw	Vis	Schraube	Tornillo	Skruv	
9	**VOE 20990106**	4					Stud	Goujon	Stiftschraube	Espárrago	Pinnskruv	
10	**VOE 20559835**	1					Gasket	Joint	Dichtung	Junta	Packning	
11	**VOE 20412308**	4					Hexagon nut	Écrou hexagonal	Sechskantmutter	Tuerca hexagonal	Sexkantsmutter	
12	**VOE 20412314**	4					Stud	Goujon	Stiftschraube	Espárrago	Pinnskruv	
13	**VOE 20792408**	1					Gasket	Joint	Dichtung	Junta	Packning	
14	**VOE 20412308**	4					Hexagon nut	Écrou hexagonal	Sechskantmutter	Tuerca hexagonal	Sexkantsmutter	
15	**VOE 21553338**	1					Oil line	Canalisation d'huile	Ölleitung	Tubo de aceite	Oljeledning	(VOE 21134562)
16	**VOE 13947621**	4					Plane gasket	Joint plan	Plandichtung	Junta plana	Planpackning	
17	**VOE 7025167**	2					Hollow screw	Vis creuse	Hohlschraube	Tornillo perforado	Hålskruv	(VOE 20460231)
18	**VOE 21134583**	1					Return line	Conduit de retour	Rückaufleitung	Conducto de retorno	Returledning	
19	**VOE 20405822**	1					•Sealing ring	•Bague étanchéité	•Dichtring	•Anillo retén	•Tätningsring	
20	**VOE 20405790**	1					Gasket	Joint	Dichtung	Junta	Packning	
21	**VOE 20405885**	2					Screw	Vis	Schraube	Tornillo	Skruv	
22	**VOE 21524802**	1					Retainer	Retenue	Halter	Soporte	Hållare	(VOE 20405789)
23	**VOE 20405792**	1					Screw	Vis	Schraube	Tornillo	Skruv	
24	**VOE 993277**	1					Clamp	Collier serrage	Klemme	Abrazadera	Klamma	
25	**VOE 20405504**	1					Screw	Vis	Schraube	Tornillo	Skruv	
26	**VOE 20450730**	1					Bushing	Bague	Buchse	Casquillo	Bussning	
27	**VOE 20450987**	1					Clamp	Collier serrage	Klemme	Abrazadera	Klamma	
28	**VOE 20501349**	1					Hexagon nut	Écrou hexagonal	Sechskantmutter	Tuerca hexagonal	Sexkantsmutter	
29		1					Exhaust Pipe	Tuyau d'échappemen	Auspuffrohr	Tubo Escape	Avgasrör	See group 251, Page 213

1		**Turbokompressor med monteringsdetaljer** **Turboalimentador con accesorios de montaje** **Torbolader mit Anbauteilen** **Turbocompresseur avec pièces de montage** **Turbocharger with fitting parts**	Catalogue id **20612**	Group **255**
2			Illustr. No **1035475**	Section **110**
3			Issue **PUB 20025115-E**	Page **247**
4				
5		**8291929, 8291930**		

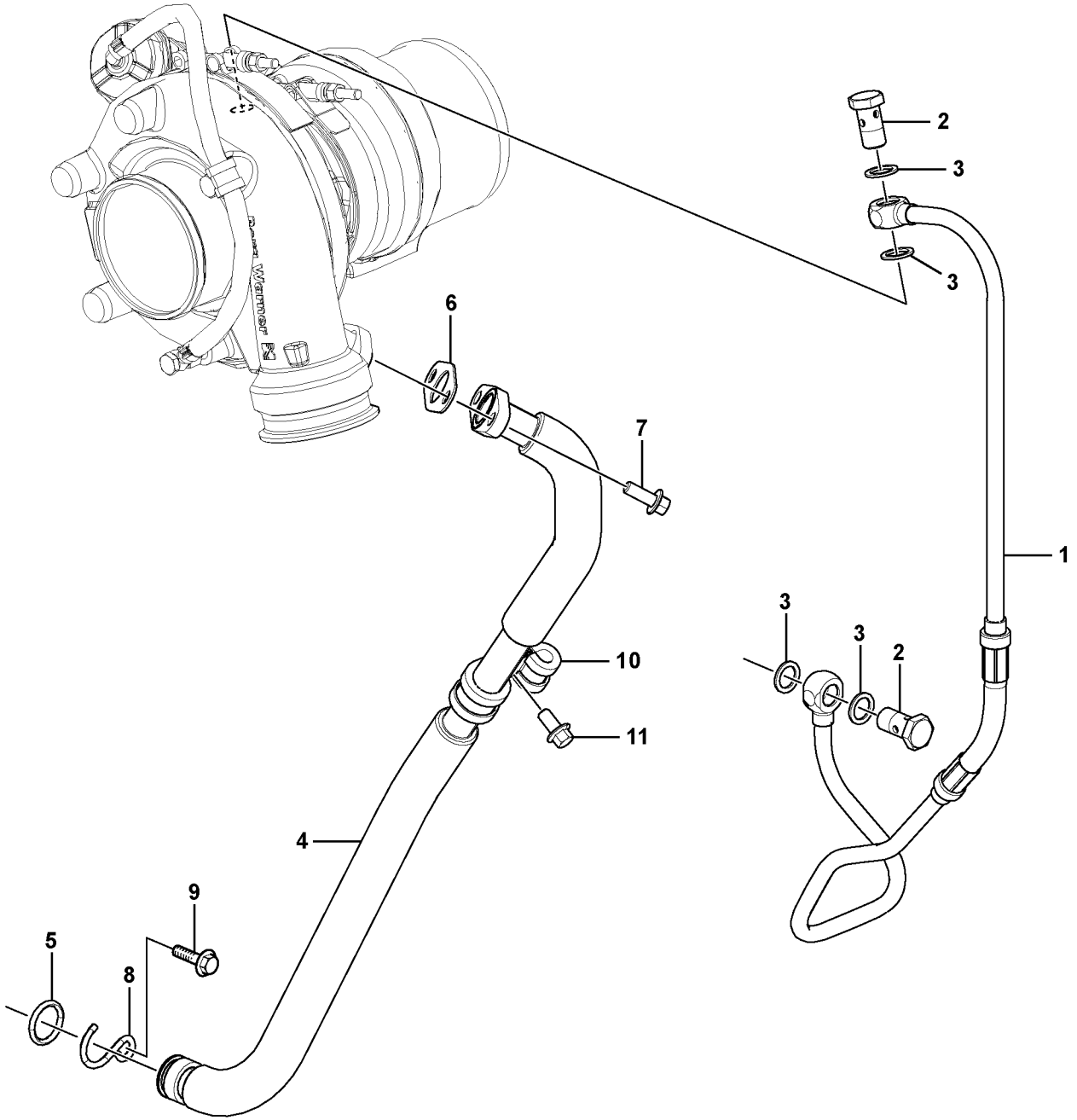

Volvo Construction Equipment
1062788

Fig.	Part No.	Quantity 1	2	3	PS	KIT	Description	Dénomination	Bezeichnung	Denominación	Benämning	Notes
1	**VOE 21690118**	1					Lubricating pipe	Tuyau graissage	Schmierrohr	Tubo de lubricante	Smörjrör	
2	**VOE 7025167**	2					•Hollow screw	•Vis creuse	•Hohlschraube	•Tornillo perforado	•Hålskruv	
3	**VOE 13969011**	4					•Gasket	•Joint	•Dichtung	•Junta	•Packning	
4	**VOE 21874600**	1					Return line	Conduit de retour	Rückaufleitung	Conducto de retorno	Returledning	(VOE 21715404)
5	**VOE 20405822**	1					•Sealing ring	•Bague étanchéité	•Dichtring	•Anillo retén	•Tätningsring	
6	**VOE 20405790**	1					Gasket	Joint	Dichtung	Junta	Packning	
7	**VOE 20405885**	2					Screw	Vis	Schraube	Tornillo	Skruv	
8	**VOE 21524802**	1					Retainer	Retenue	Halter	Soporte	Hållare	(VOE 20405789)
9	**VOE 20405792**	1					Screw	Vis	Schraube	Tornillo	Skruv	
10	**VOE 21651696**	1					Double clamp	Attache double	Doppelklammer	Abrazadera doble	Dubbelklammer	
11	**VOE 20405792**	1					Screw	Vis	Schraube	Tornillo	Skruv	

1		**Turbokompressor, rörledningar** **Turboalimentador, tuberías** **Turbolader, Rohre** **Turbocompresseur, plombage** **Turbocharger, plumbing**	Catalogue id **20612**	Group **255**
2			Illustr. No **1062788**	Section **200**
3			Issue **PUB 20025115-E**	Page **249**
4				
5		**8289045, 8289682**		

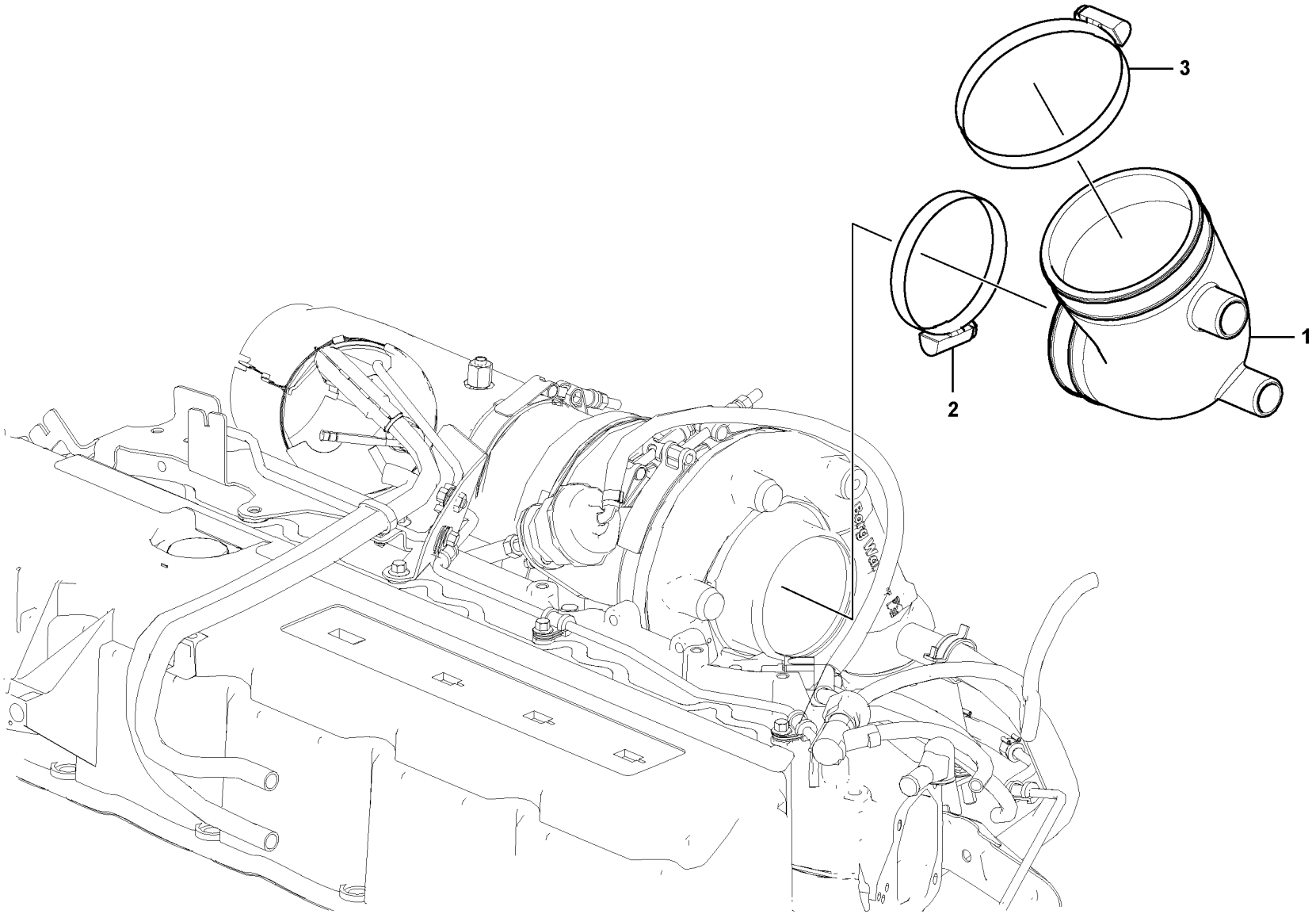

Volvo Construction Equipment
1062588

Fig.	Part No.	Quantity 1	2	3	P S	K I T	Description	Dénomination	Bezeichnung	Denominación	Benämning	Notes
1	**VOE 21724712**	1					Manifold	Tubulure	Verzweigung	Bifurcación	Förgrening	
2	**VOE 20459251**	1					Clip	Clip	Clip	Clip	Clips	
3	**VOE 20450715**	1					Hose clamp	Collier durite	Schlauchschelle	Abrazadera de mang	Slangklamma	

1		**Insugningssystem** **Sistema de aspiración** **Ansaugsystem** **Système d'aspiration** **Inlet system**	Catalogue id **20612**	Group **256**
2				
3			Illustr. No **1062588**	Section **50**
4				
5		**8289045, 8289682**	Issue **PUB 20025115-E**	Page **251**

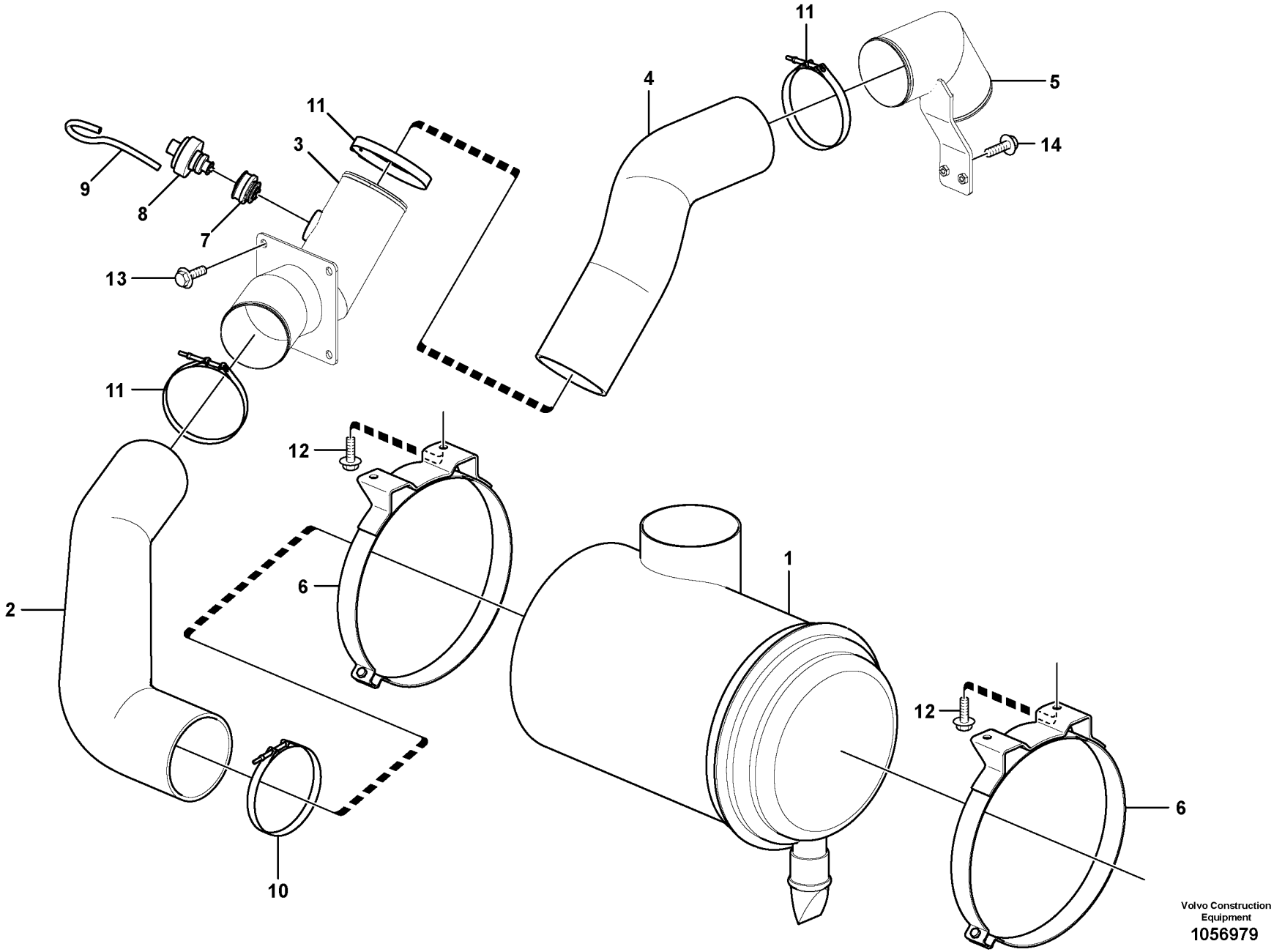

Volvo Construction Equipment
1056979

Fig.	Part No.	Quantity 1	2	3	PS	KIT	Description	Dénomination	Bezeichnung	Denominación	Benämning	Notes
1	**VOE 14509449**	1					Air cleaner	Filtre air	Luftfilter	Filtro de aire	Luftrenare	
2	**VOE 14611958**	1					Hose	Flexible	Schlauch	Manguera	Slang	
3	**VOE 14598182**	1					Pipe	Tuyau	Rohrleitung	Tubo	Rör	S/N -211176/-230359 S/N -270648/-280575
	VOE 14687905	1					Pipe	Tuyau	Rohrleitung	Tubo	Rör	S/N 211177-/230360- S/N 270649-/280576-
4	**VOE 14614776**	1					Hose	Flexible	Schlauch	Manguera	Slang	
5	**VOE 14612772**	1					Pipe	Tuyau	Rohrleitung	Tubo	Rör	
6	**VOE 14537427**	2					Clamp	Collier serrage	Klemme	Abrazadera	Klamma	
7	**VOE 14506431**	1					Connector	Pièce connexion	Verbindungsstück	Pieza de conexión	Förbindningsstycke	
8	**VOE 20565673**	1					Vacuum switch	Contact à dépression	Vakuumschalter	Contacto de vacío	Vakuumkontakt	FX1008, (SE2501/SE2502)
9	**VOE 949800**	1					Hose	Flexible	Schlauch	Manguera	Slang	
10	**SA 9313-10525**	1					Hose clamp	Collier durite	Schlauchschelle	Abrazadera de mang.	Slangklamma	
11	**SA 9313-10475**	3					Hose clamp	Collier durite	Schlauchschelle	Abrazadera de mang.	Slangklamma	
12	**VOE 946329**	4					Flange screw	Vis à embase	Flanschschraube	Tornillo embridado	Flänsskruv	
13	**VOE 946441**	4					Flange screw	Vis à embase	Flanschschraube	Tornillo embridado	Flänsskruv	
14	**VOE 13945444**	2					Screw	Vis	Schraube	Tornillo	Skruv	

1	**8279537**	**Insugningssystem** **Sistema de aspiración** **Ansaugsystem** **Système d'aspiration** **Inlet system**	Catalogue id **20612** / Group **256**
2			Illustr. No **1056979** / Section **100**
3			
4			Issue **PUB 20025115-E** / Page **253**
5			

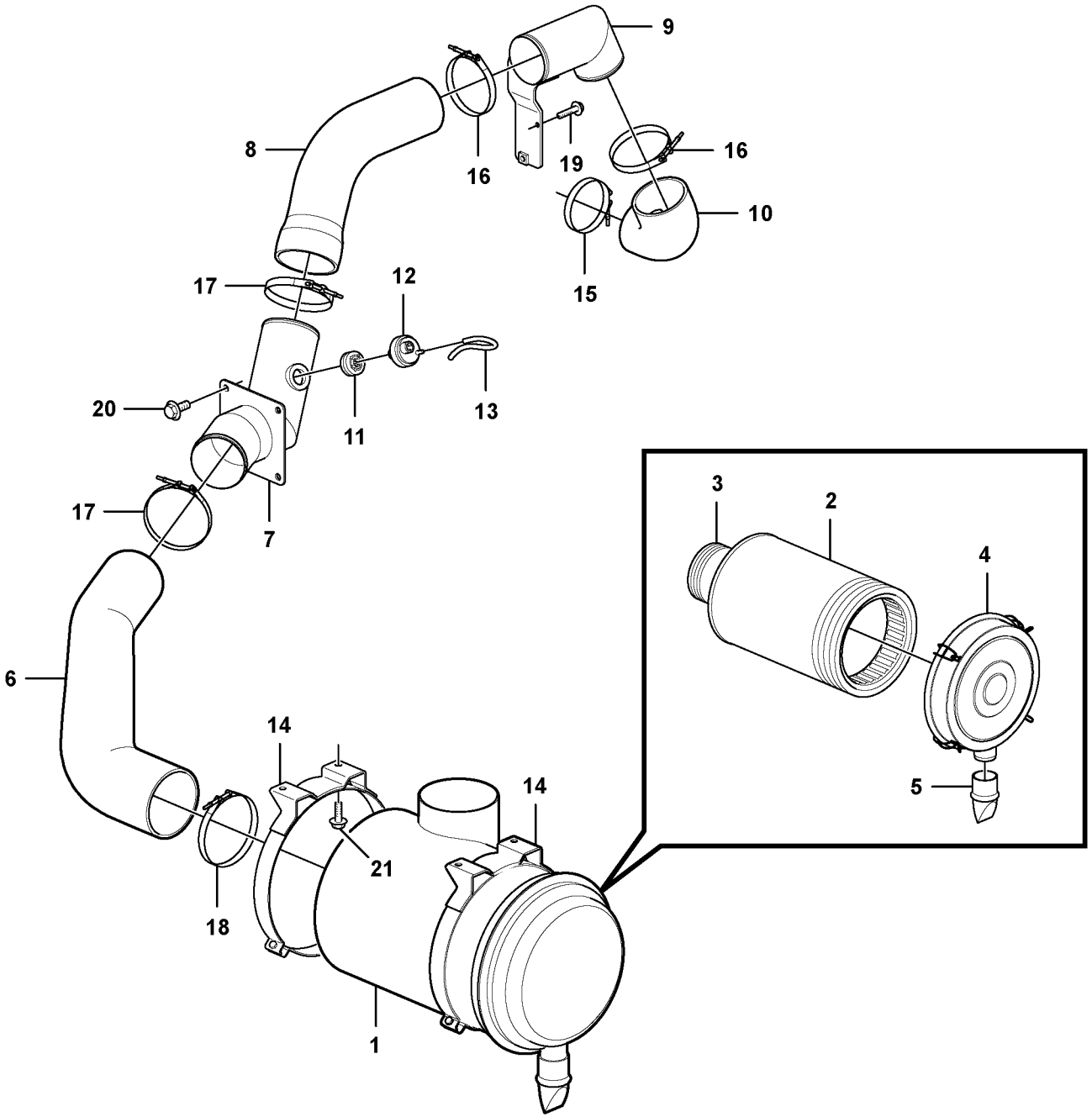
9
8
16
19
16
10
15
17
12
13
11
20
17
7
6
3
2
4
5
14
14
21
18
1

Fig.	Part No.	Quantity 1	2	3	PS	KIT	Description	Dénomination	Bezeichnung	Denominación	Benämning	Notes
1	**VOE 14509449**	1					Air cleaner	Filtre air	Luftfilter	Filtro de aire	Luftrenare	
2	**VOE 11110022**	1					•Air filter	•Filtre à air	•Luftfilter	•Filtro de aire	•Luftfilter	
3	**VOE 11110023**	1					•Safety filter	•Filtre de sécurité	•Sicherheitsfilter	•	•Säkerhetsfilter	
4	**VOE 14513672**	1					•Cover	•Couvercle	•Deckel	•Tapa	•Lock	
5	**VOE 11701952**	1					•Valve	•Valve	•Ventil	•Válvula	•Ventil	
6	**VOE 14611958**	1					Hose	Flexible	Schlauch	Manguera	Slang	
7		1			NS		Pipe	Tuyau	Rohrleitung	Tubo	Rör	
8	**VOE 14631902**	1					Hose	Flexible	Schlauch	Manguera	Slang	
9	**VOE 14550619**	1					Tube	Tube	Rohr	Tubo	Rör	
10	**VOE 14532126**	1					Hose	Flexible	Schlauch	Manguera	Slang	
11	**VOE 14506431**	1					Connector	Pièce connexion	Verbindungsstück	Pieza de conexión	Förbindningsstycke	
12	**VOE 20565673**	1					Vacuum switch	Contact à dépression	Vakuumschalter	Contacto de vacío	Vakuumkontakt	
13	**VOE 949800**	1					Hose	Flexible	Schlauch	Manguera	Slang	
14	**VOE 14537427**	2					Clamp	Collier serrage	Klemme	Abrazadera	Klamma	
15	**SA 9313-10375**	1					Hose clamp	Collier durite	Schlauchschelle	Abrazadera de mang.	Slangklamma	
16	**SA 9313-10425**	2					Hose clamp	Collier durite	Schlauchschelle	Abrazadera de mang.	Slangklamma	
17	**SA 9313-10475**	2					Hose clamp	Collier durite	Schlauchschelle	Abrazadera de mang.	Slangklamma	
18	**SA 9313-10525**	1					Hose clamp	Collier durite	Schlauchschelle	Abrazadera de mang.	Slangklamma	
19	**VOE 946173**	2					Flange screw	Vis à embase	Flanschschraube	Tornillo embridado	Flänsskruv	
20	**VOE 946441**	4					Flange screw	Vis à embase	Flanschschraube	Tornillo embridado	Flänsskruv	
21	**VOE 946329**	4					Flange screw	Vis à embase	Flanschschraube	Tornillo embridado	Flänsskruv	

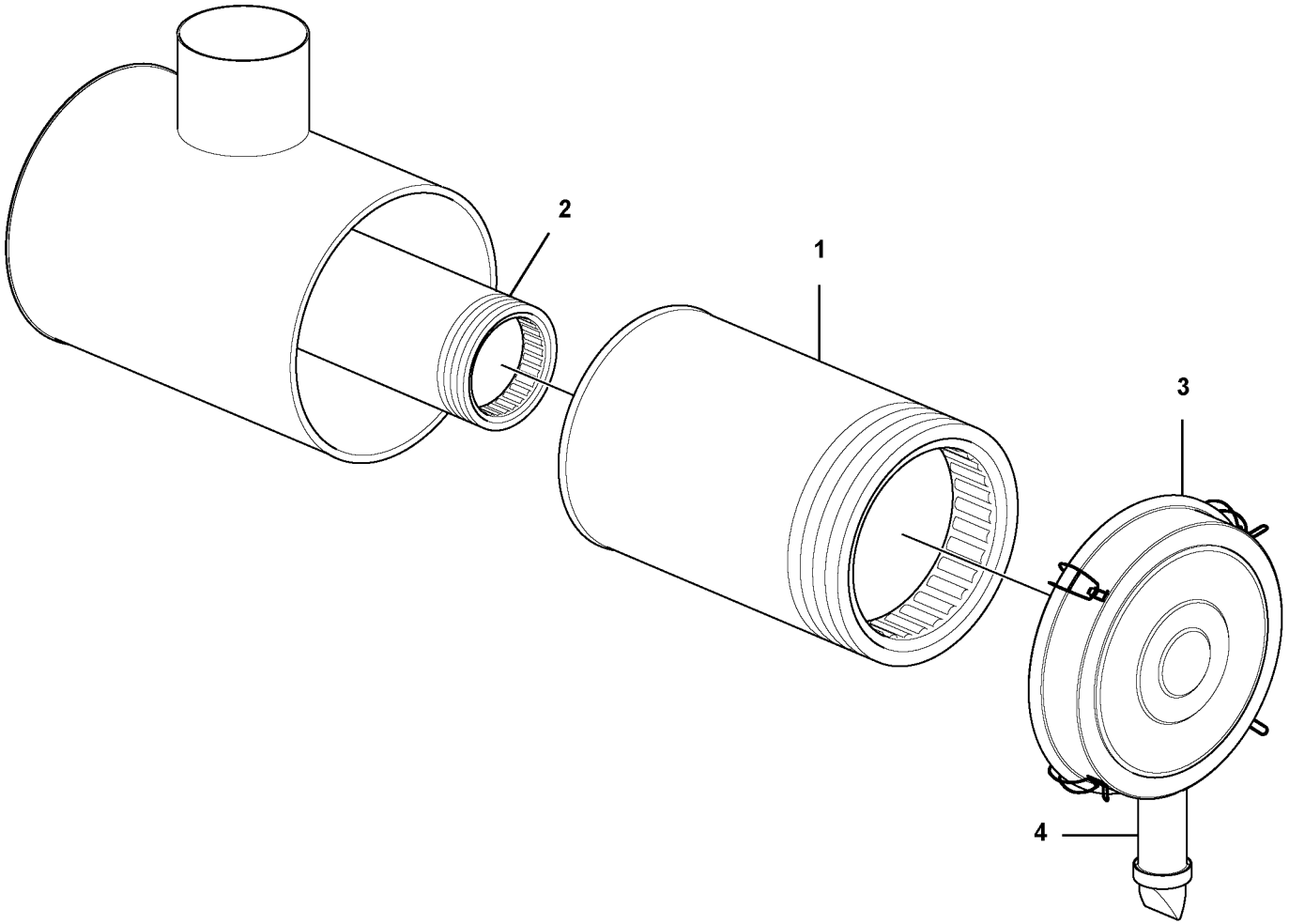

Volvo Construction Equipment

1056980

Fig.	Part No.	Quantity 1	2	3	PS	KIT	Description	Dénomination	Bezeichnung	Denominación	Benämning	Notes
1	**VOE 11110022**	1					Air filter	Filtre à air	Luftfilter	Filtro de aire	Luftfilter	
2	**VOE 11110023**	1					Safety filter	Filtre de sécurité	Sicherheitsfilter		Säkerhetsfilter	
3	**VOE 14513672**	1					Cover	Couvercle	Deckel	Tapa	Lock	
4	**VOE 11701952**	1					Valve	Valve	Ventil	Válvula	Ventil	

1		**Filter** **Filtro** **Filter** **Filtre** **Filter**	Catalogue id **20612**	Group **256**
2			Illustr. No **1056980**	Section **200**
3			Issue **PUB 20025115-E**	Page **257**
4				
5				

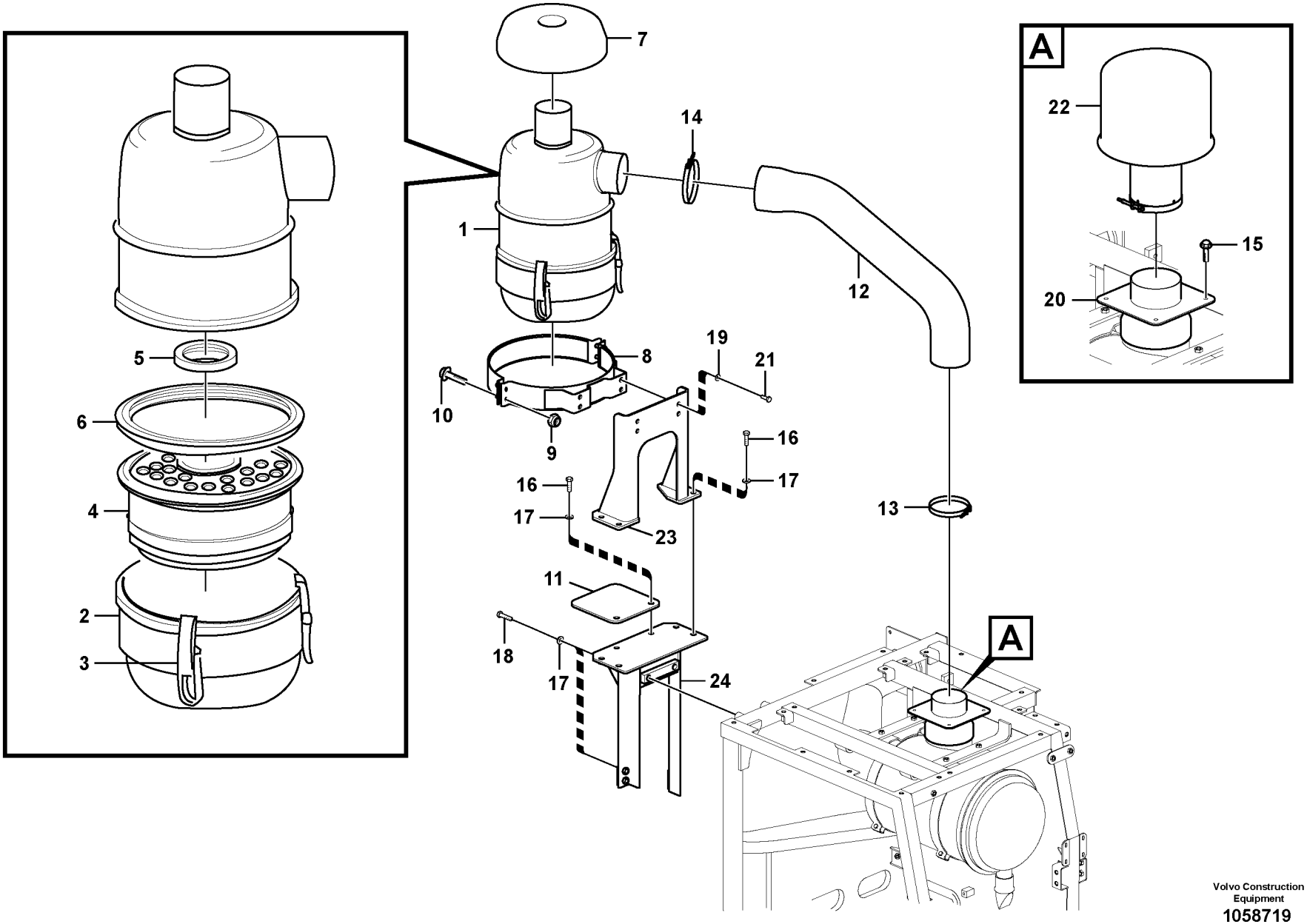

Volvo Construction Equipment
1058719

Fig.	Part No.	Quantity 1	2	3	PS	KIT	Description	Dénomination	Bezeichnung	Denominación	Benämning	Notes
1	**VOE 4880805**		1				Air filter	Filtre à air	Luftfilter	Filtro de aire	Luftfilter	
2	**VOE 6212135**		1				•Oil reservoir	•Réservoir d'huile	•Ölvorratsbehälter	•Depósito de aceite	•Oljebehållare	
3	**VOE 6634778**		3				•Latch	•Loquet	•Riegel	•Pestillo	•Regel	
4	**VOE 6212136**		1				•Insert	•Cartouche	•Einsatz	•Elemento	•Insats	
5	**VOE 6212282**		1				•Sealing ring	•Bague étanchéité	•Dichtring	•Anillo retén	•Tätningsring	
6	**VOE 6212283**		1				•Sealing ring	•Bague étanchéité	•Dichtring	•Anillo retén	•Tätningsring	
7	**VOE 11707307**		1				Cover	Capot	Haube	Capó	Huv	
8	**VOE 14554000**		1				Clamp	Collier serrage	Klemme	Abrazadera	Klamma	
9	**SA 9131-11000**		4				Lock nut	Contre-ecrou	Sicherungsmutter	Contratuerca	Låsmutter	
10	**SA 13965186**		4				Flange screw	Vis à bride	Flanschschraube	Torn embridado	Flänsskruv	
11	**VOE 14512892**		1				Plate	Plaque	Platte	Placa	Platta	
12	**VOE 14606071**		1				Hose	Flexible	Schlauch	Manguera	Slang	
13	**SA 9313-10475**		1				Hose clamp	Collier durite	Schlauchschelle	Abrazadera de mang	Slangklamma	
14	**SA 9313-10525**		1				Hose clamp	Collier durite	Schlauchschelle	Abrazadera de mang	Slangklamma	
15	**VOE 13946173**		4				Screw	Vis	Schraube	Tornillo	Skruv	
16	**VOE 978933**		6				Hexagon screw	Vis à tête hexagonale	Sechskantschraube	Tornillo hexagonal	Sexkantsskruv	
17	**SA 992042**		12				Washer	Rondelle	Scheibe	Arandela	Bricka	
18	**VOE 978934**		6				Hexagon screw	Vis à tête hexagonale	Sechskantschraube	Tornillo hexagonal	Sexkantsskruv	
19	**SA 9211-10000**		4				Washer	Rondelle	Scheibe	Arandela	Bricka	
20	**VOE 14509446**		1				Connector	Connexion	Anschluss	Unión	Anslutning	
21	**VOE 983252**		4				Hexagon screw	Vis à tête hexagonale	Sechskantschraube	Tornillo hexagonal	Sexkantsskruv	
22	**VOE 14526930**	1					Pre-cleaner	Préfiltre	Vorreiniger	Prefiltro	Förrenare	
	VOE 14881077	1					•Pre-cleaner	•Préfiltre	•Vorreiniger	•Prefiltro	•Förrenare	
	VOE 14881080	1					•Pre-cleaner	•Préfiltre	•Vorreiniger	•Prefiltro	•Förrenare	
	VOE 14880449	5					•Lock nut	•Contre-ecrou	•Sicherungsmutter	•Contratuerca	•Låsmutter	
	SA 9021-10602	8					•Cross recessed scr	•Vis empreinte crucifo	•Kreuzschlitzschraub	•Tornillo cruz	•Krysskruv	
	VOE 992038	3					•Plain washer	•Rondelle plane	•Flachscheibe	•Arandela plana	•Planbricka	
23	**VOE 14520264**		1				Bracket	Console	Konsole	Consola	Konsol	
24	**VOE 14554003**		1				Bracket	Console	Konsole	Consola	Konsol	

1	**8279537**
2	**8289056**
3	
4	
5	

Insugningssystem
Sistema de aspiración
Ansaugsystem
Système d'aspiration
Inlet system

Catalogue id **20612**	Group **256**
Illustr. No **1058719**	Section **300**
Issue **PUB 20025115-E**	Page **259**

VOLVO

EC300D

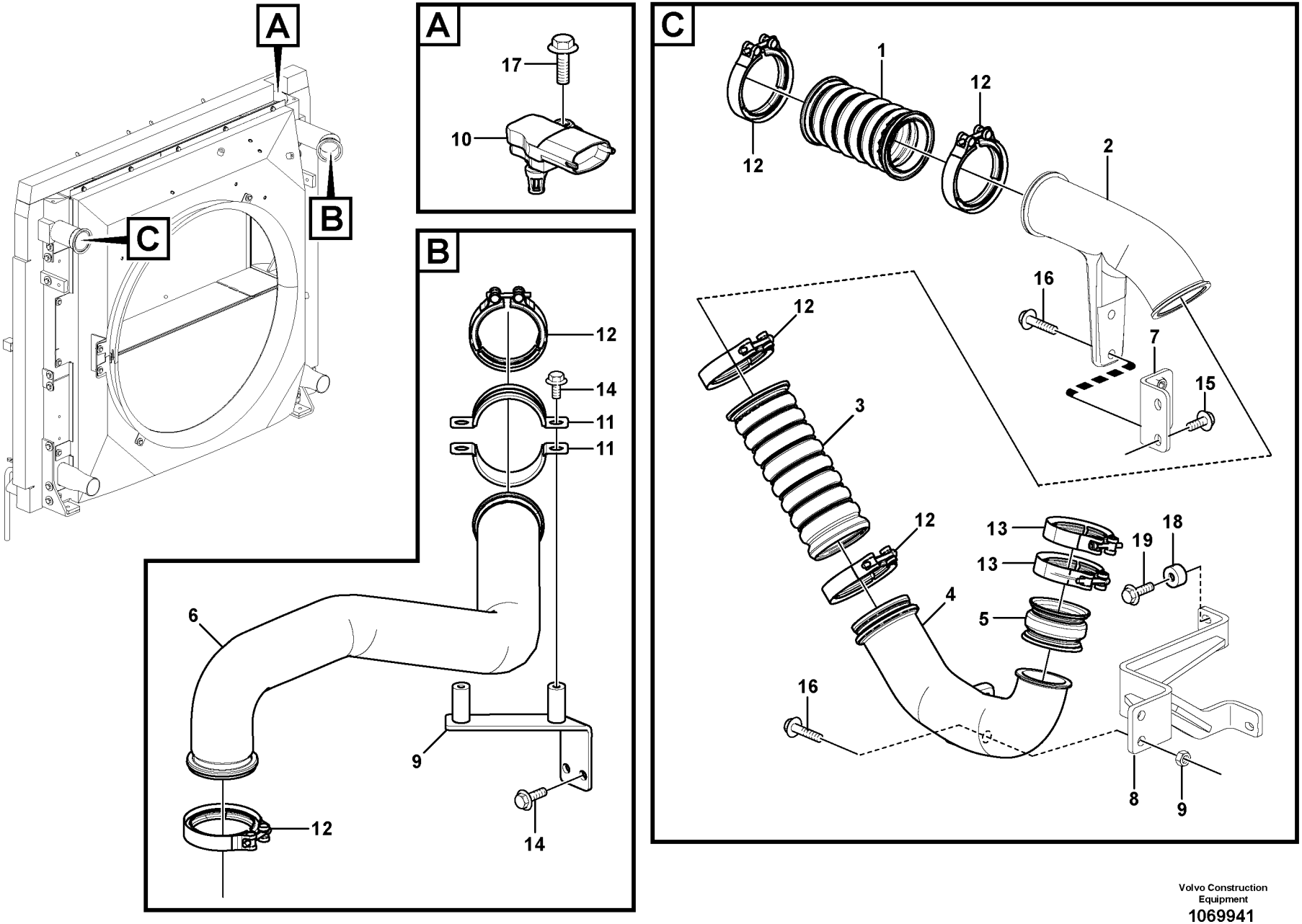

Volvo Construction Equipment
1069941

Fig.	Part No.	Quantity 1	2	3	PS	KIT	Description	Dénomination	Bezeichnung	Denominación	Benämning	Notes
1	**VOE 17247766**	1					Hose	Flexible	Schlauch	Manguera	Slang	(VOE 15120627)
2		1			NS		Pipe	Tuyau	Rohrleitung	Tubo	Rör	
3	**VOE 15171467**	1					Charge air hose	Flexible suralimentati	Ladeluftschlauch	Manguera carga aire	Laddluftslang	
4		1			NS		Pipe	Tuyau	Rohrleitung	Tubo	Rör	
5	**VOE 3183620**	1					Charge air hose	Flexible suralimentati	Ladeluftschlauch	Manguera carga aire	Laddluftslang	
6	**VOE 14640072**	1					Hose	Flexible	Schlauch	Manguera	Slang	(VOE 14608485)
7		1			NS		Bracket	Console	Konsole	Ménsula	Konsol	
8	**VOE 14613881**	1					Bracket	Console	Konsole	Consola	Konsol	
9		1			NS		Bracket	Console	Konsole	Ménsula	Konsol	
10	**VOE 21097978**	1					Sensor	Capteur	Geber	Sensor	Sensor	SE2512
11	**VOE 14531166**	2					Clip	Clip	Clip	Clip	Clips	
12	**VOE 20739572**	6					V-clamp	Collier en v	V-Klammer	Abrazadera v	V-klämma	
13	**VOE 20592787**	2					Hose clamp	Collier durite	Schlauchschelle	Abrazadera de mang	Slangklamma	
14	**VOE 946471**	4					Flange screw	Vis à embase	Flanschschraube	Tornillo embridado	Flänsskruv	
15	**VOE 946329**	2					Flange screw	Vis à embase	Flanschschraube	Tornillo embridado	Flänsskruv	
16	**VOE 13946752**	4					Screw	Vis	Schraube	Tornillo	Skruv	
17	**VOE 965175**	1			SS		Flange screw	Vis à embase	Flanschschraube	Tornillo embridado	Flänsskruv	
18	**VOE 14579471**	2					Washer	Rondelle	Scheibe	Arandela	Bricka	
19	**VOE 965175**	2			SS		Flange screw	Vis à embase	Flanschschraube	Tornillo embridado	Flänsskruv	

1		**Laddluftkylare, rörledningar** **Enfriador del aire de admisión, tuberías** **Ladeluftkühler, Rohre** **Echangeur intermédiaire, plombage** **Charge air cooler, plumbing**	Catalogue id **20612**	Group **258**
2			Illustr. No **1069941**	Section **200**
3				
4			Issue **PUB 20025115-E**	Page **261**
5		**8291941 8292889, 8292890**		

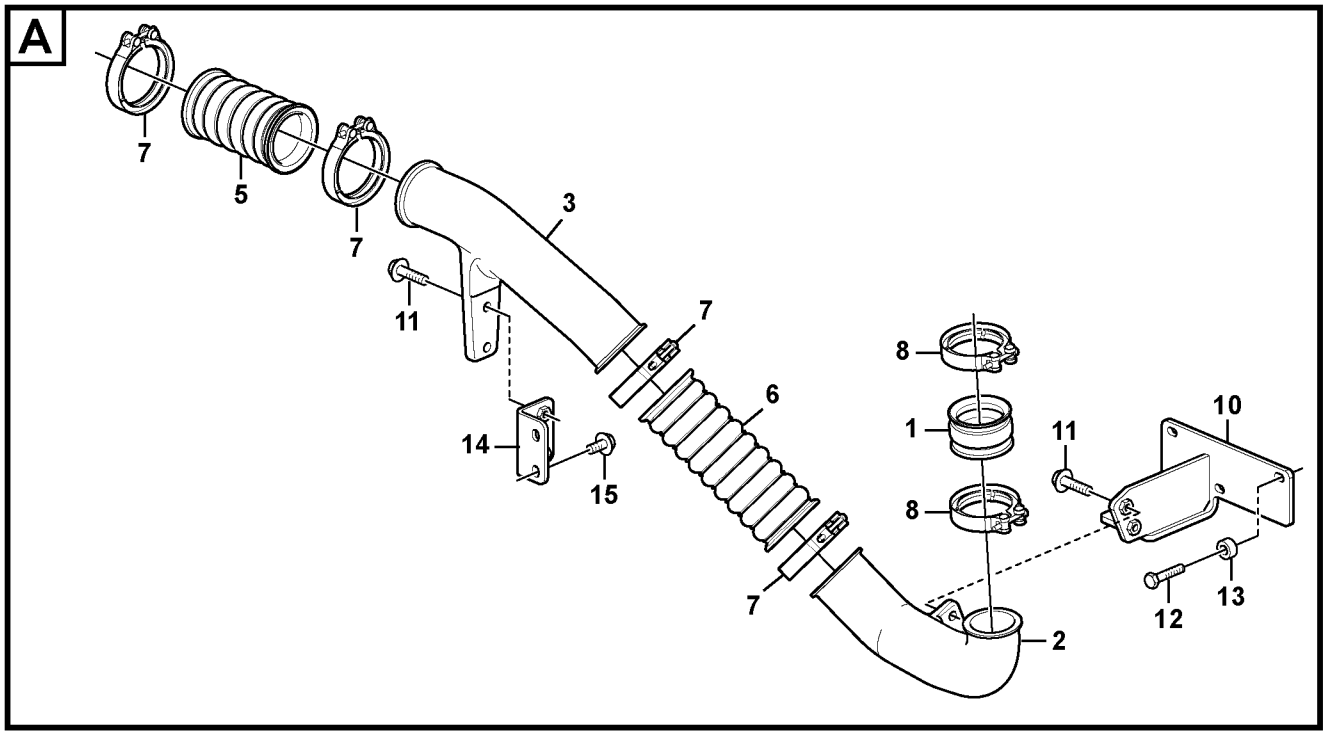
A
7
5
7
3
11
7
8
1
8
6
14
15
7
2
11
10
12
13

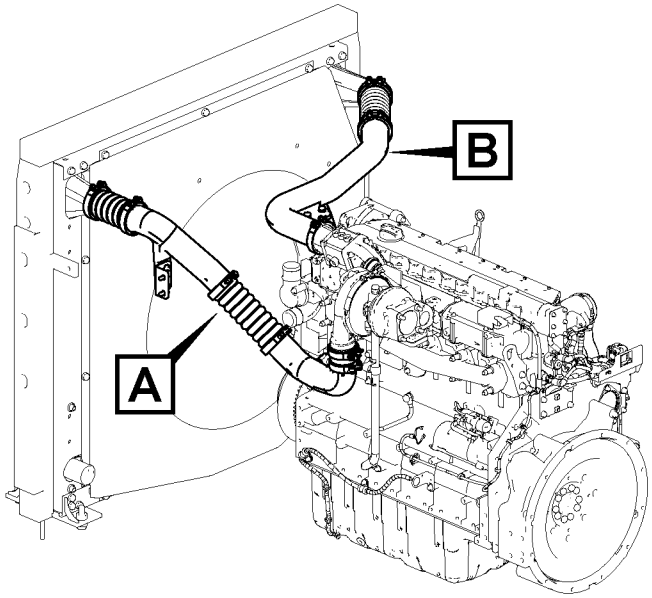
B
A

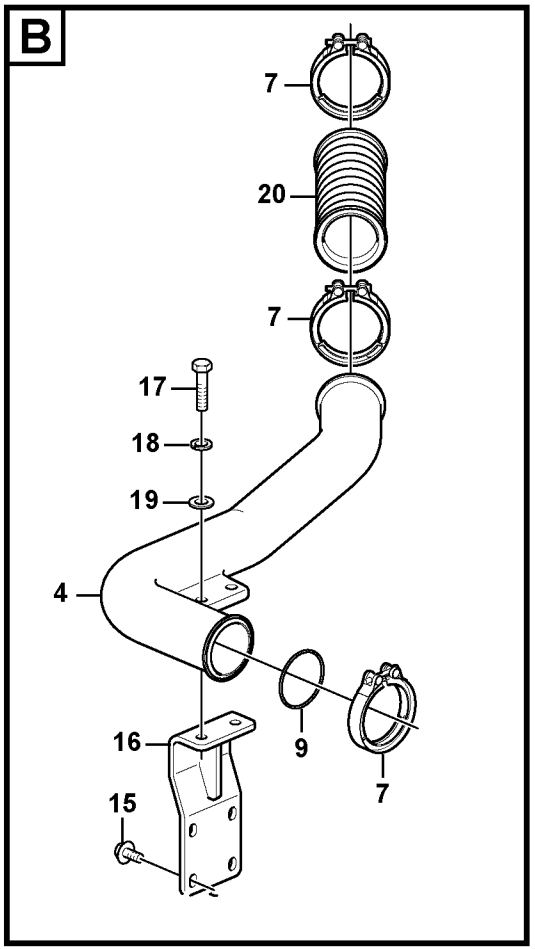
B
7
20
7
17
18
19
4
16
9
7
15

Fig.	Part No.	Quantity 1	2	3	PS	KIT	Description	Dénomination	Bezeichnung	Denominación	Benämning	Notes
1	**VOE 3183620**	1					Charge air hose	Flexible suralimentati	Ladeluftschlauch	Manguera carga aire	Laddluftslang	
2		1			NS		Pipe	Tuyau	Rohrleitung	Tubo	Rör	
3	**VOE 14631906**	1					Pipe	Tuyau	Rohrleitung	Tubo	Rör	
4	**VOE 14635438**	1					Pipe	Tuyau	Rohrleitung	Tubo	Rör	
5	**VOE 17247766**	1					Hose	Flexible	Schlauch	Manguera	Slang	(VOE 15120627)
6	**VOE 15171467**	2					Charge air hose	Flexible suralimentati	Ladeluftschlauch	Manguera carga aire	Laddluftslang	S/N -211093/-230313 S/N -270472/-280446
	VOE 15171467	1					Charge air hose	Flexible suralimentati	Ladeluftschlauch	Manguera carga aire	Laddluftslang	S/N 211094-/230314- S/M 270473-/280447-
7	**VOE 20739572**	7					V-clamp	Collier en v	V-Klammer	Abrazadera v	V-klämma	
8	**VOE 20592787**	2					Hose clamp	Collier durite	Schlauchschelle	Abrazadera de mang	Slangklamma	
9	**VOE 11000233**	1					O-ring	Joint torique	O-Ring	Anillo tórico	O-ring	
10		1			NS		Bracket	Console	Konsole	Consola	Konsol	
11	**VOE 946752**	4					Flange screw	Vis à embase	Flanschschraube	Tornillo embridado	Flänsskruv	
12	**VOE 983244**	3					Hexagon screw	Vis à tête hexagonale	Sechskantschraube	Tornillo hexagonal	Sexkantsskruv	
13	**VOE 14579471**	3					Washer	Rondelle	Scheibe	Arandela	Bricka	
14		1			NS		Bracket	Console	Konsole	Consola	Konsol	
15	**VOE 946441**	6					Flange screw	Vis à embase	Flanschschraube	Tornillo embridado	Flänsskruv	
16		1			NS		Bracket	Console	Konsole	Consola	Konsol	
17	**VOE 992564**	2					Hexagon screw	Vis à tête hexagonale	Sechskantschraube	Tornillo hexagonal	Sexkantsskruv	
18	**VOE 955922**	2					Spring washer	Rondelle élastique	Federscheibe	Arandela elástica	Fjäderbricka	
19	**VOE 992040**	2					Plain washer	Rondelle plane	Flachscheibe	Arandela plana	Planbricka	
20	**VOE 17247774**	1					Charge air hose	Flexible suralimentati	Ladeluftschlauch	Manguera carga aire	Laddluftslang	S/N 211094-/230314- S/N 270473-/280447-

1	**8292870**	**Laddluftkylare, rörledningar** **Enfriador del aire de admisión, tuberías** **Ladeluftkühler, Rohre** **Echangeur intermédiaire, plombage** **Charge air cooler, plumbing**	Catalogue id **20612**	Group **258**
2			Illustr. No **1067781**	Section **300**
3			Issue **PUB 20025115-E**	Page **263**
4				
5				

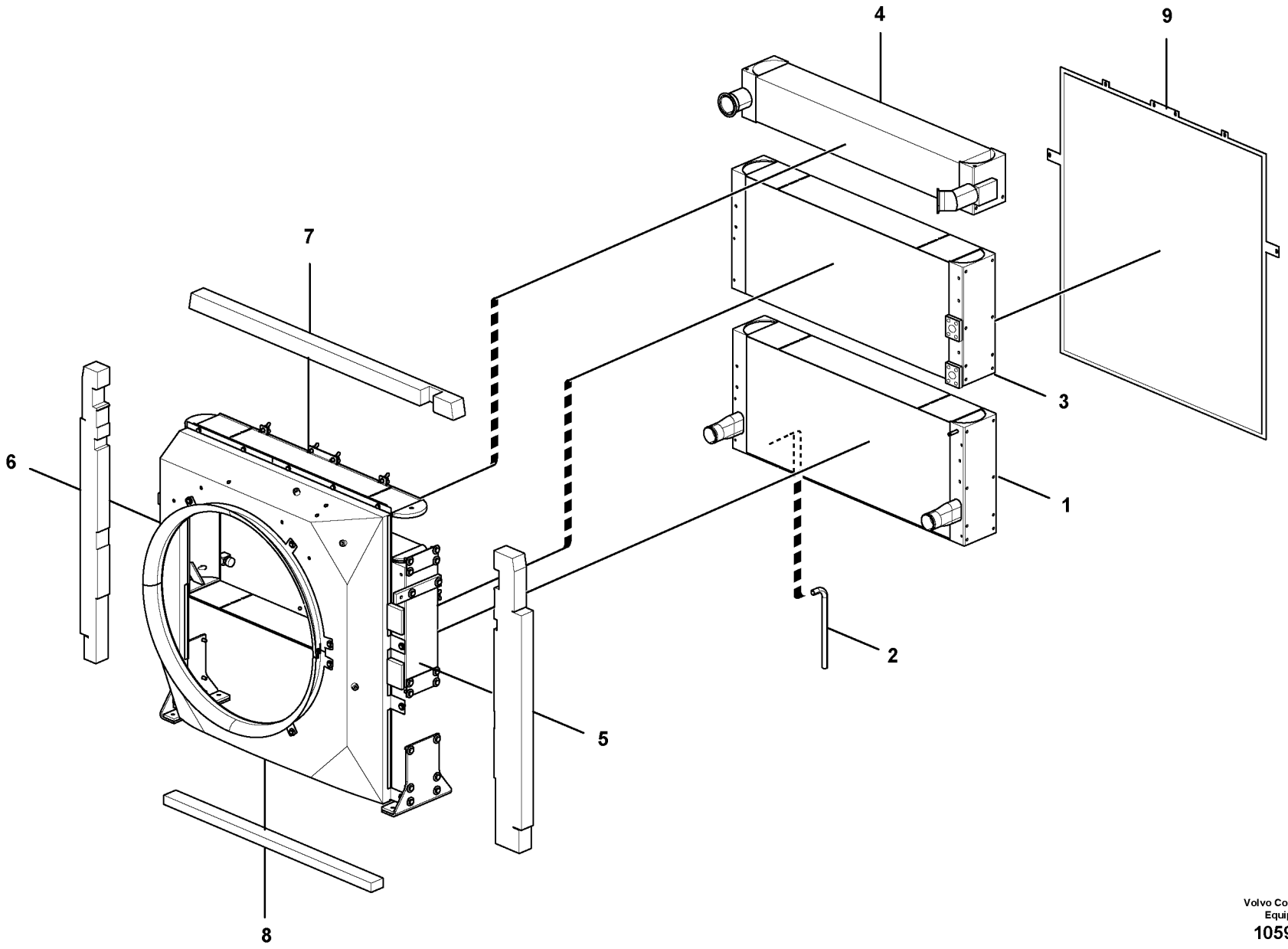

Volvo Construction Equipment
1059232

Fig.	Part No.	Quantity 1	2	3	PS	KIT	Description	Dénomination	Bezeichnung	Denominación	Benämning	Notes
	VOE 14600391						Radiator	Radiateur	Kühler	Radiador	Kylare	
					NS		Radiator	Radiateur	Kühler	Radiador	Kylare	
1	**VOE 15143746**	1					•Radiator	•Radiateur	•Kühler	•Radiador	•Kylare	
2	**VOE 14608645**	1					•Radiator hose	•Durit de radiateur	•Kühlerschlauch	•Manguera radiador	•Kylarslang	
3	**VOE 15143627**	1					•Hydraulic oil cooler	•Radiateur fluide hydr.	•Hydraulikölkühler	•Enfriador de aceite h.	•Hydrauloljekylare	
4	**VOE 15143354**	1					•Charge air cooler	•Refroidissement d'ai.	•Ladeluftkühler	•Enfriador aire carga	•Laddluftkylare	
5	**VOE 14600395**	1					•Sponge	•Éponge	•Schwamm	•Esponja	•Svamp	LH SEALING
6	**VOE 14600396**	1					•Sponge	•Éponge	•Schwamm	•Esponja	•Svamp	RH SEALING
7	**VOE 14600393**	1					•Sponge	•Éponge	•Schwamm	•Esponja	•Svamp	TOP SEALING
8	**VOE 14600394**	1					•Sponge	•Éponge	•Schwamm	•Esponja	•Svamp	BTM SEALING
9	**VOE 14600398**	1					•Net	•Filet	•Netz	•Red	•Nät	

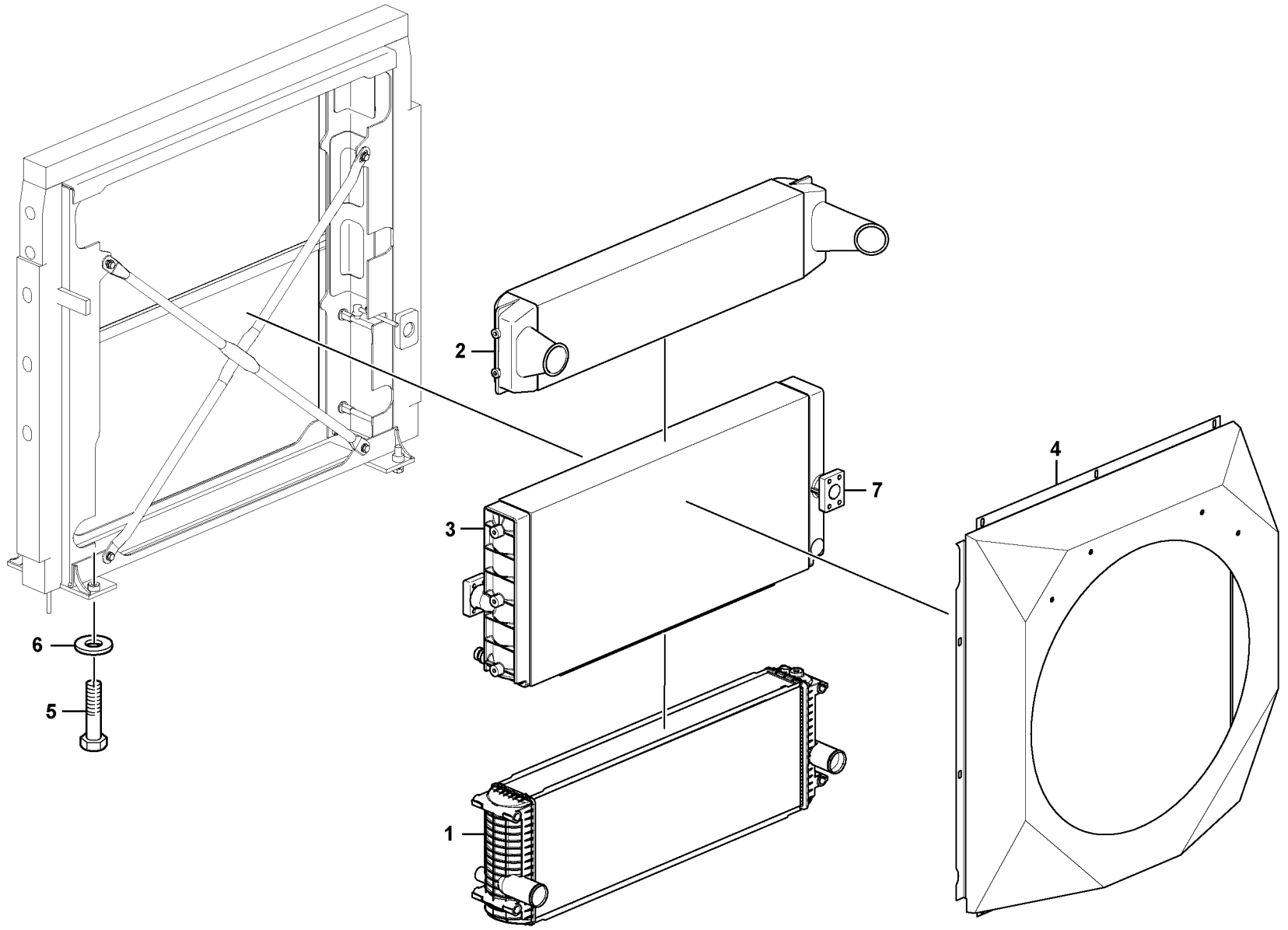

Volvo Construction Equipment

1078846

Fig.	Part No.	Quantity 1	2	3	PS	KIT	Description	Dénomination	Bezeichnung	Denominación	Benämning	Notes
1	**VOE 17224008**	1	1				Radiator	Radiateur	Kühler	Radiador	Kylare	
2	**VOE 17247582**	1	1				Charge air cooler	Refroidissement d'air	Ladeluftkühler	Enfriador aire carga	Laddluftkylare	
3	**VOE 17247583**	1	1				Hydraulic oil cooler	Radiateur fluide hydr	Hydraulikölkühler	Enfriador de aceite hi	Hydrauloljekylare	
4	**VOE 14641511**	1					Fan shroud	Buse de ventilateur	Lüfterhaube	Cubierta ventilador	Fläktkåpa	
4	**VOE 14641512**		1				Fan shroud	Buse de ventilateur	Lüfterhaube	Cubierta ventilador	Fläktkåpa	
5	**VOE 1629544**	4	4				Hexagon screw	Vis à tête hexagonale	Sechskantschraube	Tornillo hexagonal	Sexkantsskruv	
6	**VOE 992045**	4	4				Plain washer	Rondelle plane	Flachscheibe	Arandela plana	Planbricka	
7	**VOE 17426673**	1					Outlet pipe	Tube de sortie	Auslaufrohr	Tubo de salida	Utloppsrör	

1	**8291931**
2	**8291932**
3	
4	
5	

Kylsystem
Sistema de refrigeración
Kühlanlage
Système de refroidissement
Cooling system

Catalogue id **20612**	Group **261**
Illustr. No **1078846**	Section **150**
Issue **PUB 20025115-E**	Page **267**

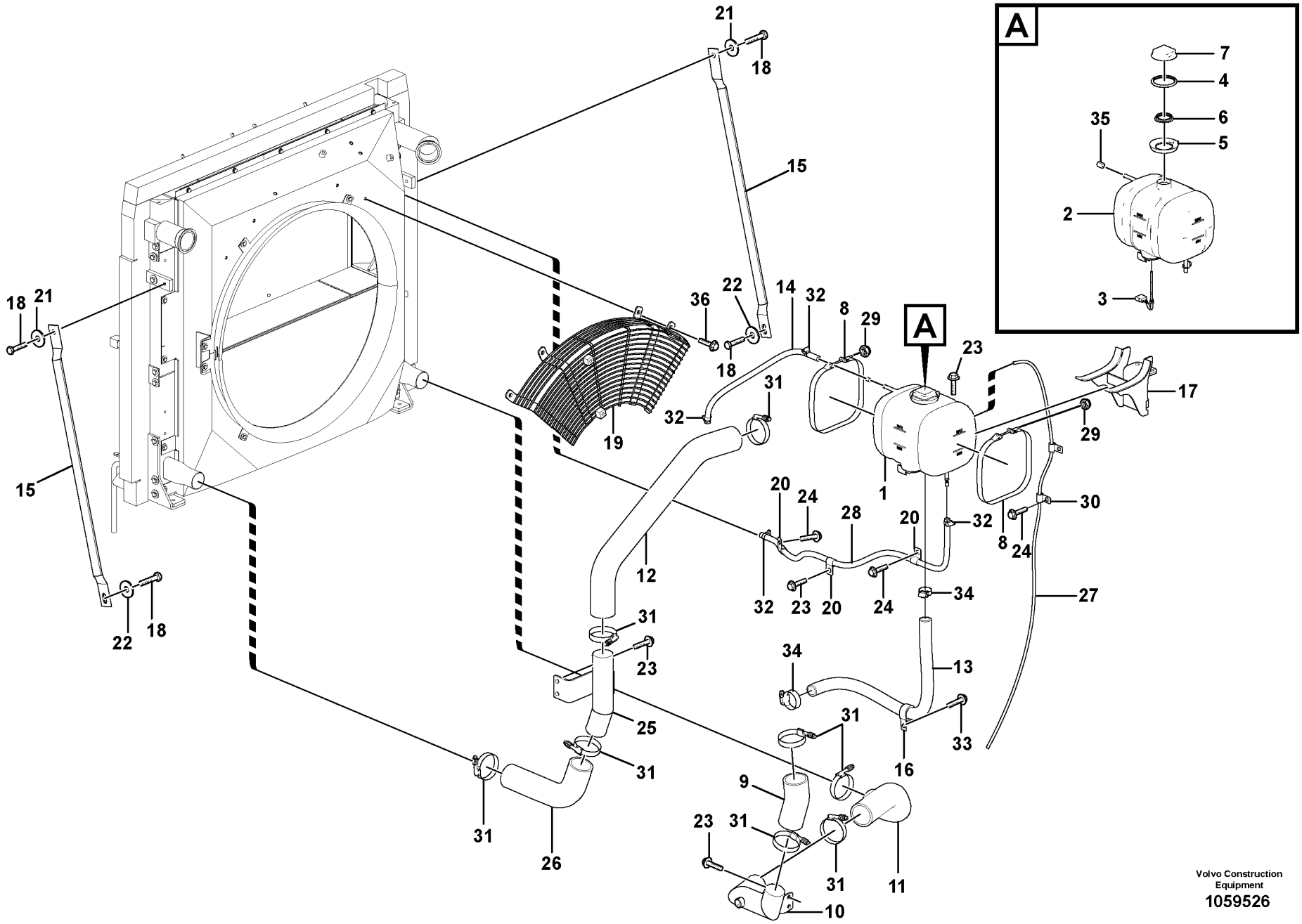

Volvo Construction Equipment
1059526

Fig.	Part No.	Quantity 1	2	3	PS	KIT	Description	Dénomination	Bezeichnung	Denominación	Benämning	Notes
1	**VOE 17214676**	1					Expansion tank	Vase d'expansion	Ausgleichbehälter	Vaso de expansión	Expansionstank	
2	**VOE 11110410**	1			SS		•Expansion tank	•Vase d'expansion	•Ausgleichbehälter	•Vaso de expansión	•Expansionstank	
3	**VOE 11170064**	1					•Level guard	•Témoin niveau	•Niveauwächter	•Avisador nivel	•Nivåvakt	SE2603
4	**VOE 4804409**	1					•Sealing ring	•Bague étanchéité	•Dichtring	•Anillo retén	•Tätningsring	
5	**VOE 11431708**	1					•Collar	•Collerette	•Bördelung	•Collar	•Krage	
6	**VOE 4804410**	1					•Sealing ring	•Bague étanchéité	•Dichtring	•Anillo retén	•Tätningsring	
7	**VOE 20879323**	1					•Pressure cap	•Bouchon pression	•Druckverschluss	•Tapa de presión	•Trycklock	
8	**VOE 4804563**	2					Tensioning band	Ruban de serrage	Spannband	Cinta tensora	Spännband	
9	**VOE 14608204**	1					Hose	Flexible	Schlauch	Manguera	Slang	
10	**VOE 14608205**	1					Pipe	Tuyau	Rohrleitung	Tubo	Rör	
11	**VOE 14609396**	1					Hose	Flexible	Schlauch	Manguera	Slang	
12	**VOE 14614777**	1					Hose	Flexible	Schlauch	Manguera	Slang	
13	**VOE 14882431**	1					Hose	Flexible	Schlauch	Manguera	Slang	
14	**SA 9962-00909**	1					Cooling hose	Flexible de refroidiss	Kühlschlauch	Manguera de refigera	Kylslang	
15		2			NS		Stay	Tirant	Strebe	Barra	Stag	
16	**VOE 14500298**	1					Clip	Clip	Clip	Clip	Clips	
17		1			NS		Bracket	Console	Konsole	Ménsula	Konsol	
18	**VOE 978932**	4					Hexagon screw	Vis à tête hexagonale	Sechskantschraube	Tornillo hexagonal	Sexkantsskruv	
19	**VOE 14641563**	1					Guard	Protection	Schutz	Protección	Skydd	
20	**SA 9315-01602**	3					Insulating clip	Circlip isolant	Isolierklemme	Clip de aislamiento	Isolerclips	
21	**VOE 992042**	2					Plain washer	Rondelle plane	Flachscheibe	Arandela plana	Planbricka	
22	**VOE 14532477**	2					Washer	Rondelle	Scheibe	Arandela	Bricka	
23	**VOE 946441**	7					Flange screw	Vis à embase	Flanschschraube	Tornillo embridado	Flänsskruv	
24	**VOE 946471**	6					Flange screw	Vis à embase	Flanschschraube	Tornillo embridado	Flänsskruv	
25	**VOE 14614779**	1					Pipe	Tuyau	Rohrleitung	Tubo	Rör	
26	**VOE 14614778**	1					Hose	Flexible	Schlauch	Manguera	Slang	
27	**VOE 993782**	1					Hose	Flexible	Schlauch	Manguera	Slang	
28	**VOE 14882472**	1					Cooling hose	Flexible de refroidiss	Kühlschlauch	Manguera de refigera	Kylslang	
29	**SA 9131-10500**	2					Jam nut	Contre-écrou	Kontermutter	Contratuerca	Kontramutter	
30	**VOE 14500291**	2					Clip	Clip	Clip	Clip	Clips	

1	**8289044 S/N -210508**	**Kylsystem** **Sistema de refrigeración** **Kühlanlage** **Système de refroidissement** **Cooling system**	Catalogue id **20612**	Group **261**
2			Illustr. No **1059526**	Section **200**
3			Issue **PUB 20025115-E**	Page **269**
4				
5				

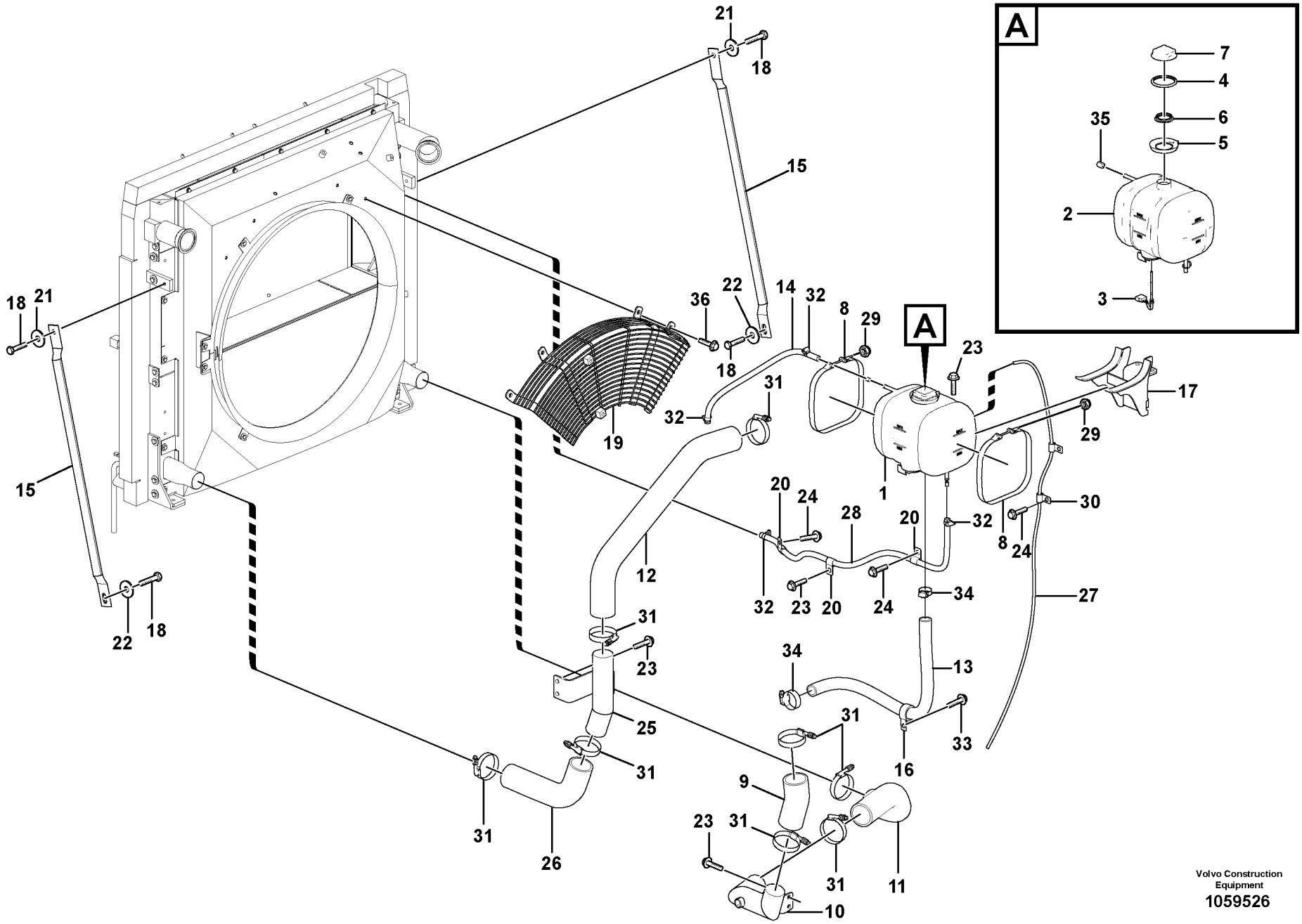

Volvo Construction Equipment
1059526

Fig.	Part No.	Quantity 1	2	3	PS	KIT	Description	Dénomination	Bezeichnung	Denominación	Benämning	Notes
31	**VOE 14881507**	8					Hose clamp	Collier durite	Schlauchschelle	Abrazadera de mang..	Slangklamma	
32	**VOE 943470**	4					Hose clamp	Collier durite	Schlauchschelle	Abrazadera de mang..	Slangklamma	
33	**VOE 946440**	1					Flange screw	Vis à embase	Flanschschraube	Tornillo embridado	Flänsskruv	
34	**VOE 943475**	2					Hose clamp	Collier durite	Schlauchschelle	Abrazadera de mang..	Slangklamma	
35	**VOE 11033572**	2					Restrictor	Etrangleur	Drosselung	Estrangulacion	Strypning	
36	**VOE 13946173**	4					Screw	Vis	Schraube	Tornillo	Skruv	

1	**8289044 S/N -210508**	**Kylsystem** **Sistema de refrigeración** **Kühlanlage** **Système de refroidissement** **Cooling system**	Catalogue id **20612**	Group **261**
2				
3			Illustr. No **1059526**	Section **200**
4				
5			Issue **PUB 20025115-E**	Page **271**

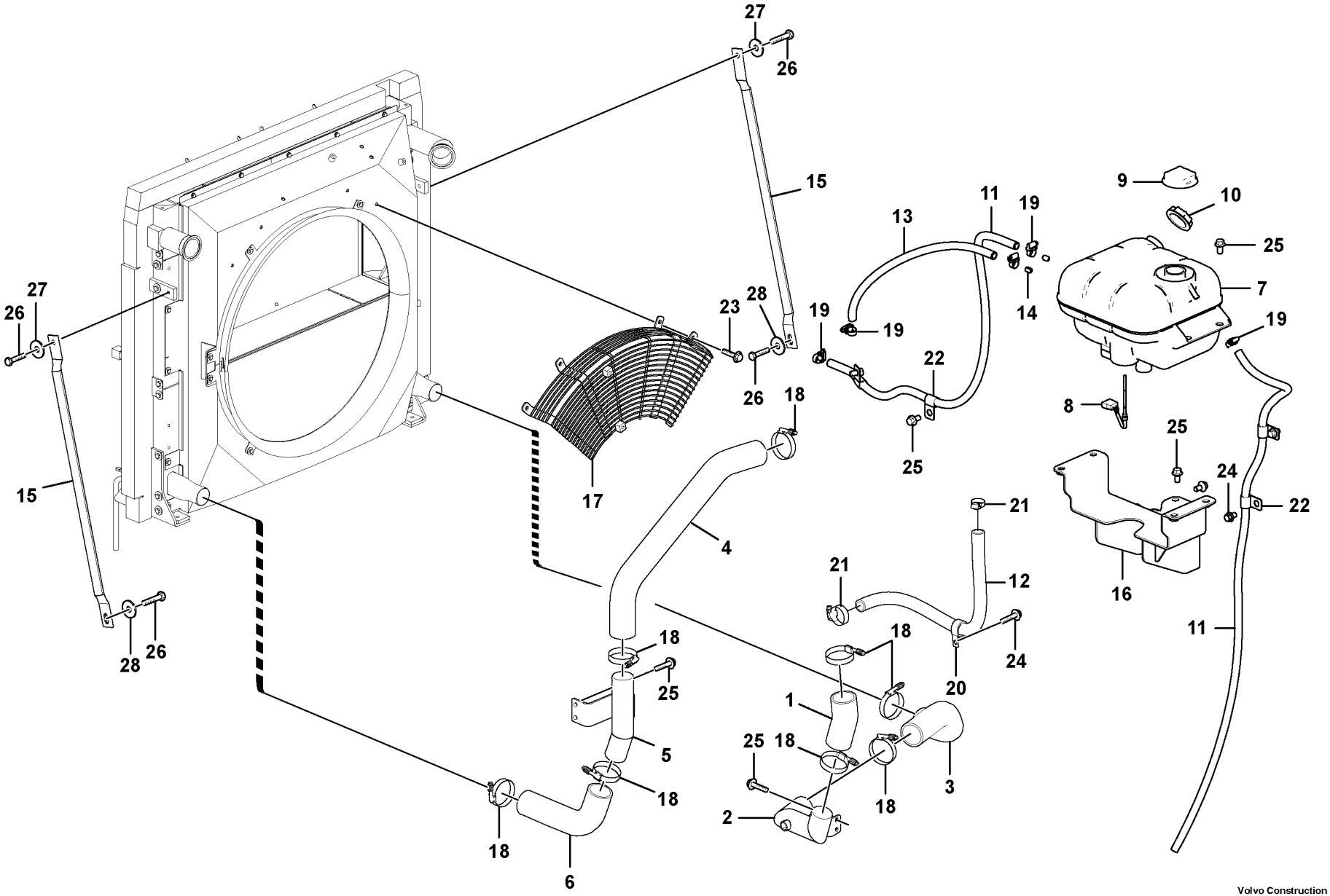

Volvo Construction Equipment
1029991

Fig.	Part No.	Quantity 1	2	3	PS	KIT	Description	Dénomination	Bezeichnung	Denominación	Benämning	Notes
1	**VOE 14608204**	1					Hose	Flexible	Schlauch	Manguera	Slang	
2	**VOE 14608205**	1					Pipe	Tuyau	Rohrleitung	Tubo	Rör	
3	**VOE 14609396**	1					Hose	Flexible	Schlauch	Manguera	Slang	
4	**VOE 14614777**	1					Hose	Flexible	Schlauch	Manguera	Slang	
5	**VOE 14614779**	1					Pipe	Tuyau	Rohrleitung	Tubo	Rör	
6	**VOE 14614778**	1					Hose	Flexible	Schlauch	Manguera	Slang	
7	**VOE 15163859**	1					Expansion tank	Vase d'expansion	Ausgleichbehälter	Vaso de expansión	Expansionstank	
8	**VOE 11170064**	1					•Level guard	•Témoin niveau	•Niveauwächter	•Avisador nivel	•Nivåvakt	
9	**VOE 20879323**	1					•Pressure cap	•Bouchon pression	•Druckverschluss	•Tapa de presión	•Trycklock	
10	**VOE 3979593**	1					•Filler cap	•Bouchon remplissag	•Tankverschluss	•Tapa de llenado	•Påfyllningslock	
11	**VOE 14882472**	2					Cooling hose	Flexible de refroidiss	Kühlschlauch	Manguera de refigera	Kylslang	
12	**VOE 14635020**	1					Hose	Flexible	Schlauch	Manguera	Slang	
13	**SA 9962-00909**	1					Cooling hose	Flexible de refroidiss	Kühlschlauch	Manguera de refigera	Kylslang	
14	**VOE 11033572**	2					Restrictor	Etrangleur	Drosselung	Estrangulacion	Strypning	
15		2			NS		Stay	Tirant	Strebe	Barra	Stag	
16	**VOE 14629301**	1					Bracket	Console	Konsole	Consola	Konsol	
17	**VOE 14641563**	1					Guard	Protection	Schutz	Protección	Skydd	
18	**VOE 14881507**	8					Hose clamp	Collier durite	Schlauchschelle	Abrazadera de mang	Slangklamma	
19	**VOE 943470**	5					Hose clamp	Collier durite	Schlauchschelle	Abrazadera de mang	Slangklamma	
20	**VOE 14515523**	1					Clip	Clip	Klemme	Clip	Clips	
21	**SA 9312-10200**	2					Hose clamp	Collier durite	Schlauchschelle	Abrazadera de mang	Slangklamma	
22	**SA 9315-01602**	4					Insulating clip	Circlip isolant	Isolierklemme	Clip de aislamiento	Isolerclips	
23	**VOE 946173**	4					Flange screw	Vis à embase	Flanschschraube	Tornillo embridado	Flänsskruv	
24	**VOE 946471**	4					Flange screw	Vis à embase	Flanschschraube	Tornillo embridado	Flänsskruv	
25	**VOE 946441**	13					Flange screw	Vis à embase	Flanschschraube	Tornillo embridado	Flänsskruv	
26	**VOE 978932**	4					Hexagon screw	Vis à tête hexagonale	Sechskantschraube	Tornillo hexagonal	Sexkantsskruv	
27	**VOE 992042**	2					Plain washer	Rondelle plane	Flachscheibe	Arandela plana	Planbricka	
28	**VOE 14532477**	2					Washer	Rondelle	Scheibe	Arandela	Bricka	

1	**8289044 S/N 210509-**
2	
3	
4	
5	

Kylsystem
Sistema de refrigeración
Kühlanlage
Système de refroidissement
Cooling system

Catalogue id **20612**	Group **261**
Illustr. No **1029991**	Section **210**
Issue **PUB 20025115-E**	Page **273**

VOLVO

EC300D

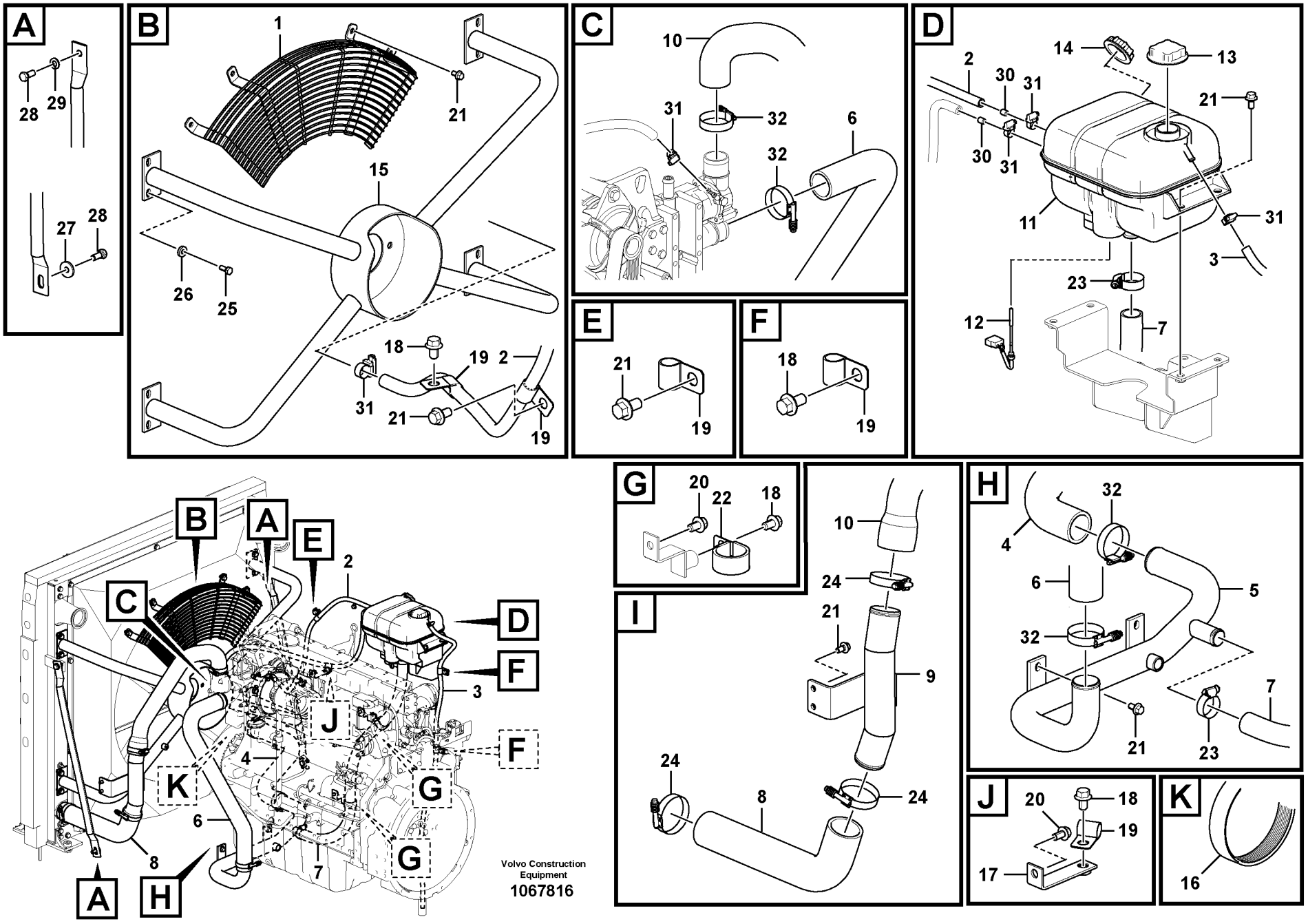

Volvo Construction Equipment
1067816

Fig.	Part No.	Quantity 1	2	3	PS	KIT	Description	Dénomination	Bezeichnung	Denominación	Benämning	Notes
1	**VOE 14632920**	1					Guard	Protection	Schutz	Proteccion	Skydd	
1	**VOE 14637490**		1				Guard	Protection	Schutz	Proteccion	Skydd	
2	**VOE 14881158**	1	1				Cooling hose	Flexible de refroidiss	Kühlschlauch	Manguera de refigera	Kylslang	
3	**VOE 14881448**	1	1				Cooling hose	Flexible de refroidiss	Kühlschlauch	Manguera de refigera	Kylslang	
4	**VOE 14632921**	1	1				Hose	Flexible	Schlauch	Manguera	Slang	
5	**VOE 14632922**	1	1				Pipe	Tuyau	Rohrleitung	Tubo	Rör	
6	**VOE 14576153**	1	1				Hose	Flexible	Schlauch	Manguera	Slang	
7	**VOE 14882683**	1	1				Hose	Flexible	Schlauch	Manguera	Slang	S/N -210849/-230154 S/N -270161/-280201
	VOE 14882716	1	1				Hose	Flexible	Schlauch	Manguera	Slang	S/N 210850-/230155- S/N 270162-/280202-
8	**VOE 14636993**	1	1				Hose	Flexible	Schlauch	Manguera	Slang	
9	**VOE 14641489**	1	1				Pipe	Tuyau	Rohrleitung	Tubo	Rör	
10	**VOE 14632931**	1	1				Hose	Flexible	Schlauch	Manguera	Slang	
11	**VOE 15163859**	1	1				Expansion tank	Vase d'expansion	Ausgleichbehälter	Vaso de expansión	Expansionstank	
12	**VOE 11170064**	1	1				•Level guard	•Témoin niveau	•Niveauwächter	•Avisador nivel	•Nivåvakt	
13	**VOE 20879323**	1	1				•Pressure cap	•Bouchon pression	•Druckverschluss	•Tapa de presión	•Trycklock	
14	**VOE 3979593**	1	1				•Filler cap	•Bouchon remplissag	•Tankverschluss	•Tapa de llenado	•Påfyllningslock	
15	**VOE 14632925**	1					Bracket	Console	Konsole	Consola	Konsol	
16	**VOE 21620132**	1					V-ribbed belt	Courroie striée	Mehrspurriemen	Correa en v	Flerspårsrem	
17	**VOE 14523612**	1	1				Bracket	Console	Konsole	Consola	Konsol	
18	**VOE 946471**	6	6				Flange screw	Vis à embase	Flanschschraube	Tornillo embridado	Flänsskruv	
19	**SA 9315-01602**	6	6				Insulating clip	Circlip isolant	Isolierklemme	Clip de aislamiento	Isolerclips	
20	**VOE 946440**	3	3				Flange screw	Vis à embase	Flanschschraube	Tornillo embridado	Flänsskruv	
21	**VOE 946441**	18	18				Flange screw	Vis à embase	Flanschschraube	Tornillo embridado	Flänsskruv	
22	**VOE 14515523**	2	2				Clip	Clip	Klemme	Clip	Clips	
23	**SA 9312-10175**	2	2				Hose clamp	Collier durite	Schlauchschelle	Abrazadera de mang	Slangklamma	
24	**VOE 14881507**	4	4				Hose clamp	Collier durite	Schlauchschelle	Abrazadera de mang	Slangklamma	
25	**VOE 983251**	8					Hexagon screw	Vis à tête hexagonale	Sechskantschraube	Tornillo hexagonal	Sexkantsskruv	
26	**VOE 14536063**	8					Washer	Rondelle	Scheibe	Arandela	Bricka	

1	**8291932**
2	**8291931**
3	
4	
5	

Kylsystem
Sistema de refrigeración
Kühlanlage
Système de refroidissement
Cooling system

Catalogue id **20612**	Group **261**
Illustr. No **1067816**	Section **220**
Issue **PUB 20025115-E**	Page **275**

VOLVO

EC300D

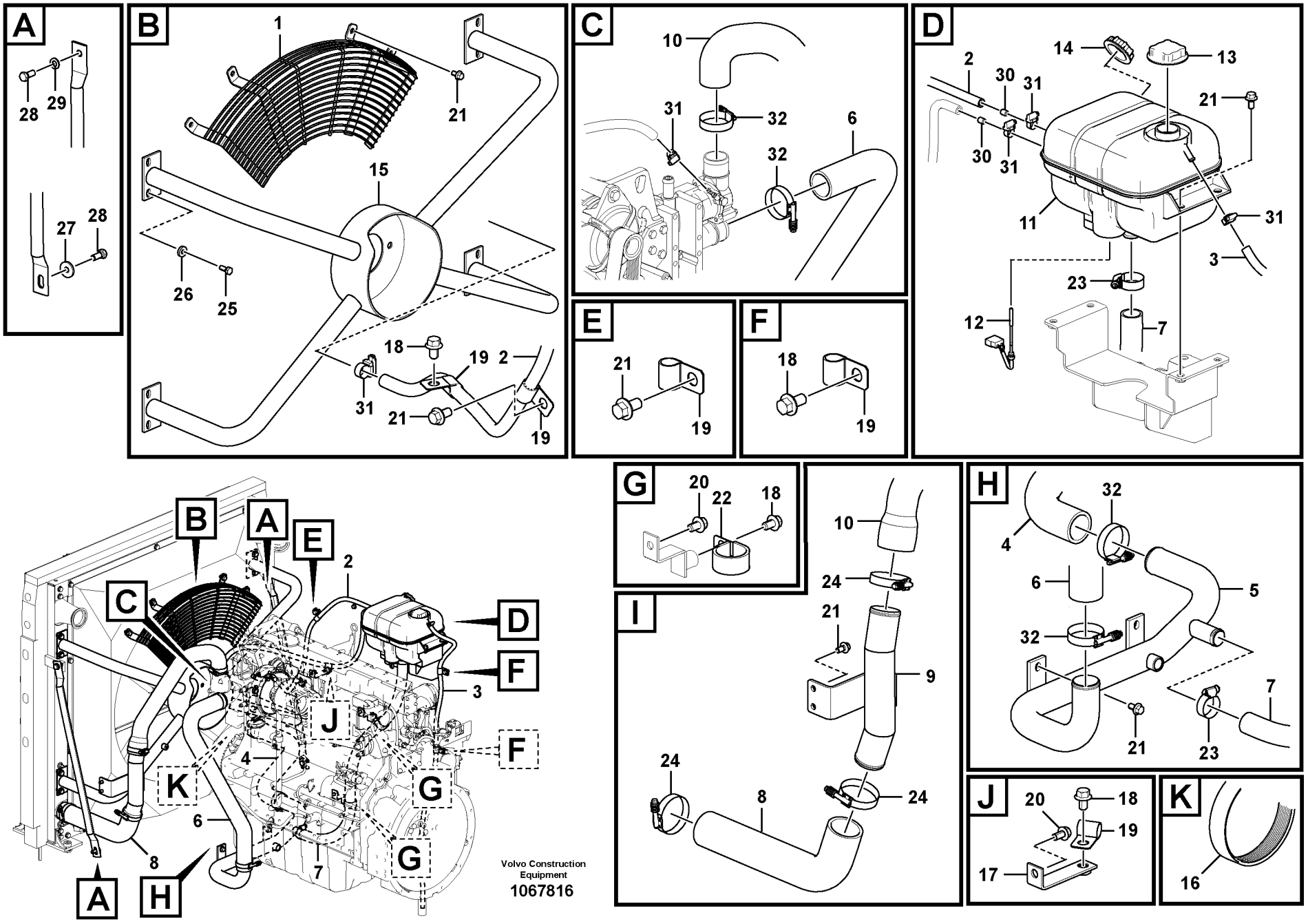

Volvo Construction Equipment
1067816

Fig.	Part No.	Quantity 1	2	3	PS	KIT	Description	Dénomination	Bezeichnung	Denominación	Benämning	Notes
27	**VOE 14532477**	2	2				Washer	Rondelle	Scheibe	Arandela	Bricka	
28	**VOE 978932**	4	4				Hexagon screw	Vis à tête hexagonale	Sechskantschraube	Tornillo hexagonal	Sexkantsskruv	
29	**VOE 992042**	2	2				Plain washer	Rondelle plane	Flachscheibe	Arandela plana	Planbricka	
30	**VOE 11033572**	2	2				Restrictor	Etrangleur	Drosselung	Estrangulacion	Strypning	
31	**VOE 943470**	5	5				Hose clamp	Collier durite	Schlauchschelle	Abrazadera de mang.	Slangklamma	
32	**VOE 11109241**	4	4				Clamp	Collier serrage	Klemme	Abrazadera	Klamma	(VOE 14881506)

1	**8291932**	**Kylsystem** **Sistema de refrigeración** **Kühlanlage** **Système de refroidissement** **Cooling system**	Catalogue id **20612**	Group **261**
2	**8291931**		Illustr. No **1067816**	Section **220**
3			Issue **PUB 20025115-E**	Page **277**
4				
5				

VOLVO

EC300D

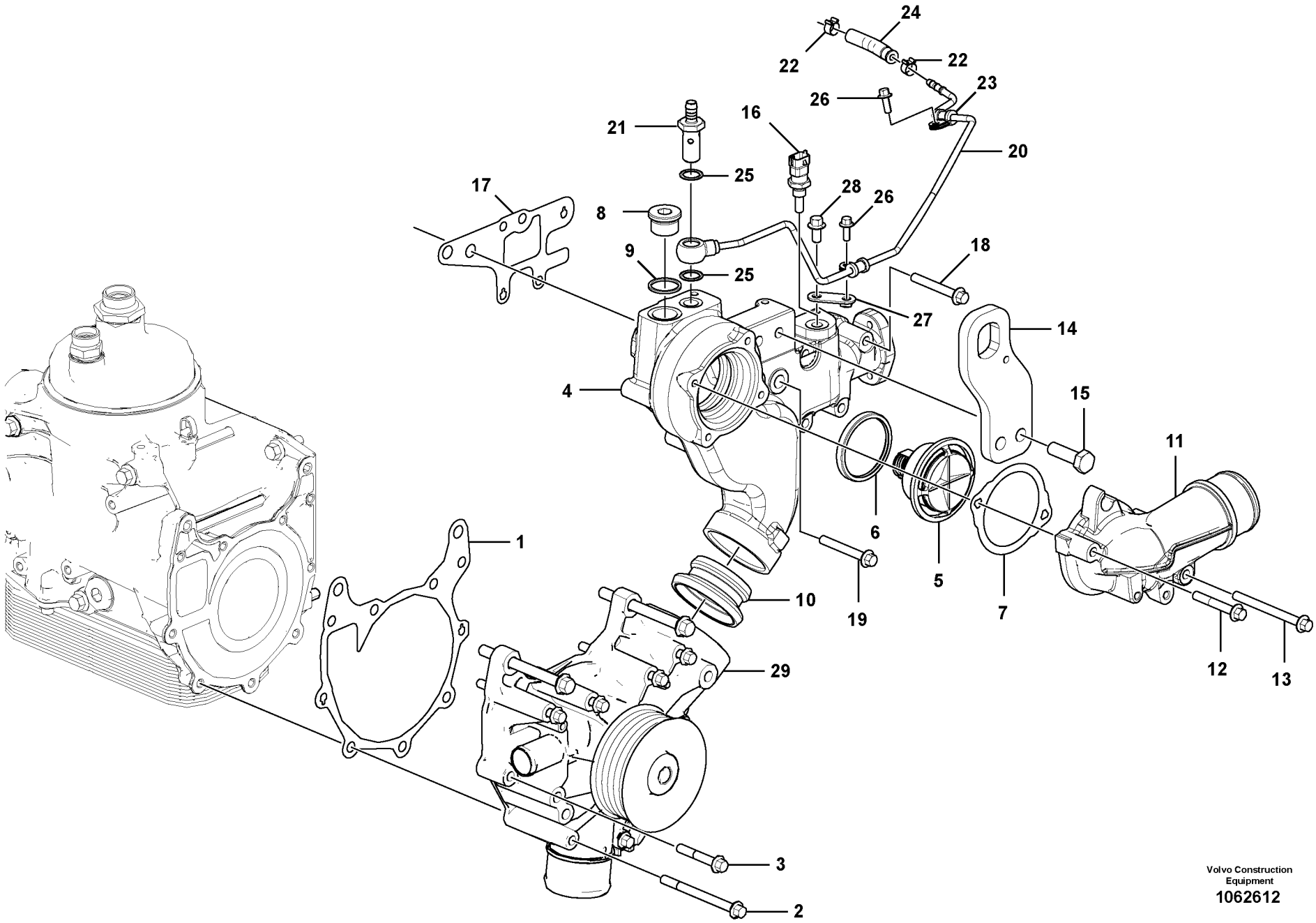

Volvo Construction Equipment
1062612

Fig.	Part No.	Quantity 1	2	3	PS	KIT	Description	Dénomination	Bezeichnung	Denominación	Benämning	Notes
1	**VOE 21632658**	1					Gasket	Joint	Dichtung	Junta	Packning	
2	**VOE 20460124**	3					Screw	Vis	Schraube	Tornillo	Skruv	
3	**VOE 20405672**	2					Screw	Vis	Schraube	Tornillo	Skruv	
4	**VOE 22021104**	1					Housing	Carter	Gehäuse	Cuerpo	Hus	(VOE 21746450)
5	**VOE 21705453**	1					Thermostat	Thermostat	Thermostat	Termóstato	Termostat	
6	**VOE 20798938**	1					Sealing ring	Bague étanchéité	Dichtring	Anillo retén	Tätningsring	
7	**VOE 20794103**	1					Gasket	Joint	Dichtung	Junta	Packning	
8	**VOE 20459195**	1					Plug	Tampon	Stopfen	Tapón	Plugg	
9	**VOE 13947628**	1					Plane gasket	Joint plan	Plandichtung	Junta plana	Planpackning	
10	**VOE 21364517**	1					Plug	Bouchon	Stöpsel	Tapón	Propp	
11	**VOE 21724263**	1					Connection pipe	Tube de connexion	Anschlussrohr	Tubo de conexión	Anslutningsrör	
12	**VOE 20405709**	1					Screw	Vis	Schraube	Tornillo	Skruv	
13	**VOE 993736**	1					Flange screw	Vis à embase	Flanschschraube	Tornillo embridado	Flänsskruv	
14		1			NS		Lifting eye	Oeillet levage	Hebeöse	Argolla de elevación	Lyftögla	See group 218, Page 141
15		2			NS		Hexagon screw	Vis à tête hexagonale	Sechskantschraube	Tornillo hexagonal	Sexkantsskruv	
16	**VOE 20513340**	1					Sensor	Capteur	Geber	Sensor	Sensor	SE2606
17	**VOE 21142470**	1					Gasket	Joint	Dichtung	Junta	Packning	
18	**VOE 20450802**	4					Flange screw	Vis à embase	Flanschschraube	Tornillo embridado	Flänsskruv	
19	**VOE 21059414**	2					Hexagon screw	Vis à tête hexagonale	Sechskantschraube	Tornillo hexagonal	Sexkantsskruv	
20		1			NS		Pipe	Tuyau	Rohrleitung	Tubo	Rör	
21	**VOE 21724208**	1					•Connector	•Pièce connexion	•Verbindungsstück	•Pieza de conexión	•Förbindningsstycke	
22	**VOE 20914426**	2					•Hose Clamp	•Collier Serrage	•Schlauchschelle	•Abraz Manguera	•Slangklamma	
23	**VOE 20405730**	2					•Clamp	•Collier serrage	•Klemme	•Abrazadera	•Klamma	
24	**VOE 21724168**	1					•Rubber hose	•Durit caoutchouc	•Gummischlauch	•Manguera	•Gummislang	
25	**VOE 21061009**	2					•Sealing ring	•Bague étanchéité	•Dichtring	•Anillo retén	•Tätningsring	
26	**VOE 20460055**	2					Screw	Vis	Schraube	Tornillo	Skruv	
27		1			NS		Bracket	Console	Konsole	Consola	Konsol	
28	**VOE 20405792**	1					Screw	Vis	Schraube	Tornillo	Skruv	
29	**VOE 21733610**	1					Water pump	Pompe à eau	Wasserpumpe	Bomba de agua	Vattenpump	(VOE 21717576)

1		**Vattenpump och termostathus** **Bomba de agua y caja de termostato** **Wasserpumpe und Thermostatgehäuse** **Pompe à eau et boitier thermostat** **Water pump and thermostat housing**	Catalogue id **20612**	Group **262**
2				
3			Illustr. No **1062612**	Section **100**
4				
5		**8289045, 8289682**	Issue **PUB 20025115-E**	Page **279**

VOLVO

EC300D

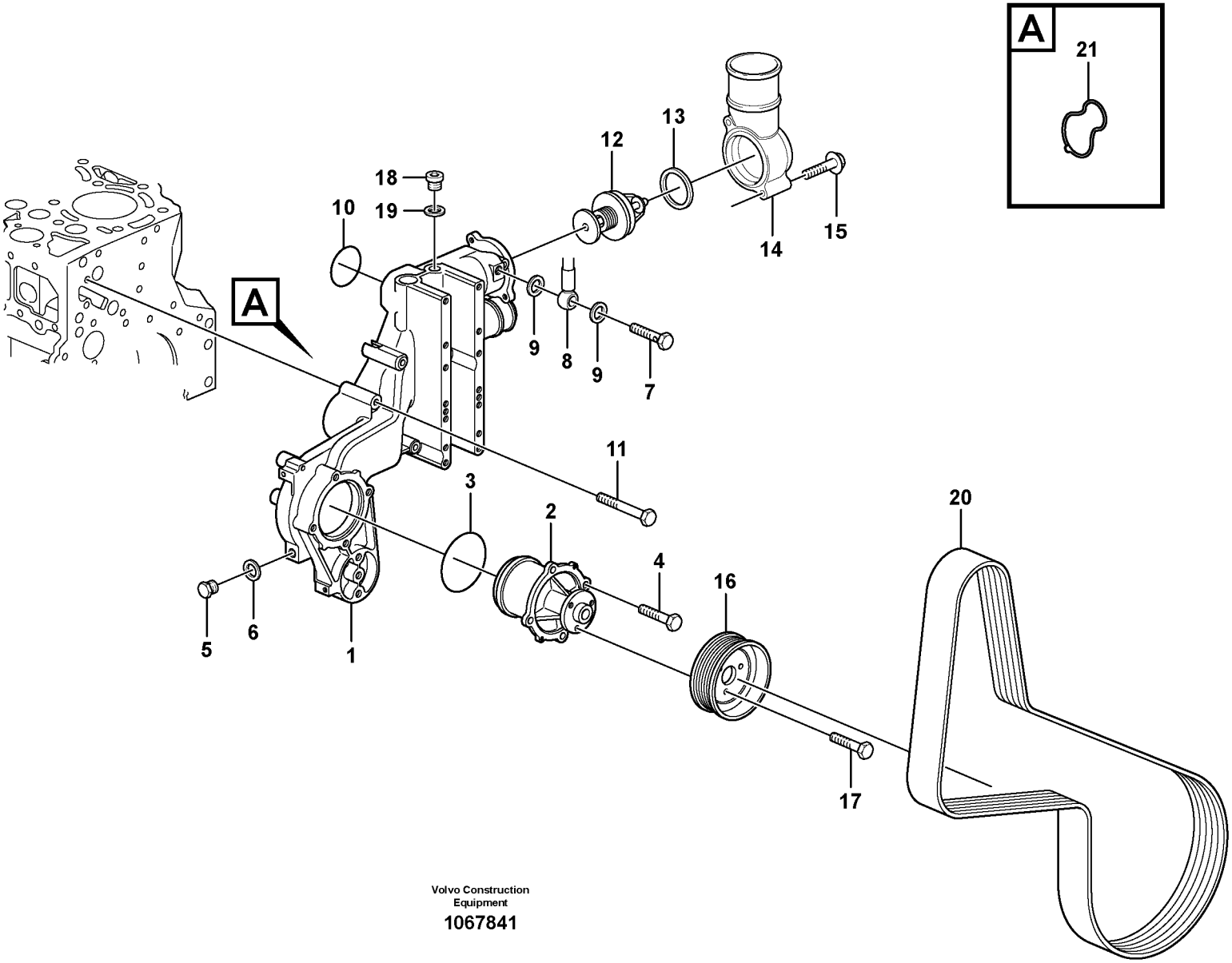

Volvo Construction Equipment

1067841

Fig.	Part No.	Quantity 1	2	3	PS	KIT	Description	Dénomination	Bezeichnung	Denominación	Benämning	Notes
1	**VOE 21619269**	1					Fan console	Console de ventilateu	Gebläsekonsole	Consola ventilador	Fläktkonsol	
2	**VOE 21404502**	1					•Coolant pump	•Pompe de refroidiss	•Kühlmittelpumpe	•Bomba de agua refri	•Kylvätskepump	
3	**VOE 20502536**	1					••Sealing ring	••Bague étanchéité	••Dichtring	••Anillo retén	••Tätningsring	
4	**VOE 20405885**	4					•Screw	•Vis	•Schraube	•Tornillo	•Skruv	
5	**VOE 960628**	1					•Plug	•Tampon	•Stopfen	•Tapón	•Plugg	(VOE 888774)
6	**VOE 13947281**	1					•Gasket	•Joint	•Dichtung	•Junta	•Packning	
7	**VOE 20460936**	1					•Hollow screw	•Vis creuse	•Hohlschraube	•Tornillo perforado	•Hålskruv	
8	**VOE 20551429**	1					•Fitting	•Ecrou raccord	•Verschraubung	•Racor	•Förskruvning	
9	**VOE 20460061**	2					•Sealing ring	•Bague étanchéité	•Dichtring	•Anillo retén	•Tätningsring	
10	**VOE 20798076**	1					O-ring	Joint Torique	O-Ring	Junta torica	O-ring	
11	**VOE 20405723**	7					Screw	Vis	Schraube	Tornillo	Skruv	
12	**VOE 20450736**	1					Thermostat	Thermostat	Thermostat	Termóstato	Termostat	
13	**VOE 20459961**	1					Sealing ring	Bague étanchéité	Dichtring	Anillo retén	Tätningsring	
14	**VOE 21066503**	1					Elbow	Coude	Winkelstueck	Tubo acodado	Vinkel	
15	**VOE 20405672**	2					Screw	Vis	Schraube	Tornillo	Skruv	
16	**VOE 21483521**	1					V-belt pulley	Poulie courroie trapéz	Keilriemenscheibe	Polea correa trapezoi	Kilremskiva	(VOE 20798527)
17	**VOE 20405792**	3					Screw	Vis	Schraube	Tornillo	Skruv	
18	**VOE 20502245**	1					Plug	Bouchon	Stöpsel	Tapón	Propp	(VOE 888774)
19	**VOE 13947622**	1					Plane gasket	Joint plan	Plandichtung	Junta plana	Planpackning	
20		1					V-ribbed Belt	Courroie trapezoidale	Keilriemen	Correa trapezoidal	Flerspårsrem	See group 263, Page 285
21	**VOE 21801406**	1					Guide washer	Rondelle guide	Führungsscheibe	Arandela de guía	Styrbricka	

1		**Vattenpump och termostathus** **Bomba de agua y caja de termostato** **Wasserpumpe und Thermostatgehäuse** **Pompe à eau et boitier thermostat** **Water pump and thermostat housing**	Catalogue id **20612**	Group **262**
2				
3			Illustr. No **1067841**	Section **110**
4				
5		**8291929, 8291930**	Issue **PUB 20025115-E**	Page **281**

VOLVO

EC300D

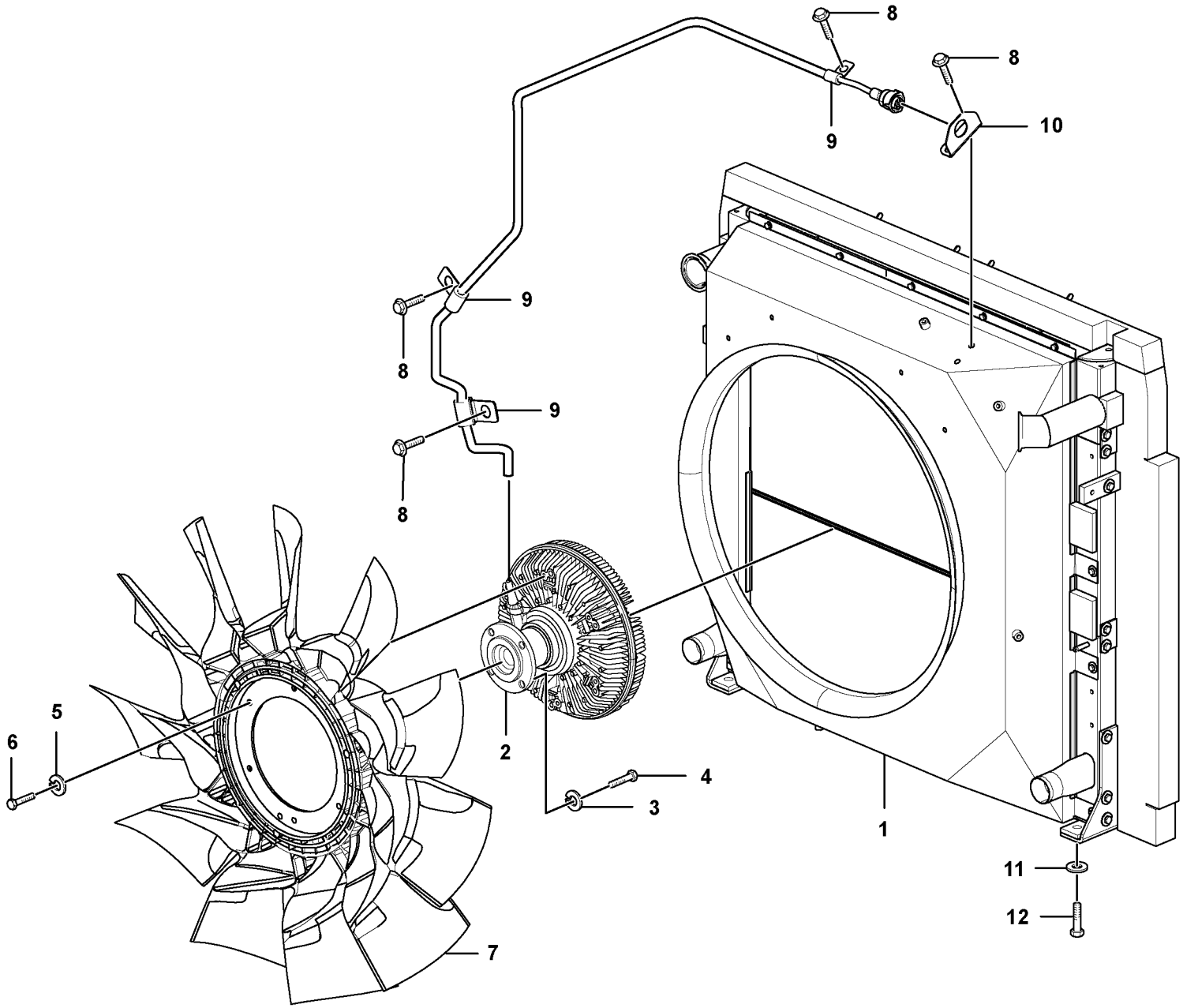

Volvo Construction Equipment
1059206

Fig.	Part No.	Quantity 1	2	3	PS	KIT	Description	Dénomination	Bezeichnung	Denominación	Benämning	Notes
1		1			NS		Radiator	Radiateur	Kühler	Radiador	Kylare	See group 261, Page 265
2	**VOE 14606774**	1					Clutch	Embrayage	Kupplung	Embrague	Koppling	PWM2601/SE2601
3	**VOE 955922**	4					Spring washer	Rondelle élastique	Federscheibe	Arandela elástica	Fjäderbricka	
4	**VOE 983251**	4					Hexagon screw	Vis à tête hexagonale	Sechskantschraube	Tornillo hexagonal	Sexkantsskruv	
5	**VOE 993835**	6					Plain washer	Rondelle plane	Flachscheibe	Arandela plana	Planbricka	
6	**VOE 983241**	6					Hexagon screw	Vis à tête hexagonale	Sechskantschraube	Tornillo hexagonal	Sexkantsskruv	
7	**VOE 14606775**	1					Engine cooling fan	Ventilateur électrique	Elektr. Kühllüfter	Ventilador de refriger	Elkylfläkt	
8	**VOE 946471**	5					Flange screw	Vis à embase	Flanschschraube	Tornillo embridado	Flänsskruv	
9	**VOE 14500290**	3					Clip	Clip	Clip	Clip	Clips	
10		1			NS		Plate	Plaque	Platte	Placa	Platta	
11	**VOE 14522862**	4					Washer	Rondelle	Scheibe	Arandela	Bricka	
12	**VOE 993029**	4					Hexagon screw	Vis à tête hexagonale	Sechskantschraube	Tornillo hexagonal	Sexkantsskruv	

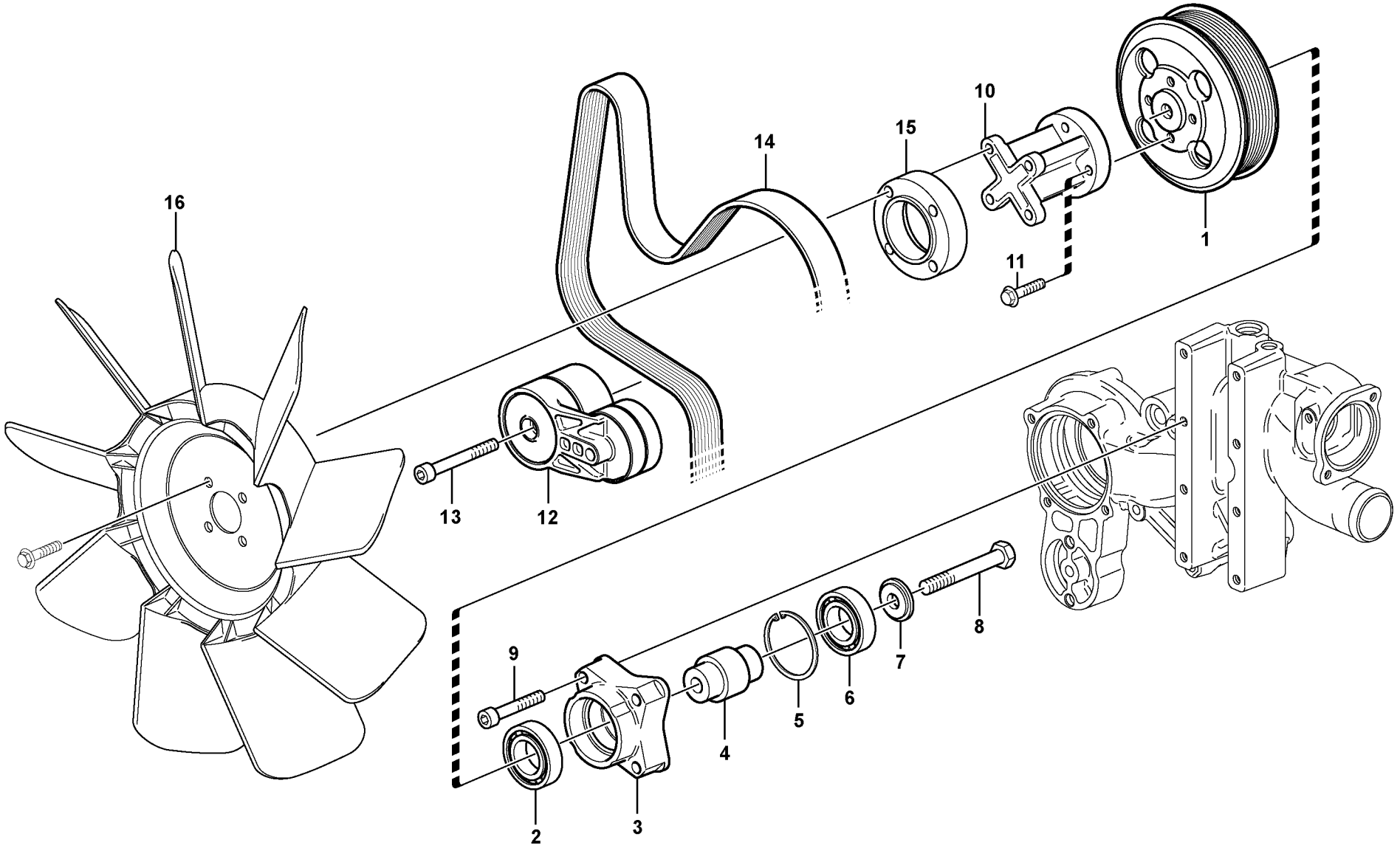

Volvo Construction Equipment

1067861

Fig.	Part No.	Quantity 1	2	3	PS	KIT	Description	Dénomination	Bezeichnung	Denominación	Benämning	Notes
	VOE 21957943	1					Pulley	Poulie	Riemenscheibe	Polea	Remskiva	
1	**VOE 20800021**	1					•V-belt pulley	•Poulie courroie trapé.	•Keilriemenscheibe	•Polea correa trapezo.	•Kilremskiva	
2	**VOE 996519**	2					•Ball bearing	•Roulement billes	•Kugellager	•Cojinete de bolas	•Kullager	(VOE 20999724)
3	**VOE 21901728**	1					•Bearing bracket	•Porte-palier	•Lagerbock	•Soporte de cojinete	•Lagerbock	(VOE 20999729)
4	**VOE 21901696**	1					•Hollow shaft	•Arbre tubulaire	•Hohlwelle	•Eje perforado	•Hålaxel	(VOE 20999715)
5	**VOE 20459025**	1					•Retaining ring	•Bague retenue	•Haltering	•Anillo retén	•Hållarring	
6	**VOE 996518**	2					•Ball bearing	•Roulement billes	•Kugellager	•Cojinete de bolas	•Kullager	(VOE 20999720)
7	**VOE 20999732**	1					•Washer	•Rondelle	•Scheibe	•Arandela	•Bricka	
8	**VOE 20450754**	1					•Screw	•Vis	•Schraube	•Tornillo	•Skruv	
9	**VOE 20459263**	4					Screw	Vis	Schraube	Tornillo	Skruv	
10	**VOE 20405988**	1					Adapter	Adaptateur	Adapter	Adaptador	Adapter	17213168 ENG NO - 11459835 17213165 ENG NO - 11459841
10	**VOE 22107929**	1					Adapter	Adaptateur	Adapter	Adaptador	Adapter	17213168 ENG NO 11459836 - 17213165 ENG NO 11459842 -
11	**VOE 20405504**	4					Screw	Vis	Schraube	Tornillo	Skruv	17213168 ENG NO - 11459835 17213165 ENG NO - 11459841
11	**VOE 20405672**	4					Screw	Vis	Schraube	Tornillo	Skruv	17213168 ENG NO 11459836 - 17213165 ENG NO 11459842 -
12	**VOE 21618992**	1					Belt tensioner	Tendeur de courroie	Riemenspanner	Tensor de correa	Remspännare	(VOE 20909227)
13	**VOE 20555065**	1					Screw	Vis	Schraube	Tornillo	Skruv	
14	**VOE 21620133**	1					V-ribbed belt	Courroie striée	Mehrspurriemen	Correa en v	Flerspårsrem	

1		**Remtransmission** **Correa distribución** **Riemenantrieb** **Transmission courrouie** **Belt transmission**	Catalogue id **20612**	Group **263**
2				
3			Illustr. No **1067861**	Section **110**
4				
5		**8291929, 8291930**	Issue **PUB 20025115-E**	Page **285**

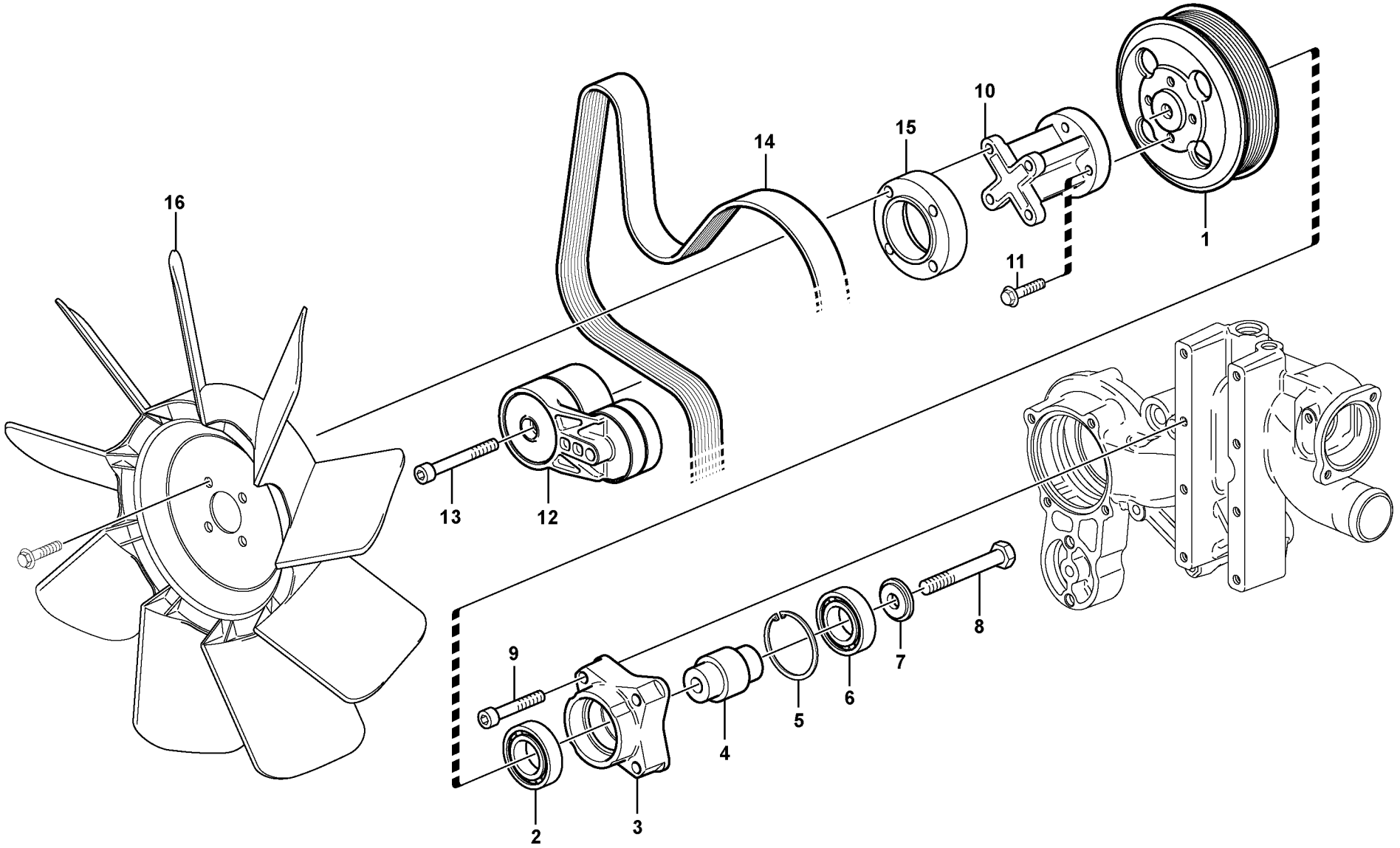

Volvo Construction Equipment

1067861

Fig.	Part No.	Quantity 1	2	3	PS	KIT	Description	Dénomination	Bezeichnung	Denominación	Benämning	Notes
15	**VOE 21901811**	1					Extension	Allonge	Verlängerer	Prolongador	Verktygsförlängare	(VOE 20405981) 17213168 ENG NO - 11459835 17213165 ENG NO - 11459841
16		1					Fan	Ventilateur	Ventilator	Ventilador	Fläkt	See group 263, Page 293

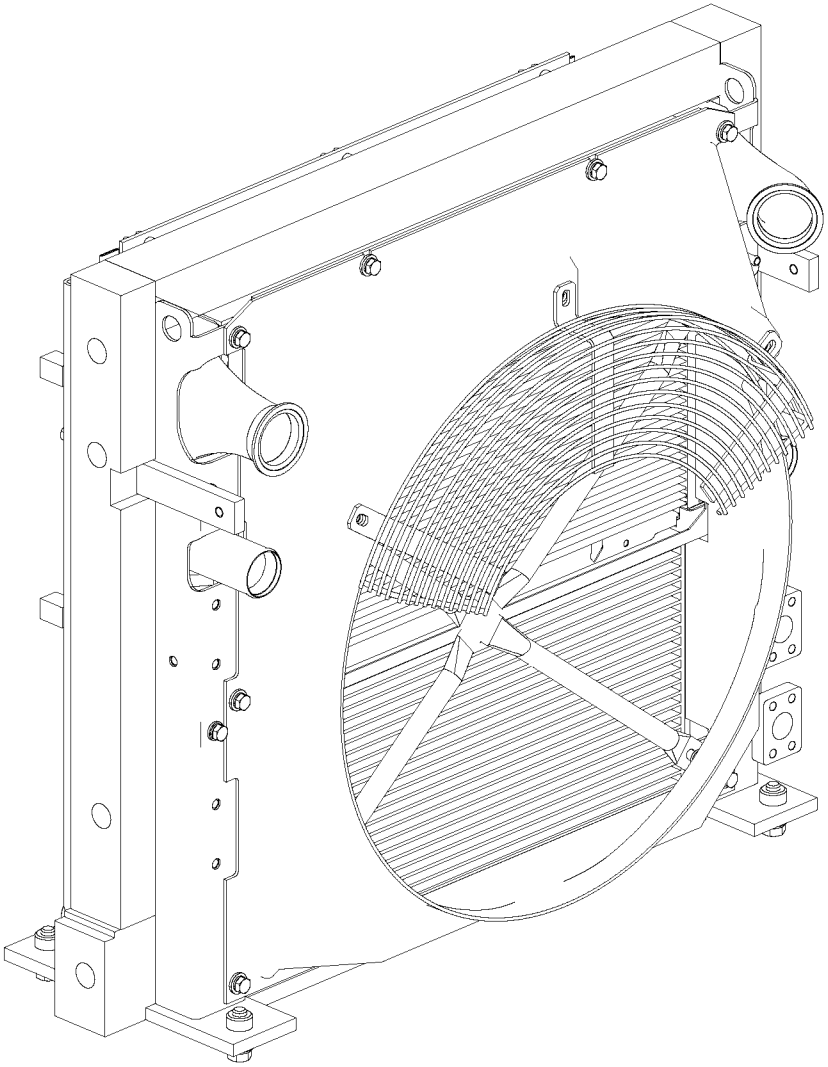

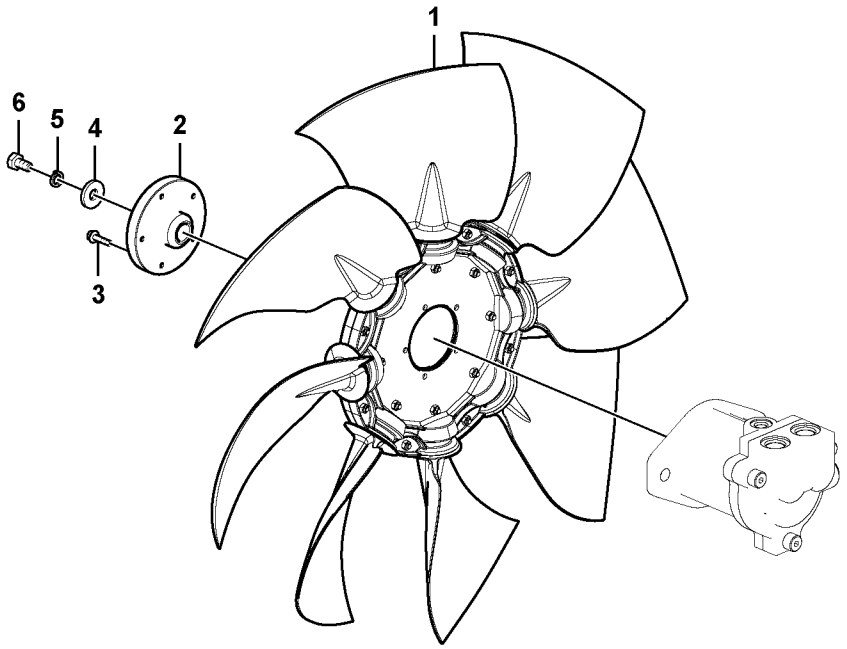

Volvo Construction Equipment

1028408

Fig.	Part No.	Quantity 1	2	3	PS	KIT	Description	Dénomination	Bezeichnung	Denominación	Benämning	Notes
1	**VOE 14559532**	1					Fan	Ventilateur	Gebläse	Ventilador	Fläkt	
2	**VOE 14572525**	1					Flange	Bride	Flansch	Brida	Fläns	
3	**VOE 13945444**	6					Screw	Vis	Schraube	Tornillo	Skruv	
4	**VOE 14522862**	1					Washer	Rondelle	Scheibe	Arandela	Bricka	
5	**VOE 955922**	1					Spring washer	Rondelle élastique	Federscheibe	Arandela elástica	Fjäderbricka	
6	**VOE 993038**	1					Hexagon screw	Vis à tête hexagonale	Sechskantschraube	Tornillo hexagonal	Sexkantsskruv	

1		**Kylsystem** **Sistema de refrigeración** **Kühlanlage** **Système de refroidissement** **Cooling system**	Catalogue id **20612**	Group **263**
2			Illustr. No **1028408**	Section **150**
3			Issue **PUB 20025115-E**	Page **289**
4				
5		**8291932**		

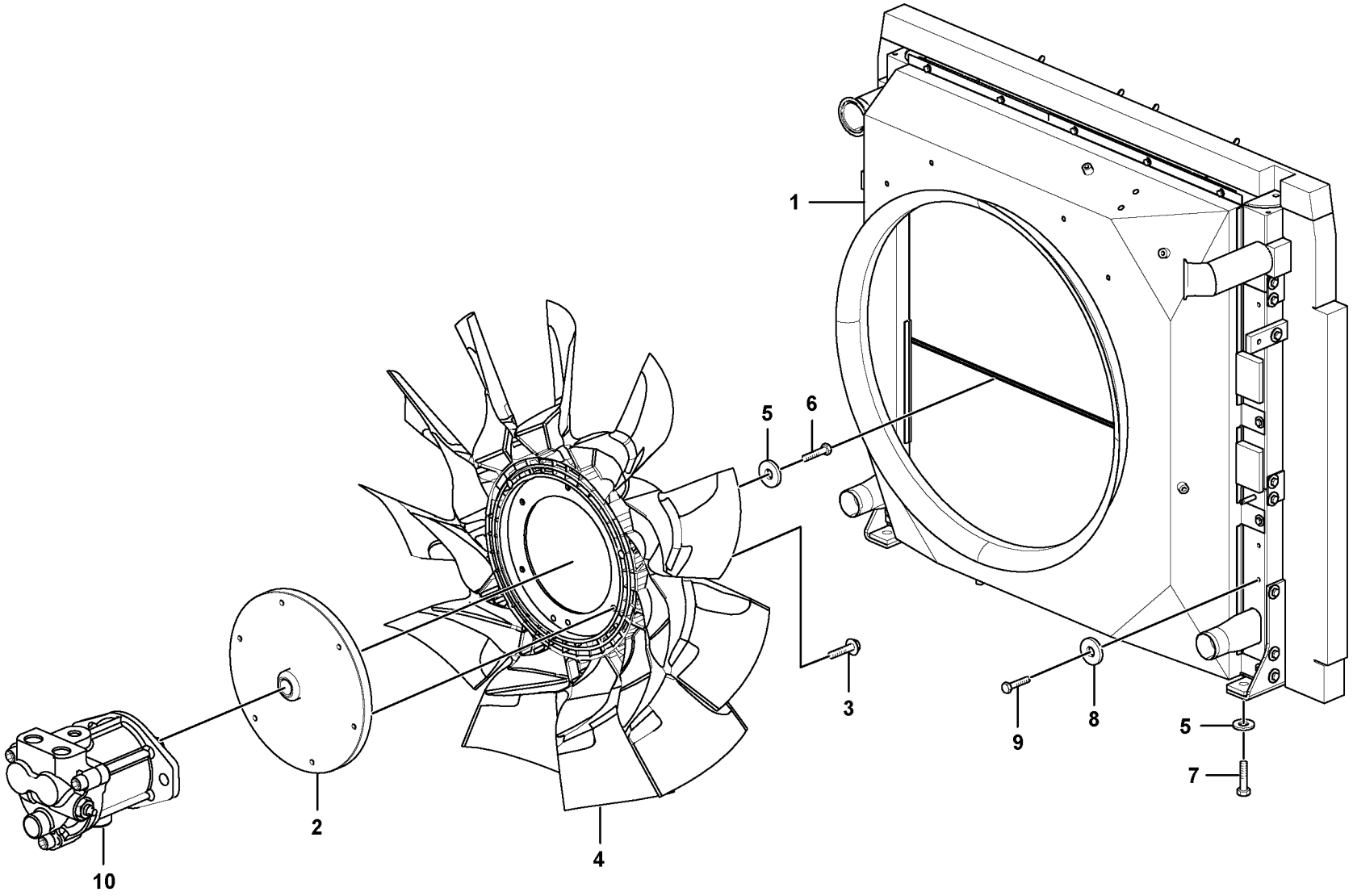

Volvo Construction Equipment
1059218

Fig.	Part No.	Quantity 1	2	3	PS	KIT	Description	Dénomination	Bezeichnung	Denominación	Benämning	Notes
1	**VOE 14600391**	1					Radiator	Radiateur	Kühler	Radiador	Kylare	See group 261, Page 265
2	**VOE 14607647**	1					Flange	Bride	Flansch	Brida	Fläns	
3	**VOE 13946173**	6					Screw	Vis	Schraube	Tornillo	Skruv	
4	**VOE 14606775**	1					Engine cooling fan	Ventilateur électrique	Elektr. Kühllüfter	Ventilador de refriger.	Elkylfläkt	
5	**VOE 14522862**	5					Washer	Rondelle	Scheibe	Arandela	Bricka	
6	**VOE 993038**	1					Hexagon screw	Vis à tête hexagonale	Sechskantschraube	Tornillo hexagonal	Sexkantsskruv	
7	**VOE 993029**	4					Hexagon screw	Vis à tête hexagonale	Sechskantschraube	Tornillo hexagonal	Sexkantsskruv	
8	**VOE 14536063**	8					Washer	Rondelle	Scheibe	Arandela	Bricka	
9	**VOE 983252**	8					Hexagon screw	Vis à tête hexagonale	Sechskantschraube	Tornillo hexagonal	Sexkantsskruv	
10		1					Fan Motor	Moteur Ventilat	Gebläsemotor	Motor Ventil	Fläktmotor	

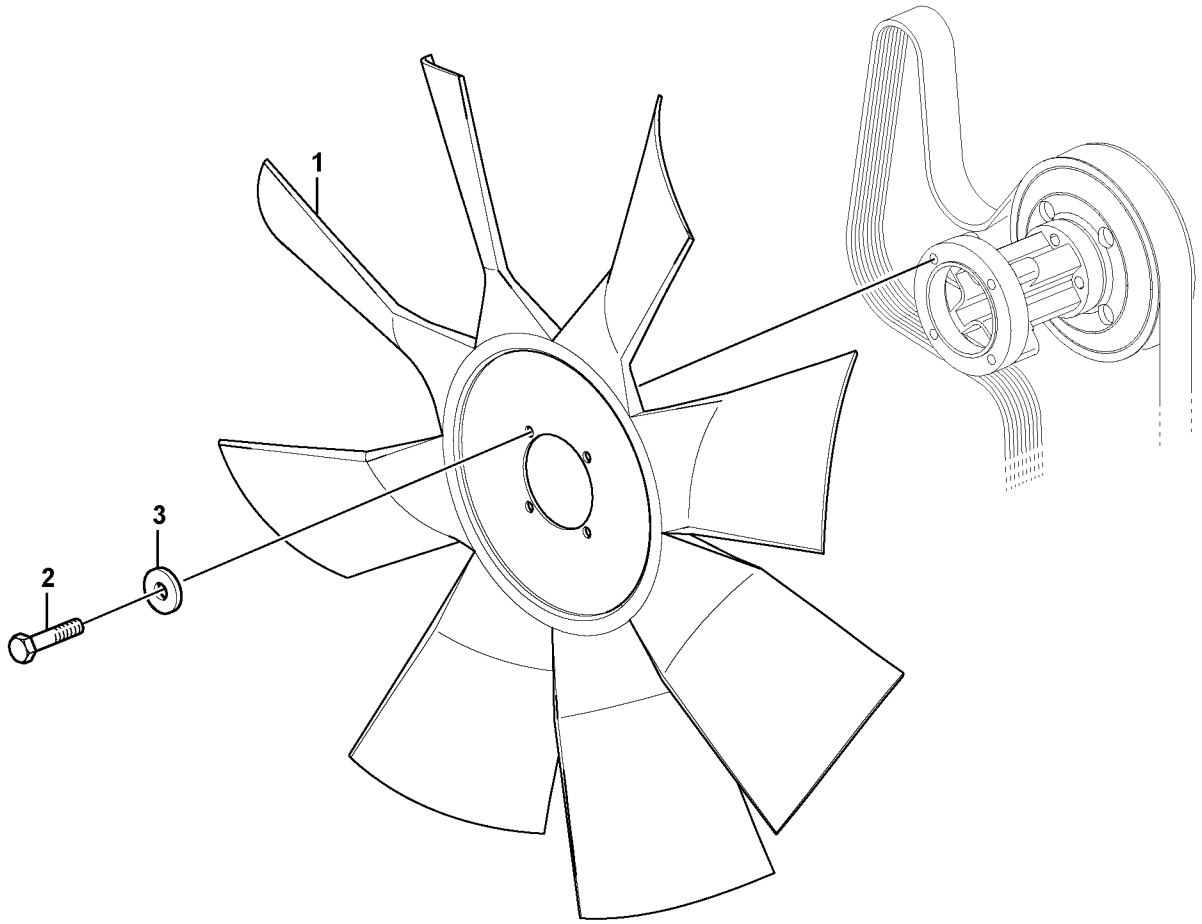
1
2
3

Fig.	Part No.	Quantity 1	2	3	P S	K I T	Description	Dénomination	Bezeichnung	Denominación	Benämning	Notes
1	**VOE 14637364**	1					Engine cooling fan	Ventilateur électrique	Elektr. Kühllüfter	Ventilador de refriger	Elkylfläkt	See group 263, Page 285
2	**VOE 991123**	4					Hexagon screw	Vis à tête hexagonale	Sechskantschraube	Tornillo hexagonal	Sexkantsskruv	S/N -270290/-280310 S/N -230104
	VOE 983244	4					Hexagon screw	Vis à tête hexagonale	Sechskantschraube	Tornillo hexagonal	Sexkantsskruv	S/N 270291-/280311- S/N 230105-
3	**VOE 13955894**	4					Washer	Rondelle	Scheibe	Arandela	Bricka	

1		**Kylsystem** **Sistema de refrigeración** **Kühlanlage** **Système de refroidissement** **Cooling system**	Catalogue id **20612**	Group **263**
2				
3			Illustr. No **1067773**	Section **250**
4				
5		**8291931**	Issue **PUB 20025115-E**	Page **293**

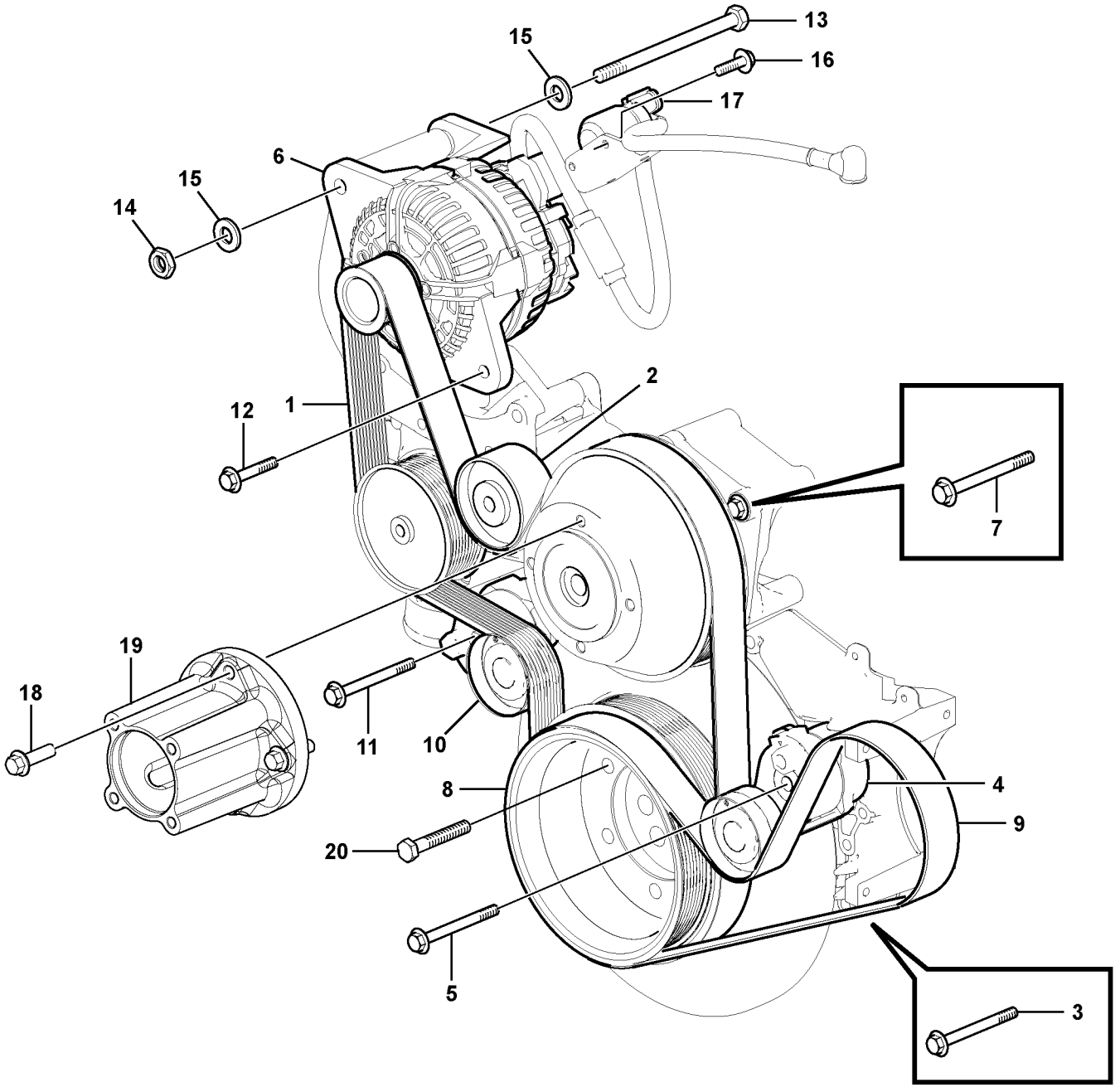

Volvo Construction Equipment
1061977

Fig.	Part No.	Quantity 1	2	3	PS	KIT	Description	Dénomination	Bezeichnung	Denominación	Benämning	Notes
1	**VOE 20441930**	1					V-ribbed belt	Courroie striée	Mehrspurriemen	Correa en v	Flerspårsrem	
2	**VOE 20795604**	1					Idler roller	Poulie de tension	Umlenkrolle	Rodillo ruptura	Brytrulle	
3	**VOE 20797247**	4					Flange screw	Vis à embase	Flanschschraube	Tornillo embridado	Flänsskruv	
4	**VOE 21500159**	1					Belt tensioner	Tendeur de courroie	Riemenspanner	Tensor de correa	Remspännare	
5	**VOE 20797251**	1					Flange screw	Vis à embase	Flanschschraube	Tornillo embridado	Flänsskruv	
6		1					Alternator	Alternateur	Lichtmaschine	Alternador	Generator	See group 321, Page 345
7	**VOE 20797345**	4					Flange screw	Vis à embase	Flanschschraube	Tornillo embridado	Flänsskruv	
8	**VOE 20757217**	1					Pulley	Poulie	Zahnriemenscheibe	Polea correa dentada	Kuggremhjul	
9	**VOE 979064**	1					V-ribbed belt	Courroie striée	Mehrspurriemen	Correa en v	Flerspårsrem	
10	**VOE 21500149**	1					Belt tensioner	Tendeur de courroie	Riemenspanner	Tensor de correa	Remspännare	
11	**VOE 20797251**	1					Flange screw	Vis à embase	Flanschschraube	Tornillo embridado	Flänsskruv	
12	**VOE 20755314**	1					Flange screw	Vis à embase	Flanschschraube	Tornillo embridado	Flänsskruv	
13	**VOE 20764159**	1					Hexagon screw	Vis à tête hexagonale	Sechskantschraube	Tornillo hexagonal	Sexkantsskruv	
14	**VOE 20542497**	1					Hexagon nut	Écrou hexagonal	Sechskantmutter	Tuerca hexagonal	Sexkantsmutter	
15	**VOE 20764147**	2					Washer	Rondelle	Scheibe	Arandela	Bricka	
16	**VOE 20405729**	4					Screw	Vis	Schraube	Tornillo	Skruv	
17		1					Relay	Relais	Relais	Rele	Relä	See group 333, Page 355
18	**VOE 995838**	4					Flange screw	Vis à embase	Flanschschraube	Tornillo embridado	Flänsskruv	
19	**VOE 21722156**	1					Fan hub	Moyeu de ventilateur	Lüfternabe	Cubo ventilador	Fläktnav	
20	**VOE 20554683**	6					Screw	Vis	Schraube	Tornillo	Skruv	

1		**Remtransmission** **Correa distribución** **Riemenantrieb** **Transmission courrouie** **Belt transmission**	Catalogue id **20612**	Group **263**
2				
3			Illustr. No **1061977**	Section **300**
4				
5		**8289045, 8289682**	Issue **PUB 20025115-E**	Page **295**

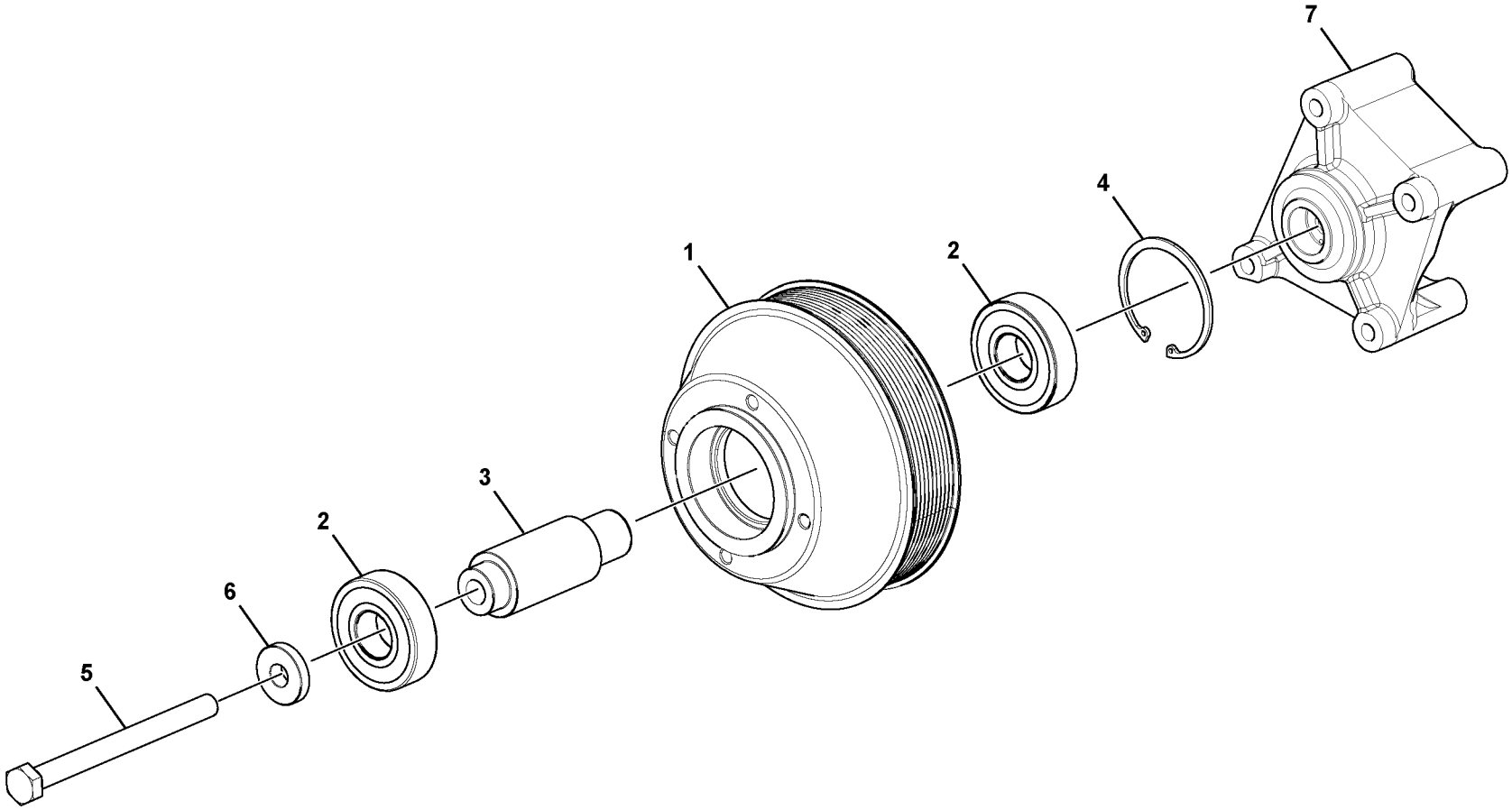

Volvo Construction Equipment
1075906

Fig.	Part No.	Quantity 1	2	3	PS	KIT	Description	Dénomination	Bezeichnung	Denominación	Benämning	Notes
1	**VOE 21723377**	1			SS		Support	Support	Stütze	Apoyo	Stöd	
2	**VOE 993849**	2					•Ball bearing	•Roulement billes	•Kugellager	•Cojinete de bolas	•Kullager	
3	**VOE 21723761**	1					•Hollow shaft	•Arbre tubulaire	•Hohlwelle	•Eje perforado	•Hålaxel	
4	**VOE 914537**	1					•Snap ring	•Circlip	•Nutring	•Circlip	•Spårring	
5	**VOE 995910**	1					Hexagon screw	Vis à tête hexagonale	Sechskantschraube	Tornillo hexagonal	Sexkantsskruv	
6	**VOE 21083549**	1					Collar	Collerette	Bördelung	Collar	Krage	
7	**VOE 21723901**	1					Fan console	Console de ventilateu	Gebläsekonsole	Consola ventilador	Fläktkonsol	

1		**Lagerupphängning** **Montaje del cojinete** **Lageraufhängung** **Support de palier** **Bearing mounting**	Catalogue id **20612**	Group **263**
2				
3			Illustr. No **1075906**	Section **400**
4				
5		**8289045, 8289682**	Issue **PUB 20025115-E**	Page **297**

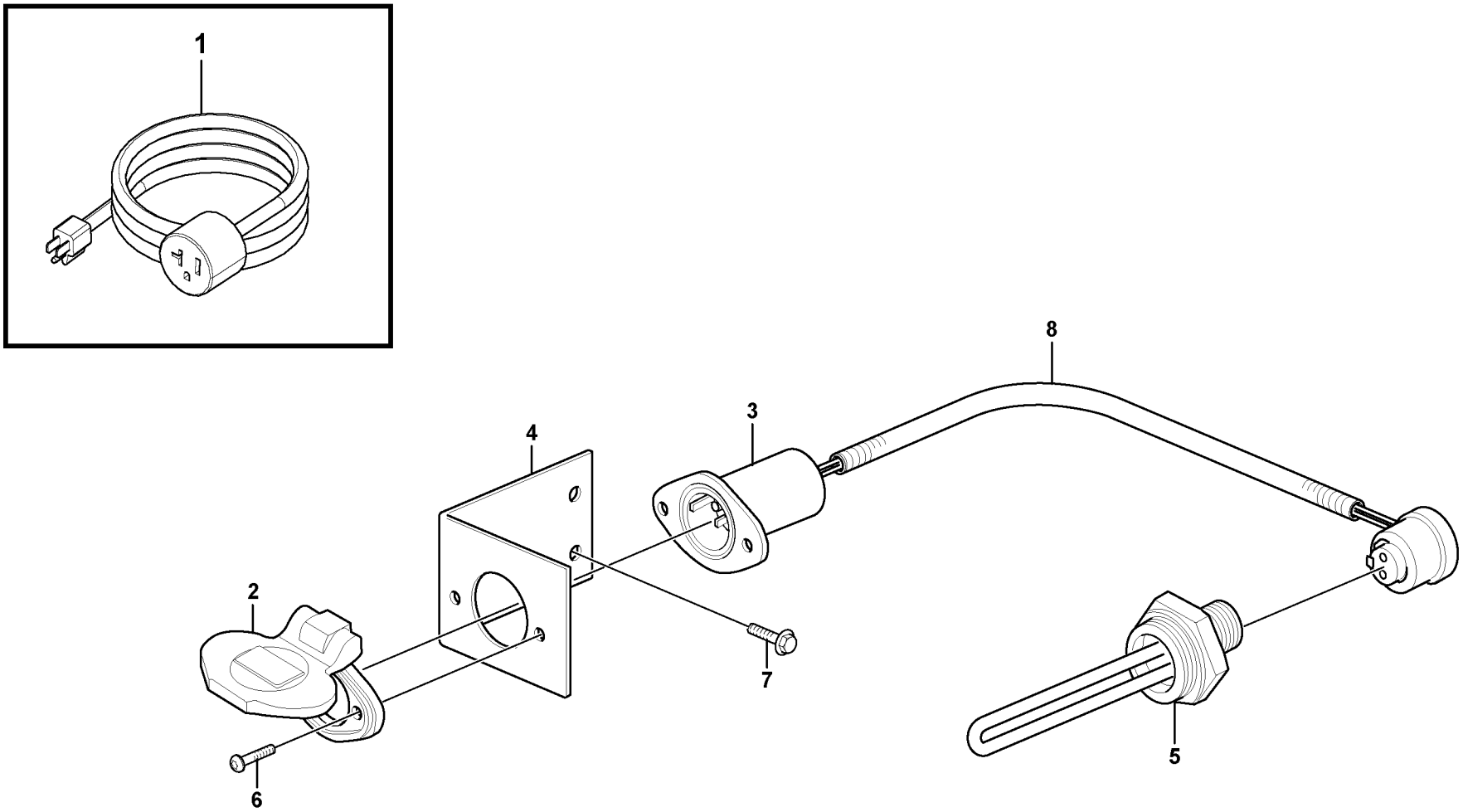

Volvo Construction Equipment

1056974

Fig.	Part No.	Quantity 1	2	3	PS	KIT	Description	Dénomination	Bezeichnung	Denominación	Benämning	Notes
1	**VOE 14510560**	1					Cable	Câble	Kabel	Cable	Kabel	
2	**VOE 14510562**	1					Cover	Capot	Haube	Capo	Lock	
3	**VOE 14510563**	1					Plug	Bouchon	Stopfen	Tapon	Plugg	
4	**VOE 14510487**	1					Bracket	Console	Konsole	Ménsula	Konsol	
5	**VOE 11170745**	1					Heater	Réchauffeur	Heizgerät	Calefactor	Värmare	
6	**VOE 969408**	2					Six point socket scre..	Vis à 6 pans creux ...	Sechszahn-Hohlschr..	Racor de seis diente ..	Sextandhålskruv	
7	**VOE 946471**	2					Flange screw	Vis à embase	Flanschschraube	Tornillo embridado	Flänsskruv	
8	**VOE 14511418**	1					Cable	Câble	Kabel	Cable	Kabel	

1		**Motorvärmare.** **Calentador del motor.** **Motorwärmer.** **Chaufferette de moteur.** **Engine heater.**	Catalogue id **20612**	Group **269**
2				
3			Illustr. No **1056974**	Section **100**
4				
5		**120V, 8289046**	Issue **PUB 20025115-E**	Page **299**

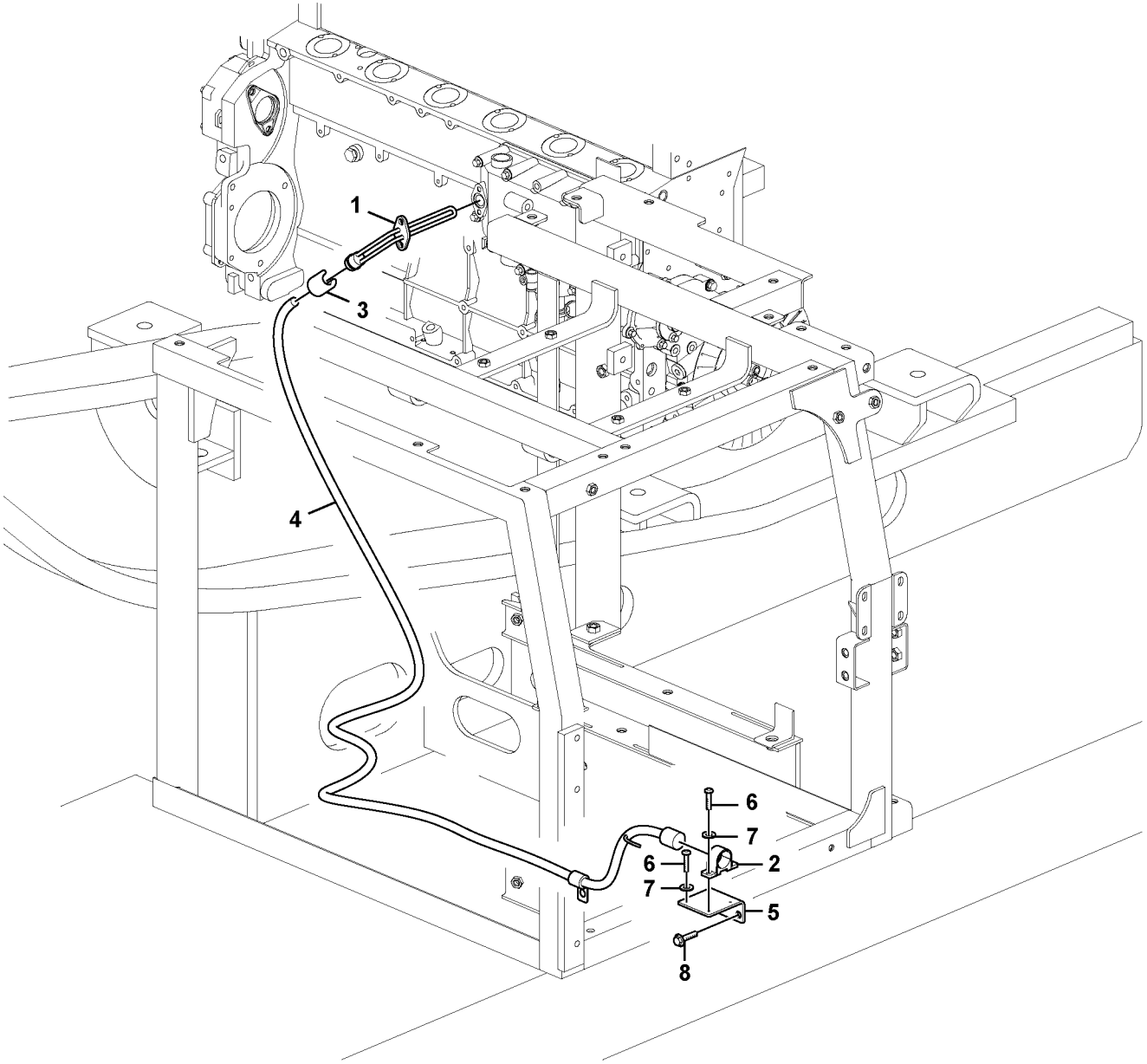

Volvo Construction Equipment
1060763

Fig.	Part No.	Quantity 1	2	3	PS	KIT	Description	Dénomination	Bezeichnung	Denominación	Benämning	Notes
1	**VOE 11171534**	1					Heater	Réchauffeur	Heizgerät	Calefactor	Värmare	
2	**VOE 1079218**	1					Retainer	Retenue	Halter	Soporte	Hållare	
3	**VOE 11004943**	1					Locking device	Dispositif de verrouill	Verriegelung	Dispositivo cierre	Låsanordning	
4	**VOE 11152167**	1					Cable	Câble	Kabel	Cable	Kabel	
5	**VOE 14554693**	1					Bracket	Console	Konsole	Consola	Konsol	
6	**VOE 969513**	3					Six point socket scre	Vis à 6 pans creux	Sechszahn-Hohlschr	Racor de seis diente	Sextandhålskruv	
7	**VOE 14880426**	3					Washer	Rondelle	Scheibe	Arandela	Bricka	
8	**VOE 946471**	2					Flange screw	Vis à embase	Flanschschraube	Tornillo embridado	Flänsskruv	

1		**Motorvärmare** **Calefactor** **Motorwärmer** **Chauffe-moteur** **Engine block heater**	Catalogue id **20612**	Group **269**
2				
3			Illustr. No **1060763**	Section **200**
4				
5		**240V, 8289047**	Issue **PUB 20025115-E**	Page **301**

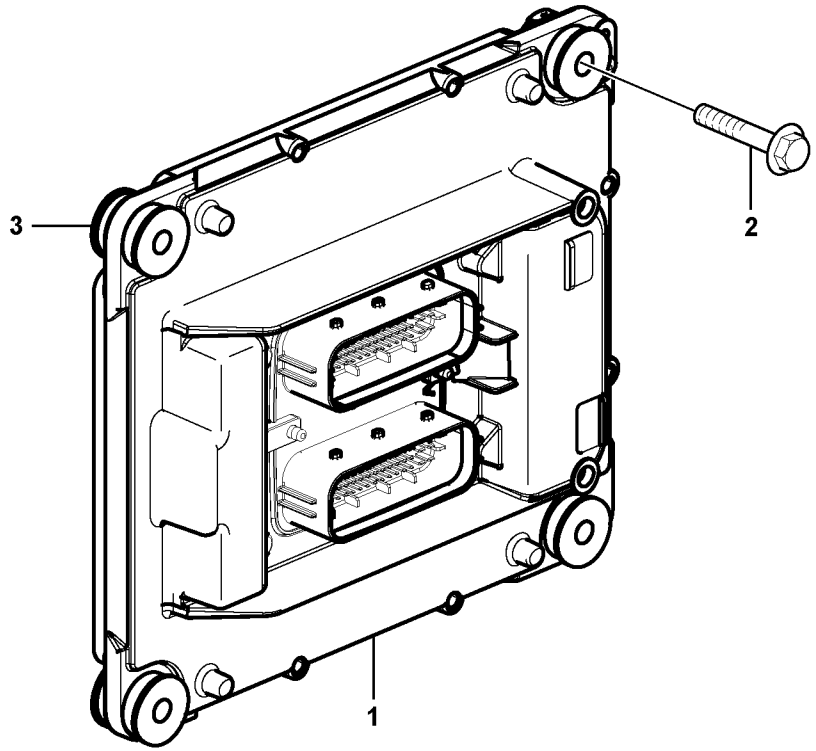
3
2
1

Fig.	Part No.	Quantity 1	2	3	4	5	PS	KIT	Description	Dénomination	Bezeichnung	Denominación	Benämning	Notes
1	**VOE 60100011**	1							ECU	ECU	ECU	ECU	ECU	E-ECU
2	**VOE 947760**	4							Flange screw	Vis à embase	Flanschschraube	Tornillo embridado	Flänsskruv	
3	**VOE 21071773**	4							Rubber element	Élément caoutchou	Gummiteil	Taco de goma	Gummielement	

1	**8289682**	**Motor ECU** **ECU de motor** **Motor ECU** **Unité de commande moteur (E-ECU)** **Engine ECU**	Catalogue id **20612**	Group **284**
2				
3			Illustr. No **1062654**	Section **100**
4				
5		**8289045, 8289682**	Issue **PUB 20025115-E**	Page **303**

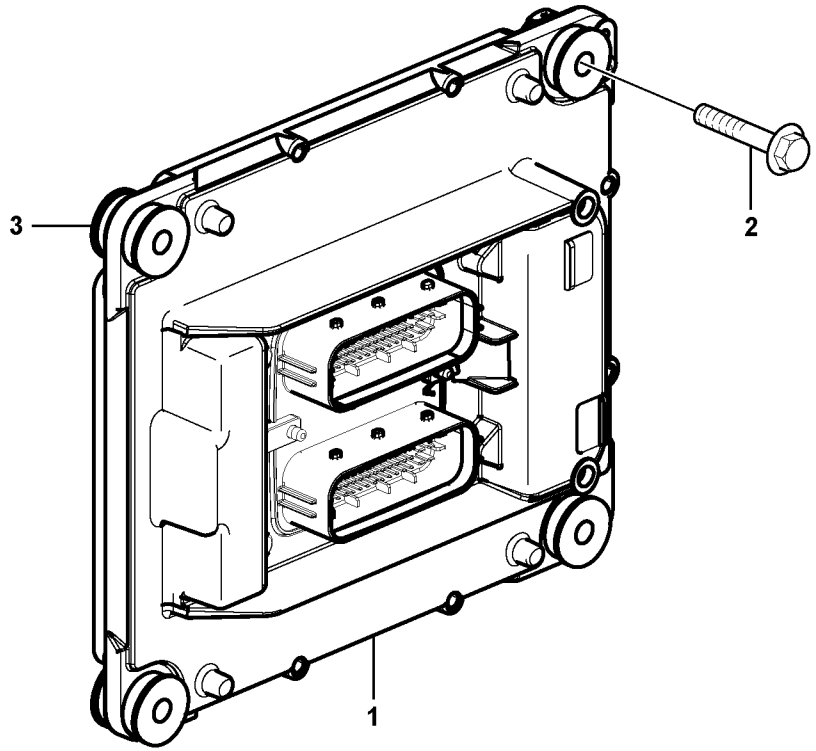
3
2
1

Fig.	Part No.	Quantity 1	2	3	PS	KIT	Description	Dénomination	Bezeichnung	Denominación	Benämning	Notes
1	**VOE 60100000**	1					Electronic unit	Unité électronique	Elektronikeinheit.....	Unidad electrónica	Elektronikenhet.....	E-ECU
2	**VOE 947760**	4					Flange screw.....	Vis à embase	Flanschschraube.....	Tornillo embridado	Flänsskruv.....	
3	**VOE 21071773**	4					Rubber element	Élément caoutchouc ..	Gummiteil	Taco de goma	Gummielement.....	

1		**Motor ECU** **ECU de motor** **Motor ECU** **Unité de commande moteur (E-ECU)** **Engine ECU**	Catalogue id **20612**	Group **284**
2				
3			Illustr. No **1062654**	Section **150**
4				
5		**8291930, 8291929**	Issue **PUB 20025115-E**	Page **305**

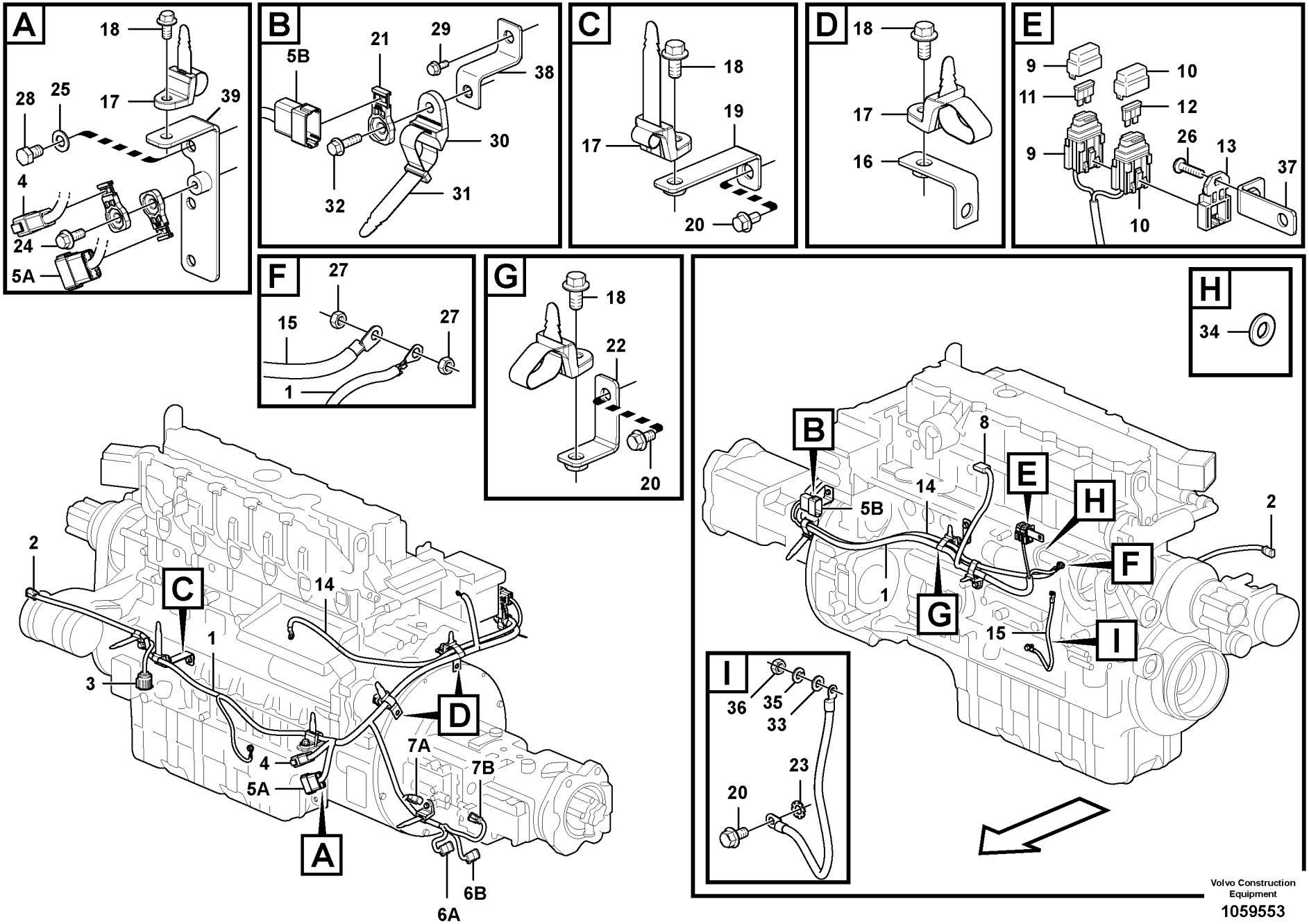

Volvo Construction Equipment

1059553

Fig.	Part No.	Quantity 1	2	3	PS	KIT	Description	Dénomination	Bezeichnung	Denominación	Benämning	Notes
1	**VOE 14622657**	1					Cable harness	Faisceau câbles	Kabelbaum	Manojo cables	Ledningsmatta	
							•CONNECTED TO:	•CONNECTÉ A:	•ANGESCHLOSSEN:	•CONECTADO A:	•ANSLUTER TILL:	
							••Compressor, AC	••Compresseur, AC	••Kompressor, AC	••Compresor, AC	••Kompressor, AC	MA8701
							••Level Sensor	••Detecteu.niveau	••Niveaufuhler	••Sensor Nivel	••Nivåkännare	SE2202, SE2205
							••Main Harness	••Main Harness	••Main Harness	••Main Harness	••Main Harness	CNEN2, CNEN3
							••Solenoid valve	••Vanne electrom.	••Magnetventil	••Electrovalvula	••Magnetventil	PWM9141, PWM9142
							••Pressure discharge	••Clapet de délestage	••Druckabbau	••Descarga de presió	••Tryckuttag	SE9121, SE9122
							••E-ECU	••Unité E-ECU	••E-ECU	••E-ECU	••E-ECU	CNEN1
							••Coolant level	••Liquid.refroid.niveau	••Kühlfussigk. Niveau	••Anticongel. nivel	••Kylvätskenivå	SE2603
2	**VOE 874955**	1					•Housing	•Carter	•Gehäuse	•Cuerpo	•Hus	(MA8701)
3	**VOE 8159013**	1					Housing	Carter	Gehäuse	Cuerpo	Hus	(SE2202, SE2205)
4	**VOE 874959**	1					•Housing	•Carter	•Gehäuse	•Cuerpo	•Hus	(CNEN3)
5A	**VOE 874965**	1					•Connector	•Pièce connexion	•Verbindungsstück	•Pieza de conexión	•Förbindningsstycke	(CNEN2)
5B	**VOE 874965**	1					•Connector	•Pièce connexion	•Verbindungsstück	•Pieza de conexión	•Förbindningsstycke	(CNEN1)
6A	**VOE 874959**	1					•Housing	•Carter	•Gehäuse	•Cuerpo	•Hus	(SE9121)
6B	**VOE 874959**	1					•Housing	•Carter	•Gehäuse	•Cuerpo	•Hus	(SE9122)
7A	**VOE 11428051**	1					•Housing	•Carter	•Gehäuse	•Cuerpo	•Hus	(PWM9141)
7B	**VOE 11428051**	1					•Housing	•Carter	•Gehäuse	•Cuerpo	•Hus	(PWM9142)
8	**VOE 1307048**	1					•Housing	•Carter	•Gehäuse	•Cuerpo	•Hus	(SE2603)
9	**VOE 11039714**	1					•Fuse holder	•Porte-fusible	•Sicherungshalter	•Portafusibles	•Säkringshållare	
10	**VOE 14587774**	1					•Fuse holder	•Porte-fusible	•Sicherungshalter	•Portafusibles	•Säkringshållare	
11	**VOE 969164**	1					•Fuse	•Fusible	•Sicherung	•Fusible	•Säkring	FC05
12	**VOE 978999**	1					•Fuse	•Fusible	•Sicherung	•Fusible	•Säkring	FC06
13	**VOE 11039713**	1					•Bracket	•Console	•Konsole	•Consola	•Konsol	
14	**VOE 14601830**	1					Cable harness	Faisceau câbles	Kabelbaum	Manojo cables	Ledningsmatta	
15	**VOE 14615006**	1					Cable	Câble	Kabel	Cable	Kabel	
16	**VOE 14523253**	2					Bracket	Console	Konsole	Consola	Konsol	
17	**VOE 14558810**	8					Strip clamp	Serrage de ruban	Bandklammer	Abrazadera de cinta	Bandklamma	
18	**VOE 946441**	6					Flange screw	Vis à embase	Flanschschraube	Tornillo embridado	Flänsskruv	
19	**VOE 14531305**	1					Bracket	Console	Konsole	Consola	Konsol	

1		**Ledningsmatta, motor** **Haz de cables, motor** **Kabelbündel, Motor** **Faisceau de câbles, moteur** **Cable harness, engine**	Catalogue id **20612** / Group **286**
2			Illustr. No **1059553** / Section **100**
3			Issue **PUB 20025115-E** / Page **307**
4			
5			

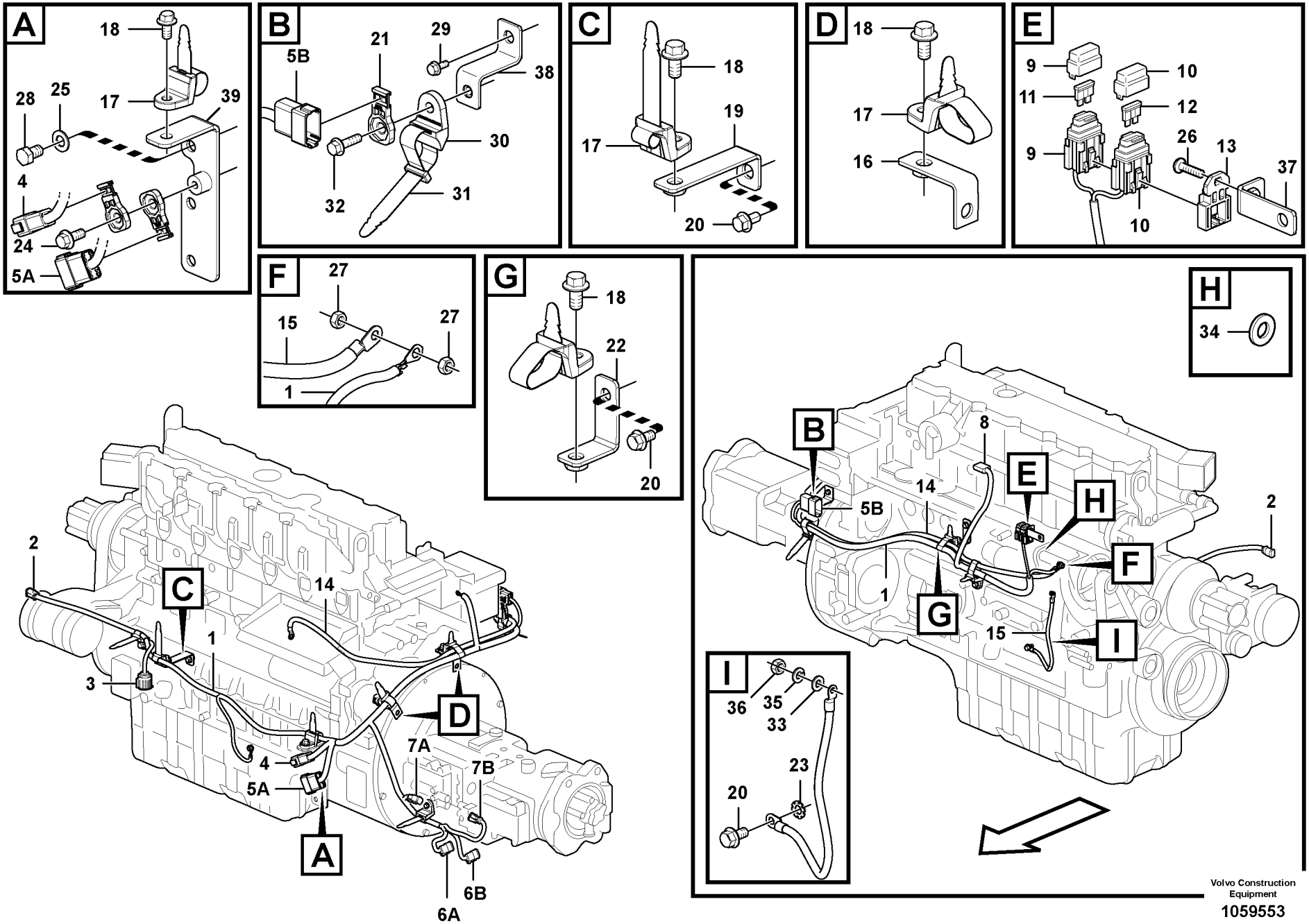

Volvo Construction Equipment

1059553

Fig.	Part No.	Quantity 1	2	3	PS	KIT	Description	Dénomination	Bezeichnung	Denominación	Benämning	Notes
20	**VOE 946440**	4					Flange screw	Vis à embase	Flanschschraube	Tornillo embridado	Flänsskruv	
21	**VOE 14587635**	3					Clip	Clip	Clip	Clip	Clips	
22	**VOE 14602065**	1					Bracket	Console	Konsole	Consola	Konsol	
23	**VOE 942767**	1					Toothed washer	Rondelle dentée	Zahnscheibe	Arandela dentada	Tandbricka	
24	**VOE 946329**	1					Flange screw	Vis à embase	Flanschschraube	Tornillo embridado	Flänsskruv	
25	**VOE 955897**	2					Plain washer	Rondelle plane	Flachscheibe	Arandela plana	Planbricka	
26	**VOE 969407**	1					Six point socket scre	Vis à 6 pans creux	Sechszahn-Hohlschr	Racor de seis diente	Sextandhålskruv	
27	**VOE 983303**	3					Hexagon nut	Écrou hexagonal	Sechskantmutter	Tuerca hexagonal	Sexkantsmutter	
28	**VOE 991637**	2					Hexagon screw	Vis à tête hexagonale	Sechskantschraube	Tornillo hexagonal	Sexkantsskruv	
29	**VOE 946544**	2					Flange screw	Vis à embase	Flanschschraube	Tornillo embridado	Flänsskruv	
30	**VOE 14558808**	1					Strip clamp	Serrage de ruban	Bandklammer	Abrazadera de cinta	Bandklamma	
31	**VOE 14558809**	1					Strip clamp	Serrage de ruban	Bandklammer	Abrazadera de cinta	Bandklamma	
32	**VOE 946671**	1					Flange screw	Vis à embase	Flanschschraube	Tornillo embridado	Flänsskruv	
33	**VOE 955892**	1					Plain washer	Rondelle plane	Flachscheibe	Arandela plana	Planbricka	
34	**VOE 13955894**	1					Washer	Rondelle	Scheibe	Arandela	Bricka	
35	**VOE 955919**	1					Spring washer	Rondelle élastique	Federscheibe	Arandela elástica	Fjäderbricka	
36	**VOE 993868**	1					Hexagon nut	Écrou hexagonal	Sechskantmutter	Tuerca hexagonal	Sexkantsmutter	
37		1			NS		Bracket	Console	Konsole	Ménsula	Konsol	
38		1			NS		Bracket	Console	Konsole	Ménsula	Konsol	
39		1			NS		Bracket	Console	Konsole	Ménsula	Konsol	

1		**Ledningsmatta, motor** **Haz de cables, motor** **Kabelbündel, Motor** **Faisceau de câbles, moteur** **Cable harness, engine**	Catalogue id **20612**	Group **286**
2			Illustr. No **1059553**	Section **100**
3			Issue **PUB 20025115-E**	Page **309**
4				
5				

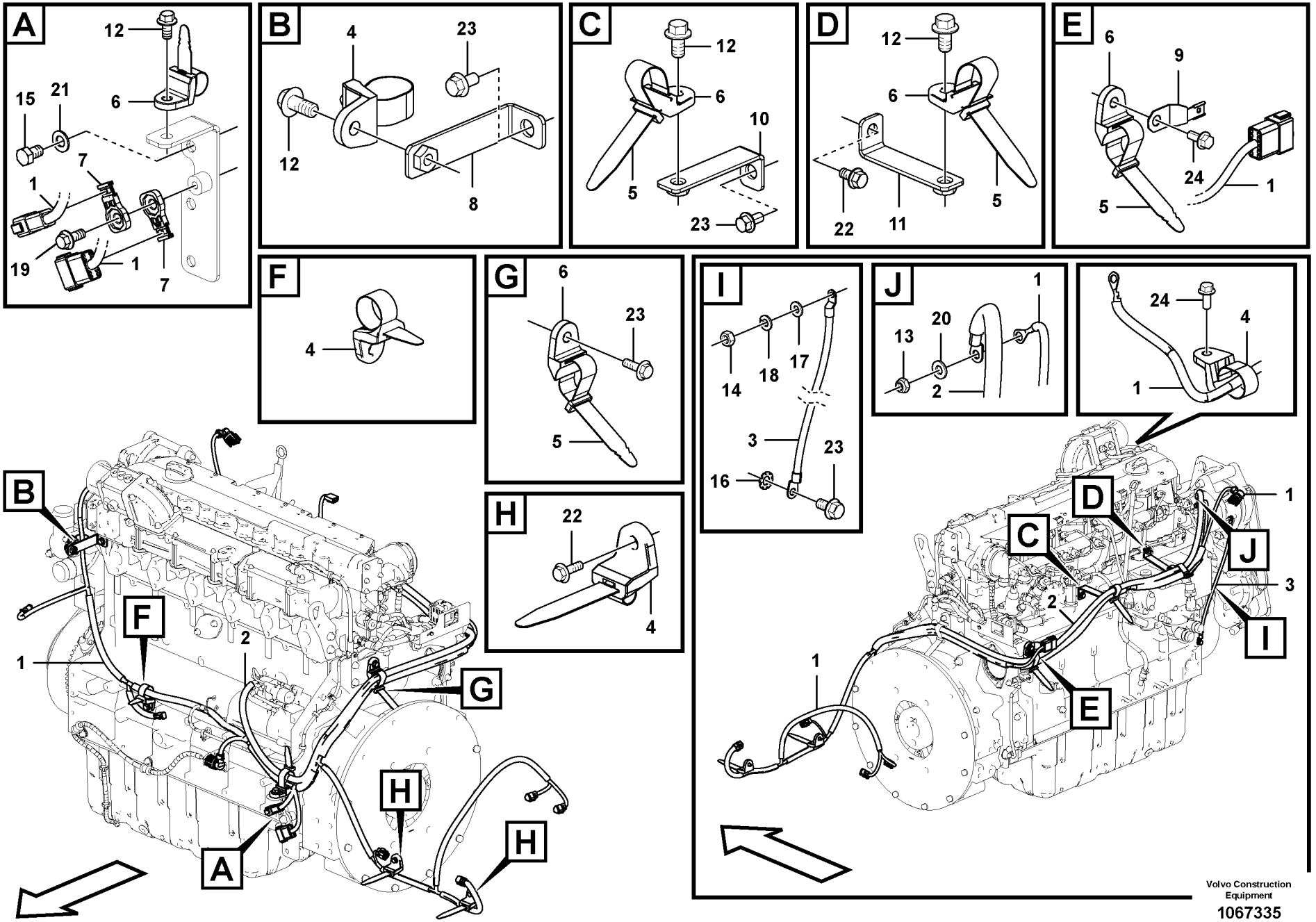
A
12
15
21
6
7
1
19
1
7
B
4
23
12
8
C
12
6
10
5
23
D
12
6
5
22
11
E
6
9
24
1
5
F
4
G
6
23
5
H
22
4
I
14
18
17
3
23
16
J
1
13
20
2
24
4
1
B
F
1
2
G
A
H
H
D
C
J
1
3
2
I
1
E
Volvo Construction Equipment
1067335

Fig.	Part No.	Quantity 1	2	3	P S	K I T	Description	Dénomination	Bezeichnung	Denominación	Benämning	Notes
1	**VOE 14650189**	1					Cable harness	Faisceau câbles	Kabelbaum	Manojo cables	Ledningsmatta	
2	**VOE 14630628**	1					Cable	Câble	Kabel	Cable	Kabel	
3	**VOE 14552493**	1					Cable	Câble	Kabel	Cable	Kabel	
4	**VOE 14558810**	4					Strip clamp	Serrage de ruban	Bandklammer	Abrazadera de cinta	Bandklamma	
5	**VOE 14558809**	5					Strip clamp	Serrage de ruban	Bandklammer	Abrazadera de cinta	Bandklamma	
6	**VOE 14558808**	5					Strip clamp	Serrage de ruban	Bandklammer	Abrazadera de cinta	Bandklamma	
7	**VOE 14587635**	2					Clip	Clip	Clip	Clip	Clips	
8	**VOE 14531305**	1					Bracket	Console	Konsole	Consola	Konsol	
9	**VOE 14522575**	1					Clip	Clip	Clip	Clip	Clips	
10	**VOE 14539785**	1					Bracket	Console	Konsole	Consola	Konsol	
11	**VOE 14645580**	1					Bracket	Console	Konsole	Consola	Konsol	
12	**VOE 946441**	4					Flange screw	Vis à embase	Flanschschraube	Tornillo embridado	Flänsskruv	
13	**VOE 14880450**	2					Nut	Écrou	Mutter	Tuerca	Mutter	
14	**VOE 993868**	1					Hexagon nut	Écrou hexagonal	Sechskantmutter	Tuerca hexagonal	Sexkantsmutter	
15	**VOE 991637**	2					Hexagon screw	Vis à tête hexagonale	Sechskantschraube	Tornillo hexagonal	Sexkantsskruv	
16	**VOE 942767**	1					Toothed washer	Rondelle dentée	Zahnscheibe	Arandela dentada	Tandbricka	
17	**VOE 955892**	1					Plain washer	Rondelle plane	Flachscheibe	Arandela plana	Planbricka	
18	**VOE 955919**	1					Spring washer	Rondelle élastique	Federscheibe	Arandela elástica	Fjäderbricka	
19	**VOE 946329**	1					Flange screw	Vis à embase	Flanschschraube	Tornillo embridado	Flänsskruv	
20	**VOE 13955894**	1					Washer	Rondelle	Scheibe	Arandela	Bricka	
21	**VOE 955897**	2					Plain washer	Rondelle plane	Flachscheibe	Arandela plana	Planbricka	
22	**VOE 946544**	3					Flange screw	Vis à embase	Flanschschraube	Tornillo embridado	Flänsskruv	
23	**VOE 946440**	4					Flange screw	Vis à embase	Flanschschraube	Tornillo embridado	Flänsskruv	
24	**VOE 946173**	2					Flange screw	Vis à embase	Flanschschraube	Tornillo embridado	Flänsskruv	

1		**Ledningsmatta, motor** **Haz de cables, motor** **Kabelbündel, Motor** **Faisceau de câbles, moteur** **Cable harness, engine**	Catalogue id **20612**	Group **286**
2				
3			Illustr. No **1067335**	Section **150**
4				
5		**8292870**	Issue **PUB 20025115-E**	Page **311**

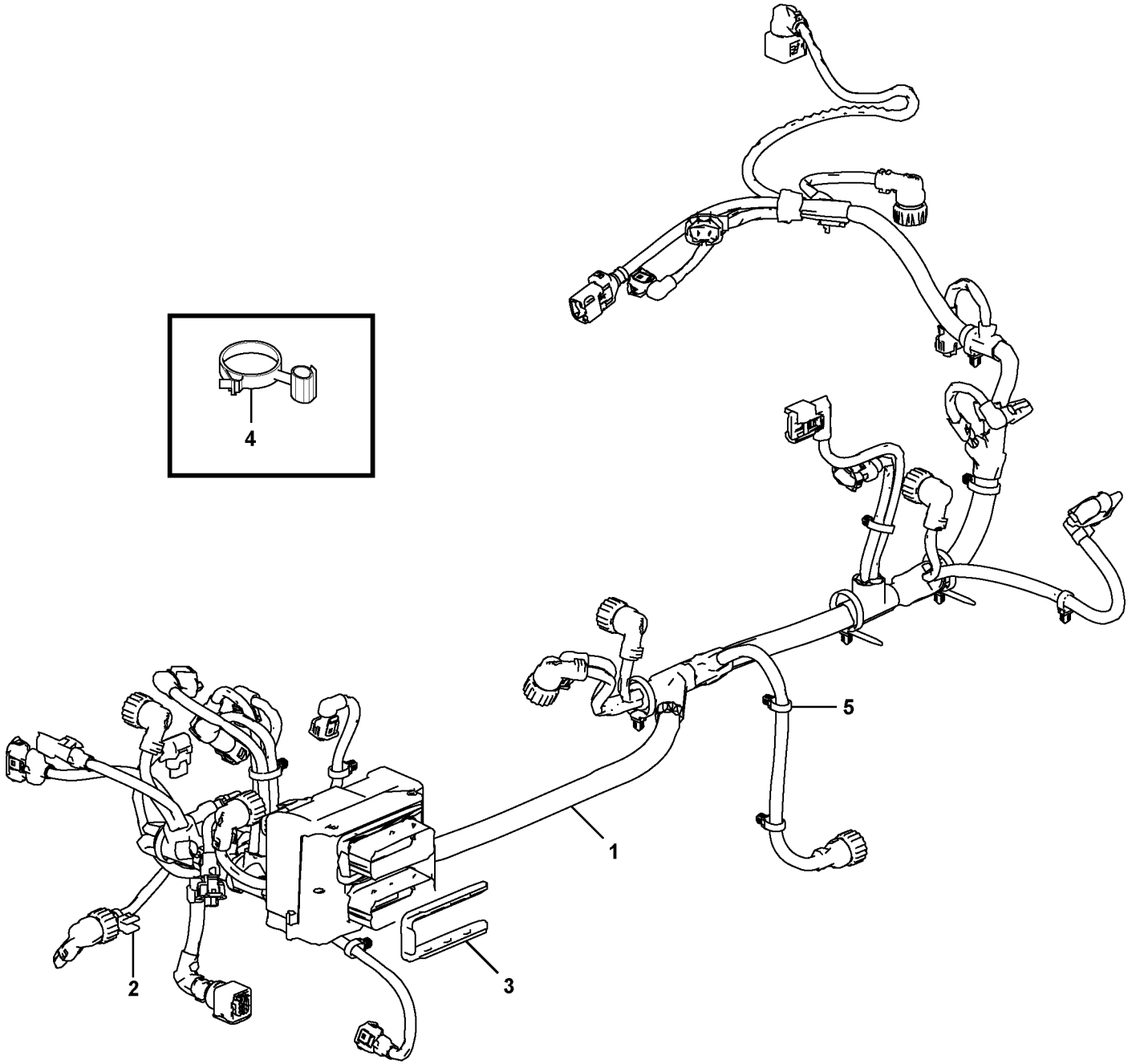

Volvo Construction Equipment
1062658

Fig.	Part No.	Quantity 1	2	3	PS	KIT	Description	Dénomination	Bezeichnung	Denominación	Benämning	Notes
1	**VOE 21720868**	1					Cable harness	Faisceau câbles	Kabelbaum	Manojo cables	Ledningsmatta	
2	**VOE 21720482**	3					•Retainer	•Retenue	•Halter	•Soporte	•Hållare	
3		2			NS		•Retainer	•Retenue	•Halter	•Soporte	•Hållare	
4	**VOE 21063356**	2					•Retainer	•Retenue	•Halter	•Soporte	•Hållare	
5	**VOE 20834570**	14					•Retainer	•Retenue	•Halter	•Soporte	•Hållare	

1		**Ledningsmatta, motor** **Haz de cables, motor** **Kabelbündel, Motor** **Faisceau de câbles, moteur** **Cable harness, engine**	Catalogue id **20612**	Group **286**
2				
3			Illustr. No **1062658**	Section **200**
4				
5		**8289045, 8289682**	Issue **PUB 20025115-E**	Page **313**

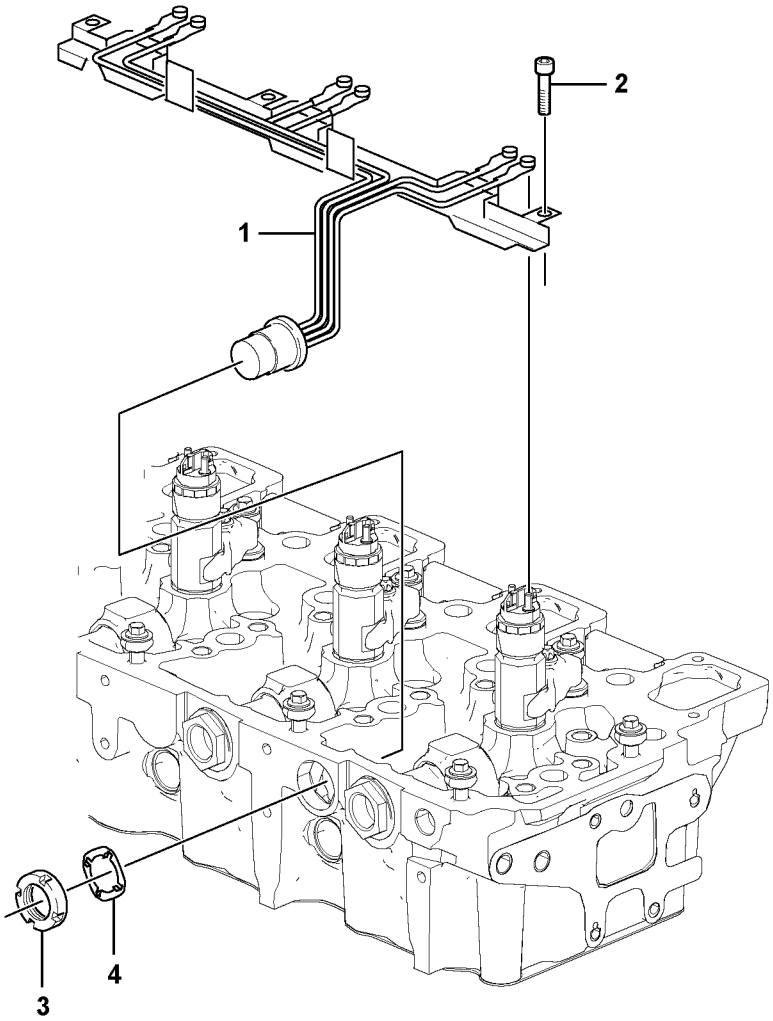

Volvo Construction Equipment
1062686

Fig.	Part No.	Quantity 1	2	3	PS	KIT	Description	Dénomination	Bezeichnung	Denominación	Benämning	Notes
1	**VOE 20886139**	2					Cable harness	Faisceau câbles	Kabelbaum	Manojo cables	Ledningsmatta	
2	**VOE 20795869**	8					Hex. socket screw	Vis à six pans creux	Innensechskantschra	Tornillo de hexágono	Insexskruv	
3	**VOE 20906897**	2					Hexagon nut	Écrou hexagonal	Sechskantmutter	Tuerca hexagonal	Sexkantsmutter	
4	**VOE 20906894**	2					Lock washer	Rondelle verrouillage	Sicherungsscheibe	Arandela seguridad	Låsbricka	

1		**Ledningsmatta, motor** **Haz de cables, motor** **Kabelbündel, Motor** **Faisceau de câbles, moteur** **Cable harness, engine**	Catalogue id **20612**	Group **286**
2				
3			Illustr. No **1062681**	Section **300**
4				
5		**8289045, 8289682**	Issue **PUB 20025115-E**	Page **315**

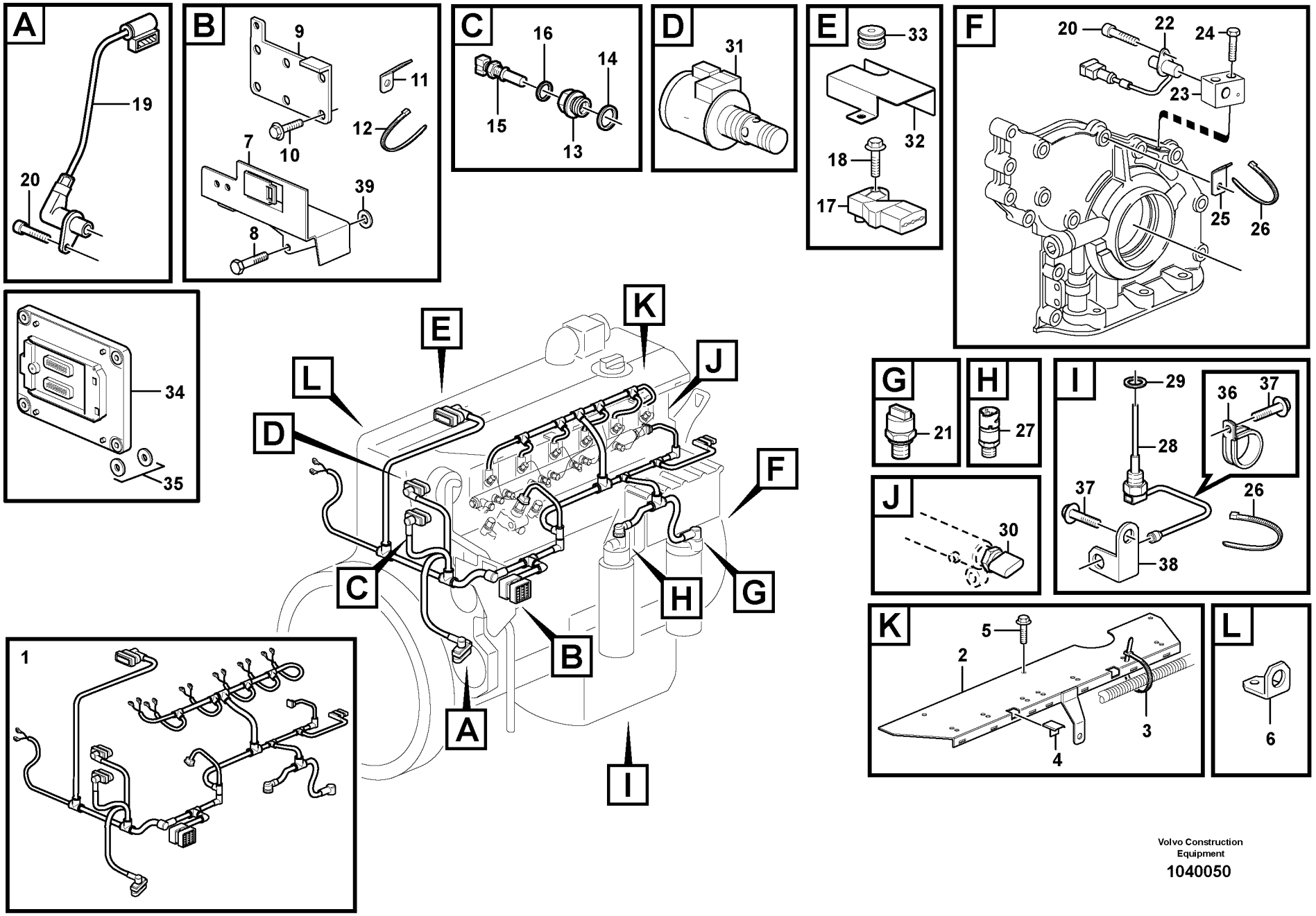

Volvo Construction Equipment

1040050

Fig.	Part No.	Quantity 1	2	3	PS	KIT	Description	Dénomination	Bezeichnung	Denominación	Benämning	Notes
1	**VOE 22067983**	1					Cable harness	Faisceau câbles	Kabelbaum	Manojo cables	Ledningsmatta	(VOE 21814766)
							•CONNECTED TO:	•CONNECTÉ A:	•ANGESCHLOSSEN:	•CONECTADO A:	•ANSLUTER TILL:	
							••Connector	••Raccord	••Anschluss	••Union	••Anslutning	
							••Engine speed,cams	••Com. tachym. arbre	••Drehzahlschalt. Noc	••Sensor tacom. arbol	••Varvtalsg. kamaxel	SE2703
							••Solenoid valve	••Vanne electrom.	••Magnetventil	••Electrovalvula	••Magnetventil	
							••Coolant temperatur	••Liquide refroi.temp.	••Kühlfussigkeit temp	••Anticongelente tem	••Kylvätsketemperatur	SE2606
							••Charge-air temperat	••Température d'air d	••Ladelufttemperatur	••Temperatura del air	••Laddlufttemperatur	SE2507, SE2508
							••Fuel Regulator	••Regul.carburant	••Kraftstoffreglr	••Regul Combustib	••Bränslereg.	
							••Fuel Nozzle	••Injecteur carburant	••Kraftstoffduse	••Atomizador	••Bränslespridare	MA2301-MA2306
							••Fuel filter	••Filtre à carburant	••Kraftstofffilter	••Filtro de combustibl	••Bränslefilter	SE2301
							••Oil pressure sensor	••Manocontact huile	••Öldruckschalter	••Emisor presion Acei	••Oljetrycksgivare	SE2203
							••Engine speed	••Régime du moteur	••Motordrehzahl	••Régimen del motor	••Motorvarvtal	SE2701
							••Pressure Sensor	••Detect.pression	••Druckmelder	••Sensor Presion	••Tryckgivare	SE2309
							••Level Sensor	••Detecteu.niveau	••Niveaufuhler	••Sensor Nivel	••Nivåkännare	SE2205, SE2202
							••Starter Motor	••Demarreur	••Anlasser	••Motor de arranque	••Startmotor	
2	**VOE 20799892**	1					Bracket	Console	Konsole	Ménsula	Konsol	
3	**VOE 20460347**	7					Clamping band	Ruban serrage	Spannband	Banda de apriete	Klämband	
4		1			NS		Cable Clamp	Serre-câble	Kabelklammer	Abrazadera de cables	Ledningsklämma	
5	**VOE 20460055**	3					Screw	Vis	Schraube	Tornillo	Skruv	
6	**VOE 20799942**	1			OP		Bracket	Console	Konsole	Ménsula	Konsol	
7	**VOE 21377079**	1					Bracket	Console	Konsole	Consola	Konsol	
8	**VOE 20450802**	2					Flange screw	Vis à embase	Flanschschraube	Tornillo embridado	Flänsskruv	
9	**VOE 21377118**	1					Retaining plate	Plaque retenue	Halteplatte	Placa de sujeción	Hållarplatta	
10	**VOE 20405672**	4					Screw	Vis	Schraube	Tornillo	Skruv	
11		1			NS		Bracket	Console	Konsole	Ménsula	Konsol	
12	**VOE 4881440**	REQ					Cable tie	Serre-câble	Kabelbinder	Abrazadera de cinta	Buntband	
13	**VOE 20450683**	1					Adapter	Adaptateur	Adapter	Adaptador	Adapter	
14	**VOE 13947628**	1					Plane gasket	Joint plan	Plandichtung	Junta plana	Planpackning	
15	**VOE 20513340**	1					Sensor	Capteur	Geber	Sensor	Sensor	SE2606

See group 211, Page 95

1		**Ledningsmatta, motor** **Haz de cables, motor** **Kabelbündel, Motor** **Faisceau de câbles, moteur** **Cable harness, engine**	Catalogue id **20612**	Group **286**
2			Illustr. No **1040050**	Section **400**
3			Issue **PUB 20025115-E**	Page **317**
4				
5		**8291930, 8291929**		

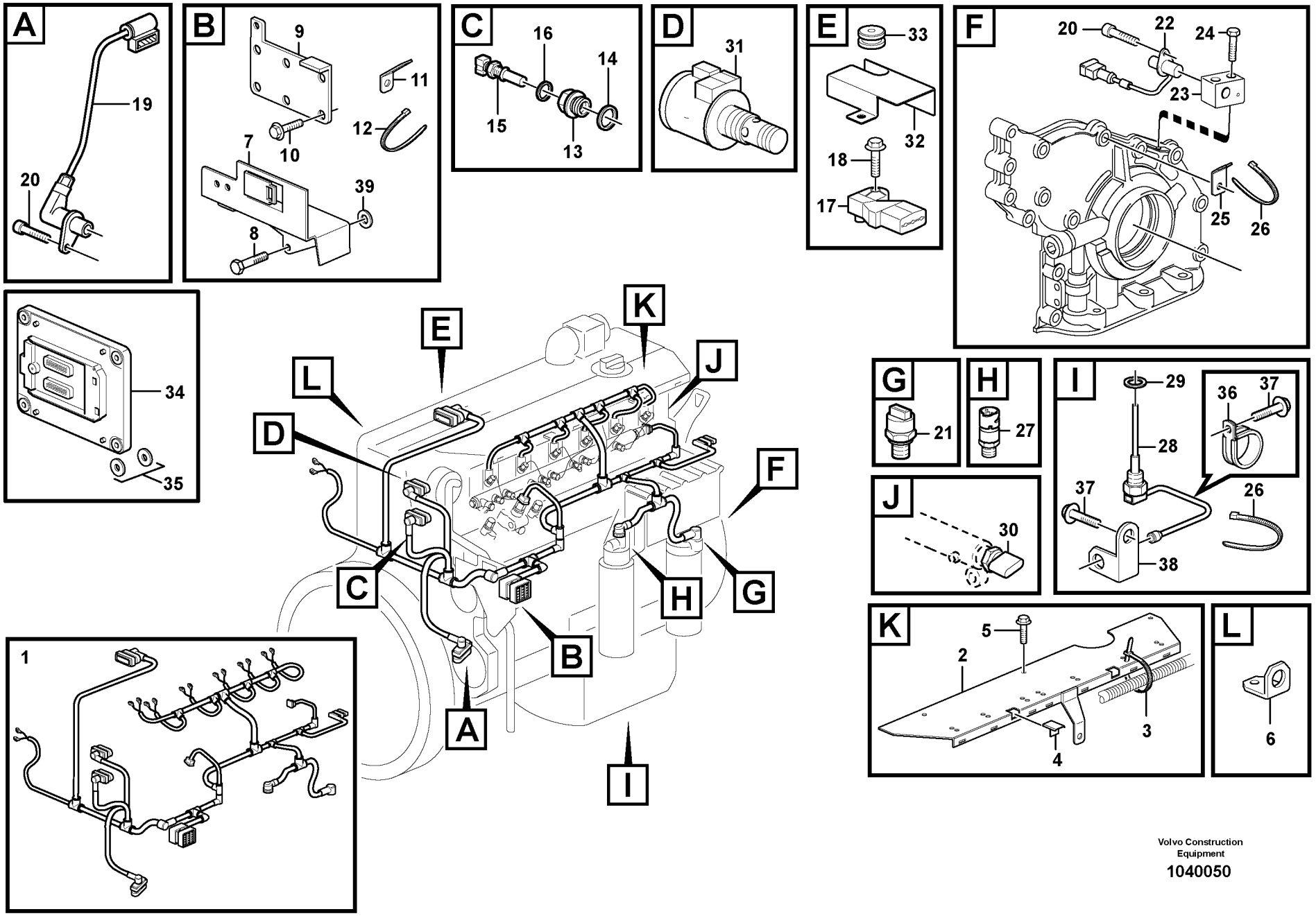

Volvo Construction Equipment

1040050

Fig.	Part No.	Quantity 1	2	3	PS	KIT	Description	Dénomination	Bezeichnung	Denominación	Benämning	Notes
16		1			NS		Seal	Joint	Dichtring	Junta	Tätning	
17	**VOE 20524936**	1					Pressure sensor	Capteur de pression	Druckgeber	Sensor de presión	Trycksensor	SE2507, SE2508
18	**VOE 20460055**	1					Screw	Vis	Schraube	Tornillo	Skruv	
19	**VOE 20820494**	1					Sensor	Capteur	Geber	Captador	Givare	SE2703
20	**VOE 20450694**	2					Screw	Vis	Schraube	Tornillo	Skruv	
21	**VOE 21291011**	1					Pressure sensor	Capteur de pression	Druckgeber	Sensor de presión	Trycksensor	(VOE 20585158) SE2203
22	**VOE 20450707**	1					Tachometer	Compte-tours	Drehzahlmesser	Cuentarrevoluciones	Varvräknare	SE2701
23	**VOE 20700252**	1					Bracket	Console	Konsole	Consola	Konsol	
24	**VOE 20799862**	2					Bolt	Boulon	Bolzen	Perno	Bult	
25	**VOE 20450997**	2					Bracket	Console	Konsole	Consola	Konsol	
26	**VOE 4881440**	4					Cable tie	Serre-câble	Kabelbinder	Abrazadera de cinta	Buntband	
27	**VOE 21634021**	1					Pressure sensor	Capteur de pression	Druckgeber	Sensor de presión	Trycksensor	SE2301
28	**VOE 21391695**	1					Level sensor	Capteur de niveau	Füllstandgeber	Emisor de nivel	Nivåsensor	(VOE 20829681) SE2205, SE2202
29	**VOE 20515173**	1					Gasket	Joint	Dichtung	Junta	Packning	
30		1					Pressure Sensor	Detect.pression	Druckmelder	Sensor Presion	Tryckgivare	SE2309
												See group 237, Page 209
31	**20795296†**	1					Solenoid valve	Vanne electrom.	Magnetventil	Electrovalvula	Magnetventil	See group 211, Page 95
32	**VOE 21598195**	1					Guard plate	Déflecteur	Abweiser	Deflector	Avvisare	(VOE 20726096)
33	**VOE 20715095**	1					Closure	Obturateur	Verschließer	Cierre	Förslutare	
34	**VOE 21063356**	2					Retainer	Retenue	Halter	Soporte	Hållare	
35	**VOE 20920048**	2					Cap	Chapeau	Kappe	Caperuza	Lock	
36	**VOE 20450867**	2					Clamp	Collier serrage	Klemme	Abrazadera	Klamma	
37	**VOE 20405792**	3					Screw	Vis	Schraube	Tornillo	Skruv	
38	**VOE 20852241**	1					Anchorage	Fixation	Halterung	Fijacion	Fäste	
39	**VOE 20460226**	1					Washer	Rondelle	Scheibe	Arandela	Bricka	

1		**Ledningsmatta, motor** **Haz de cables, motor** **Kabelbündel, Motor** **Faisceau de câbles, moteur** **Cable harness, engine**	Catalogue id **20612**	Group **286**
2				
3			Illustr. No **1040050**	Section **400**
4				
5		**8291930, 8291929**	Issue **PUB 20025115-E**	Page **319**

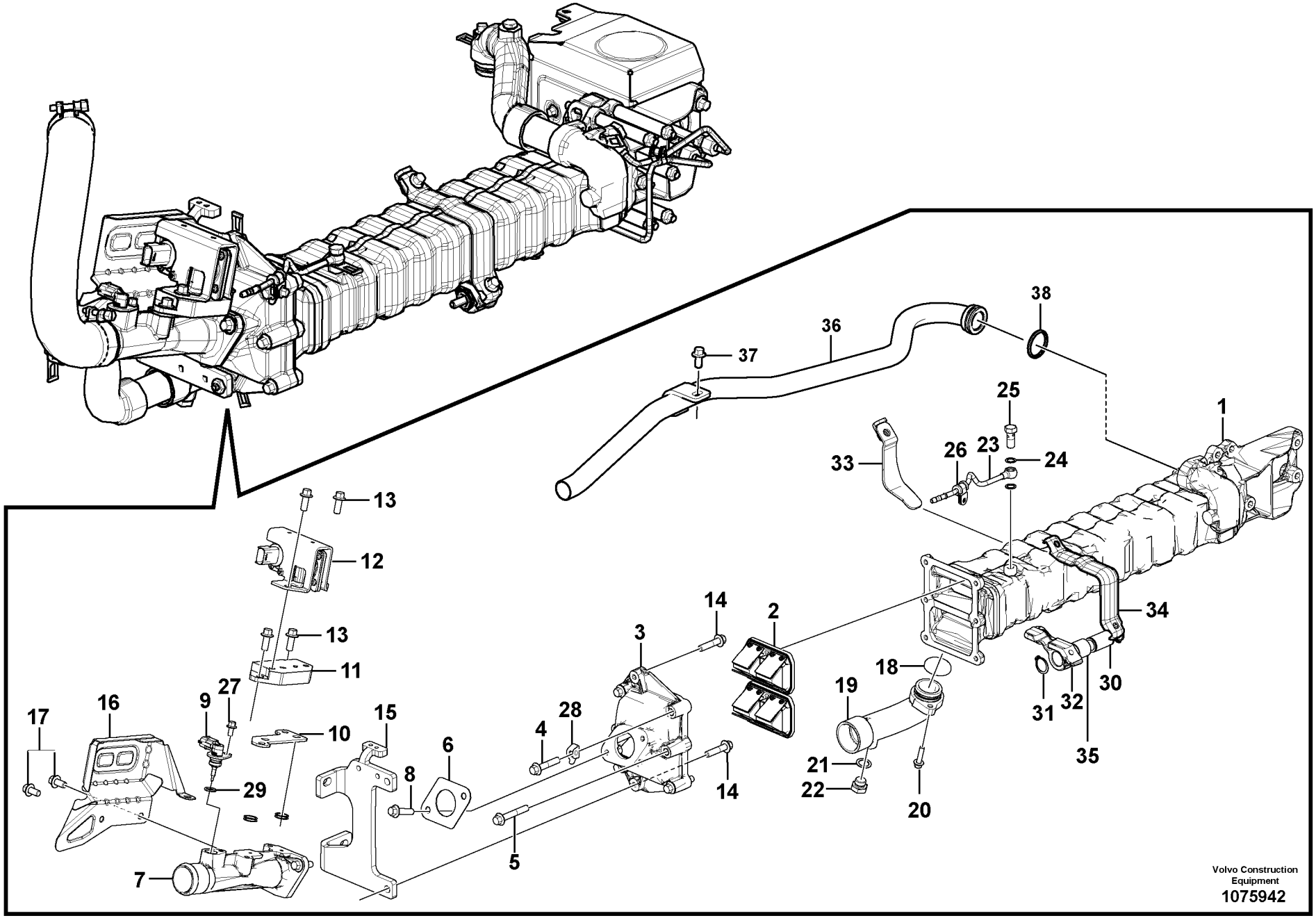
1
2
3
4
5
6
7
8
9
10
11
12
13
14
15
16
17
18
19
20
21
22
23
24
25
26
27
28
29
30
31
32
33
34
35
36
37
38
Volvo Construction Equipment
1075942

Fig.	Part No.	Quantity 1	2	3	PS	KIT	Description	Dénomination	Bezeichnung	Denominación	Benämning	Notes
1	**VOE 22393030**	1					Kit	Lot	Bausatz	Juego	Sats	
2	**VOE 21668027**	2					Shuttle valve	Valve navette	Wechselventil	Válvula lanzadera	Skyttelventil	
3	**VOE 21724253**	1					Housing	Carter	Gehäuse	Cuerpo	Hus	
4	**VOE 20405884**	4					Screw	Vis	Schraube	Tornillo	Skruv	
5	**VOE 20405672**	2					Screw	Vis	Schraube	Tornillo	Skruv	
6	**VOE 21724108**	1					Gasket	Joint	Dichtung	Junta	Packning	
7	**VOE 21724113**	1					Tube	Tube	Rohr	Tubo	Rör	
8	**VOE 13949578**	3					Screw	Vis	Schraube	Tornillo	Skruv	
9	**VOE 21717424**	1					Temperature sensor	Sonde de température	Temperaturgeber	Sensor de temperatu	Temperatursensor	SE2516
10	**VOE 21724116**	1					Insulating plate	Plaque isolante	Isolierplatte	Placa de aislamiento	Isoleringsplatta	
11	**VOE 21724124**	1					Adapter	Adaptateur	Adapter	Adaptador	Adapter	
12	**VOE 21724078**	1					Pressure sensor	Capteur de pression	Druckgeber	Sensor de presión	Trycksensor	SE2515
13	**VOE 20405885**	7					Screw	Vis	Schraube	Tornillo	Skruv	
14	**VOE 20412324**	2					Screw	Vis	Schraube	Tornillo	Skruv	
15		1			NS		Bracket	Console	Konsole	Consola	Konsol	
16	**VOE 21915562**	1					Baffle	Anti-éclaboussures	Spritzschutz	Parafango	Stänkskydd	(VOE 21740483)
17	**VOE 20405792**	2					Screw	Vis	Schraube	Tornillo	Skruv	
18	**VOE 21713890**	1					Sealing ring	Bague étanchéité	Dichtring	Anillo retén	Tätningsring	
19	**VOE 21724283**	1					Water inlet pipe	Tube d'admission d'e	Wassereinlaufrohr	Tubo entrada de agu	Vattentilloppsrör	
20	**VOE 20930686**	1					Flange screw	Vis à embase	Flanschschraube	Tornillo embridado	Flänsskruv	
21	**VOE 21108673**	1					Sealing ring	Bague étanchéité	Dichtring	Anillo retén	Tätningsring	
22	**VOE 20405716**	1					Plug	Tampon	Stopfen	Tapón	Plugg	
23	**VOE 21725063**	1					Pipe	Tuyau	Rohrleitung	Tubo	Rör	
24		2			NS		•Sealing	•Joint d'étanchéité	•Dichtung	•Junta	•Tätning	
25	**VOE 20795867**	1					•Hollow screw	•Vis creuse	•Hohlschraube	•Tornillo perforado	•Hålskruv	
26	**VOE 20405730**	1					•Clamp	•Collier serrage	•Klemme	•Abrazadera	•Klamma	
27	**VOE 20405729**	2					Screw	Vis	Schraube	Tornillo	Skruv	
28		1			NS		Bracket	Console	Konsole	Consola	Konsol	
29		1			NS		O Ring	Joint torique	O-Ring	Aro tórico	O-ring	
30	**VOE 21724307**	1					Pin	Clavette	Splint	Pasador	Sprint	

1		**Egr - Kylare med monteringsdetaljer** **EGR - Radiador con accesorios de montaje** **EGR-Kühler mit Anbauteilen** **EGR - Radiateur avec pièces de montage** **Egr - Radiator with fitting parts**	Catalogue id **20612**	Group **293**
2				
3			Illustr. No **1075942**	Section **100**
4				
5		**8289045, 8289682**	Issue **PUB 20025115-E**	Page **321**

VOLVO

EC300D

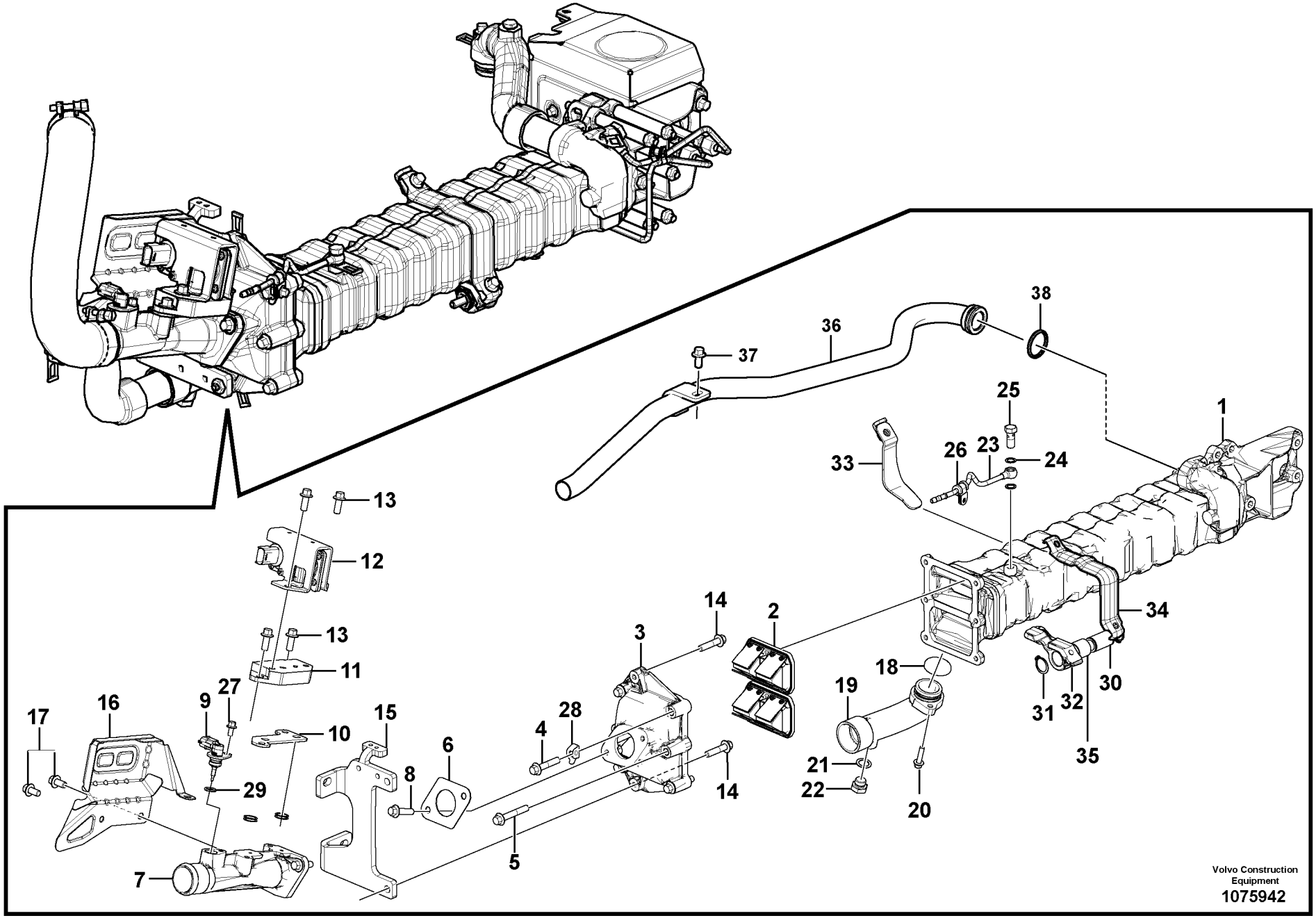
1
2
3
4
5
6
7
8
9
10
11
12
13
14
15
16
17
18
19
20
21
22
23
24
25
26
27
28
29
30
31
32
33
34
35
36
37
38
Volvo Construction Equipment
1075942

Fig.	Part No.	Quantity 1	2	3	P S	K I T	Description	Dénomination	Bezeichnung	Denominación	Benämning	Notes
31	**VOE 914454**	2					Snap ring	Circlip	Nutring	Circlip	Spårring	
32		1			NS		Bracket	Console	Konsole	Consola	Konsol	
33		1			NS		Plate	Tôle	Blech	Chapa	Plåt	
34		1			NS		Clip	Bride	Schelle	Clip	Hälla	
35	**VOE 21724194**	1					Bearing	Roulement	Lager	Cojinete	Lager	
36	**VOE 21761034**	1					Water pipe	Conduite d'eau	Wasserrohr	Conducto de agua	Vattenrör	
37	**VOE 20405792**	1					•Screw	•Vis	•Schraube	•Tornillo	•Skruv	
38	**VOE 2173890**	1					•Screw	•Vis	•Schraube	•Tornillo	•Skruv	

1		**Egr - Kylare med monteringsdetaljer** **EGR - Radiador con accesorios de montaje** **EGR-Kühler mit Anbauteilen** **EGR - Radiateur avec pièces de montage** **Egr - Radiator with fitting parts**	Catalogue id **20612**	Group **293**
2				
3			Illustr. No **1075942**	Section **100**
4				
5		**8289045, 8289682**	Issue **PUB 20025115-E**	Page **323**

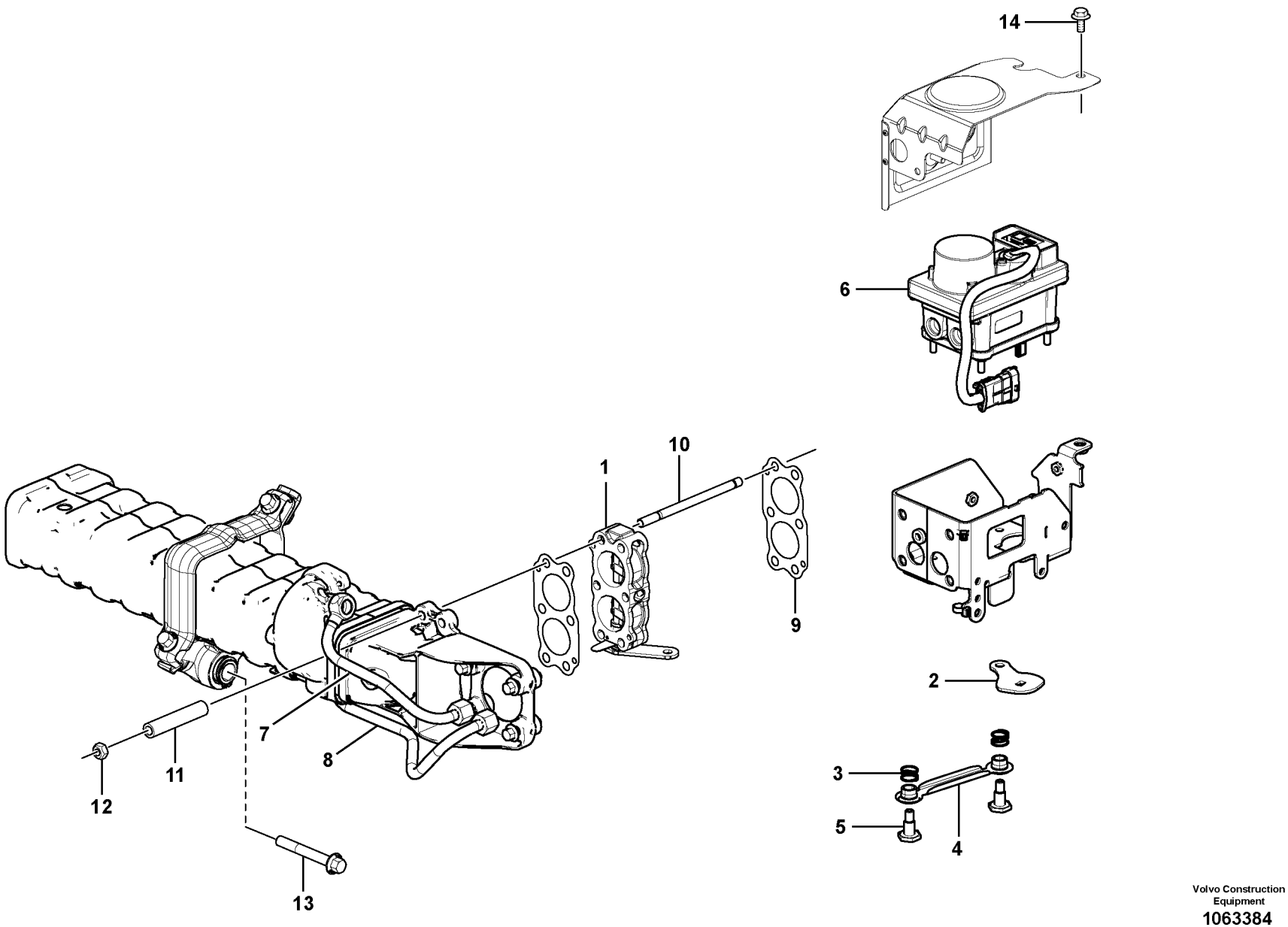

Volvo Construction Equipment
1063384

Fig.	Part No.	Quantity 1	2	3	PS	KIT	Description	Dénomination	Bezeichnung	Denominación	Benämning	Notes
1	**VOE 21972438**	1					Valve	Valve	Ventil	Válvula	Ventil	(VOE 21717565)
2	**VOE 21668138**	1					Intermediate lever	Levier	Hebel	Palanca	Hävarm	
3	**VOE 21668148**	2					Compression spring	Ressort pression	Druckfeder	Resorte de presión	Tryckfjäder	
4	**VOE 21717504**	1					Rod	Monture	Fühler	Varilla	Spröt	
5	**VOE 21668613**	2					Shoulder screw	Vis d'appui	Ansatzschraube	Tornillo de tope	Ansatsskruv	
6	**VOE 21728873**	1					Actuator	Actionneur	Stellorgan	Actuador	Aktuator	(VOE 21668120) MO2505
7	**VOE 21740759**	1					Coolant pipe	Tube de refroidissem	Kühlmittelrohr	Tubo de refrigeración	Kylvätskerör	
8	**VOE 21740723**	1					Water pipe	Conduite d'eau	Wasserrohr	Conducto de agua	Vattenrör	
9	**VOE 21723873**	1					Gasket	Joint	Dichtung	Junta	Packning	
10	**VOE 995993**	6					Stud	Goujon	Stiftschraube	Espárrago	Pinnskruv	
11	**VOE 21723891**	5					Spacer sleeve	Douille entretoise	Abstandhülse	Manguito distanciado	Distanshylsa	
12	**VOE 20505959**	6					Hexagon nut	Écrou hexagonal	Sechskantmutter	Tuerca hexagonal	Sexkantsmutter	
13	**VOE 20450802**	1					Flange screw	Vis à embase	Flanschschraube	Tornillo embridado	Flänsskruv	
14	**VOE 20405792**	1					Screw	Vis	Schraube	Tornillo	Skruv	

1		**Egr - Kylare med monteringsdetaljer** **EGR - Radiador con accesorios de montaje** **EGR-Kühler mit Anbauteilen** **EGR - Radiateur avec pièces de montage** **Egr - Radiator with fitting parts**	Catalogue id **20612**	Group **293**
2				
3			Illustr. No **1063384**	Section **200**
4				
5		**8289045, 8289682**	Issue **PUB 20025115-E**	Page **325**

VOLVO

EC300D

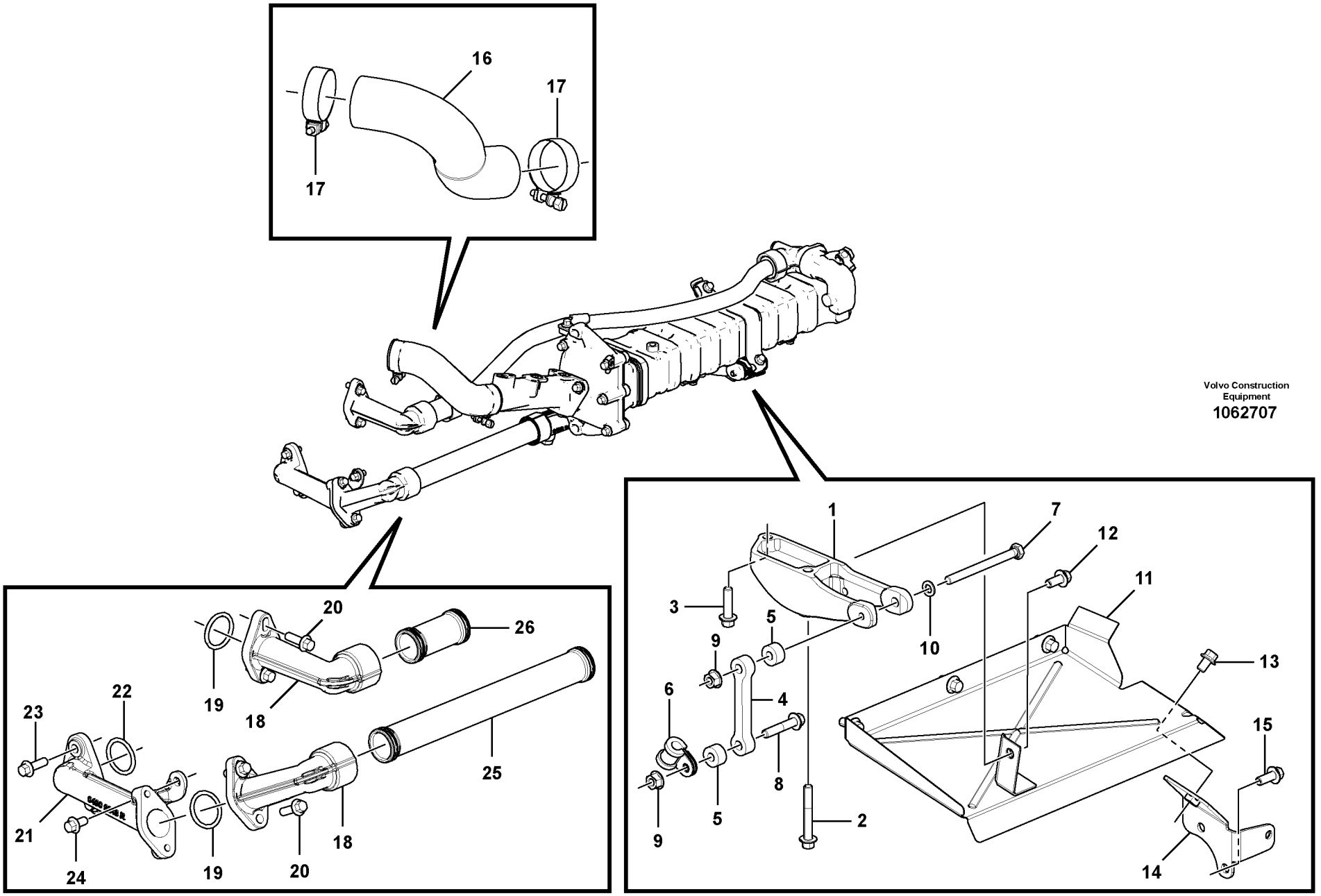

Volvo Construction Equipment
1062707

Fig.	Part No.	Quantity 1	2	3	PS	KIT	Description	Dénomination	Bezeichnung	Denominación	Benämning	Notes
1		1			NS		Bracket	Console	Konsole	Consola	Konsol	
2		1			NS		Screw	Vis	Schraube	Tornillo	Skruv	
3		1			NS		Screw	Vis	Schraube	Tornillo	Skruv	
4		1			NS		Bracket	Console	Konsole	Consola	Konsol	
5		2			NS		Bushing	Bague	Buchse	Casquillo	Bussning	
6	**VOE 20450987**	1					Clamp	Collier serrage	Klemme	Abrazadera	Klamma	
7	**VOE 20764155**	1					Hexagon screw	Vis à tête hexagonale	Sechskantschraube	Tornillo hexagonal	Sexkantsskruv	
8	**VOE 20405884**	1					Screw	Vis	Schraube	Tornillo	Skruv	
9	**VOE 20938951**	2					Hexagon nut	Écrou hexagonal	Sechskantmutter	Tuerca hexagonal	Sexkantsmutter	
10	**VOE 20460127**	1			SS		Washer	Rondelle	Scheibe	Arandela	Bricka	
11		1			NS		Baffle	Anti-éclaboussures	Spritzschutz	Parafango	Stänkskydd	
12	**VOE 20405792**	4					Screw	Vis	Schraube	Tornillo	Skruv	
13	**VOE 20405898**	1					Screw	Vis	Schraube	Tornillo	Skruv	
14		1			NS		Baffle	Anti-éclaboussures	Spritzschutz	Parafango	Stänkskydd	
15	**VOE 20405885**	2					Screw	Vis	Schraube	Tornillo	Skruv	
16	**VOE 21822350**	1					Exhaust hose	Flexible d'échappem	Auspuffschlauch	Manguera de escape	Avgasslang	(VOE 21723186)
17		2			NS		Hose clip	Collier de tuyau flexibl	Schlauchschelle	Abrazadera de tubo fl	Slangklamma	
18	**VOE 21723260**	2					Water inlet pipe	Tube d'admission d'e	Wassereinlaufrohr	Tubo entrada de agu	Vattentilloppsrör	
19	**VOE 21723241**	2					•Ring	•Bague	•Ring	•Anillo	•Ring	
20	**VOE 13949578**	4					•Screw	•Vis	•Schraube	•Tornillo	•Skruv	
21	**VOE 21723226**	1					Water inlet pipe	Tube d'admission d'e	Wassereinlaufrohr	Tubo entrada de agu	Vattentilloppsrör	
22	**VOE 21723241**	1					•Ring	•Bague	•Ring	•Anillo	•Ring	
23	**VOE 13949578**	2					•Screw	•Vis	•Schraube	•Tornillo	•Skruv	
24	**VOE 20405792**	1					•Screw	•Vis	•Schraube	•Tornillo	•Skruv	
25	**VOE 21723379**	1					Plug	Tampon	Stopfen	Tapón	Plugg	
26	**VOE 21723371**	1					Plug	Tampon	Stopfen	Tapón	Plugg	

1		**Egr - Kylare med monteringsdetaljer** **EGR - Radiador con accesorios de montaje** **EGR-Kühler mit Anbauteilen** **EGR - Radiateur avec pièces de montage** **Egr - Radiator with fitting parts**	Catalogue id **20612**	Group **293**
2				
3			Illustr. No **1062707**	Section **300**
4				
5		**8289045, 8289682**	Issue **PUB 20025115-E**	Page **327**



Volvo Construction Equipment
www.volvoce.com

GROUP		Section	Page
310	Battery with assembling details	100	341
310	Battery with assembling details	200	343
321	Alternator 8289045, 8289682	100	345
321	Alternator with assembling details 8291929, 8291930	110	347
330	Key system	100	349
331	Starter motor with assembling details 8289045, 8289682	100	351
331	Starter motor with assembling details 8291929, 8291930	110	353
333	Pre-heater with relay 8289045, 8289682	100	355
333	Pre-heater 8291929, 8291930	110	357
333	Pre-heater 8289045, 8289682	200	359
350	Working lamp on boom	100	361
350	Working lamp on boom	200	363
352	Lighting, front	100	365
354	Interior lamp 11294093, 11294094	100	367
354	Interior lamp 8290413, 8290414, 8290415, 8290416	150	369
354	Interior lamp 8293085, 8293086, 8293087, 8293088	200	371
354	Interior lamp 8293089, 8293090, 8293091, 8293092	300	373
356	Work lights, extra	100	375
356	Work lights, extra	200	377
356	Work lights, extra	300	379
356	Work lights, extra	6000	381
360	Electric pedal, hammer/shear piping 8292061	100	383
360	Electric pedal, hammer/shear piping	200	385
362	Horn	100	387
362	Rotating beacon 8279816, 8279814	150	389
362	Back-up warning unit 8289061	200	391
362	Rotating beacon 8280034	300	393
362	Strobe light	2100	395
363	Windscreen wiper, upper	100	397
363	Windscreen wiper, upper 8290413, 8290414, 8290415, 8290416	150	399
363	Windscreen wiper, upper 8293085, 8293086, 8293087, 8293088	160	401
363	Windscreen wiper, upper 8293089, 8293090, 8293091, 8293092	170	403
363	Windshield washer	200	405
363	Lower wiper	300	407
363	Lower wiper 8289065	350	409
363	Windshield washer	6000	411
364	Switch S/N 210001 - 210013	100	413
364	Switch S/N 210014 - , 270001 - , 280001 -	110	415
364	Switch	150	419
364	Switch	200	423
364	Switch	300	425
366	Electronic unit	100	427
367	Electronic unit. 8289075	100	429
367	Electronic unit. 8289711, 8289712	200	431
367	Electronic unit.	300	433
367	Electronic unit.	400	435
367	Electronic unit.	500	437
367	Electronic unit.	550	439
367	Electronic unit. 8289728, 8289729	600	441
371	Cables, battery 8289044,8291092	100	443
371	Cables, battery	125	447
371	Cables, battery 8292876, 8292877	150	451
371	Cable and wire harness, main	200	455
371	Cable and wire harness, main	250	457
371	Cable and wire harness, instrument panel	700	459
371	Cable and wire harness, instrument panel	800	463
371	Cable harness, cab. 11294093, 11294094	1000	467
371	Cable harness, cab. 8290413, 8290414, 8290415, 8290416	1100	471
371	Cable harness, cab. 8293089, 8293090, 8293091, 8293092	1120	475
371	Cable harness, cab. 8293085, 8293086, 8293087, 8293088	1130	479
371	Aerial wires for telematics 8290413, 8290414, 8290415, 8290416	1150	483
371	Aerial wires for telematics 8290413, 8290414, 8290415, 8290416	1175	485

INDEX OF CONTENTS

GROUP		Section	Page
371	Aerial wires for telematics 8293085, 8293086, 8293087, 8293088	1200	487
371	Aerial wires for telematics 8293089, 8293090, 8293091, 8293092	1250	489
371	Cable harness reversible fan 8291932	1300	491
371	Cable harness, waste handler	2000	493
371	Cable harness, waste handler	2100	495
371	Fire extinguisher 8291316, 8291317	2200	497
371	Cable harness, waste handler	2300	499
371	Cable harness, waste handler	2400	501
371	Cable harness, rototilt	3000	503
371	Cable harness 8294348, 8294605	3100	505
371	Cable harness 8294348, 8294605	3200	507
372	Electrical distribution box	100	509
372	Voltage converter	200	511
372	Pre-heating relay 8292870	300	513
380	Hour counter 11294093, 11294094	100	515
380	Hour counter 8290413, 8290414, 8290415, 8290416	150	517
380	Hour counter 8293089, 8293090, 8293091, 8293092, 8293085	175	519
380	Hour counter 8293086, 8293087, 8293088	200	521
386	Electrical sensor	100	523
386	Electrical sensor	200	525
386	Electrical sensor	300	527
387	Instrument panel, warning unit and information unit 8291941, 8292889,8292890	100	529
387	Instrument panel, warning unit and information unit	200	531
387	Rear view camera	300	533
393	Cassette radio recorder with mounting details	100	535
393	Radio 11294093, 11294094	150	537
393	Cigarette Lighter	300	539
398	System for wireless electronic controlled communication (telematics) 8283910	100	541
398	System for wireless electronic controlled communication (telematics) 8283912	150	543
398	System for wireless electronic controlled communication (telematics) 8283911	200	545
398	System for wireless electronic controlled communication (telematics) 8283913	250	547
398	System for wireless electronic controlled communication (telematics) 8293145	300	549
398	Cable harnesses, telematics 8293146	400	551
398	System for wireless electronic controlled communication (telematics)	500	553
398	System for wireless electronic controlled communication (telematics)	600	555
398	System for wireless electronic controlled communication (telematics)	700	557
398	System for wireless electronic controlled communication (telematics)	800	559

GROUPE		Section	Page
310	Batterie avec pièces d'assemblage	100	341
310	Batterie avec pièces d'assemblage	200	343
321	Alternateur 8289045, 8289682	100	345
321	Alternateur avec pieces de montage 8291929, 8291930	110	347
330	Système de clé	100	349
331	Démarreur avec pieces de montage 8289045, 8289682	100	351
331	Démarreur avec pieces de montage 8291929, 8291930	110	353
333	Préchauffeur avec relais 8289045, 8289682	100	355
333	Préchauffeur 8291929, 8291930	110	357
333	Préchauffeur 8289045, 8289682	200	359
350	Projecteur de travail sur la flèche	100	361
350	Projecteur de travail sur la flèche	200	363
352	Eclairage, avant	100	365
354	Interieure lampe 11294093, 11294094	100	367
354	Interieure lampe 8290413, 8290414, 8290415, 8290416	150	369
354	Interieure lampe 8293085, 8293086, 8293087, 8293088	200	371
354	Interieure lampe 8293089, 8293090, 8293091, 8293092	300	373
356	Projecteurs de travail, supplémentaires	100	375
356	Projecteurs de travail, supplémentaires	200	377
356	Projecteurs de travail, supplémentaires	300	379
356	Projecteurs de travail, supplémentaires	6000	381
360	Pédale de commande électrique, circuits marteau/cisaille 8292061	100	383
360	Pédale de commande électrique, circuits marteau/cisaille	200	385
362	Avertisseur sonore	100	387
362	Détecteur rotatif 8279816, 8279814	150	389
362	Unité d'alerte de secours 8289061	200	391
362	Détecteur rotatif 8280034	300	393
362	Eclairage stroboscopique	2100	395
363	Essuie-glace supérieur	100	397
363	Essuie-glace supérieur 8290413, 8290414, 8290415, 8290416	150	399
363	Essuie-glace supérieur 8293085, 8293086, 8293087, 8293088	160	401
363	Essuie-glace supérieur 8293089, 8293090, 8293091, 8293092	170	403
363	Lave - glace	200	405
363	Essuie-glace inférieur	300	407
363	Essuie-glace inférieur 8289065	350	409
363	Lave - glace	6000	411
364	Interrupteur S/N 210001 - 210013	100	413
364	Interrupteur S/N 210014 - , 270001 - , 280001 -	110	415
364	Interrupteur	150	419
364	Interrupteur	200	423
364	Interrupteur	300	425
366	Unité électronique	100	427
367	Unité électronique 8289075	100	429
367	Unité électronique 8289711, 8289712	200	431
367	Unité électronique	300	433
367	Unité électronique	400	435
367	Unité électronique	500	437
367	Unité électronique	550	439
367	Unité électronique 8289728, 8289729	600	441
371	Câbles, batterie 8289044,8291092	100	443
371	Câbles, batterie	125	447
371	Câbles, batterie 8292876, 8292877	150	451
371	Câble et faisceau de câbles, principal	200	455
371	Câble et faisceau de câbles, principal	250	457
371	Câble et faisceau de câbles, tableau de bord	700	459
371	Câble et faisceau de câbles, tableau de bord	800	463
371	Faisceau de câbles, cabine. 11294093, 11294094	1000	467
371	Faisceau de câbles, cabine. 8290413, 8290414, 8290415, 82904161100		471
371	Faisceau de câbles, cabine. 8293089, 8293090, 8293091, 82930921120		475
371	Faisceau de câbles, cabine. 8293085, 8293086, 8293087, 82930881130		479
371	Descente d'antenne, système télématique 8290413, 8290414, 8290415, 8290416	1150	483

TABLE DES MATIÈRES	Catalogue id 20612	Group 3
	Issue PUB 20025115-E	Page 332

GROUPE		Section	Page
371	Descente d'antenne, système télématique 8290413, 8290414, 8290415, 8290416	1175	485
371	Descente d'antenne, système télématique 8293085, 8293086, 8293087, 8293088	1200	487
371	Descente d'antenne, système télématique 8293089, 8293090, 8293091, 8293092	1250	489
371	Faisceau de câbles, ventilateur réversible 8291932	1300	491
371	Faisceau de câbles, version manutention de déchets	2000	493
371	Faisceau de câbles, version manutention de déchets	2100	495
371	Extincteur 8291316, 8291317	2200	497
371	Faisceau de câbles, version manutention de déchets	2300	499
371	Faisceau de câbles, version manutention de déchets	2400	501
371	Faisceau de câbles, rotateur	3000	503
371	Faisceau cables 8294348, 8294605	3100	505
371	Faisceau cables 8294348, 8294605	3200	507
372	Unité de distribution électrique	100	509
372	Transformateur	200	511
372	Relais prechauffage 8292870	300	513
380	Horomètre 11294093, 11294094	100	515
380	Horomètre 8290413, 8290414, 8290415, 8290416	150	517
380	Horomètre 8293089, 8293090, 8293091, 8293092, 8293085	175	519
380	Horomètre 8293086, 8293087, 8293088	200	521
386	Capteur électrique	100	523
386	Capteur électrique	200	525
386	Capteur électrique	300	527
387	Tableau de bord, unités d'alerte et d'information 8291941,8292889, 8292890	100	529
387	Tableau de bord, unités d'alerte et d'information	200	531
387	Caméra de recul	300	533
393	Lecteur de cassettes auto-radio avec pièces de montage	100	535
393	Radio 11294093, 11294094	150	537
393	Allume-cigares	300	539
398	Système de communication électronique sans fil (télématique) 8283910	100	541
398	Système de communication électronique sans fil (télématique) 8283912	150	543
398	Système de communication électronique sans fil (télématique) 8283911	200	545
398	Système de communication électronique sans fil (télématique) 8283913	250	547
398	Système de communication électronique sans fil (télématique) 8293145	300	549
398	Faisceau de câbles, système télématique 8293146	400	551
398	Système de communication électronique sans fil (télématique)	500	553
398	Système de communication électronique sans fil (télématique)	600	555
398	Système de communication électronique sans fil (télématique)	700	557
398	Système de communication électronique sans fil (télématique)	800	559

GRUPPE		Abschnitt	Seite
310	Batterie mit Anbauteilen	100	341
310	Batterie mit Anbauteilen	200	343
321	Generator 8289045, 8289682	100	345
321	Generator mit Anbauteilen 8291929, 8291930	110	347
330	Schlüsselsystem	100	349
331	Anlasser mit Anbauteilen 8289045, 8289682	100	351
331	Anlasser mit Anbauteilen 8291929, 8291930	110	353
333	Vorwätmer mit Relais 8289045, 8289682	100	355
333	Vorwärmer 8291929, 8291930	110	357
333	Vorwärmer 8289045, 8289682	200	359
350	Arbeitsscheinwerfer auf Ausleger	100	361
350	Arbeitsscheinwerfer auf Ausleger	200	363
352	Beleuchtung, vorne	100	365
354	Innen lampe 11294093, 11294094	100	367
354	Innen lampe 8290413, 8290414, 8290415, 8290416	150	369
354	Innen lampe 8293085, 8293086, 8293087, 8293088	200	371
354	Innen lampe 8293089, 8293090, 8293091, 8293092	300	373
356	Arbeitsbeleuchtung, extra	100	375
356	Arbeitsbeleuchtung, extra	200	377
356	Arbeitsbeleuchtung, extra	300	379
356	Arbeitsbeleuchtung, extra	6000	381
360	Elektrisches Pedal, Rohrleitungen Hammer/Schere 8292061	100	383
360	Elektrisches Pedal, Rohrleitungen Hammer/Schere	200	385
362	Signalhorn	100	387
362	Rotierende Warnleuchte 8279816, 8279814	150	389
362	Reserve-warneinheit 8289061	200	391
362	Rotierende Warnleuchte 8280034	300	393
362	Stroboskoplampe	2100	395
363	Scheibenwischer, oben	100	397
363	Scheibenwischer, oben 8290413, 8290414, 8290415, 8290416	150	399
363	Scheibenwischer, oben 8293085, 8293086, 8293087, 8293088	160	401
363	Scheibenwischer, oben 8293089, 8293090, 8293091, 8293092	170	403
363	Scheibenwaschanlage	200	405
363	Wischer, unten	300	407
363	Wischer, unten 8289065	350	409
363	Scheibenwaschanlage	6000	411
364	Schalter S/N 210001 - 210013	100	413
364	Schalter S/N 210014 - , 270001 - , 280001 -	110	415
364	Schalter	150	419
364	Schalter	200	423
364	Schalter	300	425
366	Elektronikeinheit	100	427
367	Elektronische Einheit 8289075	100	429
367	Elektronische Einheit 8289711, 8289712	200	431
367	Elektronische Einheit	300	433
367	Elektronische Einheit	400	435
367	Elektronische Einheit	500	437
367	Elektronische Einheit	550	439
367	Elektronische Einheit 8289728, 8289729	600	441
371	Batteriekabel 8289044,8291092	100	443
371	Batteriekabel	125	447
371	Batteriekabel 8292876, 8292877	150	451
371	Hauptkabel und -leitungen	200	455
371	Hauptkabel und -leitungen	250	457
371	Kabel und Leitungen, Armaturenbrett	700	459
371	Kabel und Leitungen, Armaturenbrett	800	463
371	Kabelbäume, Fahrerhaus. 11294093, 11294094	1000	467
371	Kabelbäume, Fahrerhaus. 8290413, 8290414, 8290415, 8290416.	1100	471
371	Kabelbäume, Fahrerhaus. 8293089, 8293090, 8293091, 8293092.	1120	475
371	Kabelbäume, Fahrerhaus. 8293085, 8293086, 8293087, 8293088.	1130	479
371	Antennenkabel für Telematik 8290413, 8290414, 8290415, 82904161150		483
371	Antennenkabel für Telematik 8290413, 8290414, 8290415, 82904161175		485

INHALTSVERZEICHNIS

GRUPPE		Abschnitt	Seite
371	Antennenkabel für Telematik 8293085, 8293086, 8293087, 82930881200		487
371	Antennenkabel für Telematik 8293089, 8293090, 8293091, 82930921250		489
371	Kabel, umkehrbarer Lüfter 8291932	1300	491
371	Kabelbaum für Abfallbeseitiger	2000	493
371	Kabelbaum für Abfallbeseitiger	2100	495
371	Feuerlöscher 8291316, 8291317	2200	497
371	Kabelbaum für Abfallbeseitiger	2300	499
371	Kabelbaum für Abfallbeseitiger	2400	501
371	Kabelbaum, Rototilt	3000	503
371	Kabelbaum 8294348, 8294605	3100	505
371	Kabelbaum 8294348, 8294605	3200	507
372	Elektrozentrale	100	509
372	Transformator	200	511
372	Vorwärmrelais 8292870	300	513
380	Betriebsstundenzähler 11294093, 11294094	100	515
380	Betriebsstundenzähler 8290413, 8290414, 8290415, 8290416	150	517
380	Betriebsstundenzähler 8293089, 8293090, 8293091, 8293092, 8293085	175	519
380	Betriebsstundenzähler 8293086, 8293087, 8293088	200	521
386	Elektr. Sensor	100	523
386	Elektr. Sensor	200	525
386	Elektr. Sensor	300	527
387	Armaturenbrett, Warneinheit und Informations 8291941,8292889, 8292890	100	529
387	Armaturenbrett, Warneinheit und Informations	200	531
387	Rückfahrkamera	300	533
393	Kassettenrecorder mit Montageteilen	100	535
393	Radio 11294093, 11294094	150	537
393	Zigarettenanzünder	300	539
398	System für drahtlose elektronische Kommunikation (Telematik) 8283910	100	541
398	System für drahtlose elektronische Kommunikation (Telematik) 8283912	150	543
398	System für drahtlose elektronische Kommunikation (Telematik) 8283911	200	545
398	System für drahtlose elektronische Kommunikation (Telematik) 8283913	250	547
398	System für drahtlose elektronische Kommunikation (Telematik) 8293145	300	549
398	Kabel (Telematik) 8293146	400	551
398	System für drahtlose elektronische Kommunikation (Telematik)	500	553
398	System für drahtlose elektronische Kommunikation (Telematik)	600	555
398	System für drahtlose elektronische Kommunikation (Telematik)	700	557
398	System für drahtlose elektronische Kommunikation (Telematik)	800	559

GRUPO		Sección	Página
310	Batería con accesorios de montaje	100	341
310	Batería con accesorios de montaje	200	343
321	Alternador 8289045, 8289682	100	345
321	Alternador con assesorios de montage 8291929, 8291930	110	347
330	Sistema de llave	100	349
331	Motor de arranque con assesorios de montaje 8289045, 8289682	100	351
331	Motor de arranque con assesorios de montaje 8291929, 8291930	110	353
333	Precalentador con rele 8289045, 8289682	100	355
333	Precalentador 8291929, 8291930	110	357
333	Precalentador 8289045, 8289682	200	359
350	Lámpara de trabajo en pluma	100	361
350	Lámpara de trabajo en pluma	200	363
352	Alumbrado, frontal	100	365
354	Interior lampare 11294093, 11294094	100	367
354	Interior lampare 8290413, 8290414, 8290415, 8290416	150	369
354	Interior lampare 8293085, 8293086, 8293087, 8293088	200	371
354	Interior lampare 8293089, 8293090, 8293091, 8293092	300	373
356	Luces de trabajo, extra	100	375
356	Luces de trabajo, extra	200	377
356	Luces de trabajo, extra	300	379
356	Luces de trabajo, extra	6000	381
360	Pedal eléctrico, tubería de martillo/cizalla 8292061	100	383
360	Pedal eléctrico, tubería de martillo/cizalla	200	385
362	Bocina	100	387
362	Luz giratoria de advertencia 8279816, 8279814	150	389
362	Unidad de advertencia de reserva 8289061	200	391
362	Luz giratoria de advertencia 8280034	300	393
362	Lámpara estroboscópica	2100	395
363	Limpiaparabrisas superior	100	397
363	Limpiaparabrisas superior 8290413, 8290414, 8290415, 8290416	150	399
363	Limpiaparabrisas superior 8293085, 8293086, 8293087, 8293088	160	401
363	Limpiaparabrisas superior 8293089, 8293090, 8293091, 8293092	170	403
363	Lavaparabrisas	200	405
363	Limpiaparabrisas inferior	300	407
363	Limpiaparabrisas inferior 8289065	350	409
363	Lavaparabrisas	6000	411
364	Interruptor S/N 210001 - 210013	100	413
364	Interruptor S/N 210014 - , 270001 - , 280001 -	110	415
364	Interruptor	150	419
364	Interruptor	200	423
364	Interruptor	300	425
366	Unidad electrónica	100	427
367	Unidad electrónica 8289075	100	429
367	Unidad electrónica 8289711, 8289712	200	431
367	Unidad electrónica	300	433
367	Unidad electrónica	400	435
367	Unidad electrónica	500	437
367	Unidad electrónica	550	439
367	Unidad electrónica 8289728, 8289729	600	441
371	Cables, batería 8289044,8291092	100	443
371	Cables, batería	125	447
371	Cables, batería 8292876, 8292877	150	451
371	Haz de cables, principal	200	455
371	Haz de cables, principal	250	457
371	Haz de cables, panel de instrumentos	700	459
371	Haz de cables, panel de instrumentos	800	463
371	Manojo de cables, cabina. 11294093, 11294094	1000	467
371	Manojo de cables, cabina. 8290413, 8290414, 8290415, 8290416	1100	471
371	Manojo de cables, cabina. 8293089, 8293090, 8293091, 8293092	1120	475
371	Manojo de cables, cabina. 8293085, 8293086, 8293087, 8293088	1130	479
371	Cable de antena telemática 8290413, 8290414, 8290415, 82904161	1150	483
371	Cable de antena telemática 8290413, 8290414, 8290415, 82904161	1175	485

INDICE

INDICE

GRUPO		Sección	Página
371	Cable de antena telemática 8293085, 8293086, 8293087, 82930881200		487
371	Cable de antena telemática 8293089, 8293090, 8293091, 82930921250		489
371	Cable harness reversible fan 8291932	1300	491
371	Manojo de cables, manipuladora de residuos	2000	493
371	Manojo de cables, manipuladora de residuos	2100	495
371	Extintor 8291316, 8291317	2200	497
371	Manojo de cables, manipuladora de residuos	2300	499
371	Manojo de cables, manipuladora de residuos	2400	501
371	Mazo de cables, rototilt	3000	503
371	Manojo cables 8294348, 8294605	3100	505
371	Manojo cables 8294348, 8294605	3200	507
372	Unidad de distribución eléctrica	100	509
372	Transformador	200	511
372	Rele precalentamiento 8292870	300	513
380	Contador horario 11294093, 11294094	100	515
380	Contador horario 8290413, 8290414, 8290415, 8290416	150	517
380	Contador horario 8293089, 8293090, 8293091, 8293092, 8293085	175	519
380	Contador horario 8293086, 8293087, 8293088	200	521
386	Sensor eléctrico	100	523
386	Sensor eléctrico	200	525
386	Sensor eléctrico	300	527
387	Panel de instrumentos, unidad de advertencia y unidad de informa 8291941,8292889,8292890	100	529
387	Panel de instrumentos, unidad de advertencia y unidad de informa	200	531
387	Cámara retrovisora	300	533
393	Radiocasete con accesorios de montaje	100	535
393	Radio 11294093, 11294094	150	537
393	Encendedor	300	539
398	Sistema de comunicación electrónica inalámbrica (telemática) 8283910	100	541
398	Sistema de comunicación electrónica inalámbrica (telemática) 8283912	150	543
398	Sistema de comunicación electrónica inalámbrica (telemática) 8283911	200	545
398	Sistema de comunicación electrónica inalámbrica (telemática) 8283913	250	547
398	Sistema de comunicación electrónica inalámbrica (telemática) 8293145	300	549
398	Haces de cables (telemática) 8293146	400	551
398	Sistema de comunicación electrónica inalámbrica (telemática)	500	553
398	Sistema de comunicación electrónica inalámbrica (telemática)	600	555
398	Sistema de comunicación electrónica inalámbrica (telemática)	700	557
398	Sistema de comunicación electrónica inalámbrica (telemática)	800	559

GRUPP		Avsnitt	Sida
310	Batteri med monteringsdetaljer	100	341
310	Batteri med monteringsdetaljer	200	343
321	Växelströmsgenerator 8289045, 8289682	100	345
321	Generator med monteringsdetaljer 8291929, 8291930	110	347
330	Nyckelsystem	100	349
331	Startmotor med monteringsdetaljer 8289045, 8289682	100	351
331	Startmotor med monteringsdetaljer 8291929, 8291930	110	353
333	Startelement med relä 8289045, 8289682	100	355
333	Startelement 8291929, 8291930	110	357
333	Startelement 8289045, 8289682	200	359
350	Arbetsbelysning på bom	100	361
350	Arbetsbelysning på bom	200	363
352	Belysning, fram	100	365
354	Innerbelysning 11294093, 11294094	100	367
354	Innerbelysning 8290413, 8290414, 8290415, 8290416	150	369
354	Innerbelysning 8293085, 8293086, 8293087, 8293088	200	371
354	Innerbelysning 8293089, 8293090, 8293091, 8293092	300	373
356	Arbetsbelysning, extra	100	375
356	Arbetsbelysning, extra	200	377
356	Arbetsbelysning, extra	300	379
356	Arbetsbelysning, extra	6000	381
360	Elpedal, hammare/sax rörledningar 8292061	100	383
360	Elpedal, hammare/sax rörledningar	200	385
362	Signalhorn	100	387
362	Blinkande varningsfyr 8279816, 8279814	150	389
362	Backning av maskin, varningsenhet 8289061	200	391
362	Blinkande varningsfyr 8280034	300	393
362	Blixtlampa	2100	395
363	Vindrutetorkare, övre	100	397
363	Vindrutetorkare, övre 8290413, 8290414, 8290415, 8290416	150	399
363	Vindrutetorkare, övre 8293085, 8293086, 8293087, 8293088	160	401
363	Vindrutetorkare, övre 8293089, 8293090, 8293091, 8293092	170	403
363	Vindrutespolare	200	405
363	Torkare nedre	300	407
363	Torkare nedre 8289065	350	409
363	Vindrutespolare	6000	411
364	Brytare S/N 210001 - 210013	100	413
364	Brytare S/N 210014 - , 270001 - , 280001 -	110	415
364	Brytare	150	419
364	Brytare	200	423
364	Brytare	300	425
366	Elektronikenhet	100	427
367	Elektronikenhet 8289075	100	429
367	Elektronikenhet 8289711, 8289712	200	431
367	Elektronikenhet	300	433
367	Elektronikenhet	400	435
367	Elektronikenhet	500	437
367	Elektronikenhet	550	439
367	Elektronikenhet 8289728, 8289729	600	441
371	Kablar, batteri 8289044,8291092	100	443
371	Kablar, batteri	125	447
371	Kablar, batteri 8292876, 8292877	150	451
371	Kabel och ledningsmatta, huvudsaklig	200	455
371	Kabel och ledningsmatta, huvudsaklig	250	457
371	Kabel och ledningsmatta, instrumentpanel	700	459
371	Kabel och ledningsmatta, instrumentpanel	800	463
371	Ledningsmatta, hytt. 11294093, 11294094	1000	467
371	Ledningsmatta, hytt. 8290413, 8290414, 8290415, 8290416	1100	471
371	Ledningsmatta, hytt. 8293089, 8293090, 8293091, 8293092	1120	475
371	Ledningsmatta, hytt. 8293085, 8293086, 8293087, 8293088	1130	479
371	Antennledning för telematik 8290413, 8290414, 8290415, 82904161150		483
371	Antennledning för telematik 8290413, 8290414, 8290415, 82904161175		485

INNEHÅLLSFÖRTECKNING

Catalogue id	Group
20612	**3**
Issue	Page
PUB 20025115-E	**337**

INNEHÅLLSFÖRTECKNING

GRUPP	Avsnitt	Sida
371 Antennledning för telematik 8293085, 8293086, 8293087, 82930881200		487
371 Antennledning för telematik 8293089, 8293090, 8293091, 82930921250		489
371 Ledningsmatta reverserbar fläkt 8291932	1300	491
371 Kablage, avfallshanterare	2000	493
371 Kablage, avfallshanterare	2100	495
371 Brandsläckare 8291316, 8291317	2200	497
371 Kablage, avfallshanterare	2300	499
371 Kablage, avfallshanterare	2400	501
371 Kablage, rototilt	3000	503
371 Ledningsmatta 8294348, 8294605	3100	505
371 Ledningsmatta 8294348, 8294605	3200	507
372 Elcentral	100	509
372 Transformator	200	511
372 Förvärmningsrelä 8292870	300	513
380 Timräknare 11294093, 11294094	100	515
380 Timräknare 8290413, 8290414, 8290415, 8290416	150	517
380 Timräknare 8293089, 8293090, 8293091, 8293092, 8293085	175	519
380 Timräknare 8293086, 8293087, 8293088	200	521
386 Elektrisk sensor	100	523
386 Elektrisk sensor	200	525
386 Elektrisk sensor	300	527
387 Instrumentpanel, varnings- och informationsenhet 8291941, 8292889,8292890	100	529
387 Instrumentpanel, varnings- och informationsenhet	200	531
387 Backkamera	300	533
393 Kassett-radio med monteringsdetaljer	100	535
393 Radio 11294093, 11294094	150	537
393 Cigarettändare	300	539
398 System för trådlös elektronisk kommunikation (telematik) 8283910	100	541
398 System för trådlös elektronisk kommunikation (telematik) 8283912	150	543
398 System för trådlös elektronisk kommunikation (telematik) 8283911	200	545
398 System för trådlös elektronisk kommunikation (telematik) 8283913	250	547
398 System för trådlös elektronisk kommunikation (telematik) 8293145	300	549
398 Ledningsmattor, (telematik) 8293146	400	551
398 System för trådlös elektronisk kommunikation (telematik)	500	553
398 System för trådlös elektronisk kommunikation (telematik)	600	555
398 System för trådlös elektronisk kommunikation (telematik)	700	557
398 System för trådlös elektronisk kommunikation (telematik)	800	559



Volvo Construction Equipment
www.volvoce.com

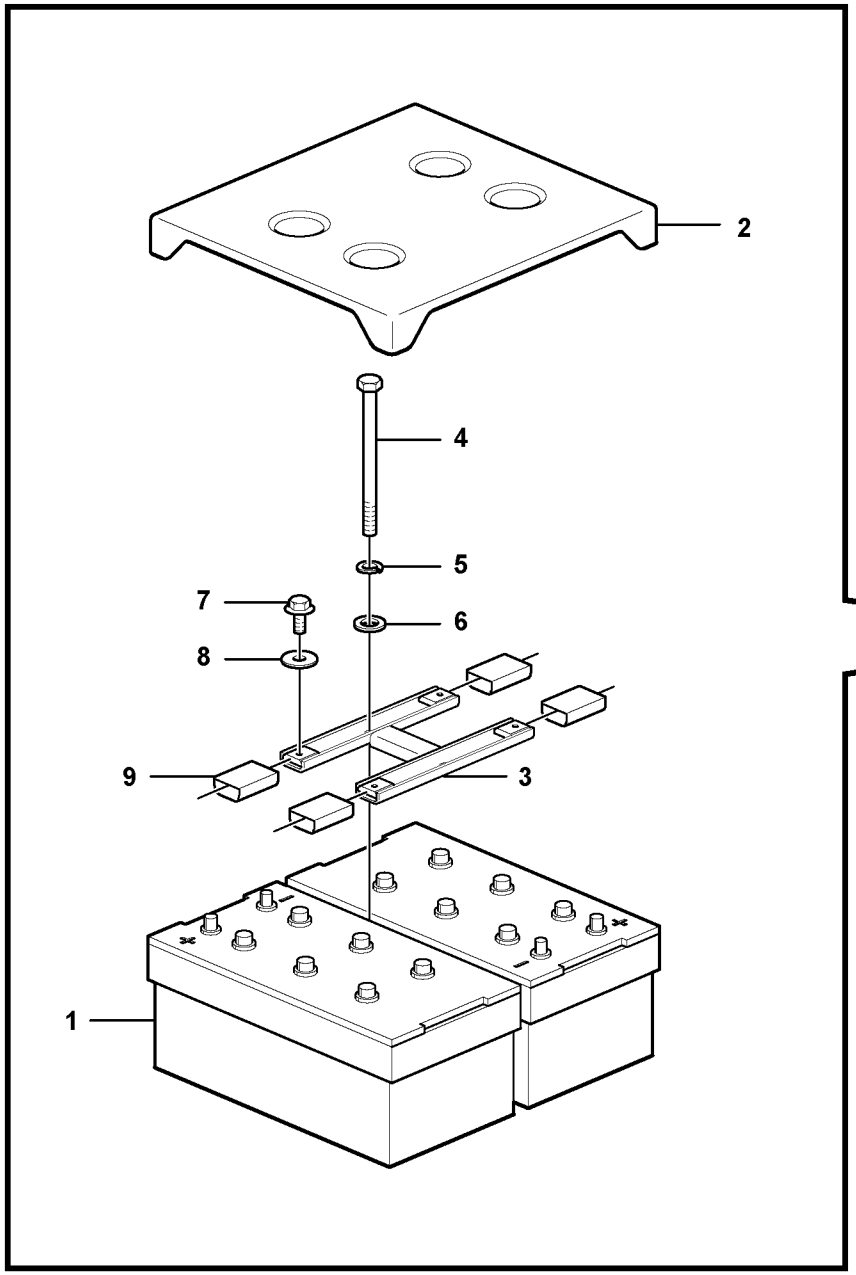

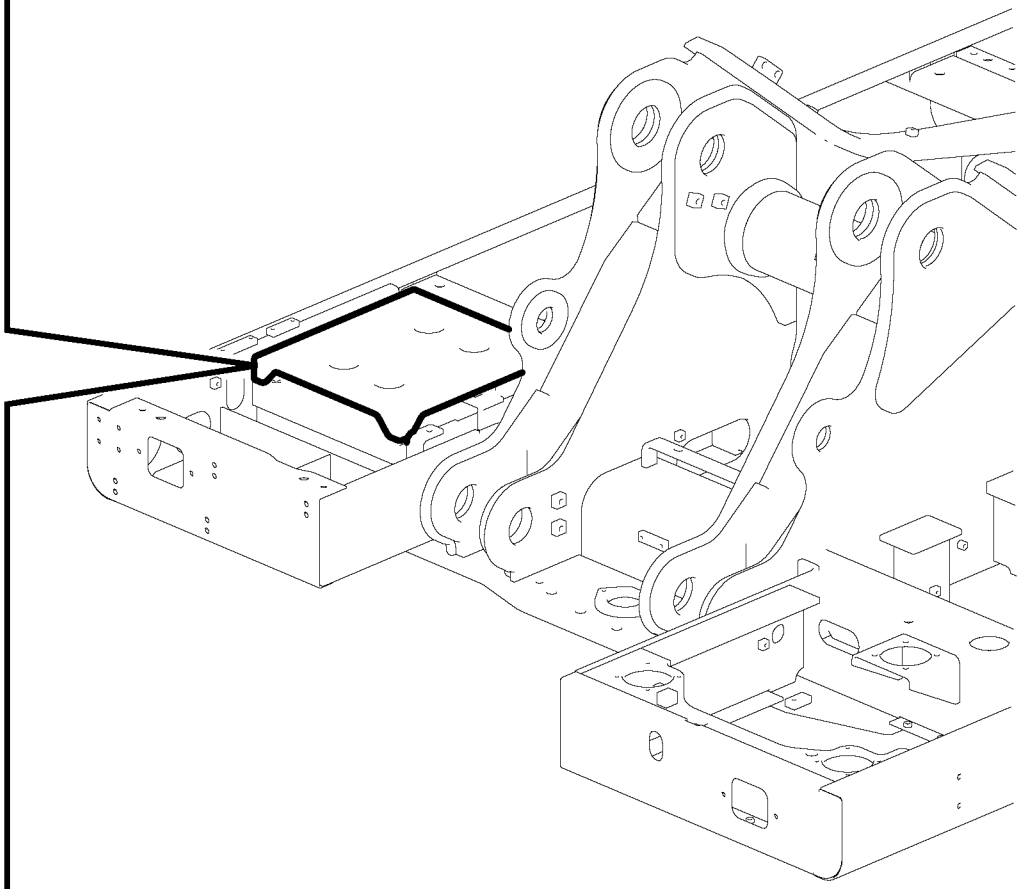

Volvo Construction Equipment

1059330

Fig.	Part No.	Quantity 1	2	3	PS	KIT	Description	Dénomination	Bezeichnung	Denominación	Benämning	Notes
1	**VOE 14880482**	2					Battery	Batterie	Batterie	Batería	Batteri	
2	**VOE 14558283**	1					Cover	Capot	Haube	Capó	Huv	
3	**VOE 14558289**	1			SS		Bracket	Console	Konsole	Consola	Konsol	
4	**VOE 14554928**	2					Bolt	Boulon	Bolzen	Perno	Bult	
5	**VOE 955923**	2					Spring washer	Rondelle élastique	Federscheibe	Arandela elástica	Fjäderbricka	
6	**VOE 955897**	2					Plain washer	Rondelle plane	Flachscheibe	Arandela plana	Planbricka	
7	**VOE 946471**	4					Flange screw	Vis à embase	Flanschschraube	Tornillo embridado	Flänsskruv	
8	**VOE 960143**	4					Plain washer	Rondelle plane	Flachscheibe	Arandela plana	Planbricka	
9	**VOE 14555878**	4					Cover	Capot	Haube	Capo	Lock	

1		**Batteri med monteringsdetaljer** **Batería con accesorios de montaje** **Batterie mit Anbauteilen** **Batterie avec pièces d'assemblage** **Battery with assembling details**	Catalogue id **20612**	Group **310**
2			Illustr. No **1059330**	Section **100**
3			Issue **PUB 20025115-E**	Page **341**
4				
5				

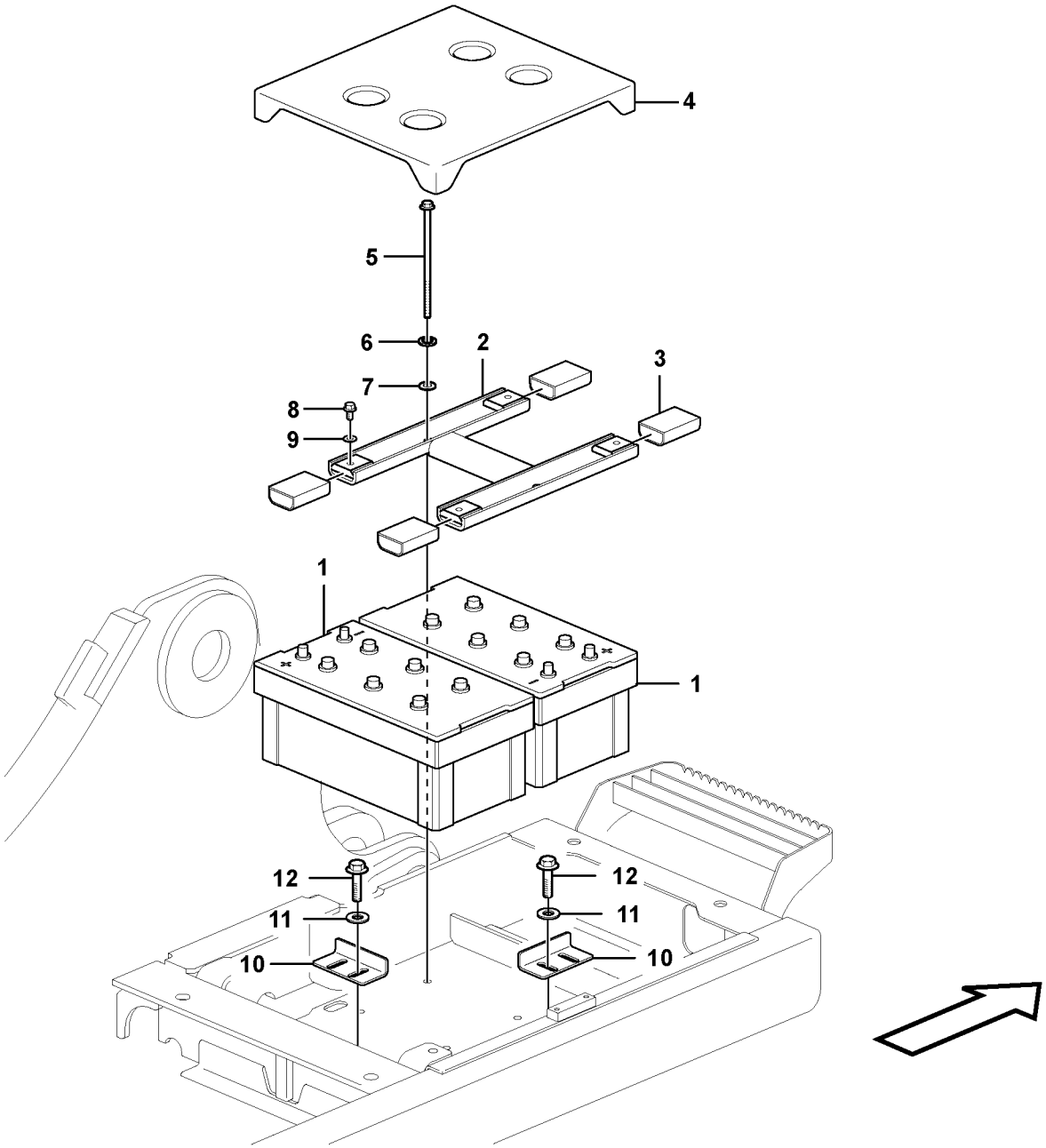

Volvo Construction Equipment

1063114

Fig.	Part No.	Quantity 1	2	3	4	5	PS	KIT	Description	Dénomination	Bezeichnung	Denominación	Benämning	Notes
1	**VOE 14882679**	2							Battery	Batterie	Batterie	Batería	Batteri	
	VOE 14640051		2						Battery	Batterie	Batterie	Batería	Batteri	
2	**VOE 14633573**	1	1						Bracket	Console	Konsole	Consola	Konsol	
3	**VOE 14555878**	4	4						Cover	Capot	Haube	Capo	Lock	
4	**VOE 14558283**	1	1						Cover	Capot	Haube	Capó	Huv	
5	**VOE 14554928**	2	2						Bolt	Boulon	Bolzen	Perno	Bult	
6	**VOE 955923**	2	2						Spring washer	Rondelle élastique	Federscheibe	Arandela elástica	Fjäderbricka	
7	**VOE 13955897**	2	2						Washer	Rondelle	Scheibe	Arandela	Bricka	
8	**VOE 946471**	4	4						Flange screw	Vis à embase	Flanschschraube	Tornillo embridado	Flänsskruv	
9	**VOE 13960143**	4	4						Washer	Rondelle	Scheibe	Arandela	Bricka	
10	**VOE 14614687**	2	2						Bracket	Console	Konsole	Consola	Konsol	
11	**VOE 976945**	4	4						Washer	Rondelle	Scheibe	Arandela	Bricka	
12	**VOE 983250**	4	4						Hexagon screw	Vis à tête hexagona	Sechskantschraub	Tornillo hexagonal	Sexkantsskruv	

1	**8292876**	**Batteri med monteringsdetaljer** **Batería con accesorios de montaje** **Batterie mit Anbauteilen** **Batterie avec pièces d'assemblage** **Battery with assembling details**	Catalogue id **20612**	Group **310**
2	**8292877**			
3			Illustr. No **1063114**	Section **200**
4				
5			Issue **PUB 20025115-E**	Page **343**

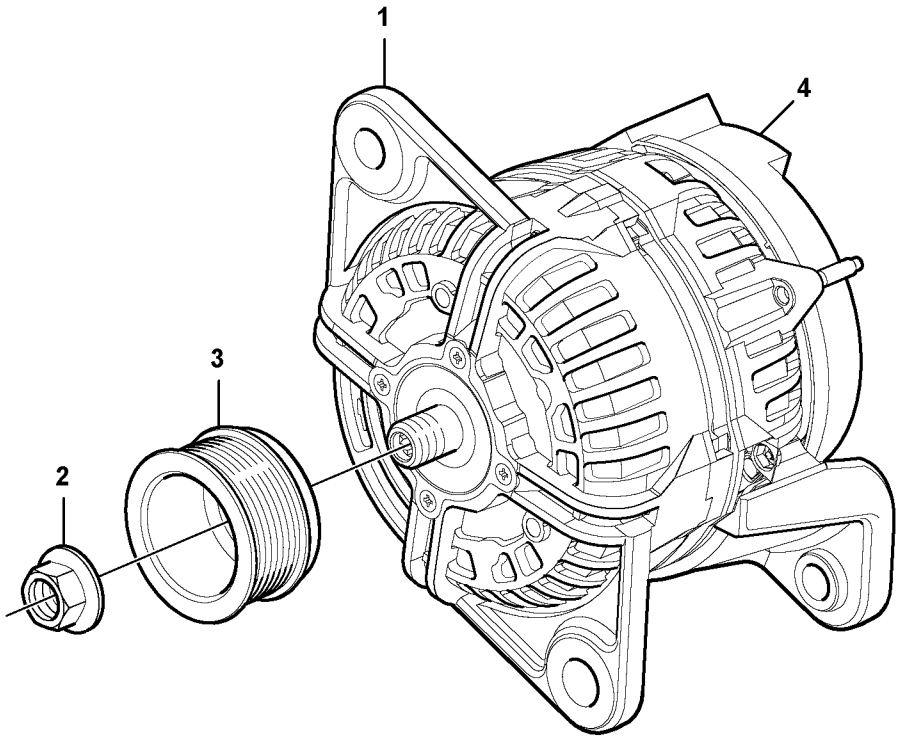
1
2
3
4

Fig.	Part No.	Quantity 1	2	3	PS	KIT	Description	Dénomination	Bezeichnung	Denominación	Benämning	Notes
1	**VOE 15196041**	1					Alternator	Alternateur	Generator	Alternador	Generator	
2	**VOE 21565863**	1					•Flange nut	•Écrou à bride	•Bundmutter	•Tuerca embridada	•Flänsmutter	
3	**VOE 20775463**	1					•Pulley	•Poulie	•Riemenscheibe	•Polea	•Remskiva	
4	**VOE 20523391**	1					Charge regulator	Régulateur charge	Reglerschalter	Regulador carga	Laddningsregulator	(VOE 20798185)

1		**Växelströmsgenerator** **Alternador** **Generator** **Alternateur** **Alternator**	Catalogue id **20612**	Group **321**
2			Illustr. No **1062032**	Section **100**
3			Issue **PUB 20025115-E**	Page **345**
4				
5		**8289045, 8289682**		

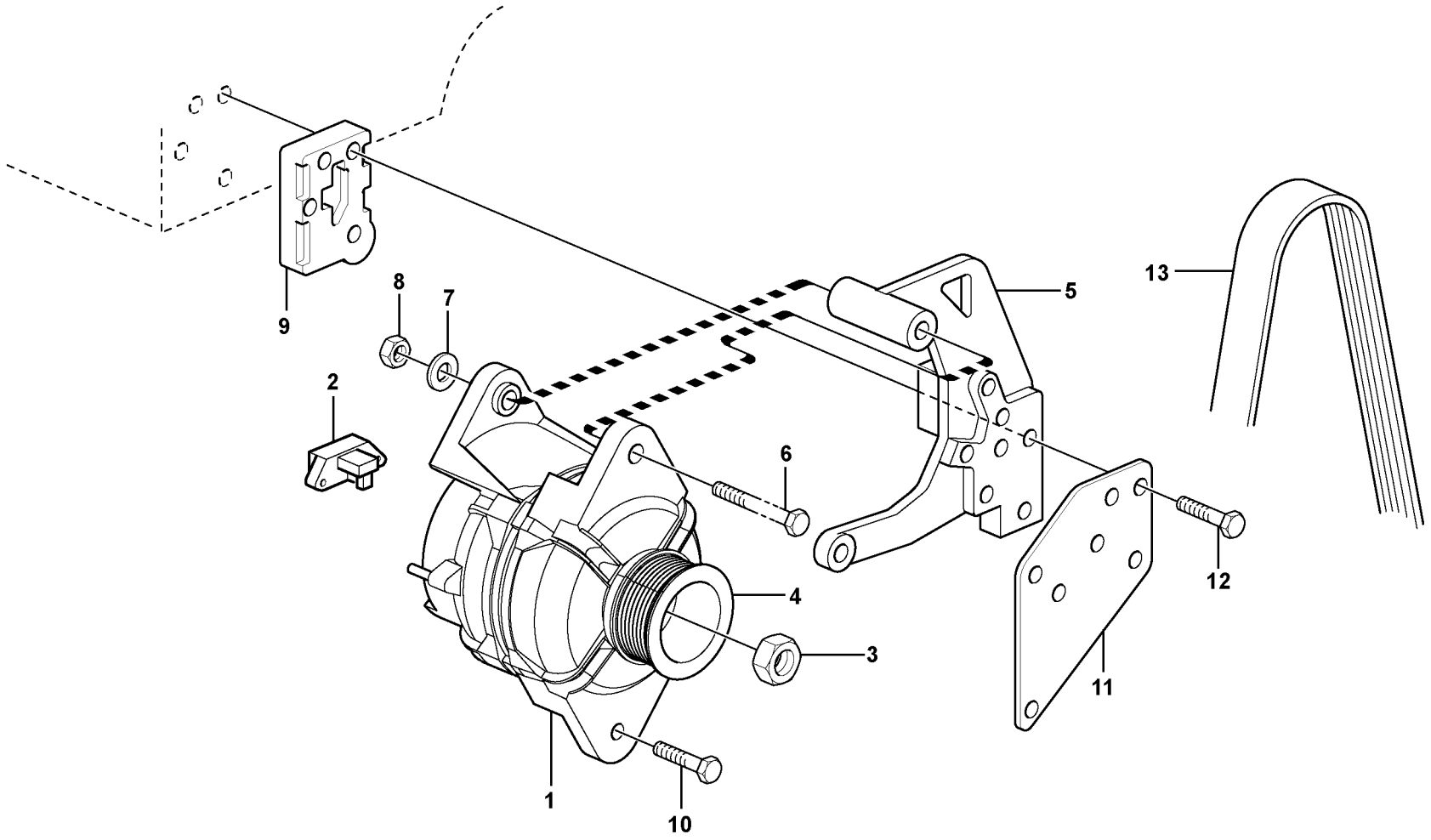

Volvo Construction Equipment

1019879

Fig.	Part No.	Quantity 1	2	3	PS	KIT	Description	Dénomination	Bezeichnung	Denominación	Benämning	Notes
1	**VOE 21695802**	1					Alternator	Alternateur	Generator	Alternador	Generator	
2	**VOE 20523391**	1					•Charge regulator	•Régulateur charge	•Reglerschalter	•Regulador carga	•Laddningsregulator	(VOE 20798185)
3	**VOE 21565863**	1					•Flange nut	•Écrou à bride	•Bundmutter	•Tuerca embridada	•Flänsmutter	(VOE 20765377)
4	**VOE 20775463**	1					Pulley	Poulie	Riemenscheibe	Polea	Remskiva	
5	**VOE 21456384**	1					Bracket	Console	Konsole	Consola	Konsol	(VOE 20798109)
6	**VOE 20764159**	1					Hexagon screw	Vis à tête hexagonale	Sechskantschraube	Tornillo hexagonal	Sexkantsskruv	
7	**VOE 20764147**	2					Washer	Rondelle	Scheibe	Arandela	Bricka	
8	**VOE 20542497**	1					Hexagon nut	Écrou hexagonal	Sechskantmutter	Tuerca hexagonal	Sexkantsmutter	
9	**VOE 20798125**	1					Washer	Rondelle	Scheibe	Arandela	Bricka	
10	**VOE 20450756**	1					Screw	Vis	Schraube	Tornillo	Skruv	
11	**VOE 21134681**	1					Plate	Tôle	Blech	Chapa	Plåt	(VOE 20798141)
12	**VOE 20798113**	4					Bolt	Boulon	Bolzen	Perno	Bult	
13	**VOE 21620133**	1					V-ribbed belt	Courroie striée	Mehrspurriemen	Correa en v	Flerspårsrem	See group 263, Page 285

1		**Generator med monteringsdetaljer** **Alternador con assesorios de montage** **Generator mit Anbauteilen** **Alternateur avec pieces de montage** **Alternator with assembling details**	Catalogue id **20612**	Group **321**
2				
3			Illustr. No **1019879**	Section **110**
4				
5		**8291929, 8291930**	Issue **PUB 20025115-E**	Page **347**



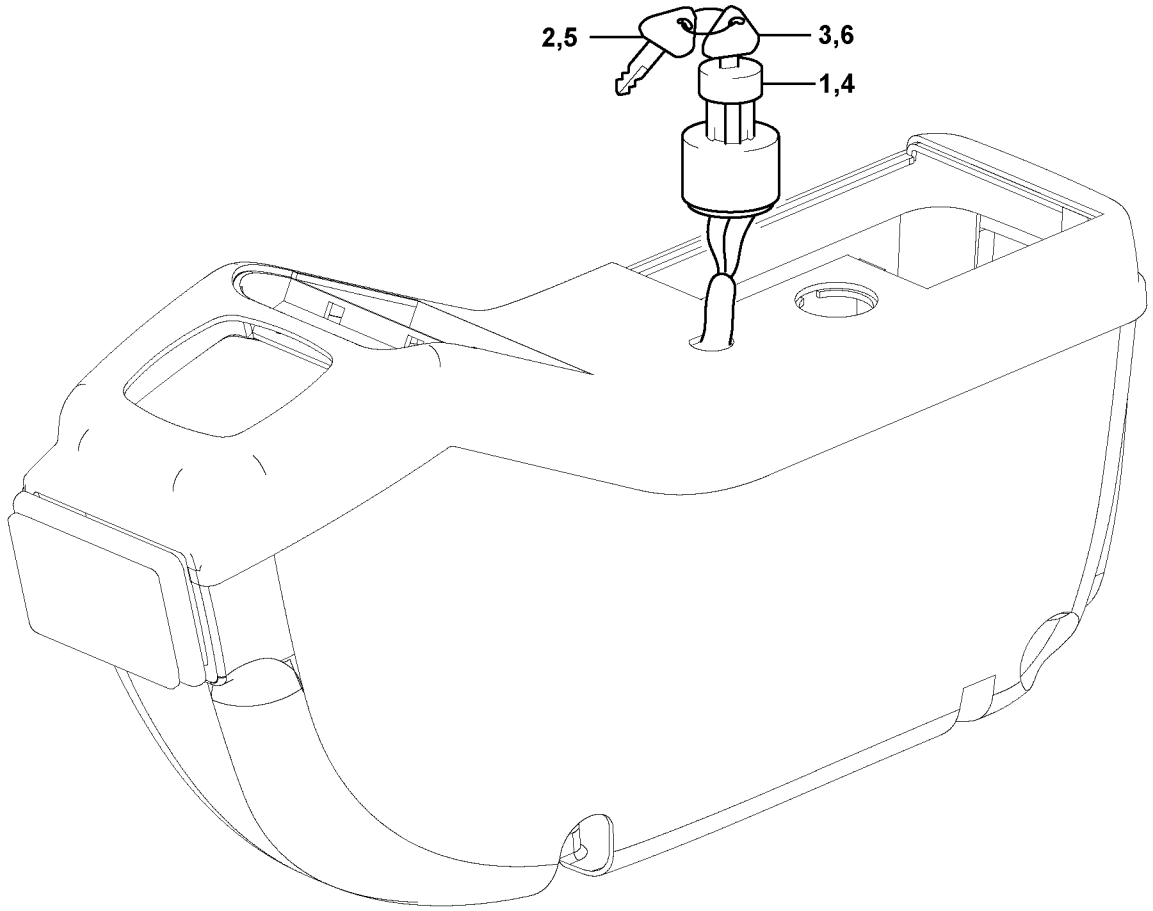

Volvo Construction Equipment

1022127

Fig.	Part No.	Quantity 1	2	3	PS	KIT	Description	Dénomination	Bezeichnung	Denominación	Benämning	Notes
1	**VOE 14529152**	1					Starter switch	Verrouillage de déma	Startschloss	Cerradura de arranqu	Startlås	Specific
2		2			NS		•Key	•Clavette	•Keil	•Llave (cuna)	•Kil	
3		1			NS		•Key	•Clavette	•Keil	•Llave (cuna)	•Kil	
4	**VOE 14526158**		1				Starter switch	Verrouillage de déma	Startschloss	Cerradura de arranqu	Startlås	Master
5	**SA 14529180**		1				•Key	•Clavette	•Keil	•Llave (cuna)	•Kil	
6	**SA 14529178**		2				•Key	•Clavette	•Keil	•Llave (cuna)	•Kil	

1	**8277153**	**Nyckelsystem** **Sistema de llave** **Schlüsselsystem** **Système de clé** **Key system**	Catalogue id **20612**	Group **330**
2	**8277154**		Illustr. No **1022127**	Section **100**
3			Issue **PUB 20025115-E**	Page **349**
4				
5				



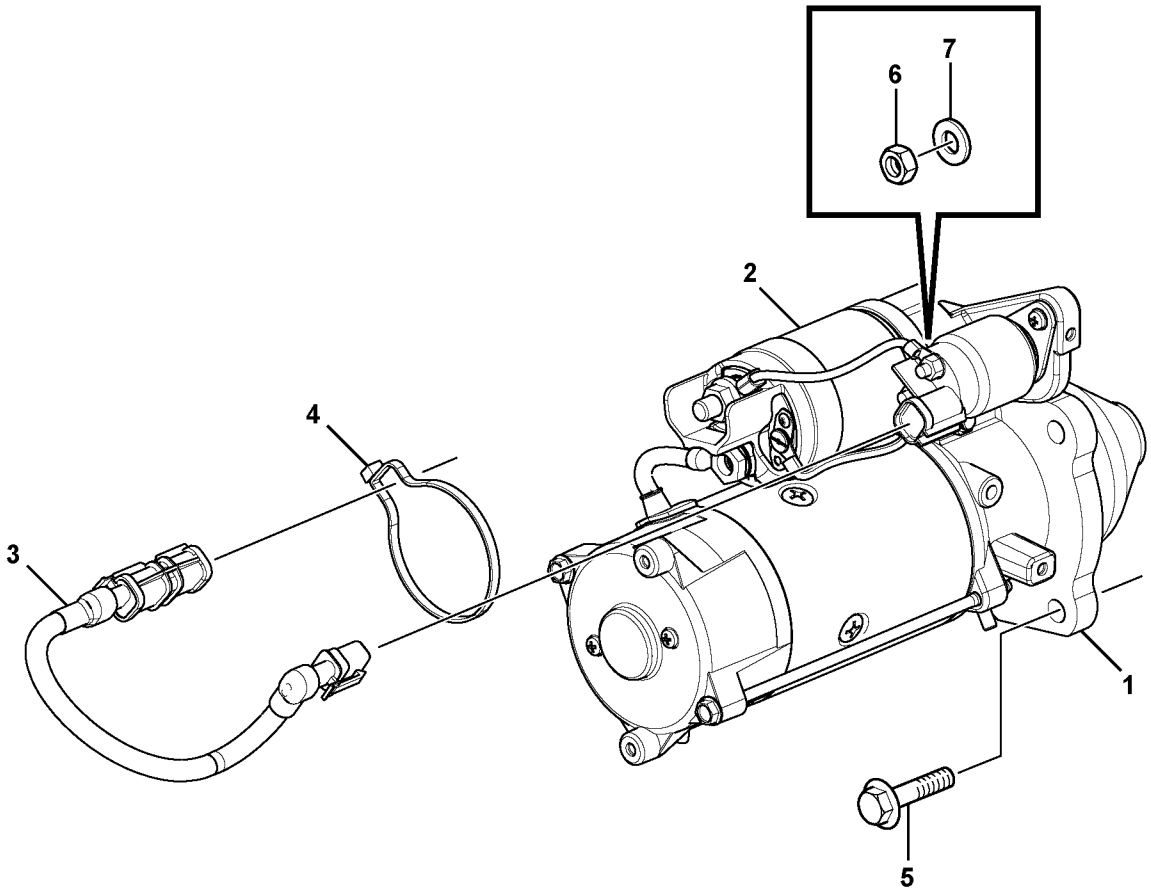
7
6
2
4
3
1
5

Fig.	Part No.	Quantity 1	2	3	P S	K I T	Description	Dénomination	Bezeichnung	Denominación	Benämning	Notes
1	**VOE 21306350**	1					Starter motor	Démarreur	Anlasser	Motor de arranque	Startmotor	MO3301
2	**VOE 20796066**	1					•Relay	•Relais	•Relais	•Relé	•Relä	
3	**VOE 21721354**	1					Cable	Câble	Kabel	Cable	Kabel	
4	**VOE 20513984**	1			OP		•Strip clamp	•Serrage de ruban	•Bandklammer	•Abrazadera de cinta	•Bandklamma	
5	**VOE 20593357**	3					Hexagon screw	Vis à tête hexagonale	Sechskantschraube	Tornillo hexagonal	Sexkantsskruv	
6	**VOE 20459037**	2					Nut	Écrou	Mutter	Tuerca	Mutter	
7	**VOE 13940090**	2					Washer	Rondelle	Scheibe	Arandela	Bricka	

1		**Startmotor med monteringsdetaljer** **Motor de arranque con assesorios de montaje** **Anlasser mit Anbauteilen** **Démarreur avec pieces de montage** **Starter motor with assembling details**	Catalogue id **20612**	Group **331**
2				
3			Illustr. No **1062744**	Section **100**
4				
5		**8289045, 8289682**	Issue **PUB 20025115-E**	Page **351**

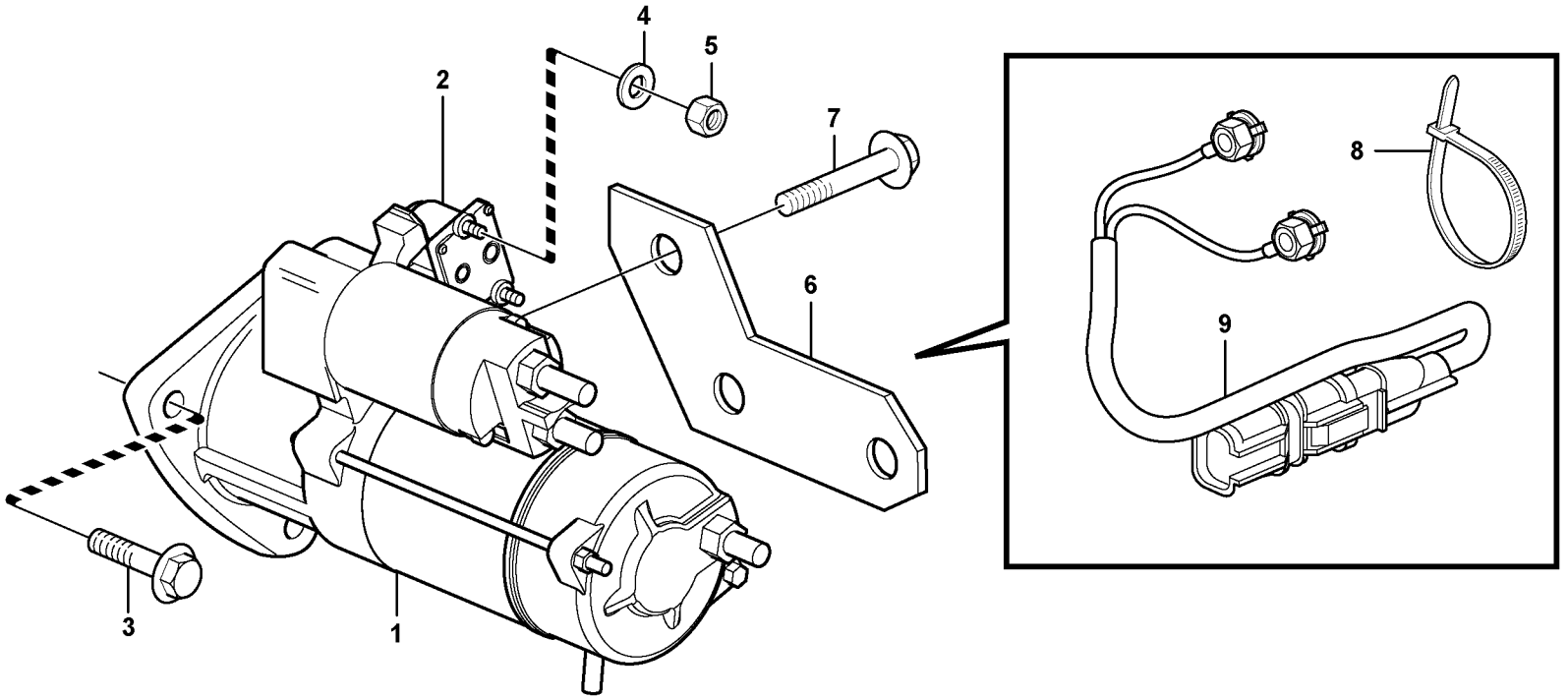
4
5
2
7
6
8
9
3
1

Fig.	Part No.	Quantity 1	2	3	PS	KIT	Description	Dénomination	Bezeichnung	Denominación	Benämning	Notes
1	**VOE 21306350†**	1					Starter	Démarreur	Anlasser	Arrancador	Startanordning	
2	**VOE 20796066**	1					•Relay	•Relais	•Relais	•Relé	•Relä	
3	**VOE 20593357**	3					Hexagon screw	Vis à tête hexagonale	Sechskantschraube	Tornillo hexagonal	Sexkantsskruv	
4	**VOE 13940090**	2					Washer	Rondelle	Scheibe	Arandela	Bricka	
5	**VOE 20459037**	2					Nut	Écrou	Mutter	Tuerca	Mutter	
6		1			NS		Retaining plate	Plaque retenue	Halteplatte	Placa de sujeción	Hållarplatta	
7	**VOE 20460055**	1					Screw	Vis	Schraube	Tornillo	Skruv	
8	**VOE 4881440**	2					Cable tie	Serre-câble	Kabelbinder	Abrazadera de cinta	Buntband	
9	**VOE 21312943**	1					Cable	Câble	Kabel	Cable	Kabel	

1		**Startmotor med monteringsdetaljer** **Motor de arranque con assesorios de montaje** **Anlasser mit Anbauteilen** **Démarreur avec pieces de montage** **Starter motor with assembling details**	Catalogue id **20612**	Group **331**
2				
3			Illustr. No **1054782**	Section **110**
4				
5		**8291929, 8291930**	Issue **PUB 20025115-E**	Page **353**

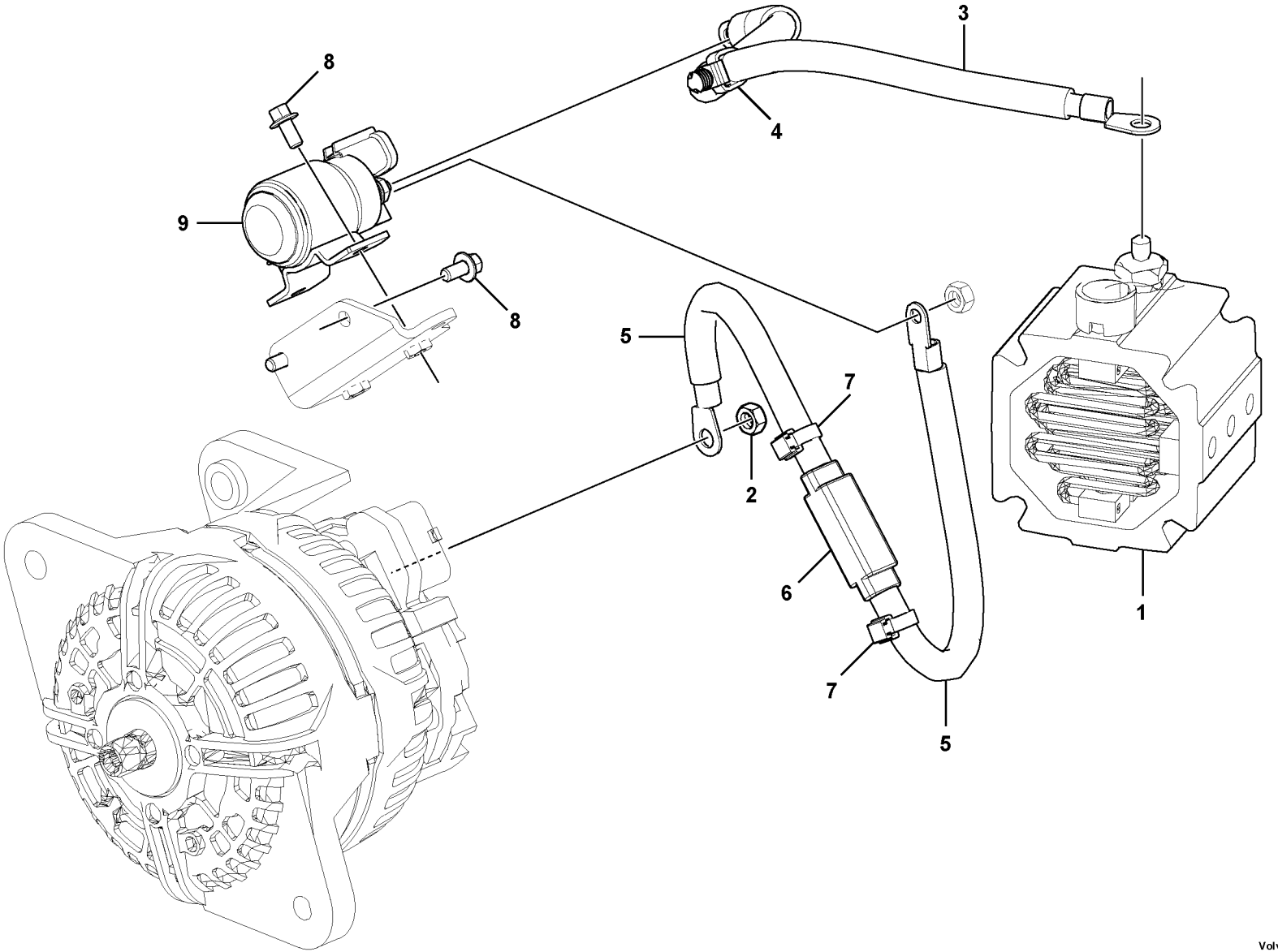

Volvo Construction Equipment
1062754

Fig.	Part No.	Quantity 1	2	3	PS	KIT	Description	Dénomination	Bezeichnung	Denominación	Benämning	Notes
1							Heater	Elément de chauffag	Heizkörper	Calefaccion	Värmeelement	See group 333, Page 359
2	**VOE 20405733**	1					Hexagon nut	Écrou hexagonal	Sechskantmutter	Tuerca hexagonal	Sexkantsmutter	
3	**VOE 21721296**	1					Cable	Câble	Kabel	Cable	Kabel	
4	**VOE 20834570**	2					•Retainer	•Retenue	•Halter	•Soporte	•Hållare	
5	**VOE 21851210**	1					Cable	Câble	Kabel	Cable	Kabel	(VOE 21721234)
6	**VOE 21721199**	1					•Fuse	•Fusible	•Sicherung	•Fusible	•Säkring	
7	**VOE 20834570**	2					•Retainer	•Retenue	•Halter	•Soporte	•Hållare	
8	**VOE 20405729**	4					Screw	Vis	Schraube	Tornillo	Skruv	
9	**VOE 21311705**	1					Relay	Relais	Relais	Relé	Relä	RE2501

1		**Startelement med relä** **Precalentador con rele** **Vorwätmer mit Relais** **Préchauffeur avec relais** **Pre-heater with relay**	Catalogue id **20612**	Group **333**
2				
3			Illustr. No **1062754**	Section **100**
4				
5		**8289045, 8289682**	Issue **PUB 20025115-E**	Page **355**

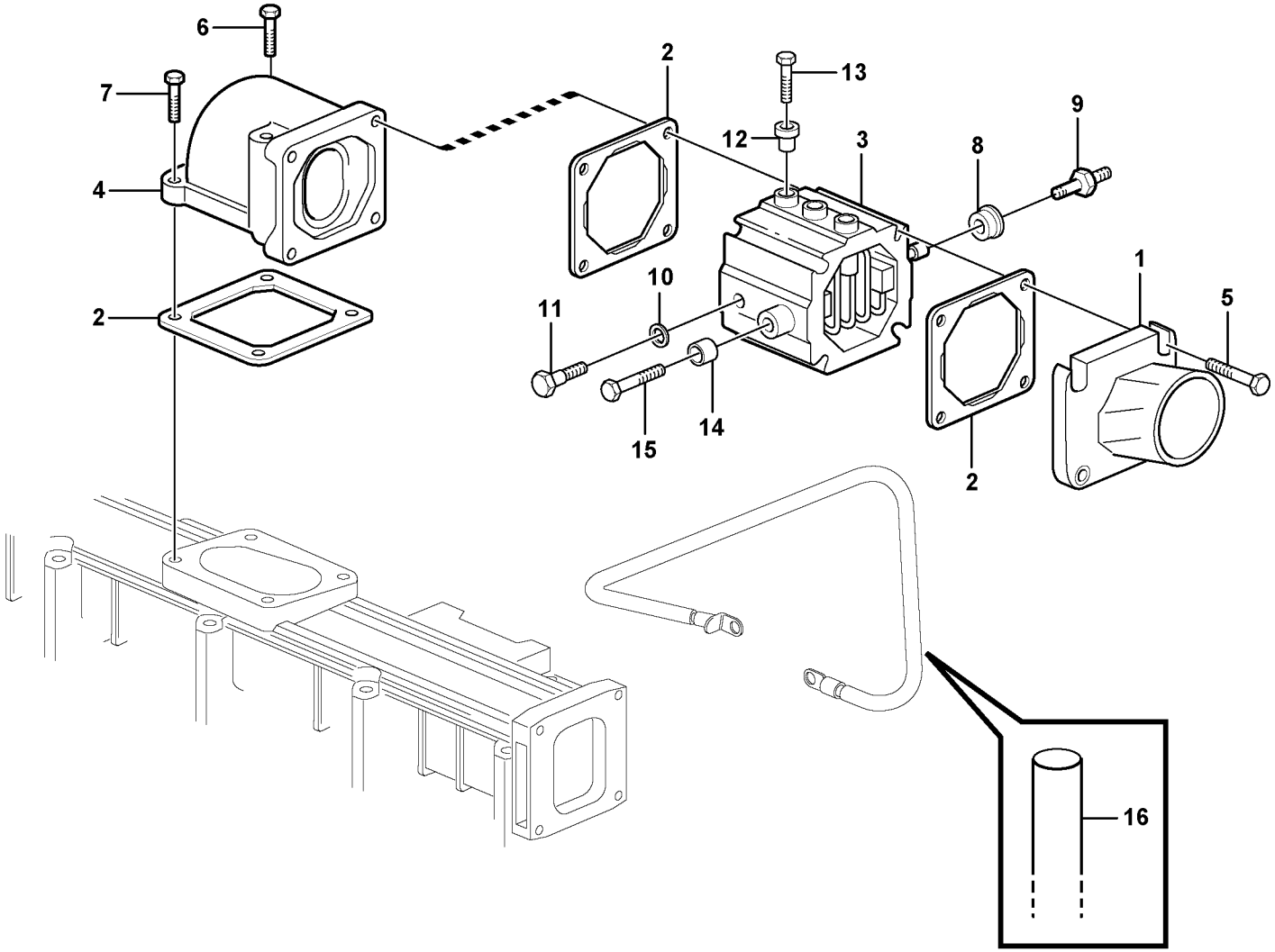

Volvo Construction Equipment

1067868

Fig.	Part No.	Quantity 1	2	3	PS	KIT	Description	Dénomination	Bezeichnung	Denominación	Benämning	Notes
1	**VOE 21511601**	1					Hose Nipple	Raccor.flexible	Schlauchnippel	Niple Manguera	Slangnippel	(VOE 20498528)
2	**VOE 20531832**	3					Gasket	Joint	Dichtung	Junta	Packning	
3	**VOE 20758403**	1					Heater	Réchauffeur	Heizgerät	Calefactor	Värmare	
4	**VOE 20459938**	1					Elbow	Coude	Winkel	Ángulo	Vinkel	
5	**VOE 993447**	4					Flange screw	Vis à embase	Flanschschraube	Tornillo embridado	Flänsskruv	
6	**VOE 20460124**	2					Screw	Vis	Schraube	Tornillo	Skruv	
7	**VOE 20405504**	2					Screw	Vis	Schraube	Tornillo	Skruv	
8	**VOE 20521558**	3					Insulator	Isolateur	Isolator	Aislador	Isolator	
9	**VOE 20726089**	1					Connector	Raccord	Anschluss	Union	Anslutning	
10	**VOE 20498524**	1					Sealing ring	Bague étanchéité	Dichtring	Anillo retén	Tätningsring	
11	**VOE 20498498**	1					Connector	Pièce connexion	Verbindungsstück	Pieza de conexión	Förbindningsstycke	
12	**VOE 20550336**	3					Insulator	Isolateur	Isolator	Aislador	Isolator	
13	**VOE 20550356**	3					Bolt	Boulon	Bolzen	Perno	Bult	
14	**VOE 20758437**	2					Insulator	Isolateur	Isolator	Aislador	Isolator	
15	**VOE 13949578**	2					Screw	Vis	Schraube	Tornillo	Skruv	
16	**VOE 20508650**	1					Hose	Durit	Schlauch	Tubo flexible	Slang	

1		**Startelement** **Precalentador** **Vorwärmer** **Préchauffeur** **Pre-heater**	Catalogue id **20612**	Group **333**
2			Illustr. No **1067868**	Section **110**
3			Issue **PUB 20025115-E**	Page **357**
4				
5		**8291929, 8291930**		

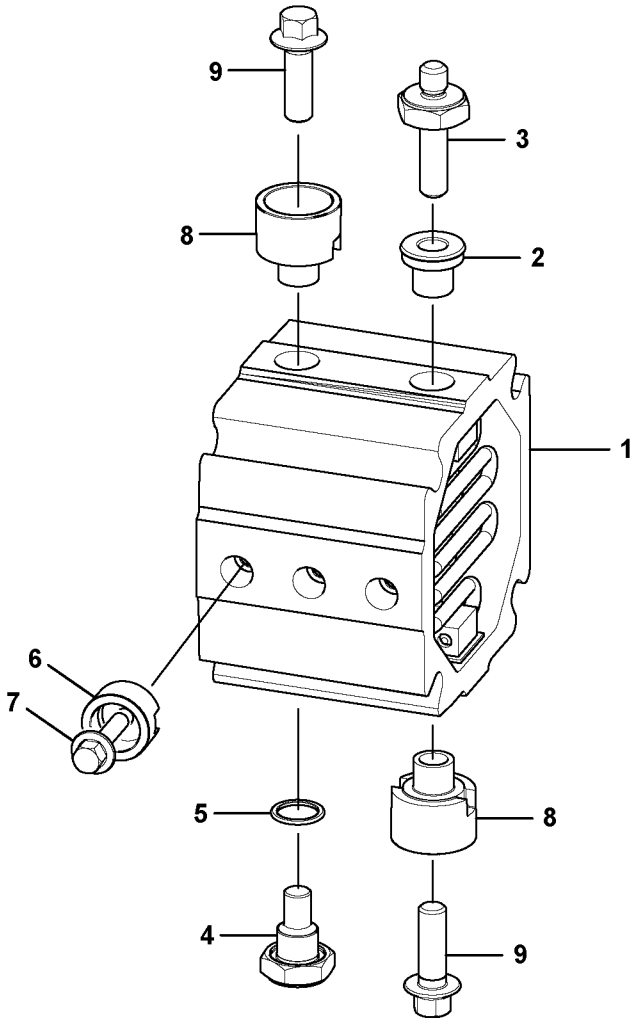
9
3
8
2
1
6
7
5
8
4
9

Fig.	Part No.	Quantity 1	2	3	P S	K I T	Description	Dénomination	Bezeichnung	Denominación	Benämning	Notes
1	**VOE 20758403**	1					Heater	Réchauffeur	Heizgerät	Calefactor	Värmare	HE2501
2	**VOE 20521558**	3					•Insulator	•Isolateur	•Isolator	•Aislador	•Isolator	
3	**VOE 20726089**	1					•Connector	•Raccord	•Anschluss	•Union	•Anslutning	
4	**VOE 21638698**	1					•Connector	•Connexion	•Anschluss	•Unión	•Anslutning	
5	**VOE 20498524**	1					•Sealing ring	•Bague étanchéité	•Dichtring	•Anillo retén	•Tätningsring	
6	**VOE 20550336**	3					•Insulator	•Isolateur	•Isolator	•Aislador	•Isolator	
7	**VOE 20550356**	3					•Bolt	•Boulon	•Bolzen	•Perno	•Bult	
8	**VOE 20758437**	2					•Insulator	•Isolateur	•Isolator	•Aislador	•Isolator	
9	**VOE 13949578**	2					•Screw	•Vis	•Schraube	•Tornillo	•Skruv	

1		**Startelement** **Precalentador** **Vorwärmer** **Préchauffeur** **Pre-heater**	Catalogue id **20612**	Group **333**
2			Illustr. No **1062472**	Section **200**
3			Issue **PUB 20025115-E**	Page **359**
4				
5		**8289045, 8289682**		

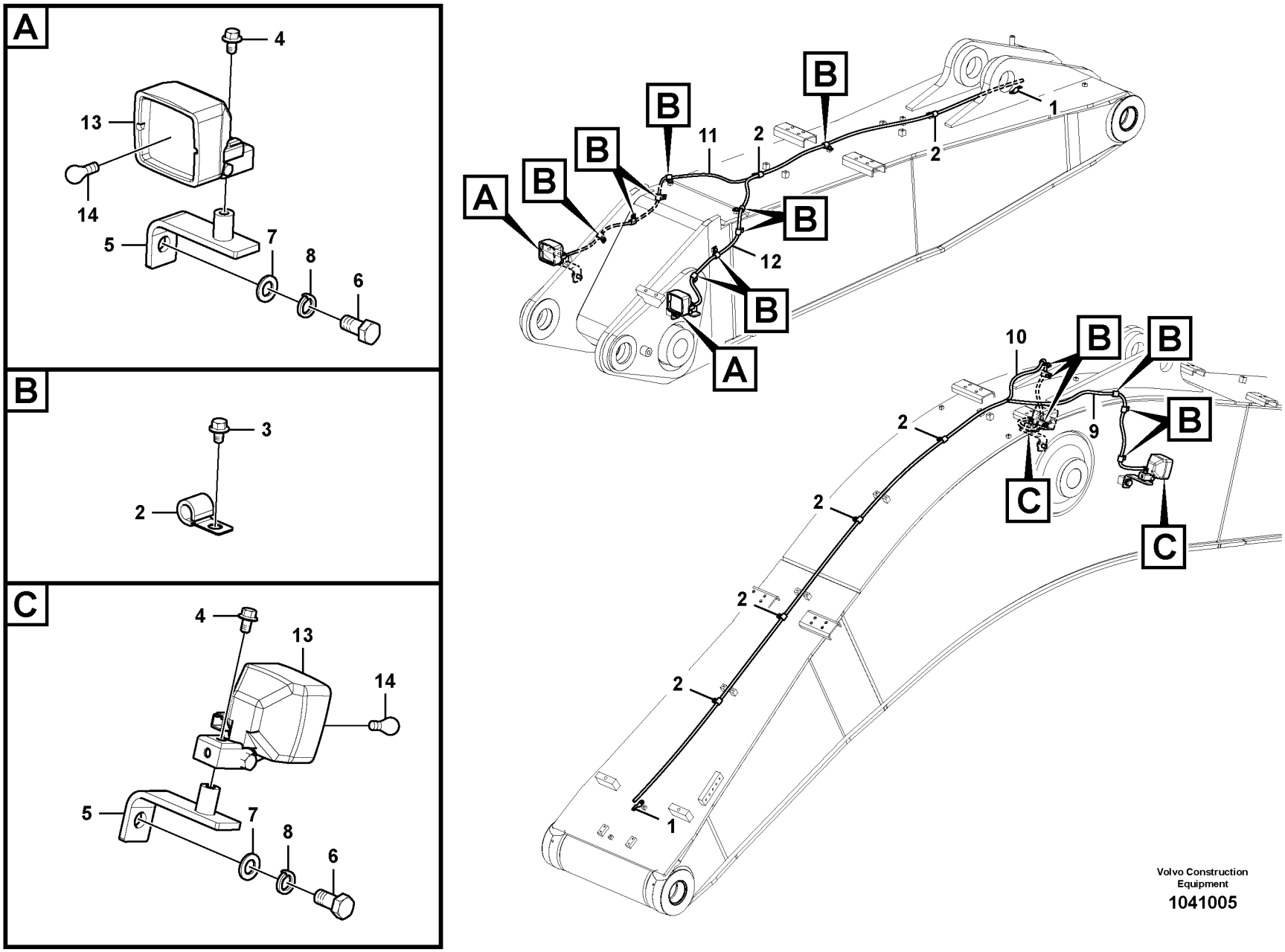

Volvo Construction Equipment

1041005

Fig.	Part No.	Quantity 1	2	3	4	5	PS	KIT	Description	Dénomination	Bezeichnung	Denominación	Benämning	Notes
1	**VOE 14522575**	1	1	1	1				Clip	Clip	Clip	Clip	Clips	
2	**VOE 14500293**	10	7	11	7				Clip	Clip	Clip	Clip	Clips	
3	**VOE 947107**	6	3	9	5				Flange screw	Vis à embase	Flanschschraube	Tornillo embridado	Flänsskruv	
4	**VOE 946471**	2	1	2	1				Flange screw	Vis à embase	Flanschschraube	Tornillo embridado	Flänsskruv	
5	**VOE 14514339**	2	1	2	1				Bracket	Console	Konsole	Consola	Konsol	
6	**VOE 978936**	2	1	2	1				Hexagon screw	Vis à tête hexagona	Sechskantschraub	Tornillo hexagonal	Sexkantsskruv	
7	**VOE 13955900**	2	1	2	1				Washer	Rondelle	Scheibe	Arandela	Bricka	
8	**VOE 955926**	2	1	2	1				Spring washer	Rondelle élastique	Federscheibe	Arandela elástica	Fjäderbricka	
9	**VOE 14602887**	1							Cable harness	Faisceau câbles	Kabelbaum	Manojo cables	Ledningsmatta	
10	**VOE 14587713**		1						Cable harness	Faisceau câbles	Kabelbaum	Manojo cables	Ledningsmatta	
11	**VOE 14602888**			1					Cable harness	Faisceau câbles	Kabelbaum	Manojo cables	Ledningsmatta	
12	**VOE 14590068**				1				Cable harness	Faisceau câbles	Kabelbaum	Manojo cables	Ledningsmatta	
13	**VOE 11039846**	2	1	2	1				Work lamp	Projecteur de travai	Arbeitsscheinwerfe	Faro de trabajo	Arbetsstrålkastare	
14	**VOE 943903**	2	1	2	1	2			•Bulb	•Ampoule	•Glühlampe	•Bombilla	•Glödlampa	70W

1	**8289689**	**Arbetsbelysning på bom** **Lámpara de trabajo en pluma** **Arbeitsscheinwerfer auf Ausleger** **Projecteur de travail sur la flèche** **Working lamp on boom**	Catalogue id **20612**	Group **350**
2	**8289688**		Illustr. No **1041005**	Section **100**
3	**8289691**		Issue **PUB 20025115-E**	Page **361**
4	**8289690**			
5				

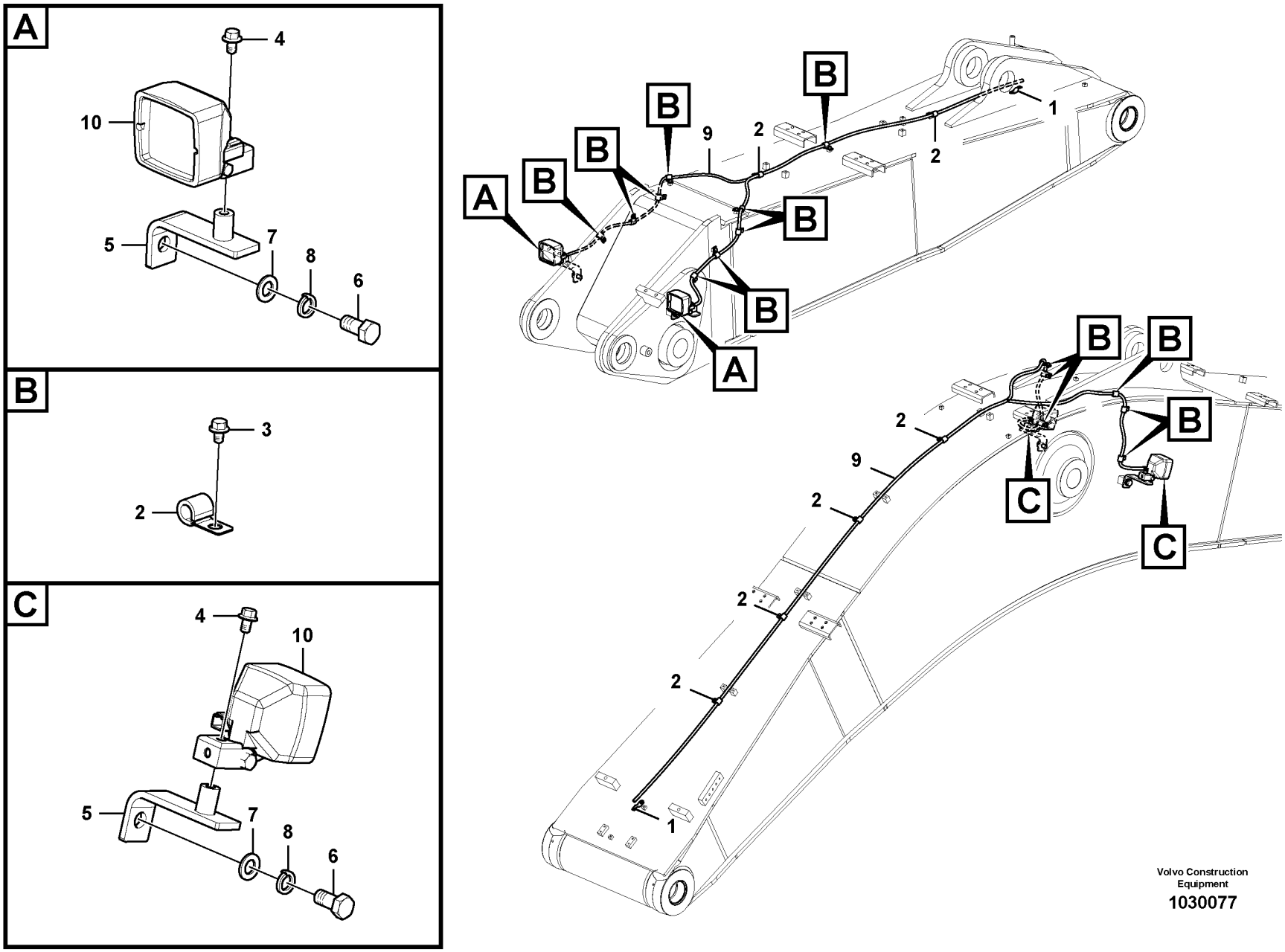

Volvo Construction Equipment

1030077

Fig.	Part No.	Quantity 1	2	3	PS	KIT	Description	Dénomination	Bezeichnung	Denominación	Benämning	Notes
1	**VOE 14522575**	1	1				Clip	Clip	Clip	Clip	Clips	
2	**VOE 14500293**	10	11				Clip	Clip	Clip	Clip	Clips	
3	**VOE 947107**	6	9				Flange screw	Vis à embase	Flanschschraube	Tornillo embridado	Flänsskruv	
4	**VOE 946471**	2	2				Flange screw	Vis à embase	Flanschschraube	Tornillo embridado	Flänsskruv	
5	**VOE 14514339**	2	2				Bracket	Console	Konsole	Consola	Konsol	
6	**VOE 978936**	2	2				Hexagon screw	Vis à tête hexagonale	Sechskantschraube	Tornillo hexagonal	Sexkantsskruv	
7	**VOE 13955900**	2	2				Washer	Rondelle	Scheibe	Arandela	Bricka	
8	**VOE 955926**	2	2				Spring washer	Rondelle élastique	Federscheibe	Arandela elástica	Fjäderbricka	
9	**VOE 14602887**	1					Cable harness	Faisceau câbles	Kabelbaum	Manojo cables	Ledningsmatta	
	VOE 14602888		1				Cable harness	Faisceau câbles	Kabelbaum	Manojo cables	Ledningsmatta	
10	**VOE 15677680**	2	2				Work lamp	Projecteur de travail	Arbeitsscheinwerfer	Faro de trabajo	Arbetsstrålkastare	

1	**8294519**	**Arbetsbelysning på bom** **Lámpara de trabajo en pluma** **Arbeitsscheinwerfer auf Ausleger** **Projecteur de travail sur la flèche** **Working lamp on boom**	Catalogue id **20612**	Group **350**
2	**8294528**		Illustr. No **1030077**	Section **200**
3			Issue **PUB 20025115-E**	Page **363**
4				
5				

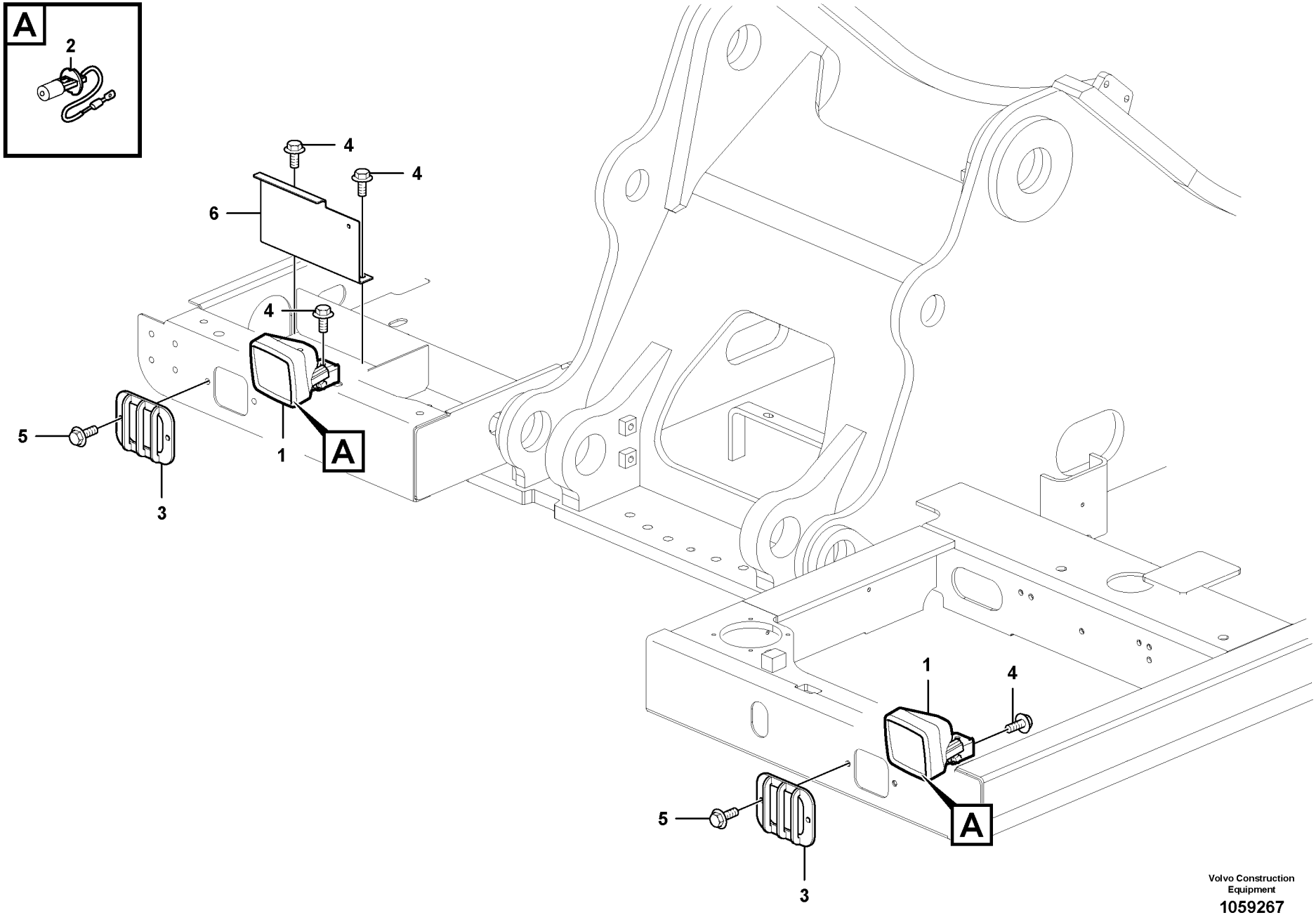

Volvo Construction Equipment

1059267

Fig.	Part No.	Quantity 1	2	3	PS	KIT	Description	Dénomination	Bezeichnung	Denominación	Benämning	Notes
1	**VOE 11039846**	2	2				Work lamp	Projecteur de travail	Arbeitsscheinwerfer	Faro de trabajo	Arbetsstrålkastare	
	VOE 15677680			2			Work lamp	Projecteur de travail	Arbeitsscheinwerfer	Faro de trabajo	Arbetsstrålkastare	S/N -211083
	VOE 14675697			2			Work lamp	Projecteur de travail	Arbeitsscheinwerfer	Faro de trabajo	Arbetsstrålkastare	S/N 211084-
2	**VOE 943903**	1	1				•Bulb	•Ampoule	•Glühlampe	•Bombilla	•Glödlampa	
3	**VOE 14559104**	2	2	2			Guard	Protection	Schutz	Proteccion	Skydd	
4	**VOE 946471**	4	4	4			Flange screw	Vis à embase	Flanschschraube	Tornillo embridado	Flänsskruv	
5	**VOE 946441**	4	4	4			Flange screw	Vis à embase	Flanschschraube	Tornillo embridado	Flänsskruv	
6	**VOE 14606680**	1		1			Cover	Capot	Haube	Capó	Huv	
	VOE 14633052		1				Cover	Capot	Haube	Capó	Huv	

1	**8291941,8294537**	**Belysning, fram** **Alumbrado, frontal** **Beleuchtung, vorne** **Eclairage, avant** **Lighting, front**	Catalogue id **20612**	Group **352**
2	**8292870**		Illustr. No **1059267**	Section **100**
3	**8294519,8294528**		Issue **PUB 20025115-E**	Page **365**
4				
5				

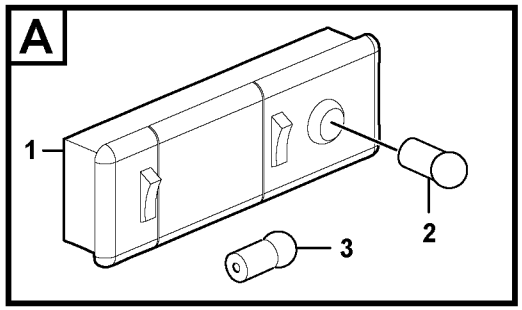

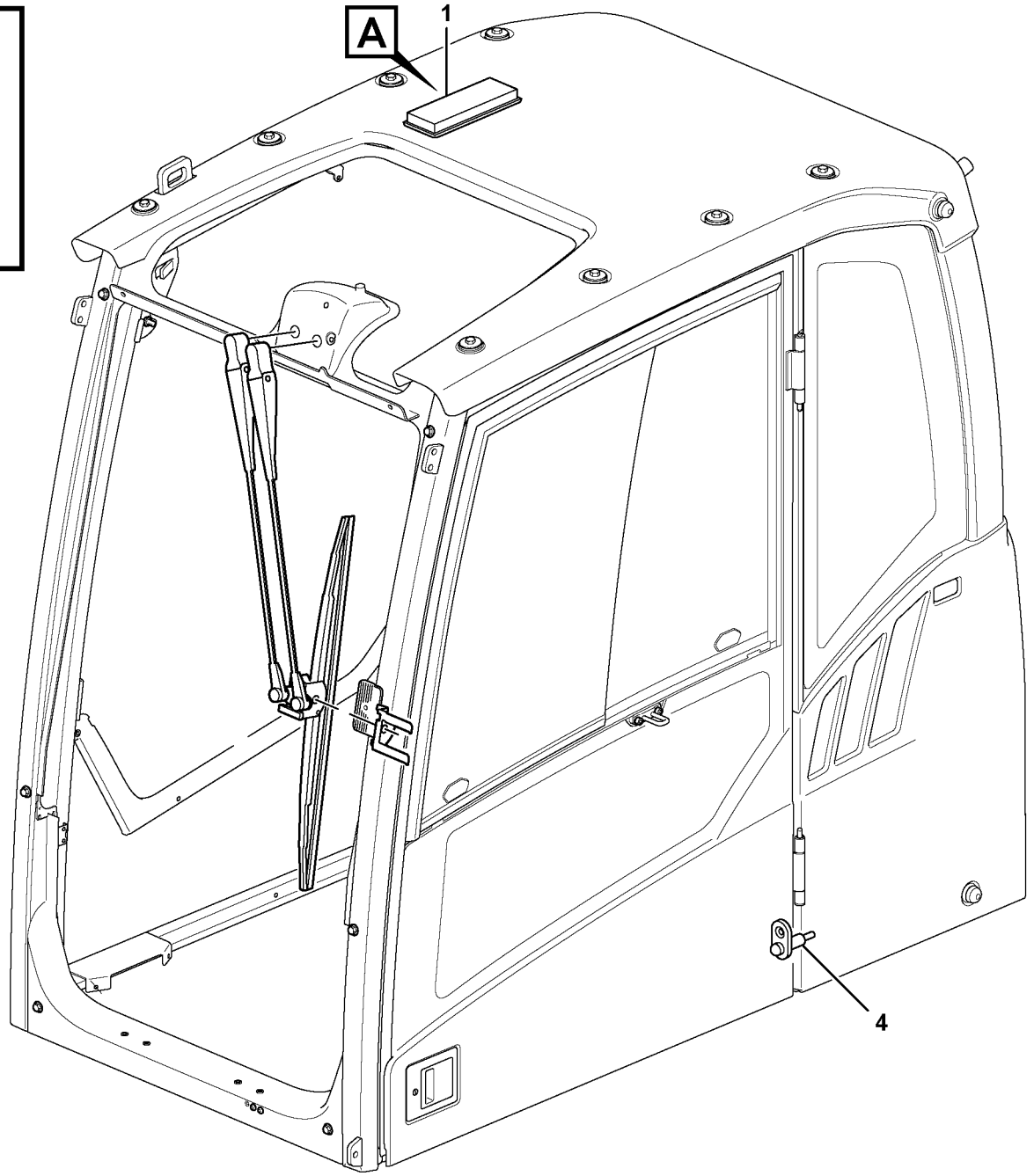

Volvo Construction Equipment

1034748

Fig.	Part No.	Quantity 1	2	3	PS	KIT	Description	Dénomination	Bezeichnung	Denominación	Benämning	Notes
1	**VOE 15021591**	1					Interior lamp	Lampe intérieure	Innenleuchte	Lámpara interior	Innerlampa	
2	**VOE 992520**	1					Bulb	Ampoule	Glühlampe	Bombilla	Glödlampa	(VOE 967710)
3	**VOE 967709**	1					Bulb	Ampoule	Glühlampe	Bombilla	Glödlampa	
4	**VOE 3987417**	1					Switch	Contacteur	Schalter	Interruptor	Strömställare	

1		**Innerbelysning** **Interior lampare** **Innen lampe** **Interieure lampe** **Interior lamp**	Catalogue id **20612**	Group **354**
2			Illustr. No **1034748**	Section **100**
3				
4			Issue **PUB 20025115-E**	Page **367**
5		**11294093, 11294094**		



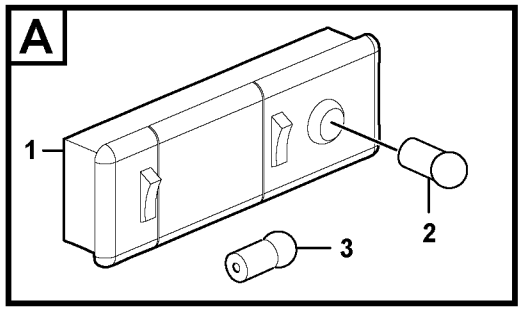

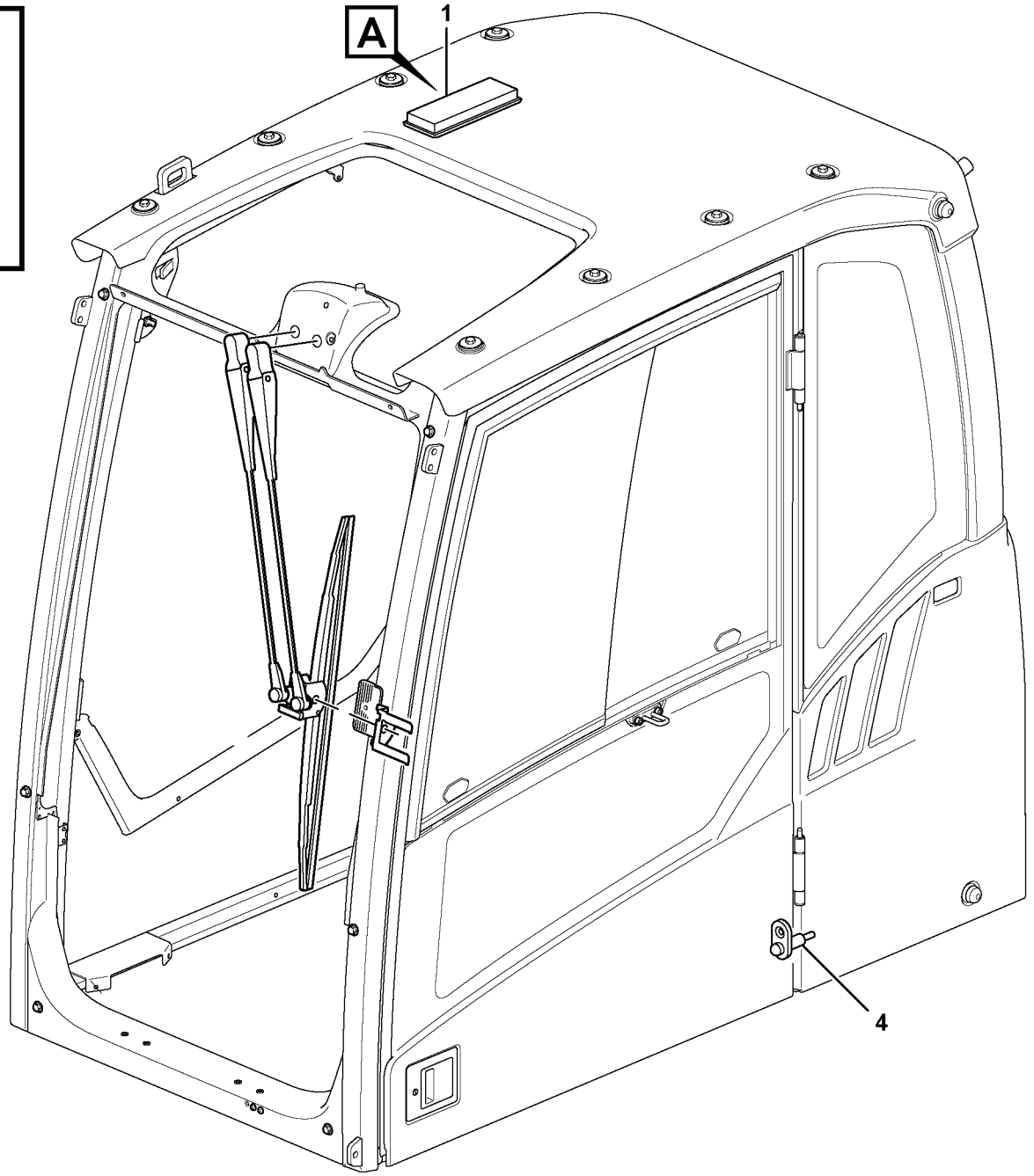

Volvo Construction Equipment

1034748

Fig.	Part No.	Quantity 1	2	3	PS	KIT	Description	Dénomination	Bezeichnung	Denominación	Benämning	Notes
1	**VOE 15021591**	1					Interior lamp	Lampe intérieure	Innenleuchte	Lámpara interior	Innerlampa	
2	**VOE 992520**	1					•Bulb	•Ampoule	•Glühlampe	•Bombilla	•Glödlampa	
3	**VOE 992519**	1					•Bulb	•Ampoule	•Glühlampe	•Bombilla	•Glödlampa	
4	**VOE 3987417**	1					Switch	Contacteur	Schalter	Interruptor	Strömställare	

1		**Innerbelysning** **Interior lampare** **Innen lampe** **Interieure lampe** **Interior lamp**	Catalogue id **20612**	Group **354**
2			Illustr. No **1034748**	Section **150**
3			Issue **PUB 20025115-E**	Page **369**
4				
5		**8290413, 8290414, 8290415, 8290416**		

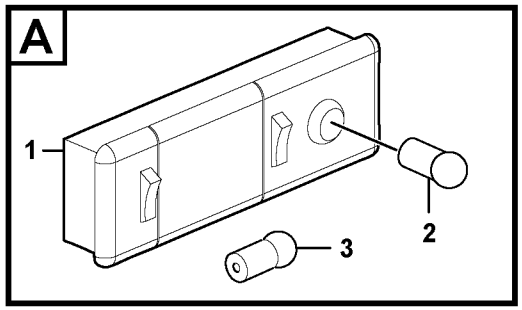

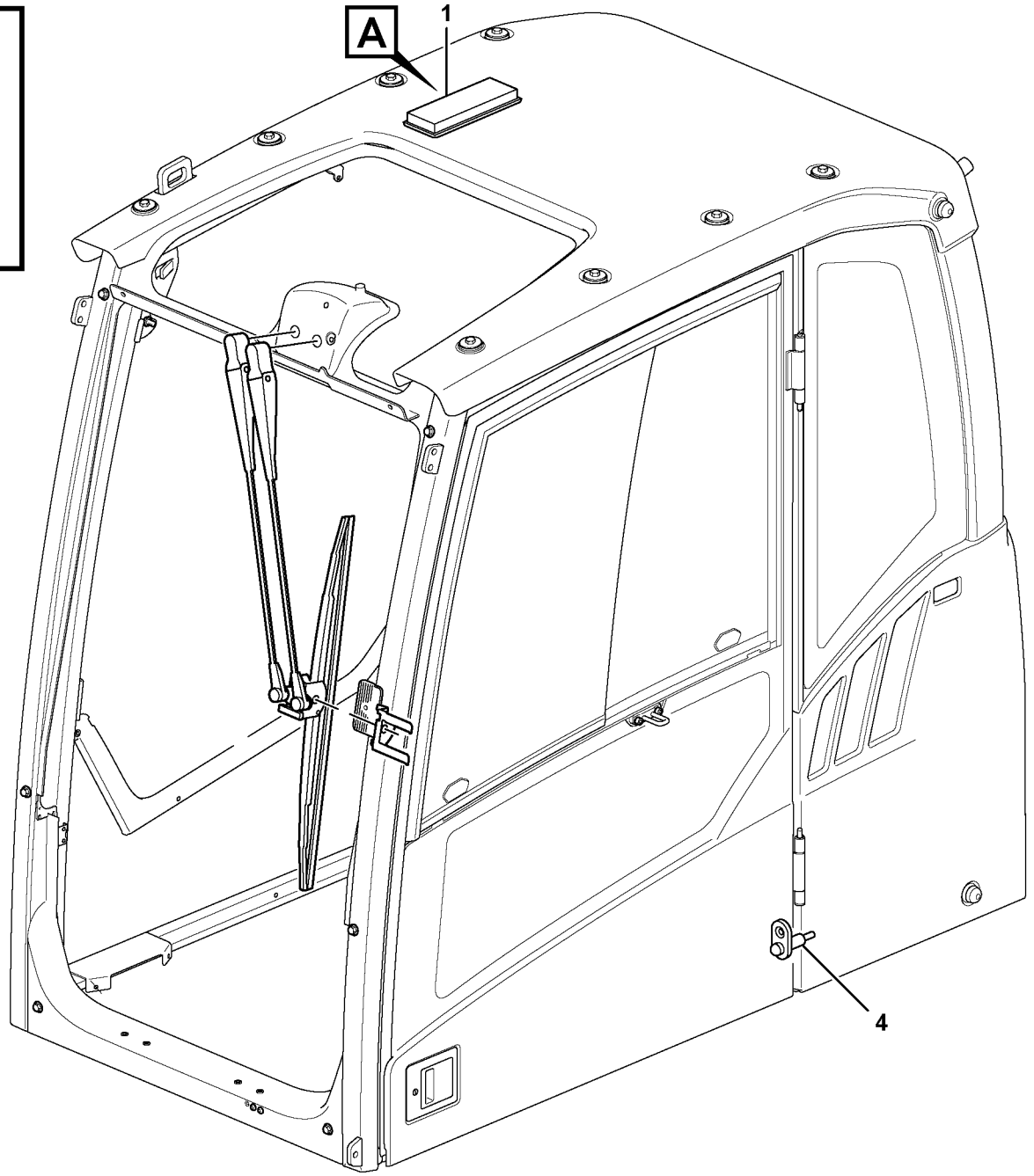

Volvo Construction Equipment

1034748

Fig.	Part No.	Quantity 1	2	3	PS	KIT	Description	Dénomination	Bezeichnung	Denominación	Benämning	Notes
1	**VOE 15021591**	1					Interior lamp	Lampe intérieure	Innenleuchte	Lámpara interior	Innerlampa	
2	**VOE 992520**	1					•Bulb	•Ampoule	•Glühlampe	•Bombilla	•Glödlampa	
3	**VOE 992519**	1					•Bulb	•Ampoule	•Glühlampe	•Bombilla	•Glödlampa	
4	**VOE 3987417**	1					Switch	Contacteur	Schalter	Interruptor	Strömställare	

1		**Innerbelysning** **Interior lampare** **Innen lampe** **Interieure lampe** **Interior lamp**	Catalogue id **20612**	Group **354**
2			Illustr. No **1034748**	Section **200**
3			Issue **PUB 20025115-E**	Page **371**
4				
5		**8293085, 8293086, 8293087, 8293088**		

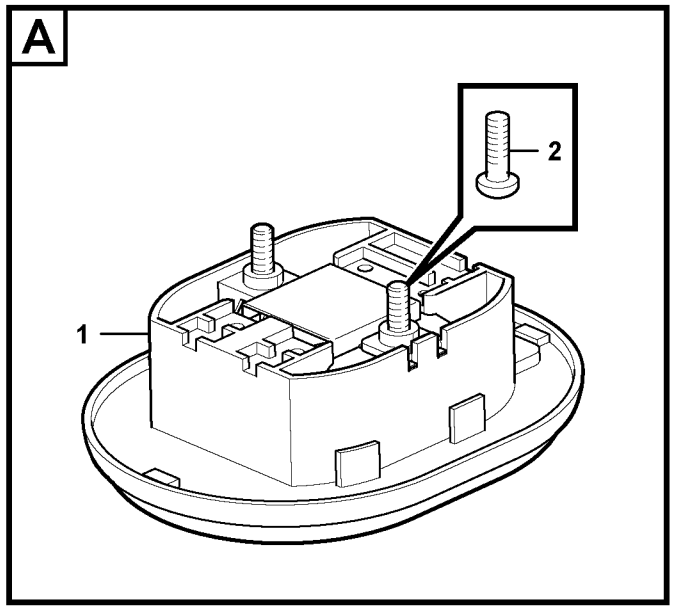

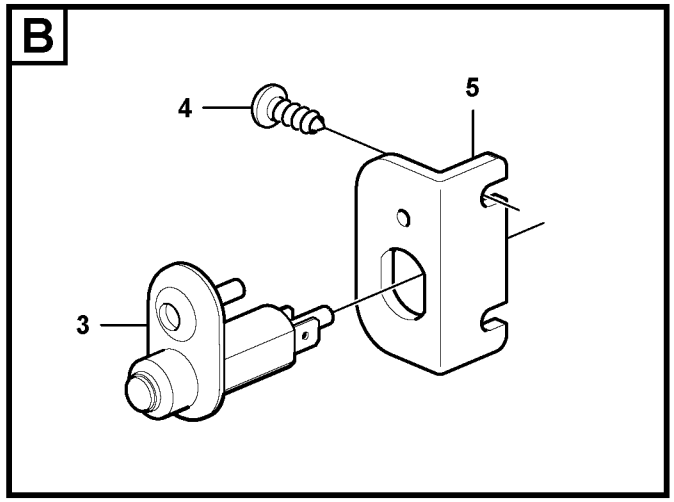

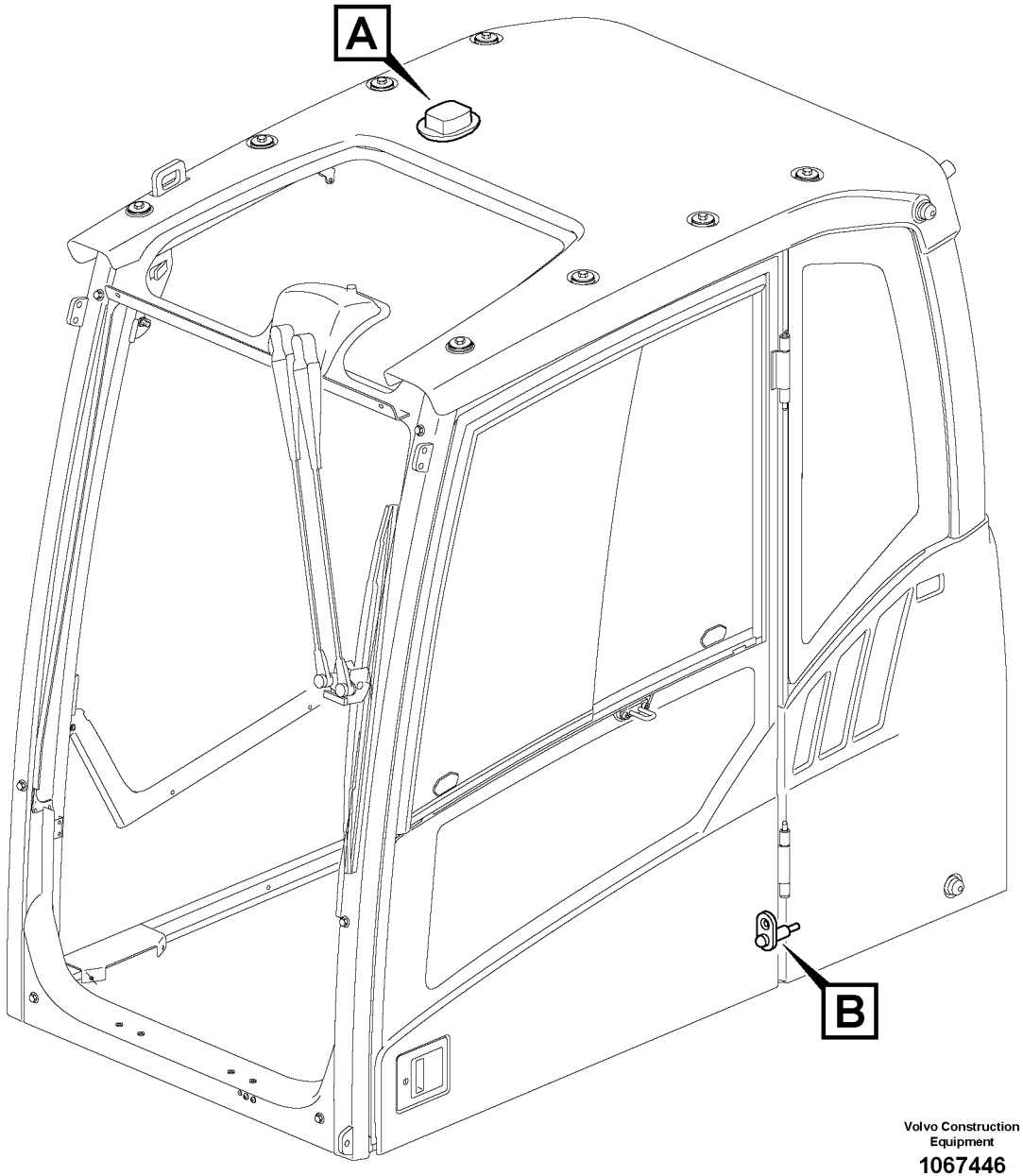

Volvo Construction Equipment

1067446

Fig.	Part No.	Quantity 1	2	3	PS	KIT	Description	Dénomination	Bezeichnung	Denominación	Benämning	Notes
1	**VOE 14635864**	1					Lamp	Lampe	Lampe	Lámpara	Lampa	
2	**VOE 969407**	2					Six point socket scre..	Vis à 6 pans creux	Sechszahn-Hohlschr..	Racor de seis diente ..	Sextandhålskruv	
3	**VOE 3987417**	1					Switch	Contacteur	Schalter	Interruptor	Strömställare	
4	**VOE 969278**	2					Six point socket scre..	Vis à 6 pans creux	Sechszahn-Hohlschr..	Racor de seis diente ..	Sextandhålskruv	
5		1			NS		Bracket	Console	Konsole	Consola	Konsol	

1		**Innerbelysning** **Interior lampare** **Innen lampe** **Interieure lampe** **Interior lamp**	Catalogue id **20612**	Group **354**
2			Illustr. No **1067446**	Section **300**
3			Issue **PUB 20025115-E**	Page **373**
4				
5		**8293089, 8293090, 8293091, 8293092**		

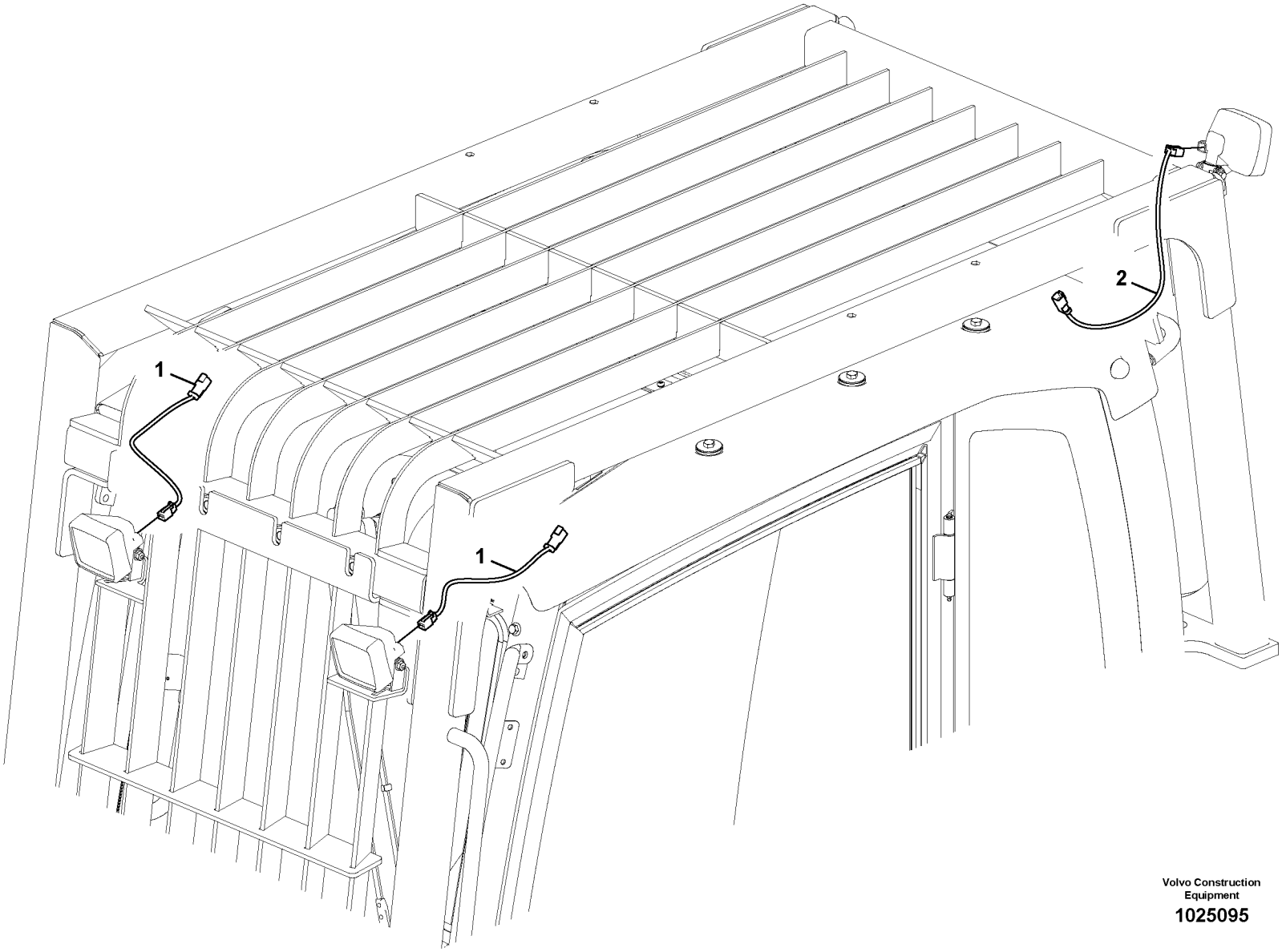

Volvo Construction Equipment

1025095

Fig.	Part No.	Quantity 1	2	3	PS	KIT	Description	Dénomination	Bezeichnung	Denominación	Benämning	Notes
1	**VOE 14554692**	2	2				Cable harness	Faisceau câbles	Kabelbaum	Manojo cables	Ledningsmatta	
2	**VOE 14554691**		1				Cable harness	Faisceau câbles	Kabelbaum	Manojo cables	Ledningsmatta	

1	**8279813,8294409**	**Arbetsbelysning, extra** **Luces de trabajo, extra** **Arbeitsbeleuchtung, extra** **Projecteurs de travail, supplémentaires** **Work lights, extra**	Catalogue id **20612**	Group **356**
2	**8279814,8292272**		Illustr. No **1025095**	Section **100**
3			Issue **PUB 20025115-E**	Page **375**
4				
5				

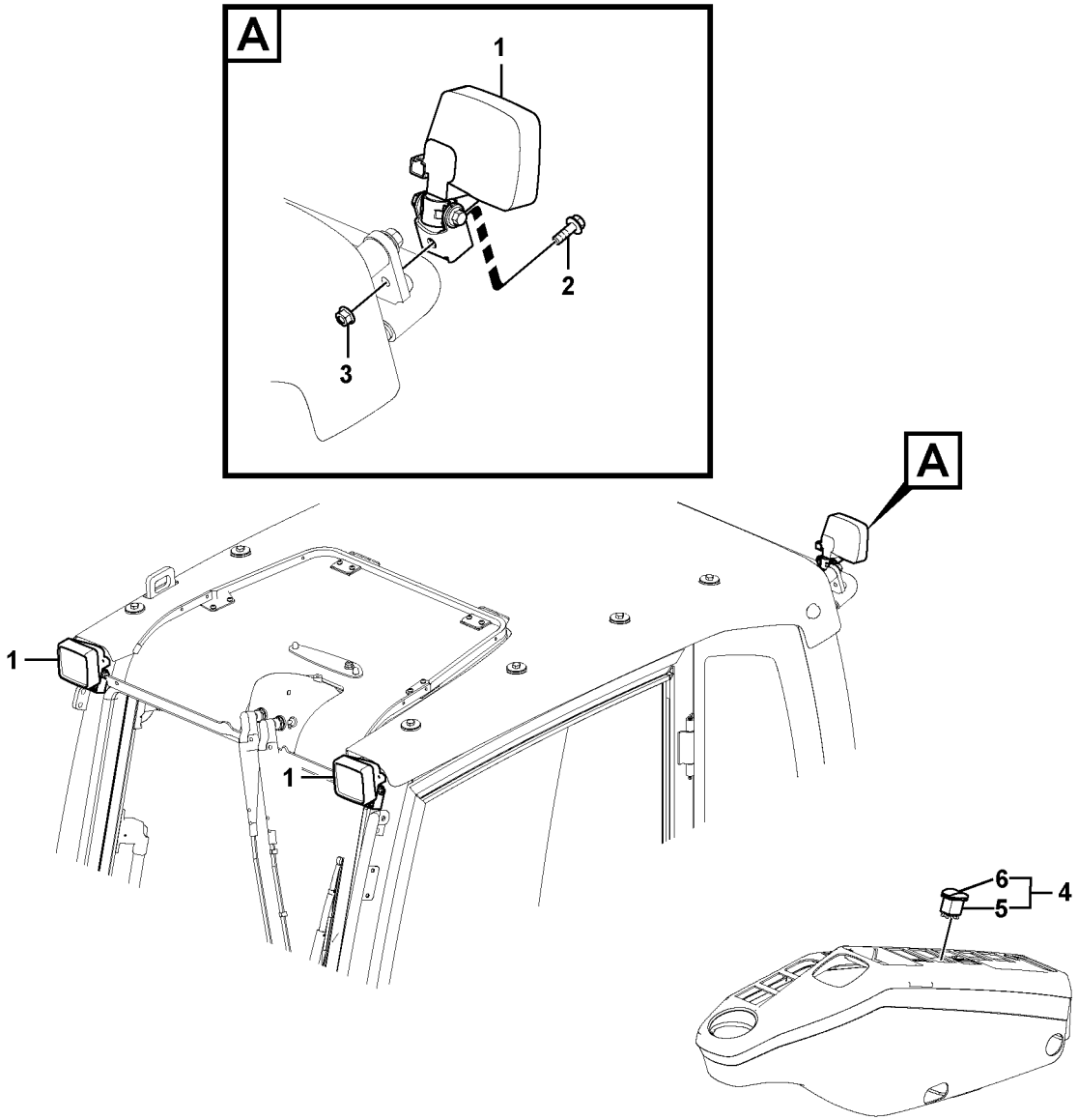

Volvo Construction Equipment
1059852

Fig.	Part No.	Quantity 1	2	3	PS	KIT	Description	Dénomination	Bezeichnung	Denominación	Benämning	Notes
1	**VOE 11039846**	1	2				Work lamp	Projecteur de travail	Arbeitsscheinwerfer	Faro de trabajo	Arbetsstrålkastare	
	VOE 15677680			3			Work lamp	Projecteur de travail	Arbeitsscheinwerfer	Faro de trabajo	Arbetsstrålkastare	
	VOE 943903	1	1				•Bulb	•Ampoule	•Glühlampe	•Bombilla	•Glödlampa	70W
2	**VOE 13945444**	1		1			Screw	Vis	Schraube	Tornillo	Skruv	
3	**VOE 13945408**	1		1			Nut	Écrou	Mutter	Tuerca	Mutter	
4		1	1	1	NS		Switch	Commutateur	Schalter	Contactor	Strömställare	
5	**VOE 70369702**	1	1	1			•Switch	•Contacteur	•Schalter	•Interruptor	•Strömställare	
6	**VOE 11428011**	1	1	1			•Rocker arm	•Culbuteur	•Kipphebel	•Balancín	•Vipparm	

1	**8289059**
2	**8279781**
3	**8294519,8294528**
4	
5	

Arbetsbelysning, extra
Luces de trabajo, extra
Arbeitsbeleuchtung, extra
Projecteurs de travail, supplémentaires
Work lights, extra

Catalogue id **20612**	Group **356**
Illustr. No **1059852**	Section **200**
Issue **PUB 20025115-E**	Page **377**

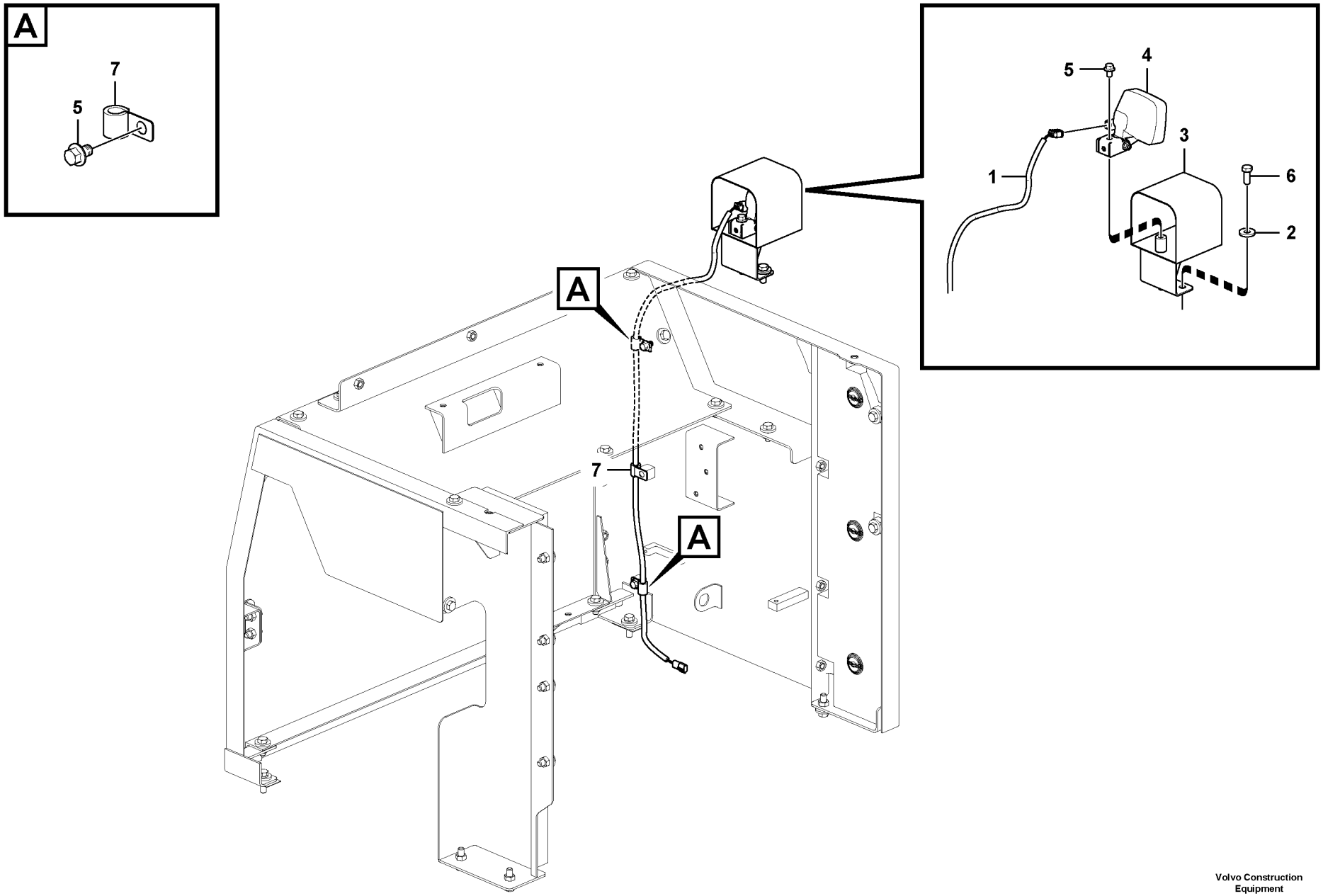

Volvo Construction Equipment
1060142

Fig.	Part No.	Quantity 1	2	3	PS	KIT	Description	Dénomination	Bezeichnung	Denominación	Benämning	Notes
1	**VOE 14621211**	1	1				Cable harness	Faisceau câbles	Kabelbaum	Manojo cables	Ledningsmatta	
2	**VOE 14522862**	2	2				Washer	Rondelle	Scheibe	Arandela	Bricka	
3	**VOE 14560829**	1					Bracket	Console	Konsole	Consola	Konsol	
	VOE 14657270		1				Bracket	Console	Konsole	Consola	Konsol	
4	**VOE 11039846**	1					Work lamp	Projecteur de travail	Arbeitsscheinwerfer	Faro de trabajo	Arbetsstrålkastare	
	VOE 15677680		1				Work lamp	Projecteur de travail	Arbeitsscheinwerfer	Faro de trabajo	Arbetsstrålkastare	
	VOE 943903	1					•Bulb	•Ampoule	•Glühlampe	•Bombilla	•Glödlampa	
5	**VOE 946471**	3	3				Flange screw	Vis à embase	Flanschschraube	Tornillo embridado	Flänsskruv	
6	**VOE 978932**	2	2				Hexagon screw	Vis à tête hexagonale	Sechskantschraube	Tornillo hexagonal	Sexkantsskruv	
7	**VOE 14500291**	3	3				Clip	Clip	Clip	Clip	Clips	

1	**8289059**
2	**8294519,8294528**
3	
4	
5	

Arbetsbelysning, extra
Luces de trabajo, extra
Arbeitsbeleuchtung, extra
Projecteurs de travail, supplémentaires
Work lights, extra

Catalogue id **20612**	Group **356**
Illustr. No **1060142**	Section **300**
Issue **PUB 20025115-E**	Page **379**

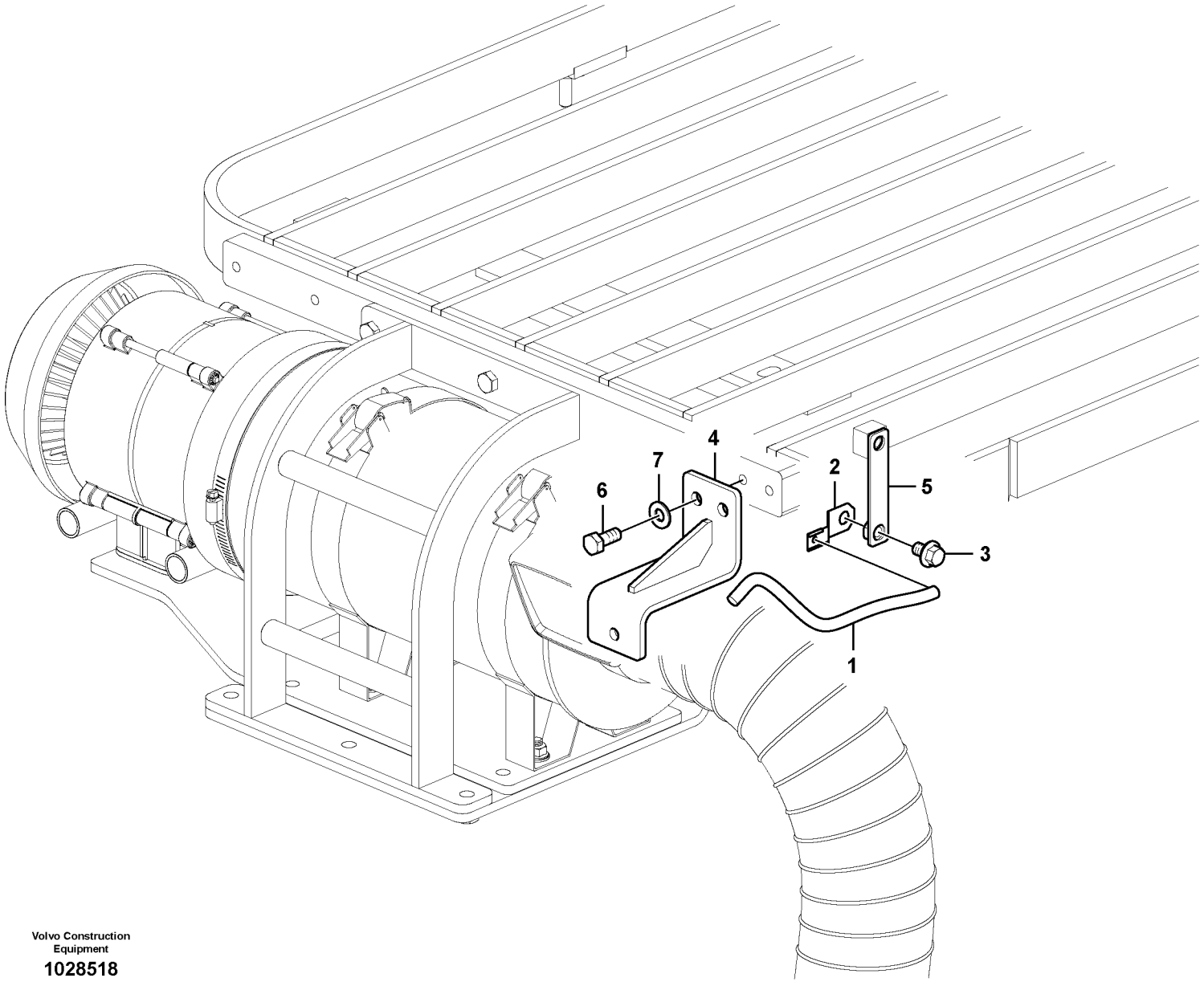

Volvo Construction Equipment

1028518

Fig.	Part No.	Quantity 1	2	3	PS	KIT	Description	Dénomination	Bezeichnung	Denominación	Benämning	Notes
1	**VOE 14568612**	1					Cable harness	Faisceau câbles	Kabelbaum	Manojo cables	Ledningsmatta	
2	**VOE 14522575**	1					Clip	Clip	Clip	Clip	Clips	
3	**VOE 946471**	1					Flange screw	Vis à embase	Flanschschraube	Tornillo embridado	Flänsskruv	
4		1			NS		Bracket	Console	Konsole	Ménsula	Konsol	
5		1			NS		Bracket	Console	Konsole	Ménsula	Konsol	
6	**VOE 983251**	2					Hexagon screw	Vis à tête hexagonale	Sechskantschraube	Tornillo hexagonal	Sexkantsskruv	
7	**VOE 960148**	2					Plain washer	Rondelle plane	Flachscheibe	Arandela plana	Planbricka	

1	**8282618**	**Arbetsbelysning, extra** **Luces de trabajo, extra** **Arbeitsbeleuchtung, extra** **Projecteurs de travail, supplémentaires** **Work lights, extra**	Catalogue id **20612**	Group **356**
2			Illustr. No **1028518**	Section **6000**
3			Issue **PUB 20025115-E**	Page **381**
4				
5				

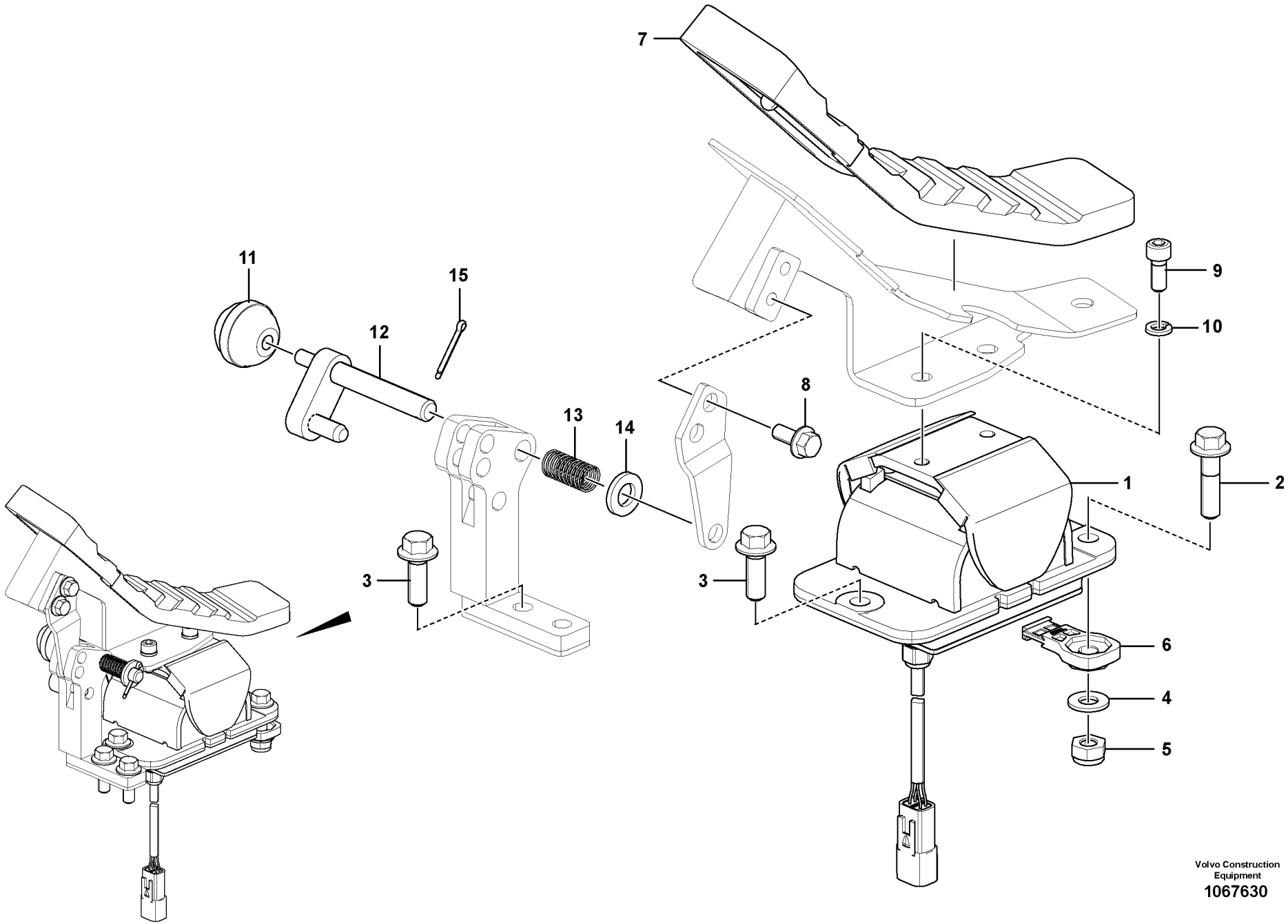

Volvo Construction Equipment
1067630

Fig.	Part No.	Quantity 1	2	3	PS	KIT	Description	Dénomination	Bezeichnung	Denominación	Benämning	Notes
1	**VOE 14634808**	1					Pedal	Pédale	Pedal	Pedal	Pedal	
2	**VOE 965186**	1					Flange screw	Vis à embase	Flanschschraube	Tornillo embridado	Flänsskruv	S/N -270051, -280119
2	**VOE 13965185**	1					Screw	Vis	Schraube	Tornillo	Skruv	S/N 270052-, 280120-
3	**VOE 946472**	4					Flange screw	Vis à embase	Flanschschraube	Tornillo embridado	Flänsskruv	
4	**VOE 960148**	1					Plain washer	Rondelle plane	Flachscheibe	Arandela plana	Planbricka	
5	**SA 9131-11000**	1					Lock nut	Contre-ecrou	Sicherungsmutter	Contratuerca	Låsmutter	
6	**VOE 14587635**	1					Clip	Clip	Clip	Clip	Clips	
7	**VOE 14534436**	1					Cover	Capot	Haube	Capo	Lock	
8	**VOE 946173**	2					Flange screw	Vis à embase	Flanschschraube	Tornillo embridado	Flänsskruv	
9	**VOE 984064**	2					Hex. socket screw	Vis à six pans creux	Innensechskantschra	Tornillo de hexágono	Insexskruv	
10	**VOE 955921**	2					Spring washer	Rondelle élastique	Federscheibe	Arandela elástica	Fjäderbricka	
11	**VOE 14881067**	1					Knob	Bouton	Knopf	Boton	Knapp	
12	**VOE 14531101**	1					Pin	Goupille	Stift	Pasador	Pinne	
13	**VOE 14531102**	1					Spring	Ressort	Feder	Resorte	Fjäder	
14	**VOE 992042**	1					Plain washer	Rondelle plane	Flachscheibe	Arandela plana	Planbricka	
15	**SA 9323-02912**	1					Split Pin	Goupille Fendue	Splint	Chaveta Hendida	Saxpinne	

1		**Elpedal, hammare/sax rörledningar** **Pedal eléctrico, tubería de martillo/cizalla** **Elektrisches Pedal, Rohrleitungen Hammer/Schere** **Pédale de commande électrique, circuits marteau/cisaille** **Electric pedal, hammer/shear piping**	Catalogue id **20612**	Group **360**
2				
3			Illustr. No **1067630**	Section **100**
4				
5		**8292061**	Issue **PUB 20025115-E**	Page **383**

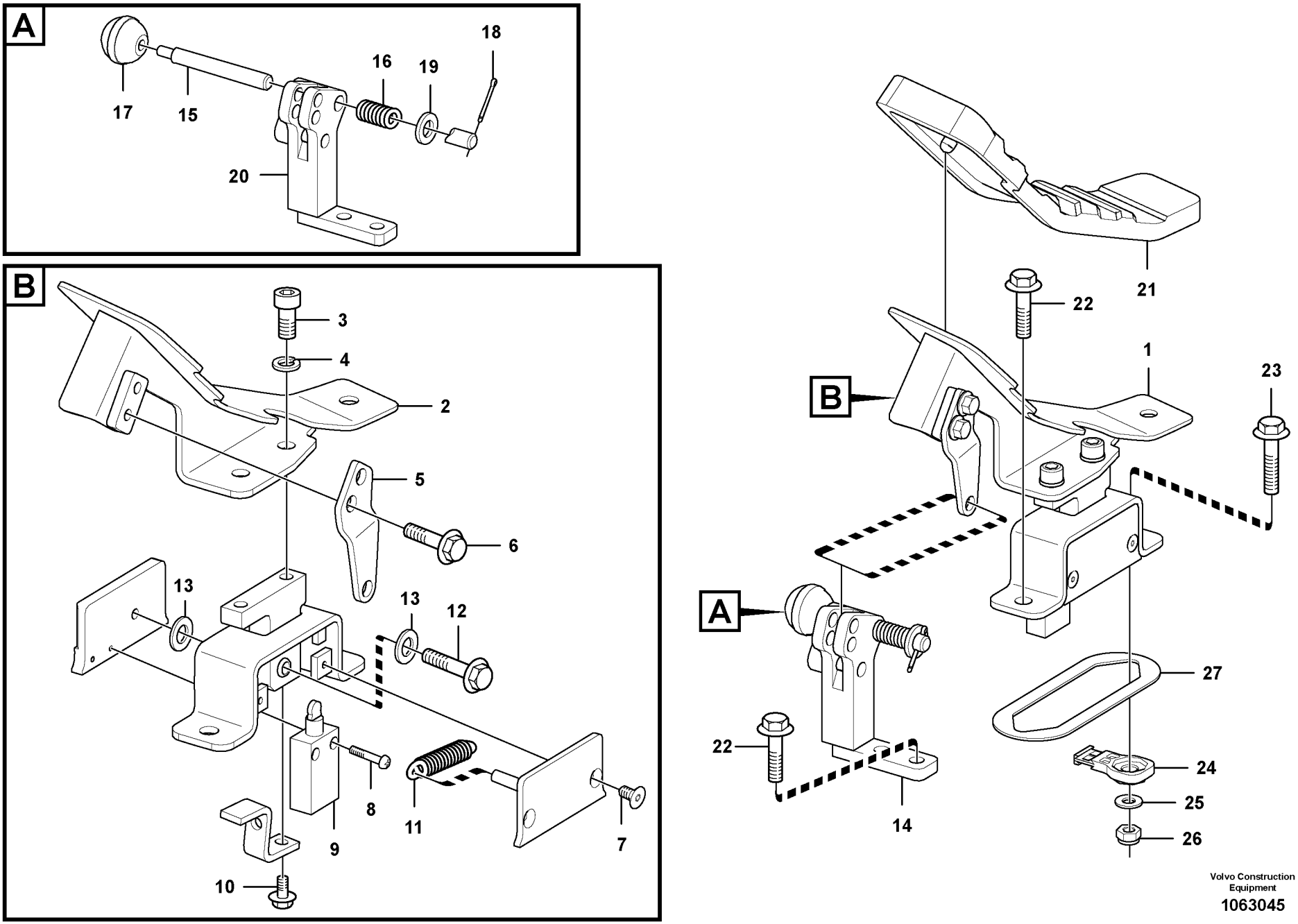

Volvo Construction Equipment

1063045

Fig.	Part No.	Quantity 1	2	3	PS	KIT	Description	Dénomination	Bezeichnung	Denominación	Benämning	Notes
1	**VOE 14623927**	1					Pedal	Pédale	Pedal	Pedal	Pedal	
2	**VOE 14534438**	1					•Bracket	•Console	•Konsole	•Consola	•Konsol	
3	**VOE 984078**	2					•Hex. socket screw	•Vis à six pans creux	•Innensechskantschr	•Tornillo de hexágono	•Insexskruv	
4	**VOE 955922**	2					•Spring washer	•Rondelle élastique	•Federscheibe	•Arandela elástica	•Fjäderbricka	
5		1			NS		•Plate	•Plaque	•Platte	•Placa	•Platta	
6	**VOE 13946173**	2					•Screw	•Vis	•Schraube	•Tornillo	•Skruv	
7	**VOE 13969737**	2					•Six point socket scre	•Vis à 6 pans creux	•Sechszahn-Hohlschr	•Racor de seis diente	•Sextandhålskruv	
8	**SA 9021-10404**	2					•Cross recessed scr	•Vis empreinte crucifo	•Kreuzschlitzschraub	•Tornillo cruz	•Krysskruv	
9	**VOE 15075486**	1					•Switch	•Contacteur	•Schalter	•Interruptor	•Strömställare	S/N -270336 S/N -280348
	VOE 14643925	1					•Switch	•Rupteur	•Ausschalter	•Interruptor	•Brytkontakt	S/N 270337- S/N 280349-
10	**VOE 13965175**	2					•Screw	•Vis	•Schraube	•Tornillo	•Skruv	
11	**VOE 14523097**	1					•Spring	•Ressort	•Feder	•Resorte	•Fjäder	
12	**VOE 946671**	1					•Flange screw	•Vis à embase	•Flanschschraube	•Tornillo embridado	•Flänsskruv	
13	**VOE 955896**	2					•Plain washer	•Rondelle plane	•Flachscheibe	•Arandela plana	•Planbricka	
14	**VOE 14515388**	1					Stopping device	Dispositif d'arrêt	Anhaltevorrichtung	Mecanismo de parad	Stoppdon	
15	**VOE 14531101**	1					•Pin	•Goupille	•Stift	•Pasador	•Pinne	
16	**VOE 14531102**	1					•Spring	•Ressort	•Feder	•Resorte	•Fjäder	
17	**VOE 14881067**	1					•Knob	•Bouton	•Knopf	•Boton	•Knapp	
18	**VOE 907848**	1					•Cotter Pin	•Goupille Fendue	•Splint	•Pasador Hendido	•Saxpinne	
19	**VOE 992042**	1					•Plain washer	•Rondelle plane	•Flachscheibe	•Arandela plana	•Planbricka	
20		1			NS		•Bracket	•Console	•Konsole	•Consola	•Konsol	
21	**VOE 14534436**	1					Cover	Capot	Haube	Capo	Lock	
22	**VOE 946472**	3					Flange screw	Vis à embase	Flanschschraube	Tornillo embridado	Flänsskruv	
23	**VOE 13965185**	1					Screw	Vis	Schraube	Tornillo	Skruv	
24	**VOE 14587635**	1					Clip	Clip	Clip	Clip	Clips	
25	**VOE 976945**	1					Washer	Rondelle	Scheibe	Arandela	Bricka	
26	**SA 9131-11000**	1					Lock nut	Contre-ecrou	Sicherungsmutter	Contratuerca	Låsmutter	
27	**VOE 14515386**	1					Plate	Tôle	Blech	Chapa	Plåt	

1	**8290274**	**Elpedal, hammare/sax rörledningar** **Pedal eléctrico, tubería de martillo/cizalla** **Elektrisches Pedal, Rohrleitungen Hammer/Schere** **Pédale de commande électrique, circuits marteau/cisaille** **Electric pedal, hammer/shear piping**	Catalogue id **20612**	Group **360**
2			Illustr. No **1063045**	Section **200**
3			Issue **PUB 20025115-E**	Page **385**
4				
5				

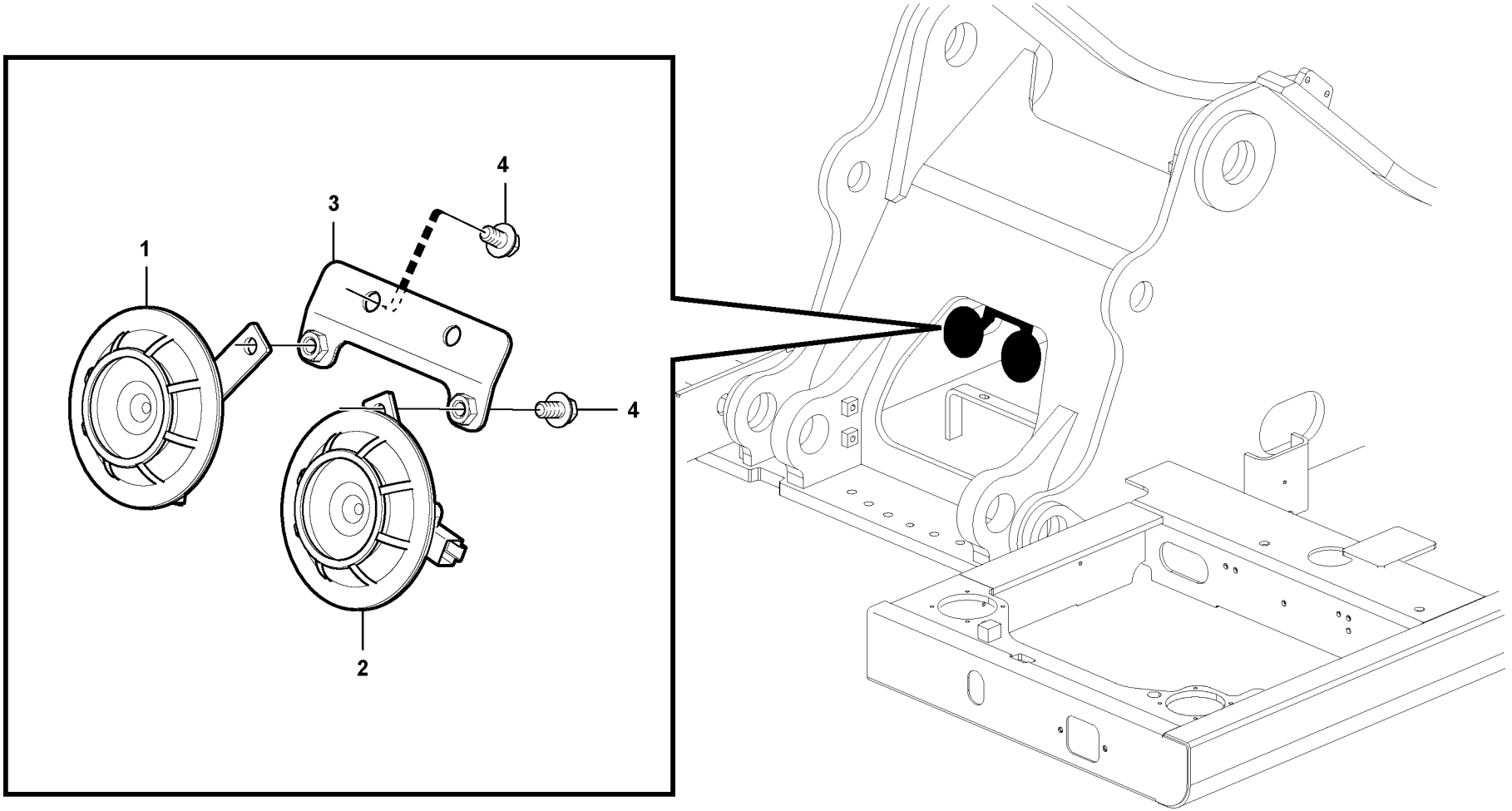

Volvo Construction Equipment

1059279

Fig.	Part No.	Quantity 1	2	3	PS	KIT	Description	Dénomination	Bezeichnung	Denominación	Benämning	Notes
1	**VOE 14545502**	1					Horn	Avertisseur	Signalhorn	Bocina	Signalhorn	SA3603, 375HZ
2	**VOE 14654753**	1					Horn	Avertisseur	Signalhorn	Bocina	Signalhorn	(VOE 14545503) SA3602, 500HZ
3		1			NS		Bracket	Console	Konsole	Ménsula	Konsol	
4	**VOE 946471**	4					Flange screw	Vis à embase	Flanschschraube	Tornillo embridado	Flänsskruv	

1		**Signalhorn** **Bocina** **Signalhorn** **Avertisseur sonore** **Horn**	Catalogue id **20612**	Group **362**
2			Illustr. No **1059279**	Section **100**
3			Issue **PUB 20025115-E**	Page **387**
4				
5				

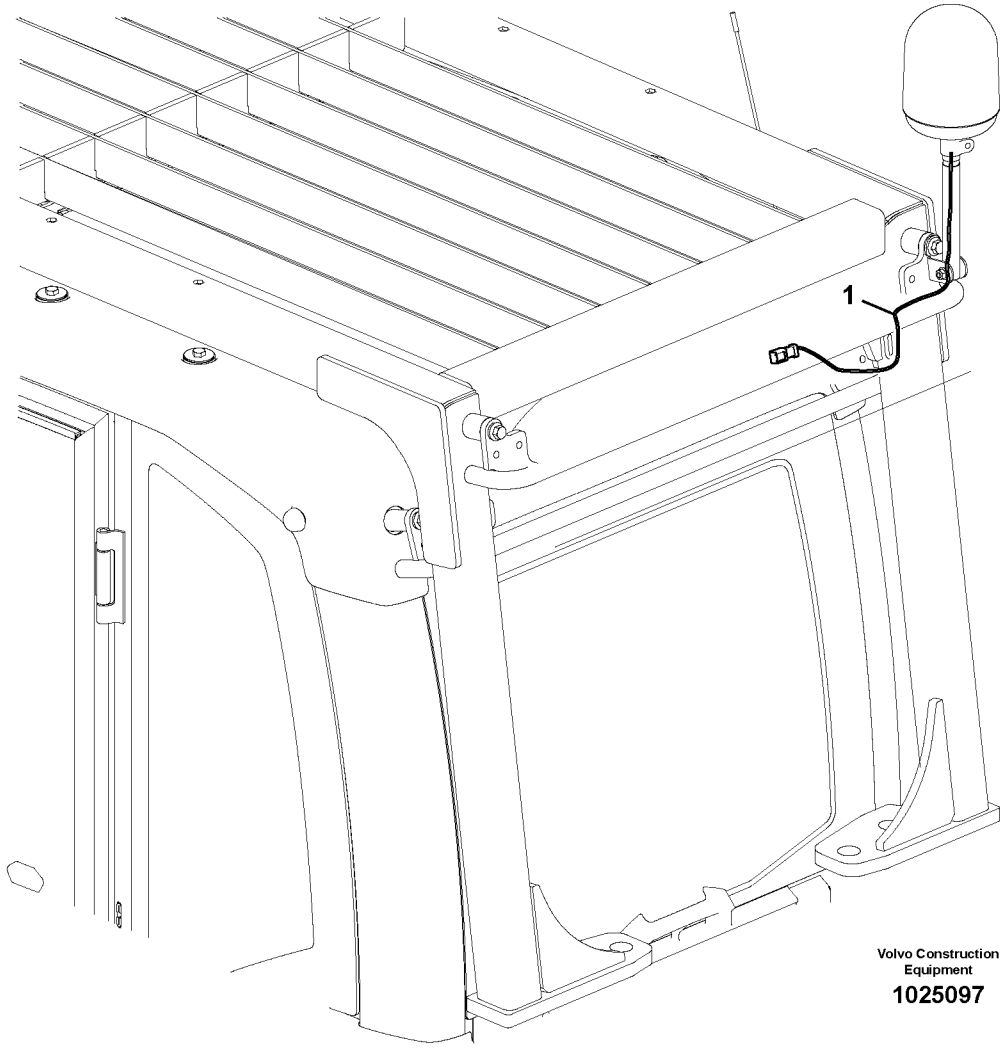
1
Volvo Construction Equipment
1025097

Fig.	Part No.	Quantity 1	2	3	PS	KIT	Description	Dénomination	Bezeichnung	Denominación	Benämning	Notes
1	**VOE 14560656**	1					Cable	Câble	Kabel	Cable	Kabel	

1		**Blinkande varningsfyr** **Luz giratoria de advertencia** **Rotierende Warnleuchte** **Détecteur rotatif** **Rotating beacon**	Catalogue id **20612**	Group **362**
2			Illustr. No **1025097**	Section **150**
3			Issue **PUB 20025115-E**	Page **389**
4				
5		**8279816, 8279814**		

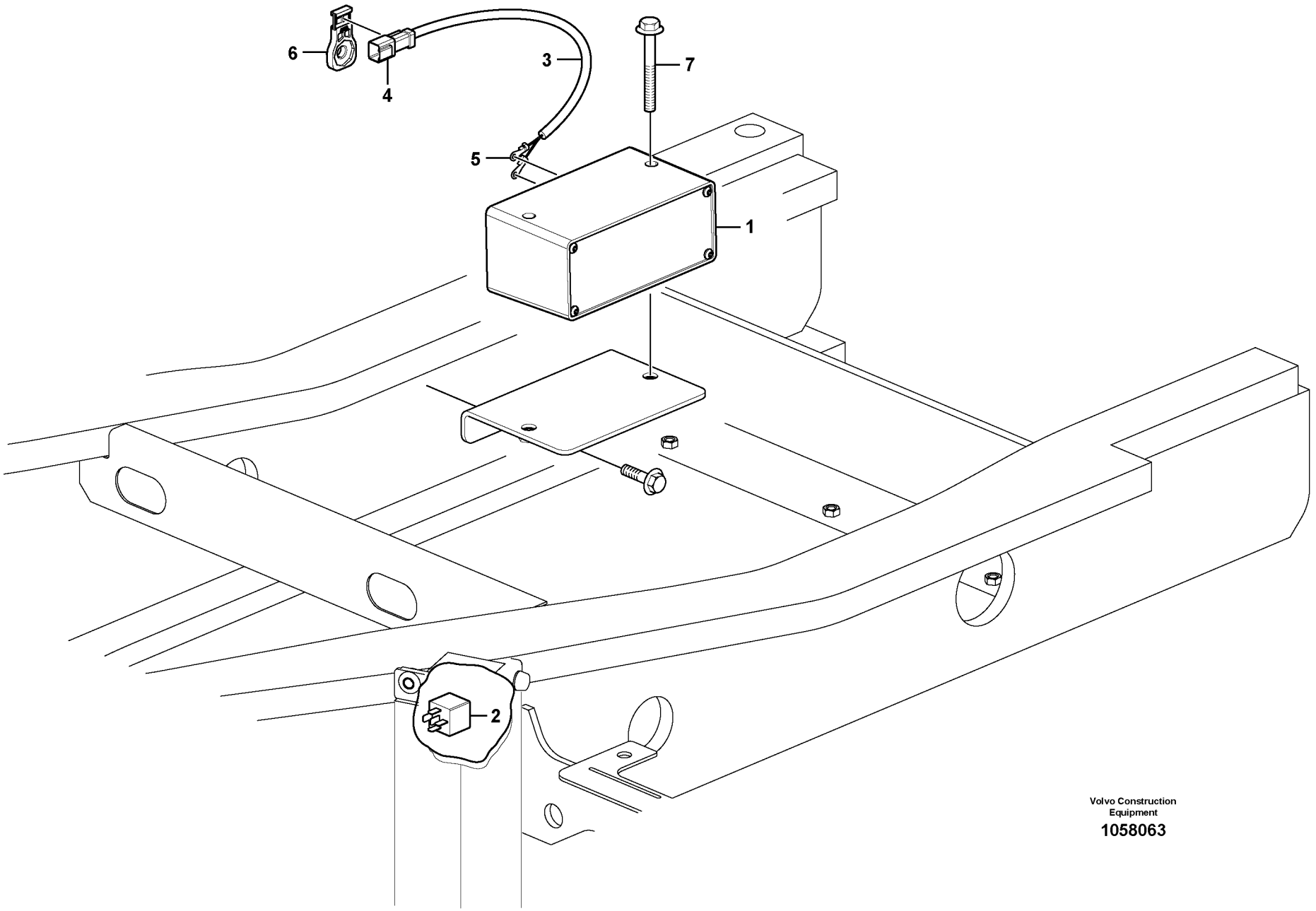

Volvo Construction Equipment

1058063

Fig.	Part No.	Quantity 1	2	3	P S	K I T	Description	Dénomination	Bezeichnung	Denominación	Benämning	Notes
1	**VOE 11039563**	1					Reversing warning u..	Avertisseur de recul ...	Rückfahrwarner.....	Avisador de retroceso	Backvarnare.....	SA4206
2	**VOE 14594545**	1			SS		Relay.....	Relais	Relais	Relé	Relä.....	
3	**VOE 14555877**	1					Cable harness.....	Faisceau câbles	Kabelbaum	Manojo cables	Ledningsmatta.....	
4	**VOE 874954**	1					•Housing	•Carter.....	•Gehäuse	•Cuerpo	•Hus.....	
5	**VOE 970787**	2					•Cable terminal	•Cosse câble	•Kabelschuh	•Terminal de cable	•Ledningssko.....	
6	**VOE 14587635**	1					Clip.....	Clip.....	Clip	Clip	Clips.....	
7	**VOE 13965190**	2					Screw.....	Vis	Schraube.....	Tornillo	Skruv.....	

1		**Backning av maskin, varningsenhet** **Unidad de advertencia de reserva** **Reserve-warneinheit** **Unité d'alerte de secours** **Back-up warning unit**	Catalogue id **20612**	Group **362**
2			Illustr. No **1058063**	Section **200**
3			Issue **PUB 20025115-E**	Page **391**
4				
5		**8289061**		

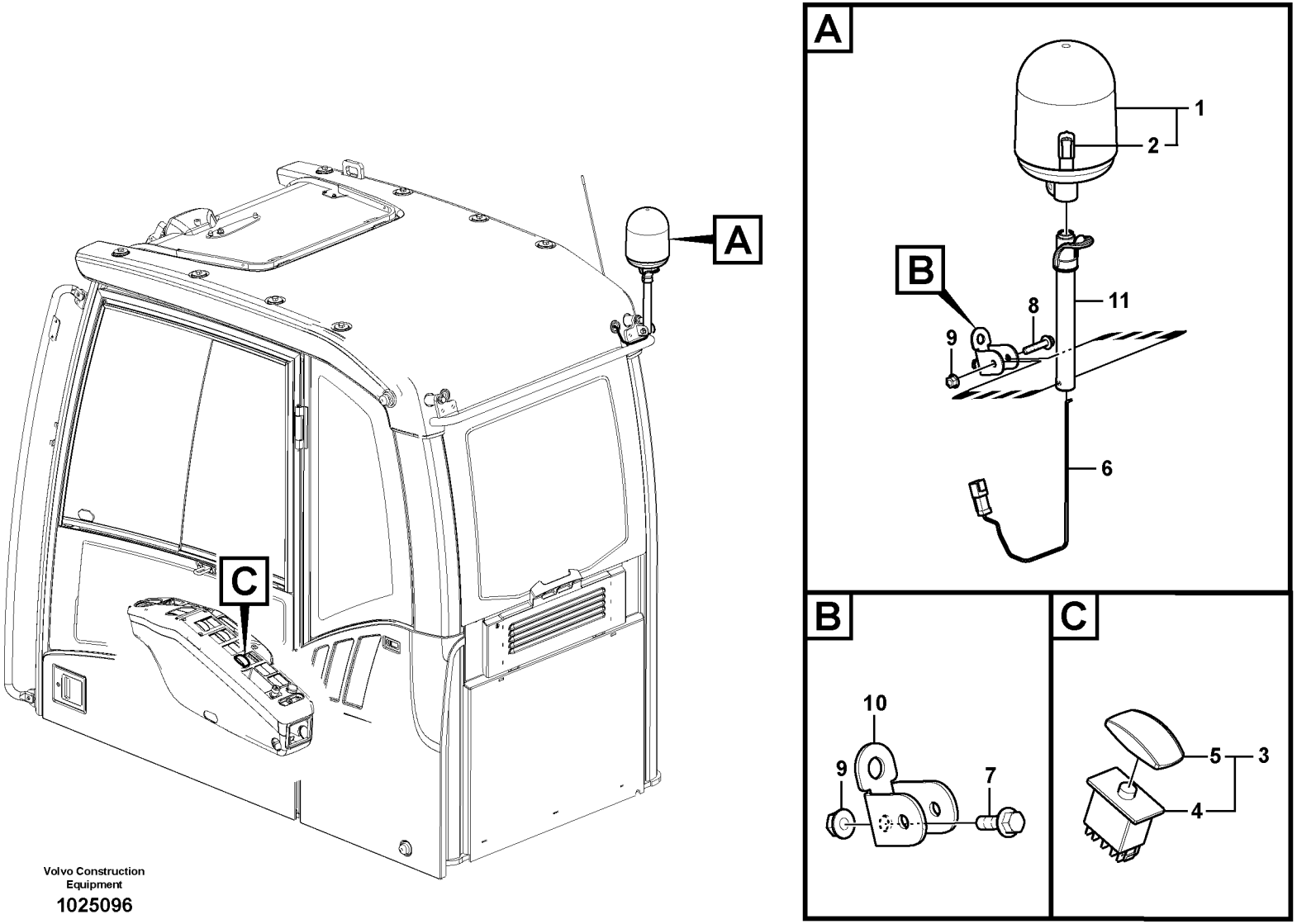

Volvo Construction Equipment

1025096

Fig.	Part No.	Quantity 1	2	3	PS	KIT	Description	Dénomination	Bezeichnung	Denominación	Benämning	Notes
1	**VOE 11170101**	1					Rotating beacon	Gyrophare	Rundumleuchte	Alumbrado rotativo	Roterande varningslj..	S/N -210076
	VOE 14620906	1					Rotating beacon	Gyrophare	Rundumleuchte	Alumbrado rotativo	Roterande varningslj..	S/N 210077-
2	**VOE 943904**	1					•Bulb	•Ampoule	•Glühlampe	•Bombilla	•Glödlampa	
3	**VOE 14531811**	1			SS		Switch	Commutateur	Schalter	Contactor	Strömställare	
4	**VOE 70369706**	1					•Switch	•Contacteur	•Schalter	•Interruptor	•Strömställare	
5	**VOE 11428013**	1					•Rocker arm	•Culbuteur	•Kipphebel	•Balancín	•Vipparm	
6	**VOE 14577458**	1					Cable harness	Faisceau câbles	Kabelbaum	Manojo cables	Ledningsmatta	(VOE 14560657) S/N -210076
	VOE 14623352	1					Cable harness	Faisceau câbles	Kabelbaum	Manojo cables	Ledningsmatta	S/N 210077-
	VOE 14522575	1					Clip	Clip	Clip	Clip	Clips	S/N 210077-
7	**VOE 945444**	1					Flange screw	Vis à embase	Flanschschraube	Tornillo embridado	Flänsskruv	S/N -210076
8	**VOE 947760**	1					Flange screw	Vis à embase	Flanschschraube	Tornillo embridado	Flänsskruv	S/N -210076
	VOE 946671	2					Flange screw	Vis à embase	Flanschschraube	Tornillo embridado	Flänsskruv	S/N 210077-
9	**VOE 948645**	2					Flange lock nut	Contre-écrou à bride	Flanschverschlussm...	Contratuerca embrid	Flänslåsmutter	
10	**VOE 14554689**	1					Attaching bracket	Équerre de fixation	Befestigungswinkel	Fijación angular	Fästvinkel	S/N -210076
	VOE 14621169	1					Bracket	Console	Konsole	Consola	Konsol	S/N 210077-
11	**VOE 14554694**	1					Bracket	Console	Konsole	Consola	Konsol	S/N -210076
	VOE 14880426	3					Washer	Rondelle	Scheibe	Arandela	Bricka	S/N 210077-

1		**Blinkande varningsfyr** **Luz giratoria de advertencia** **Rotierende Warnleuchte** **Détecteur rotatif** **Rotating beacon**	Catalogue id **20612**	Group **362**
2			Illustr. No **1025096**	Section **300**
3				
4			Issue **PUB 20025115-E**	Page **393**
5		**8280034**		

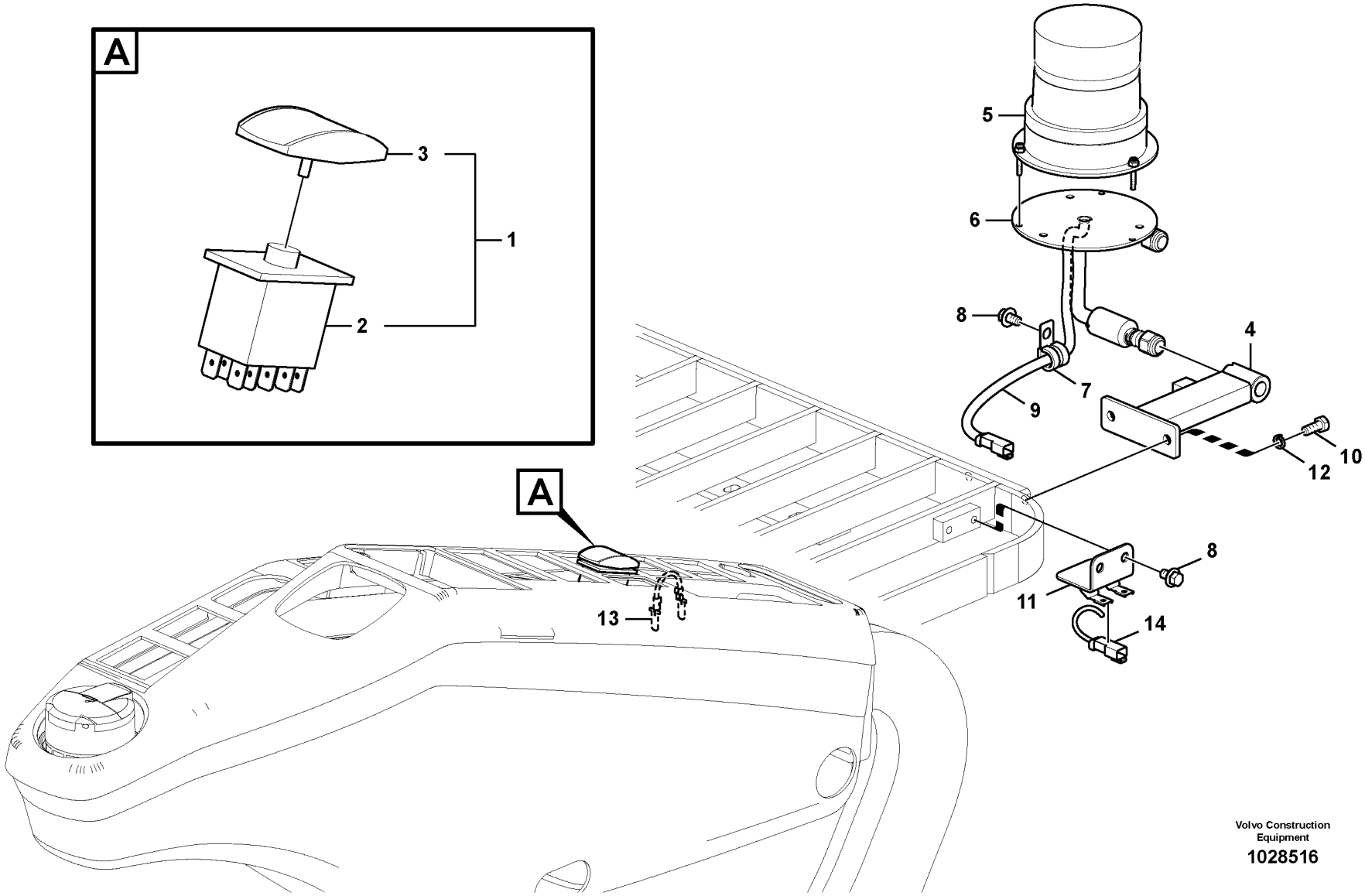

Volvo Construction Equipment

1028516

Fig.	Part No.	Quantity 1	2	3	4	5	PS	KIT	Description	Dénomination	Bezeichnung	Denominación	Benämning	Notes
1	**VOE 14531811**	1					SS		Switch	Commutateur	Schalter	Contactor	Strömställare	
2	**VOE 70369706**	1							•Switch	•Contacteur	•Schalter	•Interruptor	•Strömställare	
3	**VOE 11428013**	1							•Rocker arm	•Culbuteur	•Kipphebel	•Balancín	•Vipparm	
4	**VOE 14566541**	1	1						Bracket	Console	Konsole	Consola	Konsol	
5	**VOE 11170087**	1	1						Rotating beacon	Gyrophare	Rundumleuchte	Alumbrado rotativo	Roterande varning	
6	**VOE 11164585**	1	1						Release mechanis	Dispositif d'inclinai	Klappvorrichtung	Mecanismo liberad	Fällningsanordning	
7	**VOE 14500293**	1	1						Clip	Clip	Clip	Clip	Clips	
8	**VOE 946471**	3	3						Flange screw	Vis à embase	Flanschschraube	Tornillo embridado	Flänsskruv	
9	**VOE 14623122**	1	1						Cable harness	Faisceau câbles	Kabelbaum	Manojo cables	Ledningsmatta	
10	**VOE 983251**	2	2						Hexagon screw	Vis à tête hexagona	Sechskantschraub	Tornillo hexagonal	Sexkantsskruv	
11	**VOE 14566539**	1	1						Bracket	Console	Konsole	Consola	Konsol	
12	**VOE 960148**	2	2						Plain washer	Rondelle plane	Flachscheibe	Arandela plana	Planbricka	
13	**VOE 14623125**		1						Cable harness	Faisceau câbles	Kabelbaum	Manojo cables	Ledningsmatta	
14	**VOE 14562092**			1					Cable harness	Faisceau câbles	Kabelbaum	Manojo cables	Ledningsmatta	

1	**8284918**	**Blixtlampa** **Lámpara estroboscópica** **Stroboskoplampe** **Eclairage stroboscopique** **Strobe light**	Catalogue id **20612**	Group **362**
2	**8285446**			
3	**8284923**		Illustr. No **1028516**	Section **2100**
4	**8284924**			
5			Issue **PUB 20025115-E**	Page **395**

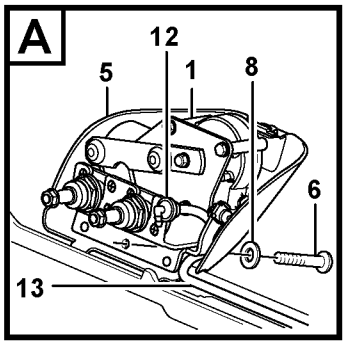

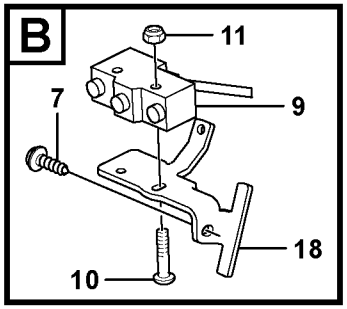

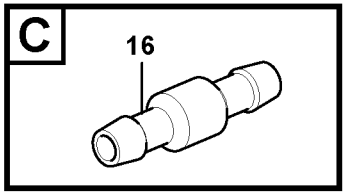

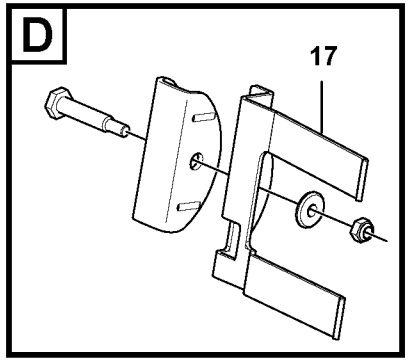

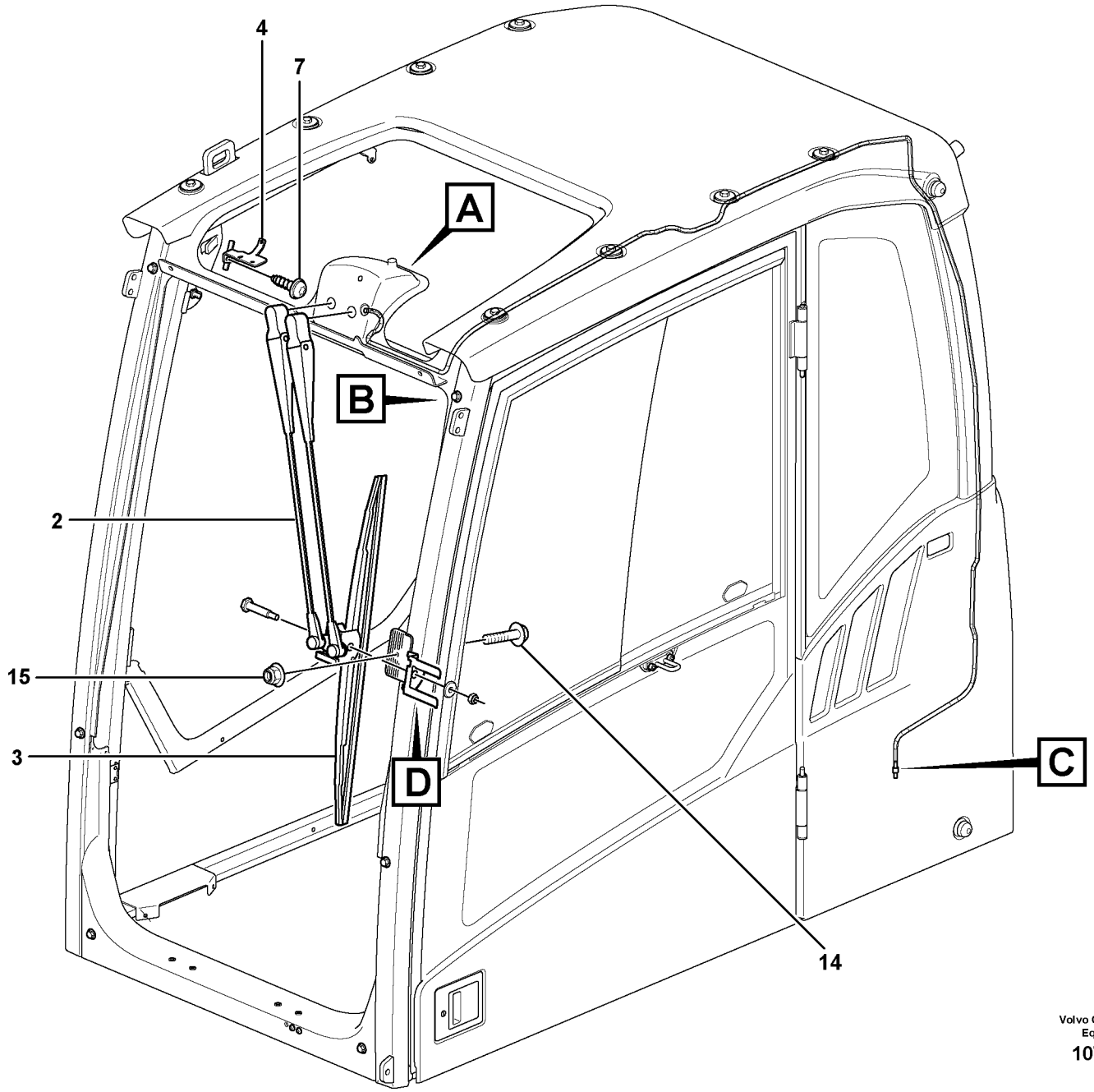

Volvo Construction Equipment

1070480

Fig.	Part No.	Quantity 1	2	3	PS	KIT	Description	Dénomination	Bezeichnung	Denominación	Benämning	Notes
1	**VOE 11205840**	1					Engine	Moteur	Motor	Motor	Motor	MO3602
2	**VOE 11205832**	1					Wiper arm	Bras d'essuie-glace	Wischerarm	Brazo limpiaparabris	Torkararm	
3	**VOE 11205856**	1					Wiper blade	Balai d'essuie-glace	Wischerblatt	Hoja limpiafaros	Torkarblad	
4	**VOE 11205925**	1					Bracket	Console	Konsole	Consola	Konsol	
5	**VOE 17204833**	1					Panel	Panneau	Paneel	Panel	Panel	(VOE 11205849)
6	**VOE 969147**	4					Six point socket scre..	Vis à 6 pans creux	Sechszahn-Hohlschr..	Racor de seis diente	Sextandhålskruv	
7	**VOE 969278**	2					Six point socket scre..	Vis à 6 pans creux	Sechszahn-Hohlschr..	Racor de seis diente	Sextandhålskruv	
8	**VOE 955892**	4					Plain washer	Rondelle plane	Flachscheibe	Arandela plana	Planbricka	
9	**VOE 14637452**	1					Switch	Rupteur	Ausschalter	Interruptor	Brytkontakt	(VOE 15116605) SE3602
10	**VOE 969518**	2					Six point socket scre..	Vis à 6 pans creux	Sechszahn-Hohlschr..	Racor de seis diente	Sextandhålskruv	
11	**VOE 975237**	2					Lock nut	Contre-écrou	Sicherungsmutter	Contratuerca	Låsmutter	
12	**VOE 14508639**	1					Elbow	Coude	Winkel	Ángulo	Vinkel	
13	**VOE 1304841**	REQ					Hose	Flexible	Schlauch	Manguera	Slang	3350 mm
14	**VOE 13965175**	1					Screw	Vis	Schraube	Tornillo	Skruv	
15	**VOE 13949278**	1					Flange lock nut	Contre-écrou à bride	Flanschverschlussm..	Contratuerca embrid	Flänslåsmutter	
16	**VOE 14529354**	1					Connector	Connexion	Anschluss	Unión	Anslutning	
17	**VOE 15007014**	1					Mounting kit	Kit montage	Einbausatz	Juego de montaje	Monteringssats	
		1			NS		•Screw	•Vis	•Schraube	•Tornillo	•Skruv	
		1			NS		•Washer	•Rondelle	•Scheibe	•Arandela	•Bricka	
		1			NS		•Nut	•Ecrou	•Mutter	•Tuerca	•Mutter	
		1			NS		•Wiper bearing	•Palier essuie-glace	•Wischerlager	•Cojinete limpiaparab	•Torkarlager	
18	**VOE 11205924**	1					Bracket	Console	Konsole	Consola	Konsol	

1		**Vindrutetorkare, övre** **Limpiaparabrisas superior** **Scheibenwischer, oben** **Essuie-glace supérieur** **Windscreen wiper, upper**	Catalogue id **20612**	Group **363**
2			Illustr. No **1070480**	Section **100**
3			Issue **PUB 20025115-E**	Page **397**
4				
5				



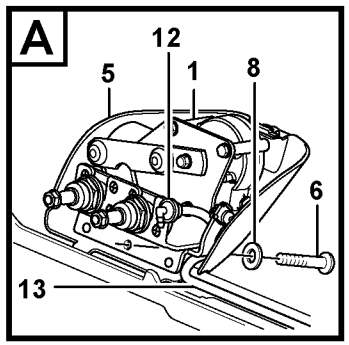

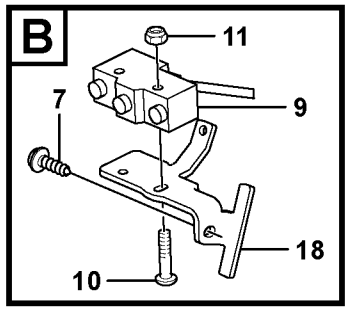

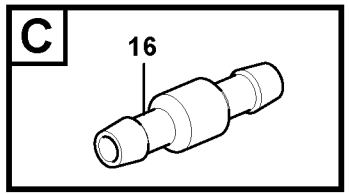

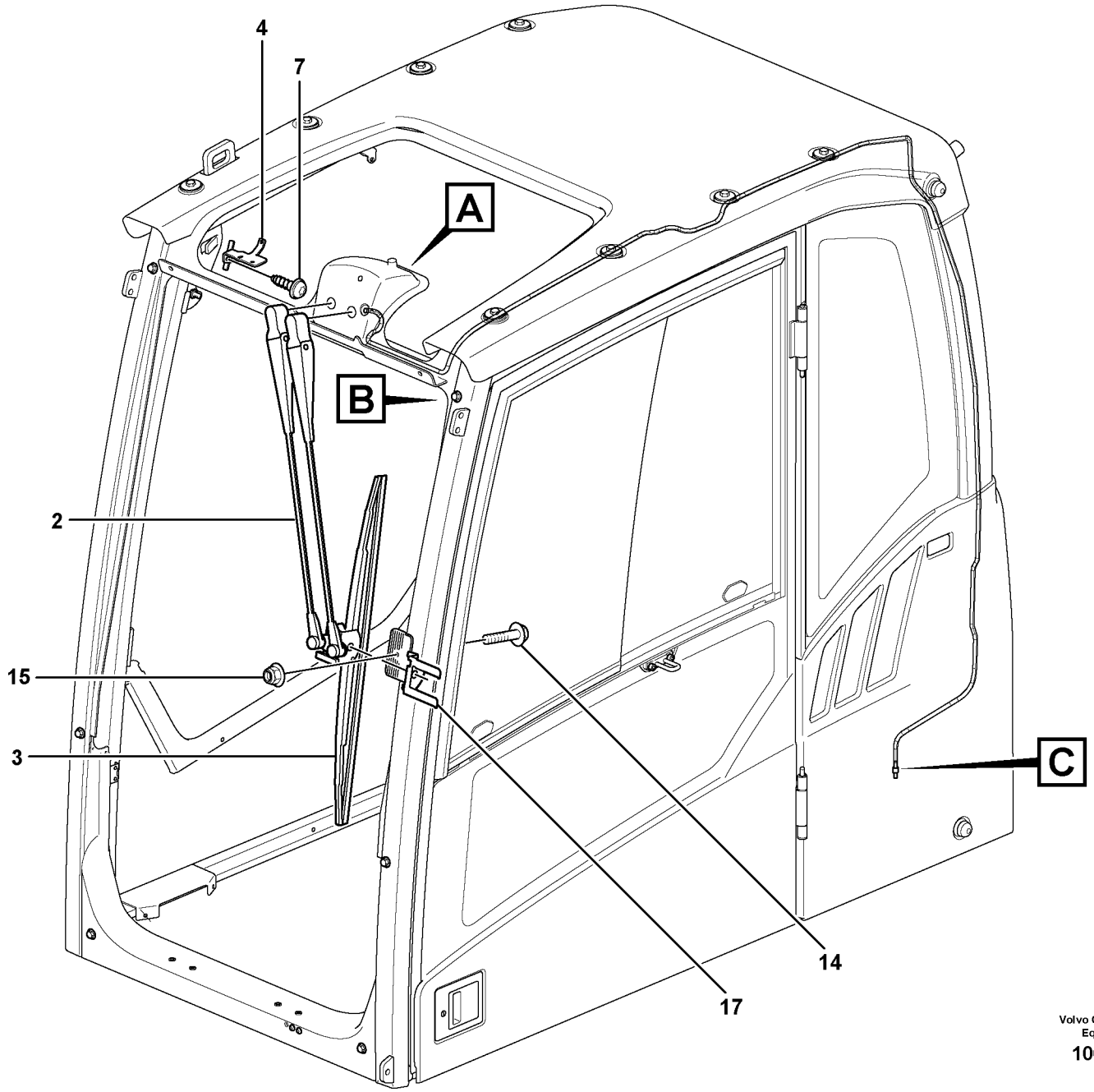

Volvo Construction Equipment

1062267

Fig.	Part No.	Quantity 1	2	3	PS	KIT	Description	Dénomination	Bezeichnung	Denominación	Benämning	Notes
1	**VOE 11205840**	1					Engine	Moteur	Motor	Motor	Motor	
2	**VOE 11205832**	1					Wiper arm	Bras d'essuie-glace	Wischerarm	Brazo limpiaparabris	Torkararm	
3	**VOE 11205856**	1					Wiper blade	Balai d'essuie-glace	Wischerblatt	Hoja limpiafaros	Torkarblad	
4	**VOE 11205925**	1					Bracket	Console	Konsole	Consola	Konsol	
5	**VOE 17204833**	1					Panel	Panneau	Paneel	Panel	Panel	
6	**VOE 969147**	4					Six point socket scre..	Vis à 6 pans creux	Sechszahn-Hohlschr..	Racor de seis diente	Sextandhålskruv	
7	**VOE 969478**	2					Six point socket scre..	Vis à 6 pans creux	Sechszahn-Hohlschr..	Racor de seis diente	Sextandhålskruv	
8	**VOE 955892**	4					Plain washer	Rondelle plane	Flachscheibe	Arandela plana	Planbricka	
9	**VOE 14634673**	1					Switch	Rupteur	Ausschalter	Interruptor	Brytkontakt	
10	**VOE 969518**	2					Six point socket scre..	Vis à 6 pans creux	Sechszahn-Hohlschr..	Racor de seis diente	Sextandhålskruv	
11	**VOE 975237**	2					Lock nut	Contre-écrou	Sicherungsmutter	Contratuerca	Låsmutter	
12	**VOE 14508639**	1					Elbow	Coude	Winkel	Ángulo	Vinkel	
13	**VOE 1304841**	REQ					Hose	Flexible	Schlauch	Manguera	Slang	3350 mm
14	**VOE 13965175**	1					Screw	Vis	Schraube	Tornillo	Skruv	
15	**VOE 13949278**	1					Flange lock nut	Contre-écrou à bride	Flanschverschlussm..	Contratuerca embrid	Flänslåsmutter	
16	**VOE 14529354**	1					Connector	Connexion	Anschluss	Unión	Anslutning	
17	**VOE 15007014**	1					Mounting kit	Kit montage	Einbausatz	Juego de montaje	Monteringssats	
18	**VOE 11205924**	1					Bracket	Console	Konsole	Consola	Konsol	

1		**Vindrutetorkare, övre** **Limpiaparabrisas superior** **Scheibenwischer, oben** **Essuie-glace supérieur** **Windscreen wiper, upper**	Catalogue id **20612**	Group **363**
2			Illustr. No **1062267**	Section **150**
3			Issue **PUB 20025115-E**	Page **399**
4				
5		**8290413, 8290414, 8290415, 8290416**		

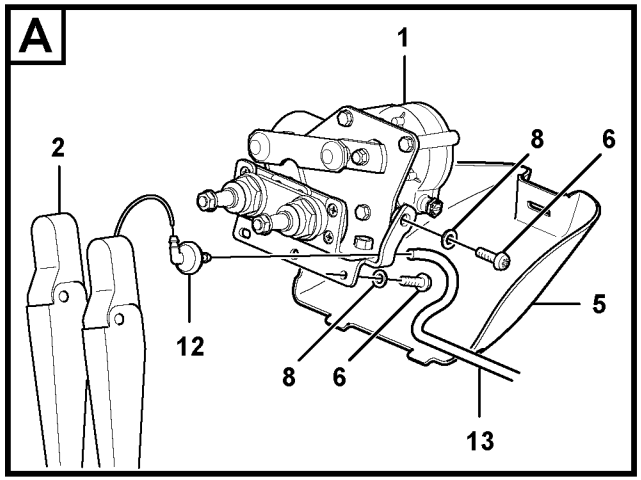

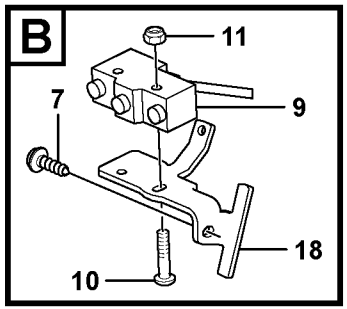

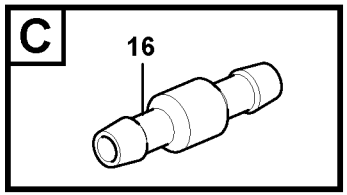

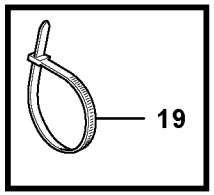

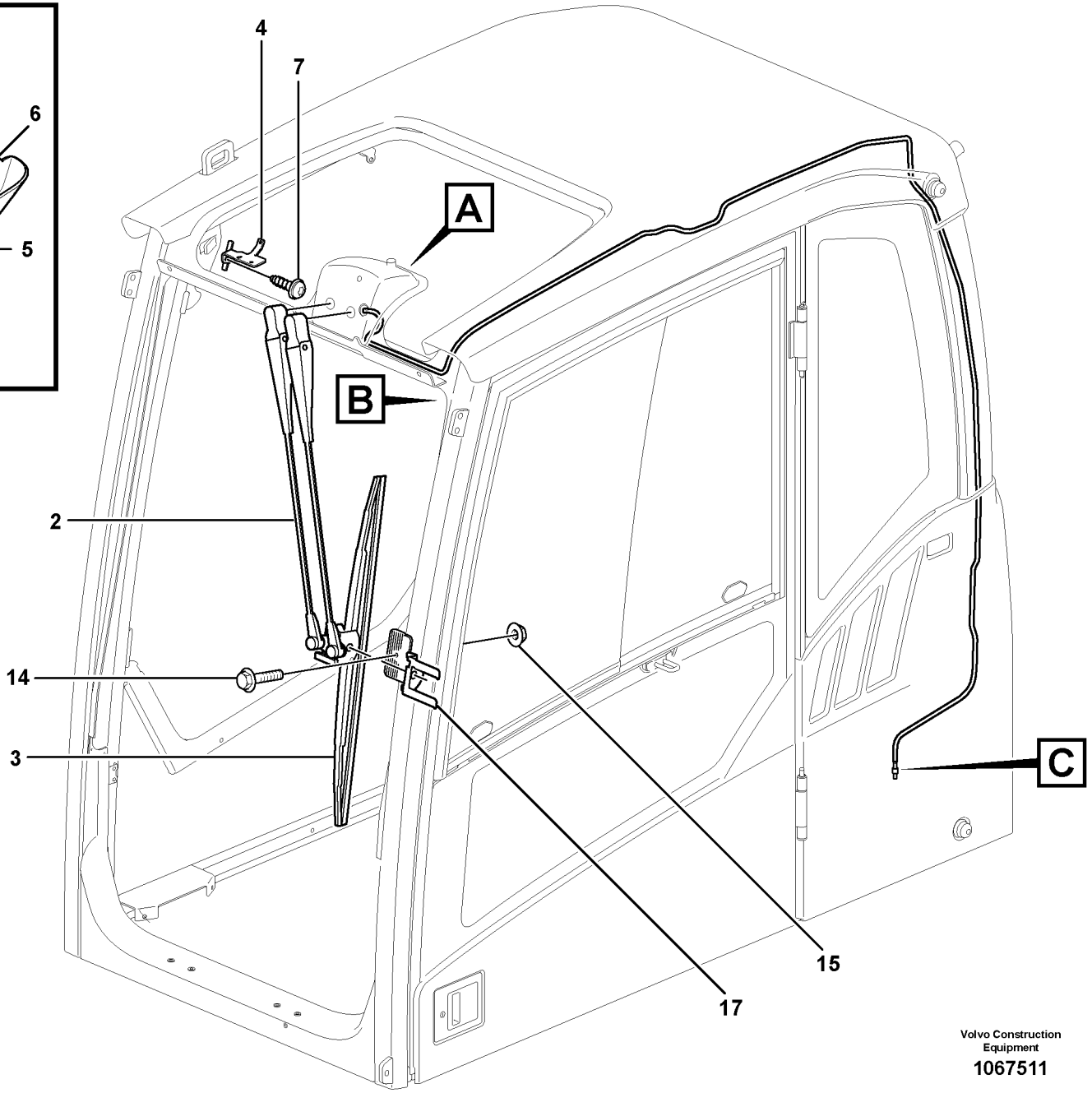

Volvo Construction Equipment

1067511

Fig.	Part No.	Quantity 1	2	3	PS	KIT	Description	Dénomination	Bezeichnung	Denominación	Benämning	Notes
1	**VOE 11205840**	1					Engine	Moteur	Motor	Motor	Motor	
2	**VOE 11205832**	1					Wiper arm	Bras d'essuie-glace	Wischerarm	Brazo limpiaparabris	Torkararm	
3	**VOE 11205856**	1					Wiper blade	Balai d'essuie-glace	Wischerblatt	Hoja limpiafaros	Torkarblad	
4	**VOE 11205925**	1					Bracket	Console	Konsole	Consola	Konsol	
5	**VOE 17204833**	1					Panel	Panneau	Paneel	Panel	Panel	
6	**VOE 969147**	4					Six point socket scre..	Vis à 6 pans creux	Sechszahn-Hohlschr..	Racor de seis diente	Sextandhålskruv	
7	**VOE 969478**	2					Six point socket scre..	Vis à 6 pans creux	Sechszahn-Hohlschr..	Racor de seis diente	Sextandhålskruv	
8	**VOE 955892**	4					Plain washer	Rondelle plane	Flachscheibe	Arandela plana	Planbricka	
9	**VOE 14634673**	1					Switch	Rupteur	Ausschalter	Interruptor	Brytkontakt	
10	**VOE 969518**	2					Six point socket scre..	Vis à 6 pans creux	Sechszahn-Hohlschr..	Racor de seis diente	Sextandhålskruv	
11	**VOE 975237**	2					Lock nut	Contre-écrou	Sicherungsmutter	Contratuerca	Låsmutter	
12	**VOE 14508639**	1					Elbow	Coude	Winkel	Ángulo	Vinkel	
13	**VOE 1304841**	REQ					Hose	Flexible	Schlauch	Manguera	Slang	3350 mm
14	**VOE 13965175**	1					Screw	Vis	Schraube	Tornillo	Skruv	
15	**VOE 13949278**	1					Flange lock nut	Contre-écrou à bride	Flanschverschlussm..	Contratuerca embrid	Flänslåsmutter	
16	**VOE 14529354**	1					Connector	Connexion	Anschluss	Unión	Anslutning	
17	**VOE 15007014**	1					Mounting kit	Kit montage	Einbausatz	Juego de montaje	Monteringssats	
18	**VOE 11205924**	1					Bracket	Console	Konsole	Consola	Konsol	
19	**VOE 4881440**	REQ					Cable tie	Serre-câble	Kabelbinder	Abrazadera de cinta	Buntband	

1		**Vindrutetorkare, övre** **Limpiaparabrisas superior** **Scheibenwischer, oben** **Essuie-glace supérieur** **Windscreen wiper, upper**	Catalogue id **20612**	Group **363**
2			Illustr. No **1067511**	Section **160**
3			Issue **PUB 20025115-E**	Page **401**
4				
5		**8293085, 8293086, 8293087, 8293088**		

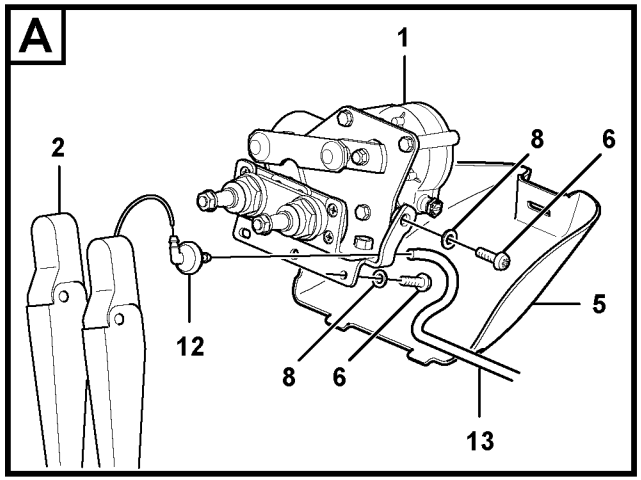

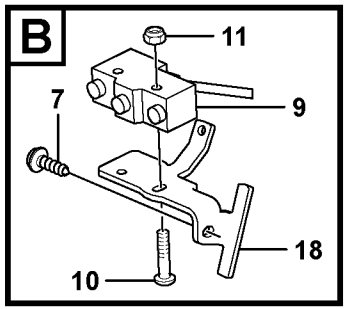

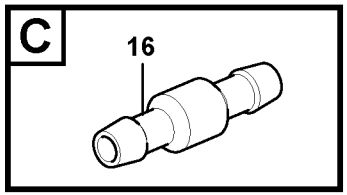

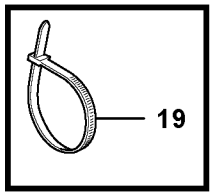

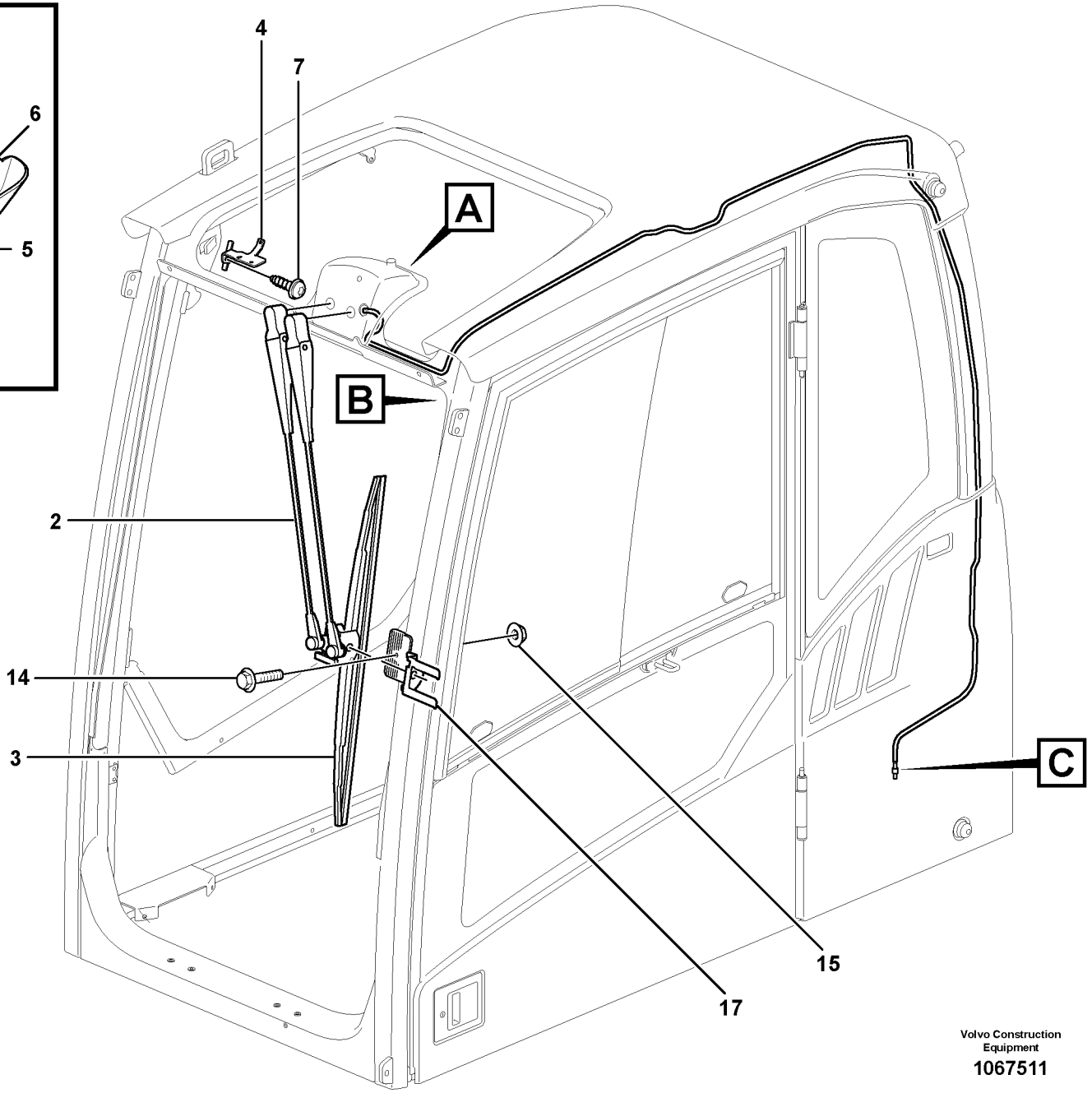

Volvo Construction Equipment

1067511

Fig.	Part No.	Quantity 1	2	3	PS	KIT	Description	Dénomination	Bezeichnung	Denominación	Benämning	Notes
1	**VOE 11205840**	1					Engine	Moteur	Motor	Motor	Motor	
2	**VOE 11205832**	1					Wiper arm	Bras d'essuie-glace	Wischerarm	Brazo limpiaparabris	Torkararm	
3	**VOE 11205856**	1					Wiper blade	Balai d'essuie-glace	Wischerblatt	Hoja limpiafaros	Torkarblad	
4	**VOE 11205925**	1					Bracket	Console	Konsole	Consola	Konsol	
5	**VOE 17204833**	1					Panel	Panneau	Paneel	Panel	Panel	
6	**VOE 969147**	4					Six point socket scre..	Vis à 6 pans creux	Sechszahn-Hohlschr..	Racor de seis diente	Sextandhålskruv	
7	**VOE 969478**	2					Six point socket scre..	Vis à 6 pans creux	Sechszahn-Hohlschr..	Racor de seis diente	Sextandhålskruv	
8	**VOE 955892**	4					Plain washer	Rondelle plane	Flachscheibe	Arandela plana	Planbricka	
9	**VOE 14634673**	1					Switch	Rupteur	Ausschalter	Interruptor	Brytkontakt	
10	**VOE 969518**	2					Six point socket scre..	Vis à 6 pans creux	Sechszahn-Hohlschr..	Racor de seis diente	Sextandhålskruv	
11	**VOE 975237**	2					Lock nut	Contre-écrou	Sicherungsmutter	Contratuerca	Låsmutter	
12	**VOE 14508639**	1					Elbow	Coude	Winkel	Ángulo	Vinkel	
13	**VOE 1304841**	REQ					Hose	Flexible	Schlauch	Manguera	Slang	3350 mm
14	**VOE 13965175**	1					Screw	Vis	Schraube	Tornillo	Skruv	
15	**VOE 13949278**	1					Flange lock nut	Contre-écrou à bride	Flanschverschlussm..	Contratuerca embrid	Flänslåsmutter	
16	**VOE 14529354**	1					Connector	Connexion	Anschluss	Unión	Anslutning	
17	**VOE 15007014**	1					Mounting kit	Kit montage	Einbausatz	Juego de montaje	Monteringssats	
18	**VOE 11205924**	1					Bracket	Console	Konsole	Consola	Konsol	
19	**VOE 4881440**	REQ					Cable tie	Serre-câble	Kabelbinder	Abrazadera de cinta	Buntband	

1		**Vindrutetorkare, övre** **Limpiaparabrisas superior** **Scheibenwischer, oben** **Essuie-glace supérieur** **Windscreen wiper, upper**	Catalogue id **20612**	Group **363**
2			Illustr. No **1067511**	Section **170**
3			Issue **PUB 20025115-E**	Page **403**
4				
5		**8293089, 8293090, 8293091, 8293092**		

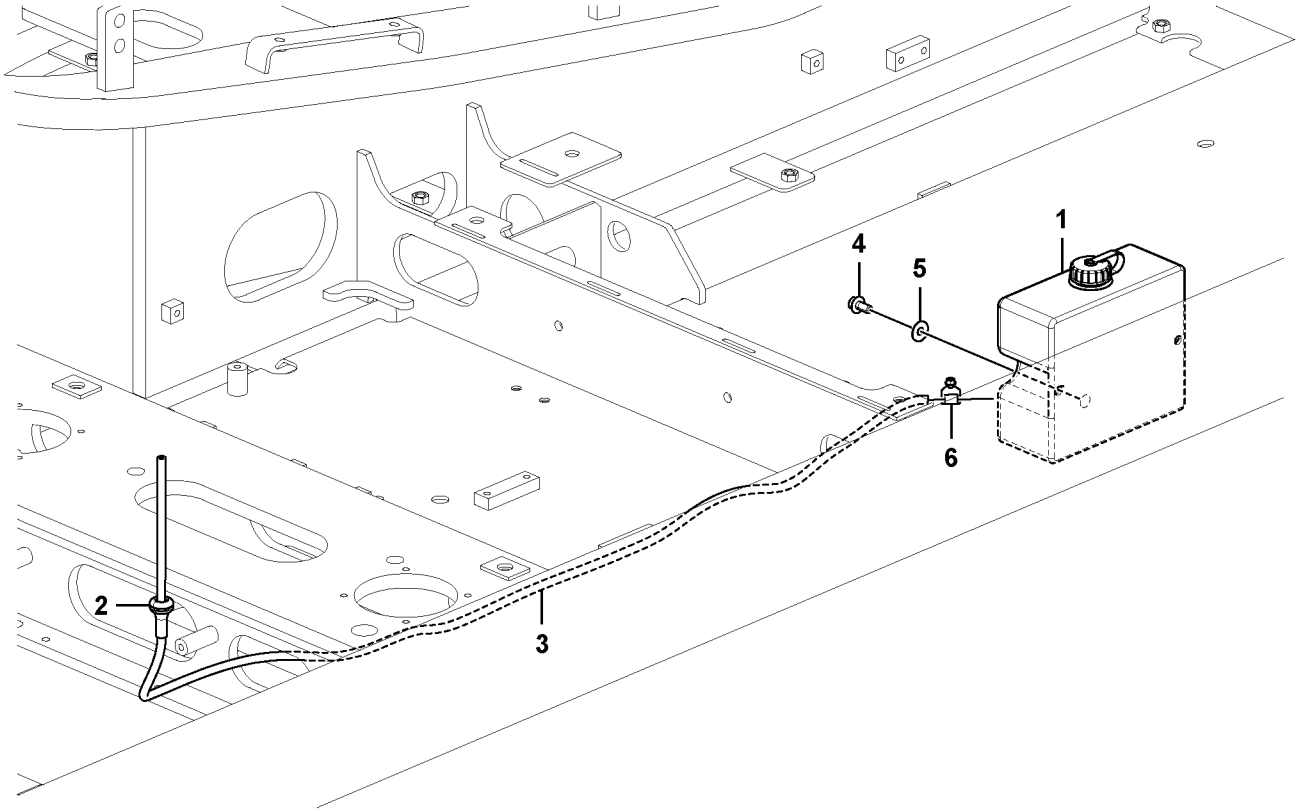
1
2
3
4
5
6

Fig.	Part No.	Quantity 1	2	3	PS	KIT	Description	Dénomination	Bezeichnung	Denominación	Benämning	Notes
1	**VOE 14612958**	1					Washer pump	Pompe lave-glace	Spülpumpe	Bomba rociador	Spolarpump	
1	**VOE 14612959**		1				Washer pump	Pompe lave-glace	Spülpumpe	Bomba rociador	Spolarpump	
2	**VOE 14529350**	1	1				Grommet	Passe fil	Durchführung	Pasaje	Genomföring	
3	**VOE 14881147**	1	1				Cooling hose	Flexible de refroidiss	Kühlschlauch	Manguera de refigera	Kylslang	
4	**VOE 946441**	2	2				Flange screw	Vis à embase	Flanschschraube	Tornillo embridado	Flänsskruv	
5	**VOE 13960143**	2	2				Washer	Rondelle	Scheibe	Arandela	Bricka	
6	**VOE 943469**	1	1				Hose clamp	Collier durite	Schlauchschelle	Abrazadera de mang	Slangklamma	

1	**8289697**	**Vindrutespolare** **Lavaparabrisas** **Scheibenwaschanlage** **Lave - glace** **Windshield washer**	Catalogue id **20612**	Group **363**
2	**8289065**		Illustr. No **1059728**	Section **200**
3			Issue **PUB 20025115-E**	Page **405**
4				
5				



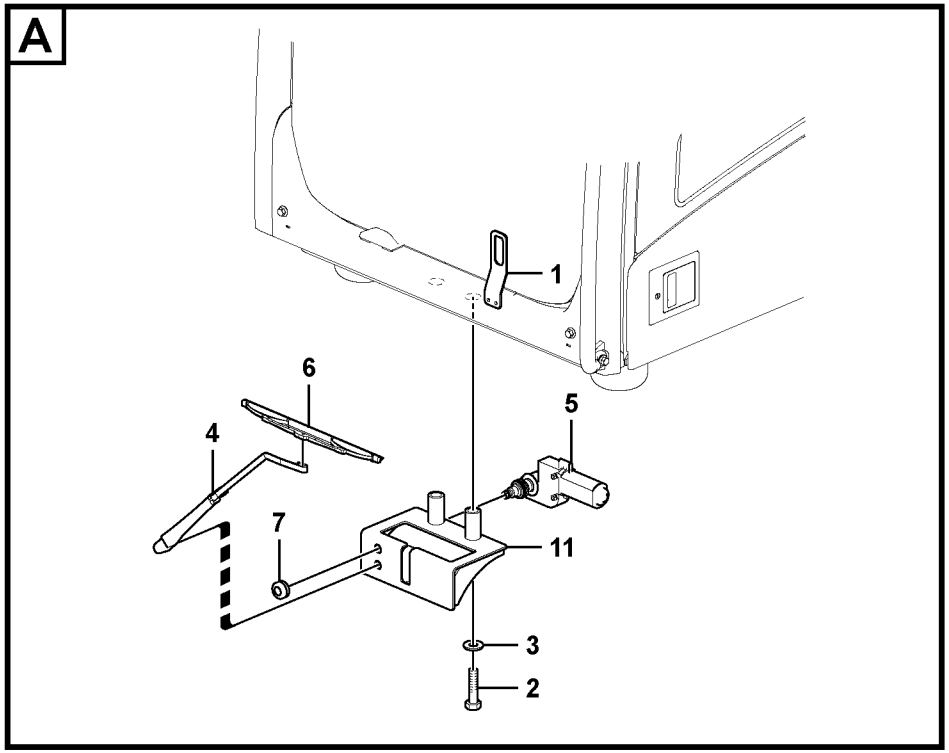

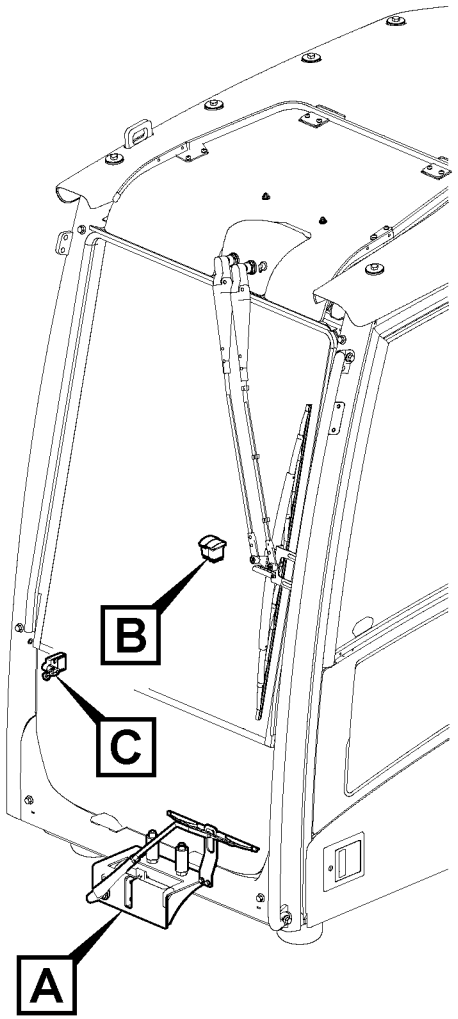

Volvo Construction Equipment
1059862

Fig.	Part No.	Quantity 1	2	3	PS	KIT	Description	Dénomination	Bezeichnung	Denominación	Benämning	Notes
1	**VOE 14545450**	1					Bracket	Console	Konsole	Consola	Konsol	
2	**VOE 978940**	2					Hexagon screw	Vis à tête hexagonale	Sechskantschraube	Tornillo hexagonal	Sexkantsskruv	
3	**VOE 13955900**	2					Washer	Rondelle	Scheibe	Arandela	Bricka	
4	**VOE 14540705**	1					Wiper arm	Bras d'essuie-glace	Wischerarm	Brazo limpiaparabris	Torkararm	
5	**VOE 14508630**	1					Wiper motor	Moteur essuie-glace	Wischermotor	Motor limpiaparabris	Torkarmotor	MO3603 S/N -210822/-270111 S/N -280184
	VOE 14657676	1					Wiper motor	Moteur essuie-glace	Wischermotor	Motor limpiaparabris	Torkarmotor	S/N 210823-/270112- S/N 280185-
6	**VOE 14508632**	1					Wiper blade	Balai d'essuie-glace	Wischerblatt	Hoja limpiafaros	Torkarblad	
7	**VOE 14508638**	1					Grommet	Passe fil	Durchführung	Pasaje	Genomföring	
8	**VOE 70369702**	1					Switch	Contacteur	Schalter	Interruptor	Strömställare	
9	**VOE 20838727**	1					Switch	Rupteur	Ausschalter	Interruptor	Brytkontakt	
9	**VOE 70369707**		1				Switch	Contacteur	Schalter	Interruptor	Strömställare	
10	**VOE 14518743**	1					Switch	Contacteur	Schalter	Interruptor	Strömställare	SE3603
11	**VOE 14540710**	1					Bracket	Console	Konsole	Consola	Konsol	S/N -210822/-270111 S/N -280184
	VOE 14643916	1					Bracket	Console	Konsole	Consola	Konsol	S/N 210823-/270112- S/N 280185-

1	**8289065**
2	**8289697**
3	
4	
5	

Torkare nedre
Limpiaparabrisas inferior
Wischer, unten
Essuie-glace inférieur
Lower wiper

Catalogue id **20612**	Group **363**
Illustr. No **1059862**	Section **300**
Issue **PUB 20025115-E**	Page **407**

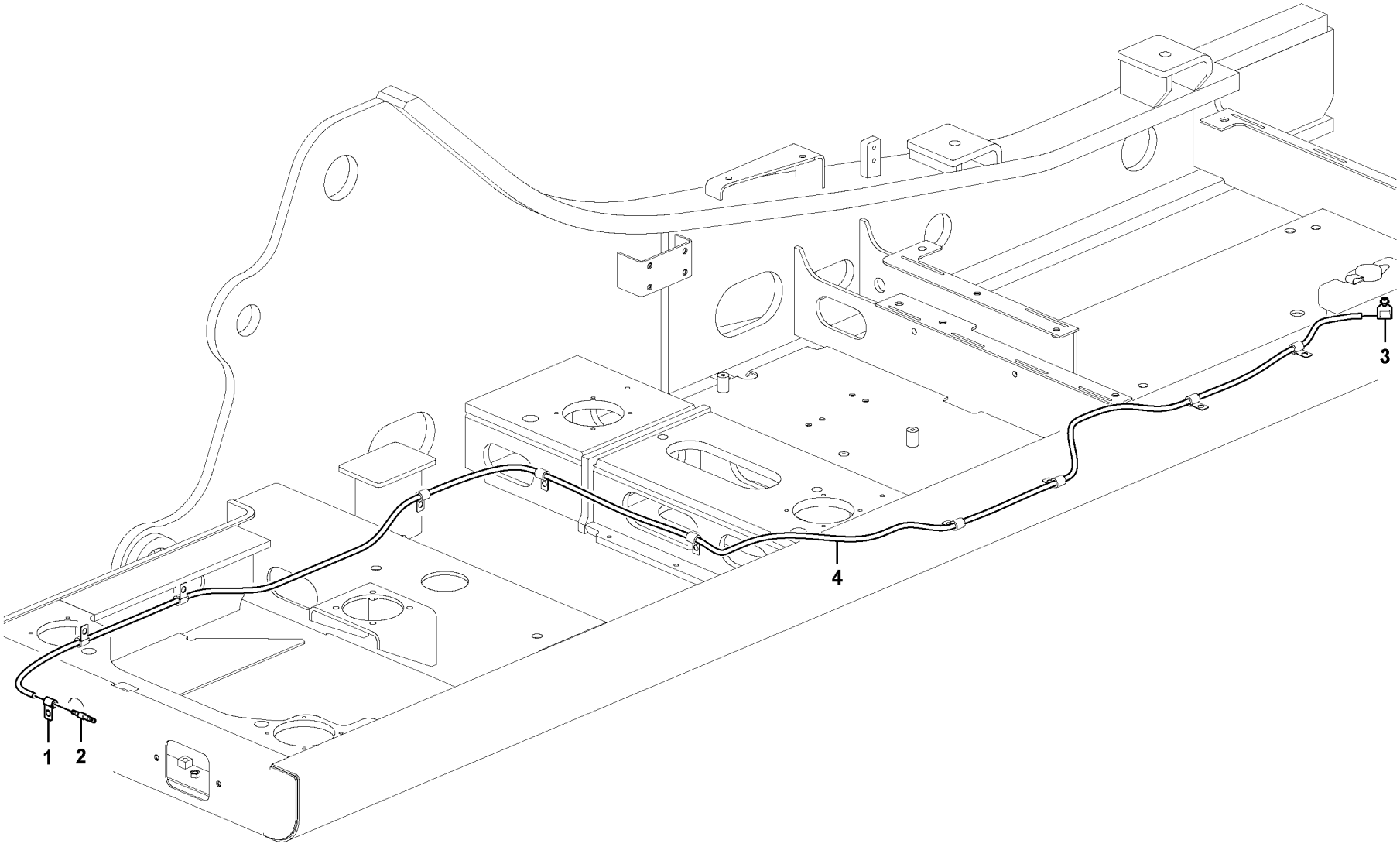

Volvo Construction Equipment
1059857

Fig.	Part No.	Quantity 1	2	3	P S	K I T	Description	Dénomination	Bezeichnung	Denominación	Benämning	Notes
1	**VOE 14500290**	1					Clip	Clip	Clip	Clip	Clips	
2	**ZM 4385703**	1					Valve	Valve	Ventil	Válvula	Ventil	
3	**VOE 943469**	1					Hose clamp	Collier durite	Schlauchschelle	Abrazadera de mang	Slangklamma	
4	**VOE 14881551**	1					Cooling hose	Flexible de refroidiss	Kühlschlauch	Manguera de refigera	Kylslang	

1		**Torkare nedre** **Limpiaparabrisas inferior** **Wischer, unten** **Essuie-glace inférieur** **Lower wiper**	Catalogue id **20612**	Group **363**
2			Illustr. No **1059857**	Section **350**
3			Issue **PUB 20025115-E**	Page **409**
4				
5		**8289065**		

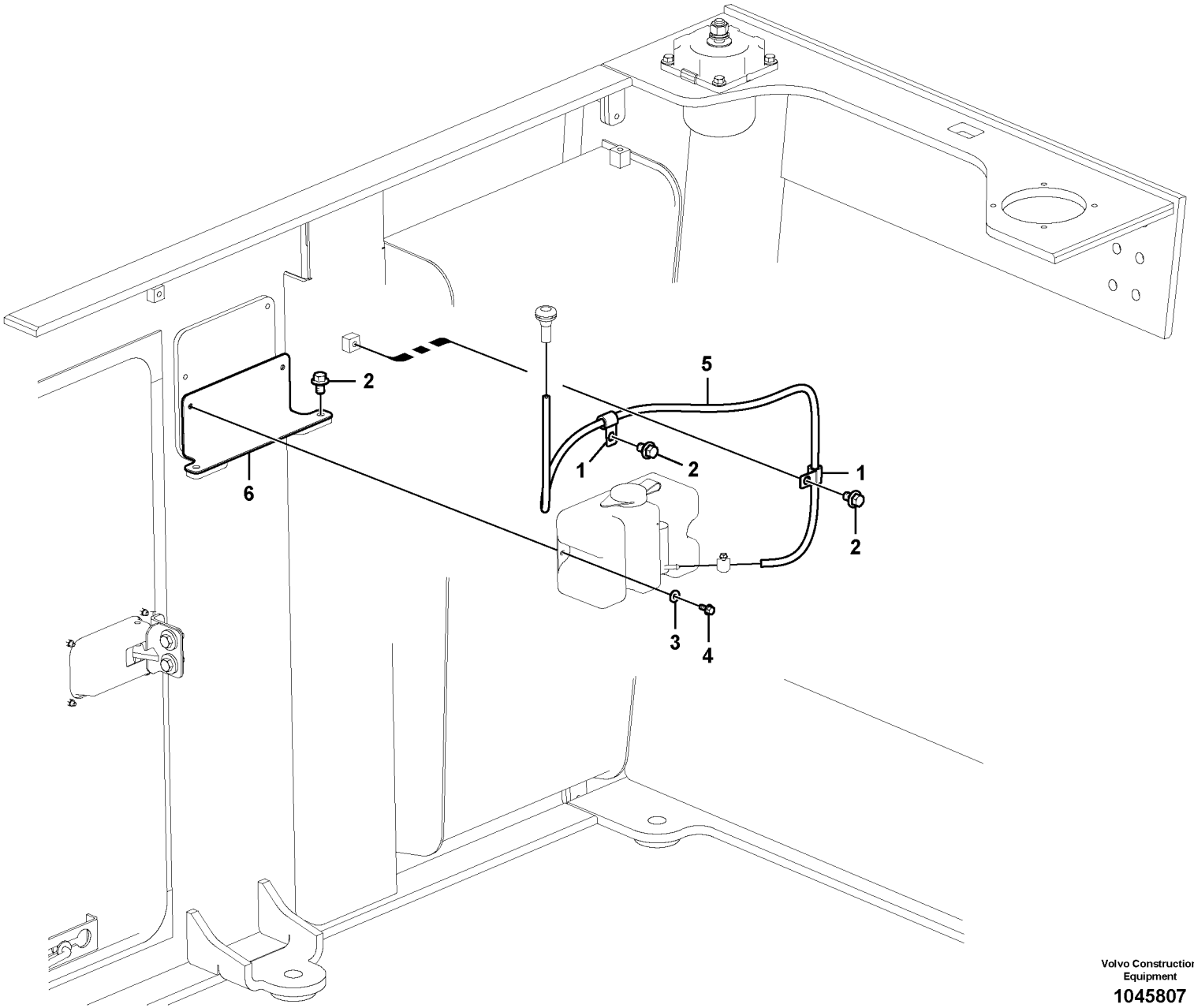

Volvo Construction Equipment

1045807

Fig.	Part No.	Quantity 1	2	3	PS	KIT	Description	Dénomination	Bezeichnung	Denominación	Benämning	Notes
1	**VOE 14500292**	2					Clip	Clip	Clip	Clip	Clips	
2	**VOE 946471**	4					Flange screw	Vis à embase	Flanschschraube	Tornillo embridado	Flänsskruv	
3	**VOE 13960143**	2					Washer	Rondelle	Scheibe	Arandela	Bricka	
4	**VOE 946441**	2					Flange screw	Vis à embase	Flanschschraube	Tornillo embridado	Flänsskruv	
5	**VOE 14881147**	1					Cooling hose	Flexible de refroidiss	Kühlschlauch	Manguera de refigera	Kylslang	
6		1			NS		Bracket	Console	Konsole	Ménsula	Konsol	

1	**8291312**	**Vindrutespolare** **Lavaparabrisas** **Scheibenwaschanlage** **Lave - glace** **Windshield washer**	Catalogue id **20612**	Group **363**
2			Illustr. No **1045807**	Section **6000**
3			Issue **PUB 20025115-E**	Page **411**
4				
5				



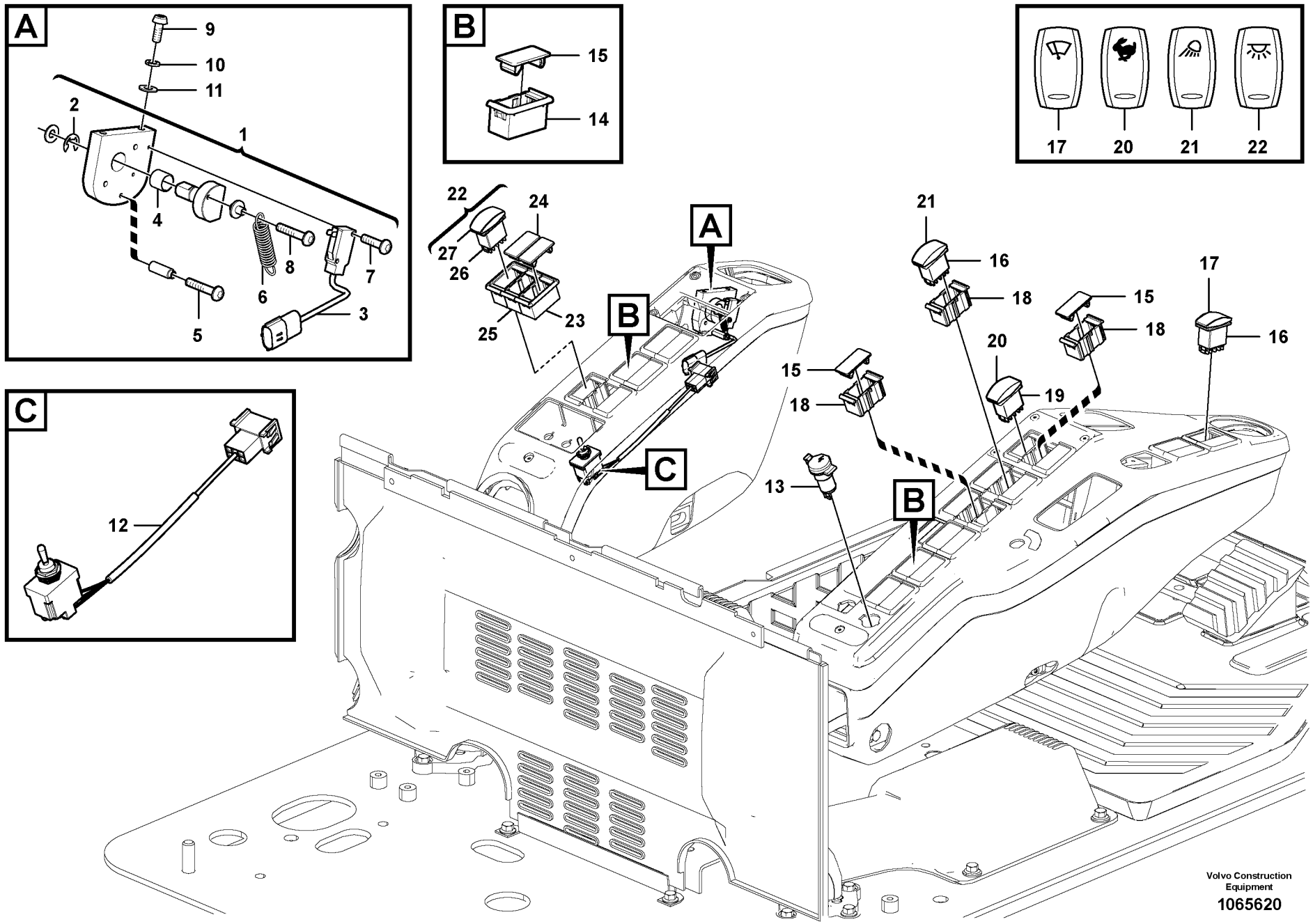
A
9
10
11
2
1
4
8
7
6
3
5
B
15
14
17
20
21
22
22
24
27
26
25
23
A
B
C
21
16
18
15
18
17
16
20
19
15
18
13
B
C
12
Volvo Construction Equipment
1065620

Fig.	Part No.	Quantity 1	2	3	PS	KIT	Description	Dénomination	Bezeichnung	Denominación	Benämning	Notes
1	**VOE 14531685**	1			SS		Lever	Levier	Hebel	Palanca	Spak	
2	**SA 9531-00080**	1					•Retaining ring	•Bague retenue	•Haltering	•Anillo retén	•Hållarring	
3	**VOE 14502722**	1					•Switch	•Rupteur	•Ausschalter	•Interruptor	•Brytkontakt	
4	**VOE 14503053**	1					•Bushing	•Bague	•Buchse	•Casquillo	•Bussning	
5	**SA 9021-10303**	1					•Cross recessed scr	•Vis empreinte crucifo	•Kreuzschlitzschraub	•Tornillo cruz	•Krysskruv	
6	**VOE 14502721**	1					•Spring	•Ressort	•Feder	•Resorte	•Fjäder	
7	**SA 9021-10303**	2					•Cross recessed scr	•Vis empreinte crucifo	•Kreuzschlitzschraub	•Tornillo cruz	•Krysskruv	
8	**SA 9021-10404**	1					•Cross recessed scr	•Vis empreinte crucifo	•Kreuzschlitzschraub	•Tornillo cruz	•Krysskruv	
9	**VOE 969422**	2					Six point socket scre	Vis à 6 pans creux	Sechszahn-Hohlschr	Racor de seis diente	Sextandhålskruv	
10	**VOE 955919**	2					Spring washer	Rondelle élastique	Federscheibe	Arandela elástica	Fjäderbricka	
11	**SA 9285-11000**	2					Plain washer	Rondelle plane	Flachscheibe	Arandela plana	Planbricka	
12	**VOE 14626841**	1			SS		Switch	Rupteur	Ausschalter	Interruptor	Brytkontakt	
13	**VOE 14531688**	1					Socket	Socle	Steckdose	Toma de corriente	Stickdosa	
14	**VOE 14587613**	REQ					Cover	Capot recouvrement	Abdeckhaube	Cubierta	Täckkåpa	
15	**VOE 14587612**	REQ					Cover	Couvercle	Deckel	Tapa	Lock	
16	**VOE 70369702**	2					Switch	Contacteur	Schalter	Interruptor	Strömställare	
17	**VOE 11428014**	1					Rocker arm	Culbuteur	Kipphebel	Balancín	Vipparm	
18	**VOE 14587614**	REQ					Fitting	Écrou raccord	Verschraubung	Racor	Förskruvning	
19	**VOE 70369706**	1					Switch	Contacteur	Schalter	Interruptor	Strömställare	
20	**VOE 11428138**	1					Rocker arm	Culbuteur	Kipphebel	Balancín	Vipparm	
21	**VOE 11428010**	1					Rocker arm	Culbuteur	Kipphebel	Balancín	Vipparm	
22	**VOE 14561417**	1					Switch	Rupteur	Ausschalter	Interruptor	Brytkontakt	
23	**VOE 14587613**	2					•Cover	•Capot recouvrement	•Abdeckhaube	•Cubierta	•Täckkåpa	
24	**VOE 14587612**	2					•Cover	•Couvercle	•Deckel	•Tapa	•Lock	
25	**VOE 14587614**	1					•Fitting	•Écrou raccord	•Verschraubung	•Racor	•Förskruvning	
26	**VOE 70369706**	1					•Switch	•Contacteur	•Schalter	•Interruptor	•Strömställare	
27	**VOE 11428128**	1					•Rocker arm	•Culbuteur	•Kipphebel	•Balancín	•Vipparm	

1		**Brytare** **Interruptor** **Schalter** **Interrupteur** **Switch**	Catalogue id **20612**	Group **364**
2			Illustr. No **1065620**	Section **100**
3			Issue **PUB 20025115-E**	Page **413**
4				
5		**S/N 210001 - 210013**		

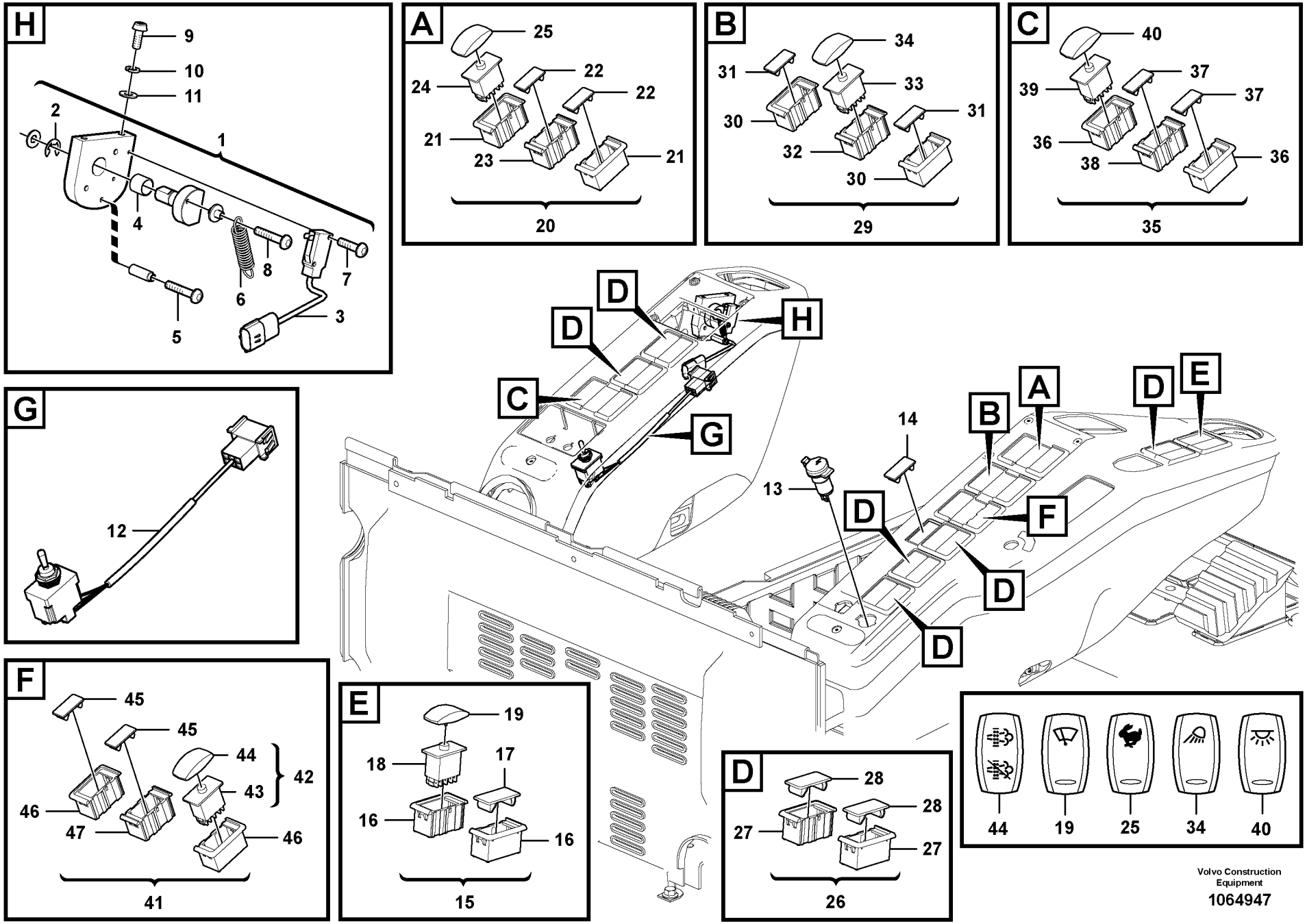
H
9
10
11
2
1
4
8
7
6
5
3
A
25
24
22
22
21
23
21
20
B
34
31
33
31
30
32
30
29
C
40
39
37
37
36
38
36
35
G
12
D
D
H
C
G
14
B
A
D
E
13
D
F
D
D
F
45
45
44
43
42
46
47
46
41
E
19
18
17
16
16
15
D
28
28
27
27
26
44
19
25
34
40
Volvo Construction Equipment
1064947

Fig.	Part No.	Quantity 1	2	3	PS	KIT	Description	Dénomination	Bezeichnung	Denominación	Benämning	Notes
1	**VOE 14662510**	1					Control lockout lever	Levier de verrouillage	Steuerungssperrheb	Palanca de bloqueo	Säkerhetsspak	(VOE 14661023)
2	**SA 9531-00080**	1					•Retaining ring	•Bague retenue	•Haltering	•Anillo retén	•Hållarring	
3	**VOE 14661022**	1					•Switch	•Rupteur	•Ausschalter	•Interruptor	•Brytkontakt	
4	**VOE 14503053**	1					•Bushing	•Bague	•Buchse	•Casquillo	•Bussning	
5	**SA 9021-10406**	1					•Cross recessed scr	•Vis empreinte crucifo	•Kreuzschlitzschraub	•Tornillo cruz	•Krysskruv	
6	**VOE 14502721**	1					•Spring	•Ressort	•Feder	•Resorte	•Fjäder	
7	**SA 9021-10303**	2					•Cross recessed scr	•Vis empreinte crucifo	•Kreuzschlitzschraub	•Tornillo cruz	•Krysskruv	
8	**SA 9021-10404**	1					•Cross recessed scr	•Vis empreinte crucifo	•Kreuzschlitzschraub	•Tornillo cruz	•Krysskruv	
9	**VOE 969422**	2					Six point socket scre	Vis à 6 pans creux	Sechszahn-Hohlschr	Racor de seis diente	Sextandhålskruv	
10	**VOE 955919**	2					Spring washer	Rondelle élastique	Federscheibe	Arandela elástica	Fjäderbricka	
11	**SA 9285-11000**	2					Plain washer	Rondelle plane	Flachscheibe	Arandela plana	Planbricka	
12	**VOE 14671313**	1					Switch	Rupteur	Ausschalter	Interruptor	Brytkontakt	
13	**VOE 14531688**	1					Socket	Socle	Steckdose	Toma de corriente	Stickdosa	
14	**VOE 14529148**	1					Cover	Capot	Haube	Capó	Huv	
15	**VOE 14561413**	1					Switch	Rupteur	Ausschalter	Interruptor	Brytkontakt	
16	**VOE 14587613**	2					•Cover	•Capot recouvrement	•Abdeckhaube	•Cubierta	•Täckkåpa	
17	**VOE 14587612**	1					•Cover	•Couvercle	•Deckel	•Tapa	•Lock	
18	**VOE 70369702**	1					•Switch	•Contacteur	•Schalter	•Interruptor	•Strömställare	
19	**VOE 11428014**	1					•Rocker arm	•Culbuteur	•Kipphebel	•Balancín	•Vipparm	
20	**VOE 14561414**	1					Switch	Rupteur	Ausschalter	Interruptor	Brytkontakt	
21	**VOE 14587613**	2					•Cover	•Capot recouvrement	•Abdeckhaube	•Cubierta	•Täckkåpa	
22	**VOE 14587612**	2					•Cover	•Couvercle	•Deckel	•Tapa	•Lock	
23	**VOE 14587614**	1					•Fitting	•Écrou raccord	•Verschraubung	•Racor	•Förskruvning	
24	**VOE 70369706**	1					•Switch	•Contacteur	•Schalter	•Interruptor	•Strömställare	
25	**VOE 11428138**	1					•Rocker arm	•Culbuteur	•Kipphebel	•Balancín	•Vipparm	
26	**VOE 14561412**	6					Switch	Rupteur	Ausschalter	Interruptor	Brytkontakt	
27	**VOE 14587613**	2					•Cover	•Capot recouvrement	•Abdeckhaube	•Cubierta	•Täckkåpa	
28	**VOE 14587612**	2					•Cover	•Couvercle	•Deckel	•Tapa	•Lock	
29	**VOE 14561415**	1					Switch	Rupteur	Ausschalter	Interruptor	Brytkontakt	
30	**VOE 14587613**	2					•Cover	•Capot recouvrement	•Abdeckhaube	•Cubierta	•Täckkåpa	

1		**Brytare** **Interruptor** **Schalter** **Interrupteur** **Switch**	Catalogue id **20612**	Group **364**
2			Illustr. No **1064947**	Section **110**
3			Issue **PUB 20025115-E**	Page **415**
4				
5		**S/N 210014 - , 270001 - , 280001 -**		



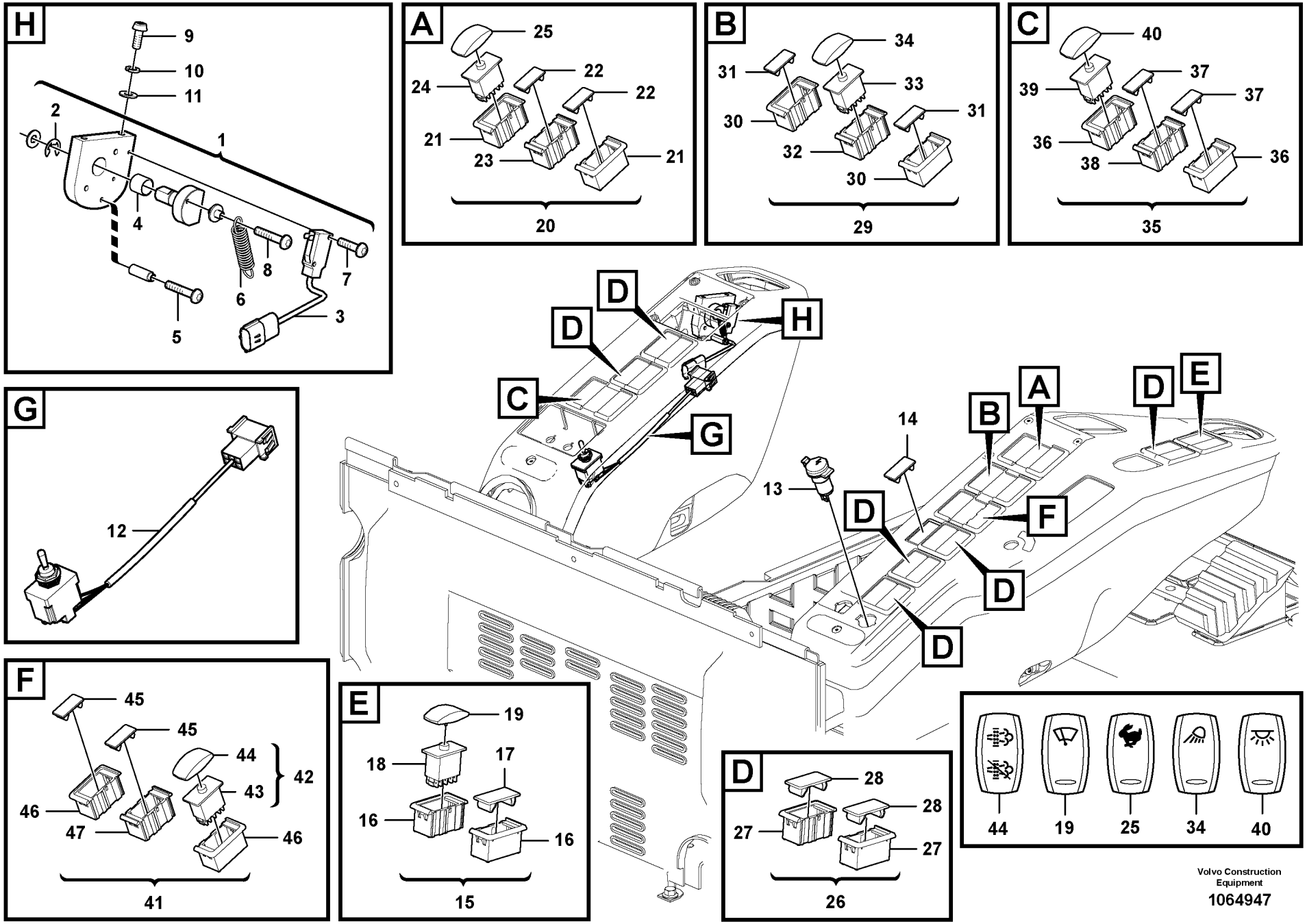
H
9
10
11
2
1
4
8
7
6
5
3
A
25
24
22
22
21
23
21
20
B
34
31
33
31
30
32
30
29
C
40
39
37
37
36
38
36
35
G
12
D
D
H
C
G
14
B
A
D
E
13
D
F
D
D
F
45
45
44
43
42
46
47
46
41
E
19
18
17
16
16
15
D
28
28
27
27
26
44
19
25
34
40
Volvo Construction Equipment
1064947

Fig.	Part No.	Quantity 1	2	3	PS	KIT	Description	Dénomination	Bezeichnung	Denominación	Benämning	Notes
31	**VOE 14587612**	2					•Cover	•Couvercle	•Deckel	•Tapa	•Lock	
32	**VOE 14587614**	1					•Fitting	•Écrou raccord	•Verschraubung	•Racor	•Förskruvning	
33	**VOE 70369702**	1					•Switch	•Contacteur	•Schalter	•Interruptor	•Strömställare	
34	**VOE 11428010**	1					•Rocker arm	•Culbuteur	•Kipphebel	•Balancín	•Vipparm	
35	**VOE 14561417**	1					Switch	Rupteur	Ausschalter	Interruptor	Brytkontakt	
36	**VOE 14587613**	2					•Cover	•Capot recouvrement	•Abdeckhaube	•Cubierta	•Täckkåpa	
37	**VOE 14587612**	2					•Cover	•Couvercle	•Deckel	•Tapa	•Lock	
38	**VOE 14587614**	1					•Fitting	•Écrou raccord	•Verschraubung	•Racor	•Förskruvning	
39	**VOE 70369706**	1					•Switch	•Contacteur	•Schalter	•Interruptor	•Strömställare	
40	**VOE 11428128**	1					•Rocker arm	•Culbuteur	•Kipphebel	•Balancín	•Vipparm	
41		1			NS		Switch	Commutateur	Schalter	Contactor	Strömställare	
42	**VOE 14607135**	1					•Switch	•Rupteur	•Ausschalter	•Interruptor	•Brytkontakt	
43	**VOE 20838727**	1					••Switch	••Rupteur	••Ausschalter	••Interruptor	••Brytkontakt	
44	**VOE 15120621**	1					••Rocker arm	••Culbuteur	••Kipphebel	••Balancín	••Vipparm	
45	**VOE 14587612**	2					•Cover	•Couvercle	•Deckel	•Tapa	•Lock	
46	**VOE 14587613**	2					•Cover	•Capot recouvrement	•Abdeckhaube	•Cubierta	•Täckkåpa	
47	**VOE 14587614**	1					•Fitting	•Écrou raccord	•Verschraubung	•Racor	•Förskruvning	

1		**Brytare** **Interruptor** **Schalter** **Interrupteur** **Switch**	Catalogue id **20612**	Group **364**
2			Illustr. No **1064947**	Section **110**
3			Issue **PUB 20025115-E**	Page **417**
4				
5		**S/N 210014 - , 270001 - , 280001 -**		

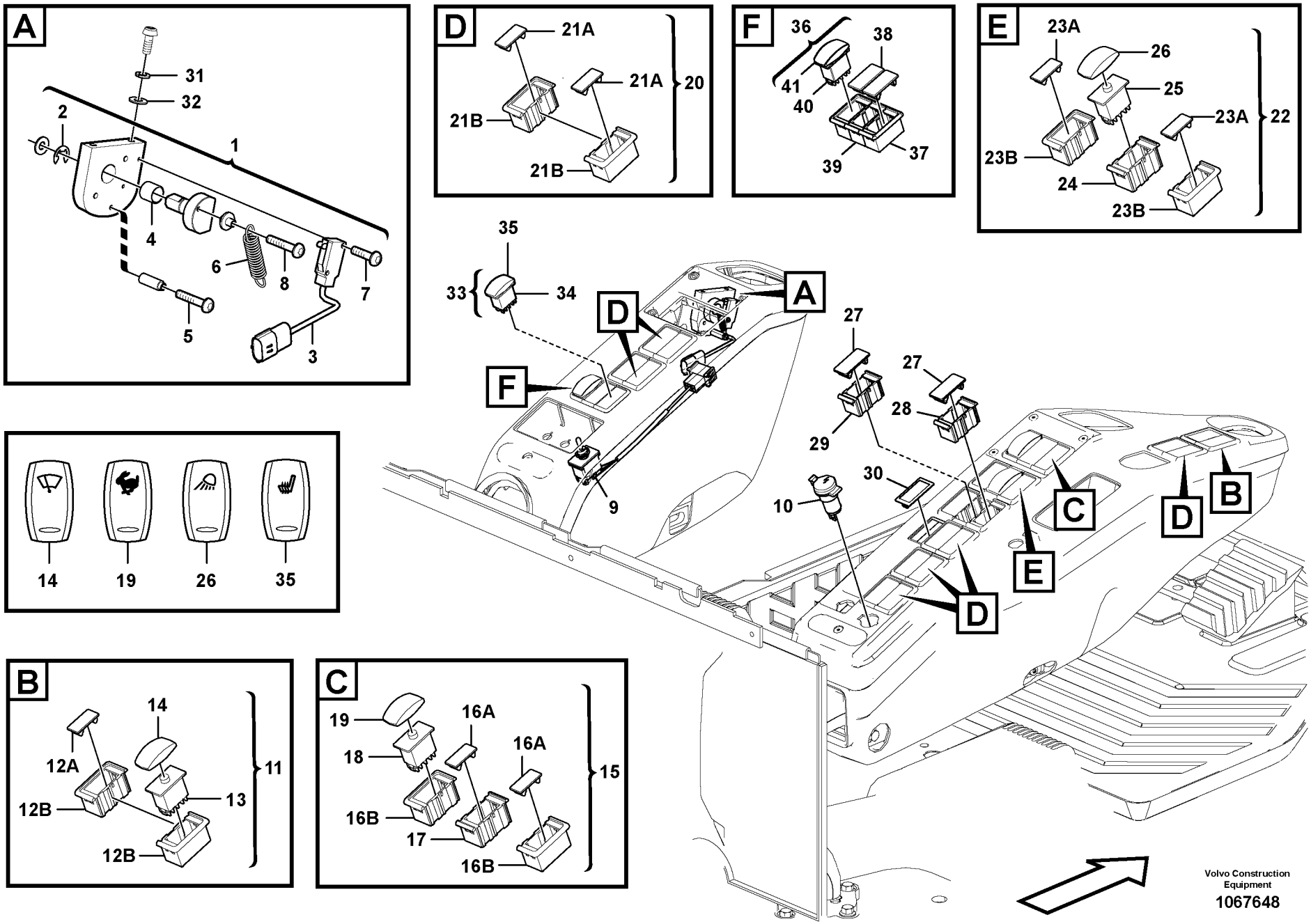
A
31
32
2
1
4
6
8
7
5
3
D
21A
21A
20
21B
21B
F
36
38
41
40
37
39
E
23A
26
25
23A
22
23B
24
23B
35
33
34
D
A
F
27
27
28
29
30
10
9
C
D
B
E
D
14
19
26
35
B
14
12A
11
13
12B
12B
C
19
16A
16A
18
15
16B
17
16B
Volvo Construction Equipment
1067648

Fig.	Part No.	Quantity 1	2	3	4	5	PS	KIT	Description	Dénomination	Bezeichnung	Denominación	Benämning	Notes
1	**VOE 14531685**	1					SS		Lever	Levier	Hebel	Palanca	Spak	
2	**SA 9531-00080**	1							•Retaining ring	•Bague retenue	•Haltering	•Anillo retén	•Hållarring	
3	**VOE 14502722**	1							•Switch	•Rupteur	•Ausschalter	•Interruptor	•Brytkontakt	
4	**VOE 14503053**	1							•Bushing	•Bague	•Buchse	•Casquillo	•Bussning	
5	**SA 9021-10406**	1							•Cross recessed s...	•Vis empreinte cruc	•Kreuzschlitzschrau	•Tornillo cruz	•Krysskruv	
6	**VOE 14502721**	1							•Spring	•Ressort	•Feder	•Resorte	•Fjäder	
7	**SA 9021-10303**	2							•Cross recessed s...	•Vis empreinte cruc	•Kreuzschlitzschrau	•Tornillo cruz	•Krysskruv	
8	**SA 9021-10404**	1							•Cross recessed s...	•Vis empreinte cruc	•Kreuzschlitzschrau	•Tornillo cruz	•Krysskruv	
9	**VOE 14626841**	1					SS		Switch	Rupteur	Ausschalter	Interruptor	Brytkontakt	
10	**VOE 14531688**	1							Socket	Socle	Steckdose	Toma de corriente ..	Stickdosa	
11	**VOE 14561413**	1							Switch	Rupteur	Ausschalter	Interruptor	Brytkontakt	
12A	**VOE 14587612**	1							•Cover	•Couvercle	•Deckel	•Tapa	•Lock	
12B	**VOE 14587613**	2							•Cover	•Capot recouvreme	•Abdeckhaube	•Cubierta	•Täckkåpa	
13	**VOE 70369702**	1							•Switch	•Contacteur	•Schalter	•Interruptor	•Strömställare	
14	**VOE 11428014**	1							•Rocker arm	•Culbuteur	•Kipphebel	•Balancín	•Vipparm	
15	**VOE 14561414**	1							Switch	Rupteur	Ausschalter	Interruptor	Brytkontakt	
16A	**VOE 14587612**	2							•Cover	•Couvercle	•Deckel	•Tapa	•Lock	
16B	**VOE 4587613**	2							•Socket	•Socle	•Sockel	•Zocalo	•Sockel	
17	**VOE 14587614**	1							•Fitting	•Écrou raccord	•Verschraubung	•Racor	•Förskruvning	
18	**VOE 70369706**	1							•Switch	•Contacteur	•Schalter	•Interruptor	•Strömställare	
19	**VOE 11428138**	1							•Rocker arm	•Culbuteur	•Kipphebel	•Balancín	•Vipparm	
20	**VOE 14561412**	6							Switch	Rupteur	Ausschalter	Interruptor	Brytkontakt	
21A	**VOE 14587612**	12							•Cover	•Couvercle	•Deckel	•Tapa	•Lock	
21B	**VOE 14587613**	12							•Cover	•Capot recouvreme	•Abdeckhaube	•Cubierta	•Täckkåpa	
22	**VOE 14561415**	1							Switch	Rupteur	Ausschalter	Interruptor	Brytkontakt	
23A	**VOE 14587612**	2							•Cover	•Couvercle	•Deckel	•Tapa	•Lock	
23B	**VOE 14587613**	2							•Cover	•Capot recouvreme	•Abdeckhaube	•Cubierta	•Täckkåpa	
24	**VOE 14587614**	1							•Fitting	•Écrou raccord	•Verschraubung	•Racor	•Förskruvning	
25	**VOE 70369702**	1							•Switch	•Contacteur	•Schalter	•Interruptor	•Strömställare	
26	**VOE 11428010**	1							•Rocker arm	•Culbuteur	•Kipphebel	•Balancín	•Vipparm	

1	**8292870**
2	**8290261**
3	**8291493**
4	**8291494**
5	**8292838**

Brytare
Interruptor
Schalter
Interrupteur
Switch

Catalogue id **20612**	Group **364**
Illustr. No **1067648**	Section **150**
Issue **PUB 20025115-E**	Page **419**



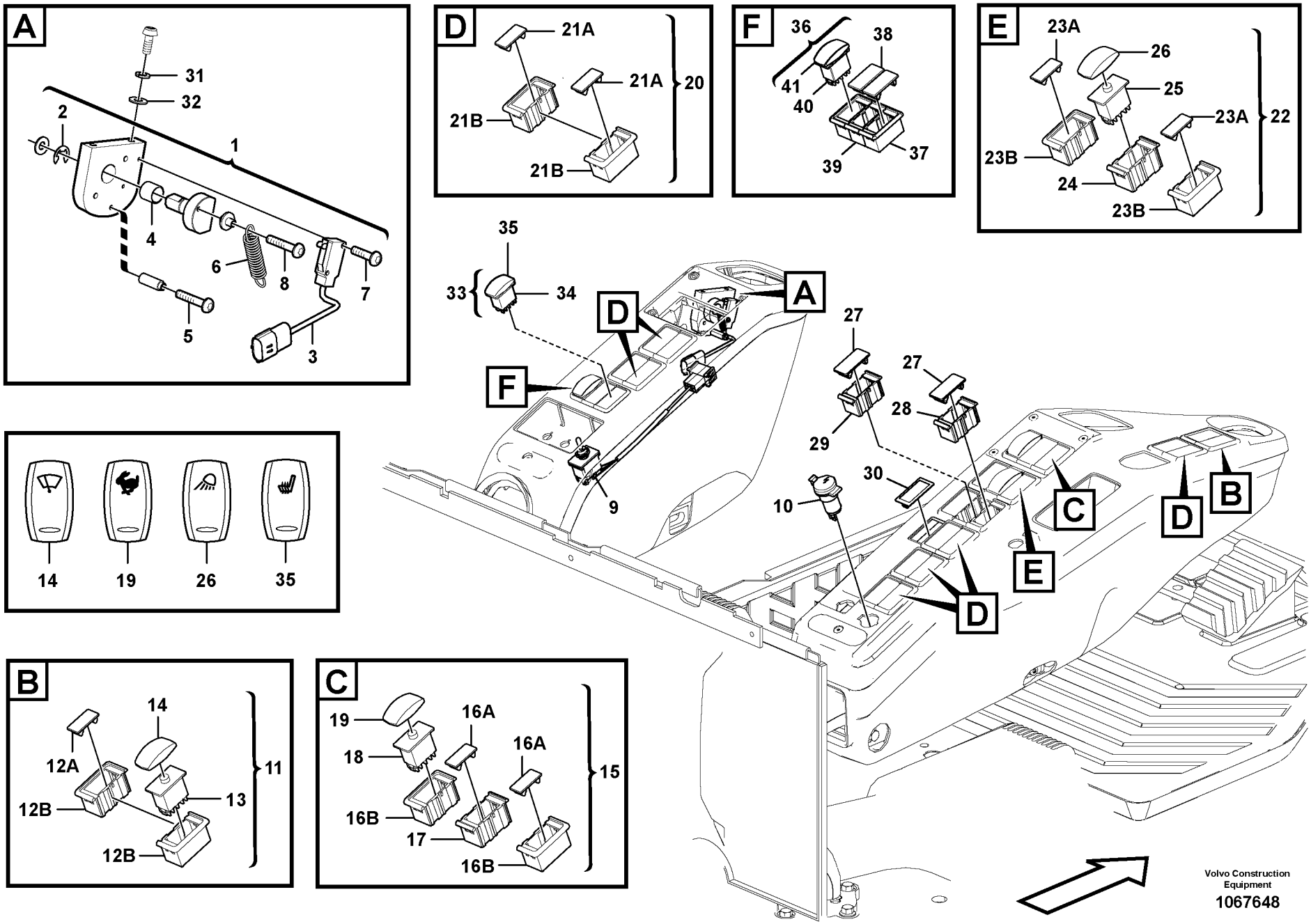
A
31
32
2
1
4
6
8
7
5
3
D
21A
21A
20
21B
21B
F
36
38
41
40
37
39
E
23A
26
25
23A
22
23B
24
23B
35
33
34
D
A
F
27
27
28
29
30
10
9
C
D
B
E
D
14
19
26
35
B
14
12A
11
13
12B
12B
C
19
16A
16A
18
15
16B
17
16B
Volvo Construction Equipment
1067648

Fig.	Part No.	Quantity 1	2	3	4	5	PS	KIT	Description	Dénomination	Bezeichnung	Denominación	Benämning	Notes
27	**VOE 14587612**	3							Cover	Couvercle	Deckel	Tapa	Lock	
28	**VOE 14587613**	2							Cover	Capot recouvreme..	Abdeckhaube	Cubierta	Täckkåpa	
29	**VOE 14587614**	1							Fitting	Écrou raccord	Verschraubung	Racor	Förskruvning	
30	**VOE 14529148**	1							Cover	Capot	Haube	Capó	Huv	
31	**VOE 955919**	2							Spring washer	Rondelle élastique..	Federscheibe	Arandela elástica	Fjäderbricka	
32	**VOE 955892**	2							Plain washer	Rondelle plane	Flachscheibe	Arandela plana	Planbricka	
33	**VOE 14627741**		1	1	1		OP		Switch	Rupteur	Ausschalter	Interruptor	Brytkontakt	
34	**VOE 70369701**		1	1	1				•Switch	•Contacteur	•Schalter	•Interruptor	•Strömställare	
35	**15000945**		1	1	1				•Cover Panel	•Panneau Recouv. .	•Verkleidung	•Panel Recubric	•Täckpanel	
36	**VOE 14561417**					1			Switch	Rupteur	Ausschalter	Interruptor	Brytkontakt	
37	**VOE 14587613**					2			Cover	Capot recouvreme..	Abdeckhaube	Cubierta	Täckkåpa	
38	**VOE 14587612**					2			Cover	Couvercle	Deckel	Tapa	Lock	
39	**VOE 14587614**					1			Fitting	Écrou raccord	Verschraubung	Racor	Förskruvning	
40	**VOE 70369706**					1			Switch	Contacteur	Schalter	Interruptor	Strömställare	
41	**VOE 11428128**					1			Rocker arm	Culbuteur	Kipphebel	Balancín	Vipparm	

1	**8292870**
2	**8290261**
3	**8291493**
4	**8291494**
5	**8292838**

Brytare
Interruptor
Schalter
Interrupteur
Switch

Catalogue id **20612**	Group **364**
Illustr. No **1067648**	Section **150**
Issue **PUB 20025115-E**	Page **421**

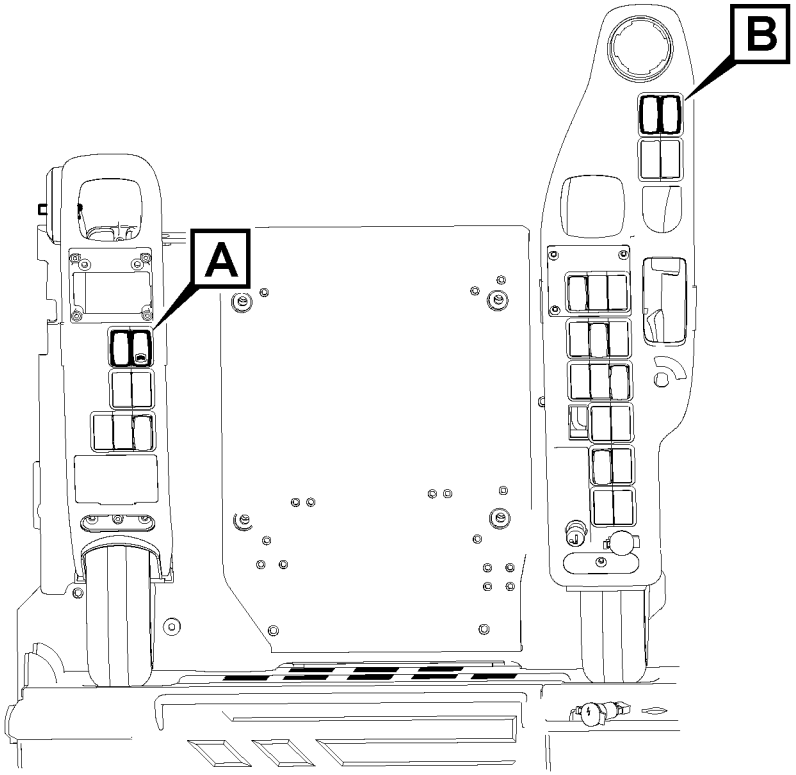
A
B

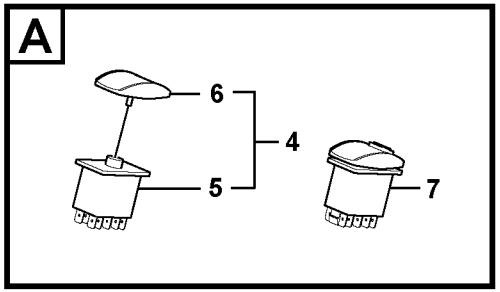
A
6
4
5
7

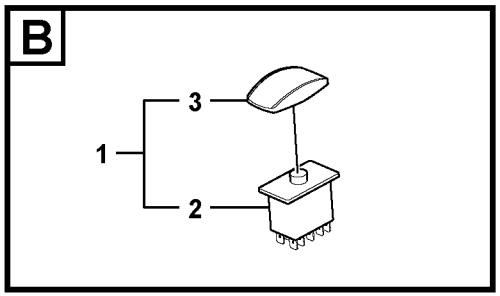
B
3
1
2

Fig.	Part No.	Quantity 1	2	3	4	5	PS	KIT	Description	Dénomination	Bezeichnung	Denominación	Benämning	Notes
1	**VOE 14531841**	1					SS		Switch	Commutateur	Schalter	Contactor	Strömställare	
2	**VOE 70369707**	1							•Switch	•Contacteur	•Schalter	•Interruptor	•Strömställare	
3	**VOE 11428159**	1							•Rocker arm	•Culbuteur	•Kipphebel	•Balancín	•Vipparm	
4	**VOE 14531823**		1	1	1	1	SS		Switch	Rupteur	Ausschalter	Interruptor	Brytkontakt	
5	**VOE 20838727**		1	1	1	1			•Switch	•Rupteur	•Ausschalter	•Interruptor	•Brytkontakt	
6	**VOE 11428148**		1	1	1	1			•Rocker arm	•Culbuteur	•Kipphebel	•Balancín	•Vipparm	
7	**VOE 15000520**		1	1	1	1			Rocker arm	Culbuteur	Kipphebel	Balancín	Vipparm	S/N -211176/-230367 S/N -270599/-280541
	VOE 14665323		1	1	1	1			Switch	Rupteur	Ausschalter	Interruptor	Brytkontakt	S/N 211177-/230368- S/N 270600-/280542-

1	**8284960**
2	**8287092**
3	**8285006**
4	**8292885**
5	**8292926**

Brytare
Interruptor
Schalter
Interrupteur
Switch

Catalogue id **20612**	Group **364**
Illustr. No **1060170**	Section **200**
Issue **PUB 20025115-E**	Page **423**



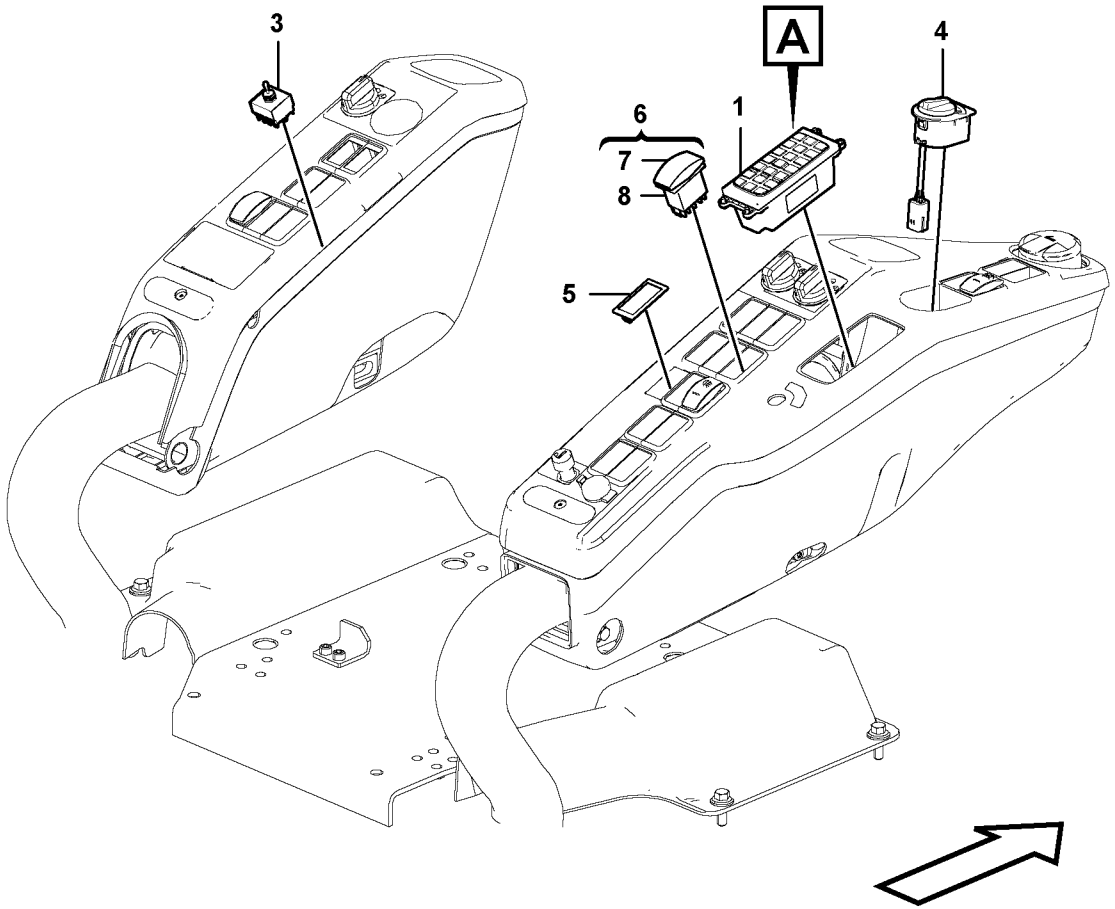

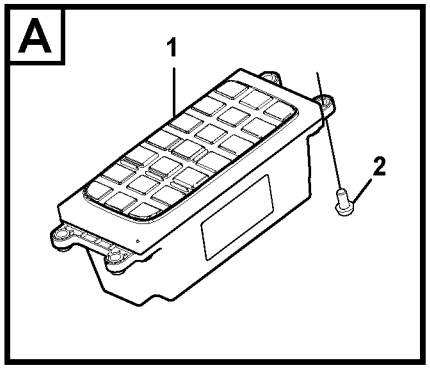

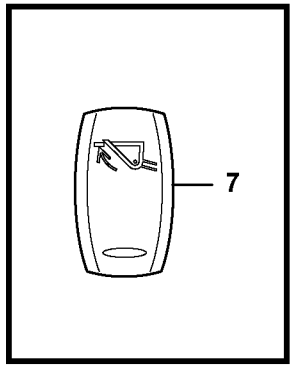

Volvo Construction Equipment

1060195

Fig.	Part No.	Quantity 1	2	3	PS	KIT	Description	Dénomination	Bezeichnung	Denominación	Benämning	Notes
1	**VOE 14594714**	1	1				Switch	Rupteur	Ausschalter	Interruptor	Brytkontakt	
2	**VOE 969404**	4	4				Six point socket scre..	Vis à 6 pans creux	Sechszahn-Hohlschr..	Racor de seis diente ..	Sextandhålskruv	
3	**VOE 14577310**	1	1				Switch	Rupteur	Ausschalter	Interruptor	Brytkontakt	
4	**VOE 14659775**	1					Selector unit	Dispositif de sélectio..	Schaltvorrichtung	Dispositivo de cambi ..	Skiftanordning	(VOE 14543372)
4	**VOE 14659778**		1				Selector unit	Dispositif de sélectio..	Schaltvorrichtung	Dispositivo de cambi ..	Skiftanordning	(VOE 14630800)
5	**VOE 14529148**	1					Cover	Capot	Haube	Capó	Huv	
6	**VOE 14607135**	1					Switch	Rupteur	Ausschalter	Interruptor	Brytkontakt	
7	**VOE 15120621**	1					Rocker arm	Culbuteur	Kipphebel	Balancín	Vipparm	
8	**VOE 20838727**	1					Switch	Rupteur	Ausschalter	Interruptor	Brytkontakt	

1	**8291306**	**Brytare** **Interruptor** **Schalter** **Interrupteur** **Switch**	Catalogue id **20612**	Group **364**
2	**8292870**		Illustr. No **1060195**	Section **300**
3			Issue **PUB 20025115-E**	Page **425**
4				
5				

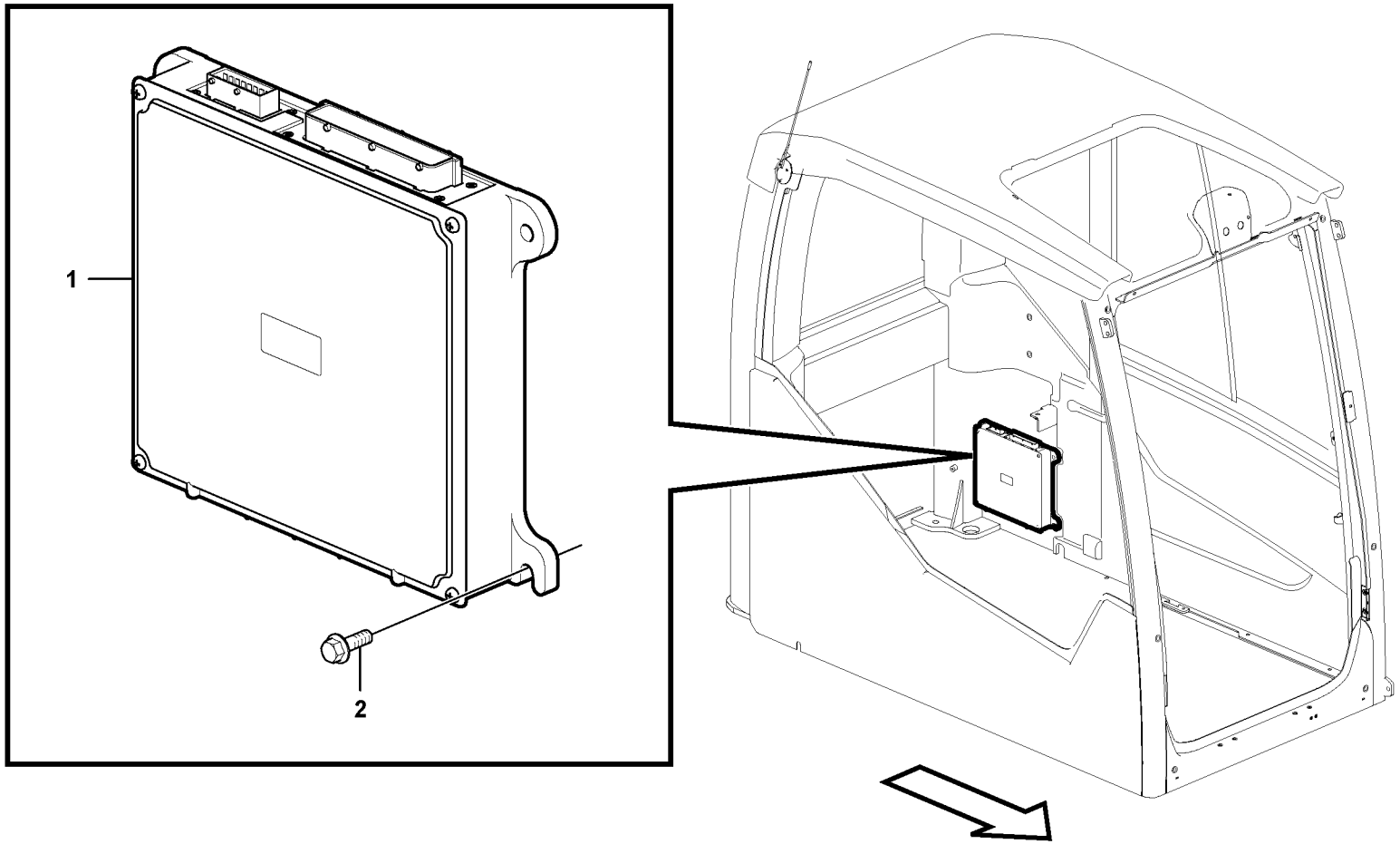

Volvo Construction Equipment

1059306

Fig.	Part No.	Quantity 1	2	3	PS	KIT	Description	Dénomination	Bezeichnung	Denominación	Benämning	Notes
1	**VOE 14594708**	1					ECU	ECU	ECU	ECU	ECU	V-ECU
2	**VOE 13945444**	4					Screw	Vis	Schraube	Tornillo	Skruv	

1		**Elektronikenhet** **Unidad electrónica** **Elektronikeinheit** **Unité électronique** **Electronic unit**	Catalogue id **20612**	Group **366**
2			Illustr. No **1059306**	Section **100**
3			Issue **PUB 20025115-E**	Page **427**
4				
5				

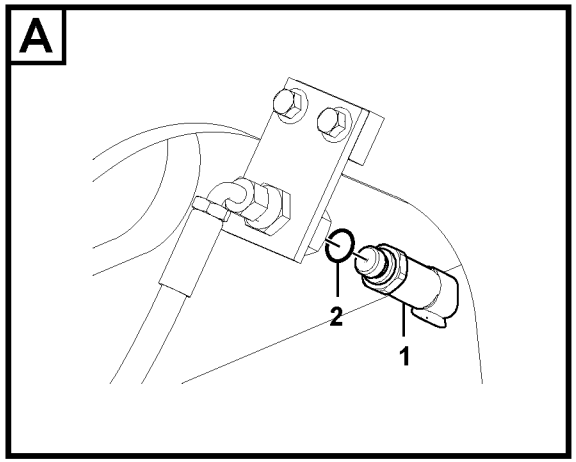
A
2
1

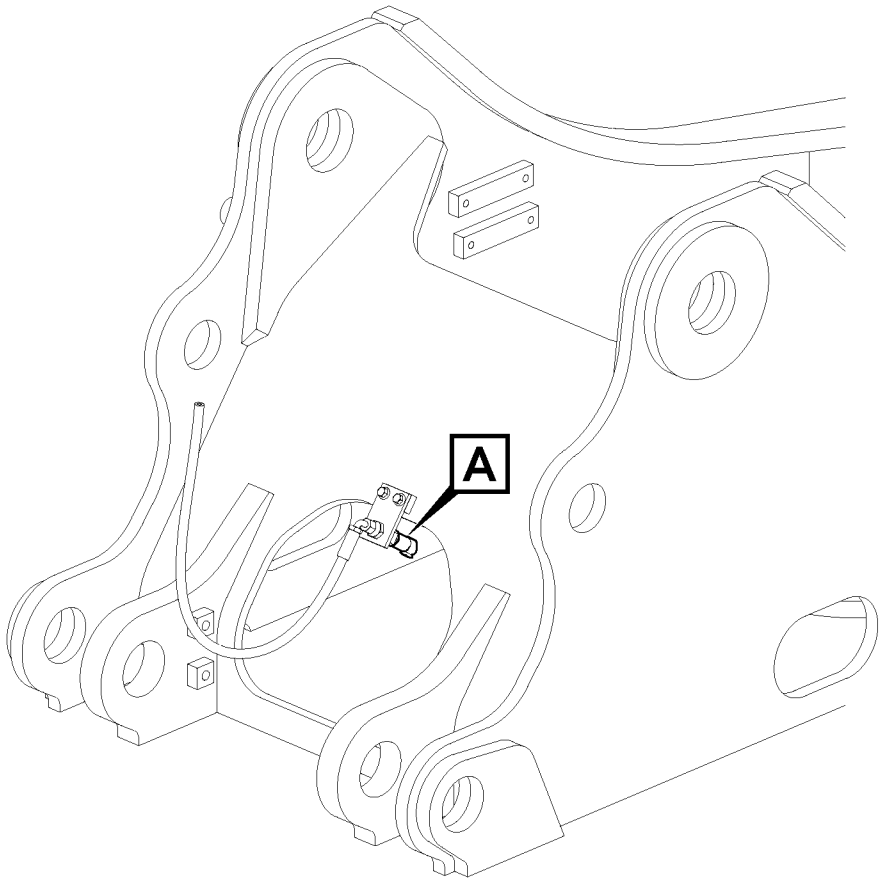
A

Fig.	Part No.	Quantity 1	2	3	PS	KIT	Description	Dénomination	Bezeichnung	Denominación	Benämning	Notes
1	**VOE 14560161**	1					Sensor	Capteur	Geber	Sensor	Sensor	SE9401
2	**VOE 993320**	1					O-ring	Joint torique	O-Ring	Anillo tórico	O-ring	

1		**Elektronikenhet** **Unidad electrónica** **Elektronische Einheit** **Unité électronique** **Electronic unit.**	Catalogue id **20612**	Group **367**
2			Illustr. No **1060146**	Section **100**
3			Issue **PUB 20025115-E**	Page **429**
4				
5		**8289075**		

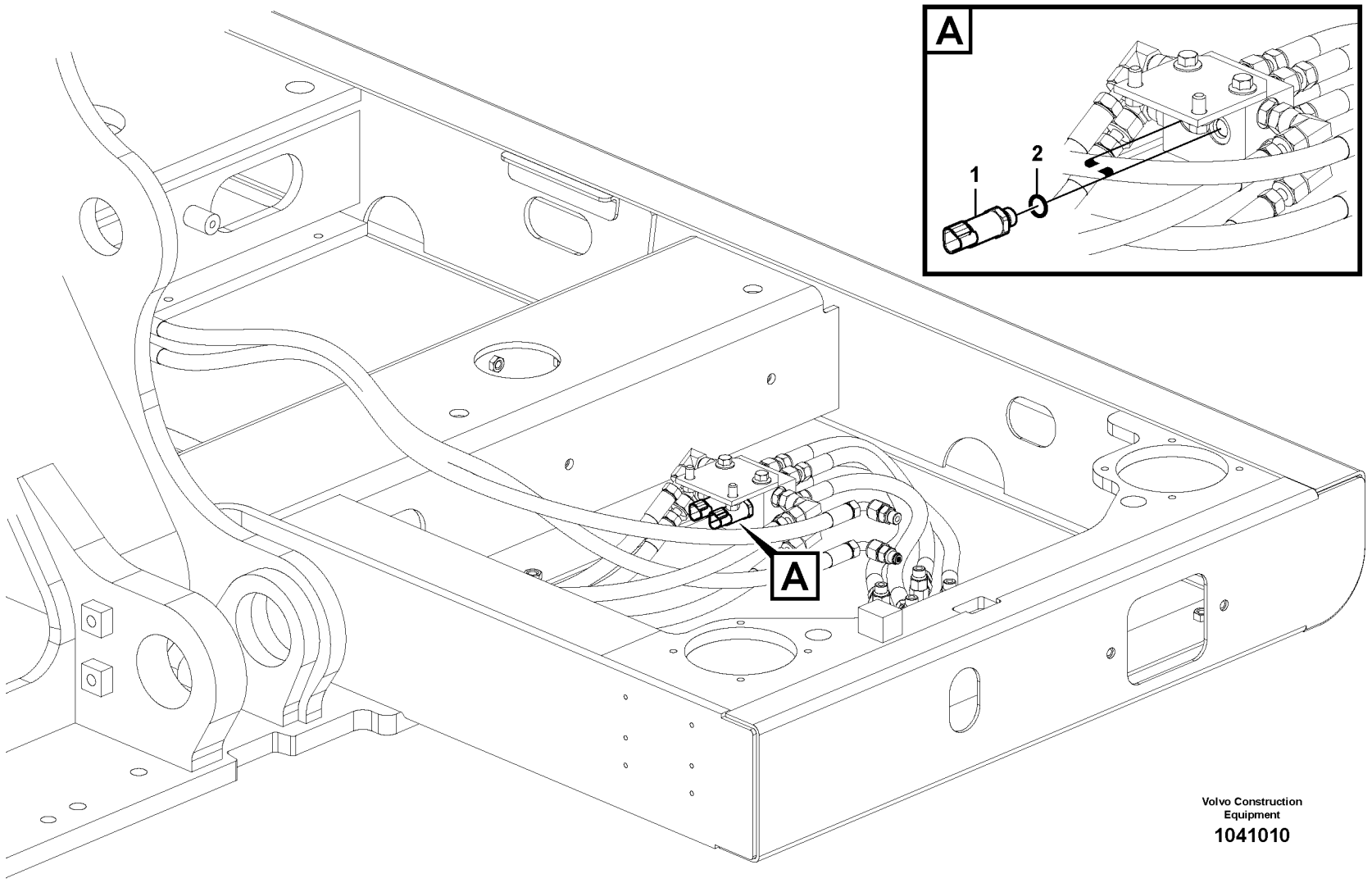

Volvo Construction Equipment

1041010

Fig.	Part No.	Quantity 1	2	3	PS	KIT	Description	Dénomination	Bezeichnung	Denominación	Benämning	Notes
1	**VOE 14560160**	2					Sensor	Capteur	Geber	Sensor	Sensor	SE9127, SE9128
2	**VOE 993320**	2					O-ring	Joint torique	O-Ring	Anillo tórico	O-ring	

1		**Elektronikenhet** **Unidad electrónica** **Elektronische Einheit** **Unité électronique** **Electronic unit.**	Catalogue id **20612**	Group **367**
2			Illustr. No **1041010**	Section **200**
3				
4			Issue **PUB 20025115-E**	Page **431**
5		**8289711, 8289712**		

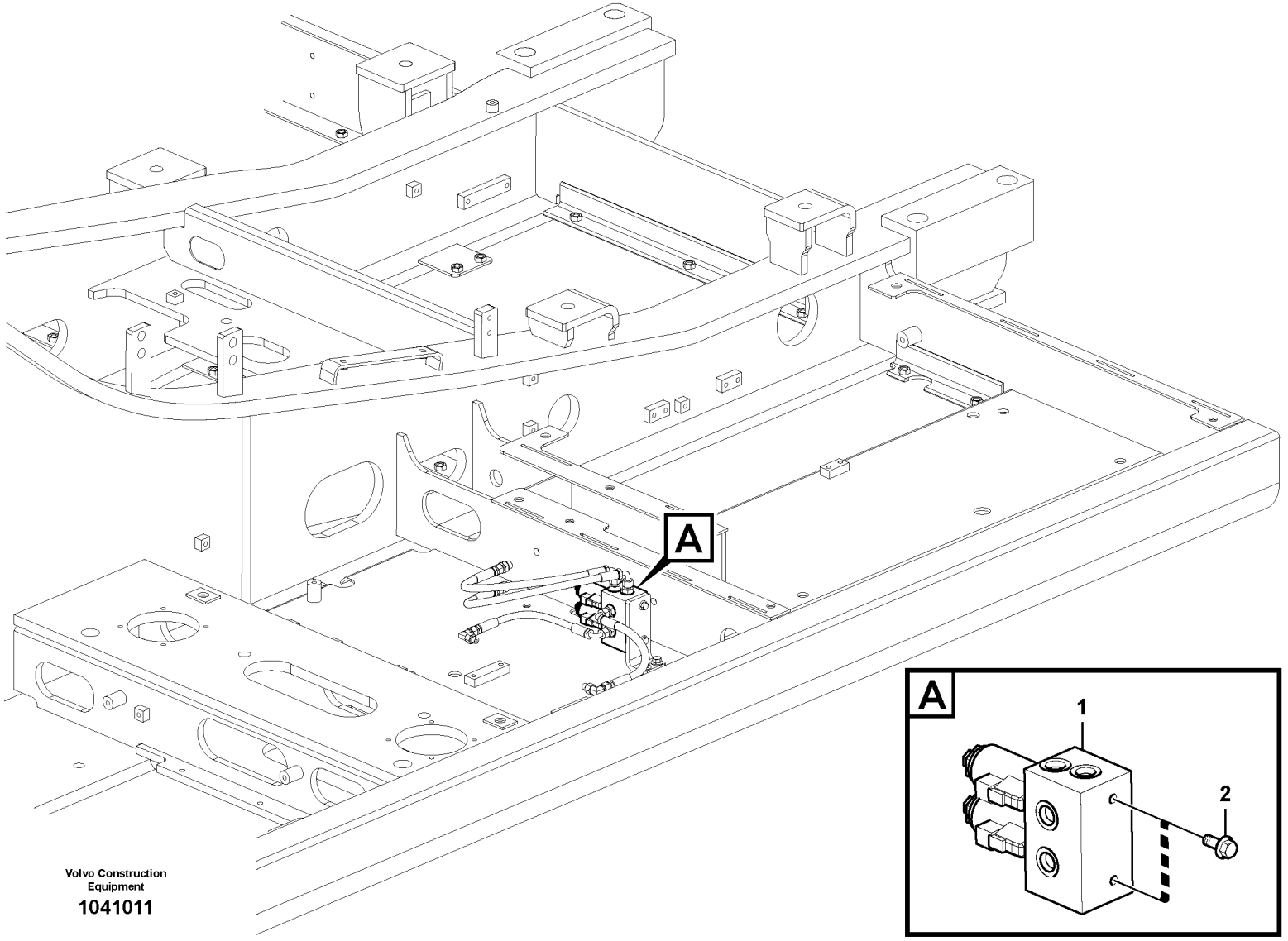

Volvo Construction Equipment

1041011

Fig.	Part No.	Quantity 1	2	3	PS	KIT	Description	Dénomination	Bezeichnung	Denominación	Benämning	Notes
1	**VOE 14552608**	1					Valve	Valve	Ventil	Válvula	Ventil	X1/X3, PWM9145, PWM9146
1	**VOE 14609389**	2					•Valve	•Valve	•Ventil	•Válvula	•Ventil	
1	**VOE 14634757**		1				Valve	Valve	Ventil	Válvula	Ventil	X1/X3, PWM9145, PWM9146
2	**VOE 13946173**	2	2				Screw	Vis	Schraube	Tornillo	Skruv	

1	**8289724, 8289074**	**Elektronikenhet** **Unidad electrónica** **Elektronische Einheit** **Unité électronique** **Electronic unit.**	Catalogue id **20612**	Group **367**
2	**8292871, 8292873**		Illustr. No **1041011**	Section **300**
3			Issue **PUB 20025115-E**	Page **433**
4				
5				

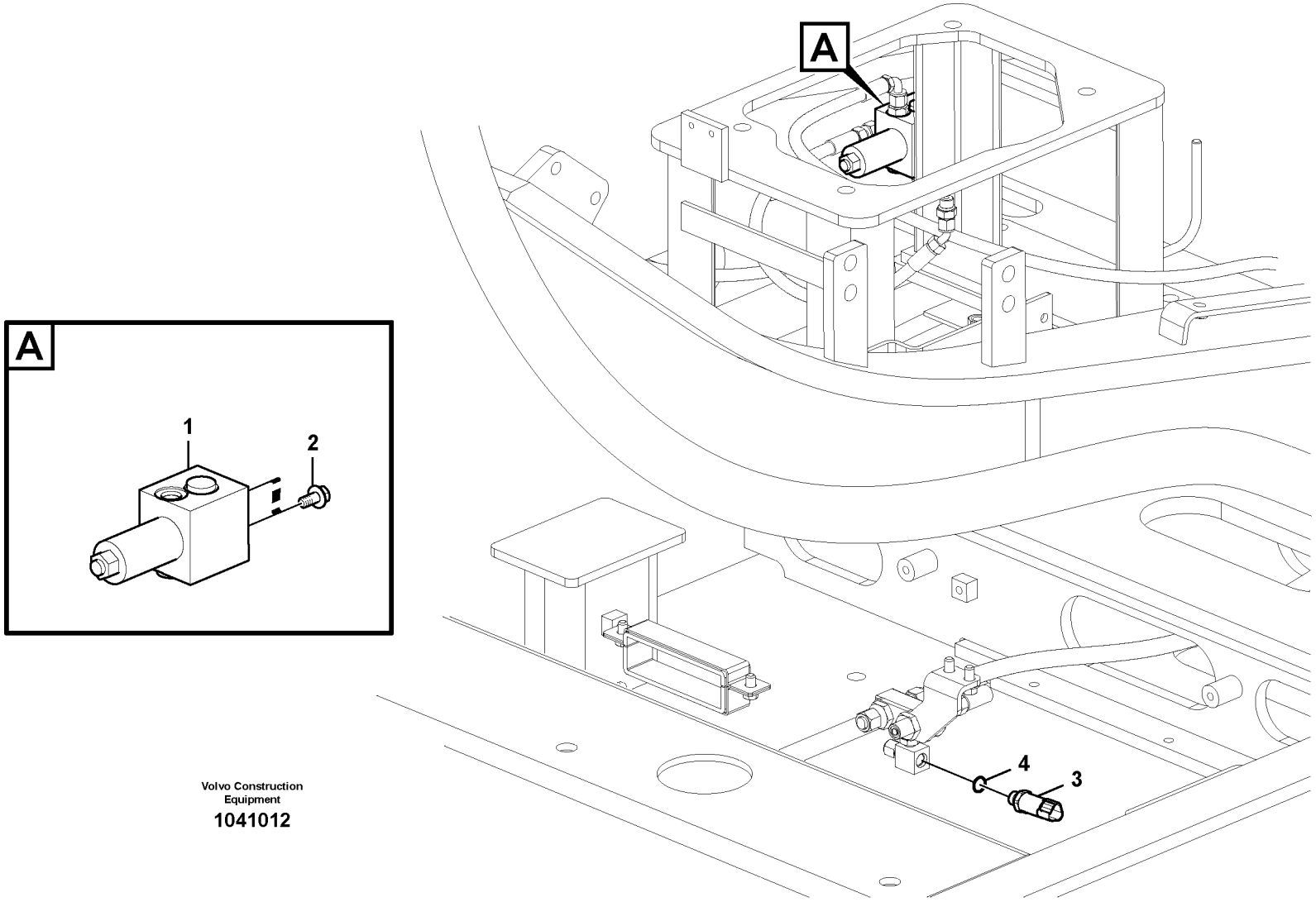

Volvo Construction Equipment

1041012

Fig.	Part No.	Quantity 1	2	3	4	5	PS	KIT	Description	Dénomination	Bezeichnung	Denominación	Benämning	Notes
1	**VOE 14552607**	1	1						Valve	Valve	Ventil	Válvula	Ventil	PWM9109
1	**VOE 14634756**			1	1				Valve	Valve	Ventil	Válvula	Ventil	PWM9109
2	**VOE 946440**	2	2	2	2				Flange screw	Vis à embase	Flanschschraube	Tornillo embridado	Flänsskruv	
3	**VOE 14560160**	1	1						Sensor	Capteur	Geber	Sensor	Sensor	SE9129
4	**VOE 993320**	1	1						O-ring	Joint torique	O-Ring	Anillo tórico	O-ring	

1	**8289717, 8289071**
2	**8289072**
3	**8291938, 8291939**
4	**8292886**
5	

Elektronikenhet
Unidad electrónica
Elektronische Einheit
Unité électronique
Electronic unit.

Catalogue id **20612**	Group **367**
Illustr. No **1041012**	Section **400**
Issue **PUB 20025115-E**	Page **435**

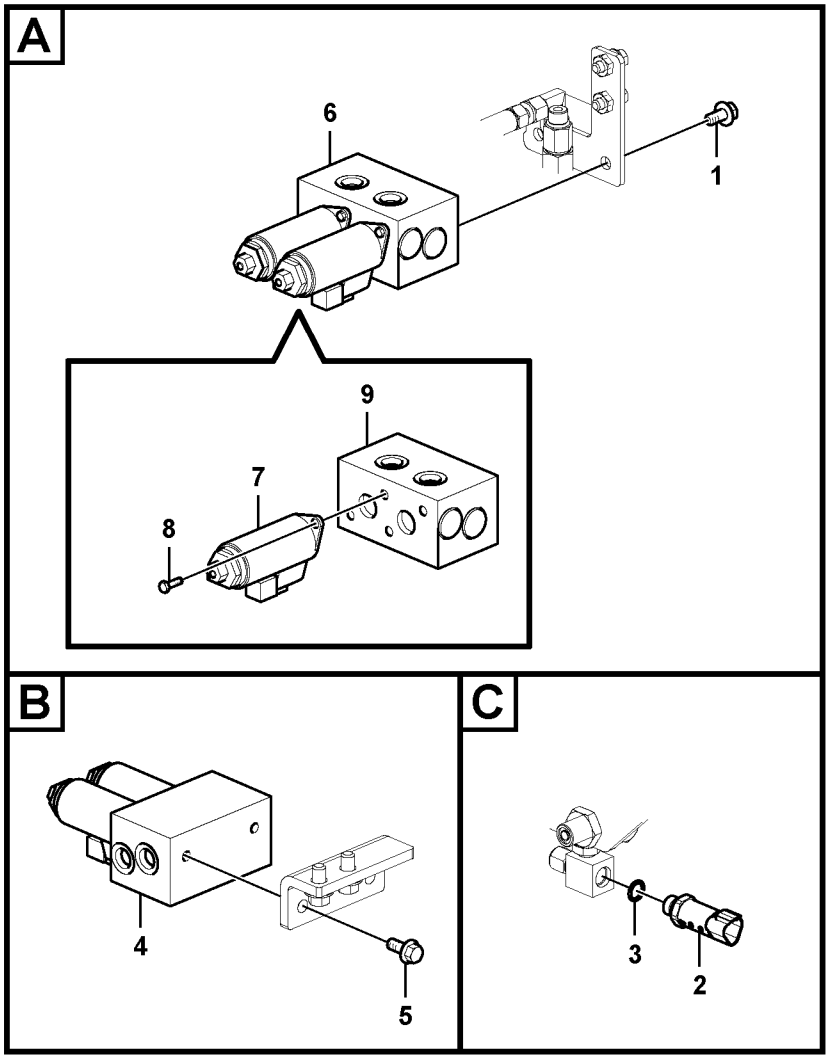

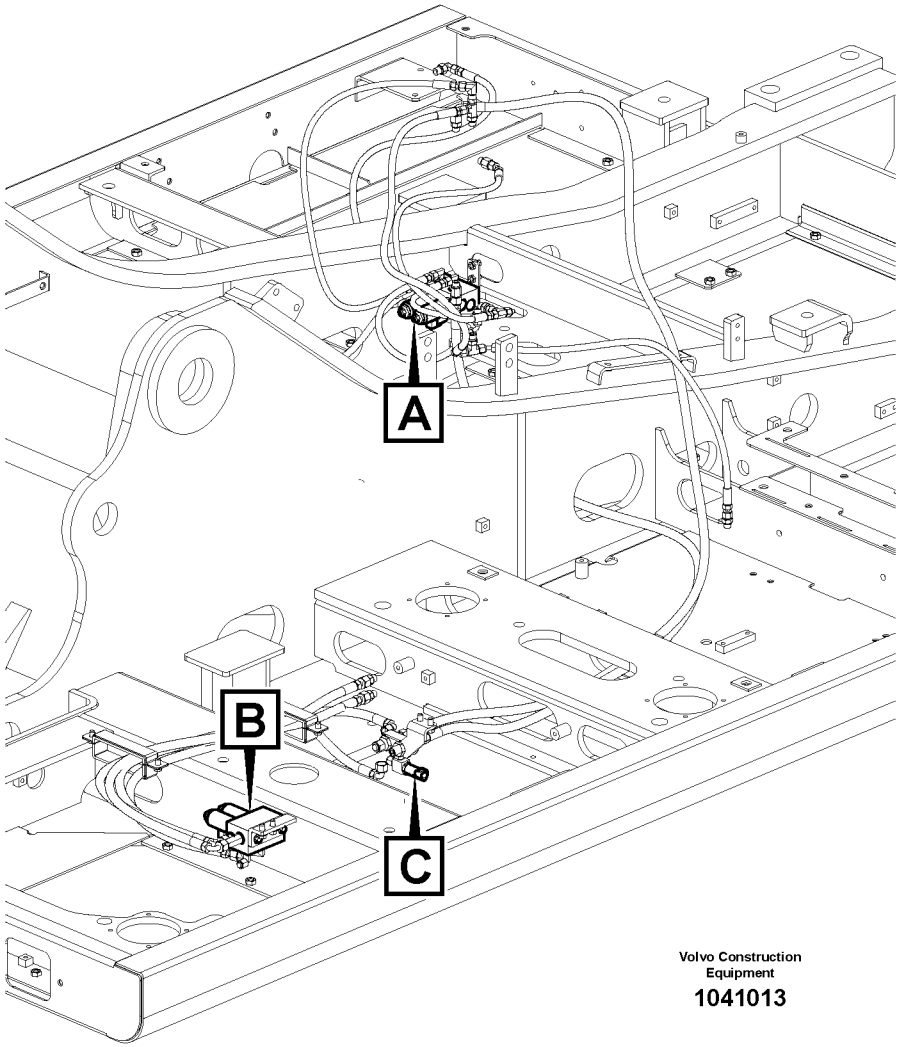

Volvo Construction Equipment

1041013

Fig.	Part No.	Quantity 1	2	3	P S	K I T	Description	Dénomination	Bezeichnung	Denominación	Benämning	Notes
1	**VOE 946440**	2	2				Flange screw	Vis à embase	Flanschschraube	Tornillo embridado	Flänsskruv	
2	**VOE 14560160**	1	1				Sensor	Capteur	Geber	Sensor	Sensor	SE9129
3	**VOE 993320**	1	1				O-ring	Joint torique	O-Ring	Anillo tórico	O-ring	
4	**VOE 14552608**			1			Valve	Valve	Ventil	Válvula	Ventil	PWM9123, PWM9124
	VOE 14609389			2			•Valve	•Valve	•Ventil	•Válvula	•Ventil	
5	**VOE 13946173**			2			Screw	Vis	Schraube	Tornillo	Skruv	
6	**VOE 14585587**	1	1				Valve	Valve	Ventil	Válvula	Ventil	PWM9109, PWM9129
7	**VOE 14595682**	2	2				•Valve	•Valve	•Ventil	•Válvula	•Ventil	
8	**VOE 14595683**	4	4				•Bolt	•Boulon	•Bolzen	•Perno	•Bult	
9	**VOE 14595684**	1	1				•Casing	•Boîtier	•Gehäuse	•Cubierta	•Kåpa	

1	**8289718**	**Elektronikenhet** **Unidad electrónica** **Elektronische Einheit** **Unité électronique** **Electronic unit.**	Catalogue id **20612**	Group **367**
2	**8289721**		Illustr. No **1041013**	Section **500**
3	**8285003**		Issue **PUB 20025115-E**	Page **437**
4				
5				

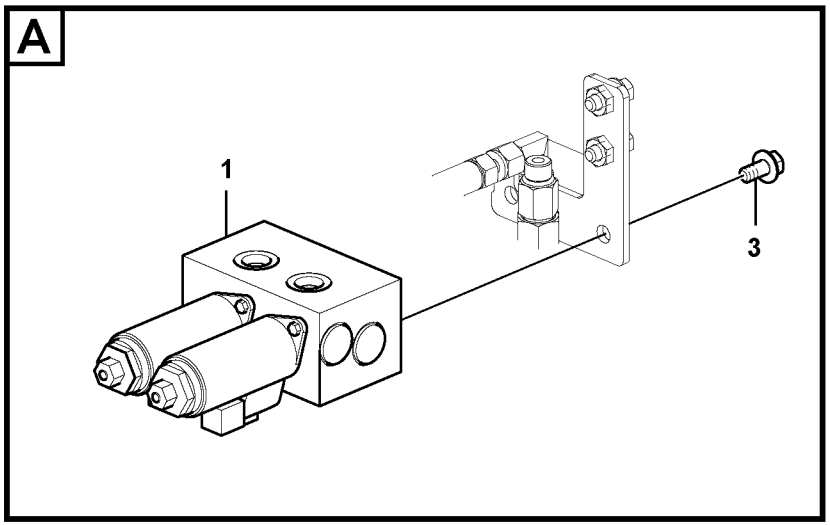

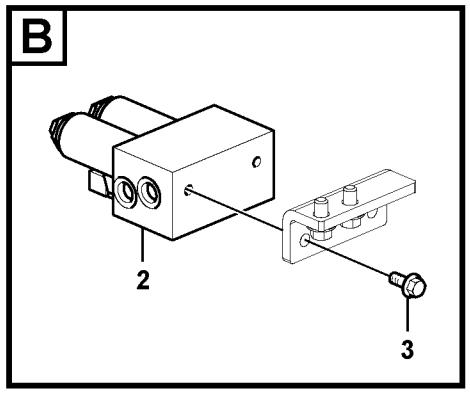

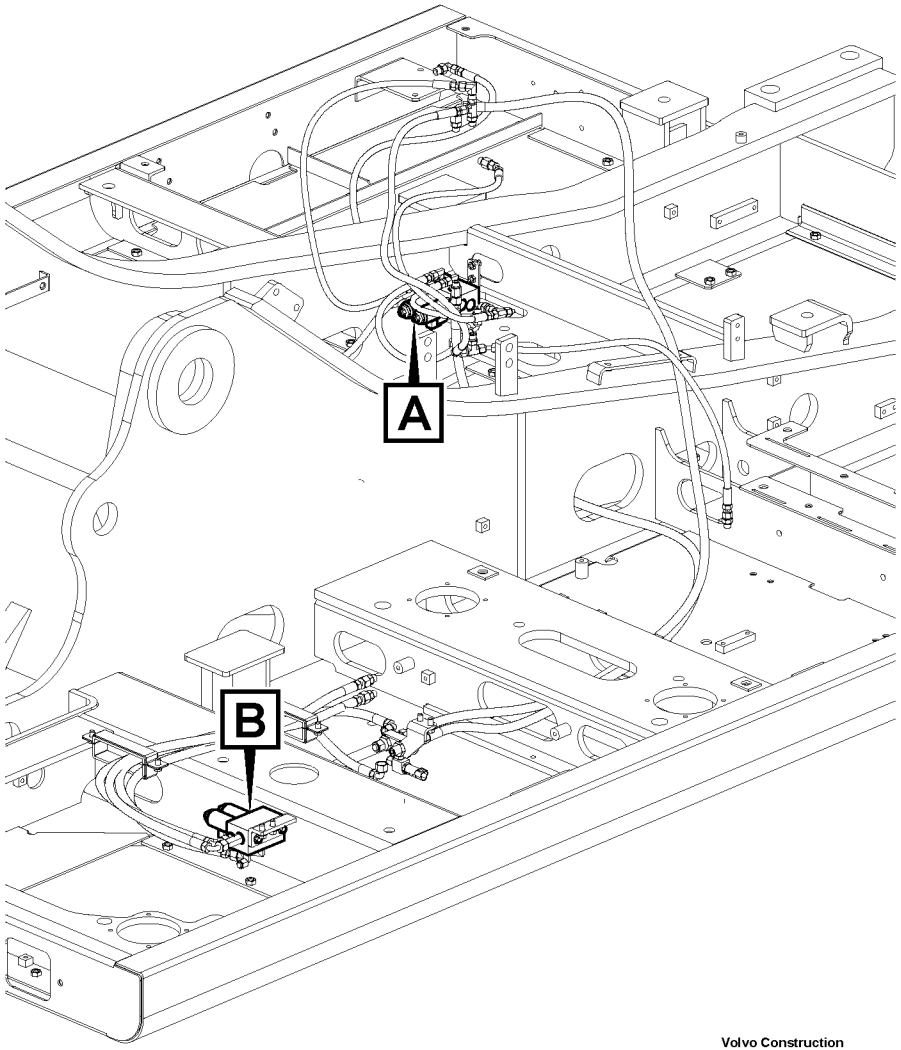

Volvo Construction Equipment

1067633

Fig.	Part No.	Quantity 1	2	3	4	5	PS	KIT	Description	Dénomination	Bezeichnung	Denominación	Benämning	Notes
1	**VOE 14634757**	1		1					Valve	Valve	Ventil	Válvula	Ventil	PWM9109, PWM9129
2	**VOE 14634757**	1	1	1	1				Valve	Valve	Ventil	Válvula	Ventil	PWM9123, PWM9124
3	**VOE 946440**	4	2	4	2				Flange screw	Vis à embase	Flanschschraube	Tornillo embridado	Flänsskruv	

1	**8292887**	**Elektronikenhet** **Unidad electrónica** **Elektronische Einheit** **Unité électronique** **Electronic unit.**	Catalogue id **20612**	Group **367**
2	**8291939**			
3	**8292888**		Illustr. No **1067633**	Section **550**
4	**8292886**			
5			Issue **PUB 20025115-E**	Page **439**

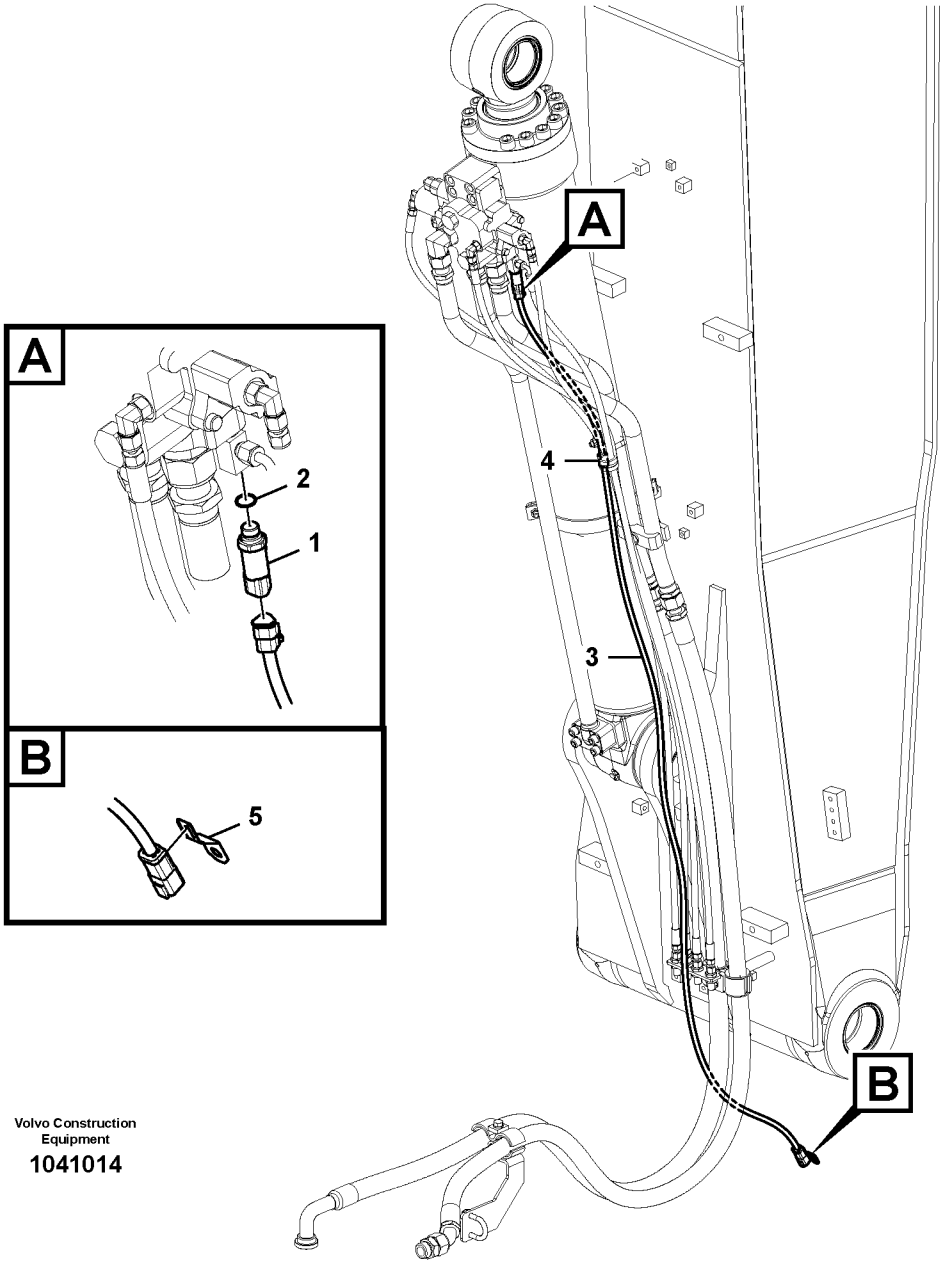

Volvo Construction Equipment

1041014

Fig.	Part No.	Quantity 1	2	3	P S	K I T	Description	Dénomination	Bezeichnung	Denominación	Benämning	Notes
1	**VOE 14560160**	1					Sensor	Capteur	Geber	Sensor	Sensor	SE9130
2	**VOE 993320**	1					O-ring	Joint torique	O-Ring	Anillo tórico	O-ring	
3	**VOE 14593719**	1			SS		Cable harness	Faisceau câbles	Kabelbaum	Manojo cables	Ledningsmatta	
4	**VOE 14500291**	1					Clip	Clip	Clip	Clip	Clips	
5	**VOE 14522575**	1					Clip	Clip	Clip	Clip	Clips	

1		**Elektronikenhet** **Unidad electrónica** **Elektronische Einheit** **Unité électronique** **Electronic unit.**	Catalogue id **20612**	Group **367**
2			Illustr. No **1041014**	Section **600**
3			Issue **PUB 20025115-E**	Page **441**
4				
5		**8289728, 8289729**		

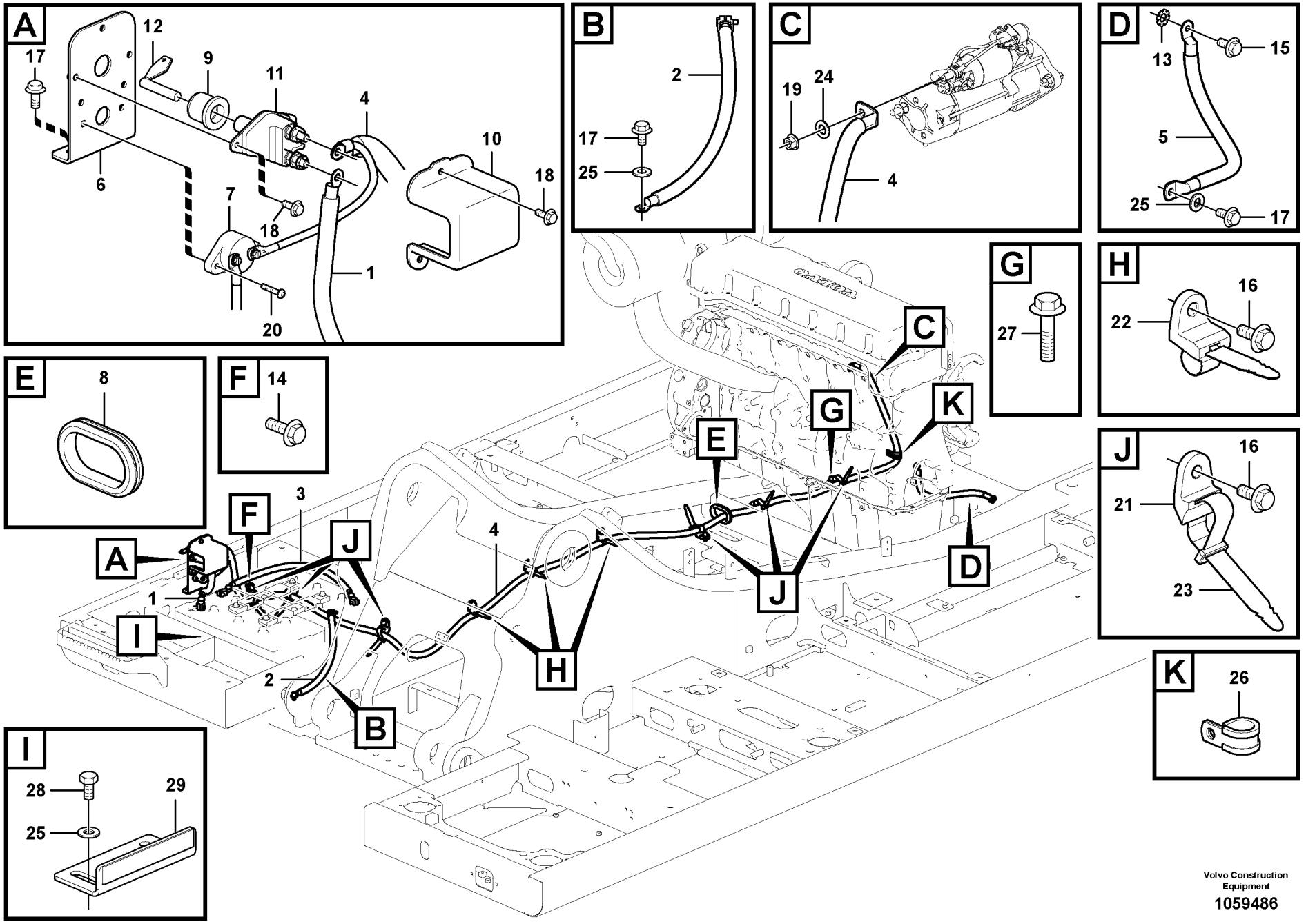

Volvo Construction Equipment

1059486

Fig.	Part No.	Quantity 1	2	3	PS	KIT	Description	Dénomination	Bezeichnung	Denominación	Benämning	Notes
1	**VOE 14588055**	1					Battery cable	Câble de batterie	Batterieleitung	Cable de batería	Batteriledning	S/N -211176/-230358 S/N -270605/-280542
	VOE 14680615	1					Battery cable	Câble de batterie	Batterieleitung	Cable de batería	Batteriledning	S/N 211177-/230359- S/N 270606-/280543-
2	**VOE 14588052**	1					Battery cable	Câble de batterie	Batterieleitung	Cable de batería	Batteriledning	S/N -211176/-230358 S/N -270605/-280542
	VOE 14680619	1					Battery cable	Câble de batterie	Batterieleitung	Cable de batería	Batteriledning	S/N 211177-/230359- S/N 270606-/280543-
3	**VOE 14588053**	1					Battery cable	Câble de batterie	Batterieleitung	Cable de batería	Batteriledning	S/N -211176/-230358 S/N -270605/-280542
	VOE 14680614	1					Battery cable	Câble de batterie	Batterieleitung	Cable de batería	Batteriledning	S/N 211177-/230359- S/N 270606-/280543-
4	**VOE 14606660**	1					Battery cable	Câble de batterie	Batterieleitung	Cable de batería	Batteriledning	S/N -211176/-230358 S/N -270605/-280542
	VOE 14682406	1					Battery cable	Câble de batterie	Batterieleitung	Cable de batería	Batteriledning	S/N 211177-/230359- S/N 270606-/280543-
5	**VOE 14630071**	1					Battery cable	Câble de batterie	Batterieleitung	Cable de batería	Batteriledning	
6		1			NS		Bracket	Console	Konsole	Consola	Konsol	
7	**VOE 14524455**	1					Fuse	Fusible	Sicherung	Fusible	Säkring	FC02
8	**VOE 14529331**	1					Grommet	Passe fil	Durchführung	Pasaje	Genomföring	
9	**VOE 14543100**	1					Cover	Capot	Haube	Capó	Huv	
10	**VOE 14557503**	1					Cover	Capot	Haube	Capó	Huv	
11	**VOE 3987034**	1					Main switch	Coupe-circuit princip	Hauptschalter	Interruptor maestro	Huvudströmställare	
12	**VOE 8157766**	1					•Knob	•Bouton	•Bedienungsknopf	•Volante	•Ratt	
13	**VOE 942767**	1					Toothed washer	Rondelle dentée	Zahnscheibe	Arandela dentada	Tandbricka	
14	**VOE 946329**	1					Flange screw	Vis à embase	Flanschschraube	Tornillo embridado	Flänsskruv	
15	**VOE 946440**	1					Flange screw	Vis à embase	Flanschschraube	Tornillo embridado	Flänsskruv	
16	**VOE 946441**	7					Flange screw	Vis à embase	Flanschschraube	Tornillo embridado	Flänsskruv	
17	**VOE 946471**	4					Flange screw	Vis à embase	Flanschschraube	Tornillo embridado	Flänsskruv	
18	**VOE 946544**	5					Flange screw	Vis à embase	Flanschschraube	Tornillo embridado	Flänsskruv	

1		**Kablar, batteri** **Cables, batería** **Batteriekabel** **Câbles, batterie** **Cables, battery**	Catalogue id **20612**	Group **371**
2				
3			Illustr. No **1059486**	Section **100**
4				
5		**8289044,8291092**	Issue **PUB 20025115-E**	Page **443**

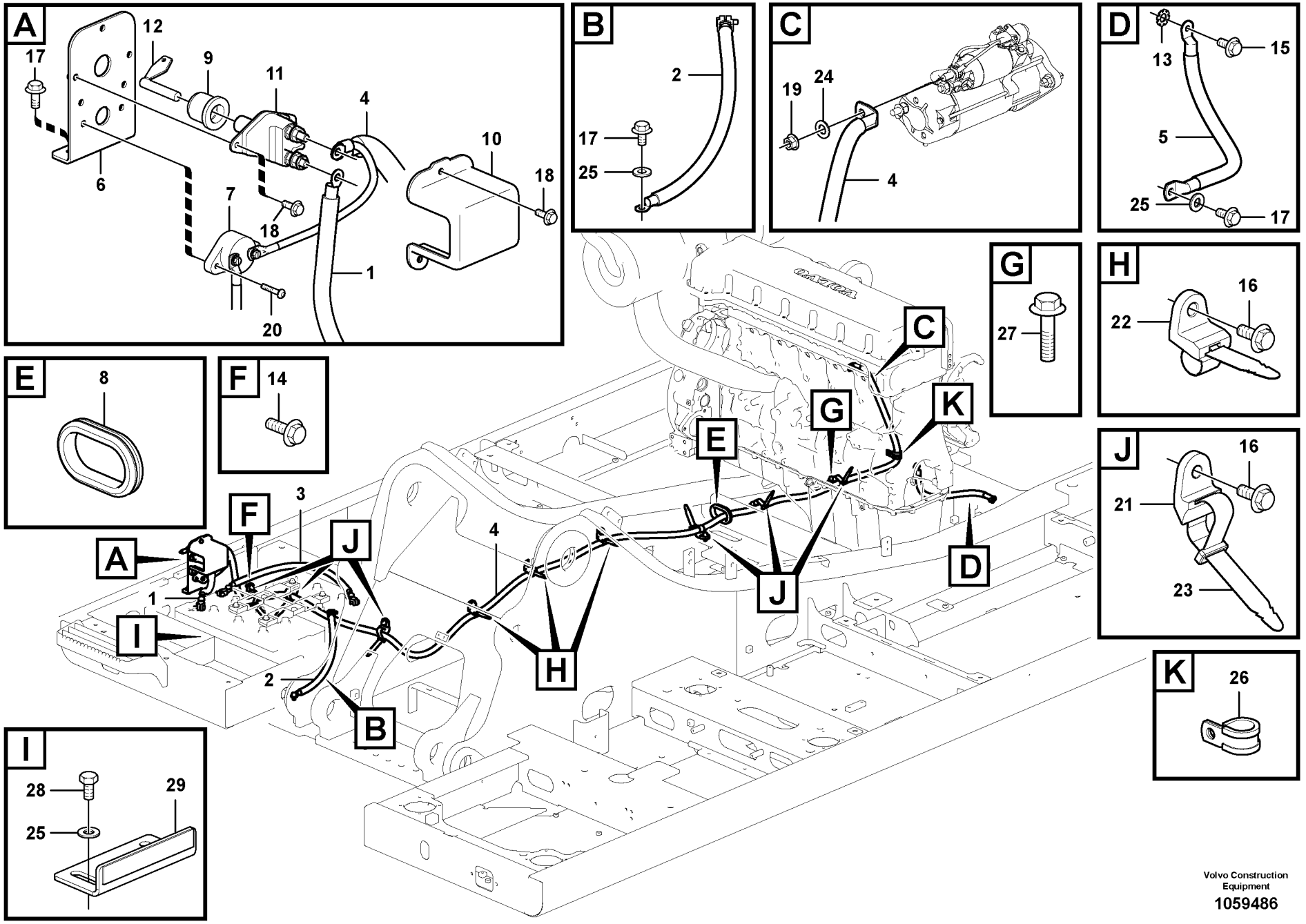

Volvo Construction Equipment

1059486

Fig.	Part No.	Quantity 1	2	3	P S	K I T	Description	Dénomination	Bezeichnung	Denominación	Benämning	Notes
19	**VOE 13971095**	1					Flange nut	Écrou à bride	Bundmutter	Tuerca embridada	Flänsmutter	
20	**VOE 969408**	2					Six point socket scre..	Vis à 6 pans creux	Sechszahn-Hohlschr..	Racor de seis diente ..	Sextandhålskruv	
21	**VOE 14558808**	6					Strip clamp	Serrage de ruban	Bandklammer	Abrazadera de cinta	Bandklamma	
22	**VOE 14558810**	3					Strip clamp	Serrage de ruban	Bandklammer	Abrazadera de cinta	Bandklamma	
23	**VOE 14558809**	6					Strip clamp	Serrage de ruban	Bandklammer	Abrazadera de cinta	Bandklamma	
24	**VOE 955897**	1					Plain washer	Rondelle plane	Flachscheibe	Arandela plana	Planbricka	
25	**VOE 960148**	4					Plain washer	Rondelle plane	Flachscheibe	Arandela plana	Planbricka	
26	**VOE 14500295**	1					Clip	Clip	Clip	Clip	Clips	
27	**VOE 946472**	1					Flange screw	Vis à embase	Flanschschraube	Tornillo embridado	Flänsskruv	
28	**VOE 983250**	2					Hexagon screw	Vis à tête hexagonale	Sechskantschraube	Tornillo hexagonal	Sexkantsskruv	
29		1			NS		Bracket	Console	Konsole	Ménsula	Konsol	

1		**Kablar, batteri** **Cables, batería** **Batteriekabel** **Câbles, batterie** **Cables, battery**	Catalogue id **20612**	Group **371**
2				
3			Illustr. No **1059486**	Section **100**
4				
5		**8289044,8291092**	Issue **PUB 20025115-E**	Page **445**

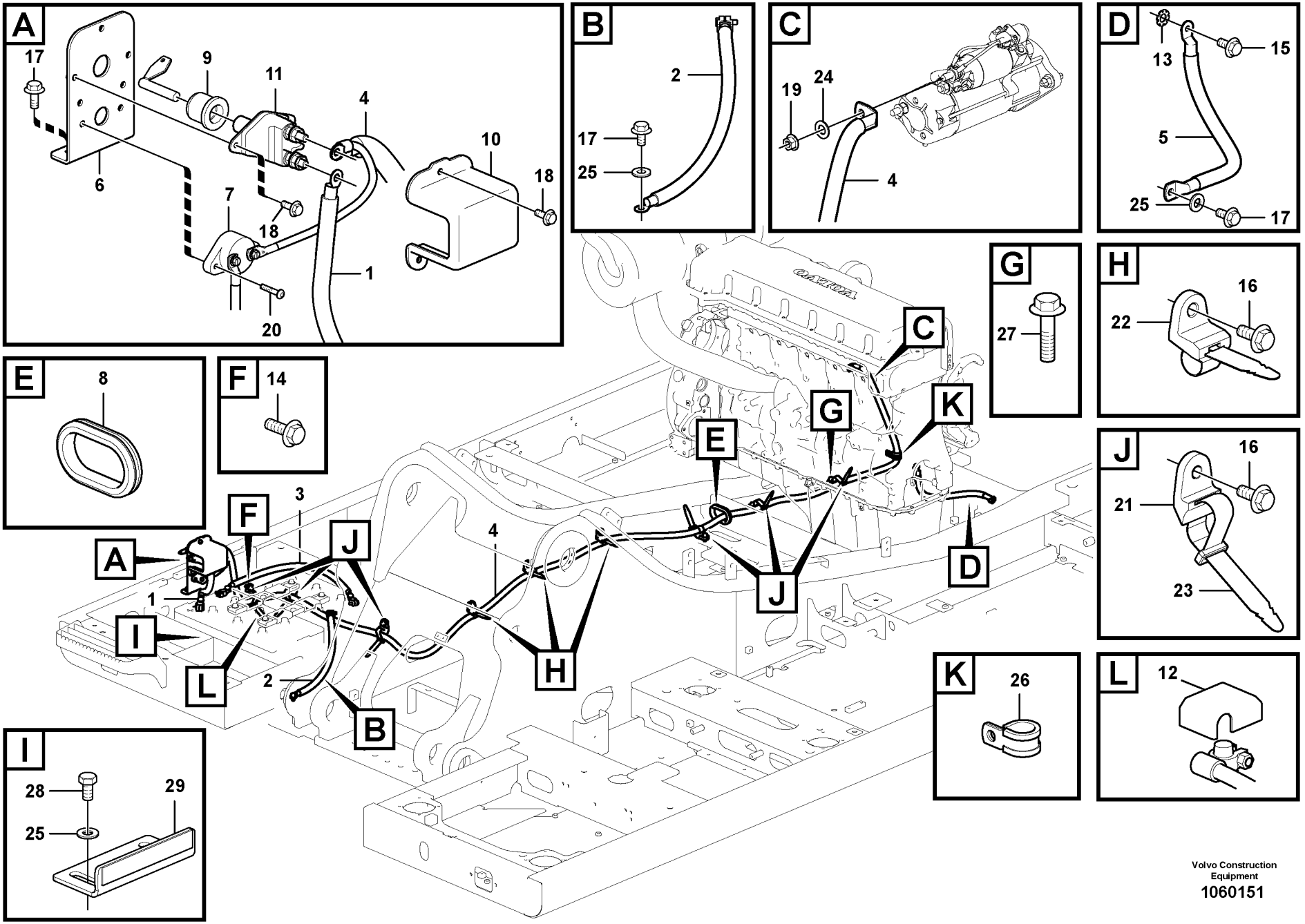

Volvo Construction Equipment
1060151

Fig.	Part No.	Quantity 1	2	3	PS	KIT	Description	Dénomination	Bezeichnung	Denominación	Benämning	Notes
1	**VOE 14619181**	1					Battery cable	Câble de batterie	Batterieleitung	Cable de batería	Batteriledning	S/N -211176/-230358 S/N -270358/-280542
	VOE 14682411	1					Battery cable	Câble de batterie	Batterieleitung	Cable de batería	Batteriledning	S/N 211177-/230359- S/N 270606-/280543-
2	**VOE 14619731**	1					Battery cable	Câble de batterie	Batterieleitung	Cable de batería	Batteriledning	S/N -211176/-230358 S/N -270605/-280542
	VOE 14680264	1					Battery cable	Câble de batterie	Batterieleitung	Cable de batería	Batteriledning	S/N 211177-/230359- S/N 270606-/280543-
3	**VOE 14630070**	1					Battery cable	Câble de batterie	Batterieleitung	Cable de batería	Batteriledning	S/N -211176/-230358 S/N -270605/-280542
	VOE 14680264	1					Battery cable	Câble de batterie	Batterieleitung	Cable de batería	Batteriledning	S/N 211177-/230359- S/N 270606-/280543-
4	**VOE 14606660**	1					Battery cable	Câble de batterie	Batterieleitung	Cable de batería	Batteriledning	S/N -211176/-230358 S/N -270605/-280542
	VOE 14682406	1					Battery cable	Câble de batterie	Batterieleitung	Cable de batería	Batteriledning	S/N 211177-/230359- S/N 270606-/280543-
5	**VOE 14630071**	1					Battery cable	Câble de batterie	Batterieleitung	Cable de batería	Batteriledning	
6		1			NS		Bracket	Console	Konsole	Consola	Konsol	
7	**VOE 14524455**	1					Fuse	Fusible	Sicherung	Fusible	Säkring	
8	**VOE 14529331**	1					Grommet	Passe fil	Durchführung	Pasaje	Genomföring	
9	**VOE 14543100**	1					Cover	Capot	Haube	Capó	Huv	
10	**VOE 14557503**	1					Cover	Capot	Haube	Capó	Huv	
11	**VOE 3987034**	1					Main switch	Coupe-circuit princip	Hauptschalter	Interruptor maestro	Huvudströmställare	
12	**VOE 14260472**	4					•Terminal casing	•Couvre-borne	•Polgehäuse	•Protección terminal	•Polskydd	
13	**VOE 942767**	1					Toothed washer	Rondelle dentée	Zahnscheibe	Arandela dentada	Tandbricka	
14	**VOE 946329**	1					Flange screw	Vis à embase	Flanschschraube	Tornillo embridado	Flänsskruv	
15	**VOE 946440**	1					Flange screw	Vis à embase	Flanschschraube	Tornillo embridado	Flänsskruv	
16	**VOE 946441**	7					Flange screw	Vis à embase	Flanschschraube	Tornillo embridado	Flänsskruv	
17	**VOE 946471**	4					Flange screw	Vis à embase	Flanschschraube	Tornillo embridado	Flänsskruv	
18	**VOE 946544**	5					Flange screw	Vis à embase	Flanschschraube	Tornillo embridado	Flänsskruv	

1	**8291093**	**Kablar, batteri** **Cables, batería** **Batteriekabel** **Câbles, batterie** **Cables, battery**	Catalogue id **20612**	Group **371**
2			Illustr. No **1060151**	Section **125**
3			Issue **PUB 20025115-E**	Page **447**
4				
5				

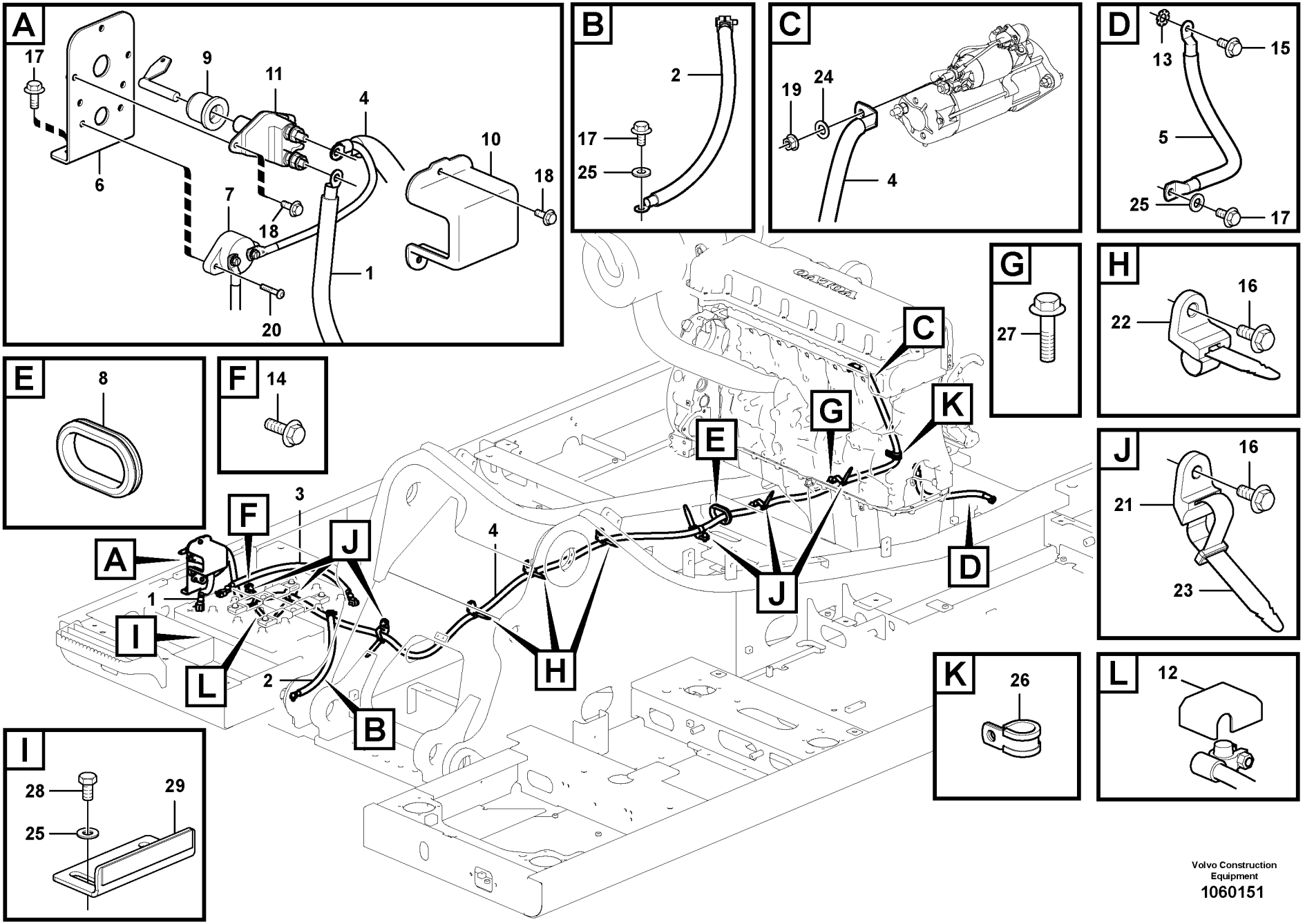

Volvo Construction Equipment
1060151

Fig.	Part No.	Quantity 1	2	3	PS	KIT	Description	Dénomination	Bezeichnung	Denominación	Benämning	Notes
19	**VOE 13971095**	1					Flange nut	Écrou à bride	Bundmutter	Tuerca embridada	Flänsmutter	
20	**VOE 969408**	2					Six point socket scre..	Vis à 6 pans creux	Sechszahn-Hohlschr..	Racor de seis diente	Sextandhålskruv	
21	**VOE 14558808**	6					Strip clamp	Serrage de ruban	Bandklammer	Abrazadera de cinta	Bandklamma	
22	**VOE 14558810**	3					Strip clamp	Serrage de ruban	Bandklammer	Abrazadera de cinta	Bandklamma	
23	**VOE 14558809**	6					Strip clamp	Serrage de ruban	Bandklammer	Abrazadera de cinta	Bandklamma	
24	**VOE 955897**	1					Plain washer	Rondelle plane	Flachscheibe	Arandela plana	Planbricka	
25	**VOE 960148**	8					Plain washer	Rondelle plane	Flachscheibe	Arandela plana	Planbricka	
26	**VOE 14500295**	1					Clip	Clip	Clip	Clip	Clips	
27	**VOE 946472**	1					Flange screw	Vis à embase	Flanschschraube	Tornillo embridado	Flänsskruv	
28	**VOE 983250**	6					Hexagon screw	Vis à tête hexagonale	Sechskantschraube	Tornillo hexagonal	Sexkantsskruv	
29		2			NS		Bracket	Console	Konsole	Ménsula	Konsol	

1	**8291093**	**Kablar, batteri** **Cables, batería** **Batteriekabel** **Câbles, batterie** **Cables, battery**	Catalogue id **20612**	Group **371**
2			Illustr. No **1060151**	Section **125**
3			Issue **PUB 20025115-E**	Page **449**
4				
5				

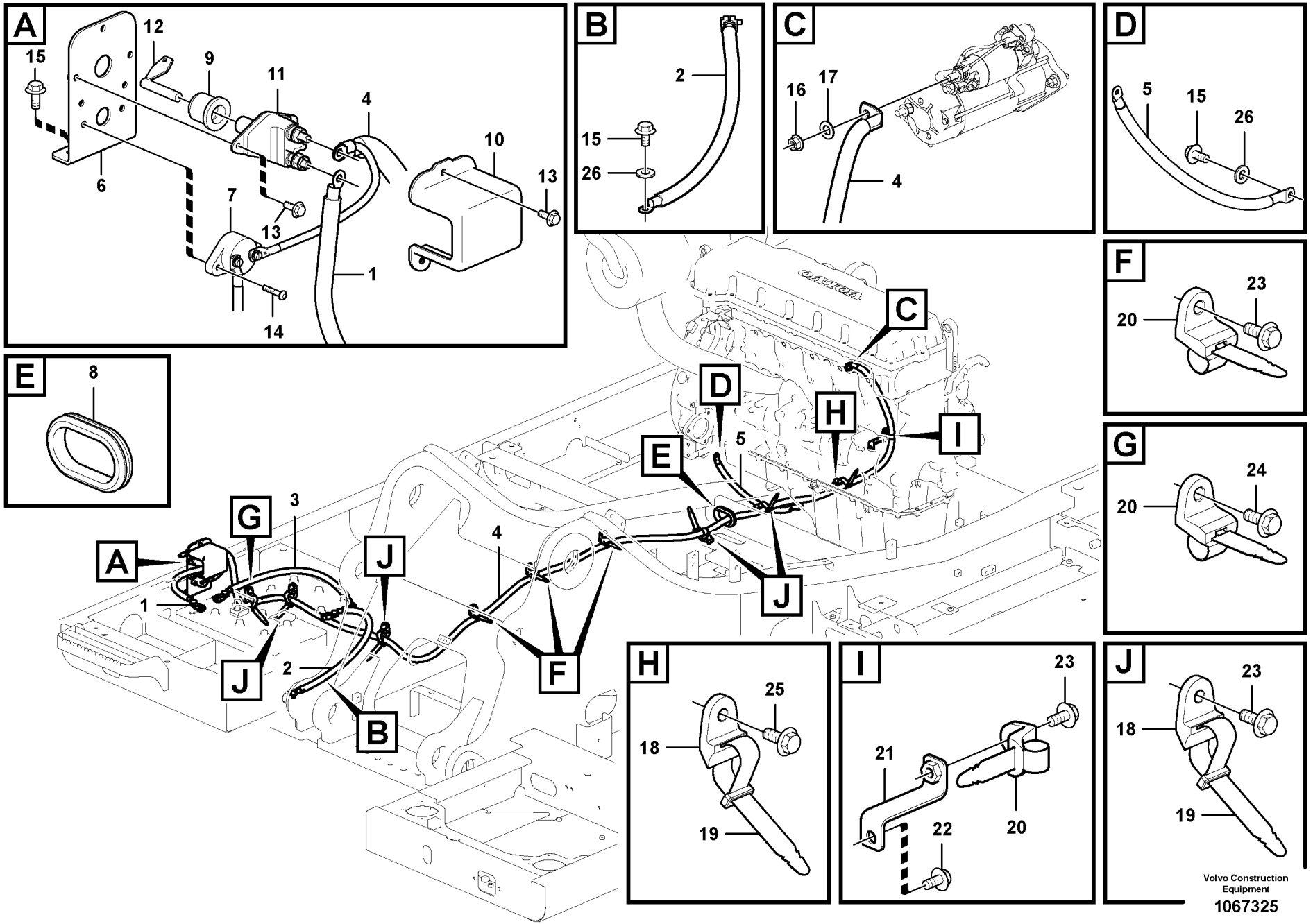
A
15
12
9
11
4
10
13
6
7
13
1
14
B
2
15
26
C
16
17
4
D
5
15
26
E
8
F
23
20
G
24
20
H
25
18
19
I
23
21
20
22
J
23
18
19
A
G
3
J
4
1
J
2
B
F
C
D
H
I
E
5
J
Volvo Construction Equipment
1067325

Fig.	Part No.	Quantity 1	2	3	PS	KIT	Description	Dénomination	Bezeichnung	Denominación	Benämning	Notes
1	**VOE 14588055**	1					Battery cable	Câble de batterie	Batterieleitung	Cable de batería	Batteriledning	S/N -211176/-230258 S/N -270605/-280542
	VOE 14680615	1					Battery cable	Câble de batterie	Batterieleitung	Cable de batería	Batteriledning	S/N 211177-/230359- S/N 270606-/280543-
2	**VOE 14577920**	1					Battery cable	Câble de batterie	Batterieleitung	Cable de batería	Batteriledning	S/N -211176/-230358 S/N -270605/-280542
	VOE 14680612	1					Battery cable	Câble de batterie	Batterieleitung	Cable de batería	Batteriledning	S/N 211177-/230359- S/N 270606-/280543-
3	**VOE 14588053**	1					Battery cable	Câble de batterie	Batterieleitung	Cable de batería	Batteriledning	S/N -211176/-230358 S/N -270605/-280542
	VOE 14680614	1					Battery cable	Câble de batterie	Batterieleitung	Cable de batería	Batteriledning	S/N 211177-/230359- S/N 270606-/280543-
4	**VOE 14645610**	1					Battery cable	Câble de batterie	Batterieleitung	Cable de batería	Batteriledning	S/N -211176/-230358 S/N -270605/-280542
	VOE 14682683	1					Battery cable	Câble de batterie	Batterieleitung	Cable de batería	Batteriledning	S/N 211177-/230359- S/N 270606-/280543-
5	**VOE 14630071**	1					Battery cable	Câble de batterie	Batterieleitung	Cable de batería	Batteriledning	
6		1			NS		Bracket	Console	Konsole	Consola	Konsol	
7	**VOE 14524455**	1					Fuse	Fusible	Sicherung	Fusible	Säkring	
8	**VOE 14529331**	1					Grommet	Passe fil	Durchführung	Pasaje	Genomföring	
9	**VOE 14543100**	1					Cover	Capot	Haube	Capó	Huv	
10	**VOE 14557503**	1					Cover	Capot	Haube	Capó	Huv	
11	**VOE 3987034**	1					Main switch	Coupe-circuit princip	Hauptschalter	Interruptor maestro	Huvudströmställare	
12	**VOE 8157766**	1					•Knob	•Bouton	•Bedienungsknopf	•Volante	•Ratt	
13	**VOE 13946544**	5					Screw	Vis	Schraube	Tornillo	Skruv	
14	**VOE 969408**	2					Six point socket scre	Vis à 6 pans creux	Sechszahn-Hohlschr	Racor de seis diente	Sextandhålskruv	
15	**VOE 946471**	4					Flange screw	Vis à embase	Flanschschraube	Tornillo embridado	Flänsskruv	
16	**SA 9131-11000**	1					Lock nut	Contre-ecrou	Sicherungsmutter	Contratuerca	Låsmutter	
17	**VOE 955897**	1					Plain washer	Rondelle plane	Flachscheibe	Arandela plana	Planbricka	
18	**VOE 14558808**	6					Strip clamp	Serrage de ruban	Bandklammer	Abrazadera de cinta	Bandklamma	

1		**Kablar, batteri** **Cables, batería** **Batteriekabel** **Câbles, batterie** **Cables, battery**	Catalogue id **20612**	Group **371**
2				
3			Illustr. No **1067325**	Section **150**
4				
5		**8292876, 8292877**	Issue **PUB 20025115-E**	Page **451**

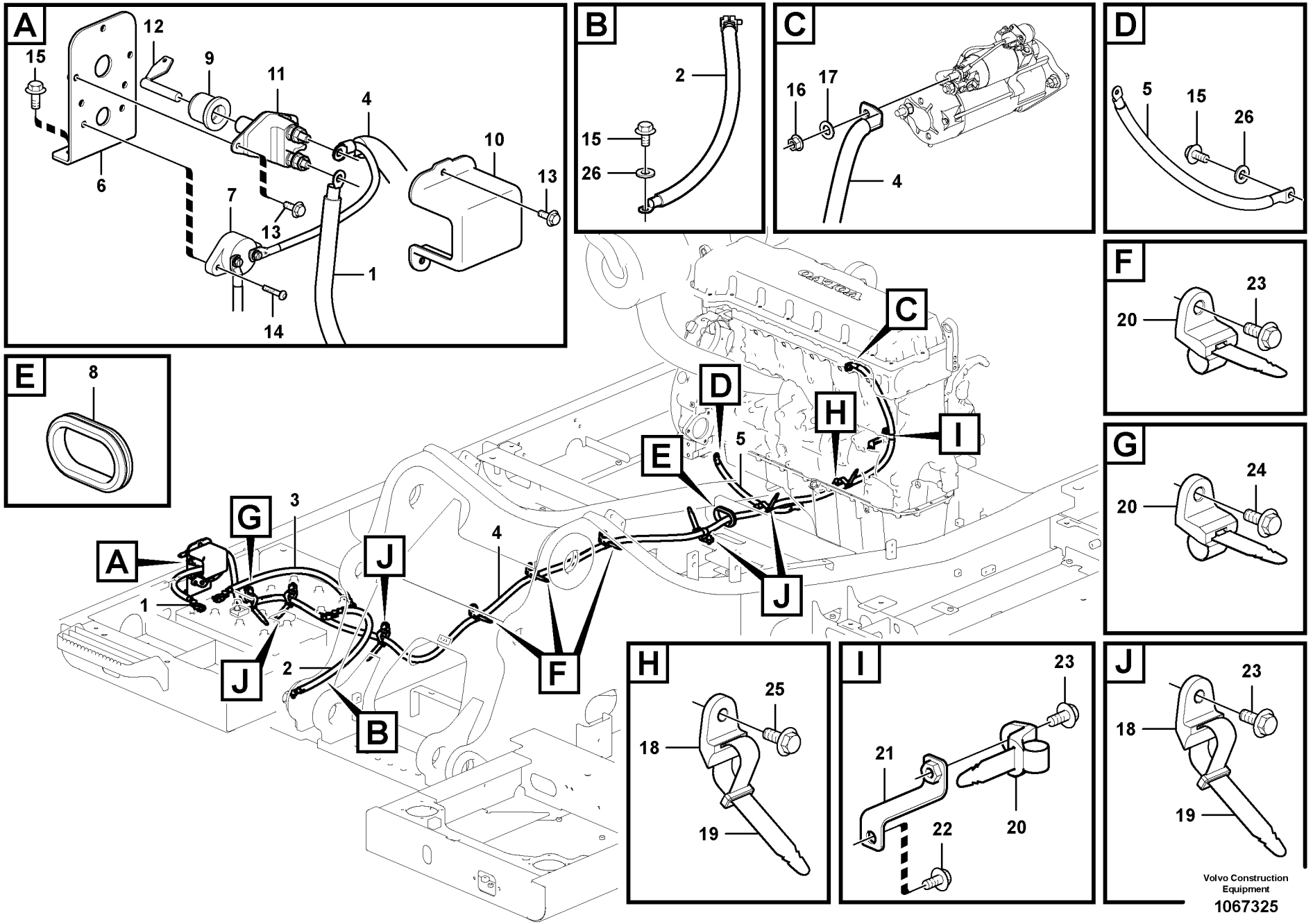
A
15
12
9
11
4
10
13
6
7
13
1
14
B
2
15
26
C
16
17
4
D
5
15
26
E
8
F
23
20
G
24
20
H
25
18
19
I
23
21
20
22
J
23
18
19
A
G
3
J
4
1
J
2
B
F
C
D
H
I
E
5
J
Volvo Construction Equipment
1067325

Fig.	Part No.	Quantity 1	2	3	PS	KIT	Description	Dénomination	Bezeichnung	Denominación	Benämning	Notes
19	**VOE 14558809**	6					Strip clamp	Serrage de ruban	Bandklammer	Abrazadera de cinta	Bandklamma	
20	**VOE 14558810**	4					Strip clamp	Serrage de ruban	Bandklammer	Abrazadera de cinta	Bandklamma	
21	**VOE 14616764**	1					Bracket	Console	Konsole	Consola	Konsol	
22	**VOE 946440**	1					Flange screw	Vis à embase	Flanschschraube	Tornillo embridado	Flänsskruv	
23	**VOE 946441**	8					Flange screw	Vis à embase	Flanschschraube	Tornillo embridado	Flänsskruv	
24	**VOE 946329**	1					Flange screw	Vis à embase	Flanschschraube	Tornillo embridado	Flänsskruv	
25	**VOE 946472**	1					Flange screw	Vis à embase	Flanschschraube	Tornillo embridado	Flänsskruv	
26	**VOE 960148**	2					Plain washer	Rondelle plane	Flachscheibe	Arandela plana	Planbricka	

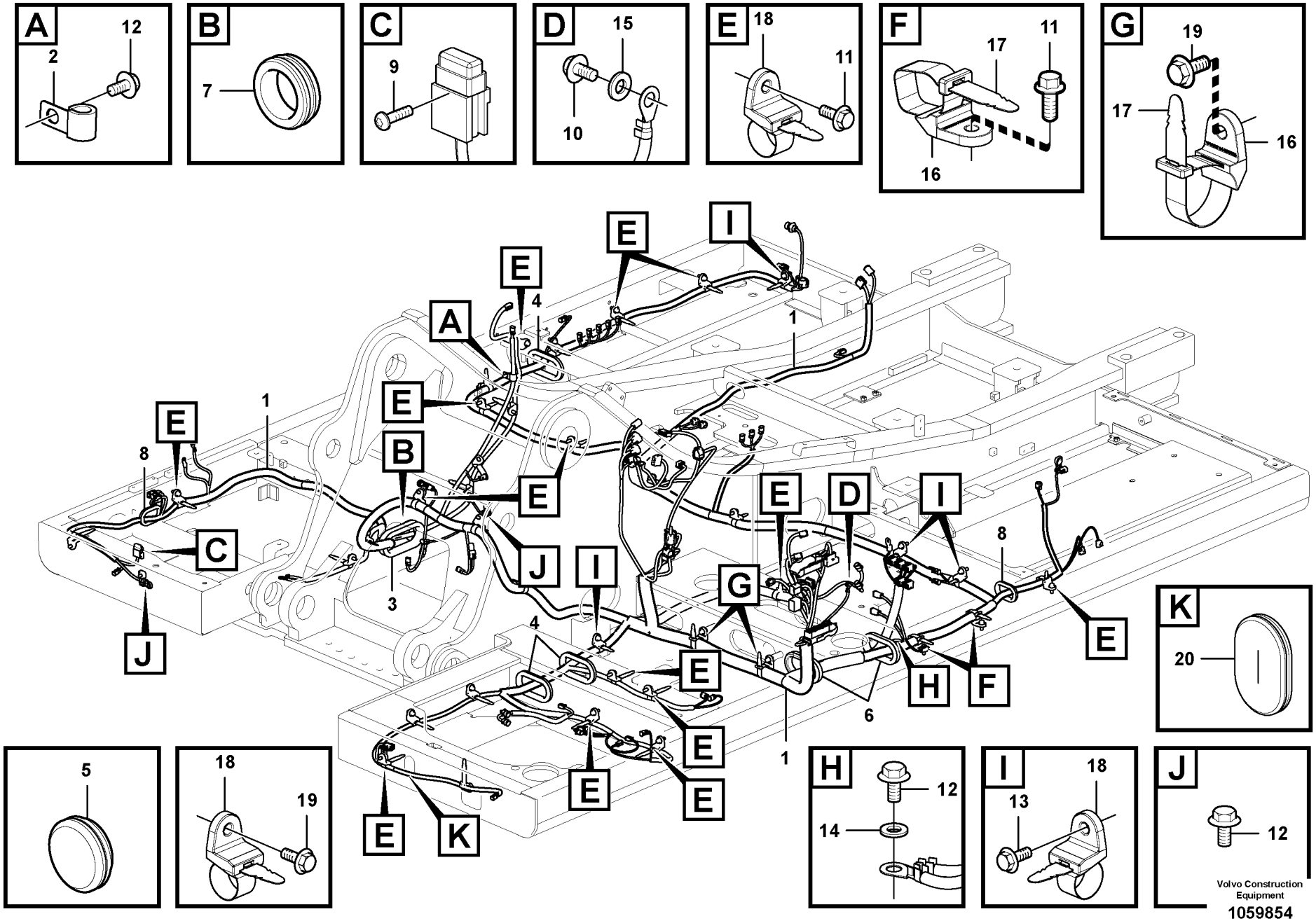
A
12
2
B
7
C
9
D
15
10
E
18
11
F
17
11
16
G
19
17
16
K
20
5
18
19
H
12
14
I
18
13
J
12
Volvo Construction Equipment
1059854

Fig.	Part No.	Quantity 1	2	3	PS	KIT	Description	Dénomination	Bezeichnung	Denominación	Benämning	Notes
1	**VOE 14602891**	1					Cable harness	Faisceau cables	Kabelbaum	Manojo cables	Ledningsmatta	S/N -210653
	VOE 14659612	1					Cable harness	Faisceau câbles	Kabelbaum	Manojo cables	Ledningsmatta	S/N 210654-
2	**VOE 14500293**	1					Clip	Clip	Clip	Clip	Clips	
3	**VOE 14509621**	1					Grommet	Passe fil	Durchführung	Pasaje	Genomföring	
4	**VOE 14529064**	3					Grommet	Passe fil	Durchführung	Pasaje	Genomföring	
5	**VOE 14529396**	1					Grommet	Passe fil	Durchführung	Pasaje	Genomföring	
6	**VOE 14531002**	2					Grommet	Passe fil	Durchführung	Pasaje	Genomföring	
7	**SA 9751-15016**	1					Grommet	Passe fil	Durchführung	Pasaje	Genomföring	
8	**VOE 14529331**	2					Grommet	Passe fil	Durchführung	Pasaje	Genomföring	
9	**VOE 969407**	1					Six point socket scre	Vis à 6 pans creux	Sechszahn-Hohlschr	Racor de seis diente	Sextandhålskruv	
10	**VOE 947107**	1					Flange screw	Vis à embase	Flanschschraube	Tornillo embridado	Flänsskruv	
11	**VOE 946329**	16					Flange screw	Vis à embase	Flanschschraube	Tornillo embridado	Flänsskruv	
12	**VOE 946471**	5					Flange screw	Vis à embase	Flanschschraube	Tornillo embridado	Flänsskruv	
13	**VOE 946472**	3					Flange screw	Vis à embase	Flanschschraube	Tornillo embridado	Flänsskruv	
14	**VOE 960148**	1					Plain washer	Rondelle plane	Flachscheibe	Arandela plana	Planbricka	
15	**VOE 13955894**	1					Washer	Rondelle	Scheibe	Arandela	Bricka	
16	**VOE 14558808**	4					Strip clamp	Serrage de ruban	Bandklammer	Abrazadera de cinta	Bandklamma	
17	**VOE 14558809**	4					Strip clamp	Serrage de ruban	Bandklammer	Abrazadera de cinta	Bandklamma	
18	**VOE 14558810**	33					Strip clamp	Serrage de ruban	Bandklammer	Abrazadera de cinta	Bandklamma	
19	**VOE 946441**	18					Flange screw	Vis à embase	Flanschschraube	Tornillo embridado	Flänsskruv	
20	**VOE 14511453**		1				Grommet	Passe fil	Durchführung	Pasaje	Genomföring	

1	**8291941,8292890**	**Kabel och ledningsmatta, huvudsaklig** **Haz de cables, principal** **Hauptkabel und -leitungen** **Câble et faisceau de câbles, principal** **Cable and wire harness, main**	Catalogue id **20612**	Group **371**
2	**8289697**		Illustr. No **1059854**	Section **200**
3			Issue **PUB 20025115-E**	Page **455**
4				
5				

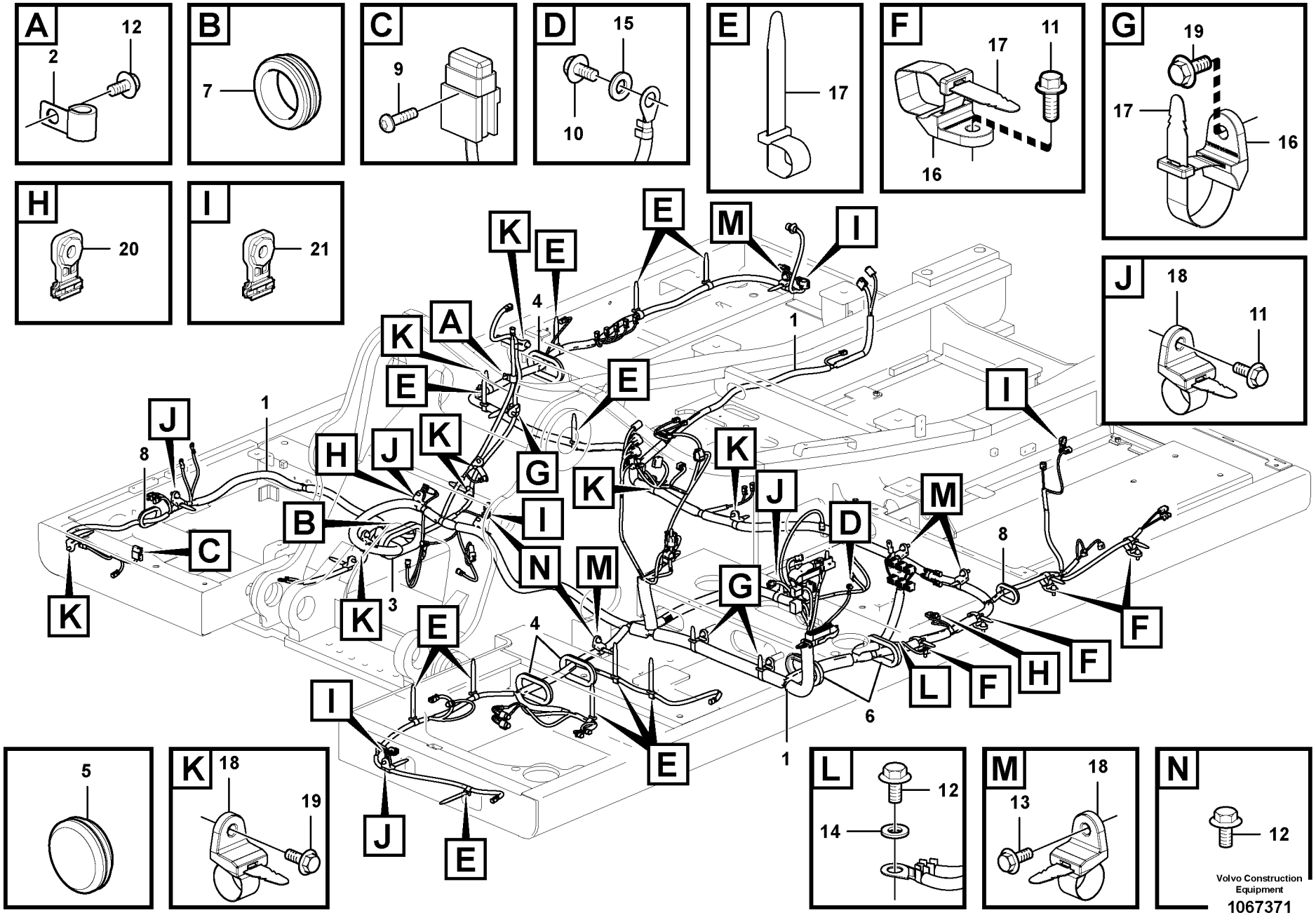
A
12
2
B
7
C
9
D
15
10
E
17
F
17
11
16
G
19
17
16
H
20
I
21
J
18
11
K
18
19
5
L
12
14
M
18
13
N
12
Volvo Construction Equipment
1067371

Fig.	Part No.	Quantity 1	2	3	PS	KIT	Description	Dénomination	Bezeichnung	Denominación	Benämning	Notes
1	**VOE 14642211**	1					Cable harness	Faisceau câbles	Kabelbaum	Manojo cables	Ledningsmatta	S/N -211176/-230358 S/N -270605/-280542
	VOE 14672055	1					Cable harness	Faisceau câbles	Kabelbaum	Manojo cables	Ledningsmatta	S/N 211177-/230359- S/N 270606-/280543-
2	**VOE 14500293**	1					Clip	Clip	Clip	Clip	Clips	
3	**VOE 14509621**	1					Grommet	Passe fil	Durchführung	Pasaje	Genomföring	
4	**VOE 14529064**	3					Grommet	Passe fil	Durchführung	Pasaje	Genomföring	
5	**VOE 14529396**	1					Grommet	Passe fil	Durchführung	Pasaje	Genomföring	
6	**VOE 14531002**	2					Grommet	Passe fil	Durchführung	Pasaje	Genomföring	
7	**SA 9751-15016**	1					Grommet	Passe fil	Durchführung	Pasaje	Genomföring	
8	**VOE 14529331**	2					Grommet	Passe fil	Durchführung	Pasaje	Genomföring	
9	**VOE 969407**	1					Six point socket scre	Vis à 6 pans creux	Sechszahn-Hohlschr	Racor de seis diente	Sextandhålskruv	
10	**VOE 947107**	1					Flange screw	Vis à embase	Flanschschraube	Tornillo embridado	Flänsskruv	
11	**VOE 946329**	8					Flange screw	Vis à embase	Flanschschraube	Tornillo embridado	Flänsskruv	
12	**VOE 946471**	4					Flange screw	Vis à embase	Flanschschraube	Tornillo embridado	Flänsskruv	
13	**VOE 946472**	3					Flange screw	Vis à embase	Flanschschraube	Tornillo embridado	Flänsskruv	
14	**VOE 960148**	1					Plain washer	Rondelle plane	Flachscheibe	Arandela plana	Planbricka	
15	**VOE 13955894**	1					Washer	Rondelle	Scheibe	Arandela	Bricka	
16	**VOE 14558808**	7					Strip clamp	Serrage de ruban	Bandklammer	Abrazadera de cinta	Bandklamma	
17	**VOE 14558809**	18					Strip clamp	Serrage de ruban	Bandklammer	Abrazadera de cinta	Bandklamma	
18	**VOE 14558810**	19					Strip clamp	Serrage de ruban	Bandklammer	Abrazadera de cinta	Bandklamma	
19	**VOE 946441**	17					Flange screw	Vis à embase	Flanschschraube	Tornillo embridado	Flänsskruv	
20	**VOE 14587635**	1					Clip	Clip	Clip	Clip	Clips	
21	**VOE 14617937**	5					Clip	Clip	Clip	Clip	Clips	

1	**8292870**	**Kabel och ledningsmatta, huvudsaklig** **Haz de cables, principal** **Hauptkabel und -leitungen** **Câble et faisceau de câbles, principal** **Cable and wire harness, main**	Catalogue id **20612**	Group **371**
2			Illustr. No **1067371**	Section **250**
3			Issue **PUB 20025115-E**	Page **457**
4				
5				

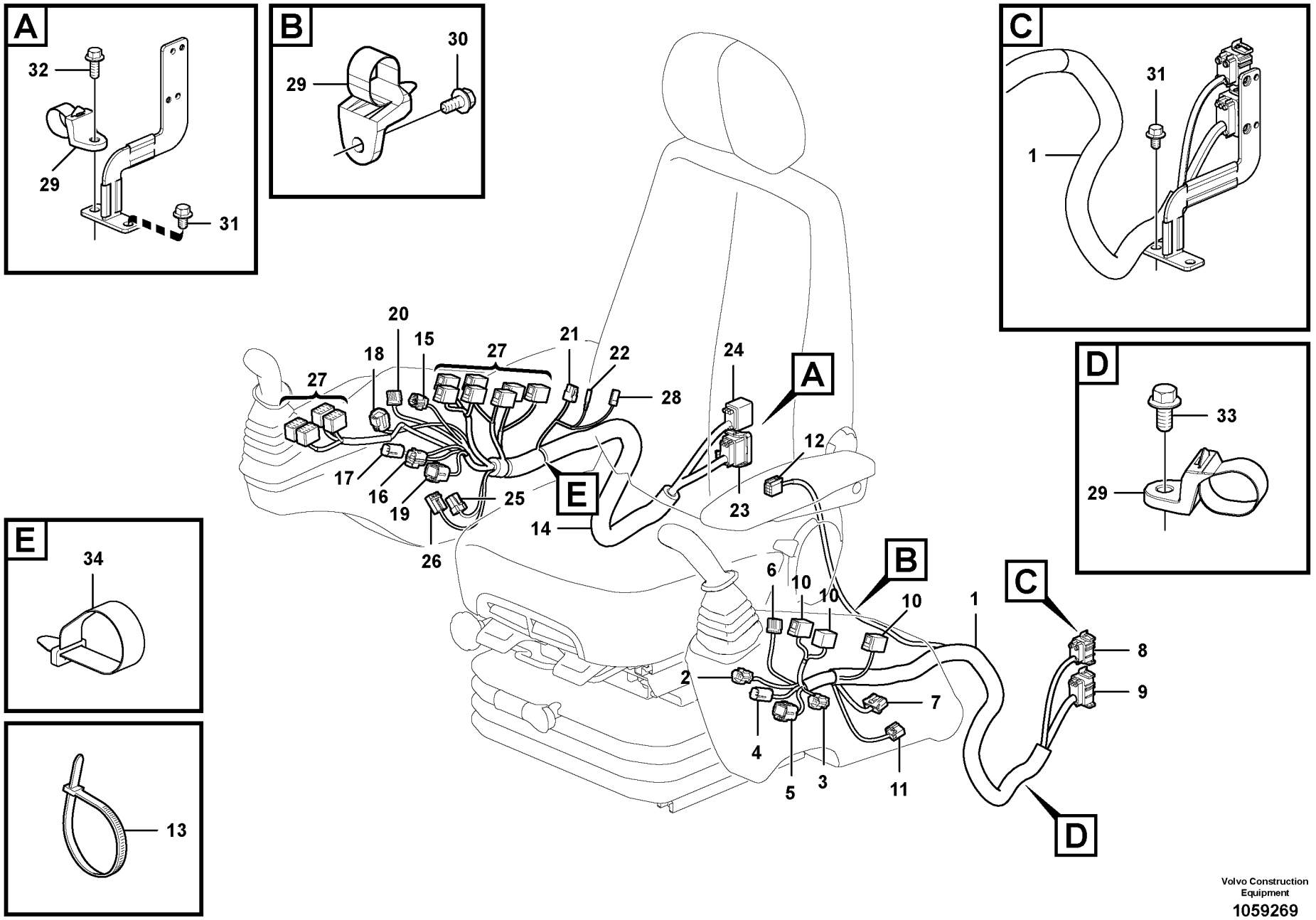

Volvo Construction Equipment

1059269

Fig.	Part No.	Quantity 1	2	3	PS	KIT	Description	Dénomination	Bezeichnung	Denominación	Benämning	Notes
1	**VOE 14624787**	1					Cable harness	Faisceau câbles	Kabelbaum	Manojo cables	Ledningsmatta	LH
							•CONNECTED TO:	•CONNECTÉ A:	•ANGESCHLOSSEN:	•CONECTADO A:	•ANSLUTER TILL:	
							••Switch	••Commutateur	••Schalter	••Commutador	••Omkopplare	SWJS4BL.A, SWJS4BL.B, SWJSPBL.A, SW9118.A, SW3902.A, SW9104.A,
							••Switch	••Commutateur	••Schalter	••Commutador	••Omkopplare	SW9160.A, SW3503.A, SW2713.A, SW9103.A
							••Connector	••Raccord	••Anschluss	••Union	••Anslutning	CNLH1_0_1, CNLH2_0_1, MO8501
2	**VOE 11428051**	1					•Housing	•Carter	•Gehäuse	•Cuerpo	•Hus	–
3	**VOE 11428055**	1					•Housing	•Carter	•Gehäuse	•Cuerpo	•Hus	
4	**VOE 11428061**	1					•Housing	•Carter	•Gehäuse	•Cuerpo	•Hus	
5	**VOE 11428067**	1					•Housing	•Carter	•Gehäuse	•Cuerpo	•Hus	
6	**VOE 14569889**	1					•Housing	•Carter	•Gehäuse	•Cuerpo	•Hus	
7	**VOE 14569509**	1					•Housing	•Carter	•Gehäuse	•Cuerpo	•Hus	
8	**VOE 14549837**	1					•Connector	•Connexion	•Anschluss	•Unión	•Anslutning	
9	**VOE 14549839**	1					•Connector	•Connexion	•Anschluss	•Unión	•Anslutning	
10	**VOE 70369714**	3					•Housing	•Carter	•Gehäuse	•Cuerpo	•Hus	
11	**VOE 3944417**	1					•Housing	•Carter	•Gehäuse	•Cuerpo	•Hus	
12	**VOE 3944416**	1					•Housing	•Carter	•Gehäuse	•Cuerpo	•Hus	(MO8501/HE8501.A)
13	**VOE 14016673**	REQ					•Strip clamp	•Serrage de ruban	•Bandklammer	•Abrazadera de cinta	•Bandklamma	
14	**VOE 14624788**	1					Cable harness	Faisceau câbles	Kabelbaum	Manojo cables	Ledningsmatta	RH
							•CONNECTED TO:	•CONNECTÉ A:	•ANGESCHLOSSEN:	•CONECTADO A:	•ANSLUTER TILL:	
							••Switch	••Commutateur	••Schalter	••Commutador	••Omkopplare	SW3603.A, SW3613.A, SW3608.A, SW9110.A, SW3602.A, SWJSPBR.A

1		**Kabel och ledningsmatta, instrumentpanel** **Haz de cables, panel de instrumentos** **Kabel und Leitungen, Armaturenbrett** **Câble et faisceau de câbles, tableau de bord** **Cable and wire harness, instrument panel**	Catalogue id **20612**	Group **371**
2			Illustr. No **1059269**	Section **700**
3			Issue **PUB 20025115-E**	Page **459**
4				
5				

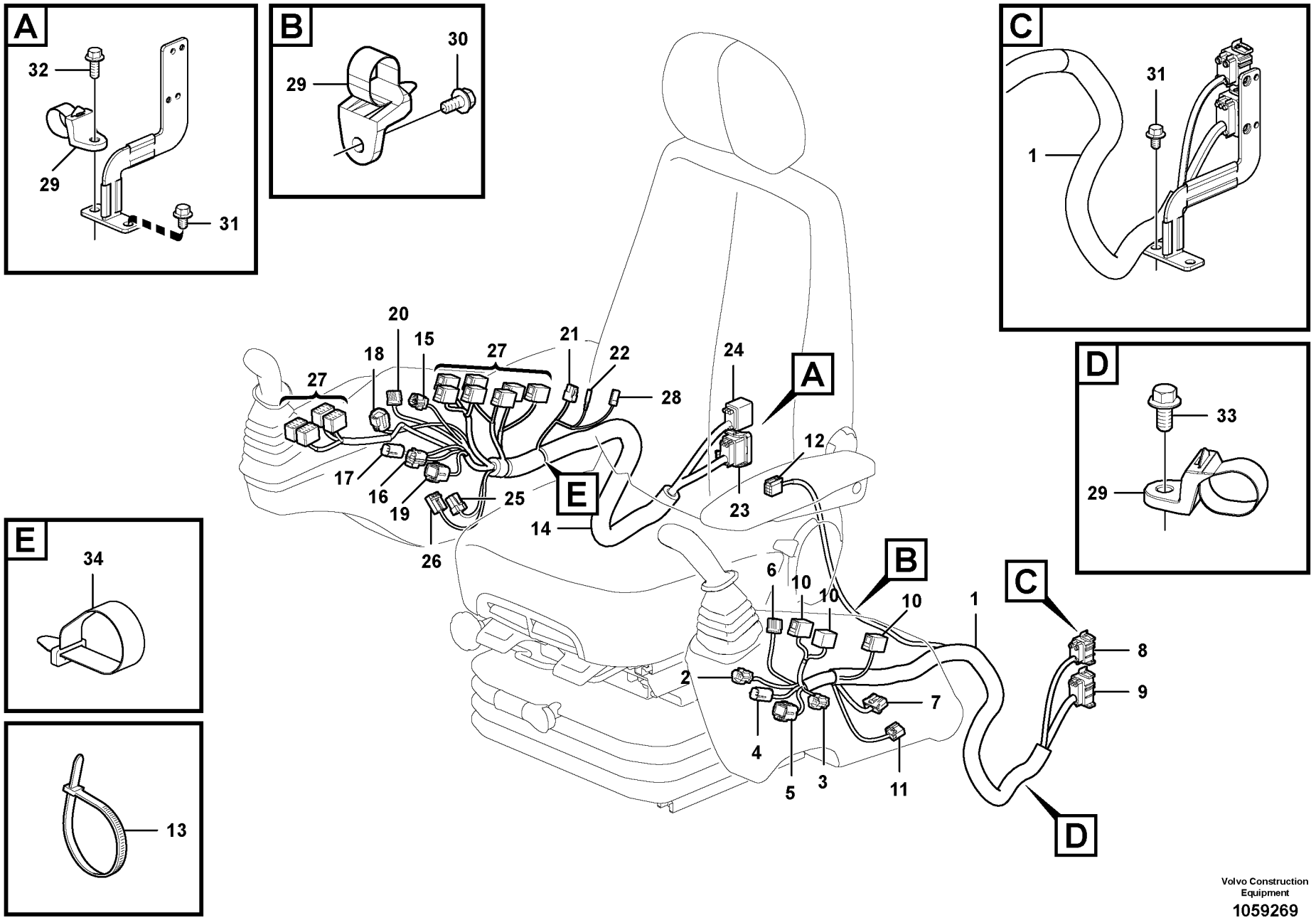

Volvo Construction Equipment

1059269

Fig.	Part No.	Quantity 1	2	3	PS	KIT	Description	Dénomination	Bezeichnung	Denominación	Benämning	Notes
							••Switch	••Commutateur	••Schalter	••Commutador	••Omkopplare	SWJS4BR.A, SWJS4BR.B, SWJS4BR.C, SW4202.A, SW3801.A, SW2701.A, SW3301.B
							••Switch	••Commutateur	••Schalter	••Commutador	••Omkopplare	SW3504.A, SW3505.A, SW2506.A, SW9900.A, SW3607.A, SW2301.A
							••Connector	••Raccord	••Anschluss	••Union	••Anslutning	HE3801.A, HE3801.B, PO3902.A, CNRH1_0_1, CNRH2_0_1
15	**VOE 11428051**	1					•Housing	•Carter	•Gehäuse	•Cuerpo	•Hus	
16	**VOE 11428059**	1					•Housing	•Carter	•Gehäuse	•Cuerpo	•Hus	
17	**VOE 11428061**	1					•Housing	•Carter	•Gehäuse	•Cuerpo	•Hus	
18	**VOE 11428063**	1					•Housing	•Carter	•Gehäuse	•Cuerpo	•Hus	
19	**VOE 11428067**	1					•Housing	•Carter	•Gehäuse	•Cuerpo	•Hus	
20	**VOE 14569889**	1					•Housing	•Carter	•Gehäuse	•Cuerpo	•Hus	
21	**VOE 14569871**	1					•Housing	•Carter	•Gehäuse	•Cuerpo	•Hus	
22	**VOE 14589776**	1					•Terminal	•Contact électrique	•Anschlussstift	•Espiga terminal	•Anslutningsstift	
23	**VOE 14549839**	1					•Connector	•Connexion	•Anschluss	•Unión	•Anslutning	
24	**VOE 14549840**	1					•Connector	•Connexion	•Anschluss	•Unión	•Anslutning	
25	**VOE 14569591**	1					•Housing	•Carter	•Gehäuse	•Cuerpo	•Hus	
26	**VOE 14569597**	1					•Housing	•Carter	•Gehäuse	•Cuerpo	•Hus	
27	**VOE 70369714**	11					•Housing	•Carter	•Gehäuse	•Cuerpo	•Hus	
28	**VOE 14596476**	1					•Housing	•Carter	•Gehäuse	•Cuerpo	•Hus	
29	**VOE 14558810**	3					Strip clamp	Serrage de ruban	Bandklammer	Abrazadera de cinta	Bandklamma	
30	**VOE 946329**	2					Flange screw	Vis à embase	Flanschschraube	Tornillo embridado	Flänsskruv	
31	**VOE 946471**	3					Flange screw	Vis à embase	Flanschschraube	Tornillo embridado	Flänsskruv	
32	**VOE 946329**	1					Flange screw	Vis à embase	Flanschschraube	Tornillo embridado	Flänsskruv	
33	**VOE 946441**	1					Flange screw	Vis à embase	Flanschschraube	Tornillo embridado	Flänsskruv	
34	**VOE 14558809**	1					Strip clamp	Serrage de ruban	Bandklammer	Abrazadera de cinta	Bandklamma	

1		**Kabel och ledningsmatta, instrumentpanel** **Haz de cables, panel de instrumentos** **Kabel und Leitungen, Armaturenbrett** **Câble et faisceau de câbles, tableau de bord** **Cable and wire harness, instrument panel**	Catalogue id **20612** / Group **371**
2			Illustr. No **1059269** / Section **700**
3			Issue **PUB 20025115-E** / Page **461**
4			
5			

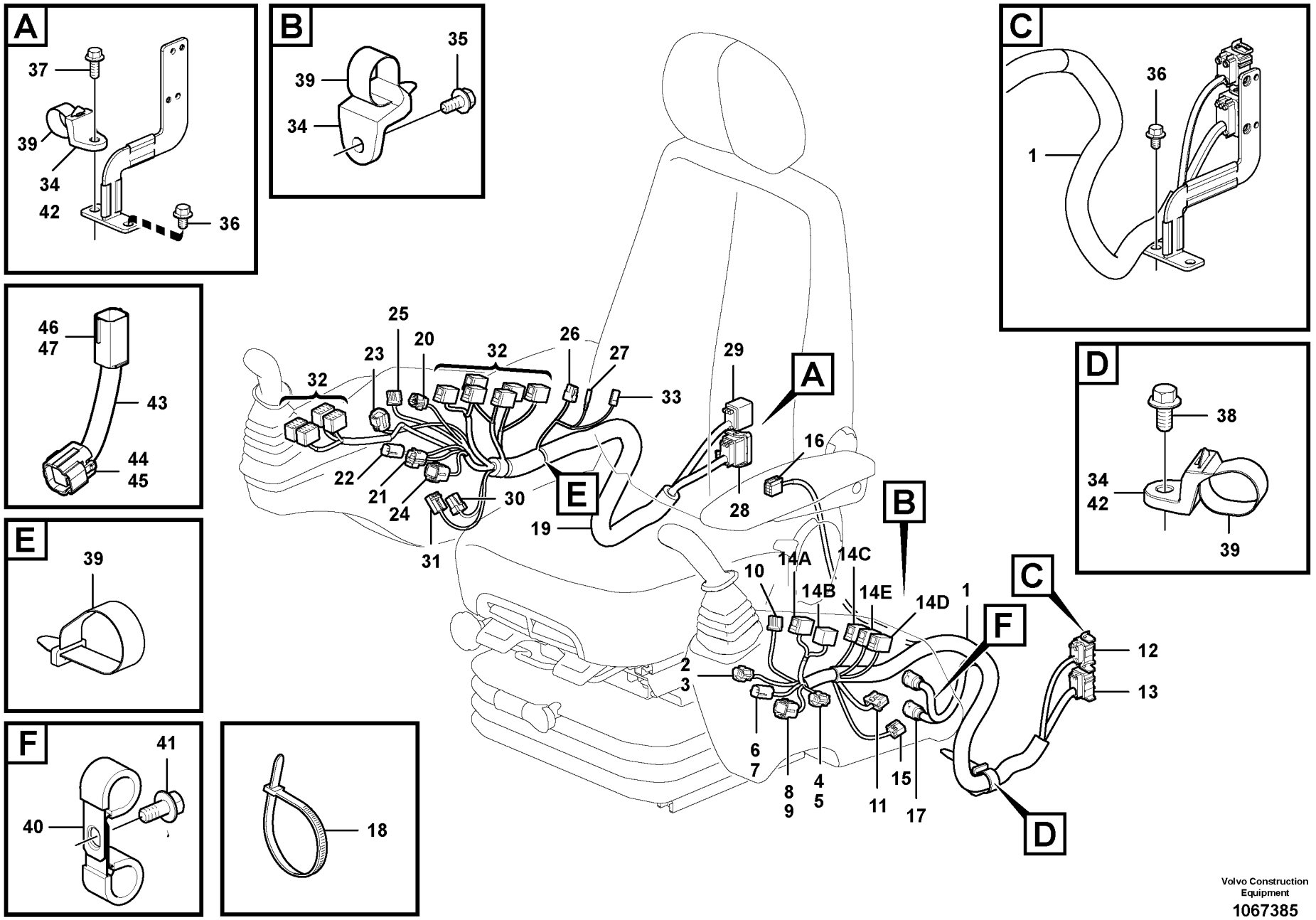

Volvo Construction Equipment

1067385

Fig.	Part No.	Quantity 1	2	3	PS	KIT	Description	Dénomination	Bezeichnung	Denominación	Benämning	Notes
1	**VOE 14624787**	1					Cable harness	Faisceau câbles	Kabelbaum	Manojo cables	Ledningsmatta	
1	**VOE 14638897**		1				Cable harness	Faisceau câbles	Kabelbaum	Manojo cables	Ledningsmatta	
1	**VOE 14642209**			1			Cable harness	Faisceau câbles	Kabelbaum	Manojo cables	Ledningsmatta	
2	**VOE 11428051**	1	1	1			•Housing	•Carter	•Gehäuse	•Cuerpo	•Hus	SWJS4BL.A
3	**VOE 11428052**	1	1	1			•Lock plate	•Plaque verrouillage	•Verschlussplatte	•Placa de seguridad	•Låsplatta	
4	**VOE 11428055**	1	1	1			•Housing	•Carter	•Gehäuse	•Cuerpo	•Hus	SW9118
5	**VOE 11428056**	1	1	1			•Lock plate	•Plaque verrouillage	•Verschlussplatte	•Placa de seguridad	•Låsplatta	
6	**VOE 11428061**	1	1	1			•Housing	•Carter	•Gehäuse	•Cuerpo	•Hus	SWJS4BL.A
7	**VOE 11428062**	1	1	1			•Lock plate	•Plaque verrouillage	•Verschlussplatte	•Placa de seguridad	•Låsplatta	
8	**VOE 11428067**	1	1	1			•Housing	•Carter	•Gehäuse	•Cuerpo	•Hus	SWJSPBL.A
9	**VOE 11428068**	1	1	1			•Lock plate	•Plaque verrouillage	•Verschlussplatte	•Placa de seguridad	•Låsplatta	
10	**VOE 14569889**	1	1	1			•Housing	•Carter	•Gehäuse	•Cuerpo	•Hus	SW3902
11	**VOE 14569509**	1	1	1			•Housing	•Carter	•Gehäuse	•Cuerpo	•Hus	SW9103
12	**VOE 14549837**	1	1	1			•Connector	•Connexion	•Anschluss	•Unión	•Anslutning	CNLH1
13	**VOE 14549839**	1	1	1			•Connector	•Connexion	•Anschluss	•Unión	•Anslutning	CNLH2
14A	**VOE 70369714**	1	1	1			•Housing	•Carter	•Gehäuse	•Cuerpo	•Hus	SW9104
14B	**VOE 70369714**	1	1	1			•Housing	•Carter	•Gehäuse	•Cuerpo	•Hus	SW9160
14C	**VOE 70369714**			1			•Housing	•Carter	•Gehäuse	•Cuerpo	•Hus	SW8501
14D	**VOE 70369714**	1	1	1			•Housing	•Carter	•Gehäuse	•Cuerpo	•Hus	SW3503
14E	**VOE 70369714**	1	1	1			•Housing	•Carter	•Gehäuse	•Cuerpo	•Hus	SW9961
15	**VOE 3944417**	1	1	1			•Housing	•Carter	•Gehäuse	•Cuerpo	•Hus	
16	**VOE 3944416**	1					Housing	Carter	Gehäuse	Cuerpo	Hus	
17	**VOE 14569860**		2	2			•Housing	•Carter	•Gehäuse	•Cuerpo	•Hus	MO8501
18	**VOE 983472**	REQ	REQ	REQ			•Cable tie	•Serre-câble	•Kabelbinder	•Abrazadera de cinta	•Buntband	
19	**VOE 14587644**	1	1	1			Cable harness	Faisceau câbles	Kabelbaum	Manojo cables	Ledningsmatta	
20	**VOE 11428051**	1	1	1			•Housing	•Carter	•Gehäuse	•Cuerpo	•Hus	SWJS4BR.A
21	**VOE 11428059**	1	1	1			•Housing	•Carter	•Gehäuse	•Cuerpo	•Hus	SWJS4BR.C
22	**VOE 11428061**	1	1	1			•Housing	•Carter	•Gehäuse	•Cuerpo	•Hus	SWJS4BR.B
23	**VOE 11428063**	1	1	1			•Housing	•Carter	•Gehäuse	•Cuerpo	•Hus	SW2701
24	**VOE 11428067**	1	1	1			•Housing	•Carter	•Gehäuse	•Cuerpo	•Hus	SWJS4BR.A

1	**8292838**
2	**8292839**
3	**8292891**
4	
5	

Kabel och ledningsmatta, instrumentpanel
Haz de cables, panel de instrumentos
Kabel und Leitungen, Armaturenbrett
Câble et faisceau de câbles, tableau de bord
Cable and wire harness, instrument panel

Catalogue id **20612**	Group **371**
Illustr. No **1067385**	Section **800**
Issue **PUB 20025115-E**	Page **463**



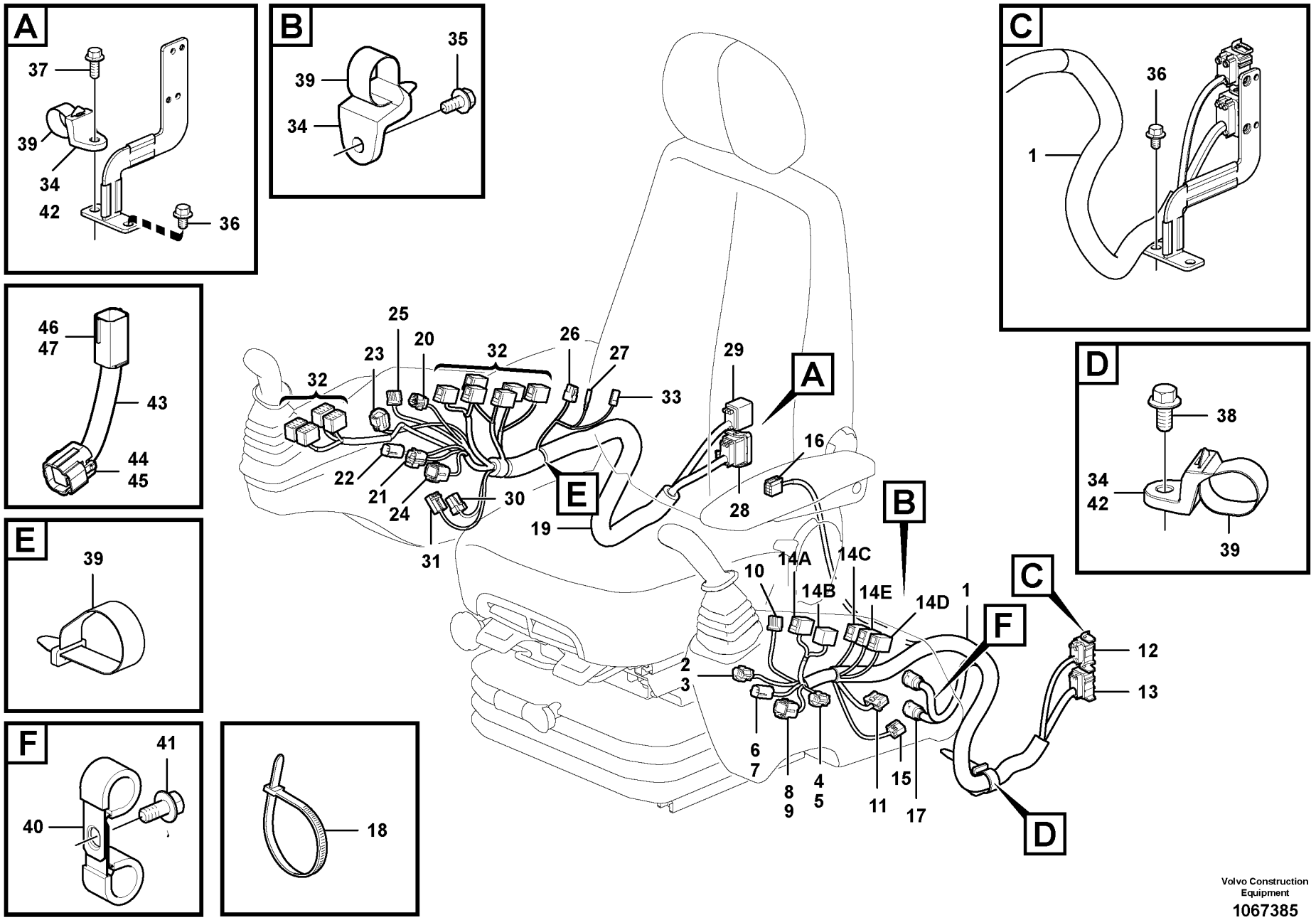

Volvo Construction Equipment

1067385

Fig.	Part No.	Quantity 1	2	3	PS	KIT	Description	Dénomination	Bezeichnung	Denominación	Benämning	Notes
25	**VOE 14569889**	1	1	1			•Housing	•Carter	•Gehäuse	•Cuerpo	•Hus	SW3801
26	**VOE 14569871**	1	1	1			•Housing	•Carter	•Gehäuse	•Cuerpo	•Hus	
27	**VOE 14589776**	1	1	1			•Terminal	•Contact électrique	•Anschlussstift	•Espiga terminal	•Anslutningsstift	HE3801.A
28	**VOE 14549839**	1	1	1			•Connector	•Connexion	•Anschluss	•Unión	•Anslutning	CNRH2
29	**VOE 14549840**	1	1	1			•Connector	•Connexion	•Anschluss	•Unión	•Anslutning	CNRH1
30	**VOE 14569591**	1	1	1			•Housing	•Carter	•Gehäuse	•Cuerpo	•Hus	SW3301.A
31	**VOE 14569597**	1	1	1			•Housing	•Carter	•Gehäuse	•Cuerpo	•Hus	SW3301.B
32	**VOE 70369714**	10	10	10			•Housing	•Carter	•Gehäuse	•Cuerpo	•Hus	SW3603, SW3613, SW3608, SW9110, SW3602, SW420 SW3504, SW3505, SW360 SW2301
33	**VOE 14596476**	1	1	1			•Housing	•Carter	•Gehäuse	•Cuerpo	•Hus	HE3801.B
34	**VOE 14558810**	3					Strip clamp	Serrage de ruban	Bandklammer	Abrazadera de cinta	Bandklamma	
35	**VOE 946173**	1	1				Flange screw	Vis à embase	Flanschschraube	Tornillo embridado	Flänsskruv	
36	**VOE 946471**	3	3	3			Flange screw	Vis à embase	Flanschschraube	Tornillo embridado	Flänsskruv	
37	**VOE 946329**	1	1	1			Flange screw	Vis à embase	Flanschschraube	Tornillo embridado	Flänsskruv	
38	**VOE 946441**	1	1	1			Flange screw	Vis à embase	Flanschschraube	Tornillo embridado	Flänsskruv	
39	**VOE 14558809**	1	2	2			Strip clamp	Serrage de ruban	Bandklammer	Abrazadera de cinta	Bandklamma	
40	**VOE 14529345**		2	2			Clip	Clip	Clip	Clip	Clips	
41	**VOE 946440**		1	1			Flange screw	Vis à embase	Flanschschraube	Tornillo embridado	Flänsskruv	
42	**VOE 14558808**	2	2	2			Strip clamp	Serrage de ruban	Bandklammer	Abrazadera de cinta	Bandklamma	
43	**VOE 14641930**	1					Cable harness	Faisceau câbles	Kabelbaum	Manojo cables	Ledningsmatta	
44	**VOE 11428063**	1					•Housing	•Carter	•Gehäuse	•Cuerpo	•Hus	
45	**VOE 11428064**	1					•Lock plate	•Plaque verrouillage	•Verschlussplatte	•Placa de seguridad	•Låsplatta	
46	**VOE 11428065**	1					•Housing	•Carter	•Gehäuse	•Cuerpo	•Hus	
47	**VOE 11428066**	1					•Lock plate	•Plaque verrouillage	•Verschlussplatte	•Placa de seguridad	•Låsplatta	

1	**8292838**
2	**8292839**
3	**8292891**
4	
5	

Kabel och ledningsmatta, instrumentpanel
Haz de cables, panel de instrumentos
Kabel und Leitungen, Armaturenbrett
Câble et faisceau de câbles, tableau de bord
Cable and wire harness, instrument panel

Catalogue id **20612**	Group **371**
Illustr. No **1067385**	Section **800**
Issue **PUB 20025115-E**	Page **465**

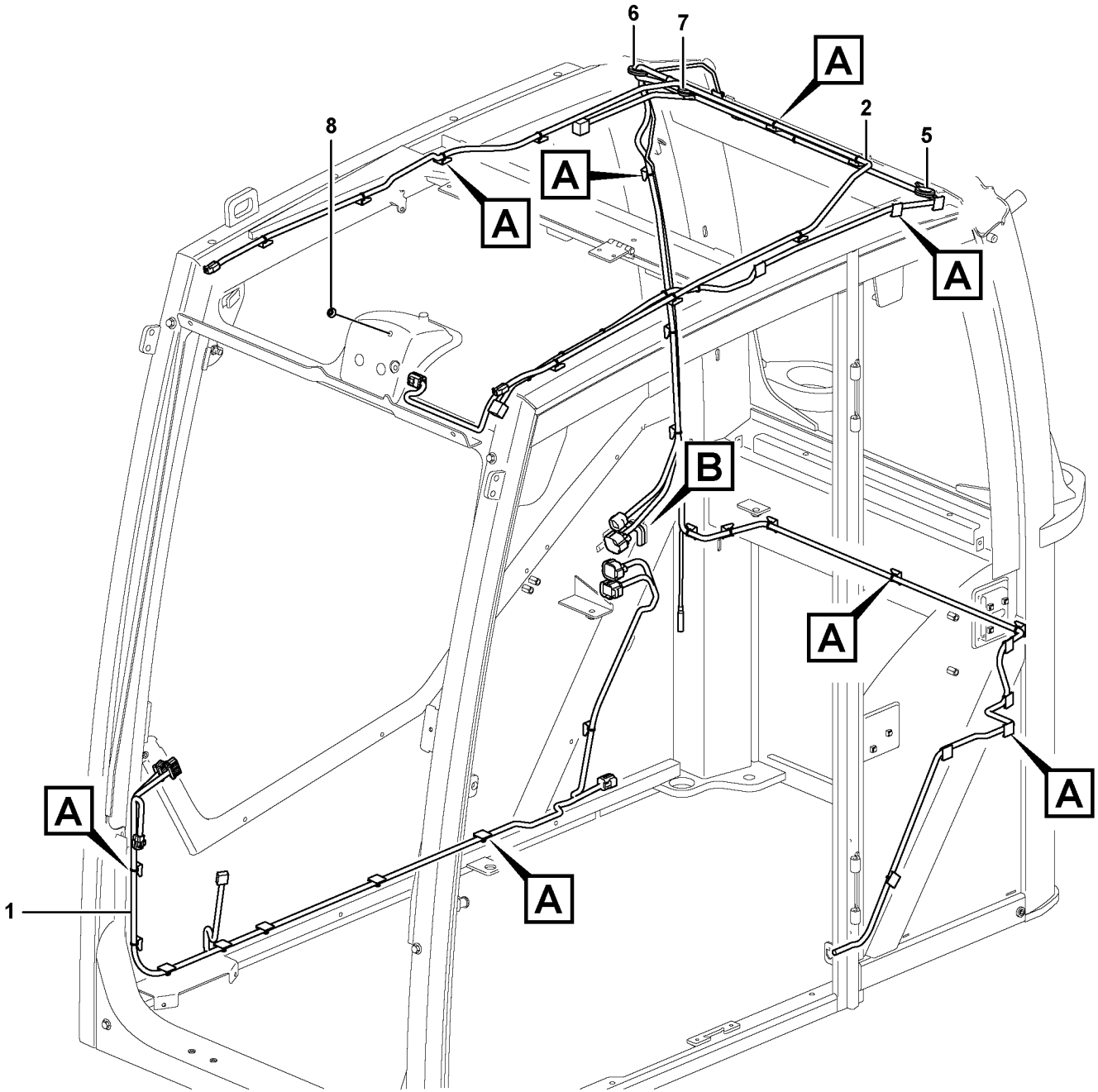

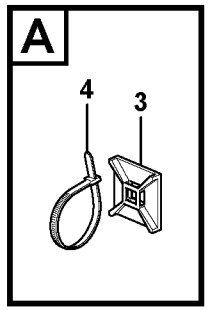

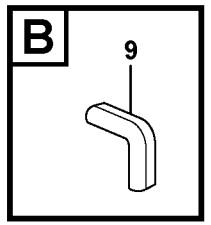

Volvo Construction Equipment

1057046

Fig.	Part No.	Quantity 1	2	3	PS	KIT	Description	Dénomination	Bezeichnung	Denominación	Benämning	Notes
1	**VOE 15023541**	1					Cable harness	Faisceau câbles	Kabelbaum	Manojo cables	Ledningsmatta	
							•CONNECTED TO:	•CONNECTÉ A:	•ANGESCHLOSSEN:	•CONECTADO A:	•ANSLUTER TILL:	
							••Control Unit	••Unité de command	••Steuereinheit	••Unidad de mando	••Reglerenhet	IECU-A
							••Control Unit	••Unité de command	••Steuereinheit	••Unidad de mando	••Reglerenhet	IECU-B
							••Connector	••Raccord	••Anschluss	••Union	••Anslutning	CNIC 1
							••Connector	••Raccord	••Anschluss	••Union	••Anslutning	CNIC 2
							••Connector	••Raccord	••Anschluss	••Union	••Anslutning	CNIC 3
							••Lower Wiper	••Essuie-glace inférie	••Unterer Scheibenwi	••Escobilla inferior	••Nedre torkare	SE 3603
							••Hour meter	••Compteur horaire	••Stundenzähler	••Contador de horas	••Timmätare	IM 3812
2	**VOE 15023607**	1					Cable harness	Faisceau câbles	Kabelbaum	Manojo cables	Ledningsmatta	
							•CONNECTED TO:	•CONNECTÉ A:	•ANGESCHLOSSEN:	•CONECTADO A:	•ANSLUTER TILL:	
							••Lighting, cab, front	••Eclairage, cabine, A	••Beleuchtung, Kabin	••Alumbrado, cabina,	••Hyttbelysning, fram	LA 3521
							••Lighting, cab, front	••Eclairage, cabine, A	••Beleuchtung, Kabin	••Alumbrado, cabina,	••Hyttbelysning, fram	LA 3522
							••Lighting, cab, rear	••Eclairage, cabine, A	••Beleuchtung, Kabin	••Alumbrado, cabina,	••Hyttbelysning, bak	LA 3514
							••Antenna	••Antenne	••Antenne	••Antena	••Antenn	ANT 3901
							••Rotating Beacon	••Gyrophare	••Rundumkennleucht	••Luz Rotativa Emerg	••Roterande Varnings	LA 3601
							••Wiper Motor	••Moteur essuie glace	••Wischermotor	••Motor l.p.	••Torkarmotor	MO 3602
							••Limit Switch	••Rupt.limitateur	••Grenzschalter	••Interrupt Limit	••Gränslägesbryt.	SE 3602
							••Connector	••Raccord	••Anschluss	••Union	••Anslutning	CNCA 1
							••Connector	••Raccord	••Anschluss	••Union	••Anslutning	CNCA 2
							••Interior Lamp	••Lampe Inter.	••Innenleuchte	••Lamp Interior	••Innerlampa	SE 8301
							••Interior light	••Lampe interieure	••Innenleuchte	••Lampara interior	••Innerbelysning	LA 3501
							••Speaker	••Haut-parleur	••Lautsprecher	••Altavoz	••Högtalare	SA 3901
							••Speaker	••Haut-parleur	••Lautsprecher	••Altavoz	••Högtalare	SA 3902
3	**VOE 14213026**	38					Tie plate	Tôle jointure	Knotenblech	Placa unión	Knutplåt	
4	**VOE 4881440**	39					Cable tie	Serre-câble	Kabelbinder	Abrazadera de cinta	Buntband	
5	**VOE 961970**	1					Plug	Tampon	Stopfen	Tapón	Plugg	
6	**VOE 13961965**	1					Protecting plug	Tampon de protectio	Sicherungsstöpsel	Tapón de protección	Skyddspropp	
7	**VOE 961970**	1					Plug	Tampon	Stopfen	Tapón	Plugg	
8	**VOE 13974682**	1					Plug	Tampon	Stopfen	Tapón	Plugg	

1		**Ledningsmatta, hytt.** **Manojo de cables, cabina.** **Kabelbäume, Fahrerhaus.** **Faisceau de câbles, cabine.** **Cable harness, cab.**	Catalogue id **20612** / Group **371**
2			
3			Illustr. No **1057046** / Section **1000**
4			
5		**11294093, 11294094**	Issue **PUB 20025115-E** / Page **467**



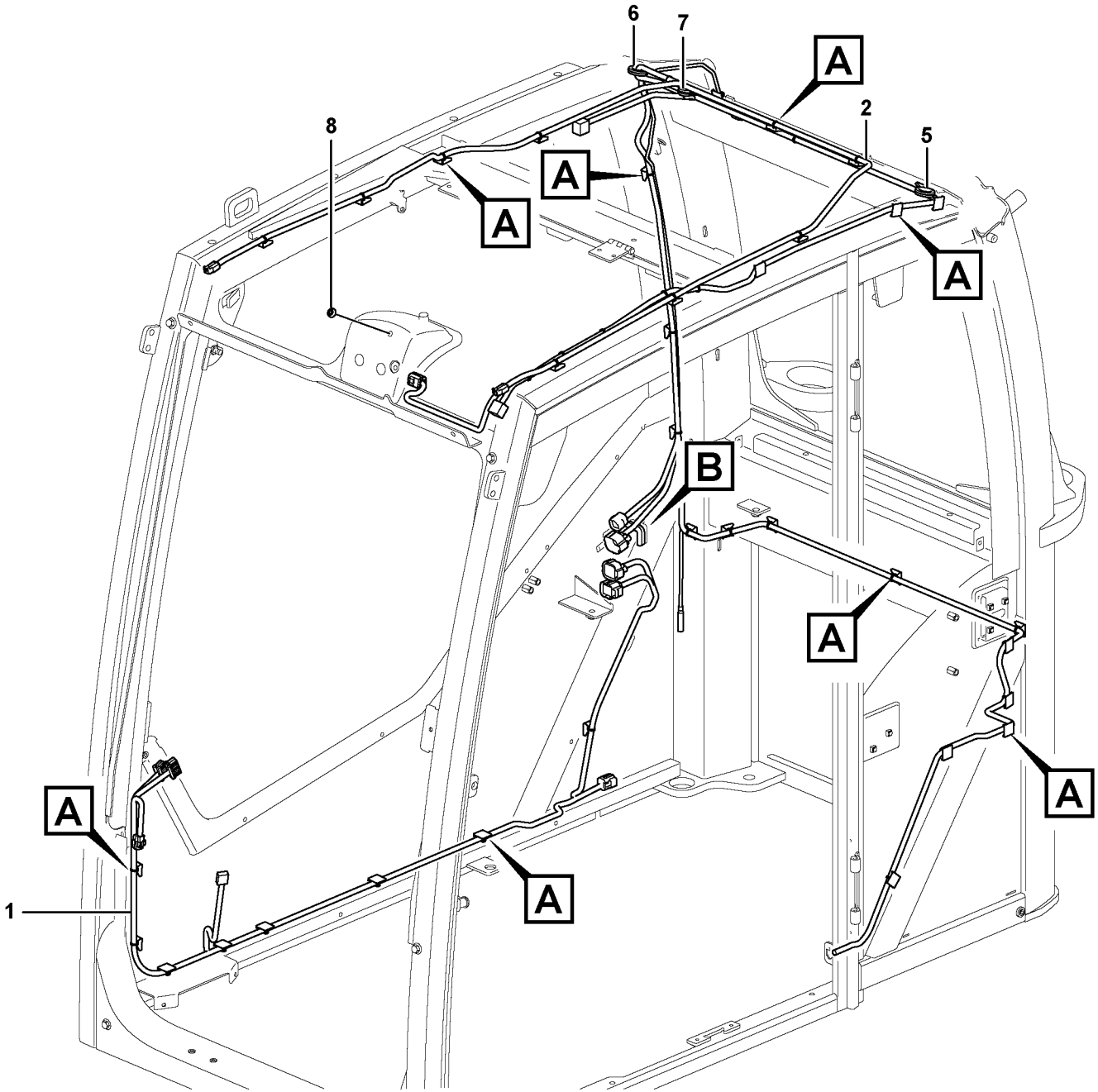

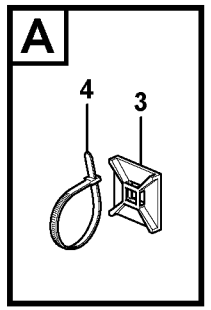

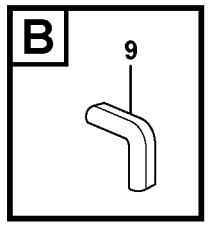

Volvo Construction Equipment

1057046

Fig.	Part No.	Quantity 1	2	3	P S	K I T	Description	Dénomination	Bezeichnung	Denominación	Benämning	Notes
9	**VOE 4786031**	REQ					Framework moulding .	Baguette claire-voie ...	Rahmenleiste	Moldura armadura	Skelettlist	25 mm

1		**Ledningsmatta, hytt.** **Manojo de cables, cabina.** **Kabelbäume, Fahrerhaus.** **Faisceau de câbles, cabine.** **Cable harness, cab.**	Catalogue id **20612**	Group **371**
2				
3			Illustr. No **1057046**	Section **1000**
4				
5		**11294093, 11294094**	Issue **PUB 20025115-E**	Page **469**

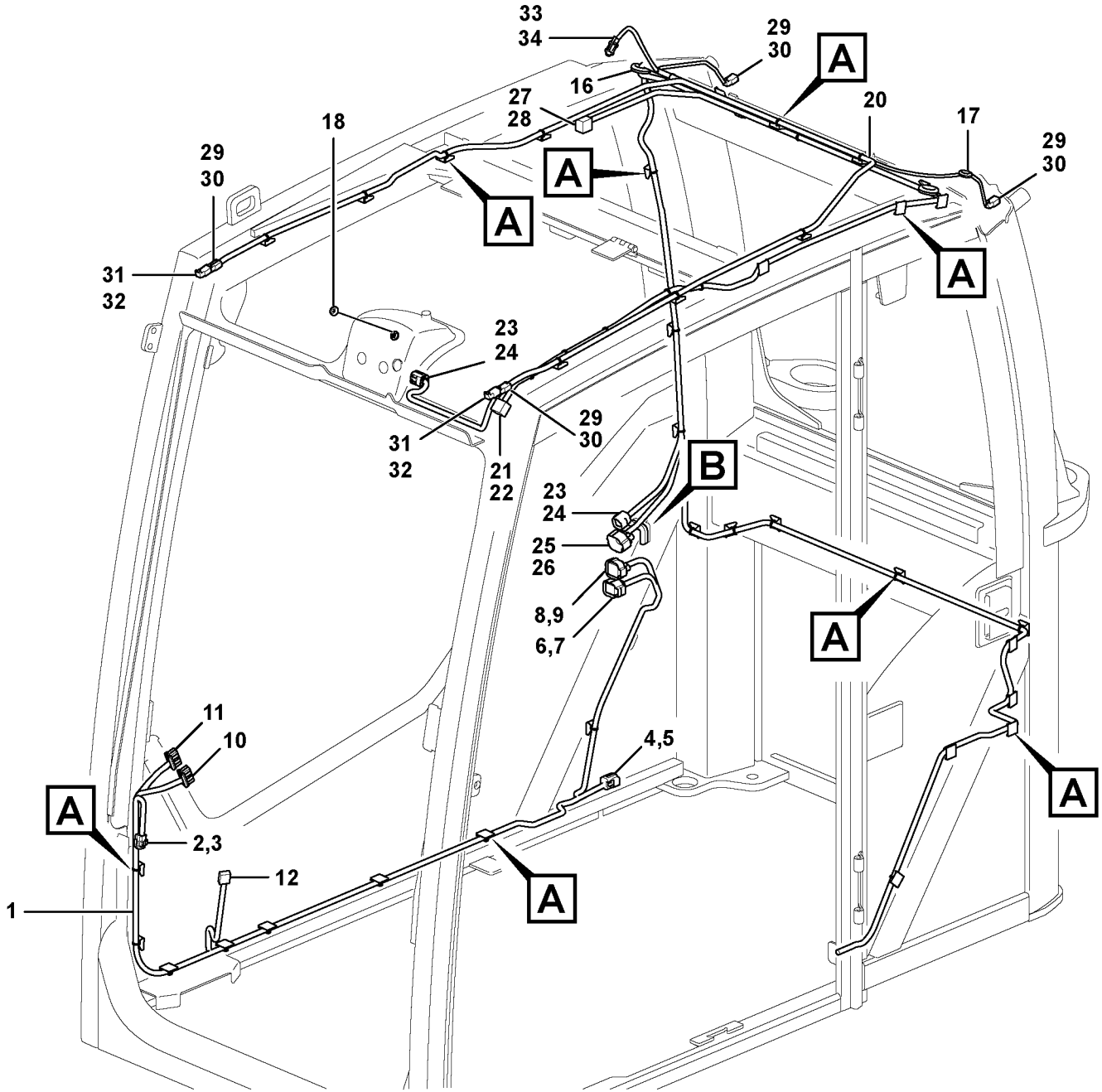

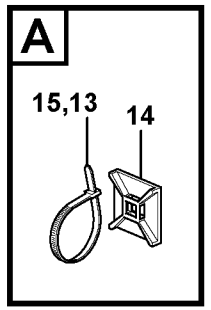

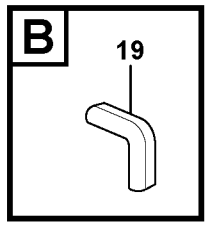

Volvo Construction Equipment

1064846

Fig.	Part No.	Quantity 1	2	3	PS	KIT	Description	Dénomination	Bezeichnung	Denominación	Benämning	Notes
1	**VOE 14643539**	1					Cable harness	Faisceau câbles	Kabelbaum	Manojo cables	Ledningsmatta	(VOE 14638637)
2	**VOE 11428055**	1					•Housing	•Carter	•Gehäuse	•Cuerpo	•Hus	(SE3603)
3	**VOE 11428056**	1					•Lock plate	•Plaque verrouillage	•Verschlussplatte	•Placa de seguridad	•Låsplatta	
4	**VOE 11428063**	1					•Housing	•Carter	•Gehäuse	•Cuerpo	•Hus	(CNIC3)
5	**VOE 11428064**	1					•Lock plate	•Plaque verrouillage	•Verschlussplatte	•Placa de seguridad	•Låsplatta	
6	**VOE 11428081**	1					•Housing	•Carter	•Gehäuse	•Cuerpo	•Hus	(CNIC1)
7	**VOE 11428082**	1					•Lock plate	•Plaque verrouillage	•Verschlussplatte	•Placa de seguridad	•Låsplatta	
8	**VOE 11428085**	1					•Housing	•Carter	•Gehäuse	•Cuerpo	•Hus	(CNIC2)
9	**VOE 11428086**	1					•Lock plate	•Plaque verrouillage	•Verschlussplatte	•Placa de seguridad	•Låsplatta	
10	**VOE 14569512**	1					•Housing	•Carter	•Gehäuse	•Cuerpo	•Hus	(IECU-A)
11	**VOE 9521501**	1					•Housing	•Carter	•Gehäuse	•Cuerpo	•Hus	(IECU-B)
12	**VOE 14596476**	2					•Housing	•Carter	•Gehäuse	•Cuerpo	•Hus	(IM3812)
13	**VOE 4821292**	4					•Cable tie	•Serre-câble	•Kabelbinder	•Abrazadera de cinta	•Buntband	
14	**VOE 14213026**	38					Tie plate	Tôle jointure	Knotenblech	Placa unión	Knutplåt	
15	**VOE 4881440**	39					Cable tie	Serre-câble	Kabelbinder	Abrazadera de cinta	Buntband	
16	**VOE 961970**	1					Plug	Tampon	Stopfen	Tapón	Plugg	
17	**VOE 13961965**	1					Protecting plug	Tampon de protectio	Sicherungsstöpsel	Tapón de protección	Skyddspropp	
18	**VOE 13974682**	1					Plug	Tampon	Stopfen	Tapón	Plugg	
19	**VOE 4786031**	REQ					Framework moulding	Baguette claire-voie	Rahmenleiste	Moldura armadura	Skelettlist	
20		1			NS		Wire harness	Faisceau electrique	Kabelbaum	Manojo cables	Ledningsmatta	
21	**VOE 11428055**	1					•Housing	•Carter	•Gehäuse	•Cuerpo	•Hus	(SE3602)
22	**VOE 11428056**	1					•Lock plate	•Plaque verrouillage	•Verschlussplatte	•Placa de seguridad	•Låsplatta	
23	**VOE 11428063**	2					•Housing	•Carter	•Gehäuse	•Cuerpo	•Hus	(MO3602, CNCA2)
24	**VOE 11428064**	2					•Lock plate	•Plaque verrouillage	•Verschlussplatte	•Placa de seguridad	•Låsplatta	
25	**VOE 11428081**	1					•Housing	•Carter	•Gehäuse	•Cuerpo	•Hus	(CNCA1)
26	**VOE 11428082**	1					•Lock plate	•Plaque verrouillage	•Verschlussplatte	•Placa de seguridad	•Låsplatta	
27	**VOE 1078186**	1					•Lock plate	•Plaque verrouillage	•Verschlussplatte	•Placa de seguridad	•Låsplatta	
28	**VOE 3944416**	1					•Housing	•Carter	•Gehäuse	•Cuerpo	•Hus	(LA3501)
29	**VOE 874955**	4					•Housing	•Carter	•Gehäuse	•Cuerpo	•Hus	(LA3514, LA3521, LA3522, LA3601)

1		**Ledningsmatta, hytt.** **Manojo de cables, cabina.** **Kabelbäume, Fahrerhaus.** **Faisceau de câbles, cabine.** **Cable harness, cab.**	Catalogue id **20612**	Group **371**
2				
3			Illustr. No **1064846**	Section **1100**
4				
5		**8290413, 8290414, 8290415, 8290416**	Issue **PUB 20025115-E**	Page **471**

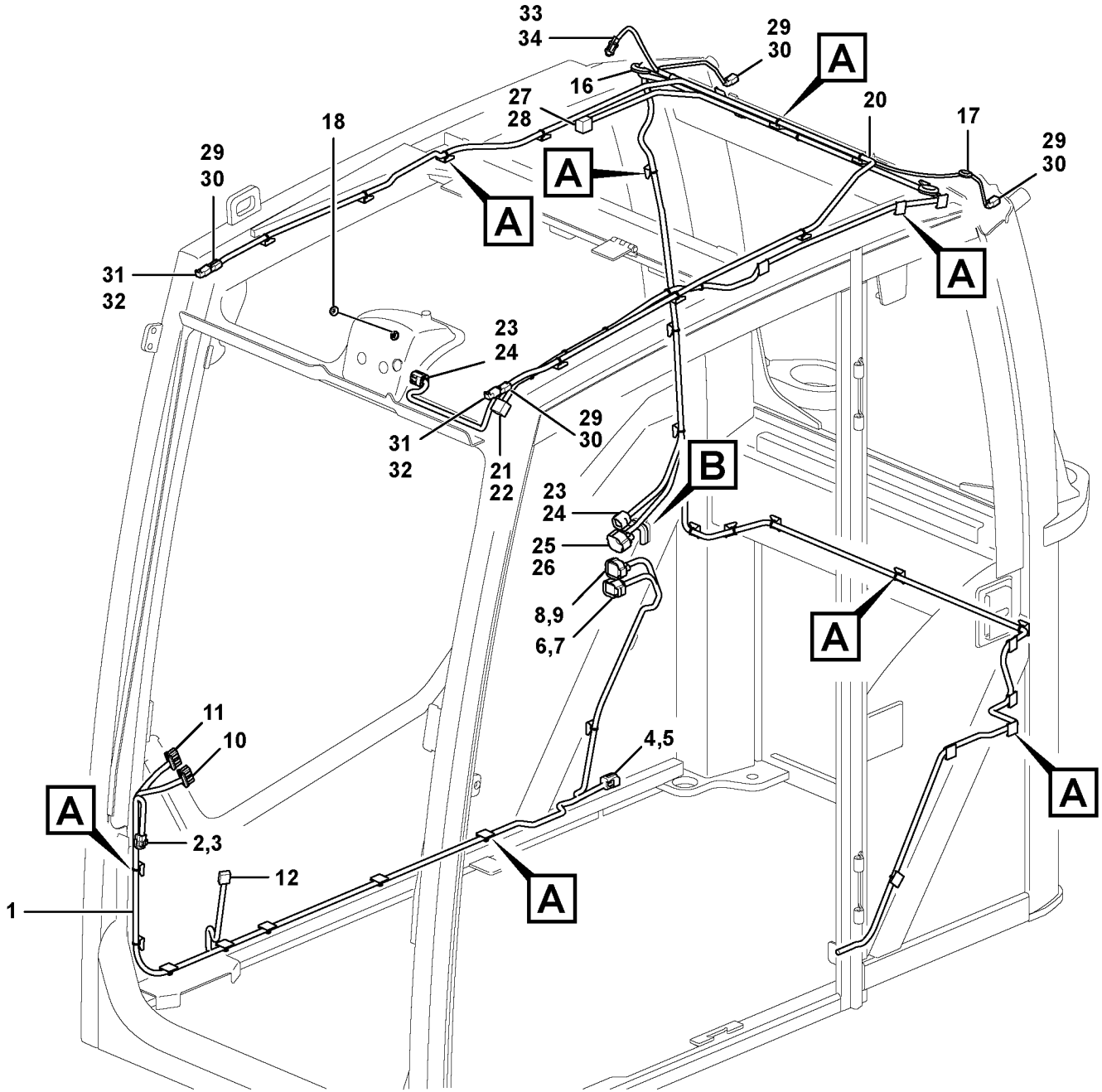

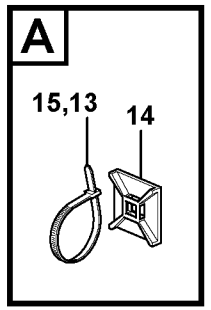

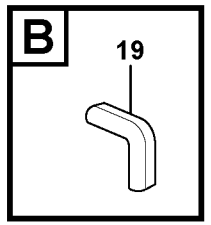

Volvo Construction Equipment

1064846

Fig.	Part No.	Quantity 1	2	3	P S	K I T	Description	Dénomination	Bezeichnung	Denominación	Benämning	Notes
30	**VOE 11806306**	4					•Stop	•Arrêt	•Anschlag	•Parada	•Stopp	
31	**VOE 874954**	2					•Housing	•Carter	•Gehäuse	•Cuerpo	•Hus	(LA3521, LA3522)
32	**VOE 3114081**	4					•Sealing	•Étanchéité	•dichtung	•Junta	•Tätning	
33	**VOE 14569582**	1					•Housing	•Carter	•Gehäuse	•Cuerpo	•Hus	(ANT3901)
34	**VOE 14569589**	1					•Sealing	•Étanchéité	•dichtung	•Junta	•Tätning	

1		**Ledningsmatta, hytt.** **Manojo de cables, cabina.** **Kabelbäume, Fahrerhaus.** **Faisceau de câbles, cabine.** **Cable harness, cab.**	Catalogue id **20612**	Group **371**
2				
3			Illustr. No **1064846**	Section **1100**
4				
5		**8290413, 8290414, 8290415, 8290416**	Issue **PUB 20025115-E**	Page **473**

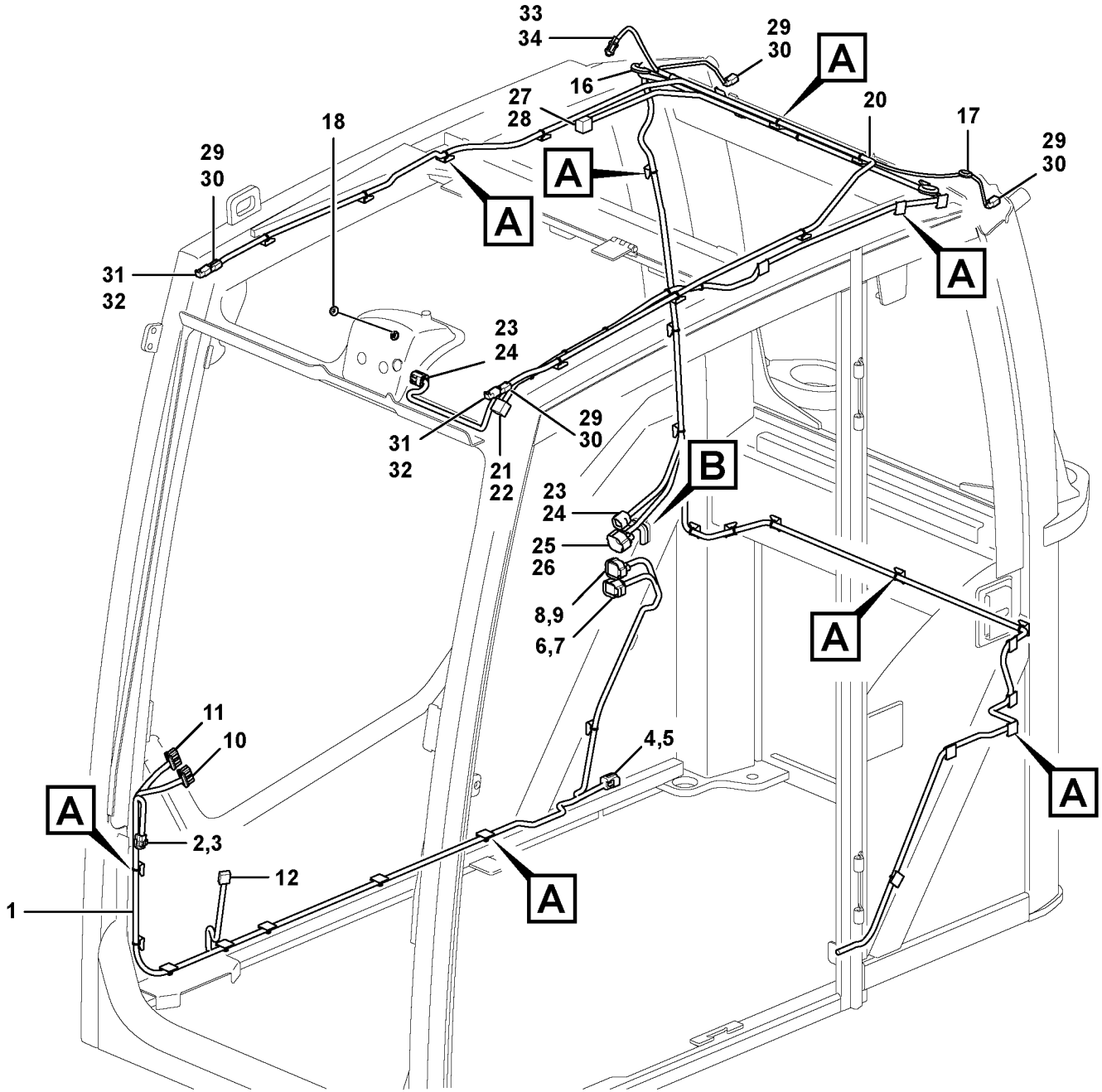

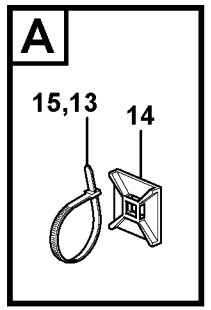

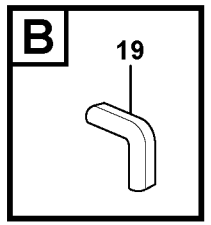

Volvo Construction Equipment

1064846

Fig.	Part No.	Quantity 1	2	3	PS	KIT	Description	Dénomination	Bezeichnung	Denominación	Benämning	Notes
1	**VOE 14643539**	1					Cable harness	Faisceau câbles	Kabelbaum	Manojo cables	Ledningsmatta	(VOE 14638637)
2	**VOE 11428055**	1					•Housing	•Carter	•Gehäuse	•Cuerpo	•Hus	(SE3603)
3	**VOE 11428056**	1					•Lock plate	•Plaque verrouillage	•Verschlussplatte	•Placa de seguridad	•Låsplatta	
4	**VOE 11428063**	1					•Housing	•Carter	•Gehäuse	•Cuerpo	•Hus	(CNIC3)
5	**VOE 11428064**	1					•Lock plate	•Plaque verrouillage	•Verschlussplatte	•Placa de seguridad	•Låsplatta	
6	**VOE 11428081**	1					•Housing	•Carter	•Gehäuse	•Cuerpo	•Hus	(CNIC1)
7	**VOE 11428082**	1					•Lock plate	•Plaque verrouillage	•Verschlussplatte	•Placa de seguridad	•Låsplatta	
8	**VOE 11428085**	1					•Housing	•Carter	•Gehäuse	•Cuerpo	•Hus	(CNIC2)
9	**VOE 11428086**	1					•Lock plate	•Plaque verrouillage	•Verschlussplatte	•Placa de seguridad	•Låsplatta	
10	**VOE 14569512**	1					•Housing	•Carter	•Gehäuse	•Cuerpo	•Hus	(IECU-A)
11	**VOE 9521501**	1					•Housing	•Carter	•Gehäuse	•Cuerpo	•Hus	(IECU-B)
12	**VOE 14596476**	2					•Housing	•Carter	•Gehäuse	•Cuerpo	•Hus	(IM3812)
13	**VOE 4821292**	4					•Cable tie	•Serre-câble	•Kabelbinder	•Abrazadera de cinta	•Buntband	
14	**VOE 14213026**	38					Tie plate	Tôle jointure	Knotenblech	Placa unión	Knutplåt	
15	**VOE 4881440**	39					Cable tie	Serre-câble	Kabelbinder	Abrazadera de cinta	Buntband	
16	**VOE 961970**	1					Plug	Tampon	Stopfen	Tapón	Plugg	
17	**VOE 13961965**	1					Protecting plug	Tampon de protectio	Sicherungsstöpsel	Tapón de protección	Skyddspropp	
18	**VOE 13974682**	1					Plug	Tampon	Stopfen	Tapón	Plugg	
19	**VOE 4786031**	REQ					Framework moulding	Baguette claire-voie	Rahmenleiste	Moldura armadura	Skelettlist	
20	**VOE 14643517**	1					Cable harness	Faisceau câbles	Kabelbaum	Manojo cables	Ledningsmatta	
21	**VOE 11428055**	1					•Housing	•Carter	•Gehäuse	•Cuerpo	•Hus	(SE3602)
22	**VOE 11428056**	1					•Lock plate	•Plaque verrouillage	•Verschlussplatte	•Placa de seguridad	•Låsplatta	
23	**VOE 11428063**	2					•Housing	•Carter	•Gehäuse	•Cuerpo	•Hus	(MO3602, CNCA2)
24	**VOE 11428064**	2					•Lock plate	•Plaque verrouillage	•Verschlussplatte	•Placa de seguridad	•Låsplatta	
25	**VOE 11428065**	1					•Housing	•Carter	•Gehäuse	•Cuerpo	•Hus	(CNCA1)
26	**VOE 11428066**	1					•Lock plate	•Plaque verrouillage	•Verschlussplatte	•Placa de seguridad	•Låsplatta	
27	**VOE 11428079**	1					•Housing	•Carter	•Gehäuse	•Cuerpo	•Hus	
28	**VOE 11428080**	1					•Lock plate	•Plaque verrouillage	•Verschlussplatte	•Placa de seguridad	•Låsplatta	(LA3501)
29	**VOE 874955**	4					•Housing	•Carter	•Gehäuse	•Cuerpo	•Hus	(LA3514, LA3521, LA3522, LA3601)

1		**Ledningsmatta, hytt.** **Manojo de cables, cabina.** **Kabelbäume, Fahrerhaus.** **Faisceau de câbles, cabine.** **Cable harness, cab.**	Catalogue id **20612**	Group **371**
2				
3			Illustr. No **1064846**	Section **1120**
4				
5		**8293089, 8293090, 8293091, 8293092**	Issue **PUB 20025115-E**	Page **475**

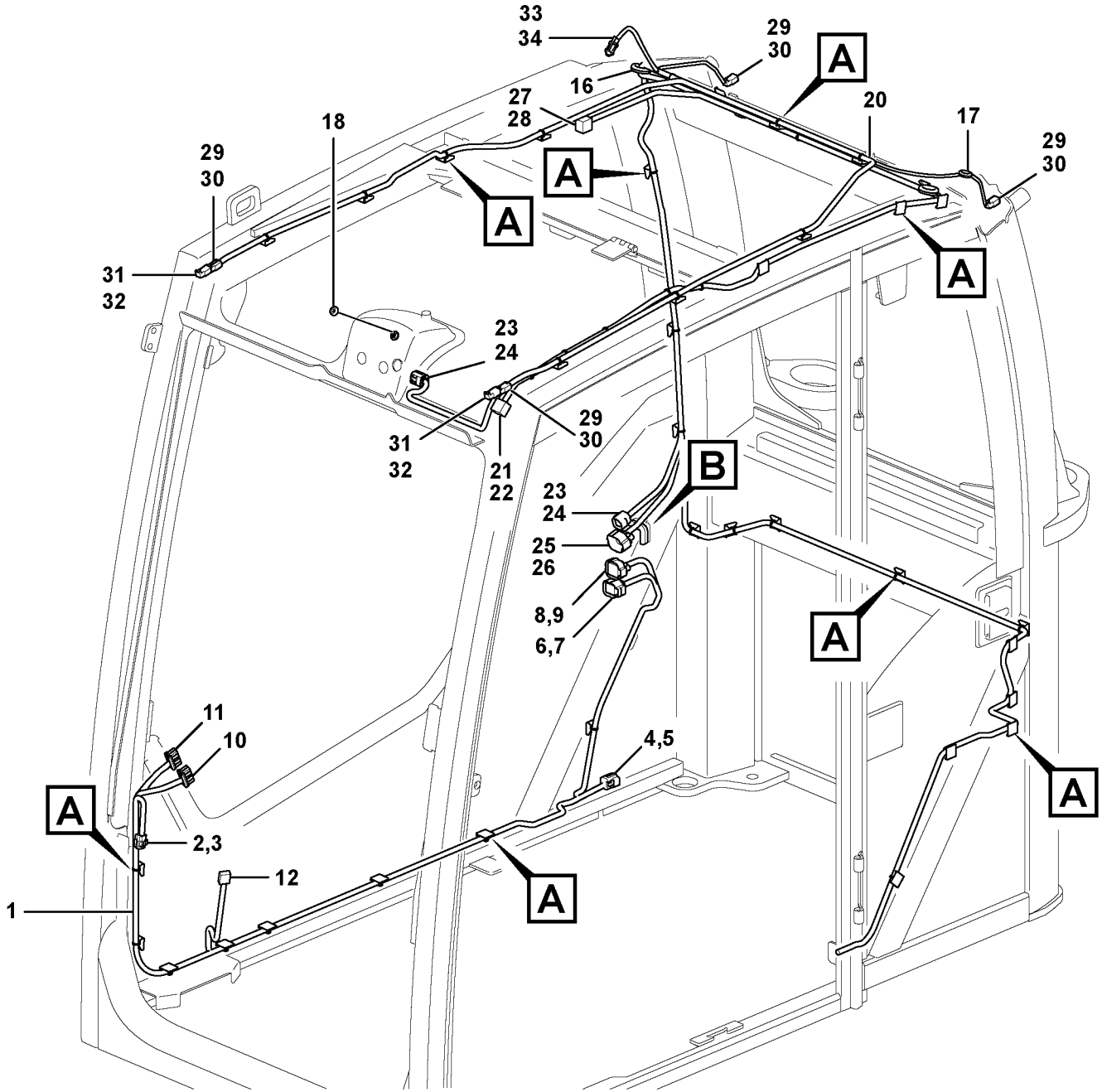

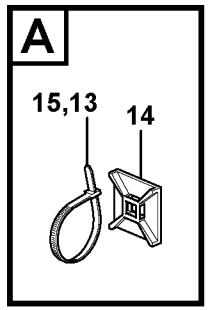

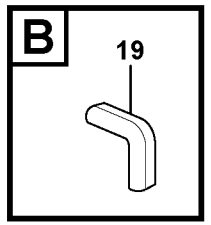

Volvo Construction Equipment

1064846

Fig.	Part No.	Quantity 1	2	3	PS	KIT	Description	Dénomination	Bezeichnung	Denominación	Benämning	Notes
30	**VOE 14370881**	4					•Spacer	•Entretoise	•Abstandkörper	•Distanciador	•Distans	
31	**VOE 874954**	2					•Housing	•Carter	•Gehäuse	•Cuerpo	•Hus	(LA3521, LA3522)
32	**VOE 3114081**	4					•Sealing	•Étanchéité	•dichtung	•Junta	•Tätning	
33	**VOE 14569582**	1					•Housing	•Carter	•Gehäuse	•Cuerpo	•Hus	(ANT3901)
34	**VOE 14569589**	1					•Sealing	•Étanchéité	•dichtung	•Junta	•Tätning	

1		**Ledningsmatta, hytt.** **Manojo de cables, cabina.** **Kabelbäume, Fahrerhaus.** **Faisceau de câbles, cabine.** **Cable harness, cab.**	Catalogue id **20612**	Group **371**
2				
3			Illustr. No **1064846**	Section **1120**
4				
5		**8293089, 8293090, 8293091, 8293092**	Issue **PUB 20025115-E**	Page **477**

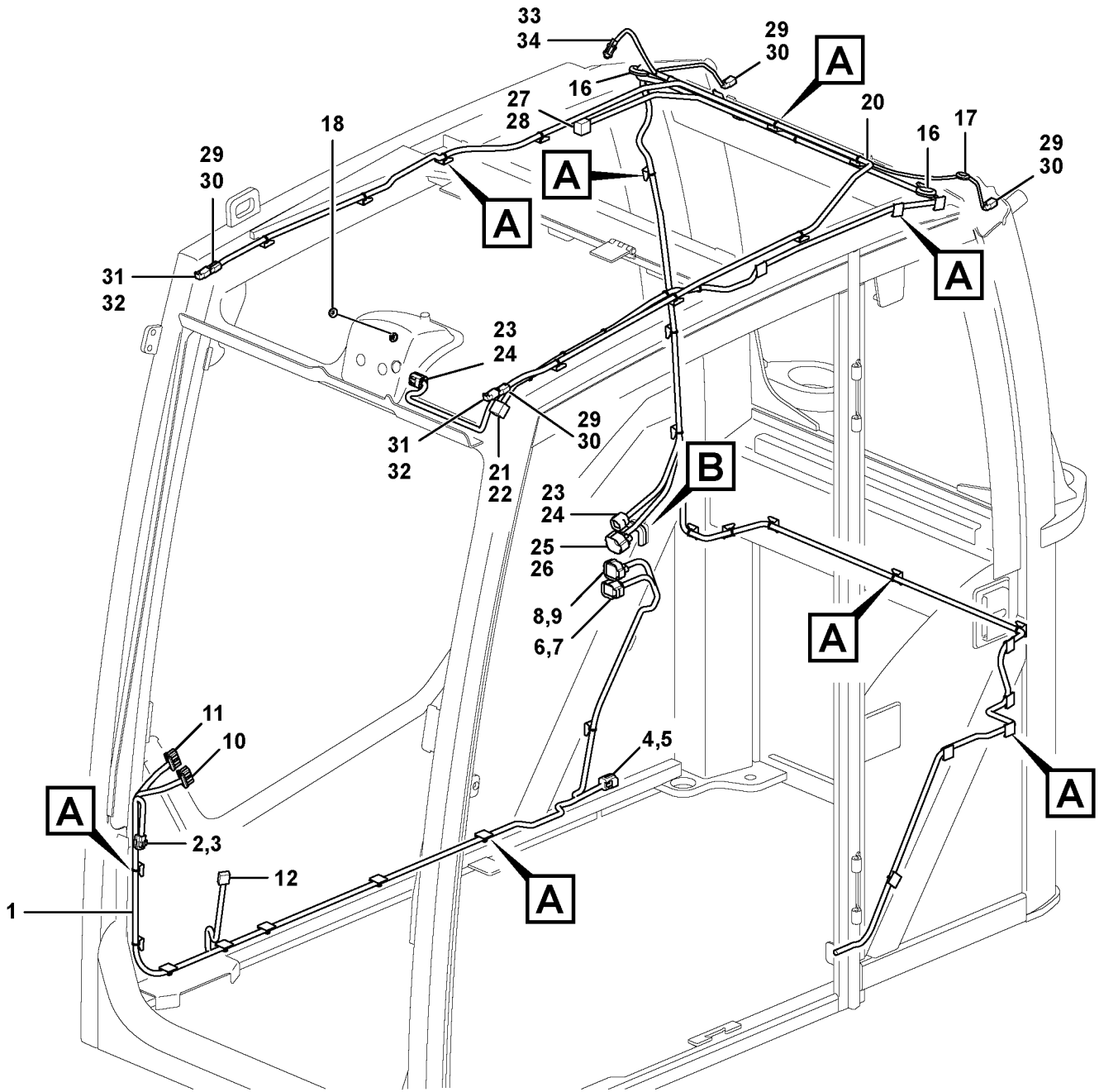

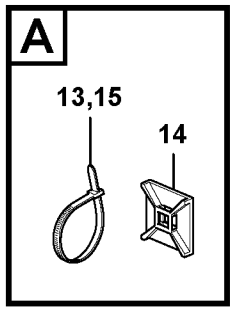

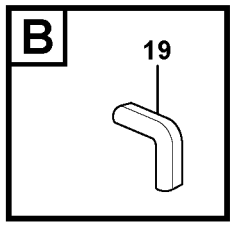

Volvo Construction Equipment

1066350

Fig.	Part No.	Quantity 1	2	3	PS	KIT	Description	Dénomination	Bezeichnung	Denominación	Benämning	Notes
1	**VOE 14643539**	1					Cable harness	Faisceau câbles	Kabelbaum	Manojo cables	Ledningsmatta	(VOE 14638637)
2	**VOE 11428055**	1					•Housing	•Carter	•Gehäuse	•Cuerpo	•Hus	SE3603
3	**VOE 11428056**	1					•Lock plate	•Plaque verrouillage	•Verschlussplatte	•Placa de seguridad	•Låsplatta	
4	**VOE 11428063**	1					•Housing	•Carter	•Gehäuse	•Cuerpo	•Hus	CNIC3
5	**VOE 11428064**	1					•Lock plate	•Plaque verrouillage	•Verschlussplatte	•Placa de seguridad	•Låsplatta	
6	**VOE 11428081**	1					•Housing	•Carter	•Gehäuse	•Cuerpo	•Hus	CNIC1
7	**VOE 11428082**	1					•Lock plate	•Plaque verrouillage	•Verschlussplatte	•Placa de seguridad	•Låsplatta	
8	**VOE 11428085**	1					•Housing	•Carter	•Gehäuse	•Cuerpo	•Hus	CNIC2
9	**VOE 11428086**	1					•Lock plate	•Plaque verrouillage	•Verschlussplatte	•Placa de seguridad	•Låsplatta	
10	**VOE 14569512**	1					•Housing	•Carter	•Gehäuse	•Cuerpo	•Hus	IECU-A
11	**VOE 9521501**	1					•Housing	•Carter	•Gehäuse	•Cuerpo	•Hus	(IECU-B)
12	**VOE 14596476**	2					•Housing	•Carter	•Gehäuse	•Cuerpo	•Hus	IM3812
13	**VOE 4821292**	4					•Cable tie	•Serre-câble	•Kabelbinder	•Abrazadera de cinta	•Buntband	
14	**VOE 14213026**	38					Tie plate	Tôle jointure	Knotenblech	Placa unión	Knutplåt	
15	**VOE 4881440**	39					Cable tie	Serre-câble	Kabelbinder	Abrazadera de cinta	Buntband	
16	**VOE 961970**	2					Plug	Tampon	Stopfen	Tapón	Plugg	
17	**VOE 13961965**	1					Protecting plug	Tampon de protectio	Sicherungsstöpsel	Tapón de protección	Skyddspropp	
18	**VOE 13974682**	1					Plug	Tampon	Stopfen	Tapón	Plugg	
19	**VOE 4786031**	REQ					Framework moulding	Baguette claire-voie	Rahmenleiste	Moldura armadura	Skelettlist	
20	**VOE 14643516**	1					Cable harness	Faisceau câbles	Kabelbaum	Manojo cables	Ledningsmatta	
21	**VOE 11428055**	1					•Housing	•Carter	•Gehäuse	•Cuerpo	•Hus	SE3602
22	**VOE 11428056**	1					•Lock plate	•Plaque verrouillage	•Verschlussplatte	•Placa de seguridad	•Låsplatta	
23	**VOE 11428063**	2					•Housing	•Carter	•Gehäuse	•Cuerpo	•Hus	MO3602, CNCA2
24	**VOE 11428064**	2					•Lock plate	•Plaque verrouillage	•Verschlussplatte	•Placa de seguridad	•Låsplatta	
25	**VOE 11428081**	1					•Housing	•Carter	•Gehäuse	•Cuerpo	•Hus	CNCA1
26	**VOE 11428082**	1					•Lock plate	•Plaque verrouillage	•Verschlussplatte	•Placa de seguridad	•Låsplatta	
27	**VOE 3944416**	1					•Housing	•Carter	•Gehäuse	•Cuerpo	•Hus	LA3501
28	**VOE 1078186**	1					•Lock plate	•Plaque verrouillage	•Verschlussplatte	•Placa de seguridad	•Låsplatta	
29	**VOE 874955**	4					•Housing	•Carter	•Gehäuse	•Cuerpo	•Hus	LA3514, LA3521, LA3522, LA3601

1		**Ledningsmatta, hytt.** **Manojo de cables, cabina.** **Kabelbäume, Fahrerhaus.** **Faisceau de câbles, cabine.** **Cable harness, cab.**	Catalogue id **20612**	Group **371**
2				
3			Illustr. No **1066350**	Section **1130**
4				
5		**8293085, 8293086, 8293087, 8293088**	Issue **PUB 20025115-E**	Page **479**

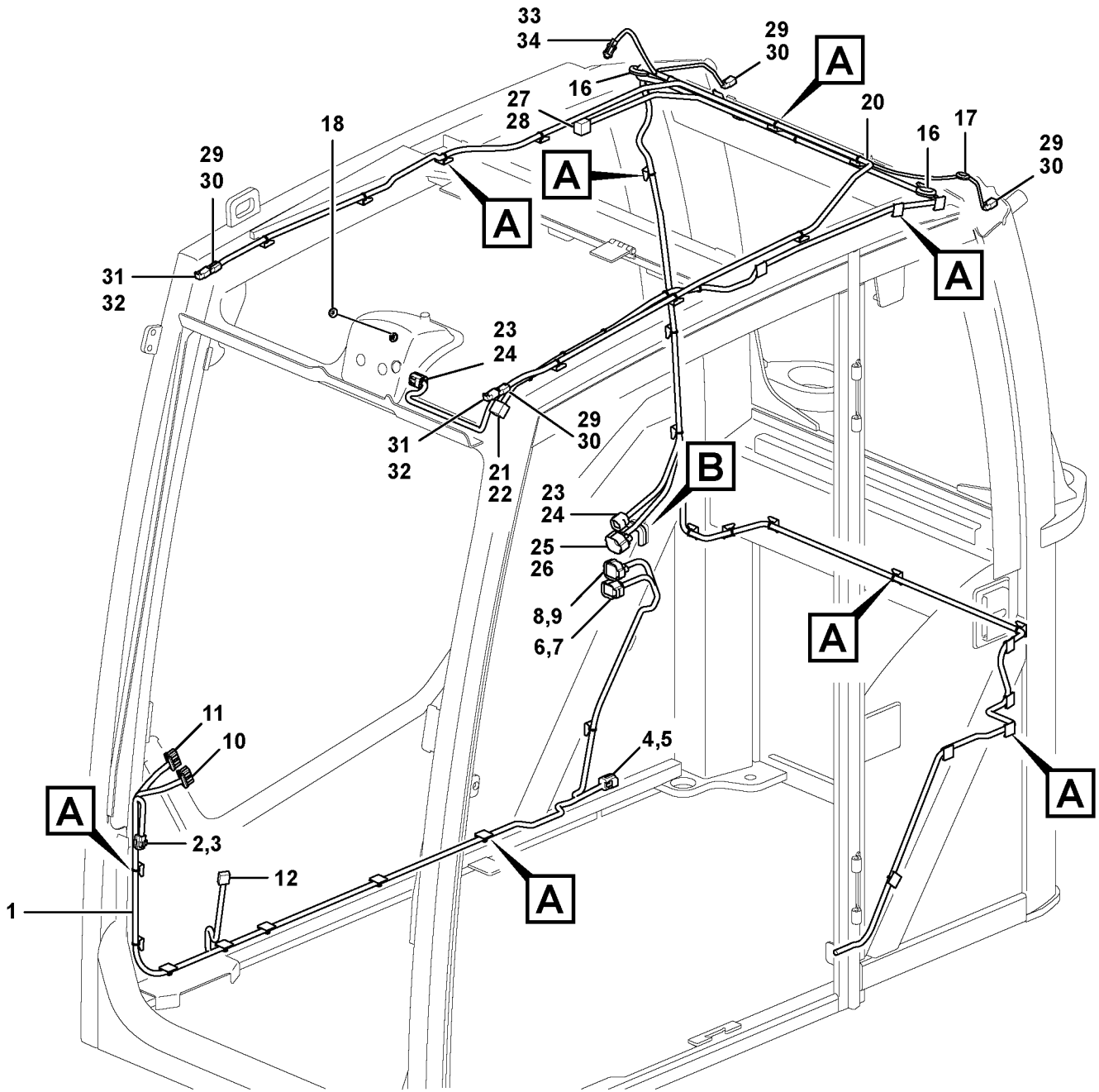

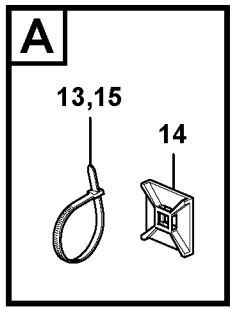

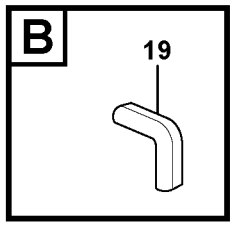

Volvo Construction Equipment

1066350

Fig.	Part No.	Quantity 1	2	3	PS	KIT	Description	Dénomination	Bezeichnung	Denominación	Benämning	Notes
30	**VOE 11806306**	4					•Stop	•Arrêt	•Anschlag	•Parada	•Stopp	
31	**VOE 874954**	2					•Housing	•Carter	•Gehäuse	•Cuerpo	•Hus	LA3521, LA3522
32	**VOE 14346322**	4					•Plug	•Tampon	•Stopfen	•Tapón	•Plugg	
33	**VOE 14569582**	1					•Housing	•Carter	•Gehäuse	•Cuerpo	•Hus	ANT3901
34	**VOE 14569589**	1					•Sealing	•Étanchéité	•dichtung	•Junta	•Tätning	

1		**Ledningsmatta, hytt.** **Manojo de cables, cabina.** **Kabelbäume, Fahrerhaus.** **Faisceau de câbles, cabine.** **Cable harness, cab.**	Catalogue id **20612**	Group **371**
2				
3			Illustr. No **1066350**	Section **1130**
4				
5		**8293085, 8293086, 8293087, 8293088**	Issue **PUB 20025115-E**	Page **481**

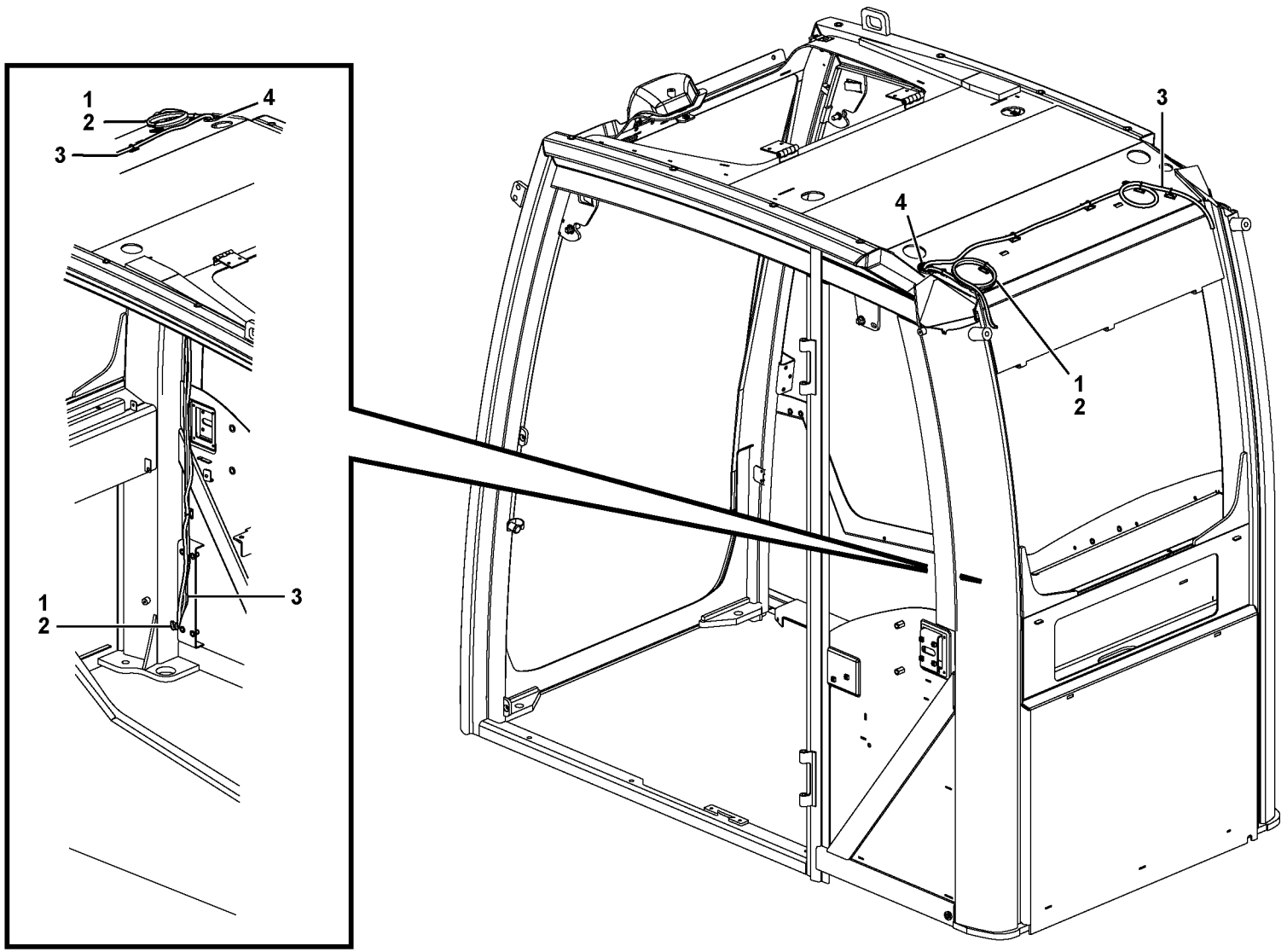

Volvo Construction Equipment

1058236

Fig.	Part No.	Quantity 1	2	3	P S	K I T	Description	Dénomination	Bezeichnung	Denominación	Benämning	Notes
	VOE 14562905	1					Cable	Câble	Kabel	Cable	Kabel	
1	**VOE 12749482**	1					•Cable	•Câble	•Kabel	•Cable	•Kabel	
2	**VOE 12749483**	1					•Cable	•Câble	•Kabel	•Cable	•Kabel	
3	**VOE 14561618**	1					•Cable	•Câble	•Kabel	•Cable	•Kabel	
4	**VOE 14571969**	2					•Grommet	•Passe fil	•Durchführung	•Pasaje	•Genomföring	

1		**Antennledning för telematik** **Cable de antena telemática** **Antennenkabel für Telematik** **Descente d'antenne, système télématique** **Aerial wires for telematics**	Catalogue id **20612**	Group **371**
2				
3			Illustr. No **1058236**	Section **1150**
4				
5		**8290413, 8290414, 8290415, 8290416**	Issue **PUB 20025115-E**	Page **483**

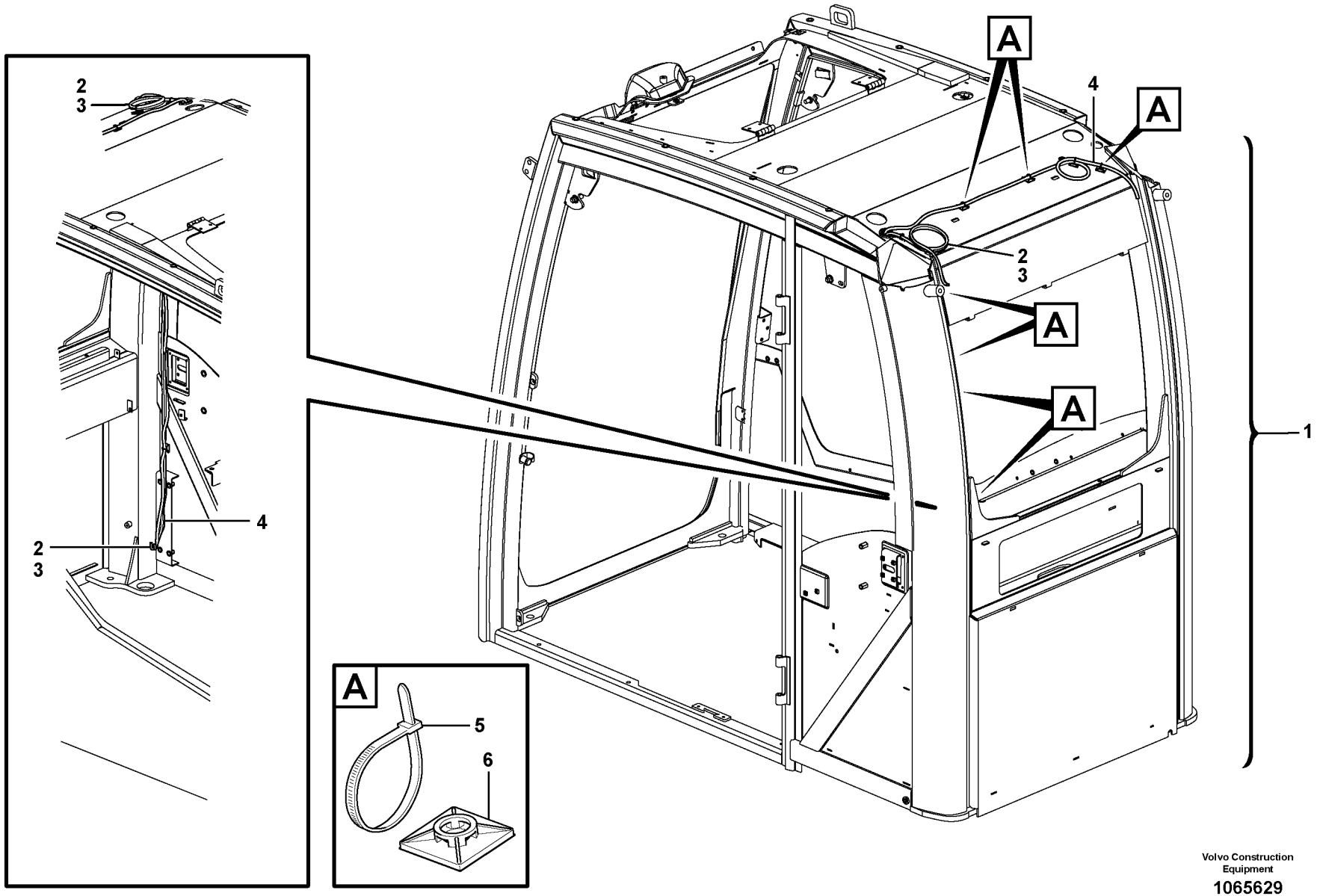

Volvo Construction Equipment

1065629

Fig.	Part No.	Quantity 1	2	3	P S	K I T	Description	Dénomination	Bezeichnung	Denominación	Benämning	Notes
1	**VOE 14562905**	1					Cable	Câble	Kabel	Cable	Kabel	
2	**VOE 12749482**	1					•Cable	•Câble	•Kabel	•Cable	•Kabel	
3	**VOE 12749483**	1					•Cable	•Câble	•Kabel	•Cable	•Kabel	
4	**VOE 14561618**	1					•Cable	•Câble	•Kabel	•Cable	•Kabel	
5	**VOE 11043109**	7			SS		Cable tie	Serre-câble	Kabelbinder	Abrazadera de cinta	Buntband	
6	**VOE 14213026**	7					Tie plate	Tôle jointure	Knotenblech	Placa unión	Knutplåt	

1		**Antennledning för telematik** **Cable de antena telemática** **Antennenkabel für Telematik** **Descente d'antenne, système télématique** **Aerial wires for telematics**	Catalogue id **20612**	Group **371**
2				
3			Illustr. No **1065629**	Section **1175**
4				
5		**8290413, 8290414, 8290415, 8290416**	Issue **PUB 20025115-E**	Page **485**

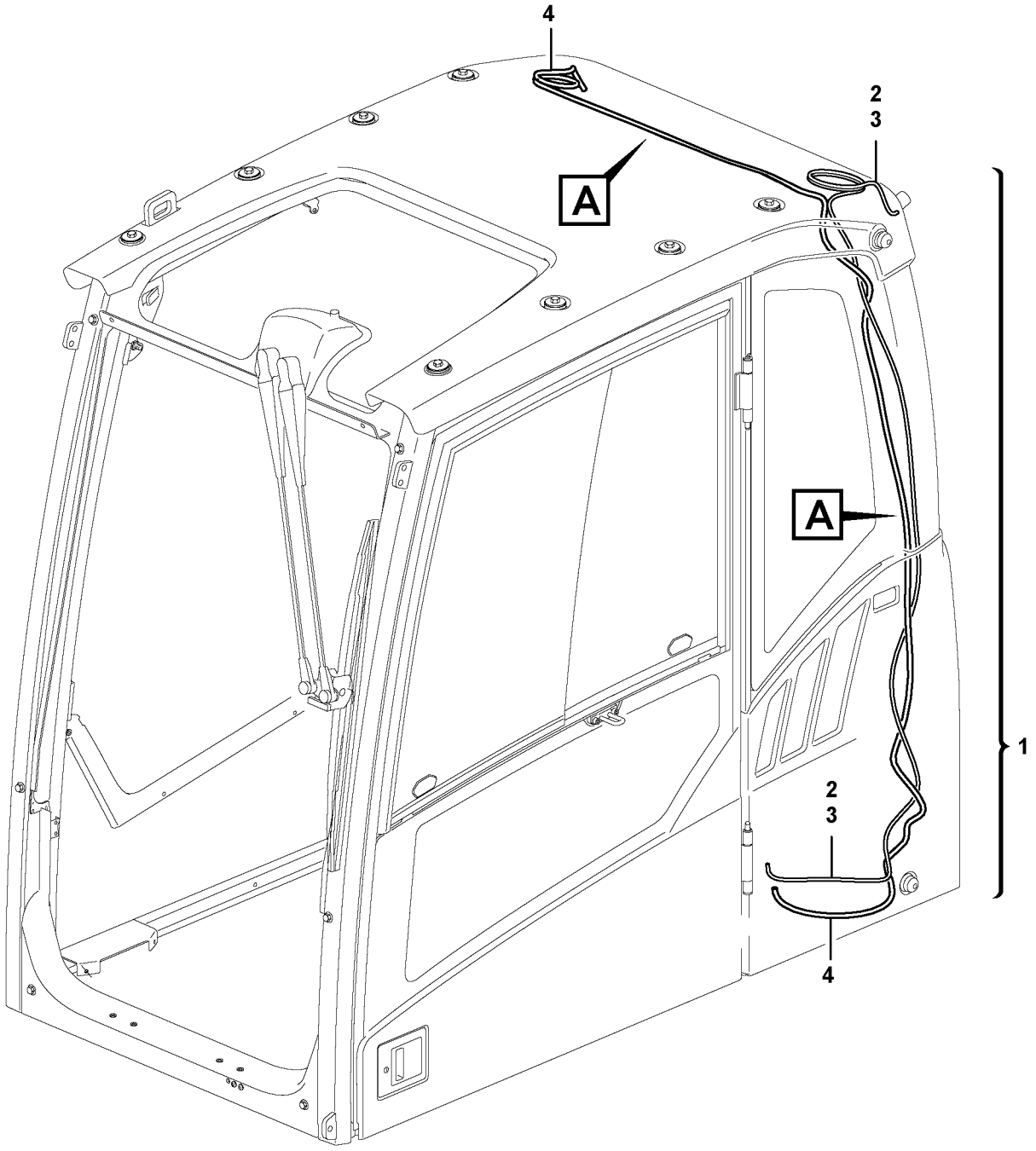

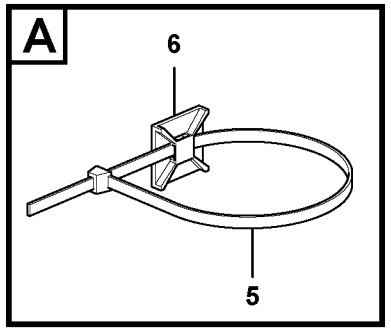

Volvo Construction Equipment

1067473

Fig.	Part No.	Quantity 1	2	3	PS	KIT	Description	Dénomination	Bezeichnung	Denominación	Benämning	Notes
1	**VOE 14562905**	1					Cable	Câble	Kabel	Cable	Kabel	
2	**VOE 12749482**	1					•Cable	•Câble	•Kabel	•Cable	•Kabel	GSM
3	**VOE 12749483**	1					•Cable	•Câble	•Kabel	•Cable	•Kabel	GPS
4	**VOE 14561618**	1					•Cable	•Câble	•Kabel	•Cable	•Kabel	
5	**VOE 4881440**	7					Cable tie	Serre-câble	Kabelbinder	Abrazadera de cinta	Buntband	
6	**VOE 14213026**	7					Tie plate	Tôle jointure	Knotenblech	Placa unión	Knutplåt	

1		**Antennledning för telematik** **Cable de antena telemática** **Antennenkabel für Telematik** **Descente d'antenne, système télématique** **Aerial wires for telematics**	Catalogue id **20612**	Group **371**
2				
3			Illustr. No **1067473**	Section **1200**
4				
5		**8293085, 8293086, 8293087, 8293088**	Issue **PUB 20025115-E**	Page **487**

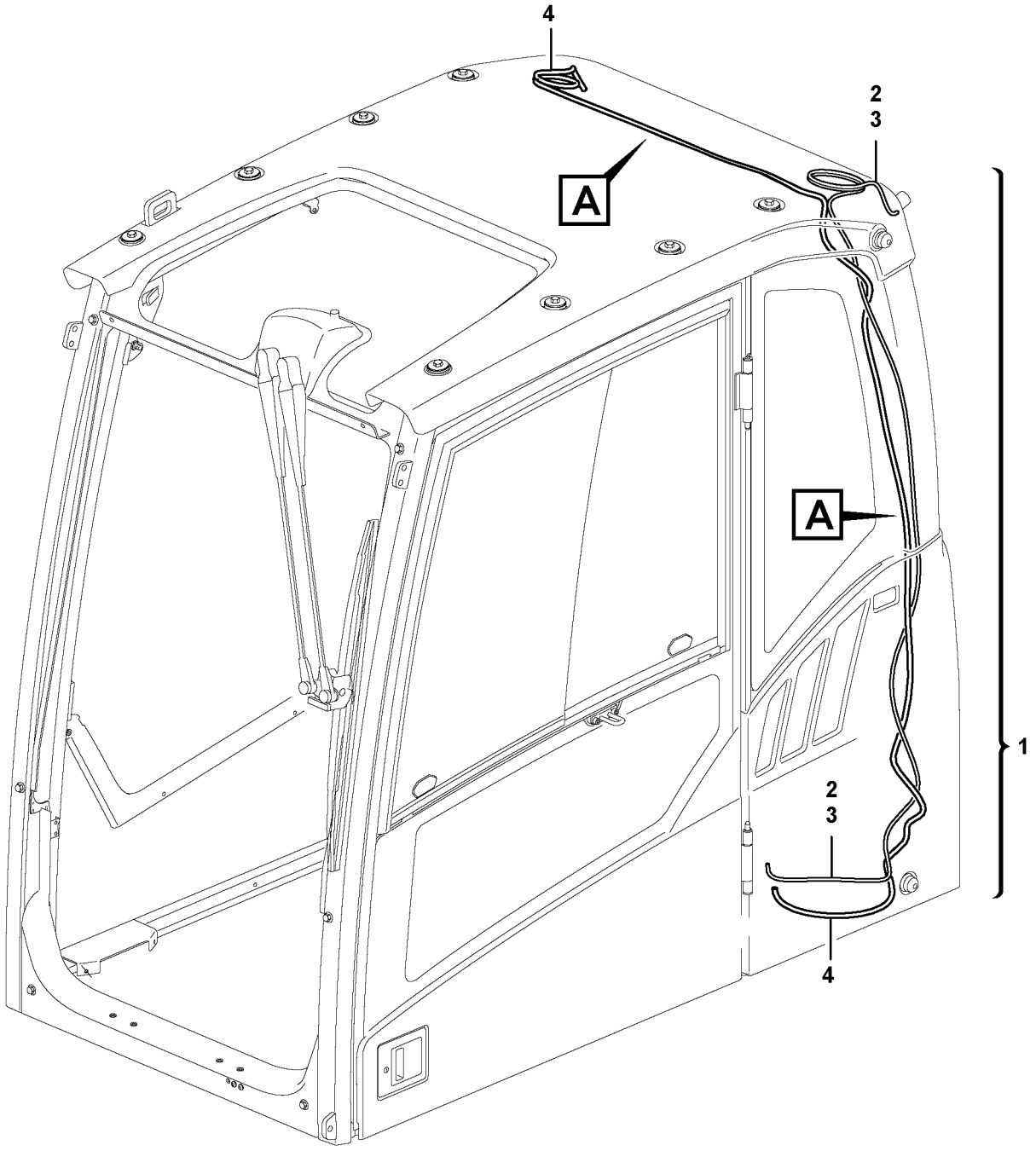

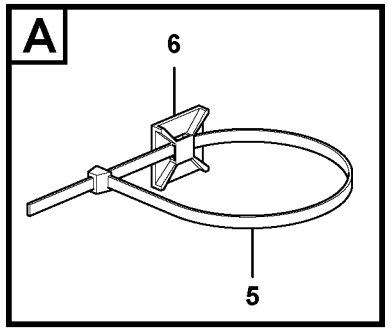

Volvo Construction Equipment

1067473

Fig.	Part No.	Quantity 1	2	3	PS	KIT	Description	Dénomination	Bezeichnung	Denominación	Benämning	Notes
1	**VOE 14562905**	1					Cable	Câble	Kabel	Cable	Kabel	
2	**VOE 12749482**	1					•Cable	•Câble	•Kabel	•Cable	•Kabel	GSM
3	**VOE 12749483**	1					•Cable	•Câble	•Kabel	•Cable	•Kabel	GPS
4	**VOE 14561618**	1					•Cable	•Câble	•Kabel	•Cable	•Kabel	
5	**VOE 4881440**	1	7				Cable tie	Serre-câble	Kabelbinder	Abrazadera de cinta	Buntband	
6	**VOE 14213026**		7				Tie plate	Tôle jointure	Knotenblech	Placa unión	Knutplåt	

1		**Antennledning för telematik** **Cable de antena telemática** **Antennenkabel für Telematik** **Descente d'antenne, système télématique** **Aerial wires for telematics**	Catalogue id **20612**	Group **371**
2			Illustr. No **1067473**	Section **1250**
3			Issue **PUB 20025115-E**	Page **489**
4				
5		**8293089, 8293090, 8293091, 8293092**		

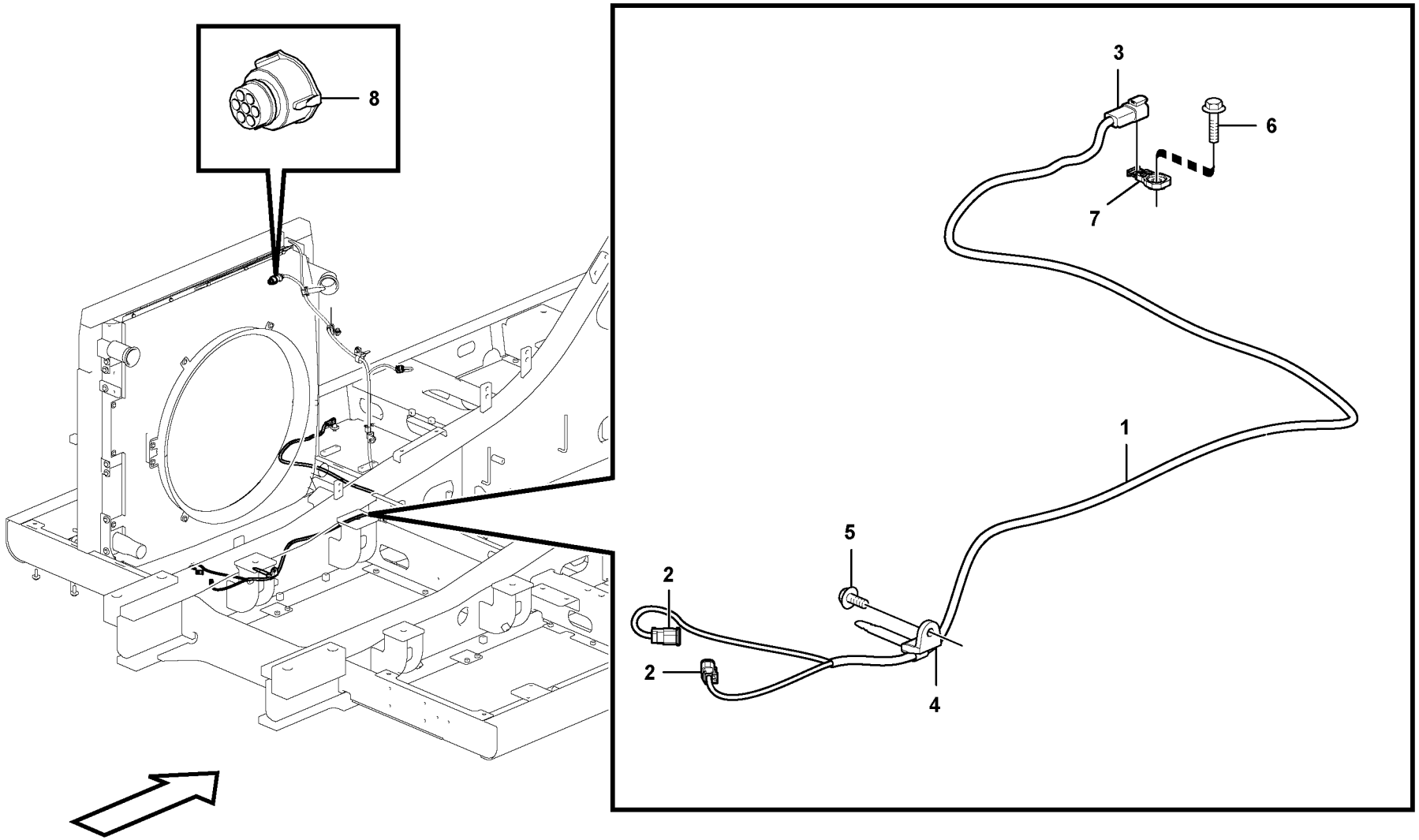

Volvo Construction Equipment

1067558

Fig.	Part No.	Quantity 1	2	3	PS	KIT	Description	Dénomination	Bezeichnung	Denominación	Benämning	Notes
1	**VOE 14602889**	1					Cable harness	Faisceau câbles	Kabelbaum	Manojo cables	Ledningsmatta	
2	**VOE 874955**	2					•Housing	•Carter	•Gehäuse	•Cuerpo	•Hus	PWM9143, MA2602
2	**VOE 11806306**	2					•Stop	•Arrêt	•Anschlag	•Parada	•Stopp	
3	**VOE 874802**	1					•Housing	•Carter	•Gehäuse	•Cuerpo	•Hus	CNRF
3	**VOE 14370883**	1					•Spacer	•Entretoise	•Abstandkörper	•Distanciador	•Distans	
4	**VOE 14558810**	1					Strip clamp	Serrage de ruban	Bandklammer	Abrazadera de cinta	Bandklamma	
5	**VOE 946441**	1					Flange screw	Vis à embase	Flanschschraube	Tornillo embridado	Flänsskruv	
6	**VOE 946472**	1					Flange screw	Vis à embase	Flanschschraube	Tornillo embridado	Flänsskruv	
7	**VOE 14587635**	1					Clip	Clip	Clip	Clip	Clips	
8	**VOE 3963412**	1					Housing	Carter	Gehäuse	Cuerpo	Hus	

1		**Ledningsmatta reverserbar fläkt** **Cable harness reversible fan** **Kabel, umkehrbarer Lüfter** **Faisceau de câbles, ventilateur réversible** **Cable harness reversible fan**	Catalogue id **20612**	Group **371**
2			Illustr. No **1067558**	Section **1300**
3			Issue **PUB 20025115-E**	Page **491**
4				
5		**8291932**		

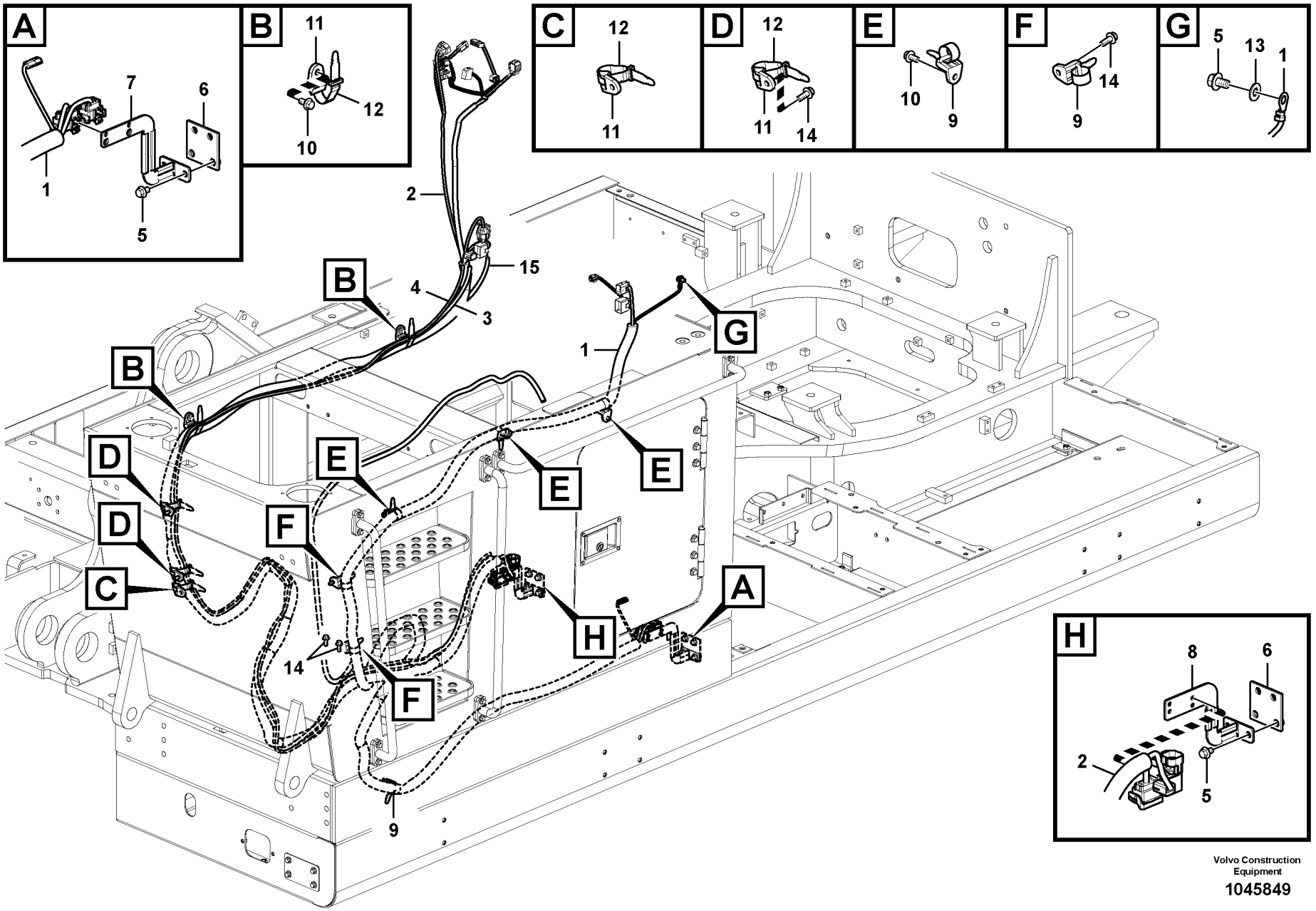

Volvo Construction Equipment

1045849

Fig.	Part No.	Quantity 1	2	3	PS	KIT	Description	Dénomination	Bezeichnung	Denominación	Benämning	Notes
1	**VOE 14633280**	1					Cable harness	Faisceau câbles	Kabelbaum	Manojo cables	Ledningsmatta	
2	**VOE 14633281**	1					Cable harness	Faisceau câbles	Kabelbaum	Manojo cables	Ledningsmatta	
3	**VOE 14560912**	1					Cable harness	Faisceau cables	Kabelbaum	Manojo cables	Ledningsmatta	S/N -210146
	VOE 14635198	1					Cable harness	Faisceau câbles	Kabelbaum	Manojo cables	Ledningsmatta	S/N 210147-
4	**VOE 14566559**	1					Cable harness	Faisceau câbles	Kabelbaum	Manojo cables	Ledningsmatta	
5	**VOE 946471**	9					Flange screw	Vis à embase	Flanschschraube	Tornillo embridado	Flänsskruv	
6	**VOE 14566516**	2					Bracket	Console	Konsole	Consola	Konsol	
7		1			NS		Bracket	Console	Konsole	Ménsula	Konsol	
8		1			NS		Bracket	Console	Konsole	Ménsula	Konsol	
9	**VOE 14558810**	6					Strip clamp	Serrage de ruban	Bandklammer	Abrazadera de cinta	Bandklamma	
10	**VOE 946441**	5					Flange screw	Vis à embase	Flanschschraube	Tornillo embridado	Flänsskruv	
11	**VOE 14558808**	5					Strip clamp	Serrage de ruban	Bandklammer	Abrazadera de cinta	Bandklamma	
12	**VOE 14558809**	5					Strip clamp	Serrage de ruban	Bandklammer	Abrazadera de cinta	Bandklamma	
13	**VOE 960148**	1					Plain washer	Rondelle plane	Flachscheibe	Arandela plana	Planbricka	
14	**VOE 946329**	6					Flange screw	Vis à embase	Flanschschraube	Tornillo embridado	Flänsskruv	
15	**VOE 14635207**	1					Cable harness	Faisceau câbles	Kabelbaum	Manojo cables	Ledningsmatta	S/N 210147-
	VOE 14568570	2					Cover	Capot	Haube	Capó	Huv	S/N 210147-

1	**8291312**	**Kablage, avfallshanterare** **Manojo de cables, manipuladora de residuos** **Kabelbaum für Abfallbeseitiger** **Faisceau de câbles, version manutention de déchets** **Cable harness, waste handler**	Catalogue id **20612**	Group **371**
2			Illustr. No **1045849**	Section **2000**
3			Issue **PUB 20025115-E**	Page **493**
4				
5				

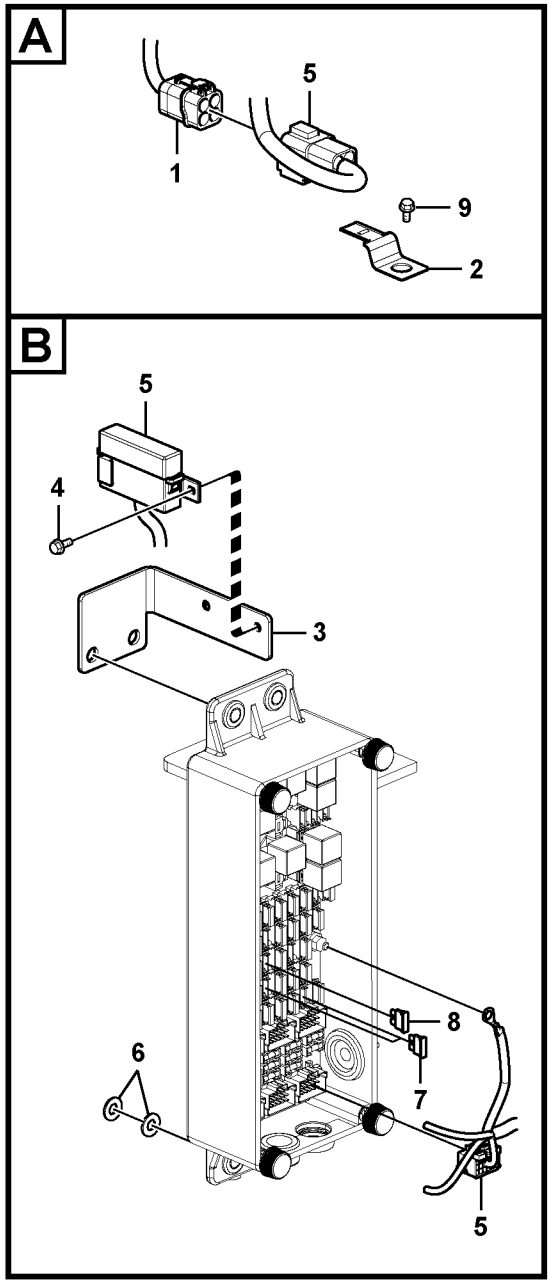

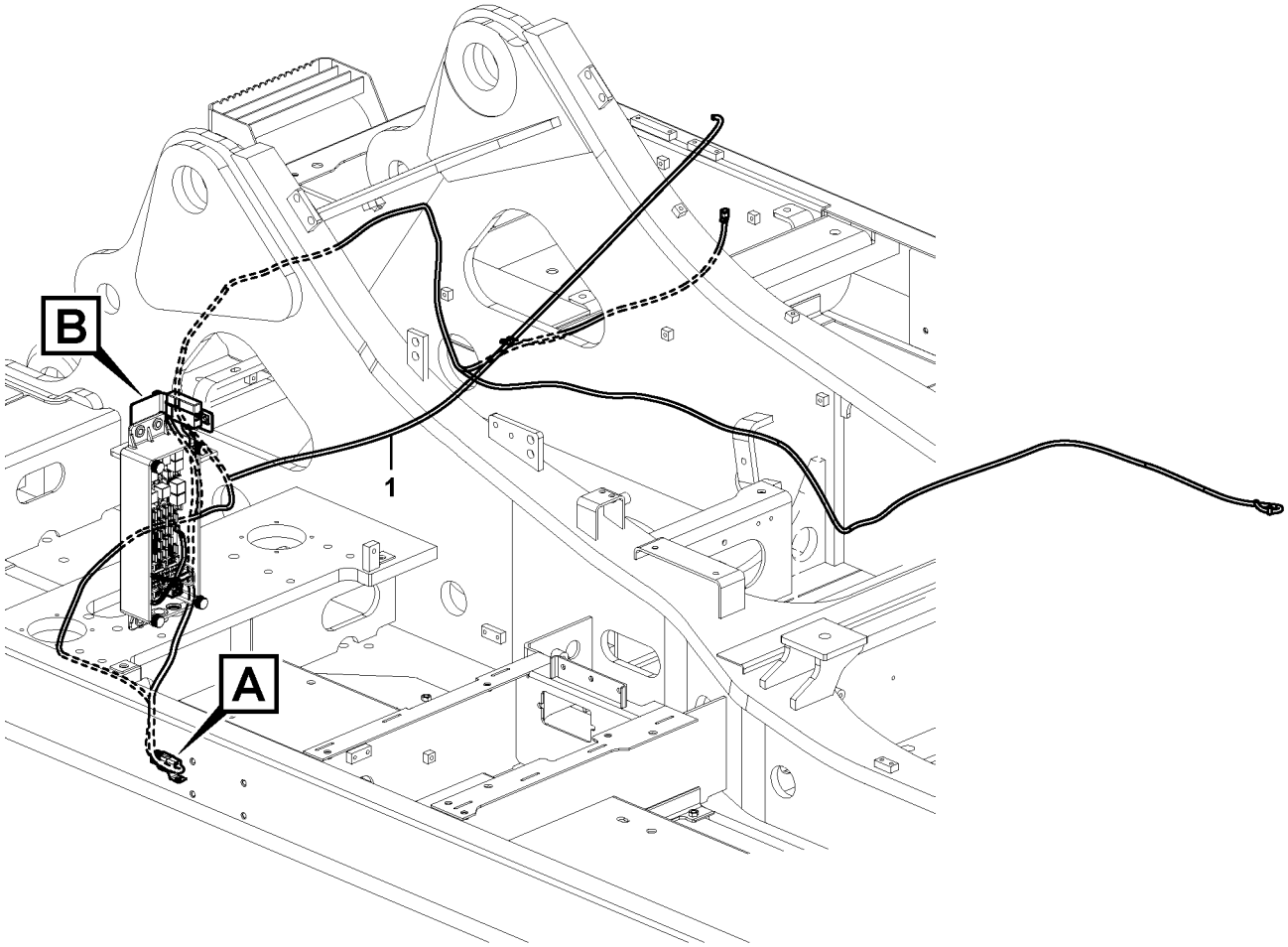

Volvo Construction Equipment

1045850

Fig.	Part No.	Quantity 1	2	3	PS	KIT	Description	Dénomination	Bezeichnung	Denominación	Benämning	Notes
1	**VOE 14633279**	1					Cable harness	Faisceau câbles	Kabelbaum	Manojo cables	Ledningsmatta	
	VOE 874955	3					•Housing	•Carter	•Gehäuse	•Cuerpo	•Hus	
	VOE 874954	1					•Housing	•Carter	•Gehäuse	•Cuerpo	•Hus	
	VOE 11806306	4					•Stop	•Arrêt	•Anschlag	•Parada	•Stopp	
	VOE 14370881	1					•Spacer	•Entretoise	•Abstandkörper	•Distanciador	•Distans	
	VOE 3114081	1					•Sealing	•Étanchéité	•dichtung	•Junta	•Tätning	
	VOE 874033	2					•Cable terminal	•Cosse câble	•Kabelschuh	•Terminal de cable	•Ledningssko	
	VOE 3963173	8					•Cable terminal	•Cosse câble	•Kabelschuh	•Terminal de cable	•Ledningssko	
	VOE 14569606	2					•Housing	•Carter	•Gehäuse	•Cuerpo	•Hus	
	VOE 14569612	7					•Terminal	•Contact électrique	•Anschlussstift	•Espiga terminal	•Anslutningsstift	
	VOE 14569614	7					•Sealing	•Étanchéité	•dichtung	•Junta	•Tätning	
	VOE 14569615	1					•Sealing	•Étanchéité	•dichtung	•Junta	•Tätning	
	VOE 14608590	1					•Housing	•Carter	•Gehäuse	•Cuerpo	•Hus	
	VOE 970791	1					•Cable terminal	•Cosse câble	•Kabelschuh	•Terminal de cable	•Ledningssko	
2	**VOE 14881252**	1					Clip	Clip	Klemme	Clip	Clips	
3		1			NS		Bracket	Console	Konsole	Ménsula	Konsol	
4	**VOE 946544**	1					Flange screw	Vis à embase	Flanschschraube	Tornillo embridado	Flänsskruv	
5	**VOE 14579840**	1					Fuse box	Boîtier fusible	Sicherungsdose	Caja de fusibles	Säkringsdosa	
6	**VOE 960148**	4					Plain washer	Rondelle plane	Flachscheibe	Arandela plana	Planbricka	
		1			NS		Fuse	Fusible	Schmelzsicherung	Fusible	Smältsäkring	
7	**VOE 978999**	2					•Fuse	•Fusible	•Sicherung	•Fusible	•Säkring	20A
8	**VOE 969163**	1					•Fuse	•Fusible	•Sicherung	•Fusible	•Säkring	25A
9	**VOE 946471**	1					Flange screw	Vis à embase	Flanschschraube	Tornillo embridado	Flänsskruv	

1	**8291313**	**Kablage, avfallshanterare** **Manojo de cables, manipuladora de residuos** **Kabelbaum für Abfallbeseitiger** **Faisceau de câbles, version manutention de déchets** **Cable harness, waste handler**	Catalogue id **20612**	Group **371**
2			Illustr. No **1045850**	Section **2100**
3			Issue **PUB 20025115-E**	Page **495**
4				
5				

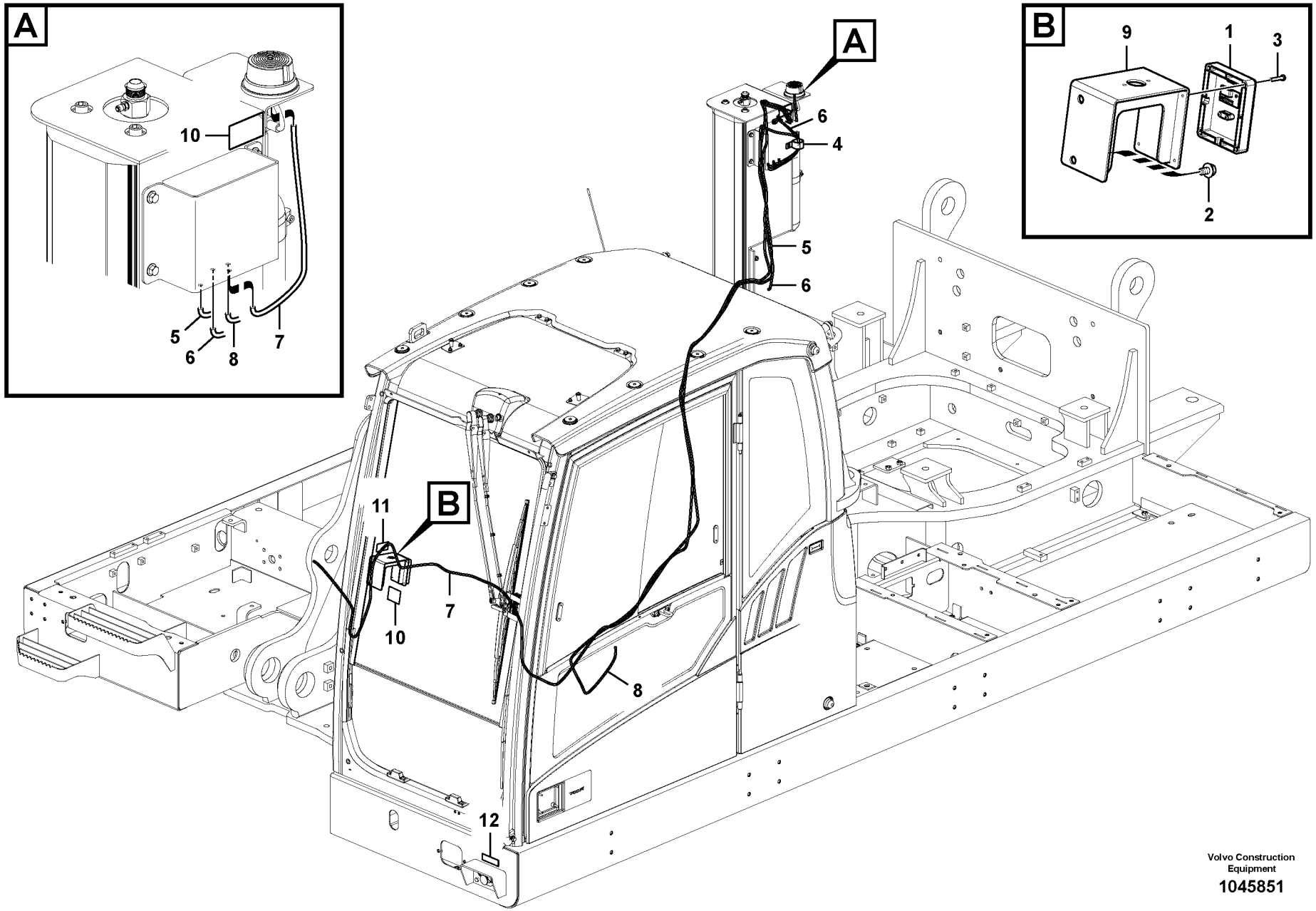

Volvo Construction Equipment

1045851

Fig.	Part No.	Quantity 1	2	3	PS	KIT	Description	Dénomination	Bezeichnung	Denominación	Benämning	Notes
1		1			NS		Panel	Panneau	Paneel	Panel	Panel	
2	**VOE 947107**	2					Flange screw	Vis à embase	Flanschschraube	Tornillo embridado	Flänsskruv	
3	**SA 9021-10404**	4					Cross recessed scre ..	Vis empreinte crucifor	Kreuzschlitzschraube	Tornillo cruz	Krysskruv	
4	**VOE 14500297**	1					Clip	Clip	Clip	Clip	Clips	
5	**VOE 14631272**	1					Cable harness	Faisceau câbles	Kabelbaum	Manojo cables	Ledningsmatta	S/N -210146
	VOE 14635206	1					Cable harness	Faisceau câbles	Kabelbaum	Manojo cables	Ledningsmatta	S/N 210147-
6	**VOE 15146994**	1					Cable	Câble	Kabel	Cable	Kabel	
7	**VOE 14636604**	1					Cable harness	Faisceau câbles	Kabelbaum	Manojo cables	Ledningsmatta	
8	**VOE 14627590**	1			SS		Cable harness	Faisceau câbles	Kabelbaum	Manojo cables	Ledningsmatta	S/N -210146
	VOE 14635199	1					Cable harness	Faisceau câbles	Kabelbaum	Manojo cables	Ledningsmatta	S/N 210147-
9		1			NS		Bracket	Console	Konsole	Ménsula	Konsol	
10	**VOE 14608617**	2					Decal	Autocollant	Aufklebeschild	Calcomanía	Dekal	
11	**VOE 15126372**	1					Decal	Autocollant	Aufklebeschild	Calcomanía	Dekal	
12	**VOE 15126559**	1					Decal	Autocollant	Aufklebeschild	Calcomanía	Dekal	

1		**Brandsläckare** **Extintor** **Feuerlöscher** **Extincteur** **Fire extinguisher**	Catalogue id **20612**	Group **371**
2			Illustr. No **1045851**	Section **2200**
3			Issue **PUB 20025115-E**	Page **497**
4				
5		**8291316, 8291317**		

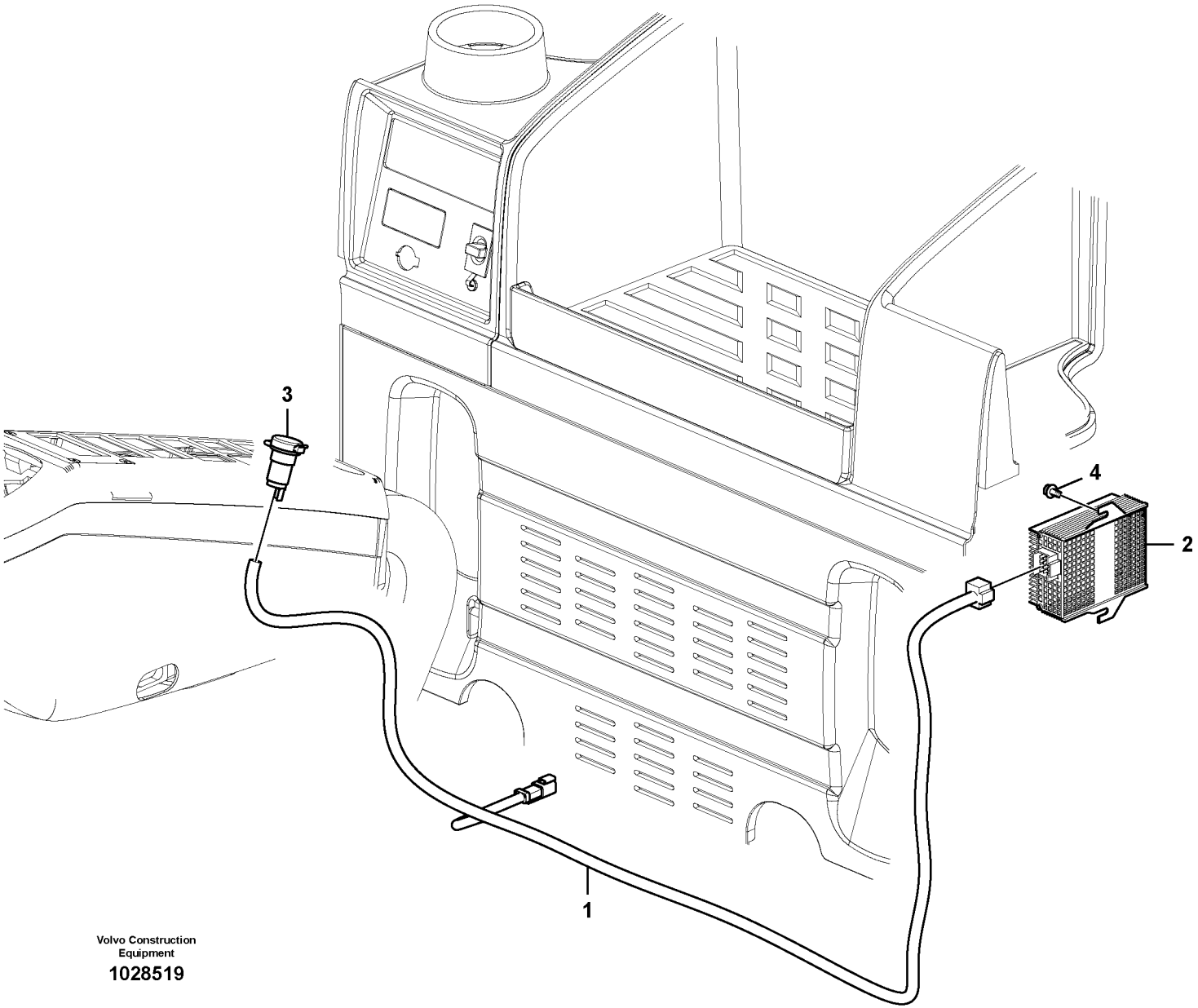

Volvo Construction Equipment

1028519

Fig.	Part No.	Quantity 1	2	3	P S	K I T	Description	Dénomination	Bezeichnung	Denominación	Benämning	Notes
1	**VOE 14566533**	1					Cable harness	Faisceau câbles	Kabelbaum	Manojo cables	Ledningsmatta	
2	**VOE 20724975**	1					Voltage converter	Transformateur	Transformator	Rectificador de tensió	Spänningsomvandlar	
3	**VOE 14531709**	1					Socket	Socle	Steckdose	Toma de corriente	Stickdosa	
4	**VOE 965175**	2			SS		Flange screw	Vis à embase	Flanschschraube	Tornillo embridado	Flänsskruv	

1	**8284076**	**Kablage, avfallshanterare** **Manojo de cables, manipuladora de residuos** **Kabelbaum für Abfallbeseitiger** **Faisceau de câbles, version manutention de déchets** **Cable harness, waste handler**	Catalogue id **20612**	Group **371**
2			Illustr. No **1028519**	Section **2300**
3			Issue **PUB 20025115-E**	Page **499**
4				
5				

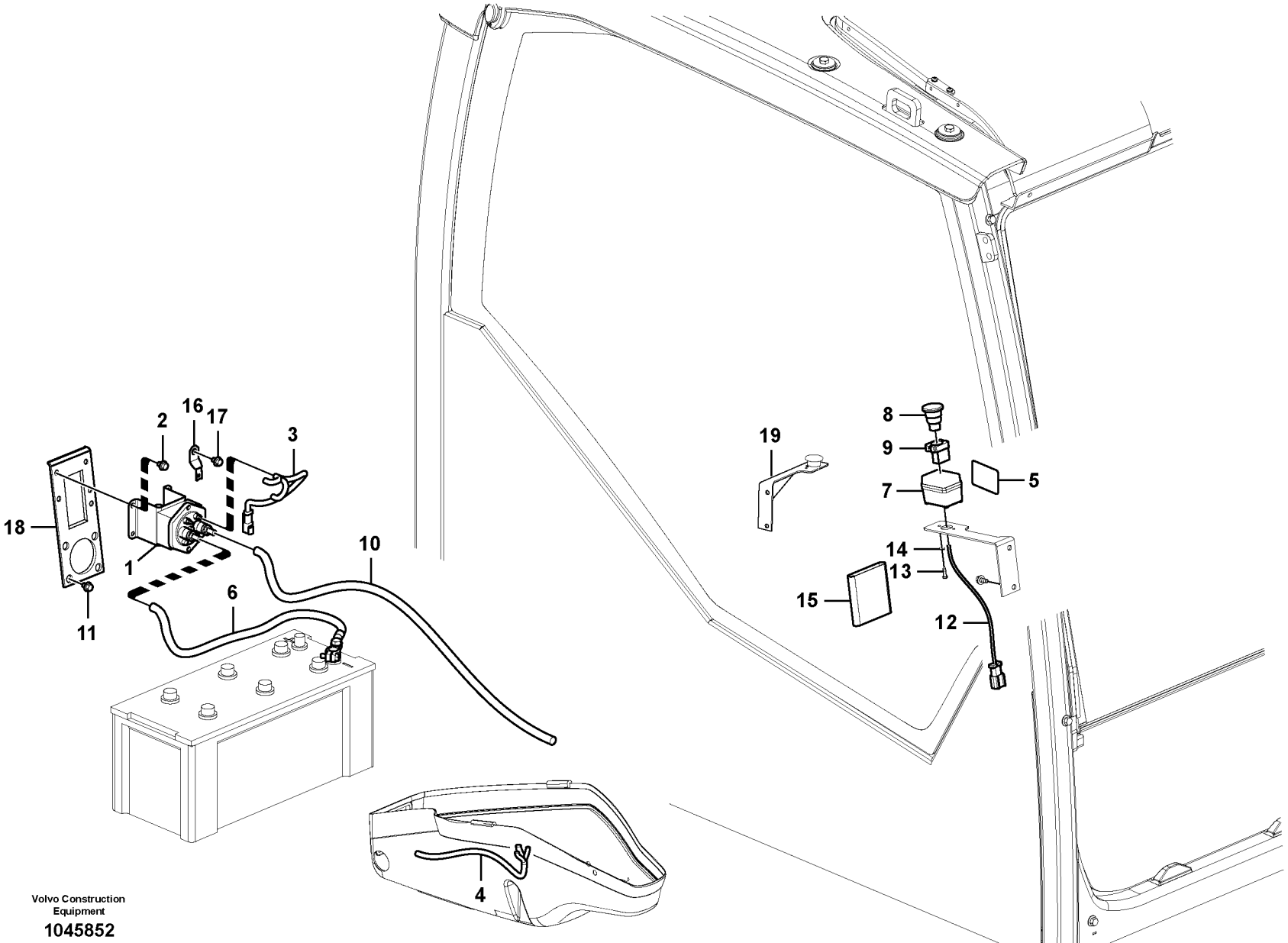
1
2
3
4
5
6
7
8
9
10
11
12
13
14
15
16
17
18
19
Volvo Construction Equipment
1045852

Fig.	Part No.	Quantity 1	2	3	PS	KIT	Description	Dénomination	Bezeichnung	Denominación	Benämning	Notes
1	**VOE 70305651**	1					Relay	Relais	Relais	Relé	Relä	
2	**VOE 946440**	6					Flange screw	Vis à embase	Flanschschraube	Tornillo embridado	Flänsskruv	
3	**VOE 14562382**	1					Cable harness	Faisceau câbles	Kabelbaum	Manojo cables	Ledningsmatta	
4	**VOE 14566537**	1					Cable harness	Faisceau câbles	Kabelbaum	Manojo cables	Ledningsmatta	
5	**VOE 14527729**	1					Decal	Decalcomanie	Abziehbild	Decalcomania	Dekal	
6	**VOE 14566538**	1					Battery cable	Câble de batterie	Batterieleitung	Cable de batería	Batteriledning	S/N -210146
	VOE 14590675	1					Battery cable	Câble de batterie	Batterieleitung	Cable de batería	Batteriledning	S/N 210147-
7	**VOE 14531701**	1					Box	Boîtier	Schlitzlochwanne	Caja semiranurada	Halvslitslåda	
8	**VOE 11009043**	1					Pressure switch	Rupteur pression	Druckschalter	Interruptor presión	Tryckbrytare	
9	**VOE 11039341**	1					Switch	Contacteur	Schalter	Interruptor	Strömställare	
10	**VOE 14562383**	1					Battery cable	Câble de batterie	Batterieleitung	Cable de batería	Batteriledning	
11	**VOE 946329**	4					Flange screw	Vis à embase	Flanschschraube	Tornillo embridado	Flänsskruv	
12	**VOE 14562389**	1					Cable harness	Faisceau câbles	Kabelbaum	Manojo cables	Ledningsmatta	
13	**SA 9021-10403**	2					Cross recessed scre	Vis empreinte crucifor	Kreuzschlitzschraube	Tornillo cruz	Krysskruv	
14	**SA 9213-04000**	2					Spring washer	Rondelle élastique	Federscheibe	Arandela elástica	Fjäderbricka	
15	**VOE 14525606**	1					Cover	Capot	Haube	Capó	Huv	
16	**VOE 14522575**	1					Clip	Clip	Clip	Clip	Clips	
17	**VOE 947107**	1					Flange screw	Vis à embase	Flanschschraube	Tornillo embridado	Flänsskruv	
18	**VOE 14566558**	1					Bracket	Console	Konsole	Consola	Konsol	
19	**VOE 14579856**	1					Bracket	Console	Konsole	Consola	Konsol	S/N 210147-

1	**8291307**	**Kablage, avfallshanterare** **Manojo de cables, manipuladora de residuos** **Kabelbaum für Abfallbeseitiger** **Faisceau de câbles, version manutention de déchets** **Cable harness, waste handler**	Catalogue id **20612** / Group **371**
2			Illustr. No **1045852** / Section **2400**
3			Issue **PUB 20025115-E** / Page **501**
4			
5			

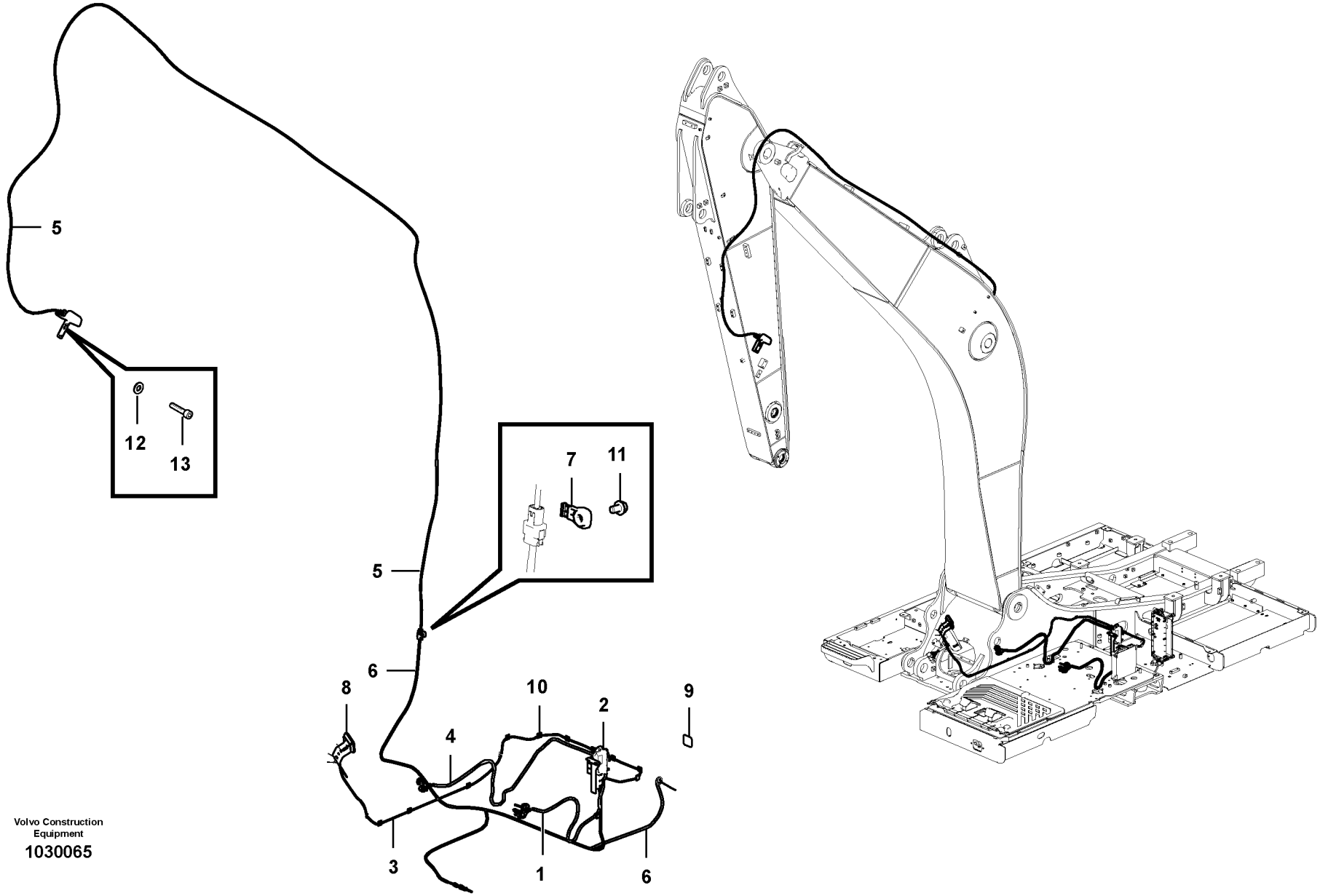

Volvo Construction Equipment

1030065

Fig.	Part No.	Quantity 1	2	3	PS	KIT	Description	Dénomination	Bezeichnung	Denominación	Benämning	Notes
1	**VOE 14658726**	1					Cable harness	Faisceau câbles	Kabelbaum	Manojo cables	Ledningsmatta	
2	**VOE 14620534**	1					Cable harness	Faisceau câbles	Kabelbaum	Manojo cables	Ledningsmatta	
	VOE 14630764	3					•Relay	•Relais	•Relais	•Relé	•Relä	
	VOE 13946556	3					•Relay socket	•Socle de relais	•Relaissockel	•Zócalo de relé	•Reläsockel	
	VOE 14620536	1					•Control unit	•Unité de commande	•Automatikeinheit	•Unidad automática	•Automatikenhet	
3	**VOE 14626002**	1					Cable harness	Faisceau câbles	Kabelbaum	Manojo cables	Ledningsmatta	
4	**VOE 14658727**	1					Cable harness	Faisceau câbles	Kabelbaum	Manojo cables	Ledningsmatta	
5	**VOE 14643768**	1					Cable harness	Faisceau câbles	Kabelbaum	Manojo cables	Ledningsmatta	S/N -210881
	VOE 14668336	1					Cable harness	Faisceau câbles	Kabelbaum	Manojo cables	Ledningsmatta	S/N 210882-
6	**VOE 14652050**	1					Cable harness	Faisceau câbles	Kabelbaum	Manojo cables	Ledningsmatta	
7	**VOE 14587635**	1					Clip	Clip	Clip	Clip	Clips	
8		1			NS		ECU	ECU	ECU	ECU	ECU	
	VOE 14626010	1					•Display	•Presentoir	•Display	•Visualizador	•Display	
9	**VOE 14628531**	1					Decal	Autocollant	Aufklebeschild	Calcomanía	Dekal	
10	**VOE 11305436**	13					Clip	Clip	Clip	Clip	Clips	
11	**VOE 976945**	1					Washer	Rondelle	Scheibe	Arandela	Bricka	
12	**VOE 960148**	2					Plain washer	Rondelle plane	Flachscheibe	Arandela plana	Planbricka	
13	**VOE 984078**	2					Hex. socket screw	Vis à six pans creux	Innensechskantschra	Tornillo de hexágono	Insexskruv	

1	**8294619**	**Kablage, rototilt** **Mazo de cables, rototilt** **Kabelbaum, Rototilt** **Faisceau de câbles, rotateur** **Cable harness, rototilt**	Catalogue id **20612** / Group **371**
2			Illustr. No **1030065** / Section **3000**
3			
4			Issue **PUB 20025115-E** / Page **503**
5			

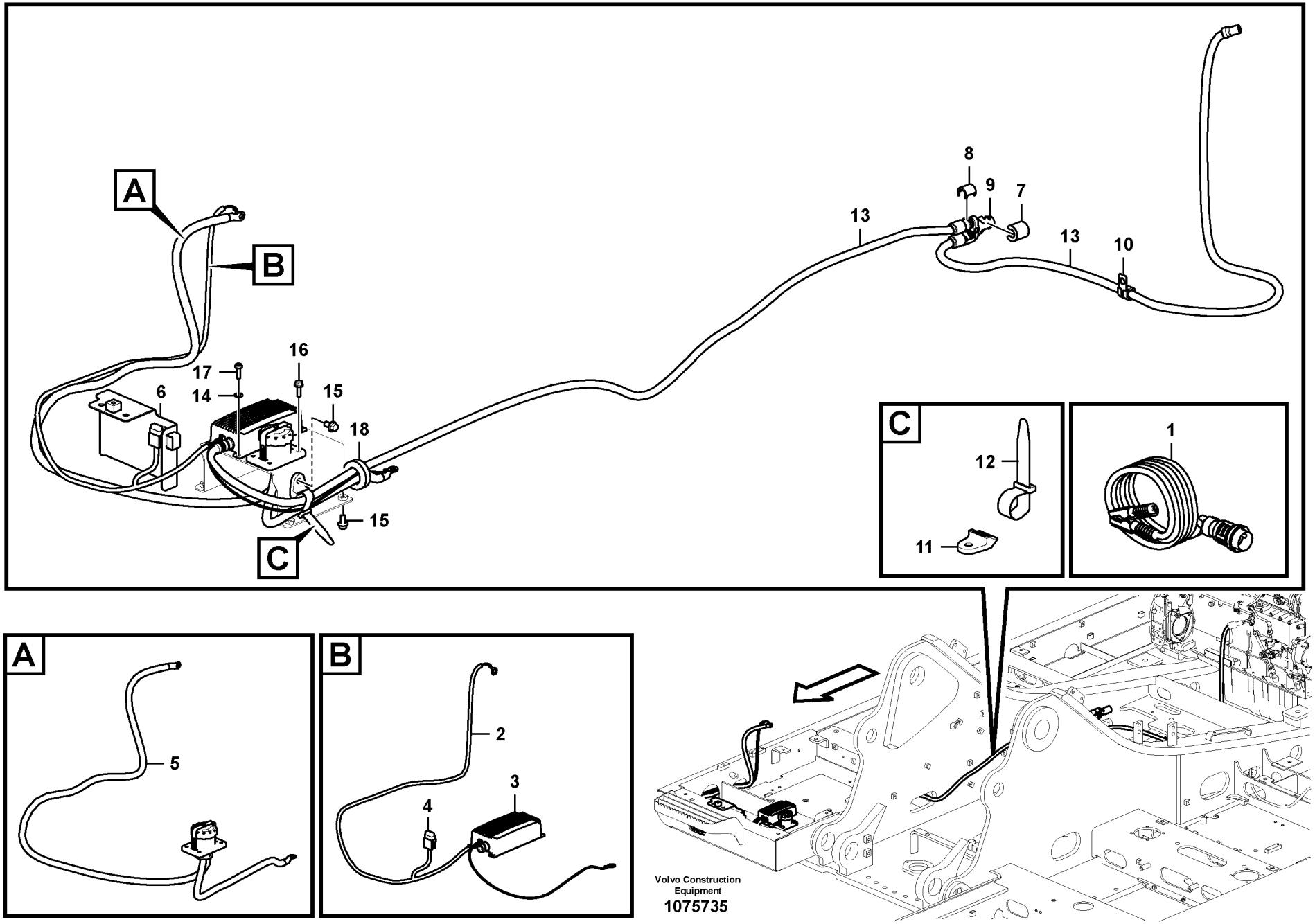
A
B
C
1
2
3
4
5
6
7
8
9
10
11
12
13
14
15
16
17
18
Volvo Construction Equipment
1075735

Fig.	Part No.	Quantity 1	2	3	PS	KIT	Description	Dénomination	Bezeichnung	Denominación	Benämning	Notes
1	**VOE 14639156**	1					Cold start device	Départ à froid	Kaltstartvorrichtung	Dispositivo de arranq	Kallstartanordning	
2	**VOE 14648706**	1					Cable	Câble	Kabel	Cable	Kabel	
3	**VOE 11192611**	1					•Battery charger	•Chargeur de batterie	•Batterieladegerät	•Carga de baterías	•Batteriladdare	
4	**VOE 13969162**	1					•Fuse	•Fusible	•Sicherung	•Fusible	•Säkring	FC05, 15A
5	**VOE 14648707**	1					Cold start device	Départ à froid	Kaltstartvorrichtung	Dispositivo de arranq	Kallstartanordning	
6	**VOE 14642020**	1					Cover	Capot	Haube	Capó	Huv	
7	**VOE 11004943**	1					Locking device	Dispositif de verrouill	Verriegelung	Dispositivo cierre	Låsanordning	
8	**VOE 11192686**	2					Locking device	Dispositif de verrouill	Verriegelung	Dispositivo cierre	Låsanordning	
9	**VOE 11710753**	1					Branch contact	Contact multiple	Abzweigschalter	Contacto de múltiple	Grenkontakt	
10	**VOE 14500294**	1					Clip	Clip	Clip	Clip	Clips	
11	**VOE 14558808**	1					Strip clamp	Serrage de ruban	Bandklammer	Abrazadera de cinta	Bandklamma	
12	**VOE 14558809**	1					Strip clamp	Serrage de ruban	Bandklammer	Abrazadera de cinta	Bandklamma	
13	**VOE 20519313**	2					Extension cable	Câble allonge	Verlängerungskabel	Cable de prolongació	Förlängningsledning	
14	**VOE 13940090**	4					Washer	Rondelle	Scheibe	Arandela	Bricka	
15	**VOE 946441**	5					Flange screw	Vis à embase	Flanschschraube	Tornillo embridado	Flänsskruv	
16	**VOE 13946934**	4					Screw	Vis	Schraube	Tornillo	Skruv	
17	**VOE 969407**	4					Six point socket scre	Vis à 6 pans creux	Sechszahn-Hohlschr	Racor de seis diente	Sextandhålskruv	
18	**SA 9751-13612**	1					Grommet	Passe fil	Durchführung	Pasaje	Genomföring	

1		**Ledningsmatta** **Manojo cables** **Kabelbaum** **Faisceau cables** **Cable harness**	Catalogue id **20612**	Group **371**
2			Illustr. No **1075735**	Section **3100**
3			Issue **PUB 20025115-E**	Page **505**
4				
5		**8294348, 8294605**		

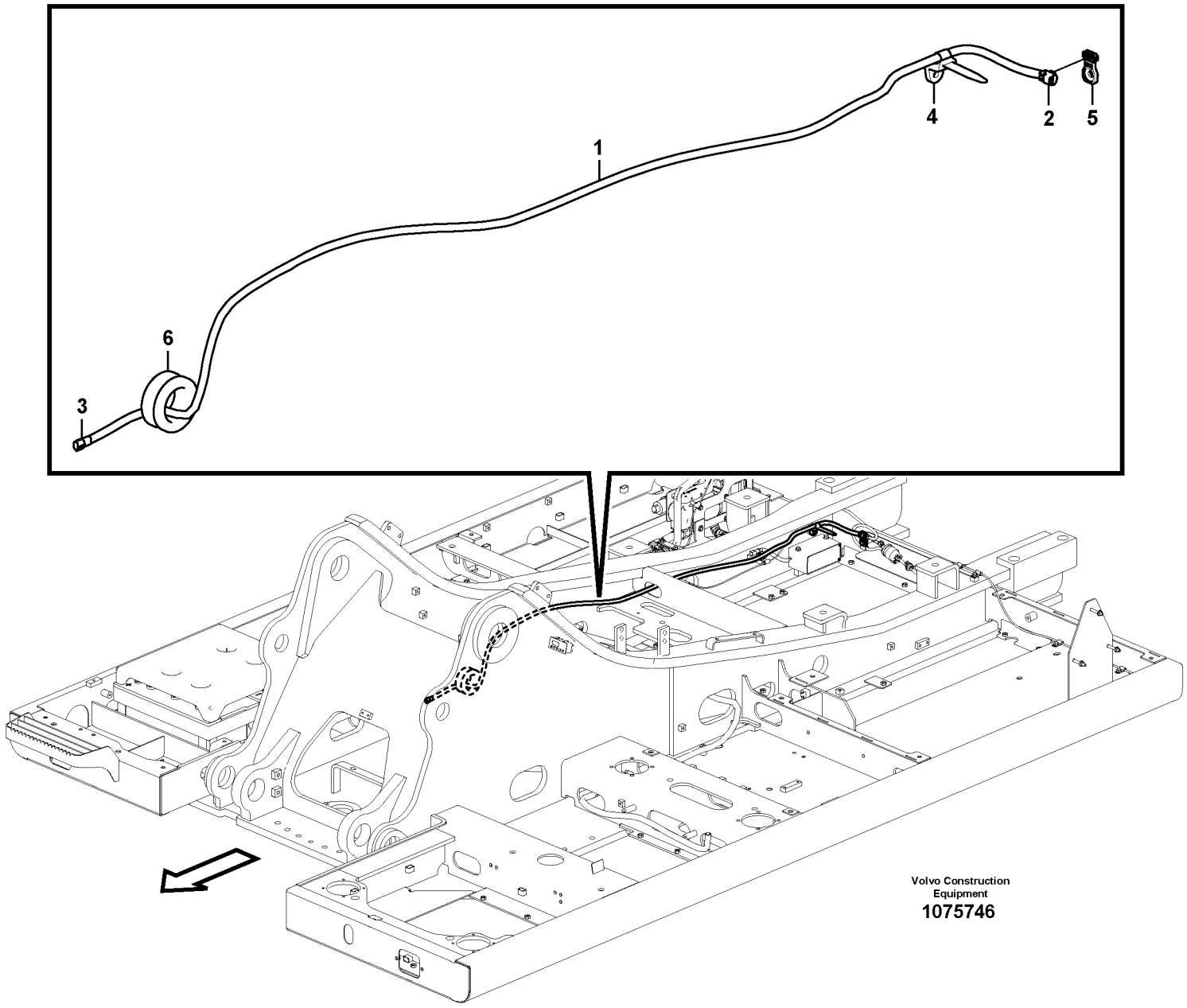
1
2
3
4
5
6
Volvo Construction
Equipment
1075746

Fig.	Part No.	Quantity 1	2	3	P S	K I T	Description	Dénomination	Bezeichnung	Denominación	Benämning	Notes
1	**VOE 14649163**	1					Cable harness	Faisceau câbles	Kabelbaum	Manojo cables	Ledningsmatta	
2	**VOE 11428051**	1					•Housing	•Carter	•Gehäuse	•Cuerpo	•Hus	MO8709
2	**VOE 11428052**	1					•Lock plate	•Plaque verrouillage	•Verschlussplatte	•Placa de seguridad	•Låsplatta	
3	**VOE 11428053**	1					•Housing	•Carter	•Gehäuse	•Cuerpo	•Hus	MO8709
3	**VOE 11428054**	1					•Lock plate	•Plaque verrouillage	•Verschlussplatte	•Placa de seguridad	•Låsplatta	
4	**VOE 14558810**	1					Strip clamp	Serrage de ruban	Bandklammer	Abrazadera de cinta	Bandklamma	
5	**VOE 14617937**	1					Clip	Clip	Clip	Clip	Clips	
6	**SA 9751-16427**	1					Grommet	Passe fil	Durchführung	Pasaje	Genomföring	

1		**Ledningsmatta** **Manojo cables** **Kabelbaum** **Faisceau cables** **Cable harness**	Catalogue id **20612**	Group **371**
2				
3			Illustr. No **1075746**	Section **3200**
4				
5		**8294348, 8294605**	Issue **PUB 20025115-E**	Page **507**

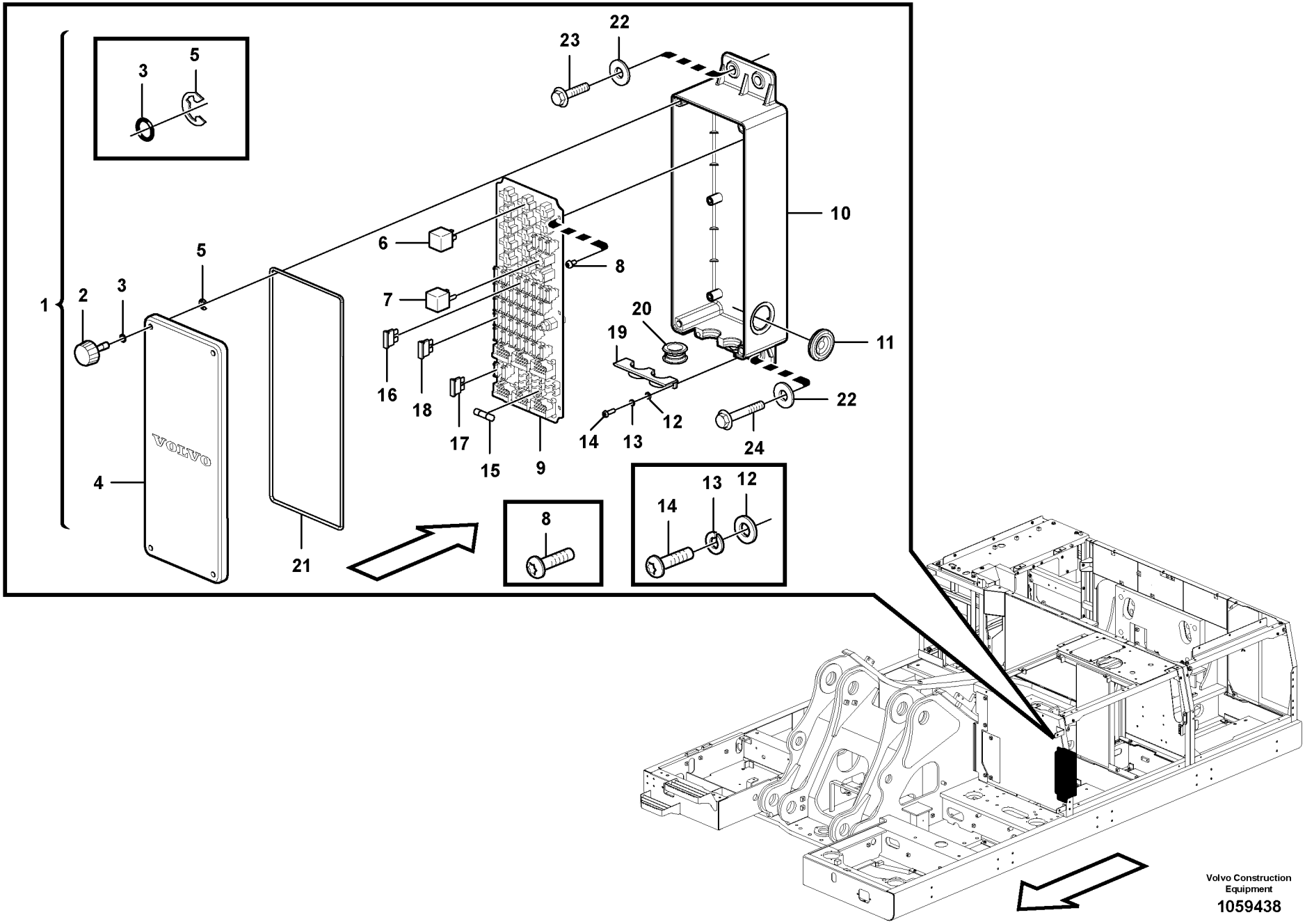

Volvo Construction Equipment

1059438

Fig.	Part No.	Quantity 1	2	3	PS	KIT	Description	Dénomination	Bezeichnung	Denominación	Benämning	Notes
1	**VOE 14632814**	1					Fuse box	Boîtier fusible	Sicherungsdose	Caja de fusibles	Säkringsdosa	(VOE 14604591)
	VOE 14633729		1		SS		Fuse box	Boîtier fusible	Sicherungsdose	Caja de fusibles	Säkringsdosa	
2	**VOE 14553990**	4	4				•Bolt	•Boulon	•Bolzen	•Perno	•Bult	
3	**VOE 983494**	4	4				•O-ring	•Joint torique	•O-Ring	•Anillo tórico	•O-ring	
4	**VOE 14602995**	1	1				•Cover	•Capot	•Haube	•Capó	•Huv	
5	**SA 9531-00070**	4	4				•Retaining ring	•Bague retenue	•Haltering	•Anillo retén	•Hållarring	
6	**VOE 14630764**	6	6				•Relay	•Relais	•Relais	•Relé	•Relä	
7	**VOE 14591812**	2	2				•Relay	•Relais	•Relais	•Relé	•Relä	
8	**VOE 969420**	6	6				•Six point socket scre.	•Vis à 6 pans creux	•Sechszahn-Hohlschr.	•Racor de seis diente	•Sextandhålskruv	
9	**VOE 14683239**	1	1				•Printed circuit board	•Carte imprimée	•Platine	•Placa impresa	•Mönsterkort	
10	**VOE 14602994**	1	1				•Fuse box	•Boîtier fusible	•Sicherungsdose	•Caja de fusibles	•Säkringsdosa	
11	**VOE 943920**	1	1				•Plug	•Tampon	•Stopfen	•Tapón	•Plugg	
12	**VOE 13940090**	2	2				•Washer	•Rondelle	•Scheibe	•Arandela	•Bricka	
13	**VOE 955918**	2	2				•Spring washer	•Rondelle élastique	•Federscheibe	•Arandela elástica	•Fjäderbricka	
14	**VOE 969407**	2	2				•Six point socket scre.	•Vis à 6 pans creux	•Sechszahn-Hohlschr.	•Racor de seis diente	•Sextandhålskruv	
15	**VOE 14536585**	8	8				•Diode	•Diode	•Diode	•Diodo	•Diod	
16	**VOE 969161**	18	18				•Fuse	•Fusible	•Sicherung	•Fusible	•Säkring	
17	**VOE 13969162**	13	11				•Fuse	•Fusible	•Sicherung	•Fusible	•Säkring	
18	**VOE 978999**	1	1				•Fuse	•Fusible	•Sicherung	•Fusible	•Säkring	
19	**VOE 14537180**	4	4				•Grommet	•Passe fil	•Durchführung	•Pasaje	•Genomföring	
20		4	4		NS		•Bushing	•Bague	•Buchse	•Casquillo	•Bussning	
21	**VOE 14604589**	1	1				•Grommet	•Passe fil	•Durchführung	•Pasaje	•Genomföring	
22	**VOE 960143**	4	4				Plain washer	Rondelle plane	Flachscheibe	Arandela plana	Planbricka	
23	**VOE 946752**	2	2				Flange screw	Vis à embase	Flanschschraube	Tornillo embridado	Flänsskruv	
24	**VOE 984758**	2	2				Flange screw	Vis à embase	Flanschschraube	Tornillo embridado	Flänsskruv	(VOE 13965188)

1	**8289044**	**Elcentral** **Unidad de distribución eléctrica** **Elektrozentrale** **Unité de distribution électrique** **Electrical distribution box**	Catalogue id **20612**	Group **372**
2	**8292870**		Illustr. No **1059438**	Section **100**
3			Issue **PUB 20025115-E**	Page **509**
4				
5				

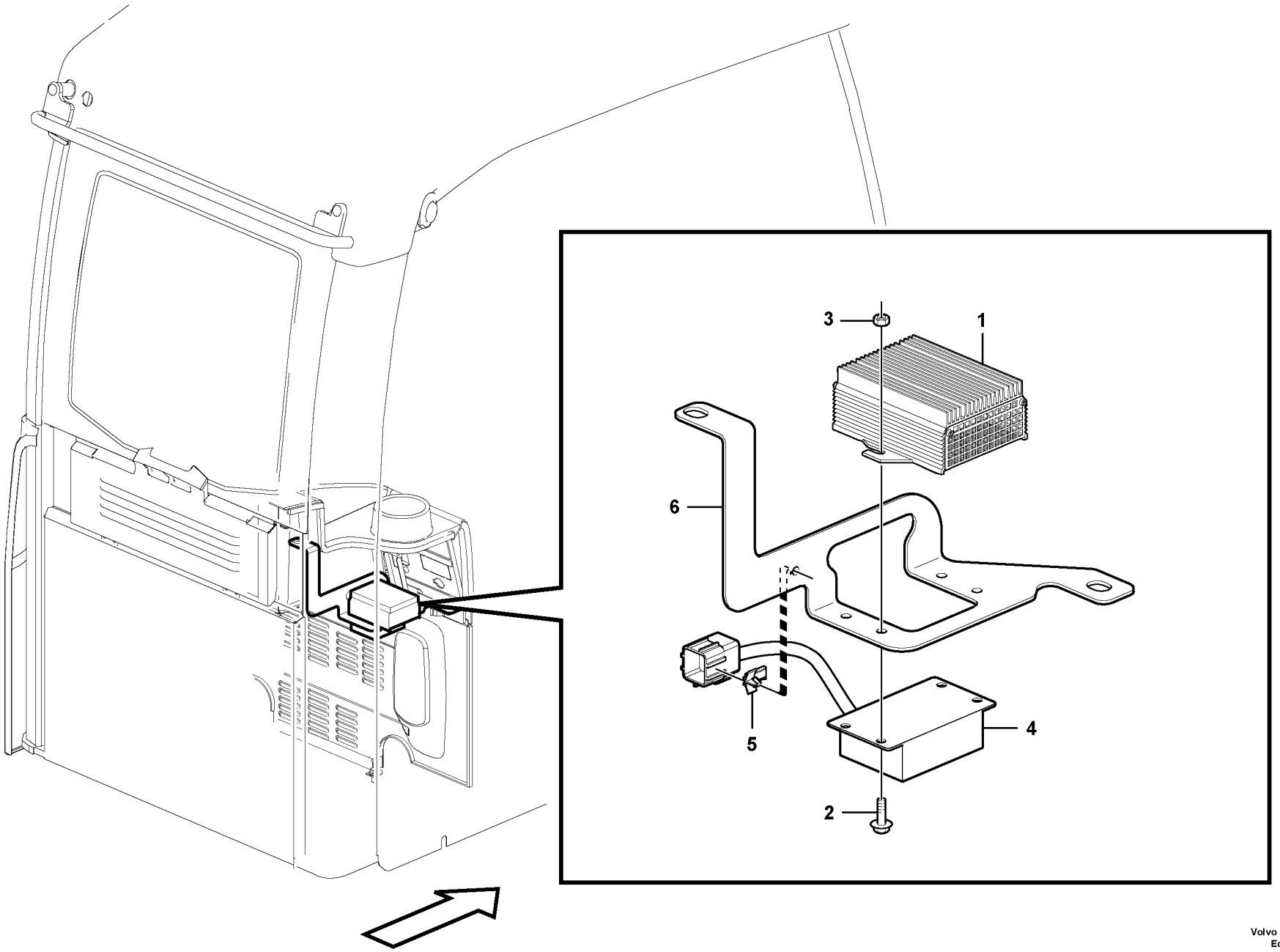

Volvo Construction Equipment

1058146

Fig.	Part No.	Quantity 1	2	3	PS	KIT	Description	Dénomination	Bezeichnung	Denominación	Benämning	Notes
1	**VOE 20724975**	1					Voltage converter	Transformateur	Transformator	Rectificador de tensió	Spänningsomvandlar	SO3902
2	**VOE 13946544**	4					Screw	Vis	Schraube	Tornillo	Skruv	
3	**VOE 13945407**	4					Nut	Écrou	Mutter	Tuerca	Mutter	
4	**VOE 14616736**	1					Control unit	Unite de controle	Steuereinheit	Unidad de mando	Reglerenhet	CU3601
5	**VOE 14569500**	1			OP		Clip	Clip	Clip	Clip	Clips	
6		1			NS		Bracket	Console	Konsole	Ménsula	Konsol	

1		**Transformator** **Transformador** **Transformator** **Transformateur** **Voltage converter**	Catalogue id **20612**	Group **372**
2			Illustr. No **1058146**	Section **200**
3			Issue **PUB 20025115-E**	Page **511**
4				
5				

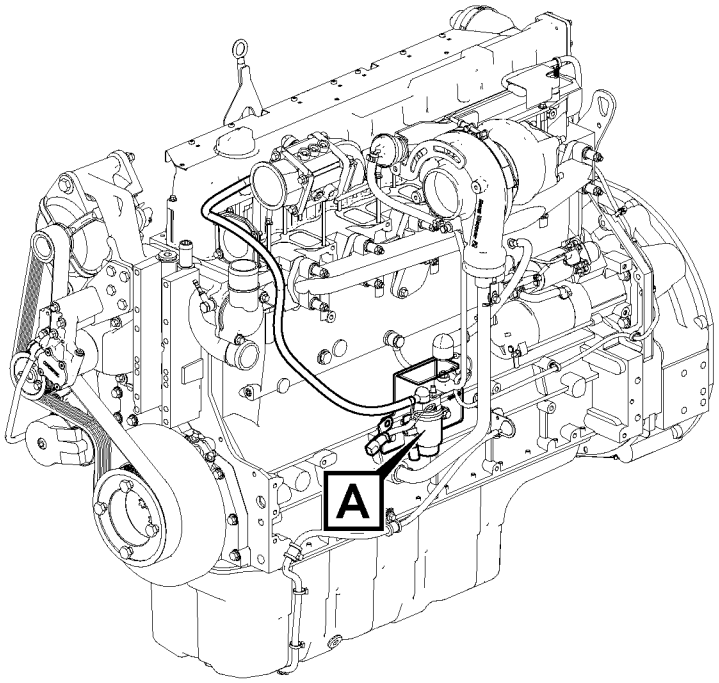

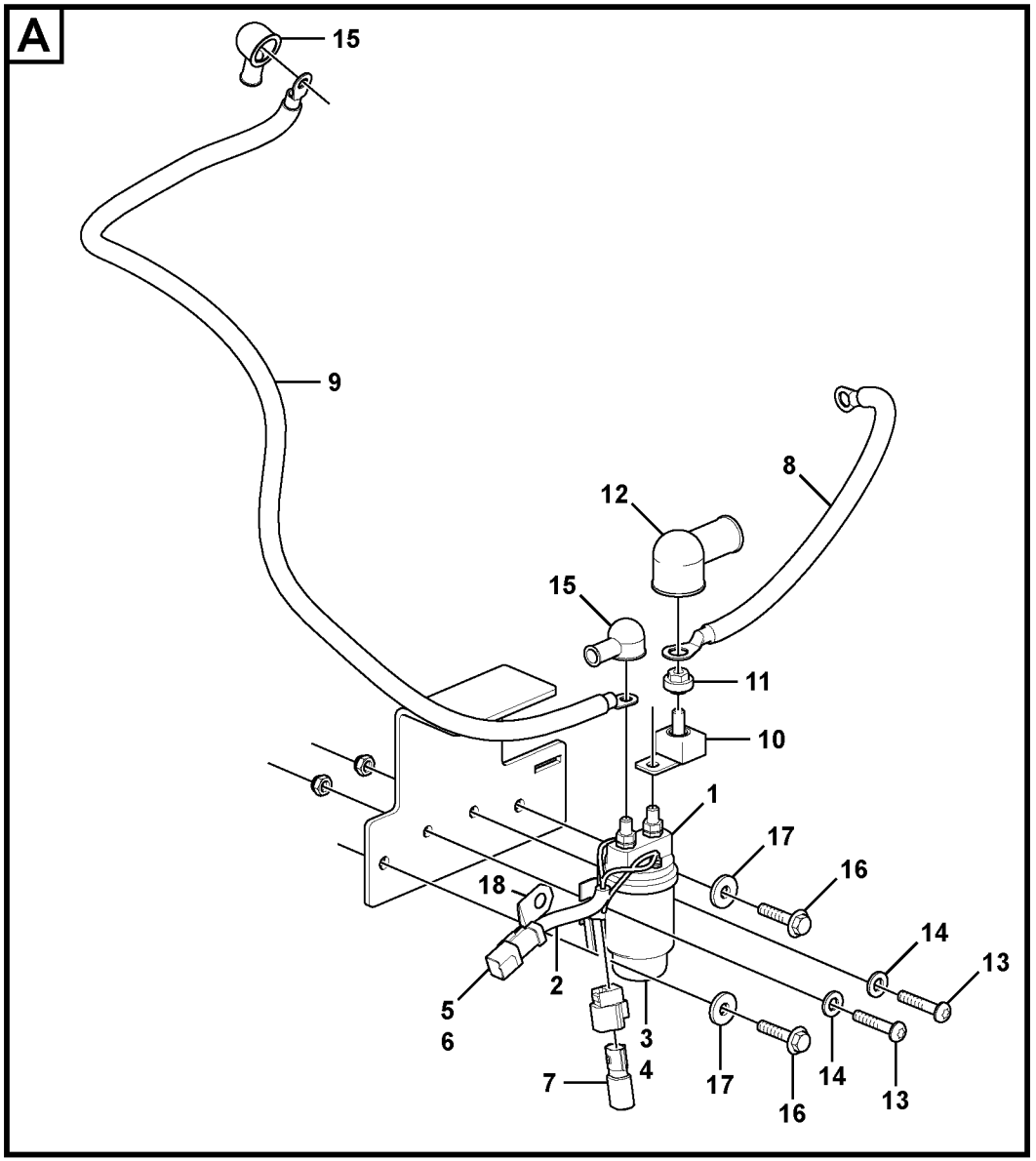

Volvo Construction Equipment
1067589

Fig.	Part No.	Quantity 1	2	3	PS	KIT	Description	Dénomination	Bezeichnung	Denominación	Benämning	Notes
1	**VOE 20367490**	1					Relay	Relais	Relais	Relé	Relä	
2	**VOE 14604586**	1					Cable harness	Faisceau câbles	Kabelbaum	Manojo cables	Ledningsmatta	
3	**VOE 11428051**	1					•Housing	•Carter	•Gehäuse	•Cuerpo	•Hus	
4	**VOE 11428052**	1					•Lock plate	•Plaque verrouillage	•Verschlussplatte	•Placa de seguridad	•Låsplatta	
5	**VOE 874954**	1					•Housing	•Carter	•Gehäuse	•Cuerpo	•Hus	
6	**VOE 14370881**	1					•Spacer	•Entretoise	•Abstandkörper	•Distanciador	•Distans	
7	**VOE 14529132**	1					•Diode	•Diode	•Diode	•Diodo	•Diod	
8	**VOE 14637934**	1					Cable	Câble	Kabel	Cable	Kabel	
9	**VOE 14651481**	1					Cable	Câble	Kabel	Cable	Kabel	PREHEATER, RELAY
10	**VOE 14601149**	1					Fuse	Fusible	Sicherung	Fusible	Säkring	150A
11	**VOE 14601150**	1					Nut	Écrou	Mutter	Tuerca	Mutter	
12	**VOE 14566947**	1					Cap	Capot	Verschlusskappe	Capuchón	Hatt	
13	**VOE 969405**	2					Six point socket scre..	Vis à 6 pans creux	Sechszahn-Hohlschr..	Racor de seis diente ..	Sextandhålskruv	
14	**VOE 13940090**	2					Washer	Rondelle	Scheibe	Arandela	Bricka	
15	**VOE 14569789**	2					Cap	Capot	Verschlusskappe	Capuchón	Hatt	
16	**VOE 946440**	2					Flange screw	Vis à embase	Flanschschraube	Tornillo embridado	Flänsskruv	
17	**VOE 960148**	2					Plain washer	Rondelle plane	Flachscheibe	Arandela plana	Planbricka	
18	**VOE 14522575**	1					Clip	Clip	Clip	Clip	Clips	

1		**Förvärmningsrelä** **Rele precalentamiento** **Vorwärmrelais** **Relais prechauffage** **Pre-heating relay**	Catalogue id **20612**	Group **372**
2				
3			Illustr. No **1067589**	Section **300**
4				
5		**8292870**	Issue **PUB 20025115-E**	Page **513**

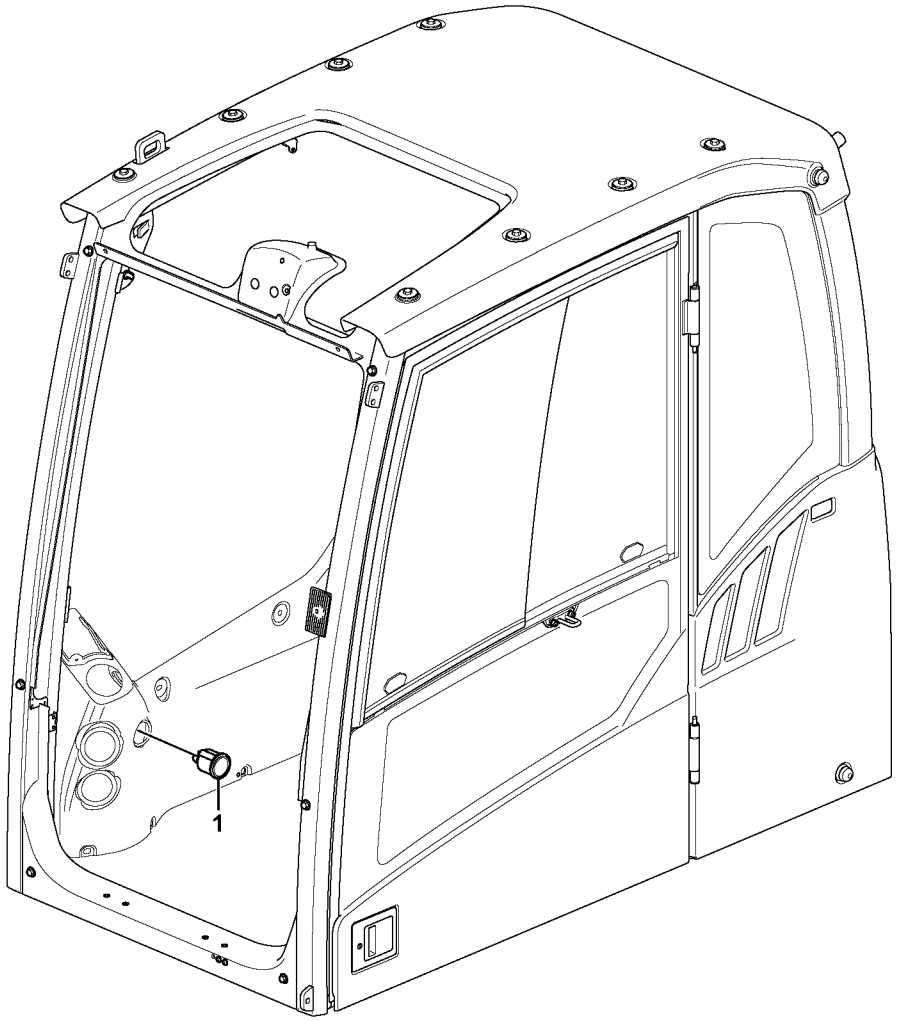

Volvo Construction Equipment

1057054

Fig.	Part No.	Quantity 1	2	3	4	5	PS	KIT	Description	Dénomination	Bezeichnung	Denominación	Benämning	Notes
1	**VOE 14530130**	1					SS		Hour counter	Compteur horaire	Stundenzähler	Contador horario	Timräknare	

1		**Timräknare** **Contador horario** **Betriebsstundenzähler** **Horomètre** **Hour counter**	Catalogue id **20612**	Group **380**
2			Illustr. No **1057054**	Section **100**
3			Issue **PUB 20025115-E**	Page **515**
4				
5		**11294093, 11294094**		

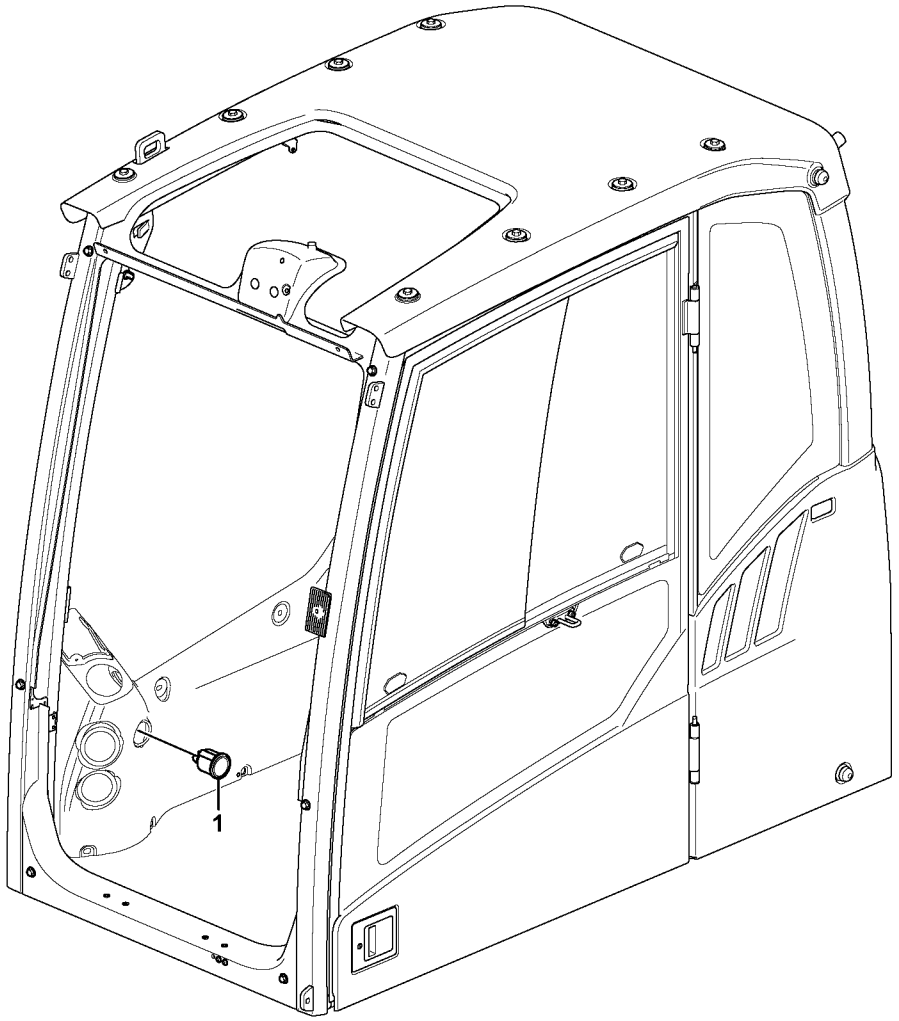

Volvo Construction Equipment

1057054

Fig.	Part No.	Quantity 1	2	3	P S	K I T	Description	Dénomination	Bezeichnung	Denominación	Benämning	Notes
1	**VOE 14626783**	1					Odometer	Compteur kilomètriqu.	Kilometerzähler	Cuentakilómetros	Vägmätare	S/N -210561
		1			NS		Odometer	Compteur kilomètriqu.	Kilometerzähler	Cuentakilómetros	Vägmätare	S/N 210562-

1		**Timräknare** **Contador horario** **Betriebsstundenzähler** **Horomètre** **Hour counter**	Catalogue id **20612**	Group **380**
2				
3			Illustr. No **1057054**	Section **150**
4				
5		**8290413, 8290414, 8290415, 8290416**	Issue **PUB 20025115-E**	Page **517**

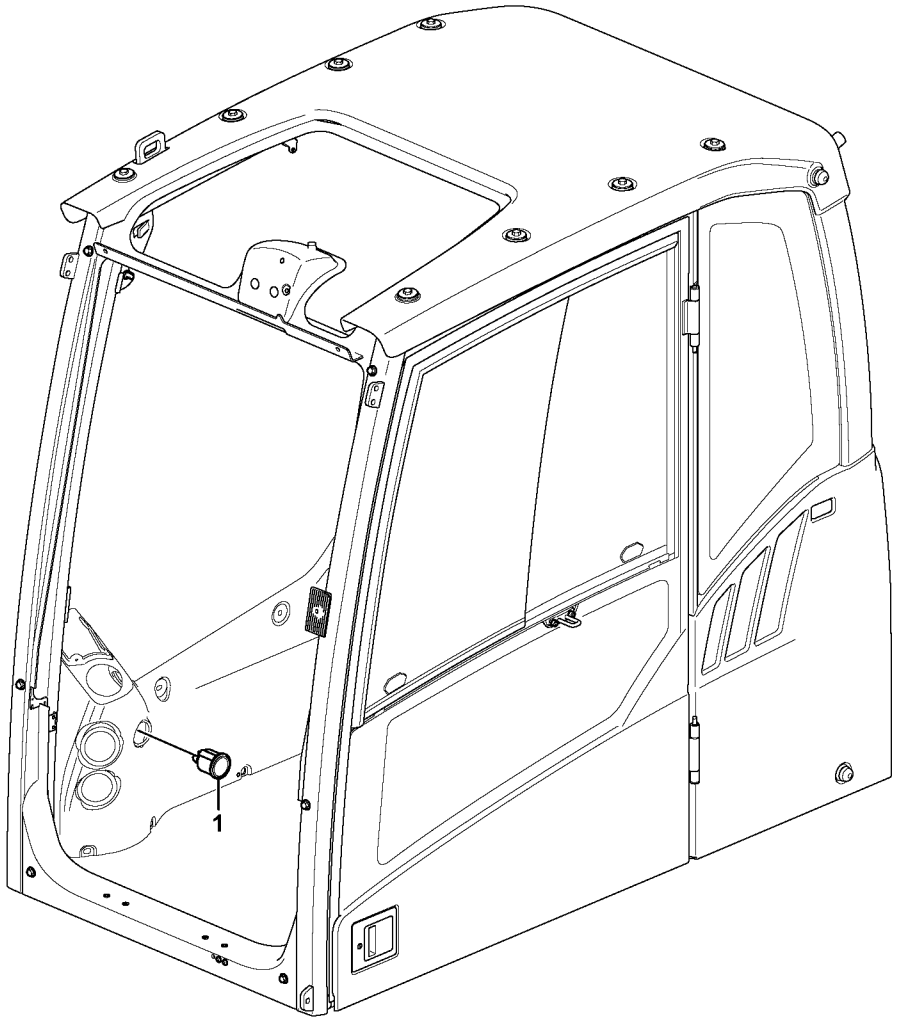

Volvo Construction Equipment

1057054

Fig.	Part No.	Quantity 1	2	3	P S	K I T	Description	Dénomination	Bezeichnung	Denominación	Benämning	Notes
1	**VOE 14626783**	1					Odometer	Compteur kilomètriqu	Kilometerzähler	Cuentakilómetros	Vägmätare	

1		**Timräknare** **Contador horario** **Betriebsstundenzähler** **Horomètre** **Hour counter**	Catalogue id **20612**	Group **380**
2			Illustr. No **1057054**	Section **175**
3			Issue **PUB 20025115-E**	Page **519**
4				
5		**8293089, 8293090, 8293091, 8293092, 8293085**		

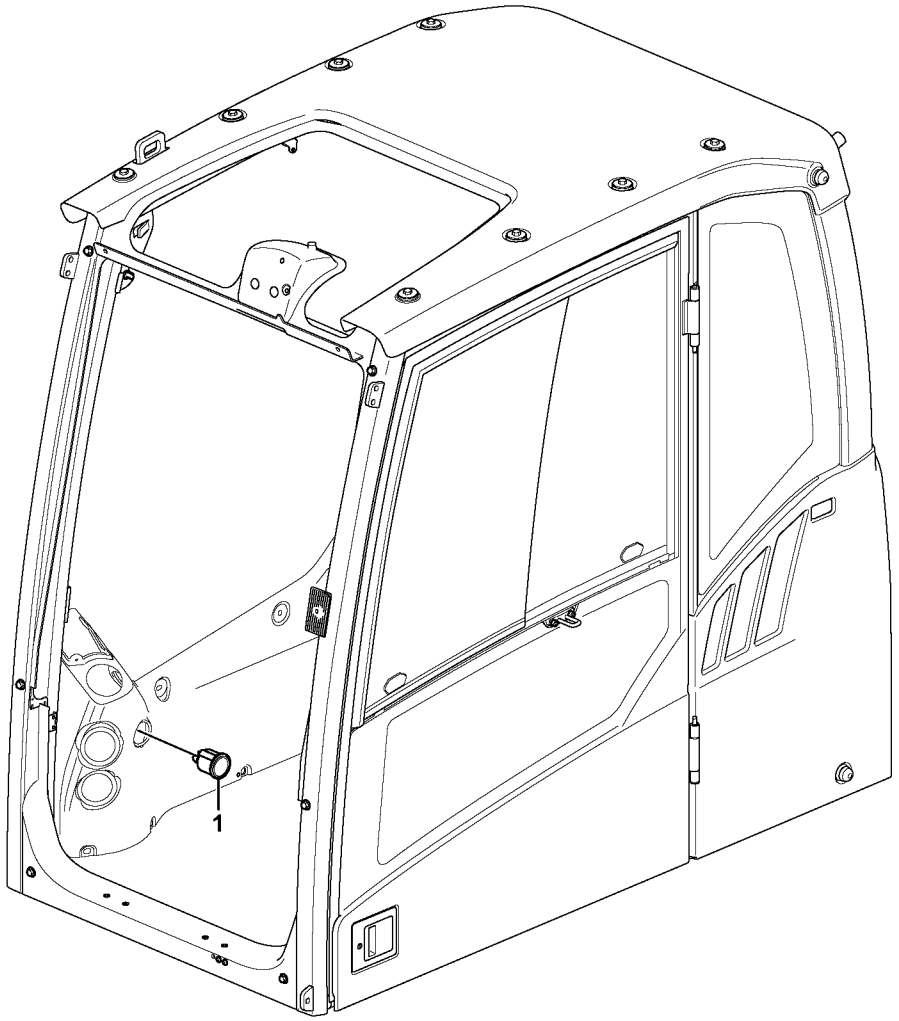

Volvo Construction Equipment

1057054

Fig.	Part No.	Quantity 1	2	3	PS	KIT	Description	Dénomination	Bezeichnung	Denominación	Benämning	Notes
1	**VOE 14626783**	1					Odometer	Compteur kilomètriqu	Kilometerzähler	Cuentakilómetros	Vägmätare	

1		**Timräknare** **Contador horario** **Betriebsstundenzähler** **Horomètre** **Hour counter**	Catalogue id **20612**	Group **380**
2				
3			Illustr. No **1057054**	Section **200**
4				
5		**8293086, 8293087, 8293088**	Issue **PUB 20025115-E**	Page **521**

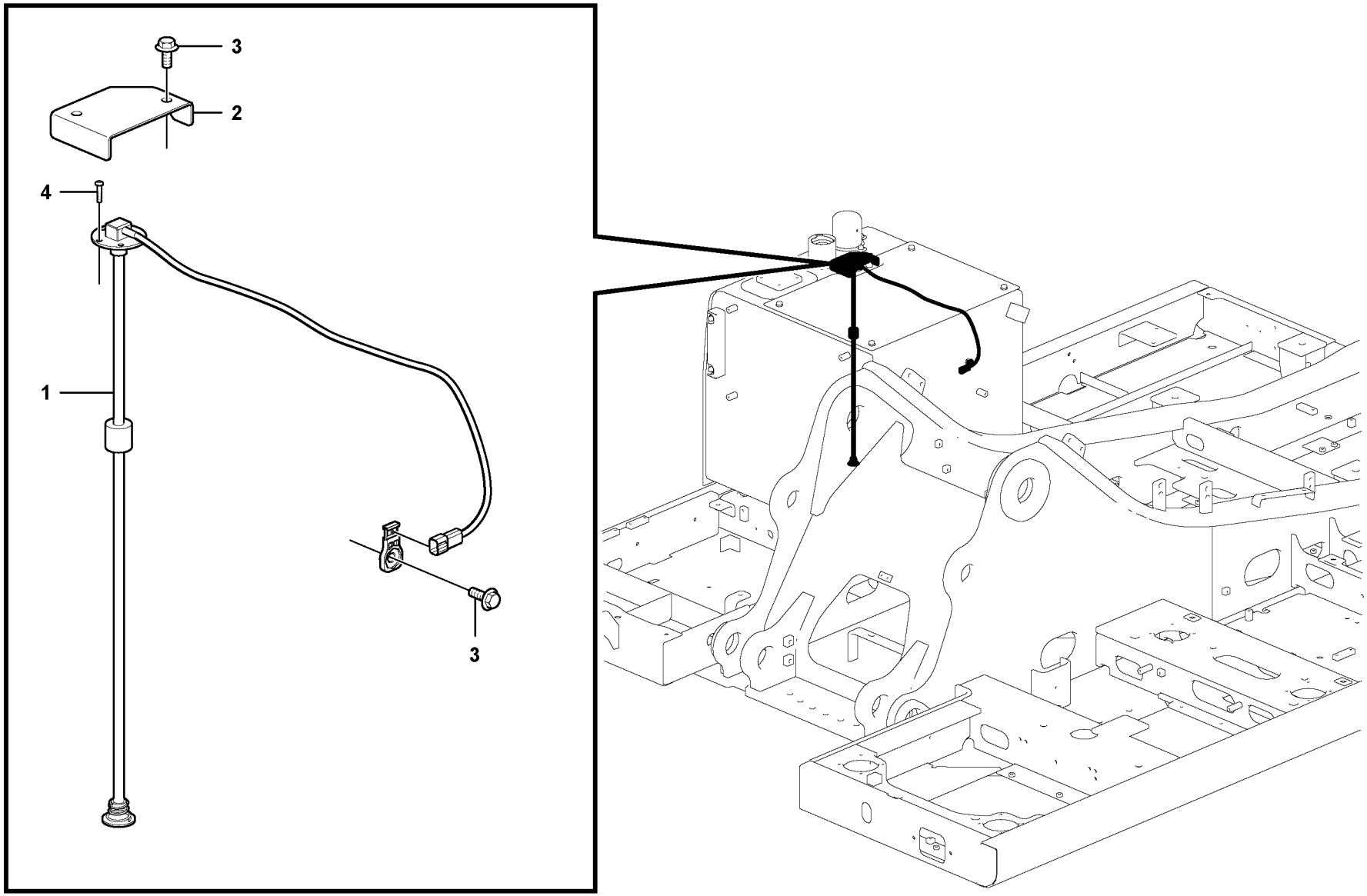

Volvo Construction Equipment

1059326

Fig.	Part No.	Quantity 1	2	3	PS	KIT	Description	Dénomination	Bezeichnung	Denominación	Benämning	Notes
1	**VOE 14601315**	1					Sensor	Capteur	Geber	Sensor	Sensor	SE2303/SE2304
2		1			NS		Cover	Capot	Haube	Capo	Lock	
3	**VOE 946471**	3					Flange screw	Vis à embase	Flanschschraube	Tornillo embridado	Flänsskruv	
4	**VOE 969407**	5					Six point socket scre..	Vis à 6 pans creux	Sechszahn-Hohlschr..	Racor de seis diente ..	Sextandhålskruv	

1		**Elektrisk sensor** **Sensor eléctrico** **Elektr. Sensor** **Capteur électrique** **Electrical sensor**	Catalogue id **20612**	Group **386**
2			Illustr. No **1059326**	Section **100**
3			Issue **PUB 20025115-E**	Page **523**
4				
5				



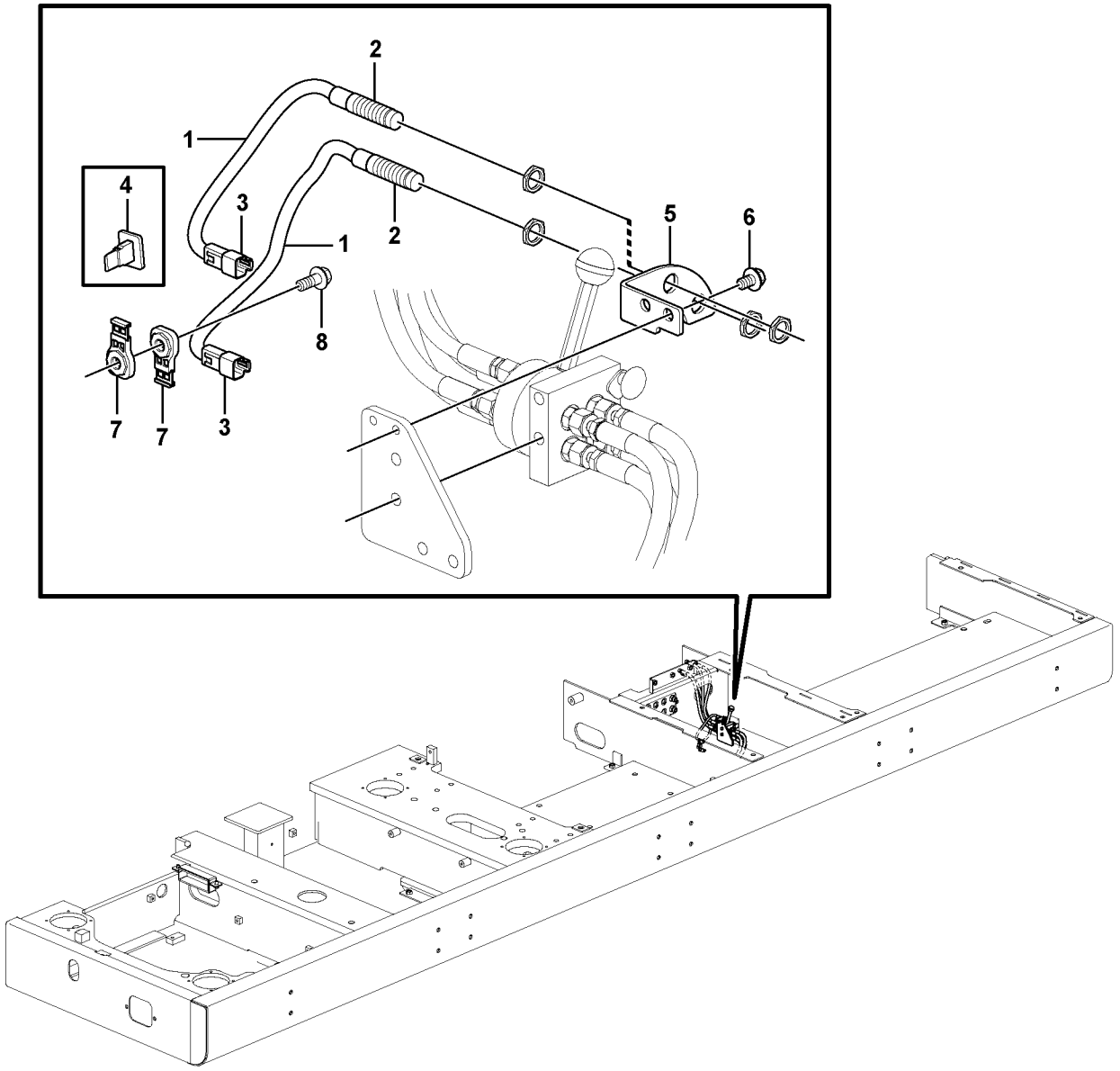

Volvo Construction Equipment

1058141

Fig.	Part No.	Quantity 1	2	3	PS	KIT	Description	Dénomination	Bezeichnung	Denominación	Benämning	Notes
1	**VOE 14648810**	2					Sensor	Capteur	Geber	Sensor	Sensor	(VOE 14612682) SE9141, SE9142
2	**VOE 14613293**	1					•Sensor	•Capteur	•Geber	•Sensor	•Sensor	
3	**VOE 874802**	1					•Housing	•Carter	•Gehäuse	•Cuerpo	•Hus	
4	**VOE 14370883**	1					•Spacer	•Entretoise	•Abstandkörper	•Distanciador	•Distans	
5	**VOE 14533554**	1					Bracket	Console	Konsole	Consola	Konsol	
6	**VOE 946471**	2					Flange screw	Vis à embase	Flanschschraube	Tornillo embridado	Flänsskruv	
7	**VOE 14587635**	2					Clip	Clip	Clip	Clip	Clips	
8	**VOE 946472**	1					Flange screw	Vis à embase	Flanschschraube	Tornillo embridado	Flänsskruv	

1	**8289517**	**Elektrisk sensor** **Sensor eléctrico** **Elektr. Sensor** **Capteur électrique** **Electrical sensor**	Catalogue id **20612**	Group **386**
2			Illustr. No **1058141**	Section **200**
3			Issue **PUB 20025115-E**	Page **525**
4				
5				

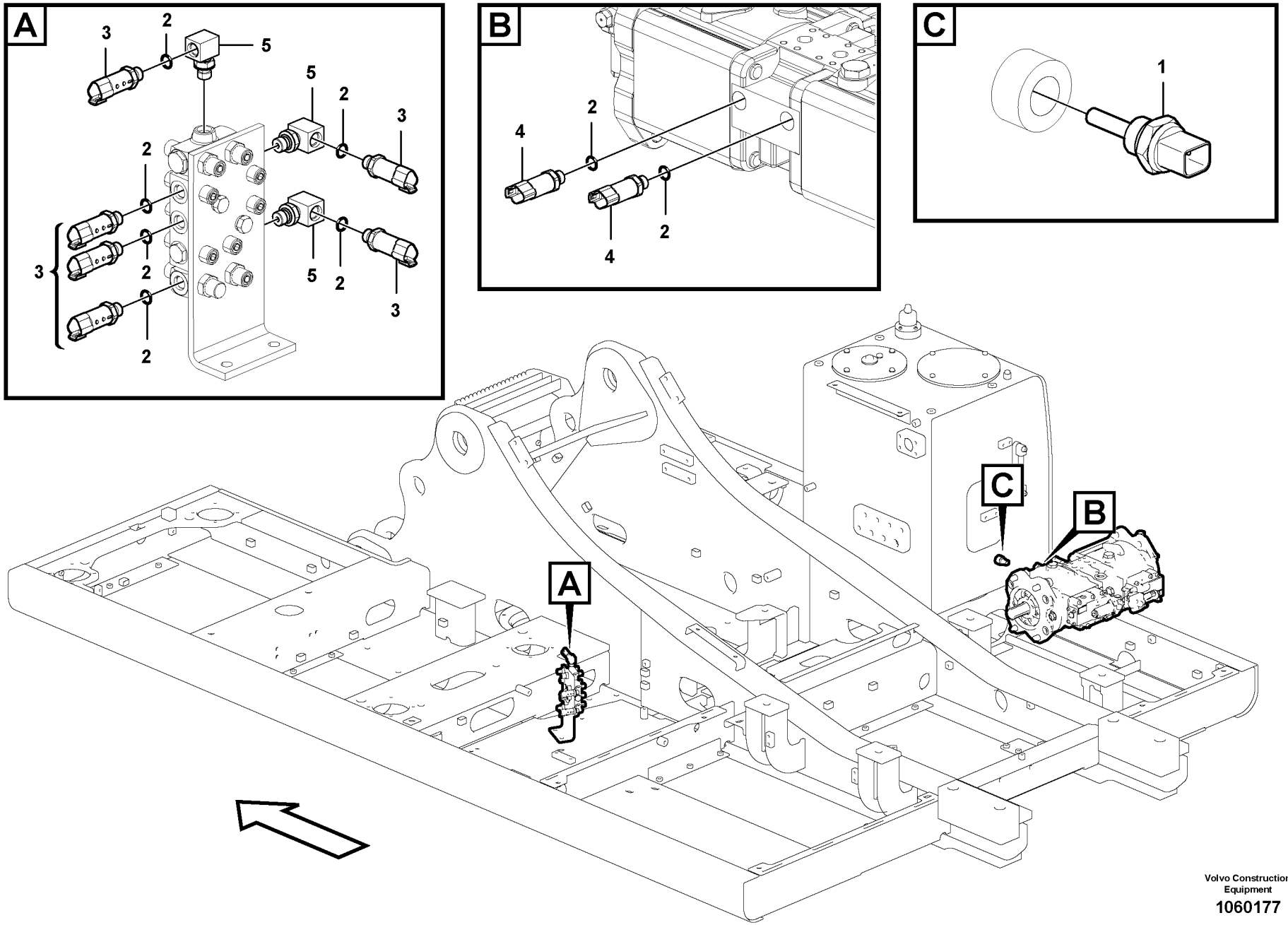

Volvo Construction Equipment

1060177

Fig.	Part No.	Quantity 1	2	3	PS	KIT	Description	Dénomination	Bezeichnung	Denominación	Benämning	Notes
1	**VOE 11419486**	1	1				Temperature sensor	Sonde de température	Temperaturgeber	Sensor de temperatu	Temperatursensor	SE9105
2	**VOE 993320**	8	6				O-ring	Joint torique	O-Ring	Anillo tórico	O-ring	(VOE 932039)
2	**VOE 983502**		2				O-ring	Joint torique	O-Ring	Anillo tórico	O-ring	(with SE9121, SE9122)
3	**VOE 14560160**	6	6				Sensor	Capteur	Geber	Sensor	Sensor	SE9123, SE9124, SE9125, SE9126, SE9131, SE9132
4	**VOE 14560161**	2					Sensor	Capteur	Geber	Sensor	Sensor	SE9121, SE9122
4	**VOE 14613051**		2				Sensor	Capteur	Geber	Sensor	Sensor	SE9121, SE9122
5	**VOE 14559939**	3					Elbow	Coude	Winkel	Ángulo	Vinkel	

1	**8289044**	**Elektrisk sensor** **Sensor eléctrico** **Elektr. Sensor** **Capteur électrique** **Electrical sensor**	Catalogue id **20612**	Group **386**
2	**8292870**		Illustr. No **1060177**	Section **300**
3			Issue **PUB 20025115-E**	Page **527**
4				
5				

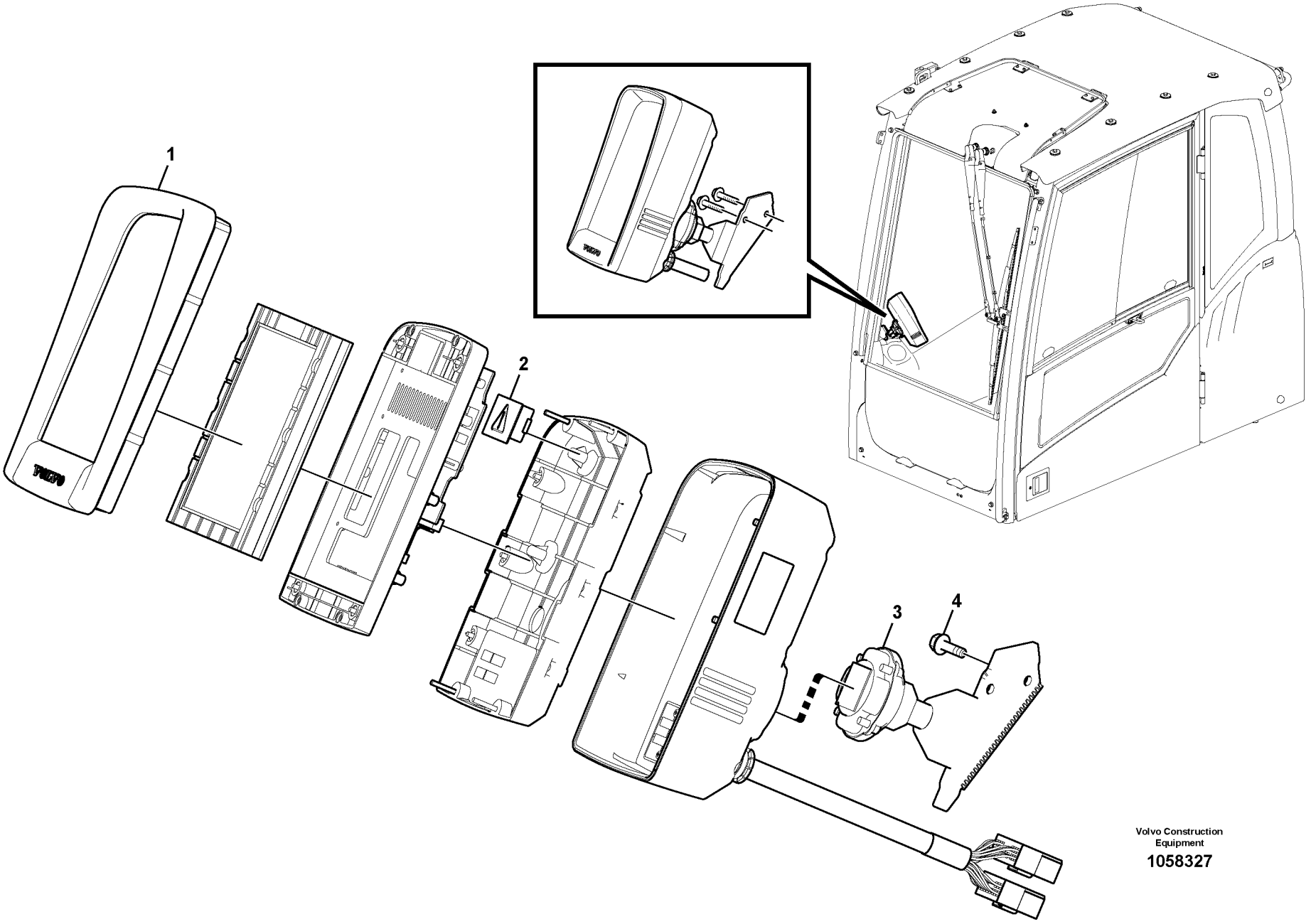

Volvo Construction Equipment

1058327

Fig.	Part No.	Quantity 1	2	3	PS	KIT	Description	Dénomination	Bezeichnung	Denominación	Benämning	Notes
1	**VOE 14609502**	1					ECU	ECU	ECU	ECU	ECU	IECU S/N -210653/-270011 S/N -280011
	VOE 14640101	1					ECU	ECU	ECU	ECU	ECU	IECU S/N 210654-/270012- S/N 280012-
2	**VOE 14552707**	1					•Plate	•Tôle	•Blech	•Chapa	•Plåt	
3	**VOE 14552712**	1					•Bracket	•Console	•Konsole	•Consola	•Konsol	
4	**VOE 13946934**	2					Screw	Vis	Schraube	Tornillo	Skruv	

1		**Instrumentpanel, varnings- och informationsenhet** **Panel de instrumentos, unidad de advertencia y unidad de informa** **Armaturenbrett, Warneinheit und Informations** **Tableau de bord, unités d'alerte et d'information** **Instrument panel, warning unit and information unit**	Catalogue id **20612**	Group **387**
2				
3			Illustr. No **1058327**	Section **100**
4				
5		**8291941,8292889,8292890**	Issue **PUB 20025115-E**	Page **529**

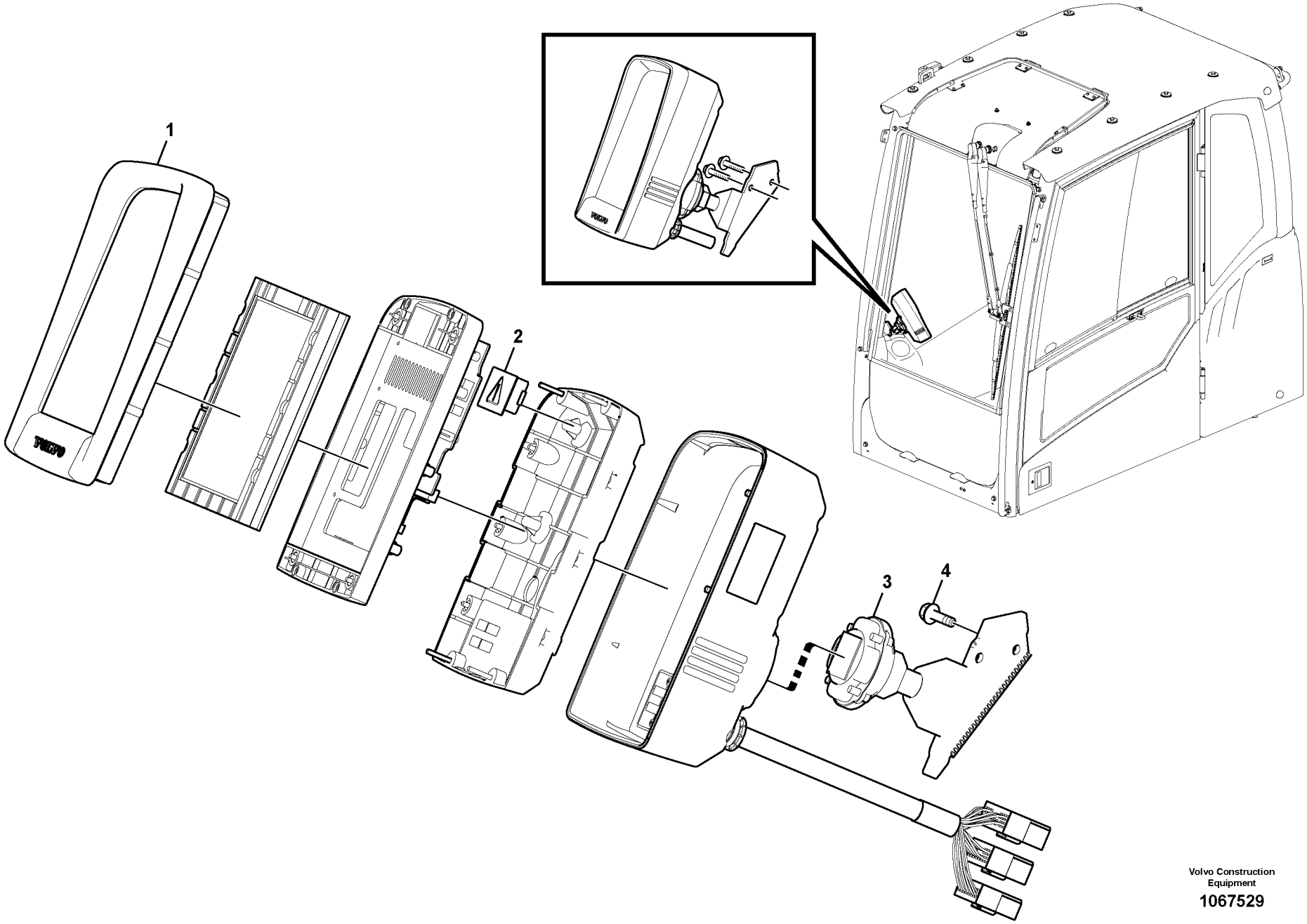

Volvo Construction Equipment

1067529

Fig.	Part No.	Quantity 1	2	3	PS	KIT	Description	Dénomination	Bezeichnung	Denominación	Benämning	Notes
1	**VOE 14640101**	1					ECU	ECU	ECU	ECU	ECU	WITH CAM MODE
	VOE 14640102		1				ECU	ECU	ECU	ECU	ECU	WITHOUT CAM MODE
2	**VOE 14552707**	1	1				•Plate	•Tôle	•Blech	•Chapa	•Plåt	
3	**VOE 14552712**	1	1				•Bracket	•Console	•Konsole	•Consola	•Konsol	
4	**VOE 13946934**	2	2				Screw	Vis	Schraube	Tornillo	Skruv	

1	**8292880**	**Instrumentpanel, varnings- och informationsenhet** **Panel de instrumentos, unidad de advertencia y unidad de informa** **Armaturenbrett, Warneinheit und Informations** **Tableau de bord, unités d'alerte et d'information** **Instrument panel, warning unit and information unit**	Catalogue id **20612**	Group **387**
2	**8292881**		Illustr. No **1067529**	Section **200**
3				
4			Issue **PUB 20025115-E**	Page **531**
5				

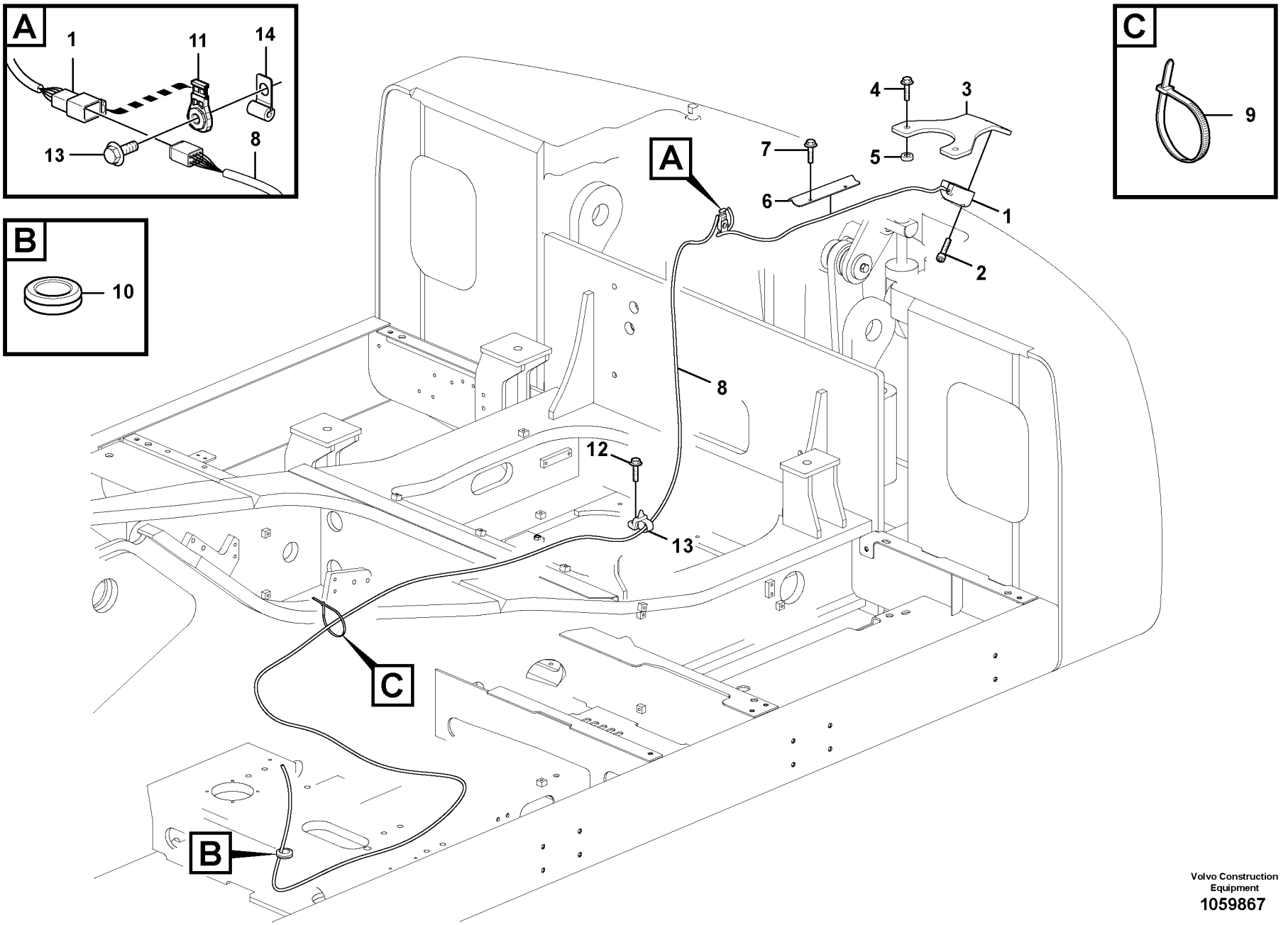

Volvo Construction Equipment
1059867

Fig.	Part No.	Quantity 1	2	3	PS	KIT	Description	Dénomination	Bezeichnung	Denominación	Benämning	Notes
1	**VOE 14612832**	1	1	1	SS		Camera	Caméra	Kamera	Cámara	Kamera	S/N -211102/-230308 S/N -270496/-280459
	VOE 14663358	1	1	1			Camera	Caméra	Kamera	Cámara	Kamera	S/N 211103-/230309- S/N 270497-/280460-
	VOE 14681310	1	1	1			Cable harness	Faisceau câbles	Kabelbaum	Manojo cables	Ledningsmatta	S/N 211103-/230309- S/N 270497-/280460-
2	**VOE 984064**	2	2	2			Hex. socket screw	Vis à six pans creux	Innensechskantschra	Tornillo de hexágono	Insexskruv	
3	**VOE 14612835**	1		1			Bracket	Console	Konsole	Consola	Konsol	
3	**VOE 14612836**		1				Bracket	Console	Konsole	Consola	Konsol	
4	**VOE 13965194**	2	2	2			Screw	Vis	Schraube	Tornillo	Skruv	
5	**VOE 14527464**	2	2	2			Spacer	Entretoise	Abstandkörper	Distanciador	Distans	
6	**VOE 14558379**	1	1	1			Cover	Capot	Haube	Capó	Huv	
7	**VOE 13946934**	2	2	2			Screw	Vis	Schraube	Tornillo	Skruv	
8	**VOE 14603149**	1	1	1			Cable harness	Faisceau câbles	Kabelbaum	Manojo cables	Ledningsmatta	
9	**VOE 4881440**	11	11	11			Cable tie	Serre-câble	Kabelbinder	Abrazadera de cinta	Buntband	
10	**VOE 14529352**	1	1	1			Grommet	Passe fil	Durchführung	Pasaje	Genomföring	
11	**VOE 14587635**	1	1	1			Clip	Clip	Clip	Clip	Clips	
12	**VOE 946441**	2	2	2			Flange screw	Vis à embase	Flanschschraube	Tornillo embridado	Flänsskruv	
13	**VOE 14558810**	1	1	1			Strip clamp	Serrage de ruban	Bandklammer	Abrazadera de cinta	Bandklamma	
14							Clip	Clip	Klemme	Clip	Clips	

1	**8289692**	**Backkamera** **Cámara retrovisora** **Rückfahrkamera** **Caméra de recul** **Rear view camera**	Catalogue id **20612** / Group **387**
2	**8289693**		Illustr. No **1059867** / Section **300**
3	**8293480**		Issue **PUB 20025115-E** / Page **533**
4			
5			

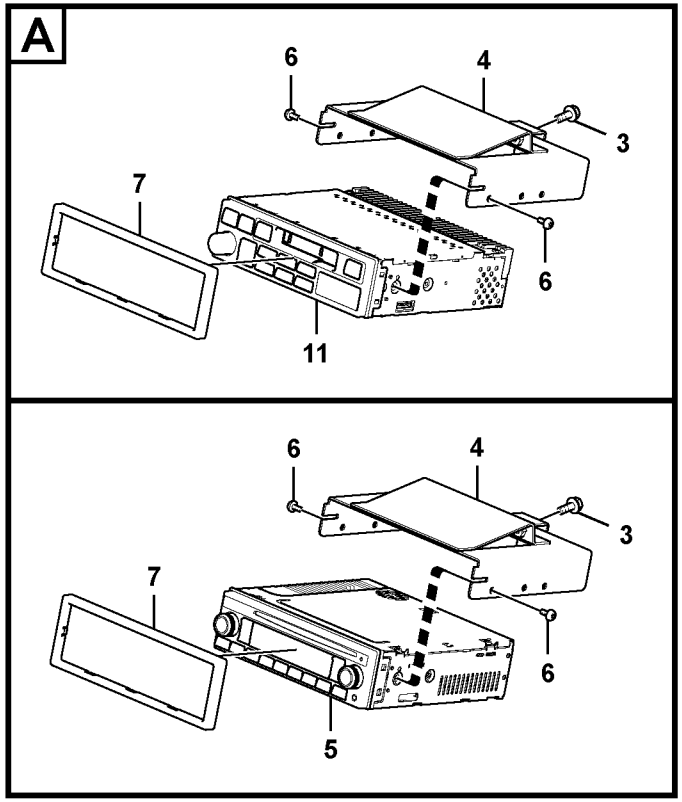

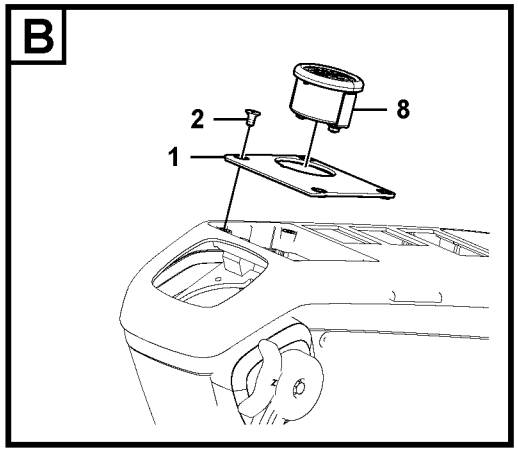

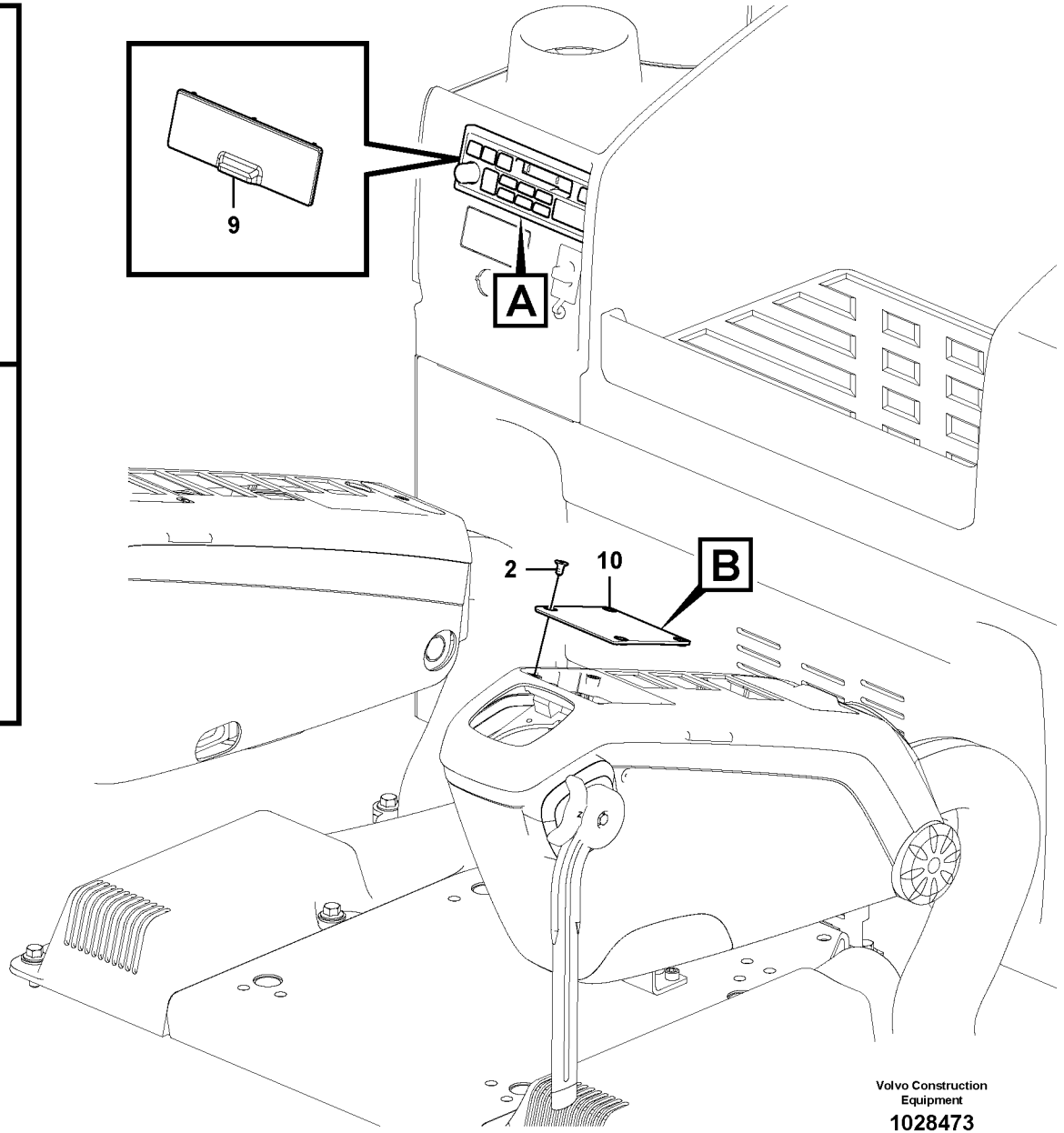

Volvo Construction Equipment

1028473

Fig.	Part No.	Quantity 1	2	3	4	5	PS	KIT	Description	Dénomination	Bezeichnung	Denominación	Benämning	Notes
1	**VOE 14535875**	1		1	1				Cover	Capot	Haube	Capó	Huv	
2	**VOE 13969737**	4	4	4	4				Six point socket scr	Vis à 6 pans creux	Sechszahn-Hohlsc	Racor de seis dient	Sextandhålskruv	
3	**VOE 13946544**	2		2	4				Screw	Vis	Schraube	Tornillo	Skruv	
4	**VOE 14561517**	1		1	1				Support	Bâti	Stativ	Base	Stativ	
5	**VOE 14561400**	1					SS		Radio	Radio	Radio	Radio	Radio	
5	**VOE 14623862**				1				Radio	Radio	Radio	Radio	Radio	
6	**VOE 969513**	4		4	4				Six point socket scr	Vis à 6 pans creux	Sechszahn-Hohlsc	Racor de seis dient	Sextandhålskruv	
7	**VOE 14561516**	1		1	1				Cover	Couvercle	Deckel	Tapa	Lock	
8	**VOE 14561390**	1		1	1				Switch	Rupteur	Ausschalter	Interruptor	Brytkontakt	
9	**VOE 14570285**		1						Cover	Capot	Haube	Capó	Huv	
10	**VOE 14534418**		1						Cover	Capot	Haube	Capó	Huv	
11	**VOE 14561391**			1					Radio	Radio	Radio	Radio	Radio	

1	**8279809**
2	**8279807**
3	**8275121**
4	**8290262**
5	

Kassett-radio med monteringsdetaljer
Radiocasete con accesorios de montaje
Kassettenrecorder mit Montageteilen
Lecteur de cassettes auto-radio avec pièces de montage
Cassette radio recorder with mounting details

Catalogue id **20612**	Group **393**
Illustr. No **1028473**	Section **100**
Issue **PUB 20025115-E**	Page **535**

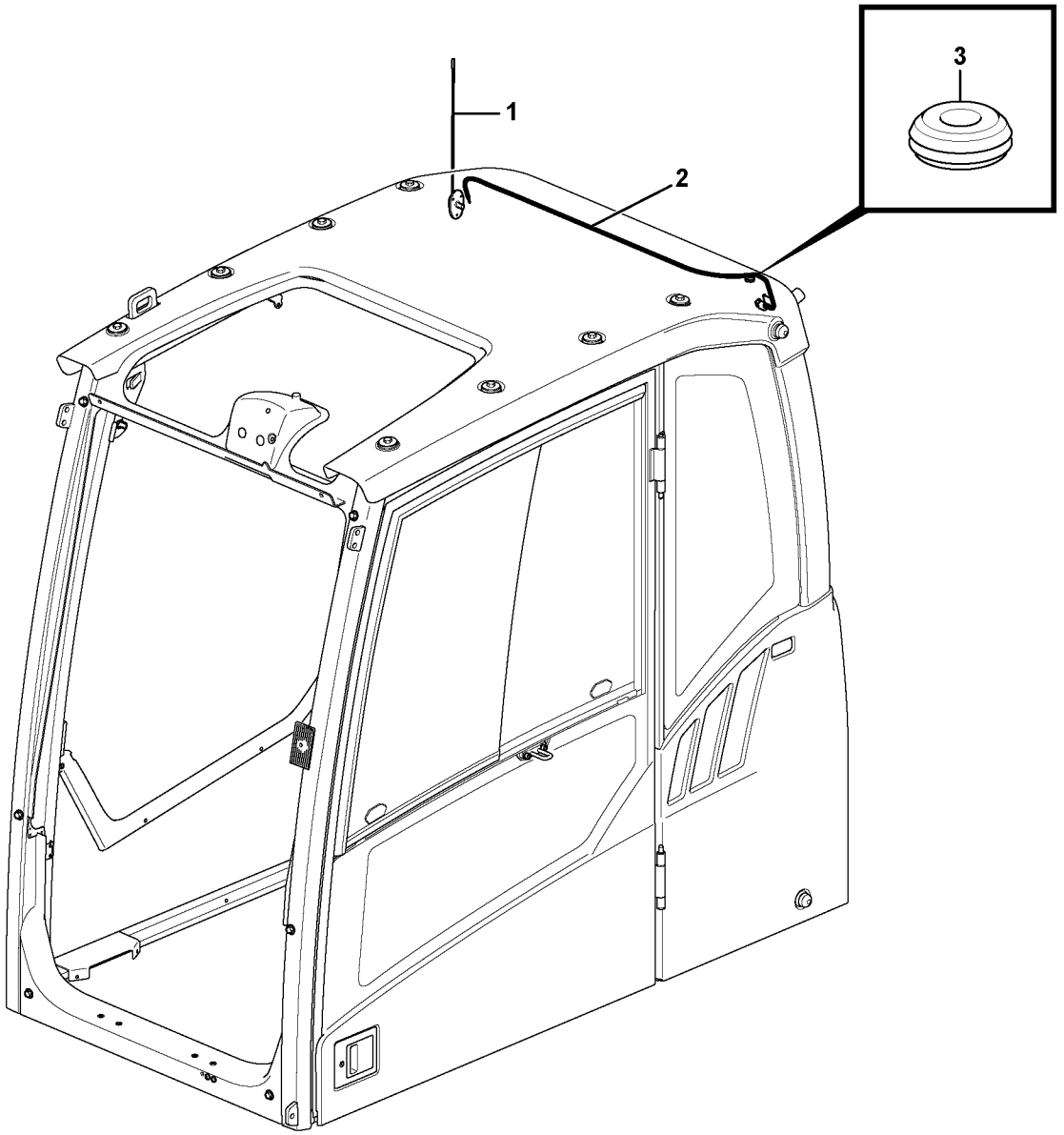

Volvo Construction Equipment

1057052

Fig.	Part No.	Quantity 1	2	3	PS	KIT	Description	Dénomination	Bezeichnung	Denominación	Benämning	Notes
1	**VOE 14535346**	1					Antenna	Antenne	Antenne	Antena	Antenn	
	VOE 969456	3					Six point socket scre..	Vis à 6 pans creux	Sechszahn-Hohlschr..	Racor de seis diente ..	Sextandhålskruv	
2	**VOE 14515593**	1					Cable	Câble	Kabel	Cable	Kabel	
3	**VOE 961955**	1					Grommet	Passe fil	Durchführung	Pasaje	Genomföring	

1		**Radio**	Catalogue id **20612**	Group **393**
2		**Radio**		
3		**Radio**	Illustr. No **1057052**	Section **150**
4		**Radio**		
5		**11294093, 11294094**	Issue **PUB 20025115-E**	Page **537**



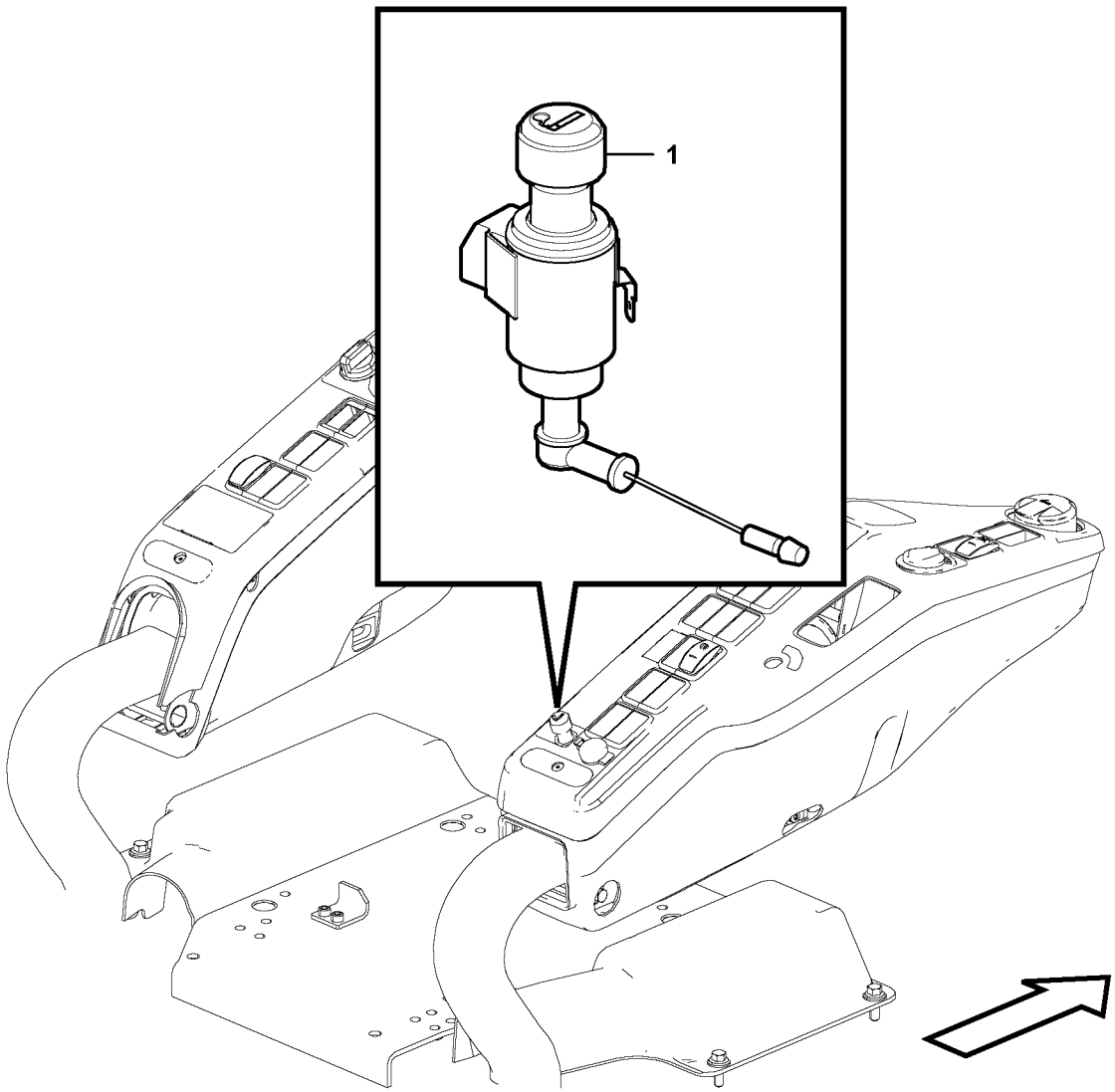
1

Fig.	Part No.	Quantity 1	2	3	P S	K I T	Description	Dénomination	Bezeichnung	Denominación	Benämning	Notes
1	**VOE 14621274**	1					Cigarette lighter.....	Allume-cigares	Zigarrenanzünder.....	Encendedor.....	Cigarettändare.....	S/N -210551
	VOE 14641505	1					Cigarette lighter.....	Allume-cigares	Zigarrenanzünder.....	Encendedor.....	Cigarettändare.....	S/N 210552-

1	**8285941**	**Cigarettändare** **Encendedor** **Zigarettenanzünder** **Allume-cigares** **Cigarette Lighter**	Catalogue id **20612**	Group **393**
2			Illustr. No **1058230**	Section **300**
3			Issue **PUB 20025115-E**	Page **539**
4				
5				

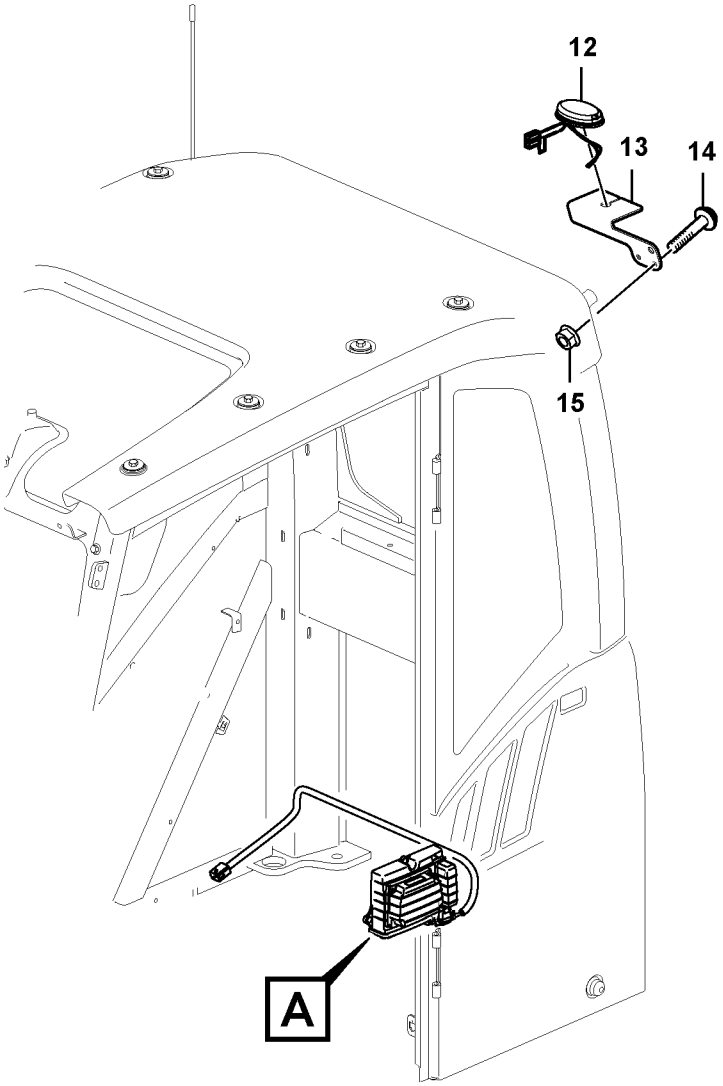

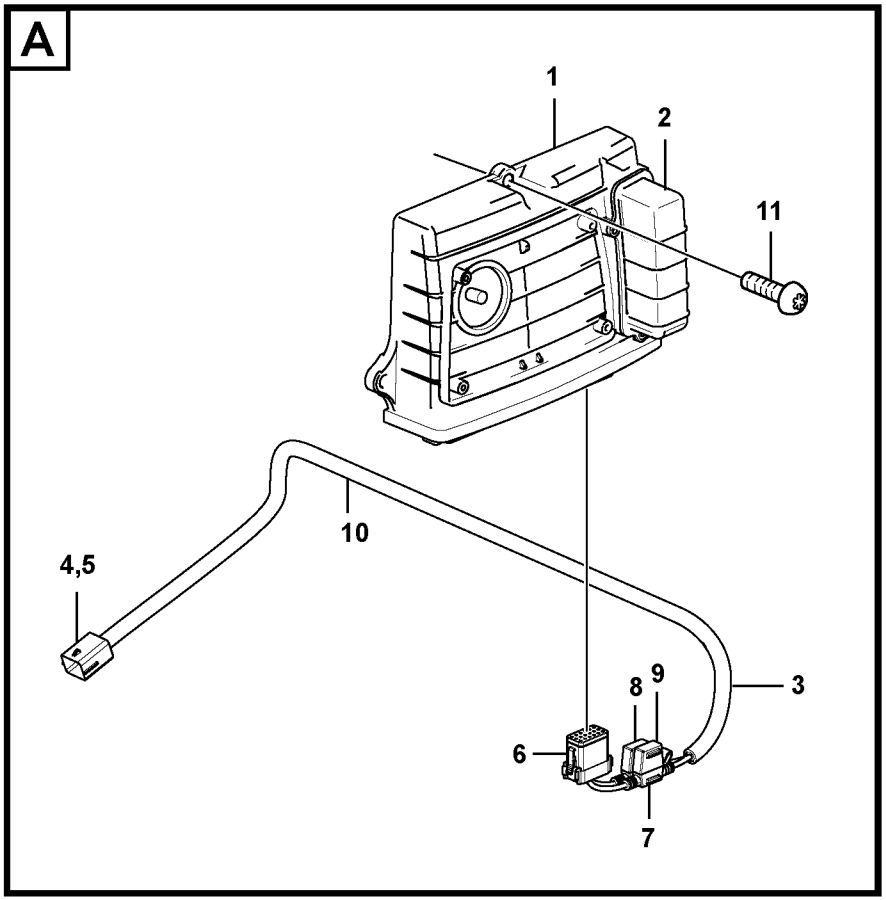

Volvo Construction Equipment

1072270

Fig.	Part No.	Quantity 1	2	3	PS	KIT	Description	Dénomination	Bezeichnung	Denominación	Benämning	Notes
1	**VOE 11381209**	1					Electronic unit	Unité électronique	Elektronikeinheit	Unidad electrónica	Elektronikenhet	WECU2
2	**VOE 15180716**	1					•Battery	•Batterie	•Batterie	•Batería	•Batteri	
3	**VOE 14638178**	1					Cable harness	Faisceau câbles	Kabelbaum	Manojo cables	Ledningsmatta	
4	**VOE 11428069**	1					•Housing	•Carter	•Gehäuse	•Cuerpo	•Hus	
5	**VOE 11428070**	1					•Lock plate	•Plaque verrouillage	•Verschlussplatte	•Placa de seguridad	•Låsplatta	
6	**VOE 14606664**	1					•Housing	•Carter	•Gehäuse	•Cuerpo	•Hus	PO3904
7	**VOE 14638181**	2					•Fuse holder	•Porte-fusible	•Sicherungshalter	•Portafusibles	•Säkringshållare	
8	**VOE 969161**	1					•Fuse	•Fusible	•Sicherung	•Fusible	•Säkring	10A
9	**VOE 13969160**	1					•Fuse	•Fusible	•Sicherung	•Fusible	•Säkring	5A
10	**VOE 4803746**	1					•Hose	•Flexible	•Schlauch	•Manguera	•Slang	
11	**VOE 969278**	3					Six point socket scre	Vis à 6 pans creux	Sechszahn-Hohlschr	Racor de seis diente	Sextandhålskruv	
12	**VOE 14667834**	1					Antenna	Antenne	Antenne	Antena	Antenn	
13	**VOE 14653920**	1					Bracket	Console	Konsole	Consola	Konsol	
14	**VOE 13945444**	1					Screw	Vis	Schraube	Tornillo	Skruv	
15	**VOE 948645**	1					Flange lock nut	Contre-écrou à bride	Flanschverschlussm	Contratuerca embrid	Flänslåsmutter	



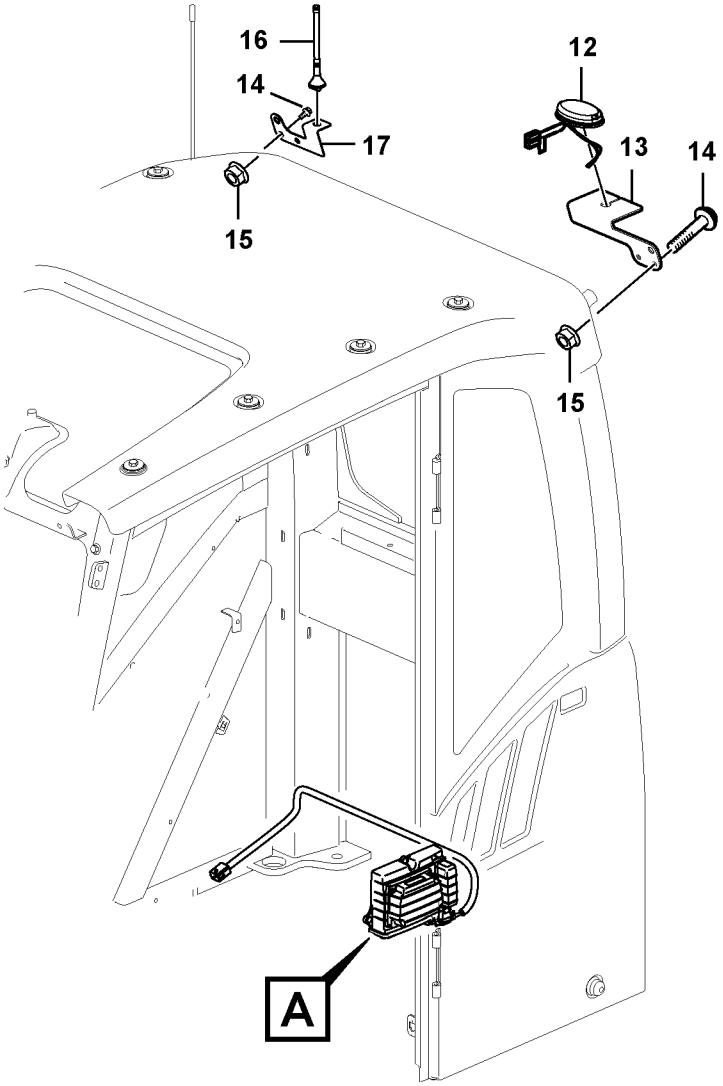

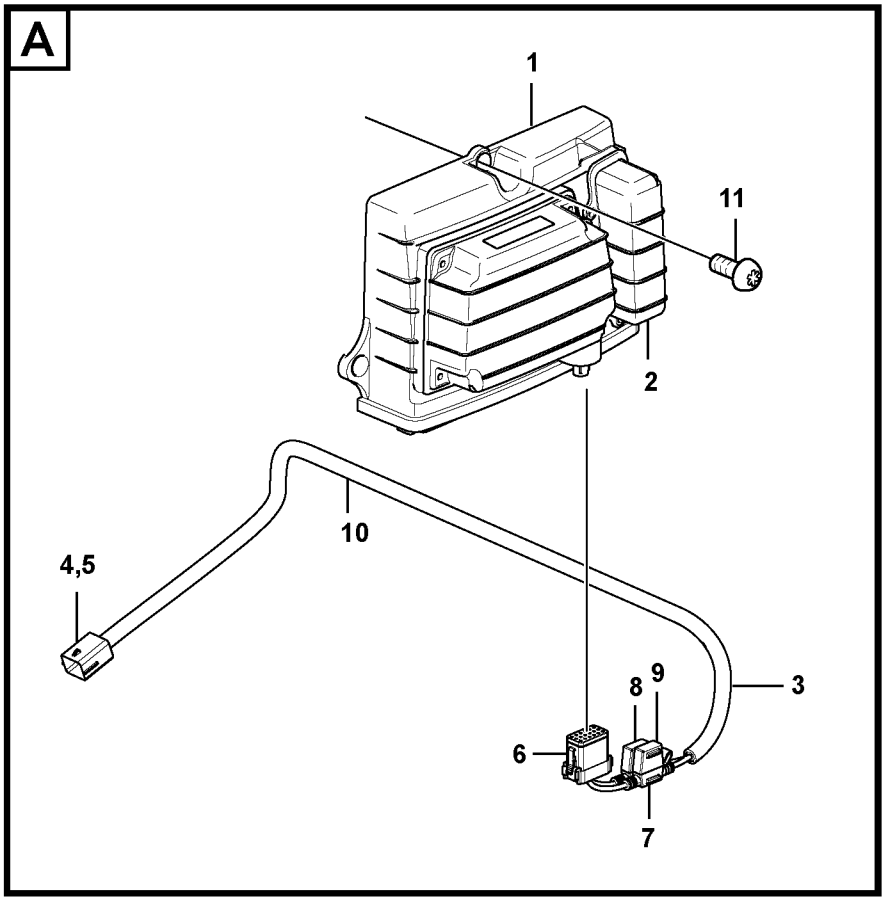

Volvo Construction Equipment

1072273

Fig.	Part No.	Quantity 1	2	3	P S	K I T	Description	Dénomination	Bezeichnung	Denominación	Benämning	Notes
1	**VOE 11381207**	1					Electronic unit	Unité électronique	Elektronikeinheit	Unidad electrónica	Elektronikenhet	WECU2
2	**VOE 15180716**	1					•Battery	•Batterie	•Batterie	•Batería	•Batteri	
3	**VOE 14638178**	1					Cable harness	Faisceau câbles	Kabelbaum	Manojo cables	Ledningsmatta	
4	**VOE 11428069**	1					•Housing	•Carter	•Gehäuse	•Cuerpo	•Hus	
5	**VOE 11428070**	1					•Lock plate	•Plaque verrouillage	•Verschlussplatte	•Placa de seguridad	•Låsplatta	
6	**VOE 14606664**	1					•Housing	•Carter	•Gehäuse	•Cuerpo	•Hus	PO3904
7	**VOE 14638181**	2					•Fuse holder	•Porte-fusible	•Sicherungshalter	•Portafusibles	•Säkringshållare	
8	**VOE 969161**	1					•Fuse	•Fusible	•Sicherung	•Fusible	•Säkring	10A
9	**VOE 13969160**	1					•Fuse	•Fusible	•Sicherung	•Fusible	•Säkring	5A
10	**VOE 4803746**	1					•Hose	•Flexible	•Schlauch	•Manguera	•Slang	
11	**VOE 969278**	3					Six point socket scre	Vis à 6 pans creux	Sechszahn-Hohlschr	Racor de seis diente	Sextandhålskruv	
12	**VOE 14667834**	1					Antenna	Antenne	Antenne	Antena	Antenn	
13	**VOE 14653920**	1					Bracket	Console	Konsole	Consola	Konsol	
14	**VOE 13945444**	2					Screw	Vis	Schraube	Tornillo	Skruv	
15	**VOE 948645**	2					Flange lock nut	Contre-écrou à bride	Flanschverschlussm	Contratuerca embrid	Flänslåsmutter	
16	**VOE 14634545**	1					Antenna	Antenne	Antenne	Antena	Antenn	
17	**VOE 14632240**	1					Bracket	Console	Konsole	Consola	Konsol	

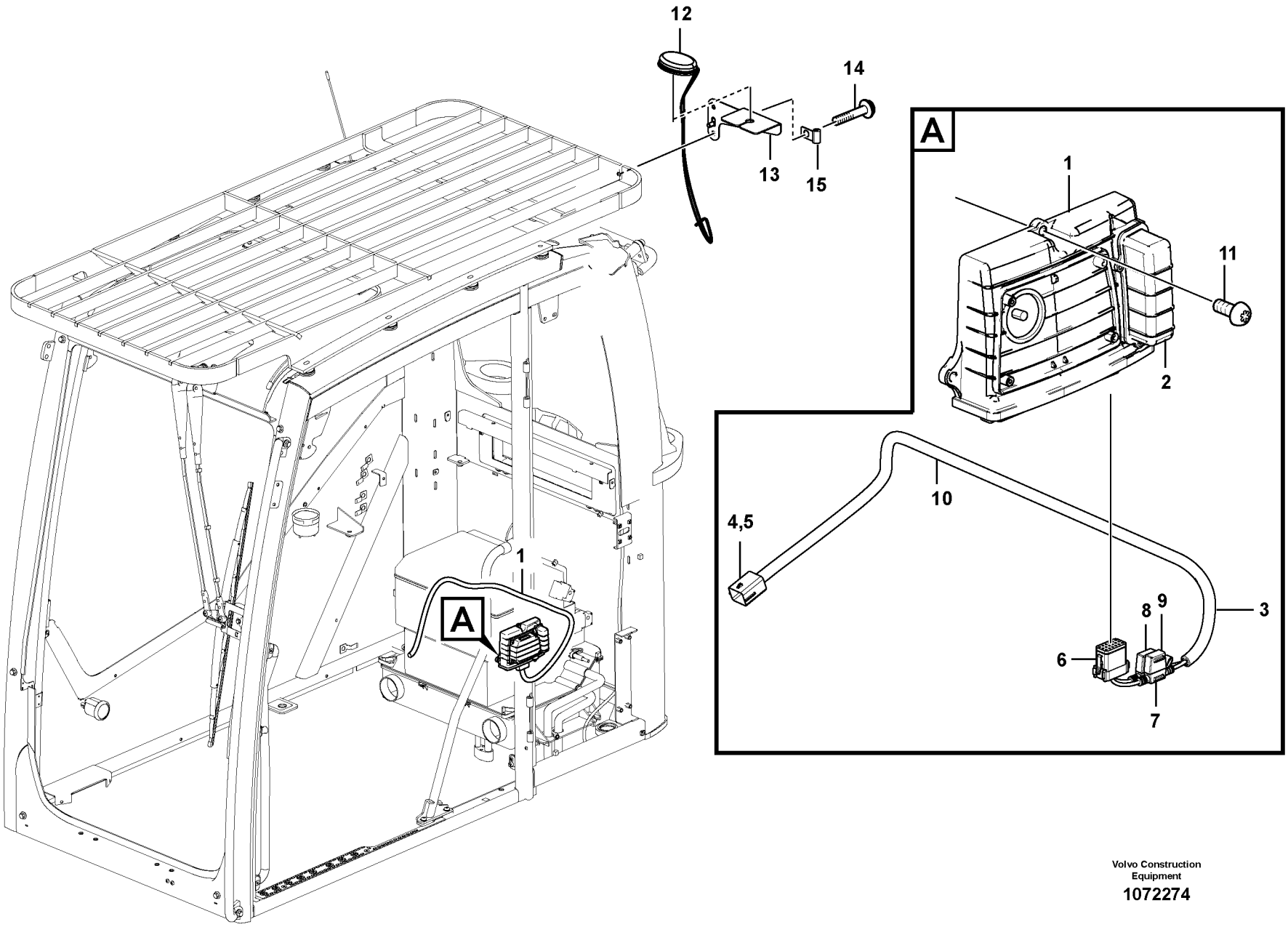

Volvo Construction Equipment

1072274

Fig.	Part No.	Quantity 1	2	3	PS	KIT	Description	Dénomination	Bezeichnung	Denominación	Benämning	Notes
1	**VOE 11381209**	1					Electronic unit	Unité électronique	Elektronikeinheit	Unidad electrónica	Elektronikenhet	WECU2
2	**VOE 15180716**	1					•Battery	•Batterie	•Batterie	•Batería	•Batteri	
3	**VOE 14638178**	1					Cable harness	Faisceau câbles	Kabelbaum	Manojo cables	Ledningsmatta	
4	**VOE 11428069**	1					•Housing	•Carter	•Gehäuse	•Cuerpo	•Hus	
5	**VOE 11428070**	1					•Lock plate	•Plaque verrouillage	•Verschlussplatte	•Placa de seguridad	•Låsplatta	
6	**VOE 14606664**	1					•Housing	•Carter	•Gehäuse	•Cuerpo	•Hus	PO3904
7	**VOE 14638181**	2					•Fuse holder	•Porte-fusible	•Sicherungshalter	•Portafusibles	•Säkringshållare	
8	**VOE 969161**	1					•Fuse	•Fusible	•Sicherung	•Fusible	•Säkring	10A
9	**VOE 13969160**	1					•Fuse	•Fusible	•Sicherung	•Fusible	•Säkring	5A
10	**VOE 4803746**	1					•Hose	•Flexible	•Schlauch	•Manguera	•Slang	
11	**VOE 969278**	3					Six point socket scre	Vis à 6 pans creux	Sechszahn-Hohlschr	Racor de seis diente	Sextandhålskruv	
12	**VOE 14667834**	1					Antenna	Antenne	Antenne	Antena	Antenn	
13	**VOE 14653920**	1					Bracket	Console	Konsole	Consola	Konsol	
14	**VOE 946441**	2					Flange screw	Vis à embase	Flanschschraube	Tornillo embridado	Flänsskruv	
15	**VOE 14508060**	1					Clip	Clip	Clip	Clip	Clips	

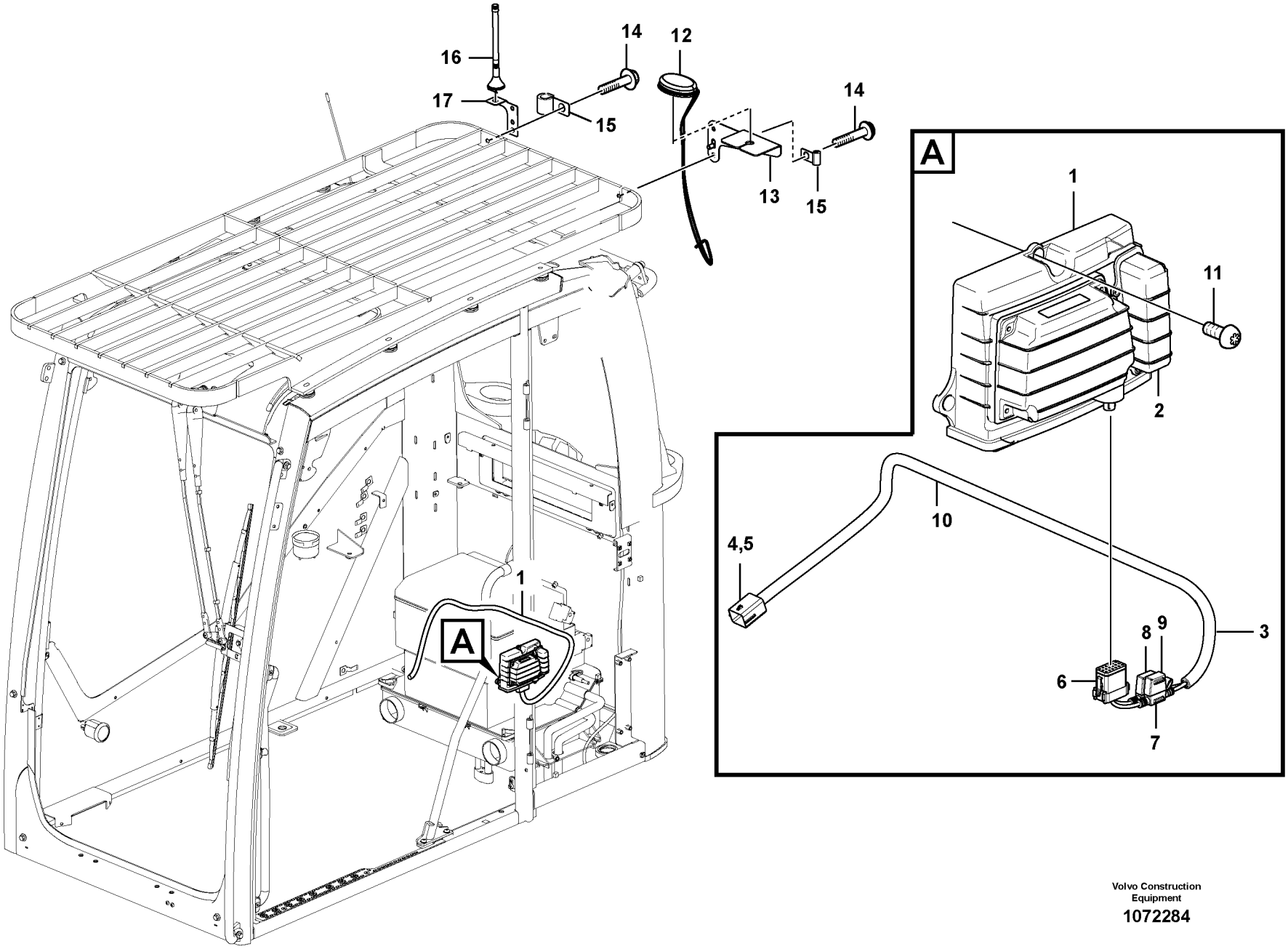

Volvo Construction Equipment

1072284

Fig.	Part No.	Quantity 1	2	3	PS	KIT	Description	Dénomination	Bezeichnung	Denominación	Benämning	Notes
1	**VOE 11381207**	1					Electronic unit	Unité électronique	Elektronikeinheit	Unidad electrónica	Elektronikenhet	WECU2
2	**VOE 15180716**	1					•Battery	•Batterie	•Batterie	•Batería	•Batteri	
3	**VOE 14638178**	1					Cable harness	Faisceau câbles	Kabelbaum	Manojo cables	Ledningsmatta	
4	**VOE 11428069**	1					•Housing	•Carter	•Gehäuse	•Cuerpo	•Hus	
5	**VOE 11428070**	1					•Lock plate	•Plaque verrouillage	•Verschlussplatte	•Placa de seguridad	•Låsplatta	
6	**VOE 14606664**	1					•Housing	•Carter	•Gehäuse	•Cuerpo	•Hus	PO3904
7	**VOE 14638181**	2					•Fuse holder	•Porte-fusible	•Sicherungshalter	•Portafusibles	•Säkringshållare	
8	**VOE 969161**	1					•Fuse	•Fusible	•Sicherung	•Fusible	•Säkring	10A
9	**VOE 13969160**	1					•Fuse	•Fusible	•Sicherung	•Fusible	•Säkring	5A
10	**VOE 4803746**	1					•Hose	•Flexible	•Schlauch	•Manguera	•Slang	
11	**VOE 969278**	3					Six point socket scre	Vis à 6 pans creux	Sechszahn-Hohlschr	Racor de seis diente	Sextandhålskruv	
12	**VOE 14634545**	1					Antenna	Antenne	Antenne	Antena	Antenn	
13	**VOE 14653920**	1					Bracket	Console	Konsole	Consola	Konsol	
14	**VOE 946441**	4					Flange screw	Vis à embase	Flanschschraube	Tornillo embridado	Flänsskruv	
15	**VOE 14508060**	2					Clip	Clip	Clip	Clip	Clips	
16	**VOE 14634545**	1					Antenna	Antenne	Antenne	Antena	Antenn	
17	**VOE 14632240**	1					Bracket	Console	Konsole	Consola	Konsol	

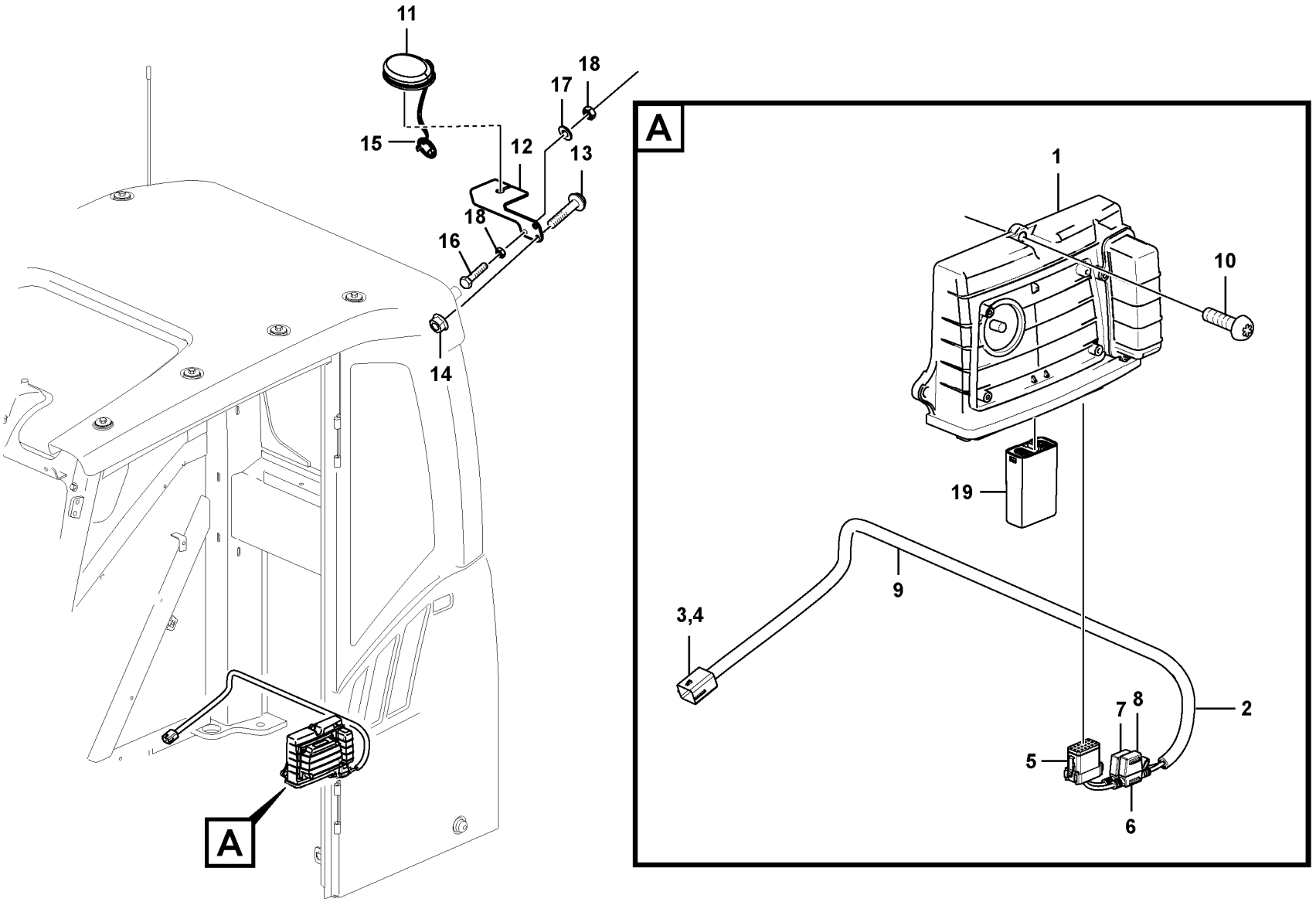

Volvo Construction Equipment

1072289

Fig.	Part No.	Quantity 1	2	3	PS	KIT	Description	Dénomination	Bezeichnung	Denominación	Benämning	Notes
1	**VOE 11381465**	1					Electronic unit	Unité électronique	Elektronikeinheit	Unidad electrónica	Elektronikenhet	WECU2
2	**VOE 14638178**	1					Cable harness	Faisceau câbles	Kabelbaum	Manojo cables	Ledningsmatta	
3	**VOE 11428069**	1					•Housing	•Carter	•Gehäuse	•Cuerpo	•Hus	
4	**VOE 11428070**	1					•Lock plate	•Plaque verrouillage	•Verschlussplatte	•Placa de seguridad	•Låsplatta	
5	**VOE 14606664**	1					•Housing	•Carter	•Gehäuse	•Cuerpo	•Hus	PO3904
6	**VOE 14638181**	2					•Fuse holder	•Porte-fusible	•Sicherungshalter	•Portafusibles	•Säkringshållare	
7	**VOE 969161**	1					•Fuse	•Fusible	•Sicherung	•Fusible	•Säkring	10A
8	**VOE 13969160**	1					•Fuse	•Fusible	•Sicherung	•Fusible	•Säkring	5A
9	**VOE 4803746**	1					•Hose	•Flexible	•Schlauch	•Manguera	•Slang	
10	**VOE 969278**	3					Six point socket scre	Vis à 6 pans creux	Sechszahn-Hohlschr	Racor de seis diente	Sextandhålskruv	
11	**VOE 14667834**	1					Antenna	Antenne	Antenne	Antena	Antenn	
12	**VOE 14653920**	1					Bracket	Console	Konsole	Consola	Konsol	
13	**VOE 945444**	1					Flange screw	Vis à embase	Flanschschraube	Tornillo embridado	Flänsskruv	
14	**VOE 948645**	1					Flange lock nut	Contre-écrou à bride	Flanschverschlussm	Contratuerca embrid	Flänslåsmutter	
15	**VOE 14658894**	1					Cap	Capot	Verschlusskappe	Capuchón	Hatt	
16	**VOE 983245**	1					Hexagon screw	Vis à tête hexagonale	Sechskantschraube	Tornillo hexagonal	Sexkantsskruv	
17	**VOE 976945**	1					Washer	Rondelle	Scheibe	Arandela	Bricka	
18	**VOE 983303**	2					Hexagon nut	Écrou hexagonal	Sechskantmutter	Tuerca hexagonal	Sexkantsmutter	
19	**VOE 17265186**	1					Cable protection	Protège-câble	Kabelschutz	Protección de cable	Kabelskydd	

1		**System för trådlös elektronisk kommunikation (telematik)** **Sistema de comunicación electrónica inalámbrica (telemática)** **System für drahtlose elektronische Kommunikation (Telematik)** **Système de communication électronique sans fil (télématique)** **System for wireless electronic controlled communication (telematics)**	Catalogue id **20612**	Group **398**
2				
3			Illustr. No **1072289**	Section **300**
4				
5		**8293145**	Issue **PUB 20025115-E**	Page **549**

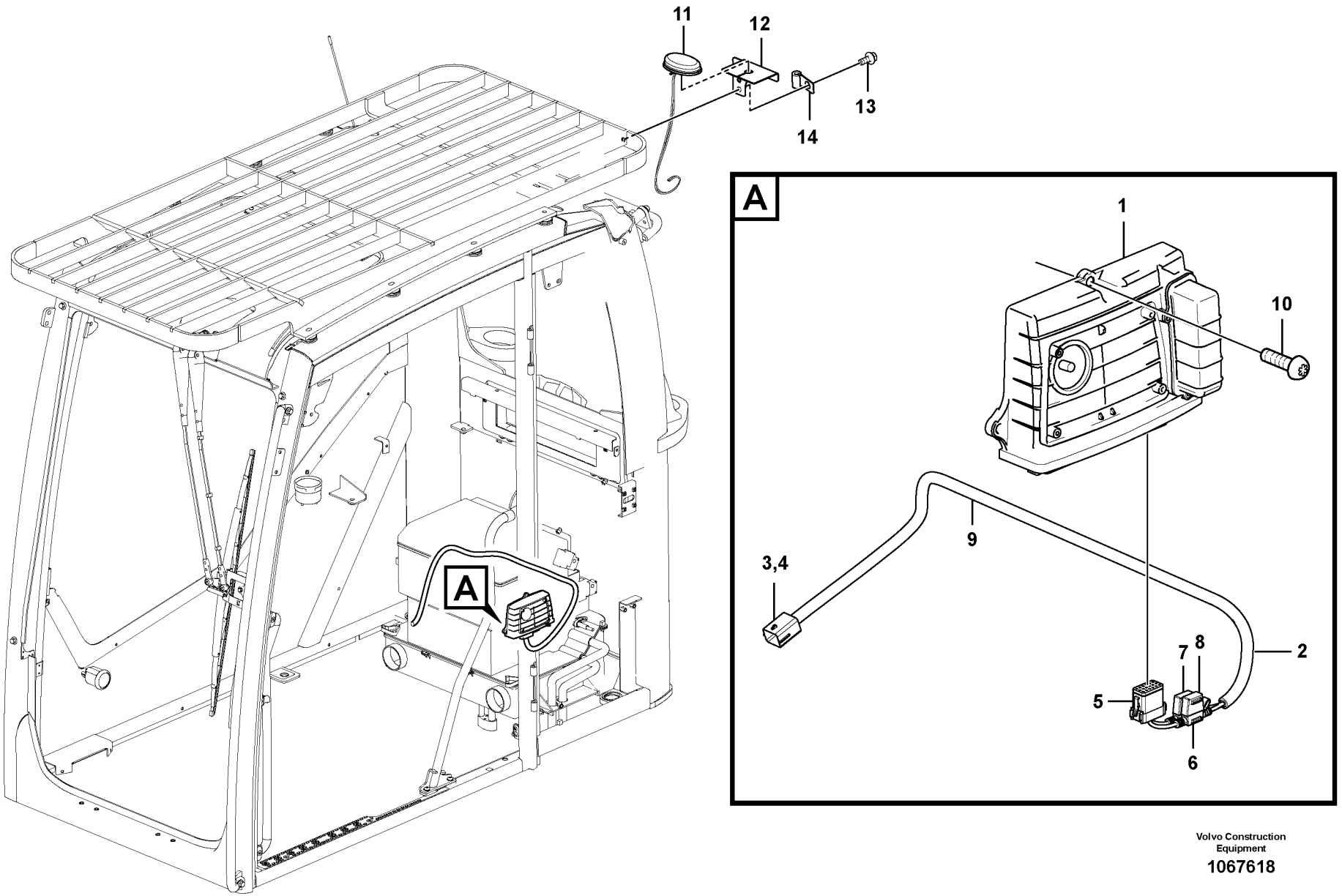

Volvo Construction Equipment

1067618

Fig.	Part No.	Quantity 1	2	3	PS	KIT	Description	Dénomination	Bezeichnung	Denominación	Benämning	Notes
1	**VOE 11381465**	1					Electronic unit	Unité électronique	Elektronikeinheit	Unidad electrónica	Elektronikenhet	WECU2
2	**VOE 14638178**	1					Cable harness	Faisceau câbles	Kabelbaum	Manojo cables	Ledningsmatta	
3	**VOE 11428069**	1					•Housing	•Carter	•Gehäuse	•Cuerpo	•Hus	
4	**VOE 11428070**	1					•Lock plate	•Plaque verrouillage	•Verschlussplatte	•Placa de seguridad	•Låsplatta	
5	**VOE 14606664**	1					•Housing	•Carter	•Gehäuse	•Cuerpo	•Hus	PO3904
6	**VOE 14638181**	2					•Fuse holder	•Porte-fusible	•Sicherungshalter	•Portafusibles	•Säkringshållare	
7	**VOE 969161**	1					•Fuse	•Fusible	•Sicherung	•Fusible	•Säkring	10A
8	**VOE 13969160**	1					•Fuse	•Fusible	•Sicherung	•Fusible	•Säkring	5A
9	**VOE 4803746**	1					•Hose	•Flexible	•Schlauch	•Manguera	•Slang	
10	**VOE 969476**	3					Six point socket scre..	Vis à 6 pans creux	Sechszahn-Hohlschr..	Racor de seis diente ..	Sextandhålskruv	
11	**VOE 14561616**	1					Antenna	Antenne	Antenne	Antena	Antenn	
12	**VOE 14653920**	1					Bracket	Console	Konsole	Consola	Konsol	
13	**VOE 946441**	2					Flange screw	Vis à embase	Flanschschraube	Tornillo embridado	Flänsskruv	
14	**VOE 14508060**	1					Clip	Clip	Clip	Clip	Clips	

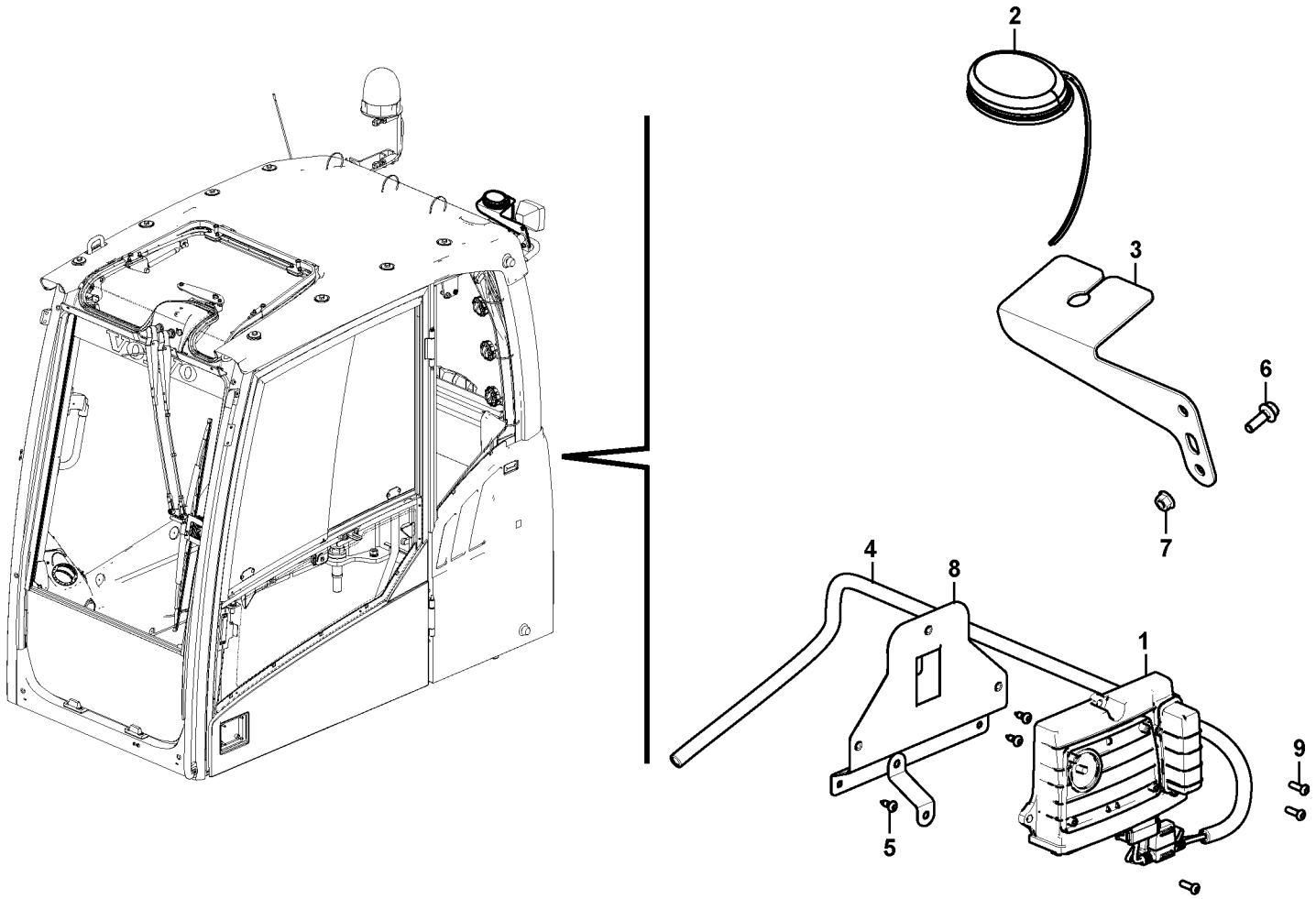
2
3
6
7
4
8
1
9
5

Fig.	Part No.	Quantity 1	2	3	PS	KIT	Description	Dénomination	Bezeichnung	Denominación	Benämning	Notes
1	**VOE 11384310**	1					Electronic unit	Unité électronique	Elektronikeinheit	Unidad electrónica	Elektronikenhet	
2	**VOE 14667834**	1					Antenna	Antenne	Antenne	Antena	Antenn	
3	**VOE 14653920**	1					Bracket	Console	Konsole	Consola	Konsol	
4	**VOE 14638178**	1					Cable harness	Faisceau câbles	Kabelbaum	Manojo cables	Ledningsmatta	
	VOE 11428069	1					•Housing	•Carter	•Gehäuse	•Cuerpo	•Hus	
	VOE 11428070	1					•Lock plate	•Plaque verrouillage	•Verschlussplatte	•Placa de seguridad	•Låsplatta	
	VOE 11428088	5					•Terminal	•Contact électrique	•Anschlussstift	•Espiga terminal	•Anslutningsstift	
	VOE 11428093	5					•Sealing	•Étanchéité	•dichtung	•Junta	•Tätning	
	VOE 11428143	3					•Plug	•Tampon	•Stopfen	•Tapón	•Plugg	
	VOE 14346322	13					•Plug	•Tampon	•Stopfen	•Tapón	•Plugg	
	VOE 3963173	5					•Cable terminal	•Cosse câble	•Kabelschuh	•Terminal de cable	•Ledningssko	
	VOE 14606664	1					•Housing	•Carter	•Gehäuse	•Cuerpo	•Hus	
	VOE 4803746	1					•Hose	•Flexible	•Schlauch	•Manguera	•Slang	
	VOE 13969160	1					•Fuse	•Fusible	•Sicherung	•Fusible	•Säkring	
	VOE 969161	1					•Fuse	•Fusible	•Sicherung	•Fusible	•Säkring	
	VOE 14638181	2					•Fuse holder	•Porte-fusible	•Sicherungshalter	•Portafusibles	•Säkringshållare	
5	**VOE 969278**	3					Six point socket scre..	Vis à 6 pans creux	Sechszahn-Hohlschr..	Racor de seis diente..	Sextandhålskruv	
6	**VOE 945444**	1					Flange screw	Vis à embase	Flanschschraube	Tornillo embridado	Flänsskruv	
7	**VOE 948645**	1					Flange lock nut	Contre-écrou à bride..	Flanschverschlussm...	Contratuerca embrid..	Flänslåsmutter	
8		1			NS		Bracket	Console	Konsole	Consola	Konsol	
9	**VOE 969407**	3					Six point socket scre..	Vis à 6 pans creux	Sechszahn-Hohlschr..	Racor de seis diente..	Sextandhålskruv	

1	**8297318 S/N 211177-**	**System för trådlös elektronisk kommunikation (telematik)** **Sistema de comunicación electrónica inalámbrica (telemática)** **System für drahtlose elektronische Kommunikation (Telematik)** **Système de communication électronique sans fil (télématique)** **System for wireless electronic controlled communication (telematics)**	Catalogue id **20612**	Group **398**
2			Illustr. No **1049845**	Section **500**
3			Issue **PUB 20025115-E**	Page **553**
4				
5				



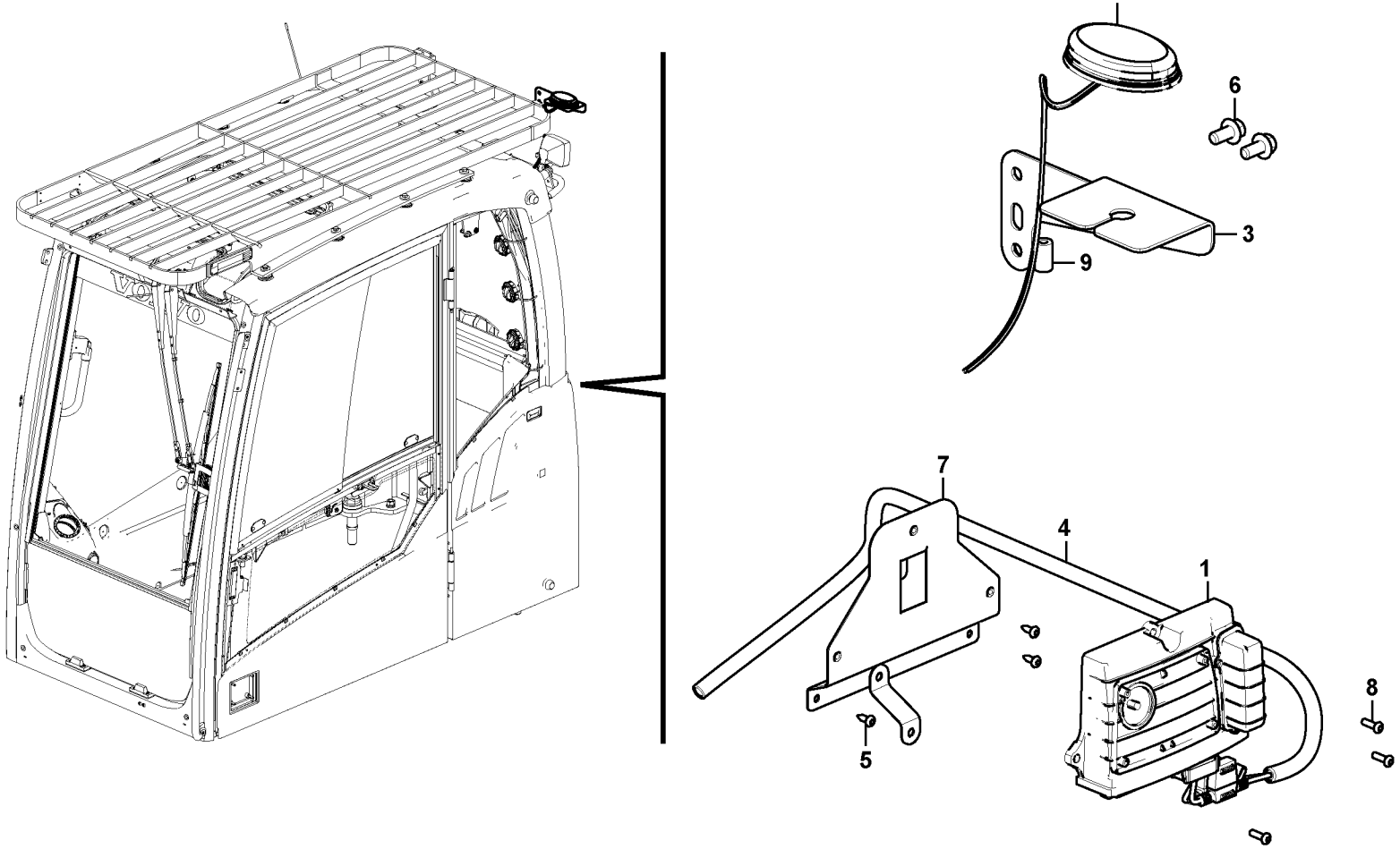

Volvo Construction Equipment

1049846

Fig.	Part No.	Quantity 1	2	3	PS	KIT	Description	Dénomination	Bezeichnung	Denominación	Benämning	Notes
1	**VOE 11384310**	1					Electronic unit	Unité électronique	Elektronikeinheit	Unidad electrónica	Elektronikenhet	
2	**VOE 14667834**	1					Antenna	Antenne	Antenne	Antena	Antenn	
3	**VOE 14653920**	1					Bracket	Console	Konsole	Consola	Konsol	
4	**VOE 14638178**	1					Cable harness	Faisceau câbles	Kabelbaum	Manojo cables	Ledningsmatta	
	VOE 11428069	1					•Housing	•Carter	•Gehäuse	•Cuerpo	•Hus	
	VOE 11428070	1					•Lock plate	•Plaque verrouillage	•Verschlussplatte	•Placa de seguridad	•Låsplatta	
	VOE 11428088	5					•Terminal	•Contact électrique	•Anschlussstift	•Espiga terminal	•Anslutningsstift	
	VOE 11428093	5					•Sealing	•Étanchéité	•dichtung	•Junta	•Tätning	
	VOE 11428143	3					•Plug	•Tampon	•Stopfen	•Tapón	•Plugg	
	VOE 14346322	13					•Plug	•Tampon	•Stopfen	•Tapón	•Plugg	
	VOE 3963173	5					•Cable terminal	•Cosse câble	•Kabelschuh	•Terminal de cable	•Ledningssko	
	VOE 14606664	1					•Housing	•Carter	•Gehäuse	•Cuerpo	•Hus	
	VOE 4803746	1					•Hose	•Flexible	•Schlauch	•Manguera	•Slang	
	VOE 13969160	1					•Fuse	•Fusible	•Sicherung	•Fusible	•Säkring	
	VOE 969161	1					•Fuse	•Fusible	•Sicherung	•Fusible	•Säkring	
	VOE 14638181	2					•Fuse holder	•Porte-fusible	•Sicherungshalter	•Portafusibles	•Säkringshållare	
5	**VOE 969278**	3					Six point socket scre..	Vis à 6 pans creux	Sechszahn-Hohlschr..	Racor de seis diente	Sextandhålskruv	
6	**VOE 946441**	2					Flange screw	Vis à embase	Flanschschraube	Tornillo embridado	Flänsskruv	
7		1			NS		Bracket	Console	Konsole	Consola	Konsol	
8	**VOE 969407**	3					Six point socket scre..	Vis à 6 pans creux	Sechszahn-Hohlschr..	Racor de seis diente	Sextandhålskruv	

1	**8297319 S/N 211177-**	**System för trådlös elektronisk kommunikation (telematik)** **Sistema de comunicación electrónica inalámbrica (telemática)** **System für drahtlose elektronische Kommunikation (Telematik)** **Système de communication électronique sans fil (télématique)** **System for wireless electronic controlled communication (telematics)**	Catalogue id **20612**	Group **398**
2			Illustr. No **1049846**	Section **600**
3			Issue **PUB 20025115-E**	Page **555**
4				
5				

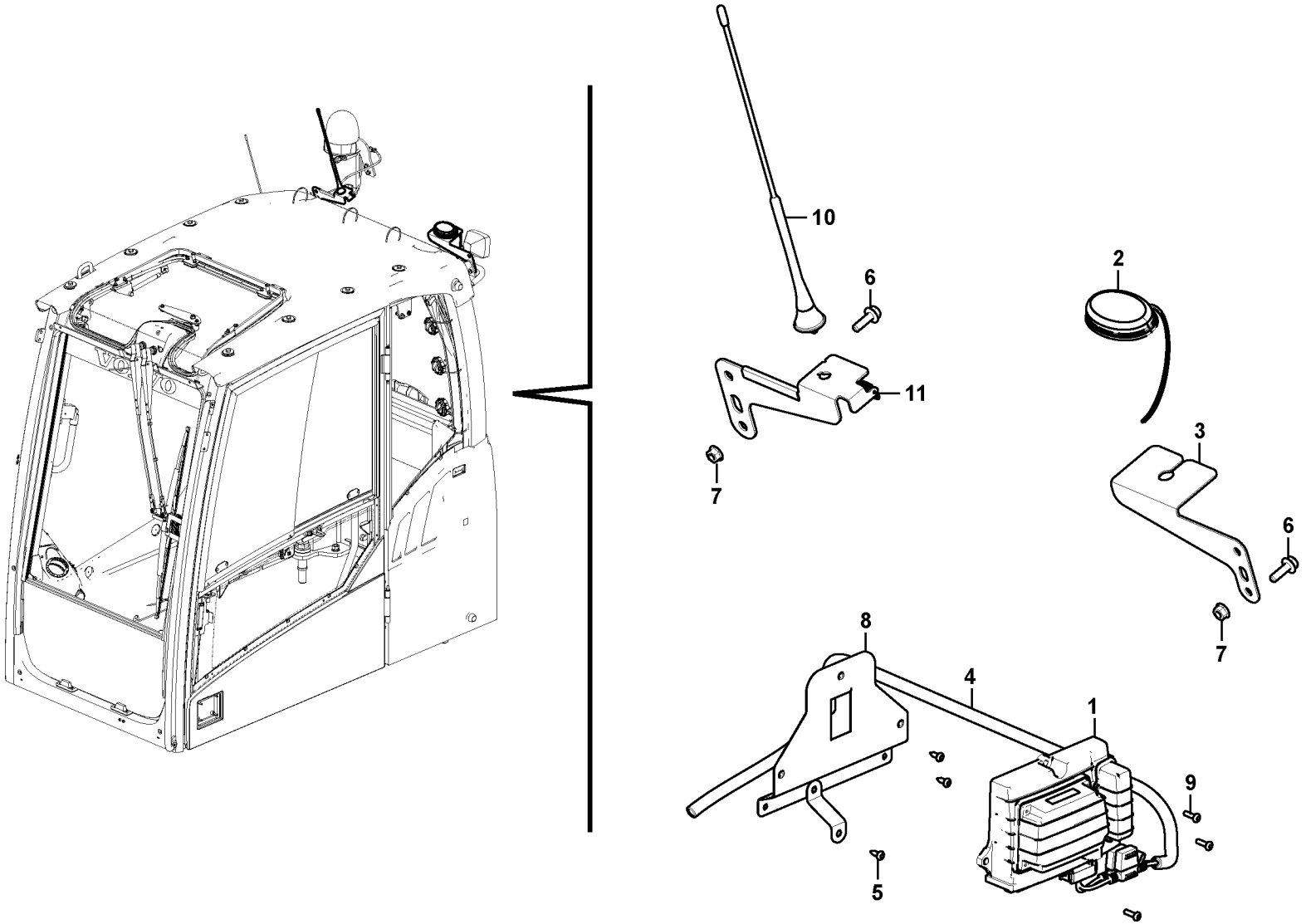

Volvo Construction Equipment

1049847

Fig.	Part No.	Quantity 1	2	3	PS	KIT	Description	Dénomination	Bezeichnung	Denominación	Benämning	Notes
1	**VOE 11384310**	1					Electronic unit	Unité électronique	Elektronikeinheit	Unidad electrónica	Elektronikenhet	
2	**VOE 14667834**	1					Antenna	Antenne	Antenne	Antena	Antenn	
3	**VOE 14653920**	1					Bracket	Console	Konsole	Consola	Konsol	
4	**VOE 14638178**	1					Cable harness	Faisceau câbles	Kabelbaum	Manojo cables	Ledningsmatta	
	VOE 11428069	1					•Housing	•Carter	•Gehäuse	•Cuerpo	•Hus	
	VOE 11428070	1					•Lock plate	•Plaque verrouillage	•Verschlussplatte	•Placa de seguridad	•Låsplatta	
	VOE 11428088	5					•Terminal	•Contact électrique	•Anschlussstift	•Espiga terminal	•Anslutningsstift	
	VOE 11428093	5					•Sealing	•Étanchéité	•dichtung	•Junta	•Tätning	
	VOE 11428143	3					•Plug	•Tampon	•Stopfen	•Tapón	•Plugg	
	VOE 14346322	13					•Plug	•Tampon	•Stopfen	•Tapón	•Plugg	
	VOE 3963173	5					•Cable terminal	•Cosse câble	•Kabelschuh	•Terminal de cable	•Ledningssko	
	VOE 14606664	1					•Housing	•Carter	•Gehäuse	•Cuerpo	•Hus	
	VOE 4803746	1					•Hose	•Flexible	•Schlauch	•Manguera	•Slang	
	VOE 13969160	1					•Fuse	•Fusible	•Sicherung	•Fusible	•Säkring	
	VOE 969161	1					•Fuse	•Fusible	•Sicherung	•Fusible	•Säkring	
	VOE 14638181	2					•Fuse holder	•Porte-fusible	•Sicherungshalter	•Portafusibles	•Säkringshållare	
5	**VOE 969278**	3					Six point socket scre	Vis à 6 pans creux	Sechszahn-Hohlschr	Racor de seis diente	Sextandhålskruv	
6	**VOE 945111**	2					Flange screw	Vis à bride	Flanschschraube	Torn embridado	Flänsskruv	
7	**VOE 948645**	2					Flange lock nut	Contre-écrou à bride	Flanschverschlussm	Contratuerca embrid	Flänslåsmutter	
8		1			NS		Bracket	Console	Konsole	Consola	Konsol	
9	**VOE 969407**	3					Six point socket scre	Vis à 6 pans creux	Sechszahn-Hohlschr	Racor de seis diente	Sextandhålskruv	
10	**VOE 14634545**	1					Antenna	Antenne	Antenne	Antena	Antenn	
11	**VOE 14632240**	1					Bracket	Console	Konsole	Consola	Konsol	

1	**8297320 S/N 211177-**	**System för trådlös elektronisk kommunikation (telematik)** **Sistema de comunicación electrónica inalámbrica (telemática)** **System für drahtlose elektronische Kommunikation (Telematik)** **Système de communication électronique sans fil (télématique)** **System for wireless electronic controlled communication (telematics)**	Catalogue id **20612**	Group **398**
2			Illustr. No **1049847**	Section **700**
3			Issue **PUB 20025115-E**	Page **557**
4				
5				



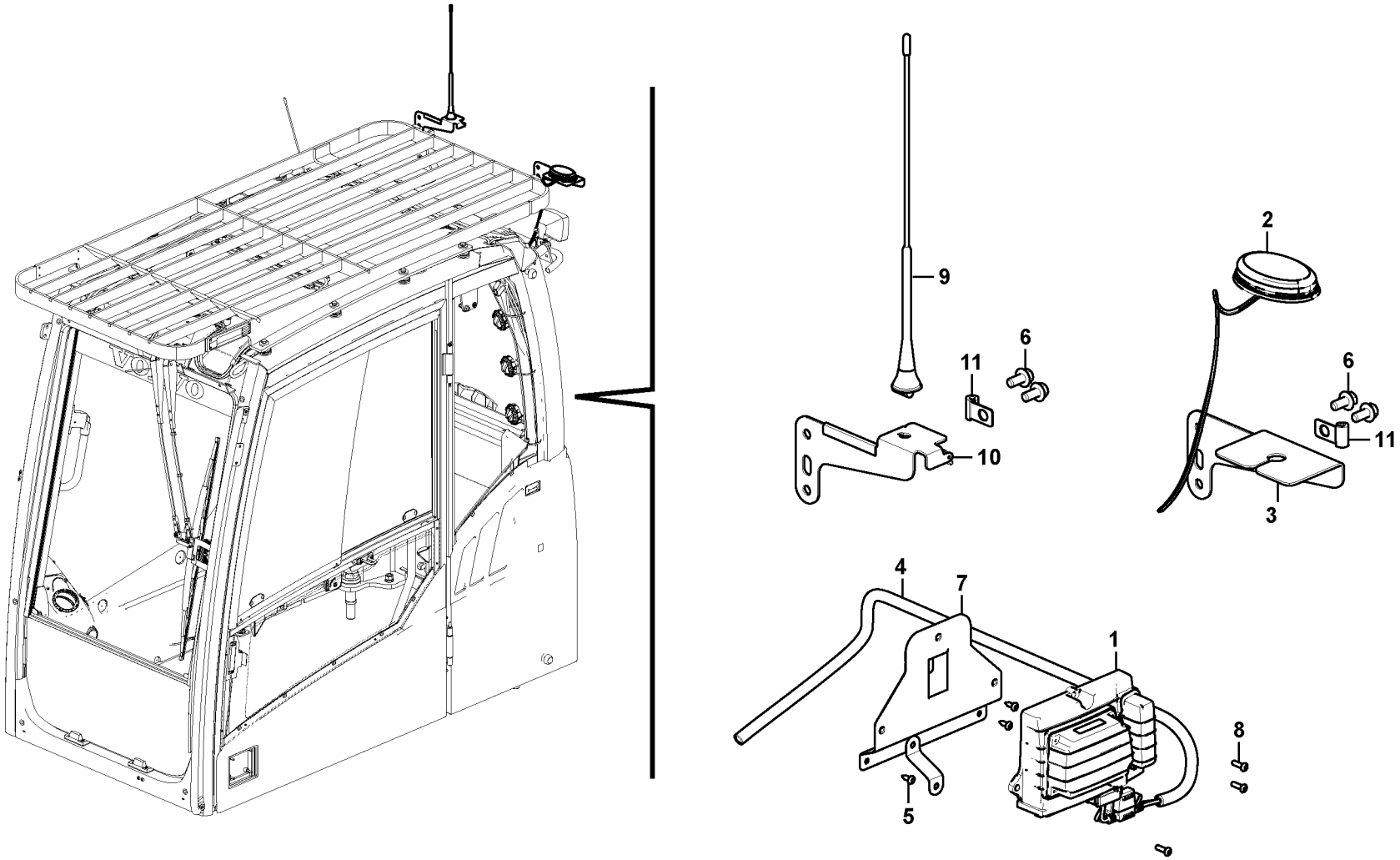

Volvo Construction Equipment

1049848

Fig.	Part No.	Quantity 1	2	3	PS	KIT	Description	Dénomination	Bezeichnung	Denominación	Benämning	Notes
1	**VOE 11384310**	1					Electronic unit	Unité électronique	Elektronikeinheit	Unidad electrónica	Elektronikenhet	
2	**VOE 14667834**	1					Antenna	Antenne	Antenne	Antena	Antenn	
3	**VOE 14653920**	1					Bracket	Console	Konsole	Consola	Konsol	
4	**VOE 14638178**	1					Cable harness	Faisceau câbles	Kabelbaum	Manojo cables	Ledningsmatta	
	VOE 11428069	1					•Housing	•Carter	•Gehäuse	•Cuerpo	•Hus	
	VOE 11428070	1					•Lock plate	•Plaque verrouillage	•Verschlussplatte	•Placa de seguridad	•Låsplatta	
	VOE 11428088	5					•Terminal	•Contact électrique	•Anschlussstift	•Espiga terminal	•Anslutningsstift	
	VOE 11428093	5					•Sealing	•Étanchéité	•dichtung	•Junta	•Tätning	
	VOE 11428143	3					•Plug	•Tampon	•Stopfen	•Tapón	•Plugg	
	VOE 14346322	13					•Plug	•Tampon	•Stopfen	•Tapón	•Plugg	
	VOE 3963173	5					•Cable terminal	•Cosse câble	•Kabelschuh	•Terminal de cable	•Ledningssko	
	VOE 14606664	1					•Housing	•Carter	•Gehäuse	•Cuerpo	•Hus	
	VOE 4803746	1					•Hose	•Flexible	•Schlauch	•Manguera	•Slang	
	VOE 13969160	1					•Fuse	•Fusible	•Sicherung	•Fusible	•Säkring	
	VOE 969161	1					•Fuse	•Fusible	•Sicherung	•Fusible	•Säkring	
	VOE 14638181	2					•Fuse holder	•Porte-fusible	•Sicherungshalter	•Portafusibles	•Säkringshållare	
5	**VOE 969278**	3					Six point socket scre..	Vis à 6 pans creux	Sechszahn-Hohlschr..	Racor de seis diente	Sextandhålskruv	
6	**VOE 946441**	4					Flange screw	Vis à embase	Flanschschraube	Tornillo embridado	Flänsskruv	
7		1			NS		Bracket	Console	Konsole	Consola	Konsol	
8	**VOE 969407**	3					Six point socket scre..	Vis à 6 pans creux	Sechszahn-Hohlschr..	Racor de seis diente	Sextandhålskruv	
9	**VOE 14634545**	1					Antenna	Antenne	Antenne	Antena	Antenn	
10	**VOE 14632240**	1					Bracket	Console	Konsole	Consola	Konsol	
11	**VOE 14508060**	2					Clip	Clip	Clip	Clip	Clips	

1	**8297321 S/N 211177-**	**System för trådlös elektronisk kommunikation (telematik)** **Sistema de comunicación electrónica inalámbrica (telemática)** **System für drahtlose elektronische Kommunikation (Telematik)** **Système de communication électronique sans fil (télématique)** **System for wireless electronic controlled communication (telematics)**	Catalogue id **20612**	Group **398**
2			Illustr. No **1049848**	Section **800**
3				
4			Issue **PUB 20025115-E**	Page **559**
5				





Volvo Construction Equipment
www.volvoce.com

GROUP		Section	Page
431	Travel gearbox 8289068,8289698,8289699,8293143	100	567
431	Swing gearbox 8289044, 8292870	200	571
431	Pump gearbox with assembling parts 8291941, 8292870, 8292889, 8292890	300	575
441	Travel motor with mounting parts 8289068, 8289698, 8289699	100	577
441	Travel motor with mounting parts	110	579
441	Travel motor 8289068,8289698,8289699,8293143	200	581
441	Swing motor with mounting parts	500	587
441	Swing motor	600	589
443	Turning joint	200	593
492	Swing system	100	595
492	Cover, Swing gear 8283068,8293480	200	597

TABLE DES MATIÈRES	Catalogue id 20612	Group 4
	Issue PUB 20025115-E	Page 562

GROUPE		Section	Page
431	Boîte de vitesses de conduite 8289068,8289698,8289699,8293143	100	567
431	Boîte de vitesses de pivotement 8289044, 8292870	200	571
431	Boîte de vitesses de la pompe avec pièces d'assemblage 8291941, 8292870, 8292889, 8292890	300	575
441	Moteur de conduite avec pièces de montage 8289068, 8289698, 8289699	100	577
441	Moteur de conduite avec pièces de montage	110	579
441	Moteur de conduite 8289068,8289698,8289699,8293143	200	581
441	Moteur d'orientation avec pièces de montage	500	587
441	Moteur d'orientation	600	589
443	Articulation de rotation	200	593
492	Système de pivotement	100	595
492	Capot, réducteur de pivotement 8283068,8293480	200	597

GRUPPE		Abschnitt	Seite
431	Fahrgetriebe 8289068,8289698,8289699,8293143	100	567
431	Schwenkgetriebe 8289044, 8292870	200	571
431	Pumpengetriebe mit Anbauteilen 8291941, 8292870, 8292889, 8292890	300	575
441	Fahrmotor mit Montageteilen 8289068, 8289698, 8289699	100	577
441	Fahrmotor mit Montageteilen	110	579
441	Fahrmotor 8289068,8289698,8289699,8293143	200	581
441	Schwenkmotor mit Anbauteilen	500	587
441	Schwenkmotor	600	589
443	Drehgelenk	200	593
492	Schwenksystem	100	595
492	Haube, Schwenkgetriebe 8283068,8293480	200	597

GRUPO		Sección	Página
431	Caja de cambios de traslación 8289068,8289698,8289699, 8293143	100	567
431	Caja de engranaje de giro 8289044, 8292870	200	571
431	Caja de engranaje de bomba con piezas de montaje 8291941, 8292870, 8292889, 8292890	300	575
441	Motor de traslación con piezas de montaje 8289068, 8289698, 8289699	100	577
441	Motor de traslación con piezas de montaje	110	579
441	Motor de traslación 8289068,8289698,8289699,8293143	200	581
441	Motor de giro con piezas de montaje	500	587
441	Motor de giro	600	589
443	Articulación de giro	200	593
492	Sistema de oscilación	100	595
492	Capo, cambio de giratorio 8283068,8293480	200	597

GRUPP		Avsnitt	Sida
431	Körväxellåda 8289068,8289698,8289699,8293143	100	567
431	Svängväxellåda 8289044, 8292870	200	571
431	Pumpväxellåda med hopsättningsdetaljer 8291941, 8292870, 8292889, 8292890	300	575
441	Körmotor med monteringsdetaljer 8289068, 8289698, 8289699	100	577
441	Körmotor med monteringsdetaljer	110	579
441	Körmotor 8289068,8289698,8289699,8293143	200	581
441	Svängmotor med monteringsdetaljer	500	587
441	Svängmotor	600	589
443	Centrumgenomgång	200	593
492	Svängsystem	100	595
492	Huv, svängväxel 8283068,8293480	200	597

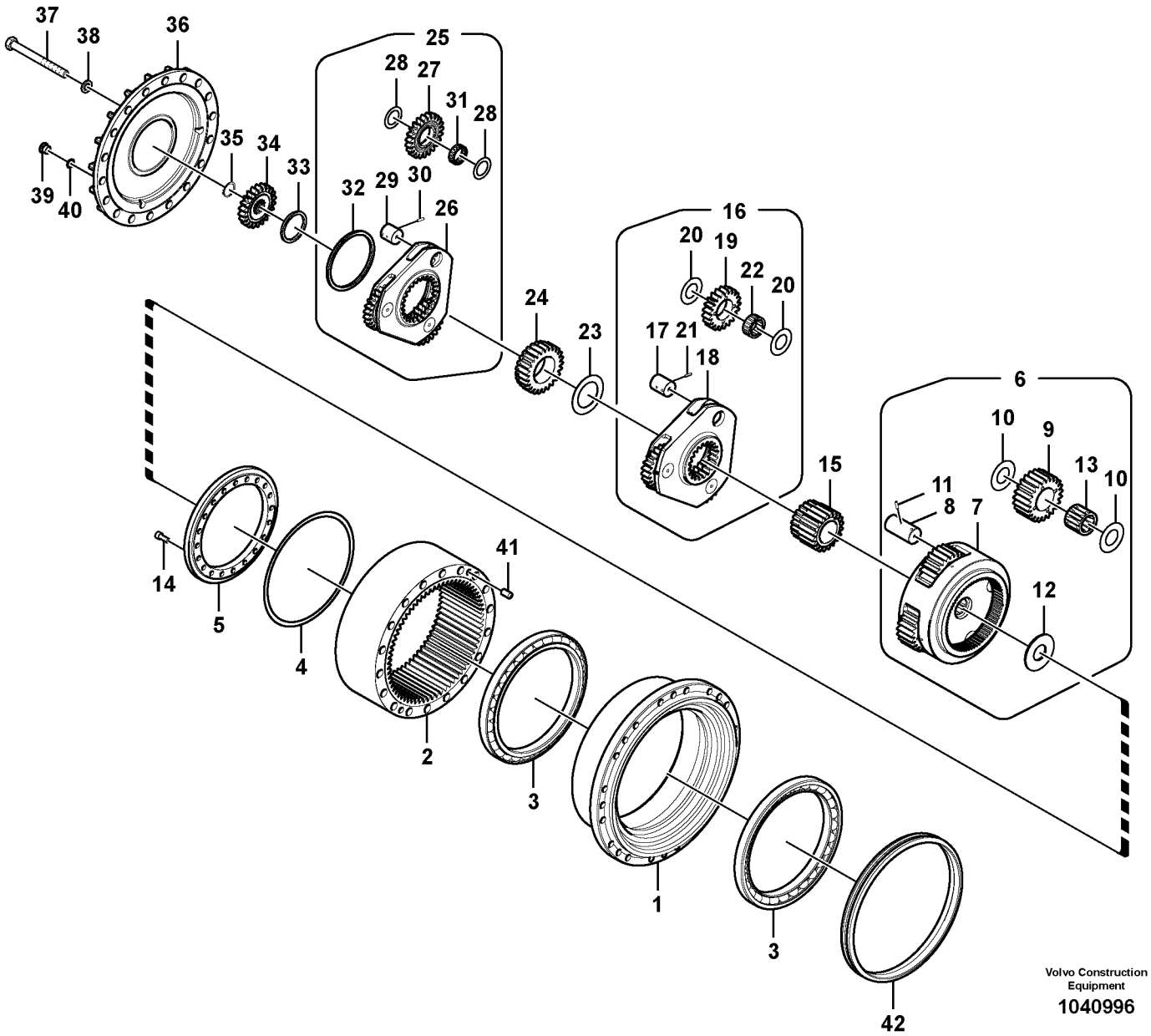
37
38
36
25
28
27
31
28
35
34
33
32
29
30
26
39
40
16
20
19
22
20
24
23
17
21
18
6
10
9
13
10
15
11
8
7
14
41
5
4
12
2
3
1
3
42
Volvo Construction Equipment
1040996

Fig.	Part No.	Quantity 1	2	3	PS	KIT	Description	Dénomination	Bezeichnung	Denominación	Benämning	Notes
		1			NS		Transfer gearbox	Boîte de transfert	Verteilergetriebegehä	Caja de reenvío	Fördelningsväxellåda	
1	**VOE 14599922**	1					•Housing	•Carter	•Gehäuse	•Cuerpo	•Hus	
2	**VOE 14599932**	1					•Gear	•Pignon	•Zahnrad	•Engranaje	•Kugghjul	
3	**SA 14599923**	2					•Bearing	•Palier	•Lager	•Cojinete	•Lager	
4	**VOE 14599927**	1					•Shim	•Cale réglage	•Ausgleichblech	•Laminilla de ajuste	•Justermellanlägg	THICK = 0,6 MM
4	**VOE 14599928**	1					•Shim	•Cale réglage	•Ausgleichblech	•Laminilla de ajuste	•Justermellanlägg	THICK = 0,8 MM
4	**VOE 14599929**	1					•Shim	•Cale réglage	•Ausgleichblech	•Laminilla de ajuste	•Justermellanlägg	THICK = 1,0 MM
4	**VOE 14599930**	1					•Shim	•Cale réglage	•Ausgleichblech	•Laminilla de ajuste	•Justermellanlägg	THICK = 0,7 MM
4	**VOE 14599931**	1					•Shim	•Cale réglage	•Ausgleichblech	•Laminilla de ajuste	•Justermellanlägg	THICK = 0,9 MM
4	**VOE 14607977**	1					•Shim	•Cale réglage	•Ausgleichblech	•Laminilla de ajuste	•Justermellanlägg	THICK = 1,1 MM
5	**VOE 14599926**	1					•Retainer	•Retenue	•Halter	•Soporte	•Hållare	
6	**VOE 14599933**	1					•Planet carrier	•Porte-satellite	•Planetenträger	•Portasatélites	•Planethållare	
7		1			NS		••Carrier	••Support	••Träger	••Soporte	••Hållare	
8	**VOE 14566415**	4					••Pin	••Goupille	••Stift	••Pasador	••Pinne	
9	**VOE 14599935**	4					••Planetary Gear	••Train Planetai.	••Planet Getr	••Planetario	••Planetväxel	
10	**VOE 14566414**	8					••Washer	••Rondelle	••Scheibe	••Arandela	••Bricka	
11	**SA 9325-06012**	4					••Spring pin	••Goupille tubulaire	••Federstift	••Pasador tubular	••Fjädrande pinne	
12	**SA 1036-00300**	1			SS		••Ring	••Anneau	••Ring	••Anillo	••Ring	
13	**VOE 14566412**	4					••Needle bearing	••Roulement à aiguill	••Nadellager	••Cojinete de agujas	••Nållager	
14	**VOE 983919**	16					•Hex. socket screw	•Vis à six pans creux	•Innensechskantschr	•Tornillo de hexágono	•Insexskruv	
15	**VOE 14599938**	1					•Gear	•Pignon	•Zahnrad	•Engranaje	•Kugghjul	
16	**VOE 14599939**	3					•Planet carrier	•Porte-satellite	•Planetenträger	•Portasatélites	•Planethållare	
17	**VOE 14599944**	3					••Pin	••Goupille	••Stift	••Pasador	••Pinne	
18		1			NS		••Carrier	••Support	••Träger	••Soporte	••Hållare	
19	**VOE 14599941**	3					••Planetary Gear	••Train Planetai.	••Planet Getr	••Planetario	••Planetväxel	
20	**VOE 14599943**	6					••Washer	••Rondelle	••Scheibe	••Arandela	••Bricka	
21	**SA 9325-06012**	3					••Spring pin	••Goupille tubulaire	••Federstift	••Pasador tubular	••Fjädrande pinne	
22	**VOE 14599942**	3					••Needle Bearing	••Roule.aiguilles	••Nadellager	••Cojinete Agujas	••Nållager	
23	**VOE 14566433**	1					••Thrust washer	••Disque de butée	••Axialscheibe	••Arandela axial	••Axialbricka	
24	**VOE 14599945**	1					•Gear	•Pignon	•Zahnrad	•Engranaje	•Kugghjul	

1		**Körväxellåda** **Caja de cambios de traslación** **Fahrgetriebe** **Boîte de vitesses de conduite** **Travel gearbox**	Catalogue id **20612**	Group **431**
2				
3			Illustr. No **1040996**	Section **100**
4				
5		**8289068,8289698,8289699,8293143**	Issue **PUB 20025115-E**	Page **567**

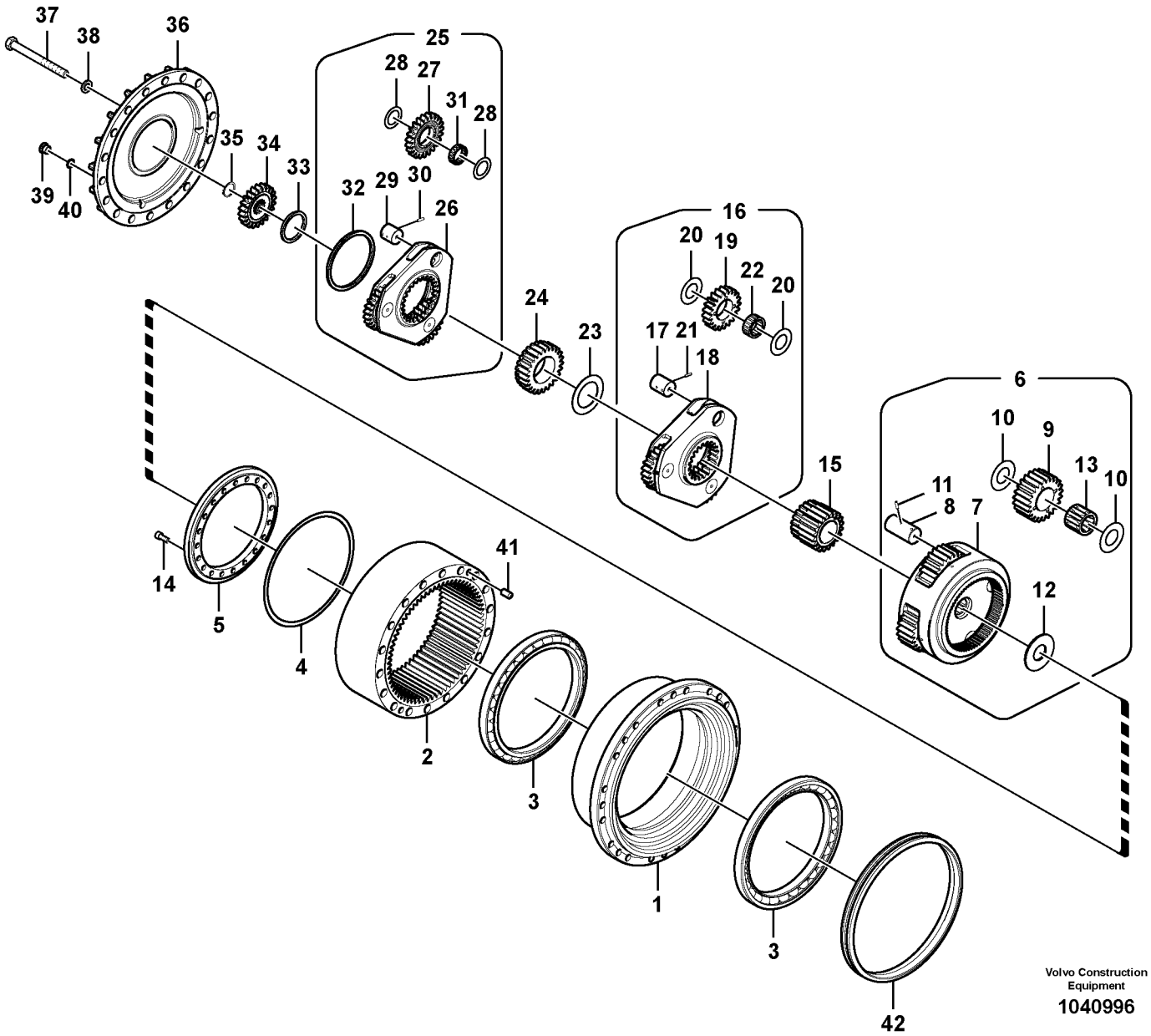
37
38
36
25
28
27
31
28
35
34
33
32
29
30
26
39
40
16
20
19
22
20
24
23
17
21
18
6
10
9
13
10
15
11
8
7
14
41
5
4
12
2
3
1
3
42
Volvo Construction Equipment
1040996

Fig.	Part No.	Quantity 1	2	3	PS	KIT	Description	Dénomination	Bezeichnung	Denominación	Benämning	Notes
25	**VOE 14599946**	1					•Planet carrier	•Porte-satellite	•Planetenträger	•Portasatélites	•Planethållare	
26		1			NS		••Carrier	••Support	••Träger	••Soporte	••Hållare	
27	**VOE 14599948**	3					••Planetary Gear	••Train Planetai.	••Planet Getr	••Planetario	••Planetväxel	
28	**VOE 14599950**	6					••Washer	••Rondelle	••Scheibe	••Arandela	••Bricka	
29	**VOE 14599951**	3					••Pin	••Goupille	••Stift	••Pasador	••Pinne	
30	**SA 9325-06012**	3					••Spring pin	••Goupille tubulaire	••Federstift	••Pasador tubular	••Fjädrande pinne	
31	**VOE 14599949**	3					••Needle Bearing	••Roule.aiguilles	••Nadellager	••Cojinete Agujas	••Nållager	
32	**VOE 14569232**	1					••Ring	••Bague	••Ring	••Anillo	••Ring	
33	**VOE 14566417**	1					•Ring	•Bague	•Ring	•Anillo	•Ring	
34	**VOE 14599952**	1					•Gear	•Pignon	•Zahnrad	•Engranaje	•Kugghjul	
35	**VOE 9541-01038**	1					•Snap Ring	•Circlip	•Nutring	•Circlip	•Spårring	
36	**VOE 14599953**	1					•Cover	•Capot	•Haube	•Capó	•Huv	
37	**VOE 982211**	18					•Hexagon screw	•Vis à tête hexagonal	•Sechskantschraube	•Tornillo hexagonal	•Sexkantsskruv	
38	**SA 9213-20000**	18					•Spring washer	•Rondelle élastique	•Federscheibe	•Arandela elástica	•Fjäderbricka	
39	**SA 9415-11042**	2					•Plug	•Tampon	•Stopfen	•Tapón	•Plugg	
40	**VOE 990557**	2					•O-ring	•Joint torique	•O-Ring	•Anillo tórico	•O-ring	
41	**VOE 9324-21617**	4					•Pin	•Goupille	•Stift	•Pasador	•Pinne	
42	**VOE 14599925**	1					•Sealing	•Étanchéité	•dichtung	•Junta	•Tätning	

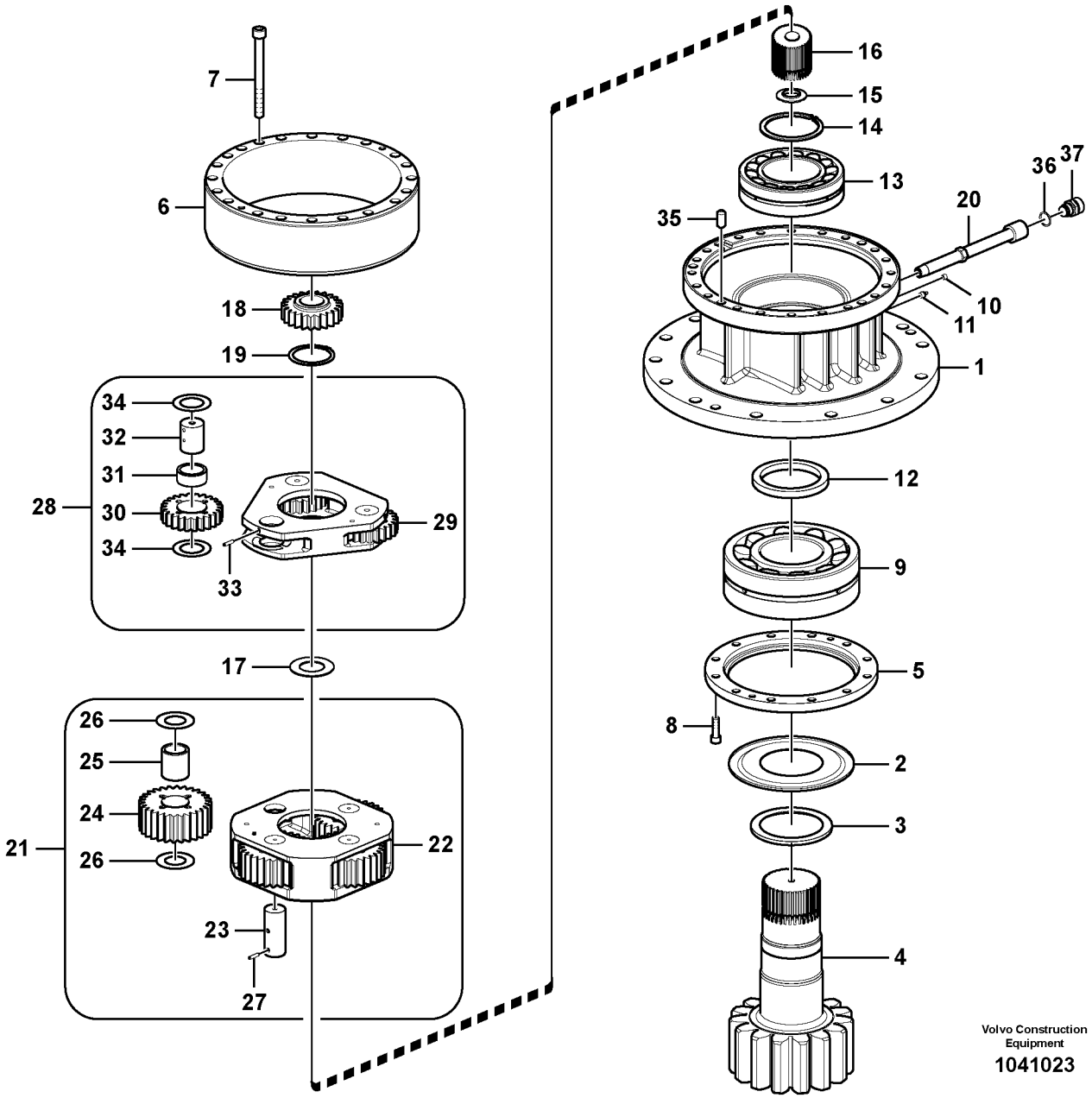

Volvo Construction Equipment

1041023

Fig.	Part No.	Quantity 1	2	3	PS	KIT	Description	Dénomination	Bezeichnung	Denominación	Benämning	Notes
	VOE 14569767	1					Swing gearbox	Reducteur d'orientati	Drehwerksgetriebeka	Reductor de giro	Svängväxellåda	
1		1			NS		•Case	•Etui	•Futteral	•Funda	•Fodral	
2	**VOE 14547260**	1					•Ring	•Bague	•Ring	•Anillo	•Ring	
3	**VOE 14547259**	1					•Collar	•Collerette	•Bördelung	•Collar	•Krage	
4	**VOE 14547258**	1					•Shaft	•Arbre	•Welle	•Eje	•Axel	
5	**VOE 14547263**	1					•Cover	•Capot	•Haube	•Capó	•Huv	
6	**VOE 14547266**	1					•Gear	•Pignon	•Zahnrad	•Engranaje	•Kugghjul	
7	**VOE 984363**	20					•Hex. socket screw	•Vis à six pans creux	•Innensechskantschr	•Tornillo de hexágono	•Insexskruv	
8	**VOE 944088**	12					•Screw	•Vis	•Schraube	•Tornillo	•Skruv	
9	**VOE 14547261**	1					•Bearing	•Roulement	•Lager	•Cojinete	•Lager	
10	**SA 9415-43012**	1					•Plug	•Tampon	•Stopfen	•Tapón	•Plugg	
11	**VOE 914167**	1					•Lubricating nipple	•Graisseur	•Schmiernippel	•Niple lubricador	•Smörjnippel	
12	**VOE 14566830**	1					•Sealing	•Étanchéité	•dichtung	•Junta	•Tätning	
13	**VOE 14547265**	1					•Bearing	•Roulement	•Lager	•Cojinete	•Lager	
14	**SA 9541-01110**	1					•Retaining ring	•Bague retenue	•Haltering	•Anillo retén	•Hållarring	
15	**SA 7118-30380**	1					•Thrust ring	•Bague butée	•Druckring	•Anillo de presión	•Tryckring	
16	**VOE 14547272**	1					•Gear	•Pignon	•Zahnrad	•Engranaje	•Kugghjul	
17	**VOE 14547278**	1					•Thrust washer	•Disque de butée	•Axialscheibe	•Arandela axial	•Axialbricka	
18	**VOE 14547279**	1					•Gear	•Pignon	•Zahnrad	•Engranaje	•Kugghjul	
19	**VOE 14880960**	1					•Retaining ring	•Bague retenue	•Haltering	•Anillo retén	•Hållarring	
20	**VOE 14547281**	1					•Pipe	•Tuyau	•Rohrleitung	•Tubo	•Rör	
21	**VOE 14547280**	1					•Planet carrier	•Porte-satellite	•Planetenträger	•Portasatélites	•Planethållare	
22		1			NS		••Planet carrier	••Porte-satellite	••Planetenträger	••Portasatélites	••Planethållare	
23	**VOE 14547271**	4					••Pin	••Goupille	••Stift	••Pasador	••Pinne	
24	**VOE 14547268**	4					••Gear	••Pignon	••Zahnrad	••Engranaje	••Kugghjul	
25	**VOE 14547269**	4					••Bushing	••Bague	••Buchse	••Casquillo	••Bussning	
26	**VOE 14556491**	8					••Washer	••Rondelle	••Scheibe	••Arandela	••Bricka	
27	**SA 9325-06012**	4					••Spring pin	••Goupille tubulaire	••Federstift	••Pasador tubular	••Fjädrande pinne	
28	**VOE 14547273**	1					•Planet carrier	•Porte-satellite	•Planetenträger	•Portasatélites	•Planethållare	
29		1			NS		••Planet carrier	••Porte-satellite	••Planetenträger	••Portasatélites	••Planethållare	

1		**Svängväxellåda** **Caja de engranaje de giro** **Schwenkgetriebe** **Boîte de vitesses de pivotement** **Swing gearbox**	Catalogue id **20612**	Group **431**
2			Illustr. No **1041023**	Section **200**
3			Issue **PUB 20025115-E**	Page **571**
4				
5		**8289044, 8292870**		

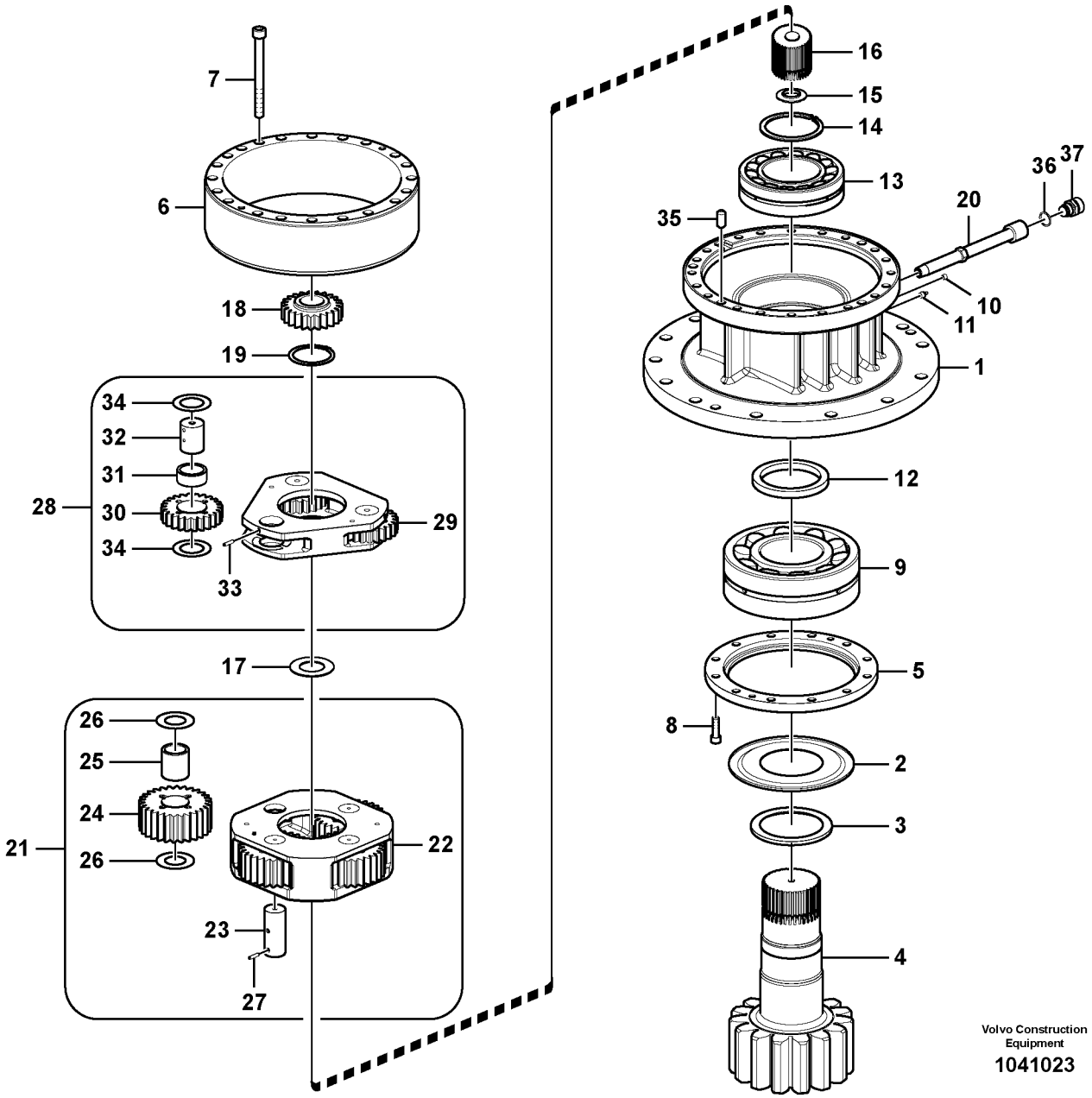

Volvo Construction Equipment

1041023

Fig.	Part No.	Quantity 1	2	3	PS	KIT	Description	Dénomination	Bezeichnung	Denominación	Benämning	Notes
30	**VOE 14547275**	3					••Gear	••Pignon	••Zahnrad	••Engranaje	••Kugghjul	
31	**SA 7117-30230**	3					••Needle bearing	••Roulement à aiguill..	••Nadellager	••Cojinete de agujas	••Nållager	
32	**VOE 14547277**	3					••Pin	••Goupille	••Stift	••Pasador	••Pinne	
33	**SA 9325-06012**	3					••Spring pin	••Goupille tubulaire	••Federstift	••Pasador tubular	••Fjädrande pinne	
34	**VOE 14547276**	6					••Washer	••Rondelle	••Scheibe	••Arandela	••Bricka	
35	**VOE 950677**	4					•Pin	•Clavette	•Splint	•Pasador	•Sprint	
36	**VOE 949329**	1					•Gasket	•Joint	•Dichtung	•Junta	•Packning	
37	**VOE 14521728**	1					•Valve	•Valve	•Ventil	•Válvula	•Ventil	

1		**Svängväxellåda** **Caja de engranaje de giro** **Schwenkgetriebe** **Boîte de vitesses de pivotement** **Swing gearbox**	Catalogue id **20612**	Group **431**
2				
3			Illustr. No **1041023**	Section **200**
4				
5		**8289044, 8292870**	Issue **PUB 20025115-E**	Page **573**

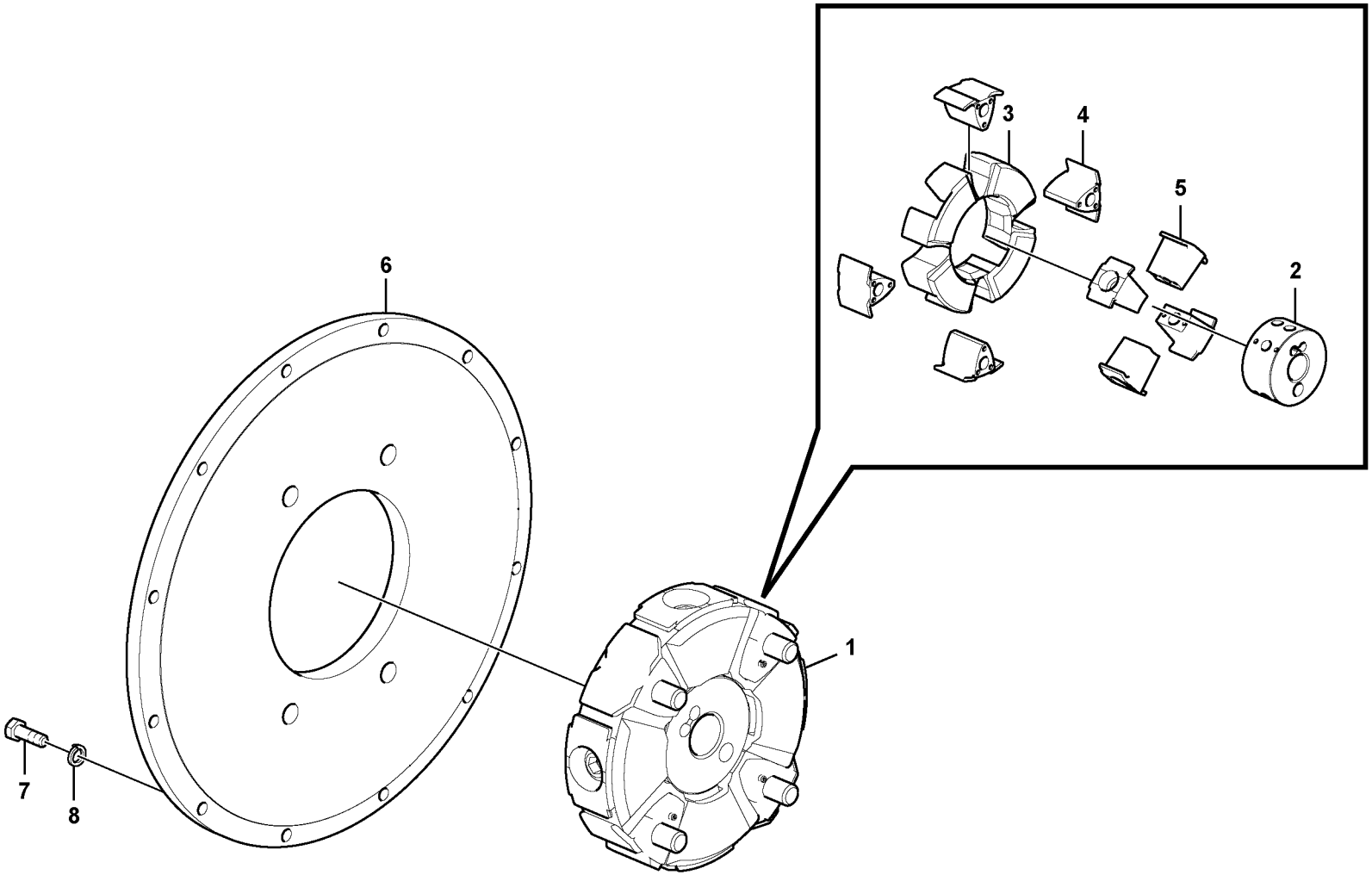

Volvo Construction Equipment

1022150

Fig.	Part No.	Quantity 1	2	3	PS	KIT	Description	Dénomination	Bezeichnung	Denominación	Benämning	Notes
1	**VOE 14532507**	1					Flexible coupling	Coupleur flexible	Flexible Kupplung	Acoplamiento flexible	Flexibel koppling	
2	**VOE 14532526**	1					•Hub	•Moyeu	•Nabe	•Cubo	•Nav	
3	**VOE 14514871**	1					•Element	•Elément	•Element	•Elemento	•Element	
4	**VOE 14514872**	4					•Insert	•Cartouche	•Einlage	•Introduccion	•Inlägg	
5	**VOE 14514873**	4					•Insert	•Cartouche	•Einlage	•Introduccion	•Inlägg	
6	**VOE 14501328**	1					Flange	Flasque	Flansch	Brida	Fläns	
7	**VOE 993025**	12					Hexagon screw	Vis à tête hexagonale	Sechskantschraube	Tornillo hexagonal	Sexkantsskruv	
8	**VOE 955922**	12					Spring washer	Rondelle élastique	Federscheibe	Arandela elástica	Fjäderbricka	

1		**Pumpväxellåda med hopsättningsdetaljer** **Caja de engranaje de bomba con piezas de montaje** **Pumpengetriebe mit Anbauteilen** **Boîte de vitesses de la pompe avec pièces d'assemblage** **Pump gearbox with assembling parts**	Catalogue id **20612**	Group **431**
2				
3			Illustr. No **1022150**	Section **300**
4				
5		**8291941, 8292870, 8292889, 8292890**	Issue **PUB 20025115-E**	Page **575**

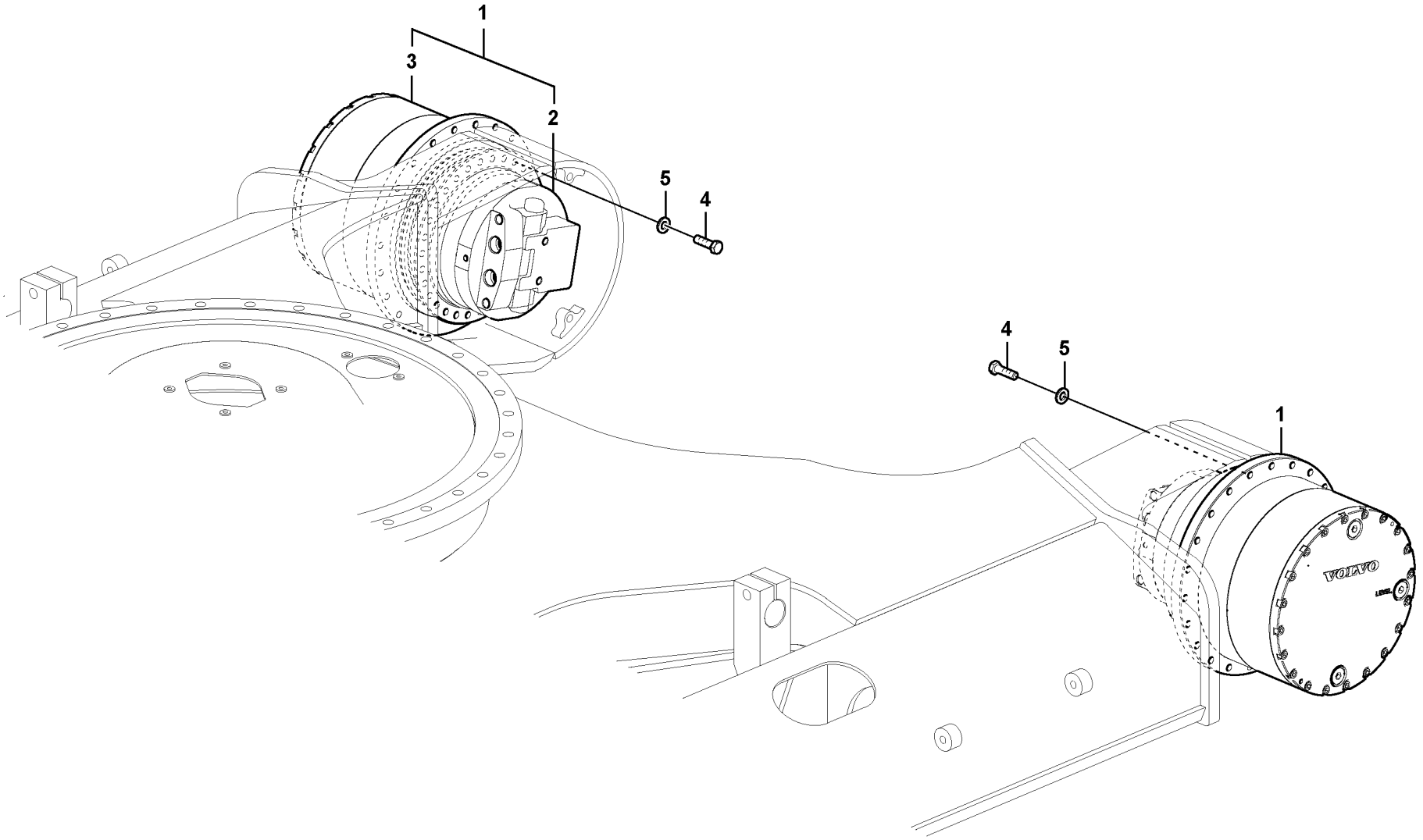

Volvo Construction Equipment

1022151

Fig.	Part No.	Quantity 1	2	3	PS	KIT	Description	Dénomination	Bezeichnung	Denominación	Benämning	Notes
1	**VOE 14599920**	2					Drive unit	Unité de commande	Antriebsaggregat	Unidad propulsora	Drivenhet	
2		1					•Travel motor	•Moteur conduite	•Fahrmotor	•Motor traslation	•Körmotor	See group 441, Page 581
3		1					•Gear	•Pignon	•Zahnradgetriebe	•Engranaje	•Kuggdrev	See group 431, Page 571
4	**VOE 978949**	44					Hexagon screw	Vis à tête hexagonale	Sechskantschraube	Tornillo hexagonal	Sexkantsskruv	
5	**VOE 992047**	44					Plain washer	Rondelle plane	Flachscheibe	Arandela plana	Planbricka	

1		**Körmotor med monteringsdetaljer** **Motor de traslación con piezas de montaje** **Fahrmotor mit Montageteilen** **Moteur de conduite avec pièces de montage** **Travel motor with mounting parts**	Catalogue id **20612**	Group **441**
2			Illustr. No **1022151**	Section **100**
3			Issue **PUB 20025115-E**	Page **577**
4				
5		**8289068, 8289698, 8289699**		



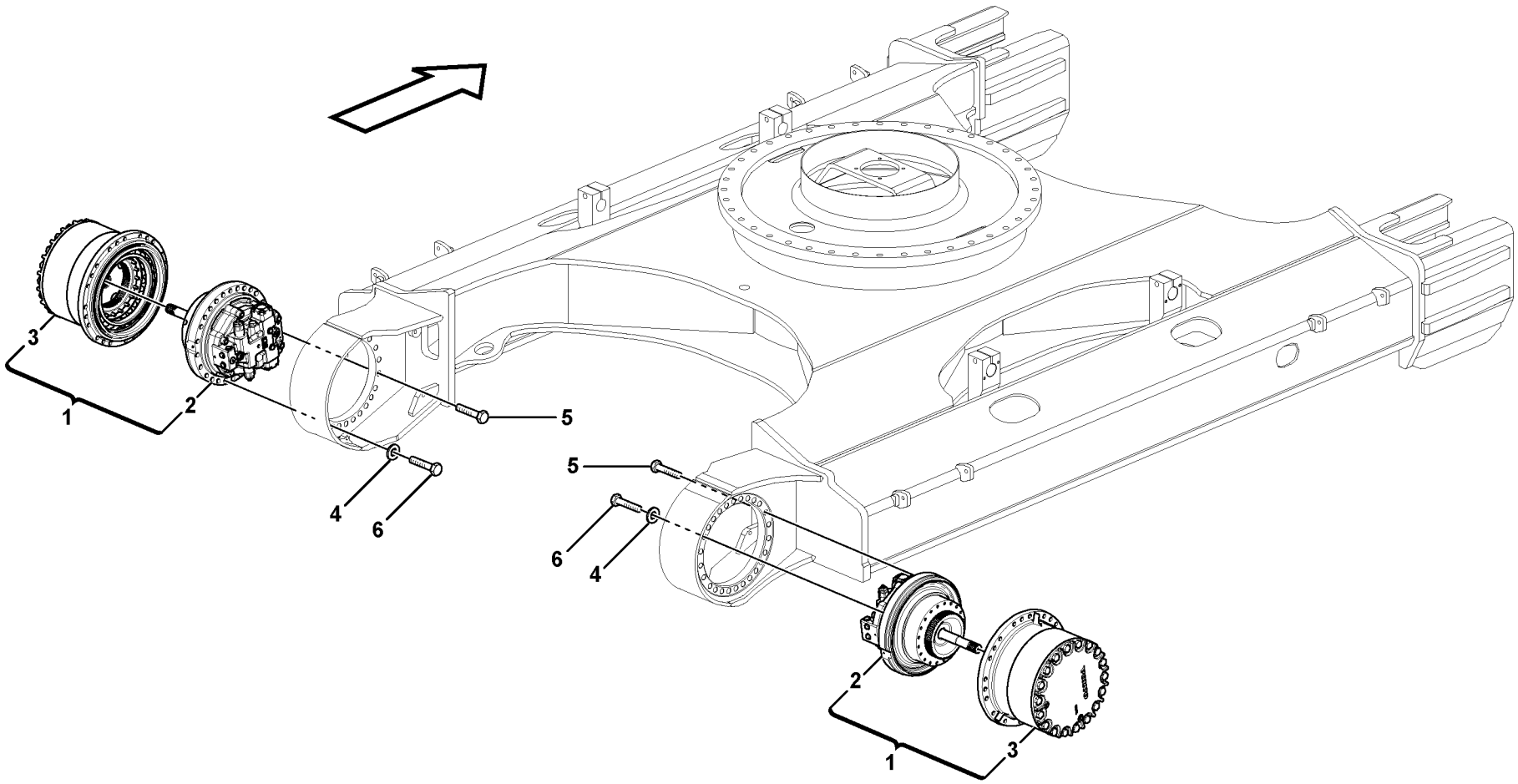

Volvo Construction Equipment
1057997

Fig.	Part No.	Quantity 1	2	3	PS	KIT	Description	Dénomination	Bezeichnung	Denominación	Benämning	Notes
1	**VOE 14603461**	2					Drive unit	Unité de commande	Antriebsaggregat	Unidad propulsora	Drivenhet	
2		2					•Travel motor	•Moteur conduite	•Fahrmotor	•Motor traslation	•Körmotor	See group 441, Page 581
3		2					•Gearbox	•Boite vitesses	•Schaltgetriebe	•Caja velocidades	•Växellåda	See group 431, Page 567
4	**VOE 992047**	44					Plain washer	Rondelle plane	Flachscheibe	Arandela plana	Planbricka	
5	**VOE 978949**	8					Hexagon screw	Vis à tête hexagonale	Sechskantschraube	Tornillo hexagonal	Sexkantsskruv	
6	**VOE 978950**	44					Hexagon screw	Vis à tête hexagonale	Sechskantschraube	Tornillo hexagonal	Sexkantsskruv	

1	**8293143**	**Körmotor med monteringsdetaljer** **Motor de traslación con piezas de montaje** **Fahrmotor mit Montageteilen** **Moteur de conduite avec pièces de montage** **Travel motor with mounting parts**	Catalogue id **20612**	Group **441**
2			Illustr. No **1057997**	Section **110**
3				
4			Issue **PUB 20025115-E**	Page **579**
5				

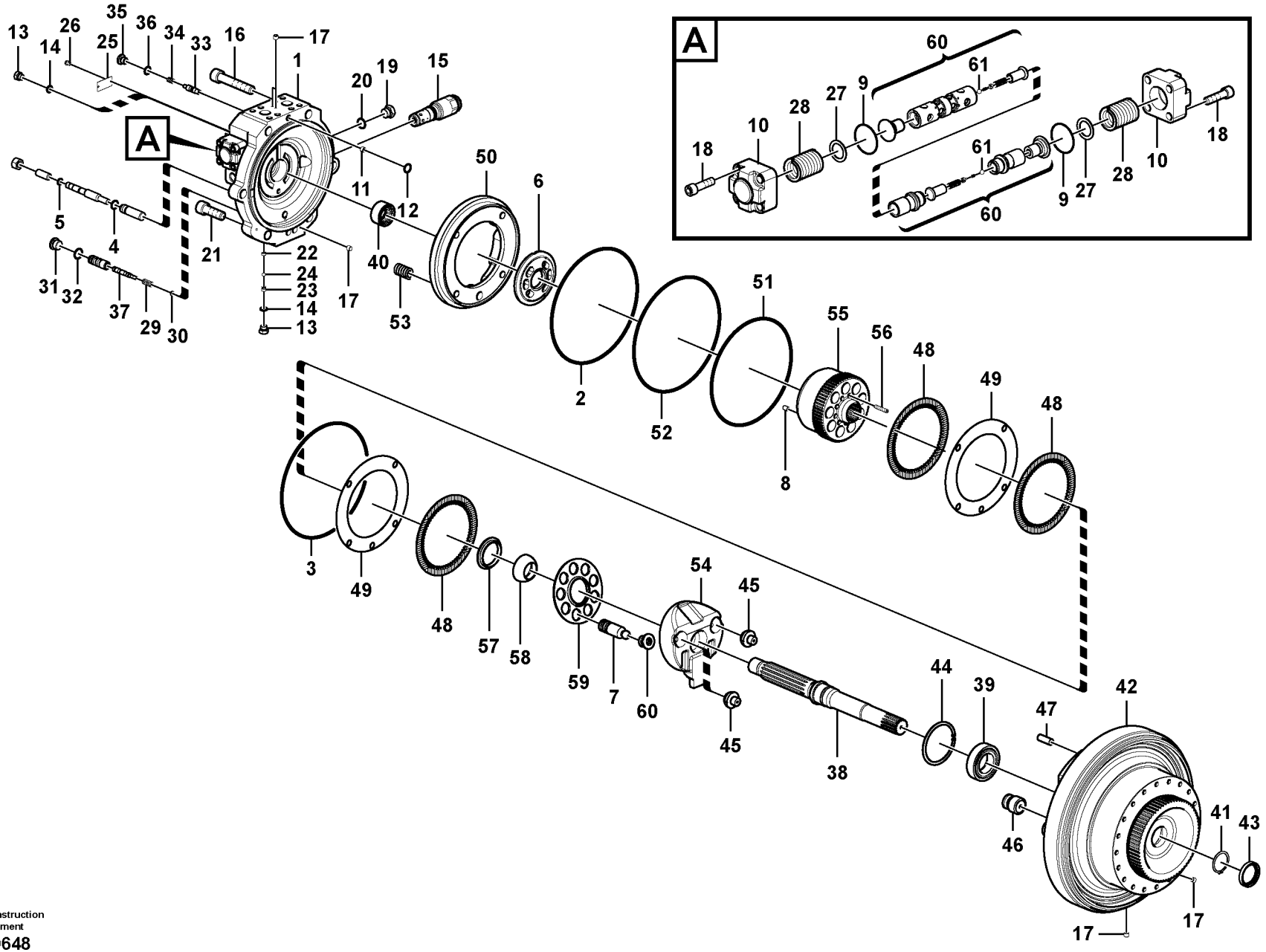

Volvo Construction Equipment
1059648

Fig.	Part No.	Quantity 1	2	3	PS	KIT	Description	Dénomination	Bezeichnung	Denominación	Benämning	Notes
	VOE 14604840	1					Travel motor	Moteur de translation	Fahrmotor		Körmotor	
1	**VOE 14604828**	1					•Casing	•Boîtier	•Gehäuse	•Cubierta	•Kåpa	
2	**VOE 14604841**	1					•O-ring	•Joint torique	•O-Ring	•Anillo tórico	•O-ring	
3	**VOE 960260**	1					•O-ring	•Joint torique	•O-Ring	•Anillo tórico	•O-ring	
4	**VOE 983507**	1				K	•O-ring	•Joint torique	•O-Ring	•Anillo tórico	•O-ring	
5	**VOE 983501**	1				K	•O-ring	•Joint torique	•O-Ring	•Anillo tórico	•O-ring	
6	**VOE 14552644**	1				K	•Cylinder	•Cylindre	•Zylinder	•Cilindro	•Cylinder	
7	**VOE 14551797**	9					•Piston	•Piston	•Kolben	•Pistón	•Kolv	
8	**VOE 14551525**	1					•Pin	•Goupille	•Zapfen	•Pasador	•Tapp	
9	**VOE 990585**	2				K	•O-ring	•Joint torique	•O-Ring	•Anillo tórico	•O-ring	
10	**SA 7242-10540**	2					•Cover	•Capot	•Haube	•Capó	•Huv	
11	**SA 7242-10750**	2					•Screw	•Vis	•Schraube	•Tornillo	•Skruv	
12	**VOE 983497**	3				K	•O-ring	•Joint torique	•O-Ring	•Anillo tórico	•O-ring	
13	**SA 9415-31021**	7					•Plug	•Bouchon	•Stopfen	•Tapon	•Plugg	
14	**VOE 993320**	7				K	•O-ring	•Joint torique	•O-Ring	•Anillo tórico	•O-ring	(VOE 932039)
15	**VOE 14568912**	2					•Relief valve	•Valve décharge	•Entlastungsventil	•Válvula de descarga	•Avlastningsventil	
16	**VOE 984848**	2					•Hex. socket screw	•Vis à six pans creux	•Innensechskantschr	•Tornillo de hexágono	•Insexskruv	
17	**VOE 14560637**	10					•Plug	•Tampon	•Stopfen	•Tapón	•Plugg	
18	**VOE 968131**	8					•Hex. socket screw	•Vis à six pans creux	•Innensechskantschr	•Tornillo de hexágono	•Insexskruv	
19		2			NS		•Plug	•Bouchon	•Stopfen	•Tapon	•Plugg	
20	**VOE 993322**	2				K	•O-ring	•Joint torique	•O-Ring	•Anillo tórico	•O-ring	(VOE 932041)
21	**VOE 984229**	4					•Hex. socket screw	•Vis à six pans creux	•Innensechskantschr	•Tornillo de hexágono	•Insexskruv	
22	**SA 7242-10710**	2					•Clamping plate	•Plaque serrage	•Klemmplatte	•Placa de apriete	•Klämplatta	
23	**SA 7242-10720**	2					•Guard	•Protection	•Schutz	•Proteccion	•Skydd	
24	**VOE 14880998**	2					•Ball	•Bille	•Kugel	•Bola	•Kula	
25	**VOE 14880006**	1					•Name plate	•Plaque d'identificatio	•Namensschild	•Letrero	•Namnskylt	
26	**SA 1010-11360**	2					•Screw	•Vis	•Schraube	•Tornillo	•Skruv	
27	**SA 7242-10520**	2					•Washer	•Rondelle	•Scheibe	•Arandela	•Bricka	
28	**SA 7242-10530**	2					•Spring	•Ressort	•Feder	•Muelle	•Fjäder	
29	**SA 7242-11560**	1					•Spring	•Ressort	•Feder	•Muelle	•Fjäder	

1		**Körmotor** **Motor de traslación** **Fahrmotor** **Moteur de conduite** **Travel motor**	Catalogue id **20612**	Group **441**
2				
3			Illustr. No **1059648**	Section **200**
4				
5		**8289068,8289698,8289699,8293143**	Issue **PUB 20025115-E**	Page **581**

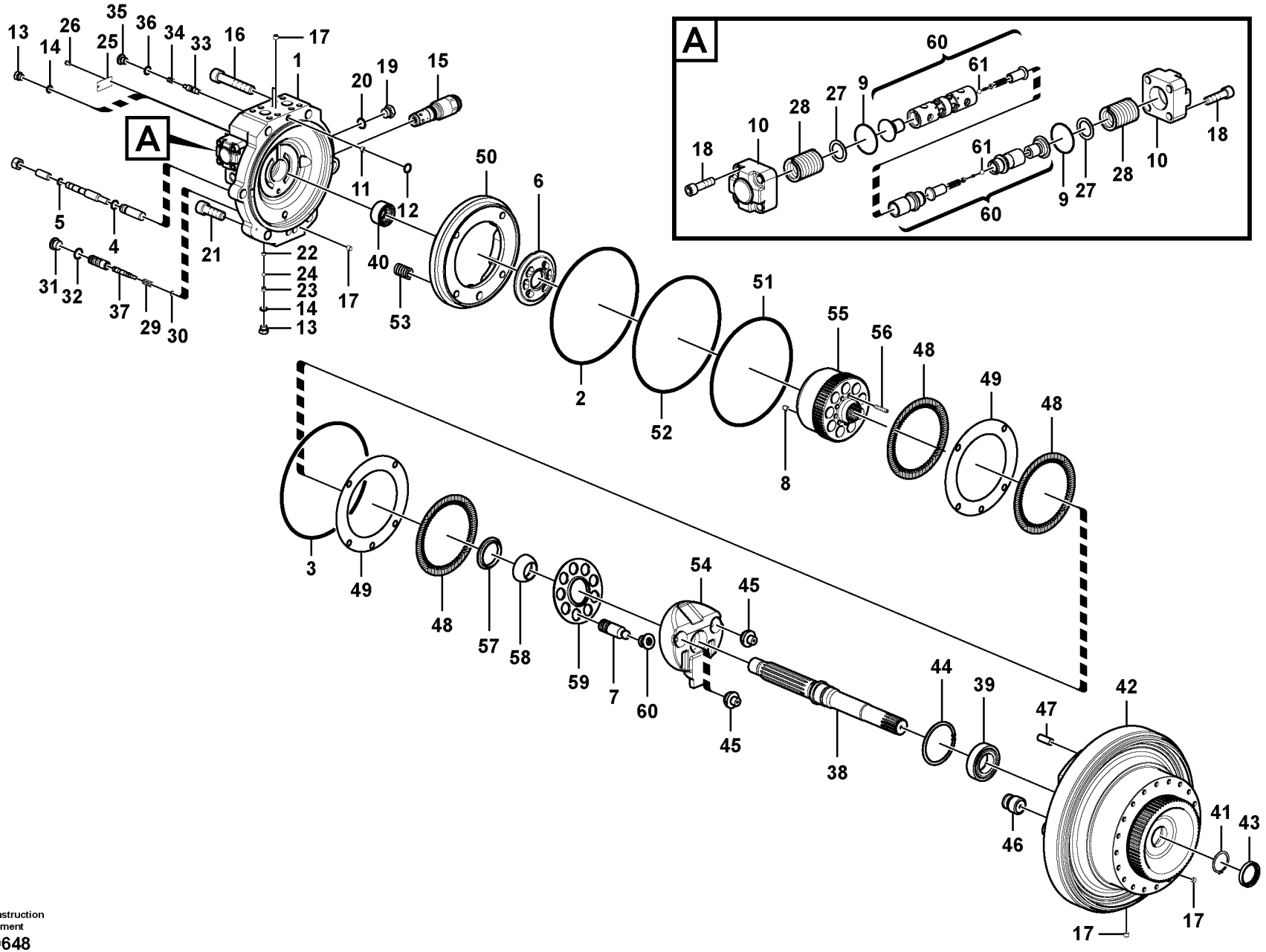

Volvo Construction Equipment
1059648

Fig.	Part No.	Quantity 1	2	3	PS	KIT	Description	Dénomination	Bezeichnung	Denominación	Benämning	Notes
30	**VOE 14507000**	1					•Spacer	•Entretoise	•Abstandkörper	•Distanciador	•Distans	
31	**SA 7242-11290**	1					•Plug	•Bouchon	•Stopfen	•Tapon	•Plugg	
32	**VOE 983509**	1				K	•O-ring	•Joint torique	•O-Ring	•Anillo tórico	•O-ring	
33	**VOE 14509997**	1					•Spool	•Bobine	•Schieber	•Bobina	•Slid	
34	**VOE 14506994**	1					•Spring	•Ressort	•Feder	•Muelle	•Fjäder	
35	**VOE 14506995**	1					•Plug	•Bouchon	•Stopfen	•Tapon	•Plugg	
36	**VOE 983505**	1				K	•O-ring	•Joint torique	•O-Ring	•Anillo tórico	•O-ring	
37	**VOE 14579610**	1					Control plunger	Piston	Stößel	Pasador de acciona	Manöverpinne	
38	**VOE 14604829**	1					•Shaft	•Arbre	•Welle	•Eje	•Axel	
39	**SA 7242-10100**	1					•Roller bearing	•Roulement à roulea	•Rollenlager	•Cojínete rodillo	•Rullager	
40	**VOE 14506955**	1					•Bearing	•Palier	•Lager	•Cojinete	•Lager	
41	**VOE 914472**	1					•Snap ring	•Circlip	•Nutring	•Circlip	•Spårring	(SA 9541-01050)
42	**VOE 14604826**	1					•Casing	•Boîtier	•Gehäuse	•Cubierta	•Kåpa	
43	**SA 7242-10590**	1				K	•Sealing	•Étanchéité	•dichtung	•Junta	•Tätning	
44	**SA 9541-02090**	1			SS		•Retaining ring	•Bague retenue	•Haltering	•Anillo retén	•Hållarring	
45	**VOE 14506958**	2					•Pivot	•Pivot	•Drehzapfen	•Pivote	•Pivot	
46	**VOE 14604837**	1					•Piston	•Piston	•Kolben	•Pistón	•Kolv	
47	**VOE 14551526**	1					•Pin	•Goupille	•Zapfen	•Pasador	•Tapp	
48	**VOE 14604834**	3					•Plate	•Tôle	•Blech	•Chapa	•Plåt	
49	**VOE 14604835**	2					•Plate	•Tôle	•Blech	•Chapa	•Plåt	
50	**VOE 14604833**	1					•Piston	•Piston	•Kolben	•Pistón	•Kolv	
51	**VOE 960262**	1				K	•O-ring	•Joint torique	•O-Ring	•Anillo tórico	•O-ring	
52	**VOE 990849**	2				K	•O-ring	•Joint torique	•O-Ring	•Anillo tórico	•O-ring	
53	**VOE 14568004**	10					•Spring	•Ressort	•Feder	•Resorte	•Fjäder	
54	**VOE 14604831**	1					•Plate	•Tôle	•Blech	•Chapa	•Plåt	
55	**VOE 14552644**	1					•Cylinder	•Cylindre	•Zylinder	•Cilindro	•Cylinder	
56	**VOE 14506967**	9					•Spring	•Ressort	•Feder	•Muelle	•Fjäder	
57	**VOE 14506968**	1					•Spacer	•Entretoise	•Abstandstueck	•Casquillo distanciad	•Distans	
58	**VOE 14506970**	1					•Guide	•Rail	•Führung	•Guia	•Gejd	
59	**VOE 14506972**	1					•Plate	•Plaque	•Platte	•Placa	•Platta	

1		**Körmotor** **Motor de traslación** **Fahrmotor** **Moteur de conduite** **Travel motor**	Catalogue id **20612**	Group **441**
2				
3			Illustr. No **1059648**	Section **200**
4				
5		**8289068,8289698,8289699,8293143**	Issue **PUB 20025115-E**	Page **583**

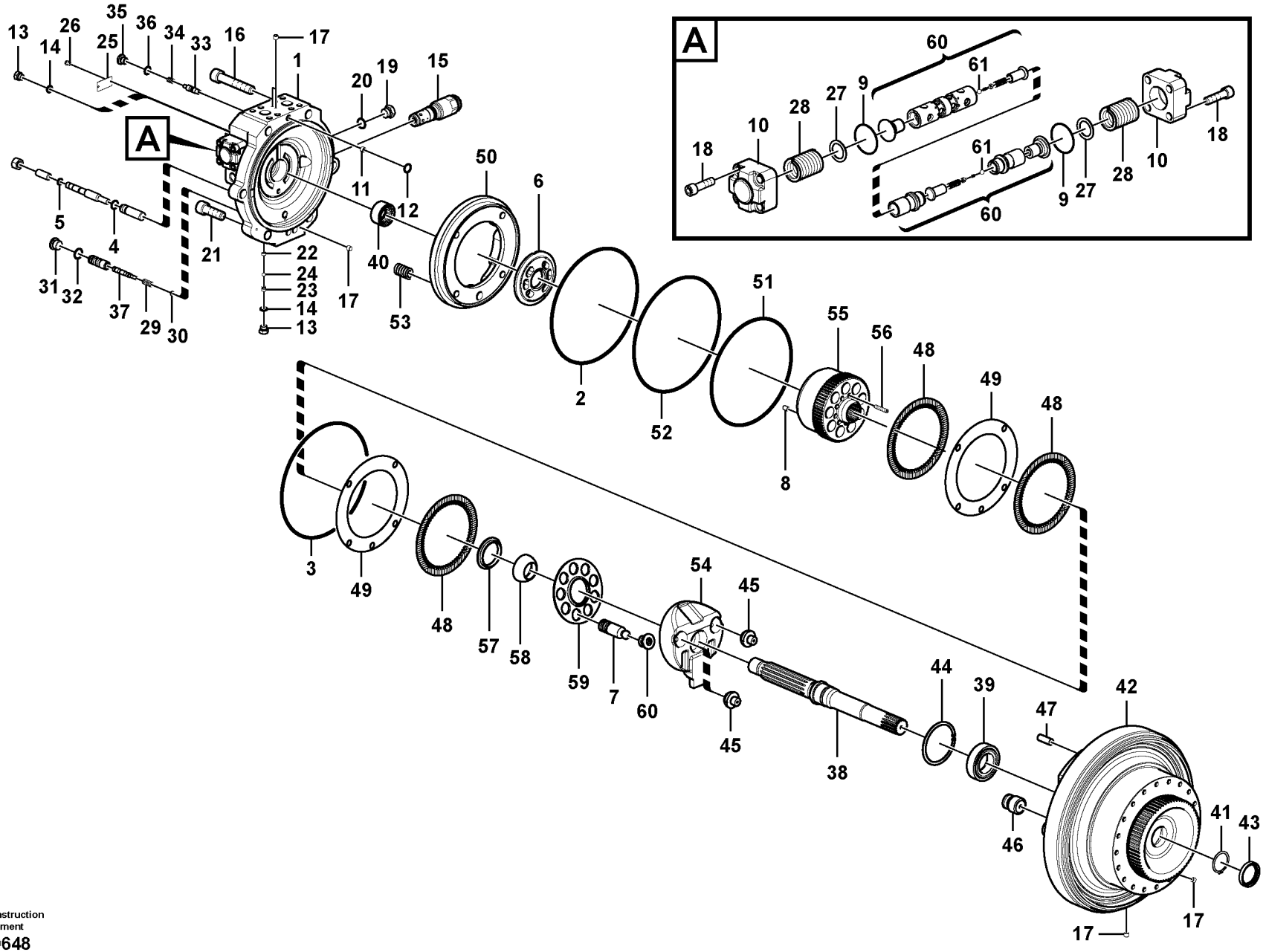

Volvo Construction Equipment
1059648

Fig.	Part No.	Quantity 1	2	3	PS	KIT	Description	Dénomination	Bezeichnung	Denominación	Benämning	Notes
60	**VOE 14506950**	1					•Spool	•Bobine	•Schieber	•Bobina	•Slid	
61	**VOE 14880996**	2					••Ball	••Bille	••Kugel	••Bola	••Kula	
100	**VOE 14596398**	1					Sealing	Étanchéité	dichtung	Junta	Tätning	

1		**Körmotor** **Motor de traslación** **Fahrmotor** **Moteur de conduite** **Travel motor**	Catalogue id **20612**	Group **441**
2			Illustr. No **1059648**	Section **200**
3			Issue **PUB 20025115-E**	Page **585**
4				
5		**8289068,8289698,8289699,8293143**		

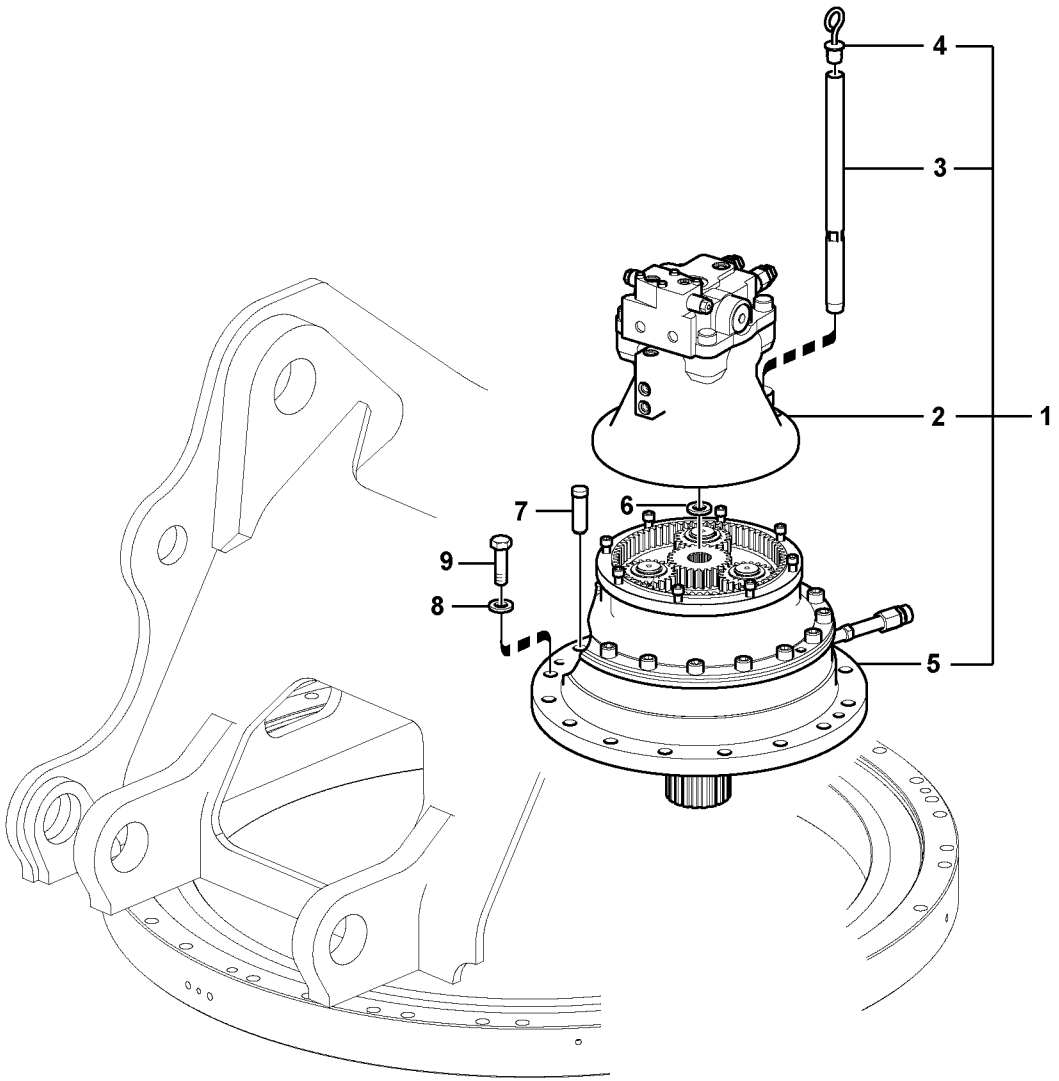

Volvo Construction Equipment

1041019

Fig.	Part No.	Quantity 1	2	3	PS	KIT	Description	Dénomination	Bezeichnung	Denominación	Benämning	Notes
1		1			NS		Drive unit	Unité de commande	Antriebsaggregat	Unidad propulsora	Drivenhet	
1			1		NS		Drive unit	Unité de commande	Antriebsaggregat	Unidad propulsora	Drivenhet	
2	**VOE 14595269**	1					•Swing motor	•Moteur d'orientation	•Schwenkmotor	•	•Svängmotor	See group 441, Page 589
2	**VOE 14633636**		1				•Swing motor	•Moteur d'orientation	•Schwenkmotor	•	•Svängmotor	
3	**VOE 14547282**	1	1				•Pipe	•Tuyau	•Rohrleitung	•Tubo	•Rör	
4	**VOE 14547283**	1	1				•Gauge	•Calibre	•Messlehre	•Galga	•Tolk	
5	**VOE 14569767**	1	1				•Swing gearbox	•Reducteur d'orientati	•Drehwerksgetriebek	•Reductor de giro	•Svängväxellåda	See group 431, Page 571
6	**VOE 914470**	1	1				•Snap ring	•Circlip	•Nutring	•Circlip	•Spårring	
7	**VOE 14531024**	1	1				Pin	Goupille	Zapfen	Pasador	Tapp	
8	**VOE 992047**	14	14				Plain washer	Rondelle plane	Flachscheibe	Arandela plana	Planbricka	
9	**VOE 978950**	14	14				Hexagon screw	Vis à tête hexagonale	Sechskantschraube	Tornillo hexagonal	Sexkantsskruv	

1	**8289044**
2	**8292870**
3	
4	
5	

Svängmotor med monteringsdetaljer
Motor de giro con piezas de montaje
Schwenkmotor mit Anbauteilen
Moteur d'orientation avec pièces de montage
Swing motor with mounting parts

Catalogue id **20612**	Group **441**
Illustr. No **1041019**	Section **500**
Issue **PUB 20025115-E**	Page **587**

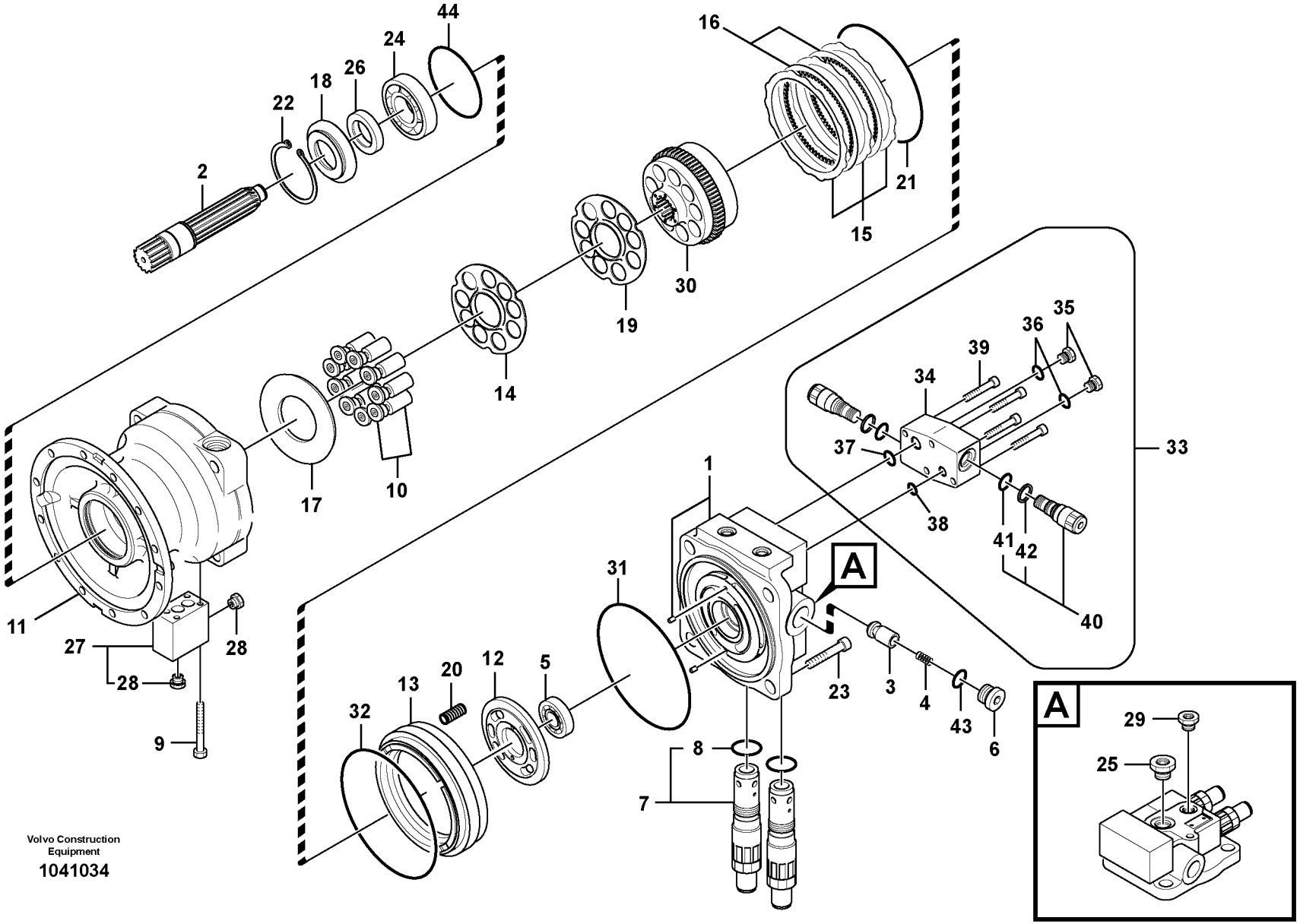

Volvo Construction Equipment

1041034

Fig.	Part No.	Quantity 1	2	3	PS	KIT	Description	Dénomination	Bezeichnung	Denominación	Benämning	Notes
	VOE 14595269	1					Swing motor	Moteur d'orientation	Schwenkmotor		Svängmotor	
1	**VOE 14600787**	1					•Casing	•Boîtier	•Gehäuse	•Cubierta	•Kåpa	
1	**SA 8230-25950**	2					••Spring Pin	••Axe de ressort	••Federstift	••Pasador Resorte	••Fjäderpinne	
2	**VOE 14596320**	1					•Shaft	•Arbre	•Welle	•Eje	•Axel	
3	**VOE 14501798**	2					•Plunger	•Plongeur	•Plunger	•Piston	•Plunge	
4	**VOE 14501799**	2					•Spring	•Ressort	•Feder	•Muelle	•Fjäder	
5	**VOE 14600785**	1					•Roller bearing	•Roulement à roulea	•Rollenlager	•Cojínete rodillo	•Rullager	
6	**VOE 14501802**	2					•Plug	•Bouchon	•Stopfen	•Tapon	•Plugg	
7	**VOE 14591508**	2					•Relief valve	•Valve décharge	•Entlastungsventil	•Válvula de descarga	•Avlastningsventil	(SA 8230-27400)
8	**VOE 990582**	1				K	••O-ring	••Joint torique	••O-Ring	••Anillo tórico	••O-ring	
9	**VOE 14511643**	3					•Screw	•Vis	•Schraube	•Tornillo	•Skruv	
10	**VOE 14596323**	1					•Piston	•Piston	•Kolben	•Pistón	•Kolv	
11	**VOE 14601384**	1			OP		•Casing	•Boîtier	•Gehäuse	•Cubierta	•Kåpa	
12	**VOE 14596315**	1					•Plate	•Tôle	•Blech	•Chapa	•Plåt	
13	**VOE 14562617**	1					•Piston	•Piston	•Kolben	•Pistón	•Kolv	
14	**VOE 14596317**	1					•Plate	•Tôle	•Blech	•Chapa	•Plåt	
15	**VOE 14594770**	4					•Plate	•Tôle	•Blech	•Chapa	•Plåt	
16	**VOE 14596308**	3					•Plate	•Tôle	•Blech	•Chapa	•Plåt	
17	**VOE 14596316**	1					•Plate	•Tôle	•Blech	•Chapa	•Plåt	
18	**VOE 14596313**	1					•Cover	•Capot	•Haube	•Capó	•Huv	
19	**VOE 14596318**	1					•Spring	•Ressort	•Feder	•Resorte	•Fjäder	
20	**VOE 14596309**	14					•Spring	•Ressort	•Feder	•Resorte	•Fjäder	
21	**SA 8230-25551**	1				K	•O-ring	•Joint torique	•O-Ring	•Anillo tórico	•O-ring	
22	**VOE 14596312**	1					•Ring	•Bague	•Ring	•Anillo	•Ring	
23	**SA 8230-25820**	4					•Bolt	•Boulon	•Bolzen	•Perno	•Bult	
24	**VOE 14596311**	1					•Roller bearing	•Roulement à roulea	•Rollenlager	•Cojínete rodillo	•Rullager	
25	**VOE 14594354**	3					•Plug	•Tampon	•Stopfen	•Tapón	•Plugg	
26	**VOE 14562616**	1				K	•Seal	•Joint	•Dichtring	•Junta	•Tätning	
27	**VOE 14550664**	1					•Valve	•Valve	•Ventil	•Válvula	•Ventil	
28	**VOE 14594353**	2					••Plug	••Tampon	••Stopfen	••Tapón	••Plugg	

1		**Svängmotor** **Motor de giro** **Schwenkmotor** **Moteur d'orientation** **Swing motor**	Catalogue id **20612** / Group **441**
2			Illustr. No **1041034** / Section **600**
3			Issue **PUB 20025115-E** / Page **589**
4			
5			

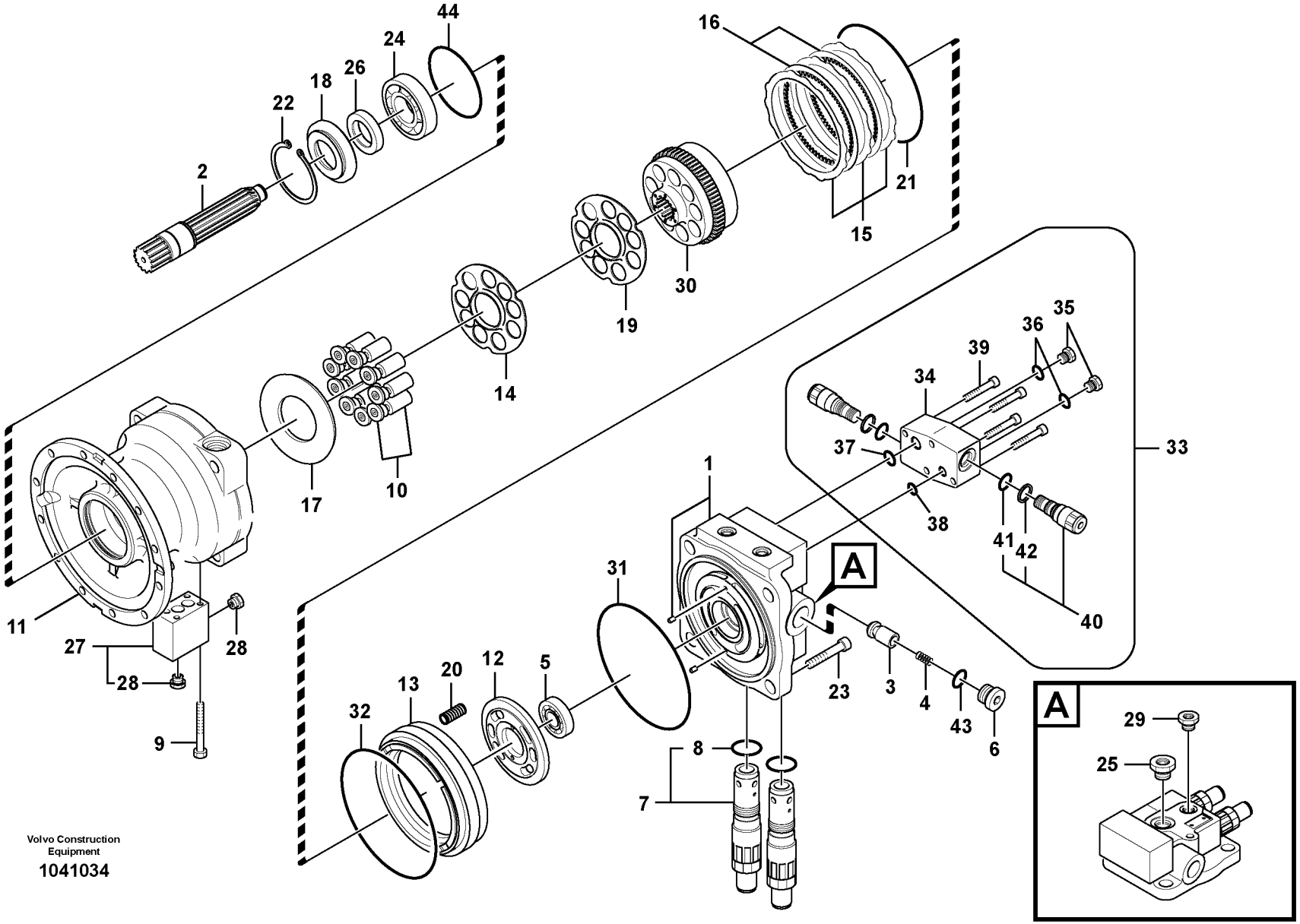

Volvo Construction Equipment

1041034

Fig.	Part No.	Quantity 1	2	3	PS	KIT	Description	Dénomination	Bezeichnung	Denominación	Benämning	Notes
29	**VOE 14600784**	1					•Plug	•Tampon	•Stopfen	•Tapón	•Plugg	
30	**VOE 14596319**	1					•Cylinder	•Cylindre	•Zylinder	•Cilindro	•Cylinder	
31	**VOE 14562615**	1				K	•O-ring	•Joint torique	•O-Ring	•Anillo tórico	•O-ring	
32	**SA 8230-33960**	1				K	•O-ring	•Joint Torique	•O-Ring	•Junta torica	•O-ring	(SA 8240-14980)
33	**VOE 14558299**	1					•Valve	•Soupape	•Ventil	•Valvula	•Ventil	
34	**VOE 14550661**	1			OP		••Casing	••Boitier	••Gehäuse	••Cubierta	••Kåpa	
35	**VOE 14550218**	2					••Plug	••Bouchon	••Stopfen	••Tapon	••Plugg	
36	**VOE 983502**	2					••O-ring	••Joint torique	••O-Ring	••Anillo tórico	••O-ring	
37	**VOE 14529757**	2					••O-ring	••Joint torique	••O-Ring	••Anillo tórico	••O-ring	
38	**VOE 14533603**	2					••O-ring	••Joint torique	••O-Ring	••Anillo tórico	••O-ring	
39	**SA 8240-03610**	4					••Screw	••Vis	••Schraube	••Tornillo	••Skruv	
40	**VOE 14558298**	2					••Valve	••Valve	••Ventil	••Válvula	••Ventil	
41	**SA 9511-12020**	1					•••O-ring	•••Joint torique	•••O-Ring	•••Anillo tórico	•••O-ring	
42	**SA 9566-10200**	1					•••Back-up ring	•••Bague support	•••Stützring	•••Anillo de apoyo	•••Stödring	
43	**VOE 983530**	2				K	•O-ring	•Joint torique	•O-Ring	•Anillo tórico	•O-ring	
44	**SA 8230-33960**	1				K	•O-ring	•Joint Torique	•O-Ring	•Junta torica	•O-ring	
45	**SA 8240-03280**	1					•Plug	•Bouchon	•Stopfen	•Tapon	•Plugg	2624)
	VOE 14601385	1					Sealing kit	Kit plombage	Plombiersatz	Kit de precinto	Plomberingssats	

2624) **GB:** Not Shown **FR:** Non représenté **DE:** Nicht abgebildet **ES:** No ilustrado **SE:** Ej avbildad

1		**Svängmotor** **Motor de giro** **Schwenkmotor** **Moteur d'orientation** **Swing motor**	Catalogue id **20612**	Group **441**
2			Illustr. No **1041034**	Section **600**
3			Issue **PUB 20025115-E**	Page **591**
4				
5				

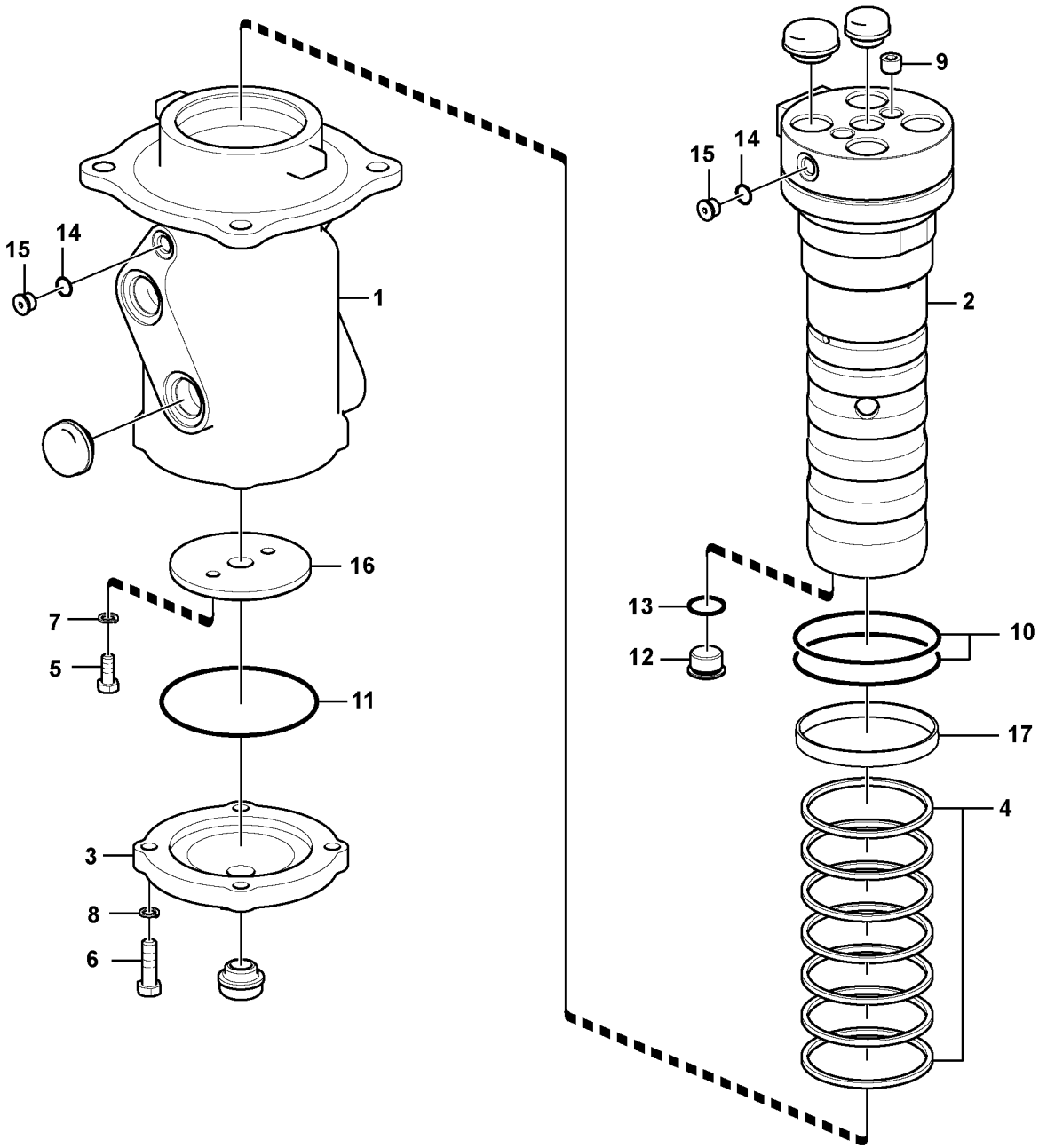

Volvo Construction Equipment
1058686

Fig.	Part No.	Quantity 1	2	3	PS	KIT	Description	Dénomination	Bezeichnung	Denominación	Benämning	Notes
	VOE 14534535	1					Turning joint	Joint tournant	Drehgelenk	Articulación de giro	Centrumgenomgång	
1		1			NS		•Hub	•Bossage	•Nabe	•Asiento	•Nav	
2		1			NS		•Shaft	•Arbre	•Welle	•Arbol	•Axel	
3	**VOE 14535761**	1					•Cover	•Capot	•Haube	•Capo	•Lock	
4	**VOE 14507705**	7				K	•Sealing	•Étanchéité	•dichtung	•Junta	•Tätning	
5	**VOE 983251**	2					•Hexagon screw	•Vis à tête hexagonal	•Sechskantschraube	•Tornillo hexagonal	•Sexkantsskruv	
6	**VOE 978933**	4					•Hexagon screw	•Vis à tête hexagonal	•Sechskantschraube	•Tornillo hexagonal	•Sexkantsskruv	
7	**VOE 955922**	2					•Spring washer	•Rondelle élastique	•Federscheibe	•Arandela elástica	•Fjäderbricka	
8	**VOE 955923**	4					•Spring washer	•Rondelle élastique	•Federscheibe	•Arandela elástica	•Fjäderbricka	
9	**SA 9415-43032**	2					•Plug	•Bouchon	•Stopfen	•Tapon	•Plugg	
10	**VOE 990645**	2				K	•O-ring	•Joint torique	•O-Ring	•Anillo tórico	•O-ring	
11	**VOE 990601**	1				K	•O-ring	•Joint torique	•O-Ring	•Anillo tórico	•O-ring	
12	**VOE 14535762**	4					•Plug	•Bouchon	•Stopfen	•Tapon	•Plugg	
13	**VOE 993323**	4				K	•O-ring	•Joint torique	•O-Ring	•Anillo tórico	•O-ring	
14	**VOE 993320**	4				K	•O-ring	•Joint torique	•O-Ring	•Anillo tórico	•O-ring	(VOE 932039)
15	**SA 9415-31022**	4					•Plug	•Bouchon	•Stopfen	•Tapon	•Plugg	
16	**SA 1146-00101**	1					•Spacer	•Entretoise	•Abstandkörper	•Distanciador	•Distans	
17	**SA 9611-10025**	1					Bearing	Roulement	Lager	Cojinete	Lager	
100	**VOE 14534865**	1					Sealing Kit	Jeu Joints	Dichtungssatz	Juego Retenes	Tätningssats	

1		**Centrumgenomgång** **Articulación de giro** **Drehgelenk** **Articulation de rotation** **Turning joint**	Catalogue id **20612**	Group **443**
2			Illustr. No **1058686**	Section **200**
3			Issue **PUB 20025115-E**	Page **593**
4				
5				



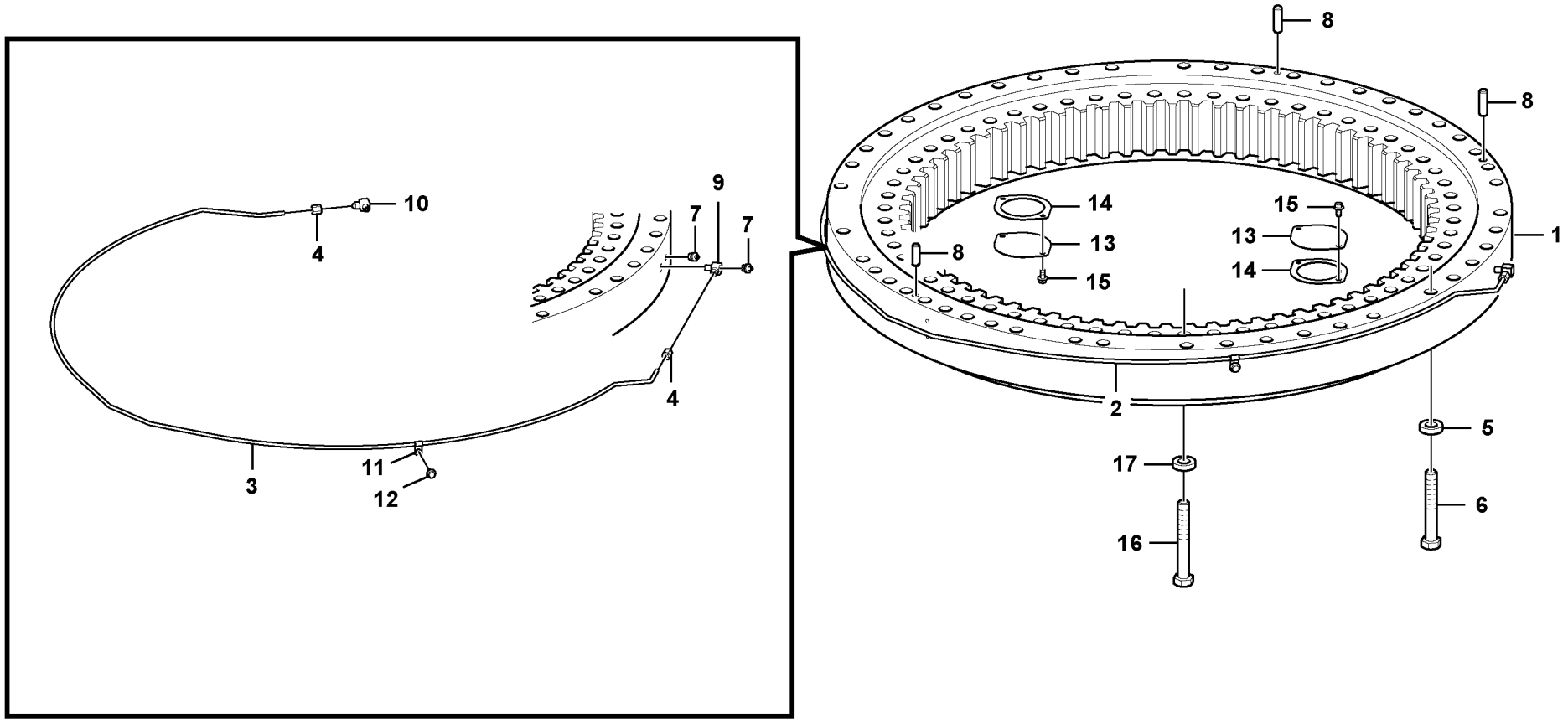

Volvo Construction Equipment

1041020

Fig.	Part No.	Quantity 1	2	3	PS	KIT	Description	Dénomination	Bezeichnung	Denominación	Benämning	Notes
1	**VOE 14570794**	1					Swing gear	Réducteur d'orientati..	Drehwerksgetriebe D.	Cambio giratorio	Svängväxel	
	VOE 14618789	1					•Sealing	•Étanchéité	•dichtung	•Junta	•Tätning	
2	**VOE 14577565**	1					Pipe	Tuyau	Rohrleitung	Tubo	Rör	
3		1			NS		•Pipe	•Canalisation	•Rohrleitung	•Canalizacion	•Rör	
4		2			NS		•Nut	•Ecrou	•Mutter	•Tuerca	•Mutter	
5	**VOE 14531025**	31					Washer	Rondelle	Scheibe	Arandela	Bricka	
6	**VOE 993002**	31					Hexagon screw	Vis à tête hexagonale	Sechskantschraube	Tornillo hexagonal	Sexkantsskruv	
7	**VOE 914167**	2					Lubricating nipple	Graisseur	Schmiernippel	Niple lubricador	Smörjnippel	
8	**VOE 14531010**	3					Pin	Goupille	Stift	Pasador	Pinne	
9	**VOE 14555862**	1					Elbow	Coude	Winkel	Ángulo	Vinkel	
10	**VOE 14555861**	1					Elbow	Coude	Winkel	Ángulo	Vinkel	
11	**SA 9315-01002**	1					Insulating clip	Circlip isolant	Isolierklemme	Clip de aislamiento	Isolerclips	
12	**VOE 946471**	1					Flange screw	Vis à embase	Flanschschraube	Tornillo embridado	Flänsskruv	
13	**VOE 14531013**	2					Cover	Couvercle	Deckel	Tapa	Lock	
14	**VOE 14531014**	2					Gasket	Joint	Dichtung	Junta	Packning	
15	**VOE 946441**	4					Flange screw	Vis à embase	Flanschschraube	Tornillo embridado	Flänsskruv	
16	**VOE 991649**	40					Hexagon screw	Vis à tête hexagonale	Sechskantschraube	Tornillo hexagonal	Sexkantsskruv	
17	**VOE 992049**	40					Plain washer	Rondelle plane	Flachscheibe	Arandela plana	Planbricka	

1		**Svängsystem** **Sistema de oscilación** **Schwenksystem** **Système de pivotement** **Swing system**	Catalogue id **20612**	Group **492**
2			Illustr. No **1041020**	Section **100**
3			Issue **PUB 20025115-E**	Page **595**
4				
5				



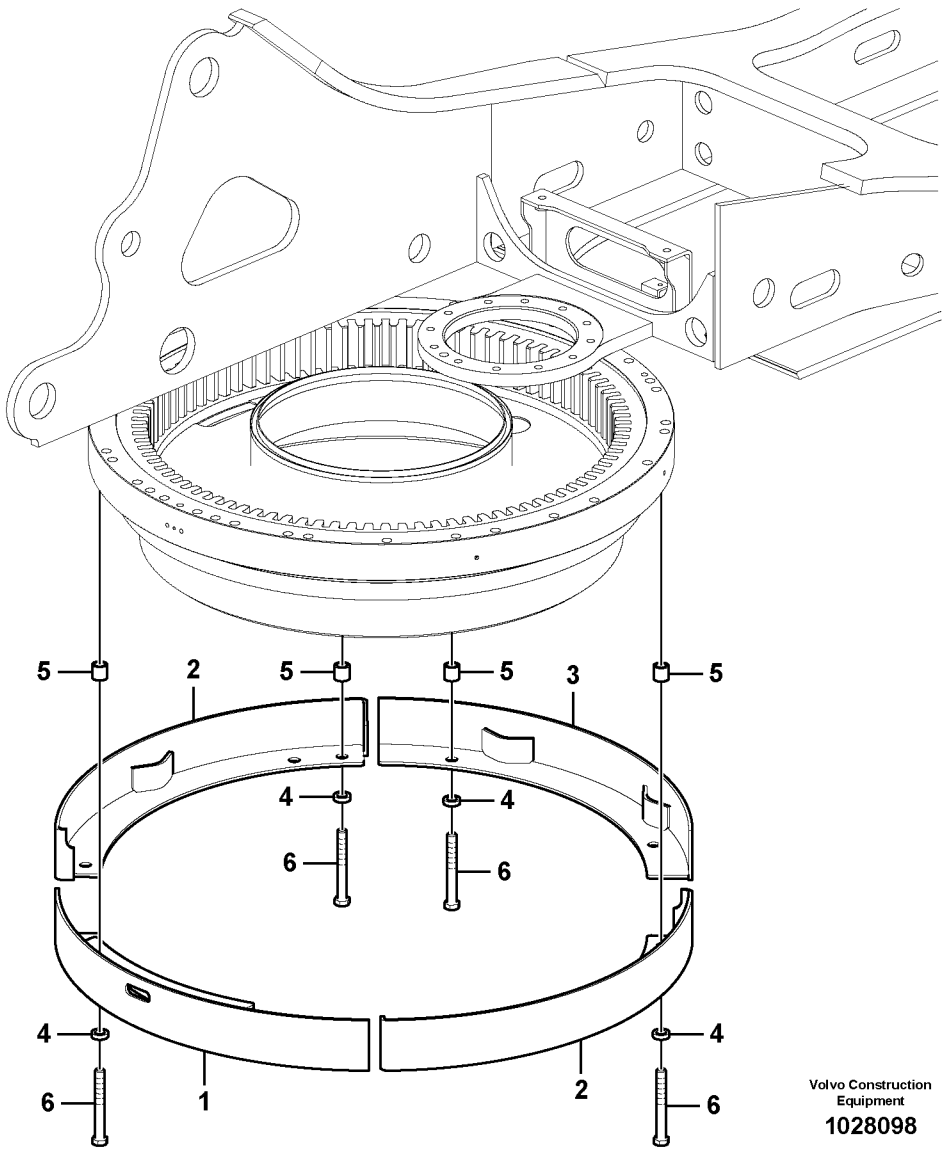

Volvo Construction Equipment

1028098

Fig.	Part No.	Quantity 1	2	3	PS	KIT	Description	Dénomination	Bezeichnung	Denominación	Benämning	Notes
1	**VOE 14542842**	1					Cover	Gaine extérieure	Stoßfängerhaut	Funda exterior	Ytterhölje	
2	**VOE 14560955**	2					Cover	Capot	Haube	Cubierta	Kåpa	
3	**VOE 14560958**	1					Cover	Capot	Haube	Cubierta	Kåpa	
4	**VOE 14531025**	8					Washer	Rondelle	Scheibe	Arandela	Bricka	
5	**VOE 14533697**	8					Spacer	Partie Intermédiaire	Zwischenstück	Espaciador	Mellandel	
6	**VOE 990486**	8					Hexagon screw	Vis à tête hexagonale	Sechskantschraube	Tornillo hexagonal	Sexkantsskruv	

1		**Huv, svängväxel** **Capo, cambio de giratorio** **Haube, Schwenkgetriebe** **Capot, réducteur de pivotement** **Cover, Swing gear**	Catalogue id **20612**	Group **492**
2				
3			Illustr. No **1028098**	Section **200**
4				
5		**8283068,8293480**	Issue **PUB 20025115-E**	Page **597**

REPLACED PARTS | **PIEZAS SUBSTITUDAS**

PIÉCES PÉRIMÉES ET REMPLACÉES | **ERSATTA ARTIKLAR**

ERSETZTE ARTIKEL

Part No	Replaced by	Quantity	Part No	Replaced by	Quantity	Part No	Replaced by	Quantity	Part No	Replaced by	Quantity
SA 1036-00300	* * * USE		VOE 14548579	* * * USE		VOE 14622658	* * * USE			VOE 21141955	2.00
	SA 8230-21020	1.00		VOE 14633399	SS		VOE 14642589	1.00	VOE 20450898	* * * USE	
VOE 11043109	* * * USE		VOE 14550721	* * * USE		VOE 14626209	* * * USE			VOE 13947628	SS
	VOE 4881440	SS		VOE 14622637	1.00		VOE 14626208	1.00	VOE 20460127	* * * USE	
VOE 11110410	* * * USE		VOE 14558289	* * * USE		VOE 14626785	* * * USE			VOE 17223972	1.00
	VOE 17214674	1.00		VOE 14633573	1.00		VOE 14641479	1.00	VOE 21044468	* * * USE	
SA 1146-07990	* * * USE		VOE 14561400	* * * USE		VOE 14626786	* * * USE			VOE 21044447	SS
	VOE 14534256	1.00		VOE 14623862	1.00		VOE 14639653	1.00	VOE 21531738	* * * USE	
VOE 14511980	* * * USE		VOE 14564772	* * * USE		VOE 14626841	* * * USE			VOE 22281917	1.00
	SA 7241-00421	1.00		VOE 14634766	1.00		VOE 14671313	1.00	VOE 21716911	* * * USE	
VOE 14524761	* * * USE		VOE 14565931	* * * USE		VOE 14627590	* * * USE			VOE 21751749	1.00
	VOE 14650315	1.00		VOE 14600640	1.00		VOE 14635199	1.00	VOE 21723377	* * * USE	
VOE 14529320	* * * USE		VOE 14568567	* * * USE		VOE 14631227	* * * USE			VOE 21723722	1.00
	VOE 14388551	1.00		VOE 14641081	1.00		VOE 14692969	1.00		VOE 21723761	1.00
VOE 14529997	* * * USE		VOE 14577719	* * * USE		VOE 14631230	* * * USE			VOE 914537	1.00
	VOE 14634765	1.00		VOE 14638500	1.00		VOE 14693011	1.00		VOE 21723901	1.00
VOE 14530130	* * * USE		VOE 14591294	* * * USE		VOE 14632335	* * * USE		VOE 21777098	* * * USE	
	VOE 14626370	1.00		VOE 14606004	1.00		VOE 14681713	SS		VOE 22376699	1.00
VOE 14531685	* * * USE		VOE 14593719	* * * USE		VOE 14633729	* * * USE		VOE 942668	* * * USE	
	VOE 14661023	SS		VOE 14646253	1.00		VOE 14683134	1.00		FÖR VOLVO BM	
VOE 14531811	* * * USE		VOE 14594545	* * * USE		VOE 14641087	* * * USE			VOE 13942668	1.00
	VOE 70369706	1.00		VOE 14630764	1.00		VOE 14646860	OP		FÖR MICHIGAN	
	VOE 11428013	1.00	VOE 14595824	* * * USE		VOE 14645603	* * * USE			VOE 12000372	SS
VOE 14531823	* * * USE			VOE 14674908	1.00		VOE 14668392	1.00	VOE 949238	* * * USE	
	VOE 20838727	1.00	VOE 14606709	* * * USE		VOE 14650630	* * * USE			FOR VOLVO BM	
	VOE 11428148	1.00		VOE 14678436	1.00		VOE 14671053	1.00		VOE 13949238	SS
VOE 14531841	* * * USE		VOE 14606769	* * * USE		VOE 14656997	* * * USE			FOR MICHIGAN	
	VOE 70369707	1.00		VOE 14670115	1.00		VOE 14596343	1.00		VOE 12000684	1.00
	VOE 11428159	1.00	VOE 14606823	* * * USE		VOE 14658333	* * * USE		SA 9541-02090	* * * USE	
VOE 14533500	* * * USE			VOE 14642075	1.00		VOE 14596341	1.00		SA 8320-01810	
	VOE 14613860	1.00	VOE 14607608	* * * USE		VOE 14658334	* * * USE		VOE 960141	* * * USE	
VOE 14537347	* * * USE			VOE 14644906	1.00		VOE 14601835	1.00		FOR VOLVO BM	
	VOE 14639732	1.00	VOE 14612832	* * * USE		VOE 14664303	* * * USE			VOE 11117464	1.00
VOE 14539109	* * * USE			VOE 14663358	1.00		VOE 14663647	1.00		FOR MICHIGAN	
	VOE 14543309	1.00		VOE 14681311	1.00	VOE 15027819	* * * USE			VOE 12000870	1.00
VOE 14544922	* * * USE		VOE 14616324	* * * USE			VOE 14646851	1.00	VOE 965175	* * * USE	
	VOE 14551608	1.00		VOE 14621627	1.00	VOE 20405899	* * * USE			FOR VOLVO BM	

Part No	Replaced by	Quantity	Part No	Replaced by	Quantity	Part No	Replaced by	Quantity	Part No	Replaced by	Quantity
	VOE 13965175	1.00									
	FOR MICHIGAN										
	MI 12001248	1.00									
VOE 969599	* * * USE										
	VOE 13969599	1.00									

NUMERICAL INDEX

INDICE DE NÚMERO

RÉPERTOIRE DE NUMÉROS

NUMMERREGISTER

NUMMERNREGISTER

Catalogue id **20612** | Group **1000**

Issue **PUB 20025115-E** | Page **1**

Part No	Group	Sect	Page
15000945	364	150	421
20795296†	286	400	319
932036	914	2480	1161
RM 14557516	911	200	969
SA 1010-11360	441	200	581
SA 1010-11360	912	2400	1067
SA 1010-11360	912	3400	1071
SA 1036-00300	431	100	567
SA 1040-80490	924	150	1275
SA 1043-01420	911	310	973
SA 1043-01431	911	310	973
SA 1074-01410	916	2000	1243
SA 1074-01410	916	2800	1259
SA 1074-01431	916	2000	1243
SA 1092-03130	897	300	945
SA 1141-00010	911	100	967
SA 1146-00101	443	200	593
SA 1146-02880	975	2500	1423
SA 1146-03170	975	2500	1423
SA 1146-03190	975	2500	1423
SA 1146-07990	975	2800	1431
SA 1146-08010	975	2500	1423
SA 1146-08010	975	2600	1427
SA 1146-08110	974	3000	1349
SA 1146-08110	975	2800	1431
SA 1146-08130	975	2400	1419
SA 1146-08140	974	3400	1353
SA 1146-08170	975	3000	1435
SA 1148-01771	914	100	1083
SA 1165-00381	718	100	617
SA 1165-00391	718	100	617
SA 1171-01170	925	100	1323
SA 1171-01180	925	100	1323
SA 1171-75060	924	150	1275
SA 1171-75072	924	150	1275
SA 1171-75090	924	150	1275
SA 1171-75100	924	150	1275
SA 1172-01071	925	1000	1325
SA 1172-03260	925	1000	1325
SA 1172-03260	925	1100	1327
SA 1172-09260	974	1200	1343
SA 1173-00610	975	2000	1413
SA 1173-00620	975	2000	1413
SA 1173-01390	715	7600	611
SA 1173-01390	975	2100	1415
SA 1173-01390	975	2200	1417
SA 1173-01630	975	2200	1417
SA 1174-01440	916	100	1191
SA 1174-02190	916	400	1207
SA 1174-51182	916	600	1221
SA 1174-51182	916	1200	1233
SA 1174-51182	916	1500	1239
SA 1174-53091	916	2100	1245
SA 1174-56370	916	100	1191
SA 1174-56370	916	2000	1243
SA 1174-56380	916	100	1191
SA 1174-56380	916	2000	1243
SA 1174-57790	916	900	1223
SA 1174-57790	916	950	1225
SA 1174-57790	916	4000	1265
SA 1174-57790	916	4050	1269
SA 1174-58220	924	700	1285
SA 1174-58220	924	750	1289
SA 1192-00530	897	300	945
SA 1192-03840	897	100	931
SA 1192-05180	897	100	939
SA 13965186	256	300	259
SA 14529178	330	100	349
SA 14529180	330	100	349
SA 14530803	775	700	627
SA 14531126	912	350	1031
SA 14599923	431	100	567
SA 2043-00120	924	150	1275
SA 2067-00100	852	110	815
SA 2067-00100	852	120	817
SA 7117-30230	431	200	573
SA 7118-30380	431	200	571
SA 7217-00290	913	400	1081
SA 7223-00010	913	200	1077
SA 7223-00020	913	200	1075
SA 7223-00030	913	200	1075
SA 7223-00050	913	200	1075
SA 7223-00180	913	200	1075
SA 7223-00210	913	200	1075
SA 7223-00390	913	200	1077
SA 7223-00420	913	200	1077
SA 7223-00430	913	200	1077
SA 7223-00640	913	200	1077
SA 7223-00650	913	200	1077
SA 7223-00660	913	200	1077
SA 7223-00680	913	200	1077
SA 7223-00690	913	200	1077
SA 7223-00700	913	200	1077
SA 7223-02210	913	400	1081
SA 7242-10100	441	200	583
SA 7242-10520	441	200	581
SA 7242-10530	441	200	581
SA 7242-10540	441	200	581
SA 7242-10590	441	200	583
SA 7242-10710	441	200	581
SA 7242-10720	441	200	581
SA 7242-10750	441	200	581
SA 7242-11290	441	200	583
SA 7242-11560	441	200	581
SA 7253-03021	912	3400	1069
SA 7253-03051	912	3400	1069
SA 7253-03191	912	3400	1069
SA 7253-03272	912	300	1027
SA 7253-03272	912	350	1033
SA 7253-03272	912	700	1051
SA 7253-03330	912	3400	1069
SA 7263-00130	914	1600	1133
SA 7272-03110	912	300	1025
SA 7272-03110	912	350	1031
SA 7272-03110	912	700	1053
SA 7273-01622	912	300	1025
SA 7273-01622	912	400	1037
SA 7273-10090	912	600	1045
SA 7273-10110	912	300	1023
SA 7273-10110	912	350	1029
SA 7273-10110	912	700	1051
SA 7273-10130	912	500	1041
SA 7273-10130	912	700	1053
SA 7273-10360	912	200	1015
SA 7273-10360	912	250	1019
SA 7273-10360	912	500	1041
SA 7273-10390	912	200	1015
SA 7273-10390	912	250	1019
SA 7273-10390	912	500	1041
SA 7273-10480	912	300	1023
SA 7273-10480	912	350	1029
SA 7273-10480	912	700	1051
SA 7273-10490	912	400	1035
SA 7273-10490	912	600	1045
SA 7273-10560	912	300	1027
SA 7273-10560	912	350	1031
SA 7273-10560	912	500	1041
SA 7273-10560	912	700	1051
SA 7273-10560	912	700	1053
SA 7273-10580	912	300	1023
SA 7273-10580	912	350	1029
SA 7273-10600	912	2100	1061
SA 7273-10600	912	2300	1065
SA 7273-10611	912	300	1025
SA 7273-10611	912	350	1031
SA 7273-10611	912	700	1053
SA 7273-10640	912	200	1015
SA 7273-10640	912	250	1019
SA 7273-10640	912	500	1041
SA 7273-10730	912	200	1015
SA 7273-10730	912	250	1019
SA 7273-10730	912	600	1047
SA 7273-10751	912	300	1023
SA 7273-10751	912	300	1027
SA 7273-10751	912	350	1029
SA 7273-10751	912	350	1033
SA 7273-10751	912	700	1051
SA 7273-10751	912	2400	1067
SA 7273-10790	912	300	1023
SA 7273-10790	912	350	1029
SA 7273-10790	912	700	1051
SA 7273-11370	912	2000	1057
SA 7273-11400	912	200	1015
SA 7273-11400	912	250	1019
SA 7273-11400	912	600	1045
SA 7273-11420	912	200	1015
SA 7273-11420	912	250	1019
SA 7273-11420	912	500	1041
SA 7273-11420	912	3400	1071
SA 7273-30490	912	600	1045
SA 7273-30540	912	300	1025
SA 7273-30540	912	300	1027
SA 7273-30540	912	350	1031
SA 7273-30540	912	400	1035
SA 7273-30540	912	400	1037

Part No	Group	Sect	Page
SA 7273-30540	912	400	1039
SA 7273-30540	912	600	1047
SA 7273-30540	912	700	1053
SA 7273-30540	912	700	1055
SA 7273-30540	912	2000	1057
SA 7273-30540	912	2100	1061
SA 8230-08770	913	400	1081
SA 8230-08850	913	200	1075
SA 8230-19410	914	1600	1133
SA 8230-19420	914	1600	1133
SA 8230-19440	914	1600	1133
SA 8230-19450	914	1600	1133
SA 8230-19460	914	1600	1133
SA 8230-19470	914	1600	1133
SA 8230-19510	914	1600	1133
SA 8230-19530	914	1600	1133
SA 8230-19550	914	1600	1133
SA 8230-19620	914	1600	1133
SA 8230-19680	914	1600	1133
SA 8230-19690	914	1100	1121
SA 8230-19690	914	1200	1125
SA 8230-19690	914	1600	1133
SA 8230-19731	914	1100	1121
SA 8230-19731	914	1200	1125
SA 8230-19940	914	1200	1125
SA 8230-19950	914	1100	1123
SA 8230-19950	914	1200	1125
SA 8230-20040	914	1100	1121
SA 8230-20040	914	1200	1125
SA 8230-20110	914	1100	1123
SA 8230-20110	914	1200	1125
SA 8230-20110	914	1600	1133
SA 8230-20140	914	1100	1121
SA 8230-25551	441	600	589
SA 8230-25820	441	600	589
SA 8230-25830	913	300	1079
SA 8230-25840	913	300	1079
SA 8230-25860	913	300	1079
SA 8230-25910	913	300	1079
SA 8230-25940	914	1100	1121
SA 8230-25940	914	1200	1125
SA 8230-25950	441	600	589
SA 8230-26230	913	400	1081
SA 8230-26250	913	400	1081
SA 8230-26270	913	400	1081
SA 8230-27600	914	1100	1123
SA 8230-28020	914	1100	1123
SA 8230-28100	914	1600	1133
SA 8230-28370	775	700	627
SA 8230-28800	914	1100	1121
SA 8230-28800	914	1100	1123
SA 8230-28800	914	1200	1125
SA 8230-31350	775	700	627
SA 8230-31760	775	700	627
SA 8230-32090	914	1100	1123
SA 8230-32100	914	1100	1123
SA 8230-32410	911	1000	1003
SA 8230-32410	911	1010	1005
SA 8230-33960	441	600	591
SA 8230-36320	914	1100	1123
SA 8230-36640	914	1100	1121
SA 8230-36650	914	1100	1121
SA 8230-36650	914	1200	1125
SA 8230-36770	914	1100	1121
SA 8230-36770	914	1200	1125
SA 8230-36780	914	1100	1121
SA 8230-36840	914	1100	1123
SA 8230-36840	914	1200	1127
SA 8230-36940	914	1100	1123
SA 8230-37060	914	1100	1121
SA 8230-37060	914	1200	1125
SA 8230-37080	914	1100	1123
SA 8230-37090	914	1100	1123
SA 8230-37100	914	1100	1121
SA 8230-37100	914	1200	1125
SA 8230-37110	914	1100	1123
SA 8230-37120	914	1100	1121
SA 8230-37120	914	1200	1125
SA 8230-37140	914	1100	1121
SA 8230-37140	914	1200	1125
SA 8240-03280	441	600	591
SA 8240-03610	441	600	591
SA 8240-03730	914	1600	1133
SA 8240-03770	897	200	943
SA 8250-00180	775	900	635
SA 9011-11003	924	700	1285
SA 9011-11003	924	750	1289
SA 9011-41011	912	3400	1069
SA 9012-53021	925	100	1323
SA 9016-10605	912	3400	1069
SA 9016-10611	913	200	1077
SA 9016-10807	912	2100	1061
SA 9016-11206	912	2400	1067
SA 9016-21620	912	400	1037
SA 9016-21620	912	700	1053
SA 9016-22412	975	2500	1423
SA 9021-10303	364	100	413
SA 9021-10303	364	110	415
SA 9021-10303	364	150	419
SA 9021-10403	371	2400	501
SA 9021-10404	360	200	385
SA 9021-10404	364	100	413
SA 9021-10404	364	110	415
SA 9021-10404	364	150	419
SA 9021-10404	371	2200	497
SA 9021-10404	371	2400	501
SA 9021-10404	914	1550	1131
SA 9021-10406	364	110	415
SA 9021-10406	364	150	419
SA 9021-10602	256	300	259
SA 9111-10400	912	600	1045
SA 9112-13001	925	100	1323
SA 9116-31016	870	150	863
SA 9131-10500	261	200	269
SA 9131-10500	821	200	709
SA 9131-10500	821	250	713
SA 9131-10500	827	200	725
SA 9131-10500	827	250	729
SA 9131-11000	256	300	259
SA 9131-11000	360	100	383
SA 9131-11000	360	200	385
SA 9131-11000	371	150	451
SA 9131-11000	860	250	835
SA 9131-11000	860	300	837
SA 9131-11000	860	310	839
SA 9131-11000	860	400	845
SA 9131-11000	860	410	847
SA 9131-11000	911	310	973
SA 9131-11000	914	1550	1131
SA 9131-11000	992	100	1441
SA 9131-11200	821	200	709
SA 9131-11200	821	200	711
SA 9131-11200	821	250	713
SA 9131-11200	821	250	715
SA 9211-05000	827	200	725
SA 9211-08000	924	150	1275
SA 9211-10000	256	300	259
SA 9211-10000	827	100	723
SA 9211-10000	916	900	1223
SA 9211-10000	916	1000	1227
SA 9211-10000	924	700	1285
SA 9211-10000	924	750	1289
SA 9211-20000	913	100	1073
SA 9211-30000	810	6200	681
SA 9213-04000	371	2400	501
SA 9213-14000	916	100	1191
SA 9213-20000	234	100	171
SA 9213-20000	431	100	569
SA 9213-20000	810	6200	681
SA 9213-20000	821	6000	721
SA 9213-20000	911	100	965
SA 9213-20000	974	100	1331
SA 9213-20000	974	200	1333
SA 9213-20000	974	250	1335
SA 9213-20000	974	300	1337
SA 9213-24000	810	6100	679
SA 9213-24000	810	6300	683
SA 9213-24000	860	450	849
SA 9213-30000	810	6200	681
SA 9285-11000	364	100	413
SA 9285-11000	364	110	415
SA 9285-11000	881	100	911
SA 9285-11000	881	125	915
SA 9285-11000	881	150	919
SA 9285-11000	992	150	1443
SA 9285-16000	881	100	911
SA 9285-16000	881	125	915
SA 9285-16000	881	150	919
SA 9312-00004	235	100	181
SA 9312-00005	235	150	183
SA 9312-00005	235	170	185
SA 9312-10175	261	220	275
SA 9312-10200	261	210	273
SA 9312-10450	872	200	879
SA 9312-10450	911	600	981
SA 9312-10450	911	800	1001

NUMERICAL INDEX

RÉPERTOIRE DE NUMÉROS

NUMMERNREGISTER

INDICE DE NÚMERO

NUMMERREGISTER

Catalogue id	Group
20612	**1000**
Issue	Page
PUB 20025115-E	**2**

NUMERICAL INDEX

RÉPERTOIRE DE NUMÉROS

NUMMERNREGISTER

INDICE DE NÚMERO

NUMMERREGISTER

Part No	Group	Sect	Page
SA 9312-10600	911	200	969
SA 9313-10375	256	150	255
SA 9313-10425	256	150	255
SA 9313-10475	256	100	253
SA 9313-10475	256	150	255
SA 9313-10475	256	300	259
SA 9313-10525	256	100	253
SA 9313-10525	256	150	255
SA 9313-10525	256	300	259
SA 9314-02300	911	710	985
SA 9314-02300	911	720	991
SA 9314-02300	911	730	995
SA 9314-02300	911	740	999
SA 9314-02300	916	1200	1235
SA 9315-00603	821	200	709
SA 9315-00603	821	250	713
SA 9315-00801	974	1200	1343
SA 9315-01002	492	100	595
SA 9315-01002	974	350	1339
SA 9315-01002	974	400	1341
SA 9315-01002	974	1200	1343
SA 9315-01002	974	2100	1347
SA 9315-01602	261	200	269
SA 9315-01602	261	210	273
SA 9315-01602	261	220	275
SA 9316-00801	974	1200	1343
SA 9316-11002	974	350	1339
SA 9316-11002	974	400	1341
SA 9316-11002	974	2100	1347
SA 9323-01808	992	100	1439
SA 9323-02912	360	100	383
SA 9325-06012	431	100	567
SA 9325-06012	431	100	569
SA 9325-06012	431	200	571
SA 9325-06012	431	200	573
SA 9326-10000	860	310	841
SA 9326-10000	860	410	847
SA 9326-26000	810	6300	683
SA 9349-00160	974	350	1339
SA 9349-00160	974	400	1341
SA 9349-00160	974	2100	1347
SA 9391-10341	916	600	1219
SA 9411-90410	924	950	1297
SA 9411-93390	924	950	1297
SA 9412-22020	924	150	1275
SA 9412-22050	924	150	1275
SA 9415-11012	912	300	1027
SA 9415-11012	912	350	1033
SA 9415-11012	912	400	1035
SA 9415-11012	912	600	1045
SA 9415-11012	912	700	1053
SA 9415-11021	912	200	1017
SA 9415-11021	912	250	1021
SA 9415-11021	912	400	1035
SA 9415-11021	912	600	1045
SA 9415-11021	912	600	1047
SA 9415-11021	913	200	1077
SA 9415-11031	912	3400	1071
SA 9415-11032	912	200	1015
SA 9415-11032	912	250	1019
SA 9415-11032	912	300	1023
SA 9415-11032	912	350	1029
SA 9415-11032	912	600	1047
SA 9415-11042	431	100	569
SA 9415-22031	911	100	967
SA 9415-31011	912	3400	1071
SA 9415-31011	924	700	1285
SA 9415-31021	441	200	581
SA 9415-31021	911	300	971
SA 9415-31021	912	200	1017
SA 9415-31021	912	300	1025
SA 9415-31021	912	350	1031
SA 9415-31021	912	400	1037
SA 9415-31021	912	600	1047
SA 9415-31021	912	700	1053
SA 9415-31021	912	2100	1061
SA 9415-31021	914	100	1085
SA 9415-31021	914	200	1089
SA 9415-31021	914	300	1095
SA 9415-31021	914	300	1097
SA 9415-31021	914	2000	1135
SA 9415-31021	914	2200	1141
SA 9415-31021	914	2400	1145
SA 9415-31021	914	2450	1147
SA 9415-31021	914	2460	1149
SA 9415-31021	914	2470	1155
SA 9415-31021	914	2480	1161
SA 9415-31021	914	2600	1165
SA 9415-31021	914	2650	1171
SA 9415-31021	914	2850	1179
SA 9415-31021	916	2100	1245
SA 9415-31021	916	2150	1249
SA 9415-31021	924	250	1279
SA 9415-31021	924	700	1285
SA 9415-31021	924	1300	1307
SA 9415-31022	443	200	593
SA 9415-43012	431	200	571
SA 9415-43032	443	200	593
SA 9415-43041	870	150	863
SA 9416-11021	974	2100	1347
SA 9419-11010	914	6100	1187
SA 9419-11060	916	600	1219
SA 9419-21050	916	600	1221
SA 9426-20040	924	150	1275
SA 9426-20050	235	100	181
SA 9426-20050	235	150	183
SA 9426-20050	235	170	185
SA 9426-20050	235	250	191
SA 9426-20050	924	150	1275
SA 9443-30608	210	105	89
SA 9451-02254	996	100	1459
SA 9451-02258	996	100	1459
SA 9452-02258	996	100	1459
SA 9459-05190	924	150	1275
SA 9459-05200	924	150	1275
SA 9482-02110	975	1400	1397
SA 9482-02417	974	400	1341
SA 9511-12020	441	600	591
SA 9531-00070	372	100	509
SA 9531-00080	364	100	413
SA 9531-00080	364	110	415
SA 9531-00080	364	150	419
SA 9541-01110	431	200	571
SA 9541-02090	441	200	583
SA 9556-07000	975	3000	1435
SA 9556-09500	974	3000	1351
SA 9556-09500	975	2800	1433
SA 9556-10500	975	2400	1421
SA 9556-10500	975	2500	1425
SA 9556-10500	975	2600	1427
SA 9557-06000	975	3000	1435
SA 9557-08500	974	3000	1351
SA 9557-08500	975	2800	1433
SA 9557-09500	975	2400	1421
SA 9557-09500	975	2500	1425
SA 9557-09500	975	2600	1427
SA 9557-10000	974	3400	1353
SA 9557-11000	974	3400	1353
SA 9563-20701	975	3000	1435
SA 9563-20950	974	3000	1351
SA 9563-20950	975	2800	1433
SA 9563-21050	975	2400	1421
SA 9563-21050	975	2500	1425
SA 9563-21100	974	3400	1353
SA 9564-20700	975	3000	1435
SA 9564-20950	974	3000	1351
SA 9564-20950	975	2800	1433
SA 9564-21050	975	2400	1421
SA 9564-21050	975	2500	1425
SA 9564-21100	974	3400	1355
SA 9565-11000	975	3000	1437
SA 9565-11400	974	3000	1349
SA 9565-11400	975	2800	1431
SA 9565-11500	975	2400	1419
SA 9565-11500	975	2500	1423
SA 9565-11500	975	2600	1427
SA 9565-11700	974	3400	1353
SA 9566-10200	441	600	591
SA 9566-10900	975	3000	1435
SA 9566-11300	974	3000	1351
SA 9566-11300	975	2800	1433
SA 9566-11400	975	2400	1421
SA 9566-11400	975	2500	1425
SA 9566-11400	975	2600	1427
SA 9566-11550	974	3400	1353
SA 9566-30600	975	3000	1437
SA 9566-30800	974	3000	1351
SA 9566-30800	975	2800	1433
SA 9566-30900	974	3400	1353
SA 9566-31300	974	3000	1351
SA 9566-31300	975	2800	1433
SA 9566-31400	975	2400	1421
SA 9566-31400	975	2500	1425
SA 9566-31400	975	2600	1427
SA 9566-40900	975	2400	1419

Part No	Group	Sect	Page
SA 9566-40900	975	2500	1425
SA 9566-40900	975	2600	1427
SA 9566-40950	975	3000	1435
SA 9567-20701	975	3000	1435
SA 9567-20950	974	3000	1349
SA 9567-20950	975	2800	1431
SA 9567-21050	975	2400	1419
SA 9567-21050	975	2500	1423
SA 9567-21051	975	2600	1427
SA 9567-21100	974	3400	1353
SA 9568-01000	975	3000	1437
SA 9568-01400	974	3000	1349
SA 9568-01400	975	2800	1431
SA 9568-01500	975	2400	1419
SA 9568-01500	975	2500	1423
SA 9568-01500	975	2600	1429
SA 9568-01705	974	3400	1353
SA 9611-04040	810	6200	681
SA 9611-10025	443	200	593
SA 9612-07040	975	3000	1435
SA 9612-09540	974	3000	1349
SA 9612-09540	975	2800	1431
SA 9612-10540	975	2400	1419
SA 9612-10540	975	2500	1423
SA 9612-10540	975	2600	1427
SA 9612-11050	974	3400	1353
SA 9751-13612	371	3100	505
SA 9751-15009	916	1200	1235
SA 9751-15009	916	1500	1241
SA 9751-15016	234	200	175
SA 9751-15016	234	300	177
SA 9751-15016	234	400	179
SA 9751-15016	371	200	455
SA 9751-15016	371	250	457
SA 9751-16427	371	3200	507
SA 9751-16427	875	100	883
SA 9751-16427	914	100	1085
SA 9751-17008	870	100	859
SA 990519	775	1200	643
SA 990520	775	900	635
SA 991633	974	1200	1343
SA 991643	974	300	1337
SA 991643	975	200	1361
SA 991646	974	300	1337
SA 992042	256	300	259
SA 992047	775	900	635
SA 992047	775	1200	643
SA 992586	975	200	1361
SA 993835	974	1200	1343
SA 993835	974	2100	1347
SA 9961-23329	870	100	857
SA 9961-23338	875	100	883
SA 9961-23347	870	6000	873
SA 9962-00909	261	200	269
SA 9962-00909	261	210	273
VOE 04546812	974	2100	1347
VOE 1078186	371	1100	471
VOE 1078186	371	1130	479
VOE 1079218	269	200	301
VOE 11000233	258	300	263
VOE 11004094	897	200	941
VOE 11004943	269	200	301
VOE 11004943	371	3100	505
VOE 11006983	810	150	665
VOE 11006983	810	175	667
VOE 11006983	810	185	669
VOE 11006983	831	200	739
VOE 11006983	831	250	741
VOE 11006983	831	350	745
VOE 11006983	831	450	749
VOE 11006983	831	550	753
VOE 11009043	371	2400	501
VOE 11026730	897	200	941
VOE 11033572	261	200	271
VOE 11033572	261	210	273
VOE 11033572	261	220	277
VOE 11039341	371	2400	501
VOE 11039563	362	200	391
VOE 11039713	286	100	307
VOE 11039714	286	100	307
VOE 11039846	350	100	361
VOE 11039846	352	100	365
VOE 11039846	356	200	377
VOE 11039846	356	300	379
VOE 11039849	254	300	229
VOE 11043109	371	1175	485
VOE 11055613	836	150	763
VOE 11055613	836	200	767
VOE 11055613	836	250	773
VOE 11078015	880	100	885
VOE 11078015	880	125	887
VOE 11078015	880	150	889
VOE 11104040	831	200	739
VOE 11104040	831	250	741
VOE 11104040	831	350	745
VOE 11104040	831	450	749
VOE 11104040	831	550	753
VOE 11104728	843	100	797
VOE 11104749	831	100	735
VOE 11104749	831	300	743
VOE 11104749	831	400	747
VOE 11104749	831	500	751
VOE 11108797	911	400	975
VOE 11109241	261	220	277
VOE 11110022	256	150	255
VOE 11110022	256	200	257
VOE 11110023	256	150	255
VOE 11110023	256	200	257
VOE 11110410	261	200	269
VOE 11110683	235	400	197
VOE 11110708	235	400	197
VOE 11110709	235	400	197
VOE 11110737	235	400	197
VOE 11110738	235	400	197
VOE 11113885	880	200	891
VOE 11113885	880	250	893
VOE 11116814	897	100	935
VOE 11117464	860	310	839
VOE 11117464	860	550	853
VOE 11117464	881	100	911
VOE 11117464	881	125	915
VOE 11117464	881	150	919
VOE 11152167	269	200	301
VOE 11164585	362	2100	395
VOE 11164693	880	100	885
VOE 11164693	880	125	887
VOE 11164693	880	150	889
VOE 11164693	880	200	891
VOE 11164693	880	250	893
VOE 11164693	880	275	895
VOE 11170064	261	200	269
VOE 11170064	261	210	273
VOE 11170064	261	220	275
VOE 11170087	362	2100	395
VOE 11170101	362	300	393
VOE 11170745	269	100	299
VOE 11171534	269	200	301
VOE 11172907	234	100	171
VOE 11180158	897	300	945
VOE 11192611	371	3100	505
VOE 11192686	371	3100	505
VOE 11200955	880	100	885
VOE 11200955	880	125	887
VOE 11200955	880	150	889
VOE 11201898	880	100	885
VOE 11201898	880	125	887
VOE 11201898	880	150	889
VOE 11201899	880	100	885
VOE 11201899	880	125	887
VOE 11201899	880	150	889
VOE 11203464	843	100	797
VOE 11203464	843	150	799
VOE 11203464	843	175	801
VOE 11203848	831	100	735
VOE 11203848	831	300	743
VOE 11203848	831	400	747
VOE 11203848	831	500	751
VOE 11203865	831	100	735
VOE 11203865	831	300	743
VOE 11203865	831	400	747
VOE 11203865	831	500	751
VOE 11203992	818	100	685
VOE 11203992	818	200	687
VOE 11203992	818	300	689
VOE 11203992	818	400	691
VOE 11203992	818	500	693
VOE 11203992	818	600	695
VOE 11203992	818	700	697
VOE 11203992	818	800	699
VOE 11203992	818	900	701
VOE 11204061	843	200	803
VOE 11204061	843	250	805
VOE 11204081	818	100	685
VOE 11204081	818	200	687
VOE 11204081	818	300	689

NUMERICAL INDEX

RÉPERTOIRE DE NUMÉROS

NUMMERNREGISTER

INDICE DE NÚMERO

NUMMERREGISTER

Part No	Group	Sect	Page
VOE 11204081	818	400	691
VOE 11204081	818	500	693
VOE 11204081	818	600	695
VOE 11204081	818	700	697
VOE 11204081	818	800	699
VOE 11204081	818	900	701
VOE 11204163	992	100	1441
VOE 11204163	992	150	1443
VOE 11204164	992	100	1441
VOE 11204164	992	150	1443
VOE 11204214	831	100	735
VOE 11204214	831	300	743
VOE 11204214	831	400	747
VOE 11204217	880	200	891
VOE 11204217	880	250	893
VOE 11204217	880	275	895
VOE 11204294	818	100	685
VOE 11204294	818	200	687
VOE 11204294	818	300	689
VOE 11204294	818	400	691
VOE 11204294	818	500	693
VOE 11204294	818	600	695
VOE 11204294	818	700	697
VOE 11204294	818	800	699
VOE 11204294	818	900	701
VOE 11204475	880	200	891
VOE 11204475	880	250	893
VOE 11204475	880	275	895
VOE 11204591	860	300	837
VOE 11204663	831	200	739
VOE 11204727	843	100	797
VOE 11204727	843	150	799
VOE 11204727	843	175	801
VOE 11204765	843	200	803
VOE 11204765	843	250	805
VOE 11204766	843	200	803
VOE 11204766	843	250	805
VOE 11204772	872	100	875
VOE 11204772	872	150	877
VOE 11204775	872	100	875
VOE 11204775	872	150	877
VOE 11204796	843	250	807
VOE 11204796	843	275	809
VOE 11204797	843	250	807
VOE 11204797	843	275	811
VOE 11204798	843	250	807
VOE 11204798	843	275	811
VOE 11204799	843	250	807
VOE 11204799	843	275	811
VOE 11204855	810	150	665
VOE 11204855	810	175	667
VOE 11204855	810	185	669
VOE 11204864	860	300	837
VOE 11204869	843	250	805
VOE 11204869	843	275	809
VOE 11204884	843	250	807
VOE 11204975	810	150	665
VOE 11204975	810	175	667
VOE 11204975	810	185	669
VOE 11204975	836	150	763
VOE 11204975	836	200	767
VOE 11204975	836	250	773
VOE 11204984	880	375	901
VOE 11204984	880	500	909
VOE 11205297	843	100	797
VOE 11205297	843	150	799
VOE 11205297	843	175	801
VOE 11205358	843	200	803
VOE 11205358	843	250	805
VOE 11205358	843	275	809
VOE 11205376	831	200	739
VOE 11205376	831	250	741
VOE 11205376	831	350	745
VOE 11205376	831	450	749
VOE 11205376	831	550	753
VOE 11205376	831	600	757
VOE 11205376	831	610	759
VOE 11205402	831	250	741
VOE 11205402	831	350	745
VOE 11205402	831	450	749
VOE 11205402	831	550	753
VOE 11205414	872	100	875
VOE 11205414	872	150	877
VOE 11205589	880	400	903
VOE 11205589	880	450	905
VOE 11205619	860	450	849
VOE 11205620	860	450	849
VOE 11205621	860	450	849
VOE 11205643	860	450	849
VOE 11205676	831	100	735
VOE 11205676	831	300	743
VOE 11205676	831	400	747
VOE 11205676	831	500	751
VOE 11205679	860	300	837
VOE 11205685	860	300	837
VOE 11205713	843	200	803
VOE 11205713	843	250	805
VOE 11205713	843	275	809
VOE 11205720	843	200	803
VOE 11205720	843	250	805
VOE 11205720	843	275	809
VOE 11205742	860	250	835
VOE 11205743	860	250	835
VOE 11205768	810	200	671
VOE 11205768	810	250	673
VOE 11205821	831	200	739
VOE 11205821	831	250	741
VOE 11205821	831	350	745
VOE 11205821	831	450	749
VOE 11205821	831	550	753
VOE 11205822	831	250	741
VOE 11205822	831	550	753
VOE 11205832	363	100	397
VOE 11205832	363	150	399
VOE 11205832	363	160	401
VOE 11205832	363	170	403
VOE 11205840	363	100	397
VOE 11205840	363	150	399
VOE 11205840	363	160	401
VOE 11205840	363	170	403
VOE 11205847	880	400	903
VOE 11205847	880	450	905
VOE 11205847	880	475	907
VOE 11205856	363	100	397
VOE 11205856	363	150	399
VOE 11205856	363	160	401
VOE 11205856	363	170	403
VOE 11205867	810	100	657
VOE 11205867	810	125	659
VOE 11205867	810	135	661
VOE 11205867	810	145	663
VOE 11205904	810	200	671
VOE 11205904	810	250	673
VOE 11205910	831	200	739
VOE 11205910	831	250	741
VOE 11205910	831	350	745
VOE 11205910	831	450	749
VOE 11205910	831	550	753
VOE 11205924	363	100	397
VOE 11205924	363	150	399
VOE 11205924	363	160	401
VOE 11205924	363	170	403
VOE 11205925	363	100	397
VOE 11205925	363	150	399
VOE 11205925	363	160	401
VOE 11205925	363	170	403
VOE 11205934	831	100	735
VOE 11205934	831	300	743
VOE 11205934	831	400	747
VOE 11205958	836	150	763
VOE 11205958	836	200	767
VOE 11205958	836	250	773
VOE 11205959	836	150	763
VOE 11205959	836	200	767
VOE 11205959	836	250	773
VOE 11205962	836	150	763
VOE 11205962	836	200	767
VOE 11205962	836	250	773
VOE 11206002	880	200	891
VOE 11206002	880	250	893
VOE 11206002	880	275	895
VOE 11206010	843	250	807
VOE 11206015	860	250	835
VOE 11206018	880	300	897
VOE 11206018	880	350	899
VOE 11206018	880	375	901
VOE 11206068	992	100	1441
VOE 11206093	843	200	803
VOE 11206093	843	250	805
VOE 11206093	843	275	811
VOE 11294093	354	100	367
VOE 11294093	363	100	397
VOE 11294093	371	1000	467
VOE 11294093	380	100	515
VOE 11294093	393	150	537

Part No	Group	Sect	Page
VOE 11294093	810	100	657
VOE 11294093	810	150	665
VOE 11294093	810	200	671
VOE 11294093	831	100	735
VOE 11294093	831	200	739
VOE 11294093	831	600	757
VOE 11294093	836	100	761
VOE 11294093	843	100	797
VOE 11294093	843	200	803
VOE 11294093	872	100	875
VOE 11294093	880	100	885
VOE 11294093	880	200	891
VOE 11294093	880	300	897
VOE 11294093	880	400	903
VOE 11294094	354	100	367
VOE 11294094	363	100	397
VOE 11294094	371	1000	467
VOE 11294094	380	100	515
VOE 11294094	393	150	537
VOE 11294094	810	100	657
VOE 11294094	810	150	665
VOE 11294094	810	200	671
VOE 11294094	831	100	735
VOE 11294094	831	200	739
VOE 11294094	831	600	757
VOE 11294094	836	150	763
VOE 11294094	843	100	797
VOE 11294094	843	200	803
VOE 11294094	872	100	875
VOE 11294094	880	100	885
VOE 11294094	880	200	891
VOE 11294094	880	300	897
VOE 11294094	880	400	903
VOE 11305436	371	3000	503
VOE 11381207	398	150	543
VOE 11381207	398	250	547
VOE 11381209	398	100	541
VOE 11381209	398	200	545
VOE 11381465	398	300	549
VOE 11381465	398	400	551
VOE 11384310	398	500	553
VOE 11384310	398	600	555
VOE 11384310	398	700	557
VOE 11384310	398	800	559
VOE 11411003	914	6000	1185
VOE 11412071	880	100	885
VOE 11412071	880	125	887
VOE 11412071	880	150	889
VOE 11412071	880	200	891
VOE 11412071	880	250	893
VOE 11412071	880	275	895
VOE 11412566	831	200	739
VOE 11412566	831	250	741
VOE 11412566	831	350	745
VOE 11412566	831	450	749
VOE 11412566	831	550	753
VOE 11412785	880	100	885
VOE 11412785	880	125	887
VOE 11412785	880	150	889
VOE 11412785	880	200	891
VOE 11412785	880	250	893
VOE 11412785	880	275	895
VOE 11419486	386	300	527
VOE 11428010	364	100	413
VOE 11428010	364	110	417
VOE 11428010	364	150	419
VOE 11428011	356	200	377
VOE 11428013	362	300	393
VOE 11428013	362	2100	395
VOE 11428014	364	100	413
VOE 11428014	364	110	415
VOE 11428014	364	150	419
VOE 11428051	286	100	307
VOE 11428051	371	700	459
VOE 11428051	371	700	461
VOE 11428051	371	800	463
VOE 11428051	371	3200	507
VOE 11428051	372	300	513
VOE 11428052	371	800	463
VOE 11428052	371	3200	507
VOE 11428052	372	300	513
VOE 11428053	371	3200	507
VOE 11428054	371	3200	507
VOE 11428055	371	700	459
VOE 11428055	371	800	463
VOE 11428055	371	1100	471
VOE 11428055	371	1120	475
VOE 11428055	371	1130	479
VOE 11428056	371	800	463
VOE 11428056	371	1100	471
VOE 11428056	371	1120	475
VOE 11428056	371	1130	479
VOE 11428059	371	700	461
VOE 11428059	371	800	463
VOE 11428061	371	700	459
VOE 11428061	371	700	461
VOE 11428061	371	800	463
VOE 11428062	371	800	463
VOE 11428063	371	700	461
VOE 11428063	371	800	463
VOE 11428063	371	800	465
VOE 11428063	371	1100	471
VOE 11428063	371	1120	475
VOE 11428063	371	1130	479
VOE 11428064	371	800	465
VOE 11428064	371	1100	471
VOE 11428064	371	1120	475
VOE 11428064	371	1130	479
VOE 11428065	371	800	465
VOE 11428065	371	1120	475
VOE 11428066	371	800	465
VOE 11428066	371	1120	475
VOE 11428067	371	700	459
VOE 11428067	371	700	461
VOE 11428067	371	800	463
VOE 11428068	371	800	463
VOE 11428069	398	100	541
VOE 11428069	398	150	543
VOE 11428069	398	200	545
VOE 11428069	398	250	547
VOE 11428069	398	300	549
VOE 11428069	398	400	551
VOE 11428069	398	500	553
VOE 11428069	398	600	555
VOE 11428069	398	700	557
VOE 11428069	398	800	559
VOE 11428070	398	100	541
VOE 11428070	398	150	543
VOE 11428070	398	200	545
VOE 11428070	398	250	547
VOE 11428070	398	300	549
VOE 11428070	398	400	551
VOE 11428070	398	500	553
VOE 11428070	398	600	555
VOE 11428070	398	700	557
VOE 11428070	398	800	559
VOE 11428079	371	1120	475
VOE 11428080	371	1120	475
VOE 11428081	371	1100	471
VOE 11428081	371	1120	475
VOE 11428081	371	1130	479
VOE 11428082	371	1100	471
VOE 11428082	371	1120	475
VOE 11428082	371	1130	479
VOE 11428085	371	1100	471
VOE 11428085	371	1120	475
VOE 11428085	371	1130	479
VOE 11428086	371	1100	471
VOE 11428086	371	1120	475
VOE 11428086	371	1130	479
VOE 11428088	398	500	553
VOE 11428088	398	600	555
VOE 11428088	398	700	557
VOE 11428088	398	800	559
VOE 11428093	398	500	553
VOE 11428093	398	600	555
VOE 11428093	398	700	557
VOE 11428093	398	800	559
VOE 11428128	364	100	413
VOE 11428128	364	110	417
VOE 11428128	364	150	421
VOE 11428138	364	100	413
VOE 11428138	364	110	415
VOE 11428138	364	150	419
VOE 11428143	398	500	553
VOE 11428143	398	600	555
VOE 11428143	398	700	557
VOE 11428143	398	800	559
VOE 11428148	364	200	423
VOE 11428159	364	200	423
VOE 11431708	261	200	269
VOE 11443400	870	400	867
VOE 11700271	221	110	149
VOE 11700278	212	110	101
VOE 11700284	212	110	101

NUMERICAL INDEX

RÉPERTOIRE DE NUMÉROS

NUMMERNREGISTER

INDICE DE NÚMERO

NUMMERREGISTER

Catalogue id	Group
20612	**1000**
Issue	Page
PUB 20025115-E	**6**



Part No	Group	Sect	Page
VOE 11700285	212	110	101
VOE 11700325	216	110	129
VOE 11700326	216	100	127
VOE 11700326	216	110	129
VOE 11700334	211	110	95
VOE 11700345	211	110	95
VOE 11700347	211	110	95
VOE 11700348	211	110	95
VOE 11700373	214	100	111
VOE 11700373	214	110	113
VOE 11701952	256	150	255
VOE 11701952	256	200	257
VOE 11704359	810	150	665
VOE 11704359	843	100	797
VOE 11705990	914	1600	1133
VOE 11705994	914	1600	1133
VOE 11705997	914	1600	1133
VOE 11705998	914	1600	1133
VOE 11706002	914	1600	1133
VOE 11706967	914	1100	1121
VOE 11706967	914	1200	1125
VOE 11707307	256	300	259
VOE 11708658	914	2300	1143
VOE 11708658	914	2500	1163
VOE 11708658	914	2800	1177
VOE 11708661	914	2300	1143
VOE 11708661	914	2500	1163
VOE 11708661	914	2800	1177
VOE 11710753	371	3100	505
VOE 11710987	234	300	177
VOE 11800416	852	200	825
VOE 11806306	371	1100	473
VOE 11806306	371	1130	481
VOE 11806306	371	1300	491
VOE 11806306	371	2100	495
VOE 12749482	371	1150	483
VOE 12749482	371	1175	485
VOE 12749482	371	1200	487
VOE 12749482	371	1250	489
VOE 12749483	371	1150	483
VOE 12749483	371	1175	485
VOE 12749483	371	1200	487
VOE 12749483	371	1250	489
VOE 1304841	363	100	397
VOE 1304841	363	150	399
VOE 1304841	363	160	401
VOE 1304841	363	170	403
VOE 1307048	286	100	307
VOE 13930908	810	200	671
VOE 13930908	810	250	673
VOE 13933852	912	2400	1067
VOE 13933852	916	100	1193
VOE 13933852	916	2000	1243
VOE 13933857	914	300	1095
VOE 13933857	914	350	1099
VOE 13933857	914	400	1103
VOE 13933857	914	2000	1135
VOE 13933857	914	2200	1141
VOE 13933857	914	2300	1143
VOE 13933857	914	2400	1145
VOE 13933857	914	2450	1147
VOE 13933857	914	2460	1149
VOE 13933857	914	2470	1153
VOE 13933857	914	2470	1155
VOE 13933857	914	2480	1157
VOE 13933857	914	2480	1159
VOE 13933857	914	2480	1161
VOE 13933857	914	2500	1163
VOE 13933857	914	2600	1165
VOE 13933857	914	2650	1169
VOE 13933857	914	2650	1171
VOE 13933857	914	2700	1175
VOE 13933857	914	2800	1177
VOE 13933857	914	3500	1181
VOE 13933857	914	6100	1187
VOE 13933857	916	300	1203
VOE 13933858	911	310	973
VOE 13933858	914	300	1095
VOE 13933858	914	350	1099
VOE 13933858	914	400	1103
VOE 13933858	914	550	1115
VOE 13933858	914	2000	1135
VOE 13933858	914	2200	1141
VOE 13933858	914	2300	1143
VOE 13933858	914	2400	1145
VOE 13933858	914	2450	1147
VOE 13933858	914	2460	1149
VOE 13933858	914	2470	1153
VOE 13933858	914	2480	1157
VOE 13933858	914	2480	1159
VOE 13933858	914	2480	1161
VOE 13933858	914	2500	1163
VOE 13933858	914	2600	1165
VOE 13933858	914	2650	1169
VOE 13933858	914	2650	1171
VOE 13933858	914	2700	1175
VOE 13933858	914	2800	1177
VOE 13933858	914	2850	1179
VOE 13933858	914	3500	1181
VOE 13933858	914	3600	1183
VOE 13933858	916	1500	1239
VOE 13933858	924	200	1277
VOE 13933858	924	250	1279
VOE 13933859	914	400	1103
VOE 13933859	914	550	1113
VOE 13933859	914	2650	1171
VOE 13933859	914	6100	1187
VOE 13933860	914	500	1107
VOE 13933860	914	2460	1149
VOE 13933860	914	2480	1159
VOE 13933860	914	2800	1177
VOE 13933862	914	500	1107
VOE 13933862	914	550	1113
VOE 13933862	916	300	1203
VOE 13933864	911	1600	1009
VOE 13933864	914	500	1107
VOE 13933864	914	550	1113
VOE 13933866	924	1200	1305
VOE 13933867	914	6100	1187
VOE 13933867	916	1200	1233
VOE 13933867	916	1500	1239
VOE 13933867	916	3000	1261
VOE 13933867	924	1100	1301
VOE 13933867	924	1110	1303
VOE 13933867	924	1200	1305
VOE 13933868	911	710	983
VOE 13933868	911	720	989
VOE 13933868	914	500	1107
VOE 13933868	914	550	1113
VOE 13933868	916	300	1205
VOE 13933868	916	1200	1233
VOE 13933868	916	1500	1239
VOE 13933868	916	3100	1263
VOE 13933872	911	710	983
VOE 13933872	911	720	989
VOE 13933872	911	1600	1009
VOE 13933872	914	100	1083
VOE 13933900	911	710	985
VOE 13933900	911	720	991
VOE 13933900	911	730	995
VOE 13933900	911	740	999
VOE 13933900	914	100	1083
VOE 13933900	914	200	1089
VOE 13933900	914	250	1091
VOE 13933900	914	6100	1187
VOE 13933900	924	200	1277
VOE 13933900	924	250	1279
VOE 13933905	914	2000	1135
VOE 13933905	914	2200	1141
VOE 13933905	914	2470	1153
VOE 13933905	914	2480	1157
VOE 13933905	914	2700	1175
VOE 13933905	914	6100	1187
VOE 13933910	914	500	1107
VOE 13933910	914	550	1113
VOE 13933922	914	6100	1187
VOE 13933922	916	1200	1233
VOE 13933922	916	1500	1239
VOE 13933922	916	3000	1261
VOE 13933922	924	1100	1301
VOE 13933922	924	1110	1303
VOE 13933922	924	1200	1305
VOE 13933923	911	710	985
VOE 13933923	911	720	991
VOE 13933923	914	100	1083
VOE 13933923	914	500	1107
VOE 13933923	914	550	1113
VOE 13933923	914	6100	1187
VOE 13933923	916	1200	1235
VOE 13933923	916	1500	1239
VOE 13933923	924	1000	1299
VOE 13933923	924	1300	1307
VOE 13933923	924	1500	1309
VOE 13933923	924	1600	1311

Part No	Group	Sect	Page
VOE 13933936	914	400	1105
VOE 13933936	916	1200	1233
VOE 13933936	916	1500	1239
VOE 13936617	911	200	969
VOE 13940090	331	100	351
VOE 13940090	331	110	353
VOE 13940090	371	3100	505
VOE 13940090	372	100	509
VOE 13940090	372	300	513
VOE 13940090	827	250	729
VOE 13940090	836	150	763
VOE 13940090	836	200	767
VOE 13940090	836	250	773
VOE 13940090	843	200	803
VOE 13940090	843	250	805
VOE 13940090	843	275	809
VOE 13940090	880	100	885
VOE 13940090	880	125	887
VOE 13940090	880	150	889
VOE 13940090	880	200	891
VOE 13940090	880	250	893
VOE 13940090	880	275	895
VOE 13940090	881	100	911
VOE 13940090	881	100	913
VOE 13940090	881	125	915
VOE 13940090	881	125	917
VOE 13940090	881	150	919
VOE 13940090	881	150	921
VOE 13940097	831	100	735
VOE 13940097	831	300	743
VOE 13940097	831	400	747
VOE 13940097	831	500	751
VOE 13942668	810	100	657
VOE 13942668	810	145	663
VOE 13942672	860	350	843
VOE 13942672	860	400	845
VOE 13942672	860	410	847
VOE 13942672	992	100	1439
VOE 13942672	992	150	1443
VOE 13945407	372	200	511
VOE 13945407	870	100	859
VOE 13945407	870	150	861
VOE 13945408	356	200	377
VOE 13945408	992	100	1439
VOE 13945444	256	100	253
VOE 13945444	263	150	289
VOE 13945444	356	200	377
VOE 13945444	366	100	427
VOE 13945444	398	100	541
VOE 13945444	398	150	543
VOE 13945444	860	550	853
VOE 13945444	872	100	875
VOE 13945444	872	150	877
VOE 13946173	235	500	199
VOE 13946173	256	300	259
VOE 13946173	261	200	271
VOE 13946173	263	200	291
VOE 13946173	360	200	385
VOE 13946173	367	300	433
VOE 13946173	367	500	437
VOE 13946173	860	310	839
VOE 13946173	860	410	847
VOE 13946173	870	100	859
VOE 13946173	870	150	861
VOE 13946173	875	100	883
VOE 13946173	914	1550	1131
VOE 13946173	914	2460	1149
VOE 13946173	914	2480	1161
VOE 13946173	924	200	1277
VOE 13946173	924	250	1279
VOE 13946173	996	100	1459
VOE 13946544	234	200	175
VOE 13946544	234	400	179
VOE 13946544	371	150	451
VOE 13946544	372	200	511
VOE 13946544	393	100	535
VOE 13946544	836	150	763
VOE 13946544	836	200	767
VOE 13946544	836	225	771
VOE 13946544	836	250	773
VOE 13946544	836	300	777
VOE 13946544	852	110	815
VOE 13946544	852	120	817
VOE 13946544	881	125	917
VOE 13946544	881	150	921
VOE 13946544	881	200	923
VOE 13946556	371	3000	503
VOE 13946602	235	250	191
VOE 13946752	258	200	261
VOE 13946752	860	310	839
VOE 13946817	821	100	703
VOE 13946934	371	3100	505
VOE 13946934	387	100	529
VOE 13946934	387	200	531
VOE 13946934	387	300	533
VOE 13946934	881	200	923
VOE 13946934	914	1100	1123
VOE 13946934	924	4200	1321
VOE 13947281	211	110	97
VOE 13947281	212	110	101
VOE 13947281	215	200	119
VOE 13947281	215	300	121
VOE 13947281	215	310	123
VOE 13947281	221	100	147
VOE 13947281	254	200	225
VOE 13947281	254	500	237
VOE 13947281	262	110	281
VOE 13947282	911	100	967
VOE 13947621	215	110	117
VOE 13947621	215	200	119
VOE 13947621	215	300	121
VOE 13947621	215	310	123
VOE 13947621	255	110	247
VOE 13947622	234	100	171
VOE 13947622	262	110	281
VOE 13947622	875	100	883
VOE 13947628	223	110	161
VOE 13947628	262	100	279
VOE 13947628	286	400	317
VOE 13947628	870	100	859
VOE 13947628	870	150	863
VOE 13947629	234	300	177
VOE 13947760	914	400	1105
VOE 13948356	860	310	839
VOE 13948937	715	7700	613
VOE 13949278	363	100	397
VOE 13949278	363	150	399
VOE 13949278	363	160	401
VOE 13949278	363	170	403
VOE 13949278	836	150	763
VOE 13949278	836	200	767
VOE 13949278	836	225	771
VOE 13949278	836	250	773
VOE 13949278	836	300	777
VOE 13949278	880	300	897
VOE 13949278	880	350	899
VOE 13949278	880	375	901
VOE 13949445	974	3000	1351
VOE 13949445	975	2400	1419
VOE 13949445	975	2600	1427
VOE 13949445	975	2800	1433
VOE 13949445	975	3000	1435
VOE 13949578	221	100	147
VOE 13949578	233	100	163
VOE 13949578	254	250	227
VOE 13949578	254	500	237
VOE 13949578	254	600	239
VOE 13949578	293	100	321
VOE 13949578	293	300	327
VOE 13949578	333	110	357
VOE 13949578	333	200	359
VOE 13949927	912	200	1017
VOE 13949927	912	250	1019
VOE 13949927	912	600	1047
VOE 13949997	254	300	231
VOE 13949997	254	350	233
VOE 13955894	263	250	293
VOE 13955894	286	100	309
VOE 13955894	286	150	311
VOE 13955894	371	200	455
VOE 13955894	371	250	457
VOE 13955894	716	100	615
VOE 13955894	841	150	791
VOE 13955894	852	110	815
VOE 13955894	852	120	817
VOE 13955894	860	300	837
VOE 13955894	870	100	859
VOE 13955894	880	400	903
VOE 13955894	880	450	905
VOE 13955894	880	475	907
VOE 13955894	914	2100	1137
VOE 13955897	310	200	343
VOE 13955897	860	400	845
VOE 13955897	860	410	847
VOE 13955897	875	100	883

NUMERICAL INDEX

RÉPERTOIRE DE NUMÉROS

NUMMERNREGISTER

INDICE DE NÚMERO

NUMMERREGISTER

Catalogue id	Group
20612	**1000**
Issue	Page
PUB 20025115-E	**8**



NUMERICAL INDEX

RÉPERTOIRE DE NUMÉROS

NUMMERNREGISTER

INDICE DE NÚMERO

NUMMERREGISTER

Part No	Group	Sect	Page
VOE 13955900	215	110	117
VOE 13955900	350	100	361
VOE 13955900	350	200	363
VOE 13955900	363	300	407
VOE 13955900	818	100	685
VOE 13955900	818	200	687
VOE 13955900	818	300	689
VOE 13955900	818	400	691
VOE 13955900	818	500	693
VOE 13955900	818	600	695
VOE 13955900	818	700	697
VOE 13955900	818	800	699
VOE 13955900	818	900	701
VOE 13955900	837	100	779
VOE 13955900	837	150	781
VOE 13955900	860	300	837
VOE 13955900	860	400	845
VOE 13955900	916	400	1209
VOE 13960138	880	250	893
VOE 13960138	992	100	1439
VOE 13960138	992	100	1441
VOE 13960143	310	200	343
VOE 13960143	363	200	405
VOE 13960143	363	6000	411
VOE 13960143	836	150	763
VOE 13960143	836	200	767
VOE 13960143	836	250	773
VOE 13960143	860	310	839
VOE 13960143	870	400	865
VOE 13960143	880	375	901
VOE 13960143	880	500	909
VOE 13961965	371	1000	467
VOE 13961965	371	1100	471
VOE 13961965	371	1120	475
VOE 13961965	371	1130	479
VOE 13963103	831	250	741
VOE 13963103	831	500	751
VOE 13963103	831	550	753
VOE 13965175	360	200	385
VOE 13965175	363	100	397
VOE 13965175	363	150	399
VOE 13965175	363	160	401
VOE 13965175	363	170	403
VOE 13965175	810	150	665
VOE 13965175	810	175	667
VOE 13965175	810	185	669
VOE 13965175	870	400	865
VOE 13965175	875	100	883
VOE 13965175	881	125	917
VOE 13965175	881	150	921
VOE 13965175	881	200	923
VOE 13965175	914	1550	1131
VOE 13965178	914	500	1109
VOE 13965178	914	550	1115
VOE 13965180	210	105	89
VOE 13965185	360	100	383
VOE 13965185	360	200	385
VOE 13965185	860	250	835
VOE 13965185	860	300	837
VOE 13965185	860	310	839
VOE 13965185	870	400	865
VOE 13965185	880	400	903
VOE 13965185	880	450	905
VOE 13965185	880	475	907
VOE 13965185	881	125	915
VOE 13965185	881	150	919
VOE 13965185	914	1550	1131
VOE 13965186	836	150	763
VOE 13965186	836	200	767
VOE 13965186	836	250	773
VOE 13965186	860	250	835
VOE 13965186	860	300	837
VOE 13965186	870	150	863
VOE 13965187	870	6000	873
VOE 13965187	881	125	915
VOE 13965187	881	150	919
VOE 13965190	362	200	391
VOE 13965192	810	200	671
VOE 13965192	810	250	673
VOE 13965193	810	6000	677
VOE 13965194	387	300	533
VOE 13965220	860	310	839
VOE 13965220	870	100	859
VOE 13967630	913	200	1075
VOE 13969011	212	110	101
VOE 13969011	235	250	191
VOE 13969011	235	300	193
VOE 13969011	236	200	203
VOE 13969011	255	200	249
VOE 13969160	398	100	541
VOE 13969160	398	150	543
VOE 13969160	398	200	545
VOE 13969160	398	250	547
VOE 13969160	398	300	549
VOE 13969160	398	400	551
VOE 13969160	398	500	553
VOE 13969160	398	600	555
VOE 13969160	398	700	557
VOE 13969160	398	800	559
VOE 13969162	371	3100	505
VOE 13969162	372	100	509
VOE 13969599	831	200	739
VOE 13969599	831	250	741
VOE 13969599	831	550	753
VOE 13969737	360	200	385
VOE 13969737	393	100	535
VOE 13969737	881	125	917
VOE 13969737	881	150	921
VOE 13969737	914	1550	1131
VOE 13971095	371	100	445
VOE 13971095	371	125	449
VOE 13971095	870	150	863
VOE 13971095	992	100	1439
VOE 13971098	836	150	765
VOE 13971098	836	200	769
VOE 13971098	836	250	775
VOE 13971098	843	200	803
VOE 13971098	843	250	805
VOE 13971098	843	275	811
VOE 13974682	371	1000	467
VOE 13974682	371	1100	471
VOE 13974682	371	1120	475
VOE 13974682	371	1130	479
VOE 13974682	831	200	739
VOE 13974682	831	250	741
VOE 13974682	831	350	745
VOE 13974682	831	450	749
VOE 13974682	831	550	753
VOE 14016673	371	700	459
VOE 14025152	914	6000	1185
VOE 14213026	371	1000	467
VOE 14213026	371	1100	471
VOE 14213026	371	1120	475
VOE 14213026	371	1130	479
VOE 14213026	371	1175	485
VOE 14213026	371	1200	487
VOE 14213026	371	1250	489
VOE 14260472	371	125	447
VOE 14346322	371	1130	481
VOE 14346322	398	500	553
VOE 14346322	398	600	555
VOE 14346322	398	700	557
VOE 14346322	398	800	559
VOE 14346537	897	200	941
VOE 14370881	371	1120	477
VOE 14370881	371	2100	495
VOE 14370881	372	300	513
VOE 14370883	371	1300	491
VOE 14370883	386	200	525
VOE 14375535	916	4000	1265
VOE 14375535	916	4050	1269
VOE 14386450	870	150	863
VOE 14500124	914	1200	1125
VOE 14500125	914	1100	1123
VOE 14500125	914	1200	1125
VOE 14500129	914	1100	1123
VOE 14500130	914	1200	1127
VOE 14500137	914	1100	1123
VOE 14500290	263	100	283
VOE 14500290	363	350	409
VOE 14500290	975	1700	1409
VOE 14500291	261	200	269
VOE 14500291	356	300	379
VOE 14500291	367	600	441
VOE 14500291	974	1300	1345
VOE 14500291	975	700	1369
VOE 14500291	975	800	1373
VOE 14500291	975	900	1377
VOE 14500291	975	1000	1381
VOE 14500291	975	1100	1385
VOE 14500291	975	1200	1389
VOE 14500291	975	1300	1393
VOE 14500291	975	1400	1397
VOE 14500291	975	1500	1403
VOE 14500291	975	1600	1407

Part No	Group	Sect	Page
VOE 14500291	975	1700	1409
VOE 14500292	363	6000	411
VOE 14500292	870	6000	873
VOE 14500292	875	100	881
VOE 14500292	992	5000	1445
VOE 14500292	992	5100	1451
VOE 14500293	254	300	231
VOE 14500293	350	100	361
VOE 14500293	350	200	363
VOE 14500293	362	2100	395
VOE 14500293	371	200	455
VOE 14500293	371	250	457
VOE 14500293	992	5000	1445
VOE 14500293	992	5100	1451
VOE 14500294	371	3100	505
VOE 14500294	875	100	881
VOE 14500294	911	710	985
VOE 14500294	911	720	989
VOE 14500294	911	730	995
VOE 14500294	911	740	999
VOE 14500295	371	100	445
VOE 14500295	371	125	449
VOE 14500295	870	100	857
VOE 14500295	870	150	861
VOE 14500295	916	3000	1261
VOE 14500295	992	5000	1445
VOE 14500295	992	5100	1451
VOE 14500297	234	200	175
VOE 14500297	234	400	179
VOE 14500297	371	2200	497
VOE 14500297	875	100	881
VOE 14500298	234	300	177
VOE 14500298	261	200	269
VOE 14500564	914	1100	1123
VOE 14500661	875	100	881
VOE 14501328	431	300	575
VOE 14501383	852	110	815
VOE 14501383	852	120	817
VOE 14501408	914	100	1083
VOE 14501646	775	910	637
VOE 14501646	775	1010	641
VOE 14501798	441	600	589
VOE 14501799	441	600	589
VOE 14501802	441	600	589
VOE 14502011	913	200	1075
VOE 14502048	911	300	971
VOE 14502426	992	150	1443
VOE 14502721	364	100	413
VOE 14502721	364	110	415
VOE 14502721	364	150	419
VOE 14502721	831	500	751
VOE 14502722	364	100	413
VOE 14502722	364	150	419
VOE 14503053	364	100	413
VOE 14503053	364	110	415
VOE 14503053	364	150	419
VOE 14503079	914	350	1101
VOE 14503079	914	2470	1153
VOE 14503079	914	2480	1157
VOE 14503079	914	2650	1169
VOE 14503680	881	100	911
VOE 14503680	881	125	915
VOE 14503680	881	150	919
VOE 14504237	870	400	865
VOE 14505515	870	100	857
VOE 14505515	870	150	861
VOE 14505557	912	2100	1061
VOE 14505557	912	2300	1065
VOE 14505558	912	2100	1061
VOE 14505560	912	2100	1061
VOE 14505561	912	2100	1061
VOE 14505562	912	2100	1061
VOE 14505562	912	2300	1065
VOE 14505563	912	2100	1061
VOE 14505564	912	2100	1061
VOE 14505565	912	2100	1061
VOE 14505568	912	2000	1057
VOE 14505569	912	2000	1057
VOE 14505570	912	2000	1057
VOE 14505572	912	2000	1057
VOE 14505573	912	2000	1057
VOE 14505574	912	2000	1057
VOE 14505575	912	2000	1057
VOE 14505576	912	2000	1057
VOE 14505577	912	2000	1057
VOE 14506431	256	100	253
VOE 14506431	256	150	255
VOE 14506666	913	200	1075
VOE 14506684	914	300	1093
VOE 14506867	843	275	809
VOE 14506950	441	200	585
VOE 14506955	441	200	583
VOE 14506958	441	200	583
VOE 14506967	441	200	583
VOE 14506968	441	200	583
VOE 14506970	441	200	583
VOE 14506972	441	200	583
VOE 14506994	441	200	583
VOE 14506995	441	200	583
VOE 14506997	870	500	871
VOE 14507000	441	200	583
VOE 14507451	222	200	155
VOE 14507529	912	3400	1069
VOE 14507603	875	100	881
VOE 14507705	443	200	593
VOE 14507922	916	1300	1237
VOE 14507923	916	1300	1237
VOE 14508024	831	100	735
VOE 14508024	831	300	743
VOE 14508024	831	400	747
VOE 14508024	831	500	751
VOE 14508024	860	410	847
VOE 14508060	398	200	545
VOE 14508060	398	250	547
VOE 14508060	398	400	551
VOE 14508060	398	800	559
VOE 14508060	875	100	881
VOE 14508075	912	2400	1067
VOE 14508096	881	200	923
VOE 14508099	881	200	923
VOE 14508106	912	2400	1067
VOE 14508586	914	6100	1187
VOE 14508588	914	6100	1187
VOE 14508630	363	300	407
VOE 14508632	363	300	407
VOE 14508638	363	300	407
VOE 14508639	363	100	397
VOE 14508639	363	150	399
VOE 14508639	363	160	401
VOE 14508639	363	170	403
VOE 14508837	821	6000	721
VOE 14508839	827	200	725
VOE 14508848	821	200	709
VOE 14508848	821	250	713
VOE 14508848	821	300	717
VOE 14509020	916	1200	1233
VOE 14509020	916	1500	1239
VOE 14509262	875	100	881
VOE 14509263	875	100	881
VOE 14509264	875	100	881
VOE 14509265	875	100	881
VOE 14509266	875	100	881
VOE 14509271	875	100	881
VOE 14509272	875	100	881
VOE 14509328	870	500	869
VOE 14509329	870	500	869
VOE 14509330	870	500	869
VOE 14509331	870	500	869
VOE 14509336	870	500	871
VOE 14509337	870	500	869
VOE 14509338	870	500	871
VOE 14509339	870	500	869
VOE 14509340	870	500	871
VOE 14509341	870	500	869
VOE 14509342	870	500	869
VOE 14509343	870	500	869
VOE 14509344	870	500	869
VOE 14509345	870	500	869
VOE 14509346	870	500	869
VOE 14509348	870	500	869
VOE 14509351	870	500	869
VOE 14509356	870	500	869
VOE 14509357	870	500	869
VOE 14509361	870	500	869
VOE 14509362	870	500	869
VOE 14509363	870	500	869
VOE 14509364	870	500	869
VOE 14509365	870	500	869
VOE 14509366	870	500	869
VOE 14509367	870	500	871
VOE 14509373	870	500	871
VOE 14509374	870	500	871
VOE 14509446	256	300	259
VOE 14509449	256	100	253
VOE 14509449	256	150	255

NUMERICAL INDEX

RÉPERTOIRE DE NUMÉROS

NUMMERNREGISTER

INDICE DE NÚMERO

NUMMERREGISTER

Catalogue id	Group
20612	**1000**
Issue	Page
PUB 20025115-E	**10**

VOLVO

EC300D

Part No	Group	Sect	Page
VOE 14509621	254	300	231
VOE 14509621	371	200	455
VOE 14509621	371	250	457
VOE 14509713	897	200	941
VOE 14509865	992	100	1441
VOE 14509997	441	200	583
VOE 14510070	913	200	1075
VOE 14510098	911	100	965
VOE 14510102	974	350	1339
VOE 14510102	974	400	1341
VOE 14510102	974	1200	1343
VOE 14510102	974	2100	1347
VOE 14510103	974	3000	1349
VOE 14510104	974	3000	1349
VOE 14510119	914	6100	1187
VOE 14510165	821	6000	721
VOE 14510425	974	3000	1349
VOE 14510425	975	2800	1431
VOE 14510456	975	2400	1419
VOE 14510456	975	2500	1423
VOE 14510456	975	2600	1427
VOE 14510487	269	100	299
VOE 14510504	911	400	975
VOE 14510506	911	400	975
VOE 14510538	916	100	1191
VOE 14510538	916	150	1195
VOE 14510538	916	200	1199
VOE 14510538	916	400	1209
VOE 14510538	916	500	1213
VOE 14510538	916	550	1217
VOE 14510560	269	100	299
VOE 14510562	269	100	299
VOE 14510563	269	100	299
VOE 14510755	897	100	931
VOE 14510778	916	1000	1227
VOE 14510778	916	1050	1229
VOE 14510778	916	1075	1231
VOE 14510892	975	3000	1437
VOE 14510983	254	300	231
VOE 14510985	914	100	1083
VOE 14511074	870	100	857
VOE 14511074	870	150	861
VOE 14511107	916	2200	1253
VOE 14511108	916	2200	1253
VOE 14511215	914	500	1107
VOE 14511415	870	100	857
VOE 14511415	870	150	861
VOE 14511415	870	500	871
VOE 14511415	870	6000	873
VOE 14511418	269	100	299
VOE 14511453	371	200	455
VOE 14511459	875	100	881
VOE 14511643	441	600	589
VOE 14511727	975	2800	1431
VOE 14511730	924	100	1273
VOE 14511730	925	1000	1325
VOE 14511730	925	1100	1327
VOE 14511730	925	2000	1329
VOE 14511730	975	250	1363
VOE 14511731	975	2400	1419
VOE 14511731	975	2500	1423
VOE 14511830	974	350	1339
VOE 14511830	974	1200	1343
VOE 14511980	913	200	1075
VOE 14512073	974	3400	1353
VOE 14512153	924	400	1281
VOE 14512153	924	500	1283
VOE 14512153	924	700	1285
VOE 14512477	975	600	1367
VOE 14512715	821	200	711
VOE 14512715	821	250	715
VOE 14512717	821	200	711
VOE 14512717	821	250	715
VOE 14512725	821	200	711
VOE 14512725	821	250	715
VOE 14512755	821	200	709
VOE 14512755	821	250	713
VOE 14512771	911	1000	1003
VOE 14512771	911	1010	1005
VOE 14512772	911	1000	1003
VOE 14512772	911	1010	1005
VOE 14512873	914	1100	1121
VOE 14512892	256	300	259
VOE 14512933	218	300	145
VOE 14513033	827	200	725
VOE 14513033	827	250	729
VOE 14513034	827	200	725
VOE 14513034	827	250	729
VOE 14513303	916	600	1219
VOE 14513304	916	600	1221
VOE 14513310	916	600	1221
VOE 14513311	916	600	1221
VOE 14513383	912	2000	1057
VOE 14513388	827	200	725
VOE 14513388	827	250	729
VOE 14513392	912	300	1027
VOE 14513392	912	350	1033
VOE 14513392	912	700	1051
VOE 14513395	912	300	1023
VOE 14513395	912	350	1029
VOE 14513395	912	700	1051
VOE 14513396	912	300	1023
VOE 14513396	912	350	1029
VOE 14513397	912	700	1051
VOE 14513407	912	300	1023
VOE 14513407	912	350	1029
VOE 14513407	912	700	1051
VOE 14513411	912	200	1015
VOE 14513411	912	500	1041
VOE 14513411	912	2300	1065
VOE 14513415	912	200	1017
VOE 14513418	912	500	1041
VOE 14513423	912	300	1023
VOE 14513423	912	350	1029
VOE 14513423	912	700	1051
VOE 14513668	924	3100	1317
VOE 14513672	256	150	255
VOE 14513672	256	200	257
VOE 14513753	852	110	815
VOE 14513753	852	120	817
VOE 14513754	852	110	815
VOE 14513754	852	120	817
VOE 14513755	852	110	815
VOE 14513755	852	120	817
VOE 14513756	852	110	815
VOE 14513756	852	120	817
VOE 14513757	852	110	815
VOE 14513757	852	120	817
VOE 14513758	852	110	815
VOE 14513758	852	120	817
VOE 14513760	852	120	819
VOE 14513761	852	120	819
VOE 14513762	852	120	819
VOE 14513763	852	120	819
VOE 14513864	912	400	1035
VOE 14513864	912	600	1045
VOE 14513949	912	300	1027
VOE 14513949	912	350	1031
VOE 14513949	912	700	1051
VOE 14514015	911	300	971
VOE 14514016	911	300	971
VOE 14514023	715	100	605
VOE 14514024	715	100	605
VOE 14514025	715	100	605
VOE 14514122	912	2000	1057
VOE 14514123	916	1200	1235
VOE 14514211	912	200	1015
VOE 14514211	912	250	1019
VOE 14514211	912	600	1045
VOE 14514212	912	200	1015
VOE 14514212	912	250	1019
VOE 14514212	912	600	1047
VOE 14514222	912	300	1023
VOE 14514222	912	350	1029
VOE 14514223	912	300	1023
VOE 14514223	912	350	1029
VOE 14514228	912	200	1015
VOE 14514228	912	250	1019
VOE 14514228	912	500	1041
VOE 14514234	916	100	1191
VOE 14514234	916	150	1195
VOE 14514234	916	200	1199
VOE 14514234	916	400	1209
VOE 14514234	916	500	1213
VOE 14514234	916	550	1217
VOE 14514258	912	700	1053
VOE 14514309	912	300	1023
VOE 14514309	912	350	1029
VOE 14514309	912	700	1051
VOE 14514330	870	400	865
VOE 14514339	350	100	361
VOE 14514339	350	200	363
VOE 14514444	975	3000	1435
VOE 14514515	821	300	717
VOE 14514623	914	6100	1187

Part No	Group	Sect	Page
VOE 14514664	974	3400	1353
VOE 14514720	870	500	871
VOE 14514795	715	200	607
VOE 14514796	715	200	607
VOE 14514814	897	100	931
VOE 14514815	897	100	931
VOE 14514871	431	300	575
VOE 14514872	431	300	575
VOE 14514873	431	300	575
VOE 14515386	360	200	385
VOE 14515386	914	1500	1129
VOE 14515388	360	200	385
VOE 14515388	914	1500	1129
VOE 14515523	235	100	181
VOE 14515523	235	250	191
VOE 14515523	261	210	273
VOE 14515523	261	220	275
VOE 14515523	875	100	881
VOE 14515523	916	300	1203
VOE 14515523	916	1200	1233
VOE 14515523	916	1500	1241
VOE 14515524	870	100	857
VOE 14515524	870	150	861
VOE 14515524	870	6000	873
VOE 14515524	875	100	881
VOE 14515524	911	710	985
VOE 14515524	911	720	991
VOE 14515524	911	730	993
VOE 14515524	911	730	995
VOE 14515524	911	740	997
VOE 14515524	911	740	999
VOE 14515524	924	750	1289
VOE 14515524	924	1100	1301
VOE 14515524	924	1110	1303
VOE 14515524	924	1200	1305
VOE 14515524	992	5000	1445
VOE 14515524	992	5100	1451
VOE 14515525	916	600	1221
VOE 14515579	718	100	617
VOE 14515593	393	150	537
VOE 14515778	916	1000	1227
VOE 14515778	916	1050	1229
VOE 14515778	916	1075	1231
VOE 14515941	914	1500	1129
VOE 14517080	912	2200	1063
VOE 14517154	860	310	841
VOE 14517154	860	410	847
VOE 14517557	911	100	965
VOE 14517655	234	300	177
VOE 14517747	234	200	175
VOE 14517747	234	400	179
VOE 14517748	234	200	175
VOE 14517748	234	400	179
VOE 14517753	234	200	175
VOE 14517753	234	400	179
VOE 14517754	234	200	175
VOE 14517754	234	400	179
VOE 14517770	810	6000	677
VOE 14517770	821	100	703
VOE 14517890	852	110	815
VOE 14517890	852	120	817
VOE 14517891	852	110	815
VOE 14517891	852	120	817
VOE 14517938	974	3400	1353
VOE 14517940	975	2800	1431
VOE 14517941	975	2400	1419
VOE 14517941	975	2500	1423
VOE 14517941	975	2600	1427
VOE 14517942	975	2800	1431
VOE 14517946	975	3000	1435
VOE 14517949	975	3000	1435
VOE 14518031	821	100	703
VOE 14518031	821	150	707
VOE 14518572	852	120	819
VOE 14518656	916	2300	1257
VOE 14518676	916	2300	1257
VOE 14518743	363	300	407
VOE 14518880	852	120	819
VOE 14519854	821	350	719
VOE 14519992	880	250	893
VOE 14519992	880	275	895
VOE 14520135	843	200	803
VOE 14520135	843	250	805
VOE 14520135	843	275	809
VOE 14520264	256	300	259
VOE 14520858	810	6300	683
VOE 14520901	810	6300	683
VOE 14520902	810	6300	683
VOE 14521355	852	120	819
VOE 14521373	852	120	819
VOE 14521384	852	110	815
VOE 14521384	852	120	817
VOE 14521385	852	110	815
VOE 14521385	852	120	817
VOE 14521468	912	400	1035
VOE 14521468	912	600	1045
VOE 14521469	912	500	1041
VOE 14521471	912	700	1053
VOE 14521669	912	600	1047
VOE 14521671	912	700	1051
VOE 14521681	912	200	1015
VOE 14521681	912	250	1019
VOE 14521681	912	500	1041
VOE 14521710	912	700	1053
VOE 14521711	912	200	1015
VOE 14521711	912	250	1019
VOE 14521711	912	500	1041
VOE 14521711	912	3400	1071
VOE 14521728	234	100	171
VOE 14521728	431	200	573
VOE 14521728	911	100	965
VOE 14521944	827	200	725
VOE 14521944	827	250	729
VOE 14521945	827	200	725
VOE 14521945	827	250	729
VOE 14521959	827	200	725
VOE 14521959	827	250	729
VOE 14521968	912	300	1025
VOE 14521968	912	350	1031
VOE 14521968	912	700	1053
VOE 14521969	912	250	1019
VOE 14521969	912	500	1041
VOE 14521988	852	110	815
VOE 14522370	924	150	1275
VOE 14522410	924	3100	1317
VOE 14522411	924	3100	1317
VOE 14522575	286	150	311
VOE 14522575	350	100	361
VOE 14522575	350	200	363
VOE 14522575	356	6000	381
VOE 14522575	362	300	393
VOE 14522575	367	600	441
VOE 14522575	371	2400	501
VOE 14522575	372	300	513
VOE 14522847	975	3000	1435
VOE 14522862	263	100	283
VOE 14522862	263	150	289
VOE 14522862	263	200	291
VOE 14522862	356	300	379
VOE 14522862	810	6000	677
VOE 14522862	821	100	703
VOE 14522862	821	150	707
VOE 14522862	821	200	709
VOE 14522862	821	200	711
VOE 14522862	821	250	715
VOE 14522862	827	200	725
VOE 14522862	827	250	731
VOE 14522862	841	200	793
VOE 14522862	841	250	795
VOE 14522862	860	100	827
VOE 14522862	860	150	829
VOE 14522862	860	160	831
VOE 14522862	860	300	837
VOE 14522862	860	310	839
VOE 14522862	860	350	843
VOE 14522862	860	6300	855
VOE 14522905	974	3000	1349
VOE 14523005	914	700	1119
VOE 14523006	914	700	1119
VOE 14523019	870	500	869
VOE 14523020	870	500	869
VOE 14523095	881	100	911
VOE 14523095	881	125	915
VOE 14523095	881	150	919
VOE 14523097	360	200	385
VOE 14523097	914	1550	1131
VOE 14523253	286	100	307
VOE 14523612	261	220	275
VOE 14523612	870	150	863
VOE 14524049	974	3400	1353
VOE 14524194	810	6200	681
VOE 14524455	371	100	443
VOE 14524455	371	125	447
VOE 14524455	371	150	451
VOE 14524623	975	3000	1435

NUMERICAL INDEX

RÉPERTOIRE DE NUMÉROS

NUMMERNREGISTER

INDICE DE NÚMERO

NUMMERREGISTER



Part No	Group	Sect	Page
VOE 14524738	818	100	685
VOE 14524738	818	200	687
VOE 14524738	818	300	689
VOE 14524738	818	400	691
VOE 14524738	818	500	693
VOE 14524738	818	600	695
VOE 14524738	818	700	697
VOE 14524738	818	800	699
VOE 14524738	818	900	701
VOE 14524738	831	100	735
VOE 14524761	911	100	965
VOE 14525449	911	100	965
VOE 14525606	371	2400	501
VOE 14525609	235	250	191
VOE 14526128	916	1200	1235
VOE 14526128	916	1500	1239
VOE 14526158	330	100	349
VOE 14526169	218	300	145
VOE 14526459	974	3000	1351
VOE 14526459	975	2800	1433
VOE 14526761	911	500	977
VOE 14526761	911	550	979
VOE 14526930	256	300	259
VOE 14527169	897	100	931
VOE 14527170	897	100	931
VOE 14527171	897	100	937
VOE 14527172	897	100	931
VOE 14527173	897	100	931
VOE 14527286	852	110	815
VOE 14527286	852	120	817
VOE 14527410	992	100	1439
VOE 14527412	860	550	853
VOE 14527458	821	300	717
VOE 14527463	827	200	725
VOE 14527463	827	250	729
VOE 14527464	387	300	533
VOE 14527465	860	300	837
VOE 14527466	860	300	837
VOE 14527467	821	200	709
VOE 14527467	821	250	713
VOE 14527485	843	275	809
VOE 14527678	821	300	717
VOE 14527678	860	310	839
VOE 14527678	860	410	847
VOE 14527729	371	2400	501
VOE 14527738	897	200	941
VOE 14527776	914	700	1119
VOE 14527777	914	700	1119
VOE 14527778	914	700	1119
VOE 14527779	914	700	1119
VOE 14527796	881	100	911
VOE 14527796	881	125	915
VOE 14527796	881	150	919
VOE 14527797	881	100	911
VOE 14527797	881	125	915
VOE 14527797	881	150	919
VOE 14527817	881	200	923
VOE 14528085	852	120	819
VOE 14528380	218	300	145
VOE 14528381	218	300	145
VOE 14528383	252	200	219
VOE 14528385	252	200	219
VOE 14528958	870	100	857
VOE 14529050	870	100	857
VOE 14529050	870	500	871
VOE 14529051	870	100	857
VOE 14529051	870	500	871
VOE 14529052	870	100	857
VOE 14529052	870	500	871
VOE 14529064	371	200	455
VOE 14529064	371	250	457
VOE 14529064	870	100	857
VOE 14529064	870	150	861
VOE 14529064	870	6000	873
VOE 14529064	914	100	1083
VOE 14529121	234	300	177
VOE 14529132	372	300	513
VOE 14529148	364	110	415
VOE 14529148	364	150	421
VOE 14529148	364	300	425
VOE 14529152	330	100	349
VOE 14529258	254	100	221
VOE 14529317	234	300	177
VOE 14529318	234	300	177
VOE 14529320	234	300	177
VOE 14529331	371	100	443
VOE 14529331	371	125	447
VOE 14529331	371	150	451
VOE 14529331	371	200	455
VOE 14529331	371	250	457
VOE 14529343	870	6000	873
VOE 14529345	371	800	465
VOE 14529350	363	200	405
VOE 14529351	234	200	175
VOE 14529351	234	300	177
VOE 14529351	234	400	179
VOE 14529352	234	200	175
VOE 14529352	234	300	177
VOE 14529352	387	300	533
VOE 14529354	363	100	397
VOE 14529354	363	150	399
VOE 14529354	363	160	401
VOE 14529354	363	170	403
VOE 14529396	371	200	455
VOE 14529396	371	250	457
VOE 14529396	996	100	1459
VOE 14529741	974	1300	1345
VOE 14529757	441	600	591
VOE 14529886	924	150	1275
VOE 14529947	234	100	171
VOE 14529997	841	150	791
VOE 14530130	380	100	515
VOE 14530374	775	100	619
VOE 14530374	775	110	621
VOE 14530374	775	120	623
VOE 14530377	775	100	619
VOE 14530377	775	110	621
VOE 14530377	775	120	623
VOE 14530666	974	3000	1349
VOE 14530666	974	3400	1353
VOE 14530666	975	2400	1419
VOE 14530666	975	2500	1423
VOE 14530666	975	2600	1427
VOE 14530666	975	2800	1431
VOE 14530804	775	710	629
VOE 14530911	872	200	879
VOE 14530968	881	100	911
VOE 14530968	881	125	915
VOE 14530968	881	150	919
VOE 14530969	881	100	911
VOE 14530969	881	125	915
VOE 14530969	881	150	919
VOE 14530987	911	100	965
VOE 14530988	911	100	965
VOE 14531001	911	310	973
VOE 14531002	371	200	455
VOE 14531002	371	250	457
VOE 14531002	870	100	857
VOE 14531002	870	150	861
VOE 14531010	492	100	595
VOE 14531013	492	100	595
VOE 14531014	492	100	595
VOE 14531016	860	100	827
VOE 14531024	441	500	587
VOE 14531025	492	100	595
VOE 14531025	492	200	597
VOE 14531031	912	2000	1057
VOE 14531075	911	500	977
VOE 14531075	911	550	979
VOE 14531083	911	500	977
VOE 14531083	911	550	979
VOE 14531084	911	500	977
VOE 14531084	911	550	979
VOE 14531088	924	1300	1307
VOE 14531101	360	100	383
VOE 14531101	360	200	385
VOE 14531101	914	1500	1129
VOE 14531101	914	1550	1131
VOE 14531102	360	100	383
VOE 14531102	360	200	385
VOE 14531102	914	1500	1129
VOE 14531102	914	1550	1131
VOE 14531108	911	200	969
VOE 14531109	911	200	969
VOE 14531126	912	300	1025
VOE 14531126	912	400	1037
VOE 14531126	914	2600	1167
VOE 14531126	914	2650	1171
VOE 14531147	916	600	1219
VOE 14531166	258	200	261
VOE 14531240	897	100	935
VOE 14531265	872	200	879
VOE 14531305	286	100	307
VOE 14531305	286	150	311
VOE 14531528	775	700	627

Part No	Group	Sect	Page
VOE 14531612	911	730	995
VOE 14531612	911	740	999
VOE 14531612	911	1000	1003
VOE 14531670	870	100	859
VOE 14531670	870	150	863
VOE 14531670	914	6100	1187
VOE 14531677	914	100	1083
VOE 14531685	364	100	413
VOE 14531685	364	150	419
VOE 14531688	364	100	413
VOE 14531688	364	110	415
VOE 14531688	364	150	419
VOE 14531701	371	2400	501
VOE 14531709	371	2300	499
VOE 14531716	870	400	865
VOE 14531717	870	400	865
VOE 14531718	870	400	865
VOE 14531720	870	400	865
VOE 14531767	837	200	783
VOE 14531780	837	300	785
VOE 14531798	837	200	783
VOE 14531802	837	300	785
VOE 14531811	362	300	393
VOE 14531811	362	2100	395
VOE 14531823	364	200	423
VOE 14531841	364	200	423
VOE 14531866	911	100	967
VOE 14532102	975	800	1373
VOE 14532102	975	900	1377
VOE 14532102	975	1000	1381
VOE 14532102	975	1100	1385
VOE 14532102	975	1200	1389
VOE 14532102	975	1300	1393
VOE 14532102	975	1400	1397
VOE 14532126	256	150	255
VOE 14532177	821	250	715
VOE 14532180	821	200	709
VOE 14532180	821	250	713
VOE 14532181	821	200	709
VOE 14532181	821	250	713
VOE 14532260	234	150	173
VOE 14532269	775	700	627
VOE 14532276	775	810	631
VOE 14532276	775	820	633
VOE 14532276	775	900	635
VOE 14532276	775	910	637
VOE 14532276	775	1000	639
VOE 14532276	775	1010	641
VOE 14532278	775	900	635
VOE 14532282	775	1000	639
VOE 14532314	775	900	635
VOE 14532325	775	810	631
VOE 14532334	775	820	633
VOE 14532336	775	700	627
VOE 14532337	775	110	621
VOE 14532353	911	100	965
VOE 14532362	911	100	965
VOE 14532372	775	100	619
VOE 14532372	775	110	621
VOE 14532373	775	110	621
VOE 14532382	775	110	621
VOE 14532392	775	900	635
VOE 14532399	775	900	635
VOE 14532426	775	700	627
VOE 14532432	775	700	627
VOE 14532434	775	700	627
VOE 14532477	261	200	269
VOE 14532477	261	210	273
VOE 14532477	261	220	277
VOE 14532477	810	6300	683
VOE 14532477	837	200	783
VOE 14532477	837	300	785
VOE 14532479	252	200	219
VOE 14532501	916	600	1219
VOE 14532507	431	300	575
VOE 14532526	431	300	575
VOE 14532534	235	100	181
VOE 14532534	235	150	183
VOE 14532534	235	170	185
VOE 14532543	775	100	619
VOE 14532543	775	110	621
VOE 14532543	775	120	623
VOE 14532686	914	500	1107
VOE 14532687	914	500	1109
VOE 14532726	870	500	871
VOE 14532819	870	400	865
VOE 14533034	913	200	1075
VOE 14533035	913	200	1075
VOE 14533100	911	100	965
VOE 14533117	914	500	1109
VOE 14533119	914	500	1107
VOE 14533221	914	6000	1185
VOE 14533497	914	2400	1145
VOE 14533500	911	600	981
VOE 14533505	911	600	981
VOE 14533505	916	100	1193
VOE 14533505	916	2100	1245
VOE 14533505	916	4000	1265
VOE 14533505	916	4050	1269
VOE 14533554	386	200	525
VOE 14533603	441	600	591
VOE 14533604	913	200	1077
VOE 14533604	913	300	1079
VOE 14533606	913	200	1075
VOE 14533606	913	300	1079
VOE 14533607	913	300	1079
VOE 14533609	913	300	1079
VOE 14533610	914	350	1101
VOE 14533610	914	1100	1121
VOE 14533610	914	2480	1157
VOE 14533610	914	2650	1169
VOE 14533616	913	300	1079
VOE 14533617	913	200	1075
VOE 14533617	913	400	1081
VOE 14533697	492	200	597
VOE 14533731	897	100	931
VOE 14533805	914	200	1089
VOE 14533818	974	3000	1349
VOE 14533818	975	2800	1431
VOE 14533880	775	100	619
VOE 14533880	775	110	621
VOE 14533880	775	120	623
VOE 14533958	914	1500	1129
VOE 14533958	914	1600	1133
VOE 14533959	914	1500	1129
VOE 14533959	914	1600	1133
VOE 14534037	913	400	1081
VOE 14534240	870	400	865
VOE 14534240	870	500	869
VOE 14534242	870	400	865
VOE 14534256	974	3000	1349
VOE 14534347	975	2400	1419
VOE 14534347	975	2500	1423
VOE 14534347	975	2600	1427
VOE 14534366	914	300	1093
VOE 14534367	914	2300	1143
VOE 14534369	914	300	1093
VOE 14534371	914	2000	1135
VOE 14534372	914	2400	1145
VOE 14534411	881	100	911
VOE 14534411	881	125	915
VOE 14534411	881	150	919
VOE 14534412	881	100	911
VOE 14534412	881	125	915
VOE 14534412	881	150	919
VOE 14534413	881	100	911
VOE 14534413	881	125	915
VOE 14534413	881	150	919
VOE 14534414	881	100	911
VOE 14534414	881	125	915
VOE 14534414	881	150	919
VOE 14534416	881	100	911
VOE 14534416	881	125	915
VOE 14534416	881	150	919
VOE 14534417	881	100	911
VOE 14534417	881	125	915
VOE 14534417	881	150	919
VOE 14534418	393	100	535
VOE 14534419	881	100	911
VOE 14534419	881	125	915
VOE 14534419	881	150	919
VOE 14534420	881	100	911
VOE 14534420	881	125	915
VOE 14534420	881	150	919
VOE 14534423	881	100	911
VOE 14534423	881	125	915
VOE 14534423	881	150	919
VOE 14534431	837	100	779
VOE 14534431	837	150	781
VOE 14534432	837	100	779
VOE 14534432	837	150	781
VOE 14534434	837	100	779
VOE 14534434	837	150	781
VOE 14534435	914	1500	1129
VOE 14534436	360	100	383

NUMERICAL INDEX

RÉPERTOIRE DE NUMÉROS

NUMMERNREGISTER

INDICE DE NÚMERO

NUMMERREGISTER

NUMERICAL INDEX | **INDICE DE NÚMERO**

RÉPERTOIRE DE NUMÉROS | **NUMMERREGISTER**

NUMMERNREGISTER

Part No	Group	Sect	Page
VOE 14534436	360	200	385
VOE 14534436	914	1500	1129
VOE 14534436	914	1550	1131
VOE 14534437	914	1500	1129
VOE 14534438	360	200	385
VOE 14534438	914	1500	1129
VOE 14534489	881	100	911
VOE 14534490	881	200	923
VOE 14534492	881	200	923
VOE 14534494	881	200	923
VOE 14534495	881	200	923
VOE 14534499	881	200	923
VOE 14534500	881	200	923
VOE 14534501	881	200	923
VOE 14534512	916	2200	1253
VOE 14534512	916	2300	1255
VOE 14534517	914	2200	1141
VOE 14534522	914	350	1101
VOE 14534523	914	2200	1141
VOE 14534523	914	2300	1143
VOE 14534523	914	2400	1145
VOE 14534523	914	2500	1163
VOE 14534523	914	2800	1177
VOE 14534524	914	100	1085
VOE 14534524	914	200	1089
VOE 14534524	914	250	1091
VOE 14534524	914	300	1093
VOE 14534524	914	2000	1135
VOE 14534524	914	3500	1181
VOE 14534535	443	200	593
VOE 14534536	912	2400	1067
VOE 14534865	443	200	593
VOE 14534873	911	1300	1007
VOE 14535065	775	700	627
VOE 14535218	924	400	1281
VOE 14535218	924	500	1283
VOE 14535270	912	2100	1061
VOE 14535346	393	150	537
VOE 14535346	810	200	671
VOE 14535346	810	250	673
VOE 14535346	810	275	675
VOE 14535482	916	2100	1245
VOE 14535485	914	400	1105
VOE 14535487	914	1500	1129
VOE 14535508	975	2400	1419
VOE 14535508	975	2500	1423
VOE 14535508	975	2600	1427
VOE 14535521	914	250	1091
VOE 14535553	914	2100	1137
VOE 14535555	870	100	857
VOE 14535555	870	150	861
VOE 14535582	916	2100	1245
VOE 14535584	916	2100	1245
VOE 14535687	914	100	1085
VOE 14535710	924	1200	1305
VOE 14535711	924	1100	1301
VOE 14535711	924	1200	1305
VOE 14535712	916	3000	1261
VOE 14535761	443	200	593
VOE 14535762	443	200	593
VOE 14535763	974	3400	1353
VOE 14535763	975	2400	1419
VOE 14535763	975	2500	1423
VOE 14535763	975	2600	1427
VOE 14535763	975	3000	1435
VOE 14535777	914	500	1107
VOE 14535777	914	550	1113
VOE 14535777	914	2450	1147
VOE 14535777	914	2460	1149
VOE 14535777	914	2470	1153
VOE 14535777	914	2470	1155
VOE 14535777	914	2480	1157
VOE 14535777	914	2480	1159
VOE 14535777	914	2600	1165
VOE 14535777	914	2650	1169
VOE 14535777	914	2700	1175
VOE 14535777	914	3600	1183
VOE 14535875	393	100	535
VOE 14536016	911	1000	1003
VOE 14536016	911	1010	1005
VOE 14536020	911	1000	1003
VOE 14536020	911	1010	1005
VOE 14536021	911	1000	1003
VOE 14536022	911	1000	1003
VOE 14536023	913	200	1077
VOE 14536027	913	200	1075
VOE 14536033	913	200	1077
VOE 14536063	261	220	275
VOE 14536063	263	200	291
VOE 14536080	911	730	995
VOE 14536080	911	740	999
VOE 14536108	924	1600	1311
VOE 14536185	911	740	997
VOE 14536197	924	2000	1313
VOE 14536197	924	2100	1315
VOE 14536197	924	3200	1319
VOE 14536203	911	740	997
VOE 14536328	897	100	937
VOE 14536585	372	100	509
VOE 14536743	916	900	1223
VOE 14536743	916	950	1225
VOE 14536920	234	300	177
VOE 14536922	234	300	177
VOE 14537180	372	100	509
VOE 14537249	925	1000	1325
VOE 14537249	925	1100	1327
VOE 14537347	234	100	171
VOE 14537348	234	100	171
VOE 14537412	914	2450	1147
VOE 14537412	914	2460	1149
VOE 14537412	914	2600	1165
VOE 14537414	911	1000	1003
VOE 14537427	256	100	253
VOE 14537427	256	150	255
VOE 14538198	924	100	1273
VOE 14538199	924	100	1273
VOE 14538200	924	100	1273
VOE 14538608	852	110	815
VOE 14538608	852	120	817
VOE 14538666	924	400	1281
VOE 14538666	924	500	1283
VOE 14538765	852	120	817
VOE 14538767	837	100	779
VOE 14538767	837	150	781
VOE 14538783	914	2200	1141
VOE 14538783	914	2500	1163
VOE 14538904	916	600	1221
VOE 14539075	875	100	881
VOE 14539076	875	100	881
VOE 14539077	875	100	881
VOE 14539080	875	100	881
VOE 14539108	234	200	175
VOE 14539108	234	400	179
VOE 14539109	234	200	175
VOE 14539228	852	120	817
VOE 14539233	911	500	977
VOE 14539233	911	550	979
VOE 14539234	911	500	977
VOE 14539234	911	550	979
VOE 14539235	911	500	977
VOE 14539235	911	550	979
VOE 14539444	875	100	881
VOE 14539445	875	100	881
VOE 14539456	234	200	175
VOE 14539456	234	400	179
VOE 14539457	234	200	175
VOE 14539459	234	200	175
VOE 14539459	234	300	177
VOE 14539459	234	400	179
VOE 14539460	254	300	231
VOE 14539460	254	350	233
VOE 14539461	212	200	103
VOE 14539482	911	100	967
VOE 14539484	924	200	1277
VOE 14539484	924	250	1279
VOE 14539484	924	3100	1317
VOE 14539686	810	6000	677
VOE 14539695	810	6000	677
VOE 14539711	234	150	173
VOE 14539771	860	310	839
VOE 14539785	286	150	311
VOE 14539791	875	100	881
VOE 14539827	810	6200	681
VOE 14539944	924	200	1277
VOE 14539944	924	250	1279
VOE 14539978	234	100	171
VOE 14540078	875	100	881
VOE 14540252	925	100	1323
VOE 14540469	810	6000	677
VOE 14540705	363	300	407
VOE 14540710	363	300	407
VOE 14540728	925	100	1323
VOE 14540729	925	100	1323
VOE 14540730	925	100	1323
VOE 14540731	925	100	1323

Part No	Group	Sect	Page
VOE 14540759	913	200	1077
VOE 14540760	913	200	1075
VOE 14540766	914	1200	1125
VOE 14540767	914	1200	1125
VOE 14540920	897	200	941
VOE 14541091	914	1100	1121
VOE 14541091	914	1200	1125
VOE 14541254	924	700	1285
VOE 14541254	924	750	1289
VOE 14541254	924	1600	1311
VOE 14541262	914	100	1085
VOE 14541262	914	3500	1181
VOE 14541262	916	600	1221
VOE 14541262	916	1200	1235
VOE 14541262	916	1500	1241
VOE 14541262	924	400	1281
VOE 14541262	924	500	1283
VOE 14541262	924	1100	1301
VOE 14541262	924	1200	1305
VOE 14541262	924	1300	1307
VOE 14541262	924	1500	1309
VOE 14541354	924	700	1285
VOE 14541354	924	750	1289
VOE 14541390	924	700	1285
VOE 14541390	924	750	1289
VOE 14541400	924	700	1285
VOE 14541400	924	750	1289
VOE 14541402	924	700	1285
VOE 14541402	924	750	1289
VOE 14541483	924	700	1285
VOE 14541483	924	750	1289
VOE 14541485	924	700	1285
VOE 14541485	924	750	1289
VOE 14541487	916	600	1221
VOE 14541549	916	2150	1249
VOE 14541555	914	500	1107
VOE 14541555	914	550	1113
VOE 14541556	916	2150	1249
VOE 14541660	975	100	1357
VOE 14541660	975	150	1359
VOE 14541660	975	200	1361
VOE 14541660	975	250	1363
VOE 14541660	975	2200	1417
VOE 14541661	975	100	1357
VOE 14541661	975	150	1359
VOE 14541661	975	200	1361
VOE 14541661	975	250	1363
VOE 14541690	914	300	1095
VOE 14542324	837	200	783
VOE 14542329	837	300	785
VOE 14542407	914	700	1119
VOE 14542408	914	700	1119
VOE 14542410	881	100	913
VOE 14542412	852	120	817
VOE 14542448	975	1500	1401
VOE 14542448	975	1600	1405
VOE 14542449	975	1500	1401
VOE 14542449	975	1600	1405
VOE 14542450	975	1500	1401
VOE 14542450	975	1600	1405
VOE 14542451	975	1500	1401
VOE 14542451	975	1600	1405
VOE 14542452	975	1500	1401
VOE 14542452	975	1600	1405
VOE 14542775	716	100	615
VOE 14542811	716	100	615
VOE 14542812	716	100	615
VOE 14542842	492	200	597
VOE 14542951	911	1000	1003
VOE 14542951	911	1010	1005
VOE 14542952	911	1000	1003
VOE 14542952	911	1010	1005
VOE 14542953	911	1000	1003
VOE 14542953	911	1010	1005
VOE 14542954	911	1000	1003
VOE 14542954	911	1010	1005
VOE 14542955	911	1000	1003
VOE 14542955	911	1010	1005
VOE 14542956	911	1000	1003
VOE 14542956	911	1010	1005
VOE 14542957	911	1000	1003
VOE 14542958	911	1000	1003
VOE 14542958	911	1010	1005
VOE 14542990	841	110	789
VOE 14543100	371	100	443
VOE 14543100	371	125	447
VOE 14543100	371	150	451
VOE 14543149	916	2100	1245
VOE 14543206	975	300	1365
VOE 14543216	975	300	1365
VOE 14543216	975	2000	1413
VOE 14543285	916	1000	1227
VOE 14543285	916	4000	1267
VOE 14543309	234	400	179
VOE 14543340	911	100	965
VOE 14543851	975	3000	1435
VOE 14543943	974	100	1331
VOE 14543943	974	200	1333
VOE 14543943	974	250	1335
VOE 14543943	974	300	1337
VOE 14543943	975	100	1357
VOE 14543943	975	150	1359
VOE 14543943	975	200	1361
VOE 14543943	975	250	1363
VOE 14543943	975	300	1365
VOE 14543944	974	100	1331
VOE 14543944	974	200	1333
VOE 14543944	974	250	1335
VOE 14543944	974	300	1337
VOE 14543944	975	100	1357
VOE 14543944	975	150	1359
VOE 14543944	975	200	1361
VOE 14543944	975	250	1363
VOE 14543945	974	100	1331
VOE 14543945	974	200	1333
VOE 14543945	974	250	1335
VOE 14543945	974	300	1337
VOE 14543945	975	100	1357
VOE 14543945	975	150	1359
VOE 14543945	975	200	1361
VOE 14543945	975	250	1363
VOE 14544002	912	500	1041
VOE 14544006	912	3400	1069
VOE 14544006	924	1000	1299
VOE 14544006	924	1500	1309
VOE 14544043	924	700	1285
VOE 14544922	975	300	1365
VOE 14544972	975	700	1371
VOE 14544972	975	800	1375
VOE 14544972	975	900	1379
VOE 14544972	975	1000	1383
VOE 14544972	975	1100	1387
VOE 14544972	975	1200	1391
VOE 14544972	975	1300	1395
VOE 14544972	975	1400	1399
VOE 14544972	975	1500	1401
VOE 14544972	975	1600	1405
VOE 14544972	975	1700	1411
VOE 14544984	925	1000	1325
VOE 14545093	837	100	779
VOE 14545098	852	200	825
VOE 14545175	975	100	1357
VOE 14545175	975	150	1359
VOE 14545175	975	200	1361
VOE 14545175	975	250	1363
VOE 14545175	975	300	1365
VOE 14545176	975	100	1357
VOE 14545176	975	150	1359
VOE 14545176	975	200	1361
VOE 14545176	975	250	1363
VOE 14545176	975	300	1365
VOE 14545419	925	1000	1325
VOE 14545419	925	1100	1327
VOE 14545450	363	300	407
VOE 14545465	870	150	863
VOE 14545502	362	100	387
VOE 14545575	775	900	635
VOE 14545576	775	900	635
VOE 14545578	775	900	635
VOE 14545590	775	900	635
VOE 14546057	975	600	1367
VOE 14546058	975	600	1367
VOE 14546288	914	500	1107
VOE 14546288	914	550	1113
VOE 14546290	914	400	1105
VOE 14546290	914	2450	1147
VOE 14546290	914	2460	1149
VOE 14546290	914	2600	1165
VOE 14546293	914	400	1105
VOE 14546293	916	300	1203
VOE 14546452	916	2100	1245
VOE 14546454	916	2100	1245
VOE 14546520	916	2100	1245
VOE 14546522	916	2100	1245
VOE 14546808	974	2100	1347

NUMERICAL INDEX

RÉPERTOIRE DE NUMÉROS

NUMMERNREGISTER

INDICE DE NÚMERO

NUMMERREGISTER

Catalogue id	Group
20612	**1000**
Issue	Page
PUB 20025115-E	**16**

VOLVO

EC300D

NUMERICAL INDEX | **INDICE DE NÚMERO**

RÉPERTOIRE DE NUMÉROS | **NUMMERREGISTER**

NUMMERNREGISTER

Part No	Group	Sect	Page
VOE 14547258	431	200	571
VOE 14547259	431	200	571
VOE 14547260	431	200	571
VOE 14547261	431	200	571
VOE 14547263	431	200	571
VOE 14547265	431	200	571
VOE 14547266	431	200	571
VOE 14547268	431	200	571
VOE 14547269	431	200	571
VOE 14547271	431	200	571
VOE 14547272	431	200	571
VOE 14547273	431	200	571
VOE 14547275	431	200	573
VOE 14547276	431	200	573
VOE 14547277	431	200	573
VOE 14547278	431	200	571
VOE 14547279	431	200	571
VOE 14547280	431	200	571
VOE 14547281	431	200	571
VOE 14547282	441	500	587
VOE 14547283	441	500	587
VOE 14547383	715	200	607
VOE 14547385	715	200	607
VOE 14547393	975	2000	1413
VOE 14547395	975	2000	1413
VOE 14547400	974	1300	1345
VOE 14547400	975	700	1369
VOE 14547400	975	800	1373
VOE 14547400	975	900	1377
VOE 14547400	975	1000	1381
VOE 14547400	975	1100	1385
VOE 14547400	975	1200	1389
VOE 14547400	975	1300	1393
VOE 14547400	975	1400	1397
VOE 14547400	975	1500	1403
VOE 14547400	975	1600	1407
VOE 14547400	975	1700	1409
VOE 14547402	975	300	1365
VOE 14547403	975	300	1365
VOE 14547422	881	200	923
VOE 14547514	974	1200	1343
VOE 14547514	974	1300	1345
VOE 14547514	975	700	1369
VOE 14547514	975	800	1373
VOE 14547514	975	900	1377
VOE 14547514	975	1000	1381
VOE 14547514	975	1100	1385
VOE 14547514	975	1200	1389
VOE 14547514	975	1300	1393
VOE 14547514	975	1400	1397
VOE 14547514	975	1500	1401
VOE 14547514	975	1600	1405
VOE 14547514	975	1700	1409
VOE 14547515	975	700	1369
VOE 14547515	975	800	1373
VOE 14547515	975	900	1377
VOE 14547515	975	1000	1381
VOE 14547515	975	1100	1385
VOE 14547515	975	1200	1389
VOE 14547515	975	1300	1393
VOE 14547515	975	1400	1397
VOE 14547515	975	1500	1401
VOE 14547515	975	1600	1405
VOE 14547515	975	1600	1407
VOE 14547515	975	1700	1409
VOE 14547516	975	700	1369
VOE 14547516	975	800	1373
VOE 14547516	975	900	1377
VOE 14547516	975	1000	1381
VOE 14547516	975	1100	1385
VOE 14547516	975	1200	1389
VOE 14547516	975	1300	1393
VOE 14547516	975	1400	1397
VOE 14547516	975	1500	1401
VOE 14547516	975	1600	1405
VOE 14547516	975	1700	1409
VOE 14547517	974	1200	1343
VOE 14547518	974	350	1339
VOE 14547518	974	400	1341
VOE 14547518	974	1300	1345
VOE 14547518	974	2100	1347
VOE 14547518	975	700	1369
VOE 14547518	975	800	1373
VOE 14547518	975	900	1377
VOE 14547518	975	1000	1381
VOE 14547518	975	1100	1385
VOE 14547518	975	1300	1393
VOE 14547518	975	1400	1397
VOE 14547518	975	1500	1401
VOE 14547518	975	1600	1405
VOE 14547518	975	1700	1409
VOE 14547519	974	1200	1343
VOE 14547519	974	1300	1345
VOE 14547520	974	350	1339
VOE 14547520	974	400	1341
VOE 14547520	974	2100	1347
VOE 14547520	975	700	1369
VOE 14547520	975	800	1373
VOE 14547520	975	900	1377
VOE 14547520	975	1000	1381
VOE 14547520	975	1100	1385
VOE 14547520	975	1200	1389
VOE 14547520	975	1300	1393
VOE 14547520	975	1400	1397
VOE 14547520	975	1500	1401
VOE 14547520	975	1600	1405
VOE 14547520	975	1700	1409
VOE 14547521	974	1200	1343
VOE 14547521	974	1300	1345
VOE 14547521	975	700	1369
VOE 14547521	975	800	1373
VOE 14547521	975	900	1377
VOE 14547521	975	1000	1381
VOE 14547521	975	1100	1385
VOE 14547521	975	1200	1389
VOE 14547521	975	1300	1393
VOE 14547521	975	1400	1397
VOE 14547521	975	1500	1401
VOE 14547521	975	1600	1405
VOE 14547521	975	1700	1409
VOE 14547522	975	700	1369
VOE 14547522	975	800	1373
VOE 14547522	975	900	1377
VOE 14547522	975	1000	1381
VOE 14547522	975	1100	1385
VOE 14547522	975	1200	1389
VOE 14547522	975	1300	1393
VOE 14547522	975	1400	1399
VOE 14547522	975	1500	1401
VOE 14547522	975	1600	1405
VOE 14547522	975	1700	1409
VOE 14547523	974	1200	1343
VOE 14547535	974	100	1331
VOE 14547535	974	200	1333
VOE 14547535	974	250	1335
VOE 14547535	974	300	1337
VOE 14547764	235	100	181
VOE 14547764	235	150	183
VOE 14547764	235	170	185
VOE 14547764	235	250	191
VOE 14547821	925	1000	1325
VOE 14547822	925	1000	1325
VOE 14547826	925	1000	1325
VOE 14547879	924	100	1273
VOE 14547886	924	100	1273
VOE 14547887	924	100	1273
VOE 14547891	924	100	1273
VOE 14547893	924	100	1273
VOE 14547894	924	100	1273
VOE 14547895	924	100	1273
VOE 14547901	924	100	1273
VOE 14547917	870	500	871
VOE 14548220	911	600	981
VOE 14548220	911	800	1001
VOE 14548539	715	7500	609
VOE 14548577	810	6300	683
VOE 14548578	810	6300	683
VOE 14548579	810	6300	683
VOE 14549084	974	300	1337
VOE 14549124	975	3000	1435
VOE 14549167	715	7600	611
VOE 14549167	974	100	1331
VOE 14549167	974	200	1333
VOE 14549167	974	250	1335
VOE 14549167	974	300	1337
VOE 14549167	975	2100	1415
VOE 14549168	715	7600	611
VOE 14549168	974	100	1331
VOE 14549168	974	200	1333
VOE 14549168	974	250	1335
VOE 14549168	974	300	1337
VOE 14549168	975	2100	1415

Part No	Group	Sect	Page
VOE 14549180	912	3400	1069
VOE 14549326	974	100	1331
VOE 14549326	974	200	1333
VOE 14549326	974	250	1335
VOE 14549326	974	300	1337
VOE 14549393	974	100	1331
VOE 14549393	974	200	1333
VOE 14549393	974	250	1335
VOE 14549393	974	300	1337
VOE 14549393	975	100	1357
VOE 14549393	975	150	1359
VOE 14549393	975	200	1361
VOE 14549393	975	250	1363
VOE 14549394	974	100	1331
VOE 14549394	974	200	1333
VOE 14549394	974	250	1335
VOE 14549394	974	300	1337
VOE 14549394	975	100	1357
VOE 14549394	975	150	1359
VOE 14549394	975	200	1361
VOE 14549394	975	250	1363
VOE 14549539	896	100	929
VOE 14549542	896	100	929
VOE 14549837	371	700	459
VOE 14549837	371	800	463
VOE 14549839	371	700	459
VOE 14549839	371	700	461
VOE 14549839	371	800	463
VOE 14549839	371	800	465
VOE 14549840	371	700	461
VOE 14549840	371	800	465
VOE 14549931	974	1200	1343
VOE 14549931	974	1300	1345
VOE 14549931	975	700	1369
VOE 14549931	975	800	1373
VOE 14549931	975	900	1377
VOE 14549931	975	1000	1381
VOE 14549931	975	1100	1385
VOE 14549931	975	1200	1389
VOE 14549931	975	1300	1393
VOE 14549931	975	1400	1397
VOE 14549931	975	1500	1403
VOE 14549931	975	1600	1407
VOE 14549931	975	1700	1409
VOE 14550065	715	7600	611
VOE 14550065	974	100	1331
VOE 14550065	974	200	1333
VOE 14550065	974	250	1335
VOE 14550065	974	300	1337
VOE 14550065	975	2100	1415
VOE 14550066	974	100	1331
VOE 14550066	974	200	1333
VOE 14550066	974	250	1335
VOE 14550066	974	300	1337
VOE 14550086	914	300	1093
VOE 14550130	974	300	1337
VOE 14550162	975	700	1371
VOE 14550162	975	800	1375
VOE 14550162	975	900	1379
VOE 14550162	975	1000	1383
VOE 14550162	975	1100	1387
VOE 14550162	975	1200	1391
VOE 14550162	975	1300	1395
VOE 14550162	975	1400	1399
VOE 14550162	975	1500	1401
VOE 14550162	975	1600	1405
VOE 14550162	975	1700	1411
VOE 14550165	975	700	1369
VOE 14550165	975	800	1373
VOE 14550165	975	900	1377
VOE 14550165	975	1000	1381
VOE 14550165	975	1100	1385
VOE 14550165	975	1200	1389
VOE 14550165	975	1300	1393
VOE 14550165	975	1400	1397
VOE 14550165	975	1500	1401
VOE 14550165	975	1600	1405
VOE 14550165	975	1700	1409
VOE 14550166	975	700	1369
VOE 14550166	975	800	1373
VOE 14550166	975	900	1377
VOE 14550166	975	1000	1381
VOE 14550166	975	1100	1385
VOE 14550166	975	1200	1389
VOE 14550166	975	1300	1393
VOE 14550166	975	1400	1397
VOE 14550166	975	1500	1401
VOE 14550166	975	1600	1405
VOE 14550166	975	1700	1409
VOE 14550167	974	1300	1345
VOE 14550167	975	600	1367
VOE 14550167	975	700	1369
VOE 14550167	975	800	1373
VOE 14550167	975	900	1377
VOE 14550167	975	1000	1381
VOE 14550167	975	1100	1385
VOE 14550167	975	1200	1389
VOE 14550167	975	1300	1393
VOE 14550167	975	1400	1397
VOE 14550167	975	1500	1401
VOE 14550167	975	1600	1405
VOE 14550167	975	1700	1409
VOE 14550173	924	3100	1317
VOE 14550185	913	200	1077
VOE 14550186	913	200	1075
VOE 14550187	913	200	1075
VOE 14550190	913	300	1079
VOE 14550196	913	300	1079
VOE 14550197	913	300	1079
VOE 14550198	913	300	1079
VOE 14550211	913	300	1079
VOE 14550218	441	600	591
VOE 14550218	913	200	1075
VOE 14550278	914	1100	1121
VOE 14550278	914	1200	1125
VOE 14550285	914	1100	1123
VOE 14550324	914	1200	1125
VOE 14550325	914	1200	1125
VOE 14550418	974	3000	1349
VOE 14550427	974	3000	1349
VOE 14550552	975	700	1369
VOE 14550552	975	1700	1409
VOE 14550553	975	700	1369
VOE 14550553	975	1700	1409
VOE 14550554	975	700	1369
VOE 14550554	975	1700	1409
VOE 14550555	975	700	1369
VOE 14550555	975	1700	1409
VOE 14550556	975	700	1369
VOE 14550556	975	1700	1409
VOE 14550600	235	150	183
VOE 14550619	256	150	255
VOE 14550646	975	800	1373
VOE 14550646	975	900	1377
VOE 14550646	975	1000	1381
VOE 14550646	975	1100	1385
VOE 14550646	975	1300	1393
VOE 14550647	975	800	1373
VOE 14550647	975	900	1377
VOE 14550647	975	1000	1381
VOE 14550647	975	1100	1385
VOE 14550647	975	1200	1389
VOE 14550647	975	1300	1393
VOE 14550648	975	800	1373
VOE 14550648	975	900	1377
VOE 14550648	975	1000	1381
VOE 14550648	975	1100	1385
VOE 14550648	975	1200	1389
VOE 14550648	975	1300	1393
VOE 14550649	975	800	1373
VOE 14550649	975	900	1377
VOE 14550649	975	1000	1381
VOE 14550649	975	1100	1385
VOE 14550649	975	1200	1389
VOE 14550649	975	1300	1393
VOE 14550650	975	800	1373
VOE 14550650	975	900	1377
VOE 14550650	975	1000	1381
VOE 14550650	975	1100	1385
VOE 14550650	975	1200	1389
VOE 14550650	975	1300	1393
VOE 14550661	441	600	591
VOE 14550664	441	600	589
VOE 14550714	974	3400	1353
VOE 14550715	974	3400	1353
VOE 14550721	974	3000	1349
VOE 14550728	975	2400	1419
VOE 14550728	975	2600	1427
VOE 14550742	975	2100	1415
VOE 14550742	975	2200	1417
VOE 14550744	975	2100	1415
VOE 14550744	975	2200	1417
VOE 14550746	975	2100	1415
VOE 14550746	975	2200	1417
VOE 14550781	975	2500	1423

NUMERICAL INDEX

RÉPERTOIRE DE NUMÉROS

NUMMERNREGISTER

INDICE DE NÚMERO

NUMMERREGISTER

Part No	Group	Sect	Page
VOE 14550819	974	3400	1353
VOE 14550824	975	700	1369
VOE 14550824	975	800	1373
VOE 14550824	975	900	1377
VOE 14550824	975	1000	1381
VOE 14550824	975	1100	1385
VOE 14550824	975	1200	1389
VOE 14550824	975	1300	1393
VOE 14550824	975	1400	1397
VOE 14550824	975	1500	1403
VOE 14550824	975	1600	1407
VOE 14550824	975	1700	1409
VOE 14550884	914	350	1101
VOE 14550884	914	2000	1135
VOE 14550884	914	2300	1143
VOE 14550884	914	2400	1145
VOE 14550884	914	2470	1153
VOE 14550884	914	2480	1157
VOE 14550884	914	2650	1169
VOE 14550887	974	3000	1349
VOE 14550889	975	2400	1419
VOE 14550892	975	2500	1423
VOE 14550901	925	1000	1325
VOE 14550901	925	2000	1329
VOE 14550904	924	150	1275
VOE 14550907	924	150	1275
VOE 14550908	924	150	1275
VOE 14551181	852	110	815
VOE 14551181	852	120	817
VOE 14551182	852	110	815
VOE 14551182	852	120	817
VOE 14551334	897	100	931
VOE 14551490	860	410	847
VOE 14551525	441	200	581
VOE 14551525	913	200	1077
VOE 14551526	441	200	583
VOE 14551608	974	100	1331
VOE 14551608	974	200	1333
VOE 14551608	974	250	1335
VOE 14551608	974	300	1337
VOE 14551608	975	100	1357
VOE 14551608	975	150	1359
VOE 14551608	975	200	1361
VOE 14551608	975	250	1363
VOE 14551796	913	200	1075
VOE 14551797	441	200	581
VOE 14552179	897	100	933
VOE 14552207	897	100	937
VOE 14552248	974	3400	1353
VOE 14552493	286	150	311
VOE 14552607	367	400	435
VOE 14552608	367	300	433
VOE 14552608	367	500	437
VOE 14552644	441	200	581
VOE 14552644	441	200	583
VOE 14552707	387	100	529
VOE 14552707	387	200	531
VOE 14552712	387	100	529
VOE 14552712	387	200	531
VOE 14552768	914	500	1109
VOE 14552768	914	550	1115
VOE 14552937	924	100	1273
VOE 14552977	897	200	941
VOE 14553457	914	2000	1135
VOE 14553766	852	110	815
VOE 14553766	852	120	817
VOE 14553990	372	100	509
VOE 14554000	256	300	259
VOE 14554003	256	300	259
VOE 14554040	914	550	1113
VOE 14554152	870	500	871
VOE 14554197	897	100	931
VOE 14554198	897	200	941
VOE 14554337	975	300	1365
VOE 14554338	975	300	1365
VOE 14554689	362	300	393
VOE 14554691	356	100	375
VOE 14554692	356	100	375
VOE 14554693	269	200	301
VOE 14554694	362	300	393
VOE 14554703	254	300	231
VOE 14554703	254	350	233
VOE 14554757	860	550	853
VOE 14554758	836	100	761
VOE 14554765	860	550	853
VOE 14554928	310	100	341
VOE 14554928	310	200	343
VOE 14554982	975	3000	1435
VOE 14555157	924	100	1273
VOE 14555279	924	1300	1307
VOE 14555854	912	100	1013
VOE 14555861	492	100	595
VOE 14555862	492	100	595
VOE 14555877	362	200	391
VOE 14555878	310	100	341
VOE 14555878	310	200	343
VOE 14555886	852	150	821
VOE 14555886	852	160	823
VOE 14555891	852	150	821
VOE 14555891	852	160	823
VOE 14555895	852	150	821
VOE 14555895	852	160	823
VOE 14555900	852	150	821
VOE 14555900	852	160	823
VOE 14555901	852	150	821
VOE 14555901	852	160	823
VOE 14555902	852	150	821
VOE 14555902	852	160	823
VOE 14555903	852	150	821
VOE 14555903	852	160	823
VOE 14555904	852	150	821
VOE 14555904	852	160	823
VOE 14555905	852	150	821
VOE 14555905	852	160	823
VOE 14555906	852	150	821
VOE 14555906	852	160	823
VOE 14555907	852	150	821
VOE 14555907	852	160	823
VOE 14555908	852	150	821
VOE 14555908	852	160	823
VOE 14555909	852	150	821
VOE 14555909	852	160	823
VOE 14555910	852	150	821
VOE 14555910	852	160	823
VOE 14555911	852	150	821
VOE 14555911	852	160	823
VOE 14555912	852	150	821
VOE 14555912	852	160	823
VOE 14556037	880	100	885
VOE 14556037	880	125	887
VOE 14556037	880	150	889
VOE 14556038	880	100	885
VOE 14556038	880	125	887
VOE 14556038	880	150	889
VOE 14556211	924	850	1293
VOE 14556267	924	850	1293
VOE 14556273	914	2000	1135
VOE 14556279	860	550	853
VOE 14556361	914	1100	1121
VOE 14556362	914	1100	1121
VOE 14556491	431	200	571
VOE 14557007	234	200	175
VOE 14557007	234	400	179
VOE 14557199	924	1600	1311
VOE 14557200	924	1600	1311
VOE 14557294	914	1200	1125
VOE 14557295	914	1200	1125
VOE 14557303	924	1000	1299
VOE 14557303	924	1500	1309
VOE 14557361	914	200	1089
VOE 14557361	914	250	1091
VOE 14557478	837	100	779
VOE 14557479	852	100	813
VOE 14557479	881	100	911
VOE 14557503	371	100	443
VOE 14557503	371	125	447
VOE 14557503	371	150	451
VOE 14557506	924	1600	1311
VOE 14557507	924	1600	1311
VOE 14557508	924	1600	1311
VOE 14557509	924	1600	1311
VOE 14557515	911	200	969
VOE 14558283	310	100	341
VOE 14558283	310	200	343
VOE 14558289	310	100	341
VOE 14558298	441	600	591
VOE 14558299	441	600	591
VOE 14558362	897	100	933
VOE 14558363	897	100	933
VOE 14558379	387	300	533
VOE 14558388	860	200	833
VOE 14558389	860	200	833
VOE 14558390	860	200	833
VOE 14558788	234	200	175
VOE 14558788	234	400	179

Part No	Group	Sect	Page
VOE 14558789	234	300	177
VOE 14558808	234	200	175
VOE 14558808	234	300	177
VOE 14558808	234	400	179
VOE 14558808	254	300	231
VOE 14558808	254	350	233
VOE 14558808	286	100	309
VOE 14558808	286	150	311
VOE 14558808	371	100	445
VOE 14558808	371	125	449
VOE 14558808	371	150	451
VOE 14558808	371	200	455
VOE 14558808	371	250	457
VOE 14558808	371	800	465
VOE 14558808	371	2000	493
VOE 14558808	371	3100	505
VOE 14558809	234	200	175
VOE 14558809	234	300	177
VOE 14558809	234	400	179
VOE 14558809	254	300	231
VOE 14558809	254	350	233
VOE 14558809	286	100	309
VOE 14558809	286	150	311
VOE 14558809	371	100	445
VOE 14558809	371	125	449
VOE 14558809	371	150	453
VOE 14558809	371	200	455
VOE 14558809	371	250	457
VOE 14558809	371	700	461
VOE 14558809	371	800	465
VOE 14558809	371	2000	493
VOE 14558809	371	3100	505
VOE 14558810	254	100	221
VOE 14558810	254	300	231
VOE 14558810	254	350	233
VOE 14558810	286	100	307
VOE 14558810	286	150	311
VOE 14558810	371	100	445
VOE 14558810	371	125	449
VOE 14558810	371	150	453
VOE 14558810	371	200	455
VOE 14558810	371	250	457
VOE 14558810	371	700	461
VOE 14558810	371	800	465
VOE 14558810	371	1300	491
VOE 14558810	371	2000	493
VOE 14558810	371	3200	507
VOE 14558810	387	300	533
VOE 14558810	996	100	1459
VOE 14558975	914	6100	1187
VOE 14558977	914	6100	1187
VOE 14559050	775	1200	643
VOE 14559069	911	550	979
VOE 14559099	254	300	231
VOE 14559099	992	5000	1445
VOE 14559099	992	5100	1451
VOE 14559104	352	100	365
VOE 14559335	914	6100	1187
VOE 14559336	841	100	787
VOE 14559336	841	200	793
VOE 14559368	841	100	787
VOE 14559368	841	150	791
VOE 14559508	924	150	1275
VOE 14559510	870	6000	873
VOE 14559511	870	6000	873
VOE 14559512	870	6000	873
VOE 14559515	870	6000	873
VOE 14559516	870	6000	873
VOE 14559517	870	6000	873
VOE 14559519	870	6000	873
VOE 14559532	263	150	289
VOE 14559610	837	300	785
VOE 14559612	837	300	785
VOE 14559939	386	300	527
VOE 14560160	367	200	431
VOE 14560160	367	400	435
VOE 14560160	367	500	437
VOE 14560160	367	600	441
VOE 14560160	386	300	527
VOE 14560161	367	100	429
VOE 14560161	386	300	527
VOE 14560201	975	600	1367
VOE 14560201	975	2000	1413
VOE 14560203	975	3000	1435
VOE 14560204	975	3000	1435
VOE 14560205	975	2400	1419
VOE 14560205	975	2500	1423
VOE 14560205	975	2600	1427
VOE 14560205	975	2800	1431
VOE 14560206	974	3000	1349
VOE 14560206	975	700	1371
VOE 14560206	975	800	1375
VOE 14560206	975	900	1379
VOE 14560206	975	1000	1383
VOE 14560206	975	1100	1387
VOE 14560206	975	1200	1391
VOE 14560206	975	1300	1395
VOE 14560206	975	1400	1399
VOE 14560206	975	1500	1401
VOE 14560206	975	1600	1405
VOE 14560206	975	1700	1411
VOE 14560206	975	2100	1415
VOE 14560206	975	2200	1417
VOE 14560206	975	2800	1431
VOE 14560207	975	700	1371
VOE 14560207	975	800	1375
VOE 14560207	975	900	1379
VOE 14560207	975	1000	1383
VOE 14560207	975	1100	1387
VOE 14560207	975	1200	1391
VOE 14560207	975	1300	1395
VOE 14560207	975	1400	1399
VOE 14560207	975	1500	1401
VOE 14560207	975	1600	1405
VOE 14560207	975	1700	1411
VOE 14560209	974	350	1339
VOE 14560209	974	400	1341
VOE 14560209	974	1200	1343
VOE 14560209	974	2100	1347
VOE 14560209	974	3400	1353
VOE 14560210	974	1300	1345
VOE 14560210	975	600	1367
VOE 14560210	975	700	1371
VOE 14560210	975	800	1375
VOE 14560210	975	900	1379
VOE 14560210	975	1000	1383
VOE 14560210	975	1100	1387
VOE 14560210	975	1200	1391
VOE 14560210	975	1300	1395
VOE 14560210	975	1400	1399
VOE 14560210	975	1500	1401
VOE 14560210	975	1600	1405
VOE 14560210	975	1700	1411
VOE 14560637	441	200	581
VOE 14560637	912	300	1027
VOE 14560637	912	350	1033
VOE 14560637	912	2000	1057
VOE 14560637	912	2100	1061
VOE 14560637	913	200	1077
VOE 14560637	913	300	1079
VOE 14560656	362	150	389
VOE 14560693	911	400	975
VOE 14560731	916	600	1219
VOE 14560766	841	100	787
VOE 14560766	841	150	791
VOE 14560829	356	300	379
VOE 14560912	371	2000	493
VOE 14560955	492	200	597
VOE 14560958	492	200	597
VOE 14560969	715	7700	613
VOE 14560972	715	7700	613
VOE 14560994	715	7600	611
VOE 14560994	975	2100	1415
VOE 14560998	715	7500	609
VOE 14561273	911	1600	1009
VOE 14561278	911	1600	1009
VOE 14561390	393	100	535
VOE 14561391	393	100	535
VOE 14561400	393	100	535
VOE 14561412	364	110	415
VOE 14561412	364	150	419
VOE 14561413	364	110	415
VOE 14561413	364	150	419
VOE 14561414	364	110	415
VOE 14561414	364	150	419
VOE 14561415	364	110	415
VOE 14561415	364	150	419
VOE 14561417	364	100	413
VOE 14561417	364	110	417
VOE 14561417	364	150	421
VOE 14561503	911	400	975
VOE 14561507	911	400	975
VOE 14561516	393	100	535
VOE 14561517	393	100	535
VOE 14561585	911	100	965

NUMERICAL INDEX

RÉPERTOIRE DE NUMÉROS

NUMMERNREGISTER

INDICE DE NÚMERO

NUMMERREGISTER

Part No	Group	Sect	Page
VOE 14561616	398	400	551
VOE 14561618	371	1150	483
VOE 14561618	371	1175	485
VOE 14561618	371	1200	487
VOE 14561618	371	1250	489
VOE 14561933	810	6300	683
VOE 14561997	775	110	621
VOE 14562038	872	200	879
VOE 14562039	872	200	879
VOE 14562045	827	100	723
VOE 14562092	362	2100	395
VOE 14562114	897	100	933
VOE 14562210	810	6300	683
VOE 14562382	371	2400	501
VOE 14562383	371	2400	501
VOE 14562389	371	2400	501
VOE 14562560	912	600	1047
VOE 14562563	912	200	1015
VOE 14562563	912	250	1019
VOE 14562565	912	300	1027
VOE 14562565	912	350	1033
VOE 14562565	912	700	1051
VOE 14562615	441	600	591
VOE 14562616	441	600	589
VOE 14562617	441	600	589
VOE 14562905	371	1150	483
VOE 14562905	371	1175	485
VOE 14562905	371	1200	487
VOE 14562905	371	1250	489
VOE 14563216	916	1000	1227
VOE 14563219	916	1000	1227
VOE 14563357	914	6000	1185
VOE 14563404	916	1000	1227
VOE 14563406	916	1000	1227
VOE 14563820	852	200	825
VOE 14563863	852	160	823
VOE 14563864	881	100	911
VOE 14563864	881	125	915
VOE 14563864	881	150	919
VOE 14564304	837	300	785
VOE 14564772	841	100	787
VOE 14564772	841	150	791
VOE 14565026	897	100	931
VOE 14565027	897	100	937
VOE 14565378	924	150	1275
VOE 14565931	912	200	1017
VOE 14565931	912	300	1027
VOE 14565931	912	500	1043
VOE 14566292	914	200	1089
VOE 14566292	914	250	1091
VOE 14566412	431	100	567
VOE 14566414	431	100	567
VOE 14566415	431	100	567
VOE 14566417	431	100	569
VOE 14566433	431	100	567
VOE 14566516	371	2000	493
VOE 14566533	371	2300	499
VOE 14566537	371	2400	501
VOE 14566538	371	2400	501
VOE 14566539	362	2100	395
VOE 14566541	362	2100	395
VOE 14566558	371	2400	501
VOE 14566559	371	2000	493
VOE 14566801	775	1000	639
VOE 14566803	775	1000	639
VOE 14566805	775	700	627
VOE 14566809	775	810	631
VOE 14566810	775	810	631
VOE 14566811	775	810	631
VOE 14566830	431	200	571
VOE 14566940	715	7700	613
VOE 14566947	372	300	513
VOE 14566948	875	100	883
VOE 14567071	975	2400	1419
VOE 14567072	975	2800	1431
VOE 14567311	916	2200	1253
VOE 14567314	916	2300	1255
VOE 14567315	916	2300	1255
VOE 14567336	974	1200	1343
VOE 14567337	974	1200	1343
VOE 14567338	974	1200	1343
VOE 14567339	974	1200	1343
VOE 14567340	974	1300	1345
VOE 14567341	974	1300	1345
VOE 14567342	974	1300	1345
VOE 14567343	974	1300	1345
VOE 14567352	881	200	923
VOE 14567587	913	200	1075
VOE 14567974	891	100	925
VOE 14567974	891	200	927
VOE 14568000	881	100	911
VOE 14568000	881	125	915
VOE 14568000	881	150	919
VOE 14568004	441	200	583
VOE 14568081	911	310	973
VOE 14568082	911	310	973
VOE 14568340	911	710	987
VOE 14568340	911	720	991
VOE 14568340	911	1010	1005
VOE 14568567	837	100	779
VOE 14568568	837	100	779
VOE 14568568	837	150	781
VOE 14568569	837	100	779
VOE 14568569	837	150	781
VOE 14568570	371	2000	493
VOE 14568570	881	100	911
VOE 14568570	881	125	915
VOE 14568570	881	150	919
VOE 14568596	775	1000	639
VOE 14568603	775	1000	639
VOE 14568612	356	6000	381
VOE 14568774	872	200	879
VOE 14568775	872	200	879
VOE 14568779	872	200	879
VOE 14568780	872	200	879
VOE 14568896	716	100	615
VOE 14568912	441	200	581
VOE 14568923	913	100	1073
VOE 14568923	913	200	1075
VOE 14568935	911	1600	1009
VOE 14569168	775	810	631
VOE 14569232	431	100	569
VOE 14569318	715	7700	613
VOE 14569321	715	7600	611
VOE 14569321	975	2100	1415
VOE 14569322	715	7600	611
VOE 14569323	715	7600	611
VOE 14569500	372	200	511
VOE 14569509	371	700	459
VOE 14569509	371	800	463
VOE 14569512	371	1100	471
VOE 14569512	371	1120	475
VOE 14569512	371	1130	479
VOE 14569582	371	1100	473
VOE 14569582	371	1120	477
VOE 14569582	371	1130	481
VOE 14569589	371	1100	473
VOE 14569589	371	1120	477
VOE 14569589	371	1130	481
VOE 14569591	371	700	461
VOE 14569591	371	800	465
VOE 14569597	371	700	461
VOE 14569597	371	800	465
VOE 14569606	371	2100	495
VOE 14569612	371	2100	495
VOE 14569614	371	2100	495
VOE 14569615	371	2100	495
VOE 14569637	974	100	1331
VOE 14569637	974	200	1333
VOE 14569637	974	250	1335
VOE 14569637	974	300	1337
VOE 14569690	924	100	1273
VOE 14569767	431	200	571
VOE 14569767	441	500	587
VOE 14569789	372	300	513
VOE 14569860	371	800	463
VOE 14569871	371	700	461
VOE 14569871	371	800	465
VOE 14569889	371	700	459
VOE 14569889	371	700	461
VOE 14569889	371	800	463
VOE 14569889	371	800	465
VOE 14570106	975	2500	1423
VOE 14570110	775	100	619
VOE 14570110	775	110	621
VOE 14570110	775	120	623
VOE 14570111	775	100	619
VOE 14570111	775	110	621
VOE 14570111	775	120	623
VOE 14570112	775	100	619
VOE 14570112	775	110	621
VOE 14570112	775	120	623
VOE 14570164	974	100	1331
VOE 14570164	974	200	1333
VOE 14570164	974	250	1335

Part No	Group	Sect	Page
VOE 14570164	974	300	1337
VOE 14570165	974	100	1331
VOE 14570165	974	200	1333
VOE 14570165	974	250	1335
VOE 14570165	974	300	1337
VOE 14570166	974	100	1331
VOE 14570166	974	200	1333
VOE 14570166	974	250	1335
VOE 14570166	974	300	1337
VOE 14570226	975	1100	1385
VOE 14570226	975	1200	1389
VOE 14570285	393	100	535
VOE 14570382	916	1000	1227
VOE 14570428	916	4000	1265
VOE 14570428	916	4050	1269
VOE 14570438	914	300	1097
VOE 14570451	911	720	991
VOE 14570451	924	2000	1313
VOE 14570452	911	710	987
VOE 14570452	924	2100	1315
VOE 14570453	911	720	991
VOE 14570453	924	2000	1313
VOE 14570454	911	710	987
VOE 14570454	924	2100	1315
VOE 14570490	916	4000	1265
VOE 14570490	916	4050	1269
VOE 14570588	775	100	619
VOE 14570588	775	110	621
VOE 14570588	775	120	623
VOE 14570589	775	100	619
VOE 14570589	775	110	621
VOE 14570589	775	120	623
VOE 14570780	775	500	625
VOE 14570794	492	100	595
VOE 14570816	916	2300	1255
VOE 14570849	912	2400	1067
VOE 14570849	916	2200	1253
VOE 14570850	912	2100	1061
VOE 14570853	912	2000	1057
VOE 14570854	912	2000	1057
VOE 14571385	912	2200	1063
VOE 14571510	924	750	1289
VOE 14571553	916	4000	1265
VOE 14571553	916	4050	1269
VOE 14571587	911	1300	1007
VOE 14571588	911	1300	1007
VOE 14571589	911	1300	1007
VOE 14571621	911	1300	1007
VOE 14571622	911	1300	1007
VOE 14571623	911	1300	1007
VOE 14571624	911	1300	1007
VOE 14571625	911	1300	1007
VOE 14571663	911	1010	1005
VOE 14571664	911	1010	1005
VOE 14571665	911	1010	1005
VOE 14571666	911	1010	1005
VOE 14571667	911	1010	1005
VOE 14571675	916	2300	1255
VOE 14571677	916	4000	1265
VOE 14571678	916	4000	1265
VOE 14571681	916	4000	1265
VOE 14571722	775	820	633
VOE 14571723	775	820	633
VOE 14571725	775	820	633
VOE 14571850	975	800	1373
VOE 14571948	827	400	733
VOE 14571969	371	1150	483
VOE 14572145	775	710	629
VOE 14572284	827	200	725
VOE 14572343	235	150	183
VOE 14572343	235	170	185
VOE 14572354	916	1500	1239
VOE 14572525	263	150	289
VOE 14572729	911	730	995
VOE 14572729	911	740	999
VOE 14572797	234	300	177
VOE 14573750	912	400	1035
VOE 14574572	911	710	987
VOE 14574572	924	3200	1319
VOE 14574640	916	4000	1265
VOE 14574640	916	4050	1269
VOE 14574658	916	4000	1265
VOE 14575055	775	910	637
VOE 14575055	775	1010	641
VOE 14575311	235	250	191
VOE 14575431	810	6000	677
VOE 14575432	810	6000	677
VOE 14575910	975	1300	1393
VOE 14576153	261	220	275
VOE 14576329	914	1100	1121
VOE 14576330	914	1100	1121
VOE 14576351	975	2000	1413
VOE 14576352	975	2000	1413
VOE 14576493	870	100	857
VOE 14576493	870	150	861
VOE 14576774	870	500	871
VOE 14577117	914	3600	1183
VOE 14577119	914	200	1089
VOE 14577119	914	250	1091
VOE 14577191	975	700	1369
VOE 14577193	975	1500	1401
VOE 14577279	881	100	911
VOE 14577279	881	150	921
VOE 14577310	364	300	425
VOE 14577458	362	300	393
VOE 14577565	492	100	595
VOE 14577672	852	100	813
VOE 14577672	852	150	821
VOE 14577717	912	2300	1065
VOE 14577719	912	2300	1065
VOE 14577785	912	2300	1065
VOE 14577795	912	2300	1065
VOE 14577804	913	200	1077
VOE 14577806	911	730	993
VOE 14577806	924	2100	1315
VOE 14577806	924	3200	1319
VOE 14577808	924	2100	1315
VOE 14577920	371	150	451
VOE 14577947	924	750	1289
VOE 14578131	916	900	1223
VOE 14578132	916	900	1223
VOE 14578132	916	950	1225
VOE 14578200	914	2300	1143
VOE 14578200	914	2500	1163
VOE 14578200	914	2800	1177
VOE 14578202	914	300	1093
VOE 14578515	810	6000	677
VOE 14578714	916	900	1223
VOE 14578714	916	950	1225
VOE 14578736	218	300	145
VOE 14578737	218	300	145
VOE 14578743	218	300	145
VOE 14578887	916	500	1211
VOE 14579278	916	400	1207
VOE 14579311	916	500	1211
VOE 14579313	916	500	1213
VOE 14579315	916	500	1211
VOE 14579315	916	550	1215
VOE 14579319	916	500	1211
VOE 14579321	916	500	1211
VOE 14579326	916	2800	1259
VOE 14579327	916	2800	1259
VOE 14579329	916	2800	1259
VOE 14579471	258	200	261
VOE 14579471	258	300	263
VOE 14579519	716	100	615
VOE 14579610	441	200	583
VOE 14579656	916	2800	1259
VOE 14579658	916	2800	1259
VOE 14579712	912	300	1027
VOE 14579712	912	350	1033
VOE 14579840	371	2100	495
VOE 14579856	371	2400	501
VOE 14585587	367	500	437
VOE 14585853	914	1200	1127
VOE 14585933	870	500	869
VOE 14586024	924	1300	1307
VOE 14586025	924	1300	1307
VOE 14586171	916	4000	1265
VOE 14586171	916	4050	1269
VOE 14586340	897	100	937
VOE 14586341	897	100	937
VOE 14586588	852	200	825
VOE 14586670	775	500	625
VOE 14586932	827	200	725
VOE 14586932	827	250	729
VOE 14586933	827	200	725
VOE 14586933	827	250	729
VOE 14586934	827	200	725
VOE 14586934	827	250	729
VOE 14587477	924	1300	1307
VOE 14587612	364	100	413
VOE 14587612	364	110	415
VOE 14587612	364	110	417
VOE 14587612	364	150	419

NUMERICAL INDEX

RÉPERTOIRE DE NUMÉROS

NUMMERNREGISTER

INDICE DE NÚMERO

NUMMERREGISTER



NUMERICAL INDEX

RÉPERTOIRE DE NUMÉROS

NUMMERNREGISTER

INDICE DE NÚMERO

NUMMERREGISTER

Part No	Group	Sect	Page
VOE 14587612	364	150	421
VOE 14587613	364	100	413
VOE 14587613	364	110	415
VOE 14587613	364	110	417
VOE 14587613	364	150	419
VOE 14587613	364	150	421
VOE 14587614	364	100	413
VOE 14587614	364	110	415
VOE 14587614	364	110	417
VOE 14587614	364	150	419
VOE 14587614	364	150	421
VOE 14587635	234	200	175
VOE 14587635	234	300	177
VOE 14587635	234	400	179
VOE 14587635	254	350	233
VOE 14587635	286	100	309
VOE 14587635	286	150	311
VOE 14587635	360	100	383
VOE 14587635	360	200	385
VOE 14587635	362	200	391
VOE 14587635	371	250	457
VOE 14587635	371	1300	491
VOE 14587635	371	3000	503
VOE 14587635	386	200	525
VOE 14587635	387	300	533
VOE 14587635	870	150	863
VOE 14587635	914	1550	1131
VOE 14587635	924	1300	1307
VOE 14587635	996	100	1459
VOE 14587644	371	800	463
VOE 14587713	350	100	361
VOE 14587774	286	100	307
VOE 14587865	912	3400	1069
VOE 14587866	912	3400	1069
VOE 14587875	911	600	981
VOE 14587875	914	2850	1179
VOE 14587939	924	1200	1305
VOE 14588008	914	6100	1187
VOE 14588052	371	100	443
VOE 14588053	371	100	443
VOE 14588053	371	150	451
VOE 14588055	371	100	443
VOE 14588055	371	150	451
VOE 14588300	975	900	1377
VOE 14588304	975	1000	1381
VOE 14588305	924	500	1283
VOE 14588349	975	1600	1405
VOE 14588459	914	1100	1121
VOE 14588514	975	2400	1419
VOE 14588519	975	2800	1431
VOE 14588521	975	2500	1423
VOE 14588527	827	200	725
VOE 14588527	827	250	729
VOE 14588612	827	200	725
VOE 14588612	827	250	729
VOE 14588698	914	1100	1121
VOE 14588698	914	1200	1125
VOE 14588699	914	1100	1121
VOE 14588748	715	7600	611
VOE 14588749	715	7600	611
VOE 14589136	975	2800	1433
VOE 14589138	975	2400	1421
VOE 14589138	975	2500	1425
VOE 14589235	912	300	1025
VOE 14589235	912	350	1031
VOE 14589235	912	400	1037
VOE 14589235	912	600	1047
VOE 14589235	912	700	1053
VOE 14589235	912	2000	1057
VOE 14589235	912	2100	1061
VOE 14589538	975	2800	1431
VOE 14589645	914	300	1093
VOE 14589645	914	350	1099
VOE 14589649	916	1300	1237
VOE 14589776	371	700	461
VOE 14589776	371	800	465
VOE 14589914	775	810	631
VOE 14589973	916	600	1219
VOE 14589977	916	2800	1259
VOE 14590047	916	400	1207
VOE 14590068	350	100	361
VOE 14590168	852	160	823
VOE 14590479	916	400	1207
VOE 14590485	916	400	1207
VOE 14590487	916	400	1207
VOE 14590571	975	600	1367
VOE 14590675	371	2400	501
VOE 14590770	916	1300	1237
VOE 14590772	916	1300	1237
VOE 14590774	916	1300	1237
VOE 14590777	916	1300	1237
VOE 14590911	975	2800	1431
VOE 14591251	912	600	1045
VOE 14591272	975	600	1367
VOE 14591289	870	500	871
VOE 14591290	870	500	871
VOE 14591294	875	100	881
VOE 14591508	441	600	589
VOE 14591545	870	150	861
VOE 14591812	372	100	509
VOE 14591827	916	4000	1265
VOE 14591830	234	200	175
VOE 14591830	234	400	179
VOE 14591903	891	100	925
VOE 14591920	916	4000	1265
VOE 14592001	916	4000	1265
VOE 14592044	234	300	177
VOE 14592045	234	300	177
VOE 14592046	234	300	177
VOE 14592067	881	100	911
VOE 14592067	881	125	915
VOE 14592067	881	150	919
VOE 14592120	916	100	1193
VOE 14592120	916	400	1209
VOE 14592298	912	300	1025
VOE 14592298	912	350	1031
VOE 14592298	912	400	1037
VOE 14592299	912	400	1035
VOE 14592391	875	100	883
VOE 14592523	916	2000	1243
VOE 14592523	916	2800	1259
VOE 14592534	916	2800	1259
VOE 14592535	916	2800	1259
VOE 14593016	911	500	977
VOE 14593016	911	550	979
VOE 14593071	916	1200	1233
VOE 14593073	916	300	1203
VOE 14593075	916	300	1203
VOE 14593237	974	1200	1343
VOE 14593238	974	1200	1343
VOE 14593239	974	1300	1345
VOE 14593314	974	1300	1345
VOE 14593315	974	2100	1347
VOE 14593316	974	2100	1347
VOE 14593642	924	100	1273
VOE 14593643	924	100	1273
VOE 14593719	367	600	441
VOE 14593969	914	500	1107
VOE 14593969	914	550	1113
VOE 14594353	441	600	589
VOE 14594354	441	600	589
VOE 14594444	914	2460	1151
VOE 14594444	914	2480	1159
VOE 14594545	362	200	391
VOE 14594708	366	100	427
VOE 14594714	364	300	425
VOE 14594770	441	600	589
VOE 14594938	924	1300	1307
VOE 14595186	210	105	89
VOE 14595234	914	2100	1137
VOE 14595269	441	500	587
VOE 14595269	441	600	589
VOE 14595348	912	2300	1065
VOE 14595682	367	500	437
VOE 14595683	367	500	437
VOE 14595684	367	500	437
VOE 14595823	860	300	837
VOE 14595824	860	300	837
VOE 14595824	860	350	843
VOE 14596308	441	600	589
VOE 14596309	441	600	589
VOE 14596311	441	600	589
VOE 14596312	441	600	589
VOE 14596313	441	600	589
VOE 14596315	441	600	589
VOE 14596316	441	600	589
VOE 14596317	441	600	589
VOE 14596318	441	600	589
VOE 14596319	441	600	591
VOE 14596320	441	600	589
VOE 14596323	441	600	589
VOE 14596340	996	100	1459
VOE 14596341	996	100	1459
VOE 14596346	996	100	1461
VOE 14596368	924	2000	1313

Part No	Group	Sect	Page
VOE 14596369	911	740	997
VOE 14596370	911	730	993
VOE 14596370	911	740	997
VOE 14596370	924	2000	1313
VOE 14596370	924	2100	1315
VOE 14596370	924	3200	1319
VOE 14596392	913	300	1079
VOE 14596393	913	300	1079
VOE 14596398	441	200	585
VOE 14596399	911	100	965
VOE 14596476	371	700	461
VOE 14596476	371	800	465
VOE 14596476	371	1100	471
VOE 14596476	371	1120	475
VOE 14596476	371	1130	479
VOE 14596492	913	200	1075
VOE 14596493	913	200	1075
VOE 14596494	913	200	1075
VOE 14596495	913	200	1075
VOE 14596496	913	200	1075
VOE 14596497	913	200	1077
VOE 14596498	913	200	1077
VOE 14596499	913	100	1073
VOE 14596499	913	300	1079
VOE 14596500	913	300	1079
VOE 14596939	852	160	823
VOE 14597286	914	2470	1153
VOE 14597286	914	2480	1157
VOE 14597286	914	2700	1175
VOE 14597844	891	100	925
VOE 14597879	913	200	1077
VOE 14598182	256	100	253
VOE 14598259	218	300	145
VOE 14598756	911	710	987
VOE 14598756	924	2100	1315
VOE 14598757	911	730	993
VOE 14598758	911	740	997
VOE 14598793	810	6000	677
VOE 14598793	821	350	719
VOE 14599920	441	100	577
VOE 14599922	431	100	567
VOE 14599925	431	100	569
VOE 14599926	431	100	567
VOE 14599927	431	100	567
VOE 14599928	431	100	567
VOE 14599929	431	100	567
VOE 14599930	431	100	567
VOE 14599931	431	100	567
VOE 14599932	431	100	567
VOE 14599933	431	100	567
VOE 14599935	431	100	567
VOE 14599938	431	100	567
VOE 14599939	431	100	567
VOE 14599941	431	100	567
VOE 14599942	431	100	567
VOE 14599943	431	100	567
VOE 14599944	431	100	567
VOE 14599945	431	100	567
VOE 14599946	431	100	569
VOE 14599948	431	100	569
VOE 14599949	431	100	569
VOE 14599950	431	100	569
VOE 14599951	431	100	569
VOE 14599952	431	100	569
VOE 14599953	431	100	569
VOE 14600391	261	100	265
VOE 14600391	263	200	291
VOE 14600393	261	100	265
VOE 14600394	261	100	265
VOE 14600395	261	100	265
VOE 14600396	261	100	265
VOE 14600398	261	100	265
VOE 14600401	870	150	863
VOE 14600640	912	400	1039
VOE 14600640	912	600	1049
VOE 14600640	912	700	1055
VOE 14600699	913	200	1077
VOE 14600784	441	600	591
VOE 14600785	441	600	589
VOE 14600787	441	600	589
VOE 14600858	914	2450	1147
VOE 14600858	914	2460	1149
VOE 14600858	914	2600	1165
VOE 14600859	914	2300	1143
VOE 14600859	914	2500	1163
VOE 14600859	914	2800	1177
VOE 14601149	372	300	513
VOE 14601150	372	300	513
VOE 14601315	386	100	523
VOE 14601384	441	600	589
VOE 14601385	441	600	591
VOE 14601525	897	100	931
VOE 14601730	775	820	633
VOE 14601830	286	100	307
VOE 14601835	996	100	1459
VOE 14601845	975	1400	1397
VOE 14601881	975	1400	1397
VOE 14601882	975	1400	1397
VOE 14601883	975	1400	1397
VOE 14601884	975	1400	1397
VOE 14601885	975	1400	1397
VOE 14602065	286	100	309
VOE 14602245	870	100	857
VOE 14602245	870	150	861
VOE 14602458	913	100	1073
VOE 14602458	913	400	1081
VOE 14602459	913	400	1081
VOE 14602886	996	100	1459
VOE 14602887	350	100	361
VOE 14602887	350	200	363
VOE 14602888	350	100	361
VOE 14602888	350	200	363
VOE 14602889	371	1300	491
VOE 14602891	371	200	455
VOE 14602972	821	300	717
VOE 14602972	821	350	719
VOE 14602974	821	300	717
VOE 14602974	821	350	719
VOE 14602976	821	300	717
VOE 14602976	821	350	719
VOE 14602994	372	100	509
VOE 14602995	372	100	509
VOE 14603149	387	300	533
VOE 14603461	441	110	579
VOE 14604301	775	1200	643
VOE 14604586	372	300	513
VOE 14604589	372	100	509
VOE 14604641	914	100	1085
VOE 14604725	810	6100	679
VOE 14604826	441	200	583
VOE 14604828	441	200	581
VOE 14604829	441	200	583
VOE 14604831	441	200	583
VOE 14604833	441	200	583
VOE 14604834	441	200	583
VOE 14604835	441	200	583
VOE 14604837	441	200	583
VOE 14604840	441	200	581
VOE 14604841	441	200	581
VOE 14606004	875	100	881
VOE 14606071	256	300	259
VOE 14606114	715	7600	611
VOE 14606116	715	7600	611
VOE 14606120	715	7600	611
VOE 14606120	975	2100	1415
VOE 14606147	715	7600	611
VOE 14606465	860	100	827
VOE 14606490	775	910	637
VOE 14606490	775	1010	641
VOE 14606491	775	910	637
VOE 14606491	775	1010	641
VOE 14606492	775	910	637
VOE 14606492	775	1010	641
VOE 14606493	775	910	637
VOE 14606493	775	1010	641
VOE 14606494	775	910	637
VOE 14606494	775	1010	641
VOE 14606527	974	3000	1349
VOE 14606528	974	3000	1349
VOE 14606529	974	350	1339
VOE 14606529	974	400	1341
VOE 14606529	974	1200	1343
VOE 14606660	371	100	443
VOE 14606660	371	125	447
VOE 14606664	398	100	541
VOE 14606664	398	150	543
VOE 14606664	398	200	545
VOE 14606664	398	250	547
VOE 14606664	398	300	549
VOE 14606664	398	400	551
VOE 14606664	398	500	553
VOE 14606664	398	600	555
VOE 14606664	398	700	557
VOE 14606664	398	800	559
VOE 14606680	352	100	365

NUMERICAL INDEX

RÉPERTOIRE DE NUMÉROS

NUMMERNREGISTER

INDICE DE NÚMERO

NUMMERREGISTER

Catalogue id	Group
20612	**1000**
Issue	Page
PUB 20025115-E	**24**

VOLVO

EC300D

NUMERICAL INDEX

RÉPERTOIRE DE NUMÉROS

NUMMERNREGISTER

INDICE DE NÚMERO

NUMMERREGISTER

Part No	Group	Sect	Page
VOE 14606682	252	100	217
VOE 14606708	891	100	925
VOE 14606709	891	100	925
VOE 14606709	891	200	927
VOE 14606712	821	200	709
VOE 14606712	821	250	713
VOE 14606714	821	200	711
VOE 14606769	911	100	965
VOE 14606772	837	200	783
VOE 14606773	837	200	783
VOE 14606774	263	100	283
VOE 14606775	263	100	283
VOE 14606775	263	200	291
VOE 14606823	912	100	1013
VOE 14606823	912	200	1015
VOE 14606823	912	300	1023
VOE 14606823	912	400	1035
VOE 14606823	912	500	1041
VOE 14606823	912	600	1045
VOE 14606823	912	700	1051
VOE 14606824	837	200	783
VOE 14606827	837	300	785
VOE 14606828	837	300	785
VOE 14606829	837	300	785
VOE 14606833	837	300	785
VOE 14606972	716	100	615
VOE 14606973	716	100	615
VOE 14606974	716	100	615
VOE 14606978	235	100	181
VOE 14606979	235	100	181
VOE 14606980	222	200	155
VOE 14607135	364	110	417
VOE 14607135	364	300	425
VOE 14607138	875	100	881
VOE 14607228	821	300	717
VOE 14607249	911	800	1001
VOE 14607258	911	800	1001
VOE 14607259	911	800	1001
VOE 14607306	897	100	935
VOE 14607307	897	100	935
VOE 14607437	974	350	1339
VOE 14607438	974	350	1339
VOE 14607439	974	350	1339
VOE 14607440	974	350	1339
VOE 14607441	974	350	1339
VOE 14607545	837	300	785
VOE 14607559	837	300	785
VOE 14607608	912	100	1013
VOE 14607608	912	200	1015
VOE 14607608	912	300	1023
VOE 14607608	912	400	1035
VOE 14607608	912	500	1041
VOE 14607608	912	600	1045
VOE 14607608	912	700	1051
VOE 14607646	222	200	155
VOE 14607647	263	200	291
VOE 14607668	870	100	857
VOE 14607669	870	100	857
VOE 14607670	870	100	857
VOE 14607913	821	100	703
VOE 14607919	821	100	703
VOE 14607925	821	100	703
VOE 14607925	821	150	707
VOE 14607928	821	100	703
VOE 14607931	821	100	703
VOE 14607934	821	100	703
VOE 14607938	821	150	707
VOE 14607977	431	100	567
VOE 14608204	261	200	269
VOE 14608204	261	210	273
VOE 14608205	261	200	269
VOE 14608205	261	210	273
VOE 14608518	916	300	1203
VOE 14608524	911	400	975
VOE 14608526	911	720	989
VOE 14608526	911	740	999
VOE 14608590	371	2100	495
VOE 14608617	371	2200	497
VOE 14608645	261	100	265
VOE 14608652	252	100	217
VOE 14609389	367	300	433
VOE 14609389	367	500	437
VOE 14609396	261	200	269
VOE 14609396	261	210	273
VOE 14609502	387	100	529
VOE 14609587	821	200	709
VOE 14609587	821	250	713
VOE 14609588	821	200	709
VOE 14609588	821	250	713
VOE 14609875	914	2100	1137
VOE 14610264	992	100	1439
VOE 14610267	992	100	1439
VOE 14610269	992	100	1439
VOE 14610270	992	100	1439
VOE 14610272	992	100	1439
VOE 14610273	992	100	1439
VOE 14610277	992	100	1439
VOE 14610278	992	100	1441
VOE 14610280	992	150	1443
VOE 14610282	992	150	1443
VOE 14610372	821	350	719
VOE 14610373	821	350	719
VOE 14610882	852	150	821
VOE 14610883	852	150	821
VOE 14610883	852	160	823
VOE 14610884	852	150	821
VOE 14610885	852	150	821
VOE 14610885	852	160	823
VOE 14610886	852	150	821
VOE 14610887	852	150	821
VOE 14610887	852	160	823
VOE 14610888	852	150	821
VOE 14610888	852	160	823
VOE 14611268	911	720	989
VOE 14611268	911	740	999
VOE 14611536	916	100	1191
VOE 14611541	911	710	985
VOE 14611541	911	730	995
VOE 14611958	256	100	253
VOE 14611958	256	150	255
VOE 14612048	870	150	861
VOE 14612084	914	6000	1185
VOE 14612086	872	200	879
VOE 14612087	872	200	879
VOE 14612089	872	200	879
VOE 14612091	872	200	879
VOE 14612098	914	700	1119
VOE 14612099	914	350	1101
VOE 14612099	914	2470	1153
VOE 14612099	914	2480	1157
VOE 14612099	914	2650	1169
VOE 14612100	914	2470	1153
VOE 14612100	914	2480	1157
VOE 14612108	975	2200	1417
VOE 14612273	992	150	1443
VOE 14612279	992	150	1443
VOE 14612282	992	150	1443
VOE 14612284	992	150	1443
VOE 14612287	992	150	1443
VOE 14612288	992	150	1443
VOE 14612331	821	350	719
VOE 14612332	821	350	719
VOE 14612334	810	6000	677
VOE 14612334	821	350	719
VOE 14612388	916	300	1203
VOE 14612772	256	100	253
VOE 14612832	387	300	533
VOE 14612835	387	300	533
VOE 14612836	387	300	533
VOE 14612958	363	200	405
VOE 14612959	363	200	405
VOE 14613051	386	300	527
VOE 14613293	386	200	525
VOE 14613573	821	200	709
VOE 14613573	821	250	713
VOE 14613591	914	400	1103
VOE 14613878	897	200	941
VOE 14613881	258	200	261
VOE 14614210	860	400	845
VOE 14614279	821	100	703
VOE 14614573	252	100	217
VOE 14614576	235	100	181
VOE 14614578	235	100	181
VOE 14614579	235	100	181
VOE 14614687	310	200	343
VOE 14614776	256	100	253
VOE 14614777	261	200	269
VOE 14614777	261	210	273
VOE 14614778	261	200	269
VOE 14614778	261	210	273
VOE 14614779	261	200	269
VOE 14614779	261	210	273
VOE 14614957	252	100	217
VOE 14614958	254	100	221
VOE 14614959	254	100	221

Part No	Group	Sect	Page
VOE 14615006	286	100	307
VOE 14615044	912	400	1035
VOE 14615152	775	710	629
VOE 14615154	775	710	629
VOE 14615976	897	100	933
VOE 14615980	897	100	933
VOE 14615980	897	300	945
VOE 14615981	897	200	943
VOE 14615982	897	100	931
VOE 14615983	897	100	935
VOE 14615985	897	200	941
VOE 14615986	897	100	933
VOE 14615988	897	100	935
VOE 14615989	897	100	935
VOE 14615990	897	100	935
VOE 14615991	897	100	931
VOE 14615991	897	100	933
VOE 14615992	897	200	941
VOE 14615994	897	100	935
VOE 14615996	897	100	937
VOE 14615997	897	100	937
VOE 14615999	897	200	941
VOE 14616004	897	200	941
VOE 14616005	897	100	937
VOE 14616006	897	100	937
VOE 14616007	897	100	937
VOE 14616011	897	200	943
VOE 14616013	897	100	937
VOE 14616014	897	100	931
VOE 14616015	897	100	931
VOE 14616016	897	100	935
VOE 14616017	897	100	933
VOE 14616018	897	100	935
VOE 14616019	897	200	941
VOE 14616020	897	100	931
VOE 14616021	897	100	935
VOE 14616022	897	100	935
VOE 14616023	897	200	941
VOE 14616175	860	500	851
VOE 14616291	897	200	941
VOE 14616293	897	200	941
VOE 14616297	897	200	941
VOE 14616298	897	100	935
VOE 14616301	897	300	945
VOE 14616308	897	200	941
VOE 14616311	897	100	931
VOE 14616315	897	100	937
VOE 14616324	875	100	881
VOE 14616531	911	730	995
VOE 14616531	911	740	999
VOE 14616570	897	200	941
VOE 14616571	897	200	941
VOE 14616736	372	200	511
VOE 14616764	371	150	453
VOE 14617021	911	500	977
VOE 14617078	897	200	943
VOE 14617083	897	200	943
VOE 14617100	852	100	813
VOE 14617100	852	150	821
VOE 14617101	852	100	813
VOE 14617101	852	150	821
VOE 14617101	852	160	823
VOE 14617102	852	100	813
VOE 14617102	852	150	821
VOE 14617102	852	160	823
VOE 14617936	860	6300	855
VOE 14617937	371	250	457
VOE 14617937	371	3200	507
VOE 14617938	912	3400	1069
VOE 14617960	912	3400	1069
VOE 14618071	911	710	987
VOE 14618071	911	720	991
VOE 14618071	911	1300	1007
VOE 14618585	916	2000	1243
VOE 14618586	916	2000	1243
VOE 14618789	492	100	595
VOE 14618826	235	170	185
VOE 14619181	371	125	447
VOE 14619677	975	3000	1435
VOE 14619731	371	125	447
VOE 14619889	837	150	781
VOE 14620259	975	3000	1435
VOE 14620403	235	250	191
VOE 14620524	235	250	191
VOE 14620534	371	3000	503
VOE 14620536	371	3000	503
VOE 14620837	775	820	633
VOE 14620906	362	300	393
VOE 14620929	897	100	937
VOE 14620930	897	100	937
VOE 14620931	897	100	937
VOE 14620932	897	100	937
VOE 14620933	897	100	937
VOE 14620934	897	100	937
VOE 14620935	897	100	937
VOE 14620936	897	100	937
VOE 14620937	897	100	937
VOE 14620938	897	100	933
VOE 14621078	841	200	793
VOE 14621086	911	710	985
VOE 14621086	911	720	989
VOE 14621092	916	2200	1253
VOE 14621092	916	2300	1255
VOE 14621169	362	300	393
VOE 14621194	252	100	217
VOE 14621211	356	300	379
VOE 14621274	393	300	539
VOE 14621335	235	500	199
VOE 14621696	897	200	941
VOE 14621861	827	250	729
VOE 14621952	914	6100	1187
VOE 14621954	914	6100	1187
VOE 14621957	914	6100	1187
VOE 14621973	914	100	1083
VOE 14622001	975	2400	1419
VOE 14622001	975	2600	1427
VOE 14622002	975	2400	1419
VOE 14622002	975	2600	1427
VOE 14622021	875	100	881
VOE 14622179	897	100	933
VOE 14622180	897	100	935
VOE 14622181	897	100	935
VOE 14622182	897	100	935
VOE 14622183	897	100	935
VOE 14622184	897	100	935
VOE 14622185	897	100	935
VOE 14622186	897	200	941
VOE 14622191	897	200	941
VOE 14622355	235	500	199
VOE 14622639	975	2800	1431
VOE 14622657	286	100	307
VOE 14622658	254	300	229
VOE 14622659	254	300	229
VOE 14623122	362	2100	395
VOE 14623125	362	2100	395
VOE 14623352	362	300	393
VOE 14623581	975	2400	1419
VOE 14623581	975	2600	1427
VOE 14623601	911	500	977
VOE 14623604	911	500	977
VOE 14623604	911	550	979
VOE 14623606	911	500	977
VOE 14623606	911	550	979
VOE 14623613	897	200	941
VOE 14623862	393	100	535
VOE 14623927	360	200	385
VOE 14623929	818	100	685
VOE 14623929	818	200	687
VOE 14623929	818	300	689
VOE 14623929	818	400	691
VOE 14623929	818	500	693
VOE 14623929	818	600	695
VOE 14623929	818	700	697
VOE 14623929	818	800	699
VOE 14623929	818	900	701
VOE 14623929	831	250	741
VOE 14623929	831	350	745
VOE 14623929	831	450	749
VOE 14623929	831	550	753
VOE 14623931	897	100	933
VOE 14624132	821	200	709
VOE 14624132	821	250	713
VOE 14624787	371	700	459
VOE 14624787	371	800	463
VOE 14624788	371	700	459
VOE 14625060	252	100	217
VOE 14625067	252	100	217
VOE 14625370	810	6000	677
VOE 14625424	914	1200	1125
VOE 14625425	914	1200	1125
VOE 14625899	841	100	787
VOE 14625901	841	100	787
VOE 14625901	841	110	789
VOE 14626002	371	3000	503
VOE 14626010	371	3000	503

NUMERICAL INDEX

RÉPERTOIRE DE NUMÉROS

NUMMERNREGISTER

INDICE DE NÚMERO

NUMMERREGISTER

Catalogue id	Group
20612	**1000**
Issue	Page
PUB 20025115-E	**26**



Part No	Group	Sect	Page
VOE 14626116	852	160	823
VOE 14626208	860	550	853
VOE 14626209	860	550	853
VOE 14626272	897	100	937
VOE 14626273	897	100	937
VOE 14626280	897	200	941
VOE 14626544	912	600	1047
VOE 14626783	380	150	517
VOE 14626783	380	175	519
VOE 14626783	380	200	521
VOE 14626785	234	100	171
VOE 14626786	234	100	171
VOE 14626841	364	100	413
VOE 14626841	364	150	419
VOE 14627080	911	1600	1009
VOE 14627080	912	2300	1065
VOE 14627464	992	5000	1447
VOE 14627464	992	5100	1453
VOE 14627590	371	2200	497
VOE 14627741	364	150	421
VOE 14627774	810	200	671
VOE 14627774	810	250	673
VOE 14627885	912	2300	1065
VOE 14627886	912	2300	1065
VOE 14628000	880	275	895
VOE 14628077	837	150	781
VOE 14628190	827	250	729
VOE 14628531	371	3000	503
VOE 14628542	916	2100	1245
VOE 14628557	860	500	851
VOE 14628694	914	6100	1187
VOE 14628771	912	2300	1065
VOE 14628973	827	250	729
VOE 14629177	775	500	625
VOE 14629301	261	210	273
VOE 14629341	916	100	1191
VOE 14629341	916	150	1195
VOE 14629341	916	400	1209
VOE 14629341	916	500	1211
VOE 14629341	916	550	1215
VOE 14629342	916	100	1191
VOE 14629342	916	400	1209
VOE 14629342	916	500	1211
VOE 14629343	916	500	1211
VOE 14629345	916	500	1211
VOE 14629347	916	400	1207
VOE 14629349	916	400	1207
VOE 14630070	371	125	447
VOE 14630071	371	100	443
VOE 14630071	371	125	447
VOE 14630071	371	150	451
VOE 14630080	916	2200	1253
VOE 14630081	916	100	1191
VOE 14630083	916	100	1191
VOE 14630212	912	200	1015
VOE 14630289	916	2200	1253
VOE 14630289	916	2300	1255
VOE 14630628	286	150	311
VOE 14630764	371	3000	503
VOE 14630764	372	100	509
VOE 14630773	911	740	997
VOE 14630784	912	100	1013
VOE 14630784	912	250	1019
VOE 14630784	912	350	1029
VOE 14630784	912	400	1035
VOE 14630784	912	500	1041
VOE 14630784	912	600	1045
VOE 14630784	912	700	1051
VOE 14630785	775	700	627
VOE 14630785	775	710	629
VOE 14630822	254	350	233
VOE 14631021	897	300	945
VOE 14631022	897	300	945
VOE 14631023	897	300	945
VOE 14631223	992	5000	1445
VOE 14631223	992	5100	1451
VOE 14631225	992	5000	1445
VOE 14631225	992	5100	1451
VOE 14631226	992	5000	1445
VOE 14631226	992	5100	1451
VOE 14631227	992	5000	1447
VOE 14631227	992	5100	1453
VOE 14631228	992	5000	1447
VOE 14631228	992	5100	1453
VOE 14631229	992	5000	1447
VOE 14631229	992	5100	1453
VOE 14631230	992	5000	1447
VOE 14631230	992	5100	1453
VOE 14631231	992	5000	1447
VOE 14631231	992	5100	1453
VOE 14631232	992	5000	1447
VOE 14631232	992	5100	1453
VOE 14631233	992	5000	1447
VOE 14631233	992	5100	1453
VOE 14631234	992	5000	1447
VOE 14631234	992	5100	1453
VOE 14631239	992	5000	1447
VOE 14631239	992	5100	1453
VOE 14631272	371	2200	497
VOE 14631282	821	100	703
VOE 14631800	775	500	625
VOE 14631900	210	105	89
VOE 14631902	256	150	255
VOE 14631906	258	300	263
VOE 14631938	870	400	865
VOE 14631938	870	500	869
VOE 14631952	860	160	831
VOE 14631953	860	160	831
VOE 14631954	860	160	831
VOE 14631957	860	160	831
VOE 14631959	860	160	831
VOE 14632240	398	150	543
VOE 14632240	398	250	547
VOE 14632240	398	700	557
VOE 14632240	398	800	559
VOE 14632316	913	100	1073
VOE 14632335	912	100	1013
VOE 14632335	912	250	1019
VOE 14632335	912	350	1029
VOE 14632335	912	400	1035
VOE 14632335	912	500	1041
VOE 14632335	912	600	1045
VOE 14632335	912	700	1051
VOE 14632394	715	7700	613
VOE 14632814	372	100	509
VOE 14632891	911	730	995
VOE 14632891	911	740	999
VOE 14632920	261	220	275
VOE 14632921	261	220	275
VOE 14632922	261	220	275
VOE 14632925	261	220	275
VOE 14632931	261	220	275
VOE 14633012	843	275	811
VOE 14633013	843	275	811
VOE 14633052	352	100	365
VOE 14633087	916	200	1199
VOE 14633275	992	5500	1457
VOE 14633276	992	5000	1447
VOE 14633276	992	5100	1453
VOE 14633277	992	5500	1457
VOE 14633278	992	5000	1447
VOE 14633278	992	5100	1453
VOE 14633279	371	2100	495
VOE 14633280	371	2000	493
VOE 14633281	371	2000	493
VOE 14633370	914	2480	1157
VOE 14633473	897	200	941
VOE 14633473	897	300	945
VOE 14633539	916	1200	1233
VOE 14633573	310	200	343
VOE 14633636	441	500	587
VOE 14633723	897	100	939
VOE 14633729	372	100	509
VOE 14634378	821	300	717
VOE 14634378	821	350	719
VOE 14634386	821	300	717
VOE 14634386	821	350	719
VOE 14634390	821	300	717
VOE 14634390	821	350	719
VOE 14634539	914	500	1109
VOE 14634539	914	550	1115
VOE 14634545	398	150	543
VOE 14634545	398	250	547
VOE 14634545	398	700	557
VOE 14634545	398	800	559
VOE 14634640	914	250	1091
VOE 14634673	363	150	399
VOE 14634673	363	160	401
VOE 14634673	363	170	403
VOE 14634748	914	100	1083
VOE 14634756	367	400	435
VOE 14634757	367	300	433
VOE 14634757	367	550	439
VOE 14634757	914	350	1101
VOE 14634765	841	150	791

Part No	Group	Sect	Page
VOE 14634808	360	100	383
VOE 14634986	914	100	1085
VOE 14635020	261	210	273
VOE 14635198	371	2000	493
VOE 14635199	371	2200	497
VOE 14635206	371	2200	497
VOE 14635207	371	2000	493
VOE 14635317	916	150	1195
VOE 14635317	916	400	1209
VOE 14635317	916	550	1215
VOE 14635318	916	1050	1229
VOE 14635318	916	1075	1231
VOE 14635319	916	150	1195
VOE 14635342	916	4000	1265
VOE 14635342	916	4050	1269
VOE 14635414	916	1000	1227
VOE 14635438	258	300	263
VOE 14635443	916	1000	1227
VOE 14635448	924	1600	1311
VOE 14635474	831	100	735
VOE 14635474	831	150	737
VOE 14635531	235	250	191
VOE 14635538	916	2100	1245
VOE 14635550	916	2100	1245
VOE 14635553	924	700	1285
VOE 14635864	354	300	373
VOE 14636279	831	100	735
VOE 14636279	831	500	751
VOE 14636310	821	150	707
VOE 14636311	821	150	707
VOE 14636315	821	150	707
VOE 14636318	860	160	831
VOE 14636459	715	7500	609
VOE 14636483	860	410	847
VOE 14636488	860	410	847
VOE 14636604	371	2200	497
VOE 14636625	974	3000	1351
VOE 14636625	975	2800	1433
VOE 14636761	975	1700	1409
VOE 14636845	924	700	1287
VOE 14636846	924	700	1287
VOE 14636993	261	220	275
VOE 14637364	263	250	293
VOE 14637452	363	100	397
VOE 14637490	261	220	275
VOE 14637494	870	150	861
VOE 14637658	841	110	789
VOE 14637810	914	350	1101
VOE 14637810	914	2470	1153
VOE 14637810	914	2480	1157
VOE 14637810	914	2480	1159
VOE 14637810	914	2650	1169
VOE 14637827	880	125	887
VOE 14637872	897	100	937
VOE 14637934	372	300	513
VOE 14638178	398	100	541
VOE 14638178	398	150	543
VOE 14638178	398	200	545
VOE 14638178	398	250	547
VOE 14638178	398	300	549
VOE 14638178	398	400	551
VOE 14638178	398	500	553
VOE 14638178	398	600	555
VOE 14638178	398	700	557
VOE 14638178	398	800	559
VOE 14638181	398	100	541
VOE 14638181	398	150	543
VOE 14638181	398	200	545
VOE 14638181	398	250	547
VOE 14638181	398	300	549
VOE 14638181	398	400	551
VOE 14638181	398	500	553
VOE 14638181	398	600	555
VOE 14638181	398	700	557
VOE 14638181	398	800	559
VOE 14638572	916	150	1195
VOE 14638572	916	200	1199
VOE 14638574	916	200	1199
VOE 14638688	870	150	861
VOE 14638689	870	150	861
VOE 14638722	841	250	795
VOE 14638897	371	800	463
VOE 14638976	916	1050	1229
VOE 14638976	916	4050	1271
VOE 14638992	235	170	185
VOE 14638994	235	500	199
VOE 14639020	897	200	941
VOE 14639120	841	110	789
VOE 14639120	841	150	791
VOE 14639121	841	110	789
VOE 14639121	841	250	795
VOE 14639151	924	800	1291
VOE 14639152	924	800	1291
VOE 14639156	371	3100	505
VOE 14639447	916	150	1195
VOE 14639447	916	200	1199
VOE 14639451	916	150	1195
VOE 14639451	916	200	1199
VOE 14639453	916	150	1195
VOE 14639453	916	200	1199
VOE 14639576	974	3000	1349
VOE 14639731	841	110	789
VOE 14639834	916	4000	1265
VOE 14639834	916	4050	1269
VOE 14639902	254	350	233
VOE 14640051	310	200	343
VOE 14640072	258	200	261
VOE 14640101	387	100	529
VOE 14640101	387	200	531
VOE 14640102	387	200	531
VOE 14640195	860	310	839
VOE 14640195	860	410	847
VOE 14640196	860	310	839
VOE 14640196	860	410	847
VOE 14641085	880	125	887
VOE 14641087	843	275	809
VOE 14641387	831	450	749
VOE 14641388	831	400	747
VOE 14641388	831	450	749
VOE 14641388	831	500	751
VOE 14641388	831	550	753
VOE 14641489	261	220	275
VOE 14641505	393	300	539
VOE 14641511	261	150	267
VOE 14641512	261	150	267
VOE 14641563	261	200	269
VOE 14641563	261	210	273
VOE 14641813	916	4000	1265
VOE 14641813	916	4050	1269
VOE 14641908	924	100	1273
VOE 14641930	371	800	465
VOE 14642020	371	3100	505
VOE 14642209	371	800	463
VOE 14642211	371	250	457
VOE 14642681	916	150	1195
VOE 14642681	916	400	1209
VOE 14642681	916	550	1215
VOE 14642689	911	550	979
VOE 14642993	827	250	729
VOE 14643130	821	150	707
VOE 14643133	821	150	707
VOE 14643135	821	150	707
VOE 14643263	913	100	1073
VOE 14643361	821	150	707
VOE 14643500	916	1050	1229
VOE 14643500	916	4050	1271
VOE 14643516	371	1130	479
VOE 14643517	371	1120	475
VOE 14643539	371	1100	471
VOE 14643539	371	1120	475
VOE 14643539	371	1130	479
VOE 14643768	371	3000	503
VOE 14643789	880	475	907
VOE 14643813	843	200	803
VOE 14643813	843	250	805
VOE 14643813	843	275	809
VOE 14643916	363	300	407
VOE 14643925	360	200	385
VOE 14643925	914	1550	1131
VOE 14644656	841	110	789
VOE 14644656	841	250	795
VOE 14644657	841	110	789
VOE 14644657	841	250	795
VOE 14644658	841	110	789
VOE 14644658	841	150	791
VOE 14644658	841	250	795
VOE 14644659	841	110	789
VOE 14644659	841	150	791
VOE 14644659	841	250	795
VOE 14644660	841	110	789
VOE 14644660	841	150	791
VOE 14644661	841	110	789
VOE 14644661	841	150	791
VOE 14644777	916	400	1209
VOE 14644822	872	100	875

NUMERICAL INDEX

RÉPERTOIRE DE NUMÉROS

NUMMERNREGISTER

INDICE DE NÚMERO

NUMMERREGISTER

Catalogue id	Group
20612	**1000**
Issue	Page
PUB 20025115-E	**28**

VOLVO

EC300D

Part No	Group	Sect	Page
VOE 14644822	872	150	877
VOE 14644828	880	125	887
VOE 14645129	897	200	941
VOE 14645355	912	600	1047
VOE 14645422	996	100	1459
VOE 14645560	891	200	927
VOE 14645580	286	150	311
VOE 14645603	996	100	1461
VOE 14645610	371	150	451
VOE 14645712	911	600	981
VOE 14645712	911	800	1001
VOE 14645738	974	400	1341
VOE 14646851	831	550	753
VOE 14646853	860	200	833
VOE 14646931	974	3000	1349
VOE 14646932	975	2600	1427
VOE 14646933	975	2800	1431
VOE 14646934	974	3000	1349
VOE 14646934	975	2800	1431
VOE 14646935	975	2600	1427
VOE 14646936	974	3000	1349
VOE 14646936	975	2800	1431
VOE 14646937	974	3000	1351
VOE 14646937	975	2800	1433
VOE 14646938	916	200	1199
VOE 14646939	916	200	1199
VOE 14646940	916	200	1199
VOE 14646941	916	200	1199
VOE 14646942	916	1075	1231
VOE 14647155	860	310	839
VOE 14647168	975	2600	1427
VOE 14647170	975	2600	1427
VOE 14647734	916	4000	1267
VOE 14647736	911	200	969
VOE 14647737	911	200	969
VOE 14647738	911	200	969
VOE 14647739	916	200	1199
VOE 14648633	837	150	781
VOE 14648706	371	3100	505
VOE 14648707	371	3100	505
VOE 14648810	386	200	525
VOE 14649163	371	3200	507
VOE 14649288	860	310	839
VOE 14649306	860	310	839
VOE 14649606	870	100	857
VOE 14649606	870	150	861
VOE 14649912	914	1550	1131
VOE 14649922	837	150	781
VOE 14650189	286	150	311
VOE 14650229	996	100	1459
VOE 14650528	911	600	981
VOE 14650590	775	900	635
VOE 14650593	775	900	635
VOE 14650606	914	1550	1131
VOE 14650630	234	150	173
VOE 14650712	870	100	857
VOE 14650712	870	150	861
VOE 14650713	870	100	857
VOE 14650864	914	1500	1129
VOE 14650864	914	1550	1131
VOE 14650979	925	1100	1327
VOE 14650979	925	2000	1329
VOE 14651237	914	1500	1129
VOE 14651237	914	1550	1131
VOE 14651245	831	250	741
VOE 14651245	831	300	743
VOE 14651245	831	350	745
VOE 14651245	831	500	751
VOE 14651245	831	550	753
VOE 14651345	235	170	185
VOE 14651455	996	100	1459
VOE 14651481	372	300	513
VOE 14652050	371	3000	503
VOE 14652091	974	2100	1347
VOE 14652324	818	100	685
VOE 14652324	818	200	687
VOE 14652324	818	300	689
VOE 14652324	818	400	691
VOE 14652324	818	500	693
VOE 14652324	818	600	695
VOE 14652324	818	700	697
VOE 14652324	818	800	699
VOE 14652324	818	900	701
VOE 14652324	831	100	735
VOE 14652422	974	400	1341
VOE 14652547	913	100	1073
VOE 14652548	913	100	1073
VOE 14653161	974	400	1341
VOE 14653774	252	200	219
VOE 14653920	398	100	541
VOE 14653920	398	150	543
VOE 14653920	398	200	545
VOE 14653920	398	250	547
VOE 14653920	398	300	549
VOE 14653920	398	400	551
VOE 14653920	398	500	553
VOE 14653920	398	600	555
VOE 14653920	398	700	557
VOE 14653920	398	800	559
VOE 14654753	362	100	387
VOE 14655374	996	100	1459
VOE 14655807	911	550	979
VOE 14656683	974	2100	1347
VOE 14656813	911	600	981
VOE 14656997	996	100	1461
VOE 14657270	356	300	379
VOE 14657676	363	300	407
VOE 14657955	897	100	937
VOE 14657956	897	100	935
VOE 14657957	897	100	935
VOE 14657958	897	100	935
VOE 14657959	897	100	937
VOE 14657960	897	100	935
VOE 14658008	924	4200	1321
VOE 14658009	924	4200	1321
VOE 14658333	996	100	1461
VOE 14658334	996	100	1461
VOE 14658726	371	3000	503
VOE 14658727	371	3000	503
VOE 14658894	398	300	549
VOE 14659612	371	200	455
VOE 14659741	852	110	815
VOE 14659741	852	120	817
VOE 14659743	852	120	817
VOE 14659749	913	100	1073
VOE 14659750	913	100	1073
VOE 14659751	913	100	1073
VOE 14659775	364	300	425
VOE 14659778	364	300	425
VOE 14660671	916	2175	1251
VOE 14660674	916	1200	1233
VOE 14660816	252	200	219
VOE 14661022	364	110	415
VOE 14661961	718	100	617
VOE 14662510	364	110	415
VOE 14662923	924	4200	1321
VOE 14663064	897	100	935
VOE 14663358	387	300	533
VOE 14664072	716	100	615
VOE 14664303	996	100	1461
VOE 14664335	996	100	1461
VOE 14664337	996	100	1459
VOE 14665323	364	200	423
VOE 14666825	916	2300	1255
VOE 14666827	916	2300	1257
VOE 14666977	718	100	617
VOE 14666979	718	100	617
VOE 14666999	897	100	935
VOE 14667052	775	700	627
VOE 14667834	398	100	541
VOE 14667834	398	150	543
VOE 14667834	398	200	545
VOE 14667834	398	300	549
VOE 14667834	398	500	553
VOE 14667834	398	600	555
VOE 14667834	398	700	557
VOE 14667834	398	800	559
VOE 14668191	821	200	709
VOE 14668191	821	250	713
VOE 14668192	821	200	709
VOE 14668192	821	250	713
VOE 14668196	821	250	713
VOE 14668197	821	250	713
VOE 14668336	371	3000	503
VOE 14670630	870	400	865
VOE 14670630	870	500	869
VOE 14671313	364	110	415
VOE 14671767	775	710	629
VOE 14672055	371	250	457
VOE 14672163	916	200	1199
VOE 14672164	916	200	1199
VOE 14672168	916	200	1199
VOE 14674061	775	710	629
VOE 14675697	352	100	365
VOE 14676438	924	800	1291

Part No	Group	Sect	Page
VOE 14676439	924	800	1291
VOE 14677356	916	2100	1245
VOE 14677571	916	1000	1227
VOE 14677642	916	900	1223
VOE 14678058	924	1600	1311
VOE 14678059	924	1600	1311
VOE 14678062	924	700	1285
VOE 14678064	916	1050	1229
VOE 14678064	916	1075	1231
VOE 14678088	916	150	1195
VOE 14678088	916	200	1199
VOE 14678094	916	1050	1229
VOE 14678095	916	1050	1229
VOE 14678111	916	1050	1229
VOE 14678112	916	1050	1229
VOE 14678113	916	1050	1229
VOE 14678114	916	1050	1229
VOE 14678115	916	400	1207
VOE 14678129	916	4000	1265
VOE 14678129	916	4050	1269
VOE 14678130	916	4000	1265
VOE 14678130	916	4050	1269
VOE 14678133	916	400	1207
VOE 14678134	916	400	1207
VOE 14678135	916	400	1207
VOE 14678136	916	400	1207
VOE 14678137	916	400	1207
VOE 14678147	916	550	1215
VOE 14678148	916	550	1215
VOE 14678186	916	550	1215
VOE 14678187	916	550	1215
VOE 14678188	916	550	1215
VOE 14678189	916	550	1215
VOE 14678283	916	400	1207
VOE 14678284	916	400	1207
VOE 14678307	916	150	1195
VOE 14678307	916	200	1199
VOE 14679979	860	310	839
VOE 14680264	371	125	447
VOE 14680612	371	150	451
VOE 14680614	371	100	443
VOE 14680614	371	150	451
VOE 14680615	371	100	443
VOE 14680615	371	150	451
VOE 14680619	371	100	443
VOE 14681310	387	300	533
VOE 14682362	860	310	839
VOE 14682368	860	310	839
VOE 14682370	860	310	839
VOE 14682406	371	100	443
VOE 14682406	371	125	447
VOE 14682411	371	125	447
VOE 14682683	371	150	451
VOE 14683239	372	100	509
VOE 14683995	775	120	623
VOE 14684235	775	710	629
VOE 14684236	775	710	629
VOE 14684237	775	710	629
VOE 14684301	852	200	825
VOE 14685150	974	400	1341
VOE 14685275	818	600	695
VOE 14686054	870	400	865
VOE 14686235	818	100	685
VOE 14686307	872	100	875
VOE 14686307	872	150	877
VOE 14686312	872	100	875
VOE 14686312	872	150	877
VOE 14686608	975	800	1373
VOE 14686608	975	900	1377
VOE 14686608	975	1000	1381
VOE 14686608	975	1100	1385
VOE 14686608	975	1200	1389
VOE 14686608	975	1300	1393
VOE 14686613	975	1500	1401
VOE 14686613	975	1600	1405
VOE 14686615	975	700	1369
VOE 14686615	975	1700	1409
VOE 14686616	975	1400	1397
VOE 14686980	775	120	623
VOE 14687029	975	1500	1401
VOE 14687029	975	1600	1405
VOE 14687905	256	100	253
VOE 14688011	818	200	687
VOE 14688014	818	300	689
VOE 14688015	818	400	691
VOE 14688022	818	500	693
VOE 14688073	818	800	699
VOE 14688702	818	700	697
VOE 14688706	818	900	701
VOE 14696535	870	100	857
VOE 14696535	870	150	861
VOE 14880006	441	200	581
VOE 14880068	914	100	1085
VOE 14880068	914	500	1107
VOE 14880068	914	500	1111
VOE 14880068	914	550	1113
VOE 14880068	914	550	1115
VOE 14880068	916	3000	1261
VOE 14880068	924	250	1279
VOE 14880069	914	100	1085
VOE 14880348	896	100	929
VOE 14880426	269	200	301
VOE 14880426	362	300	393
VOE 14880446	831	500	751
VOE 14880449	256	300	259
VOE 14880449	831	500	751
VOE 14880450	286	150	311
VOE 14880450	821	200	709
VOE 14880450	821	250	713
VOE 14880450	827	200	725
VOE 14880450	827	250	729
VOE 14880450	860	300	837
VOE 14880450	860	550	853
VOE 14880450	881	100	911
VOE 14880450	881	125	917
VOE 14880450	881	150	921
VOE 14880450	992	100	1441
VOE 14880482	310	100	341
VOE 14880491	916	600	1219
VOE 14880495	924	1300	1307
VOE 14880502	210	105	89
VOE 14880502	212	200	103
VOE 14880552	775	100	619
VOE 14880552	775	110	621
VOE 14880552	775	120	623
VOE 14880555	912	200	1017
VOE 14880555	912	250	1019
VOE 14880555	912	500	1041
VOE 14880574	775	100	619
VOE 14880574	775	110	621
VOE 14880574	775	120	623
VOE 14880594	235	170	185
VOE 14880600	992	100	1439
VOE 14880627	870	100	857
VOE 14880627	870	150	861
VOE 14880627	870	6000	873
VOE 14880631	916	600	1221
VOE 14880631	916	1200	1233
VOE 14880631	916	1500	1239
VOE 14880635	912	300	1023
VOE 14880635	912	350	1029
VOE 14880636	912	2400	1067
VOE 14880645	975	700	1369
VOE 14880645	975	800	1373
VOE 14880645	975	900	1377
VOE 14880645	975	1000	1381
VOE 14880645	975	1100	1385
VOE 14880645	975	1300	1393
VOE 14880645	975	1700	1409
VOE 14880647	975	700	1369
VOE 14880647	975	1700	1409
VOE 14880649	975	1500	1403
VOE 14880649	975	1600	1407
VOE 14880652	974	1200	1343
VOE 14880656	974	1300	1345
VOE 14880668	974	350	1339
VOE 14880668	974	400	1341
VOE 14880669	974	400	1341
VOE 14880669	974	2100	1347
VOE 14880674	974	350	1339
VOE 14880674	974	400	1341
VOE 14880676	974	2100	1347
VOE 14880686	974	350	1339
VOE 14880686	974	400	1341
VOE 14880686	974	2100	1347
VOE 14880688	974	1300	1345
VOE 14880691	974	1300	1345
VOE 14880693	924	100	1273
VOE 14880693	925	1000	1325
VOE 14880693	925	1100	1327
VOE 14880693	925	2000	1329
VOE 14880814	912	600	1045
VOE 14880815	912	200	1015
VOE 14880815	912	250	1019
VOE 14880815	912	600	1047

NUMERICAL INDEX

RÉPERTOIRE DE NUMÉROS

NUMMERNREGISTER

INDICE DE NÚMERO

NUMMERREGISTER

Catalogue id	Group
20612	**1000**
Issue	Page
PUB 20025115-E	**30**

Part No	Group	Sect	Page
VOE 14880816	912	300	1025
VOE 14880816	912	350	1031
VOE 14880816	912	400	1035
VOE 14880816	912	400	1037
VOE 14880816	912	600	1047
VOE 14880816	912	700	1053
VOE 14880816	912	700	1055
VOE 14880816	912	2000	1057
VOE 14880816	912	2100	1061
VOE 14880837	912	2100	1061
VOE 14880837	912	2300	1065
VOE 14880920	821	350	719
VOE 14880924	821	350	719
VOE 14880936	860	160	831
VOE 14880937	810	6000	677
VOE 14880937	821	200	711
VOE 14880937	821	250	715
VOE 14880937	827	250	729
VOE 14880960	431	200	571
VOE 14880984	975	2100	1415
VOE 14880984	975	2200	1417
VOE 14880996	441	200	585
VOE 14880998	441	200	581
VOE 14881006	896	100	929
VOE 14881043	896	100	929
VOE 14881061	827	200	725
VOE 14881061	827	250	729
VOE 14881064	821	100	703
VOE 14881064	821	150	707
VOE 14881064	827	200	727
VOE 14881064	827	250	731
VOE 14881065	234	100	171
VOE 14881065	911	100	965
VOE 14881066	821	100	703
VOE 14881066	821	150	707
VOE 14881067	360	100	383
VOE 14881067	360	200	385
VOE 14881067	914	1500	1129
VOE 14881067	914	1550	1131
VOE 14881068	914	2100	1137
VOE 14881077	256	300	259
VOE 14881080	256	300	259
VOE 14881136	870	100	857
VOE 14881136	870	150	861
VOE 14881139	870	150	861
VOE 14881147	363	200	405
VOE 14881147	363	6000	411
VOE 14881158	261	220	275
VOE 14881185	925	1000	1325
VOE 14881202	916	2150	1249
VOE 14881202	924	700	1287
VOE 14881202	924	750	1289
VOE 14881202	924	1600	1311
VOE 14881210	916	600	1221
VOE 14881225	916	2100	1247
VOE 14881235	916	100	1191
VOE 14881235	916	150	1195
VOE 14881235	916	200	1201
VOE 14881235	916	400	1207
VOE 14881235	916	500	1211
VOE 14881235	916	550	1217
VOE 14881235	916	1000	1227
VOE 14881235	916	1050	1229
VOE 14881235	916	1075	1231
VOE 14881235	916	1300	1237
VOE 14881243	916	100	1191
VOE 14881243	916	200	1201
VOE 14881243	916	400	1207
VOE 14881243	916	500	1211
VOE 14881243	916	550	1215
VOE 14881243	916	900	1223
VOE 14881243	916	950	1225
VOE 14881243	916	1300	1237
VOE 14881243	916	2000	1243
VOE 14881243	916	2800	1259
VOE 14881244	916	150	1195
VOE 14881244	916	200	1199
VOE 14881248	916	100	1191
VOE 14881248	916	150	1195
VOE 14881248	916	200	1199
VOE 14881248	916	500	1211
VOE 14881248	916	550	1215
VOE 14881251	996	100	1459
VOE 14881252	371	2100	495
VOE 14881252	996	100	1459
VOE 14881276	870	150	863
VOE 14881309	897	300	945
VOE 14881448	261	220	275
VOE 14881507	261	200	271
VOE 14881507	261	210	273
VOE 14881507	261	220	275
VOE 14881551	363	350	409
VOE 14881588	924	1600	1311
VOE 14881589	924	700	1287
VOE 14881589	924	750	1289
VOE 14881590	924	1600	1311
VOE 14881591	924	700	1287
VOE 14881591	924	750	1289
VOE 14881592	924	800	1291
VOE 14881593	924	800	1291
VOE 14881594	924	1600	1311
VOE 14881595	924	700	1287
VOE 14881595	924	750	1289
VOE 14881596	924	700	1287
VOE 14881596	924	750	1289
VOE 14881619	975	800	1373
VOE 14881619	975	900	1377
VOE 14881619	975	1000	1381
VOE 14881619	975	1100	1385
VOE 14881619	975	1200	1389
VOE 14881619	975	1300	1393
VOE 14881619	975	1400	1397
VOE 14881619	975	1500	1403
VOE 14881619	975	1600	1407
VOE 14882045	911	600	981
VOE 14882097	916	4000	1267
VOE 14882097	916	4050	1269
VOE 14882102	916	4000	1267
VOE 14882102	916	4050	1269
VOE 14882111	911	200	969
VOE 14882112	911	200	969
VOE 14882113	911	200	969
VOE 14882114	911	200	969
VOE 14882117	911	400	975
VOE 14882119	916	2200	1253
VOE 14882120	916	2300	1257
VOE 14882123	916	100	1191
VOE 14882123	916	400	1209
VOE 14882123	916	500	1211
VOE 14882124	916	100	1191
VOE 14882124	916	400	1209
VOE 14882124	916	500	1211
VOE 14882158	916	400	1207
VOE 14882159	916	100	1193
VOE 14882159	916	150	1197
VOE 14882159	916	200	1201
VOE 14882159	916	500	1213
VOE 14882159	916	550	1215
VOE 14882180	916	500	1213
VOE 14882267	896	100	929
VOE 14882279	924	100	1273
VOE 14882287	916	950	1225
VOE 14882431	261	200	269
VOE 14882439	235	100	181
VOE 14882439	235	150	183
VOE 14882439	235	170	185
VOE 14882472	261	200	269
VOE 14882472	261	210	273
VOE 14882679	310	200	343
VOE 14882683	261	220	275
VOE 14882687	235	250	191
VOE 14882716	261	220	275
VOE 15000497	914	100	1085
VOE 15000520	364	200	423
VOE 15000790	911	730	995
VOE 15000790	911	740	999
VOE 15000792	911	730	995
VOE 15000792	911	740	999
VOE 15001627	924	1100	1301
VOE 15005654	914	2200	1141
VOE 15006972	843	200	803
VOE 15006972	843	250	805
VOE 15006972	843	275	809
VOE 15007014	363	100	397
VOE 15007014	363	150	399
VOE 15007014	363	160	401
VOE 15007014	363	170	403
VOE 15007310	843	200	803
VOE 15007310	843	250	805
VOE 15007310	843	275	809
VOE 15007966	843	200	803
VOE 15007966	843	250	805
VOE 15007966	843	275	809
VOE 15008606	836	150	763
VOE 15008606	836	200	767

Part No	Group	Sect	Page
VOE 15008606	836	250	773
VOE 15008696	843	200	803
VOE 15008696	843	250	805
VOE 15008696	843	275	809
VOE 15009280	872	100	875
VOE 15009280	872	150	877
VOE 15009433	872	100	875
VOE 15009433	872	150	877
VOE 15009651	914	2400	1145
VOE 15010008	843	200	803
VOE 15010008	843	250	805
VOE 15010008	843	275	809
VOE 15011483	210	60	85
VOE 15011490	210	60	85
VOE 15012754	810	150	665
VOE 15012754	810	175	667
VOE 15012754	810	185	669
VOE 15014967	860	400	845
VOE 15014967	860	410	847
VOE 15017900	831	200	739
VOE 15017900	831	250	741
VOE 15017900	831	350	745
VOE 15017900	831	450	749
VOE 15017900	831	550	753
VOE 15018560	843	200	803
VOE 15018560	843	250	805
VOE 15018560	843	275	809
VOE 15019714	860	400	845
VOE 15019714	860	410	847
VOE 15019989	860	350	843
VOE 15020845	914	500	1109
VOE 15020845	914	550	1115
VOE 15021591	354	100	367
VOE 15021591	354	150	369
VOE 15021591	354	200	371
VOE 15022990	916	2300	1255
VOE 15023541	371	1000	467
VOE 15023607	371	1000	467
VOE 15024299	992	100	1441
VOE 15026279	992	150	1443
VOE 15027819	831	200	739
VOE 15027819	831	250	741
VOE 15027819	831	350	745
VOE 15027819	831	450	749
VOE 15029548	911	730	993
VOE 15029548	911	740	997
VOE 15032719	897	100	931
VOE 15032719	897	100	933
VOE 15033024	860	300	837
VOE 15035689	914	100	1083
VOE 15035689	914	100	1085
VOE 15036365	914	500	1107
VOE 15036365	914	550	1113
VOE 15036393	914	200	1089
VOE 15036393	914	250	1091
VOE 15036497	843	200	803
VOE 15036497	843	250	805
VOE 15036815	916	1200	1235
VOE 15036818	916	1200	1235
VOE 15037134	872	100	875
VOE 15038201	836	100	761
VOE 15038201	836	150	763
VOE 15038201	836	200	767
VOE 15038201	836	225	771
VOE 15038201	836	250	773
VOE 15038201	836	300	777
VOE 15040549	916	1500	1241
VOE 15040555	916	1500	1241
VOE 15040956	836	150	763
VOE 15040956	836	200	767
VOE 15040956	836	250	773
VOE 15041005	836	150	763
VOE 15041005	836	200	767
VOE 15041005	836	250	773
VOE 15042429	924	1100	1301
VOE 15042429	924	1200	1305
VOE 15042429	924	1300	1307
VOE 15042429	924	1500	1309
VOE 15042446	916	1300	1237
VOE 15042741	880	275	895
VOE 15042855	836	150	763
VOE 15042855	836	200	767
VOE 15042855	836	250	773
VOE 15042858	836	100	761
VOE 15042863	836	100	761
VOE 15043897	916	4000	1267
VOE 15044300	836	150	763
VOE 15044300	836	200	767
VOE 15044300	836	250	773
VOE 15045675	831	200	739
VOE 15045675	831	250	741
VOE 15045675	831	350	745
VOE 15045675	831	450	749
VOE 15045675	831	550	753
VOE 15045742	831	200	739
VOE 15045742	831	250	741
VOE 15045742	831	350	745
VOE 15045742	831	450	749
VOE 15045742	831	550	753
VOE 15047704	880	100	885
VOE 15047704	880	150	889
VOE 15048549	880	100	885
VOE 15048549	880	150	889
VOE 15052440	924	1110	1303
VOE 15052786	872	100	875
VOE 15052786	872	150	877
VOE 15062271	992	100	1441
VOE 15063110	880	400	903
VOE 15063110	880	450	905
VOE 15065752	916	600	1219
VOE 15068515	911	300	971
VOE 15068515	911	310	973
VOE 15069006	831	200	739
VOE 15069006	831	250	741
VOE 15069006	831	350	745
VOE 15069006	831	450	749
VOE 15069006	831	550	753
VOE 15070313	836	150	763
VOE 15070313	836	200	767
VOE 15070313	836	250	773
VOE 15071142	992	100	1439
VOE 15072567	992	100	1441
VOE 15072582	992	100	1441
VOE 15075486	360	200	385
VOE 15077530	916	600	1219
VOE 15080561	916	4000	1267
VOE 15080561	916	4050	1271
VOE 15080562	916	4000	1267
VOE 15080562	916	4050	1269
VOE 15080563	916	4000	1267
VOE 15080563	916	4050	1271
VOE 15081270	916	4000	1267
VOE 15081270	916	4050	1269
VOE 15082000	992	5000	1445
VOE 15082000	992	5100	1451
VOE 15082727	870	100	857
VOE 15082742	870	100	857
VOE 15082742	870	150	861
VOE 15083725	210	100	87
VOE 15083725	211	100	93
VOE 15083725	212	100	99
VOE 15083725	212	200	103
VOE 15083725	213	100	107
VOE 15083725	214	100	111
VOE 15083725	215	100	115
VOE 15083725	215	200	119
VOE 15083725	216	100	127
VOE 15083725	216	200	133
VOE 15083725	217	100	137
VOE 15083725	218	200	141
VOE 15083725	221	100	147
VOE 15083725	222	100	151
VOE 15083725	223	100	157
VOE 15083725	233	100	163
VOE 15083725	233	200	167
VOE 15083725	235	200	187
VOE 15083725	235	300	193
VOE 15083725	236	100	201
VOE 15083725	236	200	203
VOE 15083725	237	100	205
VOE 15083725	251	100	211
VOE 15083725	251	200	215
VOE 15083725	254	100	221
VOE 15083725	254	150	223
VOE 15083725	254	200	225
VOE 15083725	254	250	227
VOE 15083725	254	400	235
VOE 15083725	254	500	237
VOE 15083725	254	600	239
VOE 15083725	254	700	241
VOE 15083725	254	800	243
VOE 15083725	255	100	245
VOE 15083725	255	200	249
VOE 15083725	256	50	251
VOE 15083725	262	100	279

NUMERICAL INDEX

RÉPERTOIRE DE NUMÉROS

NUMMERNREGISTER

INDICE DE NÚMERO

NUMMERREGISTER

Part No	Group	Sect	Page
VOE 15083725	263	300	295
VOE 15083725	263	400	297
VOE 15083725	284	100	303
VOE 15083725	286	200	313
VOE 15083725	286	300	315
VOE 15083725	293	100	321
VOE 15083725	293	200	325
VOE 15083725	293	300	327
VOE 15083725	321	100	345
VOE 15083725	331	100	351
VOE 15083725	333	100	355
VOE 15083725	333	200	359
VOE 15084121	860	250	835
VOE 15084454	914	2450	1147
VOE 15084455	911	710	985
VOE 15084455	924	1000	1299
VOE 15086005	916	400	1209
VOE 15087092	992	100	1441
VOE 15087262	924	1100	1301
VOE 15087262	924	1200	1305
VOE 15087262	924	1300	1307
VOE 15087262	924	1500	1309
VOE 15091087	992	100	1439
VOE 15091245	836	150	763
VOE 15091245	836	200	767
VOE 15091245	836	250	773
VOE 15097916	924	500	1283
VOE 15097920	924	500	1283
VOE 15097922	916	100	1191
VOE 15097922	916	500	1211
VOE 15097922	916	550	1215
VOE 15105873	880	100	885
VOE 15105873	880	125	887
VOE 15105873	880	150	889
VOE 15105937	880	100	885
VOE 15105937	880	125	887
VOE 15105937	880	150	889
VOE 15106066	880	400	903
VOE 15106066	880	450	905
VOE 15106066	880	475	907
VOE 15106212	836	100	761
VOE 15106214	836	100	761
VOE 15106417	880	100	885
VOE 15106417	880	150	889
VOE 15106717	843	200	803
VOE 15106768	880	200	891
VOE 15106768	880	250	893
VOE 15106768	880	275	895
VOE 15108324	992	5000	1445
VOE 15108324	992	5100	1451
VOE 15108722	235	400	197
VOE 15108848	843	200	803
VOE 15108848	843	250	805
VOE 15108848	843	275	809
VOE 15109730	916	3000	1261
VOE 15110376	914	3600	1183
VOE 15110758	252	100	217
VOE 15113223	252	100	217
VOE 15114764	897	100	933
VOE 15116581	831	600	757
VOE 15116581	831	610	759
VOE 15116615	831	600	757
VOE 15116615	831	610	759
VOE 15116623	831	600	757
VOE 15116623	831	610	759
VOE 15116641	831	600	757
VOE 15116641	831	610	759
VOE 15116846	914	2300	1143
VOE 15118206	831	100	735
VOE 15118346	831	250	741
VOE 15118346	831	550	753
VOE 15120621	364	110	417
VOE 15120621	364	300	425
VOE 15120685	831	200	739
VOE 15120685	831	250	741
VOE 15120685	831	350	745
VOE 15120685	831	450	749
VOE 15120685	831	550	753
VOE 15121478	836	150	763
VOE 15121478	836	200	767
VOE 15121478	836	250	773
VOE 15121830	843	200	803
VOE 15121830	843	250	805
VOE 15121830	843	275	809
VOE 15125573	911	1600	1009
VOE 15126372	371	2200	497
VOE 15126559	371	2200	497
VOE 15130052	831	200	739
VOE 15130055	831	200	739
VOE 15130055	831	250	741
VOE 15130055	831	350	745
VOE 15130055	831	450	749
VOE 15130055	831	550	753
VOE 15132452	880	400	903
VOE 15132452	880	475	907
VOE 15132571	916	900	1223
VOE 15134840	992	5000	1447
VOE 15134840	992	5100	1453
VOE 15135275	992	5000	1445
VOE 15135275	992	5100	1451
VOE 15135278	992	5000	1445
VOE 15135278	992	5100	1451
VOE 15141224	911	710	985
VOE 15141224	911	720	989
VOE 15143354	261	100	265
VOE 15143627	261	100	265
VOE 15143746	261	100	265
VOE 15146319	992	5000	1447
VOE 15146319	992	5100	1453
VOE 15146994	371	2200	497
VOE 15147822	992	5000	1447
VOE 15147822	992	5100	1453
VOE 15150508	831	600	757
VOE 15150508	831	610	759
VOE 15150577	831	600	757
VOE 15150577	831	610	759
VOE 15151617	992	5000	1447
VOE 15151617	992	5100	1453
VOE 15152684	897	100	937
VOE 15152938	897	200	941
VOE 15153432	992	5000	1447
VOE 15153432	992	5100	1453
VOE 15154374	911	710	985
VOE 15163859	261	210	273
VOE 15163859	261	220	275
VOE 15165693	210	100	87
VOE 15165693	211	100	93
VOE 15165693	212	100	99
VOE 15165693	212	200	103
VOE 15165693	213	100	107
VOE 15165693	214	100	111
VOE 15165693	215	100	115
VOE 15165693	215	200	119
VOE 15165693	216	100	127
VOE 15165693	216	200	133
VOE 15165693	217	100	137
VOE 15165693	218	200	141
VOE 15165693	221	100	147
VOE 15165693	222	100	151
VOE 15165693	223	100	157
VOE 15165693	233	100	163
VOE 15165693	233	200	167
VOE 15165693	235	200	187
VOE 15165693	235	300	193
VOE 15165693	236	100	201
VOE 15165693	236	200	203
VOE 15165693	237	100	205
VOE 15165693	251	100	211
VOE 15165693	251	200	215
VOE 15165693	254	100	221
VOE 15165693	254	150	223
VOE 15165693	254	200	225
VOE 15165693	254	250	227
VOE 15165693	254	400	235
VOE 15165693	254	500	237
VOE 15165693	254	600	239
VOE 15165693	254	700	241
VOE 15165693	254	800	243
VOE 15165693	255	100	245
VOE 15165693	255	200	249
VOE 15165693	256	50	251
VOE 15165693	262	100	279
VOE 15165693	263	300	295
VOE 15165693	263	400	297
VOE 15165693	284	100	303
VOE 15165693	286	200	313
VOE 15165693	286	300	315
VOE 15165693	293	100	321
VOE 15165693	293	200	325
VOE 15165693	293	300	327
VOE 15165693	321	100	345
VOE 15165693	331	100	351
VOE 15165693	333	100	355
VOE 15165693	333	200	359
VOE 15166104	992	5500	1457

Part No	Group	Sect	Page
VOE 15169206	914	3600	1183
VOE 15171467	258	200	261
VOE 15171467	258	300	263
VOE 15173024	831	600	757
VOE 15173024	831	610	759
VOE 15173029	831	600	757
VOE 15173029	831	610	759
VOE 15173038	831	600	757
VOE 15173038	831	610	759
VOE 15173041	831	600	757
VOE 15173041	831	610	759
VOE 15174341	914	2470	1153
VOE 15174341	914	2480	1157
VOE 15175242	914	350	1099
VOE 15175250	916	600	1219
VOE 15178828	992	5000	1447
VOE 15178828	992	5100	1453
VOE 15180716	398	100	541
VOE 15180716	398	150	543
VOE 15180716	398	200	545
VOE 15180716	398	250	547
VOE 15185511	992	5000	1447
VOE 15185511	992	5100	1453
VOE 15188734	252	100	217
VOE 15192295	914	550	1115
VOE 15195518	992	5000	1447
VOE 15195518	992	5100	1453
VOE 15195930	235	400	197
VOE 15195958	235	400	197
VOE 15196041	321	100	345
VOE 15677680	350	200	363
VOE 15677680	352	100	365
VOE 15677680	356	200	377
VOE 15677680	356	300	379
VOE 15800062	880	300	897
VOE 15800062	880	350	899
VOE 15800062	880	375	901
VOE 15800212	911	710	985
VOE 15800212	911	730	995
VOE 15800218	916	1050	1229
VOE 15800218	916	4050	1269
VOE 15800311	911	310	973
VOE 15800360	924	1110	1303
VOE 15800362	916	400	1209
VOE 15800367	916	550	1215
VOE 15800373	911	740	999
VOE 15800438	916	2100	1247
VOE 15800582	916	1200	1235
VOE 15800584	916	1200	1235
VOE 15800587	916	1200	1235
VOE 15800729	911	310	973
VOE 1613068	831	200	739
VOE 1613068	831	250	741
VOE 1613068	831	350	745
VOE 1613068	831	450	749
VOE 1613068	831	550	753
VOE 1613068	880	100	885
VOE 1613068	880	125	887
VOE 1613068	880	150	889
VOE 1613068	880	200	891
VOE 1613068	880	250	893
VOE 1613068	880	275	895
VOE 1613068	880	300	897
VOE 1613068	880	350	899
VOE 1613068	880	375	901
VOE 1629544	261	150	267
VOE 1629544	775	810	631
VOE 1629544	818	100	685
VOE 1629544	818	200	687
VOE 1629544	818	300	689
VOE 1629544	818	400	691
VOE 1629544	818	500	693
VOE 1629544	818	600	695
VOE 1629544	818	700	697
VOE 1629544	818	800	699
VOE 1629544	818	900	701
VOE 1629544	860	300	837
VOE 1629544	916	2000	1243
VOE 1629544	916	2800	1259
VOE 1629544	925	1000	1325
VOE 16808485	992	5500	1457
VOE 17200449	916	150	1195
VOE 17201998	916	2200	1253
VOE 17204283	843	250	805
VOE 17204283	843	275	809
VOE 17204833	363	100	397
VOE 17204833	363	150	399
VOE 17204833	363	160	401
VOE 17204833	363	170	403
VOE 17204871	831	300	743
VOE 17204871	831	400	747
VOE 17204871	831	500	751
VOE 17204951	836	150	763
VOE 17204951	836	200	767
VOE 17204951	836	250	773
VOE 17205498	810	175	667
VOE 17206548	810	175	667
VOE 17207355	836	225	771
VOE 17207355	836	300	777
VOE 17207377	810	150	665
VOE 17207377	810	175	667
VOE 17207377	810	185	669
VOE 17207386	836	150	763
VOE 17207386	836	200	767
VOE 17207386	836	250	773
VOE 17207392	836	225	771
VOE 17207392	836	300	777
VOE 17213165	210	60	85
VOE 17213165	210	110	91
VOE 17213165	211	110	95
VOE 17213165	212	110	101
VOE 17213165	212	210	105
VOE 17213165	213	110	109
VOE 17213165	214	110	113
VOE 17213165	215	110	117
VOE 17213165	215	310	123
VOE 17213165	216	110	129
VOE 17213165	216	210	135
VOE 17213165	217	110	139
VOE 17213165	218	210	143
VOE 17213165	221	110	149
VOE 17213165	222	110	153
VOE 17213165	223	110	161
VOE 17213165	233	110	165
VOE 17213165	233	210	169
VOE 17213165	235	210	189
VOE 17213165	237	210	209
VOE 17213165	251	110	213
VOE 17213165	255	110	247
VOE 17213165	262	110	281
VOE 17213165	263	110	285
VOE 17213165	286	400	317
VOE 17213165	321	110	347
VOE 17213165	331	110	353
VOE 17213165	333	110	357
VOE 17213165	398	300	549
VOE 17213165	831	600	757
VOE 17213165	831	610	759
VOE 17213168	213	110	109
VOE 17213168	214	110	113
VOE 17213168	215	110	117
VOE 17213168	215	310	123
VOE 17213168	216	110	129
VOE 17213168	216	210	135
VOE 17213168	217	110	139
VOE 17213168	218	210	143
VOE 17213168	221	110	149
VOE 17213168	222	110	153
VOE 17213168	223	110	161
VOE 17213168	233	110	165
VOE 17213168	233	210	169
VOE 17213168	235	210	189
VOE 17213168	237	110	209
VOE 17213168	251	110	213
VOE 17213168	255	110	247
VOE 17213168	262	110	281
VOE 17213168	263	110	285
VOE 17213168	286	400	317
VOE 17213168	321	110	347
VOE 17213168	331	110	353
VOE 17213168	333	110	357
VOE 17214676	261	200	269
VOE 17224008	261	150	267
VOE 17231261	210	100	87
VOE 17231262	210	100	87
VOE 17247582	261	150	267
VOE 17247583	261	150	267
VOE 17247766	258	200	261
VOE 17247766	258	300	263
VOE 17247774	258	300	263
VOE 17265186	398	300	549
VOE 17285663	831	600	757
VOE 17285663	831	610	759

NUMERICAL INDEX

RÉPERTOIRE DE NUMÉROS

NUMMERNREGISTER

INDICE DE NÚMERO

NUMMERREGISTER

NUMERICAL INDEX

INDICE DE NÚMERO

RÉPERTOIRE DE NUMÉROS

NUMMERREGISTER

NUMMERNREGISTER

Catalogue id **20612** | Group **1000** | Issue **PUB 20025115-E** | Page **35**

Part No	Group	Sect	Page
VOE 17426673	261	150	267
VOE 20367490	372	300	513
VOE 20405504	212	200	103
VOE 20405504	212	210	105
VOE 20405504	237	110	209
VOE 20405504	255	110	247
VOE 20405504	263	110	285
VOE 20405504	333	110	357
VOE 20405521	211	110	95
VOE 20405532	254	700	241
VOE 20405534	214	110	113
VOE 20405541	216	110	129
VOE 20405561	221	110	149
VOE 20405562	237	110	209
VOE 20405568	212	200	103
VOE 20405568	212	210	105
VOE 20405568	255	110	247
VOE 20405569	223	110	161
VOE 20405576	213	110	109
VOE 20405577	213	110	109
VOE 20405578	222	110	153
VOE 20405578	223	110	161
VOE 20405583	212	110	101
VOE 20405599	223	100	157
VOE 20405599	223	110	161
VOE 20405603	221	100	147
VOE 20405603	221	110	149
VOE 20405605	215	110	117
VOE 20405606	218	210	143
VOE 20405613	251	110	213
VOE 20405614	251	110	213
VOE 20405634	216	100	127
VOE 20405634	216	110	129
VOE 20405643	216	110	129
VOE 20405652	215	110	117
VOE 20405654	216	110	129
VOE 20405664	217	110	139
VOE 20405672	221	100	147
VOE 20405672	221	110	149
VOE 20405672	223	110	161
VOE 20405672	254	150	223
VOE 20405672	262	100	279
VOE 20405672	262	110	281
VOE 20405672	263	110	285
VOE 20405672	286	400	317
VOE 20405672	293	100	321
VOE 20405709	215	100	115
VOE 20405709	215	110	117
VOE 20405709	233	100	163
VOE 20405709	233	200	167
VOE 20405709	262	100	279
VOE 20405710	216	210	135
VOE 20405713	216	210	135
VOE 20405714	216	200	133
VOE 20405714	216	210	135
VOE 20405715	216	200	133
VOE 20405715	216	210	135
VOE 20405716	212	100	99
VOE 20405716	212	110	101
VOE 20405716	215	200	119
VOE 20405716	215	310	123
VOE 20405716	293	100	321
VOE 20405719	212	110	101
VOE 20405721	212	100	99
VOE 20405721	212	110	101
VOE 20405722	212	100	99
VOE 20405723	214	110	113
VOE 20405723	236	200	203
VOE 20405723	237	110	209
VOE 20405723	262	110	281
VOE 20405724	216	110	129
VOE 20405729	212	200	103
VOE 20405729	212	210	105
VOE 20405729	216	200	133
VOE 20405729	216	210	135
VOE 20405729	217	110	139
VOE 20405729	235	300	195
VOE 20405729	254	500	237
VOE 20405729	263	300	295
VOE 20405729	293	100	321
VOE 20405729	333	100	355
VOE 20405730	235	300	193
VOE 20405730	262	100	279
VOE 20405730	293	100	321
VOE 20405733	333	100	355
VOE 20405747	223	110	161
VOE 20405752	223	110	161
VOE 20405755	254	700	241
VOE 20405758	223	110	161
VOE 20405790	255	110	247
VOE 20405790	255	200	249
VOE 20405792	212	110	101
VOE 20405792	217	100	137
VOE 20405792	217	110	139
VOE 20405792	221	100	147
VOE 20405792	221	110	149
VOE 20405792	223	100	157
VOE 20405792	223	110	161
VOE 20405792	235	300	193
VOE 20405792	251	110	213
VOE 20405792	254	700	241
VOE 20405792	255	110	247
VOE 20405792	255	200	249
VOE 20405792	262	100	279
VOE 20405792	262	110	281
VOE 20405792	286	400	319
VOE 20405792	293	100	321
VOE 20405792	293	100	323
VOE 20405792	293	200	325
VOE 20405792	293	300	327
VOE 20405822	255	110	247
VOE 20405822	255	200	249
VOE 20405884	223	100	157
VOE 20405884	237	100	205
VOE 20405884	293	100	321
VOE 20405884	293	300	327
VOE 20405885	212	110	101
VOE 20405885	217	100	137
VOE 20405885	223	100	157
VOE 20405885	233	200	167
VOE 20405885	251	100	211
VOE 20405885	254	600	239
VOE 20405885	255	100	245
VOE 20405885	255	110	247
VOE 20405885	255	200	249
VOE 20405885	262	110	281
VOE 20405885	293	100	321
VOE 20405885	293	300	327
VOE 20405887	216	210	135
VOE 20405888	221	110	149
VOE 20405895	211	110	95
VOE 20405896	221	110	149
VOE 20405897	211	110	95
VOE 20405898	255	110	247
VOE 20405898	293	300	327
VOE 20405899	216	110	129
VOE 20405904	221	110	149
VOE 20405915	217	100	137
VOE 20405915	217	110	139
VOE 20405917	223	110	161
VOE 20405936	221	110	149
VOE 20405937	221	110	149
VOE 20405988	263	110	285
VOE 20412308	255	110	247
VOE 20412314	255	110	247
VOE 20412324	215	110	117
VOE 20412324	221	100	147
VOE 20412324	221	110	149
VOE 20412324	235	200	187
VOE 20412324	254	600	239
VOE 20412324	293	100	321
VOE 20412341†	212	110	101
VOE 20412359	215	200	119
VOE 20412359	215	310	123
VOE 20412589	211	110	97
VOE 20412596	233	110	165
VOE 20412600	211	110	95
VOE 20412601	251	110	213
VOE 20412733	211	110	95
VOE 20412745	217	110	139
VOE 20412762	213	100	107
VOE 20412762	213	110	109
VOE 20429842	254	300	229
VOE 20429843	254	300	229
VOE 20441859	212	110	101
VOE 20441859	215	200	119
VOE 20441859	215	310	123
VOE 20441930	263	300	295
VOE 20450628	216	110	129
VOE 20450683	211	110	97
VOE 20450683	286	400	317
VOE 20450694	215	100	115
VOE 20450694	216	200	133
VOE 20450694	286	400	319
VOE 20450707	286	400	319

Part No	Group	Sect	Page
VOE 20450715	256	50	251
VOE 20450728	254	600	239
VOE 20450730	255	110	247
VOE 20450736	262	110	281
VOE 20450754	263	110	285
VOE 20450756	218	210	143
VOE 20450756	321	110	347
VOE 20450778	212	110	101
VOE 20450778	215	310	123
VOE 20450802	214	110	113
VOE 20450802	254	800	243
VOE 20450802	262	100	279
VOE 20450802	286	400	317
VOE 20450802	293	200	325
VOE 20450805	215	300	121
VOE 20450807	215	300	121
VOE 20450809	215	300	121
VOE 20450811	215	300	121
VOE 20450815	215	300	121
VOE 20450818	215	300	121
VOE 20450819	215	300	121
VOE 20450822	215	300	121
VOE 20450851	217	100	137
VOE 20450851	217	110	139
VOE 20450854	218	210	143
VOE 20450861	217	110	139
VOE 20450867	217	110	139
VOE 20450867	286	400	319
VOE 20450869	217	110	139
VOE 20450890	223	110	161
VOE 20450898	211	110	97
VOE 20450987	235	210	189
VOE 20450987	255	110	247
VOE 20450987	293	300	327
VOE 20450991	222	110	153
VOE 20450992	222	110	153
VOE 20450993	222	110	153
VOE 20450997	286	400	319
VOE 20451012	215	110	117
VOE 20451738	221	110	149
VOE 20451992	254	100	221
VOE 20459025	263	110	285
VOE 20459037	331	100	351
VOE 20459037	331	110	353
VOE 20459074	235	210	189
VOE 20459123	215	300	121
VOE 20459134	216	110	129
VOE 20459155	216	110	129
VOE 20459156	216	110	129
VOE 20459195	223	100	157
VOE 20459195	223	110	161
VOE 20459195	262	100	279
VOE 20459202	223	100	157
VOE 20459228	251	110	213
VOE 20459251	256	50	251
VOE 20459263	263	110	285
VOE 20459857	211	100	93
VOE 20459938	333	110	357
VOE 20459941	211	100	93
VOE 20459961	262	110	281
VOE 20459962	211	110	95
VOE 20459989	216	200	133
VOE 20459989	216	210	135
VOE 20460000	212	100	99
VOE 20460024	212	100	99
VOE 20460024	217	100	137
VOE 20460024	217	110	139
VOE 20460026	212	200	103
VOE 20460026	212	210	105
VOE 20460026	223	100	159
VOE 20460055	235	210	189
VOE 20460055	251	100	211
VOE 20460055	254	250	227
VOE 20460055	254	500	237
VOE 20460055	262	100	279
VOE 20460055	286	400	317
VOE 20460055	286	400	319
VOE 20460055	331	110	353
VOE 20460061	211	100	93
VOE 20460061	212	200	103
VOE 20460061	262	110	281
VOE 20460087	212	110	101
VOE 20460087	215	110	117
VOE 20460101	212	110	101
VOE 20460101	215	110	117
VOE 20460124	262	100	279
VOE 20460124	333	110	357
VOE 20460127	293	300	327
VOE 20460226	286	400	319
VOE 20460347	286	400	317
VOE 20460792	216	200	133
VOE 20460936	212	200	103
VOE 20460936	235	300	193
VOE 20460936	237	110	209
VOE 20460936	262	110	281
VOE 20478246	217	100	137
VOE 20478246	217	110	139
VOE 20478271	215	400	125
VOE 20485280	235	300	193
VOE 20498498	333	110	357
VOE 20498524	333	110	357
VOE 20498524	333	200	359
VOE 20501349	255	110	247
VOE 20502245	223	100	157
VOE 20502245	262	110	281
VOE 20502536	262	110	281
VOE 20505959	251	110	213
VOE 20505959	293	200	325
VOE 20508600	212	110	101
VOE 20508650	333	110	357
VOE 20513340	211	110	97
VOE 20513340	262	100	279
VOE 20513340	286	400	317
VOE 20513343	215	100	115
VOE 20513343	216	200	133
VOE 20513984	331	100	351
VOE 20515173	286	400	319
VOE 20519313	371	3100	505
VOE 20521558	333	110	357
VOE 20521558	333	200	359
VOE 20523391	321	100	345
VOE 20523391	321	110	347
VOE 20524936	251	100	211
VOE 20524936	286	400	319
VOE 20527044	216	110	129
VOE 20531832	251	100	211
VOE 20531832	333	110	357
VOE 20534529	251	110	213
VOE 20534597	215	110	117
VOE 20535027	218	210	143
VOE 20542497	263	300	295
VOE 20542497	321	110	347
VOE 20544222	216	210	135
VOE 20544222	237	100	205
VOE 20544222	237	100	207
VOE 20547288	216	210	135
VOE 20549890	215	200	119
VOE 20549897	223	110	161
VOE 20550336	333	110	357
VOE 20550336	333	200	359
VOE 20550356	333	110	357
VOE 20550356	333	200	359
VOE 20551429	262	110	281
VOE 20554683	216	100	127
VOE 20554683	263	300	295
VOE 20555065	263	110	285
VOE 20559835	255	110	247
VOE 20565673	256	100	253
VOE 20565673	256	150	255
VOE 20567733	254	300	229
VOE 20585971	216	210	135
VOE 20585982	216	110	129
VOE 20591706	251	110	213
VOE 20592787	258	200	261
VOE 20592787	258	300	263
VOE 20593357	331	100	351
VOE 20593357	331	110	353
VOE 20700252	286	400	319
VOE 20715095	286	400	319
VOE 20715681	223	110	161
VOE 20723978	218	210	143
VOE 20723984	218	210	143
VOE 20724975	371	2300	499
VOE 20724975	372	200	511
VOE 20726089	333	110	357
VOE 20726089	333	200	359
VOE 20737024	254	300	231
VOE 20739572	258	200	261
VOE 20739572	258	300	263
VOE 20755314	223	100	157
VOE 20755314	263	300	295
VOE 20757217	216	100	127
VOE 20757217	263	300	295
VOE 20758403	333	110	357
VOE 20758403	333	200	359

NUMERICAL INDEX

RÉPERTOIRE DE NUMÉROS

NUMMERNREGISTER

INDICE DE NÚMERO

NUMMERREGISTER



Part No	Group	Sect	Page
VOE 20758437	333	110	357
VOE 20758437	333	200	359
VOE 20758481	211	110	95
VOE 20764147	263	300	295
VOE 20764147	321	110	347
VOE 20764155	293	300	327
VOE 20764159	263	300	295
VOE 20764159	321	110	347
VOE 20766217	251	200	215
VOE 20766790	216	110	129
VOE 20775463	321	100	345
VOE 20775463	321	110	347
VOE 20779655	221	100	147
VOE 20781218	235	210	189
VOE 20785813	212	110	101
VOE 20788793	211	100	93
VOE 20788860	211	100	93
VOE 20789661	211	100	93
VOE 20790423	216	110	129
VOE 20790428	216	110	129
VOE 20790837	214	110	113
VOE 20792408	255	110	247
VOE 20792475	214	110	113
VOE 20792871	211	110	95
VOE 20792899	251	110	213
VOE 20792992	211	100	93
VOE 20793002	211	100	93
VOE 20793045	214	110	113
VOE 20793394	223	100	157
VOE 20793400	223	100	157
VOE 20793483	251	110	213
VOE 20793558	236	100	201
VOE 20793558	237	110	209
VOE 20793590	237	110	209
VOE 20793728	223	100	159
VOE 20794103	262	100	279
VOE 20794115	214	110	113
VOE 20794124	214	110	113
VOE 20794126	212	110	101
VOE 20794126	215	110	117
VOE 20794356	251	100	211
VOE 20795296	211	110	95
VOE 20795296	214	110	113
VOE 20795604	263	300	295
VOE 20795861	235	300	193
VOE 20795867	293	100	321
VOE 20795869	286	300	315
VOE 20795923	223	100	157
VOE 20796066	331	100	351
VOE 20796066	331	110	353
VOE 20796898	237	100	205
VOE 20797054	223	100	157
VOE 20797217	218	200	141
VOE 20797247	263	300	295
VOE 20797251	263	300	295
VOE 20797270	221	100	147
VOE 20797345	263	300	295
VOE 20797542	211	110	97
VOE 20798076	262	110	281
VOE 20798113	321	110	347
VOE 20798114	237	110	209
VOE 20798125	321	110	347
VOE 20798543	216	110	129
VOE 20798548	216	110	129
VOE 20798554	216	110	129
VOE 20798827	237	110	209
VOE 20798831	212	210	105
VOE 20798864	214	110	113
VOE 20798938	262	100	279
VOE 20799064	237	110	209
VOE 20799117	237	100	205
VOE 20799142	212	200	103
VOE 20799312	211	100	93
VOE 20799558	215	100	115
VOE 20799584	216	100	127
VOE 20799596	214	100	111
VOE 20799601	211	100	93
VOE 20799616	212	200	103
VOE 20799653	214	110	113
VOE 20799673	212	210	105
VOE 20799719	237	110	209
VOE 20799722	211	110	95
VOE 20799762	211	110	95
VOE 20799862	286	400	319
VOE 20799892	286	400	317
VOE 20799942	286	400	317
VOE 20800018	214	100	111
VOE 20800021	263	110	285
VOE 20802121	214	110	113
VOE 20802124	214	110	113
VOE 20805349	233	200	167
VOE 20805349	233	210	169
VOE 20816389	214	110	113
VOE 20818370	233	200	167
VOE 20818370	233	210	169
VOE 20819221	237	110	209
VOE 20820494	286	400	319
VOE 20820967	212	210	105
VOE 20826696	214	110	113
VOE 20827892	237	110	209
VOE 20833901	211	100	93
VOE 20833930	211	100	93
VOE 20833936	211	100	93
VOE 20834024	211	100	93
VOE 20834100	254	600	239
VOE 20834102	237	100	205
VOE 20834102	237	100	207
VOE 20834438	233	100	163
VOE 20834570	254	250	227
VOE 20834570	286	200	313
VOE 20834570	333	100	355
VOE 20838727	363	300	407
VOE 20838727	364	110	417
VOE 20838727	364	200	423
VOE 20838727	364	300	425
VOE 20840772	211	110	95
VOE 20840801	211	110	97
VOE 20840807	211	110	95
VOE 20840812	212	110	101
VOE 20841133	212	210	105
VOE 20845144	211	110	95
VOE 20845198	211	110	95
VOE 20847074	233	200	167
VOE 20847074	233	210	169
VOE 20847155	211	110	95
VOE 20847158	233	200	167
VOE 20847158	233	210	169
VOE 20847601	235	210	189
VOE 20847667	211	110	97
VOE 20847865	251	110	213
VOE 20851922	212	110	101
VOE 20852241	217	100	137
VOE 20852241	217	110	139
VOE 20852241	286	400	319
VOE 20858657	212	100	99
VOE 20858666	212	100	99
VOE 20858674	212	100	99
VOE 20859646	211	100	93
VOE 20859656	211	100	93
VOE 20860334	223	100	157
VOE 20860343	223	100	157
VOE 20860349	223	100	157
VOE 20860579	212	100	99
VOE 20861884	214	100	111
VOE 20862028	223	100	157
VOE 20862336	223	100	157
VOE 20865990	210	60	85
VOE 20865990	213	110	109
VOE 20879323	261	200	269
VOE 20879323	261	210	273
VOE 20879323	261	220	275
VOE 20886139	286	300	315
VOE 20898038	223	100	157
VOE 20898038	235	300	193
VOE 20898038	254	500	237
VOE 20903092	211	100	93
VOE 20903104	211	100	93
VOE 20904725	212	210	105
VOE 20906894	286	300	315
VOE 20906897	286	300	315
VOE 20911617	251	100	211
VOE 20913851	214	110	113
VOE 20914266	211	110	95
VOE 20914426	262	100	279
VOE 20914974	233	200	167
VOE 20914974	233	210	169
VOE 20920048	286	400	319
VOE 20922444	237	100	205
VOE 20928174	221	100	147
VOE 20930510	212	200	103
VOE 20930510	212	210	105
VOE 20930686	254	500	237
VOE 20930686	293	100	321
VOE 20933203	212	110	101
VOE 20933261	251	110	213

Part No	Group	Sect	Page
VOE 20933359	211	110	97
VOE 20938951	251	100	211
VOE 20938951	293	300	327
VOE 20939274	237	100	205
VOE 20939275	237	100	205
VOE 20943385	211	110	95
VOE 20943389	211	110	95
VOE 20945114	216	100	127
VOE 20949868	211	110	95
VOE 20950063	215	110	117
VOE 20971248	255	110	247
VOE 20971607	212	210	105
VOE 20972320	235	210	189
VOE 20973777	237	110	209
VOE 20990106	255	110	247
VOE 20996748	211	110	97
VOE 20999732	263	110	285
VOE 21001185	217	110	139
VOE 21002531	211	100	93
VOE 21004191	223	100	157
VOE 21009291	223	100	157
VOE 21011717	251	110	213
VOE 21011809	223	110	161
VOE 21022795	235	210	189
VOE 21022795	235	300	193
VOE 21023622	235	210	189
VOE 21033328	216	100	127
VOE 21033328	216	110	129
VOE 21033681	251	100	211
VOE 21033683	251	100	211
VOE 21034347	214	100	111
VOE 21038626	212	200	103
VOE 21038626	212	210	105
VOE 21043750	223	100	157
VOE 21044468	216	210	135
VOE 21059414	262	100	279
VOE 21061000	236	100	201
VOE 21061000	237	110	209
VOE 21061009	235	210	189
VOE 21061009	235	300	193
VOE 21061009	262	100	279
VOE 21063356	286	200	313
VOE 21063356	286	400	319
VOE 21066503	262	110	281
VOE 21071773	284	100	303
VOE 21071773	284	150	305
VOE 21072778	223	100	157
VOE 21072778	223	110	161
VOE 21073059	223	100	157
VOE 21077470	215	300	121
VOE 21083549	263	400	297
VOE 21086655	251	100	211
VOE 21097978	258	200	261
VOE 21108673	235	200	187
VOE 21108673	235	210	189
VOE 21108673	235	300	193
VOE 21108673	237	110	209
VOE 21108673	293	100	321
VOE 21108676	235	210	189
VOE 21108676	235	300	193
VOE 21108676	237	110	209
VOE 21134583	255	110	247
VOE 21134681	321	110	347
VOE 21140890	217	100	137
VOE 21141948	216	110	129
VOE 21141955	216	100	127
VOE 21141963	216	100	127
VOE 21141963	216	110	129
VOE 21142470	262	100	279
VOE 21145471	211	110	97
VOE 21147445	236	100	201
VOE 21147445	237	110	209
VOE 21147486	237	110	209
VOE 21180405	212	110	101
VOE 21184833	217	100	137
VOE 21184833	217	110	139
VOE 21234191	216	110	129
VOE 21242584	255	100	245
VOE 21245957	216	110	129
VOE 21249506	215	300	121
VOE 21250587	215	300	121
VOE 21252581	237	100	205
VOE 21291011	223	110	161
VOE 21291011	286	400	319
VOE 21294973	214	100	111
VOE 21299547	213	110	109
VOE 21306350	331	100	351
VOE 21306350†	331	110	353
VOE 21311705	333	100	355
VOE 21312943	331	110	353
VOE 21317448	222	100	151
VOE 21317448	222	110	153
VOE 21317453	222	110	153
VOE 21317494	222	100	151
VOE 21317494	222	110	153
VOE 21317531	222	110	153
VOE 21327635	255	110	247
VOE 21333188	251	110	213
VOE 21359390	235	210	189
VOE 21364297	237	110	209
VOE 21364330	237	110	209
VOE 21364335	237	110	209
VOE 21364512	223	100	157
VOE 21364517	262	100	279
VOE 21377079	286	400	317
VOE 21377118	286	400	317
VOE 21391695	217	100	137
VOE 21391695	217	110	139
VOE 21391695	286	400	319
VOE 21404502	262	110	281
VOE 21411672	251	100	211
VOE 21426367	214	100	111
VOE 21448082	214	110	113
VOE 21448926	214	110	113
VOE 21455720	211	110	95
VOE 21456384	321	110	347
VOE 21456567	251	110	213
VOE 21458892	214	100	111
VOE 21458899	214	100	111
VOE 21458904	214	100	111
VOE 21462604	216	100	127
VOE 21462640	216	100	127
VOE 21470688	221	110	149
VOE 21483521	262	110	281
VOE 21486014	221	100	147
VOE 21486078	214	100	111
VOE 21486081	221	100	147
VOE 21486081	221	110	149
VOE 21486084	215	100	115
VOE 21486084	215	110	117
VOE 21498468	255	110	247
VOE 21498478	255	110	247
VOE 21500149	263	300	295
VOE 21500159	263	300	295
VOE 21500616	212	200	103
VOE 21506250	216	100	127
VOE 21506256	216	100	127
VOE 21511601	333	110	357
VOE 21524802	255	110	247
VOE 21524802	255	200	249
VOE 21527801	235	210	189
VOE 21527801	235	300	193
VOE 21531738	217	100	137
VOE 21553338	255	110	247
VOE 21558299	236	100	201
VOE 21558299	237	110	209
VOE 21565863	321	100	345
VOE 21565863	321	110	347
VOE 21567736	254	100	221
VOE 21590865	223	110	161
VOE 21592844	254	100	221
VOE 21592886	254	100	221
VOE 21592886	254	150	223
VOE 21598195	286	400	319
VOE 21600207	221	110	149
VOE 21602040	235	210	189
VOE 21618992	263	110	285
VOE 21619269	262	110	281
VOE 21620116	233	110	165
VOE 21620132	261	220	275
VOE 21620133	263	110	285
VOE 21620133	321	110	347
VOE 21632658	262	100	279
VOE 21634021	235	210	189
VOE 21634021	286	400	319
VOE 21638691	236	200	203
VOE 21638691	237	110	209
VOE 21638698	333	200	359
VOE 21646771	217	100	137
VOE 21646771†	217	110	139
VOE 21651696	255	200	249
VOE 21652139	251	100	211
VOE 21661184	216	100	127
VOE 21661186	216	100	127
VOE 21664398	221	100	147

NUMERICAL INDEX

RÉPERTOIRE DE NUMÉROS

NUMMERNREGISTER

INDICE DE NÚMERO

NUMMERREGISTER



Part No	Group	Sect	Page
VOE 21664409	223	100	157
VOE 21664641	221	100	147
VOE 21664964	215	300	121
VOE 21665266	223	100	157
VOE 21665274	223	100	159
VOE 21665282	223	100	159
VOE 21665284	223	100	159
VOE 21665788	217	100	137
VOE 21668027	293	100	321
VOE 21668138	293	200	325
VOE 21668148	293	200	325
VOE 21668613	293	200	325
VOE 21670181	236	200	203
VOE 21670186	236	200	203
VOE 21670190	236	200	203
VOE 21679835	221	110	149
VOE 21682041	222	100	151
VOE 21683947	233	100	163
VOE 21688599	216	100	127
VOE 21688936	216	100	127
VOE 21689843	236	100	201
VOE 21690118	255	200	249
VOE 21690731	254	250	227
VOE 21695802	321	110	347
VOE 21703158	223	100	157
VOE 21705453	262	100	279
VOE 21713747	215	200	119
VOE 21713890	293	100	321
VOE 21713976	213	100	107
VOE 21713985	213	100	107
VOE 21714184	211	100	93
VOE 21714188	211	100	93
VOE 21714215	211	100	93
VOE 21714221	211	100	93
VOE 21714224	237	100	205
VOE 21714226	237	100	205
VOE 21714234	237	100	205
VOE 21714242	237	100	205
VOE 21714265	236	200	203
VOE 21714948	237	100	205
VOE 21714965	237	100	205
VOE 21714981	237	100	205
VOE 21715035	255	100	245
VOE 21715435	251	200	215
VOE 21715439	251	200	215
VOE 21715675	254	200	225
VOE 21716875	254	100	221
VOE 21716875	254	150	223
VOE 21716904	254	200	225
VOE 21716911	254	200	225
VOE 21716923	254	700	241
VOE 21716930	254	700	241
VOE 21716947	254	200	225
VOE 21716958	254	200	225
VOE 21716974	254	200	225
VOE 21716981	254	500	237
VOE 21716984	254	500	237
VOE 21717284	254	200	225
VOE 21717284	254	500	237
VOE 21717313	254	200	225
VOE 21717313	254	500	237
VOE 21717322	254	200	225
VOE 21717363	254	600	239
VOE 21717369	254	600	239
VOE 21717374	254	200	225
VOE 21717374	254	250	227
VOE 21717382	235	300	193
VOE 21717382	254	200	225
VOE 21717399	254	100	221
VOE 21717401	254	100	221
VOE 21717412	254	100	221
VOE 21717413	254	100	221
VOE 21717424	293	100	321
VOE 21717504	293	200	325
VOE 21717640	254	200	225
VOE 21717681	254	200	225
VOE 21717717	254	200	225
VOE 21717730	254	200	225
VOE 21717745	254	200	225
VOE 21718390	254	150	223
VOE 21718394	254	150	223
VOE 21718408	254	150	223
VOE 21718897	254	700	241
VOE 21720482	286	200	313
VOE 21720868	286	200	313
VOE 21721199	333	100	355
VOE 21721296	333	100	355
VOE 21721354	331	100	351
VOE 21721520	215	100	115
VOE 21721530	254	500	237
VOE 21721539	215	200	119
VOE 21722027	216	100	127
VOE 21722061	254	600	239
VOE 21722156	263	300	295
VOE 21722467	235	300	193
VOE 21722892	235	300	193
VOE 21722919	254	100	221
VOE 21723117	254	100	221
VOE 21723180	216	100	127
VOE 21723226	293	300	327
VOE 21723241	293	300	327
VOE 21723260	293	300	327
VOE 21723371	293	300	327
VOE 21723377	263	400	297
VOE 21723379	293	300	327
VOE 21723382	235	300	193
VOE 21723435	251	100	211
VOE 21723730	251	100	211
VOE 21723761	263	400	297
VOE 21723873	293	200	325
VOE 21723891	293	200	325
VOE 21723901	263	400	297
VOE 21724078	293	100	321
VOE 21724108	293	100	321
VOE 21724113	293	100	321
VOE 21724116	293	100	321
VOE 21724124	293	100	321
VOE 21724168	262	100	279
VOE 21724194	293	100	323
VOE 21724208	262	100	279
VOE 21724253	293	100	321
VOE 21724263	262	100	279
VOE 21724283	293	100	321
VOE 21724307	293	100	321
VOE 21724313	235	300	193
VOE 21724360	254	700	241
VOE 21724712	256	50	251
VOE 21724809	235	300	193
VOE 21724890	217	100	137
VOE 21725063	293	100	321
VOE 21725612	254	200	225
VOE 21728854	237	100	205
VOE 21728873	293	200	325
VOE 21733610	262	100	279
VOE 21735710	212	200	103
VOE 21738263	236	200	203
VOE 21738265	236	200	203
VOE 2173890	293	100	323
VOE 21739130	211	110	95
VOE 21739994	216	100	127
VOE 21740000	216	100	127
VOE 21740268	213	100	107
VOE 21740723	293	200	325
VOE 21740759	293	200	325
VOE 21744786	254	600	239
VOE 21746548	251	200	215
VOE 21746597	235	300	193
VOE 21746597	254	200	225
VOE 21746597	254	500	237
VOE 21751313	211	100	93
VOE 21761034	293	100	323
VOE 21761808	216	200	133
VOE 21775056	237	100	205
VOE 21776547	237	100	205
VOE 21777098	254	100	221
VOE 21777126	254	100	221
VOE 21777587	211	100	93
VOE 21801406	262	110	281
VOE 21822350	293	300	327
VOE 21851210	333	100	355
VOE 21855714	254	250	227
VOE 21856211	236	200	203
VOE 21860317	255	100	245
VOE 21874600	255	200	249
VOE 21882615	210	50	83
VOE 21882615	213	100	107
VOE 21884633	254	200	225
VOE 21891752	235	200	187
VOE 21891768	235	200	187
VOE 21892319	221	100	147
VOE 21898245	254	200	225
VOE 21901696	263	110	285
VOE 21901728	263	110	285
VOE 21901811	263	110	287
VOE 21914641	237	100	205

Part No	Group	Sect	Page
VOE 21914709	237	100	205
VOE 21915562	293	100	321
VOE 21923921	235	210	189
VOE 21923921	254	500	237
VOE 21924397	254	250	227
VOE 21924552	251	100	211
VOE 21957943	263	110	285
VOE 21972438	293	200	325
VOE 21990263	237	100	205
VOE 21990263	237	110	209
VOE 21990345	254	200	225
VOE 22021104	262	100	279
VOE 22021285	254	500	237
VOE 22039480	215	110	117
VOE 22067983	286	400	317
VOE 22086726	212	100	99
VOE 22086829	211	100	93
VOE 22097896	251	200	215
VOE 22107929	263	110	285
VOE 22112922	237	100	205
VOE 22168805	254	100	221
VOE 22197101	254	200	225
VOE 22197544	254	200	225
VOE 22197724	254	500	237
VOE 22216502	214	110	113
VOE 22316512	215	300	121
VOE 22393030	293	100	321
VOE 22425313	254	600	239
VOE 22459375	235	210	189
VOE 24426064	215	200	119
VOE 24426064	215	310	123
VOE 3114081	371	1100	473
VOE 3114081	371	1120	477
VOE 3114081	371	2100	495
VOE 3183620	258	200	261
VOE 3183620	258	300	263
VOE 3586534	216	200	133
VOE 3586662	217	100	137
VOE 3831236	222	100	151
VOE 3831236	222	110	153
VOE 3944416	371	700	459
VOE 3944416	371	800	463
VOE 3944416	371	1100	471
VOE 3944416	371	1130	479
VOE 3944417	371	700	459
VOE 3944417	371	800	463
VOE 3963173	371	2100	495
VOE 3963173	398	500	553
VOE 3963173	398	600	555
VOE 3963173	398	700	557
VOE 3963173	398	800	559
VOE 3963412	371	1300	491
VOE 3979593	261	210	273
VOE 3979593	261	220	275
VOE 3987034	371	100	443
VOE 3987034	371	125	447
VOE 3987034	371	150	451
VOE 3987417	354	100	367
VOE 3987417	354	150	369
VOE 3987417	354	200	371
VOE 3987417	354	300	373
VOE 4587613	364	150	419
VOE 4746917	911	400	975
VOE 4786031	371	1000	469
VOE 4786031	371	1100	471
VOE 4786031	371	1120	475
VOE 4786031	371	1130	479
VOE 4803746	398	100	541
VOE 4803746	398	150	543
VOE 4803746	398	200	545
VOE 4803746	398	250	547
VOE 4803746	398	300	549
VOE 4803746	398	400	551
VOE 4803746	398	500	553
VOE 4803746	398	600	555
VOE 4803746	398	700	557
VOE 4803746	398	800	559
VOE 4804409	261	200	269
VOE 4804410	261	200	269
VOE 4804563	261	200	269
VOE 4821292	371	1100	471
VOE 4821292	371	1120	475
VOE 4821292	371	1130	479
VOE 4880805	256	300	259
VOE 4881440	286	400	317
VOE 4881440	286	400	319
VOE 4881440	331	110	353
VOE 4881440	363	160	401
VOE 4881440	363	170	403
VOE 4881440	371	1000	467
VOE 4881440	371	1100	471
VOE 4881440	371	1120	475
VOE 4881440	371	1130	479
VOE 4881440	371	1200	487
VOE 4881440	371	1250	489
VOE 4881440	387	300	533
VOE 4955075	880	200	891
VOE 4955075	880	250	893
VOE 60100000	284	150	305
VOE 60100011	284	100	303
VOE 60100012	254	400	235
VOE 60111126	235	200	187
VOE 60111126	235	210	189
VOE 6212135	256	300	259
VOE 6212136	256	300	259
VOE 6212282	256	300	259
VOE 6212283	256	300	259
VOE 6634778	256	300	259
VOE 7025167	215	300	121
VOE 7025167	235	210	189
VOE 7025167	235	300	193
VOE 7025167	255	110	247
VOE 7025167	255	200	249
VOE 70305651	371	2400	501
VOE 70369701	364	150	421
VOE 70369702	356	200	377
VOE 70369702	363	300	407
VOE 70369702	364	100	413
VOE 70369702	364	110	415
VOE 70369702	364	110	417
VOE 70369702	364	150	419
VOE 70369706	362	300	393
VOE 70369706	362	2100	395
VOE 70369706	364	100	413
VOE 70369706	364	110	415
VOE 70369706	364	110	417
VOE 70369706	364	150	419
VOE 70369706	364	150	421
VOE 70369707	363	300	407
VOE 70369707	364	200	423
VOE 70369714	371	700	459
VOE 70369714	371	700	461
VOE 70369714	371	800	463
VOE 70369714	371	800	465
VOE 8157766	371	100	443
VOE 8157766	371	150	451
VOE 8159013	254	300	229
VOE 8159013	286	100	307
VOE 8277153	234	100	171
VOE 8277153	330	100	349
VOE 8277153	818	100	685
VOE 8277153	818	200	687
VOE 8277153	818	300	689
VOE 8277153	818	400	691
VOE 8277153	818	500	693
VOE 8277153	818	600	695
VOE 8277153	818	700	697
VOE 8277153	818	800	699
VOE 8277153	818	900	701
VOE 8277153	831	100	735
VOE 8277154	234	100	171
VOE 8277154	330	100	349
VOE 8277154	818	100	685
VOE 8277154	818	200	687
VOE 8277154	818	300	689
VOE 8277154	818	400	691
VOE 8277154	818	500	693
VOE 8277154	818	600	695
VOE 8277154	818	700	697
VOE 8277154	818	800	699
VOE 8277154	818	900	701
VOE 8277154	831	100	735
VOE 8277331	715	100	605
VOE 8277332	715	100	605
VOE 8277493	897	100	931
VOE 8277494	897	100	931
VOE 8277495	897	100	931
VOE 8277583	718	100	617
VOE 8277584	718	100	617
VOE 8277585	718	100	617
VOE 8279537	256	100	253
VOE 8279537	256	300	259
VOE 8279541	235	400	197
VOE 8279773	234	300	177
VOE 8279779	235	400	197

NUMERICAL INDEX

RÉPERTOIRE DE NUMÉROS

NUMMERNREGISTER

INDICE DE NÚMERO

NUMMERREGISTER



Part No	Group	Sect	Page
VOE 8279781	356	200	377
VOE 8279792	860	500	851
VOE 8279794	852	100	813
VOE 8279794	852	150	821
VOE 8279795	852	100	813
VOE 8279795	852	150	821
VOE 8279796	852	100	813
VOE 8279796	852	150	821
VOE 8279800	852	200	825
VOE 8279801	897	100	933
VOE 8279801	914	1100	1121
VOE 8279807	393	100	535
VOE 8279809	393	100	535
VOE 8279810	860	550	853
VOE 8279811	860	200	833
VOE 8279813	356	100	375
VOE 8279813	860	300	837
VOE 8279813	860	350	843
VOE 8279814	356	100	375
VOE 8279814	362	150	389
VOE 8279814	860	400	845
VOE 8279814	860	450	849
VOE 8279815	860	350	843
VOE 8279816	362	150	389
VOE 8279816	992	100	1439
VOE 8279816	992	150	1443
VOE 8279817	860	250	835
VOE 8279849	914	2150	1139
VOE 8279854	911	600	981
VOE 8279855	911	600	981
VOE 8279917	896	100	929
VOE 8280034	362	300	393
VOE 8280283	914	2500	1163
VOE 8280365	897	100	933
VOE 8280365	914	1200	1125
VOE 8280366	897	100	933
VOE 8280366	914	1200	1125
VOE 8280931	897	100	933
VOE 8280966	975	2200	1417
VOE 8280989	916	2100	1245
VOE 8280990	916	2100	1245
VOE 8280991	916	2100	1245
VOE 8280992	916	2150	1249
VOE 8281010	924	1600	1311
VOE 8281011	924	1600	1311
VOE 8281012	924	1600	1311
VOE 8281016	924	700	1285
VOE 8281017	924	700	1285
VOE 8281018	924	700	1285
VOE 8281027	924	150	1275
VOE 8281027	924	800	1291
VOE 8281027	925	2000	1329
VOE 8281028	924	900	1295
VOE 8281263	925	1000	1325
VOE 8281270	925	1000	1325
VOE 8281274	925	1000	1325
VOE 8281277	925	1000	1325
VOE 8281281	837	100	779
VOE 8281307	975	2000	1413
VOE 8281310	975	3000	1435
VOE 8281354	837	100	779
VOE 8281357	925	1000	1325
VOE 8281799	924	200	1277
VOE 8281799	924	250	1279
VOE 8281800	924	1000	1299
VOE 8281803	897	100	933
VOE 8281945	975	2200	1417
VOE 8281946	974	3000	1349
VOE 8281951	974	3400	1353
VOE 8281959	896	100	929
VOE 8282146	897	100	935
VOE 8282345	897	100	931
VOE 8282345	897	100	935
VOE 8282345	897	100	937
VOE 8282618	356	6000	381
VOE 8282720	924	1100	1301
VOE 8282720	924	1200	1305
VOE 8282743	852	200	825
VOE 8282827	975	3000	1435
VOE 8282886	914	350	1099
VOE 8283014	841	200	793
VOE 8283065	492	200	597
VOE 8283257	974	3000	1349
VOE 8283261	974	3400	1353
VOE 8283270	924	1100	1301
VOE 8283271	924	400	1281
VOE 8283272	912	2400	1067
VOE 8283272	916	2200	1253
VOE 8283487	924	150	1275
VOE 8283487	924	800	1291
VOE 8283487	925	2000	1329
VOE 8283697	715	7600	611
VOE 8283861	924	750	1289
VOE 8283867	924	750	1289
VOE 8283873	924	750	1289
VOE 8283909	925	1100	1327
VOE 8283910	398	100	541
VOE 8283911	398	200	545
VOE 8283912	398	150	543
VOE 8283913	398	250	547
VOE 8283998	924	950	1297
VOE 8284076	371	2300	499
VOE 8284409	860	310	839
VOE 8284838	925	1100	1327
VOE 8284918	362	2100	395
VOE 8284923	362	2100	395
VOE 8284923	872	200	879
VOE 8284924	362	2100	395
VOE 8284924	872	200	879
VOE 8284926	860	6300	855
VOE 8284960	364	200	423
VOE 8284969	775	110	621
VOE 8284970	775	500	625
VOE 8284971	775	500	625
VOE 8284976	897	100	931
VOE 8284976	974	200	1333
VOE 8284976	974	350	1339
VOE 8284981	975	2400	1419
VOE 8284982	975	2800	1431
VOE 8284983	916	3100	1263
VOE 8284984	916	4000	1265
VOE 8284985	916	1000	1227
VOE 8284989	911	400	975
VOE 8284989	914	2000	1135
VOE 8284996	897	100	931
VOE 8284996	916	2300	1255
VOE 8284997	916	2200	1253
VOE 8285000	914	2300	1143
VOE 8285001	914	2300	1143
VOE 8285002	897	100	931
VOE 8285002	914	1500	1129
VOE 8285002	914	1600	1133
VOE 8285002	914	2200	1141
VOE 8285003	367	500	437
VOE 8285003	914	2700	1175
VOE 8285006	364	200	423
VOE 8285006	924	200	1277
VOE 8285006	924	3100	1317
VOE 8285025	975	250	1363
VOE 8285025	975	1100	1385
VOE 8285119	916	3000	1261
VOE 8285121	393	100	535
VOE 8285145	897	100	931
VOE 8285146	897	100	931
VOE 8285146	897	100	933
VOE 8285146	897	100	935
VOE 8285146	897	100	937
VOE 8285340	975	200	1361
VOE 8285340	975	800	1373
VOE 8285370	897	100	937
VOE 8285370	924	100	1273
VOE 8285370	924	850	1293
VOE 8285377	914	2800	1177
VOE 8285378	914	2200	1141
VOE 8285379	914	2200	1141
VOE 8285380	914	2200	1141
VOE 8285446	362	2100	395
VOE 8285524	897	100	937
VOE 8285940	925	1100	1327
VOE 8285941	393	300	539
VOE 8285941	881	100	911
VOE 8285941	881	100	913
VOE 8286482	897	100	933
VOE 8286482	914	1100	1121
VOE 8286556	975	150	1359
VOE 8286556	975	700	1369
VOE 8286557	975	150	1359
VOE 8286558	975	200	1361
VOE 8286559	975	200	1361
VOE 8286559	975	900	1377
VOE 8286560	975	200	1361
VOE 8286561	975	200	1361
VOE 8286561	975	1000	1381
VOE 8286562	975	200	1361
VOE 8286563	975	250	1363

Part No	Group	Sect	Page
VOE 8286564	975	100	1357
VOE 8286564	975	1500	1401
VOE 8286565	975	100	1357
VOE 8286566	975	100	1357
VOE 8286566	975	1600	1405
VOE 8286567	975	100	1357
VOE 8286569	975	2400	1419
VOE 8286570	975	2800	1431
VOE 8286578	916	4000	1265
VOE 8286579	916	4000	1265
VOE 8286580	916	1000	1227
VOE 8286581	916	1000	1227
VOE 8286596	916	2000	1243
VOE 8286771	897	100	937
VOE 8286772	897	100	937
VOE 8286818	897	100	937
VOE 8286819	897	100	937
VOE 8286820	897	100	937
VOE 8286821	897	100	937
VOE 8286839	897	100	931
VOE 8286840	897	100	931
VOE 8286841	897	100	931
VOE 8286842	897	100	931
VOE 8287049	775	100	619
VOE 8287050	775	110	621
VOE 8287051	775	110	621
VOE 8287052	775	110	621
VOE 8287053	775	110	621
VOE 8287054	911	400	975
VOE 8287056	897	100	931
VOE 8287056	974	200	1333
VOE 8287056	974	350	1339
VOE 8287057	897	100	931
VOE 8287057	974	200	1333
VOE 8287057	974	350	1339
VOE 8287060	897	100	931
VOE 8287060	974	200	1333
VOE 8287060	974	350	1339
VOE 8287066	897	100	931
VOE 8287066	974	100	1331
VOE 8287066	974	300	1337
VOE 8287066	974	1200	1343
VOE 8287066	974	1300	1345
VOE 8287067	897	100	931
VOE 8287067	974	100	1331
VOE 8287067	974	300	1337
VOE 8287067	974	1200	1343
VOE 8287067	974	1300	1345
VOE 8287068	897	100	931
VOE 8287068	974	200	1333
VOE 8287068	974	350	1339
VOE 8287069	916	100	1191
VOE 8287080	916	1300	1237
VOE 8287080	975	300	1365
VOE 8287080	975	600	1367
VOE 8287081	916	1300	1237
VOE 8287081	975	300	1365
VOE 8287081	975	600	1367
VOE 8287082	975	250	1363
VOE 8287082	975	1300	1393
VOE 8287085	975	2500	1423
VOE 8287086	975	2500	1423
VOE 8287092	364	200	423
VOE 8287092	924	250	1279
VOE 8287092	924	3100	1317
VOE 8287096	916	100	1191
VOE 8287097	916	500	1211
VOE 8287100	914	300	1093
VOE 8287125	914	2200	1141
VOE 8287125	914	2450	1147
VOE 8287126	914	100	1083
VOE 8287126	914	2300	1143
VOE 8287127	914	100	1083
VOE 8287127	914	2200	1141
VOE 8287127	914	2300	1143
VOE 8287770	831	150	737
VOE 8287892	897	100	937
VOE 8287892	924	100	1273
VOE 8287892	924	850	1293
VOE 8288271	852	100	813
VOE 8288271	852	150	821
VOE 8288751	897	300	945
VOE 8289044	234	100	171
VOE 8289044	234	150	173
VOE 8289044	235	100	181
VOE 8289044	252	100	217
VOE 8289044	254	300	229
VOE 8289044	261	200	269
VOE 8289044	261	210	273
VOE 8289044	362	100	387
VOE 8289044	364	100	413
VOE 8289044	364	110	415
VOE 8289044	366	100	427
VOE 8289044	371	100	443
VOE 8289044	371	700	459
VOE 8289044	372	100	509
VOE 8289044	386	300	527
VOE 8289044	431	200	571
VOE 8289044	441	500	587
VOE 8289044	441	600	589
VOE 8289044	443	200	593
VOE 8289044	492	100	595
VOE 8289044	827	100	723
VOE 8289044	827	200	725
VOE 8289044	841	100	787
VOE 8289044	841	150	791
VOE 8289044	860	150	829
VOE 8289044	881	200	923
VOE 8289044	891	100	925
VOE 8289044	911	100	965
VOE 8289044	911	200	969
VOE 8289044	911	400	975
VOE 8289044	911	500	977
VOE 8289044	911	600	981
VOE 8289044	913	100	1073
VOE 8289044	913	200	1075
VOE 8289044	913	300	1079
VOE 8289044	913	400	1081
VOE 8289044	914	300	1093
VOE 8289044	914	400	1103
VOE 8289044	914	500	1107
VOE 8289044	914	700	1119
VOE 8289045	210	100	87
VOE 8289045	211	100	93
VOE 8289045	212	100	99
VOE 8289045	212	200	103
VOE 8289045	213	100	107
VOE 8289045	214	100	111
VOE 8289045	215	100	115
VOE 8289045	215	200	119
VOE 8289045	215	300	121
VOE 8289045	216	100	127
VOE 8289045	216	200	133
VOE 8289045	217	100	137
VOE 8289045	218	200	141
VOE 8289045	221	100	147
VOE 8289045	222	100	151
VOE 8289045	222	200	155
VOE 8289045	223	100	157
VOE 8289045	233	100	163
VOE 8289045	233	200	167
VOE 8289045	235	200	187
VOE 8289045	235	300	193
VOE 8289045	236	100	201
VOE 8289045	236	200	203
VOE 8289045	237	100	205
VOE 8289045	251	100	211
VOE 8289045	251	200	215
VOE 8289045	254	100	221
VOE 8289045	254	150	223
VOE 8289045	254	200	225
VOE 8289045	254	250	227
VOE 8289045	254	400	235
VOE 8289045	254	500	237
VOE 8289045	254	600	239
VOE 8289045	254	700	241
VOE 8289045	254	800	243
VOE 8289045	255	100	245
VOE 8289045	255	200	249
VOE 8289045	256	50	251
VOE 8289045	262	100	279
VOE 8289045	263	300	295
VOE 8289045	263	400	297
VOE 8289045	284	100	303
VOE 8289045	286	200	313
VOE 8289045	286	300	315
VOE 8289045	293	100	321
VOE 8289045	293	200	325
VOE 8289045	293	300	327
VOE 8289045	321	100	345
VOE 8289045	331	100	351
VOE 8289045	333	100	355
VOE 8289045	333	200	359
VOE 8289046	269	100	299
VOE 8289047	269	200	301

NUMERICAL INDEX

RÉPERTOIRE DE NUMÉROS

NUMMERNREGISTER

INDICE DE NÚMERO

NUMMERREGISTER



Part No	Group	Sect	Page
VOE 8289050	261	100	265
VOE 8289050	263	100	283
VOE 8289050	911	500	977
VOE 8289050	914	500	1107
VOE 8289051	261	100	265
VOE 8289051	263	200	291
VOE 8289052	911	710	983
VOE 8289052	924	1000	1299
VOE 8289052	924	2100	1315
VOE 8289054	234	200	175
VOE 8289055	234	300	177
VOE 8289056	256	300	259
VOE 8289058	875	100	881
VOE 8289059	356	200	377
VOE 8289059	356	300	379
VOE 8289060	916	3100	1263
VOE 8289061	362	200	391
VOE 8289064	870	100	857
VOE 8289064	870	400	865
VOE 8289064	870	500	869
VOE 8289065	363	200	405
VOE 8289065	363	300	407
VOE 8289065	363	350	409
VOE 8289066	837	200	783
VOE 8289067	837	300	785
VOE 8289068	431	100	567
VOE 8289068	441	100	577
VOE 8289068	441	200	581
VOE 8289068	715	200	607
VOE 8289068	897	100	931
VOE 8289068	911	300	971
VOE 8289069	775	700	627
VOE 8289069	775	810	631
VOE 8289069	775	900	635
VOE 8289069	775	1000	639
VOE 8289069	775	1200	643
VOE 8289070	911	1600	1009
VOE 8289070	912	2300	1065
VOE 8289070	914	2000	1135
VOE 8289071	367	400	435
VOE 8289071	914	2600	1165
VOE 8289071	916	2300	1255
VOE 8289072	367	400	435
VOE 8289072	912	2400	1067
VOE 8289072	914	2400	1145
VOE 8289072	914	2450	1147
VOE 8289072	914	2500	1163
VOE 8289072	916	2200	1253
VOE 8289074	367	300	433
VOE 8289074	912	3400	1069
VOE 8289074	914	3600	1183
VOE 8289074	924	1000	1299
VOE 8289075	367	100	429
VOE 8289075	912	2000	1057
VOE 8289075	916	300	1203
VOE 8289076	916	900	1223
VOE 8289077	716	100	615
VOE 8289077	897	100	931
VOE 8289077	897	100	937
VOE 8289079	912	100	1013
VOE 8289079	912	200	1015
VOE 8289079	912	300	1023
VOE 8289079	912	400	1035
VOE 8289079	912	500	1041
VOE 8289079	912	600	1045
VOE 8289079	912	700	1051
VOE 8289108	916	2000	1243
VOE 8289110	924	1100	1301
VOE 8289111	924	400	1281
VOE 8289112	916	100	1191
VOE 8289113	916	900	1223
VOE 8289309	914	100	1083
VOE 8289334	975	100	1357
VOE 8289334	975	1400	1397
VOE 8289517	386	200	525
VOE 8289517	897	100	931
VOE 8289517	914	2100	1137
VOE 8289682	210	100	87
VOE 8289682	211	100	93
VOE 8289682	212	100	99
VOE 8289682	212	200	103
VOE 8289682	213	100	107
VOE 8289682	214	100	111
VOE 8289682	215	100	115
VOE 8289682	215	200	119
VOE 8289682	215	300	121
VOE 8289682	216	100	127
VOE 8289682	216	200	133
VOE 8289682	217	100	137
VOE 8289682	218	200	141
VOE 8289682	221	100	147
VOE 8289682	222	100	151
VOE 8289682	222	200	155
VOE 8289682	223	100	157
VOE 8289682	233	100	163
VOE 8289682	233	200	167
VOE 8289682	235	200	187
VOE 8289682	235	300	193
VOE 8289682	236	100	201
VOE 8289682	236	200	203
VOE 8289682	237	100	205
VOE 8289682	251	100	211
VOE 8289682	251	200	215
VOE 8289682	254	100	221
VOE 8289682	254	150	223
VOE 8289682	254	200	225
VOE 8289682	254	250	227
VOE 8289682	254	400	235
VOE 8289682	254	500	237
VOE 8289682	254	600	239
VOE 8289682	254	700	241
VOE 8289682	254	800	243
VOE 8289682	255	100	245
VOE 8289682	255	200	249
VOE 8289682	256	50	251
VOE 8289682	262	100	279
VOE 8289682	263	300	295
VOE 8289682	263	400	297
VOE 8289682	284	100	303
VOE 8289682	286	200	313
VOE 8289682	286	300	315
VOE 8289682	293	100	321
VOE 8289682	293	200	325
VOE 8289682	293	300	327
VOE 8289682	321	100	345
VOE 8289682	331	100	351
VOE 8289682	333	100	355
VOE 8289682	333	200	359
VOE 8289683	911	710	983
VOE 8289683	911	1010	1005
VOE 8289683	911	1300	1007
VOE 8289683	924	2100	1315
VOE 8289684	911	720	989
VOE 8289684	911	1010	1005
VOE 8289684	911	1300	1007
VOE 8289684	924	1000	1299
VOE 8289684	924	2000	1313
VOE 8289685	911	710	983
VOE 8289685	911	1010	1005
VOE 8289685	911	1300	1007
VOE 8289685	924	2100	1315
VOE 8289686	911	720	989
VOE 8289686	911	1010	1005
VOE 8289686	911	1300	1007
VOE 8289686	924	1000	1299
VOE 8289686	924	2000	1313
VOE 8289688	350	100	361
VOE 8289689	350	100	361
VOE 8289690	350	100	361
VOE 8289691	350	100	361
VOE 8289692	387	300	533
VOE 8289693	387	300	533
VOE 8289694	912	100	1013
VOE 8289694	912	200	1015
VOE 8289694	912	300	1023
VOE 8289694	912	400	1035
VOE 8289694	912	500	1041
VOE 8289694	912	600	1045
VOE 8289694	912	700	1051
VOE 8289695	912	600	1045
VOE 8289695	914	300	1093
VOE 8289696	870	100	857
VOE 8289696	870	150	861
VOE 8289696	870	400	865
VOE 8289696	870	500	869
VOE 8289697	363	200	405
VOE 8289697	363	300	407
VOE 8289697	371	200	455
VOE 8289698	431	100	567
VOE 8289698	441	100	577
VOE 8289698	441	200	581
VOE 8289698	715	200	607
VOE 8289698	897	100	931
VOE 8289698	911	300	971
VOE 8289699	431	100	567

Part No	Group	Sect	Page
VOE 8289699	441	100	577
VOE 8289699	441	200	581
VOE 8289699	715	200	607
VOE 8289699	897	100	933
VOE 8289699	911	300	971
VOE 8289702	897	100	931
VOE 8289702	897	100	937
VOE 8289702	916	400	1207
VOE 8289702	974	100	1331
VOE 8289702	974	2100	1347
VOE 8289703	897	100	931
VOE 8289703	897	100	937
VOE 8289703	916	400	1207
VOE 8289703	974	100	1331
VOE 8289703	974	2100	1347
VOE 8289704	897	100	931
VOE 8289705	897	100	931
VOE 8289706	897	100	931
VOE 8289707	897	100	937
VOE 8289708	897	100	931
VOE 8289709	911	1600	1009
VOE 8289709	914	2000	1135
VOE 8289711	367	200	431
VOE 8289711	897	100	931
VOE 8289711	914	250	1091
VOE 8289711	914	1500	1129
VOE 8289711	914	1600	1133
VOE 8289712	367	200	431
VOE 8289712	914	200	1089
VOE 8289714	912	300	1023
VOE 8289714	912	400	1035
VOE 8289714	914	2850	1179
VOE 8289717	367	400	435
VOE 8289717	912	2400	1067
VOE 8289717	914	2400	1145
VOE 8289717	914	2450	1147
VOE 8289717	916	2200	1253
VOE 8289718	367	500	437
VOE 8289718	912	2400	1067
VOE 8289718	914	2400	1145
VOE 8289718	914	2460	1149
VOE 8289718	916	2200	1253
VOE 8289721	367	500	437
VOE 8289721	912	2400	1067
VOE 8289721	914	2400	1145
VOE 8289721	914	2460	1149
VOE 8289721	914	2500	1163
VOE 8289721	916	2200	1253
VOE 8289722	916	2800	1259
VOE 8289724	367	300	433
VOE 8289724	912	3400	1069
VOE 8289724	914	3600	1183
VOE 8289724	924	1000	1299
VOE 8289725	924	1200	1305
VOE 8289726	924	500	1283
VOE 8289727	912	2100	1061
VOE 8289727	916	100	1191
VOE 8289727	916	150	1195
VOE 8289727	916	1200	1233
VOE 8289728	367	600	441
VOE 8289728	897	100	931
VOE 8289728	912	2100	1061
VOE 8289728	912	2200	1063
VOE 8289728	914	1500	1129
VOE 8289728	914	1600	1133
VOE 8289728	914	3500	1181
VOE 8289728	916	500	1211
VOE 8289728	916	550	1215
VOE 8289728	916	600	1219
VOE 8289728	916	1500	1239
VOE 8289729	367	600	441
VOE 8289729	897	100	931
VOE 8289729	912	2200	1063
VOE 8289729	914	1500	1129
VOE 8289729	914	1600	1133
VOE 8289729	914	3500	1181
VOE 8289729	916	500	1211
VOE 8289729	916	600	1219
VOE 8289730	716	100	615
VOE 8289730	897	100	931
VOE 8289730	897	100	937
VOE 8289731	716	100	615
VOE 8289731	897	100	931
VOE 8289731	897	100	937
VOE 8289732	911	500	977
VOE 8289732	914	300	1093
VOE 8289733	911	600	981
VOE 8289885	914	2480	1157
VOE 8289888	914	2450	1147
VOE 8290017	924	1200	1305
VOE 8290259	831	250	741
VOE 8290259	831	600	757
VOE 8290260	852	110	815
VOE 8290261	364	150	419
VOE 8290261	852	120	817
VOE 8290262	393	100	535
VOE 8290274	360	200	385
VOE 8290413	354	150	369
VOE 8290413	363	150	399
VOE 8290413	371	1100	471
VOE 8290413	371	1150	483
VOE 8290413	371	1175	485
VOE 8290413	380	150	517
VOE 8290413	810	125	659
VOE 8290413	810	175	667
VOE 8290413	810	250	673
VOE 8290413	818	100	685
VOE 8290413	831	100	735
VOE 8290413	831	150	737
VOE 8290413	831	250	741
VOE 8290413	831	300	743
VOE 8290413	831	350	745
VOE 8290413	831	600	757
VOE 8290413	836	200	767
VOE 8290413	837	100	779
VOE 8290413	843	150	799
VOE 8290413	843	250	805
VOE 8290413	880	200	687
VOE 8290413	880	450	905
VOE 8290413	880	500	909
VOE 8290413	897	100	933
VOE 8290414	354	150	369
VOE 8290414	363	150	399
VOE 8290414	371	1100	471
VOE 8290414	371	1150	483
VOE 8290414	371	1175	485
VOE 8290414	380	150	517
VOE 8290414	810	125	659
VOE 8290414	810	175	667
VOE 8290414	810	250	673
VOE 8290414	818	100	685
VOE 8290414	831	100	735
VOE 8290414	831	150	737
VOE 8290414	831	250	741
VOE 8290414	831	300	743
VOE 8290414	831	350	745
VOE 8290414	831	600	757
VOE 8290414	836	225	771
VOE 8290414	837	100	779
VOE 8290414	843	150	799
VOE 8290414	843	250	805
VOE 8290414	880	150	889
VOE 8290414	880	250	893
VOE 8290414	880	350	899
VOE 8290414	880	450	905
VOE 8290414	880	500	909
VOE 8290414	881	100	911
VOE 8290414	897	100	933
VOE 8290415	354	150	369
VOE 8290415	363	150	399
VOE 8290415	371	1100	471
VOE 8290415	371	1150	483
VOE 8290415	371	1175	485
VOE 8290415	380	150	517
VOE 8290415	810	135	661
VOE 8290415	810	175	667
VOE 8290415	810	250	673
VOE 8290415	818	300	689
VOE 8290415	831	100	735
VOE 8290415	831	400	747
VOE 8290415	831	450	749
VOE 8290415	831	600	757
VOE 8290415	836	200	767
VOE 8290415	837	100	779
VOE 8290415	843	150	799
VOE 8290415	843	250	805
VOE 8290415	880	150	889
VOE 8290415	880	250	893
VOE 8290415	880	350	899
VOE 8290415	880	450	905
VOE 8290415	880	500	909
VOE 8290415	881	100	911

NUMERICAL INDEX

RÉPERTOIRE DE NUMÉROS

NUMMERNREGISTER

INDICE DE NÚMERO

NUMMERREGISTER

Part No	Group	Sect	Page
VOE 8290415	897	100	933
VOE 8290416	354	150	369
VOE 8290416	363	150	399
VOE 8290416	371	1100	471
VOE 8290416	371	1150	483
VOE 8290416	371	1175	485
VOE 8290416	380	150	517
VOE 8290416	810	135	661
VOE 8290416	810	175	667
VOE 8290416	810	250	673
VOE 8290416	818	400	691
VOE 8290416	831	100	735
VOE 8290416	831	400	747
VOE 8290416	831	450	749
VOE 8290416	831	600	757
VOE 8290416	836	225	771
VOE 8290416	837	100	779
VOE 8290416	843	150	799
VOE 8290416	843	250	805
VOE 8290416	880	150	889
VOE 8290416	880	250	893
VOE 8290416	880	350	899
VOE 8290416	880	450	905
VOE 8290416	880	500	909
VOE 8290416	881	100	911
VOE 8290416	897	100	933
VOE 8290767	897	100	933
VOE 8290767	897	200	941
VOE 8290768	897	100	931
VOE 8290768	897	100	933
VOE 8290768	897	200	941
VOE 8290769	897	100	931
VOE 8290769	897	100	933
VOE 8290769	897	200	941
VOE 8290770	897	100	937
VOE 8290771	897	100	937
VOE 8290772	897	100	937
VOE 8290779	897	100	937
VOE 8290780	897	100	937
VOE 8290781	897	100	937
VOE 8290782	897	100	937
VOE 8290783	897	100	937
VOE 8290784	897	100	937
VOE 8290785	897	100	933
VOE 8290786	897	100	933
VOE 8290787	897	100	935
VOE 8290788	897	100	935
VOE 8290789	897	100	935
VOE 8290790	897	100	935
VOE 8290791	897	100	935
VOE 8290792	897	100	935
VOE 8290875	897	100	937
VOE 8291092	371	100	443
VOE 8291093	371	125	447
VOE 8291144	821	100	703
VOE 8291305	821	100	703
VOE 8291305	821	200	709
VOE 8291305	821	300	717
VOE 8291305	821	350	719
VOE 8291305	860	100	827
VOE 8291306	364	300	425
VOE 8291306	821	100	703
VOE 8291307	371	2400	501
VOE 8291308	827	400	733
VOE 8291309	827	400	733
VOE 8291311	818	500	693
VOE 8291311	831	150	737
VOE 8291311	837	100	779
VOE 8291311	881	100	911
VOE 8291312	363	6000	411
VOE 8291312	371	2000	493
VOE 8291312	810	6000	677
VOE 8291312	810	6100	679
VOE 8291312	810	6200	681
VOE 8291312	810	6300	683
VOE 8291312	821	6000	721
VOE 8291312	870	6000	873
VOE 8291312	914	6100	1187
VOE 8291313	371	2100	495
VOE 8291314	821	200	709
VOE 8291314	821	300	717
VOE 8291314	821	350	719
VOE 8291316	371	2200	497
VOE 8291316	860	100	827
VOE 8291316	992	5000	1445
VOE 8291316	992	5500	1457
VOE 8291317	371	2200	497
VOE 8291317	860	100	827
VOE 8291317	992	5100	1451
VOE 8291317	992	5500	1457
VOE 8291318	821	200	709
VOE 8291318	821	300	717
VOE 8291318	821	350	719
VOE 8291319	914	6000	1185
VOE 8291490	831	250	741
VOE 8291490	831	600	757
VOE 8291493	364	150	419
VOE 8291493	852	110	815
VOE 8291494	364	150	419
VOE 8291494	852	120	817
VOE 8291521	897	100	935
VOE 8291521	897	100	937
VOE 8291521	897	100	939
VOE 8291524	852	160	823
VOE 8291525	852	160	823
VOE 8291545	837	300	785
VOE 8291546	715	7700	613
VOE 8291547	916	900	1223
VOE 8291556	821	200	709
VOE 8291556	821	300	717
VOE 8291556	821	350	719
VOE 8291557	715	7500	609
VOE 8291929	210	60	85
VOE 8291929	210	105	89
VOE 8291929	210	110	91
VOE 8291929	211	110	95
VOE 8291929	212	110	101
VOE 8291929	212	210	105
VOE 8291929	213	110	109
VOE 8291929	214	110	113
VOE 8291929	215	110	117
VOE 8291929	215	310	123
VOE 8291929	216	110	129
VOE 8291929	216	210	135
VOE 8291929	217	110	139
VOE 8291929	218	210	143
VOE 8291929	221	110	149
VOE 8291929	222	110	153
VOE 8291929	223	110	161
VOE 8291929	233	110	165
VOE 8291929	233	210	169
VOE 8291929	235	210	189
VOE 8291929	237	110	209
VOE 8291929	251	110	213
VOE 8291929	255	110	247
VOE 8291929	262	110	281
VOE 8291929	263	110	285
VOE 8291929	284	150	305
VOE 8291929	286	400	317
VOE 8291929	321	110	347
VOE 8291929	331	110	353
VOE 8291929	333	110	357
VOE 8291930	210	60	85
VOE 8291930	210	105	89
VOE 8291930	210	110	91
VOE 8291930	211	110	95
VOE 8291930	212	110	101
VOE 8291930	212	210	105
VOE 8291930	213	110	109
VOE 8291930	214	110	113
VOE 8291930	215	110	117
VOE 8291930	215	310	123
VOE 8291930	216	110	129
VOE 8291930	216	210	135
VOE 8291930	217	110	139
VOE 8291930	218	210	143
VOE 8291930	221	110	149
VOE 8291930	222	110	153
VOE 8291930	223	110	161
VOE 8291930	233	110	165
VOE 8291930	233	210	169
VOE 8291930	235	210	189
VOE 8291930	237	110	209
VOE 8291930	251	110	213
VOE 8291930	255	110	247
VOE 8291930	262	110	281
VOE 8291930	263	110	285
VOE 8291930	284	150	305
VOE 8291930	286	400	317
VOE 8291930	321	110	347
VOE 8291930	331	110	353
VOE 8291930	333	110	357
VOE 8291931	261	150	267
VOE 8291931	261	220	275
VOE 8291931	263	250	293

Part No	Group	Sect	Page
VOE 8291931	911	500	977
VOE 8291931	914	500	1107
VOE 8291931	914	550	1113
VOE 8291932	215	400	125
VOE 8291932	261	150	267
VOE 8291932	261	220	275
VOE 8291932	263	150	289
VOE 8291932	371	1300	491
VOE 8291933	911	710	983
VOE 8291933	924	3200	1319
VOE 8291934	911	740	997
VOE 8291934	911	1000	1003
VOE 8291935	827	400	733
VOE 8291936	870	150	861
VOE 8291936	870	400	865
VOE 8291936	870	500	869
VOE 8291938	367	400	435
VOE 8291938	914	2650	1169
VOE 8291938	916	2300	1255
VOE 8291939	367	400	435
VOE 8291939	367	550	439
VOE 8291939	912	2400	1067
VOE 8291939	914	2470	1153
VOE 8291939	916	2200	1253
VOE 8291941	235	100	181
VOE 8291941	252	100	217
VOE 8291941	254	100	221
VOE 8291941	258	200	261
VOE 8291941	352	100	365
VOE 8291941	364	110	415
VOE 8291941	371	200	455
VOE 8291941	387	100	529
VOE 8291941	431	300	575
VOE 8291945	924	1300	1307
VOE 8291946	924	1110	1303
VOE 8291949	916	1050	1229
VOE 8291954	912	100	1013
VOE 8291954	912	250	1019
VOE 8291954	912	350	1029
VOE 8291954	912	400	1035
VOE 8291954	912	500	1041
VOE 8291954	912	600	1045
VOE 8291954	912	700	1051
VOE 8291978	916	2100	1245
VOE 8291979	924	1600	1311
VOE 8291981	924	700	1285
VOE 8291982	916	1000	1227
VOE 8291984	897	200	941
VOE 8291984	897	300	945
VOE 8292061	360	100	383
VOE 8292061	897	100	931
VOE 8292082	975	150	1359
VOE 8292082	975	1700	1409
VOE 8292083	234	400	179
VOE 8292223	841	250	795
VOE 8292272	860	410	847
VOE 8292272	860	450	849
VOE 8292660	924	100	1273
VOE 8292660	924	800	1291
VOE 8292726	975	2100	1415
VOE 8292728	715	7600	611
VOE 8292838	364	150	419
VOE 8292838	371	800	463
VOE 8292839	371	800	463
VOE 8292870	218	300	145
VOE 8292870	252	200	219
VOE 8292870	254	350	233
VOE 8292870	256	150	255
VOE 8292870	258	300	263
VOE 8292870	286	150	311
VOE 8292870	352	100	365
VOE 8292870	364	150	419
VOE 8292870	364	300	425
VOE 8292870	371	250	457
VOE 8292870	372	100	509
VOE 8292870	372	300	513
VOE 8292870	386	300	527
VOE 8292870	431	200	571
VOE 8292870	431	300	575
VOE 8292870	441	500	587
VOE 8292870	821	150	707
VOE 8292870	827	250	729
VOE 8292870	841	110	789
VOE 8292870	841	150	791
VOE 8292870	860	100	827
VOE 8292870	860	160	831
VOE 8292870	891	100	925
VOE 8292870	897	100	939
VOE 8292870	911	550	979
VOE 8292870	911	600	981
VOE 8292870	913	100	1073
VOE 8292870	913	200	1075
VOE 8292870	914	100	1083
VOE 8292870	914	350	1099
VOE 8292870	914	400	1103
VOE 8292870	914	550	1113
VOE 8292871	911	710	983
VOE 8292872	911	730	993
VOE 8292873	911	740	997
VOE 8292873	911	1000	1003
VOE 8292874	235	170	185
VOE 8292874	235	250	191
VOE 8292874	235	500	199
VOE 8292876	310	200	343
VOE 8292876	371	150	451
VOE 8292877	310	200	343
VOE 8292877	371	150	451
VOE 8292878	891	200	927
VOE 8292878	996	100	1459
VOE 8292879	891	200	927
VOE 8292879	996	100	1459
VOE 8292880	387	200	531
VOE 8292881	387	200	531
VOE 8292882	827	400	733
VOE 8292885	364	200	423
VOE 8292886	367	400	435
VOE 8292886	367	550	439
VOE 8292886	912	2400	1067
VOE 8292886	914	2470	1153
VOE 8292886	916	2200	1253
VOE 8292887	367	550	439
VOE 8292887	912	2400	1067
VOE 8292887	914	2480	1157
VOE 8292887	916	2200	1253
VOE 8292888	367	550	439
VOE 8292888	912	2400	1067
VOE 8292888	914	2480	1157
VOE 8292888	916	2200	1253
VOE 8292889	235	100	181
VOE 8292889	252	100	217
VOE 8292889	254	100	221
VOE 8292889	258	200	261
VOE 8292889	364	110	415
VOE 8292889	387	100	529
VOE 8292889	431	300	575
VOE 8292890	235	100	181
VOE 8292890	252	100	217
VOE 8292890	254	100	221
VOE 8292890	258	200	261
VOE 8292890	364	110	415
VOE 8292890	371	200	455
VOE 8292890	387	100	529
VOE 8292890	431	300	575
VOE 8292891	371	800	463
VOE 8292892	897	100	931
VOE 8292892	974	200	1333
VOE 8292892	974	2100	1347
VOE 8292893	912	3400	1069
VOE 8292893	914	3600	1183
VOE 8292893	924	1500	1309
VOE 8292894	916	1050	1229
VOE 8292895	916	1050	1229
VOE 8292896	916	1050	1229
VOE 8292898	912	100	1013
VOE 8292898	912	250	1019
VOE 8292898	912	350	1029
VOE 8292898	912	400	1035
VOE 8292898	912	500	1041
VOE 8292898	912	600	1045
VOE 8292898	912	700	1051
VOE 8292912	897	100	933
VOE 8292912	897	200	941
VOE 8292912	897	300	945
VOE 8292913	897	100	933
VOE 8292913	897	200	941
VOE 8292914	897	100	933
VOE 8292914	897	200	941
VOE 8292926	364	200	423
VOE 8292927	916	100	1191
VOE 8292928	912	350	1029
VOE 8292928	914	2850	1179
VOE 8292930	235	150	183
VOE 8292930	235	250	191
VOE 8292938	914	350	1099
VOE 8292939	897	100	933

NUMERICAL INDEX

INDICE DE NÚMERO

RÉPERTOIRE DE NUMÉROS

NUMMERREGISTER

NUMMERNREGISTER

Catalogue id **20612** | Group **1000** | Issue **PUB 20025115-E** | Page **47**

Part No	Group	Sect	Page
VOE 8292939	897	200	941
VOE 8292940	897	100	933
VOE 8292940	897	200	941
VOE 8293085	354	200	371
VOE 8293085	363	160	401
VOE 8293085	371	1130	479
VOE 8293085	371	1200	487
VOE 8293085	380	175	519
VOE 8293085	810	145	663
VOE 8293085	810	185	669
VOE 8293085	810	275	675
VOE 8293085	818	100	685
VOE 8293085	831	150	737
VOE 8293085	831	500	751
VOE 8293085	831	550	753
VOE 8293085	831	610	759
VOE 8293085	836	250	773
VOE 8293085	837	150	781
VOE 8293085	843	175	801
VOE 8293085	843	275	809
VOE 8293085	872	150	877
VOE 8293085	880	125	887
VOE 8293085	880	275	895
VOE 8293085	880	375	901
VOE 8293085	880	475	907
VOE 8293085	881	150	919
VOE 8293085	897	100	931
VOE 8293085	897	100	933
VOE 8293086	354	200	371
VOE 8293086	363	160	401
VOE 8293086	371	1130	479
VOE 8293086	371	1200	487
VOE 8293086	380	200	521
VOE 8293086	810	145	663
VOE 8293086	810	185	669
VOE 8293086	810	275	675
VOE 8293086	818	200	687
VOE 8293086	831	150	737
VOE 8293086	831	500	751
VOE 8293086	831	550	753
VOE 8293086	831	610	759
VOE 8293086	836	300	777
VOE 8293086	837	150	781
VOE 8293086	843	175	801
VOE 8293086	843	275	809
VOE 8293086	872	150	877
VOE 8293086	880	125	887
VOE 8293086	880	275	895
VOE 8293086	880	375	901
VOE 8293086	880	475	907
VOE 8293086	881	150	919
VOE 8293086	897	100	931
VOE 8293086	897	100	933
VOE 8293087	354	200	371
VOE 8293087	363	160	401
VOE 8293087	371	1130	479
VOE 8293087	371	1200	487
VOE 8293087	380	200	521
VOE 8293087	810	145	663
VOE 8293087	810	185	669
VOE 8293087	810	275	675
VOE 8293087	818	300	689
VOE 8293087	831	100	735
VOE 8293087	831	500	751
VOE 8293087	831	550	753
VOE 8293087	831	610	759
VOE 8293087	836	250	773
VOE 8293087	837	150	781
VOE 8293087	843	175	801
VOE 8293087	843	275	809
VOE 8293087	872	150	877
VOE 8293087	880	125	887
VOE 8293087	880	275	895
VOE 8293087	880	375	901
VOE 8293087	880	475	907
VOE 8293087	881	150	919
VOE 8293087	897	100	931
VOE 8293087	897	100	933
VOE 8293088	354	200	371
VOE 8293088	363	160	401
VOE 8293088	371	1130	479
VOE 8293088	371	1200	487
VOE 8293088	380	200	521
VOE 8293088	810	145	663
VOE 8293088	810	185	669
VOE 8293088	810	275	675
VOE 8293088	818	400	691
VOE 8293088	831	100	735
VOE 8293088	831	500	751
VOE 8293088	831	550	753
VOE 8293088	831	610	759
VOE 8293088	836	300	777
VOE 8293088	837	150	781
VOE 8293088	843	175	801
VOE 8293088	843	275	809
VOE 8293088	872	150	877
VOE 8293088	880	125	887
VOE 8293088	880	275	895
VOE 8293088	880	375	901
VOE 8293088	880	475	907
VOE 8293088	881	150	919
VOE 8293088	897	100	931
VOE 8293088	897	100	933
VOE 8293089	354	300	373
VOE 8293089	363	170	403
VOE 8293089	371	1120	475
VOE 8293089	371	1250	489
VOE 8293089	380	175	519
VOE 8293089	810	145	663
VOE 8293089	810	185	669
VOE 8293089	810	275	675
VOE 8293089	818	600	695
VOE 8293089	831	500	751
VOE 8293089	831	550	753
VOE 8293089	831	610	759
VOE 8293089	836	250	773
VOE 8293089	837	150	781
VOE 8293089	843	175	801
VOE 8293089	843	275	809
VOE 8293089	872	150	877
VOE 8293089	880	125	887
VOE 8293089	880	275	895
VOE 8293089	880	375	901
VOE 8293089	880	475	907
VOE 8293089	881	125	915
VOE 8293089	897	100	933
VOE 8293090	354	300	373
VOE 8293090	363	170	403
VOE 8293090	371	1120	475
VOE 8293090	371	1250	489
VOE 8293090	380	175	519
VOE 8293090	810	145	663
VOE 8293090	810	185	669
VOE 8293090	810	275	675
VOE 8293090	818	700	697
VOE 8293090	831	150	737
VOE 8293090	831	500	751
VOE 8293090	831	550	753
VOE 8293090	831	610	759
VOE 8293090	836	300	777
VOE 8293090	837	150	781
VOE 8293090	843	175	801
VOE 8293090	843	275	809
VOE 8293090	872	150	877
VOE 8293090	880	125	887
VOE 8293090	880	275	895
VOE 8293090	880	375	901
VOE 8293090	880	475	907
VOE 8293090	881	125	915
VOE 8293090	897	100	933
VOE 8293091	354	300	373
VOE 8293091	363	170	403
VOE 8293091	371	1120	475
VOE 8293091	371	1250	489
VOE 8293091	380	175	519
VOE 8293091	810	145	663
VOE 8293091	810	185	669
VOE 8293091	810	275	675
VOE 8293091	818	800	699
VOE 8293091	831	100	735
VOE 8293091	831	500	751
VOE 8293091	831	550	753
VOE 8293091	831	610	759
VOE 8293091	836	250	773
VOE 8293091	837	150	781
VOE 8293091	843	175	801
VOE 8293091	843	275	809
VOE 8293091	872	150	877
VOE 8293091	880	125	887
VOE 8293091	880	275	895
VOE 8293091	880	375	901
VOE 8293091	880	475	907
VOE 8293091	881	125	915
VOE 8293091	897	100	933
VOE 8293092	354	300	373

Part No	Group	Sect	Page
VOE 8293092	363	170	403
VOE 8293092	371	1120	475
VOE 8293092	371	1250	489
VOE 8293092	380	175	519
VOE 8293092	810	145	663
VOE 8293092	810	185	669
VOE 8293092	810	275	675
VOE 8293092	818	900	701
VOE 8293092	831	100	735
VOE 8293092	831	500	751
VOE 8293092	831	550	753
VOE 8293092	831	610	759
VOE 8293092	836	300	777
VOE 8293092	837	150	781
VOE 8293092	843	175	801
VOE 8293092	843	275	809
VOE 8293092	872	150	877
VOE 8293092	880	125	887
VOE 8293092	880	275	895
VOE 8293092	880	375	901
VOE 8293092	880	475	907
VOE 8293092	881	125	915
VOE 8293092	897	100	933
VOE 8293106	914	1550	1131
VOE 8293113	837	150	781
VOE 8293143	431	100	567
VOE 8293143	441	110	579
VOE 8293143	441	200	581
VOE 8293143	715	200	607
VOE 8293143	911	310	973
VOE 8293144	775	710	629
VOE 8293144	775	820	633
VOE 8293144	775	910	637
VOE 8293144	775	1010	641
VOE 8293144	775	1200	643
VOE 8293145	398	300	549
VOE 8293146	398	400	551
VOE 8293168	914	100	1083
VOE 8293480	387	300	533
VOE 8293480	492	200	597
VOE 8293480	715	7500	609
VOE 8293480	821	250	713
VOE 8293480	821	300	717
VOE 8293480	821	350	719
VOE 8293480	837	300	785
VOE 8293511	860	100	827
VOE 8293850	821	200	709
VOE 8293851	821	250	713
VOE 8293851	821	300	717
VOE 8293851	821	350	719
VOE 8294257	897	100	931
VOE 8294257	974	250	1335
VOE 8294257	974	400	1341
VOE 8294258	897	100	931
VOE 8294258	974	250	1335
VOE 8294258	974	400	1341
VOE 8294259	916	2100	1245
VOE 8294259	975	250	1363
VOE 8294259	975	1200	1389
VOE 8294260	916	4050	1269
VOE 8294261	916	4050	1269
VOE 8294262	916	4050	1269
VOE 8294348	371	3100	505
VOE 8294348	371	3200	507
VOE 8294348	916	200	1199
VOE 8294348	916	950	1225
VOE 8294348	916	1075	1231
VOE 8294348	974	250	1335
VOE 8294348	974	400	1341
VOE 8294348	974	3000	1349
VOE 8294348	975	2600	1427
VOE 8294348	975	2800	1431
VOE 8294409	356	100	375
VOE 8294409	860	350	843
VOE 8294428	897	100	935
VOE 8294429	897	100	935
VOE 8294430	897	100	935
VOE 8294431	897	100	935
VOE 8294432	897	100	937
VOE 8294519	350	200	363
VOE 8294519	352	100	365
VOE 8294519	356	200	377
VOE 8294519	356	300	379
VOE 8294528	350	200	363
VOE 8294528	352	100	365
VOE 8294528	356	200	377
VOE 8294528	356	300	379
VOE 8294537	352	100	365
VOE 8294605	371	3100	505
VOE 8294605	371	3200	507
VOE 8294619	371	3000	503
VOE 8294619	924	4200	1321
VOE 8294809	912	2100	1061
VOE 8294809	916	400	1207
VOE 8294809	916	1200	1233
VOE 8294810	916	2175	1251
VOE 8294811	916	2175	1251
VOE 8294846	916	400	1207
VOE 8294960	925	100	1323
VOE 8294961	925	100	1323
VOE 8296851	924	800	1291
VOE 8296851	925	2000	1329
VOE 8297311	775	120	623
VOE 8297318	398	500	553
VOE 8297319	398	600	555
VOE 8297320	398	700	557
VOE 8297321	398	800	559
VOE 874033	371	2100	495
VOE 874802	371	1300	491
VOE 874802	386	200	525
VOE 874954	362	200	391
VOE 874954	371	1100	473
VOE 874954	371	1120	477
VOE 874954	371	1130	481
VOE 874954	371	2100	495
VOE 874954	372	300	513
VOE 874955	286	100	307
VOE 874955	371	1100	471
VOE 874955	371	1120	475
VOE 874955	371	1130	479
VOE 874955	371	1300	491
VOE 874955	371	2100	495
VOE 874959	254	300	229
VOE 874959	286	100	307
VOE 874965	254	300	229
VOE 874965	254	300	231
VOE 874965	286	100	307
VOE 874966	254	300	229
VOE 888474	223	110	161
VOE 888767	255	110	247
VOE 907848	360	200	385
VOE 907848	914	1500	1129
VOE 907848	914	1550	1131
VOE 907887	924	150	1275
VOE 914167	431	200	571
VOE 914167	492	100	595
VOE 914167	775	700	627
VOE 914167	775	710	629
VOE 914167	974	350	1339
VOE 914167	974	400	1341
VOE 914167	974	2100	1347
VOE 914167	974	3000	1349
VOE 914167	974	3400	1353
VOE 914167	975	600	1367
VOE 914167	975	700	1371
VOE 914167	975	800	1375
VOE 914167	975	900	1379
VOE 914167	975	1000	1383
VOE 914167	975	1100	1387
VOE 914167	975	1200	1389
VOE 914167	975	1300	1395
VOE 914167	975	1400	1399
VOE 914167	975	1500	1403
VOE 914167	975	1600	1407
VOE 914167	975	1700	1411
VOE 914167	975	2000	1413
VOE 914167	975	2100	1415
VOE 914167	975	2200	1417
VOE 914167	975	2500	1423
VOE 914167	975	2800	1431
VOE 914167	975	3000	1435
VOE 914169	974	1200	1343
VOE 914169	974	1300	1345
VOE 914169	975	700	1369
VOE 914169	975	800	1375
VOE 914169	975	900	1379
VOE 914169	975	1000	1383
VOE 914169	975	1100	1387
VOE 914169	975	1200	1389
VOE 914169	975	1300	1395
VOE 914169	975	1400	1399
VOE 914169	975	1500	1403
VOE 914169	975	1600	1407
VOE 914169	975	1700	1411
VOE 914394	234	300	177

NUMERICAL INDEX

RÉPERTOIRE DE NUMÉROS

NUMMERNREGISTER

INDICE DE NÚMERO

NUMMERREGISTER

Part No	Group	Sect	Page
VOE 914454	293	100	323
VOE 914470	441	500	587
VOE 914470	913	200	1077
VOE 914472	441	200	583
VOE 914515	870	150	861
VOE 914528	911	500	977
VOE 914528	911	550	979
VOE 914537	263	400	297
VOE 9213-0800	831	300	743
VOE 9213-0800	831	400	747
VOE 930432	836	150	763
VOE 930432	836	200	767
VOE 930432	836	250	773
VOE 930845	836	150	765
VOE 930845	836	200	769
VOE 930845	836	250	775
VOE 931212	912	300	1023
VOE 931212	912	350	1029
VOE 931212	912	400	1035
VOE 931212	912	500	1041
VOE 931212	912	600	1045
VOE 931212	912	600	1047
VOE 931212	912	700	1051
VOE 931212	912	700	1053
VOE 9324-21617	431	100	569
VOE 935013	911	400	975
VOE 935013	911	1600	1009
VOE 935013	914	500	1107
VOE 935013	914	550	1113
VOE 935013	916	300	1203
VOE 935013	916	600	1221
VOE 935013	916	1000	1227
VOE 935013	916	1200	1233
VOE 935013	916	1500	1239
VOE 935013	916	4000	1267
VOE 935016	911	300	971
VOE 935016	911	310	973
VOE 935067	914	3600	1183
VOE 935067	916	600	1219
VOE 935069	914	200	1089
VOE 935069	914	250	1091
VOE 935069	914	300	1095
VOE 935069	914	400	1105
VOE 935069	916	300	1203
VOE 935069	916	1200	1233
VOE 935069	916	1500	1239
VOE 935069	924	200	1277
VOE 935069	924	250	1279
VOE 935073	911	710	983
VOE 935073	911	720	989
VOE 935073	911	730	993
VOE 935073	911	740	997
VOE 935073	914	500	1109
VOE 935073	914	550	1113
VOE 935082	924	700	1285
VOE 935085	914	100	1085
VOE 935085	914	200	1089
VOE 935085	914	250	1091
VOE 935085	914	300	1093
VOE 935085	914	350	1101
VOE 935085	914	400	1105
VOE 935085	914	2000	1135
VOE 935085	914	2100	1137
VOE 935085	914	2150	1139
VOE 935085	914	3500	1181
VOE 935085	916	1500	1239
VOE 935085	924	200	1277
VOE 935085	924	250	1279
VOE 935085	924	700	1285
VOE 935089	911	710	983
VOE 935089	911	720	989
VOE 935089	911	730	993
VOE 935089	911	740	997
VOE 935089	914	100	1085
VOE 935089	914	300	1093
VOE 935089	914	350	1099
VOE 935089	914	6100	1187
VOE 935089	924	200	1277
VOE 935089	924	250	1279
VOE 935091	914	6100	1187
VOE 935092	911	710	983
VOE 935092	911	720	989
VOE 935093	911	1600	1009
VOE 935098	914	550	1115
VOE 935100	924	200	1277
VOE 935100	924	250	1279
VOE 935100	924	400	1281
VOE 935100	924	900	1295
VOE 935229	911	200	969
VOE 935229	911	1600	1009
VOE 935229	914	500	1109
VOE 935229	914	550	1115
VOE 935229	916	600	1219
VOE 935229	916	1000	1227
VOE 935229	916	2200	1253
VOE 935229	916	2300	1255
VOE 935229	916	4000	1265
VOE 935229	916	4050	1269
VOE 935424	914	6100	1189
VOE 935424	916	600	1219
VOE 935424	924	400	1281
VOE 935424	924	500	1283
VOE 935425	914	6100	1187
VOE 935425	916	1200	1233
VOE 935425	916	1500	1239
VOE 935425	924	400	1281
VOE 935425	924	500	1283
VOE 935427	914	6100	1187
VOE 935427	924	500	1283
VOE 935428	914	2450	1147
VOE 935428	914	2460	1149
VOE 935428	914	2600	1165
VOE 935428	914	6100	1189
VOE 935428	916	300	1203
VOE 935428	916	600	1219
VOE 935428	924	400	1281
VOE 935428	924	500	1283
VOE 935429	914	6100	1189
VOE 935429	916	1200	1233
VOE 935429	916	1500	1239
VOE 935429	924	400	1281
VOE 935429	924	500	1283
VOE 935540	916	300	1203
VOE 935574	911	500	977
VOE 935574	914	500	1111
VOE 935574	914	550	1115
VOE 935574	916	2100	1245
VOE 935574	924	1000	1299
VOE 935574	924	1100	1301
VOE 935756	914	2450	1147
VOE 935756	914	2460	1151
VOE 935756	914	2600	1165
VOE 935756	914	6100	1189
VOE 935756	924	200	1277
VOE 935756	924	250	1279
VOE 935756	924	400	1281
VOE 935756	924	900	1295
VOE 936182	916	300	1205
VOE 936208	924	700	1285
VOE 936208	924	750	1289
VOE 936252	924	700	1285
VOE 936252	924	750	1289
VOE 936267	916	1200	1235
VOE 936267	916	1500	1241
VOE 936287	914	350	1099
VOE 936287	914	400	1103
VOE 936287	914	500	1109
VOE 936287	914	550	1115
VOE 936288	914	400	1103
VOE 936288	914	2480	1159
VOE 936289	914	300	1093
VOE 936289	914	2460	1151
VOE 936290	914	400	1103
VOE 936291	914	400	1103
VOE 936292	914	2460	1151
VOE 936292	914	2480	1159
VOE 936296	914	350	1099
VOE 936296	914	2850	1179
VOE 936299	914	2300	1143
VOE 936299	914	2460	1151
VOE 936299	914	2480	1159
VOE 936300	914	2200	1141
VOE 936300	914	2700	1175
VOE 936301	914	400	1103
VOE 936301	914	2400	1145
VOE 936301	914	2470	1155
VOE 936301	914	2480	1159
VOE 936301	914	2480	1161
VOE 936301	914	2650	1171
VOE 936367	916	300	1205
VOE 936410	924	500	1283
VOE 936446	914	500	1109
VOE 936446	914	6000	1185
VOE 936478	924	500	1283
VOE 936617	911	400	975

Part No	Group	Sect	Page
VOE 936618	911	710	983
VOE 936618	911	720	989
VOE 936618	911	730	993
VOE 936618	911	740	997
VOE 936618	916	2200	1253
VOE 936618	916	2300	1255
VOE 936618	916	2300	1257
VOE 936620	911	500	977
VOE 936620	911	550	979
VOE 936624	911	600	981
VOE 936624	911	800	1001
VOE 936624	916	150	1195
VOE 936624	916	200	1199
VOE 936624	916	400	1207
VOE 936624	916	500	1211
VOE 936624	916	550	1215
VOE 936624	916	1050	1229
VOE 936624	916	1075	1231
VOE 936624	916	2100	1247
VOE 936624	916	2800	1259
VOE 936624	916	4000	1267
VOE 936624	916	4050	1271
VOE 936626	916	100	1191
VOE 936626	916	150	1195
VOE 936626	916	200	1199
VOE 936626	916	400	1207
VOE 936626	916	500	1211
VOE 936626	916	550	1215
VOE 936637	924	1200	1305
VOE 936646	924	500	1283
VOE 936656	914	100	1083
VOE 936675	924	200	1277
VOE 936675	924	250	1279
VOE 936685	911	710	985
VOE 936685	911	720	989
VOE 936690	914	300	1095
VOE 936690	914	400	1103
VOE 936693	911	710	985
VOE 936693	911	720	991
VOE 936693	911	730	995
VOE 936693	911	740	999
VOE 936695	914	400	1103
VOE 936697	914	6100	1189
VOE 936699	914	100	1083
VOE 936702	914	2100	1137
VOE 936704	914	2000	1135
VOE 936705	914	100	1083
VOE 936706	914	100	1083
VOE 936708	916	1200	1235
VOE 936710	914	100	1083
VOE 936714	914	200	1089
VOE 936714	914	250	1091
VOE 936717	916	150	1195
VOE 936748	914	6100	1189
VOE 936759	911	300	971
VOE 936776	914	100	1083
VOE 936776	914	250	1091
VOE 936776	914	300	1093
VOE 936776	914	3500	1181
VOE 936783	914	6100	1189
VOE 936787	914	400	1103
VOE 936788	914	2100	1137
VOE 936798	916	300	1203
VOE 936812	914	3600	1183
VOE 936813	914	400	1103
VOE 936815	914	2450	1147
VOE 936815	914	2470	1155
VOE 936815	914	2600	1165
VOE 936815	914	2650	1169
VOE 936817	914	2400	1145
VOE 936818	914	2000	1135
VOE 936820	914	300	1093
VOE 936820	916	600	1219
VOE 936821	914	350	1099
VOE 936822	914	3500	1181
VOE 936825	914	2470	1155
VOE 936826	914	3500	1181
VOE 936828	914	6100	1189
VOE 936837	914	2470	1153
VOE 936837	914	2480	1157
VOE 936837	914	2500	1163
VOE 936842	911	740	999
VOE 936851	914	400	1103
VOE 936852	914	2650	1171
VOE 936861	914	400	1103
VOE 936862	914	2600	1165
VOE 936874	914	300	1093
VOE 936875	914	400	1103
VOE 936915	911	710	985
VOE 936915	911	720	991
VOE 936932	914	100	1085
VOE 936932	914	400	1105
VOE 936943	911	730	995
VOE 936943	911	740	999
VOE 936952	914	300	1093
VOE 936953	914	200	1089
VOE 936953	914	250	1091
VOE 936955	914	300	1093
VOE 936955	924	200	1277
VOE 936957	914	500	1109
VOE 936961	914	2470	1153
VOE 936961	914	2480	1157
VOE 936968	914	2000	1135
VOE 936970	914	2500	1163
VOE 936972	914	400	1103
VOE 936973	916	600	1221
VOE 936974	914	350	1099
VOE 936974	916	600	1221
VOE 936976	914	2450	1147
VOE 936976	914	2460	1149
VOE 936976	914	2600	1165
VOE 936978	914	300	1093
VOE 936978	914	350	1099
VOE 936979	914	2450	1147
VOE 936979	914	2460	1149
VOE 936979	914	2600	1165
VOE 936981	914	2500	1163
VOE 936992	914	500	1109
VOE 936999	916	100	1191
VOE 937000	916	400	1209
VOE 937001	911	310	973
VOE 937003	916	1000	1227
VOE 937003	916	1300	1237
VOE 937003	916	4000	1267
VOE 937004	916	2100	1245
VOE 937007	916	2000	1243
VOE 937007	916	2800	1259
VOE 937010	911	300	971
VOE 937011	911	300	971
VOE 937015	916	1000	1227
VOE 937086	914	400	1105
VOE 937088	911	1600	1009
VOE 937089	914	500	1109
VOE 937090	914	500	1109
VOE 937090	914	550	1115
VOE 937091	911	200	969
VOE 937104	914	400	1103
VOE 937104	914	2600	1165
VOE 937107	914	2000	1135
VOE 937107	914	2800	1177
VOE 937109	914	300	1093
VOE 937109	914	350	1099
VOE 937111	914	2460	1151
VOE 937111	914	2700	1175
VOE 937117	916	600	1221
VOE 937119	914	300	1095
VOE 937119	916	600	1219
VOE 937119	916	600	1221
VOE 937122	914	300	1093
VOE 937122	914	2470	1155
VOE 937122	914	2650	1169
VOE 937124	914	3500	1181
VOE 937129	914	200	1089
VOE 937129	914	250	1091
VOE 937132	914	2000	1135
VOE 937135	916	1500	1241
VOE 937138	914	100	1087
VOE 937144	914	500	1109
VOE 937149	916	1200	1235
VOE 937149	916	1500	1241
VOE 937153	916	3100	1263
VOE 937184	914	300	1093
VOE 937190	914	300	1093
VOE 937190	914	350	1099
VOE 937190	914	2000	1135
VOE 937194	914	2460	1151
VOE 937194	914	2480	1159
VOE 937195	914	2470	1155
VOE 937195	914	2650	1169
VOE 937196	914	2450	1147
VOE 937196	914	2460	1151
VOE 937196	914	2480	1159
VOE 937196	914	2600	1165
VOE 937197	914	550	1115
VOE 937199	914	2200	1141

NUMERICAL INDEX

RÉPERTOIRE DE NUMÉROS

NUMMERNREGISTER

INDICE DE NÚMERO

NUMMERREGISTER

Catalogue id	Group
20612	**1000**
Issue	Page
PUB 20025115-E	**50**

Part No	Group	Sect	Page
VOE 937200	914	2470	1155
VOE 937200	914	2650	1169
VOE 937205	914	2000	1135
VOE 937214	914	100	1083
VOE 937214	914	400	1103
VOE 937223	914	100	1083
VOE 937223	914	2100	1137
VOE 937223	914	2150	1139
VOE 937225	914	400	1103
VOE 937227	914	6100	1189
VOE 937232	914	6100	1187
VOE 937236	916	1200	1235
VOE 937242	914	100	1083
VOE 937255	914	500	1109
VOE 937262	914	2100	1137
VOE 937286	914	550	1115
VOE 937326	914	2480	1161
VOE 937326	914	2650	1171
VOE 937331	914	400	1103
VOE 937331	914	3500	1181
VOE 937331	914	6100	1189
VOE 937335	911	730	995
VOE 937335	911	740	999
VOE 937338	914	6100	1189
VOE 937339	914	100	1083
VOE 937340	914	100	1087
VOE 937344	914	300	1095
VOE 937354	916	1500	1241
VOE 937365	924	1000	1299
VOE 937365	924	1500	1309
VOE 937436	914	2000	1135
VOE 937439	914	2300	1143
VOE 937439	914	2800	1177
VOE 937441	911	310	973
VOE 937520	911	300	971
VOE 937524	914	2450	1147
VOE 937524	914	2600	1165
VOE 937535	911	710	983
VOE 937535	911	720	989
VOE 937535	911	730	993
VOE 937535	911	740	997
VOE 937535	914	100	1085
VOE 937535	914	200	1089
VOE 937535	914	250	1091
VOE 937535	914	300	1093
VOE 937535	914	400	1105
VOE 937538	914	350	1099
VOE 937538	914	400	1105
VOE 937538	914	2450	1147
VOE 937538	914	2460	1149
VOE 937538	914	2470	1153
VOE 937538	914	2480	1157
VOE 937538	914	2480	1159
VOE 937538	914	2600	1165
VOE 937538	914	2650	1171
VOE 937540	914	300	1095
VOE 937540	914	350	1099
VOE 937540	914	400	1105
VOE 937540	914	2400	1145
VOE 937540	914	2460	1149
VOE 937540	914	2470	1155
VOE 937540	914	2480	1159
VOE 937559	911	300	971
VOE 937559	911	310	973
VOE 937559	914	300	1095
VOE 937559	914	400	1103
VOE 937559	914	2460	1149
VOE 937559	914	2480	1161
VOE 937577	916	600	1219
VOE 937578	914	2650	1171
VOE 937580	914	2470	1153
VOE 937580	914	2480	1157
VOE 937584	911	300	971
VOE 937586	916	300	1205
VOE 937591	916	300	1205
VOE 937598	914	100	1083
VOE 937598	914	300	1093
VOE 937600	914	200	1089
VOE 937600	914	250	1091
VOE 937603	914	6100	1187
VOE 937619	916	2300	1255
VOE 937697	911	710	983
VOE 937697	911	720	989
VOE 937697	911	730	993
VOE 937697	911	740	997
VOE 937697	924	1000	1299
VOE 937699	914	400	1103
VOE 937704	924	500	1283
VOE 937705	924	400	1281
VOE 937710	924	500	1283
VOE 937711	924	500	1283
VOE 937713	924	400	1281
VOE 937716	916	1200	1235
VOE 937729	914	500	1109
VOE 937747	914	100	1083
VOE 937758	911	710	985
VOE 937758	911	720	989
VOE 937759	914	250	1091
VOE 937777	924	1000	1299
VOE 937777	924	1300	1307
VOE 937777	924	1500	1309
VOE 937797	916	1200	1235
VOE 937801	916	1200	1235
VOE 937806	916	1500	1241
VOE 937807	924	1300	1307
VOE 937841	914	200	1089
VOE 937841	914	250	1091
VOE 937842	914	2000	1135
VOE 937858	916	550	1215
VOE 937871	914	100	1083
VOE 937900	916	1200	1235
VOE 937900	916	1500	1241
VOE 938000	914	550	1115
VOE 938063	914	2460	1151
VOE 938063	914	2470	1155
VOE 938063	914	2480	1161
VOE 938089	916	400	1209
VOE 938107	914	350	1099
VOE 938107	914	6100	1189
VOE 938124	924	200	1277
VOE 938129	911	710	985
VOE 938138	914	2460	1151
VOE 938138	914	2480	1159
VOE 938145	911	300	971
VOE 938145	911	310	973
VOE 938145	911	710	983
VOE 938145	911	720	989
VOE 938145	911	730	993
VOE 938145	911	740	997
VOE 938179	911	1600	1009
VOE 938183	911	1600	1009
VOE 938190	916	300	1205
VOE 938212	914	550	1115
VOE 938253	914	500	1109
VOE 938253	914	550	1115
VOE 938285	914	500	1109
VOE 938285	914	550	1115
VOE 938287	914	500	1109
VOE 938287	914	550	1115
VOE 938317	914	100	1083
VOE 938330	914	500	1109
VOE 938330	914	550	1115
VOE 938332	924	1200	1305
VOE 938333	914	100	1083
VOE 938333	916	300	1205
VOE 938345	914	300	1093
VOE 938361	924	1200	1305
VOE 938434	916	900	1223
VOE 938457	916	500	1211
VOE 938457	916	2800	1259
VOE 938586	924	400	1281
VOE 938661	924	400	1281
VOE 938683	924	250	1279
VOE 941671	831	200	739
VOE 941671	831	250	741
VOE 941671	831	350	745
VOE 941671	831	450	749
VOE 941671	831	550	753
VOE 941671	880	400	903
VOE 941671	880	450	905
VOE 941671	880	475	907
VOE 942668	810	135	661
VOE 942767	286	100	309
VOE 942767	286	150	311
VOE 942767	371	100	443
VOE 942767	371	125	447
VOE 943299	235	170	185
VOE 943469	254	100	221
VOE 943469	363	200	405
VOE 943469	363	350	409
VOE 943470	261	200	271
VOE 943470	261	210	273
VOE 943470	261	220	277
VOE 943475	212	200	103
VOE 943475	261	200	271

Part No	Group	Sect	Page
VOE 943481	870	400	865
VOE 943482	870	400	865
VOE 943903	350	100	361
VOE 943903	352	100	365
VOE 943903	356	200	377
VOE 943903	356	300	379
VOE 943904	362	300	393
VOE 943920	372	100	509
VOE 944088	431	200	571
VOE 945065	212	110	101
VOE 945111	398	700	557
VOE 945444	362	300	393
VOE 945444	398	300	549
VOE 945444	398	500	553
VOE 945444	810	6000	677
VOE 945444	872	200	879
VOE 945495	214	100	111
VOE 946173	256	150	255
VOE 946173	261	210	273
VOE 946173	286	150	311
VOE 946173	360	100	383
VOE 946173	371	800	465
VOE 946173	911	200	969
VOE 946329	234	300	177
VOE 946329	234	400	179
VOE 946329	252	100	217
VOE 946329	254	100	221
VOE 946329	256	100	253
VOE 946329	256	150	255
VOE 946329	258	200	261
VOE 946329	286	100	309
VOE 946329	286	150	311
VOE 946329	371	100	443
VOE 946329	371	125	447
VOE 946329	371	150	453
VOE 946329	371	200	455
VOE 946329	371	250	457
VOE 946329	371	700	461
VOE 946329	371	800	465
VOE 946329	371	2000	493
VOE 946329	371	2400	501
VOE 946329	810	150	665
VOE 946329	810	175	667
VOE 946329	810	185	669
VOE 946329	827	200	727
VOE 946329	827	250	731
VOE 946329	860	310	839
VOE 946329	860	400	845
VOE 946329	860	410	847
VOE 946329	870	150	863
VOE 946329	875	100	883
VOE 946329	881	200	923
VOE 946329	914	100	1085
VOE 946329	914	300	1095
VOE 946329	914	350	1099
VOE 946329	914	700	1119
VOE 946329	914	2000	1135
VOE 946329	914	2100	1137
VOE 946329	914	2300	1143
VOE 946329	914	2450	1147
VOE 946329	914	2460	1149
VOE 946329	914	2470	1153
VOE 946329	914	2480	1157
VOE 946329	914	2500	1163
VOE 946329	914	2600	1165
VOE 946329	914	2700	1175
VOE 946329	914	2800	1177
VOE 946329	914	3600	1183
VOE 946329	914	6100	1189
VOE 946329	916	600	1221
VOE 946329	924	1000	1299
VOE 946329	924	1300	1307
VOE 946329	924	1500	1309
VOE 946329	992	100	1439
VOE 946329	992	5000	1447
VOE 946329	992	5100	1453
VOE 946329	996	100	1459
VOE 946440	235	250	191
VOE 946440	254	300	231
VOE 946440	254	350	233
VOE 946440	261	200	271
VOE 946440	261	220	275
VOE 946440	286	100	309
VOE 946440	286	150	311
VOE 946440	367	400	435
VOE 946440	367	500	437
VOE 946440	367	550	439
VOE 946440	371	100	443
VOE 946440	371	125	447
VOE 946440	371	150	453
VOE 946440	371	800	465
VOE 946440	371	2400	501
VOE 946440	372	300	513
VOE 946440	715	7700	613
VOE 946440	836	225	771
VOE 946440	836	300	777
VOE 946440	841	150	791
VOE 946440	870	6000	873
VOE 946440	872	200	879
VOE 946440	875	100	883
VOE 946440	914	300	1095
VOE 946440	914	350	1101
VOE 946440	914	2300	1143
VOE 946440	914	2500	1163
VOE 946440	914	2800	1177
VOE 946440	916	300	1203
VOE 946440	974	1300	1345
VOE 946440	975	700	1371
VOE 946440	975	800	1375
VOE 946440	975	900	1379
VOE 946440	975	1000	1383
VOE 946440	975	1100	1387
VOE 946440	975	1200	1389
VOE 946440	975	1300	1395
VOE 946440	975	1400	1397
VOE 946440	975	1500	1403
VOE 946440	975	1600	1407
VOE 946440	975	1700	1411
VOE 946440	992	100	1439
VOE 946440	992	5000	1447
VOE 946440	992	5100	1453
VOE 946440	996	100	1459
VOE 946441	222	200	155
VOE 946441	234	100	171
VOE 946441	234	200	175
VOE 946441	234	300	177
VOE 946441	234	400	179
VOE 946441	254	100	221
VOE 946441	254	300	231
VOE 946441	254	350	233
VOE 946441	256	100	253
VOE 946441	256	150	255
VOE 946441	258	300	263
VOE 946441	261	200	269
VOE 946441	261	210	273
VOE 946441	261	220	275
VOE 946441	286	100	307
VOE 946441	286	150	311
VOE 946441	352	100	365
VOE 946441	363	200	405
VOE 946441	363	6000	411
VOE 946441	371	100	443
VOE 946441	371	125	447
VOE 946441	371	150	453
VOE 946441	371	200	455
VOE 946441	371	250	457
VOE 946441	371	700	461
VOE 946441	371	800	465
VOE 946441	371	1300	491
VOE 946441	371	2000	493
VOE 946441	371	3100	505
VOE 946441	387	300	533
VOE 946441	398	200	545
VOE 946441	398	250	547
VOE 946441	398	400	551
VOE 946441	398	600	555
VOE 946441	398	800	559
VOE 946441	492	100	595
VOE 946441	810	6000	677
VOE 946441	827	200	727
VOE 946441	827	250	729
VOE 946441	827	250	731
VOE 946441	837	100	779
VOE 946441	837	150	781
VOE 946441	860	310	839
VOE 946441	860	350	843
VOE 946441	860	410	847
VOE 946441	870	100	859
VOE 946441	870	150	861
VOE 946441	875	100	883
VOE 946441	911	710	983
VOE 946441	911	720	989
VOE 946441	911	730	993
VOE 946441	911	740	999
VOE 946441	914	100	1085

Part No	Group	Sect	Page
VOE 946441	914	200	1089
VOE 946441	914	250	1091
VOE 946441	914	300	1095
VOE 946441	914	350	1099
VOE 946441	914	500	1109
VOE 946441	914	550	1115
VOE 946441	914	700	1119
VOE 946441	914	6100	1187
VOE 946441	916	1200	1235
VOE 946441	916	1500	1239
VOE 946441	924	200	1277
VOE 946441	924	250	1279
VOE 946441	924	1200	1305
VOE 946441	924	1300	1307
VOE 946441	992	100	1439
VOE 946441	992	5000	1447
VOE 946441	992	5100	1453
VOE 946441	996	100	1459
VOE 946470	254	400	235
VOE 946471	234	200	175
VOE 946471	234	300	177
VOE 946471	234	400	179
VOE 946471	235	100	181
VOE 946471	235	150	183
VOE 946471	235	170	185
VOE 946471	235	250	191
VOE 946471	254	100	221
VOE 946471	254	300	231
VOE 946471	254	350	233
VOE 946471	258	200	261
VOE 946471	261	200	269
VOE 946471	261	210	273
VOE 946471	261	220	275
VOE 946471	263	100	283
VOE 946471	269	100	299
VOE 946471	269	200	301
VOE 946471	310	100	341
VOE 946471	310	200	343
VOE 946471	350	100	361
VOE 946471	350	200	363
VOE 946471	352	100	365
VOE 946471	356	300	379
VOE 946471	356	6000	381
VOE 946471	362	100	387
VOE 946471	362	2100	395
VOE 946471	363	6000	411
VOE 946471	371	100	443
VOE 946471	371	125	447
VOE 946471	371	150	451
VOE 946471	371	200	455
VOE 946471	371	250	457
VOE 946471	371	700	461
VOE 946471	371	800	465
VOE 946471	371	2000	493
VOE 946471	371	2100	495
VOE 946471	386	100	523
VOE 946471	386	200	525
VOE 946471	492	100	595
VOE 946471	810	6000	677
VOE 946471	821	6000	721
VOE 946471	870	100	859
VOE 946471	870	150	861
VOE 946471	870	400	865
VOE 946471	870	6000	873
VOE 946471	875	100	883
VOE 946471	881	100	913
VOE 946471	881	125	915
VOE 946471	881	150	919
VOE 946471	911	710	985
VOE 946471	911	720	989
VOE 946471	911	730	995
VOE 946471	911	740	999
VOE 946471	914	200	1089
VOE 946471	914	250	1091
VOE 946471	916	300	1203
VOE 946471	992	5000	1447
VOE 946471	992	5100	1453
VOE 946472	235	100	181
VOE 946472	252	100	217
VOE 946472	360	100	383
VOE 946472	360	200	385
VOE 946472	371	100	445
VOE 946472	371	125	449
VOE 946472	371	150	453
VOE 946472	371	200	455
VOE 946472	371	250	457
VOE 946472	371	1300	491
VOE 946472	386	200	525
VOE 946472	837	100	779
VOE 946472	837	150	781
VOE 946472	860	150	829
VOE 946472	860	300	837
VOE 946472	860	310	839
VOE 946472	870	150	863
VOE 946472	881	100	913
VOE 946472	881	125	915
VOE 946472	881	150	919
VOE 946472	911	500	977
VOE 946472	911	550	979
VOE 946472	914	1500	1129
VOE 946472	914	1550	1131
VOE 946502	992	100	1439
VOE 946544	286	100	309
VOE 946544	286	150	311
VOE 946544	371	100	443
VOE 946544	371	125	447
VOE 946544	371	2100	495
VOE 946544	836	100	761
VOE 946544	881	100	913
VOE 946671	286	100	309
VOE 946671	360	200	385
VOE 946671	362	300	393
VOE 946671	860	550	853
VOE 946671	914	1550	1131
VOE 946671	992	100	1441
VOE 946752	258	300	263
VOE 946752	372	100	509
VOE 946934	254	100	221
VOE 946934	870	6000	873
VOE 946934	914	1200	1127
VOE 947083	836	150	765
VOE 947083	836	200	769
VOE 947083	836	250	775
VOE 947107	350	100	361
VOE 947107	350	200	363
VOE 947107	371	200	455
VOE 947107	371	250	457
VOE 947107	371	2200	497
VOE 947107	371	2400	501
VOE 947107	810	6000	677
VOE 947107	821	200	709
VOE 947107	821	250	713
VOE 947107	821	350	719
VOE 947107	821	6000	721
VOE 947107	836	150	763
VOE 947107	836	200	767
VOE 947107	836	225	771
VOE 947107	836	250	773
VOE 947107	836	300	777
VOE 947107	872	200	879
VOE 947107	881	100	913
VOE 947107	881	125	917
VOE 947107	881	150	921
VOE 947167	911	710	985
VOE 947167	911	730	995
VOE 947167	912	300	1025
VOE 947167	912	350	1031
VOE 947760	210	105	89
VOE 947760	284	100	303
VOE 947760	284	150	305
VOE 947760	362	300	393
VOE 948356	860	410	847
VOE 948400	912	300	1027
VOE 948400	912	350	1031
VOE 948400	912	700	1053
VOE 948645	362	300	393
VOE 948645	398	100	541
VOE 948645	398	150	543
VOE 948645	398	300	549
VOE 948645	398	500	553
VOE 948645	398	700	557
VOE 948663	251	100	211
VOE 948700	911	200	969
VOE 948700	911	300	971
VOE 948700	911	310	973
VOE 948700	914	2650	1173
VOE 948700	916	100	1191
VOE 949128	836	200	769
VOE 949128	836	250	775
VOE 949238	911	740	997
VOE 949238	916	100	1191
VOE 949238	916	150	1195
VOE 949278	836	100	761
VOE 949278	992	100	1439
VOE 949329	234	100	171

Part No	Group	Sect	Page
VOE 949329	431	200	573
VOE 949329	911	100	965
VOE 949566	974	3400	1353
VOE 949800	256	100	253
VOE 949800	256	150	255
VOE 949921	880	100	885
VOE 949921	880	125	887
VOE 949921	880	150	889
VOE 949921	880	200	891
VOE 949921	880	250	893
VOE 949921	880	275	895
VOE 949921	880	300	897
VOE 949921	880	350	899
VOE 949921	880	375	901
VOE 949937	880	200	891
VOE 949937	880	250	893
VOE 949937	880	275	895
VOE 950677	431	200	573
VOE 951671	831	300	743
VOE 951671	831	400	747
VOE 951671	831	500	751
VOE 951955	221	100	147
VOE 9521501	371	1100	471
VOE 9521501	371	1120	475
VOE 9521501	371	1130	479
VOE 9541-01038	431	100	569
VOE 955891	831	300	743
VOE 955891	831	400	747
VOE 955892	286	100	309
VOE 955892	286	150	311
VOE 955892	363	100	397
VOE 955892	363	150	399
VOE 955892	363	160	401
VOE 955892	363	170	403
VOE 955892	364	150	421
VOE 955892	818	100	685
VOE 955892	818	200	687
VOE 955892	818	300	689
VOE 955892	818	400	691
VOE 955892	818	500	693
VOE 955892	818	600	695
VOE 955892	818	700	697
VOE 955892	818	800	699
VOE 955892	818	900	701
VOE 955892	831	100	735
VOE 955892	831	500	751
VOE 955892	836	100	761
VOE 955892	836	150	763
VOE 955892	836	200	767
VOE 955892	836	225	771
VOE 955892	836	250	773
VOE 955892	836	300	777
VOE 955892	843	200	803
VOE 955892	843	250	805
VOE 955892	843	275	809
VOE 955892	880	200	891
VOE 955892	880	350	899
VOE 955892	992	100	1439
VOE 955896	360	200	385
VOE 955896	914	1550	1131
VOE 955897	286	100	309
VOE 955897	286	150	311
VOE 955897	310	100	341
VOE 955897	371	100	445
VOE 955897	371	125	449
VOE 955897	371	150	451
VOE 955897	810	6000	677
VOE 955897	992	5000	1447
VOE 955897	992	5100	1453
VOE 955897	996	100	1459
VOE 955900	715	7500	609
VOE 955900	715	7600	611
VOE 955900	715	7700	613
VOE 955900	860	450	849
VOE 955903	821	6000	721
VOE 955905	860	450	849
VOE 955918	372	100	509
VOE 955918	836	150	763
VOE 955918	836	200	767
VOE 955918	836	250	773
VOE 955918	881	100	911
VOE 955918	881	100	913
VOE 955918	881	125	915
VOE 955918	881	125	917
VOE 955918	881	150	919
VOE 955918	881	150	921
VOE 955919	286	100	309
VOE 955919	286	150	311
VOE 955919	364	100	413
VOE 955919	364	110	415
VOE 955919	364	150	421
VOE 955919	843	275	809
VOE 955919	912	3400	1069
VOE 955921	360	100	383
VOE 955921	716	100	615
VOE 955921	821	200	709
VOE 955921	821	250	713
VOE 955921	821	300	717
VOE 955921	831	500	751
VOE 955921	852	110	815
VOE 955921	852	120	817
VOE 955921	914	1500	1129
VOE 955921	924	700	1285
VOE 955921	924	750	1289
VOE 955921	924	1600	1311
VOE 955922	252	200	219
VOE 955922	258	300	263
VOE 955922	263	100	283
VOE 955922	263	150	289
VOE 955922	360	200	385
VOE 955922	431	300	575
VOE 955922	443	200	593
VOE 955922	775	700	627
VOE 955922	775	710	629
VOE 955922	775	900	635
VOE 955922	818	100	685
VOE 955922	818	200	687
VOE 955922	818	300	689
VOE 955922	818	400	691
VOE 955922	818	500	693
VOE 955922	818	600	695
VOE 955922	818	700	697
VOE 955922	818	800	699
VOE 955922	818	900	701
VOE 955922	841	110	789
VOE 955922	860	300	837
VOE 955922	860	350	843
VOE 955922	860	6300	855
VOE 955922	870	150	863
VOE 955922	872	200	879
VOE 955922	911	200	969
VOE 955922	911	310	973
VOE 955922	911	400	975
VOE 955922	911	500	977
VOE 955922	911	550	979
VOE 955922	911	600	981
VOE 955922	911	710	983
VOE 955922	911	720	989
VOE 955922	911	730	993
VOE 955922	911	740	999
VOE 955922	911	1600	1009
VOE 955922	912	300	1025
VOE 955922	912	350	1029
VOE 955922	912	400	1037
VOE 955922	912	3400	1069
VOE 955922	914	100	1085
VOE 955922	914	350	1101
VOE 955922	914	1550	1131
VOE 955922	914	2000	1135
VOE 955922	914	2400	1145
VOE 955922	914	2600	1167
VOE 955922	914	2650	1173
VOE 955922	914	2850	1179
VOE 955922	916	900	1223
VOE 955922	916	950	1225
VOE 955922	916	1300	1237
VOE 955922	916	2100	1247
VOE 955922	916	2150	1249
VOE 955922	916	2200	1253
VOE 955922	916	2300	1255
VOE 955922	916	2300	1257
VOE 955922	916	4000	1267
VOE 955922	924	700	1285
VOE 955922	924	750	1289
VOE 955922	924	1000	1299
VOE 955922	924	1200	1305
VOE 955922	924	1500	1309
VOE 955922	924	1600	1311
VOE 955922	975	700	1371
VOE 955922	975	800	1375
VOE 955922	975	900	1379
VOE 955922	975	1000	1383
VOE 955922	975	1100	1387
VOE 955922	975	1200	1391
VOE 955922	975	1300	1395

NUMERICAL INDEX

RÉPERTOIRE DE NUMÉROS

NUMMERNREGISTER

INDICE DE NÚMERO

NUMMERREGISTER



NUMERICAL INDEX

RÉPERTOIRE DE NUMÉROS

NUMMERNREGISTER

INDICE DE NÚMERO

NUMMERREGISTER

Part No	Group	Sect	Page
VOE 955922	975	1400	1399
VOE 955922	975	1500	1401
VOE 955922	975	1600	1405
VOE 955922	975	1700	1411
VOE 955923	310	100	341
VOE 955923	310	200	343
VOE 955923	443	200	593
VOE 955923	810	6000	677
VOE 955923	821	100	705
VOE 955923	821	150	707
VOE 955923	827	200	725
VOE 955923	827	250	731
VOE 955923	837	200	783
VOE 955923	837	300	785
VOE 955923	860	400	845
VOE 955923	860	410	847
VOE 955923	911	300	971
VOE 955923	911	310	973
VOE 955923	911	500	977
VOE 955923	911	550	979
VOE 955923	911	600	981
VOE 955923	911	710	985
VOE 955923	911	720	991
VOE 955923	911	730	995
VOE 955923	911	740	999
VOE 955923	911	800	1001
VOE 955923	911	1600	1009
VOE 955923	916	100	1193
VOE 955923	916	150	1197
VOE 955923	916	200	1201
VOE 955923	916	400	1207
VOE 955923	916	500	1211
VOE 955923	916	550	1215
VOE 955923	916	600	1219
VOE 955923	916	1000	1227
VOE 955923	916	1050	1229
VOE 955923	916	1075	1231
VOE 955923	916	2100	1245
VOE 955923	916	2100	1247
VOE 955923	916	2200	1253
VOE 955923	916	2300	1255
VOE 955923	916	2300	1257
VOE 955923	916	2800	1259
VOE 955923	916	4000	1267
VOE 955923	916	4050	1271
VOE 955925	911	400	975
VOE 955925	911	710	983
VOE 955925	911	720	989
VOE 955925	911	730	993
VOE 955925	911	740	997
VOE 955925	916	150	1195
VOE 955925	916	200	1199
VOE 955925	916	400	1207
VOE 955925	916	500	1211
VOE 955925	916	550	1215
VOE 955926	350	100	361
VOE 955926	350	200	363
VOE 955926	715	7500	609
VOE 955926	715	7600	611
VOE 955926	775	810	631
VOE 955926	775	820	633
VOE 955926	818	100	685
VOE 955926	818	200	687
VOE 955926	818	300	689
VOE 955926	818	400	691
VOE 955926	818	500	693
VOE 955926	818	600	695
VOE 955926	818	700	697
VOE 955926	818	800	699
VOE 955926	818	900	701
VOE 955926	837	100	779
VOE 955926	837	150	781
VOE 955926	860	300	837
VOE 955926	860	400	845
VOE 955926	860	410	847
VOE 955926	860	450	849
VOE 955926	911	200	969
VOE 955926	911	600	981
VOE 955926	911	800	1001
VOE 955926	912	100	1013
VOE 955926	912	400	1037
VOE 955926	912	700	1053
VOE 955926	916	100	1191
VOE 955926	916	150	1195
VOE 955926	916	200	1201
VOE 955926	916	400	1207
VOE 955926	916	500	1211
VOE 955926	916	550	1215
VOE 955926	916	600	1221
VOE 955926	916	900	1223
VOE 955926	916	950	1225
VOE 955926	916	1000	1227
VOE 955926	916	1050	1229
VOE 955926	916	1075	1231
VOE 955926	916	1300	1237
VOE 955926	916	2000	1243
VOE 955926	916	2300	1257
VOE 955926	916	2800	1259
VOE 955926	924	500	1283
VOE 955926	924	1200	1305
VOE 955926	925	1000	1325
VOE 955926	925	1100	1327
VOE 955926	974	100	1331
VOE 955926	974	200	1333
VOE 955926	974	250	1335
VOE 955926	974	300	1337
VOE 955926	975	100	1357
VOE 955926	975	150	1359
VOE 955926	975	200	1361
VOE 955926	975	250	1363
VOE 955926	975	300	1365
VOE 960139	810	150	665
VOE 960139	810	175	667
VOE 960139	810	185	669
VOE 960139	836	100	761
VOE 960139	836	150	763
VOE 960139	836	200	767
VOE 960139	836	225	771
VOE 960139	836	250	773
VOE 960139	836	300	777
VOE 960139	843	275	809
VOE 960139	860	200	833
VOE 960139	880	100	885
VOE 960139	880	125	887
VOE 960139	880	150	889
VOE 960139	880	250	893
VOE 960139	880	275	895
VOE 960139	880	300	897
VOE 960139	880	350	899
VOE 960139	880	375	901
VOE 960141	992	100	1441
VOE 960141	992	150	1443
VOE 960143	310	100	341
VOE 960143	372	100	509
VOE 960143	992	100	1439
VOE 960143	992	100	1441
VOE 960145	992	5000	1447
VOE 960145	992	5100	1453
VOE 960148	356	6000	381
VOE 960148	360	100	383
VOE 960148	362	2100	395
VOE 960148	371	100	445
VOE 960148	371	125	449
VOE 960148	371	150	453
VOE 960148	371	200	455
VOE 960148	371	250	457
VOE 960148	371	2000	493
VOE 960148	371	2100	495
VOE 960148	371	3000	503
VOE 960148	372	300	513
VOE 960148	852	200	825
VOE 960148	860	300	837
VOE 960148	860	410	847
VOE 960148	872	200	879
VOE 960254	911	100	965
VOE 960259	234	150	173
VOE 960259	911	100	965
VOE 960260	441	200	581
VOE 960262	441	200	583
VOE 960628	211	110	97
VOE 960628	262	110	281
VOE 960631	234	100	171
VOE 961955	393	150	537
VOE 961970	371	1000	467
VOE 961970	371	1100	471
VOE 961970	371	1120	475
VOE 961970	371	1130	479
VOE 961970	810	150	665
VOE 961970	810	175	667
VOE 961970	810	185	669
VOE 962689	831	250	741
VOE 963093	831	250	741
VOE 963103	831	350	745
VOE 963103	831	450	749
VOE 963948	235	100	181

Part No	Group	Sect	Page
VOE 963948	235	150	183
VOE 963948	235	170	185
VOE 963948	235	250	191
VOE 965175	235	250	191
VOE 965175	258	200	261
VOE 965175	371	2300	499
VOE 965175	881	100	913
VOE 965185	881	100	913
VOE 965185	992	100	1441
VOE 965186	360	100	383
VOE 965187	881	100	913
VOE 966786	831	100	735
VOE 966786	831	300	743
VOE 966786	831	400	747
VOE 966786	831	500	751
VOE 967635	911	720	989
VOE 967635	911	740	999
VOE 967635	911	1600	1011
VOE 967709	354	100	367
VOE 967955	911	600	981
VOE 967955	911	800	1001
VOE 968131	441	200	581
VOE 968559	235	300	193
VOE 969147	363	100	397
VOE 969147	363	150	399
VOE 969147	363	160	401
VOE 969147	363	170	403
VOE 969147	843	200	803
VOE 969147	843	250	805
VOE 969147	843	275	809
VOE 969147	880	100	885
VOE 969147	880	125	887
VOE 969147	880	150	889
VOE 969147	880	200	891
VOE 969147	880	250	893
VOE 969147	880	300	897
VOE 969147	880	350	899
VOE 969147	880	375	901
VOE 969147	992	100	1439
VOE 969161	372	100	509
VOE 969161	398	100	541
VOE 969161	398	150	543
VOE 969161	398	200	545
VOE 969161	398	250	547
VOE 969161	398	300	549
VOE 969161	398	400	551
VOE 969161	398	500	553
VOE 969161	398	600	555
VOE 969161	398	700	557
VOE 969161	398	800	559
VOE 969163	371	2100	495
VOE 969164	286	100	307
VOE 969278	354	300	373
VOE 969278	363	100	397
VOE 969278	398	100	541
VOE 969278	398	150	543
VOE 969278	398	200	545
VOE 969278	398	250	547
VOE 969278	398	300	549
VOE 969278	398	500	553
VOE 969278	398	600	555
VOE 969278	398	700	557
VOE 969278	398	800	559
VOE 969278	831	200	739
VOE 969278	831	250	741
VOE 969278	831	350	745
VOE 969278	831	450	749
VOE 969278	831	550	753
VOE 969278	880	100	885
VOE 969278	880	125	887
VOE 969278	880	150	889
VOE 969278	880	200	891
VOE 969278	880	250	893
VOE 969313	992	100	1441
VOE 969404	234	400	179
VOE 969404	364	300	425
VOE 969404	996	100	1459
VOE 969405	372	300	513
VOE 969405	836	150	763
VOE 969405	836	200	767
VOE 969405	836	250	773
VOE 969405	881	100	911
VOE 969405	881	125	915
VOE 969405	881	150	919
VOE 969405	996	100	1459
VOE 969407	254	100	221
VOE 969407	286	100	309
VOE 969407	354	300	373
VOE 969407	371	200	455
VOE 969407	371	250	457
VOE 969407	371	3100	505
VOE 969407	372	100	509
VOE 969407	386	100	523
VOE 969407	398	500	553
VOE 969407	398	600	555
VOE 969407	398	700	557
VOE 969407	398	800	559
VOE 969407	831	350	745
VOE 969407	831	450	749
VOE 969407	831	550	753
VOE 969407	880	100	885
VOE 969407	880	125	887
VOE 969407	880	150	889
VOE 969407	880	200	891
VOE 969407	880	250	893
VOE 969407	880	275	895
VOE 969407	881	100	913
VOE 969407	881	125	917
VOE 969407	881	150	921
VOE 969408	269	100	299
VOE 969408	371	100	445
VOE 969408	371	125	449
VOE 969408	371	150	451
VOE 969408	843	200	803
VOE 969408	843	250	805
VOE 969408	843	275	809
VOE 969420	372	100	509
VOE 969420	831	100	735
VOE 969420	831	300	743
VOE 969420	831	400	747
VOE 969420	831	500	751
VOE 969420	872	100	875
VOE 969420	872	150	877
VOE 969420	996	100	1459
VOE 969422	364	100	413
VOE 969422	364	110	415
VOE 969422	810	150	665
VOE 969422	810	175	667
VOE 969422	810	185	669
VOE 969422	843	200	803
VOE 969422	843	250	805
VOE 969422	843	275	811
VOE 969422	880	100	885
VOE 969422	880	125	887
VOE 969422	880	150	889
VOE 969422	911	100	965
VOE 969422	992	150	1443
VOE 969423	818	100	685
VOE 969423	818	200	687
VOE 969423	818	300	689
VOE 969423	818	400	691
VOE 969423	818	500	693
VOE 969423	818	600	695
VOE 969423	818	700	697
VOE 969423	818	800	699
VOE 969423	818	900	701
VOE 969423	831	100	735
VOE 969423	831	500	751
VOE 969423	836	100	761
VOE 969423	836	150	763
VOE 969423	836	200	767
VOE 969423	836	225	771
VOE 969423	836	250	773
VOE 969423	836	300	777
VOE 969423	843	200	803
VOE 969423	843	250	805
VOE 969423	843	275	809
VOE 969423	860	200	833
VOE 969423	880	275	895
VOE 969423	880	375	901
VOE 969456	393	150	537
VOE 969456	810	200	671
VOE 969456	810	250	673
VOE 969456	810	275	675
VOE 969473	810	150	665
VOE 969473	810	175	667
VOE 969473	810	185	669
VOE 969476	398	400	551
VOE 969478	363	150	399
VOE 969478	363	160	401
VOE 969478	363	170	403
VOE 969478	880	100	885
VOE 969478	880	125	887
VOE 969478	880	150	889

NUMERICAL INDEX

RÉPERTOIRE DE NUMÉROS

NUMMERNREGISTER

INDICE DE NÚMERO

NUMMERREGISTER

NUMERICAL INDEX

INDICE DE NÚMERO

RÉPERTOIRE DE NUMÉROS

NUMMERREGISTER

NUMMERNREGISTER

Catalogue id **20612** | Group **1000** | Issue **PUB 20025115-E** | Page **57**

Part No	Group	Sect	Page
VOE 969480	870	400	867
VOE 969513	269	200	301
VOE 969513	393	100	535
VOE 969518	363	100	397
VOE 969518	363	150	399
VOE 969518	363	160	401
VOE 969518	363	170	403
VOE 969587	836	150	763
VOE 969587	836	200	767
VOE 969587	836	250	773
VOE 969587	843	200	803
VOE 969587	843	250	805
VOE 969587	843	275	809
VOE 969587	870	400	865
VOE 969597	880	400	903
VOE 969597	880	450	905
VOE 969597	880	475	907
VOE 969599	831	350	745
VOE 969599	831	450	749
VOE 969737	881	100	913
VOE 969738	870	400	865
VOE 969841	810	200	671
VOE 969841	810	250	673
VOE 969841	880	400	903
VOE 969841	880	450	905
VOE 969841	880	475	907
VOE 969842	872	100	875
VOE 969842	872	150	877
VOE 969843	881	100	911
VOE 969843	881	125	915
VOE 969843	881	150	919
VOE 970787	362	200	391
VOE 970791	371	2100	495
VOE 971096	992	100	1439
VOE 971304	831	200	739
VOE 971304	831	250	741
VOE 971309	880	100	885
VOE 971309	880	125	887
VOE 971309	880	150	889
VOE 971310	880	200	891
VOE 971310	880	250	893
VOE 971310	880	275	895
VOE 971321	836	100	761
VOE 971321	836	200	769
VOE 971321	836	225	771
VOE 971321	836	250	775
VOE 971321	836	300	777
VOE 971368	831	200	739
VOE 971368	831	250	741
VOE 971368	831	350	745
VOE 971368	831	450	749
VOE 971368	831	550	753
VOE 971368	843	200	803
VOE 971368	843	250	805
VOE 972007	880	100	885
VOE 972007	880	125	887
VOE 972007	880	150	889
VOE 972078	843	275	809
VOE 972079	831	350	745
VOE 972079	831	450	749
VOE 972079	831	550	755
VOE 972079	843	200	803
VOE 972079	843	250	805
VOE 972079	843	275	809
VOE 972079	880	100	885
VOE 972079	880	125	887
VOE 972079	880	150	889
VOE 972403	880	200	891
VOE 972403	880	250	893
VOE 972403	880	275	895
VOE 973494	251	100	211
VOE 975108	215	200	119
VOE 975108	215	310	123
VOE 975237	363	100	397
VOE 975237	363	150	399
VOE 975237	363	160	401
VOE 975237	363	170	403
VOE 975237	831	100	735
VOE 975237	831	200	739
VOE 975237	831	300	743
VOE 975237	831	400	747
VOE 976929	235	100	181
VOE 976929	235	250	191
VOE 976943	831	500	751
VOE 976945	310	200	343
VOE 976945	360	200	385
VOE 976945	371	3000	503
VOE 976945	398	300	549
VOE 976945	818	100	685
VOE 976945	818	200	687
VOE 976945	818	300	689
VOE 976945	818	400	691
VOE 976945	818	500	693
VOE 976945	818	600	695
VOE 976945	818	700	697
VOE 976945	818	800	699
VOE 976945	818	900	701
VOE 976945	827	200	725
VOE 976945	827	200	727
VOE 976945	827	250	729
VOE 976945	827	250	731
VOE 976945	843	275	809
VOE 976945	852	110	815
VOE 976945	852	120	817
VOE 976945	860	250	835
VOE 976945	860	300	837
VOE 976945	860	310	839
VOE 976945	860	350	843
VOE 976945	880	400	903
VOE 976945	880	450	905
VOE 976945	880	475	907
VOE 976945	914	1550	1131
VOE 978129	911	300	971
VOE 978129	911	310	973
VOE 978129	911	400	975
VOE 978129	911	1600	1009
VOE 978129	912	3400	1069
VOE 978129	914	500	1107
VOE 978129	914	500	1109
VOE 978129	914	550	1113
VOE 978129	914	550	1115
VOE 978129	916	100	1191
VOE 978129	916	300	1203
VOE 978129	916	400	1207
VOE 978129	916	500	1211
VOE 978129	916	600	1219
VOE 978129	916	900	1223
VOE 978129	916	950	1225
VOE 978129	916	1000	1227
VOE 978129	916	1200	1235
VOE 978129	916	1300	1237
VOE 978129	916	2000	1243
VOE 978129	916	2100	1245
VOE 978129	916	2200	1253
VOE 978129	916	2300	1255
VOE 978129	916	2800	1259
VOE 978129	916	4000	1265
VOE 978932	261	200	269
VOE 978932	261	210	273
VOE 978932	261	220	277
VOE 978932	356	300	379
VOE 978932	715	7600	611
VOE 978932	775	710	629
VOE 978932	810	6000	677
VOE 978932	821	100	703
VOE 978932	821	150	707
VOE 978932	821	200	709
VOE 978932	821	200	711
VOE 978932	821	250	715
VOE 978932	821	300	717
VOE 978932	827	200	725
VOE 978932	827	250	731
VOE 978932	837	200	783
VOE 978932	837	300	785
VOE 978932	841	200	793
VOE 978932	841	250	795
VOE 978932	860	150	829
VOE 978932	860	160	831
VOE 978932	875	100	883
VOE 978932	891	100	925
VOE 978932	891	200	927
VOE 978932	911	310	973
VOE 978932	916	2100	1245
VOE 978932	916	2200	1253
VOE 978932	916	2300	1255
VOE 978932	916	4000	1265
VOE 978932	916	4050	1269
VOE 978932	992	5000	1447
VOE 978932	996	100	1459
VOE 978933	218	300	145
VOE 978933	256	300	259
VOE 978933	443	200	593
VOE 978933	821	100	703
VOE 978933	821	150	707
VOE 978933	821	200	709

Part No	Group	Sect	Page
VOE 978933	821	200	711
VOE 978933	821	250	715
VOE 978933	860	100	827
VOE 978933	911	600	981
VOE 978933	911	710	985
VOE 978933	911	720	989
VOE 978933	911	730	995
VOE 978933	911	740	999
VOE 978933	911	800	1001
VOE 978933	916	2200	1253
VOE 978933	916	2300	1257
VOE 978933	992	5100	1453
VOE 978934	256	300	259
VOE 978934	715	7600	611
VOE 978934	992	5100	1455
VOE 978935	827	200	725
VOE 978935	827	250	731
VOE 978936	350	100	361
VOE 978936	350	200	363
VOE 978936	715	100	605
VOE 978936	715	200	607
VOE 978936	912	100	1013
VOE 978936	916	2300	1257
VOE 978936	924	500	1283
VOE 978936	924	1200	1305
VOE 978937	218	300	145
VOE 978938	715	100	605
VOE 978938	715	7500	609
VOE 978938	718	100	617
VOE 978938	860	400	845
VOE 978938	860	450	849
VOE 978938	911	200	969
VOE 978938	912	100	1013
VOE 978940	363	300	407
VOE 978940	715	7600	611
VOE 978940	916	100	1191
VOE 978940	916	150	1195
VOE 978940	916	200	1199
VOE 978940	916	400	1207
VOE 978940	916	500	1211
VOE 978940	916	550	1215
VOE 978940	916	2800	1259
VOE 978942	916	900	1223
VOE 978942	916	950	1225
VOE 978943	925	1000	1325
VOE 978944	924	100	1273
VOE 978944	974	100	1331
VOE 978944	974	200	1333
VOE 978949	441	100	577
VOE 978949	441	110	579
VOE 978949	821	6000	721
VOE 978950	441	110	579
VOE 978950	441	500	587
VOE 978952	775	910	637
VOE 978952	775	1000	639
VOE 978952	775	1010	641
VOE 978999	286	100	307
VOE 978999	371	2100	495
VOE 978999	372	100	509
VOE 979019	810	6000	677
VOE 979019	974	2100	1347
VOE 979020	911	400	975
VOE 979020	911	710	983
VOE 979020	911	720	989
VOE 979020	911	730	993
VOE 979020	911	740	997
VOE 979021	715	7600	611
VOE 979021	818	100	685
VOE 979021	818	200	687
VOE 979021	818	300	689
VOE 979021	818	400	691
VOE 979021	818	500	693
VOE 979021	818	600	695
VOE 979021	818	700	697
VOE 979021	818	800	699
VOE 979021	818	900	701
VOE 979021	837	100	779
VOE 979021	837	150	781
VOE 979021	924	100	1273
VOE 979021	925	1000	1325
VOE 979021	925	1100	1327
VOE 979021	925	2000	1329
VOE 979021	974	100	1331
VOE 979021	974	200	1333
VOE 979021	974	250	1335
VOE 979021	974	300	1337
VOE 979021	975	100	1357
VOE 979021	975	150	1359
VOE 979021	975	200	1361
VOE 979021	975	250	1363
VOE 979021	975	300	1365
VOE 979021	975	2000	1413
VOE 979021	975	2100	1415
VOE 979021	975	2200	1417
VOE 979022	775	900	635
VOE 979022	913	200	1075
VOE 979064	263	300	295
VOE 979064	870	100	859
VOE 979138	870	100	857
VOE 979151	810	125	659
VOE 979151	810	135	661
VOE 979151	810	145	663
VOE 979152	810	145	663
VOE 980102	911	500	977
VOE 980102	911	550	979
VOE 980519	860	450	849
VOE 980973	215	300	121
VOE 980973	221	100	147
VOE 980973	235	300	193
VOE 981269	810	100	657
VOE 981269	810	125	659
VOE 981269	810	135	661
VOE 981269	810	145	663
VOE 981314	870	150	863
VOE 982064	254	600	239
VOE 982211	431	100	569
VOE 983241	263	100	283
VOE 983241	974	350	1339
VOE 983241	974	400	1341
VOE 983241	974	1200	1343
VOE 983241	974	2100	1347
VOE 983243	821	200	709
VOE 983243	821	250	713
VOE 983243	821	300	717
VOE 983243	827	200	725
VOE 983243	827	250	729
VOE 983243	914	350	1099
VOE 983243	924	700	1285
VOE 983243	924	750	1289
VOE 983243	924	1600	1311
VOE 983244	258	300	263
VOE 983244	263	250	293
VOE 983244	716	100	615
VOE 983244	827	200	725
VOE 983244	827	250	729
VOE 983245	233	200	167
VOE 983245	398	300	549
VOE 983245	821	200	709
VOE 983245	821	250	713
VOE 983246	821	200	709
VOE 983246	821	250	713
VOE 983246	924	150	1275
VOE 983247	233	200	167
VOE 983248	914	300	1095
VOE 983250	310	200	343
VOE 983250	371	100	445
VOE 983250	371	125	449
VOE 983250	775	700	627
VOE 983250	775	710	629
VOE 983250	852	200	825
VOE 983250	872	200	879
VOE 983250	914	350	1101
VOE 983250	916	1200	1233
VOE 983250	916	1500	1239
VOE 983250	916	3000	1261
VOE 983250	924	400	1281
VOE 983250	924	500	1283
VOE 983250	924	1100	1301
VOE 983250	924	1110	1303
VOE 983250	924	1200	1305
VOE 983251	234	150	173
VOE 983251	261	220	275
VOE 983251	263	100	283
VOE 983251	356	6000	381
VOE 983251	362	2100	395
VOE 983251	443	200	593
VOE 983251	775	700	627
VOE 983251	775	900	635
VOE 983251	827	100	723
VOE 983251	841	100	787
VOE 983251	841	110	789
VOE 983251	872	200	879
VOE 983251	911	100	965
VOE 983251	911	200	969
VOE 983251	911	730	995

NUMERICAL INDEX

RÉPERTOIRE DE NUMÉROS

NUMMERNREGISTER

INDICE DE NÚMERO

NUMMERREGISTER



NUMERICAL INDEX

INDICE DE NÚMERO

RÉPERTOIRE DE NUMÉROS

NUMMERREGISTER

NUMMERNREGISTER

Part No	Group	Sect	Page
VOE 983251	911	740	999
VOE 983251	924	700	1285
VOE 983252	235	250	191
VOE 983252	256	300	259
VOE 983252	263	200	291
VOE 983252	775	710	629
VOE 983252	827	200	725
VOE 983252	827	250	729
VOE 983252	841	100	787
VOE 983252	860	310	839
VOE 983252	860	410	847
VOE 983252	870	150	863
VOE 983252	872	200	879
VOE 983252	880	300	897
VOE 983252	880	375	901
VOE 983252	880	500	909
VOE 983252	911	600	981
VOE 983252	916	100	1191
VOE 983252	916	150	1195
VOE 983252	916	200	1199
VOE 983252	916	400	1209
VOE 983252	916	500	1213
VOE 983252	916	550	1217
VOE 983252	916	600	1221
VOE 983252	916	900	1223
VOE 983252	916	950	1225
VOE 983252	916	1000	1227
VOE 983252	916	1050	1229
VOE 983252	916	1075	1231
VOE 983252	916	1300	1237
VOE 983252	916	4000	1265
VOE 983252	916	4050	1269
VOE 983252	924	750	1289
VOE 983253	810	150	665
VOE 983253	810	175	667
VOE 983253	810	185	669
VOE 983253	810	6000	677
VOE 983253	818	100	685
VOE 983253	818	200	687
VOE 983253	818	300	689
VOE 983253	818	400	691
VOE 983253	818	500	693
VOE 983253	818	600	695
VOE 983253	818	700	697
VOE 983253	818	800	699
VOE 983253	818	900	701
VOE 983253	821	300	717
VOE 983253	821	350	719
VOE 983253	827	100	723
VOE 983253	911	710	985
VOE 983253	911	720	989
VOE 983253	916	2150	1249
VOE 983253	924	700	1287
VOE 983253	924	750	1289
VOE 983253	924	1600	1311
VOE 983255	860	300	837
VOE 983255	860	350	843
VOE 983255	860	6300	855
VOE 983255	916	2100	1247
VOE 983256	911	710	985
VOE 983256	911	720	989
VOE 983257	914	100	1085
VOE 983257	914	2000	1135
VOE 983260	975	300	1365
VOE 983303	286	100	309
VOE 983303	398	300	549
VOE 983303	821	200	709
VOE 983303	821	250	713
VOE 983303	821	300	717
VOE 983303	831	100	735
VOE 983303	831	300	743
VOE 983303	831	400	747
VOE 983303	831	500	751
VOE 983303	836	150	763
VOE 983303	836	200	767
VOE 983303	836	250	773
VOE 983303	860	410	847
VOE 983303	872	100	875
VOE 983303	872	150	877
VOE 983303	914	700	1119
VOE 983303	924	150	1275
VOE 983304	252	200	219
VOE 983304	810	6100	679
VOE 983304	821	300	717
VOE 983304	870	150	863
VOE 983304	872	200	879
VOE 983304	911	500	977
VOE 983304	911	550	979
VOE 983375	818	100	685
VOE 983375	818	200	687
VOE 983375	818	300	689
VOE 983375	818	400	691
VOE 983375	818	500	693
VOE 983375	818	600	695
VOE 983375	818	700	697
VOE 983375	818	800	699
VOE 983375	818	900	701
VOE 983472	371	800	463
VOE 983494	372	100	509
VOE 983494	912	300	1023
VOE 983494	912	300	1027
VOE 983494	912	350	1029
VOE 983494	912	350	1033
VOE 983494	912	400	1035
VOE 983494	912	600	1045
VOE 983494	912	700	1053
VOE 983495	912	2000	1057
VOE 983495	912	2100	1061
VOE 983495	912	2300	1065
VOE 983497	441	200	581
VOE 983497	911	100	965
VOE 983497	912	400	1035
VOE 983497	912	600	1045
VOE 983497	912	2400	1067
VOE 983501	441	200	581
VOE 983502	386	300	527
VOE 983502	441	600	591
VOE 983502	912	200	1015
VOE 983502	912	250	1019
VOE 983502	912	300	1023
VOE 983502	912	300	1027
VOE 983502	912	350	1029
VOE 983502	912	350	1033
VOE 983502	912	400	1035
VOE 983502	912	600	1047
VOE 983502	912	700	1051
VOE 983502	912	2400	1067
VOE 983502	916	2300	1257
VOE 983503	912	200	1015
VOE 983503	912	250	1019
VOE 983503	912	600	1047
VOE 983505	441	200	583
VOE 983505	912	200	1015
VOE 983505	912	250	1019
VOE 983505	912	300	1023
VOE 983505	912	350	1029
VOE 983505	912	500	1041
VOE 983505	912	600	1047
VOE 983505	912	3400	1071
VOE 983505	924	1300	1307
VOE 983507	441	200	581
VOE 983507	912	300	1025
VOE 983507	912	300	1027
VOE 983507	912	350	1031
VOE 983507	912	400	1035
VOE 983507	912	400	1037
VOE 983507	912	400	1039
VOE 983507	912	600	1047
VOE 983507	912	700	1053
VOE 983507	912	700	1055
VOE 983507	912	2000	1057
VOE 983507	912	2100	1061
VOE 983507	913	400	1081
VOE 983509	441	200	583
VOE 983509	913	300	1079
VOE 983509	914	350	1101
VOE 983509	914	1100	1123
VOE 983509	914	1200	1125
VOE 983509	914	1600	1133
VOE 983509	914	2470	1153
VOE 983509	914	2480	1157
VOE 983509	914	2480	1159
VOE 983509	914	2650	1169
VOE 983510	912	700	1051

Part No	Group	Sect	Page
VOE 983510	912	2000	1057
VOE 983511	912	200	1015
VOE 983511	912	250	1019
VOE 983511	912	600	1047
VOE 983527	912	2300	1065
VOE 983528	912	2400	1067
VOE 983530	441	600	591
VOE 983540	912	400	1037
VOE 983542	912	300	1025
VOE 983542	912	300	1027
VOE 983542	912	350	1031
VOE 983542	912	400	1035
VOE 983542	912	400	1037
VOE 983542	912	400	1039
VOE 983542	912	600	1047
VOE 983542	912	700	1053
VOE 983542	912	700	1055
VOE 983542	912	2000	1057
VOE 983542	912	2100	1061
VOE 983543	912	200	1015
VOE 983543	912	250	1019
VOE 983543	912	300	1025
VOE 983543	912	300	1027
VOE 983543	912	350	1031
VOE 983543	912	400	1037
VOE 983543	912	400	1039
VOE 983543	912	600	1047
VOE 983543	912	700	1053
VOE 983543	912	2000	1057
VOE 983543	912	2100	1061
VOE 983919	431	100	567
VOE 984064	360	100	383
VOE 984064	387	300	533
VOE 984064	831	200	739
VOE 984064	831	250	741
VOE 984064	831	350	745
VOE 984064	831	450	749
VOE 984064	831	550	753
VOE 984064	852	100	813
VOE 984064	852	110	815
VOE 984064	852	120	817
VOE 984064	881	100	913
VOE 984065	914	1500	1129
VOE 984077	852	110	815
VOE 984077	852	120	817
VOE 984078	360	200	385
VOE 984078	371	3000	503
VOE 984078	914	700	1119
VOE 984078	914	1550	1131
VOE 984079	870	150	863
VOE 984079	912	200	1015
VOE 984079	912	250	1019
VOE 984079	912	500	1041
VOE 984079	912	2300	1065
VOE 984079	914	2650	1173
VOE 984079	975	700	1371
VOE 984079	975	800	1375
VOE 984079	975	900	1379
VOE 984079	975	1000	1383
VOE 984079	975	1100	1387
VOE 984079	975	1200	1391
VOE 984079	975	1300	1395
VOE 984079	975	1400	1399
VOE 984079	975	1500	1401
VOE 984079	975	1600	1405
VOE 984079	975	1700	1411
VOE 984080	841	110	789
VOE 984080	911	200	969
VOE 984080	911	400	975
VOE 984080	911	1600	1011
VOE 984080	912	300	1025
VOE 984080	912	350	1031
VOE 984080	912	400	1037
VOE 984080	914	2600	1167
VOE 984080	914	2850	1179
VOE 984080	916	2200	1253
VOE 984080	916	2300	1255
VOE 984080	916	2300	1257
VOE 984080	916	4000	1267
VOE 984081	912	300	1025
VOE 984081	912	400	1037
VOE 984082	911	400	975
VOE 984082	911	1600	1009
VOE 984082	912	2000	1057
VOE 984082	914	300	1093
VOE 984082	914	350	1099
VOE 984082	916	1300	1237
VOE 984082	916	2200	1253
VOE 984082	916	2300	1255
VOE 984085	916	900	1223
VOE 984085	916	950	1225
VOE 984085	916	4000	1267
VOE 984085	916	4050	1269
VOE 984087	992	5000	1447
VOE 984087	992	5100	1453
VOE 984088	911	600	981
VOE 984088	911	1600	1009
VOE 984088	916	4050	1269
VOE 984088	992	5100	1455
VOE 984089	911	500	977
VOE 984089	911	550	979
VOE 984090	911	300	971
VOE 984090	911	310	973
VOE 984090	911	500	977
VOE 984090	911	550	979
VOE 984090	916	100	1193
VOE 984090	916	1050	1229
VOE 984090	916	2100	1247
VOE 984090	916	4050	1271
VOE 984090	992	5000	1449
VOE 984091	911	600	981
VOE 984091	911	800	1001
VOE 984091	916	400	1209
VOE 984091	916	500	1211
VOE 984091	916	550	1215
VOE 984091	916	1050	1229
VOE 984091	916	1075	1231
VOE 984091	916	2100	1245
VOE 984091	916	2800	1259
VOE 984091	916	4000	1267
VOE 984091	916	4050	1271
VOE 984136	916	100	1191
VOE 984136	916	150	1195
VOE 984136	916	200	1199
VOE 984137	916	500	1211
VOE 984137	916	550	1215
VOE 984139	911	600	981
VOE 984139	911	800	1001
VOE 984229	441	200	581
VOE 984253	916	100	1193
VOE 984253	916	200	1201
VOE 984253	916	400	1209
VOE 984253	916	500	1213
VOE 984253	916	1000	1227
VOE 984253	916	1050	1229
VOE 984253	916	1075	1231
VOE 984253	916	4000	1267
VOE 984253	916	4050	1269
VOE 984254	916	150	1195
VOE 984254	916	200	1199
VOE 984254	916	550	1215
VOE 984343	924	1300	1307
VOE 984344	911	1600	1009
VOE 984344	916	1000	1227
VOE 984344	916	4000	1267
VOE 984346	852	110	815
VOE 984346	852	120	817
VOE 984348	914	1500	1129
VOE 984349	911	710	985
VOE 984349	911	730	995
VOE 984349	916	1200	1235
VOE 984349	916	1300	1237
VOE 984350	916	2100	1245
VOE 984351	911	720	991
VOE 984351	911	740	999
VOE 984351	916	2300	1257
VOE 984353	916	150	1197
VOE 984353	916	200	1199
VOE 984353	916	550	1215
VOE 984353	916	600	1219
VOE 984353	916	1050	1229
VOE 984353	916	1075	1231
VOE 984353	916	2200	1253
VOE 984353	916	4050	1269
VOE 984354	916	2100	1245
VOE 984355	911	600	981
VOE 984355	911	800	1001
VOE 984355	912	400	1035
VOE 984355	912	600	1045
VOE 984355	912	2100	1061
VOE 984355	912	2200	1063
VOE 984355	916	1200	1235
VOE 984356	912	2000	1059
VOE 984357	911	500	977
VOE 984357	911	550	979

NUMERICAL INDEX

RÉPERTOIRE DE NUMÉROS

NUMMERNREGISTER

INDICE DE NÚMERO

NUMMERREGISTER

Catalogue id	Group
20612	**1000**
Issue	Page
PUB 20025115-E	**60**

Part No	Group	Sect	Page
VOE 984358	916	4000	1267
VOE 984358	916	4050	1269
VOE 984359	916	100	1191
VOE 984359	916	400	1207
VOE 984359	916	500	1211
VOE 984363	431	200	571
VOE 984364	913	100	1073
VOE 984758	372	100	509
VOE 984758	852	110	815
VOE 984758	852	120	817
VOE 984758	992	100	1441
VOE 984778	912	300	1027
VOE 984778	912	350	1033
VOE 984778	912	400	1037
VOE 984778	912	400	1039
VOE 984848	441	200	581
VOE 984944	254	300	229
VOE 985735	880	400	903
VOE 985735	880	450	905
VOE 985735	880	475	907
VOE 990051	254	300	229
VOE 990051	254	300	231
VOE 990053	254	300	231
VOE 990054	254	300	231
VOE 990392	860	400	845
VOE 990392	860	410	847
VOE 990392	916	1050	1229
VOE 990392	916	4050	1269
VOE 990486	492	200	597
VOE 990518	775	500	625
VOE 990518	810	6200	681
VOE 990546	912	3400	1069
VOE 990546	913	300	1079
VOE 990547	912	3400	1069
VOE 990547	913	300	1079
VOE 990548	911	1300	1007
VOE 990548	912	400	1035
VOE 990548	912	600	1047
VOE 990548	912	3400	1069
VOE 990549	912	3400	1069
VOE 990555	912	400	1035
VOE 990555	912	600	1047
VOE 990556	912	400	1037
VOE 990557	431	100	569
VOE 990557	911	100	965
VOE 990557	912	200	1015
VOE 990557	912	400	1035
VOE 990557	912	400	1039
VOE 990557	912	600	1045
VOE 990557	912	600	1047
VOE 990557	912	700	1055
VOE 990557	913	400	1081
VOE 990557	914	6100	1187
VOE 990565	912	200	1015
VOE 990565	912	250	1019
VOE 990565	912	500	1041
VOE 990565	912	2300	1065
VOE 990566	912	2100	1061
VOE 990569	912	200	1015
VOE 990569	912	250	1019
VOE 990569	912	400	1035
VOE 990569	912	500	1041
VOE 990569	912	600	1045
VOE 990582	441	600	589
VOE 990582	912	300	1023
VOE 990582	912	300	1027
VOE 990582	912	350	1029
VOE 990582	912	350	1033
VOE 990582	912	700	1053
VOE 990582	912	2100	1061
VOE 990582	912	2300	1065
VOE 990584	912	400	1035
VOE 990584	912	600	1045
VOE 990584	912	2400	1067
VOE 990585	441	200	581
VOE 990587	912	2100	1061
VOE 990587	912	2300	1065
VOE 990591	775	810	631
VOE 990594	975	2400	1419
VOE 990594	975	2500	1423
VOE 990594	975	2600	1427
VOE 990595	975	3000	1435
VOE 990598	916	2300	1257
VOE 990599	916	2300	1257
VOE 990601	443	200	593
VOE 990608	912	2000	1057
VOE 990610	911	100	965
VOE 990633	975	3000	1437
VOE 990636	775	900	635
VOE 990638	974	3000	1351
VOE 990638	975	2800	1433
VOE 990640	974	3400	1355
VOE 990640	975	3000	1435
VOE 990645	443	200	593
VOE 990649	974	3000	1351
VOE 990649	975	2800	1433
VOE 990651	975	2400	1419
VOE 990651	975	2500	1423
VOE 990651	975	2600	1427
VOE 990653	974	3400	1353
VOE 990677	912	3400	1069
VOE 990678	775	820	633
VOE 990709	818	100	685
VOE 990709	818	200	687
VOE 990709	818	300	689
VOE 990709	818	400	691
VOE 990709	818	500	693
VOE 990709	818	600	695
VOE 990709	818	700	697
VOE 990709	818	800	699
VOE 990709	818	900	701
VOE 990736	914	200	1089
VOE 990736	914	250	1091
VOE 990736	914	300	1095
VOE 990736	914	350	1099
VOE 990736	914	350	1101
VOE 990736	914	400	1103
VOE 990736	914	400	1105
VOE 990736	914	500	1107
VOE 990736	914	550	1113
VOE 990736	914	550	1115
VOE 990736	914	2000	1135
VOE 990736	914	2200	1141
VOE 990736	914	2300	1143
VOE 990736	914	2400	1145
VOE 990736	914	2450	1147
VOE 990736	914	2460	1149
VOE 990736	914	2470	1153
VOE 990736	914	2470	1155
VOE 990736	914	2480	1157
VOE 990736	914	2480	1159
VOE 990736	914	2480	1161
VOE 990736	914	2500	1163
VOE 990736	914	2600	1165
VOE 990736	914	2650	1169
VOE 990736	914	2650	1171
VOE 990736	914	2700	1175
VOE 990736	914	2800	1177
VOE 990736	914	2850	1179
VOE 990736	914	3500	1181
VOE 990736	914	3600	1183
VOE 990736	916	300	1203
VOE 990736	916	600	1219
VOE 990736	916	1200	1233
VOE 990736	916	1500	1239
VOE 990736	924	200	1277
VOE 990736	924	250	1279
VOE 990736	924	400	1281
VOE 990736	924	500	1283
VOE 990736	924	700	1285
VOE 990736	924	700	1287
VOE 990736	924	750	1289
VOE 990737	911	710	983
VOE 990737	911	710	985
VOE 990737	911	720	991
VOE 990737	911	730	993
VOE 990737	911	740	997
VOE 990737	912	300	1027
VOE 990737	912	350	1033
VOE 990737	914	100	1083
VOE 990737	914	100	1085
VOE 990737	914	200	1089
VOE 990737	914	250	1091
VOE 990737	914	300	1093
VOE 990737	914	300	1095
VOE 990737	914	300	1097
VOE 990737	914	350	1099
VOE 990737	914	350	1101
VOE 990737	914	400	1105
VOE 990737	914	2000	1135
VOE 990737	914	2100	1137
VOE 990737	914	2150	1139
VOE 990737	914	3500	1181
VOE 990737	916	300	1203
VOE 990737	916	1200	1233

Part No	Group	Sect	Page
VOE 990737	916	1500	1239
VOE 990737	924	200	1277
VOE 990737	924	250	1279
VOE 990737	924	400	1281
VOE 990737	924	500	1283
VOE 990737	924	700	1285
VOE 990737	924	700	1287
VOE 990737	924	750	1289
VOE 990738	911	500	977
VOE 990738	911	550	979
VOE 990738	911	710	983
VOE 990738	911	710	985
VOE 990738	911	720	989
VOE 990738	911	720	991
VOE 990738	911	730	993
VOE 990738	911	740	997
VOE 990738	911	1600	1009
VOE 990738	912	600	1045
VOE 990738	913	300	1079
VOE 990738	914	100	1083
VOE 990738	914	500	1107
VOE 990738	914	500	1109
VOE 990738	914	550	1113
VOE 990738	914	550	1115
VOE 990738	914	6100	1187
VOE 990738	916	300	1203
VOE 990738	916	300	1205
VOE 990738	916	1200	1233
VOE 990738	916	1200	1235
VOE 990738	916	1500	1239
VOE 990738	916	2100	1245
VOE 990738	916	3000	1261
VOE 990738	916	3100	1263
VOE 990738	924	1000	1299
VOE 990738	924	1100	1301
VOE 990738	924	1200	1305
VOE 990738	924	1300	1307
VOE 990738	924	1500	1309
VOE 990738	924	1600	1311
VOE 990740	911	1300	1007
VOE 990740	911	1600	1009
VOE 990740	914	500	1107
VOE 990740	914	500	1109
VOE 990740	914	550	1113
VOE 990740	914	550	1115
VOE 990740	916	300	1203
VOE 990742	916	1300	1237
VOE 990743	911	500	977
VOE 990743	911	550	979
VOE 990743	916	2300	1257
VOE 990756	912	300	1025
VOE 990756	912	400	1037
VOE 990756	912	2100	1061
VOE 990847	912	300	1027
VOE 990847	912	350	1033
VOE 990847	912	400	1039
VOE 990849	441	200	583
VOE 991048	235	100	181
VOE 991048	235	250	191
VOE 991123	263	250	293
VOE 991625	996	100	1459
VOE 991633	974	350	1339
VOE 991633	974	400	1341
VOE 991633	974	2100	1347
VOE 991635	914	2400	1145
VOE 991636	996	100	1459
VOE 991637	286	100	309
VOE 991637	286	150	311
VOE 991637	810	6300	683
VOE 991638	916	2200	1253
VOE 991638	916	2300	1257
VOE 991638	974	2100	1347
VOE 991639	911	710	983
VOE 991639	911	720	989
VOE 991639	911	730	993
VOE 991639	911	740	999
VOE 991643	974	100	1331
VOE 991643	974	200	1333
VOE 991643	974	250	1335
VOE 991643	975	100	1357
VOE 991643	975	150	1359
VOE 991643	975	250	1363
VOE 991643	975	300	1365
VOE 991644	916	100	1191
VOE 991644	916	150	1195
VOE 991644	916	200	1199
VOE 991644	916	400	1209
VOE 991644	916	500	1211
VOE 991644	916	550	1215
VOE 991644	916	1300	1237
VOE 991646	974	100	1331
VOE 991646	974	200	1333
VOE 991646	974	250	1335
VOE 991647	234	100	171
VOE 991647	911	100	965
VOE 991649	492	100	595
VOE 991653	912	400	1035
VOE 991655	911	200	969
VOE 992037	821	200	709
VOE 992037	821	250	713
VOE 992038	256	300	259
VOE 992039	914	2470	1153
VOE 992040	234	150	173
VOE 992040	235	250	191
VOE 992040	252	200	219
VOE 992040	258	300	263
VOE 992040	810	6000	677
VOE 992040	821	300	717
VOE 992040	821	350	719
VOE 992040	827	200	725
VOE 992040	827	250	729
VOE 992040	841	100	787
VOE 992040	841	110	789
VOE 992040	860	310	839
VOE 992040	911	100	965
VOE 992040	911	1600	1011
VOE 992040	914	300	1095
VOE 992040	914	350	1101
VOE 992040	916	100	1191
VOE 992040	916	150	1195
VOE 992040	916	200	1201
VOE 992040	916	400	1209
VOE 992040	916	500	1213
VOE 992040	916	550	1217
VOE 992040	916	600	1219
VOE 992040	916	950	1225
VOE 992040	916	1050	1229
VOE 992040	916	1075	1231
VOE 992040	916	1200	1233
VOE 992040	916	1300	1237
VOE 992040	916	1500	1239
VOE 992040	916	3000	1261
VOE 992040	916	4000	1265
VOE 992040	916	4050	1269
VOE 992040	924	400	1281
VOE 992040	924	500	1283
VOE 992040	924	1100	1301
VOE 992040	924	1110	1303
VOE 992040	924	1200	1305
VOE 992041	911	710	985
VOE 992042	218	300	145
VOE 992042	261	200	269
VOE 992042	261	210	273
VOE 992042	261	220	277
VOE 992042	360	100	383
VOE 992042	360	200	385
VOE 992042	715	7600	611
VOE 992042	821	200	709
VOE 992042	821	250	713
VOE 992042	821	250	715
VOE 992042	891	100	925
VOE 992042	891	200	927
VOE 992042	911	310	973
VOE 992042	911	710	985
VOE 992042	911	720	991
VOE 992042	911	730	995
VOE 992042	911	740	999
VOE 992042	914	1500	1129
VOE 992042	914	1550	1131
VOE 992042	916	2100	1245
VOE 992042	916	2300	1255
VOE 992042	916	4000	1265
VOE 992042	916	4050	1269
VOE 992042	992	5100	1455
VOE 992045	218	300	145
VOE 992045	261	150	267
VOE 992045	715	100	605
VOE 992045	715	200	607
VOE 992045	718	100	617
VOE 992045	911	200	969
VOE 992045	912	100	1013
VOE 992045	925	1000	1325
VOE 992045	925	1100	1327
VOE 992047	234	100	171
VOE 992047	441	100	577

NUMERICAL INDEX

RÉPERTOIRE DE NUMÉROS

NUMMERNREGISTER

INDICE DE NÚMERO

NUMMERREGISTER



NUMERICAL INDEX

RÉPERTOIRE DE NUMÉROS

NUMMERNREGISTER

INDICE DE NÚMERO

NUMMERREGISTER

Part No	Group	Sect	Page
VOE 992047	441	110	579
VOE 992047	441	500	587
VOE 992047	775	500	625
VOE 992047	775	910	637
VOE 992047	775	1000	639
VOE 992047	775	1010	641
VOE 992047	810	6200	681
VOE 992047	911	100	965
VOE 992047	913	100	1073
VOE 992049	492	100	595
VOE 992049	810	6100	679
VOE 992049	810	6300	683
VOE 992055	821	200	709
VOE 992055	821	250	713
VOE 992055	911	400	975
VOE 992059	218	300	145
VOE 992062	925	1000	1325
VOE 992062	975	250	1363
VOE 992062	975	300	1365
VOE 992062	975	2000	1413
VOE 992504	916	1500	1241
VOE 992519	354	150	369
VOE 992519	354	200	371
VOE 992520	354	100	367
VOE 992520	354	150	369
VOE 992520	354	200	371
VOE 992542	870	150	863
VOE 992563	870	100	859
VOE 992564	252	200	219
VOE 992564	258	300	263
VOE 992565	821	200	711
VOE 992565	821	250	715
VOE 992566	916	600	1219
VOE 992572	916	4000	1265
VOE 992572	916	4050	1269
VOE 992577	911	400	975
VOE 992586	715	7600	611
VOE 992586	925	1000	1325
VOE 992586	925	1100	1327
VOE 992586	925	2000	1329
VOE 992586	974	250	1335
VOE 992586	974	300	1337
VOE 992586	975	100	1357
VOE 992586	975	150	1359
VOE 992586	975	250	1363
VOE 992586	975	2100	1415
VOE 992586	975	2200	1417
VOE 992954	775	820	633
VOE 992955	916	600	1221
VOE 992979	911	200	969
VOE 992992	218	300	145
VOE 992996	810	6100	679
VOE 992996	810	6300	683
VOE 993002	492	100	595
VOE 993023	821	200	709
VOE 993023	821	200	711
VOE 993023	821	250	713
VOE 993025	431	300	575
VOE 993025	841	110	789
VOE 993025	911	710	985
VOE 993025	911	730	993
VOE 993025	911	740	999
VOE 993027	810	6100	679
VOE 993027	911	500	977
VOE 993027	911	550	979
VOE 993029	263	100	283
VOE 993029	263	200	291
VOE 993029	916	2300	1255
VOE 993038	263	150	289
VOE 993038	263	200	291
VOE 993039	924	1000	1299
VOE 993039	924	1500	1309
VOE 993168	911	310	973
VOE 993197	916	600	1219
VOE 993197	916	1200	1233
VOE 993197	916	1500	1239
VOE 993210	810	6200	681
VOE 993241	235	210	189
VOE 993241	235	300	193
VOE 993277	255	110	247
VOE 993319	912	3400	1071
VOE 993319	914	3600	1183
VOE 993319	916	600	1219
VOE 993319	924	700	1285
VOE 993320	367	100	429
VOE 993320	367	200	431
VOE 993320	367	400	435
VOE 993320	367	500	437
VOE 993320	367	600	441
VOE 993320	386	300	527
VOE 993320	441	200	581
VOE 993320	443	200	593
VOE 993320	911	300	971
VOE 993320	911	710	983
VOE 993320	911	730	993
VOE 993320	911	740	997
VOE 993320	912	200	1017
VOE 993320	912	300	1025
VOE 993320	912	350	1031
VOE 993320	912	400	1037
VOE 993320	912	600	1047
VOE 993320	912	700	1053
VOE 993320	912	2100	1061
VOE 993320	912	2300	1065
VOE 993320	913	400	1081
VOE 993320	914	100	1085
VOE 993320	914	100	1087
VOE 993320	914	200	1089
VOE 993320	914	250	1091
VOE 993320	914	300	1093
VOE 993320	914	300	1095
VOE 993320	914	300	1097
VOE 993320	914	350	1099
VOE 993320	914	350	1101
VOE 993320	914	400	1103
VOE 993320	914	400	1105
VOE 993320	914	550	1117
VOE 993320	914	2000	1135
VOE 993320	914	2100	1137
VOE 993320	914	2150	1139
VOE 993320	914	2200	1141
VOE 993320	914	2300	1143
VOE 993320	914	2400	1145
VOE 993320	914	2450	1147
VOE 993320	914	2460	1149
VOE 993320	914	2470	1153
VOE 993320	914	2470	1155
VOE 993320	914	2480	1157
VOE 993320	914	2480	1159
VOE 993320	914	2480	1161
VOE 993320	914	2500	1163
VOE 993320	914	2600	1165
VOE 993320	914	2650	1169
VOE 993320	914	2650	1171
VOE 993320	914	2700	1175
VOE 993320	914	2800	1177
VOE 993320	914	2850	1179
VOE 993320	914	3500	1181
VOE 993320	914	3600	1183
VOE 993320	916	300	1203
VOE 993320	916	300	1205
VOE 993320	916	1500	1241
VOE 993320	916	2100	1245
VOE 993320	916	2150	1249
VOE 993320	924	200	1277
VOE 993320	924	250	1279
VOE 993320	924	700	1285
VOE 993320	924	1300	1307
VOE 993321	911	710	983
VOE 993321	911	710	985
VOE 993321	911	720	989
VOE 993321	911	720	991
VOE 993321	911	730	993
VOE 993321	911	740	997
VOE 993321	912	3400	1071
VOE 993321	914	100	1083
VOE 993321	914	100	1085
VOE 993321	914	300	1093
VOE 993321	914	300	1095
VOE 993321	914	350	1099
VOE 993321	914	350	1101
VOE 993321	914	500	1107
VOE 993321	914	500	1111
VOE 993321	914	550	1113
VOE 993321	914	550	1115
VOE 993321	916	300	1205
VOE 993321	916	1200	1233
VOE 993321	916	1200	1235
VOE 993321	916	1500	1239
VOE 993321	916	3000	1261
VOE 993321	916	3100	1263
VOE 993321	924	200	1277
VOE 993321	924	250	1279
VOE 993321	924	1000	1299
VOE 993321	924	1300	1307

Part No	Group	Sect	Page
VOE 993321	924	1500	1309
VOE 993321	924	1600	1311
VOE 993322	441	200	581
VOE 993322	911	710	983
VOE 993322	911	730	993
VOE 993322	911	740	997
VOE 993322	912	300	1025
VOE 993322	912	300	1027
VOE 993322	912	350	1031
VOE 993322	912	350	1033
VOE 993322	912	400	1037
VOE 993322	912	400	1039
VOE 993322	914	500	1109
VOE 993322	914	550	1115
VOE 993323	443	200	593
VOE 993323	911	1600	1009
VOE 993323	912	300	1025
VOE 993323	912	350	1031
VOE 993323	912	400	1035
VOE 993323	912	400	1037
VOE 993323	912	600	1047
VOE 993323	912	700	1053
VOE 993323	912	2000	1057
VOE 993323	912	2100	1061
VOE 993323	914	100	1085
VOE 993323	914	500	1107
VOE 993323	914	550	1113
VOE 993323	916	300	1203
VOE 993324	911	600	981
VOE 993324	911	800	1001
VOE 993324	911	1600	1009
VOE 993324	912	300	1025
VOE 993324	912	350	1031
VOE 993324	912	400	1037
VOE 993324	912	700	1053
VOE 993324	914	500	1107
VOE 993324	914	500	1109
VOE 993324	914	550	1113
VOE 993324	914	550	1115
VOE 993324	916	300	1203
VOE 993324	916	600	1219
VOE 993324	916	1000	1227
VOE 993324	916	2200	1253
VOE 993324	916	2300	1255
VOE 993324	916	4000	1265
VOE 993325	911	400	975
VOE 993325	911	600	981
VOE 993325	911	710	985
VOE 993325	911	730	995
VOE 993325	911	800	1001
VOE 993325	911	1600	1009
VOE 993325	912	300	1025
VOE 993325	912	350	1031
VOE 993325	912	400	1037
VOE 993325	912	2000	1057
VOE 993325	914	2600	1167
VOE 993325	916	150	1195
VOE 993325	916	200	1201
VOE 993325	916	400	1207
VOE 993325	916	500	1211
VOE 993325	916	550	1215
VOE 993325	916	600	1219
VOE 993325	916	900	1223
VOE 993325	916	950	1225
VOE 993325	916	1000	1227
VOE 993325	916	1050	1229
VOE 993325	916	1075	1231
VOE 993325	916	1200	1235
VOE 993325	916	2100	1245
VOE 993325	916	2100	1247
VOE 993325	916	2200	1253
VOE 993325	916	2300	1255
VOE 993325	916	2800	1259
VOE 993325	916	4000	1267
VOE 993325	916	4050	1271
VOE 993326	911	400	975
VOE 993326	911	600	981
VOE 993326	911	710	983
VOE 993326	911	720	989
VOE 993326	911	720	991
VOE 993326	911	730	993
VOE 993326	914	2850	1179
VOE 993326	916	200	1199
VOE 993326	916	400	1207
VOE 993326	916	500	1211
VOE 993326	916	550	1215
VOE 993326	916	2200	1253
VOE 993326	916	2300	1255
VOE 993327	911	500	977
VOE 993327	911	550	979
VOE 993357	254	150	223
VOE 993358	223	100	157
VOE 993358	235	300	193
VOE 993407	222	100	151
VOE 993407	222	110	153
VOE 993407	223	100	157
VOE 993422	860	400	845
VOE 993422	860	410	847
VOE 993422	916	100	1191
VOE 993422	916	150	1195
VOE 993422	916	200	1201
VOE 993422	916	400	1207
VOE 993422	916	500	1211
VOE 993422	916	550	1215
VOE 993422	916	1000	1227
VOE 993422	916	1050	1229
VOE 993422	916	1075	1231
VOE 993422	916	1300	1237
VOE 993422	916	2000	1243
VOE 993422	916	2800	1259
VOE 993422	925	1000	1325
VOE 993422	925	1100	1327
VOE 993424	716	100	615
VOE 993436	223	100	157
VOE 993436	233	110	165
VOE 993447	214	100	111
VOE 993447	333	110	357
VOE 993471	233	110	165
VOE 993605	212	200	103
VOE 993605	235	300	193
VOE 993677	212	100	99
VOE 993677	235	300	193
VOE 993679	217	100	137
VOE 993679	217	110	139
VOE 993680	212	100	99
VOE 993680	217	100	137
VOE 993680	217	110	139
VOE 993736	262	100	279
VOE 993782	261	200	269
VOE 993816	235	210	189
VOE 993835	233	200	167
VOE 993835	263	100	283
VOE 993835	821	200	709
VOE 993835	821	250	715
VOE 993835	821	300	717
VOE 993835	827	200	725
VOE 993835	827	250	729
VOE 993835	914	300	1095
VOE 993835	914	350	1099
VOE 993835	914	700	1119
VOE 993835	974	350	1339
VOE 993835	974	400	1341
VOE 993849	263	400	297
VOE 993868	286	100	309
VOE 993868	286	150	311
VOE 994064	222	100	151
VOE 994064	222	110	153
VOE 995022	775	910	637
VOE 995022	775	1010	641
VOE 995241	254	700	241
VOE 995838	263	300	295
VOE 995845	254	500	237
VOE 995868	251	100	211
VOE 995871	217	110	139
VOE 995895	235	300	193
VOE 995901	254	700	241
VOE 995909	218	200	141
VOE 995910	263	400	297
VOE 995912	251	200	215
VOE 995991	251	200	215
VOE 995993	293	200	325
VOE 996518	263	110	285
VOE 996519	263	110	285
VOE 996679	775	900	635
VOE 996777	233	200	167
VOE 996777	254	500	237
VOE 996777	254	800	243
ZM 4385703	363	350	409

NUMERICAL INDEX

RÉPERTOIRE DE NUMÉROS

NUMMERNREGISTER

INDICE DE NÚMERO

NUMMERREGISTER

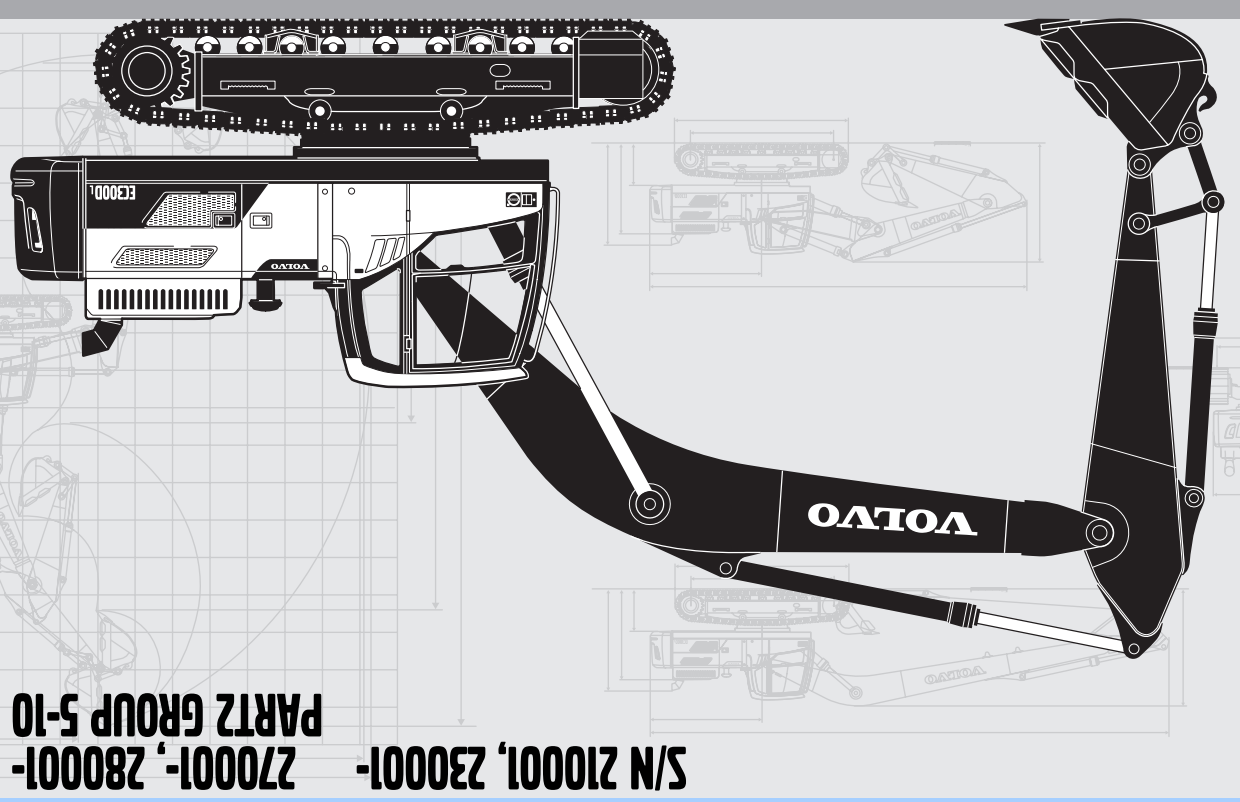

PARTS CATALOG

EC300D

VOLVO CONSTRUCTION EQUIPMENT

S/N 210001, 230001-
270001-, 280001-
PART2 GROUP 5-10

PARTS CATALOG VOLVO EC300D

PARTS CATALOG
EC300D
S/N 210001, 230001-
270001-, 280001-
PART 2

✂CUT HERE

LABEL FOR STEELBINDER

Volvo Construction Equipment
www.volvoce.com

Ref. No. PUB 20025115-E
2015.02
Volvo, Eskilstuna

gb/fr/de/es/se

VOLVO CONSTRUCTION EQUIPMENT

EC300D

PARTS CATALOG

S/N 210001, 230001- 270001-, 280001-

PART2 GROUP 5-10

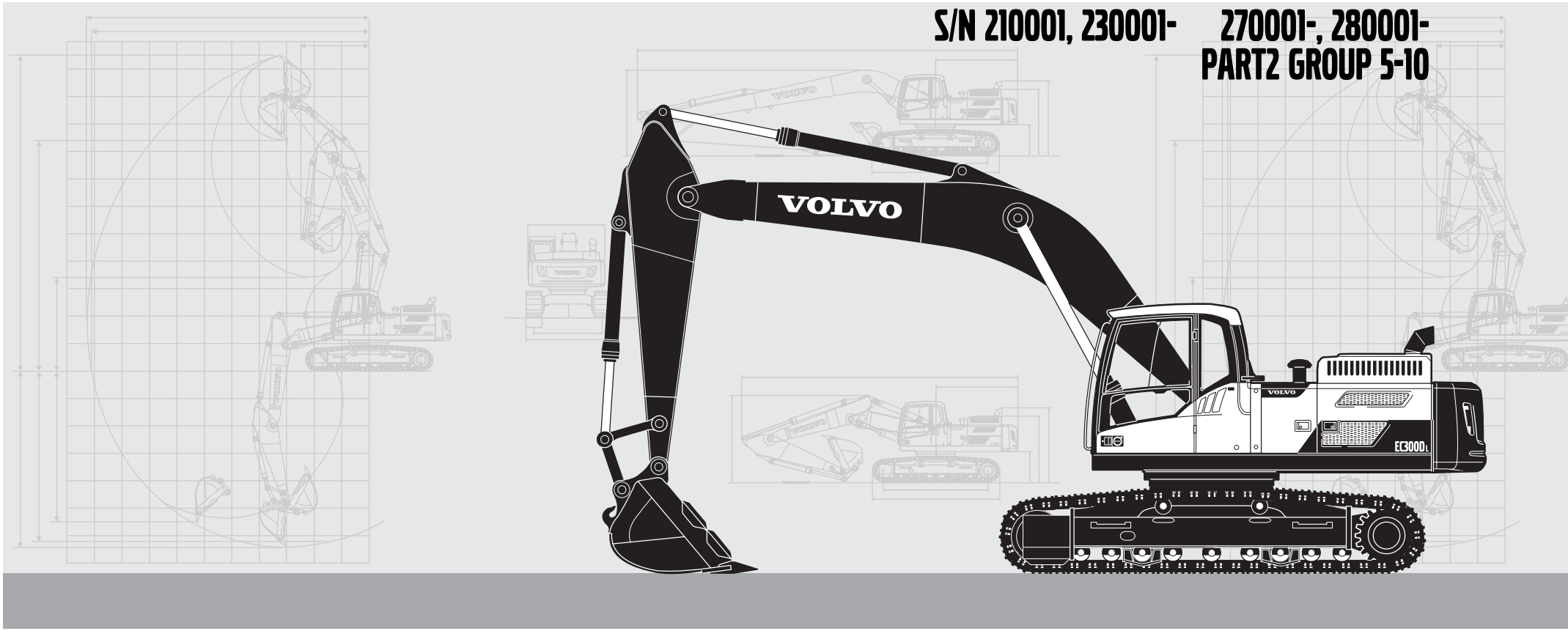

Publ. No. PUB 20025115-E



Volvo Construction Equipment
www.volvoce.com

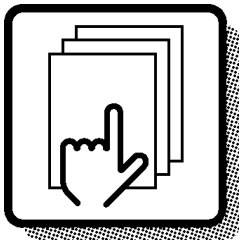

1

Preface and instructions
Préface et instructions
Vorwort und Anweisungen
Prefacio e instrucciones
Förord och anvisningar

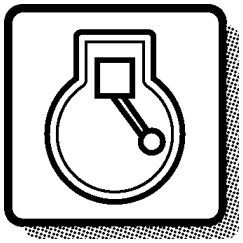

2

Engine
Moteur
Motor
Motor
Motor

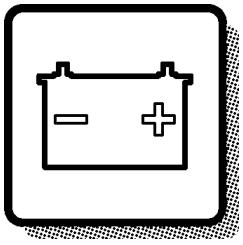

3

Electrical systems and instruments
Système électrique et instruments
Elektrisches System und Instrumente
Sistema eléctrico e instrumentos
Elsystem och instrument

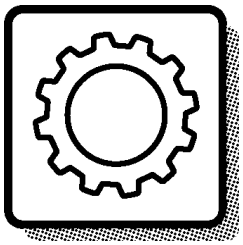

4

Power transmission
Transmission de force
Kraftübertragung
Transmisión de fuerza
Kraftöverföring

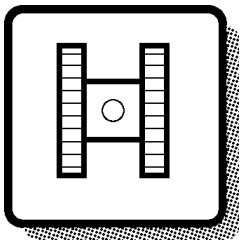

7

Frame and crawler unit
Bâti et unité des chenilles
Rahmen und Fahrwerk
Bastidor y unidad de orugas
Ram och bandenhet

Body with associated parts
Carrosserie avec détails
Aufbau mit Zubehörteilen
Carroceria con detalles
Karosseri

8

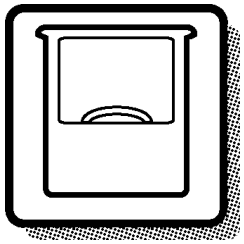

Miscellaneous equipment
Equipments divers
Übrige Ausrüstung
Equipo diverso
Övrig utrustning

9

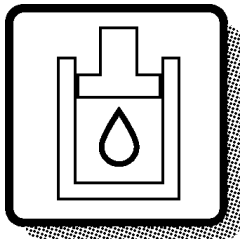

Numerical index
Répertoire numérique
Nummernverzeichnis
Indice numérico
Nummerregister

10

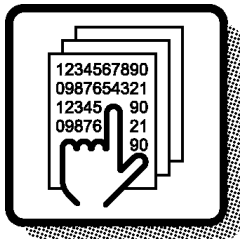

1	2	3	4	7	8	9	10		

TABLE OF ABBREVIATION | **PABLO DE ABREVIATIONS**

POUR LA LISTE DES ABRÉVIATIONS EMPLOYÉES | **FÖRKORTNINGSTABELL**

ABKÜRZUNGSVERZEICHNIS

ABBREVIATION	ENGLISH	FRANÇAIS	DEUTSCH	ESPAÑOL	SVENSKA
A	ampere	Ampères	Ampere	amperio	ampere
AC	Alternating Current	Courant alternatif	Wechselstrom	Corriente alterna	Växelström
ALT	alternative	alternative	wahlweise	alternativa	alternativ
AWD	All Wheel Drive	Toutes roues motrices	Allradantrieb	Tracción en las todas las ruedas	Allhjulsdrift
AX ####-	as from axle No.	à partir du N° d'essieu	ab Achsennr.	a partir del eje nro	fr o m axel nr
AX - ####	up to and incl. axle No.	jusqu'au N° d'essieu	bis Achsennr.	hasta el eje nro	t o m axel nr
BL	black	noir	schwarz	negro	svart
BLUE	blue	bleu	blau	azul	blå
BR	brown	brun	braun	marrón	brun
BRA	Brazil	Brésil	Brasilien	Brasil	Brasilien
CAB #### -	as from cab No.	à partir du N° de cabine	ab Kabinen-herstellnr.	a partir de la cabina	fr o m hytt nr
CAB - ####	up to and incl. cab No.	jusqu'au N° de cabine	bis Kabinen-herstellnr.	hasta la cabina nro	t o m hytt nr
CAN	Canada	Canada	Kanada	Canadá	Kanada
CENT	centre	au milieu	Mittere	central	mittre
CHN	China	Chine	China	China	Kina
CIN	component identification number	Numéro de référence de sous-ensemble	Bauteil-Identifizierungsnummer	Número de identificación del componente	komponentidentifikationsnummer
CPL	complete	complet	komplett	completo	komplett
m3 (CU M)	cubic metre	mètre cube	Kubikmeter	metro cúbico	kubikmeter
Cu Yd	Cubic Yard	Yard cube	Kubikyard	Yarda cúbica	Kubikyard
DC	Direct Current	Courant continu	Gleichstrom	Corriente continua	Likström
DEG	numbers of degrees, C°	nombres de degré de chaleur, C°	Anzahl in Graden C°	numero de grado de calor, C°	antal grader, C°
DELETED	deleted	supprimé	Nicht mehr lieferbar	Retirado	utgått
DEU	Germany	Allemagne	Deutschland	Alemania	Tyskland
DNK	Denmark	Danemark	Dänemark	Dinamarca	Danmark
EEC	European Economic Community (EEC)	pays du marche commun (EEC)	EU-Markt (EEC)	el mercado común (EEC)	EU-marknad (EEC)
ENG	Engine	moteur	Motor	motor	motor
ENG #### -	as from engine No.	à partir du N° de moteur	ab Motornr.	a partir del motor nro	fr o m motor nr
ENG - ####	up to and incl. engine No.	jusqu'au N° de moteur	bis Motornr.	hasta el motor nro	t o m motor nr
E PROD	early production	production antérieure	Frühere Ausführung	producción anterior	tidigare utförande
ESP	Spain	Espagne	Spanien	España	Spanien
EU	European Union	Union Européenne	Europäische Union	Unión Europea	Europeiska unionen
EXC ### -	as from excavator unit No.	à partir du N° d'excavateur	Ab Bagger-Aggregatnr.	a partir de agregado excavador nro	fr o m grävaggregat nr

ABBREVIATION	ENGLISH	FRANÇAIS	DEUTSCH	ESPAÑOL	SVENSKA
EXC - ###	up to and incl. excavator unit No.	jusqu'au N° d'excavateur	bis Bagger-Aggregatnr	hasta el agregado excavador nro	t o m grävaggregat nr
EXCL	excluding	exclus	auschliesslich	exclusivo	exklusive
FIN	Finland	Finlande	Finnland	Finlandia	Finland
F-N-R	Forward-Neutral-Reverse	Marche avant-Point mort-Marche arrière	Vorwärts-Neutral-Rückwärts	Adelante - Punto muerto - Atrás	Fram-Neutral-Back
FOPS	Falling Object Protection System	Système de protection contre la chute d'objets	FOPS (Schutz vor herabfallenden Gegenständen)	Sistema de protección contra caída de objetos	Skydd mot fallande föremål
FORW	forward	avant	vordere	delante	främre
FRA	France	France	Frankreich	Francia	Frankrike
GBR	Great Britain	Angleterre	England	Inglaterra	Storbritannien
g (GRAM)	gram	gramme	Gramm	gramo	gram
GREEN	green	vert	grün	verde	grön
GREY	grey	gris	grau	gris	grå
HD	Heavy Duty	Heavy Duty	Heavy Duty	Heavy Duty	Heavy Duty
HT #### -	as from hydraulic transmission No.	à partir du transmission hydraulique Nº	ab Hydraulikgetriebe	a partir de transmisión hidráulico nro	fr o m hydraultransmission nr
HT - ####	up to and incl. hydraulic transmission No.	jusqu'au transmission hydraulique Nº	bis Hydraulikgetriebe	hasta el transmisión hidráulico nro	t o m hydraultransmission nr
ID	diameter, inner	diamètre, intérieur	Innendurchmesser	diámetro, interior	diameter, inre
IN	inch(es)	pouce	Zoll	pulgada	tum
INCL	inclusive	inclus	einschliesslich	inclusive	inklusive
INCL IN	included in	inclus dans	gehört zur	forma parte de	ingår i
INLET	inlet	entrée	Einlass	entrada	inlopp
INNER	inner	intérieur	innen	interior	inre
IRN	Iran	Iran	Iran	Iran	Iran
ITA	Italy	Italie	Italien	Italia	Italien
ITEM NO	see item No.	voir position	siehe Position Nr.	véase posición	se positionsnummer
K	included in parts kits	fait partie du jeu complet de réparation	gehört zur Satzverpackung	forma parte del juego por juego	ingår i satsförpackning
KOR	Korea	Corée	Korea	Corea	Korea
L	litre, length	litre, longueur	Liter, Länge	litros, longitud	liter, längd
LH	left	gauche	links	izquierdo	vänster
LOAD #### -	as from loading unit No.	à partir du N° de chargeur	ab Hubaggregatnr.	a partir du unibad carga nro	t o m lastaggregat nr
LOAD - ####	up to and incl. loading unit No.	jusqu'au N° de chargeur	bis Hubaggregatnr.	hasta unidad carga nro	t o m lastaggregat nr

TABLE OF ABBREVIATION **PABLO DE ABREVIATIONS**

POUR LA LISTE DES ABRÉVIATIONS EMPLOYÉES **FÖRKORTNINGSTABELL**

ABKÜRZUNGSVERZEICHNIS

ABBREVIATION	ENGLISH	FRANÇAIS	DEUTSCH	ESPAÑOL	SVENSKA
L PROD	late production	production postérieure	jetzige Ausführung	producción posterior	senare utförande
m (M)	metric	mètre	Meter	métrico	meter
MARKED	marked	marque de	gekennzeichnet mit	marcado	märkt med
MEX	Mexico	Mexique	Mexiko	México	Mexiko
MODEL	model designation	Désignation de modèle	Modellbezeichnung	Designación de modelo	modellbeteckning
ml (ML)	millilitre	millilitre	Milliliter	milílitro	milliliter
mm (MM)	millimetre	millimètre	Millimeter	milimetros	millimeter
NLD	Netherlands	Pays-Bas	Holland	Holanda	Nederländerna
NO	number	numéro	Nummer	número	nummer
NOR	Norway	Norvège	Norwegen	Noruega	Norge
NS	part not stocked as spare part	n`est pas stocké comme pièce de rechange	nicht als Ersatzteil vorrätig	no disponible como repuesto pieza de repuesto	detaljen lagerföres ej som reservdel
OP	The part is no longer in stock	La pièce n'est plus en stock	Der Artikel wird nicht länger geführt	El artículo no se mantiene ya en stock	Artikeln lagerföres ej längre
O SZ	over size	côte supérieur	Übergrösse	sobredimensión	överdimension
OD	diameter, outer	diamètre extérieur	Aussendurchmesser	diámetro, exterior	diameter, yttre
OR	orange	orange	orange	naranja	orange
ORDER	order	commander	bestellen	hacer un pedido	beställ
OUTER	outer	extérieur	aussen	exterior	yttre
OUTLET	outlet	échappement	Auslass	escape	utlopp
PAGE	see page	voir page	siehe Seite	véase página	se sida
PAIR	pair	paire	Paar	par	par
PCS	piece(s)	pièce	Stück	cada uno	styck
PIN	product identification number	Numéro d'identification de produit	Produktidentifizierungs-Nummer	Número de identificación del producto	produktidentifikationsnummer
PINK	pink	rose	rosa	rosa	rosa
POL	Poland	Pologne	Polen	Polonia	Polen
PROD NO	product No.	Nº de produit	Produktnr.	nro de producto	produktnummer
PRT	Portugal	Portugal	Portugal	Portugal	Portugal
Q	Quantity l/min	Quantité l/min	Quantität l/min	Cantidad l/min	Kvantitet l/min
REAR	rear	arrière	hinten	detrás	bakre
RED	red	rouge	rot	rojo	röd
REMAN	Remanufactured component	Composant remis à neuf	Generalüberholtes Bauteil	Componente remanufacturado	Renoverad komponent
REPL BY -	replaced by	remplacé par	ersetzt durch	substituido por	ersättes av
REQ	order as required	quantité nécessaire	erforderliche Anzahl	cantidad necesaria	erforderligt antal
RH	right	droite	rechts	derecha	höger

ABBREVIATION	ENGLISH	FRANÇAIS	DEUTSCH	ESPAÑOL	SVENSKA
ROPS	Roll-Over Protection System	Système de protection en cas de retournement	ROPS (Überrollschutz)	Sistema de protección antivuelco	Störtbågar
RPM	revolutions per minute	tours par minute	Umdrehungen je Minute	revoluciones por minuto	varv per minut
SE	alternative spare part version exists	une version pièce de rechange existe également	Alternative Ersatzteilausführung lieferbar	Existen otras versiones de las piezas de repuesto	alternativt reservdelsutförande finns
SEE GROUP	see group	voir groupe	siehe Gruppe	véase grupo	se grupp
SEE SB	see Service Bulletin	voir bulletin de service	siehe Kundendienstmitteilung	ver boletin de servicio	se servicemeddelande
SER NO # -	as from serial No.	à partir du N° de fabrication	ab Fabrikationsnr.	a partir de fabric. nro	fr o m tillverkningsnr
SER NO - #	up to and incl.serial No.	jusqu'au N° de fabrication	bis Fabrikationsnr.	hasta el fabric. nro	t o m tillverkningsnr
SMV	slow-moving vehicle	véhicule lent	Langsames Fahrzeug	Vehículo lento	långsamtgående fordon
S/N #### -	as from serial No.	à partir du N° de série	ab Fabrikationsnr.	a partir de fabricación nro.	fr o m tillverkningsnr
S/N - ####	up to and incl. serial No.	jusqu'au N° de série	bis Fabrikationsnr.	hasta el fabricación nro.	t o m tillverkningsnr
SUPPL	supplementary details, no spare part	indication compléter	zuzätliche Angaben	parte completar	kompletterande uppgift, ej reservdel
SPECIAL	special model	construction spéciale	Sonderausführung	modelo especial	specialutförande
mm2 (SQ MM)	square millimeters	millimètre carré	Quadratmillimeter	milimetros cuadrados	kvadratmillimeter
SS	superseded part	pièce remplacée	ersetztes Teil	pieza substituida	ersatt artikel
STD	standard version	version standard	Standardausführung	versión standard	standardutförande
STD SZ	standard size	dimension standard	Standardabmessung	dimensión standard	standarddimension
SWE	Sweden	Suède	Schweden	Suecia	Sverige
THICK	thickness	épaisseur	Dicke	espesor	tjocklek
TM NO # -	as from transmission No.	à partir du N° de transmission	ab Getriebenr.	a partir de transmisión nro	fr o m transmission nr
TM NO - #	up to and incl. transmission No.	jusqu'au N° de transmission	bis Getriebenr.	hasta el de transmisión nro	t o m transmission nr
UPPER	upper	supérieur	oben	superior	övre
USA	United States of America	États-Unis	Vereinigte Staaten	Estados Unidos	USA
U SZ	under size	côte interieur	Untergrösse	subdimensión	underdimension
V	volt	volt	Volt	voltio	volt
VIOL	violet	violet	violett	violeta	violett
VPM	vibrations per minute	vibrations par minute	Vibrationen je Minute	Vibraciones por minuto	vibrationer per minut
W	Watt	watt	Watt	watio	watt
WHITE	white	blanc	weiss	blanco	vit
WID	width	largeur	Breite	ancho	bredd
YELL	yellow	jaune	gelb	amarillo	gul
ZAF	South Africa	Afrique du Sud	Südafrika	Sudáfrica	Sydafrika



Volvo Construction Equipment
www.volvoce.com

GROUP		Section	Page
715	Protecting plate	100	605
715	Protective plate for travel motor	200	607
715	Protecting plate 8291557,8293480	7500	609
715	Protecting plate	7600	611
715	Side impact protection	7700	613
716	Counterweights	100	615
718	Foot step	100	617
775	Track chain 8287049	100	619
775	Track chain	110	621
775	Track chain	120	623
775	Undercarriage, track guards	500	625
775	Undercarriage, spring package	700	627
775	Undercarriage, spring package	710	629
775	Front idler	810	631
775	Front idler	820	633
775	Top roller	900	635
775	Top roller	910	637
775	Bottom roller 8289069	1000	639
775	Bottom roller	1010	641
775	Sprocket	1200	643

TABLE DES MATIÈRES

GROUPE		Section	Page
715	Plaque de protection	100	605
715	Tôle de protection pour moteur de translation	200	607
715	Plaque de protection 8291557,8293480	7500	609
715	Plaque de protection	7600	611
715	Protection contre les collisions latérales	7700	613
716	Contrepoids	100	615
718	Marche-pied	100	617
775	Chaîne de chenille 8287049	100	619
775	Chaîne de chenille	110	621
775	Chaîne de chenille	120	623
775	Châssis porteur, protection de chenilles	500	625
775	Châssis porteur, jeu de ressorts	700	627
775	Châssis porteur, jeu de ressorts	710	629
775	Roue AV	810	631
775	Roue AV	820	633
775	Rouleau supérieur	900	635
775	Rouleau supérieur	910	637
775	Rouleau inférieur 8289069	1000	639
775	Rouleau inférieur	1010	641
775	Barbotin	1200	643

GRUPPE		Abschnitt	Seite	GRUPPE		Abschnitt	Seite
715	Schutzblech	100	605				
715	Schutzblech für Fahrmotor	200	607				
715	Schutzblech 8291557,8293480	7500	609				
715	Schutzblech	7600	611				
715	Seitenaufprallschutz	7700	613				
716	Gegengewicht	100	615				
718	Trittleiter	100	617				
775	Raupenkette 8287049	100	619				
775	Raupenkette	110	621				
775	Raupenkette	120	623				
775	Unterwagen, Raupenschutz	500	625				
775	Unterwagen, Federpaket	700	627				
775	Unterwagen, Federpaket	710	629				
775	Vorderrad	810	631				
775	Vorderrad	820	633				
775	Tragrolle	900	635				
775	Tragrolle	910	637				
775	Laufrolle 8289069	1000	639				
775	Laufrolle	1010	641				
775	Kettentrieb	1200	643				

GRUPO		Sección	Página
715	Placa de protección	100	605
715	Placa de protección para el motor de transporte	200	607
715	Placa de protección 8291557,8293480	7500	609
715	Placa de protección	7600	611
715	Protección contra impactos laterales	7700	613
716	Contrapesos	100	615
718	Escalón de acceso	100	617
775	Cadena de oruga 8287049	100	619
775	Cadena de oruga	110	621
775	Cadena de oruga	120	623
775	Carro inferior, protección de orugas	500	625
775	Carro inferior, paquete de muelles	700	627
775	Carro inferior, paquete de muelles	710	629
775	Ruedas de guía delanteras	810	631
775	Ruedas de guía delanteras	820	633
775	Rodillo superior	900	635
775	Rodillo superior	910	637
775	Rodillo inferior 8289069	1000	639
775	Rodillo inferior	1010	641
775	Rueda motriz	1200	643

GRUPP		Avsnitt	Sida
715	Skyddsplåt	100	605
715	Skyddsplåt för körmotor	200	607
715	Skyddsplåt 8291557,8293480	7500	609
715	Skyddsplåt	7600	611
715	Sidokrockskydd	7700	613
716	Motvikter	100	615
718	Fotsteg	100	617
775	Bandkedja 8287049	100	619
775	Bandkedja	110	621
775	Bandkedja	120	623
775	Undervagn, bandskydd	500	625
775	Undervagn, fjäderpaket	700	627
775	Undervagn, fjäderpaket	710	629
775	Löphjul fram	810	631
775	Löphjul fram	820	633
775	Överrulle	900	635
775	Överrulle	910	637
775	Underrulle 8289069	1000	639
775	Underrulle	1010	641
775	Drivhjul	1200	643

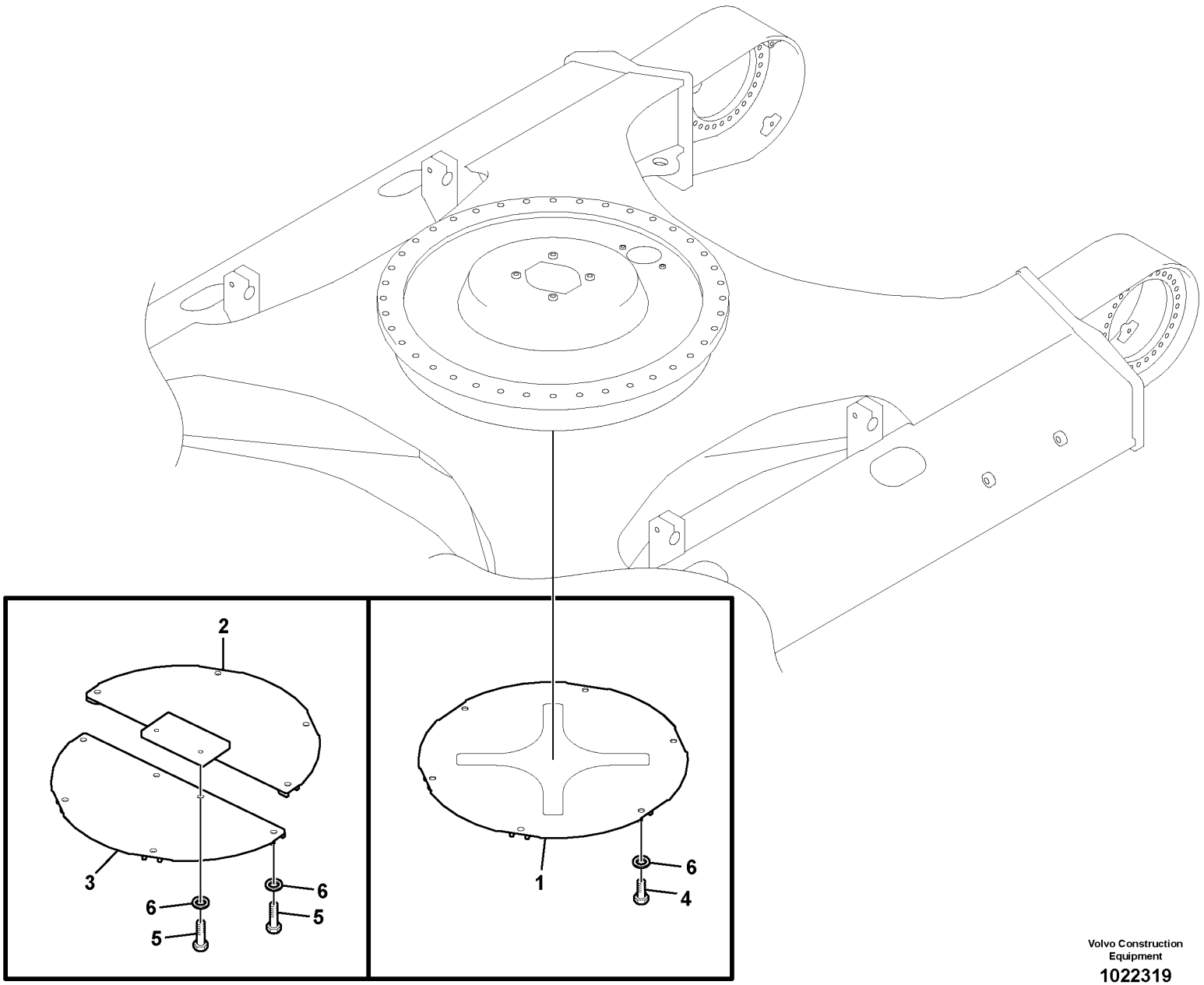

Volvo Construction Equipment

1022319

Fig.	Part No.	Quantity 1	2	3	PS	KIT	Description	Dénomination	Bezeichnung	Denominación	Benämning	Notes
1	**VOE 14514023**	1					Cover	Capot	Haube	Capo	Lock	
2	**VOE 14514024**		1				Cover	Capot	Haube	Capo	Lock	
3	**VOE 14514025**		1				Cover	Capot	Haube	Capo	Lock	
4	**VOE 978936**	6					Hexagon screw	Vis à tête hexagonale	Sechskantschraube	Tornillo hexagonal	Sexkantsskruv	
5	**VOE 978938**		10				Hexagon screw	Vis à tête hexagonale	Sechskantschraube	Tornillo hexagonal	Sexkantsskruv	
6	**VOE 992045**	6	10				Plain washer	Rondelle plane	Flachscheibe	Arandela plana	Planbricka	

1	**8277331**	**Skyddsplåt** **Placa de protección** **Schutzblech** **Plaque de protection** **Protecting plate**	Catalogue id **20612**	Group **715**
2	**8277332**		Illustr. No **1022319**	Section **100**
3			Issue **PUB 20025115-E**	Page **605**
4				
5				



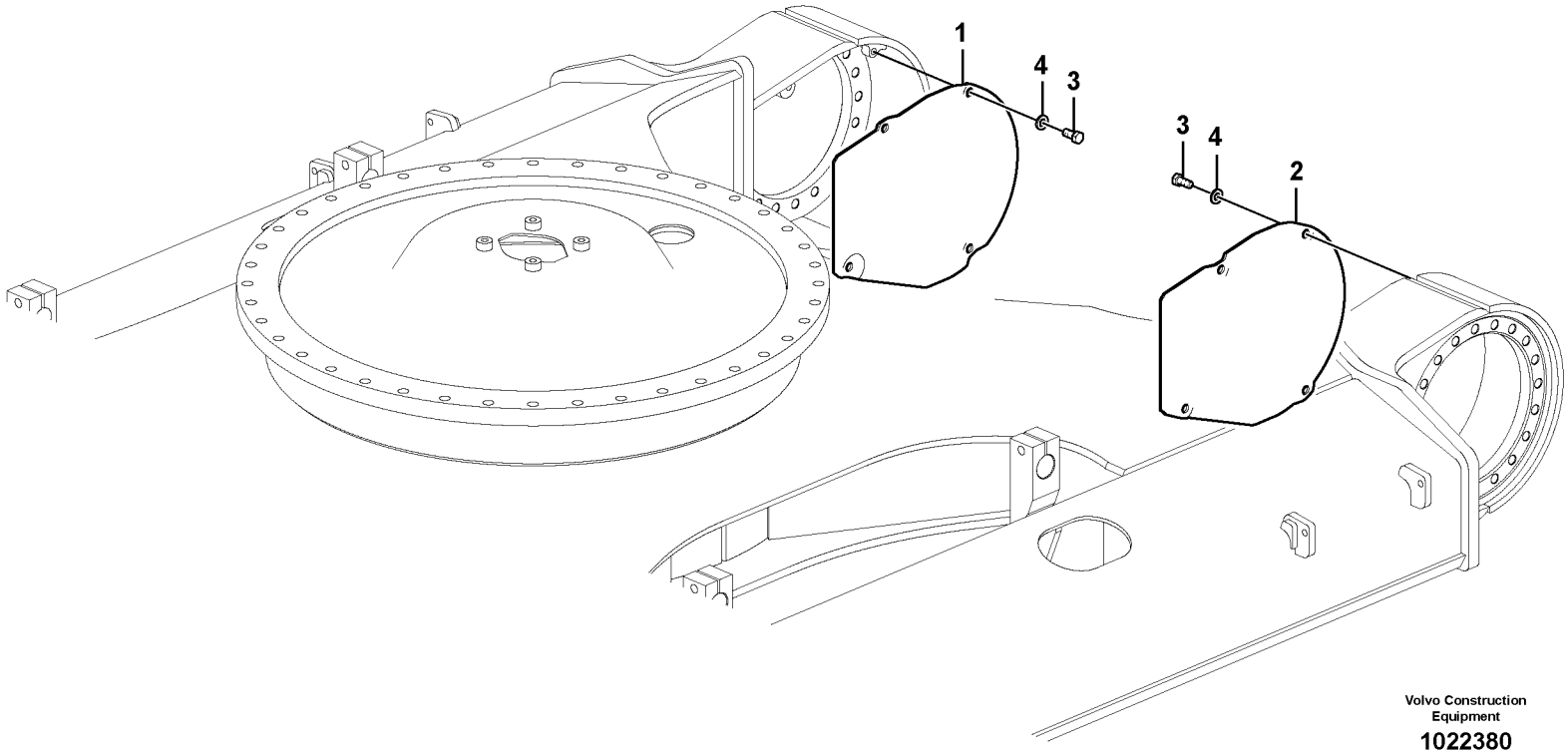

Volvo Construction Equipment

1022380

Fig.	Part No.	Quantity 1	2	3	PS	KIT	Description	Dénomination	Bezeichnung	Denominación	Benämning	Notes
1	**VOE 14514795**	1	1				Cover	Capot	Haube	Capo	Lock	RH
	VOE 14547385			1			Frame	Cadre châssis	Rahmen	Bastidor	Ram	
2	**VOE 14514796**	1	1				Cover	Capot	Haube	Capo	Lock	LH
	VOE 14547383			1			Cover	Capot	Haube	Capo	Lock	
3	**VOE 978936**	8	8	8			Hexagon screw	Vis à tête hexagonale	Sechskantschraube	Tornillo hexagonal	Sexkantsskruv	
4	**VOE 992045**	8	8	8			Plain washer	Rondelle plane	Flachscheibe	Arandela plana	Planbricka	

1	**8289068,8289698**	**Skyddsplåt för körmotor** **Placa de protección para el motor de transporte** **Schutzblech für Fahrmotor** **Tôle de protection pour moteur de translation** **Protective plate for travel motor**	Catalogue id **20612**	Group **715**
2	**8289699**		Illustr. No **1022380**	Section **200**
3	**8293243**		Issue **PUB 20025115-E**	Page **607**
4				
5				

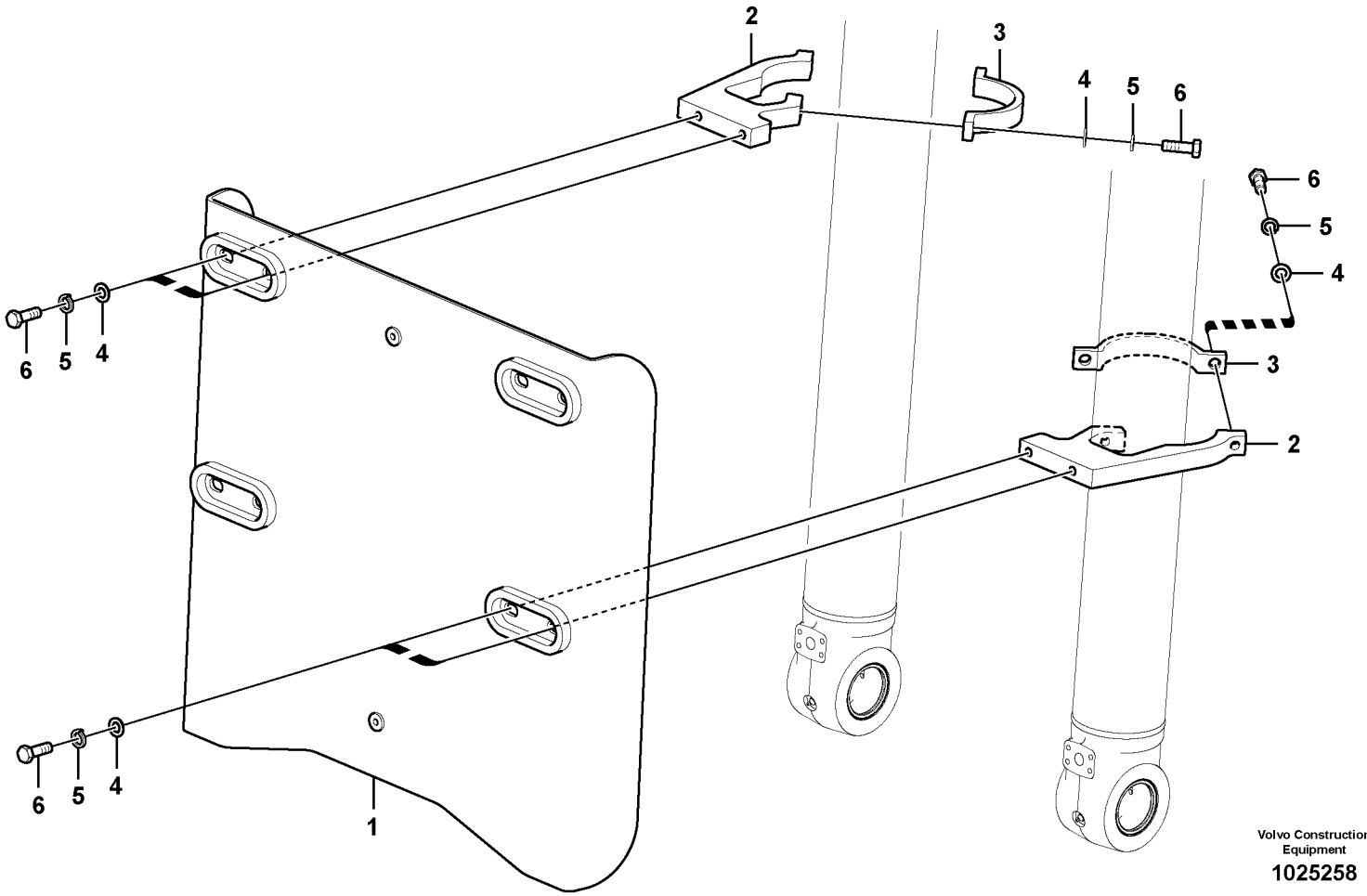
2
3
4
5
6
6
5
4
3
2
6
5
4
6
5
4
1
Volvo Construction Equipment
1025258

Fig.	Part No.	Quantity 1	2	3	PS	KIT	Description	Dénomination	Bezeichnung	Denominación	Benämning	Notes
1		1			NS		Plate	Tôle	Blech	Chapa	Plåt	8291557
	VOE 14636459	1					Guard	Protection	Schutz	Proteccion	Skydd	8293480
2	**VOE 14560998**	4					Clamp	Collier serrage	Klemme	Abrazadera	Klamma	
3	**VOE 14548539**	4					Clamp	Collier serrage	Klemme	Abrazadera	Klamma	
4	**VOE 955900**	16					Plain washer	Rondelle plane	Flachscheibe	Arandela plana	Planbricka	
5	**VOE 955926**	16					Spring washer	Rondelle élastique	Federscheibe	Arandela elástica	Fjäderbricka	
6	**VOE 978938**	16					Hexagon screw	Vis à tête hexagonale	Sechskantschraube	Tornillo hexagonal	Sexkantsskruv	

1		**Skyddsplåt** **Placa de protección** **Schutzblech** **Plaque de protection** **Protecting plate**	Catalogue id **20612**	Group **715**
2			Illustr. No **1025258**	Section **7500**
3			Issue **PUB 20025115-E**	Page **609**
4				
5		**8291557,8293480**		

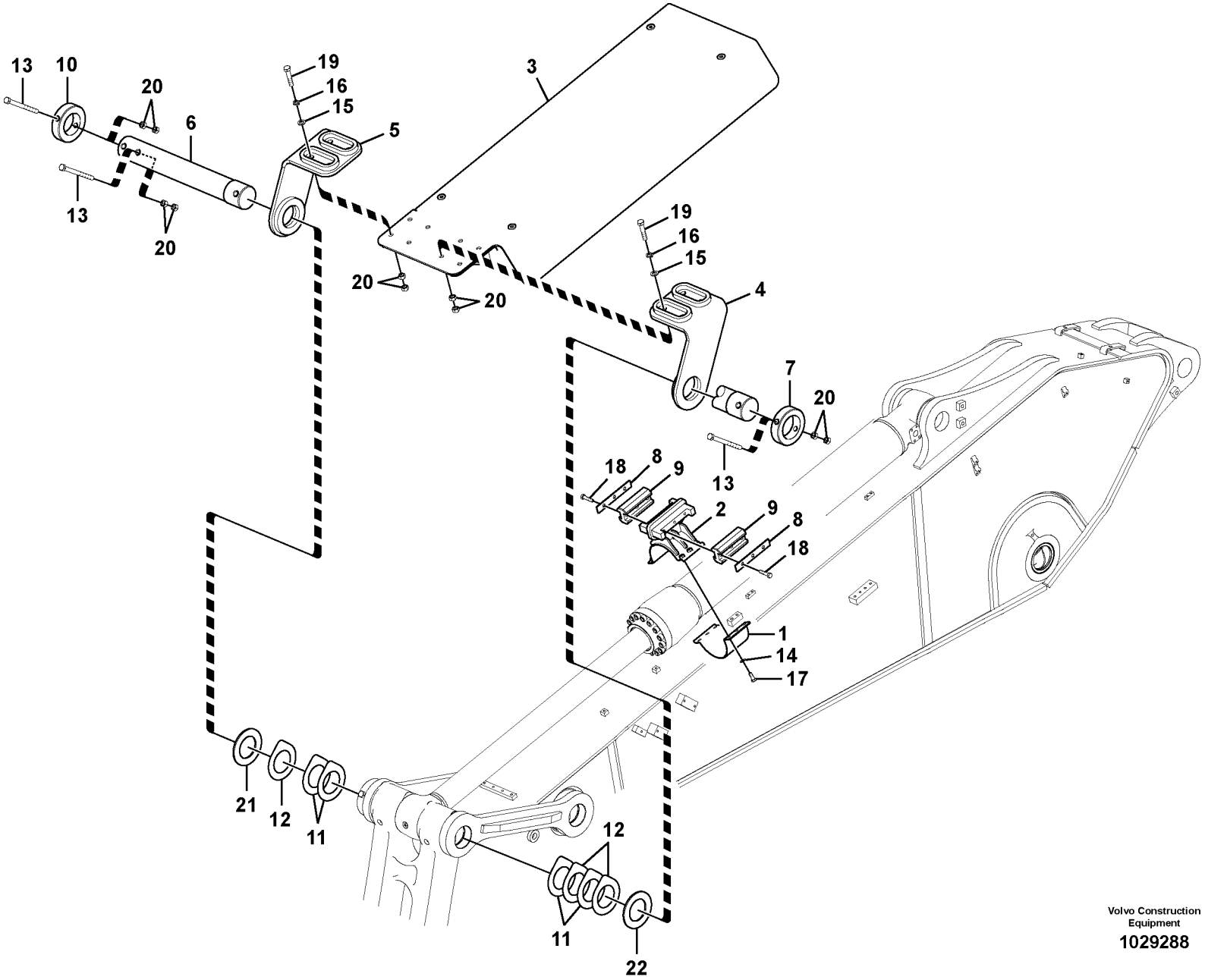

Volvo Construction Equipment

1029288

Fig.	Part No.	Quantity 1	2	3	PS	KIT	Description	Dénomination	Bezeichnung	Denominación	Benämning	Notes
1	**VOE 14569322**	1					Clamp	Collier serrage	Klemme	Abrazadera	Klamma	
2	**VOE 14569323**	1					Clamp	Collier serrage	Klemme	Abrazadera	Klamma	
3	**VOE 14606147**	1					Guard	Protection	Schutz	Proteccion	Skydd	
4	**VOE 14606114**	1					Link	Articulation	Gelenk	Articulación	Länk	
5	**VOE 14606116**	1					Link	Articulation	Gelenk	Articulación	Länk	
6	**VOE 14606120**	1					Pin	Goupille	Stift	Pasador	Pinne	
7	**VOE 14550065**	1					Lock	Serrure	Schloss	Cierre	Lås	
8	**VOE 14588749**	2					Plate	Tôle	Blech	Chapa	Plåt	
9	**VOE 14588748**	2					Pad	Support inférieur	Unterlegring	Suplemento	Underlägg	
10	**VOE 14560994**	1					Lock	Serrure	Schloss	Cierre	Lås	
11	**VOE 14549167**	4					Shim	Cale réglage	Ausgleichblech	Laminilla de ajuste	Justermellanlägg	
12	**VOE 14549168**	3					Shim	Cale réglage	Ausgleichblech	Laminilla de ajuste	Justermellanlägg	
13	**VOE 992586**	3					Hexagon screw	Vis à tête hexagonale	Sechskantschraube	Tornillo hexagonal	Sexkantsskruv	
14	**VOE 992042**	6					Plain washer	Rondelle plane	Flachscheibe	Arandela plana	Planbricka	
15	**VOE 955900**	8					Plain washer	Rondelle plane	Flachscheibe	Arandela plana	Planbricka	
16	**VOE 955926**	8					Spring washer	Rondelle élastique	Federscheibe	Arandela elástica	Fjäderbricka	
17	**VOE 978932**	6					Hexagon screw	Vis à tête hexagonale	Sechskantschraube	Tornillo hexagonal	Sexkantsskruv	
18	**VOE 978934**	6					Hexagon screw	Vis à tête hexagonale	Sechskantschraube	Tornillo hexagonal	Sexkantsskruv	
19	**VOE 978940**	8					Hexagon screw	Vis à tête hexagonale	Sechskantschraube	Tornillo hexagonal	Sexkantsskruv	
20	**VOE 979021**	22					Hexagon nut	Écrou hexagonal	Sechskantmutter	Tuerca hexagonal	Sexkantsmutter	
21	**VOE 14569321**	1					Shim	Cale réglage	Ausgleichblech	Laminilla de ajuste	Justermellanlägg	
22	**SA 1173-01390**	1					Shim	Cale réglage	Ausgleichblech	Laminilla de ajuste	Justermellanlägg	

1	**8283697,8292728**	**Skyddsplåt** **Placa de protección** **Schutzblech** **Plaque de protection** **Protecting plate**	Catalogue id **20612**	Group **715**
2			Illustr. No **1029288**	Section **7600**
3			Issue **PUB 20025115-E**	Page **611**
4				
5				

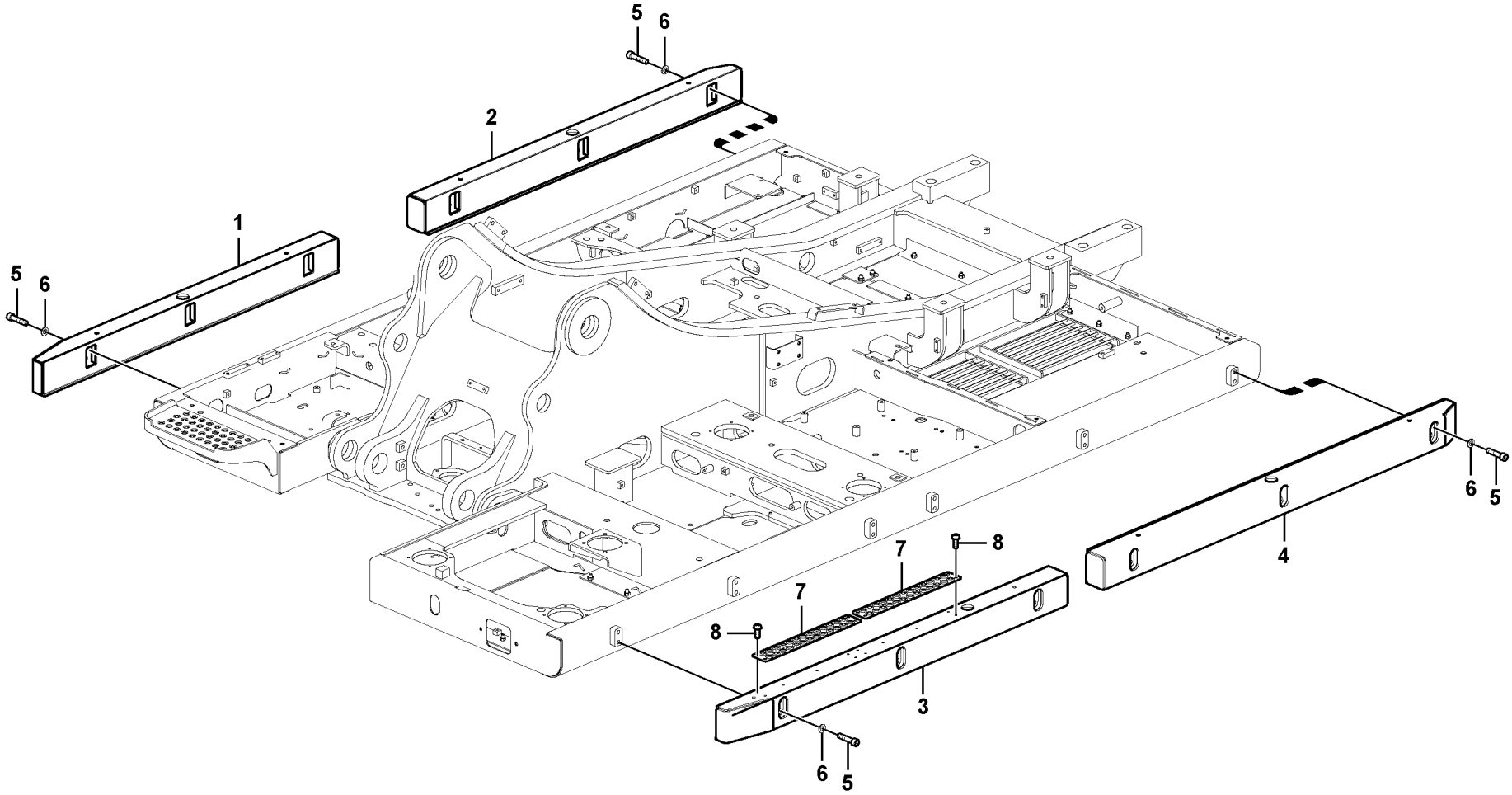

Volvo Construction Equipment

1029283

Fig.	Part No.	Quantity 1	2	3	PS	KIT	Description	Dénomination	Bezeichnung	Denominación	Benämning	Notes
1	**VOE 14560969**	1					Support	Support	Stütze	Apoyo	Stöd	
2	**VOE 14632394**	1					Support	Bâti	Stativ	Base	Stativ	
3	**VOE 14569318**	1					Support	Bâti	Stativ	Base	Stativ	
4	**VOE 14560972**	1					Support	Support	Stütze	Apoyo	Stöd	
5	**VOE 13948937**	24					Screw	Vis	Schraube	Tornillo	Skruv	
6	**VOE 955900**	24					Plain washer	Rondelle plane	Flachscheibe	Arandela plana	Planbricka	
7	**VOE 14566940**	2					Step	Marche escalier	Treppenstufe	Escalón	Trappsteg	
8	**VOE 946440**	12					Flange screw	Vis à embase	Flanschschraube	Tornillo embridado	Flänsskruv	

1	**8291546**	**Sidokrockskydd** **Protección contra impactos laterales** **Seitenaufprallschutz** **Protection contre les collisions latérales** **Side impact protection**	Catalogue id **20612**	Group **715**
2			Illustr. No **1029283**	Section **7700**
3			Issue **PUB 20025115-E**	Page **613**
4				
5				

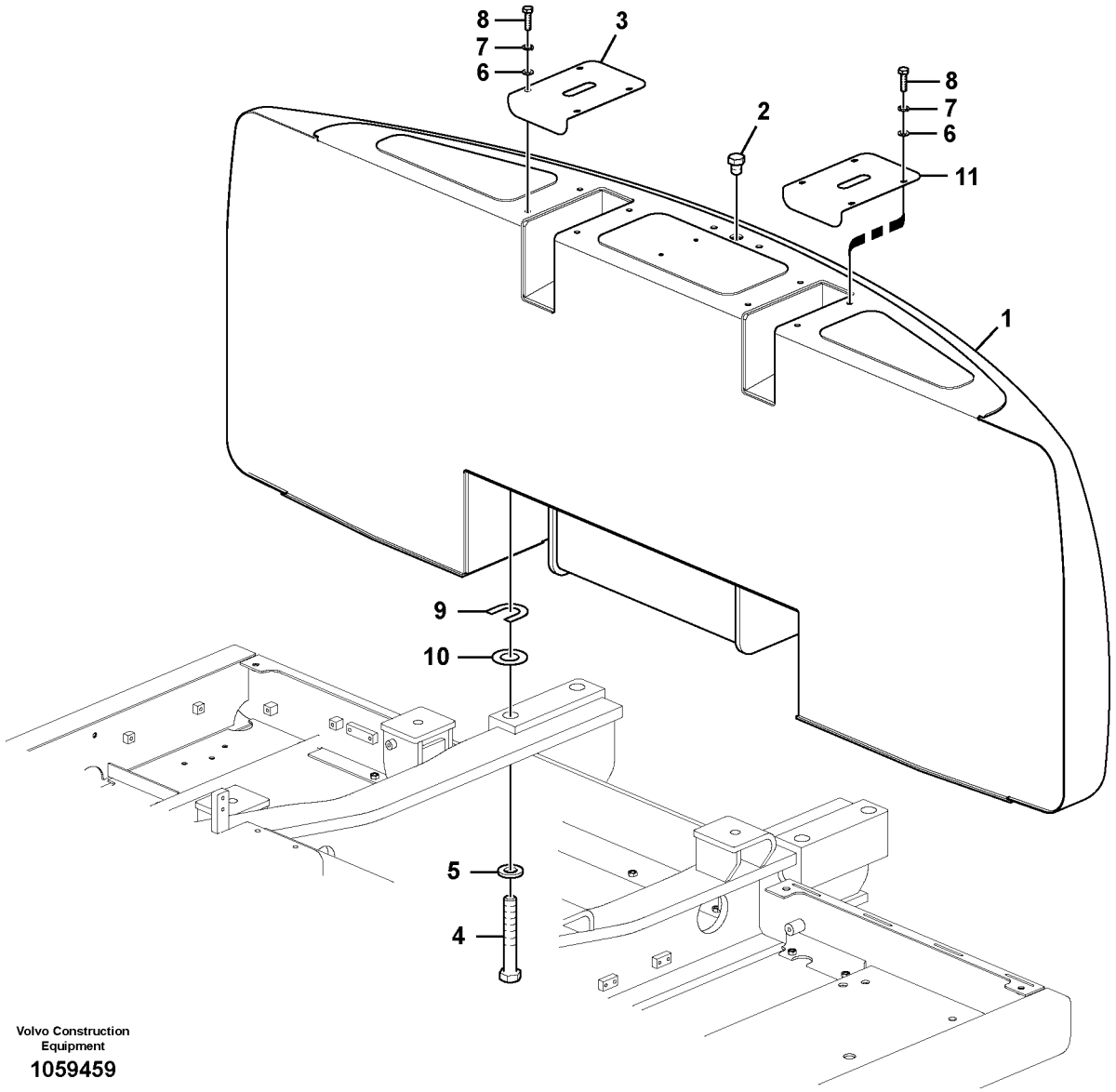

Volvo Construction Equipment

1059459

Fig.	Part No.	Quantity 1	2	3	PS	KIT	Description	Dénomination	Bezeichnung	Denominación	Benämning	Notes
1	**VOE 14606972**	1					Counterweight	Masse d'équilibrage	Gegengewicht	Contrapeso	Motvikt	
1	**VOE 14606973**		1				Counterweight	Masse d'équilibrage	Gegengewicht	Contrapeso	Motvikt	
1	**VOE 14606974**			1			Counterweight	Masse d'équilibrage	Gegengewicht	Contrapeso	Motvikt	
2	**VOE 993424**	1	1	1			Hexagon screw	Vis à tête hexagonale	Sechskantschraube	Tornillo hexagonal	Sexkantsskruv	
3	**VOE 14542775**	1	1	1			Cover	Capot	Haube	Capo	Lock	
4	**VOE 14579519**	4	4	4			Bolt	Boulon	Bolzen	Perno	Bult	
5	**VOE 14664072**	4	4	4			Washer	Rondelle	Scheibe	Arandela	Bricka	
6	**VOE 13955894**	8	8	8			Washer	Rondelle	Scheibe	Arandela	Bricka	
7	**VOE 955921**	8	8	8			Spring washer	Rondelle élastique	Federscheibe	Arandela elástica	Fjäderbricka	
8	**VOE 983244**	8	8	8			Hexagon screw	Vis à tête hexagonale	Sechskantschraube	Tornillo hexagonal	Sexkantsskruv	
9	**VOE 14542811**	4	4	4			Shim	Cale réglage	Ausgleichblech	Laminilla de ajuste	Justermellanlägg	
10	**VOE 14542812**	4	4	4			Shim	Cale réglage	Ausgleichblech	Laminilla de ajuste	Justermellanlägg	
11	**VOE 14568896**	1	1	1			Cover	Capot	Haube	Capó	Huv	

1	**8289730**
2	**8289077**
3	**8389731**
4	
5	

Motvikter
Contrapesos
Gegengewicht
Contrepoids
Counterweights

Catalogue id **20612**	Group **716**
Illustr. No **1059459**	Section **100**
Issue **PUB 20025115-E**	Page **615**

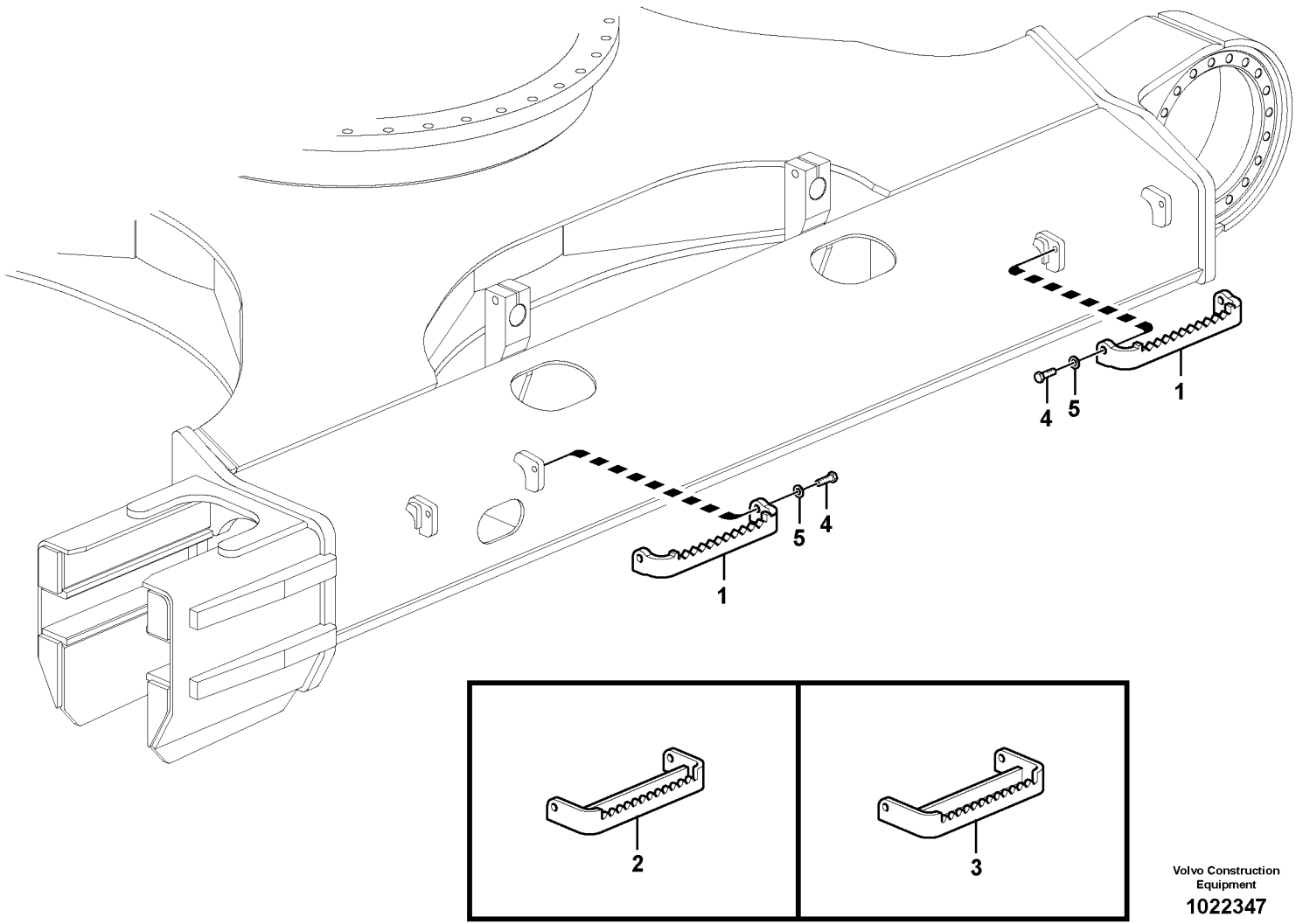

Volvo Construction Equipment

1022347

Fig.	Part No.	Quantity 1	2	3	PS	KIT	Description	Dénomination	Bezeichnung	Denominación	Benämning	Notes
1	**VOE 14515579**	4					Step	Marche escalier	Treppenstufe	Escalón	Trappsteg	600,700mm Shoe S/N -211176/-230357 S/N -270593/-280540
	VOE 14661961	4					Step	Marche escalier	Treppenstufe	Escalón	Trappsteg	600,700mm Shoe S/N 211177-/230358- S/N 270594-/280541-
2	**SA 1165-00381**		4				Step	Marche escalier	Treppenstufe	Escalón	Trappsteg	800mm Shoe S/N -211176/-230357 S/N -270594/-280540
	VOE 14666977		4				Step	Marche escalier	Treppenstufe	Escalón	Trappsteg	800mm Shoe S/N 211177-/230358- S/N 270294-/280541-
3	**SA 1165-00391**			4			Step	Marche escalier	Treppenstufe	Escalón	Trappsteg	900mm Shoe S/N -211176/-230357 S/N -270593/-280540
	VOE 14666979			4			Step	Marche escalier	Treppenstufe	Escalón	Trappsteg	900mm Shoe S/N 211177-/230358- S/N 270594-/280541-
4	**VOE 978938**	8	8	8			Hexagon screw	Vis à tête hexagonale	Sechskantschraube	Tornillo hexagonal	Sexkantsskruv	
5	**VOE 992045**	8	8	8			Plain washer	Rondelle plane	Flachscheibe	Arandela plana	Planbricka	

1	**8277583**
2	**8277584**
3	**8277585**
4	
5	

Fotsteg
Escalón de acceso
Trittleiter
Marche-pied
Foot step

Catalogue id **20612**	Group **718**
Illustr. No **1022347**	Section **100**
Issue **PUB 20025115-E**	Page **617**



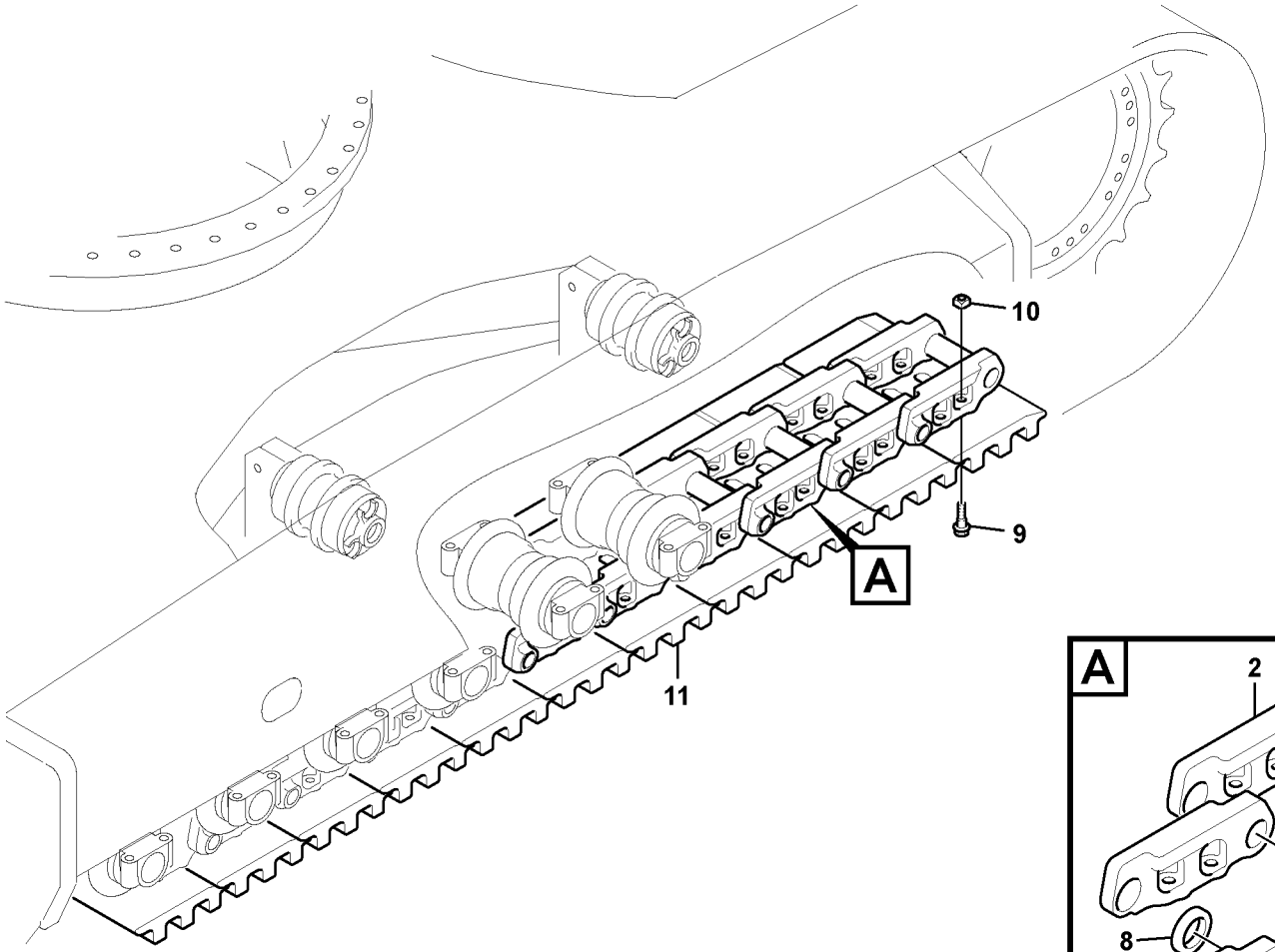
10
9
A
11

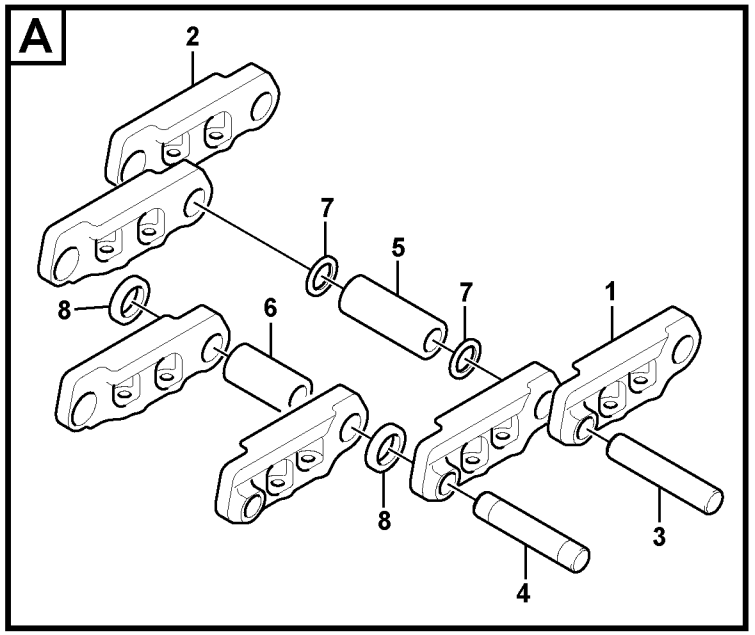
A
2
7
5
7
1
8
6
8
3
4

Fig.	Part No.	Quantity 1	2	3	PS	KIT	Description	Dénomination	Bezeichnung	Denominación	Benämning	Notes
	VOE 14570110	2					Link	Articulation	Gelenk	Articulación	Länk	600mm, Triple grouser
1	**VOE 14570111**	50					•Link	•Articulation	•Gelenk	•Articulación	•Länk	LH
2	**VOE 14570112**	50					•Link	•Articulation	•Gelenk	•Articulación	•Länk	RH
3	**VOE 14530374**	49					•Pin	•Goupille	•Stift	•Pasador	•Pinne	Regular
4	**VOE 14533880**	1					•Pin	•Goupille	•Stift	•Pasador	•Pinne	Master
5	**VOE 14570588**	49					•Bushing	•Bague	•Buchse	•Casquillo	•Bussning	Regular
6	**VOE 14570589**	1					•Bushing	•Bague	•Buchse	•Casquillo	•Bussning	Master
7	**VOE 14530377**	88					•Sealing	•Étanchéité	•dichtung	•Junta	•Tätning	
8	**VOE 14532543**	2					•Spacer	•Entretoise	•Abstandkörper	•Distanciador	•Distans	
9	**VOE 14880552**	200					Screw	Vis	Schraube	Tornillo	Skruv	
10	**VOE 14880574**	200					Nut	Écrou	Mutter	Tuerca	Mutter	
11	**VOE 14532372**	50					Track shoe	Tuile de chenille	Raupenplatte	Placa de orugas	Bandplatta	600mm,Triple HD

1		**Bandkedja** **Cadena de oruga** **Raupenkette** **Chaîne de chenille** **Track chain**	Catalogue id **20612**	Group **775**
2			Illustr. No **1022327**	Section **100**
3			Issue **PUB 20025115-E**	Page **619**
4				
5		**8287049**		

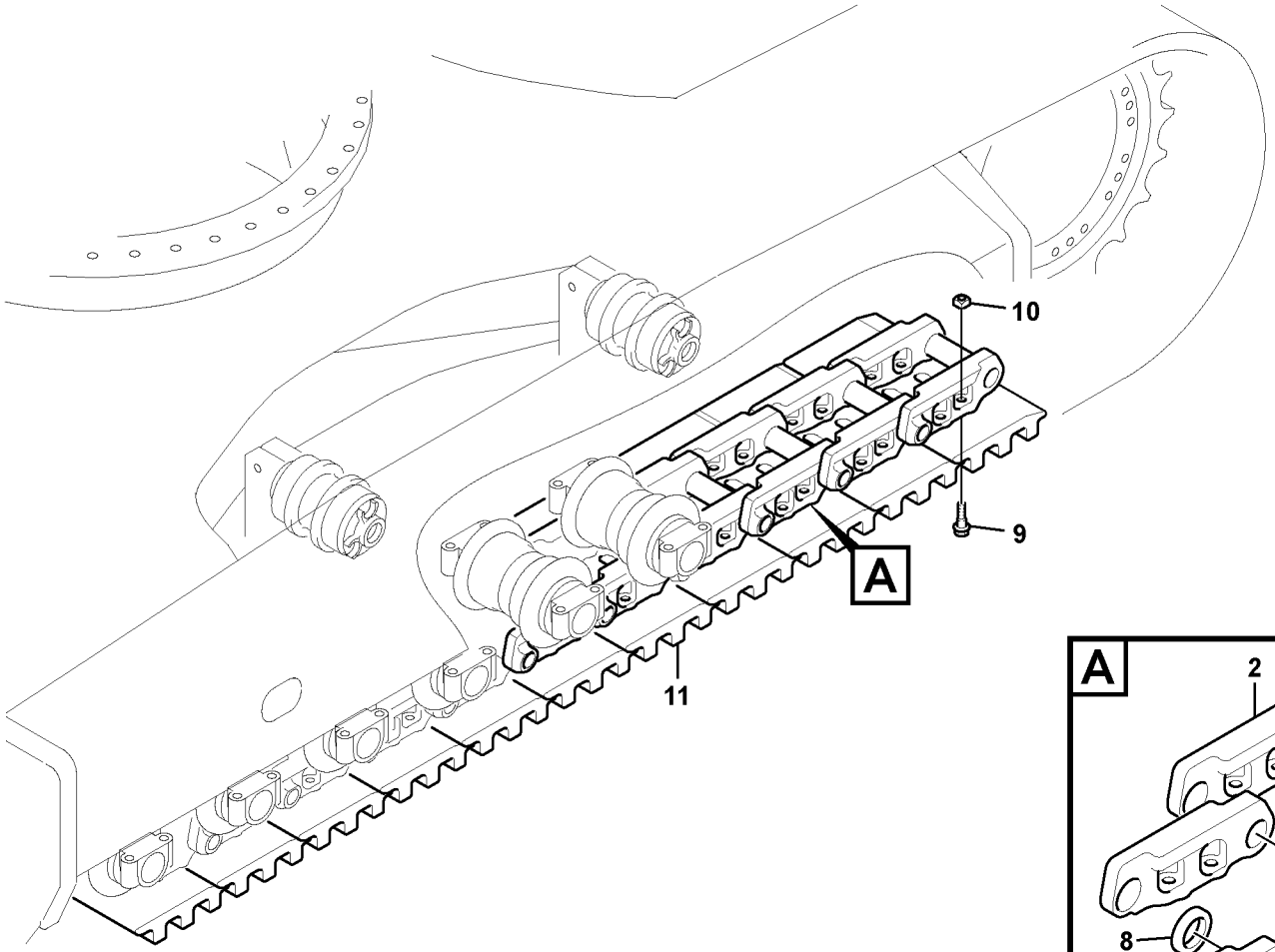
10
9
A
11

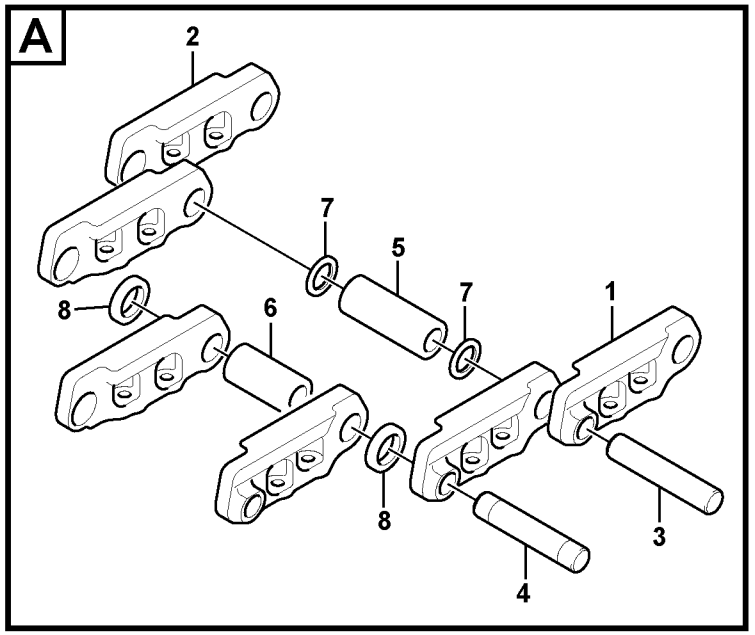
A
2
7
5
7
1
8
6
8
3
4

Fig.	Part No.	Quantity 1	2	3	4	5	PS	KIT	Description	Dénomination	Bezeichnung	Denominación	Benämning	Notes
	VOE 14570110	2	2	2	2	2			Link	Articulation	Gelenk	Articulación	Länk	
1	**VOE 14570111**	50	50	50	50	50			•Link	•Articulation	•Gelenk	•Articulación	•Länk	LH
2	**VOE 14570112**	50	50	50	50	50			•Link	•Articulation	•Gelenk	•Articulación	•Länk	RH
3	**VOE 14530374**	49	49	49	49	49			•Pin	•Goupille	•Stift	•Pasador	•Pinne	Regular
4	**VOE 14533880**	1	1	1	1	1			•Pin	•Goupille	•Stift	•Pasador	•Pinne	Master
5	**VOE 14570588**	49	49	49	49	49			•Bushing	•Bague	•Buchse	•Casquillo	•Bussning	Regular
6	**VOE 14570589**	1	1	1	1	1			•Bushing	•Bague	•Buchse	•Casquillo	•Bussning	Master
7	**VOE 14530377**	88	88	88	88	88			•Sealing	•Étanchéité	•dichtung	•Junta	•Tätning	
8	**VOE 14532543**	2	2	2	2	2			•Spacer	•Entretoise	•Abstandkörper	•Distanciador	•Distans	
9	**VOE 14880552**	200	200	200	200	200			Screw	Vis	Schraube	Tornillo	Skruv	
10	**VOE 14880574**	200	200	200	200	200			Nut	Écrou	Mutter	Tuerca	Mutter	
11	**VOE 14532372**	50							Track shoe	Tuile de chenille	Raupenplatte	Placa de orugas	Bandplatta	600mm,Triple grouser
11	**VOE 14532373**		50						Track shoe	Tuile de chenille	Raupenplatte	Placa de orugas	Bandplatta	700mm,Triple grouser
11	**VOE 14532382**			50					Track shoe	Tuile de chenille	Raupenplatte	Placa de orugas	Bandplatta	800mm,Triple grouser
11	**VOE 14532337**				50				Track shoe	Tuile de chenille	Raupenplatte	Placa de orugas	Bandplatta	900mm,Triple grouser
11	**VOE 14561997**					50			Track shoe	Tuile de chenille	Raupenplatte	Placa de orugas	Bandplatta	

1	**8284969**	**Bandkedja** **Cadena de oruga** **Raupenkette** **Chaîne de chenille** **Track chain**	Catalogue id **20612**	Group **775**
2	**8287050**		Illustr. No **1022327**	Section **110**
3	**8287051**		Issue **PUB 20025115-E**	Page **621**
4	**8287052**			
5	**8287053**			

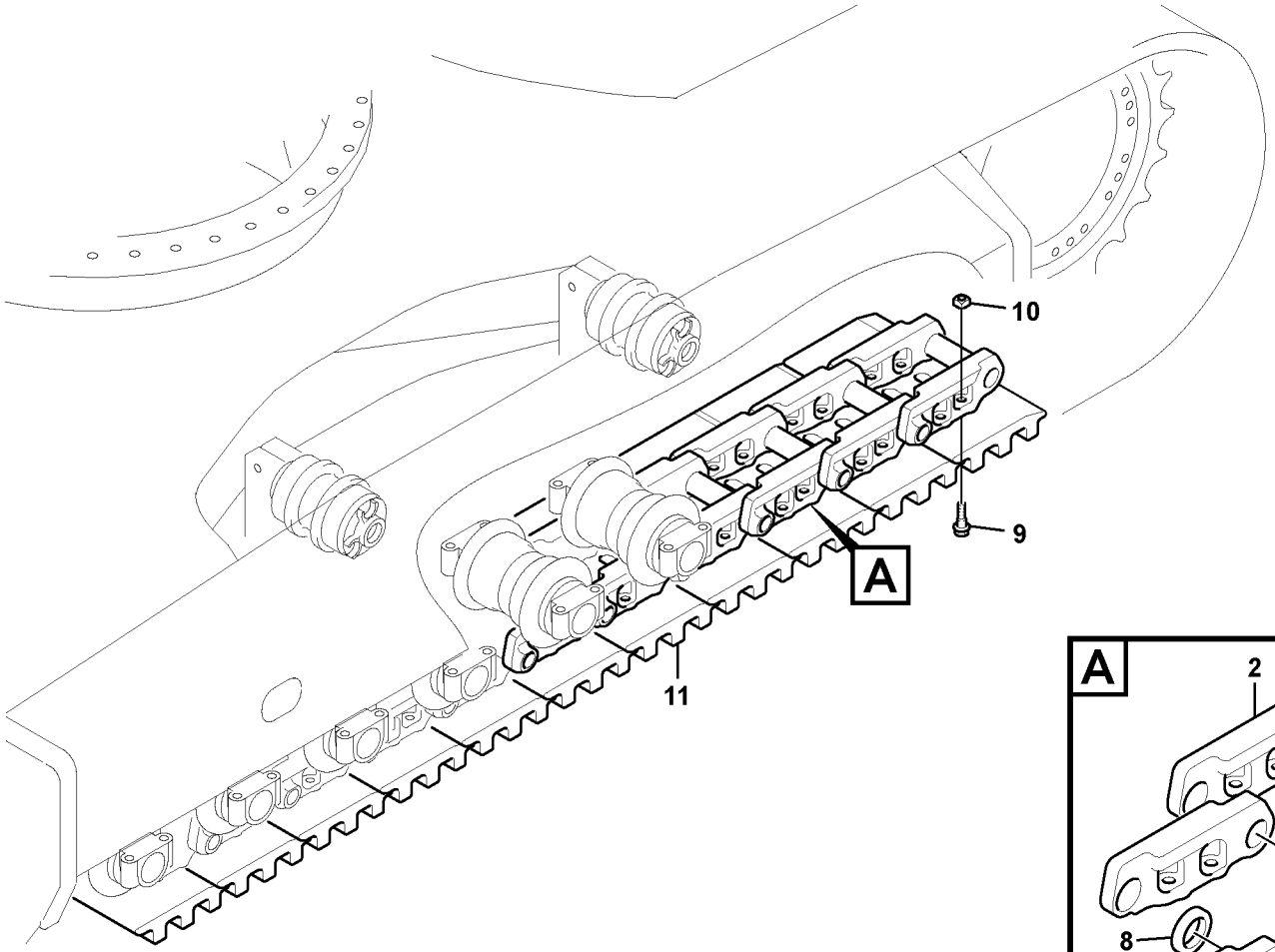
10
9
A
11

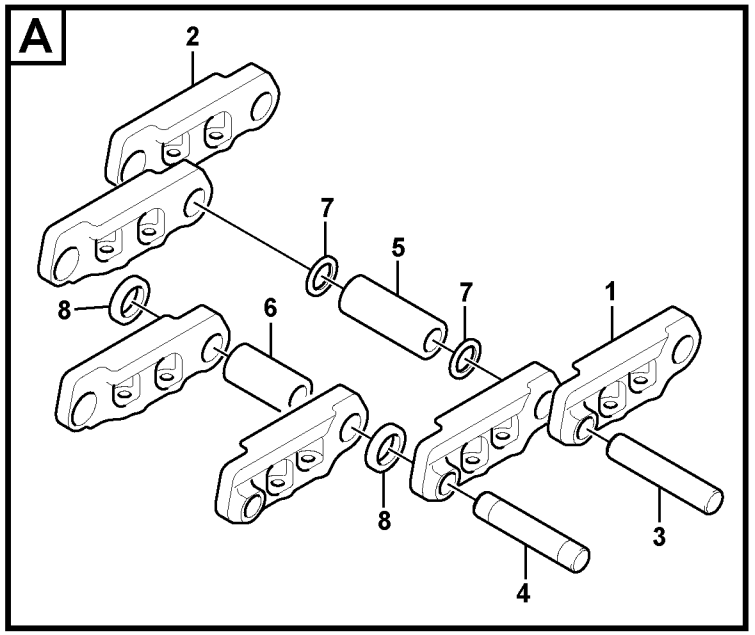
A
2
7
5
7
1
8
6
8
3
4

Fig.	Part No.	Quantity 1	2	3	PS	KIT	Description	Dénomination	Bezeichnung	Denominación	Benämning	Notes
	VOE 14686980	2					Track chain	Chaîne de chenille	Raupenkette	Cadena orugas	Bandkedja	
	VOE 14570110	1					•Link	•Articulation	•Gelenk	•Articulación	•Länk	
1	**VOE 14570111**	50					••Link	••Articulation	••Gelenk	••Articulación	••Länk	LH
2	**VOE 14570112**	50					••Link	••Articulation	••Gelenk	••Articulación	••Länk	RH
3	**VOE 14530374**	49					••Pin	••Goupille	••Stift	••Pasador	••Pinne	Regular
4	**VOE 14533880**	1					••Pin	••Goupille	••Stift	••Pasador	••Pinne	Master
5	**VOE 14570588**	49					••Bushing	••Bague	••Buchse	••Casquillo	••Bussning	Regular
6	**VOE 14570589**	1					••Bushing	••Bague	••Buchse	••Casquillo	••Bussning	Master
7	**VOE 14530377**	88					••Sealing	••Étanchéité	••dichtung	••Junta	••Tätning	
8	**VOE 14532543**	2					••Spacer	••Entretoise	••Abstandkörper	••Distanciador	••Distans	
9	**VOE 14880552**	200					Screw	Vis	Schraube	Tornillo	Skruv	
10	**VOE 14880574**	200					Nut	Écrou	Mutter	Tuerca	Mutter	
11	**VOE 14683995**	50					Track shoe	Tuile de chenille	Raupenplatte	Placa de orugas	Bandplatta	700MM Single grouser

1	**8297312**	**Bandkedja** **Cadena de oruga** **Raupenkette** **Chaîne de chenille** **Track chain**	Catalogue id **20612**	Group **775**
2				
3			Illustr. No **1022327**	Section **120**
4				
5			Issue **PUB 20025115-E**	Page **623**

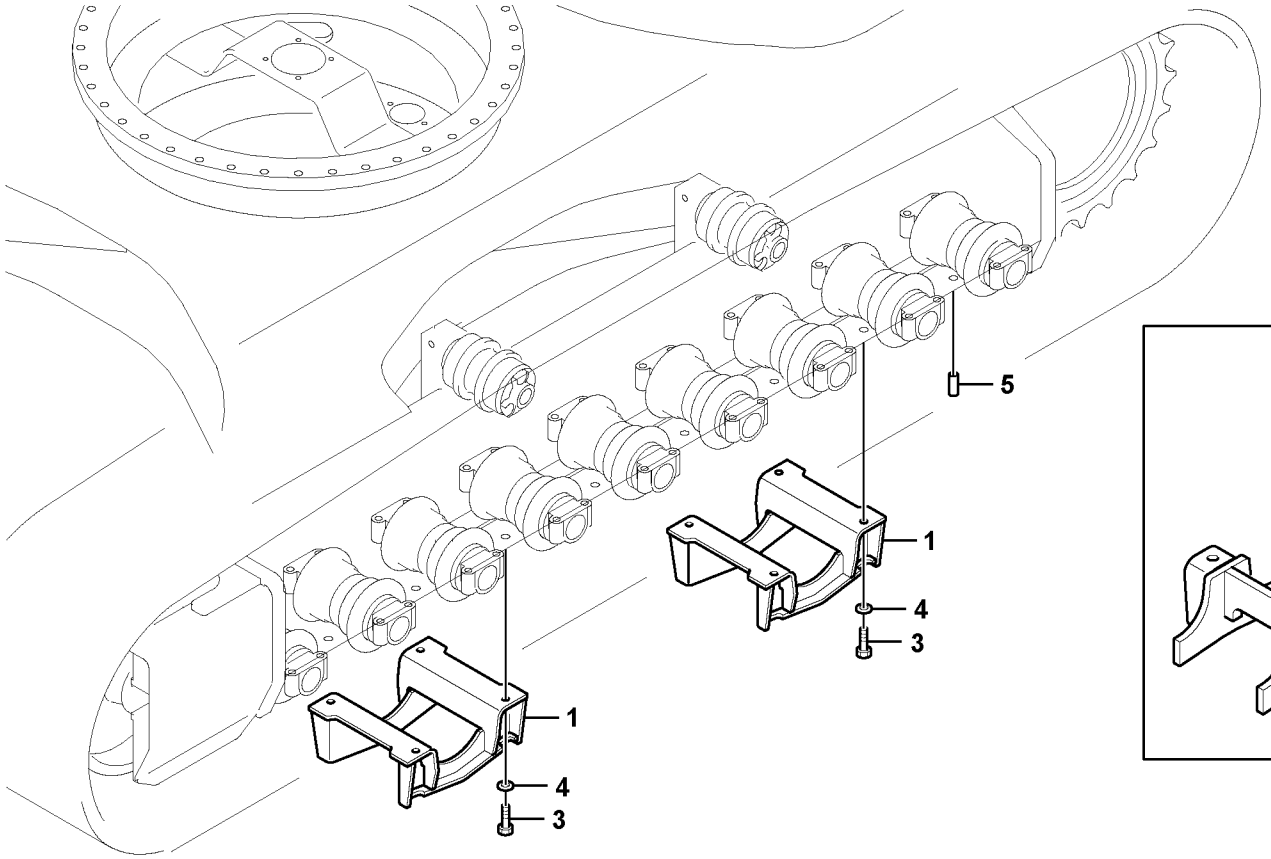

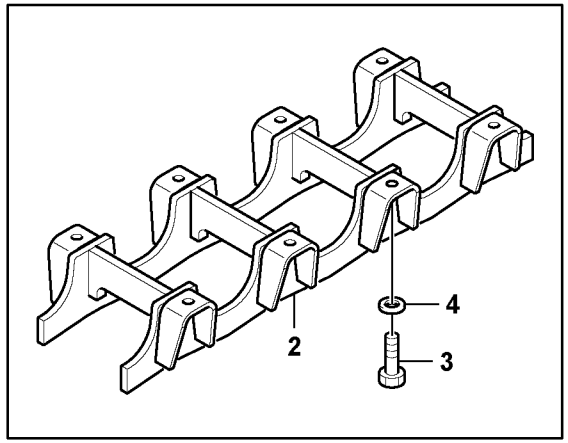

Volvo Construction Equipment

1022388

Fig.	Part No.	Quantity 1	2	3	PS	KIT	Description	Dénomination	Bezeichnung	Denominación	Benämning	Notes
1	**VOE 14570780**	4					Guard	Protection	Schutz	Proteccion	Skydd	S/N -210561
	VOE 14629177	4					Guard	Protection	Schutz	Proteccion	Skydd	S/N 210562-
2	**VOE 14586670**		4				Guard	Protection	Schutz	Proteccion	Skydd	S/N -210561
	VOE 14631800		4				Guard	Protection	Schutz	Proteccion	Skydd	S/N 210562-
3	**VOE 990518**	16	32				Hexagon screw	Vis à tête hexagonale	Sechskantschraube	Tornillo hexagonal	Sexkantsskruv	
4	**VOE 992047**	16	32				Plain washer	Rondelle plane	Flachscheibe	Arandela plana	Planbricka	
5		16			NS		Plug	Bouchon	Stopfen	Tapon	Plugg	

1	**8284970**	**Undervagn, bandskydd** **Carro inferior, protección de orugas** **Unterwagen, Raupenschutz** **Châssis porteur, protection de chenilles** **Undercarriage, track guards**	Catalogue id **20612**	Group **775**
2	**8284971**		Illustr. No **1022388**	Section **500**
3			Issue **PUB 20025115-E**	Page **625**
4				
5				

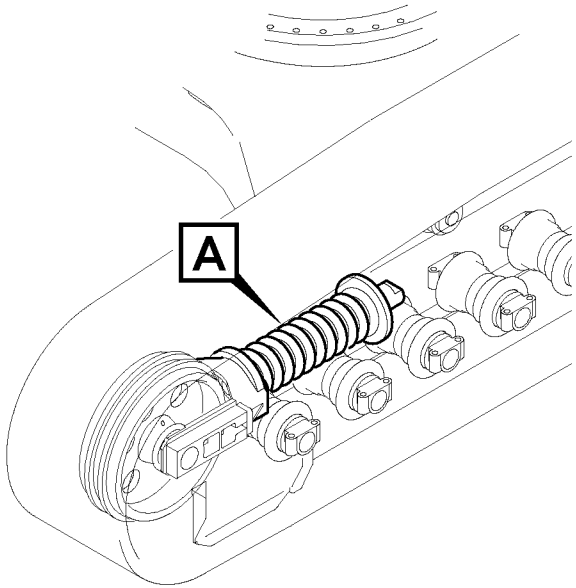
A

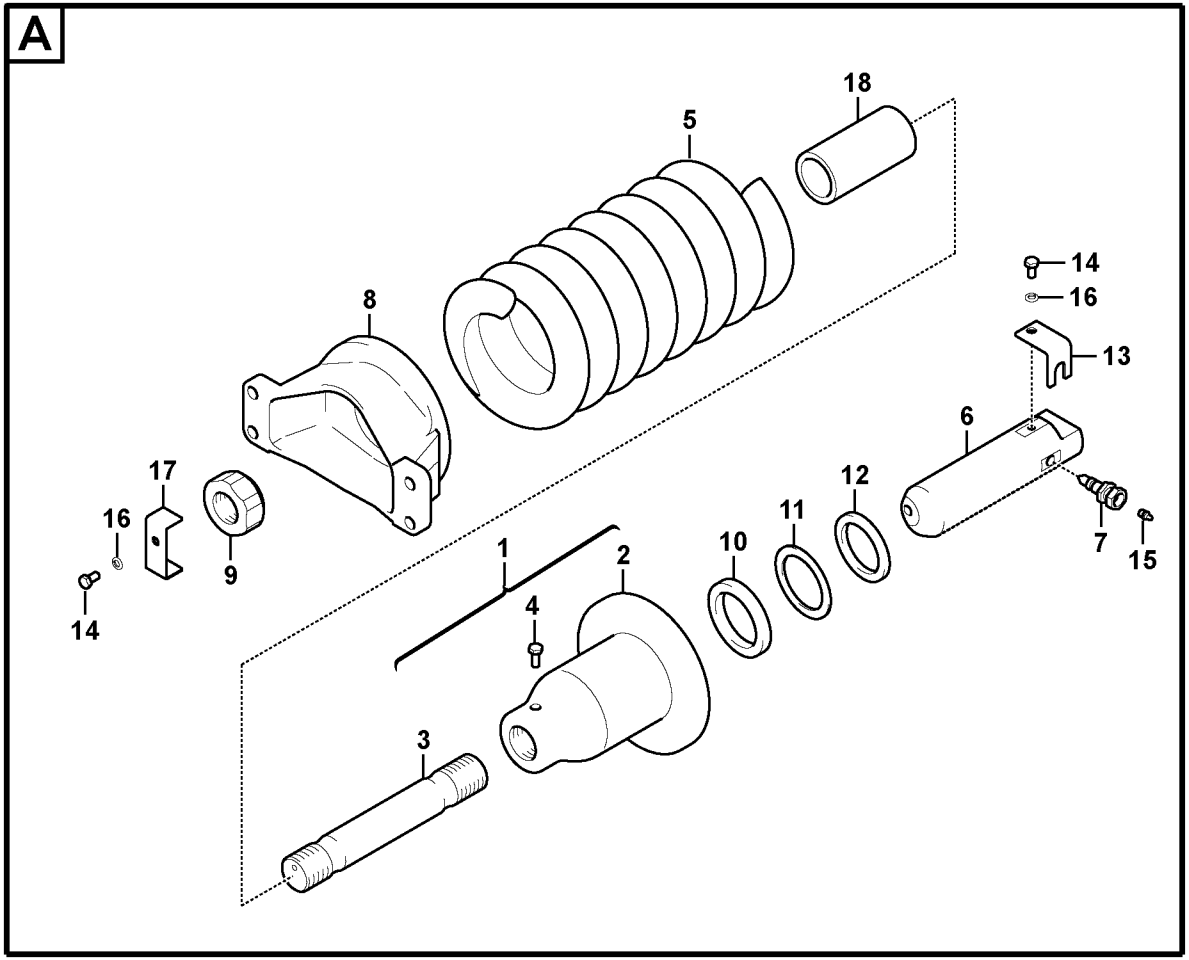
A
18
5
8
14
16
13
6
17
16
9
12
11
1
2
10
7
15
14
4
3

Fig.	Part No.	Quantity 1	2	3	PS	KIT	Description	Dénomination	Bezeichnung	Denominación	Benämning	Notes
	VOE 14566805	2					Recoil spring	Ressort rappel	Dämpfungsfeder	Muelle retroc	Dämpningsfjäder	
1		1			NS		•Body	•Carcasse	•Rumpf	•Cuerpo	•Skrov	
2	**VOE 14535065**	1					••Body	••Corps	••Karosserie	••Carrocería	••Kaross	
3	**VOE 14532434**	1					••Rod	••Monture	••Fuhler	••Varilla	••Spröt	
4	**VOE 983251**	1					••Hexagon screw	••Vis à tête hexagonal	••Sechskantschraube	••Tornillo hexagonal	••Sexkantsskruv	
5	**VOE 14532269**	1					•Recoil spring	•Ressort rappel	•Dämpfungsfeder	•Muelle retroc	•Dämpningsfjäder	
6	**VOE 14531528**	1					•Piston	•Piston	•Kolben	•Pistón	•Kolv	
7	**VOE 14630785**	1					•Valve	•Valve	•Ventil	•Válvula	•Ventil	
8	**VOE 14667052**	1					•Yoke	•Chape	•Joch	•Mordaza	•Ok	(VOE 14619248)
9	**SA 14530803**	1					•Nut	•Ecrou	•Mutter	•Tuerca	•Mutter	
10	**SA 8230-31350**	1					•Packing	•Joint	•Dichtung	•Empaquetadura	•Packning	
11	**SA 8230-31760**	1					•Ring	•Bague	•Ring	•Anillo	•Ring	
12	**SA 8230-28370**	1					•Sealing	•Étanchéité	•dichtung	•Junta	•Tätning	
13	**VOE 14532426**	1					•Plate	•Tôle	•Blech	•Chapa	•Plåt	
14	**VOE 983250**	2					•Hexagon screw	•Vis à tête hexagonal	•Sechskantschraube	•Tornillo hexagonal	•Sexkantsskruv	
15	**VOE 914167**	1					•Lubricating nipple	•Graisseur	•Schmiernippel	•Niple lubricador	•Smörjnippel	
16	**VOE 955922**	2					•Spring washer	•Rondelle élastique	•Federscheibe	•Arandela elástica	•Fjäderbricka	
17	**VOE 14532336**	1					•Plate	•Tôle	•Blech	•Chapa	•Plåt	
18	**VOE 14532432**	1					•Stopping device	•Dispositif d'arrêt	•Anhaltevorrichtung	•Mecanismo de para	•Stoppdon	

1	**8289069**	**Undervagn, fjäderpaket** **Carro inferior, paquete de muelles** **Unterwagen, Federpaket** **Châssis porteur, jeu de ressorts** **Undercarriage, spring package**	Catalogue id **20612**	Group **775**
2			Illustr. No **1022389**	Section **700**
3			Issue **PUB 20025115-E**	Page **627**
4				
5				

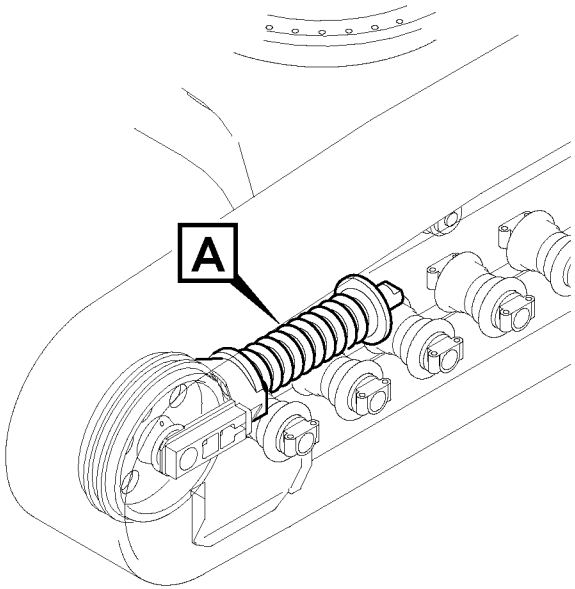
A

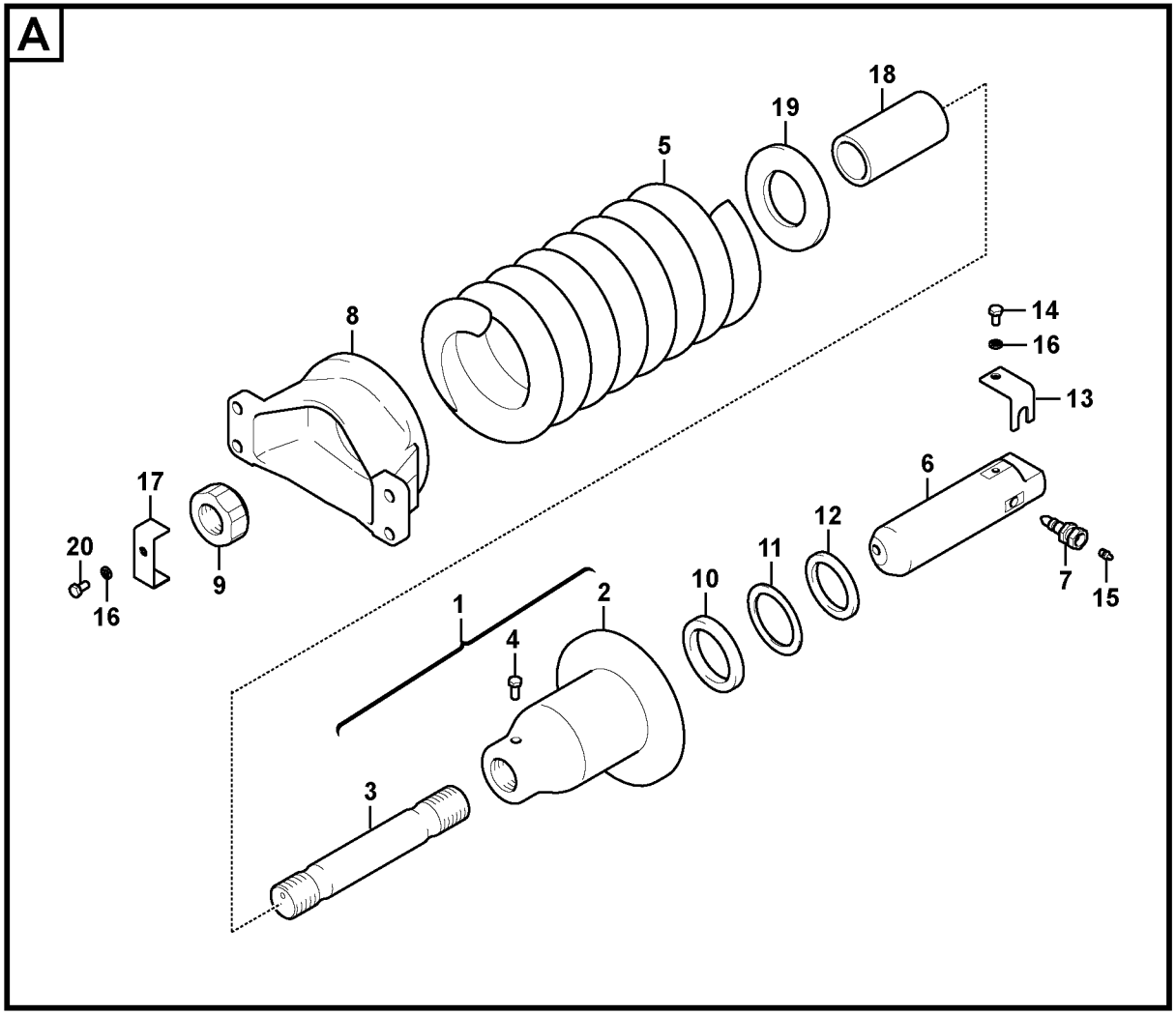
A
18
19
5
8
14
16
13
17
6
20
12
11
10
7
15
9
16
1
2
4
3

Fig.	Part No.	Quantity 1	2	3	PS	KIT	Description	Dénomination	Bezeichnung	Denominación	Benämning	Notes
	VOE 14674061	1					Recoil spring	Ressort rappel	Dämpfungsfeder	Muelle retroc	Dämpningsfjäder	
1	**VOE 14615152**	1					•Body	•Corps	•Karosserie	•Carrocería	•Kaross	
2		1			NS		••Body	••Carcasse	••Rumpf	••Cuerpo	••Skrov	
3		1			NS		••Rod	••Monture	••Fuhler	••Varilla	••Spröt	
4	**VOE 978932**	1					••Hexagon screw	••Vis à tête hexagonal	••Sechskantschraube	••Tornillo hexagonal	••Sexkantsskruv	
5	**VOE 14671767**	1					•Recoil spring	•Ressort rappel	•Dämpfungsfeder	•Muelle retroc	•Dämpningsfjäder	
6	**VOE 14615154**	1					•Piston	•Piston	•Kolben	•Pistón	•Kolv	
7	**VOE 14630785**	1					•Valve	•Valve	•Ventil	•Válvula	•Ventil	
8		1			NS		•Yoke	•Chape	•Joch	•Mordaza	•Ok	
9	**VOE 14572145**	1					•Nut	•Écrou	•Mutter	•Tuerca	•Mutter	
10	**VOE 14684236**	1					•Sealing ring	•Bague étanchéité	•Dichtring	•Anillo retén	•Tätningsring	
11	**VOE 14684237**	1					•Ring	•Bague	•Ring	•Anillo	•Ring	
12	**VOE 14684235**	1					•Sealing	•Étanchéité	•dichtung	•Junta	•Tätning	
13	**VOE 14530804**	1					•Plate	•Tôle	•Blech	•Chapa	•Plåt	
14	**VOE 983250**	1					•Hexagon screw	•Vis à tête hexagonal	•Sechskantschraube	•Tornillo hexagonal	•Sexkantsskruv	
15	**VOE 914167**	1					•Lubricating nipple	•Graisseur	•Schmiernippel	•Niple lubricador	•Smörjnippel	
16	**VOE 955922**	3					•Spring washer	•Rondelle élastique	•Federscheibe	•Arandela elástica	•Fjäderbricka	
17		1			NS		•Plate	•Plaque	•Platte	•Placa	•Platta	
18		1			NS		•Stopping device	•Dispositif d'arrêt	•Anhaltevorrichtung	•Mecanismo de para	•Stoppdon	
19		1			NS		•Spacer	•Entretoise	•Abstandkörper	•Distanciador	•Distans	
20	**VOE 983252**	2					•Hexagon screw	•Vis à tête hexagonal	•Sechskantschraube	•Tornillo hexagonal	•Sexkantsskruv	

1	**8293144**	**Undervagn, fjäderpaket** **Carro inferior, paquete de muelles** **Unterwagen, Federpaket** **Châssis porteur, jeu de ressorts** **Undercarriage, spring package**	Catalogue id **20612**	Group **775**
2			Illustr. No **1049728**	Section **710**
3			Issue **PUB 20025115-E**	Page **629**
4				
5				



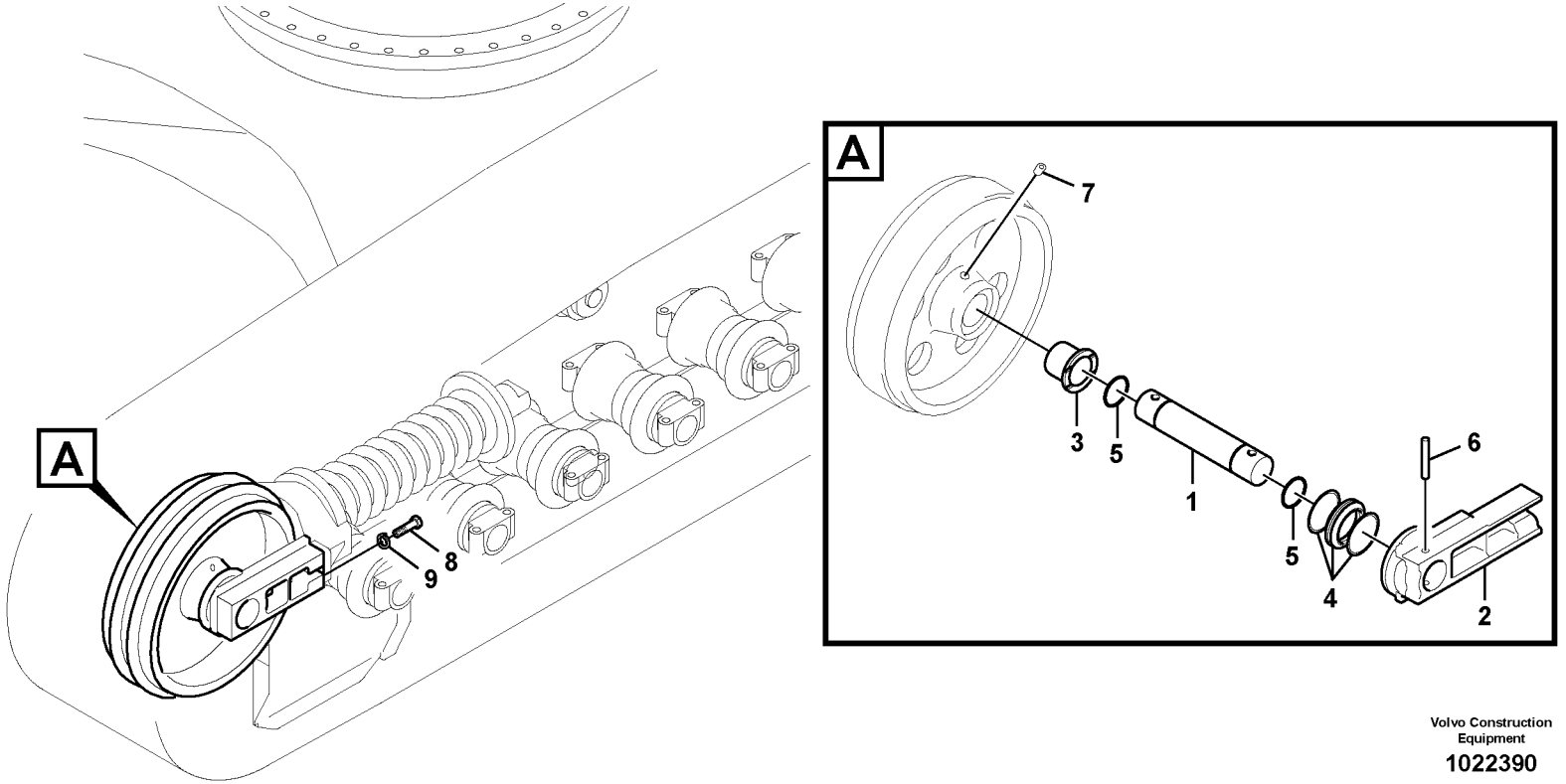

Volvo Construction Equipment

1022390

Fig.	Part No.	Quantity 1	2	3	PS	KIT	Description	Dénomination	Bezeichnung	Denominación	Benämning	Notes
	VOE 14589914	2					Idler	Roue av	Leitrad	Pinon guia	Framhjul	
1	**VOE 14566809**	1					•Shaft	•Arbre	•Welle	•Eje	•Axel	
2	**VOE 14566811**	2					•Support	•Bâti	•Stativ	•Base	•Stativ	
3	**VOE 14566810**	2					•Bushing	•Bague	•Buchse	•Casquillo	•Bussning	
4	**VOE 14532325**	2					•Sealing	•Étanchéité	•dichtung	•Junta	•Tätning	
5	**VOE 990591**	2					•O-ring	•Joint torique	•O-Ring	•Anillo tórico	•O-ring	
6	**VOE 14569168**	2					•Pin	•Goupille	•Stift	•Pasador	•Pinne	
7	**VOE 14532276**	1					•Plug	•Bouchon	•Stopfen	•Tapon	•Plugg	
8	**VOE 1629544**	8					Hexagon screw	Vis à tête hexagonale	Sechskantschraube	Tornillo hexagonal	Sexkantsskruv	
9	**VOE 955926**	8					Spring washer	Rondelle élastique	Federscheibe	Arandela elástica	Fjäderbricka	

1	**8289069**	**Löphjul fram** **Ruedas de guía delanteras** **Vorderrad** **Roue AV** **Front idler**	Catalogue id **20612**	Group **775**
2			Illustr. No **1022390**	Section **810**
3			Issue **PUB 20025115-E**	Page **631**
4				
5				

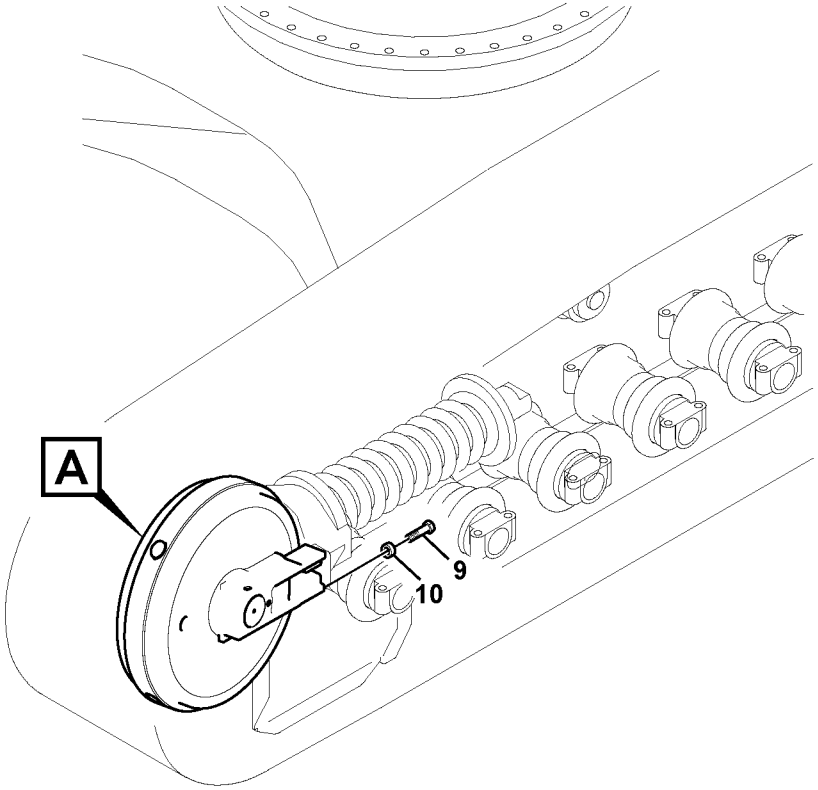

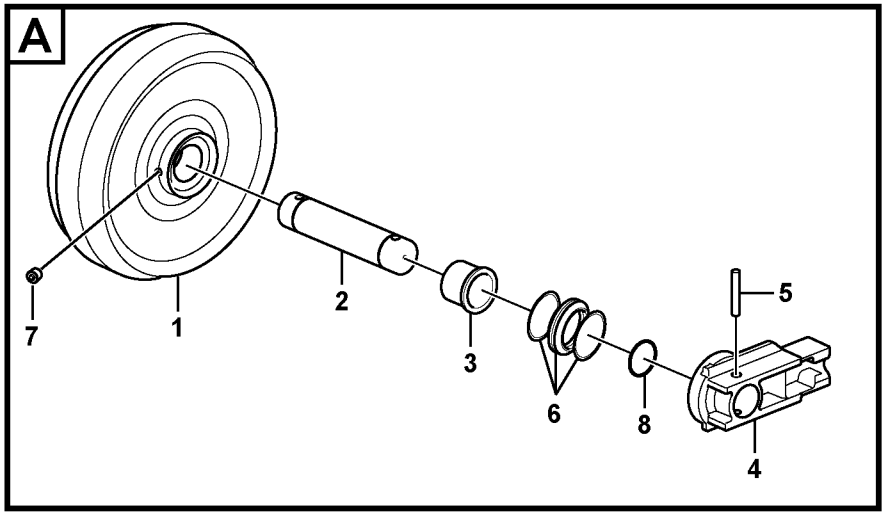

Volvo Construction Equipment

1058172

Fig.	Part No.	Quantity 1	2	3	PS	KIT	Description	Dénomination	Bezeichnung	Denominación	Benämning	Notes
	VOE 14601730	2					Idler	Roue av	Leitrad	Pinon guia	Framhjul	
1		1			NS		•Idler shell	•Enveloppe de galet t	•Leerlaufhülse	•Armazón de rueda lo	•Löphjulhölje	
2	**VOE 14571722**	1					•Shaft	•Arbre	•Welle	•Eje	•Axel	
3	**VOE 14571723**	2					•Bushing	•Bague	•Buchse	•Casquillo	•Bussning	
4	**VOE 14620837**	2					•Support	•Bâti	•Stativ	•Base	•Stativ	
5	**VOE 14571725**	2					•Pin	•Goupille	•Stift	•Pasador	•Pinne	
6	**VOE 14532334**	2					•Seal	•Joint	•Dichtring	•Junta	•Tätning	
7	**VOE 14532276**	1					•Plug	•Bouchon	•Stopfen	•Tapon	•Plugg	
8	**VOE 990678**	2					•O-ring	•Joint torique	•O-Ring	•Anillo tórico	•O-ring	
9	**VOE 992954**	8					Hexagon screw	Vis à tête hexagonale	Sechskantschraube	Tornillo hexagonal	Sexkantsskruv	
10	**VOE 955926**	8					Spring washer	Rondelle élastique	Federscheibe	Arandela elástica	Fjäderbricka	

1	**8293144**	**Löphjul fram** **Ruedas de guía delanteras** **Vorderrad** **Roue AV** **Front idler**	Catalogue id **20612**	Group **775**
2			Illustr. No **1058172**	Section **820**
3			Issue **PUB 20025115-E**	Page **633**
4				
5				



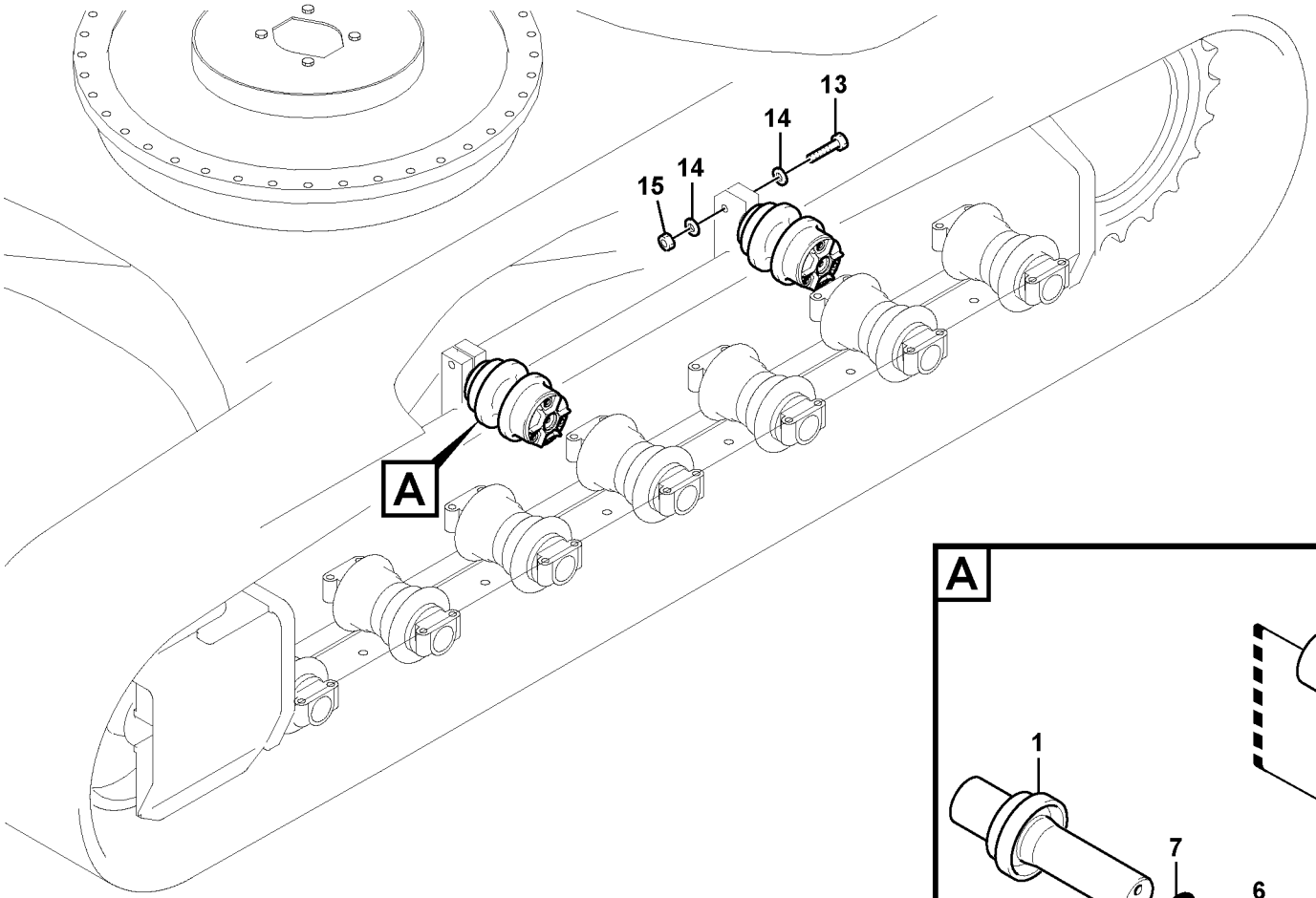

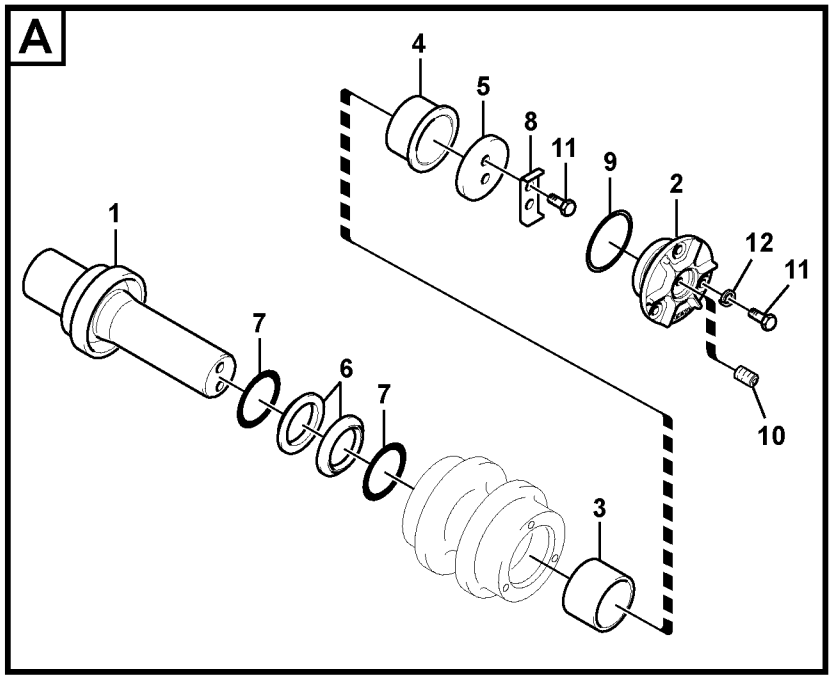

Volvo Construction Equipment

1022331

Fig.	Part No.	Quantity 1	2	3	PS	KIT	Description	Dénomination	Bezeichnung	Denominación	Benämning	Notes
	VOE 14545576	4					Roller	Galet	Rolle	Rodillo	Rulle	
1	**VOE 14545578**	1					•Shaft	•Arbre	•Welle	•Eje	•Axel	
2	**VOE 14545575**	1					•Cover	•Capot	•Haube	•Capó	•Huv	
3	**VOE 14532392**	1					•Bushing	•Bague	•Buchse	•Casquillo	•Bussning	
4	**VOE 14532399**	1					•Bushing	•Bague	•Buchse	•Casquillo	•Bussning	
5	**VOE 14545590**	1					•Plate	•Tôle	•Blech	•Chapa	•Plåt	
6		2			NS	K	•Ring	•Anneau	•Ring	•Anillo	•Ring	
7	**VOE 14532314**	2				K	•O-ring	•Joint torique	•O-Ring	•Anillo tórico	•O-ring	S/N -210610
8	**VOE 14532278**	1					•Button	•Bouton	•Knopf	•Boton	•Knapp	S/N -210610
		1			NS		•Plate	•Tôle	•Blech	•Chapa	•Plåt	S/N 210611-
9	**VOE 990636**	1					•O-ring	•Joint torique	•O-Ring	•Anillo tórico	•O-ring	S/N -210610
	VOE 996679	1					•O-ring	•Joint torique	•O-Ring	•Anillo tórico	•O-ring	S/N 210611-
10	**VOE 14532276**	1					•Plug	•Bouchon	•Stopfen	•Tapon	•Plugg	S/N -210610
	VOE 14650593	1					•Plug	•Tampon	•Stopfen	•Tapón	•Plugg	S/N 210611-
11	**VOE 983251**	5					•Hexagon screw	•Vis à tête hexagonal	•Sechskantschraube	•Tornillo hexagonal	•Sexkantsskruv	
12	**VOE 955922**	3					•Spring washer	•Rondelle élastique	•Federscheibe	•Arandela elástica	•Fjäderbricka	
13	**SA 990520**	4					Bolt	Boulon	Bolzen	Perno	Bult	
14	**SA 992047**	8					Washer	Rondelle	Scheibe	Arandela	Bricka	
15	**VOE 979022**	4					Hexagon nut	Écrou hexagonal	Sechskantmutter	Tuerca hexagonal	Sexkantsmutter	
100	**SA 8250-00180**	1					Sealing	Étanchéité	dichtung	Junta	Tätning	S/N -210610
	VOE 14650590	1					Sealing	Étanchéité	dichtung	Junta	Tätning	S/N 210611-

1	**8289069**	**Överrulle** **Rodillo superior** **Tragrolle** **Rouleau supérieur** **Top roller**	Catalogue id **20612** / Group **775**
2			Illustr. No **1022331** / Section **900**
3			
4			Issue **PUB 20025115-E** / Page **635**
5			



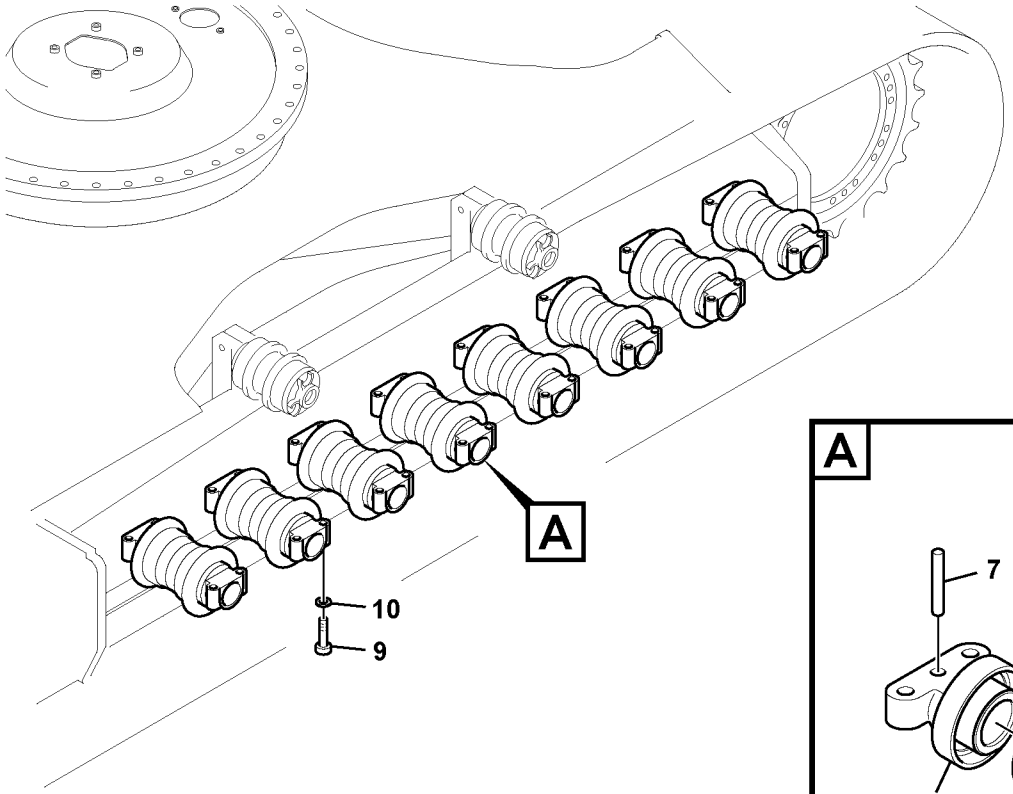

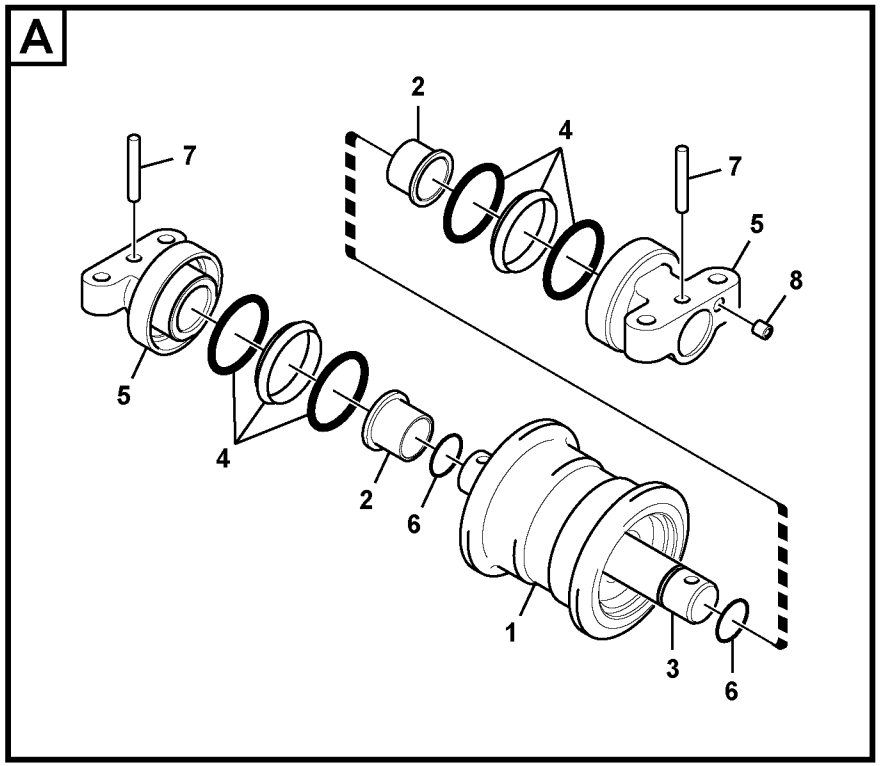

Volvo Construction Equipment

1045828

Fig.	Part No.	Quantity 1	2	3	PS	KIT	Description	Dénomination	Bezeichnung	Denominación	Benämning	Notes
	VOE 14606490	4					Roller	Galet	Rolle	Rodillo	Rulle	
1	**VOE 14606491**	1			OP		•Roller body	•Galet	•Rollenkörper	•	•Rullkropp	
2	**VOE 14606492**	2					•Bushing	•Bague	•Buchse	•Casquillo	•Bussning	
3	**VOE 14575055**	1					•Shaft	•Arbre	•Welle	•Eje	•Axel	
4	**VOE 14501646**	2					•Sealing	•Étanchéité	•dichtung	•Junta	•Tätning	
5	**VOE 14606493**	2					•Support	•Bâti	•Stativ	•Base	•Stativ	
6	**VOE 995022**	2					•O-ring	•Joint torique	•O-Ring	•Anillo tórico	•O-ring	
7	**VOE 14606494**	2					•Pin	•Goupille	•Stift	•Pasador	•Pinne	
8	**VOE 14532276**	2					•Plug	•Bouchon	•Stopfen	•Tapon	•Plugg	
9	**VOE 978952**	16					Hexagon screw	Vis à tête hexagonale	Sechskantschraube	Tornillo hexagonal	Sexkantsskruv	
10	**VOE 992047**	16					Plain washer	Rondelle plane	Flachscheibe	Arandela plana	Planbricka	

1	**8293144**	**Överrulle** **Rodillo superior** **Tragrolle** **Rouleau supérieur** **Top roller**	Catalogue id **20612**	Group **775**
2				
3			Illustr. No **1045828**	Section **910**
4				
5			Issue **PUB 20025115-E**	Page **637**

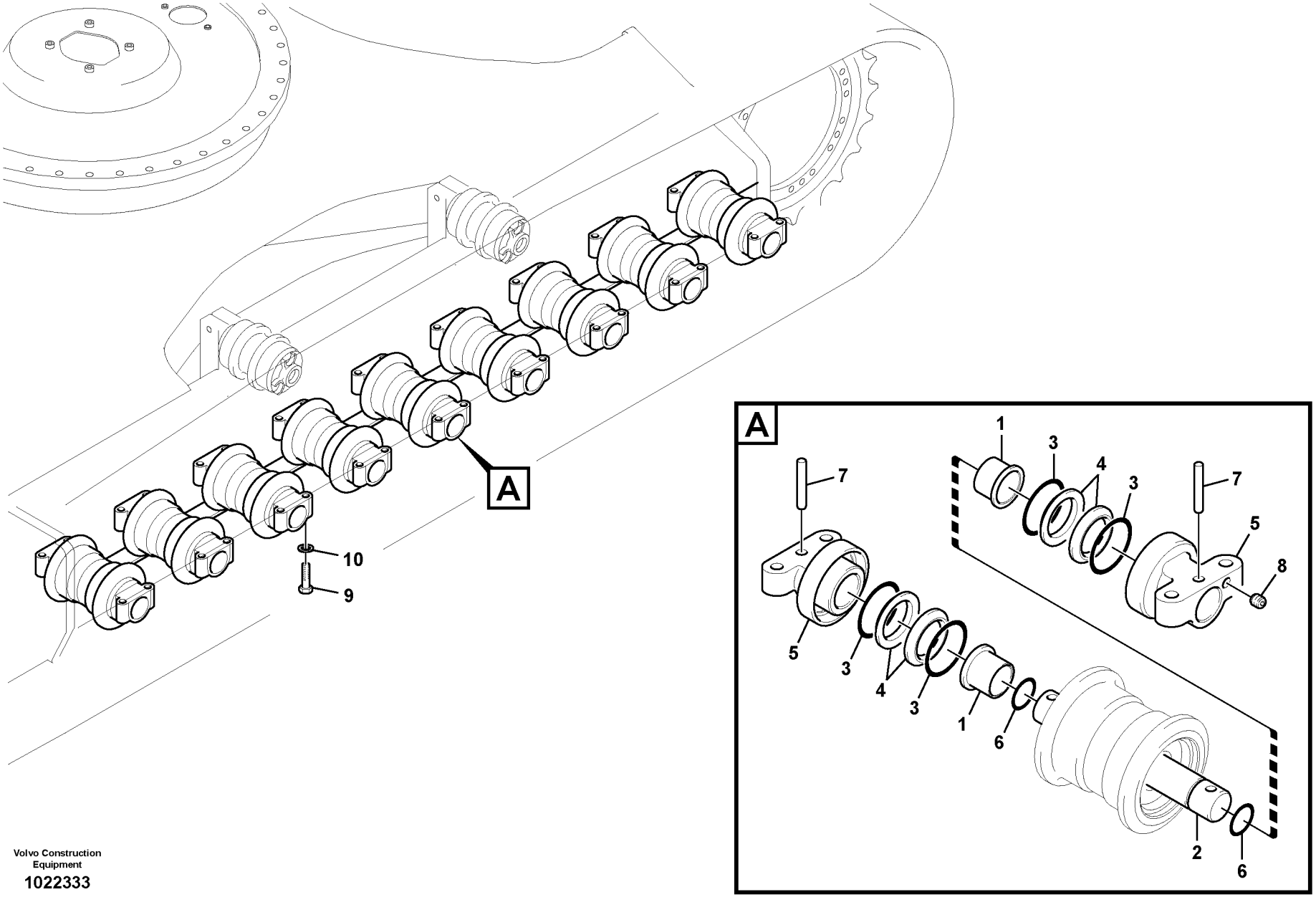

Volvo Construction Equipment

1022333

Fig.	Part No.	Quantity 1	2	3	PS	KIT	Description	Dénomination	Bezeichnung	Denominación	Benämning	Notes
	VOE 14566801	18					Roller	Galet	Rolle	Rodillo	Rulle	
1	**VOE 14568596**	2					•Bushing	•Bague	•Buchse	•Casquillo	•Bussning	
2	**VOE 14566803**	1					•Shaft	•Arbre	•Welle	•Eje	•Axel	
3		4			NS		•O-ring	•Joint torique	•O-Ring	•Anillo tórico	•O-ring	
4		4			NS		•Ring	•Bague	•Ring	•Anillo	•Ring	
5		2			NS		•Support	•Support	•Stütze	•Apoyo	•Stöd	
6	**VOE 14532282**	2					•O-ring	•Joint torique	•O-Ring	•Anillo tórico	•O-ring	
7	**VOE 14568603**	2					•Pin	•Goupille	•Stift	•Pasador	•Pinne	
8	**VOE 14532276**	2					•Plug	•Bouchon	•Stopfen	•Tapon	•Plugg	
9	**VOE 978952**	72					Hexagon screw	Vis à tête hexagonale	Sechskantschraube	Tornillo hexagonal	Sexkantsskruv	
10	**VOE 992047**	72					Plain washer	Rondelle plane	Flachscheibe	Arandela plana	Planbricka	

1		**Underrulle** **Rodillo inferior** **Laufrolle** **Rouleau inférieur** **Bottom roller**	Catalogue id **20612**	Group **775**
2			Illustr. No **1022333**	Section **1000**
3			Issue **PUB 20025115-E**	Page **639**
4				
5		**8289069**		

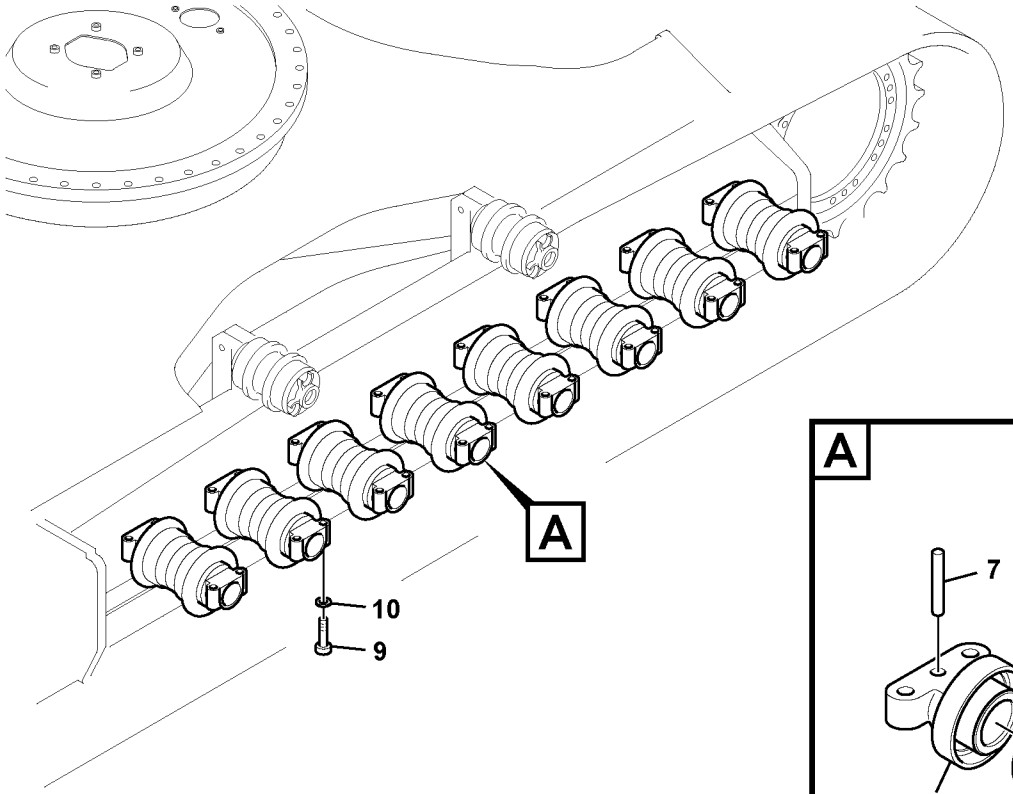

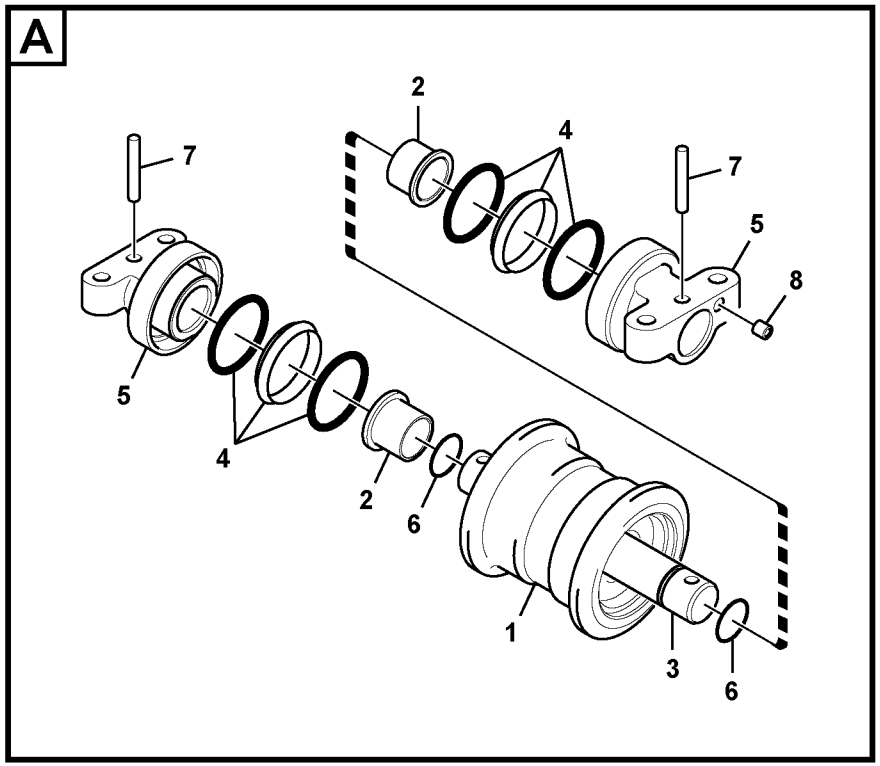

Volvo Construction Equipment

1045828

Fig.	Part No.	Quantity 1	2	3	PS	KIT	Description	Dénomination	Bezeichnung	Denominación	Benämning	Notes
	VOE 14606490	18					Roller	Galet	Rolle	Rodillo	Rulle	
1	**VOE 14606491**	1			OP		•Roller body	•Galet	•Rollenkörper	•	•Rullkropp	
2	**VOE 14606492**	2					•Bushing	•Bague	•Buchse	•Casquillo	•Bussning	
3	**VOE 14575055**	1					•Shaft	•Arbre	•Welle	•Eje	•Axel	
4	**VOE 14501646**	2					•Sealing	•Étanchéité	•dichtung	•Junta	•Tätning	
5	**VOE 14606493**	2					•Support	•Bâti	•Stativ	•Base	•Stativ	
6	**VOE 995022**	2					•O-ring	•Joint torique	•O-Ring	•Anillo tórico	•O-ring	
7	**VOE 14606494**	2					•Pin	•Goupille	•Stift	•Pasador	•Pinne	
8	**VOE 14532276**	2					•Plug	•Bouchon	•Stopfen	•Tapon	•Plugg	
9	**VOE 978952**	64					Hexagon screw	Vis à tête hexagonale	Sechskantschraube	Tornillo hexagonal	Sexkantsskruv	
10	**VOE 992047**	64					Plain washer	Rondelle plane	Flachscheibe	Arandela plana	Planbricka	

1	**8293144**	**Underrulle** **Rodillo inferior** **Laufrolle** **Rouleau inférieur** **Bottom roller**	Catalogue id **20612**	Group **775**
2			Illustr. No **1045828**	Section **1010**
3			Issue **PUB 20025115-E**	Page **641**
4				
5				

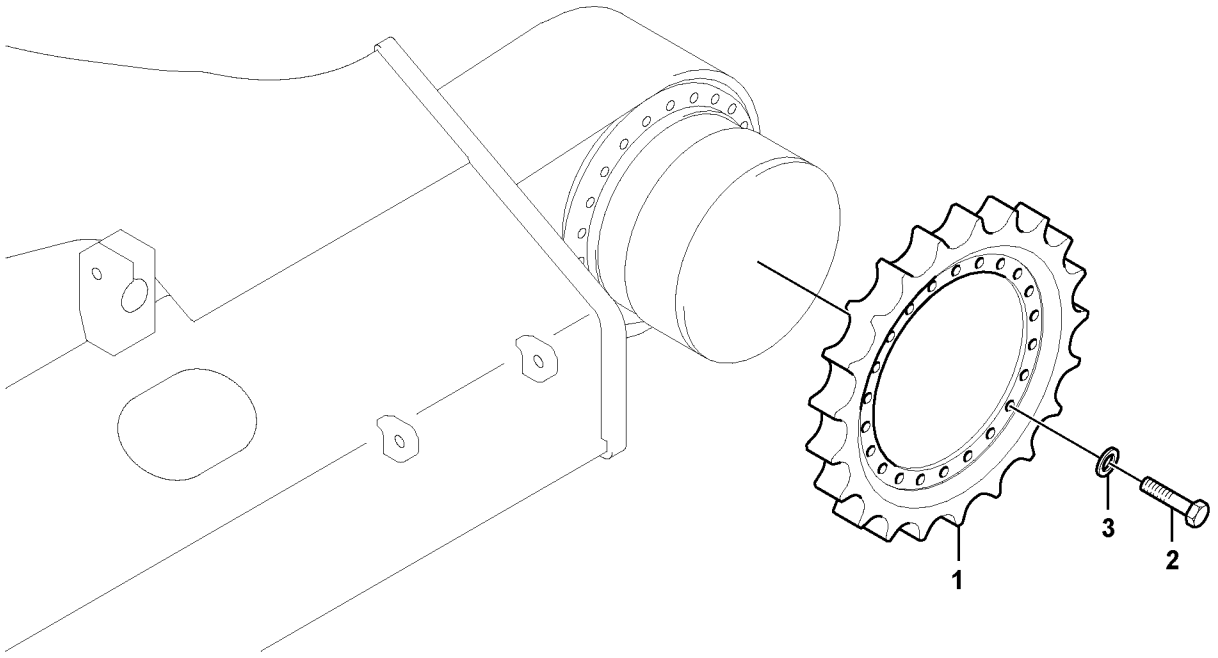

Volvo Construction Equipment

1022335

Fig.	Part No.	Quantity 1	2	3	PS	KIT	Description	Dénomination	Bezeichnung	Denominación	Benämning	Notes
1	**VOE 14559050**	2					Sprocket	Pignon chaîne	Kettenrad	Engranaje de cadena	Kedjedrev	
	VOE 14604301		2				Sprocket	Pignon chaîne	Kettenrad	Engranaje de cadena	Kedjedrev	
2	**SA 990519**	44	48				Bolt	Boulon	Bolzen	Perno	Bult	
3	**SA 992047**	44	48				Washer	Rondelle	Scheibe	Arandela	Bricka	

1	**8289069**
2	**8293144**
3	
4	
5	

Drivhjul
Rueda motriz
Kettentrieb
Barbotin
Sprocket

Catalogue id **20612**	Group **775**
Illustr. No **1022335**	Section **1200**
Issue **PUB 20025115-E**	Page **643**



Volvo Construction Equipment
www.volvoce.com

GROUP		Section	Page
810	Cab body 11294093, 11294094	100	657
810	Cab body 8290413, 8290414	125	659
810	Cab body 8290415, 8290416	135	661
810	Cab body	145	663
810	Cab : framework / roof 11294093, 11294094	150	665
810	Cab : framework / roof 8290413, 8290414, 8290415, 8290416	175	667
810	Cab : framework / roof	185	669
810	Operator's cab 11294093, 11294094	200	671
810	Operator's cab 8290413, 8290414, 8290415,8290416	250	673
810	Operator's cab	275	675
810	Cab elevation on superstructure	6000	677
810	Cab elevation on superstructure	6100	679
810	Cab elevation on superstructure	6200	681
810	Cab elevation on superstructure	6300	683
818	Cab mount 8290413,8293085	100	685
818	Cab mount 8290414,8293086	200	687
818	Cab mount 8290415,8293087	300	689
818	Cab mount 8290416,8293088	400	691
818	Cab mount	500	693
818	Cab mount	600	695
818	Cab mount	700	697
818	Cab mount	800	699
818	Cab mount	900	701
821	Cowl frame	100	703
821	Cowl frame 8292870	150	707
821	Engine hood 8291305,8291314,8291318,8291556,8293850	200	709
821	Engine hood	250	713
821	Door, side	300	717
821	Door, side	350	719
821	Accessory box	6000	721
827	Handrail	100	723
827	Tool box, cowl	200	725
827	Tool box, cowl 8292870	250	729
827	Foot step 8291308, 8291309, 8291935, 8292882	400	733
831	Door with fitting parts	100	735
831	Door with fitting parts	150	737
831	Door, operator's cab 11294093, 11294094	200	739
831	Door, operator's cab 8290413, 8290414, 8290259, 8291490	250	741
831	Door with fitting parts 8290413, 8290414	300	743
831	Door, operator's cab 8290413, 8290414	350	745
831	Door with fitting parts 8290415, 8290416	400	747
831	Door, operator's cab 8290415, 8290416	450	749
831	Door with fitting parts	500	751
831	Door, operator's cab	550	753
831	Sliding window, door	600	757
831	Sliding window, door	610	759
836	Roof hatch 11294093	100	761
836	Roof hatch 11294094	150	763
836	Roof hatch 8290413, 8290415	200	767
836	Roof hatch 8290414, 8290416	225	771
836	Roof hatch 8293085, 8293087, 8293089, 8293091	250	773
836	Roof hatch 8293086, 8293088, 8293090, 8293092	300	777
837	Cabin floor	100	779
837	Cabin floor	150	781
837	Hatches under engine, hydr.pumps, cooler, m.valve and fuel tank. 8289066	200	783
837	Hatches under engine, hydr.pumps, cooler, m.valve and fuel tank.	300	785
841	Rear view mirror	100	787
841	Rear view mirror 8292870	110	789
841	Rear view mirror	150	791
841	Rear view mirror 8289014	200	793
841	Rear view mirror 8292223	250	795

INDEX OF CONTENTS

GROUP		Section	Page
843	Glass panes 11294093, 11294094	100	797
843	Glass panes 8290413, 8290414, 8290415, 8290416	150	799
843	Glass panes	175	801
843	Front window 11294093, 11294094	200	803
843	Front window 8290413, 8290414, 8290415, 8290416	250	805
843	Front window	275	809
852	Operator seat with fitting parts	100	813
852	Operator seat with fitting parts	110	815
852	Operator seat with fitting parts	120	817
852	Operator's seat	150	821
852	Operator's seat	160	823
852	Seatbelt Installation	200	825
860	Cover, control valve	100	827
860	Cover, main pump	150	829
860	Cover, main pump 8292870	160	831
860	Sun visor interior	200	833
860	Windshield protection 8279817	250	835
860	Falling object guards 8279813	300	837
860	Falling object guards	310	839
860	Fops, protecting equipment 8279813, 8279815, 8294409	350	843
860	Falling object guards 8279814	400	845
860	Falling object guards	410	847
860	Falling object guards 8279814,8292272	450	849
860	Sun visor 8279792	500	851
860	Rain visor, exterior equipment 8279810	550	853
860	Fops, protecting equipment	6300	855
870	Air conditioning line, cooling and heater	100	857
870	Air conditioning line, cooling and heater	150	861
870	Air duct in cabin and cabin floor	400	865
870	Air conditioning unit, cooling and heater	500	869
870	Air conditioning unit line	6000	873
872	Fresh air inlet, air filter and fan housing. 11294093, 11294094	100	875
872	Fresh air inlet, air filter and fan housing.	150	877
872	Air filter, mounting	200	879
875	Auxiliary Heater 8289058	100	881
880	Interior components 11294093, 11294094	100	885
880	Interior components	125	887
880	Interior components 8290413, 8290414, 8290415, 8290416	150	889
880	Interior components 11294093, 11294094	200	891
880	Interior components 8290413, 8290414, 8290415, 8290416	250	893
880	Interior components	275	895
880	Interior components 11294093, 11294094	300	897
880	Interior components 8290413, 8290414, 8290415, 8290416	350	899
880	Interior components	375	901
880	Interior components 11294093, 11294094	400	903
880	Interior components 8290413, 8290414, 8290415, 8290416	450	905
880	Interior components	475	907
880	Interior components 8290413, 8290414, 8290415, 8290416	500	909
881	Instrument panel, control panel 8290413, 8290414, 8290415, 8290416, 8291311	100	911
881	Instrument panel, control panel 8293089, 8293090, 8293091, 8293092	125	915
881	Instrument panel, control panel 8293085, 8293086, 8293087, 8293088	150	919
881	Instrument panel, radio panel	200	923
891	Anti slip	100	925
891	Anti slip	200	927
896	Tools	100	929
897	Sign plates and decals	100	931
897	Sign plates and decals	200	941
897	Sign plates and decals	300	945

GROUPE		Section	Page
810	Corps de cabine 11294093, 11294094	100	657
810	Corps de cabine 8290413, 8290414	125	659
810	Corps de cabine 8290415, 8290416	135	661
810	Corps de cabine	145	663
810	Cabine : structure / toit 11294093, 11294094	150	665
810	Cabine : structure / toit 8290413, 8290414, 8290415, 8290416	175	667
810	Cabine : structure / toit	185	669
810	Cabine conducteur 11294093, 11294094	200	671
810	Cabine conducteur 8290413, 8290414, 8290415,8290416	250	673
810	Cabine conducteur	275	675
810	Élévation de cabine sur la tourelle	6000	677
810	Élévation de cabine sur la tourelle	6100	679
810	Élévation de cabine sur la tourelle	6200	681
810	Élévation de cabine sur la tourelle	6300	683
818	Fixation de cabine 8290413,8293085	100	685
818	Fixation de cabine 8290414,8293086	200	687
818	Fixation de cabine 8290415,8293087	300	689
818	Fixation de cabine 8290416,8293088	400	691
818	Fixation de cabine	500	693
818	Fixation de cabine	600	695
818	Fixation de cabine	700	697
818	Fixation de cabine	800	699
818	Fixation de cabine	900	701
821	Bâti	100	703
821	Bâti 8292870	150	707
821	Capot moteur 8291305,8291314,8291318,8291556,8293850	200	709
821	Capot moteur	250	713
821	Porte, latérale	300	717
821	Porte, latérale	350	719
821	Boîte d'accessoires	6000	721
827	Main courante	100	723
827	Boîte à outils, auvent	200	725
827	Boîte à outils, auvent 8292870	250	729
827	Marche-pied 8291308, 8291309, 8291935, 8292882	400	733
831	Porte avec pièces de montage	100	735
831	Porte avec pièces de montage	150	737
831	Porte, cabine conducteur 11294093, 11294094	200	739
831	Porte, cabine conducteur 8290413, 8290414, 8290259, 8291490	250	741
831	Porte avec pièces de montage 8290413, 8290414	300	743
831	Porte, cabine conducteur 8290413, 8290414	350	745
831	Porte avec pièces de montage 8290415, 8290416	400	747
831	Porte, cabine conducteur 8290415, 8290416	450	749
831	Porte avec pièces de montage	500	751
831	Porte, cabine conducteur	550	753
831	Vitre coulissante, porte	600	757
831	Vitre coulissante, porte	610	759
836	Toit ouvrant 11294093	100	761
836	Toit ouvrant 11294094	150	763
836	Toit ouvrant 8290413, 8290415	200	767
836	Toit ouvrant 8290414, 8290416	225	771
836	Toit ouvrant 8293085, 8293087, 8293089, 8293091	250	773
836	Toit ouvrant 8293086, 8293088, 8293090, 8293092	300	777
837	Plancher de cabine	100	779
837	Plancher de cabine	150	781
837	Trappes sous moteur, pompes hydr., radiateur, valves et réservoir carbura 8289066	200	783
837	Trappes sous moteur, pompes hydr., radiateur, valves et réservoir carbura	300	785
841	Rétroviseur	100	787
841	Rétroviseur 8292870	110	789
841	Rétroviseur	150	791
841	Rétroviseur 8289014	200	793

TABLE DES MATIÈRES

Catalogue id 20612 | Group 8 | Issue PUB 20025115-E | Page 648

GROUPE		Section	Page
841	Rétroviseur 8292223	250	795
843	Vitres 11294093, 11294094	100	797
843	Vitres 8290413, 8290414, 8290415, 8290416	150	799
843	Vitres	175	801
843	Pare-brises 11294093, 11294094	200	803
843	Pare-brises 8290413, 8290414, 8290415, 8290416	250	805
843	Pare-brises	275	809
852	Siège conducteur avec pièces de montage	100	813
852	Siège conducteur avec pièces de montage	110	815
852	Siège conducteur avec pièces de montage	120	817
852	Siège du conucteur	150	821
852	Siège du conucteur	160	823
852	Installation de la ceinture de sécurité	200	825
860	Capotage, distributeur principal	100	827
860	Capotage, pompe principale	150	829
860	Capotage, pompe principale 8292870	160	831
860	Pare-soleil intérieur	200	833
860	Protection pare-brise 8279817	250	835
860	Equipement anti-chute 8279813	300	837
860	Equipement anti-chute	310	839
860	Fops, équipement de protection 8279813, 8279815, 8294409	350	843
860	Equipement anti-chute 8279814	400	845
860	Equipement anti-chute	410	847
860	Equipement anti-chute 8279814,8292272	450	849
860	Pare-soleil 8279792	500	851
860	Para-pluie, équipement extérieur 8279810	550	853
860	Fops, équipement de protection	6300	855
870	Conduite de conditionnement d'air, refroidissement et chauffage	100	857
870	Conduite de conditionnement d'air, refroidissement et chauffage	150	861
870	Conduit d'air dans la cabine et dans le plancher de cabine	400	865
870	Unité de conditionnement d'air, refroidissement et chauffage	500	869
870	Unité de conditionnement d'air	6000	873
872	Entrée air frais, filtre a air et boîtier ventilateur. 11294093, 11294094	100	875
872	Entrée air frais, filtre a air et boîtier ventilateur.	150	877
872	Filter air, montage	200	879
875	Chauffage d'appoint 8289058	100	881
880	Pieces d'amenagement 11294093, 11294094	100	885
880	Pieces d'amenagement	125	887
880	Pieces d'amenagement 8290413, 8290414, 8290415, 8290416	150	889
880	Pieces d'amenagement 11294093, 11294094	200	891
880	Pieces d'amenagement 8290413, 8290414, 8290415, 8290416	250	893
880	Pieces d'amenagement	275	895
880	Pieces d'amenagement 11294093, 11294094	300	897
880	Pieces d'amenagement 8290413, 8290414, 8290415, 8290416	350	899
880	Pieces d'amenagement	375	901
880	Pieces d'amenagement 11294093, 11294094	400	903
880	Pieces d'amenagement 8290413, 8290414, 8290415, 8290416	450	905
880	Pieces d'amenagement	475	907
880	Pieces d'amenagement 8290413, 8290414, 8290415, 8290416	500	909
881	Panneau d'instruments, panneau de commande 8290413, 8290414, 8290415, 8290416, 8291311	100	911
881	Panneau d'instruments, panneau de commande 8293089, 8293090, 8293091, 8293092	125	915
881	Panneau d'instruments, panneau de commande 8293085, 8293086, 8293087, 8293088	150	919
881	Panneau d'instruments, radio	200	923
891	Anti glissement	100	925
891	Anti glissement	200	927
896	Outil	100	929
897	Enseignes et décalcomanies	100	931
897	Enseignes et décalcomanies	200	941
897	Enseignes et décalcomanies	300	945

GRUPPE		Abschnitt	Seite
810	Fahrerhausgerippe 11294093, 11294094	100	657
810	Fahrerhausgerippe 8290413, 8290414	125	659
810	Fahrerhausgerippe 8290415, 8290416	135	661
810	Fahrerhausgerippe	145	663
810	Kabine : Rahmen / Dach 11294093, 11294094	150	665
810	Kabine : Rahmen / Dach 8290413, 8290414, 8290415, 8290416	175	667
810	Kabine : Rahmen / Dach	185	669
810	Fahrerkabine 11294093, 11294094	200	671
810	Fahrerkabine 8290413, 8290414, 8290415,8290416	250	673
810	Fahrerkabine	275	675
810	Kabinenerhöhung auf Unterwagen	6000	677
810	Kabinenerhöhung auf Unterwagen	6100	679
810	Kabinenerhöhung auf Unterwagen	6200	681
810	Kabinenerhöhung auf Unterwagen	6300	683
818	Kabinenausstattung 8290413,8293085	100	685
818	Kabinenausstattung 8290414,8293086	200	687
818	Kabinenausstattung 8290415,8293087	300	689
818	Kabinenausstattung 8290416,8293088	400	691
818	Kabinenausstattung	500	693
818	Kabinenausstattung	600	695
818	Kabinenausstattung	700	697
818	Kabinenausstattung	800	699
818	Kabinenausstattung	900	701
821	Stativ	100	703
821	Stativ 8292870	150	707
821	Motorhaube 8291305,8291314,8291318,8291556,8293850	200	709
821	Motorhaube	250	713
821	Tür, Seite	300	717
821	Tür, Seite	350	719
821	Zubehörskasten	6000	721
827	Handgriff	100	723
827	Werkzeugkasten, Haube	200	725
827	Werkzeugkasten, Haube 8292870	250	729
827	Trittleiter 8291308, 8291309, 8291935, 8292882	400	733
831	Tür mit Anbauteilen	100	735
831	Tür mit Anbauteilen	150	737
831	Tür, Fahrerkabine 11294093, 11294094	200	739
831	Tür, Fahrerkabine 8290413, 8290414, 8290259, 8291490	250	741
831	Tür mit Anbauteilen 8290413, 8290414	300	743
831	Tür, Fahrerkabine 8290413, 8290414	350	745
831	Tür mit Anbauteilen 8290415, 8290416	400	747
831	Tür, Fahrerkabine 8290415, 8290416	450	749
831	Tür mit Anbauteilen	500	751
831	Tür, Fahrerkabine	550	753
831	Schiebefenster, Tür	600	757
831	Schiebefenster, Tür	610	759
836	Dachluke 11294093	100	761
836	Dachluke 11294094	150	763
836	Dachluke 8290413, 8290415	200	767
836	Dachluke 8290414, 8290416	225	771
836	Dachluke 8293085, 8293087, 8293089, 8293091	250	773
836	Dachluke 8293086, 8293088, 8293090, 8293092	300	777
837	Kabinenboden	100	779
837	Kabinenboden	150	781
837	Luken unter Motor, Hyd.pumpen, Kühler, M.ventil und Tank 8289066200		783
837	Luken unter Motor, Hyd.pumpen, Kühler, M.ventil und Tank	300	785
841	Rückspiegel	100	787
841	Rückspiegel 8292870	110	789
841	Rückspiegel	150	791
841	Rückspiegel 8289014	200	793
841	Rückspiegel 8292223	250	795
843	Fensterscheibe 11294093, 11294094	100	797

INHALTSVERZEICHNIS

Catalogue id	Group
20612	**8**
Issue	Page
PUB 20025115-E	**649**

Catalogue id	Group
20612	8
Issue	Page
PUB 20025115-E	650

INHALTSVERZEICHNIS

GRUPPE		Abschnitt	Seite
843	Fensterscheibe 8290413, 8290414, 8290415, 8290416	150	799
843	Fensterscheibe	175	801
843	Frontscheibe 11294093, 11294094	200	803
843	Frontscheibe 8290413, 8290414, 8290415, 8290416	250	805
843	Frontscheibe	275	809
852	Fahrersitz mit Anbauteilen	100	813
852	Fahrersitz mit Anbauteilen	110	815
852	Fahrersitz mit Anbauteilen	120	817
852	Fahrersitz	150	821
852	Fahrersitz	160	823
852	Sicherheitsgurt, Einbau	200	825
860	Haube, Steuerventilblock	100	827
860	Haube, Hauptpumpe	150	829
860	Haube, Hauptpumpe 8292870	160	831
860	Sonnenblende, innen	200	833
860	Frontscheibenschutz 8279817	250	835
860	Fallschutzausrüstung 8279813	300	837
860	Fallschutzausrüstung	310	839
860	Fops, Schutzausrüstung 8279813, 8279815, 8294409	350	843
860	Fallschutzausrüstung 8279814	400	845
860	Fallschutzausrüstung	410	847
860	Fallschutzausrüstung 8279814,8292272	450	849
860	Sonnenblende 8279792	500	851
860	Regenschutz, aussen 8279810	550	853
860	Fops, Schutzausrüstung	6300	855
870	Leitungsrohr für Klimaanlage, Kühler und Heizung	100	857
870	Leitungsrohr für Klimaanlage, Kühler und Heizung	150	861
870	Luftkanal in Kabine und Kabinenboden	400	865
870	Klimaanlage, Kühler und Heizung	500	869
870	Klimaanlage, Leitung	6000	873
872	Frischlufteinlass, Luftfilter und Gebläseschacht. 11294093, 11294094	100	875
872	Frischlufteinlass, Luftfilter und Gebläseschacht.	150	877
872	Luftfilter, monteirung	200	879
875	Zusatzheizung 8289058	100	881
880	Innenausstattung 11294093, 11294094	100	885
880	Innenausstattung	125	887
880	Innenausstattung 8290413, 8290414, 8290415, 8290416	150	889
880	Innenausstattung 11294093, 11294094	200	891
880	Innenausstattung 8290413, 8290414, 8290415, 8290416	250	893
880	Innenausstattung	275	895
880	Innenausstattung 11294093, 11294094	300	897
880	Innenausstattung 8290413, 8290414, 8290415, 8290416	350	899
880	Innenausstattung	375	901
880	Innenausstattung 11294093, 11294094	400	903
880	Innenausstattung 8290413, 8290414, 8290415, 8290416	450	905
880	Innenausstattung	475	907
880	Innenausstattung 8290413, 8290414, 8290415, 8290416	500	909
881	Armaturenbrett, Bedientafel 8290413, 8290414, 8290415, 8290416, 8291311	100	911
881	Armaturenbrett, Bedientafel 8293089, 8293090, 8293091, 8293092	125	915
881	Armaturenbrett, Bedientafel 8293085, 8293086, 8293087, 8293088	150	919
881	Armaturenbrett, Radio	200	923
891	Antirutschmatte	100	925
891	Antirutschmatte	200	927
896	Werkzeug	100	929
897	Schilder und aufklebeschild	100	931
897	Schilder und aufklebeschild	200	941
897	Schilder und aufklebeschild	300	945

GRUPO		Sección	Página
810	Cuerpo de cabina 11294093, 11294094	100	657
810	Cuerpo de cabina 8290413, 8290414	125	659
810	Cuerpo de cabina 8290415, 8290416	135	661
810	Cuerpo de cabina	145	663
810	Cabina: puerta / estructura / techo 11294093, 11294094	150	665
810	Cabina: puerta / estructura / techo 8290413, 8290414, 8290415, 8290416	175	667
810	Cabina: puerta / estructura / techo	185	669
810	Cabina del conductor 11294093, 11294094	200	671
810	Cabina del conductor 8290413, 8290414, 8290415,8290416	250	673
810	Cabina del conductor	275	675
810	Elevación de cabina en superestructura	6000	677
810	Elevación de cabina en superestructura	6100	679
810	Elevación de cabina en superestructura	6200	681
810	Elevación de cabina en superestructura	6300	683
818	Accesorio de cabina 8290413,8293085	100	685
818	Accesorio de cabina 8290414,8293086	200	687
818	Accesorio de cabina 8290415,8293087	300	689
818	Accesorio de cabina 8290416,8293088	400	691
818	Accesorio de cabina	500	693
818	Accesorio de cabina	600	695
818	Accesorio de cabina	700	697
818	Accesorio de cabina	800	699
818	Accesorio de cabina	900	701
821	Bastidor	100	703
821	Bastidor 8292870	150	707
821	Capo 8291305,8291314,8291318,8291556,8293850	200	709
821	Capo	250	713
821	Puerta, lado	300	717
821	Puerta, lado	350	719
821	Caja de accesorios	6000	721
827	Barandilla	100	723
827	Caja de herramientas, capó	200	725
827	Caja de herramientas, capó 8292870	250	729
827	Escalón de acceso 8291308, 8291309, 8291935, 8292882	400	733
831	Puerta con accesorios de montaje	100	735
831	Puerta con accesorios de montaje	150	737
831	Puerta, cabina 11294093, 11294094	200	739
831	Puerta, cabina 8290413, 8290414, 8290259, 8291490	250	741
831	Puerta con accesorios de montaje 8290413, 8290414	300	743
831	Puerta, cabina 8290413, 8290414	350	745
831	Puerta con accesorios de montaje 8290415, 8290416	400	747
831	Puerta, cabina 8290415, 8290416	450	749
831	Puerta con accesorios de montaje	500	751
831	Puerta, cabina	550	753
831	Ventanilla deslizante, puerta	600	757
831	Ventanilla deslizante, puerta	610	759
836	Escotilla de techo 11294093	100	761
836	Escotilla de techo 11294094	150	763
836	Escotilla de techo 8290413, 8290415	200	767
836	Escotilla de techo 8290414, 8290416	225	771
836	Escotilla de techo 8293085, 8293087, 8293089, 8293091	250	773
836	Escotilla de techo 8293086, 8293088, 8293090, 8293092	300	777
837	Suelo de cabina	100	779
837	Suelo de cabina	150	781
837	Tapas bajo el motor, bombas hidr., enfriador, válvula p. y dep 8289066	200	783
837	Tapas bajo el motor, bombas hidr., enfriador, válvula p. y dep	300	785
841	Espejo retrovisor	100	787
841	Espejo retrovisor 8292870	110	789
841	Espejo retrovisor	150	791
841	Espejo retrovisor 8289014	200	793

INDICE

Catalogue id 20612 | Group 8
Issue PUB 20025115-E | Page 652

GRUPO		Sección	Página
841	Espejo retrovisor 8292223	250	795
843	Ventanillas 11294093, 11294094	100	797
843	Ventanillas 8290413, 8290414, 8290415, 8290416	150	799
843	Ventanillas	175	801
843	Parabrisas delantero 11294093, 11294094	200	803
843	Parabrisas delantero 8290413, 8290414, 8290415, 8290416	250	805
843	Parabrisas delantero	275	809
852	Asiento del conductor con piezas de montaje	100	813
852	Asiento del conductor con piezas de montaje	110	815
852	Asiento del conductor con piezas de montaje	120	817
852	Asiento del conductor	150	821
852	Asiento del conductor	160	823
852	Instalación de cinturón de seguridad	200	825
860	Capó, válvula de control principal	100	827
860	Capó, bomba principal	150	829
860	Capó, bomba principal 8292870	160	831
860	Parasol interior	200	833
860	Protecciìn del parabrisas 8279817	250	835
860	Equipo de protección contra caídas 8279813	300	837
860	Equipo de protección contra caídas	310	839
860	Fops, equipo de protección 8279813, 8279815, 8294409	350	843
860	Equipo de protección contra caídas 8279814	400	845
860	Equipo de protección contra caídas	410	847
860	Equipo de protección contra caídas 8279814,8292272	450	849
860	Visera 8279792	500	851
860	Visera para lluvia, equipo exterior 8279810	550	853
860	Fops, equipo de protección	6300	855
870	Tubería de aire acondicionado, refrigeración y calefacción	100	857
870	Tubería de aire acondicionado, refrigeración y calefacción	150	861
870	Conducto de aire en cabina y suelo de cabina	400	865
870	Unidad de aire acondicionado, refrigeración y calefacción	500	869
870	Tubería de unidad de aire acondicionado	6000	873
872	Toma aire fresco, filtro de aire y caja ventilador 11294093, 11294094	100	875
872	Toma aire fresco, filtro de aire y caja ventilador	150	877
872	Filtro aire, montaje	200	879
875	Calefactor adicional 8289058	100	881
880	Detalles interiores 11294093, 11294094	100	885
880	Detalles interiores	125	887
880	Detalles interiores 8290413, 8290414, 8290415, 8290416	150	889
880	Detalles interiores 11294093, 11294094	200	891
880	Detalles interiores 8290413, 8290414, 8290415, 8290416	250	893
880	Detalles interiores	275	895
880	Detalles interiores 11294093, 11294094	300	897
880	Detalles interiores 8290413, 8290414, 8290415, 8290416	350	899
880	Detalles interiores	375	901
880	Detalles interiores 11294093, 11294094	400	903
880	Detalles interiores 8290413, 8290414, 8290415, 8290416	450	905
880	Detalles interiores	475	907
880	Detalles interiores 8290413, 8290414, 8290415, 8290416	500	909
881	Panel de instrumentos, panel de mandos 8290413, 8290414, 8290415, 8290416, 8291311	100	911
881	Panel de instrumentos, panel de mandos 8293089, 8293090, 8293091, 8293092	125	915
881	Panel de instrumentos, panel de mandos 8293085, 8293086, 8293087, 8293088	150	919
881	Panel de instrumentos, panel de radio	200	923
891	Antideslizante	100	925
891	Antideslizante	200	927
896	Herramienta	100	929
897	Muestras y decalcomanias	100	931
897	Muestras y decalcomanias	200	941
897	Muestras y decalcomanias	300	945

GRUPP		Avsnitt	Sida
810	Hyttstomme 11294093, 11294094	100	657
810	Hyttstomme 8290413, 8290414	125	659
810	Hyttstomme 8290415, 8290416	135	661
810	Hyttstomme	145	663
810	Hytt: stomme / tak 11294093, 11294094	150	665
810	Hytt: stomme / tak 8290413, 8290414, 8290415, 8290416	175	667
810	Hytt: stomme / tak	185	669
810	Förarhytt 11294093, 11294094	200	671
810	Förarhytt 8290413, 8290414, 8290415,8290416	250	673
810	Förarhytt	275	675
810	Hyttförhöjning på överdel	6000	677
810	Hyttförhöjning på överdel	6100	679
810	Hyttförhöjning på överdel	6200	681
810	Hyttförhöjning på överdel	6300	683
818	Hytt med monteringsdetaljer 8290413,8293085	100	685
818	Hytt med monteringsdetaljer 8290414,8293086	200	687
818	Hytt med monteringsdetaljer 8290415,8293087	300	689
818	Hytt med monteringsdetaljer 8290416,8293088	400	691
818	Hytt med monteringsdetaljer	500	693
818	Hytt med monteringsdetaljer	600	695
818	Hytt med monteringsdetaljer	700	697
818	Hytt med monteringsdetaljer	800	699
818	Hytt med monteringsdetaljer	900	701
821	Stativ	100	703
821	Stativ 8292870	150	707
821	Motorhuv 8291305,8291314,8291318,8291556,8293850	200	709
821	Motorhuv	250	713
821	Dörr, sida	300	717
821	Dörr, sida	350	719
821	Tillbehörsdosa	6000	721
827	Räcke	100	723
827	Verktygslåda, kåpa	200	725
827	Verktygslåda, kåpa 8292870	250	729
827	Fotsteg 8291308, 8291309, 8291935, 8292882	400	733
831	Dörr med monteringsdetaljer	100	735
831	Dörr med monteringsdetaljer	150	737
831	Dörr, förarhytt 11294093, 11294094	200	739
831	Dörr, förarhytt 8290413, 8290414, 8290259, 8291490	250	741
831	Dörr med monteringsdetaljer 8290413, 8290414	300	743
831	Dörr, förarhytt 8290413, 8290414	350	745
831	Dörr med monteringsdetaljer 8290415, 8290416	400	747
831	Dörr, förarhytt 8290415, 8290416	450	749
831	Dörr med monteringsdetaljer	500	751
831	Dörr, förarhytt	550	753
831	Skjutfönster för dörr	600	757
831	Skjutfönster för dörr	610	759
836	Taklucka 11294093	100	761
836	Taklucka 11294094	150	763
836	Taklucka 8290413, 8290415	200	767
836	Taklucka 8290414, 8290416	225	771
836	Taklucka 8293085, 8293087, 8293089, 8293091	250	773
836	Taklucka 8293086, 8293088, 8293090, 8293092	300	777
837	Hyttgolv	100	779
837	Hyttgolv	150	781
837	Luckor under motor, hydr. pumpar, kylare, huvudventil och bränsletank 8289066	200	783
837	Luckor under motor, hydr. pumpar, kylare, huvudventil och bränsletank	300	785
841	Backspegel	100	787
841	Backspegel 8292870	110	789
841	Backspegel	150	791
841	Backspegel 8289014	200	793

INNEHÅLLSFÖRTECKNING

INNEHÅLLSFÖRTECKNING

Catalogue id 20612 | Group 8 | Issue PUB 20025115-E | Page 654

GRUPP		Avsnitt	Sida
841	Backspegel 8292223	250	795
843	Rutor 11294093, 11294094	100	797
843	Rutor 8290413, 8290414, 8290415, 8290416	150	799
843	Rutor	175	801
843	Framruta 11294093, 11294094	200	803
843	Framruta 8290413, 8290414, 8290415, 8290416	250	805
843	Framruta	275	809
852	Förarstol med monteringsdetaljer	100	813
852	Förarstol med monteringsdetaljer	110	815
852	Förarstol med monteringsdetaljer	120	817
852	Förarstol	150	821
852	Förarstol	160	823
852	Säkerhetsbälte, ditsättning	200	825
860	Kåpa, riktningsventil	100	827
860	Kåpa, huvudpump	150	829
860	Kåpa, huvudpump 8292870	160	831
860	Solvisir, insida	200	833
860	Vindruteskydd 8279817	250	835
860	Skyddsutrustning mot fallande föremål 8279813	300	837
860	Skyddsutrustning mot fallande föremål	310	839
860	Fops, skyddsutrustning 8279813, 8279815, 8294409	350	843
860	Skyddsutrustning mot fallande föremål 8279814	400	845
860	Skyddsutrustning mot fallande föremål	410	847
860	Skyddsutrustning mot fallande föremål 8279814,8292272	450	849
860	Solskydd 8279792	500	851
860	Regnvisir, yttre utrustning 8279810	550	853
860	Fops, skyddsutrustning	6300	855
870	Rörledningar för luftkonditioneringsenhet, kyla och värme	100	857
870	Rörledningar för luftkonditioneringsenhet, kyla och värme	150	861
870	Luftrör i hytt och hyttgolv	400	865
870	Luftkonditioneringsenhet, kyla och värme	500	869
870	Luftkonditioneringsenhet, ledning	6000	873
872	Friskluftintag, luftfilter och fläkthus. 11294093, 11294094	100	875
872	Friskluftintag, luftfilter och fläkthus.	150	877
872	Luftfilter, montering	200	879
875	Tillsatsvärmare 8289058	100	881
880	Inredningsdetaljer 11294093, 11294094	100	885
880	Inredningsdetaljer	125	887
880	Inredningsdetaljer 8290413, 8290414, 8290415, 8290416	150	889
880	Inredningsdetaljer 11294093, 11294094	200	891
880	Inredningsdetaljer 8290413, 8290414, 8290415, 8290416	250	893
880	Inredningsdetaljer	275	895
880	Inredningsdetaljer 11294093, 11294094	300	897
880	Inredningsdetaljer 8290413, 8290414, 8290415, 8290416	350	899
880	Inredningsdetaljer	375	901
880	Inredningsdetaljer 11294093, 11294094	400	903
880	Inredningsdetaljer 8290413, 8290414, 8290415, 8290416	450	905
880	Inredningsdetaljer	475	907
880	Inredningsdetaljer 8290413, 8290414, 8290415, 8290416	500	909
881	Instrumentpanel, manöverpanel 8290413, 8290414, 8290415, 8290416, 8291311	100	911
881	Instrumentpanel, manöverpanel 8293089, 8293090, 8293091, 8293092	125	915
881	Instrumentpanel, manöverpanel 8293085, 8293086, 8293087, 8293088	150	919
881	Instrumentpanel, radiopanel	200	923
891	Halkförebyggande	100	925
891	Halkförebyggande	200	927
896	Verktyg	100	929
897	Skyltar och dekaler	100	931
897	Skyltar och dekaler	200	941
897	Skyltar och dekaler	300	945



Volvo Construction Equipment
www.volvoce.com

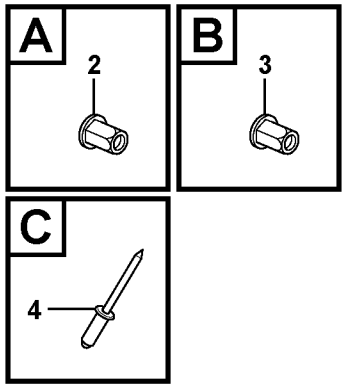

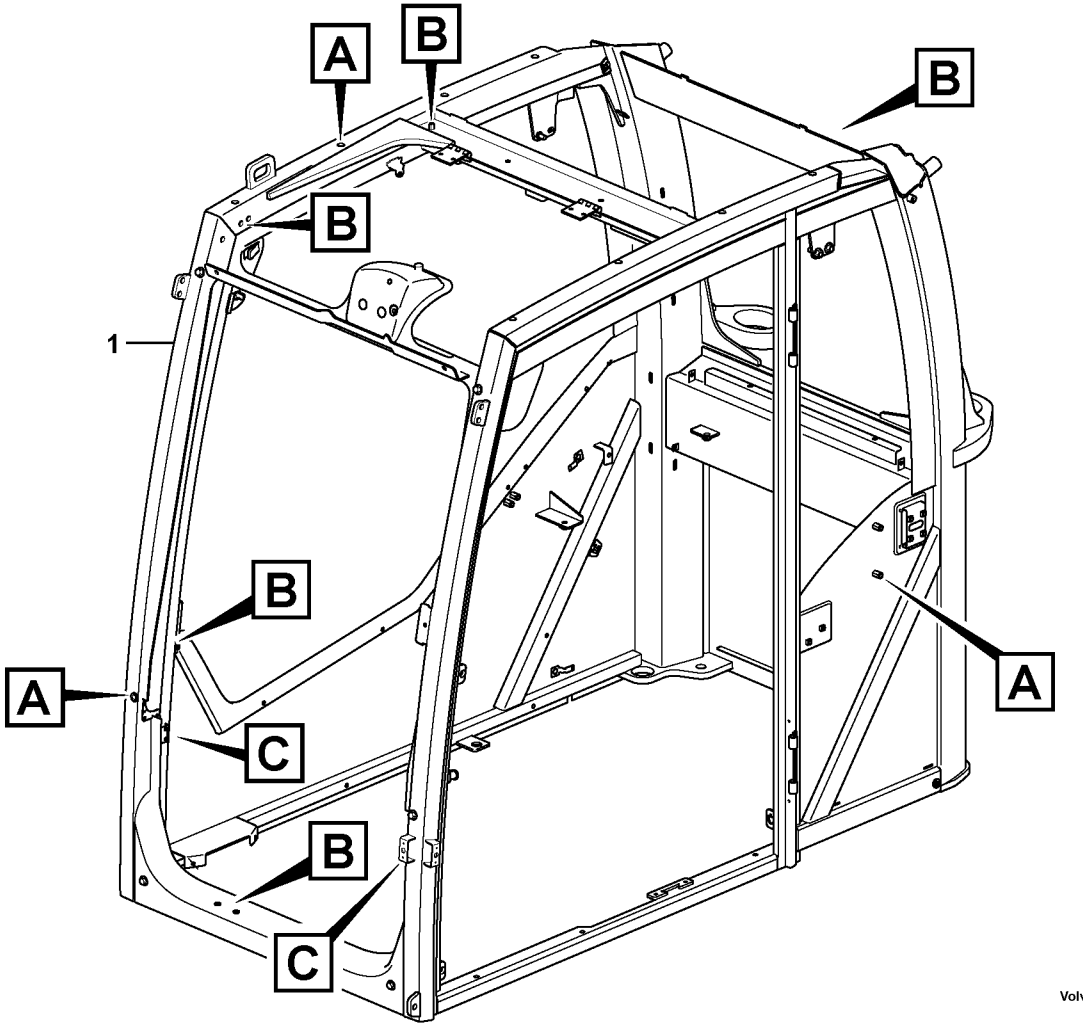

Volvo Construction Equipment
1056711

Fig.	Part No.	Quantity 1	2	3	PS	KIT	Description	Dénomination	Bezeichnung	Denominación	Benämning	Notes
1		1			NS		Cab	Cabine	Fahrerhaus	Cabina	Hytt	
2	**VOE 11205867**	16					Rivet nut	Écrou rivet	Nietmutter	Tuerca de remache	Nitmutter	
3	**VOE 981269**	17					Rivet nut	Écrou rivet	Nietmutter	Tuerca de remache	Nitmutter	
4	**VOE 13942668**	6					Blind rivet	Rivet borgne	Blindniet	Remache ciego	Blindnit	

1		**Hyttstomme** **Cuerpo de cabina** **Fahrerhausgerippe** **Corps de cabine** **Cab body**	Catalogue id **20612**	Group **810**
2			Illustr. No **1056711**	Section **100**
3			Issue **PUB 20025115-E**	Page **657**
4				
5		**11294093, 11294094**		

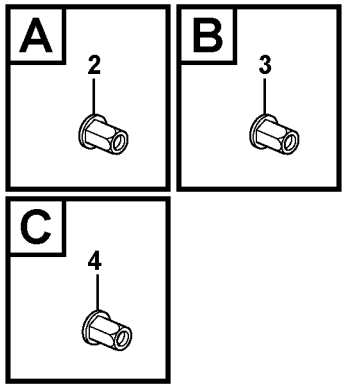

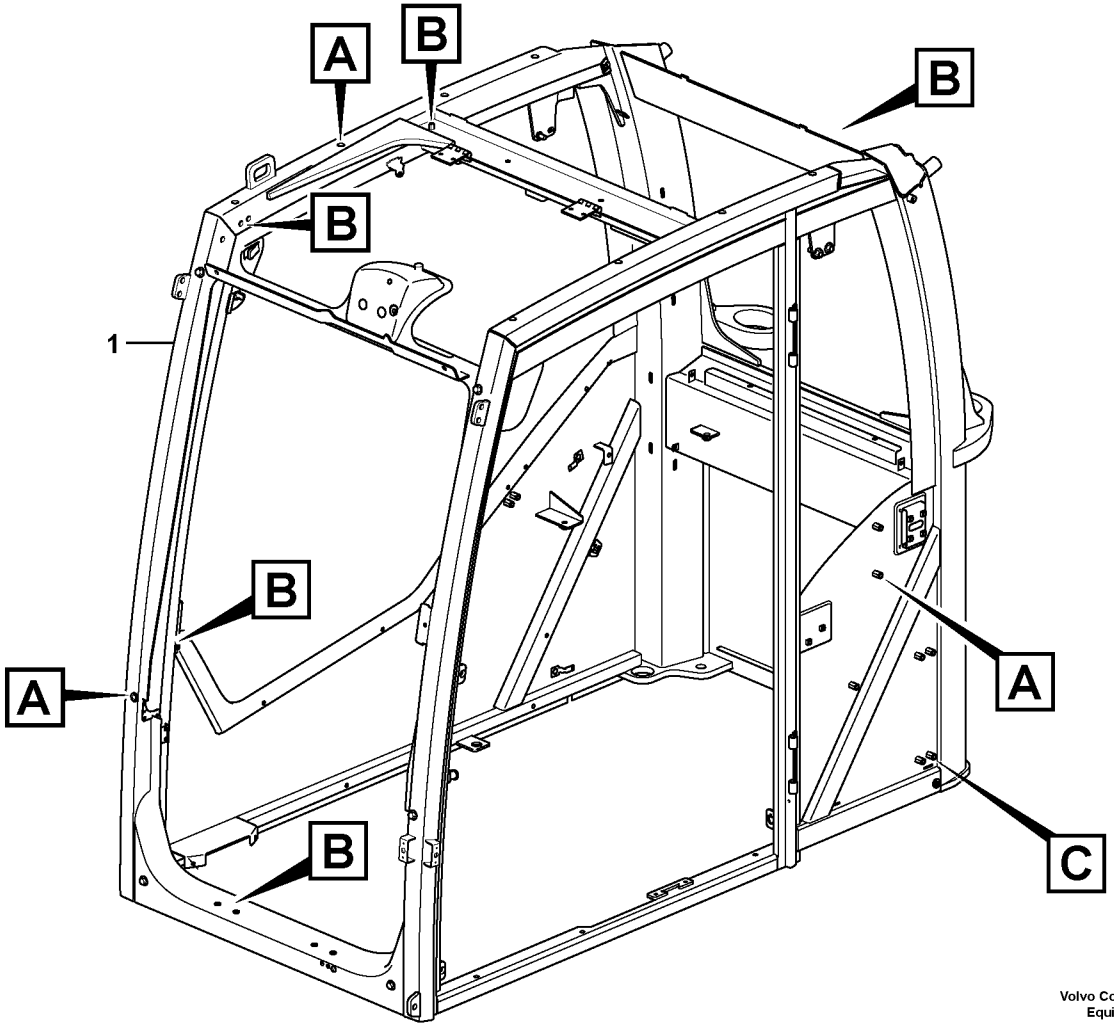

Volvo Construction Equipment

1065624

Fig.	Part No.	Quantity 1	2	3	PS	KIT	Description	Dénomination	Bezeichnung	Denominación	Benämning	Notes
1		1			NS		Cab	Cabine	Fahrerhaus	Cabina	Hytt	
2	**VOE 11205867**	16					Rivet nut	Écrou rivet	Nietmutter	Tuerca de remache	Nitmutter	
3	**VOE 981269**	17					Rivet nut	Écrou rivet	Nietmutter	Tuerca de remache	Nitmutter	
4	**VOE 979151**	5					Rivet nut	Écrou rivet	Nietmutter	Tuerca de remache	Nitmutter	

1		**Hyttstomme** **Cuerpo de cabina** **Fahrerhausgerippe** **Corps de cabine** **Cab body**	Catalogue id **20612**	Group **810**
2				
3			Illustr. No **1065624**	Section **125**
4				
5		**8290413, 8290414**	Issue **PUB 20025115-E**	Page **659**

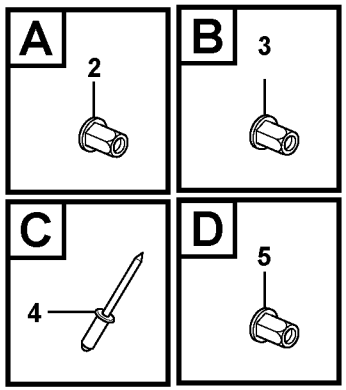

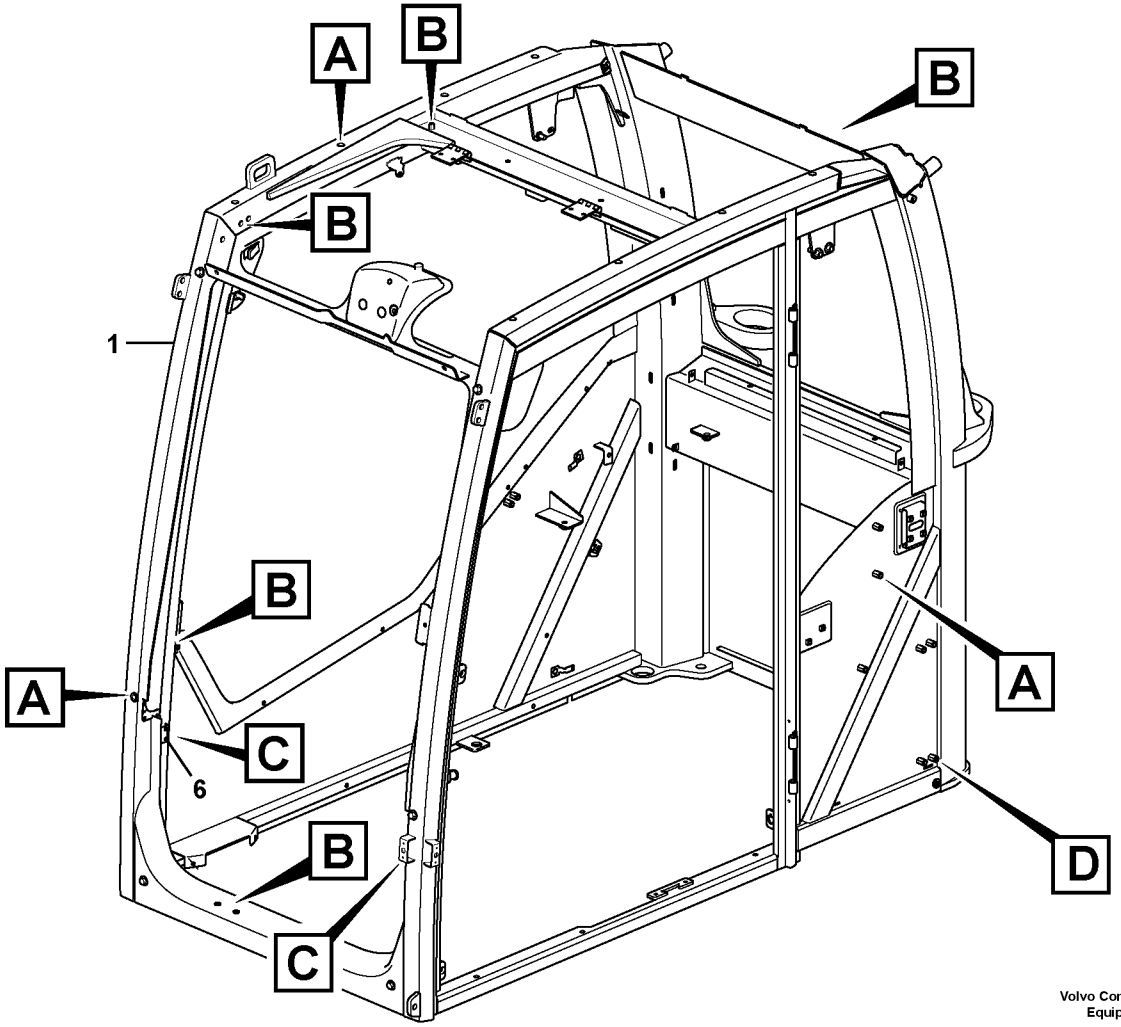

Volvo Construction Equipment

1065628

Fig.	Part No.	Quantity 1	2	3	PS	KIT	Description	Dénomination	Bezeichnung	Denominación	Benämning	Notes
1		1			NS		Cab	Cabine	Fahrerhaus	Cabina	Hytt	
2	**VOE 11205867**	16					Rivet nut	Écrou rivet	Nietmutter	Tuerca de remache	Nitmutter	
3	**VOE 981269**	17					Rivet nut	Écrou rivet	Nietmutter	Tuerca de remache	Nitmutter	
4	**VOE 942668**	6			SS		Blind rivet	Rivet borgne	Blindniet	Remache ciego	Blindnit	
5	**VOE 979151**	5					Rivet nut	Écrou rivet	Nietmutter	Tuerca de remache	Nitmutter	
6		3			NS		Lock plate	Plaque verrouillage	Verschlussplatte	Placa de seguridad	Låsplatta	

1		**Hyttstomme** **Cuerpo de cabina** **Fahrerhausgerippe** **Corps de cabine** **Cab body**	Catalogue id **20612**	Group **810**
2			Illustr. No **1065628**	Section **135**
3				
4			Issue **PUB 20025115-E**	Page **661**
5		**8290415, 8290416**		

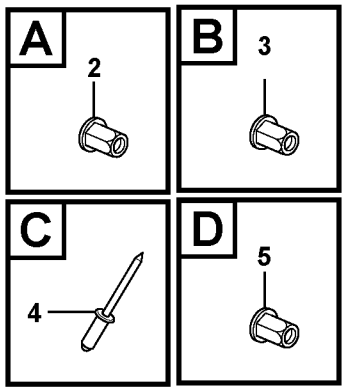

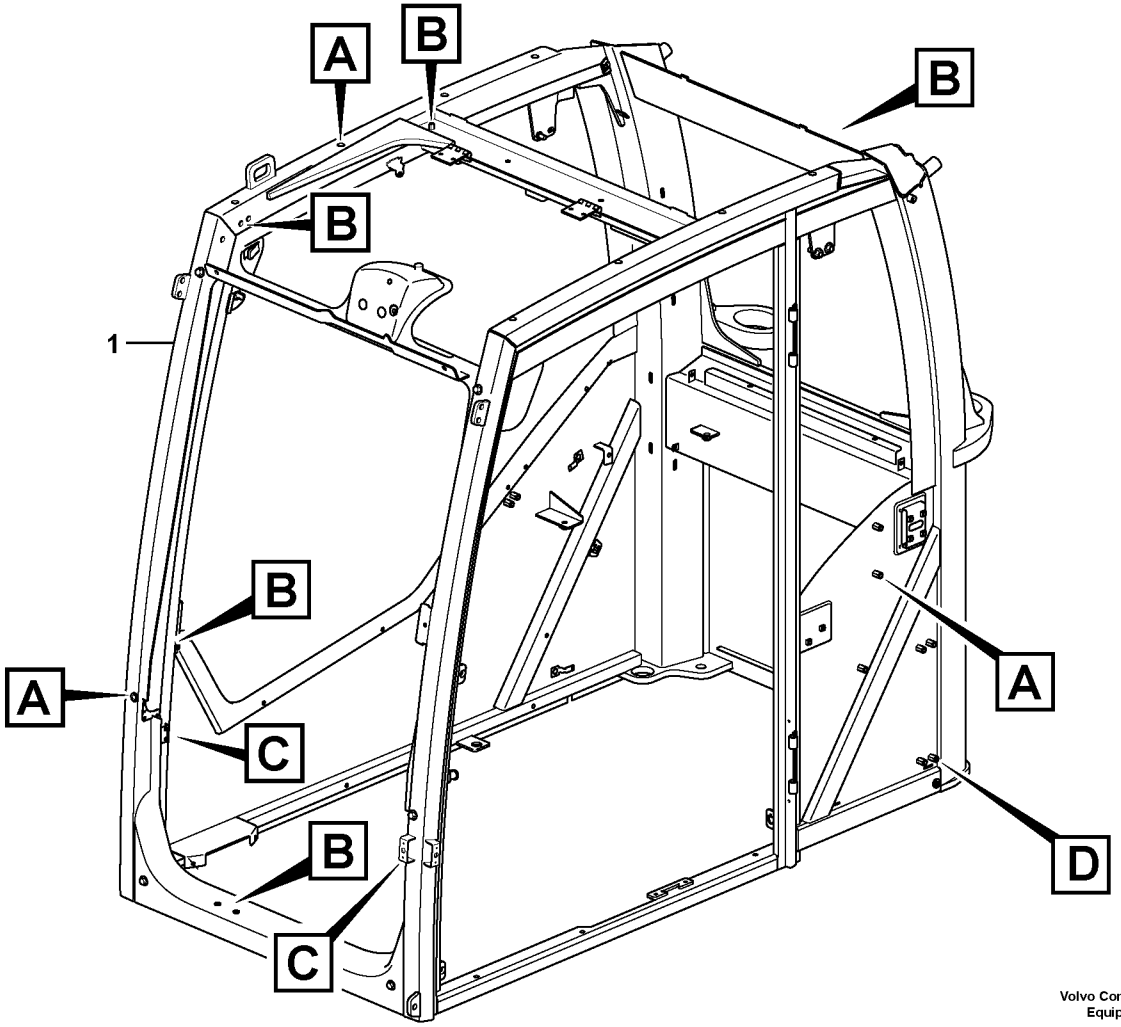

Volvo Construction Equipment

1067360

Fig.	Part No.	Quantity 1	2	3	4	5	PS	KIT	Description	Dénomination	Bezeichnung	Denominación	Benämning	Notes
1		1	1	1	1		NS		Cab	Cabine	Kabine	Cabina	Hytt	
2	**VOE 979152**	16			16				Rivet nut	Écrou rivet	Nietmutter	Tuerca de remache	Nitmutter	
2	**VOE 11205867**		16	16					Rivet nut	Écrou rivet	Nietmutter	Tuerca de remache	Nitmutter	
3	**VOE 981269**	18	18	18	18				Rivet nut	Écrou rivet	Nietmutter	Tuerca de remache	Nitmutter	
4	**VOE 13942668**	6	6						Blind rivet	Rivet borgne	Blindniet	Remache ciego	Blindnit	
5	**VOE 979151**	5	5	5	5				Rivet nut	Écrou rivet	Nietmutter	Tuerca de remache	Nitmutter	

1	**8293087, 8293088**	**Hyttstomme** **Cuerpo de cabina** **Fahrerhausgerippe** **Corps de cabine** **Cab body**	Catalogue id **20612**	Group **810**
2	**8293091, 8293092**			
3	**8293085, 8293086**		Illustr. No **1067360**	Section **145**
4	**8293089, 8293090**			
5			Issue **PUB 20025115-E**	Page **663**

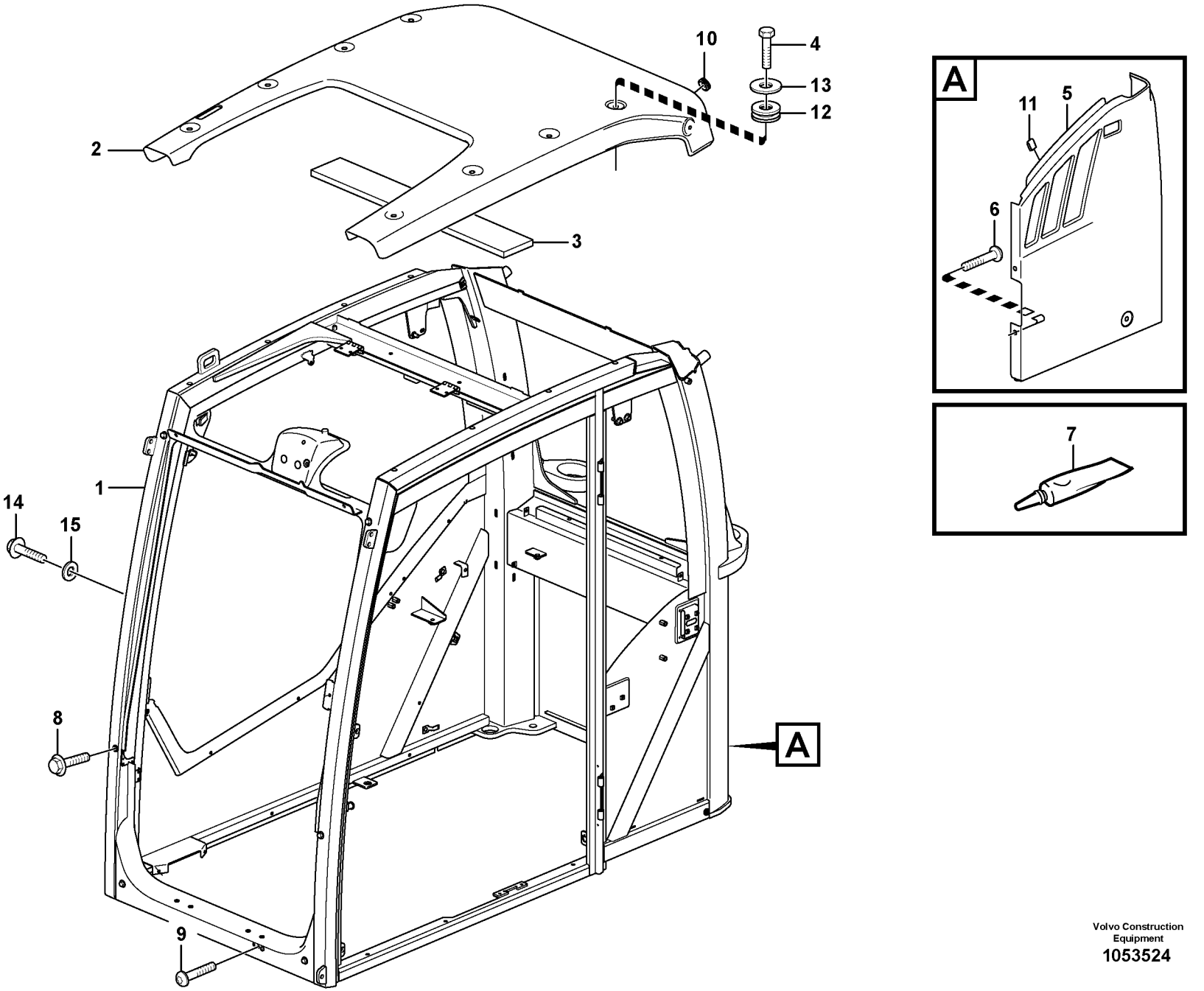

Volvo Construction Equipment
1053524

Fig.	Part No.	Quantity 1	2	3	PS	KIT	Description	Dénomination	Bezeichnung	Denominación	Benämning	Notes
1		1			NS		Cab framework	Carcasse cabine	FH-Gerippe	Armazon cabina	Hyttstomme	
2	**VOE 17207377**	1					Roof panel	Element pavillon	Dachhimmel	Panel de techo	Takpanel	
3		1			NS		•Insulation	•Isolant	•Isolierung	•Aislante	•Isolering	
4	**VOE 983253**	8					Hexagon screw	Vis à tête hexagonale	Sechskantschraube	Tornillo hexagonal	Sexkantsskruv	
5	**VOE 15012754**	1					Panel	Panneau	Paneel	Panel	Panel	
6	**VOE 969473**	2					Six point socket scre	Vis à 6 pans creux	Sechszahn-Hohlschr	Racor de seis diente	Sextandhålskruv	
7	**VOE 11704359**	REQ					Sealant	Produit étanchéité	Dichtmittel	Producto de estanqu	Tätningsmedel	
8	**VOE 946329**	6					Flange screw	Vis à embase	Flanschschraube	Tornillo embridado	Flänsskruv	
9	**VOE 969422**	2					Six point socket scre	Vis à 6 pans creux	Sechszahn-Hohlschr	Racor de seis diente	Sextandhålskruv	
10	**VOE 961970**	2					Plug	Tampon	Stopfen	Tapón	Plugg	
11	**VOE 11006983**	2					Clip	Clip	Clip	Clip	Clips	
12	**VOE 11204855**	8					Grommet	Passe fil	Durchführung	Pasaje	Genomföring	
13	**VOE 11204975**	8					Washer	Rondelle	Scheibe	Arandela	Bricka	
14	**VOE 13965175**	2					Screw	Vis	Schraube	Tornillo	Skruv	
15	**VOE 960139**	2					Plain washer	Rondelle plane	Flachscheibe	Arandela plana	Planbricka	

1		**Hytt: stomme / tak** **Cabina: puerta / estructura / techo** **Kabine : Rahmen / Dach** **Cabine : structure / toit** **Cab : framework / roof**	Catalogue id **20612**	Group **810**
2				
3			Illustr. No **1053524**	Section **150**
4				
5		**11294093, 11294094**	Issue **PUB 20025115-E**	Page **665**

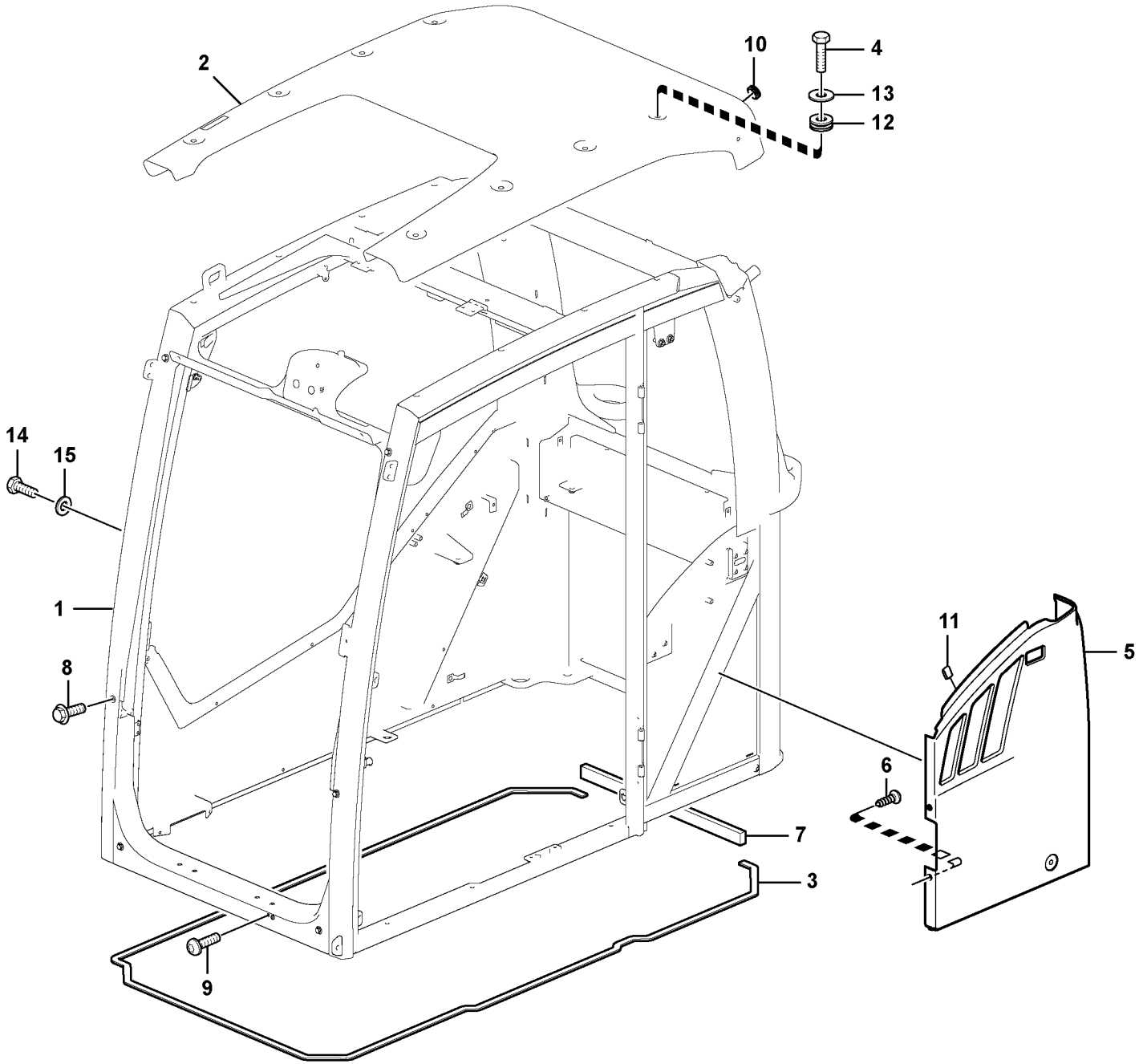

Volvo Construction Equipment

1065643

Fig.	Part No.	Quantity 1	2	3	PS	KIT	Description	Dénomination	Bezeichnung	Denominación	Benämning	Notes
1		1			NS		Cab framework	Carcasse cabine	FH-Gerippe	Armazon cabina	Hyttstomme	
2	**VOE 17207377**	1					Roof panel	Element pavillon	Dachhimmel	Panel de techo	Takpanel	
3	**VOE 17206548**	REQ					Sealing strip	Lisse étanchéité	Dichtleiste	Moldura retén	Tätningslist	
4	**VOE 983253**	8					Hexagon screw	Vis à tête hexagonale	Sechskantschraube	Tornillo hexagonal	Sexkantsskruv	
5	**VOE 15012754**	1					Panel	Panneau	Paneel	Panel	Panel	
6	**VOE 969473**	2					Six point socket scre..	Vis à 6 pans creux	Sechszahn-Hohlschr..	Racor de seis diente	Sextandhålskruv	
7	**VOE 17205498**	REQ					Sealing	Étanchéité	dichtung	Junta	Tätning	
8	**VOE 946329**	6					Flange screw	Vis à embase	Flanschschraube	Tornillo embridado	Flänsskruv	
9	**VOE 969422**	2					Six point socket scre..	Vis à 6 pans creux	Sechszahn-Hohlschr..	Racor de seis diente	Sextandhålskruv	
10	**VOE 961970**	2					Plug	Tampon	Stopfen	Tapón	Plugg	
11	**VOE 11006983**	2					Clip	Clip	Clip	Clip	Clips	
12	**VOE 11204855**	8					Grommet	Passe fil	Durchführung	Pasaje	Genomföring	
13	**VOE 11204975**	8					Washer	Rondelle	Scheibe	Arandela	Bricka	
14	**VOE 13965175**	2					Screw	Vis	Schraube	Tornillo	Skruv	
15	**VOE 960139**	2					Plain washer	Rondelle plane	Flachscheibe	Arandela plana	Planbricka	

1		**Hytt: stomme / tak** **Cabina: puerta / estructura / techo** **Kabine : Rahmen / Dach** **Cabine : structure / toit** **Cab : framework / roof**	Catalogue id **20612**	Group **810**
2				
3			Illustr. No **1065643**	Section **175**
4				
5		**8290413, 8290414, 8290415, 8290416**	Issue **PUB 20025115-E**	Page **667**

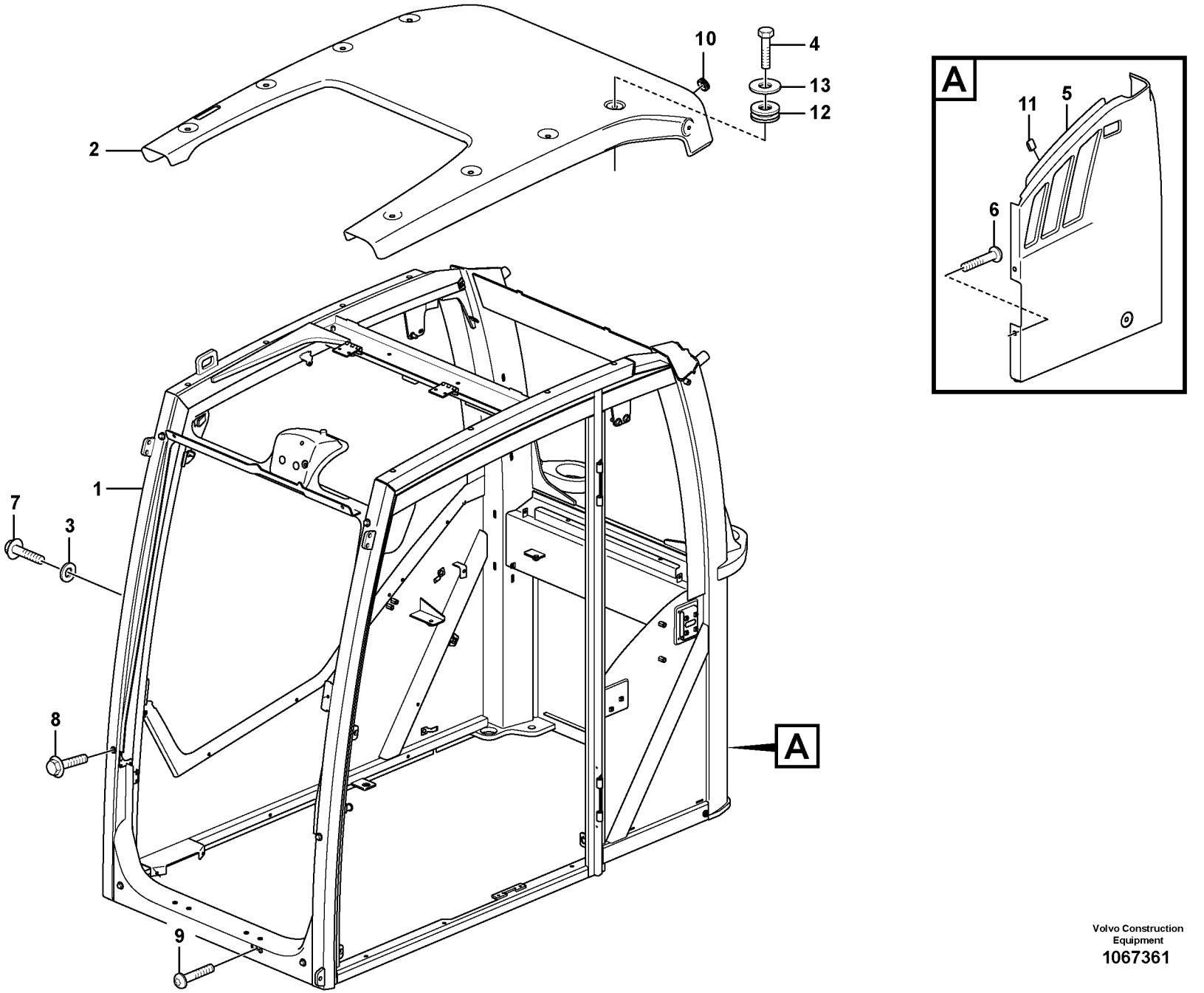

Volvo Construction Equipment
1067361

Fig.	Part No.	Quantity 1	2	3	4	5	PS	KIT	Description	Dénomination	Bezeichnung	Denominación	Benämning	Notes
1		1	1	1	1		NS		Cab	Cabine	Kabine	Cabina	Hytt	
2	**VOE 17207377**	1	1	1	1				Roof panel	Element pavillon	Dachhimmel	Panel de techo	Takpanel	
3	**VOE 960139**	2	2	2	2				Plain washer	Rondelle plane	Flachscheibe	Arandela plana	Planbricka	
4	**VOE 983253**	8	8	8	8				Hexagon screw	Vis à tête hexagona	Sechskantschraub	Tornillo hexagonal	Sexkantsskruv	
5	**VOE 15012754**	1	1	1	1				Panel	Panneau	Paneel	Panel	Panel	
6	**VOE 969473**	2	2	2	2				Six point socket scr	Vis à 6 pans creux	Sechszahn-Hohlsc	Racor de seis dient	Sextandhålskruv	
7	**VOE 13965175**	2	2	2	2				Screw	Vis	Schraube	Tornillo	Skruv	
8	**VOE 946329**	6	6	6	6				Flange screw	Vis à embase	Flanschschraube	Tornillo embridado	Flänsskruv	
9	**VOE 969422**	2	2	2	2				Six point socket scr	Vis à 6 pans creux	Sechszahn-Hohlsc	Racor de seis dient	Sextandhålskruv	
10	**VOE 961970**	2	2	2	2				Plug	Tampon	Stopfen	Tapón	Plugg	
11	**VOE 11006983**	2	2	2	2				Clip	Clip	Clip	Clip	Clips	
12	**VOE 11204855**	8	8	8	8				Grommet	Passe fil	Durchführung	Pasaje	Genomföring	
13	**VOE 11204975**	8	8	8	8				Washer	Rondelle	Scheibe	Arandela	Bricka	

1	**8293085, 8293086**
2	**8293087, 8293088**
3	**8293089, 8293090**
4	**8293091, 8293092**
5	

Hytt: stomme / tak
Cabina: puerta / estructura / techo
Kabine : Rahmen / Dach
Cabine : structure / toit
Cab : framework / roof

Catalogue id **20612**	Group **810**
Illustr. No **1067361**	Section **185**
Issue **PUB 20025115-E**	Page **669**



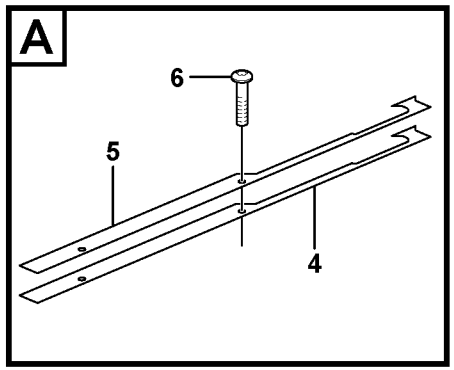

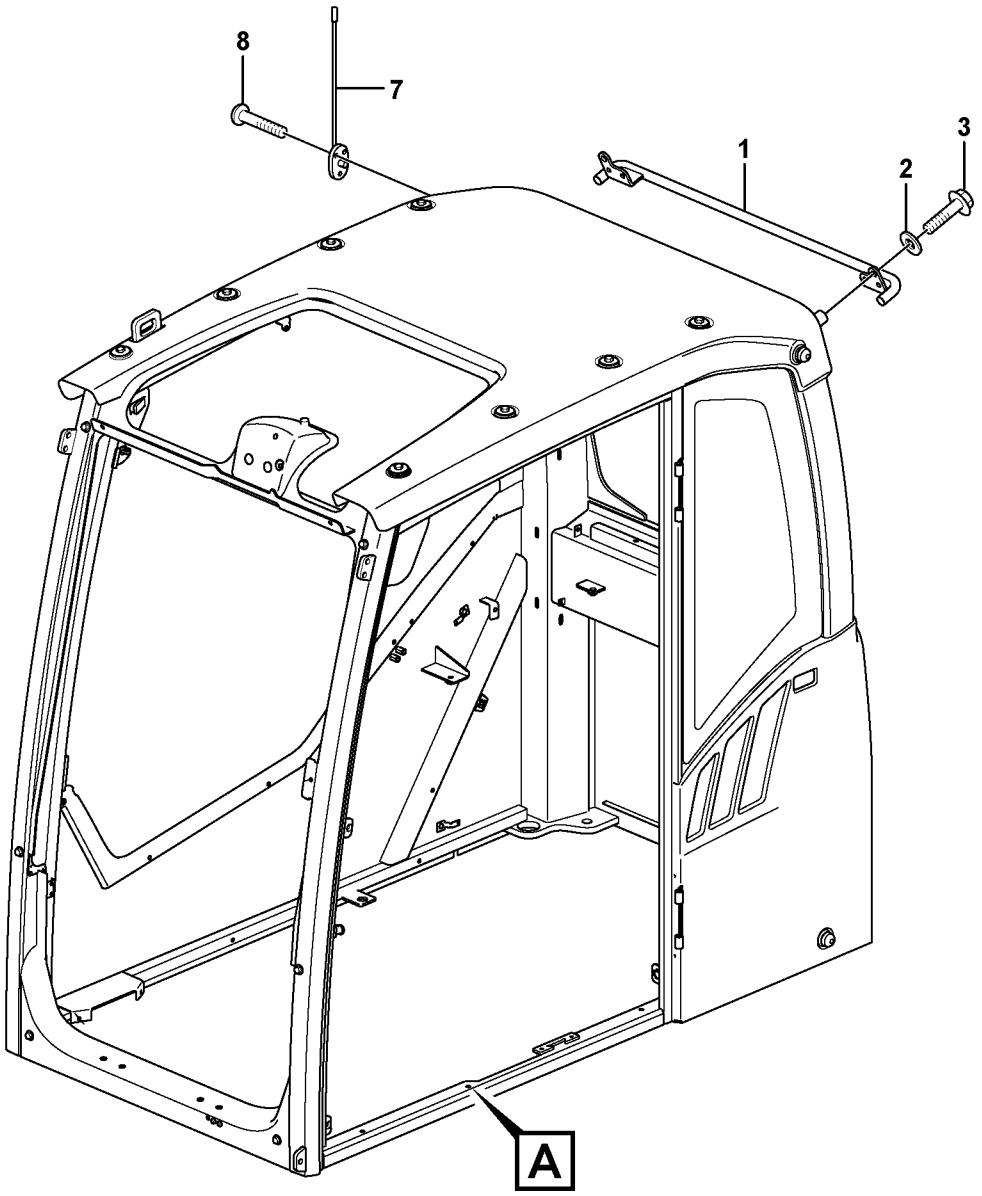

Volvo Construction Equipment

1034810

Fig.	Part No.	Quantity 1	2	3	PS	KIT	Description	Dénomination	Bezeichnung	Denominación	Benämning	Notes
1	**VOE 11205904**	1					Handle	Poignée	Griff	Mango	Handtag	
2	**VOE 13930908**	2					Washer	Rondelle	Scheibe	Arandela	Bricka	
3	**VOE 13965192**	2					Screw	Vis	Schraube	Tornillo	Skruv	
4	**VOE 11205768**	1					Gasket	Joint	Dichtung	Junta	Packning	
5	**VOE 14627774**	1					Plate	Tôle	Blech	Chapa	Plåt	(VOE 15105274)
6	**VOE 969841**	2					Six point socket scre..	Vis à 6 pans creux	Sechszahn-Hohlschr..	Racor de seis diente ..	Sextandhålskruv	
7	**VOE 14535346**	1					Antenna	Antenne	Antenne	Antena	Antenn	
8	**VOE 969456**	3					Six point socket scre..	Vis à 6 pans creux	Sechszahn-Hohlschr..	Racor de seis diente ..	Sextandhålskruv	

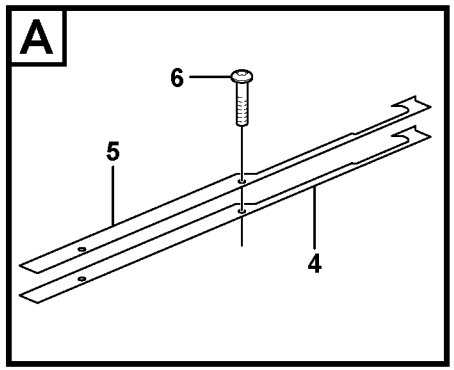

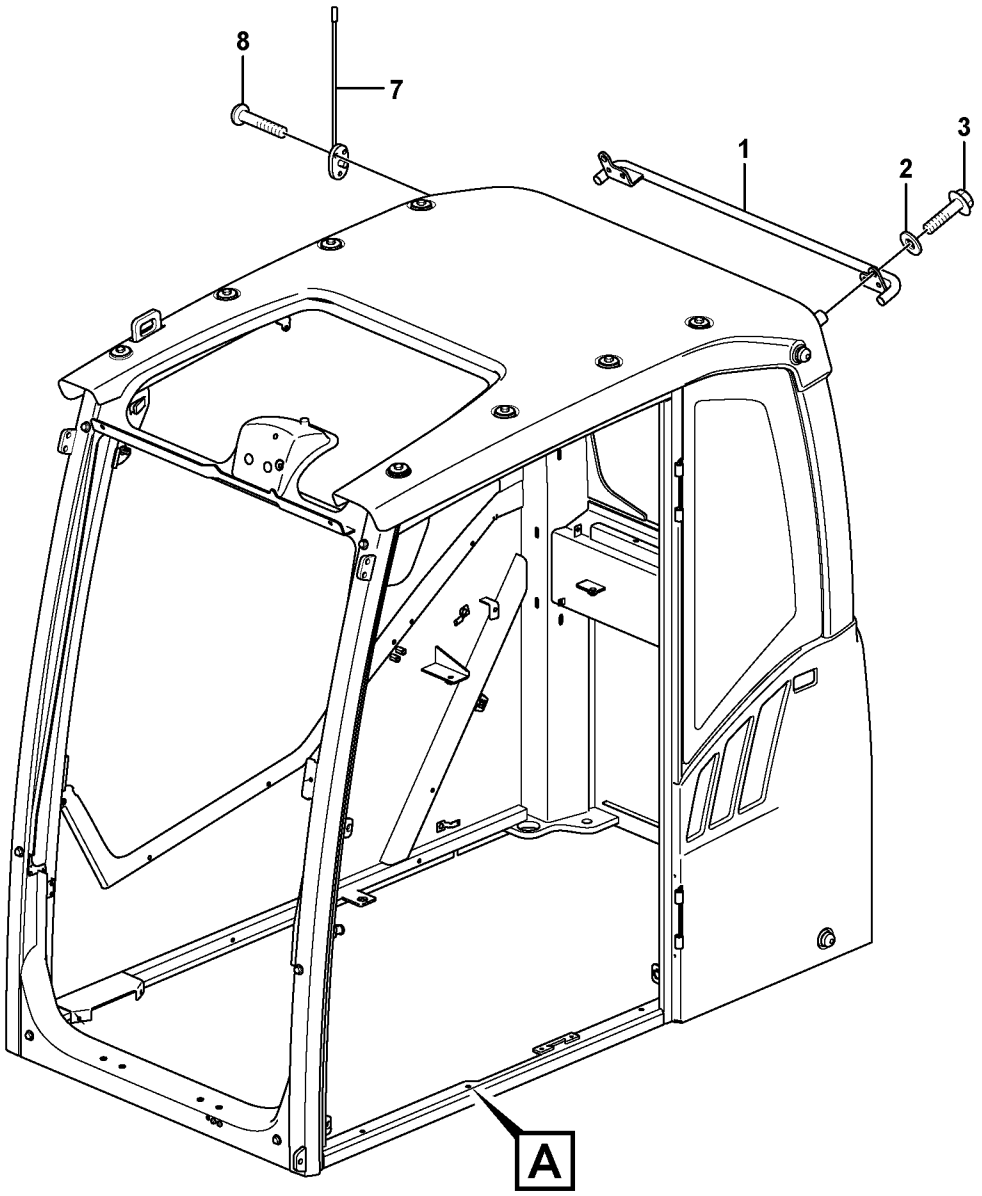

Volvo Construction Equipment

1034810

Fig.	Part No.	Quantity 1	2	3	PS	KIT	Description	Dénomination	Bezeichnung	Denominación	Benämning	Notes
1	**VOE 11205904**	1					Handle	Poignée	Griff	Mango	Handtag	
2	**VOE 13930908**	2					Washer	Rondelle	Scheibe	Arandela	Bricka	
3	**VOE 13965192**	2					Screw	Vis	Schraube	Tornillo	Skruv	
4	**VOE 11205768**	1					Gasket	Joint	Dichtung	Junta	Packning	
5	**VOE 14627774**	1					Plate	Tôle	Blech	Chapa	Plåt	(VOE 15105274)
6	**VOE 969841**	2					Six point socket scre..	Vis à 6 pans creux	Sechszahn-Hohlschr..	Racor de seis diente ..	Sextandhålskruv	
7	**VOE 14535346**	1					Antenna	Antenne	Antenne	Antena	Antenn	
8	**VOE 969456**	3					Six point socket scre..	Vis à 6 pans creux	Sechszahn-Hohlschr..	Racor de seis diente ..	Sextandhålskruv	

1		**Förarhytt** **Cabina del conductor** **Fahrerkabine** **Cabine conducteur** **Operator's cab**	Catalogue id **20612**	Group **810**
2			Illustr. No **1034810**	Section **250**
3			Issue **PUB 20025115-E**	Page **673**
4				
5		**8290413, 8290414, 8290415,8290416**		

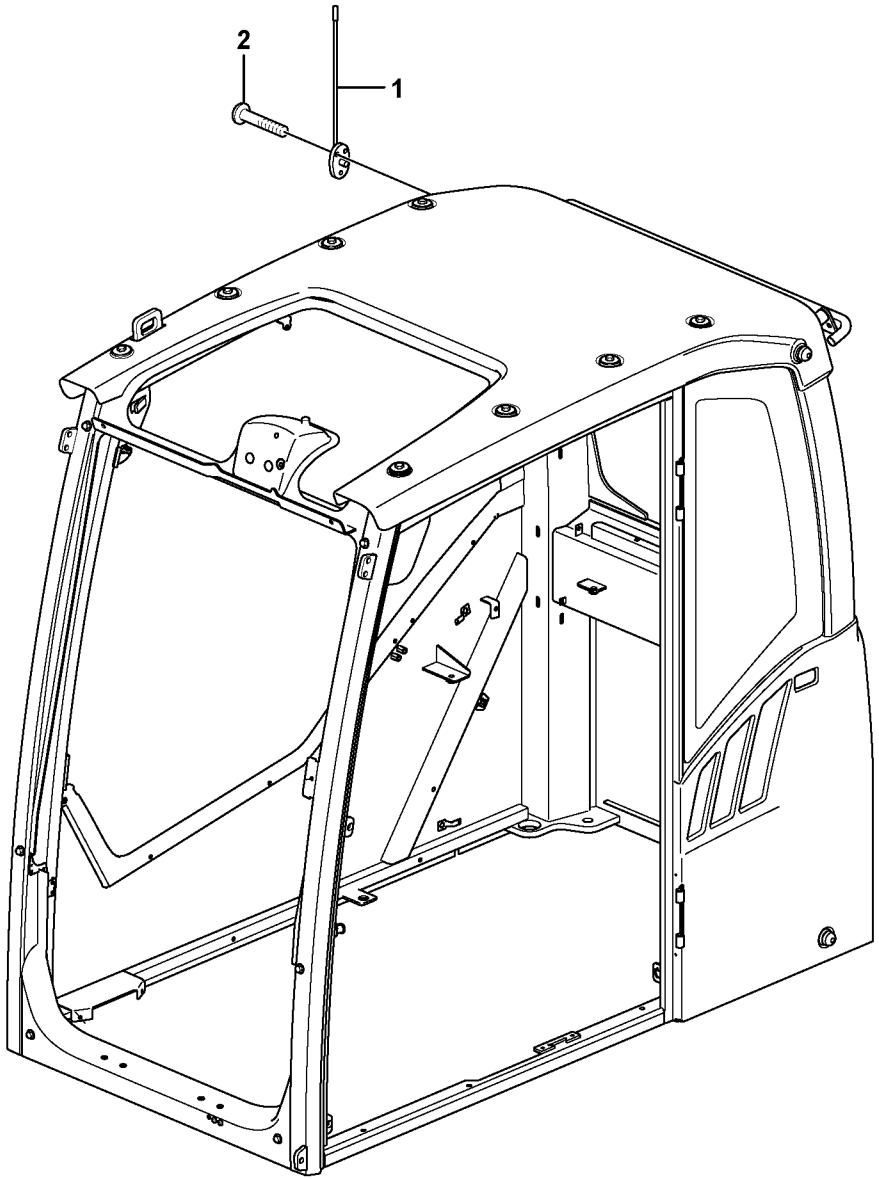

Volvo Construction Equipment

1067362

Fig.	Part No.	Quantity 1	2	3	4	5	PS	KIT	Description	Dénomination	Bezeichnung	Denominación	Benämning	Notes
1	**VOE 14535346**	1	1	1	1				Antenna	Antenne	Antenne	Antena	Antenn	
2	**VOE 969456**	3	3	3	3				Six point socket scr.	Vis à 6 pans creux..	Sechszahn-Hohlsc..	Racor de seis dient.	Sextandhålskruv	

1	**8293085, 8293086**	**Förarhytt** **Cabina del conductor** **Fahrerkabine** **Cabine conducteur** **Operator's cab**	Catalogue id **20612**	Group **810**
2	**8293087, 8293088**		Illustr. No **1067362**	Section **275**
3	**8293089, 8293090**		Issue **PUB 20025115-E**	Page **675**
4	**8293091, 8293092**			
5				

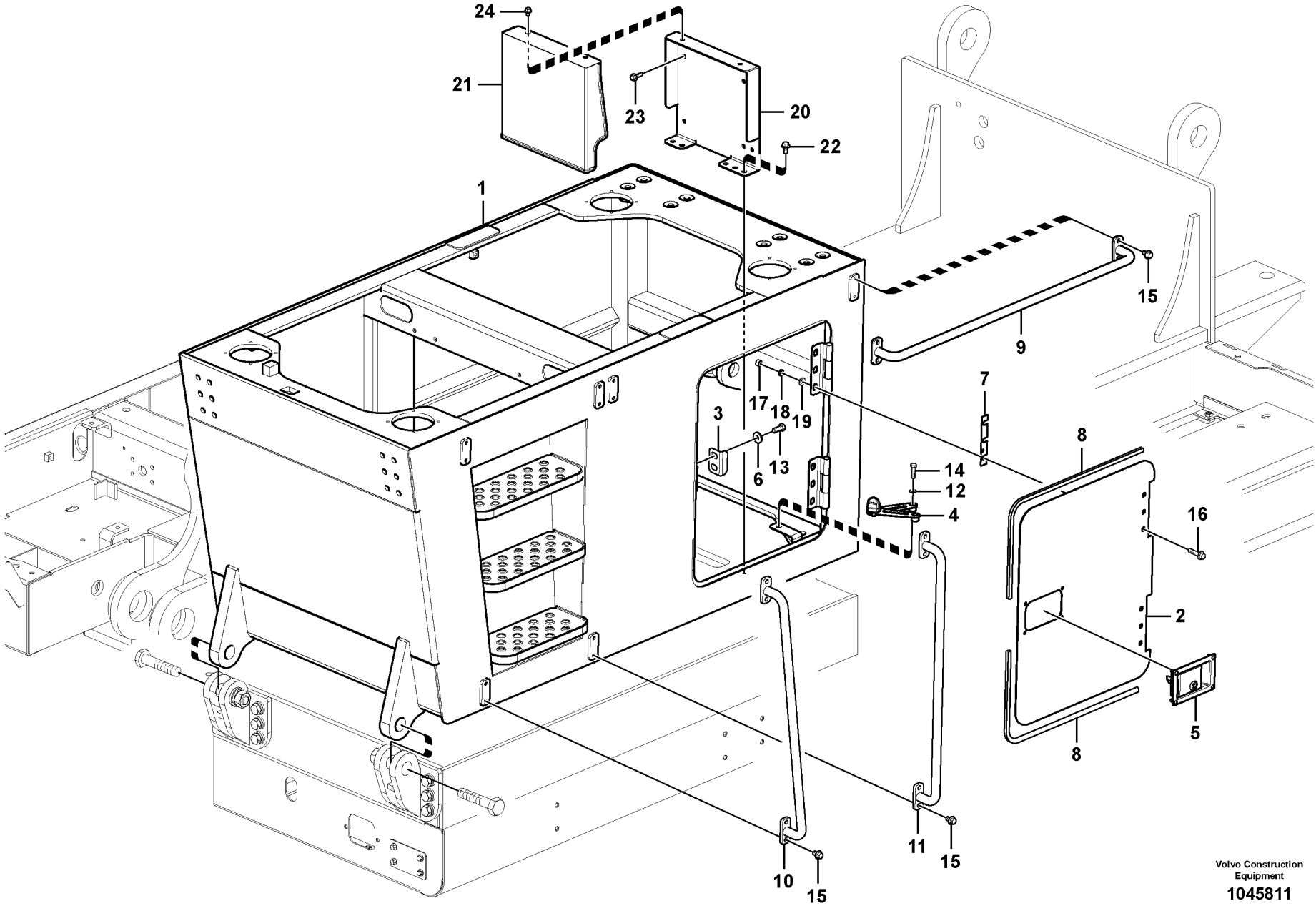

Volvo Construction Equipment

1045811

Fig.	Part No.	Quantity 1	2	3	PS	KIT	Description	Dénomination	Bezeichnung	Denominación	Benämning	Notes
1		1			NS		Frame	Chassis	Rahmen	Bastidor	Ram	
2	**VOE 14625370**	1					•Door	•Porte	•Tür	•Puerta	•Dörr	
3	**VOE 14517770**	1					•Plate	•Tôle	•Blech	•Chapa	•Plåt	
4	**VOE 14598793**	1					•Stay	•Tirant	•Strebe	•Barra	•Stag	
5	**VOE 14612334**	1					•Latch	•Loquet	•Riegel	•Pestillo	•Regel	
6	**VOE 14522862**	2					•Washer	•Rondelle	•Scheibe	•Arandela	•Bricka	
7	**VOE 14578515**	2					•Shim	•Cale réglage	•Ausgleichblech	•Laminilla de ajuste	•Justermellanlägg	
8	**VOE 14880937**	2					•Weatherstrip	•Caoutchouc d etanc	•Abstreifleiste	•Lamelunas	•Skraplist	
9	**VOE 14539686**	1					•Hand rail	•Tige articulée	•Handgeländer	•Pasamanos	•Ledstång	
10	**VOE 14540469**	1					•Hand rail	•Tige articulée	•Handgeländer	•Pasamanos	•Ledstång	
11	**VOE 14539695**	1					•Hand rail	•Tige articulée	•Handgeländer	•Pasamanos	•Ledstång	
12	**VOE 992040**	2					•Plain washer	•Rondelle plane	•Flachscheibe	•Arandela plana	•Planbricka	
13	**VOE 978932**	2					•Hexagon screw	•Vis à tête hexagonal	•Sechskantschraube	•Tornillo hexagonal	•Sexkantsskruv	
14	**VOE 983253**	2					•Hexagon screw	•Vis à tête hexagonal	•Sechskantschraube	•Tornillo hexagonal	•Sexkantsskruv	
15	**VOE 946471**	12					•Flange screw	•Vis à embase	•Flanschschraube	•Tornillo embridado	•Flänsskruv	
16	**VOE 13965193**	6					•Screw	•Vis	•Schraube	•Tornillo	•Skruv	
17	**VOE 979019**	6					•Hexagon nut	•Écrou hexagonal	•Sechskantmutter	•Tuerca hexagonal	•Sexkantsmutter	
18	**VOE 955923**	6					•Spring washer	•Rondelle élastique	•Federscheibe	•Arandela elástica	•Fjäderbricka	
19	**VOE 955897**	6					•Plain washer	•Rondelle plane	•Flachscheibe	•Arandela plana	•Planbricka	
20	**VOE 14575431**	1					Bracket	Console	Konsole	Consola	Konsol	
21	**VOE 14575432**	1					Cover	Capot	Haube	Capó	Huv	
22	**VOE 946441**	4					Flange screw	Vis à embase	Flanschschraube	Tornillo embridado	Flänsskruv	
23	**VOE 945444**	4					Flange screw	Vis à embase	Flanschschraube	Tornillo embridado	Flänsskruv	
24	**VOE 947107**	2					Flange screw	Vis à embase	Flanschschraube	Tornillo embridado	Flänsskruv	

1	**8291312**	**Hyttförhöjning på överdel** **Elevación de cabina en superestructura** **Kabinenerhöhung auf Unterwagen** **Élévation de cabine sur la tourelle** **Cab elevation on superstructure**	Catalogue id **20612**	Group **810**
2			Illustr. No **1045811**	Section **6000**
3			Issue **PUB 20025115-E**	Page **677**
4				
5				

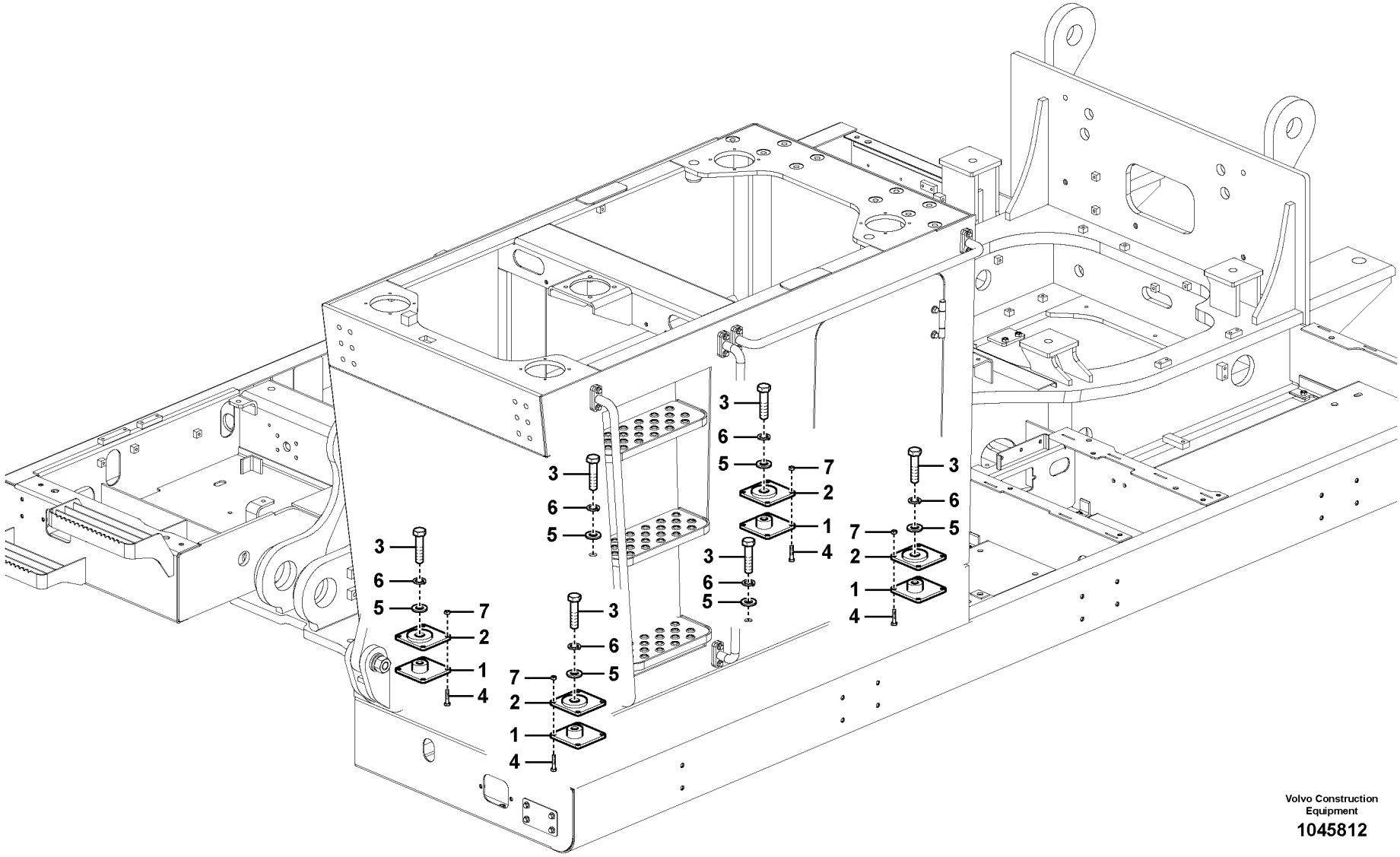

Volvo Construction Equipment

1045812

Fig.	Part No.	Quantity 1	2	3	PS	KIT	Description	Dénomination	Bezeichnung	Denominación	Benämning	Notes
1	**VOE 14604725**	4					Base	Embase	Fuß	Base	Fot	
2		4			NS		Base	Pied	Fuss	Base	Fot	
3	**VOE 992996**	6					Hexagon screw	Vis à tête hexagonale	Sechskantschraube	Tornillo hexagonal	Sexkantsskruv	
4	**VOE 993027**	16					Hexagon screw	Vis à tête hexagonale	Sechskantschraube	Tornillo hexagonal	Sexkantsskruv	
5	**VOE 992049**	6					Plain washer	Rondelle plane	Flachscheibe	Arandela plana	Planbricka	
6	**SA 9213-24000**	6					Spring washer	Rondelle élastique	Federscheibe	Arandela elástica	Fjäderbricka	
7	**VOE 983304**	16					Hexagon nut	Écrou hexagonal	Sechskantmutter	Tuerca hexagonal	Sexkantsmutter	

1	**8291312**	**Hyttförhöjning på överdel** **Elevación de cabina en superestructura** **Kabinenerhöhung auf Unterwagen** **Élévation de cabine sur la tourelle** **Cab elevation on superstructure**	Catalogue id **20612**	Group **810**
2			Illustr. No **1045812**	Section **6100**
3			Issue **PUB 20025115-E**	Page **679**
4				
5				



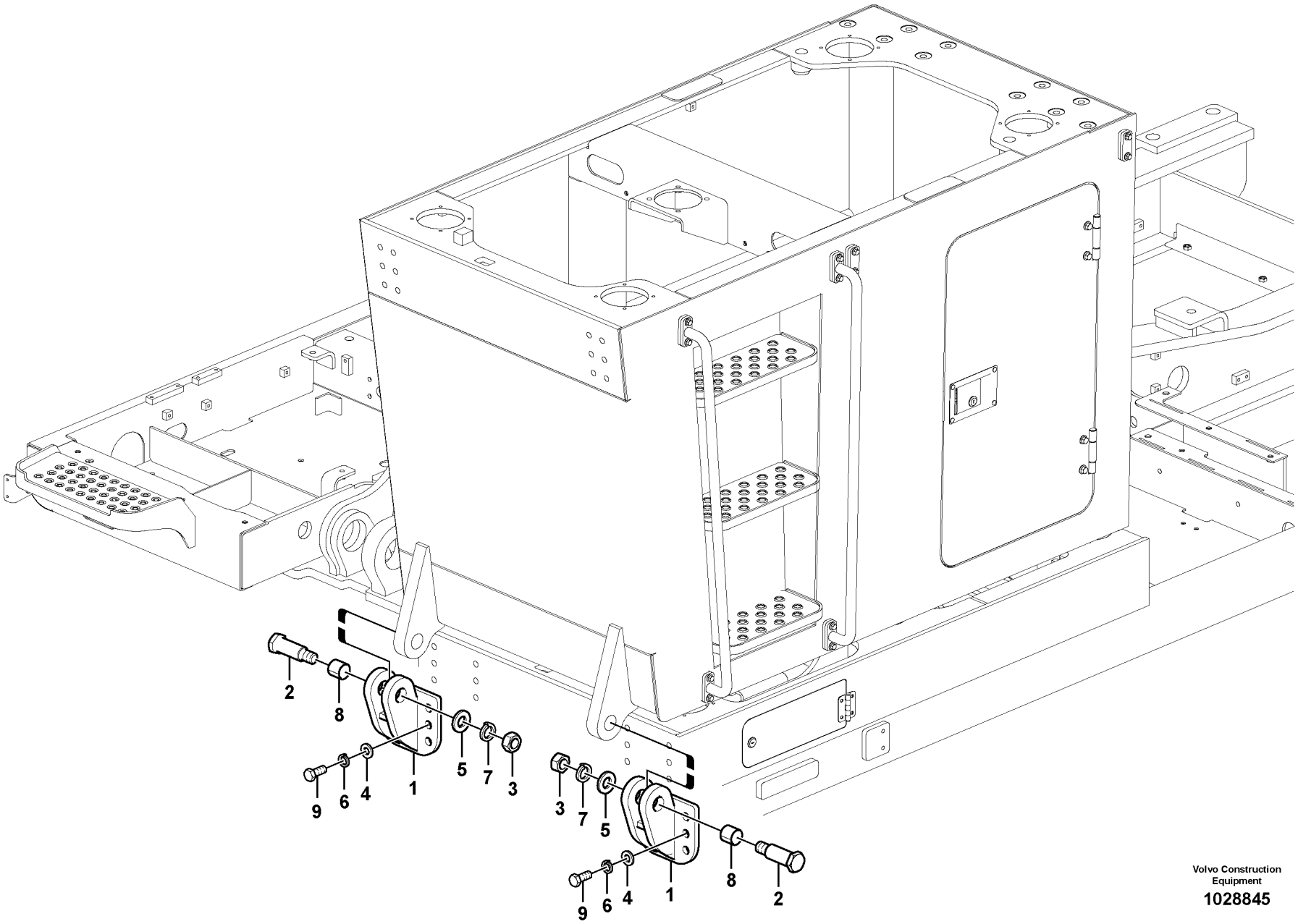

Volvo Construction Equipment

1028845

Fig.	Part No.	Quantity 1	2	3	PS	KIT	Description	Dénomination	Bezeichnung	Denominación	Benämning	Notes
1	**VOE 14539827**	2					Attaching lug	Talon de fixation	Befestigungsklotz	Talón de fijación	Fästklack	
2	**VOE 14524194**	2					Pin	Goupille	Zapfen	Pasador	Tapp	
3	**VOE 993210**	2					Hexagon nut	Écrou hexagonal	Sechskantmutter	Tuerca hexagonal	Sexkantsmutter	
4	**VOE 992047**	12					Plain washer	Rondelle plane	Flachscheibe	Arandela plana	Planbricka	
5	**SA 9211-30000**	2					Plain washer	Rondelle plane	Flachscheibe	Arandela plana	Planbricka	
6	**SA 9213-20000**	12					Spring washer	Rondelle élastique	Federscheibe	Arandela elástica	Fjäderbricka	
7	**SA 9213-30000**	2					Spring washer	Rondelle élastique	Federscheibe	Arandela elástica	Fjäderbricka	
8	**SA 9611-04040**	2					Bearing	Roulement	Lager	Cojinete	Lager	
9	**VOE 990518**	12					Hexagon screw	Vis à tête hexagonale	Sechskantschraube	Tornillo hexagonal	Sexkantsskruv	

1	**8291312**	**Hyttförhöjning på överdel** **Elevación de cabina en superestructura** **Kabinenerhöhung auf Unterwagen** **Élévation de cabine sur la tourelle** **Cab elevation on superstructure**	Catalogue id **20612**	Group **810**
2				
3			Illustr. No **1028845**	Section **6200**
4				
5			Issue **PUB 20025115-E**	Page **681**

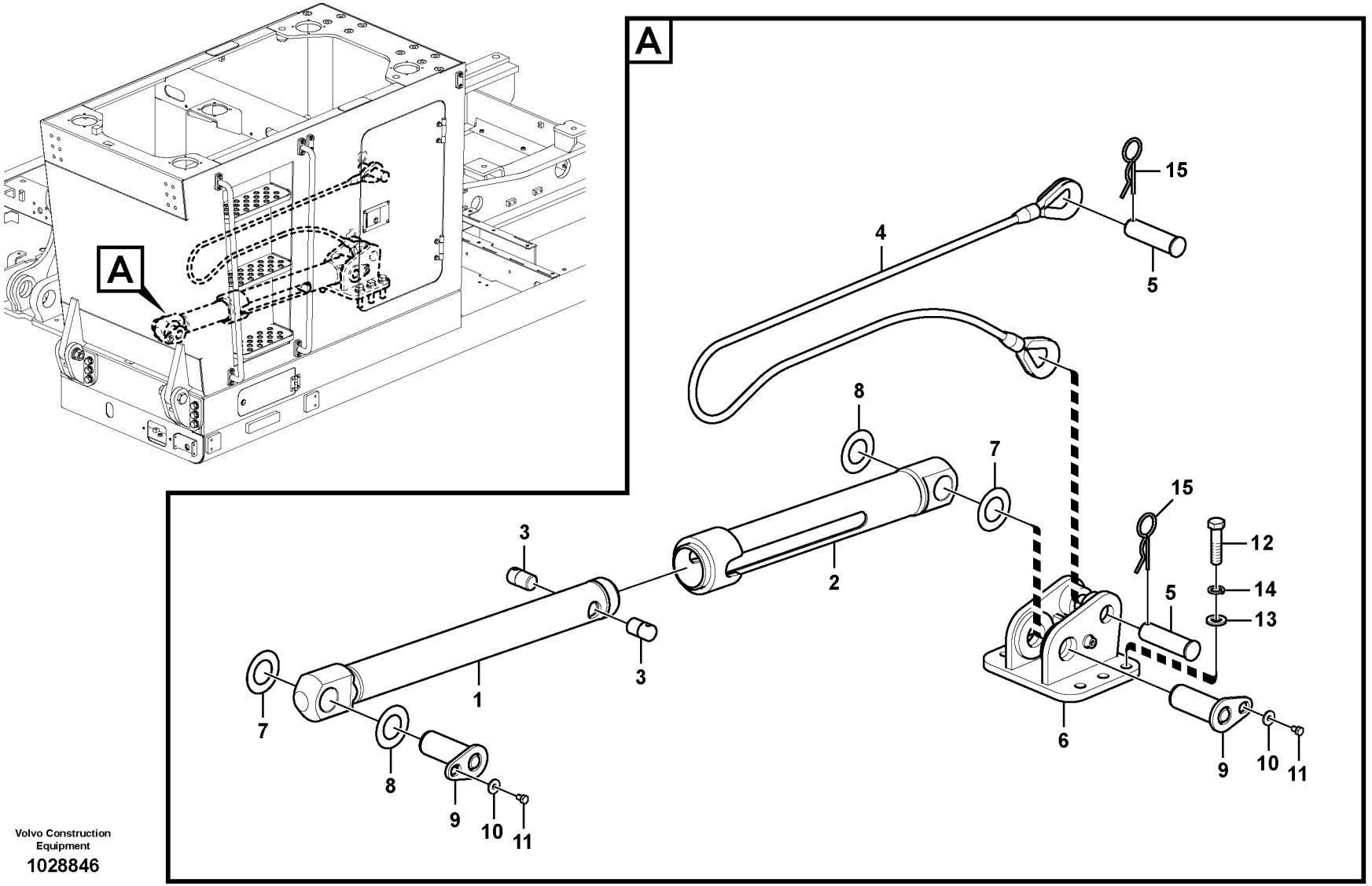

Volvo Construction Equipment

1028846

Fig.	Part No.	Quantity 1	2	3	PS	KIT	Description	Dénomination	Bezeichnung	Denominación	Benämning	Notes
	VOE 14561933	1					Link	Articulation	Gelenk	Articulación	Länk	
1		1			NS		•Link	•Articulation	•Gelenk	•Articulacion	•Länk	
2		1			NS		•Link	•Articulation	•Gelenk	•Articulacion	•Länk	
3	**VOE 14562210**	2			OP		•Pin	•Goupille	•Zapfen	•Pasador	•Tapp	
4	**VOE 14548577**	1					Wire rope	Câble métallique	Drahtseil	Cable	Stålvajer	
5	**VOE 14548578**	2					Pin	Goupille	Stift	Pasador	Pinne	
6	**VOE 14548579**	1			SS		Lug	Talon	Absatz	Talon	Klack	
7	**VOE 14520901**	2					Shim	Cale réglage	Ausgleichblech	Laminilla de ajuste	Justermellanlägg	
8	**VOE 14520902**	2					Shim	Cale réglage	Ausgleichblech	Laminilla de ajuste	Justermellanlägg	
9	**VOE 14520858**	2					Pin	Goupille	Stift	Pasador	Pinne	
10	**VOE 14532477**	2					Washer	Rondelle	Scheibe	Arandela	Bricka	
11	**VOE 991637**	2					Hexagon screw	Vis à tête hexagonale	Sechskantschraube	Tornillo hexagonal	Sexkantsskruv	
12	**VOE 992996**	6					Hexagon screw	Vis à tête hexagonale	Sechskantschraube	Tornillo hexagonal	Sexkantsskruv	
13	**VOE 992049**	6					Plain washer	Rondelle plane	Flachscheibe	Arandela plana	Planbricka	
14	**SA 9213-24000**	6					Spring washer	Rondelle élastique	Federscheibe	Arandela elástica	Fjäderbricka	
15	**SA 9326-26000**	2					Pin	Clavette	Splint	Pasador	Sprint	

1	**8291312**	**Hyttförhöjning på överdel** **Elevación de cabina en superestructura** **Kabinenerhöhung auf Unterwagen** **Élévation de cabine sur la tourelle** **Cab elevation on superstructure**	Catalogue id **20612**	Group **810**
2			Illustr. No **1028846**	Section **6300**
3			Issue **PUB 20025115-E**	Page **683**
4				
5				

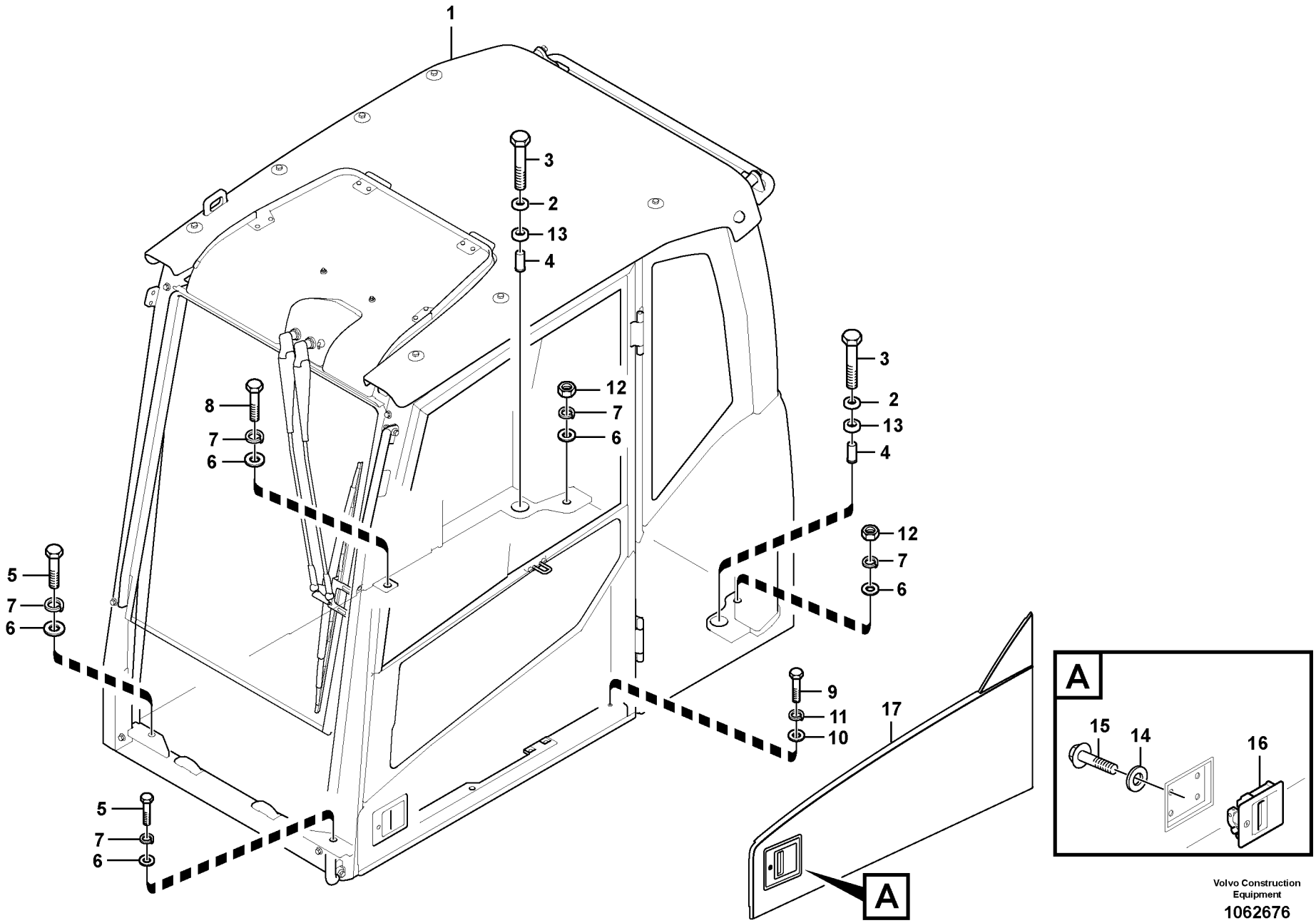

Volvo Construction Equipment

1062676

Fig.	Part No.	Quantity 1	2	3	PS	KIT	Description	Dénomination	Bezeichnung	Denominación	Benämning	Notes
1	**VOE 14686235**	1					Cab	Cabine	Fahrerhaus	Cabina	Hytt	
2	**VOE 11203992**	2					Washer	Rondelle	Scheibe	Arandela	Bricka	
3	**VOE 983375**	2					Hexagon screw	Vis à tête hexagonale	Sechskantschraube	Tornillo hexagonal	Sexkantsskruv	
4	**VOE 11204081**	2					Spacer	Entretoise	Abstandkörper	Distanciador	Distans	
5	**VOE 1629544**	2					Hexagon screw	Vis à tête hexagonale	Sechskantschraube	Tornillo hexagonal	Sexkantsskruv	
6	**VOE 13955900**	5					Washer	Rondelle	Scheibe	Arandela	Bricka	
7	**VOE 955926**	5					Spring washer	Rondelle élastique	Federscheibe	Arandela elástica	Fjäderbricka	
8	**VOE 990709**	1					Hexagon screw	Vis à tête hexagonale	Sechskantschraube	Tornillo hexagonal	Sexkantsskruv	
9	**VOE 983253**	1					Hexagon screw	Vis à tête hexagonale	Sechskantschraube	Tornillo hexagonal	Sexkantsskruv	
10	**VOE 976945**	1					Washer	Rondelle	Scheibe	Arandela	Bricka	
11	**VOE 955922**	1					Spring washer	Rondelle élastique	Federscheibe	Arandela elástica	Fjäderbricka	
12	**VOE 979021**	2					Hexagon nut	Écrou hexagonal	Sechskantmutter	Tuerca hexagonal	Sexkantsmutter	
13	**VOE 11204294**	2					Sealing	Étanchéité	dichtung	Junta	Tätning	
14	**VOE 955892**	4					Plain washer	Rondelle plane	Flachscheibe	Arandela plana	Planbricka	
15	**VOE 969423**	4					Six point socket scre..	Vis à 6 pans creux	Sechszahn-Hohlschr..	Racor de seis diente ..	Sextandhålskruv	
16	**VOE 14524738**	1					Handle	Poignée	Griff	Mango	Handtag	8277153
16	**VOE 14652324**	1					Handle	Poignée	Griff	Mango	Handtag	(VOE 14627764) 8277154
17	**VOE 14623929**	1					Panel	Panneau	Paneel	Panel	Panel	

1		**Hytt med monteringsdetaljer** **Accesorio de cabina** **Kabinenausstattung** **Fixation de cabine** **Cab mount**	Catalogue id **20612**	Group **818**
2				
3			Illustr. No **1062676**	Section **100**
4				
5		**8290413,8293085**	Issue **PUB 20025115-E**	Page **685**

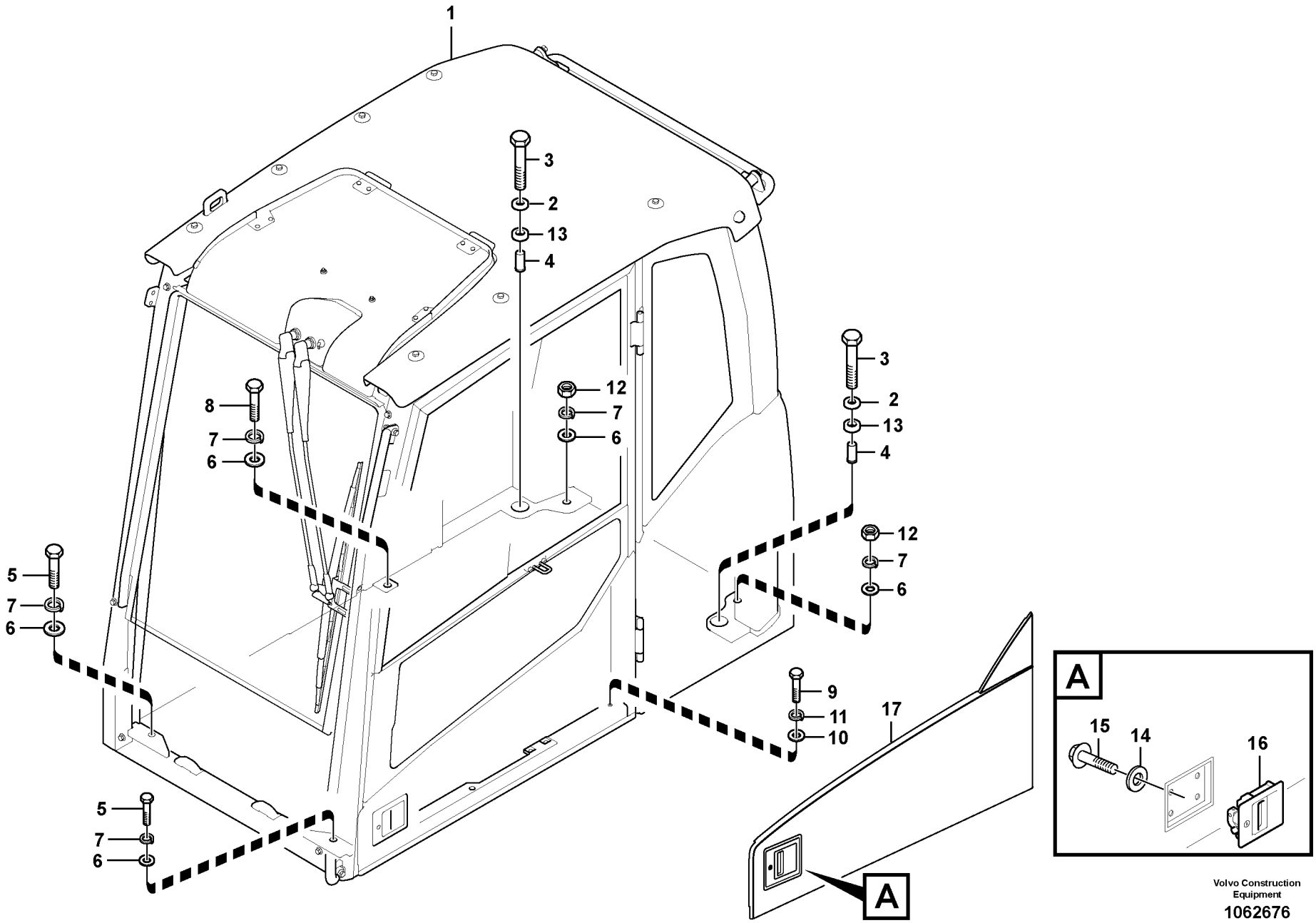

Volvo Construction Equipment

1062676

Fig.	Part No.	Quantity 1	2	3	PS	KIT	Description	Dénomination	Bezeichnung	Denominación	Benämning	Notes
1	**VOE 14688011**	1					Cab	Cabine	Fahrerhaus	Cabina	Hytt	
2	**VOE 11203992**	2					Washer	Rondelle	Scheibe	Arandela	Bricka	
3	**VOE 983375**	2					Hexagon screw	Vis à tête hexagonale	Sechskantschraube	Tornillo hexagonal	Sexkantsskruv	
4	**VOE 11204081**	2					Spacer	Entretoise	Abstandkörper	Distanciador	Distans	
5	**VOE 1629544**	2					Hexagon screw	Vis à tête hexagonale	Sechskantschraube	Tornillo hexagonal	Sexkantsskruv	
6	**VOE 13955900**	5					Washer	Rondelle	Scheibe	Arandela	Bricka	
7	**VOE 955926**	5					Spring washer	Rondelle élastique	Federscheibe	Arandela elástica	Fjäderbricka	
8	**VOE 990709**	1					Hexagon screw	Vis à tête hexagonale	Sechskantschraube	Tornillo hexagonal	Sexkantsskruv	
9	**VOE 983253**	1					Hexagon screw	Vis à tête hexagonale	Sechskantschraube	Tornillo hexagonal	Sexkantsskruv	
10	**VOE 976945**	1					Washer	Rondelle	Scheibe	Arandela	Bricka	
11	**VOE 955922**	1					Spring washer	Rondelle élastique	Federscheibe	Arandela elástica	Fjäderbricka	
12	**VOE 979021**	2					Hexagon nut	Écrou hexagonal	Sechskantmutter	Tuerca hexagonal	Sexkantsmutter	
13	**VOE 11204294**	2					Sealing	Étanchéité	dichtung	Junta	Tätning	
14	**VOE 955892**	4					Plain washer	Rondelle plane	Flachscheibe	Arandela plana	Planbricka	
15	**VOE 969423**	4					Six point socket scre	Vis à 6 pans creux	Sechszahn-Hohlschr	Racor de seis diente	Sextandhålskruv	
16	**VOE 14524738**	1					Handle	Poignée	Griff	Mango	Handtag	8277153
16	**VOE 14652324**	1					Handle	Poignée	Griff	Mango	Handtag	(VOE 14627764) 8277154
17	**VOE 14623929**	1					Panel	Panneau	Paneel	Panel	Panel	

1		**Hytt med monteringsdetaljer** **Accesorio de cabina** **Kabinenausstattung** **Fixation de cabine** **Cab mount**	Catalogue id **20612**	Group **818**
2				
3			Illustr. No **1062676**	Section **200**
4				
5		**8290414,8293086**	Issue **PUB 20025115-E**	Page **687**

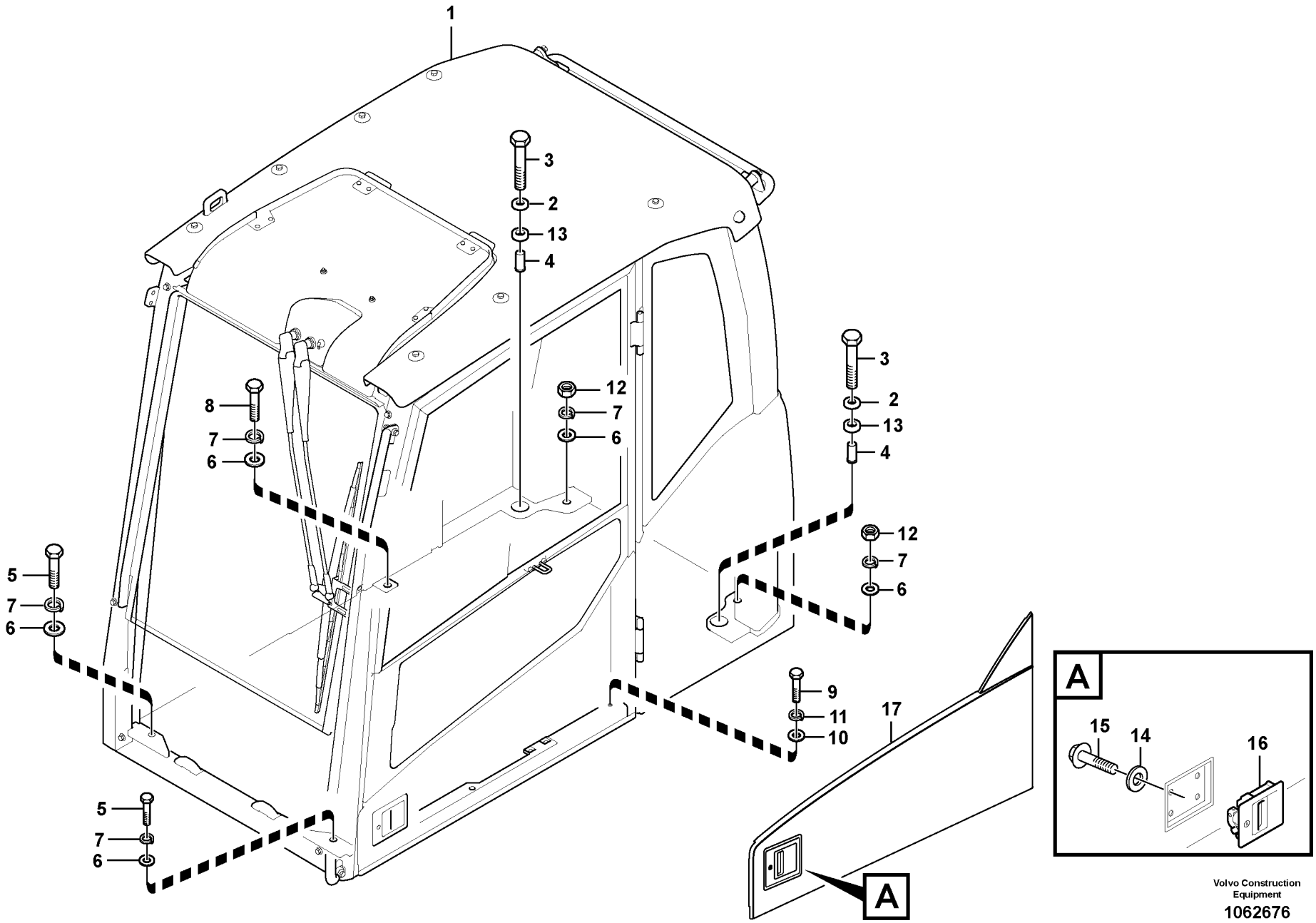

Volvo Construction Equipment

1062676

Fig.	Part No.	Quantity 1	2	3	PS	KIT	Description	Dénomination	Bezeichnung	Denominación	Benämning	Notes
1	**VOE 14688014**	1					Cab	Cabine	Fahrerhaus	Cabina	Hytt	
2	**VOE 11203992**	2					Washer	Rondelle	Scheibe	Arandela	Bricka	
3	**VOE 983375**	2					Hexagon screw	Vis à tête hexagonale	Sechskantschraube	Tornillo hexagonal	Sexkantsskruv	
4	**VOE 11204081**	2					Spacer	Entretoise	Abstandkörper	Distanciador	Distans	
5	**VOE 1629544**	2					Hexagon screw	Vis à tête hexagonale	Sechskantschraube	Tornillo hexagonal	Sexkantsskruv	
6	**VOE 13955900**	5					Washer	Rondelle	Scheibe	Arandela	Bricka	
7	**VOE 955926**	5					Spring washer	Rondelle élastique	Federscheibe	Arandela elástica	Fjäderbricka	
8	**VOE 990709**	1					Hexagon screw	Vis à tête hexagonale	Sechskantschraube	Tornillo hexagonal	Sexkantsskruv	
9	**VOE 983253**	1					Hexagon screw	Vis à tête hexagonale	Sechskantschraube	Tornillo hexagonal	Sexkantsskruv	
10	**VOE 976945**	1					Washer	Rondelle	Scheibe	Arandela	Bricka	
11	**VOE 955922**	1					Spring washer	Rondelle élastique	Federscheibe	Arandela elástica	Fjäderbricka	
12	**VOE 979021**	2					Hexagon nut	Écrou hexagonal	Sechskantmutter	Tuerca hexagonal	Sexkantsmutter	
13	**VOE 11204294**	2					Sealing	Étanchéité	dichtung	Junta	Tätning	
14	**VOE 955892**	4					Plain washer	Rondelle plane	Flachscheibe	Arandela plana	Planbricka	
15	**VOE 969423**	4					Six point socket scre..	Vis à 6 pans creux	Sechszahn-Hohlschr..	Racor de seis diente	Sextandhålskruv	
16	**VOE 14524738**	1					Handle	Poignée	Griff	Mango	Handtag	8277153
16	**VOE 14652324**	1					Handle	Poignée	Griff	Mango	Handtag	(VOE 14627764) 8277154
17	**VOE 14623929**	1					Panel	Panneau	Paneel	Panel	Panel	

1		**Hytt med monteringsdetaljer** **Accesorio de cabina** **Kabinenausstattung** **Fixation de cabine** **Cab mount**	Catalogue id **20612**	Group **818**
2				
3			Illustr. No **1062676**	Section **300**
4				
5		**8290415,8293087**	Issue **PUB 20025115-E**	Page **689**

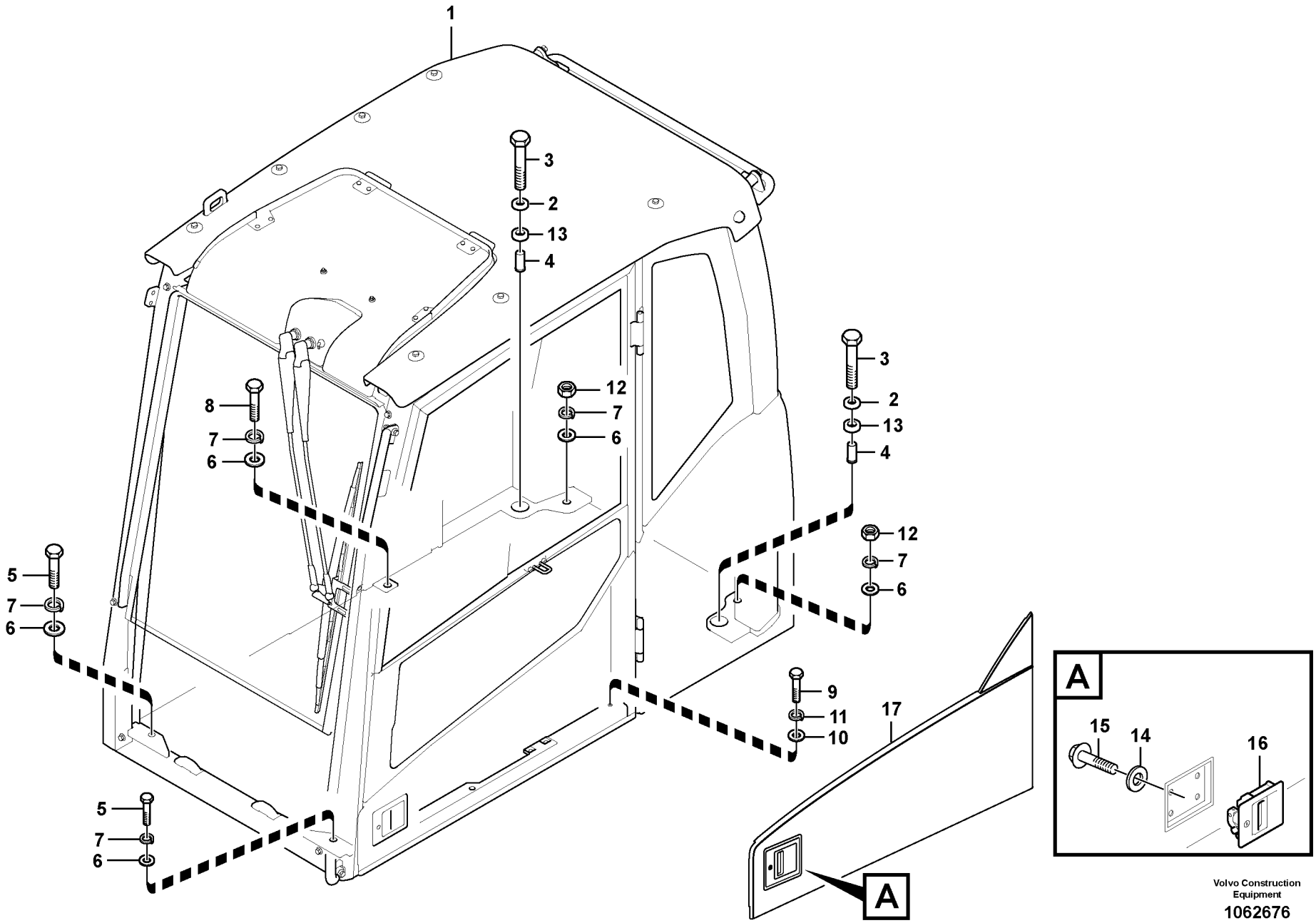

Volvo Construction Equipment

1062676

Fig.	Part No.	Quantity 1	2	3	PS	KIT	Description	Dénomination	Bezeichnung	Denominación	Benämning	Notes
1	**VOE 14688015**	1					Cab	Cabine	Fahrerhaus	Cabina	Hytt	
2	**VOE 11203992**	2					Washer	Rondelle	Scheibe	Arandela	Bricka	
3	**VOE 983375**	2					Hexagon screw	Vis à tête hexagonale	Sechskantschraube	Tornillo hexagonal	Sexkantsskruv	
4	**VOE 11204081**	2					Spacer	Entretoise	Abstandkörper	Distanciador	Distans	
5	**VOE 1629544**	2					Hexagon screw	Vis à tête hexagonale	Sechskantschraube	Tornillo hexagonal	Sexkantsskruv	
6	**VOE 13955900**	5					Washer	Rondelle	Scheibe	Arandela	Bricka	
7	**VOE 955926**	5					Spring washer	Rondelle élastique	Federscheibe	Arandela elástica	Fjäderbricka	
8	**VOE 990709**	1					Hexagon screw	Vis à tête hexagonale	Sechskantschraube	Tornillo hexagonal	Sexkantsskruv	
9	**VOE 983253**	1					Hexagon screw	Vis à tête hexagonale	Sechskantschraube	Tornillo hexagonal	Sexkantsskruv	
10	**VOE 976945**	1					Washer	Rondelle	Scheibe	Arandela	Bricka	
11	**VOE 955922**	1					Spring washer	Rondelle élastique	Federscheibe	Arandela elástica	Fjäderbricka	
12	**VOE 979021**	2					Hexagon nut	Écrou hexagonal	Sechskantmutter	Tuerca hexagonal	Sexkantsmutter	
13	**VOE 11204294**	2					Sealing	Étanchéité	dichtung	Junta	Tätning	
14	**VOE 955892**	4					Plain washer	Rondelle plane	Flachscheibe	Arandela plana	Planbricka	
15	**VOE 969423**	4					Six point socket scre..	Vis à 6 pans creux	Sechszahn-Hohlschr..	Racor de seis diente	Sextandhålskruv	
16	**VOE 14524738**	1					Handle	Poignée	Griff	Mango	Handtag	8277153
16	**VOE 14652324**	1					Handle	Poignée	Griff	Mango	Handtag	(VOE 14627764) 8277154
17	**VOE 14623929**	1					Panel	Panneau	Paneel	Panel	Panel	

1		**Hytt med monteringsdetaljer** **Accesorio de cabina** **Kabinenausstattung** **Fixation de cabine** **Cab mount**	Catalogue id **20612**	Group **818**
2				
3			Illustr. No **1062676**	Section **400**
4				
5		**8290416,8293088**	Issue **PUB 20025115-E**	Page **691**

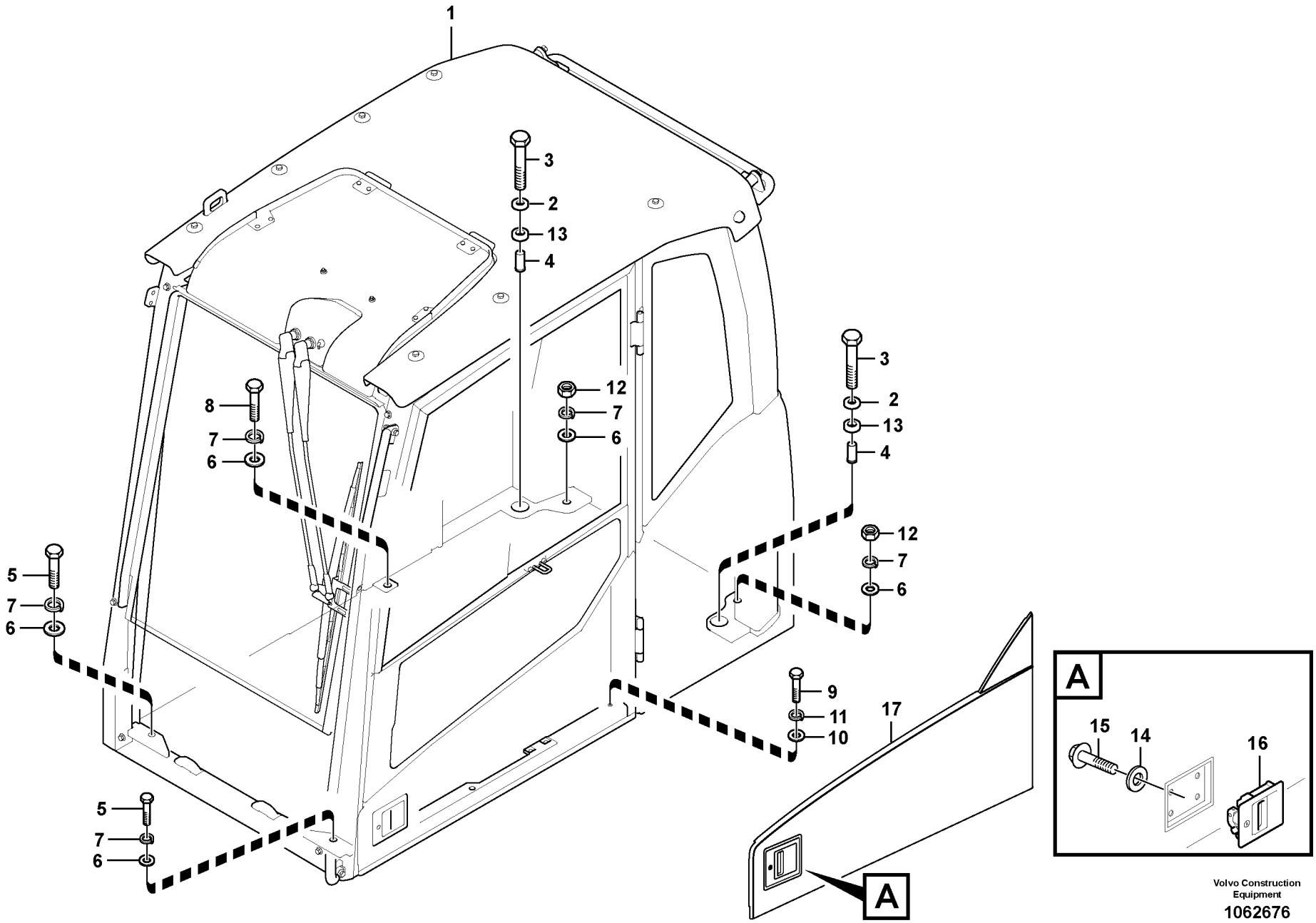

Volvo Construction Equipment

1062676

Fig.	Part No.	Quantity 1	2	3	PS	KIT	Description	Dénomination	Bezeichnung	Denominación	Benämning	Notes
1	**VOE 14688022**	1					Cab	Cabine	Fahrerhaus	Cabina	Hytt	
2	**VOE 11203992**	2					Washer	Rondelle	Scheibe	Arandela	Bricka	
3	**VOE 983375**	2					Hexagon screw	Vis à tête hexagonale	Sechskantschraube	Tornillo hexagonal	Sexkantsskruv	
4	**VOE 11204081**	2					Spacer	Entretoise	Abstandkörper	Distanciador	Distans	
5	**VOE 1629544**	2					Hexagon screw	Vis à tête hexagonale	Sechskantschraube	Tornillo hexagonal	Sexkantsskruv	
6	**VOE 13955900**	5					Washer	Rondelle	Scheibe	Arandela	Bricka	
7	**VOE 955926**	5					Spring washer	Rondelle élastique	Federscheibe	Arandela elástica	Fjäderbricka	
8	**VOE 990709**	1					Hexagon screw	Vis à tête hexagonale	Sechskantschraube	Tornillo hexagonal	Sexkantsskruv	
9	**VOE 983253**	1					Hexagon screw	Vis à tête hexagonale	Sechskantschraube	Tornillo hexagonal	Sexkantsskruv	
10	**VOE 976945**	1					Washer	Rondelle	Scheibe	Arandela	Bricka	
11	**VOE 955922**	1					Spring washer	Rondelle élastique	Federscheibe	Arandela elástica	Fjäderbricka	
12	**VOE 979021**	2					Hexagon nut	Écrou hexagonal	Sechskantmutter	Tuerca hexagonal	Sexkantsmutter	
13	**VOE 11204294**	2					Sealing	Étanchéité	dichtung	Junta	Tätning	
14	**VOE 955892**	4					Plain washer	Rondelle plane	Flachscheibe	Arandela plana	Planbricka	
15	**VOE 969423**	4					Six point socket scre..	Vis à 6 pans creux	Sechszahn-Hohlschr..	Racor de seis diente	Sextandhålskruv	
16	**VOE 14524738**	1					Handle	Poignée	Griff	Mango	Handtag	8277153
16	**VOE 14652324**	1					Handle	Poignée	Griff	Mango	Handtag	(VOE 14627764) 8277154
17	**VOE 14623929**	1					Panel	Panneau	Paneel	Panel	Panel	

1	**8291311**	**Hytt med monteringsdetaljer** **Accesorio de cabina** **Kabinenausstattung** **Fixation de cabine** **Cab mount**	Catalogue id **20612**	Group **818**
2			Illustr. No **1062676**	Section **500**
3				
4			Issue **PUB 20025115-E**	Page **693**
5				

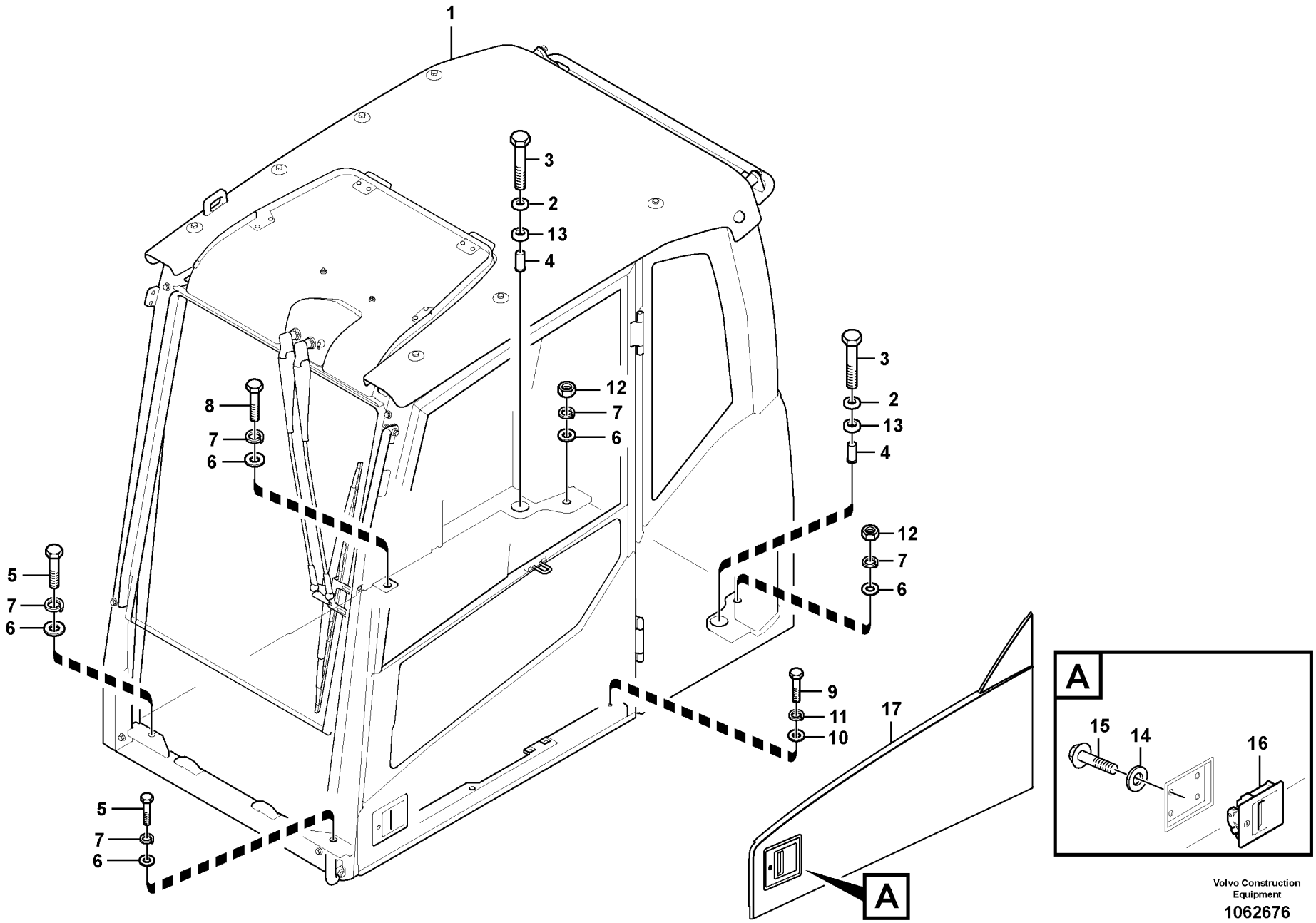

Volvo Construction Equipment

1062676

Fig.	Part No.	Quantity 1	2	3	PS	KIT	Description	Dénomination	Bezeichnung	Denominación	Benämning	Notes
1	**VOE 14685275**	1					Cab	Cabine	Fahrerhaus	Cabina	Hytt	
2	**VOE 11203992**	2					Washer	Rondelle	Scheibe	Arandela	Bricka	
3	**VOE 983375**	2					Hexagon screw	Vis à tête hexagonale	Sechskantschraube	Tornillo hexagonal	Sexkantsskruv	
4	**VOE 11204081**	2					Spacer	Entretoise	Abstandkörper	Distanciador	Distans	
5	**VOE 1629544**	2					Hexagon screw	Vis à tête hexagonale	Sechskantschraube	Tornillo hexagonal	Sexkantsskruv	
6	**VOE 13955900**	5					Washer	Rondelle	Scheibe	Arandela	Bricka	
7	**VOE 955926**	5					Spring washer	Rondelle élastique	Federscheibe	Arandela elástica	Fjäderbricka	
8	**VOE 990709**	1					Hexagon screw	Vis à tête hexagonale	Sechskantschraube	Tornillo hexagonal	Sexkantsskruv	
9	**VOE 983253**	1					Hexagon screw	Vis à tête hexagonale	Sechskantschraube	Tornillo hexagonal	Sexkantsskruv	
10	**VOE 976945**	1					Washer	Rondelle	Scheibe	Arandela	Bricka	
11	**VOE 955922**	1					Spring washer	Rondelle élastique	Federscheibe	Arandela elástica	Fjäderbricka	
12	**VOE 979021**	2					Hexagon nut	Écrou hexagonal	Sechskantmutter	Tuerca hexagonal	Sexkantsmutter	
13	**VOE 11204294**	2					Sealing	Étanchéité	dichtung	Junta	Tätning	
14	**VOE 955892**	4					Plain washer	Rondelle plane	Flachscheibe	Arandela plana	Planbricka	
15	**VOE 969423**	4					Six point socket scre..	Vis à 6 pans creux	Sechszahn-Hohlschr..	Racor de seis diente	Sextandhålskruv	
16	**VOE 14524738**	1					Handle	Poignée	Griff	Mango	Handtag	8277153
16	**VOE 14652324**	1					Handle	Poignée	Griff	Mango	Handtag	(VOE 14627764) 8277154
17	**VOE 14623929**	1					Panel	Panneau	Paneel	Panel	Panel	

1	**8293089**	**Hytt med monteringsdetaljer** **Accesorio de cabina** **Kabinenausstattung** **Fixation de cabine** **Cab mount**	Catalogue id **20612**	Group **818**
2				
3			Illustr. No **1062676**	Section **600**
4				
5			Issue **PUB 20025115-E**	Page **695**

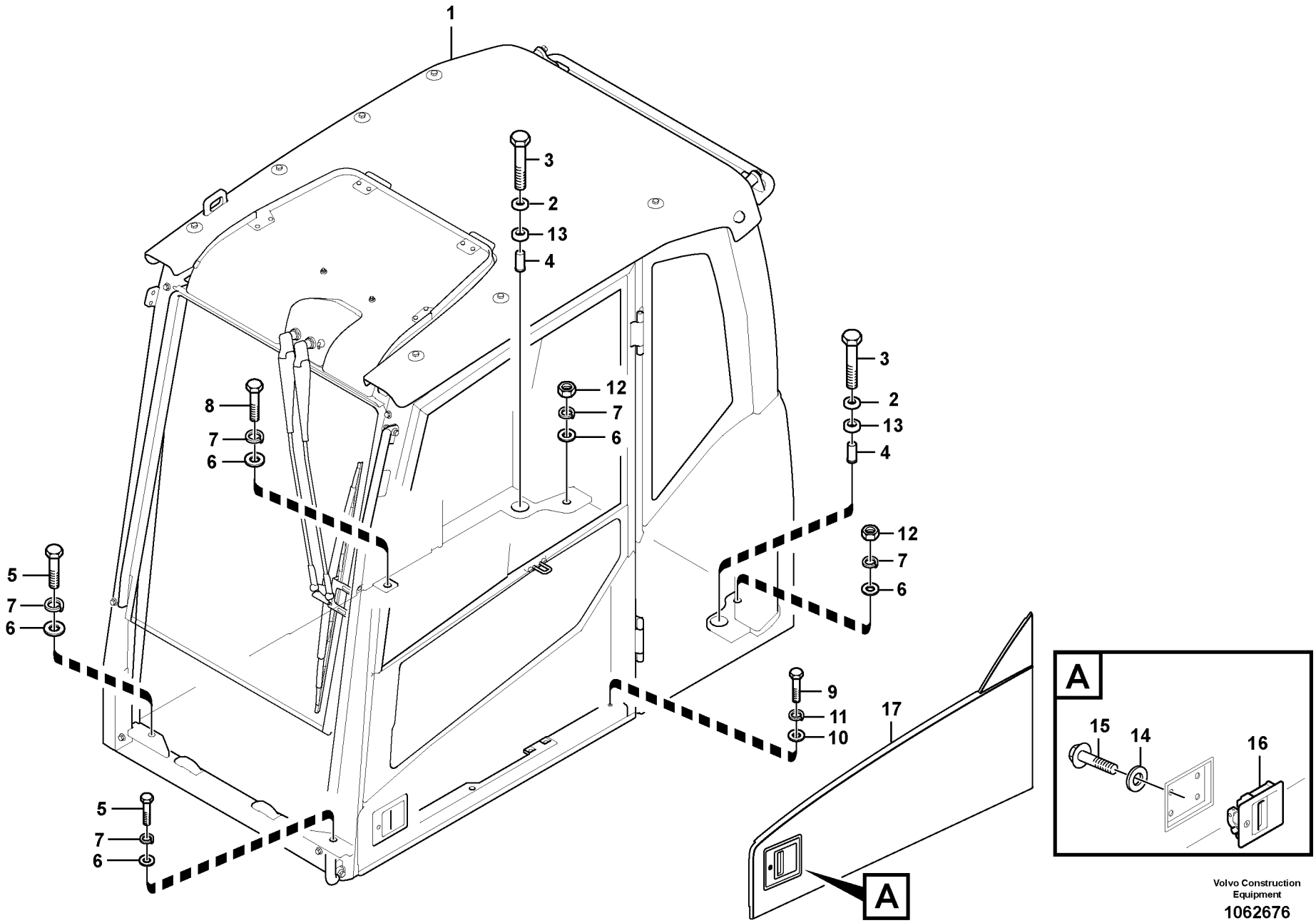

Volvo Construction Equipment

1062676

Fig.	Part No.	Quantity 1	2	3	PS	KIT	Description	Dénomination	Bezeichnung	Denominación	Benämning	Notes
1	**VOE 14688702**	1					Cab	Cabine	Fahrerhaus	Cabina	Hytt	
2	**VOE 11203992**	2					Washer	Rondelle	Scheibe	Arandela	Bricka	
3	**VOE 983375**	2					Hexagon screw	Vis à tête hexagonale	Sechskantschraube	Tornillo hexagonal	Sexkantsskruv	
4	**VOE 11204081**	2					Spacer	Entretoise	Abstandkörper	Distanciador	Distans	
5	**VOE 1629544**	2					Hexagon screw	Vis à tête hexagonale	Sechskantschraube	Tornillo hexagonal	Sexkantsskruv	
6	**VOE 13955900**	5					Washer	Rondelle	Scheibe	Arandela	Bricka	
7	**VOE 955926**	5					Spring washer	Rondelle élastique	Federscheibe	Arandela elástica	Fjäderbricka	
8	**VOE 990709**	1					Hexagon screw	Vis à tête hexagonale	Sechskantschraube	Tornillo hexagonal	Sexkantsskruv	
9	**VOE 983253**	1					Hexagon screw	Vis à tête hexagonale	Sechskantschraube	Tornillo hexagonal	Sexkantsskruv	
10	**VOE 976945**	1					Washer	Rondelle	Scheibe	Arandela	Bricka	
11	**VOE 955922**	1					Spring washer	Rondelle élastique	Federscheibe	Arandela elástica	Fjäderbricka	
12	**VOE 979021**	2					Hexagon nut	Écrou hexagonal	Sechskantmutter	Tuerca hexagonal	Sexkantsmutter	
13	**VOE 11204294**	2					Sealing	Étanchéité	dichtung	Junta	Tätning	
14	**VOE 955892**	4					Plain washer	Rondelle plane	Flachscheibe	Arandela plana	Planbricka	
15	**VOE 969423**	4					Six point socket scre..	Vis à 6 pans creux	Sechszahn-Hohlschr..	Racor de seis diente	Sextandhålskruv	
16	**VOE 14524738**	1					Handle	Poignée	Griff	Mango	Handtag	8277153
16	**VOE 14652324**	1					Handle	Poignée	Griff	Mango	Handtag	(VOE 14627764) 8277154
17	**VOE 14623929**	1					Panel	Panneau	Paneel	Panel	Panel	

1	**8293090**	**Hytt med monteringsdetaljer** **Accesorio de cabina** **Kabinenausstattung** **Fixation de cabine** **Cab mount**	Catalogue id **20612**	Group **818**
2			Illustr. No **1062676**	Section **700**
3				
4			Issue **PUB 20025115-E**	Page **697**
5				

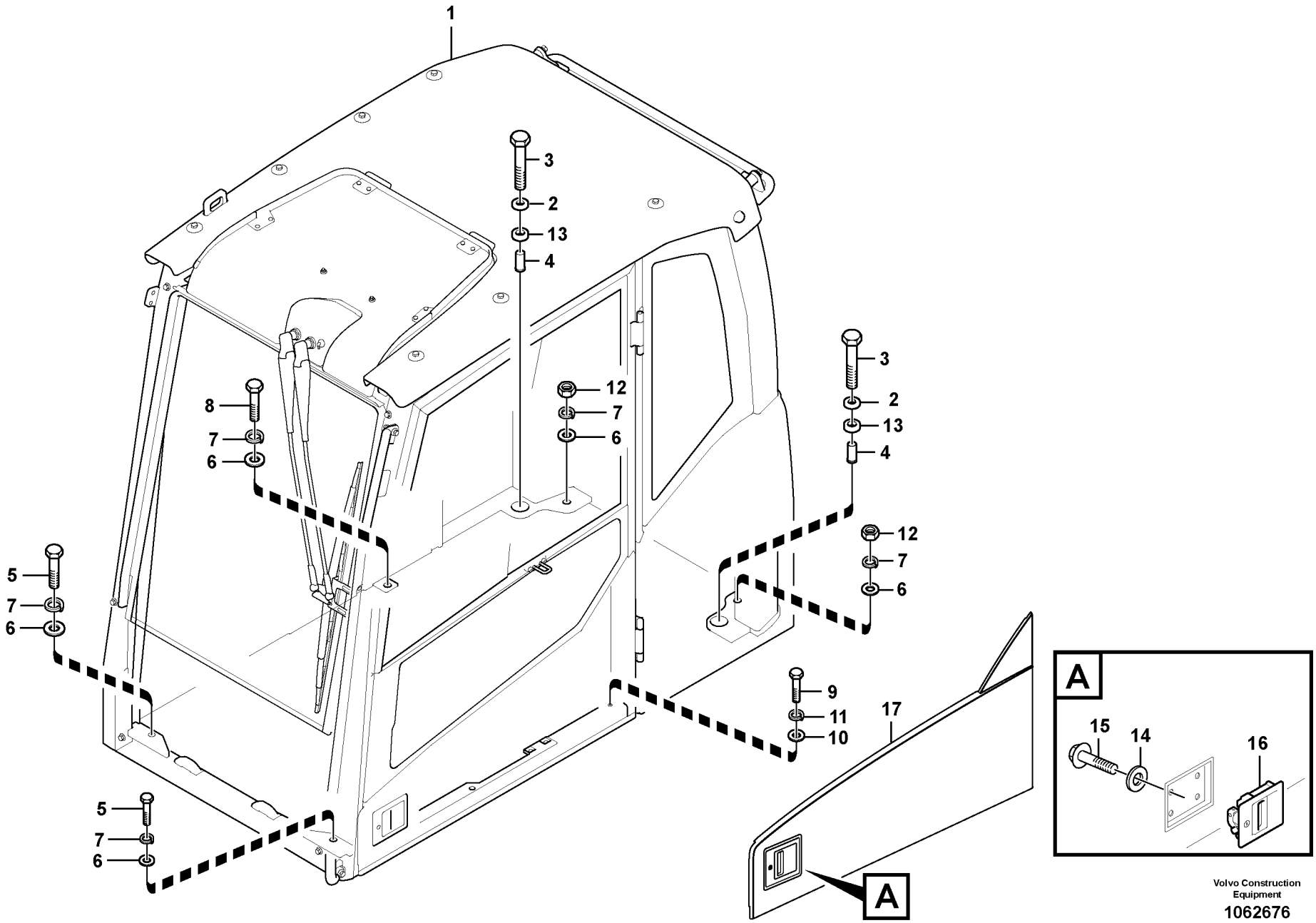

Volvo Construction Equipment

1062676

Fig.	Part No.	Quantity 1	2	3	PS	KIT	Description	Dénomination	Bezeichnung	Denominación	Benämning	Notes
1	**VOE 14688073**	1					Cab	Cabine	Kabine	Cabina	Hytt	
2	**VOE 11203992**	2					Washer	Rondelle	Scheibe	Arandela	Bricka	
3	**VOE 983375**	2					Hexagon screw	Vis à tête hexagonale	Sechskantschraube	Tornillo hexagonal	Sexkantsskruv	
4	**VOE 11204081**	2					Spacer	Entretoise	Abstandkörper	Distanciador	Distans	
5	**VOE 1629544**	2					Hexagon screw	Vis à tête hexagonale	Sechskantschraube	Tornillo hexagonal	Sexkantsskruv	
6	**VOE 13955900**	5					Washer	Rondelle	Scheibe	Arandela	Bricka	
7	**VOE 955926**	5					Spring washer	Rondelle élastique	Federscheibe	Arandela elástica	Fjäderbricka	
8	**VOE 990709**	1					Hexagon screw	Vis à tête hexagonale	Sechskantschraube	Tornillo hexagonal	Sexkantsskruv	
9	**VOE 983253**	1					Hexagon screw	Vis à tête hexagonale	Sechskantschraube	Tornillo hexagonal	Sexkantsskruv	
10	**VOE 976945**	1					Washer	Rondelle	Scheibe	Arandela	Bricka	
11	**VOE 955922**	1					Spring washer	Rondelle élastique	Federscheibe	Arandela elástica	Fjäderbricka	
12	**VOE 979021**	2					Hexagon nut	Écrou hexagonal	Sechskantmutter	Tuerca hexagonal	Sexkantsmutter	
13	**VOE 11204294**	2					Sealing	Étanchéité	dichtung	Junta	Tätning	
14	**VOE 955892**	4					Plain washer	Rondelle plane	Flachscheibe	Arandela plana	Planbricka	
15	**VOE 969423**	4					Six point socket scre..	Vis à 6 pans creux	Sechszahn-Hohlschr..	Racor de seis diente	Sextandhålskruv	
16	**VOE 14524738**	1					Handle	Poignée	Griff	Mango	Handtag	8277153
16	**VOE 14652324**	1					Handle	Poignée	Griff	Mango	Handtag	(VOE 14627764) 8277154
17	**VOE 14623929**	1					Panel	Panneau	Paneel	Panel	Panel	

1	**8293091**	**Hytt med monteringsdetaljer** **Accesorio de cabina** **Kabinenausstattung** **Fixation de cabine** **Cab mount**	Catalogue id **20612**	Group **818**
2			Illustr. No **1062676**	Section **800**
3				
4			Issue **PUB 20025115-E**	Page **699**
5				

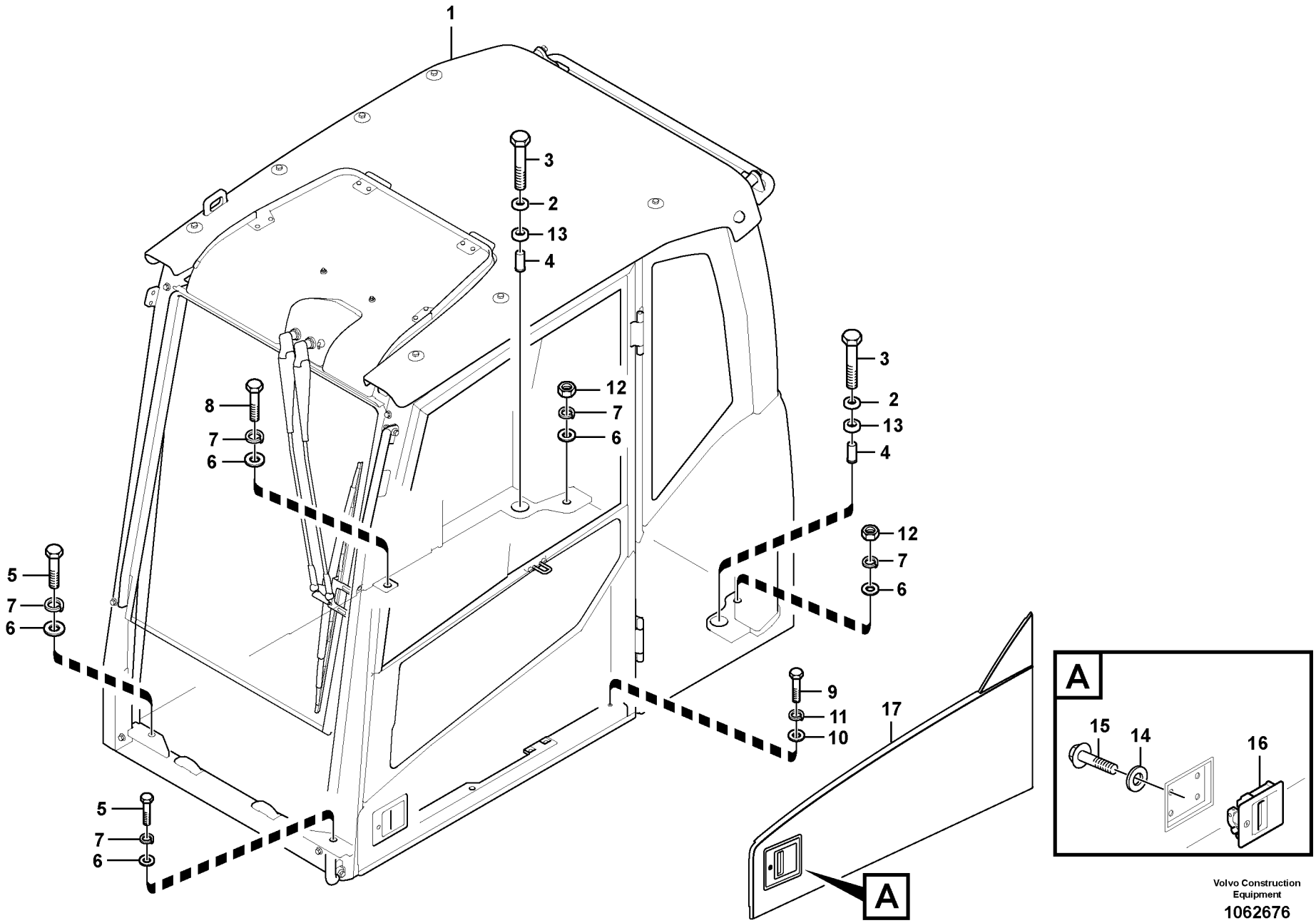

Volvo Construction Equipment

1062676

Fig.	Part No.	Quantity 1	2	3	P S	K I T	Description	Dénomination	Bezeichnung	Denominación	Benämning	Notes
1	**VOE 14688706**	1					Cab	Cabine	Fahrerhaus	Cabina	Hytt	
2	**VOE 11203992**	2					Washer	Rondelle	Scheibe	Arandela	Bricka	
3	**VOE 983375**	2					Hexagon screw	Vis à tête hexagonale	Sechskantschraube	Tornillo hexagonal	Sexkantsskruv	
4	**VOE 11204081**	2					Spacer	Entretoise	Abstandkörper	Distanciador	Distans	
5	**VOE 1629544**	2					Hexagon screw	Vis à tête hexagonale	Sechskantschraube	Tornillo hexagonal	Sexkantsskruv	
6	**VOE 13955900**	5					Washer	Rondelle	Scheibe	Arandela	Bricka	
7	**VOE 955926**	5					Spring washer	Rondelle élastique	Federscheibe	Arandela elástica	Fjäderbricka	
8	**VOE 990709**	1					Hexagon screw	Vis à tête hexagonale	Sechskantschraube	Tornillo hexagonal	Sexkantsskruv	
9	**VOE 983253**	1					Hexagon screw	Vis à tête hexagonale	Sechskantschraube	Tornillo hexagonal	Sexkantsskruv	
10	**VOE 976945**	1					Washer	Rondelle	Scheibe	Arandela	Bricka	
11	**VOE 955922**	1					Spring washer	Rondelle élastique	Federscheibe	Arandela elástica	Fjäderbricka	
12	**VOE 979021**	2					Hexagon nut	Écrou hexagonal	Sechskantmutter	Tuerca hexagonal	Sexkantsmutter	
13	**VOE 11204294**	2					Sealing	Étanchéité	dichtung	Junta	Tätning	
14	**VOE 955892**	4					Plain washer	Rondelle plane	Flachscheibe	Arandela plana	Planbricka	
15	**VOE 969423**	4					Six point socket scre..	Vis à 6 pans creux	Sechszahn-Hohlschr..	Racor de seis diente	Sextandhålskruv	
16	**VOE 14524738**	1					Handle	Poignée	Griff	Mango	Handtag	8277153
16	**VOE 14652324**	1					Handle	Poignée	Griff	Mango	Handtag	(VOE 14627764) 8277154
17	**VOE 14623929**	1					Panel	Panneau	Paneel	Panel	Panel	

1	**8293092**	**Hytt med monteringsdetaljer** **Accesorio de cabina** **Kabinenausstattung** **Fixation de cabine** **Cab mount**	Catalogue id **20612**	Group **818**
2			Illustr. No **1062676**	Section **900**
3				
4			Issue **PUB 20025115-E**	Page **701**
5				

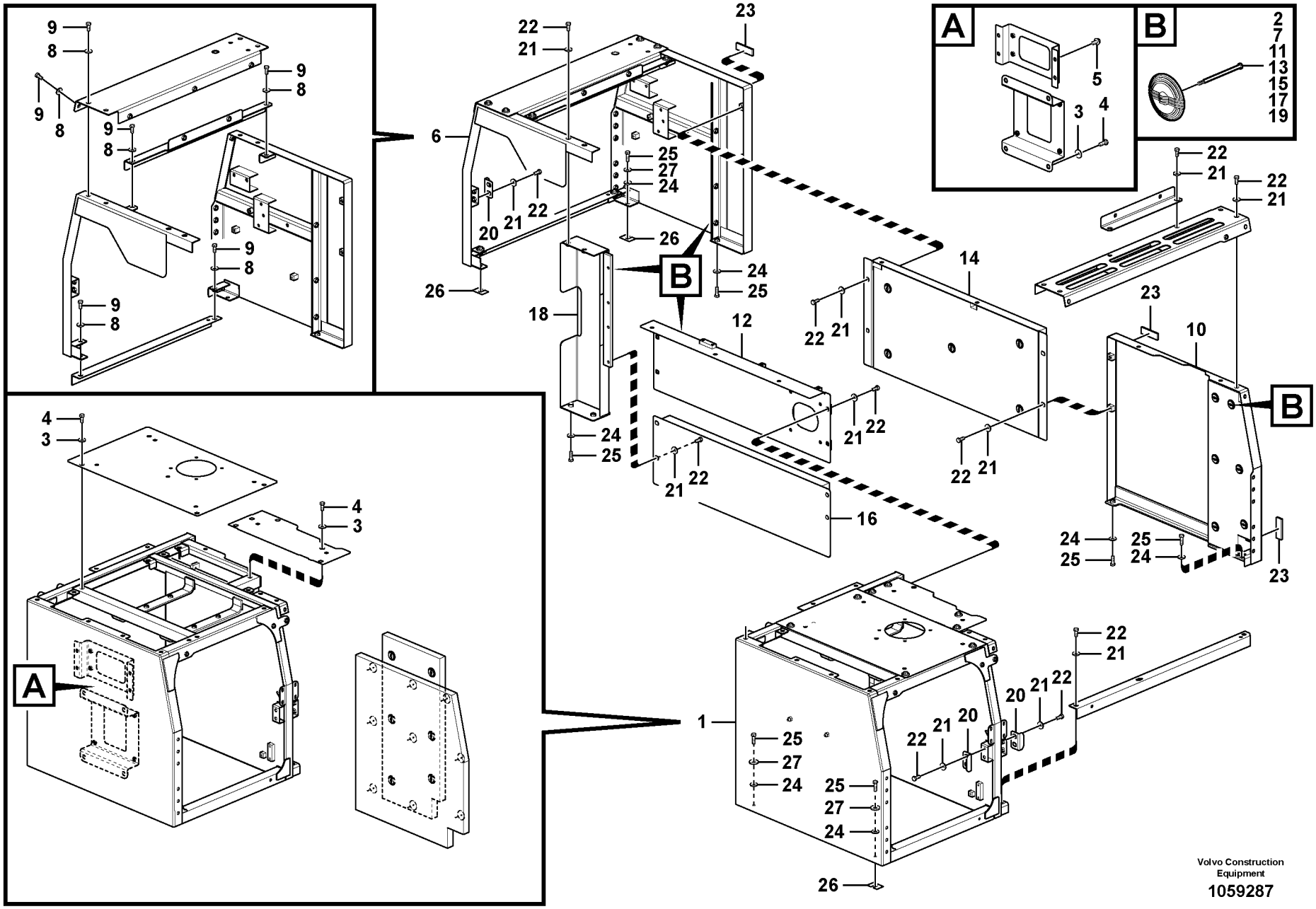
A
B
2
7
11
13
15
17
19
5
3
4
9
8
6
22
21
23
25
27
24
20
26
18
12
14
10
16
1
Volvo Construction Equipment
1059287

Fig.	Part No.	Quantity 1	2	3	PS	KIT	Description	Dénomination	Bezeichnung	Denominación	Benämning	Notes
1	**VOE 14607913**	1	1				Frame	Cadre châssis	Rahmen	Bastidor	Ram	
	VOE 14631282			1	OP		Frame	Cadre châssis	Rahmen	Bastidor	Ram	
2	**VOE 14881066**	17	17	17			•Retaining clip	•Retenue	•Halteklammer	•Retenedor	•Fästklammer	
3	**VOE 14522862**	10	10	10			•Washer	•Rondelle	•Scheibe	•Arandela	•Bricka	
4	**VOE 978932**	10	10	10			•Hexagon screw	•Vis à tête hexagonal	•Sechskantschraube	•Tornillo hexagonal	•Sexkantsskruv	
5	**VOE 13946817**	4	4	4			•Screw	•Vis	•Schraube	•Tornillo	•Skruv	
6	**VOE 14607919**	1	1	1			Frame	Cadre châssis	Rahmen	Bastidor	Ram	
7	**VOE 14881066**	3	3	3			•Retaining clip	•Retenue	•Halteklammer	•Retenedor	•Fästklammer	
8	**VOE 14522862**	16	16	16			•Washer	•Rondelle	•Scheibe	•Arandela	•Bricka	
9	**VOE 978932**	16	16	16			•Hexagon screw	•Vis à tête hexagonal	•Sechskantschraube	•Tornillo hexagonal	•Sexkantsskruv	
10	**VOE 14607925**	1	1	1			Cover	Capot	Haube	Capó	Huv	
11	**VOE 14881066**	10	10	10			•Retaining clip	•Retenue	•Halteklammer	•Retenedor	•Fästklammer	
12	**VOE 14607928**	1	1				Cover	Capot	Haube	Capó	Huv	
				1	NS		Cover	Capot	Haube	Capo	Lock	
13	**VOE 14881066**	4	4	4			•Retaining clip	•Retenue	•Halteklammer	•Retenedor	•Fästklammer	
14	**VOE 14607931**	1	1				Frame	Cadre châssis	Rahmen	Bastidor	Ram	
				1	NS		Frame	Chassis	Rahmen	Bastidor	Ram	
15	**VOE 14881066**	5	5	5			•Retaining clip	•Retenue	•Halteklammer	•Retenedor	•Fästklammer	
16	**VOE 14607934**	1	1				Cover	Capot	Haube	Capó	Huv	
				1	NS		Cover	Capot	Haube	Capo	Lock	
17	**VOE 14881066**	5	5	5			•Retaining clip	•Retenue	•Halteklammer	•Retenedor	•Fästklammer	
18	**VOE 14614279**	1	1	1			Frame	Cadre châssis	Rahmen	Bastidor	Ram	
19	**VOE 14881066**	3	3	3			•Retaining clip	•Retenue	•Halteklammer	•Retenedor	•Fästklammer	
20	**VOE 14517770**	3	3	3			Plate	Tôle	Blech	Chapa	Plåt	
21	**VOE 14522862**	20	20	20			Washer	Rondelle	Scheibe	Arandela	Bricka	
22	**VOE 978932**	26	26	26			Hexagon screw	Vis à tête hexagonale	Sechskantschraube	Tornillo hexagonal	Sexkantsskruv	
23	**VOE 14518031**	4	4	4			Sponge	Éponge	Schwamm	Esponja	Svamp	
24	**VOE 14522862**	18	18	18			Washer	Rondelle	Scheibe	Arandela	Bricka	
25	**VOE 978933**	12	12	12			Hexagon screw	Vis à tête hexagonale	Sechskantschraube	Tornillo hexagonal	Sexkantsskruv	
26	**VOE 14881064**	4	4	4			Shim	Cale réglage	Ausgleichblech	Laminilla de ajuste	Justermellanlägg	

1	**8291144**	**Stativ** **Bastidor** **Stativ** **Bâti** **Cowl frame**
2	**8291305**	
3	**8291306**	
4		
5		

Catalogue id **20612**	Group **821**
Illustr. No **1059287**	Section **100**
Issue **PUB 20025115-E**	Page **703**

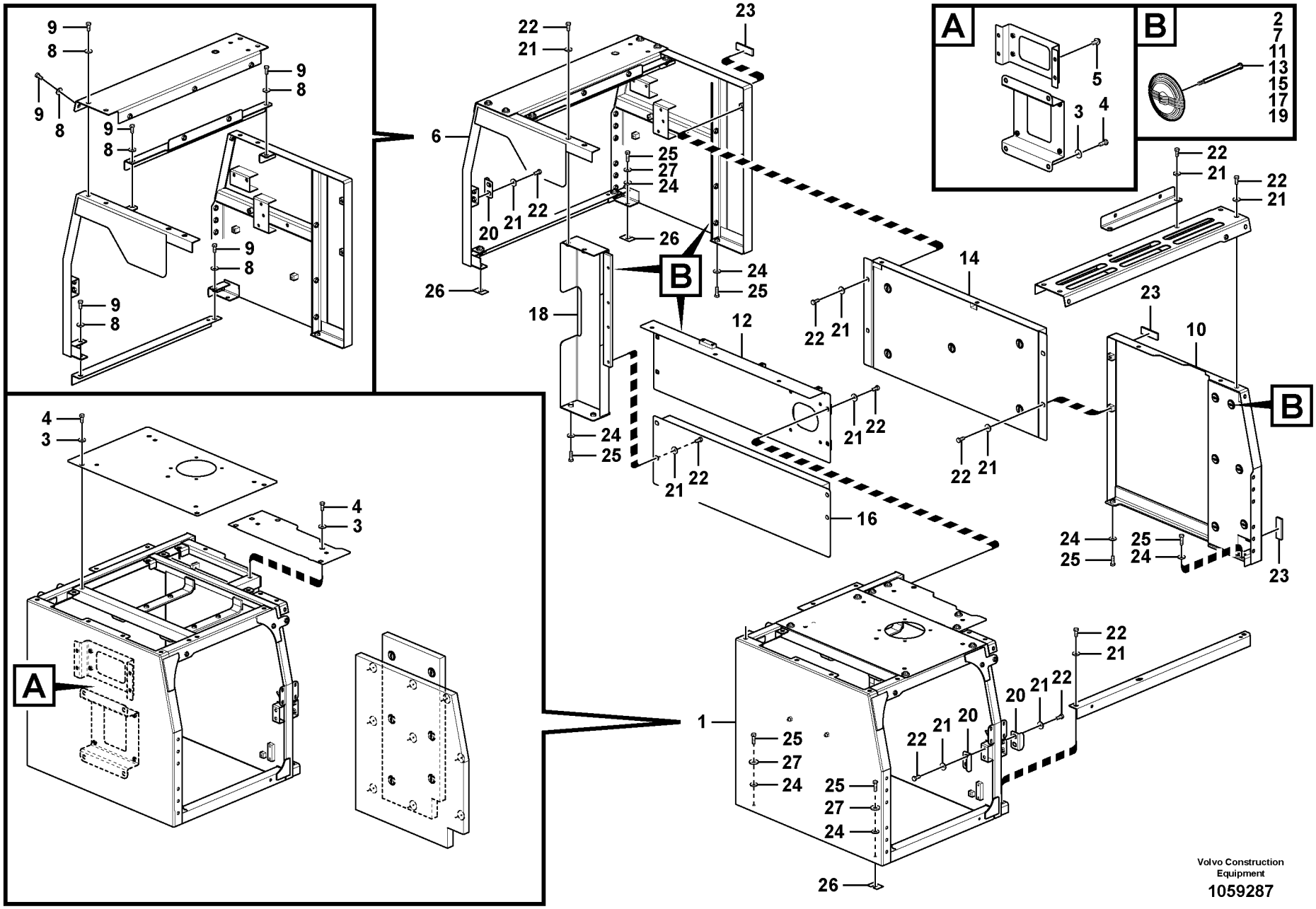
A
B
2
7
11
13
15
17
19
5
3
4
9
8
6
22
21
23
25
27
24
20
26
18
12
14
10
16
1
Volvo Construction Equipment
1059287

Fig.	Part No.	Quantity 1	2	3	P S	K I T	Description	Dénomination	Bezeichnung	Denominación	Benämning	Notes
27	**VOE 955923**	12	12	12			Spring washer	Rondelle élastique	Federscheibe	Arandela elástica	Fjäderbricka	

1	**8291144**	**Stativ** **Bastidor** **Stativ** **Bâti** **Cowl frame**	Catalogue id **20612**	Group **821**
2	**8291305**			
3	**8291306**		Illustr. No **1059287**	Section **100**
4				
5			Issue **PUB 20025115-E**	Page **705**

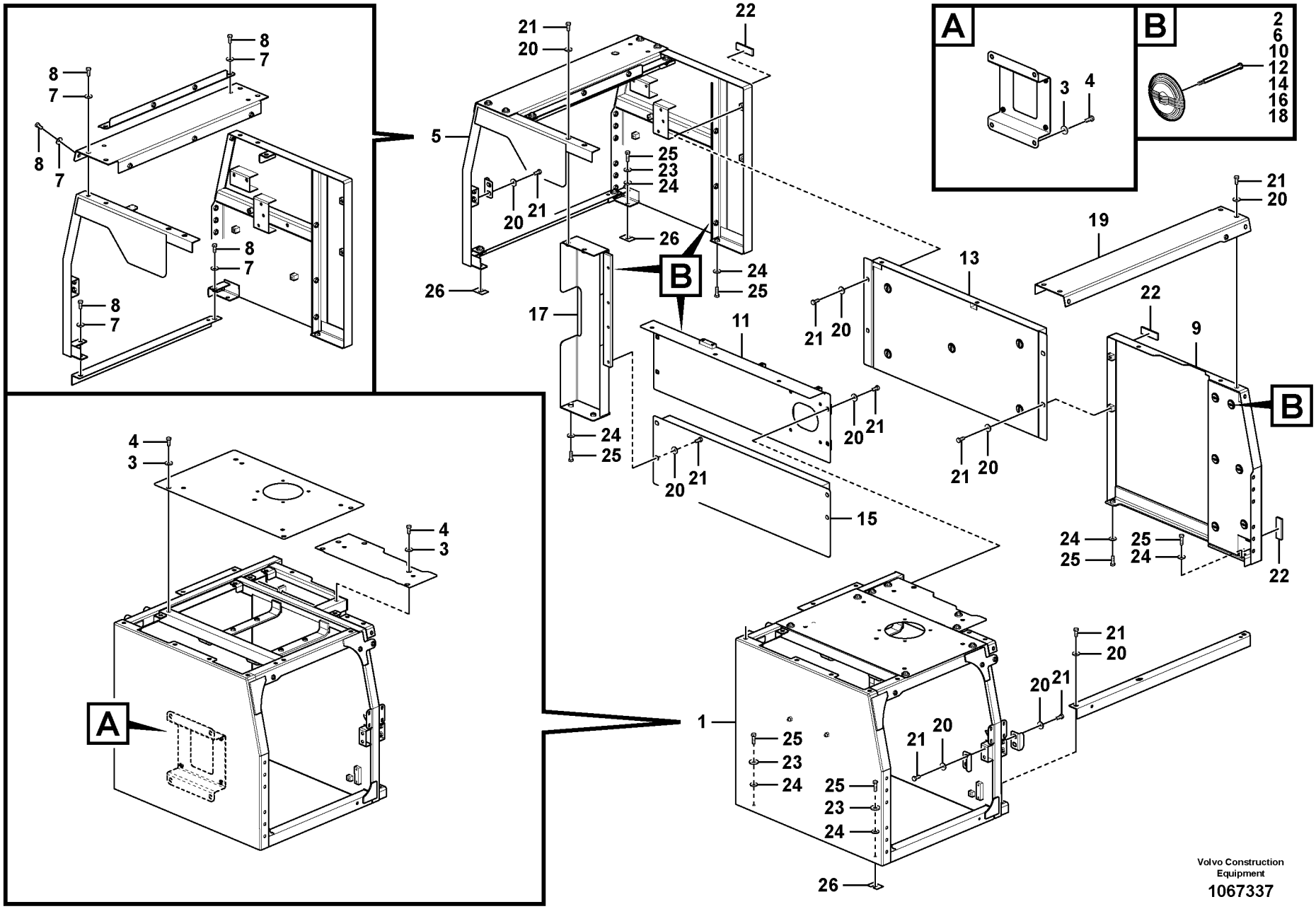
A
B
2
6
10
12
14
16
18
3
4
8
7
5
21
20
22
25
23
24
26
17
11
15
13
19
9
1
Volvo Construction Equipment
1067337

Fig.	Part No.	Quantity 1	2	3	PS	KIT	Description	Dénomination	Bezeichnung	Denominación	Benämning	Notes
	VOE 14636310	1			OP		Frame	Cadre châssis	Rahmen	Bastidor	Ram	
1	**VOE 14643135**	1					•Frame	•Cadre châssis	•Rahmen	•Bastidor	•Ram	
2	**VOE 14881066**	17					••Retaining clip	••Retenue	••Halteklammer	••Retenedor	••Fästklammer	
3	**VOE 14522862**	10					••Washer	••Rondelle	••Scheibe	••Arandela	••Bricka	
4	**VOE 978932**	10					••Hexagon screw	••Vis à tête hexagonal	••Sechskantschraube	••Tornillo hexagonal	••Sexkantsskruv	
5	**VOE 14636311**	1					•Frame	•Cadre châssis	•Rahmen	•Bastidor	•Ram	
6	**VOE 14881066**	3					••Retaining clip	••Retenue	••Halteklammer	••Retenedor	••Fästklammer	
7	**VOE 14522862**	10					••Washer	••Rondelle	••Scheibe	••Arandela	••Bricka	
8	**VOE 978932**	10					••Hexagon screw	••Vis à tête hexagonal	••Sechskantschraube	••Tornillo hexagonal	••Sexkantsskruv	
9	**VOE 14607925**	1					•Cover	•Capot	•Haube	•Capó	•Huv	
10	**VOE 14881066**	10					••Retaining clip	••Retenue	••Halteklammer	••Retenedor	••Fästklammer	
11	**VOE 14636315**	1					•Cover	•Capot	•Haube	•Capó	•Huv	
12	**VOE 14881066**	5					••Retaining clip	••Retenue	••Halteklammer	••Retenedor	••Fästklammer	
13	**VOE 14643133**	1					•Frame	•Cadre châssis	•Rahmen	•Bastidor	•Ram	
14	**VOE 14881066**	8					••Retaining clip	••Retenue	••Halteklammer	••Retenedor	••Fästklammer	
15	**VOE 14643361**	1					•Plate	•Tôle	•Blech	•Chapa	•Plåt	
16	**VOE 14881066**	5					••Retaining clip	••Retenue	••Halteklammer	••Retenedor	••Fästklammer	
17	**VOE 14643130**	1			OP		•Frame	•Cadre châssis	•Rahmen	•Bastidor	•Ram	
18	**VOE 14881066**	2					••Retaining clip	••Retenue	••Halteklammer	••Retenedor	••Fästklammer	
19	**VOE 14607938**	1					•Cover	•Capot	•Haube	•Capó	•Huv	
20	**VOE 14522862**	26					•Washer	•Rondelle	•Scheibe	•Arandela	•Bricka	
21	**VOE 978932**	26					•Hexagon screw	•Vis à tête hexagonal	•Sechskantschraube	•Tornillo hexagonal	•Sexkantsskruv	
22	**VOE 14518031**	4					•Sponge	•Éponge	•Schwamm	•Esponja	•Svamp	
23	**VOE 955923**	12					Spring washer	Rondelle élastique	Federscheibe	Arandela elástica	Fjäderbricka	
24	**VOE 14522862**	12					Washer	Rondelle	Scheibe	Arandela	Bricka	
25	**VOE 978933**	12					Hexagon screw	Vis à tête hexagonale	Sechskantschraube	Tornillo hexagonal	Sexkantsskruv	
26	**VOE 14881064**	4					Shim	Cale réglage	Ausgleichblech	Laminilla de ajuste	Justermellanlägg	

1		**Stativ** **Bastidor** **Stativ** **Bâti** **Cowl frame**	Catalogue id **20612**	Group **821**
2				
3			Illustr. No **1067337**	Section **150**
4				
5		**8292870**	Issue **PUB 20025115-E**	Page **707**



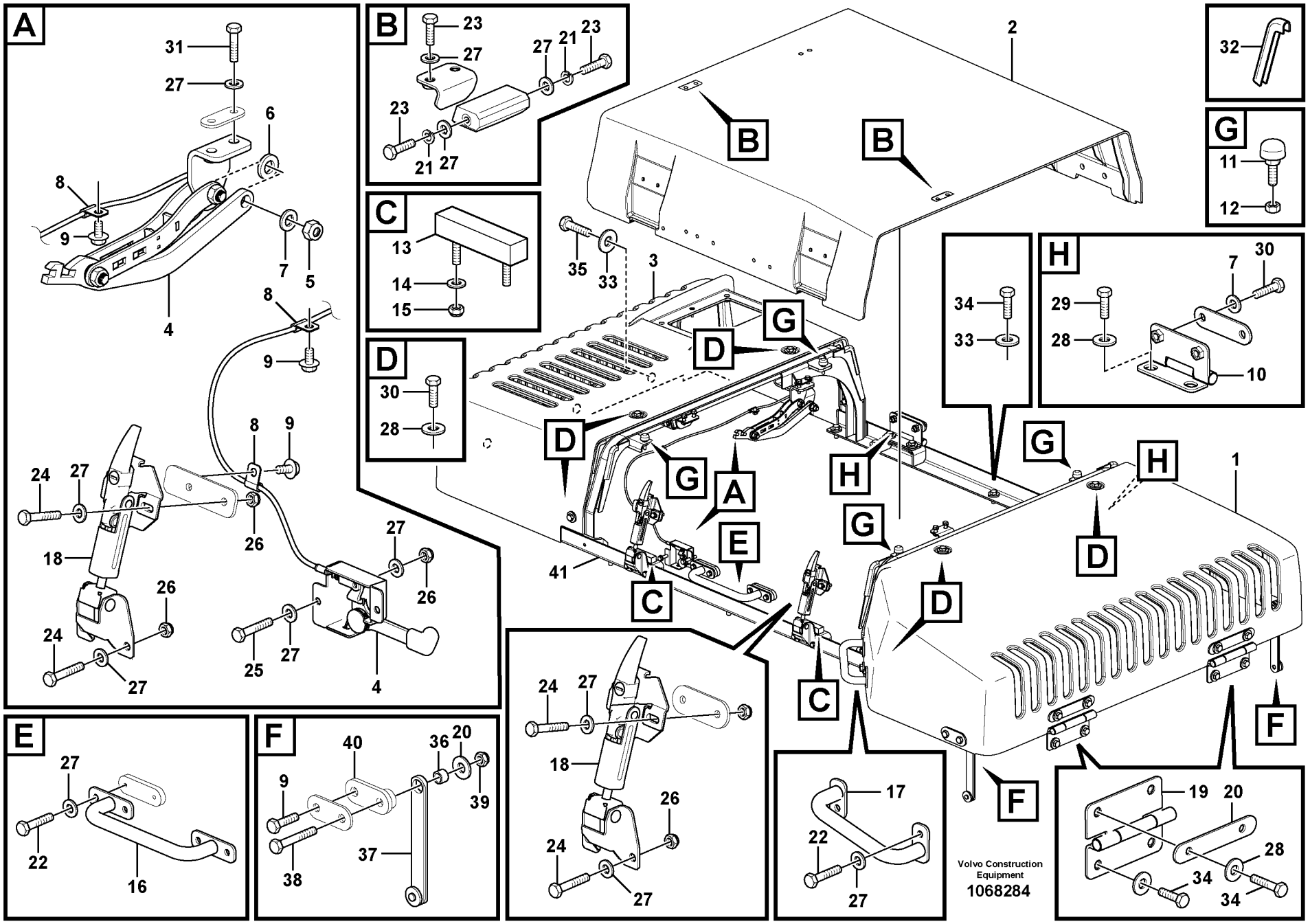
A
B
C
D
E
F
G
H
1
2
3
4
5
6
7
8
9
10
11
12
13
14
15
16
17
18
19
20
21
22
23
24
25
26
27
28
29
30
31
32
33
34
35
36
37
38
39
40
41
Volvo Construction Equipment
1068284

Fig.	Part No.	Quantity 1	2	3	PS	KIT	Description	Dénomination	Bezeichnung	Denominación	Benämning	Notes
1	**VOE 14668191**	1					Cover	Capot	Haube	Capó	Huv	(VOE 14606711)
2	**VOE 14606712**	1					Door	Porte	Tür	Puerta	Dörr	
3	**VOE 14668192**	1					Cover	Capot	Haube	Capó	Huv	(VOE 14613570)
4	**VOE 14624132**	1					Stay	Tirant	Strebe	Barra	Stag	
5	**SA 9131-11200**	1					Lock nut	Contre-ecrou	Sicherungsmutter	Contratuerca	Låsmutter	
6	**VOE 992055**	1					Plain washer	Rondelle plane	Flachscheibe	Arandela plana	Planbricka	
7	**VOE 992042**	5					Plain washer	Rondelle plane	Flachscheibe	Arandela plana	Planbricka	
8	**SA 9315-00603**	3					Clip	Clip	Klemme	Clip	Clips	
9	**VOE 947107**	3					Flange screw	Vis à embase	Flanschschraube	Tornillo embridado	Flänsskruv	
10	**VOE 14613573**	2					Hinge	Charnière	Scharnier	Bisagra	Gångjärn	
11	**VOE 14508848**	4					Bumper	Pare chocs	Stoßfänger	Parachoques	Stötfångare	
12	**VOE 983303**	4					Hexagon nut	Écrou hexagonal	Sechskantmutter	Tuerca hexagonal	Sexkantsmutter	
13	**VOE 14527467**	2					Cushion	Coussin	Sitzkissen	Cojín	Dyna	
14	**VOE 992037**	2					Plain washer	Rondelle plane	Flachscheibe	Arandela plana	Planbricka	
15	**SA 9131-10500**	4					Jam nut	Contre-écrou	Kontermutter	Contratuerca	Kontramutter	
16	**VOE 14532181**	1					Hand-hold	Poignée soutien	Einstieggriff	Asa de acceso	Instegshandtag	
17	**VOE 14609588**	1					Hand-hold	Poignée soutien	Einstieggriff	Asa de acceso	Instegshandtag	
18	**VOE 14532180**	2					Catch	Cliquet	Haken	Fiador	Hake	
19	**VOE 14609587**	2					Hinge	Charnière	Scharnier	Bisagra	Gångjärn	
20	**VOE 14512755**	2					Clamping plate	Plaque serrage	Klemmplatte	Placa de apriete	Klämplatta	
21	**VOE 955921**	4					Spring washer	Rondelle élastique	Federscheibe	Arandela elástica	Fjäderbricka	
22	**VOE 993023**	6					Hexagon screw	Vis à tête hexagonale	Sechskantschraube	Tornillo hexagonal	Sexkantsskruv	
23	**VOE 983243**	8					Hexagon screw	Vis à tête hexagonale	Sechskantschraube	Tornillo hexagonal	Sexkantsskruv	
24	**VOE 983245**	8					Hexagon screw	Vis à tête hexagonale	Sechskantschraube	Tornillo hexagonal	Sexkantsskruv	
25	**VOE 983246**	2					Hexagon screw	Vis à tête hexagonale	Sechskantschraube	Tornillo hexagonal	Sexkantsskruv	
26	**VOE 14880450**	10					Nut	Écrou	Mutter	Tuerca	Mutter	
27	**VOE 993835**	28					Plain washer	Rondelle plane	Flachscheibe	Arandela plana	Planbricka	
28	**VOE 14522862**	16					Washer	Rondelle	Scheibe	Arandela	Bricka	
29	**VOE 978932**	4					Hexagon screw	Vis à tête hexagonale	Sechskantschraube	Tornillo hexagonal	Sexkantsskruv	
30	**VOE 978933**	18					Hexagon screw	Vis à tête hexagonale	Sechskantschraube	Tornillo hexagonal	Sexkantsskruv	

1		**Motorhuv** **Capo** **Motorhaube** **Capot moteur** **Engine hood**	Catalogue id **20612**	Group **821**
2				
3			Illustr. No **1068284**	Section **200**
4				
5		**8291305,8291314,8291318,8291556,8293850**	Issue **PUB 20025115-E**	Page **709**

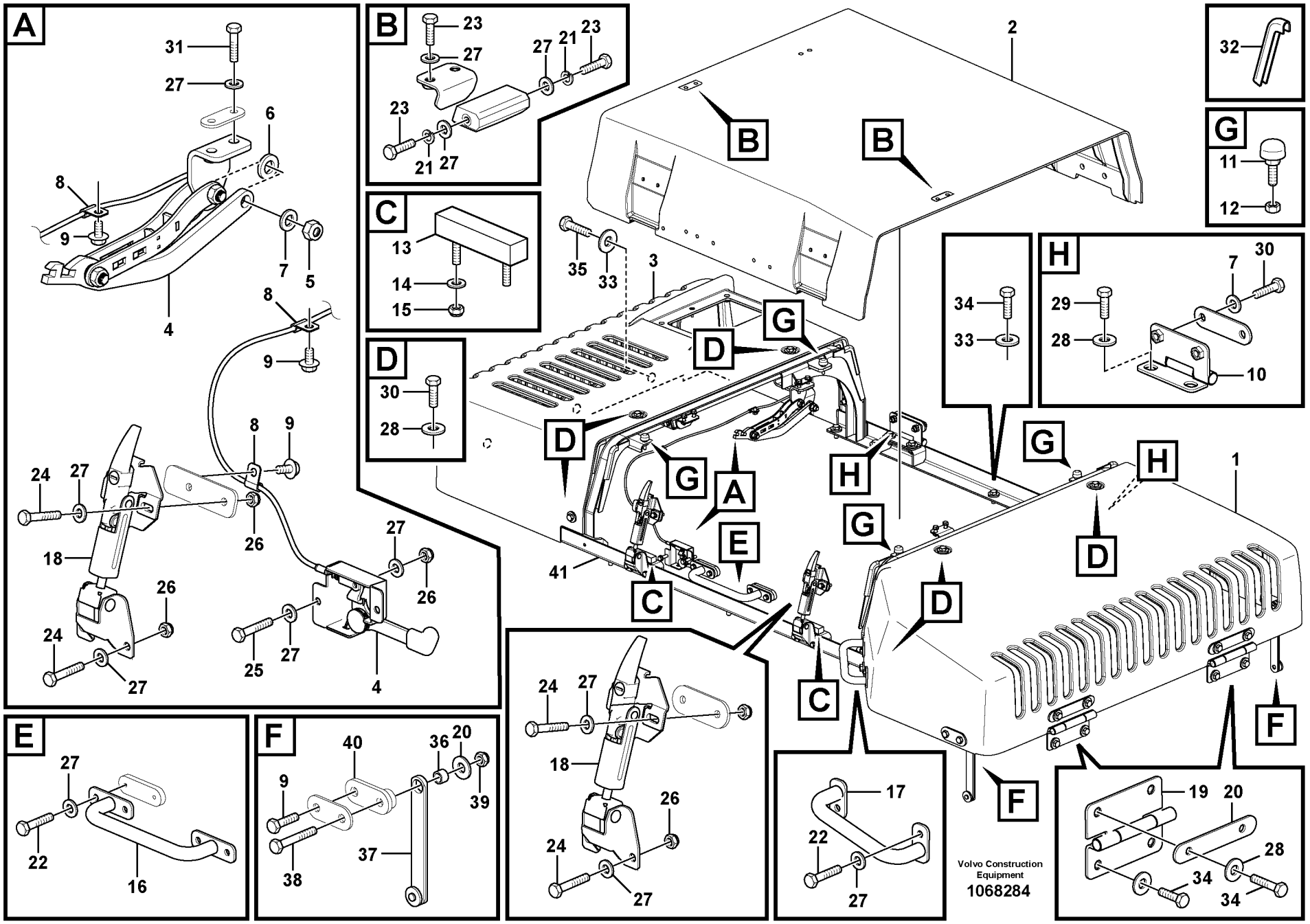
A
B
C
D
E
F
G
H
1
2
3
4
5
6
7
8
9
10
11
12
13
14
15
16
17
18
19
20
21
22
23
24
25
26
27
28
29
30
31
32
33
34
35
36
37
38
39
40
41
Volvo Construction Equipment
1068284

Fig.	Part No.	Quantity 1	2	3	PS	KIT	Description	Dénomination	Bezeichnung	Denominación	Benämning	Notes
31	**VOE 993023**	2					Hexagon screw	Vis à tête hexagonale	Sechskantschraube	Tornillo hexagonal	Sexkantsskruv	
32	**VOE 14880937**	8					Weatherstrip	Caoutchouc d etanch	Abstreifleiste	Lamelunas	Skraplist	
33	**VOE 14522862**	18					Washer	Rondelle	Scheibe	Arandela	Bricka	
34	**VOE 978932**	13					Hexagon screw	Vis à tête hexagonale	Sechskantschraube	Tornillo hexagonal	Sexkantsskruv	
35	**VOE 978933**	2					Hexagon screw	Vis à tête hexagonale	Sechskantschraube	Tornillo hexagonal	Sexkantsskruv	
36	**VOE 14512725**	2					Spacer	Entretoise	Abstandstueck	Casquillo distanciad	Distans	
37	**VOE 14512717**	2					Rod	Monture	Fühler	Varilla	Spröt	
38	**VOE 992565**	2					Hexagon screw	Vis à tête hexagonale	Sechskantschraube	Tornillo hexagonal	Sexkantsskruv	
39	**SA 9131-11200**	2					Lock nut	Contre-ecrou	Sicherungsmutter	Contratuerca	Låsmutter	
40	**VOE 14512715**	1					Plate	Tôle	Blech	Chapa	Plåt	
41	**VOE 14606714**	1					Frame	Cadre châssis	Rahmen	Bastidor	Ram	S/N -210977/-270369 S/N -280356
		1			NS		Frame	Cadre châssis	Rahmen	Bastidor	Ram	S/N 210978-/270370- S/N 280357-

1		**Motorhuv** **Capo** **Motorhaube** **Capot moteur** **Engine hood**	Catalogue id **20612**	Group **821**
2				
3			Illustr. No **1068284**	Section **200**
4				
5		**8291305,8291314,8291318,8291556,8293850**	Issue **PUB 20025115-E**	Page **711**

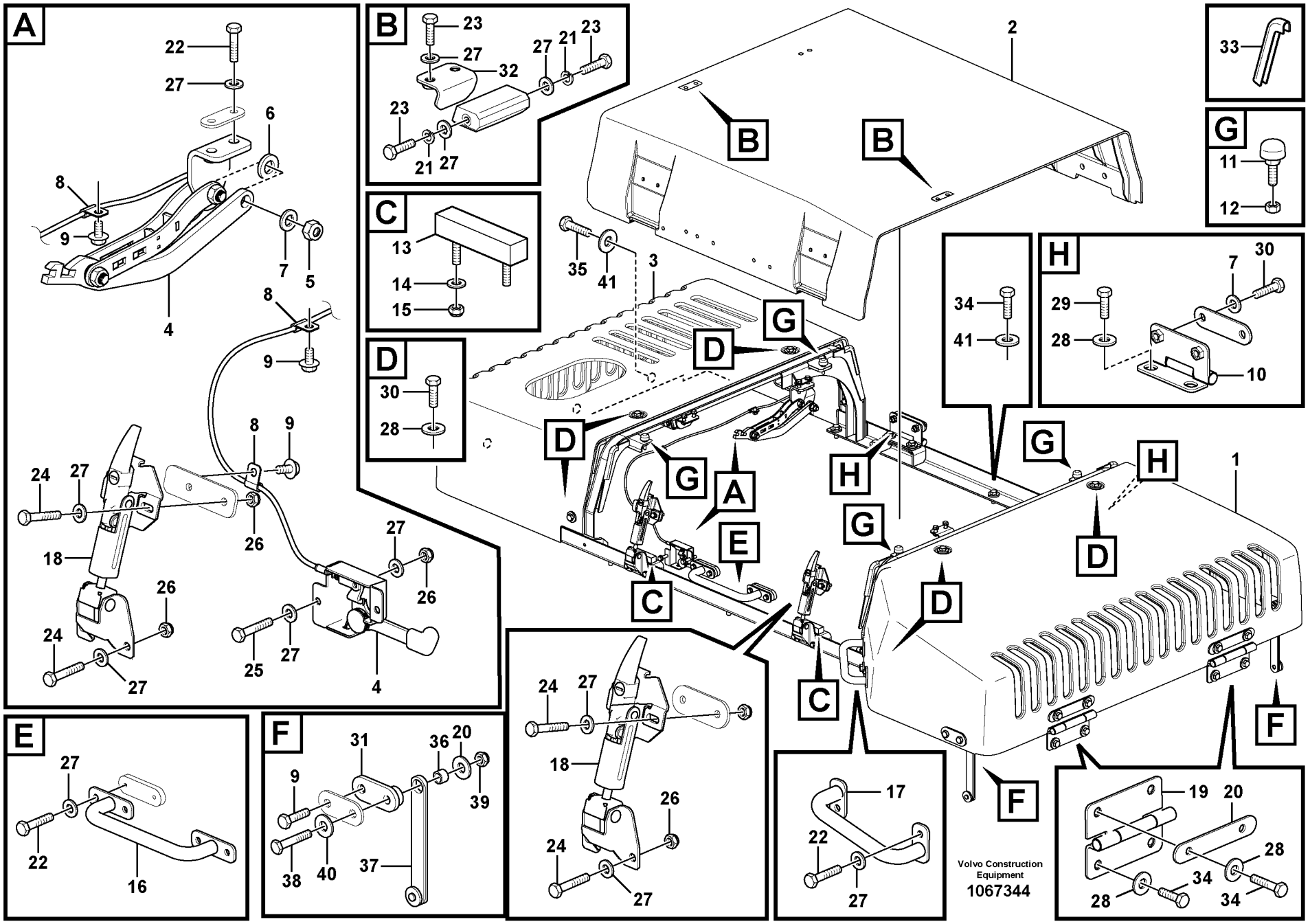
A
B
C
D
E
F
G
H
1
2
3
4
5
6
7
8
9
10
11
12
13
14
15
16
17
18
19
20
21
22
23
24
25
26
27
28
29
30
31
32
33
34
35
36
37
38
39
40
41
Volvo Construction Equipment
1067344

Fig.	Part No.	Quantity 1	2	3	PS	KIT	Description	Dénomination	Bezeichnung	Denominación	Benämning	Notes
	VOE 14668196	1					Bonnet	Capot	Motorhaube	Capó	Motorhuv	(VOE 14631960)
			1		NS		Bonnet	Capot	Motorhaube	Capó	Motorhuv	
1	**VOE 14668191**	1					•Cover	•Capot	•Haube	•Capó	•Huv	(VOE 14606711)
	VOE 14668191		1				•Cover	•Capot	•Haube	•Capó	•Huv	
2	**VOE 14606712**	1	1				•Door	•Porte	•Tür	•Puerta	•Dörr	
3	**VOE 14668197**	1					•Cover	•Capot	•Haube	•Capó	•Huv	(VOE 14631961)
	VOE 14668192		1				•Cover	•Capot	•Haube	•Capó	•Huv	
4	**VOE 14624132**	1	1				•Stay	•Tirant	•Strebe	•Barra	•Stag	
5	**SA 9131-11200**	1	1				•Lock nut	•Contre-ecrou	•Sicherungsmutter	•Contratuerca	•Låsmutter	
6	**VOE 992055**	1	1				•Plain washer	•Rondelle plane	•Flachscheibe	•Arandela plana	•Planbricka	
7	**VOE 992042**	7	7				•Plain washer	•Rondelle plane	•Flachscheibe	•Arandela plana	•Planbricka	
8	**SA 9315-00603**	3	3				•Clip	•Clip	•Klemme	•Clip	•Clips	
9	**VOE 947107**	3	3				•Flange screw	•Vis à embase	•Flanschschraube	•Tornillo embridado	•Flänsskruv	
10	**VOE 14613573**	2	2				•Hinge	•Charnière	•Scharnier	•Bisagra	•Gångjärn	
11	**VOE 14508848**	4	4				•Bumper	•Pare chocs	•Stoßfänger	•Parachoques	•Stötfångare	
12	**VOE 983303**	4	4				•Hexagon nut	•Écrou hexagonal	•Sechskantmutter	•Tuerca hexagonal	•Sexkantsmutter	
13	**VOE 14527467**	2	2				•Cushion	•Coussin	•Sitzkissen	•Cojín	•Dyna	
14	**VOE 992037**	4	4				•Plain washer	•Rondelle plane	•Flachscheibe	•Arandela plana	•Planbricka	
15	**SA 9131-10500**	4	4				•Jam nut	•Contre-écrou	•Kontermutter	•Contratuerca	•Kontramutter	
16	**VOE 14532181**	1	1				•Hand-hold	•Poignée soutien	•Einstieggriff	•Asa de acceso	•Instegshandtag	
17	**VOE 14609588**	1	1				•Hand-hold	•Poignée soutien	•Einstieggriff	•Asa de acceso	•Instegshandtag	
18	**VOE 14532180**	2	2				•Catch	•Cliquet	•Haken	•Fiador	•Hake	
19	**VOE 14609587**	2	2				•Hinge	•Charnière	•Scharnier	•Bisagra	•Gångjärn	
20	**VOE 14512755**	2	2				•Clamping plate	•Plaque serrage	•Klemmplatte	•Placa de apriete	•Klämplatta	
21	**VOE 955921**	4	4				•Spring washer	•Rondelle élastique	•Federscheibe	•Arandela elástica	•Fjäderbricka	
22	**VOE 993023**	8	8				•Hexagon screw	•Vis à tête hexagonal	•Sechskantschraube	•Tornillo hexagonal	•Sexkantsskruv	
23	**VOE 983243**	8	8				•Hexagon screw	•Vis à tête hexagonal	•Sechskantschraube	•Tornillo hexagonal	•Sexkantsskruv	
24	**VOE 983245**	8	8				•Hexagon screw	•Vis à tête hexagonal	•Sechskantschraube	•Tornillo hexagonal	•Sexkantsskruv	
25	**VOE 983246**	2	2				•Hexagon screw	•Vis à tête hexagonal	•Sechskantschraube	•Tornillo hexagonal	•Sexkantsskruv	
26	**VOE 14880450**	10	10				•Nut	•Écrou	•Mutter	•Tuerca	•Mutter	

1	**8293851**
2	**8293480**
3	
4	
5	

Motorhuv
Capo
Motorhaube
Capot moteur
Engine hood

Catalogue id	Group
20612	**821**
Illustr. No **1067344**	Section **250**
Issue **PUB 20025115-E**	Page **713**

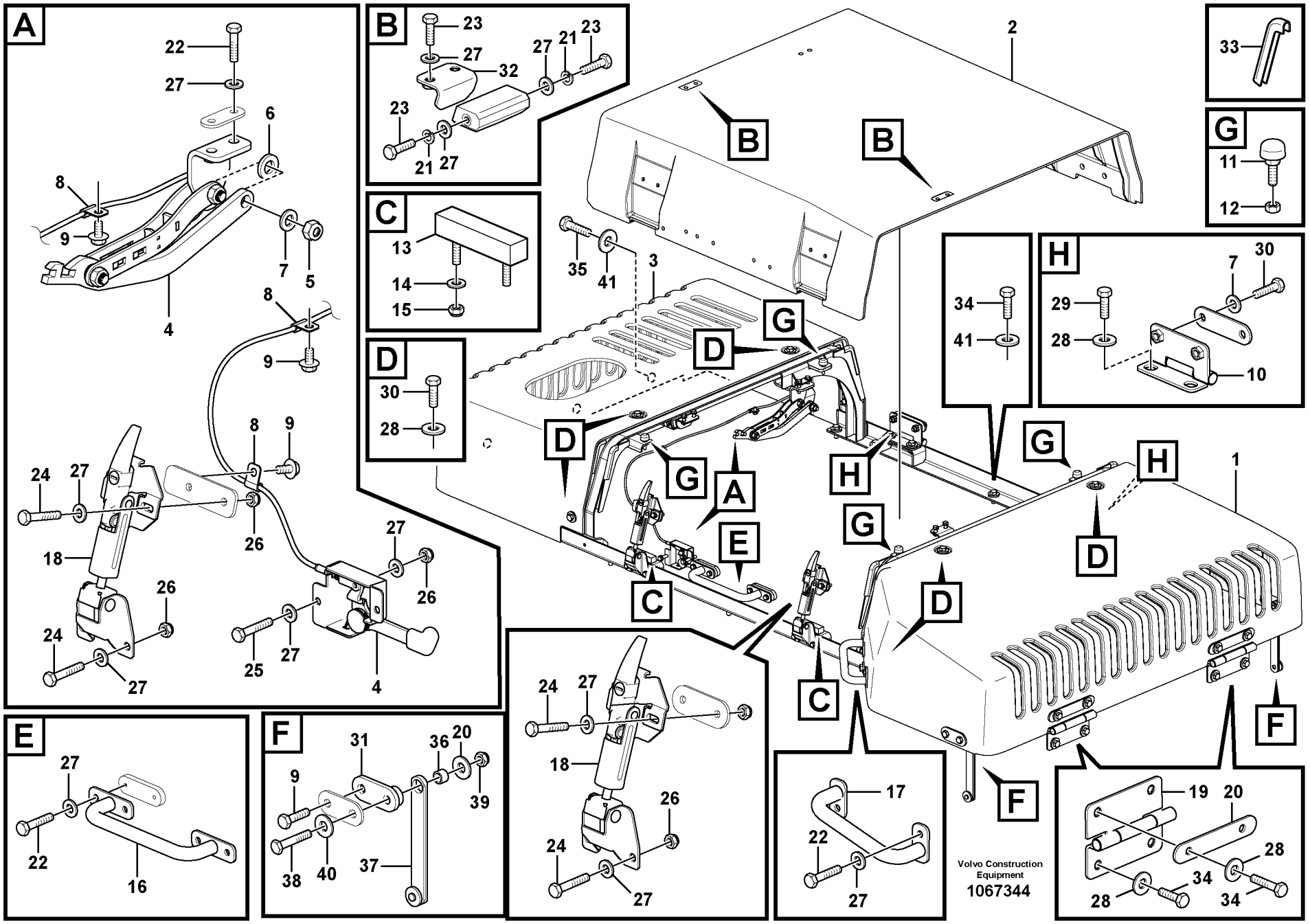
A
B
C
D
E
F
G
H
1
2
3
4
5
6
7
8
9
10
11
12
13
14
15
16
17
18
19
20
21
22
23
24
25
26
27
28
29
30
31
32
33
34
35
36
37
38
39
40
41
Volvo Construction Equipment
1067344

Fig.	Part No.	Quantity 1	2	3	PS	KIT	Description	Dénomination	Bezeichnung	Denominación	Benämning	Notes
27	**VOE 993835**	28	28				•Plain washer	•Rondelle plane	•Flachscheibe	•Arandela plana	•Planbricka	
28	**VOE 14522862**	16	16				•Washer	•Rondelle	•Scheibe	•Arandela	•Bricka	
29	**VOE 978932**	4	4				•Hexagon screw	•Vis à tête hexagonal	•Sechskantschraube	•Tornillo hexagonal	•Sexkantsskruv	
30	**VOE 978933**	18	18				•Hexagon screw	•Vis à tête hexagonal	•Sechskantschraube	•Tornillo hexagonal	•Sexkantsskruv	
31	**VOE 14512715**	2	2				•Plate	•Tôle	•Blech	•Chapa	•Plåt	
32	**VOE 14532177**	2	2				•Plate	•Tôle	•Blech	•Chapa	•Plåt	
33	**VOE 14880937**	8	8				•Weatherstrip	•Caoutchouc d etanc	•Abstreifleiste	•Lamelunas	•Skraplist	
34	**VOE 978932**	13	13				Hexagon screw	Vis à tête hexagonale	Sechskantschraube	Tornillo hexagonal	Sexkantsskruv	
35	**VOE 978933**	3	3				Hexagon screw	Vis à tête hexagonale	Sechskantschraube	Tornillo hexagonal	Sexkantsskruv	
36	**VOE 14512725**	2	2				Spacer	Entretoise	Abstandstueck	Casquillo distanciad	Distans	
37	**VOE 14512717**	2	2				Rod	Monture	Fühler	Varilla	Spröt	
38	**VOE 992565**	2	2				Hexagon screw	Vis à tête hexagonale	Sechskantschraube	Tornillo hexagonal	Sexkantsskruv	
39	**SA 9131-11200**	2	2				Lock nut	Contre-ecrou	Sicherungsmutter	Contratuerca	Låsmutter	
40	**VOE 992042**	2	2				Plain washer	Rondelle plane	Flachscheibe	Arandela plana	Planbricka	
41	**VOE 14522862**	18	18				Washer	Rondelle	Scheibe	Arandela	Bricka	

1	**8293851**	**Motorhuv** **Capo** **Motorhaube** **Capot moteur** **Engine hood**	Catalogue id **20612**	Group **821**
2	**8293480**		Illustr. No **1067344**	Section **250**
3			Issue **PUB 20025115-E**	Page **715**
4				
5				

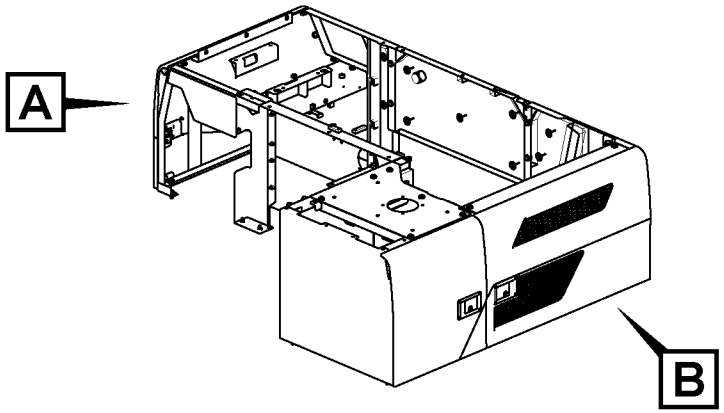
A
B

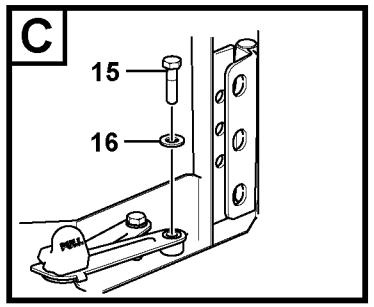
C
15
16

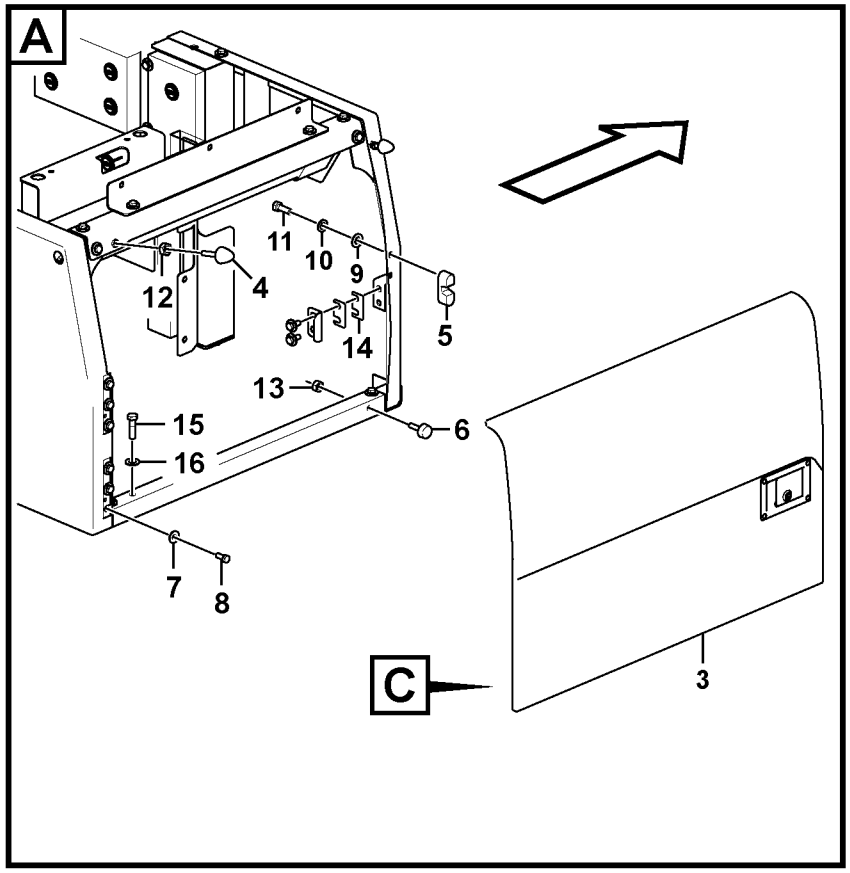
A
11
10
9
12
4
5
14
13
15
16
6
7
8
C
3

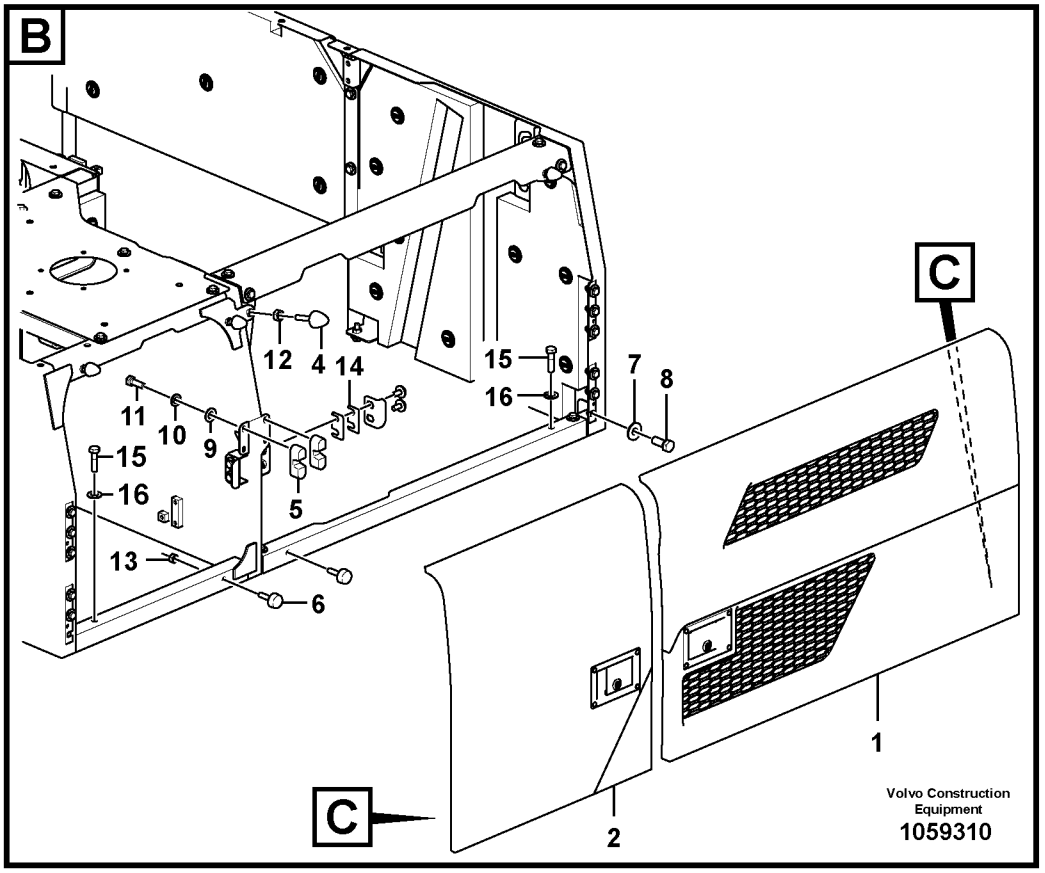
B
12
4
14
15
16
7
8
11
10
9
15
16
5
13
6
C
1
C
2
Volvo Construction Equipment
1059310

Fig.	Part No.	Quantity 1	2	3	4	5	PS	KIT	Description	Dénomination	Bezeichnung	Denominación	Benämning	Notes
1	**VOE 14602972**	1	1			1			Door	Porte	Tür	Puerta	Dörr	See group 821, Page 719
	VOE 14634378			1	1				Door	Porte	Tür	Puerta	Dörr	See group 821, Page 719
2	**VOE 14602974**	1	1			1			Door	Porte	Tür	Puerta	Dörr	See group 821, Page 719
	VOE 14634386			1	1				Door	Porte	Tür	Puerta	Dörr	See group 821, Page 719
3	**VOE 14602976**	1	1			1			Door	Porte	Tür	Puerta	Dörr	See group 821, Page 719
	VOE 14634390			1	1				Door	Porte	Tür	Puerta	Dörr	See group 821, Page 719
4	**VOE 14527458**	6	6	4	4	6			Bolt	Boulon	Bolzen	Perno	Bult	
5	**VOE 14607228**	3	3	3	3	3			Stopping device	Dispositif d'arrêt	Anhaltevorrichtung	Mecanismo de par	Stoppdon	
6	**VOE 14508848**	3	3	2	2	3			Bumper	Pare chocs	Stoßfänger	Parachoques	Stötfångare	
7	**VOE 14527678**	18	18	18	18	18			Washer	Rondelle	Scheibe	Arandela	Bricka	
8	**VOE 978932**	18	18	18	18	18			Hexagon screw	Vis à tête hexagona	Sechskantschraub	Tornillo hexagonal	Sexkantsskruv	
9	**VOE 993835**	6	6	6	6	6			Plain washer	Rondelle plane	Flachscheibe	Arandela plana	Planbricka	
10	**VOE 955921**	6	6	6	6	6			Spring washer	Rondelle élastique	Federscheibe	Arandela elástica	Fjäderbricka	
11	**VOE 983243**	6	6	6	6	6			Hexagon screw	Vis à tête hexagona	Sechskantschraub	Tornillo hexagonal	Sexkantsskruv	
12	**VOE 983304**	6	6	4	4	6			Hexagon nut	Écrou hexagonal	Sechskantmutter	Tuerca hexagonal	Sexkantsmutter	
13	**VOE 983303**	3	3	2	2	3			Hexagon nut	Écrou hexagonal	Sechskantmutter	Tuerca hexagonal	Sexkantsmutter	
14	**VOE 14514515**	6	6	6	6	6			Plate	Tôle	Blech	Chapa	Plåt	
15	**VOE 983253**	3	3	3	3	3			Hexagon screw	Vis à tête hexagona	Sechskantschraub	Tornillo hexagonal	Sexkantsskruv	
16	**VOE 992040**	3	3	3	3	3			Plain washer	Rondelle plane	Flachscheibe	Arandela plana	Planbricka	

1	**8291305**
2	**8291314**
3	**8291556,8293480**
4	**8291318**
5	**8293851**

Dörr, sida
Puerta, lado
Tür, Seite
Porte, latérale
Door, side

Catalogue id **20612**	Group **821**
Illustr. No **1059310**	Section **300**
Issue **PUB 20025115-E**	Page **717**

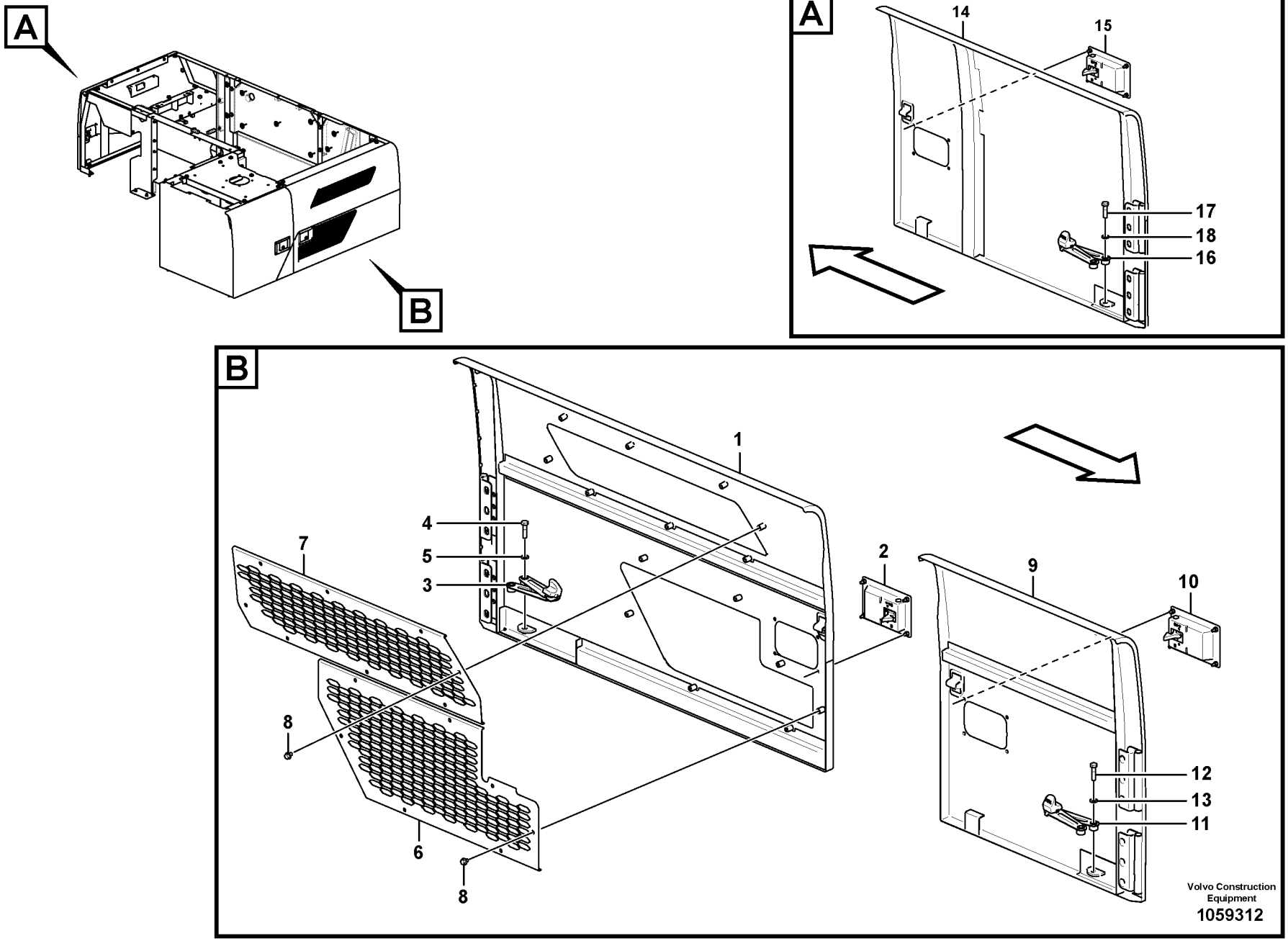
A
B
A
14
15
17
18
16
B
1
4
5
3
7
2
9
10
8
12
13
11
6
8
Volvo Construction Equipment
1059312

Fig.	Part No.	Quantity 1	2	3	4	5	PS	KIT	Description	Dénomination	Bezeichnung	Denominación	Benämning	Notes
1	**VOE 14602972**	1	1			1			Door	Porte	Tür	Puerta	Dörr	
	VOE 14634378			1	1				Door	Porte	Tür	Puerta	Dörr	
2	**VOE 14612334**	1	1	1	1	1			•Latch	•Loquet	•Riegel	•Pestillo	•Regel	
3	**VOE 14598793**	1	1	1	1	1			•Stay	•Tirant	•Strebe	•Barra	•Stag	
4	**VOE 983253**	1	1	1	1	1			•Hexagon screw	•Vis à tête hexagon	•Sechskantschraub	•Tornillo hexagonal	•Sexkantsskruv	
5	**VOE 992040**	1	1	1	1	1			•Plain washer	•Rondelle plane	•Flachscheibe	•Arandela plana	•Planbricka	
6	**VOE 14610372**	1	1			1			•Grille	•Grille	•Gitter	•Rejilla	•Galler	
7	**VOE 14610373**	1	1			1			•Grille	•Grille	•Gitter	•Rejilla	•Galler	
8	**VOE 947107**	1	1			15			•Flange screw	•Vis à embase	•Flanschschraube	•Tornillo embridad	•Flänsskruv	
	VOE 14880920			1	1				•Weatherstrip	•Caoutchouc d etan	•Abstreifleiste	•Lamelunas	•Skraplist	
	VOE 14880924			1	1				•Weatherstrip	•Caoutchouc d etan	•Abstreifleiste	•Lamelunas	•Skraplist	
9	**VOE 14602974**	1	1			1			Door	Porte	Tür	Puerta	Dörr	
	VOE 14634386			1	1				Door	Porte	Tür	Puerta	Dörr	
10	**VOE 14612331**	1	1	1	1	1			•Latch	•Loquet	•Riegel	•Pestillo	•Regel	
11	**VOE 14598793**	1	1	1	1	1			•Stay	•Tirant	•Strebe	•Barra	•Stag	
12	**VOE 983253**	1	1	1	1	1			•Hexagon screw	•Vis à tête hexagon	•Sechskantschraub	•Tornillo hexagonal	•Sexkantsskruv	
13	**VOE 992040**	1	1	1	1	1			•Plain washer	•Rondelle plane	•Flachscheibe	•Arandela plana	•Planbricka	
14	**VOE 14602976**	1	1			1			Door	Porte	Tür	Puerta	Dörr	
	VOE 14634390			1	1				Door	Porte	Tür	Puerta	Dörr	
15	**VOE 14612332**	1	1	1	1	1			•Latch	•Loquet	•Riegel	•Pestillo	•Regel	
16	**VOE 14598793**	1	1	1	1	1			•Stay	•Tirant	•Strebe	•Barra	•Stag	
17	**VOE 983253**	1	1	1	1	1			•Hexagon screw	•Vis à tête hexagon	•Sechskantschraub	•Tornillo hexagonal	•Sexkantsskruv	
18	**VOE 992040**	1	1	1	1	1			•Plain washer	•Rondelle plane	•Flachscheibe	•Arandela plana	•Planbricka	
	VOE 14519854			1	1				•Sponge	•Éponge	•Schwamm	•Esponja	•Svamp	

1	**8291305**
2	**8291314**
3	**8291556,8293480**
4	**8291318**
5	**8293851**

Dörr, sida
Puerta, lado
Tür, Seite
Porte, latérale
Door, side

Catalogue id	Group
20612	**821**
Illustr. No **1059312**	Section **350**
Issue **PUB 20025115-E**	Page **719**

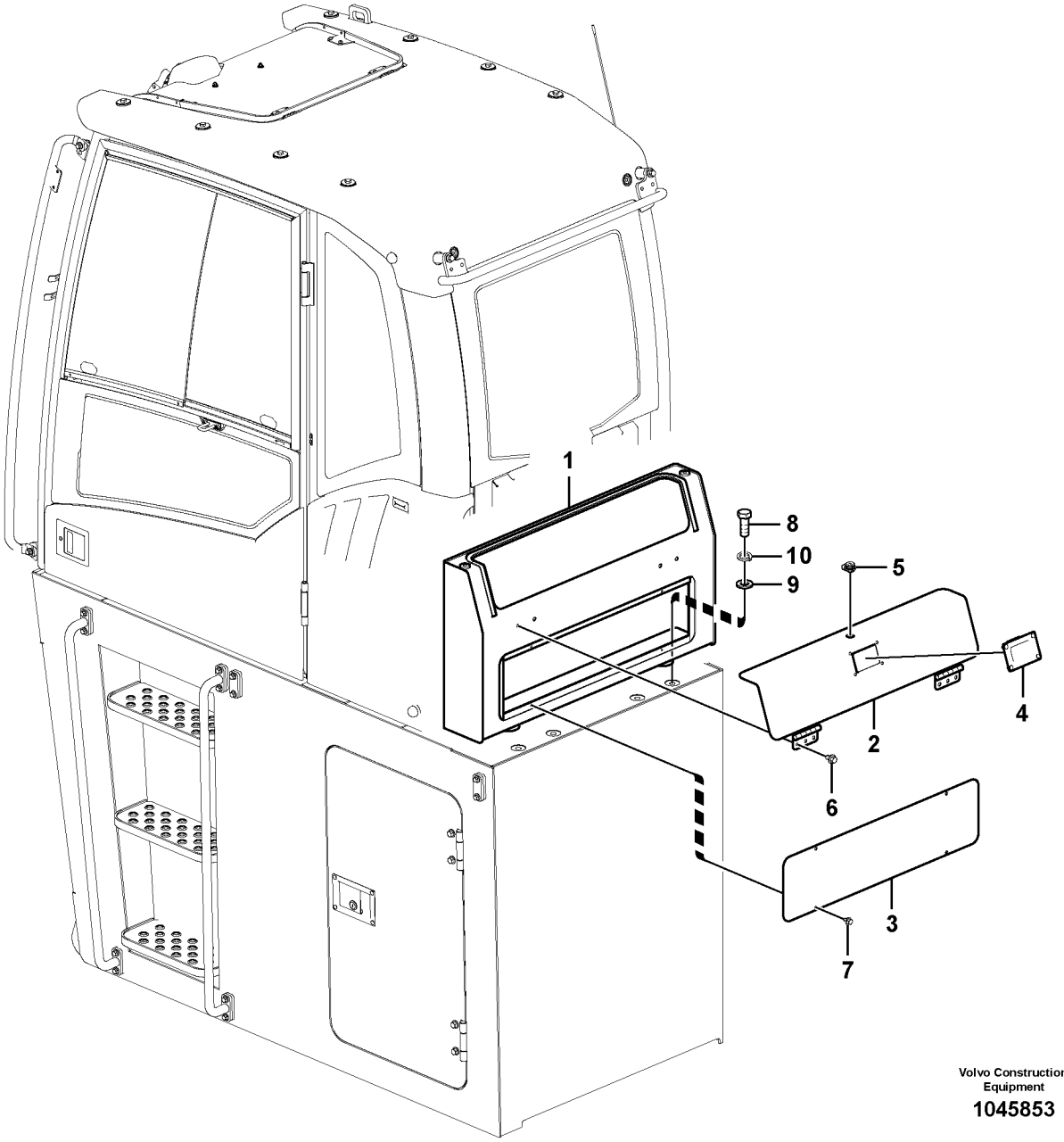

Volvo Construction Equipment

1045853

Fig.	Part No.	Quantity 1	2	3	PS	KIT	Description	Dénomination	Bezeichnung	Denominación	Benämning	Notes
		1			NS		Box	Boîte	Kasten	Caja	Låda	
1		1			NS		•Box	•Boîte	•Kasten	•Caja	•Låda	
2		1			NS		•Cover	•Capot	•Haube	•Capo	•Lock	
3		1			NS		•Cover	•Capot	•Haube	•Capo	•Lock	
4	**VOE 14508837**	1					•Handle	•Poignée	•Griff	•Mango	•Handtag	
5	**VOE 14510165**	1					•Key	•Clé	•Schlüssel	•Llave	•Nyckel	
6	**VOE 946471**	4					•Flange screw	•Vis à embase	•Flanschschraube	•Tornillo embridado	•Flänsskruv	
7	**VOE 947107**	4					•Flange screw	•Vis à embase	•Flanschschraube	•Tornillo embridado	•Flänsskruv	
8	**VOE 978949**	2					Hexagon screw	Vis à tête hexagonale	Sechskantschraube	Tornillo hexagonal	Sexkantsskruv	
9	**VOE 955903**	2					Plain washer	Rondelle plane	Flachscheibe	Arandela plana	Planbricka	
10	**SA 9213-20000**	2					Spring washer	Rondelle élastique	Federscheibe	Arandela elástica	Fjäderbricka	

1	**8291312**	**Tillbehörsdosa** **Caja de accesorios** **Zubehörskasten** **Boîte d'accessoires** **Accessory box**	Catalogue id **20612**	Group **821**
2			Illustr. No **1045853**	Section **6000**
3			Issue **PUB 20025115-E**	Page **721**
4				
5				

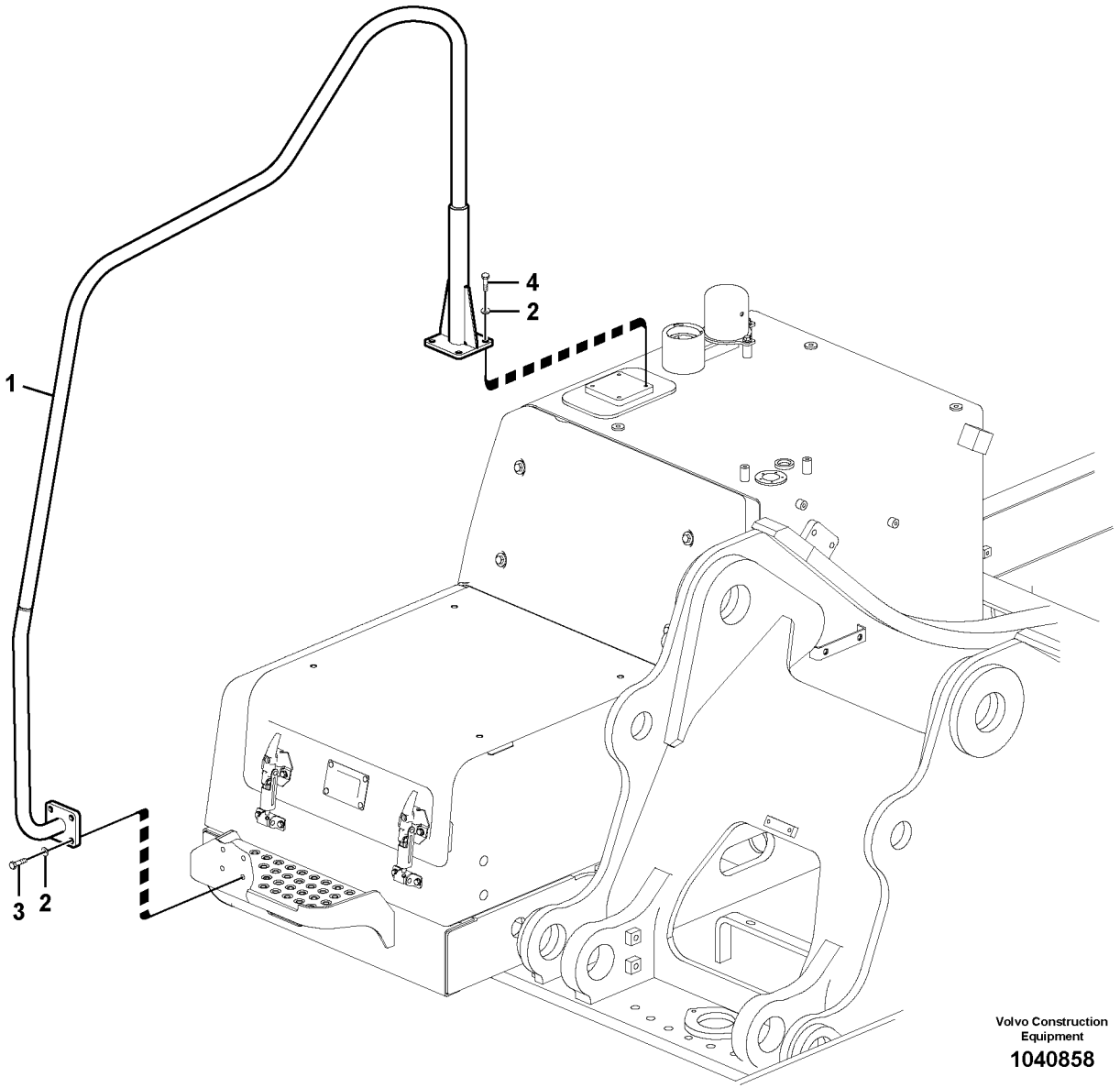

Volvo Construction Equipment

1040858

Fig.	Part No.	Quantity 1	2	3	PS	KIT	Description	Dénomination	Bezeichnung	Denominación	Benämning	Notes
1	**VOE 14562045**	1					Hand rail	Tige articulée	Handgeländer	Pasamanos	Ledstång	
2	**SA 9211-10000**	6					Washer	Rondelle	Scheibe	Arandela	Bricka	
3	**VOE 983253**	4					Hexagon screw	Vis à tête hexagonale	Sechskantschraube	Tornillo hexagonal	Sexkantsskruv	
4	**VOE 983251**	2					Hexagon screw	Vis à tête hexagonale	Sechskantschraube	Tornillo hexagonal	Sexkantsskruv	

1		**Räcke** **Barandilla** **Handgriff** **Main courante** **Handrail**	Catalogue id **20612**	Group **827**
2			Illustr. No **1040858**	Section **100**
3			Issue **PUB 20025115-E**	Page **723**
4				
5				

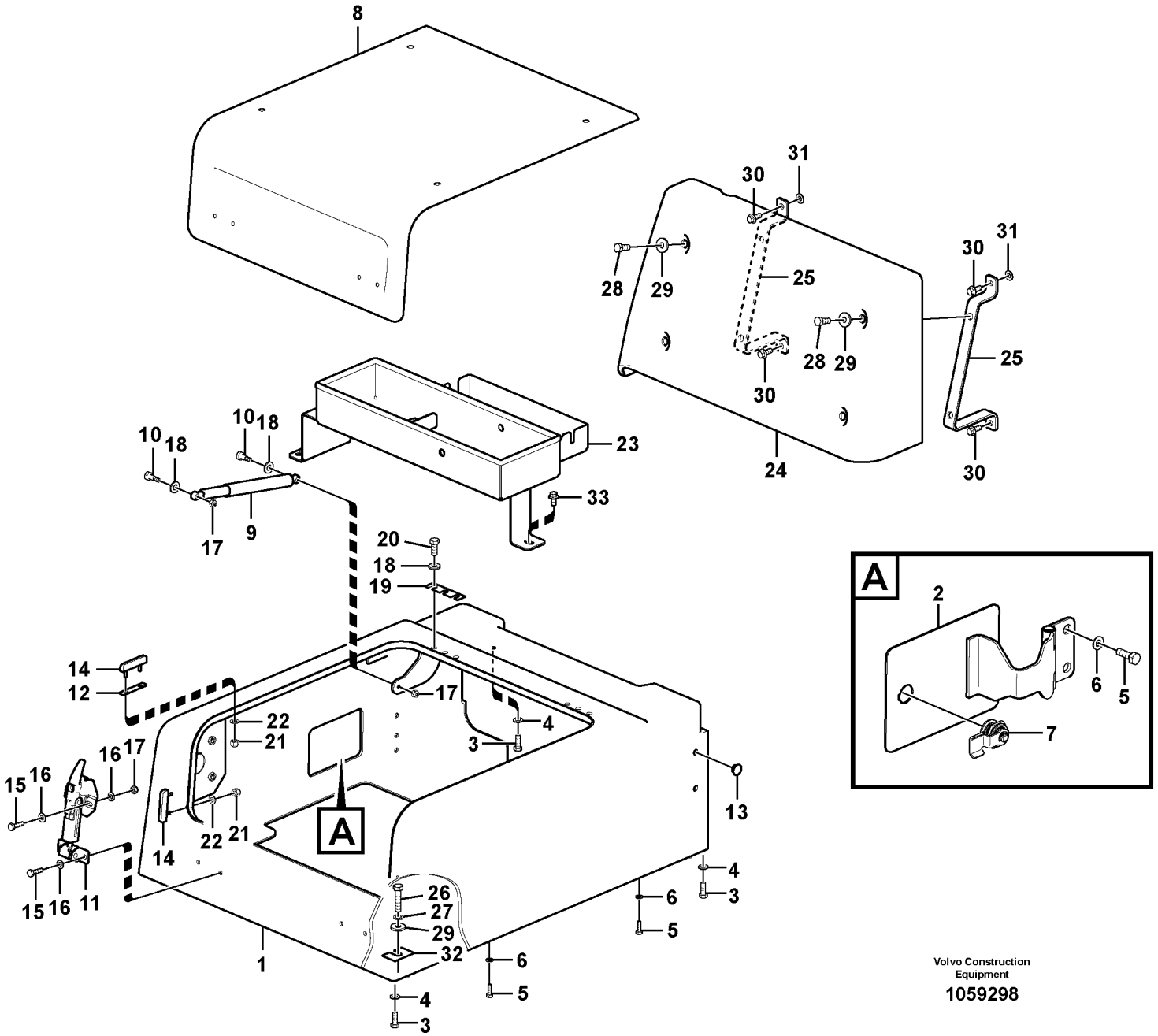

Volvo Construction Equipment

1059298

Fig.	Part No.	Quantity 1	2	3	P S	K I T	Description	Dénomination	Bezeichnung	Denominación	Benämning	Notes
	VOE 14586932	1					Tool box	Caisse à outils	Werkzeugkasten	Caja herramientas	Verktygslåda	
1	**VOE 14586933**	1					•Body	•Corps	•Karosserie	•Carrocería	•Kaross	
2	**VOE 14588527**	1					••Key	••Clavette	••Keil	••Chaveta	••Kil	
3	**VOE 983252**	22					••Hexagon screw	••Vis à tête hexagonal	••Sechskantschraube	••Tornillo hexagonal	••Sexkantsskruv	
4	**VOE 976945**	22					••Washer	••Rondelle	••Scheibe	••Arandela	••Bricka	
5	**VOE 983243**	5					••Hexagon screw	••Vis à tête hexagonal	••Sechskantschraube	••Tornillo hexagonal	••Sexkantsskruv	
6	**VOE 993835**	5					••Plain washer	••Rondelle plane	••Flachscheibe	••Arandela plana	••Planbricka	
7	**VOE 14588612**	1					••Key	••Clavette	••Keil	••Chaveta	••Kil	
8	**VOE 14586934**	1					•Door	•Porte	•Tür	•Puerta	•Dörr	
9	**VOE 14513033**	1					•Gas spring	•Ressort gaz	•Gasfeder	•Resorte a gas	•Gasfjäder	
10	**VOE 14527463**	2					•Bolt	•Boulon	•Bolzen	•Perno	•Bult	
11	**VOE 14521945**	2					•Catch	•Cliquet	•Haken	•Fiador	•Hake	
12	**VOE 14521959**	2					•Shim	•Cale réglage	•Ausgleichblech	•Laminilla de ajuste	•Justermellanlägg	
13	**VOE 14513388**	4					•Grommet	•Passe fil	•Durchführung	•Pasaje	•Genomföring	
14	**VOE 14521944**	4					•Cushion	•Coussin	•Sitzkissen	•Cojín	•Dyna	
15	**VOE 983244**	8					•Hexagon screw	•Vis à tête hexagonal	•Sechskantschraube	•Tornillo hexagonal	•Sexkantsskruv	
16	**VOE 993835**	16					•Plain washer	•Rondelle plane	•Flachscheibe	•Arandela plana	•Planbricka	
17	**VOE 14880450**	10					•Nut	•Écrou	•Mutter	•Tuerca	•Mutter	
18	**VOE 992040**	8					•Plain washer	•Rondelle plane	•Flachscheibe	•Arandela plana	•Planbricka	
19	**VOE 14881061**	2					•Shim	•Cale réglage	•Ausgleichblech	•Laminilla de ajuste	•Justermellanlägg	
20	**VOE 983252**	6					•Hexagon screw	•Vis à tête hexagonal	•Sechskantschraube	•Tornillo hexagonal	•Sexkantsskruv	
21	**SA 9131-10500**	8					•Jam nut	•Contre-écrou	•Kontermutter	•Contratuerca	•Kontramutter	
22	**SA 9211-05000**	8					•Plain washer	•Rondelle plane	•Flachscheibe	•Arandela plana	•Planbricka	
23	**VOE 14572284**	1					Bracket	Console	Konsole	Consola	Konsol	
24	**VOE 14508839**	1					Cover	Capot	Haube	Capó	Huv	
25	**VOE 14513034**	2					Support	Support	Stütze	Apoyo	Stöd	
26	**VOE 978935**	4					Hexagon screw	Vis à tête hexagonale	Sechskantschraube	Tornillo hexagonal	Sexkantsskruv	
27	**VOE 955923**	4					Spring washer	Rondelle élastique	Federscheibe	Arandela elástica	Fjäderbricka	
28	**VOE 978932**	4					Hexagon screw	Vis à tête hexagonale	Sechskantschraube	Tornillo hexagonal	Sexkantsskruv	
29	**VOE 14522862**	8					Washer	Rondelle	Scheibe	Arandela	Bricka	

1	
2	
3	
4	
5	

Verktygslåda, kåpa
Caja de herramientas, capó
Werkzeugkasten, Haube
Boîte à outils, auvent
Tool box, cowl

Catalogue id	Group
20612	**827**
Illustr. No **1059298**	Section **200**
Issue **PUB 20025115-E**	Page **725**



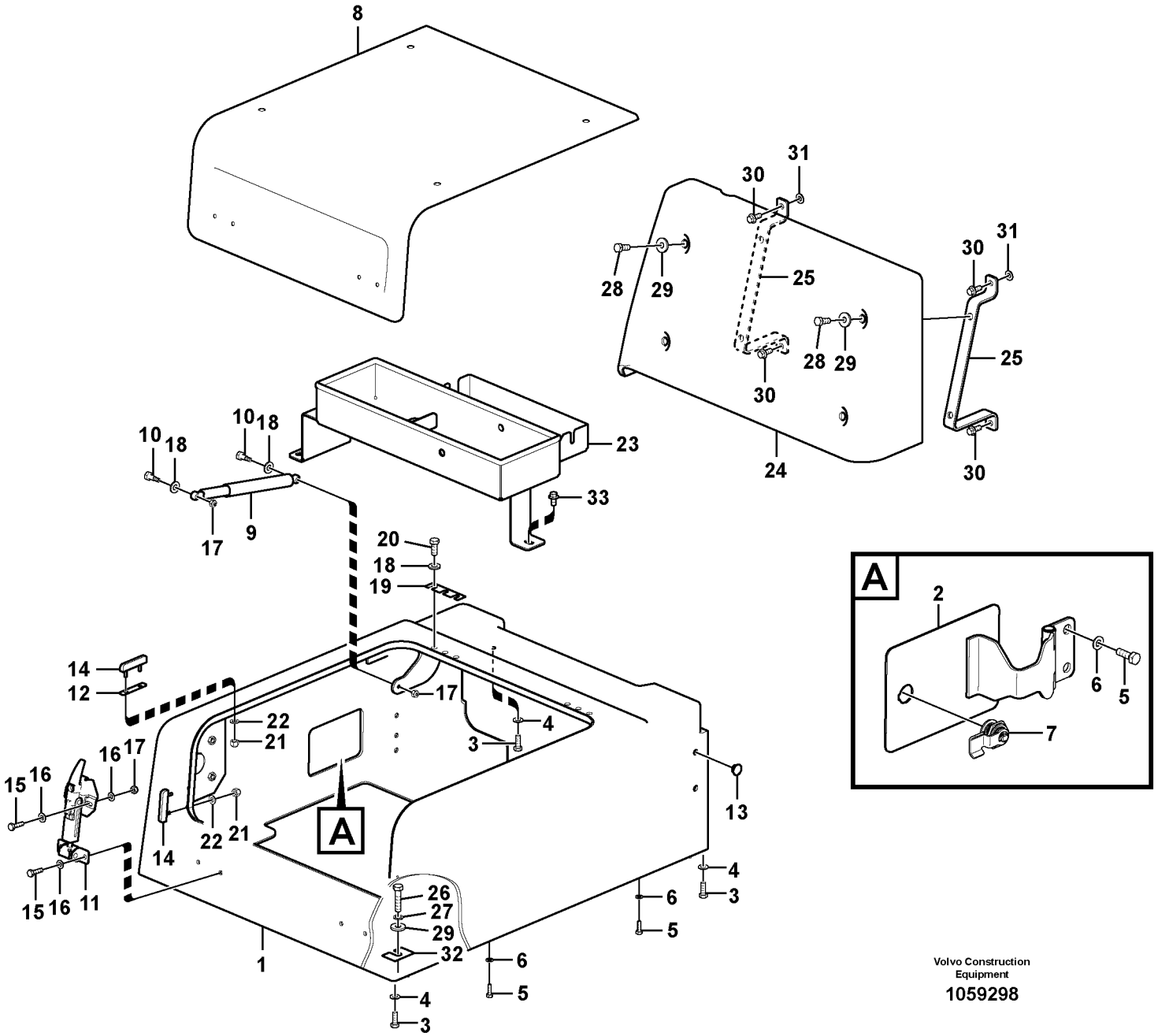

Volvo Construction Equipment

1059298

Fig.	Part No.	Quantity 1	2	3	PS	KIT	Description	Dénomination	Bezeichnung	Denominación	Benämning	Notes
30	**VOE 946329**	4					Flange screw	Vis à embase	Flanschschraube	Tornillo embridado	Flänsskruv	
31	**VOE 976945**	2					Washer	Rondelle	Scheibe	Arandela	Bricka	
32	**VOE 14881064**	4					Shim	Cale réglage	Ausgleichblech	Laminilla de ajuste	Justermellanlägg	
33	**VOE 946441**	3					Flange screw	Vis à embase	Flanschschraube	Tornillo embridado	Flänsskruv	

1		**Verktygslåda, kåpa** **Caja de herramientas, capó** **Werkzeugkasten, Haube** **Boîte à outils, auvent** **Tool box, cowl**	Catalogue id **20612**	Group **827**
2			Illustr. No **1059298**	Section **200**
3			Issue **PUB 20025115-E**	Page **727**
4				
5				

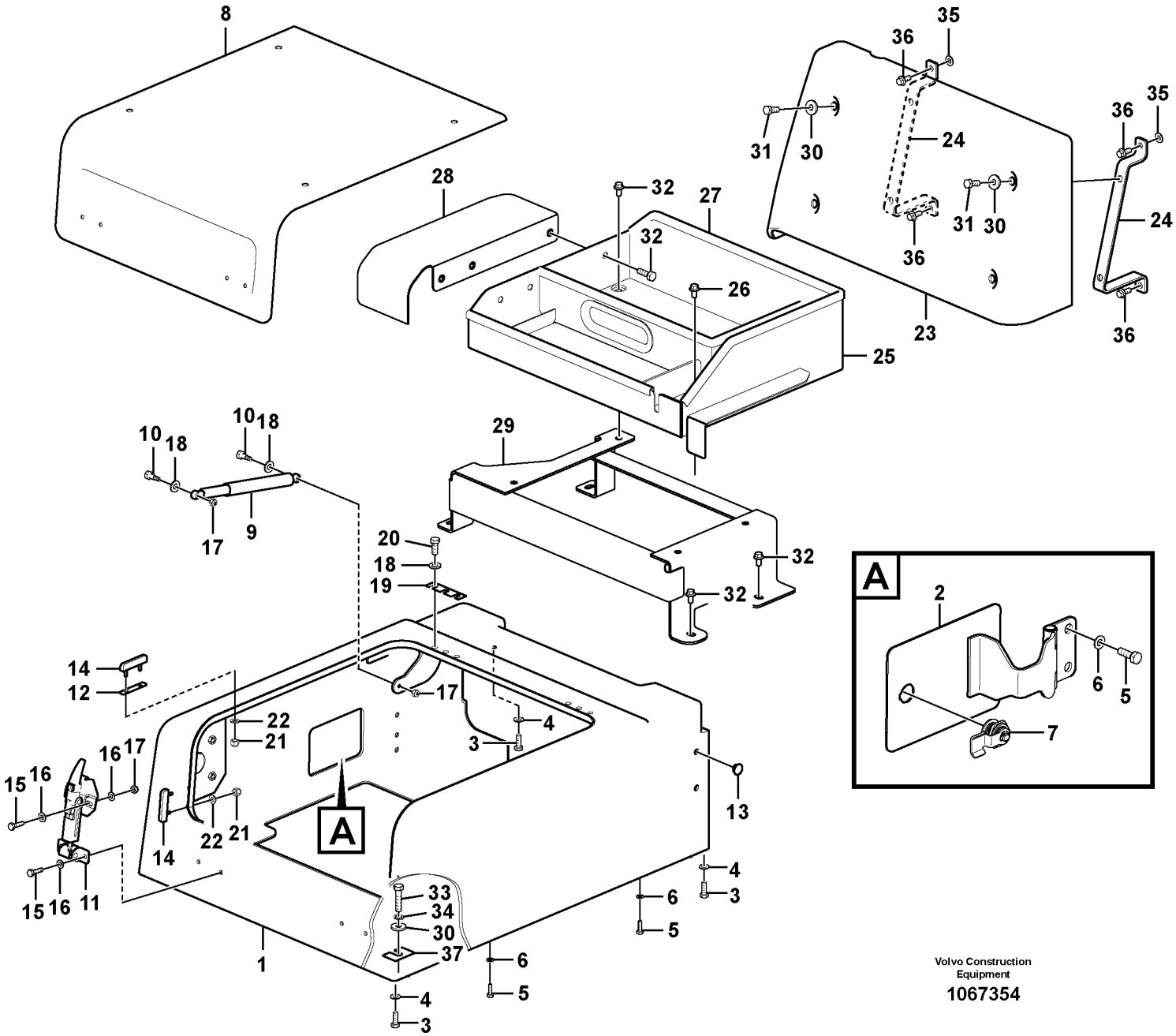

Volvo Construction Equipment

1067354

Fig.	Part No.	Quantity 1	2	3	PS	KIT	Description	Dénomination	Bezeichnung	Denominación	Benämning	Notes
	VOE 14586932	1					Tool box	Caisse à outils	Werkzeugkasten	Caja herramientas	Verktygslåda	
1	**VOE 14586933**	1					•Body	•Corps	•Karosserie	•Carrocería	•Kaross	
2	**VOE 14588527**	1					••Key	••Clavette	••Keil	••Chaveta	••Kil	
3	**VOE 983252**	22					••Hexagon screw	••Vis à tête hexagonal	••Sechskantschraube	••Tornillo hexagonal	••Sexkantsskruv	
4	**VOE 976945**	22					••Washer	••Rondelle	••Scheibe	••Arandela	••Bricka	
5	**VOE 983243**	5					••Hexagon screw	••Vis à tête hexagonal	••Sechskantschraube	••Tornillo hexagonal	••Sexkantsskruv	
6	**VOE 993835**	5					••Plain washer	••Rondelle plane	••Flachscheibe	••Arandela plana	••Planbricka	
7	**VOE 14588612**	1					••Key	••Clavette	••Keil	••Chaveta	••Kil	
8	**VOE 14586934**	1					•Door	•Porte	•Tür	•Puerta	•Dörr	
9	**VOE 14513033**	1					•Gas spring	•Ressort gaz	•Gasfeder	•Resorte a gas	•Gasfjäder	
10	**VOE 14527463**	2					•Bolt	•Boulon	•Bolzen	•Perno	•Bult	
11	**VOE 14521945**	2					•Catch	•Cliquet	•Haken	•Fiador	•Hake	
12	**VOE 14521959**	2					•Shim	•Cale réglage	•Ausgleichblech	•Laminilla de ajuste	•Justermellanlägg	
13	**VOE 14513388**	4					•Grommet	•Passe fil	•Durchführung	•Pasaje	•Genomföring	
14	**VOE 14521944**	4					•Cushion	•Coussin	•Sitzkissen	•Cojín	•Dyna	
15	**VOE 983244**	8					•Hexagon screw	•Vis à tête hexagonal	•Sechskantschraube	•Tornillo hexagonal	•Sexkantsskruv	
16	**VOE 993835**	16					•Plain washer	•Rondelle plane	•Flachscheibe	•Arandela plana	•Planbricka	
17	**VOE 14880450**	10					•Nut	•Écrou	•Mutter	•Tuerca	•Mutter	
18	**VOE 992040**	8					•Plain washer	•Rondelle plane	•Flachscheibe	•Arandela plana	•Planbricka	
19	**VOE 14881061**	2					•Shim	•Cale réglage	•Ausgleichblech	•Laminilla de ajuste	•Justermellanlägg	
20	**VOE 983252**	6					•Hexagon screw	•Vis à tête hexagonal	•Sechskantschraube	•Tornillo hexagonal	•Sexkantsskruv	
21	**SA 9131-10500**	8					•Jam nut	•Contre-écrou	•Kontermutter	•Contratuerca	•Kontramutter	
22	**VOE 13940090**	8					•Washer	•Rondelle	•Scheibe	•Arandela	•Bricka	
23	**VOE 14642993**	1					Cover	Capot	Haube	Capó	Huv	
24	**VOE 14513034**	2					Support	Support	Stütze	Apoyo	Stöd	
25	**VOE 14621861**	1					Box	Boîtier	Schlitzlochwanne	Caja semiranurada	Halvslitslåda	
26	**VOE 946441**	2					Flange screw	Vis à embase	Flanschschraube	Tornillo embridado	Flänsskruv	
27	**VOE 14880937**	5					Weatherstrip	Caoutchouc d etanch	Abstreifleiste	Lamelunas	Skraplist	
28	**VOE 14628973**	1					Plate	Tôle	Blech	Chapa	Plåt	
29	**VOE 14628190**	1					Support	Bâti	Stativ	Base	Stativ	

1		**Verktygslåda, kåpa** **Caja de herramientas, capó** **Werkzeugkasten, Haube** **Boîte à outils, auvent** **Tool box, cowl**	Catalogue id **20612**	Group **827**
2				
3			Illustr. No **1067354**	Section **250**
4				
5		**8292870**	Issue **PUB 20025115-E**	Page **729**

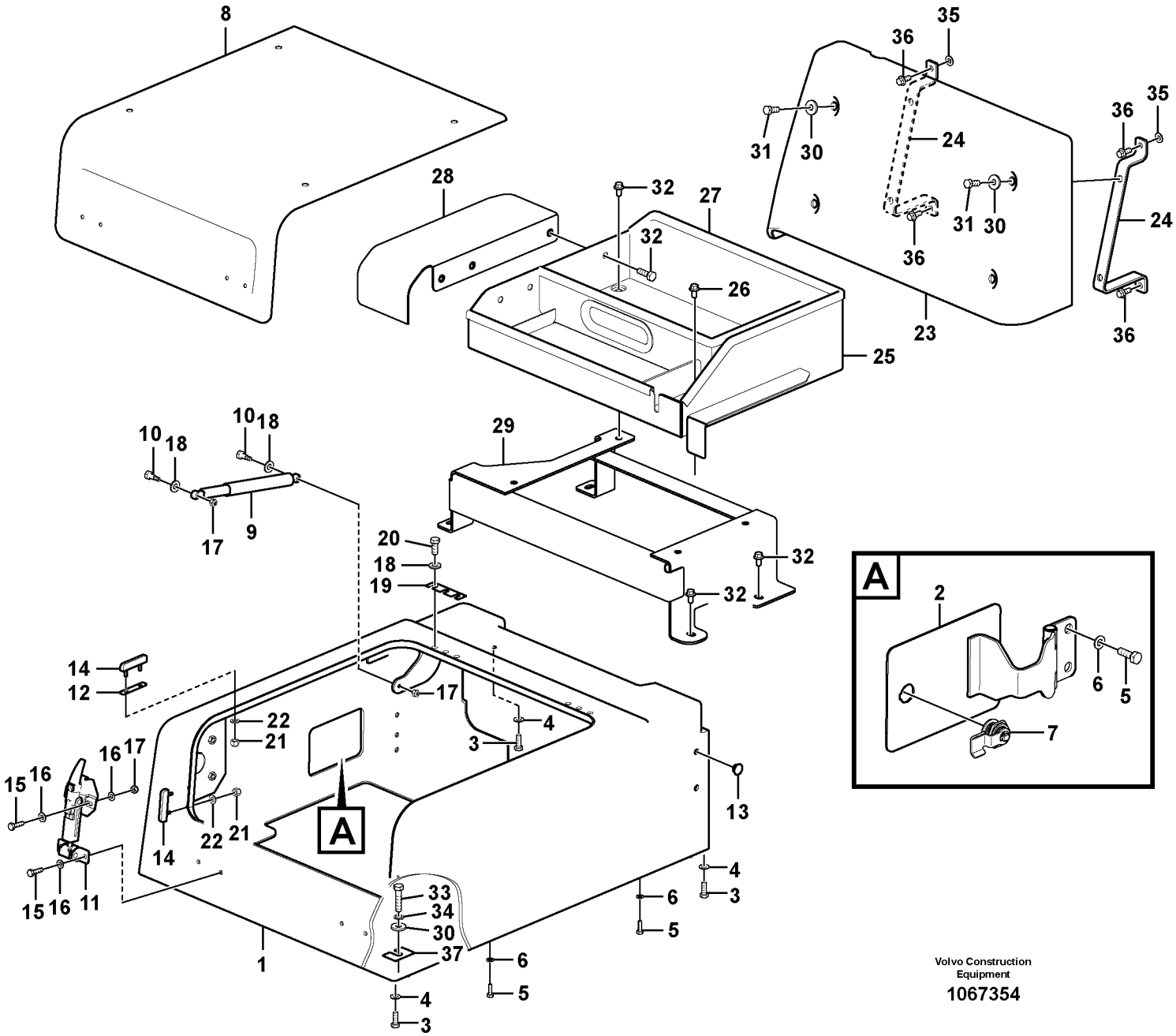

Volvo Construction Equipment

1067354

Fig.	Part No.	Quantity 1	2	3	PS	KIT	Description	Dénomination	Bezeichnung	Denominación	Benämning	Notes
30	**VOE 14522862**	8					Washer	Rondelle	Scheibe	Arandela	Bricka	
31	**VOE 978932**	4					Hexagon screw	Vis à tête hexagonale	Sechskantschraube	Tornillo hexagonal	Sexkantsskruv	
32	**VOE 946441**	11					Flange screw	Vis à embase	Flanschschraube	Tornillo embridado	Flänsskruv	
33	**VOE 978935**	4					Hexagon screw	Vis à tête hexagonale	Sechskantschraube	Tornillo hexagonal	Sexkantsskruv	
34	**VOE 955923**	4					Spring washer	Rondelle élastique	Federscheibe	Arandela elástica	Fjäderbricka	
35	**VOE 976945**	2					Washer	Rondelle	Scheibe	Arandela	Bricka	
36	**VOE 946329**	4					Flange screw	Vis à embase	Flanschschraube	Tornillo embridado	Flänsskruv	
37	**VOE 14881064**	4					Shim	Cale réglage	Ausgleichblech	Laminilla de ajuste	Justermellanlägg	

1		**Verktygslåda, kåpa** **Caja de herramientas, capó** **Werkzeugkasten, Haube** **Boîte à outils, auvent** **Tool box, cowl**	Catalogue id **20612**	Group **827**
2				
3			Illustr. No **1067354**	Section **250**
4				
5		**8292870**	Issue **PUB 20025115-E**	Page **731**

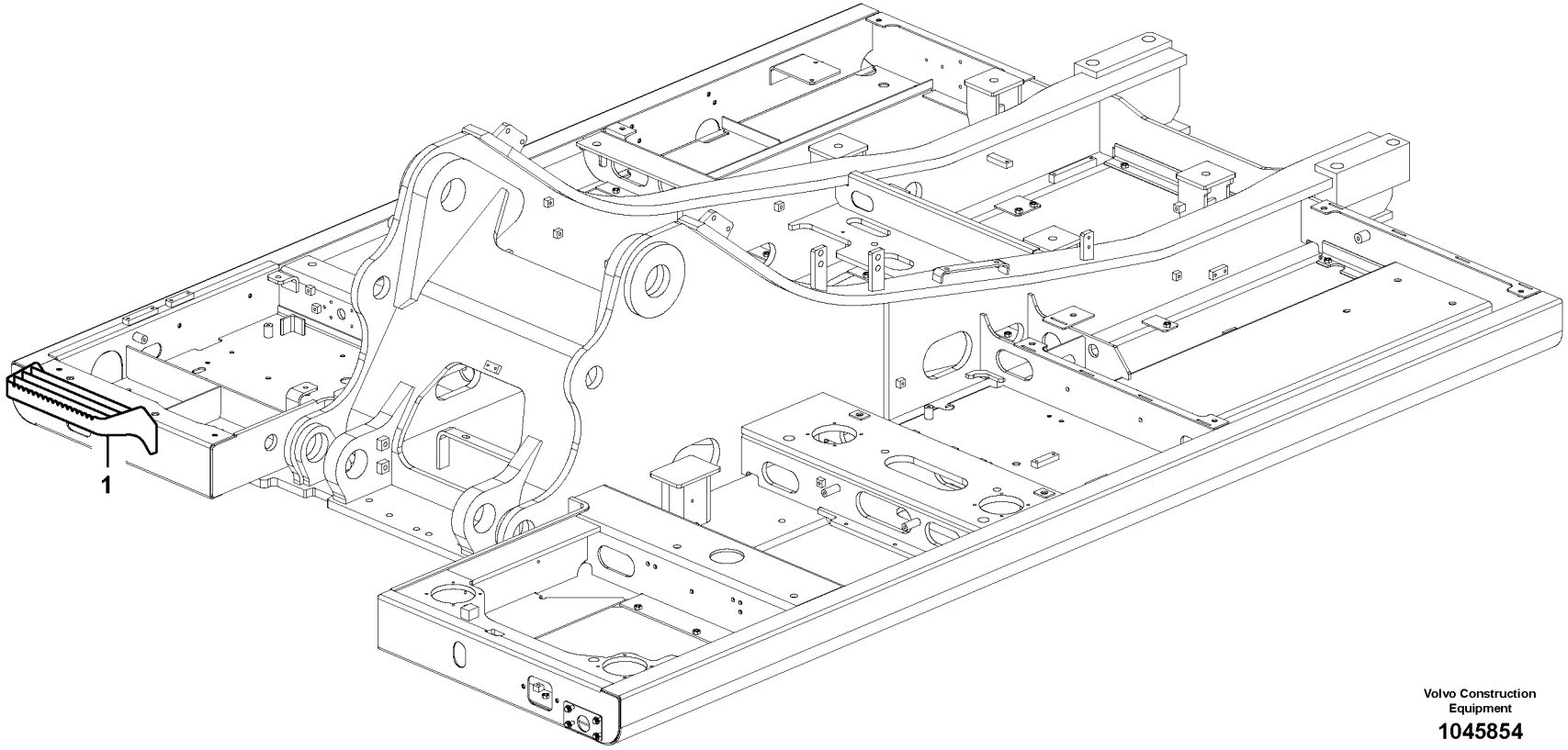

Volvo Construction Equipment

1045854

Fig.	Part No.	Quantity 1	2	3	P S	K I T	Description	Dénomination	Bezeichnung	Denominación	Benämning	Notes
1	**VOE 14571948**	1					Step	Marche escalier	Treppenstufe	Escalón	Trappsteg	

1		**Fotsteg** **Escalón de acceso** **Trittleiter** **Marche-pied** **Foot step**	Catalogue id **20612**	Group **827**
2			Illustr. No **1045854**	Section **400**
3			Issue **PUB 20025115-E**	Page **733**
4				
5		**8291308, 8291309, 8291935, 8292882**		

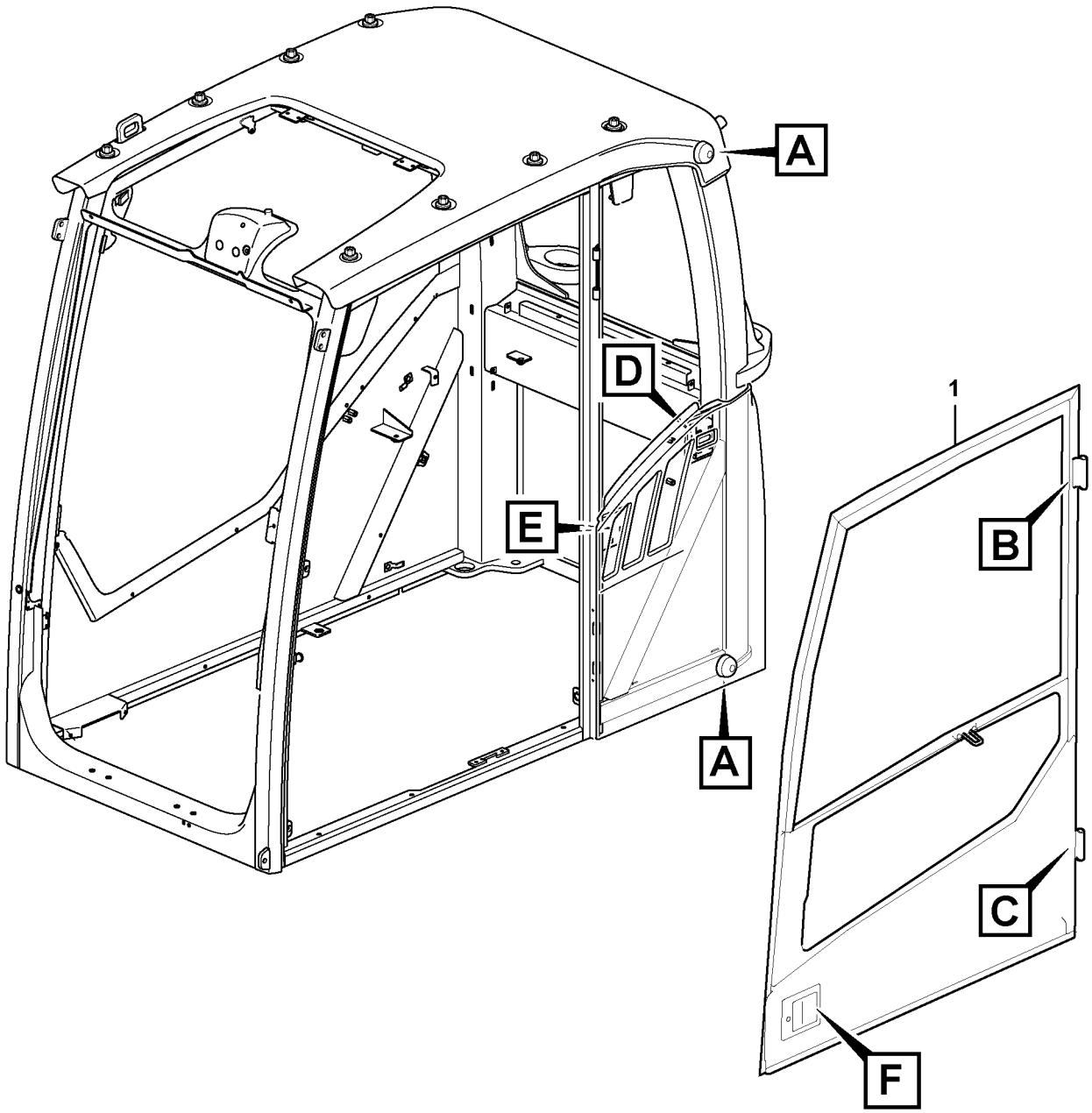

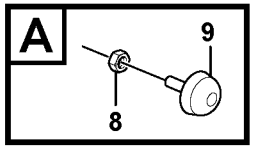

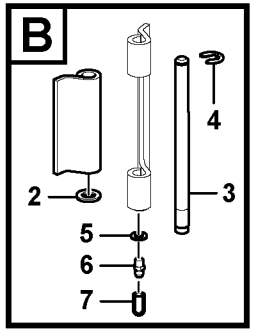

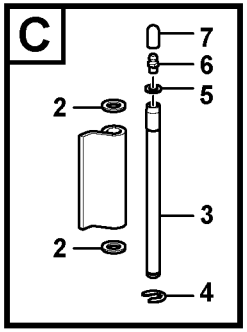

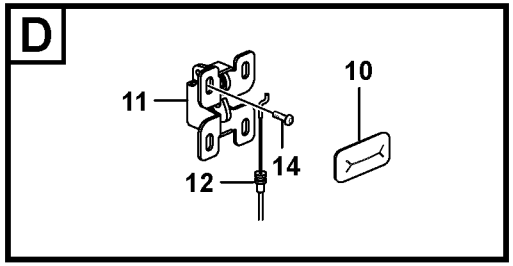

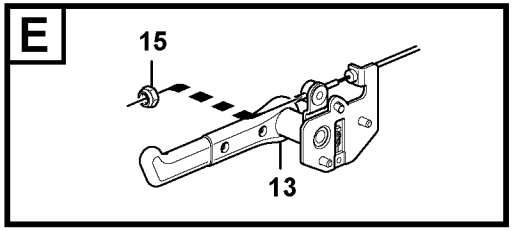

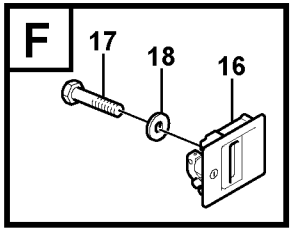

Volvo Construction Equipment
1059630

Fig.	Part No.	Quantity 1	2	3	PS	KIT	Description	Dénomination	Bezeichnung	Denominación	Benämning	Notes
1		1					Door	Porte	Tür	Puerta	Dörr	See group 831, Page 739
2	**VOE 13940097**	3					Washer	Rondelle	Scheibe	Arandela	Bricka	
3	**VOE 11205676**	2					Hinge pin	Axe charnière	Scharnierstift	Pasador bisagra	Gångjärnspinne	
4	**VOE 15118206**	2					Clip	Clip	Clip	Clip	Clips	
5	**VOE 955892**	2					Plain washer	Rondelle plane	Flachscheibe	Arandela plana	Planbricka	
6	**VOE 966786**	2					Lubricating nipple	Graisseur	Schmiernippel	Niple lubricador	Smörjnippel	
7	**VOE 11104749**	2					Protecting cover	Couvercle protection	Schutzdeckel	Tapa de protección	Skyddslock	
8	**VOE 983303**	2					Hexagon nut	Écrou hexagonal	Sechskantmutter	Tuerca hexagonal	Sexkantsmutter	
9	**VOE 14508024**	2					Bumper	Pare chocs	Stoßfänger	Parachoques	Stötfångare	
10	**VOE 11203865**	1					Grommet	Passe fil	Durchführung	Pasaje	Genomföring	
11	**VOE 11203848**	1					Lock	Serrure	Schloss	Cierre	Lås	
12	**VOE 11204214**	1					Cable	Câble	Kabel	Cable	Kabel	S/N -210551
12	**VOE 14635474**	1	1	1			Wire	Fil	Draht	Alambre	Tråd	S/N 210552-
13	**VOE 11205934**	1					Lock handle	Poignée verrouillage	Schließgriff	Manilla	Låshandtag	S/N -210551
	VOE 14636279	1					Door catch	Verrou de porte	Türverriegelung	Bloqueo de puerta	Dörrspärr	S/N 210552-
14	**VOE 969420**	6					Six point socket scre	Vis à 6 pans creux	Sechszahn-Hohlschr	Racor de seis diente	Sextandhålskruv	
15	**VOE 975237**	1					Lock nut	Contre-écrou	Sicherungsmutter	Contratuerca	Låsmutter	
16	**VOE 14652324**	1					Handle	Poignée	Griff	Mango	Handtag	(VOE 14525163) 8277154
	VOE 14524738	1					Handle	Poignée	Griff	Mango	Handtag	8277153
17	**VOE 969423**	4					Six point socket scre	Vis à 6 pans creux	Sechszahn-Hohlschr	Racor de seis diente	Sextandhålskruv	8290413, 8290414 8290415, 8290416
18	**VOE 955892**	4					Plain washer	Rondelle plane	Flachscheibe	Arandela plana	Planbricka	8290413, 8290414 8290415, 8290416

1	**11294093, 11294094**	**Dörr med monteringsdetaljer** **Puerta con accesorios de montaje** **Tür mit Anbauteilen** **Porte avec pièces de montage** **Door with fitting parts**	Catalogue id **20612**	Group **831**
2	**8290415, 8290416**		Illustr. No **1059630**	Section **100**
3	**8293087, 8293088**		Issue **PUB 20025115-E**	Page **735**
4				
5				

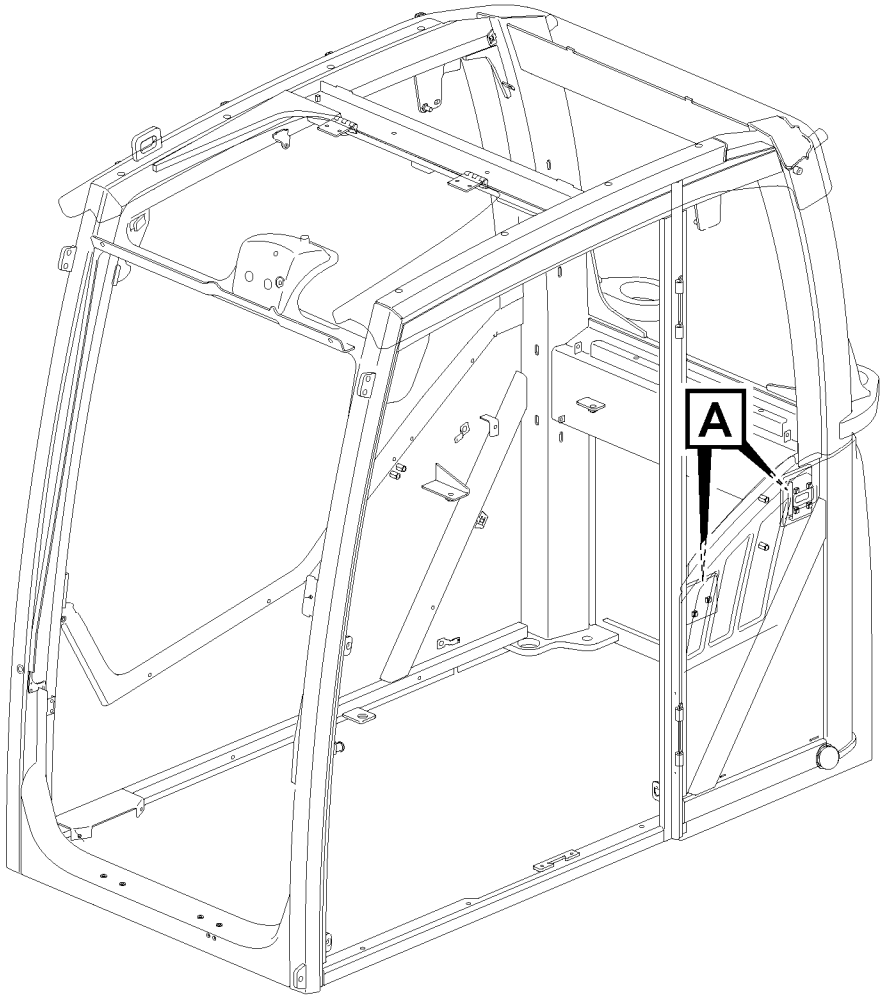
A

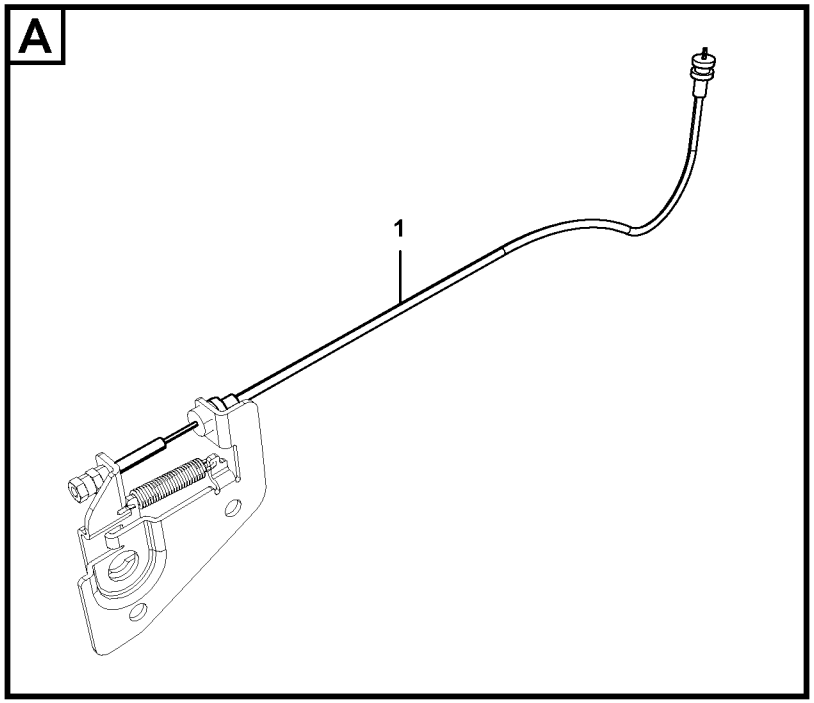
A
1

Fig.	Part No.	Quantity 1	2	3	PS	KIT	Description	Dénomination	Bezeichnung	Denominación	Benämning	Notes
1	**VOE 14635474**	1	1	1			Wire	Fil	Draht	Alambre	Tråd	

1	**8287770, 8290413**	**Dörr med monteringsdetaljer** **Puerta con accesorios de montaje** **Tür mit Anbauteilen** **Porte avec pièces de montage** **Door with fitting parts**	Catalogue id **20612**	Group **831**
2	**8290414, 8291311**		Illustr. No **1067609**	Section **150**
3	**8293085, 8293086**		Issue **PUB 20025115-E**	Page **737**
4				
5				

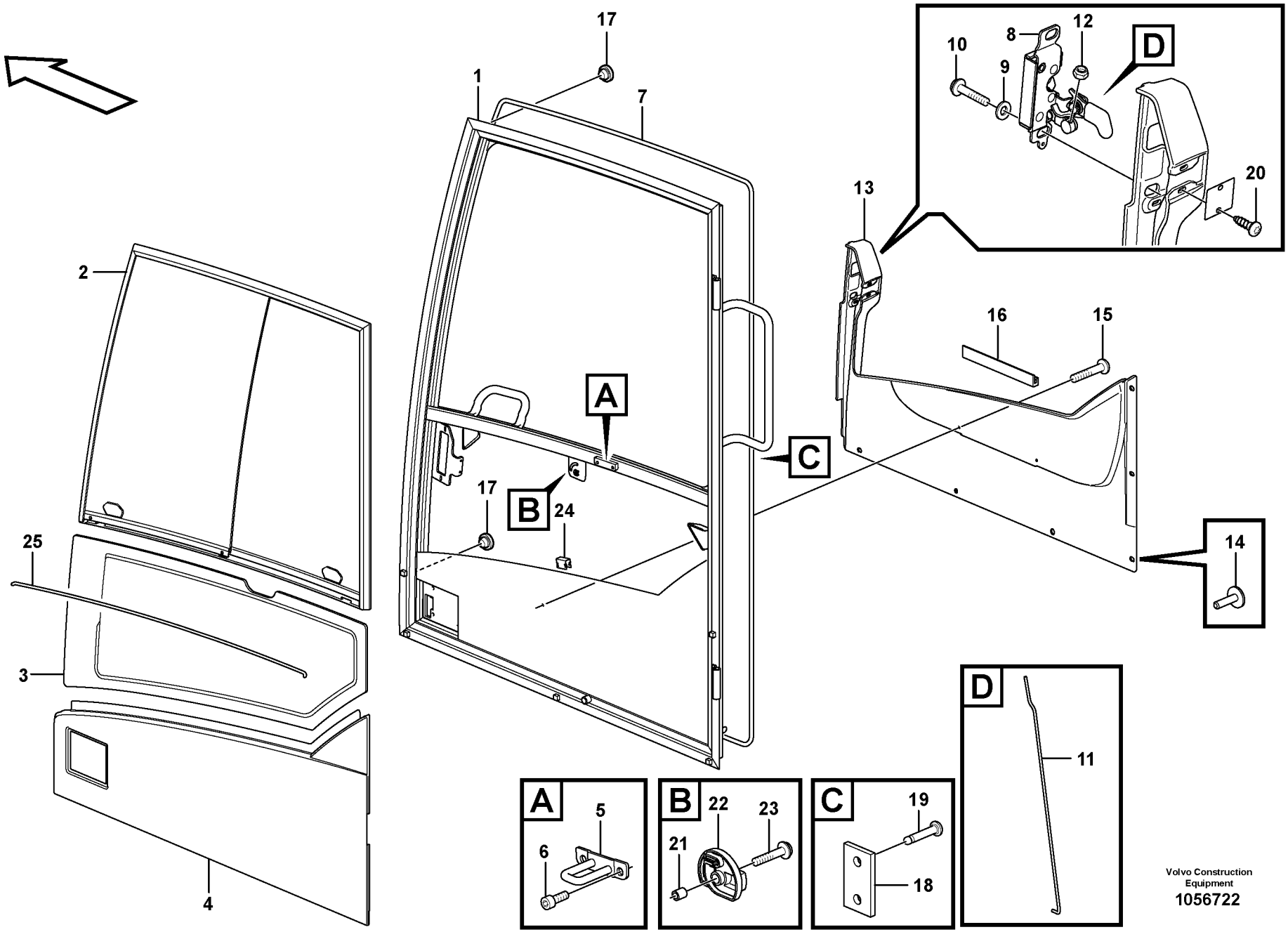

Volvo Construction Equipment
1056722

Fig.	Part No.	Quantity 1	2	3	4	5	P S	K I T	Description	Dénomination	Bezeichnung	Denominación	Benämning	Notes
	VOE 15130052	1							Door	Porte	Tür	Puerta	Dörr	
1		1					NS		•Door Framework	•Ossature Porte	•Turgerippe	•Armazon Puerta	•Dörrstomme	
2	**VOE 11205376**	1							•Sliding window	•Vitre coulissante	•Schiebefenster	•Ventana deslizant	•Skjutfönster	See group 831, Page 757
3	**VOE 15045742**	1							•Door window pane	•Vitre de porte	•Türscheibe	•Cristal puerta	•Dörrfönsterglas	
4	**VOE 11204663**	1							•Door panel	•Panneau de porte	•Türverkleidung	•Panel de puerta	•Dörrpanel	
5	**VOE 11205910**	1							•Lock brace	•Étrier verrouillage	•Sperrklinke	•Brazo de segurida	•Låsbygel	
6	**VOE 984064**	2							•Hex. socket screw	•Vis à six pans creu	•Innensechskantsc	•Tornillo de hexágo	•Insexskruv	
7	**VOE 15027819**	1					SS		•Strip	•Ruban	•Band	•Cinta	•Band	
8	**VOE 15069006**	1							•Lock	•Serrure	•Schloss	•Cierre	•Lås	
9	**VOE 15130055**	2							•Washer	•Rondelle	•Scheibe	•Arandela	•Bricka	
10	**VOE 13969599**	2							•Six point socket sc	•Vis à 6 pans creux	•Sechszahn-Hohls	•Racor de seis die	•Sextandhålskruv	
11	**VOE 15045675**	1							•Pull rod	•Barre de traction	•Zugstange	•Varilla tracción	•Manöverstång	
12	**VOE 975237**	2							•Lock nut	•Contre-écrou	•Sicherungsmutter	•Contratuerca	•Låsmutter	
13	**VOE 15120685**	1							•Panel	•Panneau	•Paneel	•Panel	•Panel	
14	**VOE 1613068**	6							•Plug	•Bouchon	•Stopfen	•Tapon	•Plugg	
15	**VOE 971304**	2							•Six point socket sc	•Vis à 6 pans creux	•Sechszahn-Hohls	•Racor de seis die	•Sextandhålskruv	
16	**VOE 15017900**	1							•Attaching strip	•Lisse de fixation	•Befestigungsleiste	•Moldura de fijación	•Fästlist	
17	**VOE 13974682**	2							•Plug	•Tampon	•Stopfen	•Tapón	•Plugg	
18		1					NS		•Spacer	•Partie Intermédiair	•Zwischenstück	•Espaciador	•Mellandel	
19	**VOE 941671**	2							•Blind rivet	•Rivet borgne	•Blindniet	•Remache ciego	•Blindnit	
20	**VOE 969278**	2							•Six point socket sc	•Vis à 6 pans creux	•Sechszahn-Hohls	•Racor de seis die	•Sextandhålskruv	
21	**VOE 11412566**	1							•Spacer ring	•Bague entretoise	•Abstandring	•Anillo distanciador	•Distansring	
22	**VOE 11205821**	1							•Knob	•Bouton	•Knauf	•Botón	•Knopp	
23	**VOE 971368**	1							•Six point socket sc	•Vis à 6 pans creux	•Sechszahn-Hohls	•Racor de seis die	•Sextandhålskruv	
24	**VOE 11006983**	5							•Clip	•Clip	•Clip	•Clip	•Clips	
25	**VOE 11104040**	REQ							•Butyl tape	•Ruban adhésif but	•Butyl-Kleber	•Cinta de butilo	•Butyltejp	L = 995 MM

1		**Dörr, förarhytt** **Puerta, cabina** **Tür, Fahrerkabine** **Porte, cabine conducteur** **Door, operator's cab**	Catalogue id **20612**	Group **831**
2			Illustr. No **1056722**	Section **200**
3			Issue **PUB 20025115-E**	Page **739**
4				
5		**11294093, 11294094**		

VOLVO

EC300D

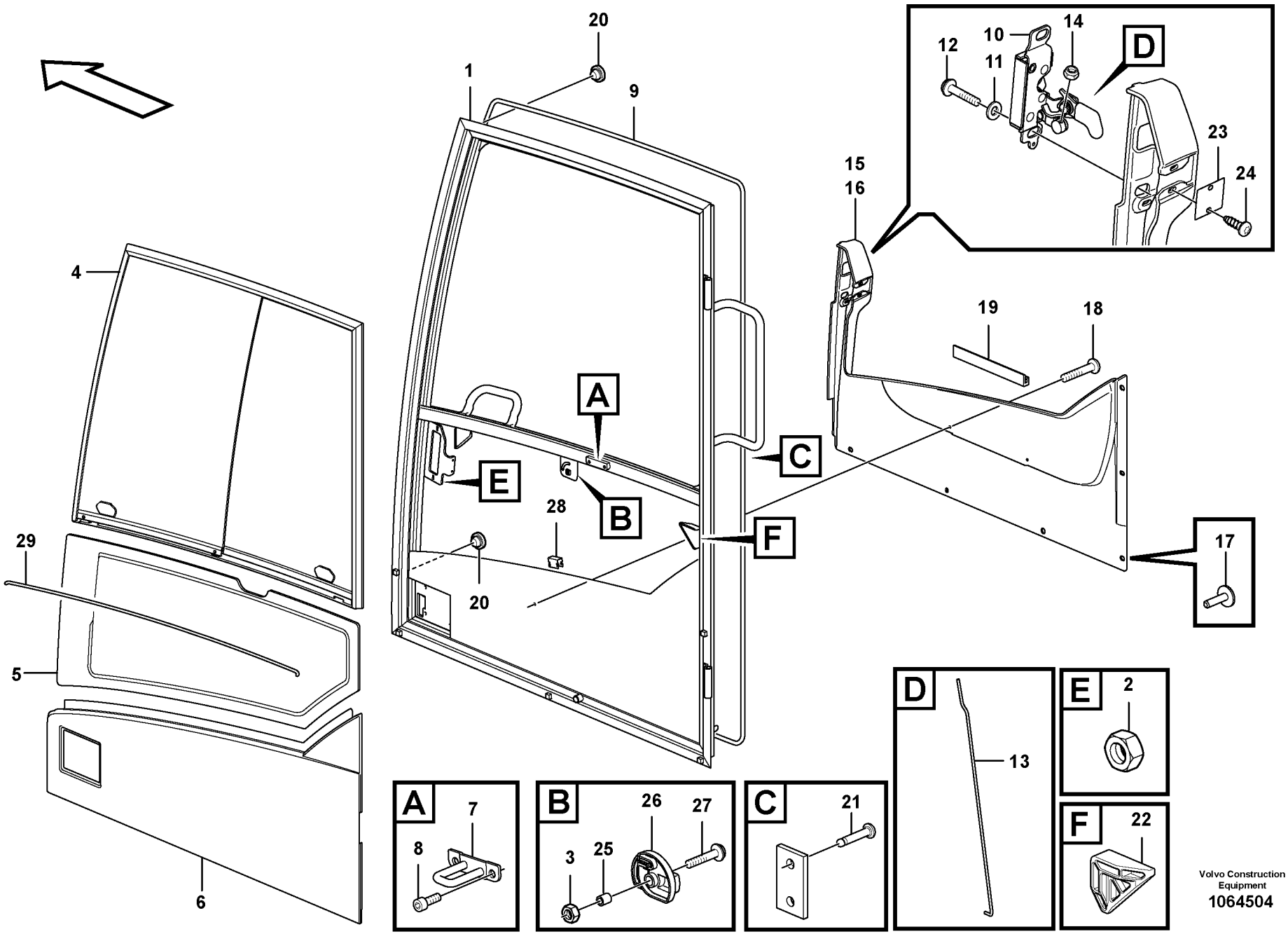

Volvo Construction Equipment

1064504

Fig.	Part No.	Quantity 1	2	3	PS	KIT	Description	Dénomination	Bezeichnung	Denominación	Benämning	Notes
	VOE 14651245	1					Door	Porte	Tür	Puerta	Dörr	(VOE 14635481)
1		1			NS		•Frame	•Chassis	•Rahmen	•Bastidor	•Ram	
2	**VOE 963093**	2					••Weld nut	••Ecrou à souder	••Schweißmutter	••Tuerca soldada	••Svetsmutter	
3	**VOE 962689**	1					••Weld nut	••Ecrou à souder	••Schweißmutter	••Tuerca soldada	••Svetsmutter	
4	**VOE 11205376**	1					•Sliding window	•Vitre coulissante	•Schiebefenster	•Ventana deslizante	•Skjutfönster	See group 831, Page 757
5	**VOE 15045742**	1					•Door window pane	•Vitre de porte	•Türscheibe	•Cristal puerta	•Dörrfönsterglas	
6	**VOE 14623929**	1					•Panel	•Panneau	•Paneel	•Panel	•Panel	
7	**VOE 11205910**	1					•Lock brace	•Étrier verrouillage	•Sperrklinke	•Brazo de seguridad	•Låsbygel	
8	**VOE 984064**	2					•Hex. socket screw	•Vis à six pans creux	•Innensechskantschr	•Tornillo de hexágono	•Insexskruv	
9	**VOE 15027819**	1			SS		•Strip	•Ruban	•Band	•Cinta	•Band	
10	**VOE 15069006**	1					•Lock	•Serrure	•Schloss	•Cierre	•Lås	
11	**VOE 15130055**	2					•Washer	•Rondelle	•Scheibe	•Arandela	•Bricka	
12	**VOE 13969599**	2					•Six point socket scre	•Vis à 6 pans creux	•Sechszahn-Hohlschr	•Racor de seis diente	•Sextandhålskruv	
13	**VOE 15045675**	1					•Pull rod	•Barre de traction	•Zugstange	•Varilla tracción	•Manöverstång	
14	**VOE 13963103**	2					•Lock nut	•Contre-écrou	•Sicherungsmutter	•Contratuerca	•Låsmutter	
15	**VOE 15120685**	1					•Panel	•Panneau	•Paneel	•Panel	•Panel	
16	**VOE 15118346**	1					••Panel	••Panneau	••Paneel	••Panel	••Panel	
17	**VOE 1613068**	6					•Plug	•Bouchon	•Stopfen	•Tapon	•Plugg	
18	**VOE 971304**	2					•Six point socket scre	•Vis à 6 pans creux	•Sechszahn-Hohlschr	•Racor de seis diente	•Sextandhålskruv	
19	**VOE 15017900**	1					•Attaching strip	•Lisse de fixation	•Befestigungsleiste	•Moldura de fijación	•Fästlist	
20	**VOE 13974682**	2					•Plug	•Tampon	•Stopfen	•Tapón	•Plugg	
21	**VOE 941671**	2					•Blind rivet	•Rivet borgne	•Blindniet	•Remache ciego	•Blindnit	
22	**VOE 11205822**	2					•Rubber stop	•Butée caoutchouc	•Gummipuffer	•Tope de goma	•Gummistopp	
23	**VOE 11205402**	1					•Plate	•Tôle	•Blech	•Chapa	•Plåt	
24	**VOE 969278**	2					•Six point socket scre	•Vis à 6 pans creux	•Sechszahn-Hohlschr	•Racor de seis diente	•Sextandhålskruv	
25	**VOE 11412566**	1					•Spacer ring	•Bague entretoise	•Abstandring	•Anillo distanciador	•Distansring	
26	**VOE 11205821**	1					•Knob	•Bouton	•Knauf	•Botón	•Knopp	
27	**VOE 971368**	1					•Six point socket scre	•Vis à 6 pans creux	•Sechszahn-Hohlschr	•Racor de seis diente	•Sextandhålskruv	
28	**VOE 11006983**	5					•Clip	•Clip	•Clip	•Clip	•Clips	
29	**VOE 11104040**	REQ					•Butyl tape	•Ruban adhésif butyl	•Butyl-Kleber	•Cinta de butilo	•Butyltejp	

1		**Dörr, förarhytt** **Puerta, cabina** **Tür, Fahrerkabine** **Porte, cabine conducteur** **Door, operator's cab**	Catalogue id **20612**	Group **831**
2			Illustr. No **1064504**	Section **250**
3			Issue **PUB 20025115-E**	Page **741**
4				
5		**8290413, 8290414, 8290259, 8291490**		

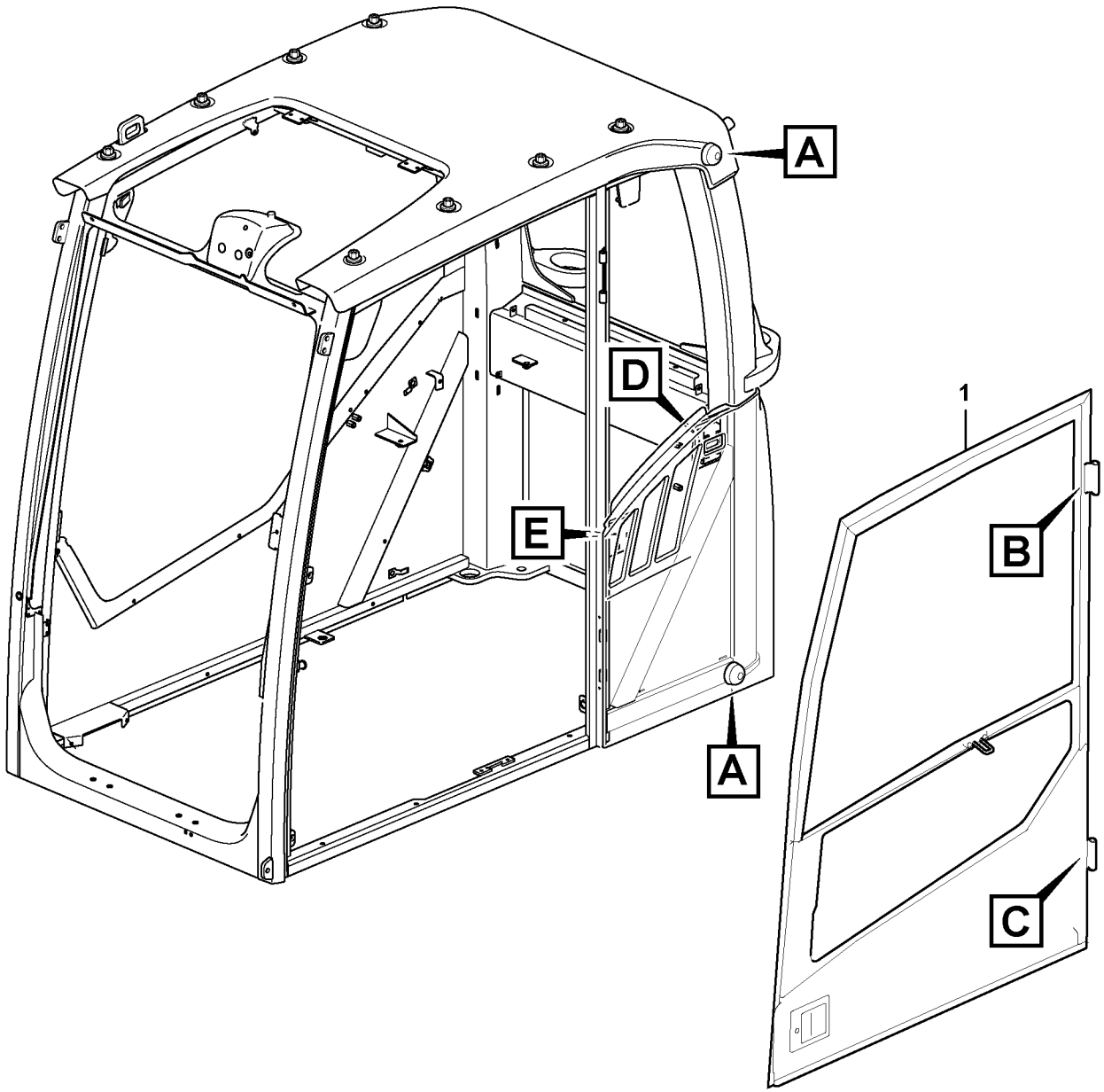

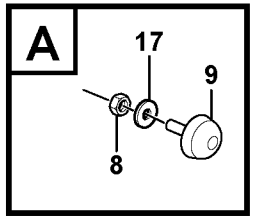

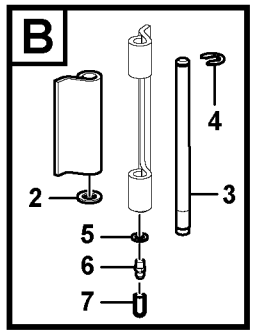

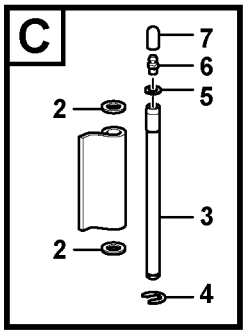

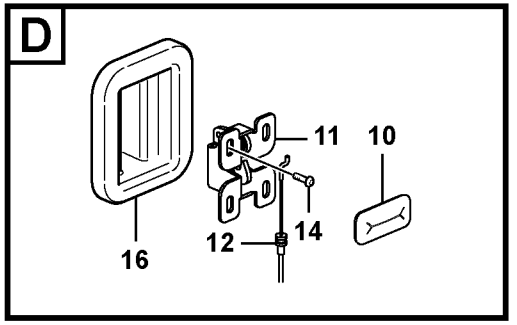

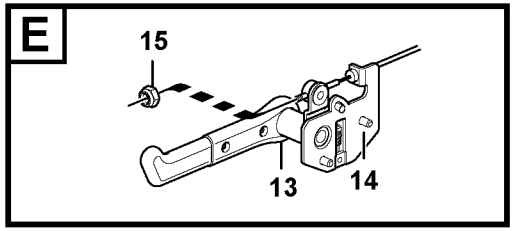

Volvo Construction Equipment

1065634

Fig.	Part No.	Quantity 1	2	3	PS	KIT	Description	Dénomination	Bezeichnung	Denominación	Benämning	Notes
1	**VOE 14651245**						Door	Porte	Tür	Puerta	Dörr	(VOE 14635481) See group 831, Page 745
2	**VOE 13940097**	3					Washer	Rondelle	Scheibe	Arandela	Bricka	
3	**VOE 11205676**	2					Hinge pin	Axe charnière	Scharnierstift	Pasador bisagra	Gångjärnspinne	
4	**VOE 951671**	2					E-circlip	Jonc d'arrêt	Nutenläufer	Cursor	Spårryttare	
5	**VOE 955891**	2					Plain washer	Rondelle plane	Flachscheibe	Arandela plana	Planbricka	
6	**VOE 966786**	2					Lubricating nipple	Graisseur	Schmiernippel	Niple lubricador	Smörjnippel	
7	**VOE 11104749**	2					Protecting cover	Couvercle protection	Schutzdeckel	Tapa de protección	Skyddslock	
8	**VOE 983303**	2					Hexagon nut	Écrou hexagonal	Sechskantmutter	Tuerca hexagonal	Sexkantsmutter	
9	**VOE 14508024**	2					Bumper	Pare chocs	Stoßfänger	Parachoques	Stötfångare	
10	**VOE 11203865**	1					Grommet	Passe fil	Durchführung	Pasaje	Genomföring	
11	**VOE 11203848**	1					Lock	Serrure	Schloss	Cierre	Lås	
12	**VOE 11204214**	1					Cable	Câble	Kabel	Cable	Kabel	
13	**VOE 11205934**	1					Lock handle	Poignée verrouillage	Schließgriff	Manilla	Låshandtag	
14	**VOE 969420**	6					Six point socket scre	Vis à 6 pans creux	Sechszahn-Hohlschr	Racor de seis diente	Sextandhålskruv	
15	**VOE 975237**	1					Lock nut	Contre-écrou	Sicherungsmutter	Contratuerca	Låsmutter	
16	**VOE 17204871**	1					Sealing cover	Capot plombage	Verschlusskappe	Tapa de precinto	Plomberingskåpa	
17	**VOE 9213-0800**	2					6-pt skt screw	Vis creuse de 6	Hohlschraube	Racor 6-dientes	Sextandhålskruv	

1		**Dörr med monteringsdetaljer** **Puerta con accesorios de montaje** **Tür mit Anbauteilen** **Porte avec pièces de montage** **Door with fitting parts**	Catalogue id **20612**	Group **831**
2				
3			Illustr. No **1065634**	Section **300**
4				
5		**8290413, 8290414**	Issue **PUB 20025115-E**	Page **743**

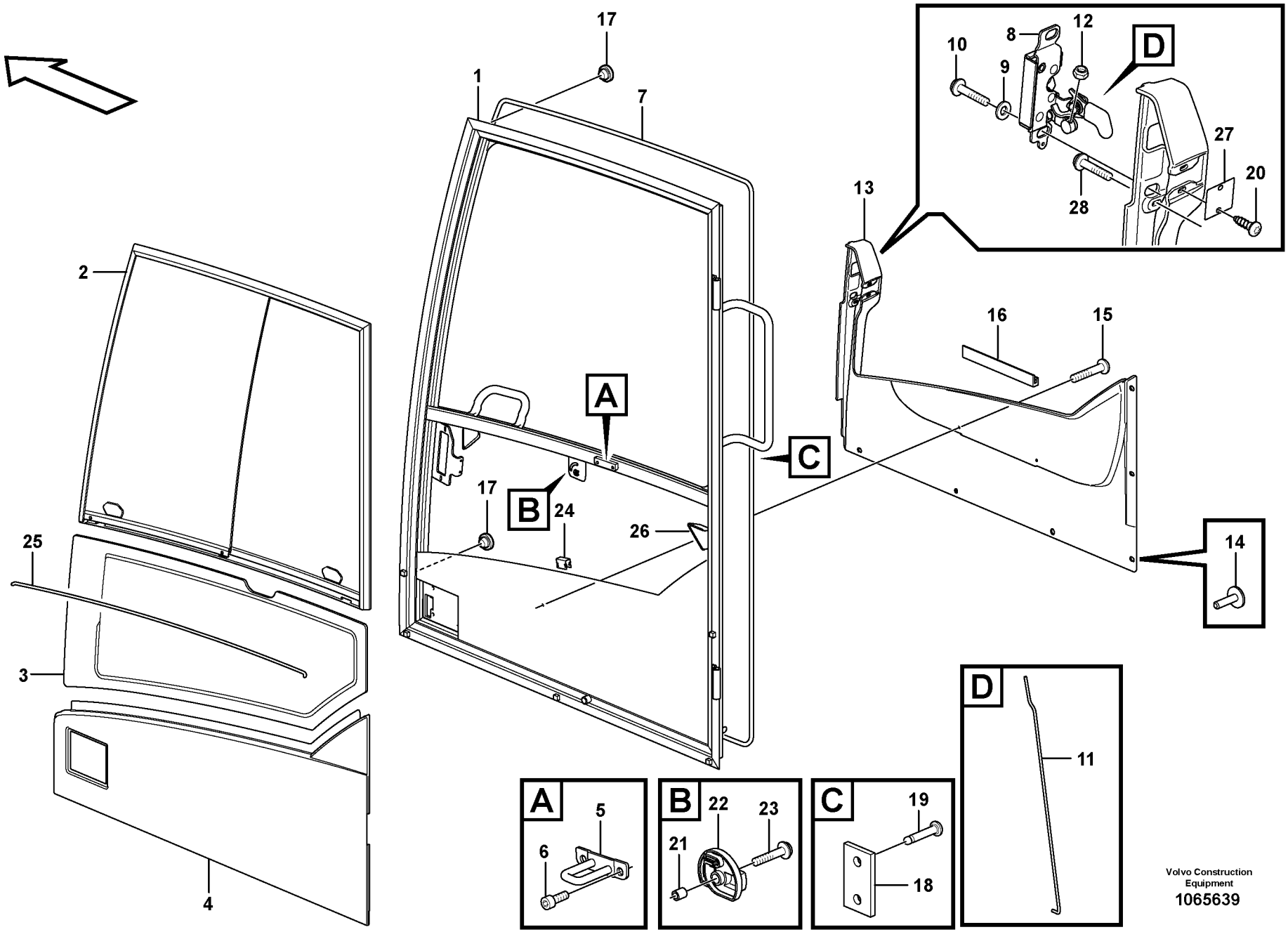

Volvo Construction Equipment
1065639

Fig.	Part No.	Quantity 1	2	3	P S	K I T	Description	Dénomination	Bezeichnung	Denominación	Benämning	Notes
	VOE 14651245	1					Door	Porte	Tür	Puerta	Dörr	(VOE 14635481)
1		1			NS		•Frame	•Chassis	•Rahmen	•Bastidor	•Ram	
2	**VOE 11205376**	1					•Sliding window	•Vitre coulissante	•Schiebefenster	•Ventana deslizante	•Skjutfönster	See group 831, Page 757
3	**VOE 15045742**	1					•Door window pane	•Vitre de porte	•Türscheibe	•Cristal puerta	•Dörrfönsterglas	
4	**VOE 14623929**	1					•Panel	•Panneau	•Paneel	•Panel	•Panel	
5	**VOE 11205910**	1					••Lock brace	••Étrier verrouillage	••Sperrklinke	••Brazo de seguridad	••Låsbygel	
6	**VOE 984064**	1					•Hex. socket screw	•Vis à six pans creux	•Innensechskantschr	•Tornillo de hexágono	•Insexskruv	
7	**VOE 15027819**	1			SS		•Strip	•Ruban	•Band	•Cinta	•Band	
8	**VOE 15069006**	1					•Lock	•Serrure	•Schloss	•Cierre	•Lås	
9	**VOE 15130055**	2					•Washer	•Rondelle	•Scheibe	•Arandela	•Bricka	
10	**VOE 969599**	2			SS		•Six point socket scre	•Vis à 6 pans creux	•Sechszahn-Hohlschr	•Racor de seis diente	•Sextandhålskruv	
11	**VOE 15045675**	1					•Pull rod	•Barre de traction	•Zugstange	•Varilla tracción	•Manöverstång	
12	**VOE 963103**	2					•Lock nut	•Contre-écrou	•Sicherungsmutter	•Contratuerca	•Låsmutter	L = 3200 MM
13	**VOE 15120685**	2					•Panel	•Panneau	•Paneel	•Panel	•Panel	
14	**VOE 1613068**	6					••Plug	••Bouchon	••Stopfen	••Tapon	••Plugg	
15	**VOE 969407**	2					••Six point socket scr	••Vis à 6 pans creux	••Sechszahn-Hohlsch	••Racor de seis dient	••Sextandhålskruv	
16	**VOE 15017900**	REQ					••Attaching strip	••Lisse de fixation	••Befestigungsleiste	••Moldura de fijación	••Fästlist	
17	**VOE 13974682**	2					••Plug	••Tampon	••Stopfen	••Tapón	••Plugg	
18		2			NS		•Spacer	•Partie Intermédiaire	•Zwischenstück	•Espaciador	•Mellandel	
19	**VOE 941671**	2					•Blind rivet	•Rivet borgne	•Blindniet	•Remache ciego	•Blindnit	
20	**VOE 969278**	2					•Six point socket scre	•Vis à 6 pans creux	•Sechszahn-Hohlschr	•Racor de seis diente	•Sextandhålskruv	
21	**VOE 11412566**	1					•Spacer ring	•Bague entretoise	•Abstandring	•Anillo distanciador	•Distansring	
22	**VOE 11205821**	1					•Knob	•Bouton	•Knauf	•Botón	•Knopp	
23	**VOE 971368**	1					•Six point socket scre	•Vis à 6 pans creux	•Sechszahn-Hohlschr	•Racor de seis diente	•Sextandhålskruv	L = 995 MM
24	**VOE 11006983**	5					•Clip	•Clip	•Clip	•Clip	•Clips	
25	**VOE 11104040**	REQ					•Butyl tape	•Ruban adhésif butyl	•Butyl-Kleber	•Cinta de butilo	•Butyltejp	
26	**VOE 11205821**	2					•Knob	•Bouton	•Knauf	•Botón	•Knopp	
27	**VOE 11205402**	1					•Plate	•Tôle	•Blech	•Chapa	•Plåt	
28	**VOE 972079**	1					•Six point socket scre	•Vis à 6 pans creux	•Sechszahn-Hohlschr	•Racor de seis diente	•Sextandhålskruv	

1		**Dörr, förarhytt** **Puerta, cabina** **Tür, Fahrerkabine** **Porte, cabine conducteur** **Door, operator's cab**	Catalogue id **20612**	Group **831**
2			Illustr. No **1065639**	Section **350**
3			Issue **PUB 20025115-E**	Page **745**
4				
5		**8290413, 8290414**		

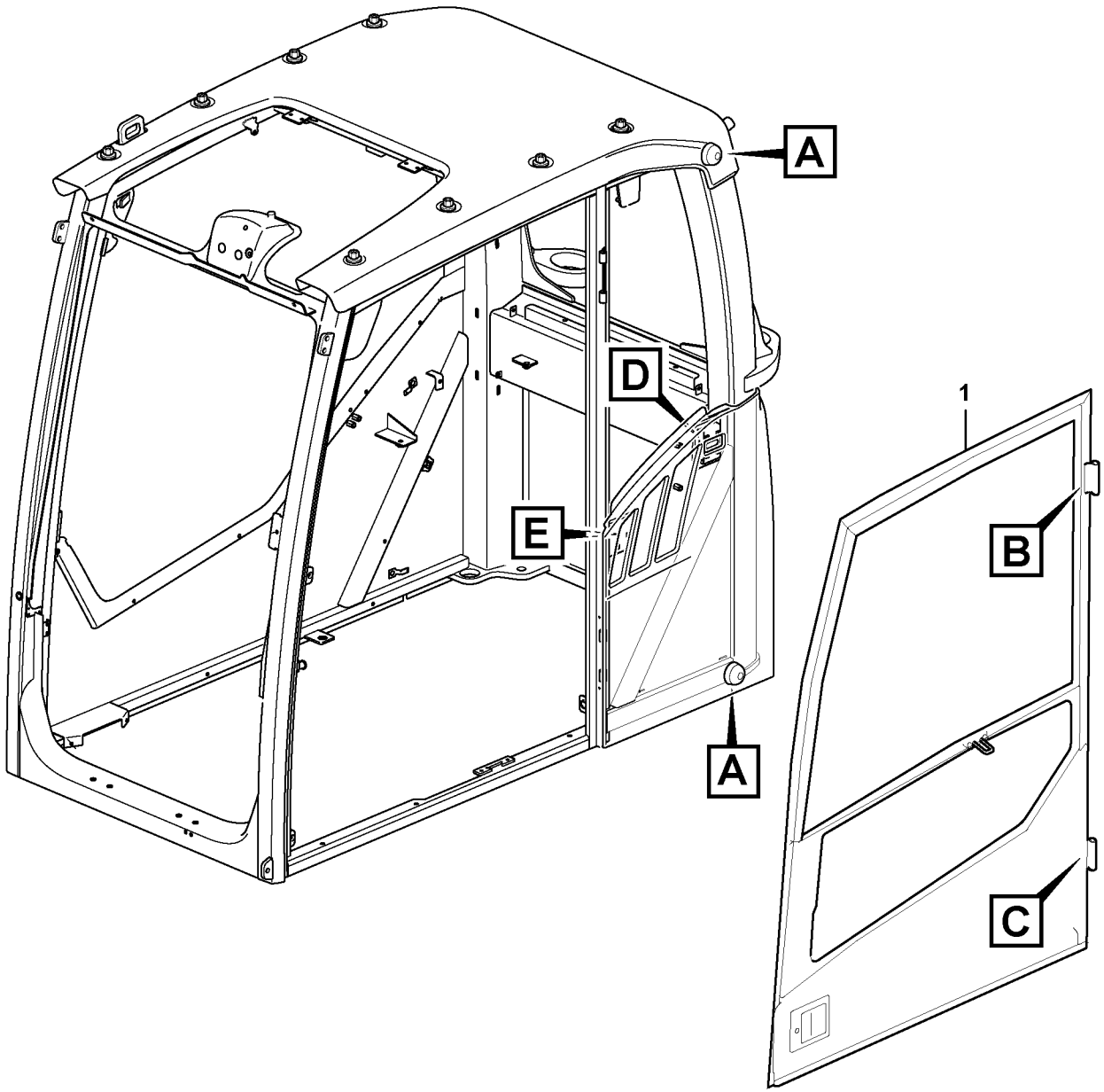

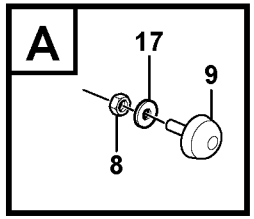

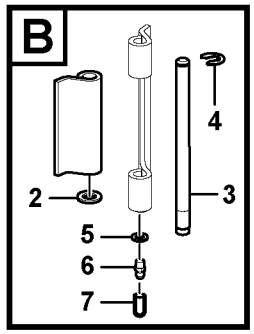

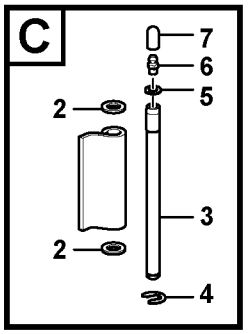

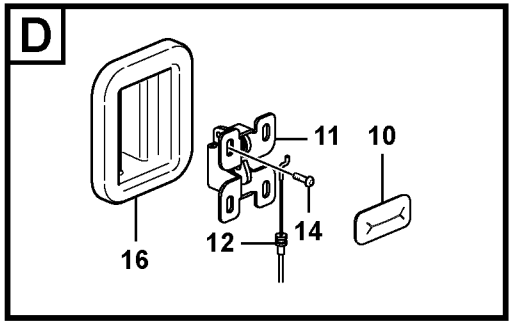

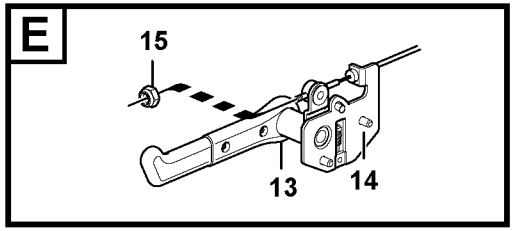

Volvo Construction Equipment

1065634

Fig.	Part No.	Quantity 1	2	3	PS	KIT	Description	Dénomination	Bezeichnung	Denominación	Benämning	Notes
1	**VOE 14641388**						Door	Porte	Tür	Puerta	Dörr	See group 831, Page 749
2	**VOE 13940097**	3					Washer	Rondelle	Scheibe	Arandela	Bricka	
3	**VOE 11205676**	2					Hinge pin	Axe charnière	Scharnierstift	Pasador bisagra	Gångjärnspinne	
4	**VOE 951671**	2					E-circlip	Jonc d'arrêt	Nutenläufer	Cursor	Spårryttare	
5	**VOE 955891**	2					Plain washer	Rondelle plane	Flachscheibe	Arandela plana	Planbricka	
6	**VOE 966786**	2					Lubricating nipple	Graisseur	Schmiernippel	Niple lubricador	Smörjnippel	
7	**VOE 11104749**	2					Protecting cover	Couvercle protection	Schutzdeckel	Tapa de protección	Skyddslock	
8	**VOE 983303**	2					Hexagon nut	Écrou hexagonal	Sechskantmutter	Tuerca hexagonal	Sexkantsmutter	
9	**VOE 14508024**	2					Bumper	Pare chocs	Stoßfänger	Parachoques	Stötfångare	
10	**VOE 11203865**	1					Grommet	Passe fil	Durchführung	Pasaje	Genomföring	
11	**VOE 11203848**	1					Lock	Serrure	Schloss	Cierre	Lås	
12	**VOE 11204214**	1					Cable	Câble	Kabel	Cable	Kabel	
13	**VOE 11205934**	1					Lock handle	Poignée verrouillage	Schließgriff	Manilla	Låshandtag	
14	**VOE 969420**	6					Six point socket scre	Vis à 6 pans creux	Sechszahn-Hohlschr	Racor de seis diente	Sextandhålskruv	
15	**VOE 975237**	1					Lock nut	Contre-écrou	Sicherungsmutter	Contratuerca	Låsmutter	
16	**VOE 17204871**	1					Sealing cover	Capot plombage	Verschlusskappe	Tapa de precinto	Plomberingskåpa	
17	**VOE 9213-0800**	2					6-pt skt screw	Vis creuse de 6	Hohlschraube	Racor 6-dientes	Sextandhålskruv	

1		**Dörr med monteringsdetaljer** **Puerta con accesorios de montaje** **Tür mit Anbauteilen** **Porte avec pièces de montage** **Door with fitting parts**	Catalogue id **20612**	Group **831**
2				
3			Illustr. No **1065634**	Section **400**
4				
5		**8290415, 8290416**	Issue **PUB 20025115-E**	Page **747**

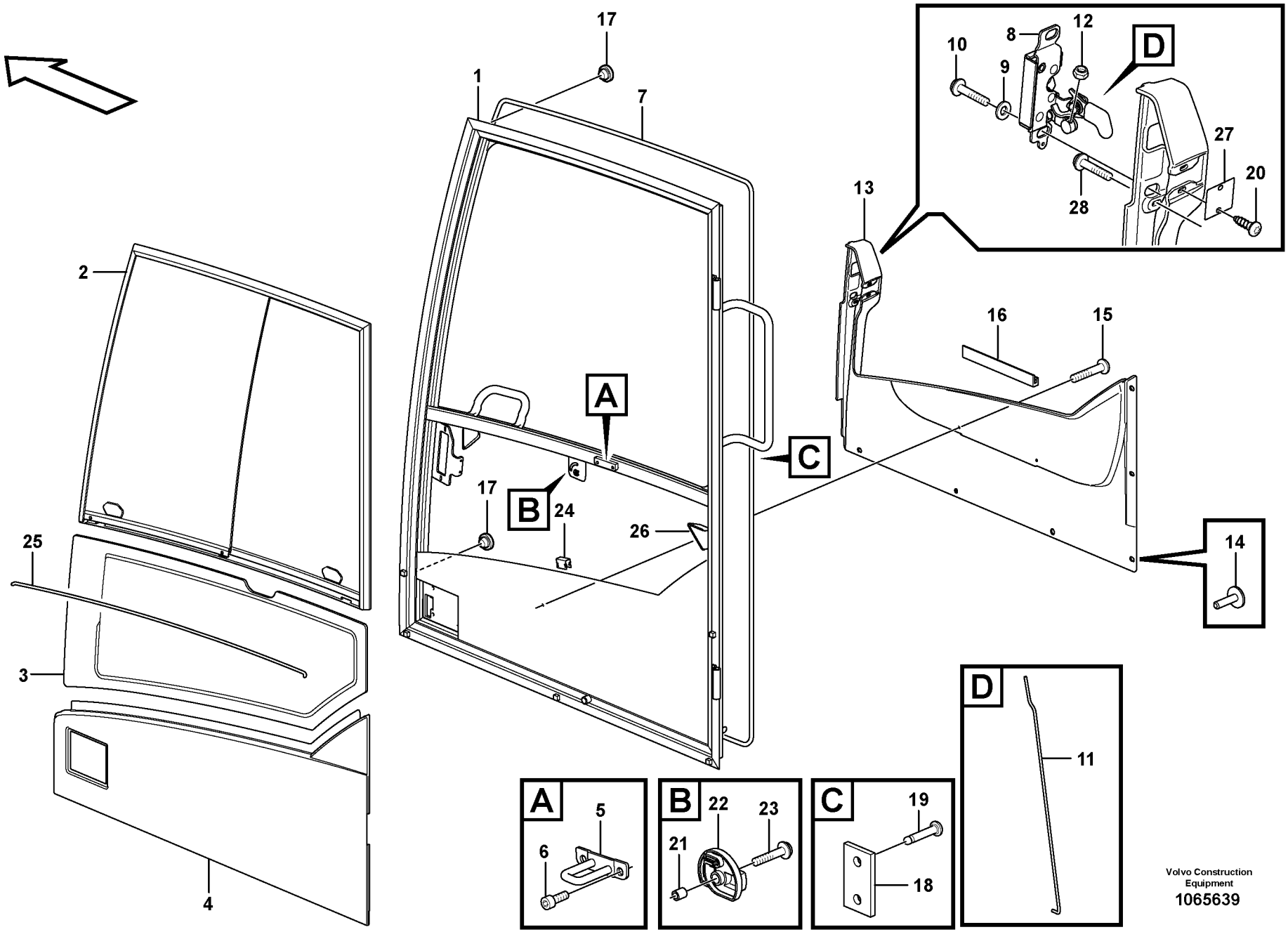

Volvo Construction Equipment
1065639

Fig.	Part No.	Quantity 1	2	3	P S	K I T	Description	Dénomination	Bezeichnung	Denominación	Benämning	Notes
	VOE 14641388	1					Door	Porte	Tür	Puerta	Dörr	
1	**VOE 14641387**	1					•Frame	•Cadre châssis	•Rahmen	•Bastidor	•Ram	
2	**VOE 11205376**	1					•Sliding window	•Vitre coulissante	•Schiebefenster	•Ventana deslizante	•Skjutfönster	See group 831, Page 757
3	**VOE 15045742**	1					•Door window pane	•Vitre de porte	•Türscheibe	•Cristal puerta	•Dörrfönsterglas	
4	**VOE 14623929**	1					•Panel	•Panneau	•Paneel	•Panel	•Panel	
5	**VOE 11205910**	1					••Lock brace	••Étrier verrouillage	••Sperrklinke	••Brazo de seguridad	••Låsbygel	
6	**VOE 984064**	1					•Hex. socket screw	•Vis à six pans creux	•Innensechskantschr	•Tornillo de hexágono	•Insexskruv	
7	**VOE 15027819**	1			SS		•Strip	•Ruban	•Band	•Cinta	•Band	
8	**VOE 15069006**	1					•Lock	•Serrure	•Schloss	•Cierre	•Lås	
9	**VOE 15130055**	2					•Washer	•Rondelle	•Scheibe	•Arandela	•Bricka	
10	**VOE 969599**	2			SS		•Six point socket scre	•Vis à 6 pans creux	•Sechszahn-Hohlschr	•Racor de seis diente	•Sextandhålskruv	
11	**VOE 15045675**	1					•Pull rod	•Barre de traction	•Zugstange	•Varilla tracción	•Manöverstång	
12	**VOE 963103**	2					•Lock nut	•Contre-écrou	•Sicherungsmutter	•Contratuerca	•Låsmutter	L = 3200 MM
13	**VOE 15120685**	2					•Panel	•Panneau	•Paneel	•Panel	•Panel	
14	**VOE 1613068**	6					••Plug	••Bouchon	••Stopfen	••Tapon	••Plugg	
15	**VOE 969407**	2					••Six point socket scr	••Vis à 6 pans creux	••Sechszahn-Hohlsch	••Racor de seis dient	••Sextandhålskruv	
16	**VOE 15017900**	REQ					••Attaching strip	••Lisse de fixation	••Befestigungsleiste	••Moldura de fijación	••Fästlist	
17	**VOE 13974682**	2					••Plug	••Tampon	••Stopfen	••Tapón	••Plugg	
18		2			NS		•Spacer	•Partie Intermédiaire	•Zwischenstück	•Espaciador	•Mellandel	
19	**VOE 941671**	2					•Blind rivet	•Rivet borgne	•Blindniet	•Remache ciego	•Blindnit	
20	**VOE 969278**	2					•Six point socket scre	•Vis à 6 pans creux	•Sechszahn-Hohlschr	•Racor de seis diente	•Sextandhålskruv	
21	**VOE 11412566**	1					•Spacer ring	•Bague entretoise	•Abstandring	•Anillo distanciador	•Distansring	
22	**VOE 11205821**	1					•Knob	•Bouton	•Knauf	•Botón	•Knopp	
23	**VOE 971368**	1					•Six point socket scre	•Vis à 6 pans creux	•Sechszahn-Hohlschr	•Racor de seis diente	•Sextandhålskruv	L = 995 MM
24	**VOE 11006983**	5					•Clip	•Clip	•Clip	•Clip	•Clips	
25	**VOE 11104040**	REQ					•Butyl tape	•Ruban adhésif butyl	•Butyl-Kleber	•Cinta de butilo	•Butyltejp	
26	**VOE 11205821**	2					•Knob	•Bouton	•Knauf	•Botón	•Knopp	
27	**VOE 11205402**	1					•Plate	•Tôle	•Blech	•Chapa	•Plåt	
28	**VOE 972079**	1					•Six point socket scre	•Vis à 6 pans creux	•Sechszahn-Hohlschr	•Racor de seis diente	•Sextandhålskruv	

1		**Dörr, förarhytt** **Puerta, cabina** **Tür, Fahrerkabine** **Porte, cabine conducteur** **Door, operator's cab**	Catalogue id **20612**	Group **831**
2			Illustr. No **1065639**	Section **450**
3			Issue **PUB 20025115-E**	Page **749**
4				
5		**8290415, 8290416**		

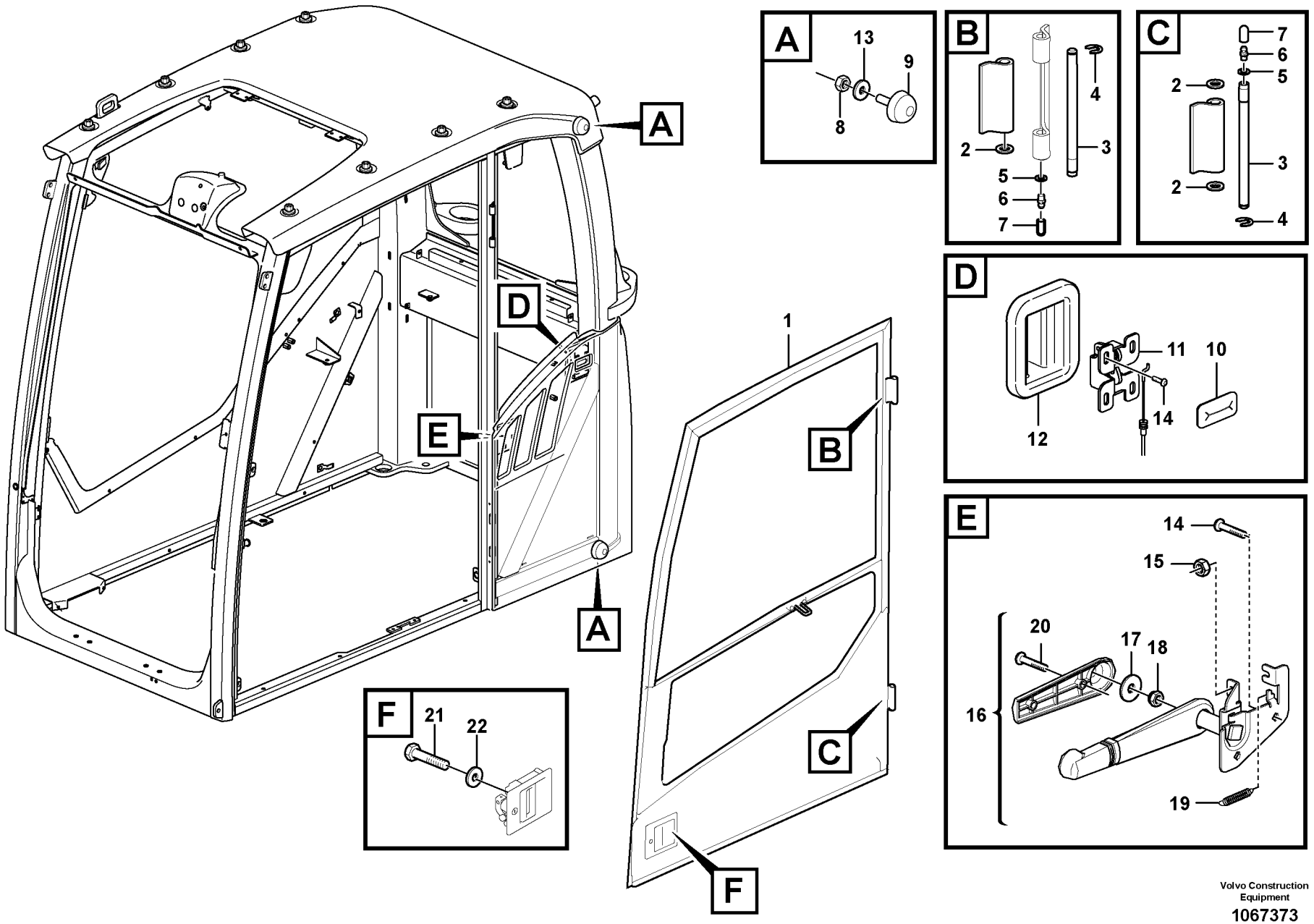

Volvo Construction Equipment

1067373

Fig.	Part No.	Quantity 1	2	3	4	5	PS	KIT	Description	Dénomination	Bezeichnung	Denominación	Benämning	Notes
1	**VOE 14641388**	1	1						Door	Porte	Tür	Puerta	Dörr	See group 831, Page 753
1	**VOE 14651245**			1	1				Door	Porte	Tür	Puerta	Dörr	(VOE 14635481) See group 831, Page 753
2	**VOE 13940097**	3	3	3	3				Washer	Rondelle	Scheibe	Arandela	Bricka	
3	**VOE 11205676**	2	2	2	2				Hinge pin	Axe charnière	Scharnierstift	Pasador bisagra	Gångjärnspinne	
4	**VOE 951671**	2	2	2	2				E-circlip	Jonc d'arrêt	Nutenläufer	Cursor	Spårryttare	
5	**VOE 955892**	2	2	2	2				Plain washer	Rondelle plane	Flachscheibe	Arandela plana	Planbricka	
6	**VOE 966786**	2	2	2	2				Lubricating nipple	Graisseur	Schmiernippel	Niple lubricador	Smörjnippel	
7	**VOE 11104749**	2	2	2	2				Protecting cover	Couvercle protectio	Schutzdeckel	Tapa de protección	Skyddslock	
8	**VOE 983303**	2	2	2	2				Hexagon nut	Écrou hexagonal	Sechskantmutter	Tuerca hexagonal	Sexkantsmutter	
9	**VOE 14508024**	2	2	2	2				Bumper	Pare chocs	Stoßfänger	Parachoques	Stötfångare	
10	**VOE 11203865**	1	1	1	1				Grommet	Passe fil	Durchführung	Pasaje	Genomföring	
11	**VOE 11203848**	1	1	1	1				Lock	Serrure	Schloss	Cierre	Lås	
12	**VOE 17204871**	1	1	1	1				Sealing cover	Capot plombage	Verschlusskappe	Tapa de precinto	Plomberingskåpa	
13	**VOE 955921**	2	2	2	2				Spring washer	Rondelle élastique	Federscheibe	Arandela elástica	Fjäderbricka	
14	**VOE 969420**	6	6	6	6				Six point socket scr	Vis à 6 pans creux	Sechszahn-Hohlsc	Racor de seis dient	Sextandhålskruv	
15	**VOE 13963103**	2	2	2	2				Lock nut	Contre-écrou	Sicherungsmutter	Contratuerca	Låsmutter	
16	**VOE 14636279**	1	1	1	1				Door catch	Verrou de porte	Türverriegelung	Bloqueo de puerta	Dörrspärr	
17	**VOE 976943**	1	1	1	1				•Washer	•Rondelle	•Scheibe	•Arandela	•Bricka	
18	**VOE 14880449**	1	1	1	1				•Lock nut	•Contre-ecrou	•Sicherungsmutter	•Contratuerca	•Låsmutter	
19	**VOE 14502721**	1	1	1	1				•Spring	•Ressort	•Feder	•Resorte	•Fjäder	
20	**VOE 14880446**	2	2	2	2				•Cross recessed s	•Vis empreinte cruc	•Kreuzschlitzschrau	•Tornillo cruz	•Krysskruv	
21	**VOE 969423**	4	4	4	4				Six point socket scr	Vis à 6 pans creux	Sechszahn-Hohlsc	Racor de seis dient	Sextandhålskruv	
22	**VOE 955892**	4	4	4	4				Plain washer	Rondelle plane	Flachscheibe	Arandela plana	Planbricka	

1	**8293087, 8293088**
2	**8293091, 8293092**
3	**8293085, 8293086**
4	**8293089, 8293090**
5	

Dörr med monteringsdetaljer
Puerta con accesorios de montaje
Tür mit Anbauteilen
Porte avec pièces de montage
Door with fitting parts

Catalogue id **20612**	Group **831**
Illustr. No **1067373**	Section **500**
Issue **PUB 20025115-E**	Page **751**

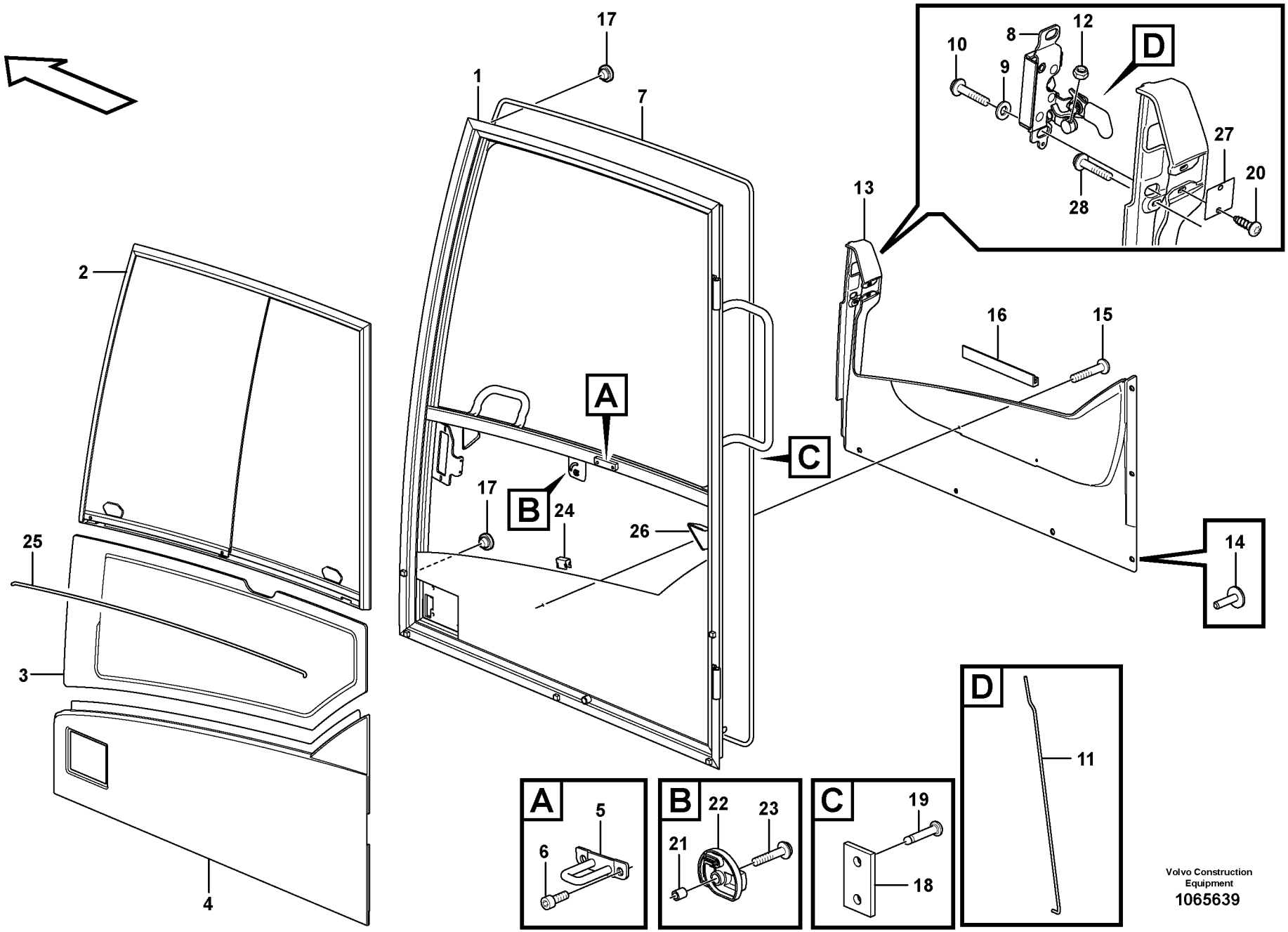

Volvo Construction Equipment
1065639

Fig.	Part No.	Quantity 1	2	3	4	5	PS	KIT	Description	Dénomination	Bezeichnung	Denominación	Benämning	Notes
	VOE 14651245	1	1						Door	Porte	Tür	Puerta	Dörr	(VOE 14635481)
	VOE 14641388			1	1				Door	Porte	Tür	Puerta	Dörr	
1		1	1	1	1		NS		•Frame	•Chassis	•Rahmen	•Bastidor	•Ram	
2	**VOE 11205376**	1	1	1	1				•Sliding window	•Vitre coulissante	•Schiebefenster	•Ventana deslizant.	•Skjutfönster	See group 831, Page 759
3	**VOE 15045742**	1	1	1	1				•Door window pane	•Vitre de porte	•Türscheibe	•Cristal puerta	•Dörrfönsterglas	
4	**VOE 14623929**	1	1	1	1				•Panel	•Panneau	•Paneel	•Panel	•Panel	
5	**VOE 11205910**	1	1	1	1				•Lock brace	•Étrier verrouillage	•Sperrklinke	•Brazo de segurida	•Låsbygel	
6	**VOE 984064**	2	2	2	2				•Hex. socket screw	•Vis à six pans creu	•Innensechskantsc	•Tornillo de hexágo	•Insexskruv	
7	**VOE 14646851**	1	1	1	1				•Strip	•Ruban	•Band	•Cinta	•Band	
8	**VOE 15069006**	1	1	1	1				•Lock	•Serrure	•Schloss	•Cierre	•Lås	
9	**VOE 15130055**	2	2	2	2				•Washer	•Rondelle	•Scheibe	•Arandela	•Bricka	
10	**VOE 13969599**	2	2	2	2				•Six point socket sc	•Vis à 6 pans creux	•Sechszahn-Hohls	•Racor de seis die	•Sextandhålskruv	
11	**VOE 15045675**	1	1	1	1				•Pull rod	•Barre de traction	•Zugstange	•Varilla tracción	•Manöverstång	
12	**VOE 13963103**	2	2	2	2				•Lock nut	•Contre-écrou	•Sicherungsmutter	•Contratuerca	•Låsmutter	
13	**VOE 15120685**	1	1	1	1				•Panel	•Panneau	•Paneel	•Panel	•Panel	
13	**VOE 15118346**	1	1	1	1				••Panel	••Panneau	••Paneel	••Panel	••Panel	
14	**VOE 1613068**	6	6	6	6				•Plug	•Bouchon	•Stopfen	•Tapon	•Plugg	
15	**VOE 969407**	2	2	2	2				•Six point socket sc	•Vis à 6 pans creux	•Sechszahn-Hohls	•Racor de seis die	•Sextandhålskruv	
16	**VOE 15017900**	1	1	1	1				•Attaching strip	•Lisse de fixation	•Befestigungsleiste	•Moldura de fijación	•Fästlist	
17	**VOE 13974682**	2	2	2	2				•Plug	•Tampon	•Stopfen	•Tapón	•Plugg	
18		1	1	1	1		NS		•Spacer	•Partie Intermédiair	•Zwischenstück	•Espaciador	•Mellandel	
19	**VOE 941671**	2	2	2	2				•Blind rivet	•Rivet borgne	•Blindniet	•Remache ciego	•Blindnit	
20	**VOE 969278**	2	2	2	2				•Six point socket sc	•Vis à 6 pans creux	•Sechszahn-Hohls	•Racor de seis die	•Sextandhålskruv	
21	**VOE 11412566**	1	1	1	1				•Spacer ring	•Bague entretoise	•Abstandring	•Anillo distanciador	•Distansring	
22	**VOE 11205821**	1	1	1	1				•Knob	•Bouton	•Knauf	•Botón	•Knopp	
23	**VOE 971368**	1	1	1	1				•Six point socket sc	•Vis à 6 pans creux	•Sechszahn-Hohls	•Racor de seis die	•Sextandhålskruv	
24	**VOE 11006983**	5	5	5	5				•Clip	•Clip	•Clip	•Clip	•Clips	
25	**VOE 11104040**	1	1	1	1				•Butyl tape	•Ruban adhésif but	•Butyl-Kleber	•Cinta de butilo	•Butyltejp	
26	**VOE 11205822**	2	2	2	2				•Rubber stop	•Butée caoutchouc	•Gummipuffer	•Tope de goma	•Gummistopp	
27	**VOE 11205402**	1	1	1	1				•Plate	•Tôle	•Blech	•Chapa	•Plåt	

1	**8293085, 8293086**
2	**8293089, 8293090**
3	**8293087, 8293088**
4	**8293091, 8293092**
5	

Dörr, förarhytt
Puerta, cabina
Tür, Fahrerkabine
Porte, cabine conducteur
Door, operator's cab

Catalogue id **20612**	Group **831**
Illustr. No **1065639**	Section **550**
Issue **PUB 20025115-E**	Page **753**

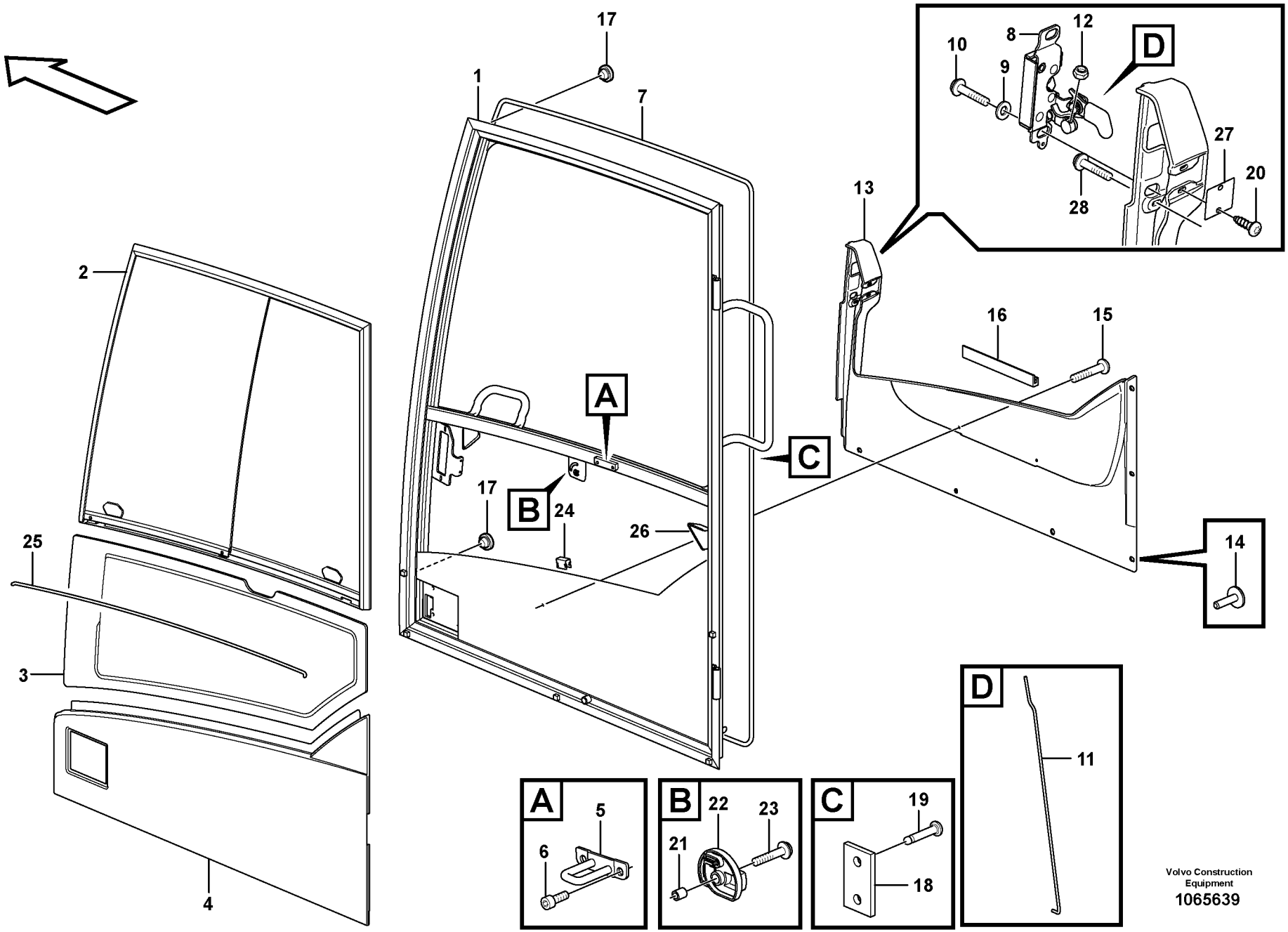

Volvo Construction Equipment
1065639

Fig.	Part No.	Quantity 1	2	3	4	5	P S	K I T	Description	Dénomination	Bezeichnung	Denominación	Benämning	Notes
28	**VOE 972079**	1	1	1	1				•Six point socket sc.	•Vis à 6 pans creux	•Sechszahn-Hohls ..	•Racor de seis die ..	•Sextandhålskruv....	

1	**8293085, 8293086**	**Dörr, förarhytt** **Puerta, cabina** **Tür, Fahrerkabine** **Porte, cabine conducteur** **Door, operator's cab**	Catalogue id **20612**	Group **831**
2	**8293089, 8293090**			
3	**8293087, 8293088**		Illustr. No **1065639**	Section **550**
4	**8293091, 8293092**			
5			Issue **PUB 20025115-E**	Page **755**

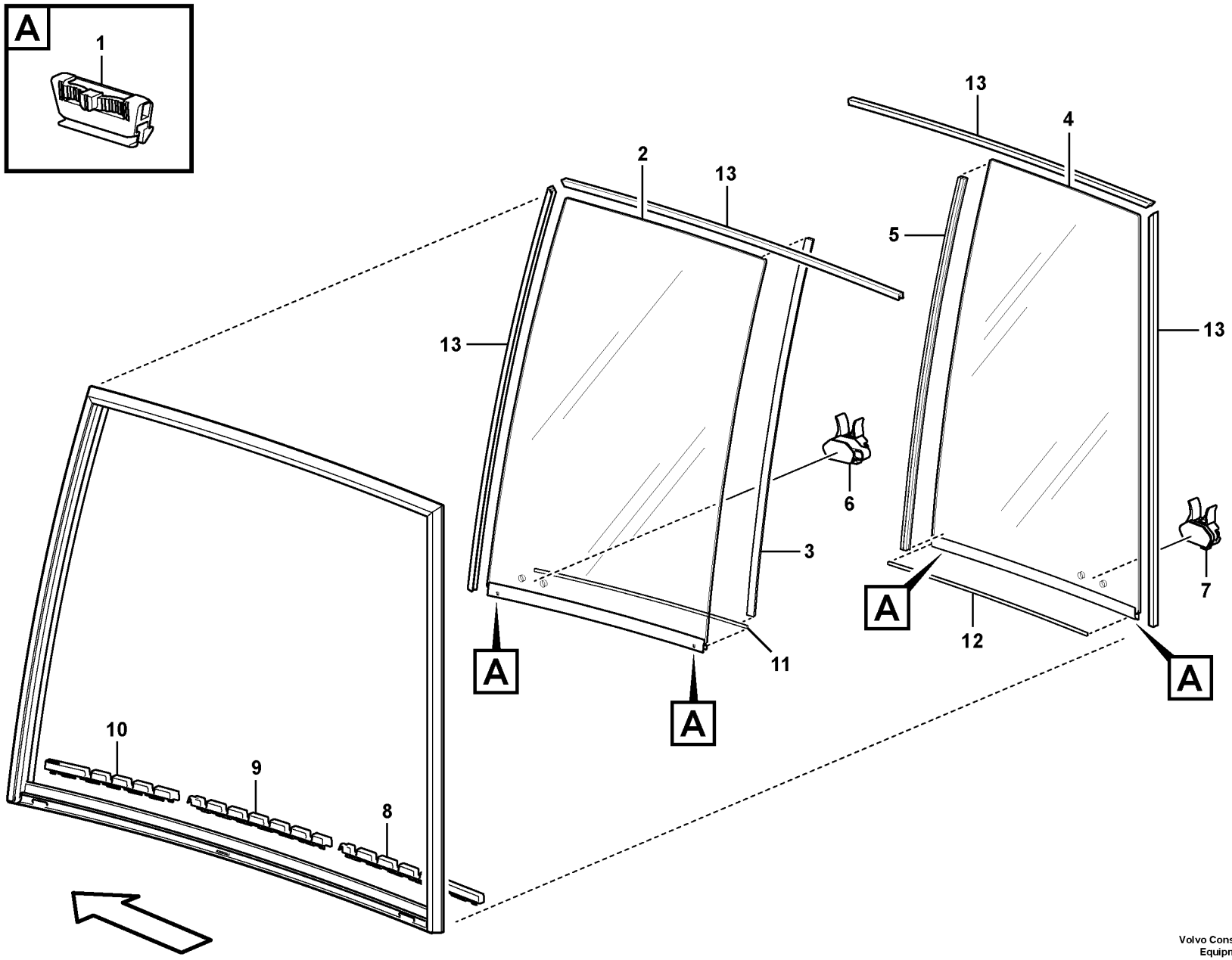

Volvo Construction Equipment

1076192

Fig.	Part No.	Quantity 1	2	3	PS	KIT	Description	Dénomination	Bezeichnung	Denominación	Benämning	Notes
	VOE 11205376	1					Sliding window	Vitre coulissante	Schiebefenster	Ventana deslizante	Skjutfönster	
1	**VOE 15150577**	4					•Retainer	•Retenue	•Halter	•Soporte	•Hållare	
2	**VOE 15116623**	1					•Glass	•Vitre	•Fensterscheibe	•Cristal	•Glas	
3	**VOE 17285663**	1					••Weatherstrip	••Caoutchouc d etanc.	••Abstreifleiste	••Lamelunas	••Skraplist	
4	**VOE 15116641**	1					•Glass	•Vitre	•Fensterscheibe	•Cristal	•Glas	
5	**VOE 17285663**	1					••Weatherstrip	••Caoutchouc d etanc.	••Abstreifleiste	••Lamelunas	••Skraplist	CUT TO L = 744 MM
6	**VOE 15116581**	1					•Handle	•Poignée	•Griff	•Mango	•Handtag	
7	**VOE 15116615**	1					•Handle	•Poignée	•Griff	•Mango	•Handtag	
8	**VOE 15173029**	1					•Locking device	•Dispositif de verrouill.	•Verriegelung	•Dispositivo cierre	•Låsanordning	
9	**VOE 15173038**	1					•Locking device	•Dispositif de verrouill.	•Verriegelung	•Dispositivo cierre	•Låsanordning	
10	**VOE 15173041**	1					•Locking device	•Dispositif de verrouill.	•Verriegelung	•Dispositivo cierre	•Låsanordning	
11	**VOE 15173024**	REQ					•Weatherstrip	•Caoutchouc d etanc.	•Abstreifleiste	•Lamelunas	•Skraplist	L = 543 MM
12	**VOE 15173024**	REQ					•Weatherstrip	•Caoutchouc d etanc.	•Abstreifleiste	•Lamelunas	•Skraplist	L = 465 MM
13	**VOE 15150508**	REQ					•Weatherstrip	•Caoutchouc d etanc.	•Abstreifleiste	•Lamelunas	•Skraplist	L = 3200 MM

1		**Skjutfönster för dörr** **Ventanilla deslizante, puerta** **Schiebefenster, Tür** **Vitre coulissante, porte** **Sliding window, door**	Catalogue id **20612**	Group **831**
2			Illustr. No **1076192**	Section **600**
3			Issue **PUB 20025115-E**	Page **757**
4				
5				

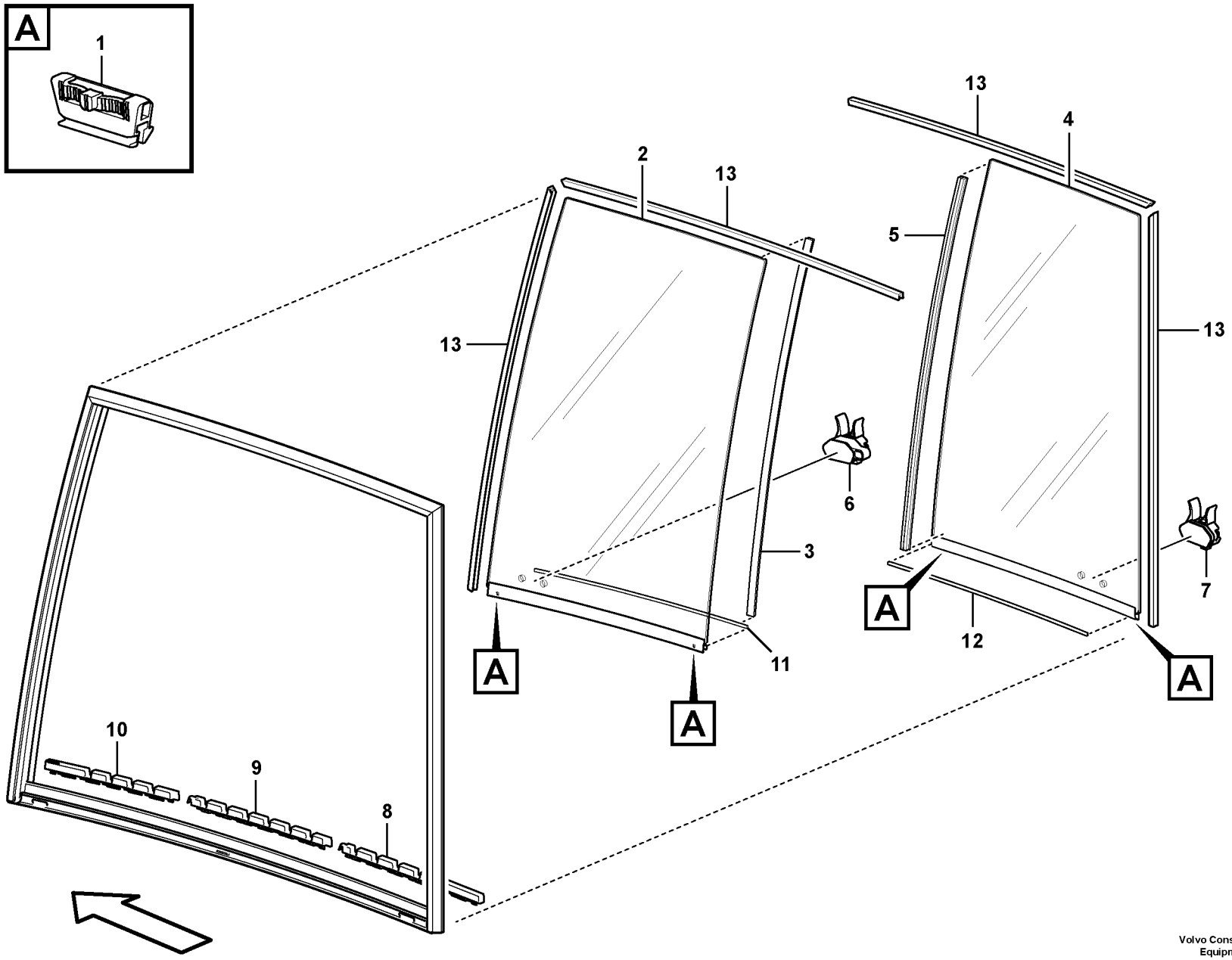

Volvo Construction Equipment

1076192

Fig.	Part No.	Quantity 1	2	3	PS	KIT	Description	Dénomination	Bezeichnung	Denominación	Benämning	Notes
	VOE 11205376	1					Sliding window	Vitre coulissante	Schiebefenster	Ventana deslizante	Skjutfönster	
1	**VOE 15150577**	4					•Retainer	•Retenue	•Halter	•Soporte	•Hållare	
2	**VOE 15116623**	1					•Glass	•Vitre	•Fensterscheibe	•Cristal	•Glas	
3	**VOE 17285663**	1					••Weatherstrip	••Caoutchouc d etanc.	••Abstreifleiste	••Lamelunas	••Skraplist	
4	**VOE 15116641**	1					•Glass	•Vitre	•Fensterscheibe	•Cristal	•Glas	
5	**VOE 17285663**	1					••Weatherstrip	••Caoutchouc d etanc.	••Abstreifleiste	••Lamelunas	••Skraplist	CUT TO L = 744 MM
6	**VOE 15116581**	1					•Handle	•Poignée	•Griff	•Mango	•Handtag	
7	**VOE 15116615**	1					•Handle	•Poignée	•Griff	•Mango	•Handtag	
8	**VOE 15173029**	1					•Locking device	•Dispositif de verrouill.	•Verriegelung	•Dispositivo cierre	•Låsanordning	
9	**VOE 15173038**	1					•Locking device	•Dispositif de verrouill.	•Verriegelung	•Dispositivo cierre	•Låsanordning	
10	**VOE 15173041**	1					•Locking device	•Dispositif de verrouill.	•Verriegelung	•Dispositivo cierre	•Låsanordning	
11	**VOE 15173024**	REQ					•Weatherstrip	•Caoutchouc d etanc.	•Abstreifleiste	•Lamelunas	•Skraplist	L = 543 MM
12	**VOE 15173024**	REQ					•Weatherstrip	•Caoutchouc d etanc.	•Abstreifleiste	•Lamelunas	•Skraplist	L = 465 MM
13	**VOE 15150508**	REQ					•Weatherstrip	•Caoutchouc d etanc.	•Abstreifleiste	•Lamelunas	•Skraplist	L = 3200 MM

1		**Skjutfönster för dörr** **Ventanilla deslizante, puerta** **Schiebefenster, Tür** **Vitre coulissante, porte** **Sliding window, door**	Catalogue id **20612**	Group **831**
2			Illustr. No **1076192**	Section **610**
3			Issue **PUB 20025115-E**	Page **759**
4				
5				

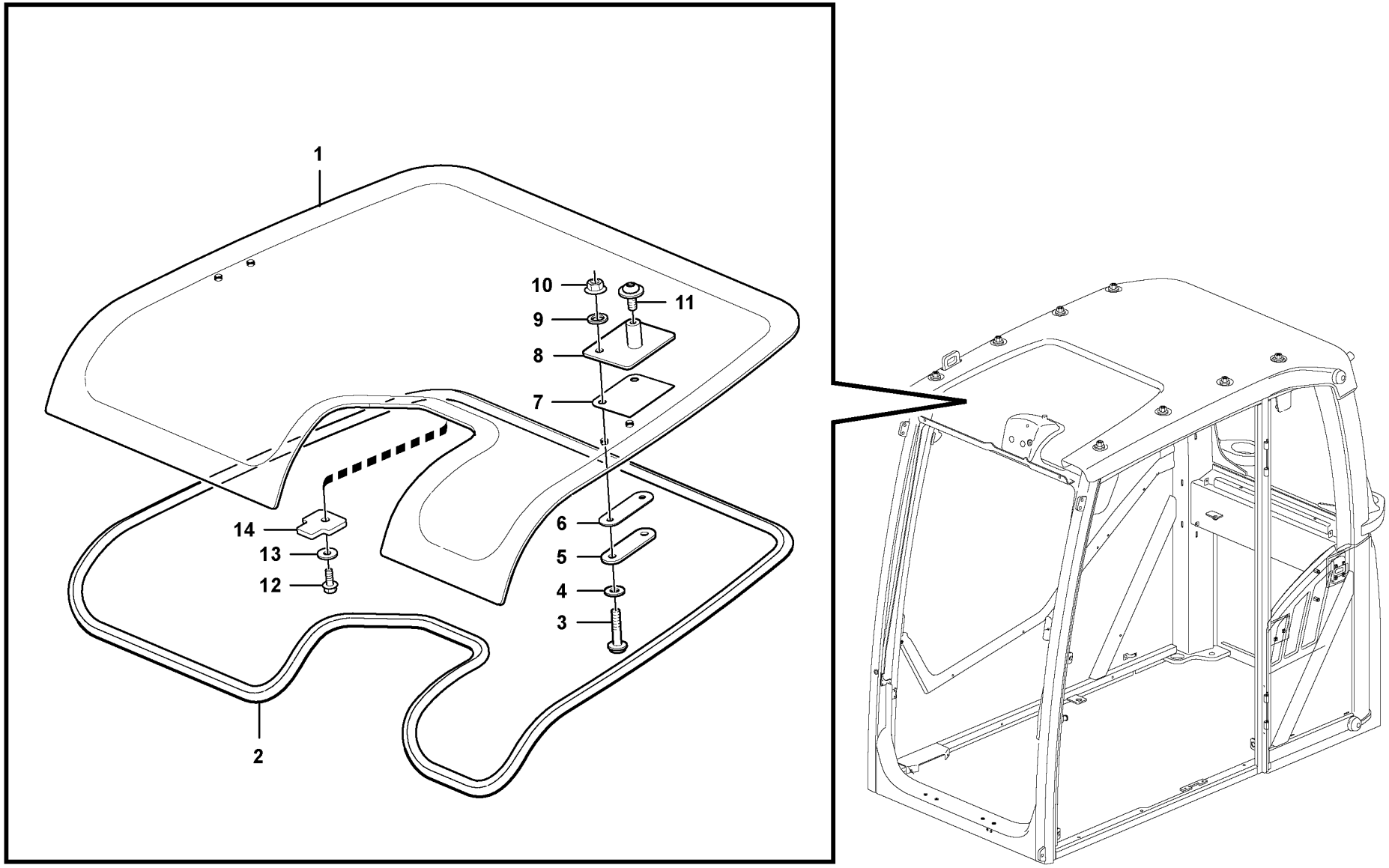

Volvo Construction Equipment

1056727

Fig.	Part No.	Quantity 1	2	3	PS	KIT	Description	Dénomination	Bezeichnung	Denominación	Benämning	Notes
1	**VOE 15106212**	1					Roof hatch	Toit ouvrant	Schiebedach	Escotilla techo	Taklucka	
2	**VOE 15106214**	1					Sealing strip	Lisse étanchéité	Dichtleiste	Moldura retén	Tätningslist	
3	**VOE 969423**	4					Six point socket scre..	Vis à 6 pans creux	Sechszahn-Hohlschr..	Racor de seis diente ..	Sextandhålskruv	
4	**VOE 955892**	4					Plain washer	Rondelle plane	Flachscheibe	Arandela plana	Planbricka	
5	**VOE 14554758**	2					Block	Bloc	Block	Bloque	Block	
6	**VOE 15042858**	2					Gasket	Joint	Dichtung	Junta	Packning	
7	**VOE 15042863**	2					Gasket	Joint	Dichtung	Junta	Packning	
8		2			NS		Bracket	Console	Konsole	Ménsula	Konsol	
9	**VOE 15038201**	4					Gasket	Joint	Dichtung	Junta	Packning	
10	**VOE 949278**	4					Flange lock nut	Contre-écrou à bride..	Flanschverschlussm...	Contratuerca embrid ..	Flänslåsmutter	
11	**VOE 971321**	2					Six point socket scre..	Vis à 6 pans creux	Sechszahn-Hohlschr..	Racor de seis diente ..	Sextandhålskruv	
12	**VOE 946544**	1					Flange screw	Vis à embase	Flanschschraube	Tornillo embridado	Flänsskruv	
13	**VOE 960139**	1					Plain washer	Rondelle plane	Flachscheibe	Arandela plana	Planbricka	
14		1			NS		Plate	Plaque	Platte	Placa	Platta	

1		**Taklucka** **Escotilla de techo** **Dachluke** **Toit ouvrant** **Roof hatch**	Catalogue id **20612**	Group **836**
2			Illustr. No **1056727**	Section **100**
3				
4			Issue **PUB 20025115-E**	Page **761**
5		**11294093**		

VOLVO

EC300D

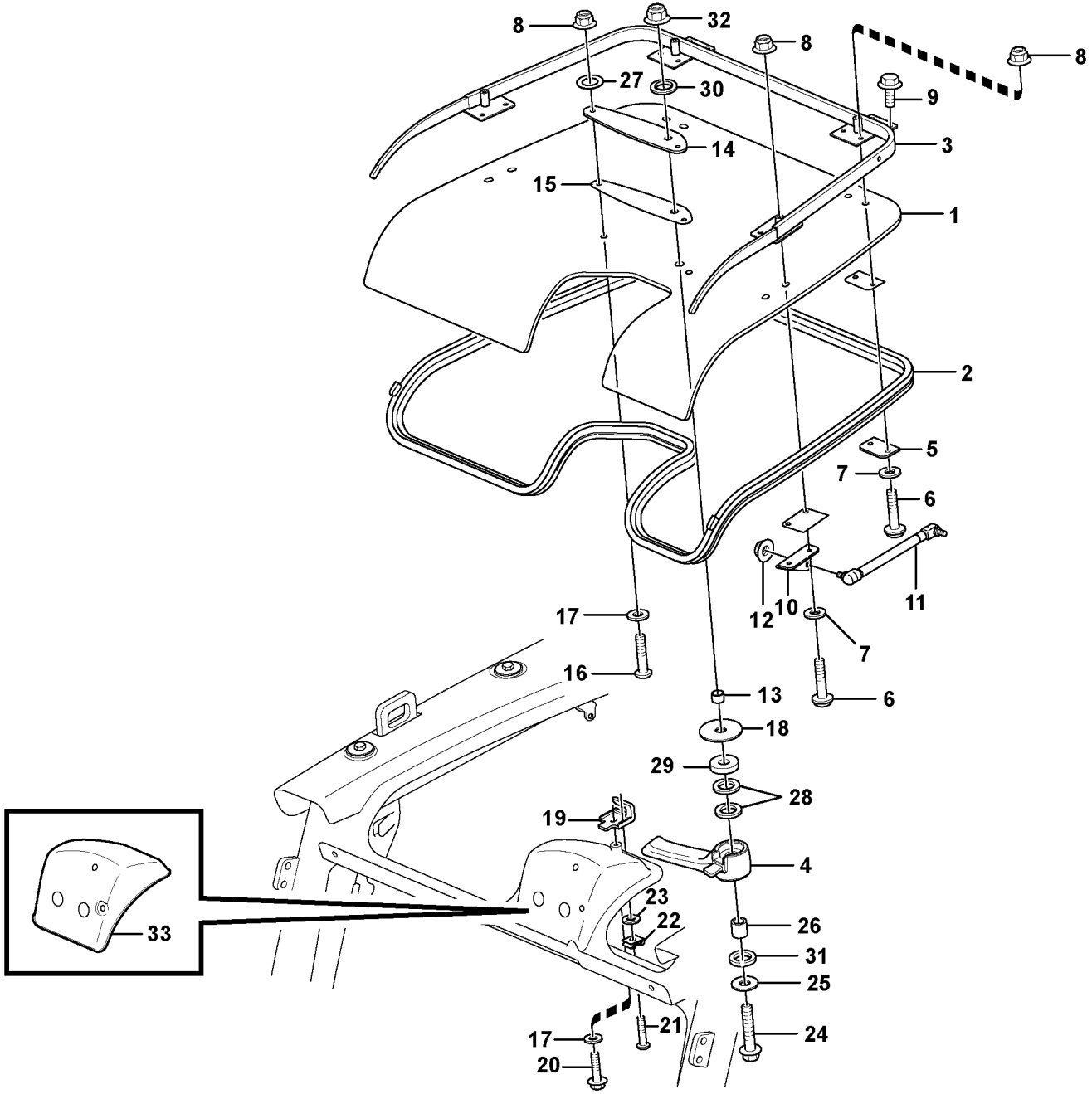

Volvo Construction Equipment

1059353

Fig.	Part No.	Quantity 1	2	3	PS	KIT	Description	Dénomination	Bezeichnung	Denominación	Benämning	Notes
1	**VOE 15070313**	1					Roof hatch	Toit ouvrant	Schiebedach	Escotilla techo	Taklucka	
2	**VOE 17207386**	1					Sealing moulding	Joint étanchéité	Dichtprofil	Listón retén	Tätningsprofil	
3	**VOE 17204951**	1					Hatch frame	Encadrement porte	Haubengerüst	Marco tapa	Luckram	
4	**VOE 15091245**	1					Lock handle	Poignée verrouillage	Schließgriff	Manilla	Låshandtag	
5	**VOE 15121478**	2					Washer	Rondelle	Scheibe	Arandela	Bricka	
6	**VOE 969587**	8					Six point socket scre	Vis à 6 pans creux	Sechszahn-Hohlschr	Racor de seis diente	Sextandhålskruv	
7	**VOE 955892**	8					Plain washer	Rondelle plane	Flachscheibe	Arandela plana	Planbricka	
8	**VOE 13949278**	10					Flange lock nut	Contre-écrou à bride	Flanschverschlussm	Contratuerca embrid	Flänslåsmutter	
9	**VOE 947107**	4					Flange screw	Vis à embase	Flanschschraube	Tornillo embridado	Flänsskruv	
10	**VOE 15040956**	1					Attaching brace	Fixation en u	Befestigungsbügel	Brida de fijación	Fästbygel	LH
10	**VOE 15041005**	1					Plate	Tôle	Blech	Chapa	Plåt	RH
11	**VOE 15044300**	2					Gas spring	Ressort gaz	Gasfeder	Resorte a gas	Gasfjäder	
12	**VOE 983303**	2					Hexagon nut	Écrou hexagonal	Sechskantmutter	Tuerca hexagonal	Sexkantsmutter	
13	**VOE 11205958**	1					Protecting sleeve	Manchon protection	Schutzhülle	Manguito de protecci	Skyddshylsa	
14	**VOE 11205959**	1					Plate	Tôle	Blech	Chapa	Plåt	
15	**VOE 15008606**	1					Gasket	Joint	Dichtung	Junta	Packning	
16	**VOE 969423**	2					Six point socket scre	Vis à 6 pans creux	Sechszahn-Hohlschr	Racor de seis diente	Sextandhålskruv	
17	**VOE 960139**	3					Plain washer	Rondelle plane	Flachscheibe	Arandela plana	Planbricka	
18	**VOE 11204975**	1					Washer	Rondelle	Scheibe	Arandela	Bricka	
19	**VOE 15042855**	1					Lock brace	Étrier verrouillage	Sperrklinke	Brazo de seguridad	Låsbygel	
20	**VOE 13946544**	1					Screw	Vis	Schraube	Tornillo	Skruv	
21	**VOE 969405**	1					Six point socket scre	Vis à 6 pans creux	Sechszahn-Hohlschr	Racor de seis diente	Sextandhålskruv	
22	**VOE 955918**	1					Spring washer	Rondelle élastique	Federscheibe	Arandela elástica	Fjäderbricka	
23	**VOE 13940090**	1					Washer	Rondelle	Scheibe	Arandela	Bricka	
24	**VOE 13965186**	1					Screw	Vis	Schraube	Tornillo	Skruv	
25	**VOE 13960143**	1					Washer	Rondelle	Scheibe	Arandela	Bricka	
26	**VOE 930432**	1					Spacer ring	Bague entretoise	Abstandring	Anillo distanciador	Distansring	
27	**VOE 15038201**	10					Gasket	Joint	Dichtung	Junta	Packning	
28	**VOE 11205962**	2					Gasket	Joint	Dichtung	Junta	Packning	
29	**VOE 11055613**	1					Plain washer	Rondelle plane	Flachscheibe	Arandela plana	Planbricka	

1		**Taklucka** **Escotilla de techo** **Dachluke** **Toit ouvrant** **Roof hatch**	Catalogue id **20612**	Group **836**
2			Illustr. No **1059353**	Section **150**
3				
4			Issue **PUB 20025115-E**	Page **763**
5		**11294094**		

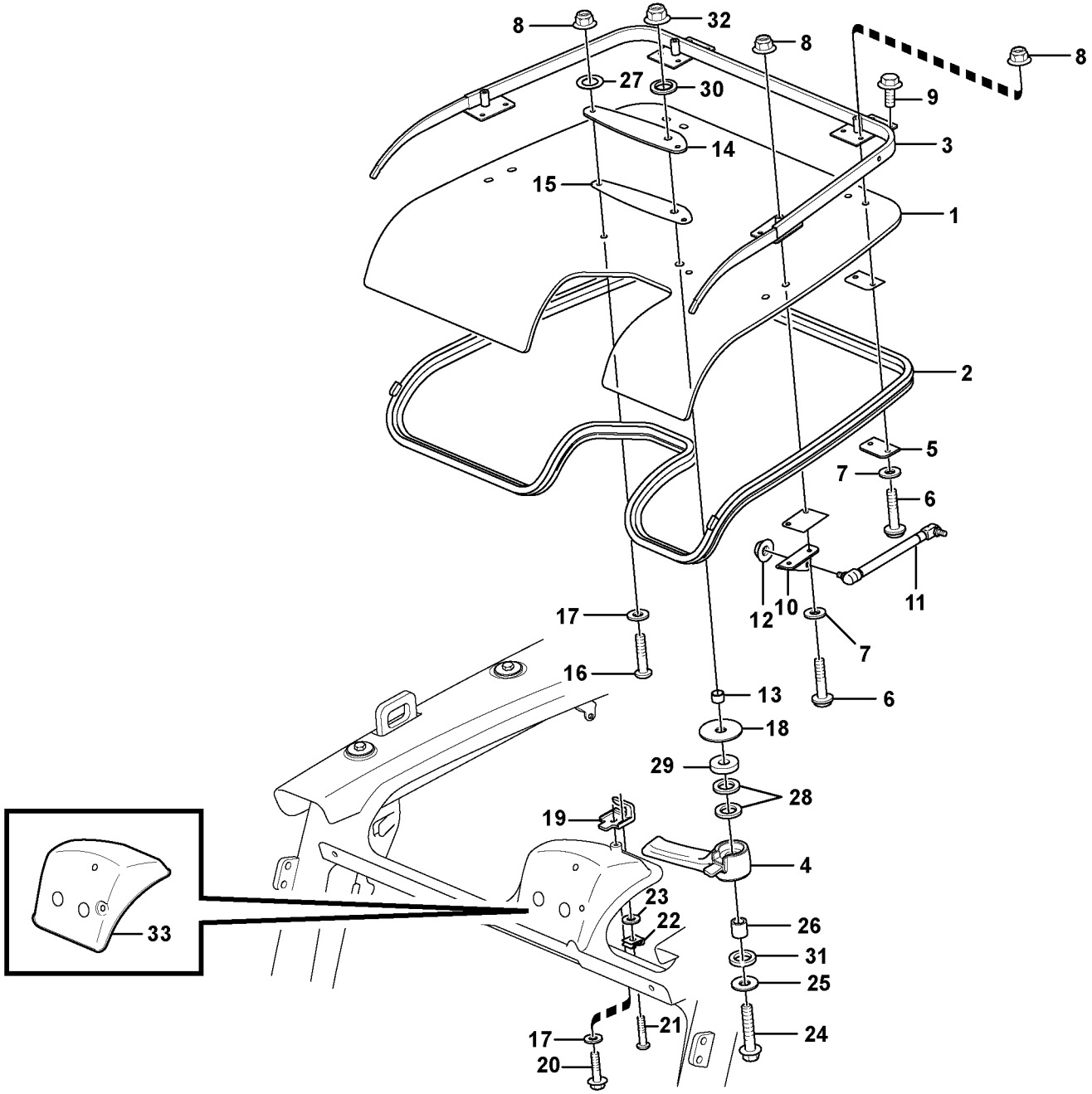

Volvo Construction Equipment

1059353

Fig.	Part No.	Quantity 1	2	3	PS	KIT	Description	Dénomination	Bezeichnung	Denominación	Benämning	Notes
30	**VOE 947083**	1					Gasket	Joint	Dichtung	Junta	Packning	
31	**VOE 930845**	1					Plain washer	Rondelle plane	Flachscheibe	Arandela plana	Planbricka	
32	**VOE 13971098**	1					Flange nut	Écrou à bride	Bundmutter	Tuerca embridada	Flänsmutter	
33		1			NS		Cover	Capot	Haube	Capo	Lock	

1		**Taklucka** **Escotilla de techo** **Dachluke** **Toit ouvrant** **Roof hatch**	Catalogue id **20612**	Group **836**
2				
3			Illustr. No **1059353**	Section **150**
4				
5		**11294094**	Issue **PUB 20025115-E**	Page **765**

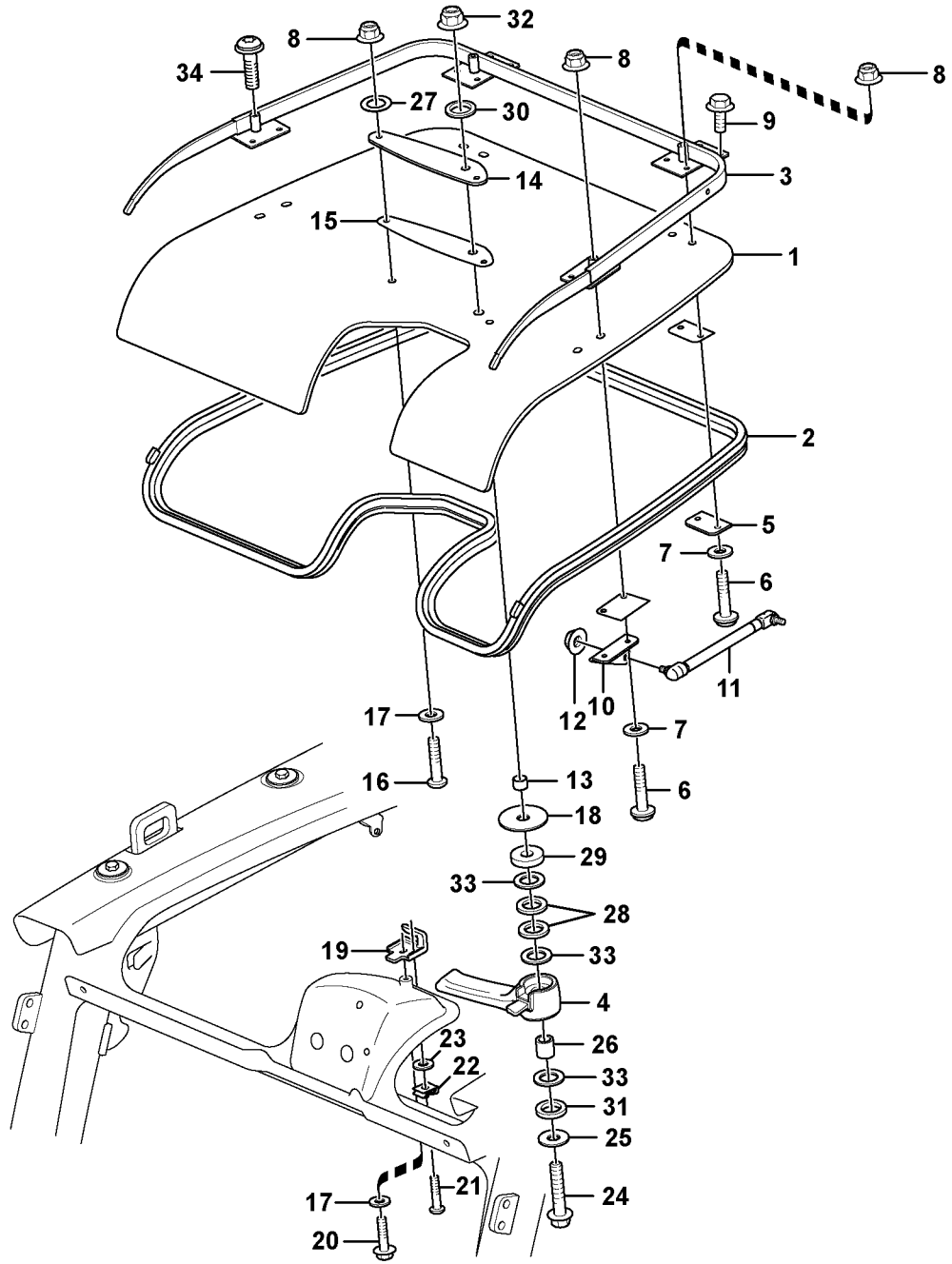

Volvo Construction Equipment

1062152

Fig.	Part No.	Quantity 1	2	3	PS	KIT	Description	Dénomination	Bezeichnung	Denominación	Benämning	Notes
1	**VOE 15070313**	1					Roof hatch	Toit ouvrant	Schiebedach	Escotilla techo	Taklucka	
2	**VOE 17207386**	1					Sealing moulding	Joint étanchéité	Dichtprofil	Listón retén	Tätningsprofil	
3	**VOE 17204951**	1					Hatch frame	Encadrement porte	Haubengerüst	Marco tapa	Luckram	
4	**VOE 15091245**	1					Lock handle	Poignée verrouillage	Schließgriff	Manilla	Låshandtag	
5	**VOE 15121478**	2					Washer	Rondelle	Scheibe	Arandela	Bricka	
6	**VOE 969587**	8					Six point socket scre	Vis à 6 pans creux	Sechszahn-Hohlschr	Racor de seis diente	Sextandhålskruv	
7	**VOE 955892**	8					Plain washer	Rondelle plane	Flachscheibe	Arandela plana	Planbricka	
8	**VOE 13949278**	10					Flange lock nut	Contre-écrou à bride	Flanschverschlussm	Contratuerca embrid	Flänslåsmutter	
9	**VOE 947107**	4					Flange screw	Vis à embase	Flanschschraube	Tornillo embridado	Flänsskruv	
10	**VOE 15040956**	1					Attaching brace	Fixation en u	Befestigungsbügel	Brida de fijación	Fästbygel	LH
10	**VOE 15041005**	1					Plate	Tôle	Blech	Chapa	Plåt	RH
11	**VOE 15044300**	2					Gas spring	Ressort gaz	Gasfeder	Resorte a gas	Gasfjäder	
12	**VOE 983303**	2					Hexagon nut	Écrou hexagonal	Sechskantmutter	Tuerca hexagonal	Sexkantsmutter	
13	**VOE 11205958**	1					Protecting sleeve	Manchon protection	Schutzhülle	Manguito de protecci	Skyddshylsa	
14	**VOE 11205959**	1					Plate	Tôle	Blech	Chapa	Plåt	
15	**VOE 15008606**	1					Gasket	Joint	Dichtung	Junta	Packning	
16	**VOE 969423**	2					Six point socket scre	Vis à 6 pans creux	Sechszahn-Hohlschr	Racor de seis diente	Sextandhålskruv	
17	**VOE 960139**	3					Plain washer	Rondelle plane	Flachscheibe	Arandela plana	Planbricka	
18	**VOE 11204975**	1					Washer	Rondelle	Scheibe	Arandela	Bricka	
19	**VOE 15042855**	1					Lock brace	Étrier verrouillage	Sperrklinke	Brazo de seguridad	Låsbygel	
20	**VOE 13946544**	1					Screw	Vis	Schraube	Tornillo	Skruv	
21	**VOE 969405**	1					Six point socket scre	Vis à 6 pans creux	Sechszahn-Hohlschr	Racor de seis diente	Sextandhålskruv	
22	**VOE 955918**	1					Spring washer	Rondelle élastique	Federscheibe	Arandela elástica	Fjäderbricka	
23	**VOE 13940090**	1					Washer	Rondelle	Scheibe	Arandela	Bricka	
24	**VOE 13965186**	1					Screw	Vis	Schraube	Tornillo	Skruv	
25	**VOE 13960143**	1					Washer	Rondelle	Scheibe	Arandela	Bricka	
26	**VOE 930432**	1					Spacer ring	Bague entretoise	Abstandring	Anillo distanciador	Distansring	
27	**VOE 15038201**	10					Gasket	Joint	Dichtung	Junta	Packning	
28	**VOE 11205962**	2					Gasket	Joint	Dichtung	Junta	Packning	
29	**VOE 11055613**	1					Plain washer	Rondelle plane	Flachscheibe	Arandela plana	Planbricka	

1		**Taklucka** **Escotilla de techo** **Dachluke** **Toit ouvrant** **Roof hatch**	Catalogue id **20612**	Group **836**
2				
3			Illustr. No **1062152**	Section **200**
4				
5		**8290413, 8290415**	Issue **PUB 20025115-E**	Page **767**

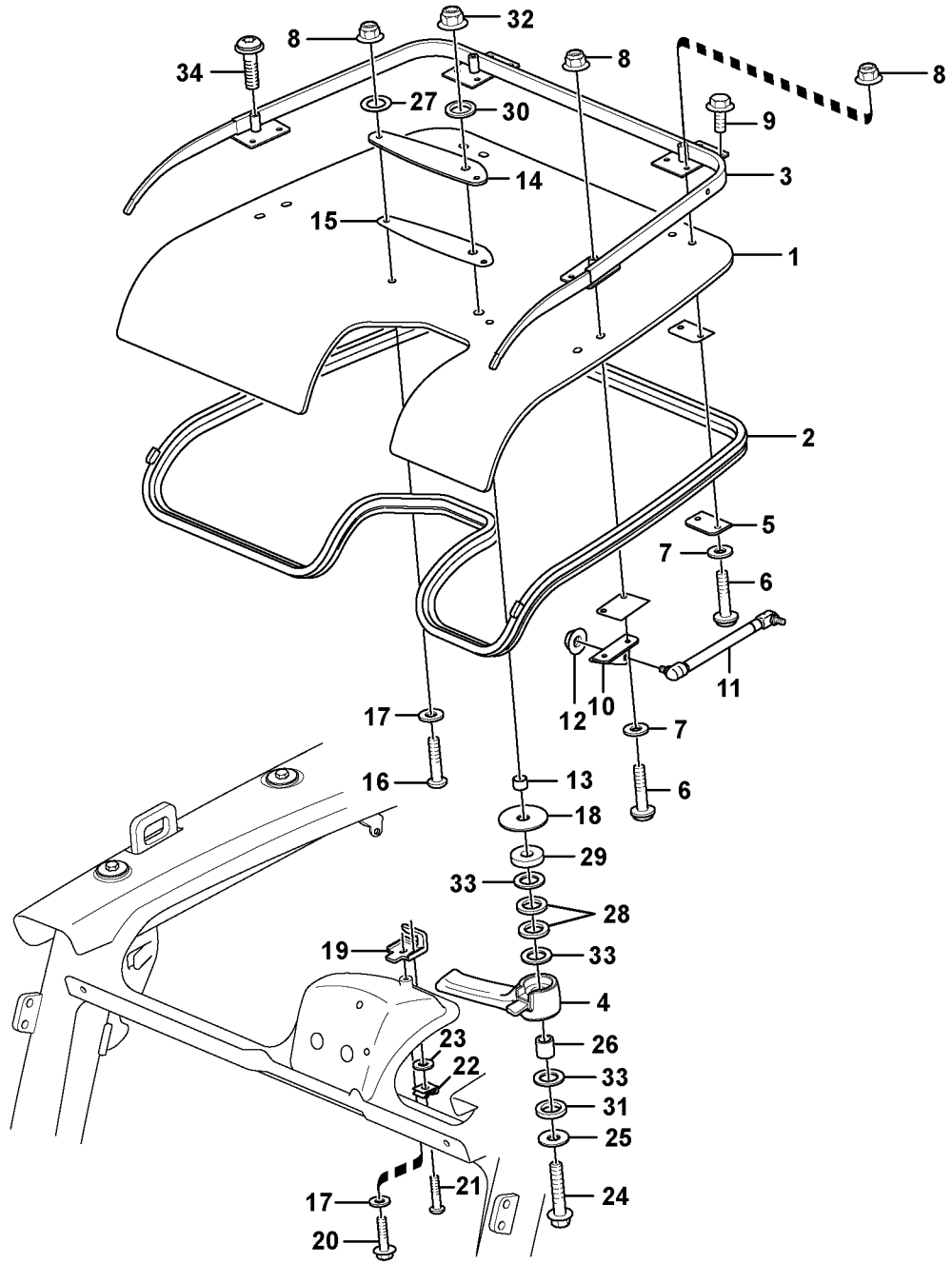

Volvo Construction Equipment

1062152

Fig.	Part No.	Quantity 1	2	3	PS	KIT	Description	Dénomination	Bezeichnung	Denominación	Benämning	Notes
30	**VOE 947083**	1					Gasket	Joint	Dichtung	Junta	Packning	
31	**VOE 930845**	1					Plain washer	Rondelle plane	Flachscheibe	Arandela plana	Planbricka	
32	**VOE 13971098**	1					Flange nut	Écrou à bride	Bundmutter	Tuerca embridada	Fläsmutter	
33	**VOE 949128**	3					Plain washer	Rondelle plane	Flachscheibe	Arandela plana	Planbricka	
34	**VOE 971321**	4					Six point socket scre..	Vis à 6 pans creux	Sechszahn-Hohlschr..	Racor de seis diente ..	Sextandhålskruv	

1		**Taklucka** **Escotilla de techo** **Dachluke** **Toit ouvrant** **Roof hatch**	Catalogue id **20612**	Group **836**
2			Illustr. No **1062152**	Section **200**
3			Issue **PUB 20025115-E**	Page **769**
4				
5		**8290413, 8290415**		

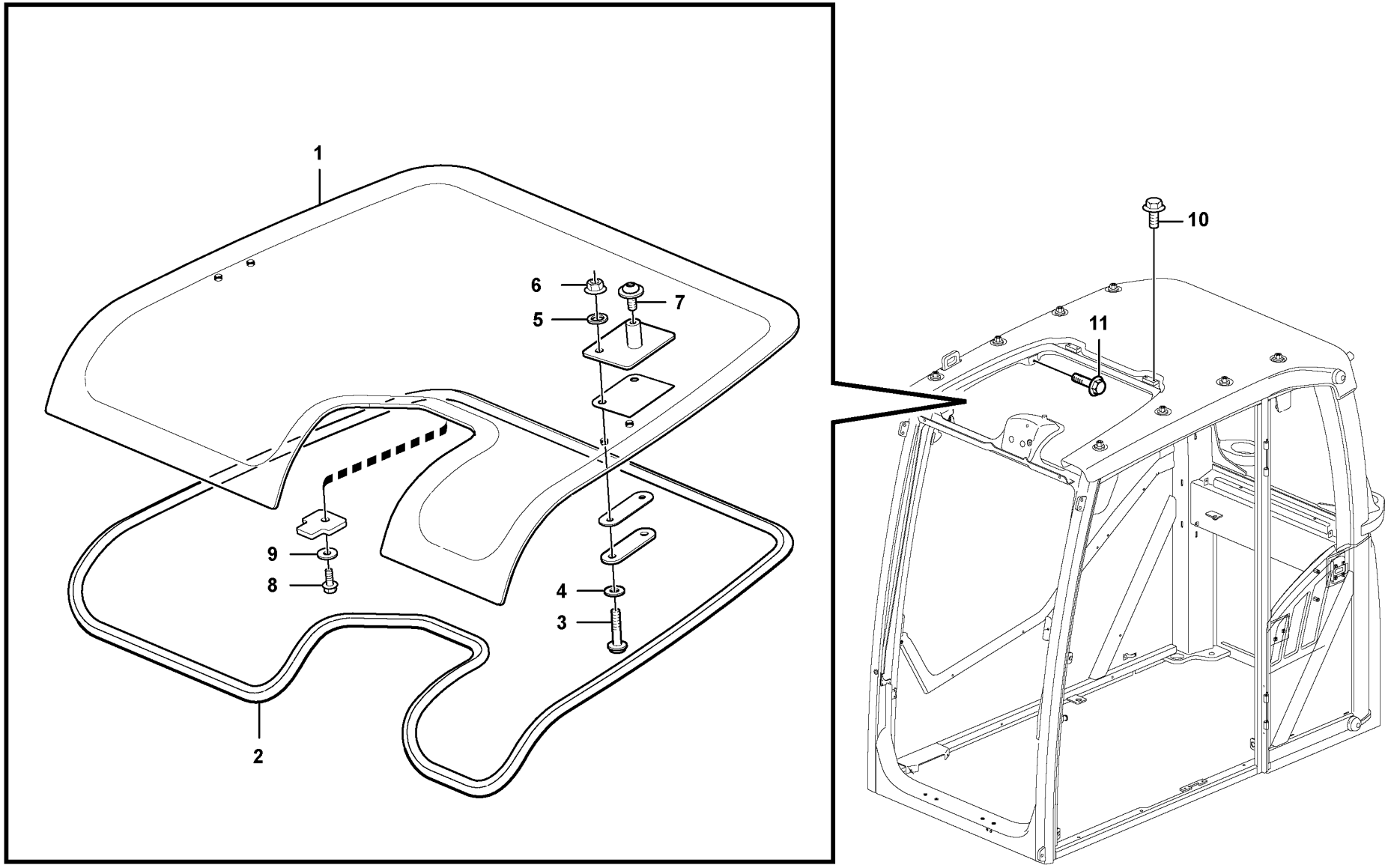

Volvo Construction Equipment

1064694

Fig.	Part No.	Quantity 1	2	3	PS	KIT	Description	Dénomination	Bezeichnung	Denominación	Benämning	Notes
1	**VOE 17207355**	1					Roof hatch	Toit ouvrant	Schiebedach	Escotilla techo	Taklucka	
2	**VOE 17207392**	1					Sealing strip	Lisse étanchéité	Dichtleiste	Moldura retén	Tätningslist	
3	**VOE 969423**	4					Six point socket scre..	Vis à 6 pans creux	Sechszahn-Hohlschr..	Racor de seis diente ..	Sextandhålskruv	
4	**VOE 955892**	4					Plain washer	Rondelle plane	Flachscheibe	Arandela plana	Planbricka	
5	**VOE 15038201**	4					Gasket	Joint	Dichtung	Junta	Packning	
6	**VOE 13949278**	4					Flange lock nut	Contre-écrou à bride ..	Flanschverschlussm...	Contratuerca embrid ..	Flänslåsmutter	
7	**VOE 971321**	2					Six point socket scre..	Vis à 6 pans creux	Sechszahn-Hohlschr..	Racor de seis diente ..	Sextandhålskruv	
8	**VOE 13946544**	1					Screw	Vis	Schraube	Tornillo	Skruv	
9	**VOE 960139**	1					Plain washer	Rondelle plane	Flachscheibe	Arandela plana	Planbricka	
10	**VOE 947107**	4					Flange screw	Vis à embase	Flanschschraube	Tornillo embridado	Flänsskruv	
11	**VOE 946440**	2					Flange screw	Vis à embase	Flanschschraube	Tornillo embridado	Flänsskruv	

1		**Taklucka** **Escotilla de techo** **Dachluke** **Toit ouvrant** **Roof hatch**	Catalogue id **20612**	Group **836**
2			Illustr. No **1064694**	Section **225**
3			Issue **PUB 20025115-E**	Page **771**
4				
5		**8290414, 8290416**		

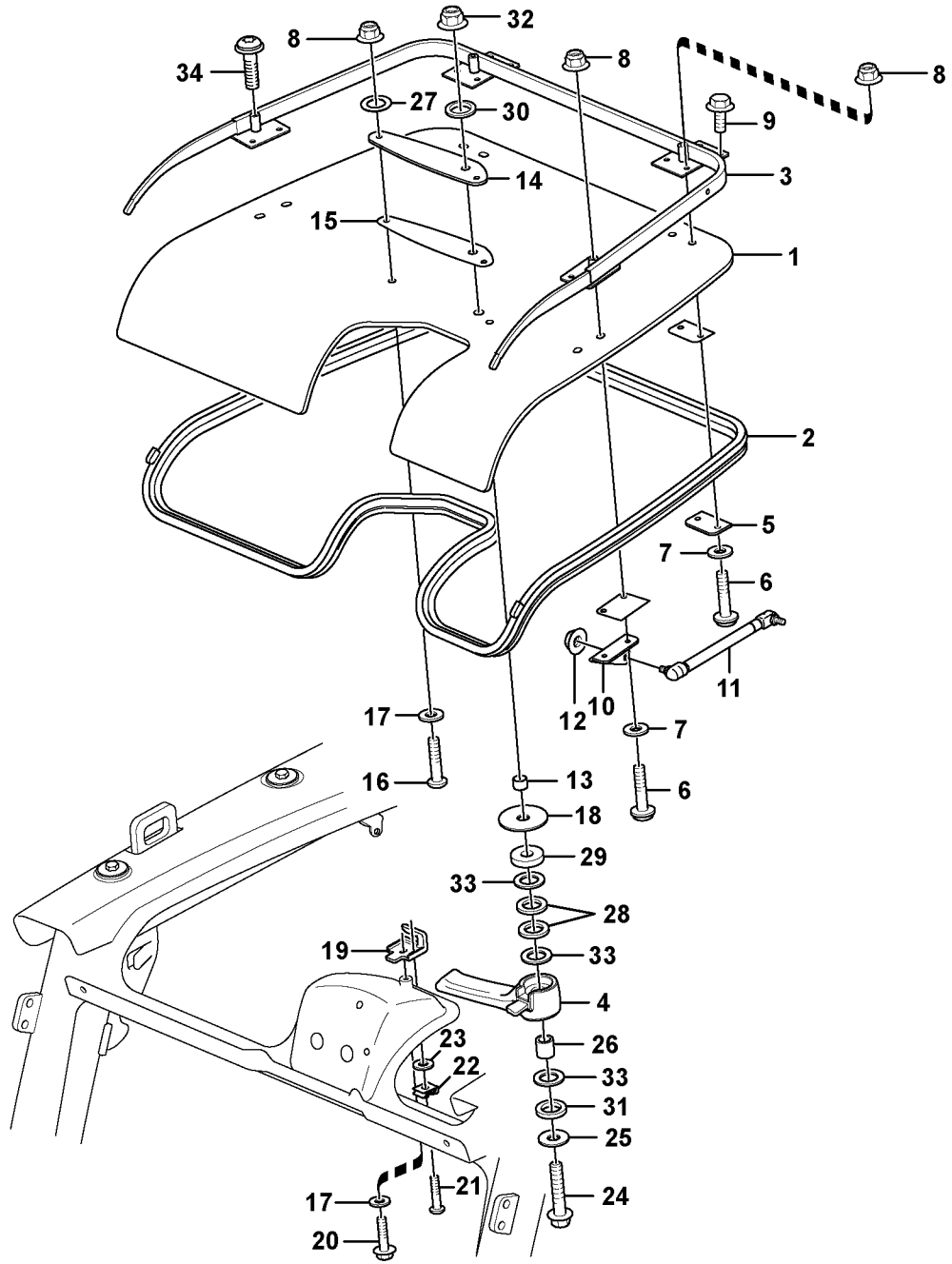

Volvo Construction Equipment

1062152

Fig.	Part No.	Quantity 1	2	3	PS	KIT	Description	Dénomination	Bezeichnung	Denominación	Benämning	Notes
1	**VOE 15070313**	1					Roof hatch	Toit ouvrant	Schiebedach	Escotilla techo	Taklucka	
2	**VOE 17207386**	1					Sealing moulding	Joint étanchéité	Dichtprofil	Listón retén	Tätningsprofil	
3	**VOE 17204951**	1					Hatch frame	Encadrement porte	Haubengerüst	Marco tapa	Luckram	
4	**VOE 15091245**	1					Lock handle	Poignée verrouillage	Schließgriff	Manilla	Låshandtag	
5	**VOE 15121478**	2					Washer	Rondelle	Scheibe	Arandela	Bricka	
6	**VOE 969587**	8					Six point socket scre	Vis à 6 pans creux	Sechszahn-Hohlschr	Racor de seis diente	Sextandhålskruv	
7	**VOE 955892**	8					Plain washer	Rondelle plane	Flachscheibe	Arandela plana	Planbricka	
8	**VOE 13949278**	10					Flange lock nut	Contre-écrou à bride	Flanschverschlussm	Contratuerca embrid	Flänslåsmutter	
9	**VOE 947107**	4					Flange screw	Vis à embase	Flanschschraube	Tornillo embridado	Flänsskruv	
10	**VOE 15040956**	1					Attaching brace	Fixation en u	Befestigungsbügel	Brida de fijación	Fästbygel	LH
10	**VOE 15041005**	1					Plate	Tôle	Blech	Chapa	Plåt	RH
11	**VOE 15044300**	2					Gas spring	Ressort gaz	Gasfeder	Resorte a gas	Gasfjäder	
12	**VOE 983303**	2					Hexagon nut	Écrou hexagonal	Sechskantmutter	Tuerca hexagonal	Sexkantsmutter	
13	**VOE 11205958**	1					Protecting sleeve	Manchon protection	Schutzhülle	Manguito de protecci	Skyddshylsa	
14	**VOE 11205959**	1					Plate	Tôle	Blech	Chapa	Plåt	
15	**VOE 15008606**	1					Gasket	Joint	Dichtung	Junta	Packning	
16	**VOE 969423**	2					Six point socket scre	Vis à 6 pans creux	Sechszahn-Hohlschr	Racor de seis diente	Sextandhålskruv	
17	**VOE 960139**	3					Plain washer	Rondelle plane	Flachscheibe	Arandela plana	Planbricka	
18	**VOE 11204975**	1					Washer	Rondelle	Scheibe	Arandela	Bricka	
19	**VOE 15042855**	1					Lock brace	Étrier verrouillage	Sperrklinke	Brazo de seguridad	Låsbygel	
20	**VOE 13946544**	1					Screw	Vis	Schraube	Tornillo	Skruv	
21	**VOE 969405**	1					Six point socket scre	Vis à 6 pans creux	Sechszahn-Hohlschr	Racor de seis diente	Sextandhålskruv	
22	**VOE 955918**	1					Spring washer	Rondelle élastique	Federscheibe	Arandela elástica	Fjäderbricka	
23	**VOE 13940090**	1					Washer	Rondelle	Scheibe	Arandela	Bricka	
24	**VOE 13965186**	1					Screw	Vis	Schraube	Tornillo	Skruv	
25	**VOE 13960143**	1					Washer	Rondelle	Scheibe	Arandela	Bricka	
26	**VOE 930432**	1					Spacer ring	Bague entretoise	Abstandring	Anillo distanciador	Distansring	
27	**VOE 15038201**	10					Gasket	Joint	Dichtung	Junta	Packning	
28	**VOE 11205962**	2					Gasket	Joint	Dichtung	Junta	Packning	
29	**VOE 11055613**	1					Plain washer	Rondelle plane	Flachscheibe	Arandela plana	Planbricka	

1		**Taklucka** **Escotilla de techo** **Dachluke** **Toit ouvrant** **Roof hatch**	Catalogue id **20612**	Group **836**
2			Illustr. No **1062152**	Section **250**
3				
4			Issue **PUB 20025115-E**	Page **773**
5		**8293085, 8293087, 8293089, 8293091**		



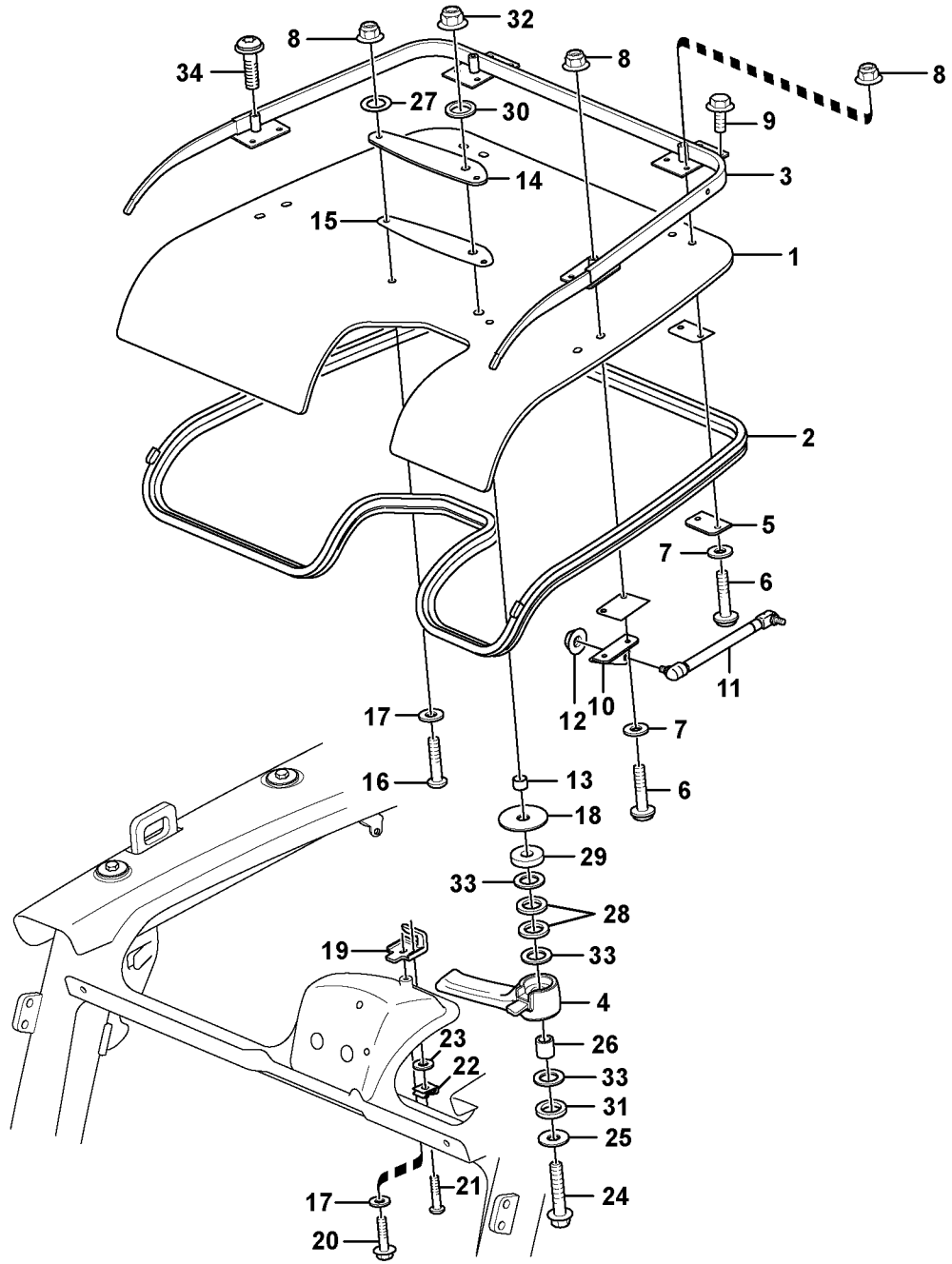

Volvo Construction Equipment

1062152

Fig.	Part No.	Quantity 1	2	3	PS	KIT	Description	Dénomination	Bezeichnung	Denominación	Benämning	Notes
30	**VOE 947083**	1					Gasket	Joint	Dichtung	Junta	Packning	
31	**VOE 930845**	1					Plain washer	Rondelle plane	Flachscheibe	Arandela plana	Planbricka	
32	**VOE 13971098**	1					Flange nut	Écrou à bride	Bundmutter	Tuerca embridada	Fläsmutter	
33	**VOE 949128**	3					Plain washer	Rondelle plane	Flachscheibe	Arandela plana	Planbricka	
34	**VOE 971321**	4					Six point socket scre..	Vis à 6 pans creux	Sechszahn-Hohlschr..	Racor de seis diente ..	Sextandhålskruv	

1		**Taklucka** **Escotilla de techo** **Dachluke** **Toit ouvrant** **Roof hatch**	Catalogue id **20612**	Group **836**
2			Illustr. No **1062152**	Section **250**
3			Issue **PUB 20025115-E**	Page **775**
4				
5		**8293085, 8293087, 8293089, 8293091**		

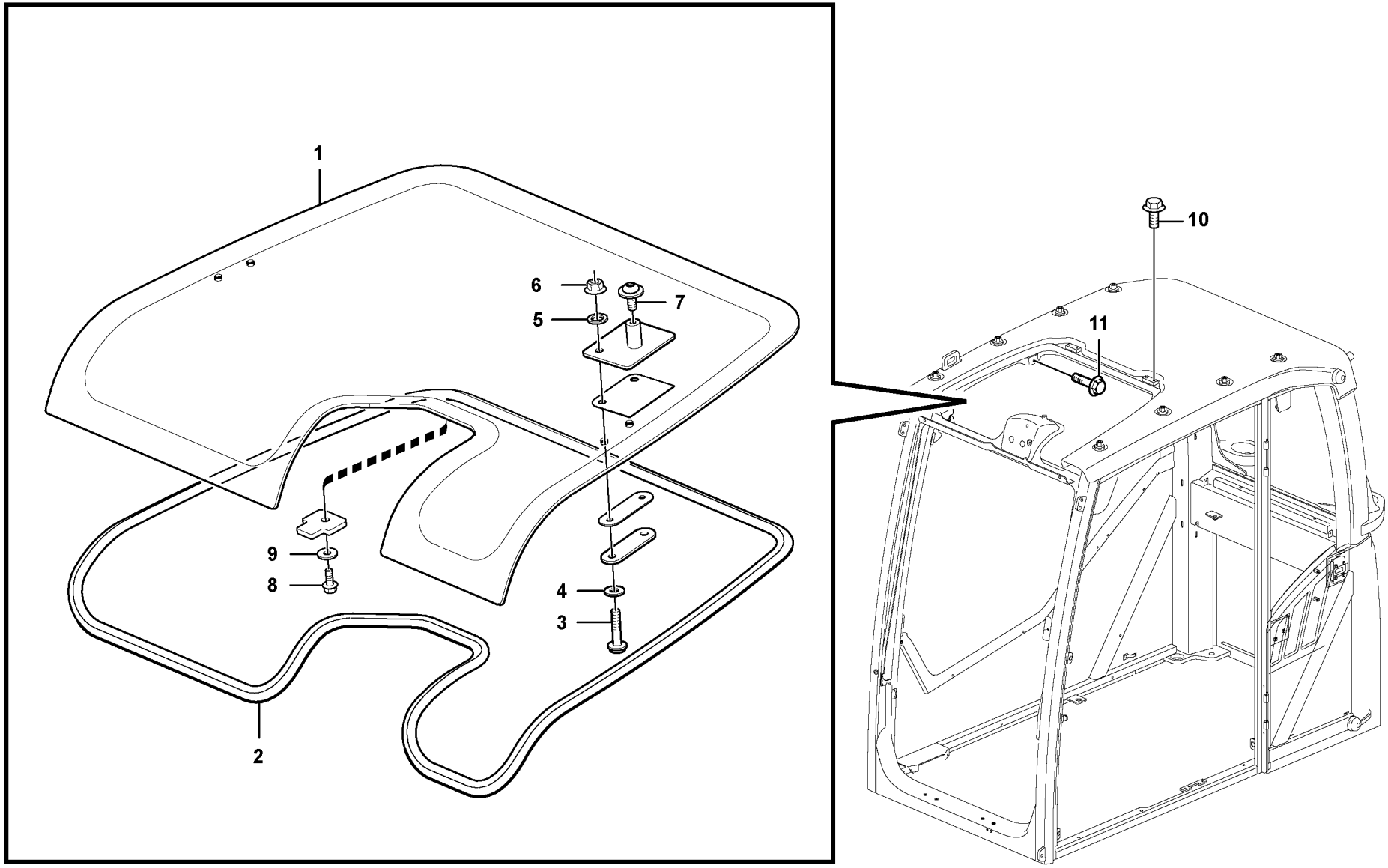

Volvo Construction Equipment

1064694

Fig.	Part No.	Quantity 1	2	3	PS	KIT	Description	Dénomination	Bezeichnung	Denominación	Benämning	Notes
1	**VOE 17207355**	1					Roof hatch	Toit ouvrant	Schiebedach	Escotilla techo	Taklucka	
2	**VOE 17207392**	1					Sealing strip	Lisse étanchéité	Dichtleiste	Moldura retén	Tätningslist	
3	**VOE 969423**	4					Six point socket scre..	Vis à 6 pans creux	Sechszahn-Hohlschr..	Racor de seis diente ..	Sextandhålskruv	
4	**VOE 955892**	4					Plain washer	Rondelle plane	Flachscheibe	Arandela plana	Planbricka	
5	**VOE 15038201**	4					Gasket	Joint	Dichtung	Junta	Packning	
6	**VOE 13949278**	4					Flange lock nut	Contre-écrou à bride ..	Flanschverschlussm...	Contratuerca embrid ..	Flänslåsmutter	
7	**VOE 971321**	2					Six point socket scre..	Vis à 6 pans creux	Sechszahn-Hohlschr..	Racor de seis diente ..	Sextandhålskruv	
8	**VOE 13946544**	1					Screw	Vis	Schraube	Tornillo	Skruv	
9	**VOE 960139**	1					Plain washer	Rondelle plane	Flachscheibe	Arandela plana	Planbricka	
10	**VOE 947107**	4					Flange screw	Vis à embase	Flanschschraube	Tornillo embridado	Flänsskruv	
11	**VOE 946440**	2					Flange screw	Vis à embase	Flanschschraube	Tornillo embridado	Flänsskruv	

1		**Taklucka** **Escotilla de techo** **Dachluke** **Toit ouvrant** **Roof hatch**	Catalogue id **20612**	Group **836**
2			Illustr. No **1064694**	Section **300**
3			Issue **PUB 20025115-E**	Page **777**
4				
5		**8293086, 8293088, 8293090, 8293092**		

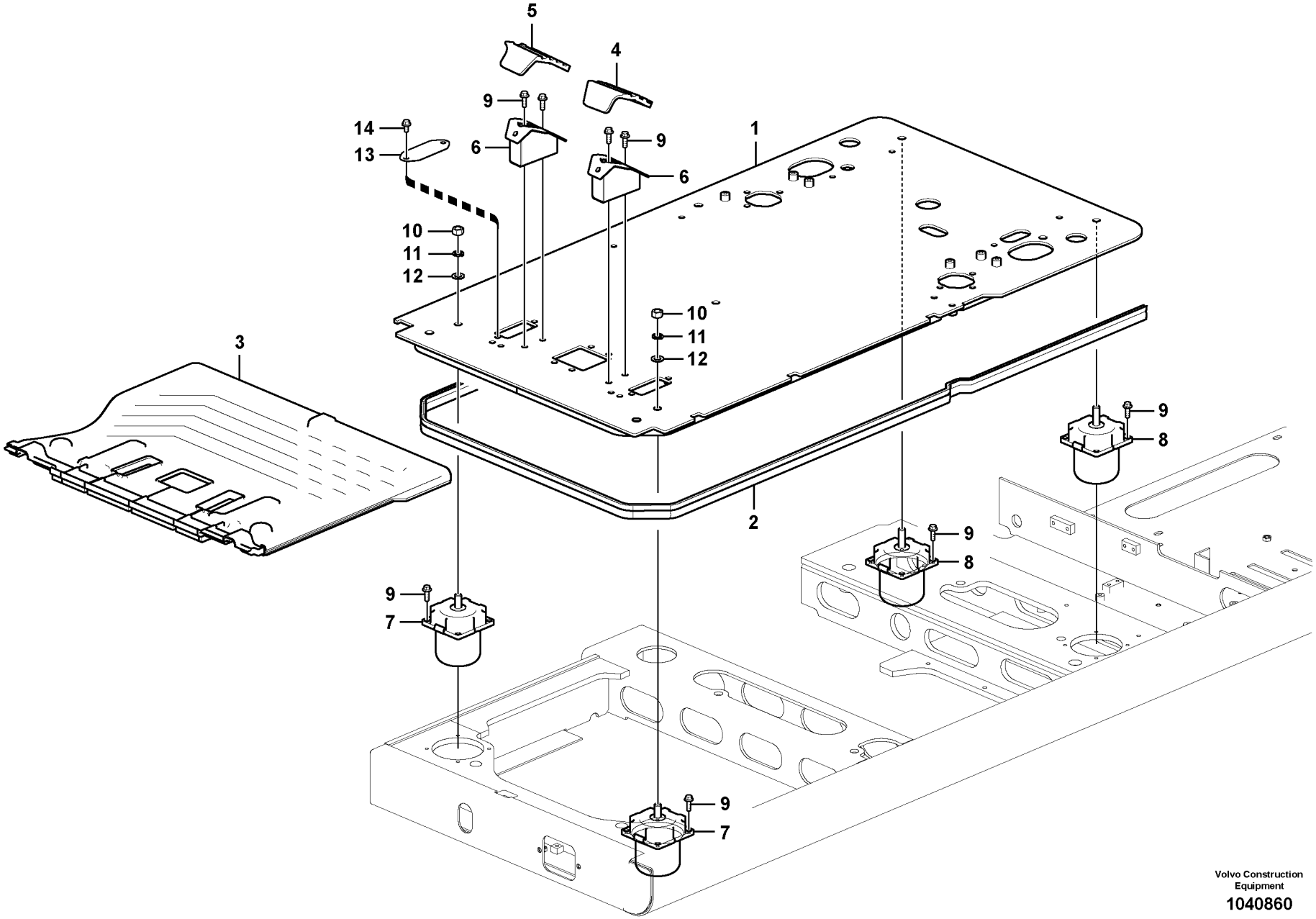

Volvo Construction Equipment

1040860

Fig.	Part No.	Quantity 1	2	3	4	5	PS	KIT	Description	Dénomination	Bezeichnung	Denominación	Benämning	Notes
1	**VOE 14557478**	1	1	1					Plate	Tôle	Blech	Chapa	Plåt	
2	**VOE 14538767**	1	1	1					•Sealing	•Étanchéité	•dichtung	•Junta	•Tätning	
3	**VOE 14568567**	1	1	1			SS		Floor	Plancher	Boden	Piso	Golv	
4	**VOE 14534431**	1	1	1					Cover	Capot	Haube	Capó	Huv	
5	**VOE 14534432**	1	1	1					Cover	Capot	Haube	Capó	Huv	
6	**VOE 14534434**	2	2	2					Bracket	Console	Konsole	Consola	Konsol	
7	**VOE 14568568**	2	2	2					Rubber cushion	Coussin caoutchou	Gummikissen	Cojín de goma	Gummikudde	
8	**VOE 14568569**	2	2	2					Rubber cushion	Coussin caoutchou	Gummikissen	Cojín de goma	Gummikudde	
9	**VOE 946472**	20	20	20					Flange screw	Vis à embase	Flanschschraube	Tornillo embridado	Flänsskruv	
10	**VOE 979021**	2	2	2					Hexagon nut	Écrou hexagonal	Sechskantmutter	Tuerca hexagonal	Sexkantsmutter	
11	**VOE 955926**	2	2	2					Spring washer	Rondelle élastique	Federscheibe	Arandela elástica	Fjäderbricka	
12	**VOE 13955900**	2	2	2					Washer	Rondelle	Scheibe	Arandela	Bricka	
13	**VOE 14545093**				1	1			Plate	Tôle	Blech	Chapa	Plåt	
14	**VOE 946441**				2	2			Flange screw	Vis à embase	Flanschschraube	Tornillo embridado	Flänsskruv	

1	**8290413, 8290414**
2	**8290415, 8290416**
3	**8291311**
4	**8281281**
5	**8281354**

Hyttgolv
Suelo de cabina
Kabinenboden
Plancher de cabine
Cabin floor

Catalogue id **20612**	Group **837**
Illustr. No **1040860**	Section **100**
Issue **PUB 20025115-E**	Page **779**

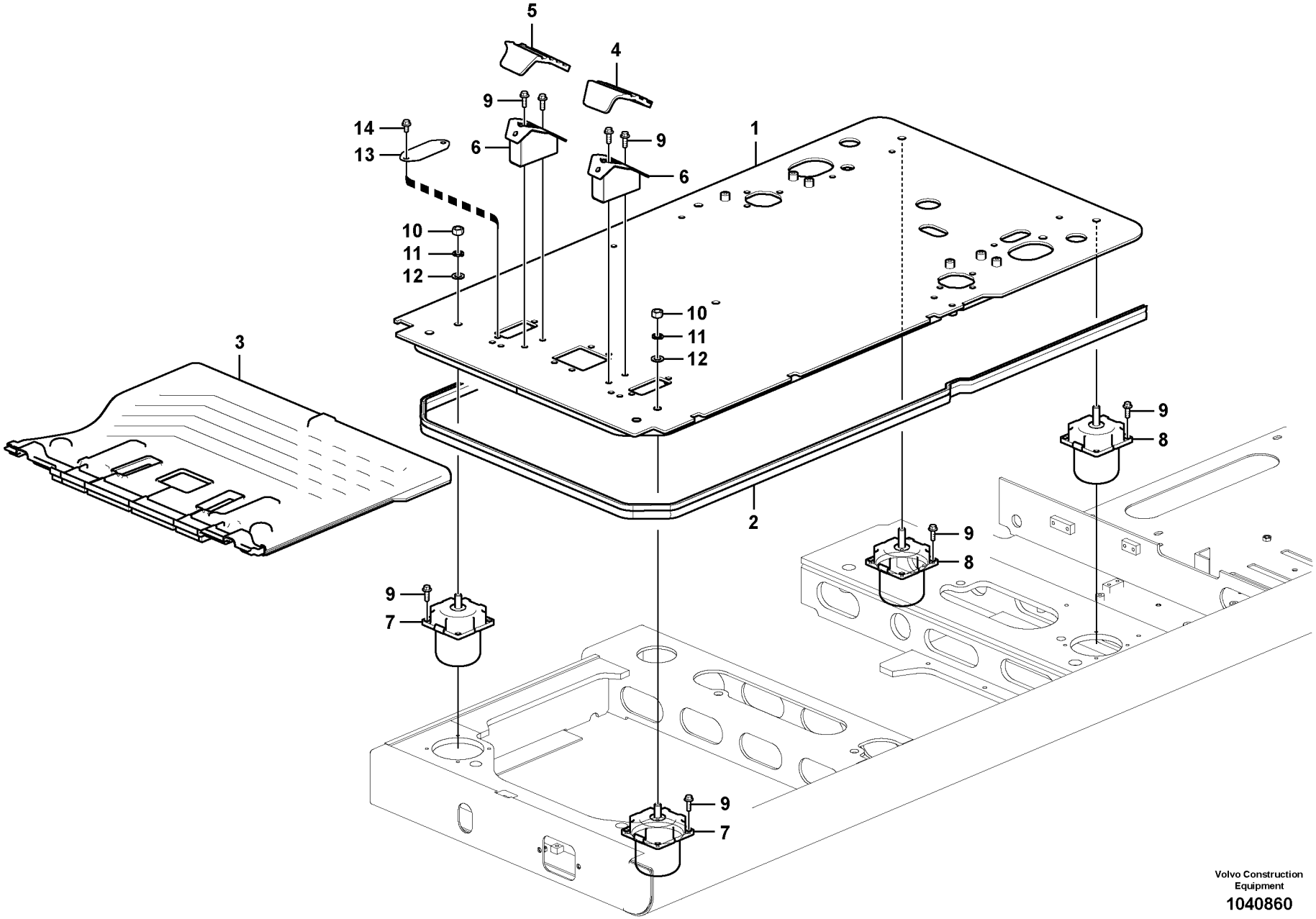

Volvo Construction Equipment

1040860

Fig.	Part No.	Quantity 1	2	3	4	5	PS	KIT	Description	Dénomination	Bezeichnung	Denominación	Benämning	Notes
1		1	1	1	1		NS		Plate	Tôle	Blech	Chapa	Plåt	
2	**VOE 14538767**	1	1	1	1				•Sealing	•Étanchéité	•dichtung	•Junta	•Tätning	
3	**VOE 14649922**	1	1	1	1				Floor mat	Tapis sol	Bodenmatte	Alfombra piso	Golvmatta	
4	**VOE 14534431**	1	1	1	1				Cover	Capot	Haube	Capó	Huv	
5	**VOE 14534432**	1	1	1	1				Cover	Capot	Haube	Capó	Huv	
6	**VOE 14534434**	2	2	2	2				Bracket	Console	Konsole	Consola	Konsol	
7	**VOE 14619889**			2	2				Rubber cushion	Coussin caoutchou	Gummikissen	Cojín de goma	Gummikudde	
7	**VOE 14568568**	2	2						Rubber cushion	Coussin caoutchou	Gummikissen	Cojín de goma	Gummikudde	
8	**VOE 14628077**			2	2				Rubber cushion	Coussin caoutchou	Gummikissen	Cojín de goma	Gummikudde	
8	**VOE 14568569**	2	2						Rubber cushion	Coussin caoutchou	Gummikissen	Cojín de goma	Gummikudde	
9	**VOE 946472**	2	2	2	2				Flange screw	Vis à embase	Flanschschraube	Tornillo embridado	Flänsskruv	
10	**VOE 979021**	2	2	2	2				Hexagon nut	Écrou hexagonal	Sechskantmutter	Tuerca hexagonal	Sexkantsmutter	
11	**VOE 955926**	2	2	2	2				Spring washer	Rondelle élastique	Federscheibe	Arandela elástica	Fjäderbricka	
12	**VOE 13955900**	2	2	2	2				Washer	Rondelle	Scheibe	Arandela	Bricka	
13	**VOE 14648633**	1	1	1	1				Plate	Tôle	Blech	Chapa	Plåt	
14	**VOE 946441**	3	3	3	3				Flange screw	Vis à embase	Flanschschraube	Tornillo embridado	Flänsskruv	

1	**8293085, 8293086**
2	**8293087, 8293088**
3	**8293089, 8293090**
4	**8293091, 8293092**
5	**8293113**

Hyttgolv
Suelo de cabina
Kabinenboden
Plancher de cabine
Cabin floor

Catalogue id **20612**	Group **837**
Illustr. No **1040860**	Section **150**
Issue **PUB 20025115-E**	Page **781**



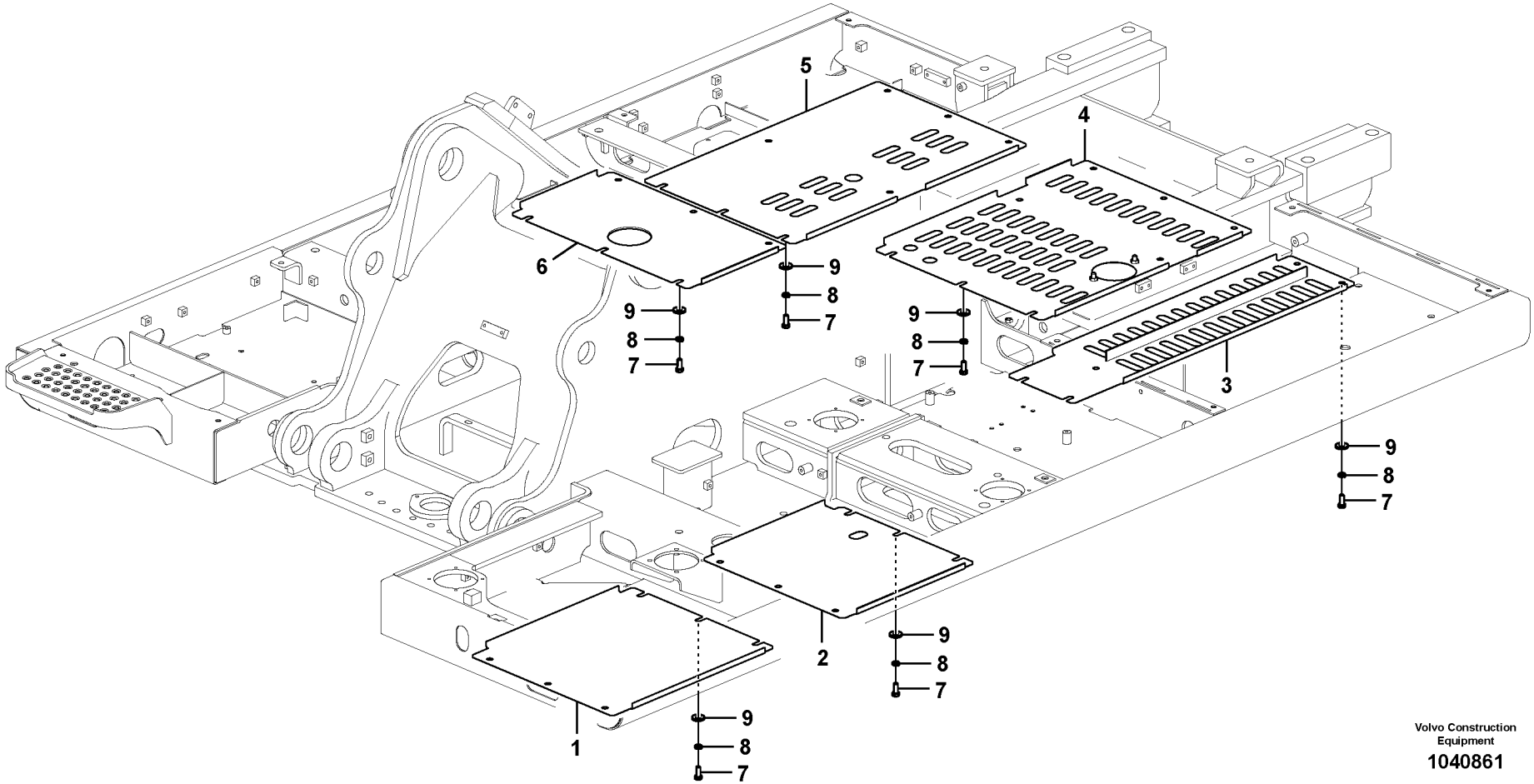

Volvo Construction Equipment

1040861

Fig.	Part No.	Quantity 1	2	3	PS	KIT	Description	Dénomination	Bezeichnung	Denominación	Benämning	Notes
1	**VOE 14531767**	1					Cover	Capot	Haube	Capó	Huv	
2	**VOE 14542324**	1					Cover	Capot	Haube	Capó	Huv	
3	**VOE 14606824**	1					Cover	Capot	Haube	Capó	Huv	
4	**VOE 14606772**	1					Cover	Capot	Haube	Capó	Huv	
5	**VOE 14606773**	1					Cover	Capot	Haube	Capó	Huv	
6	**VOE 14531798**	1					Cover	Capot	Haube	Capó	Huv	
7	**VOE 978932**	40					Hexagon screw	Vis à tête hexagonale	Sechskantschraube	Tornillo hexagonal	Sexkantsskruv	
8	**VOE 955923**	40					Spring washer	Rondelle élastique	Federscheibe	Arandela elástica	Fjäderbricka	
9	**VOE 14532477**	40					Washer	Rondelle	Scheibe	Arandela	Bricka	

1		**Luckor under motor, hydr. pumpar, kylare, huvudventil och bränsletank** **Tapas bajo el motor, bombas hidr., enfriador, válvula p. y dep** **Luken unter Motor, Hyd.pumpen, Kühler, M.ventil und Tank** **Trappes sous moteur, pompes hydr., radiateur, valves et réservoir carbura** **Hatches under engine, hydr.pumps, cooler, m.valve and fuel tank.**	Catalogue id **20612**	Group **837**
2			Illustr. No **1040861**	Section **200**
3			Issue **PUB 20025115-E**	Page **783**
4				
5		**8289066**		

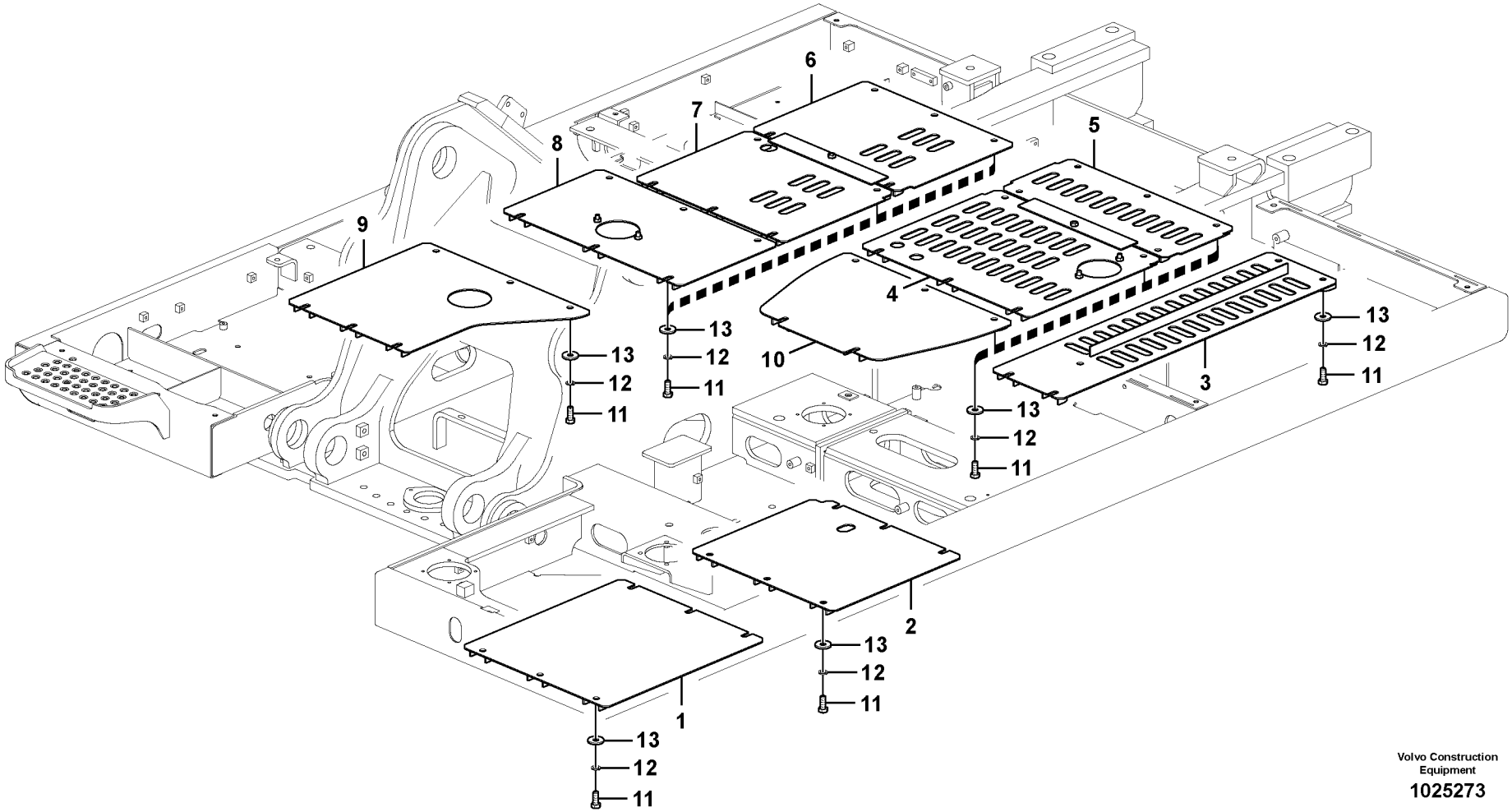

Volvo Construction Equipment

1025273

Fig.	Part No.	Quantity 1	2	3	PS	KIT	Description	Dénomination	Bezeichnung	Denominación	Benämning	Notes
1	**VOE 14531802**	1					Cover	Capot	Haube	Capo	Lock	
	VOE 14559610		1				Cover	Capot	Haube	Capo	Lock	
2	**VOE 14542329**	1					Cover	Capot	Haube	Capo	Lock	
	VOE 14559612		1				Cover	Capot	Haube	Capo	Lock	
3	**VOE 14606827**	1					Cover	Capot	Haube	Capó	Huv	
			1		NS		Cover	Capot	Haube	Capo	Lock	
4	**VOE 14607545**	1					Cover	Capot	Haube	Capó	Huv	
			1		NS		Cover	Capot	Haube	Capo	Lock	
5	**VOE 14606828**	1					Cover	Capot	Haube	Capó	Huv	
			1		NS		Cover	Capot	Haube	Capo	Lock	
6	**VOE 14606829**	1					Cover	Capot	Haube	Capó	Huv	
			1		NS		Cover	Capot	Haube	Capo	Lock	
7	**VOE 14606833**	1					Cover	Capot	Haube	Capó	Huv	
			1		NS		Cover	Capot	Haube	Capo	Lock	
8	**VOE 14564304**	1					Cover	Capot	Haube	Capó	Huv	
			1		NS		Cover	Capot	Haube	Capo	Lock	
9	**VOE 14607559**	1					Cover	Capot	Haube	Capó	Huv	
			1		NS		Cover	Capot	Haube	Capo	Lock	
10	**VOE 14531780**	1					Cover	Capot	Haube	Capo	Lock	
			1		NS		Cover	Capot	Haube	Capo	Lock	
11	**VOE 978932**	57	57				Hexagon screw	Vis à tête hexagonale	Sechskantschraube	Tornillo hexagonal	Sexkantsskruv	
12	**VOE 955923**	57	57				Spring washer	Rondelle élastique	Federscheibe	Arandela elástica	Fjäderbricka	
13	**VOE 14532477**	57	57				Washer	Rondelle	Scheibe	Arandela	Bricka	

1	**8289067**
2	**8291545,8293480**
3	
4	
5	

Luckor under motor, hydr. pumpar, kylare, huvudventil och bränsletank
Tapas bajo el motor, bombas hidr., enfriador, válvula p. y dep
Luken unter Motor, Hyd.pumpen, Kühler, M.ventil und Tank
Trappes sous moteur, pompes hydr., radiateur, valves et réservoir carbura
Hatches under engine, hydr.pumps, cooler, m.valve and fuel tank.

Catalogue id **20612**	Group **837**
Illustr. No **1025273**	Section **300**
Issue **PUB 20025115-E**	Page **785**

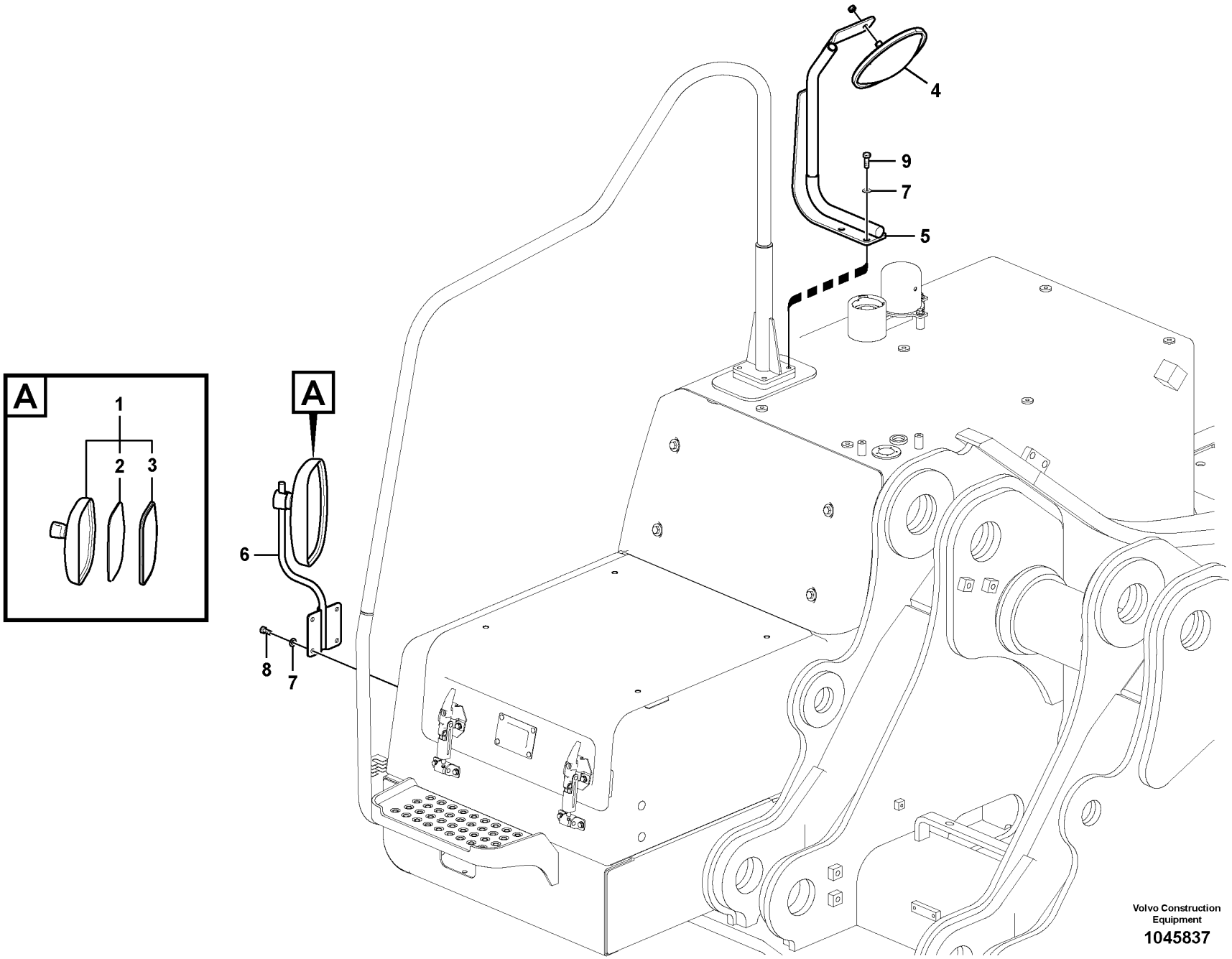

Volvo Construction Equipment

1045837

Fig.	Part No.	Quantity 1	2	3	PS	KIT	Description	Dénomination	Bezeichnung	Denominación	Benämning	Notes
1	**VOE 14564772**	1			SS		Mirror	Miroir	Spiegel	Espejo	Spegel	
2	**VOE 14559368**	1					•Mirror Glass	•Verre Miroir	•Spiegelglas	•Cristal Espejo	•Spegelglas	
3	**VOE 14560766**	1					•Spare parts kit	•Kit pièce de réchang.	•Ersatzteilsatz	•Kit de recambios	•Reservdelssats	
4	**VOE 14559336**	1					Mirror	Miroir	Spiegel	Espejo	Spegel	
5	**VOE 14625899**	1					Stay	Tirant	Strebe	Barra	Stag	
6	**VOE 14625901**	1					Stay	Tirant	Strebe	Barra	Stag	
7	**VOE 992040**	6					Plain washer	Rondelle plane	Flachscheibe	Arandela plana	Planbricka	
8	**VOE 983251**	4					Hexagon screw	Vis à tête hexagonale	Sechskantschraube	Tornillo hexagonal	Sexkantsskruv	
9	**VOE 983252**	2					Hexagon screw	Vis à tête hexagonale	Sechskantschraube	Tornillo hexagonal	Sexkantsskruv	

1		**Backspegel** **Espejo retrovisor** **Rückspiegel** **Rétroviseur** **Rear view mirror**	Catalogue id **20612**	Group **841**
2			Illustr. No **1045837**	Section **100**
3			Issue **PUB 20025115-E**	Page **787**
4				
5				

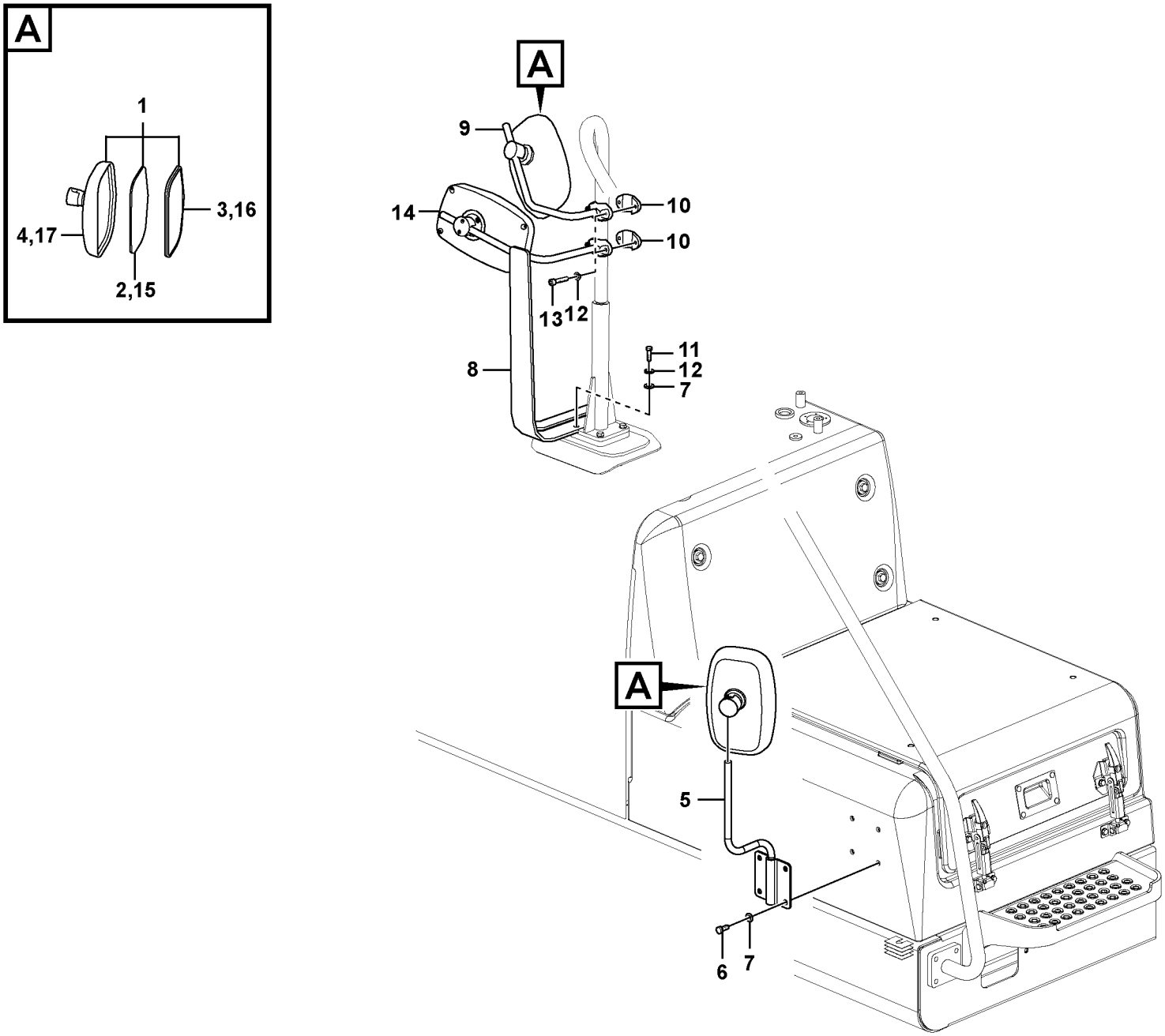

Volvo Construction Equipment

1067358

Fig.	Part No.	Quantity 1	2	3	PS	KIT	Description	Dénomination	Bezeichnung	Denominación	Benämning	Notes
1	**VOE 14639120**	2					Mirror	Miroir	Spiegel	Espejo	Spegel	
2	**VOE 14644659**	1					•Mirror glass	•Glace de retroviseur	•Spiegelglas	•Cristal espejo	•Spegelglas	
3	**VOE 14644658**	1					•Cover	•Capot	•Haube	•Capó	•Huv	
4	**VOE 14644660**	1					•Cover	•Capot	•Haube	•Capó	•Huv	
	VOE 14644661	1					•Cover	•Capot	•Haube	•Capó	•Huv	
5	**VOE 14625901**	1					Stay	Tirant	Strebe	Barra	Stag	
6	**VOE 983251**	4					Hexagon screw	Vis à tête hexagonale	Sechskantschraube	Tornillo hexagonal	Sexkantsskruv	
7	**VOE 992040**	6					Plain washer	Rondelle plane	Flachscheibe	Arandela plana	Planbricka	
8	**VOE 14639731**	1					Stay	Tirant	Strebe	Barra	Stag	
9	**VOE 14637658**	1					Stay	Tirant	Strebe	Barra	Stag	
10	**VOE 14542990**	2					Block	Bloc	Block	Bloque	Block	
11	**VOE 993025**	2					Hexagon screw	Vis à tête hexagonale	Sechskantschraube	Tornillo hexagonal	Sexkantsskruv	
12	**VOE 955922**	6					Spring washer	Rondelle élastique	Federscheibe	Arandela elástica	Fjäderbricka	
13	**VOE 984080**	4					Hex. socket screw	Vis à six pans creux	Innensechskantschra	Tornillo de hexágono	Insexskruv	
14	**VOE 14639121**	1					Mirror	Miroir	Spiegel	Espejo	Spegel	
15	**VOE 14644659**	1					•Mirror glass	•Glace de retroviseur	•Spiegelglas	•Cristal espejo	•Spegelglas	
16	**VOE 14644658**	1					•Cover	•Capot	•Haube	•Capó	•Huv	
17	**VOE 14644656**	1					•Cover	•Capot	•Haube	•Capó	•Huv	
	VOE 14644657	2					•Cover	•Capot	•Haube	•Capó	•Huv	

1		**Backspegel** **Espejo retrovisor** **Rückspiegel** **Rétroviseur** **Rear view mirror**	Catalogue id **20612**	Group **841**
2			Illustr. No **1067358**	Section **110**
3			Issue **PUB 20025115-E**	Page **789**
4				
5		**8292870**		

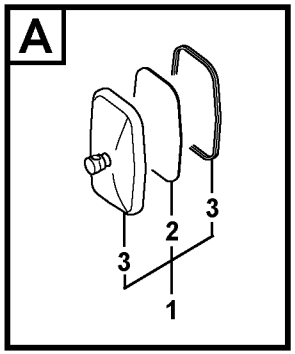

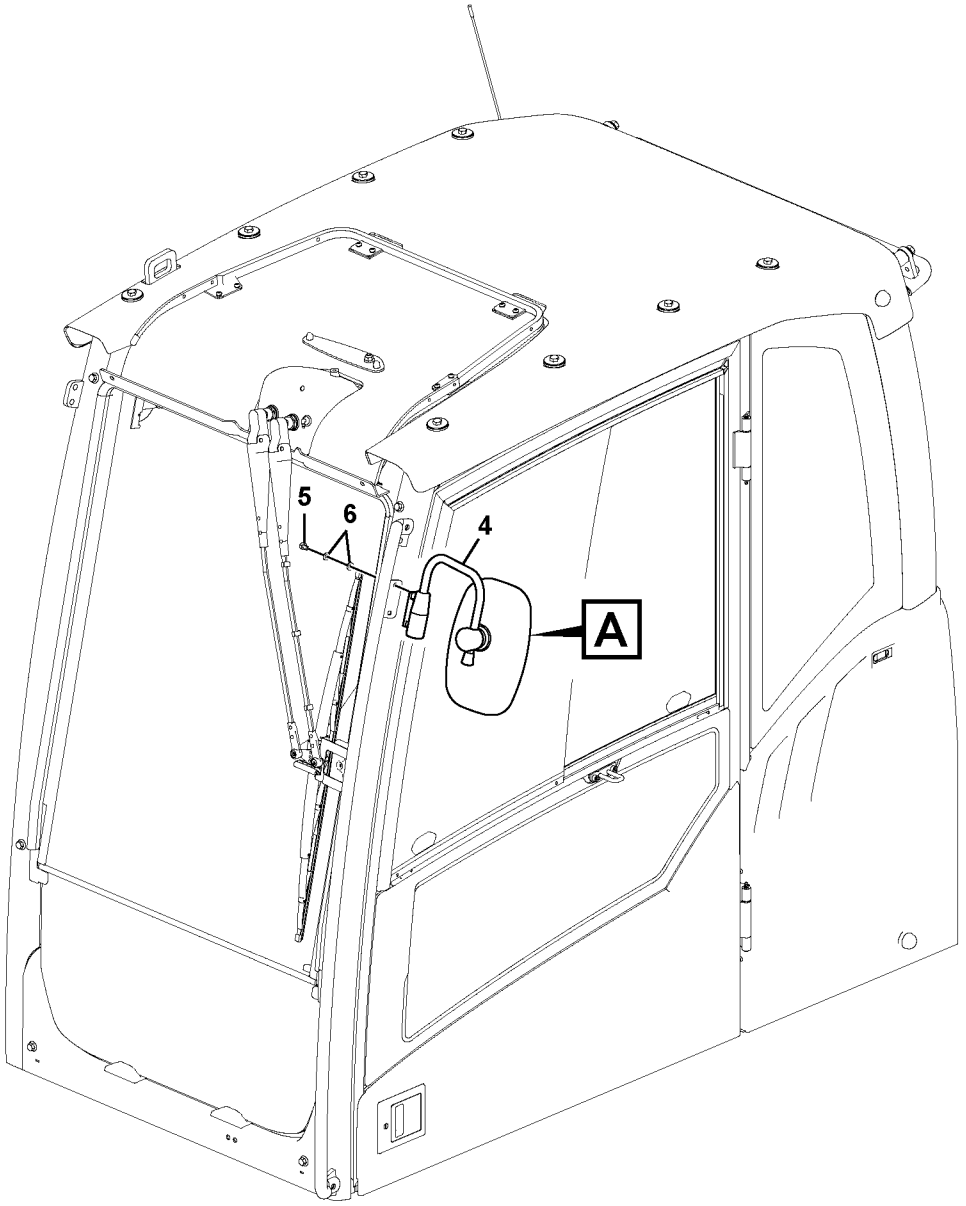

Volvo Construction Equipment

1067891

Fig.	Part No.	Quantity 1	2	3	PS	KIT	Description	Dénomination	Bezeichnung	Denominación	Benämning	Notes
1	**VOE 14564772**	1			SS		Mirror	Miroir	Spiegel	Espejo	Spegel	
1	**VOE 14639120**		1				Mirror	Miroir	Spiegel	Espejo	Spegel	
2	**VOE 14644659**		1				•Mirror glass	•Glace de retroviseur	•Spiegelglas	•Cristal espejo	•Spegelglas	
2	**VOE 14559368**	1					•Mirror Glass	•Verre Miroir	•Spiegelglas	•Cristal Espejo	•Spegelglas	
3	**VOE 14560766**	1					•Spare parts kit	•Kit pièce de réchang	•Ersatzteilsatz	•Kit de recambios	•Reservdelssats	
3	**VOE 14644661**		2				•Cover	•Capot	•Haube	•Capó	•Huv	
3	**VOE 14644658**		1				•Cover	•Capot	•Haube	•Capó	•Huv	
3	**VOE 14644660**		1				•Cover	•Capot	•Haube	•Capó	•Huv	
4	**VOE 14529997**	1			SS		Support	Support	Stütze	Apoyo	Stöd	
4	**VOE 14634765**		1				Support	Bâti	Stativ	Base	Stativ	
5	**VOE 946440**	2	2				Flange screw	Vis à embase	Flanschschraube	Tornillo embridado	Flänsskruv	
6	**VOE 13955894**	4	4				Washer	Rondelle	Scheibe	Arandela	Bricka	

1	**8289044**
2	**8292870**
3	
4	
5	

Backspegel
Espejo retrovisor
Rückspiegel
Rétroviseur
Rear view mirror

Catalogue id **20612**	Group **841**
Illustr. No **1067891**	Section **150**
Issue **PUB 20025115-E**	Page **791**

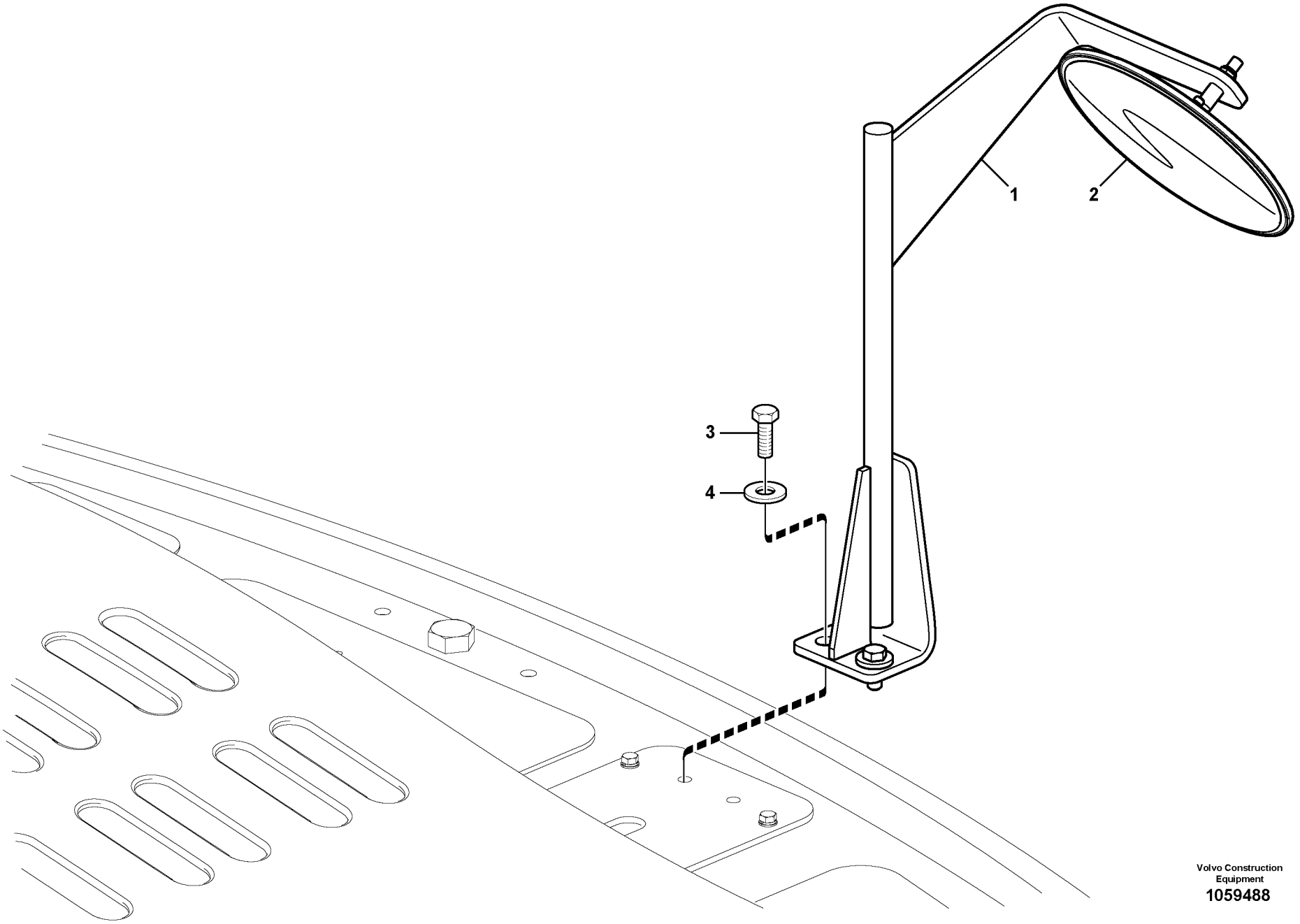

Volvo Construction Equipment
1059488

Fig.	Part No.	Quantity 1	2	3	PS	KIT	Description	Dénomination	Bezeichnung	Denominación	Benämning	Notes
1	**VOE 14621078**	1					Stay	Tirant	Strebe	Barra	Stag	
2	**VOE 14559336**	1					Mirror	Miroir	Spiegel	Espejo	Spegel	
3	**VOE 978932**	2					Hexagon screw	Vis à tête hexagonale	Sechskantschraube	Tornillo hexagonal	Sexkantsskruv	
4	**VOE 14522862**	2					Washer	Rondelle	Scheibe	Arandela	Bricka	

1		**Backspegel** **Espejo retrovisor** **Rückspiegel** **Rétroviseur** **Rear view mirror**	Catalogue id **20612**	Group **841**
2			Illustr. No **1059488**	Section **200**
3			Issue **PUB 20025115-E**	Page **793**
4				
5		**8289014**		

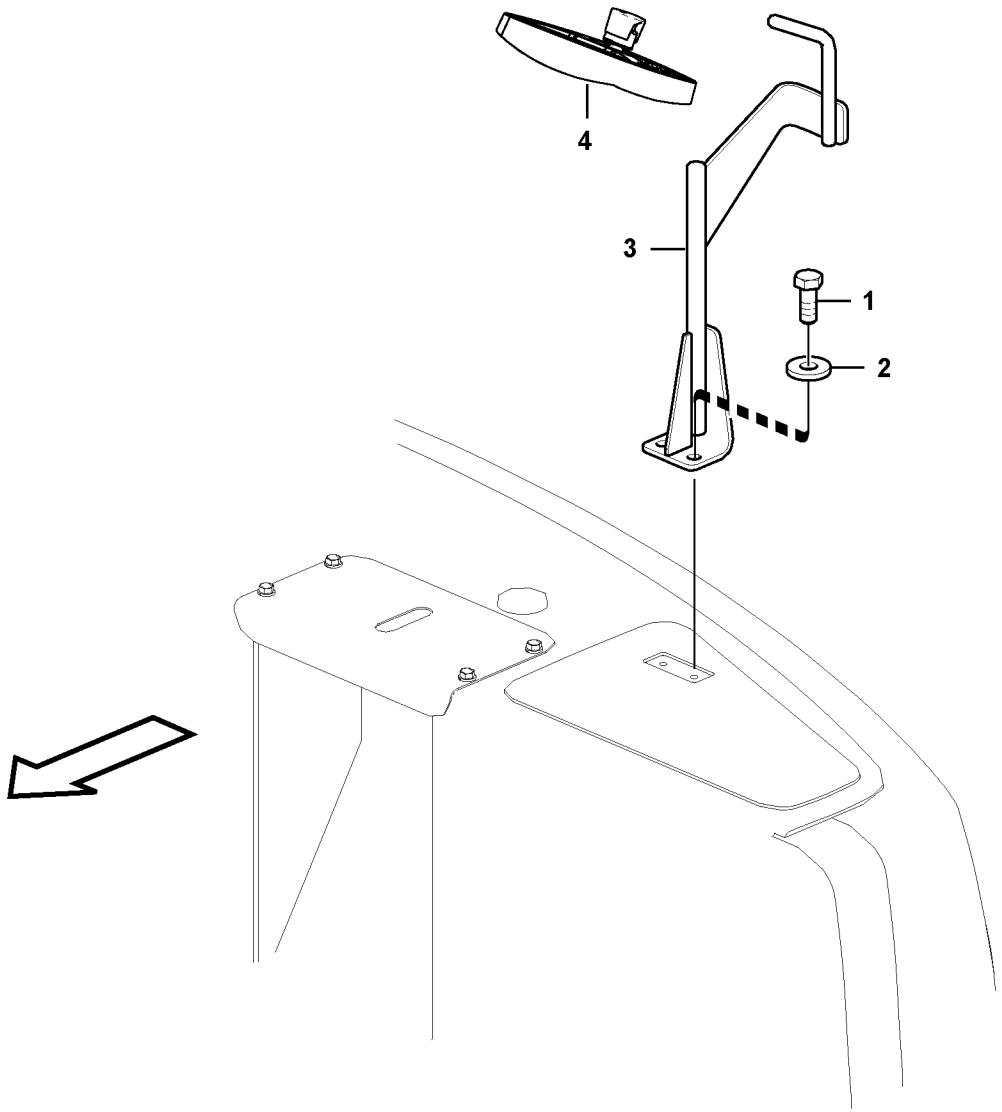

Volvo Construction Equipment

1030013

Fig.	Part No.	Quantity 1	2	3	PS	KIT	Description	Dénomination	Bezeichnung	Denominación	Benämning	Notes
1	**VOE 978932**	2					Hexagon screw	Vis à tête hexagonale	Sechskantschraube	Tornillo hexagonal	Sexkantsskruv	
2	**VOE 14522862**	2					Washer	Rondelle	Scheibe	Arandela	Bricka	
3	**VOE 14638722**	1					Stay	Tirant	Strebe	Barra	Stag	
4	**VOE 14639121**	1					Mirror	Miroir	Spiegel	Espejo	Spegel	
	VOE 14644656	1					•Cover	•Capot	•Haube	•Capó	•Huv	
	VOE 14644657	2					•Cover	•Capot	•Haube	•Capó	•Huv	
	VOE 14644658	1					•Cover	•Capot	•Haube	•Capó	•Huv	
	VOE 14644659	1					•Mirror glass	•Glace de retroviseur	•Spiegelglas	•Cristal espejo	•Spegelglas	

1		**Backspegel** **Espejo retrovisor** **Rückspiegel** **Rétroviseur** **Rear view mirror**	Catalogue id **20612**	Group **841**
2				
3			Illustr. No **1030013**	Section **250**
4				
5		**8292223**	Issue **PUB 20025115-E**	Page **795**

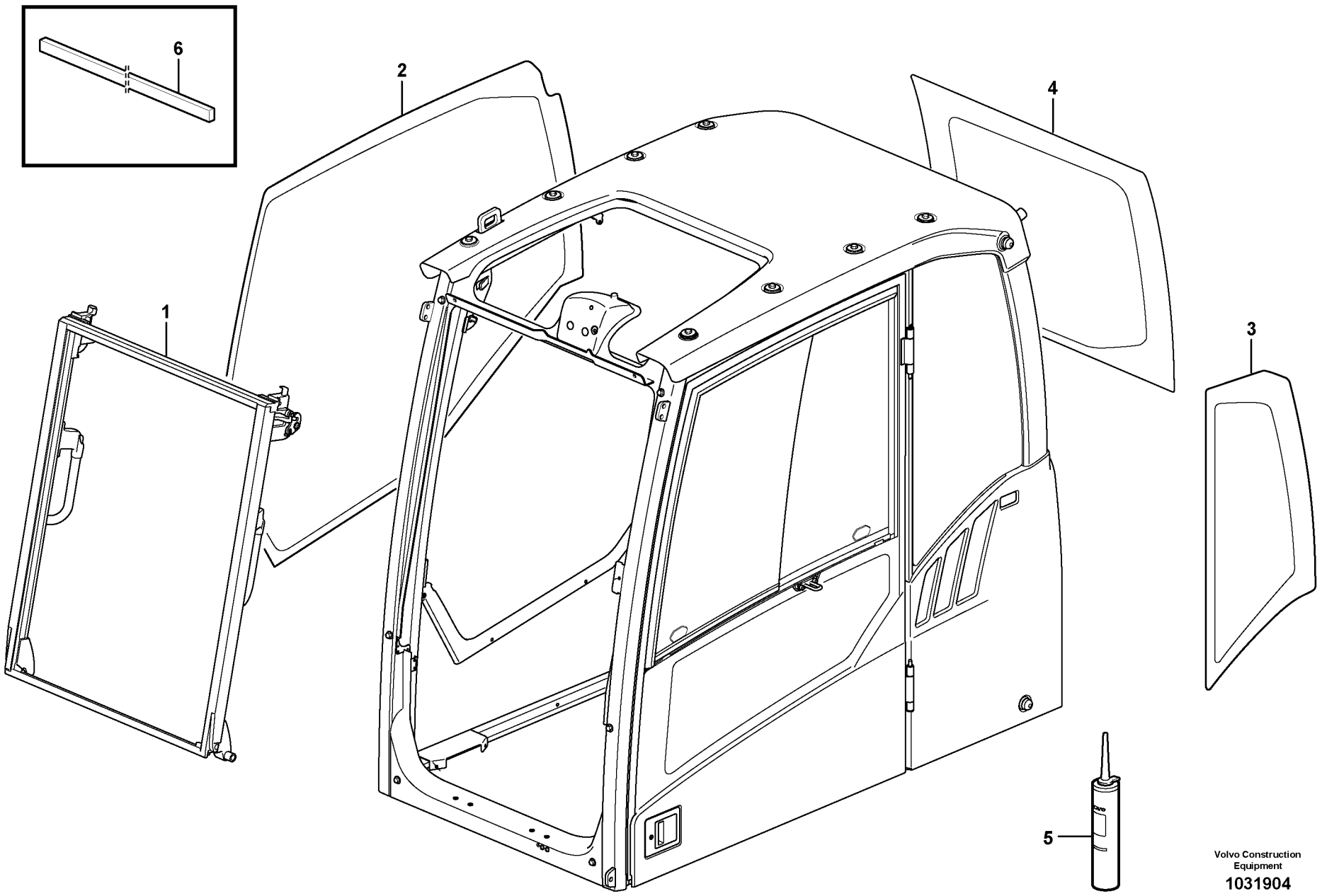

Volvo Construction Equipment

1031904

Fig.	Part No.	Quantity 1	2	3	PS	KIT	Description	Dénomination	Bezeichnung	Denominación	Benämning	Notes
1		1					Windshield	Pare-brise	Frontscheibe	Parabrisas	Framruta	See group 843, Page 803
2	**VOE 11205297**	1					Side window	Glace latérale	Seitenfenster	Ventana lateral	Sidofönster	
3	**VOE 11203464**	1					Side window	Glace latérale	Seitenfenster	Ventana lateral	Sidofönster	
4	**VOE 11204727**	1					Rear window	Lunette ar	Heckfenster	Luneta posterior	Bakruta	
5	**VOE 11704359**	REQ					Sealant	Produit étanchéité	Dichtmittel	Producto de estanqu	Tätningsmedel	
6	**VOE 11104728**	REQ					Spacer	Entretoise	Abstandkörper	Distanciador	Distans	

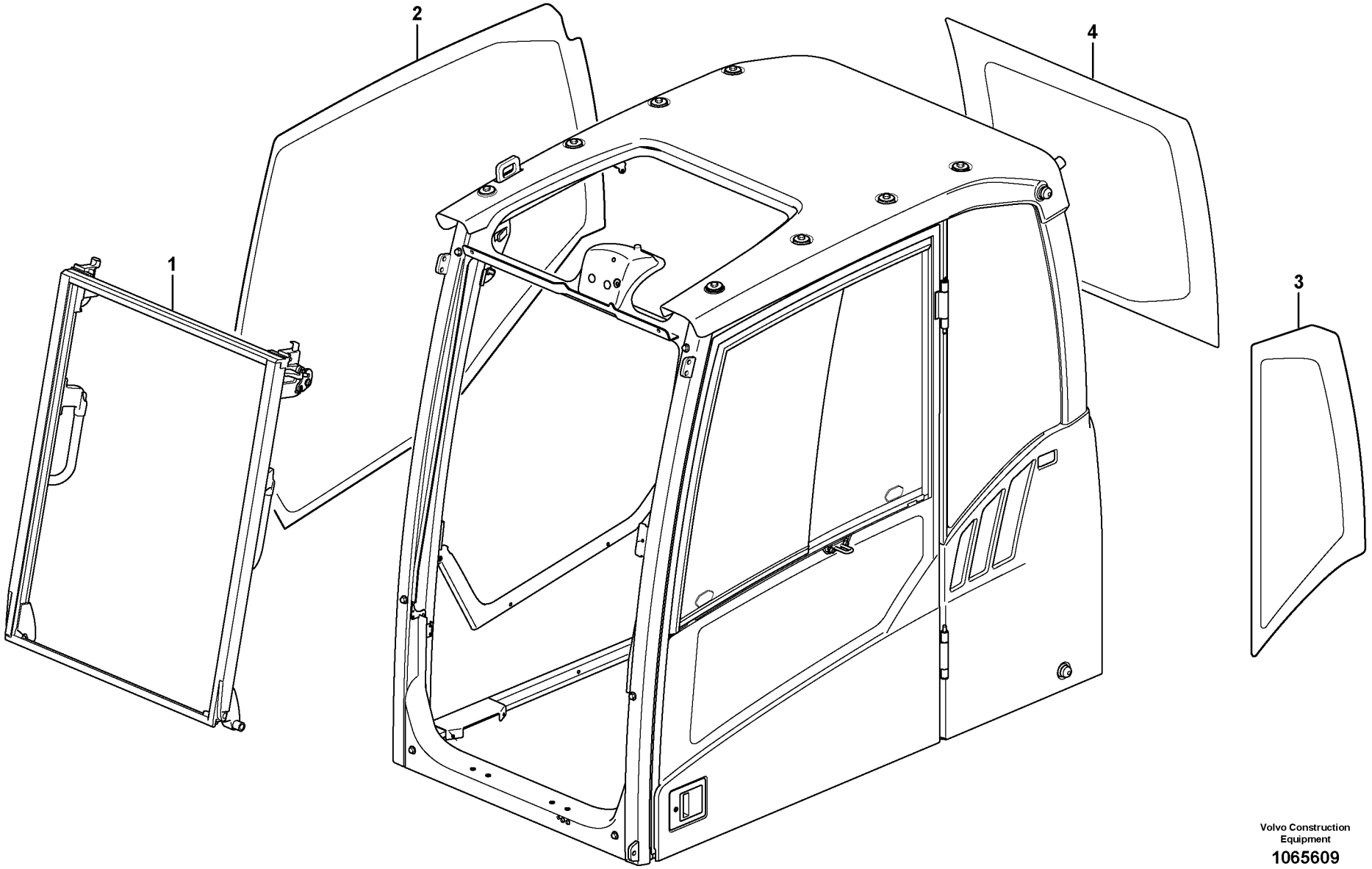

Volvo Construction Equipment

1065609

Fig.	Part No.	Quantity 1	2	3	PS	KIT	Description	Dénomination	Bezeichnung	Denominación	Benämning	Notes
1		1					Windshield	Pare-brise	Frontscheibe	Parabrisas	Framruta	See group 843, Page 805
2	**VOE 11205297**	1					Side window	Glace latérale	Seitenfenster	Ventana lateral	Sidofönster	
3	**VOE 11203464**	1					Side window	Glace latérale	Seitenfenster	Ventana lateral	Sidofönster	
4	**VOE 11204727**	1					Rear window	Lunette ar	Heckfenster	Luneta posterior	Bakruta	

1		**Rutor** **Ventanillas** **Fensterscheibe** **Vitres** **Glass panes**	Catalogue id **20612**	Group **843**
2			Illustr. No **1065609**	Section **150**
3			Issue **PUB 20025115-E**	Page **799**
4				
5		**8290413, 8290414, 8290415, 8290416**		

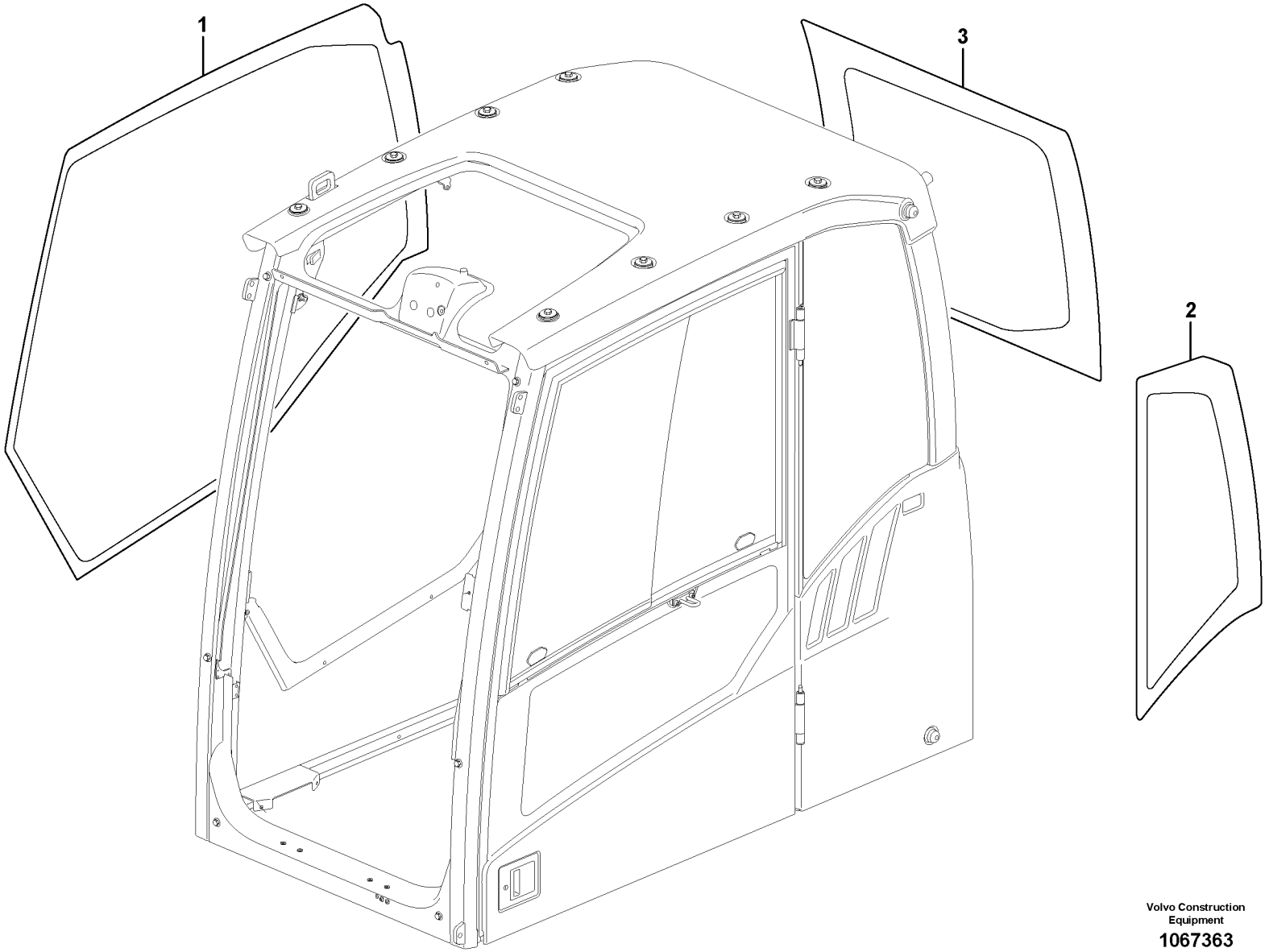

Volvo Construction Equipment

1067363

Fig.	Part No.	Quantity 1	2	3	PS	KIT	Description	Dénomination	Bezeichnung	Denominación	Benämning	Notes
1	**VOE 11205297**	1	1	1			Side window	Glace latérale	Seitenfenster	Ventana lateral	Sidofönster	
2	**VOE 11203464**	1	1	1			Side window	Glace latérale	Seitenfenster	Ventana lateral	Sidofönster	
3	**VOE 11204727**	1	1	1			Rear window	Lunette ar	Heckfenster	Luneta posterior	Bakruta	

1	**8293085, 8293086**
2	**8293087, 8293088**
3	**8293089, 8293090**
4	
5	

Rutor
Ventanillas
Fensterscheibe
Vitres
Glass panes

Catalogue id **20612**	Group **843**
Illustr. No **1067363**	Section **175**
Issue **PUB 20025115-E**	Page **801**

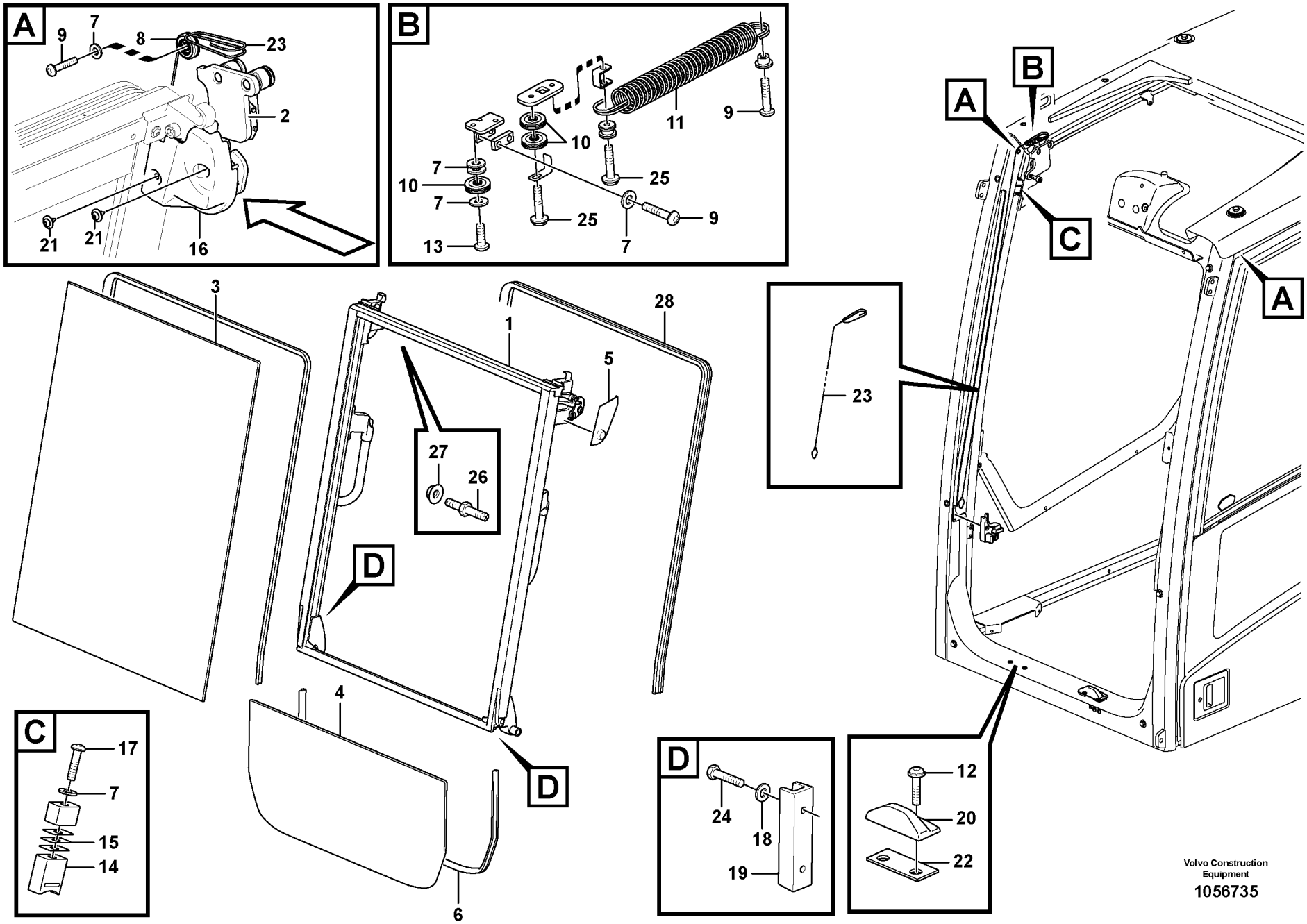
A
9
7
8
23
2
21
21
16
B
11
9
10
7
10
7
25
25
9
13
7
A
B
C
A
23
3
1
28
5
27
26
D
4
D
6
C
17
7
15
14
D
24
18
19
12
20
22
Volvo Construction Equipment
1056735

Fig.	Part No.	Quantity 1	2	3	PS	KIT	Description	Dénomination	Bezeichnung	Denominación	Benämning	Notes
1	**VOE 15018560**	1					Windscreen	Pare-brise	Frontscheibe	Parabrisas	Vindruta	
2	**VOE 15006972**	1					•Roller kit	•Kit rouleaux	•Rollensatz	•Juego rodillos	•Rullsats	
3	**VOE 15108848**	1					•Window pane	•Vitre glace	•Fensterscheibe	•Cristal ventana	•Fönsterruta	
4	**VOE 11205358**	1					Window	Glace	Fenster	Ventana	Fönster	
5	**VOE 14643813**	1					Panel	Panneau	Paneel	Panel	Panel	(VOE 11205746) LH
6	**VOE 15010008**	1					Sealing strip	Lisse étanchéité	Dichtleiste	Moldura retén	Tätningslist	
7	**VOE 955892**	18					Plain washer	Rondelle plane	Flachscheibe	Arandela plana	Planbricka	
8	**VOE 11204766**	2					Cable pulley	Poulie	Seilrolle	Polea cable	Linhjul	
9	**VOE 969423**	8					Six point socket scre..	Vis à 6 pans creux ...	Sechszahn-Hohlschr..	Racor de seis diente ..	Sextandhålskruv	
10	**VOE 11204765**	6					Cable pulley	Poulie	Seilrolle	Polea cable	Linhjul	
11	**VOE 11204061**	2					Spring	Ressort	Feder	Resorte	Fjäder	
12	**VOE 969147**	4					Six point socket scre..	Vis à 6 pans creux ...	Sechszahn-Hohlschr..	Racor de seis diente ..	Sextandhålskruv	
13	**VOE 969422**	2					Six point socket scre..	Vis à 6 pans creux ...	Sechszahn-Hohlschr..	Racor de seis diente ..	Sextandhålskruv	
14	**VOE 11205720**	2					Rubber damper	Amortisseur caoutch ..	Gummidämpfer	Amortiguador de gom.	Gummidämpare	
15	**VOE 11205713**	REQ					Plate	Tôle	Blech	Chapa	Plåt	
16	**VOE 15007310**	1					Panel	Panneau	Paneel	Panel	Panel	LH
16	**VOE 15007966**	1					Panel	Panneau	Paneel	Panel	Panel	RH
17	**VOE 969587**	2					Six point socket scre..	Vis à 6 pans creux ...	Sechszahn-Hohlschr..	Racor de seis diente ..	Sextandhålskruv	
18	**VOE 13940090**	4					Washer	Rondelle	Scheibe	Arandela	Bricka	
19	**VOE 14520135**	2					Guard	Protection	Schutz	Proteccion	Skydd	
20	**VOE 15106717**	2					Rubber block	Plot caoutchouc	Gummiklotz	Pastilla de goma	Gummiklots	
21	**VOE 972079**	4					Six point socket scre..	Vis à 6 pans creux ...	Sechszahn-Hohlschr..	Racor de seis diente ..	Sextandhålskruv	
22	**VOE 15008696**	REQ					Washer	Rondelle	Scheibe	Arandela	Bricka	
23	**VOE 11206093**	2					Wire	Fil	Draht	Alambre	Tråd	
24	**VOE 969408**	4					Six point socket scre..	Vis à 6 pans creux ...	Sechszahn-Hohlschr..	Racor de seis diente ..	Sextandhålskruv	
25	**VOE 971368**	4					Six point socket scre..	Vis à 6 pans creux ...	Sechszahn-Hohlschr..	Racor de seis diente ..	Sextandhålskruv	
26	**VOE 15036497**	4					Pin	Goupille	Stift	Pasador	Pinne	
27	**VOE 13971098**	4					Flange nut	Écrou à bride	Bundmutter	Tuerca embridada	Flänsmutter	
28	**VOE 15121830**	1					Sealing	Étanchéité	dichtung	Junta	Tätning	

1		**Framruta** **Parabrisas delantero** **Frontscheibe** **Pare-brises** **Front window**	Catalogue id **20612**	Group **843**
2				
3			Illustr. No **1056735**	Section **200**
4				
5		**11294093, 11294094**	Issue **PUB 20025115-E**	Page **803**

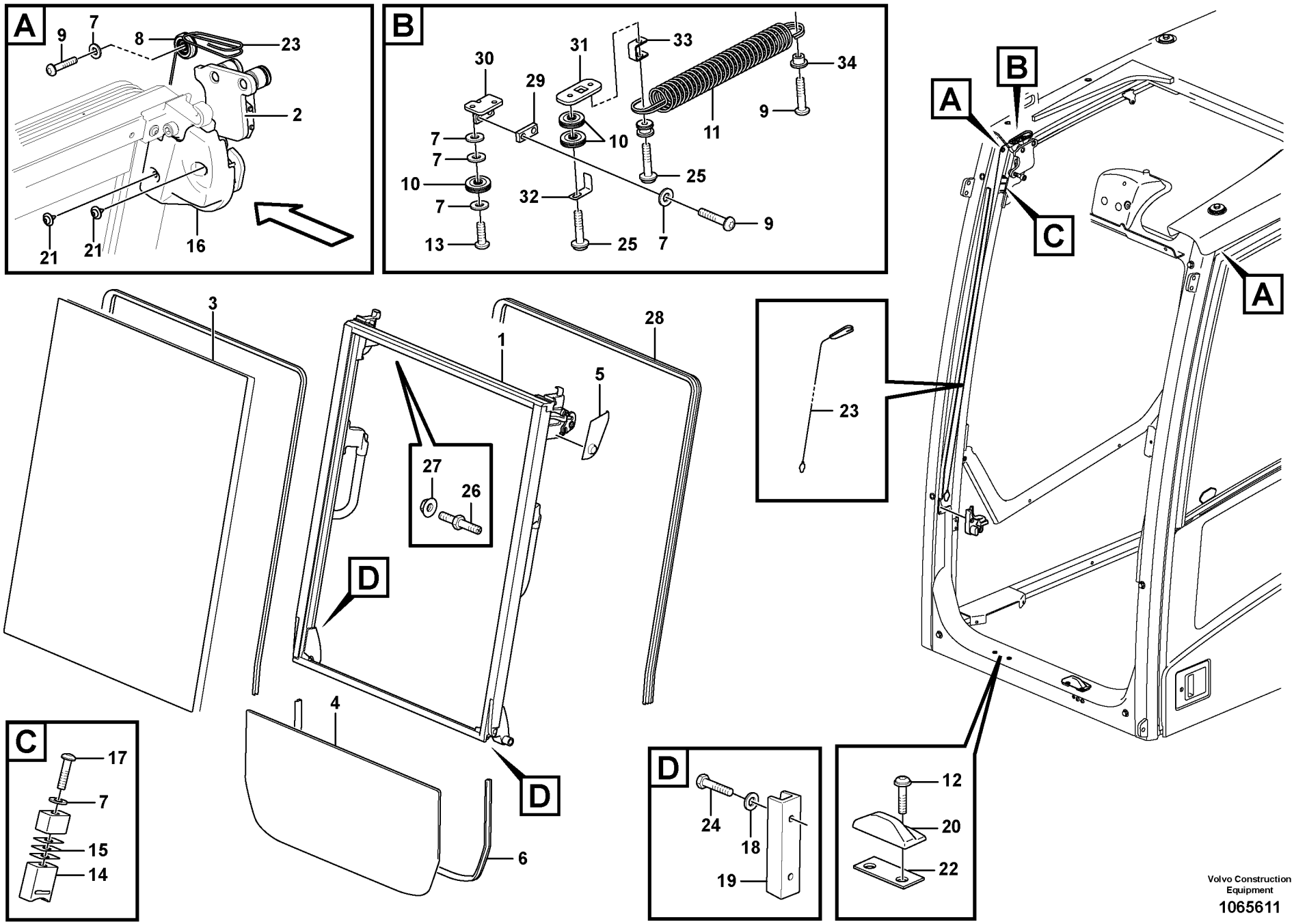

Volvo Construction Equipment

1065611

Fig.	Part No.	Quantity 1	2	3	PS	KIT	Description	Dénomination	Bezeichnung	Denominación	Benämning	Notes
1	**VOE 15018560**	1					Windscreen	Pare-brise	Frontscheibe	Parabrisas	Vindruta	
2	**VOE 15006972**	1					•Roller kit	•Kit rouleaux	•Rollensatz	•Juego rodillos	•Rullsats	
3	**VOE 15108848**	1					•Window pane	•Vitre glace	•Fensterscheibe	•Cristal ventana	•Fönsterruta	
4	**VOE 11205358**	1					Window	Glace	Fenster	Ventana	Fönster	
5	**VOE 14643813**	1					Panel	Panneau	Paneel	Panel	Panel	(VOE 11205746)
6	**VOE 15010008**	1					Sealing strip	Lisse étanchéité	Dichtleiste	Moldura retén	Tätningslist	
7	**VOE 955892**	18					Plain washer	Rondelle plane	Flachscheibe	Arandela plana	Planbricka	
8	**VOE 11204766**	2					Cable pulley	Poulie	Seilrolle	Polea cable	Linhjul	
9	**VOE 969423**	8					Six point socket scre..	Vis à 6 pans creux ...	Sechszahn-Hohlschr..	Racor de seis diente ..	Sextandhålskruv	
10	**VOE 11204765**	6					Cable pulley	Poulie	Seilrolle	Polea cable	Linhjul	
11	**VOE 11204061**	2					Spring	Ressort	Feder	Resorte	Fjäder	
12	**VOE 969147**	4					Six point socket scre..	Vis à 6 pans creux ...	Sechszahn-Hohlschr..	Racor de seis diente ..	Sextandhålskruv	
13	**VOE 969422**	2					Six point socket scre..	Vis à 6 pans creux ...	Sechszahn-Hohlschr..	Racor de seis diente ..	Sextandhålskruv	
14	**VOE 11205720**	2					Rubber damper	Amortisseur caoutch ..	Gummidämpfer	Amortiguador de gom.	Gummidämpare	
15	**VOE 11205713**	6					Plate	Tôle	Blech	Chapa	Plåt	
16	**VOE 15007310**	1					Panel	Panneau	Paneel	Panel	Panel	
16	**VOE 15007966**	1					Panel	Panneau	Paneel	Panel	Panel	
17	**VOE 969587**	2					Six point socket scre..	Vis à 6 pans creux ...	Sechszahn-Hohlschr..	Racor de seis diente ..	Sextandhålskruv	
18	**VOE 13940090**	4					Washer	Rondelle	Scheibe	Arandela	Bricka	
19	**VOE 14520135**	2					Guard	Protection	Schutz	Proteccion	Skydd	
20	**VOE 17204283**	2					Rubber block	Plot caoutchouc	Gummiklotz	Pastilla de goma	Gummiklots	
21	**VOE 972079**	4					Six point socket scre..	Vis à 6 pans creux ...	Sechszahn-Hohlschr..	Racor de seis diente ..	Sextandhålskruv	
22	**VOE 15008696**	3					Washer	Rondelle	Scheibe	Arandela	Bricka	
23	**VOE 11206093**	1					Wire	Fil	Draht	Alambre	Tråd	
24	**VOE 969408**	4					Six point socket scre..	Vis à 6 pans creux ...	Sechszahn-Hohlschr..	Racor de seis diente ..	Sextandhålskruv	
25	**VOE 971368**	4					Six point socket scre..	Vis à 6 pans creux ...	Sechszahn-Hohlschr..	Racor de seis diente ..	Sextandhålskruv	
26	**VOE 15036497**	4					Pin	Goupille	Stift	Pasador	Pinne	
27	**VOE 13971098**	4					Flange nut	Écrou à bride	Bundmutter	Tuerca embridada	Flänsmutter	
28	**VOE 15121830**	1					Sealing	Étanchéité	dichtung	Junta	Tätning	
29	**VOE 11204869**	2					Spacer	Entretoise	Abstandkörper	Distanciador	Distans	

1		**Framruta** **Parabrisas delantero** **Frontscheibe** **Pare-brises** **Front window**	Catalogue id **20612**	Group **843**
2				
3			Illustr. No **1065611**	Section **250**
4				
5		**8290413, 8290414, 8290415, 8290416**	Issue **PUB 20025115-E**	Page **805**

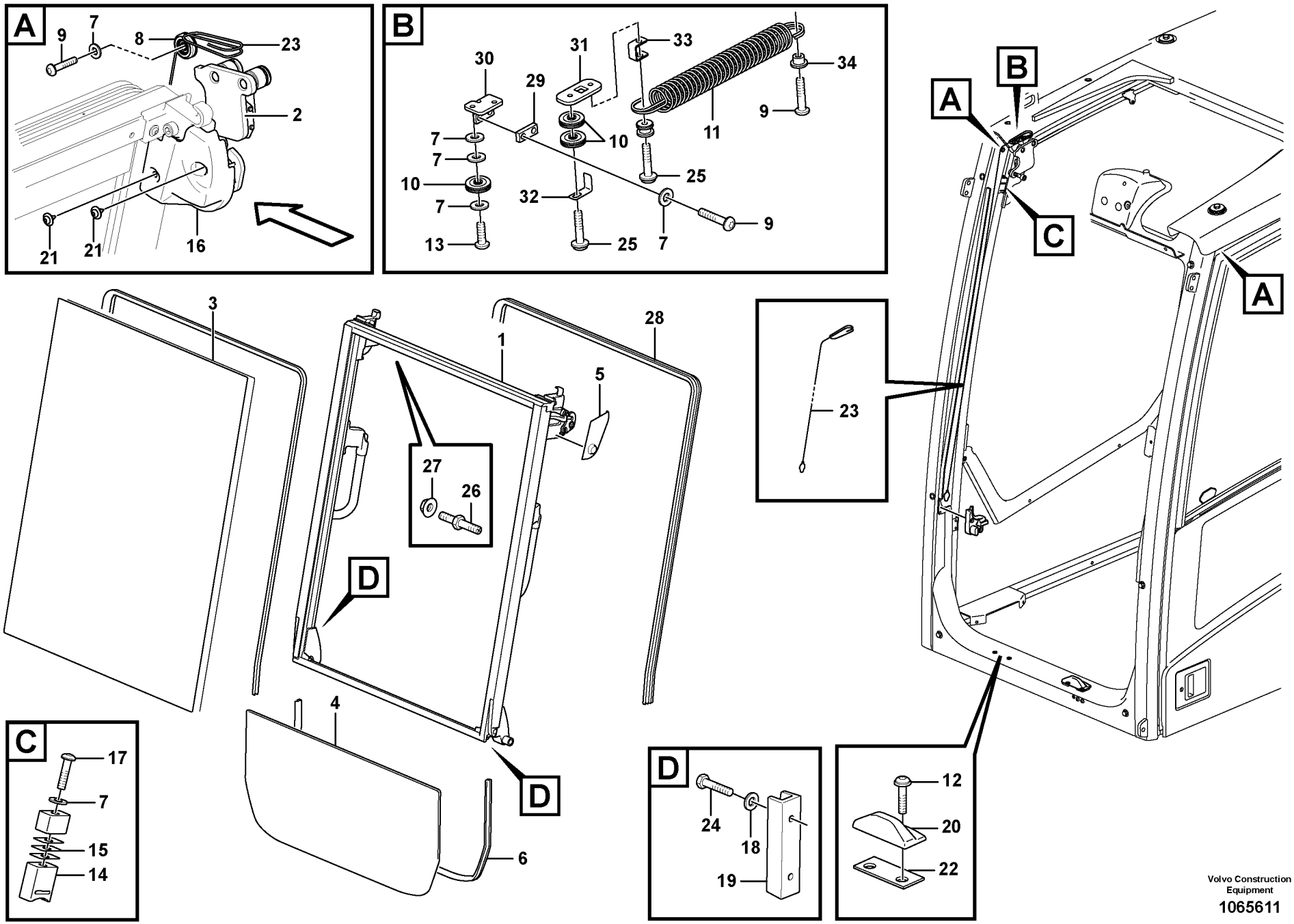

Volvo Construction Equipment

1065611

Fig.	Part No.	Quantity 1	2	3	PS	KIT	Description	Dénomination	Bezeichnung	Denominación	Benämning	Notes
30	**VOE 11204796**	1					Plate	Plaque	Platte	Placa	Platta	
30	**VOE 11204797**	1					Plate	Plaque	Platte	Placa	Platta	
31	**VOE 11204798**	2					Plate	Plaque	Platte	Placa	Platta	
32	**VOE 11206010**	2					Plate	Tôle	Blech	Chapa	Plåt	
33	**VOE 11204884**	2					Plate	Tôle	Blech	Chapa	Plåt	
34	**VOE 11204799**	2					Pin	Goupille	Zapfen	Pasador	Tapp	

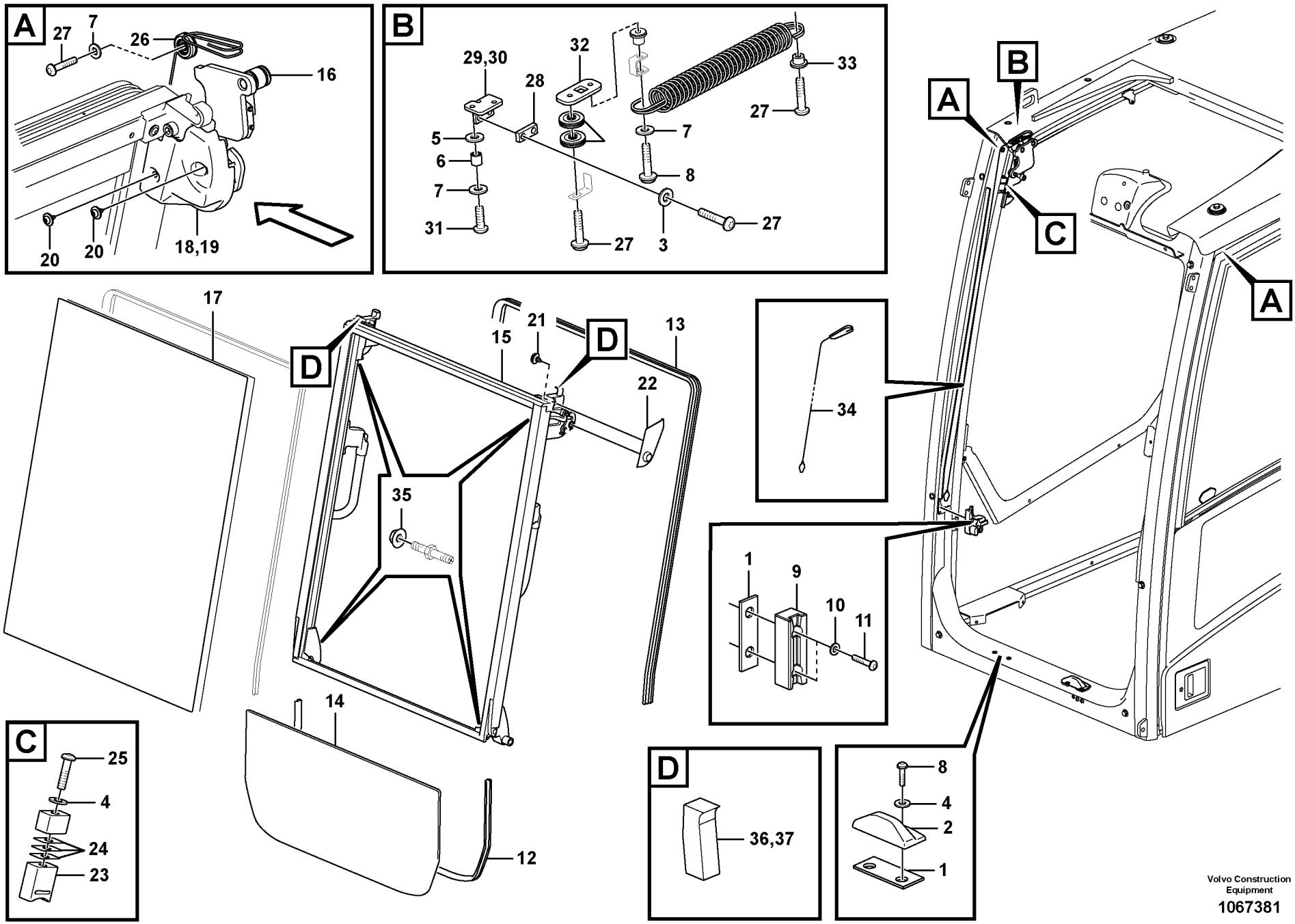

Volvo Construction Equipment

1067381

Fig.	Part No.	Quantity 1	2	3	PS	KIT	Description	Dénomination	Bezeichnung	Denominación	Benämning	Notes
	VOE 14641087	1	1	1	SS		Shield	Bouclier	Schild	Defensa	Sköld	
1	**VOE 15008696**	4	4	4			•Washer	•Rondelle	•Scheibe	•Arandela	•Bricka	
2	**VOE 17204283**	2	2	2			•Rubber block	•Plot caoutchouc	•Gummiklotz	•Pastilla de goma	•Gummiklots	
3	**VOE 955919**	6	6	6			•Spring washer	•Rondelle élastique	•Federscheibe	•Arandela elástica	•Fjäderbricka	
4	**VOE 955892**	6	6	6			•Plain washer	•Rondelle plane	•Flachscheibe	•Arandela plana	•Planbricka	
5	**VOE 976945**	4	4	4			•Washer	•Rondelle	•Scheibe	•Arandela	•Bricka	
6	**VOE 14506867**	4	4	4			•Boss	•Bossage	•Warze	•Tetón	•Vårta	
7	**VOE 960139**	6	6	6			•Plain washer	•Rondelle plane	•Flachscheibe	•Arandela plana	•Planbricka	
8	**VOE 969147**	6	6	6			•Six point socket scre.	•Vis à 6 pans creux	•Sechszahn-Hohlschr.	•Racor de seis diente	•Sextandhålskruv	
9	**VOE 14520135**	2	2	2			•Guard	•Protection	•Schutz	•Proteccion	•Skydd	
10	**VOE 13940090**	4	4	4			•Washer	•Rondelle	•Scheibe	•Arandela	•Bricka	
11	**VOE 969408**	4	4	4			•Six point socket scre.	•Vis à 6 pans creux	•Sechszahn-Hohlschr.	•Racor de seis diente	•Sextandhålskruv	
12	**VOE 15010008**	1	1	1			•Sealing strip	•Lisse étanchéité	•Dichtleiste	•Moldura retén	•Tätningslist	
13	**VOE 15121830**	1	1	1			•Sealing	•Étanchéité	•dichtung	•Junta	•Tätning	
14	**VOE 11205358**	1	1	1			•Window	•Glace	•Fenster	•Ventana	•Fönster	
15	**VOE 15018560**	1	1	1			•Windscreen	•Pare-brise	•Frontscheibe	•Parabrisas	•Vindruta	
16	**VOE 15006972**	1	1	1			••Roller kit	••Kit rouleaux	••Rollensatz	••Juego rodillos	••Rullsats	
17	**VOE 15108848**	1	1	1			••Window pane	••Vitre glace	••Fensterscheibe	••Cristal ventana	••Fönsterruta	
18	**VOE 15007310**	1	1	1			•Panel	•Panneau	•Paneel	•Panel	•Panel	
19	**VOE 15007966**	1	1	1			•Panel	•Panneau	•Paneel	•Panel	•Panel	
20	**VOE 972079**	4	4	4			•Six point socket scre.	•Vis à 6 pans creux	•Sechszahn-Hohlschr.	•Racor de seis diente	•Sextandhålskruv	
21	**VOE 972078**	2	2	2			•Six point socket scre.	•Vis à 6 pans creux	•Sechszahn-Hohlschr.	•Racor de seis diente	•Sextandhålskruv	
22	**VOE 14643813**	1	1	1			•Panel	•Panneau	•Paneel	•Panel	•Panel	
23	**VOE 11205720**	2	2	2			•Rubber damper	•Amortisseur caoutch.	•Gummidämpfer	•Amortiguador de go	•Gummidämpare	
24	**VOE 11205713**	6	6	6			•Plate	•Tôle	•Blech	•Chapa	•Plåt	
25	**VOE 969587**	2	2	2			•Six point socket scre.	•Vis à 6 pans creux	•Sechszahn-Hohlschr.	•Racor de seis diente	•Sextandhålskruv	
26	**VOE 14527485**	2	2	2			•Roller	•Galet	•Rolle	•Rodillo	•Rulle	
27	**VOE 969423**	10	10	10			•Six point socket scre.	•Vis à 6 pans creux	•Sechszahn-Hohlschr.	•Racor de seis diente	•Sextandhålskruv	
28	**VOE 11204869**	2	2	2			•Spacer	•Entretoise	•Abstandkörper	•Distanciador	•Distans	
29	**VOE 11204796**	1	1	1			•Plate	•Plaque	•Platte	•Placa	•Platta	

1	**8293085, 8293086**
2	**8293087, 8293088**
3	**8293089, 8293090**
4	
5	

Framruta
Parabrisas delantero
Frontscheibe
Pare-brises
Front window

Catalogue id **20612**	Group **843**
Illustr. No **1067381**	Section **275**
Issue **PUB 20025115-E**	Page **809**

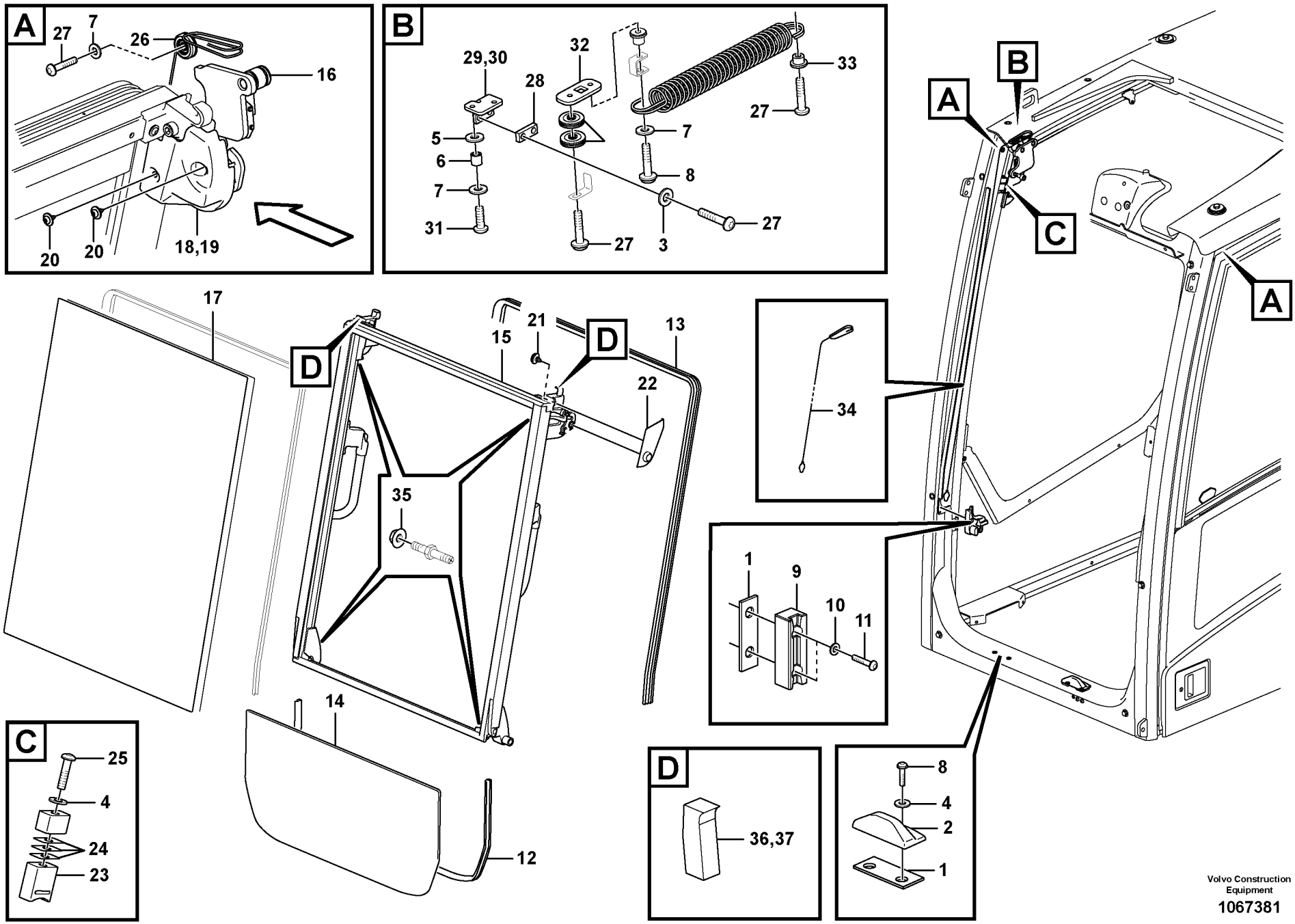

Volvo Construction Equipment

1067381

Fig.	Part No.	Quantity 1	2	3	PS	KIT	Description	Dénomination	Bezeichnung	Denominación	Benämning	Notes
30	**VOE 11204797**	1	1	1			•Plate	•Plaque	•Platte	•Placa	•Platta	
31	**VOE 969422**	2	2	2			•Six point socket scre.	•Vis à 6 pans creux	•Sechszahn-Hohlschr.	•Racor de seis diente	•Sextandhålskruv	
32	**VOE 11204798**	2	2	2			•Plate	•Plaque	•Platte	•Placa	•Platta	
33	**VOE 11204799**	2	2	2			•Pin	•Goupille	•Zapfen	•Pasador	•Tapp	
34	**VOE 11206093**	2	2	2			•Wire	•Fil	•Draht	•Alambre	•Tråd	
35	**VOE 13971098**	4	4	4			•Flange nut	•Écrou à bride	•Bundmutter	•Tuerca embridada	•Flänsmutter	
36	**VOE 14633012**	1	1	1			•Sponge	•Éponge	•Schwamm	•Esponja	•Svamp	RH
37	**VOE 14633013**	1	1	1			•Sponge	•Éponge	•Schwamm	•Esponja	•Svamp	LH

1	**8293085, 8293086**	**Framruta** **Parabrisas delantero** **Frontscheibe** **Pare-brises** **Front window**	Catalogue id **20612**	Group **843**
2	**8293087, 8293088**		Illustr. No **1067381**	Section **275**
3	**8293089, 8293090**		Issue **PUB 20025115-E**	Page **811**
4				
5				

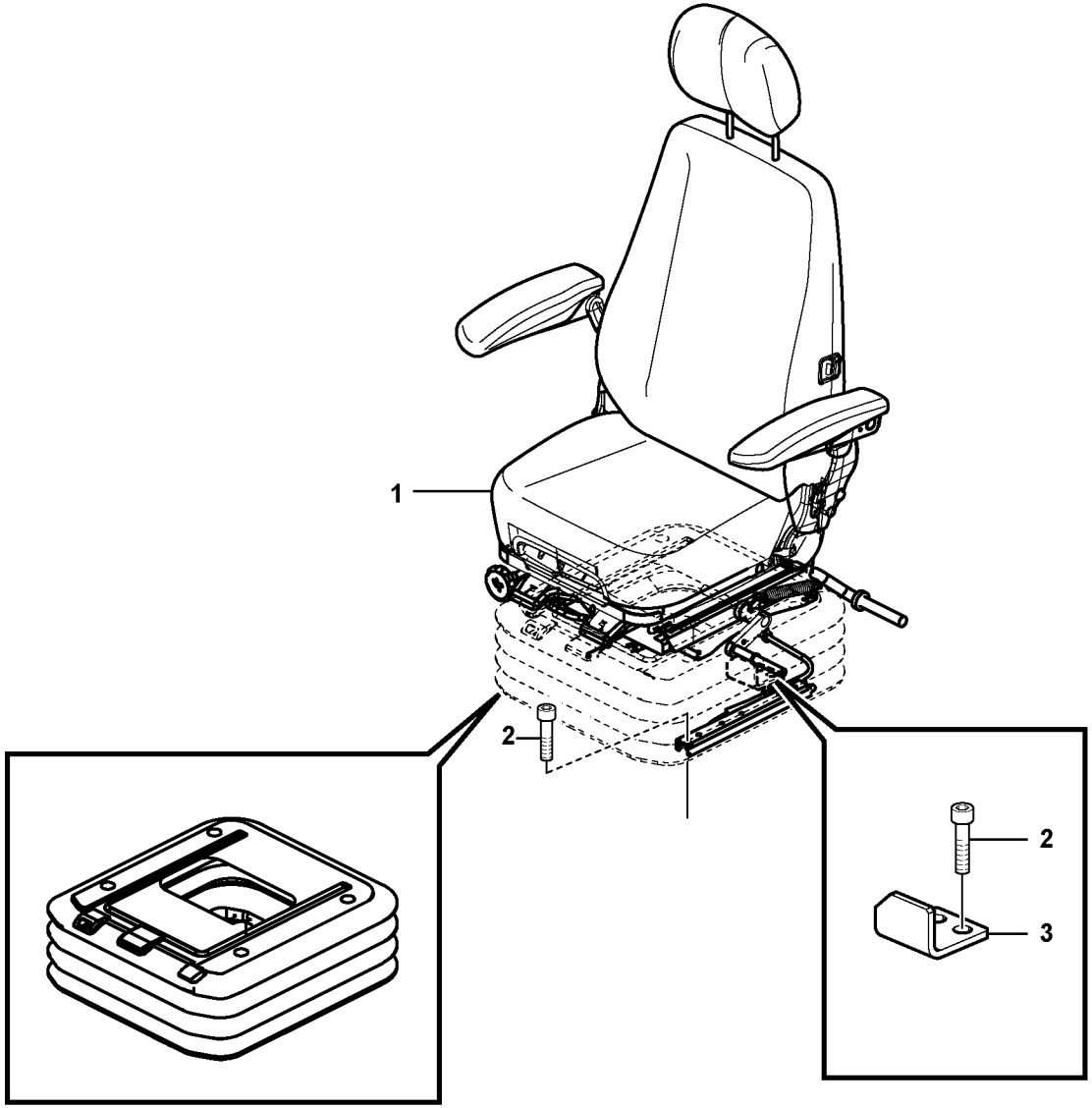
1
2
2
3

Fig.	Part No.	Quantity 1	2	3	4	5	PS	KIT	Description	Dénomination	Bezeichnung	Denominación	Benämning	Notes
1	**VOE 14617100**	1							Seat	Siège	Sitz	Asiento	Stol	See group 852, Page 821
	VOE 14617101		1						Seat	Siège	Sitz	Asiento	Stol	See group 852, Page 821
	VOE 14617102			1					Seat	Siège	Sitz	Asiento	Stol	See group 852, Page 821
	VOE 14577672				1				Driver seat	Siège du conducte	Fahrersitz	Asiento conductor	Förarstol	See group 852, Page 821
2	**VOE 984064**	6	6	6	6				Hex. socket screw	Vis à six pans creu	Innensechskantsc	Tornillo de hexágo	Insexskruv	
3	**VOE 14557479**	1	1	1	1				Stopping device	Dispositif d'arrêt	Anhaltevorrichtung	Mecanismo de par	Stoppdon	

1	**8279794**	**Förarstol med monteringsdetaljer** **Asiento del conductor con piezas de montaje** **Fahrersitz mit Anbauteilen** **Siège conducteur avec pièces de montage** **Operator seat with fitting parts**	Catalogue id **20612**	Group **852**
2	**8279795**		Illustr. No **1065016**	Section **100**
3	**8279796**			
4	**8288271**		Issue **PUB 20025115-E**	Page **813**
5				

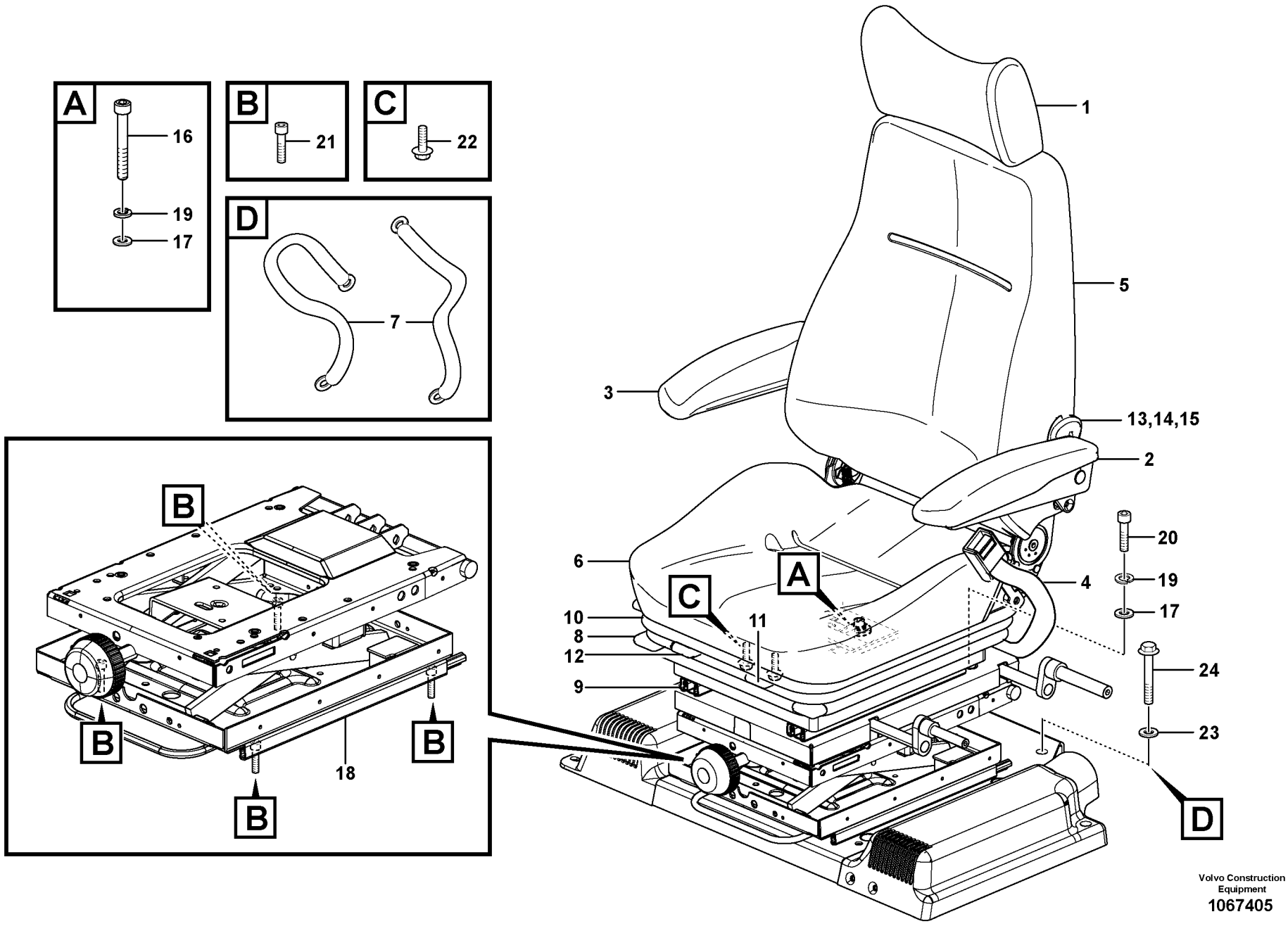

Volvo Construction Equipment
1067405

Fig.	Part No.	Quantity 1	2	3	PS	KIT	Description	Dénomination	Bezeichnung	Denominación	Benämning	Notes
	VOE 14659741	1	1				Seat	Siège	Sitz	Asiento	Stol	(VOE 14549410)
1	**SA 2067-00100**	1	1				•Head restraint	•Appui-tête	•Kopfstütze	•Reposacabezas	•Nackskydd	
2	**VOE 14551181**	1	1				•Arm rest	•Accoudoir	•Armlehne	•Reposabrazos	•Armstöd	LH
3	**VOE 14551182**	1	1				•Arm rest	•Accoudoir	•Armlehne	•Reposabrazos	•Armstöd	RH
4	**VOE 14553766**	1	1				•Seat belt	•Ceinture de sécurité	•Sicherheitsgurt	•Cinturón de segurid	•Bilbälte	
5	**VOE 14521384**	1	1				•Backrest cushion	•Dossier	•Rückenlehnenpolste	•Cojín respaldo	•Ryggdyna	
5	**VOE 14513755**	1	1				•Cover	•Capot	•Haube	•Capo	•Lock	
6	**VOE 14521385**	1	1				•Seat cushion	•Coussin de siège	•Sitzkissen	•Cojín asiento	•Sittdyna	
6	**VOE 14513756**	1	1				•Cover	•Capot	•Haube	•Capo	•Lock	
7	**VOE 14513753**	1	1				•Belt	•Ceinture	•Riemen	•Correa	•Rem	
8	**VOE 14538608**	1	1				•Slide	•Tiroir	•Schieber	•Corredera	•Slid	
9	**VOE 14513757**	1	1				•Slide block	•Bloc guidage	•Gleitklotz	•Bloque deslizante	•Glidklots	
10	**VOE 14513758**	1	1				•Bellows	•Capot Caoutcho	•Gummimantel	•Cubierta Goma	•Gummikåpa	
11	**VOE 14517890**	1	1				•Lever kit	•Kit leviers	•Hebelsatz	•Juego de palanca	•Hävarmsats	LH
12	**VOE 14517891**	1	1				•Lever kit	•Kit leviers	•Hebelsatz	•Juego de palanca	•Hävarmsats	RH
13	**VOE 14513754**		1				•Heater	•Réchauffeur	•Heizgerät	•Calefactor	•Värmare	
14	**VOE 14501383**	1	1				•Cable	•Câble	•Seil	•Cable	•Lina	
15	**VOE 14527286**	1	1				•Knob	•Bouton	•Knopf	•Boton	•Knapp	
16	**VOE 984346**	1	1				Hex. socket screw	Vis à six pans creux	Innensechskantschra	Tornillo de hexágono	Insexskruv	
17	**VOE 13955894**	4	4				Washer	Rondelle	Scheibe	Arandela	Bricka	
18	**VOE 14521988**	1	1				Support	Support	Stütze	Apoyo	Stöd	
19	**VOE 955921**	4	4				Spring washer	Rondelle élastique	Federscheibe	Arandela elástica	Fjäderbricka	
20	**VOE 984077**	7	7				Hex. socket screw	Vis à six pans creux	Innensechskantschra	Tornillo de hexágono	Insexskruv	
21	**VOE 984064**	8	8				Hex. socket screw	Vis à six pans creux	Innensechskantschra	Tornillo de hexágono	Insexskruv	
22	**VOE 13946544**	2	2				Screw	Vis	Schraube	Tornillo	Skruv	
23	**VOE 976945**	2	2				Washer	Rondelle	Scheibe	Arandela	Bricka	
24	**VOE 984758**	2	2				Flange screw	Vis à embase	Flanschschraube	Tornillo embridado	Flänsskruv	(VOE 13965188)

1	**8290260**	**Förarstol med monteringsdetaljer** **Asiento del conductor con piezas de montaje** **Fahrersitz mit Anbauteilen** **Siège conducteur avec pièces de montage** **Operator seat with fitting parts**	Catalogue id **20612**	Group **852**
2	**8291493**		Illustr. No **1067405**	Section **110**
3			Issue **PUB 20025115-E**	Page **815**
4				
5				

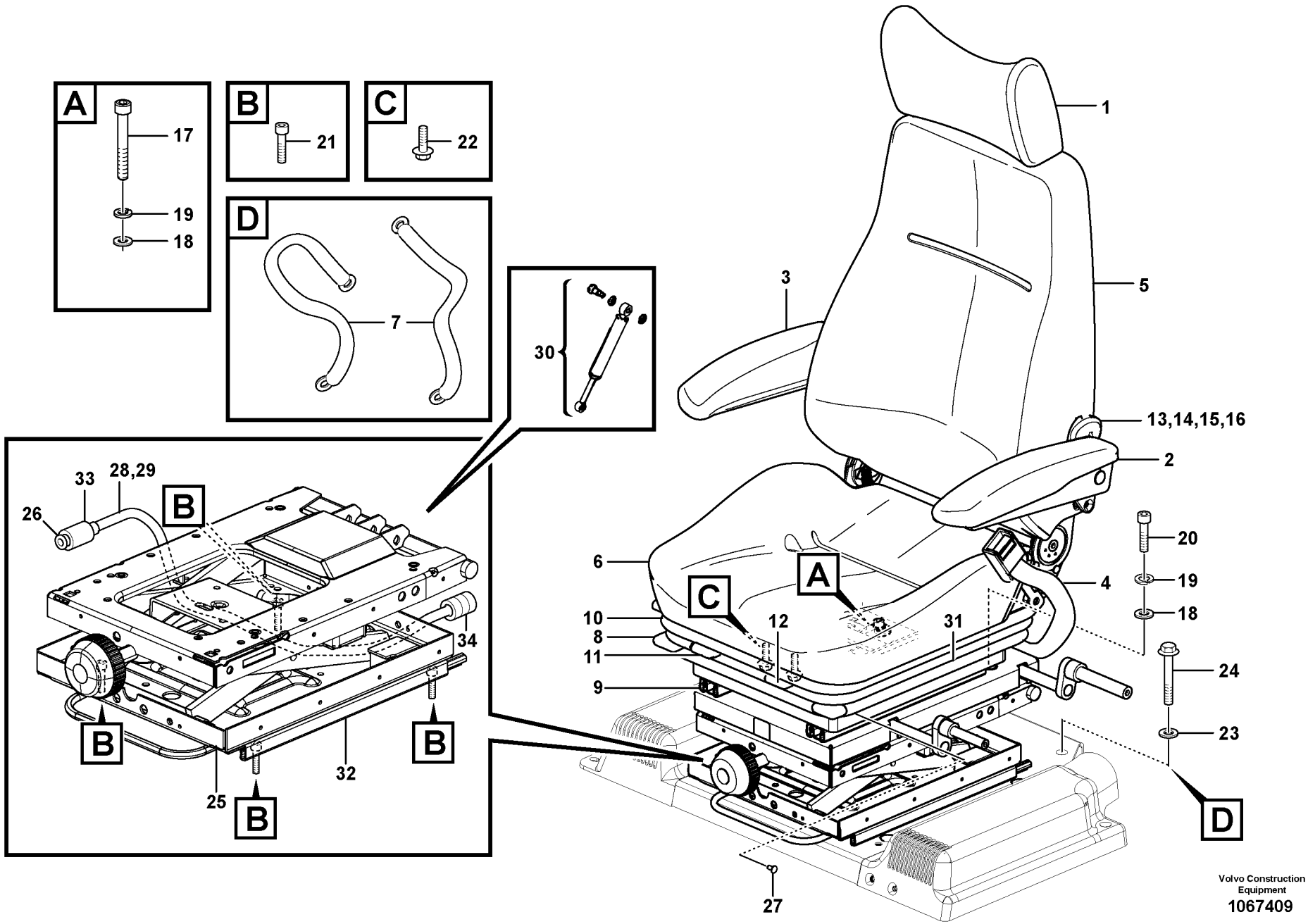

Volvo Construction Equipment
1067409

Fig.	Part No.	Quantity 1	2	3	PS	KIT	Description	Dénomination	Bezeichnung	Denominación	Benämning	Notes
	VOE 14659741	1					Seat	Siège	Sitz	Asiento	Stol	(VOE 14549410)
	VOE 14659743		1				Seat	Siège	Sitz	Asiento	Stol	(VOE 14542411)
1	**SA 2067-00100**	1	1				•Head restraint	•Appui-tête	•Kopfstütze	•Reposacabezas	•Nackskydd	
2	**VOE 14551181**	1	1				•Arm rest	•Accoudoir	•Armlehne	•Reposabrazos	•Armstöd	LH
3	**VOE 14551182**	1	1				•Arm rest	•Accoudoir	•Armlehne	•Reposabrazos	•Armstöd	RH
4	**VOE 14553766**	1					•Seat belt	•Ceinture de sécurité	•Sicherheitsgurt	•Cinturón de segurid	•Bilbälte	
4	**VOE 14542412**		1				•Seat belt	•Ceinture de sécurité	•Sicherheitsgurt	•Cinturón de segurid	•Bilbälte	
5	**VOE 14521384**	1	1				•Backrest cushion	•Dossier	•Rückenlehnenpolste	•Cojín respaldo	•Ryggdyna	
5	**VOE 14513755**	1	1				•Cover	•Capot	•Haube	•Capo	•Lock	
6	**VOE 14521385**	1	1				•Seat cushion	•Coussin de siège	•Sitzkissen	•Cojín asiento	•Sittdyna	
6	**VOE 14513756**	1	1				•Cover	•Capot	•Haube	•Capo	•Lock	
7	**VOE 14513753**	1	1				•Belt	•Ceinture	•Riemen	•Correa	•Rem	
8	**VOE 14538608**	1	1				•Slide	•Tiroir	•Schieber	•Corredera	•Slid	
9	**VOE 14513757**	1	1				•Slide block	•Bloc guidage	•Gleitklotz	•Bloque deslizante	•Glidklots	
10	**VOE 14513758**	1	1				•Bellows	•Capot Caoutcho	•Gummimantel	•Cubierta Goma	•Gummikåpa	
11	**VOE 14517890**	1	1				•Lever kit	•Kit leviers	•Hebelsatz	•Juego de palanca	•Hävarmsats	LH
12	**VOE 14517891**	1	1				•Lever kit	•Kit leviers	•Hebelsatz	•Juego de palanca	•Hävarmsats	RH
13	**VOE 14513754**	1	1				•Heater	•Réchauffeur	•Heizgerät	•Calefactor	•Värmare	
14	**VOE 14501383**	1	1				•Cable	•Câble	•Seil	•Cable	•Lina	
15	**VOE 14527286**	1	1				•Knob	•Bouton	•Knopf	•Boton	•Knapp	
16	**VOE 14539228**		1				Support	Support	Stütze	Apoyo	Stöd	
17	**VOE 984346**	1	1				Hex. socket screw	Vis à six pans creux	Innensechskantschra	Tornillo de hexágono	Insexskruv	
18	**VOE 13955894**	4	4				Washer	Rondelle	Scheibe	Arandela	Bricka	
19	**VOE 955921**	4	4				Spring washer	Rondelle élastique	Federscheibe	Arandela elástica	Fjäderbricka	
20	**VOE 984077**	7	7				Hex. socket screw	Vis à six pans creux	Innensechskantschra	Tornillo de hexágono	Insexskruv	
21	**VOE 984064**	8	8				Hex. socket screw	Vis à six pans creux	Innensechskantschra	Tornillo de hexágono	Insexskruv	
22	**VOE 13946544**	2	2				Screw	Vis	Schraube	Tornillo	Skruv	
23	**VOE 976945**	2	2				Washer	Rondelle	Scheibe	Arandela	Bricka	
24	**VOE 984758**	2	2				Flange screw	Vis à embase	Flanschschraube	Tornillo embridado	Flänsskruv	(VOE 13965188)
25	**VOE 14538765**	1	1				Seat Support	Bati Siege	Sitzträger	Soporte Asiento	Sitsresare	

1	**8290261**	**Förarstol med monteringsdetaljer** **Asiento del conductor con piezas de montaje** **Fahrersitz mit Anbauteilen** **Siège conducteur avec pièces de montage** **Operator seat with fitting parts**	Catalogue id **20612** / Group **852**
2	**8291494**		Illustr. No **1067409** / Section **120**
3			Issue **PUB 20025115-E** / Page **817**
4			
5			

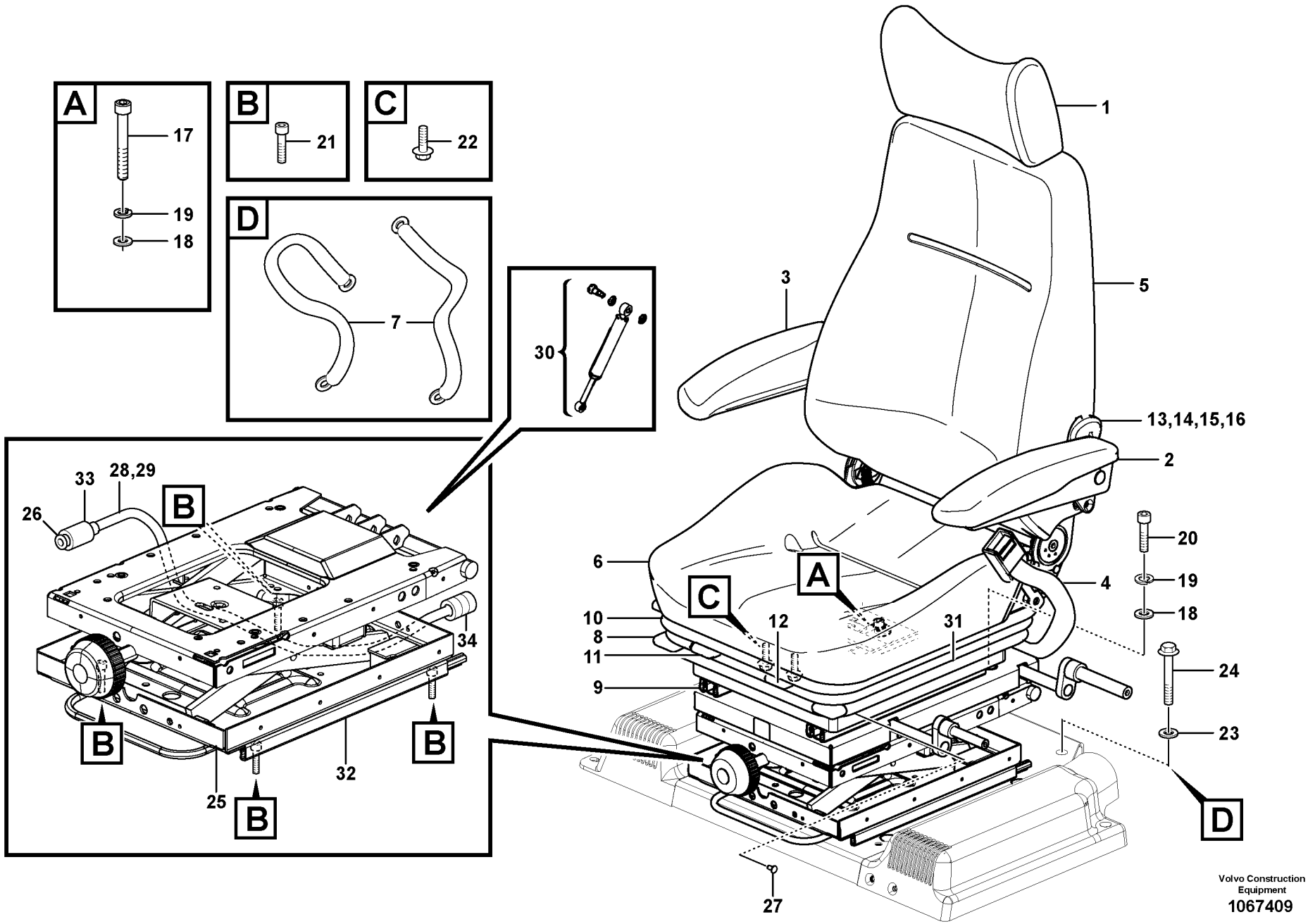

Volvo Construction Equipment
1067409

Fig.	Part No.	Quantity 1	2	3	PS	KIT	Description	Dénomination	Bezeichnung	Denominación	Benämning	Notes
26	**VOE 14513762**	1	1				•Air cushion kit	•Kit coussin pneumat	•Luftkissensatz	•Kit cojín de aire	•Luftkuddesats	
27	**VOE 14518572**	1	1				•Clip Kit	•Lot De Clips	•Klipssatz	•Kit De Clips	•Clipssats	
28	**VOE 14521355**	1	1				•Cable	•Câble	•Seil	•Cable	•Lina	
29	**VOE 14513763**	1	1				•Tube	•Tube	•Rohr	•Tubo	•Rör	
30	**VOE 14528085**	2	2				•Damper	•Amortisseur	•Dämpfer	•Amortiguador	•Dämpare	
31	**VOE 14513760**	1	1				•Bellows	•Soufflet	•Balg	•Fuelle	•Bälg	
32	**VOE 14513761**	1	1				•Spool	•Bobine	•Schieber	•Bobina	•Slid	
33	**VOE 14518880**	1	1				•Valve Kit	•Kit valve	•Ventilsatz	•Juego Valvula	•Ventilsats	
34	**VOE 14521373**	1	1				•Compressor	•Compresseur	•Kompressor	•Compresor	•Kompressor	

1	**8290261**	**Förarstol med monteringsdetaljer** **Asiento del conductor con piezas de montaje** **Fahrersitz mit Anbauteilen** **Siège conducteur avec pièces de montage** **Operator seat with fitting parts**	Catalogue id **20612**	Group **852**
2	**8291494**		Illustr. No **1067409**	Section **120**
3			Issue **PUB 20025115-E**	Page **819**
4				
5				

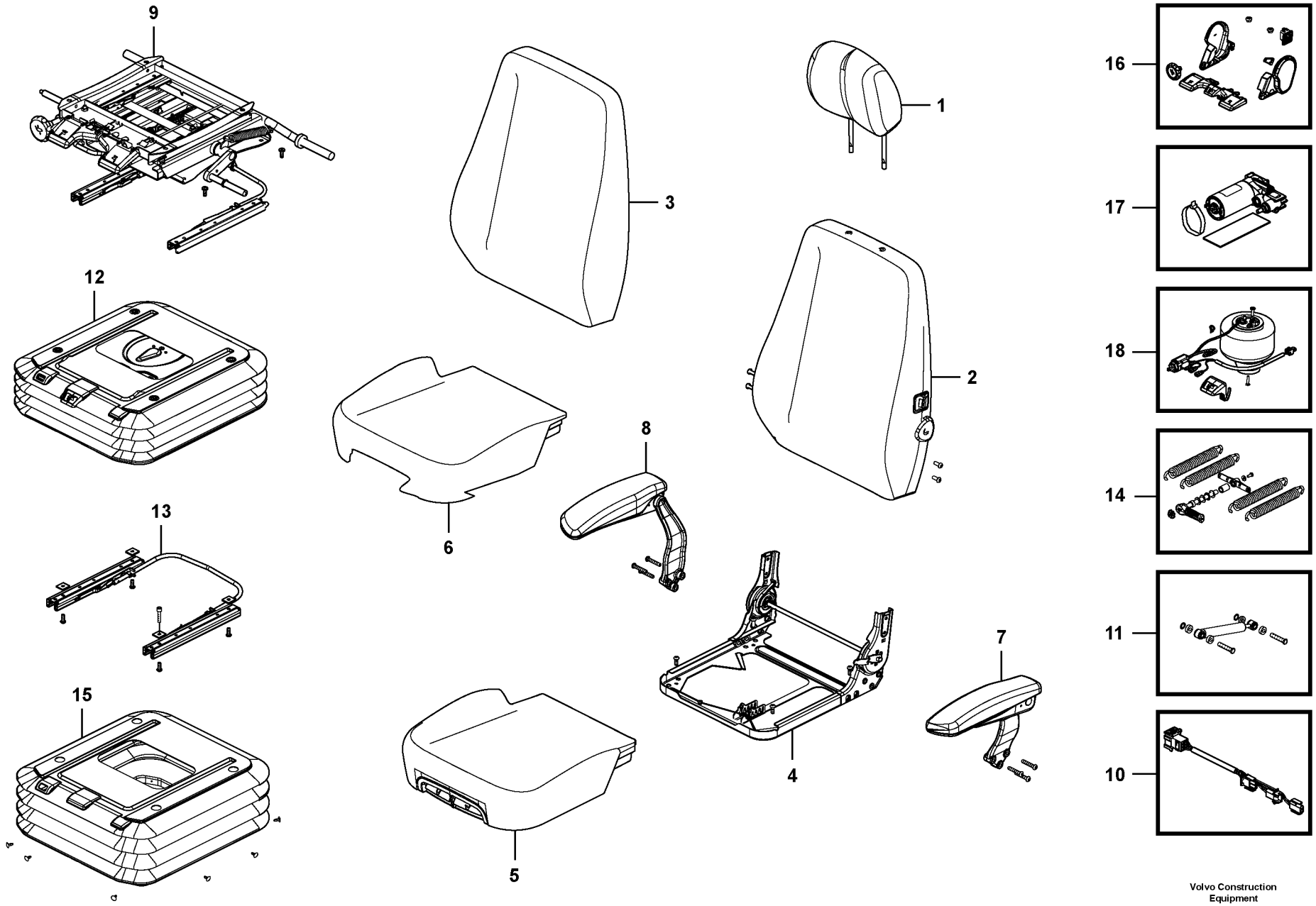

Volvo Construction Equipment

1057357

Fig.	Part No.	Quantity 1	2	3	4	5	PS	KIT	Description	Dénomination	Bezeichnung	Denominación	Benämning	Notes
	VOE 14617102		1						Seat	Siège	Sitz	Asiento	Stol	
	VOE 14617100			1					Seat	Siège	Sitz	Asiento	Stol	
	VOE 14617101	1							Seat	Siège	Sitz	Asiento	Stol	
	VOE 14577672				1				Driver seat	Siège du conducte	Fahrersitz	Asiento conductor	Förarstol	
1	**VOE 14555886**	1	1	1	1				•Head restraint	•Appui-tête	•Kopfstütze	•Reposacabezas	•Nackskydd	
2	**VOE 14610883**	1	1		1				•Backrest	•Support lombaire	•Rückenlehne	•Apoyo respaldo	•Ryggstöd	
2	**VOE 14610882**			1					•Backrest	•Support lombaire	•Rückenlehne	•Apoyo respaldo	•Ryggstöd	
3	**VOE 14610885**	1	1		1				•Cover	•Capot	•Haube	•Capó	•Huv	
3	**VOE 14610884**			1					•Cover	•Capot	•Haube	•Capó	•Huv	
4	**VOE 14555891**	1	1	1	1				•Base	•Embase	•Fuß	•Base	•Fot	
5	**VOE 14610887**	1	1		1				•Seat cushion	•Coussin de siège	•Sitzkissen	•Cojín asiento	•Sittdyna	
5	**VOE 14610886**			1					•Seat cushion	•Coussin de siège	•Sitzkissen	•Cojín asiento	•Sittdyna	
6	**VOE 14610888**	1	1	1	1				•Cover	•Capot	•Haube	•Capó	•Huv	
7	**VOE 14555895**	1	1	1	1				•Arm rest	•Accoudoir	•Armlehne	•Reposabrazos	•Armstöd	
8	**VOE 14555900**	1	1	1	1				•Arm rest	•Accoudoir	•Armlehne	•Reposabrazos	•Armstöd	
9	**VOE 14555901**	1	1	1	1				•Positioning device	•Dispositif de positi	•Positioniergerät	•Dispositivo de pos	•Positioneringsenh	
10	**VOE 14555912**	1	1	1	1				•Wire harness	•Faisceau electriqu	•Kabelbaum	•Manojo cables	•Ledningsmatta	
11	**VOE 14555911**	1	1	1	1				•Damper	•Amortisseur	•Dämpfer	•Amortiguador	•Dämpare	
12	**VOE 14555902**	1		1					•Suspension	•Suspension	•Aufhängung	•Suspensión	•Upphängning	
12	**VOE 14555903**		1		1				•Suspension	•Suspension	•Aufhängung	•Suspensión	•Upphängning	
13	**VOE 14555904**	1	1	1	1				•Slide	•Tiroir	•Schieber	•Corredera	•Slid	
14	**VOE 14555910**	1	1	1	1				•Spring	•Ressort	•Feder	•Resorte	•Fjäder	
15	**VOE 14555906**		1		1				•Cover	•Capot	•Haube	•Capo	•Lock	
15	**VOE 14555905**	1		1					•Cover	•Capot	•Haube	•Capo	•Lock	
16	**VOE 14555907**	1	1	1	1				•Accessories	•Accessoire	•Zubehör	•Accesorios	•Tillbehör	
17	**VOE 14555908**	1	1	1	1				•Compressor	•Compresseur	•Kompressor	•Compresor	•Kompressor	
18	**VOE 14555909**	1	1	1	1				•Air valve	•Soupape d'air	•Luftventil	•Válvula de aire	•Luftventil	

1	**8279795**	**Förarstol** **Asiento del conductor** **Fahrersitz** **Siège du conucteur** **Operator's seat**	Catalogue id **20612** / Group **852**
2	**8279796**		Illustr. No **1057357** / Section **150**
3	**8279794**		
4	**8288271**		Issue **PUB 20025115-E** / Page **821**
5			

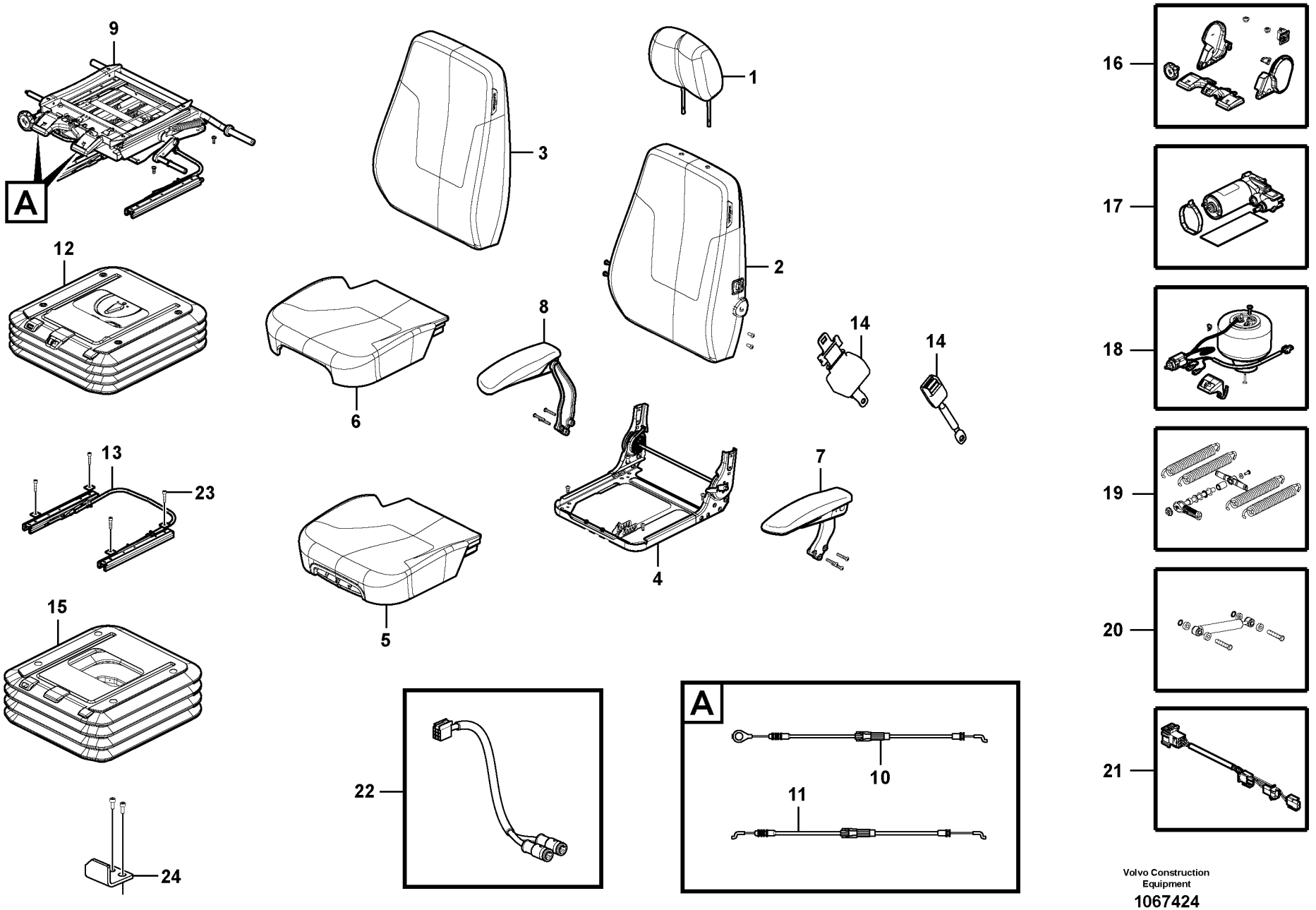

Volvo Construction Equipment

1067424

Fig.	Part No.	Quantity 1	2	3	4	5	PS	KIT	Description	Dénomination	Bezeichnung	Denominación	Benämning	Notes
	VOE 14617101	1							Seat	Siège	Sitz	Asiento	Stol	
	VOE 14617102		1						Seat	Siège	Sitz	Asiento	Stol	
1	**VOE 14555886**	1	1						•Head restraint	•Appui-tête	•Kopfstütze	•Reposacabezas	•Nackskydd	
2	**VOE 14610883**	1	1						•Backrest	•Support lombaire	•Rückenlehne	•Apoyo respaldo	•Ryggstöd	
3	**VOE 14610885**	1	1						•Cover	•Capot	•Haube	•Capó	•Huv	
4	**VOE 14555891**	1	1						•Base	•Embase	•Fuß	•Base	•Fot	
5	**VOE 14610887**	1	1						•Seat cushion	•Coussin de siège	•Sitzkissen	•Cojín asiento	•Sittdyna	
6	**VOE 14610888**	1	1						•Cover	•Capot	•Haube	•Capó	•Huv	
7	**VOE 14555895**	1	1						•Arm rest	•Accoudoir	•Armlehne	•Reposabrazos	•Armstöd	LH
8	**VOE 14555900**	1	1						•Arm rest	•Accoudoir	•Armlehne	•Reposabrazos	•Armstöd	RH
9	**VOE 14555901**	1	1						•Positioning device	•Dispositif de positi	•Positioniergerät	•Dispositivo de pos	•Positioneringsenh	
10	**VOE 14590168**	1	1						•Cable	•Câble	•Kabel	•Cable	•Kabel	
11	**VOE 14596939**	1	1						•Cable	•Câble	•Kabel	•Cable	•Kabel	
12	**VOE 14555902**	1							•Suspension	•Suspension	•Aufhängung	•Suspensión	•Upphängning	
12	**VOE 14555903**		1						•Suspension	•Suspension	•Aufhängung	•Suspensión	•Upphängning	
13	**VOE 14555904**	1	1						•Slide	•Tiroir	•Schieber	•Corredera	•Slid	
14	**VOE 14563863**	1	1						•Seat belt	•Ceinture de sécuri	•Sicherheitsgurt	•Cinturón de seguri	•Bilbälte	
15	**VOE 14555905**	1							•Cover	•Capot	•Haube	•Capo	•Lock	
15	**VOE 14555906**		1						•Cover	•Capot	•Haube	•Capo	•Lock	
16	**VOE 14555907**	1	1						•Accessories	•Accessoire	•Zubehör	•Accesorios	•Tillbehör	
17	**VOE 14555908**	1	1						•Compressor	•Compresseur	•Kompressor	•Compresor	•Kompressor	
18	**VOE 14555909**	1	1						•Air valve	•Soupape d'air	•Luftventil	•Válvula de aire	•Luftventil	
19	**VOE 14555910**	1	1						•Spring	•Ressort	•Feder	•Resorte	•Fjäder	
20	**VOE 14555911**	1	1						•Damper	•Amortisseur	•Dämpfer	•Amortiguador	•Dämpare	
21	**VOE 14555912**	1	1						•Wire harness	•Faisceau electriqu	•Kabelbaum	•Manojo cables	•Ledningsmatta	
22	**VOE 14626116**	1	1						Cable harness	Faisceau câbles	Kabelbaum	Manojo cables	Ledningsmatta	

1	**8291524**	**Förarstol** **Asiento del conductor** **Fahrersitz** **Siège du conucteur** **Operator's seat**	Catalogue id **20612**	Group **852**
2	**8291525**		Illustr. No **1067424**	Section **160**
3			Issue **PUB 20025115-E**	Page **823**
4				
5				

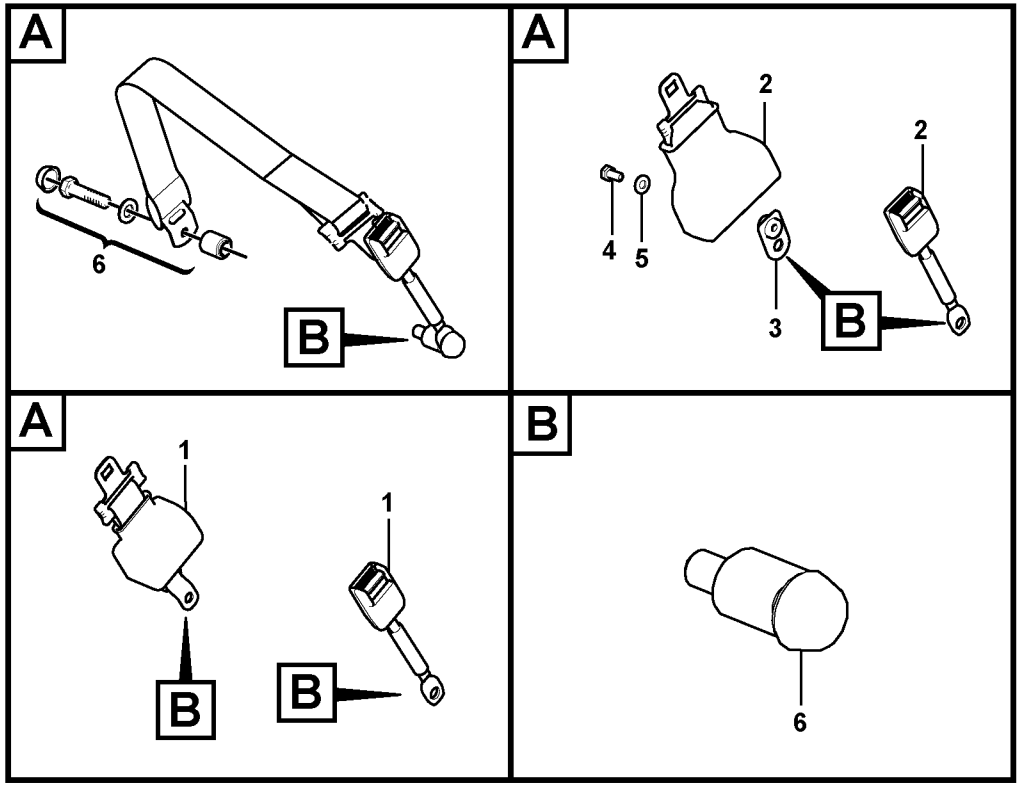

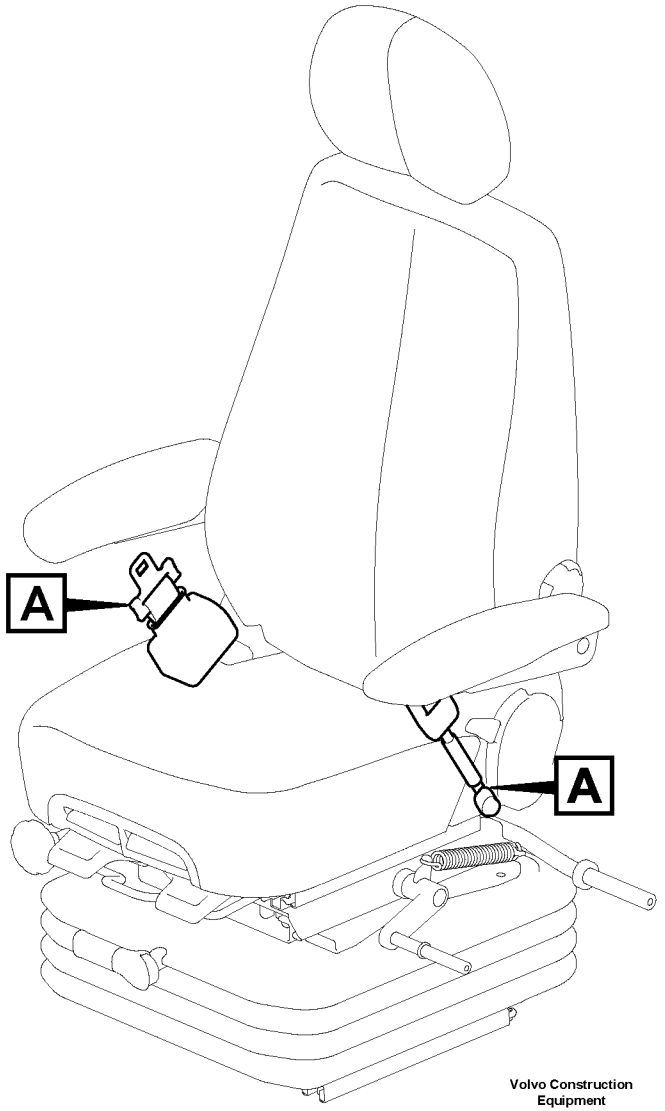

Volvo Construction Equipment

1059558

Fig.	Part No.	Quantity 1	2	3	4	5	PS	KIT	Description	Dénomination	Bezeichnung	Denominación	Benämning	Notes
1	**VOE 14586588**	1							Seat belt	Ceinture de sécurit	Sicherheitsgurt	Cinturón de seguri	Bilbälte	2” Retractable type S/N -211176/-230345 S/N -270608/-280546
	VOE 14684301	1							Seat belt	Ceinture de sécurit	Sicherheitsgurt	Cinturón de seguri	Bilbälte	S/N 211177-/230346- S/N 270609-/280547-
2	**VOE 11800416**		1		1				Belt	Ceinture	Riemen	Correa	Rem	3” Retractable type
3	**VOE 14545098**		1		1				Bracket	Console	Konsole	Consola	Konsol	
4	**VOE 983250**		1		1				Hexagon screw	Vis à tête hexagona	Sechskantschraub	Tornillo hexagonal	Sexkantsskruv	
5	**VOE 960148**		1		1				Plain washer	Rondelle plane	Flachscheibe	Arandela plana	Planbricka	
6	**VOE 14563820**	1	1		2				Repair kit	Kit de réparation	Reparatursatz	Kit de reparación	Reparationssats	S/N -210697
		1	1				NS		Seat belt	Ceinture de sécurit	Sicherheitsgurt	Cinturón de seguri	Bilbälte	S/N 210698-

1	**8279800**
2	**8282743**
3	
4	
5	

Säkerhetsbälte, ditsättning
Instalación de cinturón de seguridad
Sicherheitsgurt, Einbau
Installation de la ceinture de sécurité
Seatbelt Installation

Catalogue id **20612**	Group **852**
Illustr. No **1059558**	Section **200**
Issue **PUB 20025115-E**	Page **825**

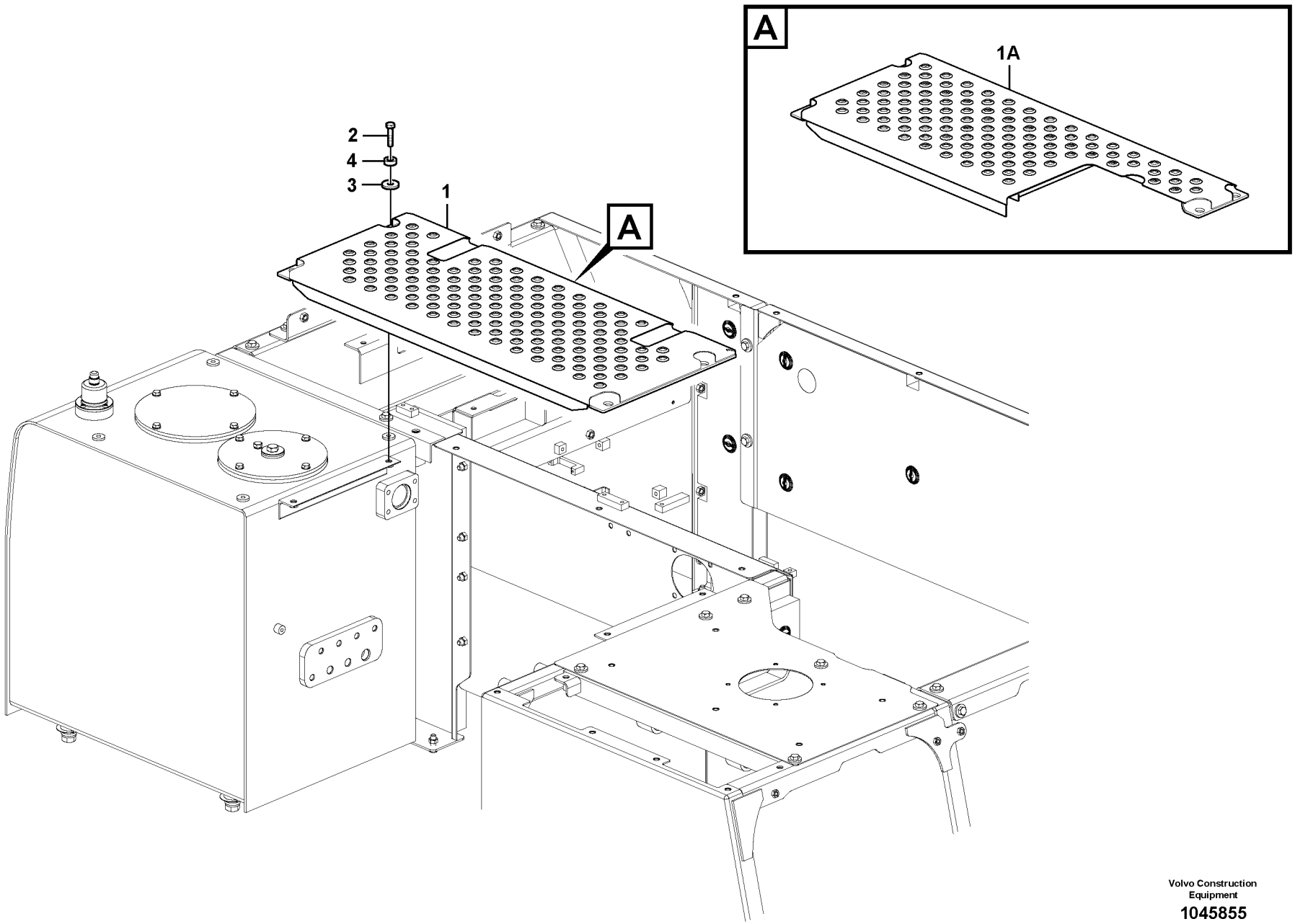

Volvo Construction Equipment

1045855

Fig.	Part No.	Quantity 1	2	3	PS	KIT	Description	Dénomination	Bezeichnung	Denominación	Benämning	Notes
1	**VOE 14606465**	1	1				Cover	Capot	Haube	Capó	Huv	
1A				1	NS		Cover	Capot	Haube	Capo	Lock	
2	**VOE 978933**	4	4	4			Hexagon screw	Vis à tête hexagonale	Sechskantschraube	Tornillo hexagonal	Sexkantsskruv	
3	**VOE 14522862**	4	4	4			Washer	Rondelle	Scheibe	Arandela	Bricka	
4	**VOE 14531016**	4	4	4			Washer	Rondelle	Scheibe	Arandela	Bricka	

1	**8291305**	**Kåpa, riktningsventil** **Capó, válvula de control principal** **Haube, Steuerventilblock** **Capotage, distributeur principal** **Cover, control valve**	Catalogue id **20612**	Group **860**
2	**8291317**		Illustr. No **1045855**	Section **100**
3	**8291316**		Issue **PUB 20025115-E**	Page **827**
4				
5				

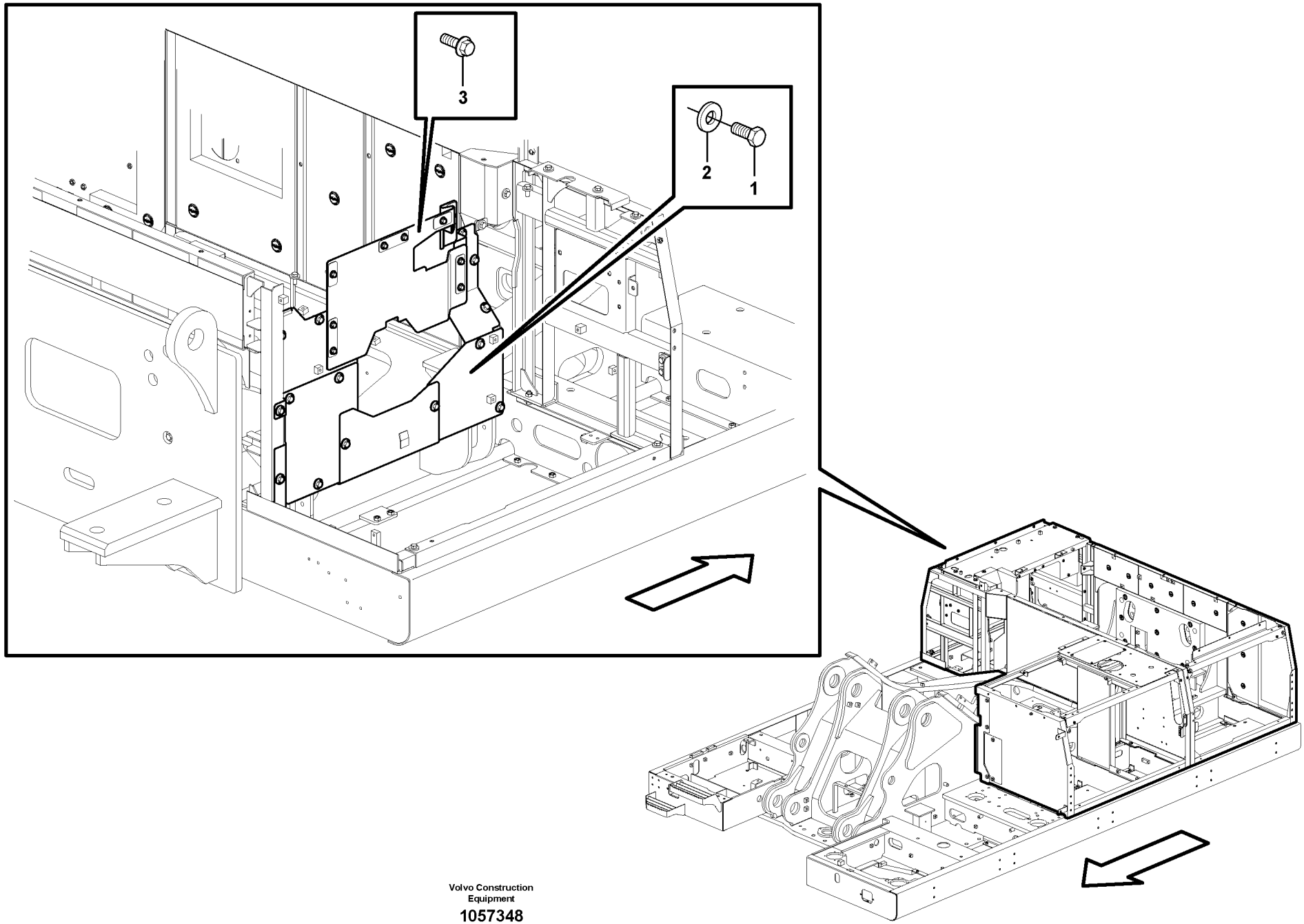

Volvo Construction Equipment

1057348

Fig.	Part No.	Quantity 1	2	3	PS	KIT	Description	Dénomination	Bezeichnung	Denominación	Benämning	Notes
1	**VOE 978932**	14					Hexagon screw	Vis à tête hexagonale	Sechskantschraube	Tornillo hexagonal	Sexkantsskruv	
2	**VOE 14522862**	14					Washer	Rondelle	Scheibe	Arandela	Bricka	
3	**VOE 946472**	9					Flange screw	Vis à embase	Flanschschraube	Tornillo embridado	Flänsskruv	

1		**Kåpa, huvudpump** **Capó, bomba principal** **Haube, Hauptpumpe** **Capotage, pompe principale** **Cover, main pump**	Catalogue id **20612**	Group **860**
2			Illustr. No **1057348**	Section **150**
3			Issue **PUB 20025115-E**	Page **829**
4				
5				

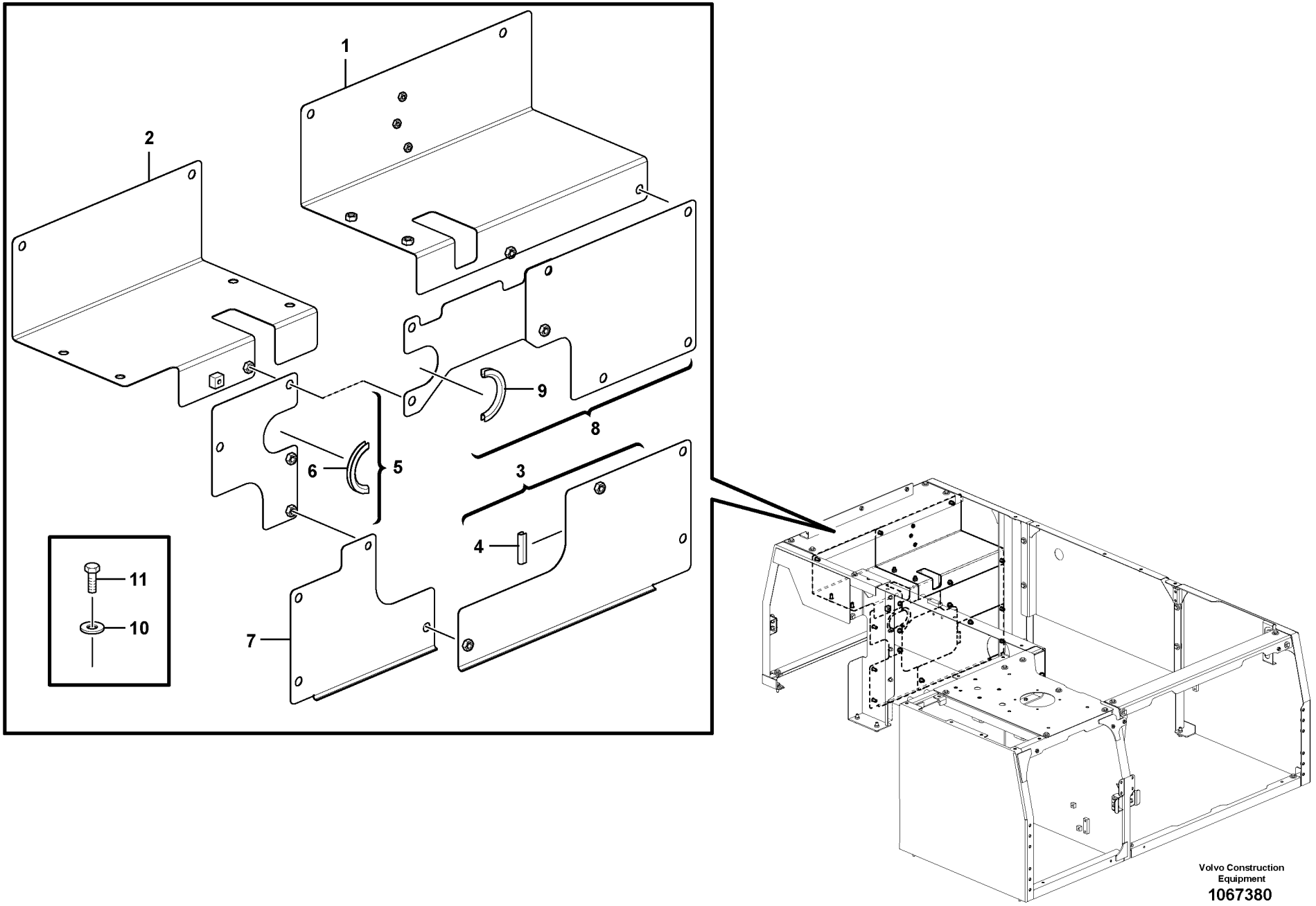
1
2
3
4
5
6
7
8
9
10
11
Volvo Construction Equipment
1067380

Fig.	Part No.	Quantity 1	2	3	PS	KIT	Description	Dénomination	Bezeichnung	Denominación	Benämning	Notes
1	**VOE 14631952**	1					Cover	Capot	Haube	Capó	Huv	
2	**VOE 14631953**	1					Cover	Capot	Haube	Capó	Huv	
3	**VOE 14631954**	1					Cover	Capot	Haube	Capó	Huv	
4	**VOE 14880936**	2					•Weatherstrip	•Caoutchouc d etanc.	•Abstreifleiste	•Lamelunas	•Skraplist	
5	**VOE 14631957**	1					Cover	Capot	Haube	Capó	Huv	
6	**VOE 14880936**	1					•Weatherstrip	•Caoutchouc d etanc.	•Abstreifleiste	•Lamelunas	•Skraplist	
7	**VOE 14631959**	1					Cover	Capot	Haube	Capó	Huv	
8	**VOE 14636318**	1					Cover	Capot	Haube	Capó	Huv	
9	**VOE 14880936**	1					•Weatherstrip	•Caoutchouc d etanc.	•Abstreifleiste	•Lamelunas	•Skraplist	
10	**VOE 14522862**	20					Washer	Rondelle	Scheibe	Arandela	Bricka	
11	**VOE 978932**	20					Hexagon screw	Vis à tête hexagonale	Sechskantschraube	Tornillo hexagonal	Sexkantsskruv	

1		**Kåpa, huvudpump** **Capó, bomba principal** **Haube, Hauptpumpe** **Capotage, pompe principale** **Cover, main pump**	Catalogue id **20612**	Group **860**
2				
3			Illustr. No **1067380**	Section **160**
4				
5		**8292870**	Issue **PUB 20025115-E**	Page **831**

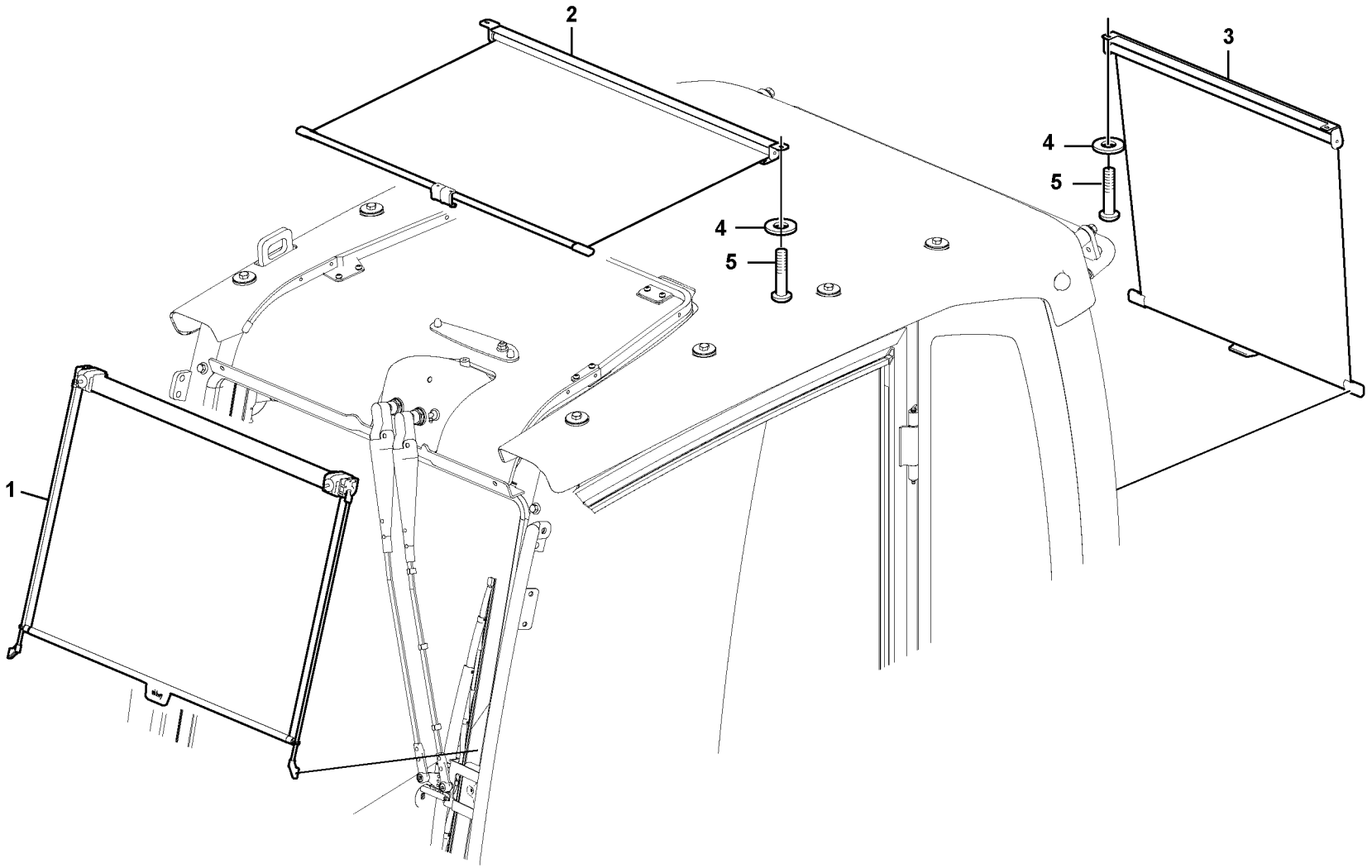

Volvo Construction Equipment

1057375

Fig.	Part No.	Quantity 1	2	3	PS	KIT	Description	Dénomination	Bezeichnung	Denominación	Benämning	Notes
1	**VOE 14558388**	1					Sun visor	Visiere	Sonnenblende	Visera	Solskydd	
2	**VOE 14558389**	1					Sun visor	Visiere	Sonnenblende	Visera	Solskydd	S/N -210724
	VOE 14646853	1					Sun visor	Visiere	Sonnenblende	Visera	Solskydd	S/N 210725-
3	**VOE 14558390**	1					Sun visor	Visiere	Sonnenblende	Visera	Solskydd	
4	**VOE 960139**	4					Plain washer	Rondelle plane	Flachscheibe	Arandela plana	Planbricka	
5	**VOE 969423**	4					Six point socket scre..	Vis à 6 pans creux	Sechszahn-Hohlschr..	Racor de seis diente ..	Sextandhålskruv	

1	**8279811**	**Solvisir, insida** **Parasol interior** **Sonnenblende, innen** **Pare-soleil intérieur** **Sun visor interior**	Catalogue id **20612**	Group **860**
2			Illustr. No **1057375**	Section **200**
3			Issue **PUB 20025115-E**	Page **833**
4				
5				

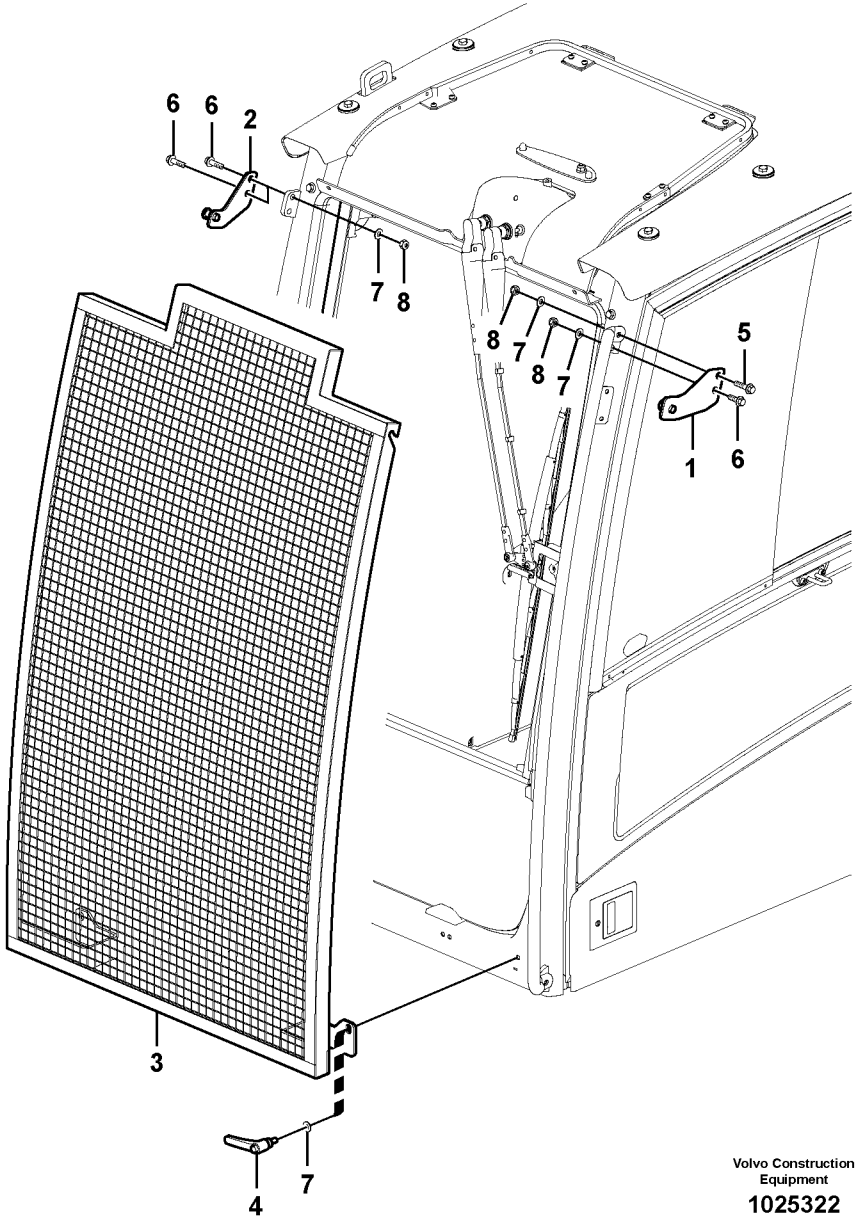

Volvo Construction Equipment

1025322

Fig.	Part No.	Quantity 1	2	3	PS	KIT	Description	Dénomination	Bezeichnung	Denominación	Benämning	Notes
1	**VOE 11205742**	1					Bracket	Console	Konsole	Consola	Konsol	
2	**VOE 11205743**	1					Bracket	Console	Konsole	Consola	Konsol	
3	**VOE 11206015**	1					Net	Filet	Netz	Red	Nät	
4	**VOE 15084121**	2					Handle	Poignée	Griff	Mango	Handtag	
5	**VOE 13965186**	1					Screw	Vis	Schraube	Tornillo	Skruv	
6	**VOE 13965185**	3					Screw	Vis	Schraube	Tornillo	Skruv	
7	**VOE 976945**	6					Washer	Rondelle	Scheibe	Arandela	Bricka	
8	**SA 9131-11000**	4					Lock nut	Contre-ecrou	Sicherungsmutter	Contratuerca	Låsmutter	

1		**Vindruteskydd** **Protecciìn del parabrisas** **Frontscheibenschutz** **Protection pare-brise** **Windshield protection**	Catalogue id **20612**	Group **860**
2				
3			Illustr. No **1025322**	Section **250**
4				
5		**8279817**	Issue **PUB 20025115-E**	Page **835**

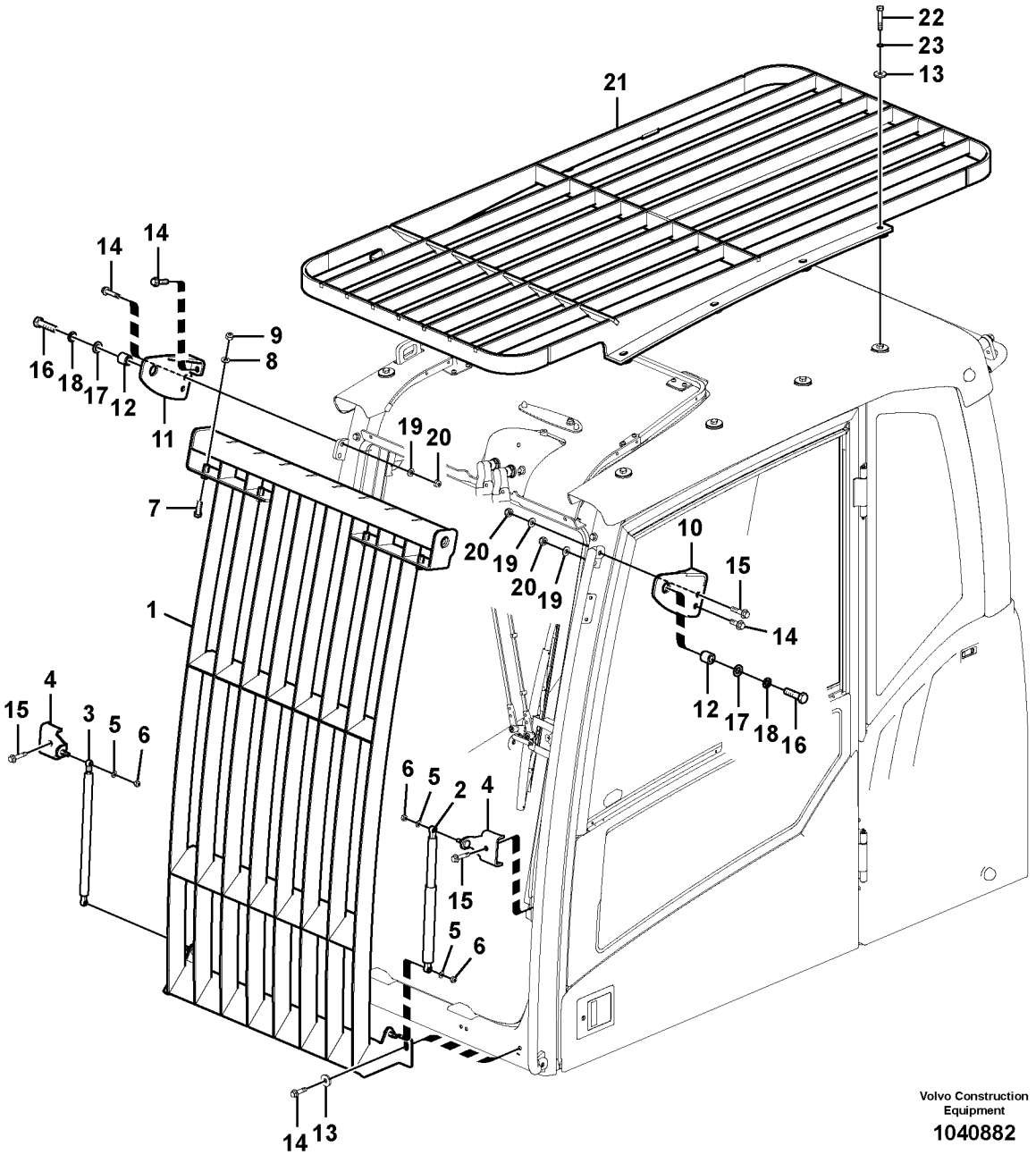
22
23
13
21
14
14
16
18
17
12
11
9
8
19
20
7
20
19
20
19
10
15
14
12
17
18
16
1
4
15
3
5
6
6
5
2
4
15
5
6
14
13
Volvo Construction Equipment
1040882

Fig.	Part No.	Quantity 1	2	3	PS	KIT	Description	Dénomination	Bezeichnung	Denominación	Benämning	Notes
	VOE 14595823	1					Guard	Protection	Schutz	Proteccion	Skydd	
1	**VOE 15033024**	1					•Front grating	•Grille frontale	•Frontgitter	•Rejilla frontal	•Frontgaller	
2	**VOE 14527465**	1					•Gas spring	•Ressort gaz	•Gasfeder	•Resorte a gas	•Gasfjäder	
3	**VOE 14527466**	1					•Gas spring	•Ressort gaz	•Gasfeder	•Resorte a gas	•Gasfjäder	
4	**VOE 11204591**	2					•Bracket	•Console	•Konsole	•Consola	•Konsol	
5	**VOE 13955894**	4					•Washer	•Rondelle	•Scheibe	•Arandela	•Bricka	
6	**VOE 14880450**	4					•Nut	•Écrou	•Mutter	•Tuerca	•Mutter	
7	**VOE 946472**	4					•Flange screw	•Vis à embase	•Flanschschraube	•Tornillo embridado	•Flänsskruv	
8	**VOE 960148**	4					•Plain washer	•Rondelle plane	•Flachscheibe	•Arandela plana	•Planbricka	
9	**SA 9131-11000**	4					•Lock nut	•Contre-ecrou	•Sicherungsmutter	•Contratuerca	•Låsmutter	
10	**VOE 11205679**	1					Anchorage	Fixation	Halterung	Fijación	Fäste	
11	**VOE 11205685**	1					Anchorage	Fixation	Halterung	Fijación	Fäste	
12	**VOE 11204864**	2					Spacer	Entretoise	Abstandkörper	Distanciador	Distans	
13	**VOE 14522862**	10					Washer	Rondelle	Scheibe	Arandela	Bricka	
14	**VOE 13965185**	7					Screw	Vis	Schraube	Tornillo	Skruv	
15	**VOE 13965186**	3					Screw	Vis	Schraube	Tornillo	Skruv	
16	**VOE 1629544**	2					Hexagon screw	Vis à tête hexagonale	Sechskantschraube	Tornillo hexagonal	Sexkantsskruv	
17	**VOE 13955900**	2					Washer	Rondelle	Scheibe	Arandela	Bricka	
18	**VOE 955926**	2					Spring washer	Rondelle élastique	Federscheibe	Arandela elástica	Fjäderbricka	
19	**VOE 976945**	4					Washer	Rondelle	Scheibe	Arandela	Bricka	
20	**SA 9131-11000**	4					Lock nut	Contre-ecrou	Sicherungsmutter	Contratuerca	Låsmutter	
21	**VOE 14595824**	1			SS		Grille	Grille	Gitter	Rejilla	Galler	
22	**VOE 983255**	8					Hexagon screw	Vis à tête hexagonale	Sechskantschraube	Tornillo hexagonal	Sexkantsskruv	
23	**VOE 955922**	8					Spring washer	Rondelle élastique	Federscheibe	Arandela elástica	Fjäderbricka	

1		**Skyddsutrustning mot fallande föremål** **Equipo de protección contra caídas** **Fallschutzausrüstung** **Equipement anti-chute** **Falling object guards**	Catalogue id **20612**	Group **860**
2				
3			Illustr. No **1040882**	Section **300**
4				
5		**8279813**	Issue **PUB 20025115-E**	Page **837**

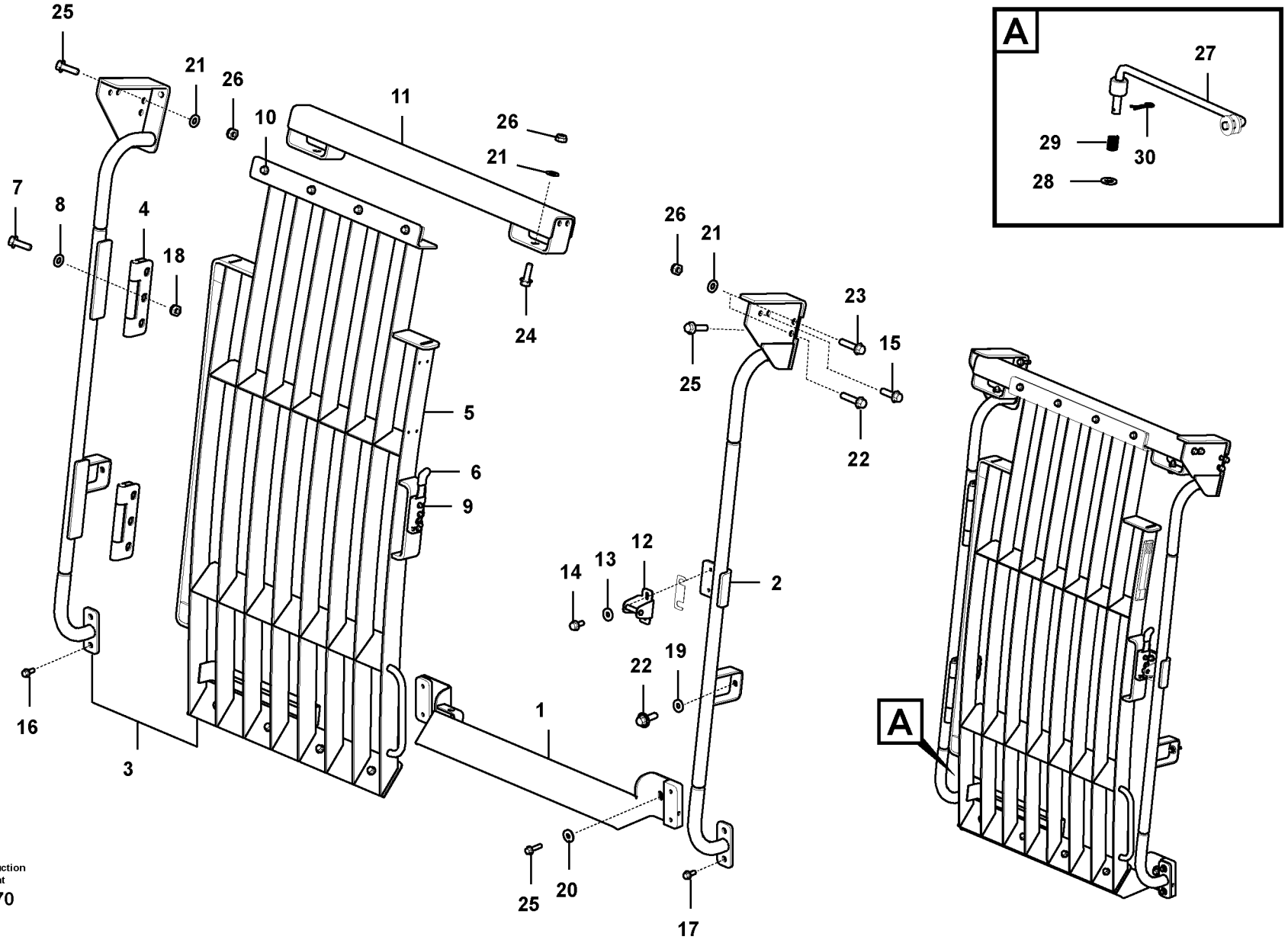

Volvo Construction Equipment

1030070

Fig.	Part No.	Quantity 1	2	3	PS	KIT	Description	Dénomination	Bezeichnung	Denominación	Benämning	Notes
	VOE 14679979	1					Guard	Protection	Schutz	Proteccion	Skydd	S/N -211139
		1			NS		Guard	Protection	Schutz	Proteccion	Skydd	S/N 211140-
1	**VOE 14649288**	1					•Guard	•Protection	•Schutz	•Proteccion	•Skydd	
2	**VOE 14682368**	1					•Guard	•Protection	•Schutz	•Protección	•Skydd	
3	**VOE 14682370**	1					•Door	•Porte	•Tür	•Puerta	•Dörr	
4	**VOE 14539771**	2					••Hinge	••Charnière	••Scharnier	••Bisagra	••Gångjärn	
5	**VOE 14649306**	1					••Door	••Porte	••Tür	••Puerta	••Dörr	
6	**VOE 14640196**	1					••Latch	••Loquet	••Riegel	••Pestillo	••Regel	
7	**VOE 983252**	6					••Hexagon screw	••Vis à tête hexagonal	••Sechskantschraube	••Tornillo hexagonal	••Sexkantsskruv	
8	**VOE 14527678**	6					••Washer	••Rondelle	••Scheibe	••Arandela	••Bricka	
9	**VOE 13948356**	3					••Flange screw	••Vis à embase	••Flanschschraube	••Tornillo embridado	••Flänsskruv	
10	**VOE 946441**	8					••Flange screw	••Vis à embase	••Flanschschraube	••Tornillo embridado	••Flänsskruv	
11	**VOE 14682362**	1					•Guard	•Protection	•Schutz	•Protección	•Skydd	
12	**VOE 14640195**	1					•Striker plate	•Gache	•Schließkeil	•Placa bloqueo	•Låsbleck	
13	**VOE 11117464**	2					•Plain washer	•Rondelle plane	•Flachscheibe	•Arandela plana	•Planbricka	
14	**VOE 13946173**	2					•Screw	•Vis	•Schraube	•Tornillo	•Skruv	
15	**VOE 13946752**	4					•Screw	•Vis	•Schraube	•Tornillo	•Skruv	
16	**VOE 946441**	2					•Flange screw	•Vis à embase	•Flanschschraube	•Tornillo embridado	•Flänsskruv	
17	**VOE 946329**	2					•Flange screw	•Vis à embase	•Flanschschraube	•Tornillo embridado	•Flänsskruv	
18	**SA 9131-11000**	6					•Lock nut	•Contre-ecrou	•Sicherungsmutter	•Contratuerca	•Låsmutter	
19	**VOE 13960143**	2					Washer	Rondelle	Scheibe	Arandela	Bricka	
20	**VOE 14522862**	2					Washer	Rondelle	Scheibe	Arandela	Bricka	
21	**VOE 976945**	7					Washer	Rondelle	Scheibe	Arandela	Bricka	
22	**VOE 13946752**	3					Screw	Vis	Schraube	Tornillo	Skruv	
23	**VOE 13965220**	1					Screw	Vis	Schraube	Tornillo	Skruv	
24	**VOE 946472**	2					Flange screw	Vis à embase	Flanschschraube	Tornillo embridado	Flänsskruv	
25	**VOE 13965185**	6					Screw	Vis	Schraube	Tornillo	Skruv	
26	**SA 9131-11000**	6					Lock nut	Contre-ecrou	Sicherungsmutter	Contratuerca	Låsmutter	
27	**VOE 14647155**	1					Rod	Monture	Fühler	Varilla	Spröt	
28	**VOE 992040**	1					Plain washer	Rondelle plane	Flachscheibe	Arandela plana	Planbricka	

1	**8294409**	**Skyddsutrustning mot fallande föremål** **Equipo de protección contra caídas** **Fallschutzausrüstung** **Equipement anti-chute** **Falling object guards**	Catalogue id **20612**	Group **860**
2				
3			Illustr. No **1030070**	Section **310**
4				
5			Issue **PUB 20025115-E**	Page **839**



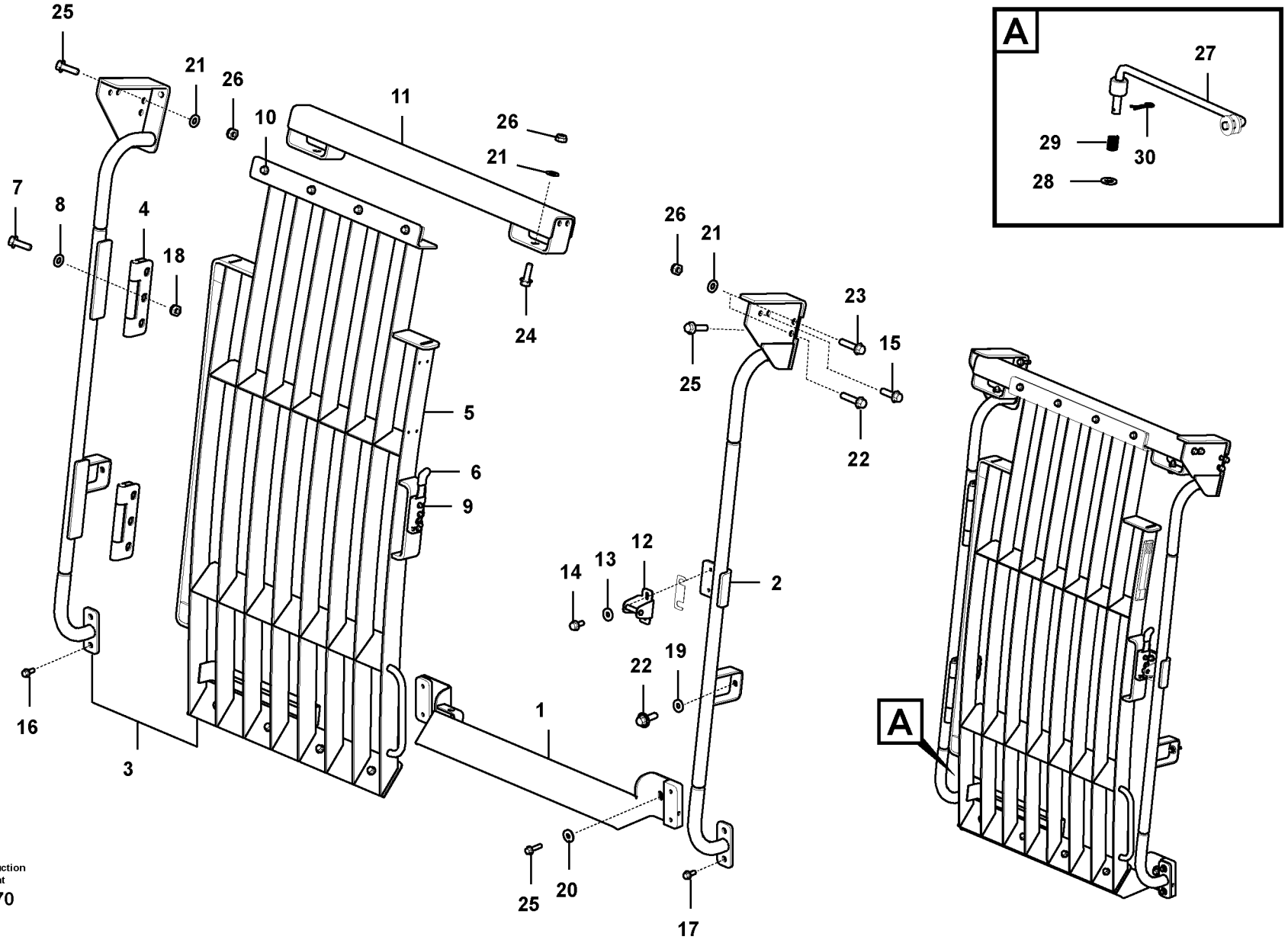

Volvo Construction Equipment

1030070

Fig.	Part No.	Quantity 1	2	3	PS	KIT	Description	Dénomination	Bezeichnung	Denominación	Benämning	Notes
29	**VOE 14517154**	1					Spring	Ressort	Feder	Resorte	Fjäder	
30	**SA 9326-10000**	1					Pin	Goupille	Zapfen	Pasador	Tapp	

1	**8294409**	**Skyddsutrustning mot fallande föremål** **Equipo de protección contra caídas** **Fallschutzausrüstung** **Equipement anti-chute** **Falling object guards**	Catalogue id **20612**	Group **860**
2			Illustr. No **1030070**	Section **310**
3			Issue **PUB 20025115-E**	Page **841**
4				
5				

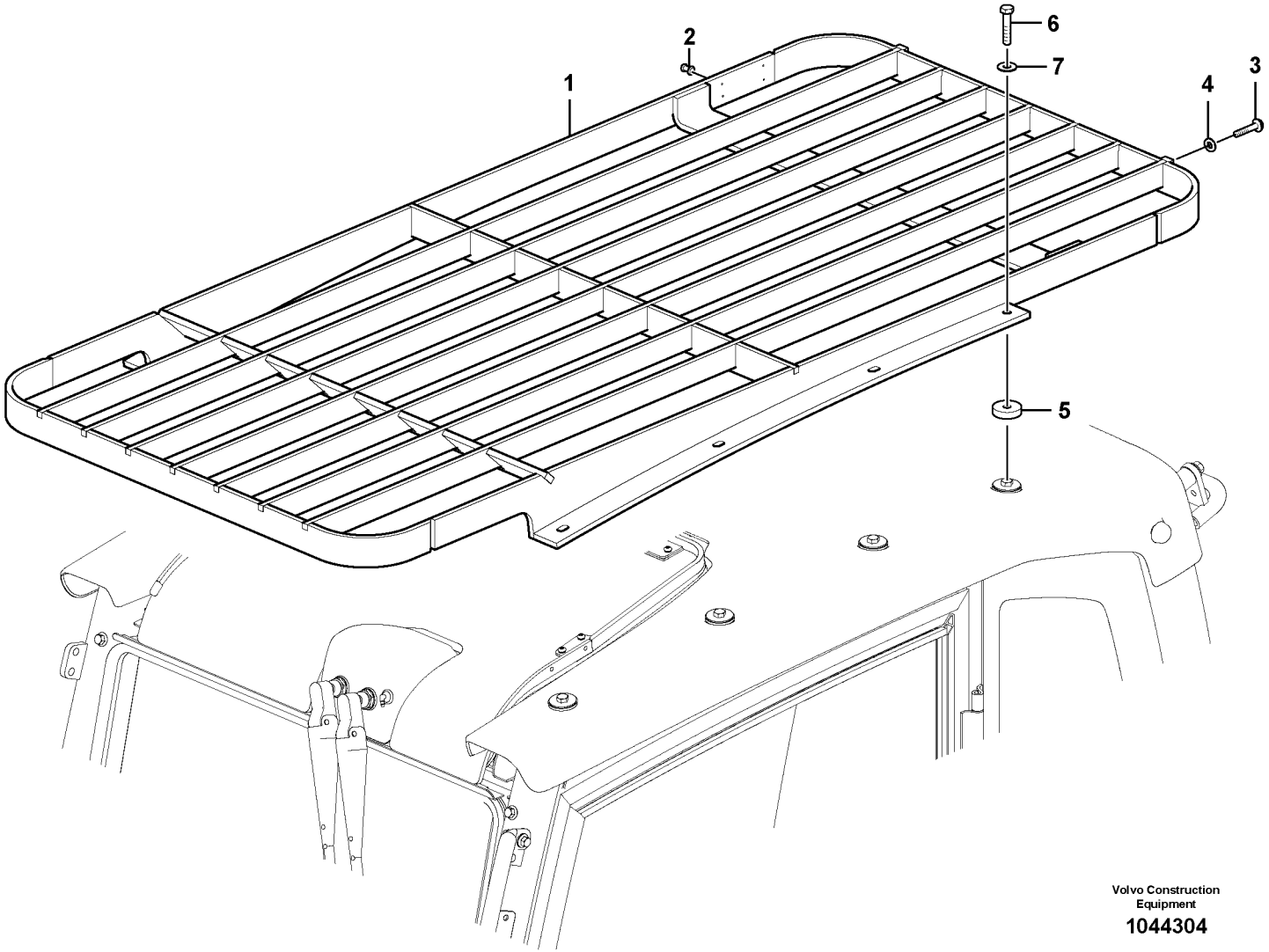

Volvo Construction Equipment

1044304

Fig.	Part No.	Quantity 1	2	3	PS	KIT	Description	Dénomination	Bezeichnung	Denominación	Benämning	Notes
	VOE 14595824	1			SS		Grille	Grille	Gitter	Rejilla	Galler	
1	**VOE 15019989**	1					•Protecting grating	•Grille protection	•Schutzgitter	•Rejilla de protección	•Skyddsgaller	
2	**VOE 13942672**	4					•Blind rivet	•Rivet borgne	•Blindniet	•Remache ciego	•Blindnit	
3	**VOE 946441**	4					•Flange screw	•Vis à embase	•Flanschschraube	•Tornillo embridado	•Flänsskruv	
4	**VOE 976945**	4					•Washer	•Rondelle	•Scheibe	•Arandela	•Bricka	
5	**VOE 14522862**	8					Washer	Rondelle	Scheibe	Arandela	Bricka	
6	**VOE 983255**	8					Hexagon screw	Vis à tête hexagonale	Sechskantschraube	Tornillo hexagonal	Sexkantsskruv	
7	**VOE 955922**	8					Spring washer	Rondelle élastique	Federscheibe	Arandela elástica	Fjäderbricka	

1		**Fops, skyddsutrustning** **Fops, equipo de protección** **Fops, Schutzausrüstung** **Fops, équipement de protection** **Fops, protecting equipment**	Catalogue id **20612**	Group **860**
2				
3			Illustr. No **1044304**	Section **350**
4				
5		**8279813, 8279815, 8294409**	Issue **PUB 20025115-E**	Page **843**

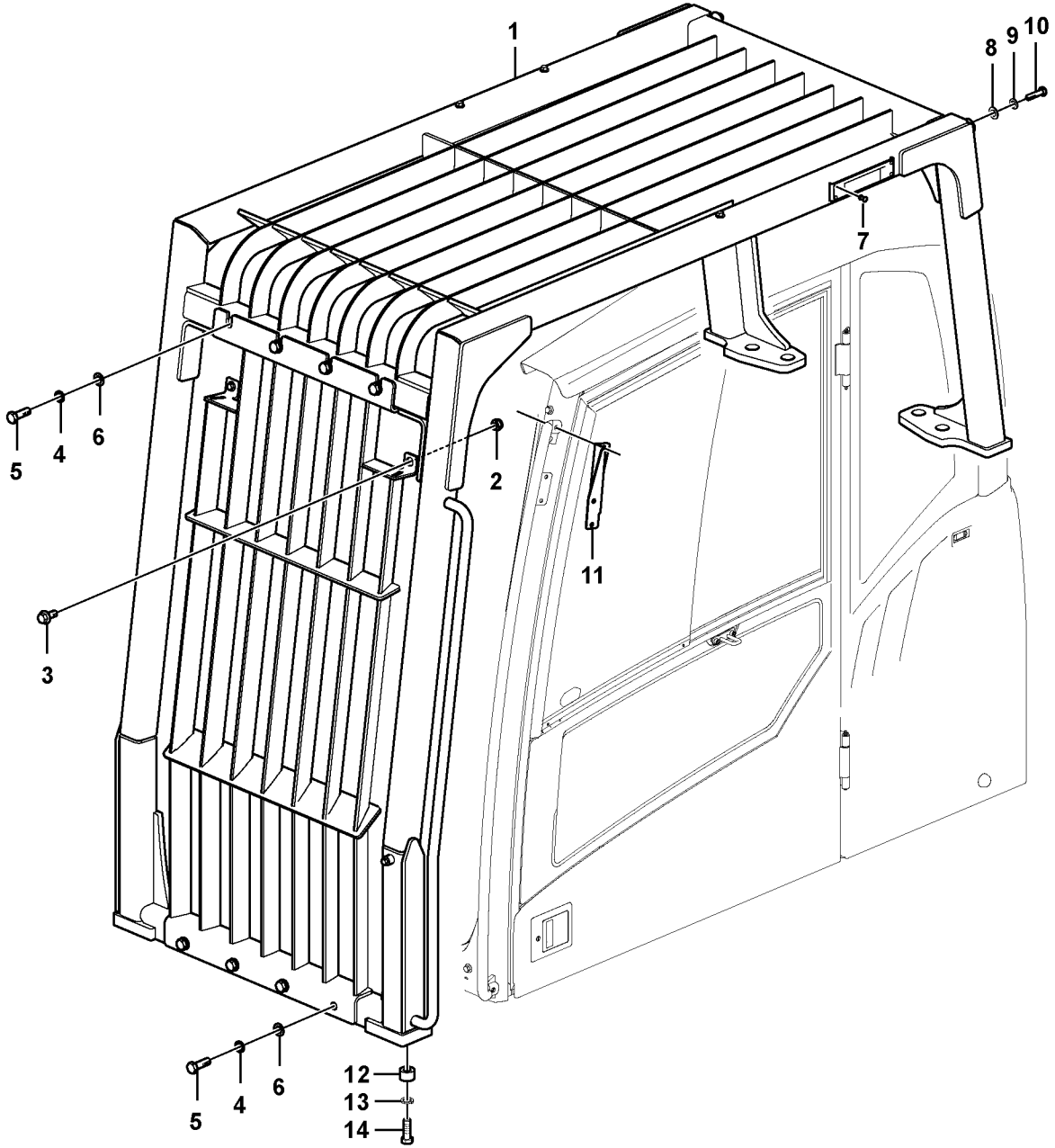

Volvo Construction Equipment

1057420

Fig.	Part No.	Quantity 1	2	3	PS	KIT	Description	Dénomination	Bezeichnung	Denominación	Benämning	Notes
1	**VOE 14614210**						Cab guard	Protège-cabine	Fahrerhausschutzrah	Protección de cabina	Hyttskydd	
2	**SA 9131-11000**	2					•Lock nut	•Contre-ecrou	•Sicherungsmutter	•Contratuerca	•Låsmutter	
3	**VOE 946329**	2					•Flange screw	•Vis à embase	•Flanschschraube	•Tornillo embridado	•Flänsskruv	
4	**VOE 955926**	8					•Spring washer	•Rondelle élastique	•Federscheibe	•Arandela elástica	•Fjäderbricka	
5	**VOE 978938**	8					•Hexagon screw	•Vis à tête hexagonal	•Sechskantschraube	•Tornillo hexagonal	•Sexkantsskruv	
6	**VOE 13955900**	8					•Washer	•Rondelle	•Scheibe	•Arandela	•Bricka	
7	**VOE 13942672**	4					•Blind rivet	•Rivet borgne	•Blindniet	•Remache ciego	•Blindnit	
8	**VOE 13955897**	2					•Washer	•Rondelle	•Scheibe	•Arandela	•Bricka	
9	**VOE 955923**	2					•Spring washer	•Rondelle élastique	•Federscheibe	•Arandela elástica	•Fjäderbricka	
10	**VOE 990392**	2					•Hexagon screw	•Vis à tête hexagonal	•Sechskantschraube	•Tornillo hexagonal	•Sexkantsskruv	
11	**VOE 15014967**	1					Bracket	Console	Konsole	Consola	Konsol	
12	**VOE 15019714**	8					Spacer sleeve	Douille entretoise	Abstandhülse	Manguito distanciado	Distanshylsa	
13	**VOE 955926**	8					Spring washer	Rondelle élastique	Federscheibe	Arandela elástica	Fjäderbricka	
14	**VOE 993422**	8					Hexagon screw	Vis à tête hexagonale	Sechskantschraube	Tornillo hexagonal	Sexkantsskruv	

1		**Skyddsutrustning mot fallande föremål** **Equipo de protección contra caídas** **Fallschutzausrüstung** **Equipement anti-chute** **Falling object guards**	Catalogue id **20612**	Group **860**
2				
3			Illustr. No **1057420**	Section **400**
4				
5		**8279814**	Issue **PUB 20025115-E**	Page **845**

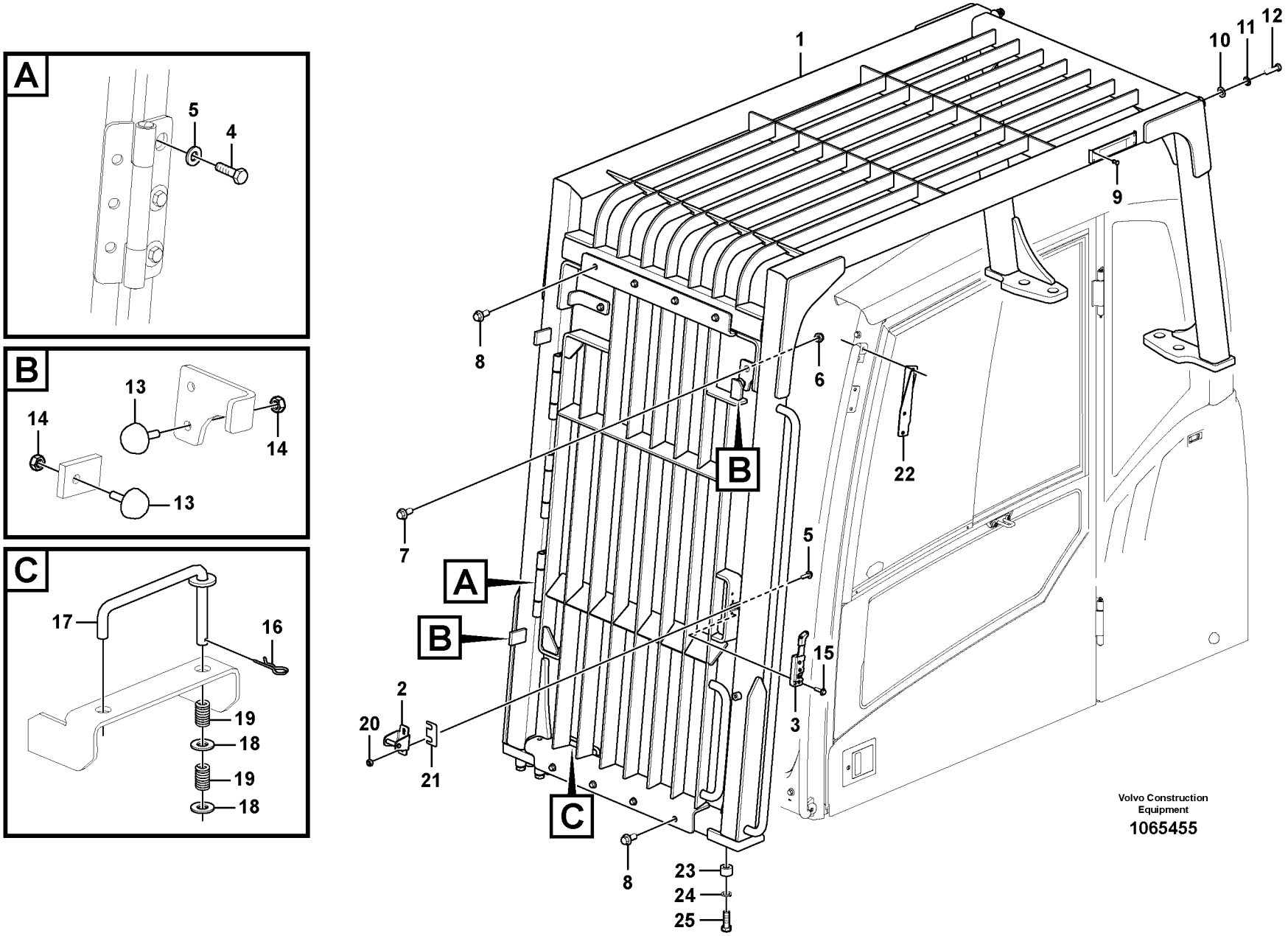
A
5
4
B
13
14
14
13
C
17
16
19
18
19
18
1
10
11
12
9
8
6
22
7
5
A
B
15
3
2
20
21
C
8
23
24
25
Volvo Construction Equipment
1065455

Fig.	Part No.	Quantity 1	2	3	PS	KIT	Description	Dénomination	Bezeichnung	Denominación	Benämning	Notes
1	**VOE 14636483**	1					Fall Protection	Anti-eboulement	Sturzsicherung	Protecc Caida	Rasskydd	
2	**VOE 14640195**	1					•Striker plate	•Gache	•Schließkeil	•Placa bloqueo	•Låsbleck	
3	**VOE 14640196**	1					•Latch	•Loquet	•Riegel	•Pestillo	•Regel	
4	**VOE 983252**	9					•Hexagon screw	•Vis à tête hexagonal	•Sechskantschraube	•Tornillo hexagonal	•Sexkantsskruv	
5	**VOE 14527678**	9					•Washer	•Rondelle	•Scheibe	•Arandela	•Bricka	
6	**SA 9131-11000**	2					•Lock nut	•Contre-ecrou	•Sicherungsmutter	•Contratuerca	•Låsmutter	
7	**VOE 946329**	2					•Flange screw	•Vis à embase	•Flanschschraube	•Tornillo embridado	•Flänsskruv	
8	**VOE 946441**	8					•Flange screw	•Vis à embase	•Flanschschraube	•Tornillo embridado	•Flänsskruv	
9	**VOE 13942672**	4					•Blind rivet	•Rivet borgne	•Blindniet	•Remache ciego	•Blindnit	
10	**VOE 13955897**	2					•Washer	•Rondelle	•Scheibe	•Arandela	•Bricka	
11	**VOE 955923**	2					•Spring washer	•Rondelle élastique	•Federscheibe	•Arandela elástica	•Fjäderbricka	
12	**VOE 990392**	2					•Hexagon screw	•Vis à tête hexagonal	•Sechskantschraube	•Tornillo hexagonal	•Sexkantsskruv	
13	**VOE 14508024**	4					•Bumper	•Pare chocs	•Stoßfänger	•Parachoques	•Stötfångare	
14	**VOE 983303**	6					•Hexagon nut	•Écrou hexagonal	•Sechskantmutter	•Tuerca hexagonal	•Sexkantsmutter	
15	**VOE 948356**	3					•Flange screw	•Vis à embase	•Flanschschraube	•Tornillo embridado	•Flänsskruv	
16	**SA 9326-10000**	1					•Pin	•Goupille	•Zapfen	•Pasador	•Tapp	
17	**VOE 14636488**	1					•Rod	•Monture	•Fühler	•Varilla	•Spröt	
18	**VOE 960148**	2					•Plain washer	•Rondelle plane	•Flachscheibe	•Arandela plana	•Planbricka	
19	**VOE 14517154**	2					•Spring	•Ressort	•Feder	•Resorte	•Fjäder	
20	**VOE 13946173**	2					•Screw	•Vis	•Schraube	•Tornillo	•Skruv	
21	**VOE 14551490**	1					•Plate	•Tôle	•Blech	•Chapa	•Plåt	
22	**VOE 15014967**	1					Bracket	Console	Konsole	Consola	Konsol	
23	**VOE 15019714**	8					Spacer sleeve	Douille entretoise	Abstandhülse	Manguito distanciado	Distanshylsa	
24	**VOE 955926**	8					Spring washer	Rondelle élastique	Federscheibe	Arandela elástica	Fjäderbricka	
25	**VOE 993422**	8					Hexagon screw	Vis à tête hexagonale	Sechskantschraube	Tornillo hexagonal	Sexkantsskruv	

1	**8292272**	**Skyddsutrustning mot fallande föremål** **Equipo de protección contra caídas** **Fallschutzausrüstung** **Equipement anti-chute** **Falling object guards**	Catalogue id **20612**	Group **860**
2			Illustr. No **1065455**	Section **410**
3			Issue **PUB 20025115-E**	Page **847**
4				
5				

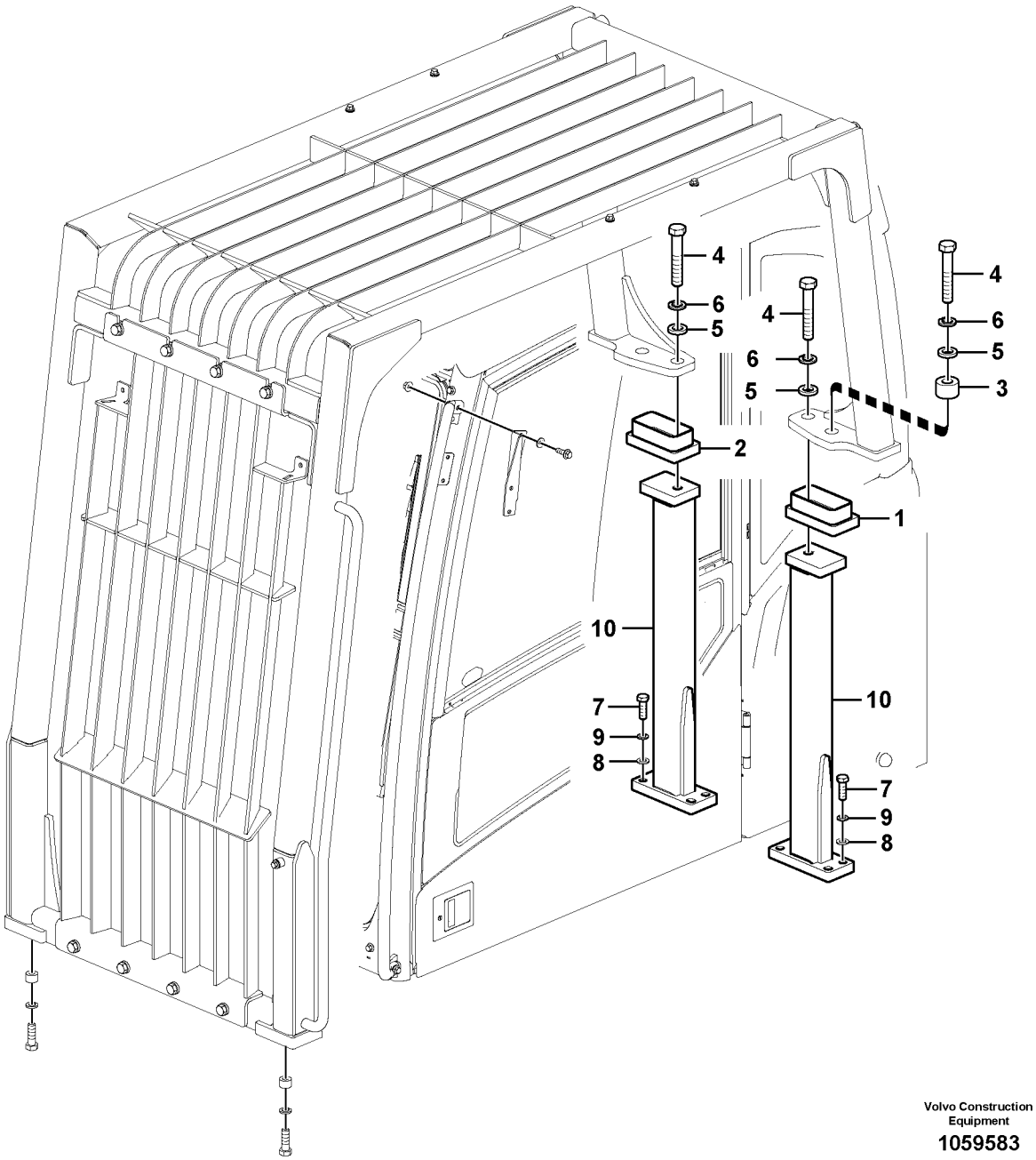

Volvo Construction Equipment

1059583

Fig.	Part No.	Quantity 1	2	3	PS	KIT	Description	Dénomination	Bezeichnung	Denominación	Benämning	Notes
1	**VOE 11205619**	1					Mounting plate	Plaque montage	Montageplatte	Placa de montaje	Monteringsplatta	
2	**VOE 11205620**	1					Mounting plate	Plaque montage	Montageplatte	Placa de montaje	Monteringsplatta	
3	**VOE 11205643**	2					Spacer sleeve	Douille entretoise	Abstandhülse	Manguito distanciado	Distanshylsa	
4	**VOE 980519**	4					Hexagon screw	Vis à tête hexagonale	Sechskantschraube	Tornillo hexagonal	Sexkantsskruv	
5	**VOE 955905**	4					Plain washer	Rondelle plane	Flachscheibe	Arandela plana	Planbricka	
6	**SA 9213-24000**	4					Spring washer	Rondelle élastique	Federscheibe	Arandela elástica	Fjäderbricka	
7	**VOE 978938**	8					Hexagon screw	Vis à tête hexagonale	Sechskantschraube	Tornillo hexagonal	Sexkantsskruv	
8	**VOE 955900**	8					Plain washer	Rondelle plane	Flachscheibe	Arandela plana	Planbricka	
9	**VOE 955926**	8					Spring washer	Rondelle élastique	Federscheibe	Arandela elástica	Fjäderbricka	
10	**VOE 11205621**	2					Support	Support	Stütze	Apoyo	Stöd	

1		**Skyddsutrustning mot fallande föremål** **Equipo de protección contra caídas** **Fallschutzausrüstung** **Equipement anti-chute** **Falling object guards**	Catalogue id **20612**	Group **860**
2			Illustr. No **1059583**	Section **450**
3			Issue **PUB 20025115-E**	Page **849**
4				
5		**8279814,8292272**		

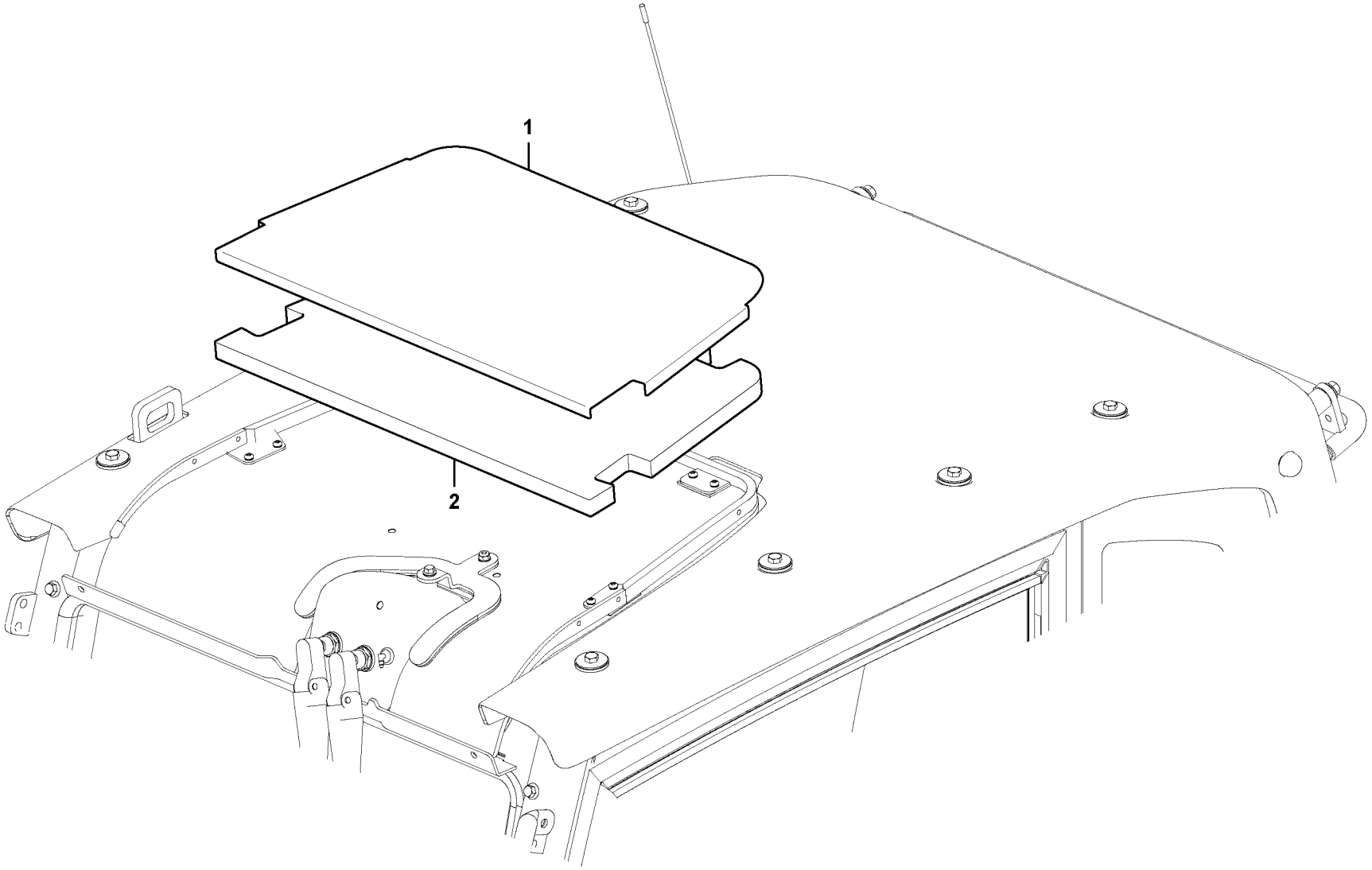

Volvo Construction Equipment

1057378

Fig.	Part No.	Quantity 1	2	3	PS	KIT	Description	Dénomination	Bezeichnung	Denominación	Benämning	Notes
1	**VOE 14628557**	1					Cover	Capot	Haube	Capó	Huv	(VOE 15106295)
2	**VOE 14616175**	1					Spacer	Entretoise	Abstandkörper	Distanciador	Distans	

1		**Solskydd** **Visera** **Sonnenblende** **Pare-soleil** **Sun visor**	Catalogue id **20612**	Group **860**
2			Illustr. No **1057378**	Section **500**
3			Issue **PUB 20025115-E**	Page **851**
4				
5		**8279792**		

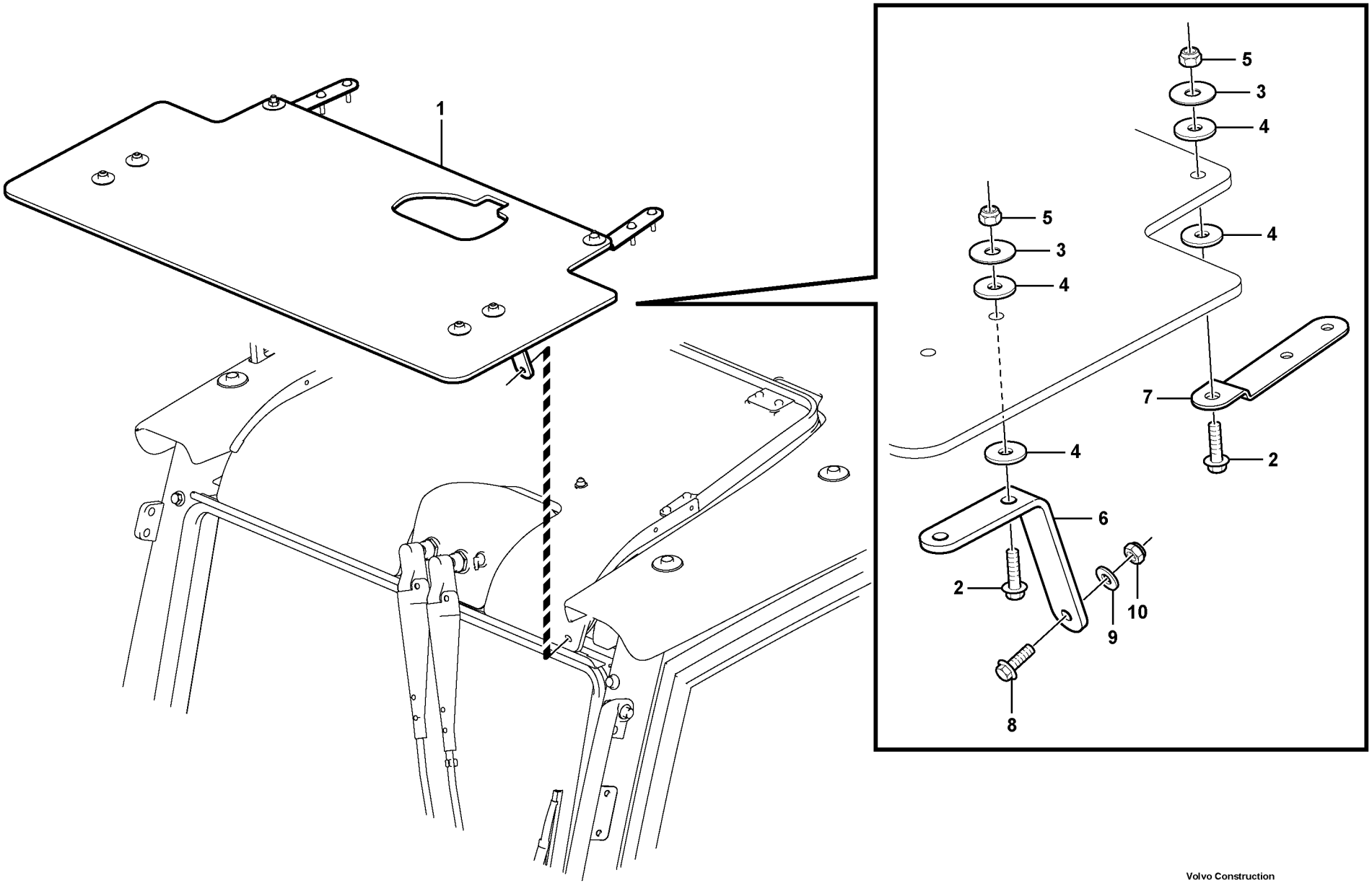

Volvo Construction Equipment

1044296

Fig.	Part No.	Quantity 1	2	3	PS	KIT	Description	Dénomination	Bezeichnung	Denominación	Benämning	Notes
1	**VOE 14626208**	1					Cover	Capot	Haube	Capó	Huv	
	VOE 14626209	1			SS		•Cover	•Capot	•Haube	•Capó	•Huv	
2	**VOE 946671**	6					•Flange screw	•Vis à embase	•Flanschschraube	•Tornillo embridado	•Flänsskruv	
3	**VOE 14527412**	6					•Washer	•Rondelle	•Scheibe	•Arandela	•Bricka	
4	**VOE 14554765**	12					•Washer	•Rondelle	•Scheibe	•Arandela	•Bricka	
5	**VOE 14880450**	6					•Nut	•Écrou	•Mutter	•Tuerca	•Mutter	
6	**VOE 14554757**	2					•Bracket	•Console	•Konsole	•Consola	•Konsol	
7	**VOE 14556279**	2					•Bracket	•Console	•Konsole	•Consola	•Konsol	
8	**VOE 13945444**	2					Screw	Vis	Schraube	Tornillo	Skruv	
9	**VOE 11117464**	2					Plain washer	Rondelle plane	Flachscheibe	Arandela plana	Planbricka	
10	**VOE 14880450**	2					Nut	Écrou	Mutter	Tuerca	Mutter	

1		**Regnvisir, yttre utrustning** **Visera para lluvia, equipo exterior** **Regenschutz, aussen** **Para-pluie, équipement extérieur** **Rain visor, exterior equipment**	Catalogue id **20612**	Group **860**
2			Illustr. No **1044296**	Section **550**
3				
4			Issue **PUB 20025115-E**	Page **853**
5		**8279810**		

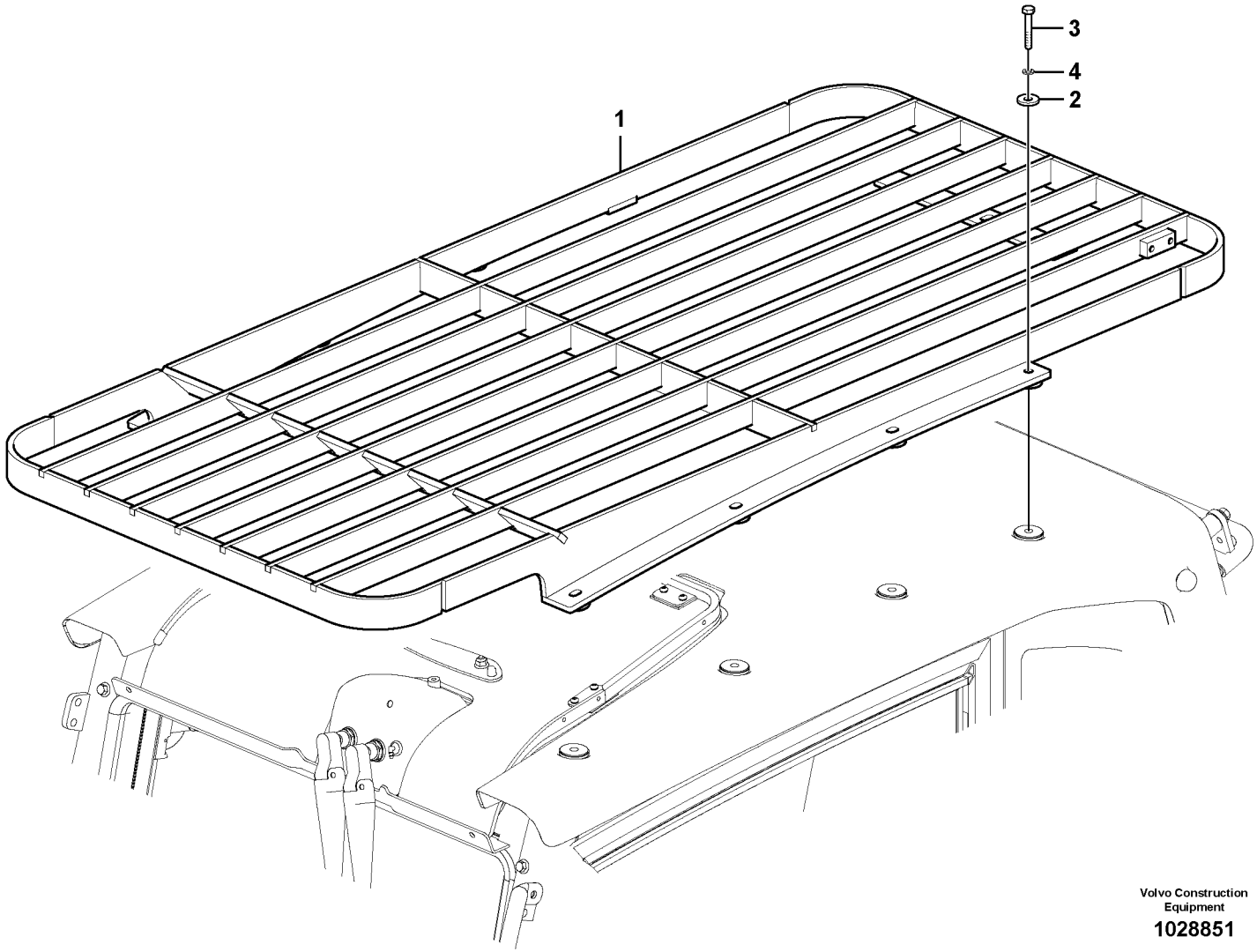
1
2
3
4
Volvo Construction Equipment
1028851

Fig.	Part No.	Quantity 1	2	3	PS	KIT	Description	Dénomination	Bezeichnung	Denominación	Benämning	Notes
1	**VOE 14617936**	1					Cab guard	Protège-cabine	Fahrerhausschutzrah	Protección de cabina	Hyttskydd	
2	**VOE 14522862**	8					Washer	Rondelle	Scheibe	Arandela	Bricka	
3	**VOE 983255**	8					Hexagon screw	Vis à tête hexagonale	Sechskantschraube	Tornillo hexagonal	Sexkantsskruv	
4	**VOE 955922**	8					Spring washer	Rondelle élastique	Federscheibe	Arandela elástica	Fjäderbricka	

1	**8284926**	**Fops, skyddsutrustning** **Fops, equipo de protección** **Fops, Schutzausrüstung** **Fops, équipement de protection** **Fops, protecting equipment**	Catalogue id **20612**	Group **860**
2			Illustr. No **1028851**	Section **6300**
3			Issue **PUB 20025115-E**	Page **855**
4				
5				

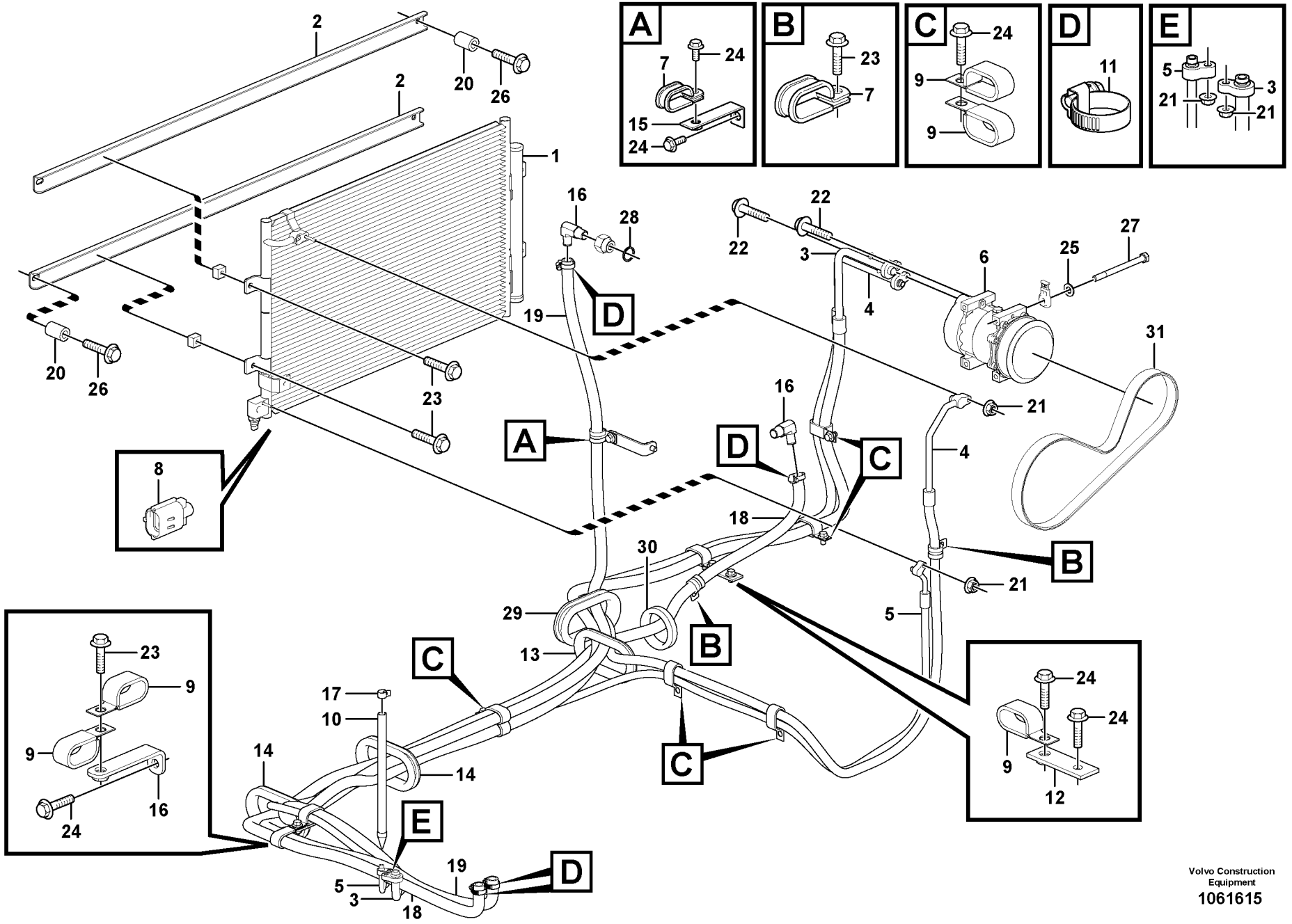

Volvo Construction Equipment
1061615

Fig.	Part No.	Quantity 1	2	3	PS	KIT	Description	Dénomination	Bezeichnung	Denominación	Benämning	Notes
1	**VOE 14602245**	1	1				Condenser	Condenseur	Kondensor	Condensador	Kondensor	(SE8701)
2		2	2		NS		Support	Bâti	Stativ	Base	Stativ	
3	**VOE 14607668**	1	1				Hose	Flexible	Schlauch	Manguera	Slang	
	VOE 14529052	1	1				•O-ring	•Joint torique	•O-Ring	•Anillo tórico	•O-ring	
4	**VOE 14607669**	1	1				Hose	Flexible	Schlauch	Manguera	Slang	
	VOE 14529051	1	1				•O-ring	•Joint torique	•O-Ring	•Anillo tórico	•O-ring	
5	**VOE 14607670**	1	1				Hose	Flexible	Schlauch	Manguera	Slang	
	VOE 14529050	1	1				•O-ring	•Joint torique	•O-Ring	•Anillo tórico	•O-ring	
6	**VOE 15082727**	1					Compressor	Compresseur	Kompressor	Compresor	Kompressor	MA8701
	VOE 14650712	1					•Clutch	•Embrayage	•Kupplung	•Embrague	•Koppling	
	VOE 15082742		1				Compressor	Compresseur	Kompressor	Compresor	Kompressor	S/N -211072/-230259 S/N -270456/-280437
	VOE 14650713		1				•Clutch	•Embrayage	•Kupplung	•Embrague	•Koppling	
	VOE 14649606		1				Compressor	Compresseur	Kompressor	Compresor	Kompressor	S/N 211073-/230260- S/N 270457-/280438-
	VOE 14696535		1				•Clutch	•Embrayage	•Kupplung	•Embrague	•Koppling	
7	**VOE 14500295**	3	1				Clip	Clip	Clip	Clip	Clips	
8	**VOE 14505515**	1	1				Sensor	Capteur	Geber	Sensor	Givare	SE8705
9	**VOE 14515524**	9					Clip	Clip	Clip	Clip	Clips	
10	**VOE 14511074**	1	1				Drain hose	Flexible de vidange	Abflussschlauch	Manguera de vaciado	Avtappningsslang	
11	**VOE 14511415**	4					Clamp	Collier serrage	Klemme	Abrazadera	Klamma	
12	**VOE 14528958**	1	1				Bracket	Console	Konsole	Consola	Konsol	
13	**VOE 14529064**	1	1				Grommet	Passe fil	Durchführung	Pasaje	Genomföring	
14	**VOE 14531002**	2					Grommet	Passe fil	Durchführung	Pasaje	Genomföring	
15	**VOE 14535555**	2	1				Bracket	Console	Konsole	Consola	Konsol	
16	**VOE 14576493**	2					Elbow	Coude	Winkel	Ángulo	Vinkel	
17	**VOE 14880627**	1	1				Clip	Clip	Clip	Clip	Clips	
18	**VOE 14881136**	1					Hose	Flexible	Schlauch	Manguera	Slang	
19	**SA 9961-23329**	1					Hose	Durit	Schlauch	Tubo flexible	Slang	
20	**VOE 979138**	4	4				Spacer sleeve	Douille entretoise	Abstandhülse	Manguito distanciado	Distanshylsa	

1	**8289064**
2	**8289696**
3	
4	
5	

Rörledningar för luftkonditioneringsenhet, kyla och värme
Tubería de aire acondicionado, refrigeración y calefacción
Leitungsrohr für Klimaanlage, Kühler und Heizung
Conduite de conditionnement d'air, refroidissement et chauffage
Air conditioning line, cooling and heater

Catalogue id **20612**	Group **870**
Illustr. No **1061615**	Section **100**
Issue **PUB 20025115-E**	Page **857**

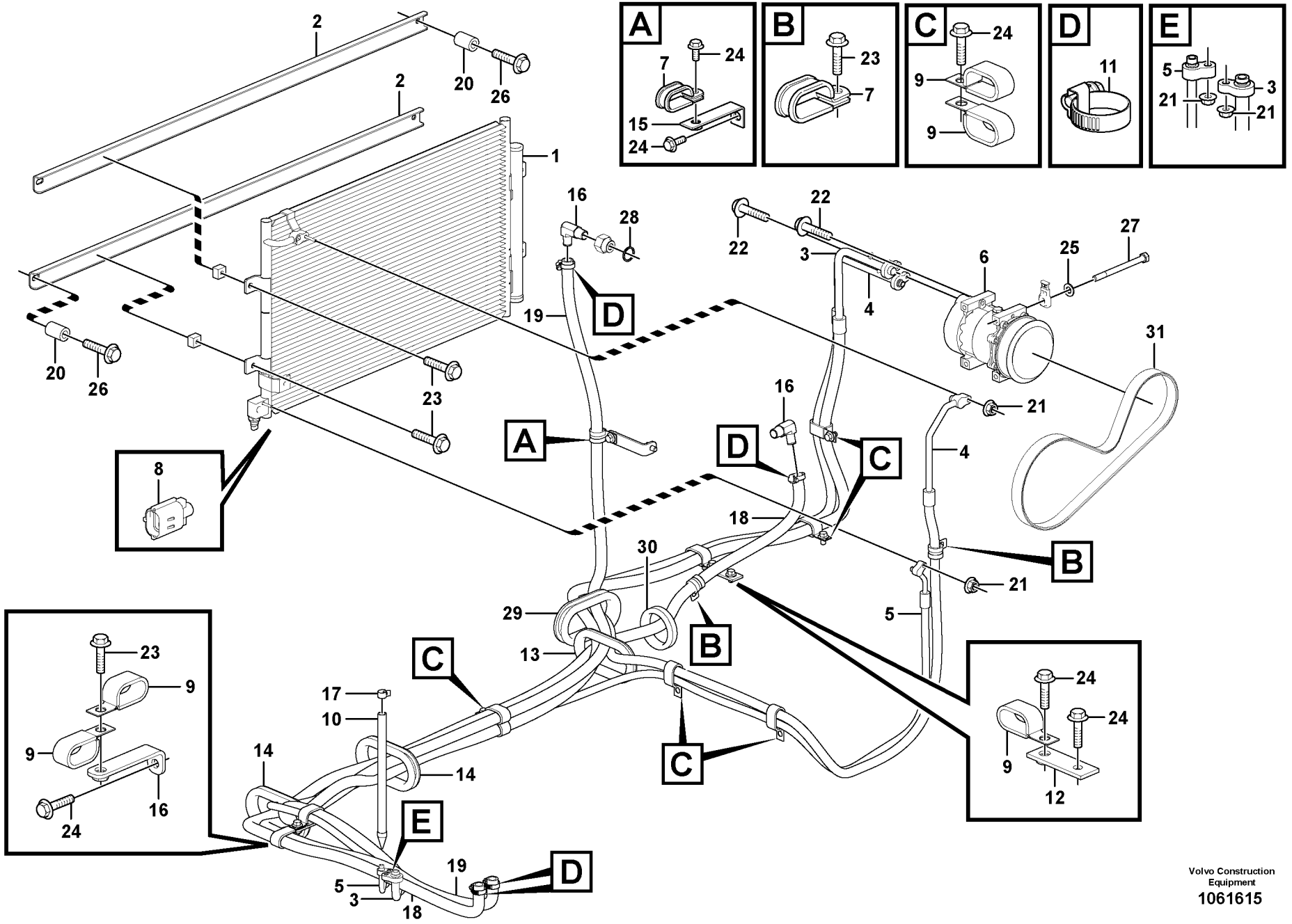

Volvo Construction Equipment
1061615

Fig.	Part No.	Quantity 1	2	3	PS	KIT	Description	Dénomination	Bezeichnung	Denominación	Benämning	Notes
21	**VOE 13945407**	4	4				Nut	Écrou	Mutter	Tuerca	Mutter	
22	**VOE 13946173**	2	2				Screw	Vis	Schraube	Tornillo	Skruv	
23	**VOE 946441**	6	4				Flange screw	Vis à embase	Flanschschraube	Tornillo embridado	Flänsskruv	
24	**VOE 946471**	8	8				Flange screw	Vis à embase	Flanschschraube	Tornillo embridado	Flänsskruv	
25	**VOE 13955894**	4	4				Washer	Rondelle	Scheibe	Arandela	Bricka	
26	**VOE 13965220**	4	4				Screw	Vis	Schraube	Tornillo	Skruv	
27	**VOE 992563**	4	4				Hexagon screw	Vis à tête hexagonale	Sechskantschraube	Tornillo hexagonal	Sexkantsskruv	
28	**VOE 13947628**	1					Plane gasket	Joint plan	Plandichtung	Junta plana	Planpackning	
29	**VOE 14531670**	1	2				Grommet	Passe fil	Durchführung	Pasaje	Genomföring	
30	**SA 9751-17008**	1					Grommet	Passe fil	Durchführung	Pasaje	Genomföring	
31	**VOE 979064**	1	1				V-ribbed belt	Courroie striée	Mehrspurriemen	Correa en v	Flerspårsrem	

1	**8289064**
2	**8289696**
3	
4	
5	

Rörledningar för luftkonditioneringsenhet, kyla och värme
Tubería de aire acondicionado, refrigeración y calefacción
Leitungsrohr für Klimaanlage, Kühler und Heizung
Conduite de conditionnement d'air, refroidissement et chauffage
Air conditioning line, cooling and heater

Catalogue id **20612**	Group **870**
Illustr. No **1061615**	Section **100**
Issue **PUB 20025115-E**	Page **859**

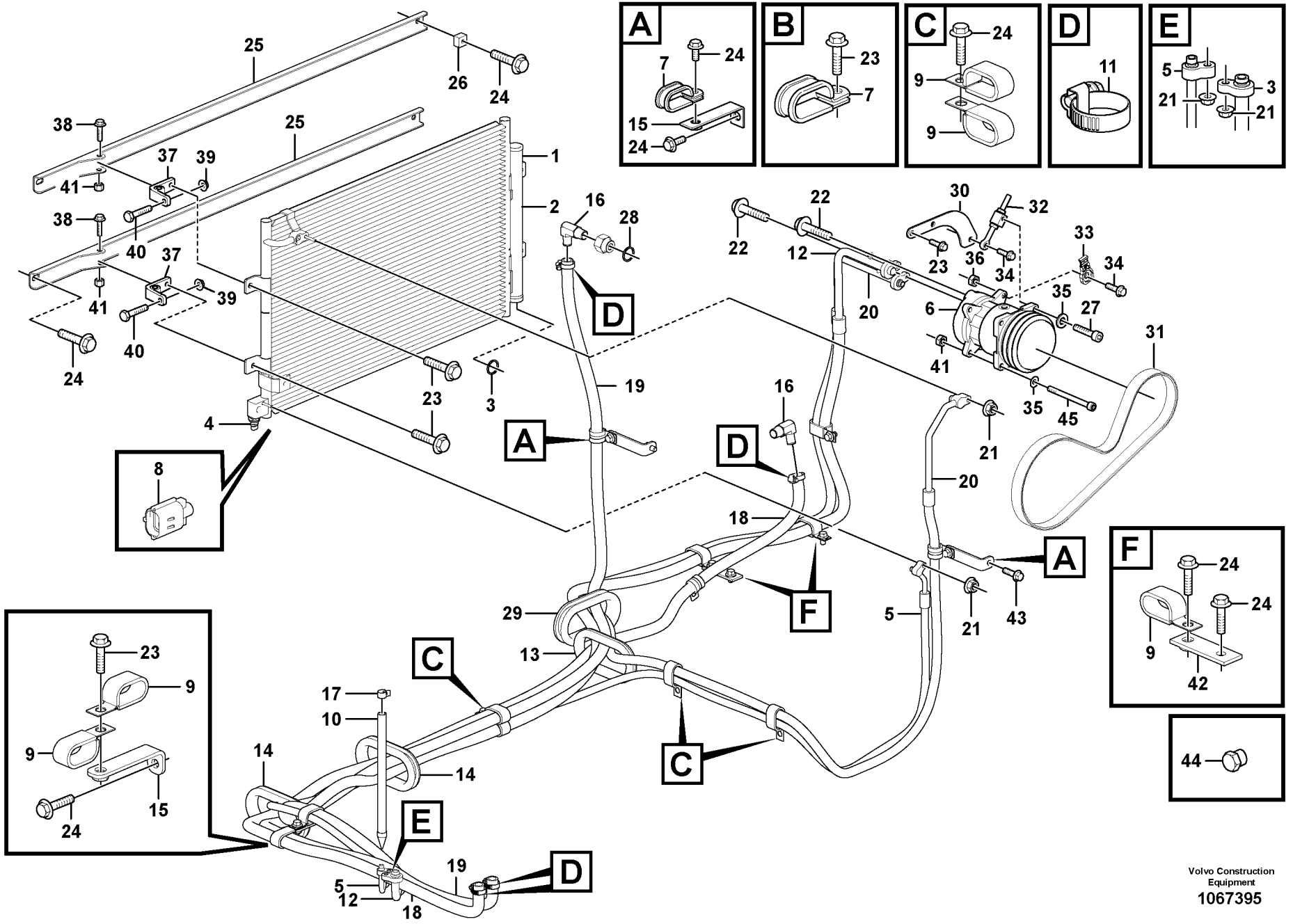
A
B
C
D
E
F
Volvo Construction Equipment
1067395

Fig.	Part No.	Quantity 1	2	3	PS	KIT	Description	Dénomination	Bezeichnung	Denominación	Benämning	Notes
1	**VOE 14602245**	1	1				Condenser	Condenseur	Kondensor	Condensador	Kondensor	
2	**VOE 14612048**	1	1				•Filter	•Filtre	•Filter	•Filtro	•Filter	
3	**VOE 914515**	1	1				•Retaining ring	•Bague retenue	•Haltering	•Anillo retén	•Hållarring	
4	**VOE 14591545**	1	1				•Switch	•Rupteur	•Ausschalter	•Interruptor	•Brytkontakt	
5	**VOE 14637494**	1	1				Hose	Flexible	Schlauch	Manguera	Slang	
6	**VOE 15082742**	1	1				Compressor	Compresseur	Kompressor	Compresor	Kompressor	S/N -211072/-230259 S/N -270456/-280437
	VOE 14650712	1	1				•Clutch	•Embrayage	•Kupplung	•Embrague	•Koppling	
	VOE 14649606	1	1				Compressor	Compresseur	Kompressor	Compresor	Kompressor	S/N 211073-/230260- S/N 270457-/280438-
	VOE 14696535	1	1				•Clutch	•Embrayage	•Kupplung	•Embrague	•Koppling	
7	**VOE 14500295**	2	1				Clip	Clip	Clip	Clip	Clips	
8	**VOE 14505515**	1	1				Sensor	Capteur	Geber	Sensor	Givare	
9	**VOE 14515524**	8	6				Clip	Clip	Clip	Clip	Clips	
10	**VOE 14511074**	1	1				Drain hose	Flexible de vidange	Abflussschlauch	Manguera de vaciado	Avtappningsslang	
11	**VOE 14511415**	4					Clamp	Collier serrage	Klemme	Abrazadera	Klamma	
12	**VOE 14638688**	1	1				Hose	Flexible	Schlauch	Manguera	Slang	
13	**VOE 14529064**	1	1				Grommet	Passe fil	Durchführung	Pasaje	Genomföring	
14	**VOE 14531002**	2	2				Grommet	Passe fil	Durchführung	Pasaje	Genomföring	
15	**VOE 14535555**	3	2				Bracket	Console	Konsole	Consola	Konsol	
16	**VOE 14576493**	2					Elbow	Coude	Winkel	Ángulo	Vinkel	
17	**VOE 14880627**	1	1				Clip	Clip	Clip	Clip	Clips	
18	**VOE 14881136**	1					Hose	Flexible	Schlauch	Manguera	Slang	
19	**VOE 14881139**	1					Hose	Flexible	Schlauch	Manguera	Slang	
20	**VOE 14638689**	1	1				Hose	Flexible	Schlauch	Manguera	Slang	
21	**VOE 13945407**	4	4				Nut	Écrou	Mutter	Tuerca	Mutter	
22	**VOE 13946173**	2	2				Screw	Vis	Schraube	Tornillo	Skruv	
23	**VOE 946441**	8	8				Flange screw	Vis à embase	Flanschschraube	Tornillo embridado	Flänsskruv	
24	**VOE 946471**	12	10				Flange screw	Vis à embase	Flanschschraube	Tornillo embridado	Flänsskruv	
25		2	2		NS		Support	Bâti	Stativ	Base	Stativ	

1	**8291936**
2	**8289696**
3	
4	
5	

Rörledningar för luftkonditioneringsenhet, kyla och värme
Tubería de aire acondicionado, refrigeración y calefacción
Leitungsrohr für Klimaanlage, Kühler und Heizung
Conduite de conditionnement d'air, refroidissement et chauffage
Air conditioning line, cooling and heater

Catalogue id **20612**	Group **870**
Illustr. No **1067395**	Section **150**
Issue **PUB 20025115-E**	Page **861**

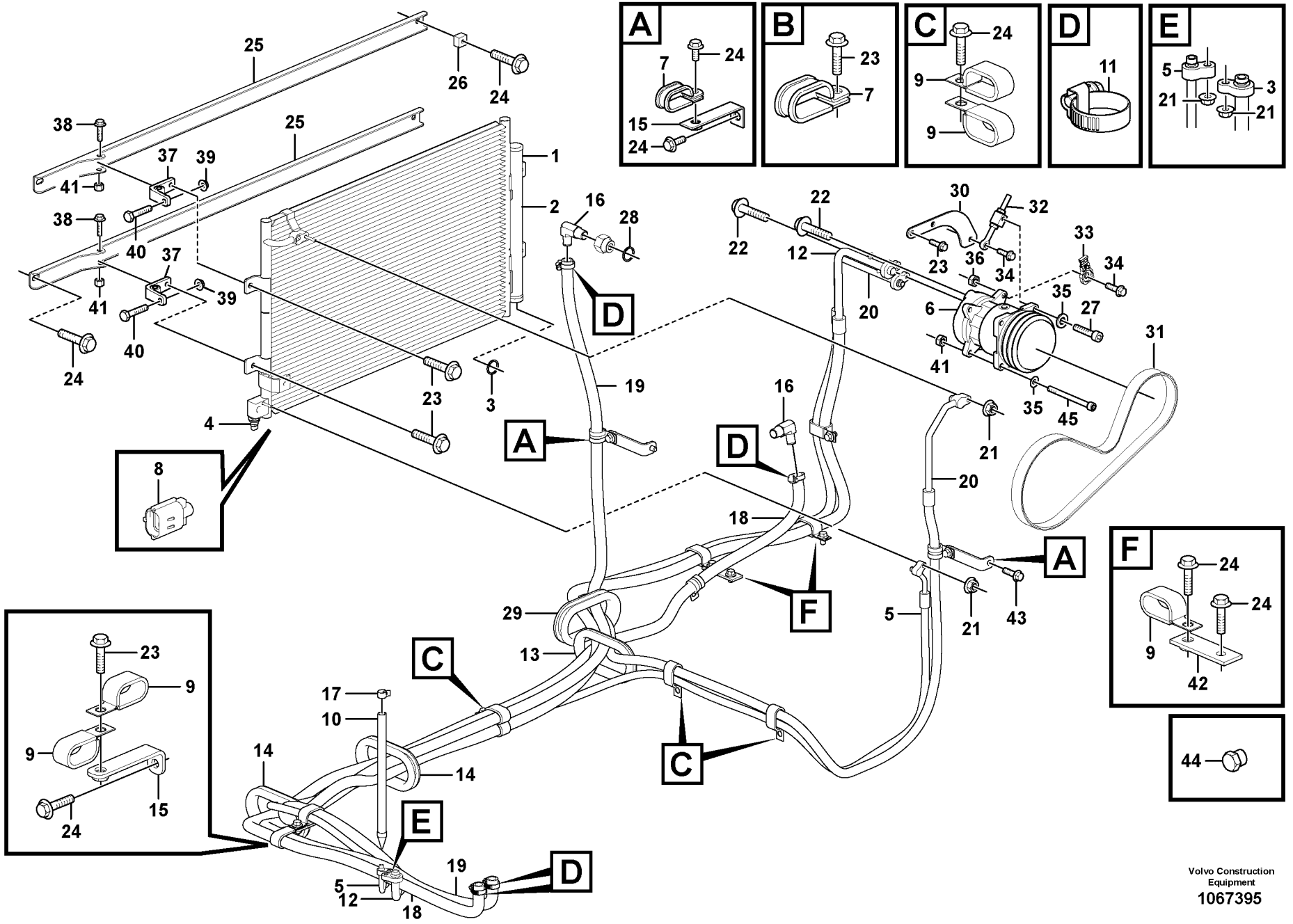
A
B
C
D
E
F
Volvo Construction Equipment
1067395

Fig.	Part No.	Quantity 1	2	3	PS	KIT	Description	Dénomination	Bezeichnung	Denominación	Benämning	Notes
26	**SA 9116-31016**	1	1				•Clamping plate	•Plaque serrage	•Klemmplatte	•Placa de apriete	•Klämplatta	
27	**VOE 984079**	1	1				Hex. socket screw	Vis à six pans creux	Innensechskantschra	Tornillo de hexágono	Insexskruv	
28	**VOE 13947628**	1					Plane gasket	Joint plan	Plandichtung	Junta plana	Planpackning	
29	**VOE 14531670**	1	1				Grommet	Passe fil	Durchführung	Pasaje	Genomföring	
30	**VOE 14600401**	1	1				Bracket	Console	Konsole	Consola	Konsol	
31	**VOE 14881276**	1	1				V-belt	Courroie trapézoïdale	Keilriemen	Correa trapezoidal	Kilrem	
32	**VOE 14545465**	1	1				Adjusting device	Dispositif réglage	Nachstellvorrichtung	Dispositivo de ajuste	Justeranordning	
33	**VOE 14587635**	1	1				Clip	Clip	Clip	Clip	Clips	
34	**VOE 946472**	2	2				Flange screw	Vis à embase	Flanschschraube	Tornillo embridado	Flänsskruv	
35	**VOE 955922**	2	2				Spring washer	Rondelle élastique	Federscheibe	Arandela elástica	Fjäderbricka	
36	**VOE 983304**	1	1				Hexagon nut	Écrou hexagonal	Sechskantmutter	Tuerca hexagonal	Sexkantsmutter	
37	**VOE 14386450**	2	2				Hinge	Charnière	Scharnier	Bisagra	Gångjärn	
38	**VOE 13965186**	2	2				Screw	Vis	Schraube	Tornillo	Skruv	
39	**VOE 13971095**	2	2				Flange nut	Écrou à bride	Bundmutter	Tuerca embridada	Flänsmutter	
40	**VOE 983252**	2	2				Hexagon screw	Vis à tête hexagonale	Sechskantschraube	Tornillo hexagonal	Sexkantsskruv	
41	**VOE 981314**	3	3				Lock nut	Contre-écrou	Sicherungsmutter	Contratuerca	Låsmutter	
42	**VOE 14523612**	2	2				Bracket	Console	Konsole	Consola	Konsol	
43	**VOE 946329**	1	1				Flange screw	Vis à embase	Flanschschraube	Tornillo embridado	Flänsskruv	
44	**SA 9415-43041**		1				Plug	Tampon	Stopfen	Tapón	Plugg	
45	**VOE 992542**	1	1				Hex. socket screw	Vis à six pans creux	Innensechskantschra	Tornillo de hexágono	Insexskruv	

1	**8291936**	**Rörledningar för luftkonditioneringsenhet, kyla och värme** **Tubería de aire acondicionado, refrigeración y calefacción** **Leitungsrohr für Klimaanlage, Kühler und Heizung** **Conduite de conditionnement d'air, refroidissement et chauffage** **Air conditioning line, cooling and heater**	Catalogue id **20612**	Group **870**
2	**8289696**		Illustr. No **1067395**	Section **150**
3			Issue **PUB 20025115-E**	Page **863**
4				
5				

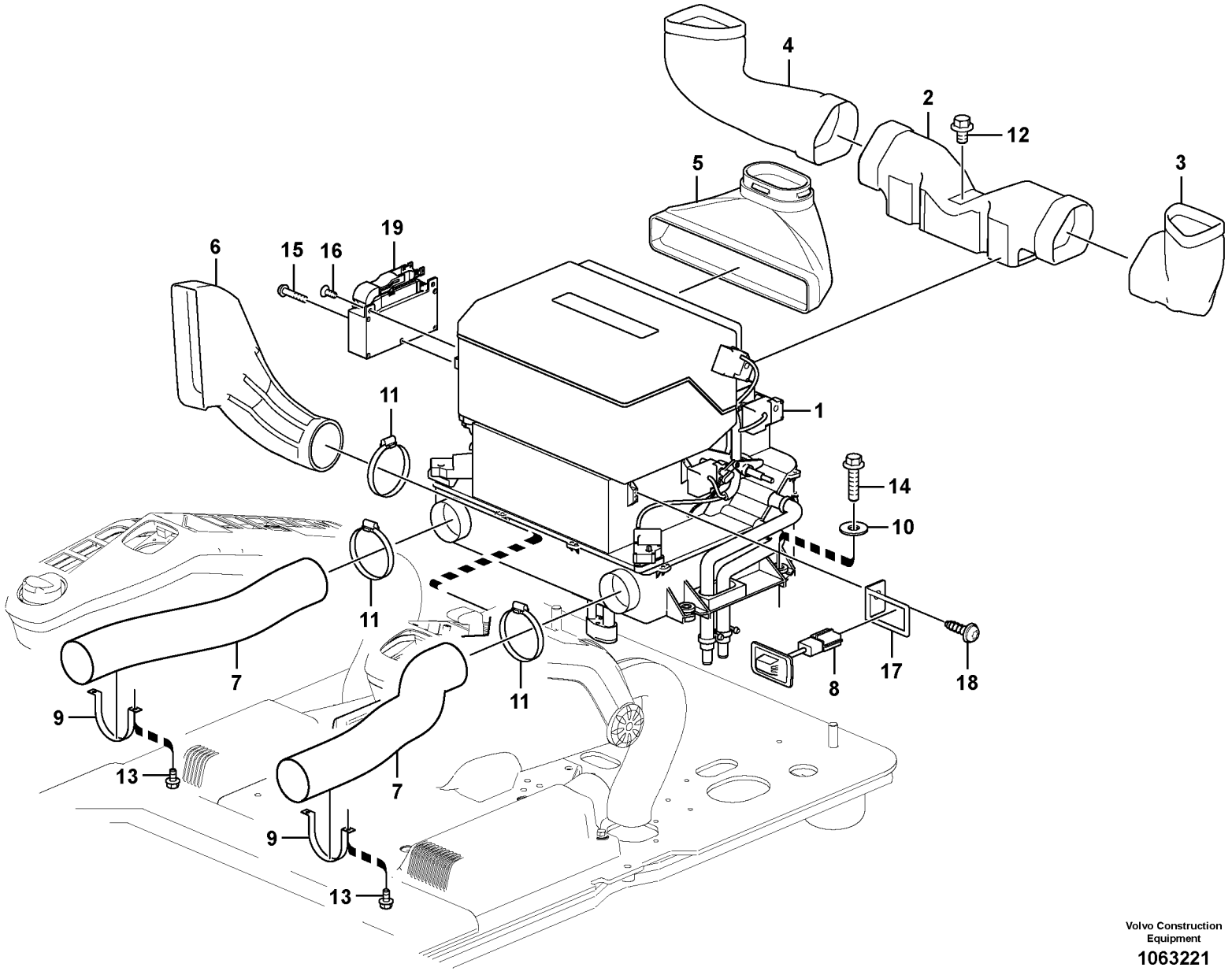

Volvo Construction Equipment

1063221

Fig.	Part No.	Quantity 1	2	3	PS	KIT	Description	Dénomination	Bezeichnung	Denominación	Benämning	Notes
1	**VOE 14534240**	1					Air Cond	Climatisation	Klimaanlage	Acondicion Aire	Luftkond	See group 870, Page 869
1	**VOE 14670630**		1				Air conditioning unit	Conditionneur air	Klimaanlage	Unidad aire acondici	Luftkonditioneringsen	(VOE 14631940) See group 870, Page 869
1	**VOE 14631938**			1			Air conditioning unit	Conditionneur air	Klimaanlage	Unidad aire acondici	Luftkonditioneringsen	See group 870, Page 869
2	**VOE 14531716**	1	1	1			Duct	Goulotte	Kanal	Canal	Kanal	
3	**VOE 14531717**	1	1	1			Duct	Goulotte	Kanal	Canal	Kanal	
4	**VOE 14531718**	1	1	1			Duct	Goulotte	Kanal	Canal	Kanal	
5	**VOE 14531720**	1	1	1			Duct	Goulotte	Kanal	Canal	Kanal	
6	**VOE 14534242**	1	1	1			Duct	Goulotte	Kanal	Canal	Kanal	
7	**VOE 14532819**	2	2	2			Hose	Flexible	Schlauch	Manguera	Slang	S/N -211176/-230387 S/N -270648/-280575
	VOE 14686054	2	2	2			Hose	Flexible	Schlauch	Manguera	Slang	S/N 211177-/230388- S/N 270649-/280576-
8	**VOE 14514330**	1	1	1			Sensor	Capteur	Geber	Sensor	Sensor	SE8706
9	**VOE 14504237**	2	2	2			Bracket	Console	Konsole	Consola	Konsol	S/N -211176/-230387 S/N -270648/-280575
10	**VOE 13960143**	4	4	4			Washer	Rondelle	Scheibe	Arandela	Bricka	
11	**VOE 943482**	3	3	3			Hose clamp	Collier durite	Schlauchschelle	Abrazadera de mang	Slangklamma	S/N -211176/-230387 S/N -270648/-280575
	VOE 943482	1	1	1			Hose clamp	Collier durite	Schlauchschelle	Abrazadera de mang	Slangklamma	S/N 211177-/230388- S/N 270649-/280576-
	VOE 943481	2	2	2			Hose clamp	Collier durite	Schlauchschelle	Abrazadera de mang	Slangklamma	S/N 211177-/230388- S/N 270649-/280576-
12	**VOE 946471**	1	1	1			Flange screw	Vis à embase	Flanschschraube	Tornillo embridado	Flänsskruv	
13	**VOE 13965175**	4	4	4			Screw	Vis	Schraube	Tornillo	Skruv	S/N -211176/-230387 S/N -270648/-280575
14	**VOE 13965185**	4	4	4			Screw	Vis	Schraube	Tornillo	Skruv	
15	**VOE 969587**	1	1	1			Six point socket scre	Vis à 6 pans creux	Sechszahn-Hohlschr	Racor de seis diente	Sextandhålskruv	
16	**VOE 969738**	2	2	2			Six point socket scre	Vis à 6 pans creux	Sechszahn-Hohlschr	Racor de seis diente	Sextandhålskruv	
17		1	1	1	NS		Bracket	Console	Konsole	Ménsula	Konsol	

1	**8289064**
2	**8289696**
3	**8291936**
4	
5	

Luftrör i hytt och hyttgolv
Conducto de aire en cabina y suelo de cabina
Luftkanal in Kabine und Kabinenboden
Conduit d'air dans la cabine et dans le plancher de cabine
Air duct in cabin and cabin floor

Catalogue id **20612**	Group **870**
Illustr. No **1063221**	Section **400**
Issue **PUB 20025115-E**	Page **865**

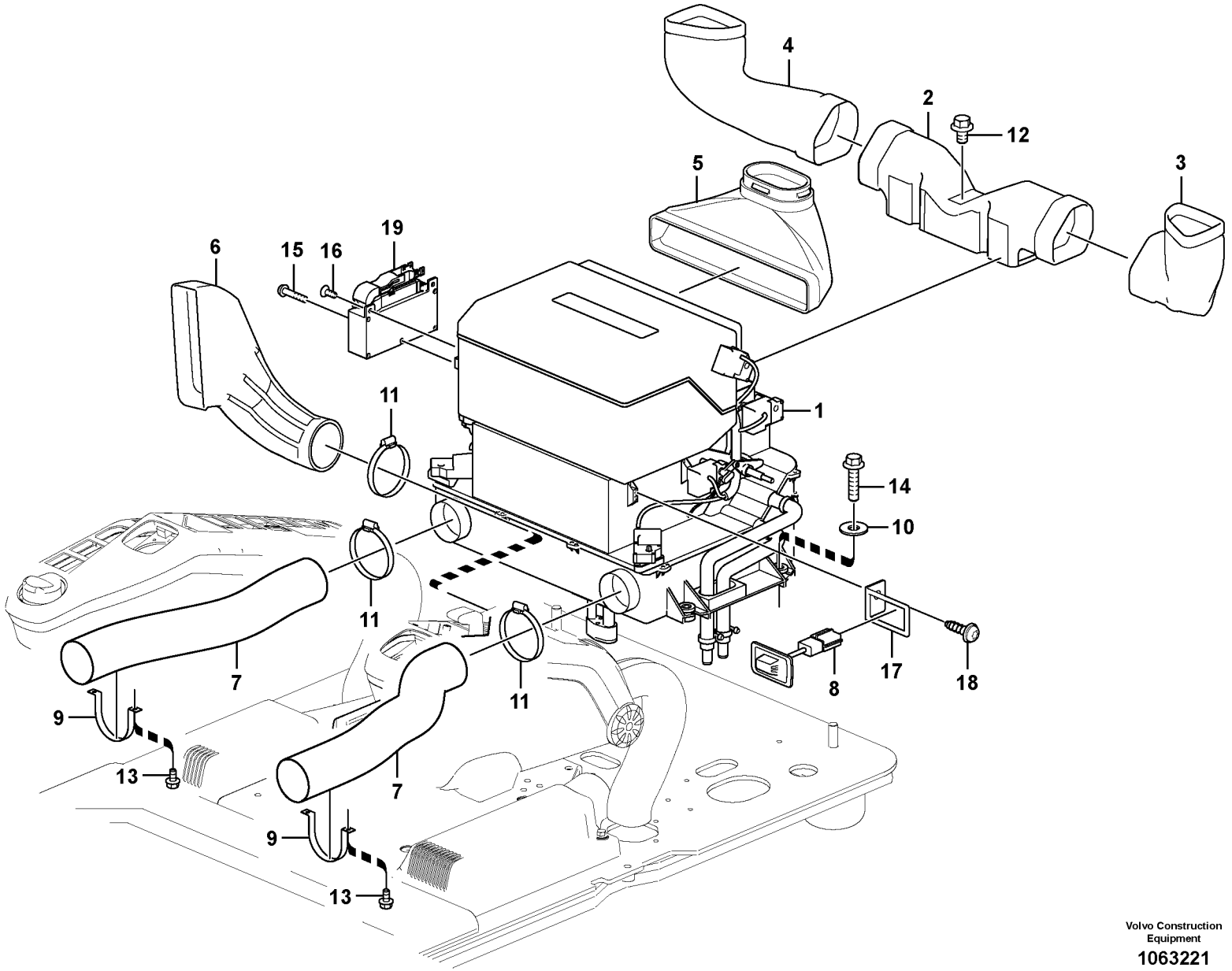

Volvo Construction Equipment

1063221

Fig.	Part No.	Quantity 1	2	3	PS	KIT	Description	Dénomination	Bezeichnung	Denominación	Benämning	Notes
18	**VOE 969480**	1	1	1			Six point socket scre..	Vis à 6 pans creux	Sechszahn-Hohlschr..	Racor de seis diente ..	Sextandhålskruv.....	
19	**VOE 11443400**	1	1	1			Electronic unit	Unité électronique	Elektronikeinheit.....	Unidad electrónica	Elektronikenhet.....	

1	**8289064**	**Luftrör i hytt och hyttgolv** **Conducto de aire en cabina y suelo de cabina** **Luftkanal in Kabine und Kabinenboden** **Conduit d'air dans la cabine et dans le plancher de cabine** **Air duct in cabin and cabin floor**	Catalogue id **20612**	Group **870**
2	**8289696**		Illustr. No **1063221**	Section **400**
3	**8291936**		Issue **PUB 20025115-E**	Page **867**
4				
5				

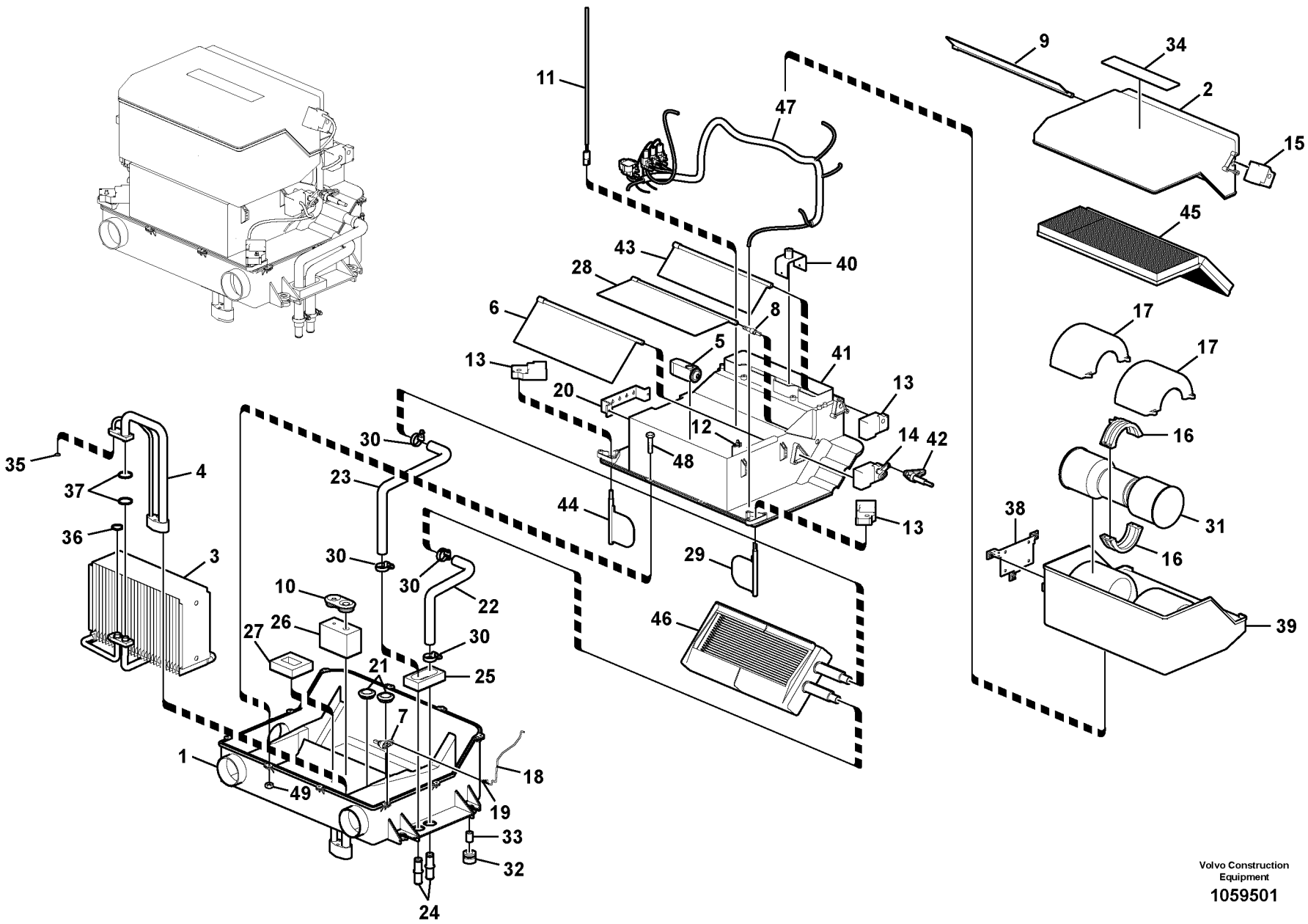

Volvo Construction Equipment

1059501

Fig.	Part No.	Quantity 1	2	3	PS	KIT	Description	Dénomination	Bezeichnung	Denominación	Benämning	Notes
	VOE 14534240	1					Air Cond	Climatisation	Klimaanlage	Acondicion Aire	Luftkond	
	VOE 14631938		1				Air conditioning unit	Conditionneur air	Klimaanlage	Unidad aire acondici	Luftkonditioneringsen	
	VOE 14670630			1			Air conditioning unit	Conditionneur air	Klimaanlage	Unidad aire acondici	Luftkonditioneringsen	(VOE 14631940)
1	**VOE 14585933**	1	1	1			•Case	•Caisson	•Etui	•Funda	•Fodral	
2	**VOE 14509328**	1	1	1			•Cover	•Capot	•Haube	•Capó	•Huv	
3	**VOE 14509329**	1	1	1			•Cooling system	•Systeme d refroidiss	•Kühlanlage	•Sistema de refrigera	•Kylsystem	
4	**VOE 14509330**	1	1	1			•Pipe line	•Conduite tubulaire	•Rohrleitung	•Tuberia	•Rörledning	
5	**VOE 14509331**	1	1	1			•Expansion valve	•Robinet d'expansion	•Expansionsventil	•Válvula de expansió	•Expansionsventil	
6	**VOE 14509337**	1	1				•Door	•Porte	•Tür	•Puerta	•Dörr	
7	**VOE 14509339**	1	1				•Control lever	•Levier de command	•Bedienungshebel	•Palanca mando	•Manöverspak	
8	**VOE 14509341**	1	1	1			•Control lever	•Levier de command	•Bedienungshebel	•Palanca mando	•Manöverspak	
9	**VOE 14509342**	1	1	1			•Door	•Porte	•Tür	•Puerta	•Dörr	
10	**VOE 14509343**	1	1	1			•Grommet	•Passe fil	•Durchführung	•Pasaje	•Genomföring	
11	**VOE 14509344**	1	1	1			•Sensor	•Capteur	•Geber	•Sensor	•Sensor	SE8702
12	**VOE 14509345**	1	1	1			•Clip	•Clip	•Clip	•Clip	•Clips	
13	**VOE 14509346**	3	3	3			•Actuator	•Actionneur	•Stellorgan	•Actuador	•Aktuator	MO8704, MO8705, MO8706
14	**VOE 14523019**	1	1				••Actuator	••Actionneur	••Stellorgan	••Actuador	••Aktuator	
14	**VOE 14523020**	1	1				••Lever	••Levier	••Hebel	••Palanca	••Spak	
15	**VOE 14509348**	1	1	1			•Actuator	•Actionneur	•Stellorgan	•Actuador	•Aktuator	MO8703
16	**VOE 14509351**	2	2	2			•Guide	•Guide	•Führung	•Guía	•Styrning	
17		2	2	2	NS		•Case	•Etui	•Futteral	•Funda	•Fodral	
18	**VOE 14509356**	1	1				•Rod	•Monture	•Fühler	•Varilla	•Spröt	
19	**VOE 14509357**	1	1				•Rod	•Tige	•Stange	•Barra	•Stång	
20		1	1	1	NS		•Support	•Support	•Stütze	•Apoyo	•Stöd	
21	**VOE 14509361**	2	2	1			•Grommet	•Passe fil	•Durchführung	•Pasaje	•Genomföring	
22	**VOE 14509362**	1	1				•Hose	•Flexible	•Schlauch	•Manguera	•Slang	
23	**VOE 14509363**	1	1				•Hose	•Flexible	•Schlauch	•Manguera	•Slang	
24	**VOE 14509364**	2	2				•Connector	•Pièce connexion	•Verbindungsstück	•Pieza de conexión	•Förbindningsstycke	
25	**VOE 14509365**	1	1	1			•Sealing strip	•Lisse étanchéité	•Dichtleiste	•Moldura retén	•Tätningslist	
26	**VOE 14509366**	1	1	1			•Packing	•Joint	•Dichtung	•Empaquetadura	•Packning	

1	**8289064**	**Luftkonditioneringsenhet, kyla och värme** **Unidad de aire acondicionado, refrigeración y calefacción** **Klimaanlage, Kühler und Heizung** **Unité de conditionnement d'air, refroidissement et chauffage** **Air conditioning unit, cooling and heater**	Catalogue id **20612** / Group **870**
2	**8291936**		Illustr. No **1059501** / Section **500**
3	**8289696**		Issue **PUB 20025115-E** / Page **869**
4			
5			

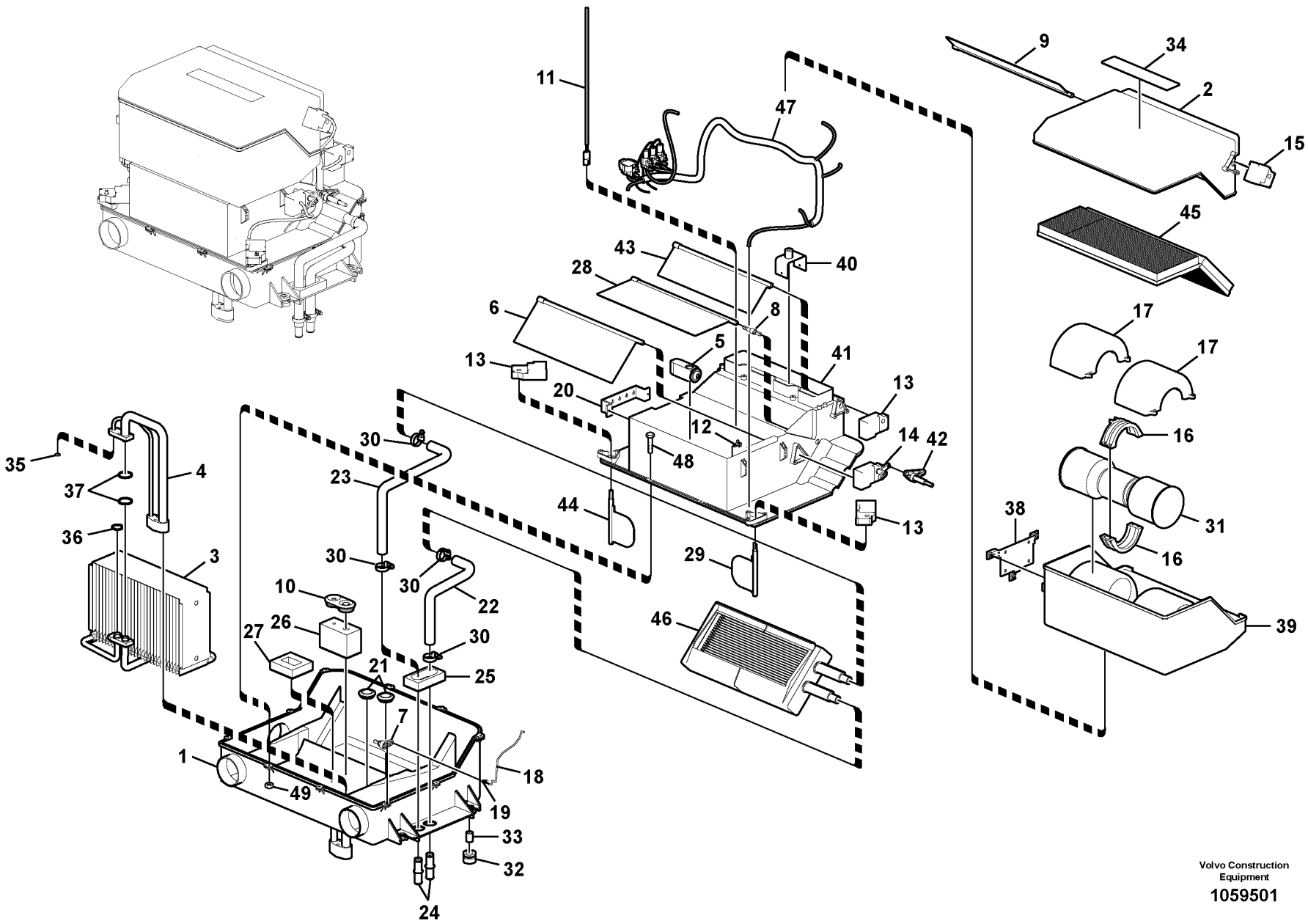

Volvo Construction Equipment

1059501

Fig.	Part No.	Quantity 1	2	3	PS	KIT	Description	Dénomination	Bezeichnung	Denominación	Benämning	Notes
27	**VOE 14509367**	1	1	1			•Gasket	•Joint	•Dichtung	•Junta	•Packning	
28	**VOE 14509373**	1	1				•Door	•Porte	•Tür	•Puerta	•Dörr	
29	**VOE 14509374**	1	1	1			•Door	•Porte	•Tür	•Puerta	•Dörr	
30	**VOE 14511415**	4	4				•Clamp	•Collier serrage	•Klemme	•Abrazadera	•Klamma	
31	**VOE 14576774**	1	1	1			•Electric motor	•Moteur électrique	•Elektromotor	•Motor eléctrico	•Elmotor	
32	**VOE 14514720**	4	4	4			•Grommet	•Passe fil	•Durchführung	•Pasaje	•Genomföring	
33		4	4	4	NS		•Pipe	•Canalisation	•Rohrleitung	•Canalizacion	•Rör	
34		1	1	1	NS		•Decal	•Decalcomanie	•Abziehbild	•Decalcomania	•Dekal	
35	**VOE 14529050**	1	1	1			•O-ring	•Joint torique	•O-Ring	•Anillo tórico	•O-ring	
36	**VOE 14529051**	1	1	1			•O-ring	•Joint torique	•O-Ring	•Anillo tórico	•O-ring	
37	**VOE 14529052**	2	2	2			•O-ring	•Joint torique	•O-Ring	•Anillo tórico	•O-ring	
38		1	1	1	NS		•Bracket	•Console	•Konsole	•Consola	•Konsol	
39		1	1	1	NS		•Case	•Etui	•Futteral	•Funda	•Fodral	
40		1			NS		•Bracket	•Console	•Konsole	•Ménsula	•Konsol	
41		1	1	1	NS		•Case	•Caisson	•Etui	•Funda	•Fodral	
42	**VOE 14509338**	1	1				•Control lever	•Levier de command	•Bedienungshebel	•Palanca mando	•Manöverspak	
43	**VOE 14509340**	1	1	1			•Door	•Porte	•Tür	•Puerta	•Dörr	
44	**VOE 14509336**	1	1	1			•Door	•Porte	•Tür	•Puerta	•Dörr	
45	**VOE 14506997**	1	1	1			•Filter	•Filtre	•Filter	•Filtro	•Filter	
46	**VOE 14554152**	1	1				•Radiator	•Radiateur	•Kühler	•Radiador	•Kylare	
46	**VOE 14532726**	1	1				••Radiator	••Radiateur	••Kühler	••Radiador	••Kylare	
47	**VOE 14547917**	1	1				•Cable harness	•Faisceau câbles	•Kabelbaum	•Manojo cables	•Ledningsmatta	
48	**VOE 14591290**	16	16	16			•Bolt	•Boulon	•Bolzen	•Perno	•Bult	
49	**VOE 14591289**	10	10	10			•Nut	•Écrou	•Mutter	•Tuerca	•Mutter	

1	**8289064**	**Luftkonditioneringsenhet, kyla och värme** **Unidad de aire acondicionado, refrigeración y calefacción** **Klimaanlage, Kühler und Heizung** **Unité de conditionnement d'air, refroidissement et chauffage** **Air conditioning unit, cooling and heater**	Catalogue id **20612**	Group **870**
2	**8291936**		Illustr. No **1059501**	Section **500**
3	**8289696**		Issue **PUB 20025115-E**	Page **871**
4				
5				

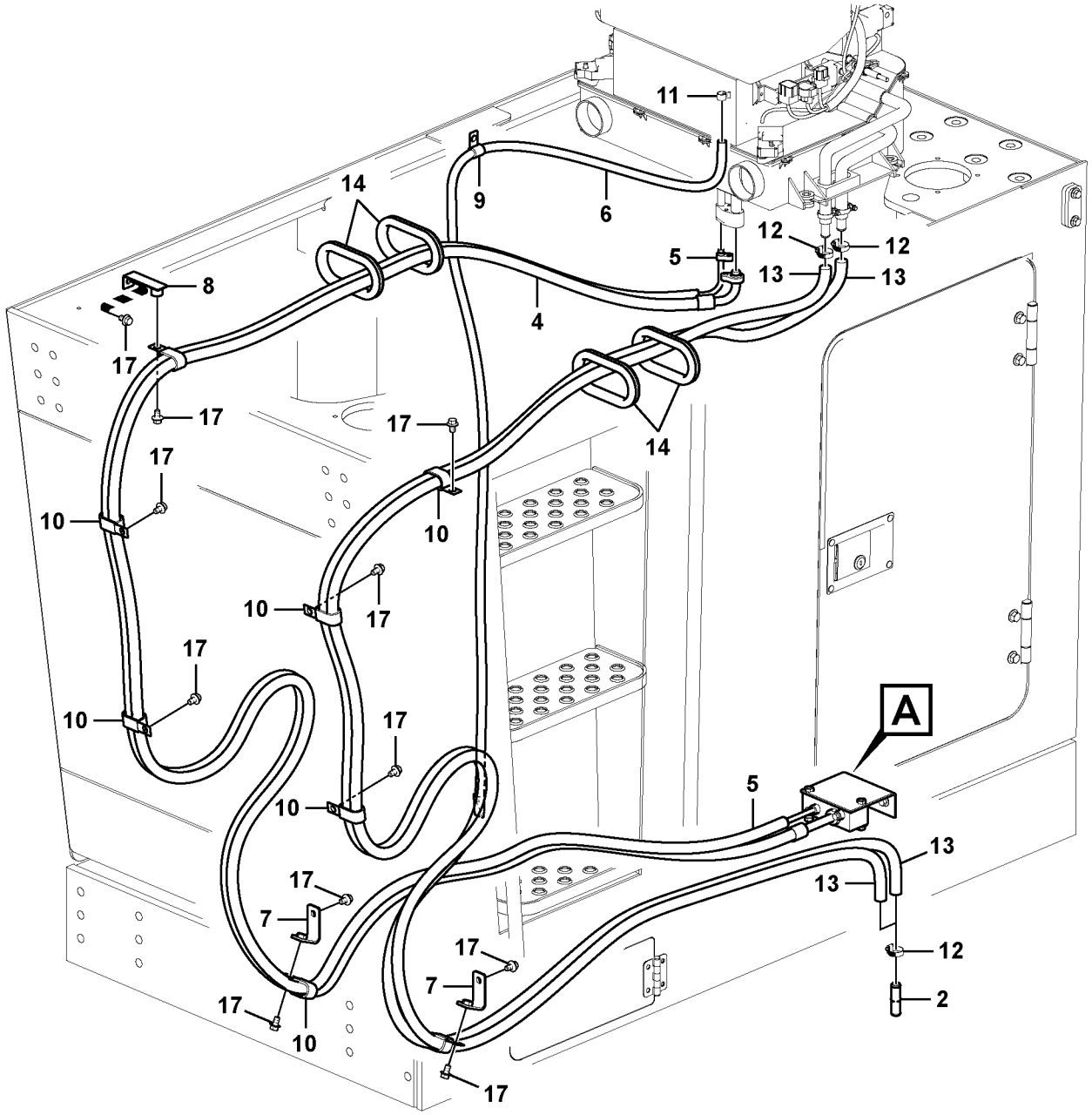

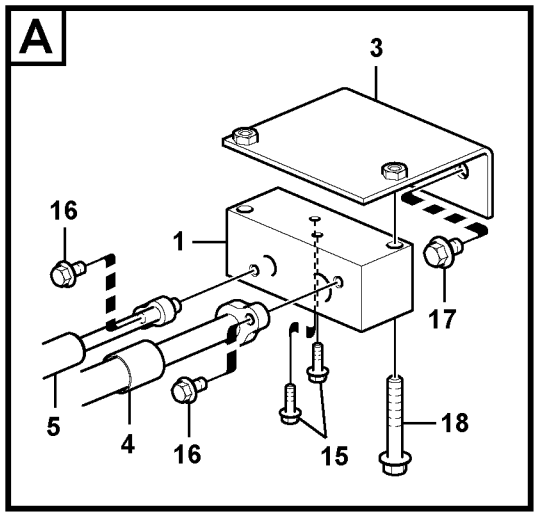

Volvo Construction Equipment

1028852

Fig.	Part No.	Quantity 1	2	3	PS	KIT	Description	Dénomination	Bezeichnung	Denominación	Benämning	Notes
1	**VOE 14559510**	1					Block	Bloc	Block	Bloque	Block	
2	**VOE 14559511**	2					Connector	Raccord	Anschluss	Union	Anslutning	
3	**VOE 14559512**	1					Bracket	Console	Konsole	Consola	Konsol	
4	**VOE 14559515**	1					Hose	Flexible	Schlauch	Manguera	Slang	
5	**VOE 14559516**	1					Hose	Flexible	Schlauch	Manguera	Slang	
6	**VOE 14559517**	1					Hose	Flexible	Schlauch	Manguera	Slang	
7	**VOE 14559519**	2					Bracket	Console	Konsole	Consola	Konsol	
8	**VOE 14529343**	1					Bracket	Console	Konsole	Consola	Konsol	
9	**VOE 14500292**	1					Clip	Clip	Clip	Clip	Clips	
10	**VOE 14515524**	8					Clip	Clip	Clip	Clip	Clips	
11	**VOE 14880627**	1					Clip	Clip	Clip	Clip	Clips	
12	**VOE 14511415**	4					Clamp	Collier serrage	Klemme	Abrazadera	Klamma	
13	**SA 9961-23347**	2					Hose	Flexible	Schlauch	Manguera	Slang	
14	**VOE 14529064**	4					Grommet	Passe fil	Durchführung	Pasaje	Genomföring	
15	**VOE 946934**	2					Flange screw	Vis à embase	Flanschschraube	Tornillo embridado	Flänsskruv	
16	**VOE 946440**	2					Flange screw	Vis à embase	Flanschschraube	Tornillo embridado	Flänsskruv	
17	**VOE 946471**	13					Flange screw	Vis à embase	Flanschschraube	Tornillo embridado	Flänsskruv	
18	**VOE 13965187**	2					Screw	Vis	Schraube	Tornillo	Skruv	(SA 9041-21012)

1	**8291312**	**Luftkonditioneringsenhet, ledning** **Tubería de unidad de aire acondicionado** **Klimaanlage, Leitung** **Unité de conditionnement d'air** **Air conditioning unit line**	Catalogue id **20612**	Group **870**
2			Illustr. No **1028852**	Section **6000**
3			Issue **PUB 20025115-E**	Page **873**
4				
5				

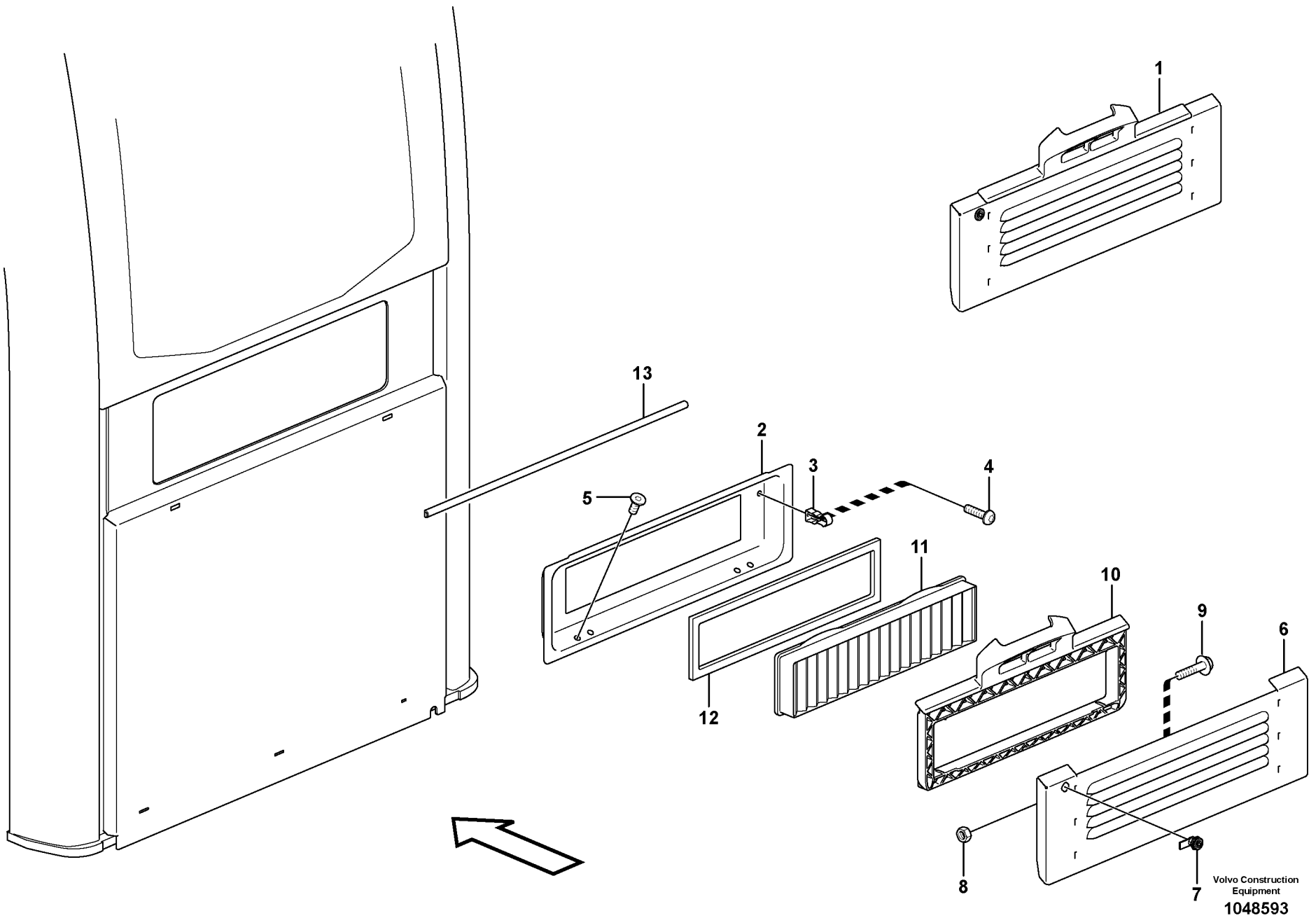
1
13
2
3
4
5
11
10
9
6
12
8
7
Volvo Construction Equipment
1048593

Fig.	Part No.	Quantity 1	2	3	PS	KIT	Description	Dénomination	Bezeichnung	Denominación	Benämning	Notes
1		1			NS		Hatch	Trappe	Luke	Trampilla	Lucka	
2	**VOE 15037134**	1					Filter insert	Cartouche de filtre	Filtereinsatz	Cartucho filtrante	Filterinsats	
3	**VOE 11204775**	2					Spring	Ressort	Feder	Resorte	Fjäder	
4	**VOE 969420**	2					Six point socket scre..	Vis à 6 pans creux ...	Sechszahn-Hohlschr..	Racor de seis diente ..	Sextandhålskruv	
5	**VOE 969842**	4					Six point socket scre..	Vis à 6 pans creux ...	Sechszahn-Hohlschr..	Racor de seis diente ..	Sextandhålskruv	
6	**VOE 15009433**	1					Filter cover	Couvercle de filtre	Filterdeckel	Tapa filtro	Filterlock	S/N -211176/-230415 S/N -270593/-280540
	VOE 14686312	1					Filter cover	Couvercle de filtre	Filterdeckel	Tapa filtro	Filterlock	S/N 211177-/230416- S/N 270594-/280541-
7	**VOE 11204772**	1					Lock	Serrure	Schloss	Cierre	Lås	
8	**VOE 983303**	2					Hexagon nut	Écrou hexagonal	Sechskantmutter	Tuerca hexagonal	Sexkantsmutter	
9	**VOE 13945444**	2					Screw	Vis	Schraube	Tornillo	Skruv	
10	**VOE 11205414**	1					Filter retainer	Porte-filtre	Filtertopf	Soporte filtro	Filterhållare	S/N -211176/-230415 S/N -270593/-280540
	VOE 14686307	1					Filter retainer	Porte-filtre	Filtertopf	Soporte filtro	Filterhållare	S/N 211177-/230416- S/N 270594-/280541-
11	**VOE 15052786**	1					Primary filter	Préfiltre	Vorfilter	Prefiltro	Förfilter	(VOE 11703979)
12	**VOE 15009280**	1					Sealing	Étanchéité	dichtung	Junta	Tätning	
13	**VOE 14644822**	REQ					Strip	Ruban	Band	Cinta	Band	(VOE 11205871) L = 600 MM

1		**Friskluftintag, luftfilter och fläkthus.** **Toma aire fresco, filtro de aire y caja ventilador** **Frischlufteinlass, Luftfilter und Gebläseschacht.** **Entrée air frais, filtre a air et boîtier ventilateur.** **Fresh air inlet, air filter and fan housing.**	Catalogue id **20612**	Group **872**
2				
3			Illustr. No **1048593**	Section **100**
4				
5		**11294093, 11294094**	Issue **PUB 20025115-E**	Page **875**

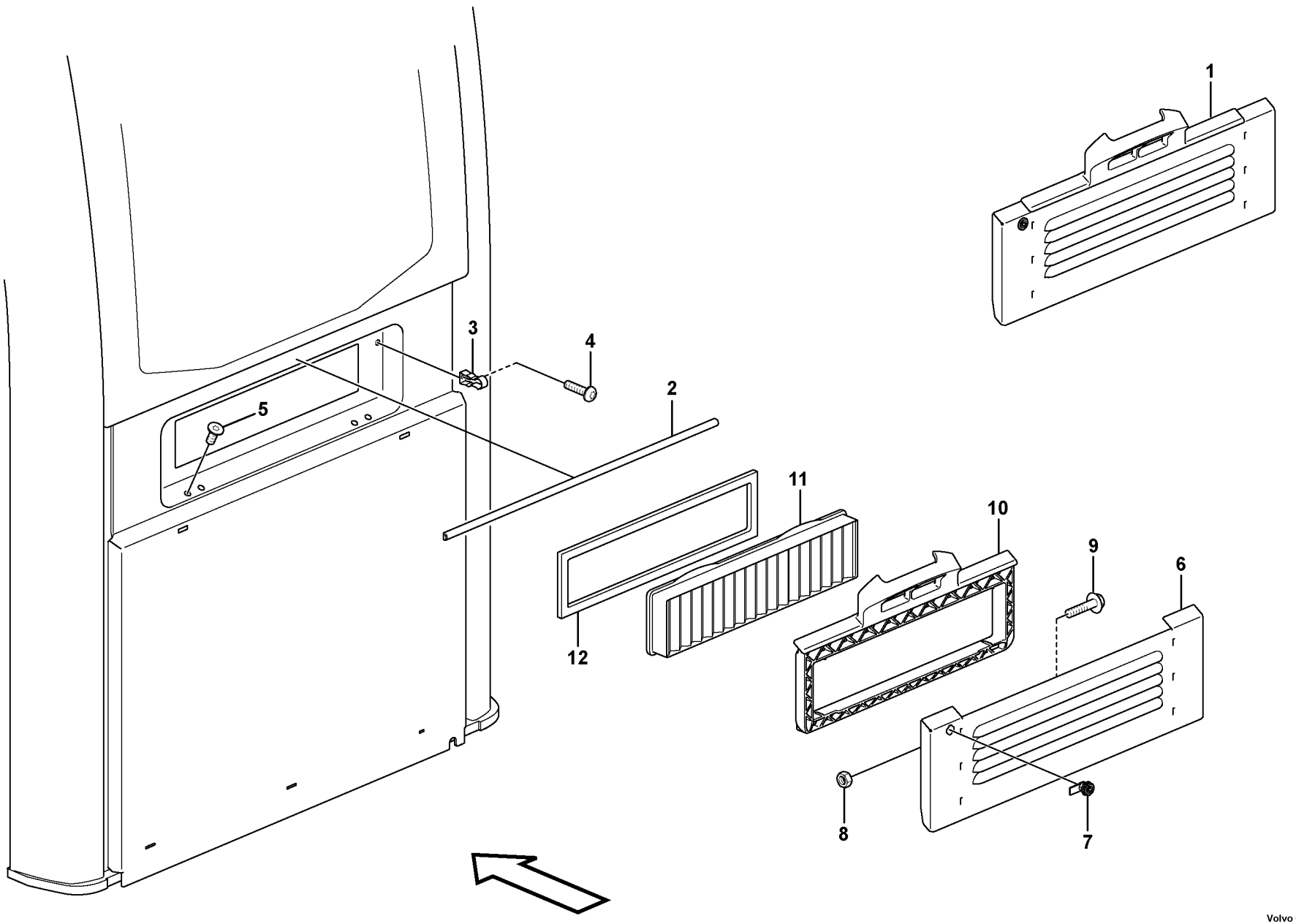

Volvo Construction Equipment
1067434

Fig.	Part No.	Quantity 1	2	3	4	5	PS	KIT	Description	Dénomination	Bezeichnung	Denominación	Benämning	Notes
1		1	1	1	1		NS		Hatch	Trappe	Luke	Tapa	Lucka	
2	**VOE 14644822**	1	1	1	1				Strip	Ruban	Band	Cinta	Band	
3	**VOE 11204775**	2	2	2	2				Spring	Ressort	Feder	Resorte	Fjäder	
4	**VOE 969420**	2	2	2	2				Six point socket scr.	Vis à 6 pans creux..	Sechszahn-Hohlsc..	Racor de seis dient.	Sextandhålskruv	
5	**VOE 969842**	4	4	4	4				Six point socket scr.	Vis à 6 pans creux..	Sechszahn-Hohlsc..	Racor de seis dient.	Sextandhålskruv	
6	**VOE 15009433**	1	1	1	1				Filter cover	Couvercle de filtre ..	Filterdeckel	Tapa filtro	Filterlock	S/N -211176/-230415 S/N -270593/-280540
	VOE 14686312	1	1	1	1				Filter cover	Couvercle de filtre ..	Filterdeckel	Tapa filtro	Filterlock	S/N 211177-/230416- S/N 270594-/280541-
7	**VOE 11204772**	1	1	1	1				Lock	Serrure	Schloss	Cierre	Lås	
8	**VOE 983303**	2	2	2	2				Hexagon nut	Écrou hexagonal	Sechskantmutter	Tuerca hexagonal	Sexkantsmutter	
9	**VOE 13945444**	2	2	2	2				Screw	Vis	Schraube	Tornillo	Skruv	
10	**VOE 11205414**	1	1	1	1				Filter retainer	Porte-filtre	Filtertopf	Soporte filtro	Filterhållare	S/N -211176/-230415 S/N -270593/-280540
	VOE 14686307	1	1	1	1				Filter retainer	Porte-filtre	Filtertopf	Soporte filtro	Filterhållare	S/N 211177-/230416- S/N 270594-/280541-
11	**VOE 15052786**	1	1	1	1				Primary filter	Préfiltre	Vorfilter	Prefiltro	Förfilter	
12	**VOE 15009280**	1	1	1	1				Sealing	Étanchéité	dichtung	Junta	Tätning	

1	**8293085, 8293086**
2	**8293087, 8293088**
3	**8293089, 8293090**
4	**8293091, 8293092**
5	

Friskluftintag, luftfilter och fläkthus.
Toma aire fresco, filtro de aire y caja ventilador
Frischlufteinlass, Luftfilter und Gebläseschacht.
Entrée air frais, filtre a air et boîtier ventilateur.
Fresh air inlet, air filter and fan housing.

Catalogue id **20612**	Group **872**
Illustr. No **1067434**	Section **150**
Issue **PUB 20025115-E**	Page **877**

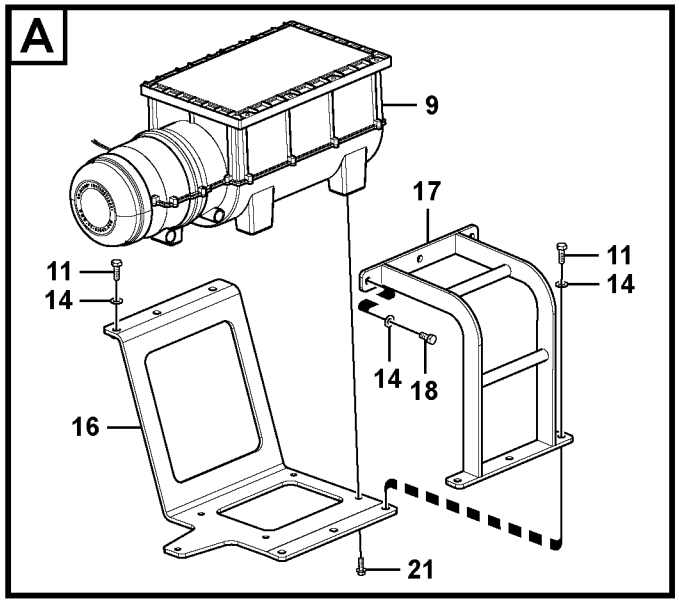

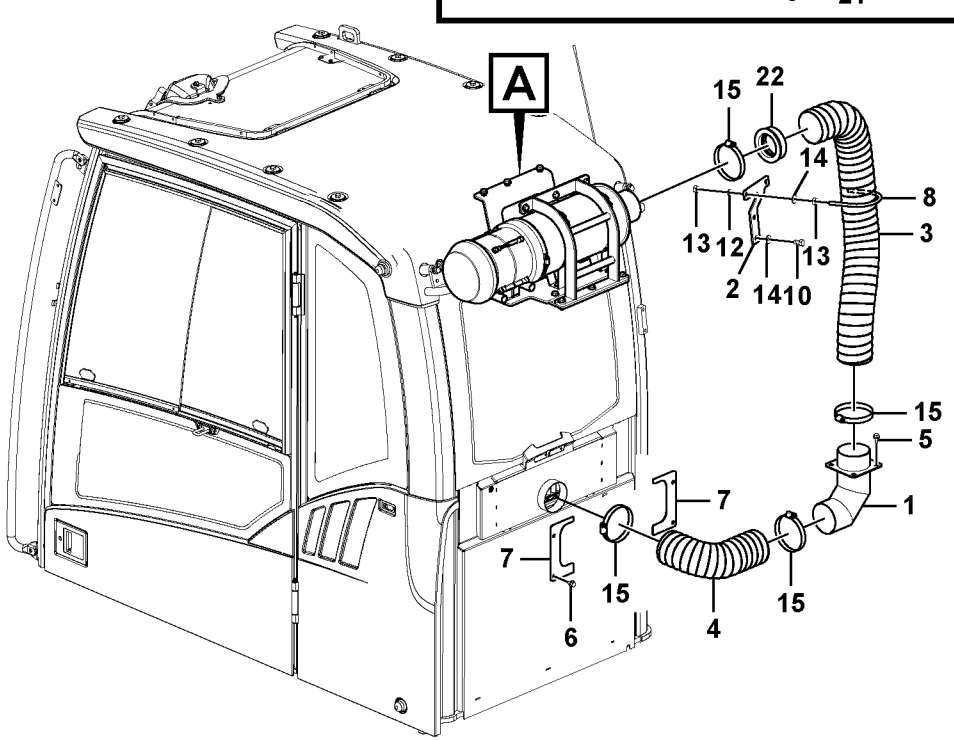

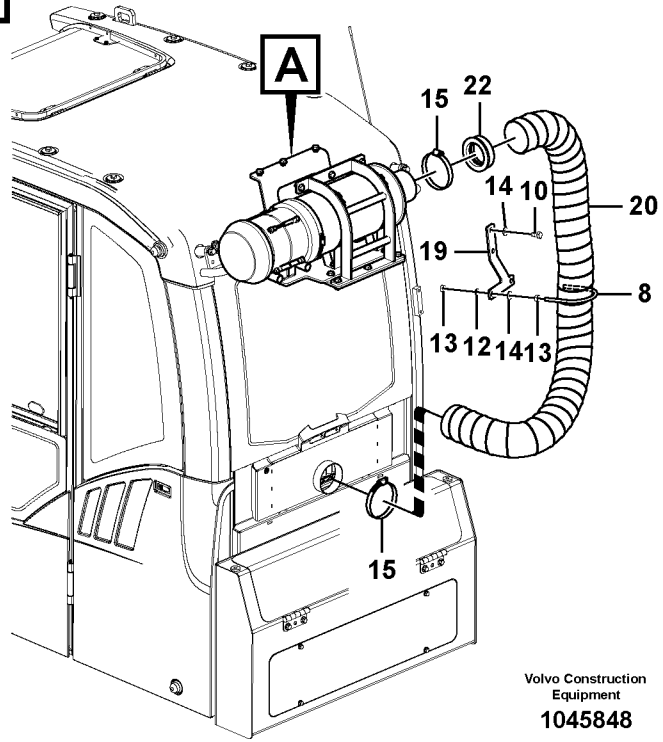

Volvo Construction Equipment

1045848

Fig.	Part No.	Quantity 1	2	3	PS	KIT	Description	Dénomination	Bezeichnung	Denominación	Benämning	Notes
1	**VOE 14530911**	1					Elbow	Coude	Winkel	Ángulo	Vinkel	
2	**VOE 14568775**	1					Bracket	Console	Konsole	Consola	Konsol	
3	**VOE 14568774**	1					Hose	Flexible	Schlauch	Manguera	Slang	
4	**VOE 14562038**	1					Hose	Flexible	Schlauch	Manguera	Slang	
5	**VOE 946440**	4					Flange screw	Vis à embase	Flanschschraube	Tornillo embridado	Flänsskruv	
6	**VOE 947107**	4					Flange screw	Vis à embase	Flanschschraube	Tornillo embridado	Flänsskruv	
7	**VOE 14562039**	2					Cover	Capot	Haube	Capó	Huv	
8	**VOE 14531265**	1	1				U-bolt	Étrier de ressort	Federbride	Abrazadera-u	Fjäderkrampa	
9	**VOE 14612086**	1	1				Filter	Filtre	Filter	Filtro	Filter	
10	**VOE 983250**	2	2				Hexagon screw	Vis à tête hexagonale	Sechskantschraube	Tornillo hexagonal	Sexkantsskruv	
11	**VOE 983252**	5	5				Hexagon screw	Vis à tête hexagonale	Sechskantschraube	Tornillo hexagonal	Sexkantsskruv	
12	**VOE 955922**	2	2				Spring washer	Rondelle élastique	Federscheibe	Arandela elástica	Fjäderbricka	
13	**VOE 983304**	4	4				Hexagon nut	Écrou hexagonal	Sechskantmutter	Tuerca hexagonal	Sexkantsmutter	
14	**VOE 960148**	13	13				Plain washer	Rondelle plane	Flachscheibe	Arandela plana	Planbricka	
15	**SA 9312-10450**	4	2				Hose clamp	Collier durite	Schlauchschelle	Abrazadera de mang	Slangklamma	
16	**VOE 14612087**	1	1				Bracket	Console	Konsole	Consola	Konsol	
17	**VOE 14612089**	1	1				Bracket	Console	Konsole	Consola	Konsol	
18	**VOE 983251**	3	3				Hexagon screw	Vis à tête hexagonale	Sechskantschraube	Tornillo hexagonal	Sexkantsskruv	
19	**VOE 14568780**		1				Bracket	Console	Konsole	Consola	Konsol	
20	**VOE 14568779**		1				Hose	Flexible	Schlauch	Manguera	Slang	
21	**VOE 945444**	5	5				Flange screw	Vis à embase	Flanschschraube	Tornillo embridado	Flänsskruv	
22	**VOE 14612091**	1	1				Reducer	Reducteur	Reduzierstück	Reductor	Reducerstycke	

1	**8284924**	**Luftfilter, montering** **Filtro aire, montaje** **Luftfilter, monteirung** **Filter air, montage** **Air filter, mounting**	Catalogue id **20612**	Group **872**
2	**8284923**		Illustr. No **1045848**	Section **200**
3			Issue **PUB 20025115-E**	Page **879**
4				
5				

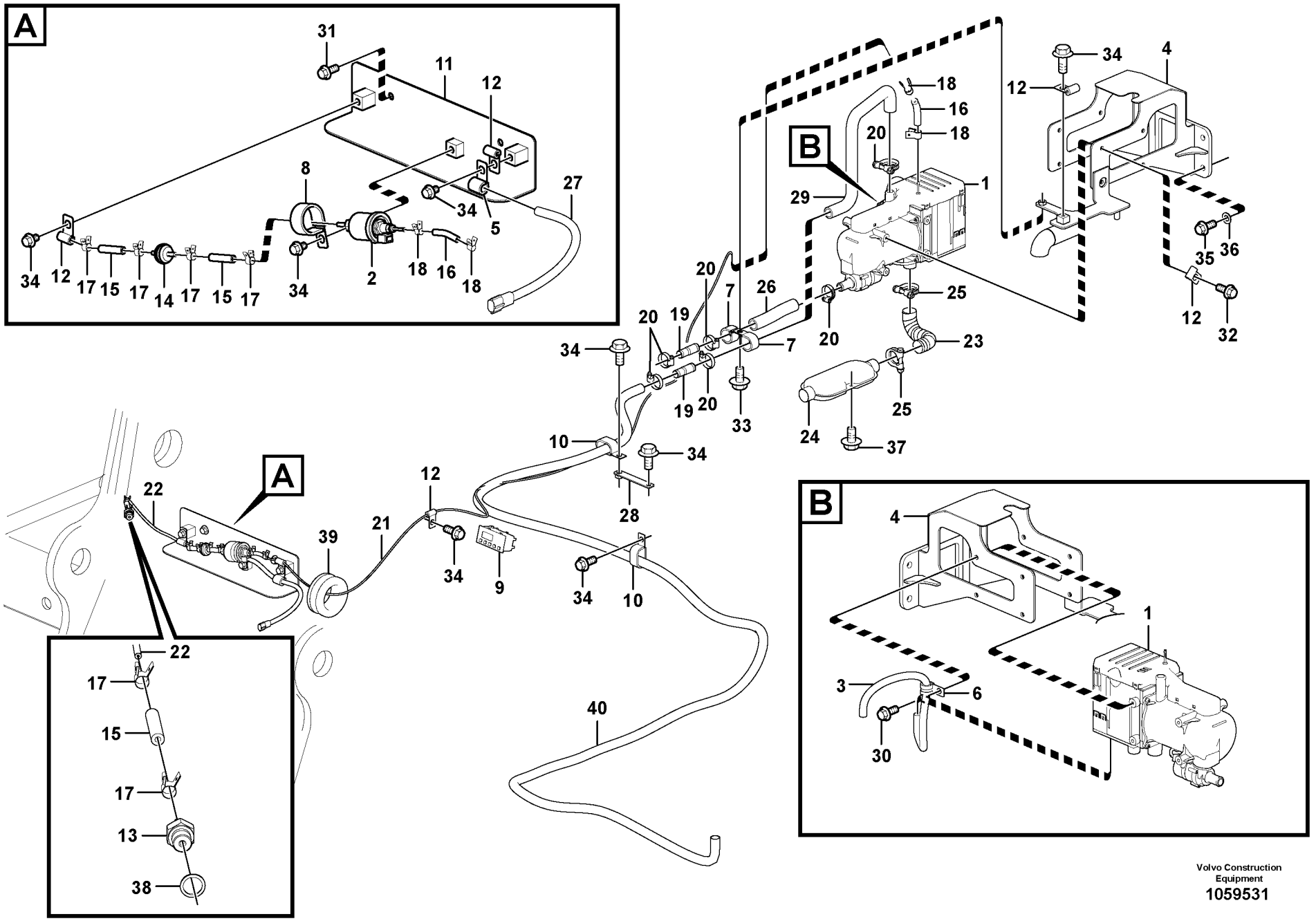

Volvo Construction Equipment

1059531

Fig.	Part No.	Quantity 1	2	3	PS	KIT	Description	Dénomination	Bezeichnung	Denominación	Benämning	Notes
	VOE 14606004	1					Heater	Réchauffeur	Heizgerät	Calefactor	Värmare	
1	**VOE 14591294**	1			SS		•Heater	•Réchauffeur	•Heizgerät	•Calefactor	•Värmare	
2	**VOE 14622021**	1					•Pump	•Pompe	•Pumpe	•Bomba	•Pump	
3	**VOE 14616324**	1			SS		Cable harness	Faisceau câbles	Kabelbaum	Manojo cables	Ledningsmatta	
4	**VOE 14607138**	1					Bracket	Console	Konsole	Consola	Konsol	
5	**VOE 14500292**	1					Clip	Clip	Clip	Clip	Clips	
6	**VOE 14500294**	1					Clip	Clip	Clip	Clip	Clips	
7	**VOE 14500297**	2					Clip	Clip	Clip	Clip	Clips	
8	**VOE 14515523**	1					Clip	Clip	Klemme	Clip	Clips	
9	**VOE 14500661**	1					Timer	Chronomètre	Zeitschaltwerk	Reloj programador	Tidur	
10	**VOE 14515524**	2					Clip	Clip	Clip	Clip	Clips	
11	**VOE 14507603**	1					Bracket	Console	Konsole	Ménsula	Konsol	
12	**VOE 14508060**	5					Clip	Clip	Clip	Clip	Clips	
13	**VOE 14511459**	1					Fitting	Écrou raccord	Verschraubung	Racor	Förskruvning	
	VOE 14539075	1					Accessories	Accessoire	Zubehör	Accesorios	Tillbehör	
14	**VOE 14509262**	1					•Fuel filter	•Filtre a combustible	•Kraftstofffilter	•Filtro de combustible	•Bränslefilter	
15	**VOE 14509263**	3					•Connector	•Connexion	•Anschluss	•Unión	•Anslutning	
16	**VOE 14509264**	2					•Connector	•Pièce connexion	•Verbindungsstück	•Pieza de conexión	•Förbindningsstycke	
17	**VOE 14509265**	6					•Clip	•Clip	•Clip	•Clip	•Clips	
18	**VOE 14509266**	4					•Clip	•Clip	•Clip	•Clip	•Clips	
19	**VOE 14509271**	2					•Connector	•Pièce connexion	•Verbindungsstück	•Pieza de conexión	•Förbindningsstycke	
20	**VOE 14509272**	6					•Clip	•Clip	•Clip	•Clip	•Clips	
21	**VOE 14539076**	1					•Pipe	•Canalisation	•Rohrleitung	•Canalizacion	•Rör	
22	**VOE 14539077**	1					•Pipe	•Canalisation	•Rohrleitung	•Canalizacion	•Rör	
23	**VOE 14539080**	1					•Tube	•Tube	•Rohr	•Tubo	•Rör	
24	**VOE 14539444**	1					•Silencer	•Silencieux	•Schalldämpfer	•Silenciador	•Ljuddämpare	
25	**VOE 14539445**	2					•Clip	•Clip	•Klemme	•Clip	•Clips	
26	**VOE 14539791**	1					Hose	Flexible	Schlauch	Manguera	Slang	
27	**VOE 14540078**	1					Cable harness	Faisceau câbles	Kabelbaum	Manojo cables	Ledningsmatta	

1		**Tillsatsvärmare** **Calefactor adicional** **Zusatzheizung** **Chauffage d'appoint** **Auxiliary Heater**	Catalogue id **20612**	Group **875**
2				
3			Illustr. No **1059531**	Section **100**
4				
5		**8289058**	Issue **PUB 20025115-E**	Page **881**

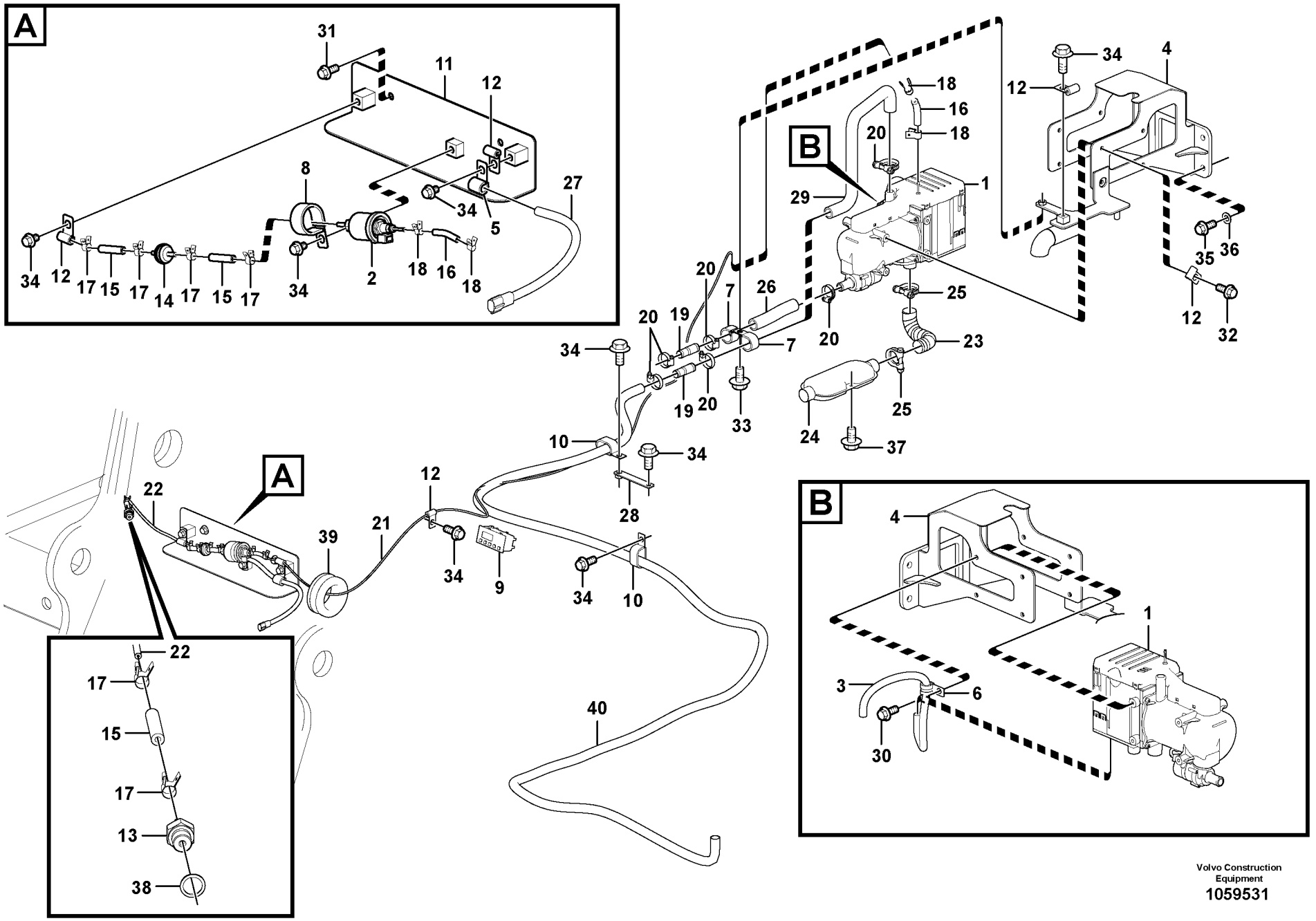

Volvo Construction Equipment

1059531

Fig.	Part No.	Quantity 1	2	3	PS	KIT	Description	Dénomination	Bezeichnung	Denominación	Benämning	Notes
28	**VOE 14566948**	1					Bracket	Console	Konsole	Consola	Konsol	
29	**VOE 14592391**	1					Hose	Flexible	Schlauch	Manguera	Slang	
30	**VOE 13946173**	4					Screw	Vis	Schraube	Tornillo	Skruv	
31	**VOE 946329**	2					Flange screw	Vis à embase	Flanschschraube	Tornillo embridado	Flänsskruv	
32	**VOE 946440**	4					Flange screw	Vis à embase	Flanschschraube	Tornillo embridado	Flänsskruv	
33	**VOE 946441**	1					Flange screw	Vis à embase	Flanschschraube	Tornillo embridado	Flänsskruv	
34	**VOE 946471**	8					Flange screw	Vis à embase	Flanschschraube	Tornillo embridado	Flänsskruv	
35	**VOE 978932**	4					Hexagon screw	Vis à tête hexagonale	Sechskantschraube	Tornillo hexagonal	Sexkantsskruv	
36	**VOE 13955897**	4					Washer	Rondelle	Scheibe	Arandela	Bricka	
37	**VOE 13965175**	1					Screw	Vis	Schraube	Tornillo	Skruv	
38	**VOE 13947622**	1					Plane gasket	Joint plan	Plandichtung	Junta plana	Planpackning	
39	**SA 9751-16427**	1					Grommet	Passe fil	Durchführung	Pasaje	Genomföring	
40	**SA 9961-23338**	1					Hose	Durit	Schlauch	Tubo flexible	Slang	

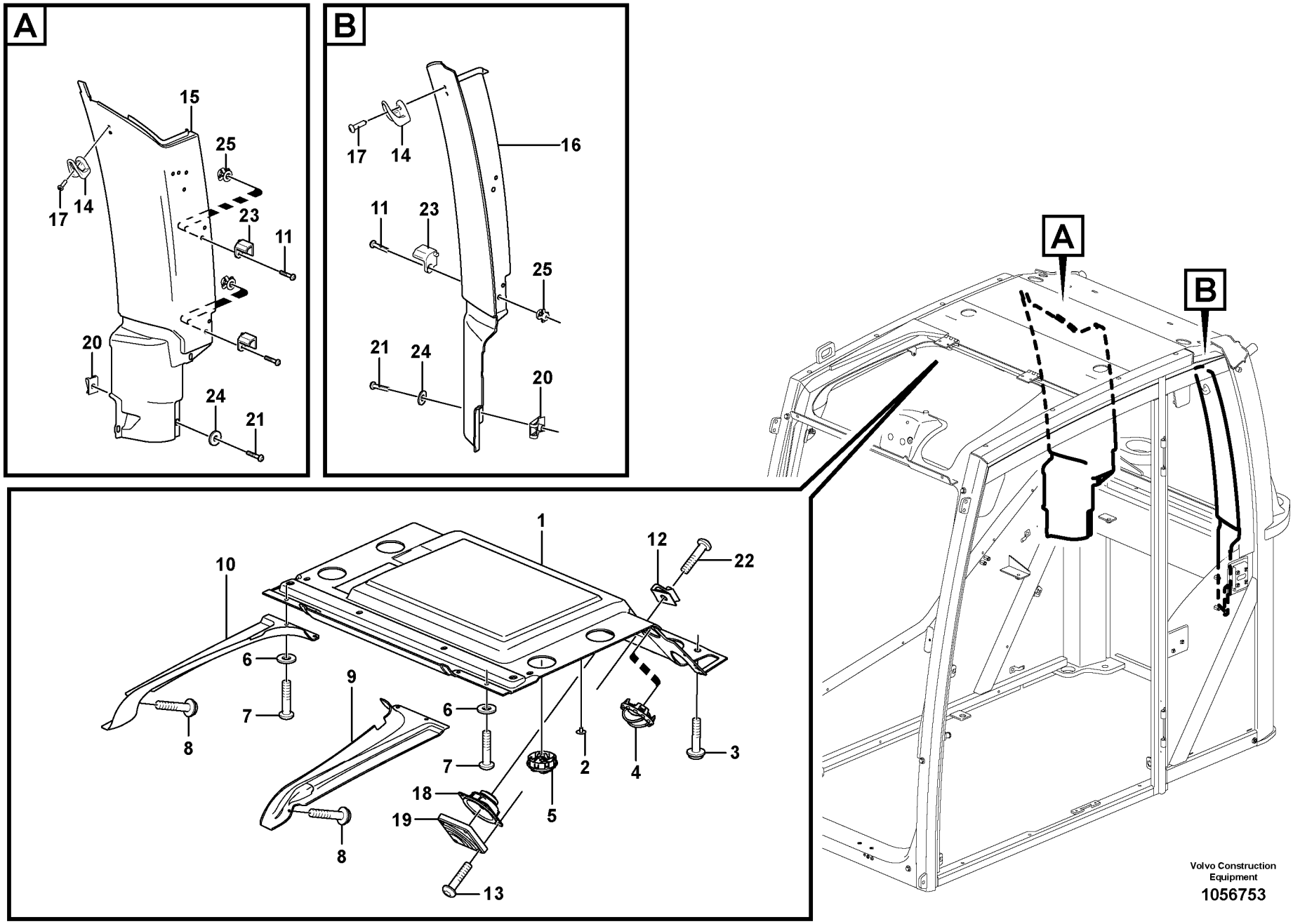
A
15
25
17
14
23
11
20
24
21
B
16
17
14
11
23
25
21
24
20
A
B
1
12
22
10
6
9
7
6
8
7
2
4
3
18
19
5
8
13
Volvo Construction Equipment
1056753

Fig.	Part No.	Quantity 1	2	3	PS	KIT	Description	Dénomination	Bezeichnung	Denominación	Benämning	Notes
1	**VOE 15106417**	1					Headlining	Garniture pavillon	Dachhimmel	Techo interior	Innertak	
2	**VOE 1613068**	6					Plug	Bouchon	Stopfen	Tapon	Plugg	
3	**VOE 969422**	4					Six point socket scre..	Vis à 6 pans creux	Sechszahn-Hohlschr..	Racor de seis diente ..	Sextandhålskruv	
4	**VOE 11412785**	4					Air outlet	Gicleur air	Belüftungsdüse	Boquilla	Luftmunstycke	
5	**VOE 11412071**	4					Nozzle	Gicleur	Düse	Difusor	Munstycke	
6	**VOE 13940090**	10					Washer	Rondelle	Scheibe	Arandela	Bricka	
7	**VOE 969407**	4					Six point socket scre..	Vis à 6 pans creux	Sechszahn-Hohlschr..	Racor de seis diente ..	Sextandhålskruv	
8	**VOE 969278**	6					Six point socket scre..	Vis à 6 pans creux	Sechszahn-Hohlschr..	Racor de seis diente ..	Sextandhålskruv	
9	**VOE 15105937**	1					Headlining	Garniture pavillon	Dachhimmel	Techo interior	Innertak	
10	**VOE 15105873**	1					Headlining	Garniture pavillon	Dachhimmel	Techo interior	Innertak	
11	**VOE 971309**	4					Six point socket scre..	Vis à 6 pans creux	Sechszahn-Hohlschr..	Racor de seis diente ..	Sextandhålskruv	
12	**VOE 11164693**	8					Spring nut	Écrou de ressort	Federverschlussmutt..	Tuerca resorte	Fjädermutter	
13	**VOE 969478**	8					Six point socket scre..	Vis à 6 pans creux	Sechszahn-Hohlschr..	Racor de seis diente ..	Sextandhålskruv	
14	**VOE 11078015**	2					Clothes hook	Crochet de pâterre	Kleiderhaken	Gancho ropa	Klädkrok	
15	**VOE 15048549**	1					Panel	Panneau	Paneel	Panel	Panel	
16	**VOE 15047704**	1					Panel	Panneau	Paneel	Panel	Panel	
17	**VOE 972007**	4					Six point socket scre..	Vis à 6 pans creux	Sechszahn-Hohlschr..	Racor de seis diente ..	Sextandhålskruv	
18	**VOE 11201898**	2					Loudspeaker	Haut-parleur	Lautsprecher	Altavoz	Högtalare	
19	**VOE 11201899**	2					Loudspeaker grille	Grille haut-parleur	Lautsprechergitter	Rejilla de altavoz	Högtalargaller	
20	**VOE 949921**	3					Spring nut	Écrou de ressort	Federverschlussmutt..	Tuerca resorte	Fjädermutter	
21	**VOE 969147**	3					Six point socket scre..	Vis à 6 pans creux	Sechszahn-Hohlschr..	Racor de seis diente ..	Sextandhålskruv	
22	**VOE 972079**	4					Six point socket scre..	Vis à 6 pans creux	Sechszahn-Hohlschr..	Racor de seis diente ..	Sextandhålskruv	
23	**VOE 14556038**	2					Hook	Crochet	Haken	Gancho	Krok	RH
23	**VOE 14556037**	2					Hook	Crochet	Haken	Gancho	Krok	LH
24	**VOE 960139**	2					Plain washer	Rondelle plane	Flachscheibe	Arandela plana	Planbricka	
25	**VOE 11200955**	2					Press nut	Écrou à emboutir	Pressmutter	Tuerca de presión	Pressmutter	

1		**Inredningsdetaljer** **Detalles interiores** **Innenausstattung** **Pieces d'amenagement** **Interior components**	Catalogue id **20612**	Group **880**
2			Illustr. No **1056753**	Section **100**
3				
4			Issue **PUB 20025115-E**	Page **885**
5		**11294093, 11294094**		

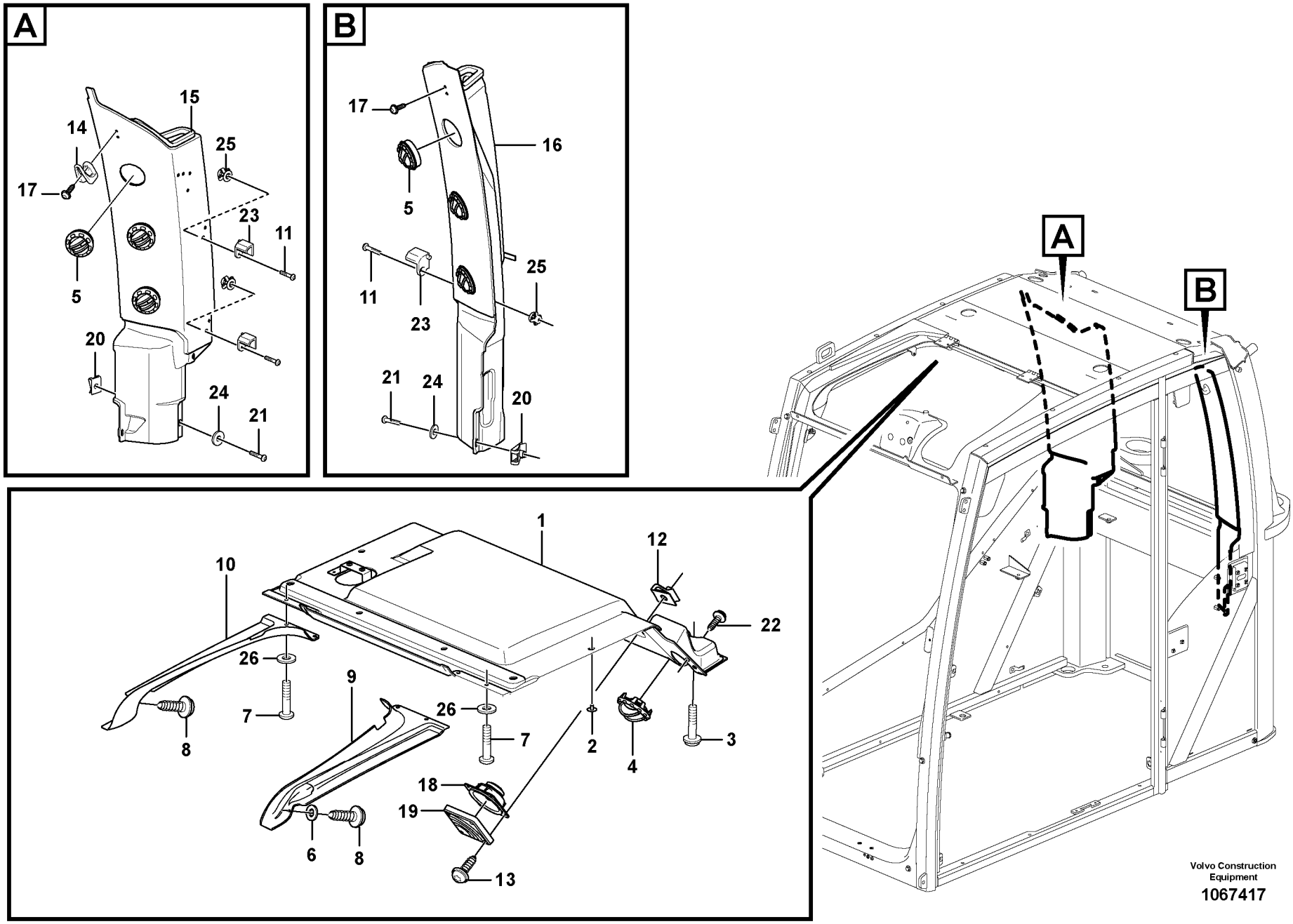

Volvo Construction Equipment

1067417

Fig.	Part No.	Quantity 1	2	3	4	5	PS	KIT	Description	Dénomination	Bezeichnung	Denominación	Benämning	Notes
1	**VOE 14641085**	1	1	1	1				Cab trim	Garniture cabine	Fahrerhausbeplan...	Tapizado de cabina	Hyttbeklädnad	
2	**VOE 1613068**	8	8	8	8				Plug	Bouchon	Stopfen	Tapon	Plugg	
3	**VOE 969422**	4	4	4	4				Six point socket scr.	Vis à 6 pans creux..	Sechszahn-Hohlsc..	Racor de seis dient.	Sextandhålskruv	
4	**VOE 11412785**	2	2	2	2				Air outlet	Gicleur air	Belüftungsdüse	Boquilla	Luftmunstycke	
5	**VOE 11412071**	6	6	6	6				Nozzle	Gicleur	Düse	Difusor	Munstycke	
6	**VOE 13940090**	2	2	2	2				Washer	Rondelle	Scheibe	Arandela	Bricka	
7	**VOE 969407**	4	4	4	4				Six point socket scr.	Vis à 6 pans creux..	Sechszahn-Hohlsc..	Racor de seis dient.	Sextandhålskruv	
8	**VOE 969278**	2	2	2	2				Six point socket scr.	Vis à 6 pans creux..	Sechszahn-Hohlsc..	Racor de seis dient.	Sextandhålskruv	
9	**VOE 15105937**	1	1	1	1				Headlining	Garniture pavillon ...	Dachhimmel	Techo interior	Innertak	
10	**VOE 15105873**	1	1	1	1				Headlining	Garniture pavillon ...	Dachhimmel	Techo interior	Innertak	
11	**VOE 971309**	4	4	4	4				Six point socket scr.	Vis à 6 pans creux..	Sechszahn-Hohlsc..	Racor de seis dient.	Sextandhålskruv	
12	**VOE 11164693**	8	8	8	8				Spring nut	Écrou de ressort	Federverschlussm ..	Tuerca resorte	Fjädermutter	
13	**VOE 969478**	8	8	8	8				Six point socket scr.	Vis à 6 pans creux..	Sechszahn-Hohlsc..	Racor de seis dient.	Sextandhålskruv	
14	**VOE 11078015**	1	1	1	1				Clothes hook	Crochet de pâterre .	Kleiderhaken	Gancho ropa	Klädkrok	
15	**VOE 14644828**	1	1	1	1				Duct	Goulotte	Kanal	Canal	Kanal	
16	**VOE 14637827**	1	1	1	1				Duct	Goulotte	Kanal	Canal	Kanal	
17	**VOE 972007**	4	4	4	4				Six point socket scr.	Vis à 6 pans creux..	Sechszahn-Hohlsc..	Racor de seis dient.	Sextandhålskruv	
18	**VOE 11201898**	2	2	2	2				Loudspeaker	Haut-parleur	Lautsprecher	Altavoz	Högtalare	
19	**VOE 11201899**	2	2	2	2				Loudspeaker grille ..	Grille haut-parleur...	Lautsprechergitter	Rejilla de altavoz	Högtalargaller	
20	**VOE 949921**	4	4	4	4				Spring nut	Écrou de ressort	Federverschlussm ..	Tuerca resorte	Fjädermutter	
21	**VOE 969147**	4	4	4	4				Six point socket scr.	Vis à 6 pans creux..	Sechszahn-Hohlsc..	Racor de seis dient.	Sextandhålskruv	
22	**VOE 972079**	4	4	4	4				Six point socket scr.	Vis à 6 pans creux..	Sechszahn-Hohlsc..	Racor de seis dient.	Sextandhålskruv	
23	**VOE 14556037**	2	2	2	2				Hook	Crochet	Haken	Gancho	Krok	LH
23	**VOE 14556038**	2	2	2	2				Hook	Crochet	Haken	Gancho	Krok	RH
24	**VOE 960139**	4	4	4	4				Plain washer	Rondelle plane	Flachscheibe	Arandela plana	Planbricka	
25	**VOE 11200955**	4	4	4	4				Press nut	Écrou à emboutir	Pressmutter	Tuerca de presión ..	Pressmutter	

1	**8293085, 8293086**
2	**8293087, 8293088**
3	**8293089, 8293090**
4	**8293091, 8293092**
5	

Inredningsdetaljer
Detalles interiores
Innenausstattung
Pieces d'amenagement
Interior components

Catalogue id **20612**	Group **880**
Illustr. No **1067417**	Section **125**
Issue **PUB 20025115-E**	Page **887**

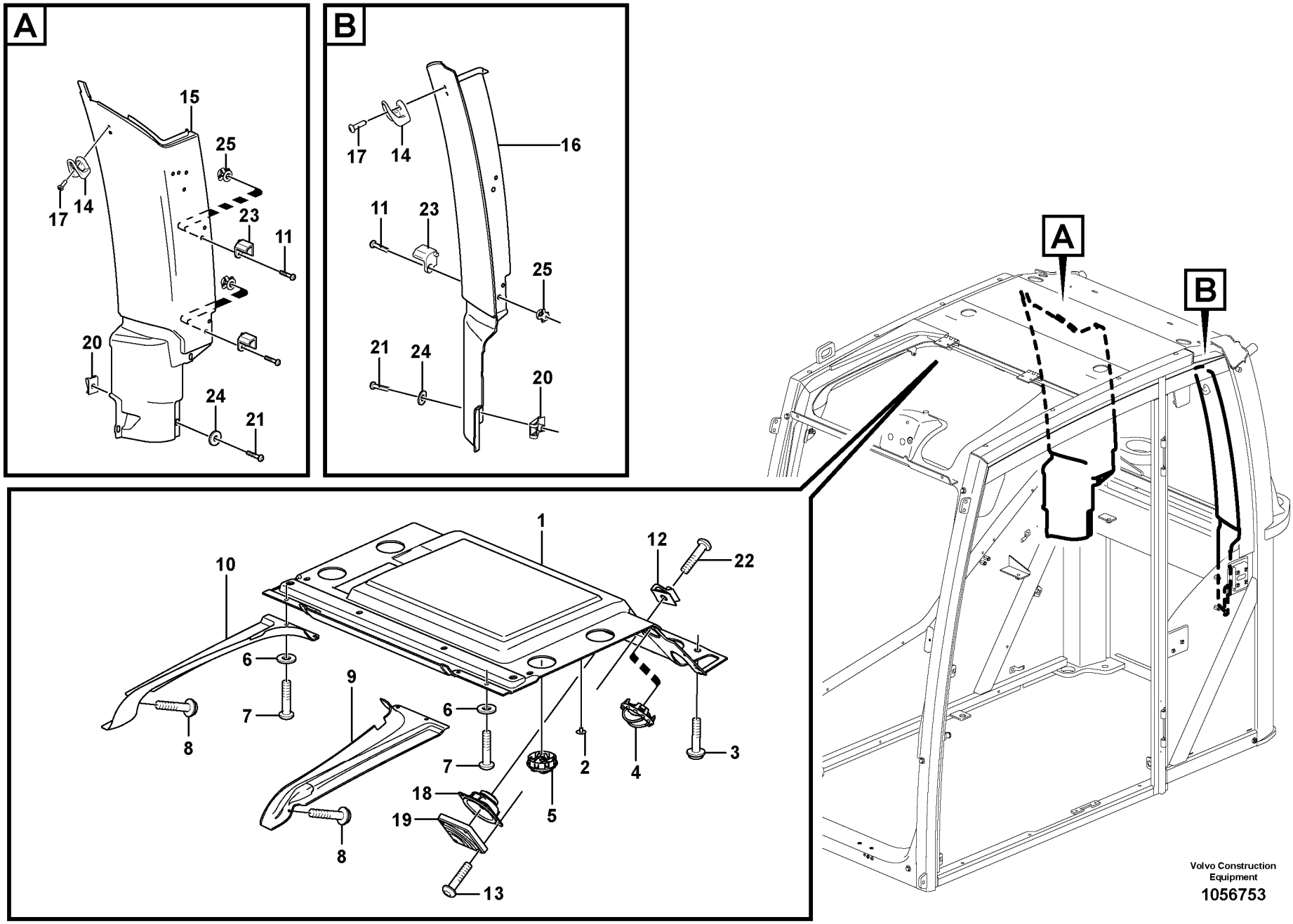
A
15
25
17
14
23
11
20
24
21
B
16
17
14
11
23
25
21
24
20
A
B
1
12
22
10
6
9
7
6
8
7
2
4
3
18
19
5
8
13
Volvo Construction Equipment
1056753

Fig.	Part No.	Quantity 1	2	3	PS	KIT	Description	Dénomination	Bezeichnung	Denominación	Benämning	Notes
1	**VOE 15106417**	1					Headlining	Garniture pavillon	Dachhimmel	Techo interior	Innertak	
2	**VOE 1613068**	6					Plug	Bouchon	Stopfen	Tapon	Plugg	
3	**VOE 969422**	4					Six point socket scre..	Vis à 6 pans creux	Sechszahn-Hohlschr..	Racor de seis diente ..	Sextandhålskruv	
4	**VOE 11412785**	4					Air outlet	Gicleur air	Belüftungsdüse	Boquilla	Luftmunstycke	
5	**VOE 11412071**	4					Nozzle	Gicleur	Düse	Difusor	Munstycke	
6	**VOE 13940090**	6					Washer	Rondelle	Scheibe	Arandela	Bricka	
7	**VOE 969407**	4					Six point socket scre..	Vis à 6 pans creux	Sechszahn-Hohlschr..	Racor de seis diente ..	Sextandhålskruv	
8	**VOE 969278**	6					Six point socket scre..	Vis à 6 pans creux	Sechszahn-Hohlschr..	Racor de seis diente ..	Sextandhålskruv	
9	**VOE 15105937**	1					Headlining	Garniture pavillon	Dachhimmel	Techo interior	Innertak	
10	**VOE 15105873**	1					Headlining	Garniture pavillon	Dachhimmel	Techo interior	Innertak	
11	**VOE 971309**	4					Six point socket scre..	Vis à 6 pans creux	Sechszahn-Hohlschr..	Racor de seis diente ..	Sextandhålskruv	
12	**VOE 11164693**	8					Spring nut	Écrou de ressort	Federverschlussmutt..	Tuerca resorte	Fjädermutter	
13	**VOE 969478**	8					Six point socket scre..	Vis à 6 pans creux	Sechszahn-Hohlschr..	Racor de seis diente ..	Sextandhålskruv	
14	**VOE 11078015**	2					Clothes hook	Crochet de pâterre	Kleiderhaken	Gancho ropa	Klädkrok	
15	**VOE 15048549**	1					Panel	Panneau	Paneel	Panel	Panel	
16	**VOE 15047704**	1					Panel	Panneau	Paneel	Panel	Panel	
17	**VOE 972007**	4					Six point socket scre..	Vis à 6 pans creux	Sechszahn-Hohlschr..	Racor de seis diente ..	Sextandhålskruv	
18	**VOE 11201898**	2					Loudspeaker	Haut-parleur	Lautsprecher	Altavoz	Högtalare	
19	**VOE 11201899**	2					Loudspeaker grille	Grille haut-parleur	Lautsprechergitter	Rejilla de altavoz	Högtalargaller	
20	**VOE 949921**	4					Spring nut	Écrou de ressort	Federverschlussmutt..	Tuerca resorte	Fjädermutter	
21	**VOE 969147**	4					Six point socket scre..	Vis à 6 pans creux	Sechszahn-Hohlschr..	Racor de seis diente ..	Sextandhålskruv	
22	**VOE 972079**	4					Six point socket scre..	Vis à 6 pans creux	Sechszahn-Hohlschr..	Racor de seis diente ..	Sextandhålskruv	
23	**VOE 14556038**	2					Hook	Crochet	Haken	Gancho	Krok	RH
23	**VOE 14556037**	2					Hook	Crochet	Haken	Gancho	Krok	LH
24	**VOE 960139**	4					Plain washer	Rondelle plane	Flachscheibe	Arandela plana	Planbricka	
25	**VOE 11200955**	2					Press nut	Écrou à emboutir	Pressmutter	Tuerca de presión	Pressmutter	

1		**Inredningsdetaljer** **Detalles interiores** **Innenausstattung** **Pieces d'amenagement** **Interior components**	Catalogue id **20612**	Group **880**
2			Illustr. No **1056753**	Section **150**
3				
4			Issue **PUB 20025115-E**	Page **889**
5		**8290413, 8290414, 8290415, 8290416**		

VOLVO

EC300D

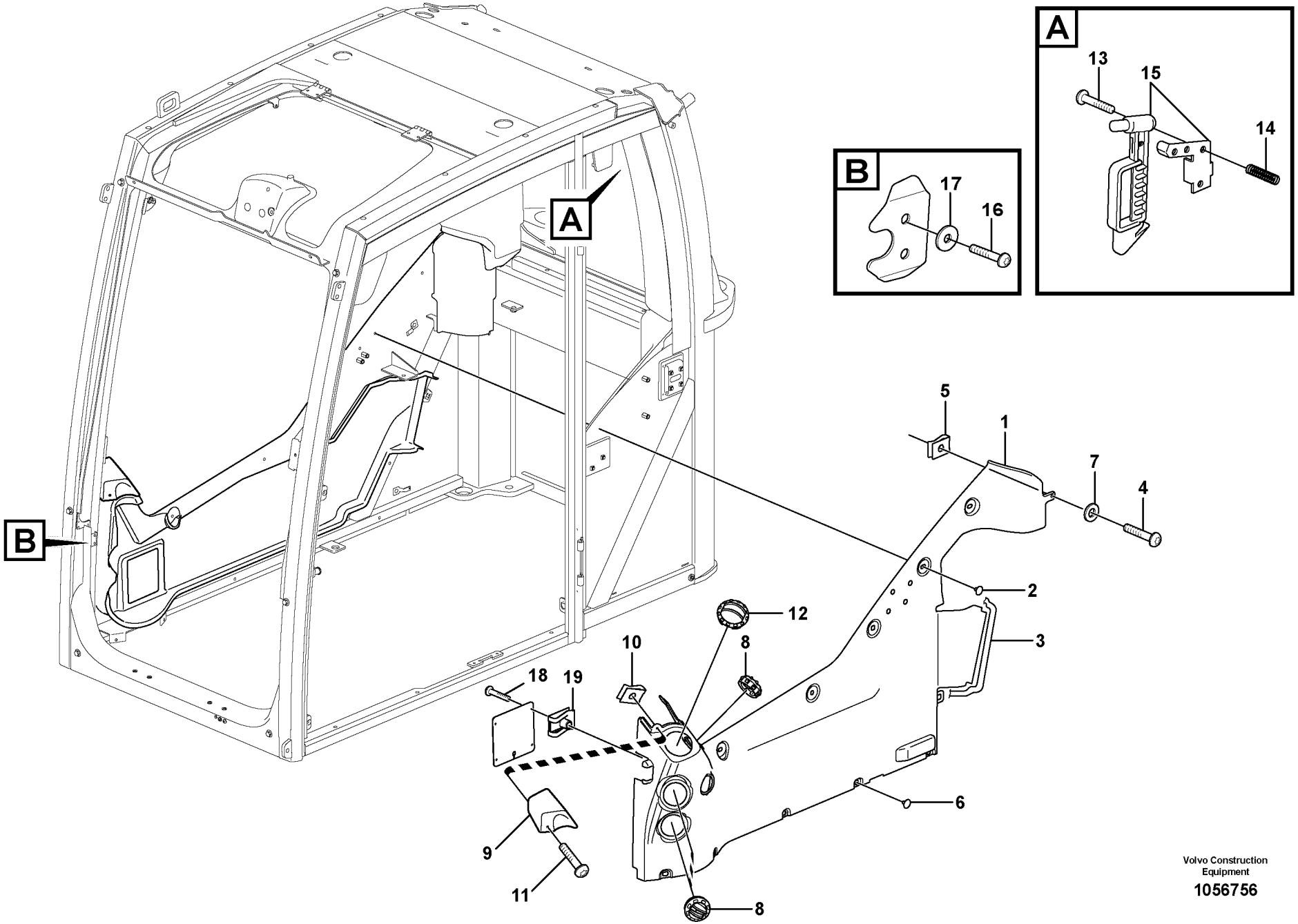

Volvo Construction Equipment

1056756

Fig.	Part No.	Quantity 1	2	3	PS	KIT	Description	Dénomination	Bezeichnung	Denominación	Benämning	Notes
1	**VOE 15106768**	1					Panel	Panneau	Paneel	Panel	Panel	
2	**VOE 1613068**	5					Plug	Bouchon	Stopfen	Tapon	Plugg	
3	**VOE 4955075**	REQ					Moulding	Moulure	Leiste	Listón	List	L = 500 MM
4	**VOE 969147**	6					Six point socket scre..	Vis à 6 pans creux	Sechszahn-Hohlschr..	Racor de seis diente ..	Sextandhålskruv	
5	**VOE 949921**	5					Spring nut	Écrou de ressort	Federverschlussmutt..	Tuerca resorte	Fjädermutter	
6	**VOE 11204217**	5					Plug	Tampon	Stopfen	Tapón	Plugg	
7	**VOE 955892**	2					Plain washer	Rondelle plane	Flachscheibe	Arandela plana	Planbricka	
8	**VOE 11412071**	3					Nozzle	Gicleur	Düse	Difusor	Munstycke	
9	**VOE 11206002**	1					Cover	Capot	Haube	Capó	Huv	
10	**VOE 949937**	2					Spring nut	Écrou de ressort	Federverschlussmutt..	Tuerca resorte	Fjädermutter	
11	**VOE 969407**	2					Six point socket scre..	Vis à 6 pans creux	Sechszahn-Hohlschr..	Racor de seis diente ..	Sextandhålskruv	
12	**VOE 11412785**	1					Air outlet	Gicleur air	Belüftungsdüse	Boquilla	Luftmunstycke	
13	**VOE 972403**	4					Six point socket scre..	Vis à 6 pans creux	Sechszahn-Hohlschr..	Racor de seis diente ..	Sextandhålskruv	
14	**VOE 11204475**	4					Thread insert	Fiche filetage	Einsatzgewinde	Roscador	Gänginsats	
15	**VOE 11113885**	1					Hammer	Marteau	Hammer	Martillo	Hammare	
16	**VOE 971310**	2					Six point socket scre..	Vis à 6 pans creux	Sechszahn-Hohlschr..	Racor de seis diente ..	Sextandhålskruv	
17	**VOE 13940090**	2					Washer	Rondelle	Scheibe	Arandela	Bricka	
18	**VOE 969278**	4					Six point socket scre..	Vis à 6 pans creux	Sechszahn-Hohlschr..	Racor de seis diente ..	Sextandhålskruv	
19	**VOE 11164693**	4					Spring nut	Écrou de ressort	Federverschlussmutt..	Tuerca resorte	Fjädermutter	

1		**Inredningsdetaljer** **Detalles interiores** **Innenausstattung** **Pieces d'amenagement** **Interior components**	Catalogue id **20612**	Group **880**
2			Illustr. No **1056756**	Section **200**
3				
4			Issue **PUB 20025115-E**	Page **891**
5		**11294093, 11294094**		

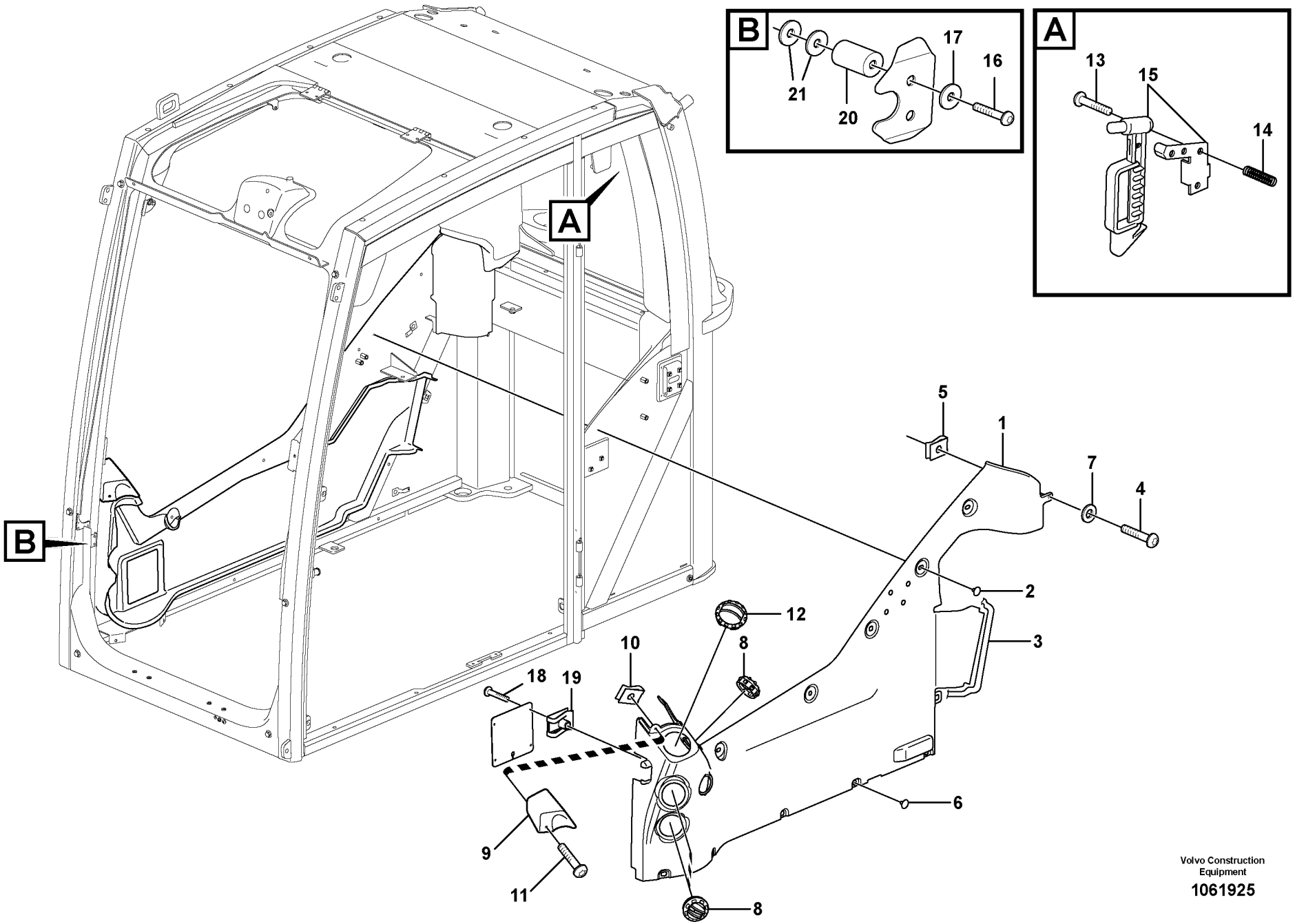

Volvo Construction Equipment

1061925

Fig.	Part No.	Quantity 1	2	3	PS	KIT	Description	Dénomination	Bezeichnung	Denominación	Benämning	Notes
1	**VOE 15106768**	1					Panel	Panneau	Paneel	Panel	Panel	
2	**VOE 1613068**	5					Plug	Bouchon	Stopfen	Tapon	Plugg	
3	**VOE 4955075**	REQ					Moulding	Moulure	Leiste	Listón	List	L = 500 MM
4	**VOE 969147**	1					Six point socket scre..	Vis à 6 pans creux	Sechszahn-Hohlschr..	Racor de seis diente ..	Sextandhålskruv	
5	**VOE 949921**	1					Spring nut	Écrou de ressort	Federverschlussmutt..	Tuerca resorte	Fjädermutter	
6	**VOE 11204217**	5					Plug	Tampon	Stopfen	Tapón	Plugg	
7	**VOE 960139**	1					Plain washer	Rondelle plane	Flachscheibe	Arandela plana	Planbricka	
8	**VOE 11412071**	3					Nozzle	Gicleur	Düse	Difusor	Munstycke	
9	**VOE 11206002**	1					Cover	Capot	Haube	Capó	Huv	
10	**VOE 949937**	2					Spring nut	Écrou de ressort	Federverschlussmutt..	Tuerca resorte	Fjädermutter	
11	**VOE 969407**	2					Six point socket scre..	Vis à 6 pans creux	Sechszahn-Hohlschr..	Racor de seis diente ..	Sextandhålskruv	
12	**VOE 11412785**	1					Air outlet	Gicleur air	Belüftungsdüse	Boquilla	Luftmunstycke	
13	**VOE 972403**	4					Six point socket scre..	Vis à 6 pans creux	Sechszahn-Hohlschr..	Racor de seis diente ..	Sextandhålskruv	
14	**VOE 11204475**	4					Thread insert	Fiche filetage	Einsatzgewinde	Roscador	Gänginsats	
15	**VOE 11113885**	1					Hammer	Marteau	Hammer	Martillo	Hammare	
16	**VOE 971310**	2					Six point socket scre..	Vis à 6 pans creux	Sechszahn-Hohlschr..	Racor de seis diente ..	Sextandhålskruv	
17	**VOE 13940090**	2					Washer	Rondelle	Scheibe	Arandela	Bricka	
18	**VOE 969278**	4					Six point socket scre..	Vis à 6 pans creux	Sechszahn-Hohlschr..	Racor de seis diente ..	Sextandhålskruv	
19	**VOE 11164693**	4					Spring nut	Écrou de ressort	Federverschlussmutt..	Tuerca resorte	Fjädermutter	
20	**VOE 14519992**	2					Boss	Bossage	Warze	Tetón	Vårta	
21	**VOE 13960138**	4					Washer	Rondelle	Scheibe	Arandela	Bricka	

1		**Inredningsdetaljer** **Detalles interiores** **Innenausstattung** **Pieces d'amenagement** **Interior components**	Catalogue id **20612**	Group **880**
2			Illustr. No **1061925**	Section **250**
3			Issue **PUB 20025115-E**	Page **893**
4				
5		**8290413, 8290414, 8290415, 8290416**		

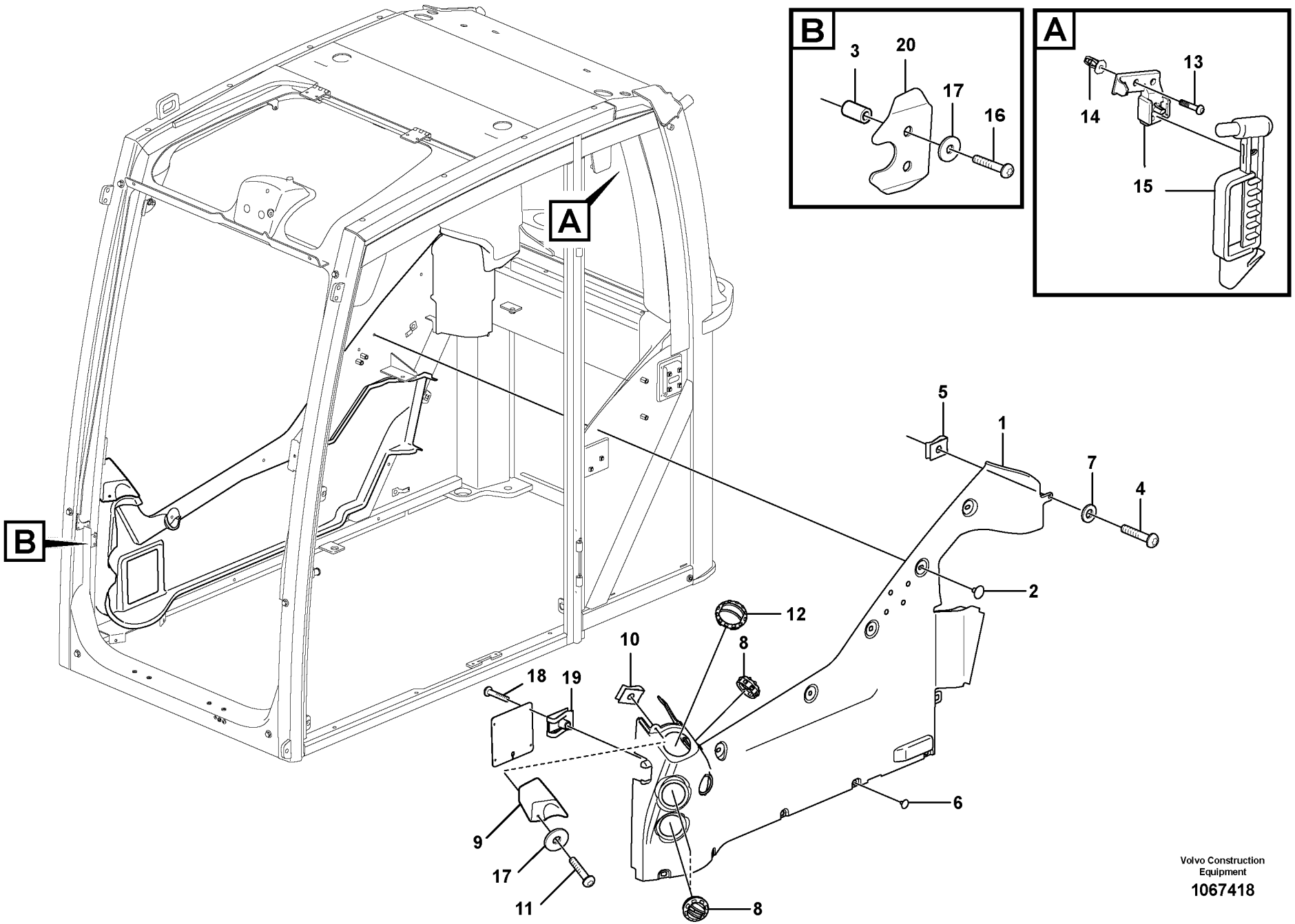

Volvo Construction Equipment

1067418

Fig.	Part No.	Quantity 1	2	3	4	5	PS	KIT	Description	Dénomination	Bezeichnung	Denominación	Benämning	Notes
1	**VOE 15106768**	1	1	1	1				Panel	Panneau	Paneel	Panel	Panel	
2	**VOE 1613068**	5	5	5	5				Plug	Bouchon	Stopfen	Tapon	Plugg	
3	**VOE 14519992**	2	2	2	2				Boss	Bossage	Warze	Tetón	Vårta	
4	**VOE 969423**	1	1	1	1				Six point socket scr.	Vis à 6 pans creux..	Sechszahn-Hohlsc..	Racor de seis dient.	Sextandhålskruv	
5	**VOE 949921**	1	1	1	1				Spring nut	Écrou de ressort	Federverschlussm ..	Tuerca resorte	Fjädermutter	
6	**VOE 11204217**	5	5	5	5				Plug	Tampon	Stopfen	Tapón	Plugg	
7	**VOE 960139**	1	1	1	1				Plain washer	Rondelle plane	Flachscheibe	Arandela plana	Planbricka	
8	**VOE 11412071**	3	3	3	3				Nozzle	Gicleur	Düse	Difusor	Munstycke	
9	**VOE 11206002**	1	1	1	1				Cover	Capot	Haube	Capó	Huv	
10	**VOE 949937**	2	2	2	2				Spring nut	Écrou de ressort	Federverschlussm ..	Tuerca resorte	Fjädermutter	
11	**VOE 969407**	2	2	2	2				Six point socket scr.	Vis à 6 pans creux..	Sechszahn-Hohlsc..	Racor de seis dient.	Sextandhålskruv	
12	**VOE 11412785**	1	1	1	1				Air outlet	Gicleur air	Belüftungsdüse	Boquilla	Luftmunstycke	
13	**VOE 972403**	4	4	4	4				Six point socket scr.	Vis à 6 pans creux..	Sechszahn-Hohlsc..	Racor de seis dient.	Sextandhålskruv	
14	**VOE 11204475**	4	4	4	4				Thread insert	Fiche filetage	Einsatzgewinde	Roscador	Gänginsats	
15	**VOE 14628000**	1	1	1	1				Hammer	Marteau	Hammer	Martillo	Hammare	
16	**VOE 971310**	2	2	2	2				Six point socket scr.	Vis à 6 pans creux..	Sechszahn-Hohlsc..	Racor de seis dient.	Sextandhålskruv	
17	**VOE 13940090**	4	4	4	4				Washer	Rondelle	Scheibe	Arandela	Bricka	
18	**VOE 969278**	4	4	4	4				Six point socket scr.	Vis à 6 pans creux..	Sechszahn-Hohlsc..	Racor de seis dient.	Sextandhålskruv	
19	**VOE 11164693**	4	4	4	4				Spring nut	Écrou de ressort	Federverschlussm ..	Tuerca resorte	Fjädermutter	
20	**VOE 15042741**	1	1	1	1				Plate	Tôle	Blech	Chapa	Plåt	

1	**8293085, 8293086**	**Inredningsdetaljer** **Detalles interiores** **Innenausstattung** **Pieces d'amenagement** **Interior components**	Catalogue id **20612**	Group **880**
2	**8293087, 8293088**		Illustr. No **1067418**	Section **275**
3	**8293089, 8293090**			
4	**8293091, 8293092**		Issue **PUB 20025115-E**	Page **895**
5				

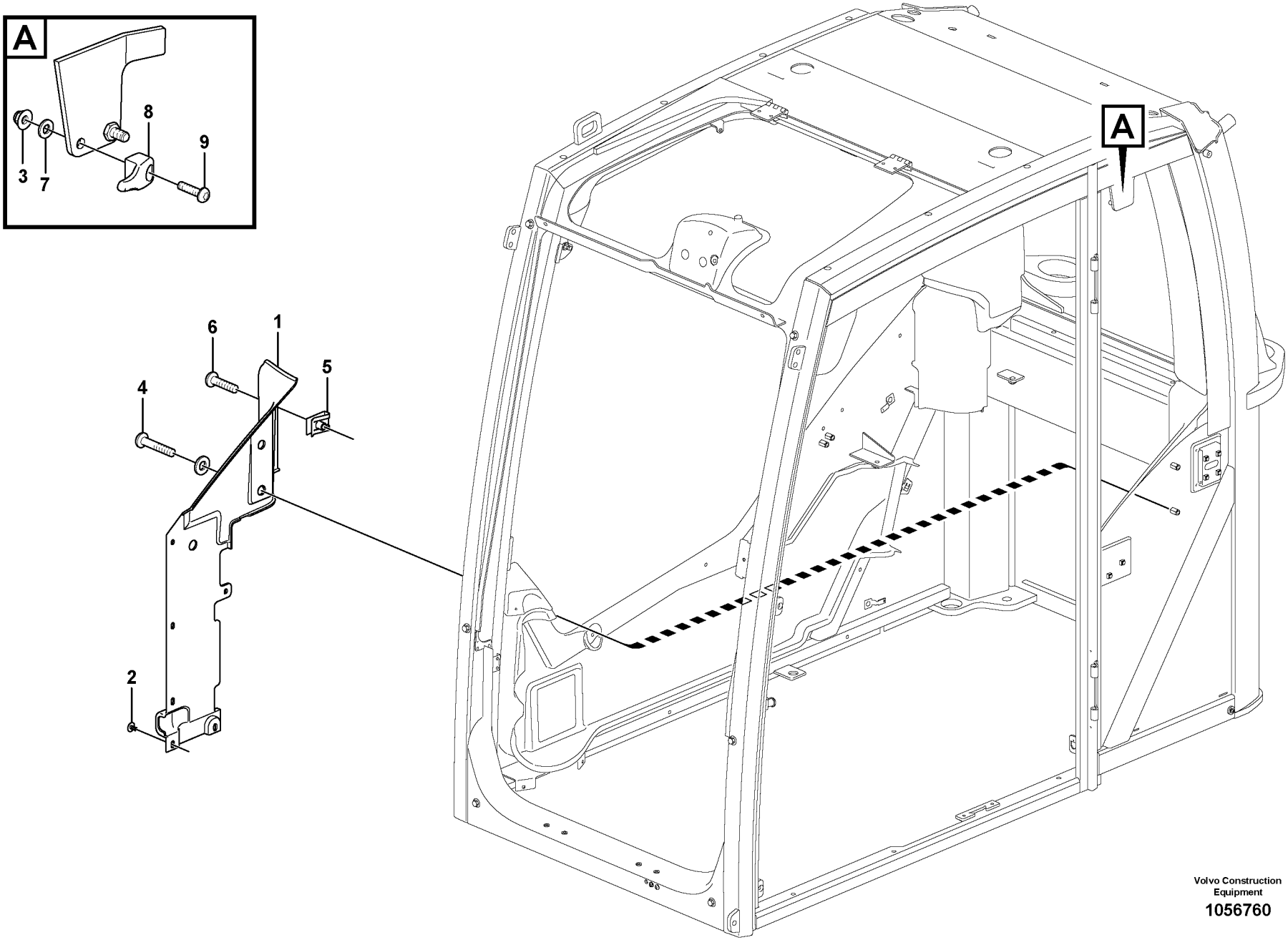

Volvo Construction Equipment

1056760

Fig.	Part No.	Quantity 1	2	3	PS	KIT	Description	Dénomination	Bezeichnung	Denominación	Benämning	Notes
1	**VOE 15800062**	1					Panel	Panneau	Paneel	Panel	Panel	
2	**VOE 1613068**	3					Plug	Bouchon	Stopfen	Tapon	Plugg	
3	**VOE 13949278**	2					Flange lock nut	Contre-écrou à bride	Flanschverschlussm...	Contratuerca embrid ..	Flänslåsmutter	
4	**VOE 983252**	2					Hexagon screw	Vis à tête hexagonale	Sechskantschraube	Tornillo hexagonal	Sexkantsskruv	
5	**VOE 949921**	3					Spring nut	Écrou de ressort	Federverschlussmutt..	Tuerca resorte	Fjädermutter	
6	**VOE 969147**	3					Six point socket scre..	Vis à 6 pans creux	Sechszahn-Hohlschr ..	Racor de seis diente ..	Sextandhålskruv	
7	**VOE 960139**	6					Plain washer	Rondelle plane	Flachscheibe	Arandela plana	Planbricka	
8	**VOE 11206018**	2					Protecting brace	Étrier protection	Schutzbügel	Brazo de protección ...	Skyddsbygel	

1		**Inredningsdetaljer** **Detalles interiores** **Innenausstattung** **Pieces d'amenagement** **Interior components**	Catalogue id **20612**	Group **880**
2			Illustr. No **1056760**	Section **300**
3			Issue **PUB 20025115-E**	Page **897**
4				
5		**11294093, 11294094**		

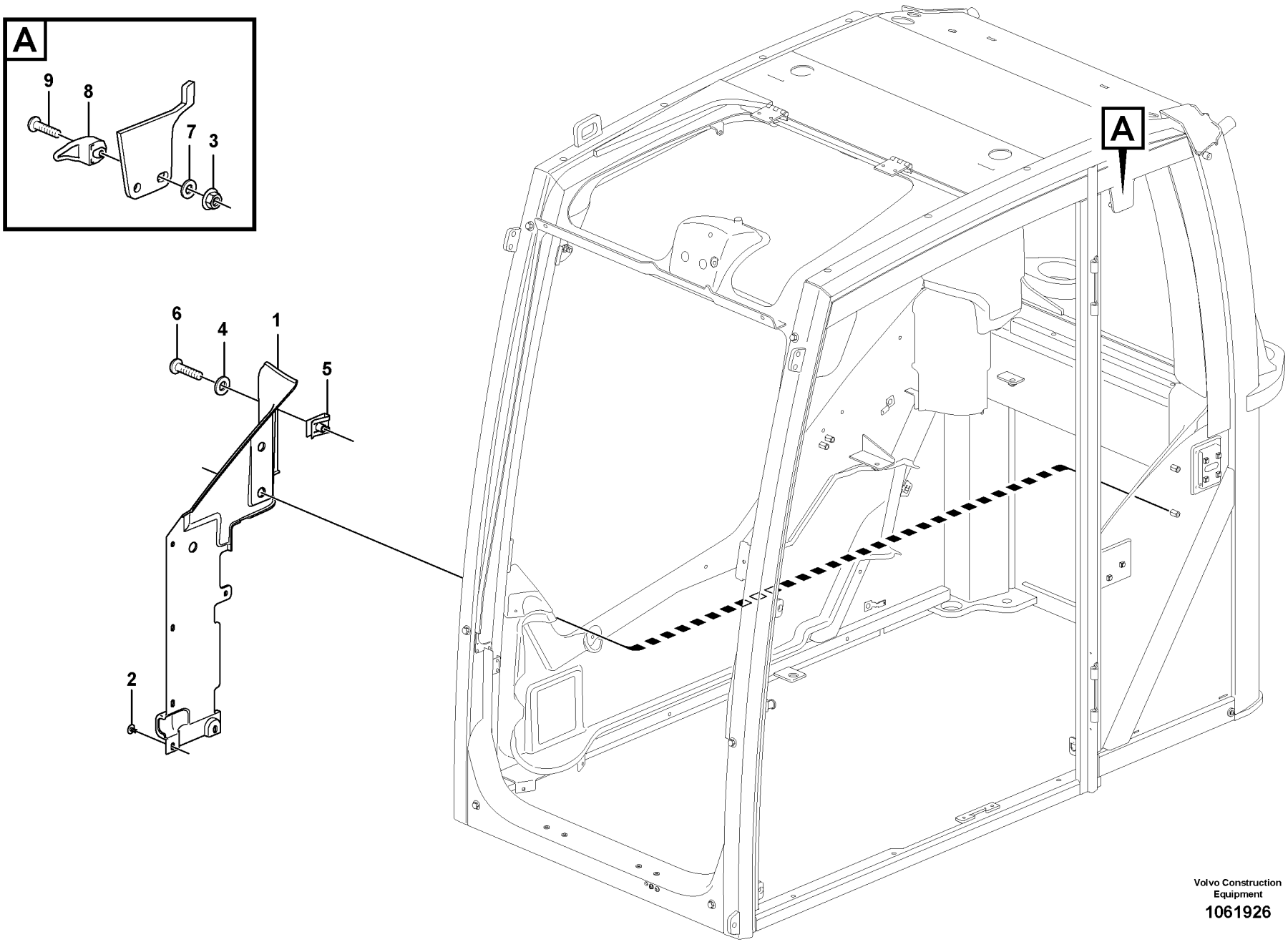

Volvo Construction Equipment

1061926

Fig.	Part No.	Quantity 1	2	3	PS	KIT	Description	Dénomination	Bezeichnung	Denominación	Benämning	Notes
1	**VOE 15800062**	1					Panel	Panneau	Paneel	Panel	Panel	
2	**VOE 1613068**	3					Plug	Bouchon	Stopfen	Tapon	Plugg	
3	**VOE 13949278**	2					Flange lock nut	Contre-écrou à bride	Flanschverschlussm...	Contratuerca embrid ..	Fläns låsmutter	
4	**VOE 955892**	1					Plain washer	Rondelle plane	Flachscheibe	Arandela plana	Planbricka	
5	**VOE 949921**	1					Spring nut	Écrou de ressort	Federverschlussmutt..	Tuerca resorte	Fjädermutter	
6	**VOE 969147**	1					Six point socket scre..	Vis à 6 pans creux ...	Sechszahn-Hohlschr..	Racor de seis diente ..	Sextandhålskruv	
7	**VOE 960139**	2					Plain washer	Rondelle plane	Flachscheibe	Arandela plana	Planbricka	
8	**VOE 11206018**	2					Protecting brace	Étrier protection	Schutzbügel	Brazo de protección ...	Skyddsbygel	
9	**VOE 969147**	2					Six point socket scre..	Vis à 6 pans creux ...	Sechszahn-Hohlschr..	Racor de seis diente ..	Sextandhålskruv	

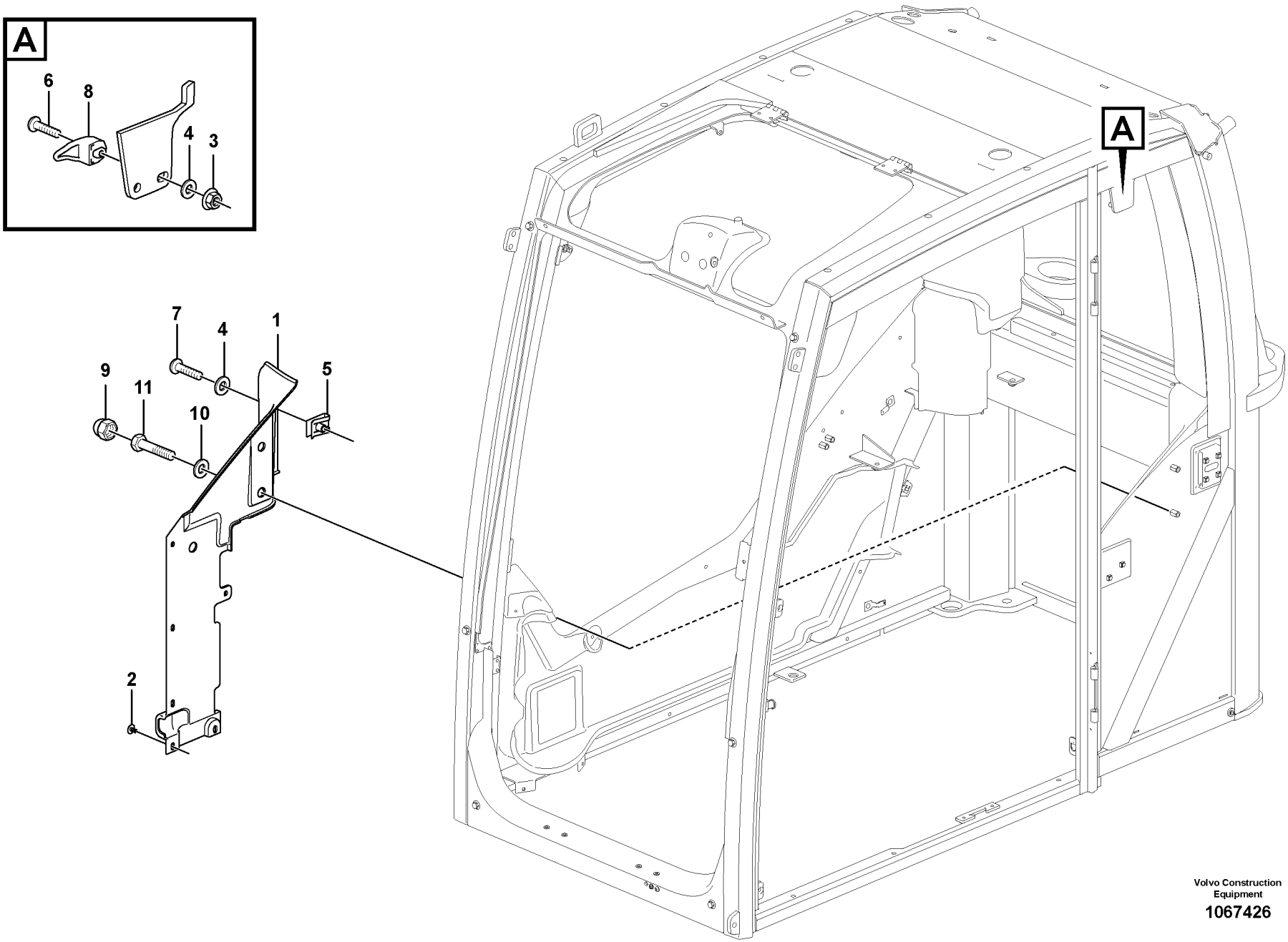

Volvo Construction Equipment

1067426

Fig.	Part No.	Quantity 1	2	3	4	5	PS	KIT	Description	Dénomination	Bezeichnung	Denominación	Benämning	Notes
1	**VOE 15800062**	1	1	1	1				Panel	Panneau	Paneel	Panel	Panel	
2	**VOE 1613068**	6	6	6	6				Plug	Bouchon	Stopfen	Tapon	Plugg	
3	**VOE 13949278**	2	2	2	2				Flange lock nut	Contre-écrou à brid	Flanschverschluss	Contratuerca embri.	Flänslåsmutter	
4	**VOE 960139**	3	3	3	3				Plain washer	Rondelle plane	Flachscheibe	Arandela plana	Planbricka	
5	**VOE 949921**	1	1	1	1				Spring nut	Écrou de ressort	Federverschlussm	Tuerca resorte	Fjädermutter	
6	**VOE 969147**	2	2	2	2				Six point socket scr.	Vis à 6 pans creux	Sechszahn-Hohlsc	Racor de seis dient.	Sextandhålskruv	
7	**VOE 969423**	1	1	1	1				Six point socket scr.	Vis à 6 pans creux	Sechszahn-Hohlsc	Racor de seis dient.	Sextandhålskruv	
8	**VOE 11206018**	2	2	2	2				Protecting brace	Étrier protection	Schutzbügel	Brazo de protecció .	Skyddsbygel	
9	**VOE 11204984**	2	2	2	2				Protecting cap	Capot de protection	Schutzhaube	Cabezal protección.	Skyddshuv	
10	**VOE 13960143**	2	2	2	2				Washer	Rondelle	Scheibe	Arandela	Bricka	
11	**VOE 983252**	2	2	2	2				Hexagon screw	Vis à tête hexagona	Sechskantschraub	Tornillo hexagonal	Sexkantsskruv	

1	**8293085, 8293086**
2	**8293087, 8293088**
3	**8293089, 8293090**
4	**8293091, 8293092**
5	

Inredningsdetaljer
Detalles interiores
Innenausstattung
Pieces d'amenagement
Interior components

Catalogue id **20612**	Group **880**
Illustr. No **1067426**	Section **375**
Issue **PUB 20025115-E**	Page **901**

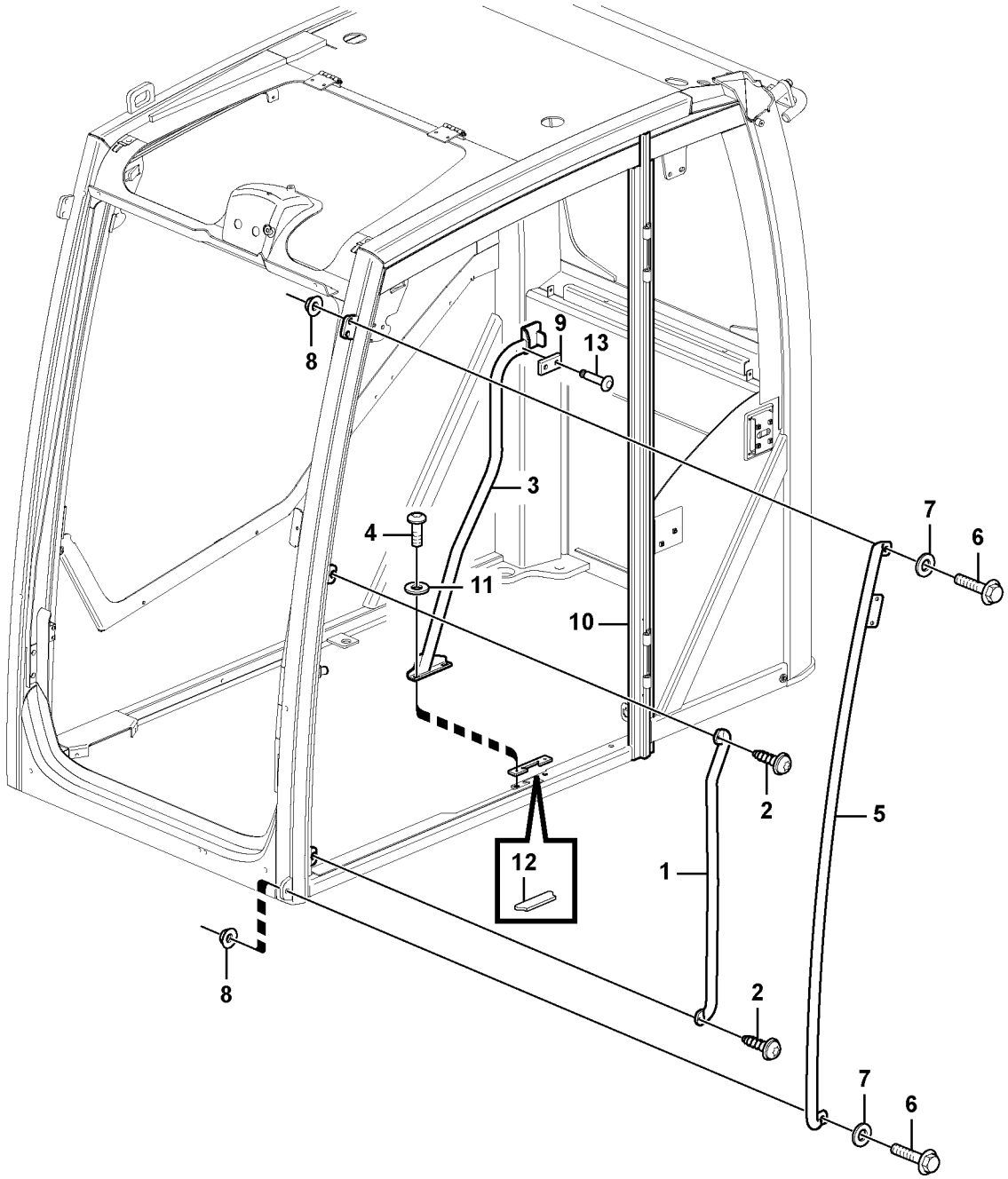

Volvo Construction Equipment

1033386

Fig.	Part No.	Quantity 1	2	3	PS	KIT	Description	Dénomination	Bezeichnung	Denominación	Benämning	Notes
1	**VOE 15106066**	1					Handle	Poignée	Griff	Mango	Handtag	
2	**VOE 969841**	2					Six point socket scre..	Vis à 6 pans creux	Sechszahn-Hohlschr..	Racor de seis diente ..	Sextandhålskruv	
3	**VOE 15063110**	1					Handle	Poignée	Griff	Mango	Handtag	
4	**VOE 969597**	2					Six point socket scre..	Vis à 6 pans creux	Sechszahn-Hohlschr..	Racor de seis diente ..	Sextandhålskruv	
5	**VOE 15132452**	1					Courtesy handle	Poignée entrée	Einstieggriff	Asa de acceso	Instegshandtag	
6	**VOE 13965185**	2					Screw	Vis	Schraube	Tornillo	Skruv	
7	**VOE 976945**	2					Washer	Rondelle	Scheibe	Arandela	Bricka	
8	**VOE 985735**	2					Lock nut	Contre-écrou	Sicherungsmutter	Contratuerca	Låsmutter	
9		1			NS		Spacer	Partie Intermédiaire	Zwischenstück	Espaciador	Mellandel	
10	**VOE 11205847**	1					Rubber bellows	Soufflet caoutchouc ...	Gummibalg	Fuelle de goma	Gummibälg	
11	**VOE 13955894**	2					Washer	Rondelle	Scheibe	Arandela	Bricka	
12	**VOE 11205589**	1					Rubber plate	Plaque caoutchouc	Gummiplatte	Placa de goma	Gummiplatta	
13	**VOE 941671**	2					Blind rivet	Rivet borgne	Blindniet	Remache ciego	Blindnit	

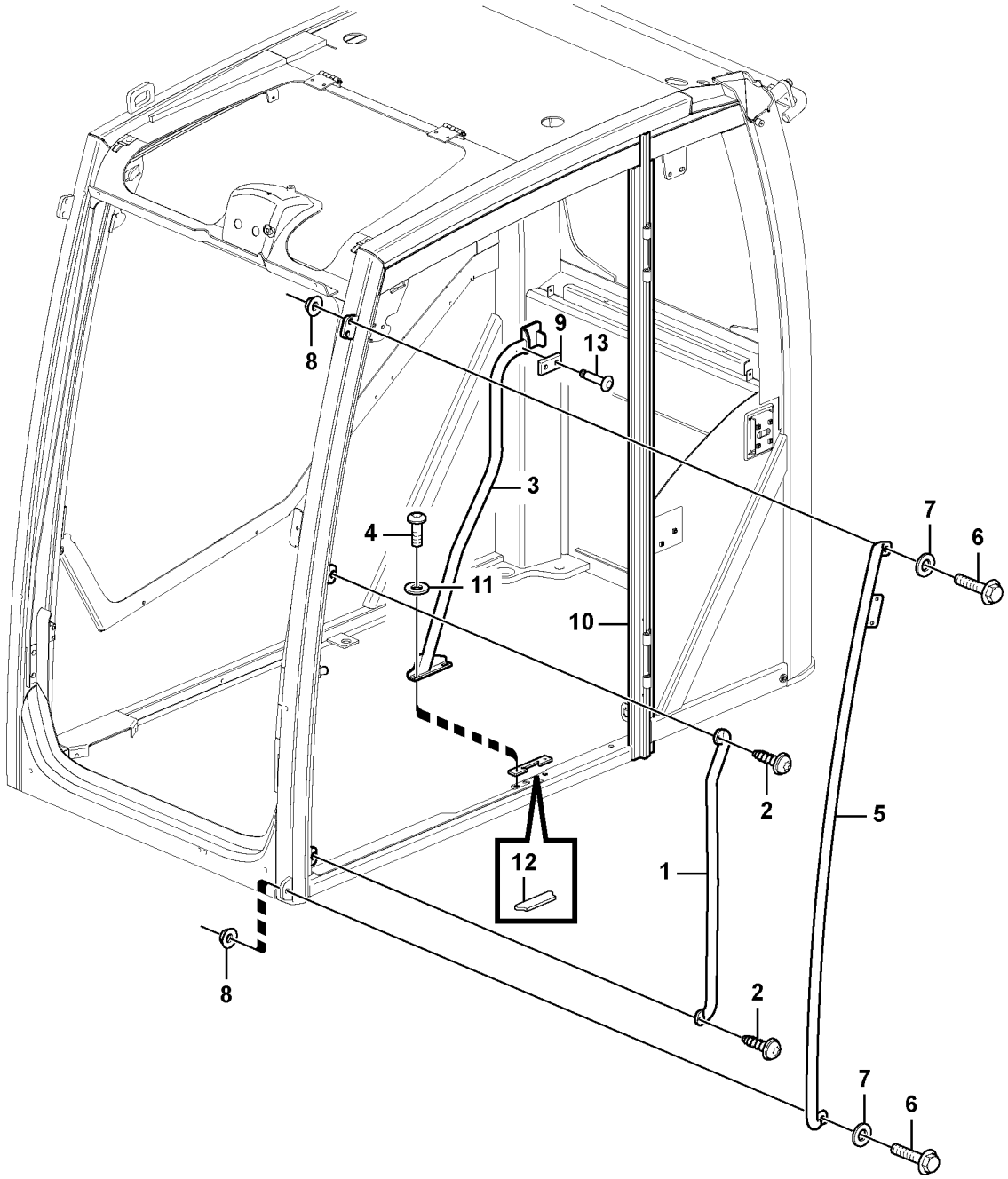

Volvo Construction Equipment

1033386

Fig.	Part No.	Quantity 1	2	3	PS	KIT	Description	Dénomination	Bezeichnung	Denominación	Benämning	Notes
1	**VOE 15106066**	1					Handle	Poignée	Griff	Mango	Handtag	
2	**VOE 969841**	2					Six point socket scre..	Vis à 6 pans creux	Sechszahn-Hohlschr..	Racor de seis diente	Sextandhålskruv	
3	**VOE 15063110**	1					Handle	Poignée	Griff	Mango	Handtag	
4	**VOE 969597**	2					Six point socket scre..	Vis à 6 pans creux	Sechszahn-Hohlschr..	Racor de seis diente	Sextandhålskruv	
5		1			NS		Courtesy Handle	Poignee Entree	Einstieggriff	Manilla Acceso	Instegshandtag	
6	**VOE 13965185**	2					Screw	Vis	Schraube	Tornillo	Skruv	
7	**VOE 976945**	2					Washer	Rondelle	Scheibe	Arandela	Bricka	
8	**VOE 985735**	2					Lock nut	Contre-écrou	Sicherungsmutter	Contratuerca	Låsmutter	
9		1			NS		Spacer	Partie Intermédiaire	Zwischenstück	Espaciador	Mellandel	
10	**VOE 11205847**	1					Rubber bellows	Soufflet caoutchouc	Gummibalg	Fuelle de goma	Gummibälg	
11	**VOE 13955894**	2					Washer	Rondelle	Scheibe	Arandela	Bricka	
12	**VOE 11205589**	1					Rubber plate	Plaque caoutchouc	Gummiplatte	Placa de goma	Gummiplatta	
13	**VOE 941671**	2					Blind rivet	Rivet borgne	Blindniet	Remache ciego	Blindnit	

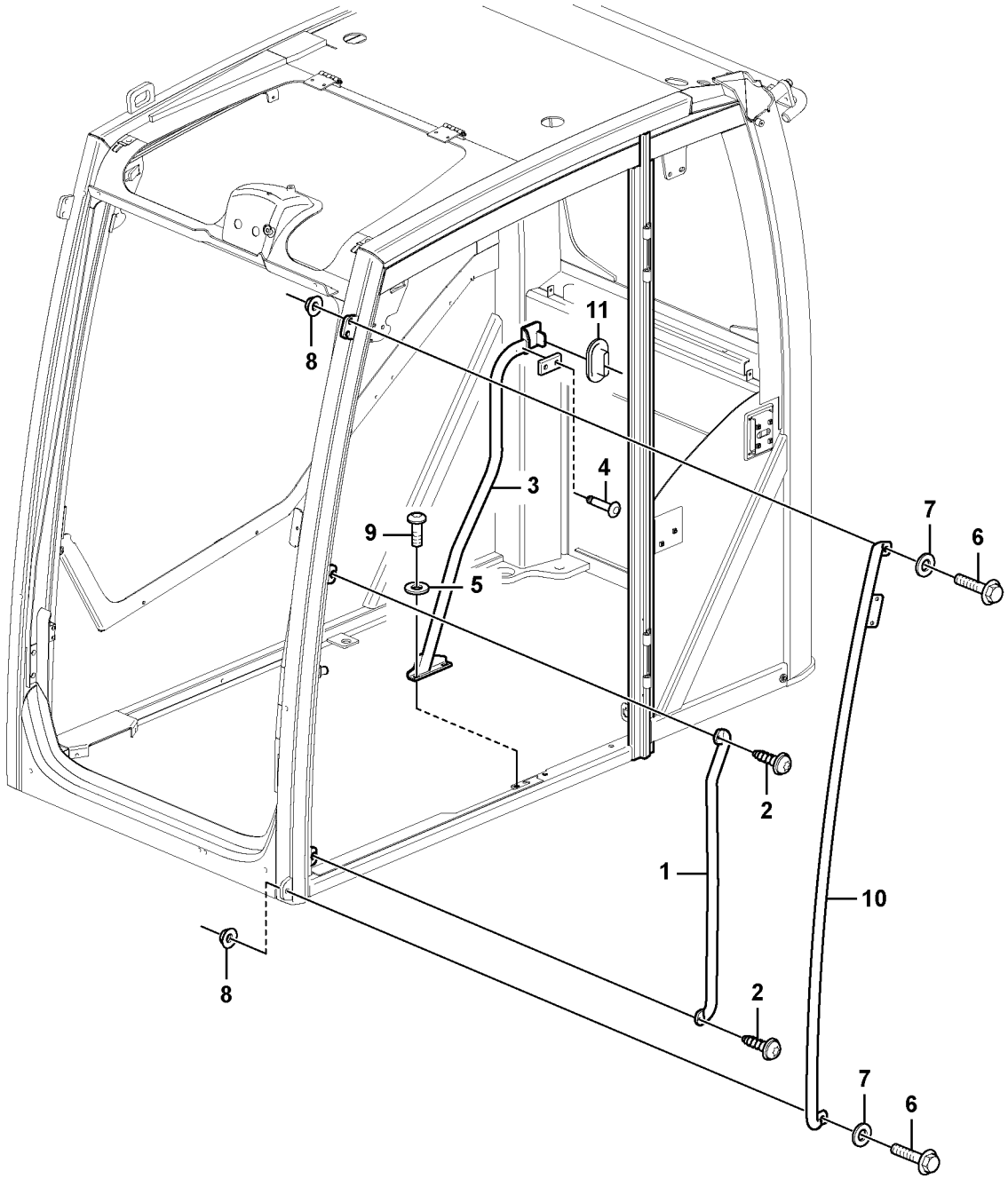

Volvo Construction Equipment

1067429

Fig.	Part No.	Quantity 1	2	3	4	5	PS	KIT	Description	Dénomination	Bezeichnung	Denominación	Benämning	Notes
1	**VOE 15106066**	1	1	1	1				Handle	Poignée	Griff	Mango	Handtag	
2	**VOE 969841**	2	2	2	2				Six point socket scr.	Vis à 6 pans creux..	Sechszahn-Hohlsc..	Racor de seis dient.	Sextandhålskruv	
3	**VOE 14643789**	1	1	1	1				Handle	Poignée	Griff	Mango	Handtag	
4	**VOE 941671**	2	2	2	2				•Blind rivet	•Rivet borgne	•Blindniet	•Remache ciego	•Blindnit	
5	**VOE 13955894**	2	2	2	2				Washer	Rondelle	Scheibe	Arandela	Bricka	
6	**VOE 13965185**	2	2	2	2				Screw	Vis	Schraube	Tornillo	Skruv	
7	**VOE 976945**	2	2	2	2				Washer	Rondelle	Scheibe	Arandela	Bricka	
8	**VOE 985735**	2	2	2	2				Lock nut	Contre-écrou	Sicherungsmutter	Contratuerca	Låsmutter	
9	**VOE 969597**	2	2	2	2				Six point socket scr.	Vis à 6 pans creux..	Sechszahn-Hohlsc..	Racor de seis dient.	Sextandhålskruv	
10	**VOE 15132452**	1	1	1	1				Courtesy handle	Poignée entrée	Einstieggriff	Asa de acceso	Instegshandtag	
11	**VOE 11205847**	1	1	1	1				Rubber bellows	Soufflet caoutchouc	Gummibalg	Fuelle de goma	Gummibälg	

1	**8293085, 8293086**	**Inredningsdetaljer** **Detalles interiores** **Innenausstattung** **Pieces d'amenagement** **Interior components**	Catalogue id **20612**	Group **880**
2	**8293087, 8293088**		Illustr. No **1067429**	Section **475**
3	**8293089, 8293090**		Issue **PUB 20025115-E**	Page **907**
4	**8293091, 8293092**			
5				

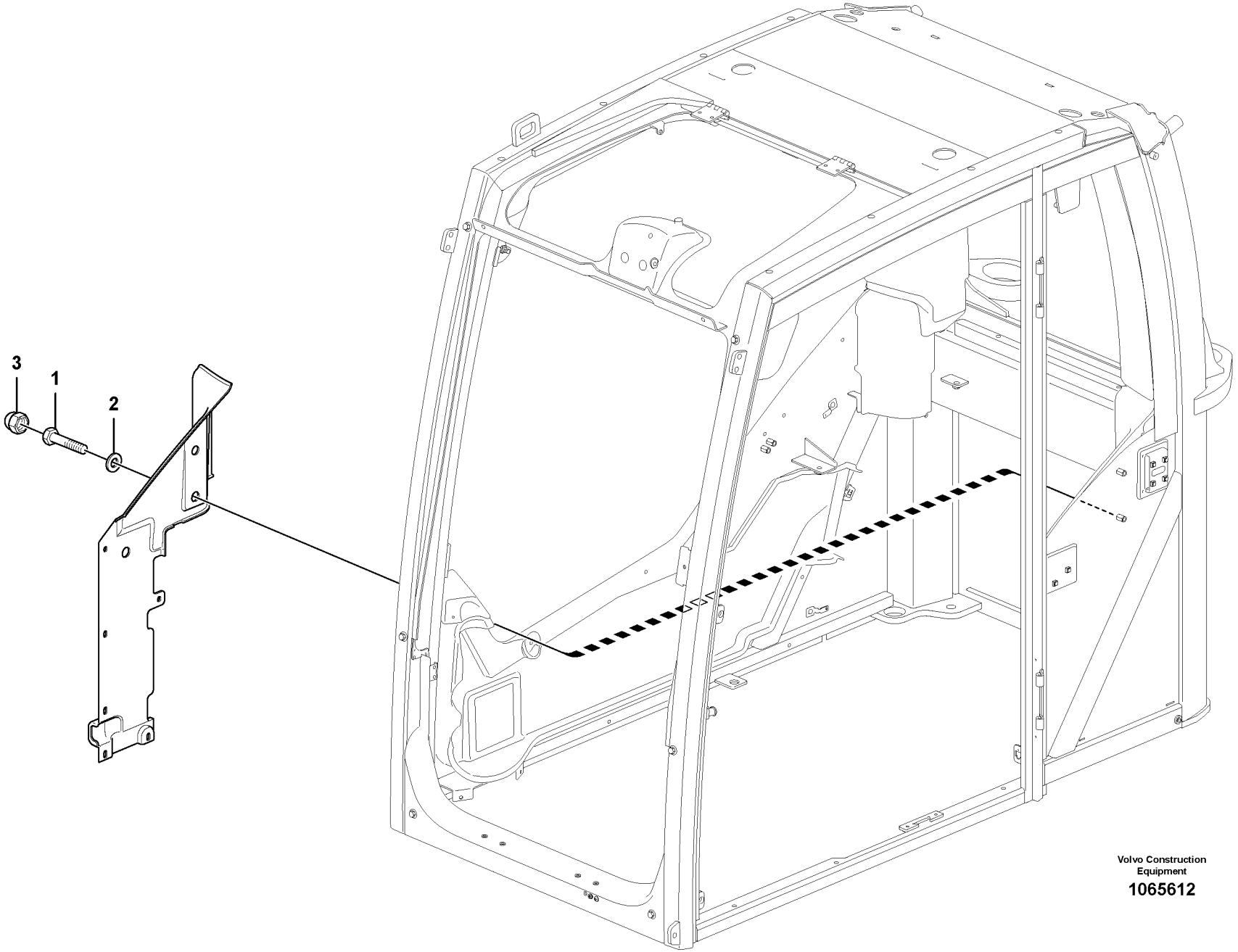

Volvo Construction Equipment

1065612

Fig.	Part No.	Quantity 1	2	3	P S	K I T	Description	Dénomination	Bezeichnung	Denominación	Benämning	Notes
1	**VOE 983252**	2					Hexagon screw	Vis à tête hexagonale	Sechskantschraube	Tornillo hexagonal	Sexkantsskruv	
2	**VOE 13960143**	2					Washer	Rondelle	Scheibe	Arandela	Bricka	
3	**VOE 11204984**	2					Protecting cap	Capot de protection	Schutzhaube	Cabezal protección	Skyddshuv	

1		**Inredningsdetaljer** **Detalles interiores** **Innenausstattung** **Pieces d'amenagement** **Interior components**	Catalogue id **20612**	Group **880**
2			Illustr. No **1065612**	Section **500**
3			Issue **PUB 20025115-E**	Page **909**
4				
5		**8290413, 8290414, 8290415, 8290416**		

VOLVO

EC300D

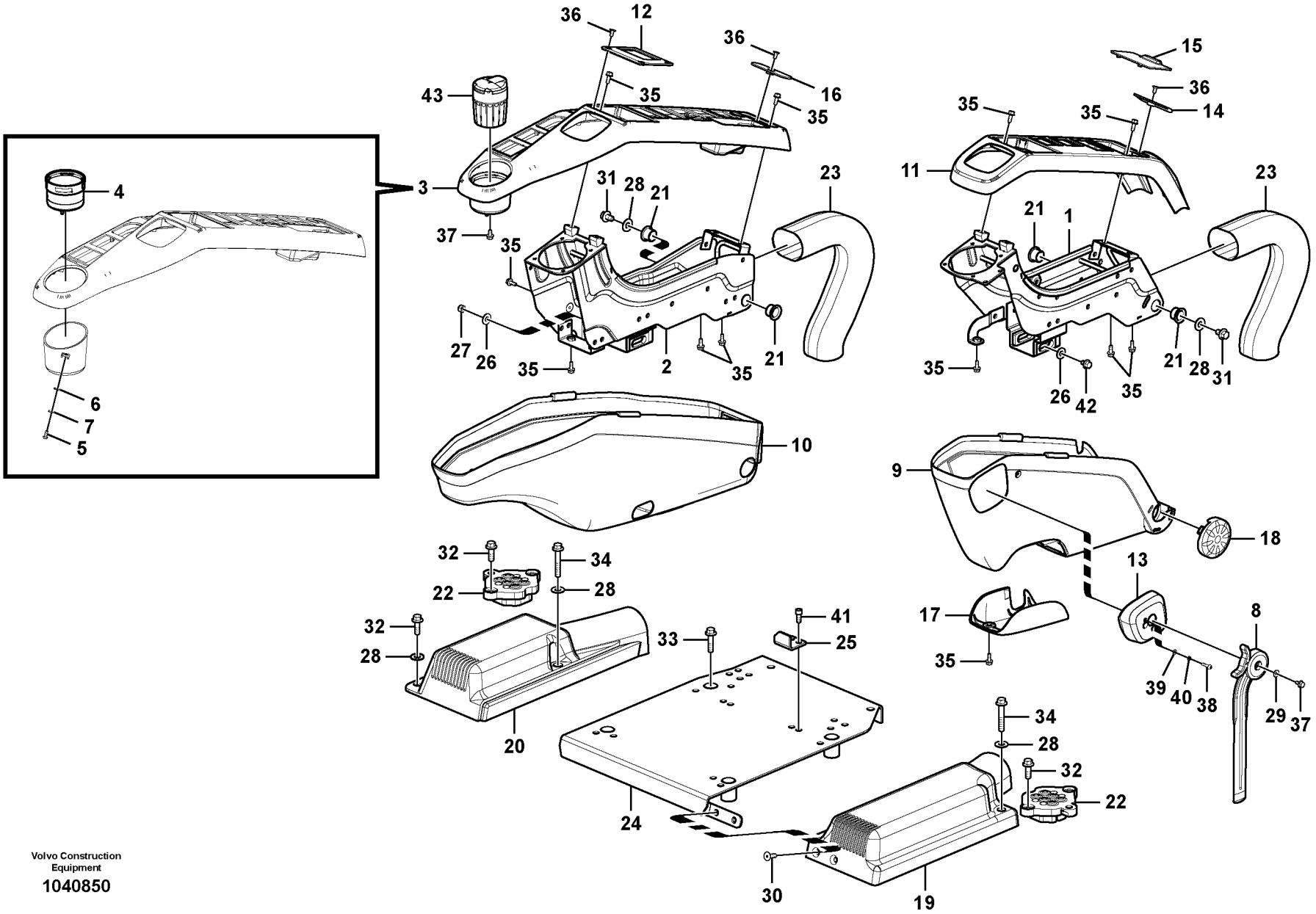

Volvo Construction Equipment

1040850

Fig.	Part No.	Quantity 1	2	3	PS	KIT	Description	Dénomination	Bezeichnung	Denominación	Benämning	Notes
1	**VOE 14563864**	1					Support	Bâti	Stativ	Base	Stativ	
2	**VOE 14592067**	1					Support	Bâti	Stativ	Base	Stativ	
3	**VOE 14534414**	1					Cover	Capot	Haube	Capo	Lock	
4	**VOE 14534489**	1					•Rubber moulding	•Joint caoutchouc	•Gummileiste	•Listón de goma	•Gummilist	
5	**VOE 969405**	2					•Six point socket scre.	•Vis à 6 pans creux	•Sechszahn-Hohlschr.	•Racor de seis diente .	•Sextandhålskruv	
6	**VOE 13940090**	2					•Washer	•Rondelle	•Scheibe	•Arandela	•Bricka	
7	**VOE 955918**	2					•Spring washer	•Rondelle élastique	•Federscheibe	•Arandela elástica	•Fjäderbricka	
8	**VOE 14568000**	1					Control lever	Levier de commande .	Bedienungshebel	Palanca mando	Manöverspak	
9	**VOE 14534411**	1					Cover	Capot	Haube	Capo	Lock	
10	**VOE 14534412**	1					Cover	Capot	Haube	Capó	Huv	
11	**VOE 14534413**	1					Cover	Capot	Haube	Capó	Huv	
12	**VOE 14534419**	1					Clip	Clip	Clip	Clip	Clips	
13	**VOE 14534423**	1					Cover	Capot	Haube	Capó	Huv	
14	**VOE 14534416**	1					Clip	Clip	Clip	Clip	Clips	
15	**VOE 14534417**	1					Plate	Tôle	Blech	Chapa	Plåt	
16	**VOE 14534420**	1					Clip	Clip	Clip	Clip	Clips	
17	**VOE 14527796**	1					Cover	Capot	Haube	Capo	Lock	
18	**VOE 14527797**	1					Cover	Capot	Haube	Capó	Huv	
19	**VOE 14530968**	1					Cover	Capot	Haube	Capó	Huv	
20	**VOE 14530969**	1					Cover	Capot	Haube	Capó	Huv	
21	**VOE 14523095**	4					Bushing	Bague	Buchse	Casquillo	Bussning	
22	**VOE 14503680**	2					Sealing	Étanchéité	dichtung	Junta	Tätning	
23	**VOE 14568570**	2					Cover	Capot	Haube	Capó	Huv	
24	**VOE 14577279**	1					Support	Bâti	Stativ	Base	Stativ	
25	**VOE 14557479**	1					Stopping device	Dispositif d'arrêt	Anhaltevorrichtung	Mecanismo de parad.	Stoppdon	
26	**VOE 11117464**	2					Plain washer	Rondelle plane	Flachscheibe	Arandela plana	Planbricka	
27	**VOE 14880450**	1					Nut	Écrou	Mutter	Tuerca	Mutter	
28	**SA 9285-16000**	6					Plain washer	Rondelle plane	Flachscheibe	Arandela plana	Planbricka	
29	**SA 9285-11000**	1					Plain washer	Rondelle plane	Flachscheibe	Arandela plana	Planbricka	
30	**VOE 969843**	2					Six point socket scre.	Vis à 6 pans creux	Sechszahn-Hohlschr.	Racor de seis diente .	Sextandhålskruv	

1		**Instrumentpanel, manöverpanel** **Panel de instrumentos, panel de mandos** **Armaturenbrett, Bedientafel** **Panneau d'instruments, panneau de commande** **Instrument panel, control panel**	Catalogue id **20612**	Group **881**
2				
3			Illustr. No **1040850**	Section **100**
4				
5		**8290413, 8290414, 8290415, 8290416, 8291311**	Issue **PUB 20025115-E**	Page **911**

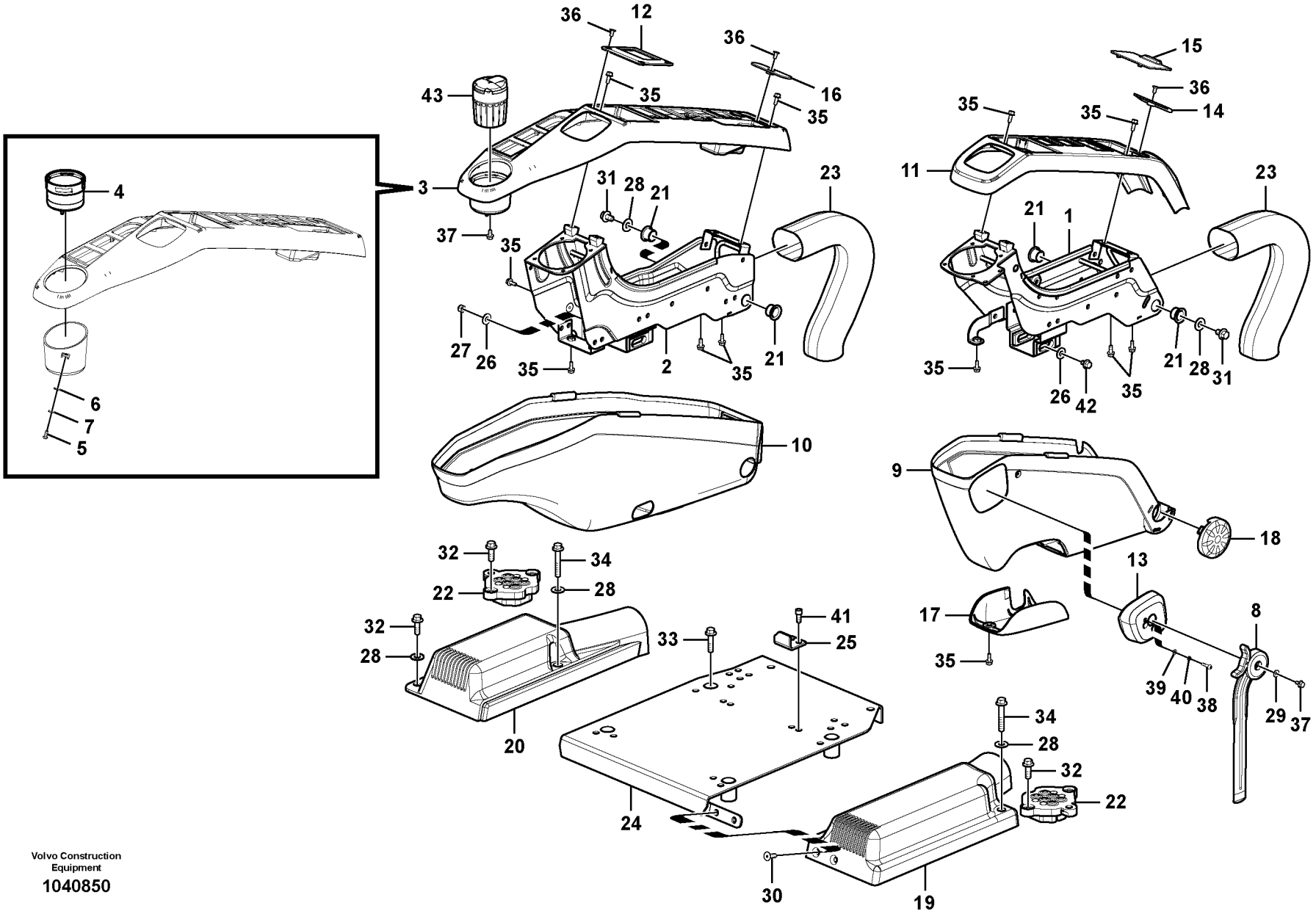

Volvo Construction Equipment

1040850

Fig.	Part No.	Quantity 1	2	3	PS	KIT	Description	Dénomination	Bezeichnung	Denominación	Benämning	Notes
31	**VOE 946471**	2					Flange screw	Vis à embase	Flanschschraube	Tornillo embridado	Flänsskruv	
32	**VOE 946472**	8					Flange screw	Vis à embase	Flanschschraube	Tornillo embridado	Flänsskruv	
33	**VOE 965185**	4					Flange screw	Vis à embase	Flanschschraube	Tornillo embridado	Flänsskruv	
34	**VOE 965187**	2					Flange screw	Vis à embase	Flanschschraube	Tornillo embridado	Flänsskruv	
35	**VOE 946544**	17					Flange screw	Vis à embase	Flanschschraube	Tornillo embridado	Flänsskruv	
36	**VOE 969737**	5					Six point socket scre	Vis à 6 pans creux	Sechszahn-Hohlschr	Racor de seis diente	Sextandhålskruv	
37	**VOE 965175**	2			SS		Flange screw	Vis à embase	Flanschschraube	Tornillo embridado	Flänsskruv	
38	**VOE 969407**	2					Six point socket scre	Vis à 6 pans creux	Sechszahn-Hohlschr	Racor de seis diente	Sextandhålskruv	
39	**VOE 13940090**	2					Washer	Rondelle	Scheibe	Arandela	Bricka	
40	**VOE 955918**	2					Spring washer	Rondelle élastique	Federscheibe	Arandela elástica	Fjäderbricka	
41	**VOE 984064**	2					Hex. socket screw	Vis à six pans creux	Innensechskantschra	Tornillo de hexágono	Insexskruv	
42	**VOE 947107**	1					Flange screw	Vis à embase	Flanschschraube	Tornillo embridado	Flänsskruv	
43	**VOE 14542410**	1					Ashtray	Cendrier	Aschenbecher	Cenicero	Askkopp	8285941

1		**Instrumentpanel, manöverpanel** **Panel de instrumentos, panel de mandos** **Armaturenbrett, Bedientafel** **Panneau d'instruments, panneau de commande** **Instrument panel, control panel**	Catalogue id **20612**	Group **881**
2				
3			Illustr. No **1040850**	Section **100**
4				
5		**8290413, 8290414, 8290415, 8290416, 8291311**	Issue **PUB 20025115-E**	Page **913**

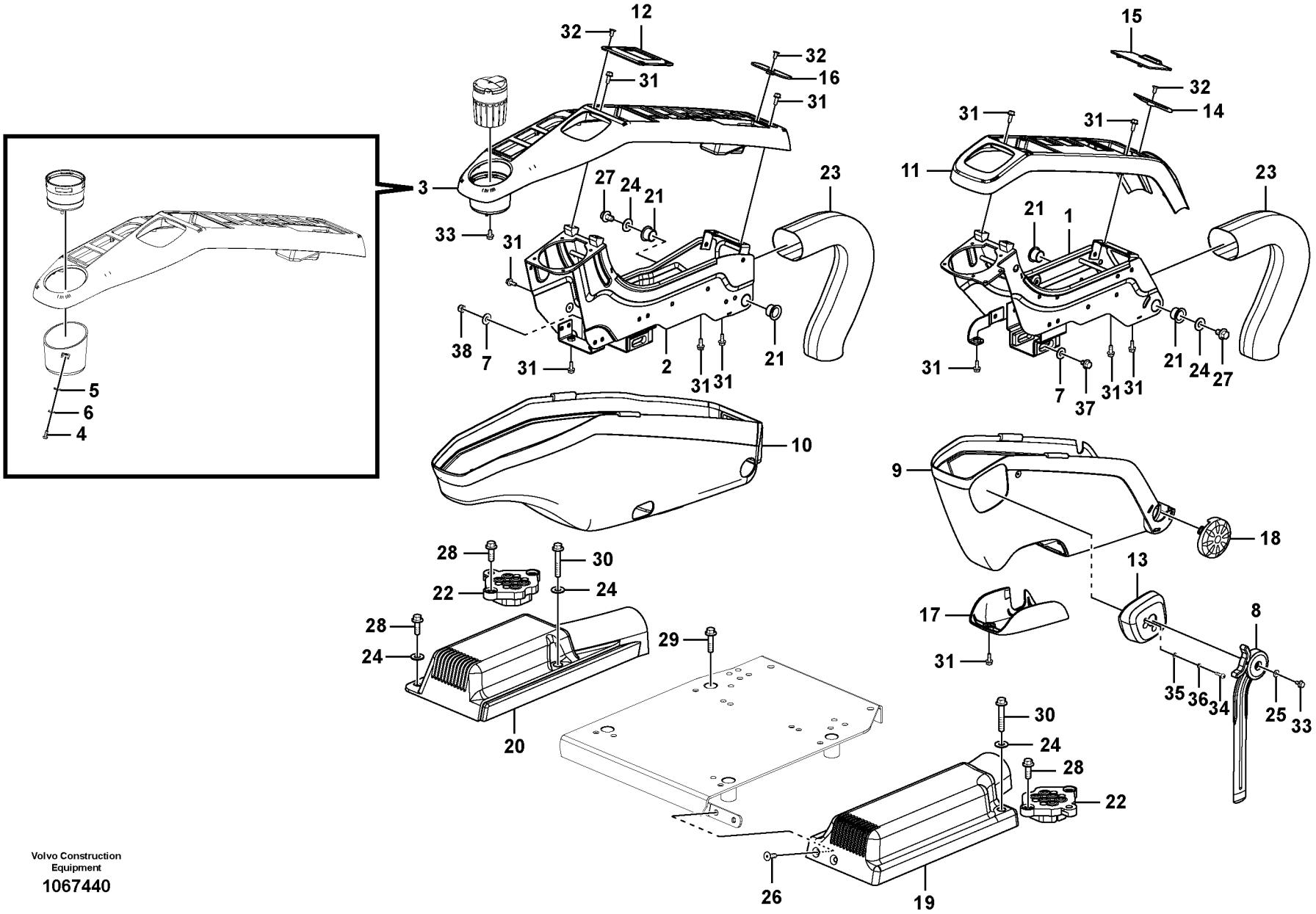

Volvo Construction Equipment

1067440

Fig.	Part No.	Quantity 1	2	3	PS	KIT	Description	Dénomination	Bezeichnung	Denominación	Benämning	Notes
1	**VOE 14563864**	1					Support	Bâti	Stativ	Base	Stativ	
2	**VOE 14592067**	1					Support	Bâti	Stativ	Base	Stativ	
3	**VOE 14534414**	1					Cover	Capot	Haube	Capo	Lock	
4	**VOE 969405**	2					•Six point socket scre.	•Vis à 6 pans creux	•Sechszahn-Hohlschr.	•Racor de seis diente .	•Sextandhålskruv	
5	**VOE 13940090**	2					•Washer	•Rondelle	•Scheibe	•Arandela	•Bricka	
6	**VOE 955918**	2					•Spring washer	•Rondelle élastique	•Federscheibe	•Arandela elástica	•Fjäderbricka	
7	**VOE 11117464**	2					Plain washer	Rondelle plane	Flachscheibe	Arandela plana	Planbricka	
8	**VOE 14568000**	1					Control lever	Levier de commande .	Bedienungshebel	Palanca mando	Manöverspak	
9	**VOE 14534411**	1					Cover	Capot	Haube	Capo	Lock	
10	**VOE 14534412**	1					Cover	Capot	Haube	Capó	Huv	
11	**VOE 14534413**	1					Cover	Capot	Haube	Capó	Huv	
12	**VOE 14534419**	1					Clip	Clip	Clip	Clip	Clips	
13	**VOE 14534423**	1					Cover	Capot	Haube	Capó	Huv	
14	**VOE 14534416**	1					Clip	Clip	Clip	Clip	Clips	
15	**VOE 14534417**	1					Plate	Tôle	Blech	Chapa	Plåt	
16	**VOE 14534420**	1					Clip	Clip	Clip	Clip	Clips	
17	**VOE 14527796**	1					Cover	Capot	Haube	Capo	Lock	
18	**VOE 14527797**	1					Cover	Capot	Haube	Capó	Huv	
19	**VOE 14530968**	1					Cover	Capot	Haube	Capó	Huv	
20	**VOE 14530969**	1					Cover	Capot	Haube	Capó	Huv	
21	**VOE 14523095**	4					Bushing	Bague	Buchse	Casquillo	Bussning	
22	**VOE 14503680**	2					Sealing	Étanchéité	dichtung	Junta	Tätning	
23	**VOE 14568570**	2					Cover	Capot	Haube	Capó	Huv	
24	**SA 9285-16000**	6					Plain washer	Rondelle plane	Flachscheibe	Arandela plana	Planbricka	
25	**SA 9285-11000**	1					Plain washer	Rondelle plane	Flachscheibe	Arandela plana	Planbricka	
26	**VOE 969843**	2					Six point socket scre..	Vis à 6 pans creux	Sechszahn-Hohlschr..	Racor de seis diente ..	Sextandhålskruv	
27	**VOE 946471**	2					Flange screw	Vis à embase	Flanschschraube	Tornillo embridado	Flänsskruv	
28	**VOE 946472**	8					Flange screw	Vis à embase	Flanschschraube	Tornillo embridado	Flänsskruv	
29	**VOE 13965185**	4					Screw	Vis	Schraube	Tornillo	Skruv	
30	**VOE 13965187**	2					Screw	Vis	Schraube	Tornillo	Skruv	

1		**Instrumentpanel, manöverpanel** **Panel de instrumentos, panel de mandos** **Armaturenbrett, Bedientafel** **Panneau d'instruments, panneau de commande** **Instrument panel, control panel**	Catalogue id **20612** / Group **881**
2			
3			Illustr. No **1067440** / Section **125**
4			
5		**8293089, 8293090, 8293091, 8293092**	Issue **PUB 20025115-E** / Page **915**

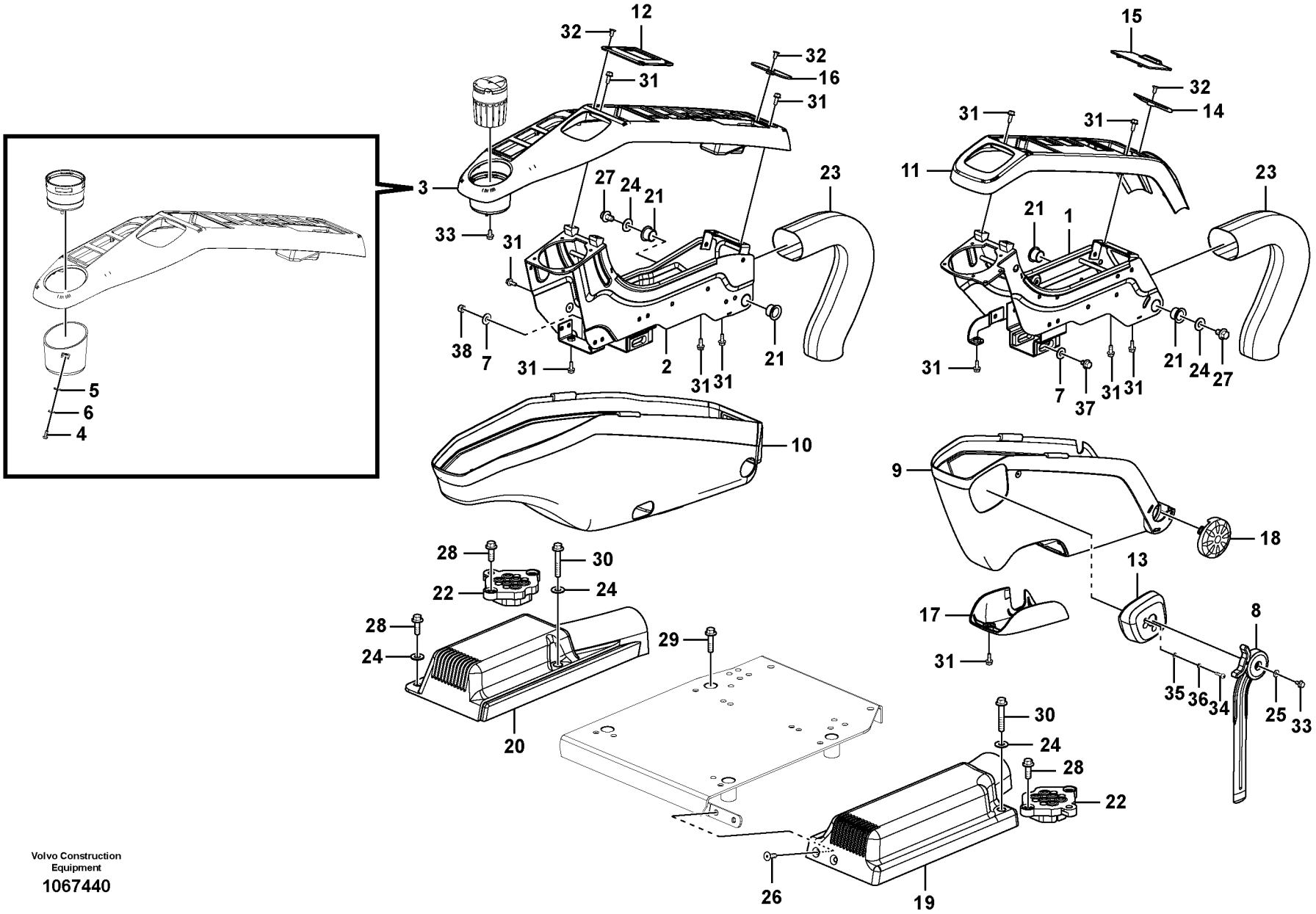

Volvo Construction Equipment

1067440

Fig.	Part No.	Quantity 1	2	3	PS	KIT	Description	Dénomination	Bezeichnung	Denominación	Benämning	Notes
31	**VOE 13946544**	17					Screw	Vis	Schraube	Tornillo	Skruv	
32	**VOE 13969737**	5					Six point socket scre..	Vis à 6 pans creux	Sechszahn-Hohlschr..	Racor de seis diente ..	Sextandhålskruv	
33	**VOE 13965175**	2					Screw	Vis	Schraube	Tornillo	Skruv	
34	**VOE 969407**	2					Six point socket scre..	Vis à 6 pans creux	Sechszahn-Hohlschr..	Racor de seis diente ..	Sextandhålskruv	
35	**VOE 13940090**	2					Washer	Rondelle	Scheibe	Arandela	Bricka	
36	**VOE 955918**	2					Spring washer	Rondelle élastique	Federscheibe	Arandela elástica	Fjäderbricka	
37	**VOE 947107**	1					Flange screw	Vis à embase	Flanschschraube	Tornillo embridado	Flänsskruv	
38	**VOE 14880450**	1					Nut	Écrou	Mutter	Tuerca	Mutter	

1		**Instrumentpanel, manöverpanel** **Panel de instrumentos, panel de mandos** **Armaturenbrett, Bedientafel** **Panneau d'instruments, panneau de commande** **Instrument panel, control panel**	Catalogue id **20612**	Group **881**
2				
3			Illustr. No **1067440**	Section **125**
4				
5		**8293089, 8293090, 8293091, 8293092**	Issue **PUB 20025115-E**	Page **917**

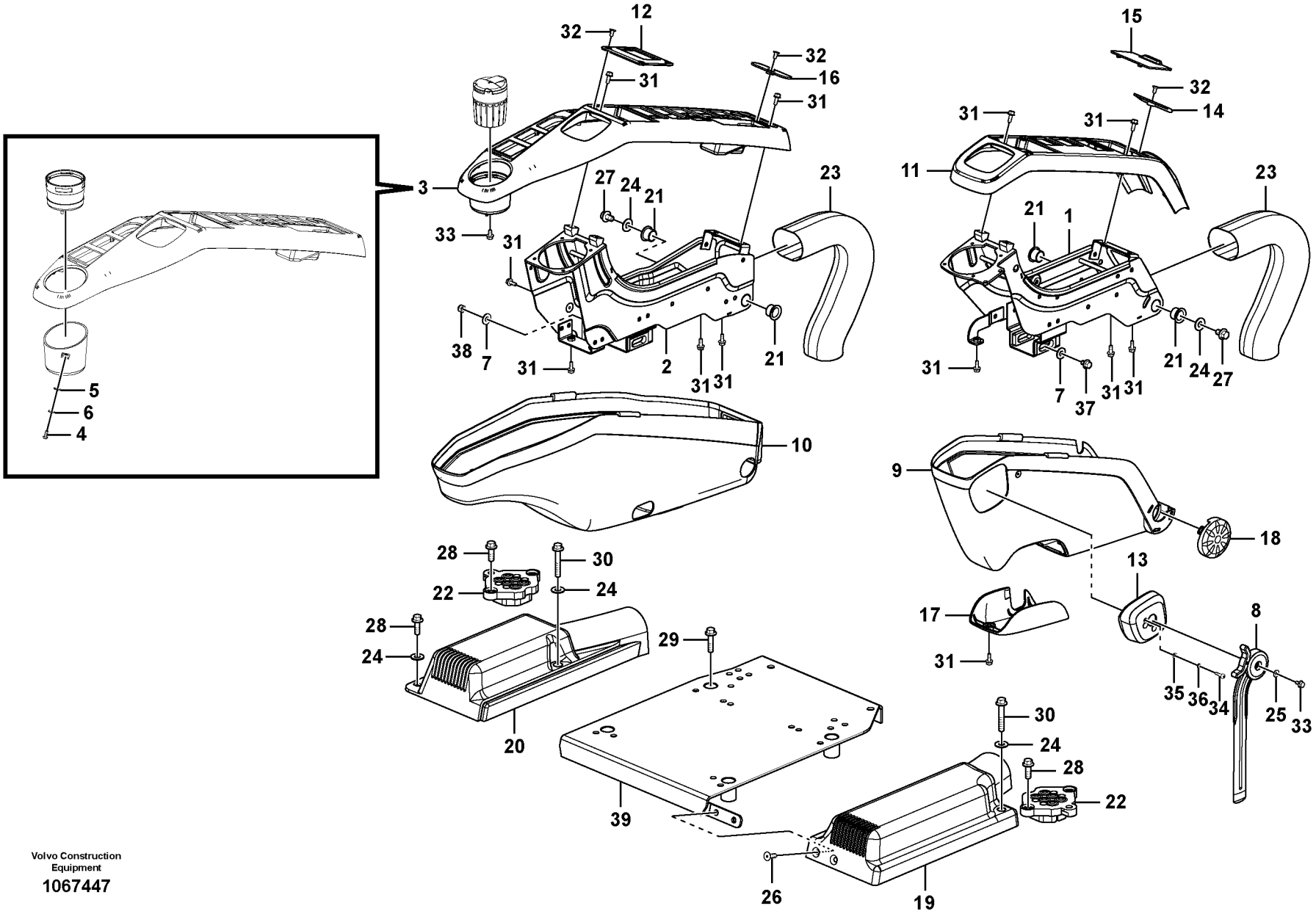

Volvo Construction Equipment

1067447

Fig.	Part No.	Quantity 1	2	3	PS	KIT	Description	Dénomination	Bezeichnung	Denominación	Benämning	Notes
1	**VOE 14563864**	1					Support	Bâti	Stativ	Base	Stativ	
2	**VOE 14592067**	1					Support	Bâti	Stativ	Base	Stativ	
3	**VOE 14534414**	1					Cover	Capot	Haube	Capo	Lock	
4	**VOE 969405**	2					•Six point socket scre.	•Vis à 6 pans creux	•Sechszahn-Hohlschr.	•Racor de seis diente .	•Sextandhålskruv	
5	**VOE 13940090**	2					•Washer	•Rondelle	•Scheibe	•Arandela	•Bricka	
6	**VOE 955918**	2					•Spring washer	•Rondelle élastique	•Federscheibe	•Arandela elástica	•Fjäderbricka	
7	**VOE 11117464**	2					Plain washer	Rondelle plane	Flachscheibe	Arandela plana	Planbricka	
8	**VOE 14568000**	1					Control lever	Levier de commande .	Bedienungshebel	Palanca mando	Manöverspak	
9	**VOE 14534411**	1					Cover	Capot	Haube	Capo	Lock	
10	**VOE 14534412**	1					Cover	Capot	Haube	Capó	Huv	
11	**VOE 14534413**	1					Cover	Capot	Haube	Capó	Huv	
12	**VOE 14534419**	1					Clip	Clip	Clip	Clip	Clips	
13	**VOE 14534423**	1					Cover	Capot	Haube	Capó	Huv	
14	**VOE 14534416**	1					Clip	Clip	Clip	Clip	Clips	
15	**VOE 14534417**	1					Plate	Tôle	Blech	Chapa	Plåt	
16	**VOE 14534420**	1					Clip	Clip	Clip	Clip	Clips	
17	**VOE 14527796**	1					Cover	Capot	Haube	Capo	Lock	
18	**VOE 14527797**	1					Cover	Capot	Haube	Capó	Huv	
19	**VOE 14530968**	1					Cover	Capot	Haube	Capó	Huv	
20	**VOE 14530969**	1					Cover	Capot	Haube	Capó	Huv	
21	**VOE 14523095**	4					Bushing	Bague	Buchse	Casquillo	Bussning	
22	**VOE 14503680**	2					Sealing	Étanchéité	dichtung	Junta	Tätning	
23	**VOE 14568570**	2					Cover	Capot	Haube	Capó	Huv	
24	**SA 9285-16000**	6					Plain washer	Rondelle plane	Flachscheibe	Arandela plana	Planbricka	
25	**SA 9285-11000**	1					Plain washer	Rondelle plane	Flachscheibe	Arandela plana	Planbricka	
26	**VOE 969843**	2					Six point socket scre..	Vis à 6 pans creux	Sechszahn-Hohlschr..	Racor de seis diente ..	Sextandhålskruv	
27	**VOE 946471**	2					Flange screw	Vis à embase	Flanschschraube	Tornillo embridado	Flänsskruv	
28	**VOE 946472**	8					Flange screw	Vis à embase	Flanschschraube	Tornillo embridado	Flänsskruv	
29	**VOE 13965185**	4					Screw	Vis	Schraube	Tornillo	Skruv	
30	**VOE 13965187**	2					Screw	Vis	Schraube	Tornillo	Skruv	

1		**Instrumentpanel, manöverpanel** **Panel de instrumentos, panel de mandos** **Armaturenbrett, Bedientafel** **Panneau d'instruments, panneau de commande** **Instrument panel, control panel**	Catalogue id **20612** / Group **881**
2			
3			Illustr. No **1067447** / Section **150**
4			
5		**8293085, 8293086, 8293087, 8293088**	Issue **PUB 20025115-E** / Page **919**

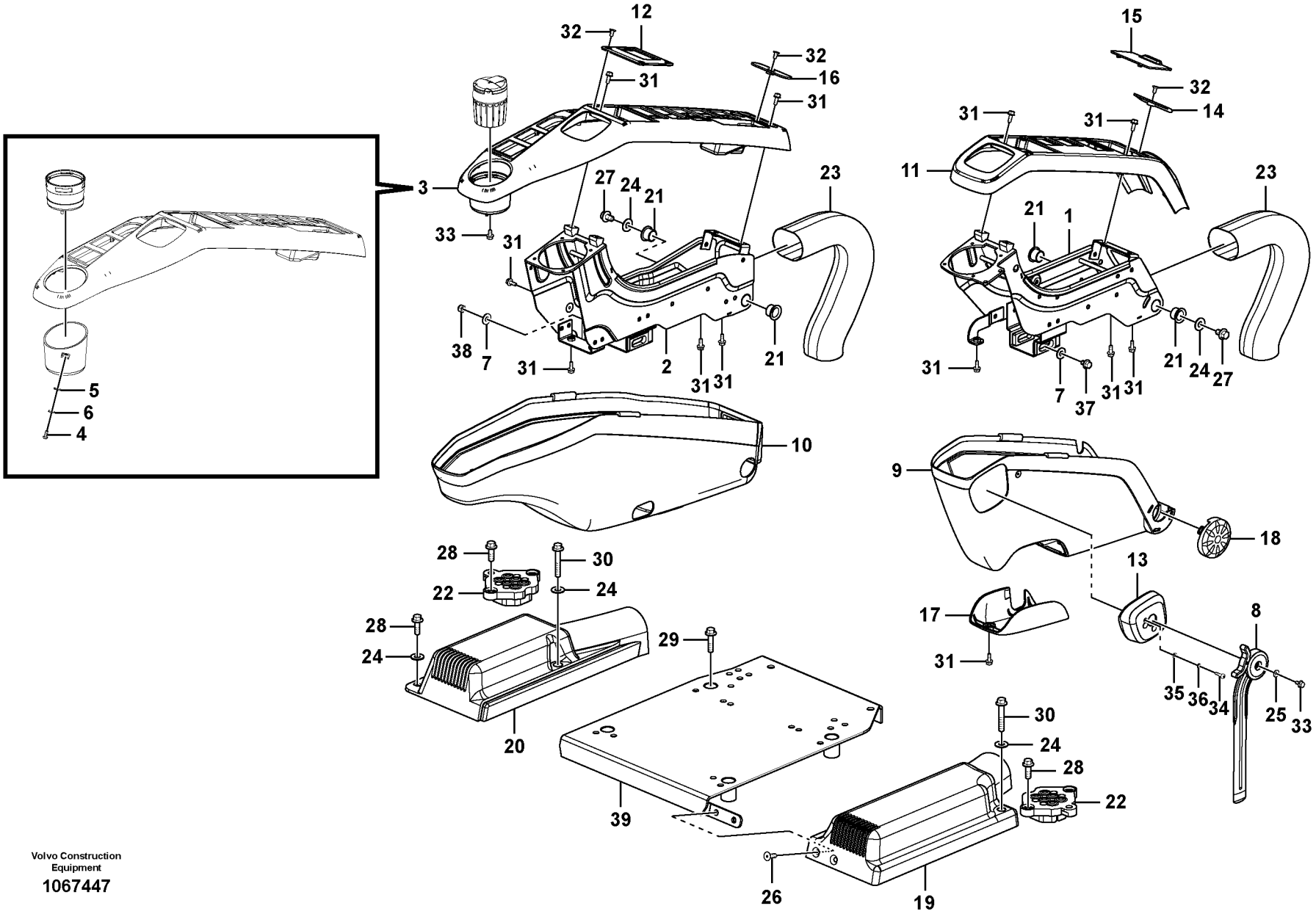

Volvo Construction Equipment

1067447

Fig.	Part No.	Quantity 1	2	3	PS	KIT	Description	Dénomination	Bezeichnung	Denominación	Benämning	Notes
31	**VOE 13946544**	17					Screw	Vis	Schraube	Tornillo	Skruv	
32	**VOE 13969737**	5					Six point socket scre..	Vis à 6 pans creux	Sechszahn-Hohlschr..	Racor de seis diente ..	Sextandhålskruv	
33	**VOE 13965175**	2					Screw	Vis	Schraube	Tornillo	Skruv	
34	**VOE 969407**	2					Six point socket scre..	Vis à 6 pans creux	Sechszahn-Hohlschr..	Racor de seis diente ..	Sextandhålskruv	
35	**VOE 13940090**	2					Washer	Rondelle	Scheibe	Arandela	Bricka	
36	**VOE 955918**	2					Spring washer	Rondelle élastique	Federscheibe	Arandela elástica	Fjäderbricka	
37	**VOE 947107**	1					Flange screw	Vis à embase	Flanschschraube	Tornillo embridado	Flänsskruv	
38	**VOE 14880450**	1					Nut	Écrou	Mutter	Tuerca	Mutter	
39	**VOE 14577279**	1					Support	Bâti	Stativ	Base	Stativ	

1		**Instrumentpanel, manöverpanel** **Panel de instrumentos, panel de mandos** **Armaturenbrett, Bedientafel** **Panneau d'instruments, panneau de commande** **Instrument panel, control panel**	Catalogue id **20612**	Group **881**
2				
3			Illustr. No **1067447**	Section **150**
4				
5		**8293085, 8293086, 8293087, 8293088**	Issue **PUB 20025115-E**	Page **921**

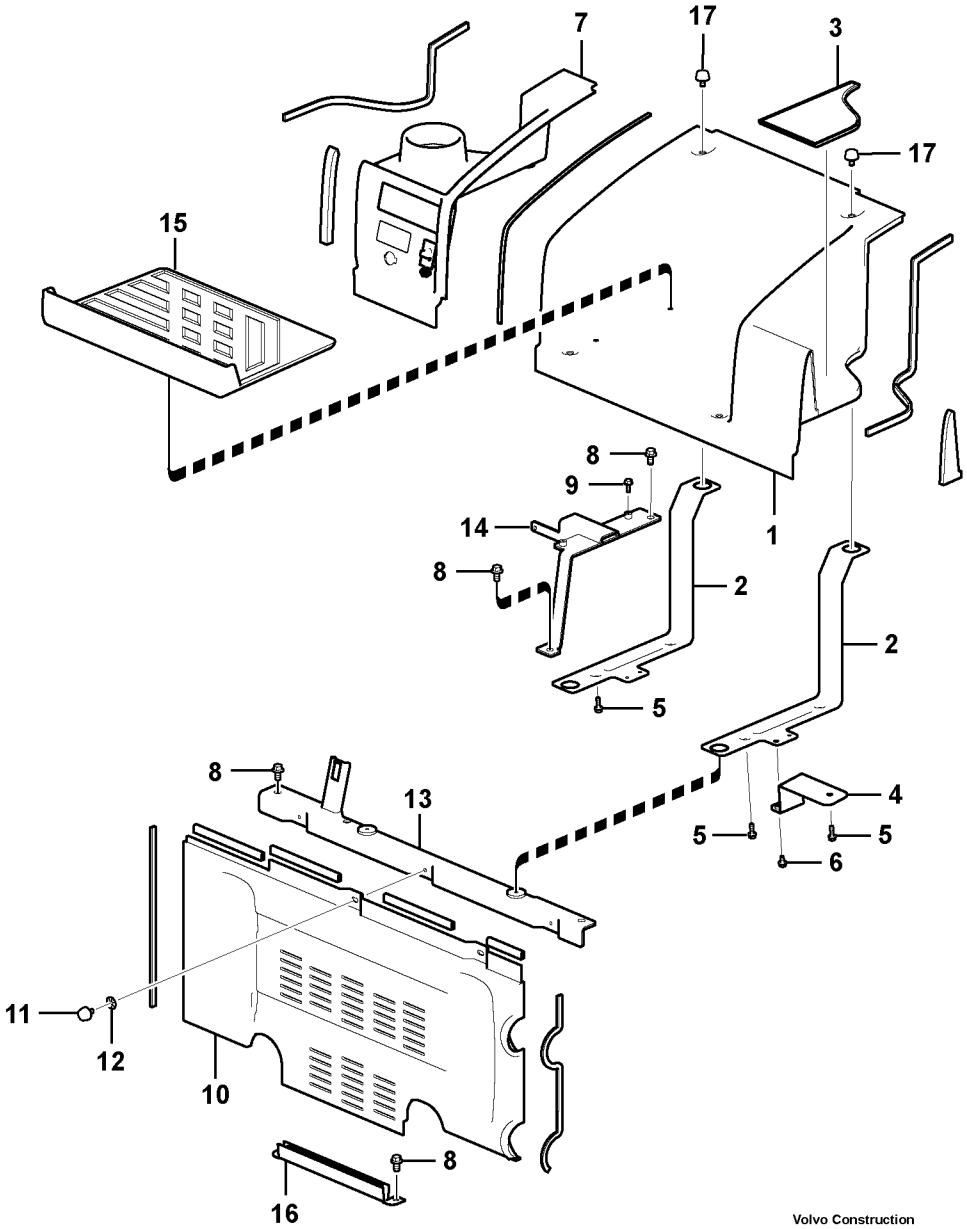

Volvo Construction Equipment

1033865

Fig.	Part No.	Quantity 1	2	3	PS	KIT	Description	Dénomination	Bezeichnung	Denominación	Benämning	Notes
1	**VOE 14534492**	1					Cover	Capot	Haube	Capó	Huv	
2	**VOE 14534494**	2					•Bracket	•Console	•Konsole	•Consola	•Konsol	
3	**VOE 14534501**	1					•Floor	•Plancher	•Boden	•Piso	•Golv	
4	**VOE 14547422**	1					•Bracket	•Console	•Konsole	•Consola	•Konsol	
5	**VOE 13946934**	4					•Screw	•Vis	•Schraube	•Tornillo	•Skruv	
6	**VOE 13965175**	3					•Screw	•Vis	•Schraube	•Tornillo	•Skruv	
7	**VOE 14567352**	1					Cover	Capot	Haube	Capó	Huv	
8	**VOE 946329**	6					Flange screw	Vis à embase	Flanschschraube	Tornillo embridado	Flänsskruv	
9	**VOE 13946544**	2					Screw	Vis	Schraube	Tornillo	Skruv	
10	**VOE 14534490**	1					Cover	Capot	Haube	Capó	Huv	
11	**VOE 14508096**	2					•Knob	•Bouton	•Bedienungsknopf	•Volante	•Ratt	
12	**VOE 14527817**	2					•Retainer	•Retenue	•Halter	•Soporte	•Hållare	
13	**VOE 14534499**	1					Support	Bâti	Stativ	Base	Stativ	
14	**VOE 14534500**	1					Support	Bâti	Stativ	Base	Stativ	
15	**VOE 14534495**	1					Floor	Plancher	Boden	Piso	Golv	
16	**VOE 14508099**	1					Channel	Barre U	U-träger	Barra-u	U-stång	
17	**VOE 14508096**	4					Knob	Bouton	Bedienungsknopf	Volante	Ratt	

1		**Instrumentpanel, radiopanel** **Panel de instrumentos, panel de radio** **Armaturenbrett, Radio** **Panneau d'instruments, radio** **Instrument panel, radio panel**	Catalogue id **20612**	Group **881**
2			Illustr. No **1033865**	Section **200**
3			Issue **PUB 20025115-E**	Page **923**
4				
5				

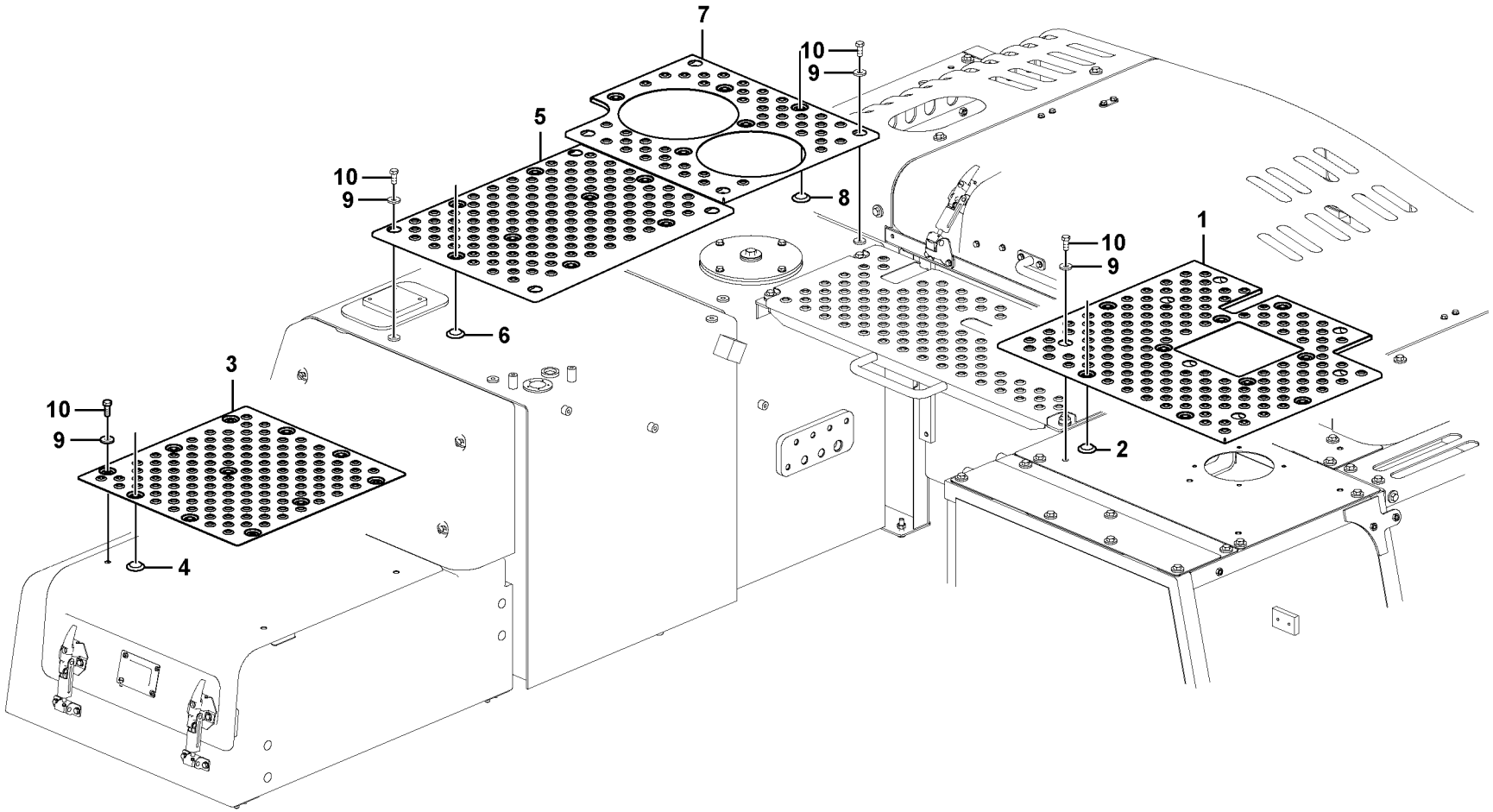

Volvo Construction Equipment

1067892

Fig.	Part No.	Quantity 1	2	3	PS	KIT	Description	Dénomination	Bezeichnung	Denominación	Benämning	Notes
1	**VOE 14606709**	1			SS		Slip protection	Antidérapant	Gleitschutz	Protección antidesliz	Halkskydd	
2	**VOE 14567974**	7					•Grommet	•Passe fil	•Durchführung	•Pasaje	•Genomföring	
3	**VOE 14597844**	1	1				Slip protection	Antidérapant	Gleitschutz	Protección antidesliz	Halkskydd	
4	**VOE 14567974**	7	7				•Grommet	•Passe fil	•Durchführung	•Pasaje	•Genomföring	
5	**VOE 14606708**	1	1				Slip protection	Antidérapant	Gleitschutz	Protección antidesliz	Halkskydd	
6	**VOE 14567974**	9	9				•Grommet	•Passe fil	•Durchführung	•Pasaje	•Genomföring	
7	**VOE 14591903**	1	1				Slip protection	Antidérapant	Gleitschutz	Protección antidesliz	Halkskydd	
8	**VOE 14567974**	5	5				•Grommet	•Passe fil	•Durchführung	•Pasaje	•Genomföring	
9	**VOE 992042**	17	12				Plain washer	Rondelle plane	Flachscheibe	Arandela plana	Planbricka	
10	**VOE 978932**	17	12				Hexagon screw	Vis à tête hexagonale	Sechskantschraube	Tornillo hexagonal	Sexkantsskruv	

1	**8289044**	**Halkförebyggande** **Antideslizante** **Antirutschmatte** **Anti glissement** **Anti slip**	Catalogue id **20612**	Group **891**
2	**8292870**		Illustr. No **1067892**	Section **100**
3			Issue **PUB 20025115-E**	Page **925**
4				
5				



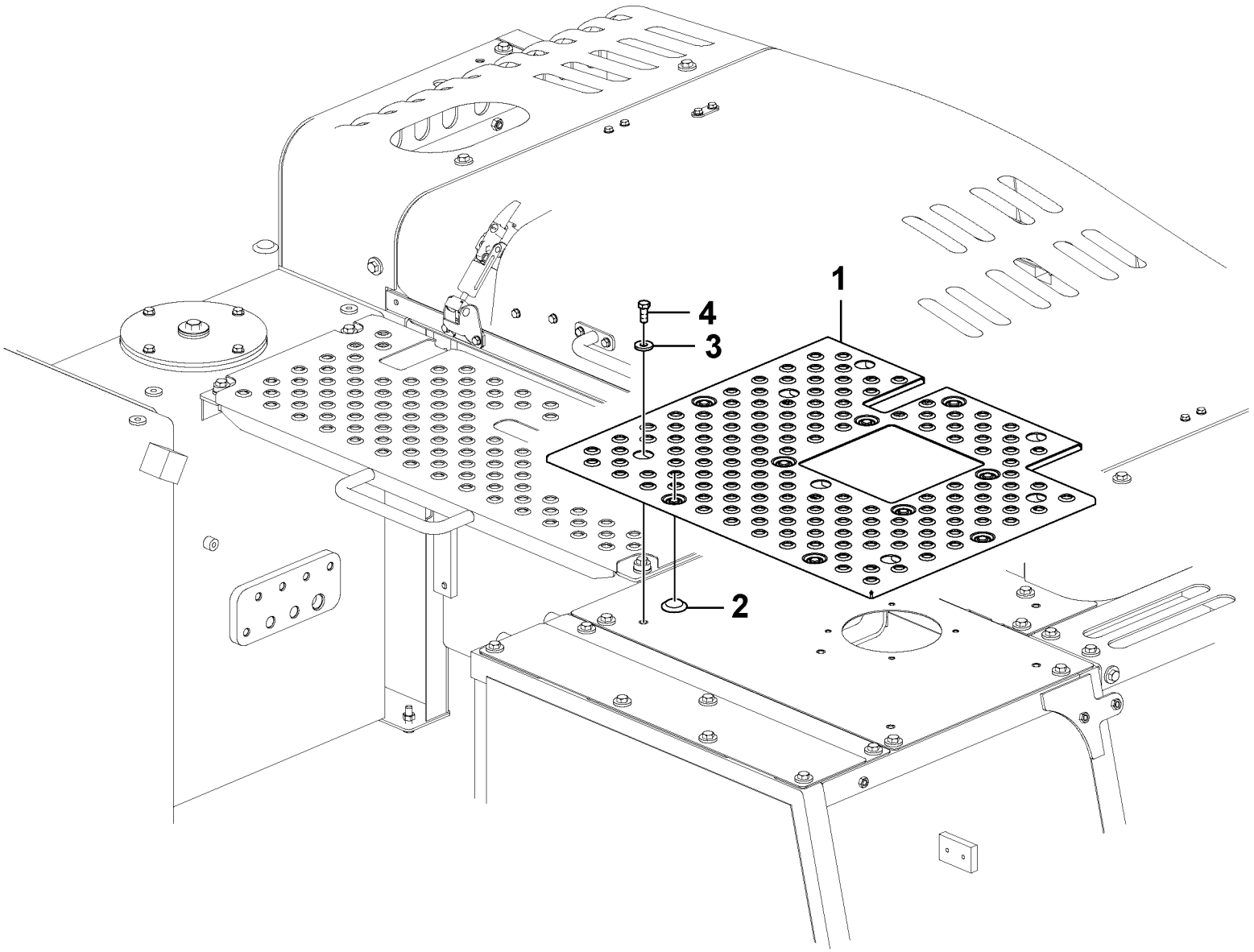

Volvo Construction Equipment

1067454

Fig.	Part No.	Quantity 1	2	3	PS	KIT	Description	Dénomination	Bezeichnung	Denominación	Benämning	Notes
1	**VOE 14606709**	1			SS		Slip protection	Antidérapant	Gleitschutz	Protección antidesliz	Halkskydd	
1	**VOE 14645560**		1				Slip protection	Antidérapant	Gleitschutz	Protección antidesliz	Halkskydd	
2	**VOE 14567974**	7	6				•Grommet	•Passe fil	•Durchführung	•Pasaje	•Genomföring	
3	**VOE 992042**	5	4				Plain washer	Rondelle plane	Flachscheibe	Arandela plana	Planbricka	
4	**VOE 978932**	5	4				Hexagon screw	Vis à tête hexagonale	Sechskantschraube	Tornillo hexagonal	Sexkantsskruv	

1	**8292879**	**Halkförebyggande** **Antideslizante** **Antirutschmatte** **Anti glissement** **Anti slip**	Catalogue id **20612**	Group **891**
2	**8292878**		Illustr. No **1067454**	Section **200**
3			Issue **PUB 20025115-E**	Page **927**
4				
5				

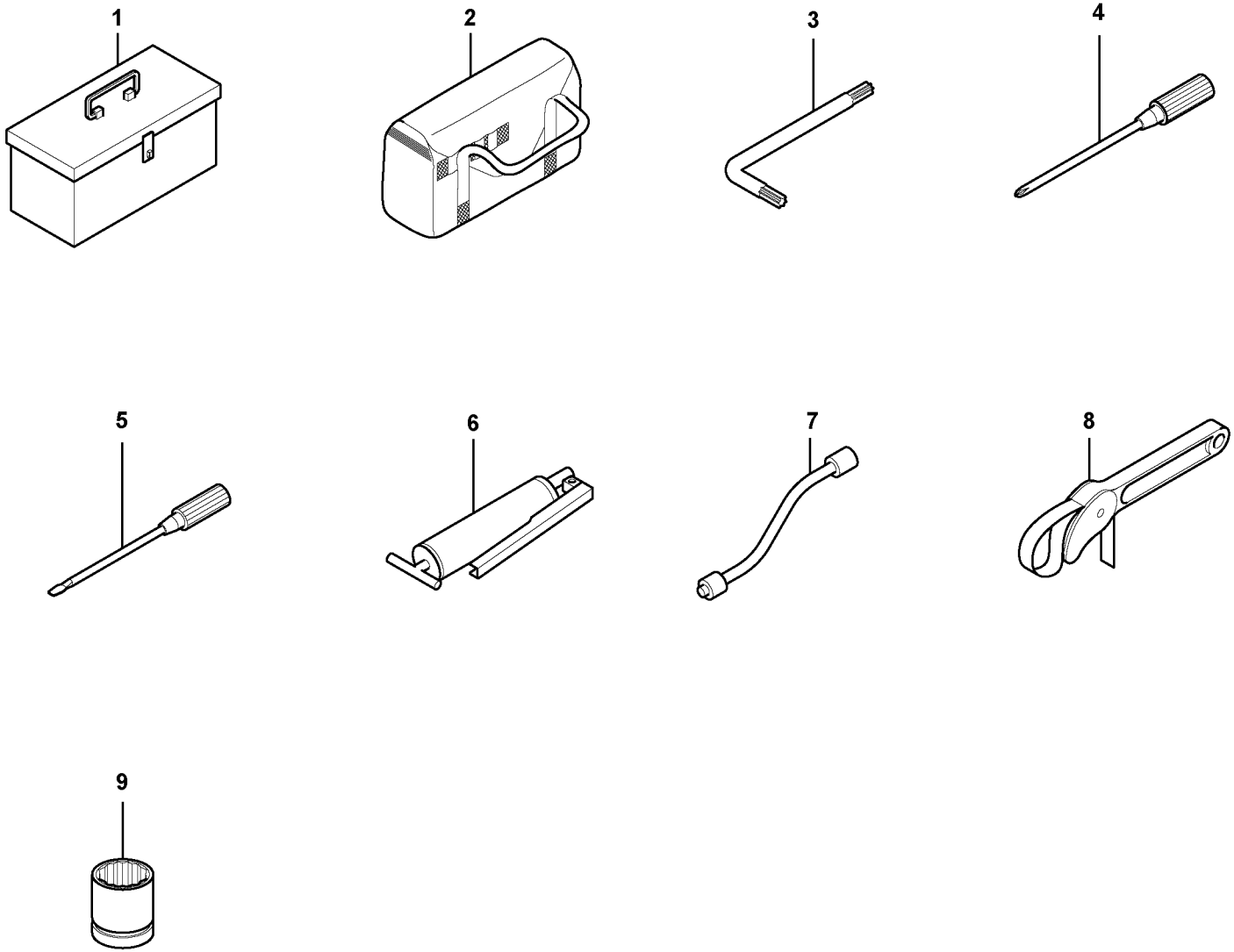

Volvo Construction Equipment

1059548

Fig.	Part No.	Quantity 1	2	3	PS	KIT	Description	Dénomination	Bezeichnung	Denominación	Benämning	Notes
	VOE 14549539	1					Tool	Outil	Werkzeug	Herramienta	Verktyg	
	VOE 14549542		1				Tool	Outil	Werkzeug	Herramienta	Verktyg	
1	**VOE 14880348**		1				•Tool box	•Caisse à outils	•Werkzeugkasten	•Caja herramientas	•Verktygslåda	
2		1			NS		•Tool Bag	•Trousse outils	•Werkzeugtasche	•Estuche herramienta	•Verktygsfodral	
3		1			NS		•Wrench	•Cle	•Schraubenschlüssel	•Llave	•Nyckel	
		1			NS		•Wrench	•Cle	•Schraubenschlüssel	•Llave	•Nyckel	
		1			NS		•Wrench	•Cle	•Schraubenschlüssel	•Llave	•Nyckel	
		1			NS		•Wrench	•Cle	•Schraubenschlüssel	•Llave	•Nyckel	
		1			NS		•Open-end spanner	•Clé plate	•U-Schlüssel	•Llave fija	•U-nyckel	
		1			NS		•Open-end spanner	•Clé plate	•U-Schlüssel	•Llave fija	•U-nyckel	
		1			NS		•Open-end spanner	•Clé plate	•U-Schlüssel	•Llave fija	•U-nyckel	
4		1			NS		•Screwdriver	•Tournevis	•Schraubenzieher	•Destornillador	•Skruvmejsel	
5		1			NS		•Screwdriver	•Tournevis	•Schraubenzieher	•Destornillador	•Skruvmejsel	
6	**VOE 14881006**	1	1				•Grease gun	•Pistolet à graisse	•Schmierspritze	•Jeringa de grasa	•Fettspruta	
7		1			NS		•Hose	•Durit	•Schlauch	•Tubo flexible	•Slang	
8	**VOE 14881043**		1				•Wrench	•Clé	•Schraubenschlüssel	•Llave	•Nyckelvred	
9	**VOE 14882267**		1				•Socket wrench	•Prise douille	•Schlüsselmehrkantz	•Manguito de llave	•Hylsgrepp	
			1		NS		•Socket wrench	•Prise douille	•Schlüsselmehrkantz	•Manguito de llave	•Hylsgrepp	
			1		NS		•Socket wrench	•Prise douille	•Schlüsselmehrkantz	•Manguito de llave	•Hylsgrepp	
			1		NS		•Socket wrench	•Prise douille	•Schlüsselmehrkantz	•Manguito de llave	•Hylsgrepp	

1	**8279917**
2	**8281959**
3	
4	
5	

Verktyg
Herramienta
Werkzeug
Outil
Tools

Catalogue id **20612**	Group **896**
Illustr. No **1059548**	Section **100**
Issue **PUB 20025115-E**	Page **929**

1 — ISO VG #32
2 — ISO VG #46
3 — ISO VG #68
4 — LONG LIFE HYDRAULIC OIL
5 — BIO OIL #46


6

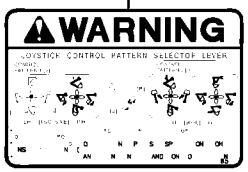

7



8

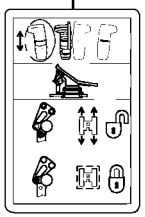
9

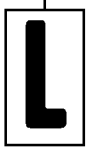
10



11


12



13 14

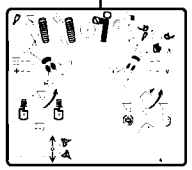
15



16



17

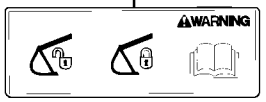

18

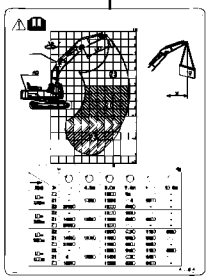
19


20

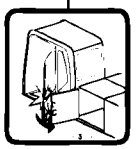
21


22

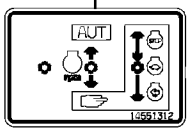

23

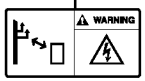

24

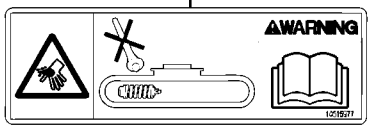

25

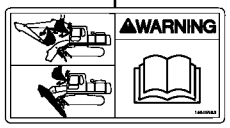

26



27



28

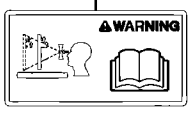

29



30



31

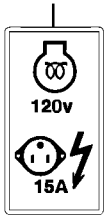

32

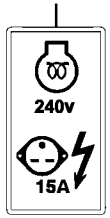

33


34

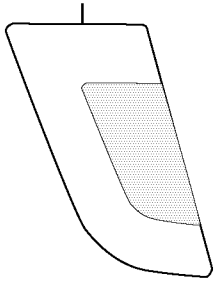
35

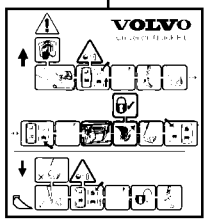

36

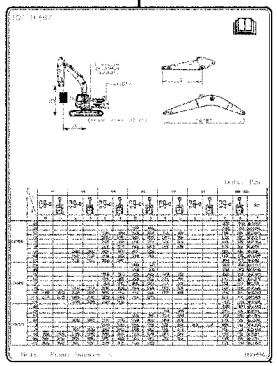
37

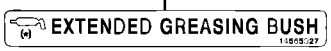

38

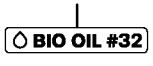

39



40

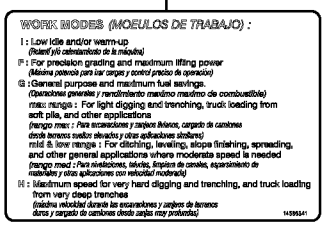

41

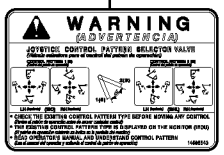

42

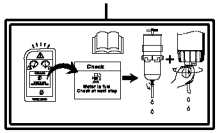
43

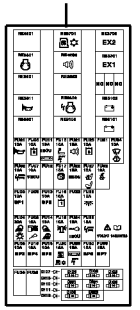
44


45

Volvo Construction Equipment
1067732

Fig.	Part No.	Quantity 1	2	3	PS	KIT	Description	Dénomination	Bezeichnung	Denominación	Benämning	Notes
1	**VOE 14527169**	2					Decal	Autocollant	Aufklebeschild	Calcomanía	Dekal	8277493, 8289704
2	**VOE 14527173**	2					Decal	Autocollant	Aufklebeschild	Calcomanía	Dekal	8277494, 8289705
3	**VOE 14527170**	2					Decal	Autocollant	Aufklebeschild	Calcomanía	Dekal	8277495, 8289706
4	**VOE 14565026**	1					Decal	Autocollant	Aufklebeschild	Calcomanía	Dekal	8289704, 8289705 8289706
5	**VOE 14527172**	1					Decal	Autocollant	Aufklebeschild	Calcomanía	Dekal	8289708
6	**VOE 14616015**	1					Decal	Autocollant	Aufklebeschild	Calcomanía	Dekal	8286839, 8286840 8290768, 8290769
7	**VOE 14615982**	2					Decal	Autocollant	Aufklebeschild	Calcomanía	Dekal	8289517
8	**VOE 14616311**	1					Decal	Autocollant	Aufklebeschild	Calcomanía	Dekal	8286842
8	**VOE 14616014**	1					Decal	Autocollant	Aufklebeschild	Calcomanía	Dekal	8286841
9	**VOE 14514815**	1					Decal	Autocollant	Aufklebeschild	Calcomanía	Dekal	8285002, 8292061
9	**VOE 14514814**	1					Decal	Decalcomanie	Abziehbild	Decalcomania	Dekal	8289728, 8289729
9	**VOE 14533731**	1					Decal	Autocollant	Aufklebeschild	Calcomanía	Dekal	8289711
10	**VOE 14551334**	2					Decal	Decalcomanie	Abziehbild	Decalcomania	Dekal	8289068, 8289698
10	**VOE 14616020**	2					Decal	Autocollant	Aufklebeschild	Calcomanía	Dekal	8285145
11	**VOE 14601525**	1					Decal	Autocollant	Aufklebeschild	Calcomanía	Dekal	8289077, 8289730 8289731
11	**VOE 14554197**	1					Decal	Autocollant	Aufklebeschild	Calcomanía	Dekal	8282345, 8285146
11	**VOE 14510755**	2					Decal	Autocollant	Aufklebeschild	Calcomanía	Dekal	8284976, 8287056 8287057, 8287060 8287068, 8292892
11	**VOE 14510755**	2					Decal	Autocollant	Aufklebeschild	Calcomanía	Dekal	8289702, 8289703 8294257, 8294258
11	**SA 1192-03840**	2					Decal	Autocollant	Aufklebeschild	Calcomanía	Dekal	8287066, 8287067
11	**VOE 14615991**	1					Decal	Autocollant	Aufklebeschild	Calcomanía	Dekal	8284996
11	**VOE 14510755**	2					Decal	Autocollant	Aufklebeschild	Calcomanía	Dekal	8289702, 8289703
11	**VOE 15032719**	1					Decal	Autocollant	Aufklebeschild	Calcomanía	Dekal	8293085, 8293086 8293087, 8293088

1		**Skyltar och dekaler** **Muestras y decalcomanias** **Schilder und aufklebeschild** **Enseignes et décalcomanies** **Sign plates and decals**	Catalogue id **20612**	Group **897**
2			Illustr. No **1067732**	Section **100**
3			Issue **PUB 20025115-E**	Page **931**
4				
5				

1 — ISO VG #32
2 — ISO VG #46
3 — ISO VG #68
4 — LONG LIFE HYDRAULIC OIL
5 — BIO OIL #46


6

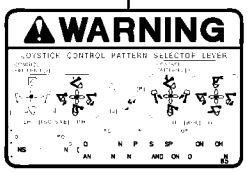

7



8

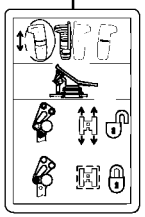
9

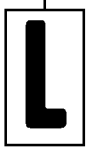
10



11


12



13 14

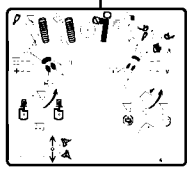
15



16



17

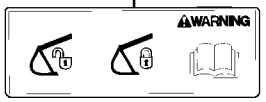

18

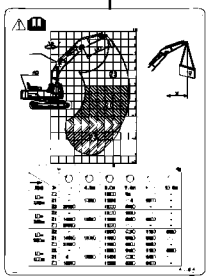
19


20

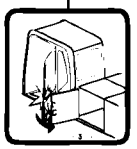
21


22

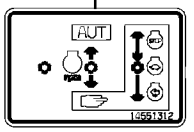

23

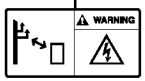

24

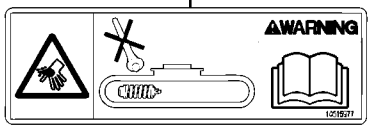

25

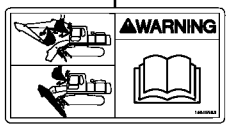

26



27



28

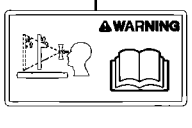

29



30



31

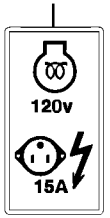

32

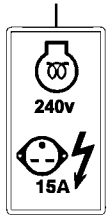

33



34

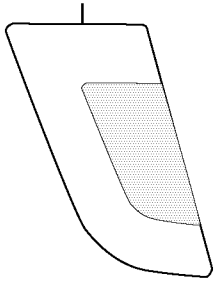
35

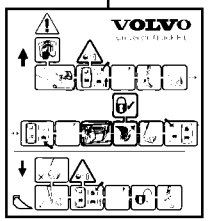

36

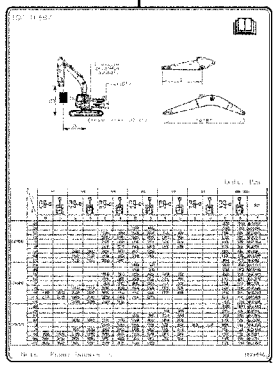
37

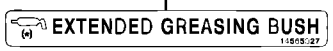

38



39



40

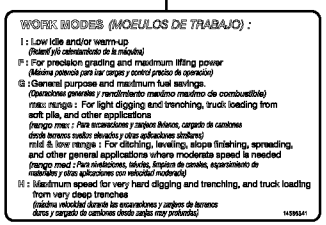

41

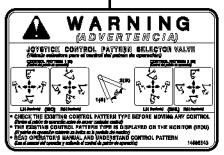

42

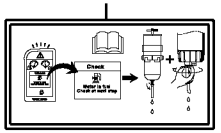
43

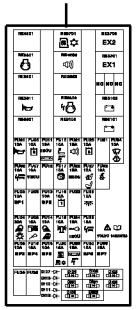
44


45

Volvo Construction Equipment
1067732

Fig.	Part No.	Quantity 1	2	3	PS	KIT	Description	Dénomination	Bezeichnung	Denominación	Benämning	Notes
11	**VOE 15032719**	1					Decal	Autocollant	Aufklebeschild	Calcomanía	Dekal	8293089, 8293090 8293091, 8293092
11	**VOE 15032719**	1					Decal	Autocollant	Aufklebeschild	Calcomanía	Dekal	
12	**VOE 14615991**	1					Decal	Autocollant	Aufklebeschild	Calcomanía	Dekal	8290767, 8290768 8290769
12	**VOE 14615991**	1					Decal	Autocollant	Aufklebeschild	Calcomanía	Dekal	8292912, 8292913 8292914, 8292939 8292940
12	**VOE 14615980**	1					Decal	Autocollant	Aufklebeschild	Calcomanía	Dekal	8280931, 8285146
13	**VOE 14623931**	1					Decal	Autocollant	Aufklebeschild	Calcomanía	Dekal	8290413, 8290414 8290415, 8290416 8293085, 8293086
13	**VOE 14623931**	1					Decal	Autocollant	Aufklebeschild	Calcomanía	Dekal	8293087, 8293088 8293089, 8293090 8293091, 8293092
14	**VOE 15114764**	1					Emblem	Embleme	Emblem	Emblema	Emblem	8290413, 8290414 8290415, 8290416 8293085, 8293086
14	**VOE 15114764**	1					Emblem	Embleme	Emblem	Emblema	Emblem	8293087, 8293088 8293089, 8293090 8293091, 8293092
15	**VOE 14558362**	1					Decal	Autocollant	Aufklebeschild	Calcomanía	Dekal	8280365
15	**VOE 14558363**	1					Decal	Autocollant	Aufklebeschild	Calcomanía	Dekal	8280366
15	**VOE 14552179**	1					Decal	Autocollant	Aufklebeschild	Calcomanía	Dekal	8279801, 8286482
16	**VOE 14616017**	2					Decal	Autocollant	Aufklebeschild	Calcomanía	Dekal	8280931
16	**VOE 14615976**	2					Decal	Autocollant	Aufklebeschild	Calcomanía	Dekal	8285146
17	**VOE 14562114**	2					Decal	Autocollant	Aufklebeschild	Calcomanía	Dekal	8289699
18	**VOE 14615986**	1					Decal	Autocollant	Aufklebeschild	Calcomanía	Dekal	8281803
19	**VOE 14620938**	1					Decal	Autocollant	Aufklebeschild	Calcomanía	Dekal	8290785
19	**VOE 14622179**	1					Decal	Autocollant	Aufklebeschild	Calcomanía	Dekal	8290786

1		**Skyltar och dekaler** **Muestras y decalcomanias** **Schilder und aufklebeschild** **Enseignes et décalcomanies** **Sign plates and decals**	Catalogue id **20612**	Group **897**
2				
3			Illustr. No **1067732**	Section **100**
4				
5			Issue **PUB 20025115-E**	Page **933**

1 — ISO VG #32
2 — ISO VG #46
3 — ISO VG #68
4 — LONG LIFE HYDRAULIC OIL
5 — BIO OIL #46


6

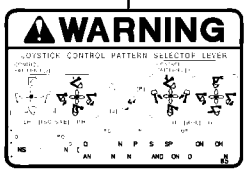

7



8

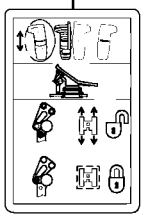
9

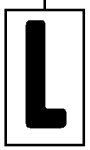
10



11


12



13 14

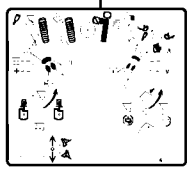
15



16



17

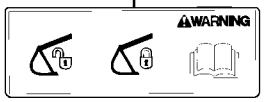

18

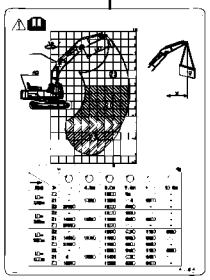
19


20

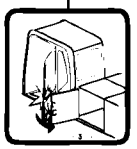
21


22

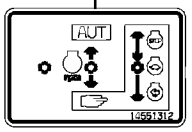

23

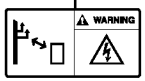

24

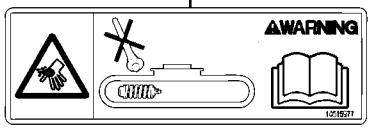

25

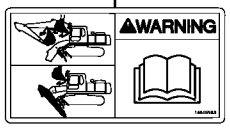

26



27



28

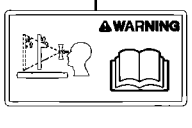

29



30



31

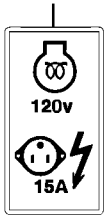

32

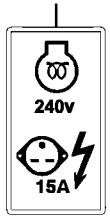

33


34

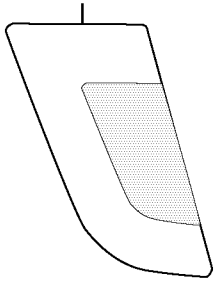
35

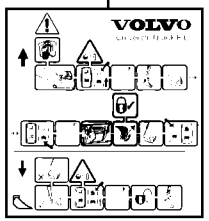

36

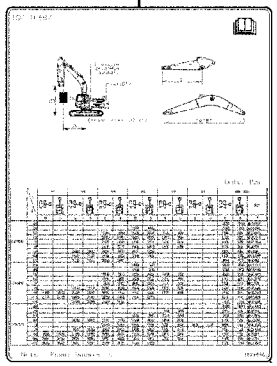
37

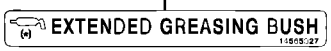

38

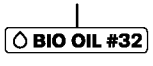

39



40

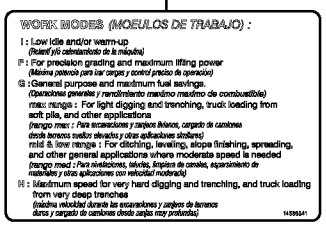

41

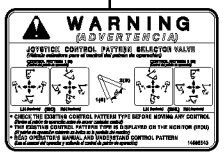

42

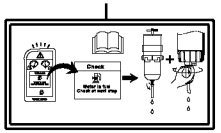
43

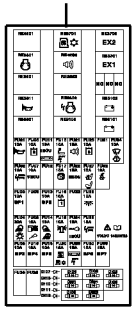
44


45

Volvo Construction Equipment
1067732

Fig.	Part No.	Quantity 1	2	3	PS	KIT	Description	Dénomination	Bezeichnung	Denominación	Benämning	Notes
19	**VOE 14622180**	1					Decal	Autocollant	Aufklebeschild	Calcomanía	Dekal	8290787
19	**VOE 14622181**	1					Decal	Autocollant	Aufklebeschild	Calcomanía	Dekal	8290788
19	**VOE 14622182**	1					Decal	Autocollant	Aufklebeschild	Calcomanía	Dekal	8290789
19	**VOE 14622183**	1					Decal	Autocollant	Aufklebeschild	Calcomanía	Dekal	8290790
19	**VOE 14622184**	1					Decal	Autocollant	Aufklebeschild	Calcomanía	Dekal	8290791
19	**VOE 14622185**	1					Decal	Autocollant	Aufklebeschild	Calcomanía	Dekal	8290792
19	**VOE 14657956**	1					Decal	Autocollant	Aufklebeschild	Calcomanía	Dekal	8294429
19	**VOE 14657957**	1					Decal	Autocollant	Aufklebeschild	Calcomanía	Dekal	8294430
19	**VOE 14657958**	1					Decal	Autocollant	Aufklebeschild	Calcomanía	Dekal	8294428
19	**VOE 14657960**	1					Decal	Autocollant	Aufklebeschild	Calcomanía	Dekal	8294431
20	**VOE 11116814**	1					Decal	Autocollant	Aufklebeschild	Calcomanía	Dekal	8282146, 8282345
21	**VOE 14531240**	1					Decal	Autocollant	Aufklebeschild	Calcomanía	Dekal	8282345, 8285146 8291521
22	**VOE 14666999**	1					Decal	Autocollant	Aufklebeschild	Calcomanía	Dekal	8282345, 8285146 8291521
23	**VOE 14663064**	1					Decal	Autocollant	Aufklebeschild	Calcomanía	Dekal	8282345, 8285146 8291521
24	**VOE 14607306**	1					Decal	Autocollant	Aufklebeschild	Calcomanía	Dekal	8282345
24	**VOE 14607307**	1					Decal	Autocollant	Aufklebeschild	Calcomanía	Dekal	8285146, 8291521
25	**VOE 14616018**	1					Decal	Autocollant	Aufklebeschild	Calcomanía	Dekal	8282345, 8285146 8291521
26	**VOE 14615983**	1					Decal	Autocollant	Aufklebeschild	Calcomanía	Dekal	8282345
26	**VOE 14615994**	1					Decal	Autocollant	Aufklebeschild	Calcomanía	Dekal	8285146, 8291521
27	**VOE 14615988**	1					Decal	Autocollant	Aufklebeschild	Calcomanía	Dekal	8282345
27	**VOE 14616021**	1					Decal	Autocollant	Aufklebeschild	Calcomanía	Dekal	8285146, 8291521
28	**VOE 14615989**	1					Decal	Autocollant	Aufklebeschild	Calcomanía	Dekal	8282345
28	**VOE 14616016**	1					Decal	Autocollant	Aufklebeschild	Calcomanía	Dekal	8285146, 8291521
29	**VOE 14615990**	1					Decal	Autocollant	Aufklebeschild	Calcomanía	Dekal	8282345
29	**VOE 14616022**	1					Decal	Autocollant	Aufklebeschild	Calcomanía	Dekal	8285146, 8291521
30	**VOE 14616298**	1					Decal	Autocollant	Aufklebeschild	Calcomanía	Dekal	8282345

1	
2	
3	
4	
5	

Skyltar och dekaler
Muestras y decalcomanias
Schilder und aufklebeschild
Enseignes et décalcomanies
Sign plates and decals

Catalogue id **20612**	Group **897**
Illustr. No **1067732**	Section **100**
Issue **PUB 20025115-E**	Page **935**

1 — ISO VG #32
2 — ISO VG #46
3 — ISO VG #68
4 — LONG LIFE HYDRAULIC OIL
5 — BIO OIL #46


6

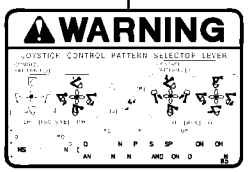

7



8

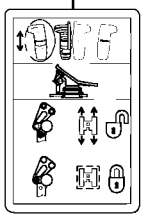
9

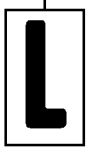
10



11


12



13 14

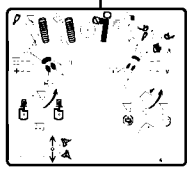
15



16



17

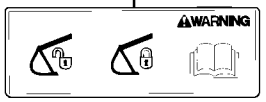

18

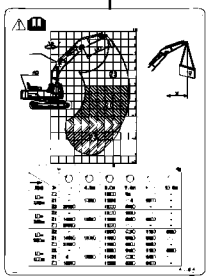
19


20

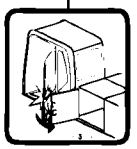
21


22

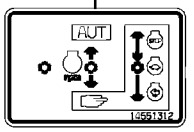

23

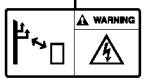

24

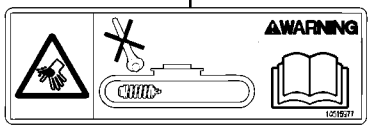

25

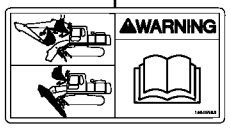

26



27



28

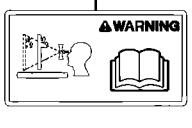

29



30



31

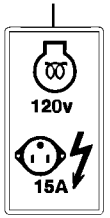

32

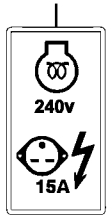

33



34

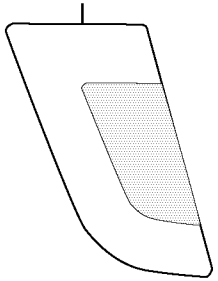
35

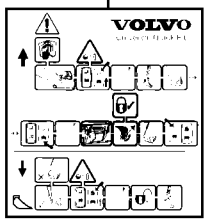

36

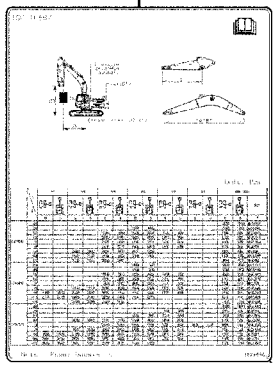
37

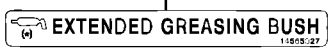

38



39



40

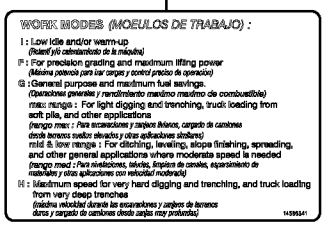

41

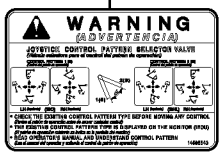

42

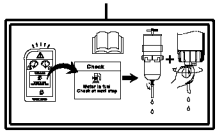
43

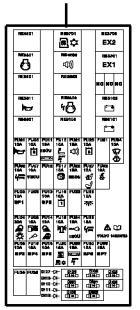
44


45

Volvo Construction Equipment
1067732

Fig.	Part No.	Quantity 1	2	3	PS	KIT	Description	Dénomination	Bezeichnung	Denominación	Benämning	Notes
30	**VOE 14616005**	1					Decal	Autocollant	Aufklebeschild	Calcomanía	Dekal	8285146, 8291521
31	**VOE 14616315**	1					Decal	Autocollant	Aufklebeschild	Calcomanía	Dekal	8282345
31	**VOE 14616013**	1					Decal	Autocollant	Aufklebeschild	Calcomanía	Dekal	8285146, 8291521
32	**VOE 14615996**	1					Decal	Autocollant	Aufklebeschild	Calcomanía	Dekal	8286818
32	**VOE 14616006**	1					Decal	Autocollant	Aufklebeschild	Calcomanía	Dekal	8286820
33	**VOE 14615997**	1					Decal	Autocollant	Aufklebeschild	Calcomanía	Dekal	8286819
33	**VOE 14616007**	1					Decal	Autocollant	Aufklebeschild	Calcomanía	Dekal	8286821
34	**VOE 14552207**	2					Decal	Autocollant	Aufklebeschild	Calcomanía	Dekal	8289702, 8289703
35	**VOE 14626272**	1					Decal	Autocollant	Aufklebeschild	Calcomanía	Dekal	8289077, 8289730 8289731 LH
35	**VOE 14626273**	1					Decal	Autocollant	Aufklebeschild	Calcomanía	Dekal	8289077, 8289730 8289731 RH
36	**VOE 14536328**	1					Decal	Autocollant	Aufklebeschild	Calcomanía	Dekal	8285370, 8287892
37	**VOE 14620929**	1					Decal	Autocollant	Aufklebeschild	Calcomanía	Dekal	8290770
37	**VOE 14620930**	1					Decal	Autocollant	Aufklebeschild	Calcomanía	Dekal	8290771
37	**VOE 14620931**	1					Decal	Autocollant	Aufklebeschild	Calcomanía	Dekal	8290772
37	**VOE 14620932**	1					Decal	Autocollant	Aufklebeschild	Calcomanía	Dekal	8290779
37	**VOE 14620933**	1					Decal	Autocollant	Aufklebeschild	Calcomanía	Dekal	8290780
37	**VOE 14620934**	1					Decal	Autocollant	Aufklebeschild	Calcomanía	Dekal	8290781
37	**VOE 14620935**	1					Decal	Autocollant	Aufklebeschild	Calcomanía	Dekal	8290782
37	**VOE 14620936**	1					Decal	Autocollant	Aufklebeschild	Calcomanía	Dekal	8290783
37	**VOE 14620937**	1					Decal	Autocollant	Aufklebeschild	Calcomanía	Dekal	8290784
37	**VOE 14657959**	1					Decal	Autocollant	Aufklebeschild	Calcomanía	Dekal	8294432
37	**VOE 14657955**	1					Decal	Autocollant	Aufklebeschild	Calcomanía	Dekal	
38	**VOE 14565027**	1					Decal	Autocollant	Aufklebeschild	Calcomanía	Dekal	8285524
39	**VOE 14527171**	1					Decal	Autocollant	Aufklebeschild	Calcomanía	Dekal	8289707
40	**VOE 15152684**	1					Decal set	Lot d'autocollants	Aufklebersatz	Kit de calcomanía	Dekalsats	8290875
41	**VOE 14586341**	1					Decal	Autocollant	Aufklebeschild	Calcomanía	Dekal	8286771
42	**VOE 14586340**	1					Decal	Autocollant	Aufklebeschild	Calcomanía	Dekal	8286772
43	**VOE 14637872**	1					Decal	Autocollant	Aufklebeschild	Calcomanía	Dekal	8291521

1		**Skyltar och dekaler** **Muestras y decalcomanias** **Schilder und aufklebeschild** **Enseignes et décalcomanies** **Sign plates and decals**	Catalogue id **20612**	Group **897**
2				
3			Illustr. No **1067732**	Section **100**
4				
5			Issue **PUB 20025115-E**	Page **937**

1 — ISO VG #32
2 — ISO VG #46
3 — ISO VG #68
4 — LONG LIFE HYDRAULIC OIL
5 — BIO OIL #46


6

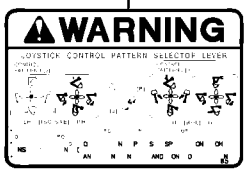

7



8

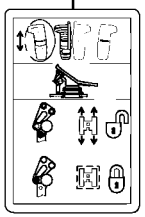
9

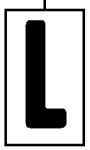
10



11


12



13 14

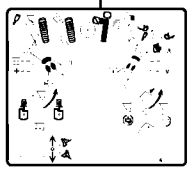
15



16



17

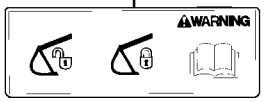

18

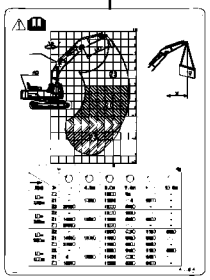
19


20

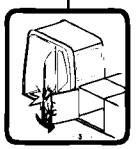
21


22

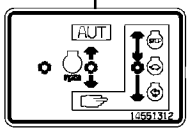

23

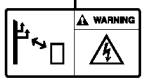

24

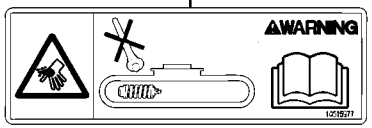

25

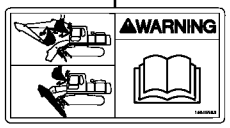

26



27



28

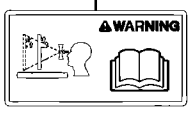

29



30



31

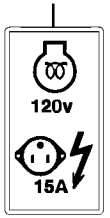

32

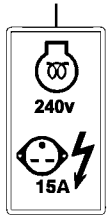

33



34

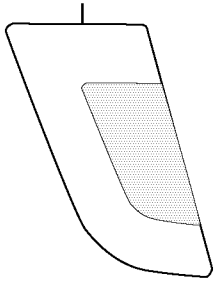
35

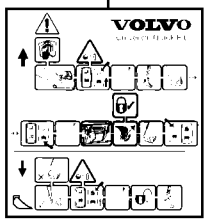

36

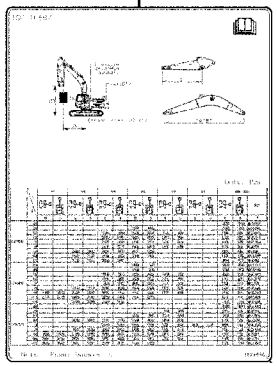
37

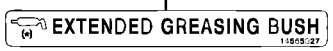

38



39



40

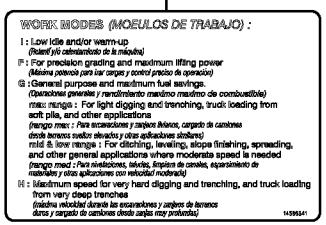

41

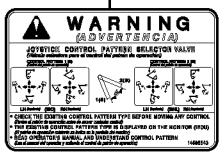

42

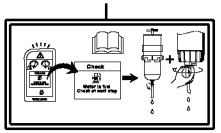
43

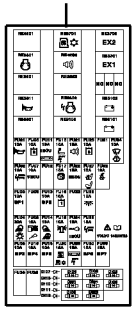
44


45

Volvo Construction Equipment
1067732

Fig.	Part No.	Quantity 1	2	3	PS	KIT	Description	Dénomination	Bezeichnung	Denominación	Benämning	Notes
44	**VOE 14633723**	1					Decal	Autocollant	Aufklebeschild	Calcomanía	Dekal	8292870
45	**SA 1192-05180**	1					Decal	Decalcomanie	Abziehbild	Decalcomania	Dekal	8291521



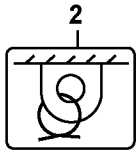

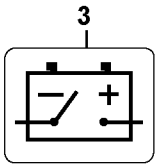

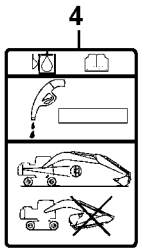

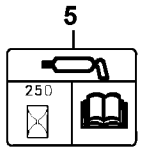

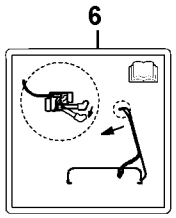

7

Mode	Applications	
H	Heavy duty	Maximum productivity. High Speed.
G	General	Most general application, Optimum speed.
F	Fine control	Maximum lifting force, Precise control speed.
I	Idle	Warm-up, Low idle speed.

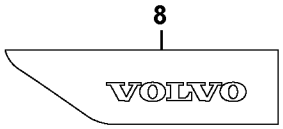



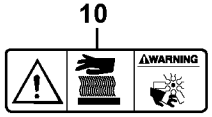





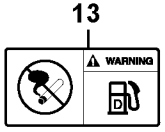

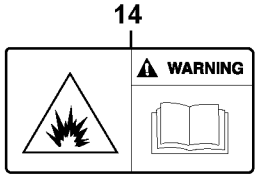

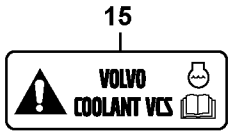

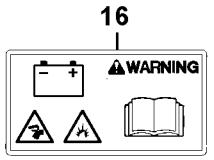



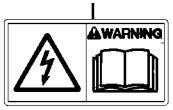

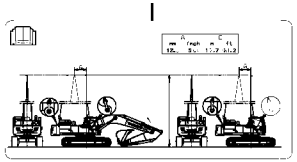

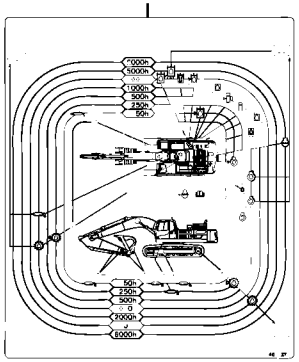

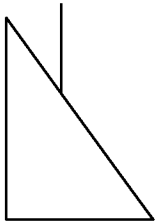

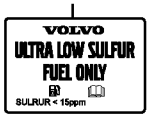

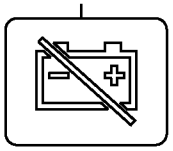

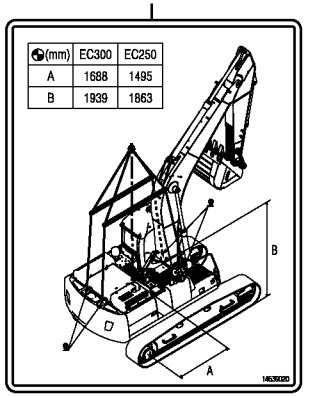





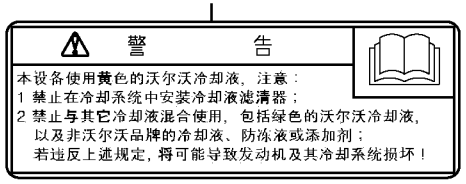

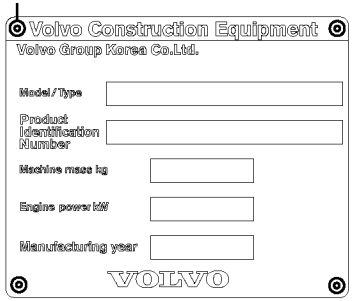

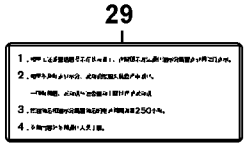

Volvo Construction Equipment

1067735

Fig.	Part No.	Quantity 1	2	3	4	5	PS	KIT	Description	Dénomination	Bezeichnung	Denominación	Benämning	Notes
1	**VOE 11004094**	4	4	4	4	4			Decal	Autocollant	Aufklebeschild	Calcomanía	Dekal	
2	**VOE 11026730**	4	4	4	4	4			Decal	Autocollant	Aufklebeschild	Calcomanía	Dekal	
3	**VOE 14346537**	1	1						Sign	Enseigne	Schild	Letrero	Skylt	
4	**VOE 14509713**	1	1	1	1	1			Decal	Autocollant	Aufklebeschild	Calcomanía	Dekal	
5	**VOE 14527738**	1	1	1	1	1			Decal	Autocollant	Aufklebeschild	Calcomanía	Dekal	
6	**VOE 14540920**	1	1	1	1	1			Decal	Autocollant	Aufklebeschild	Calcomanía	Dekal	
7	**VOE 14554198**	1							Decal	Autocollant	Aufklebeschild	Calcomanía	Dekal	
8	**VOE 14613878**	1	1	1	1	1			Decal	Autocollant	Aufklebeschild	Calcomanía	Dekal	RH
8	**VOE 14622186**	1	1	1	1	1			Decal	Autocollant	Aufklebeschild	Calcomanía	Dekal	LH
9	**VOE 14623613**	2	2	2	2	2			Decal	Autocollant	Aufklebeschild	Calcomanía	Dekal	
10	**VOE 14616291**	1	1	1	1	1			Decal	Autocollant	Aufklebeschild	Calcomanía	Dekal	
11	**VOE 14615985**	1							Decal	Autocollant	Aufklebeschild	Calcomanía	Dekal	
11	**VOE 14616019**		1	1	1	1			Decal	Autocollant	Aufklebeschild	Calcomanía	Dekal	
12	**VOE 14622191**	1	1	1	1	1			Decal	Autocollant	Aufklebeschild	Calcomanía	Dekal	
13	**VOE 14615992**	1							Decal	Autocollant	Aufklebeschild	Calcomanía	Dekal	
13	**VOE 14616023**		1	1	1	1			Decal	Autocollant	Aufklebeschild	Calcomanía	Dekal	
14	**VOE 14616293**	1							Decal	Autocollant	Aufklebeschild	Calcomanía	Dekal	
14	**VOE 14615999**		1	1	1	1			Decal	Autocollant	Aufklebeschild	Calcomanía	Dekal	
15	**VOE 14616297**	1	1	1	1	1			Decal	Autocollant	Aufklebeschild	Calcomanía	Dekal	
16	**VOE 14616004**	1		1	1	1			Decal	Autocollant	Aufklebeschild	Calcomanía	Dekal	
17	**VOE 14616308**	2	2						Decal	Autocollant	Aufklebeschild	Calcomanía	Dekal	
18	**VOE 14616570**	1							Decal	Autocollant	Aufklebeschild	Calcomanía	Dekal	
18	**VOE 14616571**		1						Decal	Autocollant	Aufklebeschild	Calcomanía	Dekal	
19	**VOE 14626280**	1	1						Decal	Autocollant	Aufklebeschild	Calcomanía	Dekal	
20	**VOE 14552977**	1	1	1	1	1			Decal	Autocollant	Aufklebeschild	Calcomanía	Dekal	
21	**VOE 14621696**	1	1	1	1	1			Decal	Autocollant	Aufklebeschild	Calcomanía	Dekal	
22	**VOE 15152938**	1	1						Label	Étiquette	Etikett	Etiqueta	Etikett	
23	**VOE 14645129**			1	1	1			Decal	Autocollant	Aufklebeschild	Calcomanía	Dekal	
24	**VOE 14639020**			1	1	1			Decal	Autocollant	Aufklebeschild	Calcomanía	Dekal	
25	**VOE 14633473**			1					Decal	Autocollant	Aufklebeschild	Calcomanía	Dekal	

1	**8290767, 8291984**
2	**8290768, 8290769**
3	**8292912**
4	**8292914, 8292940**
5	**8292913, 8292939**

Skyltar och dekaler
Muestras y decalcomanias
Schilder und aufklebeschild
Enseignes et décalcomanies
Sign plates and decals

Catalogue id **20612**	Group **897**
Illustr. No **1067735**	Section **200**
Issue **PUB 20025115-E**	Page **941**





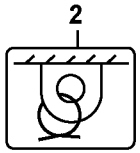

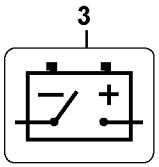

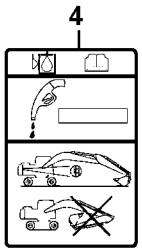

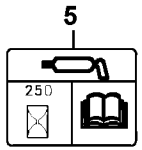

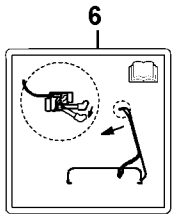

7

Mode	Applications	
H	Heavy duty	Maximum productivity. High Speed.
G	General	Most general application, Optimum speed.
F	Fine control	Maximum lifting force, Precise control speed.
I	Idle	Warm-up, Low idle speed.

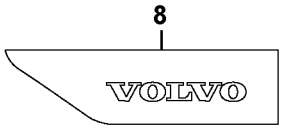



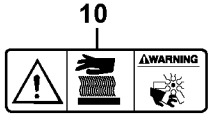





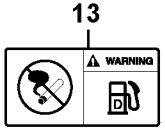

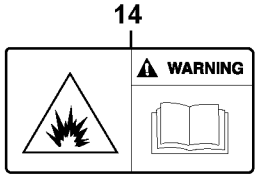

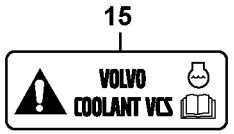

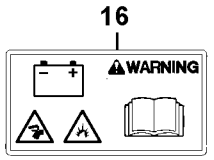



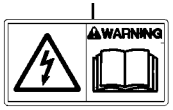

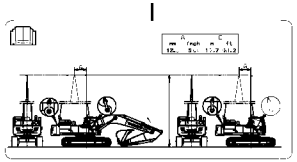

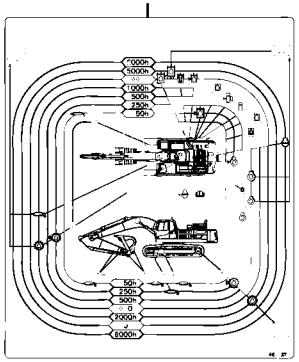

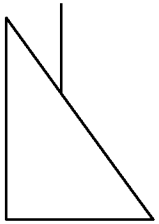

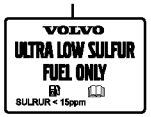

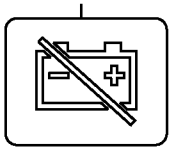

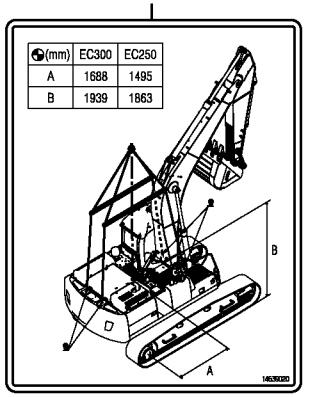





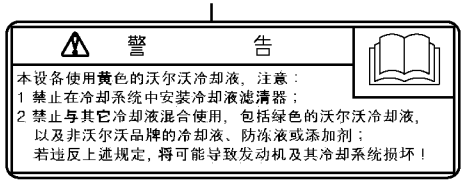

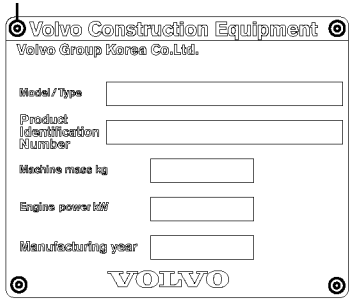

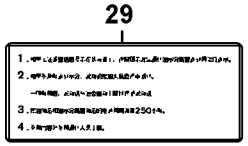

Volvo Construction Equipment

1067735

Fig.	Part No.	Quantity 1	2	3	4	5	PS	KIT	Description	Dénomination	Bezeichnung	Denominación	Benämning	Notes
26	**VOE 14616011**			2	2	2			Decal	Autocollant	Aufklebeschild	Calcomanía	Dekal	
27	**VOE 14617083**				1				Decal	Autocollant	Aufklebeschild	Calcomanía	Dekal	
27	**VOE 14617078**			1					Decal	Autocollant	Aufklebeschild	Calcomanía	Dekal	
28	**SA 8240-03770**			4	4	4			Rivet	Rivet	Niet	Remache	Nit	
29	**VOE 14615981**				1				Decal	Autocollant	Aufklebeschild	Calcomanía	Dekal	

1	**8290767, 8291984**
2	**8290768, 8290769**
3	**8292912**
4	**8292914, 8292940**
5	**8292913, 8292939**

Skyltar och dekaler
Muestras y decalcomanias
Schilder und aufklebeschild
Enseignes et décalcomanies
Sign plates and decals

Catalogue id **20612**	Group **897**
Illustr. No **1067735**	Section **200**
Issue **PUB 20025115-E**	Page **943**

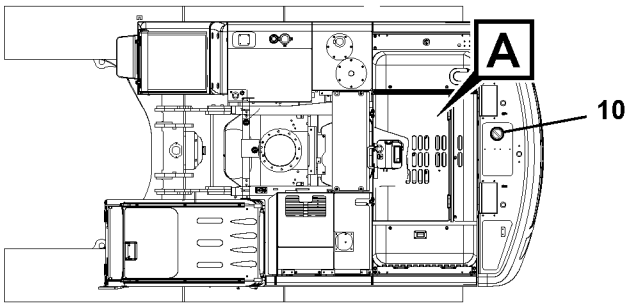

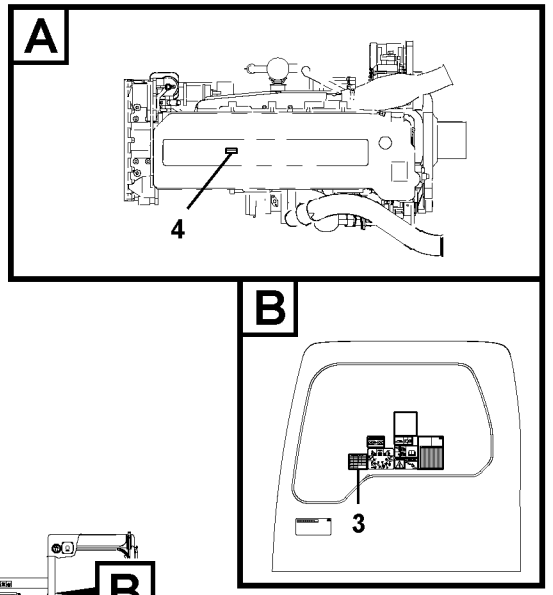

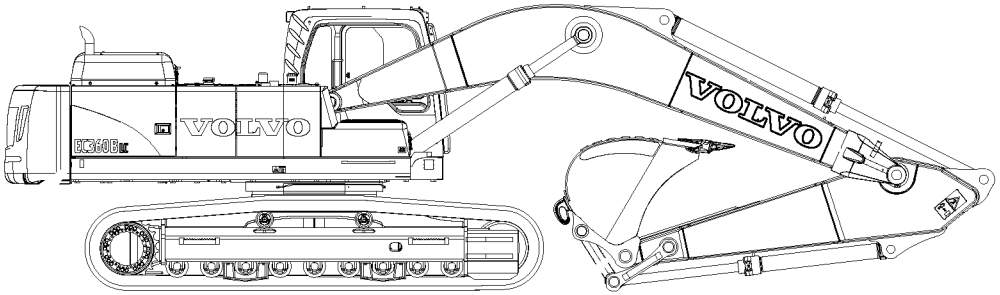

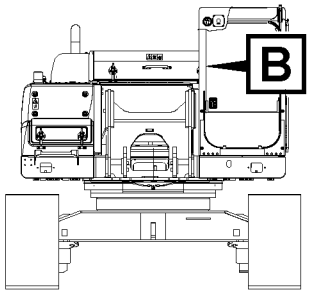

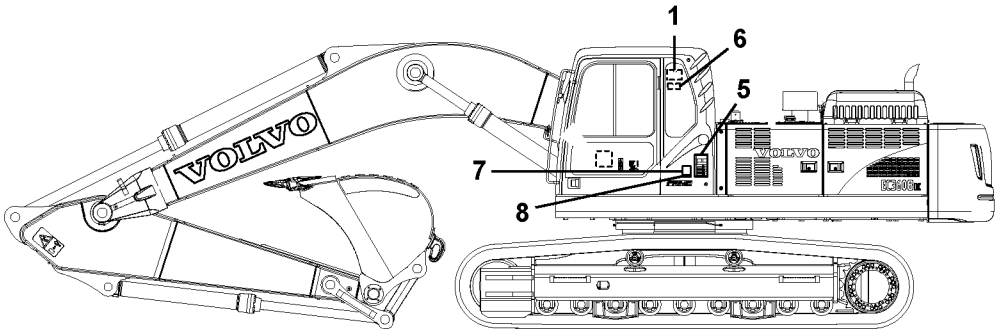

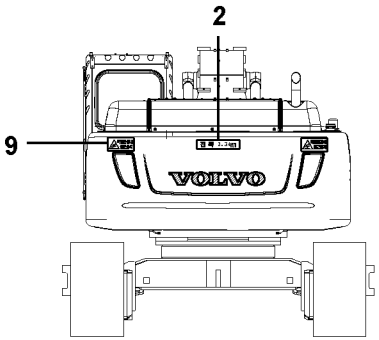

Volvo Construction Equipment

1053318

Fig.	Part No.	Quantity 1	2	3	PS	KIT	Description	Dénomination	Bezeichnung	Denominación	Benämning	Notes
1	**SA 1092-03130**	1		1			Warning decal	Autocollant d'avertiss	Warnaufkleber	Calcomanía adverten	Varningsdekal	
2	**SA 1192-00530**	1		1			Decal	Autocollant	Aufklebeschild	Calcomanía	Dekal	
3	**VOE 14631021**	1					Decal	Autocollant	Aufklebeschild	Calcomanía	Dekal	
4	**VOE 14631022**	1					Decal	Autocollant	Aufklebeschild	Calcomanía	Dekal	
5	**VOE 14631023**	1					Decal	Autocollant	Aufklebeschild	Calcomanía	Dekal	
6	**VOE 14633473**	1					Decal	Autocollant	Aufklebeschild	Calcomanía	Dekal	
7	**VOE 11180158**	1			OP		Decal	Autocollant	Aufklebeschild	Calcomanía	Dekal	
8		1			NS		Decal	Autocollant	Aufklebeschild	Calcomania	Dekal	
9	**VOE 14616301**		2				Decal	Autocollant	Aufklebeschild	Calcomanía	Dekal	
10	**VOE 14615980**		1				Decal	Autocollant	Aufklebeschild	Calcomanía	Dekal	
	VOE 14881309	1					Eye bolt	Vis oeillet	Ringschraube	Ojo tornillo	Ögleskruv	

1	**8291984**	**Skyltar och dekaler** **Muestras y decalcomanias** **Schilder und aufklebeschild** **Enseignes et décalcomanies** **Sign plates and decals**	Catalogue id **20612**	Group **897**
2	**8288751**		Illustr. No **1053318**	Section **300**
3	**8292912**		Issue **PUB 20025115-E**	Page **945**
4				
5				



Volvo Construction Equipment
www.volvoce.com

GROUP		Section	Page
911	Hydraulic oil tank	100	965
911	Turning joint line, control valve to turning joint	200	969
911	Turning joint line, turning joint to travel motor 8289068, 8289698, 8289699	300	971
911	Turning joint line, turning joint to travel motor	310	973
911	Hydraulic system, control valve to boom and swing	400	975
911	Hydraulic system, hydraulic tank to hydraulic oil cooler	500	977
911	Hydraulic system, hydraulic tank to hydraulic oil cooler 8292870	550	979
911	Hydraulic system, hydraulic tank to hydraulic pump	600	981
911	Hydraulic system, oil cooling system	710	983
911	Hydraulic system, oil cooling system	720	989
911	Hydraulic system, oil cooling system 8292872	730	993
911	Hydraulic system, oil cooling system	740	997
911	Hydraulic system, hydraulic tank to hydraulic pump	800	1001
911	Hydraulic system, oil cooling fan motor 8291934, 8292873	1000	1003
911	Hydraulic system, oil cooling fan motor 8289683, 8289684, 8289685, 8289686	1010	1005
911	Reversible fan, valve 8289683, 8289684, 8289685, 8289686	1300	1007
911	Hydraulic system, control valve to boom and swing	1600	1009
912	Control valve with fitting parts.	100	1013
912	Main control valve	200	1015
912	Main control valve	250	1019
912	Main control valve	300	1023
912	Main control valve	350	1029
912	Main control valve	400	1035
912	Main control valve	500	1041
912	Main control valve	600	1045
912	Main control valve	700	1051
912	Working hydraulic, boom rupture valve mount 8289075	2000	1057
912	Working hydraulic, dipper arm rupture valve mount. 8289727, 8289728,8294809	2100	1061
912	Working hydraulic, adjustable boom control valve 8289728, 82897292200	1063	
912	Valve, float position	2300	1065
912	Valve, selector	2400	1067
912	Control valve for rotator 8289074, 8289724, 8292893	3400	1069
913	Pump installation	100	1073
913	Hydraulic pump	200	1075
913	Regulator, hydraulic pump	300	1079
913	Hydraulic gear pump	400	1081
914	Servo system, control valve to remote control valve	100	1083
914	Servo system, control valve to remote control valve pedal 8289712	200	1089
914	Servo system, control valve to remote control valve pedal 8289711	250	1091
914	Servo system, control valve to solenoid valve	300	1093
914	Servo system, control valve to solenoid valve	350	1099
914	Servo system, control valve piping.	400	1103
914	Servo system, pump piping and filter mount.	500	1107
914	Servo system, pump piping and filter mount.	550	1113
914	Remote control valve pedal with fitting parts	700	1119
914	Servo system, remote control valve	1100	1121
914	Servo system, remote control valve	1200	1125
914	Working hydraulic, remote control valve pedal for hammer and shear	1500	1129
914	Working hydraulic, remote control valve pedal for hammer and shear 8293106	1550	1131
914	Working hydraulic, remote control valve pedal for hammer and shear	1600	1133
914	Servo system, control valve to solenoid valve	2000	1135
914	Servo system, changing lever function 8289517	2100	1137
914	Servo system, changing lever function 8279849	2150	1139
914	Servo system, changing lever function	2200	1141
914	Servo system, hammer and shear	2300	1143
914	Working hydraulic, hammer and shear for 2nd pump flow 8289717, 8289718, 8289072, 8289721	2400	1145
914	Working hydraulic, hammer and shear for 2nd pump flow	2450	1147

INDEX OF CONTENTS

GROUP		Section	Page
914	Working hydraulic, hammer and shear for 2nd pump flow	2460	1149
914	Working hydraulic, hammer and shear for 2nd pump flow	2470	1153
914	Working hydraulic, hammer and shear for 2nd pump flow	2480	1157
914	Working hydraulic, hammer and shear for 2nd pump flow	2500	1163
914	Servo system, hammer and shear 8289071	2600	1165
914	Servo system, hammer and shear	2650	1169
914	Servo system, hammer and shear 8285003	2700	1175
914	Servo system, hammer and shear 8285377	2800	1177
914	Servo system, hammer and shear	2850	1179
914	Working hydraulic, adjustable boom for upper	3500	1181
914	Working hydraulic, slope and rotator on upper frame	3600	1183
914	Servo system, pressure check connection	6000	1185
914	Servo system, changing lever function	6100	1187
916	Working hydraulic, dipper arm cylinder on boom.	100	1191
916	Working hydraulic, dipper arm cylinder on boom. 8289727 S/N 210696-	150	1195
916	Working hydraulic, dipper arm cylinder on boom.	200	1199
916	Working hydraulic, boom rupture 8289075	300	1203
916	Working hydraulic, dipper arm cylinder on long boom	400	1207
916	Working hydraulic, dipper arm cylinder on adjustable boom	500	1211
916	Working hydraulic, dipper arm cylinder on adjustable boom 8289728 S/N 210696-	550	1215
916	Working hydraulic, 2nd boom cylinder on adjustable boom 8289728, 8289729	600	1219
916	Working hydraulic, boom cylinder	900	1223
916	Working hydraulic, boom cylinder 8294348	950	1225
916	Working hydraulic, bucket cylinder on dipper arm	1000	1227
916	Working hydraulic, bucket cylinder on dipper arm	1050	1229
916	Working hydraulic, bucket cylinder on dipper arm 8294348	1075	1231
916	Working hydraulic, dipper arm rupture	1200	1233
916	Working hydraulic, bucket cylinder on long dipper arm 8287080, 8287081	1300	1237
916	Working hydraulic, dipper arm rupture valve for adjustable boom	1500	1239
916	Working hydraulic, hammer and shear for boom	2000	1243
916	Working hydraulic, hammer and shear for dipper arm	2100	1245
916	Working hydraulic, slope and rotator on dipper arm 8280992	2150	1249
916	Working hydraulic, hammer and shear for dipper arm 8294811, 8294810	2175	1251
916	Working hydraulic, hammer and shear for upper	2200	1253
916	Working hydraulic, hammer and shear for return filter	2300	1255
916	Working hydraulic, hammer and shear for adjustable boom 82897222800		1259
916	Working hydraulic, oil leak on boom 8285119	3000	1261
916	Working Hydraulic, Oil Leak On Upper Frame 8289060, 8284983	3100	1263
916	Working hydraulic, clamshell	4000	1265
916	Working hydraulic, clamshell	4050	1269
924	Attachment bracket, quickfit	100	1273
924	Attachment bracket, quickfit	150	1275
924	Working hydraulic, quick fit on upper frame	200	1277
924	Working hydraulic, quick fit on upper frame	250	1279
924	Working hydraulic, quick fit on boom	400	1281
924	Working hydraulic, quickfit on adjustable boom 8289726	500	1283
924	Working hydraulic, quick fit on dipper arm	700	1285
924	Working hydraulic, quick fit on dipper arm	750	1289
924	Working hydraulic, quick fit on dipper arm	800	1291
924	Working hydraulic, quick fit on dipper arm 8285370, 8287892	850	1293
924	Working hydraulic, quick fit on dipper arm 8281028	900	1295
924	Working hydraulic, quick fit on dipper arm 8283998	950	1297
924	Working hydraulic, slope and rotator on upper frame	1000	1299
924	Working hydraulic, slope and rotator on boom	1100	1301
924	Working hydraulic, slope and rotator on boom	1110	1303
924	Working hydraulic, slope and rotator on adjustable boom	1200	1305

GROUP		Section	Page
924	Working hydraulic, slope and rotator on boom 8291945	1300	1307
924	Working hydraulic, slope and rotator on boom 8292893	1500	1309
924	Working hydraulic, slope and rotator on dipper arm	1600	1311
924	Hydraulic gear pump for quickfit and rotator	2000	1313
924	Hydraulic gear pump for quickfit and rotator	2100	1315
924	Valve, quickfit 8285006, 8287092	3100	1317
924	Hydraulic gear pump for quickfit and rotator 8291933	3200	1319
924	Servo system, remote control valve	4200	1321
925	Bucket	100	1323
925	Links to bucket	1000	1325
925	Links to bucket	1100	1327
925	Links to bucket	2000	1329
974	Links to boom, long reach	100	1331
974	Links to boom 8284976,8287060,8287056,8287068,8287057, 8292892	200	1333
974	Links to boom 8294258,8294257,8294348	250	1335
974	Links to boom, adjustable 8287066, 8287067	300	1337
974	Boom and grease piping	350	1339
974	Boom and grease piping	400	1341
974	Boom and grease piping, adjustable 1st	1200	1343
974	Boom and grease piping, adjustable 2nd	1300	1345
974	Boom and grease piping, long reach	2100	1347
974	Boom cylinder	3000	1349
974	Boom cylinder, adjustable 2nd	3400	1353
975	Links to dipper arm 8286564, 8286565, 8286566, 8286567,8289334	100	1357
975	Links to dipper arm 8286556, 8286557, 8292082	150	1359
975	Links to dipper arm 8285340,8286558,8286559,8286560,8286561, 8286562	200	1361
975	Links to dipper arm	250	1363
975	Links to dipper arm, long reach	300	1365
975	Dipper arm, long reach	600	1367
975	Dipper arm and grease piping with piping seat	700	1369
975	Dipper arm and grease piping with piping seat	800	1373
975	Dipper arm and grease piping with piping seat	900	1377
975	Dipper arm and grease piping with piping seat	1000	1381
975	Dipper arm and grease piping with piping seat	1100	1385
975	Dipper arm and grease piping with piping seat	1200	1389
975	Dipper arm and grease piping with piping seat	1300	1393
975	Dipper arm and grease piping with piping seat	1400	1397
975	Dipper arm and grease piping with piping seat	1500	1401
975	Dipper arm and grease piping with piping seat	1600	1405
975	Dipper arm and grease piping with piping seat	1700	1409
975	Links to connecting rod 8281307	2000	1413
975	Links to connecting rod	2100	1415
975	Links to connecting rod	2200	1417
975	Dipper arm cylinder	2400	1419
975	Dipper arm cylinder	2500	1423
975	Dipper arm cylinder 8294348	2600	1427
975	Bucket cylinder	2800	1431
975	Bucket cylinder, long reach	3000	1435
992	Vandalism kit 8279816	100	1439
992	Vandalism kit 8279816	150	1443
992	Fire extinguisher	5000	1445
992	Fire extinguisher	5100	1451
992	Fire extinguisher 8291316, 8291317	5500	1457
996	Air compressor	100	1459

TABLE DES MATIÈRES

Catalogue id 20612 | Group 9 | Issue PUB 20025115-E | Page 950

GROUPE		Section	Page
911	Réservoir d'huile hydraulique	100	965
911	Articulation de rotation, valve de commande vers articulation de rotation	200	969
911	Articulation de rotation, articulation de rotation vers moteur de conduite 8289068, 8289698, 8289699	300	971
911	Articulation de rotation, articulation de rotation vers moteur de conduite	310	973
911	Système hydraulique, valve de commande flèche et pivotement	400	975
911	Syst. hydr, rés. hydr vers refroidisseur huile hydraulique	500	977
911	Syst. hydr, rés. hydr vers refroidisseur huile hydraulique 8292870	550	979
911	Syst. hydr, rés. hydraulique vers pompe hydraulique	600	981
911	Système hydraulique, circuit de refroidissement d'huile	710	983
911	Système hydraulique, circuit de refroidissement d'huile	720	989
911	Système hydraulique, circuit de refroidissement d'huile 8292872	730	993
911	Système hydraulique, circuit de refroidissement d'huile	740	997
911	Syst. hydr, rés. hydraulique vers pompe hydraulique	800	1001
911	Système hydraulique, moteur du ventilateur de refroidissement d'huile. 8291934, 8292873	1000	1003
911	Système hydraulique, moteur du ventilateur de refroidissement d'huile. 8289683, 8289684, 8289685, 8289686	1010	1005
911	Ventilateur réversible, soupape 8289683, 8289684, 8289685, 8289686	1300	1007
911	Système hydraulique, valve de commande flèche et pivotement	1600	1009
912	Valve de commande avec pièces de montage.	100	1013
912	Distributeur de commande principal	200	1015
912	Distributeur de commande principal	250	1019
912	Distributeur de commande principal	300	1023
912	Distributeur de commande principal	350	1029
912	Distributeur de commande principal	400	1035
912	Distributeur de commande principal	500	1041
912	Distributeur de commande principal	600	1045
912	Distributeur de commande principal	700	1051
912	Comm. hydraulique d'outil, valve de sécurité en cas de rupture de flexible sur la flèche 8289075	2000	1057
912	Comm. hydraulique d'outil, valve de sécurité si rupture de flexible sur le balancier 8289727,8289728,8294809	2100	1061
912	Hydraulique de travail, flêche réglable, valve controle 8289728, 8289729	2200	1063
912	Valve de position flottante	2300	1065
912	Sélecteur	2400	1067
912	Valve de commande de rotateur 8289074, 8289724, 8292893	3400	1069
913	Installation de pompe	100	1073
913	Pompe hydraulique	200	1075
913	Régulateur, pompe hydraulique	300	1079
913	Pompe à engrenages hydraulique	400	1081
914	Système servo, valve commande vers valve commande a distance	100	1083
914	Système servo, valve commande vers valve pedale commande a distance 8289712	200	1089
914	Système servo, valve commande vers valve pedale commande a distance 8289711	250	1091
914	Système servo, valve de commande vers valve de solénoïde	300	1093
914	Système servo, valve de commande vers valve de solénoïde	350	1099
914	Système servo, conduits vers le distributeur de commande	400	1103
914	Système servo, conduits vers la pompe et montage du filtre	500	1107
914	Système servo, conduits vers la pompe et montage du filtre	550	1113
914	Pédale valve cde télécommandée avec pièces montage	700	1119
914	Système servo, valve de commande télécommandée	1100	1121
914	Système servo, valve de commande télécommandée	1200	1125
914	Hydr de travail, pédale v cde télécom. marteau et cisaille	1500	1129
914	Hydr de travail, pédale v cde télécom. marteau et cisaille 8293106	1550	1131
914	Hydr de travail, pédale v cde télécom. marteau et cisaille	1600	1133
914	Système servo, valve de commande vers valve de solénoïde	2000	1135

GROUPE		Section	Page
914	Système servo, sélection fonction levier 8289517	2100	1137
914	Système servo, sélection fonction levier 8279849	2150	1139
914	Système servo, sélection fonction levier	2200	1141
914	Système servo, marteau et cisaille	2300	1143
914	Hydraulique de travail, marteau et ciseaux pour 2nd débit de pompe 8289717, 8289718, 8289072, 8289721	2400	1145
914	Hydraulique de travail, marteau et ciseaux pour 2nd débit de pompe	2450	1147
914	Hydraulique de travail, marteau et ciseaux pour 2nd débit de pompe	2460	1149
914	Hydraulique de travail, marteau et ciseaux pour 2nd débit de pompe	2470	1153
914	Hydraulique de travail, marteau et ciseaux pour 2nd débit de pompe	2480	1157
914	Hydraulique de travail, marteau et ciseaux pour 2nd débit de pompe	2500	1163
914	Système servo, marteau et cisaille 8289071	2600	1165
914	Système servo, marteau et cisaille	2650	1169
914	Système servo, marteau et cisaille 8285003	2700	1175
914	Système servo, marteau et cisaille 8285377	2800	1177
914	Système servo, marteau et cisaille	2850	1179
914	Hydraulique de travail, flèche réglable supérieurs	3500	1181
914	Commande hydraulique d'outil, équipement de talutage et rotateur sur tourelle	3600	1183
914	Système servo, raccord de contrôle d'huile	6000	1185
914	Système servo, sélection fonction levier	6100	1187
916	Commande hydraulique d'outil, vérin de balancier sur la flèche	100	1191
916	Commande hydraulique d'outil, vérin de balancier sur la flèche 8289727 S/N 210696-	150	1195
916	Commande hydraulique d'outil, vérin de balancier sur la flèche	200	1199
916	Hydraulique de travail, coupure flèche 8289075	300	1203
916	Commande hydraulique d'outil, vérin de balancier sur flèche prolongée	400	1207
916	Commande hydraulique d'outill, vérin de balancier sur flèche articulée	500	1211
916	Commande hydraulique d'outill, vérin de balancier sur flèche articulée 8289728 S/N 210696-	550	1215
916	Commande hydraulique d'outil, deuxième vérin de flèche sur flèche articulée 8289728, 8289729	600	1219
916	Commande hydraulique d'outil, vérin de flèche	900	1223
916	Commande hydraulique d'outil, vérin de flèche 8294348	950	1225
916	Commande hydraulique d'outil, vérin de godet sur le balancier	1000	1227
916	Commande hydraulique d'outil, vérin de godet sur le balancier	1050	1229
916	Commande hydraulique d'outil, vérin de godet sur le balancier 8294348	1075	1231
916	Hydraulique de travail, coupure bras	1200	1233
916	Commande hydraulique d'outil, vérin de godet sur balancier prolongé 8287080, 8287081	1300	1237
916	Commande hydraulique d'outil, valve de sécurité en cas de rupture de flexible sur le balancier en utilisation avec flèche réglable	1500	1239
916	Hydraulique de travail, marteau et ciseaux pour flèche	2000	1243
916	Hydraulique de travail, marteau et ciseaux pour bras	2100	1245
916	Commande hydraulique d'outil, équipement de talutage et rotateur sur balancier 8280992	2150	1249
916	Hydraulique de travail, marteau et ciseaux pour bras 8294811, 8294810	2175	1251
916	Hydraulique de travail, marteau et ciseaux supérieurs	2200	1253
916	Hydraulique de travail, marteau et ciseaux pour filtre de retour	2300	1255
916	Hydraulique de travail, marteau et ciseaux pour flèche réglable 8289722	2800	1259
916	Commande hydraulique d'outil, conduit de retour de fuites sur la flèche 8285119	3000	1261
916	Commande hydraulique d'outil, conduit de retour de fuites sur la tourelle 8289060, 8284983	3100	1263
916	Hydraulique de travail, benne preneuse	4000	1265
916	Hydraulique de travail, benne preneuse	4050	1269

TABLE DES MATIÈRES

GROUPE		Section	Page
924	Fixation, raccord rapide	100	1273
924	Fixation, raccord rapide	150	1275
924	Commande hydraulique d'outil, porte-outil sur tourelle	200	1277
924	Commande hydraulique d'outil, porte-outil sur tourelle	250	1279
924	Commande hydraulique d'outil, porte-outil sur flèche	400	1281
924	Commande hydraulique d'outil, porte-outil sur flèche articulée 8289726	500	1283
924	Commande hydraulique d'outil, porte-outil sur balancier	700	1285
924	Commande hydraulique d'outil, porte-outil sur balancier	750	1289
924	Commande hydraulique d'outil, porte-outil sur balancier	800	1291
924	Commande hydraulique d'outil, porte-outil sur balancier 8285370, 8287892	850	1293
924	Commande hydraulique d'outil, porte-outil sur balancier 8281028	900	1295
924	Commande hydraulique d'outil, porte-outil sur balancier 8283998	950	1297
924	Commande hydraulique d'outil, équipement de talutage et rotateur sur tourelle	1000	1299
924	Commande hydraulique d'outil, équipement de talutage et rotateur sur flèche	1100	1301
924	Commande hydraulique d'outil, équipement de talutage et rotateur sur flèche	1110	1303
924	Commande hydraulique d'outil, équipement de talutage et rotateur sur flèche articulée	1200	1305
924	Commande hydraulique d'outil, équipement de talutage et rotateur sur flèche 8291945	1300	1307
924	Commande hydraulique d'outil, équipement de talutage et rotateur sur flèche 8292893	1500	1309
924	Commande hydraulique d'outil, équipement de talutage et rotateur sur balancier	1600	1311
924	Pompe à engrenages hydr pour raccord rapide et rotator	2000	1313
924	Pompe à engrenages hydr pour raccord rapide et rotator	2100	1315
924	Valve, porte-outil 8285006, 8287092	3100	1317
924	Pompe à engrenages hydr pour raccord rapide et rotator 8291933	3200	1319
924	Système servo, valve de commande télécommandée	4200	1321
925	Godet	100	1323
925	Articulations, godet	1000	1325
925	Articulations, godet	1100	1327
925	Articulations, godet	2000	1329
974	Articulations, flèche longue portée	100	1331
974	Articulations, flèche 8284976,8287060,8287056,8287068,8287057, 8292892	200	1333
974	Articulations, flèche 8294258,8294257,8294348	250	1335
974	Articulations de flèche, réglable 8287066, 8287067	300	1337
974	Flèche et conduits de graissage	350	1339
974	Flèche et conduits de graissage	400	1341
974	Flèche et tuyauterie de lubrification, réglable 1er	1200	1343
974	Flèche et tuyauterie de lubrification, réglable 2nd	1300	1345
974	Flèche et conduits de graissage, longue portée	2100	1347
974	Vérin de flèche	3000	1349
974	Vérin de flèche 2, réglable	3400	1353
975	Articulations de balancier 8286564, 8286565, 8286566, 8286567, 8289334	100	1357
975	Articulations de balancier 8286556, 8286557, 8292082	150	1359
975	Articulations de balancier 8285340,8286558,8286559,8286560, 8286561,8286562	200	1361
975	Articulations de balancier	250	1363
975	Articulations, balancier longue portée	300	1365
975	Balancier longue portée	600	1367
975	Balancier et tuyauterie de lubr avec siège de tuyau	700	1369
975	Balancier et tuyauterie de lubr avec siège de tuyau	800	1373
975	Balancier et tuyauterie de lubr avec siège de tuyau	900	1377
975	Balancier et tuyauterie de lubr avec siège de tuyau	1000	1381
975	Balancier et tuyauterie de lubr avec siège de tuyau	1100	1385

GROUPE		Section	Page
975	Balancier et tuyauterie de lubr avec siège de tuyau	1200	1389
975	Balancier et tuyauterie de lubr avec siège de tuyau	1300	1393
975	Balancier et tuyauterie de lubr avec siège de tuyau	1400	1397
975	Balancier et tuyauterie de lubr avec siège de tuyau	1500	1401
975	Balancier et tuyauterie de lubr avec siège de tuyau	1600	1405
975	Balancier et tuyauterie de lubr avec siège de tuyau	1700	1409
975	Articulations, liaison avec la tige de piston 8281307	2000	1413
975	Articulations, liaison avec la tige de piston	2100	1415
975	Articulations, liaison avec la tige de piston	2200	1417
975	Vérin de bras	2400	1419
975	Vérin de bras	2500	1423
975	Vérin de bras 8294348	2600	1427
975	Vérin de godet	2800	1431
975	Vérin de godet longue portée	3000	1435
992	Kit de protection antivandalisme 8279816	100	1439
992	Kit de protection antivandalisme 8279816	150	1443
992	Extincteur	5000	1445
992	Extincteur	5100	1451
992	Extincteur 8291316, 8291317	5500	1457
996	Compresseur pneumatique	100	1459

INHALTSVERZEICHNIS	Catalogue id 20612	Group 9
	Issue PUB 20025115-E	Page 954

GRUPPE		Abschnitt	Seite
911	Hydrauliköltank	100	965
911	Drehgelenkleitung, Steuerventil zu Drehgelenk	200	969
911	Drehgelenkleitung, Steuerventil zu Fahrmotor 8289068, 8289698, 8289699	300	971
911	Drehgelenkleitung, Steuerventil zu Fahrmotor	310	973
911	Hydraulikanlage, Steuerventil zu Ausleger und Schwenken	400	975
911	Hydraulikanlage, von Hydrauliktank zu Ölkühler	500	977
911	Hydraulikanlage, von Hydrauliktank zu Ölkühler 8292870	550	979
911	Hydraulikanlage, von Hydrauliktank zu Hydraulikpumpe	600	981
911	Hydraulikanlage, Rohranschluss für Druckölkühler	710	983
911	Hydraulikanlage, Rohranschluss für Druckölkühler	720	989
911	Hydraulikanlage, Rohranschluss für Druckölkühler 8292872	730	993
911	Hydraulikanlage, Rohranschluss für Druckölkühler	740	997
911	Hydraulikanlage, von Hydrauliktank zu Hydraulikpumpe	800	1001
911	Hydraulikanlage, Ölkühlung und Gebläsemotor. 8291934, 82928731000		1003
911	Hydraulikanlage, Ölkühlung und Gebläsemotor. 8289683, 8289684, 8289685, 8289686	1010	1005
911	Umkehrbarer Lüfter, Ventil 8289683, 8289684, 8289685, 8289686	1300	1007
911	Hydraulikanlage, Steuerventil zu Ausleger und Schwenken	1600	1009
912	Steuerventil mit Anbauteilen.	100	1013
912	Hauptsteuerventil	200	1015
912	Hauptsteuerventil	250	1019
912	Hauptsteuerventil	300	1023
912	Hauptsteuerventil	350	1029
912	Hauptsteuerventil	400	1035
912	Hauptsteuerventil	500	1041
912	Hauptsteuerventil	600	1045
912	Hauptsteuerventil	700	1051
912	Arbeitshydraulik, Leitungsbruchventil Ausleger und Ventileinbau. 8289075	2000	1057
912	Arbeitshydraulik, Leitungsbruchventil Stiel und Ventileinbau. 8289727,8289728,8294809	2100	1061
912	Arbeitshydraulik, stellbarer Ausleger, Steurventil 8289728, 82897292200		1063
912	Ventil, Schwimmstellung	2300	1065
912	Ventil, Gangwähler	2400	1067
912	Steuerventil für Rotator 8289074, 8289724, 8292893	3400	1069
913	Pumpeninstallation	100	1073
913	Hydraulikpumpe	200	1075
913	Regler, Hydraulikpumpe	300	1079
913	Hydraulische Zahnradpumpe	400	1081
914	Servosystem, Steuerventil zu Vorsteuergerät	100	1083
914	Servosystem, Steuerventil zu Pedal für Fernbetätigungsventil 8289712	200	1089
914	Servosystem, Steuerventil zu Pedal für Fernbetätigungsventil 8289711	250	1091
914	Servosystem. Steuerventil zu Magnetventil	300	1093
914	Servosystem. Steuerventil zu Magnetventil	350	1099
914	Servosystem, Rohranschluss zu Steuerventil.	400	1103
914	Servosystem, Rohranschluss zu Pumpe und Einbau Ölfilter.	500	1107
914	Servosystem, Rohranschluss zu Pumpe und Einbau Ölfilter.	550	1113
914	Vorsteuergerät Pedal mit Anbauteilen	700	1119
914	Servosystem, Vorsteuergerät	1100	1121
914	Servosystem, Vorsteuergerät	1200	1125
914	Arbeitshydraulik, Vorsteuergerät Pedal für Hammer und Schere	1500	1129
914	Arbeitshydraulik, Vorsteuergerät Pedal für Hammer und Schere 8293106	1550	1131
914	Arbeitshydraulik, Vorsteuergerät Pedal für Hammer und Schere	1600	1133
914	Servosystem. Steuerventil zu Magnetventil	2000	1135
914	Servosystem, Wechsel der Hebelfunktion 8289517	2100	1137
914	Servosystem, Wechsel der Hebelfunktion 8279849	2150	1139
914	Servosystem, Wechsel der Hebelfunktion	2200	1141

GRUPPE		Abschnitt	Seite
914	Servosystem, Hammer und Schere	2300	1143
914	Arbeitshydraulik, Hammer und Schere für 2. Pumpenstrom 8289717, 8289718, 8289072, 8289721	2400	1145
914	Arbeitshydraulik, Hammer und Schere für 2. Pumpenstrom	2450	1147
914	Arbeitshydraulik, Hammer und Schere für 2. Pumpenstrom	2460	1149
914	Arbeitshydraulik, Hammer und Schere für 2. Pumpenstrom	2470	1153
914	Arbeitshydraulik, Hammer und Schere für 2. Pumpenstrom	2480	1157
914	Arbeitshydraulik, Hammer und Schere für 2. Pumpenstrom	2500	1163
914	Servosystem, Hammer und Schere 8289071	2600	1165
914	Servosystem, Hammer und Schere	2650	1169
914	Servosystem, Hammer und Schere 8285003	2700	1175
914	Servosystem, Hammer und Schere 8285377	2800	1177
914	Servosystem, Hammer und Schere	2850	1179
914	Arbeitshydraulik, stellbarer Ausleger für oberen	3500	1181
914	Arbeitshydraulik, Böschung und Rotator auf oberem Rahmen	3600	1183
914	Servohydraulik, Messnippel	6000	1185
914	Servosystem, Wechsel der Hebelfunktion	6100	1187
916	Arbeitshydraulik, Stielzylinder auf Ausleger	100	1191
916	Arbeitshydraulik, Stielzylinder auf Ausleger 8289727 S/N 210696-	150	1195
916	Arbeitshydraulik, Stielzylinder auf Ausleger	200	1199
916	Arbeitshydraulik, Leitungsbruchventil Ausleger 8289075	300	1203
916	Arbeitshydraulik, Stielzylinder auf langem Ausleger	400	1207
916	Arbeitshydraulik, Stielzylinder auf verstellbarem Ausleger	500	1211
916	Arbeitshydraulik, Stielzylinder auf verstellbarem Ausleger 8289728 S/N 210696-	550	1215
916	Arbeitshydraulik, zweite Auslegerzylinder auf verstellbarem Ausleger 8289728, 8289729	600	1219
916	Arbeitshydraulik, Auslegerzylinder	900	1223
916	Arbeitshydraulik, Auslegerzylinder 8294348	950	1225
916	Arbeitshydraulik, Löffelzylinder auf Stiel	1000	1227
916	Arbeitshydraulik, Löffelzylinder auf Stiel	1050	1229
916	Arbeitshydraulik, Löffelzylinder auf Stiel 8294348	1075	1231
916	Arbeitshydraulik, Leitungsbruchventil Stiel	1200	1233
916	Arbeitshydraulik, Löffelzylinder auf langem Stiel 8287080, 82870813	00	1237
916	Arbeitshydraulik, Leitungsbruchventil auf verstellbarem Ausleger	1500	1239
916	Arbeitshydraulik, Hammer und Schere für Ausl	2000	1243
916	Arbeitshydraulik, Hammer und Schere für Stie	2100	1245
916	Arbeitshydraulik, Böschung und Rotator auf Stiel 8280992	2150	1249
916	Arbeitshydraulik, Hammer und Schere für Stie 8294811, 8294810	2175	1251
916	Arbeitshydraulik, Hammer und Schere für oberen	2200	1253
916	Arbeitshydraulik, Hammer und Schere für Rücklauffilter	2300	1255
916	Arbeitshydraulik, Hammer und Schere für stellbaren Ausleger 8289722	2800	1259
916	Arbeitshydraulik, Leckölleitung auf Ausleger 8285119	3000	1261
916	Arbeitshydraulik, Leckölleitung auf oberem Rahmen 8289060, 8284983	3100	1263
916	Arbeitshydraullik, Greifer	4000	1265
916	Arbeitshydraullik, Greifer	4050	1269
924	Geräteträger, Schnellwechsler	100	1273
924	Geräteträger, Schnellwechsler	150	1275
924	Arbeitshydraulik, Schnellwechsler auf oberem Rahmen	200	1277
924	Arbeitshydraulik, Schnellwechsler auf oberem Rahmen	250	1279
924	Arbeitshydraulik, Schnellwechsler auf Ausleger	400	1281
924	Arbeitshydraulik, Schnellwechsler auf verstellbarem Ausleger 8289726	500	1283
924	Arbeitshydraulik, Schnellwechsler auf Stiel	700	1285
924	Arbeitshydraulik, Schnellwechsler auf Stiel	750	1289
924	Arbeitshydraulik, Schnellwechsler auf Stiel	800	1291
924	Arbeitshydraulik, Schnellwechsler auf Stiel 8285370, 8287892	850	1293
924	Arbeitshydraulik, Schnellwechsler auf Stiel 8281028	900	1295
924	Arbeitshydraulik, Schnellwechsler auf Stiel 8283998	950	1297
924	Arbeitshydraulik, Böschung und Rotator auf oberem Rahmen	1000	1299

INHALTSVERZEICHNIS

GRUPPE		Abschnitt	Seite
924	Arbeitshydraulik, Böschung und Rotator auf Ausleger	1100	1301
924	Arbeitshydraulik, Böschung und Rotator auf Ausleger	1110	1303
924	Arbeitshydraulik, Böschung und Rotator auf verstellbarem Ausleger	1200	1305
924	Arbeitshydraulik, Böschung und Rotator auf Ausleger 8291945	1300	1307
924	Arbeitshydraulik, Böschung und Rotator auf Ausleger 8292893	1500	1309
924	Arbeitshydraulik, Böschung und Rotator auf Stiel	1600	1311
924	Hydraulikpumpe für Schnellwechsler und Rotator	2000	1313
924	Hydraulikpumpe für Schnellwechsler und Rotator	2100	1315
924	Schnellwechslerventil 8285006, 8287092	3100	1317
924	Hydraulikpumpe für Schnellwechsler und Rotator 8291933	3200	1319
924	Servosystem, Vorsteuergerät	4200	1321
925	Schaufel	100	1323
925	Gelenke zu Löffel	1000	1325
925	Gelenke zu Löffel	1100	1327
925	Gelenke zu Löffel	2000	1329
974	Gelenke zu Ausleger, lange Ausladung	100	1331
974	Gelenke zu Ausleger 8284976,8287060,8287056,8287068, 8287057,8292892	200	1333
974	Gelenke zu Ausleger 8294258,8294257,8294348	250	1335
974	Verbindungen zu stellbarem Ausleger 8287066, 8287067	300	1337
974	Ausleger und Schmierleitungen	350	1339
974	Ausleger und Schmierleitungen	400	1341
974	Ausleger und Schmierleitungen, stellbarem 1.	1200	1343
974	Ausleger und Schmierleitungen, stellbarem 2.	1300	1345
974	Ausleger und Schmierleitungen, lange Ausladung	2100	1347
974	Auslegerzylinder	3000	1349
974	Auslegerzylinder, stellbar 2	3400	1353
975	Verbindungen zu Stiel 8286564, 8286565, 8286566, 8286567, 8289334	100	1357
975	Verbindungen zu Stiel 8286556, 8286557, 8292082	150	1359
975	Verbindungen zu Stiel 8285340,8286558,8286559,8286560, 8286561,8286562	200	1361
975	Verbindungen zu Stiel	250	1363
975	Gelenke zu Stiel, lange Ausladung	300	1365
975	Stiel, lange Ausladung	600	1367
975	Stiel und Schmierleitungen mit Sitz	700	1369
975	Stiel und Schmierleitungen mit Sitz	800	1373
975	Stiel und Schmierleitungen mit Sitz	900	1377
975	Stiel und Schmierleitungen mit Sitz	1000	1381
975	Stiel und Schmierleitungen mit Sitz	1100	1385
975	Stiel und Schmierleitungen mit Sitz	1200	1389
975	Stiel und Schmierleitungen mit Sitz	1300	1393
975	Stiel und Schmierleitungen mit Sitz	1400	1397
975	Stiel und Schmierleitungen mit Sitz	1500	1401
975	Stiel und Schmierleitungen mit Sitz	1600	1405
975	Stiel und Schmierleitungen mit Sitz	1700	1409
975	Löffelgelenk 8281307	2000	1413
975	Löffelgelenk	2100	1415
975	Löffelgelenk	2200	1417
975	Stielzylinder	2400	1419
975	Stielzylinder	2500	1423
975	Stielzylinder 8294348	2600	1427
975	Schaufelzylinder	2800	1431
975	Löffelzylinder, lange Ausladung	3000	1435
992	Vandalisierungschutz 8279816	100	1439
992	Vandalisierungschutz 8279816	150	1443
992	Feuerlöscher	5000	1445
992	Feuerlöscher	5100	1451
992	Feuerlöscher 8291316, 8291317	5500	1457
996	Druckluftkompressor	100	1459

GRUPO		Sección	Página
911	Depósito de aceite hidráulico	100	965
911	Tubería de articulación de giro, válvula de control a arti	200	969
911	Tubería de articulación de giro, articulación de giro a motor de tras 8289068, 8289698, 8289699	300	971
911	Tubería de articulación de giro, articulación de giro a motor de tras	310	973
911	Sistema hidráulico, válvula de control para pluma y oscilaci	400	975
911	Sistema hidráulico, depósito hidr. a enfr. aceite hidr.	500	977
911	Sistema hidráulico, depósito hidr. a enfr. aceite hidr. 8292870	550	979
911	Sistema hidráulico, depósito hidr. a bomba hidr.	600	981
911	Sistema hidráulico, tubería de refrigeración de aceite.	710	983
911	Sistema hidráulico, tubería de refrigeración de aceite.	720	989
911	Sistema hidráulico, tubería de refrigeración de aceite. 8292872	730	993
911	Sistema hidráulico, tubería de refrigeración de aceite.	740	997
911	Sistema hidráulico, depósito hidr. a bomba hidr.	800	1001
911	Sistema hidráulico, motor del ventilador de refrigeración de aceite. 8291934, 8292873	1000	1003
911	Sistema hidráulico, motor del ventilador de refrigeración de aceite. 8289683, 8289684, 8289685, 8289686	1010	1005
911	Ventilador reversible, válvula 8289683, 8289684, 8289685, 82896861300		1007
911	Sistema hidráulico, válvula de control para pluma y oscilaci	1600	1009
912	Válvula de mando con piezas se montaje.	100	1013
912	Válvula de control principal	200	1015
912	Válvula de control principal	250	1019
912	Válvula de control principal	300	1023
912	Válvula de control principal	350	1029
912	Válvula de control principal	400	1035
912	Válvula de control principal	500	1041
912	Válvula de control principal	600	1045
912	Válvula de control principal	700	1051
912	Hidráulica de trabajo, soporte de la válvula de rotura de manguera. 8289075	2000	1057
912	Hidráulica de trabajo, soporte de la válvula de rotura de manguera del brazo. 8289727,8289728,8294809	2100	1061
912	Hidráulica de trabajo, pluma ajustable, valvula control 8289728, 8289729	2200	1063
912	Válvula, posición de flotación	2300	1065
912	Válvula, selector	2400	1067
912	Válvula de control para rotador 8289074, 8289724, 8292893	3400	1069
913	Instalación de bomba	100	1073
913	Bomba hidráulica	200	1075
913	Regulador, bomba hidráulica	300	1079
913	Engranaje de bomba hidráulica	400	1081
914	Servosistema, válvula de control a válvula de mando a distan	100	1083
914	Servosistema, válvula de control a válvula pedal de mando a distan 8289712	200	1089
914	Servosistema, válvula de control a válvula pedal de mando a distan 8289711	250	1091
914	Servosistema, válvula de control a válvula solenoide	300	1093
914	Servosistema, válvula de control a válvula solenoide	350	1099
914	Servosistema, tubería de la válvula de control.	400	1103
914	Servosistema, soporte del filtro y la tubería de la bomba.	500	1107
914	Servosistema, soporte del filtro y la tubería de la bomba.	550	1113
914	Pedal de válvula de control remoto con accesorios	700	1119
914	Servosistema, válvula de mando a distancia	1100	1121
914	Servosistema, válvula de mando a distancia	1200	1125
914	Hidráulica de trabajo, pedal de válv. de mando a dist. para	1500	1129
914	Hidráulica de trabajo, pedal de válv. de mando a dist. para 82931061550		1131
914	Hidráulica de trabajo, pedal de válv. de mando a dist. para	1600	1133
914	Servosistema, válvula de control a válvula solenoide	2000	1135
914	Servosistema, cambio de función de la palanca 8289517	2100	1137
914	Servosistema, cambio de función de la palanca 8279849	2150	1139
914	Servosistema, cambio de función de la palanca	2200	1141

INDICE

GRUPO		Sección	Página
914	Servosistema, martillo y cizalla	2300	1143
914	Hidráulica de trabajo, martillo y cizalla para flujo de 2a. bomba 8289717, 8289718, 8289072, 8289721	2400	1145
914	Hidráulica de trabajo, martillo y cizalla para flujo de 2a. bomba	2450	1147
914	Hidráulica de trabajo, martillo y cizalla para flujo de 2a. bomba	2460	1149
914	Hidráulica de trabajo, martillo y cizalla para flujo de 2a. bomba	2470	1153
914	Hidráulica de trabajo, martillo y cizalla para flujo de 2a. bomba	2480	1157
914	Hidráulica de trabajo, martillo y cizalla para flujo de 2a. bomba	2500	1163
914	Servosistema, martillo y cizalla 8289071	2600	1165
914	Servosistema, martillo y cizalla	2650	1169
914	Servosistema, martillo y cizalla 8285003	2700	1175
914	Servosistema, martillo y cizalla 8285377	2800	1177
914	Servosistema, martillo y cizalla	2850	1179
914	Hidráulica de trabajo, pluma ajustable para superior	3500	1181
914	Hidráulica de trabajo, inclinación y rotador en el bastidor superior	3600	1183
914	Servosistema, lumbrera de control de aceite	6000	1185
914	Servosistema, cambio de función de la palanca	6100	1187
916	Hidráulica de trabajo, cilindro del brazo en la pluma.	100	1191
916	Hidráulica de trabajo, cilindro del brazo en la pluma. 8289727 S/N 210696-	150	1195
916	Hidráulica de trabajo, cilindro del brazo en la pluma.	200	1199
916	Hidráulica de trabajo, válvula de rotura de manguera en plum 8289075	300	1203
916	Hidráulica de trabajo, cilindro del brazo en la pluma larga.	400	1207
916	Hidráulica de trabajo, cilindro del brazo en la pluma ajustable.	500	1211
916	Hidráulica de trabajo, cilindro del brazo en la pluma ajustable. 8289728 S/N 210696-	550	1215
916	Hidráulica de trabajo, segundo cilindro de la pluma en la pluma ajustable. 8289728, 8289729	600	1219
916	Hidráulica de trabajo, cilindro de la pluma.	900	1223
916	Hidráulica de trabajo, cilindro de la pluma. 8294348	950	1225
916	Hidráulica de trabajo, cilindro de la cuchara en el brazo.	1000	1227
916	Hidráulica de trabajo, cilindro de la cuchara en el brazo.	1050	1229
916	Hidráulica de trabajo, cilindro de la cuchara en el brazo. 8294348	1075	1231
916	Hidráulica de trabajo, válvula de rotura de manguera en braz	1200	1233
916	Hidráulica de trabajo, cilindro de la cuchara en el brazo largo. 8287080, 8287081	1300	1237
916	Hidráulica de trabajo, válvula de rotura de manguera de la pluma ajustable.	1500	1239
916	Hidráulica de trabajo, martillo y cizalla para pluma	2000	1243
916	Hidráulica de trabajo, martillo y cizalla para brazo	2100	1245
916	Hidráulica de trabajo, inclinación y rotador en el brazo 8280992	2150	1249
916	Hidráulica de trabajo, martillo y cizalla para brazo 8294811, 829481021751		1251
916	Hidráulica de trabajo, martillo y cizalla para superior	2200	1253
916	Hidráulica de trabajo, martillo y cizalla para filtro de retor	2300	1255
916	Hidráulica de trabajo, martillo y cizalla para pluma ajustable 8289722	2800	1259
916	Hidráulica de trabajo, tubo de salida de aceite en la pluma. 82851193000		1261
916	Hidráulica de trabajo, tubo de salida de aceite en el bastidor superior. 8289060, 8284983	3100	1263
916	Hidráulica de trabajo, cazo de almeja	4000	1265
916	Hidráulica de trabajo, cazo de almeja	4050	1269
924	Portaimplemento, enganche rápido	100	1273
924	Portaimplemento, enganche rápido	150	1275
924	Hidráulica de trabajo, acoplamiento rápido en el bastidor superior.	200	1277
924	Hidráulica de trabajo, acoplamiento rápido en el bastidor superior.	250	1279
924	Hidráulica de trabajo, acoplamiento rápido en la pluma.	400	1281
924	Hidráulica de trabajo, acoplamiento rápido en la pluma ajustable. 8289726	500	1283
924	Hidráulica de trabajo, acoplamiento rápido en el brazo.	700	1285
924	Hidráulica de trabajo, acoplamiento rápido en el brazo.	750	1289
924	Hidráulica de trabajo, acoplamiento rápido en el brazo.	800	1291

GRUPO		Sección	Página
924	Hidráulica de trabajo, acoplamiento rápido en el brazo. 8285370, 8287892	850	1293
924	Hidráulica de trabajo, acoplamiento rápido en el brazo. 8281028	900	1295
924	Hidráulica de trabajo, acoplamiento rápido en el brazo. 8283998	950	1297
924	Hidráulica de trabajo, inclinación y rotador en el bastidor superior	1000	1299
924	Hidráulica de trabajo, inclinación y rotador en la pluma	1100	1301
924	Hidráulica de trabajo, inclinación y rotador en la pluma	1110	1303
924	Hidráulica de trabajo, inclinación y rotador en la pluma ajustable	1200	1305
924	Hidráulica de trabajo, inclinación y rotador en la pluma 8291945	1300	1307
924	Hidráulica de trabajo, inclinación y rotador en la pluma 8292893	1500	1309
924	Hidráulica de trabajo, inclinación y rotador en el brazo	1600	1311
924	Bomba hidráulica de engranajes para enganche rápido y rotador	2000	1313
924	Bomba hidráulica de engranajes para enganche rápido y rotador	2100	1315
924	Válvula de acoplamiento rápido 8285006, 8287092	3100	1317
924	Bomba hidráulica de engranajes para enganche rápido y rotador 8291933	3200	1319
924	Servosistema, válvula de mando a distancia	4200	1321
925	Cazo	100	1323
925	Acoplamientos para la cuchara	1000	1325
925	Acoplamientos para la cuchara	1100	1327
925	Acoplamientos para la cuchara	2000	1329
974	Acoplamientos para la pluma, largo alcance.	100	1331
974	Acoplamientos para la pluma 8284976,8287060,8287056,8287068, 8287057,8292892	200	1333
974	Acoplamientos para la pluma 8294258,8294257,8294348	250	1335
974	Enlaces a la pluma, ajustable 8287066, 8287067	300	1337
974	Pluma y tubería de lubricación	350	1339
974	Pluma y tubería de lubricación	400	1341
974	Pluma y tubería de engrase, ajustable 1a.	1200	1343
974	Pluma y tubería de engrase, ajustable 2a.	1300	1345
974	Pluma y tubería de lubricación, largo alcance.	2100	1347
974	Cilindro de pluma	3000	1349
974	Cilindro de pluma, ajustable segundo.	3400	1353
975	Enlaces al brazo 8286564, 8286565, 8286566, 8286567,8289334	100	1357
975	Enlaces al brazo 8286556, 8286557, 8292082	150	1359
975	Enlaces al brazo 8285340,8286558,8286559,8286560,8286561, 8286562	200	1361
975	Enlaces al brazo	250	1363
975	Acoplamientos para el brazo, largo alcance.	300	1365
975	Brazo, largo alcance	600	1367
975	Brazos y tuberías de engrase con asiento de tuberías	700	1369
975	Brazos y tuberías de engrase con asiento de tuberías	800	1373
975	Brazos y tuberías de engrase con asiento de tuberías	900	1377
975	Brazos y tuberías de engrase con asiento de tuberías	1000	1381
975	Brazos y tuberías de engrase con asiento de tuberías	1100	1385
975	Brazos y tuberías de engrase con asiento de tuberías	1200	1389
975	Brazos y tuberías de engrase con asiento de tuberías	1300	1393
975	Brazos y tuberías de engrase con asiento de tuberías	1400	1397
975	Brazos y tuberías de engrase con asiento de tuberías	1500	1401
975	Brazos y tuberías de engrase con asiento de tuberías	1600	1405
975	Brazos y tuberías de engrase con asiento de tuberías	1700	1409
975	Acoplamientos para la varilla de conexión 8281307	2000	1413
975	Acoplamientos para la varilla de conexión	2100	1415
975	Acoplamientos para la varilla de conexión	2200	1417
975	Cilindro de brazo	2400	1419
975	Cilindro de brazo	2500	1423
975	Cilindro de brazo 8294348	2600	1427
975	Cilindro de cazo	2800	1431
975	Cilindro de la cuchara, largo alcance	3000	1435
992	Protección contra vandalismo 8279816	100	1439
992	Protección contra vandalismo 8279816	150	1443
992	Extintor	5000	1445

GRUPO		Sección	Página
992	Extintor	5100	1451
992	Extintor 8291316, 8291317	5500	1457
996	Compresor de aire	100	1459

GRUPP		Avsnitt	Sida
911	Hydrauloljetank	100	965
911	Ledningar mellan manöverventil och centrumgenomgång	200	969
911	Ledningar mellan centrumgenomgång och körmotor 8289068, 8289698, 8289699	300	971
911	Ledningar mellan centrumgenomgång och körmotor	310	973
911	Hydraulsystem, manöverventil till bom och sväng	400	975
911	Hydraulsystem, hydraultank till hydrauloljekylare	500	977
911	Hydraulsystem, hydraultank till hydrauloljekylare 8292870	550	979
911	Hydraulsystem, hydraultank till hydraulpump	600	981
911	Hydraulsystem, rördragning för oljekylning	710	983
911	Hydraulsystem, rördragning för oljekylning	720	989
911	Hydraulsystem, rördragning för oljekylning 8292872	730	993
911	Hydraulsystem, rördragning för oljekylning	740	997
911	Hydraulsystem, hydraultank till hydraulpump	800	1001
911	Hydraulsystem, oljekylning och fläktmotor. 8291934, 8292873	1000	1003
911	Hydraulsystem, oljekylning och fläktmotor. 8289683, 8289684, 8289685, 8289686	1010	1005
911	Reversibel fläkt, ventil 8289683, 8289684, 8289685, 8289686	1300	1007
911	Hydraulsystem, manöverventil till bom och sväng	1600	1009
912	Manöverventil med monteringsdetaljer.	100	1013
912	Manöverventil	200	1015
912	Manöverventil	250	1019
912	Manöverventil	300	1023
912	Manöverventil	350	1029
912	Manöverventil	400	1035
912	Manöverventil	500	1041
912	Manöverventil	600	1045
912	Manöverventil	700	1051
912	Arbetshydraulik, slangbrottsventil på bom 8289075	2000	1057
912	Arbetshydraulik, slangbrottsventil på skaft 8289727,8289728, 8294809	2100	1061
912	Arbetshydraulik, justerbar bom, kontrollventil 8289728, 8289729	2200	1063
912	Ventil, flytläge	2300	1065
912	Ventil, väljare	2400	1067
912	Manöverventil för rotator 8289074, 8289724, 8292893	3400	1069
913	Pump installation	100	1073
913	Hydraulpump	200	1075
913	Regulator, hydraulpump	300	1079
913	Kugghjulspump för hydraulik	400	1081
914	Servosystem, manöverventil till fjärrkontrollsventil	100	1083
914	Servosystem, mellan manöverventil och pedal för fjärrkontrollventil. 8289712	200	1089
914	Servosystem, mellan manöverventil och pedal för fjärrkontrollventil. 8289711	250	1091
914	Servosystem, manöverventil till magnetventil	300	1093
914	Servosystem, manöverventil till magnetventil	350	1099
914	Servosystem, rördragning till riktningsventil.	400	1103
914	Servosystem, rördragning till pump och montering filter.	500	1107
914	Servosystem, rördragning till pump och montering filter.	550	1113
914	Fjärrmanövrerad ventil pedal med monteringsdetaljer	700	1119
914	Servosystem, fjärrkontrollsventil	1100	1121
914	Servosystem, fjärrkontrollsventil	1200	1125
914	Arbetshydraulik, fjärrmanövrerad ventil pedal för hammare och sax	1500	1129
914	Arbetshydraulik, fjärrmanövrerad ventil pedal för hammare och sax 8293106	1550	1131
914	Arbetshydraulik, fjärrmanövrerad ventil pedal för hammare och sax	1600	1133
914	Servosystem, manöverventil till magnetventil	2000	1135
914	Servosystem, byte spakfunktion 8289517	2100	1137
914	Servosystem, byte spakfunktion 8279849	2150	1139
914	Servosystem, byte spakfunktion	2200	1141
914	Servosystem, hammare och sax	2300	1143

INNEHÅLLSFÖRTECKNING

INNEHÅLLSFÖRTECKNING

GRUPP		Avsnitt	Sida
914	Arbetshydraulik, hammare och sax för pump 2 flöde 8289717, 8289718, 8289072, 8289721	2400	1145
914	Arbetshydraulik, hammare och sax för pump 2 flöde	2450	1147
914	Arbetshydraulik, hammare och sax för pump 2 flöde	2460	1149
914	Arbetshydraulik, hammare och sax för pump 2 flöde	2470	1153
914	Arbetshydraulik, hammare och sax för pump 2 flöde	2480	1157
914	Arbetshydraulik, hammare och sax för pump 2 flöde	2500	1163
914	Servosystem, hammare och sax 8289071	2600	1165
914	Servosystem, hammare och sax	2650	1169
914	Servosystem, hammare och sax 8285003	2700	1175
914	Servosystem, hammare och sax 8285377	2800	1177
914	Servosystem, hammare och sax	2850	1179
914	Arbetshydraulik, justerbar bom för övre	3500	1181
914	Arbetshydraulik, släntskopa och rotator på övre ram	3600	1183
914	Servosystem, mätuttag	6000	1185
914	Servosystem, byte spakfunktion	6100	1187
916	Arbetshydraulik, skaftcylinder på bom	100	1191
916	Arbetshydraulik, skaftcylinder på bom 8289727 S/N 210696-	150	1195
916	Arbetshydraulik, skaftcylinder på bom	200	1199
916	Arbetshydraulik, bom brott 8289075	300	1203
916	Arbetshydraulik, skaftcylinder på lång bom	400	1207
916	Arbetshydraulik, skaftcylinder på ställbar bom	500	1211
916	Arbetshydraulik, skaftcylinder på ställbar bom 8289728 S/N 210696-550		1215
916	Arbetshydraulik, andra bomcylinder på ställbar bom 8289728, 8289729	600	1219
916	Arbetshydraulik, bomcylinder	900	1223
916	Arbetshydraulik, bomcylinder 8294348	950	1225
916	Arbetshydraulik, skopcylinder på skaft	1000	1227
916	Arbetshydraulik, skopcylinder på skaft	1050	1229
916	Arbetshydraulik, skopcylinder på skaft 8294348	1075	1231
916	Arbetshydraulik, skaft brott	1200	1233
916	Arbetshydraulik, skopcylinder på långt skaft 8287080, 8287081	1300	1237
916	Arbetshydraulik, slangbrottsventil på ställbar bom	1500	1239
916	Arbetshydraulik, hammare och sax för bom	2000	1243
916	Arbetshydraulik, hammare och sax för skaft	2100	1245
916	Arbetshydraulik, släntskopa och rotator på skaft 8280992	2150	1249
916	Arbetshydraulik, hammare och sax för skaft 8294811, 8294810	2175	1251
916	Arbetshydraulik, hammare och sax för övre	2200	1253
916	Arbetshydraulik, hammare och sax för returfilter	2300	1255
916	Arbetshydraulik, hammare och sax för justerbar bom 8289722	2800	1259
916	Arbetshydraulik, läckoljeledning på bom 8285119	3000	1261
916	Arbetshydraulik, läckoljeledning på övre ram 8289060, 8284983	3100	1263
916	Arbetshydraulik, gripskopa	4000	1265
916	Arbetshydraulik, gripskopa	4050	1269
924	Redskapsfäste, snabbfäste	100	1273
924	Redskapsfäste, snabbfäste	150	1275
924	Arbetshydraulik, snabbfäste på övre ram	200	1277
924	Arbetshydraulik, snabbfäste på övre ram	250	1279
924	Arbetshydraulik, snabbfäste på bom	400	1281
924	Arbetshydraulik, snabbfäste på ställbar bom 8289726	500	1283
924	Arbetshydraulik, snabbfäste på skaft	700	1285
924	Arbetshydraulik, snabbfäste på skaft	750	1289
924	Arbetshydraulik, snabbfäste på skaft	800	1291
924	Arbetshydraulik, snabbfäste på skaft 8285370, 8287892	850	1293
924	Arbetshydraulik, snabbfäste på skaft 8281028	900	1295
924	Arbetshydraulik, snabbfäste på skaft 8283998	950	1297
924	Arbetshydraulik, släntskopa och rotator på övre ram	1000	1299
924	Arbetshydraulik, släntskopa och rotator på bom	1100	1301
924	Arbetshydraulik, släntskopa och rotator på bom	1110	1303
924	Arbetshydraulik, släntskopa och rotator på ställbar bom	1200	1305
924	Arbetshydraulik, släntskopa och rotator på bom 8291945	1300	1307
924	Arbetshydraulik, släntskopa och rotator på bom 8292893	1500	1309

GRUPP		Avsnitt	Sida
924	Arbetshydraulik, släntskopa och rotator på skaft	1600	1311
924	Hydraulisk kugghjulspump för redskapsfäste (snabbfäste) och rotator	2000	1313
924	Hydraulisk kugghjulspump för redskapsfäste (snabbfäste) och rotator	2100	1315
924	Quickfitventil 8285006, 8287092	3100	1317
924	Hydraulisk kugghjulspump för redskapsfäste (snabbfäste) och rotator 8291933	3200	1319
924	Servosystem, fjärrkontrollsventil	4200	1321
925	Skopa	100	1323
925	Länkar till skopa	1000	1325
925	Länkar till skopa	1100	1327
925	Länkar till skopa	2000	1329
974	Länkar till bom, lång räckvidd	100	1331
974	Länkar till bom 8284976,8287060,8287056,8287068,8287057, 8292892	200	1333
974	Länkar till bom 8294258,8294257,8294348	250	1335
974	Länkar till bom, justerbar 8287066, 8287067	300	1337
974	Bom och smörjledningar	350	1339
974	Bom och smörjledningar	400	1341
974	Bom och smörjledningar, justerbar 1:a	1200	1343
974	Bom och smörjledningar, justerbar 2:a	1300	1345
974	Bom och smörjledningar, lång räckvidd	2100	1347
974	Bomcylinder	3000	1349
974	Bomcylinder, ställbar 2:a	3400	1353
975	Länkar till skaft 8286564, 8286565, 8286566, 8286567,8289334	100	1357
975	Länkar till skaft 8286556, 8286557, 8292082	150	1359
975	Länkar till skaft 8285340,8286558,8286559,8286560,8286561, 8286562	200	1361
975	Länkar till skaft	250	1363
975	Länkar till skaft, lång räckvidd	300	1365
975	Skaft, lång räckvidd	600	1367
975	Skaft och smörjrör med rörsäte	700	1369
975	Skaft och smörjrör med rörsäte	800	1373
975	Skaft och smörjrör med rörsäte	900	1377
975	Skaft och smörjrör med rörsäte	1000	1381
975	Skaft och smörjrör med rörsäte	1100	1385
975	Skaft och smörjrör med rörsäte	1200	1389
975	Skaft och smörjrör med rörsäte	1300	1393
975	Skaft och smörjrör med rörsäte	1400	1397
975	Skaft och smörjrör med rörsäte	1500	1401
975	Skaft och smörjrör med rörsäte	1600	1405
975	Skaft och smörjrör med rörsäte	1700	1409
975	Skoplänk 8281307	2000	1413
975	Skoplänk	2100	1415
975	Skoplänk	2200	1417
975	Skaftcylinder	2400	1419
975	Skaftcylinder	2500	1423
975	Skaftcylinder 8294348	2600	1427
975	Skopcylinder	2800	1431
975	Skopcylinder, lång räckvidd	3000	1435
992	Vandalskydd 8279816	100	1439
992	Vandalskydd 8279816	150	1443
992	Brandsläckare	5000	1445
992	Brandsläckare	5100	1451
992	Brandsläckare 8291316, 8291317	5500	1457
996	Luftkompressor	100	1459

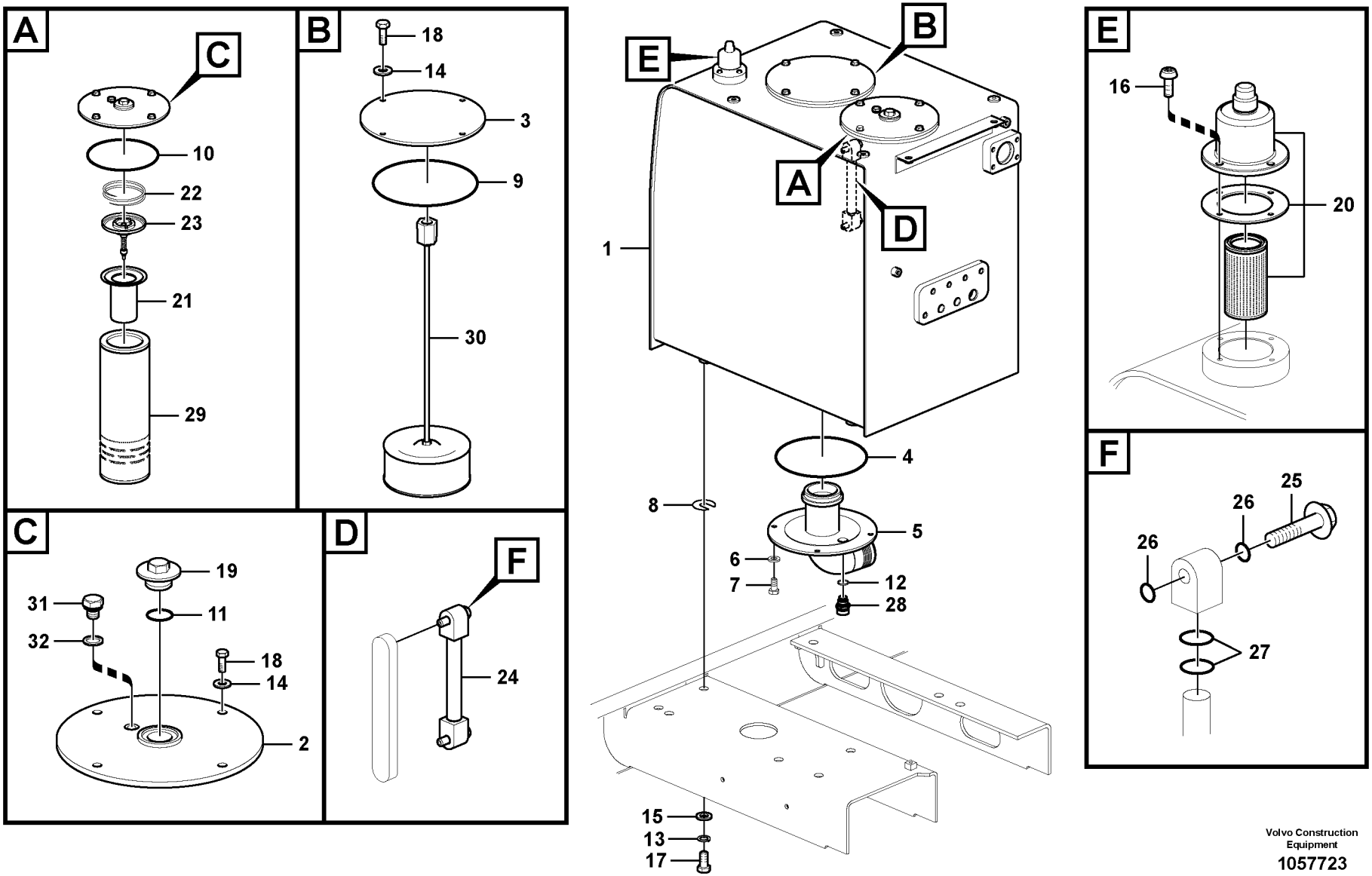

Volvo Construction Equipment

1057723

Fig.	Part No.	Quantity 1	2	3	PS	KIT	Description	Dénomination	Bezeichnung	Denominación	Benämning	Notes
1	**VOE 14606769**	1			SS		Tank	Réservoir	Tank	Depósito	Tank	
2	**VOE 14543340**	1					•Cover	•Capot	•Haube	•Capo	•Lock	
3	**VOE 14532353**	1					•Cover	•Capot	•Haube	•Capo	•Lock	
4	**VOE 960259**	1					•O-ring	•Joint torique	•O-Ring	•Anillo tórico	•O-ring	
5	**VOE 14510098**	1					•Cover	•Couvercle	•Deckel	•Tapa	•Lock	
6	**VOE 992040**	4					•Plain washer	•Rondelle plane	•Flachscheibe	•Arandela plana	•Planbricka	
7	**VOE 983251**	4					•Hexagon screw	•Vis à tête hexagonal	•Sechskantschraube	•Tornillo hexagonal	•Sexkantsskruv	
8	**VOE 14881065**	4					Shim	Cale réglage	Ausgleichblech	Laminilla de ajuste	Justermellanlägg	
9	**VOE 960259**	1					O-ring	Joint torique	O-Ring	Anillo tórico	O-ring	
10	**VOE 960254**	1					O-ring	Joint torique	O-Ring	Anillo tórico	O-ring	
11	**VOE 990610**	1					O-ring	Joint torique	O-Ring	Anillo tórico	O-ring	
12	**VOE 949329**	1					Gasket	Joint	Dichtung	Junta	Packning	
13	**SA 9213-20000**	4					Spring washer	Rondelle élastique	Federscheibe	Arandela elástica	Fjäderbricka	
14	**VOE 992040**	8					Plain washer	Rondelle plane	Flachscheibe	Arandela plana	Planbricka	
15	**VOE 992047**	4					Plain washer	Rondelle plane	Flachscheibe	Arandela plana	Planbricka	
16	**VOE 969422**	4					Six point socket scre	Vis à 6 pans creux	Sechszahn-Hohlschr	Racor de seis diente	Sextandhålskruv	
17	**VOE 991647**	4					Hexagon screw	Vis à tête hexagonale	Sechskantschraube	Tornillo hexagonal	Sexkantsskruv	
18	**VOE 983251**	8					Hexagon screw	Vis à tête hexagonale	Sechskantschraube	Tornillo hexagonal	Sexkantsskruv	
19	**VOE 14533100**	1					Plug	Bouchon	Stopfen	Tapon	Plugg	
20	**VOE 14561585**	1					Venting	Sortie d'air	Entluftung	Purga de aire	Avluftning	
	VOE 14596399	1					•Filter	•Filtre	•Filter	•Filtro	•Filter	
	VOE 14525449	1					•Sealing	•Étanchéité	•dichtung	•Junta	•Tätning	
21	**VOE 14524761**	1			SS		Strainer	Crépine	Sieb	Colador	Sil	
22	**VOE 14530988**	1					Spring	Ressort	Feder	Resorte	Fjäder	
23	**VOE 14530987**	1					Valve	Valve	Ventil	Válvula	Ventil	
24	**VOE 14532362**	1					Gauge	Calibre	Messlehre	Galga	Tolk	
25	**VOE 14517557**	2					•Bolt	•Boulon	•Bolzen	•Perno	•Bult	
26	**VOE 983497**	4					•O-ring	•Joint torique	•O-Ring	•Anillo tórico	•O-ring	
27	**VOE 990557**	4					•O-ring	•Joint torique	•O-Ring	•Anillo tórico	•O-ring	
28	**VOE 14521728**	1					Valve	Valve	Ventil	Válvula	Ventil	

1	
2	
3	
4	
5	

Hydrauloljetank
Depósito de aceite hidráulico
Hydrauliköltank
Réservoir d'huile hydraulique
Hydraulic oil tank

Catalogue id	Group
20612	**911**
Illustr. No **1057723**	Section **100**
Issue **PUB 20025115-E**	Page **965**

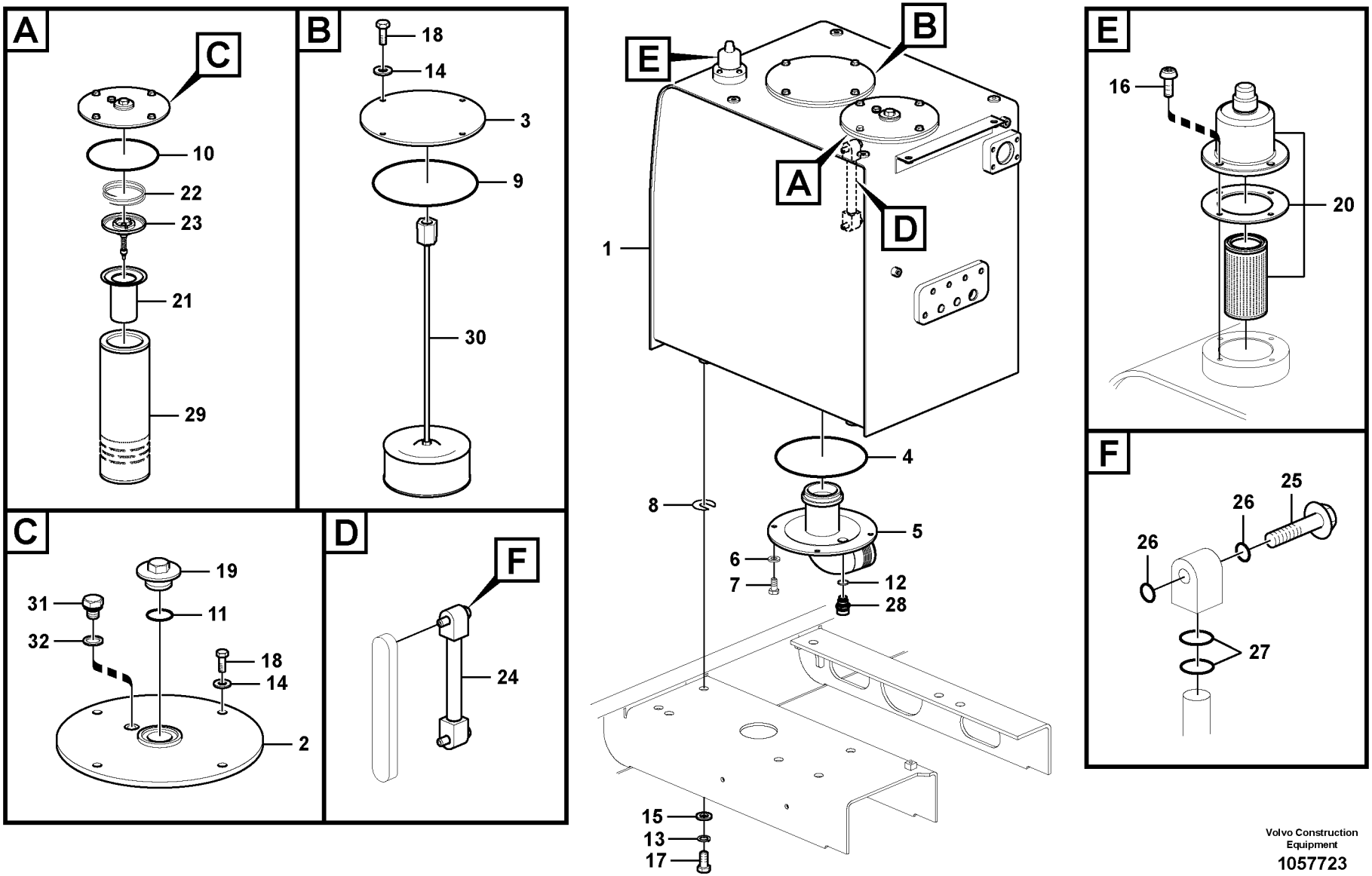

Volvo Construction Equipment

1057723

Fig.	Part No.	Quantity 1	2	3	PS	KIT	Description	Dénomination	Bezeichnung	Denominación	Benämning	Notes
29	**VOE 14539482**	1					Filter element	Elément de filtre	Filterelement	Cartucho de filtro	Filterelement	
30	**VOE 14531866**	1					Strainer	Crépine	Sieb	Colador	Sil	
	SA 1141-00010	1					•Strainer	•Crépine	•Sieb	•Colador	•Sil	
31	**SA 9415-22031**	1					Plug	Bouchon	Stopfen	Tapon	Plugg	
32	**VOE 13947282**	1					Gasket	Joint	Dichtung	Junta	Packning	

1		**Hydrauloljetank** **Depósito de aceite hidráulico** **Hydrauliköltank** **Réservoir d'huile hydraulique** **Hydraulic oil tank**	Catalogue id **20612**	Group **911**
2			Illustr. No **1057723**	Section **100**
3			Issue **PUB 20025115-E**	Page **967**
4				
5				

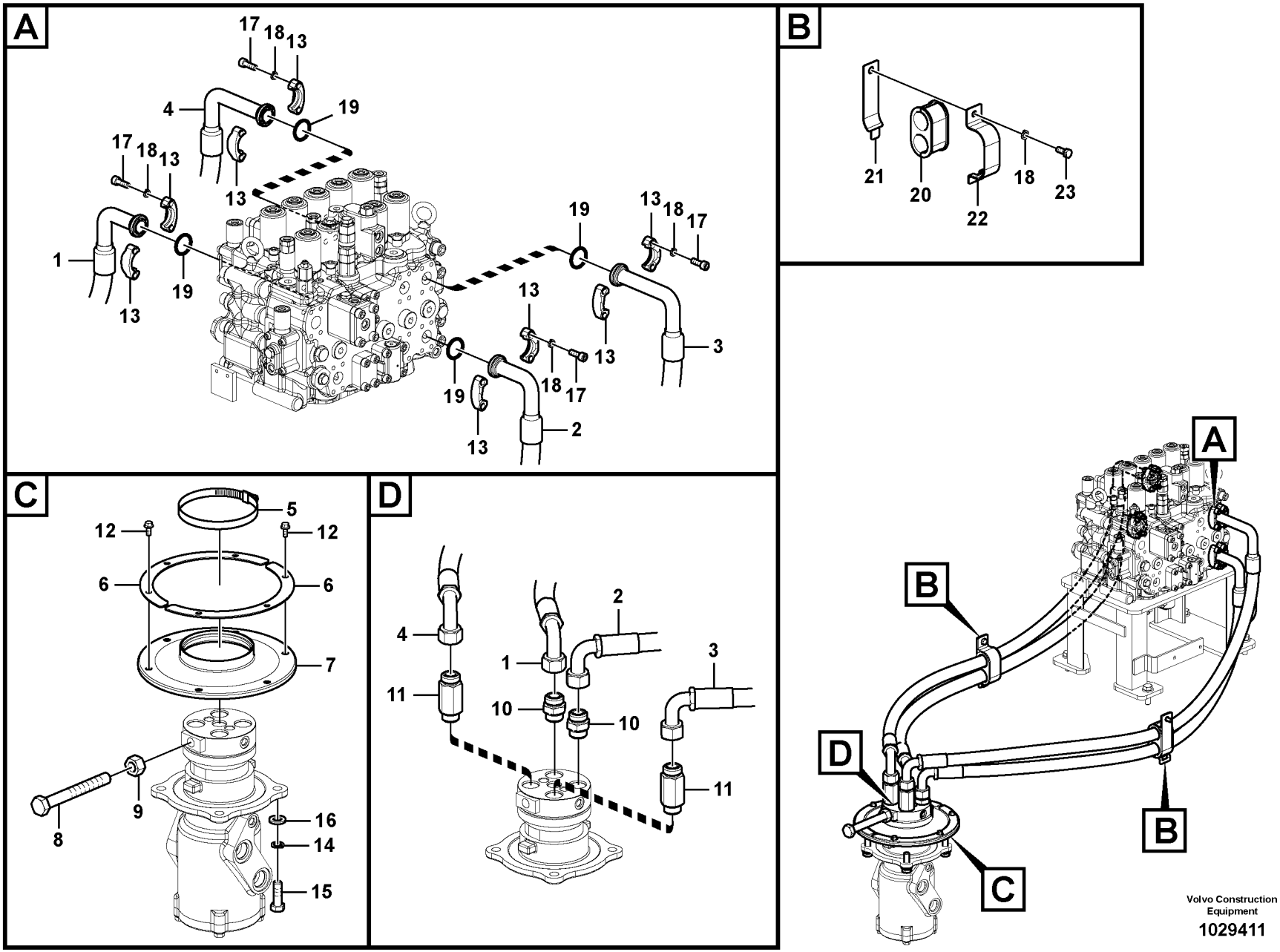

Volvo Construction Equipment

1029411

Fig.	Part No.	Quantity 1	2	3	PS	KIT	Description	Dénomination	Bezeichnung	Denominación	Benämning	Notes
1	**VOE 14882111**	1					Hose assembly	Conduit flexible	Schlauchleitung	Conducto	Slangledning	S/N -210551
	VOE 14647736	1					Hose assembly	Conduit flexible	Schlauchleitung	Conducto	Slangledning	S/N 210552-
2	**VOE 14882112**	1					Hose assembly	Conduit flexible	Schlauchleitung	Conducto	Slangledning	S/N -210551
	VOE 14647737	1					Hose assembly	Conduit flexible	Schlauchleitung	Conducto	Slangledning	S/N 210552-
3	**VOE 14882113**	1					Hose assembly	Conduit flexible	Schlauchleitung	Conducto	Slangledning	S/N -210551
	VOE 14647738	1					Hose assembly	Conduit flexible	Schlauchleitung	Conducto	Slangledning	S/N 210552-
4	**VOE 14882114**	1					Hose assembly	Conduit flexible	Schlauchleitung	Conducto	Slangledning	
5	**SA 9312-10600**	1					Hose clamp	Collier durite	Schlauchschelle	Abrazadera de mang	Slangklamma	
6	**VOE 14531108**	2					Plate	Tôle	Blech	Chapa	Plåt	
7	**VOE 14531109**	1					Sealing	Étanchéité	dichtung	Junta	Tätning	
8	**VOE 992979**	1					Hexagon screw	Vis à tête hexagonale	Sechskantschraube	Tornillo hexagonal	Sexkantsskruv	
9	**VOE 991655**	1					Hexagon nut	Écrou hexagonal	Sechskantmutter	Tuerca hexagonal	Sexkantsmutter	
10	**VOE 935229**	2					Nipple	Raccord	Nippel	Niple	Nippel	
11	**VOE 937091**	2					Nipple	Raccord	Nippel	Niple	Nippel	
12	**VOE 946173**	6					Flange screw	Vis à embase	Flanschschraube	Tornillo embridado	Flänsskruv	
13	**VOE 13936617**	8					Flange	Flasque	Flansch	Brida	Fläns	
14	**VOE 955926**	4					Spring washer	Rondelle élastique	Federscheibe	Arandela elástica	Fjäderbricka	
15	**VOE 978938**	4					Hexagon screw	Vis à tête hexagonale	Sechskantschraube	Tornillo hexagonal	Sexkantsskruv	
16	**VOE 992045**	4					Plain washer	Rondelle plane	Flachscheibe	Arandela plana	Planbricka	
17	**VOE 984080**	16					Hex. socket screw	Vis à six pans creux	Innensechskantschra	Tornillo de hexágono	Insexskruv	
18	**VOE 955922**	18					Spring washer	Rondelle élastique	Federscheibe	Arandela elástica	Fjäderbricka	
19	**VOE 948700**	4					O-ring	Joint torique	O-Ring	Anillo tórico	O-ring	
20	**VOE 14557515**	2					Grommet	Passe fil	Durchführung	Pasaje	Genomföring	
21	**RM 14557516**	2					Spacer Plate	Plaq.entretoise	Abstandplatte	Placa Distancia	Distansplatta	
22		2			NS		Clip	Clip	Klemme	Clip	Clips	
23	**VOE 983251**	2					Hexagon screw	Vis à tête hexagonale	Sechskantschraube	Tornillo hexagonal	Sexkantsskruv	

1	**8289044**	**Ledningar mellan manöverventil och centrumgenomgång** **Tubería de articulación de giro, válvula de control a arti** **Drehgelenkleitung, Steuerventil zu Drehgelenk** **Articulation de rotation, valve de commande vers articulation de rotation** **Turning joint line, control valve to turning joint**	Catalogue id **20612**	Group **911**
2			Illustr. No **1029411**	Section **200**
3			Issue **PUB 20025115-E**	Page **969**
4				
5				

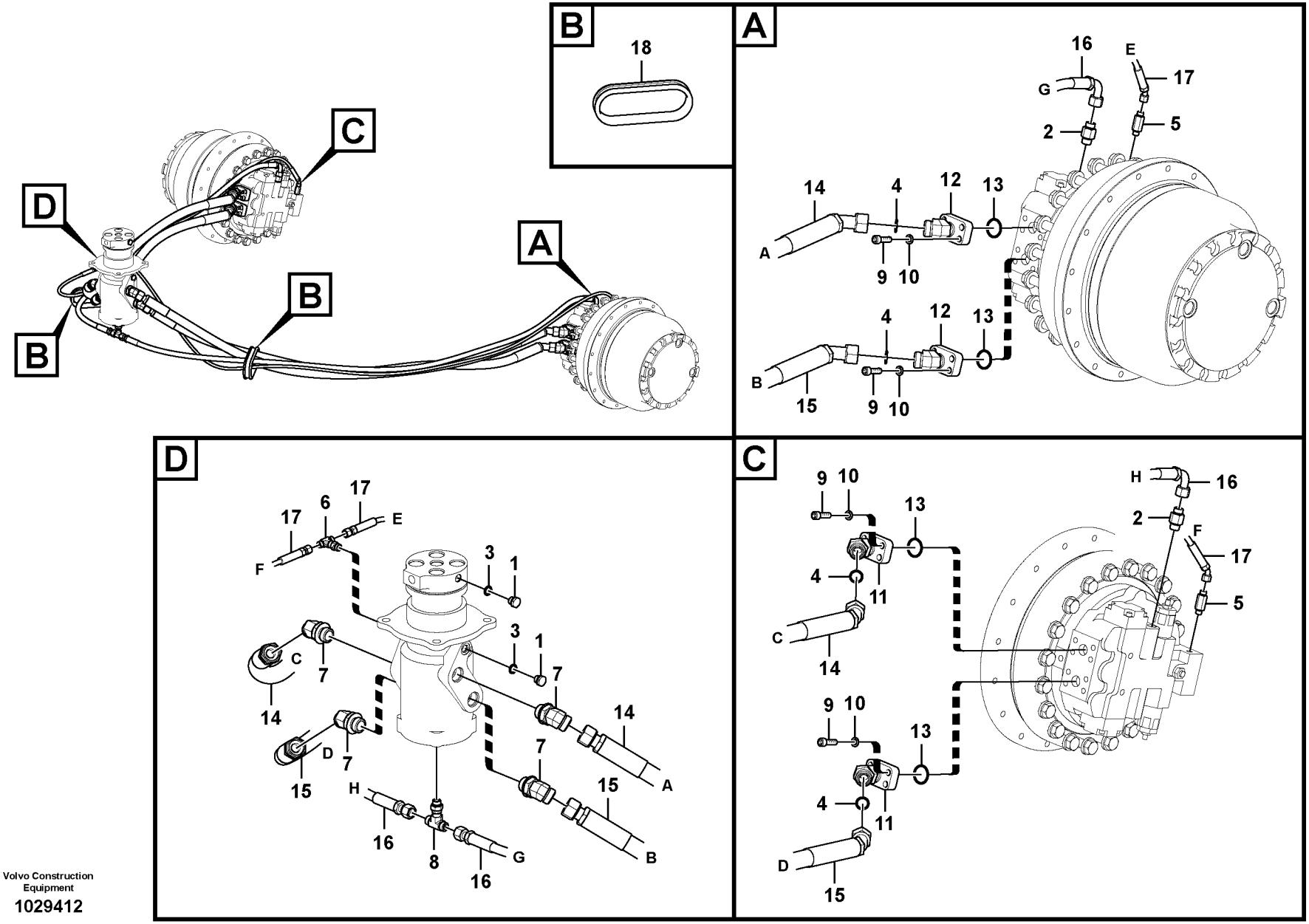

Volvo Construction Equipment

1029412

Fig.	Part No.	Quantity 1	2	3	PS	KIT	Description	Dénomination	Bezeichnung	Denominación	Benämning	Notes
1	**SA 9415-31021**	2					Plug	Bouchon	Stopfen	Tapon	Plugg	
2	**VOE 938145**	2					Nipple	Raccord	Nippel	Niple	Nippel	
3	**VOE 993320**	2					O-ring	Joint torique	O-Ring	Anillo tórico	O-ring	(VOE 932039)
4	**VOE 978129**	4					O-ring	Joint torique	O-Ring	Anillo tórico	O-ring	(VOE 981290)
5	**VOE 937520**	2					Nipple	Raccord	Nippel	Niple	Nippel	
6	**VOE 937559**	1					Nipple	Raccord	Nippel	Niple	Nippel	
7	**VOE 935016**	4					Elbow nipple	Raccord coudé	Winkelnippel	Niple angular	V-nippel	
8	**VOE 15068515**	1					Nipple	Raccord	Nippel	Niple	Nippel	
9	**VOE 984090**	16					Hex. socket screw	Vis à six pans creux	Innensechskantschra	Tornillo de hexágono	Insexskruv	
10	**VOE 955923**	16					Spring washer	Rondelle élastique	Federscheibe	Arandela elástica	Fjäderbricka	
11	**VOE 14514016**	2					Flange	Flasque	Flansch	Brida	Fläns	
12	**VOE 14514015**	2					Flange	Flasque	Flansch	Brida	Fläns	
13	**VOE 948700**	4					O-ring	Joint torique	O-Ring	Anillo tórico	O-ring	
14	**VOE 937011**	2					Hose assembly	Conduit flexible	Schlauchleitung	Conducto	Slangledning	
15	**VOE 937010**	2					Hose assembly	Conduit flexible	Schlauchleitung	Conducto	Slangledning	
16	**VOE 936759**	2					Hose assembly	Conduit flexible	Schlauchleitung	Conducto	Slangledning	
17	**VOE 937584**	2					Hose assembly	Conduit flexible	Schlauchleitung	Conducto	Slangledning	
18	**VOE 14502048**	2					Grommet	Passe fil	Durchführung	Aislador pasapanel	Genomföring	

1		**Ledningar mellan centrumgenomgång och körmotor** **Tubería de articulación de giro, articulación de giro a motor de tras** **Drehgelenkleitung, Steuerventil zu Fahrmotor** **Articulation de rotation, articulation de rotation vers moteur de conduite** **Turning joint line, turning joint to travel motor**	Catalogue id **20612**	Group **911**
2				
3			Illustr. No **1029412**	Section **300**
4				
5		**8289068, 8289698, 8289699**	Issue **PUB 20025115-E**	Page **971**

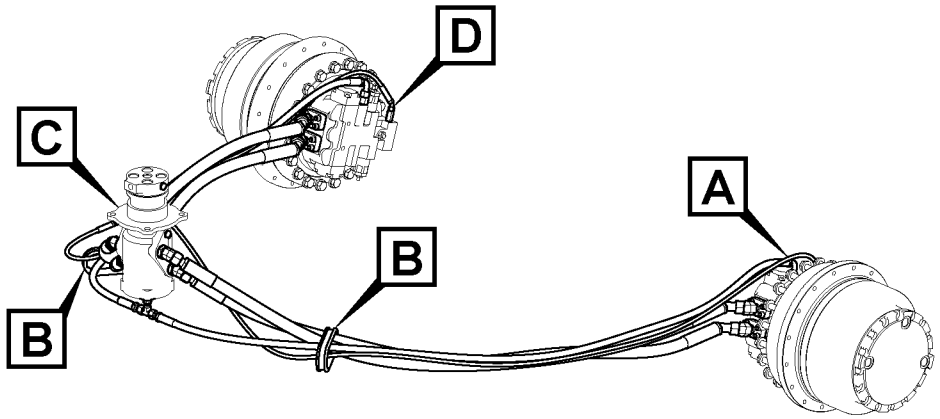

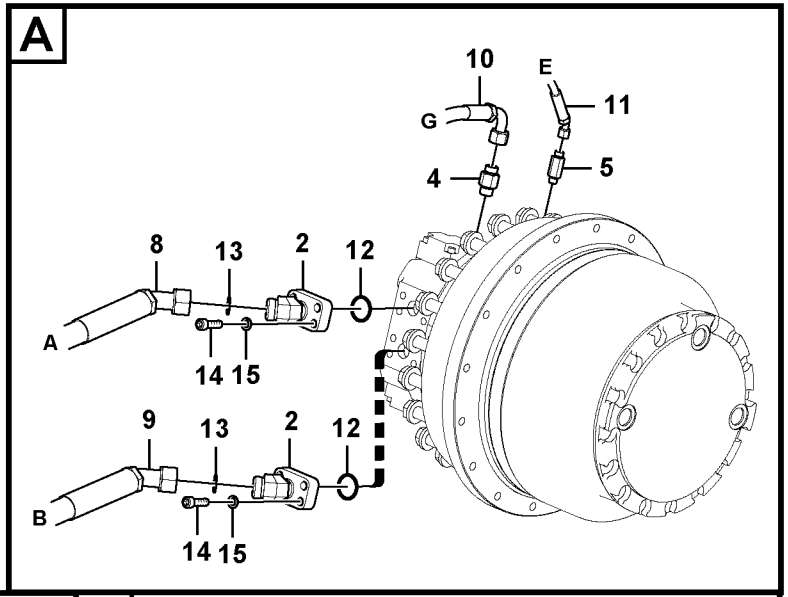

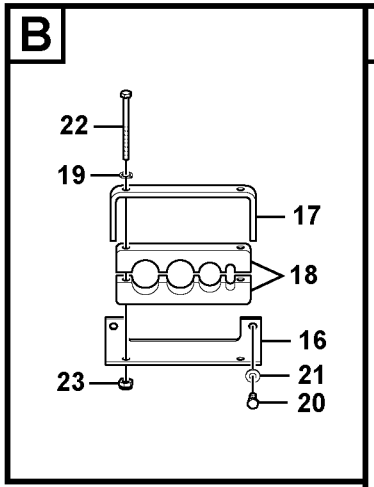

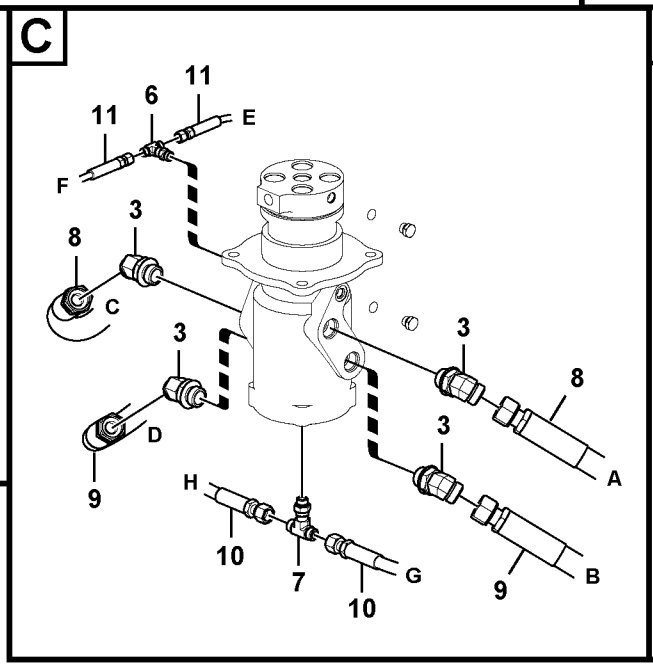

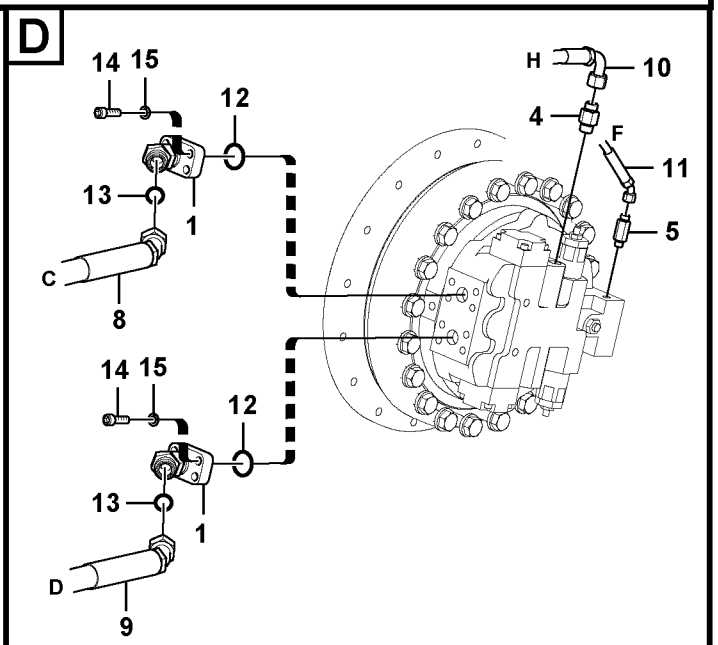

Volvo Construction Equipment

1049667

Fig.	Part No.	Quantity 1	2	3	PS	KIT	Description	Dénomination	Bezeichnung	Denominación	Benämning	Notes
1	**VOE 14568081**	2					Flange	Bride	Flansch	Brida	Fläns	
2	**VOE 14568082**	2					Flange	Bride	Flansch	Brida	Fläns	
3	**VOE 935016**	4					Elbow nipple	Raccord coudé	Winkelnippel	Niple angular	V-nippel	
4	**VOE 938145**	2					Nipple	Raccord	Nippel	Niple	Nippel	
5	**VOE 13933858**	2					Nipple	Raccord	Nippel	Niple	Nippel	
6	**VOE 937559**	1					Nipple	Raccord	Nippel	Niple	Nippel	
7	**VOE 15068515**	1					Nipple	Raccord	Nippel	Niple	Nippel	
8	**VOE 937001**	2					Hose assembly	Conduit flexible	Schlauchleitung	Conducto	Slangledning	
9	**VOE 15800729**	2					Hose assembly	Conduit flexible	Schlauchleitung	Conducto	Slangledning	
10	**VOE 15800311**	2					Hose assembly	Conduit flexible	Schlauchleitung	Conducto	Slangledning	
11	**VOE 937441**	2					Hose assembly	Conduit flexible	Schlauchleitung	Conducto	Slangledning	
12	**VOE 948700**	4					O-ring	Joint torique	O-Ring	Anillo tórico	O-ring	
13	**VOE 978129**	4					O-ring	Joint torique	O-Ring	Anillo tórico	O-ring	(VOE 981290)
14	**VOE 984090**	16					Hex. socket screw	Vis à six pans creux	Innensechskantschra	Tornillo de hexágono	Insexskruv	
15	**VOE 955923**	16					Spring washer	Rondelle élastique	Federscheibe	Arandela elástica	Fjäderbricka	
16	**VOE 14531001**	2					Bracket	Console	Konsole	Consola	Konsol	
17	**SA 1043-01420**	2					Clamp	Pince Serrage	Klemme	Abrazadera	Klämma	
18	**SA 1043-01431**	4					Rubber clamp	Collier en caoutchouc	Gummiklammer	Abrazadera de goma	Gummiklammer	
19	**VOE 955922**	4					Spring washer	Rondelle élastique	Federscheibe	Arandela elástica	Fjäderbricka	
20	**VOE 978932**	4					Hexagon screw	Vis à tête hexagonale	Sechskantschraube	Tornillo hexagonal	Sexkantsskruv	
21	**VOE 992042**	4					Plain washer	Rondelle plane	Flachscheibe	Arandela plana	Planbricka	
22	**VOE 993168**	4					Hexagon screw	Vis à tête hexagonale	Sechskantschraube	Tornillo hexagonal	Sexkantsskruv	
23	**SA 9131-11000**	4					Lock nut	Contre-ecrou	Sicherungsmutter	Contratuerca	Låsmutter	

1	**8293143**	**Ledningar mellan centrumgenomgång och körmotor** **Tubería de articulación de giro, articulación de giro a motor de tras** **Drehgelenkleitung, Steuerventil zu Fahrmotor** **Articulation de rotation, articulation de rotation vers moteur de conduite** **Turning joint line, turning joint to travel motor**	Catalogue id **20612**	Group **911**
2			Illustr. No **1049667**	Section **310**
3			Issue **PUB 20025115-E**	Page **973**
4				
5				

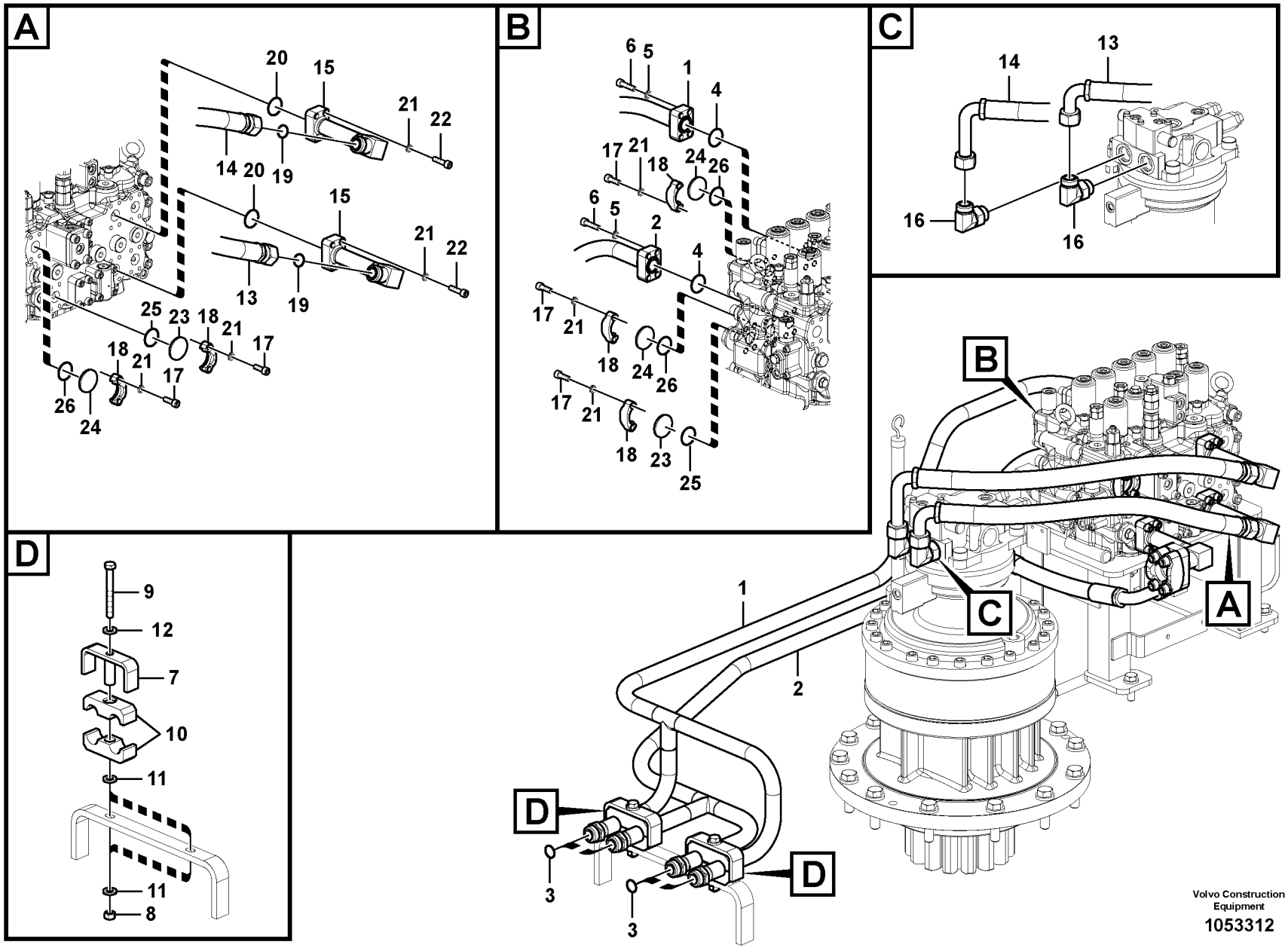

Volvo Construction Equipment

1053312

Fig.	Part No.	Quantity 1	2	3	PS	KIT	Description	Dénomination	Bezeichnung	Denominación	Benämning	Notes
1	**VOE 14561507**	1					Pipe	Tuyau	Rohrleitung	Tubo	Rör	
2	**VOE 14561503**	1					Pipe	Tuyau	Rohrleitung	Tubo	Rör	
3	**VOE 978129**	4					O-ring	Joint torique	O-Ring	Anillo tórico	O-ring	
4	**VOE 993325**	2					O-ring	Joint torique	O-Ring	Anillo tórico	O-ring	
5	**VOE 955922**	8					Spring washer	Rondelle élastique	Federscheibe	Arandela elástica	Fjäderbricka	
6	**VOE 984082**	8					Hex. socket screw	Vis à six pans creux	Innensechskantschra	Tornillo de hexágono	Insexskruv	
7	**VOE 14510504**		2				Clamp	Collier serrage	Klemme	Abrazadera	Klamma	
8	**VOE 979020**		2				Hexagon nut	Écrou hexagonal	Sechskantmutter	Tuerca hexagonal	Sexkantsmutter	
9	**VOE 992577**		2				Hexagon screw	Vis à tête hexagonale	Sechskantschraube	Tornillo hexagonal	Sexkantsskruv	
10	**VOE 14510506**		4				Rubber clamp	Collier en caoutchouc	Gummiklammer	Abrazadera de goma	Gummiklammer	
11	**VOE 992055**		4				Plain washer	Rondelle plane	Flachscheibe	Arandela plana	Planbricka	
12	**VOE 955925**		2				Spring washer	Rondelle élastique	Federscheibe	Arandela elástica	Fjäderbricka	
13	**VOE 14608524**		1				Hose	Flexible	Schlauch	Manguera	Slang	
14	**VOE 14882117**		1				Hose assembly	Conduit flexible	Schlauchleitung	Conducto	Slangledning	
15	**VOE 14560693**		2				Pipe	Tuyau	Rohrleitung	Tubo	Rör	
16	**VOE 935013**		2				Elbow nipple	Raccord coudé	Winkelnippel	Niple angular	V-nippel	
17	**VOE 984080**		16				Hex. socket screw	Vis à six pans creux	Innensechskantschra	Tornillo de hexágono	Insexskruv	
18	**VOE 936617**		10				Flange half	Demi-bride	Flanschhälfte	Mitad brida	Flänshalva	
19	**VOE 978129**		2				O-ring	Joint torique	O-Ring	Anillo tórico	O-ring	
20	**VOE 993325**		2				O-ring	Joint torique	O-Ring	Anillo tórico	O-ring	(VOE 13948700)
21	**VOE 955922**		28				Spring washer	Rondelle élastique	Federscheibe	Arandela elástica	Fjäderbricka	
22	**VOE 984082**		8				Hex. socket screw	Vis à six pans creux	Innensechskantschra	Tornillo de hexágono	Insexskruv	
23	**VOE 11108797**			2			Plug	Tampon	Stopfen	Tapón	Plugg	
24	**VOE 4746917**			3			Plug	Tampon	Stopfen	Tapón	Plugg	
25	**VOE 993326**			2			O-ring	Joint torique	O-Ring	Anillo tórico	O-ring	
26	**VOE 993325**			3			O-ring	Joint torique	O-Ring	Anillo tórico	O-ring	

1	**8284989**	**Hydraulsystem, manöverventil till bom och sväng** **Sistema hidráulico, válvula de control para pluma y oscilaci** **Hydraulikanlage, Steuerventil zu Ausleger und Schwenken** **Système hydraulique, valve de commande flèche et pivotement** **Hydraulic system, control valve to boom and swing**	Catalogue id **20612**	Group **911**
2	**8289044**		Illustr. No **1053312**	Section **400**
3	**8287054**		Issue **PUB 20025115-E**	Page **975**
4				
5				



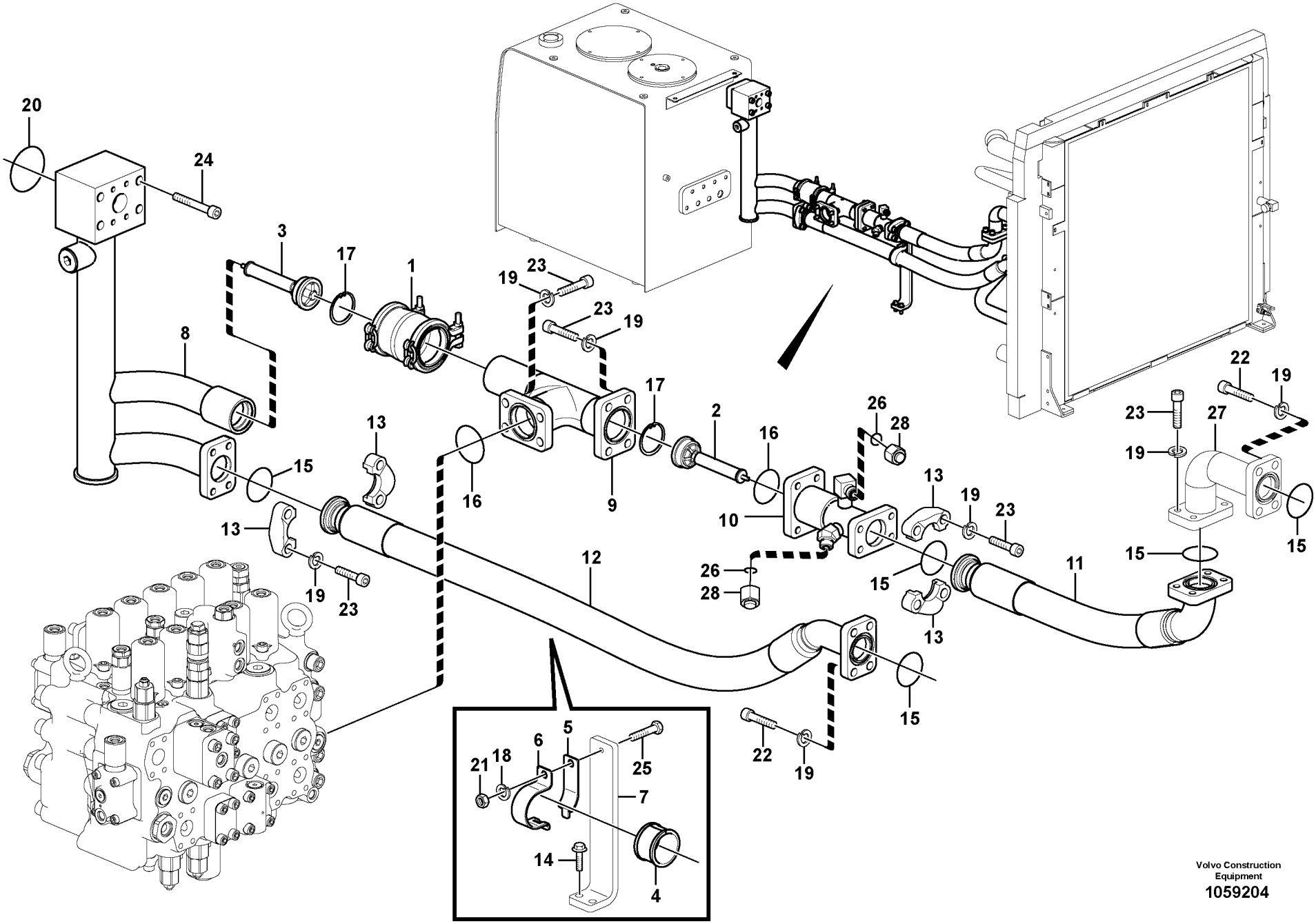

Volvo Construction Equipment
1059204

Fig.	Part No.	Quantity 1	2	3	PS	KIT	Description	Dénomination	Bezeichnung	Denominación	Benämning	Notes
1	**VOE 14531075**	1					Flexible coupling	Coupleur flexible	Flexible Kupplung	Acoplamiento flexible	Flexibel koppling	
	VOE 14526761	1					•Gasket Kit	•Kit Joints	•Dichtungssatz	•Juego Juntas	•Packningsats	
2	**VOE 14531083**	1					Valve	Valve	Ventil	Válvula	Ventil	
3	**VOE 14531084**	1					Valve	Valve	Ventil	Válvula	Ventil	
4	**VOE 14539233**	1					Grommet	Passe fil	Durchführung	Pasaje	Genomföring	
5	**VOE 14539234**	1					Clip	Clip	Klemme	Clip	Clips	
6	**VOE 14539235**	1					Clip	Clip	Klemme	Clip	Clips	
7		1			NS		Bracket	Console	Konsole	Ménsula	Konsol	
8	**VOE 14593016**	1					Pipe	Tuyau	Rohrleitung	Tubo	Rör	
9	**VOE 14623606**	1					Pipe	Tuyau	Rohrleitung	Tubo	Rör	
10	**VOE 14623604**	1					Pipe	Tuyau	Rohrleitung	Tubo	Rör	
11	**VOE 14623601**	1					Hose	Flexible	Schlauch	Manguera	Slang	
12	**VOE 14617021**	1					Hose	Flexible	Schlauch	Manguera	Slang	
13	**VOE 936620**	4					Flange half	Demi-bride	Flanschhälfte	Mitad brida	Flänshalva	
14	**VOE 946472**	2					Flange screw	Vis à embase	Flanschschraube	Tornillo embridado	Flänsskruv	
15	**VOE 990743**	5					O-ring	Joint torique	O-Ring	Anillo tórico	O-ring	
16	**VOE 993327**	2					O-ring	Joint torique	O-Ring	Anillo tórico	O-ring	
17	**VOE 914528**	2					Retaining ring	Bague retenue	Haltering	Anillo retén	Hållarring	
18	**VOE 955922**	1					Spring washer	Rondelle élastique	Federscheibe	Arandela elástica	Fjäderbricka	
19	**VOE 955923**	28					Spring washer	Rondelle élastique	Federscheibe	Arandela elástica	Fjäderbricka	
20	**VOE 980102**	1					O-ring	Joint torique	O-Ring	Anillo tórico	O-ring	
21	**VOE 983304**	1					Hexagon nut	Écrou hexagonal	Sechskantmutter	Tuerca hexagonal	Sexkantsmutter	
22	**VOE 984089**	12					Hex. socket screw	Vis à six pans creux	Innensechskantschra	Tornillo de hexágono	Insexskruv	
23	**VOE 984090**	16					Hex. socket screw	Vis à six pans creux	Innensechskantschra	Tornillo de hexágono	Insexskruv	
24	**VOE 984357**	4					Hex. socket screw	Vis à six pans creux	Innensechskantschra	Tornillo de hexágono	Insexskruv	
25	**VOE 993027**	1					Hexagon screw	Vis à tête hexagonale	Sechskantschraube	Tornillo hexagonal	Sexkantsskruv	
26	**VOE 990738**	2					O-ring	Joint torique	O-Ring	Anillo tórico	O-ring	
27		1			NS		Pipe	Canalisation	Rohrleitung	Canalizacion	Rör	
28	**VOE 935574**		1	1			Plug	Tampon	Stopfen	Tapón	Plugg	

1	**8289044**
2	**8289732**
3	**8289050, 8291931**
4	
5	

Hydraulsystem, hydraultank till hydrauloljekylare
Sistema hidráulico, depósito hidr. a enfr. aceite hidr.
Hydraulikanlage, von Hydrauliktank zu Ölkühler
Syst. hydr, rés. hydr vers refroidisseur huile hydraulique
Hydraulic system, hydraulic tank to hydraulic oil cooler

Catalogue id **20612**	Group **911**
Illustr. No **1059204**	Section **500**
Issue **PUB 20025115-E**	Page **977**

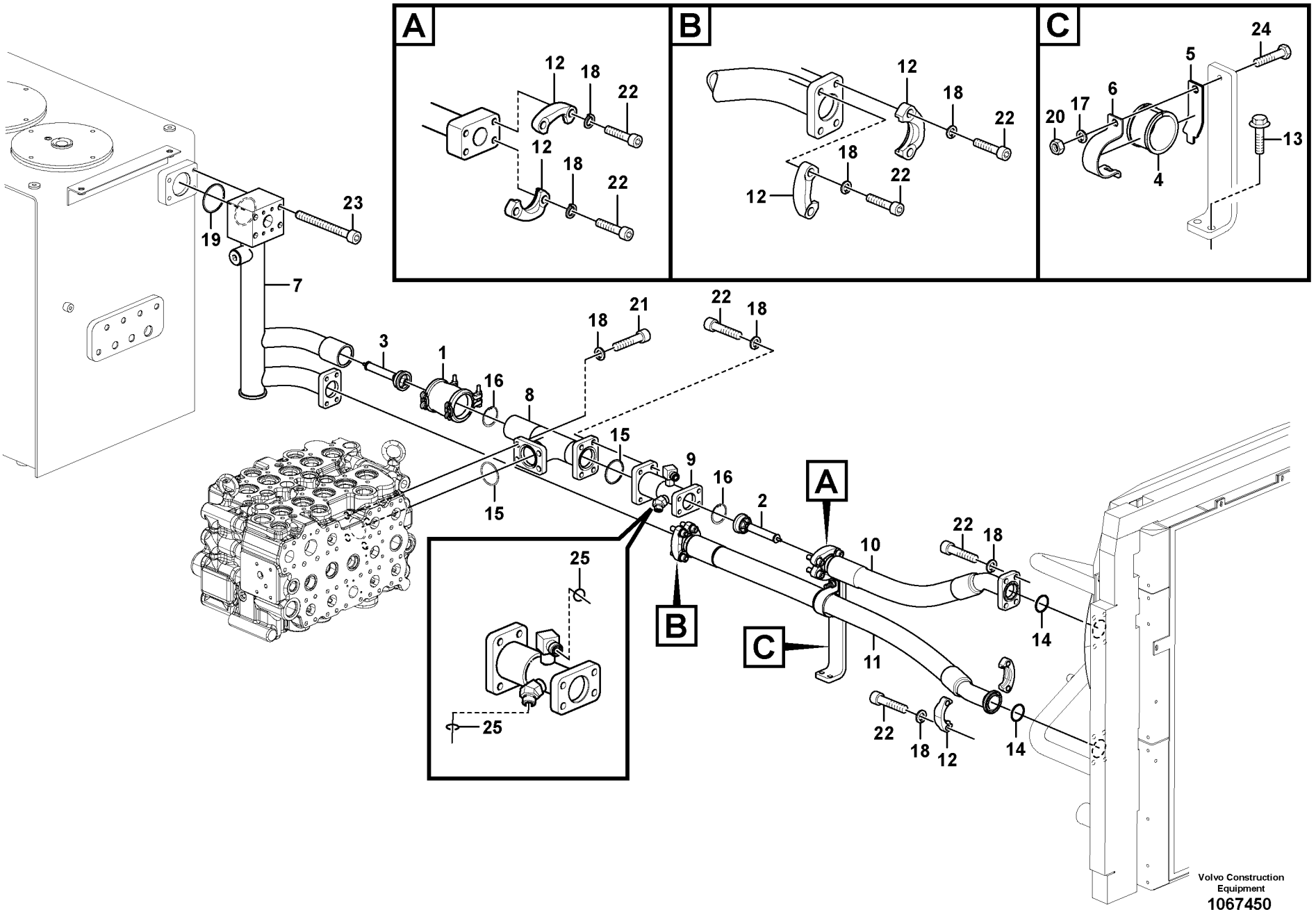
A
B
C
12
18
22
24
5
6
17
20
4
13
23
19
7
3
1
16
8
21
15
9
2
10
11
14
25
Volvo Construction Equipment
1067450

Fig.	Part No.	Quantity 1	2	3	PS	KIT	Description	Dénomination	Bezeichnung	Denominación	Benämning	Notes
1	**VOE 14531075**	1					Flexible coupling	Coupleur flexible	Flexible Kupplung	Acoplamiento flexible	Flexibel koppling	
	VOE 14526761	1					•Gasket Kit	•Kit Joints	•Dichtungssatz	•Juego Juntas	•Packningsats	
	VOE 14559069	1					••Gasket	••Joint	••Dichtung	••Junta	••Packning	
2	**VOE 14531083**	1					Valve	Valve	Ventil	Válvula	Ventil	
3	**VOE 14531084**	1					Valve	Valve	Ventil	Válvula	Ventil	
4	**VOE 14539233**	1					Grommet	Passe fil	Durchführung	Pasaje	Genomföring	
5	**VOE 14539234**	1					Clip	Clip	Klemme	Clip	Clips	
6	**VOE 14539235**	1					Clip	Clip	Klemme	Clip	Clips	
7	**VOE 14593016**	1					Pipe	Tuyau	Rohrleitung	Tubo	Rör	
8	**VOE 14623606**	1					Pipe	Tuyau	Rohrleitung	Tubo	Rör	
9	**VOE 14623604**	1					Pipe	Tuyau	Rohrleitung	Tubo	Rör	
10	**VOE 14642689**	1					Hose	Flexible	Schlauch	Manguera	Slang	
11	**VOE 14655807**	1					Hose	Flexible	Schlauch	Manguera	Slang	
12	**VOE 936620**	6					Flange half	Demi-bride	Flanschhälfte	Mitad brida	Flänshalva	
13	**VOE 946472**	2					Flange screw	Vis à embase	Flanschschraube	Tornillo embridado	Flänsskruv	
14	**VOE 990743**	7					O-ring	Joint torique	O-Ring	Anillo tórico	O-ring	
15	**VOE 993327**	2					O-ring	Joint torique	O-Ring	Anillo tórico	O-ring	
16	**VOE 914528**	2					Retaining ring	Bague retenue	Haltering	Anillo retén	Hållarring	
17	**VOE 955922**	1					Spring washer	Rondelle élastique	Federscheibe	Arandela elástica	Fjäderbricka	
18	**VOE 955923**	36					Spring washer	Rondelle élastique	Federscheibe	Arandela elástica	Fjäderbricka	
19	**VOE 980102**	1					O-ring	Joint torique	O-Ring	Anillo tórico	O-ring	
20	**VOE 983304**	1					Hexagon nut	Écrou hexagonal	Sechskantmutter	Tuerca hexagonal	Sexkantsmutter	
21	**VOE 984089**	4					Hex. socket screw	Vis à six pans creux	Innensechskantschra	Tornillo de hexágono	Insexskruv	
22	**VOE 984090**	32					Hex. socket screw	Vis à six pans creux	Innensechskantschra	Tornillo de hexágono	Insexskruv	
23	**VOE 984357**	4					Hex. socket screw	Vis à six pans creux	Innensechskantschra	Tornillo de hexágono	Insexskruv	
24	**VOE 993027**	1					Hexagon screw	Vis à tête hexagonale	Sechskantschraube	Tornillo hexagonal	Sexkantsskruv	
25	**VOE 990738**	2					O-ring	Joint torique	O-Ring	Anillo tórico	O-ring	

1		**Hydraulsystem, hydraultank till hydrauloljekylare** **Sistema hidráulico, depósito hidr. a enfr. aceite hidr.** **Hydraulikanlage, von Hydrauliktank zu Ölkühler** **Syst. hydr, rés. hydr vers refroidisseur huile hydraulique** **Hydraulic system, hydraulic tank to hydraulic oil cooler**	Catalogue id **20612**	Group **911**
2				
3			Illustr. No **1067450**	Section **550**
4				
5		**8292870**	Issue **PUB 20025115-E**	Page **979**

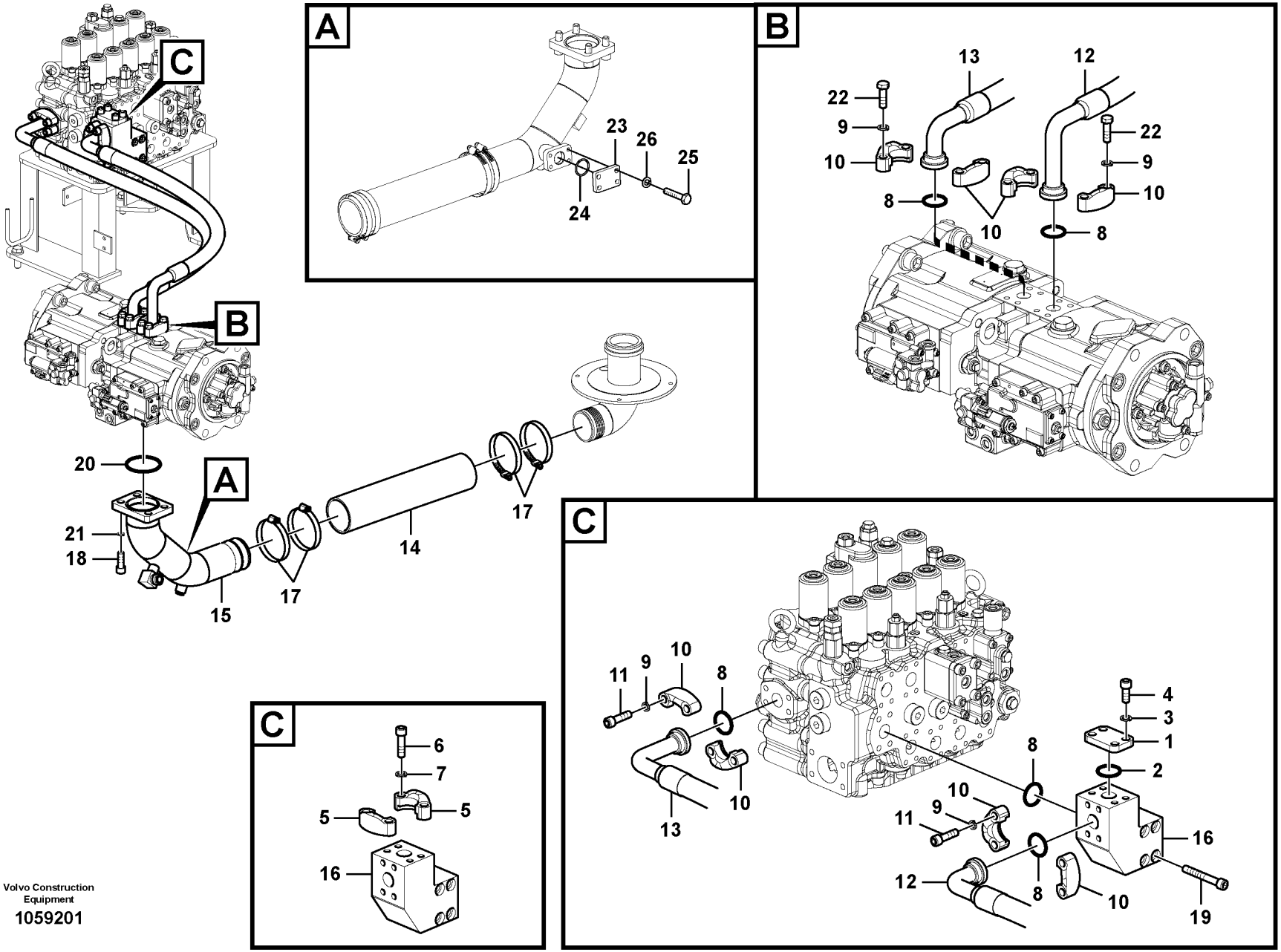

Volvo Construction Equipment

1059201

Fig.	Part No.	Quantity 1	2	3	4	5	PS	KIT	Description	Dénomination	Bezeichnung	Denominación	Benämning	Notes
1	**VOE 14533505**	1							Plug	Bouchon	Stopfen	Tapon	Plugg	
2	**VOE 993325**	1							O-ring	Joint torique	O-Ring	Anillo tórico	O-ring	
3	**VOE 955923**	4							Spring washer	Rondelle élastique	Federscheibe	Arandela elástica	Fjäderbricka	
4	**VOE 984088**	4							Hex. socket screw	Vis à six pans creu	Innensechskantsc	Tornillo de hexágo	Insexskruv	
5	**VOE 936624**		2						Flange half	Demi-bride	Flanschhälfte	Mitad brida	Flänshalva	
6	**VOE 984091**		4						Hex. socket screw	Vis à six pans creu	Innensechskantsc	Tornillo de hexágo	Insexskruv	
7	**VOE 955923**		4						Spring washer	Rondelle élastique	Federscheibe	Arandela elástica	Fjäderbricka	
8	**VOE 993325**			5		5			O-ring	Joint torique	O-Ring	Anillo tórico	O-ring	
9	**VOE 955923**			16		16			Spring washer	Rondelle élastique	Federscheibe	Arandela elástica	Fjäderbricka	
10	**VOE 936624**			8		8			Flange half	Demi-bride	Flanschhälfte	Mitad brida	Flänshalva	
11	**VOE 984091**			8		8			Hex. socket screw	Vis à six pans creu	Innensechskantsc	Tornillo de hexágo	Insexskruv	
12	**VOE 14882045**			1		1			Hose assembly	Conduit flexible	Schlauchleitung	Conducto	Slangledning	
13	**VOE 14650528**			1		1			Hose	Flexible	Schlauch	Manguera	Slang	
14	**VOE 14548220**			1		1			Hose	Flexible	Schlauch	Manguera	Slang	
15	**VOE 14656813**			1		1			Pipe	Tuyau	Rohrleitung	Tubo	Rör	
16	**VOE 14533500**			1			SS		Block	Bloc	Block	Bloque	Block	
16	**VOE 14645712**					1			Block	Bloc	Block	Bloque	Block	
16	**VOE 993324**					1			O-ring	Joint torique	O-Ring	Anillo tórico	O-ring	
17	**SA 9312-10450**			4		4			Hose clamp	Collier durite	Schlauchschelle	Abrazadera de man	Slangklamma	
18	**VOE 984139**			4		4			Hex. socket screw	Vis à six pans creu	Innensechskantsc	Tornillo de hexágo	Insexskruv	
19	**VOE 984355**			4		4			Hex. socket screw	Vis à six pans creu	Innensechskantsc	Tornillo de hexágo	Insexskruv	
20	**VOE 967955**			1		1			O-ring	Joint torique	O-Ring	Anillo tórico	O-ring	
21	**VOE 955926**			4		4			Spring washer	Rondelle élastique	Federscheibe	Arandela elástica	Fjäderbricka	
22	**VOE 978933**			8		8			Hexagon screw	Vis à tête hexagona	Sechskantschraub	Tornillo hexagonal	Sexkantsskruv	
23	**VOE 14587875**				1				Plug	Tampon	Stopfen	Tapón	Plugg	
24	**VOE 993326**				1				O-ring	Joint torique	O-Ring	Anillo tórico	O-ring	
25	**VOE 983252**				4				Hexagon screw	Vis à tête hexagona	Sechskantschraub	Tornillo hexagonal	Sexkantsskruv	
26	**VOE 955922**				4				Spring washer	Rondelle élastique	Federscheibe	Arandela elástica	Fjäderbricka	

1	**8279854**	**Hydraulsystem, hydraultank till hydraulpump** **Sistema hidráulico, depósito hidr. a bomba hidr.** **Hydraulikanlage, von Hydrauliktank zu Hydraulikpumpe** **Syst. hydr, rés. hydraulique vers pompe hydraulique** **Hydraulic system, hydraulic tank to hydraulic pump**	Catalogue id **20612**	Group **911**
2	**8279855**		Illustr. No **1059201**	Section **600**
3	**8289044**			
4	**8289733**		Issue **PUB 20025115-E**	Page **981**
5	**8292870**			

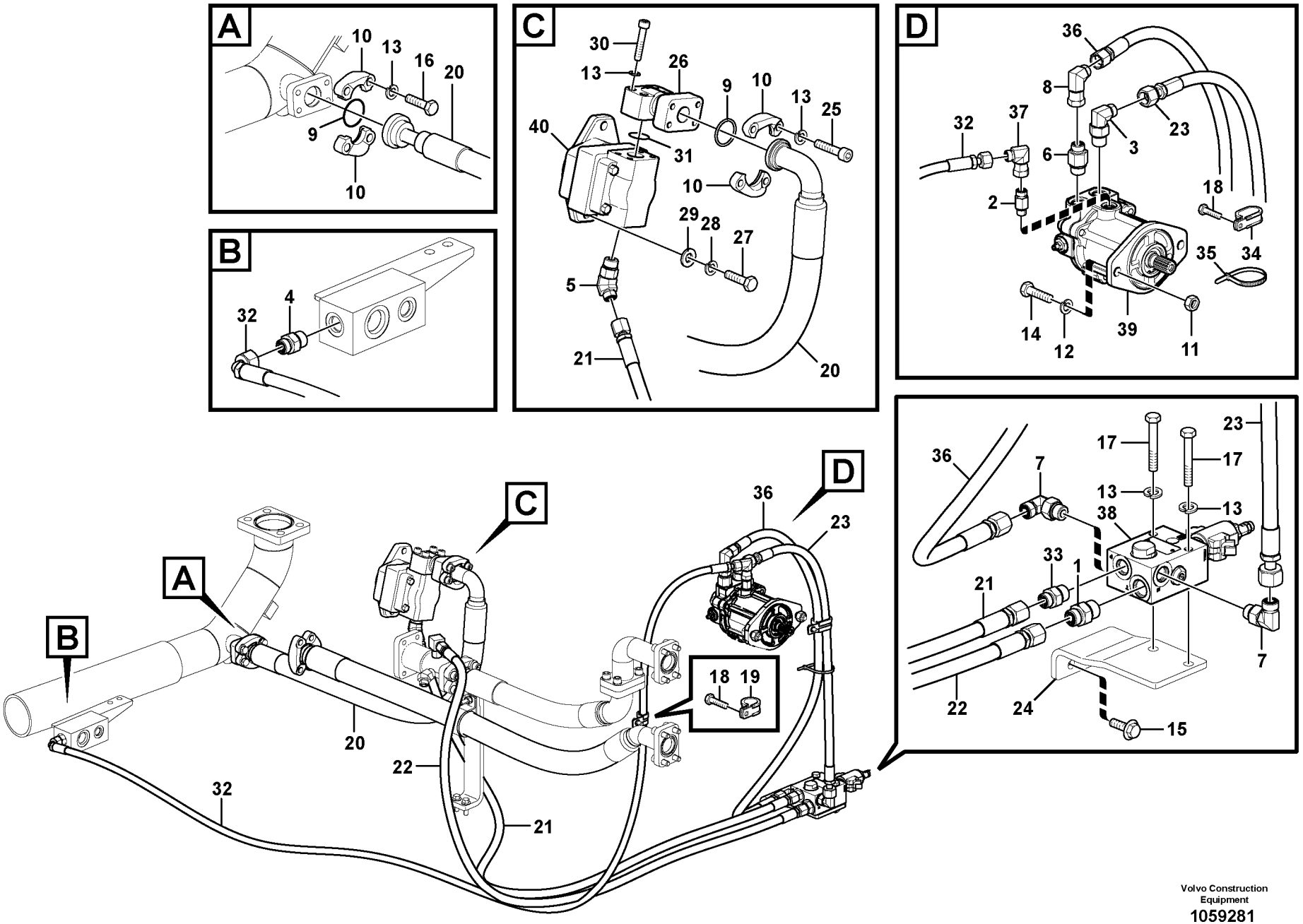

Volvo Construction Equipment

1059281

Fig.	Part No.	Quantity 1	2	3	4	5	PS	KIT	Description	Dénomination	Bezeichnung	Denominación	Benämning	Notes
1	**VOE 935092**	1	1						Nipple	Raccord	Nippel	Niple	Nippel	
	VOE 990738	1	1						•O-ring	•Joint torique	•O-Ring	•Anillo tórico	•O-ring	
	VOE 993322	1	1						•O-ring	•Joint torique	•O-Ring	•Anillo tórico	•O-ring	(VOE 932041)
2	**VOE 937535**	1	1						Nipple	Raccord	Nippel	Niple	Nippel	
	VOE 990737	1	1						•O-ring	•Joint torique	•O-Ring	•Anillo tórico	•O-ring	
	VOE 993320	1	1						•O-ring	•Joint torique	•O-Ring	•Anillo tórico	•O-ring	(VOE 932039)
3	**VOE 935073**	1	1						Elbow nipple	Raccord coudé	Winkelnippel	Niple angular	V-nippel	
	VOE 990738	1	1						•O-ring	•Joint torique	•O-Ring	•Anillo tórico	•O-ring	
	VOE 993322	1	1						•O-ring	•Joint torique	•O-Ring	•Anillo tórico	•O-ring	(VOE 932041)
4	**VOE 935089**	1	1						Nipple	Raccord	Nippel	Niple	Nippel	
	VOE 990737	1	1						•O-ring	•Joint torique	•O-Ring	•Anillo tórico	•O-ring	
	VOE 993321	1	1						•O-ring	•Joint torique	•O-Ring	•Anillo tórico	•O-ring	(VOE 932040)
5	**VOE 937697**	1	1		1	1			Elbow nipple	Raccord coudé	Winkelnippel	Niple angular	V-nippel	
	VOE 990738	1	1		1	1			•O-ring	•Joint torique	•O-Ring	•Anillo tórico	•O-ring	
	VOE 993322	1	1		1	1			•O-ring	•Joint torique	•O-Ring	•Anillo tórico	•O-ring	(VOE 932041)
6	**VOE 938145**	1	1						Nipple	Raccord	Nippel	Niple	Nippel	
	VOE 990738	1	1						•O-ring	•Joint torique	•O-Ring	•Anillo tórico	•O-ring	
	VOE 993322	1	1						•O-ring	•Joint torique	•O-Ring	•Anillo tórico	•O-ring	(VOE 932041)
7	**VOE 13933868**	2	2						Elbow nipple	Raccord coudé	Winkelnippel	Niple angular	V-nippel	
	VOE 990738	2	2						•O-ring	•Joint torique	•O-Ring	•Anillo tórico	•O-ring	
	VOE 993321	2	2						•O-ring	•Joint torique	•O-Ring	•Anillo tórico	•O-ring	
8	**VOE 13933872**	1	1						Elbow nipple	Raccord coudé	Winkelnippel	Niple angular	V-nippel	
	VOE 990738	1	1						•O-ring	•Joint torique	•O-Ring	•Anillo tórico	•O-ring	
9	**VOE 993326**	2	2	2	2	2			O-ring	Joint torique	O-Ring	Anillo tórico	O-ring	
10	**VOE 936618**	4	4	4	4	4			Flange half	Demi-bride	Flanschhälfte	Mitad brida	Flänshalva	
11	**VOE 979020**	2	2						Hexagon nut	Écrou hexagonal	Sechskantmutter	Tuerca hexagonal	Sexkantsmutter	
12	**VOE 955925**	2	2						Spring washer	Rondelle élastique	Federscheibe	Arandela elástica	Fjäderbricka	
13	**VOE 955922**	14	14	12	12	12			Spring washer	Rondelle élastique	Federscheibe	Arandela elástica	Fjäderbricka	
14	**VOE 991639**	2	2						Hexagon screw	Vis à tête hexagona	Sechskantschraub	Tornillo hexagonal	Sexkantsskruv	
15	**VOE 946441**	2	2						Flange screw	Vis à embase	Flanschschraube	Tornillo embridado	Flänsskruv	

1	**8289683**
2	**8289685**
3	**8289052**
4	**8291933**
5	**8292871**

Hydraulsystem, rördragning för oljekylning
Sistema hidráulico, tubería de refrigeración de aceite.
Hydraulikanlage, Rohranschluss für Druckölkühler
Système hydraulique, circuit de refroidissement d'huile
Hydraulic system, oil cooling system

Catalogue id **20612**	Group **911**
Illustr. No **1059281**	Section **710**
Issue **PUB 20025115-E**	Page **983**

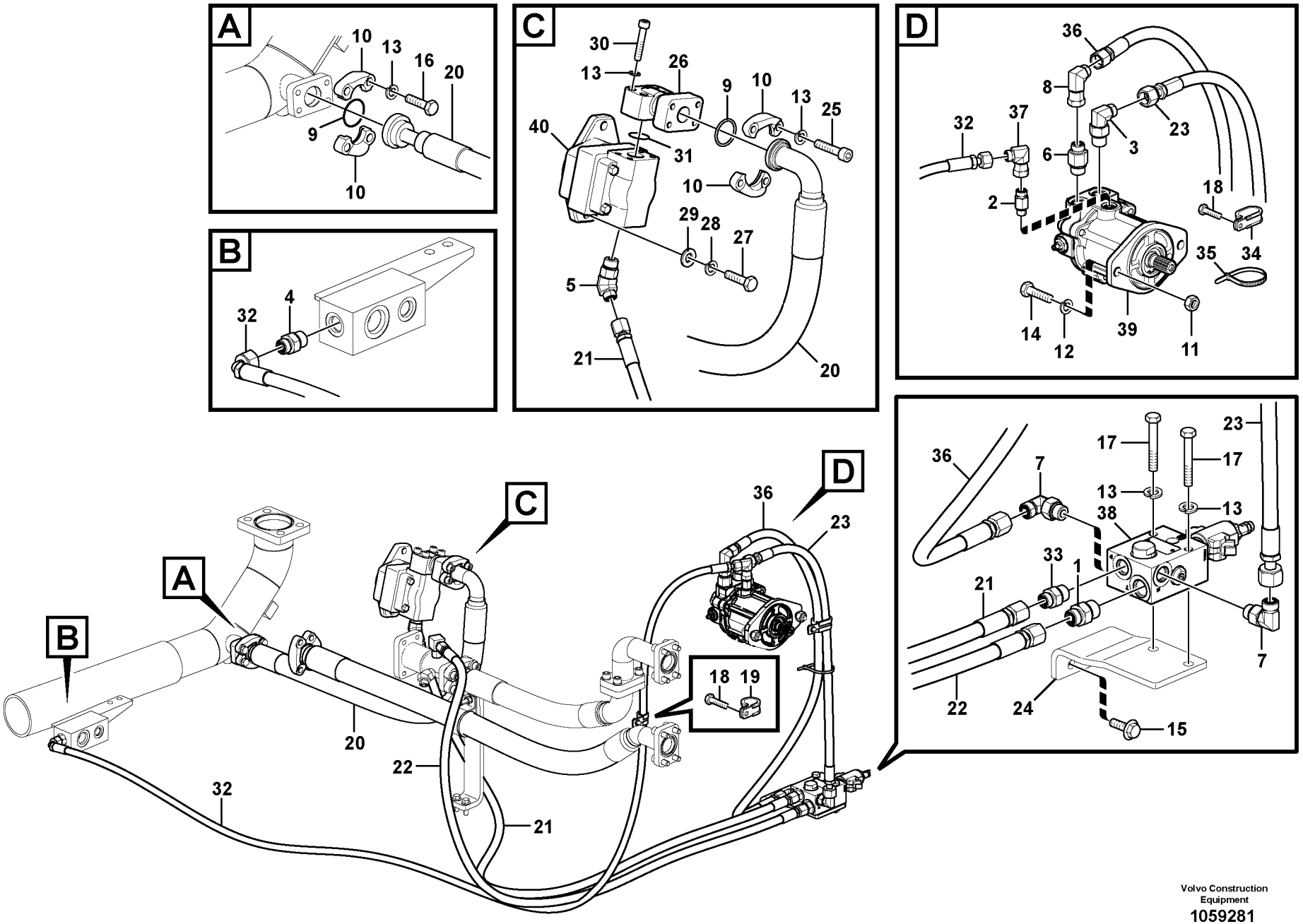

Volvo Construction Equipment

1059281

Fig.	Part No.	Quantity 1	2	3	4	5	PS	KIT	Description	Dénomination	Bezeichnung	Denominación	Benämning	Notes
16	**VOE 983253**	4	4	4					Hexagon screw	Vis à tête hexagona	Sechskantschraub	Tornillo hexagonal	Sexkantsskruv	
16	**VOE 993025**				4	4			Hexagon screw	Vis à tête hexagona	Sechskantschraub	Tornillo hexagonal	Sexkantsskruv	
17	**VOE 983256**	2	2						Hexagon screw	Vis à tête hexagona	Sechskantschraub	Tornillo hexagonal	Sexkantsskruv	
18	**VOE 946471**	2	2						Flange screw	Vis à embase	Flanschschraube	Tornillo embridado	Flänsskruv	
19	**VOE 14500294**	1	1						Clip	Clip	Clip	Clip	Clips	
20	**VOE 15154374**	1	1	1					Hose assembly	Conduit flexible	Schlauchleitung	Conducto	Slangledning	
20	**VOE 15800212**				1	1			Hose assembly	Conduit flexible	Schlauchleitung	Conducto	Slangledning	
21	**VOE 936685**	1	1						Hose assembly	Conduit flexible	Schlauchleitung	Conducto	Slangledning	
21	**VOE 938129**				1				Hose assembly	Conduit flexible	Schlauchleitung	Conducto	Slangledning	
21	**VOE 15084455**					1			Hose assembly	Conduit flexible	Schlauchleitung	Conducto	Slangledning	
22	**VOE 937758**	1	1						Hose assembly	Conduit flexible	Schlauchleitung	Conducto	Slangledning	
23	**VOE 15141224**	1	1						Hose assembly	Conduit flexible	Schlauchleitung	Conducto	Slangledning	
24	**VOE 14621086**	1	1						Bracket	Console	Konsole	Consola	Konsol	
25	**VOE 947167**	4	4	4	4	4			Hex. socket screw	Vis à six pans creu	Innensechskantsc	Tornillo de hexágo	Insexskruv	
26	**VOE 14611541**	1	1	1	1	1			Pipe	Tuyau	Rohrleitung	Tubo	Rör	
27	**VOE 978933**	2	2	2	2	2			Hexagon screw	Vis à tête hexagona	Sechskantschraub	Tornillo hexagonal	Sexkantsskruv	
28	**VOE 955923**	2	2	2	2	2			Spring washer	Rondelle élastique	Federscheibe	Arandela elástica	Fjäderbricka	
29	**VOE 992042**	2	2		2	2			Plain washer	Rondelle plane	Flachscheibe	Arandela plana	Planbricka	
	VOE 992041			2					Plain washer	Rondelle plane	Flachscheibe	Arandela plana	Planbricka	
30	**VOE 984349**	4	4	4	4	4			Hex. socket screw	Vis à six pans creu	Innensechskantsc	Tornillo de hexágo	Insexskruv	
31	**VOE 993325**	1	1	1	1	1			O-ring	Joint torique	O-Ring	Anillo tórico	O-ring	
32	**VOE 936693**	1	1						Hose assembly	Conduit flexible	Schlauchleitung	Conducto	Slangledning	
33	**VOE 13933923**	1	1						Nipple	Raccord	Nippel	Niple	Nippel	
	VOE 990738	1	1						•O-ring	•Joint torique	•O-Ring	•Anillo tórico	•O-ring	
	VOE 993321	1	1						•O-ring	•Joint torique	•O-Ring	•Anillo tórico	•O-ring	
34	**VOE 14515524**	1	1						Clip	Clip	Clip	Clip	Clips	
35	**SA 9314-02300**	1	1						Cable tie	Serre-câble	Kabelbinder	Abrazadera de cint	Buntband	
36	**VOE 936915**	1	1						Hose assembly	Conduit flexible	Schlauchleitung	Conducto	Slangledning	
37	**VOE 13933900**	1	1						Elbow nipple	Raccord coudé	Winkelnippel	Niple angular	V-nippel	
	VOE 990737	1	1						•O-ring	•Joint torique	•O-Ring	•Anillo tórico	•O-ring	

1	**8289683**
2	**8289685**
3	**8289052**
4	**8291933**
5	**8292871**

Hydraulsystem, rördragning för oljekylning
Sistema hidráulico, tubería de refrigeración de aceite.
Hydraulikanlage, Rohranschluss für Druckölkühler
Système hydraulique, circuit de refroidissement d'huile
Hydraulic system, oil cooling system

Catalogue id	Group
20612	**911**
Illustr. No **1059281**	Section **710**
Issue **PUB 20025115-E**	Page **985**

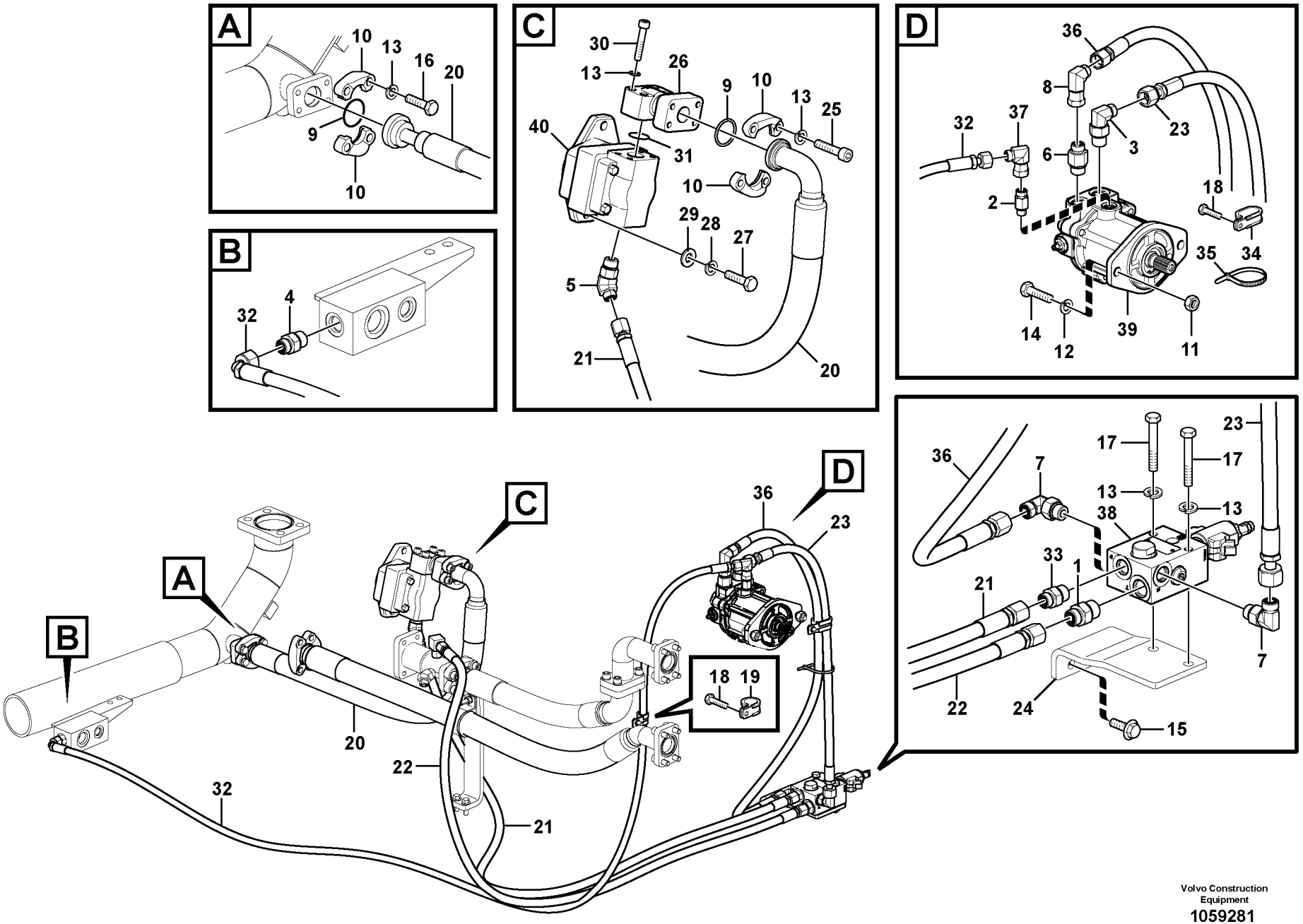

Volvo Construction Equipment

1059281

Fig.	Part No.	Quantity 1	2	3	4	5	PS	KIT	Description	Dénomination	Bezeichnung	Denominación	Benämning	Notes
38	**VOE 14618071**	1	1						Valve	Valve	Ventil	Válvula	Ventil	See group 911, Page 1007
39	**VOE 14568340**	1	1						Fan motor	Moteur de ventilate	Gebläsemotor	Motor ventilador	Fläktmotor	See group 911, Page 1005
40	**VOE 14570454**	1							Gear pump	Pompe engrenage	Zahnradpumpe	Bomba de engrana	Kugghjulspump	See group 924, Page 1315
40	**VOE 14570452**		1						Gear pump	Pompe engrenage	Zahnradpumpe	Bomba de engrana	Kugghjulspump	See group 924, Page 1315
40	**VOE 14598756**			1		1			Gear pump	Pompe engrenage	Zahnradpumpe	Bomba de engrana	Kugghjulspump	See group 924, Page 1315
40	**VOE 14574572**				1				Gear pump	Pompe engrenage	Zahnradpumpe	Bomba de engrana	Kugghjulspump	See group 924, Page 1319

1	**8289683**
2	**8289685**
3	**8289052**
4	**8291933**
5	**8292871**

Hydraulsystem, rördragning för oljekylning
Sistema hidráulico, tubería de refrigeración de aceite.
Hydraulikanlage, Rohranschluss für Druckölkühler
Système hydraulique, circuit de refroidissement d'huile
Hydraulic system, oil cooling system

Catalogue id **20612**	Group **911**
Illustr. No **1059281**	Section **710**
Issue **PUB 20025115-E**	Page **987**

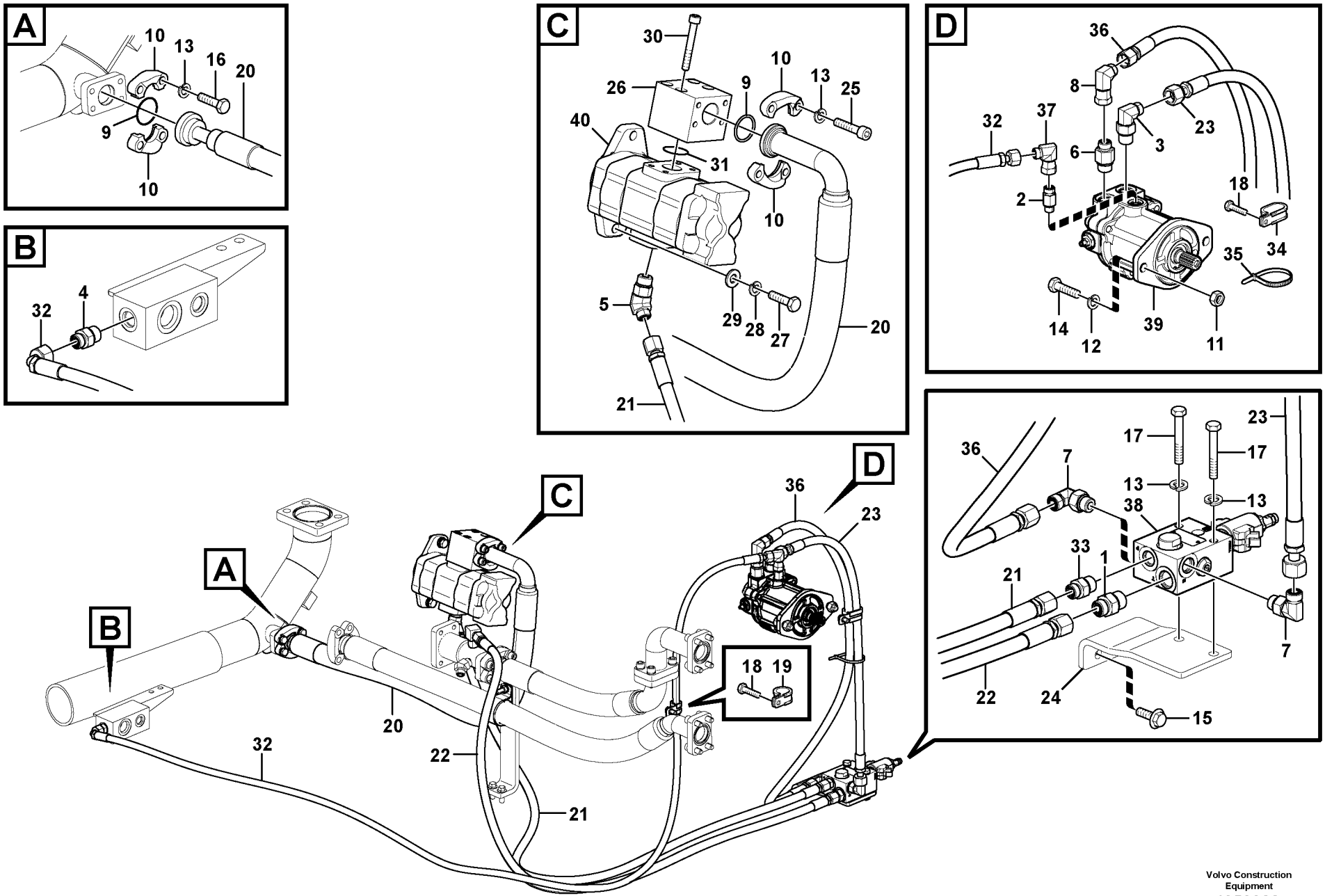

Volvo Construction Equipment

1059366

Fig.	Part No.	Quantity 1	2	3	PS	KIT	Description	Dénomination	Bezeichnung	Denominación	Benämning	Notes
1	**VOE 935092**	1	1				Nipple	Raccord	Nippel	Niple	Nippel	
2	**VOE 937535**	1	1				Nipple	Raccord	Nippel	Niple	Nippel	
3	**VOE 935073**	1	1				Elbow nipple	Raccord coudé	Winkelnippel	Niple angular	V-nippel	
4	**VOE 935089**	1	1				Nipple	Raccord	Nippel	Niple	Nippel	
5	**VOE 937697**	1	1				Elbow nipple	Raccord coudé	Winkelnippel	Niple angular	V-nippel	
6	**VOE 938145**	1	1				Nipple	Raccord	Nippel	Niple	Nippel	
7	**VOE 13933868**	2	2				Elbow nipple	Raccord coudé	Winkelnippel	Niple angular	V-nippel	
	VOE 990738	2	2				•O-ring	•Joint torique	•O-Ring	•Anillo tórico	•O-ring	
	VOE 993321	2	2				•O-ring	•Joint torique	•O-Ring	•Anillo tórico	•O-ring	
8	**VOE 13933872**	1	1				Elbow nipple	Raccord coudé	Winkelnippel	Niple angular	V-nippel	
	VOE 990738	1	1				•O-ring	•Joint torique	•O-Ring	•Anillo tórico	•O-ring	
9	**VOE 993326**	2	2				O-ring	Joint torique	O-Ring	Anillo tórico	O-ring	(VOE 13949238)
10	**VOE 936618**	4	4				Flange half	Demi-bride	Flanschhälfte	Mitad brida	Flänshalva	
11	**VOE 979020**	2	2				Hexagon nut	Écrou hexagonal	Sechskantmutter	Tuerca hexagonal	Sexkantsmutter	
12	**VOE 955925**	2	2				Spring washer	Rondelle élastique	Federscheibe	Arandela elástica	Fjäderbricka	
13	**VOE 955922**	10	10				Spring washer	Rondelle élastique	Federscheibe	Arandela elástica	Fjäderbricka	
14	**VOE 991639**	2	2				Hexagon screw	Vis à tête hexagonale	Sechskantschraube	Tornillo hexagonal	Sexkantsskruv	
15	**VOE 946441**	2	2				Flange screw	Vis à embase	Flanschschraube	Tornillo embridado	Flänsskruv	
16	**VOE 983253**	4	4				Hexagon screw	Vis à tête hexagonale	Sechskantschraube	Tornillo hexagonal	Sexkantsskruv	
17	**VOE 983256**	2	2				Hexagon screw	Vis à tête hexagonale	Sechskantschraube	Tornillo hexagonal	Sexkantsskruv	
18	**VOE 946471**	2	2				Flange screw	Vis à embase	Flanschschraube	Tornillo embridado	Flänsskruv	
19	**VOE 14500294**	1	1				Clip	Clip	Clip	Clip	Clips	
20	**VOE 14611268**	1	1				Hose	Flexible	Schlauch	Manguera	Slang	
21	**VOE 936685**	1	1				Hose assembly	Conduit flexible	Schlauchleitung	Conducto	Slangledning	
22	**VOE 937758**	1	1				Hose assembly	Conduit flexible	Schlauchleitung	Conducto	Slangledning	
23	**VOE 15141224**	1	1				Hose assembly	Conduit flexible	Schlauchleitung	Conducto	Slangledning	
24	**VOE 14621086**	1	1				Bracket	Console	Konsole	Consola	Konsol	
25	**VOE 967635**	4	4				Hex. socket screw	Vis à six pans creux	Innensechskantschra	Tornillo de hexágono	Insexskruv	
26	**VOE 14608526**	1	1				Block	Bloc	Block	Bloque	Block	
27	**VOE 978933**	2	2				Hexagon screw	Vis à tête hexagonale	Sechskantschraube	Tornillo hexagonal	Sexkantsskruv	

1	**8289684**
2	**8289686**
3	
4	
5	

Hydraulsystem, rördragning för oljekylning
Sistema hidráulico, tubería de refrigeración de aceite.
Hydraulikanlage, Rohranschluss für Druckölkühler
Système hydraulique, circuit de refroidissement d'huile
Hydraulic system, oil cooling system

Catalogue id **20612**	Group **911**
Illustr. No **1059366**	Section **720**
Issue **PUB 20025115-E**	Page **989**

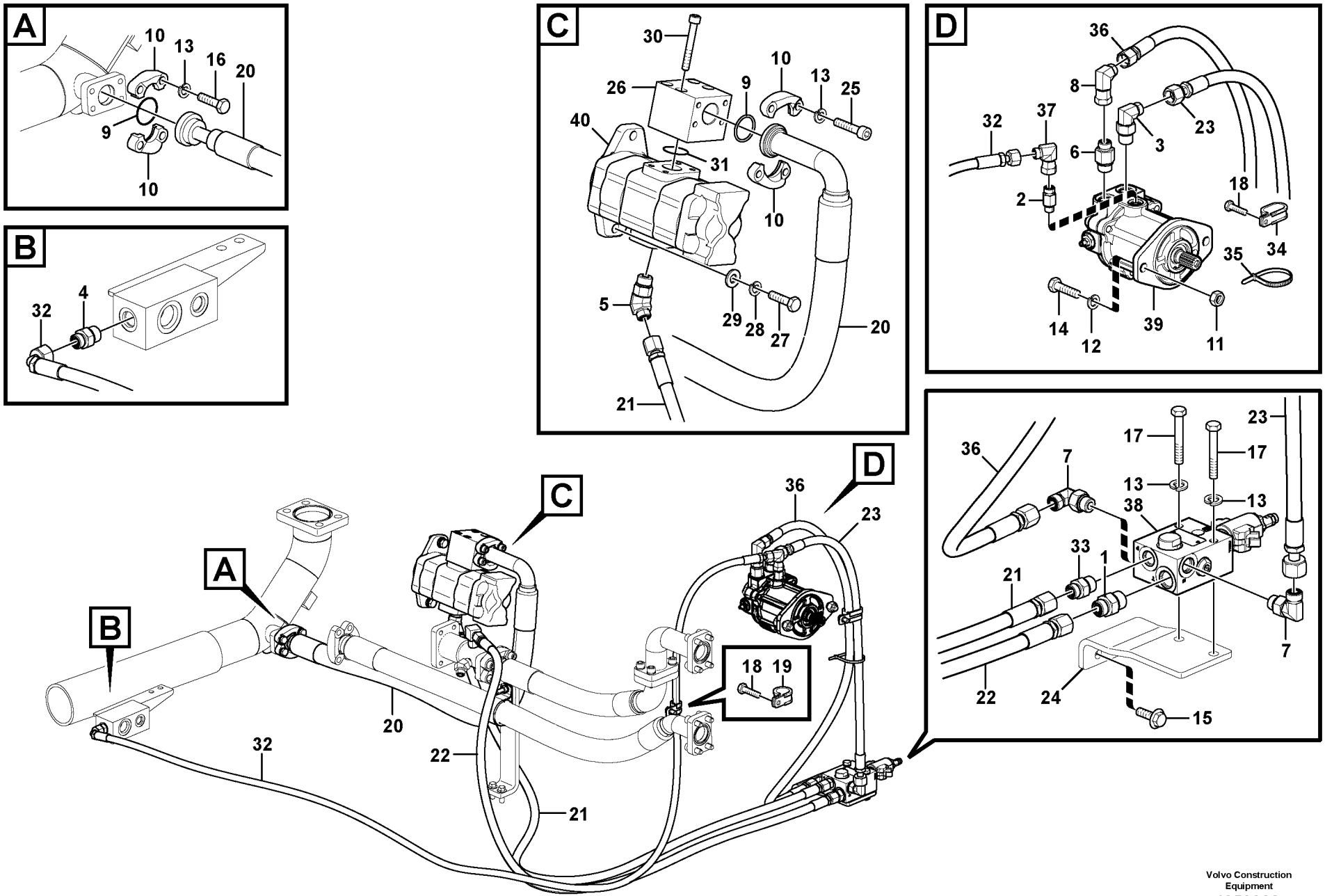

Volvo Construction Equipment

1059366

Fig.	Part No.	Quantity 1	2	3	PS	KIT	Description	Dénomination	Bezeichnung	Denominación	Benämning	Notes
28	**VOE 955923**	2	2				Spring washer	Rondelle élastique	Federscheibe	Arandela elástica	Fjäderbricka	
29	**VOE 992042**	2	2				Plain washer	Rondelle plane	Flachscheibe	Arandela plana	Planbricka	
30	**VOE 984351**	4	4				Hex. socket screw	Vis à six pans creux	Innensechskantschra	Tornillo de hexágono	Insexskruv	
31	**VOE 993326**	1	1				O-ring	Joint torique	O-Ring	Anillo tórico	O-ring	(VOE 13949238)
32	**VOE 936693**	1	1				Hose assembly	Conduit flexible	Schlauchleitung	Conducto	Slangledning	
33	**VOE 13933923**	1	1				Nipple	Raccord	Nippel	Niple	Nippel	
	VOE 990738	1	1				•O-ring	•Joint torique	•O-Ring	•Anillo tórico	•O-ring	
	VOE 993321	1	1				•O-ring	•Joint torique	•O-Ring	•Anillo tórico	•O-ring	
34	**VOE 14515524**	1	1				Clip	Clip	Clip	Clip	Clips	
35	**SA 9314-02300**	1	1				Cable tie	Serre-câble	Kabelbinder	Abrazadera de cinta	Buntband	
36	**VOE 936915**	1	1				Hose assembly	Conduit flexible	Schlauchleitung	Conducto	Slangledning	
37	**VOE 13933900**	1	1				Elbow nipple	Raccord coudé	Winkelnippel	Niple angular	V-nippel	
	VOE 990737	1	1				•O-ring	•Joint torique	•O-Ring	•Anillo tórico	•O-ring	
38	**VOE 14618071**	1	1				Valve	Valve	Ventil	Válvula	Ventil	See group 911, Page 1007
39	**VOE 14568340**	1	1				Fan motor	Moteur de ventilateur	Gebläsemotor	Motor ventilador	Fläktmotor	See group 911, Page 1005
40	**VOE 14570453**	1					Gear pump	Pompe engrenages	Zahnradpumpe	Bomba de engranaje	Kugghjulspump	See group 924, Page 1313
	VOE 14570451		1				Gear pump	Pompe engrenages	Zahnradpumpe	Bomba de engranaje	Kugghjulspump	See group 924, Page 1313

1	**8289684**	**Hydraulsystem, rördragning för oljekylning** **Sistema hidráulico, tubería de refrigeración de aceite.** **Hydraulikanlage, Rohranschluss für Druckölkühler** **Système hydraulique, circuit de refroidissement d'huile** **Hydraulic system, oil cooling system**	Catalogue id **20612**	Group **911**
2	**8289686**		Illustr. No **1059366**	Section **720**
3			Issue **PUB 20025115-E**	Page **991**
4				
5				

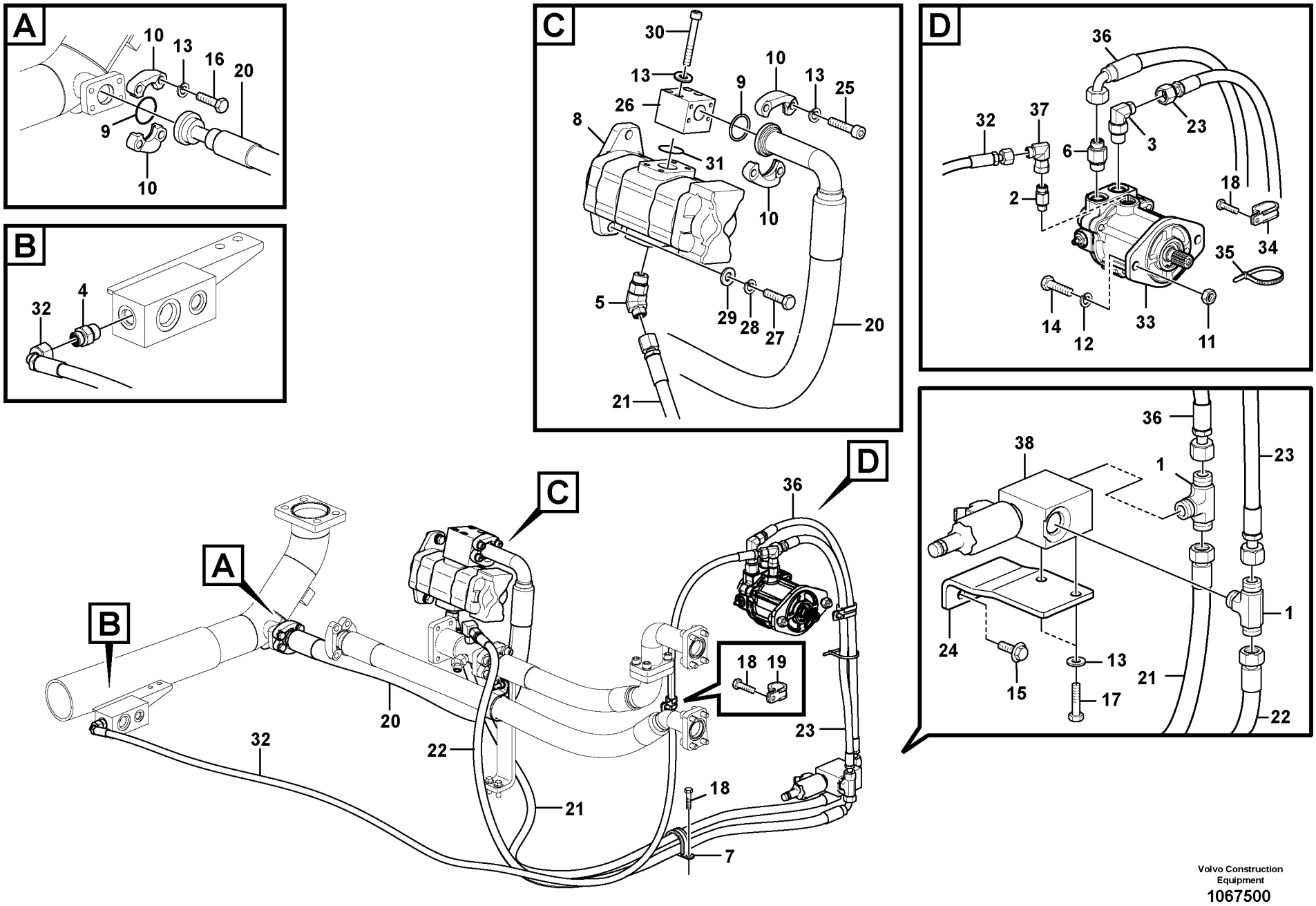

Volvo Construction Equipment
1067500

Fig.	Part No.	Quantity 1	2	3	PS	KIT	Description	Dénomination	Bezeichnung	Denominación	Benämning	Notes
1	**VOE 15029548**	2					Nipple	Raccord	Nippel	Niple	Nippel	
1	**VOE 993322**	2					•O-ring	•Joint torique	•O-Ring	•Anillo tórico	•O-ring	(VOE 932041)
1	**VOE 990738**	4					•O-ring	•Joint torique	•O-Ring	•Anillo tórico	•O-ring	
2	**VOE 937535**	1					Nipple	Raccord	Nippel	Niple	Nippel	
2	**VOE 990737**	1					•O-ring	•Joint torique	•O-Ring	•Anillo tórico	•O-ring	
2	**VOE 993320**	1					•O-ring	•Joint torique	•O-Ring	•Anillo tórico	•O-ring	(VOE 932039)
3	**VOE 935073**	1					Elbow nipple	Raccord coudé	Winkelnippel	Niple angular	V-nippel	
3	**VOE 990738**	1					•O-ring	•Joint torique	•O-Ring	•Anillo tórico	•O-ring	
3	**VOE 993322**	1					•O-ring	•Joint torique	•O-Ring	•Anillo tórico	•O-ring	(VOE 932041)
4	**VOE 935089**	1					Nipple	Raccord	Nippel	Niple	Nippel	
4	**VOE 990737**	1					•O-ring	•Joint torique	•O-Ring	•Anillo tórico	•O-ring	
4	**VOE 993321**	1					•O-ring	•Joint torique	•O-Ring	•Anillo tórico	•O-ring	(VOE 932040)
5	**VOE 937697**	1					Elbow nipple	Raccord coudé	Winkelnippel	Niple angular	V-nippel	
5	**VOE 990738**	1					•O-ring	•Joint torique	•O-Ring	•Anillo tórico	•O-ring	
5	**VOE 993322**	1					•O-ring	•Joint torique	•O-Ring	•Anillo tórico	•O-ring	(VOE 932041)
6	**VOE 938145**	1					Nipple	Raccord	Nippel	Niple	Nippel	
6	**VOE 990738**	1					•O-ring	•Joint torique	•O-Ring	•Anillo tórico	•O-ring	
6	**VOE 993322**	1					•O-ring	•Joint torique	•O-Ring	•Anillo tórico	•O-ring	(VOE 932041)
7	**VOE 14515524**	1					Clip	Clip	Clip	Clip	Clips	
8	**VOE 14598757**	1					Gear pump	Pompe engrenages	Zahnradpumpe	Bomba de engranaje	Kugghjulspump	
8	**VOE 14577806**	1					•Sealing Kit	•Jeu Joints	•Dichtungssatz	•Juego Retenes	•Tätningssats	
8	**VOE 14596370**	1					•Sealing	•Étanchéité	•dichtung	•Junta	•Tätning	
9	**VOE 993326**	2					O-ring	Joint torique	O-Ring	Anillo tórico	O-ring	
10	**VOE 936618**	4					Flange half	Demi-bride	Flanschhälfte	Mitad brida	Flänshalva	
11	**VOE 979020**	2					Hexagon nut	Écrou hexagonal	Sechskantmutter	Tuerca hexagonal	Sexkantsmutter	
12	**VOE 955925**	2					Spring washer	Rondelle élastique	Federscheibe	Arandela elástica	Fjäderbricka	
13	**VOE 955922**	14					Spring washer	Rondelle élastique	Federscheibe	Arandela elástica	Fjäderbricka	
14	**VOE 991639**	2					Hexagon screw	Vis à tête hexagonale	Sechskantschraube	Tornillo hexagonal	Sexkantsskruv	
15	**VOE 946441**	2					Flange screw	Vis à embase	Flanschschraube	Tornillo embridado	Flänsskruv	
16	**VOE 993025**	4					Hexagon screw	Vis à tête hexagonale	Sechskantschraube	Tornillo hexagonal	Sexkantsskruv	

1		**Hydraulsystem, rördragning för oljekylning** **Sistema hidráulico, tubería de refrigeración de aceite.** **Hydraulikanlage, Rohranschluss für Druckölkühler** **Système hydraulique, circuit de refroidissement d'huile** **Hydraulic system, oil cooling system**	Catalogue id **20612**	Group **911**
2				
3			Illustr. No **1067500**	Section **730**
4				
5		**8292872**	Issue **PUB 20025115-E**	Page **993**

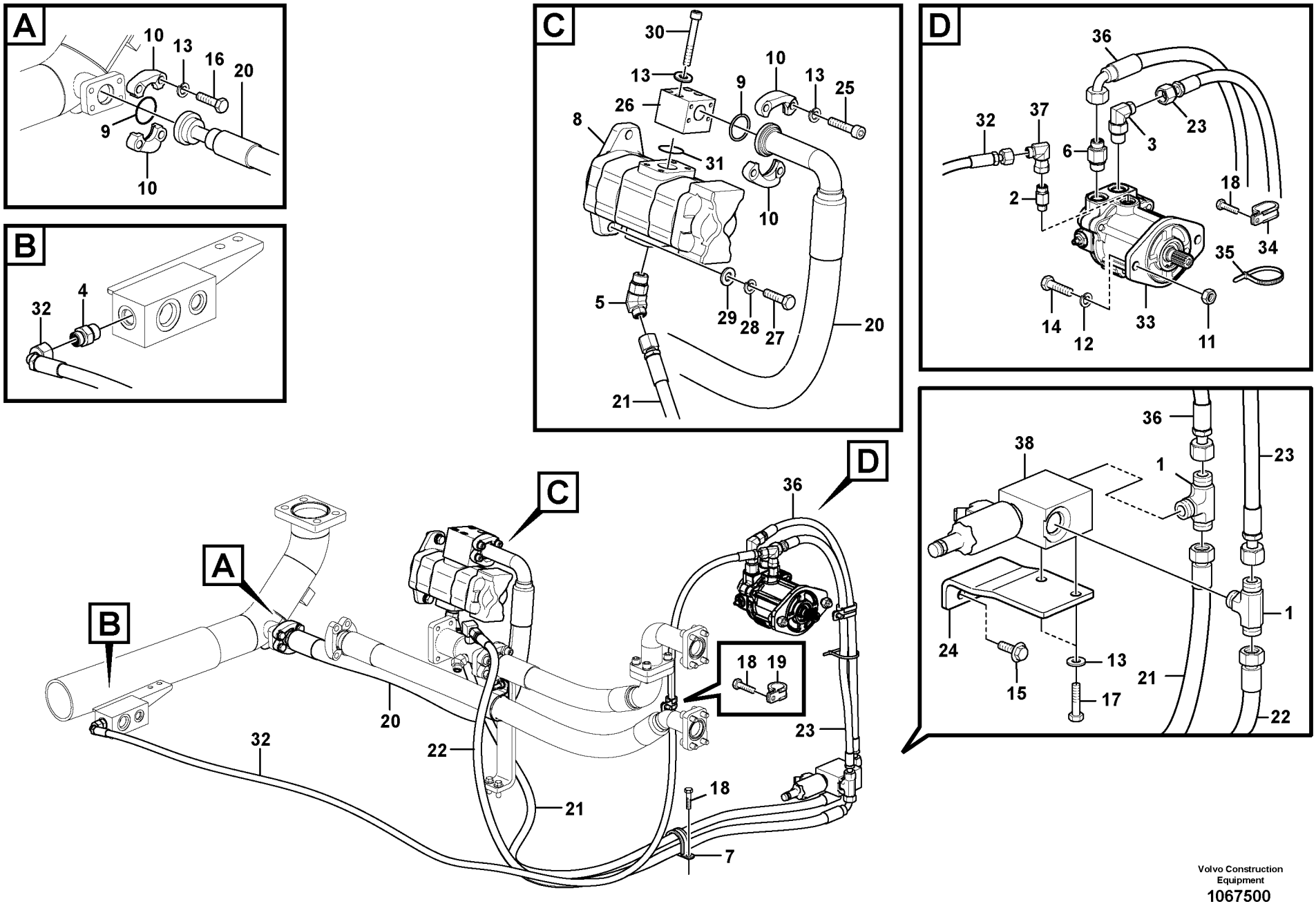

Volvo Construction Equipment
1067500

Fig.	Part No.	Quantity 1	2	3	PS	KIT	Description	Dénomination	Bezeichnung	Denominación	Benämning	Notes
17	**VOE 983251**	2					Hexagon screw	Vis à tête hexagonale	Sechskantschraube	Tornillo hexagonal	Sexkantsskruv	
18	**VOE 946471**	3					Flange screw	Vis à embase	Flanschschraube	Tornillo embridado	Flänsskruv	
19	**VOE 14500294**	1					Clip	Clip	Clip	Clip	Clips	
20	**VOE 15800212**	1					Hose assembly	Conduit flexible	Schlauchleitung	Conducto	Slangledning	
21	**VOE 937335**	1					Hose assembly	Conduit flexible	Schlauchleitung	Conducto	Slangledning	
22	**VOE 15000792**	1					Hose assembly	Conduit flexible	Schlauchleitung	Conducto	Slangledning	
23	**VOE 15000790**	1					Hose assembly	Conduit flexible	Schlauchleitung	Conducto	Slangledning	
24	**VOE 14632891**	1					Plate	Tôle	Blech	Chapa	Plåt	
25	**VOE 947167**	4					Hex. socket screw	Vis à six pans creux	Innensechskantschra	Tornillo de hexágono	Insexskruv	
26	**VOE 14611541**	1					Pipe	Tuyau	Rohrleitung	Tubo	Rör	
27	**VOE 978933**	2					Hexagon screw	Vis à tête hexagonale	Sechskantschraube	Tornillo hexagonal	Sexkantsskruv	
28	**VOE 955923**	2					Spring washer	Rondelle élastique	Federscheibe	Arandela elástica	Fjäderbricka	
29	**VOE 992042**	2					Plain washer	Rondelle plane	Flachscheibe	Arandela plana	Planbricka	
30	**VOE 984349**	4					Hex. socket screw	Vis à six pans creux	Innensechskantschra	Tornillo de hexágono	Insexskruv	
31	**VOE 993325**	1					O-ring	Joint torique	O-Ring	Anillo tórico	O-ring	
32	**VOE 936693**	1					Hose assembly	Conduit flexible	Schlauchleitung	Conducto	Slangledning	
33	**VOE 14531612**	1					Fan motor	Moteur de ventilateur	Gebläsemotor	Motor ventilador	Fläktmotor	
34	**VOE 14515524**	1					Clip	Clip	Clip	Clip	Clips	
35	**SA 9314-02300**	1					Cable tie	Serre-câble	Kabelbinder	Abrazadera de cinta	Buntband	
36	**VOE 936943**	1					Hose assembly	Conduit flexible	Schlauchleitung	Conducto	Slangledning	
37	**VOE 13933900**	1					Elbow nipple	Raccord coudé	Winkelnippel	Niple angular	V-nippel	
38	**VOE 14616531**	1					Relief valve	Valve décharge	Entlastungsventil	Válvula de descarga	Avlastningsventil	
38	**VOE 14536080**	1					•Seal	•Joint	•Dichtring	•Junta	•Tätning	
38	**VOE 14572729**	1					•Coil	•Bobine	•Wickel	•Bobina	•Spole	

1		**Hydraulsystem, rördragning för oljekylning** **Sistema hidráulico, tubería de refrigeración de aceite.** **Hydraulikanlage, Rohranschluss für Druckölkühler** **Système hydraulique, circuit de refroidissement d'huile** **Hydraulic system, oil cooling system**	Catalogue id **20612**	Group **911**
2				
3			Illustr. No **1067500**	Section **730**
4				
5		**8292872**	Issue **PUB 20025115-E**	Page **995**

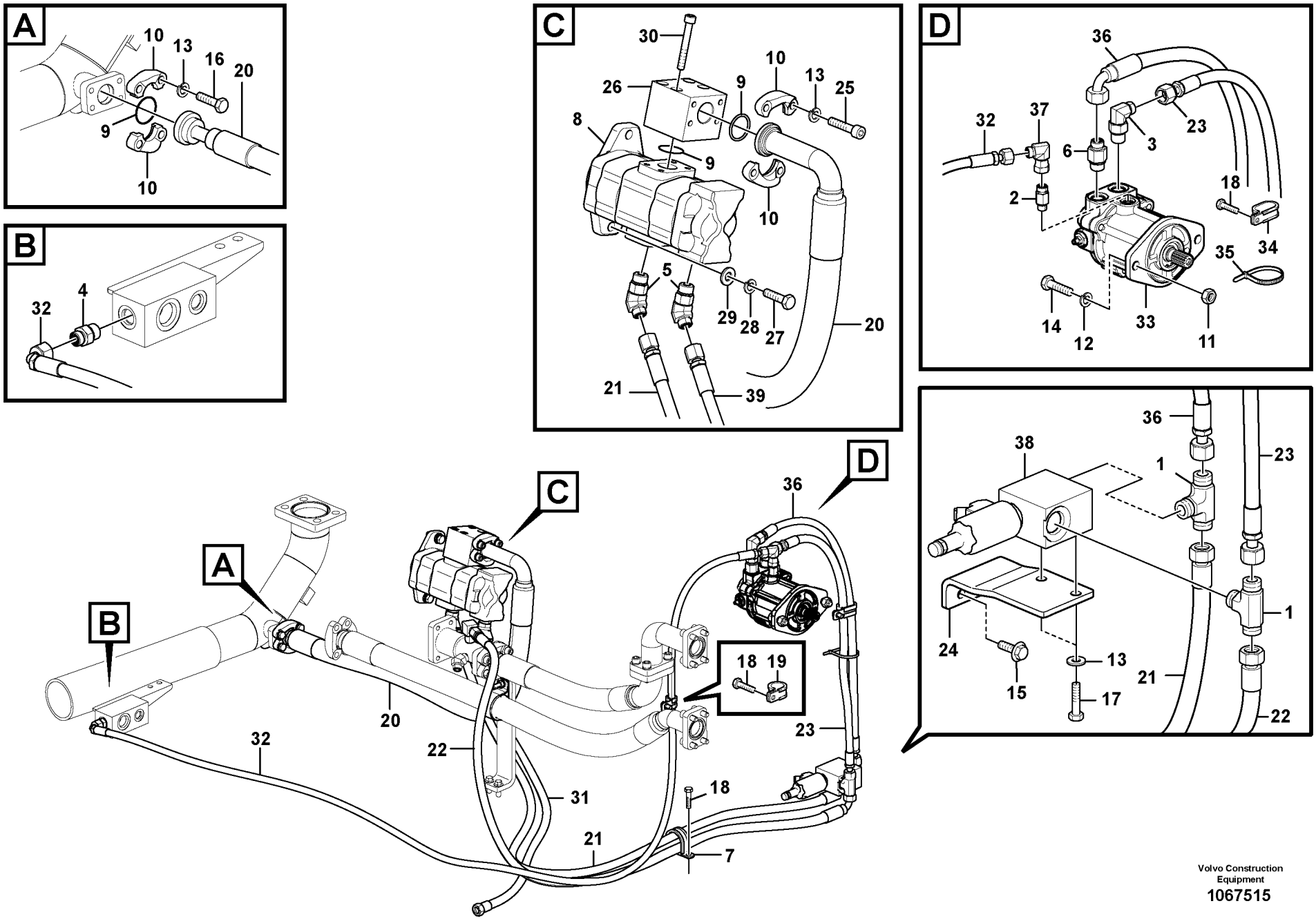

Volvo Construction Equipment

1067515

Fig.	Part No.	Quantity 1	2	3	PS	KIT	Description	Dénomination	Bezeichnung	Denominación	Benämning	Notes
1	**VOE 15029548**	2	2				Nipple	Raccord	Nippel	Niple	Nippel	
1	**VOE 993322**	2	2				•O-ring	•Joint torique	•O-Ring	•Anillo tórico	•O-ring	(VOE 932041)
1	**VOE 990738**	4	4				•O-ring	•Joint torique	•O-Ring	•Anillo tórico	•O-ring	
2	**VOE 937535**	1	1				Nipple	Raccord	Nippel	Niple	Nippel	
2	**VOE 990737**	1	1				•O-ring	•Joint torique	•O-Ring	•Anillo tórico	•O-ring	
2	**VOE 993320**	1	1				•O-ring	•Joint torique	•O-Ring	•Anillo tórico	•O-ring	(VOE 932039)
3	**VOE 935073**	1	1				Elbow nipple	Raccord coudé	Winkelnippel	Niple angular	V-nippel	
3	**VOE 990738**	1	1				•O-ring	•Joint torique	•O-Ring	•Anillo tórico	•O-ring	
3	**VOE 993322**	1	1				•O-ring	•Joint torique	•O-Ring	•Anillo tórico	•O-ring	(VOE 932041)
4	**VOE 935089**	1	1				Nipple	Raccord	Nippel	Niple	Nippel	
4	**VOE 990737**	1	1				•O-ring	•Joint torique	•O-Ring	•Anillo tórico	•O-ring	
4	**VOE 993321**	1	1				•O-ring	•Joint torique	•O-Ring	•Anillo tórico	•O-ring	(VOE 932040)
5	**VOE 937697**	2	2				Elbow nipple	Raccord coudé	Winkelnippel	Niple angular	V-nippel	
5	**VOE 990738**	2	2				•O-ring	•Joint torique	•O-Ring	•Anillo tórico	•O-ring	
5	**VOE 993322**	2	2				•O-ring	•Joint torique	•O-Ring	•Anillo tórico	•O-ring	(VOE 932041)
6	**VOE 938145**	1	1				Nipple	Raccord	Nippel	Niple	Nippel	
6	**VOE 990738**	1	1				•O-ring	•Joint torique	•O-Ring	•Anillo tórico	•O-ring	
6	**VOE 993322**	1	1				•O-ring	•Joint torique	•O-Ring	•Anillo tórico	•O-ring	(VOE 932041)
7	**VOE 14515524**	1	1				Clip	Clip	Clip	Clip	Clips	
8	**VOE 14630773**	1					Gear pump	Pompe engrenages	Zahnradpumpe	Bomba de engranaje	Kugghjulspump	
8	**VOE 14536185**	1					•Cover	•Gaine extérieure	•Stoßfängerhaut	•Funda exterior	•Ytterhölje	
8	**VOE 14536203**	1					•Washer	•Rondelle	•Scheibe	•Arandela	•Bricka	
8	**VOE 14596370**	1					•Sealing	•Étanchéité	•dichtung	•Junta	•Tätning	
8	**VOE 14598758**		1				Gear pump	Pompe engrenages	Zahnradpumpe	Bomba de engranaje	Kugghjulspump	
8	**VOE 14596369**		1				•Sealing	•Étanchéité	•dichtung	•Junta	•Tätning	
8	**VOE 14596370**		1				•Sealing	•Étanchéité	•dichtung	•Junta	•Tätning	
9	**VOE 949238**	3	3		SS		O-ring	Joint torique	O-Ring	Anillo tórico	O-ring	
10	**VOE 936618**	4	4				Flange half	Demi-bride	Flanschhälfte	Mitad brida	Flänshalva	
11	**VOE 979020**	2	2				Hexagon nut	Écrou hexagonal	Sechskantmutter	Tuerca hexagonal	Sexkantsmutter	
12	**VOE 955925**	2	2				Spring washer	Rondelle élastique	Federscheibe	Arandela elástica	Fjäderbricka	

1	**8291934**	**Hydraulsystem, rördragning för oljekylning** **Sistema hidráulico, tubería de refrigeración de aceite.** **Hydraulikanlage, Rohranschluss für Druckölkühler** **Système hydraulique, circuit de refroidissement d'huile** **Hydraulic system, oil cooling system**	Catalogue id **20612**	Group **911**
2	**8292873**		Illustr. No **1067515**	Section **740**
3			Issue **PUB 20025115-E**	Page **997**
4				
5				



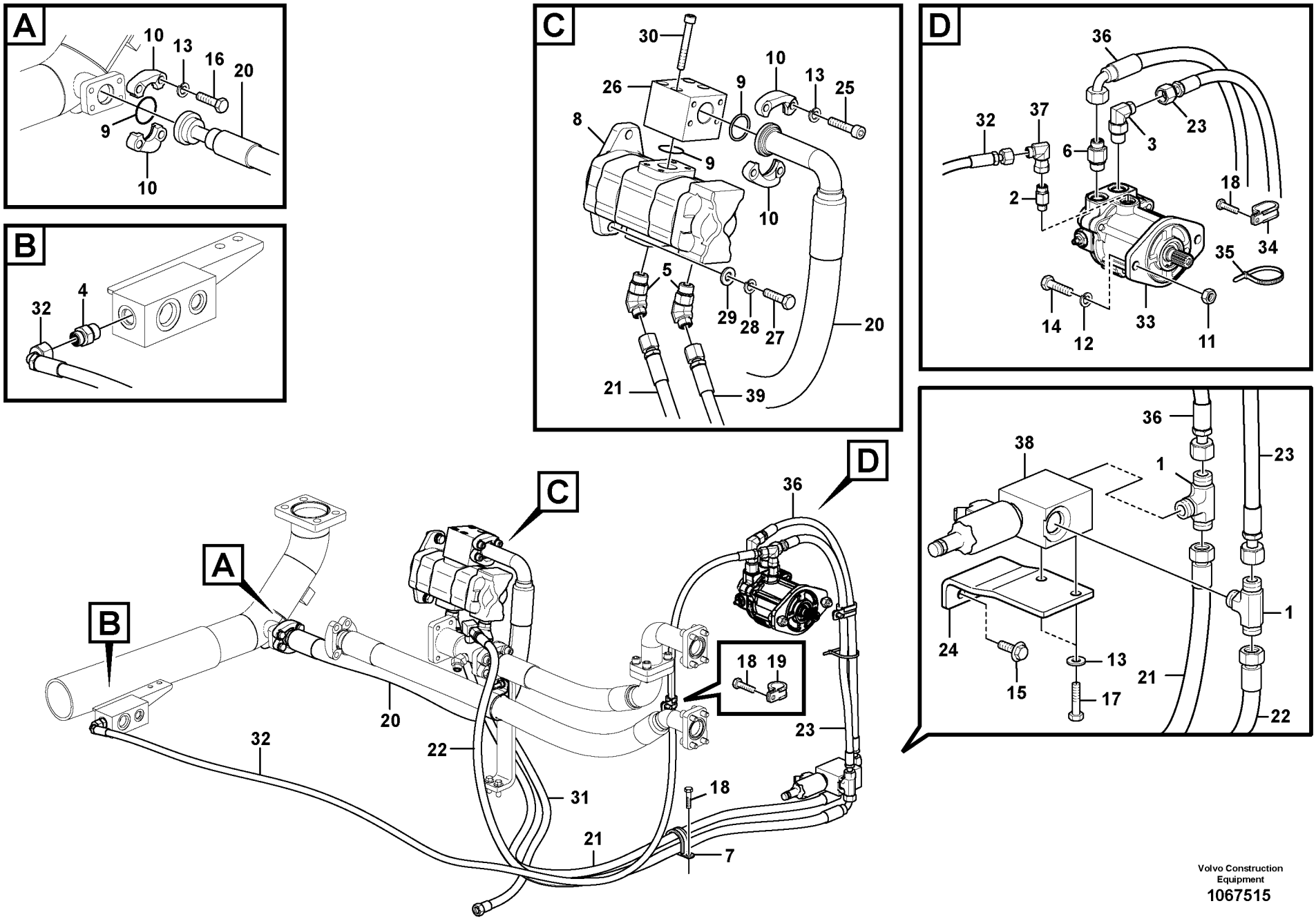

Volvo Construction Equipment

1067515

Fig.	Part No.	Quantity 1	2	3	PS	KIT	Description	Dénomination	Bezeichnung	Denominación	Benämning	Notes
13	**VOE 955922**	10	10				Spring washer	Rondelle élastique	Federscheibe	Arandela elástica	Fjäderbricka	
14	**VOE 991639**	2	2				Hexagon screw	Vis à tête hexagonale	Sechskantschraube	Tornillo hexagonal	Sexkantsskruv	
15	**VOE 946441**	2	2				Flange screw	Vis à embase	Flanschschraube	Tornillo embridado	Flänsskruv	
16	**VOE 993025**	4	4				Hexagon screw	Vis à tête hexagonale	Sechskantschraube	Tornillo hexagonal	Sexkantsskruv	
17	**VOE 983251**	2	2				Hexagon screw	Vis à tête hexagonale	Sechskantschraube	Tornillo hexagonal	Sexkantsskruv	
18	**VOE 946471**	3	3				Flange screw	Vis à embase	Flanschschraube	Tornillo embridado	Flänsskruv	
19	**VOE 14500294**	1	1				Clip	Clip	Clip	Clip	Clips	
20	**VOE 14611268**	1	1				Hose	Flexible	Schlauch	Manguera	Slang	
21	**VOE 937335**	1	1				Hose assembly	Conduit flexible	Schlauchleitung	Conducto	Slangledning	
22	**VOE 15000792**	1	1				Hose assembly	Conduit flexible	Schlauchleitung	Conducto	Slangledning	
23	**VOE 15000790**	1	1				Hose assembly	Conduit flexible	Schlauchleitung	Conducto	Slangledning	
24	**VOE 14632891**	1	1				Plate	Tôle	Blech	Chapa	Plåt	
25	**VOE 967635**	4	4				Hex. socket screw	Vis à six pans creux	Innensechskantschra	Tornillo de hexágono	Insexskruv	
26	**VOE 14608526**	1	1				Block	Bloc	Block	Bloque	Block	
27	**VOE 978933**	2	2				Hexagon screw	Vis à tête hexagonale	Sechskantschraube	Tornillo hexagonal	Sexkantsskruv	
28	**VOE 955923**	2	2				Spring washer	Rondelle élastique	Federscheibe	Arandela elástica	Fjäderbricka	
29	**VOE 992042**	2	2				Plain washer	Rondelle plane	Flachscheibe	Arandela plana	Planbricka	
30	**VOE 984351**	4	4				Hex. socket screw	Vis à six pans creux	Innensechskantschra	Tornillo de hexágono	Insexskruv	
31	**VOE 15800373**	1					Hose assembly	Conduit flexible	Schlauchleitung	Conducto	Slangledning	
31	**VOE 936842**		1				Hose assembly	Conduit flexible	Schlauchleitung	Conducto	Slangledning	
32	**VOE 936693**	1	1				Hose assembly	Conduit flexible	Schlauchleitung	Conducto	Slangledning	
33	**VOE 14531612**	1	1				Fan motor	Moteur de ventilateur	Gebläsemotor	Motor ventilador	Fläktmotor	See group 911, Page 1003
34	**VOE 14515524**	1	1				Clip	Clip	Clip	Clip	Clips	
35	**SA 9314-02300**	1	1				Cable tie	Serre-câble	Kabelbinder	Abrazadera de cinta	Buntband	
36	**VOE 936943**	1	1				Hose assembly	Conduit flexible	Schlauchleitung	Conducto	Slangledning	
37	**VOE 13933900**	1	1				Elbow nipple	Raccord coudé	Winkelnippel	Niple angular	V-nippel	
38	**VOE 14616531**	1	1				Relief valve	Valve décharge	Entlastungsventil	Válvula de descarga	Avlastningsventil	
38	**VOE 14536080**	1	1				•Seal	•Joint	•Dichtring	•Junta	•Tätning	
38	**VOE 14572729**	1	1				•Coil	•Bobine	•Wickel	•Bobina	•Spole	

1	**8291934**
2	**8292873**
3	
4	
5	

Hydraulsystem, rördragning för oljekylning
Sistema hidráulico, tubería de refrigeración de aceite.
Hydraulikanlage, Rohranschluss für Druckölkühler
Système hydraulique, circuit de refroidissement d'huile
Hydraulic system, oil cooling system

Catalogue id **20612**	Group **911**
Illustr. No **1067515**	Section **740**
Issue **PUB 20025115-E**	Page **999**

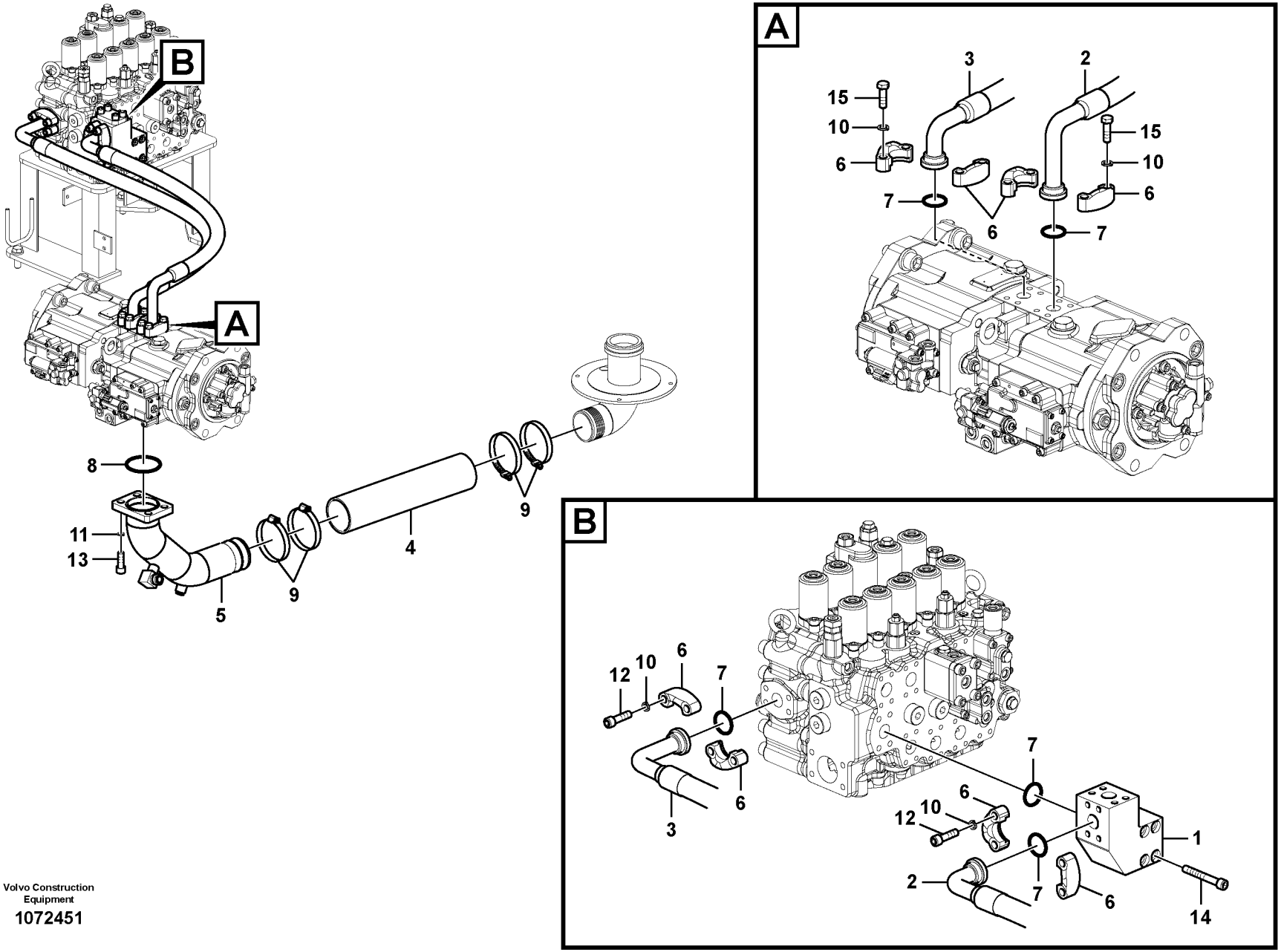

Volvo Construction Equipment

1072451

Fig.	Part No.	Quantity 1	2	3	4	5	PS	KIT	Description	Dénomination	Bezeichnung	Denominación	Benämning	Notes
1	**VOE 14645712**	1							Block	Bloc	Block	Bloque	Block	
	VOE 993324	1							•O-ring	•Joint torique	•O-Ring	•Anillo tórico	•O-ring	
2	**VOE 14607258**	1							Hose	Flexible	Schlauch	Manguera	Slang	
3	**VOE 14607259**	1							Hose	Flexible	Schlauch	Manguera	Slang	
4	**VOE 14548220**	1							Hose	Flexible	Schlauch	Manguera	Slang	
5	**VOE 14607249**	1							Pipe	Tuyau	Rohrleitung	Tubo	Rör	
6	**VOE 936624**	8							Flange half	Demi-bride	Flanschhälfte	Mitad brida	Flänshalva	
7	**VOE 993325**	5							O-ring	Joint torique	O-Ring	Anillo tórico	O-ring	
8	**VOE 967955**	1							O-ring	Joint torique	O-Ring	Anillo tórico	O-ring	
9	**SA 9312-10450**	4							Hose clamp	Collier durite	Schlauchschelle	Abrazadera de man	Slangklamma	
10	**VOE 955923**	16							Spring washer	Rondelle élastique	Federscheibe	Arandela elástica	Fjäderbricka	
11	**VOE 955926**	4							Spring washer	Rondelle élastique	Federscheibe	Arandela elástica	Fjäderbricka	
12	**VOE 984091**	8							Hex. socket screw	Vis à six pans creu	Innensechskantsc	Tornillo de hexágo	Insexskruv	
13	**VOE 984139**	4							Hex. socket screw	Vis à six pans creu	Innensechskantsc	Tornillo de hexágo	Insexskruv	
14	**VOE 984355**	4							Hex. socket screw	Vis à six pans creu	Innensechskantsc	Tornillo de hexágo	Insexskruv	
15	**VOE 978933**	8							Hexagon screw	Vis à tête hexagona	Sechskantschraub	Tornillo hexagonal	Sexkantsskruv	

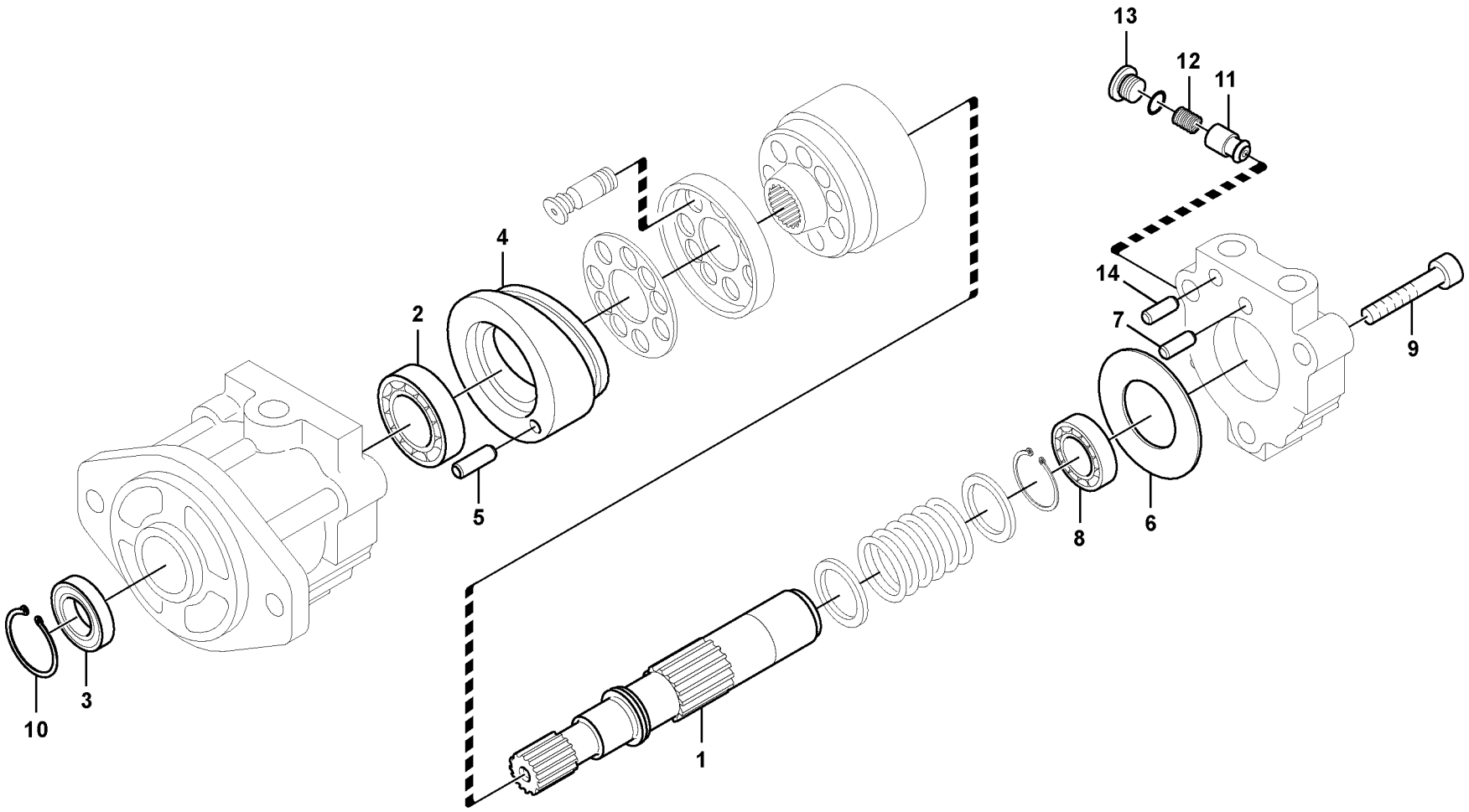

Volvo Construction Equipment

1019231

Fig.	Part No.	Quantity 1	2	3	PS	KIT	Description	Dénomination	Bezeichnung	Denominación	Benämning	Notes
	VOE 14531612	1					Fan motor	Moteur de ventilateur	Gebläsemotor	Motor ventilador	Fläktmotor	
1	**VOE 14542951**	1					•Shaft	•Arbre	•Welle	•Eje	•Axel	
2	**VOE 14542952**	1					•Bearing	•Palier	•Lager	•Cojinete	•Lager	
3	**VOE 14537414**	1				K	•Seal	•Joint	•Dichtring	•Junta	•Tätning	
4	**VOE 14542953**	1					•Plate	•Tôle	•Blech	•Chapa	•Plåt	
5	**VOE 14512771**	1					•Pin	•Goupille	•Zapfen	•Pasador	•Tapp	
6	**VOE 14542954**	1					•Plate	•Tôle	•Blech	•Chapa	•Plåt	
7	**VOE 14536016**	1					•Pin	•Goupille	•Zapfen	•Pasador	•Tapp	
8	**VOE 14542955**	1					•Bearing	•Palier	•Lager	•Cojinete	•Lager	
9	**VOE 14542956**	3					•Bolt	•Boulon	•Bolzen	•Perno	•Bult	
10	**VOE 14512772**	1					•Ring	•Anneau	•Ring	•Anillo	•Ring	
11	**VOE 14536020**	1					•Non-return valve	•Clapet antiretour	•Rückschlagventil	•Válvula de reténción	•Backventil	
12	**VOE 14536021**	1					•Spring	•Ressort	•Feder	•Resorte	•Fjäder	
13	**VOE 14536022**	1					•Plug	•Bouchon	•Stopfen	•Tapon	•Plugg	
14	**SA 8230-32410**	2					•Pin	•Goupille	•Zapfen	•Pasador	•Tapp	
100	**VOE 14542957**	1					Seal	Joint	Dichtring	Junta	Tätning	
900	**VOE 14542958**	1					Cylinder block	Unite cylindre	Zylinderblock	Bloque de cilindro	Cylinderblock	

1		**Hydraulsystem, oljekylning och fläktmotor.** **Sistema hidráulico, motor del ventilador de refrigeración de aceite.** **Hydraulikanlage, Ölkühlung und Gebläsemotor.** **Système hydraulique, moteur du ventilateur de refroidissement d'huile.** **Hydraulic system, oil cooling fan motor**	Catalogue id **20612**	Group **911**
2				
3			Illustr. No **1019231**	Section **1000**
4				
5		**8291934, 8292873**	Issue **PUB 20025115-E**	Page **1003**

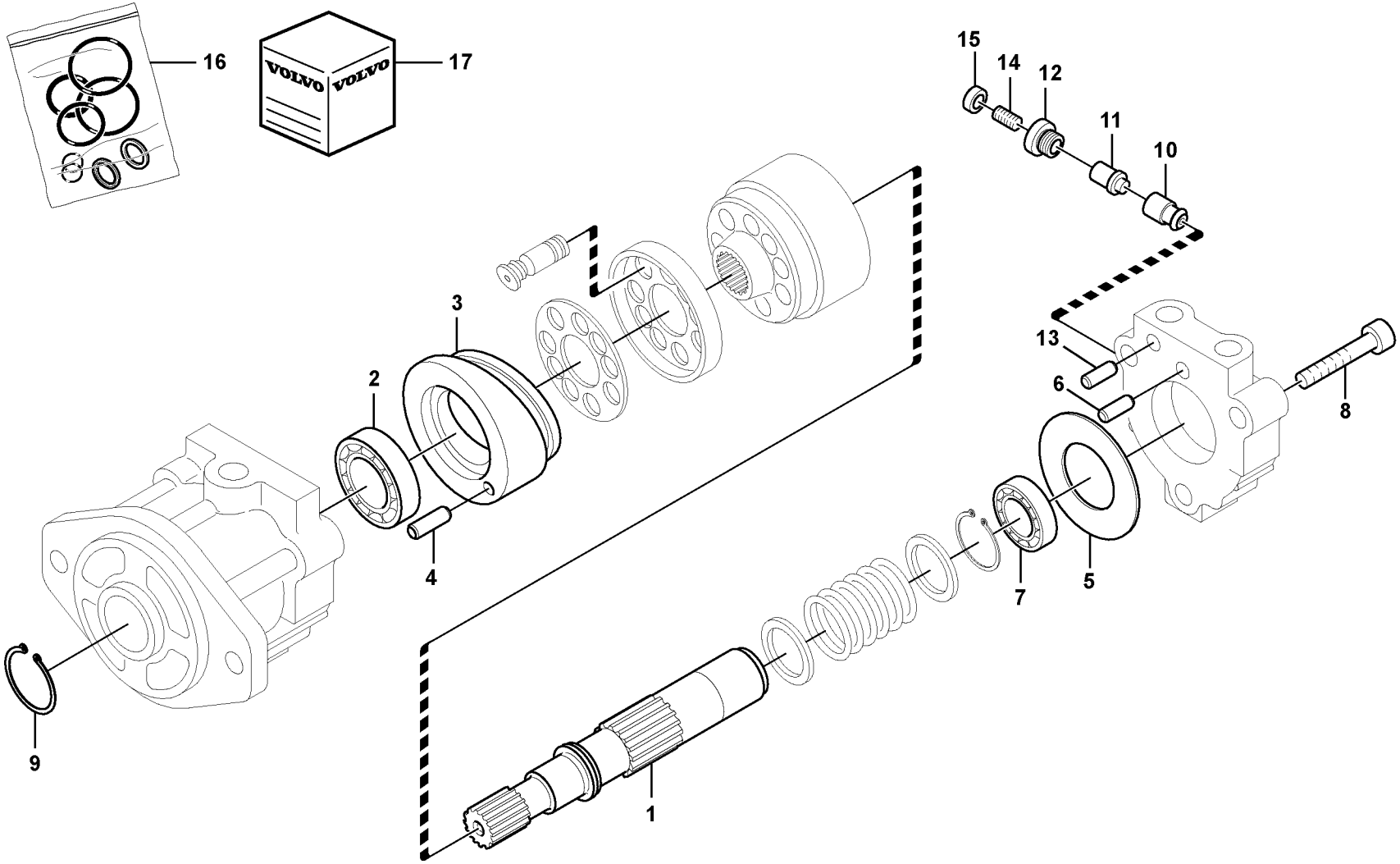

Volvo Construction Equipment
1059311

Fig.	Part No.	Quantity 1	2	3	PS	KIT	Description	Dénomination	Bezeichnung	Denominación	Benämning	Notes
	VOE 14568340	1					Fan motor	Moteur de ventilateur	Gebläsemotor	Motor ventilador	Fläktmotor	
1	**VOE 14542951**	1					•Shaft	•Arbre	•Welle	•Eje	•Axel	
2	**VOE 14542952**	1					•Bearing	•Palier	•Lager	•Cojinete	•Lager	
3	**VOE 14542953**	1					•Plate	•Tôle	•Blech	•Chapa	•Plåt	
4	**VOE 14512771**	1					•Pin	•Goupille	•Zapfen	•Pasador	•Tapp	
5	**VOE 14542954**	1					•Plate	•Tôle	•Blech	•Chapa	•Plåt	
6	**VOE 14536016**	1					•Pin	•Goupille	•Zapfen	•Pasador	•Tapp	
7	**VOE 14542955**	1					•Bearing	•Palier	•Lager	•Cojinete	•Lager	
8	**VOE 14542956**	3					•Bolt	•Boulon	•Bolzen	•Perno	•Bult	
9	**VOE 14512772**	1					•Ring	•Anneau	•Ring	•Anillo	•Ring	
10	**VOE 14536020**	1					•Non-return valve	•Clapet antiretour	•Rückschlagventil	•Válvula de retención	•Backventil	
11	**VOE 14571663**	1					•Seat	•Siège	•Sitz	•Asiento	•Stol	
12	**VOE 14571664**	1					•Plug	•Tampon	•Stopfen	•Tapón	•Plugg	
13	**SA 8230-32410**	2					•Pin	•Goupille	•Zapfen	•Pasador	•Tapp	
14	**VOE 14571665**	1					•Set screw	•Vis butée	•Anschlagschraube	•Tornillo tope	•Stoppskruv	
15	**VOE 14571666**	1					•Nut	•Écrou	•Mutter	•Tuerca	•Mutter	
16	**VOE 14571667**	1					•Sealing kit	•Kit plombage	•Plombiersatz	•Kit de precinto	•Plomberingssats	
17	**VOE 14542958**	1					•Cylinder block	•Unite cylindre	•Zylinderblock	•Bloque de cilindro	•Cylinderblock	

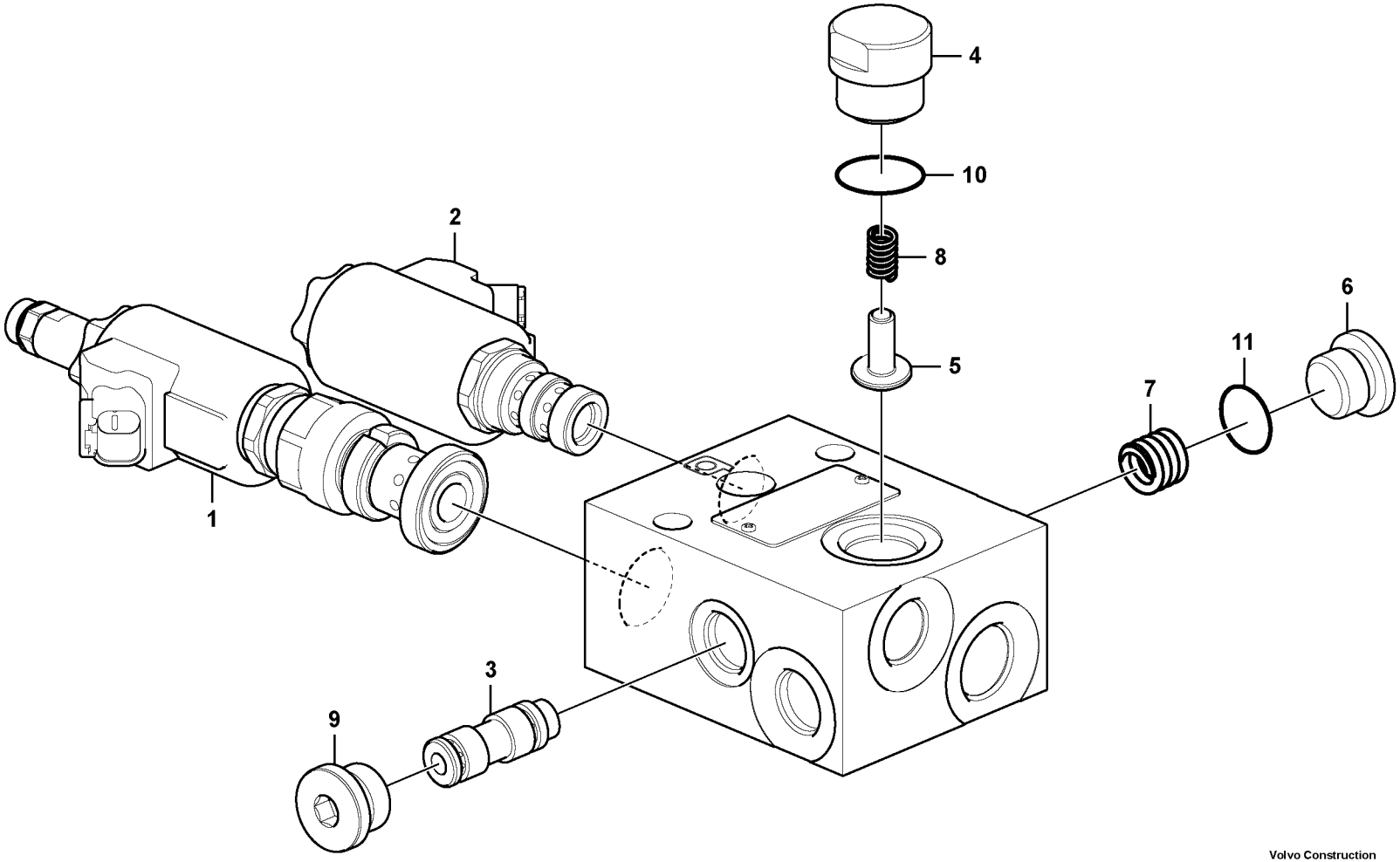

Volvo Construction Equipment

1029155

Fig.	Part No.	Quantity 1	2	3	PS	KIT	Description	Dénomination	Bezeichnung	Denominación	Benämning	Notes
	VOE 14618071	1					Valve	Valve	Ventil	Válvula	Ventil	
1	**VOE 14534873**	1					•Valve	•Valve	•Ventil	•Válvula	•Ventil	
2	**VOE 14571587**	1					•Valve	•Valve	•Ventil	•Válvula	•Ventil	
3	**VOE 14571588**	1					•Control plunger	•Piston	•Stößel	•Pasador de acciona	•Manöverpinne	
4	**VOE 14571589**	1					•Plug	•Tampon	•Stopfen	•Tapón	•Plugg	
5	**VOE 14571621**	1					•Sleeve	•Douille	•Hülse	•Manguito	•Hylsa	
6	**VOE 14571622**	1					•Plug	•Tampon	•Stopfen	•Tapón	•Plugg	
7	**VOE 14571623**	1					•Spring	•Ressort	•Feder	•Resorte	•Fjäder	
8	**VOE 14571624**	1					•Spring	•Ressort	•Feder	•Resorte	•Fjäder	
9	**VOE 14571625**	1					•Plug	•Tampon	•Stopfen	•Tapón	•Plugg	
10	**VOE 990740**	1					•O-ring	•Joint torique	•O-Ring	•Anillo tórico	•O-ring	
11	**VOE 990548**	1					•O-ring	•Joint torique	•O-Ring	•Anillo tórico	•O-ring	

1		**Reversibel fläkt, ventil** **Ventilador reversible, válvula** **Umkehrbarer Lüfter, Ventil** **Ventilateur réversible, soupape** **Reversible fan, valve**	Catalogue id **20612**	Group **911**
2			Illustr. No **1029155**	Section **1300**
3			Issue **PUB 20025115-E**	Page **1007**
4				
5		**8289683, 8289684, 8289685, 8289686**		

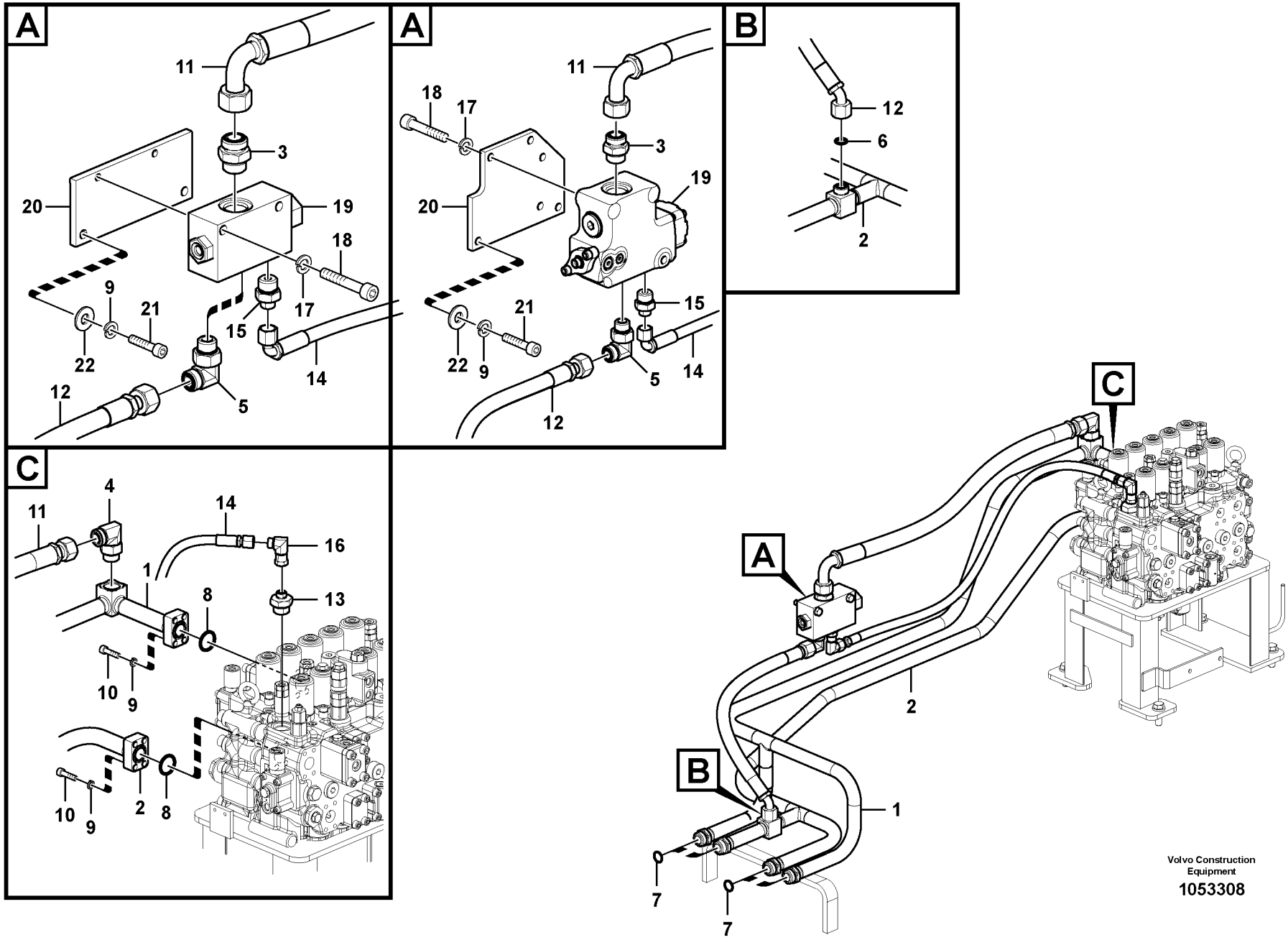
A
11
3
20
19
18
9
21
17
15
22
14
12
5
A
11
18
17
3
19
20
15
21
22
9
5
14
12
B
12
6
2
C
11
4
14
16
1
8
13
10
9
2
8
10
9
C
A
2
B
1
7
7
Volvo Construction Equipment
1053308

Fig.	Part No.	Quantity 1	2	3	PS	KIT	Description	Dénomination	Bezeichnung	Denominación	Benämning	Notes
1	**VOE 14561273**	1	1				Pipe	Tuyau	Rohrleitung	Tubo	Rör	
2	**VOE 14561278**	1	1				Pipe	Tuyau	Rohrleitung	Tubo	Rör	
3	**VOE 935229**	1	1				Nipple	Raccord	Nippel	Niple	Nippel	
	VOE 978129	1	1				•O-ring	•Joint torique	•O-Ring	•Anillo tórico	•O-ring	
	VOE 993324	1	1				•O-ring	•Joint torique	•O-Ring	•Anillo tórico	•O-ring	
4	**VOE 935013**	1	1				Elbow nipple	Raccord coudé	Winkelnippel	Niple angular	V-nippel	
5	**VOE 13933864**	1	1				Elbow nipple	Raccord coudé	Winkelnippel	Niple angular	V-nippel	
	VOE 990740	1	1				•O-ring	•Joint torique	•O-Ring	•Anillo tórico	•O-ring	
	VOE 993323	1	1				•O-ring	•Joint torique	•O-Ring	•Anillo tórico	•O-ring	
6	**VOE 990740**	1	1				O-ring	Joint torique	O-Ring	Anillo tórico	O-ring	
7	**VOE 978129**	4	4				O-ring	Joint torique	O-Ring	Anillo tórico	O-ring	
8	**VOE 993325**	2	2				O-ring	Joint torique	O-Ring	Anillo tórico	O-ring	(VOE 13948700)
9	**VOE 955922**	10	11				Spring washer	Rondelle élastique	Federscheibe	Arandela elástica	Fjäderbricka	
10	**VOE 984082**	8	8				Hex. socket screw	Vis à six pans creux	Innensechskantschra	Tornillo de hexágono	Insexskruv	
11	**VOE 15125573**	1	1				Hose assembly	Conduit flexible	Schlauchleitung	Conducto	Slangledning	
12	**VOE 938183**	1	1				Hose assembly	Conduit flexible	Schlauchleitung	Conducto	Slangledning	
13	**VOE 937088**	1	1				Nipple	Raccord	Nippel	Niple	Nippel	
14	**VOE 938179**	1	1				Hose assembly	Conduit flexible	Schlauchleitung	Conducto	Slangledning	
15	**VOE 935093**	1	1				Nipple	Raccord	Nippel	Niple	Nippel	
	VOE 990738	1	1				•O-ring	•Joint torique	•O-Ring	•Anillo tórico	•O-ring	
	VOE 993323	1	1				•O-ring	•Joint torique	•O-Ring	•Anillo tórico	•O-ring	
16	**VOE 13933872**	1	1				Elbow nipple	Raccord coudé	Winkelnippel	Niple angular	V-nippel	
	VOE 990738	1	1				•O-ring	•Joint torique	•O-Ring	•Anillo tórico	•O-ring	
17	**VOE 955923**	2	3				Spring washer	Rondelle élastique	Federscheibe	Arandela elástica	Fjäderbricka	
18	**VOE 984344**	2					Hex. socket screw	Vis à six pans creux	Innensechskantschra	Tornillo de hexágono	Insexskruv	
	VOE 984088		3				Hex. socket screw	Vis à six pans creux	Innensechskantschra	Tornillo de hexágono	Insexskruv	
19	**VOE 14568935**	1					Valve	Valve	Ventil	Válvula	Ventil	
	VOE 14627080		1				Control valve	Valve contrôle	Steuerventil	Válvula de control	Kontrollventil	See group 912, Page 1065
20		1			NS		Bracket	Console	Konsole	Ménsula	Konsol	
			1		NS		Bracket	Console	Konsole	Ménsula	Konsol	

1	**8289709**
2	**8289070**
3	
4	
5	

Hydraulsystem, manöverventil till bom och sväng
Sistema hidráulico, válvula de control para pluma y oscilaci
Hydraulikanlage, Steuerventil zu Ausleger und Schwenken
Système hydraulique, valve de commande flèche et pivotement
Hydraulic system, control valve to boom and swing

Catalogue id **20612**	Group **911**
Illustr. No **1053308**	Section **1600**
Issue **PUB 20025115-E**	Page **1009**

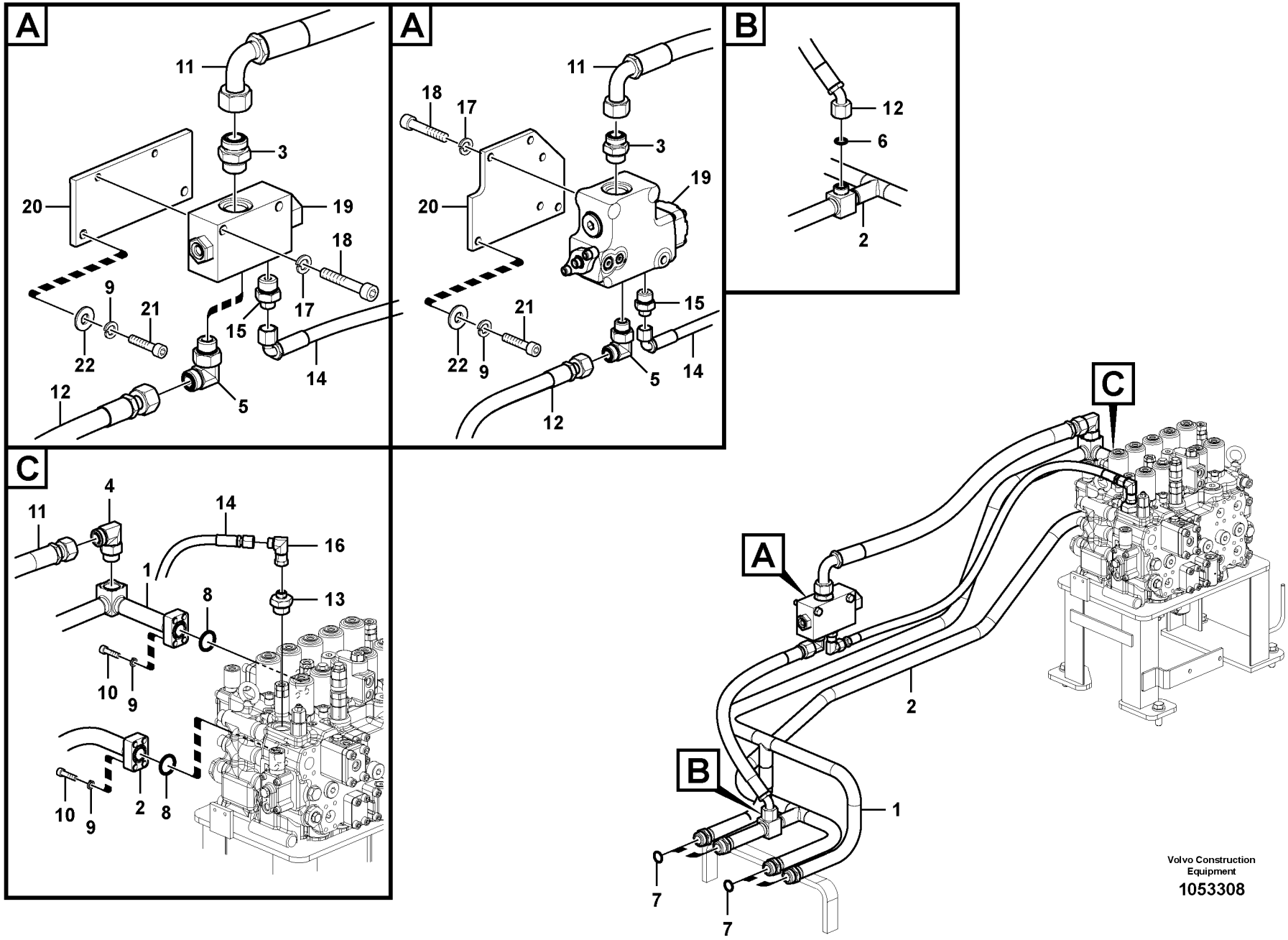
A
11
3
20
19
18
9
21
17
15
22
14
12
5
A
11
18
17
3
19
20
15
21
22
9
5
14
12
B
12
6
2
C
11
4
14
16
1
8
13
10
9
2
8
10
9
C
A
2
B
1
7
7
Volvo Construction Equipment
1053308

Fig.	Part No.	Quantity 1	2	3	PS	KIT	Description	Dénomination	Bezeichnung	Denominación	Benämning	Notes
21	**VOE 967635**	2					Hex. socket screw	Vis à six pans creux	Innensechskantschra	Tornillo de hexágono	Insexskruv	
	VOE 984080		3				Hex. socket screw	Vis à six pans creux	Innensechskantschra	Tornillo de hexágono	Insexskruv	
22	**VOE 992040**	2	3				Plain washer	Rondelle plane	Flachscheibe	Arandela plana	Planbricka	

1	**8289709**	**Hydraulsystem, manöverventil till bom och sväng** **Sistema hidráulico, válvula de control para pluma y oscilaci** **Hydraulikanlage, Steuerventil zu Ausleger und Schwenken** **Système hydraulique, valve de commande flèche et pivotement** **Hydraulic system, control valve to boom and swing**	Catalogue id **20612**	Group **911**
2	**8289070**		Illustr. No **1053308**	Section **1600**
3			Issue **PUB 20025115-E**	Page **1011**
4				
5				

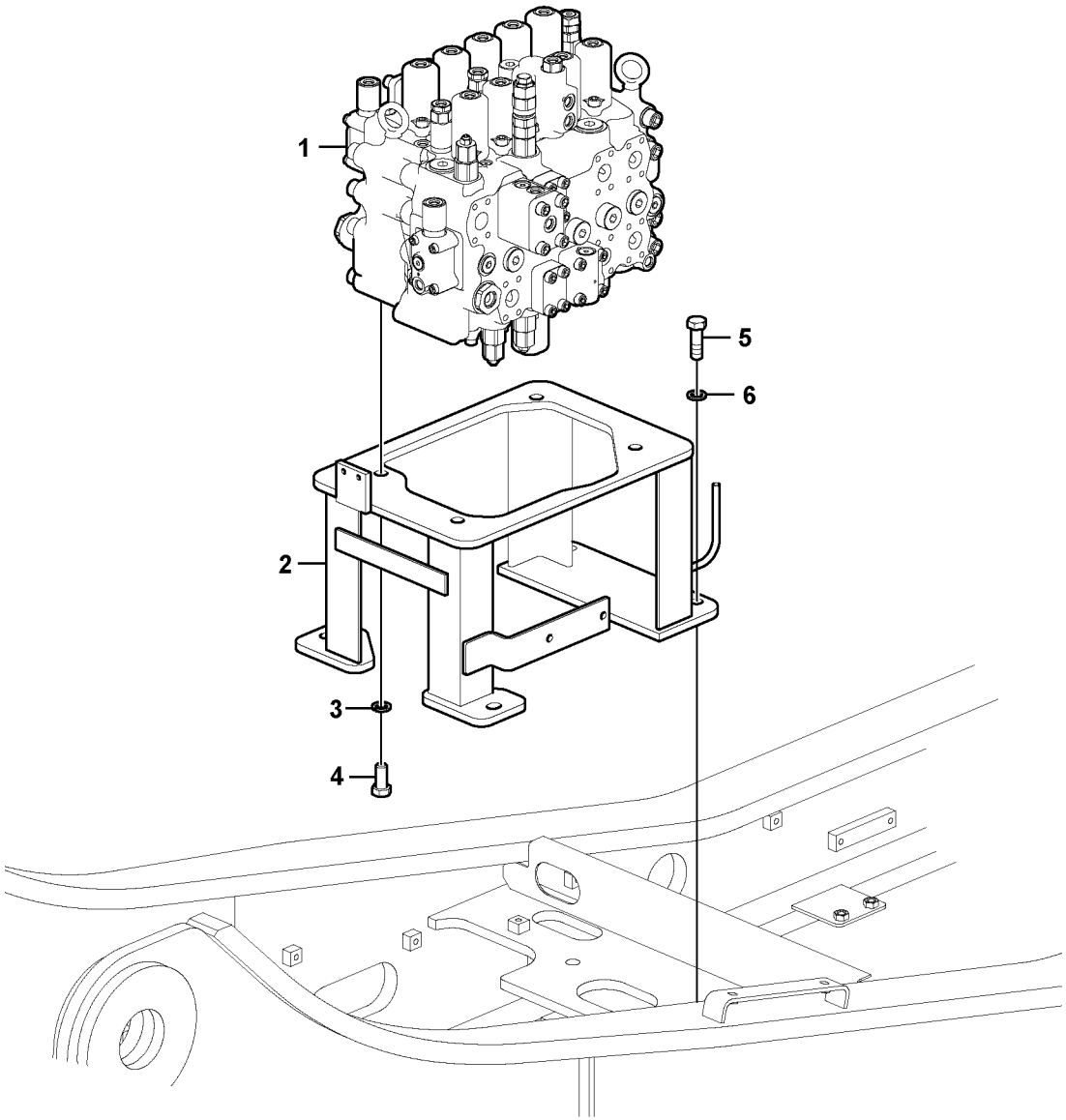

Volvo Construction Equipment

1022157

Fig.	Part No.	Quantity 1	2	3	PS	KIT	Description	Dénomination	Bezeichnung	Denominación	Benämning	Notes
1	**VOE 14606823**	1			SS		Control valve	Valve contrôle	Steuerventil	Válvula de control	Kontrollventil	
1	**VOE 14607608**		1		SS		Control valve	Valve contrôle	Steuerventil	Válvula de control	Kontrollventil	
1	**VOE 14630784**			1			Control valve	Valve contrôle	Steuerventil	Válvula de control	Kontrollventil	
1	**VOE 14632335**				SS		Control valve	Valve contrôle	Steuerventil	Válvula de control	Kontrollventil	
2	**VOE 14555854**	1	1	1			Bracket	Console	Konsole	Consola	Konsol	
3	**VOE 955926**	4	4	4			Spring washer	Rondelle élastique	Federscheibe	Arandela elástica	Fjäderbricka	
4	**VOE 978936**	4	4	4			Hexagon screw	Vis à tête hexagonale	Sechskantschraube	Tornillo hexagonal	Sexkantsskruv	
5	**VOE 978938**	4	4	4			Hexagon screw	Vis à tête hexagonale	Sechskantschraube	Tornillo hexagonal	Sexkantsskruv	
6	**VOE 992045**	4	4	4			Plain washer	Rondelle plane	Flachscheibe	Arandela plana	Planbricka	

1	**8289079**
2	**8289694**
3	**8291954**
4	
5	

Manöverventil med monteringsdetaljer.
Válvula de mando con piezas se montaje.
Steuerventil mit Anbauteilen.
Valve de commande avec pièces de montage.
Control valve with fitting parts.

Catalogue id **20612**	Group **912**
Illustr. No **1022157**	Section **100**
Issue **PUB 20025115-E**	Page **1013**

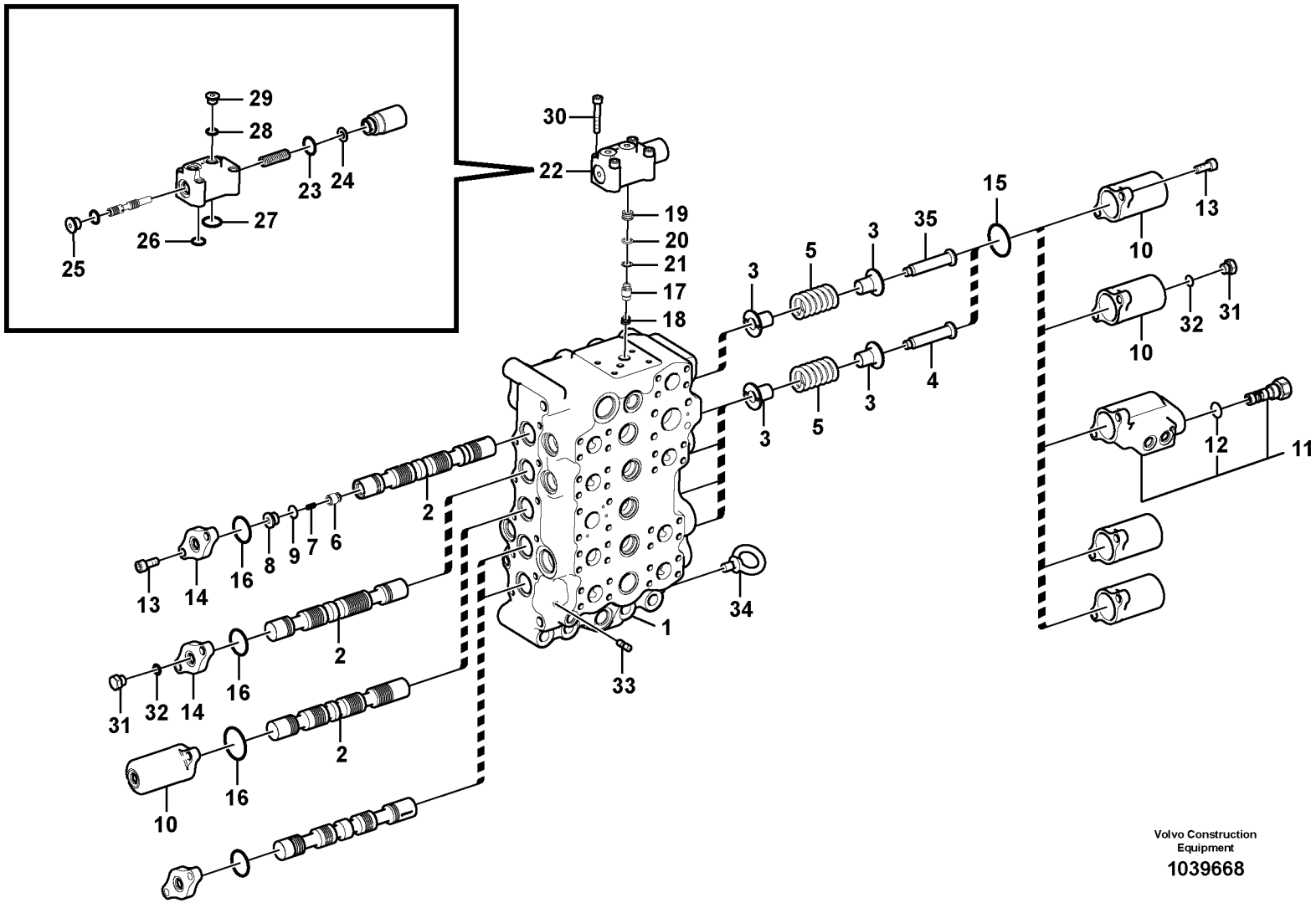

Volvo Construction Equipment

1039668

Fig.	Part No.	Quantity 1	2	3	PS	KIT	Description	Dénomination	Bezeichnung	Denominación	Benämning	Notes
	VOE 14606823	1			SS		Control valve	Valve contrôle	Steuerventil	Válvula de control	Kontrollventil	
	VOE 14607608		1		SS		Control valve	Valve contrôle	Steuerventil	Válvula de control	Kontrollventil	
1		1	1		NS		•Body	•Carcasse	•Rumpf	•Cuerpo	•Skrov	
2		1	1		NS		•Spool	•Bobine	•Spule	•Bobina	•Spole	
3	**VOE 14514228**	10	10				•Guide	•Guide	•Führung	•Guía	•Styrning	
4	**SA 7273-10390**	4	4				•Retainer	•Retenue	•Halter	•Soporte	•Hållare	
5	**SA 7273-10640**	5	5				•Spring	•Ressort	•Feder	•Resorte	•Fjäder	
6	**VOE 14521711**	1	1				•Poppet	•Clapet champignon	•Sitzventil	•Vástago	•Sätesventil	
7	**SA 7273-11420**	1	1				•Spring	•Ressort	•Feder	•Muelle	•Fjäder	
8	**SA 7273-10360**	1	1				•Cap	•Capot	•Kappe	•Tapa	•Lock	
9	**VOE 983505**	1	1			K	•O-ring	•Joint torique	•O-Ring	•Anillo tórico	•O-ring	
10	**VOE 14521681**	5	5				•Cap	•Capot	•Verschlusskappe	•Capuchón	•Hatt	
11	**VOE 14630212**	1	1				•Cap	•Capot	•Verschlusskappe	•Capuchón	•Hatt	
12	**VOE 990557**	1	1			K	••O-ring	••Joint torique	••O-Ring	••Anillo tórico	••O-ring	
13	**VOE 984079**	20	20				•Hex. socket screw	•Vis à six pans creux	•Innensechskantschr	•Tornillo de hexágono	•Insexskruv	
14	**VOE 14513411**	5	5		OP		•Plate	•Tôle	•Blech	•Chapa	•Plåt	
15	**VOE 990569**	5	5			K	•O-ring	•Joint torique	•O-Ring	•Anillo tórico	•O-ring	
16	**VOE 990565**	4	4			K	•O-ring	•Joint torique	•O-Ring	•Anillo tórico	•O-ring	
17	**VOE 14514211**	1	1				•Poppet	•Clapet champignon	•Sitzventil	•Vástago	•Sätesventil	
18	**SA 7273-11400**	1	1				•Spring	•Ressort	•Feder	•Muelle	•Fjäder	
19	**VOE 14514212**	1	1				•Clamping plate	•Plaque serrage	•Klemmplatte	•Placa de apriete	•Klämplatta	
20	**VOE 983503**	1	1			K	•O-ring	•Joint torique	•O-Ring	•Anillo tórico	•O-ring	
21	**VOE 14880815**	1	1				•Back-up ring	•Bague support	•Stützring	•Anillo de apoyo	•Stödring	
22	**VOE 14562563**	1	1				•Valve	•Valve	•Ventil	•Válvula	•Ventil	
23	**VOE 983543**	1	1			K	••O-ring	••Joint torique	••O-Ring	••Anillo tórico	••O-ring	
24	**SA 7273-10730**	1	1				••Shim	••Cale Reglage	••Nachstellblech	••Cuna de calzar	••Justerbleck	
25	**SA 9415-11032**	1	1				••Plug	••Tampon	••Stopfen	••Tapón	••Plugg	
26	**VOE 983505**	2	2			K	••O-ring	••Joint torique	••O-Ring	••Anillo tórico	••O-ring	
27	**VOE 983511**	1	1			K	••O-ring	••Joint torique	••O-Ring	••Anillo tórico	••O-ring	
28	**VOE 983502**	1	1			K	••O-ring	••Joint torique	••O-Ring	••Anillo tórico	••O-ring	

1	**8289079**
2	**8289694**
3	
4	
5	

Manöverventil
Válvula de control principal
Hauptsteuerventil
Distributeur de commande principal
Main control valve

Catalogue id **20612**	Group **912**
Illustr. No **1039668**	Section **200**
Issue **PUB 20025115-E**	Page **1015**

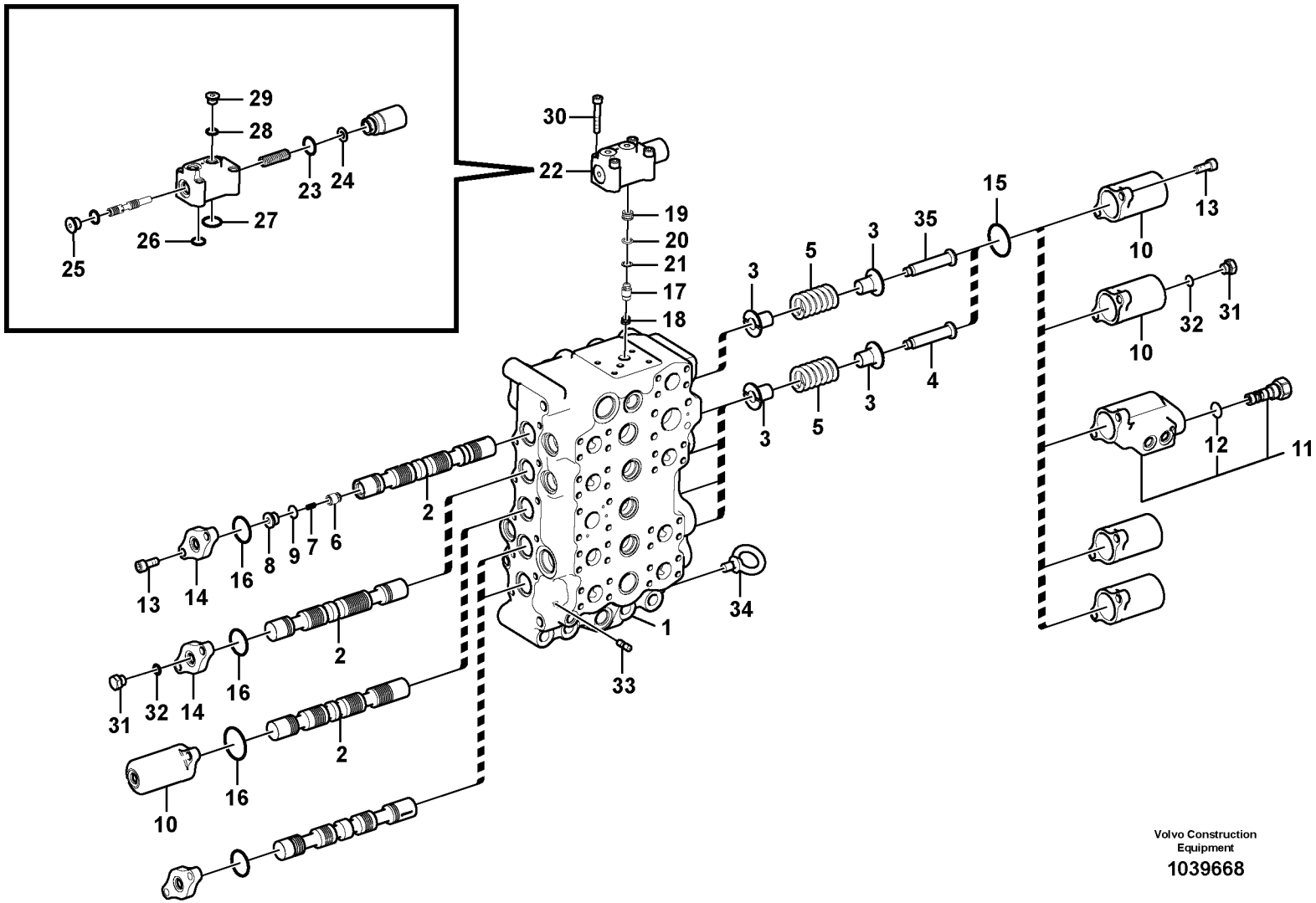

Volvo Construction Equipment

1039668

Fig.	Part No.	Quantity 1	2	3	PS	KIT	Description	Dénomination	Bezeichnung	Denominación	Benämning	Notes
29	**SA 9415-11021**	1	1				••Plug	••Tampon	••Stopfen	••Tapón	••Plugg	
30	**VOE 13949927**	4	4				•Allen Hd Screw	•Vis A 6 Pans Cr	•Inbusschraube	•Torn Hex Embut	•Insexskruv	
31	**SA 9415-31021**	2	2				•Plug	•Bouchon	•Stopfen	•Tapon	•Plugg	
32	**VOE 993320**	2	2			K	•O-ring	•Joint torique	•O-Ring	•Anillo tórico	•O-ring	(VOE 932039)
33		1	1		NS		•Orifice	•Orifice	•Dusenbohrung	•Orificio	•Strypning	
34	**VOE 14880555**	1	1				•Eye bolt	•Vis oeillet	•Ringschraube	•Ojo tornillo	•Ögleskruv	
35	**VOE 14513415**	1	1				•Retainer	•Retenue	•Halter	•Soporte	•Hållare	
100	**VOE 14565931**	1	1		SS		Sealing	Étanchéité	dichtung	Junta	Tätning	

1	**8289079**
2	**8289694**
3	
4	
5	

Manöverventil
Válvula de control principal
Hauptsteuerventil
Distributeur de commande principal
Main control valve

Catalogue id **20612**	Group **912**
Illustr. No **1039668**	Section **200**
Issue **PUB 20025115-E**	Page **1017**

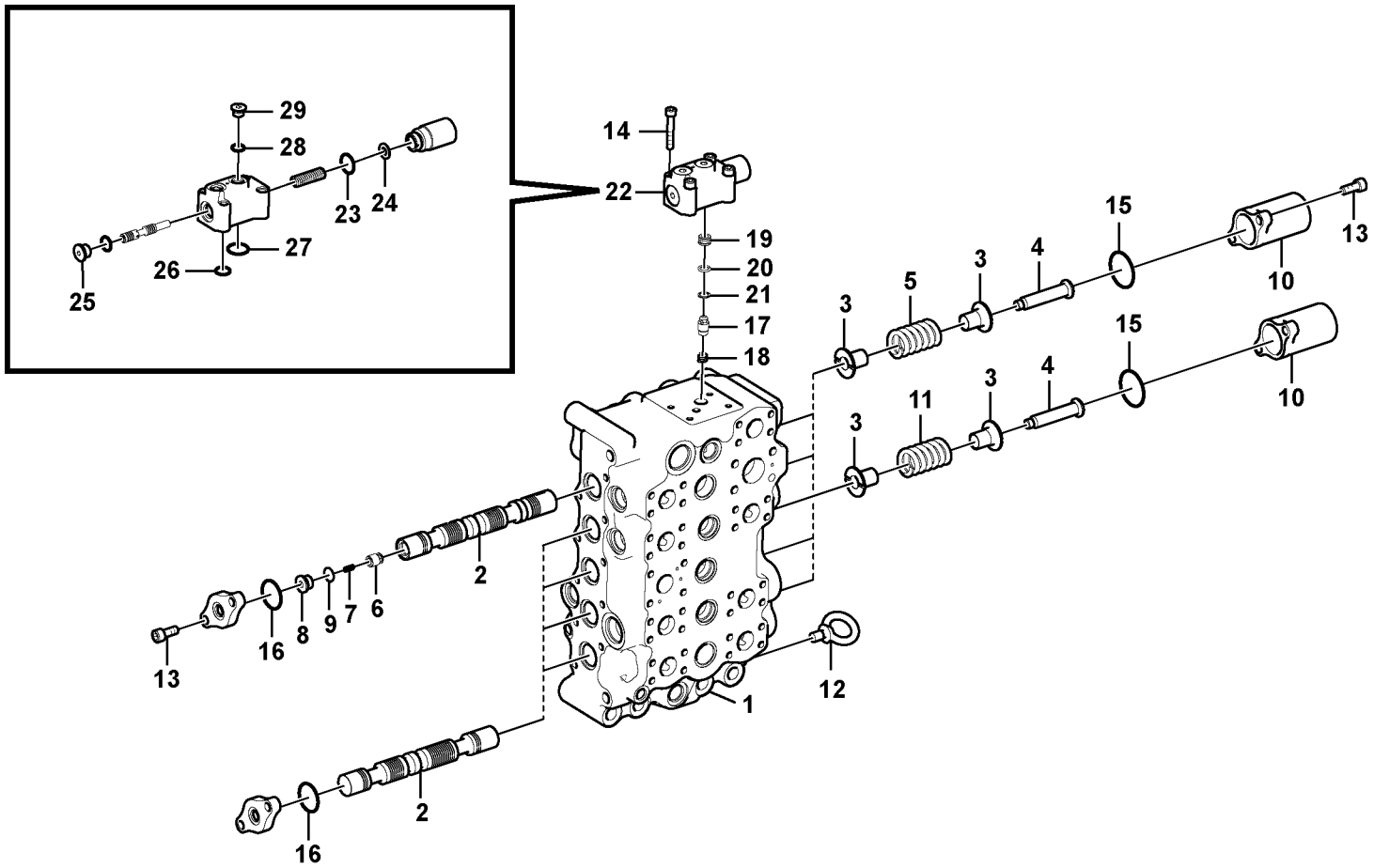

Volvo Construction Equipment

1067691

Fig.	Part No.	Quantity 1	2	3	PS	KIT	Description	Dénomination	Bezeichnung	Denominación	Benämning	Notes
	VOE 14630784	1					Control valve	Valve contrôle	Steuerventil	Válvula de control	Kontrollventil	
	VOE 14632335		1		SS		Control valve	Valve contrôle	Steuerventil	Válvula de control	Kontrollventil	
1		1	1		NS		•Body	•Carcasse	•Rumpf	•Cuerpo	•Skrov	
2		5	5		NS		•Spool	•Bobine	•Spule	•Bobina	•Spole	
3	**VOE 14514228**	10	10				•Guide	•Guide	•Führung	•Guía	•Styrning	
4	**SA 7273-10390**	5	5				•Retainer	•Retenue	•Halter	•Soporte	•Hållare	
5	**SA 7273-10640**	4	4				•Spring	•Ressort	•Feder	•Resorte	•Fjäder	
6	**VOE 14521711**	1	1				•Poppet	•Clapet champignon	•Sitzventil	•Vástago	•Sätesventil	
7	**SA 7273-11420**	1	1				•Spring	•Ressort	•Feder	•Muelle	•Fjäder	
8	**SA 7273-10360**	1	1				•Cap	•Capot	•Kappe	•Tapa	•Lock	
9	**VOE 983505**	1	1				•O-ring	•Joint torique	•O-Ring	•Anillo tórico	•O-ring	
10	**VOE 14521681**	5	5				•Cap	•Capot	•Verschlusskappe	•Capuchón	•Hatt	
11	**VOE 14521969**	1	1				•Spring	•Ressort	•Feder	•Resorte	•Fjäder	
12	**VOE 14880555**	1	1				•Eye bolt	•Vis oeillet	•Ringschraube	•Ojo tornillo	•Ögleskruv	
13	**VOE 984079**	20	20				•Hex. socket screw	•Vis à six pans creux	•Innensechskantschr	•Tornillo de hexágono	•Insexskruv	
14	**VOE 13949927**	4	4				•Allen Hd Screw	•Vis A 6 Pans Cr	•Inbusschraube	•Torn Hex Embut	•Insexskruv	
15	**VOE 990569**	5	5				•O-ring	•Joint torique	•O-Ring	•Anillo tórico	•O-ring	
16	**VOE 990565**	5	5				•O-ring	•Joint torique	•O-Ring	•Anillo tórico	•O-ring	
17	**VOE 14514211**	1	1				•Poppet	•Clapet champignon	•Sitzventil	•Vástago	•Sätesventil	
18	**SA 7273-11400**	1	1				•Spring	•Ressort	•Feder	•Muelle	•Fjäder	
19	**VOE 14514212**	1	1				•Clamping plate	•Plaque serrage	•Klemmplatte	•Placa de apriete	•Klämplatta	
20	**VOE 983503**	1	1				•O-ring	•Joint torique	•O-Ring	•Anillo tórico	•O-ring	
21	**VOE 14880815**	1	1				•Back-up ring	•Bague support	•Stützring	•Anillo de apoyo	•Stödring	
22	**VOE 14562563**	1	1				•Valve	•Valve	•Ventil	•Válvula	•Ventil	
23	**VOE 983543**	1	1				••O-ring	••Joint torique	••O-Ring	••Anillo tórico	••O-ring	
24	**SA 7273-10730**	1	1				••Shim	••Cale Reglage	••Nachstellblech	••Cuna de calzar	••Justerbleck	
25	**SA 9415-11032**	1	1				••Plug	••Tampon	••Stopfen	••Tapón	••Plugg	
26	**VOE 983505**	2	2				••O-ring	••Joint torique	••O-Ring	••Anillo tórico	••O-ring	
27	**VOE 983511**	1	1				••O-ring	••Joint torique	••O-Ring	••Anillo tórico	••O-ring	
28	**VOE 983502**	1	1				••O-ring	••Joint torique	••O-Ring	••Anillo tórico	••O-ring	

1	**8291954**
2	**8292898**
3	
4	
5	

Manöverventil
Válvula de control principal
Hauptsteuerventil
Distributeur de commande principal
Main control valve

Catalogue id **20612**	Group **912**
Illustr. No **1067691**	Section **250**
Issue **PUB 20025115-E**	Page **1019**

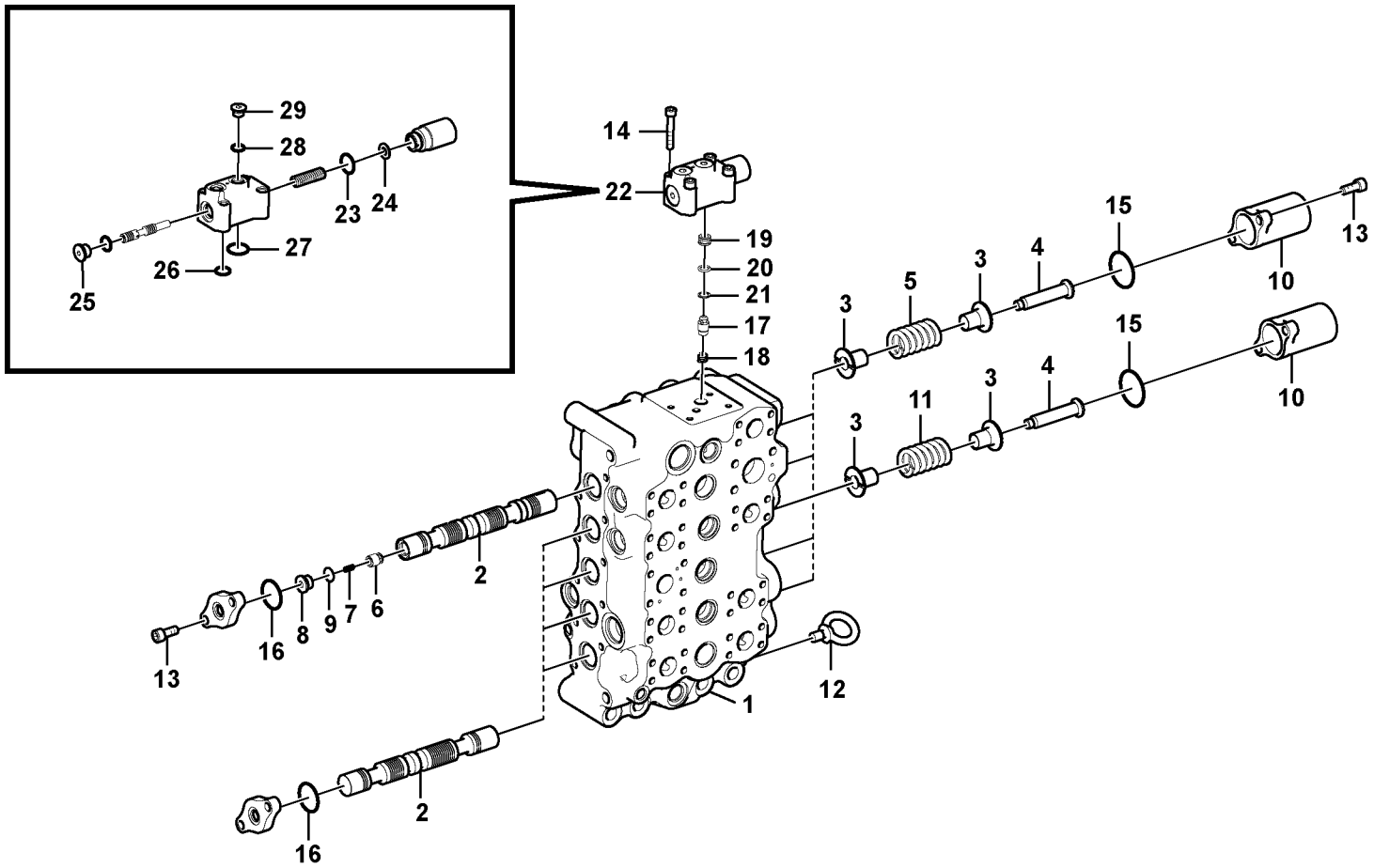

Volvo Construction Equipment

1067691

Fig.	Part No.	Quantity 1	2	3	PS	KIT	Description	Dénomination	Bezeichnung	Denominación	Benämning	Notes
29	**SA 9415-11021**	1	1				••Plug	••Tampon	••Stopfen	••Tapón.....	••Plugg.....	

1	**8291954**	**Manöverventil** **Válvula de control principal** **Hauptsteuerventil** **Distributeur de commande principal** **Main control valve**	Catalogue id **20612**	Group **912**
2	**8292898**		Illustr. No **1067691**	Section **250**
3			Issue **PUB 20025115-E**	Page **1021**
4				
5				

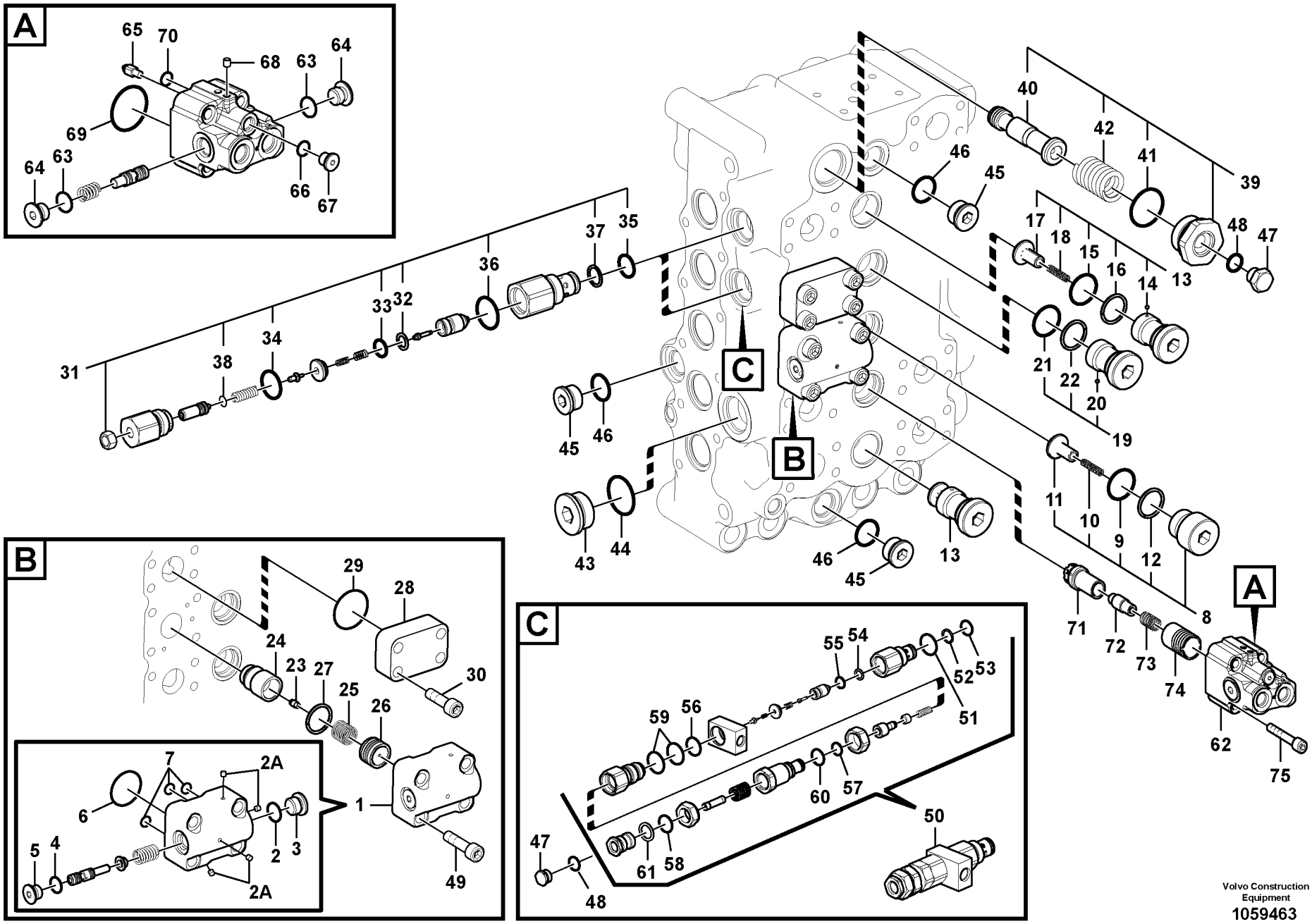

Volvo Construction Equipment
1059463

Fig.	Part No.	Quantity 1	2	3	PS	KIT	Description	Dénomination	Bezeichnung	Denominación	Benämning	Notes
	VOE 14606823	1			SS		Control valve	Valve contrôle	Steuerventil	Válvula de control	Kontrollventil	
	VOE 14607608		1		SS		Control valve	Valve contrôle	Steuerventil	Válvula de control	Kontrollventil	
1	**VOE 14513396**	1	1				•Valve	•Valve	•Ventil	•Válvula	•Ventil	
2	**VOE 983505**	1	1			K	••O-ring	••Joint torique	••O-Ring	••Anillo tórico	••O-ring	
2A	**VOE 14880635**	4	4				••Plug	••Tampon	••Stopfen	••Tapón	••Plugg	
3	**SA 9415-11032**	1	1				••Plug	••Tampon	••Stopfen	••Tapón	••Plugg	
4	**VOE 983502**	1	1			K	••O-ring	••Joint torique	••O-Ring	••Anillo tórico	••O-ring	
5	**SA 7273-10751**	1	1				••Cap	••Capot	••Verschlusskappe	••Capuchón	••Hatt	
6	**VOE 990582**	1	1			K	••O-ring	••Joint torique	••O-Ring	••Anillo tórico	••O-ring	
7	**VOE 983494**	3	3			K	••O-ring	••Joint torique	••O-Ring	••Anillo tórico	••O-ring	
8	**VOE 14514309**	2	2				•Valve	•Valve	•Ventil	•Válvula	•Ventil	
9	**VOE 931212**	1	1			K	••O-ring	••Joint torique	••O-Ring	••Anillo tórico	••O-ring	
10	**SA 7273-10480**	1	1				••Spring	••Ressort	••Feder	••Resorte	••Fjäder	
11	**SA 7273-10110**	1	1				••Stay	••Tirant	••Strebe	••Barra	••Stag	
12	**VOE 14513407**	1	1				••Ring	••Bague	••Ring	••Anillo	••Ring	
13	**VOE 14513423**	2	2				•Valve	•Valve	•Ventil	•Válvula	•Ventil	
14	**VOE 14513395**	1	1				••Valve	••Valve	••Ventil	••Válvula	••Ventil	
	SA 7273-10790	1	1				•••Ball	•••Bille	•••Kugel	•••Bola	•••Kula	
15	**VOE 931212**	1	1			K	•••O-ring	•••Joint torique	•••O-Ring	•••Anillo tórico	•••O-ring	
16	**VOE 14513407**	1	1				•••Ring	•••Bague	•••Ring	•••Anillo	•••Ring	
17	**SA 7273-10110**	1	1				••Stay	••Tirant	••Strebe	••Barra	••Stag	
18	**SA 7273-10480**	1	1				••Spring	••Ressort	••Feder	••Resorte	••Fjäder	
19	**VOE 14513395**	1	1				•Valve	•Valve	•Ventil	•Válvula	•Ventil	
20	**SA 7273-10790**	1	1				••Ball	••Bille	••Kugel	••Bola	••Kula	
21	**VOE 931212**	1	1			K	••O-ring	••Joint torique	••O-Ring	••Anillo tórico	••O-ring	
22	**VOE 14513407**	1	1				••Ring	••Bague	••Ring	••Anillo	••Ring	
23		1	1		NS		•Valve	•Soupape	•Ventil	•Valvula	•Ventil	
24	**VOE 14514222**	1	1				•Poppet	•Clapet champignon	•Sitzventil	•Vástago	•Sätesventil	
25	**SA 7273-10580**	1	1				•Spring	•Ressort	•Feder	•Resorte	•Fjäder	
26	**VOE 14514223**	1	1				•Piston	•Piston	•Kolben	•Pistón	•Kolv	

1	**8289079**
2	**8289694**
3	**8289714**
4	
5	

Manöverventil
Válvula de control principal
Hauptsteuerventil
Distributeur de commande principal
Main control valve

Catalogue id **20612**	Group **912**
Illustr. No **1059463**	Section **300**
Issue **PUB 20025115-E**	Page **1023**

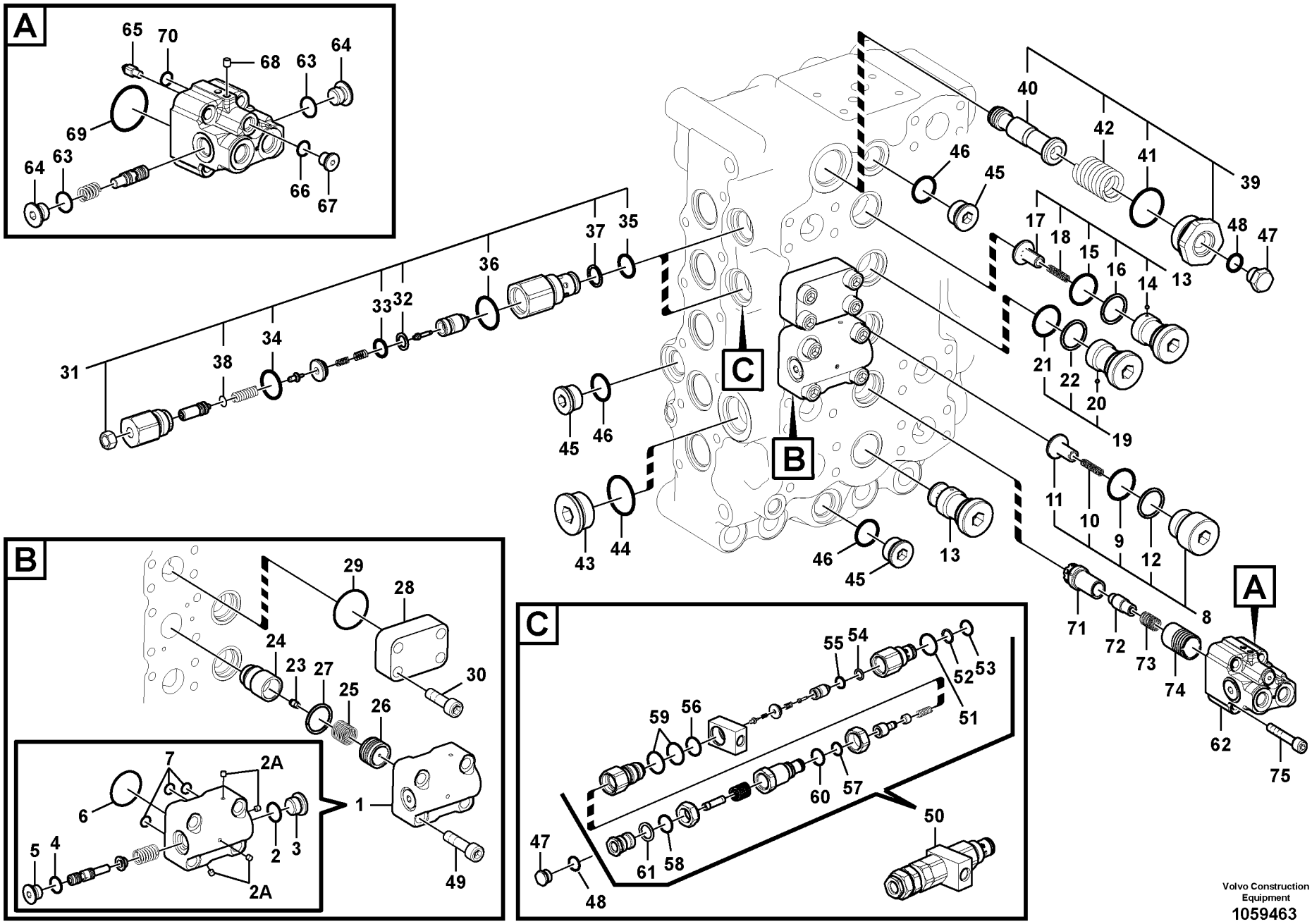

Volvo Construction Equipment
1059463

Fig.	Part No.	Quantity 1	2	3	PS	KIT	Description	Dénomination	Bezeichnung	Denominación	Benämning	Notes
27		1	1		NS		•Shim	•Cale d'épaisseur	•Passcheibe	•Arandela Ajuste	•Passbricka	
28	**SA 7273-01622**	1	1				•Flange	•Bride	•Flansch	•Brida	•Fläns	
	VOE 14531126			1			Flange	Flasque	Flansch	Brida	Fläns	
29	**VOE 990756**	1	1			K	•Sealing ring	•Bague étanchéité	•Dichtring	•Anillo retén	•Tätningsring	
	VOE 993325			1			O-ring	Joint torique	O-Ring	Anillo tórico	O-ring	
30	**VOE 984081**	4	4				•Hex. socket screw	•Vis à six pans creux	•Innensechskantschr	•Tornillo de hexágono	•Insexskruv	
	VOE 984080			4			Hex. socket screw	Vis à six pans creux	Innensechskantschra	Tornillo de hexágono	Insexskruv	
	VOE 955922			4			Spring washer	Rondelle élastique	Federscheibe	Arandela elástica	Fjäderbricka	
31	**VOE 14589235**	2	1				•Valve	•Valve	•Ventil	•Válvula	•Ventil	
32	**SA 7273-30540**	1	1				••Ring	••Bague	••Ring	••Anillo	••Ring	
33	**VOE 983542**	1	1			K	••O-ring	••Joint torique	••O-Ring	••Anillo tórico	••O-ring	
34	**VOE 983543**	1	1			K	••O-ring	••Joint torique	••O-Ring	••Anillo tórico	••O-ring	
35	**VOE 983507**	1	1			K	••O-ring	••Joint torique	••O-Ring	••Anillo tórico	••O-ring	
36	**VOE 993323**	1	1			K	••O-ring	••Joint torique	••O-Ring	••Anillo tórico	••O-ring	(VOE 932042)
37	**VOE 14880816**	1	1				••Back-up ring	••Bague support	••Stützring	••Anillo de apoyo	••Stödring	
38	**VOE 983495**	1	1			K	••O-ring	••Joint torique	••O-Ring	••Anillo tórico	••O-ring	
39	**VOE 14521968**	1	1				•Coil	•Bobine	•Wickel	•Bobina	•Spole	
40	**SA 7272-03110**	1	1				••Slide	••Tiroir	••Schieber	••Corredera	••Slid	
41	**VOE 993324**	1	1			K	••O-ring	••Joint torique	••O-Ring	••Anillo tórico	••O-ring	(VOE 932043)
42	**SA 7273-10611**	1	1				••Spring	••Ressort	••Feder	••Resorte	••Fjäder	
43		1	1		NS		•Plug	•Bouchon	•Stopfen	•Tapon	•Plugg	
44	**VOE 993324**	1	1			K	•O-ring	•Joint torique	•O-Ring	•Anillo tórico	•O-ring	(VOE 932043)
45		3	3		NS		•Plug	•Bouchon	•Stopfen	•Tapon	•Plugg	
46	**VOE 993322**	3	3			K	•O-ring	•Joint torique	•O-Ring	•Anillo tórico	•O-ring	(VOE 932041)
47	**SA 9415-31021**	1	2				•Plug	•Bouchon	•Stopfen	•Tapon	•Plugg	
48	**VOE 993320**	1	2			K	•O-ring	•Joint torique	•O-Ring	•Anillo tórico	•O-ring	(VOE 932039)
49	**VOE 947167**	4	4				•Hex. socket screw	•Vis à six pans creux	•Innensechskantschr	•Tornillo de hexágono	•Insexskruv	
50	**VOE 14592298**		1				•Valve	•Valve	•Ventil	•Válvula	•Ventil	
51	**VOE 993323**		1			K	••O-ring	••Joint torique	••O-Ring	••Anillo tórico	••O-ring	(VOE 932042)
52	**VOE 14880816**		1				••Back-up ring	••Bague support	••Stützring	••Anillo de apoyo	••Stödring	

1	**8289079**
2	**8289694**
3	**8289714**
4	
5	

Manöverventil
Válvula de control principal
Hauptsteuerventil
Distributeur de commande principal
Main control valve

Catalogue id **20612**	Group **912**
Illustr. No **1059463**	Section **300**
Issue **PUB 20025115-E**	Page **1025**

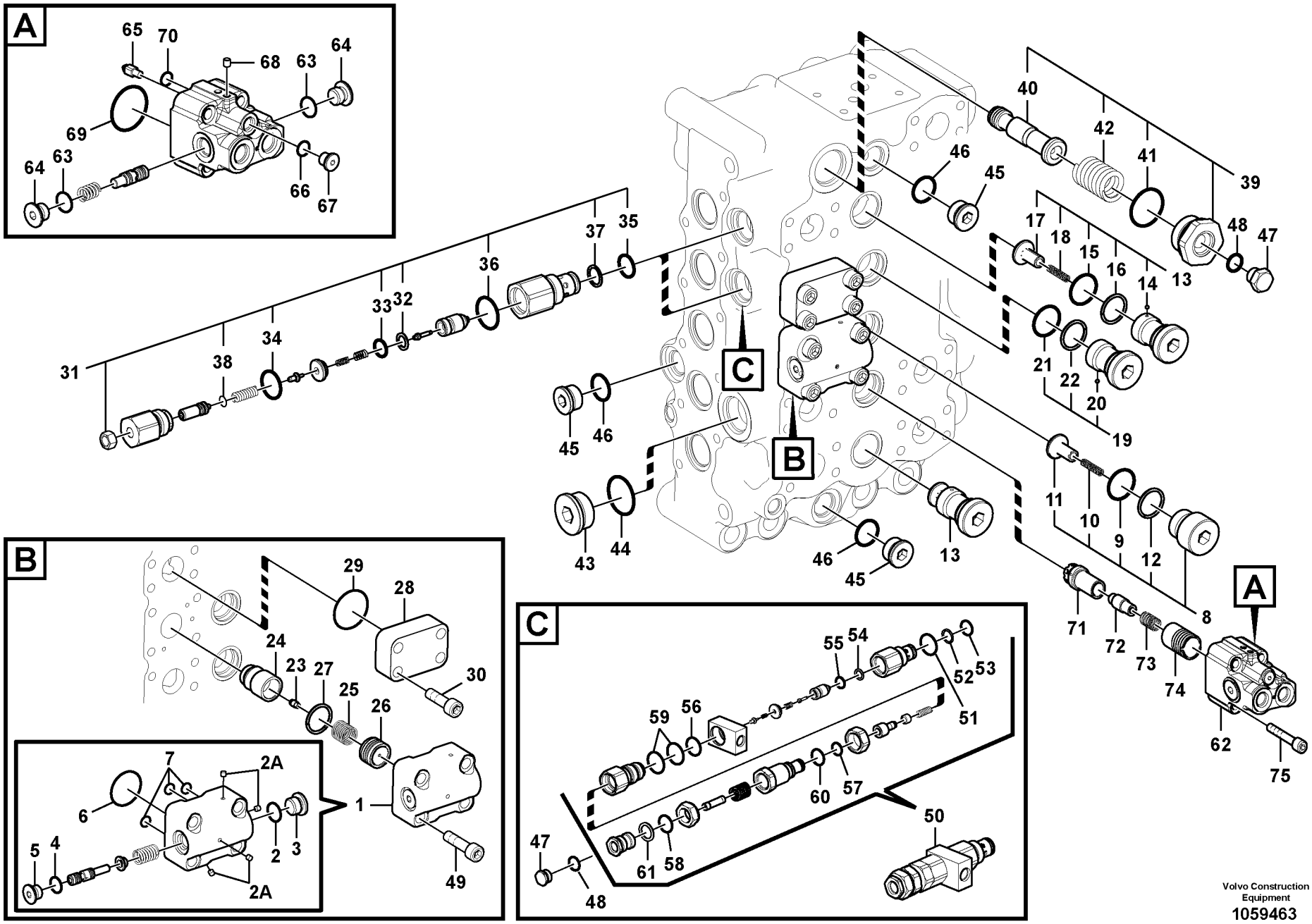

Volvo Construction Equipment
1059463

Fig.	Part No.	Quantity 1	2	3	PS	KIT	Description	Dénomination	Bezeichnung	Denominación	Benämning	Notes
53	**VOE 983507**		1			K	••O-ring	••Joint torique	••O-Ring	••Anillo tórico	••O-ring	
54	**SA 7273-30540**		1				••Ring	••Bague	••Ring	••Anillo	••Ring	
55	**VOE 983542**		1			K	••O-ring	••Joint torique	••O-Ring	••Anillo tórico	••O-ring	
56	**VOE 983543**		1			K	••O-ring	••Joint torique	••O-Ring	••Anillo tórico	••O-ring	
57	**VOE 984778**		1			K	••O-ring	••Joint torique	••O-Ring	••Anillo tórico	••O-ring	
58	**VOE 993322**		1			K	••O-ring	••Joint torique	••O-Ring	••Anillo tórico	••O-ring	(VOE 932041)
59	**VOE 990847**		2			K	••O-ring	••Joint torique	••O-Ring	••Anillo tórico	••O-ring	
60	**VOE 990737**		1			K	••O-ring	••Joint torique	••O-Ring	••Anillo tórico	••O-ring	
61			1		NS		••Ring	••Anneau	••Ring	••Anillo	••Ring	
62	**VOE 14579712**	1	1				•Valve	•Valve	•Ventil	•Válvula	•Ventil	
63	**VOE 983502**	2	2			K	••O-ring	••Joint torique	••O-Ring	••Anillo tórico	••O-ring	
64	**SA 7273-10751**	2	2				••Cap	••Capot	••Verschlusskappe	••Capuchón	••Hatt	
65	**SA 7253-03272**	1	1				••Control plunger	••Piston	••Stößel	••Pasador de acciona	••Manöverpinne	
66	**VOE 983495**	1	1			K	••O-ring	••Joint torique	••O-Ring	••Anillo tórico	••O-ring	
67	**SA 9415-11012**	1	1				••Plug	••Bouchon	••Stopfen	••Tapon	••Plugg	
68	**VOE 14560637**	2	2				••Plug	••Tampon	••Stopfen	••Tapón	••Plugg	
69	**VOE 990582**	1	1			K	••O-ring	••Joint torique	••O-Ring	••Anillo tórico	••O-ring	
70	**VOE 983494**	1	1			K	••O-ring	••Joint torique	••O-Ring	••Anillo tórico	••O-ring	
71	**VOE 14562565**	1	1				•Valve	•Valve	•Ventil	•Válvula	•Ventil	
72	**VOE 14513392**	1	1				•Poppet	•Clapet champignon	•Sitzventil	•Vástago	•Sätesventil	
73	**SA 7273-10560**	1	1				•Spring	•Ressort	•Feder	•Resorte	•Fjäder	
74	**VOE 14513949**	1	1				•Piston	•Piston	•Kolben	•Pistón	•Kolv	
75	**VOE 948400**	4	4				•Hex. socket screw	•Vis à six pans creux	•Innensechskantschr	•Tornillo de hexágono	•Insexskruv	
100	**VOE 14565931**	1	1		SS		Sealing	Étanchéité	dichtung	Junta	Tätning	

1	**8289079**
2	**8289694**
3	**8289714**
4	
5	

Manöverventil
Válvula de control principal
Hauptsteuerventil
Distributeur de commande principal
Main control valve

Catalogue id **20612**	Group **912**
Illustr. No **1059463**	Section **300**
Issue **PUB 20025115-E**	Page **1027**

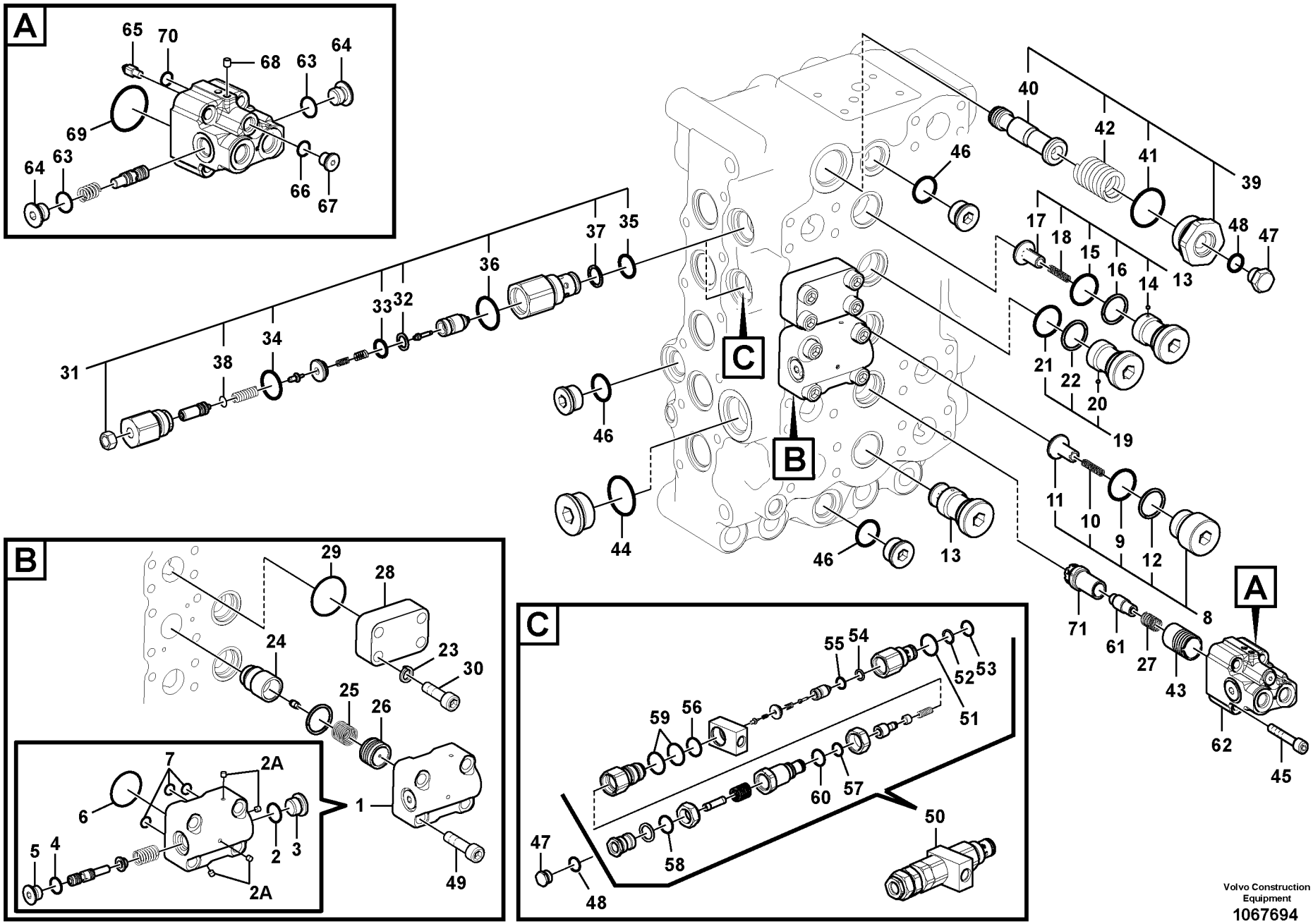

Volvo Construction Equipment
1067694

Fig.	Part No.	Quantity 1	2	3	PS	KIT	Description	Dénomination	Bezeichnung	Denominación	Benämning	Notes
	VOE 14630784	1					Control valve	Valve contrôle	Steuerventil	Válvula de control	Kontrollventil	
	VOE 14632335		1		SS		Control valve	Valve contrôle	Steuerventil	Válvula de control	Kontrollventil	
1	**VOE 14513396**	1	1				•Valve	•Valve	•Ventil	•Válvula	•Ventil	
2	**VOE 983505**	1	1				••O-ring	••Joint torique	••O-Ring	••Anillo tórico	••O-ring	
2A	**VOE 14880635**	4	4				••Plug	••Tampon	••Stopfen	••Tapón	••Plugg	
3	**SA 9415-11032**	1	1				••Plug	••Tampon	••Stopfen	••Tapón	••Plugg	
4	**VOE 983502**	1	1				••O-ring	••Joint torique	••O-Ring	••Anillo tórico	••O-ring	
5	**SA 7273-10751**	1	1				••Cap	••Capot	••Verschlusskappe	••Capuchón	••Hatt	
6	**VOE 990582**	1	1				••O-ring	••Joint torique	••O-Ring	••Anillo tórico	••O-ring	
7	**VOE 983494**	3	3				••O-ring	••Joint torique	••O-Ring	••Anillo tórico	••O-ring	
8	**VOE 14514309**	2	2				•Valve	•Valve	•Ventil	•Válvula	•Ventil	
9	**VOE 931212**	1	1				••O-ring	••Joint torique	••O-Ring	••Anillo tórico	••O-ring	
10	**SA 7273-10480**	1	1				••Spring	••Ressort	••Feder	••Resorte	••Fjäder	
11	**SA 7273-10110**	1	1				••Stay	••Tirant	••Strebe	••Barra	••Stag	
12	**VOE 14513407**	1	1				••Ring	••Bague	••Ring	••Anillo	••Ring	
13	**VOE 14513423**	2	2				•Valve	•Valve	•Ventil	•Válvula	•Ventil	
14	**VOE 14513395**	1	1				••Valve	••Valve	••Ventil	••Válvula	••Ventil	
14	**SA 7273-10790**	1	1				•••Ball	•••Bille	•••Kugel	•••Bola	•••Kula	
15	**VOE 931212**	1	1				•••O-ring	•••Joint torique	•••O-Ring	•••Anillo tórico	•••O-ring	
16	**VOE 14513407**	1	1				•••Ring	•••Bague	•••Ring	•••Anillo	•••Ring	
17	**SA 7273-10110**	1	1				••Stay	••Tirant	••Strebe	••Barra	••Stag	
18	**SA 7273-10480**	1	1				••Spring	••Ressort	••Feder	••Resorte	••Fjäder	
19	**VOE 14513395**	1	1				•Valve	•Valve	•Ventil	•Válvula	•Ventil	
20	**SA 7273-10790**	1	1				••Ball	••Bille	••Kugel	••Bola	••Kula	
21	**VOE 931212**	1	1				••O-ring	••Joint torique	••O-Ring	••Anillo tórico	••O-ring	
22	**VOE 14513407**	1	1				••Ring	••Bague	••Ring	••Anillo	••Ring	
23	**VOE 955922**			4			•Spring washer	•Rondelle élastique	•Federscheibe	•Arandela elástica	•Fjäderbricka	
24	**VOE 14514222**	1	1				•Poppet	•Clapet champignon	•Sitzventil	•Vástago	•Sätesventil	
25	**SA 7273-10580**	1	1				•Spring	•Ressort	•Feder	•Resorte	•Fjäder	
26	**VOE 14514223**	1	1				•Piston	•Piston	•Kolben	•Pistón	•Kolv	

1	**8291954**
2	**8292898**
3	**8292928**
4	
5	

Manöverventil
Válvula de control principal
Hauptsteuerventil
Distributeur de commande principal
Main control valve

Catalogue id **20612**	Group **912**
Illustr. No **1067694**	Section **350**
Issue **PUB 20025115-E**	Page **1029**

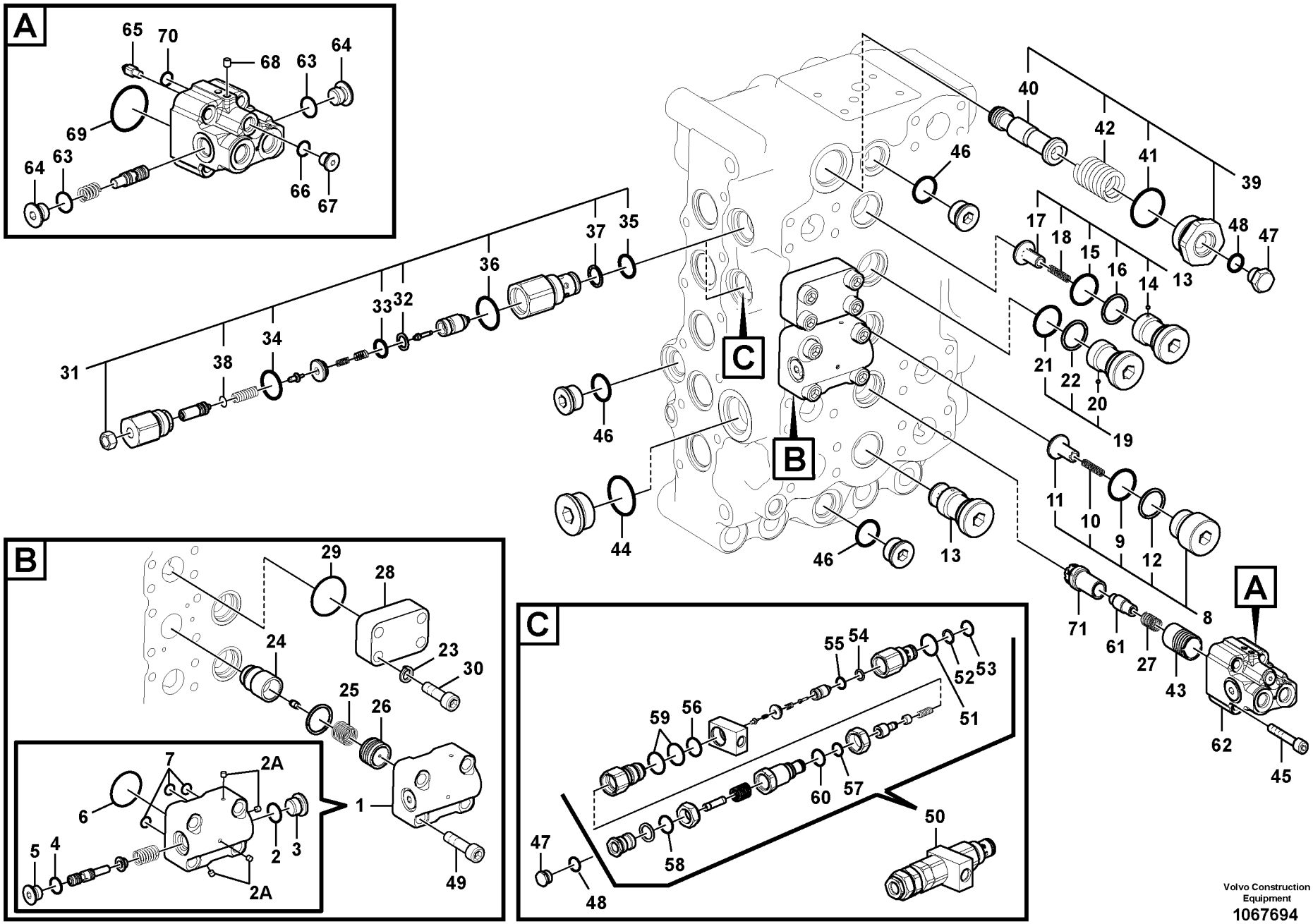

Volvo Construction Equipment
1067694

Fig.	Part No.	Quantity 1	2	3	PS	KIT	Description	Dénomination	Bezeichnung	Denominación	Benämning	Notes
27	**SA 7273-10560**	1	1				•Spring	•Ressort	•Feder	•Resorte	•Fjäder	
28	**SA 14531126**			1			•Flange	•Flasque	•Flansch	•Brida	•Fläns	
29	**VOE 993325**			1			O-ring	Joint torique	O-Ring	Anillo tórico	O-ring	
30	**VOE 984080**			4			Hex. socket screw	Vis à six pans creux	Innensechskantschra	Tornillo de hexágono	Insexskruv	
31	**VOE 14589235**	2	1				•Valve	•Valve	•Ventil	•Válvula	•Ventil	
32	**SA 7273-30540**	2	1				••Ring	••Bague	••Ring	••Anillo	••Ring	
33	**VOE 983542**	2	1				••O-ring	••Joint torique	••O-Ring	••Anillo tórico	••O-ring	
34	**VOE 983543**	2	1				••O-ring	••Joint torique	••O-Ring	••Anillo tórico	••O-ring	
35	**VOE 983507**	2	1				••O-ring	••Joint torique	••O-Ring	••Anillo tórico	••O-ring	
36	**VOE 993323**	2	1				••O-ring	••Joint torique	••O-Ring	••Anillo tórico	••O-ring	(VOE 932042)
37	**VOE 14880816**	2	1				••Back-up ring	••Bague support	••Stützring	••Anillo de apoyo	••Stödring	
38	**VOE 983495**	2	1				••O-ring	••Joint torique	••O-Ring	••Anillo tórico	••O-ring	
39	**VOE 14521968**	1	1				•Coil	•Bobine	•Wickel	•Bobina	•Spole	
40	**SA 7272-03110**	1	1				••Slide	••Tiroir	••Schieber	••Corredera	••Slid	
41	**VOE 993324**	1	1				••O-ring	••Joint torique	••O-Ring	••Anillo tórico	••O-ring	
42	**SA 7273-10611**	1	1				••Spring	••Ressort	••Feder	••Resorte	••Fjäder	
43	**VOE 14513949**	1	1				•Piston	•Piston	•Kolben	•Pistón	•Kolv	
44	**VOE 993324**	1	1				•O-ring	•Joint torique	•O-Ring	•Anillo tórico	•O-ring	
45	**VOE 948400**	4	4				•Hex. socket screw	•Vis à six pans creux	•Innensechskantschr	•Tornillo de hexágono	•Insexskruv	
46	**VOE 993322**	3	3				•O-ring	•Joint torique	•O-Ring	•Anillo tórico	•O-ring	(VOE 932041)
47	**SA 9415-31021**	1	1				•Plug	•Bouchon	•Stopfen	•Tapon	•Plugg	
48	**VOE 993320**	1	1				•O-ring	•Joint torique	•O-Ring	•Anillo tórico	•O-ring	(VOE 932039)
49	**VOE 947167**	4	4				•Hex. socket screw	•Vis à six pans creux	•Innensechskantschr	•Tornillo de hexágono	•Insexskruv	
50	**VOE 14592298**		1				•Valve	•Valve	•Ventil	•Válvula	•Ventil	
51	**VOE 993323**		1				••O-ring	••Joint torique	••O-Ring	••Anillo tórico	••O-ring	(VOE 932042)
52	**VOE 14880816**		1				••Back-up ring	••Bague support	••Stützring	••Anillo de apoyo	••Stödring	
53	**VOE 983507**		1				••O-ring	••Joint torique	••O-Ring	••Anillo tórico	••O-ring	
54	**SA 7273-30540**		1				••Ring	••Bague	••Ring	••Anillo	••Ring	
55	**VOE 983542**		1				••O-ring	••Joint torique	••O-Ring	••Anillo tórico	••O-ring	
56	**VOE 983543**		1				••O-ring	••Joint torique	••O-Ring	••Anillo tórico	••O-ring	

1	**8291954**
2	**8292898**
3	**8292928**
4	
5	

Manöverventil
Válvula de control principal
Hauptsteuerventil
Distributeur de commande principal
Main control valve

Catalogue id **20612**	Group **912**
Illustr. No **1067694**	Section **350**
Issue **PUB 20025115-E**	Page **1031**

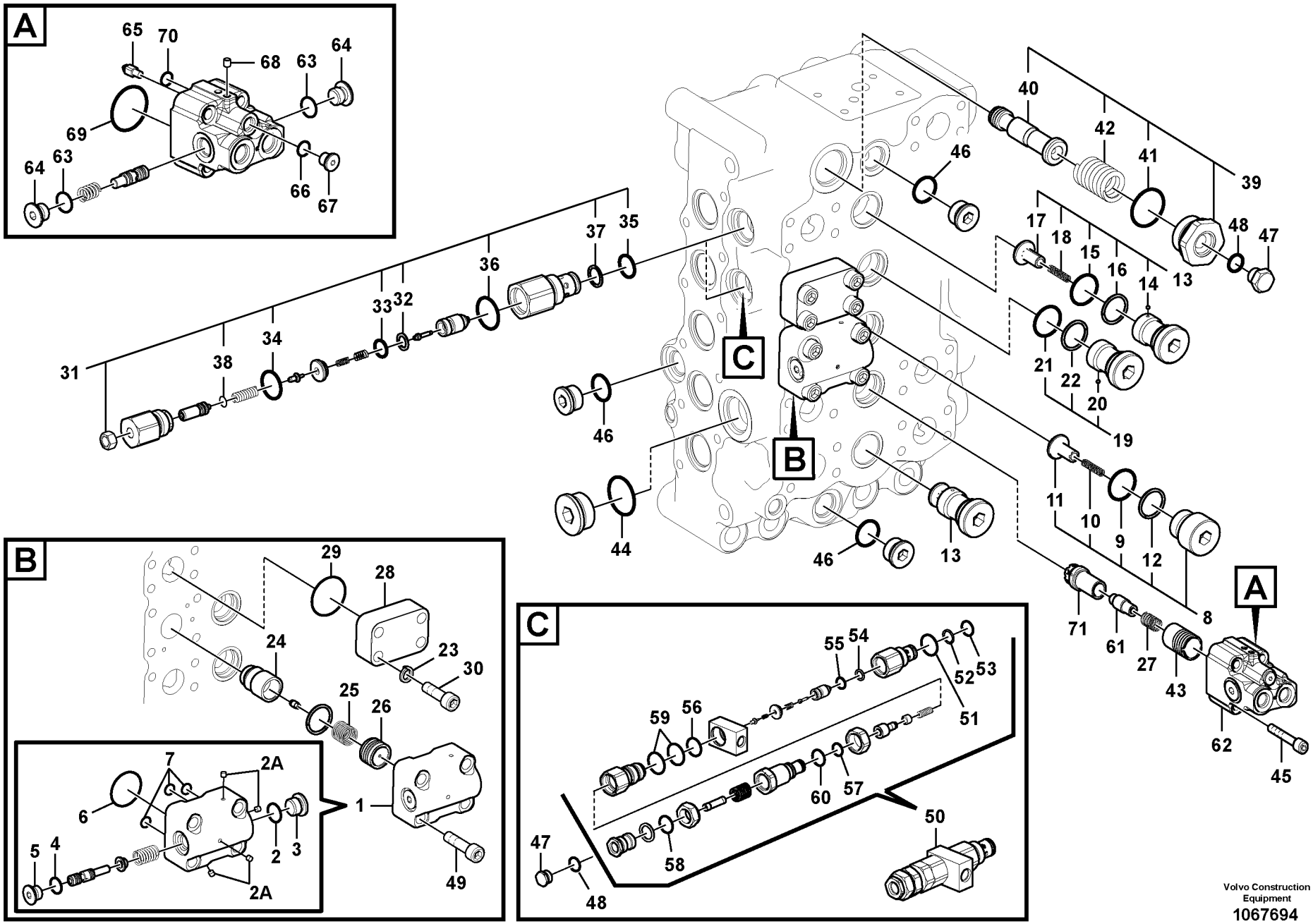

Volvo Construction Equipment
1067694

Fig.	Part No.	Quantity 1	2	3	PS	KIT	Description	Dénomination	Bezeichnung	Denominación	Benämning	Notes
57	**VOE 984778**		1				••O-ring	••Joint torique	••O-Ring	••Anillo tórico	••O-ring	
58	**VOE 993322**		1				••O-ring	••Joint torique	••O-Ring	••Anillo tórico	••O-ring	(VOE 932041)
59	**VOE 990847**		2				••O-ring	••Joint torique	••O-Ring	••Anillo tórico	••O-ring	
60	**VOE 990737**		1				••O-ring	••Joint torique	••O-Ring	••Anillo tórico	••O-ring	
61	**VOE 14513392**	1	1				•Poppet	•Clapet champignon	•Sitzventil	•Vástago	•Sätesventil	
62	**VOE 14579712**	1	1				•Valve	•Valve	•Ventil	•Válvula	•Ventil	
63	**VOE 983502**	2	2				••O-ring	••Joint torique	••O-Ring	••Anillo tórico	••O-ring	
64	**SA 7273-10751**	2	2				••Cap	••Capot	••Verschlusskappe	••Capuchón	••Hatt	
65	**SA 7253-03272**	1	1				••Control plunger	••Piston	••Stößel	••Pasador de acciona	••Manöverpinne	
66	**VOE 983495**	1	1				••O-ring	••Joint torique	••O-Ring	••Anillo tórico	••O-ring	
67	**SA 9415-11012**	1	1				••Plug	••Bouchon	••Stopfen	••Tapon	••Plugg	
68	**VOE 14560637**	2	2				••Plug	••Tampon	••Stopfen	••Tapón	••Plugg	
69	**VOE 990582**	1	1				••O-ring	••Joint torique	••O-Ring	••Anillo tórico	••O-ring	
70	**VOE 983494**	1	1				••O-ring	••Joint torique	••O-Ring	••Anillo tórico	••O-ring	
71	**VOE 14562565**	1	1				•Valve	•Valve	•Ventil	•Válvula	•Ventil	

1	**8291954**	**Manöverventil** **Válvula de control principal** **Hauptsteuerventil** **Distributeur de commande principal** **Main control valve**	Catalogue id **20612**	Group **912**
2	**8292898**		Illustr. No **1067694**	Section **350**
3	**8292928**		Issue **PUB 20025115-E**	Page **1033**
4				
5				

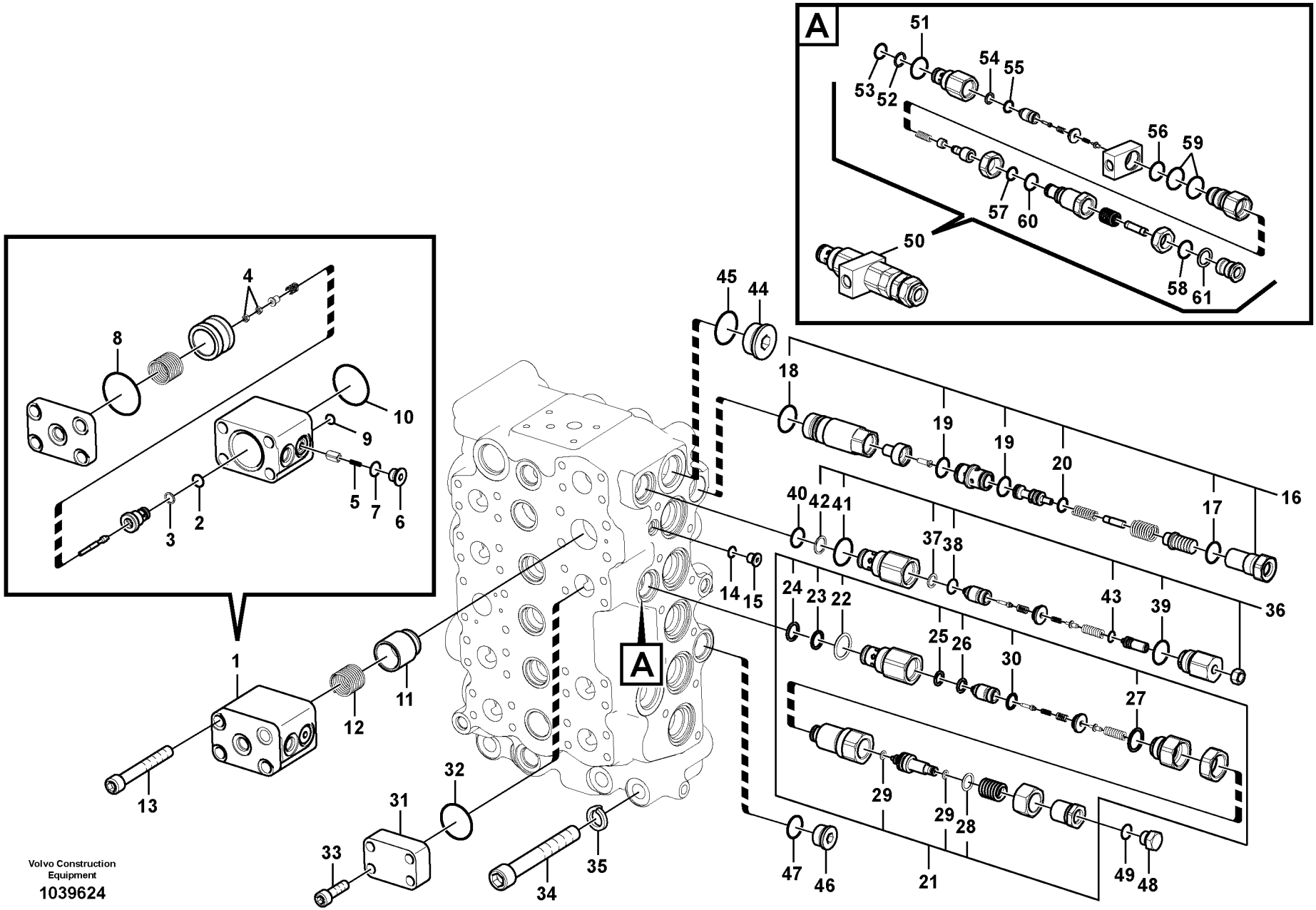
A
1
2
3
4
5
6
7
8
9
10
11
12
13
14
15
16
17
18
19
19
20
21
22
23
24
25
26
27
28
29
29
30
31
32
33
34
35
36
37
38
39
40
41
42
43
44
45
46
47
48
49
50
51
52
53
54
55
56
57
58
59
60
61
A
Volvo Construction Equipment
1039624

Fig.	Part No.	Quantity 1	2	3	4	5	PS	KIT	Description	Dénomination	Bezeichnung	Denominación	Benämning	Notes
	VOE 14606823	1					SS		Control valve	Valve contrôle	Steuerventil	Válvula de control	Kontrollventil	
	VOE 14607608		1				SS		Control valve	Valve contrôle	Steuerventil	Válvula de control	Kontrollventil	
	VOE 14630784				1				Control valve	Valve contrôle	Steuerventil	Válvula de control	Kontrollventil	
	VOE 14632335					1	SS		Control valve	Valve contrôle	Steuerventil	Válvula de control	Kontrollventil	
1	**VOE 14513864**	1	1		1	1			•Valve	•Valve	•Ventil	•Válvula	•Ventil	
2	**VOE 983497**	1	1		1	1		K	••O-ring	••Joint torique	••O-Ring	••Anillo tórico	••O-ring	
3	**VOE 14615044**	1	1		1	1			••Ring	••Bague	••Ring	••Anillo	••Ring	
4	**VOE 991653**	2	2		2	2			••Hexagon nut	••Écrou hexagonal	••Sechskantmutter	••Tuerca hexagonal	••Sexkantsmutter	
5	**SA 7273-10490**	1	1		1	1			••Spring	••Ressort	••Feder	••Resorte	••Fjäder	
6	**SA 9415-11021**	1	1		1	1			••Plug	••Tampon	••Stopfen	••Tapón	••Plugg	
7	**VOE 983502**	1	1		1	1		K	••O-ring	••Joint torique	••O-Ring	••Anillo tórico	••O-ring	
8	**VOE 990569**	1	1		1	1		K	••O-ring	••Joint torique	••O-Ring	••Anillo tórico	••O-ring	
9	**VOE 983494**	1	1		1	1		K	••O-ring	••Joint torique	••O-Ring	••Anillo tórico	••O-ring	
10	**VOE 990584**	1	1		1	1		K	••O-ring	••Joint torique	••O-Ring	••Anillo tórico	••O-ring	
11	**VOE 14521468**	1	1		1	1			•Poppet	•Clapet champigno	•Sitzventil	•Vástago	•Sätesventil	
12		1	1		1	1	NS		•Spring	•Ressort	•Feder	•Muelle	•Fjäder	
13	**VOE 984355**	4	4		4	4			•Hex. socket screw	•Vis à six pans creu	•Innensechskantsc	•Tornillo de hexágo	•Insexskruv	
14	**VOE 983495**	1	1		1	1		K	•O-ring	•Joint torique	•O-Ring	•Anillo tórico	•O-ring	
15	**SA 9415-11012**	1	1		1	1			•Plug	•Bouchon	•Stopfen	•Tapon	•Plugg	
16	**VOE 14573750**	1	1		1	1			•Valve	•Valve	•Ventil	•Válvula	•Ventil	
17	**VOE 990557**	1	1		1	1		K	••O-ring	••Joint torique	••O-Ring	••Anillo tórico	••O-ring	
18	**VOE 931212**	1	1		1	1		K	••O-ring	••Joint torique	••O-Ring	••Anillo tórico	••O-ring	
19	**VOE 990548**	2	2		2	2		K	••O-ring	••Joint torique	••O-Ring	••Anillo tórico	••O-ring	
20	**VOE 990555**	1	1		1	1		K	••O-ring	••Joint torique	••O-Ring	••Anillo tórico	••O-ring	
21	**VOE 14592299**	1			1				•Relief valve	•Valve décharge	•Entlastungsventil	•Válvula de descar	•Avlastningsventil	
22	**VOE 993323**	1			1			K	••O-ring	••Joint torique	••O-Ring	••Anillo tórico	••O-ring	(VOE 932042)
23	**VOE 14880816**	1			1				••Back-up ring	••Bague support	••Stützring	••Anillo de apoyo	••Stödring	
24	**VOE 983507**	1			1			K	••O-ring	••Joint torique	••O-Ring	••Anillo tórico	••O-ring	
25	**SA 7273-30540**	1			1				••Ring	••Bague	••Ring	••Anillo	••Ring	
26	**VOE 983542**	1			1			K	••O-ring	••Joint torique	••O-Ring	••Anillo tórico	••O-ring	

1	**8289079**
2	**8289694**
3	**8289714**
4	**8291954**
5	**8292898**

Manöverventil
Válvula de control principal
Hauptsteuerventil
Distributeur de commande principal
Main control valve

Catalogue id **20612**	Group **912**
Illustr. No **1039624**	Section **400**
Issue **PUB 20025115-E**	Page **1035**

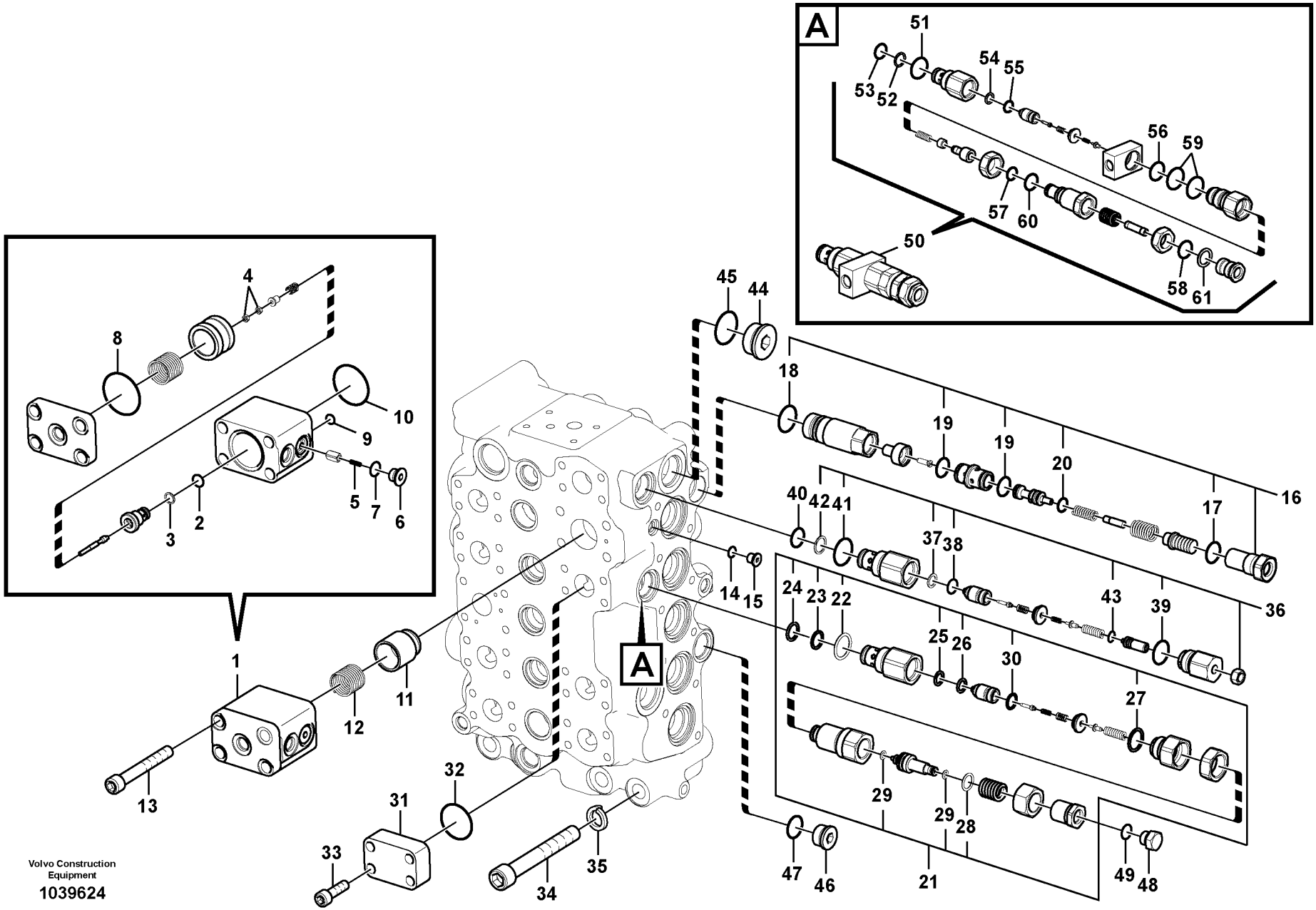
A
1
2
3
4
5
6
7
8
9
10
11
12
13
14
15
16
17
18
19
19
20
21
22
23
24
25
26
27
28
29
29
30
31
32
33
34
35
36
37
38
39
40
41
42
43
44
45
46
47
48
49
50
51
52
53
54
55
56
57
58
59
60
61
A
Volvo Construction Equipment
1039624

Fig.	Part No.	Quantity 1	2	3	4	5	PS	KIT	Description	Dénomination	Bezeichnung	Denominación	Benämning	Notes
27	**VOE 983543**	1			1			K	••O-ring	••Joint torique	••O-Ring	••Anillo tórico	••O-ring	
28	**VOE 990556**	1			1			K	••O-ring	••Joint torique	••O-Ring	••Anillo tórico	••O-ring	
29	**VOE 983540**	2			2			K	••O-ring	••Joint torique	••O-Ring	••Anillo tórico	••O-ring	
30	**VOE 984778**	1			1			K	••O-ring	••Joint torique	••O-Ring	••Anillo tórico	••O-ring	
31	**SA 7273-01622**	1	1						•Flange	•Bride	•Flansch	•Brida	•Fläns	
31	**VOE 14531126**			1	1	1			Flange	Flasque	Flansch	Brida	Fläns	
32	**VOE 990756**	1	1					K	•Sealing ring	•Bague étanchéité	•Dichtring	•Anillo retén	•Tätningsring	
32	**VOE 993325**			1	1	1			O-ring	Joint torique	O-Ring	Anillo tórico	O-ring	
33	**VOE 984081**	4	4						•Hex. socket screw	•Vis à six pans creu	•Innensechskantsc	•Tornillo de hexágo	•Insexskruv	
33	**VOE 984080**			4	4	4			Hex. socket screw	Vis à six pans creu	Innensechskantsc	Tornillo de hexágo	Insexskruv	
	VOE 955922			4	4	4			Spring washer	Rondelle élastique	Federscheibe	Arandela elástica	Fjäderbricka	
34	**SA 9016-21620**	4	4		4	4			•Hex. socket screw	•Vis à six pans creu	•Innensechskantsc	•Tornillo de hexágo	•Insexskruv	
35	**VOE 955926**	4	4		4	4			•Spring washer	•Rondelle élastiqu	•Federscheibe	•Arandela elástica	•Fjäderbricka	
36	**VOE 14589235**	1	1		1	1			•Valve	•Valve	•Ventil	•Válvula	•Ventil	
37	**SA 7273-30540**	1	1		1	1			••Ring	••Bague	••Ring	••Anillo	••Ring	
38	**VOE 983542**	1	1		1	1		K	••O-ring	••Joint torique	••O-Ring	••Anillo tórico	••O-ring	
39	**VOE 983543**	1	1		1	1		K	••O-ring	••Joint torique	••O-Ring	••Anillo tórico	••O-ring	
40	**VOE 983507**	1	1		1	1		K	••O-ring	••Joint torique	••O-Ring	••Anillo tórico	••O-ring	
41	**VOE 993323**	1	1		1	1		K	••O-ring	••Joint torique	••O-Ring	••Anillo tórico	••O-ring	(VOE 932042)
42	**VOE 14880816**	1	1		1	1			••Back-up ring	••Bague support	••Stützring	••Anillo de apoyo	••Stödring	
43	**VOE 983495**	1	1		1	1		K	••O-ring	••Joint torique	••O-Ring	••Anillo tórico	••O-ring	
44		1	1		1	1	NS		•Plug	•Bouchon	•Stopfen	•Tapon	•Plugg	
45	**VOE 993324**	1	1		1	1			•O-ring	•Joint torique	•O-Ring	•Anillo tórico	•O-ring	
46		1	1		1	1	NS		•Plug	•Bouchon	•Stopfen	•Tapon	•Plugg	
47	**VOE 993322**	1	1		1	1		K	•O-ring	•Joint torique	•O-Ring	•Anillo tórico	•O-ring	(VOE 932041)
48	**SA 9415-31021**	1							•Plug	•Bouchon	•Stopfen	•Tapon	•Plugg	
49	**VOE 993320**	1						K	•O-ring	•Joint torique	•O-Ring	•Anillo tórico	•O-ring	(VOE 932039)
50	**VOE 14592298**		1			1			•Valve	•Valve	•Ventil	•Válvula	•Ventil	
51	**VOE 993323**		1			1		K	••O-ring	••Joint torique	••O-Ring	••Anillo tórico	••O-ring	(VOE 932042)
52	**VOE 14880816**		1			1			••Back-up ring	••Bague support	••Stützring	••Anillo de apoyo	••Stödring	

1	**8289079**
2	**8289694**
3	**8289714**
4	**8291954**
5	**8292898**

Manöverventil
Válvula de control principal
Hauptsteuerventil
Distributeur de commande principal
Main control valve

Catalogue id **20612**	Group **912**
Illustr. No **1039624**	Section **400**
Issue **PUB 20025115-E**	Page **1037**

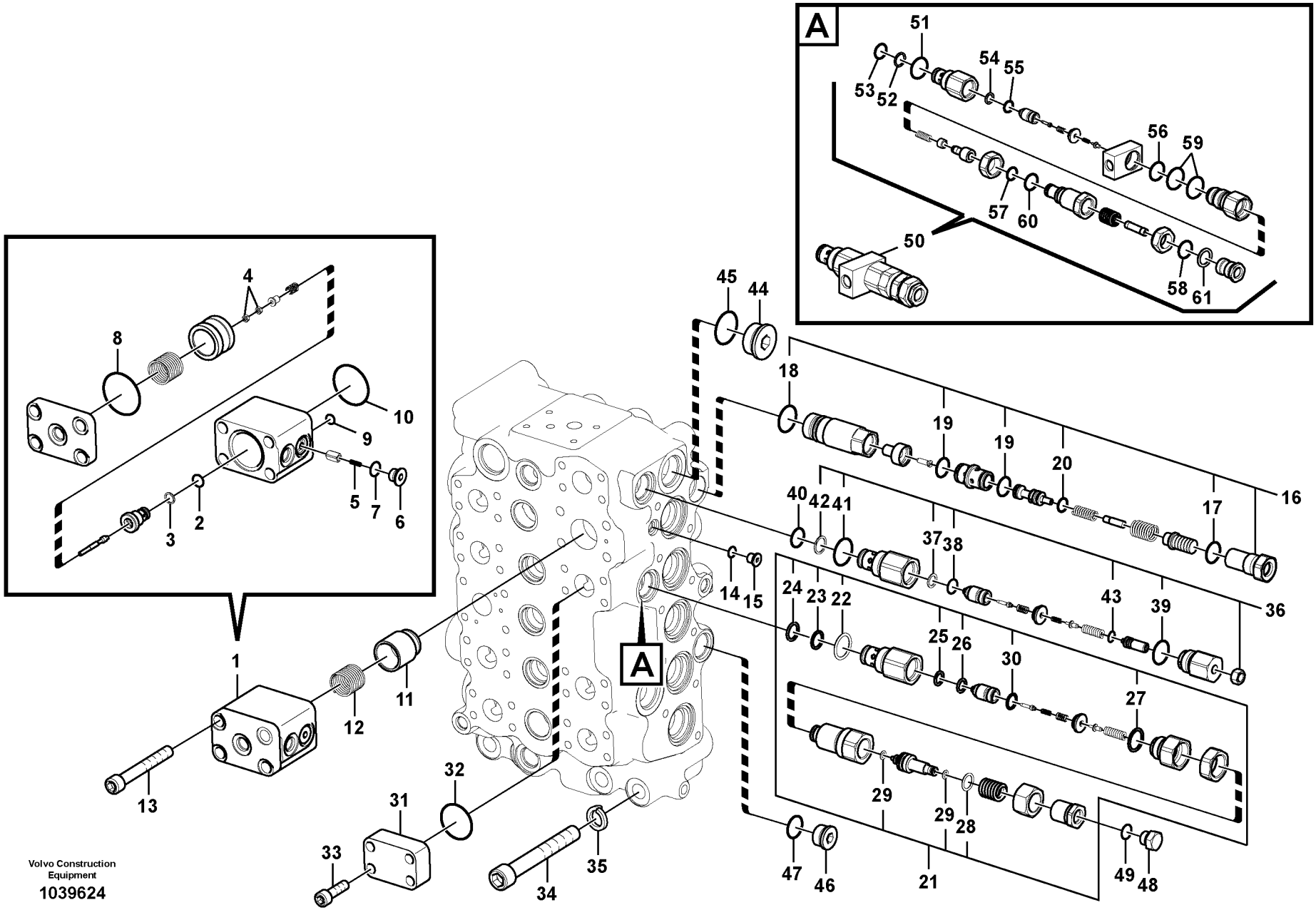
A
1
2
3
4
5
6
7
8
9
10
11
12
13
14
15
16
17
18
19
19
20
21
22
23
24
25
26
27
28
29
29
30
31
32
33
34
35
36
37
38
39
40
41
42
43
44
45
46
47
48
49
50
51
52
53
54
55
56
57
58
59
60
61
A
Volvo Construction Equipment
1039624

Fig.	Part No.	Quantity 1	2	3	4	5	PS	KIT	Description	Dénomination	Bezeichnung	Denominación	Benämning	Notes
53	**VOE 983507**		1			1		K	••O-ring	••Joint torique	••O-Ring	••Anillo tórico	••O-ring	
54	**SA 7273-30540**		1			1			••Ring	••Bague	••Ring	••Anillo	••Ring	
55	**VOE 983542**		1			1		K	••O-ring	••Joint torique	••O-Ring	••Anillo tórico	••O-ring	
56	**VOE 983543**		1			1		K	••O-ring	••Joint torique	••O-Ring	••Anillo tórico	••O-ring	
57	**VOE 984778**		1			1		K	••O-ring	••Joint torique	••O-Ring	••Anillo tórico	••O-ring	
58	**VOE 993322**		1			1		K	••O-ring	••Joint torique	••O-Ring	••Anillo tórico	••O-ring	(VOE 932041)
59	**VOE 990847**		2			2		K	••O-ring	••Joint torique	••O-Ring	••Anillo tórico	••O-ring	
60	**VOE 990557**		1			1		K	••O-ring	••Joint torique	••O-Ring	••Anillo tórico	••O-ring	
61			1			1	NS		••Ring	••Anneau	••Ring	••Anillo	••Ring	
100	**VOE 14600640**	1	1						Sealing kit	Kit plombage	Plombiersatz	Kit de precinto	Plomberingssats	

1	**8289079**
2	**8289694**
3	**8289714**
4	**8291954**
5	**8292898**

Manöverventil
Válvula de control principal
Hauptsteuerventil
Distributeur de commande principal
Main control valve

Catalogue id **20612**	Group **912**
Illustr. No **1039624**	Section **400**
Issue **PUB 20025115-E**	Page **1039**

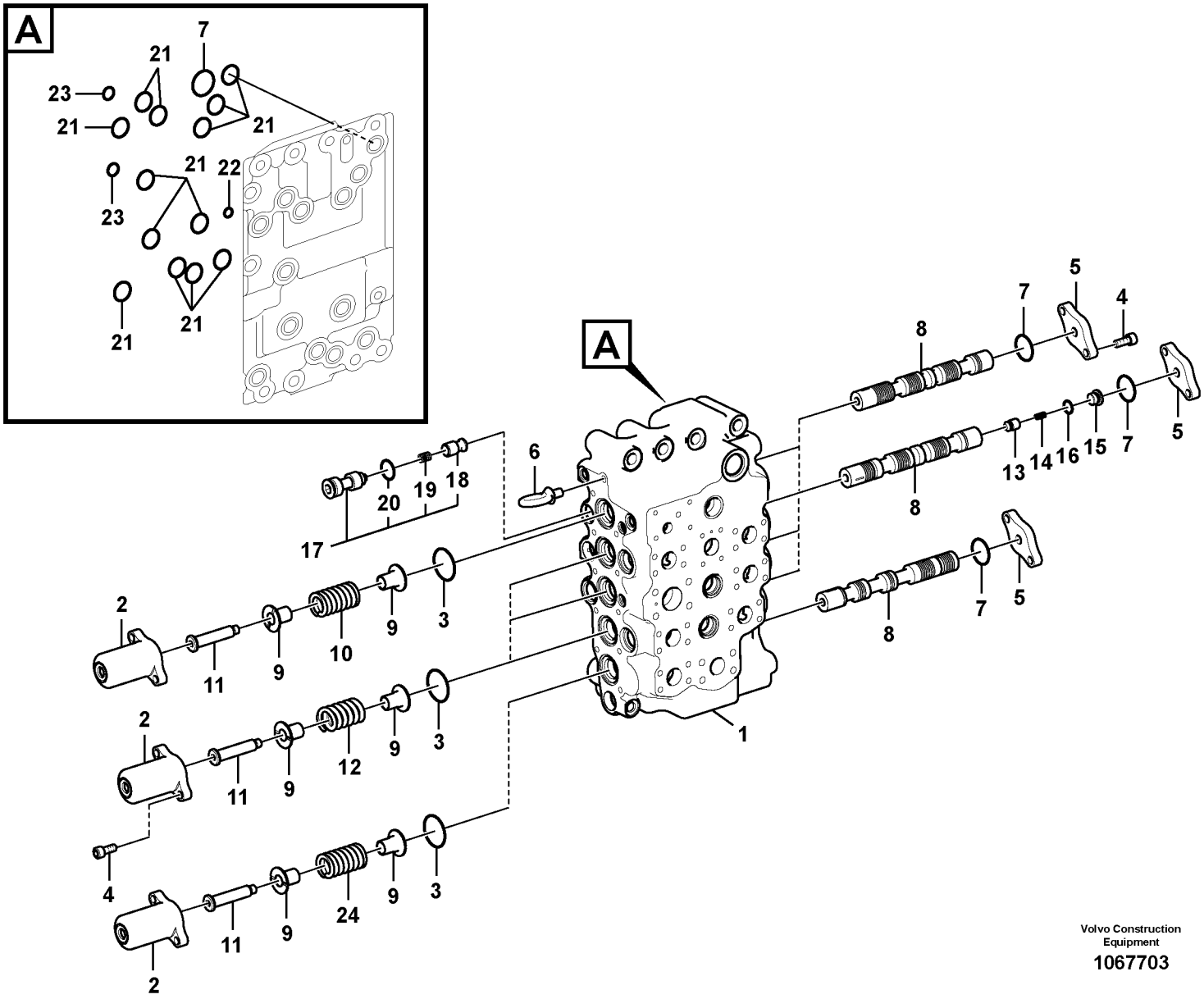

Volvo Construction Equipment

1067703

Fig.	Part No.	Quantity 1	2	3	4	5	PS	KIT	Description	Dénomination	Bezeichnung	Denominación	Benämning	Notes
	VOE 14606823	1					SS		Control valve	Valve contrôle	Steuerventil	Válvula de control	Kontrollventil	
	VOE 14607608		1				SS		Control valve	Valve contrôle	Steuerventil	Válvula de control	Kontrollventil	
	VOE 14630784			1					Control valve	Valve contrôle	Steuerventil	Válvula de control	Kontrollventil	
	VOE 14632335				1		SS		Control valve	Valve contrôle	Steuerventil	Válvula de control	Kontrollventil	
1		1	1	1	1		NS		•Body	•Carcasse	•Rumpf	•Cuerpo	•Skrov	
2	**VOE 14521681**	5	5	5	5				•Cap	•Capot	•Verschlusskappe	•Capuchón	•Hatt	
3	**VOE 990569**	5	5	5	5			K	•O-ring	•Joint torique	•O-Ring	•Anillo tórico	•O-ring	
4	**VOE 984079**	20	20	20	20				•Hex. socket screw	•Vis à six pans creu	•Innensechskantsc	•Tornillo de hexágo	•Insexskruv	
5	**VOE 14513411**	5	5	5	5		OP		•Plate	•Tôle	•Blech	•Chapa	•Plåt	
6	**VOE 14880555**	1	1	1	1				•Eye bolt	•Vis oeillet	•Ringschraube	•Ojo tornillo	•Ögleskruv	
7	**VOE 990565**	6	6	6	6			K	•O-ring	•Joint torique	•O-Ring	•Anillo tórico	•O-ring	
8		5	5	5	5		NS		•Spool	•Bobine	•Spule	•Bobina	•Spole	
9	**VOE 14514228**	10	10	10	10				•Guide	•Guide	•Führung	•Guía	•Styrning	
10	**VOE 14513418**	1	1						•Spring	•Ressort	•Feder	•Resorte	•Fjäder	
10	**VOE 14544002**			1	1				•Spring	•Ressort	•Feder	•Resorte	•Fjäder	
11	**SA 7273-10390**	5	5	5	5				•Retainer	•Retenue	•Halter	•Soporte	•Hållare	
12	**SA 7273-10640**	3	3	3	3				•Spring	•Ressort	•Feder	•Resorte	•Fjäder	
13	**VOE 14521711**	1	1	1	1				•Poppet	•Clapet champigno	•Sitzventil	•Vástago	•Sätesventil	
14	**SA 7273-11420**	1	1	1	1				•Spring	•Ressort	•Feder	•Muelle	•Fjäder	
15	**SA 7273-10360**	1	1	1	1				•Cap	•Capot	•Kappe	•Tapa	•Lock	
16	**VOE 983505**	1	1	1	1			K	•O-ring	•Joint torique	•O-Ring	•Anillo tórico	•O-ring	
17	**VOE 14521469**	1	1	1	1				•Poppet	•Clapet champigno	•Sitzventil	•Vástago	•Sätesventil	
18	**SA 7273-10130**	1	1	1	1				••Peg	••Cheville	••Kegel	••Eslabon	••Kägla	
19	**SA 7273-10560**	1	1	1	1				••Spring	••Ressort	••Feder	••Resorte	••Fjäder	
20	**VOE 931212**	1	1	1	1			K	••O-ring	••Joint torique	••O-Ring	••Anillo tórico	••O-ring	
21	**VOE 931212**	13	13	13	13			K	•O-ring	•Joint torique	•O-Ring	•Anillo tórico	•O-ring	
22		1	1				NS		•O-ring	•Joint Torique	•O-Ring	•Junta torica	•O-ring	
23	**VOE 983505**	2	2	2	2			K	•O-ring	•Joint torique	•O-Ring	•Anillo tórico	•O-ring	
24	**VOE 14513418**	1	1						•Spring	•Ressort	•Feder	•Resorte	•Fjäder	
24	**VOE 14521969**			1	1				•Spring	•Ressort	•Feder	•Resorte	•Fjäder	

1	**8289079**
2	**8289694**
3	**8291954**
4	**8292898**
5	

Manöverventil
Válvula de control principal
Hauptsteuerventil
Distributeur de commande principal
Main control valve

Catalogue id **20612**	Group **912**
Illustr. No **1067703**	Section **500**
Issue **PUB 20025115-E**	Page **1041**

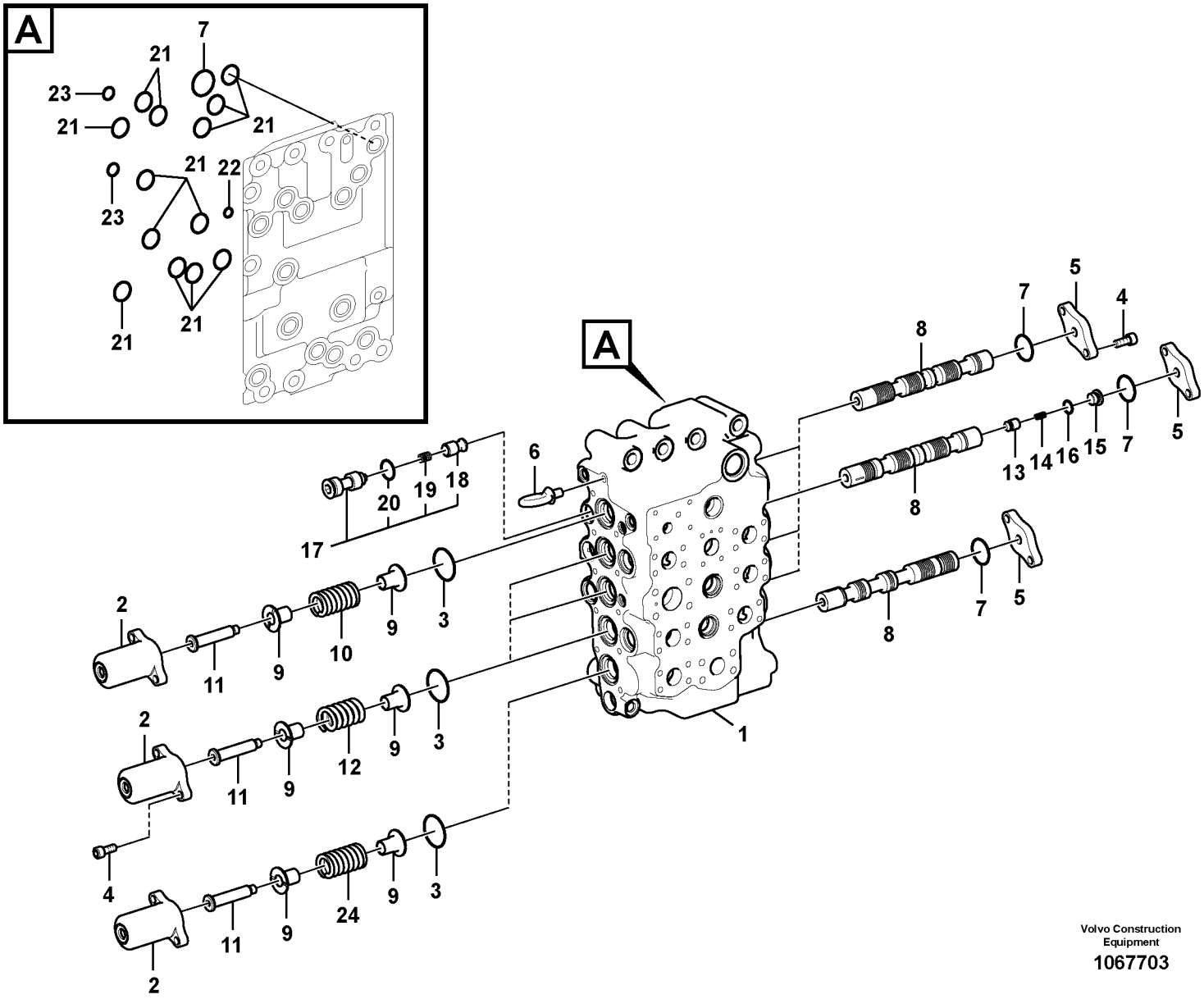

Volvo Construction Equipment

1067703

Fig.	Part No.	Quantity 1	2	3	4	5	PS	KIT	Description	Dénomination	Bezeichnung	Denominación	Benämning	Notes
100	**VOE 14565931**	1	1				SS		Sealing	Étanchéité	dichtung	Junta	Tätning	

1	**8289079**	**Manöverventil** **Válvula de control principal** **Hauptsteuerventil** **Distributeur de commande principal** **Main control valve**	Catalogue id **20612**	Group **912**
2	**8289694**		Illustr. No **1067703**	Section **500**
3	**8291954**		Issue **PUB 20025115-E**	Page **1043**
4	**8292898**			
5				

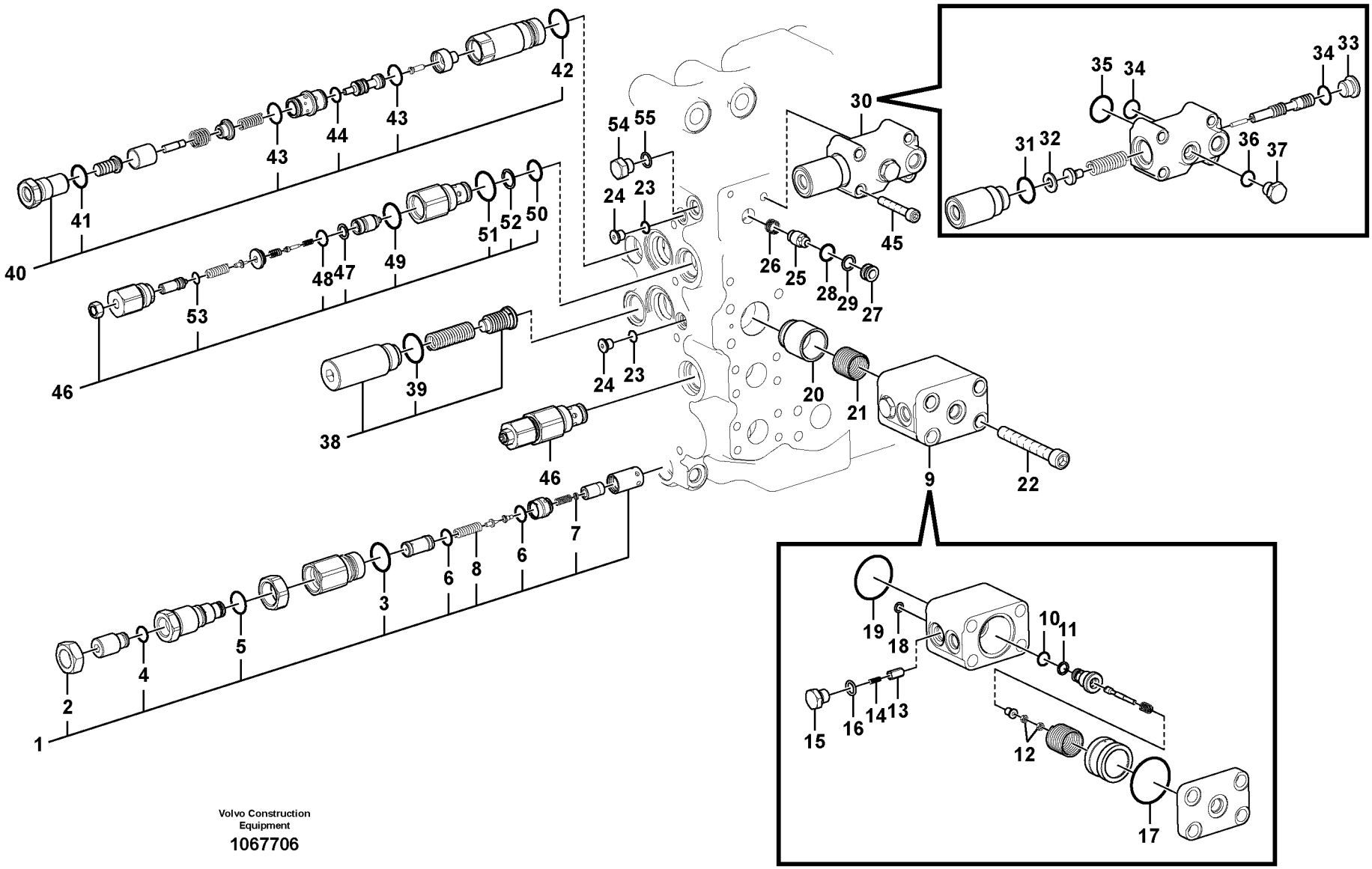

Volvo Construction Equipment

1067706

Fig.	Part No.	Quantity 1	2	3	4	5	PS	KIT	Description	Dénomination	Bezeichnung	Denominación	Benämning	Notes
	VOE 14606823	1					SS		Control valve	Valve contrôle	Steuerventil	Válvula de control	Kontrollventil	
	VOE 14607608		1				SS		Control valve	Valve contrôle	Steuerventil	Válvula de control	Kontrollventil	
	VOE 14630784				1				Control valve	Valve contrôle	Steuerventil	Válvula de control	Kontrollventil	
	VOE 14632335					1	SS		Control valve	Valve contrôle	Steuerventil	Válvula de control	Kontrollventil	
1	**VOE 14591251**	1	1		1	1			•Relief valve	•Valve décharge	•Entlastungsventil	•Válvula de descar	•Avlastningsventil	
2		1	1		1	1	NS		••Nut	••Écrou	••Mutter	••Tuerca	••Mutter	
3	**VOE 931212**	1	1		1	1		K	••O-ring	••Joint torique	••O-Ring	••Anillo tórico	••O-ring	
4	**VOE 983502**	1	1		1	1		K	••O-ring	••Joint torique	••O-Ring	••Anillo tórico	••O-ring	
5	**VOE 990557**	1	1		1	1		K	••O-ring	••Joint torique	••O-Ring	••Anillo tórico	••O-ring	
6	**VOE 990738**	2	2		2	2			••O-ring	••Joint torique	••O-Ring	••Anillo tórico	••O-ring	
7		1	1		1	1	NS		••Filter	••Filtre	••Filter	••Filtro	••Filter	
8	**SA 7273-30490**	1	1		1	1			••Spring	••Ressort	••Feder	••Muelle	••Fjäder	
9	**VOE 14513864**	1	1		1	1			•Valve	•Valve	•Ventil	•Válvula	•Ventil	
10	**VOE 983497**	1	1		1	1		K	••O-ring	••Joint torique	••O-Ring	••Anillo tórico	••O-ring	
11	**VOE 14880814**	1	1		1	1			••Back-up ring	••Bague support	••Stützring	••Anillo de apoyo	••Stödring	
12	**SA 9111-10400**	2	2		2	2			••Nut	••Ecrou	••Mutter	••Tuerca	••Mutter	
13	**SA 7273-10090**	1	1		1	1			••Poppet	••Clapet champign	••Niete	••Vástago	••Sätesventil	
14	**SA 7273-10490**	1	1		1	1			••Spring	••Ressort	••Feder	••Resorte	••Fjäder	
15	**SA 9415-11021**	1	1		1	1			••Plug	••Tampon	••Stopfen	••Tapón	••Plugg	
16	**VOE 983502**	1	1		1	1		K	••O-ring	••Joint torique	••O-Ring	••Anillo tórico	••O-ring	
17	**VOE 990569**	1	1		1	1		K	••O-ring	••Joint torique	••O-Ring	••Anillo tórico	••O-ring	
18	**VOE 983494**	1	1		1	1		K	••O-ring	••Joint torique	••O-Ring	••Anillo tórico	••O-ring	
19	**VOE 990584**	1	1		1	1		K	••O-ring	••Joint torique	••O-Ring	••Anillo tórico	••O-ring	
20	**VOE 14521468**	1	1		1	1			•Poppet	•Clapet champigno	•Sitzventil	•Vástago	•Sätesventil	
21		1	1		1	1	NS		•Spring	•Ressort	•Feder	•Muelle	•Fjäder	
22	**VOE 984355**	4	4		4	4			•Hex. socket screw	•Vis à six pans creu	•Innensechskantsc	•Tornillo de hexágo	•Insexskruv	
23	**VOE 983495**	2	2		2	2		K	•O-ring	•Joint torique	•O-Ring	•Anillo tórico	•O-ring	
24	**SA 9415-11012**	2	2		2	2			•Plug	•Bouchon	•Stopfen	•Tapon	•Plugg	
25	**VOE 14514211**	1	1		1	1			•Poppet	•Clapet champigno	•Sitzventil	•Vástago	•Sätesventil	
26	**SA 7273-11400**	1	1		1	1			•Spring	•Ressort	•Feder	•Muelle	•Fjäder	

1	**8289079**
2	**8289694**
3	**8289695**
4	**8291954**
5	**8292898**

Manöverventil
Válvula de control principal
Hauptsteuerventil
Distributeur de commande principal
Main control valve

Catalogue id **20612**	Group **912**
Illustr. No **1067706**	Section **600**
Issue **PUB 20025115-E**	Page **1045**

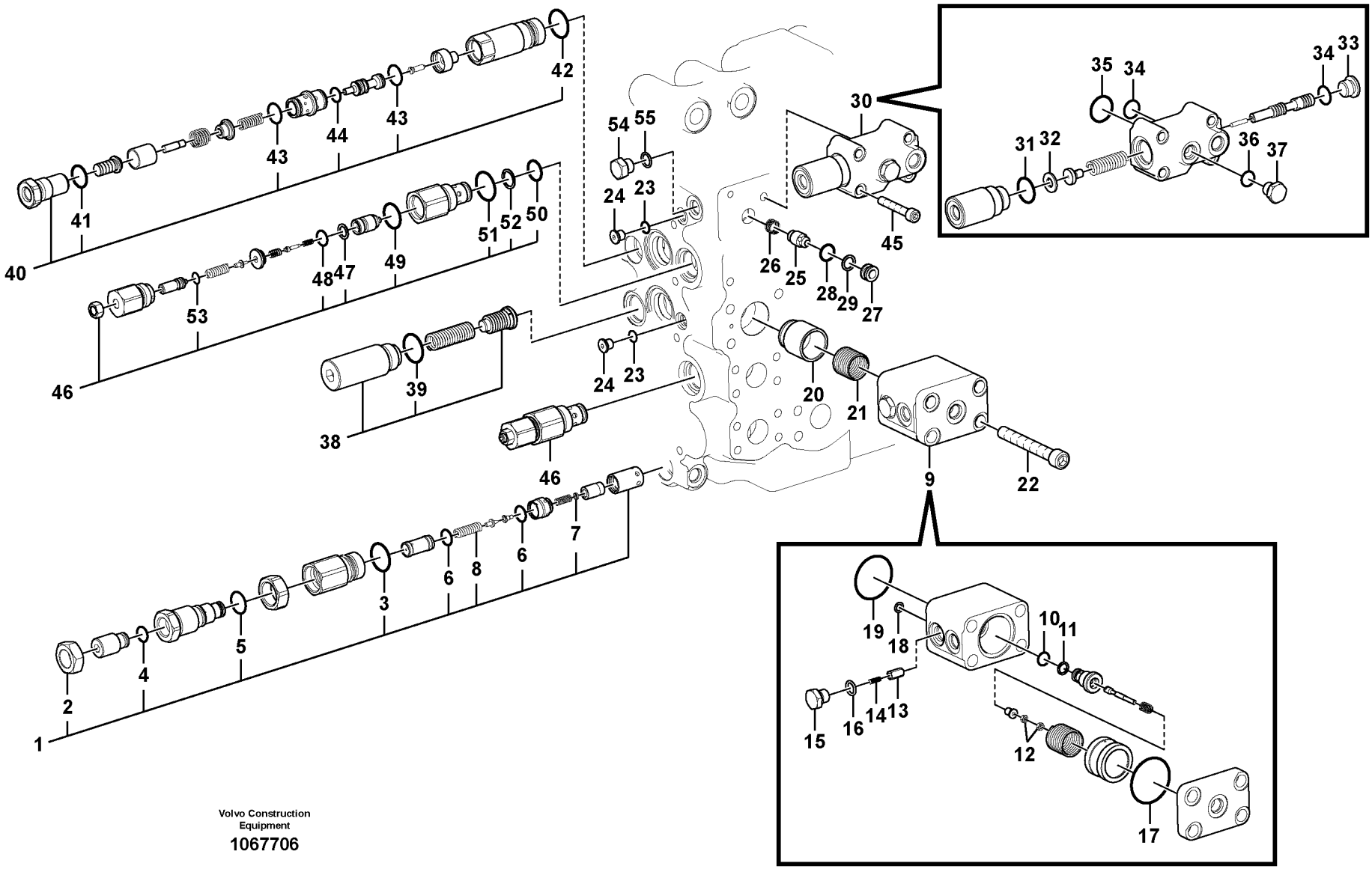

Volvo Construction Equipment

1067706

Fig.	Part No.	Quantity 1	2	3	4	5	PS	KIT	Description	Dénomination	Bezeichnung	Denominación	Benämning	Notes
27	**VOE 14514212**	1	1		1	1			•Clamping plate	•Plaque serrage	•Klemmplatte	•Placa de apriete	•Klämplatta	
28	**VOE 983503**	1	1		1	1		K	•O-ring	•Joint torique	•O-Ring	•Anillo tórico	•O-ring	
29	**VOE 14880815**	1	1		1	1			•Back-up ring	•Bague support	•Stützring	•Anillo de apoyo	•Stödring	
30	**VOE 14626544**	1	1						•Valve	•Valve	•Ventil	•Válvula	•Ventil	
30	**VOE 14645355**				1	1			•Valve	•Valve	•Ventil	•Válvula	•Ventil	
31	**VOE 983543**	1	1		1	1		K	••O-ring	••Joint torique	••O-Ring	••Anillo tórico	••O-ring	
32	**SA 7273-10730**	1	1		1	1			••Shim	••Cale Reglage	••Nachstellblech	••Cuna de calzar	••Justerbleck	
33	**SA 9415-11032**	1	1		1	1			••Plug	••Tampon	••Stopfen	••Tapón	••Plugg	
34	**VOE 983505**	2	2		2	2		K	••O-ring	••Joint torique	••O-Ring	••Anillo tórico	••O-ring	
35	**VOE 983511**	1	1		1	1		K	••O-ring	••Joint torique	••O-Ring	••Anillo tórico	••O-ring	
36	**VOE 983502**	1	1		1	1		K	••O-ring	••Joint torique	••O-Ring	••Anillo tórico	••O-ring	
37	**SA 9415-11021**	1	1		1	1			••Plug	••Tampon	••Stopfen	••Tapón	••Plugg	
38	**VOE 14521669**	1	1		1	1			•Valve	•Valve	•Ventil	•Válvula	•Ventil	
39	**VOE 993323**	1	1		1	1		K	••O-ring	••Joint torique	••O-Ring	••Anillo tórico	••O-ring	(VOE 932042)
40	**VOE 14562560**	1	1		1	1			•Valve	•Valve	•Ventil	•Válvula	•Ventil	
41	**VOE 990557**	1	1		1	1		K	••O-ring	••Joint torique	••O-Ring	••Anillo tórico	••O-ring	
42	**VOE 931212**	1	1		1	1		K	••O-ring	••Joint torique	••O-Ring	••Anillo tórico	••O-ring	
43	**VOE 990548**	2	2		2	2		K	••O-ring	••Joint torique	••O-Ring	••Anillo tórico	••O-ring	
44	**VOE 990555**	1	1		1	1		K	••O-ring	••Joint torique	••O-Ring	••Anillo tórico	••O-ring	
45	**VOE 13949927**	4	4		4	4			•Allen Hd Screw	•Vis A 6 Pans Cr	•Inbusschraube	•Torn Hex Embut	•Insexskruv	
46	**VOE 14589235**	2	2		2	2			•Valve	•Valve	•Ventil	•Válvula	•Ventil	
47	**SA 7273-30540**	1	1		1	1			••Ring	••Bague	••Ring	••Anillo	••Ring	
48	**VOE 983542**	1	1		1	1		K	••O-ring	••Joint torique	••O-Ring	••Anillo tórico	••O-ring	
49	**VOE 983543**	1	1		1	1		K	••O-ring	••Joint torique	••O-Ring	••Anillo tórico	••O-ring	
50	**VOE 983507**	1	1		1	1		K	••O-ring	••Joint torique	••O-Ring	••Anillo tórico	••O-ring	
51	**VOE 993323**	1	1		1	1		K	••O-ring	••Joint torique	••O-Ring	••Anillo tórico	••O-ring	(VOE 932042)
52	**VOE 14880816**	1	1		1	1			••Back-up ring	••Bague support	••Stützring	••Anillo de apoyo	••Stödring	
53	**VOE 983495**	1	1		1	1		K	••O-ring	••Joint torique	••O-Ring	••Anillo tórico	••O-ring	
54	**SA 9415-31021**	1	1	1	1	1			•Plug	•Bouchon	•Stopfen	•Tapon	•Plugg	
55	**VOE 993320**	1	1	1	1	1		K	•O-ring	•Joint torique	•O-Ring	•Anillo tórico	•O-ring	(VOE 932039)

1	**8289079**
2	**8289694**
3	**8289695**
4	**8291954**
5	**8292898**

Manöverventil
Válvula de control principal
Hauptsteuerventil
Distributeur de commande principal
Main control valve

Catalogue id **20612**	Group **912**
Illustr. No **1067706**	Section **600**
Issue **PUB 20025115-E**	Page **1047**

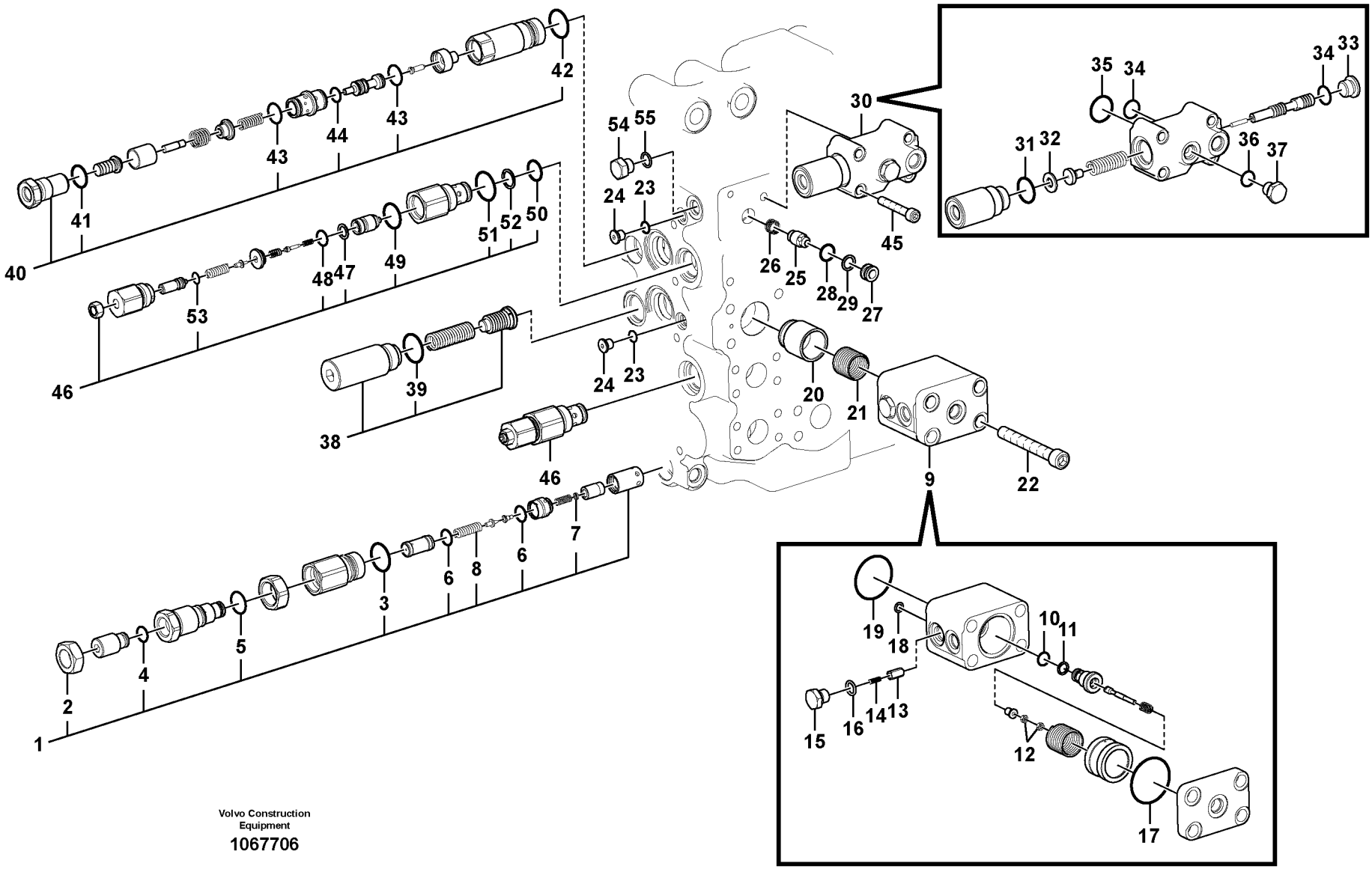

Volvo Construction Equipment

1067706

Fig.	Part No.	Quantity 1	2	3	4	5	PS	KIT	Description	Dénomination	Bezeichnung	Denominación	Benämning	Notes
100	**VOE 14600640**	1	1						Sealing kit	Kit plombage	Plombiersatz	Kit de precinto	Plomberingssats.....	

1	**8289079**	**Manöverventil** **Válvula de control principal** **Hauptsteuerventil** **Distributeur de commande principal** **Main control valve**	Catalogue id **20612**	Group **912**
2	**8289694**			
3	**8289695**		Illustr. No **1067706**	Section **600**
4	**8291954**			
5	**8292898**		Issue **PUB 20025115-E**	Page **1049**

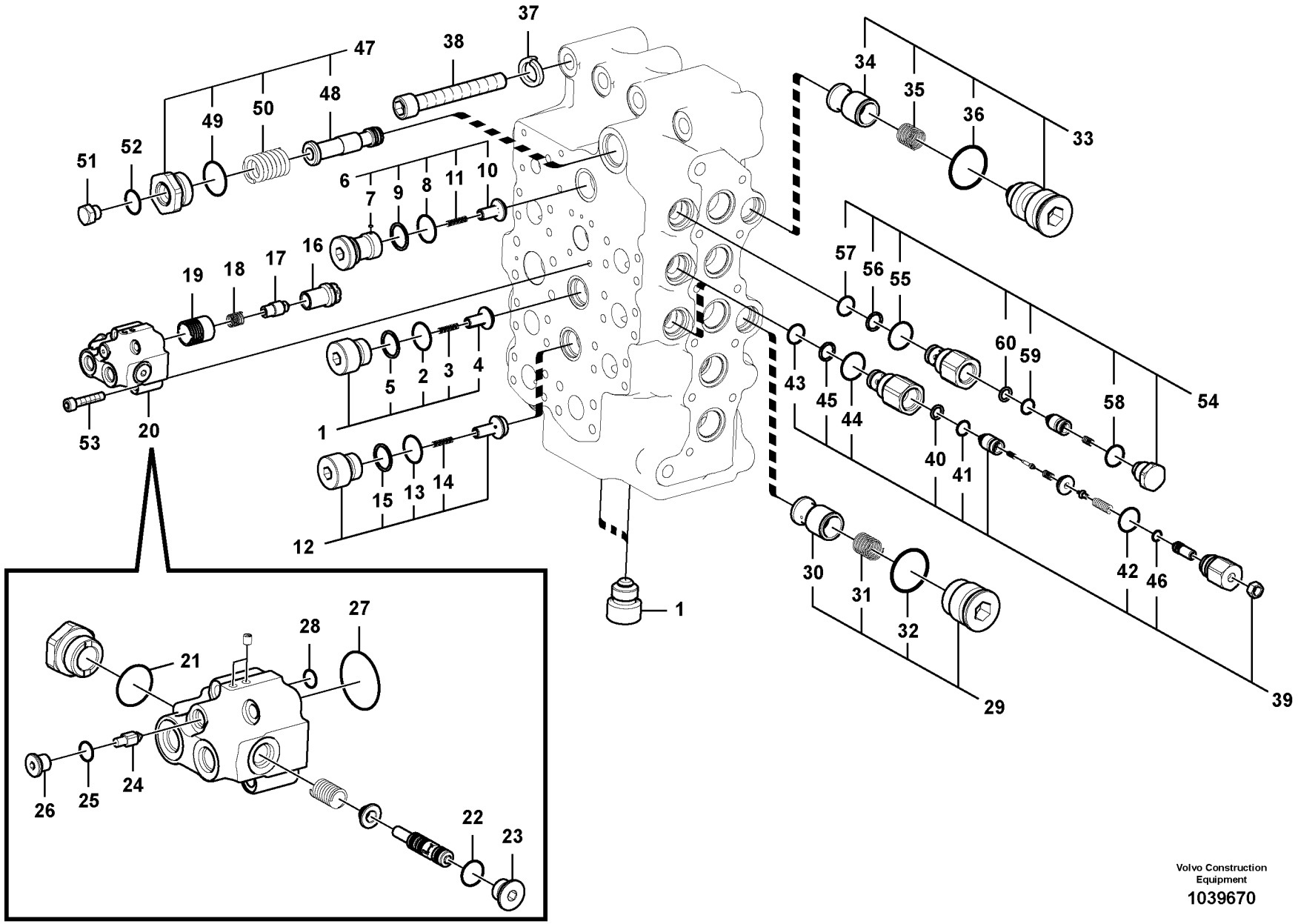

Volvo Construction Equipment

1039670

Fig.	Part No.	Quantity 1	2	3	4	5	PS	KIT	Description	Dénomination	Bezeichnung	Denominación	Benämning	Notes
	VOE 14606823	1					SS		Control valve	Valve contrôle	Steuerventil	Válvula de control	Kontrollventil	
	VOE 14607608		1				SS		Control valve	Valve contrôle	Steuerventil	Válvula de control	Kontrollventil	
	VOE 14630784			1					Control valve	Valve contrôle	Steuerventil	Válvula de control	Kontrollventil	
	VOE 14632335				1		SS		Control valve	Valve contrôle	Steuerventil	Válvula de control	Kontrollventil	
1	**VOE 14514309**	3	3	3	3				•Valve	•Valve	•Ventil	•Válvula	•Ventil	
2	**VOE 931212**	1	1	1	1			K	••O-ring	••Joint torique	••O-Ring	••Anillo tórico	••O-ring	
3	**SA 7273-10480**	1	1	1	1				••Spring	••Ressort	••Feder	••Resorte	••Fjäder	
4	**SA 7273-10110**	1	1	1	1				••Stay	••Tirant	••Strebe	••Barra	••Stag	
5	**VOE 14513407**	1	1	1	1				••Ring	••Bague	••Ring	••Anillo	••Ring	
6	**VOE 14513423**	1	1	1	1				•Valve	•Valve	•Ventil	•Válvula	•Ventil	
7	**VOE 14513395**	1	1	1	1				••Valve	••Valve	••Ventil	••Válvula	••Ventil	
7	**SA 7273-10790**	1	1	1	1				•••Ball	•••Bille	•••Kugel	•••Bola	•••Kula	
8	**VOE 931212**	1	1	1	1			K	•••O-ring	•••Joint torique	•••O-Ring	•••Anillo tórico	•••O-ring	
9	**VOE 14513407**	1	1	1	1				•••Ring	•••Bague	•••Ring	•••Anillo	•••Ring	
10	**SA 7273-10110**	1	1	1	1				••Stay	••Tirant	••Strebe	••Barra	••Stag	
11	**SA 7273-10480**	1	1	1	1				••Spring	••Ressort	••Feder	••Resorte	••Fjäder	
12	**VOE 14521671**	1	1						•Poppet	•Clapet champigno	•Sitzventil	•Vástago	•Sätesventil	
13	**VOE 931212**	1	1					K	••O-ring	••Joint torique	••O-Ring	••Anillo tórico	••O-ring	
14	**SA 7273-10480**	1	1						••Spring	••Ressort	••Feder	••Resorte	••Fjäder	
15	**VOE 14513407**	1	1						••Ring	••Bague	••Ring	••Anillo	••Ring	
16	**VOE 14562565**	1	1	1	1				•Valve	•Valve	•Ventil	•Válvula	•Ventil	
17	**VOE 14513392**	1	1	1	1				•Poppet	•Clapet champigno	•Sitzventil	•Vástago	•Sätesventil	
18	**SA 7273-10560**	1	1	1	1				•Spring	•Ressort	•Feder	•Resorte	•Fjäder	
19	**VOE 14513949**	1	1	1	1				•Piston	•Piston	•Kolben	•Pistón	•Kolv	
20	**VOE 14513397**	1	1	1	1				•Valve	•Valve	•Ventil	•Válvula	•Ventil	
21	**VOE 983510**	1	1	1	1			K	••O-ring	••Joint torique	••O-Ring	••Anillo tórico	••O-ring	
22	**VOE 983502**	1	1	1	1			K	••O-ring	••Joint torique	••O-Ring	••Anillo tórico	••O-ring	
23	**SA 7273-10751**	1	1	1	1				••Cap	••Capot	••Verschlusskappe	••Capuchón	••Hatt	
24	**SA 7253-03272**	1	1	1	1				••Control plunger	••Piston	••Stößel	••Pasador de accio	••Manöverpinne	
25	**VOE 983495**	1	1	1	1			K	••O-ring	••Joint torique	••O-Ring	••Anillo tórico	••O-ring	

1	**8289079**
2	**8289694**
3	**8291954**
4	**8292898**
5	

Manöverventil
Válvula de control principal
Hauptsteuerventil
Distributeur de commande principal
Main control valve

Catalogue id **20612**	Group **912**
Illustr. No **1039670**	Section **700**
Issue **PUB 20025115-E**	Page **1051**

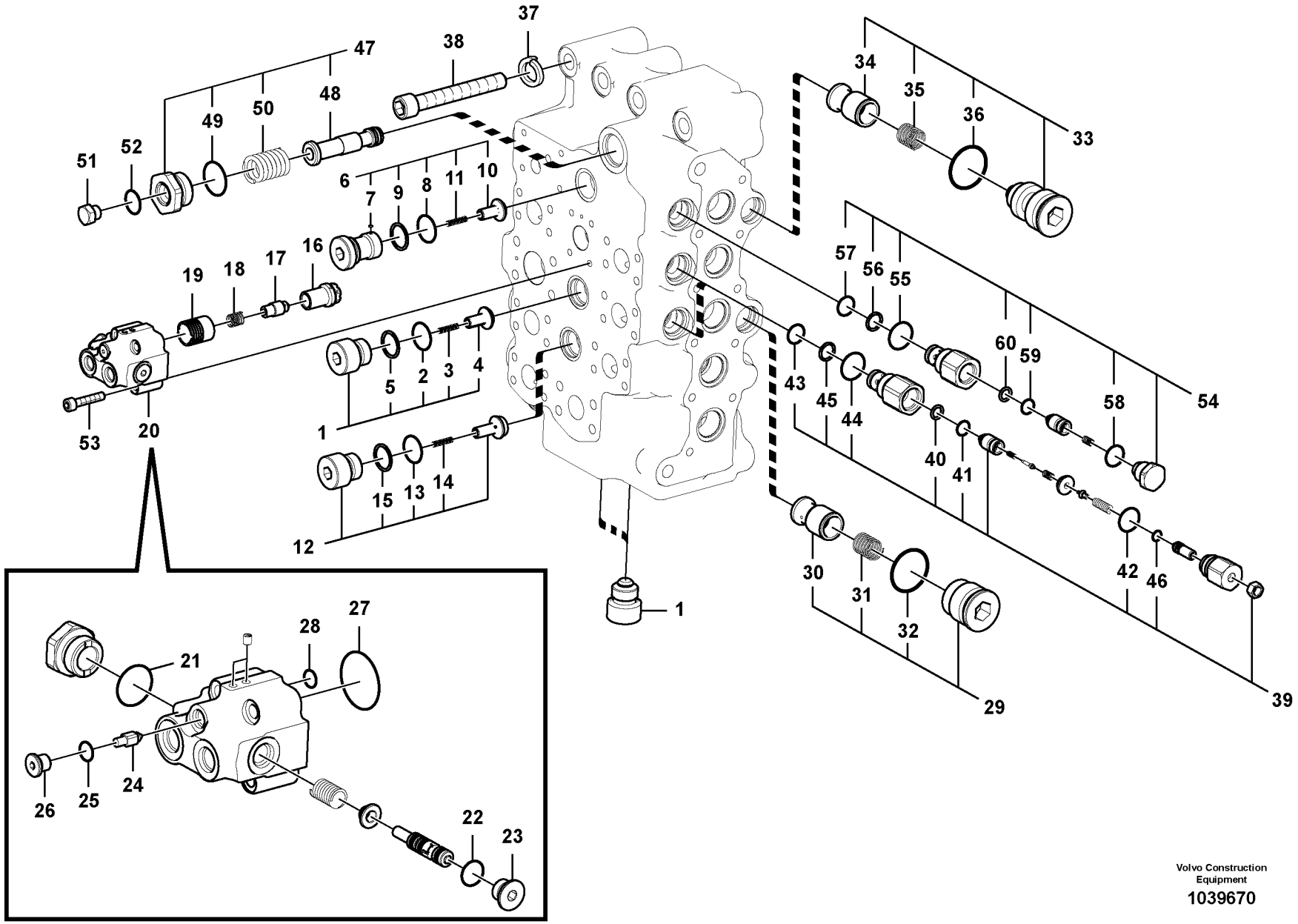

Volvo Construction Equipment

1039670

Fig.	Part No.	Quantity 1	2	3	4	5	PS	KIT	Description	Dénomination	Bezeichnung	Denominación	Benämning	Notes
26	**SA 9415-11012**	1	1	1	1				••Plug	••Bouchon	••Stopfen	••Tapon	••Plugg	
27	**VOE 990582**	1	1	1	1			K	••O-ring	••Joint torique	••O-Ring	••Anillo tórico	••O-ring	
28	**VOE 983494**	1	1	1	1			K	••O-ring	••Joint torique	••O-Ring	••Anillo tórico	••O-ring	
29	**VOE 14514258**	1	1	1	1				•Valve	•Valve	•Ventil	•Válvula	•Ventil	
30	**SA 7273-10130**	1	1	1	1				••Peg	••Cheville	••Kegel	••Eslabon	••Kägla	
31	**SA 7273-10560**	1	1	1	1				••Spring	••Ressort	••Feder	••Resorte	••Fjäder	
32	**VOE 931212**	1	1	1	1			K	••O-ring	••Joint torique	••O-Ring	••Anillo tórico	••O-ring	
33	**VOE 14521471**	1	1	1	1				•Plug	•Tampon	•Stopfen	•Tapón	•Plugg	
34	**SA 7273-10130**	1	1	1	1				••Peg	••Cheville	••Kegel	••Eslabon	••Kägla	
35	**SA 7273-10560**	1	1	1	1				••Spring	••Ressort	••Feder	••Resorte	••Fjäder	
36	**VOE 931212**	1	1	1	1			K	••O-ring	••Joint torique	••O-Ring	••Anillo tórico	••O-ring	
37	**VOE 955926**	4	4	4	4				•Spring washer	•Rondelle élastiqu	•Federscheibe	•Arandela elástica	•Fjäderbricka	
38	**SA 9016-21620**	4	4	4	4				•Hex. socket screw	•Vis à six pans creu	•Innensechskantsc	•Tornillo de hexágo	•Insexskruv	
39	**VOE 14589235**	2	2	2	2				•Valve	•Valve	•Ventil	•Válvula	•Ventil	
40	**SA 7273-30540**	2	2	2	2				••Ring	••Bague	••Ring	••Anillo	••Ring	
41	**VOE 983542**	2	2	2	2			K	••O-ring	••Joint torique	••O-Ring	••Anillo tórico	••O-ring	
42	**VOE 983543**	2	2	2	2			K	••O-ring	••Joint torique	••O-Ring	••Anillo tórico	••O-ring	
43	**VOE 983507**	2	2	2	2			K	••O-ring	••Joint torique	••O-Ring	••Anillo tórico	••O-ring	
44	**VOE 993323**	2	2	2	2			K	••O-ring	••Joint torique	••O-Ring	••Anillo tórico	••O-ring	(VOE 932042)
45	**VOE 14880816**	2	2	2	2				••Back-up ring	••Bague support	••Stützring	••Anillo de apoyo	••Stödring	
46	**VOE 983495**	2	2	2	2			K	••O-ring	••Joint torique	••O-Ring	••Anillo tórico	••O-ring	
47	**VOE 14521968**	1	1	1	1				•Coil	•Bobine	•Wickel	•Bobina	•Spole	
48	**SA 7272-03110**	1	1	1	1				••Slide	••Tiroir	••Schieber	••Corredera	••Slid	
49	**VOE 993324**	1	1	1	1				••O-ring	••Joint torique	••O-Ring	••Anillo tórico	••O-ring	
50	**SA 7273-10611**	1	1	1	1				••Spring	••Ressort	••Feder	••Resorte	••Fjäder	
51	**SA 9415-31021**	1	1	1	1				•Plug	•Bouchon	•Stopfen	•Tapon	•Plugg	
52	**VOE 993320**	1	1	1	1			K	•O-ring	•Joint torique	•O-Ring	•Anillo tórico	•O-ring	(VOE 932039)
53	**VOE 948400**	4	4	4	4				•Hex. socket screw	•Vis à six pans creu	•Innensechskantsc	•Tornillo de hexágo	•Insexskruv	
54	**VOE 14521710**	1	1	1	1				•Valve	•Valve	•Ventil	•Válvula	•Ventil	
55	**VOE 993323**	1	1	1	1			K	••O-ring	••Joint torique	••O-Ring	••Anillo tórico	••O-ring	(VOE 932042)

1	**8289079**
2	**8289694**
3	**8291954**
4	**8292898**
5	

Manöverventil
Válvula de control principal
Hauptsteuerventil
Distributeur de commande principal
Main control valve

Catalogue id **20612**	Group **912**
Illustr. No **1039670**	Section **700**
Issue **PUB 20025115-E**	Page **1053**

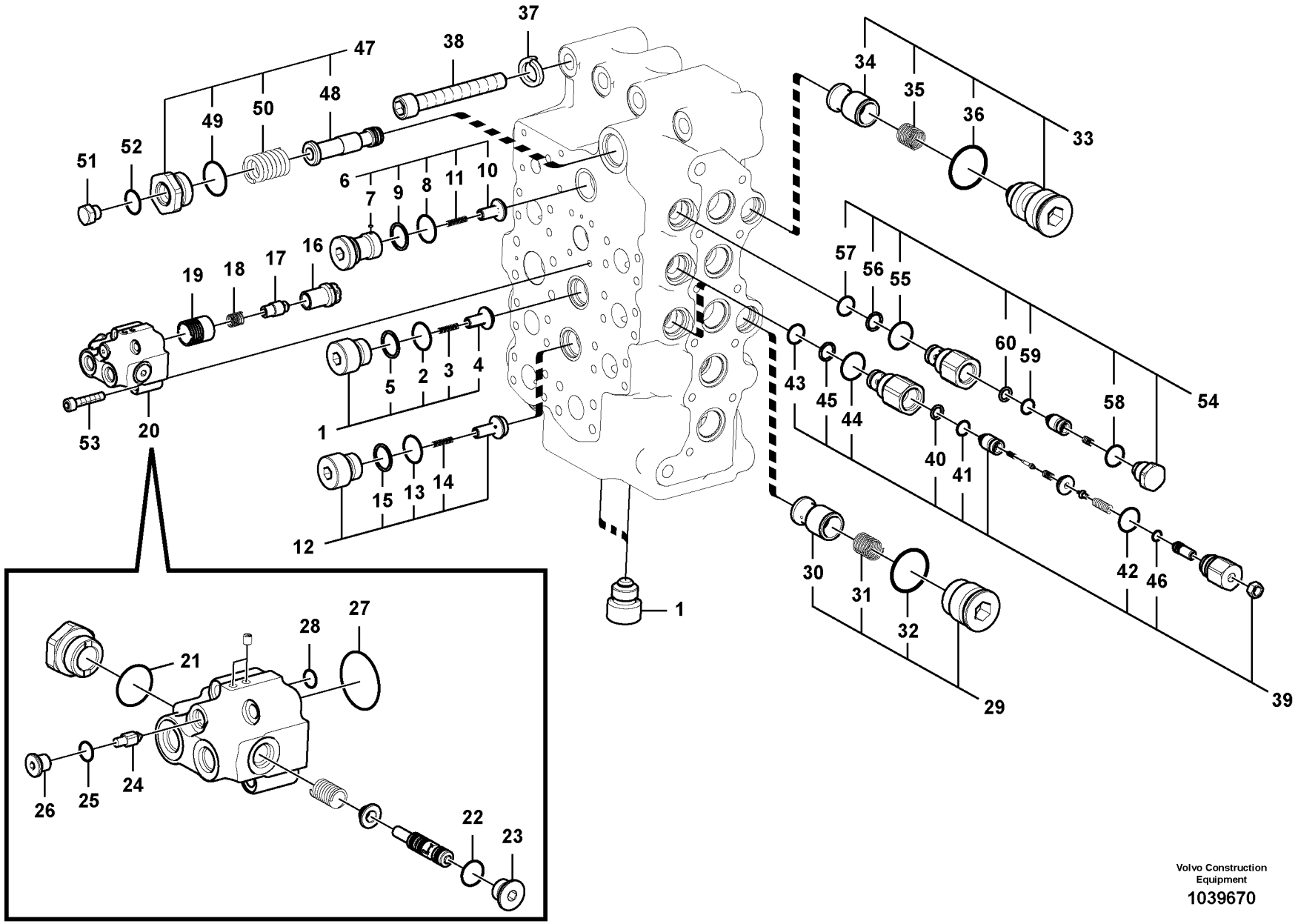

Volvo Construction Equipment

1039670

Fig.	Part No.	Quantity 1	2	3	4	5	PS	KIT	Description	Dénomination	Bezeichnung	Denominación	Benämning	Notes
56	**VOE 14880816**	1	1	1	1				••Back-up ring	••Bague support	••Stützring	••Anillo de apoyo	••Stödring	
57	**VOE 983507**	1	1	1	1			K	••O-ring	••Joint torique	••O-Ring	••Anillo tórico	••O-ring	
58	**VOE 990557**	1	1	1	1			K	••O-ring	••Joint torique	••O-Ring	••Anillo tórico	••O-ring	
59	**VOE 983542**	1	1	1	1			K	••O-ring	••Joint torique	••O-Ring	••Anillo tórico	••O-ring	
60	**SA 7273-30540**	1	1	1	1				••Ring	••Bague	••Ring	••Anillo	••Ring	
100	**VOE 14600640**	1	1						Sealing kit	Kit plombage	Plombiersatz	Kit de precinto	Plomberingssats	

1	**8289079**	**Manöverventil** **Válvula de control principal** **Hauptsteuerventil** **Distributeur de commande principal** **Main control valve**	Catalogue id **20612**	Group **912**
2	**8289694**		Illustr. No **1039670**	Section **700**
3	**8291954**		Issue **PUB 20025115-E**	Page **1055**
4	**8292898**			
5				

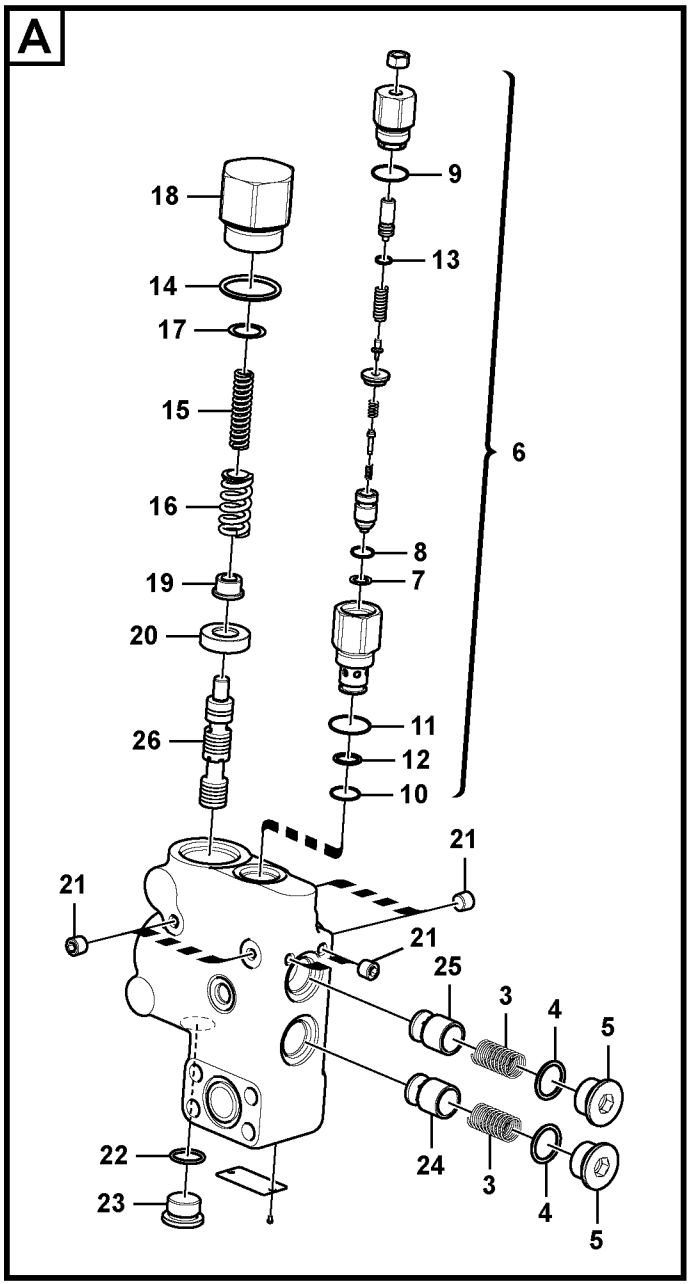

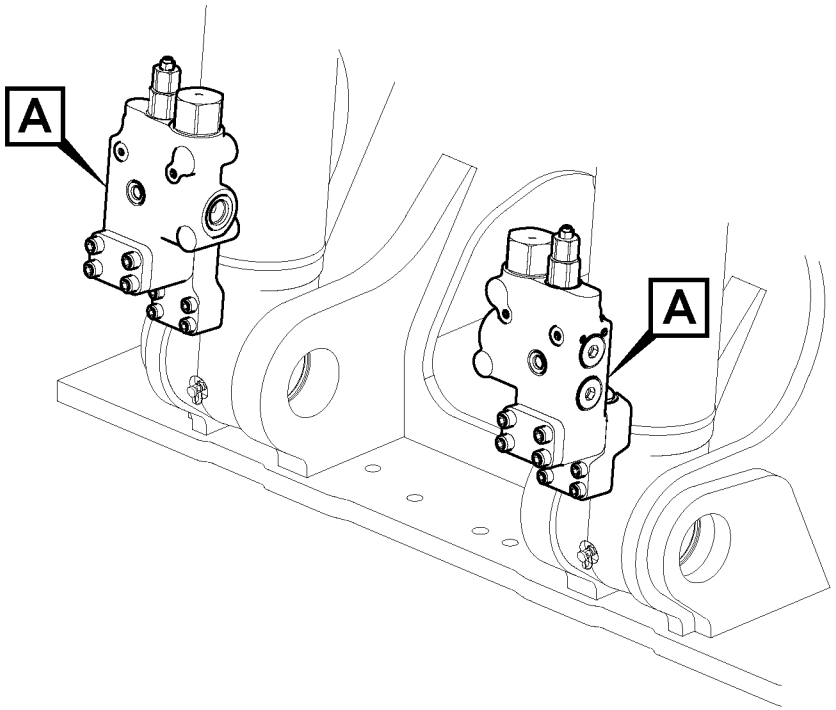

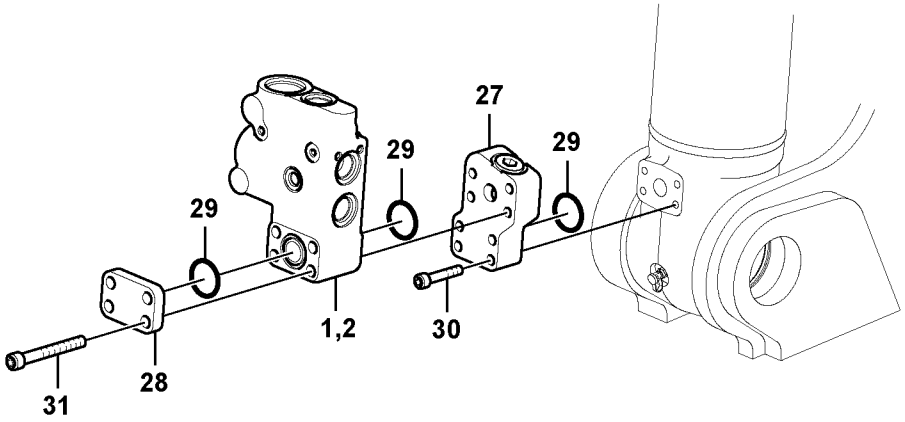

Volvo Construction Equipment

1039626

Fig.	Part No.	Quantity 1	2	3	PS	KIT	Description	Dénomination	Bezeichnung	Denominación	Benämning	Notes
1	**VOE 14570854**	1					Control valve	Valve contrôle	Steuerventil	Válvula de control	Kontrollventil	LH
2	**VOE 14570853**	1					Control valve	Valve contrôle	Steuerventil	Válvula de control	Kontrollventil	RH
3	**SA 7273-11370**	2					•Spring	•Ressort	•Feder	•Resorte	•Fjäder	
4	**VOE 993323**	2					•O-ring	•Joint torique	•O-Ring	•Anillo tórico	•O-ring	(VOE 932042)
5	**VOE 14505572**	2					•Plug	•Tampon	•Stopfen	•Tapón	•Plugg	
6	**VOE 14589235**	1					•Valve	•Valve	•Ventil	•Válvula	•Ventil	
7	**SA 7273-30540**	1					••Ring	••Bague	••Ring	••Anillo	••Ring	
8	**VOE 983542**	1					••O-ring	••Joint torique	••O-Ring	••Anillo tórico	••O-ring	
9	**VOE 983543**	1					••O-ring	••Joint torique	••O-Ring	••Anillo tórico	••O-ring	
10	**VOE 983507**	1					••O-ring	••Joint torique	••O-Ring	••Anillo tórico	••O-ring	
11	**VOE 993323**	1					••O-ring	••Joint torique	••O-Ring	••Anillo tórico	••O-ring	(VOE 932042)
12	**VOE 14880816**	1					••Back-up ring	••Bague support	••Stützring	••Anillo de apoyo	••Stödring	
13	**VOE 983495**	1					••O-ring	••Joint torique	••O-Ring	••Anillo tórico	••O-ring	
14	**VOE 990608**	1					•O-ring	•Joint torique	•O-Ring	•Anillo tórico	•O-ring	
15	**VOE 14505574**	1					•Spring	•Ressort	•Feder	•Muelle	•Fjäder	
16	**VOE 14505575**	1					•Spring	•Ressort	•Feder	•Muelle	•Fjäder	
17	**VOE 14513383**	REQ					•Shim	•Cale d'épaisseur	•Passcheibe	•Arandela Ajuste	•Passbricka	
18	**VOE 14505570**	1					•Cap	•Chapeau	•Kappe	•Caperuza	•Lock	
19	**VOE 14505577**	1					•Retainer	•Retenue	•Halter	•Soporte	•Hållare	
20	**VOE 14505576**	1					•Retainer	•Retenue	•Halter	•Soporte	•Hållare	
21	**VOE 14560637**	6					•Plug	•Tampon	•Stopfen	•Tapón	•Plugg	
22	**VOE 983510**	1					•O-ring	•Joint torique	•O-Ring	•Anillo tórico	•O-ring	
23	**VOE 14505573**	1					•Plug	•Tampon	•Stopfen	•Tapón	•Plugg	
24	**VOE 14505568**	1					•Peg	•Cheville	•Kegel	•Eslabon	•Kägla	
25	**VOE 14505569**	1					•Peg	•Cheville	•Kegel	•Eslabon	•Kägla	
26		1			NS		•Spool	•Bobine	•Schieber	•Bobina	•Slid	
27	**VOE 14514122**	2					Block	Bloc	Block	Bloque	Block	
28	**VOE 14531031**	2					Cover	Capot	Haube	Capo	Lock	
29	**VOE 993325**	6					O-ring	Joint torique	O-Ring	Anillo tórico	O-ring	(VOE 13948700)
30	**VOE 984082**	8					Hex. socket screw	Vis à six pans creux	Innensechskantschra	Tornillo de hexágono	Insexskruv	

1		**Arbetshydraulik, slangbrottsventil på bom** **Hidráulica de trabajo, soporte de la válvula de rotura de manguera.** **Arbeitshydraulik, Leitungsbruchventil Ausleger und Ventileinbau.** **Comm. hydraulique d'outil, valve de sécurité en cas de rupture de flexible sur la flèche** **Working hydraulic, boom rupture valve mount**	Catalogue id **20612**	Group **912**
2			Illustr. No **1039626**	Section **2000**
3				
4			Issue **PUB 20025115-E**	Page **1057**
5		**8289075**		

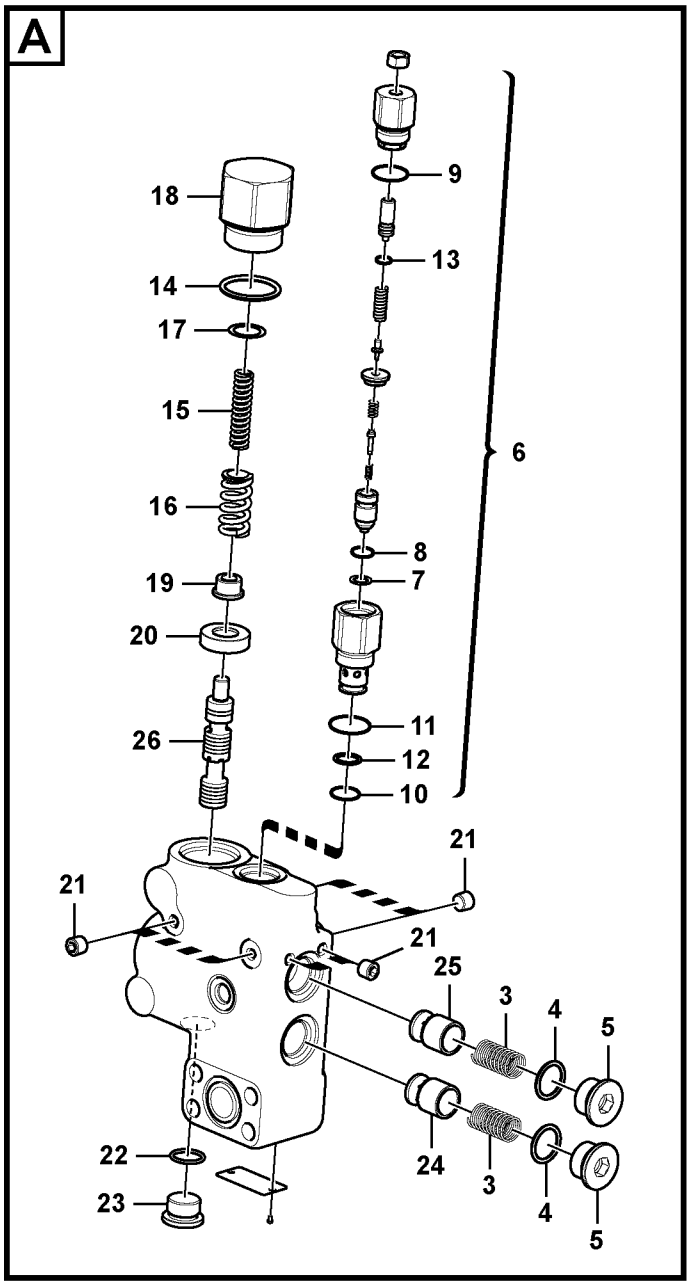

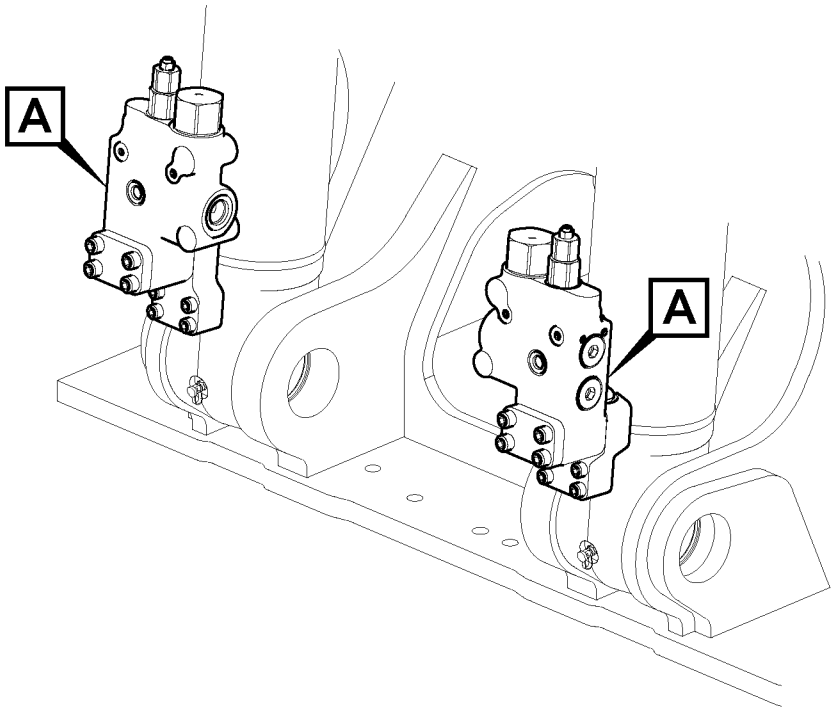

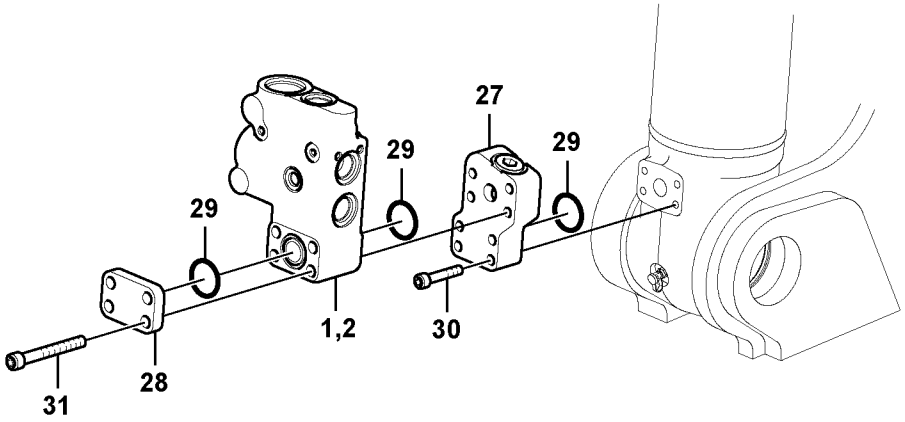

Volvo Construction Equipment

1039626

Fig.	Part No.	Quantity 1	2	3	P S	K I T	Description	Dénomination	Bezeichnung	Denominación	Benämning	Notes
31	**VOE 984356**	8					Hex. socket screw.....	Vis à six pans creux ...	Innensechskantschra .	Tornillo de hexágono .	Insexskruv.....	

1		**Arbetshydraulik, slangbrottsventil på bom** **Hidráulica de trabajo, soporte de la válvula de rotura de manguera.** **Arbeitshydraulik, Leitungsbruchventil Ausleger und Ventileinbau.** **Comm. hydraulique d'outil, valve de sécurité en cas de rupture de flexible sur la flèche** **Working hydraulic, boom rupture valve mount**	Catalogue id **20612**	Group **912**
2			Illustr. No **1039626**	Section **2000**
3				
4			Issue **PUB 20025115-E**	Page **1059**
5		**8289075**		

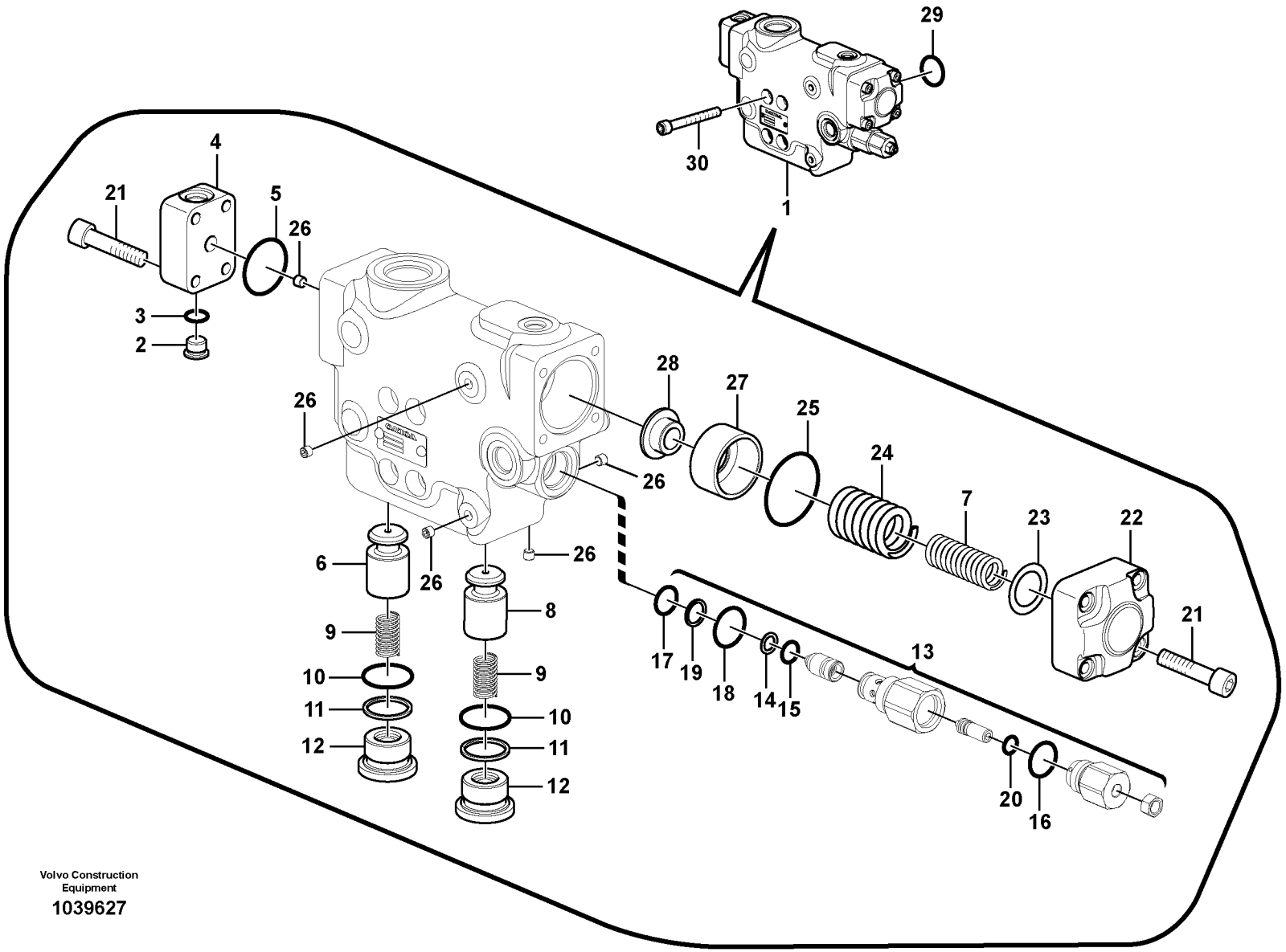

Volvo Construction Equipment

1039627

Fig.	Part No.	Quantity 1	2	3	PS	KIT	Description	Dénomination	Bezeichnung	Denominación	Benämning	Notes
1	**VOE 14570850**	1					Valve	Valve	Ventil	Válvula	Ventil	
2	**SA 9415-31021**	1					•Plug	•Bouchon	•Stopfen	•Tapon	•Plugg	
3	**VOE 993320**	1					•O-ring	•Joint torique	•O-Ring	•Anillo tórico	•O-ring	
4	**VOE 14535270**	1					•Cover	•Capot	•Haube	•Capo	•Lock	
5	**VOE 990566**	1					•O-ring	•Joint torique	•O-Ring	•Anillo tórico	•O-ring	
6	**VOE 14505558**	1					•Poppet	•Clapet champignon	•Niete	•Vástago	•Sätesventil	
7	**VOE 14505564**	1					•Spring	•Ressort	•Feder	•Muelle	•Fjäder	
8	**VOE 14505557**	1					•Poppet	•Clapet champignon	•Niete	•Vástago	•Sätesventil	
9	**SA 7273-10600**	2					•Spring	•Ressort	•Feder	•Resorte	•Fjäder	
10	**VOE 990582**	2					•O-ring	•Joint torique	•O-Ring	•Anillo tórico	•O-ring	
11	**VOE 14880837**	2					•Back-up ring	•Bague support	•Stützring	•Anillo de apoyo	•Stödring	
12	**VOE 14505562**	2					•Plug	•Tampon	•Stopfen	•Tapón	•Plugg	
13	**VOE 14589235**	1					•Valve	•Valve	•Ventil	•Válvula	•Ventil	
14	**SA 7273-30540**	1					••Ring	••Bague	••Ring	••Anillo	••Ring	
15	**VOE 983542**	1					••O-ring	••Joint torique	••O-Ring	••Anillo tórico	••O-ring	
16	**VOE 983543**	1					••O-ring	••Joint torique	••O-Ring	••Anillo tórico	••O-ring	
17	**VOE 983507**	1					••O-ring	••Joint torique	••O-Ring	••Anillo tórico	••O-ring	
18	**VOE 993323**	1					••O-ring	••Joint torique	••O-Ring	••Anillo tórico	••O-ring	(VOE 932042)
19	**VOE 14880816**	1					••Back-up ring	••Bague support	••Stützring	••Anillo de apoyo	••Stödring	
20	**VOE 983495**	1					••O-ring	••Joint torique	••O-Ring	••Anillo tórico	••O-ring	
21	**SA 9016-10807**	8					•Hex. socket screw	•Vis à six pans creux	•Innensechskantschr	•Tornillo de hexágono	•Insexskruv	
22		1			NS		•Cover	•Capot	•Haube	•Capo	•Lock	
23	**VOE 14505563**	REQ					•Shim	•Cale d'épaisseur	•Passcheibe	•Arandela Ajuste	•Passbricka	
24	**VOE 14505565**	1					•Spring	•Ressort	•Feder	•Muelle	•Fjäder	
25	**VOE 990587**	1					•O-ring	•Joint torique	•O-Ring	•Anillo tórico	•O-ring	
26	**VOE 14560637**	7					•Plug	•Tampon	•Stopfen	•Tapón	•Plugg	
27	**VOE 14505560**	1					•Ring	•Anneau	•Ring	•Anillo	•Ring	
28	**VOE 14505561**	1					•Ring	•Anneau	•Ring	•Anillo	•Ring	
29	**VOE 990756**	1					Sealing ring	Bague étanchéité	Dichtring	Anillo retén	Tätningsring	
30	**VOE 984355**	4					Hex. socket screw	Vis à six pans creux	Innensechskantschra	Tornillo de hexágono	Insexskruv	

1		**Arbetshydraulik, slangbrottsventil på skaft** **Hidráulica de trabajo, soporte de la válvula de rotura de manguera del brazo.** **Arbeitshydraulik, Leitungsbruchventil Stiel und Ventileinbau.** **Comm. hydraulique d'outil, valve de sécurité si rupture de flexible sur le balancier** **Working hydraulic, dipper arm rupture valve mount.**	Catalogue id **20612**	Group **912**
2				
3			Illustr. No **1039627**	Section **2100**
4				
5		**8289727,8289728,8294809**	Issue **PUB 20025115-E**	Page **1061**

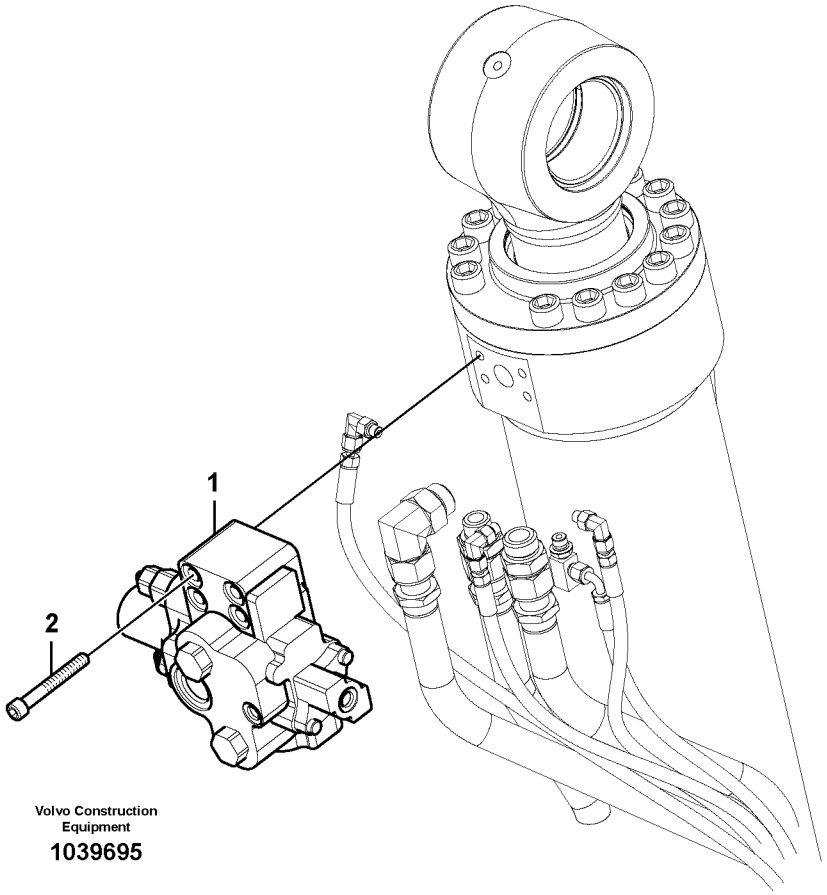

Volvo Construction Equipment

1039695

Fig.	Part No.	Quantity 1	2	3	PS	KIT	Description	Dénomination	Bezeichnung	Denominación	Benämning	Notes
1	**VOE 14571385**	1					Valve	Valve	Ventil	Válvula	Ventil	S/N -210303
	VOE 14517080	1					Valve	Valve	Ventil	Válvula	Ventil	S/N 210304-
2	**VOE 984355**	4					Hex. socket screw	Vis à six pans creux	Innensechskantschra	Tornillo de hexágono	Insexskruv	

1		**Arbetshydraulik, justerbar bom, kontrollventil** **Hidráulica de trabajo, pluma ajustable, valvula control** **Arbeitshydraulik, stellbarer Ausleger, Steurventil** **Hydraulique de travail, flêche réglable, valve controle** **Working hydraulic, adjustable boom control valve**	Catalogue id **20612**	Group **912**
2				
3			Illustr. No **1039695**	Section **2200**
4				
5		**8289728, 8289729**	Issue **PUB 20025115-E**	Page **1063**

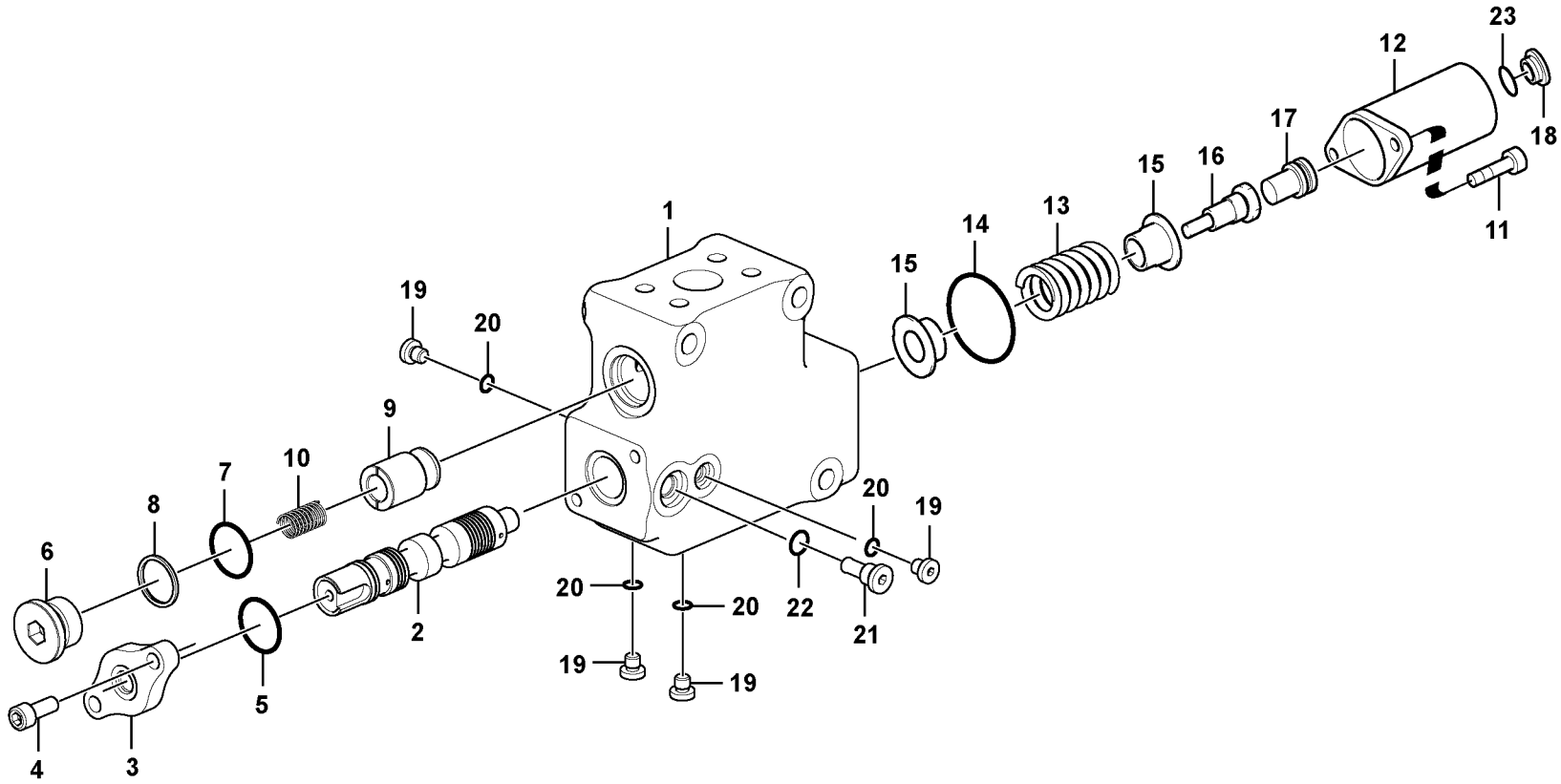

Volvo Construction Equipment
1053305

Fig.	Part No.	Quantity 1	2	3	PS	KIT	Description	Dénomination	Bezeichnung	Denominación	Benämning	Notes
	VOE 14627080	1					Control valve	Valve contrôle	Steuerventil	Válvula de control	Kontrollventil	
1		1			NS		•Body	•Corps	•Karosserie	•Carrocería	•Kaross	
2		1			NS		•Float	•Flotteur	•Schwimmer	•Flotador	•Flottör	
3	**VOE 14513411**	1			OP		•Plate	•Tôle	•Blech	•Chapa	•Plåt	
4	**VOE 984079**	2					•Hex. socket screw	•Vis à six pans creux	•Innensechskantschr	•Tornillo de hexágono	•Insexskruv	
5	**VOE 990565**	1					•O-ring	•Joint torique	•O-Ring	•Anillo tórico	•O-ring	
6	**VOE 14505562**	1					•Plug	•Tampon	•Stopfen	•Tapón	•Plugg	
7	**VOE 990582**	1					•O-ring	•Joint torique	•O-Ring	•Anillo tórico	•O-ring	
8	**VOE 14880837**	1					•Back-up ring	•Bague support	•Stützring	•Anillo de apoyo	•Stödring	
9	**VOE 14505557**	1					•Poppet	•Clapet champignon	•Niete	•Vástago	•Sätesventil	
10	**SA 7273-10600**	1					•Spring	•Ressort	•Feder	•Resorte	•Fjäder	
11	**VOE 984079**	2					•Hex. socket screw	•Vis à six pans creux	•Innensechskantschr	•Tornillo de hexágono	•Insexskruv	
12	**VOE 14628771**	1					•Cover	•Capot	•Haube	•Capó	•Huv	
13	**VOE 14627886**	1					•Spring	•Ressort	•Feder	•Resorte	•Fjäder	
14	**VOE 990587**	1					•O-ring	•Joint torique	•O-Ring	•Anillo tórico	•O-ring	
15	**VOE 14577717**	2					•Clamping plate	•Plaque serrage	•Klemmplatte	•Placa de apriete	•Klämplatta	
16	**VOE 14577719**	1			SS		•Bolt	•Boulon	•Bolzen	•Perno	•Bult	
17	**VOE 14627885**	1					•Piston	•Piston	•Kolben	•Pistón	•Kolv	
18	**VOE 14577785**	1					•Plug	•Tampon	•Stopfen	•Tapón	•Plugg	
19	**VOE 14577795**	4					•Plug	•Tampon	•Stopfen	•Tapón	•Plugg	
20	**VOE 983495**	4					•O-ring	•Joint torique	•O-Ring	•Anillo tórico	•O-ring	
21	**VOE 14595348**	1			OP		•Plug	•Tampon	•Stopfen	•Tapón	•Plugg	
22	**VOE 993320**	1					•O-ring	•Joint torique	•O-Ring	•Anillo tórico	•O-ring	(VOE 932039)
23	**VOE 983527**	1					•O-ring	•Joint torique	•O-Ring	•Anillo tórico	•O-ring	

1	**8289070**	**Ventil, flytläge** **Válvula, posición de flotación** **Ventil, Schwimmstellung** **Valve de position flottante** **Valve, float position**	Catalogue id **20612**	Group **912**
2			Illustr. No **1053305**	Section **2300**
3			Issue **PUB 20025115-E**	Page **1065**
4				
5				

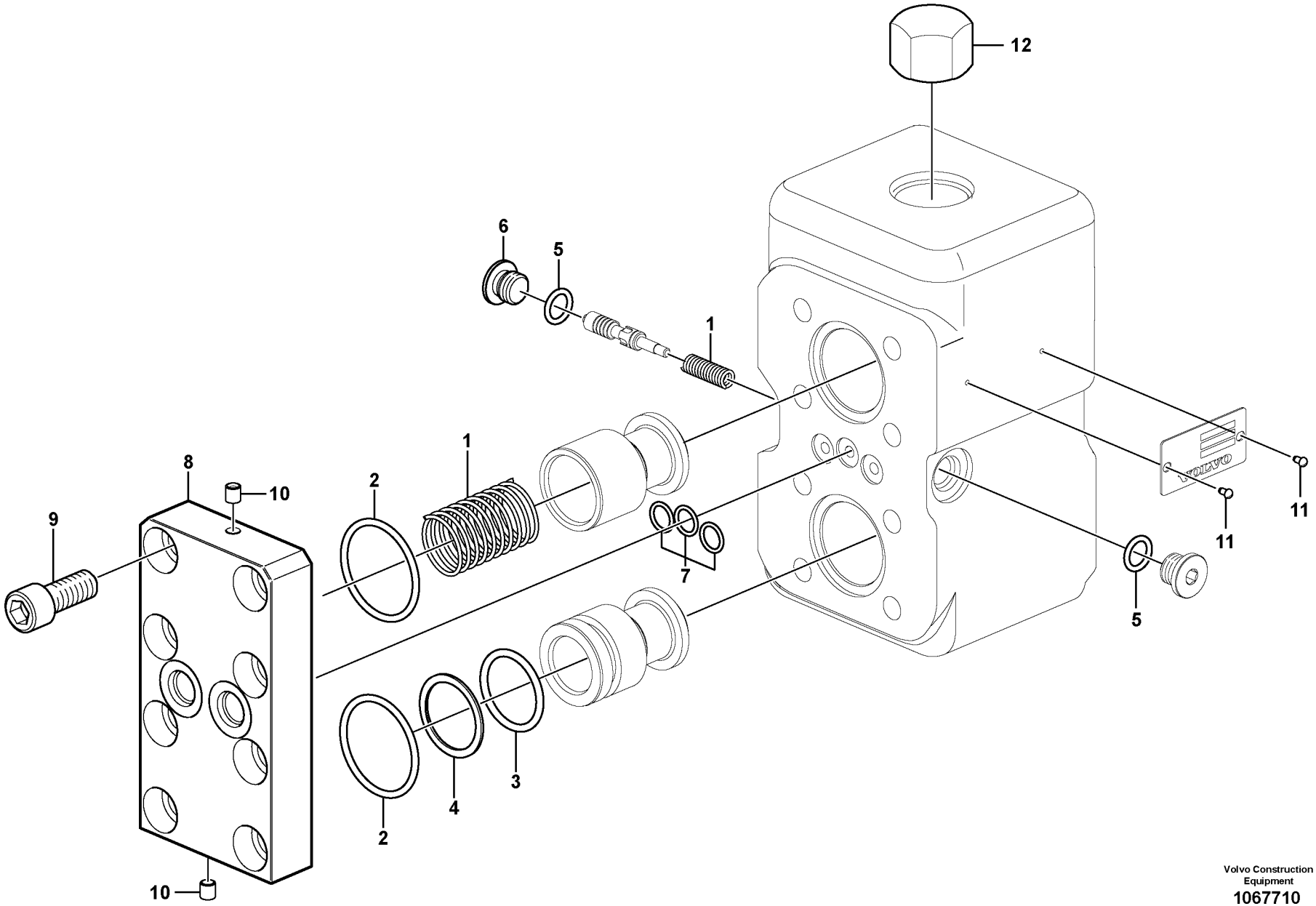

Volvo Construction Equipment
1067710

Fig.	Part No.	Quantity 1	2	3	4	5	PS	KIT	Description	Dénomination	Bezeichnung	Denominación	Benämning	Notes
	VOE 14570849	1	1	1	1				Valve	Valve	Ventil	Válvula	Ventil	
1	**VOE 14508075**	1	1	1	1				•Spring	•Ressort	•Feder	•Resorte	•Fjäder	
2	**VOE 990584**	2	2	2	2				•O-ring	•Joint torique	•O-Ring	•Anillo tórico	•O-ring	
3	**VOE 983528**	1	1	1	1				•O-ring	•Joint torique	•O-Ring	•Anillo tórico	•O-ring	
4	**VOE 14508106**	1	1	1	1				•Ring	•Anneau	•Ring	•Anillo	•Ring	
5	**VOE 983502**	2	2	2	2				•O-ring	•Joint torique	•O-Ring	•Anillo tórico	•O-ring	
6	**SA 7273-10751**	1	1	1	1				•Cap	•Capot	•Verschlusskappe	•Capuchón	•Hatt	
7	**VOE 983497**	3	3	3	3				•O-ring	•Joint torique	•O-Ring	•Anillo tórico	•O-ring	
8	**VOE 14534536**	1	1	1	1				•Cover	•Capot	•Haube	•Capo	•Lock	
9	**SA 9016-11206**	8	8	8	8				•Hex. socket screw	•Vis à six pans creu	•Innensechskantsc	•Tornillo de hexágo	•Insexskruv	
10	**VOE 14880636**	2	2	2	2				•Plug	•Bouchon	•Stöpsel	•Tapón	•Propp	
11	**SA 1010-11360**	2	2	2	2				•Screw	•Vis	•Schraube	•Tornillo	•Skruv	
12	**VOE 13933852**					1			Plug	Tampon	Stopfen	Tapón	Plugg	

1	**8289072, 8289717**
2	**8289718, 8289721**
3	**8291939, 8292886**
4	**8292887, 8292888**
5	**8283272**

Ventil, väljare
Válvula, selector
Ventil, Gangwähler
Sélecteur
Valve, selector

Catalogue id	Group
20612	**912**
Illustr. No **1067710**	Section **2400**
Issue **PUB 20025115-E**	Page **1067**

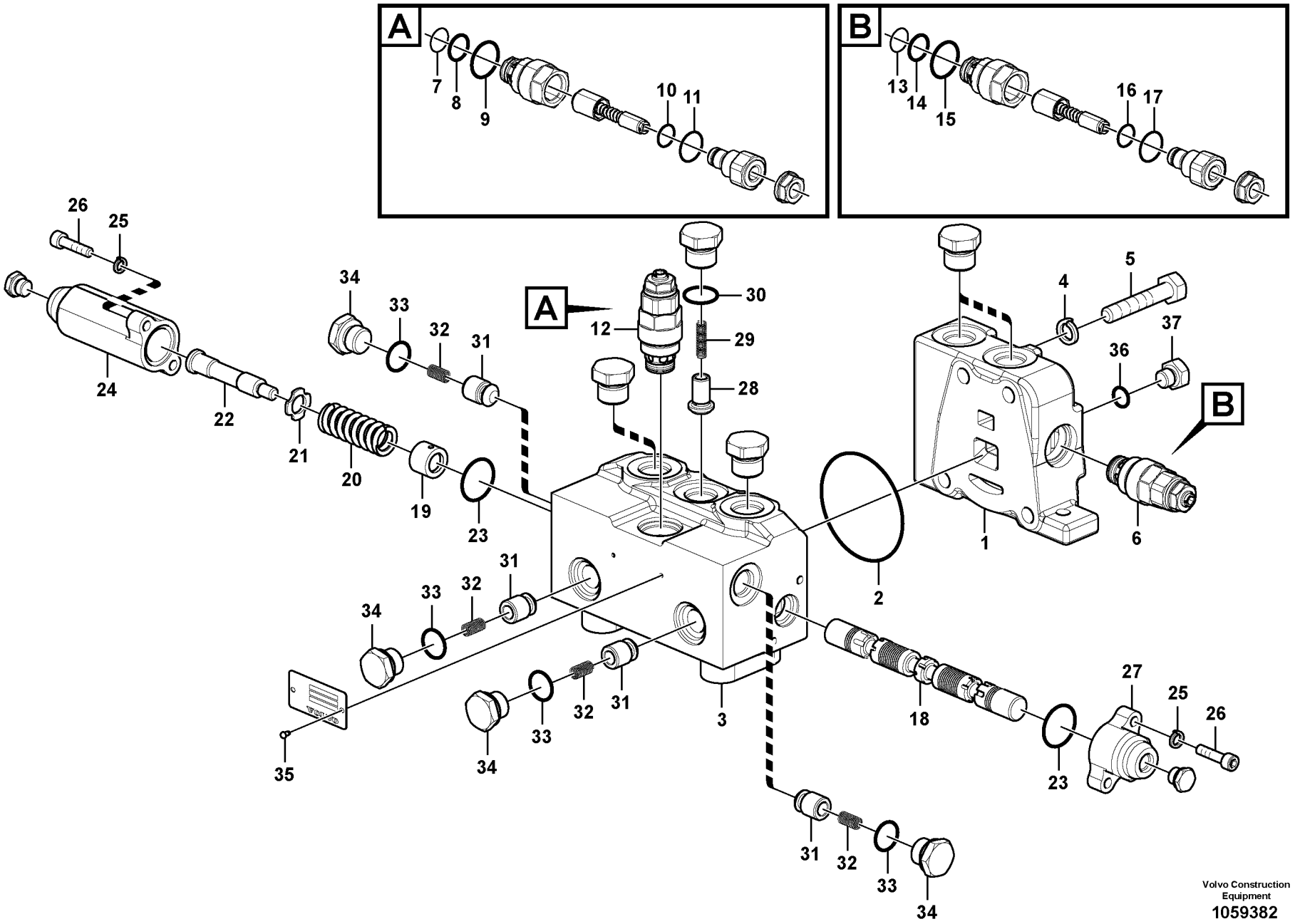

Volvo Construction Equipment
1059382

Fig.	Part No.	Quantity 1	2	3	PS	KIT	Description	Dénomination	Bezeichnung	Denominación	Benämning	Notes
	VOE 14544006	1					Control valve	Valve contrôle	Steuerventil	Válvula de control	Kontrollventil	
1		1			NS		•Cover	•Capot	•Haube	•Capo	•Lock	
2	**VOE 990677**	1					•O-ring	•Joint torique	•O-Ring	•Anillo tórico	•O-ring	
3		1			NS		•Body	•Carcasse	•Rumpf	•Cuerpo	•Skrov	
4	**VOE 955922**	4					•Spring washer	•Rondelle élastique	•Federscheibe	•Arandela elástica	•Fjäderbricka	
5	**SA 9011-41011**	4					•Hexagon screw	•Vis à tête hexagonal	•Sechskantschraube	•Tornillo hexagonal	•Sexkantsskruv	
6	**VOE 14617960**	1					•Relief valve	•Valve décharge	•Entlastungsventil	•Válvula de descarga	•Avlastningsventil	
7	**VOE 990547**	1					••O-ring	••Joint torique	••O-Ring	••Anillo tórico	••O-ring	
8	**SA 7253-03330**	1					••Ring	••Anneau	••Ring	••Anillo	••Ring	
9	**VOE 990549**	1					••O-ring	••Joint torique	••O-Ring	••Anillo tórico	••O-ring	
10	**VOE 990546**	1					••O-ring	••Joint torique	••O-Ring	••Anillo tórico	••O-ring	
11	**VOE 990548**	1					••O-ring	••Joint torique	••O-Ring	••Anillo tórico	••O-ring	
12	**VOE 14617938**	1					•Relief valve	•Valve décharge	•Entlastungsventil	•Válvula de descarga	•Avlastningsventil	
13	**VOE 990547**	1					••O-ring	••Joint torique	••O-Ring	••Anillo tórico	••O-ring	
14	**SA 7253-03330**	1					••Ring	••Anneau	••Ring	••Anillo	••Ring	
15	**VOE 990549**	1					••O-ring	••Joint torique	••O-Ring	••Anillo tórico	••O-ring	
16	**VOE 990546**	1					••O-ring	••Joint torique	••O-Ring	••Anillo tórico	••O-ring	
17	**VOE 990548**	1					••O-ring	••Joint torique	••O-Ring	••Anillo tórico	••O-ring	
18		1			NS		•Spool	•Bobine	•Spule	•Bobina	•Spole	
19	**SA 7253-03021**	1					•Guide	•Rail	•Führung	•Guia	•Gejd	
20	**VOE 14507529**	1					•Spring	•Ressort	•Feder	•Muelle	•Fjäder	
21	**VOE 14549180**	1					•Washer	•Rondelle	•Scheibe	•Arandela	•Bricka	
22	**SA 7253-03051**	1					•Bolt	•Boulon	•Bolzen	•Perno	•Bult	
23	**VOE 978129**	2					•O-ring	•Joint torique	•O-Ring	•Anillo tórico	•O-ring	
24	**VOE 14587865**	1					•Cap	•Capot	•Verschlusskappe	•Capuchón	•Hatt	
25	**VOE 955919**	4					•Spring washer	•Rondelle élastique	•Federscheibe	•Arandela elástica	•Fjäderbricka	
26	**SA 9016-10605**	4					•Hex. socket screw	•Vis à six pans creux	•Innensechskantschr	•Tornillo de hexágono	•Insexskruv	
27	**VOE 14587866**	1					•Cap	•Capot	•Verschlusskappe	•Capuchón	•Hatt	
28		1			NS		•Poppet	•Clapet champignon	•Niete	•Vástago	•Sätesventil	
29	**SA 7253-03191**	1					•Spring	•Ressort	•Feder	•Muelle	•Fjäder	

1		**Manöverventil för rotator** **Válvula de control para rotador** **Steuerventil für Rotator** **Valve de commande de rotateur** **Control valve for rotator**	Catalogue id **20612**	Group **912**
2			Illustr. No **1059382**	Section **3400**
3			Issue **PUB 20025115-E**	Page **1069**
4				
5		**8289074, 8289724, 8292893**		

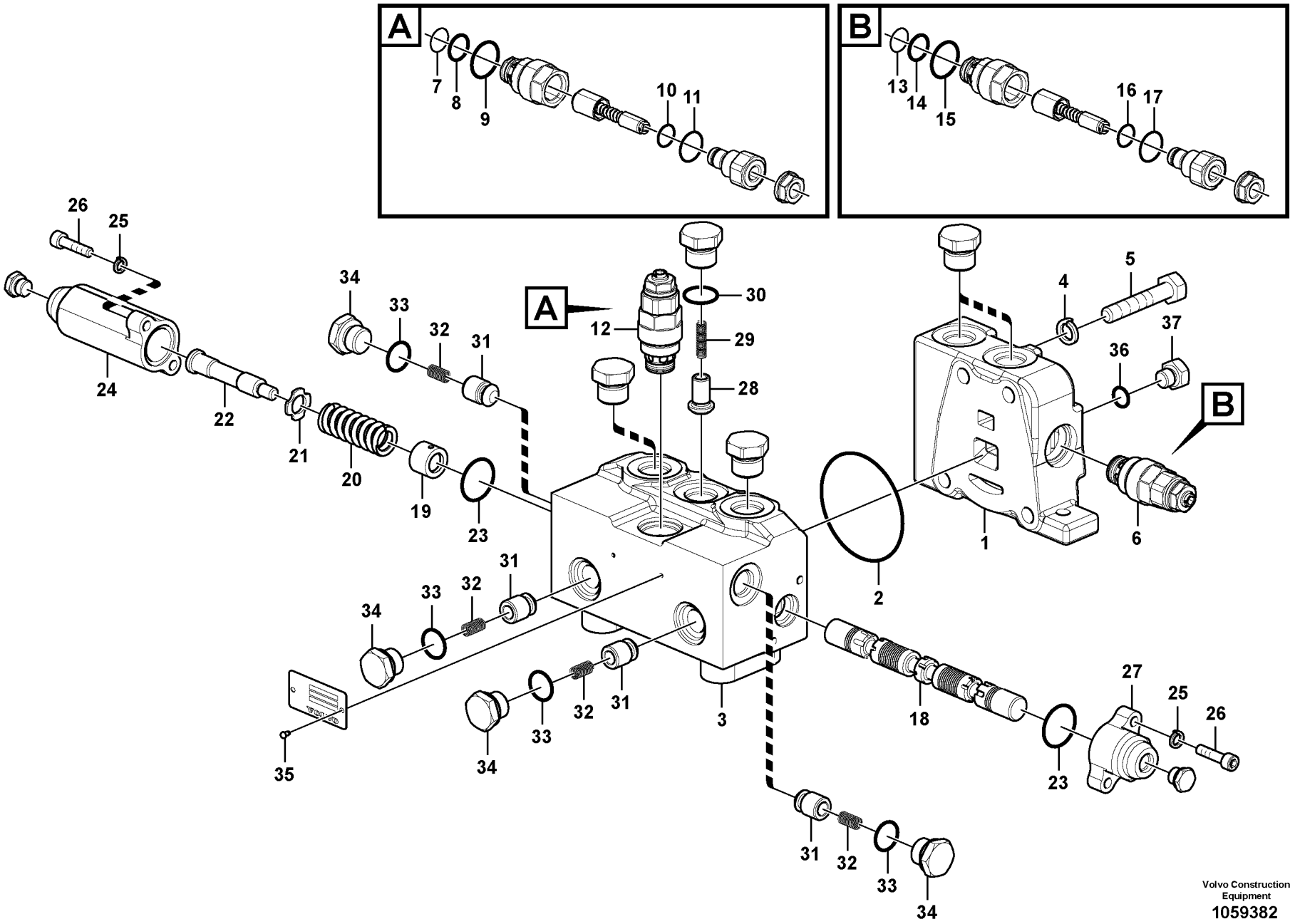

Volvo Construction Equipment
1059382

Fig.	Part No.	Quantity 1	2	3	PS	KIT	Description	Dénomination	Bezeichnung	Denominación	Benämning	Notes
30	**VOE 993321**	1					•O-ring	•Joint torique	•O-Ring	•Anillo tórico	•O-ring	
31	**VOE 14521711**	4					•Poppet	•Clapet champignon	•Sitzventil	•Vástago	•Sätesventil	
32	**SA 7273-11420**	4					•Spring	•Ressort	•Feder	•Muelle	•Fjäder	
33	**VOE 983505**	4					•O-ring	•Joint torique	•O-Ring	•Anillo tórico	•O-ring	
34	**SA 9415-11031**	4					•Plug	•Tampon	•Stopfen	•Tapón	•Plugg	
35	**SA 1010-11360**	2					•Screw	•Vis	•Schraube	•Tornillo	•Skruv	
36	**VOE 993319**	1					•O-ring	•Joint torique	•O-Ring	•Anillo tórico	•O-ring	
37	**SA 9415-31011**	1					•Plug	•Bouchon	•Stopfen	•Tapon	•Plugg	

1		**Manöverventil för rotator** **Válvula de control para rotador** **Steuerventil für Rotator** **Valve de commande de rotateur** **Control valve for rotator**	Catalogue id **20612**	Group **912**
2			Illustr. No **1059382**	Section **3400**
3			Issue **PUB 20025115-E**	Page **1071**
4				
5		**8289074, 8289724, 8292893**		

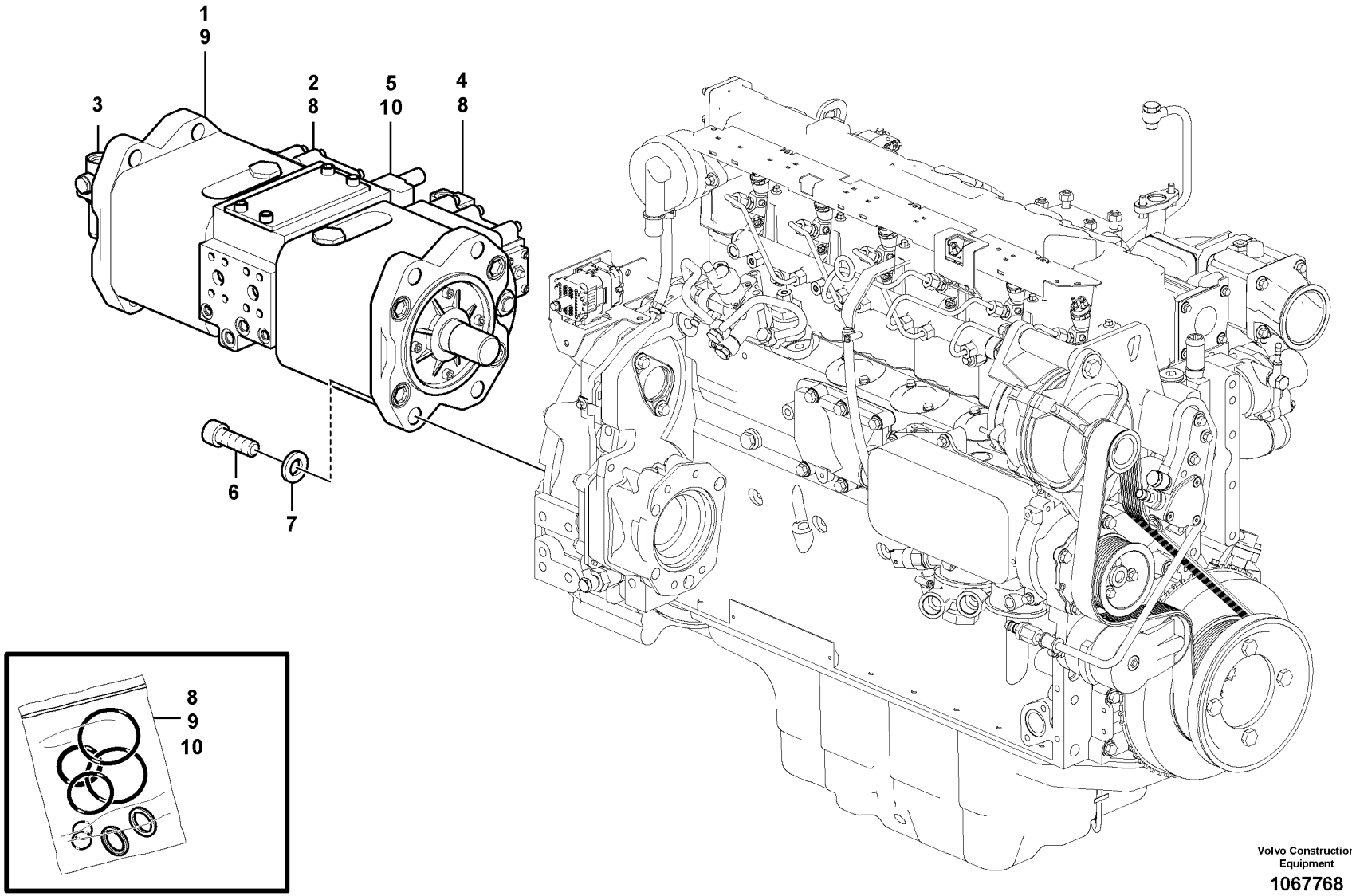

Volvo Construction Equipment

1067768

Fig.	Part No.	Quantity 1	2	3	PS	KIT	Description	Dénomination	Bezeichnung	Denominación	Benämning	Notes
1	**VOE 14568923**	1					Pump	Pompe	Pumpe	Bomba	Pump	See group 913, Page 1075
1	**VOE 14632316**		1				Hydraulic pump	Pompe hydraulique	Hydraulikpumpe	Bomba de hidráulica	Hydraulpump	
2	**VOE 14596499**	1					•Valve	•Valve	•Ventil	•Válvula	•Ventil	See group 913, Page 1079
2	**VOE 14652548**		1				•Pressure regulator	•Régulateur de press	•Druckregler	•Regulador de presió	•Tryckregulator	
3	**VOE 14602458**	1					•Gear pump	•Pompe engrenages	•Zahnradpumpe	•Bomba de engranaj	•Kugghjulspump	See group 913, Page 1081
4	**VOE 14596499**	1					•Valve	•Valve	•Ventil	•Válvula	•Ventil	
4	**VOE 14659749**		1				•Pressure regulator	•Régulateur de press	•Druckregler	•Regulador de presió	•Tryckregulator	
5	**VOE 14659751**		1				•Valve	•Valve	•Ventil	•Válvula	•Ventil	
6	**VOE 984364**	4	4				Hex. socket screw	Vis à six pans creux	Innensechskantschra	Tornillo de hexágono	Insexskruv	
7	**SA 9211-20000**	4					Plain washer	Rondelle plane	Flachscheibe	Arandela plana	Planbricka	
7	**VOE 992047**		4				Plain washer	Rondelle plane	Flachscheibe	Arandela plana	Planbricka	
8	**VOE 14643263**		2				Sealing kit	Jeu joints	Dichtungssatz	Juego de reténes	Tätningssats	
9	**VOE 14652547**		1				Sealing	Étanchéité	dichtung	Junta	Tätning	
10	**VOE 14659750**		1				Sealing	Étanchéité	dichtung	Junta	Tätning	

1	**8289044**
2	**8292870**
3	
4	
5	

Pump installation
Instalación de bomba
Pumpeninstallation
Installation de pompe
Pump installation

Catalogue id **20612**	Group **913**
Illustr. No **1067768**	Section **100**
Issue **PUB 20025115-E**	Page **1073**

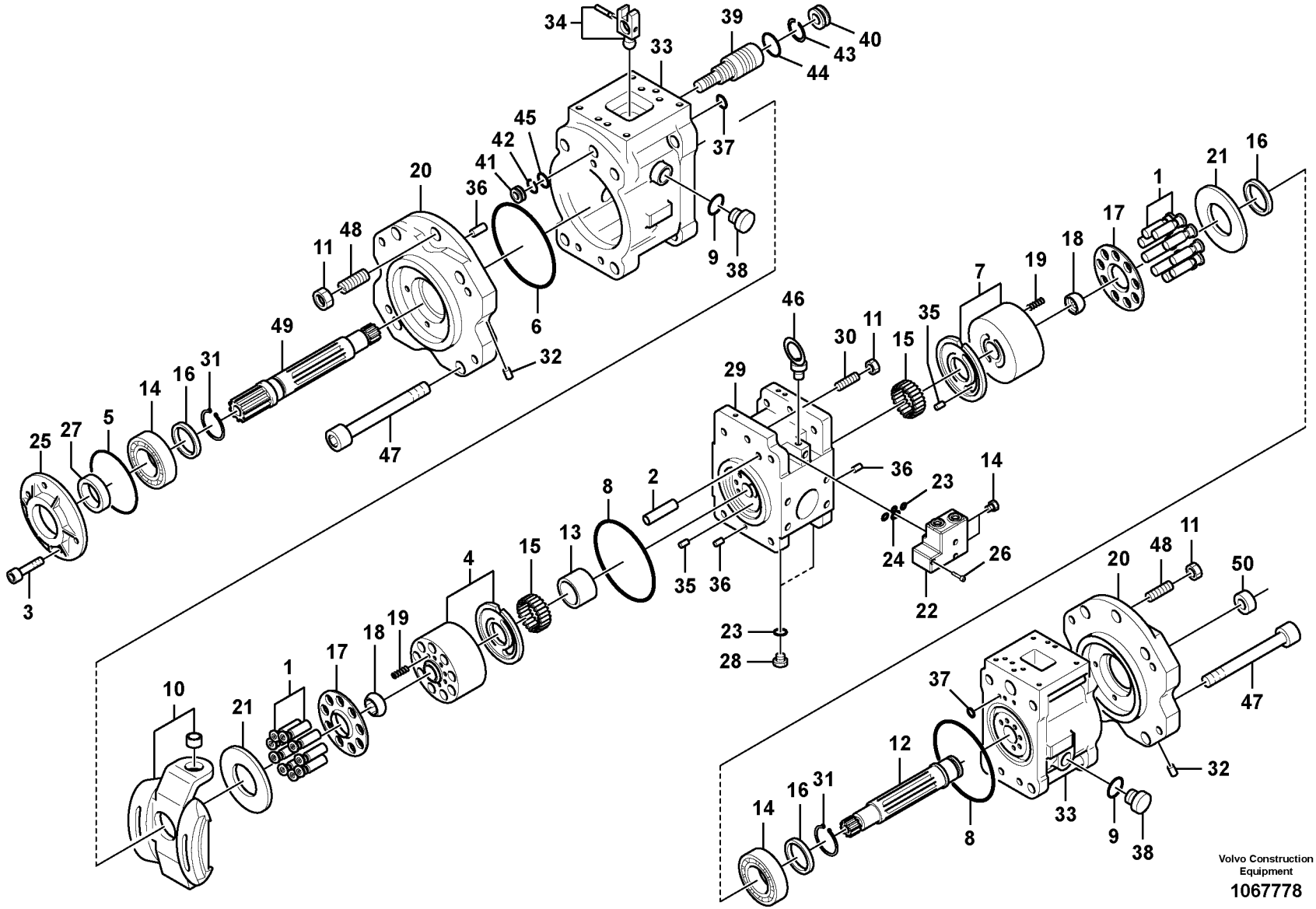

Volvo Construction Equipment

1067778

Fig.	Part No.	Quantity 1	2	3	PS	KIT	Description	Dénomination	Bezeichnung	Denominación	Benämning	Notes
	VOE 14568923	1					Pump	Pompe	Pumpe	Bomba	Pump	
1	**VOE 14596492**	2					•Piston	•Piston	•Kolben	•Pistón	•Kolv	
2	**VOE 14550186**	2					•Spacer	•Entretoise	•Abstandkörper	•Distanciador	•Distans	
2	**VOE 14540760**		2				•Non-return valve	•Clapet antiretour	•Rückschlagventil	•Válvula de retención	•Backventil	
3	**VOE 13967630**	4					•Allen Hd Screw	•Vis A 6 Pans Cr	•Inbusschraube	•Torn Hex Embut	•Insexskruv	
4	**VOE 14596493**	1					•Cylinder	•Cylindre	•Zylinder	•Cilindro	•Cylinder	
5	**VOE 14533617**	1				K	•O-ring	•Joint torique	•O-Ring	•Anillo tórico	•O-ring	
6	**VOE 14533034**	2				K	•O-ring	•Joint torique	•O-Ring	•Anillo tórico	•O-ring	
7	**VOE 14596494**	1					•Cylinder	•Cylindre	•Zylinder	•Cilindro	•Cylinder	
8	**VOE 14533035**	2				K	•O-ring	•Joint torique	•O-Ring	•Anillo tórico	•O-ring	
9	**VOE 14550187**	4				K	•O-ring	•Joint torique	•O-Ring	•Anillo tórico	•O-ring	
10	**VOE 14502011**	2					•Plate	•Tôle	•Blech	•Chapa	•Plåt	
11	**VOE 979022**	4					•Hexagon nut	•Écrou hexagonal	•Sechskantmutter	•Tuerca hexagonal	•Sexkantsmutter	
12	**SA 7223-00020**	1					•Shaft	•Arbre	•Welle	•Arbol	•Axel	
12	**VOE 14596495**		1				•Shaft	•Arbre	•Welle	•Eje	•Axel	
13	**SA 7223-00030**	1					•Connector	•Raccord	•Anschluss	•Union	•Anslutning	
14	**VOE 14550218**	2					•Plug	•Bouchon	•Stopfen	•Tapon	•Plugg	
14	**VOE 14511980**		2		SS		•Bearing	•Palier	•Lager	•Cojinete	•Lager	
15	**SA 7223-00050**	2					•Needle bearing	•Roulement à aiguille	•Nadellager	•Cojinete de agujas	•Nållager	
16	**SA 8230-08850**	3					•Spacer	•Partie Intermédiaire	•Zwischenstück	•Espaciador	•Mellandel	
16	**SA 8230-08850**		3				•Spacer	•Partie Intermédiaire	•Zwischenstück	•Espaciador	•Mellandel	
17	**VOE 14536027**	2					•Plate	•Plaque	•Platte	•Placa	•Platta	
18	**VOE 14510070**	2					•Bushing	•Bague	•Buchse	•Casquillo	•Bussning	
19	**SA 7223-00180**	18					•Spring	•Ressort	•Feder	•Muelle	•Fjäder	
20	**VOE 14506666**	2					•Support	•Bâti	•Stativ	•Base	•Stativ	
21	**SA 7223-00210**	2					•Plate	•Tôle	•Blech	•Chapa	•Plåt	
22	**VOE 14596496**	1					•Block	•Bloc	•Block	•Bloque	•Block	
23	**VOE 14533606**	7				K	•O-ring	•Joint torique	•O-Ring	•Anillo tórico	•O-ring	
24	**VOE 14567587**	1				K	•O-ring	•Joint torique	•O-Ring	•Anillo tórico	•O-ring	
25	**VOE 14551796**	1					•Cover	•Capot	•Haube	•Capo	•Lock	

1	**8289044**
2	**8292870**
3	
4	
5	

Hydraulpump
Bomba hidráulica
Hydraulikpumpe
Pompe hydraulique
Hydraulic pump

Catalogue id **20612**	Group **913**
Illustr. No **1067778**	Section **200**
Issue **PUB 20025115-E**	Page **1075**



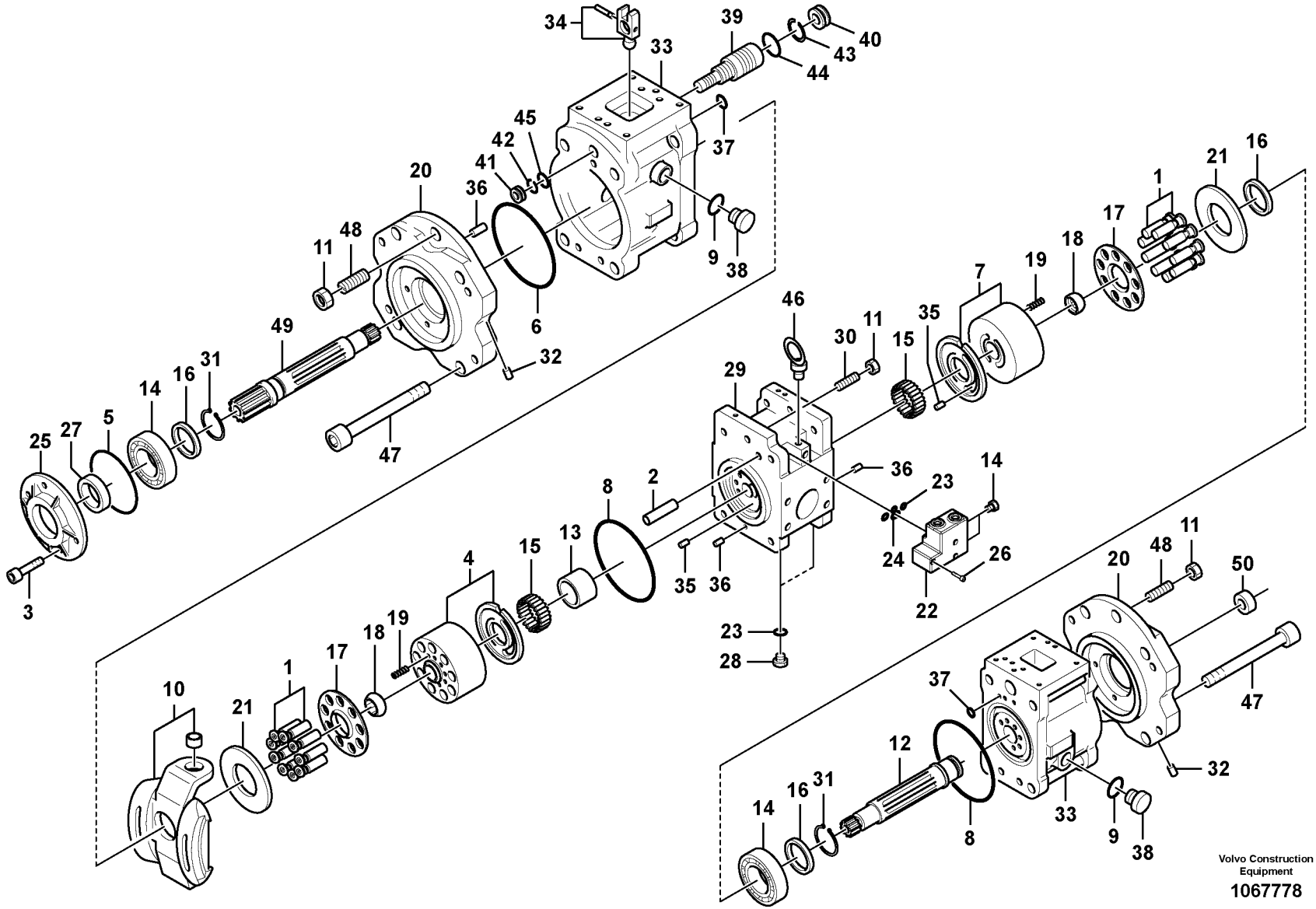

Volvo Construction Equipment

1067778

Fig.	Part No.	Quantity 1	2	3	PS	KIT	Description	Dénomination	Bezeichnung	Denominación	Benämning	Notes
26	**SA 9016-10611**	3					•Bolt	•Boulon	•Bolzen	•Perno	•Bult	
27	**VOE 14600699**	1				K	•Sealing	•Étanchéité	•dichtung	•Junta	•Tätning	
28	**SA 9415-11021**	2					•Plug	•Tampon	•Stopfen	•Tapón	•Plugg	
29	**VOE 14597879**	1					•Valve block	•Bloc-soupapes	•Ventilblock	•Cuerpo valvula	•Ventilblock	
30	**SA 7223-00680**	2					•Set Screw	•Vis Butee	•Anschlagschraub	•Tornillo Tope	•Stoppskruv	
31	**VOE 914470**	2					•Snap ring	•Circlip	•Nutring	•Circlip	•Spårring	
32	**VOE 14560637**	28					•Plug	•Tampon	•Stopfen	•Tapón	•Plugg	
32	**VOE 14560637**		27				•Plug	•Tampon	•Stopfen	•Tapón	•Plugg	(SA 7242-11040)
33		2			NS		•Casing	•Boitier	•Gehäuse	•Cubierta	•Kåpa	
33	**VOE 14540759**		2				•Casing	•Boitier	•Gehäuse	•Cubierta	•Kåpa	
34	**VOE 14536023**	2					•Pin	•Goupille	•Zapfen	•Pasador	•Tapp	
35	**VOE 14551525**	2					•Pin	•Goupille	•Zapfen	•Pasador	•Tapp	
36	**SA 7223-00660**	4					•Spring pin	•Goupille tubulaire	•Federstift	•Pasador tubular	•Fjädrande pinne	
37	**VOE 14533604**	16				K	•O-ring	•Joint torique	•O-Ring	•Anillo tórico	•O-ring	
38	**VOE 14550185**	4					•Plug	•Bouchon	•Stopfen	•Tapon	•Plugg	
39	**VOE 14536033**	2					•Piston	•Piston	•Kolben	•Pistón	•Kolv	
40	**SA 7223-00420**	2					•Stop	•Arrêt	•Anschlag	•Parada	•Stopp	
41	**SA 7223-00430**	2					•Stop	•Arrêt	•Anschlag	•Parada	•Stopp	
42	**SA 7223-00640**	2					•Ring	•Bague	•Ring	•Anillo	•Ring	
43	**SA 7223-00650**	2					•Ring	•Bague	•Ring	•Anillo	•Ring	
44	**SA 7223-00690**	2				K	•O-ring	•Joint torique	•O-Ring	•Anillo tórico	•O-ring	
45	**SA 7223-00700**	2				K	•O-ring	•Joint Torique	•O-Ring	•Junta torica	•O-ring	
46	**VOE 14596497**	2					•Bolt	•Boulon	•Bolzen	•Perno	•Bult	
47	**SA 7223-00390**	8					•Hex. socket screw	•Vis à six pans creux	•Innensechskantschr	•Tornillo de hexágono	•Insexskruv	
48	**VOE 14596498**	2					•Screw	•Vis	•Schraube	•Tornillo	•Skruv	
49	**SA 7223-00010**	1					•Shaft	•Arbre	•Welle	•Eje	•Axel	
50	**VOE 14600699**		1				•Sealing	•Étanchéité	•dichtung	•Junta	•Tätning	
100	**VOE 14577804**	1					Sealing kit	Kit plombage	Plombiersatz	Kit de precinto	Plomberingssats	

1	**8289044**	**Hydraulpump** **Bomba hidráulica** **Hydraulikpumpe** **Pompe hydraulique** **Hydraulic pump**	Catalogue id **20612**	Group **913**
2	**8292870**		Illustr. No **1067778**	Section **200**
3			Issue **PUB 20025115-E**	Page **1077**
4				
5				

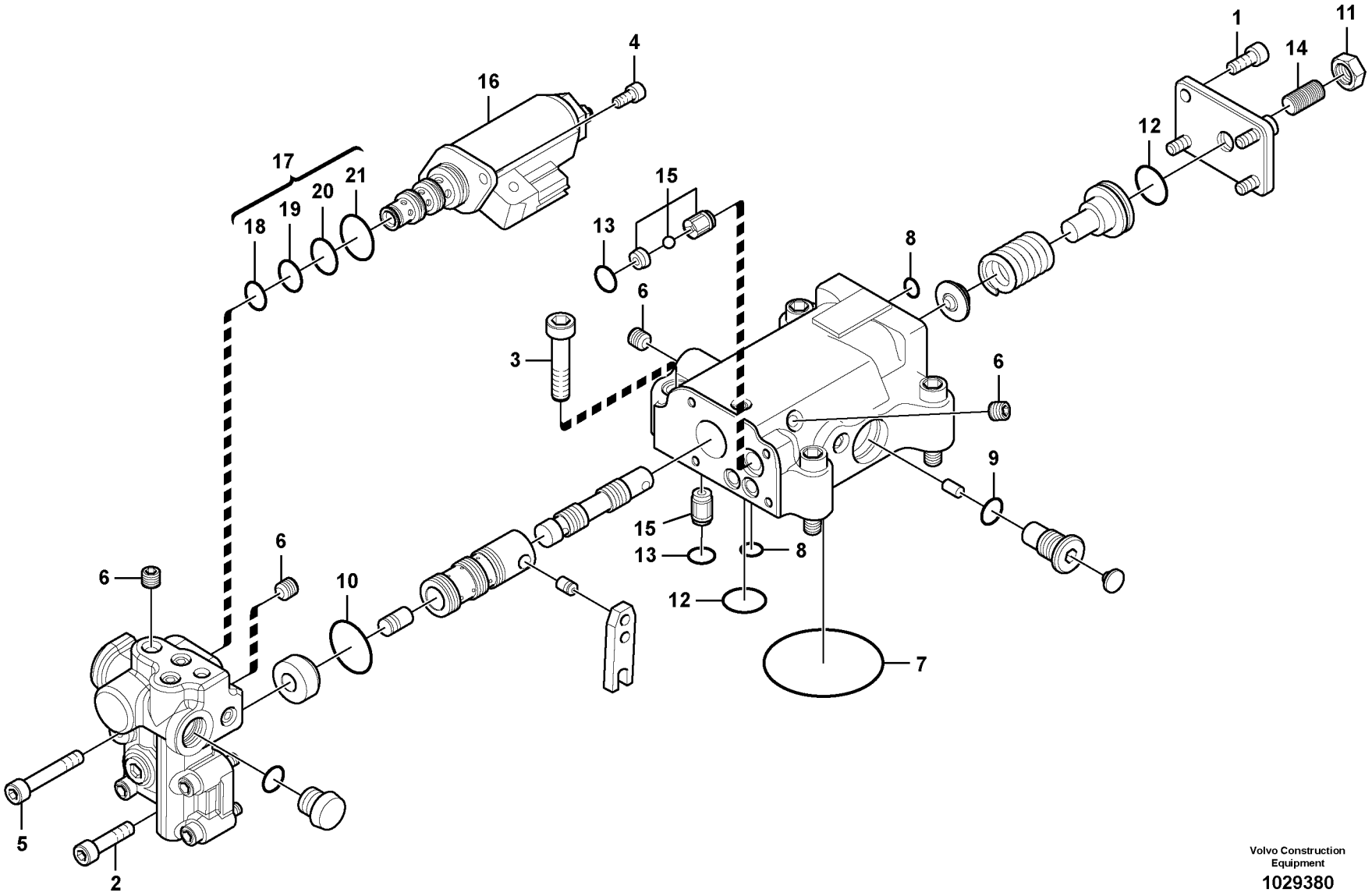

Volvo Construction Equipment

1029380

Fig.	Part No.	Quantity 1	2	3	PS	KIT	Description	Dénomination	Bezeichnung	Denominación	Benämning	Notes
	VOE 14596499	2					Valve	Valve	Ventil	Válvula	Ventil	
1	**SA 8230-25840**	4					•Bolt	•Boulon	•Bolzen	•Perno	•Bult	
2	**SA 8230-25860**	4					•Bolt	•Boulon	•Bolzen	•Perno	•Bult	
3	**SA 8230-25910**	6					•Hex. socket screw	•Vis à six pans creux	•Innensechskantschr	•Tornillo de hexágono	•Insexskruv	
4	**SA 8230-25830**	2					•Hex. socket screw	•Vis à six pans creux	•Innensechskantschr	•Tornillo de hexágono	•Insexskruv	
5	**VOE 14550211**	1					•Screw	•Vis	•Schraube	•Tornillo	•Skruv	
6	**VOE 14560637**	9					•Plug	•Tampon	•Stopfen	•Tapón	•Plugg	
7	**VOE 14533616**	1				K	•O-ring	•Joint torique	•O-Ring	•Anillo tórico	•O-ring	
8	**VOE 14533604**	5				K	•O-ring	•Joint torique	•O-Ring	•Anillo tórico	•O-ring	
9	**VOE 14533606**	1				K	•O-ring	•Joint torique	•O-Ring	•Anillo tórico	•O-ring	
10	**VOE 14550198**	1				K	•O-ring	•Joint torique	•O-Ring	•Anillo tórico	•O-ring	
11	**VOE 14550197**	1					•Nut	•Écrou	•Mutter	•Tuerca	•Mutter	
12	**VOE 14533609**	2				K	•O-ring	•Joint torique	•O-Ring	•Anillo tórico	•O-ring	
13	**VOE 14533607**	2				K	•O-ring	•Joint torique	•O-Ring	•Anillo tórico	•O-ring	
14	**VOE 14550196**	1					•Screw	•Vis	•Schraube	•Tornillo	•Skruv	
15	**VOE 14550190**	2					•Non-return valve	•Clapet antiretour	•Rückschlagventil	•Válvula de reténción	•Backventil	
16	**VOE 14596500**	1					Valve	Valve	Ventil	Válvula	Ventil	
17	**VOE 14596393**	1					Sealing	Étanchéité	dichtung	Junta	Tätning	
18	**VOE 990546**	1					•O-ring	•Joint torique	•O-Ring	•Anillo tórico	•O-ring	
19	**VOE 990738**	1					•O-ring	•Joint torique	•O-Ring	•Anillo tórico	•O-ring	
20	**VOE 990547**	1					•O-ring	•Joint torique	•O-Ring	•Anillo tórico	•O-ring	
21	**VOE 983509**	1					•O-ring	•Joint torique	•O-Ring	•Anillo tórico	•O-ring	
100	**VOE 14596392**	1					Sealing	Joint d'étanchéité	Dichtung	Junta	Tätning	

1		**Regulator, hydraulpump** **Regulador, bomba hidráulica** **Regler, Hydraulikpumpe** **Régulateur, pompe hydraulique** **Regulator, hydraulic pump**	Catalogue id **20612**	Group **913**
2			Illustr. No **1029380**	Section **300**
3			Issue **PUB 20025115-E**	Page **1079**
4				
5				

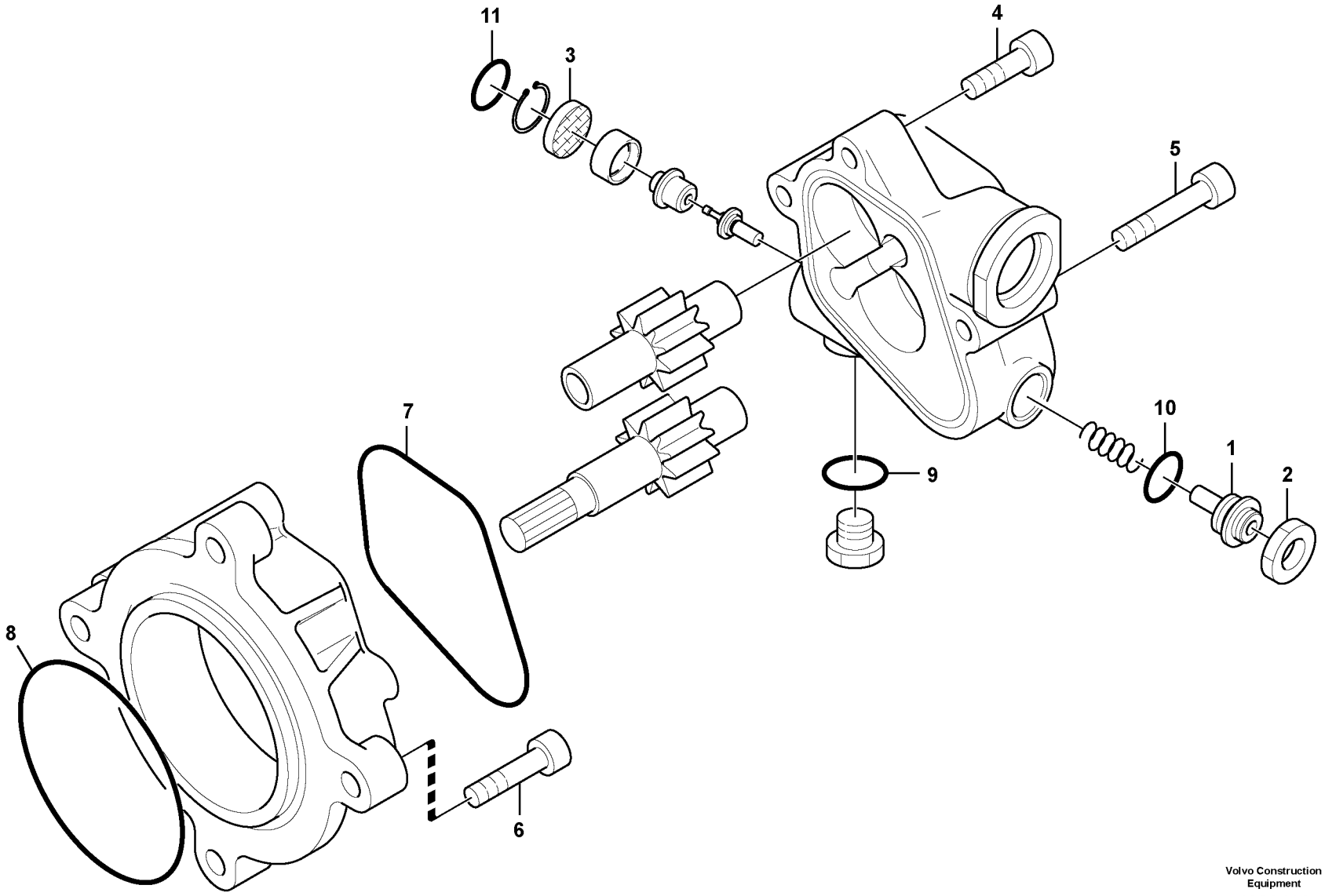

Volvo Construction Equipment

1029439

Fig.	Part No.	Quantity 1	2	3	PS	KIT	Description	Dénomination	Bezeichnung	Denominación	Benämning	Notes
	VOE 14602458	1					Gear pump	Pompe engrenages	Zahnradpumpe	Bomba de engranaje	Kugghjulspump	
1	**VOE 14534037**	1					•Screw	•Vis	•Schraube	•Tornillo	•Skruv	
2	**SA 7217-00290**	1					•Lock nut	•Contre-écrou	•Sicherungsmutter	•Contratuerca	•Låsmutter	
3	**SA 8230-08770**	1					•Filter	•Filtre	•Filter	•Filtro	•Filter	
4	**SA 8230-26250**	2					•Screw	•Vis	•Schraube	•Tornillo	•Skruv	
5	**SA 8230-26270**	2					•Screw	•Vis	•Schraube	•Tornillo	•Skruv	
6	**SA 8230-26230**	4					•Socket	•Socle	•Sockel	•Zocalo	•Sockel	
7	**SA 7223-02210**	1				K	•Ring	•Bague	•Ring	•Anillo	•Ring	
8	**VOE 14533617**	1				K	•O-ring	•Joint torique	•O-Ring	•Anillo tórico	•O-ring	
9	**VOE 993320**	1				K	•O-ring	•Joint torique	•O-Ring	•Anillo tórico	•O-ring	(VOE 932039)
10	**VOE 983507**	1				K	•O-ring	•Joint torique	•O-Ring	•Anillo tórico	•O-ring	
11	**VOE 990557**	1				K	•O-ring	•Joint torique	•O-Ring	•Anillo tórico	•O-ring	
100	**VOE 14602459**	1					Sealing kit	Kit plombage	Plombiersatz	Kit de precinto	Plomberingssats	

1		**Kugghjulspump för hydraulik** **Engranaje de bomba hidráulica** **Hydraulische Zahnradpumpe** **Pompe à engrenages hydraulique** **Hydraulic gear pump**	Catalogue id **20612**	Group **913**
2			Illustr. No **1029439**	Section **400**
3			Issue **PUB 20025115-E**	Page **1081**
4				
5				

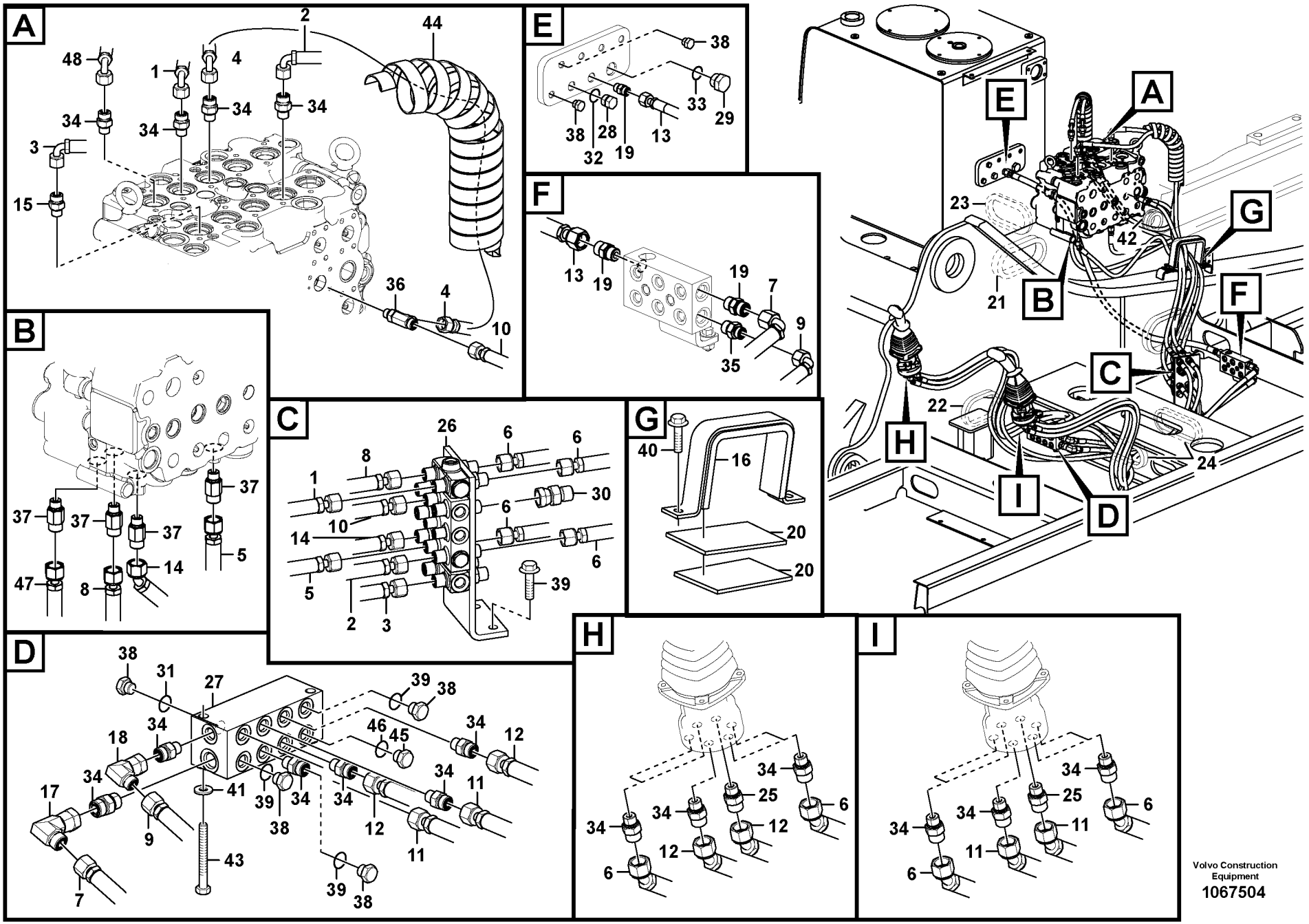

Volvo Construction Equipment

1067504

Fig.	Part No.	Quantity 1	2	3	4	5	PS	KIT	Description	Dénomination	Bezeichnung	Denominación	Benämning	Notes
1	**VOE 936656**	1		1					Hose assembly	Conduit flexible	Schlauchleitung	Conducto	Slangledning	
2	**VOE 936705**	1		1					Hose assembly	Conduit flexible	Schlauchleitung	Conducto	Slangledning	
3	**VOE 936706**	1		1					Hose assembly	Conduit flexible	Schlauchleitung	Conducto	Slangledning	
4	**VOE 936776**	1							Hose assembly	Conduit flexible	Schlauchleitung	Conducto	Slangledning	
4	**VOE 936710**			1					Hose assembly	Conduit flexible	Schlauchleitung	Conducto	Slangledning	
5	**VOE 937214**	1		1					Hose assembly	Conduit flexible	Schlauchleitung	Conducto	Slangledning	
6	**VOE 937223**	4		4					Hose assembly	Conduit flexible	Schlauchleitung	Conducto	Slangledning	
7	**VOE 937242**	1		1					Hose assembly	Conduit flexible	Schlauchleitung	Conducto	Slangledning	
8	**VOE 937339**	1		1					Hose assembly	Conduit flexible	Schlauchleitung	Conducto	Slangledning	
9	**VOE 937598**	1		1					Hose assembly	Conduit flexible	Schlauchleitung	Conducto	Slangledning	
10	**VOE 937747**	1							Hose assembly	Conduit flexible	Schlauchleitung	Conducto	Slangledning	
10	**VOE 15035689**			1					Hose assembly	Conduit flexible	Schlauchleitung	Conducto	Slangledning	
11	**VOE 937871**	2		2					Hose assembly	Conduit flexible	Schlauchleitung	Conducto	Slangledning	
12	**VOE 938317**	2		2					Hose assembly	Conduit flexible	Schlauchleitung	Conducto	Slangledning	
13	**VOE 938333**	1		1					Hose assembly	Conduit flexible	Schlauchleitung	Conducto	Slangledning	
14	**VOE 936699**	1		1					Hose assembly	Conduit flexible	Schlauchleitung	Conducto	Slangledning	
15	**VOE 14621973**	1		1					Valve	Valve	Ventil	Válvula	Ventil	
16	**SA 1148-01771**	1		1					Clamp	Pince Serrage	Klemme	Abrazadera	Klämma	
17	**VOE 13933872**	1		1					Elbow nipple	Raccord coudé	Winkelnippel	Niple angular	V-nippel	
	VOE 990738	1		1					•O-ring	•Joint torique	•O-Ring	•Anillo tórico	•O-ring	
18	**VOE 13933900**	1		1					Elbow nipple	Raccord coudé	Winkelnippel	Niple angular	V-nippel	
	VOE 990737	1		1					•O-ring	•Joint torique	•O-Ring	•Anillo tórico	•O-ring	
19	**VOE 13933923**	4		4					Nipple	Raccord	Nippel	Niple	Nippel	
	VOE 990738	4		4					•O-ring	•Joint torique	•O-Ring	•Anillo tórico	•O-ring	
	VOE 993321	4		4					•O-ring	•Joint torique	•O-Ring	•Anillo tórico	•O-ring	(VOE 932040)
20	**VOE 14501408**	2		2					Sponge	Eponge	Schwamm	Esponja	Svamp	
21	**VOE 14634748**	1		1					Grommet	Passe fil	Durchführung	Pasaje	Genomföring	
22	**VOE 14510985**	2		2					Grommet	Passe fil	Durchführung	Pasaje	Genomföring	
23	**VOE 14529064**	1		1					Grommet	Passe fil	Durchführung	Pasaje	Genomföring	
24	**VOE 14531677**	2		2					Grommet	Passe fil	Durchführung	Pasaje	Genomföring	

1	**8289309**
2	**8287126, 8287127**
3	**8292870**
4	**8293168**
5	

Servosystem, manöverventil till fjärrkontrollsventil
Servosistema, válvula de control a válvula de mando a distan
Servosystem, Steuerventil zu Vorsteuergerät
Système servo, valve commande vers valve commande a distance
Servo system, control valve to remote control valve

Catalogue id **20612**	Group **914**
Illustr. No **1067504**	Section **100**
Issue **PUB 20025115-E**	Page **1083**

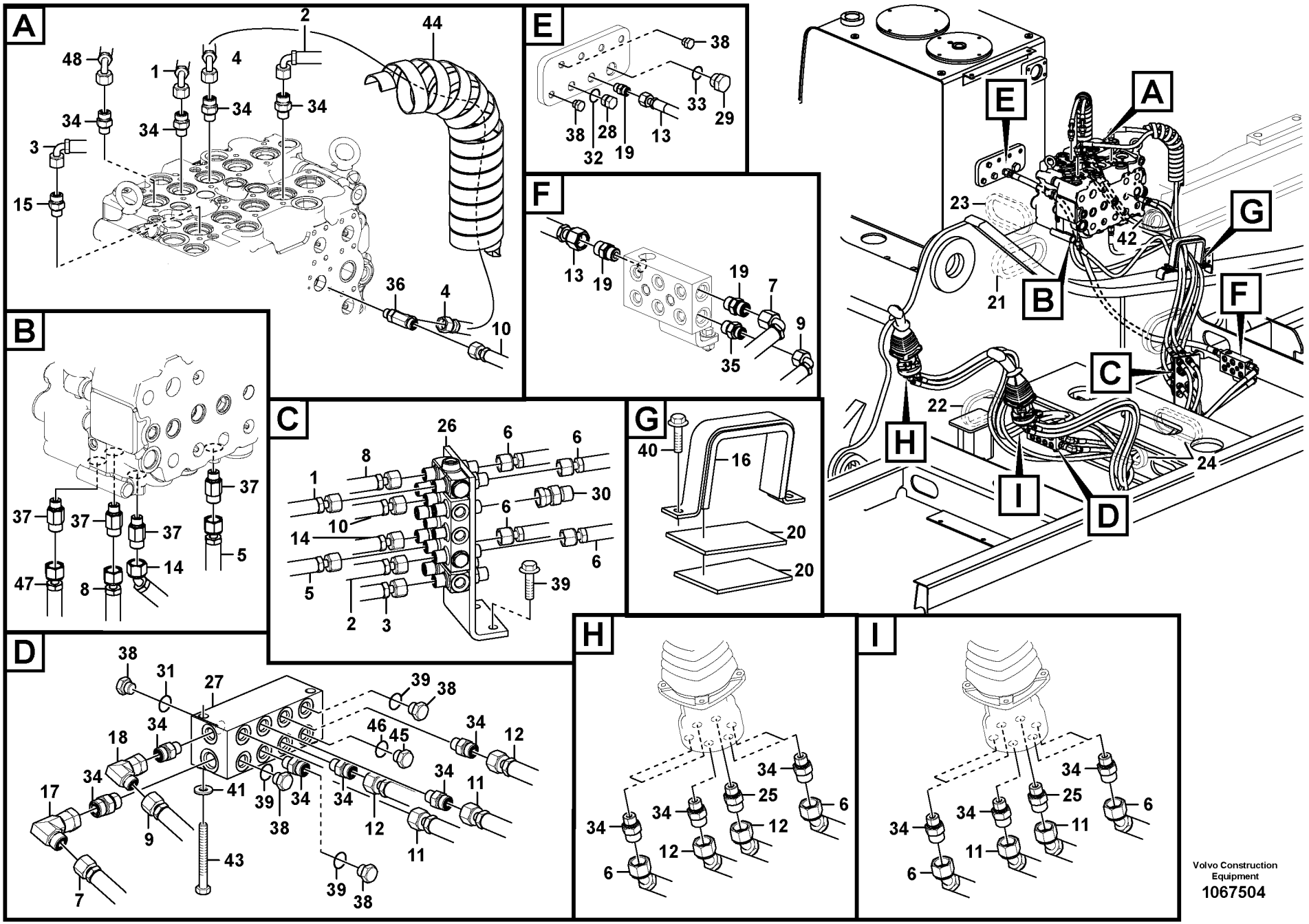

Volvo Construction Equipment

1067504

Fig.	Part No.	Quantity 1	2	3	4	5	PS	KIT	Description	Dénomination	Bezeichnung	Denominación	Benämning	Notes
25	**VOE 14534524**	2		2					Connector	Connexion	Anschluss	Unión	Anslutning	
26	**VOE 14535687**	1		1					Valve	Valve	Ventil	Válvula	Ventil	
27	**VOE 14604641**	1							Block	Bloc	Block	Bloque	Block	
27	**VOE 14634986**			1					Block	Bloc	Block	Bloque	Block	
28	**VOE 14880068**	1		1					Plug	Tampon	Stopfen	Tapón	Plugg	
29	**VOE 14880069**	1		1					Plug	Tampon	Stopfen	Tapón	Plugg	
30	**VOE 15000497**	1		1					Nipple	Raccord	Nippel	Niple	Nippel	
	VOE 990737	1		1					•O-ring	•Joint torique	•O-Ring	•Anillo tórico	•O-ring	
31	**VOE 993320**	6		5	2				O-ring	Joint torique	O-Ring	Anillo tórico	O-ring	
32	**VOE 993321**	1		1					O-ring	Joint torique	O-Ring	Anillo tórico	O-ring	
33	**VOE 993323**	1		1					O-ring	Joint torique	O-Ring	Anillo tórico	O-ring	
34	**VOE 935085**	14		16					Nipple	Raccord	Nippel	Niple	Nippel	
	VOE 990737	1		1					•O-ring	•Joint torique	•O-Ring	•Anillo tórico	•O-ring	
	VOE 993320	1		1					•O-ring	•Joint torique	•O-Ring	•Anillo tórico	•O-ring	(VOE 932039)
35	**VOE 935089**	1		1					Nipple	Raccord	Nippel	Niple	Nippel	
	VOE 990737	1		1					•O-ring	•Joint torique	•O-Ring	•Anillo tórico	•O-ring	
	VOE 993321	1		1					•O-ring	•Joint torique	•O-Ring	•Anillo tórico	•O-ring	(VOE 932040)
36	**VOE 936932**	1							T-nipple	Raccord-t	T-Nippel	Niple t	T-nippel	
36	**VOE 15035689**			1					Hose assembly	Conduit flexible	Schlauchleitung	Conducto	Slangledning	
37	**VOE 937535**	3		4					Nipple	Raccord	Nippel	Niple	Nippel	
	VOE 990737	3		4					•O-ring	•Joint torique	•O-Ring	•Anillo tórico	•O-ring	
	VOE 993320	3		4					•O-ring	•Joint torique	•O-Ring	•Anillo tórico	•O-ring	(VOE 932039)
38	**SA 9415-31021**	6		5	2				Plug	Bouchon	Stopfen	Tapon	Plugg	
39	**VOE 946329**	2		2					Flange screw	Vis à embase	Flanschschraube	Tornillo embridado	Flänsskruv	
40	**VOE 946441**	2		2					Flange screw	Vis à embase	Flanschschraube	Tornillo embridado	Flänsskruv	
41	**VOE 955922**	2		2					Spring washer	Rondelle élastique	Federscheibe	Arandela elástica	Fjäderbricka	
42	**SA 9751-16427**	1		1					Grommet	Passe fil	Durchführung	Pasaje	Genomföring	
43	**VOE 983257**	2		2					Hexagon screw	Vis à tête hexagona	Sechskantschraub	Tornillo hexagonal	Sexkantsskruv	
44	**VOE 14541262**	2		2					Guard	Protection	Schutz	Proteccion	Skydd	
45	**SA 9415-31021**		1						Plug	Bouchon	Stopfen	Tapon	Plugg	

1	**8289309**
2	**8287126, 8287127**
3	**8292870**
4	**8293168**
5	

Servosystem, manöverventil till fjärrkontrollsventil
Servosistema, válvula de control a válvula de mando a distan
Servosystem, Steuerventil zu Vorsteuergerät
Système servo, valve commande vers valve commande a distance
Servo system, control valve to remote control valve

Catalogue id	Group
20612	**914**
Illustr. No **1067504**	Section **100**
Issue **PUB 20025115-E**	Page **1085**

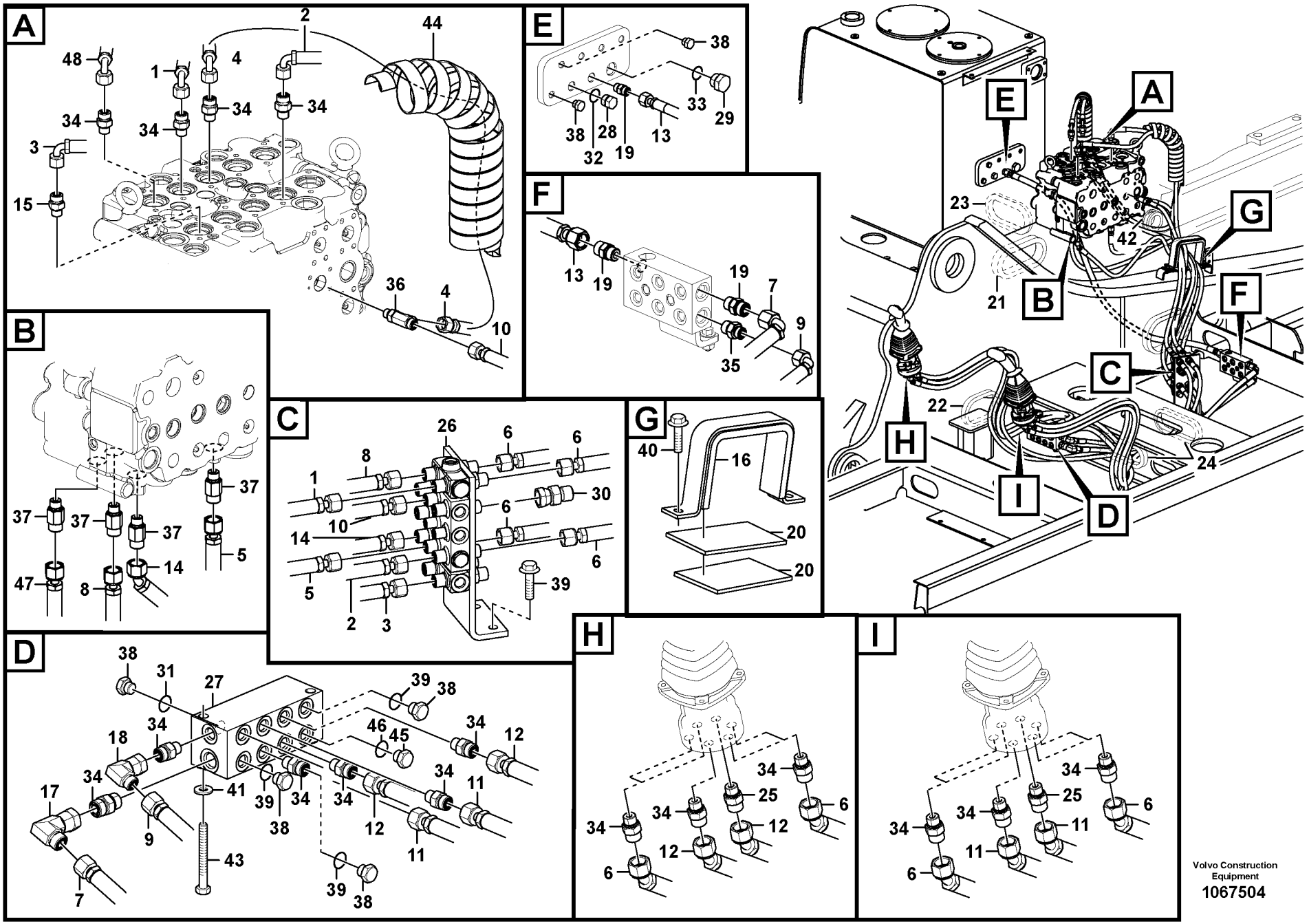

Volvo Construction Equipment

1067504

Fig.	Part No.	Quantity 1	2	3	4	5	PS	KIT	Description	Dénomination	Bezeichnung	Denominación	Benämning	Notes
46	**VOE 993320**		1						O-ring	Joint torique	O-Ring	Anillo tórico	O-ring	
47	**VOE 937340**			1					Hose assembly	Conduit flexible	Schlauchleitung	Conducto	Slangledning	
48	**VOE 937138**			1					Hose assembly	Conduit flexible	Schlauchleitung	Conducto	Slangledning	

1	**8289309**
2	**8287126, 8287127**
3	**8292870**
4	**8293168**
5	

Servosystem, manöverventil till fjärrkontrollsventil
Servosistema, válvula de control a válvula de mando a distan
Servosystem, Steuerventil zu Vorsteuergerät
Système servo, valve commande vers valve commande a distance
Servo system, control valve to remote control valve

Catalogue id **20612**	Group **914**
Illustr. No **1067504**	Section **100**
Issue **PUB 20025115-E**	Page **1087**

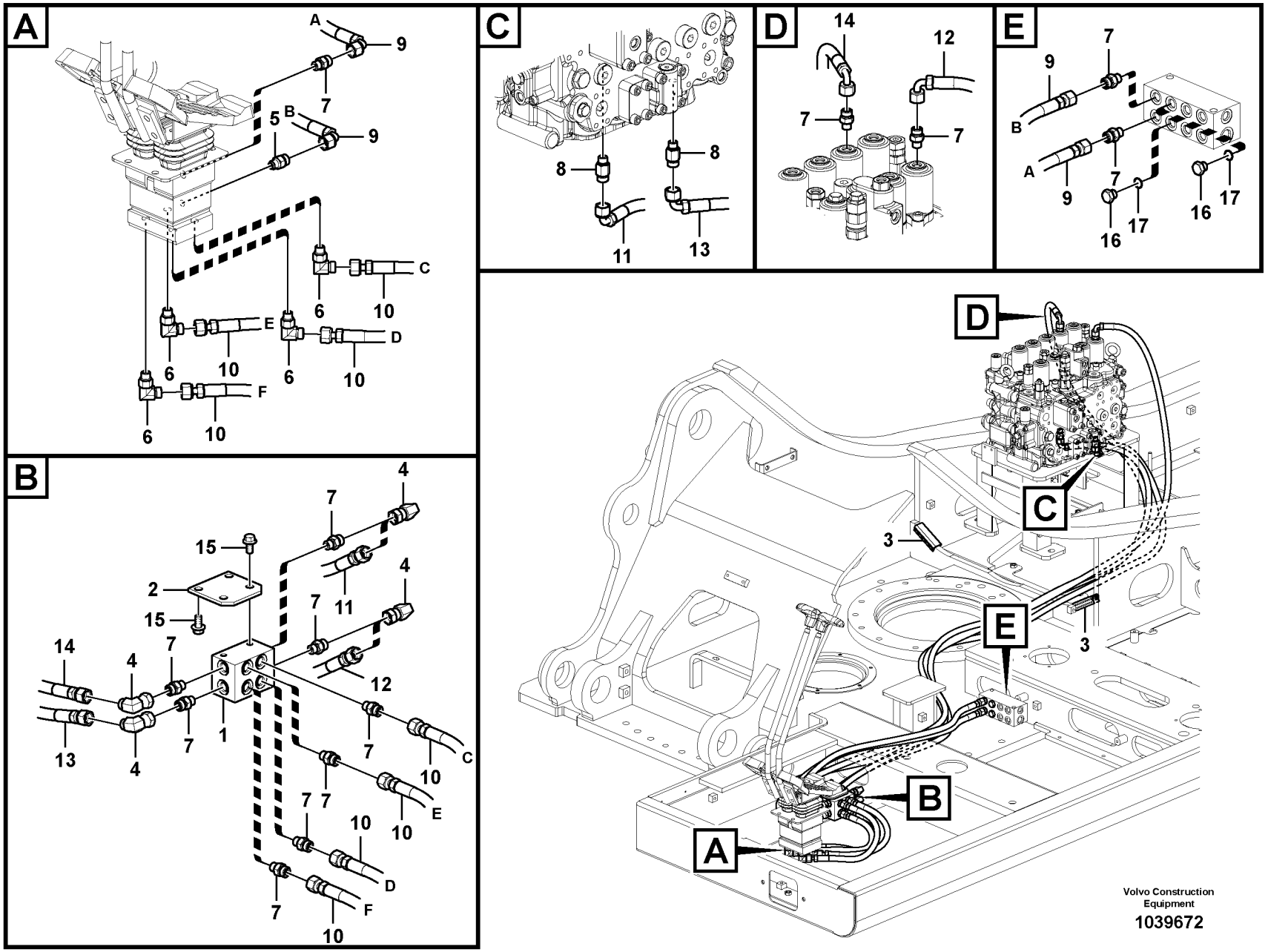
A
A
9
7
5
B
9
C
6
10
E
6
10
D
6
10
6
10
F
6
10
B
4
7
15
2
15
14
4
7
13
4
7
1
4
7
11
12
7
7
C
10
7
7
E
10
10
D
7
10
F
10
C
14
7
12
7
8
11
8
13
E
9
7
B
A
9
7
16
17
16
17
D
C
3
3
E
B
A
Volvo Construction Equipment
1039672

Fig.	Part No.	Quantity 1	2	3	PS	KIT	Description	Dénomination	Bezeichnung	Denominación	Benämning	Notes
1	**VOE 14533805**	1					Block	Bloc	Block	Bloque	Block	
2	**VOE 14566292**	1					Bracket	Console	Konsole	Consola	Konsol	
3		2			NS		Grommet	Passe fil	Durchführung	Aislador pasapanel	Genomföring	
4	**VOE 13933900**	4					Elbow nipple	Raccord coudé	Winkelnippel	Niple angular	V-nippel	
	VOE 990737	4					•O-ring	•Joint torique	•O-Ring	•Anillo tórico	•O-ring	
5	**VOE 14534524**	1					Connector	Connexion	Anschluss	Unión	Anslutning	
6	**VOE 935069**	4					Elbow nipple	Raccord coudé	Winkelnippel	Niple angular	V-nippel	
	VOE 990736	4					•O-ring	•Joint torique	•O-Ring	•Anillo tórico	•O-ring	
	VOE 990737	4					•O-ring	•Joint torique	•O-Ring	•Anillo tórico	•O-ring	
7	**VOE 935085**	13					Nipple	Raccord	Nippel	Niple	Nippel	
	VOE 990737	13					•O-ring	•Joint torique	•O-Ring	•Anillo tórico	•O-ring	
	VOE 993320	13					•O-ring	•Joint torique	•O-Ring	•Anillo tórico	•O-ring	
8	**VOE 937535**	2					Nipple	Raccord	Nippel	Niple	Nippel	
	VOE 990737	2					•O-ring	•Joint torique	•O-Ring	•Anillo tórico	•O-ring	
	VOE 993320	2					•O-ring	•Joint torique	•O-Ring	•Anillo tórico	•O-ring	(VOE 932039)
9	**VOE 937129**	2					Hose assembly	Conduit flexible	Schlauchleitung	Conducto	Slangledning	
10	**VOE 936953**	4					Hose assembly	Conduit flexible	Schlauchleitung	Conducto	Slangledning	
11	**VOE 937600**	1					Hose assembly	Conduit flexible	Schlauchleitung	Conducto	Slangledning	
12	**VOE 15036393**	1					Hose assembly	Conduit flexible	Schlauchleitung	Conducto	Slangledning	
13	**VOE 936714**	1					Hose assembly	Conduit flexible	Schlauchleitung	Conducto	Slangledning	
14	**VOE 937841**	1					Hose assembly	Conduit flexible	Schlauchleitung	Conducto	Slangledning	
15	**VOE 946441**	4					Flange screw	Vis à embase	Flanschschraube	Tornillo embridado	Flänsskruv	
16	**SA 9415-31021**	2					Plug	Bouchon	Stopfen	Tapon	Plugg	
17	**VOE 993320**	2					O-ring	Joint torique	O-Ring	Anillo tórico	O-ring	(VOE 932039)
18	**VOE 14557361**	2					Clamp	Collier serrage	Klemme	Abrazadera	Klamma	
19	**VOE 14577119**	2					Plate	Tôle	Blech	Chapa	Plåt	
20	**VOE 946471**	4					Flange screw	Vis à embase	Flanschschraube	Tornillo embridado	Flänsskruv	

1		**Servosystem, mellan manöverventil och pedal för fjärrkontrollventil.** **Servosistema, válvula de control a válvula pedal de mando a distan** **Servosystem, Steuerventil zu Pedal für Fernbetätigungsventil** **Système servo, valve commande vers valve pedale commande a distance** **Servo system, control valve to remote control valve pedal**	Catalogue id **20612** / Group **914**
2			Illustr. No **1039672** / Section **200**
3			
4			Issue **PUB 20025115-E** / Page **1089**
5		**8289712**	

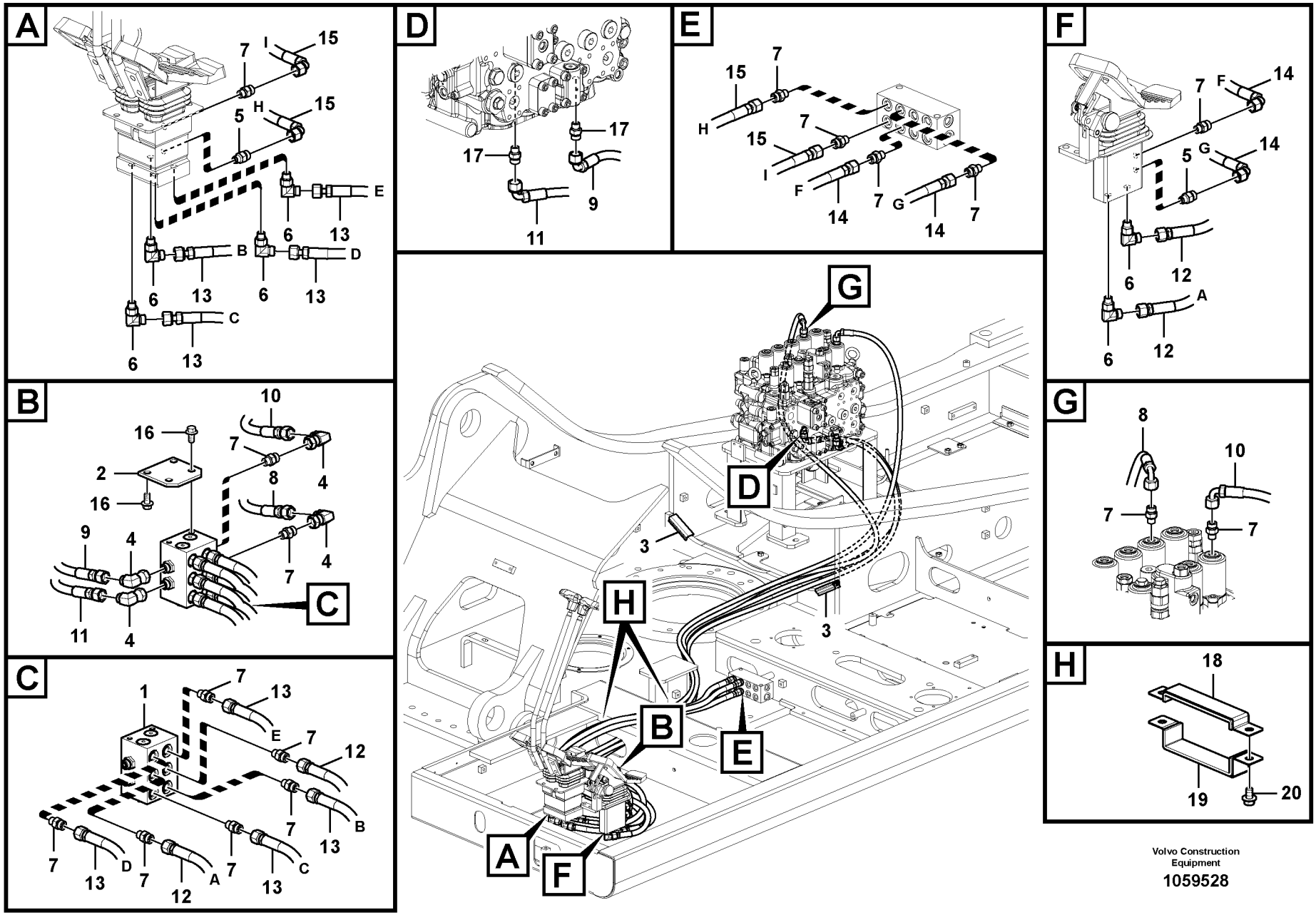

Volvo Construction Equipment

1059528

Fig.	Part No.	Quantity 1	2	3	PS	KIT	Description	Dénomination	Bezeichnung	Denominación	Benämning	Notes
1	**VOE 14535521**	1					Valve	Valve	Ventil	Válvula	Ventil	
2	**VOE 14566292**	1					Bracket	Console	Konsole	Consola	Konsol	
3		2			NS		Grommet	Passe fil	Durchführung	Aislador pasapanel	Genomföring	
4	**VOE 13933900**	4					Elbow nipple	Raccord coudé	Winkelnippel	Niple angular	V-nippel	
	VOE 990737	4					•O-ring	•Joint torique	•O-Ring	•Anillo tórico	•O-ring	
5	**VOE 14534524**	2					Connector	Connexion	Anschluss	Unión	Anslutning	
6	**VOE 935069**	6					Elbow nipple	Raccord coudé	Winkelnippel	Niple angular	V-nippel	
	VOE 990736	6					•O-ring	•Joint torique	•O-Ring	•Anillo tórico	•O-ring	
	VOE 990737	6					•O-ring	•Joint torique	•O-Ring	•Anillo tórico	•O-ring	
7	**VOE 935085**	16					Nipple	Raccord	Nippel	Niple	Nippel	
	VOE 990737	16					•O-ring	•Joint torique	•O-Ring	•Anillo tórico	•O-ring	
	VOE 993320	16					•O-ring	•Joint torique	•O-Ring	•Anillo tórico	•O-ring	
8	**VOE 937841**	1					Hose assembly	Conduit flexible	Schlauchleitung	Conducto	Slangledning	
9	**VOE 937600**	1					Hose assembly	Conduit flexible	Schlauchleitung	Conducto	Slangledning	
10	**VOE 15036393**	1					Hose assembly	Conduit flexible	Schlauchleitung	Conducto	Slangledning	
11	**VOE 936714**	1					Hose assembly	Conduit flexible	Schlauchleitung	Conducto	Slangledning	
12	**VOE 937759**	2					Hose assembly	Conduit flexible	Schlauchleitung	Conducto	Slangledning	S/N -210135
	VOE 14634640	2					Hose	Flexible	Schlauch	Manguera	Slang	S/N 210136-
13	**VOE 936953**	4					Hose assembly	Conduit flexible	Schlauchleitung	Conducto	Slangledning	
14	**VOE 936776**	2					Hose assembly	Conduit flexible	Schlauchleitung	Conducto	Slangledning	
15	**VOE 937129**	2					Hose assembly	Conduit flexible	Schlauchleitung	Conducto	Slangledning	
16	**VOE 946441**	4					Flange screw	Vis à embase	Flanschschraube	Tornillo embridado	Flänsskruv	
17	**VOE 937535**	2					Nipple	Raccord	Nippel	Niple	Nippel	
	VOE 990737	2					•O-ring	•Joint torique	•O-Ring	•Anillo tórico	•O-ring	
	VOE 993320	2					•O-ring	•Joint torique	•O-Ring	•Anillo tórico	•O-ring	(VOE 932039)
18	**VOE 14557361**	2					Clamp	Collier serrage	Klemme	Abrazadera	Klamma	
19	**VOE 14577119**	2					Plate	Tôle	Blech	Chapa	Plåt	
20	**VOE 946471**	4					Flange screw	Vis à embase	Flanschschraube	Tornillo embridado	Flänsskruv	

1		**Servosystem, mellan manöverventil och pedal för fjärrkontrollventil.** **Servosistema, válvula de control a válvula pedal de mando a distan** **Servosystem, Steuerventil zu Pedal für Fernbetätigungsventil** **Système servo, valve commande vers valve pedale commande a distance** **Servo system, control valve to remote control valve pedal**	Catalogue id **20612** / Group **914**
2			Illustr. No **1059528** / Section **250**
3			
4			Issue **PUB 20025115-E** / Page **1091**
5		**8289711**	



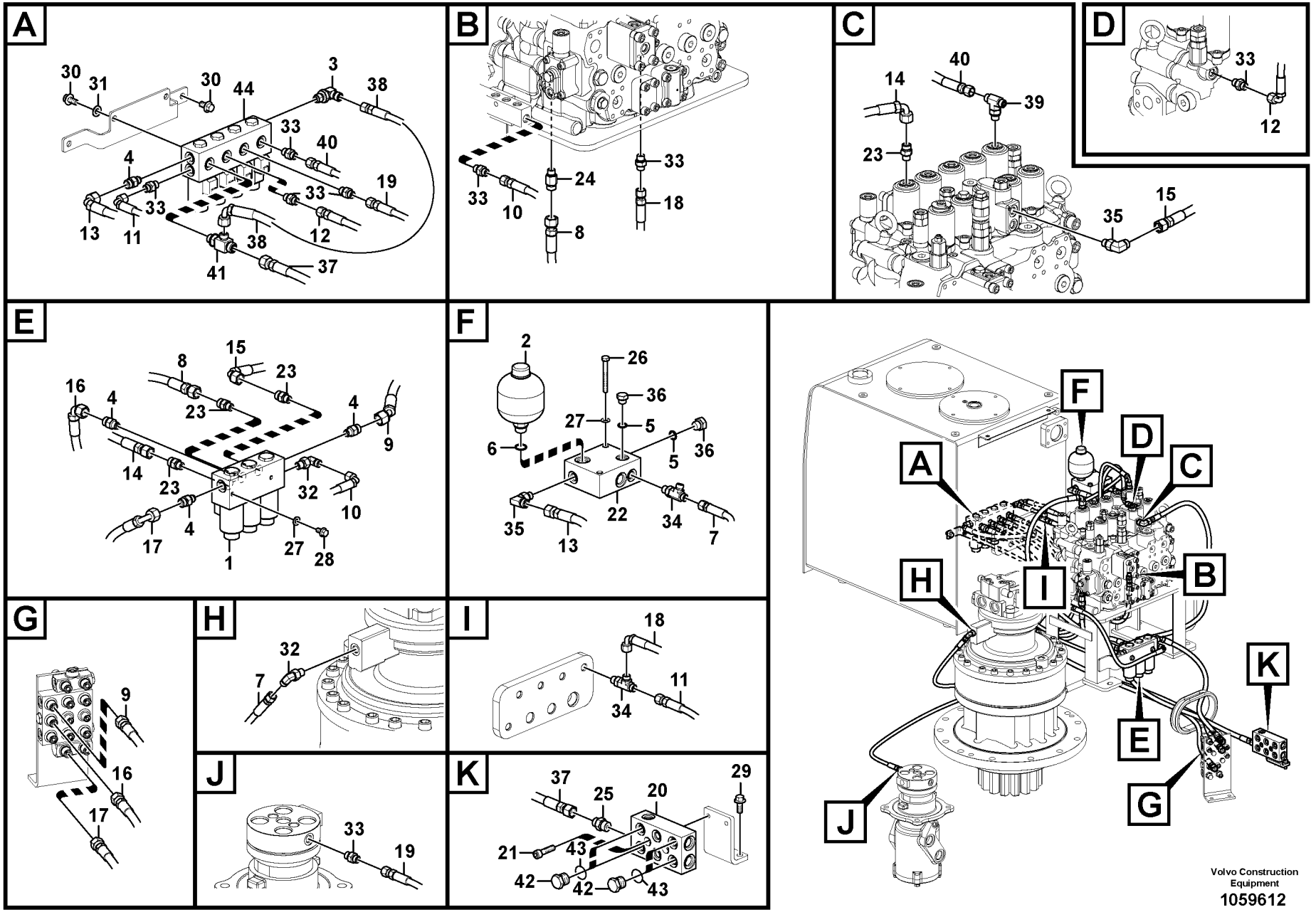
A
30
31
30
44
3
38
33
40
4
19
33
33
13
11
38
12
41
37
B
33
24
33
10
18
8
C
40
14
39
23
15
35
D
33
12
E
15
8
23
16
4
23
4
9
14
23
32
10
4
17
1
27
28
F
2
26
36
27
5
6
5
36
22
35
13
34
7
G
9
16
17
H
32
7
I
18
11
34
J
33
19
K
37
25
20
29
21
43
42
42
43
A
B
C
D
E
F
G
H
I
J
K
Volvo Construction Equipment
1059612

Fig.	Part No.	Quantity 1	2	3	4	5	PS	KIT	Description	Dénomination	Bezeichnung	Denominación	Benämning	Notes
1	**VOE 14534366**	1							Valve	Valve	Ventil	Válvula	Ventil	
2	**VOE 14578202**	1							Accumulator	Accumulateur	Speicher	Acumulador	Ackumulator	
3	**VOE 14550086**	1							Connector	Connexion	Anschluss	Unión	Anslutning	
4	**VOE 14534524**	4							Connector	Connexion	Anschluss	Unión	Anslutning	
5	**VOE 993320**	2							O-ring	Joint torique	O-Ring	Anillo tórico	O-ring	
6	**VOE 993321**	1							O-ring	Joint torique	O-Ring	Anillo tórico	O-ring	
7	**VOE 937122**	1							Hose assembly	Conduit flexible	Schlauchleitung	Conducto	Slangledning	
8	**VOE 936952**	1							Hose assembly	Conduit flexible	Schlauchleitung	Conducto	Slangledning	
9	**VOE 938345**	1							Hose assembly	Conduit flexible	Schlauchleitung	Conducto	Slangledning	
10	**VOE 936289**	1							Hose assembly	Conduit flexible	Schlauchleitung	Conducto	Slangledning	
11	**VOE 936978**	1							Hose assembly	Conduit flexible	Schlauchleitung	Conducto	Slangledning	
12	**VOE 936820**	1							Hose assembly	Conduit flexible	Schlauchleitung	Conducto	Slangledning	
13	**VOE 937184**	1							Hose assembly	Conduit flexible	Schlauchleitung	Conducto	Slangledning	
14	**VOE 936874**	1							Hose assembly	Conduit flexible	Schlauchleitung	Conducto	Slangledning	
15	**VOE 937598**	1							Hose assembly	Conduit flexible	Schlauchleitung	Conducto	Slangledning	
16	**VOE 936776**	1							Hose assembly	Conduit flexible	Schlauchleitung	Conducto	Slangledning	
17	**VOE 936955**	1							Hose assembly	Conduit flexible	Schlauchleitung	Conducto	Slangledning	
18	**VOE 937109**	1							Hose assembly	Conduit flexible	Schlauchleitung	Conducto	Slangledning	
19	**VOE 937190**	1							Hose assembly	Conduit flexible	Schlauchleitung	Conducto	Slangledning	
20	**VOE 14589645**	1							Block	Bloc	Block	Bloque	Block	
21	**VOE 984082**	2							Hex. socket screw	Vis à six pans creu	Innensechskantsc	Tornillo de hexágo	Insexskruv	
22	**VOE 14534369**	1							Valve	Valve	Ventil	Válvula	Ventil	
	VOE 14506684	1							•Relief valve	•Limiteur - pressio	•Druckbegrenzer	•Limitador presion	•Avlastningsventil	
23	**VOE 935085**	4							Nipple	Raccord	Nippel	Niple	Nippel	
	VOE 990737	4							•O-ring	•Joint torique	•O-Ring	•Anillo tórico	•O-ring	
	VOE 993320	4							•O-ring	•Joint torique	•O-Ring	•Anillo tórico	•O-ring	(VOE 932039)
24	**VOE 937535**	1							Nipple	Raccord	Nippel	Niple	Nippel	
	VOE 990737	1							•O-ring	•Joint torique	•O-Ring	•Anillo tórico	•O-ring	
	VOE 993320	1							•O-ring	•Joint torique	•O-Ring	•Anillo tórico	•O-ring	(VOE 932039)
25	**VOE 935089**	1							Nipple	Raccord	Nippel	Niple	Nippel	

1	**8289044**
2	**8289695**
3	**8289732**
4	**8287100**
5	

Servosystem, manöverventil till magnetventil
Servosistema, válvula de control a válvula solenoide
Servosystem. Steuerventil zu Magnetventil
Système servo, valve de commande vers valve de solénoïde
Servo system, control valve to solenoid valve

Catalogue id **20612**	Group **914**
Illustr. No **1059612**	Section **300**
Issue **PUB 20025115-E**	Page **1093**

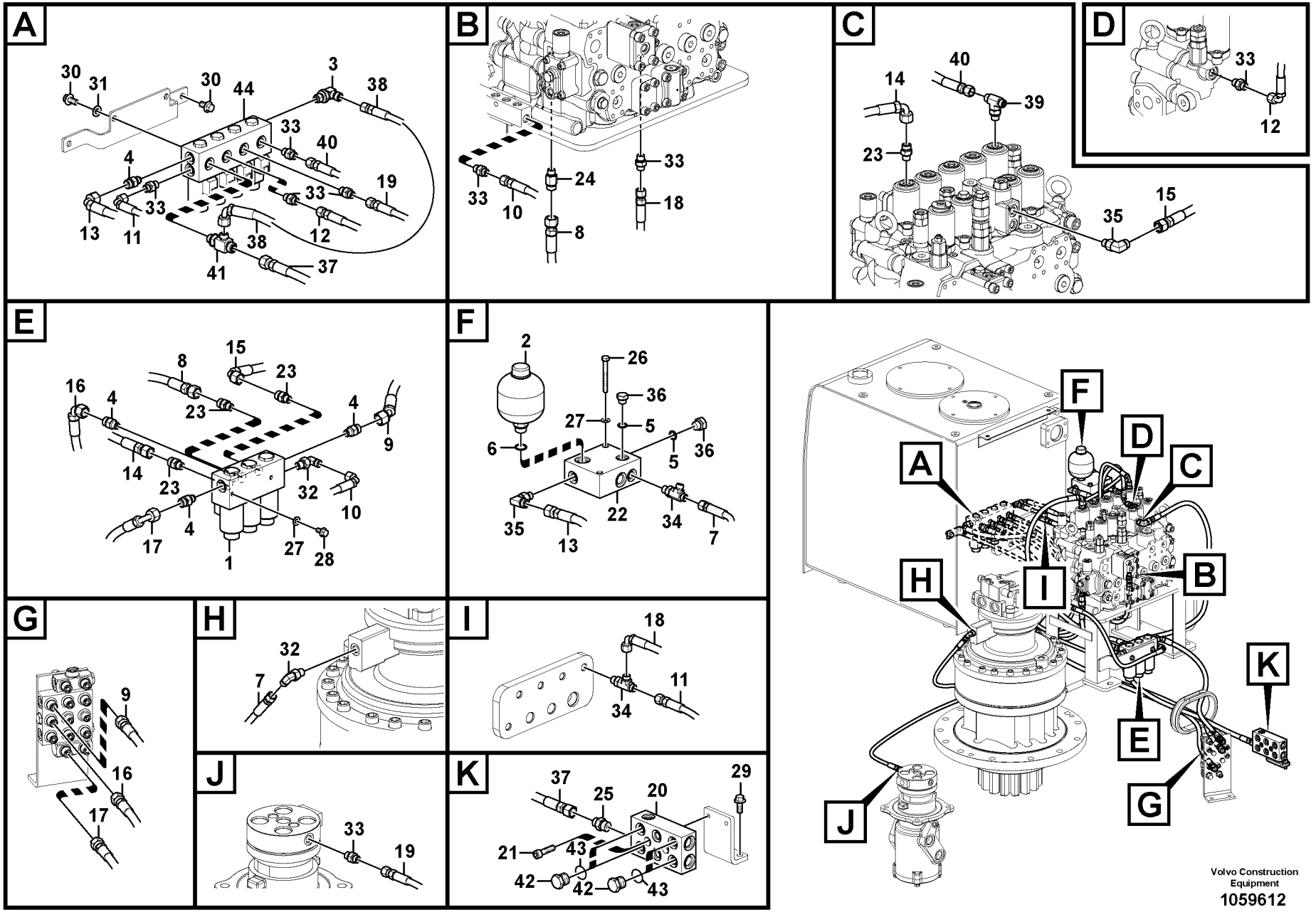
A
30
31
30
44
3
38
33
40
4
19
33
33
13
11
38
12
41
37
B
33
24
33
10
18
8
C
40
14
39
23
15
35
D
33
12
E
15
8
23
16
4
23
4
9
14
23
32
10
4
17
1
27
28
F
2
26
36
27
5
6
5
36
22
35
13
34
7
G
9
16
17
H
32
7
I
18
11
34
J
33
19
K
37
25
20
29
21
43
42
42
43
A
B
C
D
E
F
G
H
I
J
K
Volvo Construction Equipment
1059612

Fig.	Part No.	Quantity 1	2	3	4	5	PS	KIT	Description	Dénomination	Bezeichnung	Denominación	Benämning	Notes
	VOE 990737	1							•O-ring	•Joint torique	•O-Ring	•Anillo tórico	•O-ring	
	VOE 993321	1							•O-ring	•Joint torique	•O-Ring	•Anillo tórico	•O-ring	(VOE 932040)
26	**VOE 983248**	2							Hexagon screw	Vis à tête hexagona	Sechskantschraub	Tornillo hexagonal	Sexkantsskruv	
27	**VOE 993835**	4							Plain washer	Rondelle plane	Flachscheibe	Arandela plana	Planbricka	
28	**VOE 946440**	2							Flange screw	Vis à embase	Flanschschraube	Tornillo embridado	Flänsskruv	
29	**VOE 946329**	2							Flange screw	Vis à embase	Flanschschraube	Tornillo embridado	Flänsskruv	
30	**VOE 946441**	4							Flange screw	Vis à embase	Flanschschraube	Tornillo embridado	Flänsskruv	
31	**VOE 992040**	2							Plain washer	Rondelle plane	Flachscheibe	Arandela plana	Planbricka	
32	**VOE 13933857**	2							Elbow nipple	Raccord coudé	Winkelnippel	Niple angular	V-nippel	
	VOE 990736	2							•O-ring	•Joint torique	•O-Ring	•Anillo tórico	•O-ring	
	VOE 993320	2							•O-ring	•Joint torique	•O-Ring	•Anillo tórico	•O-ring	(VOE 932039)
33	**VOE 13933858**	8							Nipple	Raccord	Nippel	Niple	Nippel	
	VOE 990736	8							•O-ring	•Joint torique	•O-Ring	•Anillo tórico	•O-ring	
	VOE 993320	8							•O-ring	•Joint torique	•O-Ring	•Anillo tórico	•O-ring	(VOE 932039)
34	**VOE 937540**	2							T-nipple	Raccord-t	T-Nippel	Niple t	T-nippel	
	VOE 993320	2							•O-ring	•Joint torique	•O-Ring	•Anillo tórico	•O-ring	(VOE 932039)
	VOE 990736	2							•O-ring	•Joint torique	•O-Ring	•Anillo tórico	•O-ring	
35	**VOE 935069**	2							Elbow nipple	Raccord coudé	Winkelnippel	Niple angular	V-nippel	
	VOE 990737	2							•O-ring	•Joint torique	•O-Ring	•Anillo tórico	•O-ring	
	VOE 993320	2							•O-ring	•Joint torique	•O-Ring	•Anillo tórico	•O-ring	(VOE 932039)
36	**SA 9415-31021**	2							Plug	Bouchon	Stopfen	Tapon	Plugg	
37	**VOE 937344**	1							Hose assembly	Conduit flexible	Schlauchleitung	Conducto	Slangledning	
38	**VOE 936690**	1							Hose assembly	Conduit flexible	Schlauchleitung	Conducto	Slangledning	
39	**VOE 937559**	1							Nipple	Raccord	Nippel	Niple	Nippel	
	VOE 993320	1							•O-ring	•Joint torique	•O-Ring	•Anillo tórico	•O-ring	(VOE 932039)
	VOE 990736	1							•O-ring	•Joint torique	•O-Ring	•Anillo tórico	•O-ring	
40	**VOE 937119**	1							Hose assembly	Conduit flexible	Schlauchleitung	Conducto	Slangledning	
41	**VOE 14541690**	1							Nipple	Raccord	Nippel	Niple	Nippel	
	VOE 993320	1							•O-ring	•Joint torique	•O-Ring	•Anillo tórico	•O-ring	(VOE 932039)
	VOE 990736	1							•O-ring	•Joint torique	•O-Ring	•Anillo tórico	•O-ring	

1	**8289044**	**Servosystem, manöverventil till magnetventil** **Servosistema, válvula de control a válvula solenoide** **Servosystem. Steuerventil zu Magnetventil** **Système servo, valve de commande vers valve de solénoïde** **Servo system, control valve to solenoid valve**	Catalogue id **20612** / Group **914**
2	**8289695**		
3	**8289732**		Illustr. No **1059612** / Section **300**
4	**8287100**		
5			Issue **PUB 20025115-E** / Page **1095**

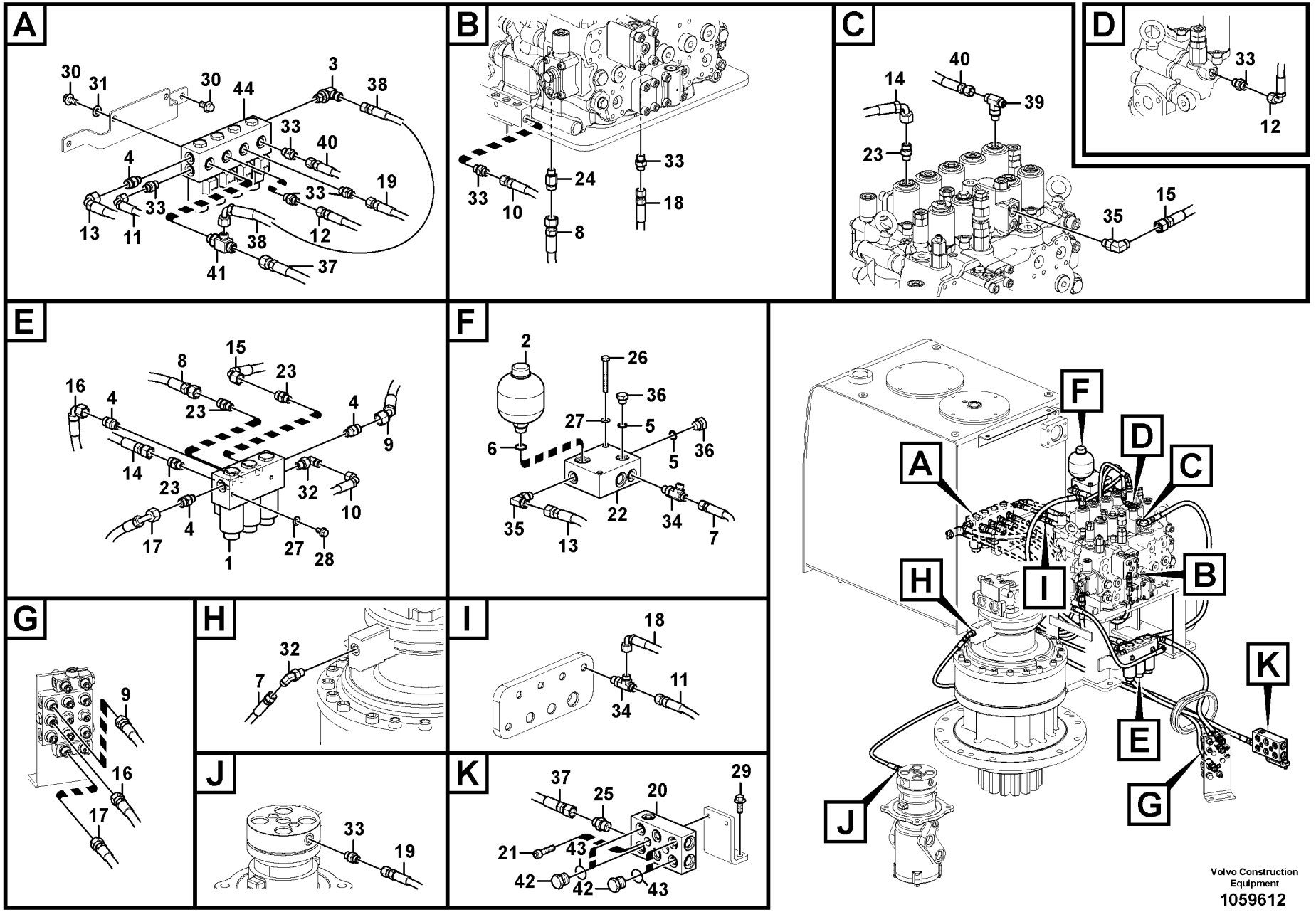
A
30
31
30
44
3
38
33
40
4
19
33
33
13
11
38
12
41
37
B
33
24
33
10
18
8
C
40
14
39
23
15
35
D
33
12
E
15
8
23
16
4
23
4
9
14
23
32
10
4
17
1
27
28
F
2
26
36
27
5
6
5
36
22
35
13
34
7
G
9
16
17
H
32
7
I
18
11
34
J
33
19
K
37
25
20
29
21
43
42
42
43
A
B
C
D
E
F
G
H
I
J
K
Volvo Construction Equipment
1059612

Fig.	Part No.	Quantity 1	2	3	4	5	PS	KIT	Description	Dénomination	Bezeichnung	Denominación	Benämning	Notes
	VOE 990737	1							•O-ring	•Joint torique	•O-Ring	•Anillo tórico	•O-ring	
42	**SA 9415-31021**		2	2					Plug	Bouchon	Stopfen	Tapon	Plugg	
43	**VOE 993320**		2	2					O-ring	Joint torique	O-Ring	Anillo tórico	O-ring	
44	**VOE 14570438**				1				Solenoid valve	Électrovanne	Magnetventil	Electroválvula	Magnetventil	

1	**8289044**	**Servosystem, manöverventil till magnetventil** **Servosistema, válvula de control a válvula solenoide** **Servosystem. Steuerventil zu Magnetventil** **Système servo, valve de commande vers valve de solénoïde** **Servo system, control valve to solenoid valve**	Catalogue id **20612**	Group **914**
2	**8289695**			
3	**8289732**		Illustr. No **1059612**	Section **300**
4	**8287100**			
5			Issue **PUB 20025115-E**	Page **1097**

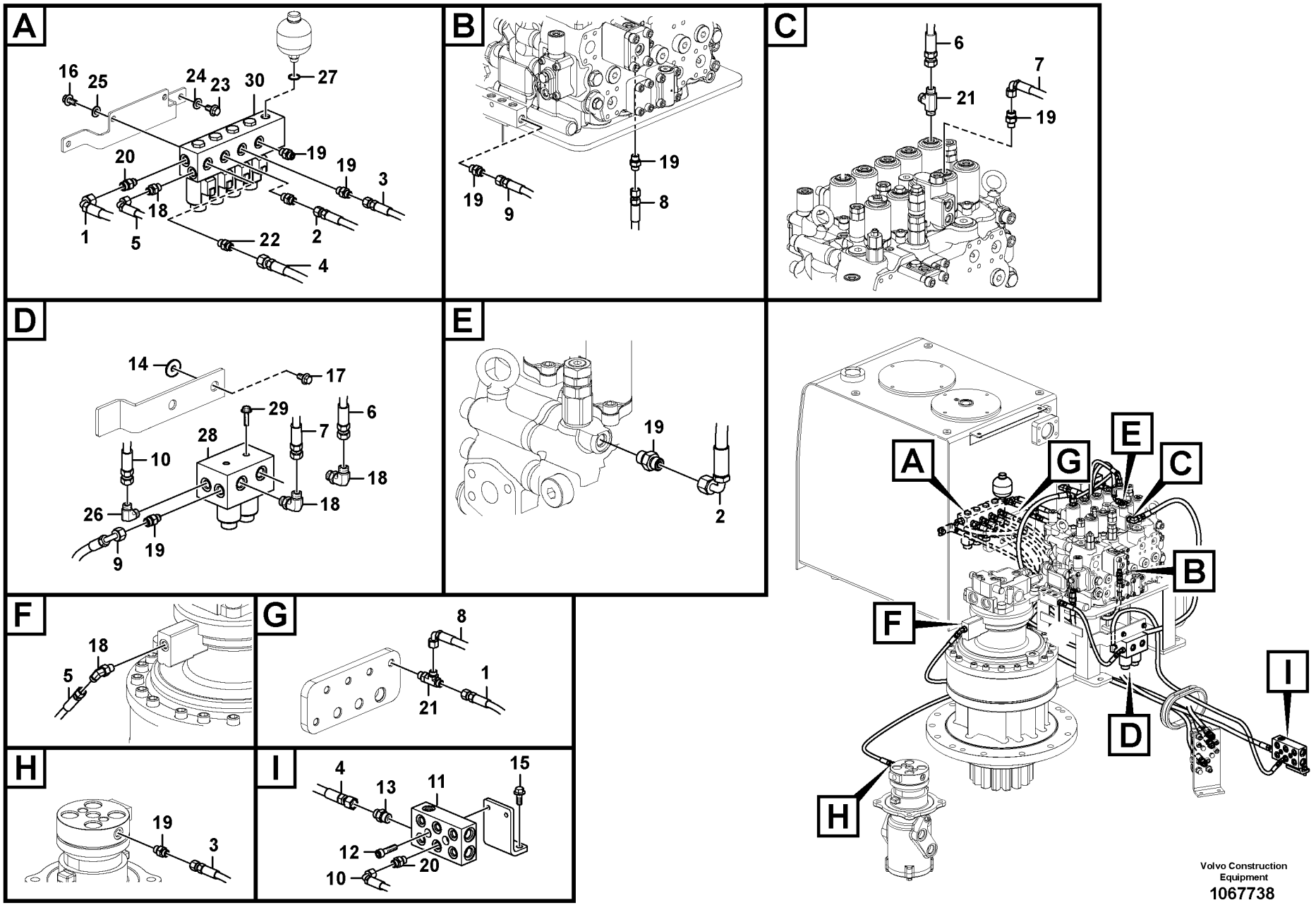

Volvo Construction Equipment

1067738

Fig.	Part No.	Quantity 1	2	3	4	5	PS	KIT	Description	Dénomination	Bezeichnung	Denominación	Benämning	Notes
1	**VOE 936978**		1						Hose assembly	Conduit flexible	Schlauchleitung	Conducto	Slangledning	
2	**VOE 936821**		1						Hose assembly	Conduit flexible	Schlauchleitung	Conducto	Slangledning	
3	**VOE 937190**		1						Hose assembly	Conduit flexible	Schlauchleitung	Conducto	Slangledning	
4	**VOE 938107**		1						Hose assembly	Conduit flexible	Schlauchleitung	Conducto	Slangledning	
5	**VOE 936974**		1						Hose assembly	Conduit flexible	Schlauchleitung	Conducto	Slangledning	
6	**VOE 936296**		1						Hose assembly	Conduit flexible	Schlauchleitung	Conducto	Slangledning	
7	**VOE 936296**		1						Hose assembly	Conduit flexible	Schlauchleitung	Conducto	Slangledning	
8	**VOE 937109**		1						Hose assembly	Conduit flexible	Schlauchleitung	Conducto	Slangledning	
9	**VOE 936287**		1						Hose assembly	Conduit flexible	Schlauchleitung	Conducto	Slangledning	
10	**VOE 15175242**		1						Hose assembly	Conduit flexible	Schlauchleitung	Conducto	Slangledning	
11	**VOE 14589645**		1						Block	Bloc	Block	Bloque	Block	
12	**VOE 984082**		2						Hex. socket screw	Vis à six pans creu	Innensechskantsc	Tornillo de hexágo	Insexskruv	
13	**VOE 935089**		1						Nipple	Raccord	Nippel	Niple	Nippel	
	VOE 990737		1						•O-ring	•Joint torique	•O-Ring	•Anillo tórico	•O-ring	
	VOE 993321		1						•O-ring	•Joint torique	•O-Ring	•Anillo tórico	•O-ring	(VOE 932040)
14	**VOE 993835**		2						Plain washer	Rondelle plane	Flachscheibe	Arandela plana	Planbricka	
15	**VOE 946329**		2						Flange screw	Vis à embase	Flanschschraube	Tornillo embridado	Flänsskruv	
16	**VOE 946441**		2						Flange screw	Vis à embase	Flanschschraube	Tornillo embridado	Flänsskruv	
17	**VOE 983243**		2						Hexagon screw	Vis à tête hexagona	Sechskantschraub	Tornillo hexagonal	Sexkantsskruv	
18	**VOE 13933857**		4						Elbow nipple	Raccord coudé	Winkelnippel	Niple angular	V-nippel	
	VOE 990736		1						•O-ring	•Joint torique	•O-Ring	•Anillo tórico	•O-ring	
	VOE 993320		1						•O-ring	•Joint torique	•O-Ring	•Anillo tórico	•O-ring	(VOE 932039)
19	**VOE 13933858**		8						Nipple	Raccord	Nippel	Niple	Nippel	
	VOE 990736		1						•O-ring	•Joint torique	•O-Ring	•Anillo tórico	•O-ring	
	VOE 993320		1						•O-ring	•Joint torique	•O-Ring	•Anillo tórico	•O-ring	(VOE 932039)
20	**VOE 937538**		2						Nipple	Raccord	Nippel	Niple	Nippel	
	VOE 990736		1						•O-ring	•Joint torique	•O-Ring	•Anillo tórico	•O-ring	
	VOE 993320		1						•O-ring	•Joint torique	•O-Ring	•Anillo tórico	•O-ring	(VOE 932039)
21	**VOE 937540**		2						T-nipple	Raccord-t	T-Nippel	Niple t	T-nippel	
	VOE 993320		1						•O-ring	•Joint torique	•O-Ring	•Anillo tórico	•O-ring	(VOE 932039)

1	**8292886,8292938**
2	**8292870**
3	
4	
5	

Servosystem, manöverventil till magnetventil
Servosistema, válvula de control a válvula solenoide
Servosystem. Steuerventil zu Magnetventil
Système servo, valve de commande vers valve de solénoïde
Servo system, control valve to solenoid valve

Catalogue id **20612**	Group **914**
Illustr. No **1067738**	Section **350**
Issue **PUB 20025115-E**	Page **1099**

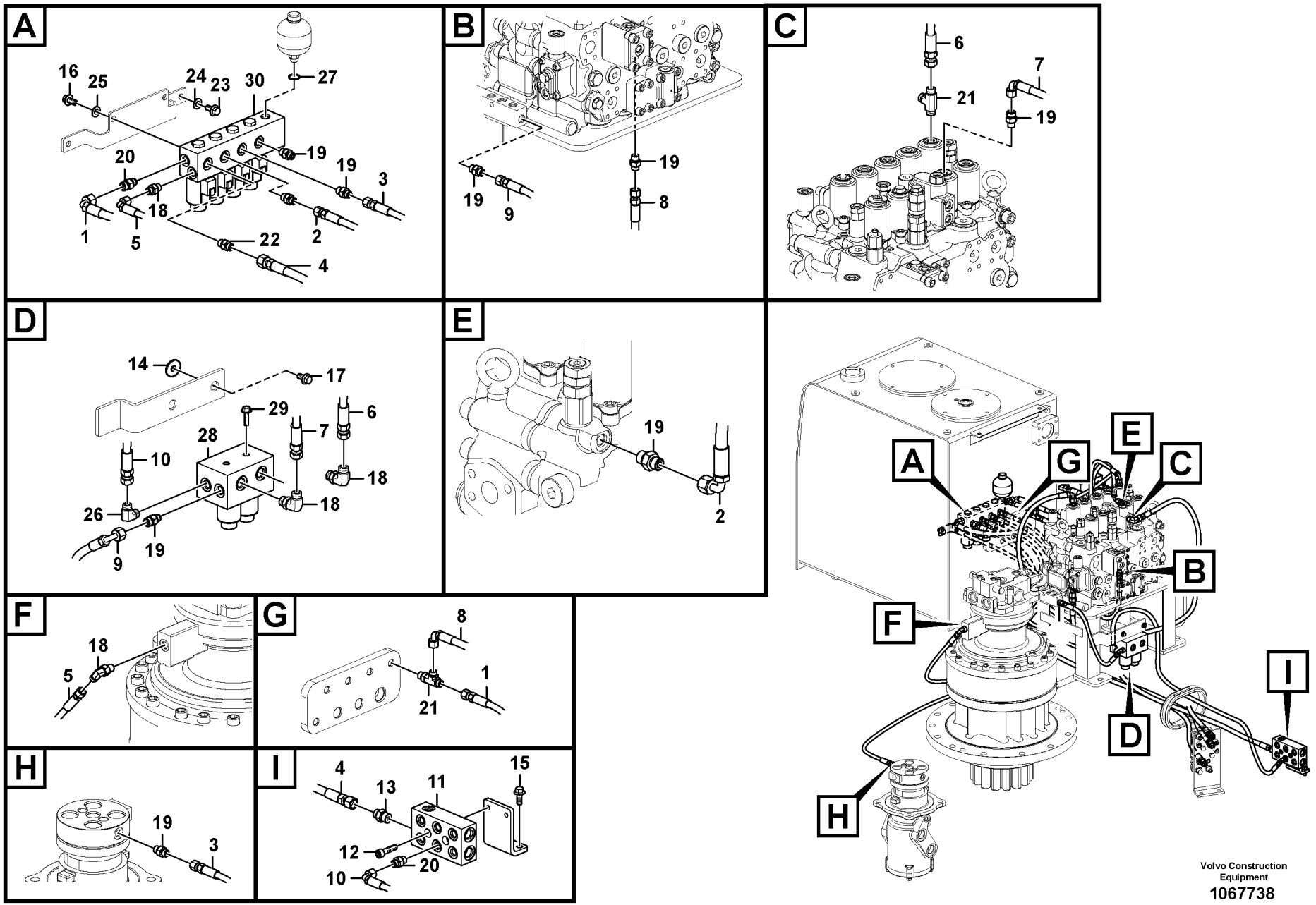

Volvo Construction Equipment

1067738

Fig.	Part No.	Quantity 1	2	3	4	5	PS	KIT	Description	Dénomination	Bezeichnung	Denominación	Benämning	Notes
	VOE 990736		2						•O-ring	•Joint torique	•O-Ring	•Anillo tórico	•O-ring	
22	**VOE 935085**		1						Nipple	Raccord	Nippel	Niple	Nippel	
	VOE 990737		1						•O-ring	•Joint torique	•O-Ring	•Anillo tórico	•O-ring	
	VOE 993320		1						•O-ring	•Joint torique	•O-Ring	•Anillo tórico	•O-ring	(VOE 932039)
23	**VOE 983250**		2						Hexagon screw	Vis à tête hexagona	Sechskantschraub	Tornillo hexagonal	Sexkantsskruv	
24	**VOE 955922**		2						Spring washer	Rondelle élastique	Federscheibe	Arandela elástica	Fjäderbricka	
25	**VOE 992040**		2						Plain washer	Rondelle plane	Flachscheibe	Arandela plana	Planbricka	
26	**VOE 14534522**		1						Connector	Connexion	Anschluss	Unión	Anslutning	
	VOE 990736		1						•O-ring	•Joint torique	•O-Ring	•Anillo tórico	•O-ring	
	VOE 993320		1						•O-ring	•Joint torique	•O-Ring	•Anillo tórico	•O-ring	(VOE 932039)
27	**VOE 993321**		1						O-ring	Joint torique	O-Ring	Anillo tórico	O-ring	
28	**VOE 14634757**		1						Valve	Valve	Ventil	Válvula	Ventil	
29	**VOE 946440**		2						Flange screw	Vis à embase	Flanschschraube	Tornillo embridado	Flänsskruv	
30	**VOE 14612099**	1	1						Solenoid valve	Électrovanne	Magnetventil	Electroválvula	Magnetventil	
	VOE 14637810	3	3						•O-ring	•Joint torique	•O-Ring	•Anillo tórico	•O-ring	
	VOE 14550884	4	4						•Solenoid coil	•Bobine magnétiqu	•Magnetspule	•Bobina magnética	•Magnetspole	
	VOE 14637810	1	1						••O-ring	••Joint torique	••O-Ring	••Anillo tórico	••O-ring	
	VOE 14503079	1	1						••Nut	••Écrou	••Mutter	••Tuerca	••Mutter	
	VOE 14550884	1	1						••Solenoid coil	••Bobine magnétiq	••Magnetspule	••Bobina magnétic	••Magnetspole	
	VOE 983509	1	1						••O-ring	••Joint torique	••O-Ring	••Anillo tórico	••O-ring	
	VOE 14533610	1	1						•O-ring	•Joint torique	•O-Ring	•Anillo tórico	•O-ring	
	VOE 14637810	1	1						•O-ring	•Joint torique	•O-Ring	•Anillo tórico	•O-ring	
	VOE 983509	3	3						•O-ring	•Joint torique	•O-Ring	•Anillo tórico	•O-ring	

1	**8292886,8292938**	**Servosystem, manöverventil till magnetventil** **Servosistema, válvula de control a válvula solenoide** **Servosystem. Steuerventil zu Magnetventil** **Système servo, valve de commande vers valve de solénoïde** **Servo system, control valve to solenoid valve**	Catalogue id **20612**	Group **914**
2	**8292870**		Illustr. No **1067738**	Section **350**
3			Issue **PUB 20025115-E**	Page **1101**
4				
5				

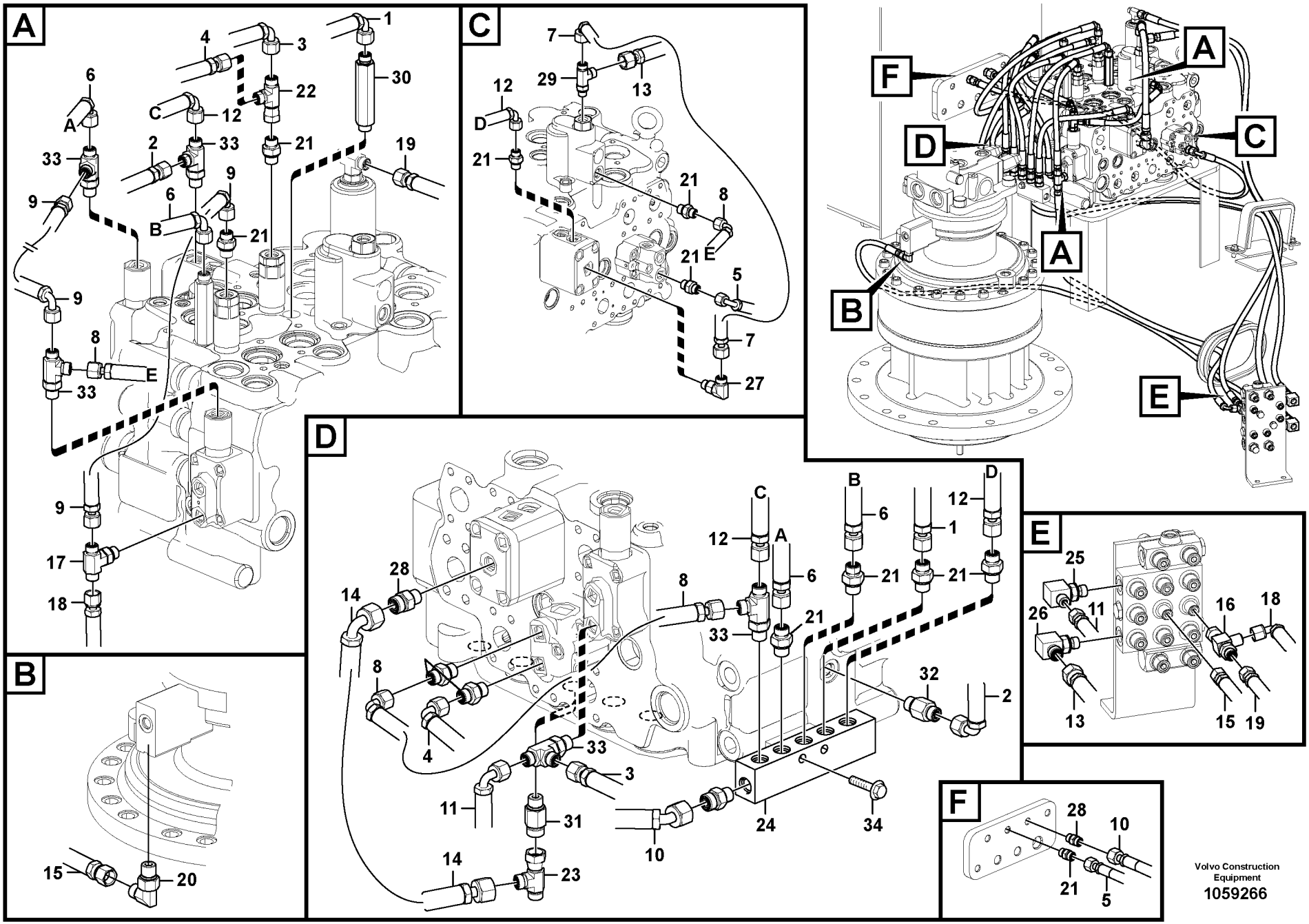

Volvo Construction Equipment

1059266

Fig.	Part No.	Quantity 1	2	3	PS	KIT	Description	Dénomination	Bezeichnung	Denominación	Benämning	Notes
1	**VOE 936287**	1	1				Hose assembly	Conduit flexible	Schlauchleitung	Conducto	Slangledning	
2	**VOE 936288**	1	1				Hose assembly	Conduit flexible	Schlauchleitung	Conducto	Slangledning	
3	**VOE 936290**	1	1				Hose assembly	Conduit flexible	Schlauchleitung	Conducto	Slangledning	
4	**VOE 936291**	1	1				Hose assembly	Conduit flexible	Schlauchleitung	Conducto	Slangledning	
5	**VOE 936301**	1	1				Hose assembly	Conduit flexible	Schlauchleitung	Conducto	Slangledning	
6	**VOE 936690**	2	2				Hose assembly	Conduit flexible	Schlauchleitung	Conducto	Slangledning	
7	**VOE 936787**	1					Hose assembly	Conduit flexible	Schlauchleitung	Conducto	Slangledning	
7	**VOE 936695**		1				Hose assembly	Conduit flexible	Schlauchleitung	Conducto	Slangledning	
8	**VOE 936813**	2	1				Hose assembly	Conduit flexible	Schlauchleitung	Conducto	Slangledning	
9	**VOE 936861**	2	2				Hose assembly	Conduit flexible	Schlauchleitung	Conducto	Slangledning	
10	**VOE 936875**	1	1				Hose assembly	Conduit flexible	Schlauchleitung	Conducto	Slangledning	
11	**VOE 937331**	1	1				Hose assembly	Conduit flexible	Schlauchleitung	Conducto	Slangledning	
12	**VOE 937104**	2	2				Hose assembly	Conduit flexible	Schlauchleitung	Conducto	Slangledning	
13	**VOE 937214**	1	1				Hose assembly	Conduit flexible	Schlauchleitung	Conducto	Slangledning	
14	**VOE 937225**	1	1				Hose assembly	Conduit flexible	Schlauchleitung	Conducto	Slangledning	
15	**VOE 937699**	1	1				Hose assembly	Conduit flexible	Schlauchleitung	Conducto	Slangledning	
16	**VOE 14613591**	1	1				T-nipple	Raccord-t	T-Nippel	Niple t	T-nippel	
17	**VOE 937559**	1	1				Nipple	Raccord	Nippel	Niple	Nippel	
	VOE 993320	1	1				•O-ring	•Joint torique	•O-Ring	•Anillo tórico	•O-ring	(VOE 932039)
	VOE 990736	1	1				•O-ring	•Joint torique	•O-Ring	•Anillo tórico	•O-ring	
18	**VOE 936851**	1	1				Hose assembly	Conduit flexible	Schlauchleitung	Conducto	Slangledning	
19	**VOE 936972**	1	1				Hose assembly	Conduit flexible	Schlauchleitung	Conducto	Slangledning	
20	**VOE 13933857**	1	1				Elbow nipple	Raccord coudé	Winkelnippel	Niple angular	V-nippel	
	VOE 990736	1	1				•O-ring	•Joint torique	•O-Ring	•Anillo tórico	•O-ring	
	VOE 993320	1	1				•O-ring	•Joint torique	•O-Ring	•Anillo tórico	•O-ring	(VOE 932039)
21	**VOE 13933858**	12	12				Nipple	Raccord	Nippel	Niple	Nippel	
	VOE 990736	12	12				•O-ring	•Joint torique	•O-Ring	•Anillo tórico	•O-ring	
	VOE 993320	12	12				•O-ring	•Joint torique	•O-Ring	•Anillo tórico	•O-ring	(VOE 932039)
22	**VOE 13933859**	1	1				T-nipple	Raccord-t	T-Nippel	Niple t	T-nippel	
	VOE 990736	1	1				•O-ring	•Joint torique	•O-Ring	•Anillo tórico	•O-ring	

1	**8289044**
2	**8292870**
3	
4	
5	

Servosystem, rördragning till riktningsventil.
Servosistema, tubería de la válvula de control.
Servosystem, Rohranschluss zu Steuerventil.
Système servo, conduits vers le distributeur de commande
Servo system, control valve piping.

Catalogue id **20612**	Group **914**
Illustr. No **1059266**	Section **400**
Issue **PUB 20025115-E**	Page **1103**

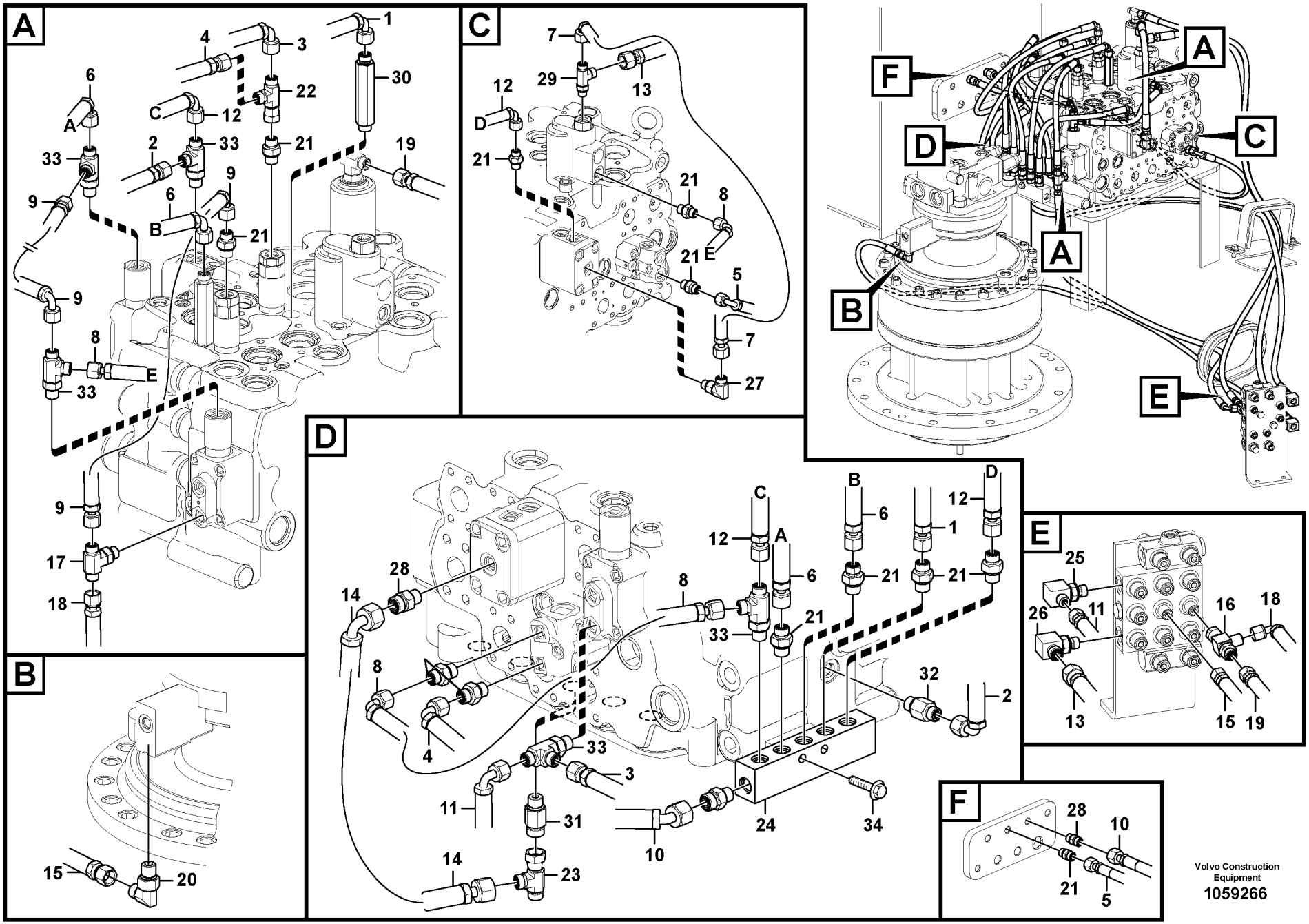

Volvo Construction Equipment

1059266

Fig.	Part No.	Quantity 1	2	3	PS	KIT	Description	Dénomination	Bezeichnung	Denominación	Benämning	Notes
23	**VOE 13933936**	1	1				T-nipple	Raccord-t	T-Nippel	Niple t	T-nippel	
	VOE 990737	1	1				•O-ring	•Joint torique	•O-Ring	•Anillo tórico	•O-ring	
24	**VOE 14535485**	1	1				Block	Bloc	Block	Bloque	Block	
25	**VOE 14546290**	1	1				T-nipple	Raccord-t	T-Nippel	Niple t	T-nippel	
	VOE 993320	1	1				•O-ring	•Joint torique	•O-Ring	•Anillo tórico	•O-ring	(VOE 932039)
	VOE 990736	1	1				•O-ring	•Joint torique	•O-Ring	•Anillo tórico	•O-ring	
26	**VOE 14546293**	1	1				T-nipple	Raccord-t	T-Nippel	Niple t	T-nippel	
	VOE 993320	1	1				•O-ring	•Joint torique	•O-Ring	•Anillo tórico	•O-ring	(VOE 932039)
	VOE 990737	1	1				•O-ring	•Joint torique	•O-Ring	•Anillo tórico	•O-ring	
27	**VOE 935069**	1	1				Elbow nipple	Raccord coudé	Winkelnippel	Niple angular	V-nippel	
	VOE 990737	1	1				•O-ring	•Joint torique	•O-Ring	•Anillo tórico	•O-ring	
	VOE 993320	1	1				•O-ring	•Joint torique	•O-Ring	•Anillo tórico	•O-ring	(VOE 932039)
28	**VOE 935085**	3	3				Nipple	Raccord	Nippel	Niple	Nippel	
	VOE 993320	3	3				•O-ring	•Joint torique	•O-Ring	•Anillo tórico	•O-ring	(VOE 932039)
	VOE 990737	3	3				•O-ring	•Joint torique	•O-Ring	•Anillo tórico	•O-ring	
29	**VOE 936932**	1	1				T-nipple	Raccord-t	T-Nippel	Niple t	T-nippel	
30	**VOE 937086**	2	2				Nipple	Raccord	Nippel	Niple	Nippel	
	VOE 990736	2	2				•O-ring	•Joint torique	•O-Ring	•Anillo tórico	•O-ring	
	VOE 993320	2	2				•O-ring	•Joint torique	•O-Ring	•Anillo tórico	•O-ring	(VOE 932039)
31	**VOE 937535**	1	1				Nipple	Raccord	Nippel	Niple	Nippel	
	VOE 990737	1	1				•O-ring	•Joint torique	•O-Ring	•Anillo tórico	•O-ring	
	VOE 993320	1	1				•O-ring	•Joint torique	•O-Ring	•Anillo tórico	•O-ring	(VOE 932039)
32	**VOE 937538**	1	1				Nipple	Raccord	Nippel	Niple	Nippel	
	VOE 990736	1	1				•O-ring	•Joint torique	•O-Ring	•Anillo tórico	•O-ring	
	VOE 993320	1	1				•O-ring	•Joint torique	•O-Ring	•Anillo tórico	•O-ring	(VOE 932039)
33	**VOE 937540**	5	4				T-nipple	Raccord-t	T-Nippel	Niple t	T-nippel	
	VOE 993320	5	4				•O-ring	•Joint torique	•O-Ring	•Anillo tórico	•O-ring	(VOE 932039)
	VOE 990736	5	4				•O-ring	•Joint torique	•O-Ring	•Anillo tórico	•O-ring	
34	**VOE 13947760**	2	2				Screw	Vis	Schraube	Tornillo	Skruv	

1	**8289044**	**Servosystem, rördragning till riktningsventil.** **Servosistema, tubería de la válvula de control.** **Servosystem, Rohranschluss zu Steuerventil.** **Système servo, conduits vers le distributeur de commande** **Servo system, control valve piping.**	Catalogue id **20612**	Group **914**
2	**8292870**		Illustr. No **1059266**	Section **400**
3			Issue **PUB 20025115-E**	Page **1105**
4				
5				

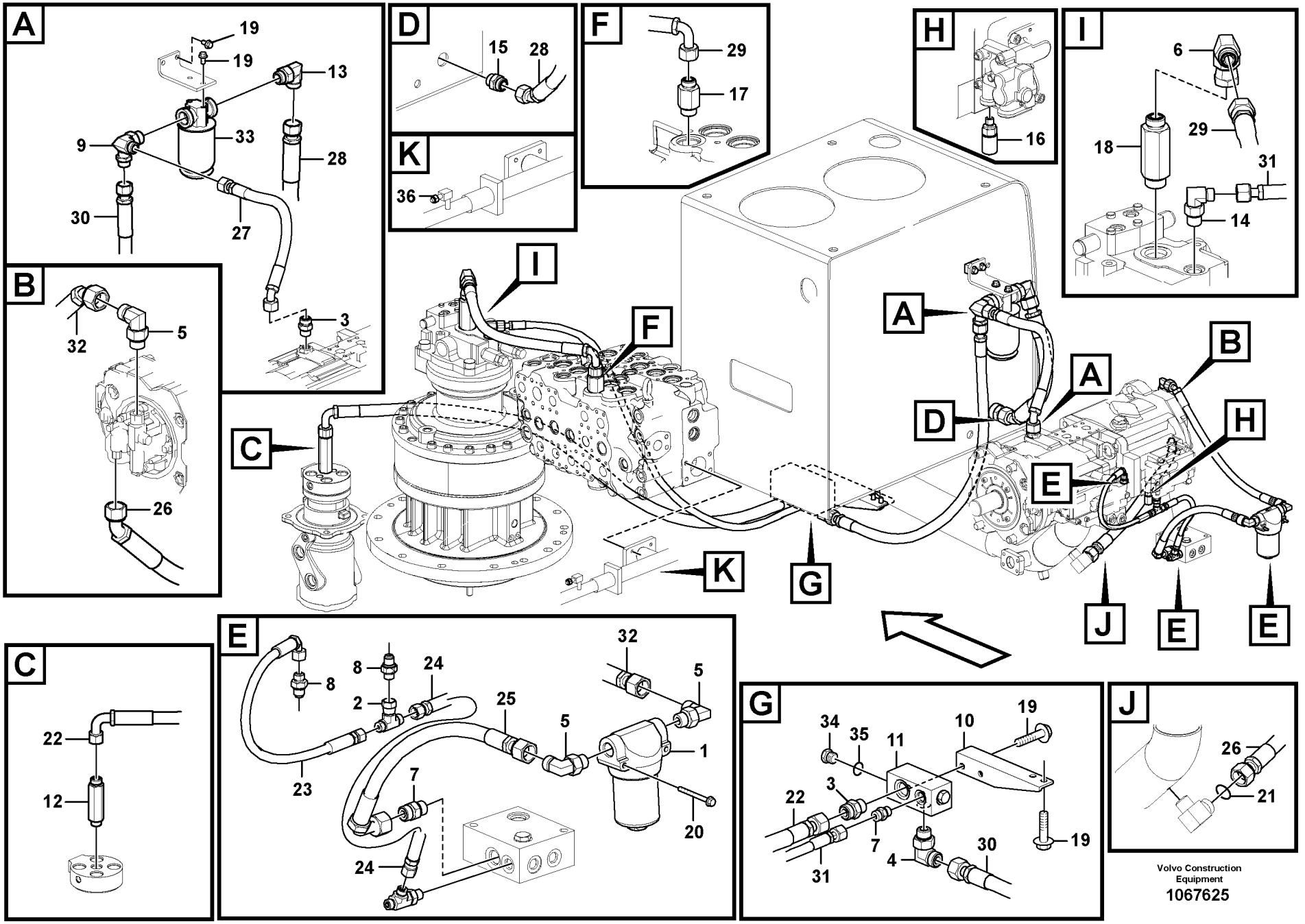

Volvo Construction Equipment

1067625

Fig.	Part No.	Quantity 1	2	3	4	5	PS	KIT	Description	Dénomination	Bezeichnung	Denominación	Benämning	Notes
1	**VOE 14533119**	1							Filter	Filtre	Filter	Filtro	Filter	
	VOE 14511215	1							•O-ring	•Joint torique	•O-Ring	•Anillo tórico	•O-ring	
	VOE 14532686	1							•Filter element	•Elément de filtre	•Filterelement	•Cartucho de filtro	•Filterelement	
2	**VOE 13933860**	1							T-nipple	Raccord-t	T-Nippel	Niple t	T-nippel	
	VOE 990736	2							•O-ring	•Joint torique	•O-Ring	•Anillo tórico	•O-ring	
3	**VOE 13933862**	3							Nipple	Raccord	Nippel	Niple	Nippel	
	VOE 990740	3							•O-ring	•Joint torique	•O-Ring	•Anillo tórico	•O-ring	
	VOE 993323	3							•O-ring	•Joint torique	•O-Ring	•Anillo tórico	•O-ring	(VOE 932042)
4	**VOE 13933864**	1							Elbow nipple	Raccord coudé	Winkelnippel	Niple angular	V-nippel	
	VOE 990740	1							•O-ring	•Joint torique	•O-Ring	•Anillo tórico	•O-ring	
	VOE 993323	1							•O-ring	•Joint torique	•O-Ring	•Anillo tórico	•O-ring	(VOE 932042)
5	**VOE 13933868**	3							Elbow nipple	Raccord coudé	Winkelnippel	Niple angular	V-nippel	
	VOE 990738	1							•O-ring	•Joint torique	•O-Ring	•Anillo tórico	•O-ring	
	VOE 993321	1							•O-ring	•Joint torique	•O-Ring	•Anillo tórico	•O-ring	(VOE 932040)
6	**VOE 13933910**	1							Elbow nipple	Raccord coudé	Winkelnippel	Niple angular	V-nippel	
	VOE 990740	1							•O-ring	•Joint torique	•O-Ring	•Anillo tórico	•O-ring	
7	**VOE 13933923**	2							Nipple	Raccord	Nippel	Niple	Nippel	
	VOE 990738	1							•O-ring	•Joint torique	•O-Ring	•Anillo tórico	•O-ring	
	VOE 993321	1							•O-ring	•Joint torique	•O-Ring	•Anillo tórico	•O-ring	(VOE 932040)
8	**VOE 14535777**	2							Connector	Connexion	Anschluss	Unión	Anslutning	
9	**VOE 14541555**	1							Elbow	Coude	Winkel	Ángulo	Vinkel	
	VOE 990740	1							•O-ring	•Joint torique	•O-Ring	•Anillo tórico	•O-ring	
	VOE 993324	1							•O-ring	•Joint torique	•O-Ring	•Anillo tórico	•O-ring	
10	**VOE 14546288**	1							Bracket	Console	Konsole	Consola	Konsol	
11	**VOE 14593969**	1							Block	Bloc	Block	Bloque	Block	
	VOE 14880068	1							•Plug	•Tampon	•Stopfen	•Tapón	•Plugg	
	VOE 993321	1							•O-ring	•Joint torique	•O-Ring	•Anillo tórico	•O-ring	
12	**VOE 15036365**	1							Nipple	Raccord	Nippel	Niple	Nippel	
13	**VOE 935013**	1							Elbow nipple	Raccord coudé	Winkelnippel	Niple angular	V-nippel	
	VOE 978129	1							•O-ring	•Joint torique	•O-Ring	•Anillo tórico	•O-ring	(VOE 981290)

1	**8289044**	**Servosystem, rördragning till pump och montering filter.** **Servosistema, soporte del filtro y la tubería de la bomba.** **Servosystem, Rohranschluss zu Pumpe und Einbau Ölfilter.** **Système servo, conduits vers la pompe et montage du filtre** **Servo system, pump piping and filter mount.**	Catalogue id **20612**	Group **914**
2	**8289050**		Illustr. No **1067625**	Section **500**
3	**8291931**		Issue **PUB 20025115-E**	Page **1107**
4				
5				

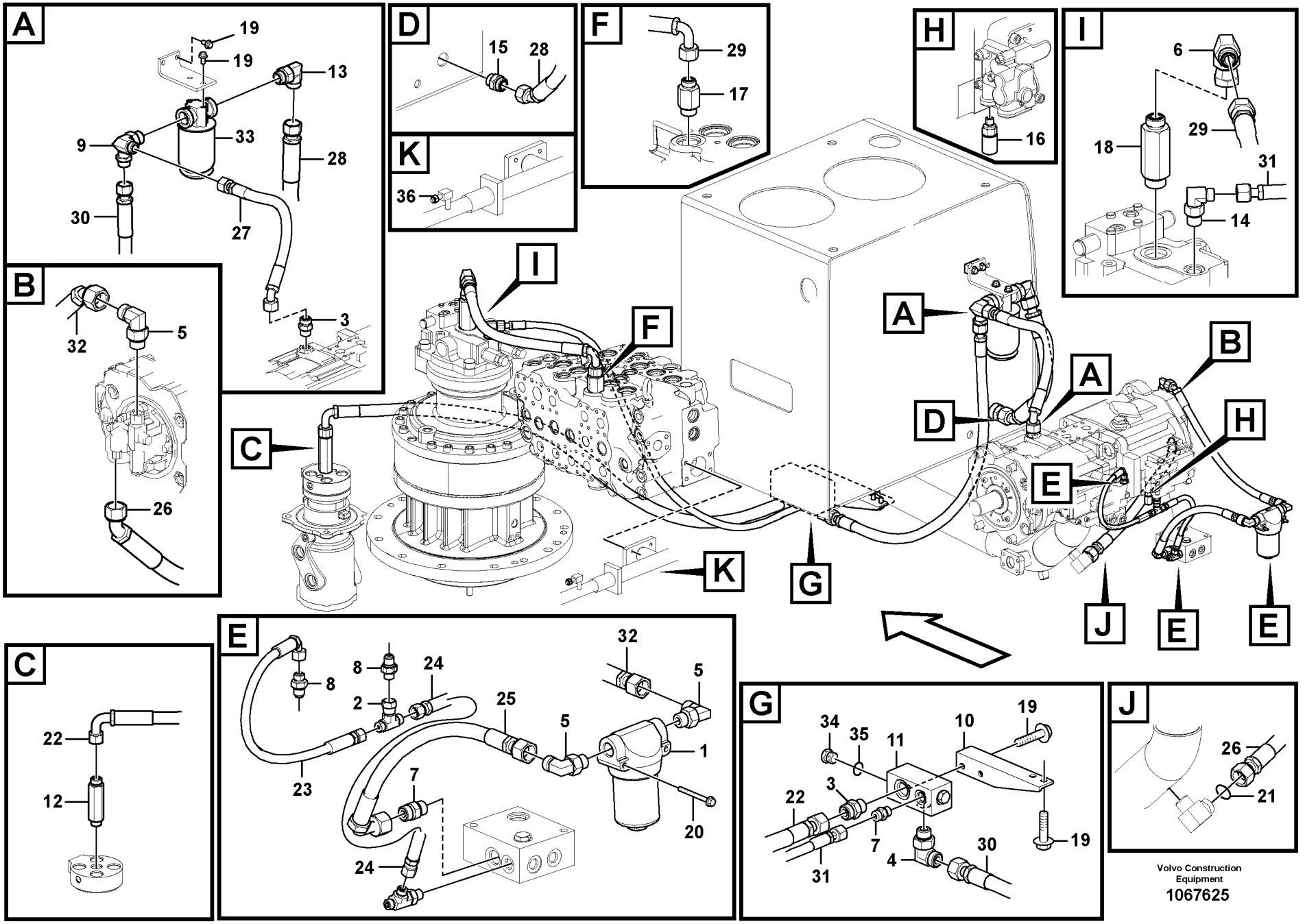

Volvo Construction Equipment

1067625

Fig.	Part No.	Quantity 1	2	3	4	5	PS	KIT	Description	Dénomination	Bezeichnung	Denominación	Benämning	Notes
	VOE 993324	1							•O-ring	•Joint torique	•O-Ring	•Anillo tórico	•O-ring	
14	**VOE 935073**	1							Elbow nipple	Raccord coudé	Winkelnippel	Niple angular	V-nippel	
	VOE 990738	1							•O-ring	•Joint torique	•O-Ring	•Anillo tórico	•O-ring	
	VOE 993322	1							•O-ring	•Joint torique	•O-Ring	•Anillo tórico	•O-ring	(VOE 932041)
15	**VOE 935229**	1							Nipple	Raccord	Nippel	Niple	Nippel	
	VOE 978129	1							•O-ring	•Joint torique	•O-Ring	•Anillo tórico	•O-ring	(VOE 981290)
	VOE 993324	1							•O-ring	•Joint torique	•O-Ring	•Anillo tórico	•O-ring	
16	**VOE 936446**	2							Testing nipple	Raccord contrôle	Prüfnippel	Niple de medición	Mätnippel	
16	**VOE 14634539**								Nipple	Raccord	Nippel	Niple	Nippel	
	VOE 14552768								•O-ring	•Joint torique	•O-Ring	•Anillo tórico	•O-ring	
17	**VOE 937089**	1							Nipple	Raccord	Nippel	Niple	Nippel	
18	**VOE 937090**	1							Nipple	Raccord	Nippel	Niple	Nippel	
	VOE 990740	1							•O-ring	•Joint torique	•O-Ring	•Anillo tórico	•O-ring	
	VOE 993324	1							•O-ring	•Joint torique	•O-Ring	•Anillo tórico	•O-ring	
19	**VOE 946441**	8							Flange screw	Vis à embase	Flanschschraube	Tornillo embridado	Flänsskruv	
20	**VOE 13965178**	2							Screw	Vis	Schraube	Tornillo	Skruv	
21	**VOE 990740**	1							O-ring	Joint torique	O-Ring	Anillo tórico	O-ring	
22	**VOE 15020845**	1							Hose assembly	Conduit flexible	Schlauchleitung	Conducto	Slangledning	
23	**VOE 936287**	1							Hose assembly	Conduit flexible	Schlauchleitung	Conducto	Slangledning	
24	**VOE 936957**	1							Hose assembly	Conduit flexible	Schlauchleitung	Conducto	Slangledning	
25	**VOE 937144**	1							Hose assembly	Conduit flexible	Schlauchleitung	Conducto	Slangledning	
26	**VOE 937255**	1							Hose assembly	Conduit flexible	Schlauchleitung	Conducto	Slangledning	
27	**VOE 937729**	1							Hose assembly	Conduit flexible	Schlauchleitung	Conducto	Slangledning	
28	**VOE 938253**	1							Hose assembly	Conduit flexible	Schlauchleitung	Conducto	Slangledning	
29	**VOE 938285**	1							Hose assembly	Conduit flexible	Schlauchleitung	Conducto	Slangledning	
30	**VOE 938287**	1							Hose assembly	Conduit flexible	Schlauchleitung	Conducto	Slangledning	
31	**VOE 938330**	1							Hose assembly	Conduit flexible	Schlauchleitung	Conducto	Slangledning	
32	**VOE 936992**	1							Hose assembly	Conduit flexible	Schlauchleitung	Conducto	Slangledning	
33	**VOE 14533117**	1							Filter	Filtre	Filter	Filtro	Filter	
	VOE 14532687	1							•Filter cartridge	•Cartouche filtrante	•Filterpatrone	•Patrón filtrante	•Filterpatron	

1	**8289044**	**Servosystem, rördragning till pump och montering filter.** **Servosistema, soporte del filtro y la tubería de la bomba.** **Servosystem, Rohranschluss zu Pumpe und Einbau Ölfilter.** **Système servo, conduits vers la pompe et montage du filtre** **Servo system, pump piping and filter mount.**	Catalogue id **20612**	Group **914**
2	**8289050**		Illustr. No **1067625**	Section **500**
3	**8291931**		Issue **PUB 20025115-E**	Page **1109**
4				
5				

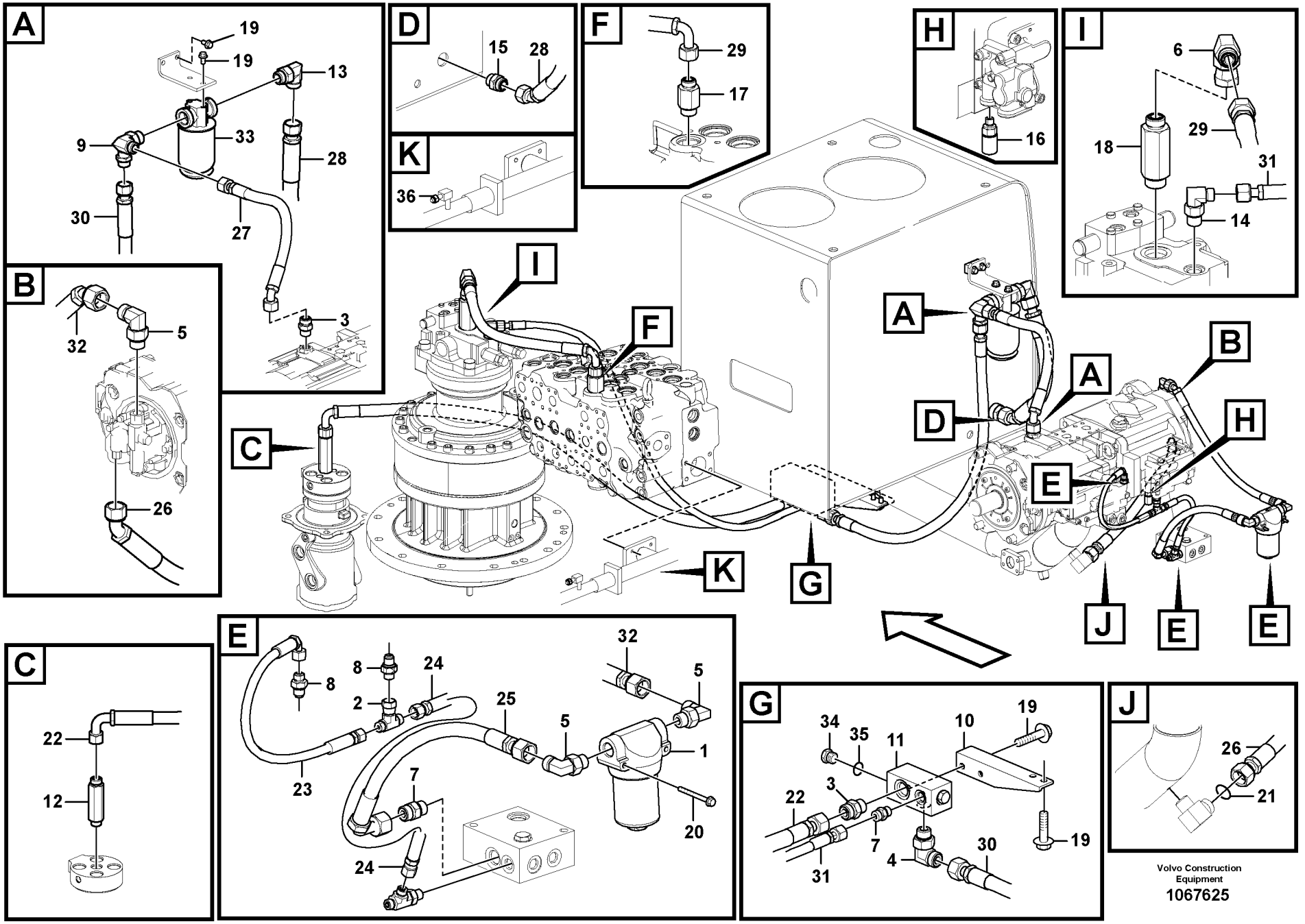

Volvo Construction Equipment

1067625

Fig.	Part No.	Quantity 1	2	3	4	5	PS	KIT	Description	Dénomination	Bezeichnung	Denominación	Benämning	Notes
34	**VOE 14880068**		1	1					Plug	Tampon	Stopfen	Tapón	Plugg	
35	**VOE 993321**		1	1					O-ring	Joint torique	O-Ring	Anillo tórico	O-ring	
36	**VOE 935574**			1					Plug	Tampon	Stopfen	Tapón	Plugg	

1	**8289044**	**Servosystem, rördragning till pump och montering filter.** **Servosistema, soporte del filtro y la tubería de la bomba.** **Servosystem, Rohranschluss zu Pumpe und Einbau Ölfilter.** **Système servo, conduits vers la pompe et montage du filtre** **Servo system, pump piping and filter mount.**	Catalogue id **20612**	Group **914**
2	**8289050**		Illustr. No **1067625**	Section **500**
3	**8291931**		Issue **PUB 20025115-E**	Page **1111**
4				
5				

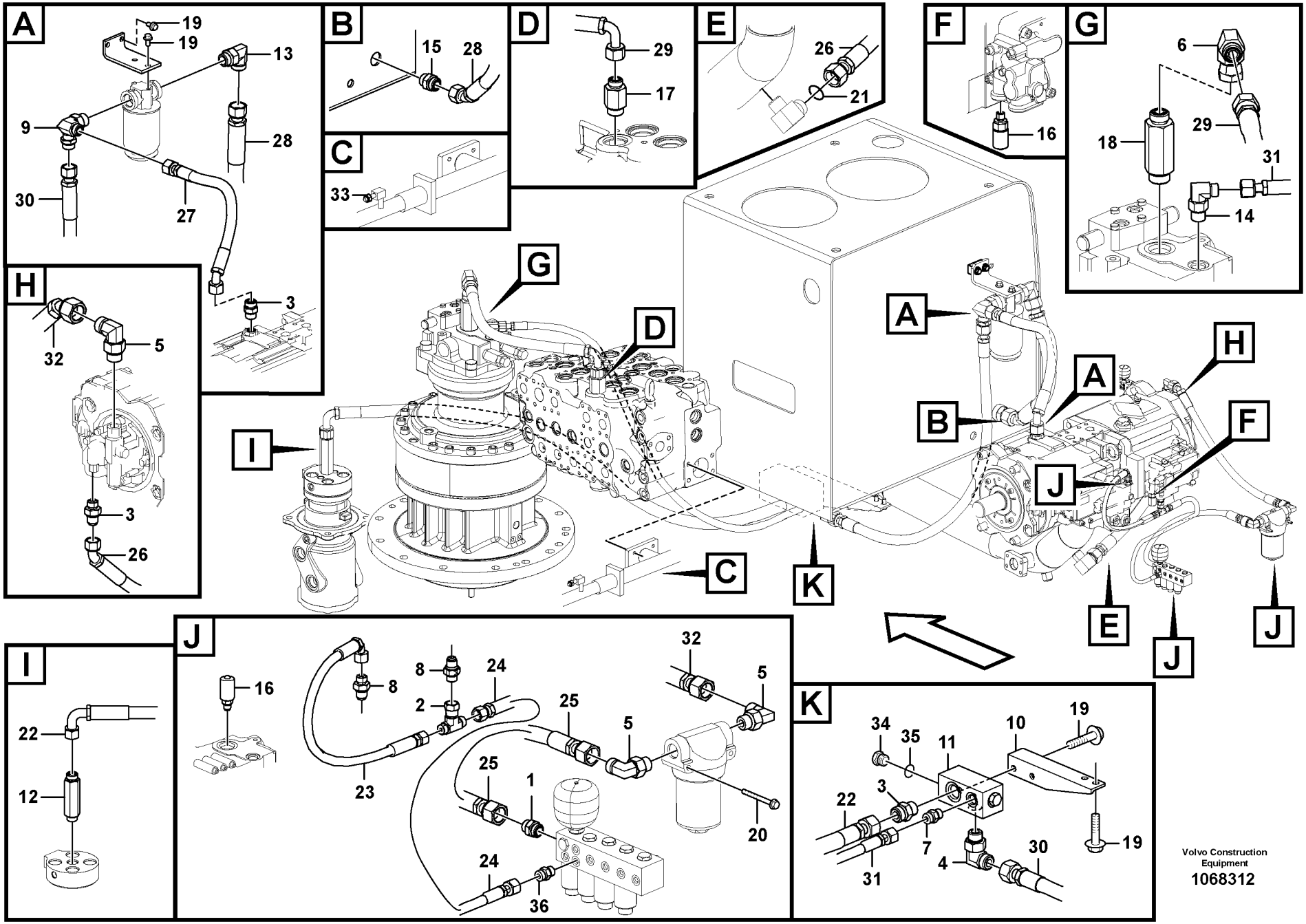

Volvo Construction Equipment

1068312

Fig.	Part No.	Quantity 1	2	3	4	5	PS	KIT	Description	Dénomination	Bezeichnung	Denominación	Benämning	Notes
1	**VOE 14554040**	1							Connector	Connexion	Anschluss	Unión	Anslutning	
2	**VOE 13933859**	1							T-nipple	Raccord-t	T-Nippel	Niple t	T-nippel	
	VOE 990736	2							•O-ring	•Joint torique	•O-Ring	•Anillo tórico	•O-ring	
3	**VOE 13933862**	3							Nipple	Raccord	Nippel	Niple	Nippel	
	VOE 990740	3							•O-ring	•Joint torique	•O-Ring	•Anillo tórico	•O-ring	
	VOE 993323	3							•O-ring	•Joint torique	•O-Ring	•Anillo tórico	•O-ring	(VOE 932042)
4	**VOE 13933864**	1							Elbow nipple	Raccord coudé	Winkelnippel	Niple angular	V-nippel	
	VOE 990740	1							•O-ring	•Joint torique	•O-Ring	•Anillo tórico	•O-ring	
	VOE 993323	1							•O-ring	•Joint torique	•O-Ring	•Anillo tórico	•O-ring	(VOE 932042)
5	**VOE 13933868**	3							Elbow nipple	Raccord coudé	Winkelnippel	Niple angular	V-nippel	
	VOE 990738	3							•O-ring	•Joint torique	•O-Ring	•Anillo tórico	•O-ring	
	VOE 993321	3							•O-ring	•Joint torique	•O-Ring	•Anillo tórico	•O-ring	(VOE 932040)
6	**VOE 13933910**	1							Elbow nipple	Raccord coudé	Winkelnippel	Niple angular	V-nippel	
	VOE 990740	1							•O-ring	•Joint torique	•O-Ring	•Anillo tórico	•O-ring	
7	**VOE 13933923**	1							Nipple	Raccord	Nippel	Niple	Nippel	
	VOE 990738	1							•O-ring	•Joint torique	•O-Ring	•Anillo tórico	•O-ring	
	VOE 993321	1							•O-ring	•Joint torique	•O-Ring	•Anillo tórico	•O-ring	(VOE 932040)
8	**VOE 14535777**	2							Connector	Connexion	Anschluss	Unión	Anslutning	
9	**VOE 14541555**	1							Elbow	Coude	Winkel	Ángulo	Vinkel	
	VOE 990740	1							•O-ring	•Joint torique	•O-Ring	•Anillo tórico	•O-ring	
	VOE 993324	1							•O-ring	•Joint torique	•O-Ring	•Anillo tórico	•O-ring	
10	**VOE 14546288**	1							Bracket	Console	Konsole	Consola	Konsol	
11	**VOE 14593969**	1							Block	Bloc	Block	Bloque	Block	
	VOE 14880068	1							•Plug	•Tampon	•Stopfen	•Tapón	•Plugg	
	VOE 993321	1							•O-ring	•Joint torique	•O-Ring	•Anillo tórico	•O-ring	(VOE 932040)
12	**VOE 15036365**	1							Nipple	Raccord	Nippel	Niple	Nippel	
13	**VOE 935013**	1							Elbow nipple	Raccord coudé	Winkelnippel	Niple angular	V-nippel	
	VOE 978129	1							•O-ring	•Joint torique	•O-Ring	•Anillo tórico	•O-ring	(VOE 981290)
	VOE 993324	1							•O-ring	•Joint torique	•O-Ring	•Anillo tórico	•O-ring	
14	**VOE 935073**	1							Elbow nipple	Raccord coudé	Winkelnippel	Niple angular	V-nippel	

1	**8292870**
2	**8291931**
3	
4	
5	

Servosystem, rördragning till pump och montering filter.
Servosistema, soporte del filtro y la tubería de la bomba.
Servosystem, Rohranschluss zu Pumpe und Einbau Ölfilter.
Système servo, conduits vers la pompe et montage du filtre
Servo system, pump piping and filter mount.

Catalogue id **20612**	Group **914**
Illustr. No **1068312**	Section **550**
Issue **PUB 20025115-E**	Page **1113**

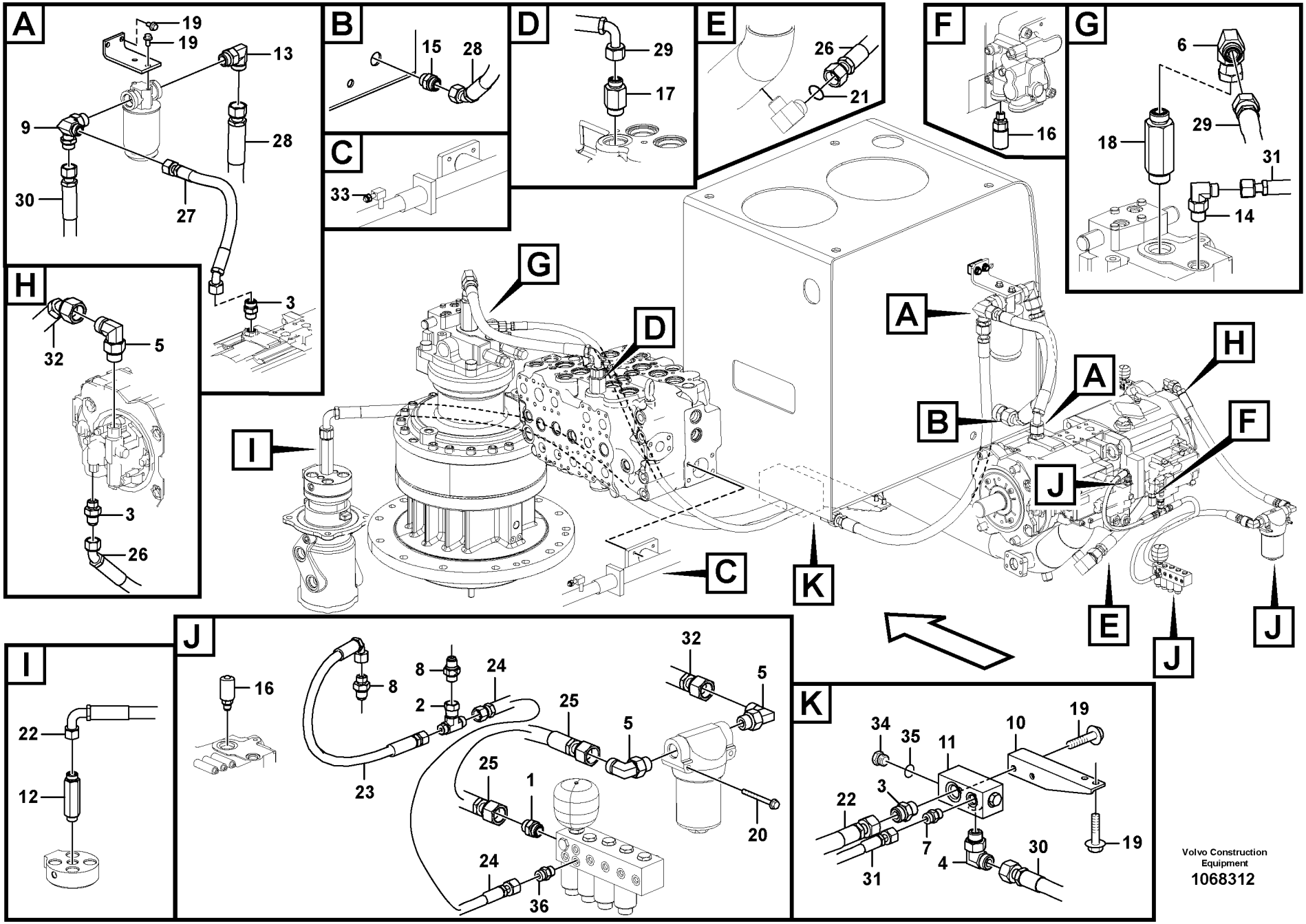

Volvo Construction Equipment

1068312

Fig.	Part No.	Quantity 1	2	3	4	5	PS	KIT	Description	Dénomination	Bezeichnung	Denominación	Benämning	Notes
	VOE 990738	1							•O-ring	•Joint torique	•O-Ring	•Anillo tórico	•O-ring	
	VOE 993322	1							•O-ring	•Joint torique	•O-Ring	•Anillo tórico	•O-ring	(VOE 932041)
15	**VOE 935229**	1							Nipple	Raccord	Nippel	Niple	Nippel	
	VOE 978129	1							•O-ring	•Joint torique	•O-Ring	•Anillo tórico	•O-ring	(VOE 981290)
	VOE 993324	1							•O-ring	•Joint torique	•O-Ring	•Anillo tórico	•O-ring	
16	**VOE 14634539**	2							Nipple	Raccord	Nippel	Niple	Nippel	
	VOE 14552768	2							•O-ring	•Joint torique	•O-Ring	•Anillo tórico	•O-ring	
17	**VOE 935098**	1							Nipple	Raccord	Nippel	Niple	Nippel	
18	**VOE 937090**	1							Nipple	Raccord	Nippel	Niple	Nippel	
	VOE 990740	1							•O-ring	•Joint torique	•O-Ring	•Anillo tórico	•O-ring	
	VOE 993324	1							•O-ring	•Joint torique	•O-Ring	•Anillo tórico	•O-ring	
19	**VOE 946441**	8							Flange screw	Vis à embase	Flanschschraube	Tornillo embridado	Flänsskruv	
20	**VOE 13965178**	2							Screw	Vis	Schraube	Tornillo	Skruv	
21	**VOE 990740**	1							O-ring	Joint torique	O-Ring	Anillo tórico	O-ring	
22	**VOE 15020845**	1							Hose assembly	Conduit flexible	Schlauchleitung	Conducto	Slangledning	
23	**VOE 936287**	1							Hose assembly	Conduit flexible	Schlauchleitung	Conducto	Slangledning	
24	**VOE 937197**	1							Hose assembly	Conduit flexible	Schlauchleitung	Conducto	Slangledning	
25	**VOE 938212**	1							Hose assembly	Conduit flexible	Schlauchleitung	Conducto	Slangledning	
26	**VOE 937286**	1							Hose assembly	Conduit flexible	Schlauchleitung	Conducto	Slangledning	
27	**VOE 938000**	1							Hose assembly	Conduit flexible	Schlauchleitung	Conducto	Slangledning	
28	**VOE 938253**	1							Hose assembly	Conduit flexible	Schlauchleitung	Conducto	Slangledning	
29	**VOE 938285**	1							Hose assembly	Conduit flexible	Schlauchleitung	Conducto	Slangledning	
30	**VOE 938287**	1							Hose assembly	Conduit flexible	Schlauchleitung	Conducto	Slangledning	
31	**VOE 938330**	1							Hose assembly	Conduit flexible	Schlauchleitung	Conducto	Slangledning	
32	**VOE 15192295**	1							Hose assembly	Conduit flexible	Schlauchleitung	Conducto	Slangledning	
33	**VOE 935574**		1						Plug	Tampon	Stopfen	Tapón	Plugg	
34	**VOE 14880068**		1						Plug	Tampon	Stopfen	Tapón	Plugg	
35	**VOE 993321**		1						O-ring	Joint torique	O-Ring	Anillo tórico	O-ring	
36	**VOE 13933858**	1							Nipple	Raccord	Nippel	Niple	Nippel	
	VOE 990736	1							•O-ring	•Joint torique	•O-Ring	•Anillo tórico	•O-ring	

1	**8292870**	**Servosystem, rördragning till pump och montering filter.** **Servosistema, soporte del filtro y la tubería de la bomba.** **Servosystem, Rohranschluss zu Pumpe und Einbau Ölfilter.** **Système servo, conduits vers la pompe et montage du filtre** **Servo system, pump piping and filter mount.**	Catalogue id **20612**	Group **914**
2	**8291931**		Illustr. No **1068312**	Section **550**
3			Issue **PUB 20025115-E**	Page **1115**
4				
5				

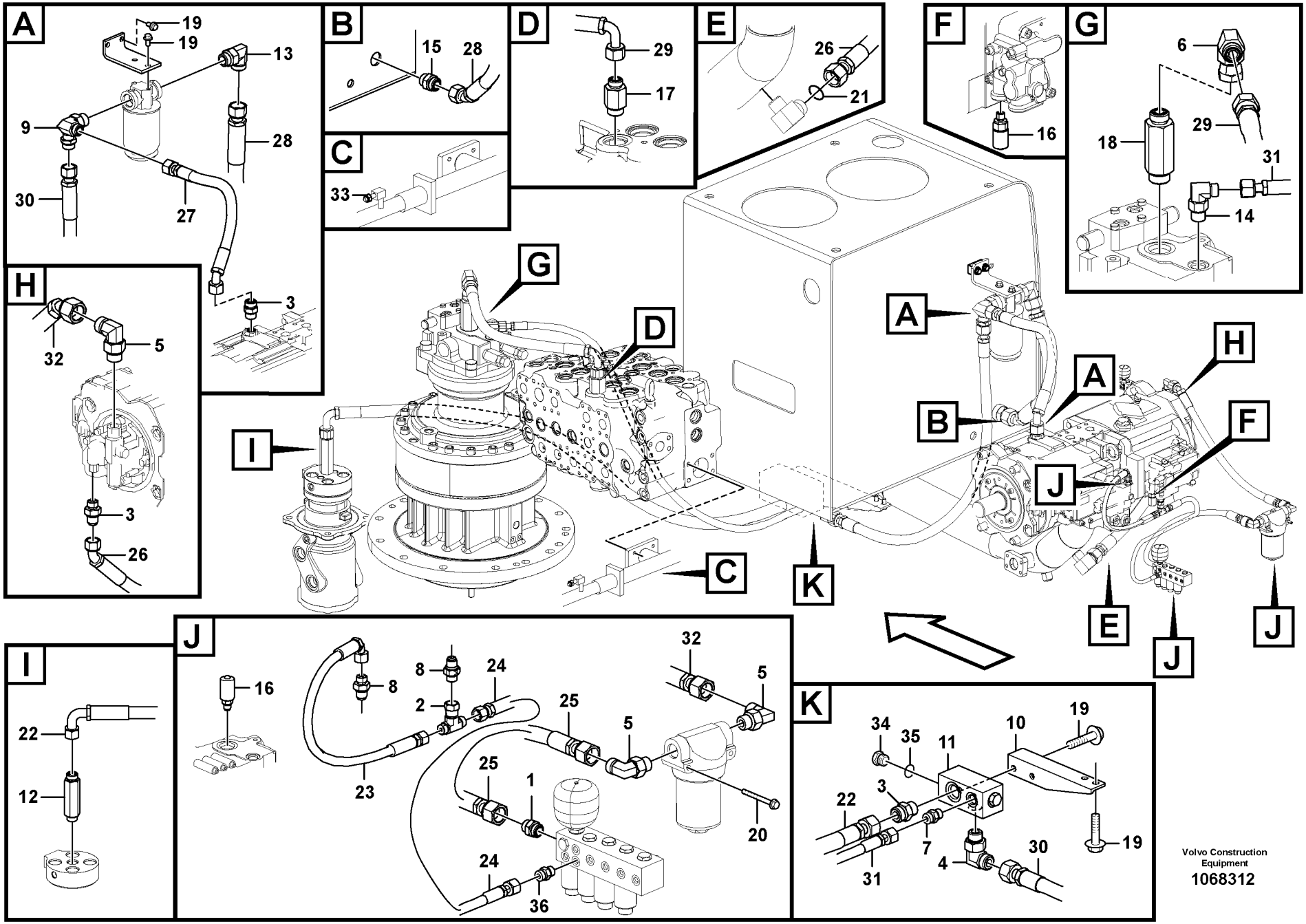

Volvo Construction Equipment

1068312

Fig.	Part No.	Quantity 1	2	3	4	5	PS	KIT	Description	Dénomination	Bezeichnung	Denominación	Benämning	Notes
	VOE 993320	1							•O-ring	•Joint torique	•O-Ring	•Anillo tórico	•O-ring	(VOE 932039)

1	**8292870**	**Servosystem, rördragning till pump och montering filter.** **Servosistema, soporte del filtro y la tubería de la bomba.** **Servosystem, Rohranschluss zu Pumpe und Einbau Ölfilter.** **Système servo, conduits vers la pompe et montage du filtre** **Servo system, pump piping and filter mount.**	Catalogue id **20612**	Group **914**
2	**8291931**		Illustr. No **1068312**	Section **550**
3			Issue **PUB 20025115-E**	Page **1117**
4				
5				

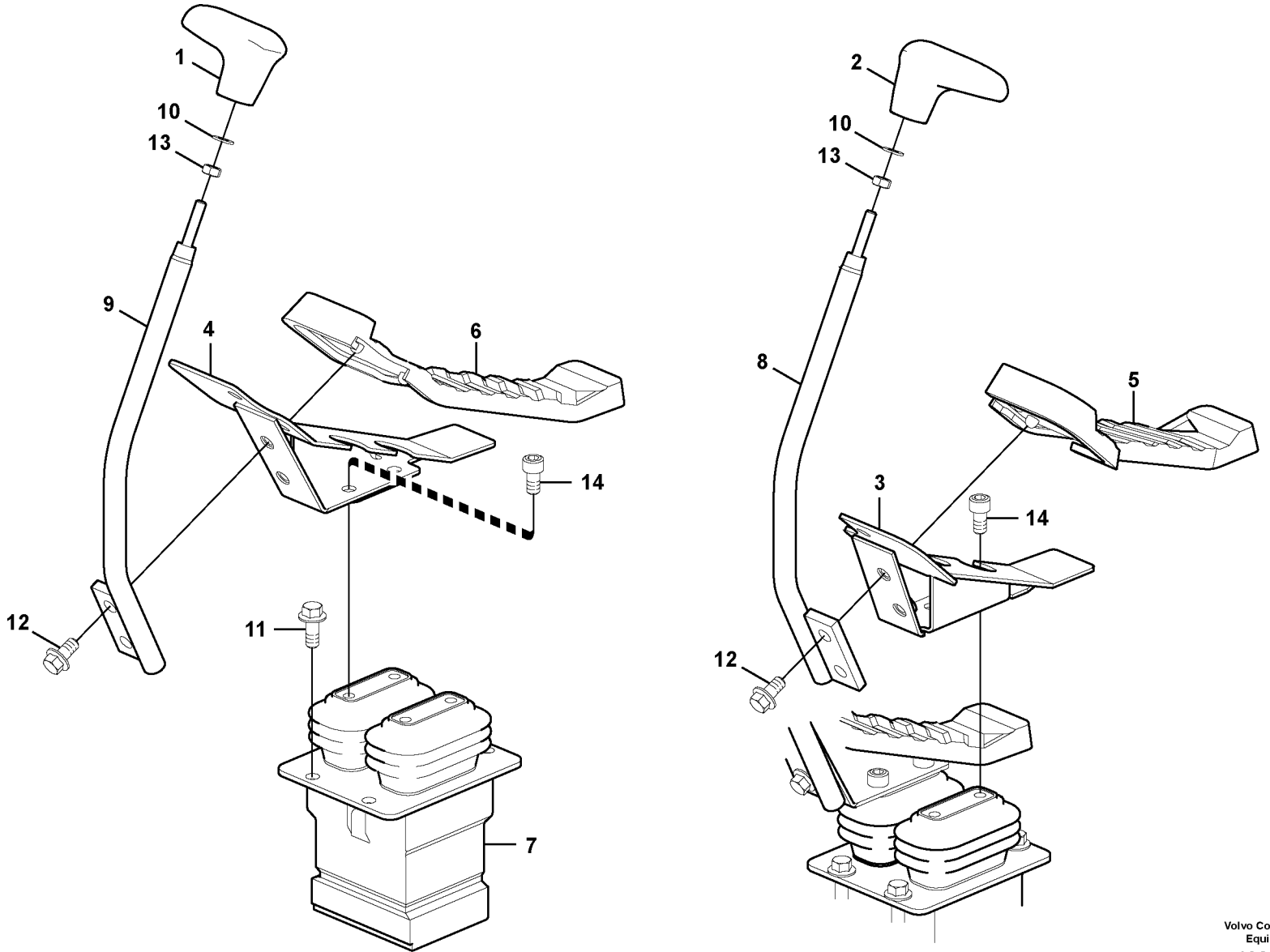

Volvo Construction Equipment

1022570

Fig.	Part No.	Quantity 1	2	3	PS	KIT	Description	Dénomination	Bezeichnung	Denominación	Benämning	Notes
1	**VOE 14523006**	1					Knob	Bouton	Knauf	Boton	Knopp	RH
2	**VOE 14523005**	1					Knob	Bouton	Knauf	Boton	Knopp	LH
3	**VOE 14527776**	1					Bracket	Console	Konsole	Consola	Konsol	LH
4	**VOE 14527777**	1					Bracket	Console	Konsole	Consola	Konsol	RH
5	**VOE 14527778**	1					Cover	Capot	Haube	Capo	Lock	LH
6	**VOE 14527779**	1					Cover	Capot	Haube	Capo	Lock	RH
7	**VOE 14612098**	1					Pedal	Pédale	Pedal	Pedal	Pedal	
8	**VOE 14542407**	1					Control lever	Levier de commande	Bedienungshebel	Palanca mando	Manöverspak	LH
9	**VOE 14542408**	1					Control lever	Levier de commande	Bedienungshebel	Palanca mando	Manöverspak	RH
10	**VOE 993835**	2					Plain washer	Rondelle plane	Flachscheibe	Arandela plana	Planbricka	
11	**VOE 946329**	4					Flange screw	Vis à embase	Flanschschraube	Tornillo embridado	Flänsskruv	
12	**VOE 946441**	4					Flange screw	Vis à embase	Flanschschraube	Tornillo embridado	Flänsskruv	
13	**VOE 983303**	2					Hexagon nut	Écrou hexagonal	Sechskantmutter	Tuerca hexagonal	Sexkantsmutter	
14	**VOE 984078**	4					Hex. socket screw	Vis à six pans creux	Innensechskantschra	Tornillo de hexágono	Insexskruv	

1		**Fjärrmanövrerad ventil pedal med monteringsdetaljer** **Pedal de válvula de control remoto con accesorios** **Vorsteuergerät Pedal mit Anbauteilen** **Pédale valve cde télécommandée avec pièces montage** **Remote control valve pedal with fitting parts**	Catalogue id **20612**	Group **914**
2				
3			Illustr. No **1022570**	Section **700**
4				
5			Issue **PUB 20025115-E**	Page **1119**

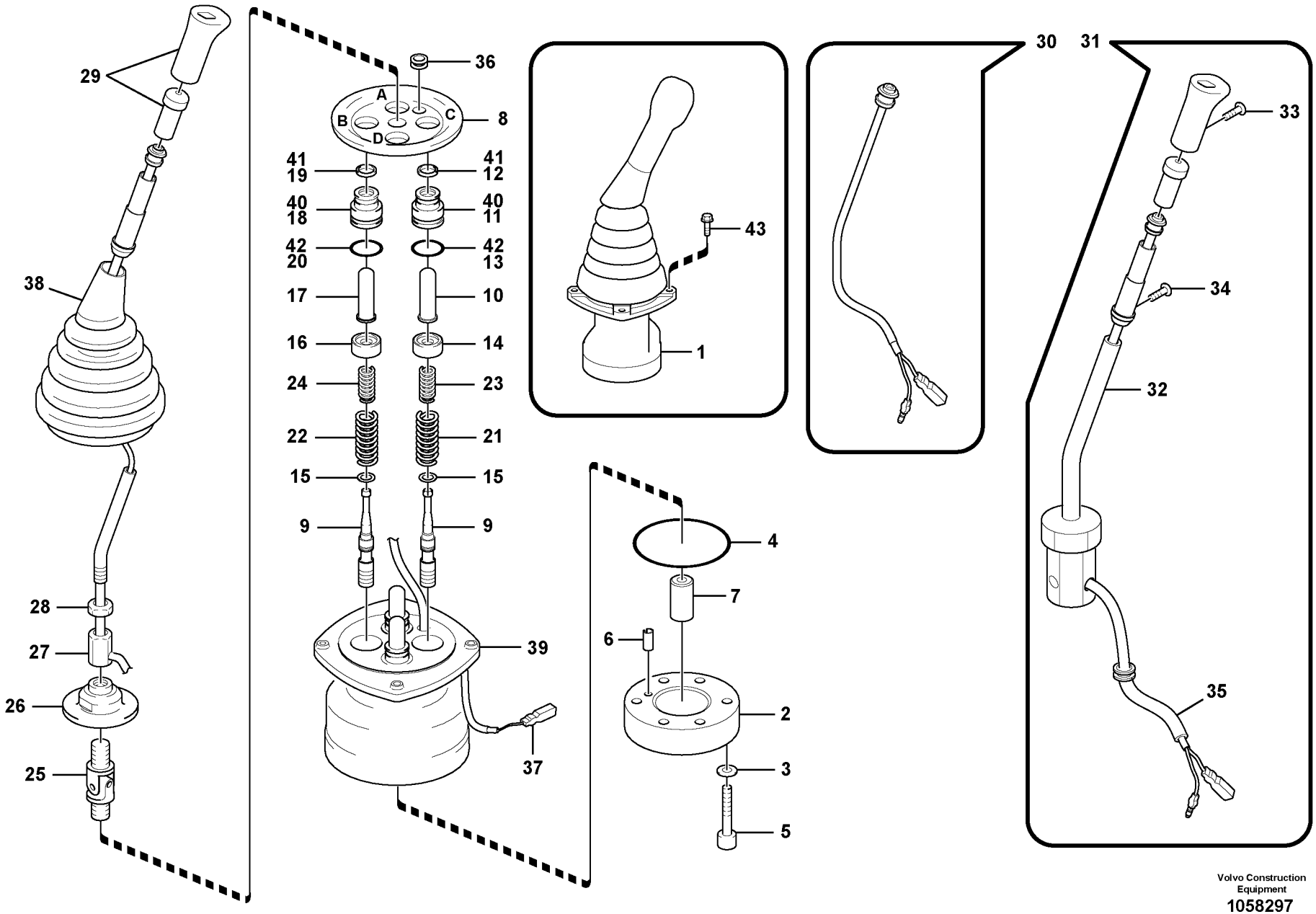

Volvo Construction Equipment

1058297

Fig.	Part No.	Quantity 1	2	3	4	5	PS	KIT	Description	Dénomination	Bezeichnung	Denominación	Benämning	Notes
1	**VOE 14556361**	1							Remote control valv	Vanne automatique	Fernbetätigungsve..	Válvula control dist.	Fjärrkontrollventil....	LH,SEMI-LONG
	VOE 14556362		1						Remote control valv	Vanne automatique	Fernbetätigungsve..	Válvula control dist.	Fjärrkontrollventil....	RH,SEMI-LONG
	VOE 14576329			1					Remote control valv	Vanne automatique	Fernbetätigungsve..	Válvula control dist.	Fjärrkontrollventil....	LH,TROPICAL
	VOE 14576330				1				Remote control valv	Vanne automatique	Fernbetätigungsve..	Válvula control dist.	Fjärrkontrollventil....	RH,TROPICAL
2	**VOE 14550278**	1	1	1	1				•Plate	•Tôle	•Blech	•Chapa	•Plåt	
3	**SA 8230-19731**	2	2	2	2			K	•Washer	•Rondelle	•Scheibe	•Arandela	•Bricka	
4	**SA 8230-37060**	1	1	1	1			K	•O-ring	•Joint torique	•O-Ring	•Anillo tórico	•O-ring	
5	**VOE 11706967**	2	2	2	2				•Screw	•Vis	•Schraube	•Tornillo	•Skruv	
6	**SA 8230-25940**	1	1	1	1				•Spring pin	•Goupille tubulaire..	•Federstift	•Pasador tubular....	•Fjädrande pinne....	
7	**SA 8230-37100**	1	1	1	1				•Bushing	•Bague	•Buchse	•Casquillo	•Bussning	
8	**SA 8230-37140**	1	1	1	1				•Plate	•Tôle	•Blech	•Chapa	•Plåt	
9		4	4	4	4		NS		•Spool	•Bobine	•Schieber	•Bobina	•Slid	
10	**VOE 14588698**			1	1				•Rod	•Monture	•Fühler	•Varilla	•Spröt	PORT A,C
11	**SA 8230-28800**			1	1				••Plug	••Tampon	••Stopfen	••Tapón	••Plugg	
12	**VOE 14588459**			1	1				••Sealing	••Joint d'étanchéité.	••Dichtung	••Junta	••Tätning	
13	**VOE 14533610**			1	1				••O-ring	••Joint torique	••O-Ring	••Anillo tórico	••O-ring	
14	**SA 8230-36650**	2	2	2	2				•Valve seat	•Siège de soupape.	•Ventilsitz	•Asiento de válvula.	•Ventilsäte	
15	**SA 8230-19690**	4	4	4	4				•Washer	•Rondelle	•Scheibe	•Arandela	•Bricka	
16	**SA 8230-36640**	2	2	2	2				•Valve seat	•Siège de soupape.	•Ventilsitz	•Asiento de válvula.	•Ventilsäte	
17	**VOE 14588699**			1	1				•Rod	•Monture	•Fühler	•Varilla	•Spröt	PORT B,D
18	**SA 8230-28800**			1	1				••Plug	••Tampon	••Stopfen	••Tapón	••Plugg	
19	**VOE 14588459**			1	1				••Sealing	••Joint d'étanchéité.	••Dichtung	••Junta	••Tätning	
20	**VOE 14533610**			1	1				••O-ring	••Joint torique	••O-Ring	••Anillo tórico	••O-ring	
21	**VOE 14541091**	2	2	2	2				•Spring	•Ressort	•Feder	•Resorte	•Fjäder	
22	**VOE 14512873**	2	2	2	2				•Spring	•Ressort	•Feder	•Resorte	•Fjäder	
23	**SA 8230-36770**	2	2	2	2				•Spring	•Ressort	•Feder	•Resorte	•Fjäder	
24	**SA 8230-36780**	2	2	2	2				•Spring	•Ressort	•Feder	•Resorte	•Fjäder	
25	**SA 8230-20040**	1	1	1	1				•Joint	•Cardan	•Gelenk	•Junta	•Knut	
26	**SA 8230-37120**	1	1	1	1				•Plate	•Tôle	•Blech	•Chapa	•Plåt	
27	**SA 8230-20140**	1	1	1	1				•Nut	•Écrou	•Mutter	•Tuerca	•Mutter	

1	**8279801**	**Servosystem, fjärrkontrollsventil** **Servosistema, válvula de mando a distancia** **Servosystem, Vorsteuergerät** **Système servo, valve de commande télécommandée** **Servo system, remote control valve**	Catalogue id **20612**	Group **914**
2	**8279801**			
3	**8286482**		Illustr. No **1058297**	Section **1100**
4	**8286482**			
5			Issue **PUB 20025115-E**	Page **1121**

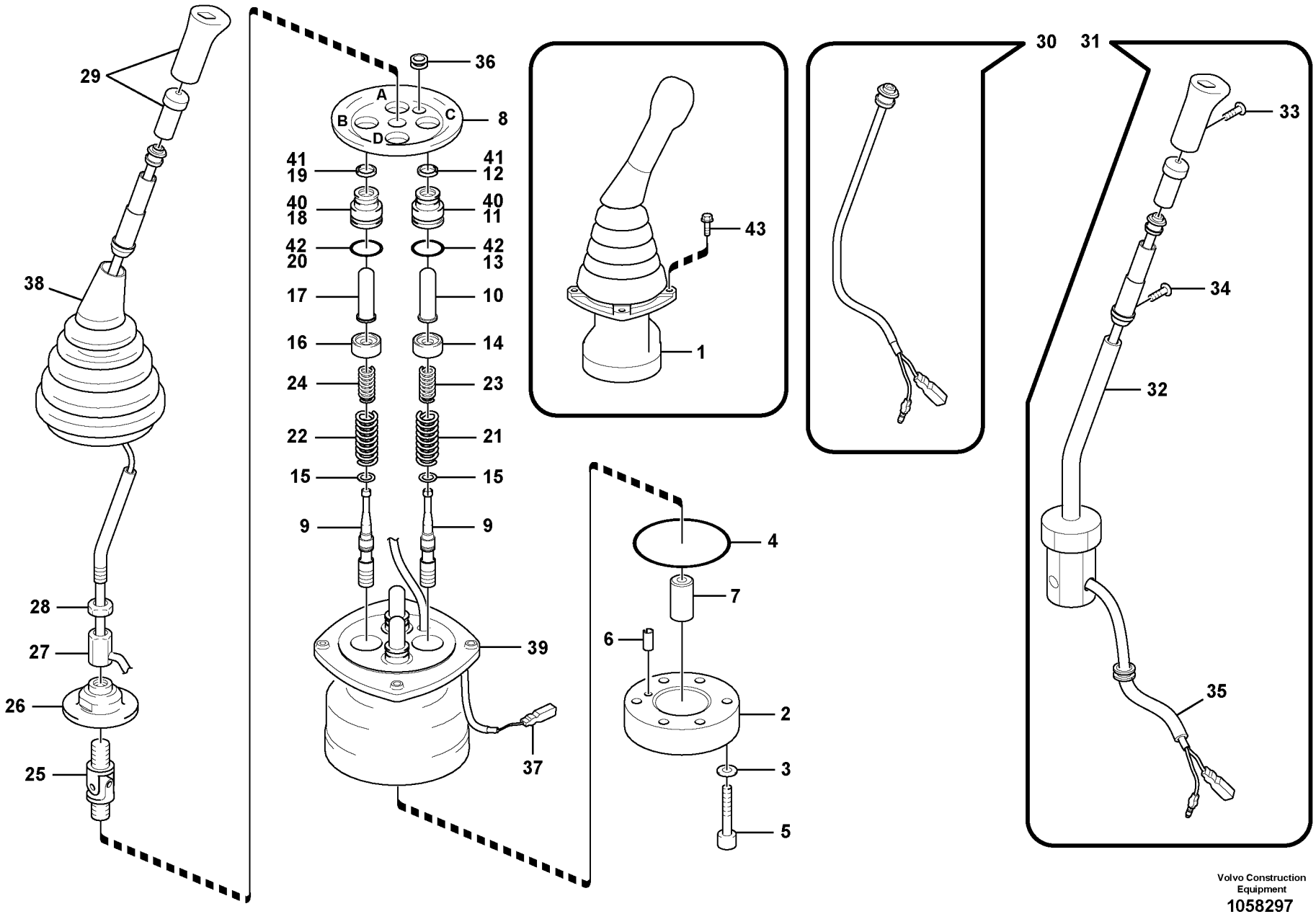

Volvo Construction Equipment

1058297

Fig.	Part No.	Quantity 1	2	3	4	5	PS	KIT	Description	Dénomination	Bezeichnung	Denominación	Benämning	Notes
28	**SA 8230-19950**	1	1	1	1				•Lock nut	•Contre-écrou	•Sicherungsmutter	•Contratuerca	•Låsmutter	
29	**SA 8230-37090**	1		1					•Knob	•Bouton	•Knauf	•Botón	•Knopp	LH
	VOE 14500137		1		1				•Knob	•Bouton	•Knauf	•Botón	•Knopp	RH
30	**SA 8230-36940**	1	1	1	1				•Switch	•Rupteur	•Ausschalter	•Interruptor	•Brytkontakt	
31	**SA 8230-37080**	1	1	1	1				•Handle	•Poignée	•Griff	•Mango	•Handtag	
32	**SA 8230-36320**	1	1	1	1				••Bar	••Barre	••Stab	••Barra	••Stång	
33	**SA 8230-32090**	1	1	1	1				••Screw	••Vis	••Schraube	••Tornillo	••Skruv	
34	**SA 8230-28020**	2	2	2	2				••Screw	••Vis	••Schraube	••Tornillo	••Skruv	
35	**SA 8230-32100**	1	1	1	1				••Tube	••Tube	••Rohr	••Tubo	••Rör	
36	**SA 8230-37110**	1	1	1	1				••Bushing	••Bague	••Buchse	••Casquillo	••Bussning	
	SA 8230-37110	1	1	1	1				•Bushing	•Bague	•Buchse	•Casquillo	•Bussning	
	VOE 14500125	1	1	1	1				•Bushing	•Bague	•Buchse	•Casquillo	•Bussning	
37	**VOE 14550285**	1	1						•Connector	•Raccord	•Anschluss	•Union	•Anslutning	
	VOE 14500564			2	2				•Terminal	•Contact électrique	•Anschlussstift	•Espiga terminal	•Anslutningsstift	
	VOE 14500129			2	2				•Plug	•Tampon	•Stopfen	•Tapón	•Plugg	
38	**SA 8230-27600**	1	1	1	1				•Bellows	•Soufflet	•Balg	•Fuelle	•Bälg	
39		1	1	1	1		NS		•Casing	•Boitier	•Gehäuse	•Cubierta	•Kåpa	
40	**SA 8230-28800**	4	4						•Plug	•Tampon	•Stopfen	•Tapón	•Plugg	
41	**SA 8230-20110**	4	4					K	•Sealing	•Étanchéité	•dichtung	•Junta	•Tätning	
42	**VOE 983509**	4	4					K	•O-ring	•Joint torique	•O-Ring	•Anillo tórico	•O-ring	
43	**VOE 13946934**	8	8	8	8				Screw	Vis	Schraube	Tornillo	Skruv	
100	**SA 8230-36840**	1	1					K	Sealing kit	Kit plombage	Plombiersatz	Kit de precinto	Plomberingssats	

1	**8279801**	**Servosystem, fjärrkontrollsventil** **Servosistema, válvula de mando a distancia** **Servosystem, Vorsteuergerät** **Système servo, valve de commande télécommandée** **Servo system, remote control valve**	Catalogue id **20612**	Group **914**
2	**8279801**		Illustr. No **1058297**	Section **1100**
3	**8286482**			
4	**8286482**		Issue **PUB 20025115-E**	Page **1123**
5				

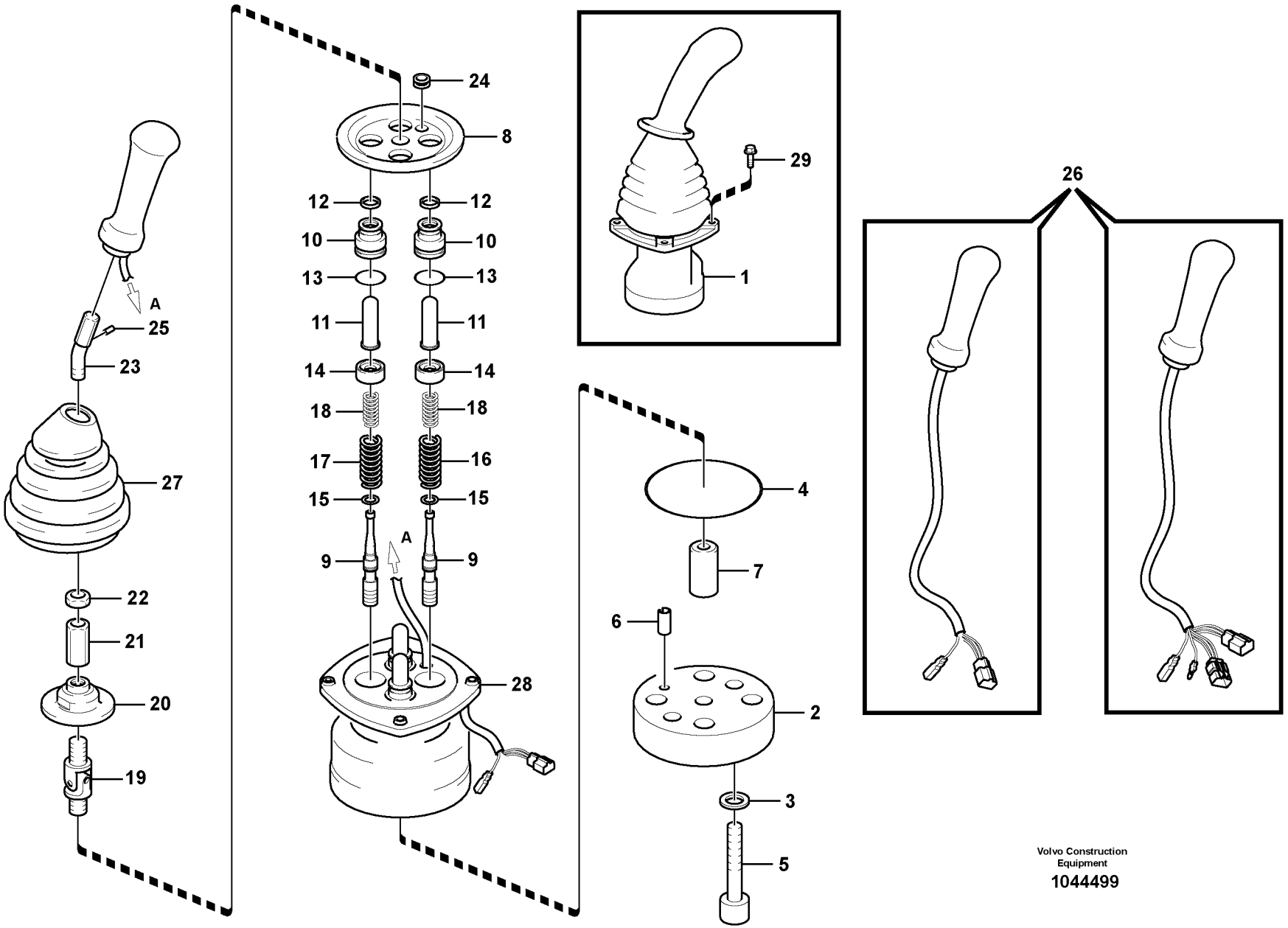

Volvo Construction Equipment

1044499

Fig.	Part No.	Quantity 1	2	3	PS	KIT	Description	Dénomination	Bezeichnung	Denominación	Benämning	Notes
1	**VOE 14557294**	1					Remote control valve	Vanne automatique	Fernbetätigungsventil	Válvula control distan	Fjärrkontrollventil	LH,4-SWITCH
1	**VOE 14557295**	1					Remote control valve	Vanne automatique	Fernbetätigungsventil	Válvula control distan	Fjärrkontrollventil	RH,4-SWITCH
1	**VOE 14625424**		1				Remote control valve	Vanne automatique	Fernbetätigungsventil	Válvula control distan	Fjärrkontrollventil	LH,3-SWITCH
1	**VOE 14625425**		1				Remote control valve	Vanne automatique	Fernbetätigungsventil	Válvula control distan	Fjärrkontrollventil	RH,3-SWITCH
2	**VOE 14550278**	1	1				•Plate	•Tôle	•Blech	•Chapa	•Plåt	
3	**SA 8230-19731**	2	2			K	•Washer	•Rondelle	•Scheibe	•Arandela	•Bricka	
4	**SA 8230-37060**	1	1			K	•O-ring	•Joint torique	•O-Ring	•Anillo tórico	•O-ring	
5	**VOE 11706967**	2	2				•Screw	•Vis	•Schraube	•Tornillo	•Skruv	
6	**SA 8230-25940**	1	1				•Spring pin	•Goupille tubulaire	•Federstift	•Pasador tubular	•Fjädrande pinne	
7	**SA 8230-37100**	1	1				•Bushing	•Bague	•Buchse	•Casquillo	•Bussning	
8	**SA 8230-37140**	1	1				•Plate	•Tôle	•Blech	•Chapa	•Plåt	
9		4	4		NS		•Spool	•Bobine	•Schieber	•Bobina	•Slid	
10	**SA 8230-28800**	4	4				•Plug	•Tampon	•Stopfen	•Tapón	•Plugg	
11	**VOE 14588698**	4	4				•Rod	•Monture	•Fühler	•Varilla	•Spröt	
12	**SA 8230-20110**	1	1			K	••Sealing	••Étanchéité	••dichtung	••Junta	••Tätning	
13	**VOE 983509**	1	1			K	••O-ring	••Joint torique	••O-Ring	••Anillo tórico	••O-ring	
14	**SA 8230-36650**	1	1				••Valve seat	••Siège de soupape	••Ventilsitz	••Asiento de válvula	••Ventilsäte	
15	**SA 8230-19690**	4	4				•Washer	•Rondelle	•Scheibe	•Arandela	•Bricka	
16	**VOE 14540766**	2	2				•Spring	•Ressort	•Feder	•Resorte	•Fjäder	
17	**VOE 14541091**	2	2				•Spring	•Ressort	•Feder	•Resorte	•Fjäder	
18	**SA 8230-36770**	4	4				•Spring	•Ressort	•Feder	•Resorte	•Fjäder	
19	**SA 8230-20040**	1	1				•Joint	•Cardan	•Gelenk	•Junta	•Knut	
20	**SA 8230-37120**	1	1				•Plate	•Tôle	•Blech	•Chapa	•Plåt	
21	**SA 8230-19940**	1	1				•Nut	•Ecrou	•Mutter	•Tuerca	•Mutter	
22	**SA 8230-19950**	1	1				•Lock nut	•Contre-écrou	•Sicherungsmutter	•Contratuerca	•Låsmutter	
23	**VOE 14540767**	1	1				•Lever	•Levier	•Hebel	•Palanca	•Spak	
24	**VOE 14500125**	1	1				•Bushing	•Bague	•Buchse	•Casquillo	•Bussning	
25	**VOE 14500124**	1	1				•Pin	•Goupille	•Zapfen	•Pasador	•Tapp	
26	**VOE 14550325**	1					•Handle	•Poignée	•Griff	•Mango	•Handtag	LH
	VOE 14550324	1					•Handle	•Poignée	•Griff	•Mango	•Handtag	RH

1	**8280365**
2	**8280366**
3	
4	
5	

Servosystem, fjärrkontrollsventil
Servosistema, válvula de mando a distancia
Servosystem, Vorsteuergerät
Système servo, valve de commande télécommandée
Servo system, remote control valve

Catalogue id **20612**	Group **914**
Illustr. No **1044499**	Section **1200**
Issue **PUB 20025115-E**	Page **1125**

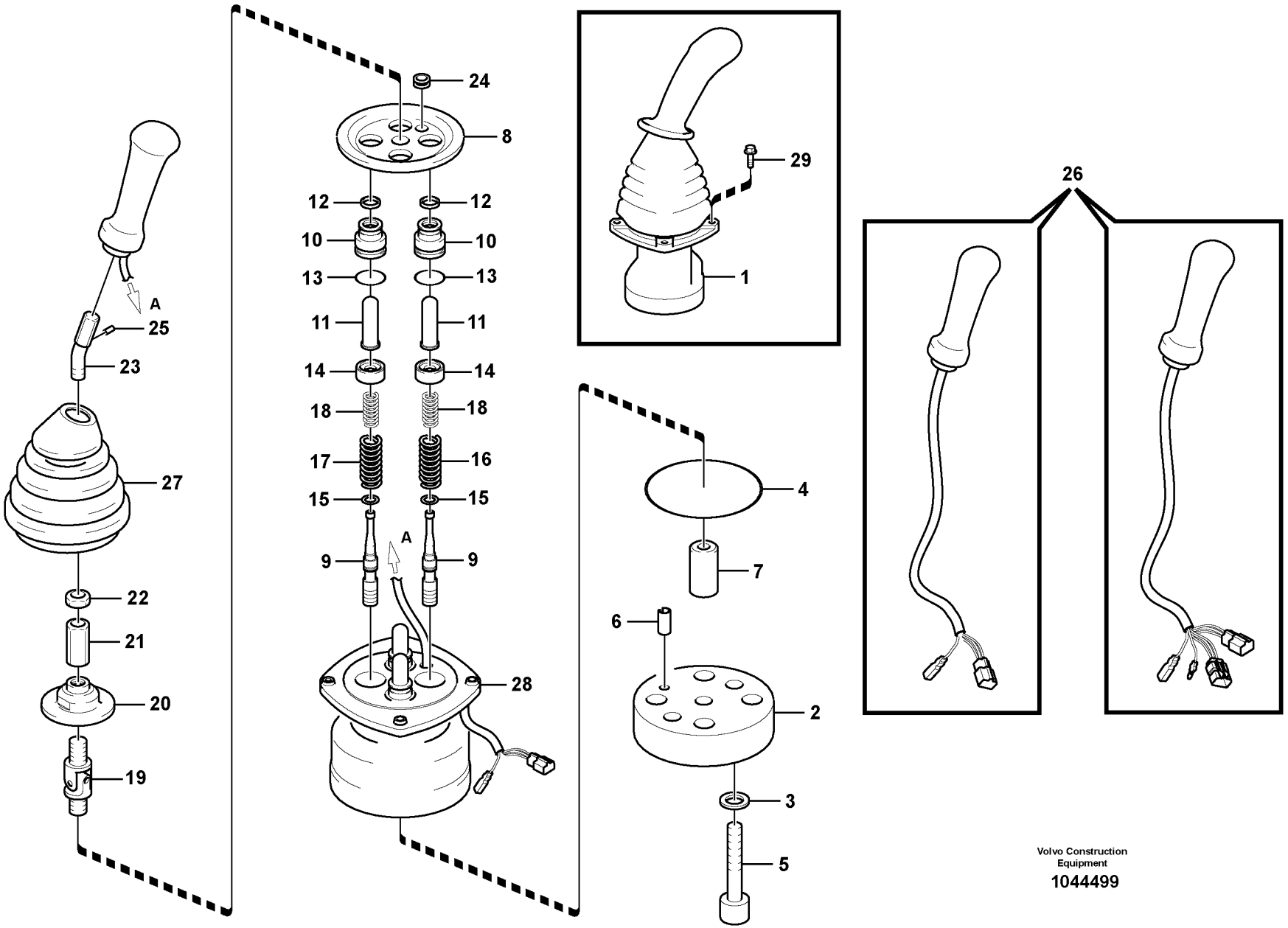

Volvo Construction Equipment

1044499

Fig.	Part No.	Quantity 1	2	3	PS	KIT	Description	Dénomination	Bezeichnung	Denominación	Benämning	Notes
	VOE 14585853		1				•Handle	•Poignée	•Griff	•Mango	•Handtag	LH
	VOE 14585853		1				•Handle	•Poignée	•Griff	•Mango	•Handtag	RH
27	**VOE 14500130**	1	1				•Bellows	•Capot Caoutcho.	•Gummimantel	•Cubierta Goma	•Gummikåpa	
28		1	1		NS		•Casing	•Boitier	•Gehäuse	•Cubierta	•Kåpa	
29	**VOE 946934**	8	8				Flange screw	Vis à embase	Flanschschraube	Tornillo embridado	Flänsskruv	
100	**SA 8230-36840**	1	1				Sealing kit	Kit plombage	Plombiersatz	Kit de precinto	Plomberingssats	

1	**8280365**	**Servosystem, fjärrkontrollsventil** **Servosistema, válvula de mando a distancia** **Servosystem, Vorsteuergerät** **Système servo, valve de commande télécommandée** **Servo system, remote control valve**	Catalogue id **20612**	Group **914**
2	**8280366**		Illustr. No **1044499**	Section **1200**
3			Issue **PUB 20025115-E**	Page **1127**
4				
5				

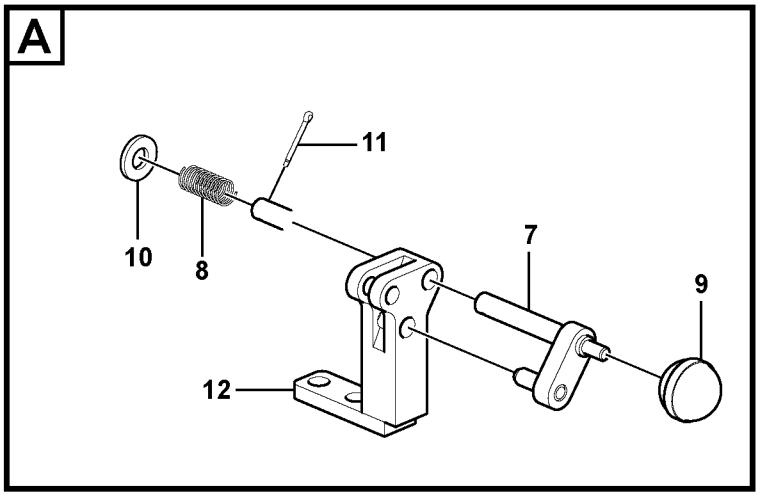

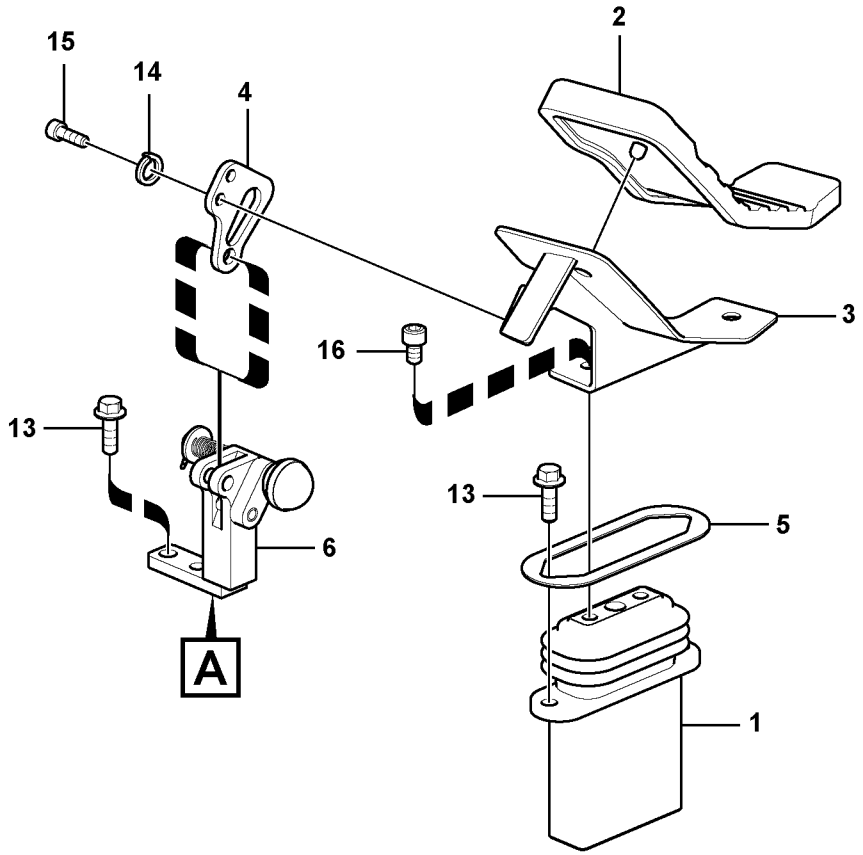

Volvo Construction Equipment

1034499

Fig.	Part No.	Quantity 1	2	3	4	5	PS	KIT	Description	Dénomination	Bezeichnung	Denominación	Benämning	Notes
1	**VOE 14533958**	1	1						Pedal	Pédale	Pedal	Pedal	Pedal	See group 914, Page 1133
1	**VOE 14533959**			1	1				Pedal	Pédale	Pedal	Pedal	Pedal	See group 914, Page 1133
1	**VOE 14651237**								Pedal	Pédale	Pedal	Pedal	Pedal	
2	**VOE 14534435**	1		1	1				Cover	Capot	Haube	Capo	Lock	LH
2	**VOE 14534436**		1						Cover	Capot	Haube	Capo	Lock	RH
3	**VOE 14534437**	1		1	1				Bracket	Console	Konsole	Consola	Konsol	
3	**VOE 14534438**		1						Bracket	Console	Konsole	Consola	Konsol	
4	**VOE 14535487**	1	1	1	1				Plate	Tôle	Blech	Chapa	Plåt	
5	**VOE 14515386**	1	1	1	1				Plate	Tôle	Blech	Chapa	Plåt	
6	**VOE 14515941**	1		1	1				Stopping device	Dispositif d'arrêt	Anhaltevorrichtung	Mecanismo de par	Stoppdon	
6	**VOE 14515388**		1						Stopping device	Dispositif d'arrêt	Anhaltevorrichtung	Mecanismo de par	Stoppdon	
6	**VOE 14650864**								Stopping device	Dispositif d'arrêt	Anhaltevorrichtung	Mecanismo de par	Stoppdon	
7	**VOE 14531101**	1	1	1	1				•Pin	•Goupille	•Stift	•Pasador	•Pinne	
8	**VOE 14531102**	1	1	1	1				•Spring	•Ressort	•Feder	•Resorte	•Fjäder	
9	**VOE 14881067**	1	1	1	1				•Knob	•Bouton	•Knopf	•Boton	•Knapp	
10	**VOE 992042**	1	1	1	1				•Plain washer	•Rondelle plane	•Flachscheibe	•Arandela plana	•Planbricka	
11	**VOE 907848**	1	1	1	1				•Cotter Pin	•Goupille Fendue	•Splint	•Pasador Hendido	•Saxpinne	
12		1	1	1	1		NS		•Bracket	•Console	•Konsole	•Ménsula	•Konsol	
13	**VOE 946472**	4	4	4	4				Flange screw	Vis à embase	Flanschschraube	Tornillo embridado	Flänsskruv	
14	**VOE 955921**	2	2	2	2				Spring washer	Rondelle élastique	Federscheibe	Arandela elástica	Fjäderbricka	
15	**VOE 984065**	2	2	2	2				Hex. socket screw	Vis à six pans creu	Innensechskantsc	Tornillo de hexágo	Insexskruv	
16	**VOE 984348**	2	2	2	2				Hex. socket screw	Vis à six pans creu	Innensechskantsc	Tornillo de hexágo	Insexskruv	

1	**8289711**	**Arbetshydraulik, fjärrmanövrerad ventil pedal för hammare och sax** **Hidráulica de trabajo, pedal de válv. de mando a dist. para** **Arbeitshydraulik, Vorsteuergerät Pedal für Hammer und Schere** **Hydr de travail, pédale v cde télécom. marteau et cisaille** **Working hydraulic, remote control valve pedal for hammer and shear**	Catalogue id **20612**	Group **914**
2	**8285002**		Illustr. No **1034499**	Section **1500**
3	**8289728**		Issue **PUB 20025115-E**	Page **1129**
4	**8289729**			
5				

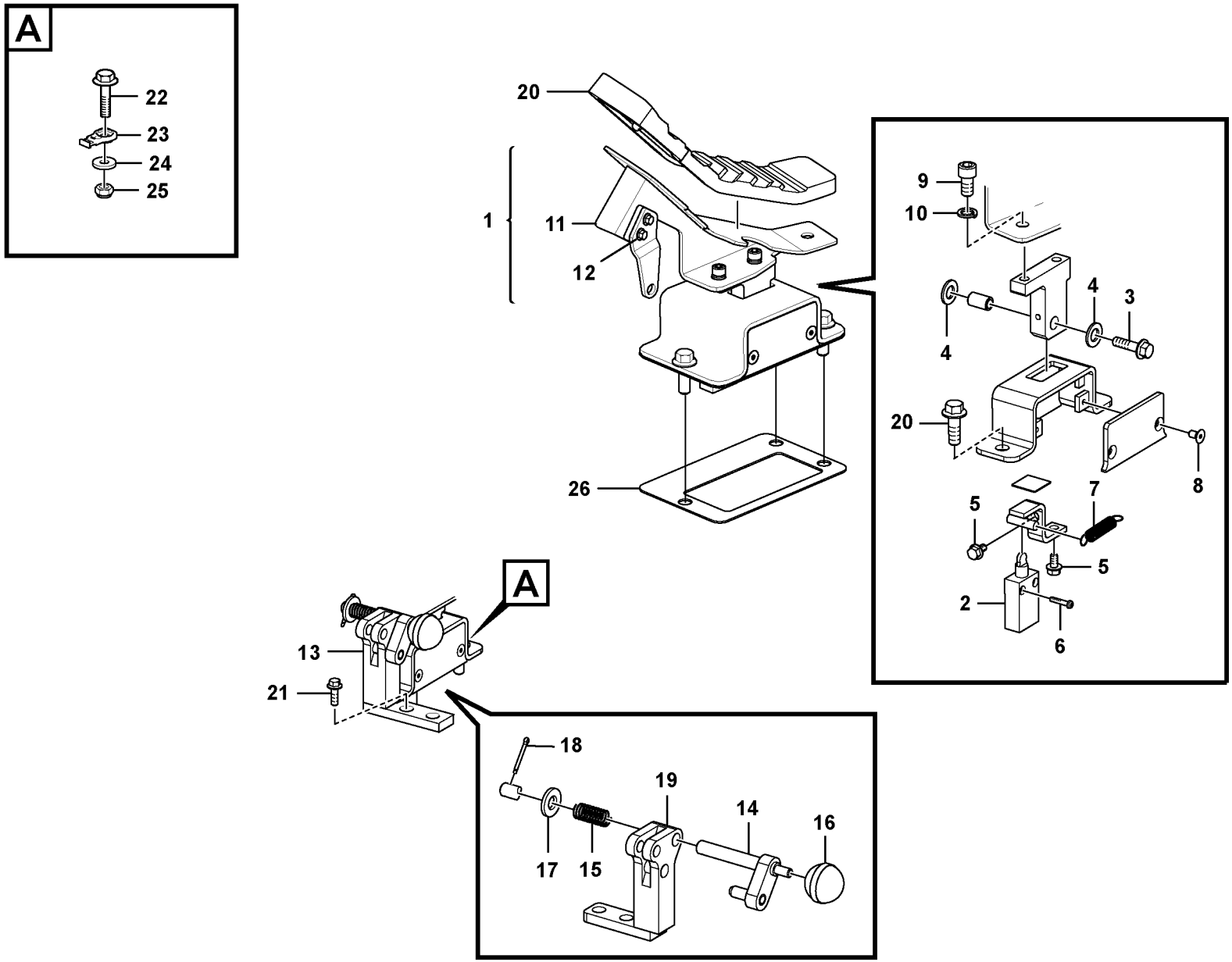
A
22
23
24
25
20
1
11
12
26
9
10
4
3
4
20
8
5
7
5
2
6
A
13
21
18
19
14
16
17
15

Fig.	Part No.	Quantity 1	2	3	PS	KIT	Description	Dénomination	Bezeichnung	Denominación	Benämning	Notes
1	**VOE 14651237**	1					Pedal	Pédale	Pedal	Pedal	Pedal	
2	**VOE 14643925**	1					•Switch	•Rupteur	•Ausschalter	•Interruptor	•Brytkontakt	
3	**VOE 946671**	1					•Flange screw	•Vis à embase	•Flanschschraube	•Tornillo embridado	•Flänsskruv	
4	**VOE 955896**	2					•Plain washer	•Rondelle plane	•Flachscheibe	•Arandela plana	•Planbricka	
5	**VOE 13965175**	2					•Screw	•Vis	•Schraube	•Tornillo	•Skruv	
6	**SA 9021-10404**	2					•Cross recessed scr	•Vis empreinte crucifo	•Kreuzschlitzschraub	•Tornillo cruz	•Krysskruv	
7	**VOE 14523097**	1					•Spring	•Ressort	•Feder	•Resorte	•Fjäder	
8	**VOE 13969737**	2					•Six point socket scre	•Vis à 6 pans creux	•Sechszahn-Hohlschr	•Racor de seis diente	•Sextandhålskruv	
9	**VOE 984078**	2					•Hex. socket screw	•Vis à six pans creux	•Innensechskantschr	•Tornillo de hexágono	•Insexskruv	
10	**VOE 955922**	2					•Spring washer	•Rondelle élastique	•Federscheibe	•Arandela elástica	•Fjäderbricka	
11	**VOE 14650606**	1					•Pedal	•Pédale	•Pedal	•Pedal	•Pedal	
12	**VOE 13946173**	2					••Screw	••Vis	••Schraube	••Tornillo	••Skruv	
13	**VOE 14650864**	1					Stopping device	Dispositif d'arrêt	Anhaltevorrichtung	Mecanismo de parad	Stoppdon	
14	**VOE 14531101**	1					•Pin	•Goupille	•Stift	•Pasador	•Pinne	
15	**VOE 14531102**	1					•Spring	•Ressort	•Feder	•Resorte	•Fjäder	
16	**VOE 14881067**	1					•Knob	•Bouton	•Knopf	•Boton	•Knapp	
17	**VOE 992042**	1					•Plain washer	•Rondelle plane	•Flachscheibe	•Arandela plana	•Planbricka	
18	**VOE 907848**	1					•Cotter Pin	•Goupille Fendue	•Splint	•Pasador Hendido	•Saxpinne	
19		1			NS		•Bracket	•Console	•Konsole	•Ménsula	•Konsol	
20	**VOE 14534436**	1					Cover	Capot	Haube	Capo	Lock	
21	**VOE 946472**	4					Flange screw	Vis à embase	Flanschschraube	Tornillo embridado	Flänsskruv	
22	**VOE 13965185**	1					Screw	Vis	Schraube	Tornillo	Skruv	
23	**VOE 14587635**	1					Clip	Clip	Clip	Clip	Clips	
24	**VOE 976945**	1					Washer	Rondelle	Scheibe	Arandela	Bricka	
25	**SA 9131-11000**	1					Lock nut	Contre-ecrou	Sicherungsmutter	Contratuerca	Låsmutter	
26	**VOE 14649912**	1					Plate	Tôle	Blech	Chapa	Plåt	

1		**Arbetshydraulik, fjärrmanövrerad ventil pedal för hammare och sax** **Hidráulica de trabajo, pedal de válv. de mando a dist. para** **Arbeitshydraulik, Vorsteuergerät Pedal für Hammer und Schere** **Hydr de travail, pédale v cde télécom. marteau et cisaille** **Working hydraulic, remote control valve pedal for hammer and shear**	Catalogue id **20612**	Group **914**
2				
3			Illustr. No **1074676**	Section **1550**
4				
5		**8293106**	Issue **PUB 20025115-E**	Page **1131**



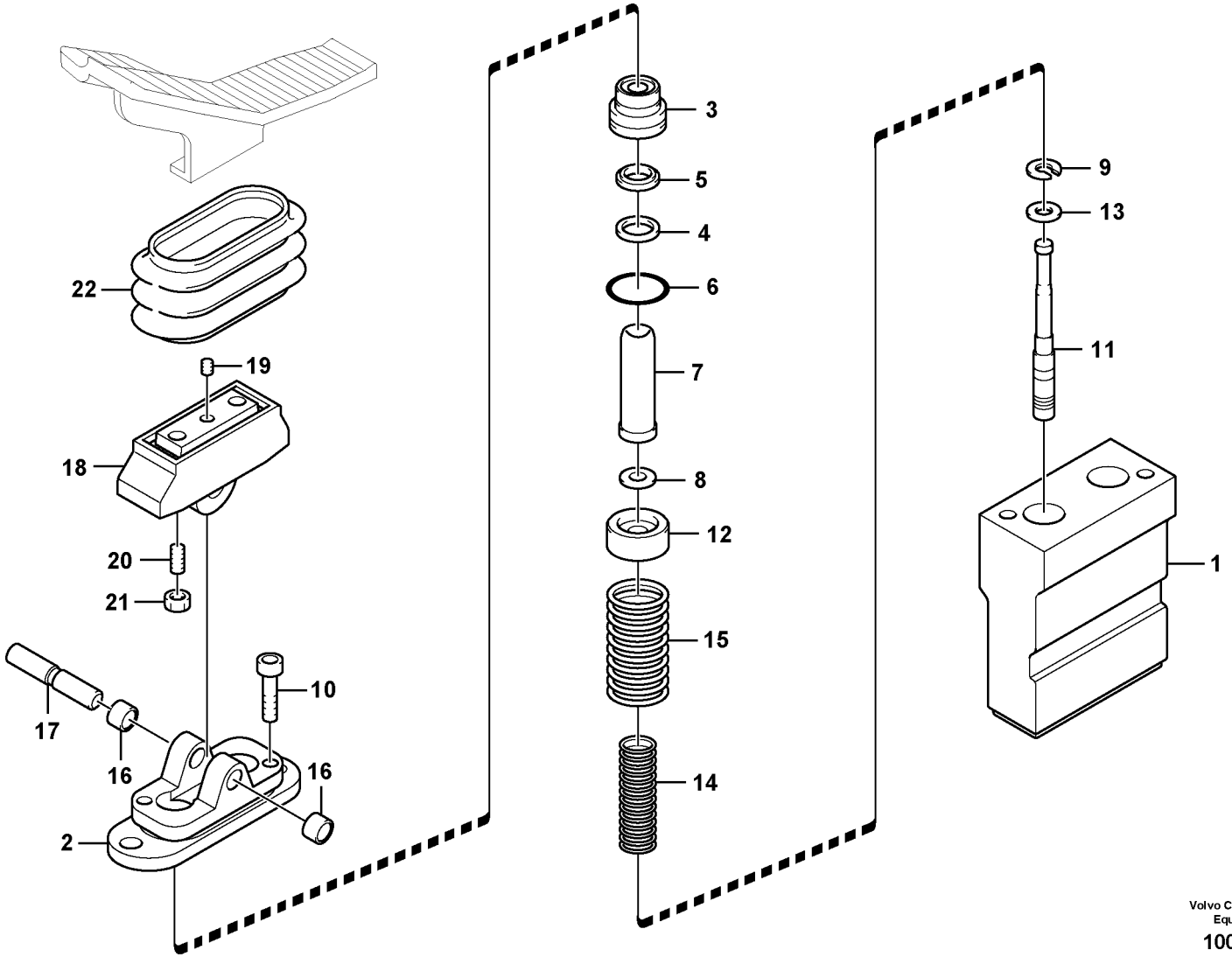

Volvo Construction Equipment

1009183

Fig.	Part No.	Quantity 1	2	3	4	5	PS	KIT	Description	Dénomination	Bezeichnung	Denominación	Benämning	Notes
	VOE 14533958	1	1						Pedal	Pédale	Pedal	Pedal	Pedal	
	VOE 14533959			1	1				Pedal	Pédale	Pedal	Pedal	Pedal	
1		1	1	1	1		NS		•Casing	•Boitier	•Gehäuse	•Cubierta	•Kåpa	
2	**SA 8230-19620**	1	1	1	1				•Cover	•Capot	•Haube	•Capo	•Lock	
3	**SA 8230-19530**	2	2	2	2				•Plastic plug	•Tampon plastique	•Kunststoffdübel	•Tapón plástico	•Plastplugg	
4	**SA 8230-20110**	2	2	2	2			K	•Sealing	•Étanchéité	•dichtung	•Junta	•Tätning	
5	**SA 7263-00130**	2	2	2	2			K	•Sealing	•Étanchéité	•dichtung	•Junta	•Tätning	
6	**VOE 983509**	2	2	2	2			K	•O-ring	•Joint torique	•O-Ring	•Anillo tórico	•O-ring	
7	**SA 8230-19410**	2	2	2	2				•Rod	•Tringle	•Stange	•Tirante	•Stång	
8	**SA 8230-19680**	4	4	4	4				•Washer	•Rondelle	•Scheibe	•Arandela	•Bricka	
9	**SA 8230-19690**	2	2	2	2				•Washer	•Rondelle	•Scheibe	•Arandela	•Bricka	
10	**SA 8230-19420**	2	2	2	2				•Screw	•Vis	•Schraube	•Tornillo	•Skruv	
11	**SA 8230-19510**	2	2	2	2				•Control plunger	•Piston	•Stößel	•Pasador de accion	•Manöverpinne	
12	**SA 8230-19440**	2	2	2	2				•Screw	•Vis	•Schraube	•Tornillo	•Skruv	
13	**SA 8230-19450**	2	2	2	2				•Washer	•Rondelle	•Scheibe	•Arandela	•Bricka	
14	**VOE 11705990**	2	2	2	2				•Spring	•Ressort	•Feder	•Resorte	•Fjäder	
15	**SA 8230-19460**	2	2	2	2				•Spring	•Ressort	•Feder	•Resorte	•Fjäder	
16	**VOE 11705994**	2	2	2	2				•Bushing	•Bague	•Buchse	•Casquillo	•Bussning	
17	**SA 8230-19470**	1	1	1	1				•Camshaft	•Arbre cames	•Nockenwelle	•Árbol de levas	•Kamaxel	
18	**SA 8230-19550**	1	1	1	1				•Cam	•Came	•Nocken	•Leva	•Kam	
19	**SA 8240-03730**	1	1	1	1				•Screw	•Vis	•Schraube	•Tornillo	•Skruv	
20	**VOE 11705997**	2	2	2	2				•Set screw	•Vis butée	•Anschlagschraube	•Tornillo tope	•Stoppskruv	
21	**VOE 11705998**	2	2	2	2				•Lock nut	•Contre-écrou	•Sicherungsmutter	•Contratuerca	•Låsmutter	
22	**VOE 11706002**	1	1	1	1				•Bellows	•Soufflet	•Balg	•Fuelle	•Bälg	
100	**SA 8230-28100**	1	1	1	1			K	Sealing Kit	Jeu Joints	Dichtungssatz	Juego Retenes	Tätningssats	

1	**8289711**
2	**8285002**
3	**8289728**
4	**8289729**
5	

Arbetshydraulik, fjärrmanövrerad ventil pedal för hammare och sax
Hidráulica de trabajo, pedal de válv. de mando a dist. para
Arbeitshydraulik, Vorsteuergerät Pedal für Hammer und Schere
Hydr de travail, pédale v cde télécom. marteau et cisaille
Working hydraulic, remote control valve pedal for hammer and shear

Catalogue id **20612**	Group **914**
Illustr. No **1009183**	Section **1600**
Issue **PUB 20025115-E**	Page **1133**

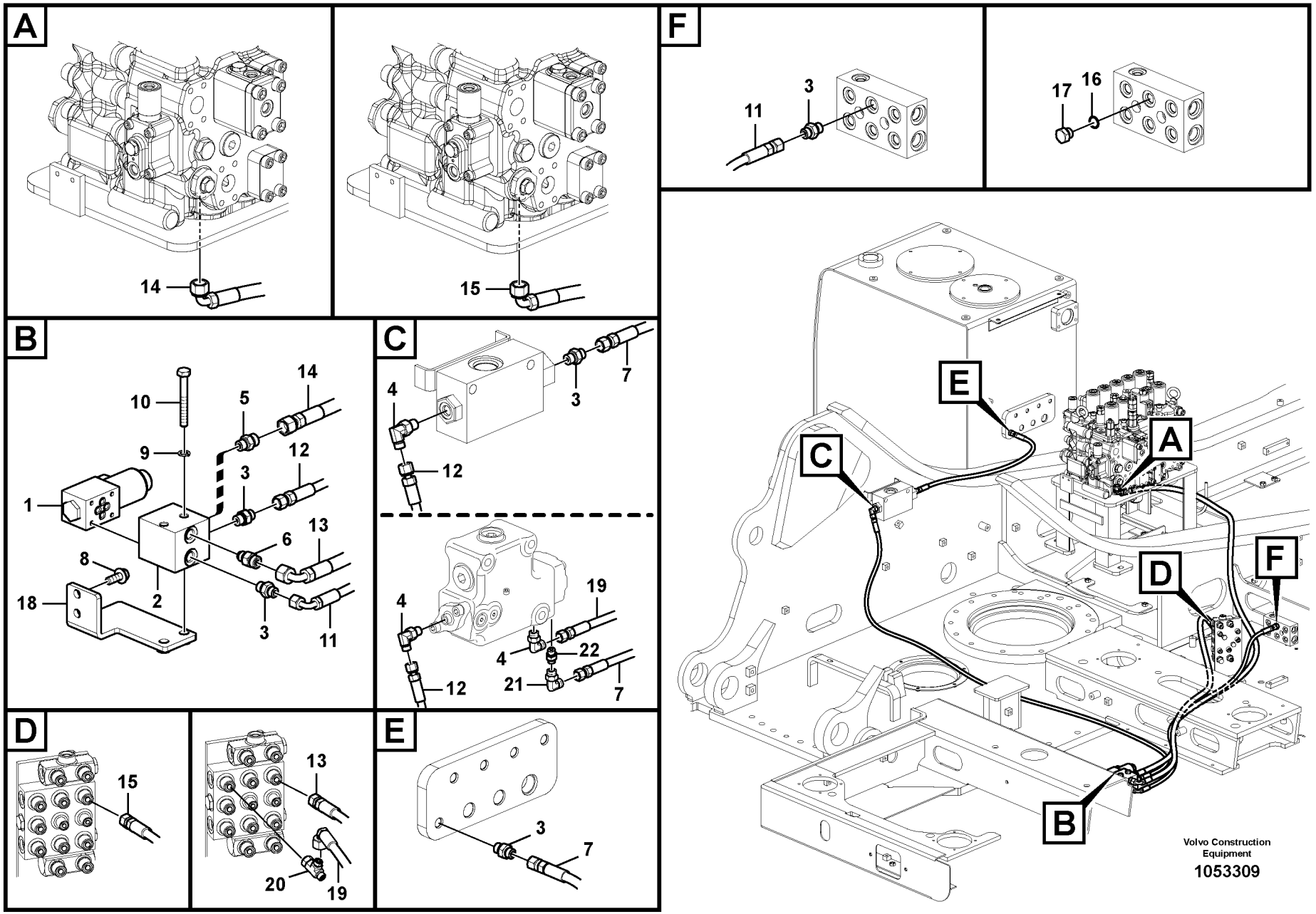
A
14
15
B
10
5
14
9
12
3
1
6
13
8
18
2
3
11
C
4
3
7
12
4
19
4
22
21
7
12
D
15
13
20
19
E
3
7
F
11
3
17
16
E
A
C
D
F
B
Volvo Construction Equipment
1053309

Fig.	Part No.	Quantity 1	2	3	PS	KIT	Description	Dénomination	Bezeichnung	Denominación	Benämning	Notes
1	**VOE 14534371**	1	1				Solenoid valve	Électrovanne	Magnetventil	Electroválvula	Magnetventil	
	VOE 14550884	1	1				•Solenoid coil	•Bobine magnétique	•Magnetspule	•Bobina magnética	•Magnetspole	
2	**VOE 14556273**	1	1				Block	Bloc	Block	Bloque	Block	
3	**VOE 13933858**	5	4				Nipple	Raccord	Nippel	Niple	Nippel	
	VOE 990736	1	1				•O-ring	•Joint torique	•O-Ring	•Anillo tórico	•O-ring	
	VOE 993320	1	1				•O-ring	•Joint torique	•O-Ring	•Anillo tórico	•O-ring	
4	**VOE 13933857**	1	2				Elbow nipple	Raccord coudé	Winkelnippel	Niple angular	V-nippel	
	VOE 990736	1	1				•O-ring	•Joint torique	•O-Ring	•Anillo tórico	•O-ring	
	VOE 993320	1	1				•O-ring	•Joint torique	•O-Ring	•Anillo tórico	•O-ring	
5	**VOE 935085**	1	1				Nipple	Raccord	Nippel	Niple	Nippel	
	VOE 990737	1	1				•O-ring	•Joint torique	•O-Ring	•Anillo tórico	•O-ring	
	VOE 993320	1	1				•O-ring	•Joint torique	•O-Ring	•Anillo tórico	•O-ring	
6	**VOE 14534524**	1	1				Connector	Connexion	Anschluss	Unión	Anslutning	
7	**VOE 936968**	1					Hose assembly	Conduit flexible	Schlauchleitung	Conducto	Slangledning	
	VOE 937107		1				Hose assembly	Conduit flexible	Schlauchleitung	Conducto	Slangledning	
8	**VOE 946329**	2	2				Flange screw	Vis à embase	Flanschschraube	Tornillo embridado	Flänsskruv	
9	**VOE 955922**	2	2				Spring washer	Rondelle élastique	Federscheibe	Arandela elástica	Fjäderbricka	
10	**VOE 983257**	2	2				Hexagon screw	Vis à tête hexagonale	Sechskantschraube	Tornillo hexagonal	Sexkantsskruv	
11	**VOE 937205**	1	1				Hose assembly	Conduit flexible	Schlauchleitung	Conducto	Slangledning	
12	**VOE 937190**	1	1				Hose assembly	Conduit flexible	Schlauchleitung	Conducto	Slangledning	
13	**VOE 937132**	1	1				Hose assembly	Conduit flexible	Schlauchleitung	Conducto	Slangledning	
14	**VOE 937842**	1	1				Hose assembly	Conduit flexible	Schlauchleitung	Conducto	Slangledning	
15	**VOE 936704**			1			Hose assembly	Conduit flexible	Schlauchleitung	Conducto	Slangledning	
16	**VOE 993320**			1			O-ring	Joint torique	O-Ring	Anillo tórico	O-ring	
17	**SA 9415-31021**			1			Plug	Bouchon	Stopfen	Tapon	Plugg	
18	**VOE 14553457**	1	1				Bracket	Console	Konsole	Consola	Konsol	
19	**VOE 936818**		1				Hose assembly	Conduit flexible	Schlauchleitung	Conducto	Slangledning	
20	**VOE 937436**		1				T-nipple	Raccord-t	T-Nippel	Niple t	T-nippel	
21	**VOE 13933905**		1				Elbow nipple	Raccord coudé	Winkelnippel	Niple angular	V-nippel	
22	**VOE 13933858**		1				Nipple	Raccord	Nippel	Niple	Nippel	

1	**8289709**
2	**8289070**
3	**8284989**
4	
5	

Servosystem, manöverventil till magnetventil
Servosistema, válvula de control a válvula solenoide
Servosystem. Steuerventil zu Magnetventil
Système servo, valve de commande vers valve de solénoïde
Servo system, control valve to solenoid valve

Catalogue id **20612**	Group **914**
Illustr. No **1053309**	Section **2000**
Issue **PUB 20025115-E**	Page **1135**

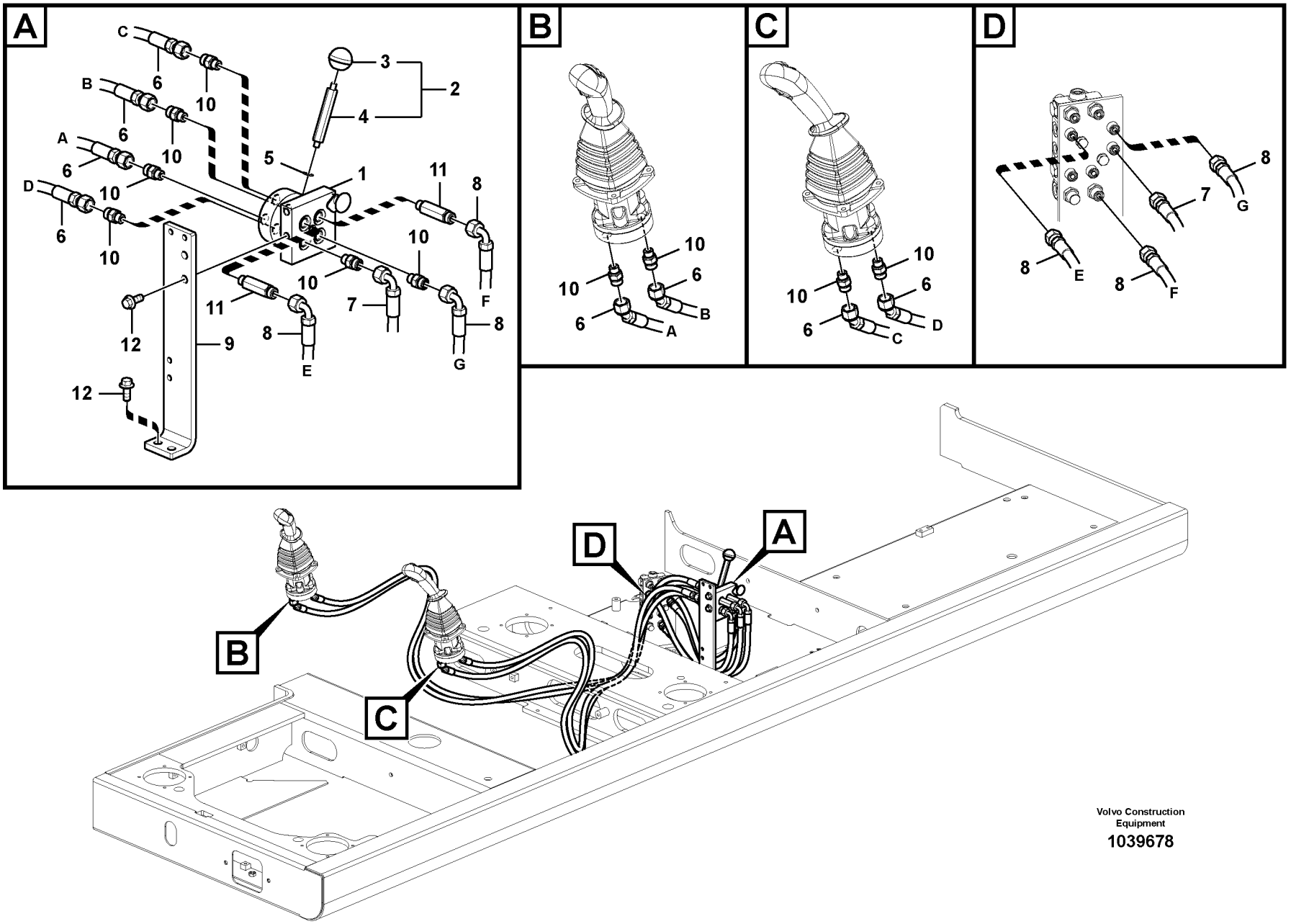
A
B
C
D
C
B
A
D
Volvo Construction Equipment
1039678

Fig.	Part No.	Quantity 1	2	3	PS	KIT	Description	Dénomination	Bezeichnung	Denominación	Benämning	Notes
1	**VOE 14609875**	1					Valve	Valve	Ventil	Válvula	Ventil	
2	**VOE 14595234**	1					Hand lever	Levier main	Handhebel	Palanca	Handspak	
3	**VOE 14881068**	1					•Knob	•Bouton	•Knopf	•Boton	•Knapp	
4		1			NS		•Hand Lever	•Levier manuel	•Handhebel	•Palanca	•Handspak	
5	**VOE 13955894**	1					Washer	Rondelle	Scheibe	Arandela	Bricka	
6	**VOE 937223**	4					Hose assembly	Conduit flexible	Schlauchleitung	Conducto	Slangledning	
7	**VOE 936702**	1					Hose assembly	Conduit flexible	Schlauchleitung	Conducto	Slangledning	
8	**VOE 936788**	3					Hose assembly	Conduit flexible	Schlauchleitung	Conducto	Slangledning	
9	**VOE 14535553**	1					Bracket	Console	Konsole	Consola	Konsol	
10	**VOE 935085**	10					Nipple	Raccord	Nippel	Niple	Nippel	
	VOE 990737	10					•O-ring	•Joint torique	•O-Ring	•Anillo tórico	•O-ring	
	VOE 993320	10					•O-ring	•Joint torique	•O-Ring	•Anillo tórico	•O-ring	
11	**VOE 937262**	2					Nipple	Raccord	Nippel	Niple	Nippel	
12	**VOE 946329**	4					Flange screw	Vis à embase	Flanschschraube	Tornillo embridado	Flänsskruv	

1		**Servosystem, byte spakfunktion** **Servosistema, cambio de función de la palanca** **Servosystem, Wechsel der Hebelfunktion** **Système servo, sélection fonction levier** **Servo system, changing lever function**	Catalogue id **20612**	Group **914**
2				
3			Illustr. No **1039678**	Section **2100**
4				
5		**8289517**	Issue **PUB 20025115-E**	Page **1137**

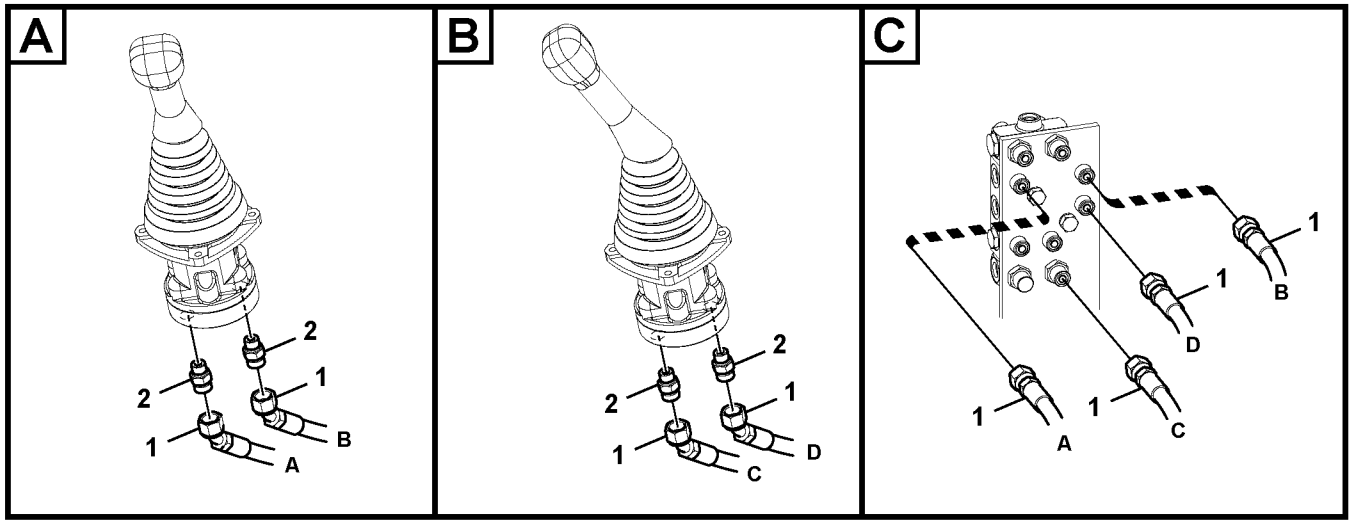

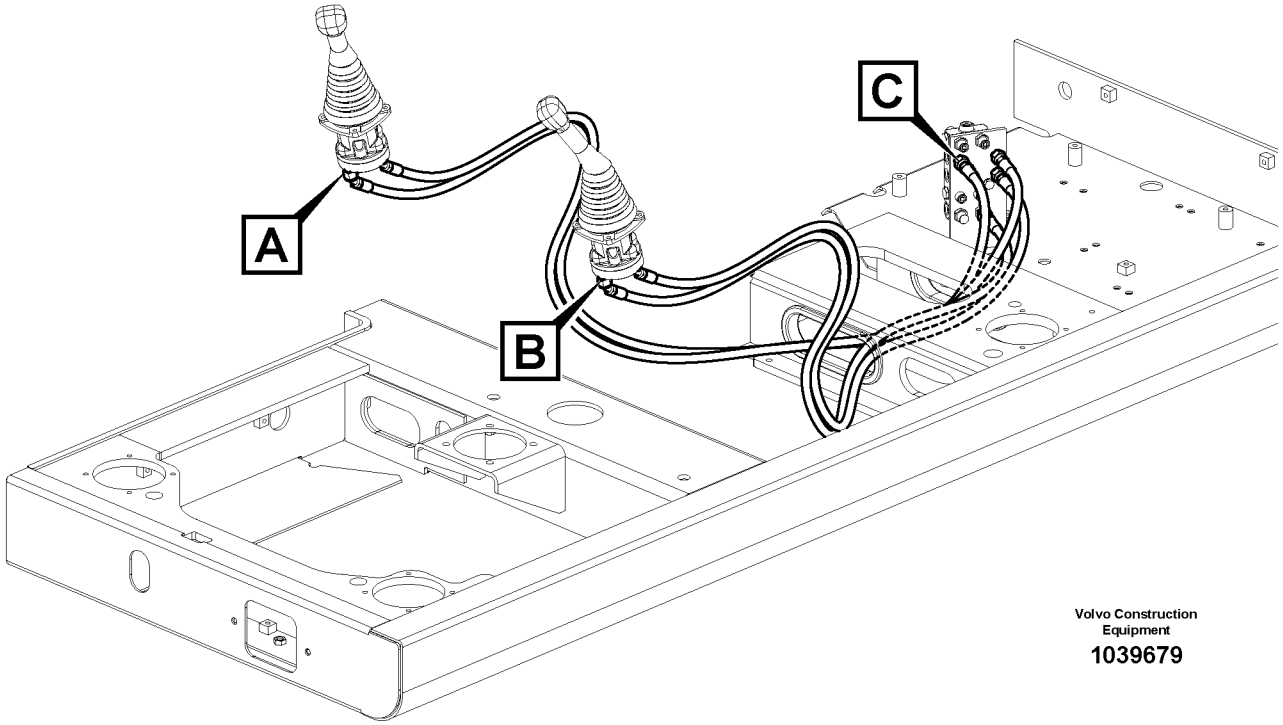

Volvo Construction Equipment

1039679

Fig.	Part No.	Quantity 1	2	3	PS	KIT	Description	Dénomination	Bezeichnung	Denominación	Benämning	Notes
1	**VOE 937223**	4					Hose assembly	Conduit flexible	Schlauchleitung	Conducto	Slangledning	
2	**VOE 935085**	4					Nipple	Raccord	Nippel	Niple	Nippel	
	VOE 990737	4					•O-ring	•Joint torique	•O-Ring	•Anillo tórico	•O-ring	
	VOE 993320	4					•O-ring	•Joint torique	•O-Ring	•Anillo tórico	•O-ring	

1		**Servosystem, byte spakfunktion** **Servosistema, cambio de función de la palanca** **Servosystem, Wechsel der Hebelfunktion** **Système servo, sélection fonction levier** **Servo system, changing lever function**	Catalogue id **20612**	Group **914**
2				
3			Illustr. No **1039679**	Section **2150**
4				
5		**8279849**	Issue **PUB 20025115-E**	Page **1139**

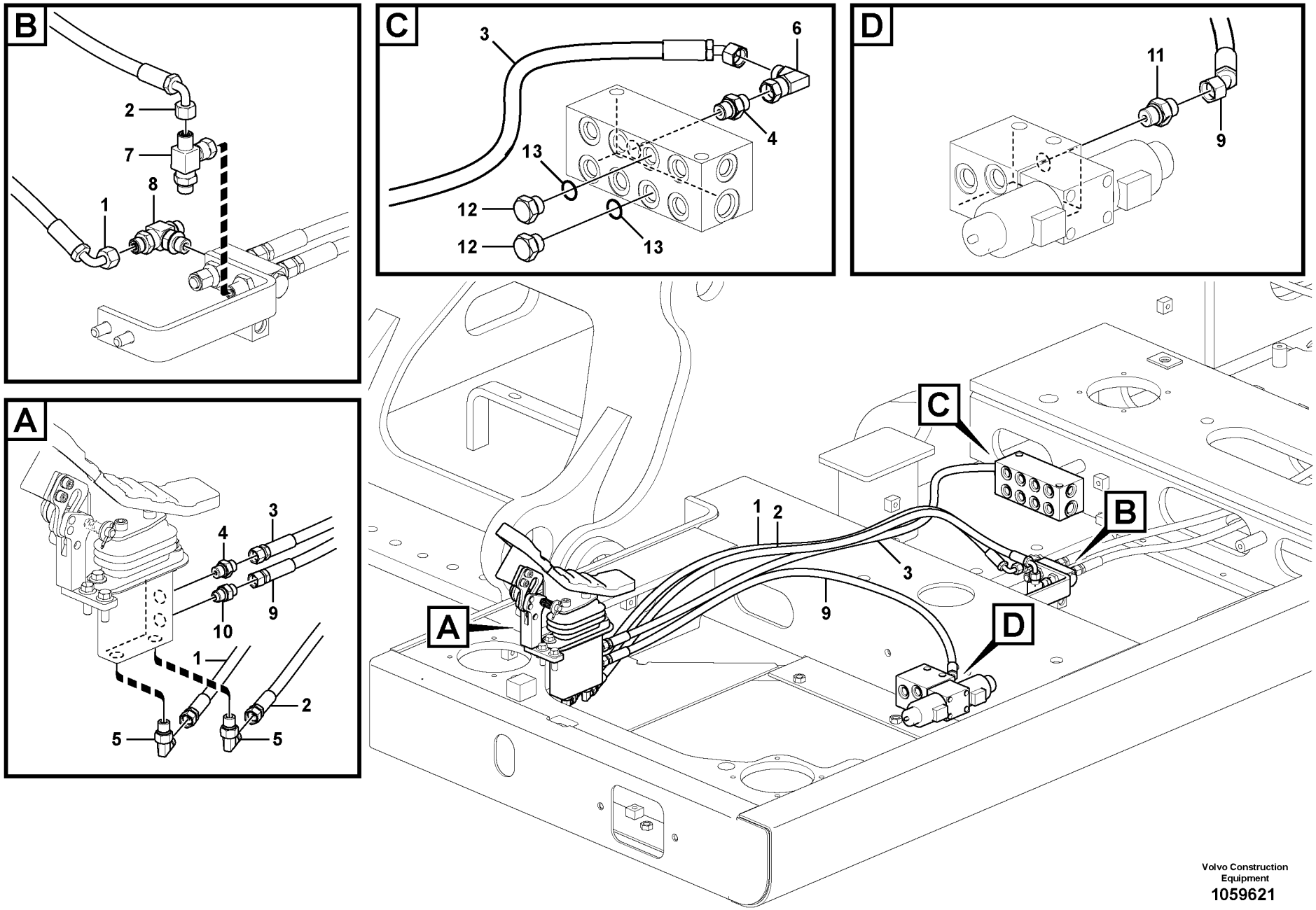

Volvo Construction Equipment

1059621

Fig.	Part No.	Quantity 1	2	3	4	5	PS	KIT	Description	Dénomination	Bezeichnung	Denominación	Benämning	Notes
1	**VOE 936300**	1							Hose assembly	Conduit flexible	Schlauchleitung	Conducto	Slangledning	
2	**VOE 936300**	1							Hose assembly	Conduit flexible	Schlauchleitung	Conducto	Slangledning	
3	**VOE 937199**	1							Hose assembly	Conduit flexible	Schlauchleitung	Conducto	Slangledning	
4	**VOE 13933858**	2							Nipple	Raccord	Nippel	Niple	Nippel	
	VOE 990736	2							•O-ring	•Joint torique	•O-Ring	•Anillo tórico	•O-ring	
	VOE 993320	2							•O-ring	•Joint torique	•O-Ring	•Anillo tórico	•O-ring	
5	**VOE 13933857**	2							Elbow nipple	Raccord coudé	Winkelnippel	Niple angular	V-nippel	
	VOE 990736	2							•O-ring	•Joint torique	•O-Ring	•Anillo tórico	•O-ring	
	VOE 993320	2							•O-ring	•Joint torique	•O-Ring	•Anillo tórico	•O-ring	
6	**VOE 13933905**	1							Elbow nipple	Raccord coudé	Winkelnippel	Niple angular	V-nippel	
	VOE 990736	1							•O-ring	•Joint torique	•O-Ring	•Anillo tórico	•O-ring	
7	**VOE 14538783**		1						T-nipple	Raccord-t	T-Nippel	Niple t	T-nippel	
8	**VOE 14534517**		1	1					T-nipple	Raccord-t	T-Nippel	Niple t	T-nippel	
9	**VOE 15005654**				1				Hose assembly	Conduit flexible	Schlauchleitung	Conducto	Slangledning	
10	**VOE 14534523**				1				Connector	Connexion	Anschluss	Unión	Anslutning	
11	**VOE 13933858**				1				Nipple	Raccord	Nippel	Niple	Nippel	
	VOE 990736				1				•O-ring	•Joint torique	•O-Ring	•Anillo tórico	•O-ring	
	VOE 993320				1				•O-ring	•Joint torique	•O-Ring	•Anillo tórico	•O-ring	
12	**SA 9415-31021**					2			Plug	Bouchon	Stopfen	Tapon	Plugg	
13	**VOE 993320**					2			O-ring	Joint torique	O-Ring	Anillo tórico	O-ring	

1	**8285002**
2	**8285380**
3	**8285379**
4	**8285378**
5	**8287125, 8287127**

Servosystem, byte spakfunktion
Servosistema, cambio de función de la palanca
Servosystem, Wechsel der Hebelfunktion
Système servo, sélection fonction levier
Servo system, changing lever function

Catalogue id **20612**	Group **914**
Illustr. No **1059621**	Section **2200**
Issue **PUB 20025115-E**	Page **1141**

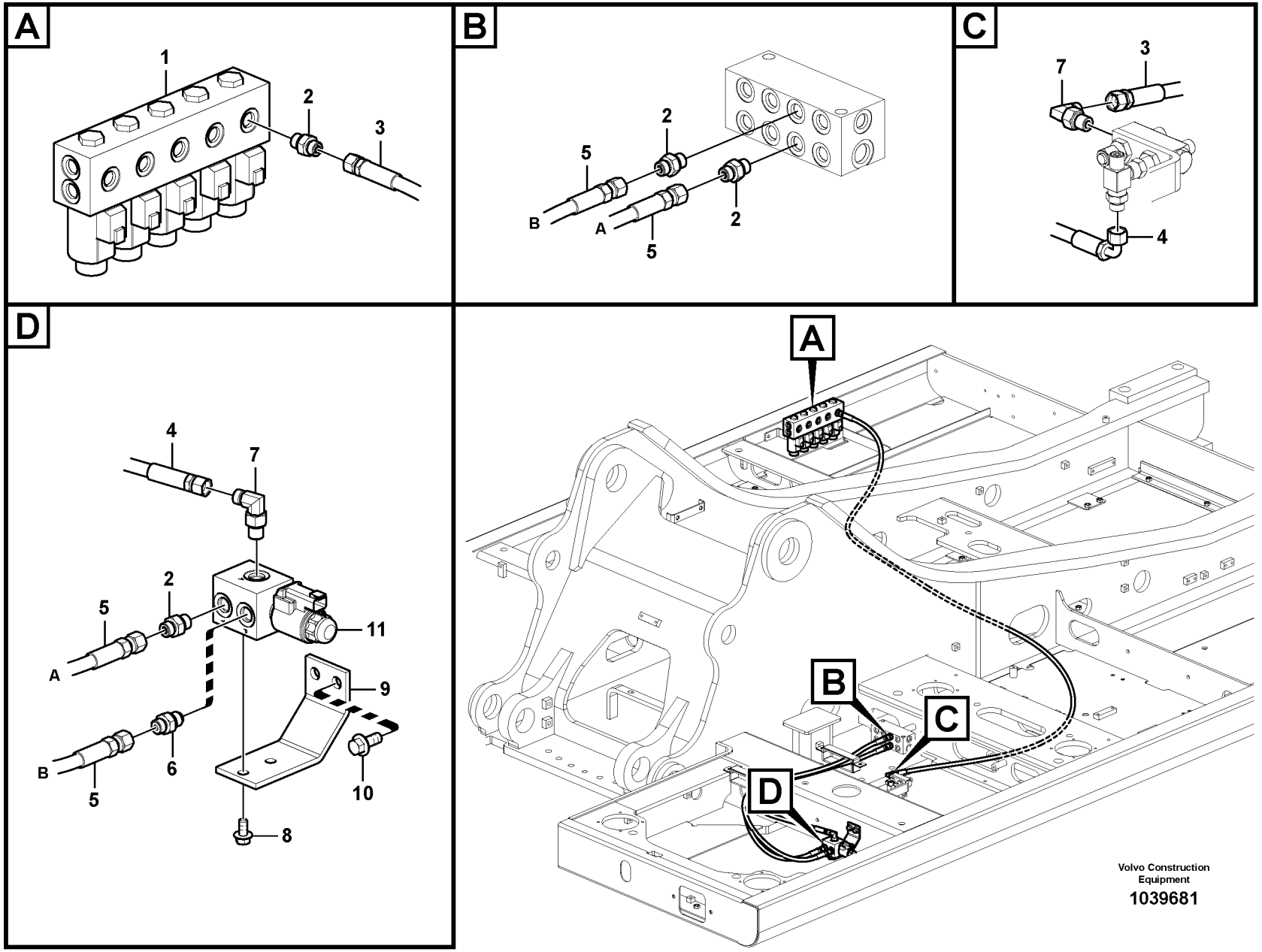

Volvo Construction Equipment

1039681

Fig.	Part No.	Quantity 1	2	3	PS	KIT	Description	Dénomination	Bezeichnung	Denominación	Benämning	Notes
1	**VOE 14534367**	1	1				Valve	Soupape	Ventil	Valvula	Ventil	
	VOE 14550884	5	5				•Solenoid coil	•Bobine magnétique	•Magnetspule	•Bobina magnética	•Magnetspole	
2	**VOE 13933858**	1	4				Nipple	Raccord	Nippel	Niple	Nippel	
	VOE 990736	1	4				•O-ring	•Joint torique	•O-Ring	•Anillo tórico	•O-ring	
	VOE 993320	1	4				•O-ring	•Joint torique	•O-Ring	•Anillo tórico	•O-ring	
3	**VOE 15116846**	1	1				Hose assembly	Conduit flexible	Schlauchleitung	Conducto	Slangledning	
4	**VOE 936299**		1				Hose assembly	Conduit flexible	Schlauchleitung	Conducto	Slangledning	
5	**VOE 937439**		2				Hose assembly	Conduit flexible	Schlauchleitung	Conducto	Slangledning	
6	**VOE 14534523**		1				Connector	Connexion	Anschluss	Unión	Anslutning	
7	**VOE 13933857**		1		1		Elbow nipple	Raccord coudé	Winkelnippel	Niple angular	V-nippel	
	VOE 990736		1		1		•O-ring	•Joint torique	•O-Ring	•Anillo tórico	•O-ring	
	VOE 993320		1		1		•O-ring	•Joint torique	•O-Ring	•Anillo tórico	•O-ring	
8	**VOE 946440**		2				Flange screw	Vis à embase	Flanschschraube	Tornillo embridado	Flänsskruv	
9	**VOE 946329**		2				Flange screw	Vis à embase	Flanschschraube	Tornillo embridado	Flänsskruv	
10	**VOE 14600859**		1				Bracket	Console	Konsole	Consola	Konsol	
11	**VOE 14578200**		1				Solenoid valve	Électrovanne	Magnetventil	Electroválvula	Magnetventil	
	VOE 11708658		1				•Coil	•Bobine	•Wickel	•Bobina	•Spole	
	VOE 11708661		1				•Sealing kit	•Kit plombage	•Plombiersatz	•Kit de precinto	•Plomberingssats	

1	**8285000**	**Servosystem, hammare och sax** **Servosistema, martillo y cizalla** **Servosystem, Hammer und Schere** **Système servo, marteau et cisaille** **Servo system, hammer and shear**	Catalogue id **20612**	Group **914**
2	**8285001**		Illustr. No **1039681**	Section **2300**
3	**8287127, 8287126**		Issue **PUB 20025115-E**	Page **1143**
4				
5				

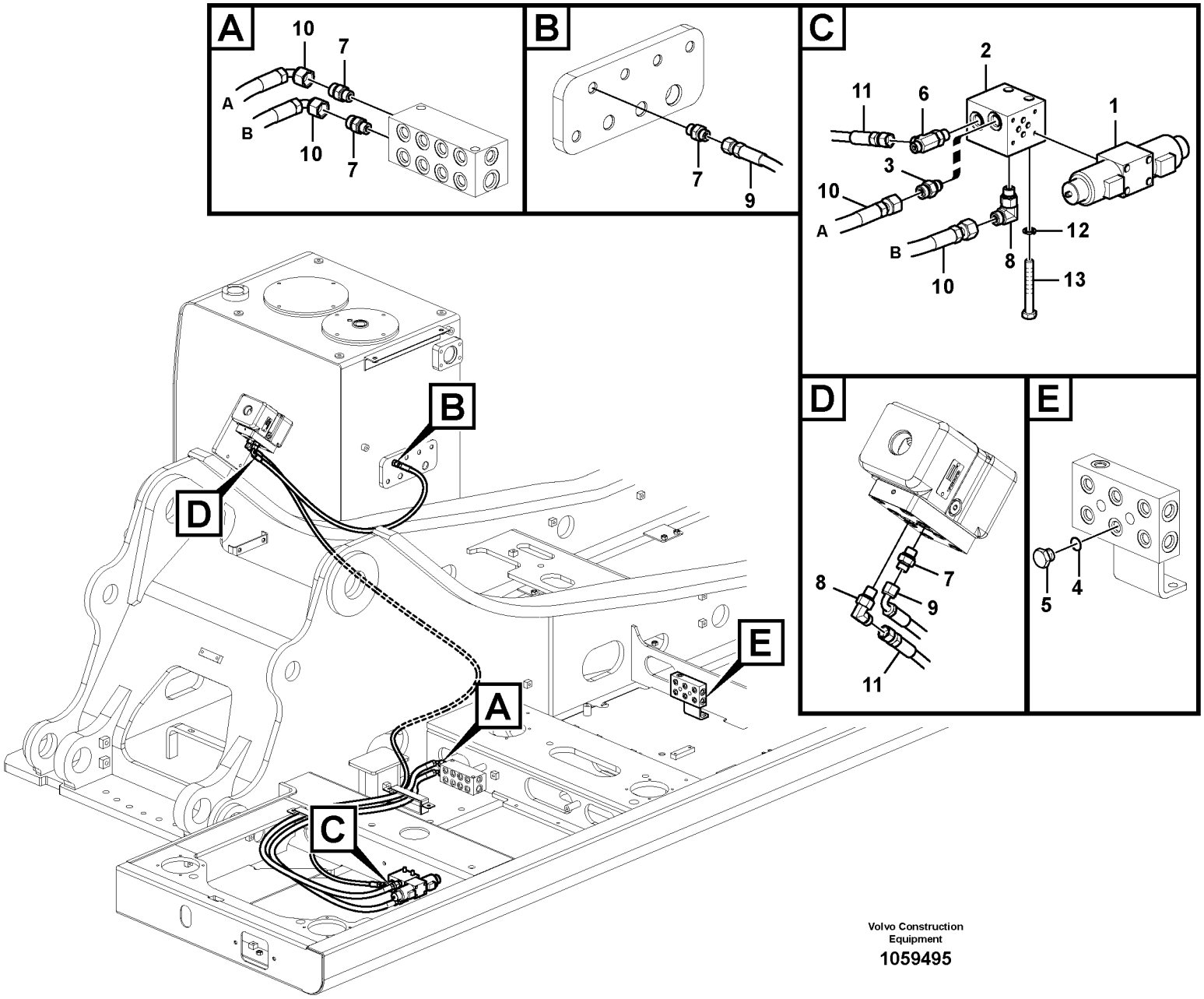

Volvo Construction Equipment

1059495

Fig.	Part No.	Quantity 1	2	3	PS	KIT	Description	Dénomination	Bezeichnung	Denominación	Benämning	Notes
1	**VOE 14534372**	1					Solenoid valve	Électrovanne	Magnetventil	Electroválvula	Magnetventil	
	VOE 14550884	2					•Solenoid coil	•Bobine magnétique	•Magnetspule	•Bobina magnética	•Magnetspole	
2	**VOE 14533497**	1					Block	Bloc	Block	Bloque	Block	
3	**VOE 14534523**	1					Connector	Connexion	Anschluss	Unión	Anslutning	
4	**VOE 993320**	1					O-ring	Joint torique	O-Ring	Anillo tórico	O-ring	
5	**SA 9415-31021**	1					Plug	Bouchon	Stopfen	Tapon	Plugg	
6	**VOE 937540**	1					T-nipple	Raccord-t	T-Nippel	Niple t	T-nippel	
7	**VOE 13933858**	4					Nipple	Raccord	Nippel	Niple	Nippel	
	VOE 990736	4					•O-ring	•Joint torique	•O-Ring	•Anillo tórico	•O-ring	
	VOE 993320	4					•O-ring	•Joint torique	•O-Ring	•Anillo tórico	•O-ring	
8	**VOE 13933857**	2					Elbow nipple	Raccord coudé	Winkelnippel	Niple angular	V-nippel	
	VOE 990736	2					•O-ring	•Joint torique	•O-Ring	•Anillo tórico	•O-ring	
	VOE 993320	2					•O-ring	•Joint torique	•O-Ring	•Anillo tórico	•O-ring	
9	**VOE 936301**	1					Hose assembly	Conduit flexible	Schlauchleitung	Conducto	Slangledning	
10	**VOE 936817**	2					Hose assembly	Conduit flexible	Schlauchleitung	Conducto	Slangledning	
11	**VOE 15009651**	1					Hose assembly	Conduit flexible	Schlauchleitung	Conducto	Slangledning	
12	**VOE 955922**	2					Spring washer	Rondelle élastique	Federscheibe	Arandela elástica	Fjäderbricka	
13	**VOE 991635**	2					Hexagon screw	Vis à tête hexagonale	Sechskantschraube	Tornillo hexagonal	Sexkantsskruv	

1		**Arbetshydraulik, hammare och sax för pump 2 flöde** **Hidráulica de trabajo, martillo y cizalla para flujo de 2a. bomba** **Arbeitshydraulik, Hammer und Schere für 2. Pumpenstrom** **Hydraulique de travail, marteau et ciseaux pour 2nd débit de pompe** **Working hydraulic, hammer and shear for 2nd pump flow**	Catalogue id **20612**	Group **914**
2			Illustr. No **1059495**	Section **2400**
3			Issue **PUB 20025115-E**	Page **1145**
4				
5		**8289717, 8289718, 8289072, 8289721**		

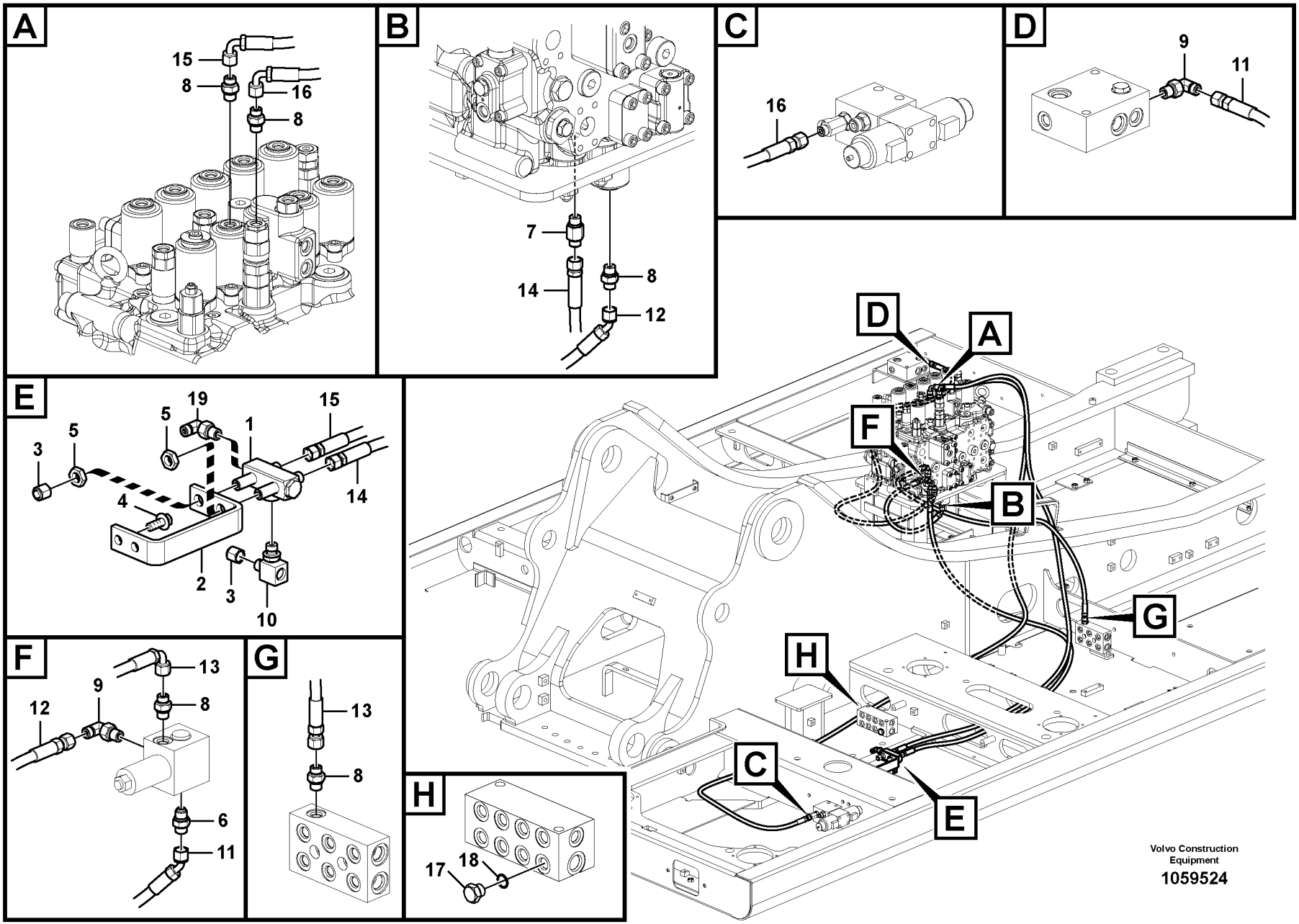
A
15
8
16
8
B
7
14
8
12
C
16
D
9
11
E
19
5
5
1
15
3
4
14
2
3
10
F
13
9
8
12
6
11
G
13
8
H
17
18
D
A
F
B
G
H
C
E
Volvo Construction Equipment
1059524

Fig.	Part No.	Quantity 1	2	3	PS	KIT	Description	Dénomination	Bezeichnung	Denominación	Benämning	Notes
1	**VOE 14537412**	1	1				Valve	Valve	Ventil	Válvula	Ventil	
2	**VOE 14600858**	1	1				Bracket	Console	Konsole	Consola	Konsol	
3	**VOE 935756**	2	2				Plug	Tampon	Stopfen	Tapón	Plugg	
4	**VOE 946329**	2	2				Flange screw	Vis à embase	Flanschschraube	Tornillo embridado	Flänsskruv	
5	**VOE 935428**	2	2				Lock nut	Contre-écrou	Sicherungsmutter	Contratuerca	Låsmutter	
6	**VOE 14535777**	1	1				Connector	Connexion	Anschluss	Unión	Anslutning	
7	**VOE 937538**	1	1				Nipple	Raccord	Nippel	Niple	Nippel	
	VOE 990736	1	1				•O-ring	•Joint torique	•O-Ring	•Anillo tórico	•O-ring	
	VOE 993320	1	1				•O-ring	•Joint torique	•O-Ring	•Anillo tórico	•O-ring	(VOE 932039)
8	**VOE 13933858**	5	5				Nipple	Raccord	Nippel	Niple	Nippel	
	VOE 990736	5	5				•O-ring	•Joint torique	•O-Ring	•Anillo tórico	•O-ring	
	VOE 993320	5	5				•O-ring	•Joint torique	•O-Ring	•Anillo tórico	•O-ring	
9	**VOE 13933857**	2	2				Elbow nipple	Raccord coudé	Winkelnippel	Niple angular	V-nippel	
	VOE 990736	2	2				•O-ring	•Joint torique	•O-Ring	•Anillo tórico	•O-ring	
	VOE 993320	2	2				•O-ring	•Joint torique	•O-Ring	•Anillo tórico	•O-ring	
10	**VOE 14546290**	1	1				T-nipple	Raccord-t	T-Nippel	Niple t	T-nippel	
	VOE 993320	1	1				•O-ring	•Joint torique	•O-Ring	•Anillo tórico	•O-ring	(VOE 932039)
	VOE 990736	1	1				•O-ring	•Joint torique	•O-Ring	•Anillo tórico	•O-ring	
11	**VOE 937524**	1	1				Hose assembly	Conduit flexible	Schlauchleitung	Conducto	Slangledning	
12	**VOE 937196**	1	1				Hose assembly	Conduit flexible	Schlauchleitung	Conducto	Slangledning	
13	**VOE 936815**	1	1				Hose assembly	Conduit flexible	Schlauchleitung	Conducto	Slangledning	
14	**VOE 936976**	1	1				Hose assembly	Conduit flexible	Schlauchleitung	Conducto	Slangledning	
15	**VOE 936979**	1	1				Hose assembly	Conduit flexible	Schlauchleitung	Conducto	Slangledning	
16	**VOE 15084454**	1	1				Hose assembly	Conduit flexible	Schlauchleitung	Conducto	Slangledning	
17	**SA 9415-31021**		1				Plug	Bouchon	Stopfen	Tapon	Plugg	
18	**VOE 993320**		1				O-ring	Joint torique	O-Ring	Anillo tórico	O-ring	(VOE 932039)
19	**VOE 13933857**			1			Elbow nipple	Raccord coudé	Winkelnippel	Niple angular	V-nippel	
	VOE 990736			1			•O-ring	•Joint torique	•O-Ring	•Anillo tórico	•O-ring	
	VOE 993320			1			•O-ring	•Joint torique	•O-Ring	•Anillo tórico	•O-ring	

1	**8289072**
2	**8289717**
3	**8287125, 8289888**
4	
5	

Arbetshydraulik, hammare och sax för pump 2 flöde
Hidráulica de trabajo, martillo y cizalla para flujo de 2a. bomba
Arbeitshydraulik, Hammer und Schere für 2. Pumpenstrom
Hydraulique de travail, marteau et ciseaux pour 2nd débit de pompe
Working hydraulic, hammer and shear for 2nd pump flow

Catalogue id **20612**	Group **914**
Illustr. No **1059524**	Section **2450**
Issue **PUB 20025115-E**	Page **1147**

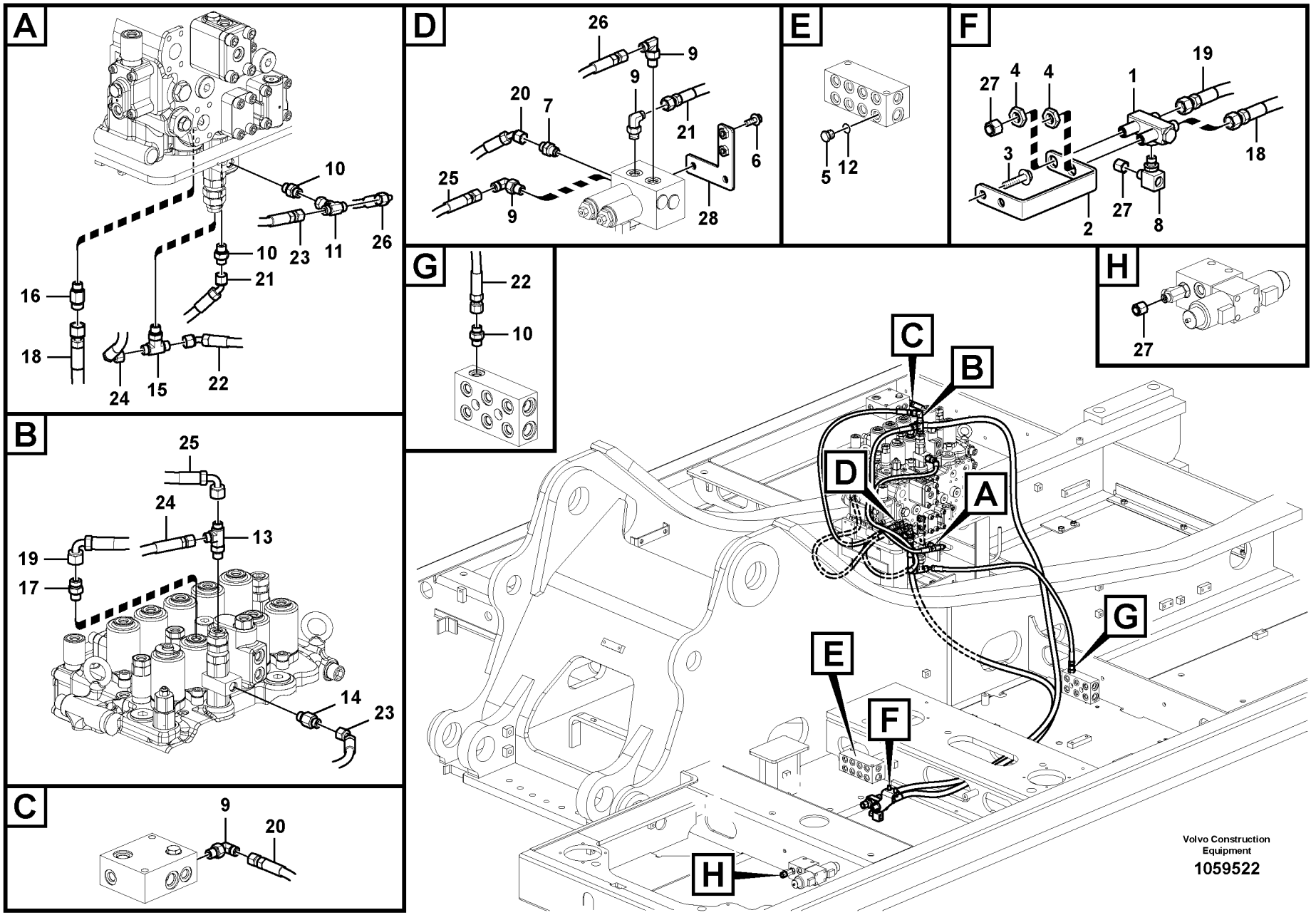
A
10
23
11
26
10
21
16
18
24
15
22
B
25
24
13
19
17
14
23
C
9
20
D
26
9
9
20
7
21
6
25
9
28
E
5
12
F
27
4
4
19
1
3
18
2
27
8
G
22
10
H
27
C
B
D
A
G
E
F
H
Volvo Construction Equipment
1059522

Fig.	Part No.	Quantity 1	2	3	PS	KIT	Description	Dénomination	Bezeichnung	Denominación	Benämning	Notes
1	**VOE 14537412**	1	1				Valve	Valve	Ventil	Válvula	Ventil	
2	**VOE 14600858**	1	1				Bracket	Console	Konsole	Consola	Konsol	
3	**VOE 946329**	2	2				Flange screw	Vis à embase	Flanschschraube	Tornillo embridado	Flänsskruv	
4	**VOE 935428**	2	2				Lock nut	Contre-écrou	Sicherungsmutter	Contratuerca	Låsmutter	
5	**SA 9415-31021**	4					Plug	Bouchon	Stopfen	Tapon	Plugg	
6	**VOE 13946173**	2	2				Screw	Vis	Schraube	Tornillo	Skruv	
7	**VOE 14535777**	1	1				Connector	Connexion	Anschluss	Unión	Anslutning	
8	**VOE 14546290**	1	1				T-nipple	Raccord-t	T-Nippel	Niple t	T-nippel	
9	**VOE 13933857**	4	4				Elbow nipple	Raccord coudé	Winkelnippel	Niple angular	V-nippel	
	VOE 990736	4	4				•O-ring	•Joint torique	•O-Ring	•Anillo tórico	•O-ring	
	VOE 993320	4	4				•O-ring	•Joint torique	•O-Ring	•Anillo tórico	•O-ring	
10	**VOE 13933858**	3	3				Nipple	Raccord	Nippel	Niple	Nippel	
	VOE 990736	3	3				•O-ring	•Joint torique	•O-Ring	•Anillo tórico	•O-ring	
	VOE 993320	3	3				•O-ring	•Joint torique	•O-Ring	•Anillo tórico	•O-ring	
11	**VOE 13933860**	1	1				T-nipple	Raccord-t	T-Nippel	Niple t	T-nippel	
	VOE 990736	2	2				•O-ring	•Joint torique	•O-Ring	•Anillo tórico	•O-ring	
12	**VOE 993320**	1					O-ring	Joint torique	O-Ring	Anillo tórico	O-ring	
13	**VOE 937540**	1	1				T-nipple	Raccord-t	T-Nippel	Niple t	T-nippel	
14	**VOE 937538**	1	1				Nipple	Raccord	Nippel	Niple	Nippel	
	VOE 990736	1	1				•O-ring	•Joint torique	•O-Ring	•Anillo tórico	•O-ring	
	VOE 993320	1	1				•O-ring	•Joint torique	•O-Ring	•Anillo tórico	•O-ring	(VOE 932039)
15	**VOE 937559**	1	1				Nipple	Raccord	Nippel	Niple	Nippel	
	VOE 993320	1	1				•O-ring	•Joint torique	•O-Ring	•Anillo tórico	•O-ring	(VOE 932039)
	VOE 990736	1	1				•O-ring	•Joint torique	•O-Ring	•Anillo tórico	•O-ring	
16	**VOE 937538**	1	1				Nipple	Raccord	Nippel	Niple	Nippel	
17	**VOE 13933858**	1	1				Nipple	Raccord	Nippel	Niple	Nippel	
	VOE 990736	1	1				•O-ring	•Joint torique	•O-Ring	•Anillo tórico	•O-ring	
	VOE 993320	1	1				•O-ring	•Joint torique	•O-Ring	•Anillo tórico	•O-ring	
18	**VOE 936976**	1	1				Hose assembly	Conduit flexible	Schlauchleitung	Conducto	Slangledning	
19	**VOE 936979**	1	1				Hose assembly	Conduit flexible	Schlauchleitung	Conducto	Slangledning	

1	**8289718**
2	**8289721**
3	
4	
5	

Arbetshydraulik, hammare och sax för pump 2 flöde
Hidráulica de trabajo, martillo y cizalla para flujo de 2a. bomba
Arbeitshydraulik, Hammer und Schere für 2. Pumpenstrom
Hydraulique de travail, marteau et ciseaux pour 2nd débit de pompe
Working hydraulic, hammer and shear for 2nd pump flow

Catalogue id **20612**	Group **914**
Illustr. No **1059522**	Section **2460**
Issue **PUB 20025115-E**	Page **1149**

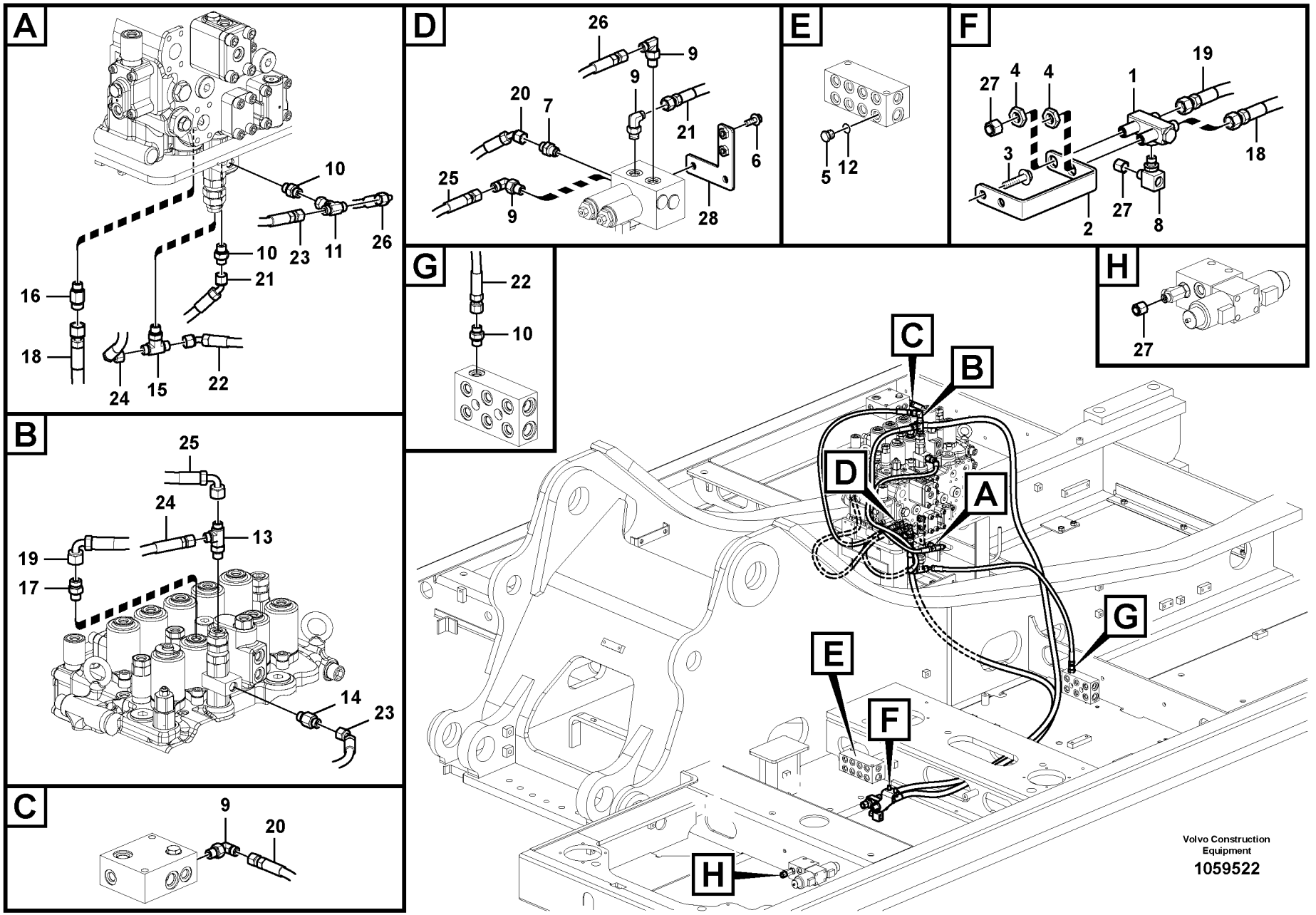
A
10
23
11
26
10
21
16
18
24
15
22
B
25
24
13
19
17
14
23
C
9
20
D
26
9
9
20
7
21
6
25
9
28
E
5
12
F
27
4
4
19
1
3
18
2
27
8
G
22
10
H
27
C
B
D
A
G
E
F
H
Volvo Construction Equipment
1059522

Fig.	Part No.	Quantity 1	2	3	P S	K I T	Description	Dénomination	Bezeichnung	Denominación	Benämning	Notes
20	**VOE 938063**	1	1				Hose assembly	Conduit flexible	Schlauchleitung	Conducto	Slangledning	
21	**VOE 937196**	1	1				Hose assembly	Conduit flexible	Schlauchleitung	Conducto	Slangledning	
22	**VOE 938138**	1	1				Hose assembly	Conduit flexible	Schlauchleitung	Conducto	Slangledning	
23	**VOE 937194**	1	1				Hose assembly	Conduit flexible	Schlauchleitung	Conducto	Slangledning	
24	**VOE 936292**	1	1				Hose assembly	Conduit flexible	Schlauchleitung	Conducto	Slangledning	
25	**VOE 937111**	1	1				Hose assembly	Conduit flexible	Schlauchleitung	Conducto	Slangledning	S/N -210431
	VOE 936299	1	1				Hose assembly	Conduit flexible	Schlauchleitung	Conducto	Slangledning	S/N 210432-
26	**VOE 936289**	1	1				Hose assembly	Conduit flexible	Schlauchleitung	Conducto	Slangledning	
27	**VOE 935756**	3	3				Plug	Tampon	Stopfen	Tapón	Plugg	
28	**VOE 14594444**	1	1				Plate	Tôle	Blech	Chapa	Plåt	

1	**8289718**	**Arbetshydraulik, hammare och sax för pump 2 flöde** **Hidráulica de trabajo, martillo y cizalla para flujo de 2a. bomba** **Arbeitshydraulik, Hammer und Schere für 2. Pumpenstrom** **Hydraulique de travail, marteau et ciseaux pour 2nd débit de pompe** **Working hydraulic, hammer and shear for 2nd pump flow**	Catalogue id **20612**	Group **914**
2	**8289721**		Illustr. No **1059522**	Section **2460**
3			Issue **PUB 20025115-E**	Page **1151**
4				
5				

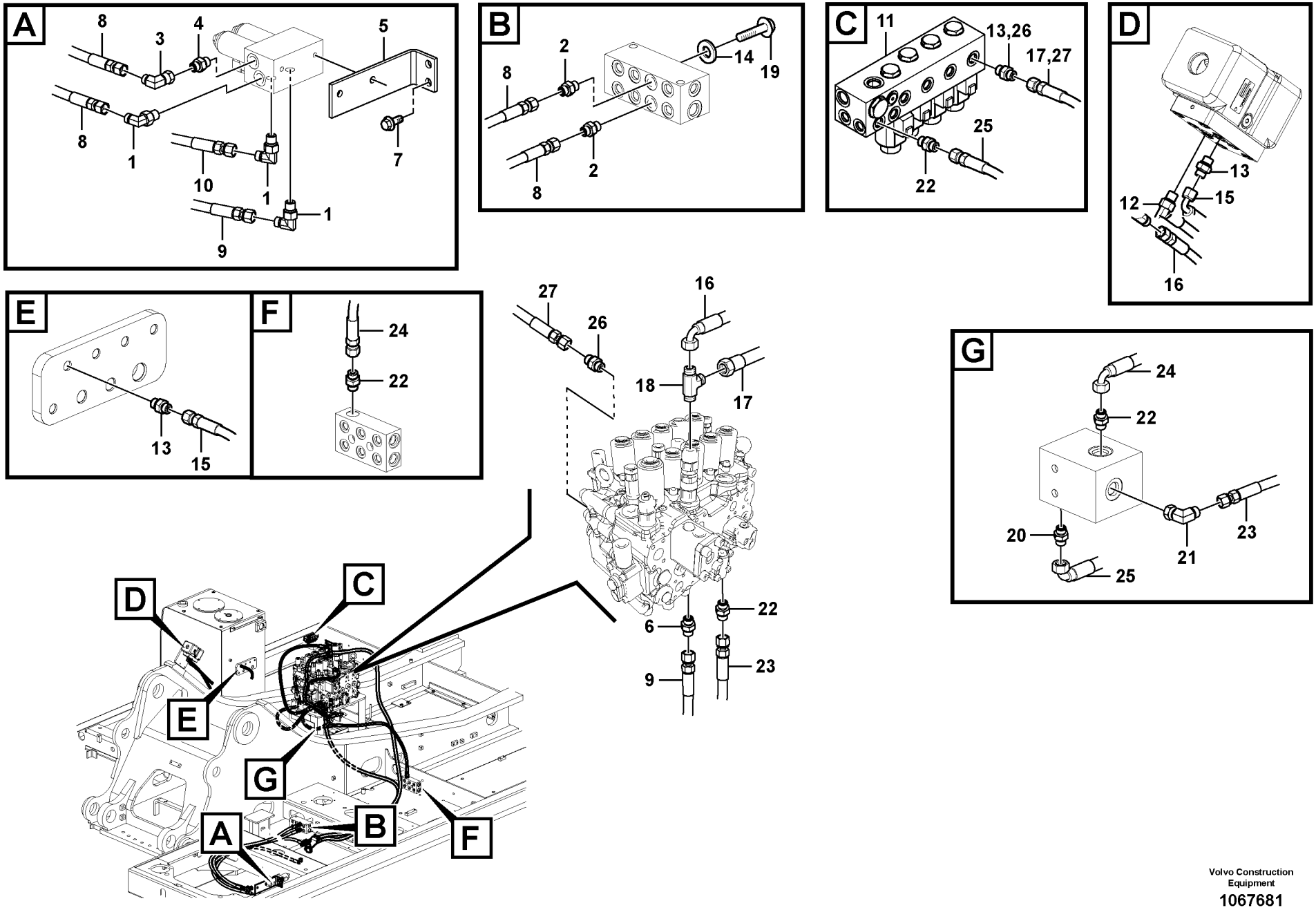

Volvo Construction Equipment

1067681

Fig.	Part No.	Quantity 1	2	3	PS	KIT	Description	Dénomination	Bezeichnung	Denominación	Benämning	Notes
1	**VOE 13933857**	3	3				Elbow nipple	Raccord coudé	Winkelnippel	Niple angular	V-nippel	
	VOE 990736	1	1				•O-ring	•Joint torique	•O-Ring	•Anillo tórico	•O-ring	
	VOE 993320	1	1				•O-ring	•Joint torique	•O-Ring	•Anillo tórico	•O-ring	(VOE 932039)
2	**VOE 13933858**	3	3				Nipple	Raccord	Nippel	Niple	Nippel	
	VOE 990736	1	1				•O-ring	•Joint torique	•O-Ring	•Anillo tórico	•O-ring	
	VOE 993320	1	1				•O-ring	•Joint torique	•O-Ring	•Anillo tórico	•O-ring	(VOE 932039)
3	**VOE 13933905**	1	1				Elbow nipple	Raccord coudé	Winkelnippel	Niple angular	V-nippel	
	VOE 990736	1	1				•O-ring	•Joint torique	•O-Ring	•Anillo tórico	•O-ring	
4	**VOE 14535777**	1	1				Connector	Connexion	Anschluss	Unión	Anslutning	
5	**VOE 14597286**	1	1				Bracket	Console	Konsole	Consola	Konsol	
6	**VOE 937538**	1	1				Nipple	Raccord	Nippel	Niple	Nippel	
	VOE 990736	1	1				•O-ring	•Joint torique	•O-Ring	•Anillo tórico	•O-ring	
	VOE 992039	1	1				•Plain washer	•Rondelle plane	•Flachscheibe	•Arandela plana	•Planbricka	
7	**VOE 946329**	2	2				Flange screw	Vis à embase	Flanschschraube	Tornillo embridado	Flänsskruv	
8	**VOE 936837**	2	2				Hose assembly	Conduit flexible	Schlauchleitung	Conducto	Slangledning	
9	**VOE 937580**	1	1				Hose assembly	Conduit flexible	Schlauchleitung	Conducto	Slangledning	S/N -210849/-230154 S/N -270161/-280201
	VOE 15174341	1	1				Hose assembly	Conduit flexible	Schlauchleitung	Conducto	Slangledning	S/N 210850-/230155- S/N 270162-/280202-
10	**VOE 936961**	1	1				Hose assembly	Conduit flexible	Schlauchleitung	Conducto	Slangledning	
11	**VOE 14612100**	1					Solenoid valve	Électrovanne	Magnetventil	Electroválvula	Magnetventil	
11	**VOE 14612099**		1				Solenoid valve	Électrovanne	Magnetventil	Electroválvula	Magnetventil	
	VOE 14637810	4	3				•O-ring	•Joint torique	•O-Ring	•Anillo tórico	•O-ring	
	VOE 14550884	5	4				•Solenoid coil	•Bobine magnétique	•Magnetspule	•Bobina magnética	•Magnetspole	
	VOE 14637810	1	1				••O-ring	••Joint torique	••O-Ring	••Anillo tórico	••O-ring	
	VOE 14503079	1	1				••Nut	••Écrou	••Mutter	••Tuerca	••Mutter	
	VOE 14550884	1	1				••Solenoid coil	••Bobine magnétique	••Magnetspule	••Bobina magnética	••Magnetspole	
	VOE 983509	1	1				••O-ring	••Joint torique	••O-Ring	••Anillo tórico	••O-ring	
12	**VOE 13933857**	1	1				Elbow nipple	Raccord coudé	Winkelnippel	Niple angular	V-nippel	
	VOE 990736	1	1				•O-ring	•Joint torique	•O-Ring	•Anillo tórico	•O-ring	

1	**8291939**
2	**8292886**
3	
4	
5	

Arbetshydraulik, hammare och sax för pump 2 flöde
Hidráulica de trabajo, martillo y cizalla para flujo de 2a. bomba
Arbeitshydraulik, Hammer und Schere für 2. Pumpenstrom
Hydraulique de travail, marteau et ciseaux pour 2nd débit de pompe
Working hydraulic, hammer and shear for 2nd pump flow

Catalogue id **20612**	Group **914**
Illustr. No **1067681**	Section **2470**
Issue **PUB 20025115-E**	Page **1153**

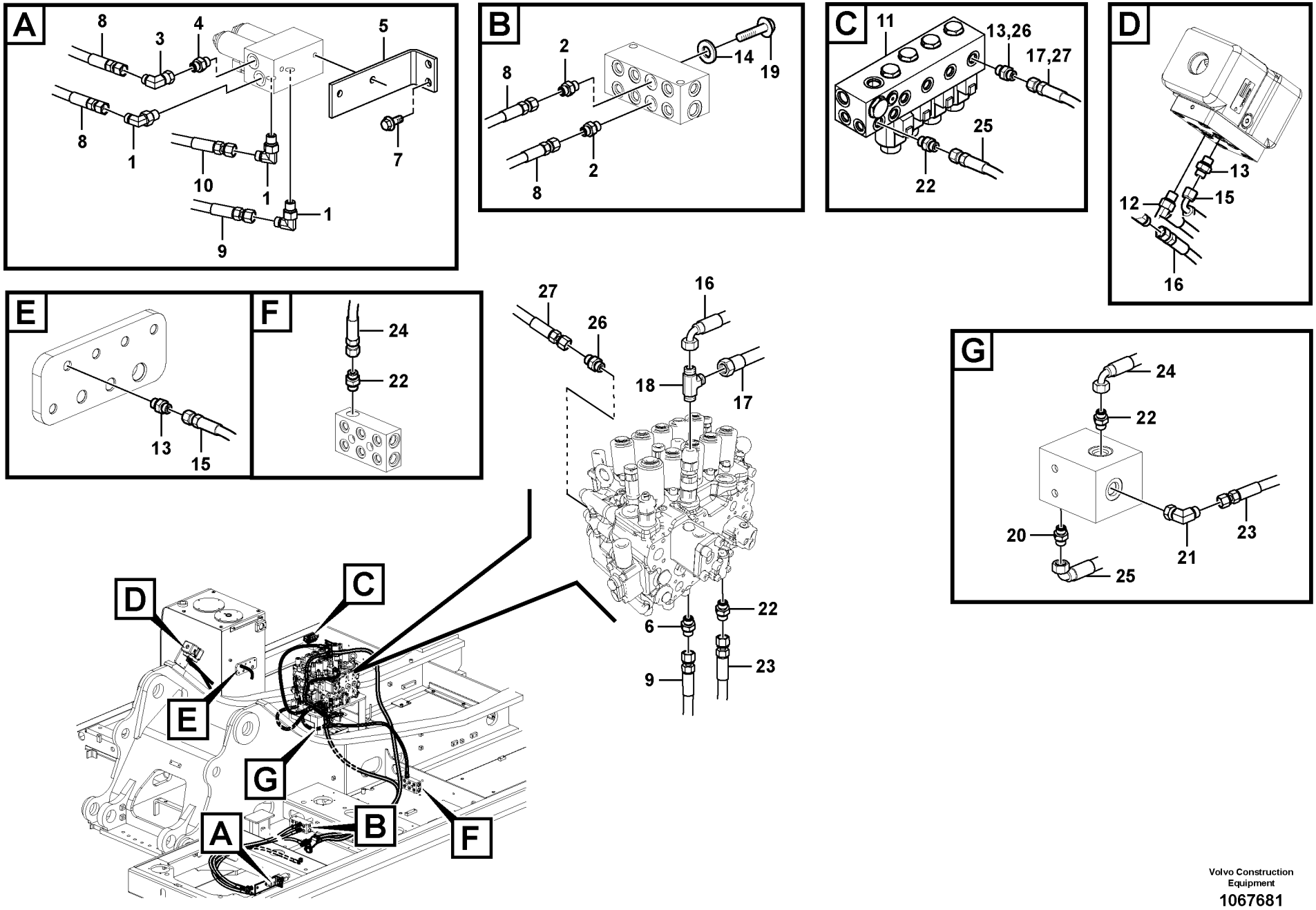

Volvo Construction Equipment

1067681

Fig.	Part No.	Quantity 1	2	3	PS	KIT	Description	Dénomination	Bezeichnung	Denominación	Benämning	Notes
	VOE 993320	1	1				•O-ring	•Joint torique	•O-Ring	•Anillo tórico	•O-ring	(VOE 932039)
13	**VOE 13933858**	3	3				Nipple	Raccord	Nippel	Niple	Nippel	
	VOE 990736	1	1				•O-ring	•Joint torique	•O-Ring	•Anillo tórico	•O-ring	
	VOE 993320	1	1				•O-ring	•Joint torique	•O-Ring	•Anillo tórico	•O-ring	(VOE 932039)
14	**VOE 993320**	1	1				O-ring	Joint torique	O-Ring	Anillo tórico	O-ring	
15	**VOE 936301**	1	1				Hose assembly	Conduit flexible	Schlauchleitung	Conducto	Slangledning	
16	**VOE 936825**	1	1				Hose assembly	Conduit flexible	Schlauchleitung	Conducto	Slangledning	
17	**VOE 937122**	1	1				Hose assembly	Conduit flexible	Schlauchleitung	Conducto	Slangledning	
18	**VOE 937540**	1	1				T-nipple	Raccord-t	T-Nippel	Niple t	T-nippel	
	VOE 990736	2	2				•O-ring	•Joint torique	•O-Ring	•Anillo tórico	•O-ring	
	VOE 993320	1	1				•O-ring	•Joint torique	•O-Ring	•Anillo tórico	•O-ring	(VOE 932039)
19	**SA 9415-31021**	1	1				Plug	Bouchon	Stopfen	Tapon	Plugg	
20	**VOE 14535777**	1	1				Connector	Connexion	Anschluss	Unión	Anslutning	
21	**VOE 13933857**	1	1				Elbow nipple	Raccord coudé	Winkelnippel	Niple angular	V-nippel	
	VOE 990736	1	1				•O-ring	•Joint torique	•O-Ring	•Anillo tórico	•O-ring	
	VOE 993320	1	1				•O-ring	•Joint torique	•O-Ring	•Anillo tórico	•O-ring	(VOE 932039)
22	**VOE 13933858**	4	4				Nipple	Raccord	Nippel	Niple	Nippel	
	VOE 990736	1	1				•O-ring	•Joint torique	•O-Ring	•Anillo tórico	•O-ring	
	VOE 993320	1	1				•O-ring	•Joint torique	•O-Ring	•Anillo tórico	•O-ring	(VOE 932039)
23	**VOE 937195**	1	1				Hose assembly	Conduit flexible	Schlauchleitung	Conducto	Slangledning	
24	**VOE 936815**	1	1				Hose assembly	Conduit flexible	Schlauchleitung	Conducto	Slangledning	
25	**VOE 937200**	1	1				Hose assembly	Conduit flexible	Schlauchleitung	Conducto	Slangledning	
26	**VOE 13933858**	2					Nipple	Raccord	Nippel	Niple	Nippel	
	VOE 990736	1					•O-ring	•Joint torique	•O-Ring	•Anillo tórico	•O-ring	
	VOE 993320	1					•O-ring	•Joint torique	•O-Ring	•Anillo tórico	•O-ring	(VOE 932039)
27	**VOE 938063**	1					Hose assembly	Conduit flexible	Schlauchleitung	Conducto	Slangledning	

1	**8291939**
2	**8292886**
3	
4	
5	

Arbetshydraulik, hammare och sax för pump 2 flöde
Hidráulica de trabajo, martillo y cizalla para flujo de 2a. bomba
Arbeitshydraulik, Hammer und Schere für 2. Pumpenstrom
Hydraulique de travail, marteau et ciseaux pour 2nd débit de pompe
Working hydraulic, hammer and shear for 2nd pump flow

Catalogue id **20612**	Group **914**
Illustr. No **1067681**	Section **2470**
Issue **PUB 20025115-E**	Page **1155**

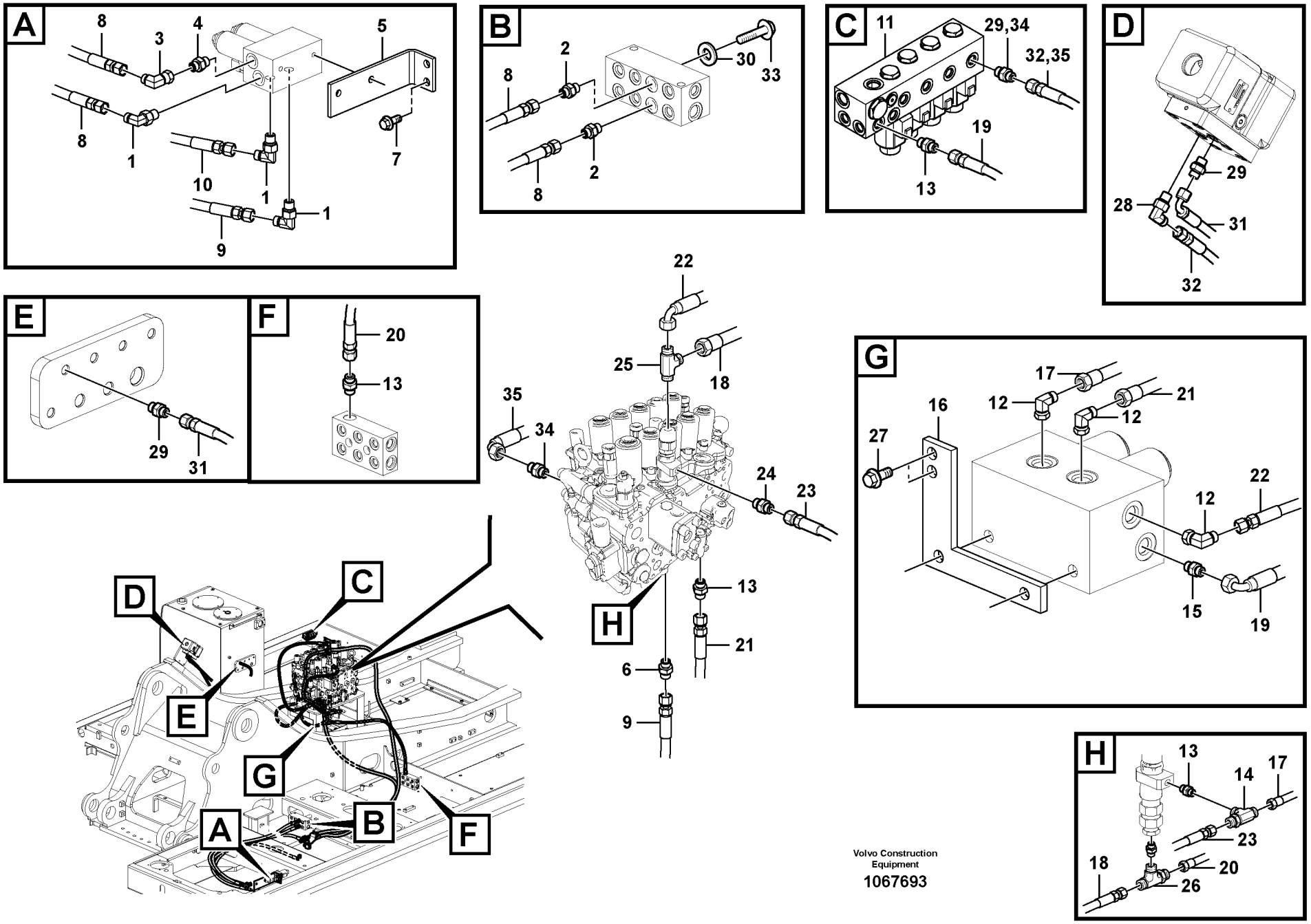

Volvo Construction Equipment

1067693

Fig.	Part No.	Quantity 1	2	3	PS	KIT	Description	Dénomination	Bezeichnung	Denominación	Benämning	Notes
1	**VOE 13933857**	3	3				Elbow nipple	Raccord coudé	Winkelnippel	Niple angular	V-nippel	
	VOE 990736	1	1				•O-ring	•Joint torique	•O-Ring	•Anillo tórico	•O-ring	
	VOE 993320	1	1				•O-ring	•Joint torique	•O-Ring	•Anillo tórico	•O-ring	(VOE 932039)
2	**VOE 13933858**	3	3				Nipple	Raccord	Nippel	Niple	Nippel	
	VOE 990736	1	1				•O-ring	•Joint torique	•O-Ring	•Anillo tórico	•O-ring	
	VOE 993320	1	1				•O-ring	•Joint torique	•O-Ring	•Anillo tórico	•O-ring	(VOE 932039)
3	**VOE 13933905**	1	1				Elbow nipple	Raccord coudé	Winkelnippel	Niple angular	V-nippel	
	VOE 990736	1	1				•O-ring	•Joint torique	•O-Ring	•Anillo tórico	•O-ring	
4	**VOE 14535777**	1	1				Connector	Connexion	Anschluss	Unión	Anslutning	
5	**VOE 14597286**	1	1				Bracket	Console	Konsole	Consola	Konsol	
6	**VOE 937538**	1	1				Nipple	Raccord	Nippel	Niple	Nippel	
	VOE 990736	1	1				•O-ring	•Joint torique	•O-Ring	•Anillo tórico	•O-ring	
	VOE 993320	1	1				•O-ring	•Joint torique	•O-Ring	•Anillo tórico	•O-ring	(VOE 932039)
7	**VOE 946329**	2	2				Flange screw	Vis à embase	Flanschschraube	Tornillo embridado	Flänsskruv	
8	**VOE 936837**	2	2				Hose assembly	Conduit flexible	Schlauchleitung	Conducto	Slangledning	
9	**VOE 937580**	1	1				Hose assembly	Conduit flexible	Schlauchleitung	Conducto	Slangledning	S/N -210849/-230154 S/N -270161/-280201
	VOE 15174341	1	1				Hose assembly	Conduit flexible	Schlauchleitung	Conducto	Slangledning	S/N 210850-/230155- S/N 270162-/280202-
10	**VOE 936961**	1	1				Hose assembly	Conduit flexible	Schlauchleitung	Conducto	Slangledning	
11	**VOE 14612100**	1					Solenoid valve	Électrovanne	Magnetventil	Electroválvula	Magnetventil	
11	**VOE 14612099**		1				Solenoid valve	Électrovanne	Magnetventil	Electroválvula	Magnetventil	
11	**VOE 14633370**			1			Solenoid valve	Électrovanne	Magnetventil	Electroválvula	Magnetventil	
	VOE 14637810	4	3				•O-ring	•Joint torique	•O-Ring	•Anillo tórico	•O-ring	
	VOE 14550884	5	4	3			•Solenoid coil	•Bobine magnétique	•Magnetspule	•Bobina magnética	•Magnetspole	
	VOE 14637810	1	1	1			••O-ring	••Joint torique	••O-Ring	••Anillo tórico	••O-ring	
	VOE 14503079	1	1	1			••Nut	••Écrou	••Mutter	••Tuerca	••Mutter	
	VOE 14550884	1	1	1			••Solenoid coil	••Bobine magnétique	••Magnetspule	••Bobina magnética	••Magnetspole	
	VOE 983509	1	1	1			••O-ring	••Joint torique	••O-Ring	••Anillo tórico	••O-ring	
	VOE 14533610	1	1				•O-ring	•Joint torique	•O-Ring	•Anillo tórico	•O-ring	

1	**8292888**
2	**8292887**
3	**8289885**
4	
5	

Arbetshydraulik, hammare och sax för pump 2 flöde
Hidráulica de trabajo, martillo y cizalla para flujo de 2a. bomba
Arbeitshydraulik, Hammer und Schere für 2. Pumpenstrom
Hydraulique de travail, marteau et ciseaux pour 2nd débit de pompe
Working hydraulic, hammer and shear for 2nd pump flow

Catalogue id **20612**	Group **914**
Illustr. No **1067693**	Section **2480**
Issue **PUB 20025115-E**	Page **1157**

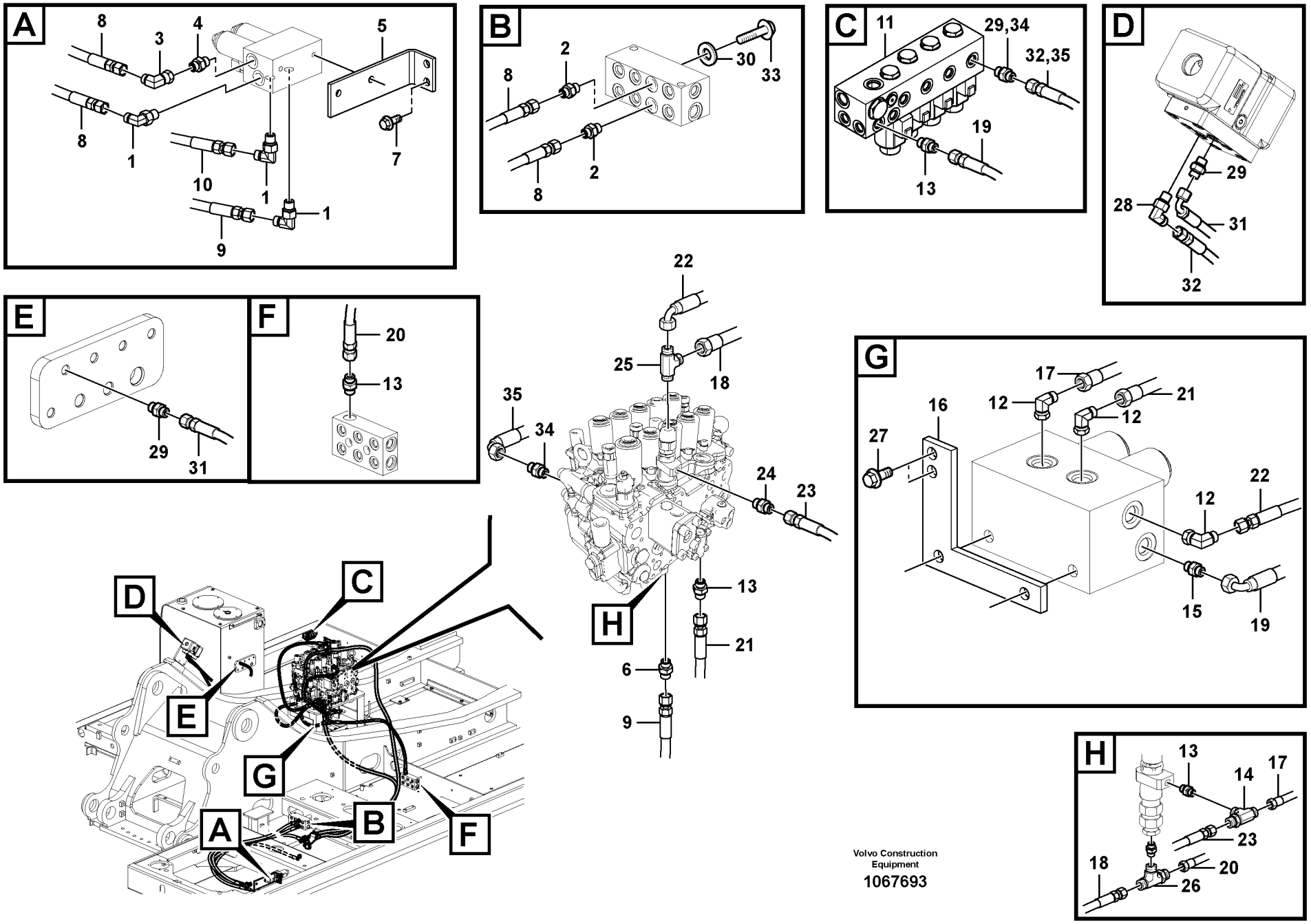

Volvo Construction Equipment

1067693

Fig.	Part No.	Quantity 1	2	3	PS	KIT	Description	Dénomination	Bezeichnung	Denominación	Benämning	Notes
	VOE 14637810	1	1	2			•O-ring	•Joint torique	•O-Ring	•Anillo tórico	•O-ring	
	VOE 983509	4	3	2			•O-ring	•Joint torique	•O-Ring	•Anillo tórico	•O-ring	
12	**VOE 13933857**	3	3				Elbow nipple	Raccord coudé	Winkelnippel	Niple angular	V-nippel	
	VOE 990736	1	1				•O-ring	•Joint torique	•O-Ring	•Anillo tórico	•O-ring	
	VOE 993320	1	1				•O-ring	•Joint torique	•O-Ring	•Anillo tórico	•O-ring	(VOE 932039)
13	**VOE 13933858**	4	4				Nipple	Raccord	Nippel	Niple	Nippel	
	VOE 990736	1	1				•O-ring	•Joint torique	•O-Ring	•Anillo tórico	•O-ring	
	VOE 993320	1	1				•O-ring	•Joint torique	•O-Ring	•Anillo tórico	•O-ring	(VOE 932039)
14	**VOE 13933860**	1	1				T-nipple	Raccord-t	T-Nippel	Niple t	T-nippel	
	VOE 990736	2	2				O-ring	Joint torique	O-Ring	Anillo tórico	O-ring	
15	**VOE 14535777**	1	1				Connector	Connexion	Anschluss	Unión	Anslutning	
16	**VOE 14594444**	1	1				Plate	Tôle	Blech	Chapa	Plåt	
17	**VOE 936288**	1	1				Hose assembly	Conduit flexible	Schlauchleitung	Conducto	Slangledning	
18	**VOE 936292**	1	1				Hose assembly	Conduit flexible	Schlauchleitung	Conducto	Slangledning	
19	**VOE 936301**	1	1				Hose assembly	Conduit flexible	Schlauchleitung	Conducto	Slangledning	
20	**VOE 938138**	1	1				Hose assembly	Conduit flexible	Schlauchleitung	Conducto	Slangledning	
21	**VOE 937196**	1	1				Hose assembly	Conduit flexible	Schlauchleitung	Conducto	Slangledning	
22	**VOE 936299**	1	1				Hose assembly	Conduit flexible	Schlauchleitung	Conducto	Slangledning	
23	**VOE 937194**	2	2				Hose assembly	Conduit flexible	Schlauchleitung	Conducto	Slangledning	S/N -210849/-230154 S/N -270161/-280201
	VOE 937194	1	1				Hose assembly	Conduit flexible	Schlauchleitung	Conducto	Slangledning	S/N 210850-/230155- S/N 270162-/280202-
24	**VOE 937538**	2	2				Nipple	Raccord	Nippel	Niple	Nippel	S/N -210849/-230154 S/N -270161/-280201
	VOE 937538	1	1				Nipple	Raccord	Nippel	Niple	Nippel	S/N 210850-/230155- S/N 270162-/280202-
	VOE 990736	1	1				•O-ring	•Joint torique	•O-Ring	•Anillo tórico	•O-ring	
	VOE 993320	1	1				•O-ring	•Joint torique	•O-Ring	•Anillo tórico	•O-ring	(VOE 932039)
25	**VOE 937540**	1	1				T-nipple	Raccord-t	T-Nippel	Niple t	T-nippel	
	VOE 993320	1	1				•O-ring	•Joint torique	•O-Ring	•Anillo tórico	•O-ring	(VOE 932039)

1	**8292888**
2	**8292887**
3	**8289885**
4	
5	

Arbetshydraulik, hammare och sax för pump 2 flöde
Hidráulica de trabajo, martillo y cizalla para flujo de 2a. bomba
Arbeitshydraulik, Hammer und Schere für 2. Pumpenstrom
Hydraulique de travail, marteau et ciseaux pour 2nd débit de pompe
Working hydraulic, hammer and shear for 2nd pump flow

Catalogue id **20612**	Group **914**
Illustr. No **1067693**	Section **2480**
Issue **PUB 20025115-E**	Page **1159**

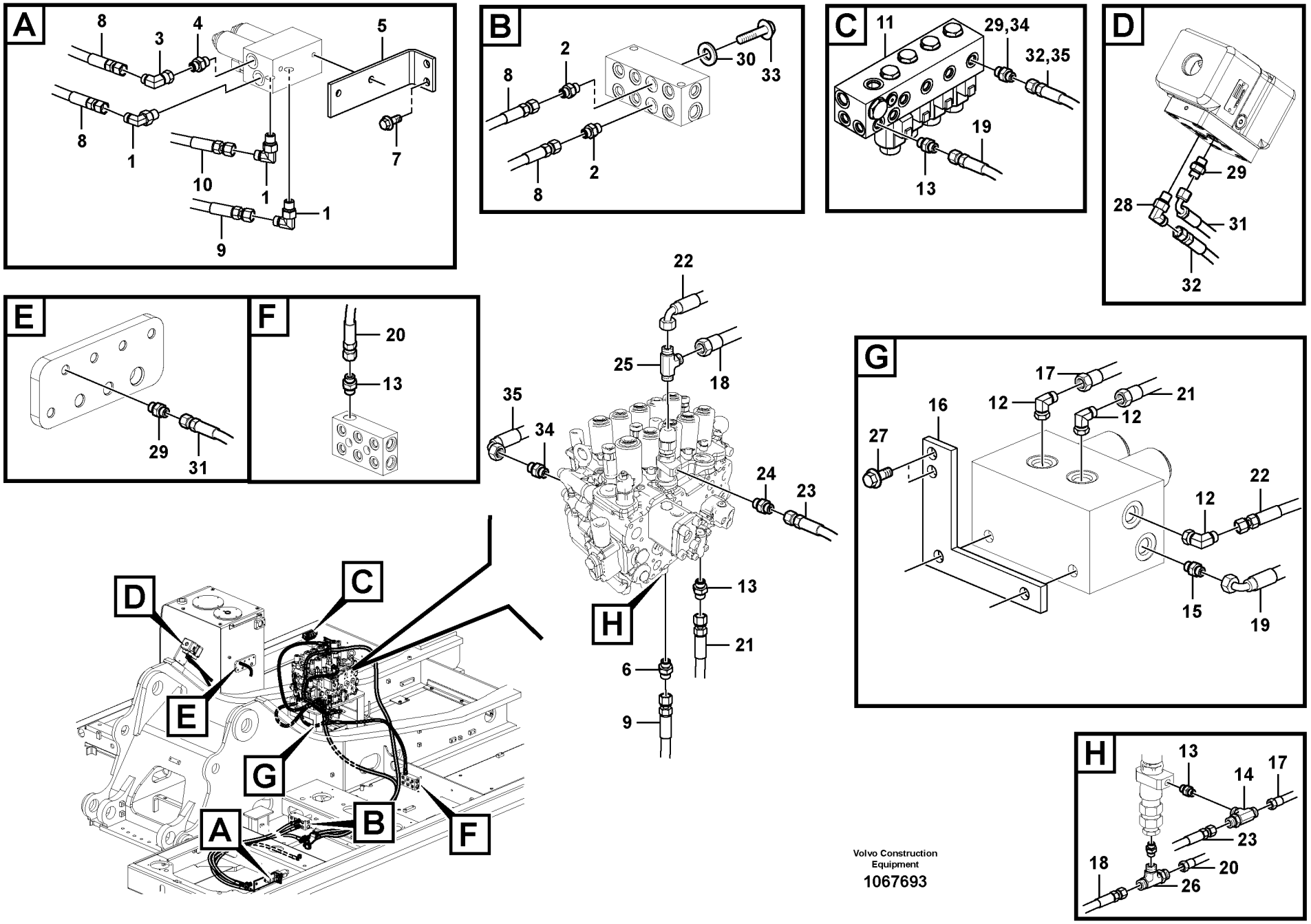

Volvo Construction Equipment

1067693

Fig.	Part No.	Quantity 1	2	3	PS	KIT	Description	Dénomination	Bezeichnung	Denominación	Benämning	Notes
	VOE 990736	2	2				•O-ring	•Joint torique	•O-Ring	•Anillo tórico	•O-ring	
26	**VOE 937559**	1	1				Nipple	Raccord	Nippel	Niple	Nippel	
	VOE 993320	1	1				•O-ring	•Joint torique	•O-Ring	•Anillo tórico	•O-ring	(VOE 932039)
	VOE 990736	2	2				•O-ring	•Joint torique	•O-Ring	•Anillo tórico	•O-ring	
27	**VOE 13946173**	2	2				Screw	Vis	Schraube	Tornillo	Skruv	
28	**VOE 13933857**	1	1				Elbow nipple	Raccord coudé	Winkelnippel	Niple angular	V-nippel	
	VOE 990736	1	1				•O-ring	•Joint torique	•O-Ring	•Anillo tórico	•O-ring	
	932036	1	1				•	•	•	•	•	
29	**VOE 13933858**	3	3				Nipple	Raccord	Nippel	Niple	Nippel	
	VOE 990736	1	1				•O-ring	•Joint torique	•O-Ring	•Anillo tórico	•O-ring	
	VOE 993320	1	1				•O-ring	•Joint torique	•O-Ring	•Anillo tórico	•O-ring	(VOE 932039)
30	**VOE 993320**	1	1				O-ring	Joint torique	O-Ring	Anillo tórico	O-ring	
31	**VOE 936301**	1	1				Hose assembly	Conduit flexible	Schlauchleitung	Conducto	Slangledning	
32	**VOE 937326**	1	1				Hose assembly	Conduit flexible	Schlauchleitung	Conducto	Slangledning	
33	**SA 9415-31021**	1	1				Plug	Bouchon	Stopfen	Tapon	Plugg	
34	**VOE 13933858**	2					Nipple	Raccord	Nippel	Niple	Nippel	
	VOE 990736	1					•O-ring	•Joint torique	•O-Ring	•Anillo tórico	•O-ring	
	VOE 993320	1					•O-ring	•Joint torique	•O-Ring	•Anillo tórico	•O-ring	(VOE 932039)
35	**VOE 938063**	1					Hose assembly	Conduit flexible	Schlauchleitung	Conducto	Slangledning	

1	**8292888**
2	**8292887**
3	**8289885**
4	
5	

Arbetshydraulik, hammare och sax för pump 2 flöde
Hidráulica de trabajo, martillo y cizalla para flujo de 2a. bomba
Arbeitshydraulik, Hammer und Schere für 2. Pumpenstrom
Hydraulique de travail, marteau et ciseaux pour 2nd débit de pompe
Working hydraulic, hammer and shear for 2nd pump flow

Catalogue id **20612**	Group **914**
Illustr. No **1067693**	Section **2480**
Issue **PUB 20025115-E**	Page **1161**

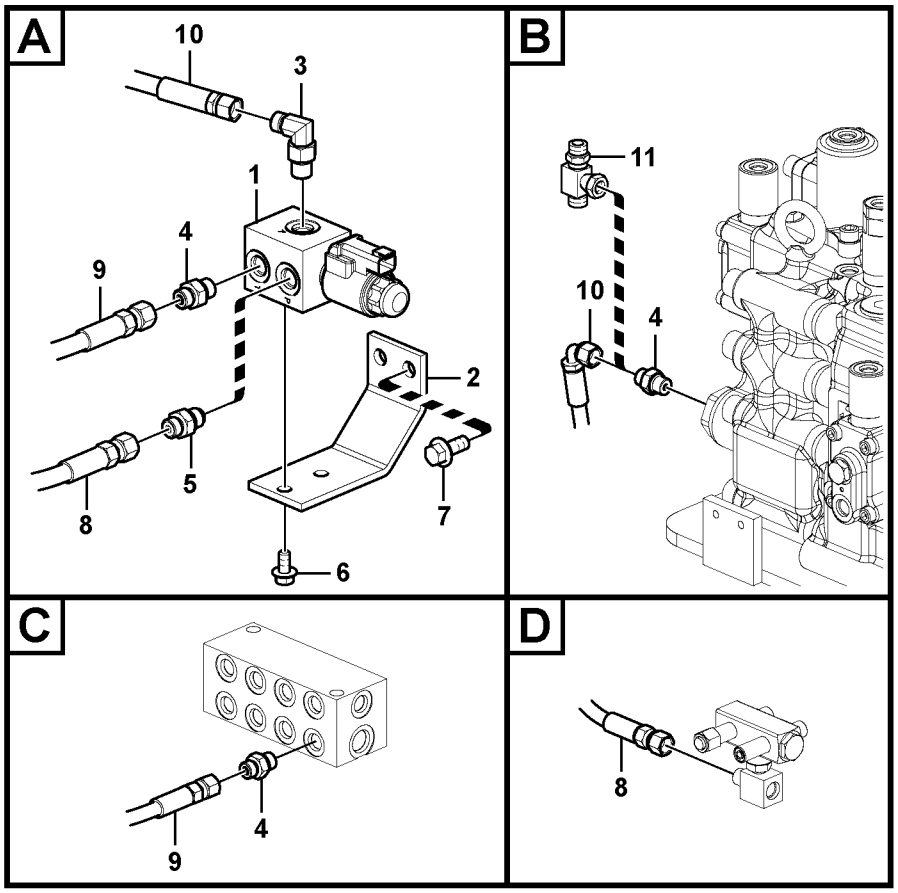

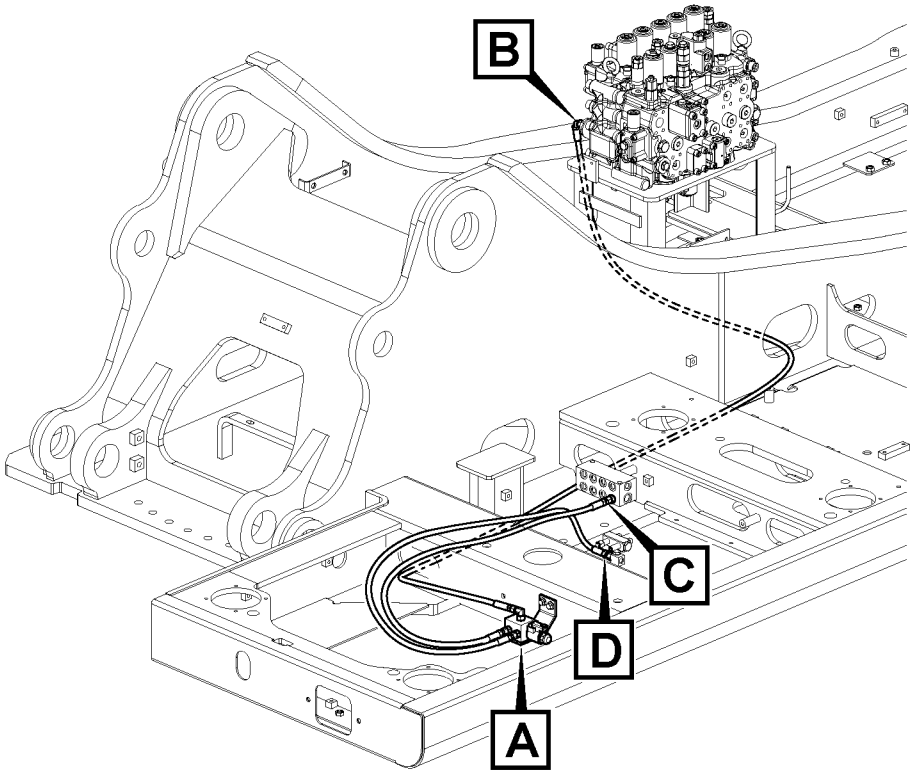

Volvo Construction Equipment

1059500

Fig.	Part No.	Quantity 1	2	3	PS	KIT	Description	Dénomination	Bezeichnung	Denominación	Benämning	Notes
1	**VOE 14578200**	1					Solenoid valve	Électrovanne	Magnetventil	Electroválvula	Magnetventil	
	VOE 11708658	1					•Coil	•Bobine	•Wickel	•Bobina	•Spole	
	VOE 11708661	1					•Sealing kit	•Kit plombage	•Plombiersatz	•Kit de precinto	•Plomberingssats	
2	**VOE 14600859**	1					Bracket	Console	Konsole	Consola	Konsol	
3	**VOE 13933857**	1					Elbow nipple	Raccord coudé	Winkelnippel	Niple angular	V-nippel	
	VOE 990736	1					•O-ring	•Joint torique	•O-Ring	•Anillo tórico	•O-ring	
	VOE 993320	1					•O-ring	•Joint torique	•O-Ring	•Anillo tórico	•O-ring	
4	**VOE 13933858**	3					Nipple	Raccord	Nippel	Niple	Nippel	
	VOE 990736	3					•O-ring	•Joint torique	•O-Ring	•Anillo tórico	•O-ring	
	VOE 993320	3					•O-ring	•Joint torique	•O-Ring	•Anillo tórico	•O-ring	
5	**VOE 14534523**	1					Connector	Connexion	Anschluss	Unión	Anslutning	
6	**VOE 946440**	2					Flange screw	Vis à embase	Flanschschraube	Tornillo embridado	Flänsskruv	
7	**VOE 946329**	2					Flange screw	Vis à embase	Flanschschraube	Tornillo embridado	Flänsskruv	
8	**VOE 936970**	1					Hose assembly	Conduit flexible	Schlauchleitung	Conducto	Slangledning	
9	**VOE 936837**	1					Hose assembly	Conduit flexible	Schlauchleitung	Conducto	Slangledning	
10	**VOE 936981**	1					Hose assembly	Conduit flexible	Schlauchleitung	Conducto	Slangledning	
11	**VOE 14538783**		1				T-nipple	Raccord-t	T-Nippel	Niple t	T-nippel	

1	**8289072, 8289721**	**Arbetshydraulik, hammare och sax för pump 2 flöde** **Hidráulica de trabajo, martillo y cizalla para flujo de 2a. bomba** **Arbeitshydraulik, Hammer und Schere für 2. Pumpenstrom** **Hydraulique de travail, marteau et ciseaux pour 2nd débit de pompe** **Working hydraulic, hammer and shear for 2nd pump flow**	Catalogue id **20612**	Group **914**
2	**8280283**		Illustr. No **1059500**	Section **2500**
3			Issue **PUB 20025115-E**	Page **1163**
4				
5				

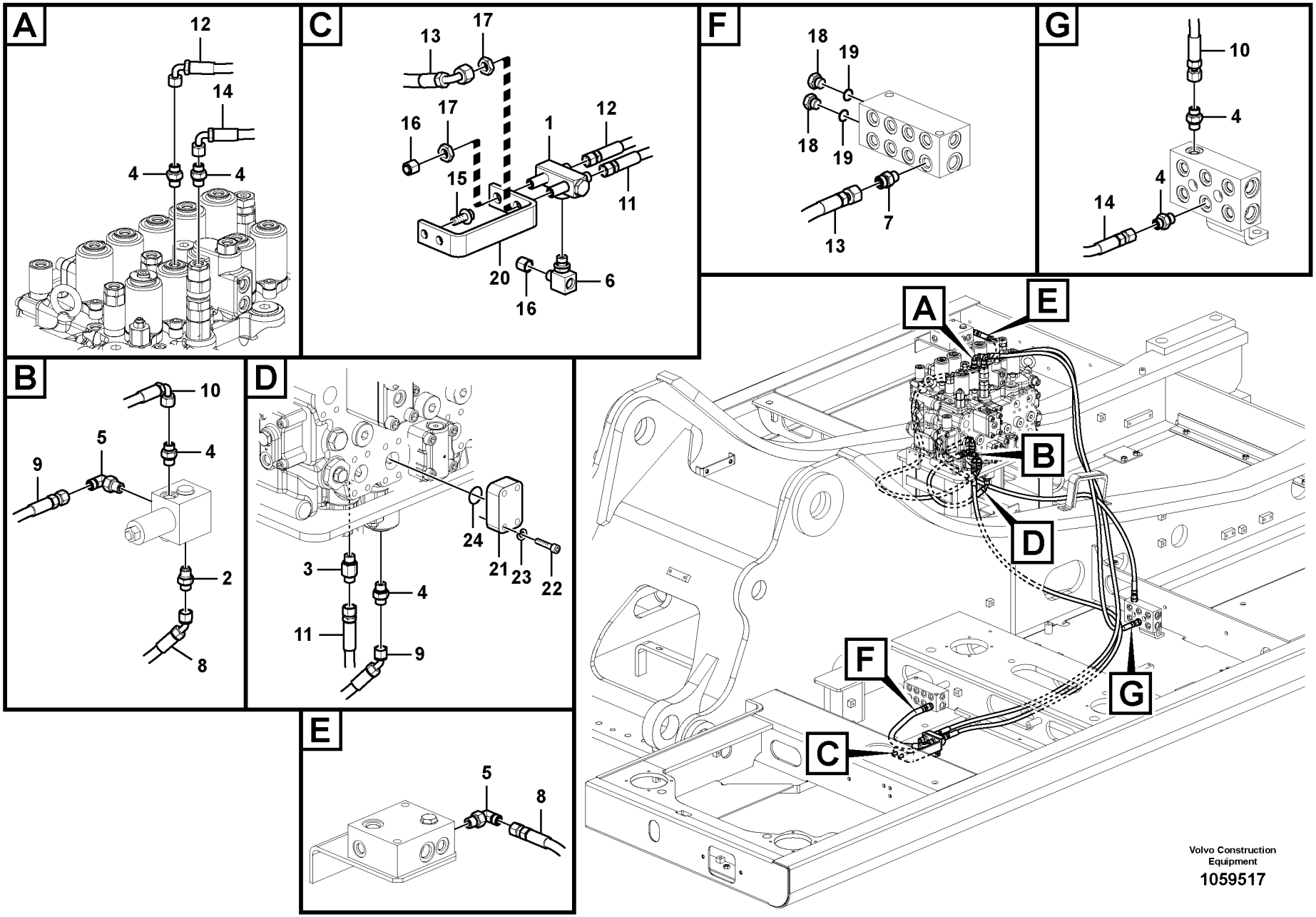

Volvo Construction Equipment

1059517

Fig.	Part No.	Quantity 1	2	3	PS	KIT	Description	Dénomination	Bezeichnung	Denominación	Benämning	Notes
1	**VOE 14537412**	1					Valve	Valve	Ventil	Válvula	Ventil	
2	**VOE 14535777**	1					Connector	Connexion	Anschluss	Unión	Anslutning	
3	**VOE 937538**	1					Nipple	Raccord	Nippel	Niple	Nippel	
	VOE 990736	1					•O-ring	•Joint torique	•O-Ring	•Anillo tórico	•O-ring	
	VOE 993320	1					•O-ring	•Joint torique	•O-Ring	•Anillo tórico	•O-ring	(VOE 932039)
4	**VOE 13933858**	6					Nipple	Raccord	Nippel	Niple	Nippel	
	VOE 990736	6					•O-ring	•Joint torique	•O-Ring	•Anillo tórico	•O-ring	
	VOE 993320	6					•O-ring	•Joint torique	•O-Ring	•Anillo tórico	•O-ring	
5	**VOE 13933857**	2					Elbow nipple	Raccord coudé	Winkelnippel	Niple angular	V-nippel	
	VOE 990736	2					•O-ring	•Joint torique	•O-Ring	•Anillo tórico	•O-ring	
	VOE 993320	2					•O-ring	•Joint torique	•O-Ring	•Anillo tórico	•O-ring	
6	**VOE 14546290**	1					T-nipple	Raccord-t	T-Nippel	Niple t	T-nippel	
	VOE 993320	1					•O-ring	•Joint torique	•O-Ring	•Anillo tórico	•O-ring	(VOE 932039)
	VOE 990736	1					•O-ring	•Joint torique	•O-Ring	•Anillo tórico	•O-ring	
7	**VOE 13933858**	1					Nipple	Raccord	Nippel	Niple	Nippel	
	VOE 990736	1					•O-ring	•Joint torique	•O-Ring	•Anillo tórico	•O-ring	
	VOE 993320	1					•O-ring	•Joint torique	•O-Ring	•Anillo tórico	•O-ring	
8	**VOE 937524**	1					Hose assembly	Conduit flexible	Schlauchleitung	Conducto	Slangledning	
9	**VOE 937196**	1					Hose assembly	Conduit flexible	Schlauchleitung	Conducto	Slangledning	
10	**VOE 936815**	1					Hose assembly	Conduit flexible	Schlauchleitung	Conducto	Slangledning	
11	**VOE 936976**	1					Hose assembly	Conduit flexible	Schlauchleitung	Conducto	Slangledning	
12	**VOE 936979**	1					Hose assembly	Conduit flexible	Schlauchleitung	Conducto	Slangledning	
13	**VOE 937104**	1					Hose assembly	Conduit flexible	Schlauchleitung	Conducto	Slangledning	
14	**VOE 936862**	1					Hose assembly	Conduit flexible	Schlauchleitung	Conducto	Slangledning	
15	**VOE 946329**	2					Flange screw	Vis à embase	Flanschschraube	Tornillo embridado	Flänsskruv	
16	**VOE 935756**	2					Plug	Tampon	Stopfen	Tapón	Plugg	
17	**VOE 935428**	2					Lock nut	Contre-écrou	Sicherungsmutter	Contratuerca	Låsmutter	
18	**SA 9415-31021**	2					Plug	Bouchon	Stopfen	Tapon	Plugg	
19	**VOE 993320**	2					O-ring	Joint torique	O-Ring	Anillo tórico	O-ring	
20	**VOE 14600858**	1					Bracket	Console	Konsole	Consola	Konsol	

1		**Servosystem, hammare och sax** **Servosistema, martillo y cizalla** **Servosystem, Hammer und Schere** **Système servo, marteau et cisaille** **Servo system, hammer and shear**	Catalogue id **20612**	Group **914**
2			Illustr. No **1059517**	Section **2600**
3			Issue **PUB 20025115-E**	Page **1165**
4				
5		**8289071**		

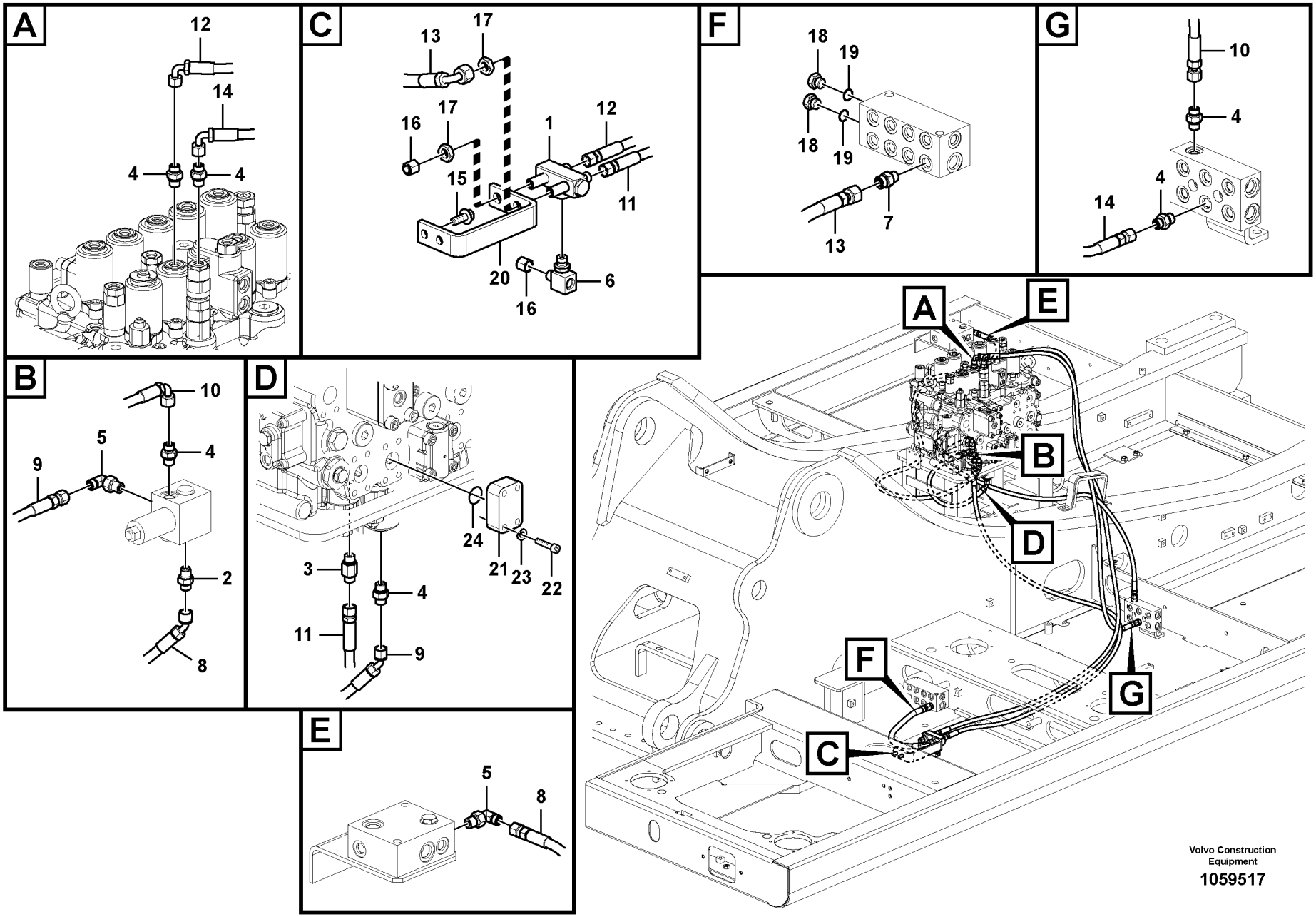

Volvo Construction Equipment

1059517

Fig.	Part No.	Quantity 1	2	3	PS	KIT	Description	Dénomination	Bezeichnung	Denominación	Benämning	Notes
21	**VOE 14531126**	1					Flange	Flasque	Flansch	Brida	Fläns	
22	**VOE 984080**	4					Hex. socket screw	Vis à six pans creux	Innensechskantschra	Tornillo de hexágono	Insexskruv	
23	**VOE 955922**	4					Spring washer	Rondelle élastique	Federscheibe	Arandela elástica	Fjäderbricka	
24	**VOE 993325**	1					O-ring	Joint torique	O-Ring	Anillo tórico	O-ring	(VOE 13948700)

1		**Servosystem, hammare och sax** **Servosistema, martillo y cizalla** **Servosystem, Hammer und Schere** **Système servo, marteau et cisaille** **Servo system, hammer and shear**	Catalogue id **20612**	Group **914**
2			Illustr. No **1059517**	Section **2600**
3			Issue **PUB 20025115-E**	Page **1167**
4				
5		**8289071**		

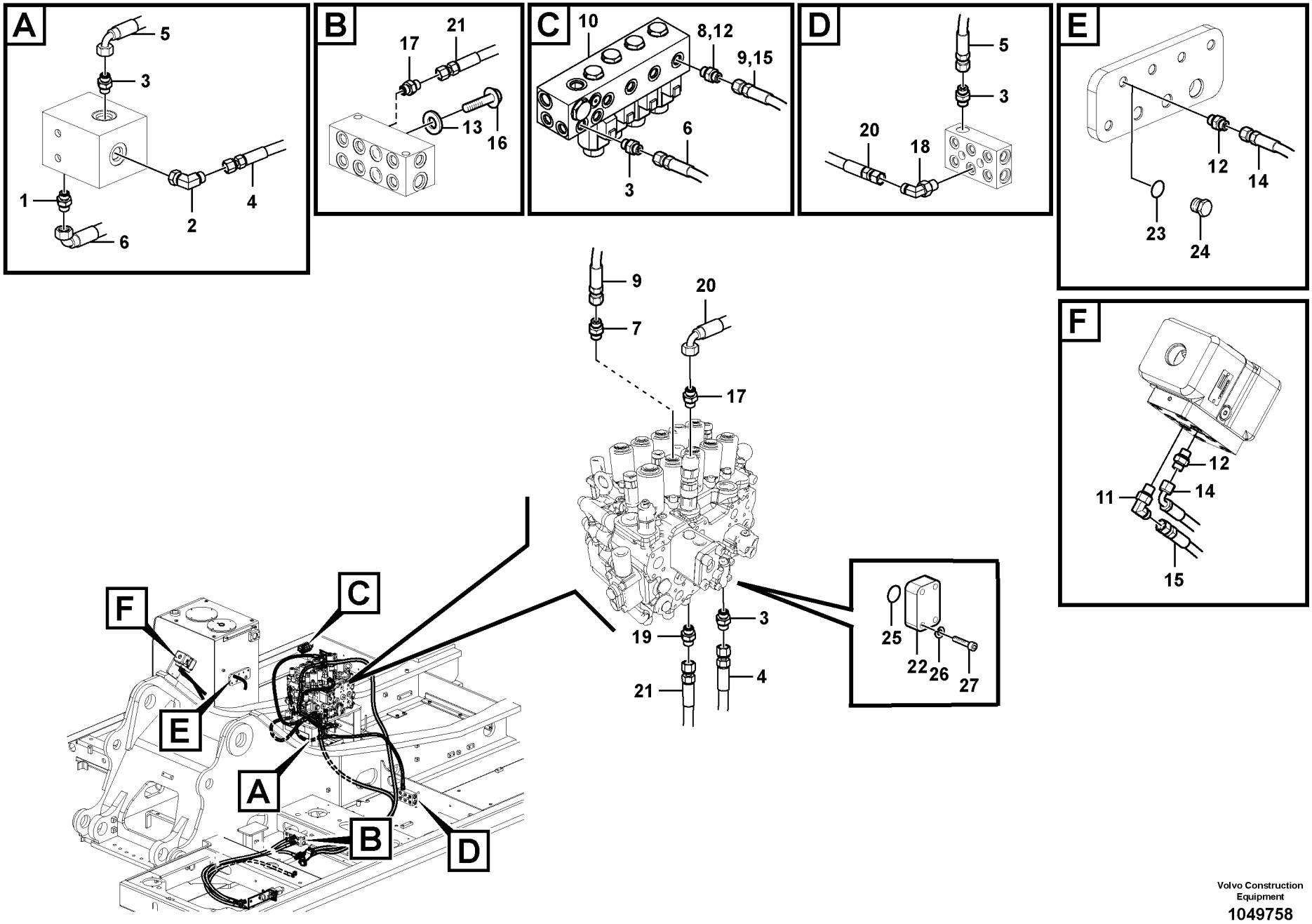

Volvo Construction Equipment

1049758

Fig.	Part No.	Quantity 1	2	3	PS	KIT	Description	Dénomination	Bezeichnung	Denominación	Benämning	Notes
1	**VOE 14535777**	1					Connector	Connexion	Anschluss	Unión	Anslutning	
	VOE 990736	1					•O-ring	•Joint torique	•O-Ring	•Anillo tórico	•O-ring	
	VOE 993320	1					•O-ring	•Joint torique	•O-Ring	•Anillo tórico	•O-ring	(VOE 932039)
2	**VOE 13933857**	1					Elbow nipple	Raccord coudé	Winkelnippel	Niple angular	V-nippel	
	VOE 990736	1					•O-ring	•Joint torique	•O-Ring	•Anillo tórico	•O-ring	
	VOE 993320	1					•O-ring	•Joint torique	•O-Ring	•Anillo tórico	•O-ring	(VOE 932039)
3	**VOE 13933858**	4					Nipple	Raccord	Nippel	Niple	Nippel	
	VOE 990736	1					•O-ring	•Joint torique	•O-Ring	•Anillo tórico	•O-ring	
	VOE 993320	1					•O-ring	•Joint torique	•O-Ring	•Anillo tórico	•O-ring	(VOE 932039)
4	**VOE 937195**	1					Hose assembly	Conduit flexible	Schlauchleitung	Conducto	Slangledning	
5	**VOE 936815**	1					Hose assembly	Conduit flexible	Schlauchleitung	Conducto	Slangledning	
6	**VOE 937200**	1					Hose assembly	Conduit flexible	Schlauchleitung	Conducto	Slangledning	
7	**VOE 13933857**	1					Elbow nipple	Raccord coudé	Winkelnippel	Niple angular	V-nippel	
	VOE 990736	1					•O-ring	•Joint torique	•O-Ring	•Anillo tórico	•O-ring	
	VOE 993320	1					•O-ring	•Joint torique	•O-Ring	•Anillo tórico	•O-ring	(VOE 932039)
8	**VOE 13933858**	1					Nipple	Raccord	Nippel	Niple	Nippel	
	VOE 990736	1					•O-ring	•Joint torique	•O-Ring	•Anillo tórico	•O-ring	
	VOE 993320	1					•O-ring	•Joint torique	•O-Ring	•Anillo tórico	•O-ring	(VOE 932039)
9	**VOE 937122**	1					Hose assembly	Conduit flexible	Schlauchleitung	Conducto	Slangledning	
10	**VOE 14612099**	1					Solenoid valve	Électrovanne	Magnetventil	Electroválvula	Magnetventil	
	VOE 14637810	3					•O-ring	•Joint torique	•O-Ring	•Anillo tórico	•O-ring	
	VOE 14550884	4					•Solenoid coil	•Bobine magnétique	•Magnetspule	•Bobina magnética	•Magnetspole	
	VOE 14637810	1					••O-ring	••Joint torique	••O-Ring	••Anillo tórico	••O-ring	
	VOE 14503079	1					••Nut	••Écrou	••Mutter	••Tuerca	••Mutter	
	VOE 14550884	1					••Solenoid coil	••Bobine magnétique	••Magnetspule	••Bobina magnética	••Magnetspole	
	VOE 983509	1					••O-ring	••Joint torique	••O-Ring	••Anillo tórico	••O-ring	
	VOE 14533610	1					•O-ring	•Joint torique	•O-Ring	•Anillo tórico	•O-ring	
	VOE 14637810	1					•O-ring	•Joint torique	•O-Ring	•Anillo tórico	•O-ring	
	VOE 983509	3					•O-ring	•Joint torique	•O-Ring	•Anillo tórico	•O-ring	

1	**8291938**	**Servosystem, hammare och sax** **Servosistema, martillo y cizalla** **Servosystem, Hammer und Schere** **Système servo, marteau et cisaille** **Servo system, hammer and shear**	Catalogue id **20612**	Group **914**
2			Illustr. No **1049758**	Section **2650**
3			Issue **PUB 20025115-E**	Page **1169**
4				
5				

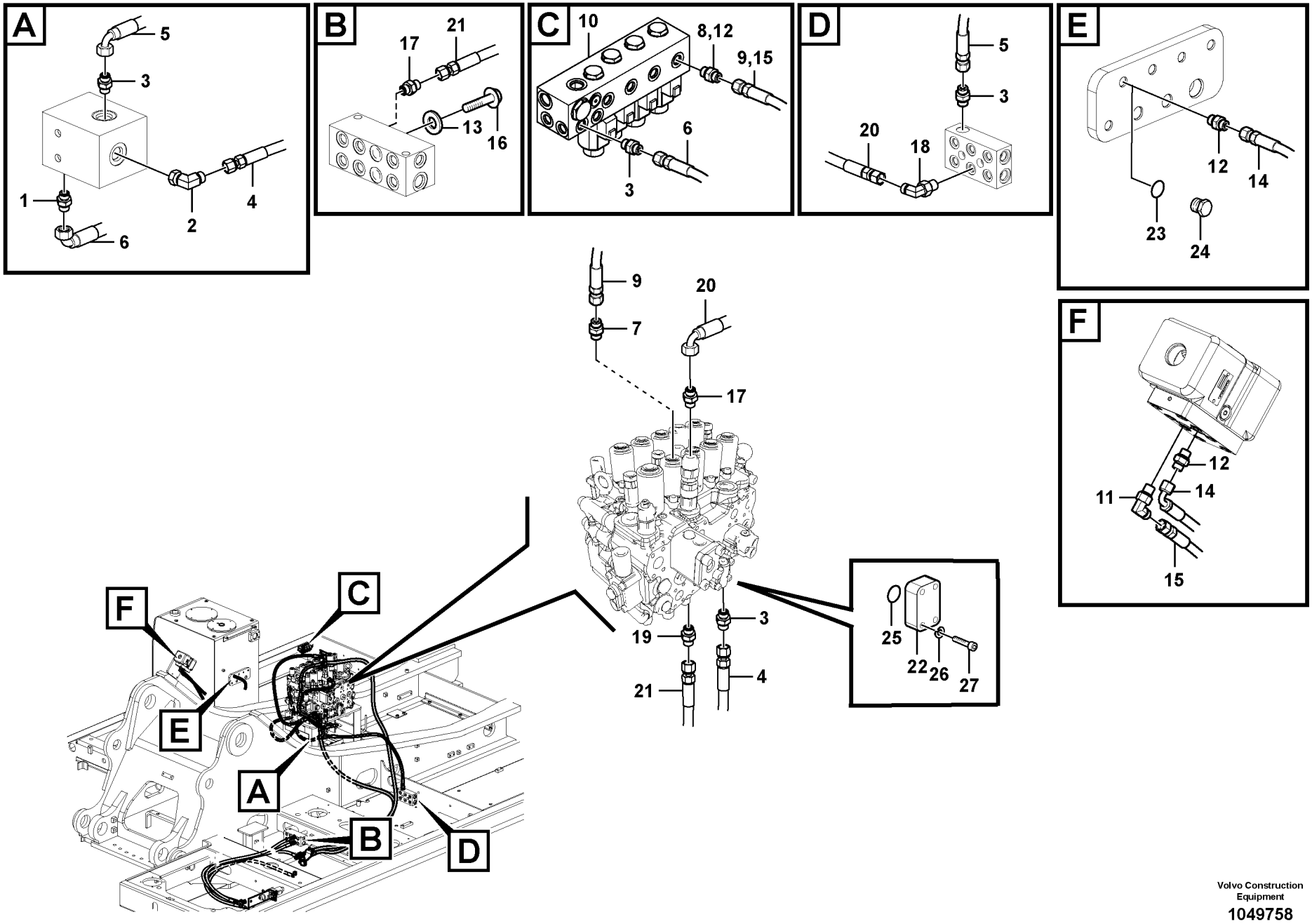

Volvo Construction Equipment

1049758

Fig.	Part No.	Quantity 1	2	3	PS	KIT	Description	Dénomination	Bezeichnung	Denominación	Benämning	Notes
11	**VOE 13933857**	1					Elbow nipple	Raccord coudé	Winkelnippel	Niple angular	V-nippel	S/N -210849/-230154 S/N -270161/-280201
	VOE 990736	1					•O-ring	•Joint torique	•O-Ring	•Anillo tórico	•O-ring	
	VOE 993320	1					•O-ring	•Joint torique	•O-Ring	•Anillo tórico	•O-ring	(VOE 932039)
12	**VOE 13933858**	3					Nipple	Raccord	Nippel	Niple	Nippel	S/N -210849/-230154 S/N -270161-/280201
	VOE 990736	1					•O-ring	•Joint torique	•O-Ring	•Anillo tórico	•O-ring	
	VOE 993320	1					•O-ring	•Joint torique	•O-Ring	•Anillo tórico	•O-ring	(VOE 932039)
13	**VOE 993320**	1					O-ring	Joint torique	O-Ring	Anillo tórico	O-ring	
14	**VOE 936301**	1					Hose assembly	Conduit flexible	Schlauchleitung	Conducto	Slangledning	S/N -210849/-230154 S/N -270161/-280201
15	**VOE 937326**	1					Hose assembly	Conduit flexible	Schlauchleitung	Conducto	Slangledning	S/N -210849/-230154 S/N -270161/-280201
16	**SA 9415-31021**	1					Plug	Bouchon	Stopfen	Tapon	Plugg	
17	**VOE 13933858**	2					Nipple	Raccord	Nippel	Niple	Nippel	
	VOE 990736	1					•O-ring	•Joint torique	•O-Ring	•Anillo tórico	•O-ring	
	VOE 993320	1					•O-ring	•Joint torique	•O-Ring	•Anillo tórico	•O-ring	(VOE 932039)
18	**VOE 13933859**	1					T-nipple	Raccord-t	T-Nippel	Niple t	T-nippel	
	VOE 990736	1					•O-ring	•Joint torique	•O-Ring	•Anillo tórico	•O-ring	
	VOE 993320	1					•O-ring	•Joint torique	•O-Ring	•Anillo tórico	•O-ring	(VOE 932039)
19	**VOE 937538**	1					Nipple	Raccord	Nippel	Niple	Nippel	
20	**VOE 936852**	1					Hose assembly	Conduit flexible	Schlauchleitung	Conducto	Slangledning	
21	**VOE 937578**	1					Hose assembly	Conduit flexible	Schlauchleitung	Conducto	Slangledning	
22	**VOE 14531126**	1					Flange	Flasque	Flansch	Brida	Fläns	S/N 210850-/230155- S/N 270162-/280202-
23	**VOE 993320**	1					O-ring	Joint torique	O-Ring	Anillo tórico	O-ring	S/N 210850-/230155- S/N 270162-/280202-
24	**SA 9415-31021**	1					Plug	Bouchon	Stopfen	Tapon	Plugg	S/N 210850-/230155- S/N 270162-/280202-

1	**8291938**	**Servosystem, hammare och sax** **Servosistema, martillo y cizalla** **Servosystem, Hammer und Schere** **Système servo, marteau et cisaille** **Servo system, hammer and shear**	Catalogue id **20612**	Group **914**
2			Illustr. No **1049758**	Section **2650**
3			Issue **PUB 20025115-E**	Page **1171**
4				
5				

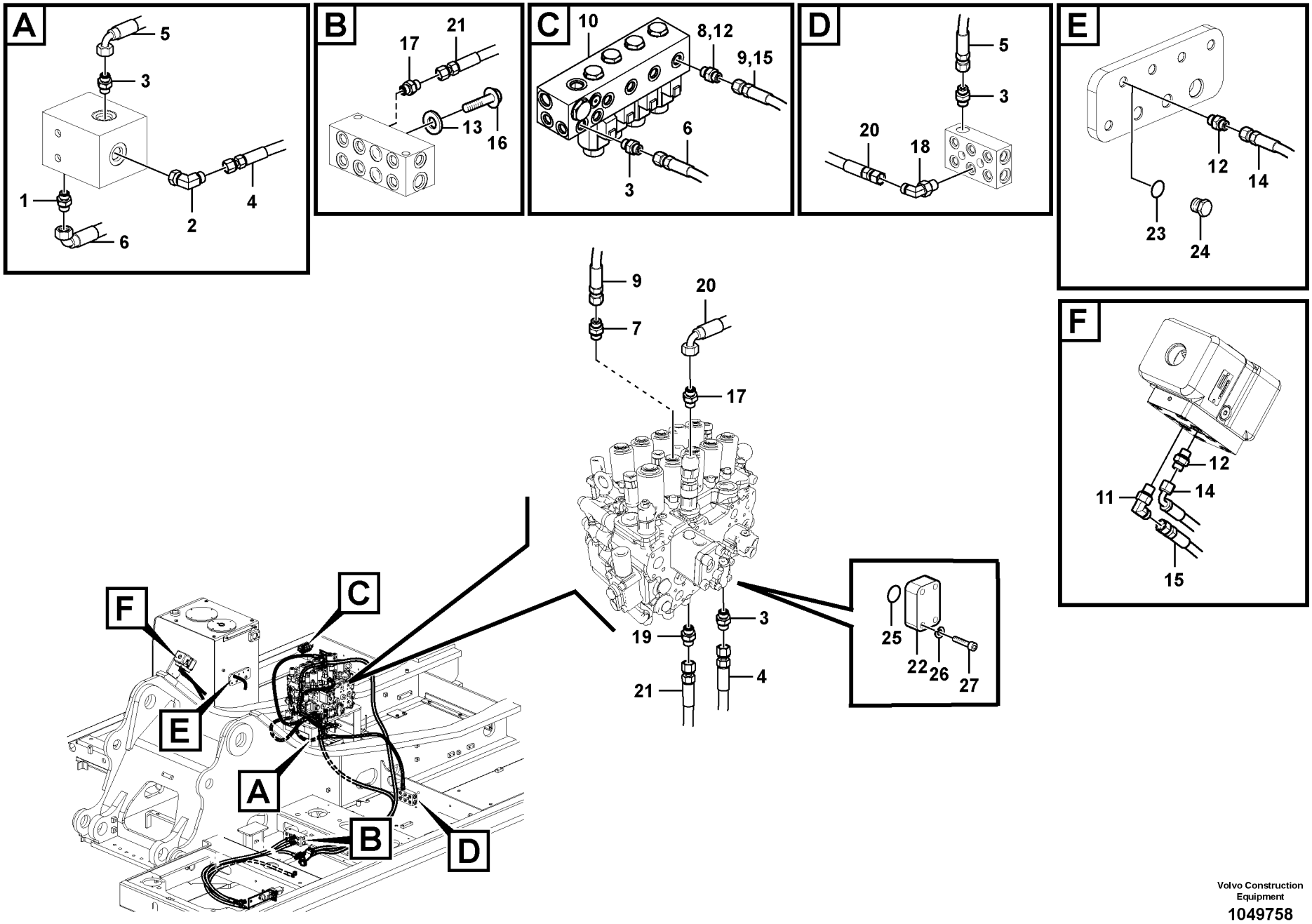

Volvo Construction Equipment

1049758

Fig.	Part No.	Quantity 1	2	3	PS	KIT	Description	Dénomination	Bezeichnung	Denominación	Benämning	Notes
25	**VOE 948700**	1					O-ring	Joint torique	O-Ring	Anillo tórico	O-ring	S/N 210850-/230155- S/N 270162-/280202-
26	**VOE 955922**	4					Spring washer	Rondelle élastique	Federscheibe	Arandela elástica	Fjäderbricka	S/N 210850-/230155- S/N 270162-/280202-
27	**VOE 984079**	4					Hex. socket screw	Vis à six pans creux	Innensechskantschra	Tornillo de hexágono	Insexskruv	S/N 210850-/230155- S/N 270162-/280202-

1	**8291938**	**Servosystem, hammare och sax** **Servosistema, martillo y cizalla** **Servosystem, Hammer und Schere** **Système servo, marteau et cisaille** **Servo system, hammer and shear**	Catalogue id **20612**	Group **914**
2			Illustr. No **1049758**	Section **2650**
3			Issue **PUB 20025115-E**	Page **1173**
4				
5				

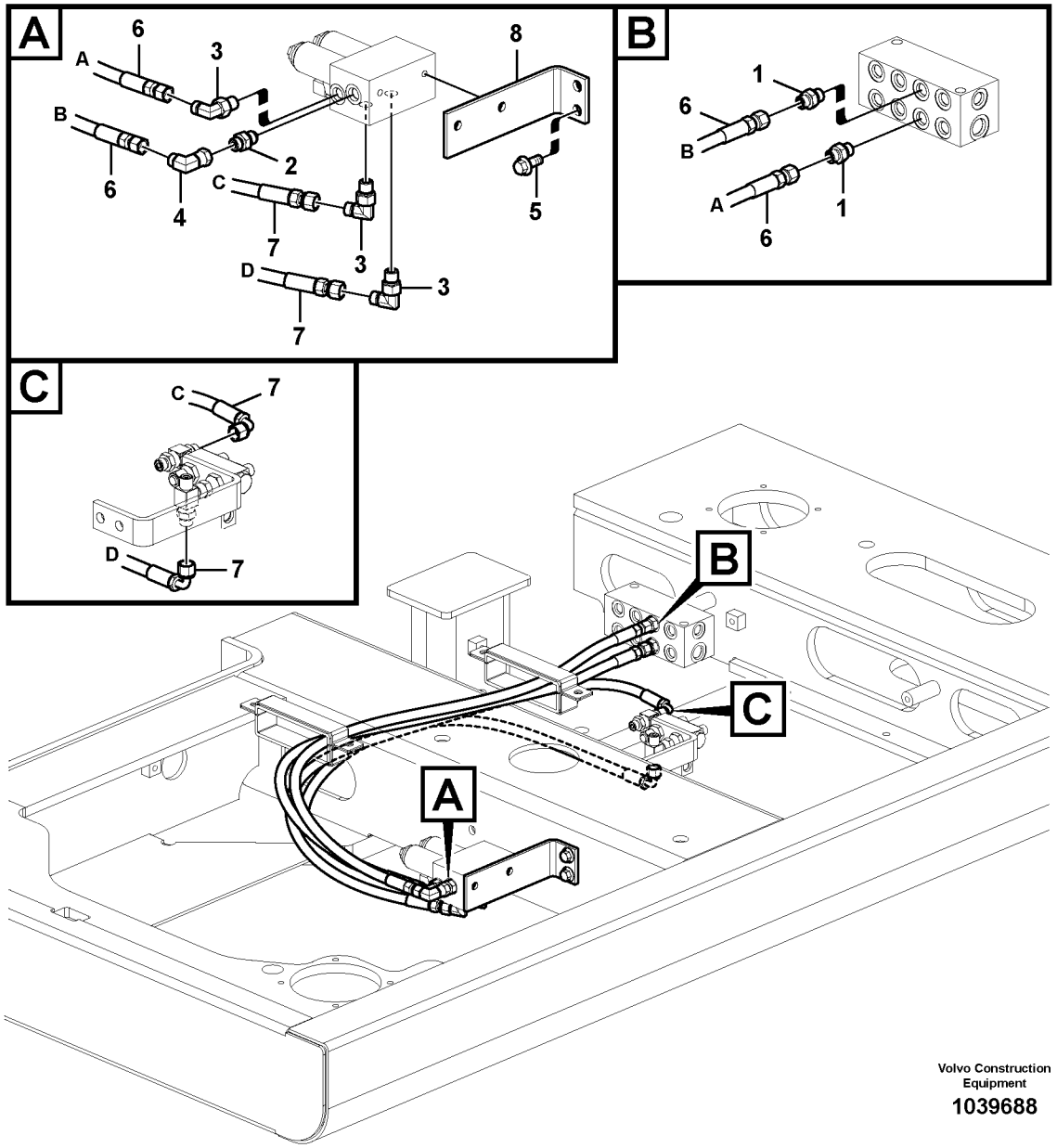

Volvo Construction Equipment

1039688

Fig.	Part No.	Quantity 1	2	3	PS	KIT	Description	Dénomination	Bezeichnung	Denominación	Benämning	Notes
1	**VOE 13933858**	2					Nipple	Raccord	Nippel	Niple	Nippel	
	VOE 990736	2					•O-ring	•Joint torique	•O-Ring	•Anillo tórico	•O-ring	
	VOE 993320	2					•O-ring	•Joint torique	•O-Ring	•Anillo tórico	•O-ring	
2	**VOE 14535777**	1					Connector	Connexion	Anschluss	Unión	Anslutning	
3	**VOE 13933857**	3					Elbow nipple	Raccord coudé	Winkelnippel	Niple angular	V-nippel	
	VOE 990736	3					•O-ring	•Joint torique	•O-Ring	•Anillo tórico	•O-ring	
	VOE 993320	3					•O-ring	•Joint torique	•O-Ring	•Anillo tórico	•O-ring	
4	**VOE 13933905**	1					Elbow nipple	Raccord coudé	Winkelnippel	Niple angular	V-nippel	
	VOE 990736	1					•O-ring	•Joint torique	•O-Ring	•Anillo tórico	•O-ring	
5	**VOE 946329**	2					Flange screw	Vis à embase	Flanschschraube	Tornillo embridado	Flänsskruv	
6	**VOE 937111**	2					Hose assembly	Conduit flexible	Schlauchleitung	Conducto	Slangledning	
7	**VOE 936300**	2					Hose assembly	Conduit flexible	Schlauchleitung	Conducto	Slangledning	
8	**VOE 14597286**	1					Bracket	Console	Konsole	Consola	Konsol	

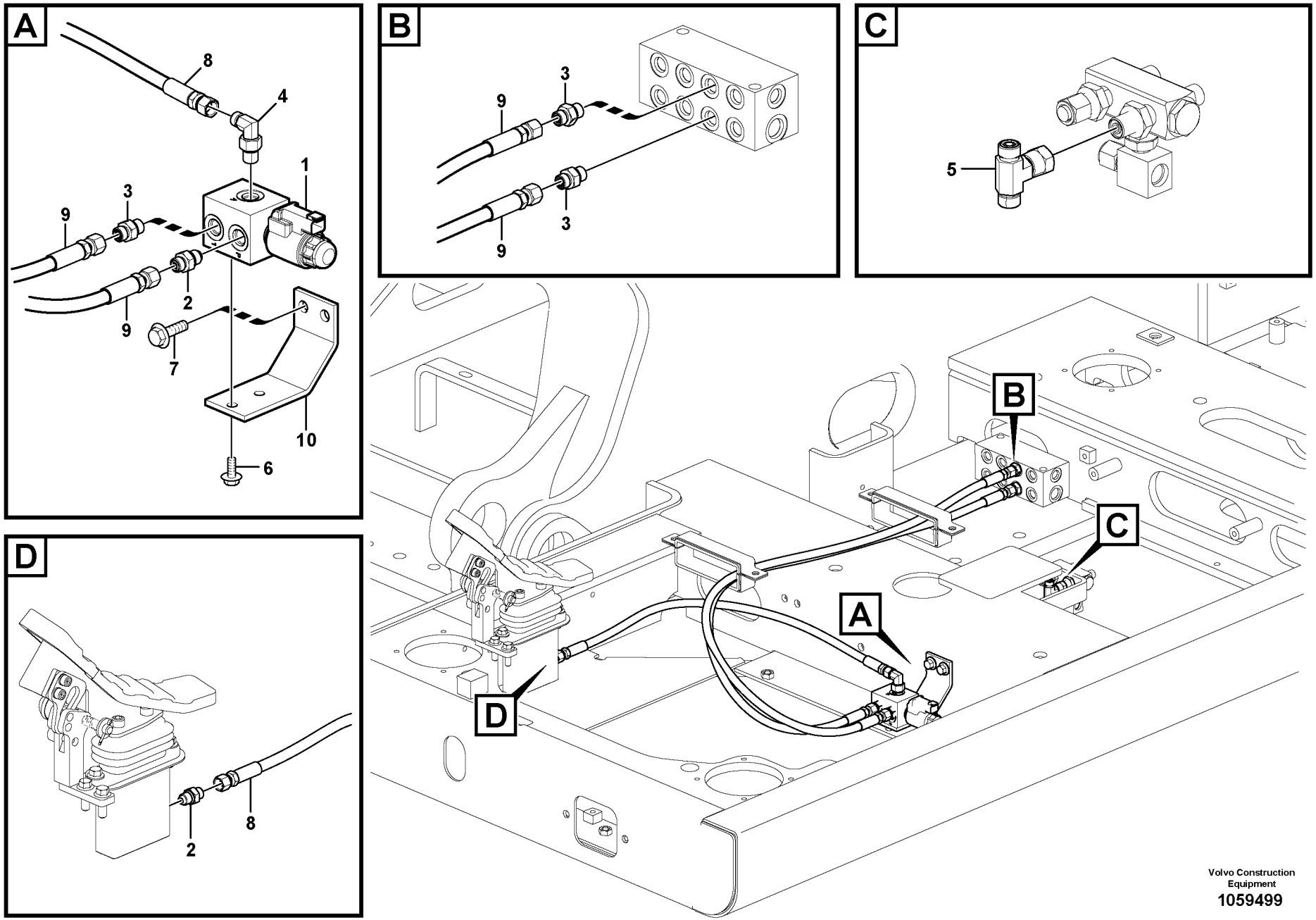

Volvo Construction Equipment
1059499

Fig.	Part No.	Quantity 1	2	3	PS	KIT	Description	Dénomination	Bezeichnung	Denominación	Benämning	Notes
1	**VOE 14578200**	1					Solenoid valve	Électrovanne	Magnetventil	Electroválvula	Magnetventil	
	VOE 11708658	1					•Coil	•Bobine	•Wickel	•Bobina	•Spole	
	VOE 11708661	1					•Sealing kit	•Kit plombage	•Plombiersatz	•Kit de precinto	•Plomberingssats	
2	**VOE 14534523**	2					Connector	Connexion	Anschluss	Unión	Anslutning	
3	**VOE 13933858**	3					Nipple	Raccord	Nippel	Niple	Nippel	
	VOE 990736	3					•O-ring	•Joint torique	•O-Ring	•Anillo tórico	•O-ring	
	VOE 993320	3					•O-ring	•Joint torique	•O-Ring	•Anillo tórico	•O-ring	
4	**VOE 13933857**	1					Elbow nipple	Raccord coudé	Winkelnippel	Niple angular	V-nippel	
	VOE 990736	1					•O-ring	•Joint torique	•O-Ring	•Anillo tórico	•O-ring	
	VOE 993320	1					•O-ring	•Joint torique	•O-Ring	•Anillo tórico	•O-ring	
5	**VOE 13933860**	1					T-nipple	Raccord-t	T-Nippel	Niple t	T-nippel	
	VOE 990736	2					•O-ring	•Joint torique	•O-Ring	•Anillo tórico	•O-ring	
6	**VOE 946440**	2					Flange screw	Vis à embase	Flanschschraube	Tornillo embridado	Flänsskruv	
7	**VOE 946329**	2					Flange screw	Vis à embase	Flanschschraube	Tornillo embridado	Flänsskruv	
8	**VOE 937107**	1					Hose assembly	Conduit flexible	Schlauchleitung	Conducto	Slangledning	
9	**VOE 937439**	2					Hose assembly	Conduit flexible	Schlauchleitung	Conducto	Slangledning	
10	**VOE 14600859**	1					Bracket	Console	Konsole	Consola	Konsol	

1		**Servosystem, hammare och sax** **Servosistema, martillo y cizalla** **Servosystem, Hammer und Schere** **Système servo, marteau et cisaille** **Servo system, hammer and shear**	Catalogue id **20612**	Group **914**
2			Illustr. No **1059499**	Section **2800**
3			Issue **PUB 20025115-E**	Page **1177**
4				
5		**8285377**		

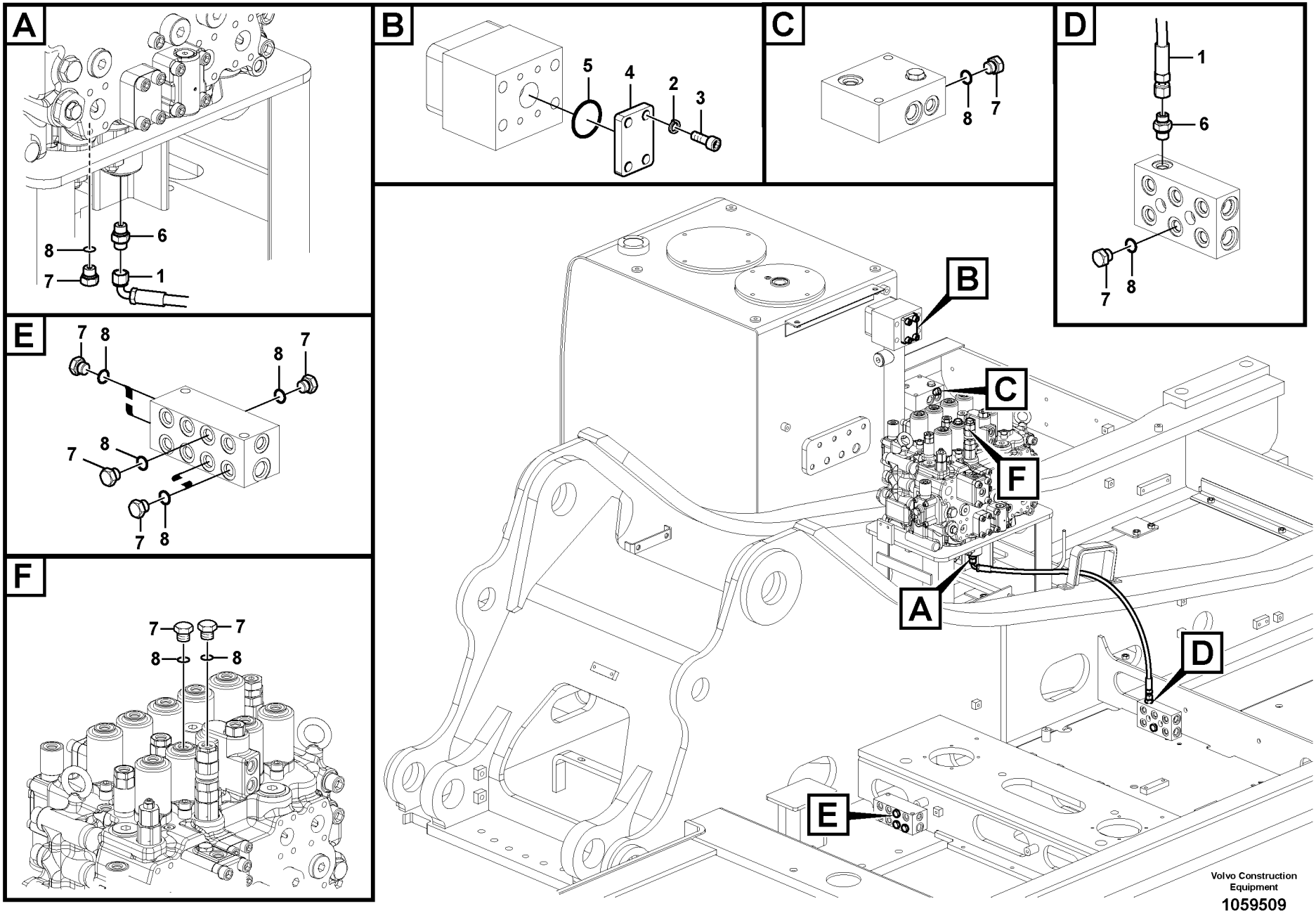

Volvo Construction Equipment

1059509

Fig.	Part No.	Quantity 1	2	3	PS	KIT	Description	Dénomination	Bezeichnung	Denominación	Benämning	Notes
1	**VOE 936296**	1	1				Hose assembly	Conduit flexible	Schlauchleitung	Conducto	Slangledning	
2	**VOE 955922**	4	4				Spring washer	Rondelle élastique	Federscheibe	Arandela elástica	Fjäderbricka	
3	**VOE 984080**	4	4				Hex. socket screw	Vis à six pans creux	Innensechskantschra	Tornillo de hexágono	Insexskruv	
4	**VOE 14587875**	1	1				Plug	Tampon	Stopfen	Tapón	Plugg	
5	**VOE 993326**	1	1				O-ring	Joint torique	O-Ring	Anillo tórico	O-ring	
6	**VOE 13933858**	2	2				Nipple	Raccord	Nippel	Niple	Nippel	
	VOE 990736	2	2				•O-ring	•Joint torique	•O-Ring	•Anillo tórico	•O-ring	
	VOE 993320	2	2				•O-ring	•Joint torique	•O-Ring	•Anillo tórico	•O-ring	
7	**SA 9415-31021**	11	7				Plug	Bouchon	Stopfen	Tapon	Plugg	
8	**VOE 993320**	11	7				O-ring	Joint torique	O-Ring	Anillo tórico	O-ring	

1	**8289714**	**Servosystem, hammare och sax** **Servosistema, martillo y cizalla** **Servosystem, Hammer und Schere** **Système servo, marteau et cisaille** **Servo system, hammer and shear**	Catalogue id **20612**	Group **914**
2	**8292928**		Illustr. No **1059509**	Section **2850**
3			Issue **PUB 20025115-E**	Page **1179**
4				
5				

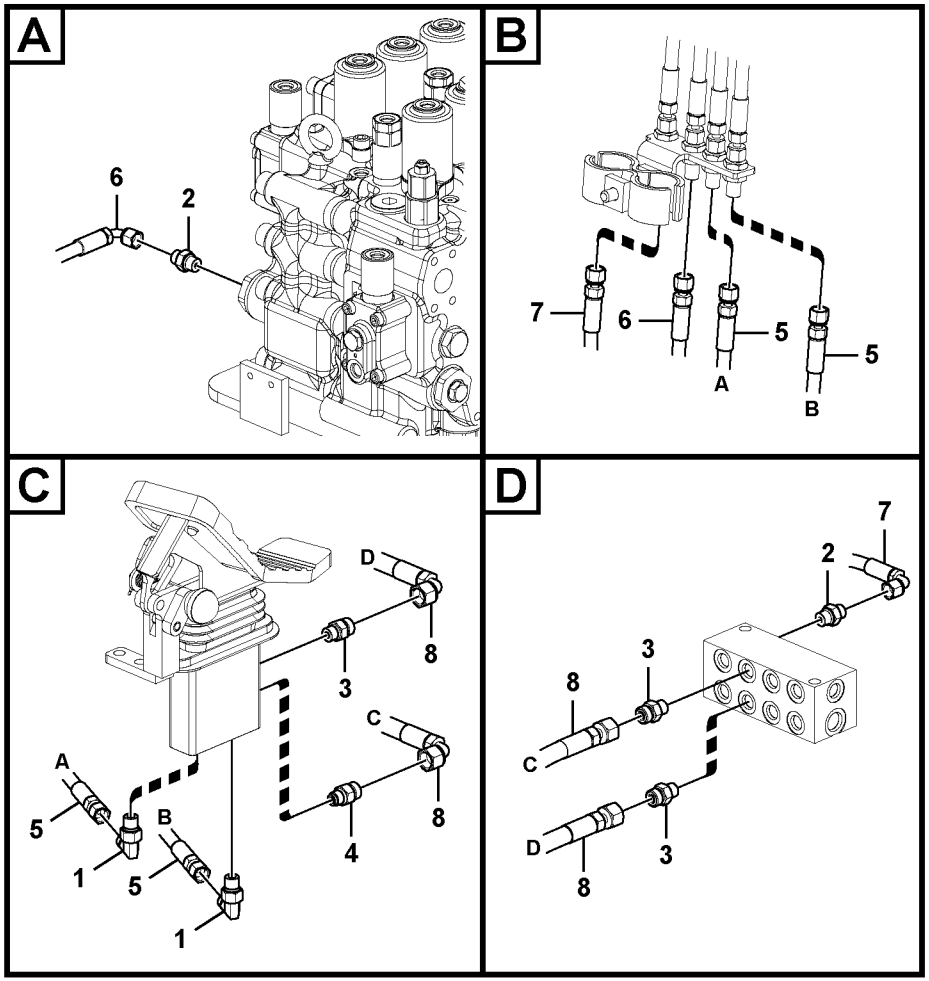
A
6
2
B
7
6
5
A
5
B
C
D
8
3
A
5
1
B
5
1
C
8
4
D
7
2
3
8
C
D
3
8

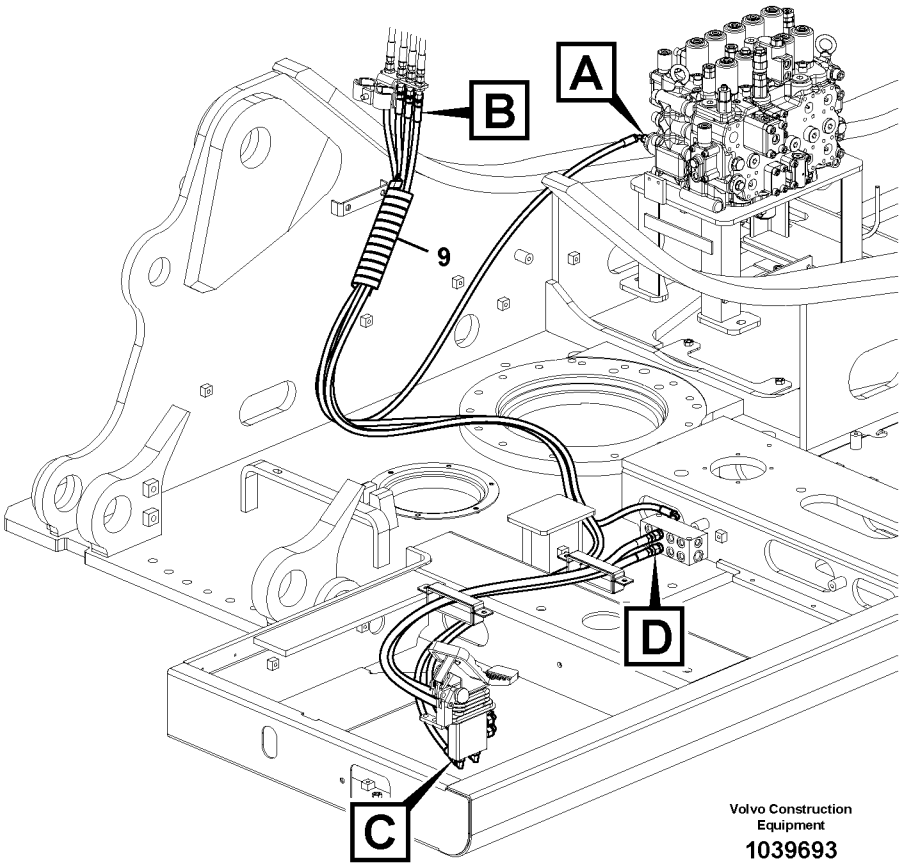
A
B
9
D
C
Volvo Construction Equipment
1039693

Fig.	Part No.	Quantity 1	2	3	PS	KIT	Description	Dénomination	Bezeichnung	Denominación	Benämning	Notes
1	**VOE 13933857**	2	2				Elbow nipple	Raccord coudé	Winkelnippel	Niple angular	V-nippel	
	VOE 990736	2	2				•O-ring	•Joint torique	•O-Ring	•Anillo tórico	•O-ring	
	VOE 993320	2	2				•O-ring	•Joint torique	•O-Ring	•Anillo tórico	•O-ring	
2	**VOE 13933858**	2	2				Nipple	Raccord	Nippel	Niple	Nippel	
	VOE 990736	2	2				•O-ring	•Joint torique	•O-Ring	•Anillo tórico	•O-ring	
	VOE 993320	2	2				•O-ring	•Joint torique	•O-Ring	•Anillo tórico	•O-ring	
3	**VOE 935085**	3	3				Nipple	Raccord	Nippel	Niple	Nippel	
	VOE 990737	3	3				•O-ring	•Joint torique	•O-Ring	•Anillo tórico	•O-ring	
	VOE 993320	3	3				•O-ring	•Joint torique	•O-Ring	•Anillo tórico	•O-ring	
4	**VOE 14534524**	1	1				Connector	Connexion	Anschluss	Unión	Anslutning	
5	**VOE 937124**	2	2				Hose assembly	Conduit flexible	Schlauchleitung	Conducto	Slangledning	
5	**VOE 937124**			2			Hose assembly	Conduit flexible	Schlauchleitung	Conducto	Slangledning	
6	**VOE 936822**	1	1				Hose assembly	Conduit flexible	Schlauchleitung	Conducto	Slangledning	
6	**VOE 936826**			1			Hose assembly	Conduit flexible	Schlauchleitung	Conducto	Slangledning	
7	**VOE 937331**	1	1				Hose assembly	Conduit flexible	Schlauchleitung	Conducto	Slangledning	
7	**VOE 937331**			1			Hose assembly	Conduit flexible	Schlauchleitung	Conducto	Slangledning	
8	**VOE 936776**	2	2				Hose assembly	Conduit flexible	Schlauchleitung	Conducto	Slangledning	
9	**VOE 14541262**	1	1				Guard	Protection	Schutz	Proteccion	Skydd	

1	**8289729**
2	**8289728 S/N -210695**
3	**8289728 S/N 210696-**
4	
5	

Arbetshydraulik, justerbar bom för övre
Hidráulica de trabajo, pluma ajustable para superior
Arbeitshydraulik, stellbarer Ausleger für oberen
Hydraulique de travail, flèche réglable supérieurs
Working hydraulic, adjustable boom for upper

Catalogue id **20612**	Group **914**
Illustr. No **1039693**	Section **3500**
Issue **PUB 20025115-E**	Page **1181**

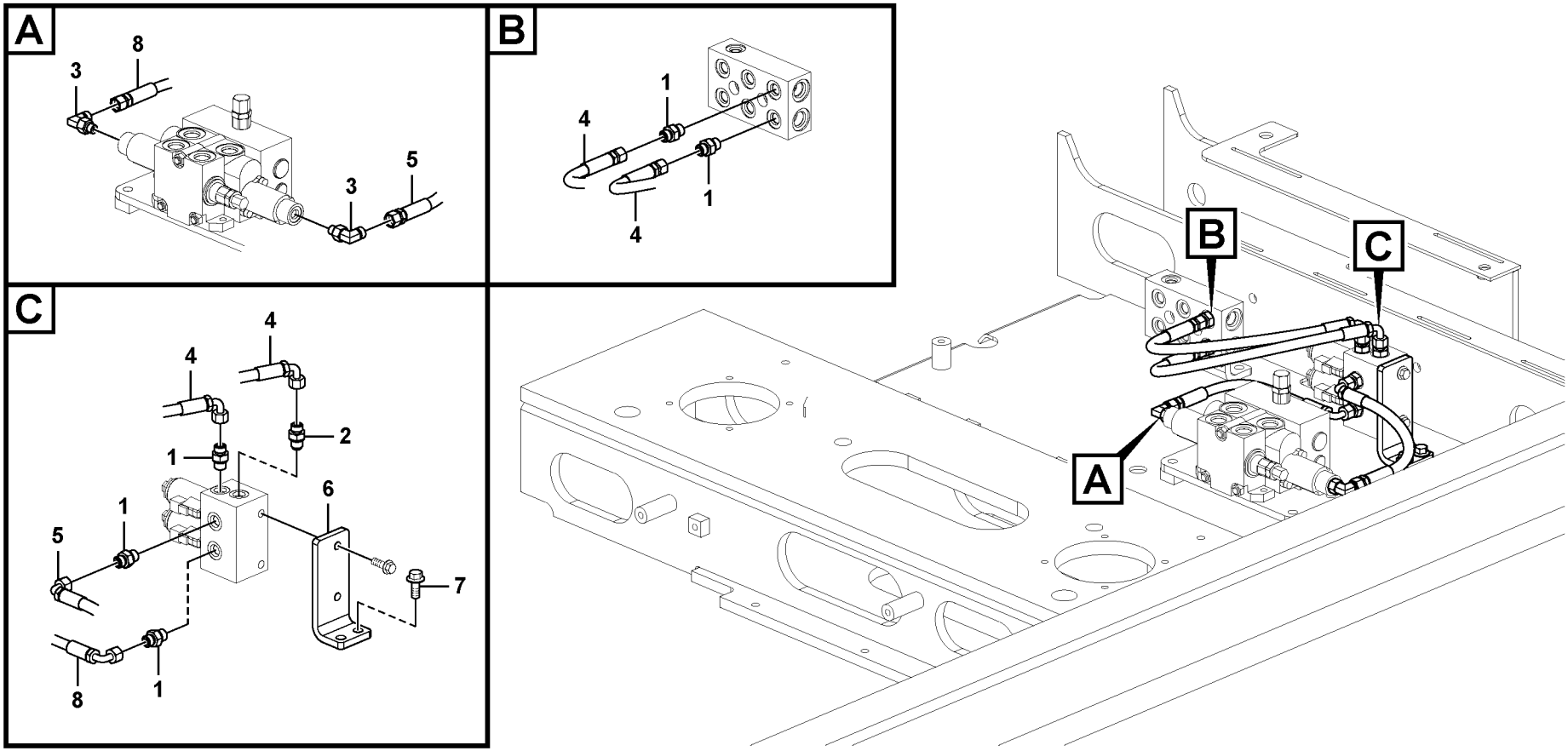

Volvo Construction Equipment

1067707

Fig.	Part No.	Quantity 1	2	3	PS	KIT	Description	Dénomination	Bezeichnung	Denominación	Benämning	Notes
1	**VOE 13933858**	5	5				Nipple	Raccord	Nippel	Niple	Nippel	
	VOE 990736	5	5				•O-ring	•Joint torique	•O-Ring	•Anillo tórico	•O-ring	
	VOE 993320	5	5				•O-ring	•Joint torique	•O-Ring	•Anillo tórico	•O-ring	
2	**VOE 14535777**	1	1				Connector	Connexion	Anschluss	Unión	Anslutning	
3	**VOE 935067**	2	2				Elbow nipple	Raccord coudé	Winkelnippel	Niple angular	V-nippel	
	VOE 990736	2	2				•O-ring	•Joint torique	•O-Ring	•Anillo tórico	•O-ring	
	VOE 993319	2	2				•O-ring	•Joint torique	•O-Ring	•Anillo tórico	•O-ring	
4	**VOE 15169206**	2	2				Hose assembly	Conduit flexible	Schlauchleitung	Conducto	Slangledning	
5	**VOE 936812**	1	1				Hose assembly	Conduit flexible	Schlauchleitung	Conducto	Slangledning	
6	**VOE 14577117**	1	1				Bracket	Console	Konsole	Consola	Konsol	
7	**VOE 946329**	2	2				Flange screw	Vis à embase	Flanschschraube	Tornillo embridado	Flänsskruv	
8	**VOE 936812**	1					Hose assembly	Conduit flexible	Schlauchleitung	Conducto	Slangledning	
8	**VOE 15110376**		1				Hose assembly	Conduit flexible	Schlauchleitung	Conducto	Slangledning	

1	**8289074, 8289724**	**Arbetshydraulik, släntskopa och rotator på övre ram** **Hidráulica de trabajo, inclinación y rotador en el bastidor superior** **Arbeitshydraulik, Böschung und Rotator auf oberem Rahmen** **Commande hydraulique d'outil, équipement de talutage et rotateur sur tourelle** **Working hydraulic, slope and rotator on upper frame**	Catalogue id **20612**	Group **914**
2	**8292893**		Illustr. No **1067707**	Section **3600**
3			Issue **PUB 20025115-E**	Page **1183**
4				
5				

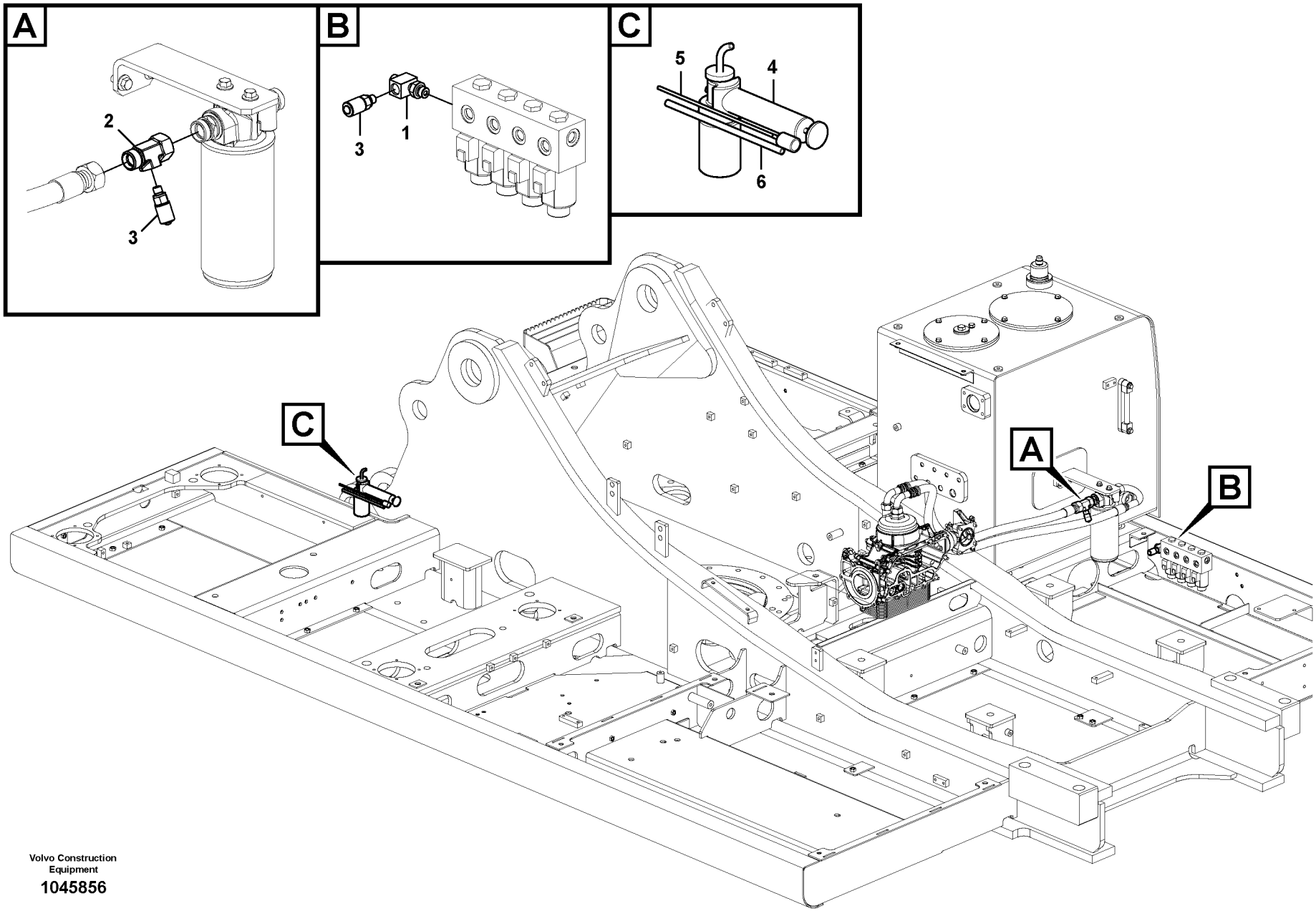

Volvo Construction Equipment

1045856

Fig.	Part No.	Quantity 1	2	3	PS	KIT	Description	Dénomination	Bezeichnung	Denominación	Benämning	Notes
1	**VOE 14563357**	1					T-nipple	Raccord-t	T-Nippel	Niple t	T-nippel	
2	**VOE 14612084**	1					Nipple	Raccord	Nippel	Niple	Nippel	
3	**VOE 936446**	2					Testing nipple	Raccord contrôle	Prüfnippel	Niple de medición	Mätnippel	
4	**VOE 11411003**	1					Vacuum pump	Pompe à vide	Vakuumpumpe	Bomba de vacío	Vakuumpump	
5	**VOE 14025152**	1					Hose	Flexible	Schlauch	Manguera	Slang	
6	**VOE 14533221**	1					Hose	Flexible	Schlauch	Manguera	Slang	

1	**8291319**	**Servosystem, mätuttag** **Servosistema, lumbrera de control de aceite** **Servohydraulik, Messnippel** **Système servo, raccord de contrôle d'huile** **Servo system, pressure check connection**	Catalogue id **20612**	Group **914**
2			Illustr. No **1045856**	Section **6000**
3				
4			Issue **PUB 20025115-E**	Page **1185**
5				

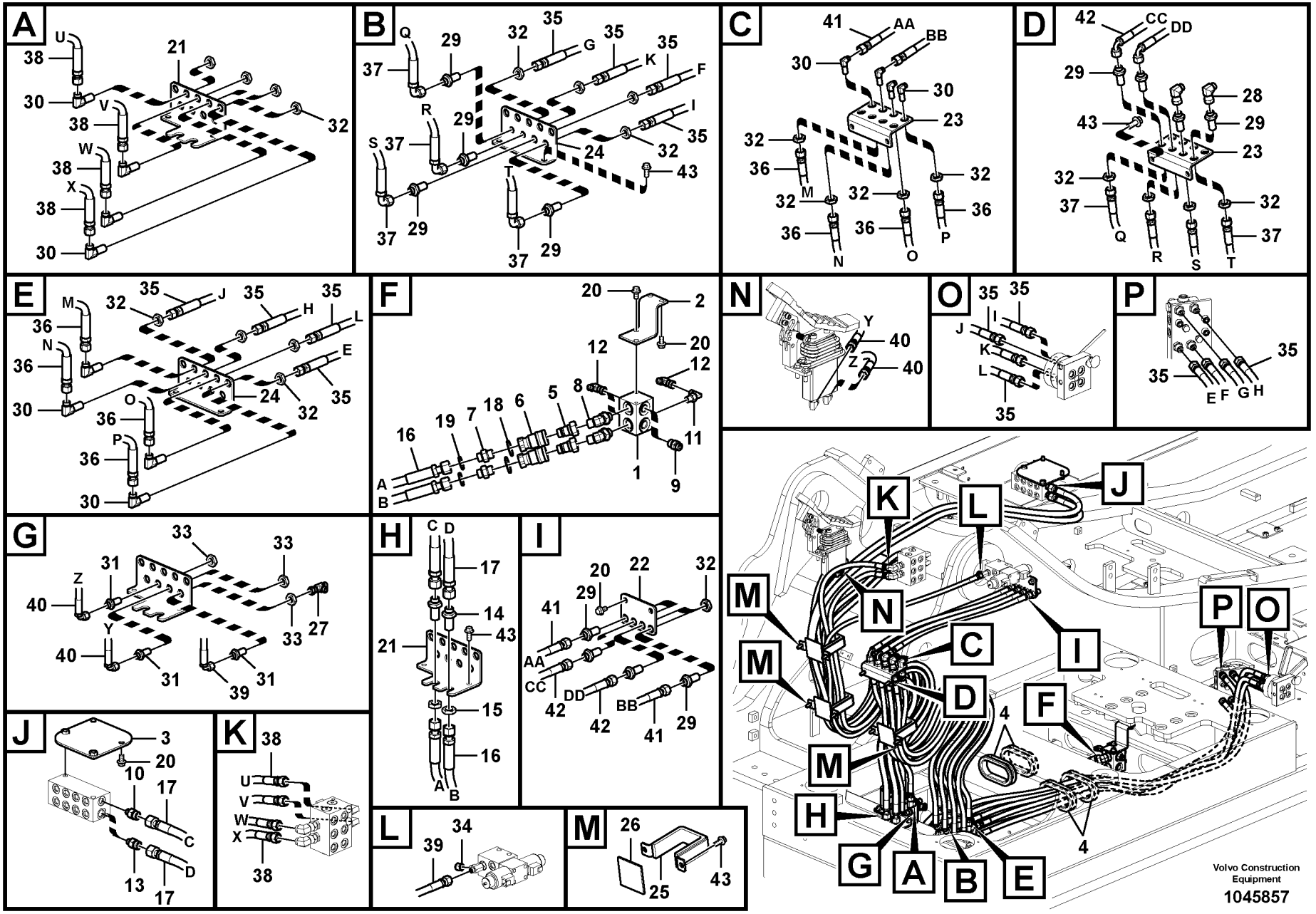
A
B
C
D
E
F
N
O
P
G
H
I
J
K
L
M
Volvo Construction Equipment
1045857

Fig.	Part No.	Quantity 1	2	3	PS	KIT	Description	Dénomination	Bezeichnung	Denominación	Benämning	Notes
1	**VOE 14621957**	1					Block	Bloc	Block	Bloque	Block	
2	**VOE 14559335**	1					Bracket	Console	Konsole	Consola	Konsol	
3	**VOE 14628694**	1					Bracket	Console	Konsole	Consola	Konsol	
4	**VOE 14531670**	4					Grommet	Passe fil	Durchführung	Pasaje	Genomföring	
5	**VOE 14508586**	2					Nipple	Raccord	Nippel	Niple	Nippel	
6	**VOE 14508588**	2					Socket	Socle	Steckdose	Toma de corriente	Stickdosa	
7	**SA 9419-11010**	2					Connector	Pièce connexion	Verbindungsstück	Pieza de conexión	Förbindningsstycke	
8	**VOE 14588008**	2					Elbow	Coude	Winkel	Ángulo	Vinkel	
9	**VOE 935089**	1					Nipple	Raccord	Nippel	Niple	Nippel	
10	**VOE 935091**	1					Nipple	Raccord	Nippel	Niple	Nippel	
11	**VOE 13933857**	1					Elbow nipple	Raccord coudé	Winkelnippel	Niple angular	V-nippel	
12	**VOE 13933905**	3					Elbow nipple	Raccord coudé	Winkelnippel	Niple angular	V-nippel	
13	**VOE 13933923**	1					Nipple	Raccord	Nippel	Niple	Nippel	
14	**VOE 13933922**	2					Nipple	Raccord	Nippel	Niple	Nippel	
15	**VOE 13933867**	2					Lock nut	Contre-écrou	Sicherungsmutter	Contratuerca	Låsmutter	
16	**VOE 937232**	2					Hose assembly	Conduit flexible	Schlauchleitung	Conducto	Slangledning	
17	**VOE 937603**	2					Hose assembly	Conduit flexible	Schlauchleitung	Conducto	Slangledning	
18	**VOE 990557**	2					O-ring	Joint torique	O-Ring	Anillo tórico	O-ring	
19	**VOE 990738**	2					O-ring	Joint torique	O-Ring	Anillo tórico	O-ring	(VOE 4880493)
20	**VOE 946441**	8					Flange screw	Vis à embase	Flanschschraube	Tornillo embridado	Flänsskruv	
21	**VOE 14558975**	1					Plate	Tôle	Blech	Chapa	Plåt	
22	**VOE 14558977**	1					Plate	Tôle	Blech	Chapa	Plåt	
23	**VOE 14621952**	1					Plate	Tôle	Blech	Chapa	Plåt	
24	**VOE 14621954**	1					Plate	Tôle	Blech	Chapa	Plåt	
25	**VOE 14510119**	3					Clamp	Pince Serrage	Klemme	Abrazadera	Klämma	
26	**VOE 14514623**	3					Sponge	Éponge	Schwamm	Esponja	Svamp	
27	**VOE 13933859**	1					T-nipple	Raccord-t	T-Nippel	Niple t	T-nippel	
28	**VOE 13933900**	2					Elbow nipple	Raccord coudé	Winkelnippel	Niple angular	V-nippel	
29	**VOE 935425**	12					Nipple	Raccord	Nippel	Niple	Nippel	
30	**VOE 935427**	12					Elbow nipple	Raccord coudé	Winkelnippel	Niple angular	V-nippel	

1	**8291312**	**Servosystem, byte spakfunktion** **Servosistema, cambio de función de la palanca** **Servosystem, Wechsel der Hebelfunktion** **Système servo, sélection fonction levier** **Servo system, changing lever function**	Catalogue id **20612**	Group **914**
2			Illustr. No **1045857**	Section **6100**
3			Issue **PUB 20025115-E**	Page **1187**
4				
5				

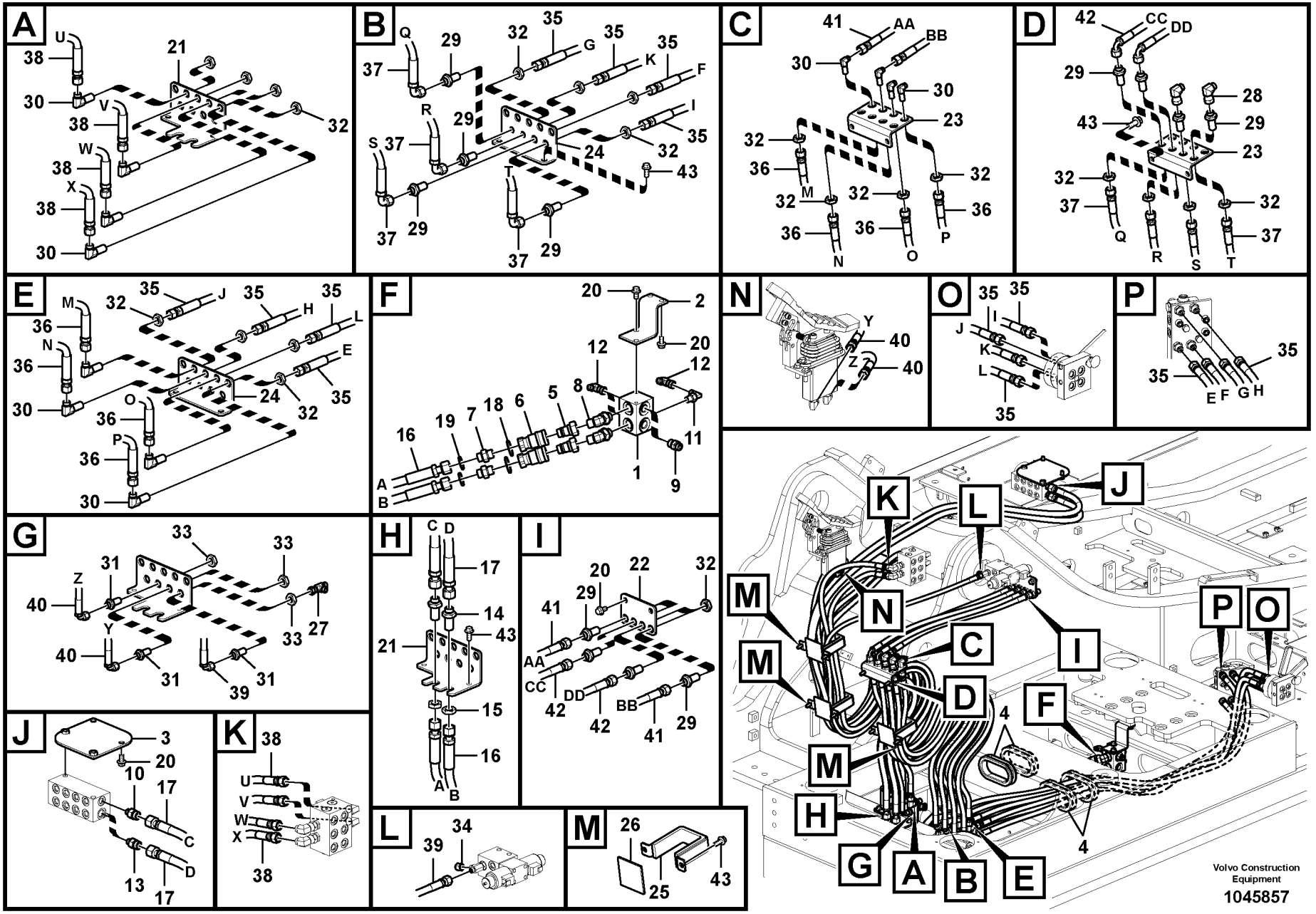
A
B
C
D
E
F
N
O
P
G
H
I
J
K
L
M
Volvo Construction Equipment
1045857

Fig.	Part No.	Quantity 1	2	3	PS	KIT	Description	Dénomination	Bezeichnung	Denominación	Benämning	Notes
31	**VOE 935424**	3					Nipple	Raccord	Nippel	Niple	Nippel	
32	**VOE 935429**	24					Lock nut	Contre-écrou	Sicherungsmutter	Contratuerca	Låsmutter	
33	**VOE 935428**	3					Lock nut	Contre-écrou	Sicherungsmutter	Contratuerca	Låsmutter	
34	**VOE 935756**	1					Plug	Tampon	Stopfen	Tapón	Plugg	
35	**VOE 936697**	8					Hose assembly	Conduit flexible	Schlauchleitung	Conducto	Slangledning	
36	**VOE 937338**	4					Hose assembly	Conduit flexible	Schlauchleitung	Conducto	Slangledning	
37	**VOE 937227**	4					Hose assembly	Conduit flexible	Schlauchleitung	Conducto	Slangledning	
38	**VOE 938107**	4					Hose assembly	Conduit flexible	Schlauchleitung	Conducto	Slangledning	
39	**VOE 936828**	1					Hose assembly	Conduit flexible	Schlauchleitung	Conducto	Slangledning	
40	**VOE 937331**	2					Hose assembly	Conduit flexible	Schlauchleitung	Conducto	Slangledning	
41	**VOE 936748**	2					Hose assembly	Conduit flexible	Schlauchleitung	Conducto	Slangledning	
42	**VOE 936783**	2					Hose assembly	Conduit flexible	Schlauchleitung	Conducto	Slangledning	
43	**VOE 946329**	12					Flange screw	Vis à embase	Flanschschraube	Tornillo embridado	Flänsskruv	

1	**8291312**	**Servosystem, byte spakfunktion** **Servosistema, cambio de función de la palanca** **Servosystem, Wechsel der Hebelfunktion** **Système servo, sélection fonction levier** **Servo system, changing lever function**	Catalogue id **20612**	Group **914**
2			Illustr. No **1045857**	Section **6100**
3				
4			Issue **PUB 20025115-E**	Page **1189**
5				

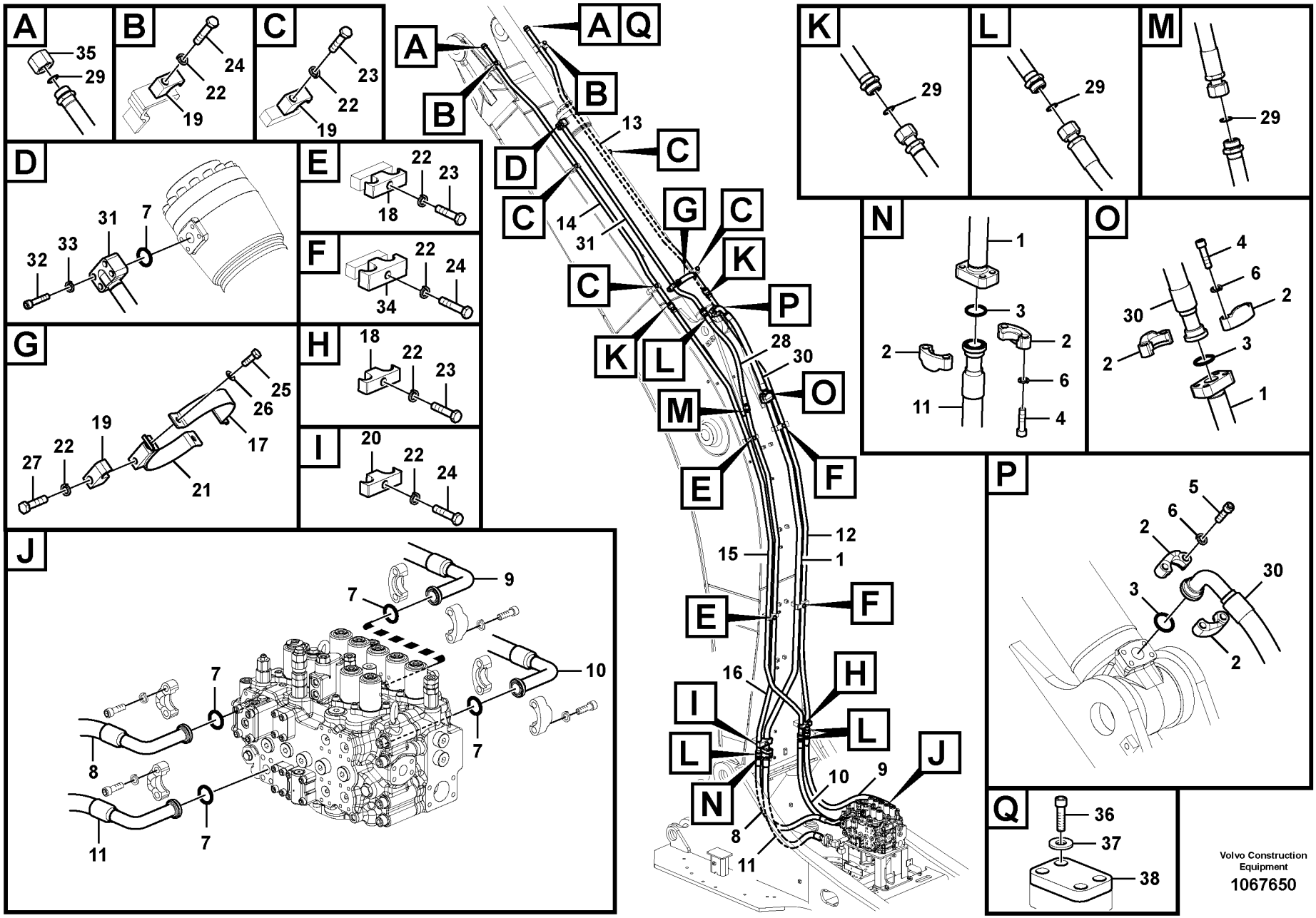

Volvo Construction Equipment

1067650

Fig.	Part No.	Quantity 1	2	3	4	5	PS	KIT	Description	Dénomination	Bezeichnung	Denominación	Benämning	Notes
1	**VOE 14630083**	1	1						Pipe	Tuyau	Rohrleitung	Tubo	Rör	
2	**VOE 936626**	6	6						Flange half	Demi-bride	Flanschhälfte	Mitad brida	Fläns halva	
3	**VOE 949238**	3	3				SS		O-ring	Joint torique	O-Ring	Anillo tórico	O-ring	
4	**VOE 984359**	8	8						Hex. socket screw	Vis à six pans creu	Innensechskantsc	Tornillo de hexágo	Insexskruv	
5	**VOE 984136**	4	4						Hex. socket screw	Vis à six pans creu	Innensechskantsc	Tornillo de hexágo	Insexskruv	
6	**SA 9213-14000**	12	12						Spring washer	Rondelle élastique	Federscheibe	Arandela elástica	Fjäderbricka	
7	**VOE 948700**	4	5						O-ring	Joint torique	O-Ring	Anillo tórico	O-ring	
8	**VOE 14629342**	1	1						Hose	Flexible	Schlauch	Manguera	Slang	
9	**VOE 14882123**	1	1						Hose assembly	Conduit flexible	Schlauchleitung	Conducto	Slangledning	
10	**VOE 14882124**	1	1						Hose assembly	Conduit flexible	Schlauchleitung	Conducto	Slangledning	
11	**VOE 14629341**	1	1						Hose	Flexible	Schlauch	Manguera	Slang	
12	**VOE 14611536**	1	1						Pipe	Tuyau	Rohrleitung	Tubo	Rör	
13	**SA 1174-56380**	1	1						Pipe	Canalisation	Rohrleitung	Canalizacion	Rör	
14	**SA 1174-56370**	1	1						Pipe	Canalisation	Rohrleitung	Canalizacion	Rör	
15	**SA 1174-01440**	1	1						Pipe	Canalisation	Rohrleitung	Canalizacion	Rör	
16	**VOE 14630081**	1	1						Pipe	Tuyau	Rohrleitung	Tubo	Rör	
17	**VOE 14510538**	1	1						Clamp	Pince Serrage	Klemme	Abrazadera	Klämma	
18	**VOE 14881243**	1	1	2					Clamp	Collier serrage	Klemme	Abrazadera	Klamma	
19	**VOE 14881235**	1	1	6					Clamp	Collier serrage	Klemme	Abrazadera	Klamma	
20	**VOE 14881248**	1	1						Clamp	Collier serrage	Klemme	Abrazadera	Klamma	
21	**VOE 14514234**	1	1						Clamp	Pince Serrage	Klemme	Abrazadera	Klämma	
22	**VOE 955926**	13	13						Spring washer	Rondelle élastique	Federscheibe	Arandela elástica	Fjäderbricka	
23	**VOE 993422**	7	7						Hexagon screw	Vis à tête hexagona	Sechskantschraub	Tornillo hexagonal	Sexkantsskruv	
24	**VOE 978940**	5	5						Hexagon screw	Vis à tête hexagona	Sechskantschraub	Tornillo hexagonal	Sexkantsskruv	
25	**VOE 983252**	2	2						Hexagon screw	Vis à tête hexagona	Sechskantschraub	Tornillo hexagonal	Sexkantsskruv	
26	**VOE 992040**	2	2						Plain washer	Rondelle plane	Flachscheibe	Arandela plana	Planbricka	
27	**VOE 991644**	1	1						Hexagon screw	Vis à tête hexagona	Sechskantschraub	Tornillo hexagonal	Sexkantsskruv	
28	**VOE 936999**	1	1						Hose assembly	Conduit flexible	Schlauchleitung	Conducto	Slangledning	
29	**VOE 978129**	8	9						O-ring	Joint torique	O-Ring	Anillo tórico	O-ring	(VOE 981290)
30	**VOE 15097922**	1	1						Hose assembly	Conduit flexible	Schlauchleitung	Conducto	Slangledning	

1	**8289727 S/N -210695**
2	**8289112**
3	**8287096**
4	**8287069**
5	**8292927**

Arbetshydraulik, skaftcylinder på bom
Hidráulica de trabajo, cilindro del brazo en la pluma.
Arbeitshydraulik, Stielzylinder auf Ausleger
Commande hydraulique d'outil, vérin de balancier sur la flèche
Working hydraulic, dipper arm cylinder on boom.

Catalogue id **20612**	Group **916**
Illustr. No **1067650**	Section **100**
Issue **PUB 20025115-E**	Page **1191**

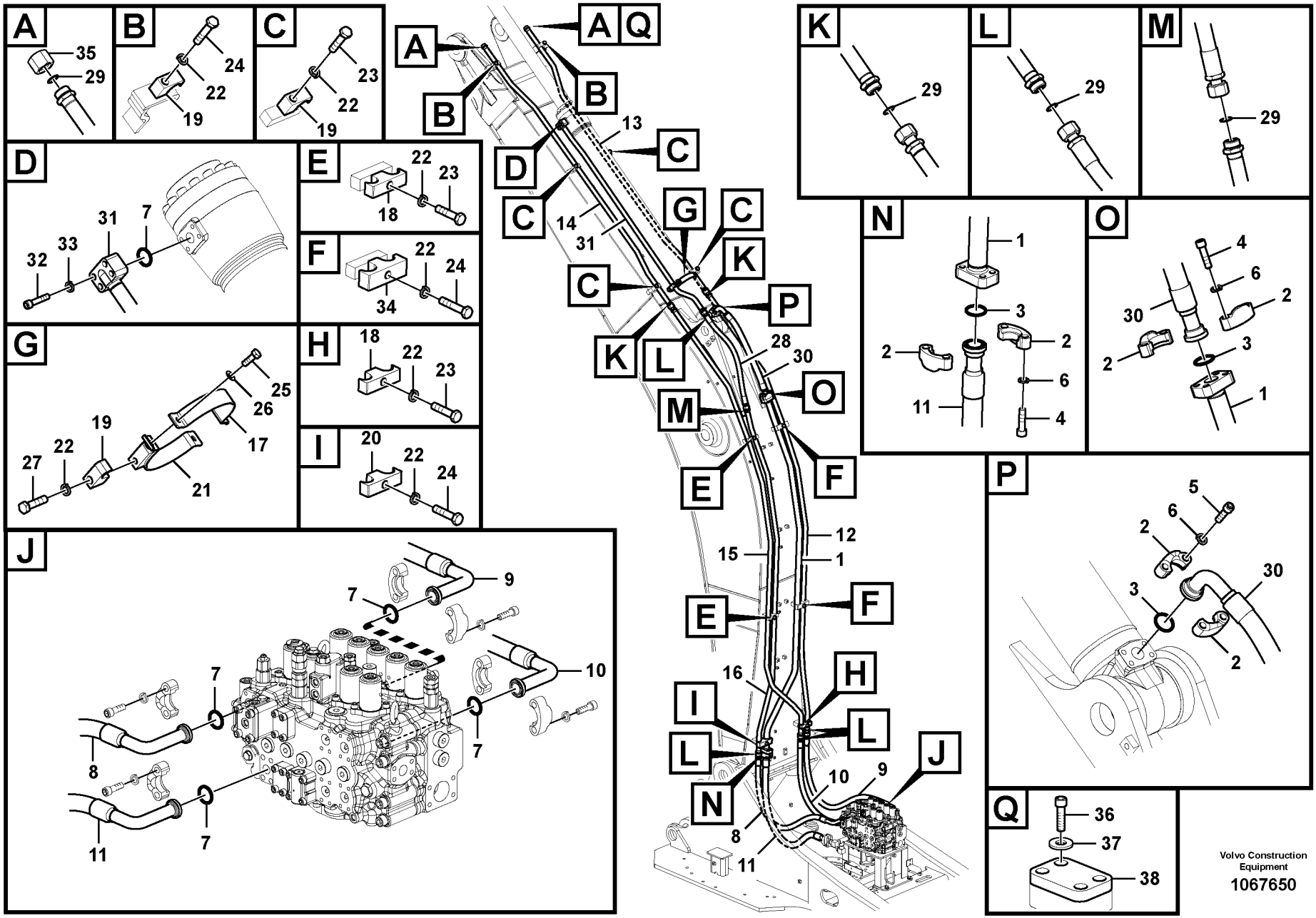

Volvo Construction Equipment

1067650

Fig.	Part No.	Quantity 1	2	3	4	5	PS	KIT	Description	Dénomination	Bezeichnung	Denominación	Benämning	Notes
31	**VOE 14592120**		1						Pipe	Tuyau	Rohrleitung	Tubo	Rör	
32	**VOE 984253**		4						Hex. socket screw	Vis à six pans creu	Innensechskantsc	Tornillo de hexágo	Insexskruv	
33	**VOE 955923**		4						Spring washer	Rondelle élastique	Federscheibe	Arandela elástica	Fjäderbricka	
34	**VOE 14882159**			2					Clamp	Collier serrage	Klemme	Abrazadera	Klamma	
35	**VOE 13933852**				2				Plug	Tampon	Stopfen	Tapón	Plugg	
36	**VOE 984090**					8			Hex. socket screw	Vis à six pans creu	Innensechskantsc	Tornillo de hexágo	Insexskruv	
37	**VOE 955923**					8			Spring washer	Rondelle élastique	Federscheibe	Arandela elástica	Fjäderbricka	
38	**VOE 14533505**					2			Plug	Bouchon	Stopfen	Tapon	Plugg	

1	**8289727 S/N -210695**
2	**8289112**
3	**8287096**
4	**8287069**
5	**8292927**

Arbetshydraulik, skaftcylinder på bom
Hidráulica de trabajo, cilindro del brazo en la pluma.
Arbeitshydraulik, Stielzylinder auf Ausleger
Commande hydraulique d'outil, vérin de balancier sur la flèche
Working hydraulic, dipper arm cylinder on boom.

Catalogue id **20612**	Group **916**
Illustr. No **1067650**	Section **100**
Issue **PUB 20025115-E**	Page **1193**

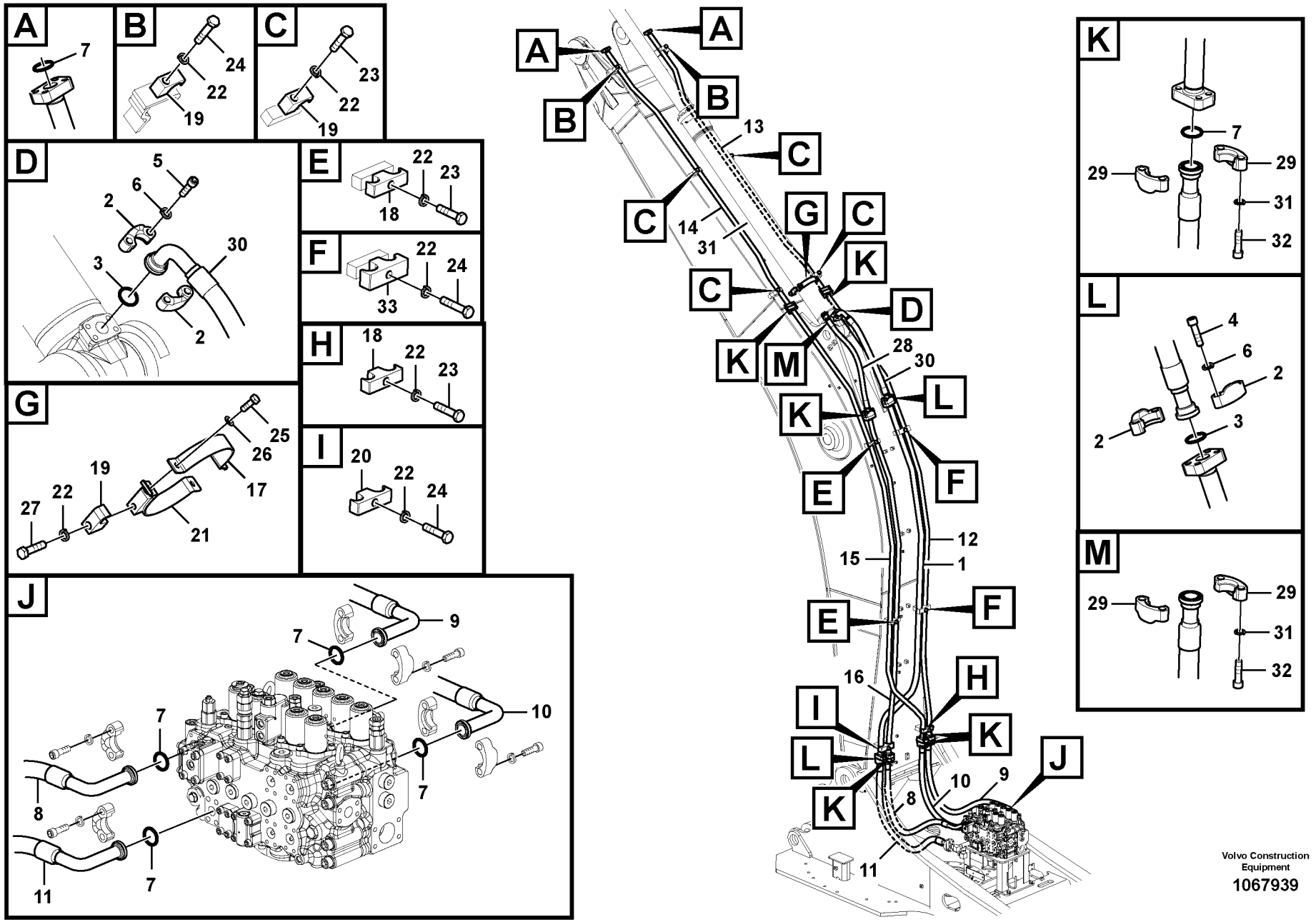

Volvo Construction Equipment

1067939

Fig.	Part No.	Quantity 1	2	3	PS	KIT	Description	Dénomination	Bezeichnung	Denominación	Benämning	Notes
1	**VOE 14638572**	1					Pipe	Tuyau	Rohrleitung	Tubo	Rör	
2	**VOE 936626**	6					Flange half	Demi-bride	Flanschhälfte	Mitad brida	Flänshalva	
3	**VOE 949238**	3			SS		O-ring	Joint torique	O-Ring	Anillo tórico	O-ring	
4	**VOE 984254**	8					Hex. socket screw	Vis à six pans creux	Innensechskantschra	Tornillo de hexágono	Insexskruv	
5	**VOE 984136**	4					Hex. socket screw	Vis à six pans creux	Innensechskantschra	Tornillo de hexágono	Insexskruv	
6	**VOE 955925**	12					Spring washer	Rondelle élastique	Federscheibe	Arandela elástica	Fjäderbricka	
7	**VOE 993325**	12					O-ring	Joint torique	O-Ring	Anillo tórico	O-ring	
8	**VOE 14642681**	1					Hose	Flexible	Schlauch	Manguera	Slang	
9	**VOE 14635319**	1					Hose	Flexible	Schlauch	Manguera	Slang	
10	**VOE 14635317**	1					Hose	Flexible	Schlauch	Manguera	Slang	
11	**VOE 14629341**	1					Hose	Flexible	Schlauch	Manguera	Slang	
12	**VOE 14639447**	1					Pipe	Tuyau	Rohrleitung	Tubo	Rör	
13	**VOE 14678088**	1					Pipe	Tuyau	Rohrleitung	Tubo	Rör	(VOE 14639449)
14	**VOE 14678307**	1					Pipe	Tuyau	Rohrleitung	Tubo	Rör	(VOE 14638570)
15	**VOE 14639451**	1					Pipe	Tuyau	Rohrleitung	Tubo	Rör	
16	**VOE 14639453**	1					Pipe	Tuyau	Rohrleitung	Tubo	Rör	
17	**VOE 14510538**	1					Clamp	Pince Serrage	Klemme	Abrazadera	Klämma	
18	**VOE 14881244**	3					Clamp	Collier serrage	Klemme	Abrazadera	Klamma	
19	**VOE 14881235**	1					Clamp	Collier serrage	Klemme	Abrazadera	Klamma	
20	**VOE 14881248**	1					Clamp	Collier serrage	Klemme	Abrazadera	Klamma	
21	**VOE 14514234**	1					Clamp	Pince Serrage	Klemme	Abrazadera	Klämma	
22	**VOE 955926**	13					Spring washer	Rondelle élastique	Federscheibe	Arandela elástica	Fjäderbricka	
23	**VOE 993422**	7					Hexagon screw	Vis à tête hexagonale	Sechskantschraube	Tornillo hexagonal	Sexkantsskruv	
24	**VOE 978940**	5					Hexagon screw	Vis à tête hexagonale	Sechskantschraube	Tornillo hexagonal	Sexkantsskruv	
25	**VOE 983252**	2					Hexagon screw	Vis à tête hexagonale	Sechskantschraube	Tornillo hexagonal	Sexkantsskruv	
26	**VOE 992040**	2					Plain washer	Rondelle plane	Flachscheibe	Arandela plana	Planbricka	
27	**VOE 991644**	1					Hexagon screw	Vis à tête hexagonale	Sechskantschraube	Tornillo hexagonal	Sexkantsskruv	
28	**VOE 17200449**	1					Hose assembly	Conduit flexible	Schlauchleitung	Conducto	Slangledning	
29	**VOE 936624**	10					Flange half	Demi-bride	Flanschhälfte	Mitad brida	Flänshalva	
30	**VOE 936717**	1					Hose assembly	Conduit flexible	Schlauchleitung	Conducto	Slangledning	

1		**Arbetshydraulik, skaftcylinder på bom** **Hidráulica de trabajo, cilindro del brazo en la pluma.** **Arbeitshydraulik, Stielzylinder auf Ausleger** **Commande hydraulique d'outil, vérin de balancier sur la flèche** **Working hydraulic, dipper arm cylinder on boom.**	Catalogue id **20612**	Group **916**
2			Illustr. No **1067939**	Section **150**
3			Issue **PUB 20025115-E**	Page **1195**
4				
5		**8289727 S/N 210696-**		

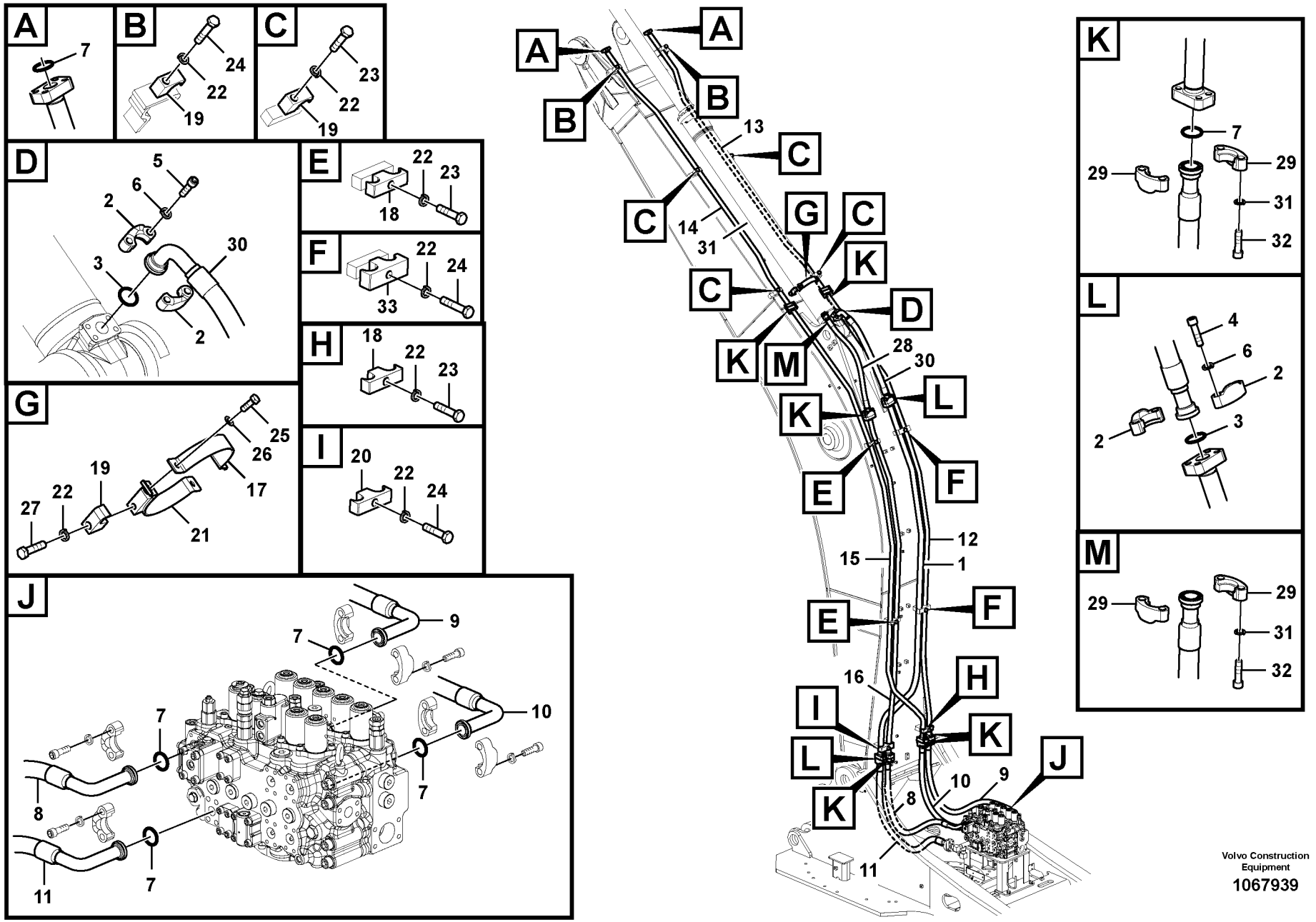

Volvo Construction Equipment

1067939

Fig.	Part No.	Quantity 1	2	3	PS	KIT	Description	Dénomination	Bezeichnung	Denominación	Benämning	Notes
31	**VOE 955923**	28					Spring washer	Rondelle élastique	Federscheibe	Arandela elástica	Fjäderbricka	
32	**VOE 984353**	28					Hex. socket screw	Vis à six pans creux	Innensechskantschra	Tornillo de hexágono	Insexskruv	
33	**VOE 14882159**	2					Clamp	Collier serrage	Klemme	Abrazadera	Klamma	

1		**Arbetshydraulik, skaftcylinder på bom** **Hidráulica de trabajo, cilindro del brazo en la pluma.** **Arbeitshydraulik, Stielzylinder auf Ausleger** **Commande hydraulique d'outil, vérin de balancier sur la flèche** **Working hydraulic, dipper arm cylinder on boom.**	Catalogue id **20612**	Group **916**
2				
3			Illustr. No **1067939**	Section **150**
4				
5		**8289727 S/N 210696-**	Issue **PUB 20025115-E**	Page **1197**

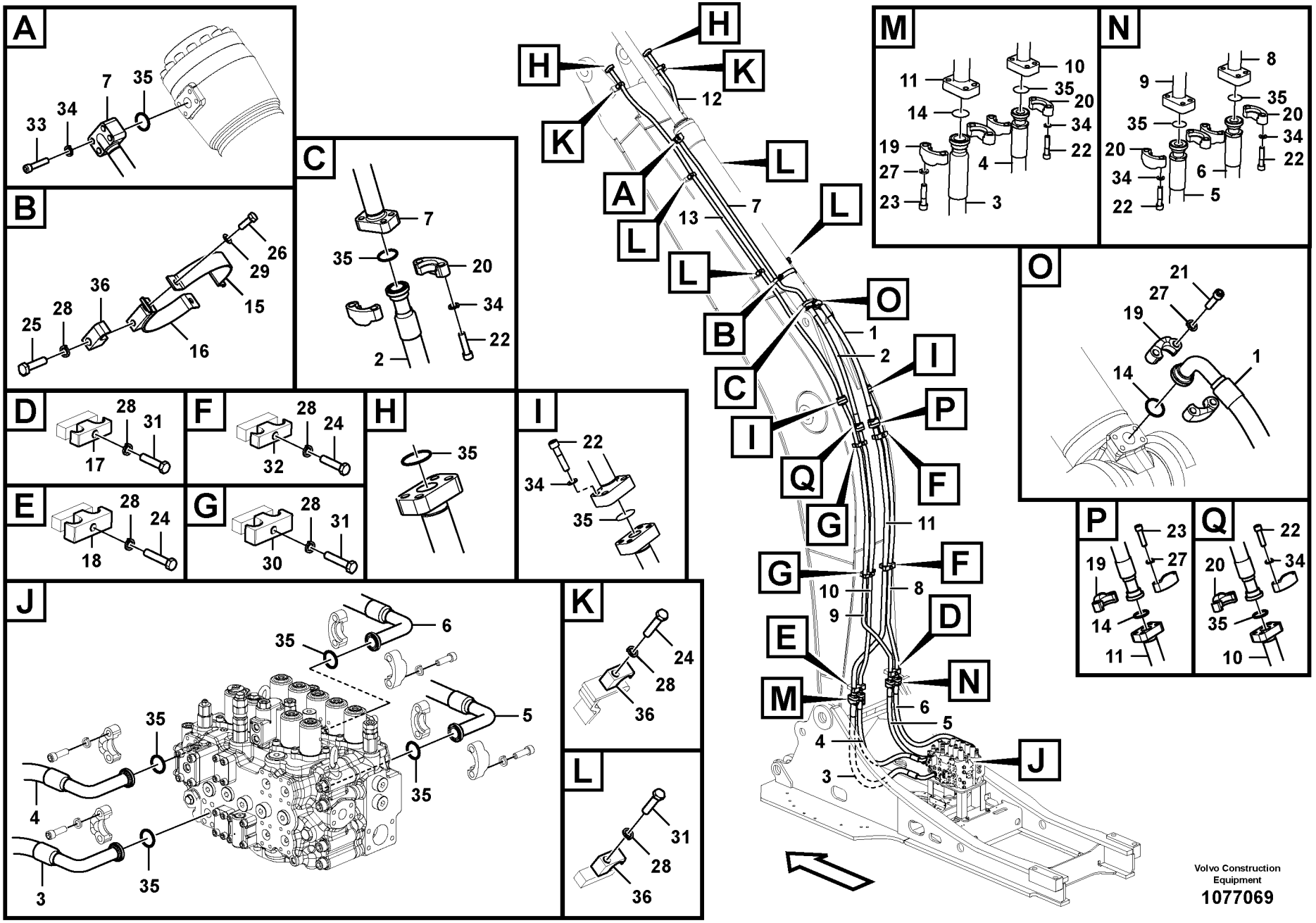

Volvo Construction Equipment

1077069

Fig.	Part No.	Quantity 1	2	3	PS	KIT	Description	Dénomination	Bezeichnung	Denominación	Benämning	Notes
1	**VOE 14647739**	1					Hose	Flexible	Schlauch	Manguera	Slang	
2	**VOE 14646938**	1					Hose	Flexible	Schlauch	Manguera	Slang	
3	**VOE 14633087**	1					Hose	Flexible	Schlauch	Manguera	Slang	
4	**VOE 14646939**	1					Hose	Flexible	Schlauch	Manguera	Slang	S/N -270570/-280522
	VOE 14672163	1					Hose	Flexible	Schlauch	Manguera	Slang	S/N 270571/-280523-
5	**VOE 14646940**	1					Hose	Flexible	Schlauch	Manguera	Slang	S/N -270570/-280522
	VOE 14672164	1					Hose	Flexible	Schlauch	Manguera	Slang	S/N 270571-/280523-
6	**VOE 14646941**	1					Hose	Flexible	Schlauch	Manguera	Slang	S/N -270570/-280522
	VOE 14672168	1					Hose	Flexible	Schlauch	Manguera	Slang	S/N 270571-/280523-
7	**VOE 14638574**	1					Pipe	Tuyau	Rohrleitung	Tubo	Rör	
8	**VOE 14639447**	1					Pipe	Tuyau	Rohrleitung	Tubo	Rör	
9	**VOE 14639451**	1					Pipe	Tuyau	Rohrleitung	Tubo	Rör	
10	**VOE 14639453**	1					Pipe	Tuyau	Rohrleitung	Tubo	Rör	
11	**VOE 14638572**	1					Pipe	Tuyau	Rohrleitung	Tubo	Rör	
12	**VOE 14678088**	1					Pipe	Tuyau	Rohrleitung	Tubo	Rör	(VOE 14639449)
13	**VOE 14678307**	1					Pipe	Tuyau	Rohrleitung	Tubo	Rör	
14	**VOE 993326**	3					O-ring	Joint torique	O-Ring	Anillo tórico	O-ring	
15	**VOE 14510538**	1					Clamp	Pince Serrage	Klemme	Abrazadera	Klämma	
16	**VOE 14514234**	1					Clamp	Pince Serrage	Klemme	Abrazadera	Klämma	
17	**VOE 14881244**	1					Clamp	Collier serrage	Klemme	Abrazadera	Klamma	
18	**VOE 14881248**	1					Clamp	Collier serrage	Klemme	Abrazadera	Klamma	
19	**VOE 936626**	6					Flange half	Demi-bride	Flanschhälfte	Mitad brida	Flänshalva	
20	**VOE 936624**	10					Flange half	Demi-bride	Flanschhälfte	Mitad brida	Flänshalva	
21	**VOE 984136**	4					Hex. socket screw	Vis à six pans creux	Innensechskantschra	Tornillo de hexágono	Insexskruv	
22	**VOE 984353**	28					Hex. socket screw	Vis à six pans creux	Innensechskantschra	Tornillo de hexágono	Insexskruv	
23	**VOE 984254**	8					Hex. socket screw	Vis à six pans creux	Innensechskantschra	Tornillo de hexágono	Insexskruv	
24	**VOE 978940**	5					Hexagon screw	Vis à tête hexagonale	Sechskantschraube	Tornillo hexagonal	Sexkantsskruv	
25	**VOE 991644**	1					Hexagon screw	Vis à tête hexagonale	Sechskantschraube	Tornillo hexagonal	Sexkantsskruv	
26	**VOE 983252**	2					Hexagon screw	Vis à tête hexagonale	Sechskantschraube	Tornillo hexagonal	Sexkantsskruv	
27	**VOE 955925**	12					Spring washer	Rondelle élastique	Federscheibe	Arandela elástica	Fjäderbricka	

1	**8294348**	**Arbetshydraulik, skaftcylinder på bom** **Hidráulica de trabajo, cilindro del brazo en la pluma.** **Arbeitshydraulik, Stielzylinder auf Ausleger** **Commande hydraulique d'outil, vérin de balancier sur la flèche** **Working hydraulic, dipper arm cylinder on boom.**	Catalogue id **20612**	Group **916**
2			Illustr. No **1077069**	Section **200**
3			Issue **PUB 20025115-E**	Page **1199**
4				
5				

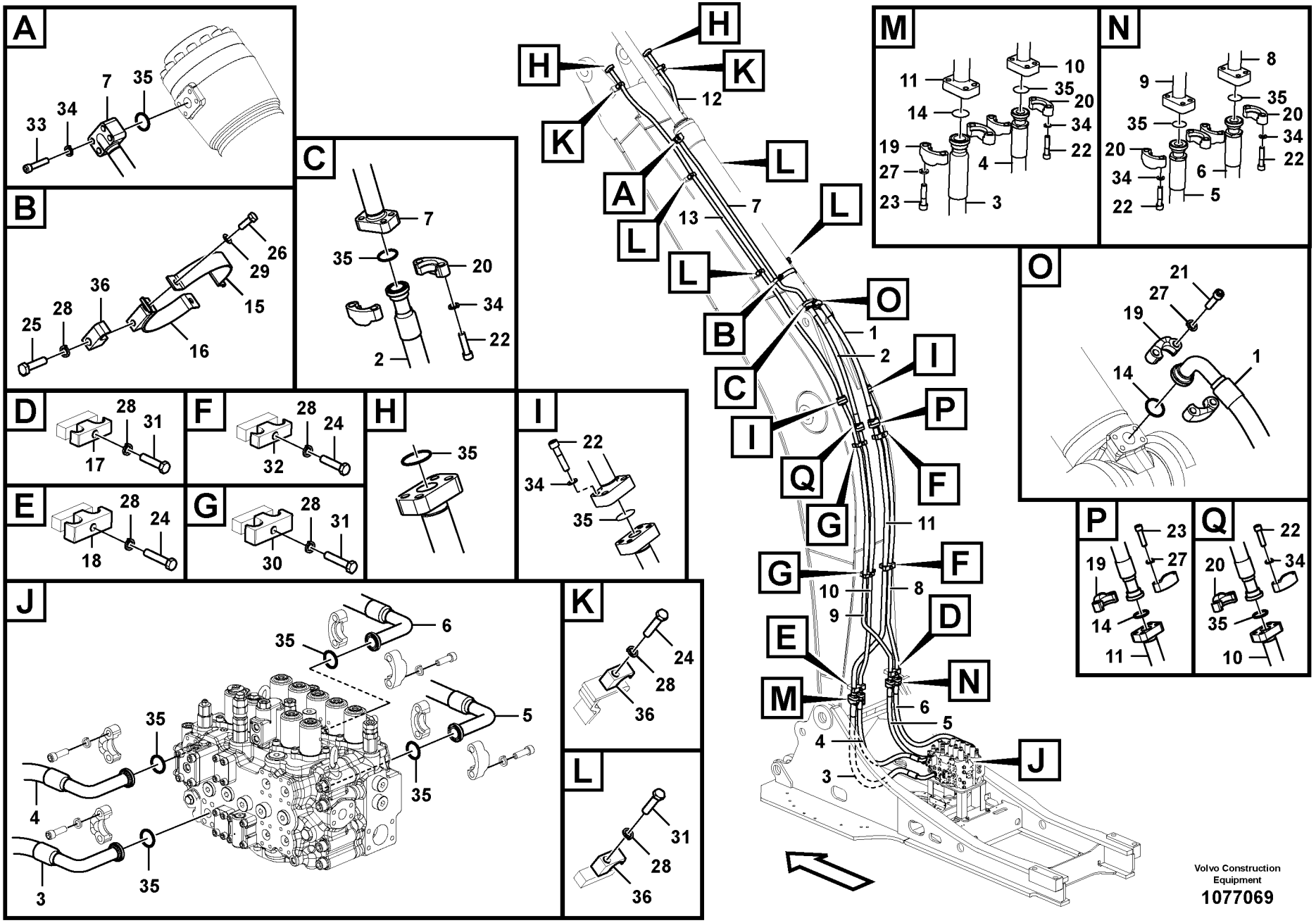

Volvo Construction Equipment

1077069

Fig.	Part No.	Quantity 1	2	3	P S	K I T	Description	Dénomination	Bezeichnung	Denominación	Benämning	Notes
28	**VOE 955926**	13					Spring washer	Rondelle élastique	Federscheibe	Arandela elástica	Fjäderbricka	
29	**VOE 992040**	2					Plain washer	Rondelle plane	Flachscheibe	Arandela plana	Planbricka	
30	**VOE 14881243**	2					Clamp	Collier serrage	Klemme	Abrazadera	Klamma	
31	**VOE 993422**	7					Hexagon screw	Vis à tête hexagonale	Sechskantschraube	Tornillo hexagonal	Sexkantsskruv	
32	**VOE 14882159**	2					Clamp	Collier serrage	Klemme	Abrazadera	Klamma	
33	**VOE 984253**	4					Hex. socket screw	Vis à six pans creux	Innensechskantschra	Tornillo de hexágono	Insexskruv	
34	**VOE 955923**	32					Spring washer	Rondelle élastique	Federscheibe	Arandela elástica	Fjäderbricka	
35	**VOE 993325**	14					O-ring	Joint torique	O-Ring	Anillo tórico	O-ring	
36	**VOE 14881235**	7					Clamp	Collier serrage	Klemme	Abrazadera	Klamma	

1	**8294348**	**Arbetshydraulik, skaftcylinder på bom** **Hidráulica de trabajo, cilindro del brazo en la pluma.** **Arbeitshydraulik, Stielzylinder auf Ausleger** **Commande hydraulique d'outil, vérin de balancier sur la flèche** **Working hydraulic, dipper arm cylinder on boom.**	Catalogue id **20612**	Group **916**
2			Illustr. No **1077069**	Section **200**
3				
4			Issue **PUB 20025115-E**	Page **1201**
5				

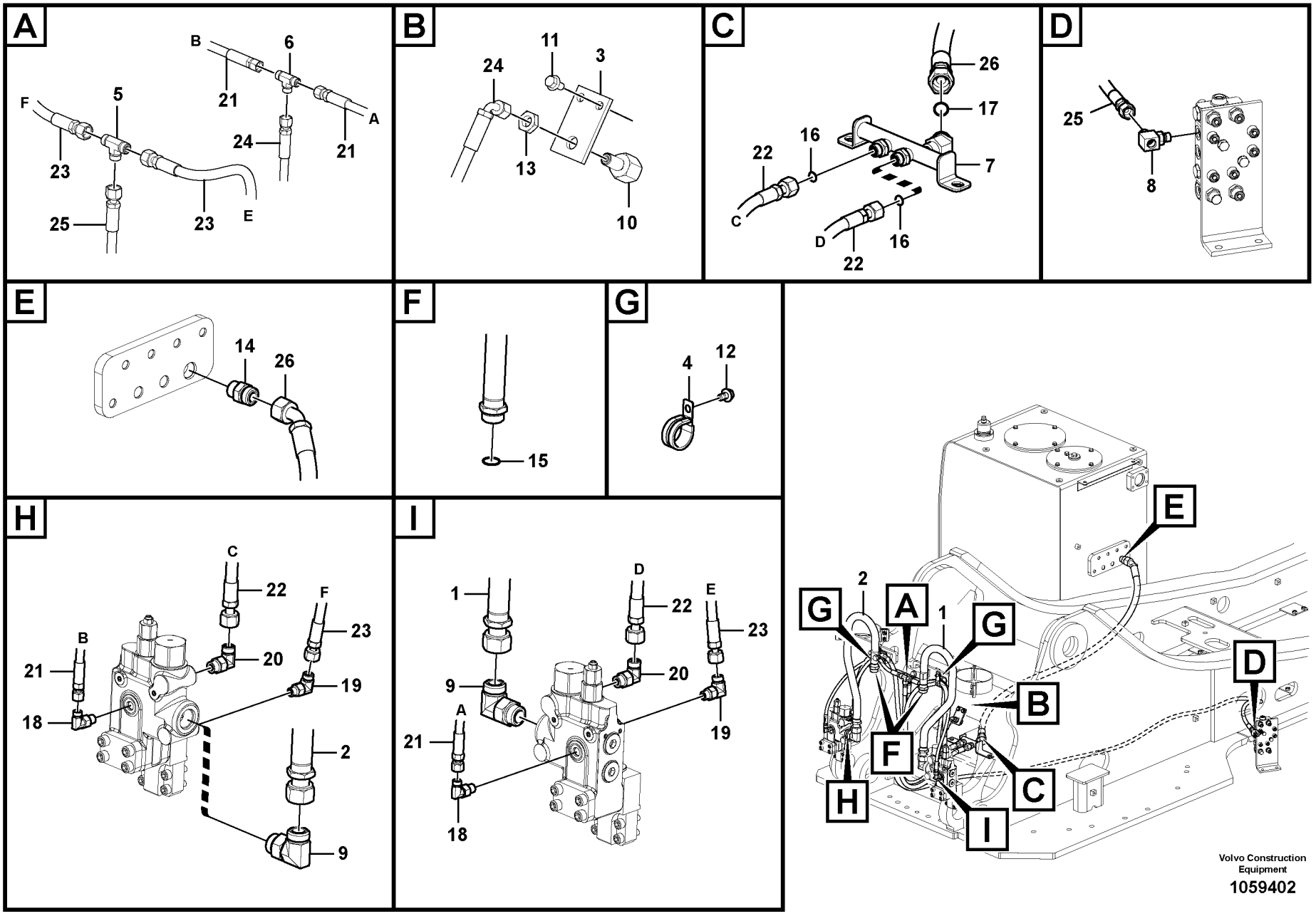

Volvo Construction Equipment

1059402

Fig.	Part No.	Quantity 1	2	3	PS	KIT	Description	Dénomination	Bezeichnung	Denominación	Benämning	Notes
1	**VOE 14593073**	1					Pipe	Tuyau	Rohrleitung	Tubo	Rör	
2	**VOE 14593075**	1					Pipe	Tuyau	Rohrleitung	Tubo	Rör	
3		1			NS		Plate	Tôle	Blech	Chapa	Plåt	
4	**VOE 14515523**	2					Clip	Clip	Klemme	Clip	Clips	
5	**VOE 935540**	1					T-nipple	Raccord-t	T-Nippel	Niple t	T-nippel	
	VOE 990737	3					•O-ring	•Joint torique	•O-Ring	•Anillo tórico	•O-ring	
6	**VOE 936798**	1					T-nipple	Raccord-t	T-Nippel	Niple t	T-nippel	
	VOE 990736	3					•O-ring	•Joint torique	•O-Ring	•Anillo tórico	•O-ring	
7	**VOE 14612388**	1					Pipe	Tuyau	Rohrleitung	Tubo	Rör	
8	**VOE 14546293**	1					T-nipple	Raccord-t	T-Nippel	Niple t	T-nippel	
	VOE 993320	1					•O-ring	•Joint torique	•O-Ring	•Anillo tórico	•O-ring	(VOE 932039)
	VOE 990737	1					•O-ring	•Joint torique	•O-Ring	•Anillo tórico	•O-ring	
9	**VOE 935013**	2					Elbow nipple	Raccord coudé	Winkelnippel	Niple angular	V-nippel	
	VOE 978129	2					•O-ring	•Joint torique	•O-Ring	•Anillo tórico	•O-ring	(VOE 981290)
	VOE 993324	2					•O-ring	•Joint torique	•O-Ring	•Anillo tórico	•O-ring	(VOE 932043)
10	**VOE 14608518**	1					Nipple	Raccord	Nippel	Niple	Nippel	
11	**VOE 946440**	2					Flange screw	Vis à embase	Flanschschraube	Tornillo embridado	Flänsskruv	
12	**VOE 946471**	2					Flange screw	Vis à embase	Flanschschraube	Tornillo embridado	Flänsskruv	
13	**VOE 935428**	1					Lock nut	Contre-écrou	Sicherungsmutter	Contratuerca	Låsmutter	
14	**VOE 13933862**	1					Nipple	Raccord	Nippel	Niple	Nippel	
	VOE 990740	1					•O-ring	•Joint torique	•O-Ring	•Anillo tórico	•O-ring	
	VOE 993323	1					•O-ring	•Joint torique	•O-Ring	•Anillo tórico	•O-ring	(VOE 932042)
15	**VOE 978129**	2					O-ring	Joint torique	O-Ring	Anillo tórico	O-ring	
16	**VOE 990738**	2					O-ring	Joint torique	O-Ring	Anillo tórico	O-ring	
17	**VOE 990740**	1					O-ring	Joint torique	O-Ring	Anillo tórico	O-ring	
18	**VOE 13933857**	2					Elbow nipple	Raccord coudé	Winkelnippel	Niple angular	V-nippel	
	VOE 990736	2					•O-ring	•Joint torique	•O-Ring	•Anillo tórico	•O-ring	
	VOE 993320	2					•O-ring	•Joint torique	•O-Ring	•Anillo tórico	•O-ring	
19	**VOE 935069**	2					Elbow nipple	Raccord coudé	Winkelnippel	Niple angular	V-nippel	
	VOE 990737	2					•O-ring	•Joint torique	•O-Ring	•Anillo tórico	•O-ring	

1		**Arbetshydraulik, bom brott** **Hidráulica de trabajo, válvula de rotura de manguera en plum** **Arbeitshydraulik, Leitungsbruchventil Ausleger** **Hydraulique de travail, coupure flèche** **Working hydraulic, boom rupture**	Catalogue id **20612**	Group **916**
2			Illustr. No **1059402**	Section **300**
3			Issue **PUB 20025115-E**	Page **1203**
4				
5		**8289075**		

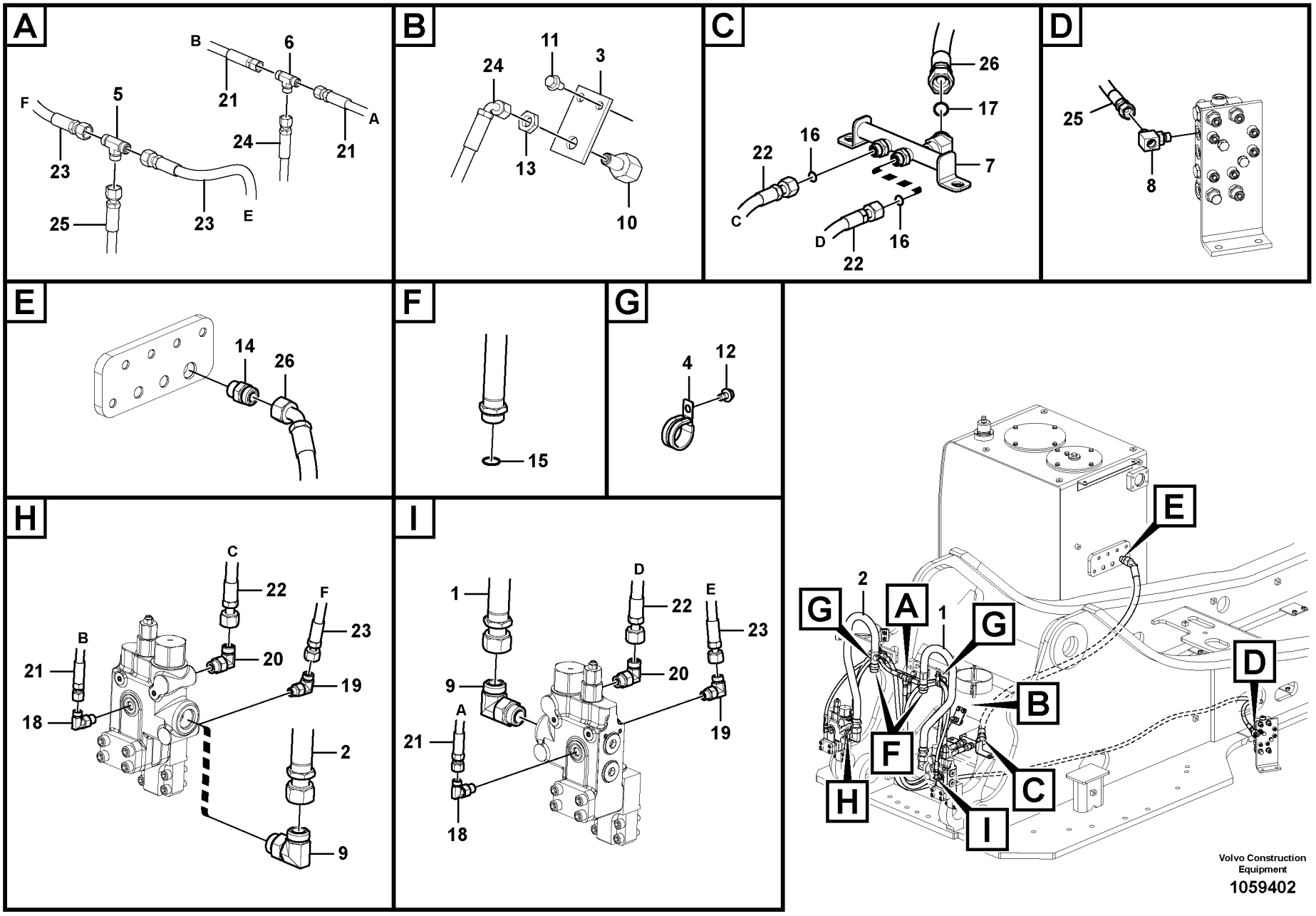

Volvo Construction Equipment

1059402

Fig.	Part No.	Quantity 1	2	3	P S	K I T	Description	Dénomination	Bezeichnung	Denominación	Benämning	Notes
	VOE 993320	2					•O-ring	•Joint torique	•O-Ring	•Anillo tórico	•O-ring	(VOE 932039)
20	**VOE 13933868**	2					Elbow nipple	Raccord coudé	Winkelnippel	Niple angular	V-nippel	
	VOE 990738	2					•O-ring	•Joint torique	•O-Ring	•Anillo tórico	•O-ring	
	VOE 993321	2					•O-ring	•Joint torique	•O-Ring	•Anillo tórico	•O-ring	
21	**VOE 936182**	2					Hose assembly	Conduit flexible	Schlauchleitung	Conducto	Slangledning	
22	**VOE 938333**	2					Hose assembly	Conduit flexible	Schlauchleitung	Conducto	Slangledning	
23	**VOE 937586**	2					Hose assembly	Conduit flexible	Schlauchleitung	Conducto	Slangledning	
24	**VOE 936367**	1					Hose assembly	Conduit flexible	Schlauchleitung	Conducto	Slangledning	
25	**VOE 937591**	1					Hose assembly	Conduit flexible	Schlauchleitung	Conducto	Slangledning	
26	**VOE 938190**	1					Hose assembly	Conduit flexible	Schlauchleitung	Conducto	Slangledning	

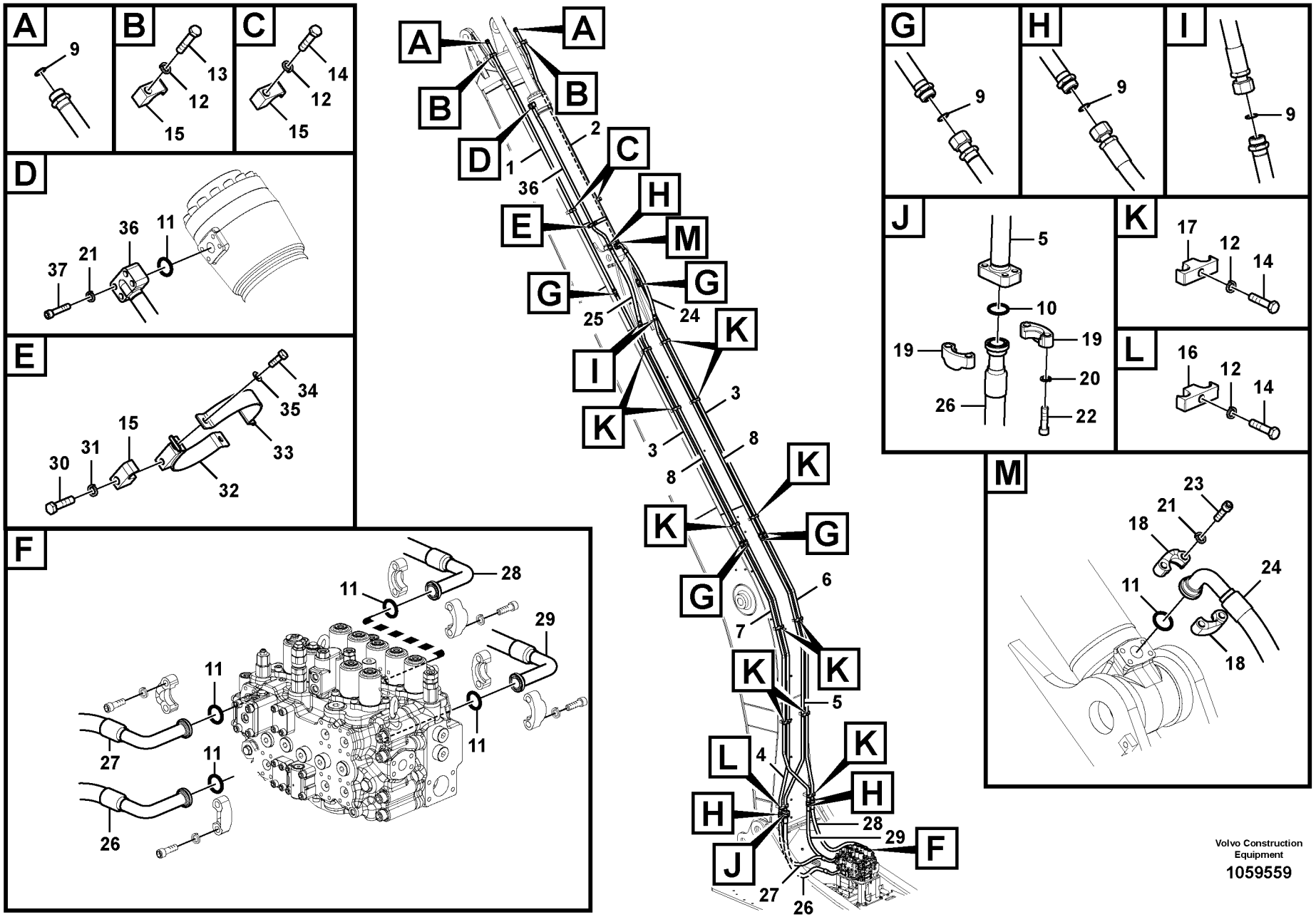

Volvo Construction Equipment

1059559

Fig.	Part No.	Quantity 1	2	3	PS	KIT	Description	Dénomination	Bezeichnung	Denominación	Benämning	Notes
1	**VOE 14590485**	1					Pipe	Tuyau	Rohrleitung	Tubo	Rör	
	VOE 14678115		1				Pipe	Tuyau	Rohrleitung	Tubo	Rör	(VOE 14642339)
2	**VOE 14590487**	1					Pipe	Tuyau	Rohrleitung	Tubo	Rör	
	VOE 14678133		1				Pipe	Tuyau	Rohrleitung	Tubo	Rör	(VOE 14643413)
3	**VOE 14579278**	2					Pipe	Tuyau	Rohrleitung	Tubo	Rör	
	VOE 14678134		2				Pipe	Tuyau	Rohrleitung	Tubo	Rör	(VOE 14643415)
4	**VOE 14629347**	1					Pipe	Tuyau	Rohrleitung	Tubo	Rör	
	VOE 14678135		1				Pipe	Tuyau	Rohrleitung	Tubo	Rör	(VOE 14643417)
5	**VOE 14629349**	1					Pipe	Tuyau	Rohrleitung	Tubo	Rör	
	VOE 14678136		1				Pipe	Tuyau	Rohrleitung	Tubo	Rör	(VOE 14643419)
6	**VOE 14590047**	1					Pipe	Tuyau	Rohrleitung	Tubo	Rör	
	VOE 14678283		1				Pipe	Tuyau	Rohrleitung	Tubo	Rör	(VOE 14656815)
7	**VOE 14590479**	1					Pipe	Tuyau	Rohrleitung	Tubo	Rör	
	VOE 14678284		1				Pipe	Tuyau	Rohrleitung	Tubo	Rör	(VOE 14656817)
8	**SA 1174-02190**	2					Pipe	Tuyau	Rohrleitung	Tubo	Rör	
	VOE 14678137		2				Pipe	Tuyau	Rohrleitung	Tubo	Rör	(VOE 14643425)
9	**VOE 978129**	14	14				O-ring	Joint torique	O-Ring	Anillo tórico	O-ring	
10	**VOE 993326**	1	1				O-ring	Joint torique	O-Ring	Anillo tórico	O-ring	
11	**VOE 993325**	6	19				O-ring	Joint torique	O-Ring	Anillo tórico	O-ring	
12	**VOE 955926**	16	16				Spring washer	Rondelle élastique	Federscheibe	Arandela elástica	Fjäderbricka	
13	**VOE 978940**	2	2				Hexagon screw	Vis à tête hexagonale	Sechskantschraube	Tornillo hexagonal	Sexkantsskruv	
14	**VOE 993422**	14	15				Hexagon screw	Vis à tête hexagonale	Sechskantschraube	Tornillo hexagonal	Sexkantsskruv	
15	**VOE 14881235**	5	5				Clamp	Collier serrage	Klemme	Abrazadera	Klamma	
16	**VOE 14882158**	1	1				Clamp	Collier serrage	Klemme	Abrazadera	Klamma	
17	**VOE 14881243**	11	11				Clamp	Collier serrage	Klemme	Abrazadera	Klamma	
18	**VOE 936624**	2	2				Flange half	Demi-bride	Flanschhälfte	Mitad brida	Flänshalva	
19	**VOE 936626**	2	2				Flange half	Demi-bride	Flanschhälfte	Mitad brida	Flänshalva	
20	**VOE 955925**	4	4				Spring washer	Rondelle élastique	Federscheibe	Arandela elástica	Fjäderbricka	
21	**VOE 955923**	8	8				Spring washer	Rondelle élastique	Federscheibe	Arandela elástica	Fjäderbricka	
22	**VOE 984359**	4	4				Hex. socket screw	Vis à six pans creux	Innensechskantschra	Tornillo de hexágono	Insexskruv	

1	**8289702,8289703**
2	**8294809,8294846**
3	
4	
5	

Arbetshydraulik, skaftcylinder på lång bom
Hidráulica de trabajo, cilindro del brazo en la pluma larga.
Arbeitshydraulik, Stielzylinder auf langem Ausleger
Commande hydraulique d'outil, vérin de balancier sur flèche prolongée
Working hydraulic, dipper arm cylinder on long boom

Catalogue id **20612**	Group **916**
Illustr. No **1059559**	Section **400**
Issue **PUB 20025115-E**	Page **1207**

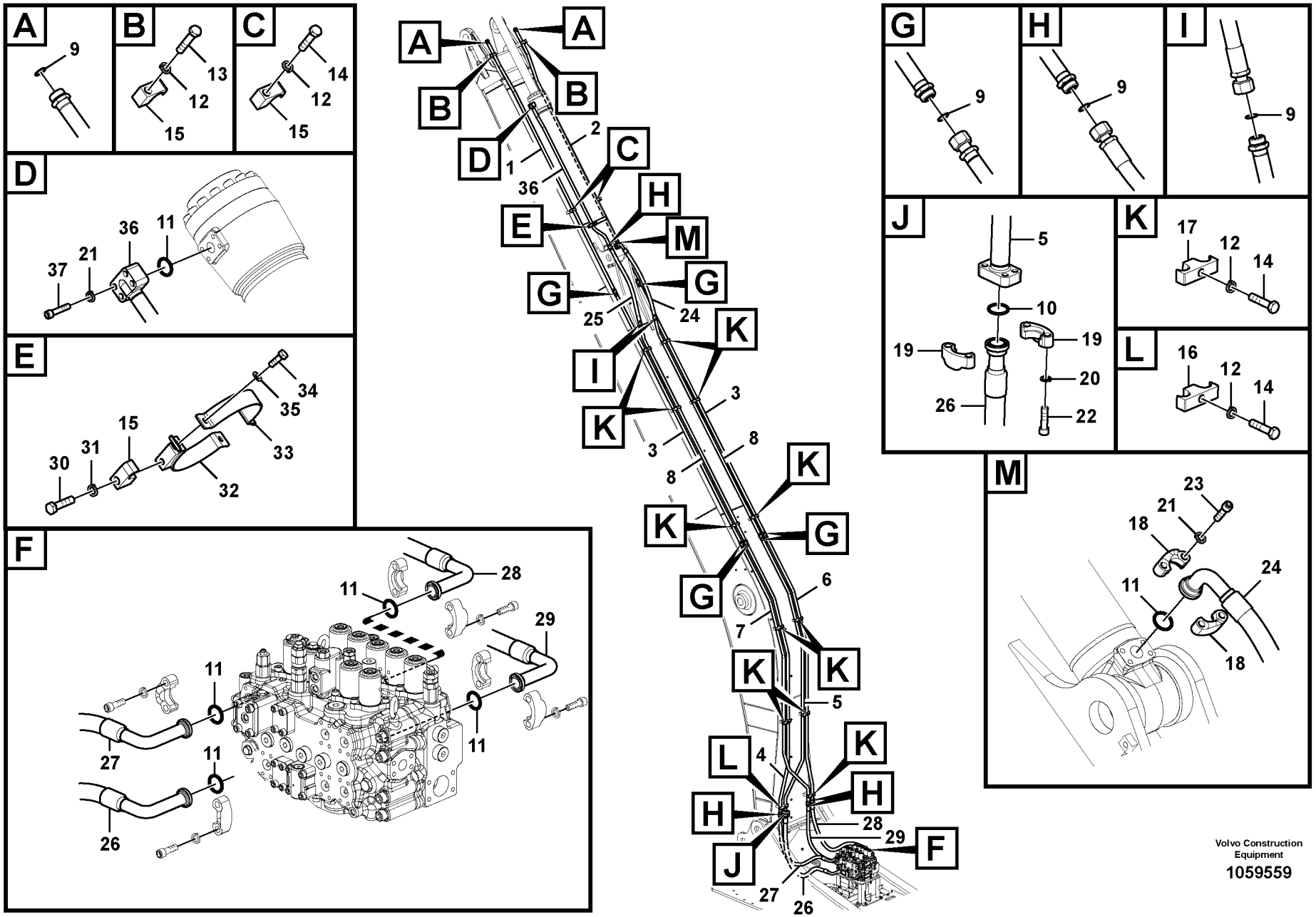

Volvo Construction Equipment

1059559

Fig.	Part No.	Quantity 1	2	3	PS	KIT	Description	Dénomination	Bezeichnung	Denominación	Benämning	Notes
23	**VOE 984091**	4	4				Hex. socket screw	Vis à six pans creux	Innensechskantschra	Tornillo de hexágono	Insexskruv	
24	**VOE 15086005**	1					Hose assembly	Conduit flexible	Schlauchleitung	Conducto	Slangledning	
	VOE 938089		1				Hose assembly	Conduit flexible	Schlauchleitung	Conducto	Slangledning	
25	**VOE 937000**	1					Hose assembly	Conduit flexible	Schlauchleitung	Conducto	Slangledning	
	VOE 15800362		1				Hose assembly	Conduit flexible	Schlauchleitung	Conducto	Slangledning	
26	**VOE 14629341**	1					Hose	Flexible	Schlauch	Manguera	Slang	
27	**VOE 14629342**	1					Hose	Flexible	Schlauch	Manguera	Slang	
	VOE 14642681		1				Hose	Flexible	Schlauch	Manguera	Slang	
28	**VOE 14882123**	1					Hose assembly	Conduit flexible	Schlauchleitung	Conducto	Slangledning	
	VOE 14644777		1				Hose	Flexible	Schlauch	Manguera	Slang	
29	**VOE 14882124**	1					Hose assembly	Conduit flexible	Schlauchleitung	Conducto	Slangledning	
	VOE 14635317		1				Hose	Flexible	Schlauch	Manguera	Slang	
30	**VOE 991644**	1	1				Hexagon screw	Vis à tête hexagonale	Sechskantschraube	Tornillo hexagonal	Sexkantsskruv	
31	**VOE 13955900**	1	1				Washer	Rondelle	Scheibe	Arandela	Bricka	
32	**VOE 14514234**	1	1				Clamp	Pince Serrage	Klemme	Abrazadera	Klämma	
33	**VOE 14510538**	1	1				Clamp	Pince Serrage	Klemme	Abrazadera	Klämma	
34	**VOE 983252**	2	2				Hexagon screw	Vis à tête hexagonale	Sechskantschraube	Tornillo hexagonal	Sexkantsskruv	
35	**VOE 992040**	2	2				Plain washer	Rondelle plane	Flachscheibe	Arandela plana	Planbricka	
36	**VOE 14592120**	1	1				Pipe	Tuyau	Rohrleitung	Tubo	Rör	
37	**VOE 984253**	4	4				Hex. socket screw	Vis à six pans creux	Innensechskantschra	Tornillo de hexágono	Insexskruv	

1	**8289702,8289703**	**Arbetshydraulik, skaftcylinder på lång bom** **Hidráulica de trabajo, cilindro del brazo en la pluma larga.** **Arbeitshydraulik, Stielzylinder auf langem Ausleger** **Commande hydraulique d'outil, vérin de balancier sur flèche prolongée** **Working hydraulic, dipper arm cylinder on long boom**	Catalogue id **20612**	Group **916**
2	**8294809,8294846**		Illustr. No **1059559**	Section **400**
3				
4			Issue **PUB 20025115-E**	Page **1209**
5				

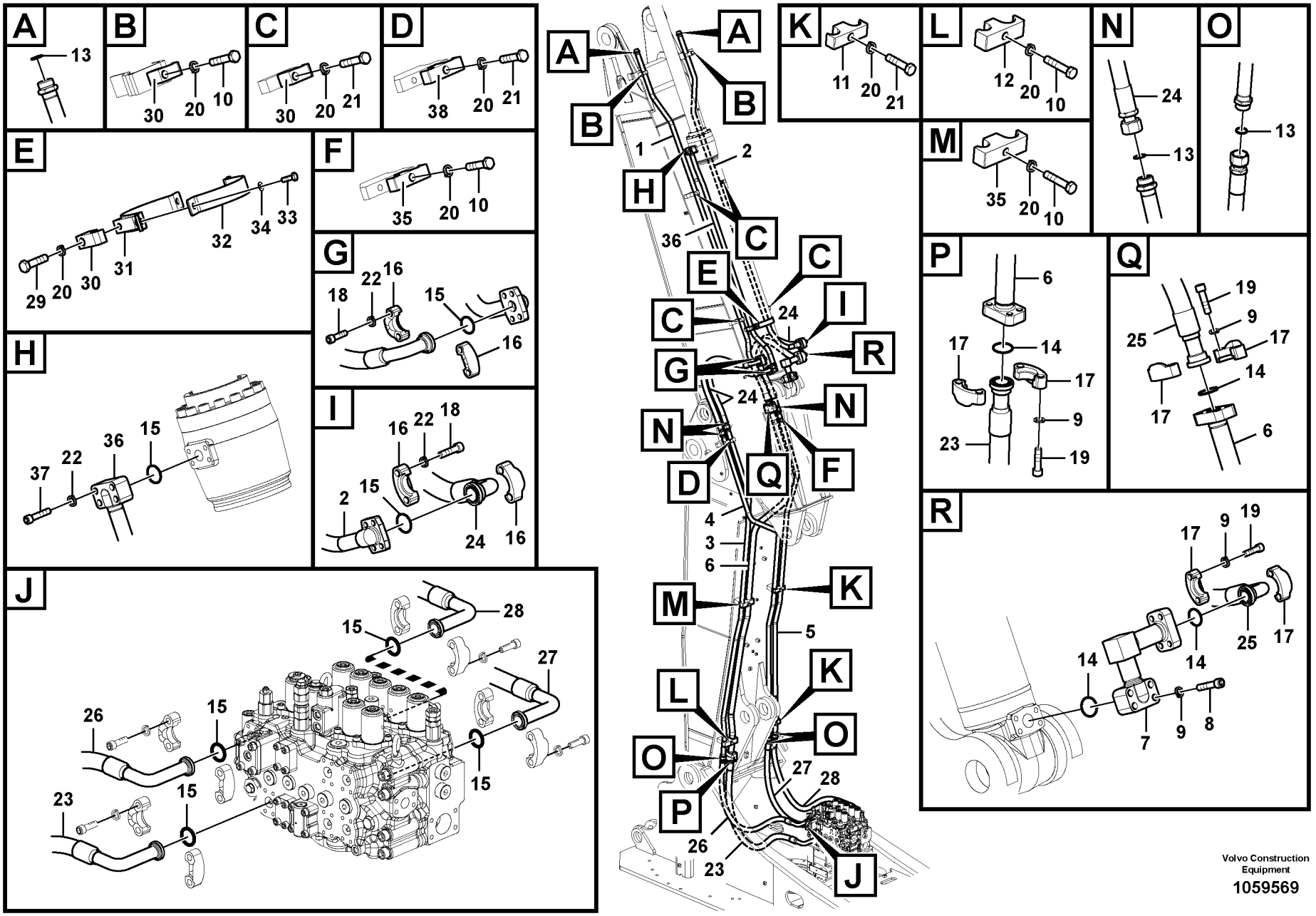
A
13
B
30
20
10
C
30
20
21
D
38
20
21
E
29
20
30
31
32
34
33
F
35
20
10
G
18
22
16
15
16
H
37
22
36
15
I
2
15
16
22
18
24
16
J
15
28
27
26
15
23
15
15
K
11
20
21
L
12
20
10
M
35
20
10
N
24
13
O
13
P
6
17
14
17
9
23
19
Q
19
9
25
17
14
17
6
R
17
9
19
25
17
14
14
7
9
8
A
B
B
1
2
H
36
C
C
E
C
I
24
R
G
24
N
N
D
Q
F
4
3
6
K
M
5
K
L
O
O
27
28
P
26
23
J
Volvo Construction Equipment
1059569

Fig.	Part No.	Quantity 1	2	3	PS	KIT	Description	Dénomination	Bezeichnung	Denominación	Benämning	Notes
1	**VOE 14578887**	1	1				Pipe	Tuyau	Rohrleitung	Tubo	Rör	
2	**VOE 14579311**	1	1				Pipe	Tuyau	Rohrleitung	Tubo	Rör	
3	**VOE 14629343**	1	1				Pipe	Tuyau	Rohrleitung	Tubo	Rör	
4	**VOE 14579319**	1	1				Pipe	Tuyau	Rohrleitung	Tubo	Rör	
5	**VOE 14579321**	1	1				Pipe	Tuyau	Rohrleitung	Tubo	Rör	
6	**VOE 14629345**	1	1				Pipe	Tuyau	Rohrleitung	Tubo	Rör	
7	**VOE 14579315**	1	1				Pipe	Tuyau	Rohrleitung	Tubo	Rör	
8	**VOE 984137**	4	4				Hex. socket screw	Vis à six pans creux	Innensechskantschra	Tornillo de hexágono	Insexskruv	
9	**VOE 955925**	16	16				Spring washer	Rondelle élastique	Federscheibe	Arandela elástica	Fjäderbricka	
10	**VOE 978940**	5	5				Hexagon screw	Vis à tête hexagonale	Sechskantschraube	Tornillo hexagonal	Sexkantsskruv	
11	**VOE 14881243**	2	2				Clamp	Collier serrage	Klemme	Abrazadera	Klamma	
12	**VOE 14881248**	1	1				Clamp	Collier serrage	Klemme	Abrazadera	Klamma	
13	**VOE 978129**	8	8				O-ring	Joint torique	O-Ring	Anillo tórico	O-ring	
14	**VOE 993326**	4	4				O-ring	Joint torique	O-Ring	Anillo tórico	O-ring	
15	**VOE 993325**	7	8				O-ring	Joint torique	O-Ring	Anillo tórico	O-ring	(VOE 13948700)
16	**VOE 936624**	6	6				Flange half	Demi-bride	Flanschhälfte	Mitad brida	Flänshalva	
17	**VOE 936626**	6	6				Flange half	Demi-bride	Flanschhälfte	Mitad brida	Flänshalva	
18	**VOE 984091**	12	12				Hex. socket screw	Vis à six pans creux	Innensechskantschra	Tornillo de hexágono	Insexskruv	
19	**VOE 984359**	12	12				Hex. socket screw	Vis à six pans creux	Innensechskantschra	Tornillo de hexágono	Insexskruv	
20	**VOE 955926**	13	13				Spring washer	Rondelle élastique	Federscheibe	Arandela elástica	Fjäderbricka	
21	**VOE 993422**	7	7				Hexagon screw	Vis à tête hexagonale	Sechskantschraube	Tornillo hexagonal	Sexkantsskruv	
22	**VOE 955923**	12	16				Spring washer	Rondelle élastique	Federscheibe	Arandela elástica	Fjäderbricka	
23	**VOE 14629341**	1	1				Hose	Flexible	Schlauch	Manguera	Slang	
24	**VOE 938457**	3	3				Hose assembly	Conduit flexible	Schlauchleitung	Conducto	Slangledning	
25	**VOE 15097922**	1	1				Hose assembly	Conduit flexible	Schlauchleitung	Conducto	Slangledning	
26	**VOE 14629342**	1	1				Hose	Flexible	Schlauch	Manguera	Slang	
27	**VOE 14882124**	1	1				Hose assembly	Conduit flexible	Schlauchleitung	Conducto	Slangledning	
28	**VOE 14882123**	1	1				Hose assembly	Conduit flexible	Schlauchleitung	Conducto	Slangledning	
29	**VOE 991644**	1	1				Hexagon screw	Vis à tête hexagonale	Sechskantschraube	Tornillo hexagonal	Sexkantsskruv	
30	**VOE 14881235**	1	1	6			Clamp	Collier serrage	Klemme	Abrazadera	Klamma	

1	**8289728 S/N -210695**
2	**8289729**
3	**8287097**
4	
5	

Arbetshydraulik, skaftcylinder på ställbar bom
Hidráulica de trabajo, cilindro del brazo en la pluma ajustable.
Arbeitshydraulik, Stielzylinder auf verstellbarem Ausleger
Commande hydraulique d'outill, vérin de balancier sur flèche articulée
Working hydraulic, dipper arm cylinder on adjustable boom

Catalogue id **20612**	Group **916**
Illustr. No **1059569**	Section **500**
Issue **PUB 20025115-E**	Page **1211**

VOLVO

EC300D

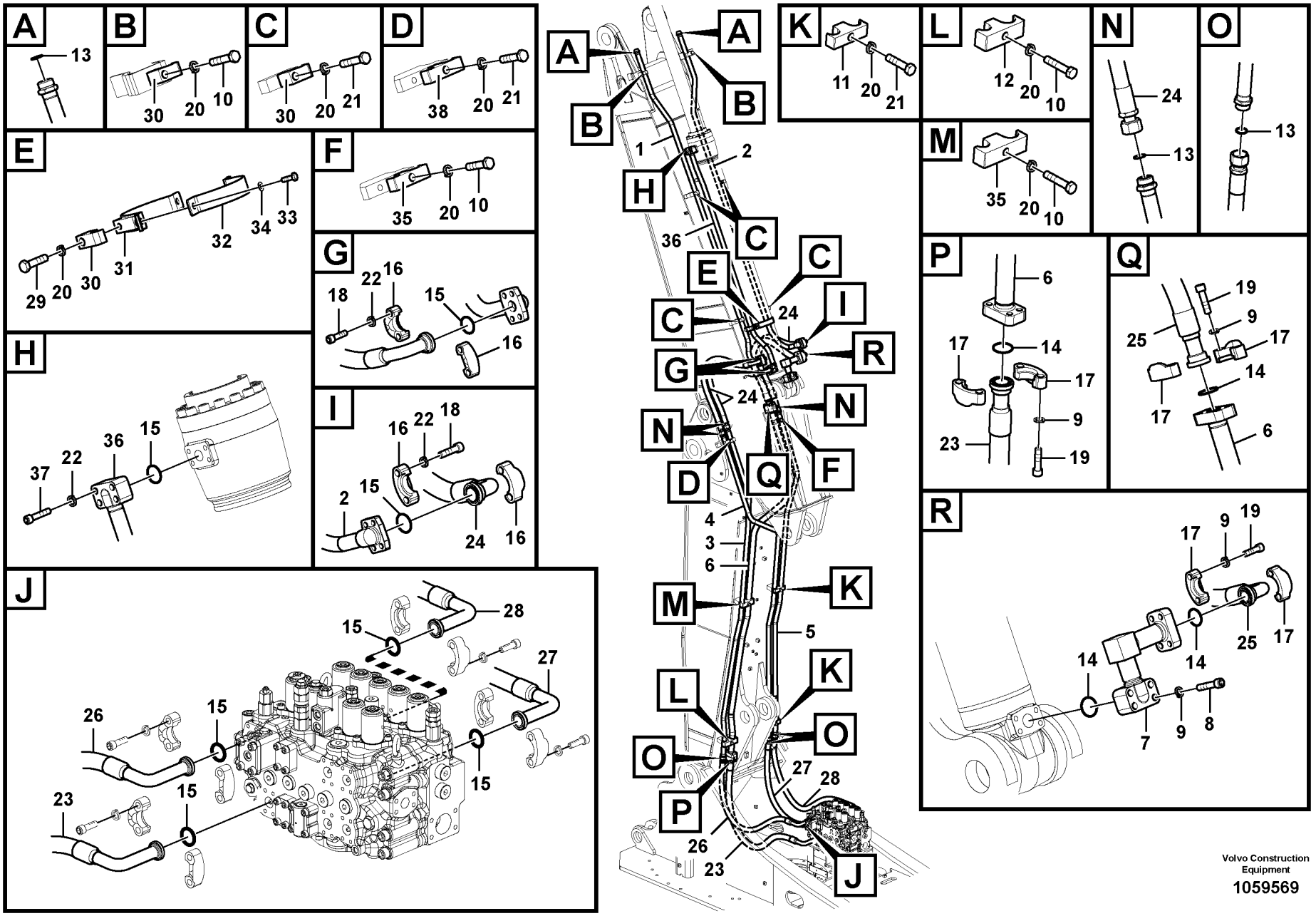
A
13
B
30
20
10
C
30
20
21
D
38
20
21
E
29
20
30
31
32
34
33
F
35
20
10
G
18
22
16
15
16
H
37
22
36
15
I
2
15
16
22
18
24
16
J
15
28
27
26
15
23
15
15
K
11
20
21
L
12
20
10
M
35
20
10
N
24
13
O
13
P
6
17
14
17
9
23
19
Q
19
9
25
17
14
17
6
R
17
9
19
25
17
14
14
7
9
8
A
B
B
1
2
H
36
C
C
E
C
I
24
R
G
24
N
N
D
Q
F
4
3
6
K
M
5
K
L
O
O
27
28
P
26
23
J
Volvo Construction Equipment
1059569

Fig.	Part No.	Quantity 1	2	3	PS	KIT	Description	Dénomination	Bezeichnung	Denominación	Benämning	Notes
31	**VOE 14514234**	1	1				Clamp	Pince Serrage	Klemme	Abrazadera	Klämma	
32	**VOE 14510538**	1	1				Clamp	Pince Serrage	Klemme	Abrazadera	Klämma	
33	**VOE 983252**	2	2				Hexagon screw	Vis à tête hexagonale	Sechskantschraube	Tornillo hexagonal	Sexkantsskruv	
34	**VOE 992040**	2	2				Plain washer	Rondelle plane	Flachscheibe	Arandela plana	Planbricka	
35	**VOE 14882159**	1	1	1			Clamp	Collier serrage	Klemme	Abrazadera	Klamma	
36	**VOE 14579313**		1				Pipe	Tuyau	Rohrleitung	Tubo	Rör	
37	**VOE 984253**		4				Hex. socket screw	Vis à six pans creux	Innensechskantschra	Tornillo de hexágono	Insexskruv	
38	**VOE 14882180**			1			Clamp	Collier serrage	Klemme	Abrazadera	Klamma	

1	**8289728 S/N -210695**	**Arbetshydraulik, skaftcylinder på ställbar bom** **Hidráulica de trabajo, cilindro del brazo en la pluma ajustable.** **Arbeitshydraulik, Stielzylinder auf verstellbarem Ausleger** **Commande hydraulique d'outill, vérin de balancier sur flèche articulée** **Working hydraulic, dipper arm cylinder on adjustable boom**	Catalogue id **20612**	Group **916**
2	**8289729**		Illustr. No **1059569**	Section **500**
3	**8287097**		Issue **PUB 20025115-E**	Page **1213**
4				
5				

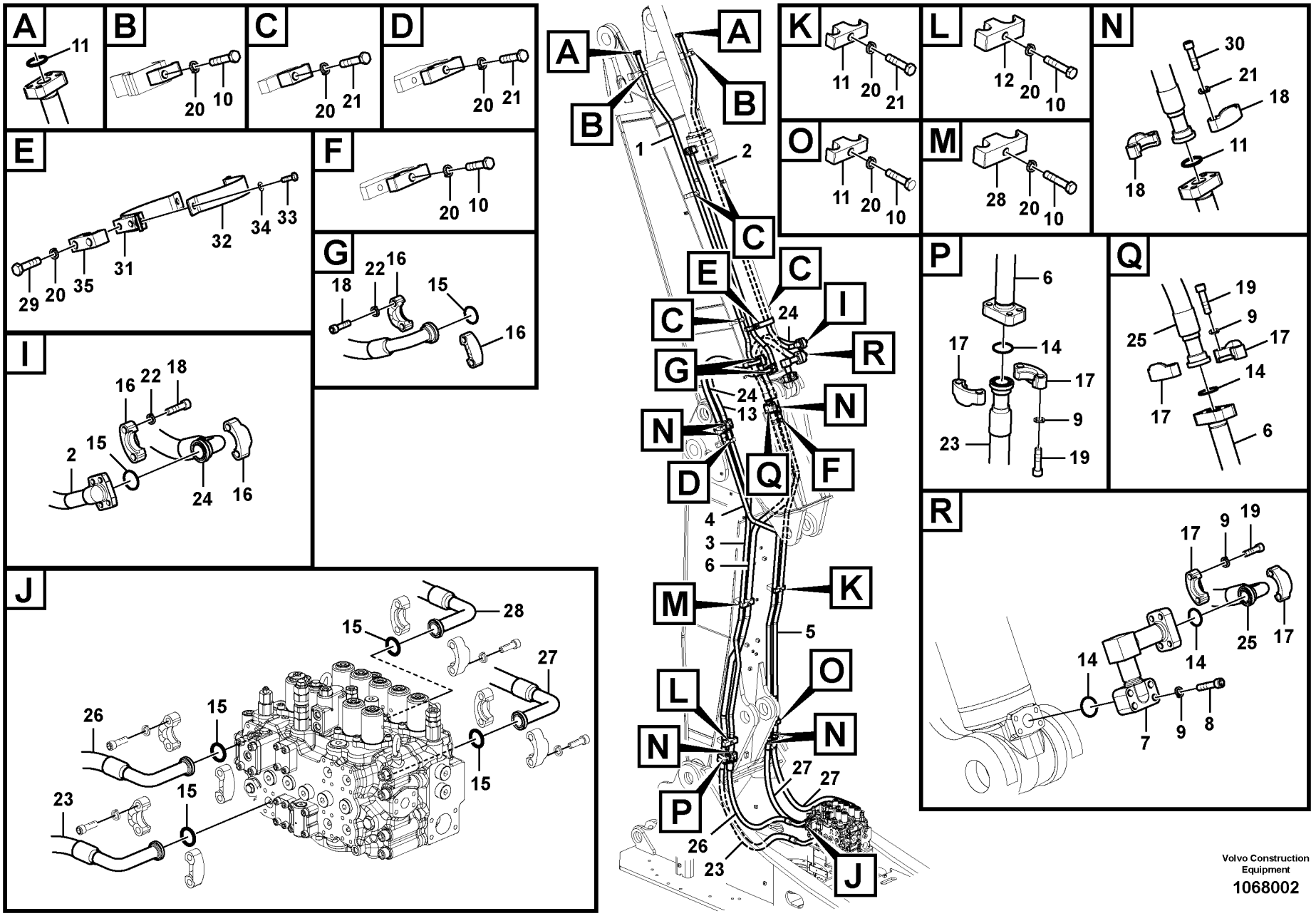

Volvo Construction Equipment

1068002

Fig.	Part No.	Quantity 1	2	3	PS	KIT	Description	Dénomination	Bezeichnung	Denominación	Benämning	Notes
1	**VOE 14678188**	1					Pipe	Tuyau	Rohrleitung	Tubo	Rör	(VOE 14645113)
2	**VOE 14678189**	1					Pipe	Tuyau	Rohrleitung	Tubo	Rör	(VOE 14645115)
3	**VOE 14678148**	1					Pipe	Tuyau	Rohrleitung	Tubo	Rör	(VOE 14644035)
4	**VOE 14678186**	1					Pipe	Tuyau	Rohrleitung	Tubo	Rör	(VOE 14645109)
5	**VOE 14678187**	1					Pipe	Tuyau	Rohrleitung	Tubo	Rör	(VOE 14645111)
6	**VOE 14678147**	1					Pipe	Tuyau	Rohrleitung	Tubo	Rör	(VOE 14644033)
7	**VOE 14579315**	1					Pipe	Tuyau	Rohrleitung	Tubo	Rör	
8	**VOE 984137**	4					Hex. socket screw	Vis à six pans creux	Innensechskantschra	Tornillo de hexágono	Insexskruv	
9	**VOE 955925**	16					Spring washer	Rondelle élastique	Federscheibe	Arandela elástica	Fjäderbricka	
10	**VOE 978940**	6					Hexagon screw	Vis à tête hexagonale	Sechskantschraube	Tornillo hexagonal	Sexkantsskruv	
11	**VOE 14881243**	2					Clamp	Collier serrage	Klemme	Abrazadera	Klamma	
12	**VOE 14881248**	1					Clamp	Collier serrage	Klemme	Abrazadera	Klamma	
13	**VOE 937858**	1					Hose assembly	Conduit flexible	Schlauchleitung	Conducto	Slangledning	
14	**VOE 993326**	4					O-ring	Joint torique	O-Ring	Anillo tórico	O-ring	
15	**VOE 993325**	15					O-ring	Joint torique	O-Ring	Anillo tórico	O-ring	
16	**VOE 936624**	18					Flange half	Demi-bride	Flanschhälfte	Mitad brida	Flänshalva	
17	**VOE 936626**	6					Flange half	Demi-bride	Flanschhälfte	Mitad brida	Flänshalva	
18	**VOE 984091**	12					Hex. socket screw	Vis à six pans creux	Innensechskantschra	Tornillo de hexágono	Insexskruv	
19	**VOE 984254**	12					Hex. socket screw	Vis à six pans creux	Innensechskantschra	Tornillo de hexágono	Insexskruv	
20	**VOE 955926**	13					Spring washer	Rondelle élastique	Federscheibe	Arandela elástica	Fjäderbricka	
21	**VOE 993422**	6					Hexagon screw	Vis à tête hexagonale	Sechskantschraube	Tornillo hexagonal	Sexkantsskruv	
22	**VOE 955923**	36					Spring washer	Rondelle élastique	Federscheibe	Arandela elástica	Fjäderbricka	
23	**VOE 14629341**	1					Hose	Flexible	Schlauch	Manguera	Slang	
24	**VOE 15800367**	2					Hose assembly	Conduit flexible	Schlauchleitung	Conducto	Slangledning	
25	**VOE 15097922**	1					Hose assembly	Conduit flexible	Schlauchleitung	Conducto	Slangledning	
26	**VOE 14642681**	1					Hose	Flexible	Schlauch	Manguera	Slang	
27	**VOE 14635317**	2					Hose	Flexible	Schlauch	Manguera	Slang	
28	**VOE 14882159**	1					Clamp	Collier serrage	Klemme	Abrazadera	Klamma	
29	**VOE 991644**	1					Hexagon screw	Vis à tête hexagonale	Sechskantschraube	Tornillo hexagonal	Sexkantsskruv	
30	**VOE 984353**	24					Hex. socket screw	Vis à six pans creux	Innensechskantschra	Tornillo de hexágono	Insexskruv	

1		**Arbetshydraulik, skaftcylinder på ställbar bom** **Hidráulica de trabajo, cilindro del brazo en la pluma ajustable.** **Arbeitshydraulik, Stielzylinder auf verstellbarem Ausleger** **Commande hydraulique d'outill, vérin de balancier sur flèche articulée** **Working hydraulic, dipper arm cylinder on adjustable boom**	Catalogue id **20612**	Group **916**
2			Illustr. No **1068002**	Section **550**
3			Issue **PUB 20025115-E**	Page **1215**
4				
5		**8289728 S/N 210696-**		

VOLVO

EC300D

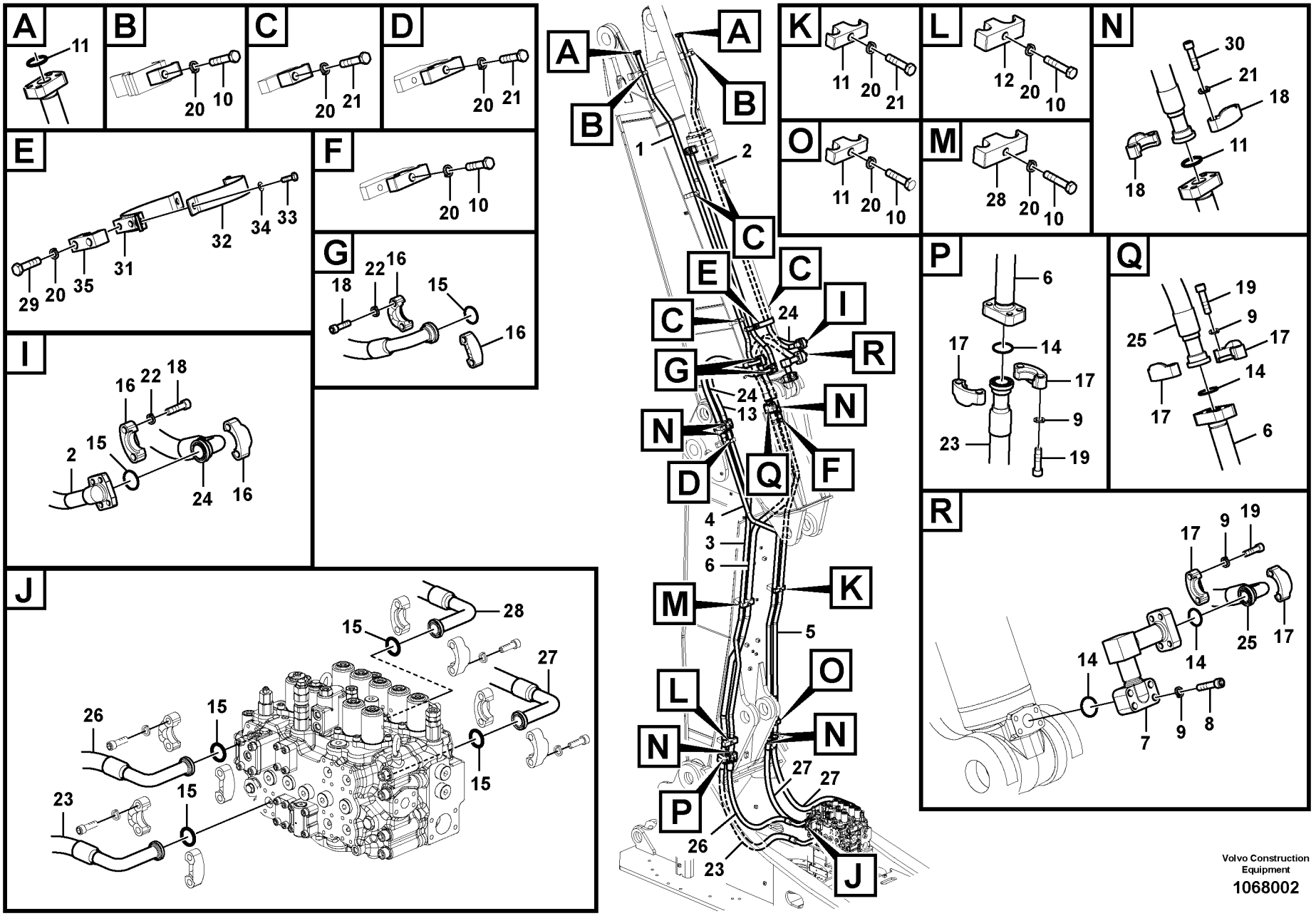

Volvo Construction Equipment

1068002

Fig.	Part No.	Quantity 1	2	3	PS	KIT	Description	Dénomination	Bezeichnung	Denominación	Benämning	Notes
31	**VOE 14514234**	1					Clamp	Pince Serrage	Klemme	Abrazadera	Klämma	
32	**VOE 14510538**	1					Clamp	Pince Serrage	Klemme	Abrazadera	Klämma	
33	**VOE 983252**	2					Hexagon screw	Vis à tête hexagonale	Sechskantschraube	Tornillo hexagonal	Sexkantsskruv	
34	**VOE 992040**	2					Plain washer	Rondelle plane	Flachscheibe	Arandela plana	Planbricka	
35	**VOE 14881235**	1					Clamp	Collier serrage	Klemme	Abrazadera	Klamma	

1		**Arbetshydraulik, skaftcylinder på ställbar bom** **Hidráulica de trabajo, cilindro del brazo en la pluma ajustable.** **Arbeitshydraulik, Stielzylinder auf verstellbarem Ausleger** **Commande hydraulique d'outill, vérin de balancier sur flèche articulée** **Working hydraulic, dipper arm cylinder on adjustable boom**	Catalogue id **20612**	Group **916**
2			Illustr. No **1068002**	Section **550**
3				
4			Issue **PUB 20025115-E**	Page **1217**
5		**8289728 S/N 210696-**		

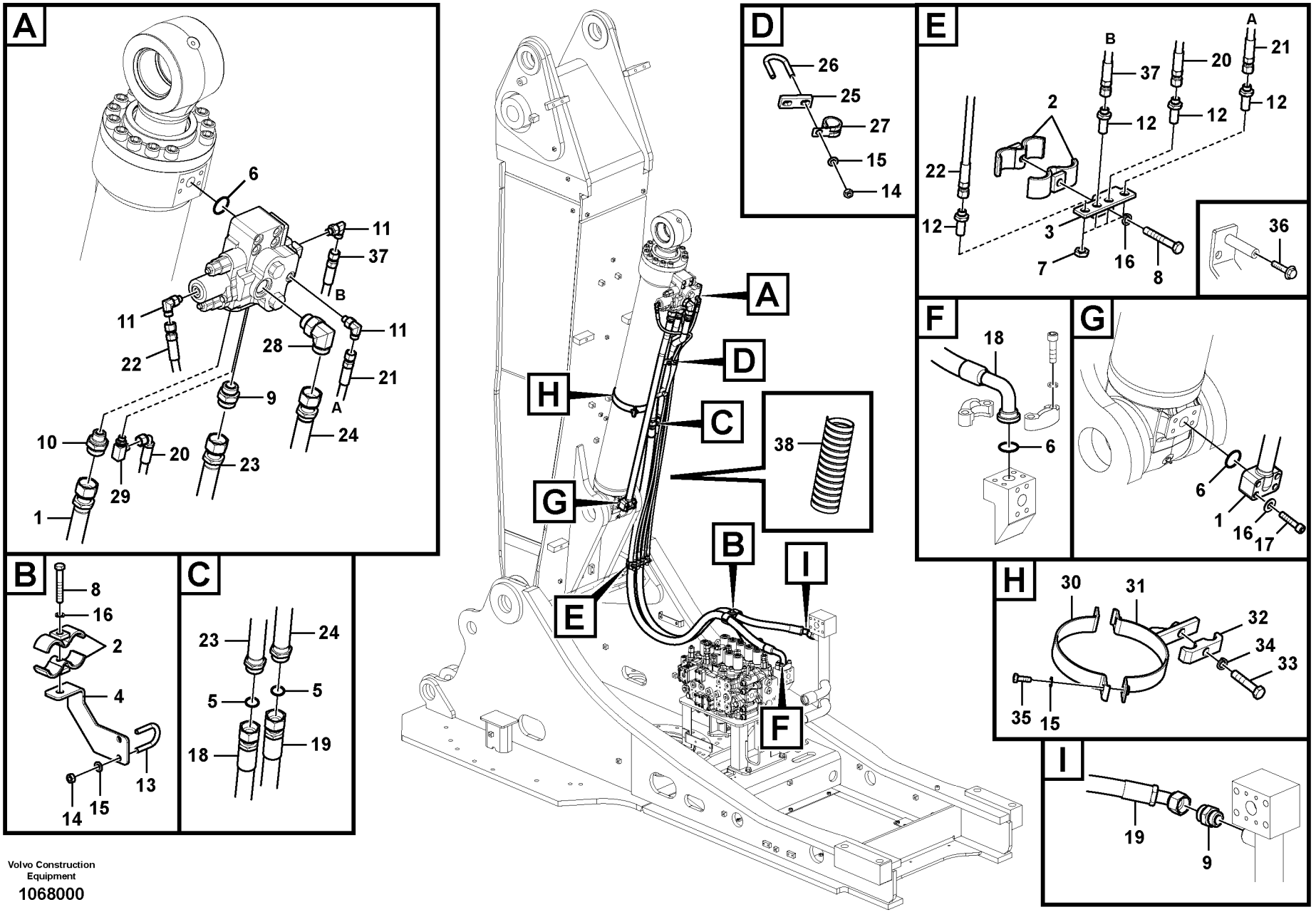

Volvo Construction Equipment

1068000

Fig.	Part No.	Quantity 1	2	3	PS	KIT	Description	Dénomination	Bezeichnung	Denominación	Benämning	Notes
1	**VOE 14513303**	1					Pipe	Canalisation	Rohrleitung	Canalizacion	Rör	
2	**VOE 14531147**	4					Clamp	Collier serrage	Klemme	Abrazadera	Klamma	
3	**VOE 14532501**	1					Plate	Tôle	Blech	Chapa	Plåt	S/N -210695
4	**VOE 14560731**	1					Bracket	Console	Konsole	Consola	Konsol	
5	**VOE 978129**	2					O-ring	Joint torique	O-Ring	Anillo tórico	O-ring	
6	**VOE 993325**	3					O-ring	Joint torique	O-Ring	Anillo tórico	O-ring	(VOE 13948700)
7	**VOE 935428**	4					Lock nut	Contre-écrou	Sicherungsmutter	Contratuerca	Låsmutter	
8	**VOE 992566**	2					Hexagon screw	Vis à tête hexagonale	Sechskantschraube	Tornillo hexagonal	Sexkantsskruv	
9	**VOE 935229**	1					Nipple	Raccord	Nippel	Niple	Nippel	
	VOE 978129	2					•O-ring	•Joint torique	•O-Ring	•Anillo tórico	•O-ring	
	VOE 993324	2					•O-ring	•Joint torique	•O-Ring	•Anillo tórico	•O-ring	
10	**VOE 14589973**	1					Nipple	Raccord	Nippel	Niple	Nippel	S/N -210303
	SA 9419-11060	2					Connector	Raccord	Anschluss	Union	Anslutning	S/N 201304-
11	**VOE 935067**	3					Elbow nipple	Raccord coudé	Winkelnippel	Niple angular	V-nippel	S/N -210303
	VOE 14880491	3					Connector	Connexion	Anschluss	Unión	Anslutning	S/N 210304-
	VOE 990736	1					•O-ring	•Joint torique	•O-Ring	•Anillo tórico	•O-ring	
	VOE 993319	1					•O-ring	•Joint torique	•O-Ring	•Anillo tórico	•O-ring	
12	**VOE 935424**	4					Nipple	Raccord	Nippel	Niple	Nippel	
	VOE 990736	8					•O-ring	•Joint torique	•O-Ring	•Anillo tórico	•O-ring	
13	**SA 9391-10341**	1					U-bolt	Etrier Ressort	Federbride	Abrazadera-u	Fjäderkrampa	
14	**VOE 993197**	4					Hexagon nut	Écrou hexagonal	Sechskantmutter	Tuerca hexagonal	Sexkantsmutter	
15	**VOE 992040**	6					Plain washer	Rondelle plane	Flachscheibe	Arandela plana	Planbricka	
16	**VOE 955923**	2					Spring washer	Rondelle élastique	Federscheibe	Arandela elástica	Fjäderbricka	
17	**VOE 984353**	4					Hex. socket screw	Vis à six pans creux	Innensechskantschra	Tornillo de hexágono	Insexskruv	
18	**VOE 15065752**	1					Hose assembly	Conduit flexible	Schlauchleitung	Conducto	Slangledning	
19	**VOE 15077530**	1					Hose assembly	Conduit flexible	Schlauchleitung	Conducto	Slangledning	
20	**VOE 936820**	1					Hose assembly	Conduit flexible	Schlauchleitung	Conducto	Slangledning	S/N -210695
20	**VOE 15175250**	1					Hose assembly	Conduit flexible	Schlauchleitung	Conducto	Slangledning	S/N 210696-
21	**VOE 937119**	1					Hose assembly	Conduit flexible	Schlauchleitung	Conducto	Slangledning	S/N -210695
21	**VOE 937577**	1					Hose assembly	Conduit flexible	Schlauchleitung	Conducto	Slangledning	S/N 210696-

1		**Arbetshydraulik, andra bomcylinder på ställbar bom** **Hidráulica de trabajo, segundo cilindro de la pluma en la pluma ajustable.** **Arbeitshydraulik, zweite Auslegerzylinder auf verstellbarem Ausleger** **Commande hydraulique d'outil, deuxième vérin de flèche sur flèche articulée** **Working hydraulic, 2nd boom cylinder on adjustable boom**	Catalogue id **20612**	Group **916**
2			Illustr. No **1068000**	Section **600**
3			Issue **PUB 20025115-E**	Page **1219**
4				
5		**8289728, 8289729**		

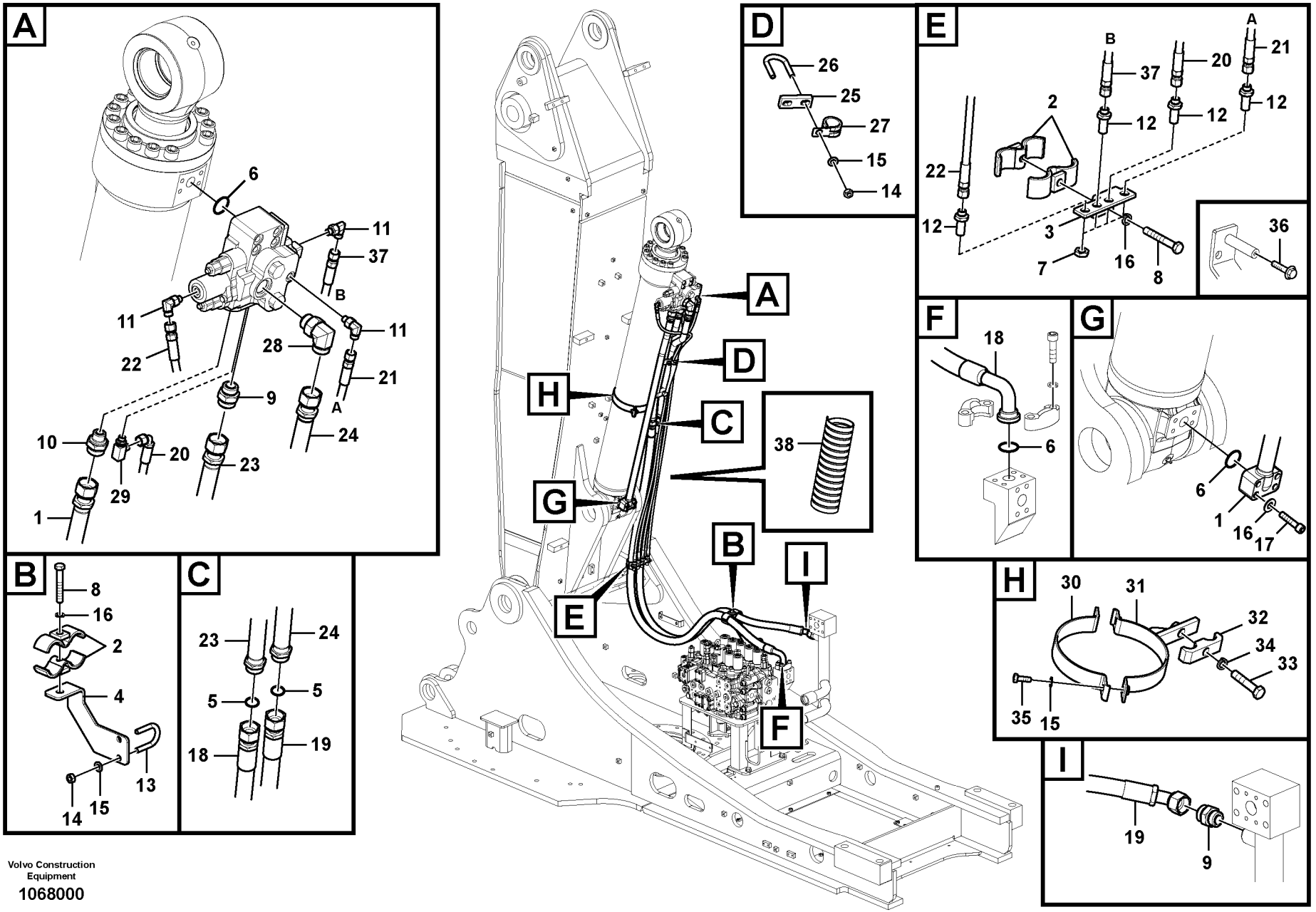

Volvo Construction Equipment

1068000

Fig.	Part No.	Quantity 1	2	3	PS	KIT	Description	Dénomination	Bezeichnung	Denominación	Benämning	Notes
22	**VOE 936974**	1					Hose assembly	Conduit flexible	Schlauchleitung	Conducto	Slangledning	S/N -210695
22	**VOE 937117**	1					Hose assembly	Conduit flexible	Schlauchleitung	Conducto	Slangledning	S/N 210696-
23	**VOE 14513304**	1					Pipe	Canalisation	Rohrleitung	Canalizacion	Rör	
24	**VOE 14541487**	1					Pipe	Canalisation	Rohrleitung	Canalizacion	Rör	
25	**SA 1174-51182**	1					Plate	Tôle	Blech	Chapa	Plåt	
26	**VOE 14880631**	1					U-bolt	Étrier de ressort	Federbride	Abrazadera-u	Fjäderkrampa	
27	**VOE 14515525**	1					Clip	Clip	Clip	Clip	Clips	
28	**VOE 935013**	1					Elbow nipple	Raccord coudé	Winkelnippel	Niple angular	V-nippel	S/N -210303
	SA 9419-21050	1					Connector	Connexion	Anschluss	Unión	Anslutning	S/N 210304-
29	**VOE 14538904**	1					T-nipple	Raccord-t	T-Nippel	Niple t	T-nippel	
30	**VOE 14513310**	1					Clamp	Pince Serrage	Klemme	Abrazadera	Klämma	
31	**VOE 14513311**	1					Clamp	Pince Serrage	Klemme	Abrazadera	Klämma	
32	**VOE 14881210**	1					Clamp	Collier serrage	Klemme	Abrazadera	Klamma	
33	**VOE 992955**	1					Hexagon screw	Vis à tête hexagonale	Sechskantschraube	Tornillo hexagonal	Sexkantsskruv	
34	**VOE 955926**	1					Spring washer	Rondelle élastique	Federscheibe	Arandela elástica	Fjäderbricka	
35	**VOE 983252**	2					Hexagon screw	Vis à tête hexagonale	Sechskantschraube	Tornillo hexagonal	Sexkantsskruv	
36	**VOE 946329**	1					Flange screw	Vis à embase	Flanschschraube	Tornillo embridado	Flänsskruv	S/N 210696-
37	**VOE 937119**	1					Hose assembly	Conduit flexible	Schlauchleitung	Conducto	Slangledning	S/N -210695
37	**VOE 936973**	1					Hose assembly	Conduit flexible	Schlauchleitung	Conducto	Slangledning	S/N 210696-
38	**VOE 14541262**	1					Guard	Protection	Schutz	Proteccion	Skydd	S/N 210696-

1		**Arbetshydraulik, andra bomcylinder på ställbar bom** **Hidráulica de trabajo, segundo cilindro de la pluma en la pluma ajustable.** **Arbeitshydraulik, zweite Auslegerzylinder auf verstellbarem Ausleger** **Commande hydraulique d'outil, deuxième vérin de flèche sur flèche articulée** **Working hydraulic, 2nd boom cylinder on adjustable boom**	Catalogue id **20612**	Group **916**
2			Illustr. No **1068000**	Section **600**
3				
4			Issue **PUB 20025115-E**	Page **1221**
5		**8289728, 8289729**		

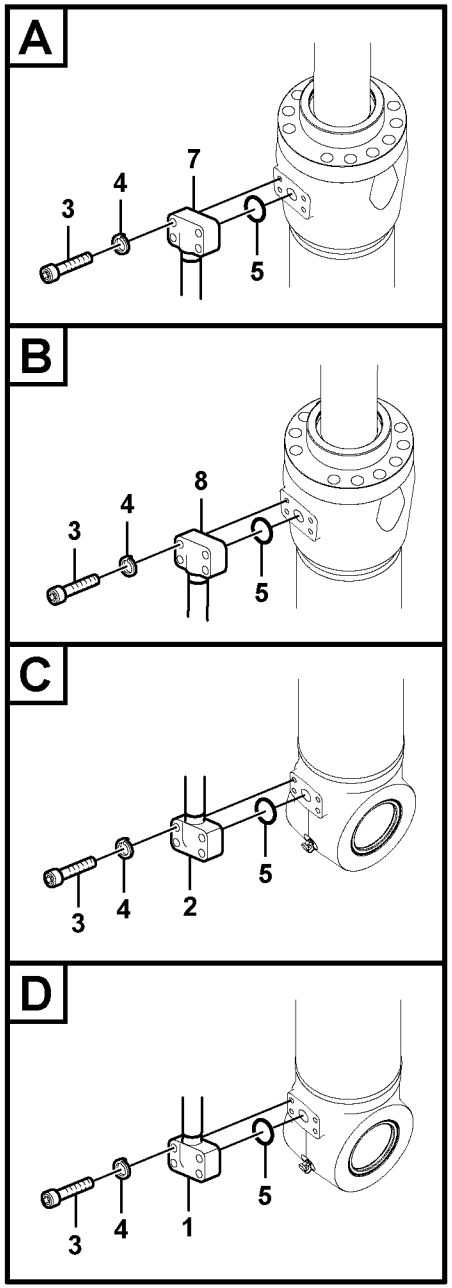

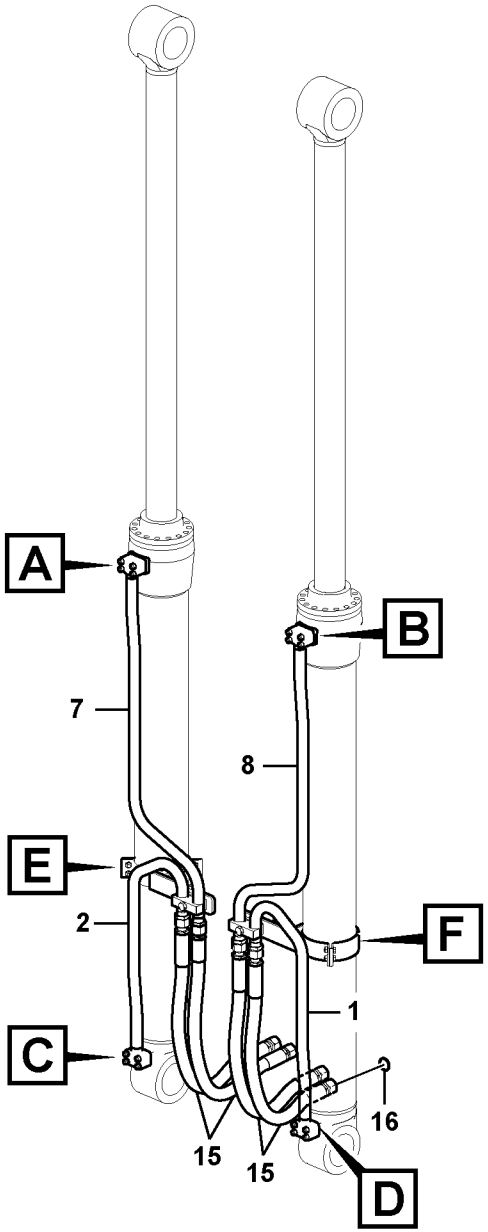

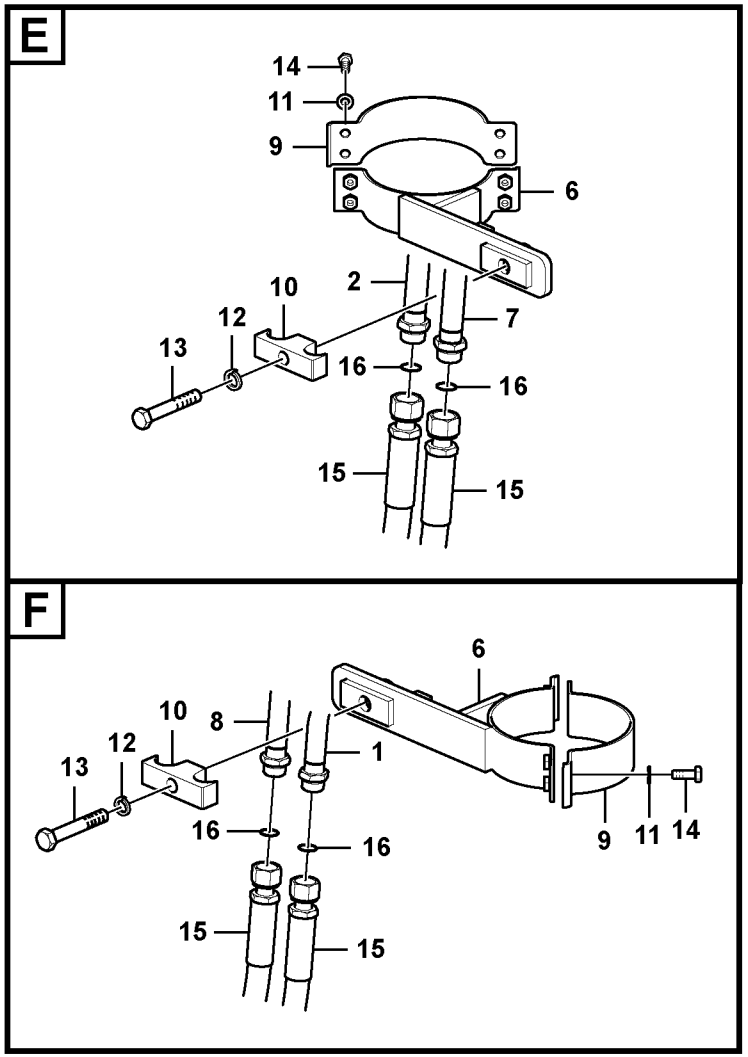

Volvo Construction Equipment

1022813

Fig.	Part No.	Quantity 1	2	3	PS	KIT	Description	Dénomination	Bezeichnung	Denominación	Benämning	Notes
1	**VOE 14677642**		1				Pipe	Tuyau	Rohrleitung	Tubo	Rör	(VOE 14578716)
2	**VOE 14578131**		1				Pipe	Tuyau	Rohrleitung	Tubo	Rör	
3	**VOE 984085**	8	8	8			Hex. socket screw	Vis à six pans creux	Innensechskantschra	Tornillo de hexágono	Insexskruv	
4	**VOE 955922**	8	8	8			Spring washer	Rondelle élastique	Federscheibe	Arandela elástica	Fjäderbricka	
5	**VOE 993325**	2	2	2			O-ring	Joint torique	O-Ring	Anillo tórico	O-ring	(VOE 13948700)
6	**VOE 14536743**	2		2			Clamp	Collier serrage	Klemme	Abrazadera	Klamma	
7	**VOE 14578132**	1		1			Pipe	Tuyau	Rohrleitung	Tubo	Rör	
8	**VOE 14578714**	1		1			Pipe	Tuyau	Rohrleitung	Tubo	Rör	
9	**SA 1174-57790**	2		2			Clamp	Collier serrage	Klemme	Abrazadera	Klamma	
10	**VOE 14881243**	2		2			Clamp	Collier serrage	Klemme	Abrazadera	Klamma	
11	**SA 9211-10000**	8		8			Washer	Rondelle	Scheibe	Arandela	Bricka	
12	**VOE 955926**	2		2			Spring washer	Rondelle élastique	Federscheibe	Arandela elástica	Fjäderbricka	
13	**VOE 978942**	2		2			Hexagon screw	Vis à tête hexagonale	Sechskantschraube	Tornillo hexagonal	Sexkantsskruv	
14	**VOE 983252**	8		8			Hexagon screw	Vis à tête hexagonale	Sechskantschraube	Tornillo hexagonal	Sexkantsskruv	
15	**VOE 938434**	4					Hose assembly	Conduit flexible	Schlauchleitung	Conducto	Slangledning	
	VOE 15132571			4			Hose assembly	Conduit flexible	Schlauchleitung	Conducto	Slangledning	
16	**VOE 978129**	2	2				O-ring	Joint torique	O-Ring	Anillo tórico	O-ring	
	VOE 978129			2			O-ring	Joint torique	O-Ring	Anillo tórico	O-ring	(VOE 981290)

1	**8289113**	**Arbetshydraulik, bomcylinder** **Hidráulica de trabajo, cilindro de la pluma.** **Arbeitshydraulik, Auslegerzylinder** **Commande hydraulique d'outil, vérin de flèche** **Working hydraulic, boom cylinder**	Catalogue id **20612**	Group **916**
2	**8289076**		Illustr. No **1022813**	Section **900**
3	**8291547**		Issue **PUB 20025115-E**	Page **1223**
4				
5				

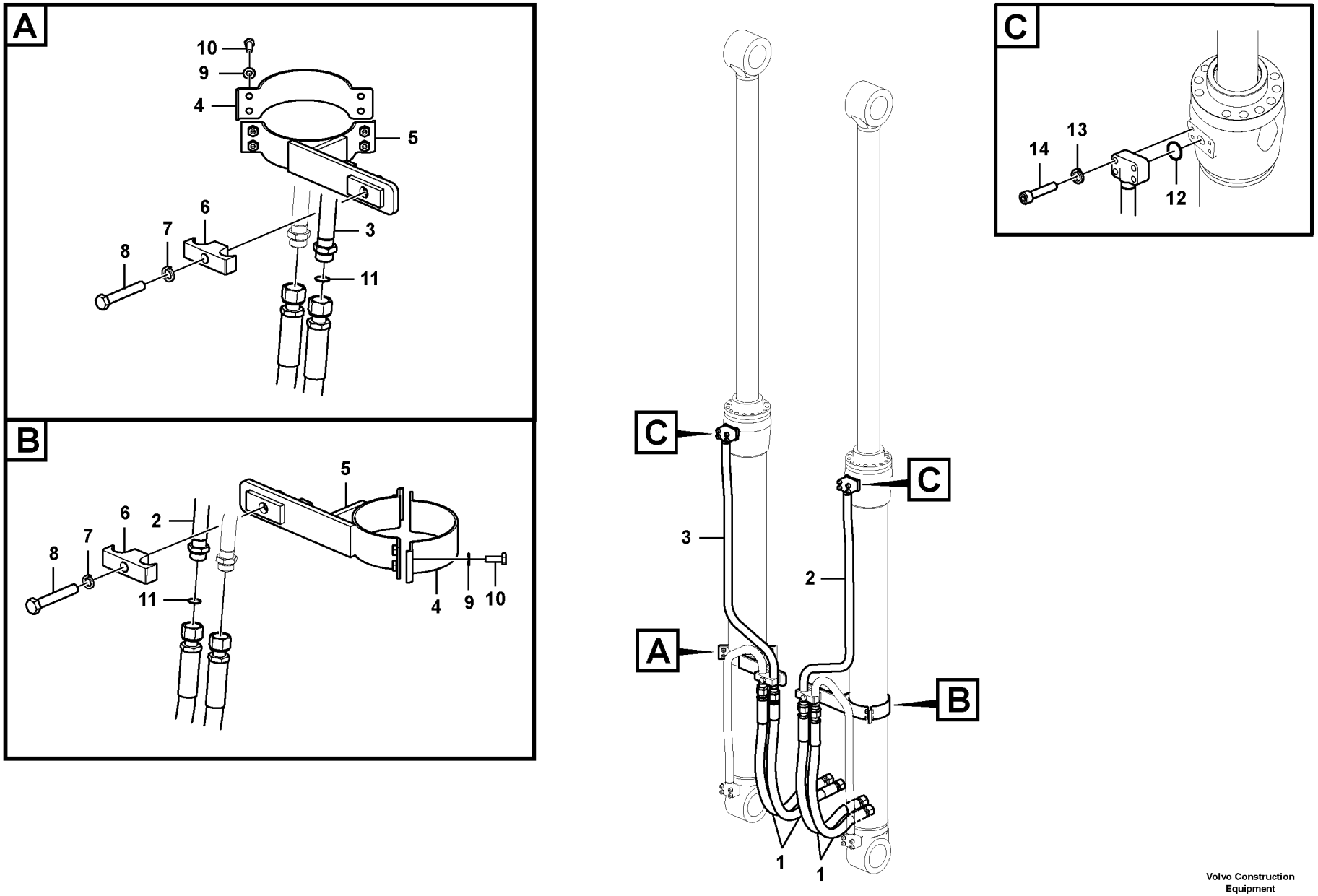

Volvo Construction Equipment

1077049

Fig.	Part No.	Quantity 1	2	3	PS	KIT	Description	Dénomination	Bezeichnung	Denominación	Benämning	Notes
1	**VOE 14882287**	4					Hose assembly	Conduit flexible	Schlauchleitung	Conducto	Slangledning	
2	**VOE 14578714**	1					Pipe	Tuyau	Rohrleitung	Tubo	Rör	
3	**VOE 14578132**	1					Pipe	Tuyau	Rohrleitung	Tubo	Rör	
4	**SA 1174-57790**	2					Clamp	Collier serrage	Klemme	Abrazadera	Klamma	
5	**VOE 14536743**	2					Clamp	Collier serrage	Klemme	Abrazadera	Klamma	
6	**VOE 14881243**	2					Clamp	Collier serrage	Klemme	Abrazadera	Klamma	
7	**VOE 955926**	2					Spring washer	Rondelle élastique	Federscheibe	Arandela elástica	Fjäderbricka	
8	**VOE 978942**	2					Hexagon screw	Vis à tête hexagonale	Sechskantschraube	Tornillo hexagonal	Sexkantsskruv	
9	**VOE 992040**	8					Plain washer	Rondelle plane	Flachscheibe	Arandela plana	Planbricka	
10	**VOE 983252**	8					Hexagon screw	Vis à tête hexagonale	Sechskantschraube	Tornillo hexagonal	Sexkantsskruv	
11	**VOE 978129**	2					O-ring	Joint torique	O-Ring	Anillo tórico	O-ring	
12	**VOE 993325**	2					O-ring	Joint torique	O-Ring	Anillo tórico	O-ring	
13	**VOE 955922**	8					Spring washer	Rondelle élastique	Federscheibe	Arandela elástica	Fjäderbricka	
14	**VOE 984085**	8					Hex. socket screw	Vis à six pans creux	Innensechskantschra	Tornillo de hexágono	Insexskruv	

1		**Arbetshydraulik, bomcylinder** **Hidráulica de trabajo, cilindro de la pluma.** **Arbeitshydraulik, Auslegerzylinder** **Commande hydraulique d'outil, vérin de flèche** **Working hydraulic, boom cylinder**	Catalogue id **20612**	Group **916**
2			Illustr. No **1077049**	Section **950**
3			Issue **PUB 20025115-E**	Page **1225**
4				
5		**8294348**		

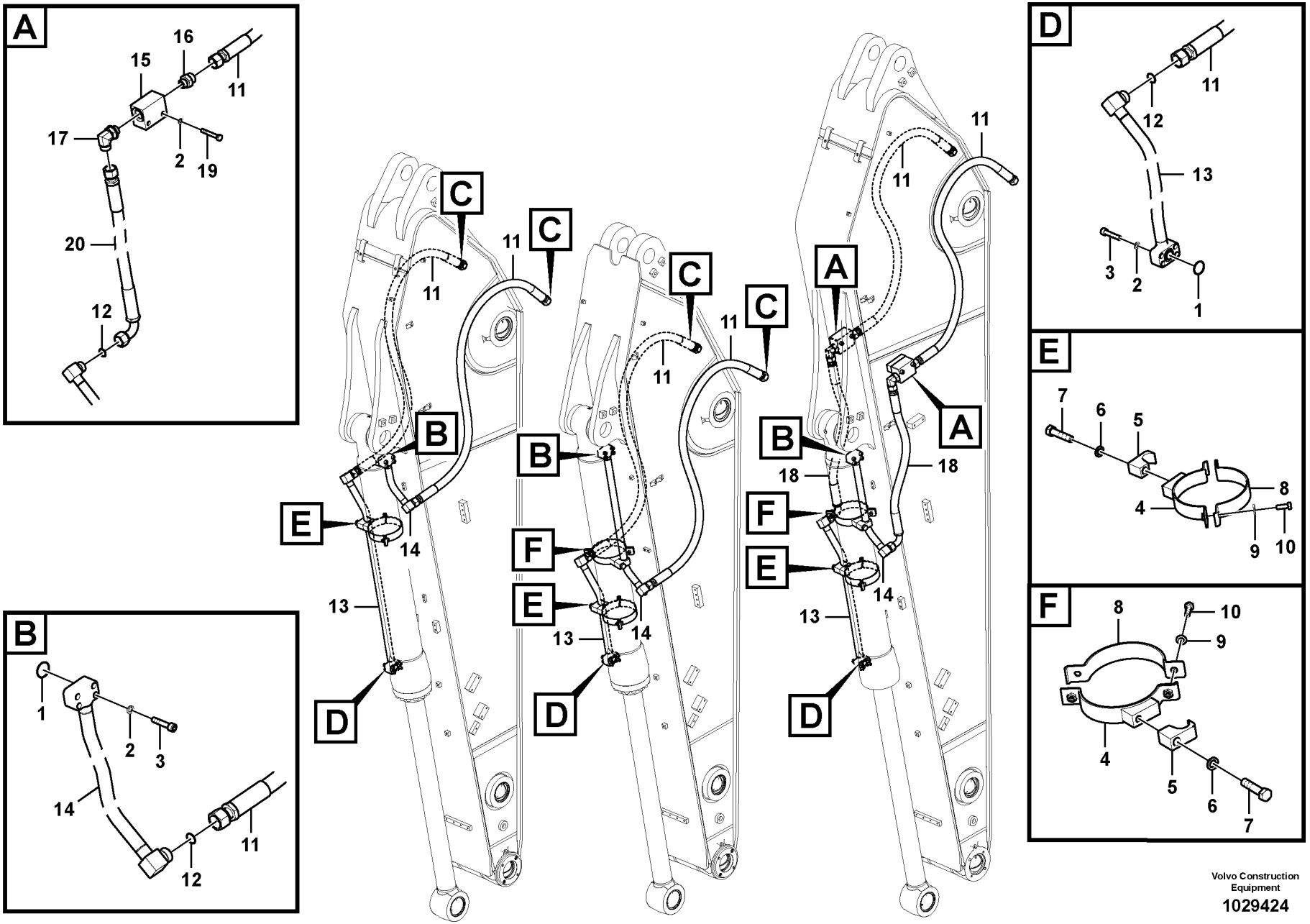

Volvo Construction Equipment

1029424

Fig.	Part No.	Quantity 1	2	3	4	5	PS	KIT	Description	Dénomination	Bezeichnung	Denominación	Benämning	Notes
1	**VOE 993325**	2	2	2	2				O-ring	Joint torique	O-Ring	Anillo tórico	O-ring	(VOE 13948700)
2	**VOE 955923**	8	8	12	8				Spring washer	Rondelle élastique	Federscheibe	Arandela elástica	Fjäderbricka	
3	**VOE 984253**	8	8	8	8				Hex. socket screw	Vis à six pans creu	Innensechskantsc	Tornillo de hexágo	Insexskruv	
4	**VOE 14515778**	1	2	2	2				Clamp	Collier serrage	Klemme	Abrazadera	Klamma	
5	**VOE 14881235**	1	2	2	2				Clamp	Collier serrage	Klemme	Abrazadera	Klamma	
6	**VOE 955926**	1	2	2	2				Spring washer	Rondelle élastique	Federscheibe	Arandela elástica	Fjäderbricka	
7	**VOE 993422**	1	2	2	2				Hexagon screw	Vis à tête hexagona	Sechskantschraub	Tornillo hexagonal	Sexkantsskruv	
8	**VOE 14510778**	1	2	2	2				Clamp	Pince Serrage	Klemme	Abrazadera	Klämma	
9	**SA 9211-10000**	2	4	4	4				Washer	Rondelle	Scheibe	Arandela	Bricka	
10	**VOE 983252**	2	4	4	4				Hexagon screw	Vis à tête hexagona	Sechskantschraub	Tornillo hexagonal	Sexkantsskruv	
11	**VOE 937003**	2	2	2	2				Hose assembly	Conduit flexible	Schlauchleitung	Conducto	Slangledning	
12	**VOE 978129**	2	2	2	2				O-ring	Joint torique	O-Ring	Anillo tórico	O-ring	
13	**VOE 14570382**	1							Pipe	Tuyau	Rohrleitung	Tubo	Rör	
	VOE 14563219		1						Pipe	Tuyau	Rohrleitung	Tubo	Rör	
	VOE 14563406			1					Pipe	Tuyau	Rohrleitung	Tubo	Rör	
	VOE 14635414				1				Pipe	Tuyau	Rohrleitung	Tubo	Rör	
14	**VOE 14677571**	1							Pipe	Tuyau	Rohrleitung	Tubo	Rör	(VOE 14570384)
	VOE 14563216		1						Pipe	Tuyau	Rohrleitung	Tubo	Rör	
	VOE 14563404			1					Pipe	Tuyau	Rohrleitung	Tubo	Rör	
	VOE 14635443				1				Pipe	Tuyau	Rohrleitung	Tubo	Rör	
15	**VOE 14543285**			2					Block	Bloc	Block	Bloque	Block	
16	**VOE 935229**			2					Nipple	Raccord	Nippel	Niple	Nippel	
	VOE 978129			1					•O-ring	•Joint torique	•O-Ring	•Anillo tórico	•O-ring	
	VOE 993324			1					•O-ring	•Joint torique	•O-Ring	•Anillo tórico	•O-ring	
17	**VOE 935013**			2					Elbow nipple	Raccord coudé	Winkelnippel	Niple angular	V-nippel	
18	**VOE 937015**			2					Hose assembly	Conduit flexible	Schlauchleitung	Conducto	Slangledning	
19	**VOE 984344**			4					Hex. socket screw	Vis à six pans creu	Innensechskantsc	Tornillo de hexágo	Insexskruv	

1	**8284985**	**Arbetshydraulik, skopcylinder på skaft** **Hidráulica de trabajo, cilindro de la cuchara en el brazo.** **Arbeitshydraulik, Löffelzylinder auf Stiel** **Commande hydraulique d'outil, vérin de godet sur le balancier** **Working hydraulic, bucket cylinder on dipper arm**	Catalogue id **20612** / Group **916** Illustr. No **1029424** / Section **1000** Issue **PUB 20025115-E** / Page **1227**
2	**8286580**		
3	**8286581**		
4	**8291982**		
5			

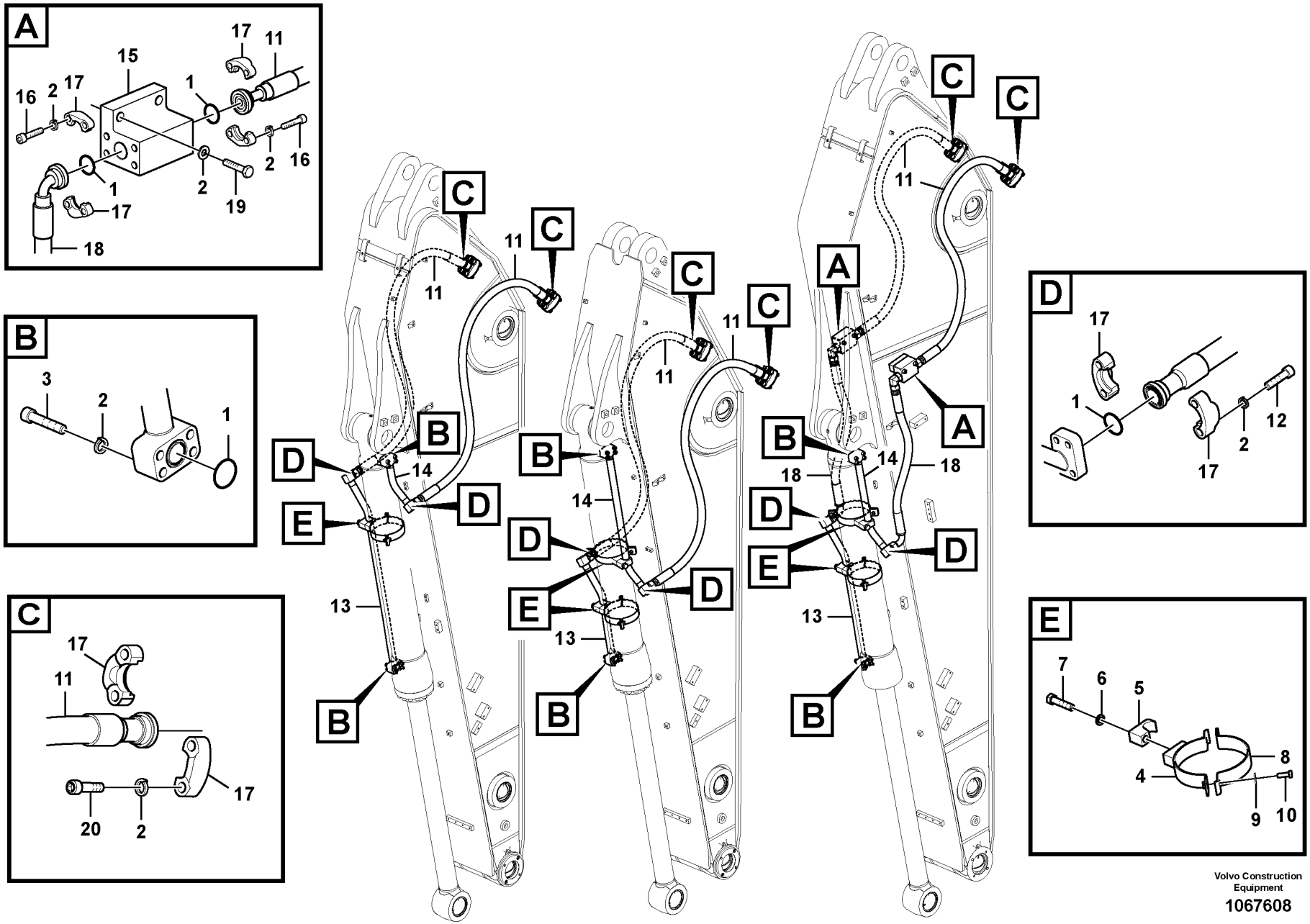

Volvo Construction Equipment

1067608

Fig.	Part No.	Quantity 1	2	3	4	5	PS	KIT	Description	Dénomination	Bezeichnung	Denominación	Benämning	Notes
1	**VOE 993325**	4	4	4	8				O-ring	Joint torique	O-Ring	Anillo tórico	O-ring	
2	**VOE 955923**	24	24	24	44				Spring washer	Rondelle élastique	Federscheibe	Arandela elástica	Fjäderbricka	
3	**VOE 984253**	8	8	8	8				Hex. socket screw	Vis à six pans creu	Innensechskantsc	Tornillo de hexágo	Insexskruv	
4	**VOE 14515778**	1	2	2	2				Clamp	Collier serrage	Klemme	Abrazadera	Klamma	
5	**VOE 14881235**	1	2	2	2				Clamp	Collier serrage	Klemme	Abrazadera	Klamma	
6	**VOE 955926**	1	2	2	2				Spring washer	Rondelle élastique	Federscheibe	Arandela elástica	Fjäderbricka	
7	**VOE 993422**	1	2	2	2				Hexagon screw	Vis à tête hexagona	Sechskantschraub	Tornillo hexagonal	Sexkantsskruv	
8	**VOE 14510778**	1	2	2	2				Clamp	Pince Serrage	Klemme	Abrazadera	Klämma	
9	**VOE 992040**	2	4	4	4				Plain washer	Rondelle plane	Flachscheibe	Arandela plana	Planbricka	
10	**VOE 983252**	2	4	4	4				Hexagon screw	Vis à tête hexagona	Sechskantschraub	Tornillo hexagonal	Sexkantsskruv	
11	**VOE 15800218**	2	2	2	2				Hose assembly	Conduit flexible	Schlauchleitung	Conducto	Slangledning	
12	**VOE 984091**	8	8	8	8				Hex. socket screw	Vis à six pans creu	Innensechskantsc	Tornillo de hexágo	Insexskruv	
13	**VOE 14635318**	1							Pipe	Tuyau	Rohrleitung	Tubo	Rör	
	VOE 14678094		1						Pipe	Tuyau	Rohrleitung	Tubo	Rör	(VOE 14639888)
	VOE 14678113			1					Pipe	Tuyau	Rohrleitung	Tubo	Rör	(VOE 14642177)
	VOE 14678112				1				Pipe	Tuyau	Rohrleitung	Tubo	Rör	(VOE 14642175)
14	**VOE 14678064**	1							Pipe	Tuyau	Rohrleitung	Tubo	Rör	(VOE 14636360)
	VOE 14678095		1						Pipe	Tuyau	Rohrleitung	Tubo	Rör	(VOE 14639890)
	VOE 14678114			1					Pipe	Tuyau	Rohrleitung	Tubo	Rör	(VOE 14642179)
	VOE 14678111				1				Pipe	Tuyau	Rohrleitung	Tubo	Rör	(VOE 14642173)
15	**VOE 14638976**				2				Block	Bloc	Block	Bloque	Block	
16	**VOE 984090**				16				Hex. socket screw	Vis à six pans creu	Innensechskantsc	Tornillo de hexágo	Insexskruv	
17	**VOE 936624**	8	8	8	16				Flange half	Demi-bride	Flanschhälfte	Mitad brida	Flänshalva	
18	**VOE 14643500**				2				Hose	Flexible	Schlauch	Manguera	Slang	
19	**VOE 990392**				4				Hexagon screw	Vis à tête hexagona	Sechskantschraub	Tornillo hexagonal	Sexkantsskruv	
20	**VOE 984353**	8	8	8	8				Hex. socket screw	Vis à six pans creu	Innensechskantsc	Tornillo de hexágo	Insexskruv	

1	**8291949**	**Arbetshydraulik, skopcylinder på skaft** **Hidráulica de trabajo, cilindro de la cuchara en el brazo.** **Arbeitshydraulik, Löffelzylinder auf Stiel** **Commande hydraulique d'outil, vérin de godet sur le balancier** **Working hydraulic, bucket cylinder on dipper arm**	Catalogue id **20612** / Group **916** Illustr. No **1067608** / Section **1050** Issue **PUB 20025115-E** / Page **1229**
2	**8292894**		
3	**8292895**		
4	**8292896**		
5			

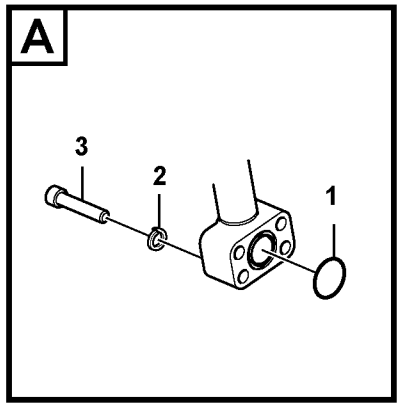

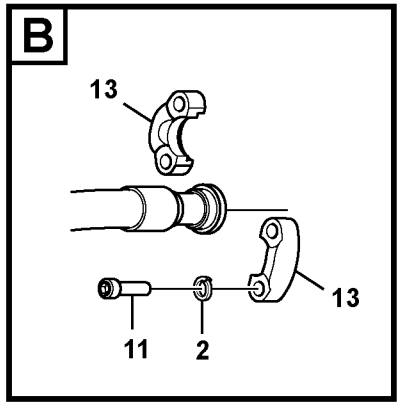

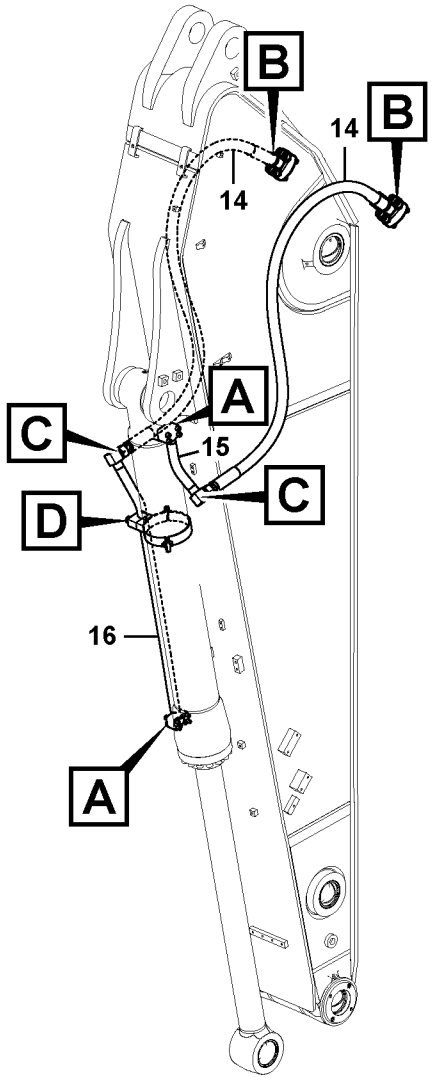

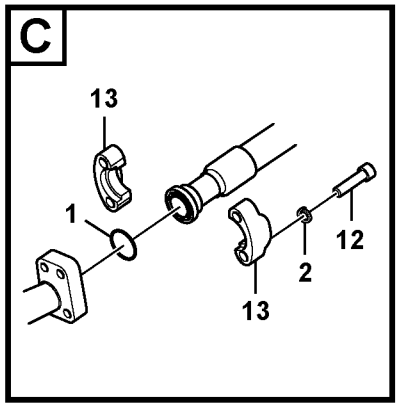

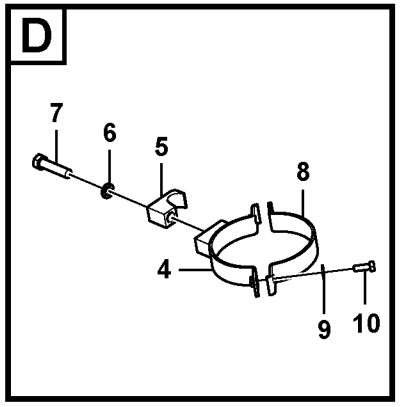

Volvo Construction Equipment

1077047

Fig.	Part No.	Quantity 1	2	3	PS	KIT	Description	Dénomination	Bezeichnung	Denominación	Benämning	Notes
1	**VOE 993325**	4					O-ring	Joint torique	O-Ring	Anillo tórico	O-ring	
2	**VOE 955923**	24					Spring washer	Rondelle élastique	Federscheibe	Arandela elástica	Fjäderbricka	
3	**VOE 984253**	8					Hex. socket screw	Vis à six pans creux	Innensechskantschra	Tornillo de hexágono	Insexskruv	
4	**VOE 14515778**	1					Clamp	Collier serrage	Klemme	Abrazadera	Klamma	
5	**VOE 14881235**	1					Clamp	Collier serrage	Klemme	Abrazadera	Klamma	
6	**VOE 955926**	1					Spring washer	Rondelle élastique	Federscheibe	Arandela elástica	Fjäderbricka	
7	**VOE 993422**	1					Hexagon screw	Vis à tête hexagonale	Sechskantschraube	Tornillo hexagonal	Sexkantsskruv	
8	**VOE 14510778**	1					Clamp	Pince Serrage	Klemme	Abrazadera	Klämma	
9	**VOE 992040**	2					Plain washer	Rondelle plane	Flachscheibe	Arandela plana	Planbricka	
10	**VOE 983252**	2					Hexagon screw	Vis à tête hexagonale	Sechskantschraube	Tornillo hexagonal	Sexkantsskruv	
11	**VOE 984353**	8					Hex. socket screw	Vis à six pans creux	Innensechskantschra	Tornillo de hexágono	Insexskruv	
12	**VOE 984091**	8					Hex. socket screw	Vis à six pans creux	Innensechskantschra	Tornillo de hexágono	Insexskruv	
13	**VOE 936624**	8					Flange half	Demi-bride	Flanschhälfte	Mitad brida	Flänshalva	
14	**VOE 14646942**	2					Hose	Flexible	Schlauch	Manguera	Slang	
15	**VOE 14678064**	1					Pipe	Tuyau	Rohrleitung	Tubo	Rör	(VOE 14636360)
16	**VOE 14635318**	1					Pipe	Tuyau	Rohrleitung	Tubo	Rör	

1		**Arbetshydraulik, skopcylinder på skaft** **Hidráulica de trabajo, cilindro de la cuchara en el brazo.** **Arbeitshydraulik, Löffelzylinder auf Stiel** **Commande hydraulique d'outil, vérin de godet sur le balancier** **Working hydraulic, bucket cylinder on dipper arm**	Catalogue id **20612**	Group **916**
2			Illustr. No **1077047**	Section **1075**
3				
4			Issue **PUB 20025115-E**	Page **1231**
5		**8294348**		

VOLVO

EC300D

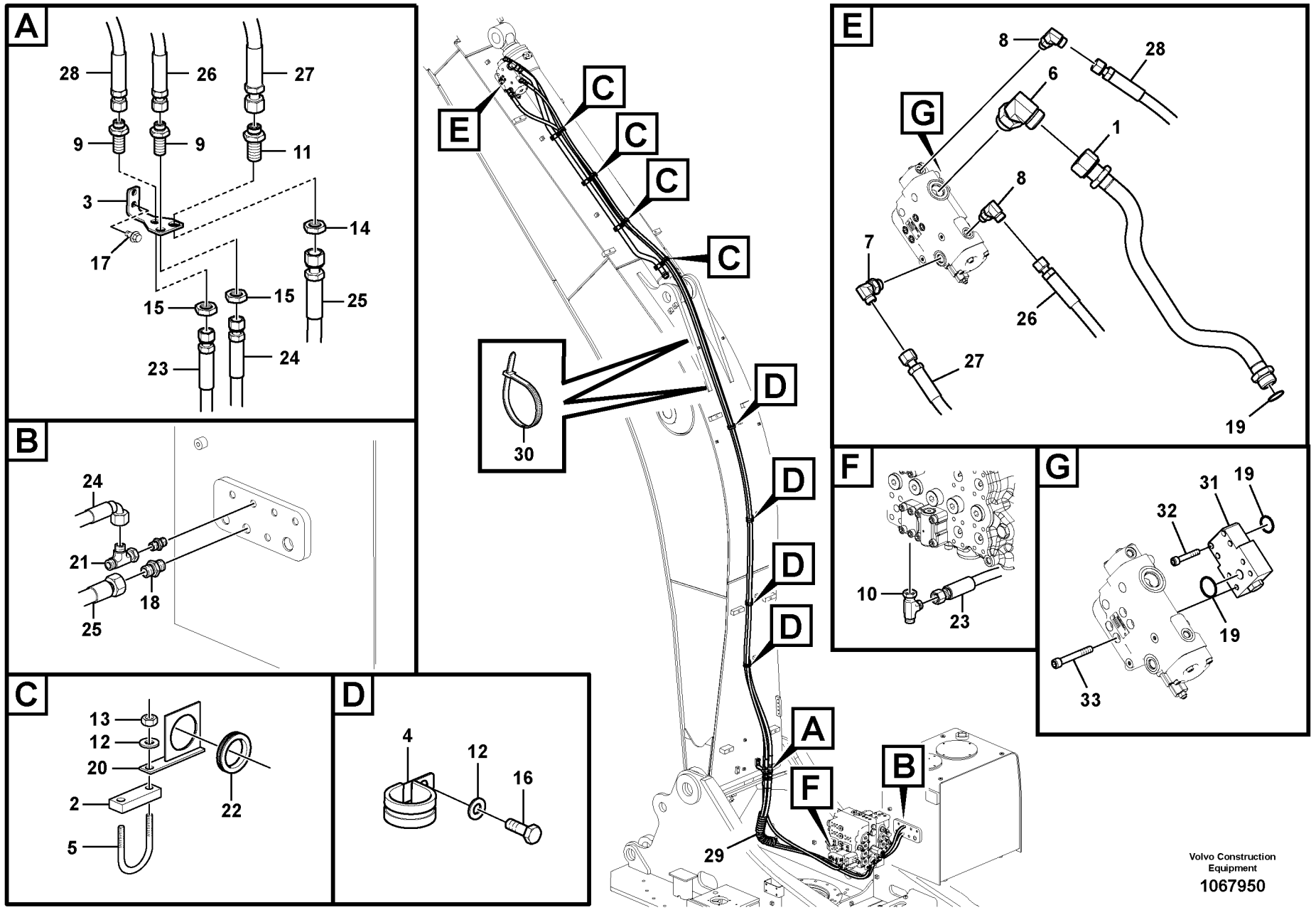

Volvo Construction Equipment

1067950

Fig.	Part No.	Quantity 1	2	3	PS	KIT	Description	Dénomination	Bezeichnung	Denominación	Benämning	Notes
1	**VOE 14593071**	1					Pipe	Tuyau	Rohrleitung	Tubo	Rör	S/N -210695
	VOE 14633539	1					Pipe	Tuyau	Rohrleitung	Tubo	Rör	S/N 210696-
	VOE 14660674		1				Pipe	Tuyau	Rohrleitung	Tubo	Rör	
2	**SA 1174-51182**	4					Plate	Tôle	Blech	Chapa	Plåt	S/N -210695
	SA 1174-51182	5	5				Plate	Tôle	Blech	Chapa	Plåt	S/N 210696-
3	**VOE 14509020**	1	1				Bracket	Console	Konsole	Consola	Konsol	
4	**VOE 14515523**	4					Clip	Clip	Klemme	Clip	Clips	S/N -210695
	VOE 14515523	8	10				Clip	Clip	Klemme	Clip	Clips	S/N 210696-
5	**VOE 14880631**	4					U-bolt	Étrier de ressort	Federbride	Abrazadera-u	Fjäderkrampa	S/N -210695
	VOE 14880631	5	5				U-bolt	Étrier de ressort	Federbride	Abrazadera-u	Fjäderkrampa	S/N 210696-
6	**VOE 935013**	1	1				Elbow nipple	Raccord coudé	Winkelnippel	Niple angular	V-nippel	
7	**VOE 13933868**	1	1				Elbow nipple	Raccord coudé	Winkelnippel	Niple angular	V-nippel	
	VOE 990738	1	1				•O-ring	•Joint torique	•O-Ring	•Anillo tórico	•O-ring	
	VOE 993321	1	1				•O-ring	•Joint torique	•O-Ring	•Anillo tórico	•O-ring	
8	**VOE 935069**	2	2				Elbow nipple	Raccord coudé	Winkelnippel	Niple angular	V-nippel	
	VOE 990736	1	1				•O-ring	•Joint torique	•O-Ring	•Anillo tórico	•O-ring	
	VOE 990737	1	1				•O-ring	•Joint torique	•O-Ring	•Anillo tórico	•O-ring	
9	**VOE 935425**	2	2				Nipple	Raccord	Nippel	Niple	Nippel	
	VOE 990737	2	2				•O-ring	•Joint torique	•O-Ring	•Anillo tórico	•O-ring	
10	**VOE 13933936**	1	1				T-nipple	Raccord-t	T-Nippel	Niple t	T-nippel	
	VOE 990737	2	2				•O-ring	•Joint torique	•O-Ring	•Anillo tórico	•O-ring	
11	**VOE 13933922**	1	1				Nipple	Raccord	Nippel	Niple	Nippel	
	VOE 990738	2	2				•O-ring	•Joint torique	•O-Ring	•Anillo tórico	•O-ring	
12	**VOE 992040**	12					Plain washer	Rondelle plane	Flachscheibe	Arandela plana	Planbricka	S/N -210695
	VOE 992040	10	14				Plain washer	Rondelle plane	Flachscheibe	Arandela plana	Planbricka	S/N 210696-
13	**VOE 993197**	8					Hexagon nut	Écrou hexagonal	Sechskantmutter	Tuerca hexagonal	Sexkantsmutter	S/N -210695
	VOE 993197	10	8				Hexagon nut	Écrou hexagonal	Sechskantmutter	Tuerca hexagonal	Sexkantsmutter	S/N 210696-
14	**VOE 13933867**	1	1				Lock nut	Contre-écrou	Sicherungsmutter	Contratuerca	Låsmutter	
15	**VOE 935429**	2	2				Lock nut	Contre-écrou	Sicherungsmutter	Contratuerca	Låsmutter	
16	**VOE 983250**	4	6				Hexagon screw	Vis à tête hexagonale	Sechskantschraube	Tornillo hexagonal	Sexkantsskruv	

1	**8289727**
2	**8294809**
3	
4	
5	

Arbetshydraulik, skaft brott
Hidráulica de trabajo, válvula de rotura de manguera en braz
Arbeitshydraulik, Leitungsbruchventil Stiel
Hydraulique de travail, coupure bras
Working hydraulic, dipper arm rupture

Catalogue id **20612**	Group **916**
Illustr. No **1067950**	Section **1200**
Issue **PUB 20025115-E**	Page **1233**



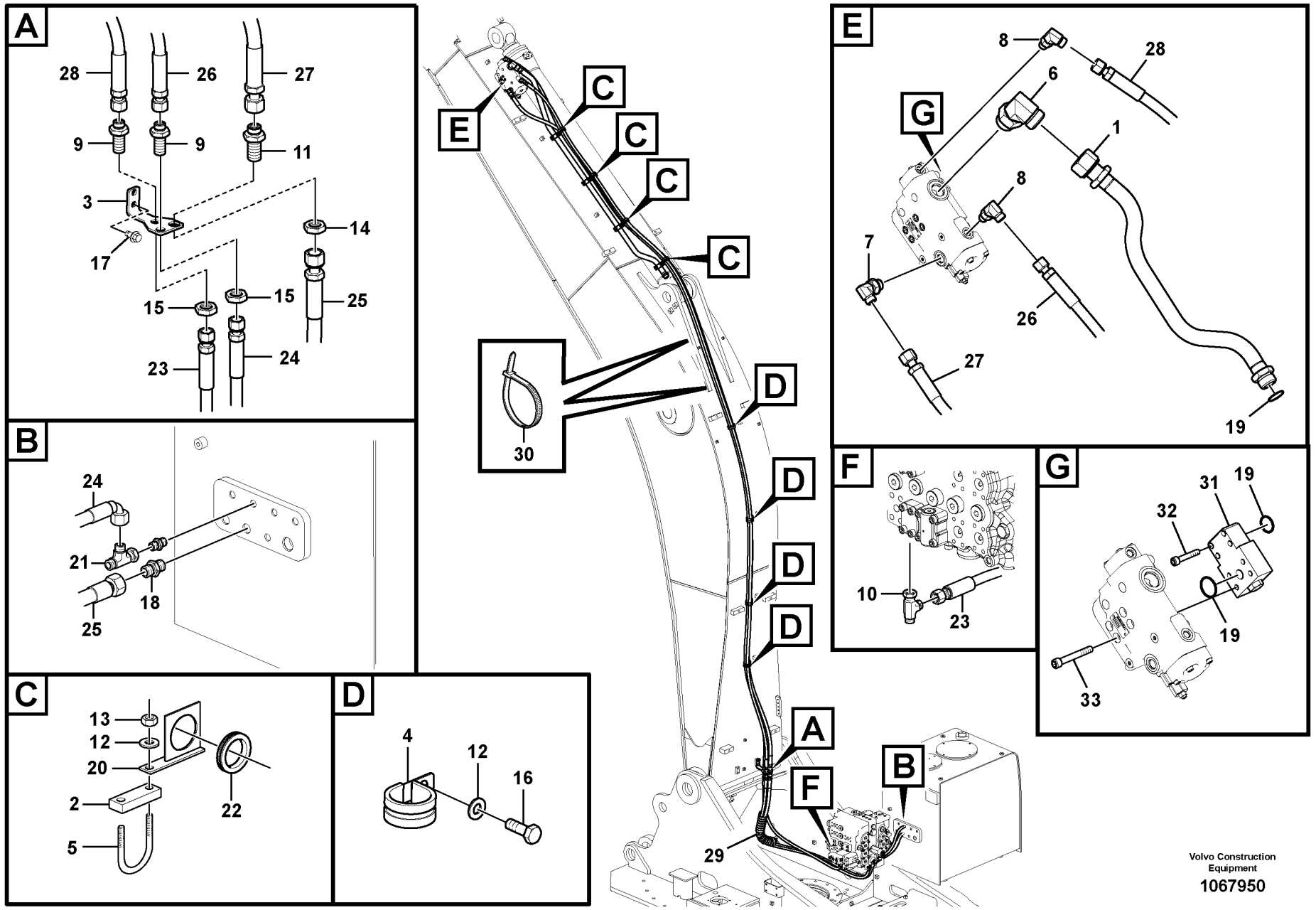

Volvo Construction Equipment

1067950

Fig.	Part No.	Quantity 1	2	3	PS	KIT	Description	Dénomination	Bezeichnung	Denominación	Benämning	Notes
17	**VOE 946441**	2	2				Flange screw	Vis à embase	Flanschschraube	Tornillo embridado	Flänsskruv	
18	**VOE 13933923**	1	1				Nipple	Raccord	Nippel	Niple	Nippel	
	VOE 990738	1	1				•O-ring	•Joint torique	•O-Ring	•Anillo tórico	•O-ring	
	VOE 993321	1	1				•O-ring	•Joint torique	•O-Ring	•Anillo tórico	•O-ring	
19	**VOE 978129**	1					O-ring	Joint torique	O-Ring	Anillo tórico	O-ring	S/N -210695
	VOE 993325	1	3				O-ring	Joint torique	O-Ring	Anillo tórico	O-ring	S/N 210696-
20	**VOE 14526128**	4					Plate	Tôle	Blech	Chapa	Plåt	S/N -210695
21	**VOE 937900**	1	1				T-nipple	Raccord-t	T-Nippel	Niple t	T-nippel	
22	**SA 9751-15009**	4					Grommet	Passe fil	Durchführung	Aislador pasapanel	Genomföring	S/N -210695
23	**VOE 936267**	1	1				Hose assembly	Conduit flexible	Schlauchleitung	Conducto	Slangledning	
24	**VOE 936708**	1	1				Hose assembly	Conduit flexible	Schlauchleitung	Conducto	Slangledning	
25	**VOE 937149**	1	1				Hose assembly	Conduit flexible	Schlauchleitung	Conducto	Slangledning	
26	**VOE 15036818**	1					Hose assembly	Conduit flexible	Schlauchleitung	Conducto	Slangledning	S/N -210695
	VOE 937797	1					Hose assembly	Conduit flexible	Schlauchleitung	Conducto	Slangledning	S/N 210696-
	VOE 15800584		1				Hose assembly	Conduit flexible	Schlauchleitung	Conducto	Slangledning	
27	**VOE 937716**	1					Hose assembly	Conduit flexible	Schlauchleitung	Conducto	Slangledning	S/N -210695
	VOE 937236	1					Hose assembly	Conduit flexible	Schlauchleitung	Conducto	Slangledning	S/N 210696-
	VOE 15800587		1				Hose assembly	Conduit flexible	Schlauchleitung	Conducto	Slangledning	
28	**VOE 15036815**	1					Hose assembly	Conduit flexible	Schlauchleitung	Conducto	Slangledning	S/N -210695
	VOE 937801	1					Hose assembly	Conduit flexible	Schlauchleitung	Conducto	Slangledning	S/N 210696-
	VOE 15800582		1				Hose assembly	Conduit flexible	Schlauchleitung	Conducto	Slangledning	
29	**VOE 14541262**	1	1				Guard	Protection	Schutz	Proteccion	Skydd	
30	**SA 9314-02300**	2	2				Cable tie	Serre-câble	Kabelbinder	Abrazadera de cinta	Buntband	S/N 210696-
31	**VOE 14514123**		1				Block	Bloc	Block	Bloque	Block	
32	**VOE 984349**		4				Hex. socket screw	Vis à six pans creux	Innensechskantschra	Tornillo de hexágono	Insexskruv	
33	**VOE 984355**	4	4				Hex. socket screw	Vis à six pans creux	Innensechskantschra	Tornillo de hexágono	Insexskruv	

1	**8289727**	**Arbetshydraulik, skaft brott** **Hidráulica de trabajo, válvula de rotura de manguera en braz** **Arbeitshydraulik, Leitungsbruchventil Stiel** **Hydraulique de travail, coupure bras** **Working hydraulic, dipper arm rupture**	Catalogue id **20612** / Group **916**
2	**8294809**		Illustr. No **1067950** / Section **1200**
3			Issue **PUB 20025115-E** / Page **1235**
4			
5			

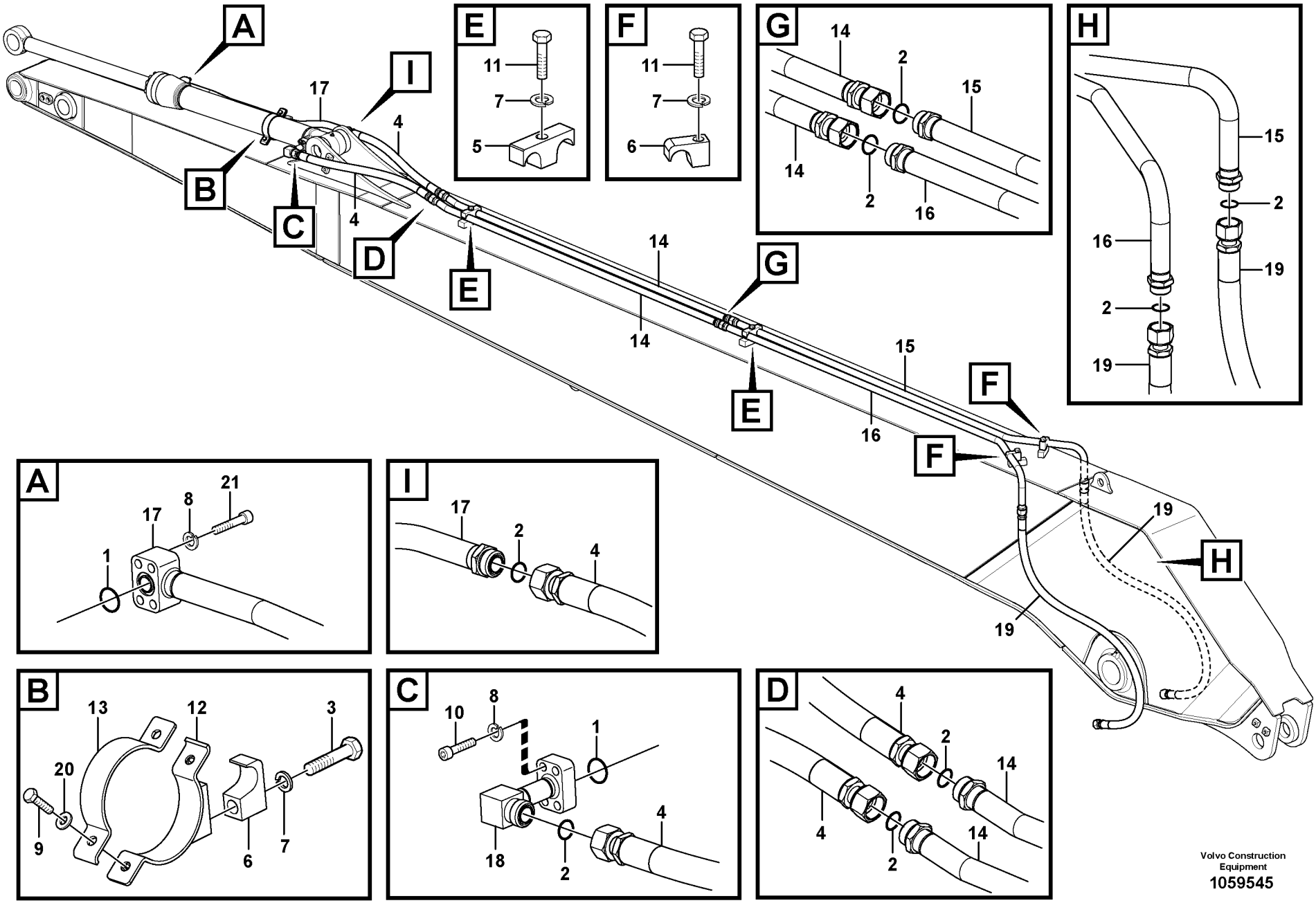

Volvo Construction Equipment
1059545

Fig.	Part No.	Quantity 1	2	3	PS	KIT	Description	Dénomination	Bezeichnung	Denominación	Benämning	Notes
1	**VOE 990742**	2					O-ring	Joint torique	O-Ring	Anillo tórico	O-ring	
2	**VOE 978129**	8					O-ring	Joint torique	O-Ring	Anillo tórico	O-ring	
3	**VOE 991644**	1					Hexagon screw	Vis à tête hexagonale	Sechskantschraube	Tornillo hexagonal	Sexkantsskruv	
4	**VOE 15042446**	2					Hose assembly	Conduit flexible	Schlauchleitung	Conducto	Slangledning	
5	**VOE 14881243**	2					Clamp	Collier serrage	Klemme	Abrazadera	Klamma	
6	**VOE 14881235**	3					Clamp	Collier serrage	Klemme	Abrazadera	Klamma	
7	**VOE 955926**	5					Spring washer	Rondelle élastique	Federscheibe	Arandela elástica	Fjäderbricka	
8	**VOE 955922**	8					Spring washer	Rondelle élastique	Federscheibe	Arandela elástica	Fjäderbricka	
9	**VOE 983252**	2					Hexagon screw	Vis à tête hexagonale	Sechskantschraube	Tornillo hexagonal	Sexkantsskruv	
10	**VOE 984082**	4					Hex. socket screw	Vis à six pans creux	Innensechskantschra	Tornillo de hexágono	Insexskruv	
11	**VOE 993422**	4					Hexagon screw	Vis à tête hexagonale	Sechskantschraube	Tornillo hexagonal	Sexkantsskruv	
12	**VOE 14507923**	1					Clamp	Collier serrage	Klemme	Abrazadera	Klamma	
13	**VOE 14507922**	1					Clamp	Collier serrage	Klemme	Abrazadera	Klamma	
14	**VOE 14590770**	2					Pipe	Tuyau	Rohrleitung	Tubo	Rör	
15	**VOE 14590774**	1					Pipe	Tuyau	Rohrleitung	Tubo	Rör	
16	**VOE 14590772**	1					Pipe	Tuyau	Rohrleitung	Tubo	Rör	
17	**VOE 14589649**	1					Pipe	Tuyau	Rohrleitung	Tubo	Rör	
18	**VOE 14590777**	1					Pipe	Tuyau	Rohrleitung	Tubo	Rör	
19	**VOE 937003**	2					Hose assembly	Conduit flexible	Schlauchleitung	Conducto	Slangledning	
20	**VOE 992040**	2					Plain washer	Rondelle plane	Flachscheibe	Arandela plana	Planbricka	
21	**VOE 984349**	4					Hex. socket screw	Vis à six pans creux	Innensechskantschra	Tornillo de hexágono	Insexskruv	

1		**Arbetshydraulik, skopcylinder på långt skaft** **Hidráulica de trabajo, cilindro de la cuchara en el brazo largo.** **Arbeitshydraulik, Löffelzylinder auf langem Stiel** **Commande hydraulique d'outil, vérin de godet sur balancier prolongé** **Working hydraulic, bucket cylinder on long dipper arm**	Catalogue id **20612**	Group **916**
2			Illustr. No **1059545**	Section **1300**
3				
4			Issue **PUB 20025115-E**	Page **1237**
5		**8287080, 8287081**		

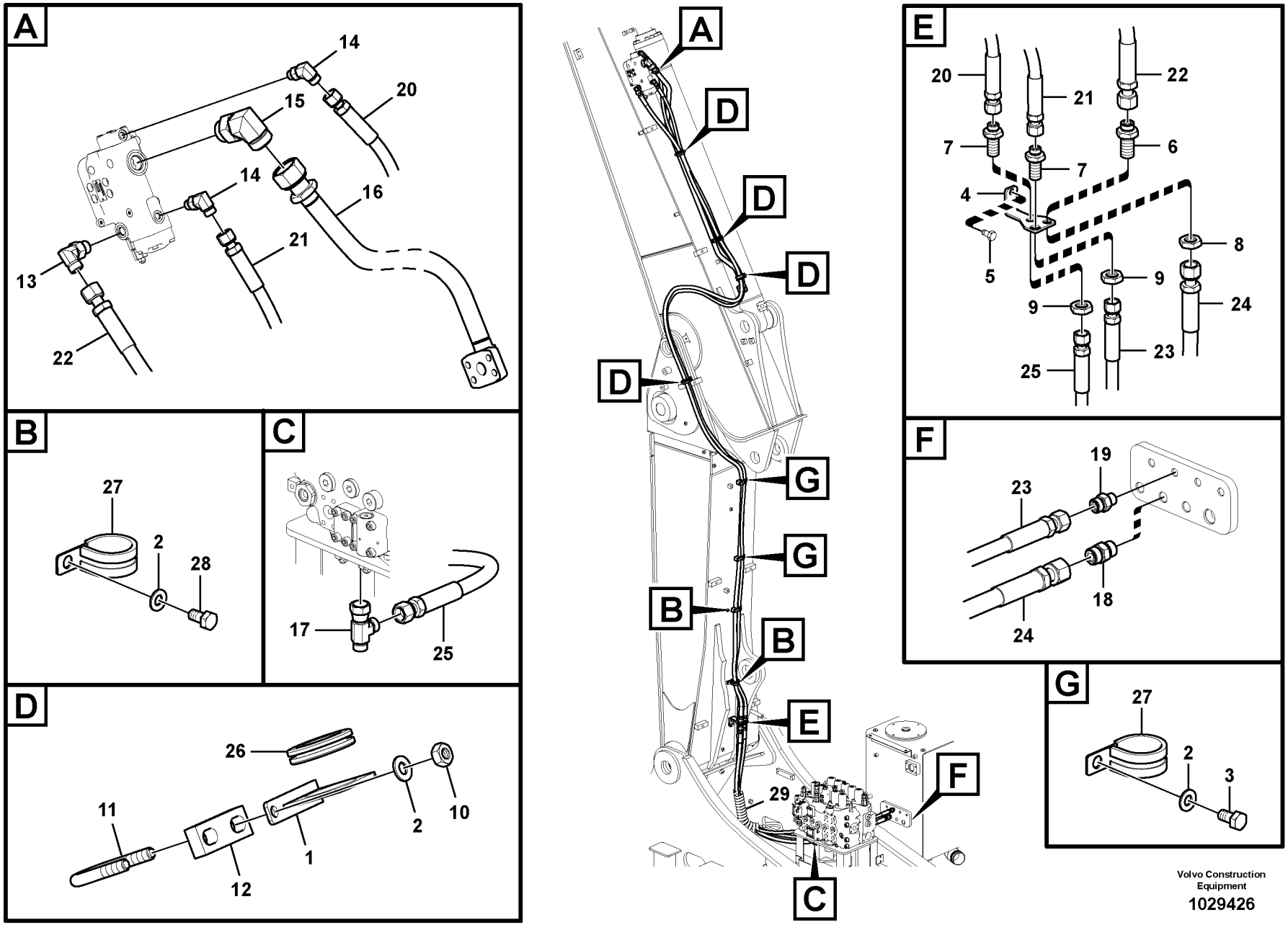

Volvo Construction Equipment

1029426

Fig.	Part No.	Quantity 1	2	3	PS	KIT	Description	Dénomination	Bezeichnung	Denominación	Benämning	Notes
1	**VOE 14526128**	4					Plate	Tôle	Blech	Chapa	Plåt	
2	**VOE 992040**	12					Plain washer	Rondelle plane	Flachscheibe	Arandela plana	Planbricka	
3	**VOE 983250**	2					Hexagon screw	Vis à tête hexagonale	Sechskantschraube	Tornillo hexagonal	Sexkantsskruv	
4	**VOE 14509020**	1					Bracket	Console	Konsole	Consola	Konsol	
5	**VOE 946441**	2					Flange screw	Vis à embase	Flanschschraube	Tornillo embridado	Flänsskruv	
6	**VOE 13933922**	1					Nipple	Raccord	Nippel	Niple	Nippel	
	VOE 990738	2					•O-ring	•Joint torique	•O-Ring	•Anillo tórico	•O-ring	
7	**VOE 935425**	2					Nipple	Raccord	Nippel	Niple	Nippel	
	VOE 990737	4					•O-ring	•Joint torique	•O-Ring	•Anillo tórico	•O-ring	
8	**VOE 13933867**	1					Lock nut	Contre-écrou	Sicherungsmutter	Contratuerca	Låsmutter	
9	**VOE 935429**	2					Lock nut	Contre-écrou	Sicherungsmutter	Contratuerca	Låsmutter	
10	**VOE 993197**	8					Hexagon nut	Écrou hexagonal	Sechskantmutter	Tuerca hexagonal	Sexkantsmutter	
11	**VOE 14880631**	4					U-bolt	Étrier de ressort	Federbride	Abrazadera-u	Fjäderkrampa	
12	**SA 1174-51182**	4					Plate	Tôle	Blech	Chapa	Plåt	
13	**VOE 13933868**	1					Elbow nipple	Raccord coudé	Winkelnippel	Niple angular	V-nippel	
	VOE 990738	1					•O-ring	•Joint torique	•O-Ring	•Anillo tórico	•O-ring	
	VOE 993321	1					•O-ring	•Joint torique	•O-Ring	•Anillo tórico	•O-ring	
14	**VOE 935069**	2					Elbow nipple	Raccord coudé	Winkelnippel	Niple angular	V-nippel	
	VOE 990736	2					•O-ring	•Joint torique	•O-Ring	•Anillo tórico	•O-ring	
	VOE 990737	2					•O-ring	•Joint torique	•O-Ring	•Anillo tórico	•O-ring	
15	**VOE 935013**	1					Elbow nipple	Raccord coudé	Winkelnippel	Niple angular	V-nippel	
16	**VOE 14572354**	1					Pipe	Tuyau	Rohrleitung	Tubo	Rör	
17	**VOE 13933936**	1					T-nipple	Raccord-t	T-Nippel	Niple t	T-nippel	
	VOE 990737	1					•O-ring	•Joint torique	•O-Ring	•Anillo tórico	•O-ring	
18	**VOE 13933923**	1					Nipple	Raccord	Nippel	Niple	Nippel	
	VOE 990738	1					•O-ring	•Joint torique	•O-Ring	•Anillo tórico	•O-ring	
	VOE 993321	1					•O-ring	•Joint torique	•O-Ring	•Anillo tórico	•O-ring	
19	**VOE 935085**	1					Nipple	Raccord	Nippel	Niple	Nippel	S/N -210431
	VOE 13933858	1					Nipple	Raccord	Nippel	Niple	Nippel	S/N 210432-
	VOE 990737	1					•O-ring	•Joint torique	•O-Ring	•Anillo tórico	•O-ring	

1	**8289728**	**Arbetshydraulik, slangbrottsventil på ställbar bom** **Hidráulica de trabajo, válvula de rotura de manguera de la pluma ajustable.** **Arbeitshydraulik, Leitungsbruchventil auf verstellbarem Ausleger** **Commande hydraulique d'outil, valve de sécurité en cas de rupture de flexible sur le balancier avec flèche à orientation variable** **Working hydraulic, dipper arm rupture valve for adjustable boom**	Catalogue id **20612**	Group **916**
2			Illustr. No **1029426**	Section **1500**
3				
4			Issue **PUB 20025115-E**	Page **1239**
5				

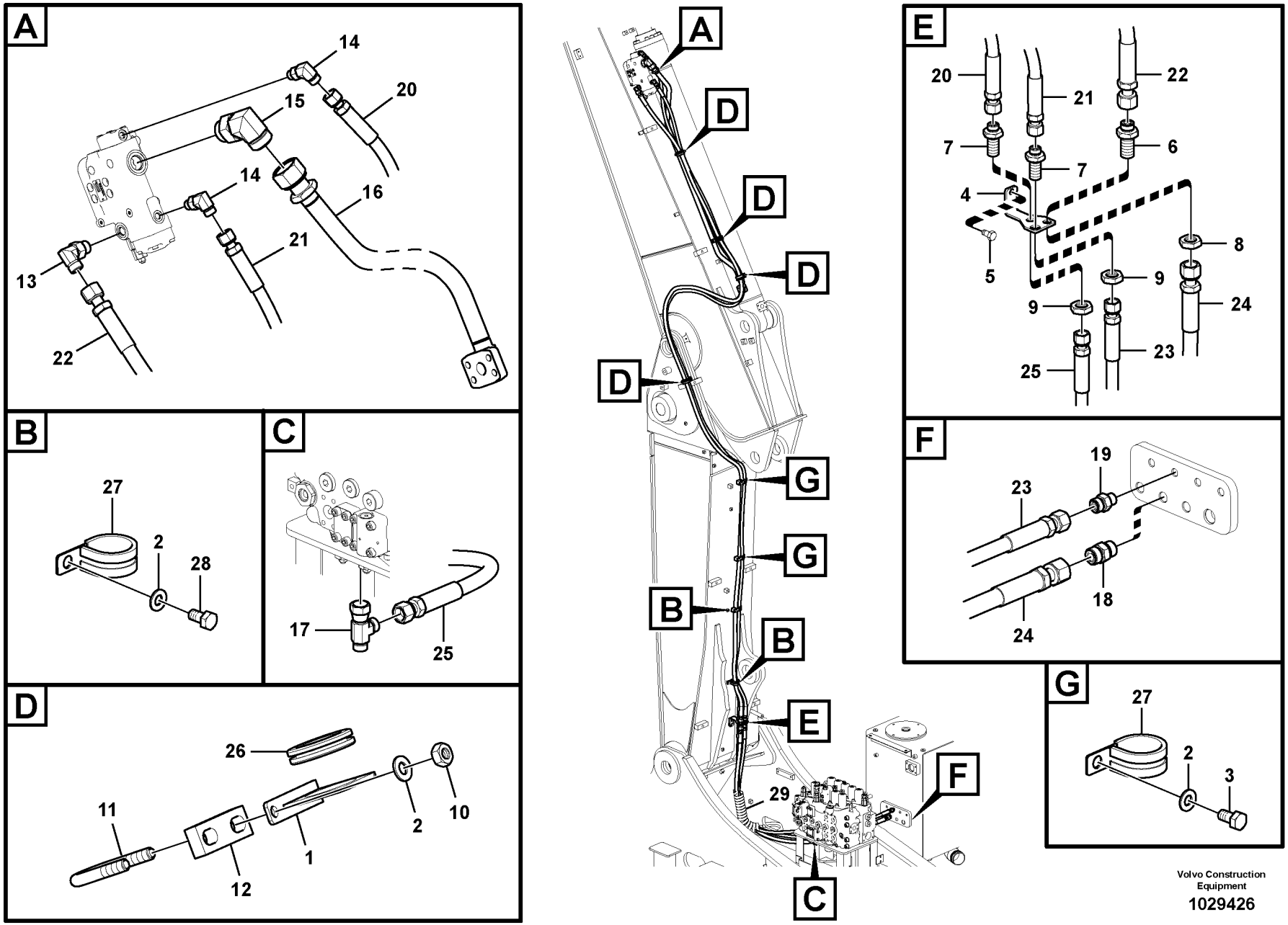

Volvo Construction Equipment

1029426

Fig.	Part No.	Quantity 1	2	3	PS	KIT	Description	Dénomination	Bezeichnung	Denominación	Benämning	Notes
	VOE 993320	1					•O-ring	•Joint torique	•O-Ring	•Anillo tórico	•O-ring	
20	**VOE 15040555**	1					Hose assembly	Conduit flexible	Schlauchleitung	Conducto	Slangledning	
21	**VOE 15040549**	1					Hose assembly	Conduit flexible	Schlauchleitung	Conducto	Slangledning	
22	**VOE 937806**	1					Hose assembly	Conduit flexible	Schlauchleitung	Conducto	Slangledning	
23	**VOE 937135**	1					Hose assembly	Conduit flexible	Schlauchleitung	Conducto	Slangledning	S/N -210431
	VOE 937354	1					Hose assembly	Conduit flexible	Schlauchleitung	Conducto	Slangledning	S/N 210432-
	VOE 937900	1					T-nipple	Raccord-t	T-Nippel	Niple t	T-nippel	S/N 210432-
24	**VOE 937149**	1					Hose assembly	Conduit flexible	Schlauchleitung	Conducto	Slangledning	
25	**VOE 936267**	1					Hose assembly	Conduit flexible	Schlauchleitung	Conducto	Slangledning	
26	**SA 9751-15009**	4					Grommet	Passe fil	Durchführung	Aislador pasapanel	Genomföring	
27	**VOE 14515523**	4					Clip	Clip	Klemme	Clip	Clips	
28	**VOE 992504**	2					Hexagon screw	Vis à tête hexagonale	Sechskantschraube	Tornillo hexagonal	Sexkantsskruv	
29	**VOE 14541262**	1					Guard	Protection	Schutz	Proteccion	Skydd	

1	**8289728**	**Arbetshydraulik, slangbrottsventil på ställbar bom** **Hidráulica de trabajo, válvula de rotura de manguera de la pluma ajustable.** **Arbeitshydraulik, Leitungsbruchventil auf verstellbarem Ausleger** **Commande hydraulique d'outil, valve de sécurité en cas de rupture de flexible sur le balancier en utilisation avec flèch** **Working hydraulic, dipper arm rupture valve for adjustable boom**	Catalogue id **20612**	Group **916**
2			Illustr. No **1029426**	Section **1500**
3				
4			Issue **PUB 20025115-E**	Page **1241**
5				

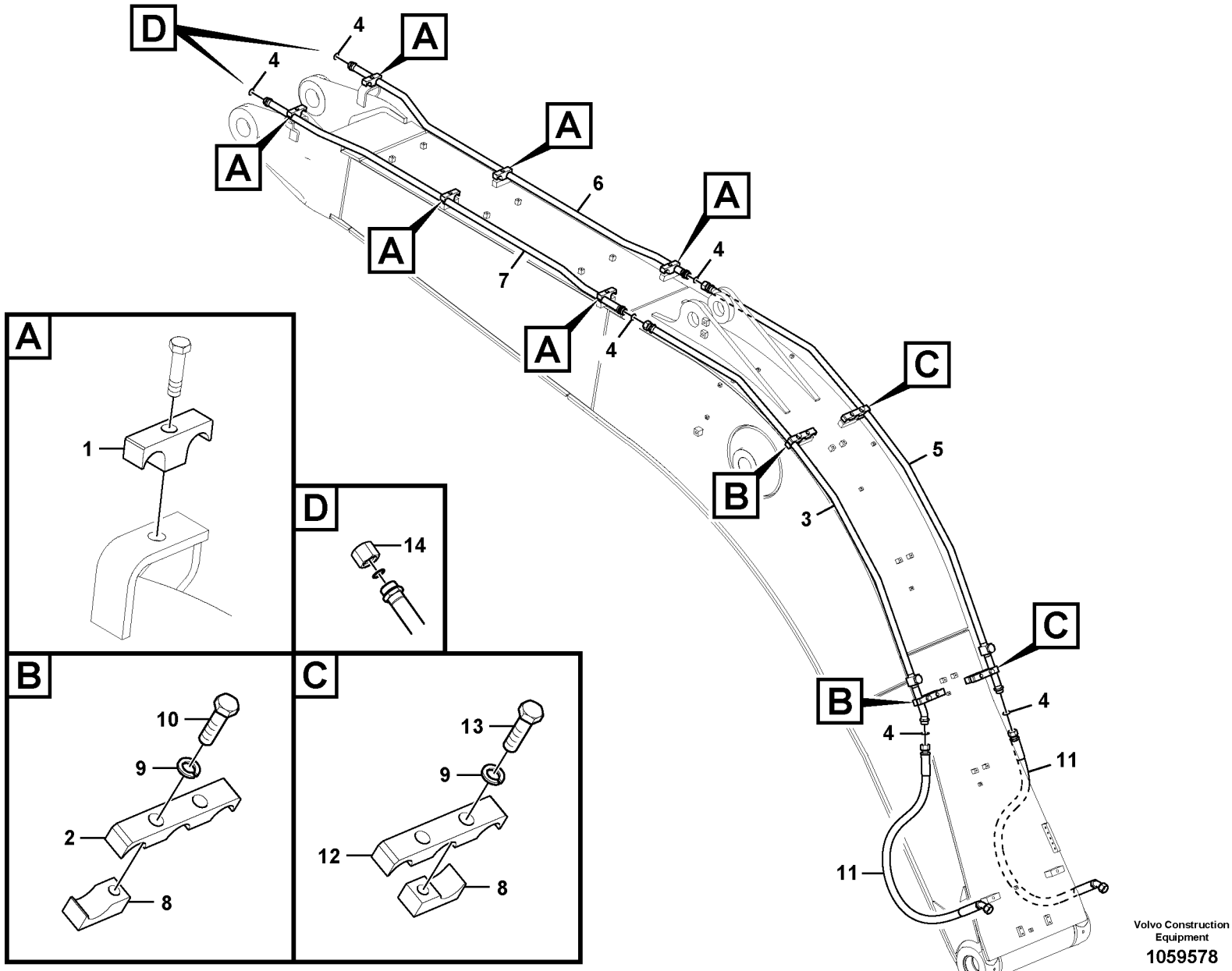

Volvo Construction Equipment

1059578

Fig.	Part No.	Quantity 1	2	3	PS	KIT	Description	Dénomination	Bezeichnung	Denominación	Benämning	Notes
1	**VOE 14881243**	6					Clamp	Collier serrage	Klemme	Abrazadera	Klamma	
2	**SA 1074-01410**	2					Clamp	Collier serrage	Klemme	Abrazadera	Klamma	
3	**VOE 14618585**	1					Pipe	Tuyau	Rohrleitung	Tubo	Rör	
4	**VOE 978129**	6					O-ring	Joint torique	O-Ring	Anillo tórico	O-ring	
5	**VOE 14618586**	1					Pipe	Tuyau	Rohrleitung	Tubo	Rör	
6	**SA 1174-56380**	1					Pipe	Canalisation	Rohrleitung	Canalizacion	Rör	
7	**SA 1174-56370**	1					Pipe	Canalisation	Rohrleitung	Canalizacion	Rör	
8	**SA 1074-01431**	4					Clamp	Collier serrage	Klemme	Abrazadera	Klamma	
9	**VOE 955926**	4					Spring washer	Rondelle élastique	Federscheibe	Arandela elástica	Fjäderbricka	
10	**VOE 1629544**	2					Hexagon screw	Vis à tête hexagonale	Sechskantschraube	Tornillo hexagonal	Sexkantsskruv	
11	**VOE 937007**	2					Hose assembly	Conduit flexible	Schlauchleitung	Conducto	Slangledning	
12	**VOE 14592523**	2					Clamp	Collier serrage	Klemme	Abrazadera	Klamma	
13	**VOE 993422**	2					Hexagon screw	Vis à tête hexagonale	Sechskantschraube	Tornillo hexagonal	Sexkantsskruv	
14	**VOE 13933852**		2				Plug	Tampon	Stopfen	Tapón	Plugg	

1	**8289108**	**Arbetshydraulik, hammare och sax för bom** **Hidráulica de trabajo, martillo y cizalla para pluma** **Arbeitshydraulik, Hammer und Schere für Ausl** **Hydraulique de travail, marteau et ciseaux pour flèche** **Working hydraulic, hammer and shear for boom**	Catalogue id **20612**	Group **916**
2	**8286596**		Illustr. No **1059578**	Section **2000**
3			Issue **PUB 20025115-E**	Page **1243**
4				
5				

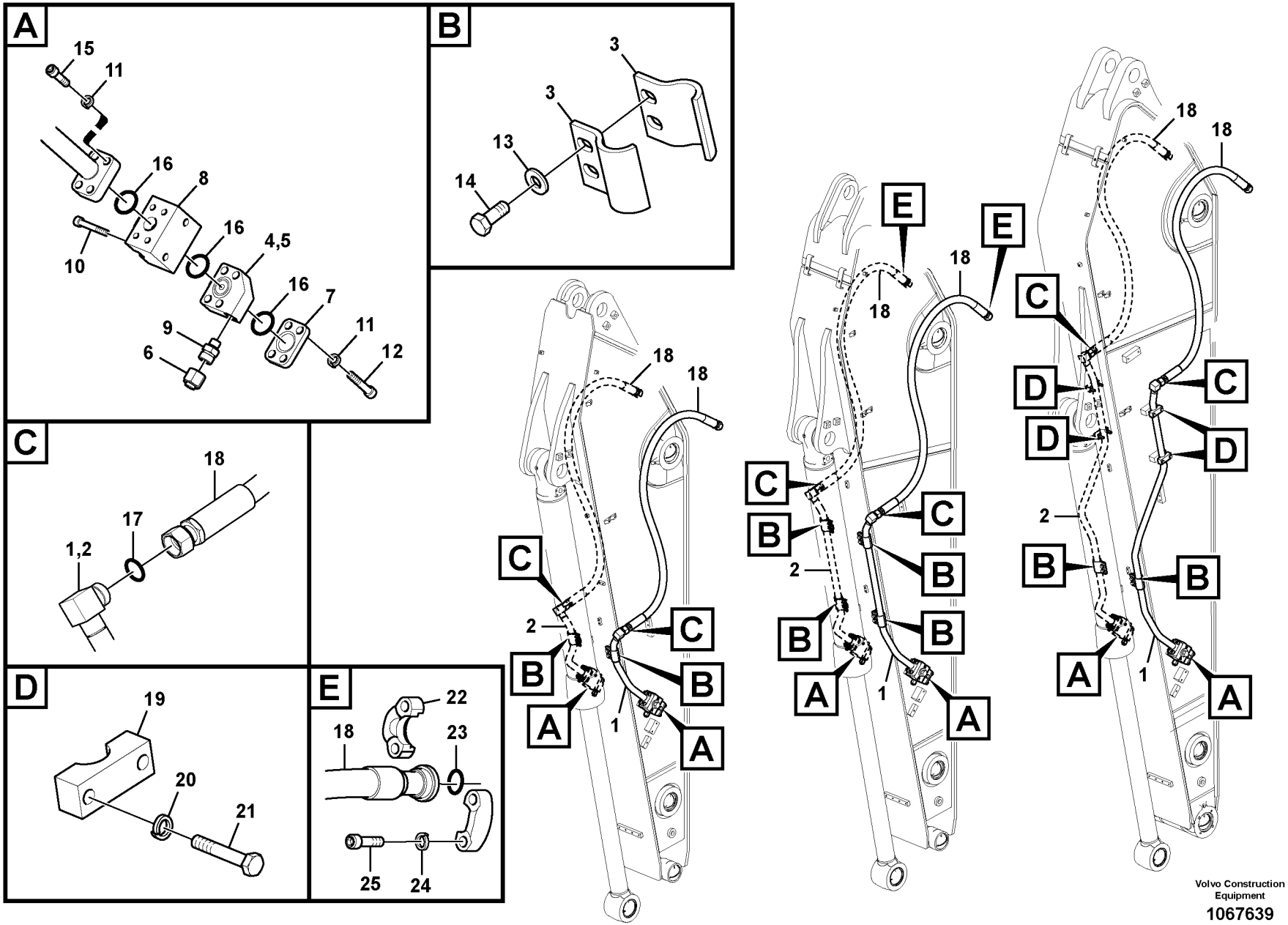

Volvo Construction Equipment

1067639

Fig.	Part No.	Quantity 1	2	3	4	5	PS	KIT	Description	Dénomination	Bezeichnung	Denominación	Benämning	Notes
1	**VOE 14546452**	1							Pipe	Canalisation	Rohrleitung	Canalizacion	Rör	
1	**VOE 14546520**		1			1			Pipe	Canalisation	Rohrleitung	Canalizacion	Rör	
1	**VOE 14543149**			1					Pipe	Canalisation	Rohrleitung	Canalizacion	Rör	
1	**VOE 14635550**				1				Pipe	Tuyau	Rohrleitung	Tubo	Rör	
2	**VOE 14546454**	1							Pipe	Canalisation	Rohrleitung	Canalizacion	Rör	
2	**VOE 14546522**		1			1			Pipe	Canalisation	Rohrleitung	Canalizacion	Rör	
2	**VOE 14677356**			1					Pipe	Tuyau	Rohrleitung	Tubo	Rör	(VOE 14543146)
2	**VOE 14635538**				1				Pipe	Tuyau	Rohrleitung	Tubo	Rör	
3	**SA 1174-53091**	4	8	4	4	8			Clamp	Collier serrage	Klemme	Abrazadera	Klamma	
4	**VOE 14535584**	1	1	1	1	1			Block	Bloc	Block	Bloque	Block	
4	**SA 9415-31021**	1	1	1	1	1			•Plug	•Bouchon	•Stopfen	•Tapon	•Plugg	
4	**VOE 993320**	1	1	1	1	1			•O-ring	•Joint torique	•O-Ring	•Anillo tórico	•O-ring	
5	**VOE 14535582**	1	1	1	1	1			Block	Bloc	Block	Bloque	Block	
5	**SA 9415-31021**	1	1	1	1	1			•Plug	•Bouchon	•Stopfen	•Tapon	•Plugg	
5	**VOE 993320**	1	1	1	1	1			•O-ring	•Joint torique	•O-Ring	•Anillo tórico	•O-ring	
6	**VOE 935574**	2	2	2	2	2			Plug	Tampon	Stopfen	Tapón	Plugg	
7	**VOE 14533505**	2	2	2	2	2			Plug	Bouchon	Stopfen	Tapon	Plugg	
8	**VOE 14628542**	2	2	2	2	2			Valve	Valve	Ventil	Válvula	Ventil	
9	**VOE 14535482**	2	2	2	2	2			Nipple	Raccord	Nippel	Niple	Nippel	
9	**VOE 990738**	2	2	2	2	2			•O-ring	•Joint torique	•O-Ring	•Anillo tórico	•O-ring	
9	**VOE 993320**	2	2	2	2	2			•O-ring	•Joint torique	•O-Ring	•Anillo tórico	•O-ring	(VOE 932039)
10	**VOE 984350**	4	4	4	4	4			Hex. socket screw	Vis à six pans creu	Innensechskantsc	Tornillo de hexágo	Insexskruv	
11	**VOE 955923**	16	16	16	16	16			Spring washer	Rondelle élastique	Federscheibe	Arandela elástica	Fjäderbricka	
12	**VOE 984354**	8	8	8	8	8			Hex. socket screw	Vis à six pans creu	Innensechskantsc	Tornillo de hexágo	Insexskruv	
13	**VOE 992042**	4	8	4	4	8			Plain washer	Rondelle plane	Flachscheibe	Arandela plana	Planbricka	
14	**VOE 978932**	4	8	4	4	8			Hexagon screw	Vis à tête hexagona	Sechskantschraub	Tornillo hexagonal	Sexkantsskruv	
15	**VOE 984091**	8	8	8	8	8			Hex. socket screw	Vis à six pans creu	Innensechskantsc	Tornillo de hexágo	Insexskruv	
16	**VOE 993325**	6	6	6	6	6			O-ring	Joint torique	O-Ring	Anillo tórico	O-ring	
17	**VOE 978129**	2	2	2	2				O-ring	Joint torique	O-Ring	Anillo tórico	O-ring	
18	**VOE 937004**	2	2	2	2				Hose assembly	Conduit flexible	Schlauchleitung	Conducto	Slangledning	

1	**8280989**
2	**8280990**
3	**8280991**
4	**8291978**
5	**8294259**

Arbetshydraulik, hammare och sax för skaft
Hidráulica de trabajo, martillo y cizalla para brazo
Arbeitshydraulik, Hammer und Schere für Stie
Hydraulique de travail, marteau et ciseaux pour bras
Working hydraulic, hammer and shear for dipper arm

Catalogue id	Group
20612	**916**
Illustr. No **1067639**	Section **2100**
Issue **PUB 20025115-E**	Page **1245**

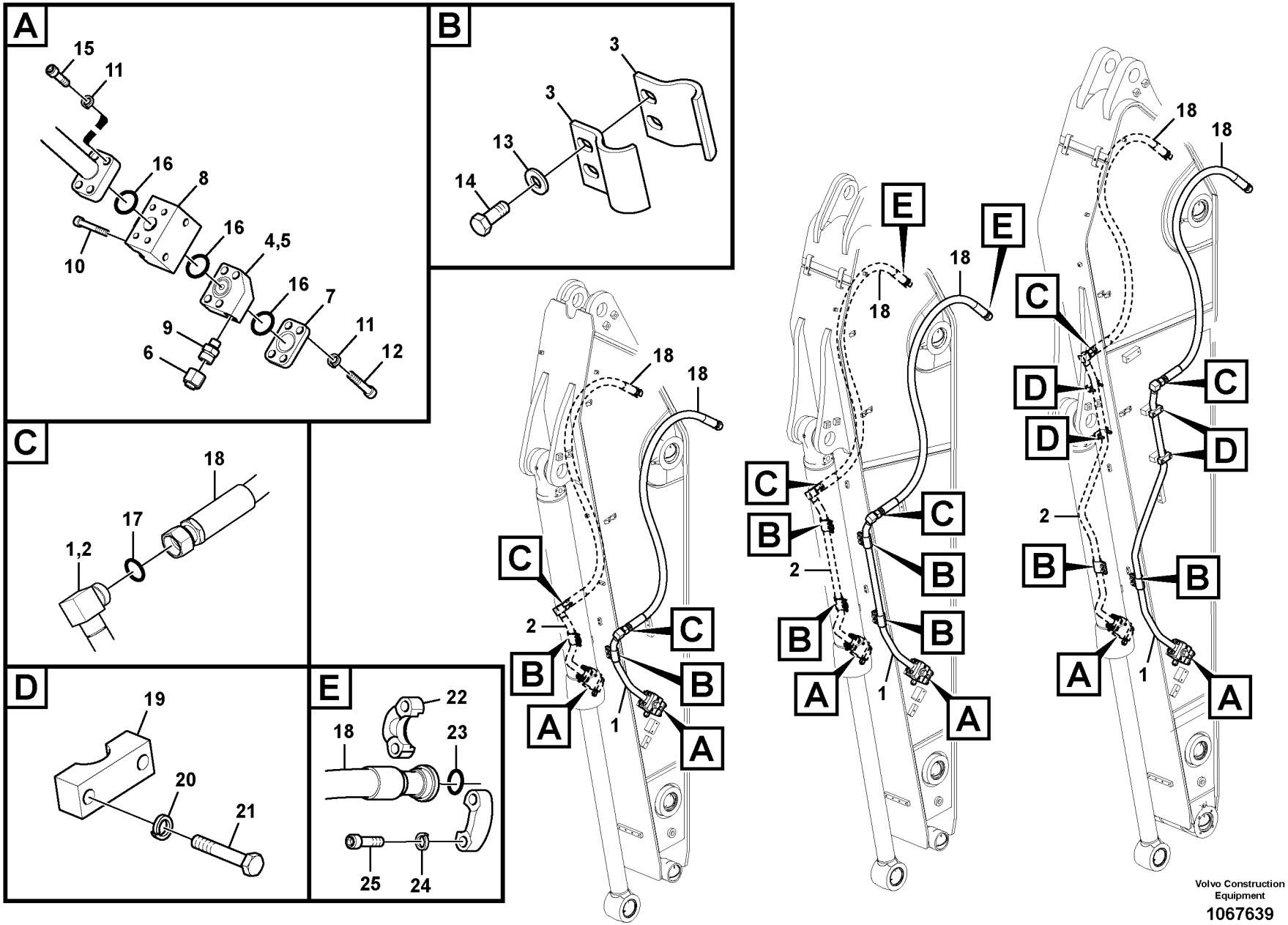

Volvo Construction Equipment

1067639

Fig.	Part No.	Quantity 1	2	3	4	5	PS	KIT	Description	Dénomination	Bezeichnung	Denominación	Benämning	Notes
18	**VOE 15800438**					2			Hose assembly	Conduit flexible	Schlauchleitung	Conducto	Slangledning	
19	**VOE 14881225**			4					Clamp	Collier serrage	Klemme	Abrazadera	Klamma	
20	**VOE 955922**			8					Spring washer	Rondelle élastique	Federscheibe	Arandela elástica	Fjäderbricka	
21	**VOE 983255**			8					Hexagon screw	Vis à tête hexagona	Sechskantschraub	Tornillo hexagonal	Sexkantsskruv	
22	**VOE 936624**					4			Flange half	Demi-bride	Flanschhälfte	Mitad brida	Flänshalva	
23	**VOE 993325**					2			O-ring	Joint torique	O-Ring	Anillo tórico	O-ring	
24	**VOE 955923**					8			Spring washer	Rondelle élastique	Federscheibe	Arandela elástica	Fjäderbricka	
25	**VOE 984090**					8			Hex. socket screw	Vis à six pans creu	Innensechskantsc	Tornillo de hexágo	Insexskruv	

1	**8280989**
2	**8280990**
3	**8280991**
4	**8291978**
5	**8294259**

Arbetshydraulik, hammare och sax för skaft
Hidráulica de trabajo, martillo y cizalla para brazo
Arbeitshydraulik, Hammer und Schere für Stie
Hydraulique de travail, marteau et ciseaux pour bras
Working hydraulic, hammer and shear for dipper arm

Catalogue id **20612**	Group **916**
Illustr. No **1067639**	Section **2100**
Issue **PUB 20025115-E**	Page **1247**

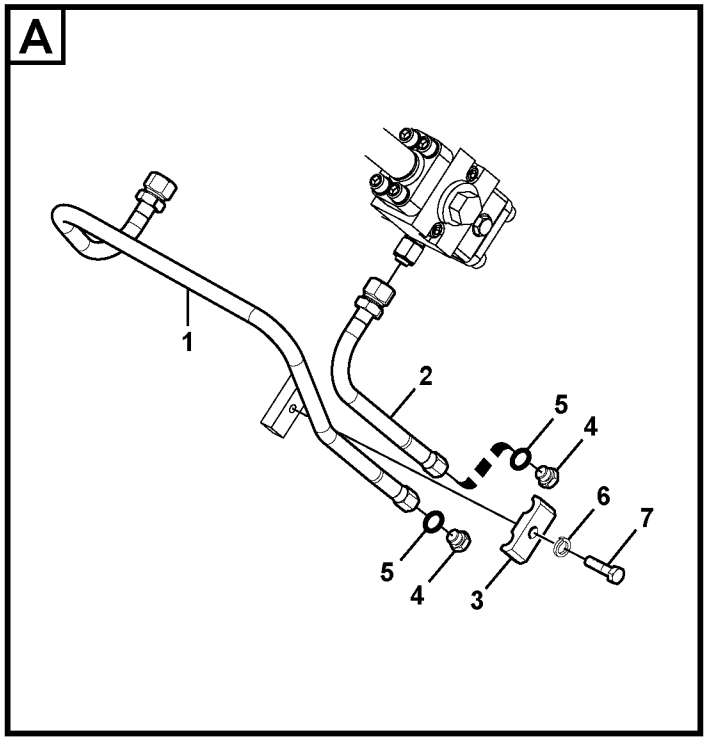

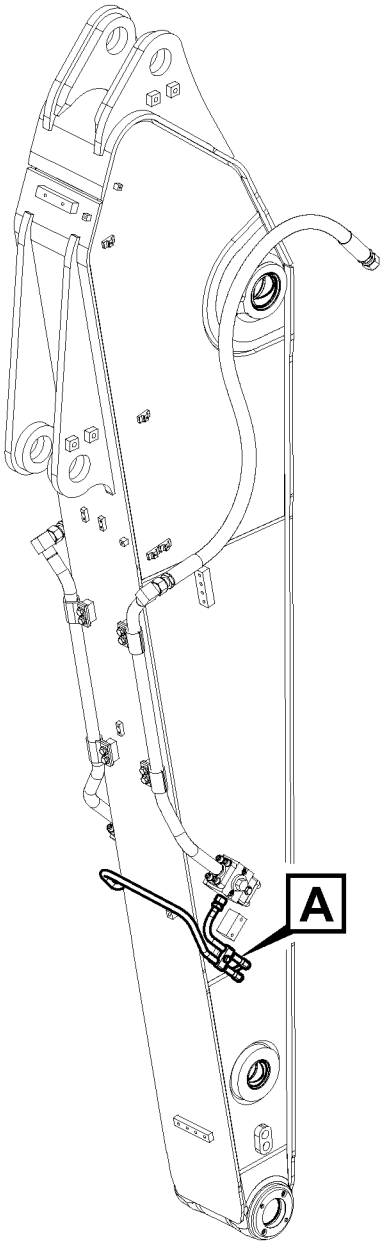

Volvo Construction Equipment

1022930

Fig.	Part No.	Quantity 1	2	3	PS	KIT	Description	Dénomination	Bezeichnung	Denominación	Benämning	Notes
1	**VOE 14541556**	1					Pipe	Canalisation	Rohrleitung	Canalizacion	Rör	
2	**VOE 14541549**	1					Pipe	Canalisation	Rohrleitung	Canalizacion	Rör	
3	**VOE 14881202**	1					Clamp	Collier serrage	Klemme	Abrazadera	Klamma	
4	**SA 9415-31021**	2					Plug	Bouchon	Stopfen	Tapon	Plugg	
5	**VOE 993320**	2					O-ring	Joint torique	O-Ring	Anillo tórico	O-ring	
6	**VOE 955922**	1					Spring washer	Rondelle élastique	Federscheibe	Arandela elástica	Fjäderbricka	
7	**VOE 983253**	1					Hexagon screw	Vis à tête hexagonale	Sechskantschraube	Tornillo hexagonal	Sexkantsskruv	

1		**Arbetshydraulik, släntskopa och rotator på skaft** **Hidráulica de trabajo, inclinación y rotador en el brazo** **Arbeitshydraulik, Böschung und Rotator auf Stiel** **Commande hydraulique d'outil, équipement de talutage et rotateur sur balancier** **Working hydraulic, slope and rotator on dipper arm**	Catalogue id **20612**	Group **916**
2				
3			Illustr. No **1022930**	Section **2150**
4				
5		**8280992**	Issue **PUB 20025115-E**	Page **1249**

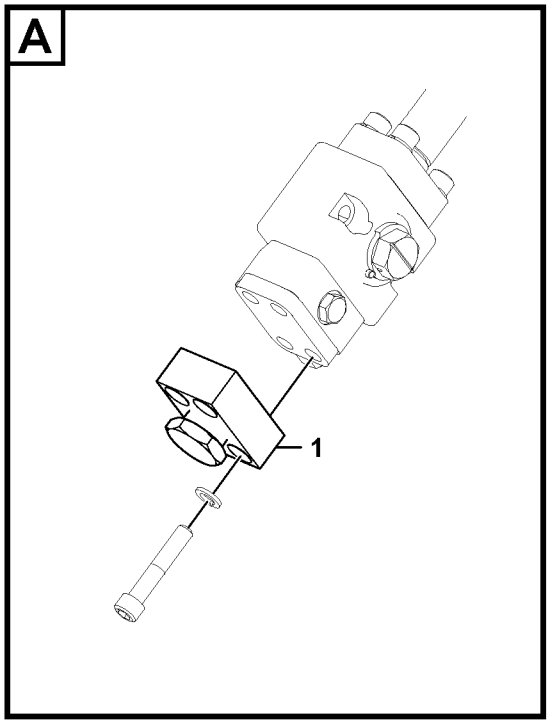

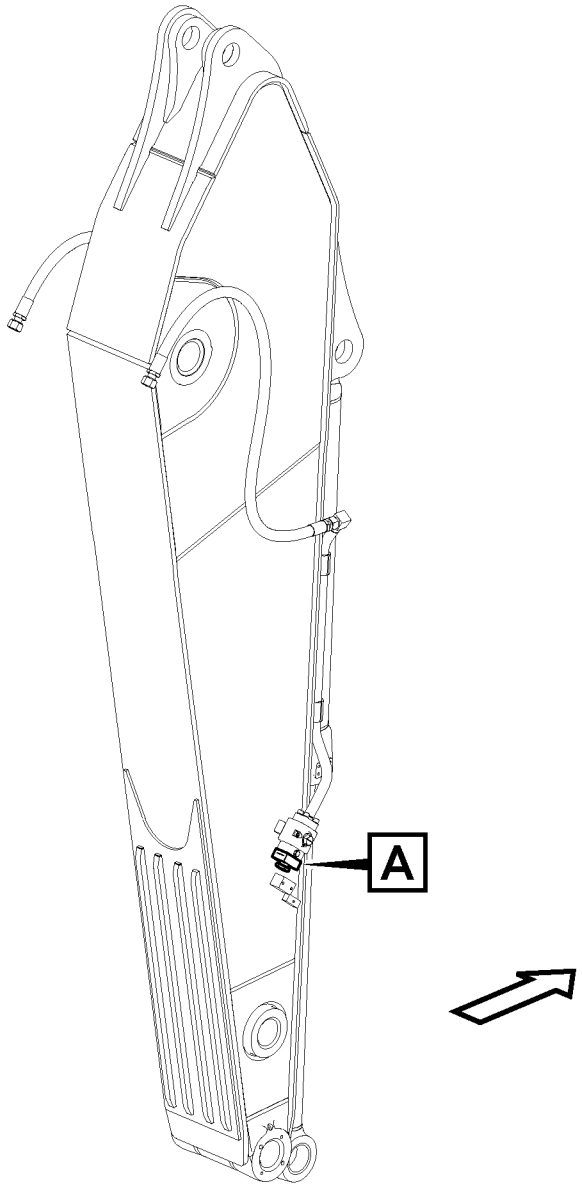

Volvo Construction Equipment

1077102

Fig.	Part No.	Quantity 1	2	3	PS	KIT	Description	Dénomination	Bezeichnung	Denominación	Benämning	Notes
1	**VOE 14660671**	2					Block	Bloc	Block	Bloque	Block	

1		**Arbetshydraulik, hammare och sax för skaft** **Hidráulica de trabajo, martillo y cizalla para brazo** **Arbeitshydraulik, Hammer und Schere für Stie** **Hydraulique de travail, marteau et ciseaux pour bras** **Working hydraulic, hammer and shear for dipper arm**	Catalogue id **20612**	Group **916**
2				
3			Illustr. No **1077102**	Section **2175**
4				
5		**8294811, 8294810**	Issue **PUB 20025115-E**	Page **1251**

VOLVO

EC300D

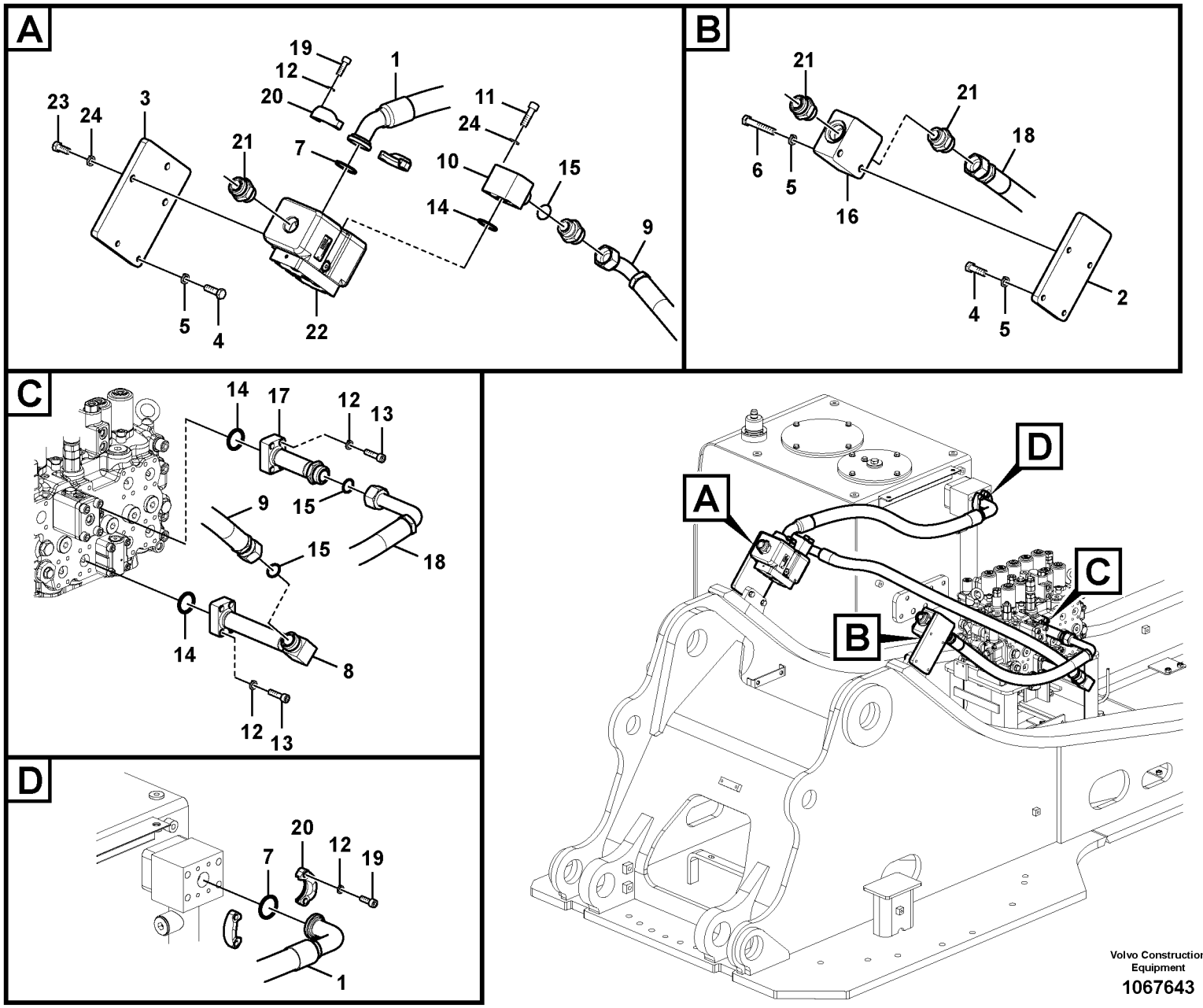

Volvo Construction Equipment

1067643

Fig.	Part No.	Quantity 1	2	3	4	5	PS	KIT	Description	Dénomination	Bezeichnung	Denominación	Benämning	Notes
1	**VOE 14882119**			1					Hose assembly	Conduit flexible	Schlauchleitung	Conducto	Slangledning	
2	**VOE 14511107**			1					Bracket	Console	Konsole	Consola	Konsol	
3	**VOE 14511108**			1					Bracket	Console	Konsole	Consola	Konsol	
4	**VOE 978933**			4					Hexagon screw	Vis à tête hexagona	Sechskantschraub	Tornillo hexagonal	Sexkantsskruv	
5	**VOE 955923**			6					Spring washer	Rondelle élastique	Federscheibe	Arandela elástica	Fjäderbricka	
6	**VOE 991638**			2					Hexagon screw	Vis à tête hexagona	Sechskantschraub	Tornillo hexagonal	Sexkantsskruv	
7	**VOE 993326**			2					O-ring	Joint torique	O-Ring	Anillo tórico	O-ring	
8	**VOE 14567311**	1	1		1	1			Pipe	Tuyau	Rohrleitung	Tubo	Rör	
9	**VOE 17201998**	1	1		1	1			Hose assembly	Conduit flexible	Schlauchleitung	Conducto	Slangledning	
10	**VOE 14630080**	2	2		2	2			Pipe	Tuyau	Rohrleitung	Tubo	Rör	
11	**VOE 984353**	4	4		4	4			Hex. socket screw	Vis à six pans creu	Innensechskantsc	Tornillo de hexágo	Insexskruv	
12	**VOE 955922**	16	16		16	16			Spring washer	Rondelle élastique	Federscheibe	Arandela elástica	Fjäderbricka	
13	**VOE 984082**	8	8		8	8			Hex. socket screw	Vis à six pans creu	Innensechskantsc	Tornillo de hexágo	Insexskruv	
14	**VOE 993325**	3	3		3	3			O-ring	Joint torique	O-Ring	Anillo tórico	O-ring	
15	**VOE 978129**	3	3		3	3			O-ring	Joint torique	O-Ring	Anillo tórico	O-ring	
16	**VOE 14534512**	1	1		1	1			Block	Bloc	Block	Bloque	Block	
17	**VOE 14621092**	1	1		1	1			Pipe	Tuyau	Rohrleitung	Tubo	Rör	
18	**VOE 14630289**	1	1		1	1			Hose	Flexible	Schlauch	Manguera	Slang	
19	**VOE 984080**	8	8		8	8			Hex. socket screw	Vis à six pans creu	Innensechskantsc	Tornillo de hexágo	Insexskruv	
20	**VOE 936618**	4	4		4	4			Flange half	Demi-bride	Flanschhälfte	Mitad brida	Flänshalva	
21	**VOE 935229**	3	3		3	3			Nipple	Raccord	Nippel	Niple	Nippel	
	VOE 978129	3	3		3	3			•O-ring	•Joint torique	•O-Ring	•Anillo tórico	•O-ring	
	VOE 993324	3	3		3	3			•O-ring	•Joint torique	•O-Ring	•Anillo tórico	•O-ring	
22	**VOE 14570849**	1	1		1	1			Valve	Valve	Ventil	Válvula	Ventil	See group 912, Page 1067
23	**VOE 978932**	3	3		3	3			Hexagon screw	Vis à tête hexagona	Sechskantschraub	Tornillo hexagonal	Sexkantsskruv	
24	**VOE 955923**	7	7		7	7			Spring washer	Rondelle élastique	Federscheibe	Arandela elástica	Fjäderbricka	

1	8289717, 8289072
2	8291939, 8292886
3	8284997
4	8289718, 8289721
5	8292887, 8292888

Arbetshydraulik, hammare och sax för övre
Hidráulica de trabajo, martillo y cizalla para superior
Arbeitshydraulik, Hammer und Schere für oberen
Hydraulique de travail, marteau et ciseaux supérieurs
Working hydraulic, hammer and shear for upper

Catalogue id **20612**	Group **916**
Illustr. No **1067643**	Section **2200**
Issue **PUB 20025115-E**	Page **1253**

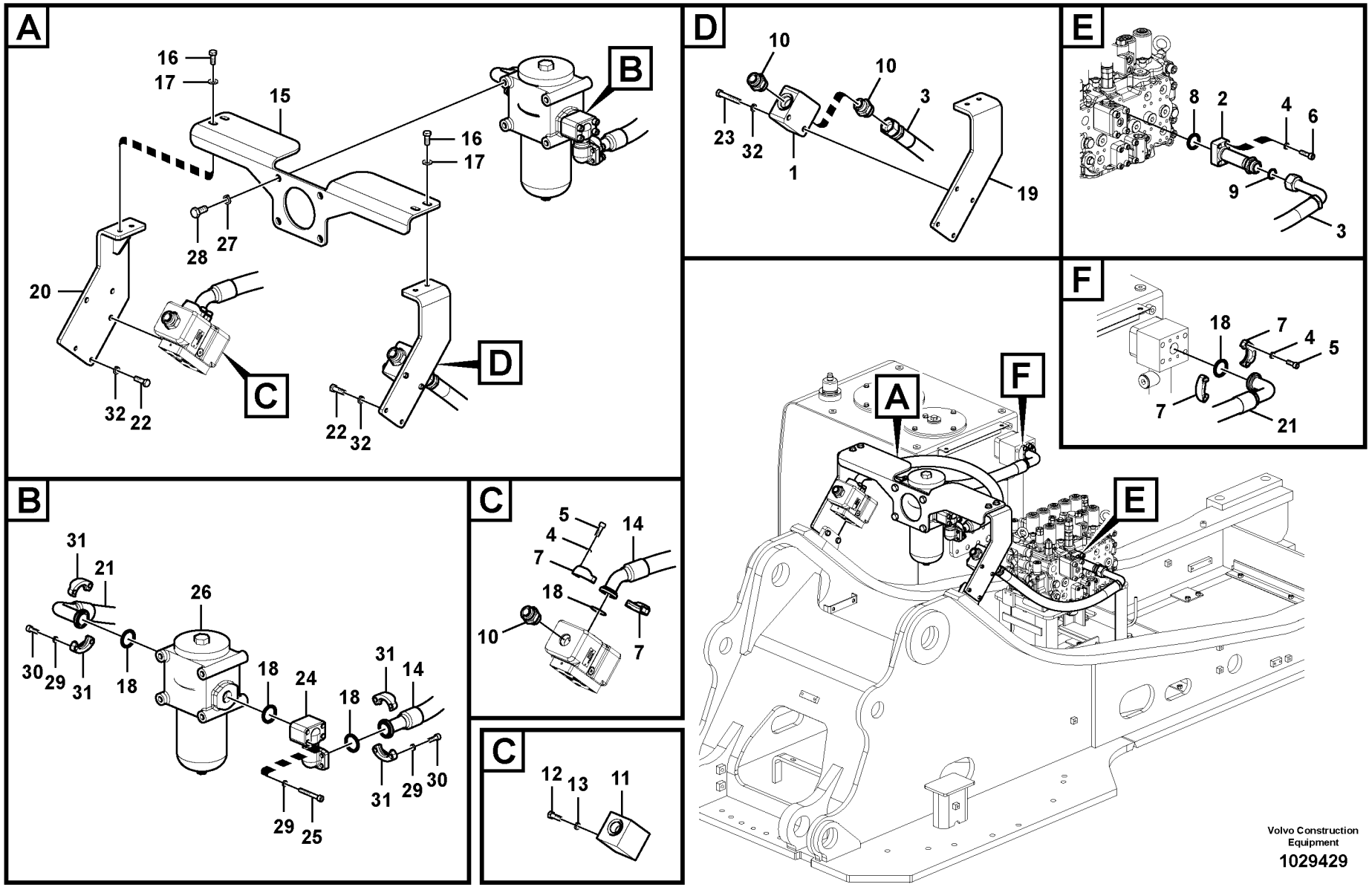
A
16
17
15
B
16
17
28
27
20
C
32
22
22
32
D
B
31
21
26
30
29
31
18
18
24
18
31
14
29
30
31
29
25
C
5
4
7
14
18
10
7
C
12
13
11
D
10
10
3
23
32
1
19
E
8
2
4
6
9
3
F
18
7
4
5
7
21
A
F
E
Volvo Construction Equipment
1029429

Fig.	Part No.	Quantity 1	2	3	PS	KIT	Description	Dénomination	Bezeichnung	Denominación	Benämning	Notes
1	**VOE 14534512**	1					Block	Bloc	Block	Bloque	Block	
2	**VOE 14621092**	1					Pipe	Tuyau	Rohrleitung	Tubo	Rör	
3	**VOE 14630289**	1					Hose	Flexible	Schlauch	Manguera	Slang	
4	**VOE 955922**	12					Spring washer	Rondelle élastique	Federscheibe	Arandela elástica	Fjäderbricka	
5	**VOE 984080**	8					Hex. socket screw	Vis à six pans creux	Innensechskantschra	Tornillo de hexágono	Insexskruv	
6	**VOE 984082**	4					Hex. socket screw	Vis à six pans creux	Innensechskantschra	Tornillo de hexágono	Insexskruv	
7	**VOE 936618**	4					Flange half	Demi-bride	Flanschhälfte	Mitad brida	Fläns halva	
8	**VOE 993325**	1					O-ring	Joint torique	O-Ring	Anillo tórico	O-ring	
9	**VOE 978129**	1					O-ring	Joint torique	O-Ring	Anillo tórico	O-ring	
10	**VOE 935229**	3					Nipple	Raccord	Nippel	Niple	Nippel	
	VOE 978129	3					•O-ring	•Joint torique	•O-Ring	•Anillo tórico	•O-ring	
	VOE 993324	3					•O-ring	•Joint torique	•O-Ring	•Anillo tórico	•O-ring	
11	**VOE 14571675**	1					Block	Bloc	Block	Bloque	Block	
12	**VOE 993029**	2					Hexagon screw	Vis à tête hexagonale	Sechskantschraube	Tornillo hexagonal	Sexkantsskruv	
13	**VOE 955923**	2					Spring washer	Rondelle élastique	Federscheibe	Arandela elástica	Fjäderbricka	
14	**VOE 937619**		1				Hose assembly	Conduit flexible	Schlauchleitung	Conducto	Slangledning	S/N -210881/-270235 S/N -280144/-230144
	VOE 15022990		1				Hose assembly	Conduit flexible	Schlauchleitung	Conducto	Slangledning	S/N 210882-/270236- S/N 280145-/230145-
15	**VOE 14570816**		1				Bracket	Console	Konsole	Consola	Konsol	
16	**VOE 978932**		4				Hexagon screw	Vis à tête hexagonale	Sechskantschraube	Tornillo hexagonal	Sexkantsskruv	
17	**VOE 992042**		4				Plain washer	Rondelle plane	Flachscheibe	Arandela plana	Planbricka	
18	**VOE 993326**		5				O-ring	Joint torique	O-Ring	Anillo tórico	O-ring	
19	**VOE 14567314**		1				Bracket	Console	Konsole	Consola	Konsol	S/N -210881/-270235 S/N -280244/-230144
	VOE 14666825		1				Bracket	Console	Konsole	Consola	Konsol	S/N 210882-/270236 S/N 280245-/230145-
20	**VOE 14567315**		1				Bracket	Console	Konsole	Consola	Konsol	S/N -210881/-270235 S/N -280244/-230144

1	**8289071, 8291938**	**Arbetshydraulik, hammare och sax för returfilter** **Hidráulica de trabajo, martillo y cizalla para filtro de retor** **Arbeitshydraulik, Hammer und Schere für Rücklauffilter** **Hydraulique de travail, marteau et ciseaux pour filtre de retour** **Working hydraulic, hammer and shear for return filter**	Catalogue id **20612**	Group **916**
2	**8284996**		Illustr. No **1029429**	Section **2300**
3			Issue **PUB 20025115-E**	Page **1255**
4				
5				

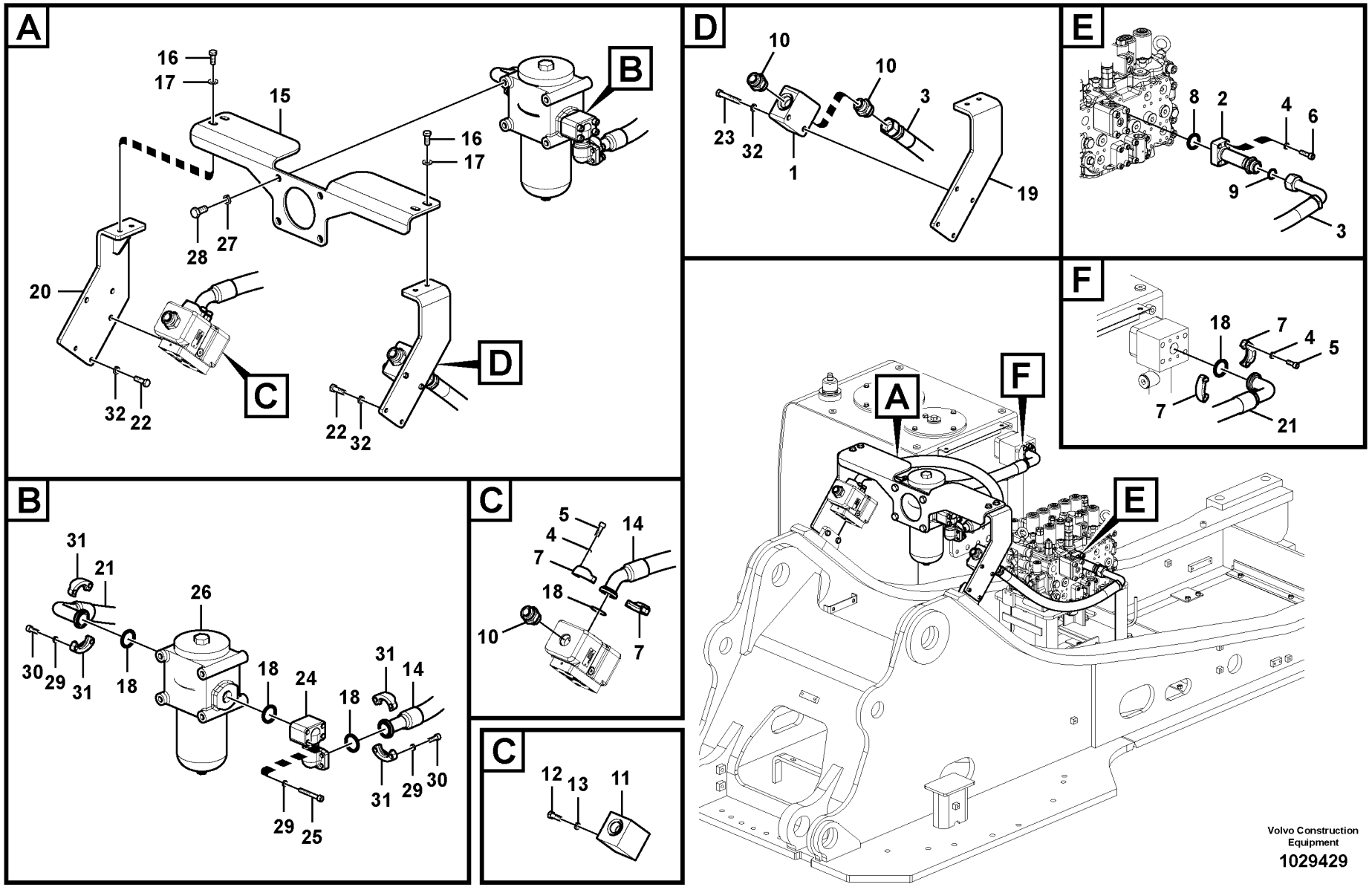
A
16
17
15
B
16
17
28
27
20
C
32
22
22
32
D
B
31
21
26
30
29
31
18
18
24
18
31
14
29
30
31
29
25
C
5
4
7
14
18
10
7
C
12
13
11
D
10
10
3
23
32
1
19
E
8
2
4
6
9
3
F
18
7
4
5
7
21
A
F
E
Volvo Construction Equipment
1029429

Fig.	Part No.	Quantity 1	2	3	PS	KIT	Description	Dénomination	Bezeichnung	Denominación	Benämning	Notes
	VOE 14666827		1				Bracket	Console	Konsole	Consola	Konsol	S/N 210882-/270236- S/N 280245-/230145-
21	**VOE 14882120**		1				Hose assembly	Conduit flexible	Schlauchleitung	Conducto	Slangledning	
22	**VOE 978933**		4				Hexagon screw	Vis à tête hexagonale	Sechskantschraube	Tornillo hexagonal	Sexkantsskruv	
23	**VOE 991638**		2				Hexagon screw	Vis à tête hexagonale	Sechskantschraube	Tornillo hexagonal	Sexkantsskruv	
24	**VOE 14518656**		1				Flange	Bride	Flansch	Brida	Fläns	
25	**VOE 984351**		4				Hex. socket screw	Vis à six pans creux	Innensechskantschra	Tornillo de hexágono	Insexskruv	
26	**VOE 14518676**		1				Filter	Filtre	Filter	Filtro	Filter	
	VOE 983502		1				•O-ring	•Joint torique	•O-Ring	•Anillo tórico	•O-ring	
	VOE 990598		1				•O-ring	•Joint torique	•O-Ring	•Anillo tórico	•O-ring	
	VOE 990599		1				•O-ring	•Joint torique	•O-Ring	•Anillo tórico	•O-ring	
	VOE 990743		1				•O-ring	•Joint torique	•O-Ring	•Anillo tórico	•O-ring	
27	**VOE 955926**		4				Spring washer	Rondelle élastique	Federscheibe	Arandela elástica	Fjäderbricka	
28	**VOE 978936**		4				Hexagon screw	Vis à tête hexagonale	Sechskantschraube	Tornillo hexagonal	Sexkantsskruv	
29	**VOE 955922**		12				Spring washer	Rondelle élastique	Federscheibe	Arandela elástica	Fjäderbricka	
30	**VOE 984080**		8				Hex. socket screw	Vis à six pans creux	Innensechskantschra	Tornillo de hexágono	Insexskruv	
31	**VOE 936618**		4				Flange half	Demi-bride	Flanschhälfte	Mitad brida	Flänshalva	
32	**VOE 955923**		6				Spring washer	Rondelle élastique	Federscheibe	Arandela elástica	Fjäderbricka	

1	**8289071, 8291938**	**Arbetshydraulik, hammare och sax för returfilter** **Hidráulica de trabajo, martillo y cizalla para filtro de retor** **Arbeitshydraulik, Hammer und Schere für Rücklauffilter** **Hydraulique de travail, marteau et ciseaux pour filtre de retour** **Working hydraulic, hammer and shear for return filter**	Catalogue id **20612**	Group **916**
2	**8284996**		Illustr. No **1029429**	Section **2300**
3			Issue **PUB 20025115-E**	Page **1257**
4				
5				

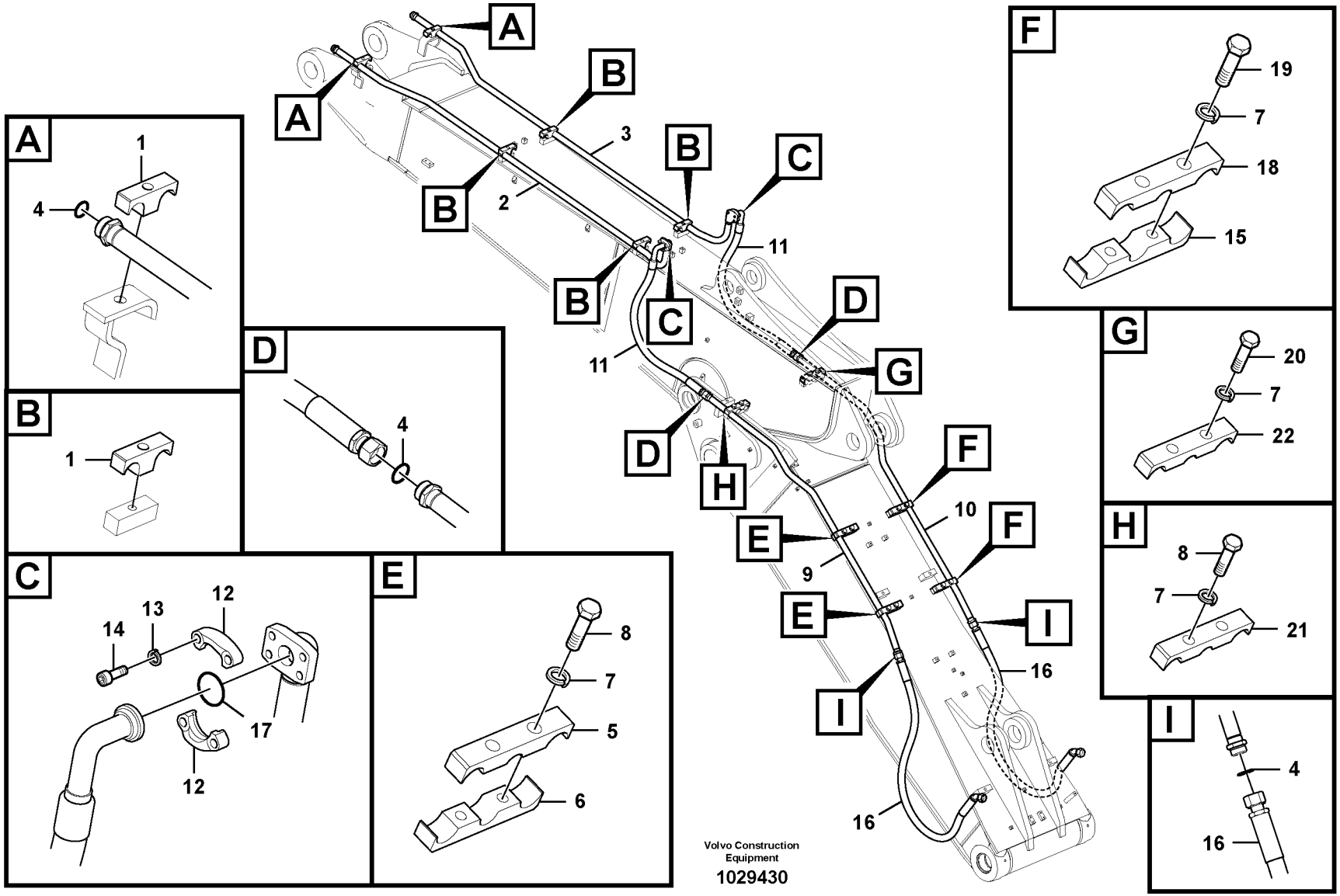
A
1
4
B
1
D
4
C
14
13
12
17
12
E
8
7
5
6
A
B
B
B
C
3
2
11
B
C
11
D
D
G
H
F
10
F
E
9
E
I
16
I
16
F
19
7
18
15
G
20
7
22
H
8
7
21
I
4
16
Volvo Construction Equipment
1029430

Fig.	Part No.	Quantity 1	2	3	PS	KIT	Description	Dénomination	Bezeichnung	Denominación	Benämning	Notes
1	**VOE 14881243**	6					Clamp	Collier serrage	Klemme	Abrazadera	Klamma	
2	**VOE 14579656**	1					Pipe	Tuyau	Rohrleitung	Tubo	Rör	
3	**VOE 14579658**	1					Pipe	Tuyau	Rohrleitung	Tubo	Rör	
4	**VOE 978129**	6					O-ring	Joint torique	O-Ring	Anillo tórico	O-ring	
5	**VOE 14592523**	2					Clamp	Collier serrage	Klemme	Abrazadera	Klamma	
6	**VOE 14592535**	2					Clamp	Collier serrage	Klemme	Abrazadera	Klamma	
7	**VOE 955926**	10					Spring washer	Rondelle élastique	Federscheibe	Arandela elástica	Fjäderbricka	
8	**VOE 993422**	5					Hexagon screw	Vis à tête hexagonale	Sechskantschraube	Tornillo hexagonal	Sexkantsskruv	
9	**VOE 14579327**	1					Pipe	Tuyau	Rohrleitung	Tubo	Rör	
10	**VOE 14579329**	1					Pipe	Tuyau	Rohrleitung	Tubo	Rör	
11	**VOE 938457**	2					Hose assembly	Conduit flexible	Schlauchleitung	Conducto	Slangledning	
12	**VOE 936624**	4					Flange half	Demi-bride	Flanschhälfte	Mitad brida	Flänshalva	
13	**VOE 955923**	8					Spring washer	Rondelle élastique	Federscheibe	Arandela elástica	Fjäderbricka	
14	**VOE 984091**	8					Hex. socket screw	Vis à six pans creux	Innensechskantschra	Tornillo de hexágono	Insexskruv	
15	**VOE 14592534**	2					Clamp	Collier serrage	Klemme	Abrazadera	Klamma	
16	**VOE 937007**	2					Hose assembly	Conduit flexible	Schlauchleitung	Conducto	Slangledning	
17	**VOE 993325**	2					O-ring	Joint torique	O-Ring	Anillo tórico	O-ring	(VOE 13948700)
18	**SA 1074-01410**	2					Clamp	Collier serrage	Klemme	Abrazadera	Klamma	
19	**VOE 1629544**	4					Hexagon screw	Vis à tête hexagonale	Sechskantschraube	Tornillo hexagonal	Sexkantsskruv	
20	**VOE 978940**	1					Hexagon screw	Vis à tête hexagonale	Sechskantschraube	Tornillo hexagonal	Sexkantsskruv	
21	**VOE 14589977**	1					Clamp	Collier serrage	Klemme	Abrazadera	Klamma	
22	**VOE 14579326**	1					Clamp	Collier serrage	Klemme	Abrazadera	Klamma	

1		**Arbetshydraulik, hammare och sax för justerbar bom** **Hidráulica de trabajo, martillo y cizalla para pluma ajustable** **Arbeitshydraulik, Hammer und Schere für stellbaren Ausleger** **Hydraulique de travail, marteau et ciseaux pour flèche réglable** **Working hydraulic, hammer and shear for adjustable boom**	Catalogue id **20612**	Group **916**
2				
3			Illustr. No **1029430**	Section **2800**
4				
5		**8289722**	Issue **PUB 20025115-E**	Page **1259**



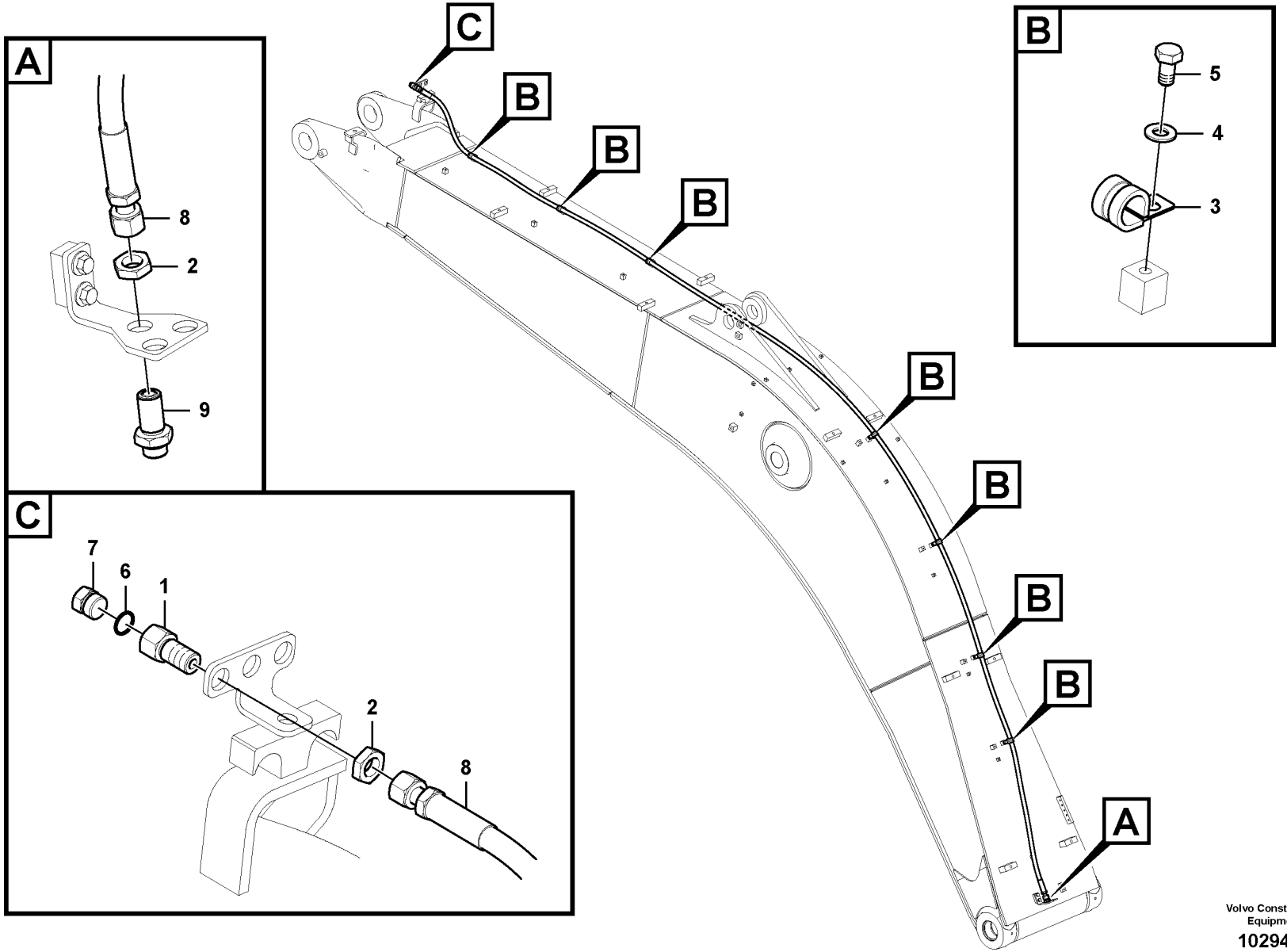

Volvo Construction Equipment

1029431

Fig.	Part No.	Quantity 1	2	3	PS	KIT	Description	Dénomination	Bezeichnung	Denominación	Benämning	Notes
1	**VOE 14535712**	1					Connector	Connexion	Anschluss	Unión	Anslutning	
2	**VOE 13933867**	2					Lock nut	Contre-écrou	Sicherungsmutter	Contratuerca	Låsmutter	
3	**VOE 14500295**	7					Clip	Clip	Clip	Clip	Clips	
4	**VOE 992040**	7					Plain washer	Rondelle plane	Flachscheibe	Arandela plana	Planbricka	
5	**VOE 983250**	7					Hexagon screw	Vis à tête hexagonale	Sechskantschraube	Tornillo hexagonal	Sexkantsskruv	
6	**VOE 993321**	1					O-ring	Joint torique	O-Ring	Anillo tórico	O-ring	
7	**VOE 14880068**	1					Plug	Tampon	Stopfen	Tapón	Plugg	
8	**VOE 15109730**	1					Hose assembly	Conduit flexible	Schlauchleitung	Conducto	Slangledning	
9	**VOE 13933922**	1					Nipple	Raccord	Nippel	Niple	Nippel	
	VOE 990738	2					•O-ring	•Joint torique	•O-Ring	•Anillo tórico	•O-ring	

1		**Arbetshydraulik, läckoljeledning på bom** **Hidráulica de trabajo, tubo de salida de aceite en la pluma.** **Arbeitshydraulik, Leckölleitung auf Ausleger** **Commande hydraulique d'outil, conduit de retour de fuites sur la flèche** **Working hydraulic, oil leak on boom**	Catalogue id **20612**	Group **916**
2				
3			Illustr. No **1029431**	Section **3000**
4				
5		**8285119**	Issue **PUB 20025115-E**	Page **1261**

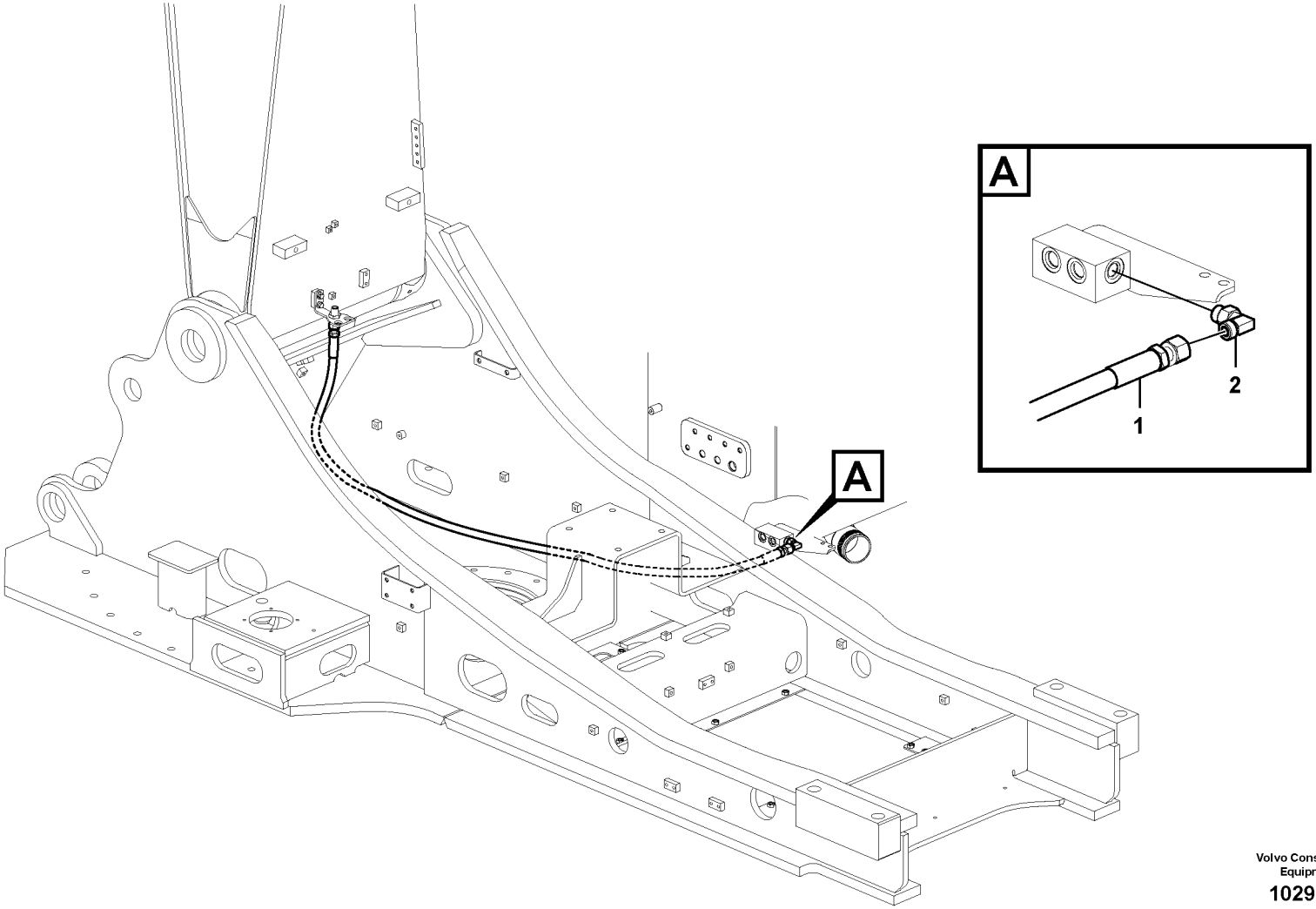

Volvo Construction Equipment

1029432

Fig.	Part No.	Quantity 1	2	3	PS	KIT	Description	Dénomination	Bezeichnung	Denominación	Benämning	Notes
1	**VOE 937153**	1					Hose assembly	Conduit flexible	Schlauchleitung	Conducto	Slangledning	
2	**VOE 13933868**	1					Elbow nipple	Raccord coudé	Winkelnippel	Niple angular	V-nippel	
	VOE 990738	1					•O-ring	•Joint torique	•O-Ring	•Anillo tórico	•O-ring	
	VOE 993321	1					•O-ring	•Joint torique	•O-Ring	•Anillo tórico	•O-ring	

1		**Arbetshydraulik, läckoljeledning på övre ram** **Hidráulica de trabajo, tubo de salida de aceite en el bastidor superior.** **Arbeitshydraulik, Leckölleitung auf oberem Rahmen** **Commande hydraulique d'outil, conduit de retour de fuites sur la tourelle** **Working Hydraulic, Oil Leak On Upper Frame**	Catalogue id **20612**	Group **916**
2				
3			Illustr. No **1029432**	Section **3100**
4				
5		**8289060, 8284983**	Issue **PUB 20025115-E**	Page **1263**

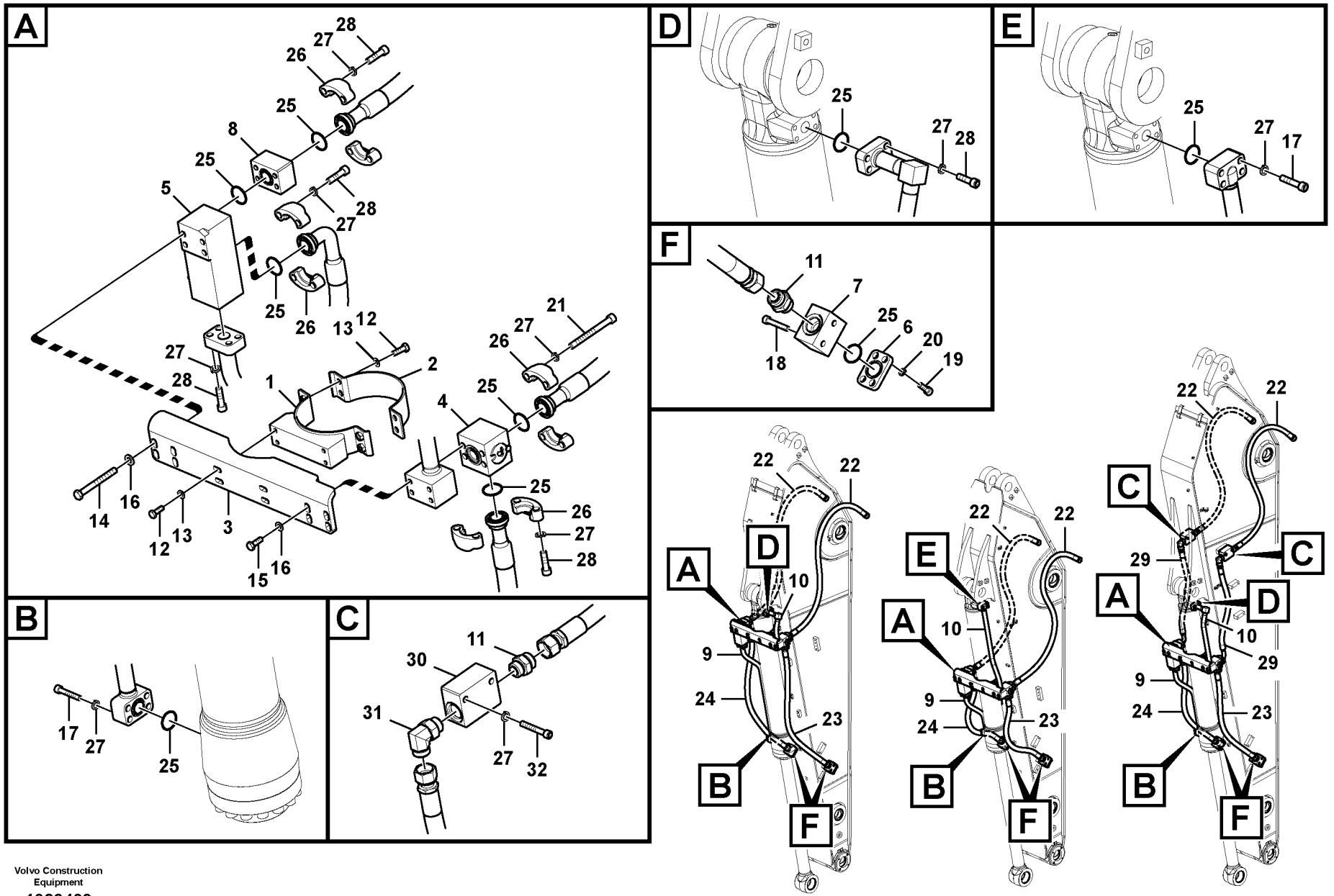

Volvo Construction Equipment

1029433

Fig.	Part No.	Quantity 1	2	3	PS	KIT	Description	Dénomination	Bezeichnung	Denominación	Benämning	Notes
1	**VOE 14571553**	1	1	1			Clamp	Collier serrage	Klemme	Abrazadera	Klamma	
2	**SA 1174-57790**	1	1	1			Clamp	Collier serrage	Klemme	Abrazadera	Klamma	
3	**VOE 14574658**	1	1	1			Bracket	Console	Konsole	Consola	Konsol	
4	**VOE 14571677**	1	1	1			Valve	Valve	Ventil	Válvula	Ventil	S/N -210809
	VOE 14639834	1	1	1			Valve	Valve	Ventil	Válvula	Ventil	S/N 210810-
5	**VOE 14571678**	1	1	1			Valve	Valve	Ventil	Válvula	Ventil	S/N -210809
	VOE 14375535	1	1	1			Operating valve	Valve commutatrice	Umschaltventil	Válvula de conmutaci	Omkopplingsventil	S/N 210810-
6	**VOE 14533505**	2	2	2			Plug	Bouchon	Stopfen	Tapon	Plugg	
7	**VOE 14571681**	2	2	2			Block	Bloc	Block	Bloque	Block	S/N -210809
	VOE 14635342	2	2	2			Block	Bloc	Block	Bloque	Block	S/N 210810-
8	**VOE 14570490**	1	1	1			Block	Bloc	Block	Bloque	Block	
9	**VOE 14591827**	1					Pipe	Tuyau	Rohrleitung	Tubo	Rör	S/N -210809
	VOE 14678129	1					Pipe	Tuyau	Rohrleitung	Tubo	Rör	(VOE 14642972) S/N 210810-
	VOE 14591920		1				Pipe	Tuyau	Rohrleitung	Tubo	Rör	S/N -210809
	VOE 14641813		1				Pipe	Tuyau	Rohrleitung	Tubo	Rör	S/N 210810-
	VOE 14592001			1			Pipe	Tuyau	Rohrleitung	Tubo	Rör	S/N -210809
	VOE 14678130			1			Pipe	Tuyau	Rohrleitung	Tubo	Rör	(VOE 14642974) S/N 210810-
10	**VOE 14570428**	1					Pipe	Tuyau	Rohrleitung	Tubo	Rör	
10	**VOE 14586171**		1				Pipe	Tuyau	Rohrleitung	Tubo	Rör	
10	**VOE 14574640**			1			Pipe	Tuyau	Rohrleitung	Tubo	Rör	
11	**VOE 935229**	2	2	4			Nipple	Raccord	Nippel	Niple	Nippel	
11	**VOE 978129**	2	2	4			•O-ring	•Joint torique	•O-Ring	•Anillo tórico	•O-ring	
11	**VOE 993324**	2	2	4			•O-ring	•Joint torique	•O-Ring	•Anillo tórico	•O-ring	
12	**VOE 983252**	8	8	8			Hexagon screw	Vis à tête hexagonale	Sechskantschraube	Tornillo hexagonal	Sexkantsskruv	
13	**VOE 992040**	8	8	8			Plain washer	Rondelle plane	Flachscheibe	Arandela plana	Planbricka	
14	**VOE 992572**	4	4	4			Hexagon screw	Vis à tête hexagonale	Sechskantschraube	Tornillo hexagonal	Sexkantsskruv	
15	**VOE 978932**	4	4	4			Hexagon screw	Vis à tête hexagonale	Sechskantschraube	Tornillo hexagonal	Sexkantsskruv	
16	**VOE 992042**	8	8	8			Plain washer	Rondelle plane	Flachscheibe	Arandela plana	Planbricka	

1	**8284984**
2	**8286578**
3	**8286579**
4	
5	

Arbetshydraulik, gripskopa
Hidráulica de trabajo, cazo de almeja
Arbeitshydraullik, Greifer
Hydraulique de travail, benne preneuse
Working hydraulic, clamshell

Catalogue id **20612**	Group **916**
Illustr. No **1029433**	Section **4000**
Issue **PUB 20025115-E**	Page **1265**

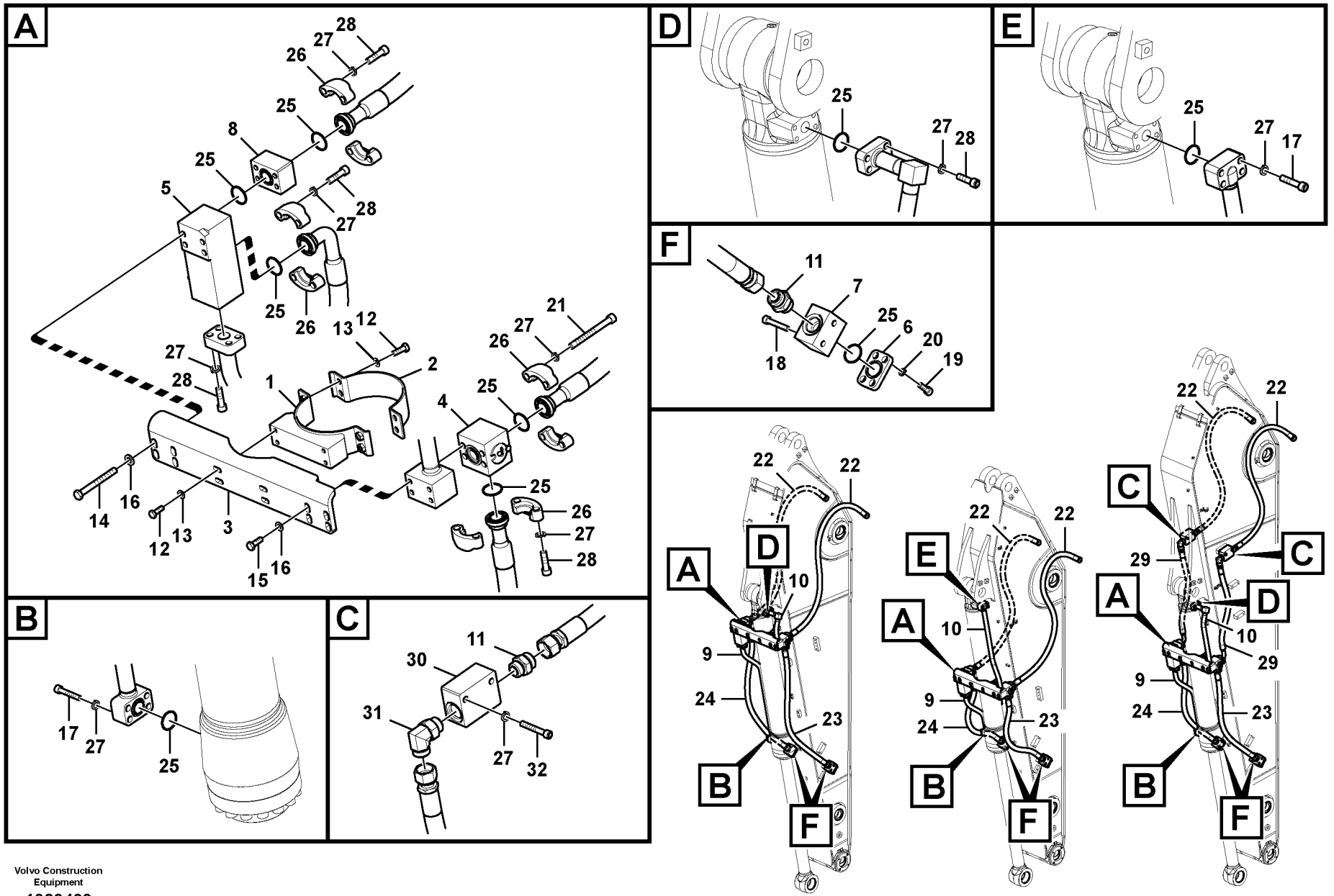

Volvo Construction Equipment

1029433

Fig.	Part No.	Quantity 1	2	3	PS	KIT	Description	Dénomination	Bezeichnung	Denominación	Benämning	Notes
17	**VOE 984253**	4	8	4			Hex. socket screw	Vis à six pans creux	Innensechskantschra	Tornillo de hexágono	Insexskruv	
18	**VOE 984085**	4	4	4			Hex. socket screw	Vis à six pans creux	Innensechskantschra	Tornillo de hexágono	Insexskruv	
19	**VOE 984080**	8	8	8			Hex. socket screw	Vis à six pans creux	Innensechskantschra	Tornillo de hexágono	Insexskruv	
20	**VOE 955922**	8	8	8			Spring washer	Rondelle élastique	Federscheibe	Arandela elástica	Fjäderbricka	
21	**VOE 984358**	4	4	4			Hex. socket screw	Vis à six pans creux	Innensechskantschra	Tornillo de hexágono	Insexskruv	
22	**VOE 15043897**	2	2				Hose assembly	Conduit flexible	Schlauchleitung	Conducto	Slangledning	
22	**VOE 937003**			2			Hose assembly	Conduit flexible	Schlauchleitung	Conducto	Slangledning	S/N -210809
	VOE 14647734			2			Hose	Flexible	Schlauch	Manguera	Slang	S/N 210810-
23	**VOE 15081270**	1					Hose assembly	Conduit flexible	Schlauchleitung	Conducto	Slangledning	
23	**VOE 14882102**		1				Hose assembly	Conduit flexible	Schlauchleitung	Conducto	Slangledning	
23	**VOE 15080562**			1			Hose assembly	Conduit flexible	Schlauchleitung	Conducto	Slangledning	
24	**VOE 14882097**	1					Hose assembly	Conduit flexible	Schlauchleitung	Conducto	Slangledning	
24	**VOE 15080561**		1				Hose assembly	Conduit flexible	Schlauchleitung	Conducto	Slangledning	
24	**VOE 15080563**			1			Hose assembly	Conduit flexible	Schlauchleitung	Conducto	Slangledning	
25	**VOE 993325**	9	9	9			O-ring	Joint torique	O-Ring	Anillo tórico	O-ring	(VOE 13948700)
26	**VOE 936624**	8	8	8			Flange half	Demi-bride	Flanschhälfte	Mitad brida	Flänshalva	
27	**VOE 955923**	28	28	32			Spring washer	Rondelle élastique	Federscheibe	Arandela elástica	Fjäderbricka	
28	**VOE 984091**	20	16	20			Hex. socket screw	Vis à six pans creux	Innensechskantschra	Tornillo de hexágono	Insexskruv	
29	**VOE 15080561**			2			Hose assembly	Conduit flexible	Schlauchleitung	Conducto	Slangledning	
30	**VOE 14543285**			2			Block	Bloc	Block	Bloque	Block	
31	**VOE 935013**			2			Elbow nipple	Raccord coudé	Winkelnippel	Niple angular	V-nippel	
32	**VOE 984344**			4			Hex. socket screw	Vis à six pans creux	Innensechskantschra	Tornillo de hexágono	Insexskruv	

1	**8284984**	**Arbetshydraulik, gripskopa** **Hidráulica de trabajo, cazo de almeja** **Arbeitshydraullik, Greifer** **Hydraulique de travail, benne preneuse** **Working hydraulic, clamshell**	Catalogue id **20612**	Group **916**
2	**8286578**		Illustr. No **1029433**	Section **4000**
3	**8286579**		Issue **PUB 20025115-E**	Page **1267**
4				
5				

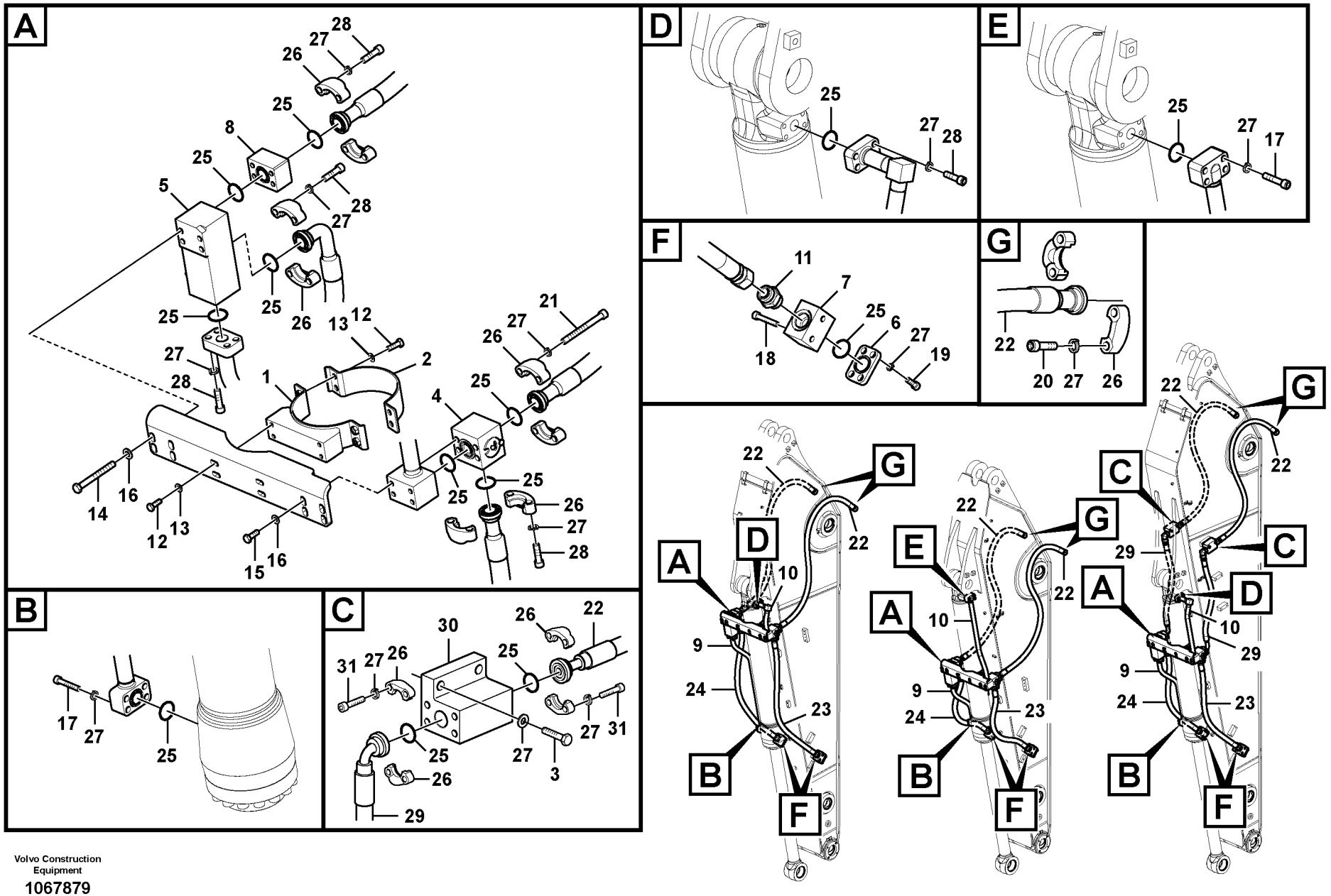

Volvo Construction Equipment

1067879

Fig.	Part No.	Quantity 1	2	3	PS	KIT	Description	Dénomination	Bezeichnung	Denominación	Benämning	Notes
1	**VOE 14571553**	1	1	1			Clamp	Collier serrage	Klemme	Abrazadera	Klamma	
2	**SA 1174-57790**	1	1	1			Clamp	Collier serrage	Klemme	Abrazadera	Klamma	
3	**VOE 990392**			1			Hexagon screw	Vis à tête hexagonale	Sechskantschraube	Tornillo hexagonal	Sexkantsskruv	
4	**VOE 14639834**	1	1	1			Valve	Valve	Ventil	Válvula	Ventil	
5	**VOE 14375535**	1	1	1			Operating valve	Valve commutatrice	Umschaltventil	Válvula de conmutaci	Omkopplingsventil	
6	**VOE 14533505**	2	2	2			Plug	Bouchon	Stopfen	Tapon	Plugg	
7	**VOE 14635342**	2	2	2			Block	Bloc	Block	Bloque	Block	
8	**VOE 14570490**	1	1	1			Block	Bloc	Block	Bloque	Block	
9	**VOE 14678129**	1					Pipe	Tuyau	Rohrleitung	Tubo	Rör	(VOE 14642972)
9	**VOE 14641813**		1				Pipe	Tuyau	Rohrleitung	Tubo	Rör	
9	**VOE 14678130**			1			Pipe	Tuyau	Rohrleitung	Tubo	Rör	(VOE 14642974)
10	**VOE 14570428**	1					Pipe	Tuyau	Rohrleitung	Tubo	Rör	
10	**VOE 14586171**		1				Pipe	Tuyau	Rohrleitung	Tubo	Rör	
10	**VOE 14574640**			1			Pipe	Tuyau	Rohrleitung	Tubo	Rör	
11	**VOE 935229**	2	2	2			Nipple	Raccord	Nippel	Niple	Nippel	
12	**VOE 983252**	8	8	8			Hexagon screw	Vis à tête hexagonale	Sechskantschraube	Tornillo hexagonal	Sexkantsskruv	
13	**VOE 992040**	8	8	8			Plain washer	Rondelle plane	Flachscheibe	Arandela plana	Planbricka	
14	**VOE 992572**	4	4	4			Hexagon screw	Vis à tête hexagonale	Sechskantschraube	Tornillo hexagonal	Sexkantsskruv	
15	**VOE 978932**	4	4	4			Hexagon screw	Vis à tête hexagonale	Sechskantschraube	Tornillo hexagonal	Sexkantsskruv	
16	**VOE 992042**	8	8	8			Plain washer	Rondelle plane	Flachscheibe	Arandela plana	Planbricka	
17	**VOE 984253**	4	8	04			Hex. socket screw	Vis à six pans creux	Innensechskantschra	Tornillo de hexágono	Insexskruv	
18	**VOE 984085**	4	4	4			Hex. socket screw	Vis à six pans creux	Innensechskantschra	Tornillo de hexágono	Insexskruv	
19	**VOE 984088**	8	8	8			Hex. socket screw	Vis à six pans creux	Innensechskantschra	Tornillo de hexágono	Insexskruv	
20	**VOE 984353**	8	8	8			Hex. socket screw	Vis à six pans creux	Innensechskantschra	Tornillo de hexágono	Insexskruv	
21	**VOE 984358**	4	4	4			Hex. socket screw	Vis à six pans creux	Innensechskantschra	Tornillo de hexágono	Insexskruv	
22	**VOE 15800218**	1	1	1			Hose assembly	Conduit flexible	Schlauchleitung	Conducto	Slangledning	
23	**VOE 15081270**	1					Hose assembly	Conduit flexible	Schlauchleitung	Conducto	Slangledning	
23	**VOE 14882102**		1				Hose assembly	Conduit flexible	Schlauchleitung	Conducto	Slangledning	
23	**VOE 15080562**			1			Hose assembly	Conduit flexible	Schlauchleitung	Conducto	Slangledning	
24	**VOE 14882097**	1					Hose assembly	Conduit flexible	Schlauchleitung	Conducto	Slangledning	

1	**8294261**	**Arbetshydraulik, gripskopa** **Hidráulica de trabajo, cazo de almeja** **Arbeitshydraullik, Greifer** **Hydraulique de travail, benne preneuse** **Working hydraulic, clamshell**	Catalogue id **20612** / Group **916** Illustr. No **1067879** / Section **4050** Issue **PUB 20025115-E** / Page **1269**
2	**8294260**		
3	**8294262**		
4			
5			

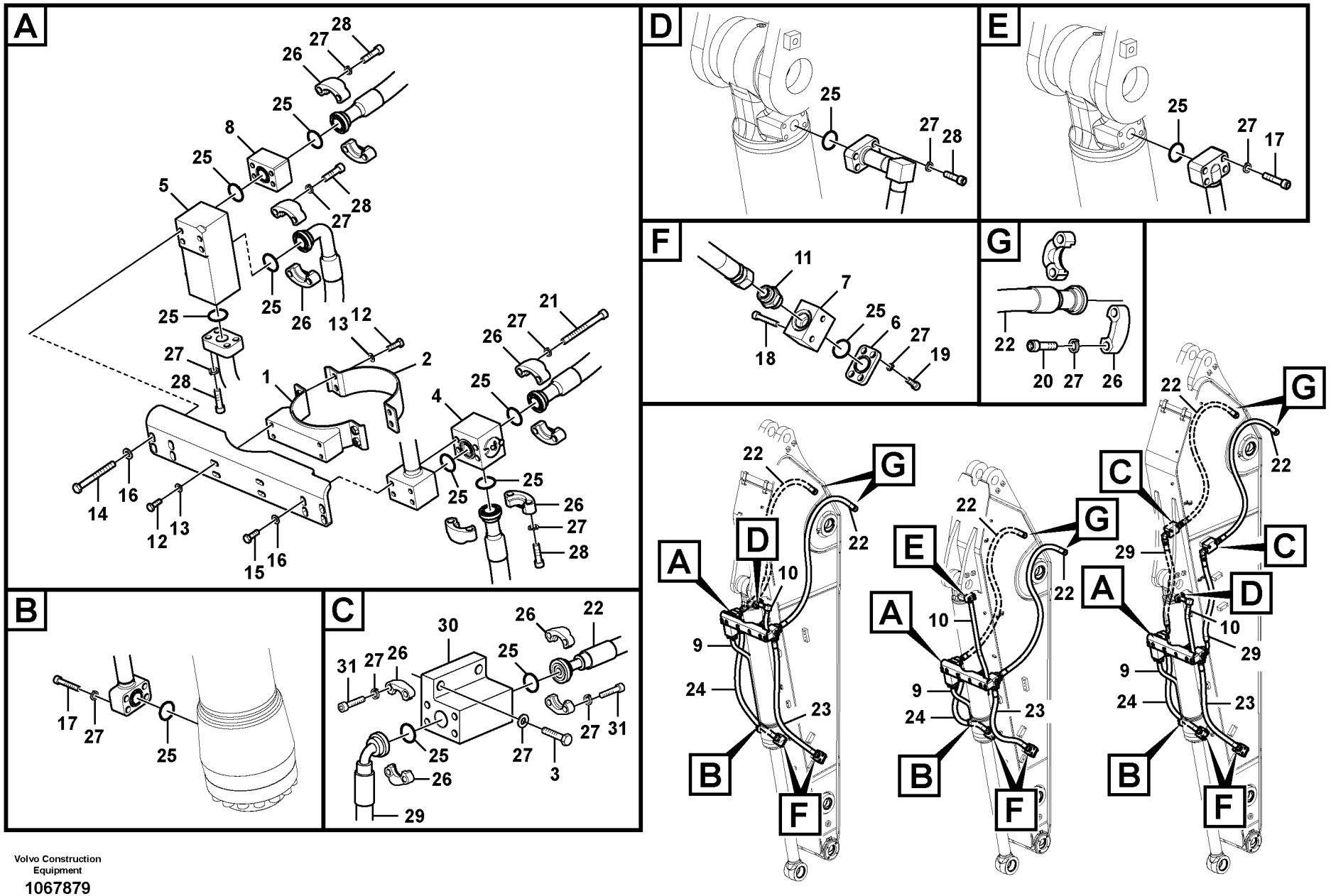

Volvo Construction Equipment

1067879

Fig.	Part No.	Quantity 1	2	3	PS	KIT	Description	Dénomination	Bezeichnung	Denominación	Benämning	Notes
24	**VOE 15080561**		1				Hose assembly	Conduit flexible	Schlauchleitung	Conducto	Slangledning	
24	**VOE 15080563**			1			Hose assembly	Conduit flexible	Schlauchleitung	Conducto	Slangledning	
25	**VOE 993325**	11	11	15			O-ring	Joint torique	O-Ring	Anillo tórico	O-ring	
26	**VOE 936624**	12	12	20			Flange half	Demi-bride	Flanschhälfte	Mitad brida	Fläshalva	
27	**VOE 955923**	44	44	65			Spring washer	Rondelle élastique	Federscheibe	Arandela elástica	Fjäderbricka	
28	**VOE 984091**	20	16	20			Hex. socket screw	Vis à six pans creux	Innensechskantschra	Tornillo de hexágono	Insexskruv	
29	**VOE 14643500**			2			Hose	Flexible	Schlauch	Manguera	Slang	
30	**VOE 14638976**			2			Block	Bloc	Block	Bloque	Block	
31	**VOE 984090**			16			Hex. socket screw	Vis à six pans creux	Innensechskantschra	Tornillo de hexágono	Insexskruv	

1	**8294261**	**Arbetshydraulik, gripskopa** **Hidráulica de trabajo, cazo de almeja** **Arbeitshydraullik, Greifer** **Hydraulique de travail, benne preneuse** **Working hydraulic, clamshell**	Catalogue id **20612**	Group **916**
2	**8294260**		Illustr. No **1067879**	Section **4050**
3	**8294262**		Issue **PUB 20025115-E**	Page **1271**
4				
5				

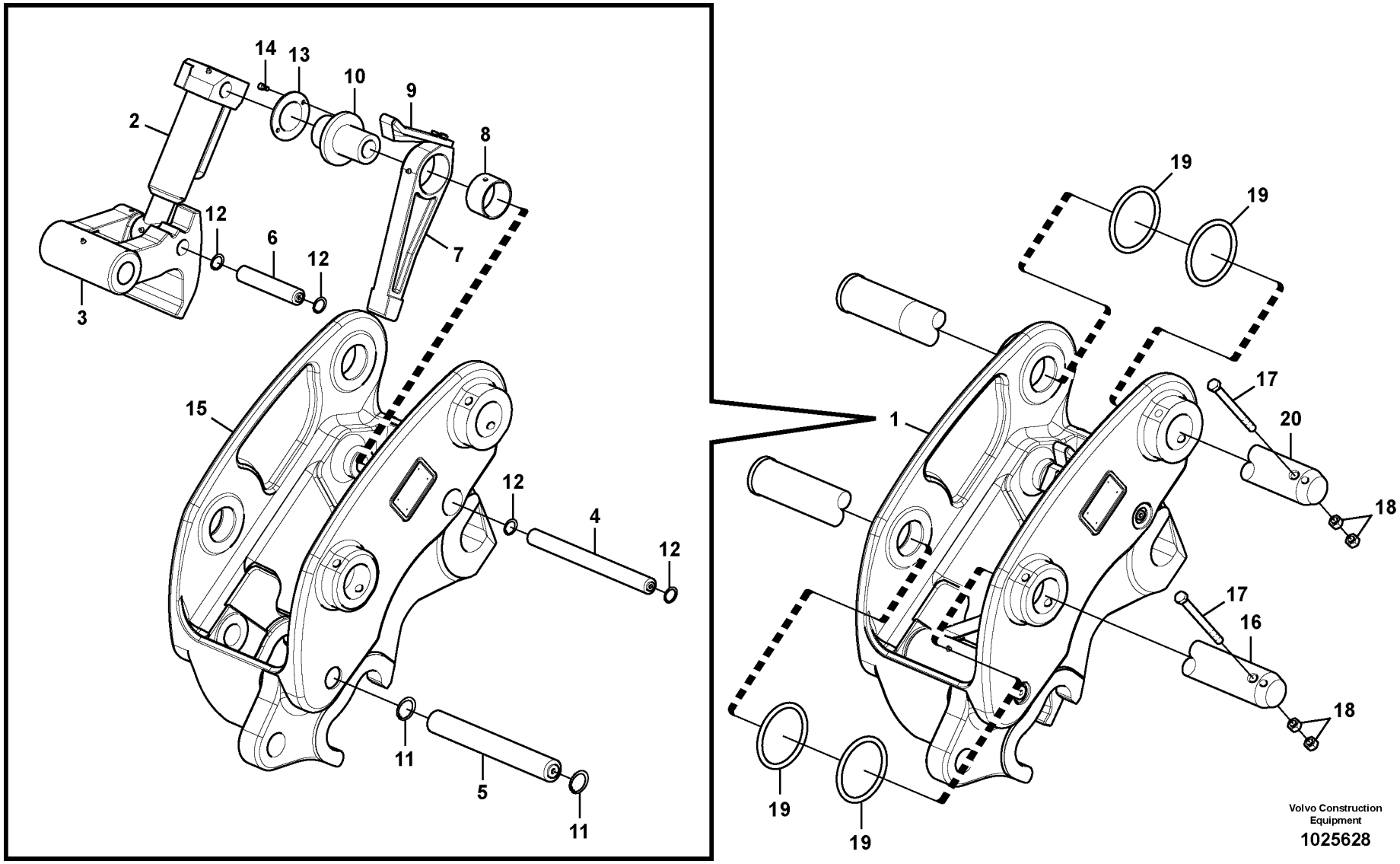
14
13
10
9
2
8
12
6
12
7
3
15
12
4
12
11
5
11
19
19
17
1
20
18
17
16
18
19
19
Volvo Construction Equipment
1025628

Fig.	Part No.	Quantity 1	2	3	PS	KIT	Description	Dénomination	Bezeichnung	Denominación	Benämning	Notes
1	**VOE 14569690**	1					Quick coupler	Accouplement rapide	Schnellkupplung	Acoplamiento rápido	Snabbkopplare	
1	**VOE 14593642**		1				Quick coupler	Accouplement rapide	Schnellkupplung	Acoplamiento rápido	Snabbkopplare	
1	**VOE 14641908**			1			Quick coupler	Accouplement rapide	Schnellkupplung	Acoplamiento rápido	Snabbkopplare	
1	**VOE 14880693**			4			•Ring	•Bague	•Ring	•Anillo	•Ring	
2	**VOE 14547895**	1	1				•Cylinder	•Cylindre	•Zylinder	•Cilindro	•Cylinder	
3	**VOE 14547887**	1	1				•Hook	•Crochet	•Haken	•Gancho	•Krok	
4	**VOE 14538198**	1	1				•Pin	•Goupille	•Stift	•Pasador	•Pinne	
5	**VOE 14538199**	1	1				•Pin	•Goupille	•Stift	•Pasador	•Pinne	
6	**VOE 14538200**	1	1				•Pin	•Goupille	•Stift	•Pasador	•Pinne	
7	**VOE 14547886**	1	1				•Bar	•Barre	•Stab	•Barra	•Stång	
8	**VOE 14547901**	1	1				•Bushing	•Bague	•Buchse	•Casquillo	•Bussning	
9	**VOE 14555157**	1	1				•Bar	•Barre	•Stab	•Barra	•Stång	
10	**VOE 14552937**	1	1				•Insert	•Cartouche	•Einsatz	•Elemento	•Insats	
11	**VOE 14547893**	2	2				•Clip	•Clip	•Klemme	•Clip	•Clips	
12	**VOE 14547891**	4	4				•Clip	•Clip	•Klemme	•Clip	•Clips	
13	**VOE 14547879**	1	1				•Plate	•Tôle	•Blech	•Chapa	•Plåt	
14	**VOE 14547894**	2	2				•Bolt	•Boulon	•Bolzen	•Perno	•Bult	
15	**VOE 14593643**	1					•Frame	•Cadre châssis	•Rahmen	•Bastidor	•Ram	
			1		NS		•Frame	•Chassis	•Rahmen	•Bastidor	•Ram	
16	**VOE 14511730**	1	1				Pin	Goupille	Stift	Pasador	Pinne	
17	**VOE 978944**	2	2				Hexagon screw	Vis à tête hexagonale	Sechskantschraube	Tornillo hexagonal	Sexkantsskruv	
18	**VOE 979021**	4	4				Hexagon nut	Écrou hexagonal	Sechskantmutter	Tuerca hexagonal	Sexkantsmutter	
19	**VOE 14882279**	4	4				Ring	Bague	Ring	Anillo	Ring	
20	**VOE 14511730**	1	1				Pin	Goupille	Stift	Pasador	Pinne	

1	**8285370**	**Redskapsfäste, snabbfäste** **Portaimplemento, enganche rápido** **Geräteträger, Schnellwechsler** **Fixation, raccord rapide** **Attachment bracket, quickfit**	Catalogue id **20612**	Group **924**
2	**8287892**		Illustr. No **1025628**	Section **100**
3	**8292660**		Issue **PUB 20025115-E**	Page **1273**
4				
5				

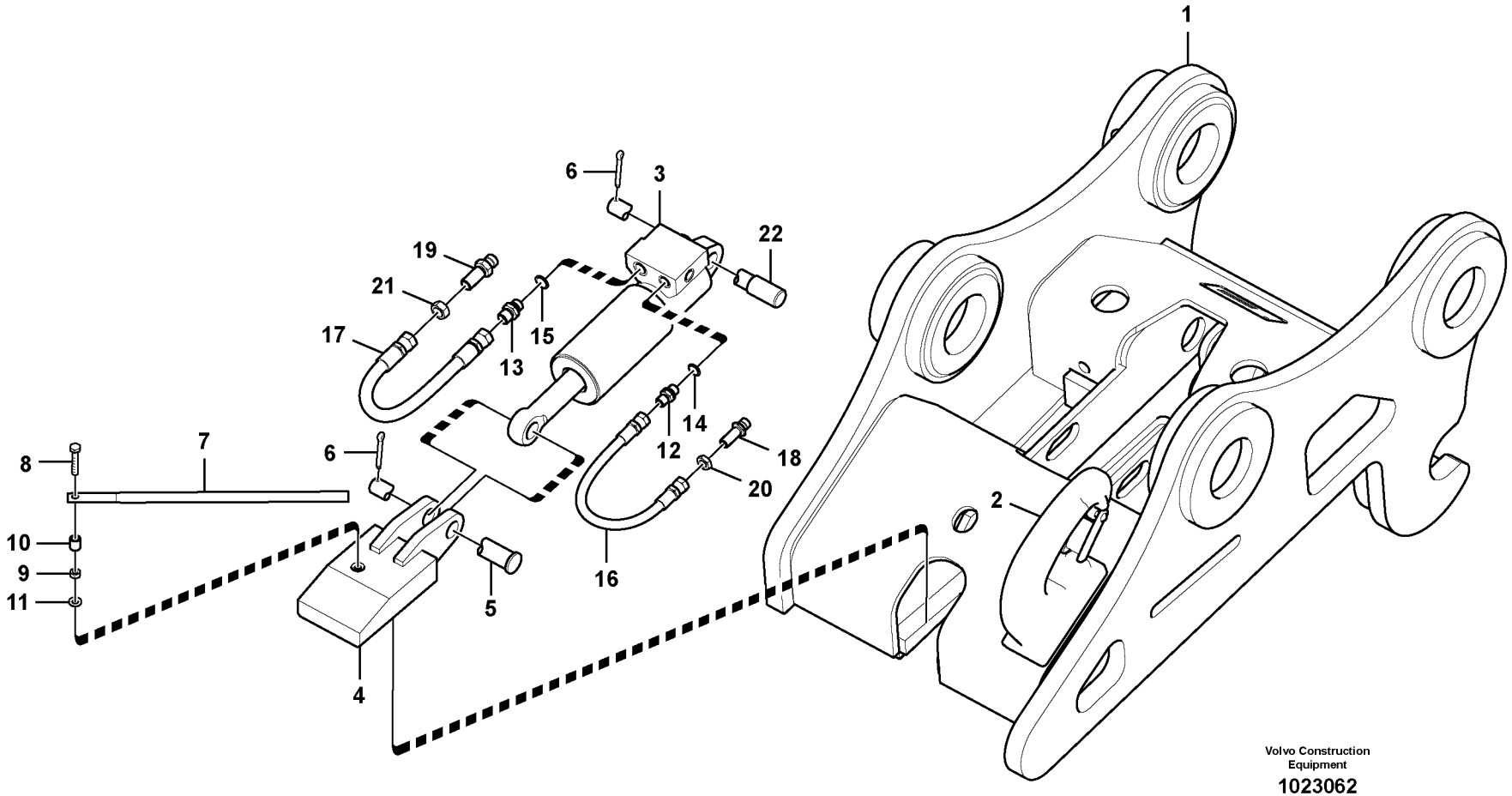
1
2
3
4
5
6
6
7
8
9
10
11
12
13
14
15
16
17
18
19
20
21
22
Volvo Construction Equipment
1023062

Fig.	Part No.	Quantity 1	2	3	PS	KIT	Description	Dénomination	Bezeichnung	Denominación	Benämning	Notes
1	**VOE 14550904**	1					Quick coupler	Accouplement rapide	Schnellkupplung	Acoplamiento rápido	Snabbkopplare	
1			1		NS		Quick coupler	Accouplement rapide	Schnellkupplung	Acoplamiento rápido	Snabbkopplare	
2	**VOE 14529886**	1			OP		•Hook	•Crochet	•Haken	•Gancho	•Krok	
	VOE 14565378	1					••Set	••Jeu	••Satz	••Juego	••Sats	
3	**VOE 14522370**	1	1				•Cylinder	•Cylindre	•Zylinder	•Cilindro	•Cylinder	
4	**SA 1171-75060**	1	1				•Key	•Clavette	•Keil	•Llave (cuna)	•Kil	
5	**SA 1171-75072**	1	1				•Pin	•Goupille	•Zapfen	•Pasador	•Tapp	
6	**VOE 907887**	2	2				•Split pin	•Goupille fendue	•Splint	•Pasador hendido	•Saxpinne	(SA 9323-05922)
7	**SA 1171-75090**	1	1				•Stay	•Tirant	•Strebe	•Barra	•Stag	
8	**VOE 983246**	1	1				•Hexagon screw	•Vis à tête hexagonal	•Sechskantschraube	•Tornillo hexagonal	•Sexkantsskruv	
9	**VOE 983303**	1	1				•Hexagon nut	•Écrou hexagonal	•Sechskantmutter	•Tuerca hexagonal	•Sexkantsmutter	
10	**SA 1171-75100**	1	1				•Spacer	•Partie Intermédiaire	•Zwischenstück	•Espaciador	•Mellandel	
11	**SA 9211-08000**	1	1				•Washer	•Rondelle	•Scheibe	•Arandela	•Bricka	
12	**SA 9412-22020**	1	1				•Connector	•Connexion	•Anschluss	•Unión	•Anslutning	
13	**SA 9412-22050**	1	1				•Connector	•Connexion	•Anschluss	•Unión	•Anslutning	
14	**SA 9426-20040**	1	1				•Gasket	•Joint	•Dichtung	•Junta	•Packning	
15	**SA 9426-20050**	1	1				•Gasket	•Joint	•Dichtung	•Junta	•Packning	
16	**SA 9459-05190**	1	1				•Hose	•Flexible	•Schlauch	•Manguera	•Slang	
17	**SA 9459-05200**	1	1				•Hose	•Flexible	•Schlauch	•Manguera	•Slang	
18	**VOE 14550907**	1	1				•Connector	•Connexion	•Anschluss	•Unión	•Anslutning	
19	**VOE 14550908**	1	1				•Connector	•Connecteur	•Verbinder	•Conector	•Skarvdon	
20	**SA 1040-80490**	1	1				•Nut	•Écrou	•Mutter	•Tuerca	•Mutter	
21	**SA 2043-00120**	1	1				•Hexagon nut	•Écrou hexagonal	•Sechskantmutter	•Tuerca hexagonal	•Sexkantsmutter	
22	**VOE 14559508**	1	1				•Pin	•Goupille	•Zapfen	•Pasador	•Tapp	

1	**8281027**
2	**8283487**
3	
4	
5	

Redskapsfäste, snabbfäste
Portaimplemento, enganche rápido
Geräteträger, Schnellwechsler
Fixation, raccord rapide
Attachment bracket, quickfit

Catalogue id **20612**	Group **924**
Illustr. No **1023062**	Section **150**
Issue **PUB 20025115-E**	Page **1275**

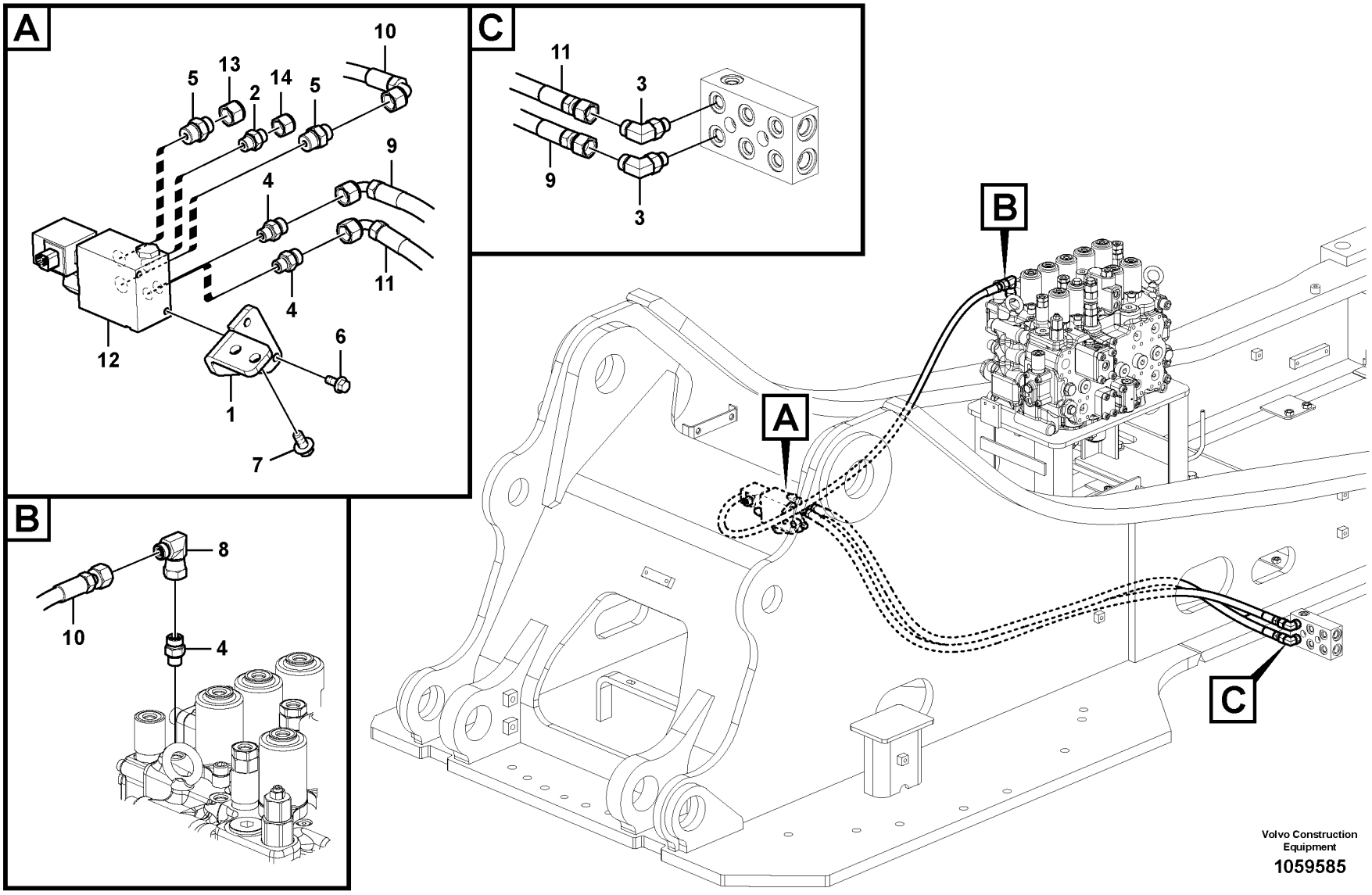

Volvo Construction Equipment

1059585

Fig.	Part No.	Quantity 1	2	3	PS	KIT	Description	Dénomination	Bezeichnung	Denominación	Benämning	Notes
1	**VOE 14539944**	1					Bracket	Console	Konsole	Consola	Konsol	
2	**VOE 13933858**	1					Nipple	Raccord	Nippel	Niple	Nippel	
	VOE 990736	1					•O-ring	•Joint torique	•O-Ring	•Anillo tórico	•O-ring	
	VOE 993320	1					•O-ring	•Joint torique	•O-Ring	•Anillo tórico	•O-ring	
3	**VOE 935069**	2					Elbow nipple	Raccord coudé	Winkelnippel	Niple angular	V-nippel	
	VOE 990737	2					•O-ring	•Joint torique	•O-Ring	•Anillo tórico	•O-ring	
	VOE 993320	2					•O-ring	•Joint torique	•O-Ring	•Anillo tórico	•O-ring	(VOE 932039)
4	**VOE 935085**	3					Nipple	Raccord	Nippel	Niple	Nippel	
	VOE 993320	3					•O-ring	•Joint torique	•O-Ring	•Anillo tórico	•O-ring	(VOE 932039)
	VOE 990737	3					•O-ring	•Joint torique	•O-Ring	•Anillo tórico	•O-ring	
5	**VOE 935089**	2					Nipple	Raccord	Nippel	Niple	Nippel	
	VOE 990737	2					•O-ring	•Joint torique	•O-Ring	•Anillo tórico	•O-ring	
	VOE 993321	2					•O-ring	•Joint torique	•O-Ring	•Anillo tórico	•O-ring	(VOE 932040)
6	**VOE 13946173**	2					Screw	Vis	Schraube	Tornillo	Skruv	
7	**VOE 946441**	2					Flange screw	Vis à embase	Flanschschraube	Tornillo embridado	Flänsskruv	
8	**VOE 13933900**	1					Elbow nipple	Raccord coudé	Winkelnippel	Niple angular	V-nippel	
	VOE 990737	1					•O-ring	•Joint torique	•O-Ring	•Anillo tórico	•O-ring	
9	**VOE 936955**	1					Hose assembly	Conduit flexible	Schlauchleitung	Conducto	Slangledning	
10	**VOE 938124**	1					Hose assembly	Conduit flexible	Schlauchleitung	Conducto	Slangledning	
11	**VOE 936675**	1					Hose assembly	Conduit flexible	Schlauchleitung	Conducto	Slangledning	
12	**VOE 14539484**	1					Valve	Valve	Ventil	Válvula	Ventil	See group 924, Page 1317
13	**VOE 935100**		1				Plug	Tampon	Stopfen	Tapón	Plugg	
14	**VOE 935756**		1				Plug	Tampon	Stopfen	Tapón	Plugg	

1	**8285006**
2	**8281799**
3	
4	
5	

Arbetshydraulik, snabbfäste på övre ram
Hidráulica de trabajo, acoplamiento rápido en el bastidor superior.
Arbeitshydraulik, Schnellwechsler auf oberem Rahmen
Commande hydraulique d'outil, porte-outil sur tourelle
Working hydraulic, quick fit on upper frame

Catalogue id **20612**	Group **924**
Illustr. No **1059585**	Section **200**
Issue **PUB 20025115-E**	Page **1277**

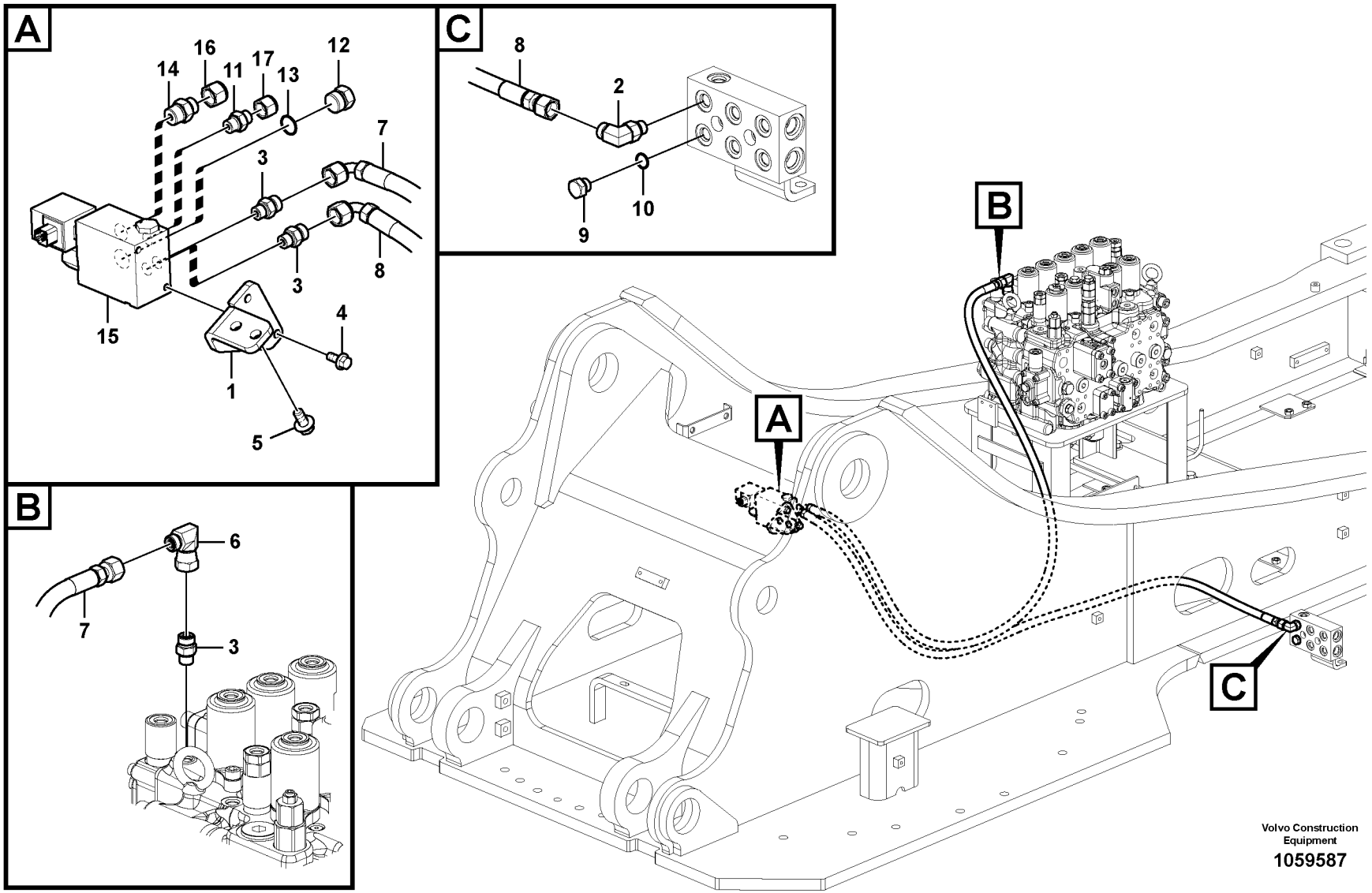

Volvo Construction Equipment

1059587

Fig.	Part No.	Quantity 1	2	3	PS	KIT	Description	Dénomination	Bezeichnung	Denominación	Benämning	Notes
1	**VOE 14539944**	1					Bracket	Console	Konsole	Consola	Konsol	
2	**VOE 935069**	1					Elbow nipple	Raccord coudé	Winkelnippel	Niple angular	V-nippel	
	VOE 990737	1					•O-ring	•Joint torique	•O-Ring	•Anillo tórico	•O-ring	
	VOE 993320	1					•O-ring	•Joint torique	•O-Ring	•Anillo tórico	•O-ring	(VOE 932039)
3	**VOE 935085**	3					Nipple	Raccord	Nippel	Niple	Nippel	
	VOE 993320	3					•O-ring	•Joint torique	•O-Ring	•Anillo tórico	•O-ring	(VOE 932039)
	VOE 990737	3					•O-ring	•Joint torique	•O-Ring	•Anillo tórico	•O-ring	
4	**VOE 13946173**	2					Screw	Vis	Schraube	Tornillo	Skruv	
5	**VOE 946441**	2					Flange screw	Vis à embase	Flanschschraube	Tornillo embridado	Flänsskruv	
6	**VOE 13933900**	1					Elbow nipple	Raccord coudé	Winkelnippel	Niple angular	V-nippel	
	VOE 990737	1					•O-ring	•Joint torique	•O-Ring	•Anillo tórico	•O-ring	
7	**VOE 938683**	1					Hose assembly	Conduit flexible	Schlauchleitung	Conducto	Slangledning	
8	**VOE 936675**	1					Hose assembly	Conduit flexible	Schlauchleitung	Conducto	Slangledning	
9	**SA 9415-31021**	1					Plug	Bouchon	Stopfen	Tapon	Plugg	
10	**VOE 993320**	1					O-ring	Joint torique	O-Ring	Anillo tórico	O-ring	
11	**VOE 13933858**	1					Nipple	Raccord	Nippel	Niple	Nippel	
	VOE 990736	1					•O-ring	•Joint torique	•O-Ring	•Anillo tórico	•O-ring	
	VOE 993320	1					•O-ring	•Joint torique	•O-Ring	•Anillo tórico	•O-ring	
12	**VOE 14880068**	1					Plug	Tampon	Stopfen	Tapón	Plugg	
13	**VOE 993321**	1					O-ring	Joint torique	O-Ring	Anillo tórico	O-ring	(VOE 932040)
14	**VOE 935089**	1					Nipple	Raccord	Nippel	Niple	Nippel	
	VOE 990737	1					•O-ring	•Joint torique	•O-Ring	•Anillo tórico	•O-ring	
	VOE 993321	1					•O-ring	•Joint torique	•O-Ring	•Anillo tórico	•O-ring	(VOE 932040)
15	**VOE 14539484**	1					Valve	Valve	Ventil	Válvula	Ventil	See group 924, Page 1317
16	**VOE 935100**		1				Plug	Tampon	Stopfen	Tapón	Plugg	
17	**VOE 935756**		1				Plug	Tampon	Stopfen	Tapón	Plugg	

1	**8287092**
2	**8281799**
3	
4	
5	

Arbetshydraulik, snabbfäste på övre ram
Hidráulica de trabajo, acoplamiento rápido en el bastidor superior.
Arbeitshydraulik, Schnellwechsler auf oberem Rahmen
Commande hydraulique d'outil, porte-outil sur tourelle
Working hydraulic, quick fit on upper frame

Catalogue id **20612**	Group **924**
Illustr. No **1059587**	Section **250**
Issue **PUB 20025115-E**	Page **1279**

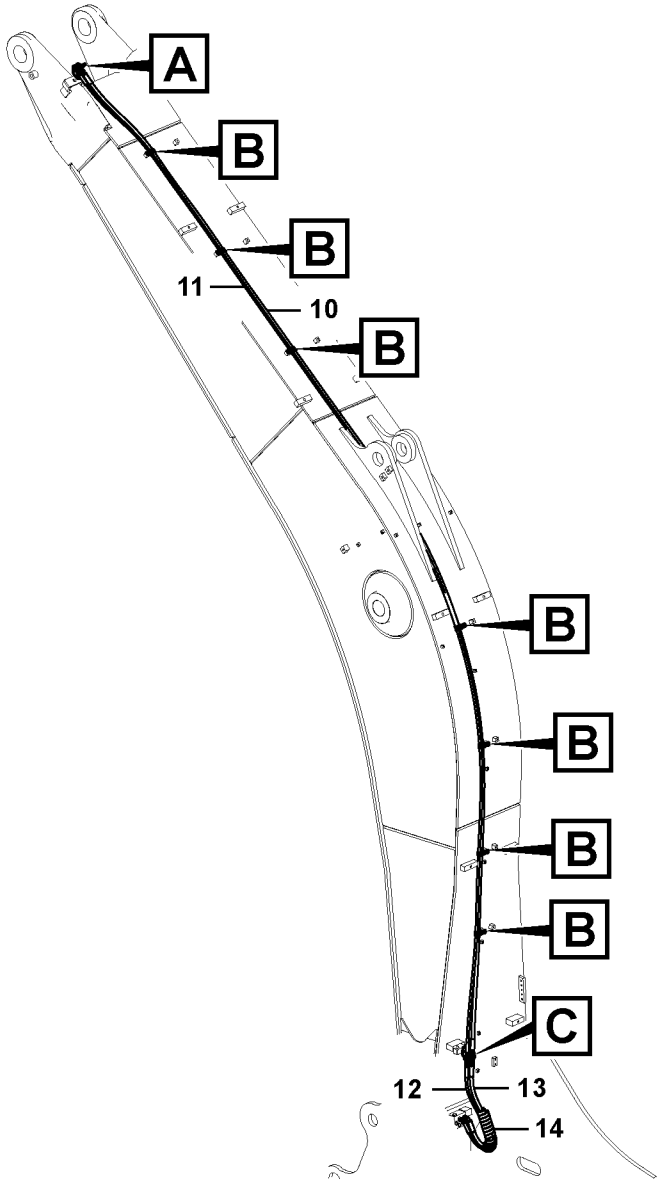

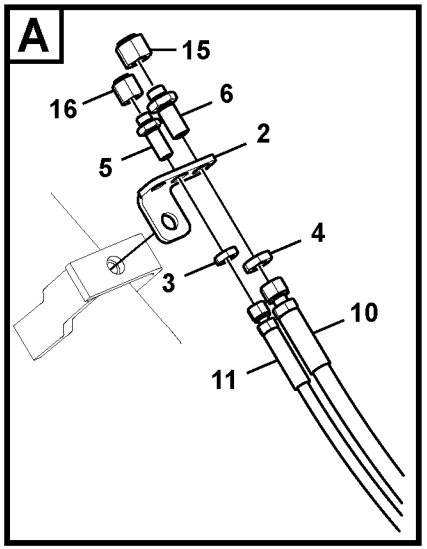

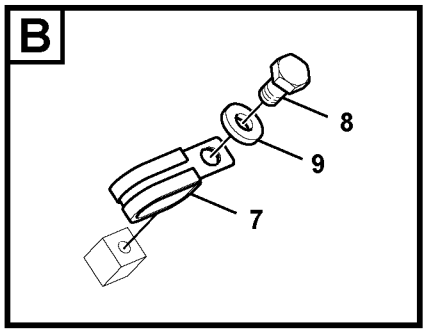

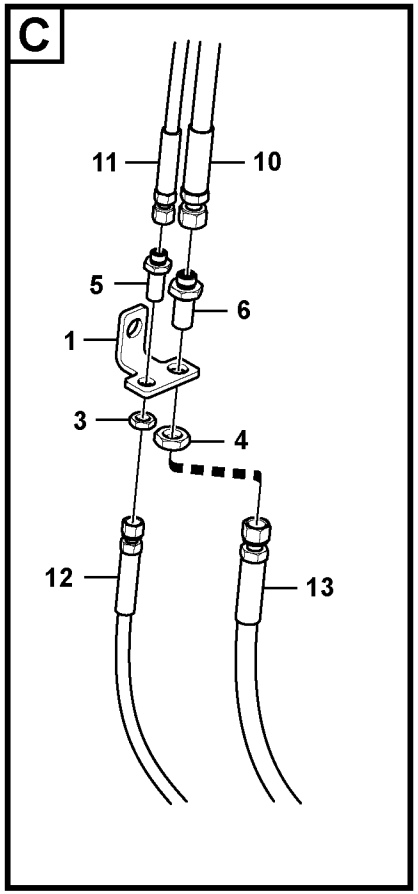

Volvo Construction Equipment

1059597

Fig.	Part No.	Quantity 1	2	3	PS	KIT	Description	Dénomination	Bezeichnung	Denominación	Benämning	Notes
1	**VOE 14538666**	1					Plate	Tôle	Blech	Chapa	Plåt	
2	**VOE 14535218**	1					Plate	Tôle	Blech	Chapa	Plåt	
3	**VOE 935428**	2					Lock nut	Contre-écrou	Sicherungsmutter	Contratuerca	Låsmutter	
4	**VOE 935429**	2					Lock nut	Contre-écrou	Sicherungsmutter	Contratuerca	Låsmutter	
5	**VOE 935424**	2					Nipple	Raccord	Nippel	Niple	Nippel	
	VOE 990736	4					•O-ring	•Joint torique	•O-Ring	•Anillo tórico	•O-ring	
6	**VOE 935425**	2					Nipple	Raccord	Nippel	Niple	Nippel	
	VOE 990737	4					•O-ring	•Joint torique	•O-Ring	•Anillo tórico	•O-ring	
7	**VOE 14512153**	7					Clip	Clip	Clip	Clip	Clips	
8	**VOE 983250**	7					Hexagon screw	Vis à tête hexagonale	Sechskantschraube	Tornillo hexagonal	Sexkantsskruv	
9	**VOE 992040**	7					Plain washer	Rondelle plane	Flachscheibe	Arandela plana	Planbricka	
10	**VOE 937713**	1					Hose assembly	Conduit flexible	Schlauchleitung	Conducto	Slangledning	
11	**VOE 937705**	1					Hose assembly	Conduit flexible	Schlauchleitung	Conducto	Slangledning	
12	**VOE 938586**	1					Hose assembly	Conduit flexible	Schlauchleitung	Conducto	Slangledning	
13	**VOE 938661**	1					Hose assembly	Conduit flexible	Schlauchleitung	Conducto	Slangledning	
14	**VOE 14541262**	1					Guard	Protection	Schutz	Proteccion	Skydd	
15	**VOE 935100**		1				Plug	Tampon	Stopfen	Tapón	Plugg	
16	**VOE 935756**		1				Plug	Tampon	Stopfen	Tapón	Plugg	

1	**8289111**	**Arbetshydraulik, snabbfäste på bom** **Hidráulica de trabajo, acoplamiento rápido en la pluma.** **Arbeitshydraulik, Schnellwechsler auf Ausleger** **Commande hydraulique d'outil, porte-outil sur flèche** **Working hydraulic, quick fit on boom**	Catalogue id **20612** / Group **924**
2	**8283271**		Illustr. No **1059597** / Section **400**
3			Issue **PUB 20025115-E** / Page **1281**
4			
5			

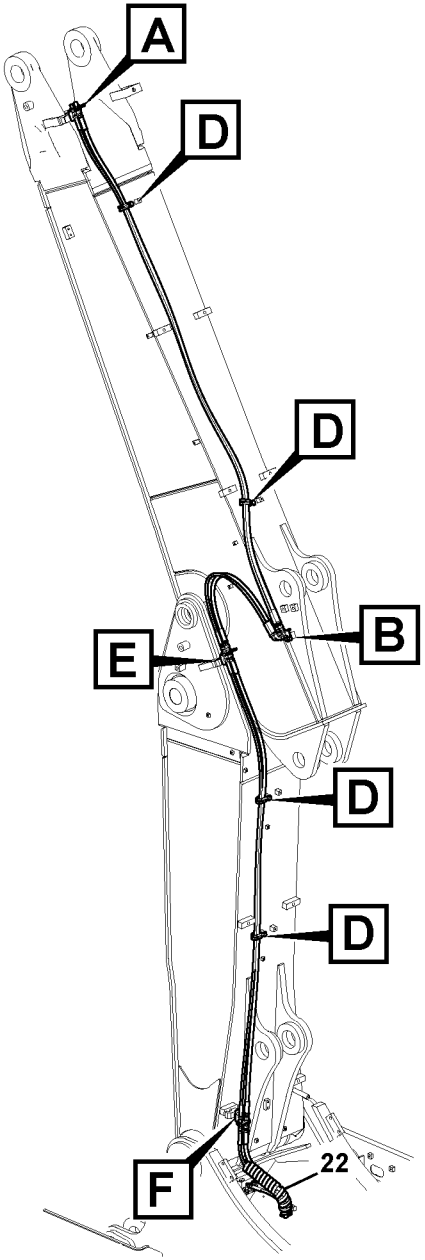

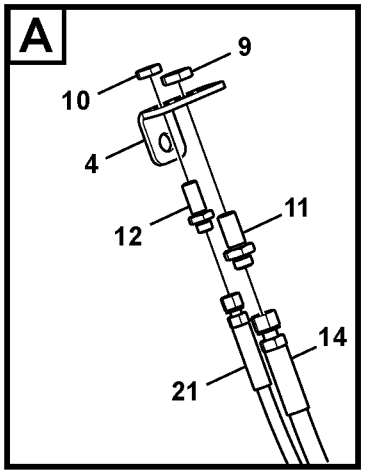

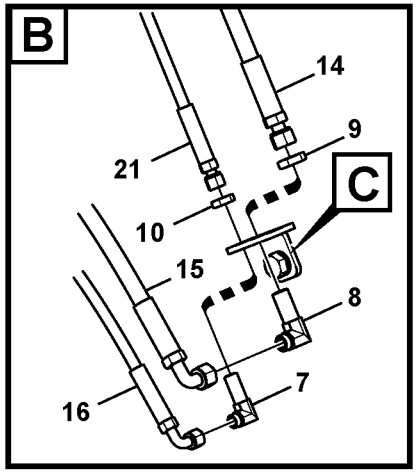

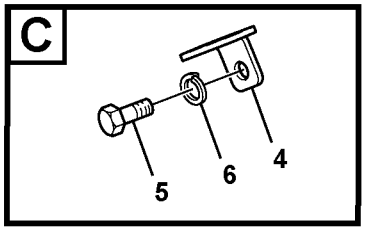

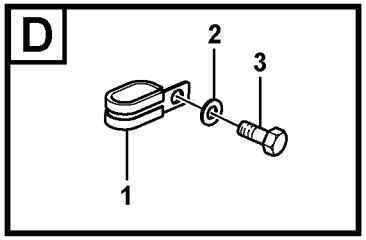

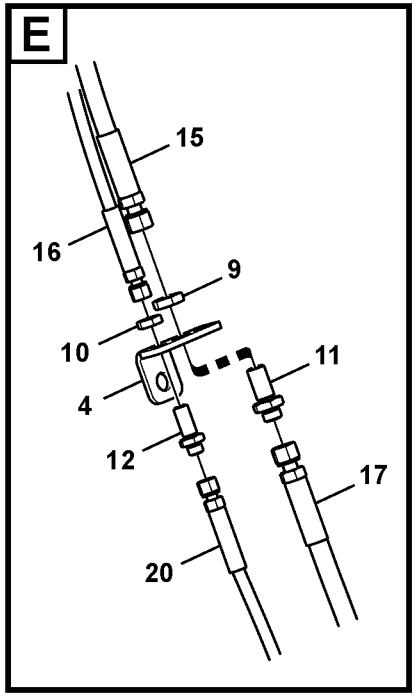

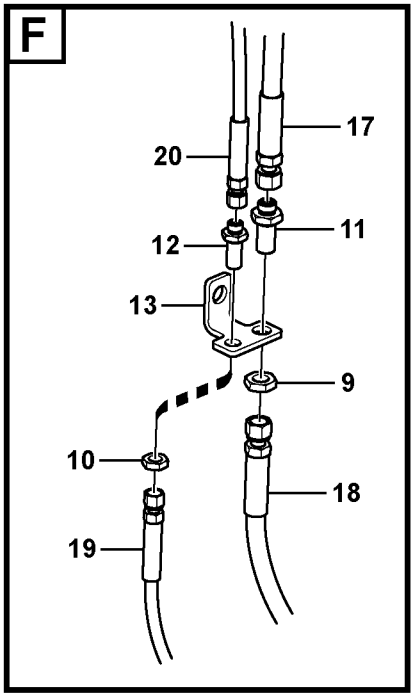

Volvo Construction Equipment

1022916

Fig.	Part No.	Quantity 1	2	3	PS	KIT	Description	Dénomination	Bezeichnung	Denominación	Benämning	Notes
1	**VOE 14512153**	4					Clip	Clip	Clip	Clip	Clips	
2	**VOE 992040**	4					Plain washer	Rondelle plane	Flachscheibe	Arandela plana	Planbricka	
3	**VOE 983250**	4					Hexagon screw	Vis à tête hexagonale	Sechskantschraube	Tornillo hexagonal	Sexkantsskruv	
4	**VOE 14535218**	3					Plate	Tôle	Blech	Chapa	Plåt	
5	**VOE 978936**	1					Hexagon screw	Vis à tête hexagonale	Sechskantschraube	Tornillo hexagonal	Sexkantsskruv	
6	**VOE 955926**	1					Spring washer	Rondelle élastique	Federscheibe	Arandela elástica	Fjäderbricka	
7	**VOE 14588305**	1					Nipple	Raccord	Nippel	Niple	Nippel	
8	**VOE 935427**	1					Elbow nipple	Raccord coudé	Winkelnippel	Niple angular	V-nippel	
9	**VOE 935429**	4					Lock nut	Contre-écrou	Sicherungsmutter	Contratuerca	Låsmutter	
10	**VOE 935428**	4					Lock nut	Contre-écrou	Sicherungsmutter	Contratuerca	Låsmutter	
11	**VOE 935425**	3					Nipple	Raccord	Nippel	Niple	Nippel	
	VOE 990737	6					•O-ring	•Joint torique	•O-Ring	•Anillo tórico	•O-ring	
12	**VOE 935424**	3					Nipple	Raccord	Nippel	Niple	Nippel	
	VOE 990736	6					•O-ring	•Joint torique	•O-Ring	•Anillo tórico	•O-ring	
13	**VOE 14538666**	1					Plate	Tôle	Blech	Chapa	Plåt	
14	**VOE 937711**	1					Hose assembly	Conduit flexible	Schlauchleitung	Conducto	Slangledning	
15	**VOE 936478**	1					Hose assembly	Conduit flexible	Schlauchleitung	Conducto	Slangledning	
16	**VOE 936410**	1					Hose assembly	Conduit flexible	Schlauchleitung	Conducto	Slangledning	
17	**VOE 937710**	1					Hose assembly	Conduit flexible	Schlauchleitung	Conducto	Slangledning	
18	**VOE 937704**	1					Hose assembly	Conduit flexible	Schlauchleitung	Conducto	Slangledning	
19	**VOE 15097916**	1					Hose assembly	Conduit flexible	Schlauchleitung	Conducto	Slangledning	
20	**VOE 15097920**	1					Hose assembly	Conduit flexible	Schlauchleitung	Conducto	Slangledning	
21	**VOE 936646**	1					Hose assembly	Conduit flexible	Schlauchleitung	Conducto	Slangledning	
22	**VOE 14541262**	1					Guard	Protection	Schutz	Proteccion	Skydd	

1		**Arbetshydraulik, snabbfäste på ställbar bom** **Hidráulica de trabajo, acoplamiento rápido en la pluma ajustable.** **Arbeitshydraulik, Schnellwechsler auf verstellbarem Ausleger** **Commande hydraulique d'outil, porte-outil sur flèche articulée** **Working hydraulic, quickfit on adjustable boom**	Catalogue id **20612**	Group **924**
2			Illustr. No **1022916**	Section **500**
3			Issue **PUB 20025115-E**	Page **1283**
4				
5		**8289726**		

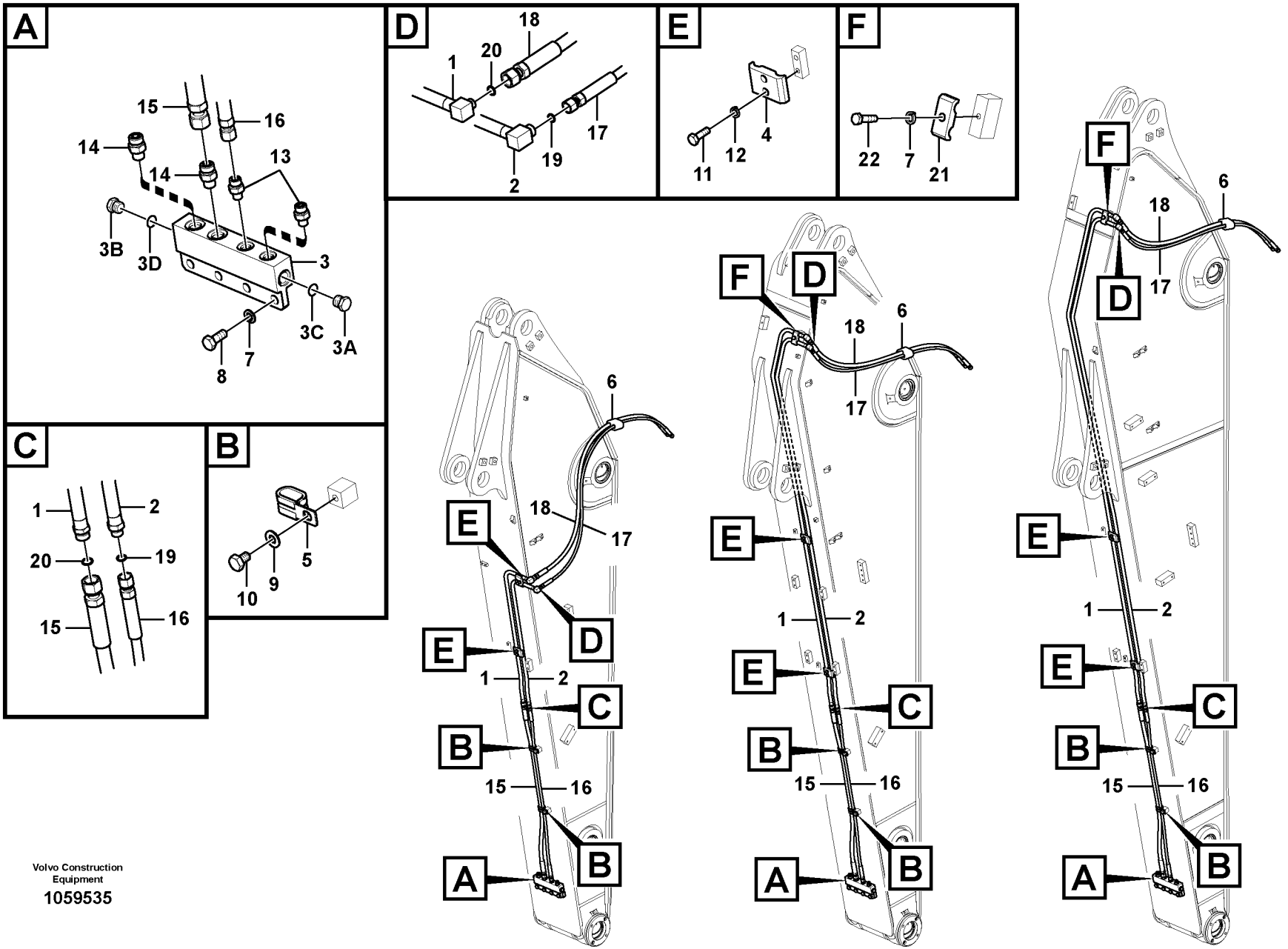

Volvo Construction Equipment

1059535

Fig.	Part No.	Quantity 1	2	3	4	5	PS	KIT	Description	Dénomination	Bezeichnung	Denominación	Benämning	Notes
1	**VOE 14541485**	1							Pipe	Canalisation	Rohrleitung	Canalizacion	Rör	
	VOE 14541390		1						Pipe	Canalisation	Rohrleitung	Canalizacion	Rör	
	VOE 14541402			1					Pipe	Canalisation	Rohrleitung	Canalizacion	Rör	
	VOE 14678062				1				Pipe	Tuyau	Rohrleitung	Tubo	Rör	(VOE 14635551)
2	**VOE 14541483**	1							Pipe	Canalisation	Rohrleitung	Canalizacion	Rör	
	VOE 14541354		1						Pipe	Canalisation	Rohrleitung	Canalizacion	Rör	
	VOE 14541400			1					Pipe	Canalisation	Rohrleitung	Canalizacion	Rör	
	VOE 14635553				1				Pipe	Tuyau	Rohrleitung	Tubo	Rör	
3	**VOE 14544043**	1	1	1	1				Block	Bloc	Block	Bloque	Block	
3A	**SA 9415-31011**	1	1	1	1				•Plug	•Bouchon	•Stopfen	•Tapon	•Plugg	
3B	**SA 9415-31021**	1	1	1	1				•Plug	•Bouchon	•Stopfen	•Tapon	•Plugg	
3C	**VOE 993319**	1	1	1	1				•O-ring	•Joint torique	•O-Ring	•Anillo tórico	•O-ring	
3D	**VOE 993320**	1	1	1	1				•O-ring	•Joint torique	•O-Ring	•Anillo tórico	•O-ring	
4	**VOE 14541254**	2	2	2	2				Clamp	Collier serrage	Klemme	Abrazadera	Klamma	
5	**VOE 14512153**	2	2	2	2				Clip	Clip	Clip	Clip	Clips	
6	**SA 1174-58220**	1	1	1	1				Rubber clamp	Collier en caoutcho.	Gummiklammer	Abrazadera de gom	Gummiklammer	
7	**VOE 955922**	4	5	5	4				Spring washer	Rondelle élastique	Federscheibe	Arandela elástica	Fjäderbricka	
8	**VOE 983251**	4	4	4	4				Hexagon screw	Vis à tête hexagona	Sechskantschraub	Tornillo hexagonal	Sexkantsskruv	
9	**SA 9211-10000**	2	2	2	2				Washer	Rondelle	Scheibe	Arandela	Bricka	
10	**SA 9011-11003**	2	2	2	2				Bolt	Boulon	Bolzen	Perno	Bult	
11	**VOE 983243**	4	4	4	4				Hexagon screw	Vis à tête hexagona	Sechskantschraub	Tornillo hexagonal	Sexkantsskruv	
12	**VOE 955921**	4	4	4	4				Spring washer	Rondelle élastique	Federscheibe	Arandela elástica	Fjäderbricka	
13	**VOE 935082**	2	2	2	2				Nipple	Raccord	Nippel	Niple	Nippel	
	VOE 990736	1	1	1	1				•O-ring	•Joint torique	•O-Ring	•Anillo tórico	•O-ring	
	VOE 993319	1	1	1	1				•O-ring	•Joint torique	•O-Ring	•Anillo tórico	•O-ring	
14	**VOE 935085**	2	2	2	2				Nipple	Raccord	Nippel	Niple	Nippel	
	VOE 990737	1	1	1	1				•O-ring	•Joint torique	•O-Ring	•Anillo tórico	•O-ring	
	VOE 993320	1	1	1	1				•O-ring	•Joint torique	•O-Ring	•Anillo tórico	•O-ring	
15	**VOE 936252**	1	1	1	1				Hose assembly	Conduit flexible	Schlauchleitung	Conducto	Slangledning	
16	**VOE 936208**	1	1	1	1				Hose assembly	Conduit flexible	Schlauchleitung	Conducto	Slangledning	

1	**8281016**
2	**8281017**
3	**8281018**
4	**8291981**
5	

Arbetshydraulik, snabbfäste på skaft
Hidráulica de trabajo, acoplamiento rápido en el brazo.
Arbeitshydraulik, Schnellwechsler auf Stiel
Commande hydraulique d'outil, porte-outil sur balancier
Working hydraulic, quick fit on dipper arm

Catalogue id **20612**	Group **924**
Illustr. No **1059535**	Section **700**
Issue **PUB 20025115-E**	Page **1285**

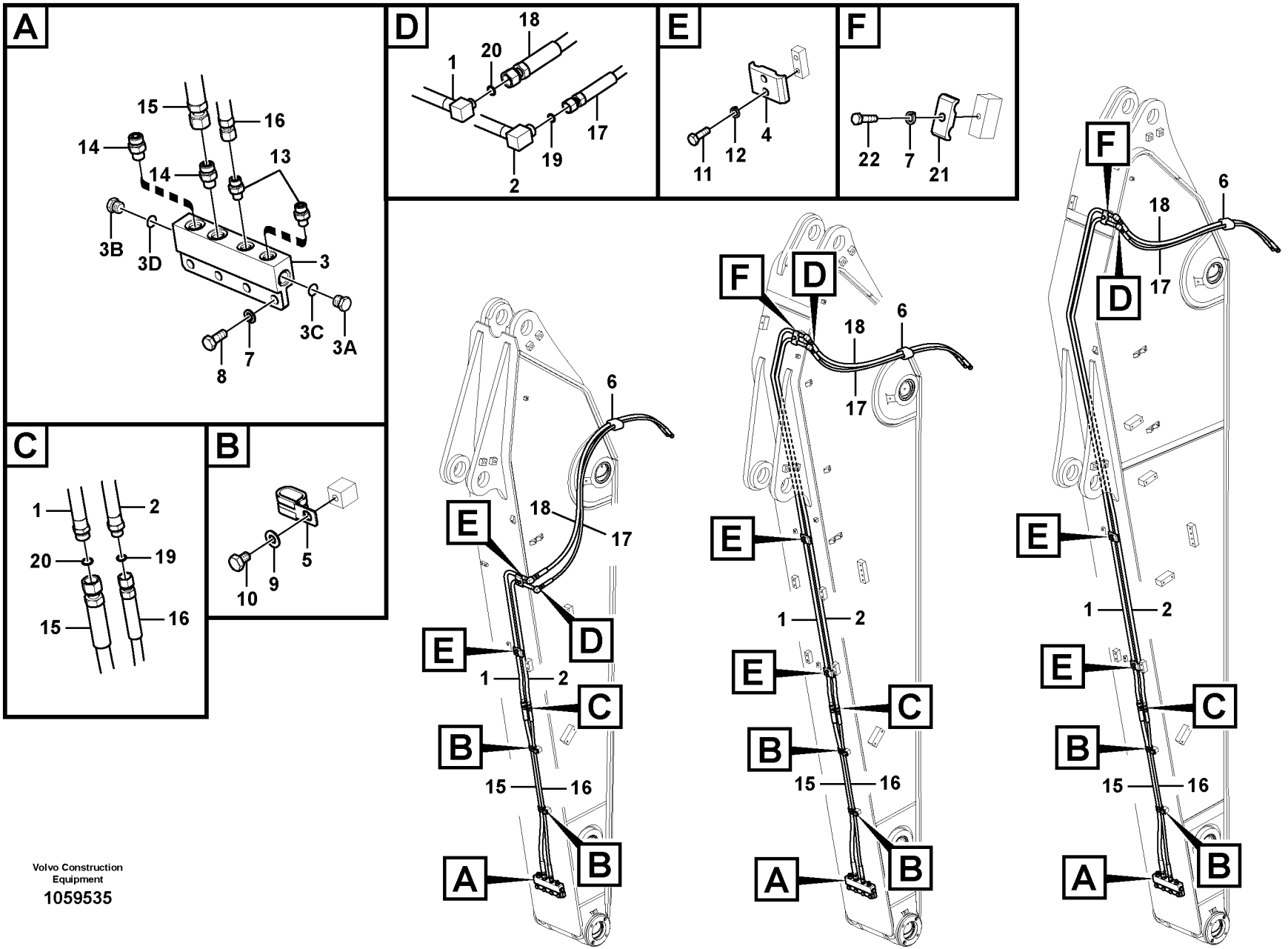

Volvo Construction Equipment

1059535

Fig.	Part No.	Quantity 1	2	3	4	5	PS	KIT	Description	Dénomination	Bezeichnung	Denominación	Benämning	Notes
17	**VOE 14881595**	1							Hose assembly	Conduit flexible	Schlauchleitung	Conducto	Slangledning	
	VOE 14881589		1	1					Hose assembly	Conduit flexible	Schlauchleitung	Conducto	Slangledning	
	VOE 14636845				1				Hose	Flexible	Schlauch	Manguera	Slang	
18	**VOE 14881596**	1							Hose assembly	Conduit flexible	Schlauchleitung	Conducto	Slangledning	
	VOE 14881591		1	1					Hose assembly	Conduit flexible	Schlauchleitung	Conducto	Slangledning	
	VOE 14636846				1				Hose	Flexible	Schlauch	Manguera	Slang	
19	**VOE 990736**	2	2	2					O-ring	Joint torique	O-Ring	Anillo tórico	O-ring	
20	**VOE 990737**	2	2	2					O-ring	Joint torique	O-Ring	Anillo tórico	O-ring	
21	**VOE 14881202**		1	1					Clamp	Collier serrage	Klemme	Abrazadera	Klamma	
22	**VOE 983253**		1	1					Hexagon screw	Vis à tête hexagona	Sechskantschraub	Tornillo hexagonal	Sexkantsskruv	

1	**8281016**
2	**8281017**
3	**8281018**
4	**8291981**
5	

Arbetshydraulik, snabbfäste på skaft
Hidráulica de trabajo, acoplamiento rápido en el brazo.
Arbeitshydraulik, Schnellwechsler auf Stiel
Commande hydraulique d'outil, porte-outil sur balancier
Working hydraulic, quick fit on dipper arm

Catalogue id **20612**	Group **924**
Illustr. No **1059535**	Section **700**
Issue **PUB 20025115-E**	Page **1287**

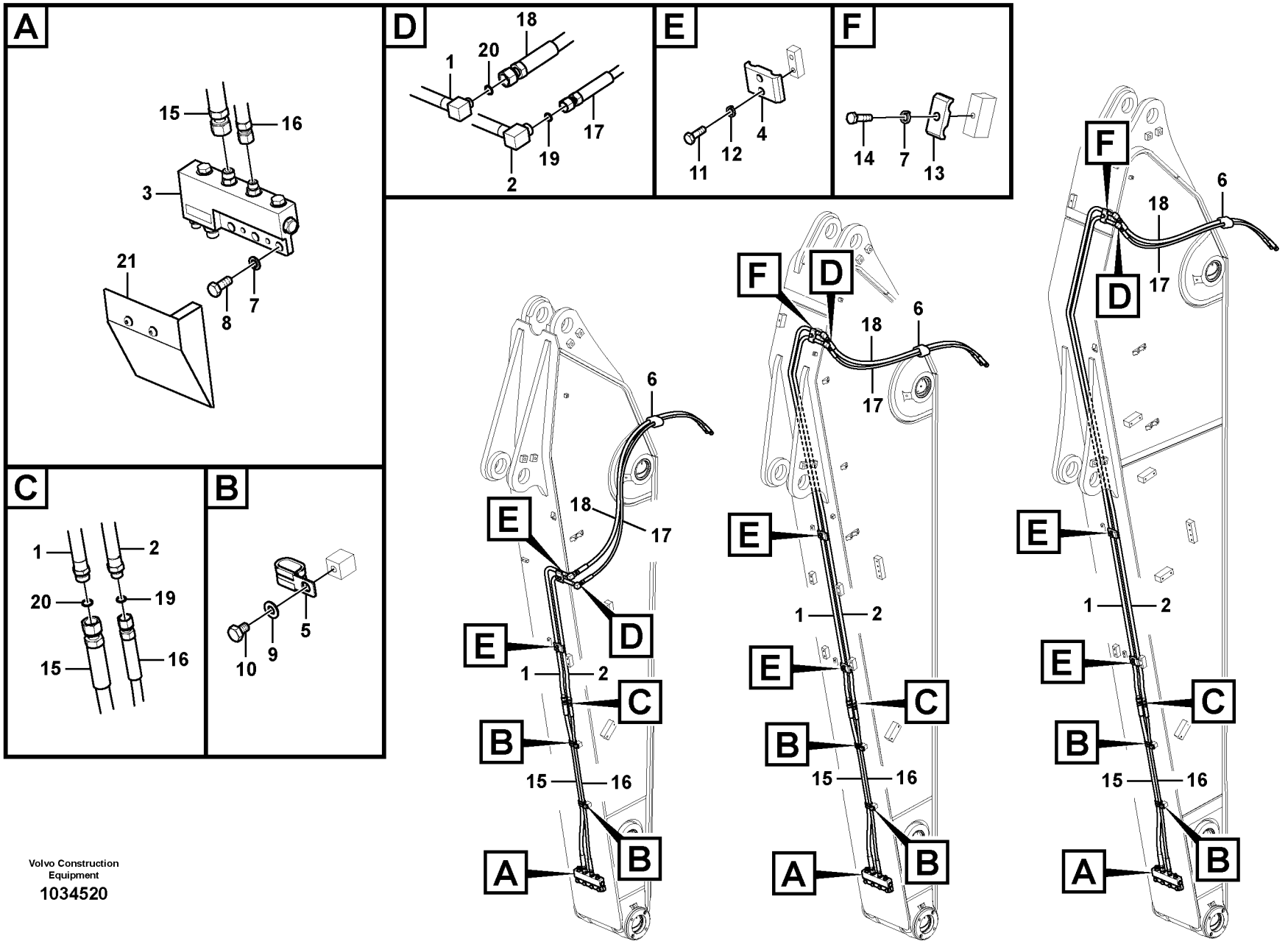

Volvo Construction Equipment

1034520

Fig.	Part No.	Quantity 1	2	3	PS	KIT	Description	Dénomination	Bezeichnung	Denominación	Benämning	Notes
1	**VOE 14541485**	1					Pipe	Canalisation	Rohrleitung	Canalizacion	Rör	
1	**VOE 14541390**		1				Pipe	Canalisation	Rohrleitung	Canalizacion	Rör	
1	**VOE 14541402**			1			Pipe	Canalisation	Rohrleitung	Canalizacion	Rör	
2	**VOE 14541483**	1					Pipe	Canalisation	Rohrleitung	Canalizacion	Rör	
2	**VOE 14541354**		1				Pipe	Canalisation	Rohrleitung	Canalizacion	Rör	
2	**VOE 14541400**			1			Pipe	Canalisation	Rohrleitung	Canalizacion	Rör	
3	**VOE 14577947**	1	1	1			Block	Bloc	Block	Bloque	Block	
4	**VOE 14541254**	2	2	2			Clamp	Collier serrage	Klemme	Abrazadera	Klamma	
5	**VOE 14515524**	2	2	2			Clip	Clip	Clip	Clip	Clips	
6	**SA 1174-58220**	1	1	1			Rubber clamp	Collier en caoutchouc	Gummiklammer	Abrazadera de goma	Gummiklammer	
7	**VOE 955922**	3	4	4			Spring washer	Rondelle élastique	Federscheibe	Arandela elástica	Fjäderbricka	
8	**VOE 983252**	3	3	3			Hexagon screw	Vis à tête hexagonale	Sechskantschraube	Tornillo hexagonal	Sexkantsskruv	
9	**SA 9211-10000**	2	2	2			Washer	Rondelle	Scheibe	Arandela	Bricka	
10	**SA 9011-11003**	2	2	2			Bolt	Boulon	Bolzen	Perno	Bult	
11	**VOE 983243**	4	4	4			Hexagon screw	Vis à tête hexagonale	Sechskantschraube	Tornillo hexagonal	Sexkantsskruv	
12	**VOE 955921**	4	4	4			Spring washer	Rondelle élastique	Federscheibe	Arandela elástica	Fjäderbricka	
13	**VOE 14881202**		1	1			Clamp	Collier serrage	Klemme	Abrazadera	Klamma	
14	**VOE 983253**		1	1			Hexagon screw	Vis à tête hexagonale	Sechskantschraube	Tornillo hexagonal	Sexkantsskruv	
15	**VOE 936252**	1	1	1			Hose assembly	Conduit flexible	Schlauchleitung	Conducto	Slangledning	
16	**VOE 936208**	1	1	1			Hose assembly	Conduit flexible	Schlauchleitung	Conducto	Slangledning	
17	**VOE 14881595**	1					Hose assembly	Conduit flexible	Schlauchleitung	Conducto	Slangledning	
17	**VOE 14881589**		1	1			Hose assembly	Conduit flexible	Schlauchleitung	Conducto	Slangledning	
18	**VOE 14881596**	1					Hose assembly	Conduit flexible	Schlauchleitung	Conducto	Slangledning	
18	**VOE 14881591**		1	1			Hose assembly	Conduit flexible	Schlauchleitung	Conducto	Slangledning	
19	**VOE 990736**	2	2	2			O-ring	Joint torique	O-Ring	Anillo tórico	O-ring	
20	**VOE 990737**	2	2	2			O-ring	Joint torique	O-Ring	Anillo tórico	O-ring	
21	**VOE 14571510**	1	1	1			Plate	Tôle	Blech	Chapa	Plåt	

1	**8283861**
2	**8283867**
3	**8283873**
4	
5	

Arbetshydraulik, snabbfäste på skaft
Hidráulica de trabajo, acoplamiento rápido en el brazo.
Arbeitshydraulik, Schnellwechsler auf Stiel
Commande hydraulique d'outil, porte-outil sur balancier
Working hydraulic, quick fit on dipper arm

Catalogue id **20612**	Group **924**
Illustr. No **1034520**	Section **750**
Issue **PUB 20025115-E**	Page **1289**

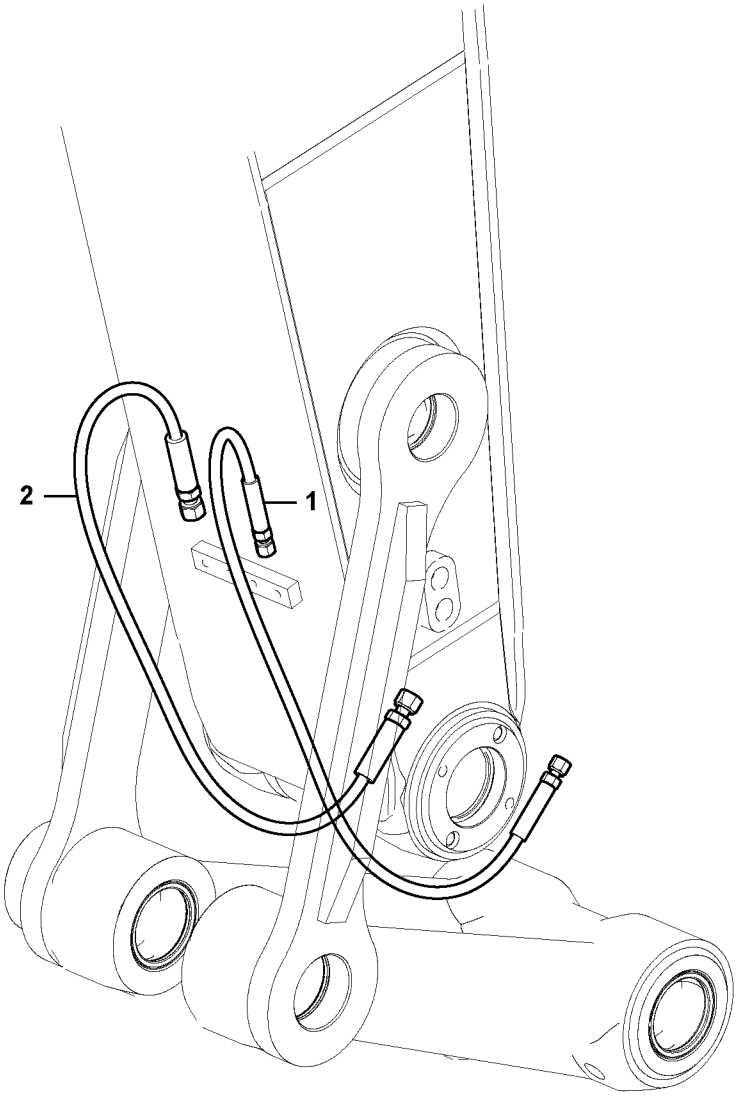

Volvo Construction Equipment

1022914

Fig.	Part No.	Quantity 1	2	3	PS	KIT	Description	Dénomination	Bezeichnung	Denominación	Benämning	Notes
1	**VOE 14881593**	1					Hose assembly	Conduit flexible	Schlauchleitung	Conducto	Slangledning	
	VOE 14639151		1				Hose	Flexible	Schlauch	Manguera	Slang	
	VOE 14676438			1			Hose	Flexible	Schlauch	Manguera	Slang	
2	**VOE 14881592**	1					Hose assembly	Conduit flexible	Schlauchleitung	Conducto	Slangledning	
	VOE 14639152		1				Hose	Flexible	Schlauch	Manguera	Slang	
	VOE 14676439			1			Hose	Flexible	Schlauch	Manguera	Slang	

1	**8281027,8283487**	**Arbetshydraulik, snabbfäste på skaft** **Hidráulica de trabajo, acoplamiento rápido en el brazo.** **Arbeitshydraulik, Schnellwechsler auf Stiel** **Commande hydraulique d'outil, porte-outil sur balancier** **Working hydraulic, quick fit on dipper arm**	Catalogue id **20612**	Group **924**
2	**8292660**		Illustr. No **1022914**	Section **800**
3	**8296851**		Issue **PUB 20025115-E**	Page **1291**
4				
5				

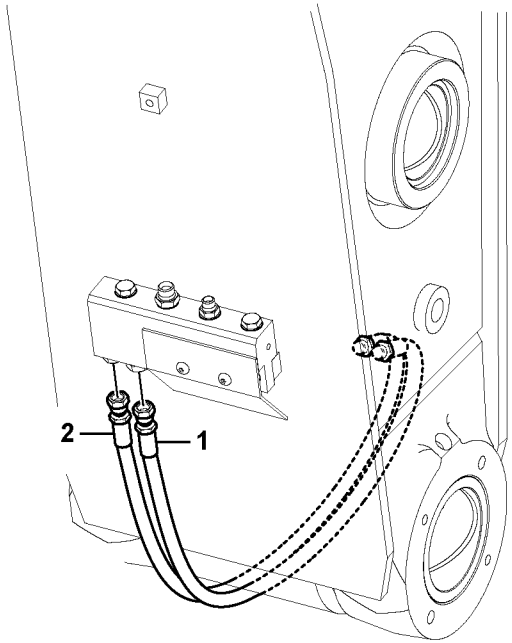

Volvo Construction Equipment

1025574

Fig.	Part No.	Quantity 1	2	3	PS	KIT	Description	Dénomination	Bezeichnung	Denominación	Benämning	Notes
1	**VOE 14556267**	1					Hose	Flexible	Schlauch	Manguera	Slang	
2	**VOE 14556211**	1					Hose	Flexible	Schlauch	Manguera	Slang	

1		**Arbetshydraulik, snabbfäste på skaft** **Hidráulica de trabajo, acoplamiento rápido en el brazo.** **Arbeitshydraulik, Schnellwechsler auf Stiel** **Commande hydraulique d'outil, porte-outil sur balancier** **Working hydraulic, quick fit on dipper arm**	Catalogue id **20612**	Group **924**
2				
3			Illustr. No **1025574**	Section **850**
4				
5		**8285370, 8287892**	Issue **PUB 20025115-E**	Page **1293**

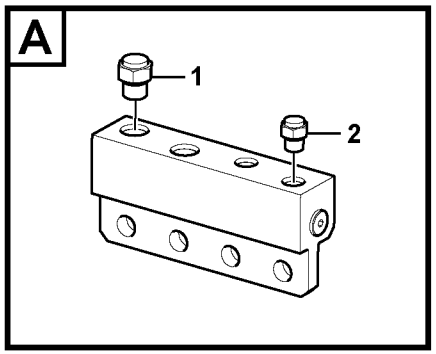

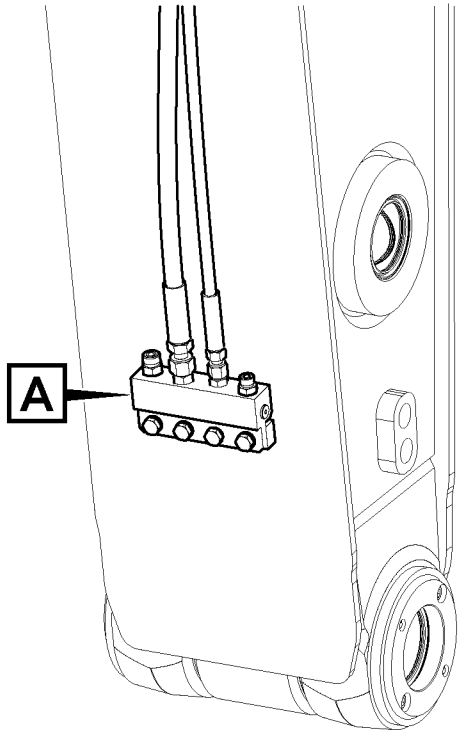

Volvo Construction
Equipment

1029591

Fig.	Part No.	Quantity 1	2	3	PS	KIT	Description	Dénomination	Bezeichnung	Denominación	Benämning	Notes
1	**VOE 935756**	1					Plug	Tampon	Stopfen	Tapón	Plugg	
2	**VOE 935100**	1					Plug	Tampon	Stopfen	Tapón	Plugg	

1		**Arbetshydraulik, snabbfäste på skaft** **Hidráulica de trabajo, acoplamiento rápido en el brazo.** **Arbeitshydraulik, Schnellwechsler auf Stiel** **Commande hydraulique d'outil, porte-outil sur balancier** **Working hydraulic, quick fit on dipper arm**	Catalogue id **20612**	Group **924**
2				
3			Illustr. No **1029591**	Section **900**
4				
5		**8281028**	Issue **PUB 20025115-E**	Page **1295**

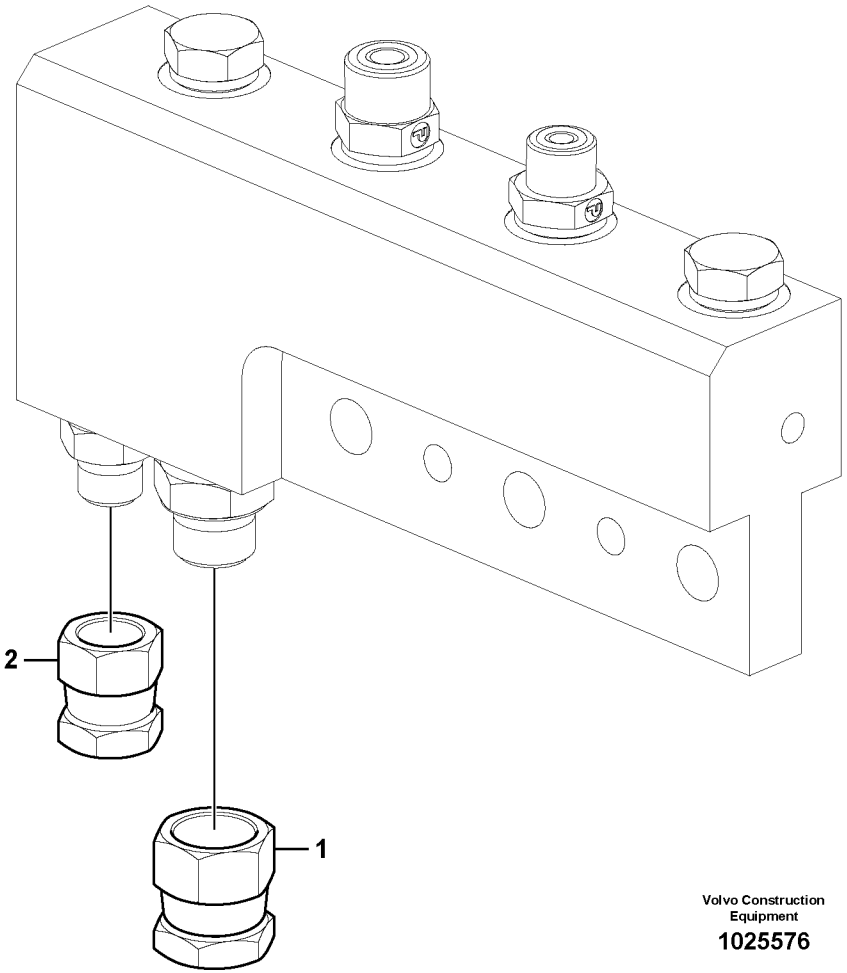

Volvo Construction Equipment

1025576

Fig.	Part No.	Quantity 1	2	3	PS	KIT	Description	Dénomination	Bezeichnung	Denominación	Benämning	Notes
1	**SA 9411-90410**	1					Plug	Tampon	Stopfen	Tapón	Plugg	
2	**SA 9411-93390**	1					Plug	Tampon	Stopfen	Tapón	Plugg	

1		**Arbetshydraulik, snabbfäste på skaft** **Hidráulica de trabajo, acoplamiento rápido en el brazo.** **Arbeitshydraulik, Schnellwechsler auf Stiel** **Commande hydraulique d'outil, porte-outil sur balancier** **Working hydraulic, quick fit on dipper arm**	Catalogue id **20612**	Group **924**
2				
3			Illustr. No **1025576**	Section **950**
4				
5		**8283998**	Issue **PUB 20025115-E**	Page **1297**

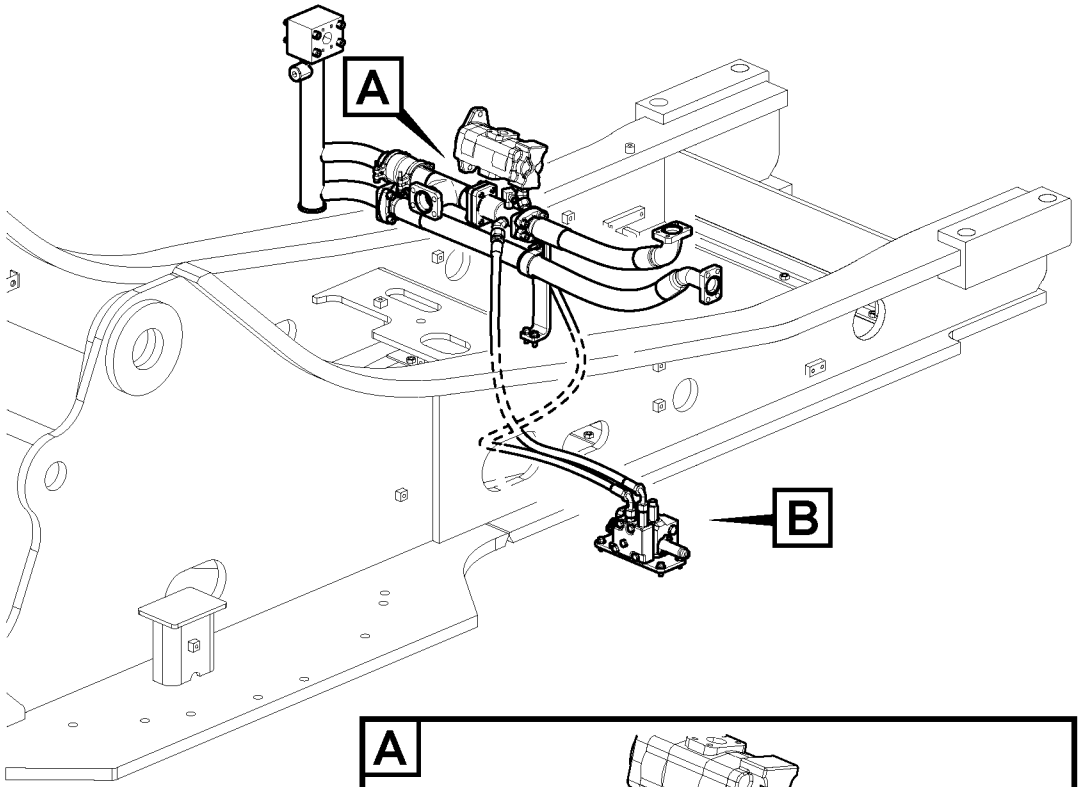
A
B

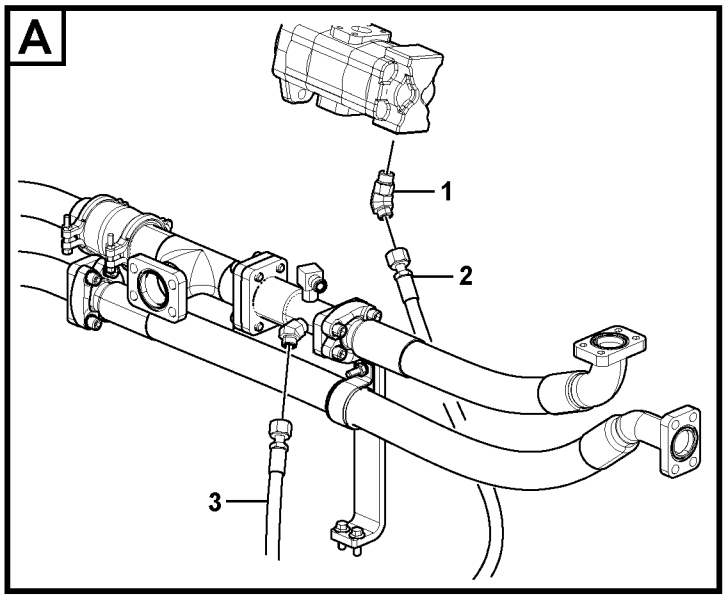
A
1
2
3

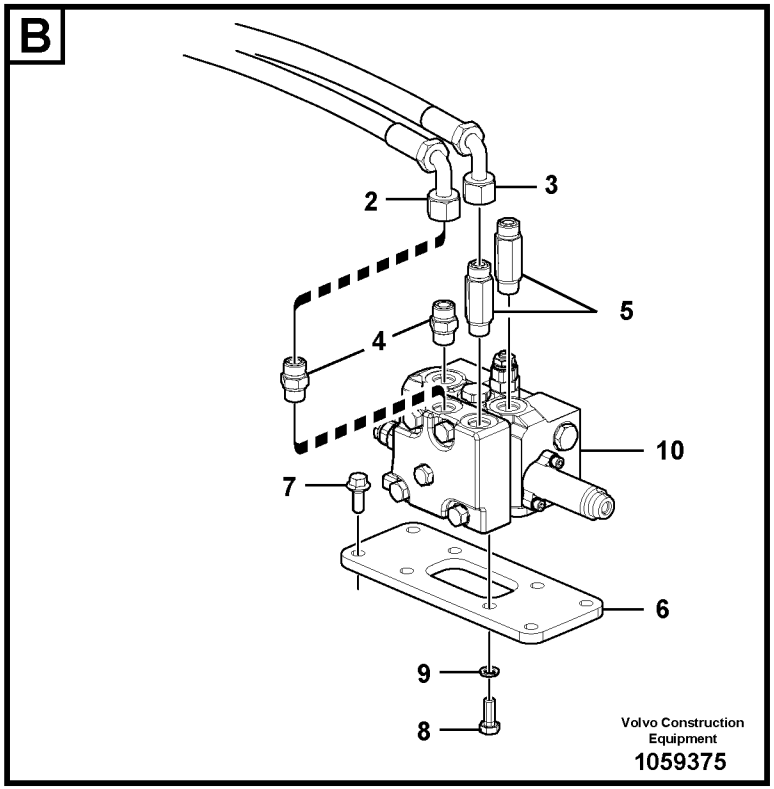
B
2
3
5
4
10
7
6
9
8
Volvo Construction Equipment
1059375

Fig.	Part No.	Quantity 1	2	3	4	5	PS	KIT	Description	Dénomination	Bezeichnung	Denominación	Benämning	Notes
1	**VOE 937697**	1		1					Elbow nipple	Raccord coudé	Winkelnippel	Niple angular	V-nippel	
2	**VOE 15084455**	1		1					Hose assembly	Conduit flexible	Schlauchleitung	Conducto	Slangledning	
3	**VOE 937365**		1						Hose assembly	Conduit flexible	Schlauchleitung	Conducto	Slangledning	
4	**VOE 13933923**		2						Nipple	Raccord	Nippel	Niple	Nippel	
	VOE 990738		2						•O-ring	•Joint torique	•O-Ring	•Anillo tórico	•O-ring	
	VOE 993321		2						•O-ring	•Joint torique	•O-Ring	•Anillo tórico	•O-ring	
5	**VOE 937777**		2						Nipple	Raccord	Nippel	Niple	Nippel	
6	**VOE 14557303**		1						Bracket	Console	Konsole	Consola	Konsol	
7	**VOE 946329**		4						Flange screw	Vis à embase	Flanschschraube	Tornillo embridado	Flänsskruv	
8	**VOE 993039**		4						Hexagon screw	Vis à tête hexagona	Sechskantschraub	Tornillo hexagonal	Sexkantsskruv	
9	**VOE 955922**		4						Spring washer	Rondelle élastique	Federscheibe	Arandela elástica	Fjäderbricka	
10	**VOE 14544006**		1						Control valve	Valve contrôle	Steuerventil	Válvula de control	Kontrollventil	See group 912, Page 1069
	VOE 935574				2				Plug	Tampon	Stopfen	Tapón	Plugg	

1	**8289684, 8289686**	**Arbetshydraulik, släntskopa och rotator på övre ram** **Hidráulica de trabajo, inclinación y rotador en el bastidor superior** **Arbeitshydraulik, Böschung und Rotator auf oberem Rahmen** **Commande hydraulique d'outil, équipement de talutage et rotateur sur tourelle** **Working hydraulic, slope and rotator on upper frame**	Catalogue id **20612**	Group **924**
2	**8289074, 8289724**		Illustr. No **1059375**	Section **1000**
3	**8289052**		Issue **PUB 20025115-E**	Page **1299**
4	**8281800**			
5				

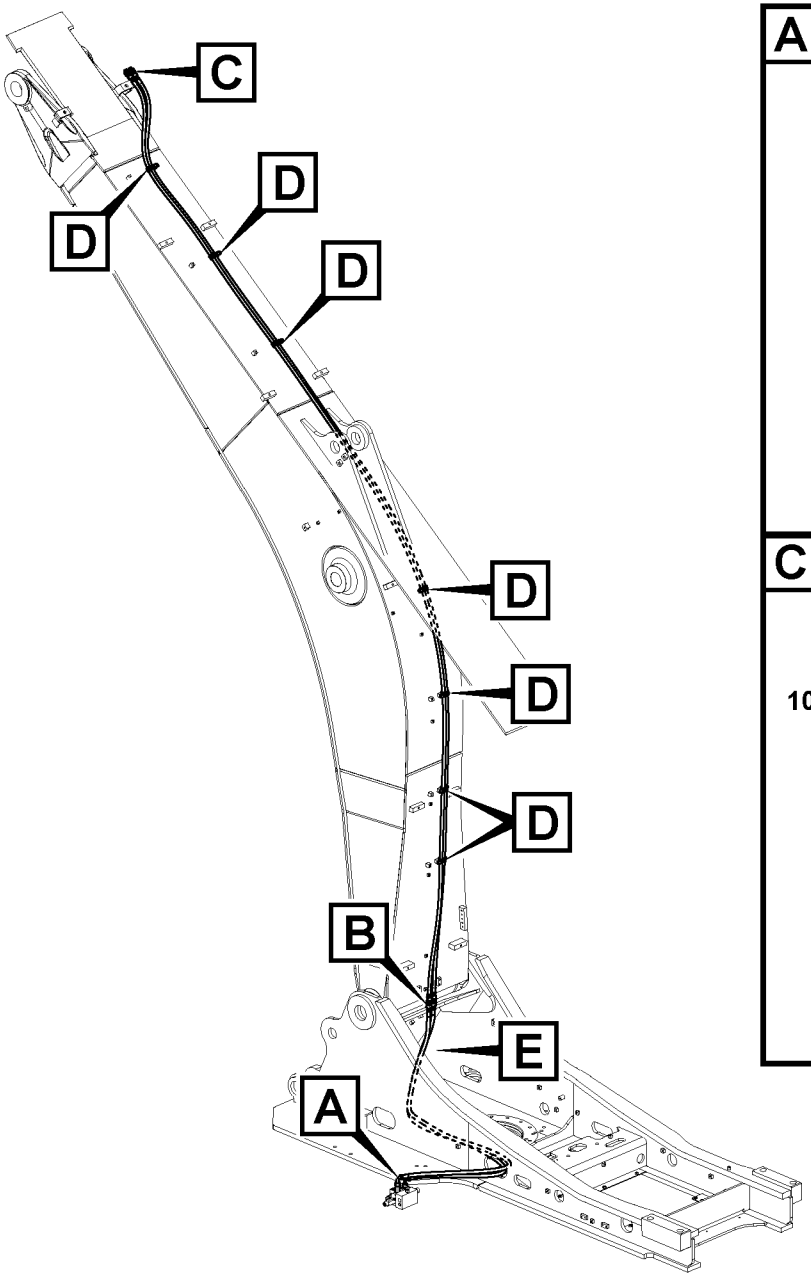

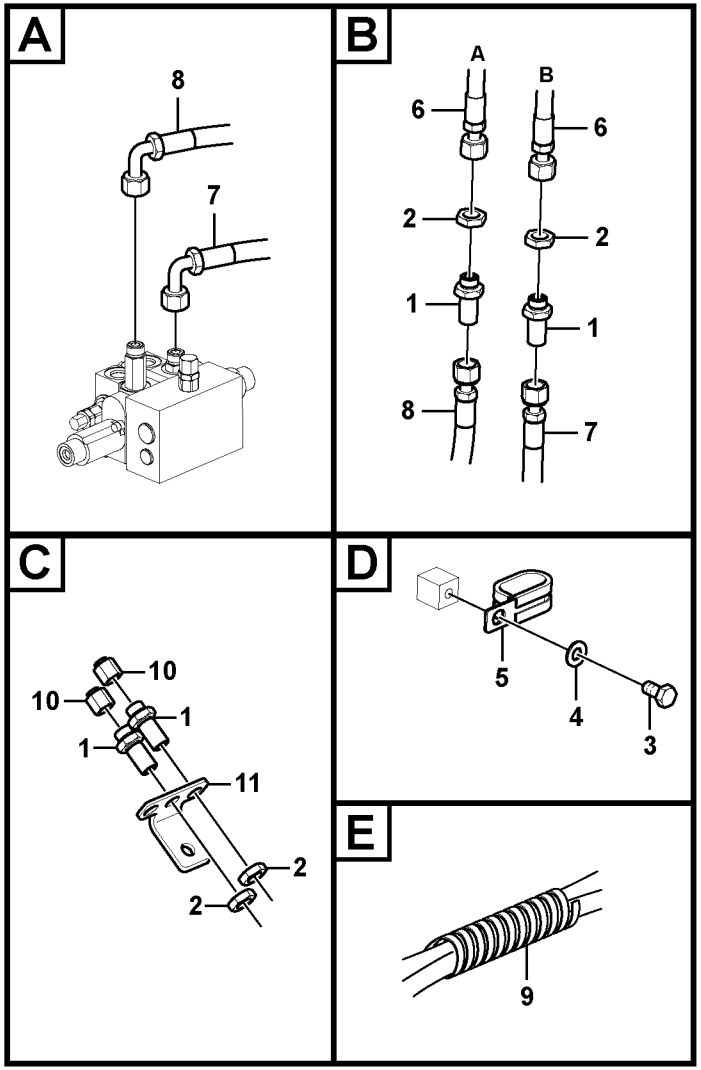

Volvo Construction Equipment

1059561

Fig.	Part No.	Quantity 1	2	3	PS	KIT	Description	Dénomination	Bezeichnung	Denominación	Benämning	Notes
1	**VOE 13933922**	4					Nipple	Raccord	Nippel	Niple	Nippel	
	VOE 990738	8					•O-ring	•Joint torique	•O-Ring	•Anillo tórico	•O-ring	
2	**VOE 13933867**	4					Lock nut	Contre-écrou	Sicherungsmutter	Contratuerca	Låsmutter	
3	**VOE 983250**	7					Hexagon screw	Vis à tête hexagonale	Sechskantschraube	Tornillo hexagonal	Sexkantsskruv	
4	**VOE 992040**	7					Plain washer	Rondelle plane	Flachscheibe	Arandela plana	Planbricka	
5	**VOE 14515524**	7					Clip	Clip	Clip	Clip	Clips	
6	**VOE 15001627**	2					Hose assembly	Conduit flexible	Schlauchleitung	Conducto	Slangledning	
7	**VOE 15042429**	1					Hose assembly	Conduit flexible	Schlauchleitung	Conducto	Slangledning	
8	**VOE 15087262**	1					Hose assembly	Conduit flexible	Schlauchleitung	Conducto	Slangledning	
9	**VOE 14541262**	1					Guard	Protection	Schutz	Proteccion	Skydd	
10	**VOE 935574**		2				Plug	Tampon	Stopfen	Tapón	Plugg	
11	**VOE 14535711**			1			Plate	Tôle	Blech	Chapa	Plåt	

1	**8289110**	**Arbetshydraulik, släntskopa och rotator på bom** **Hidráulica de trabajo, inclinación y rotador en la pluma** **Arbeitshydraulik, Böschung und Rotator auf Ausleger** **Commande hydraulique d'outil, équipement de talutage et rotateur sur flèche** **Working hydraulic, slope and rotator on boom**	Catalogue id **20612**	Group **924**
2	**8283270**		Illustr. No **1059561**	Section **1100**
3	**8282720**		Issue **PUB 20025115-E**	Page **1301**
4				
5				

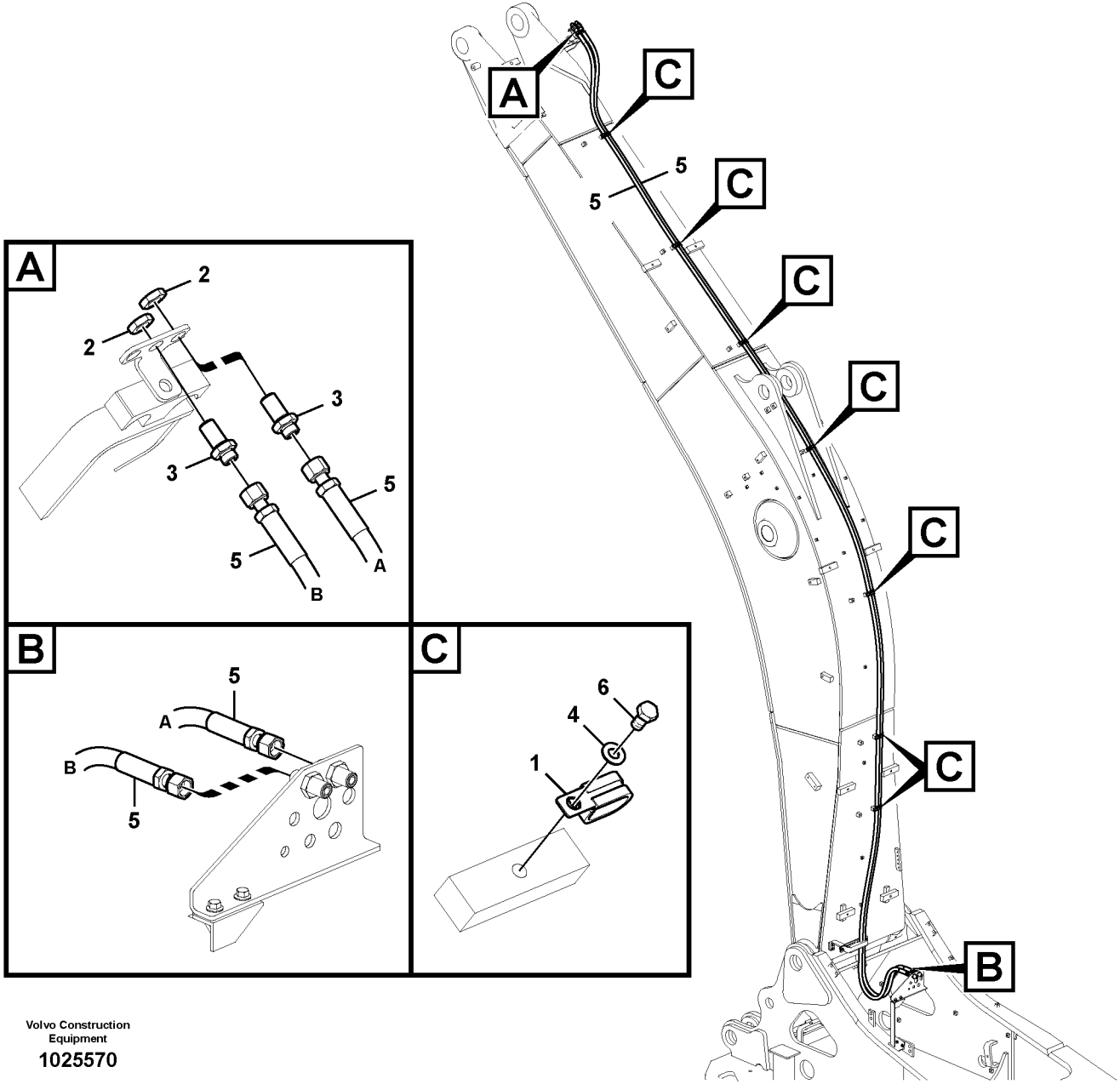

Volvo Construction Equipment

1025570

Fig.	Part No.	Quantity 1	2	3	PS	KIT	Description	Dénomination	Bezeichnung	Denominación	Benämning	Notes
1	**VOE 14515524**	7					Clip	Clip	Clip	Clip	Clips	
2	**VOE 13933867**	4					Lock nut	Contre-écrou	Sicherungsmutter	Contratuerca	Låsmutter	
3	**VOE 13933922**	4					Nipple	Raccord	Nippel	Niple	Nippel	(SA 9403-04430)
4	**VOE 992040**	7					Plain washer	Rondelle plane	Flachscheibe	Arandela plana	Planbricka	(SA 9403-04431)
5	**VOE 15052440**	2					Hose assembly	Conduit flexible	Schlauchleitung	Conducto	Slangledning	S/N -210740/-270042 S/M -280087
	VOE 15800360	2					Hose assembly	Conduit flexible	Schlauchleitung	Conducto	Slangledning	S/N 210741-/270043- S/N 280088-
6	**VOE 983250**	7					Hexagon screw	Vis à tête hexagonale	Sechskantschraube	Tornillo hexagonal	Sexkantsskruv	

1	**8291946**	**Arbetshydraulik, släntskopa och rotator på bom** **Hidráulica de trabajo, inclinación y rotador en la pluma** **Arbeitshydraulik, Böschung und Rotator auf Ausleger** **Commande hydraulique d'outil, équipement de talutage et rotateur sur flèche** **Working hydraulic, slope and rotator on boom**	Catalogue id **20612**	Group **924**
2			Illustr. No **1025570**	Section **1110**
3				
4			Issue **PUB 20025115-E**	Page **1303**
5				

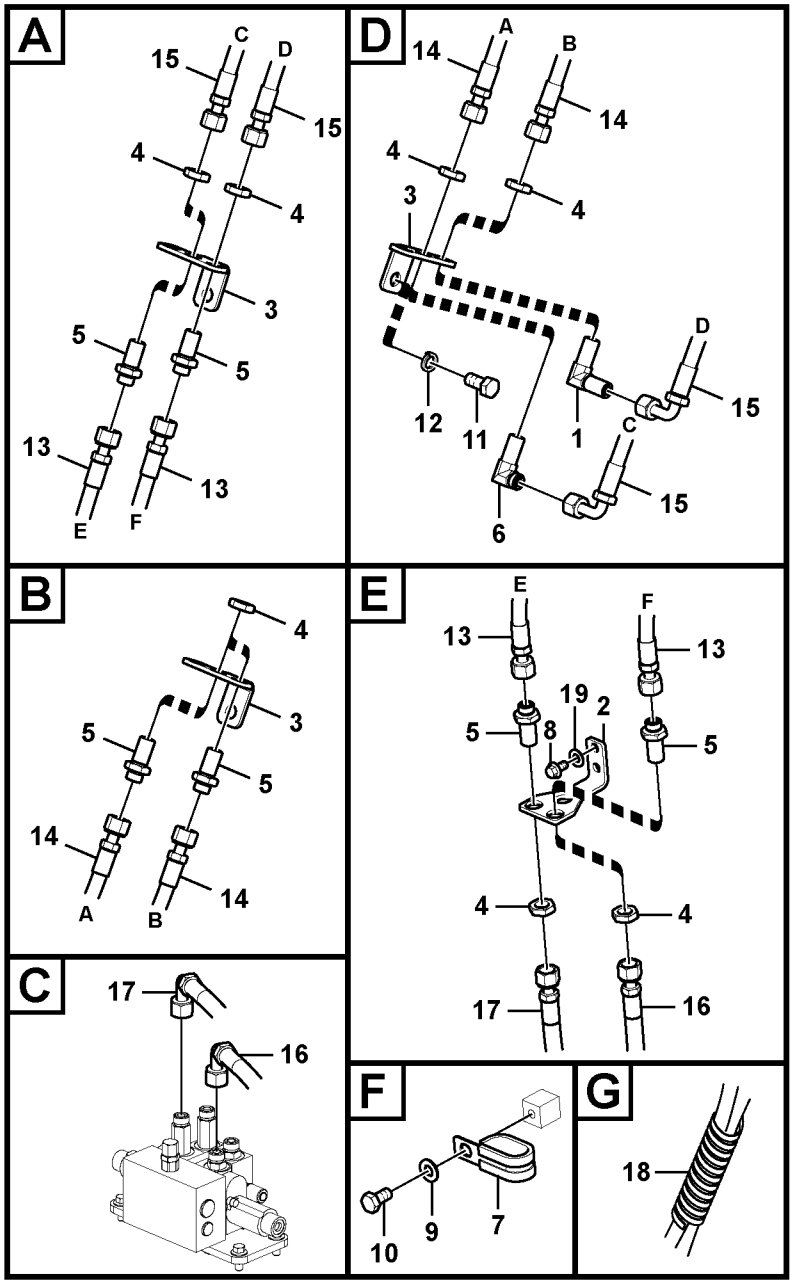

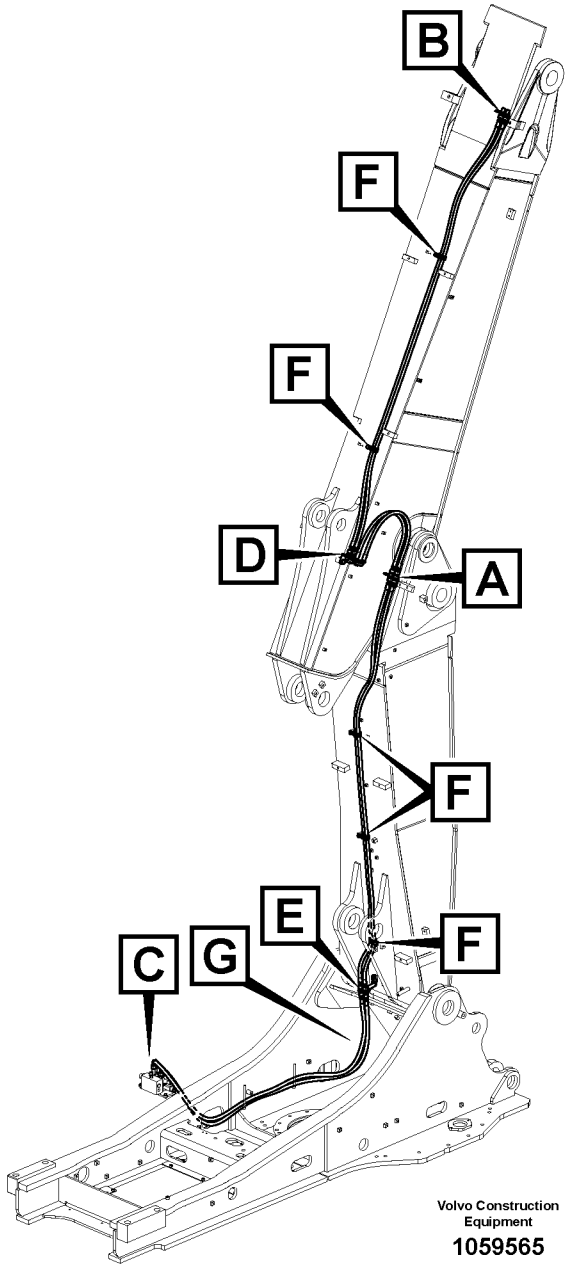

Volvo Construction Equipment

1059565

Fig.	Part No.	Quantity 1	2	3	PS	KIT	Description	Dénomination	Bezeichnung	Denominación	Benämning	Notes
1	**VOE 14587939**	1					Nipple	Raccord	Nippel	Niple	Nippel	
2	**VOE 14535710**	1	1	1			Bracket	Console	Konsole	Consola	Konsol	
3	**VOE 14535711**	3					Plate	Tôle	Blech	Chapa	Plåt	
4	**VOE 13933867**	8		1			Lock nut	Contre-écrou	Sicherungsmutter	Contratuerca	Låsmutter	
5	**VOE 13933922**	6					Nipple	Raccord	Nippel	Niple	Nippel	
	VOE 990738	12					•O-ring	•Joint torique	•O-Ring	•Anillo tórico	•O-ring	
6	**VOE 13933866**	1					Elbow nipple	Raccord coudé	Winkelnippel	Niple angular	V-nippel	
	VOE 990738	2					•O-ring	•Joint torique	•O-Ring	•Anillo tórico	•O-ring	
7	**VOE 14515524**	5					Clip	Clip	Clip	Clip	Clips	
8	**VOE 946441**	2					Flange screw	Vis à embase	Flanschschraube	Tornillo embridado	Flänsskruv	
	VOE 983250		2	2			Hexagon screw	Vis à tête hexagonale	Sechskantschraube	Tornillo hexagonal	Sexkantsskruv	
9	**VOE 992040**	5					Plain washer	Rondelle plane	Flachscheibe	Arandela plana	Planbricka	
10	**VOE 983250**	5					Hexagon screw	Vis à tête hexagonale	Sechskantschraube	Tornillo hexagonal	Sexkantsskruv	
11	**VOE 978936**	1					Hexagon screw	Vis à tête hexagonale	Sechskantschraube	Tornillo hexagonal	Sexkantsskruv	
12	**VOE 955926**	1					Spring washer	Rondelle élastique	Federscheibe	Arandela elástica	Fjäderbricka	
13	**VOE 938332**	2					Hose assembly	Conduit flexible	Schlauchleitung	Conducto	Slangledning	
14	**VOE 938361**	2					Hose assembly	Conduit flexible	Schlauchleitung	Conducto	Slangledning	
15	**VOE 936637**	2					Hose assembly	Conduit flexible	Schlauchleitung	Conducto	Slangledning	
16	**VOE 15042429**	1					Hose assembly	Conduit flexible	Schlauchleitung	Conducto	Slangledning	
17	**VOE 15087262**	1					Hose assembly	Conduit flexible	Schlauchleitung	Conducto	Slangledning	
18	**VOE 14541262**	1					Guard	Protection	Schutz	Proteccion	Skydd	
19	**VOE 955922**		2	2			Spring washer	Rondelle élastique	Federscheibe	Arandela elástica	Fjäderbricka	

1	**8289725**	**Arbetshydraulik, släntskopa och rotator på ställbar bom** **Hidráulica de trabajo, inclinación y rotador en la pluma ajustable** **Arbeitshydraulik, Böschung und Rotator auf verstellbarem Ausleger** **Commande hydraulique d'outil, équipement de talutage et rotateur sur flèche articulée** **Working hydraulic, slope and rotator on adjustable boom**	Catalogue id **20612**	Group **924**
2	**8282720**		Illustr. No **1059565**	Section **1200**
3	**8290017**		Issue **PUB 20025115-E**	Page **1305**
4				
5				

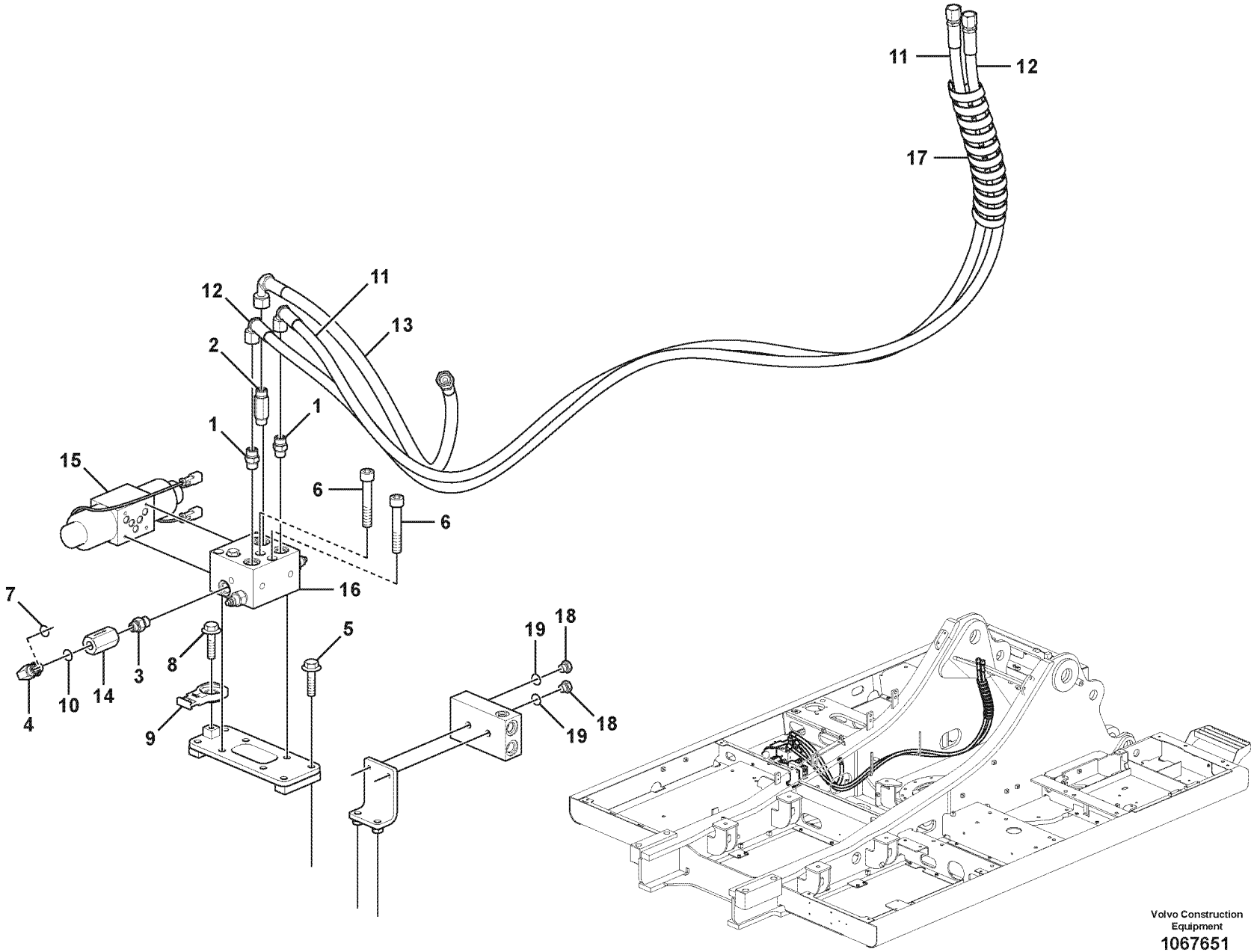

Volvo Construction Equipment

1067651

Fig.	Part No.	Quantity 1	2	3	PS	KIT	Description	Dénomination	Bezeichnung	Denominación	Benämning	Notes
1	**VOE 13933923**	2					Nipple	Raccord	Nippel	Niple	Nippel	
2	**VOE 937777**	1					Nipple	Raccord	Nippel	Niple	Nippel	
	VOE 990738	1					•O-ring	•Joint torique	•O-Ring	•Anillo tórico	•O-ring	
	VOE 993321	1					•O-ring	•Joint torique	•O-Ring	•Anillo tórico	•O-ring	(VOE 932040)
3	**VOE 14587477**	1					Connector	Connexion	Anschluss	Unión	Anslutning	
	VOE 983505	1					•O-ring	•Joint torique	•O-Ring	•Anillo tórico	•O-ring	
	VOE 993321	1					•O-ring	•Joint torique	•O-Ring	•Anillo tórico	•O-ring	(VOE 932040)
4	**VOE 14880495**	1					Connector	Connexion	Anschluss	Unión	Anslutning	
5	**VOE 946329**	4					Flange screw	Vis à embase	Flanschschraube	Tornillo embridado	Flänsskruv	
6	**VOE 984343**	2					Hex. socket screw	Vis à six pans creux	Innensechskantschra	Tornillo de hexágono	Insexskruv	
7	**VOE 990738**	1					O-ring	Joint torique	O-Ring	Anillo tórico	O-ring	
8	**VOE 946441**	1					Flange screw	Vis à embase	Flanschschraube	Tornillo embridado	Flänsskruv	
9	**VOE 14587635**	1					Clip	Clip	Clip	Clip	Clips	
10	**VOE 983505**	1					O-ring	Joint torique	O-Ring	Anillo tórico	O-ring	
11	**VOE 15087262**	1					Hose assembly	Conduit flexible	Schlauchleitung	Conducto	Slangledning	
12	**VOE 15042429**	1					Hose assembly	Conduit flexible	Schlauchleitung	Conducto	Slangledning	
13	**VOE 937807**	1					Hose assembly	Conduit flexible	Schlauchleitung	Conducto	Slangledning	
14	**VOE 14531088**	1					Non-return valve	Clapet antiretour	Rückschlagventil	Válvula de retención	Backventil	
15	**VOE 14586025**	1					Solenoid valve	Électrovanne	Magnetventil	Electroválvula	Magnetventil	
	VOE 14555279	1					•Solenoid coil	•Bobine magnétique	•Magnetspule	•Bobina magnética	•Magnetspole	
16	**VOE 14586024**	1					Valve	Valve	Ventil	Válvula	Ventil	
	VOE 14594938	1					•Relief valve	•Valve décharge	•Entlastungsventil	•Válvula de descarga	•Avlastningsventil	
17	**VOE 14541262**	1					Guard	Protection	Schutz	Proteccion	Skydd	
18	**SA 9415-31021**	2					Plug	Bouchon	Stopfen	Tapon	Plugg	
19	**VOE 993320**	2					O-ring	Joint torique	O-Ring	Anillo tórico	O-ring	

1		**Arbetshydraulik, släntskopa och rotator på bom** **Hidráulica de trabajo, inclinación y rotador en la pluma** **Arbeitshydraulik, Böschung und Rotator auf Ausleger** **Commande hydraulique d'outil, équipement de talutage et rotateur sur flèche** **Working hydraulic, slope and rotator on boom**	Catalogue id **20612**	Group **924**
2				
3			Illustr. No **1067651**	Section **1300**
4				
5		**8291945**	Issue **PUB 20025115-E**	Page **1307**

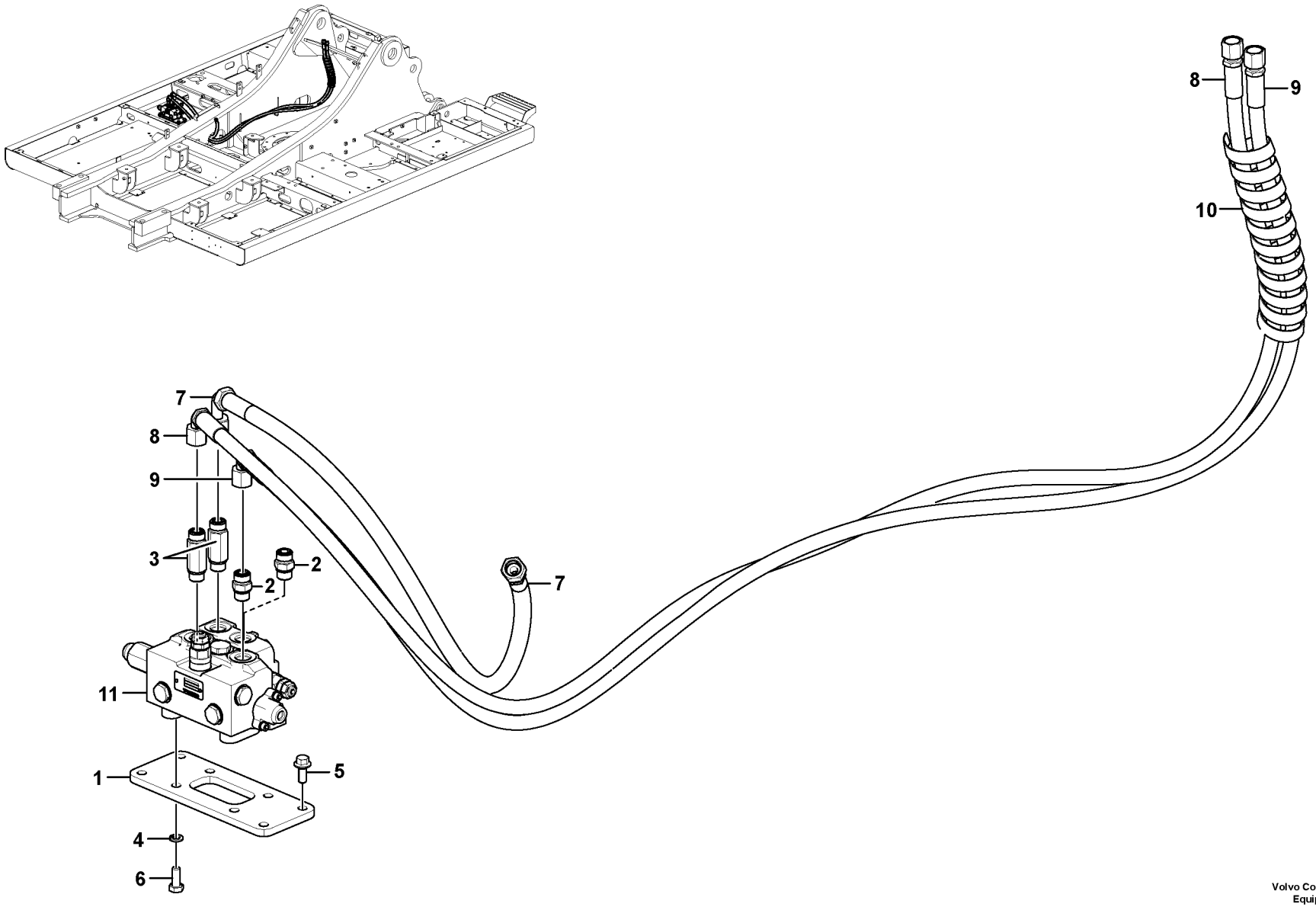

Volvo Construction Equipment
1067649

Fig.	Part No.	Quantity 1	2	3	PS	KIT	Description	Dénomination	Bezeichnung	Denominación	Benämning	Notes
1	**VOE 14557303**	1					Bracket	Console	Konsole	Consola	Konsol	
2	**VOE 13933923**	2					Nipple	Raccord	Nippel	Niple	Nippel	
3	**VOE 937777**	2					Nipple	Raccord	Nippel	Niple	Nippel	
3	**VOE 990738**	2					•O-ring	•Joint torique	•O-Ring	•Anillo tórico	•O-ring	
3	**VOE 993321**	2					•O-ring	•Joint torique	•O-Ring	•Anillo tórico	•O-ring	(VOE 932040)
4	**VOE 955922**	4					Spring washer	Rondelle élastique	Federscheibe	Arandela elástica	Fjäderbricka	
5	**VOE 946329**	4					Flange screw	Vis à embase	Flanschschraube	Tornillo embridado	Flänsskruv	
6	**VOE 993039**	4					Hexagon screw	Vis à tête hexagonale	Sechskantschraube	Tornillo hexagonal	Sexkantsskruv	
7	**VOE 937365**	1					Hose assembly	Conduit flexible	Schlauchleitung	Conducto	Slangledning	
8	**VOE 15087262**	1					Hose assembly	Conduit flexible	Schlauchleitung	Conducto	Slangledning	
9	**VOE 15042429**	1					Hose assembly	Conduit flexible	Schlauchleitung	Conducto	Slangledning	
10	**VOE 14541262**	1					Guard	Protection	Schutz	Proteccion	Skydd	
11	**VOE 14544006**	1					Control valve	Valve contrôle	Steuerventil	Válvula de control	Kontrollventil	See group 912, Page 1069

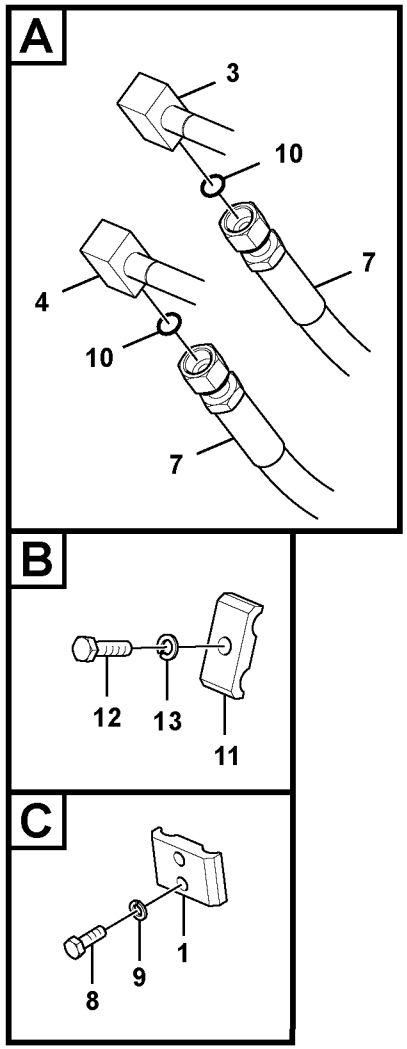

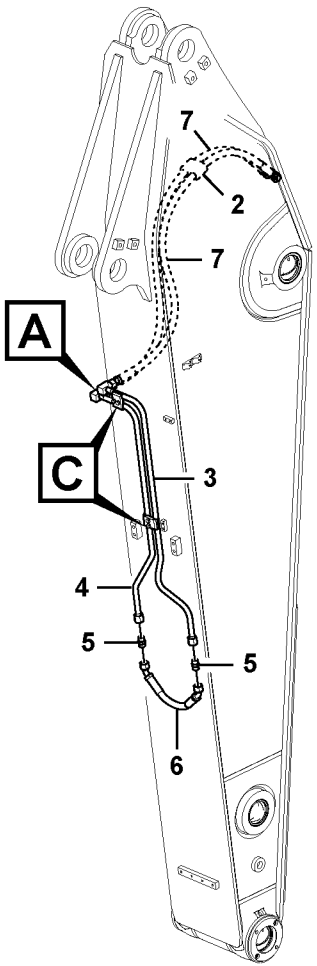

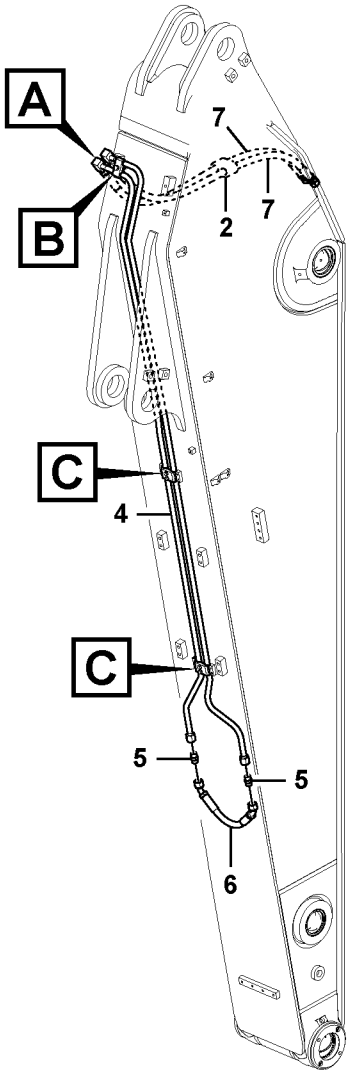

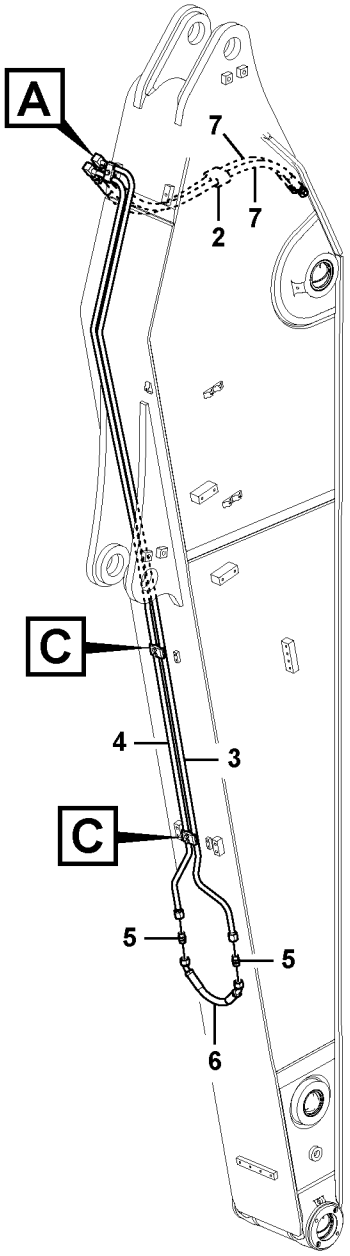

Volvo Construction Equipment

1023077

Fig.	Part No.	Quantity 1	2	3	4	5	PS	KIT	Description	Dénomination	Bezeichnung	Denominación	Benämning	Notes
1	**VOE 14541254**	2	2	2	2				Clamp	Collier serrage	Klemme	Abrazadera	Klamma	
2	**VOE 14536108**	1	1	1	1				Clamp	Collier serrage	Klemme	Abrazadera	Klamma	
3	**VOE 14557508**	1							Pipe	Canalisation	Rohrleitung	Canalizacion	Rör	
	VOE 14557199		1						Pipe	Canalisation	Rohrleitung	Canalizacion	Rör	
	VOE 14557507			1					Pipe	Canalisation	Rohrleitung	Canalizacion	Rör	
	VOE 14678058				1				Pipe	Tuyau	Rohrleitung	Tubo	Rör	(VOE 14635444)
4	**VOE 14557509**	1							Pipe	Canalisation	Rohrleitung	Canalizacion	Rör	
	VOE 14557200		1						Pipe	Canalisation	Rohrleitung	Canalizacion	Rör	
	VOE 14557506			1					Pipe	Canalisation	Rohrleitung	Canalizacion	Rör	
	VOE 14678059				1				Pipe	Tuyau	Rohrleitung	Tubo	Rör	(VOE 14635446)
5	**VOE 13933923**	2	2	2	2				Nipple	Raccord	Nippel	Niple	Nippel	
	VOE 990738	2	2	2	2				•O-ring	•Joint torique	•O-Ring	•Anillo tórico	•O-ring	
	VOE 993321	2	2	2	2				•O-ring	•Joint torique	•O-Ring	•Anillo tórico	•O-ring	(VOE 932040)
6	**VOE 14881588**	1	1	1	1				Hose assembly	Conduit flexible	Schlauchleitung	Conducto	Slangledning	
7	**VOE 14881594**	2							Hose assembly	Conduit flexible	Schlauchleitung	Conducto	Slangledning	
	VOE 14881590		2	2					Hose assembly	Conduit flexible	Schlauchleitung	Conducto	Slangledning	
	VOE 14635448				2				Hose	Flexible	Schlauch	Manguera	Slang	
8	**VOE 983243**	4	4	4	4				Hexagon screw	Vis à tête hexagona	Sechskantschraub	Tornillo hexagonal	Sexkantsskruv	
9	**VOE 955921**	4	4	4	4				Spring washer	Rondelle élastique	Federscheibe	Arandela elástica	Fjäderbricka	
10	**VOE 990738**	2	2	2	2				O-ring	Joint torique	O-Ring	Anillo tórico	O-ring	
11	**VOE 14881202**		1	1					Clamp	Collier serrage	Klemme	Abrazadera	Klamma	
12	**VOE 983253**		1	1					Hexagon screw	Vis à tête hexagona	Sechskantschraub	Tornillo hexagonal	Sexkantsskruv	
13	**VOE 955922**		1	1					Spring washer	Rondelle élastique	Federscheibe	Arandela elástica	Fjäderbricka	

1	**8281010**	**Arbetshydraulik, släntskopa och rotator på skaft** **Hidráulica de trabajo, inclinación y rotador en el brazo** **Arbeitshydraulik, Böschung und Rotator auf Stiel** **Commande hydraulique d'outil, équipement de talutage et rotateur sur balancier** **Working hydraulic, slope and rotator on dipper arm**	Catalogue id **20612**	Group **924**
2	**8281011**		Illustr. No **1023077**	Section **1600**
3	**8281012**		Issue **PUB 20025115-E**	Page **1311**
4	**8291979**			
5				

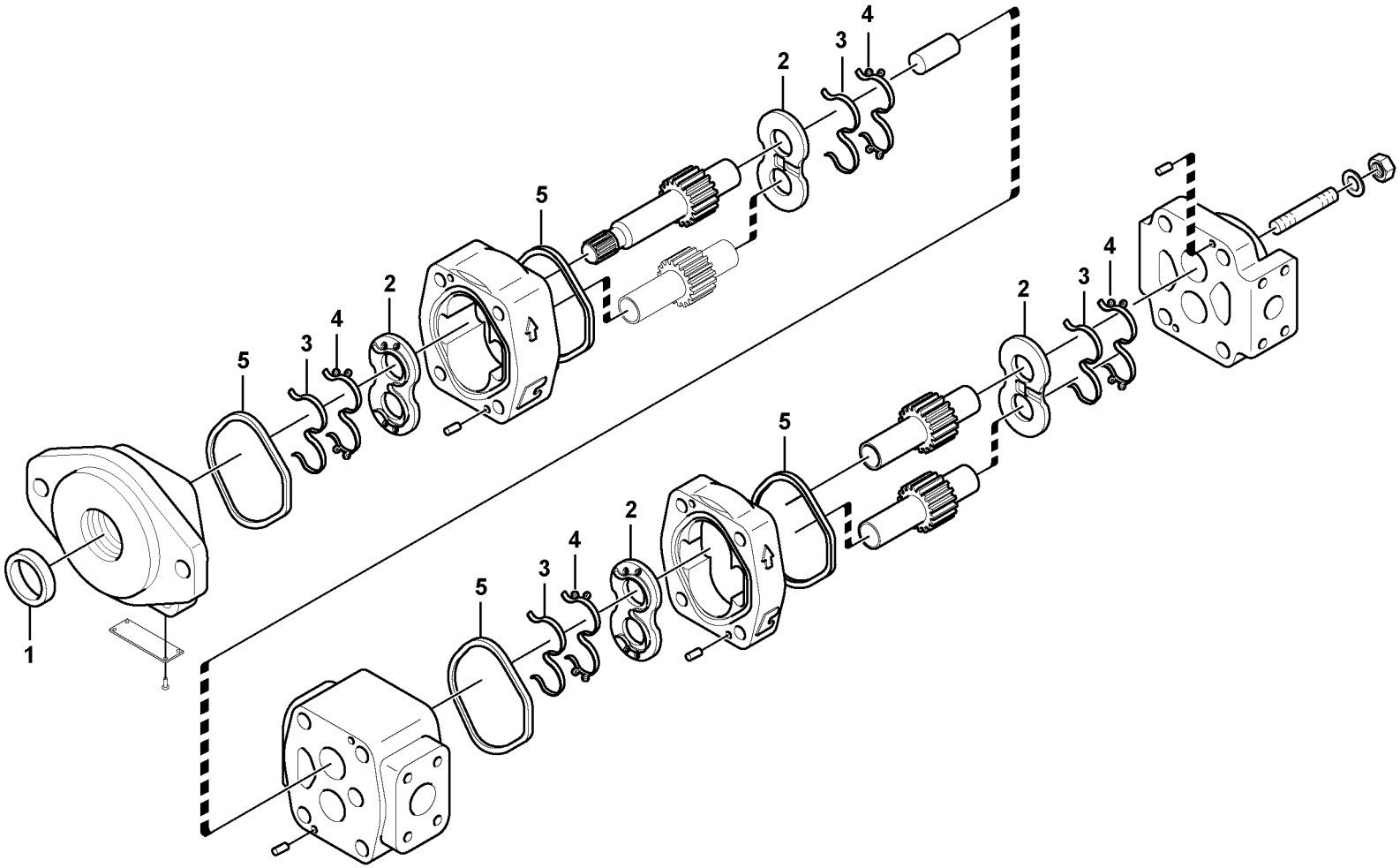

Volvo Construction Equipment

1029686

Fig.	Part No.	Quantity 1	2	3	PS	KIT	Description	Dénomination	Bezeichnung	Denominación	Benämning	Notes
	VOE 14570453	1					Gear pump	Pompe engrenages	Zahnradpumpe	Bomba de engranaje	Kugghjulspump	
	VOE 14570451		1				Gear pump	Pompe engrenages	Zahnradpumpe	Bomba de engranaje	Kugghjulspump	
1	**VOE 14596370**	1	1				•Sealing	•Étanchéité	•dichtung	•Junta	•Tätning	
2	**VOE 14536197**	4	4		OP	K	•Plate	•Tôle	•Blech	•Chapa	•Plåt	
3		4	4		NS	K	•Seal	•Joint	•Dichtring	•Junta	•Tätning	
4		4	4		NS	K	•Seal	•Joint	•Dichtring	•Junta	•Tätning	
5		4	4		NS	K	•Seal	•Joint	•Dichtring	•Junta	•Tätning	
100	**VOE 14596368**	1	1				Sealing	Étanchéité	dichtung	Junta	Tätning	

1	**8289684**
2	**8289686**
3	
4	
5	

Hydraulisk kugghjulspump för redskapsfäste (snabbfäste) och rotator
Bomba hidráulica de engranajes para enganche rápido y rotador
Hydraulikpumpe für Schnellwechsler und Rotator
Pompe à engrenages hydr pour raccord rapide et rotator
Hydraulic gear pump for quickfit and rotator

Catalogue id **20612**	Group **924**
Illustr. No **1029686**	Section **2000**
Issue **PUB 20025115-E**	Page **1313**

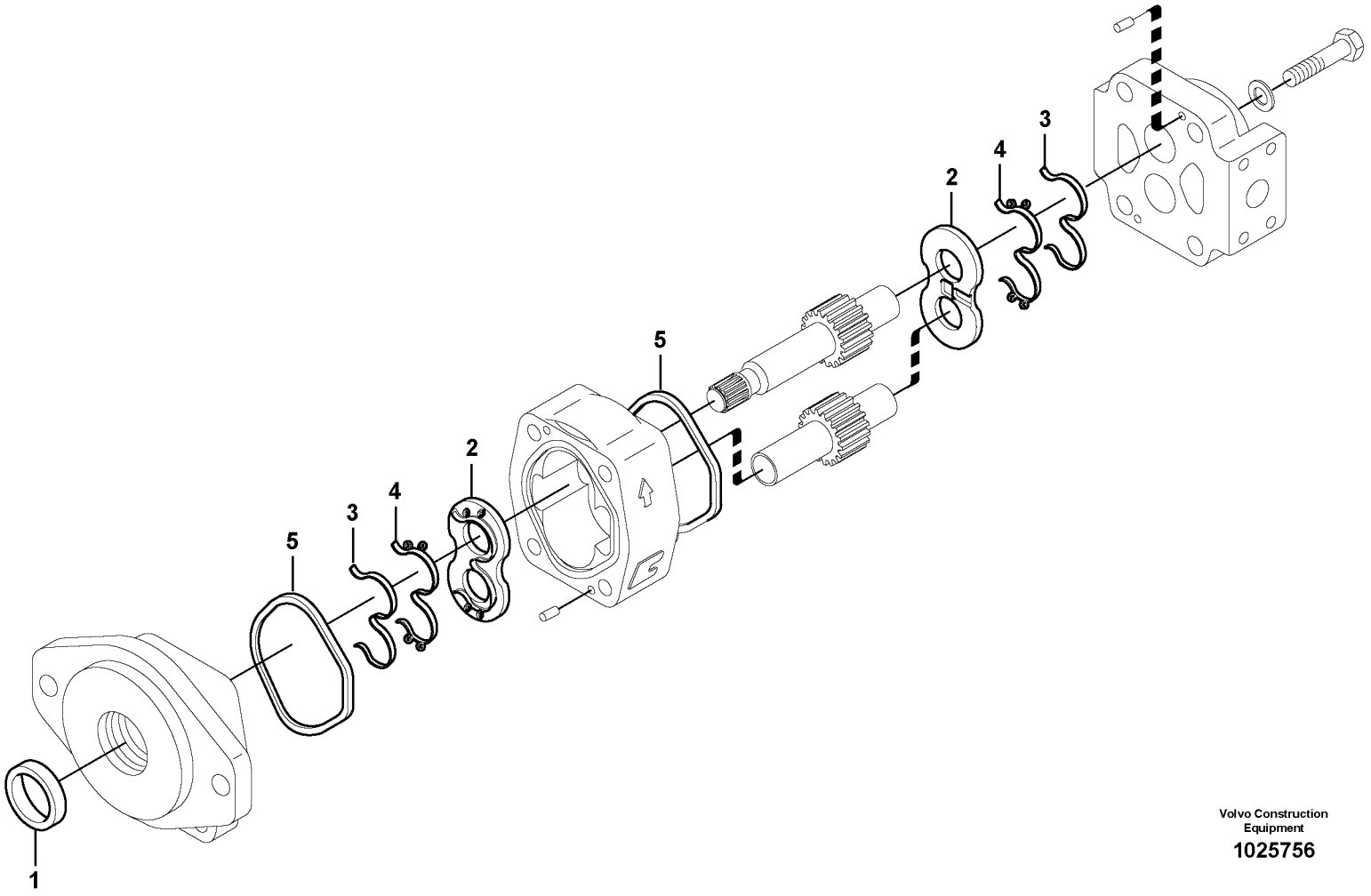

Volvo Construction Equipment

1025756

Fig.	Part No.	Quantity 1	2	3	PS	KIT	Description	Dénomination	Bezeichnung	Denominación	Benämning	Notes
	VOE 14570454	1					Gear pump	Pompe engrenages	Zahnradpumpe	Bomba de engranaje	Kugghjulspump	
	VOE 14570452		1				Gear pump	Pompe engrenages	Zahnradpumpe	Bomba de engranaje	Kugghjulspump	
	VOE 14598756			1			Gear pump	Pompe engrenages	Zahnradpumpe	Bomba de engranaje	Kugghjulspump	
1	**VOE 14596370**	1	1	1			•Sealing	•Étanchéité	•dichtung	•Junta	•Tätning	
2	**VOE 14536197**	2	2	2	OP	K	•Plate	•Tôle	•Blech	•Chapa	•Plåt	
3		2	2	2	NS	K	•Seal	•Joint	•Dichtring	•Junta	•Tätning	
4		2	2	2	NS	K	•Seal	•Joint	•Dichtring	•Junta	•Tätning	
5		2	2	2	NS	K	•Seal	•Joint	•Dichtring	•Junta	•Tätning	
100	**VOE 14577808**	1	1				Sealing Kit	Jeu Joints	Dichtungssatz	Juego Retenes	Tätningssats	
	VOE 14577806			1			Sealing Kit	Jeu Joints	Dichtungssatz	Juego Retenes	Tätningssats	

1	**8289683**	**Hydraulisk kugghjulspump för redskapsfäste (snabbfäste) och rotator** **Bomba hidráulica de engranajes para enganche rápido y rotador** **Hydraulikpumpe für Schnellwechsler und Rotator** **Pompe à engrenages hydr pour raccord rapide et rotator** **Hydraulic gear pump for quickfit and rotator**	Catalogue id **20612**	Group **924**
2	**8289685**			
3	**8289052**		Illustr. No **1025756**	Section **2100**
4				
5			Issue **PUB 20025115-E**	Page **1315**

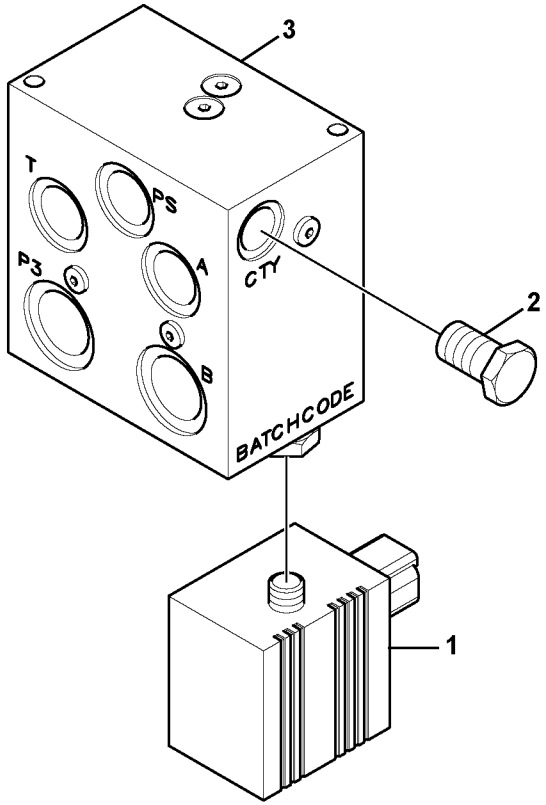
3
T
PS
P3
A
CTY
2
B
BATCHCODE
1

Fig.	Part No.	Quantity 1	2	3	PS	KIT	Description	Dénomination	Bezeichnung	Denominación	Benämning	Notes
	VOE 14539484	1					Valve	Valve	Ventil	Válvula	Ventil	
1	**VOE 14522411**	1					•Solenoid valve	•Électrovanne	•Magnetventil	•Electroválvula	•Magnetventil	
2	**VOE 14513668**	1					•Plug	•Bouchon	•Stopfen	•Tapon	•Plugg	
3	**VOE 14522410**	1					•Valve	•Valve	•Ventil	•Válvula	•Ventil	
100	**VOE 14550173**	1					Sealing Kit	Jeu Joints	Dichtungssatz	Juego Retenes	Tätningssats	

1		**Quickfitventil** **Válvula de acoplamiento rápido** **Schnellwechslerventil** **Valve, porte-outil** **Valve, quickfit**	Catalogue id **20612**	Group **924**
2			Illustr. No **1022945**	Section **3100**
3			Issue **PUB 20025115-E**	Page **1317**
4				
5		**8285006, 8287092**		

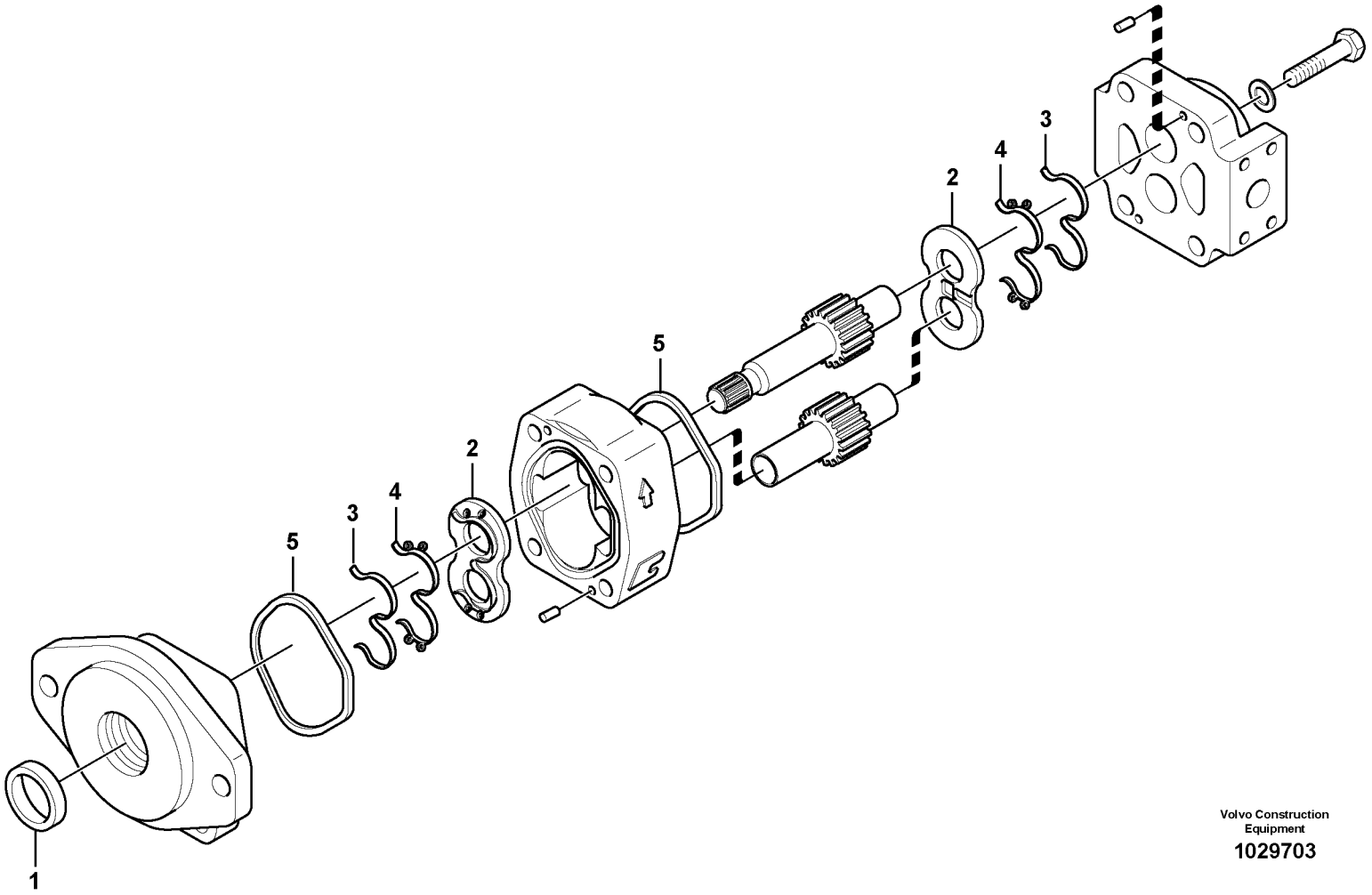

Volvo Construction Equipment

1029703

Fig.	Part No.	Quantity 1	2	3	P S	K I T	Description	Dénomination	Bezeichnung	Denominación	Benämning	Notes
	VOE 14574572	1					Gear pump	Pompe engrenages	Zahnradpumpe	Bomba de engranaje	Kugghjulspump	
1	**VOE 14596370**	1					•Sealing	•Étanchéité	•dichtung	•Junta	•Tätning	
2	**VOE 14536197**	2			OP	K	•Plate	•Tôle	•Blech	•Chapa	•Plåt	
3		2			NS	K	•Seal	•Joint	•Dichtring	•Junta	•Tätning	
4		2			NS	K	•Seal	•Joint	•Dichtring	•Junta	•Tätning	
5		2			NS	K	•Seal	•Joint	•Dichtring	•Junta	•Tätning	
100	**VOE 14577806**	1					Sealing Kit	Jeu Joints	Dichtungssatz	Juego Retenes	Tätningssats	

1		**Hydraulisk kugghjulspump för redskapsfäste (snabbfäste) och rotator** **Bomba hidráulica de engranajes para enganche rápido y rotador** **Hydraulikpumpe für Schnellwechsler und Rotator** **Pompe à engrenages hydr pour raccord rapide et rotator** **Hydraulic gear pump for quickfit and rotator**	Catalogue id **20612**	Group **924**
2			Illustr. No **1029703**	Section **3200**
3			Issue **PUB 20025115-E**	Page **1319**
4				
5		**8291933**		

VOLVO

EC300D

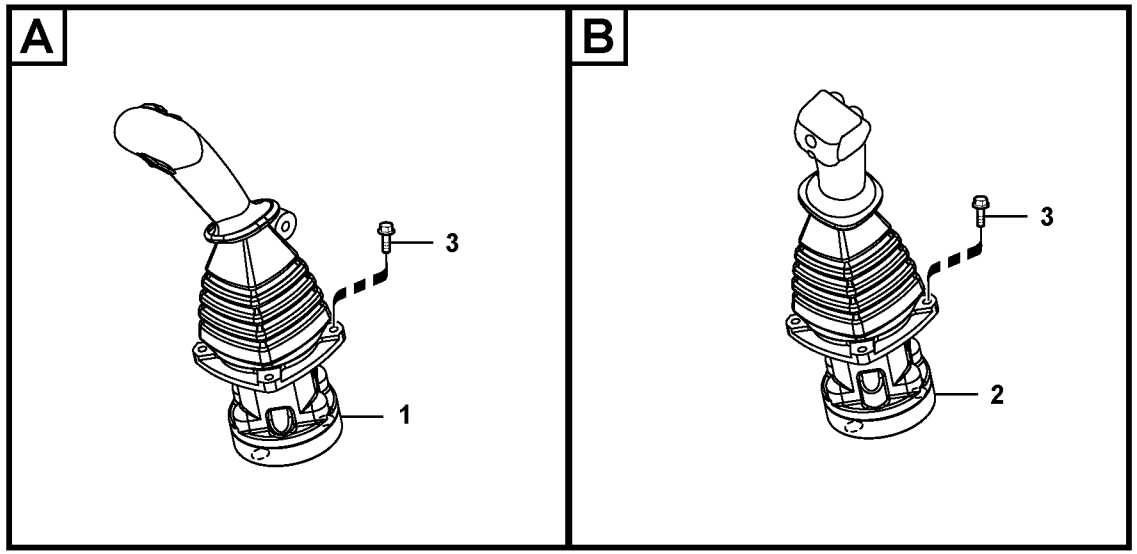

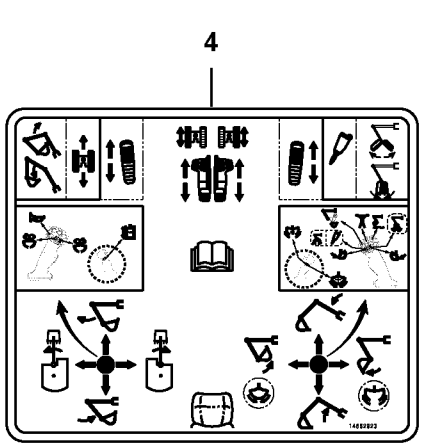

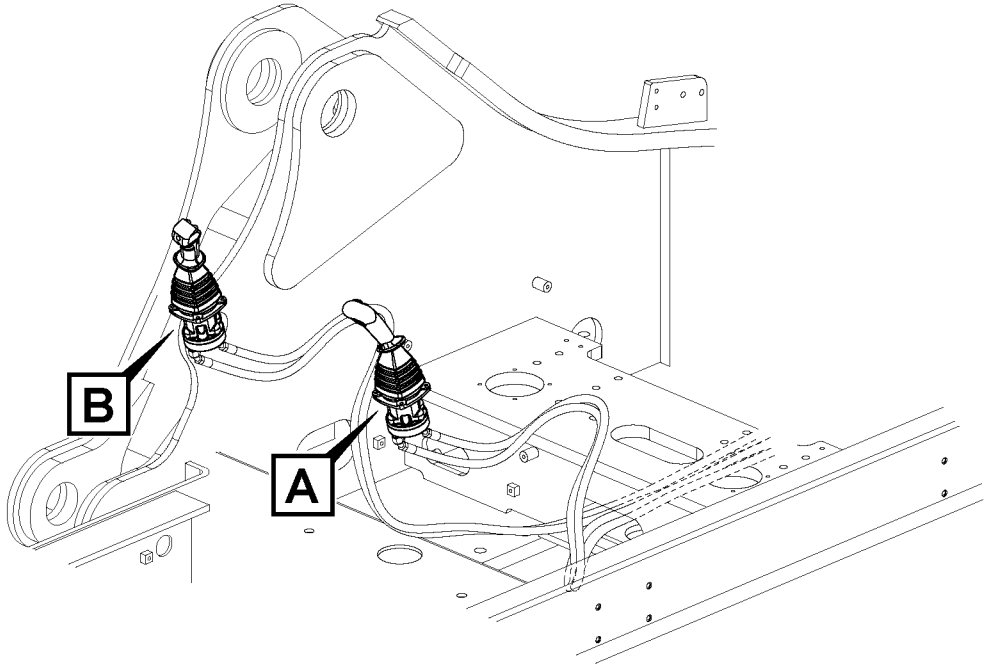

Volvo Construction Equipment

1030064

Fig.	Part No.	Quantity 1	2	3	PS	KIT	Description	Dénomination	Bezeichnung	Denominación	Benämning	Notes
1	**VOE 14658008**	1					Remote Control Valve	Vanne de commande	Vorsteuerventil	Válvula de control re	Fjärrkontrollventil	(VOE 14658001) LH
2	**VOE 14658009**	1					Remote Control Valve	Vanne de commande	Vorsteuerventil	Válvula de control re	Fjärrkontrollventil	(VOE 14658002) RH
3	**VOE 13946934**	8					Screw	Vis	Schraube	Tornillo	Skruv	
4	**VOE 14662923**	1					Decal	Autocollant	Aufklebeschild	Calcomanía	Dekal	

1	**8294619**	**Servosystem, fjärrkontrollsventil** **Servosistema, válvula de mando a distancia** **Servosystem, Vorsteuergerät** **Système servo, valve de commande télécommandée** **Servo system, remote control valve**	Catalogue id **20612**	Group **924**
2			Illustr. No **1030064**	Section **4200**
3				
4			Issue **PUB 20025115-E**	Page **1321**
5				

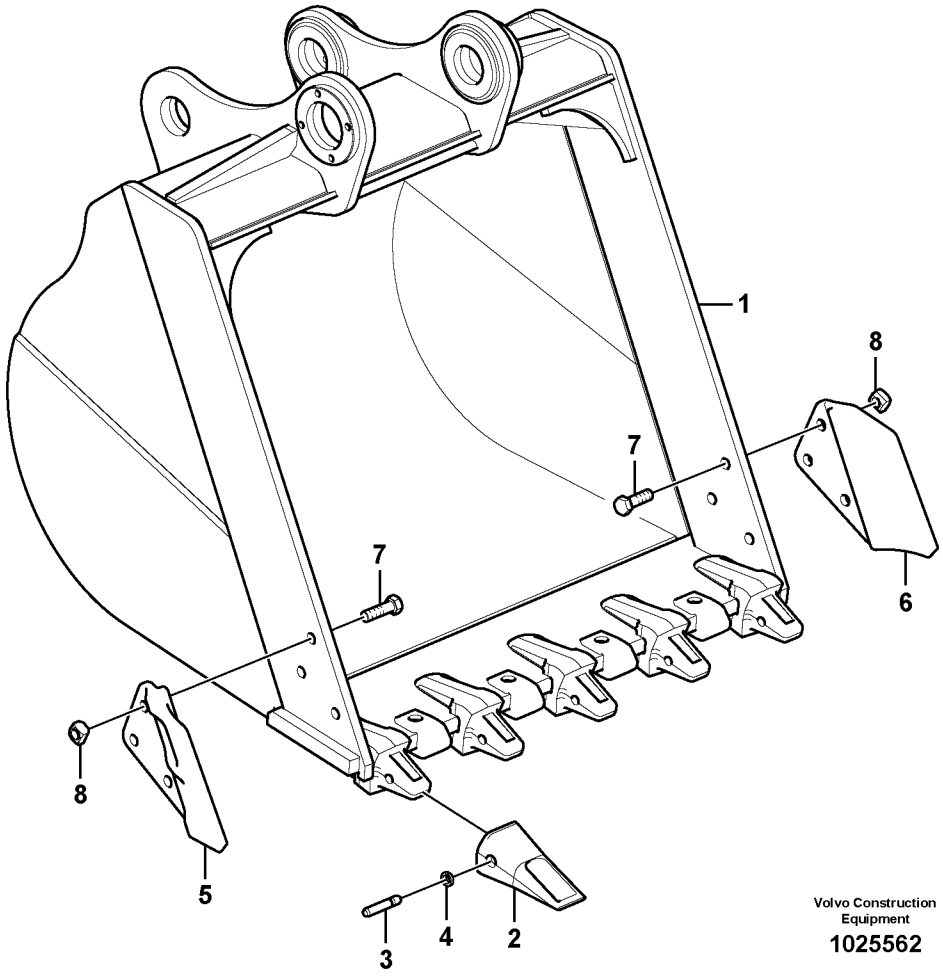

Volvo Construction Equipment

1025562

Fig.	Part No.	Quantity 1	2	3	P S	K I T	Description	Dénomination	Bezeichnung	Denominación	Benämning	Notes
1		1			NS		Bucket	Godet	Löffel	Cuchara	Skopa	V2GP_DF_1500_1.50_K5_S
			1				Bucket	Godet	Löffel	Cuchara	Skopa	V2GP_DF_1500_1.50_K5_N
	VOE 14540729	5	5				•Adapter	•Adaptateur	•Adapter	•Adaptador	•Adapter	
	VOE 14540252	4	4				•Protection	•Protection	•Abdeckung	•Protección	•Skydd	
2	**VOE 14540728**	5	5				•Tooth	•Dent	•Zahn	•Diente	•Tand	
3	**VOE 14540730**	5	5				•Pin	•Goupille	•Stift	•Pasador	•Pinne	
4	**VOE 14540731**	5	5				•Retainer	•Retenue	•Halter	•Soporte	•Hållare	
5	**SA 1171-01180**	1	1				•Plate	•Tôle	•Blech	•Chapa	•Plåt	
6	**SA 1171-01170**	1	1				•Plate	•Tôle	•Blech	•Chapa	•Plåt	
7	**SA 9012-53021**	6	6				•Screw	•Vis	•Schraube	•Tornillo	•Skruv	
8	**SA 9112-13001**	6	6				•Nut	•Écrou	•Mutter	•Tuerca	•Mutter	

1	**8294960**	**Skopa** **Cazo** **Schaufel** **Godet** **Bucket**	Catalogue id **20612**	Group **925**
2	**8294961**		Illustr. No **1025562**	Section **100**
3			Issue **PUB 20025115-E**	Page **1323**
4				
5				

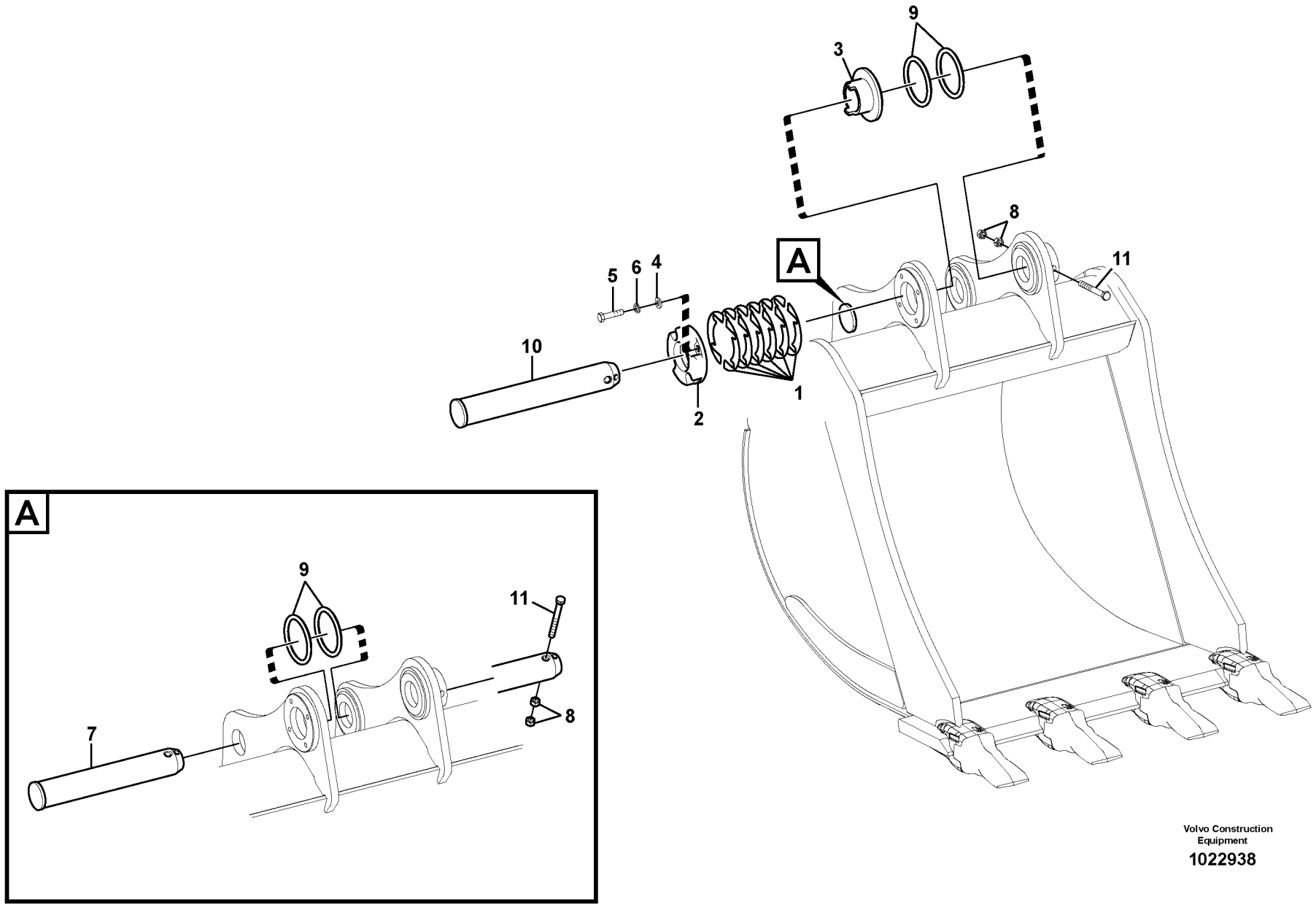

Volvo Construction Equipment

1022938

Fig.	Part No.	Quantity 1	2	3	4	5	PS	KIT	Description	Dénomination	Bezeichnung	Denominación	Benämning	Notes
1	**SA 1172-03260**	12	12						Shim	Cale réglage	Ausgleichblech	Laminilla de ajuste	Justermellanlägg	
1	**VOE 14547826**			12		12			Shim	Cale réglage	Ausgleichblech	Laminilla de ajuste	Justermellanlägg	
2	**VOE 14537249**	1	1						Cover	Capot	Haube	Capo	Lock	
2	**SA 1172-01071**			1					Cover	Capot	Haube	Capo	Lock	
3	**VOE 14545419**	1	1						Bushing	Bague	Buchse	Casquillo	Bussning	
3	**VOE 14544984**			1					Bushing	Bague	Buchse	Casquillo	Bussning	
4	**VOE 992045**	4	4	4					Plain washer	Rondelle plane	Flachscheibe	Arandela plana	Planbricka	
5	**VOE 993422**	4	4						Hexagon screw	Vis à tête hexagona	Sechskantschraub	Tornillo hexagonal	Sexkantsskruv	
5	**VOE 1629544**			4					Hexagon screw	Vis à tête hexagona	Sechskantschraub	Tornillo hexagonal	Sexkantsskruv	
6	**VOE 955926**	4	4	4					Spring washer	Rondelle élastique	Federscheibe	Arandela elástica	Fjäderbricka	
7	**VOE 14511730**	1	1		1				Pin	Goupille	Stift	Pasador	Pinne	
7	**VOE 14547821**			1					Pin	Goupille	Stift	Pasador	Pinne	
8	**VOE 979021**	4	4		4	2			Hexagon nut	Écrou hexagonal	Sechskantmutter	Tuerca hexagonal	Sexkantsmutter	
9	**VOE 14880693**	4	4		4				Ring	Bague	Ring	Anillo	Ring	
9	**VOE 14881185**			4		2			Ring	Bague	Ring	Anillo	Ring	
10	**VOE 14550901**	1	1		1				Pin	Goupille	Stift	Pasador	Pinne	
10	**VOE 14547822**			1		1			Pin	Goupille	Stift	Pasador	Pinne	
11	**VOE 992586**		2						Hexagon screw	Vis à tête hexagona	Sechskantschraub	Tornillo hexagonal	Sexkantsskruv	
11	**VOE 992062**	2				1			Hexagon screw	Vis à tête hexagona	Sechskantschraub	Tornillo hexagonal	Sexkantsskruv	
11	**VOE 978943**			2					Hexagon screw	Vis à tête hexagona	Sechskantschraub	Tornillo hexagonal	Sexkantsskruv	
11	**VOE 992586**				2				Hexagon screw	Vis à tête hexagona	Sechskantschraub	Tornillo hexagonal	Sexkantsskruv	

1	**8281263**
2	**8281270**
3	**8281274**
4	**8281277**
5	**8281357**

Länkar till skopa
Acoplamientos para la cuchara
Gelenke zu Löffel
Articulations, godet
Links to bucket

Catalogue id **20612**	Group **925**
Illustr. No **1022938**	Section **1000**
Issue **PUB 20025115-E**	Page **1325**



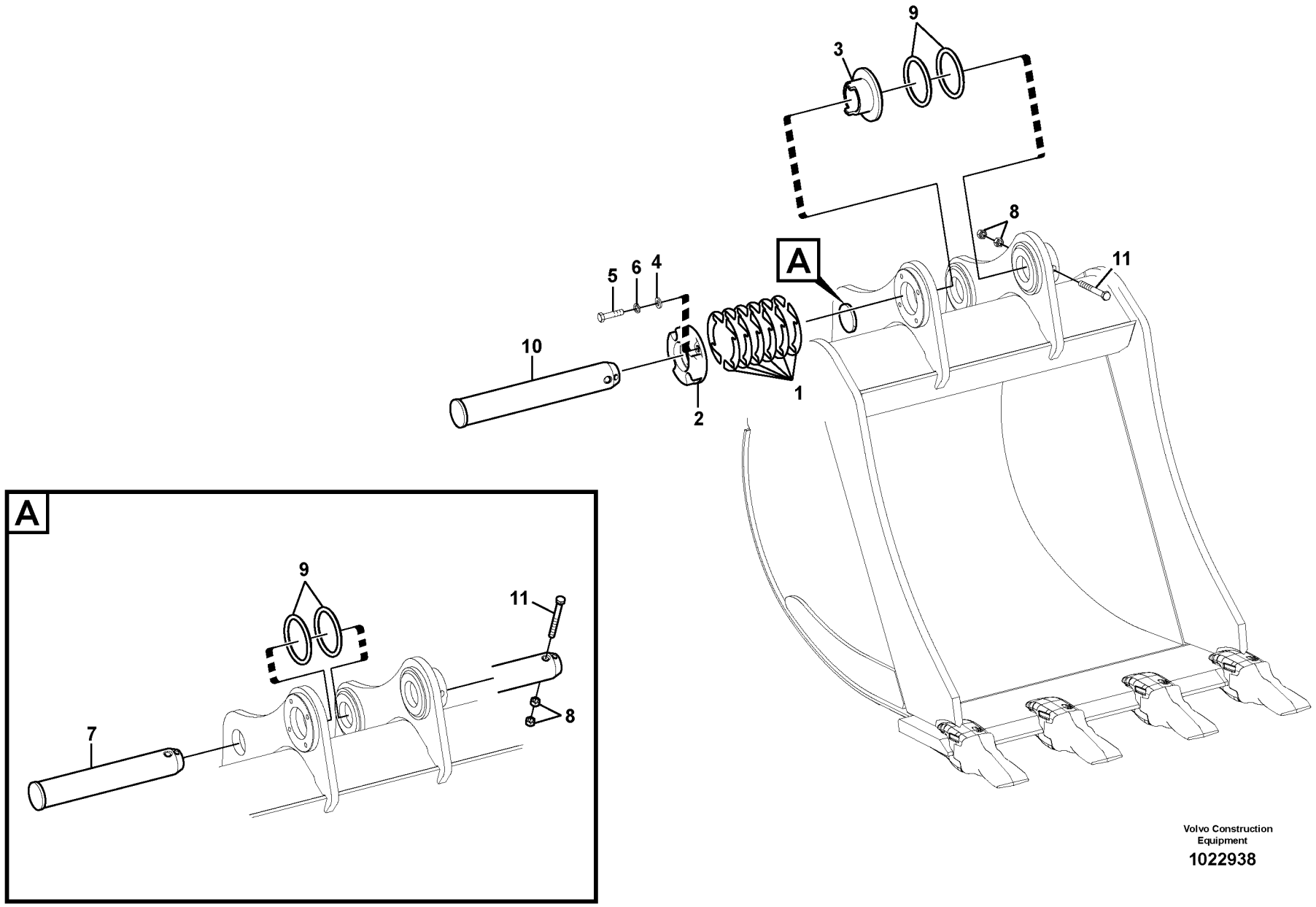

Volvo Construction Equipment

1022938

Fig.	Part No.	Quantity 1	2	3	4	5	PS	KIT	Description	Dénomination	Bezeichnung	Denominación	Benämning	Notes
1	**SA 1172-03260**	12	12	12					Shim	Cale réglage	Ausgleichblech	Laminilla de ajuste	Justermellanlägg	
2	**VOE 14537249**	1							Cover	Capot	Haube	Capo	Lock	
3	**VOE 14545419**	1							Bushing	Bague	Buchse	Casquillo	Bussning	
4	**VOE 992045**	4							Plain washer	Rondelle plane	Flachscheibe	Arandela plana	Planbricka	
5	**VOE 993422**	4							Hexagon screw	Vis à tête hexagona	Sechskantschraub	Tornillo hexagonal	Sexkantsskruv	
6	**VOE 955926**	4							Spring washer	Rondelle élastique	Federscheibe	Arandela elástica	Fjäderbricka	
7	**VOE 14511730**	1	1	1					Pin	Goupille	Stift	Pasador	Pinne	
8	**VOE 979021**	4	4	4					Hexagon nut	Écrou hexagonal	Sechskantmutter	Tuerca hexagonal	Sexkantsmutter	
9	**VOE 14880693**	4	4	4					Ring	Bague	Ring	Anillo	Ring	
10	**VOE 14650979**	1	1						Pin	Goupille	Stift	Pasador	Pinne	
10	**VOE 14511730**			1					Pin	Goupille	Stift	Pasador	Pinne	
11	**VOE 992586**	2	2	2					Hexagon screw	Vis à tête hexagona	Sechskantschraub	Tornillo hexagonal	Sexkantsskruv	

1	**8285940**	**Länkar till skopa** **Acoplamientos para la cuchara** **Gelenke zu Löffel** **Articulations, godet** **Links to bucket**	Catalogue id **20612** / Group **925**
2	**8283909**		Illustr. No **1022938** / Section **1100**
3	**8284838**		Issue **PUB 20025115-E** / Page **1327**
4			
5			

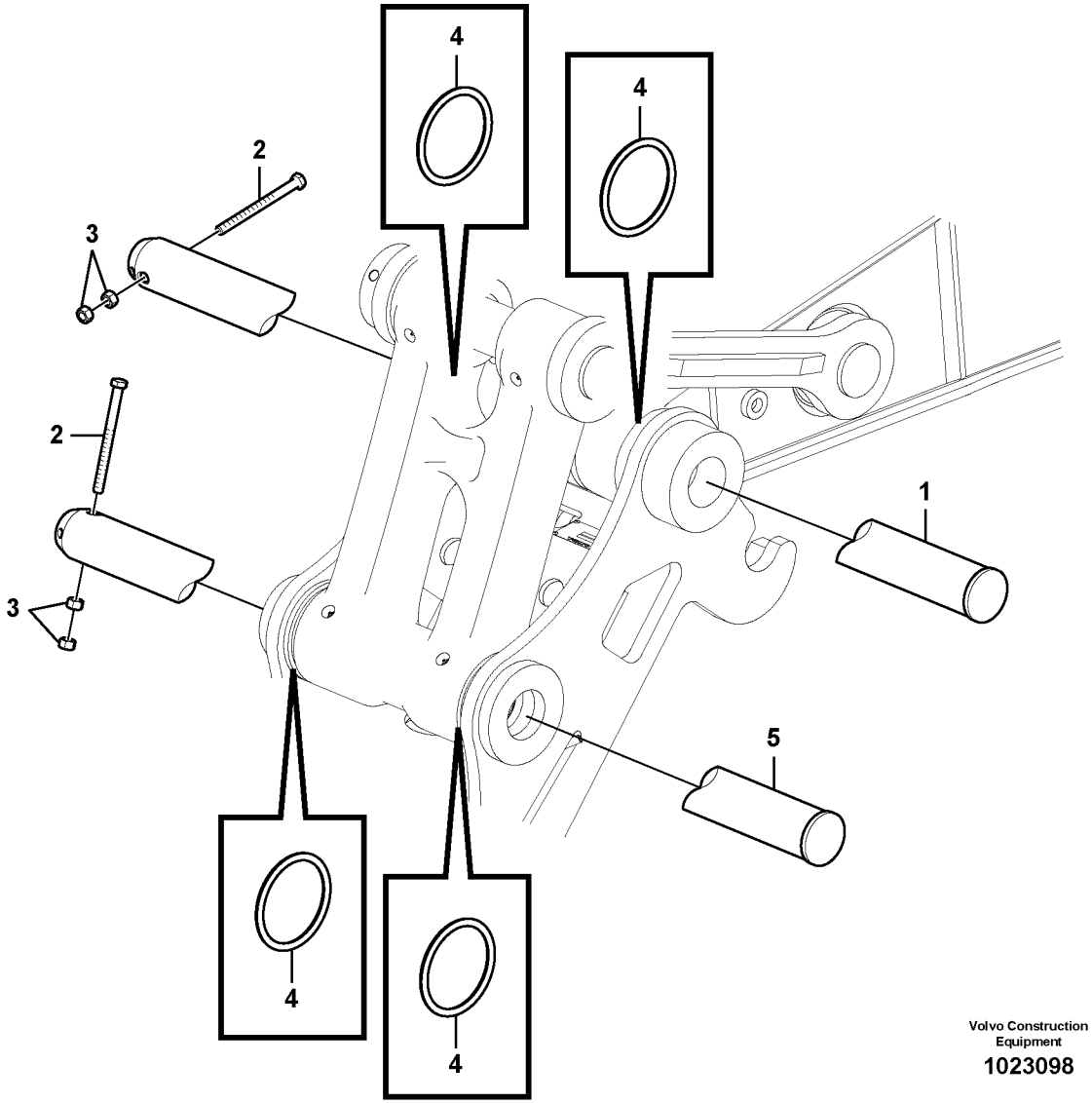

Volvo Construction Equipment

1023098

Fig.	Part No.	Quantity 1	2	3	PS	KIT	Description	Dénomination	Bezeichnung	Denominación	Benämning	Notes
1	**VOE 14550901**	1					Pin	Goupille	Stift	Pasador	Pinne	
	VOE 14650979		1				Pin	Goupille	Stift	Pasador	Pinne	
2	**VOE 992586**	2	2				Hexagon screw	Vis à tête hexagonale	Sechskantschraube	Tornillo hexagonal	Sexkantsskruv	
3	**VOE 979021**	4	4				Hexagon nut	Écrou hexagonal	Sechskantmutter	Tuerca hexagonal	Sexkantsmutter	
4	**VOE 14880693**	4	4				Ring	Bague	Ring	Anillo	Ring	
5	**VOE 14511730**	1	1				Pin	Goupille	Stift	Pasador	Pinne	

1	**8281027,8283487**	**Länkar till skopa** **Acoplamientos para la cuchara** **Gelenke zu Löffel** **Articulations, godet** **Links to bucket**	Catalogue id **20612**	Group **925**
2	**8296851**		Illustr. No **1023098**	Section **2000**
3			Issue **PUB 20025115-E**	Page **1329**
4				
5				

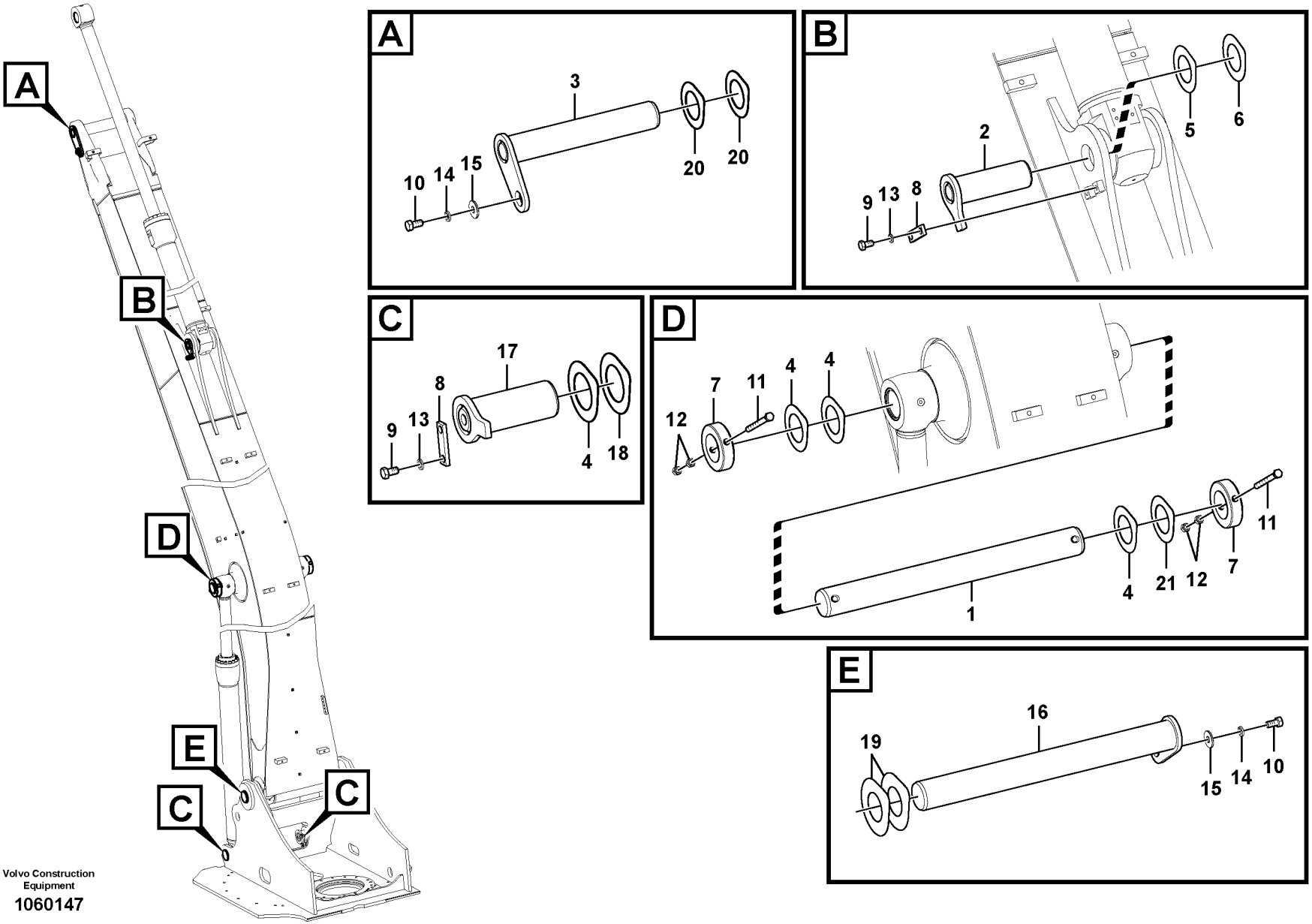

Volvo Construction Equipment

1060147

Fig.	Part No.	Quantity 1	2	3	PS	KIT	Description	Dénomination	Bezeichnung	Denominación	Benämning	Notes
1	**VOE 14570166**	1	1				Pin	Goupille	Stift	Pasador	Pinne	
2	**VOE 14551608**	1	1				Pin	Goupille	Stift	Pasador	Pinne	
3	**VOE 14550066**	1	1				Pin	Goupille	Stift	Pasador	Pinne	
4	**VOE 14549168**	1	1				Shim	Cale réglage	Ausgleichblech	Laminilla de ajuste	Justermellanlägg	
4	**VOE 14549393**			2			Shim	Cale réglage	Ausgleichblech	Laminilla de ajuste	Justermellanlägg	
5	**VOE 14543944**	1	1				Shim	Cale réglage	Ausgleichblech	Laminilla de ajuste	Justermellanlägg	
6	**VOE 14543945**	1	1				Shim	Cale réglage	Ausgleichblech	Laminilla de ajuste	Justermellanlägg	
7	**VOE 14550065**	2	2				Lock	Serrure	Schloss	Cierre	Lås	
8	**VOE 14543943**	3	3	2			Lock	Serrure	Schloss	Cierre	Lås	
9	**VOE 991643**	6	6	4			Hexagon screw	Vis à tête hexagonale	Sechskantschraube	Tornillo hexagonal	Sexkantsskruv	
10	**VOE 991646**	2	2	1			Hexagon screw	Vis à tête hexagonale	Sechskantschraube	Tornillo hexagonal	Sexkantsskruv	
11	**VOE 978944**	2	2				Hexagon screw	Vis à tête hexagonale	Sechskantschraube	Tornillo hexagonal	Sexkantsskruv	
12	**VOE 979021**	4	4				Hexagon nut	Écrou hexagonal	Sechskantmutter	Tuerca hexagonal	Sexkantsmutter	
13	**VOE 955926**	6	6	4			Spring washer	Rondelle élastique	Federscheibe	Arandela elástica	Fjäderbricka	
14	**SA 9213-20000**	2	2	1			Spring washer	Rondelle élastique	Federscheibe	Arandela elástica	Fjäderbricka	
15	**VOE 14547535**	2	2	1			Washer	Rondelle	Scheibe	Arandela	Bricka	
16	**VOE 14570164**			1			Pin	Goupille	Stift	Pasador	Pinne	
17	**VOE 14549326**			2			Pin	Goupille	Stift	Pasador	Pinne	
18	**VOE 14549394**			2			Shim	Cale réglage	Ausgleichblech	Laminilla de ajuste	Justermellanlägg	
19	**VOE 14570165**			2			Shim	Cale réglage	Ausgleichblech	Laminilla de ajuste	Justermellanlägg	
20	**VOE 14569637**	2	2				Shim	Cale réglage	Ausgleichblech	Laminilla de ajuste	Justermellanlägg	
21	**VOE 14549167**	1	1				Shim	Cale réglage	Ausgleichblech	Laminilla de ajuste	Justermellanlägg	

1	**8289702**	**Länkar till bom, lång räckvidd** **Acoplamientos para la pluma, largo alcance.** **Gelenke zu Ausleger, lange Ausladung** **Articulations, flèche longue portée** **Links to boom, long reach**	Catalogue id **20612**	Group **974**
2	**8289703**		Illustr. No **1060147**	Section **100**
3	**8287054**		Issue **PUB 20025115-E**	Page **1331**
4				
5				

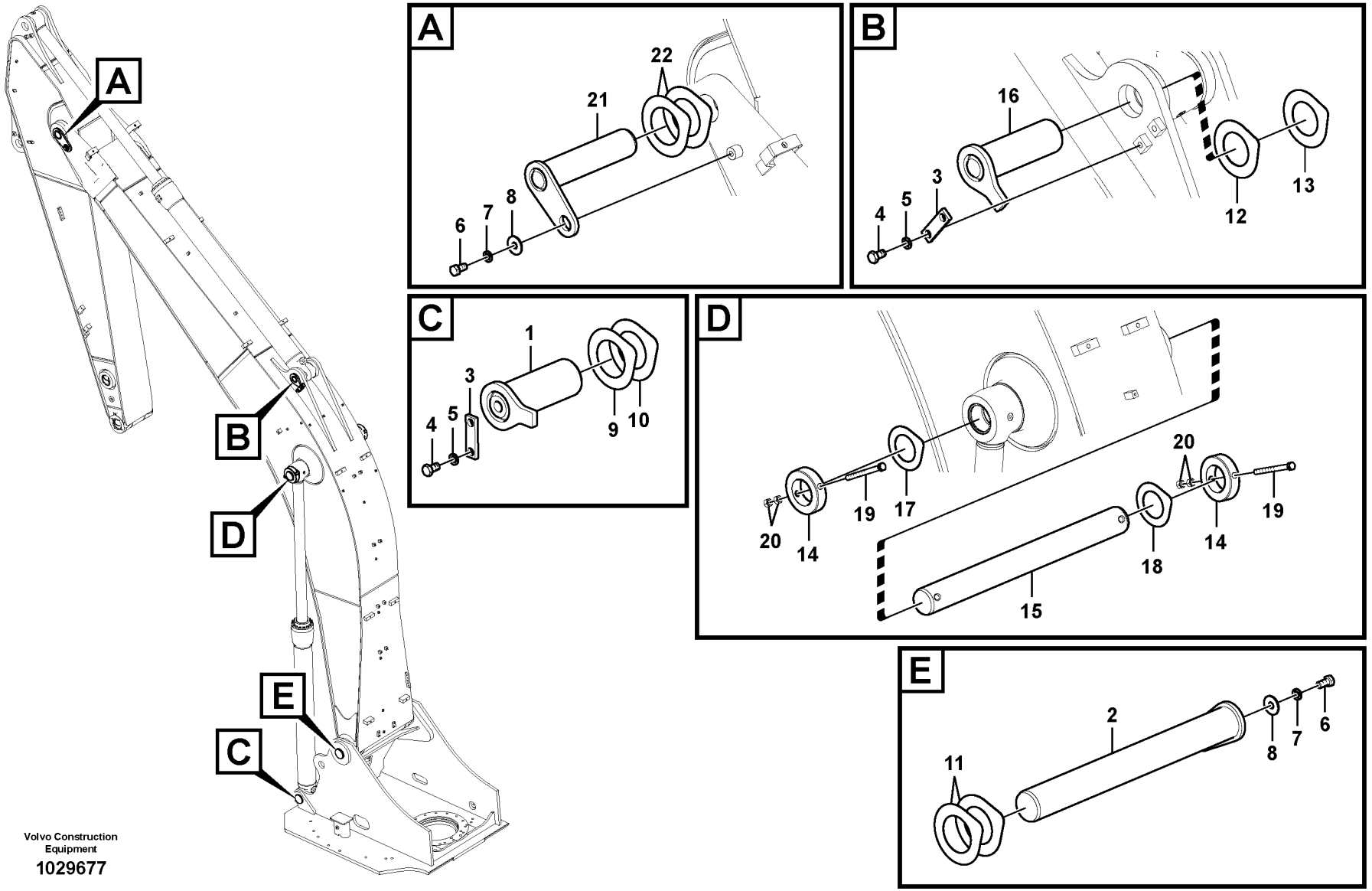

Volvo Construction Equipment

1029677

Fig.	Part No.	Quantity 1	2	3	PS	KIT	Description	Dénomination	Bezeichnung	Denominación	Benämning	Notes
1	**VOE 14549326**	2					Pin	Goupille	Stift	Pasador	Pinne	
2	**VOE 14570164**	1					Pin	Goupille	Stift	Pasador	Pinne	
3	**VOE 14543943**	3					Lock	Serrure	Schloss	Cierre	Lås	
4	**VOE 991643**	6					Hexagon screw	Vis à tête hexagonale	Sechskantschraube	Tornillo hexagonal	Sexkantsskruv	
5	**VOE 955926**	6					Spring washer	Rondelle élastique	Federscheibe	Arandela elástica	Fjäderbricka	
6	**VOE 991646**	2					Hexagon screw	Vis à tête hexagonale	Sechskantschraube	Tornillo hexagonal	Sexkantsskruv	
7	**SA 9213-20000**	2					Spring washer	Rondelle élastique	Federscheibe	Arandela elástica	Fjäderbricka	
8	**VOE 14547535**	2					Washer	Rondelle	Scheibe	Arandela	Bricka	
9	**VOE 14549393**	2					Shim	Cale réglage	Ausgleichblech	Laminilla de ajuste	Justermellanlägg	
10	**VOE 14549394**	2					Shim	Cale réglage	Ausgleichblech	Laminilla de ajuste	Justermellanlägg	
11	**VOE 14570165**	2					Shim	Cale réglage	Ausgleichblech	Laminilla de ajuste	Justermellanlägg	
12	**VOE 14543944**	1					Shim	Cale réglage	Ausgleichblech	Laminilla de ajuste	Justermellanlägg	
13	**VOE 14543945**	1					Shim	Cale réglage	Ausgleichblech	Laminilla de ajuste	Justermellanlägg	
14	**VOE 14550065**	2					Lock	Serrure	Schloss	Cierre	Lås	
15	**VOE 14570166**	1					Pin	Goupille	Stift	Pasador	Pinne	
16	**VOE 14551608**	1					Pin	Goupille	Stift	Pasador	Pinne	
17	**VOE 14549168**	1					Shim	Cale réglage	Ausgleichblech	Laminilla de ajuste	Justermellanlägg	
18	**VOE 14549167**	1					Shim	Cale réglage	Ausgleichblech	Laminilla de ajuste	Justermellanlägg	
19	**VOE 978944**	2					Hexagon screw	Vis à tête hexagonale	Sechskantschraube	Tornillo hexagonal	Sexkantsskruv	
20	**VOE 979021**	4					Hexagon nut	Écrou hexagonal	Sechskantmutter	Tuerca hexagonal	Sexkantsmutter	
21	**VOE 14550066**	1					Pin	Goupille	Stift	Pasador	Pinne	
22	**VOE 14569637**	2					Shim	Cale réglage	Ausgleichblech	Laminilla de ajuste	Justermellanlägg	

1		**Länkar till bom** **Acoplamientos para la pluma** **Gelenke zu Ausleger** **Articulations, flèche** **Links to boom**	Catalogue id **20612**	Group **974**
2			Illustr. No **1029677**	Section **200**
3				
4			Issue **PUB 20025115-E**	Page **1333**
5		**8284976,8287060,8287056,8287068,8287057,8292892**		

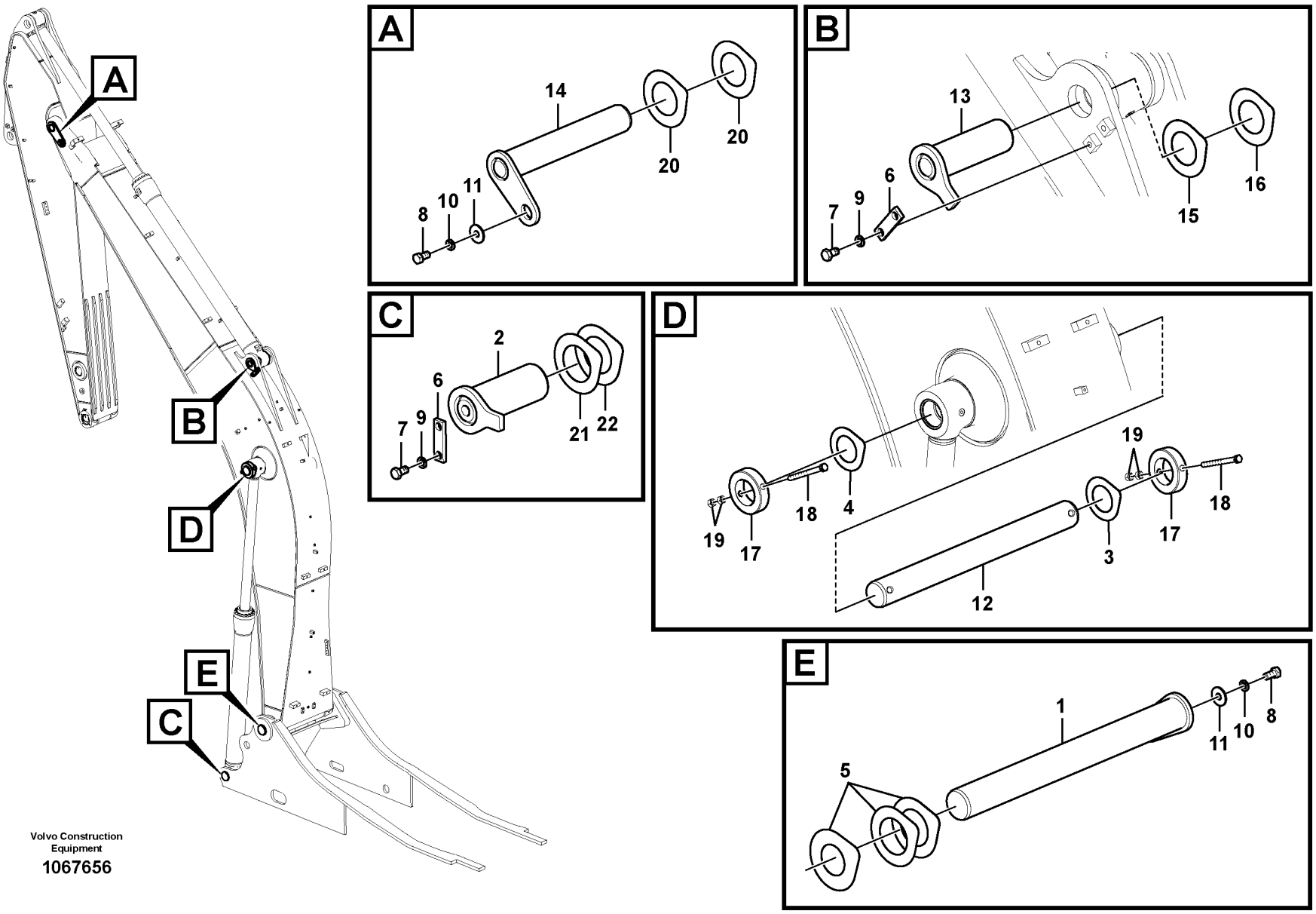

Volvo Construction Equipment

1067656

Fig.	Part No.	Quantity 1	2	3	PS	KIT	Description	Dénomination	Bezeichnung	Denominación	Benämning	Notes
1	**VOE 14570164**	1					Pin	Goupille	Stift	Pasador	Pinne	
2	**VOE 14549326**	2					Pin	Goupille	Stift	Pasador	Pinne	
3	**VOE 14549167**	1					Shim	Cale réglage	Ausgleichblech	Laminilla de ajuste	Justermellanlägg	
4	**VOE 14549168**	1					Shim	Cale réglage	Ausgleichblech	Laminilla de ajuste	Justermellanlägg	
5	**VOE 14570165**	3					Shim	Cale réglage	Ausgleichblech	Laminilla de ajuste	Justermellanlägg	
6	**VOE 14543943**	3					Lock	Serrure	Schloss	Cierre	Lås	
7	**VOE 991643**	6					Hexagon screw	Vis à tête hexagonale	Sechskantschraube	Tornillo hexagonal	Sexkantsskruv	
8	**VOE 991646**	2					Hexagon screw	Vis à tête hexagonale	Sechskantschraube	Tornillo hexagonal	Sexkantsskruv	
9	**VOE 955926**	6					Spring washer	Rondelle élastique	Federscheibe	Arandela elástica	Fjäderbricka	
10	**SA 9213-20000**	2					Spring washer	Rondelle élastique	Federscheibe	Arandela elástica	Fjäderbricka	
11	**VOE 14547535**	2					Washer	Rondelle	Scheibe	Arandela	Bricka	
12	**VOE 14570166**	1					Pin	Goupille	Stift	Pasador	Pinne	
13	**VOE 14551608**	1					Pin	Goupille	Stift	Pasador	Pinne	
14	**VOE 14550066**	1					Pin	Goupille	Stift	Pasador	Pinne	
15	**VOE 14543944**	1					Shim	Cale réglage	Ausgleichblech	Laminilla de ajuste	Justermellanlägg	
16	**VOE 14543945**	1					Shim	Cale réglage	Ausgleichblech	Laminilla de ajuste	Justermellanlägg	
17	**VOE 14550065**	2					Lock	Serrure	Schloss	Cierre	Lås	
18	**VOE 992586**	2					Hexagon screw	Vis à tête hexagonale	Sechskantschraube	Tornillo hexagonal	Sexkantsskruv	
19	**VOE 979021**	4					Hexagon nut	Écrou hexagonal	Sechskantmutter	Tuerca hexagonal	Sexkantsmutter	
20	**VOE 14569637**	2					Shim	Cale réglage	Ausgleichblech	Laminilla de ajuste	Justermellanlägg	
21	**VOE 14549393**	2					Shim	Cale réglage	Ausgleichblech	Laminilla de ajuste	Justermellanlägg	
22	**VOE 14549394**	2					Shim	Cale réglage	Ausgleichblech	Laminilla de ajuste	Justermellanlägg	

1		**Länkar till bom** **Acoplamientos para la pluma** **Gelenke zu Ausleger** **Articulations, flèche** **Links to boom**	Catalogue id **20612**	Group **974**
2				
3			Illustr. No **1067656**	Section **250**
4				
5		**8294258,8294257,8294348**	Issue **PUB 20025115-E**	Page **1335**

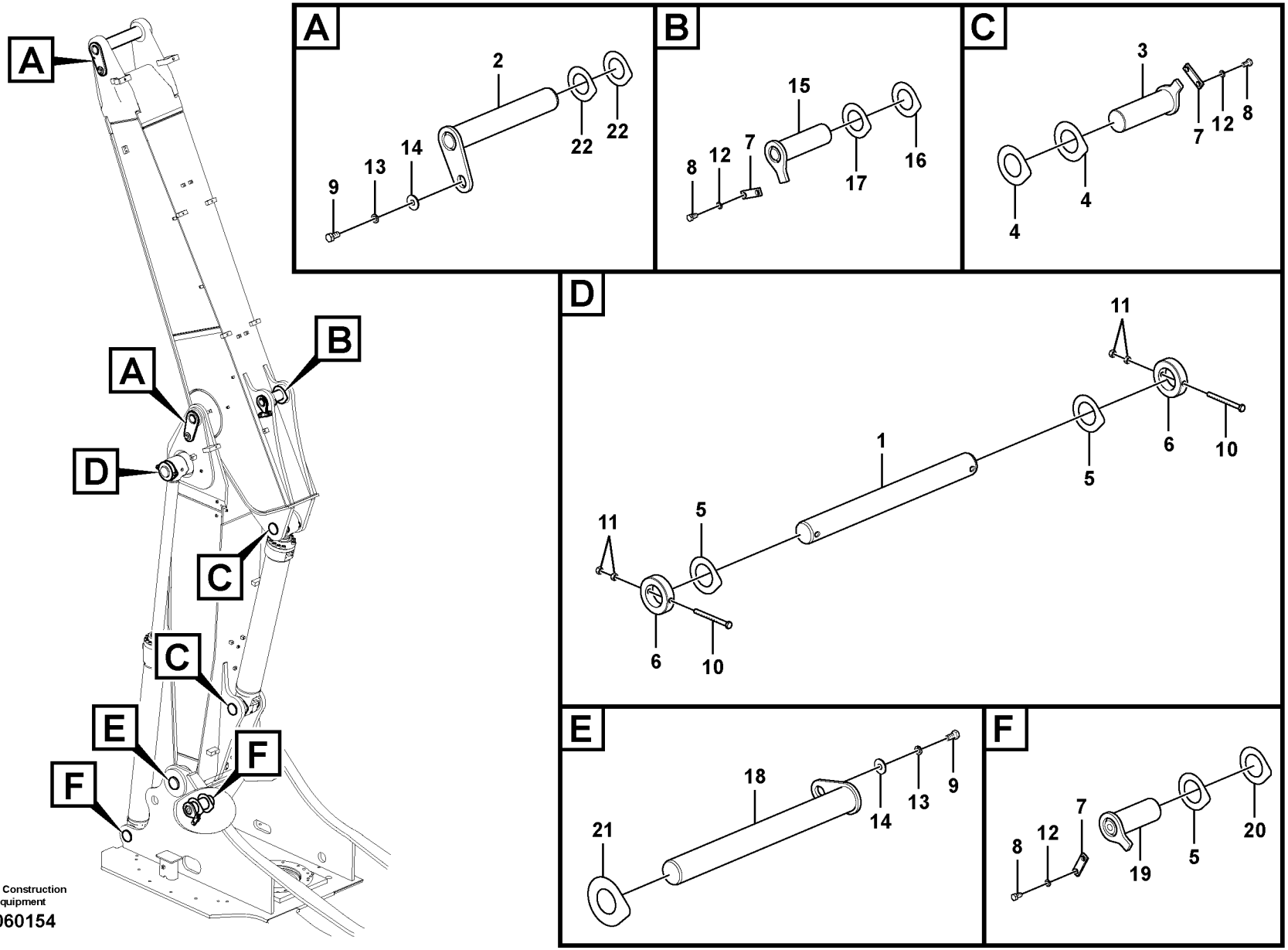

Volvo Construction Equipment

1060154

Fig.	Part No.	Quantity 1	2	3	PS	KIT	Description	Dénomination	Bezeichnung	Denominación	Benämning	Notes
1	**VOE 14570166**	1					Pin	Goupille	Stift	Pasador	Pinne	
2	**VOE 14550066**	2					Pin	Goupille	Stift	Pasador	Pinne	
3	**VOE 14550130**	2					Pin	Goupille	Stift	Pasador	Pinne	
4	**VOE 14549084**	4					Shim	Cale réglage	Ausgleichblech	Laminilla de ajuste	Justermellanlägg	
5	**VOE 14549168**	2					Shim	Cale réglage	Ausgleichblech	Laminilla de ajuste	Justermellanlägg	
5	**VOE 14549393**	2					Shim	Cale réglage	Ausgleichblech	Laminilla de ajuste	Justermellanlägg	
6	**VOE 14550065**	2					Lock	Serrure	Schloss	Cierre	Lås	
7	**VOE 14543943**	5					Lock	Serrure	Schloss	Cierre	Lås	
8	**SA 991643**	10					Bolt	Boulon	Bolzen	Perno	Bult	
9	**SA 991646**	3					Bolt	Boulon	Bolzen	Perno	Bult	
10	**VOE 992586**	2					Hexagon screw	Vis à tête hexagonale	Sechskantschraube	Tornillo hexagonal	Sexkantsskruv	
11	**VOE 979021**	4					Hexagon nut	Écrou hexagonal	Sechskantmutter	Tuerca hexagonal	Sexkantsmutter	
12	**VOE 955926**	10					Spring washer	Rondelle élastique	Federscheibe	Arandela elástica	Fjäderbricka	
13	**SA 9213-20000**	3					Spring washer	Rondelle élastique	Federscheibe	Arandela elástica	Fjäderbricka	
14	**VOE 14547535**	3					Washer	Rondelle	Scheibe	Arandela	Bricka	
15	**VOE 14551608**	1					Pin	Goupille	Stift	Pasador	Pinne	
16	**VOE 14543945**	1					Shim	Cale réglage	Ausgleichblech	Laminilla de ajuste	Justermellanlägg	
17	**VOE 14543944**	1					Shim	Cale réglage	Ausgleichblech	Laminilla de ajuste	Justermellanlägg	
18	**VOE 14570164**	1					Pin	Goupille	Stift	Pasador	Pinne	
19	**VOE 14549326**	2					Pin	Goupille	Stift	Pasador	Pinne	
20	**VOE 14549167**	2					Shim	Cale réglage	Ausgleichblech	Laminilla de ajuste	Justermellanlägg	
20	**VOE 14549394**	2					Shim	Cale réglage	Ausgleichblech	Laminilla de ajuste	Justermellanlägg	
21	**VOE 14570165**	3					Shim	Cale réglage	Ausgleichblech	Laminilla de ajuste	Justermellanlägg	
22	**VOE 14569637**	2					Shim	Cale réglage	Ausgleichblech	Laminilla de ajuste	Justermellanlägg	

1		**Länkar till bom, justerbar** **Enlaces a la pluma, ajustable** **Verbindungen zu stellbarem Ausleger** **Articulations de flèche, réglable** **Links to boom, adjustable**	Catalogue id **20612**	Group **974**
2				
3			Illustr. No **1060154**	Section **300**
4				
5		**8287066, 8287067**	Issue **PUB 20025115-E**	Page **1337**

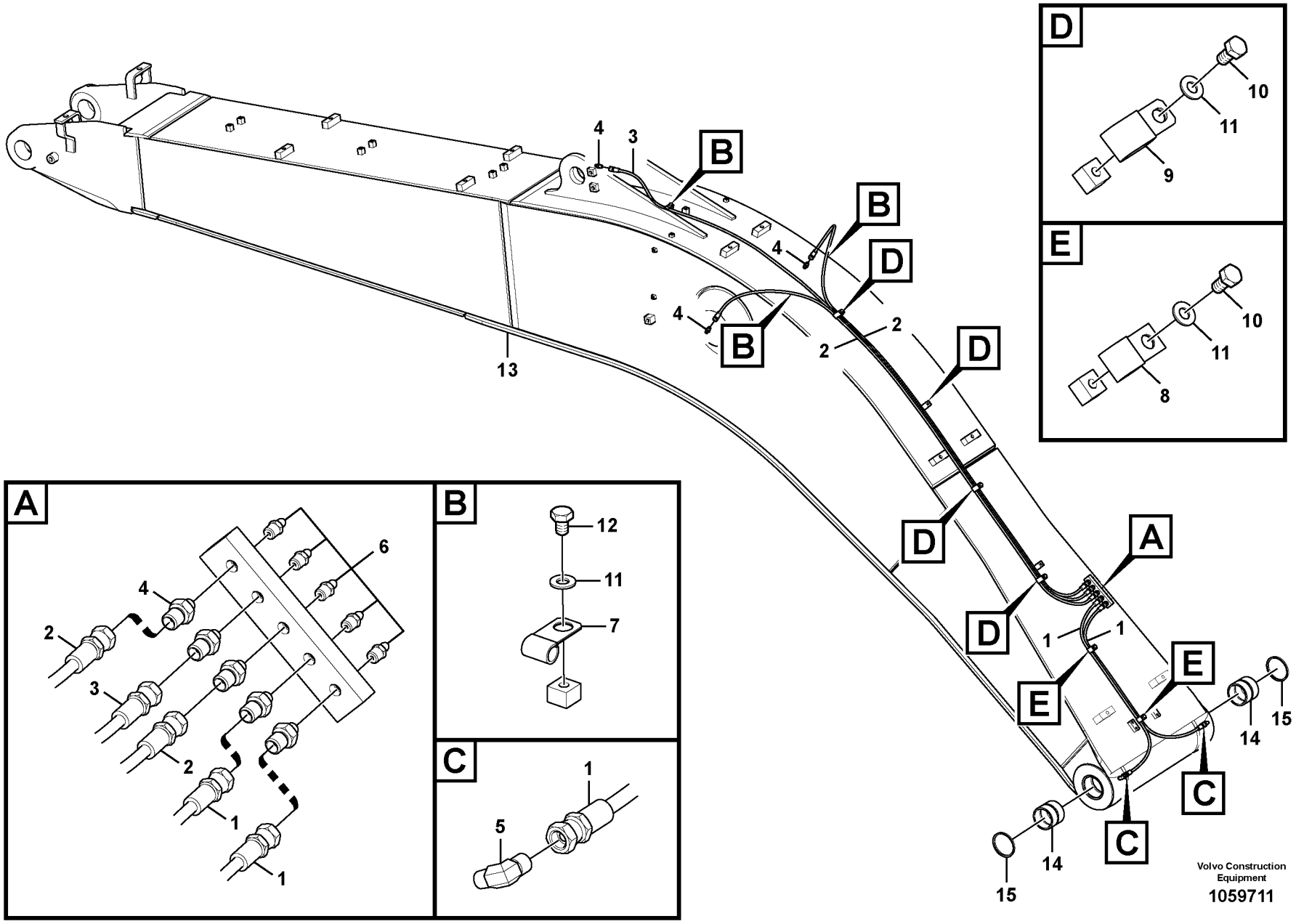
A
B
C
D
E
1
2
3
4
5
6
7
8
9
10
11
12
13
14
15
Volvo Construction Equipment
1059711

Fig.	Part No.	Quantity 1	2	3	4	5	PS	KIT	Description	Dénomination	Bezeichnung	Denominación	Benämning	Notes
1	**VOE 14880686**	2	2	2	2	2			Hose assembly	Conduit flexible	Schlauchleitung	Conducto	Slangledning	
2	**VOE 14880668**	2	2	2	2	2			Hose assembly	Conduit flexible	Schlauchleitung	Conducto	Slangledning	
3	**VOE 14880674**	1	1	1	1	1			Hose assembly	Conduit flexible	Schlauchleitung	Conducto	Slangledning	
4	**VOE 14547518**	8	8	8	8	8			Nipple	Raccord	Nippel	Niple	Nippel	
5	**VOE 14547520**	2	2	2	2	2			Nipple	Raccord	Nippel	Niple	Nippel	
6	**VOE 914167**	5	5	5	5	5			Lubricating nipple	Graisseur	Schmiernippel	Niple lubricador	Smörjnippel	
7	**SA 9315-01002**	3	3	3	3	3			Insulating clip	Circlip isolant	Isolierklemme	Clip de aislamiento	Isolerclips	
8	**SA 9316-11002**	2	2	2	2	2			Insulating clip	Circlip isolant	Isolierklemme	Clip de aislamiento	Isolerclips	
9	**SA 9349-00160**	4	4	4	4	4			Clip	Clip	Clip	Clip	Clips	
10	**VOE 983241**	6	6	6	6	6			Hexagon screw	Vis à tête hexagona	Sechskantschraub	Tornillo hexagonal	Sexkantsskruv	
11	**VOE 993835**	9	9	9	9	9			Plain washer	Rondelle plane	Flachscheibe	Arandela plana	Planbricka	
12	**VOE 991633**	3	3	3	3	3			Hexagon screw	Vis à tête hexagona	Sechskantschraub	Tornillo hexagonal	Sexkantsskruv	
13	**VOE 14607440**	1							Excavator boom	Fleche d'excavation	Baggerausleger	Pluma de excavaci	Grävbom	
	VOE 14607439		1						Boom	Flèche	Ausleger	Pluma	Bom	
	VOE 14607438			1					Excavator boom	Fleche d'excavation	Baggerausleger	Pluma de excavaci	Grävbom	
	VOE 14607437				1				Boom	Flèche	Ausleger	Pluma	Bom	
	VOE 14607441					1			Boom	Flèche	Ausleger	Pluma	Bom	
14	**VOE 14511830**	2		2					•Bushing	•Bague	•Buchse	•Casquillo	•Bussning	
	VOE 14510102		2		2	2			•Bushing	•Bague	•Buchse	•Casquillo	•Bussning	S/N -210475
	VOE 14606529		2		2	2			•Bushing	•Bague	•Buchse	•Casquillo	•Bussning	S/N 210476-210793 S/N -270793/-280154
	VOE 14510102		2		2	2			•Bushing	•Bague	•Buchse	•Casquillo	•Bussning	S/N 210794-/270794- S/N 280155-
15	**VOE 14560209**	2	2	2	2	2			Sealing	Étanchéité	dichtung	Junta	Tätning	

1	8287060
2	8284976
3	8287057
4	8287056
5	8287068

Bom och smörjledningar
Pluma y tubería de lubricación
Ausleger und Schmierleitungen
Flèche et conduits de graissage
Boom and grease piping

Catalogue id **20612**	Group **974**
Illustr. No **1059711**	Section **350**
Issue **PUB 20025115-E**	Page **1339**

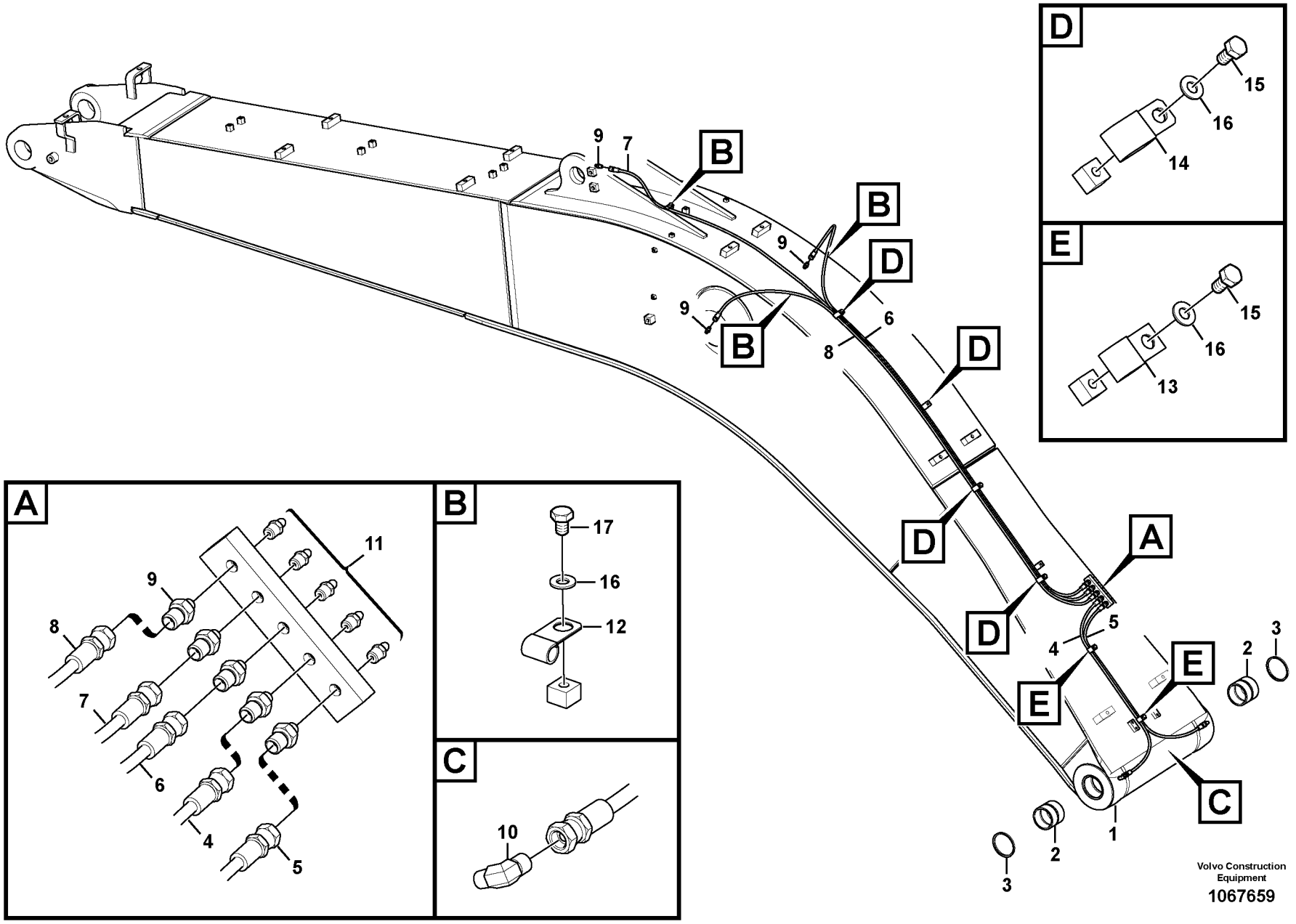
A
B
C
D
E
9
7
B
B
D
9
9
B
6
8
D
D
D
D
A
5
4
E
E
E
2
3
C
1
2
3
10
17
16
12
11
9
8
7
6
4
5
15
16
14
15
16
13
Volvo Construction Equipment
1067659

Fig.	Part No.	Quantity 1	2	3	PS	KIT	Description	Dénomination	Bezeichnung	Denominación	Benämning	Notes
1	**VOE 14652422**	1					Excavator boom	Fleche d'excavation	Baggerausleger	Pluma de excavacion	Grävbom	
	VOE 14653161		1				Excavator boom	Fleche d'excavation	Baggerausleger	Pluma de excavacion	Grävbom	
	VOE 14685150			1			Excavator Boom	Flèche d'excavation	Baggerausleger	Pluma excavadora	Grävbom	
2	**VOE 14645738**	2					•Bushing	•Bague	•Buchse	•Casquillo	•Bussning	
	VOE 14606529		2				•Bushing	•Bague	•Buchse	•Casquillo	•Bussning	
	VOE 14510102			2			•Bushing	•Bague	•Buchse	•Casquillo	•Bussning	
3	**VOE 14560209**	2	2	2			Sealing	Étanchéité	dichtung	Junta	Tätning	
4	**VOE 14880686**	1	1	1			Hose assembly	Conduit flexible	Schlauchleitung	Conducto	Slangledning	
5	**SA 9482-02417**	1	1	1			Hose assembly	Conduit flexible	Schlauchleitung	Conducto	Slangledning	
6	**VOE 14880668**	1	1	1			Hose assembly	Conduit flexible	Schlauchleitung	Conducto	Slangledning	
7	**VOE 14880674**	1	1	1			Hose assembly	Conduit flexible	Schlauchleitung	Conducto	Slangledning	
8	**VOE 14880669**	1	1	1			Hose assembly	Conduit flexible	Schlauchleitung	Conducto	Slangledning	
9	**VOE 14547518**	8	8	8			Nipple	Raccord	Nippel	Niple	Nippel	
10	**VOE 14547520**	2	2	2			Nipple	Raccord	Nippel	Niple	Nippel	
11	**VOE 914167**	5	5	5			Lubricating nipple	Graisseur	Schmiernippel	Niple lubricador	Smörjnippel	
12	**SA 9315-01002**	3	3	3			Insulating clip	Circlip isolant	Isolierklemme	Clip de aislamiento	Isolerclips	
13	**SA 9316-11002**	2	2	2			Insulating clip	Circlip isolant	Isolierklemme	Clip de aislamiento	Isolerclips	
14	**SA 9349-00160**	4	4	4			Clip	Clip	Clip	Clip	Clips	
15	**VOE 983241**	6	6	6			Hexagon screw	Vis à tête hexagonale	Sechskantschraube	Tornillo hexagonal	Sexkantsskruv	
16	**VOE 993835**	9	9	9			Plain washer	Rondelle plane	Flachscheibe	Arandela plana	Planbricka	
17	**VOE 991633**	3	3	3			Hexagon screw	Vis à tête hexagonale	Sechskantschraube	Tornillo hexagonal	Sexkantsskruv	

1	**8294258**	**Bom och smörjledningar** **Pluma y tubería de lubricación** **Ausleger und Schmierleitungen** **Flèche et conduits de graissage** **Boom and grease piping**	Catalogue id **20612**	Group **974**
2	**8294257**		Illustr. No **1067659**	Section **400**
3	**8294348**		Issue **PUB 20025115-E**	Page **1341**
4				
5				

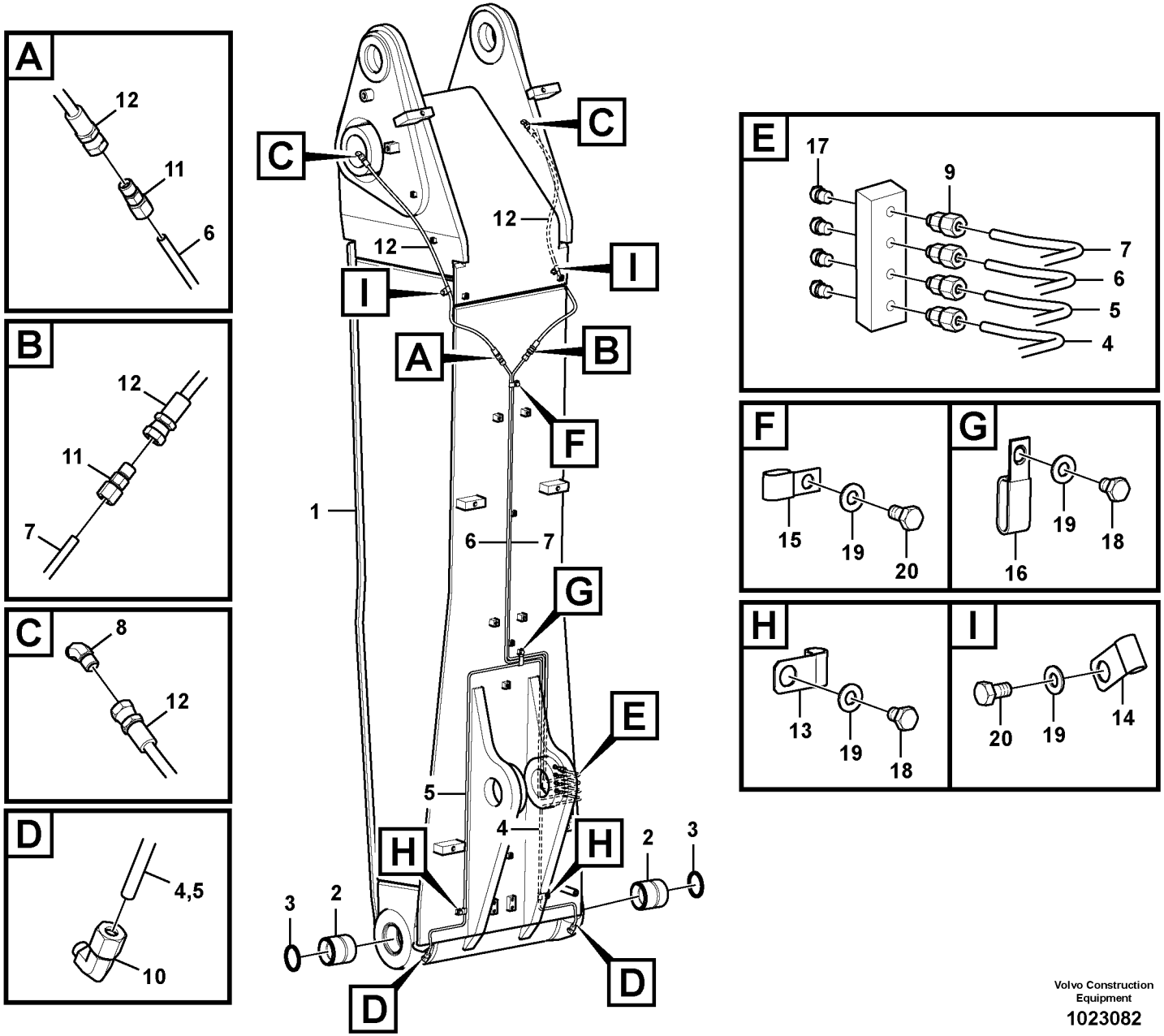

Volvo Construction Equipment

1023082

Fig.	Part No.	Quantity 1	2	3	PS	KIT	Description	Dénomination	Bezeichnung	Denominación	Benämning	Notes
1	**VOE 14593237**	1					Boom	Flèche	Ausleger	Pluma	Bom	
1	**VOE 14593238**		1				Excavator boom	Fleche d'excavation	Baggerausleger	Pluma de excavacion	Grävbom	
2	**VOE 14510102**	2					•Bushing	•Bague	•Buchse	•Casquillo	•Bussning	S/N -210475
	VOE 14606529	2					•Bushing	•Bague	•Buchse	•Casquillo	•Bussning	S/N 210476-
	VOE 14511830		2				•Bushing	•Bague	•Buchse	•Casquillo	•Bussning	
3	**VOE 14560209**	2	2				Sealing	Étanchéité	dichtung	Junta	Tätning	
4	**VOE 14567339**	1	1				Pipe	Tuyau	Rohrleitung	Tubo	Rör	
5	**VOE 14567338**	1	1				Pipe	Tuyau	Rohrleitung	Tubo	Rör	
6	**VOE 14567337**	1	1				Pipe	Tuyau	Rohrleitung	Tubo	Rör	
7	**VOE 14567336**	1	1				Pipe	Tuyau	Rohrleitung	Tubo	Rör	
8	**VOE 14547519**	2	2				Nipple	Raccord	Nippel	Niple	Nippel	
9	**VOE 14547521**	4	4				Fitting	Écrou raccord	Verschraubung	Racor	Förskruvning	
	VOE 14547514	1	1				•Nipple	•Raccord	•Nippel	•Niple	•Nippel	
10	**VOE 14547523**	2	2				Fitting	Écrou raccord	Verschraubung	Racor	Förskruvning	
	VOE 14547517		1				•Nipple	•Raccord	•Nippel	•Niple	•Nippel	
11	**VOE 14549931**	2	2				Fitting	Écrou raccord	Verschraubung	Racor	Förskruvning	
12	**VOE 14880652**	2	2				Hose assembly	Conduit flexible	Schlauchleitung	Conducto	Slangledning	
13	**SA 9315-01002**	2	2				Insulating clip	Circlip isolant	Isolierklemme	Clip de aislamiento	Isolerclips	
14	**SA 9315-00801**	2	2				Insulating clip	Circlip isolant	Isolierklemme	Clip de aislamiento	Isolerclips	
15	**SA 9316-00801**	1	1				Insulating clip	Circlip isolant	Isolierklemme	Clip de aislamiento	Isolerclips	
16	**SA 1172-09260**	1	1				Clip	Clip	Klemme	Clip	Clips	
17	**VOE 914169**	4	4				Lubricating nipple	Graisseur	Schmiernippel	Niple lubricador	Smörjnippel	
18	**SA 991633**	3	3				Bolt	Boulon	Bolzen	Perno	Bult	
19	**SA 993835**	6	6				Washer	Rondelle	Scheibe	Arandela	Bricka	
20	**VOE 983241**	3	3				Hexagon screw	Vis à tête hexagonale	Sechskantschraube	Tornillo hexagonal	Sexkantsskruv	

1	**8287066**
2	**8287067**
3	
4	
5	

Bom och smörjledningar, justerbar 1:a
Pluma y tubería de engrase, ajustable 1a.
Ausleger und Schmierleitungen, stellbarem 1.
Flèche et tuyauterie de lubrification, réglable 1er
Boom and grease piping, adjustable 1st

Catalogue id **20612**	Group **974**
Illustr. No **1023082**	Section **1200**
Issue **PUB 20025115-E**	Page **1343**

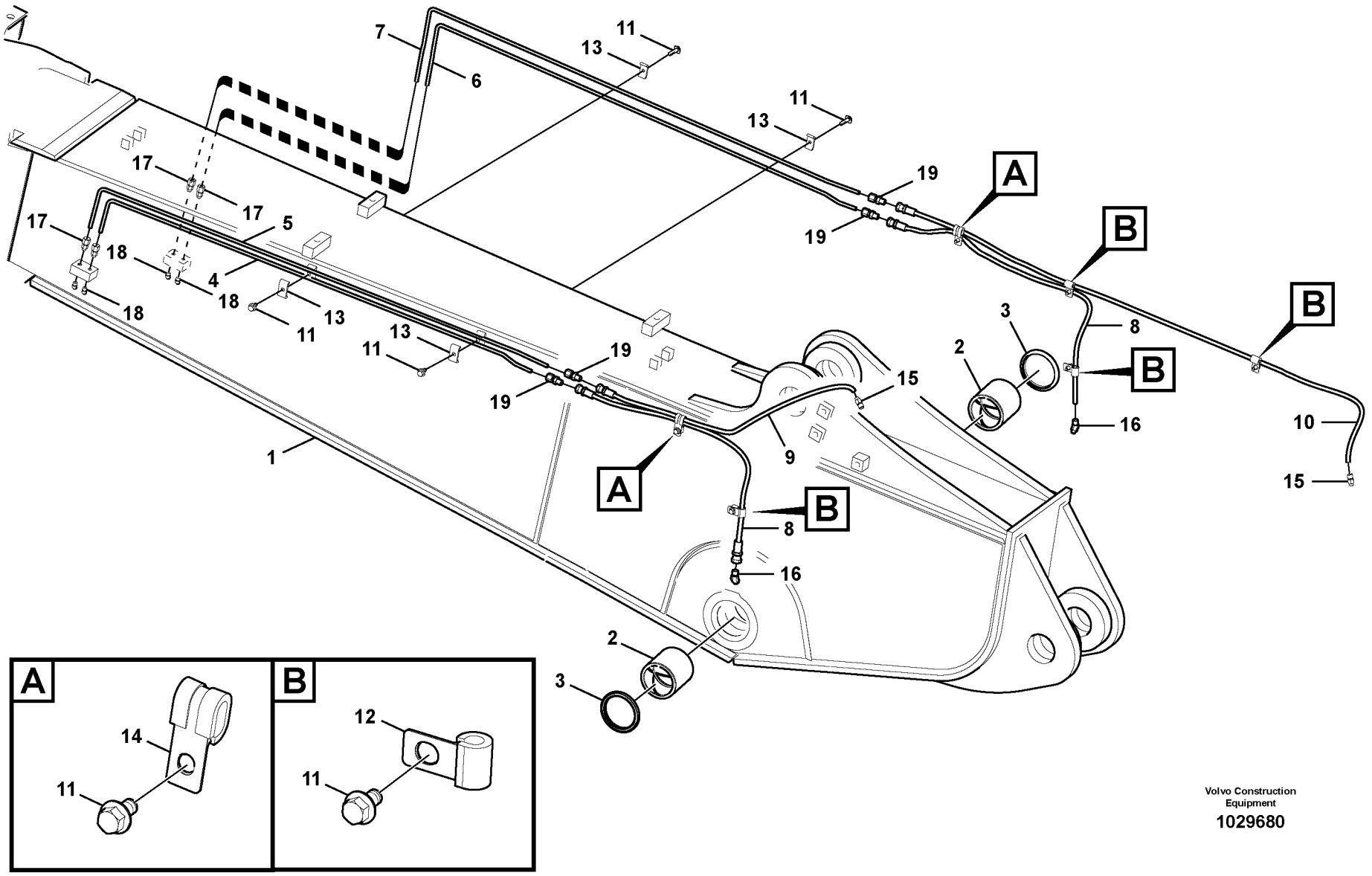

Volvo Construction Equipment

1029680

Fig.	Part No.	Quantity 1	2	3	PS	KIT	Description	Dénomination	Bezeichnung	Denominación	Benämning	Notes
1	**VOE 14593239**	1					Boom	Flèche	Ausleger	Pluma	Bom	
	VOE 14593314		1				Excavator boom	Fleche d'excavation	Baggerausleger	Pluma de excavacion	Grävbom	
2	**VOE 14550167**	2					•Bushing	•Bague	•Buchse	•Casquillo	•Bussning	
3	**VOE 14560210**	2	2				Sealing	Étanchéité	dichtung	Junta	Tätning	
4	**VOE 14567342**	1	1				Pipe	Tuyau	Rohrleitung	Tubo	Rör	
5	**VOE 14567343**	1	1				Pipe	Tuyau	Rohrleitung	Tubo	Rör	
6	**VOE 14567340**	1	1				Pipe	Tuyau	Rohrleitung	Tubo	Rör	
7	**VOE 14567341**	1	1				Pipe	Tuyau	Rohrleitung	Tubo	Rör	
8	**VOE 14880656**	2	2				Hose assembly	Conduit flexible	Schlauchleitung	Conducto	Slangledning	
9	**VOE 14880688**	1	1				Hose assembly	Conduit flexible	Schlauchleitung	Conducto	Slangledning	
10	**VOE 14880691**	1	1				Hose assembly	Conduit flexible	Schlauchleitung	Conducto	Slangledning	
11	**VOE 946440**	10	10				Flange screw	Vis à embase	Flanschschraube	Tornillo embridado	Flänsskruv	
12	**VOE 14500291**	4	4				Clip	Clip	Clip	Clip	Clips	
13	**VOE 14547400**	4	4				Clamp	Collier serrage	Klemme	Abrazadera	Klamma	
14	**VOE 14529741**	2	2				Clip	Clip	Klemme	Clip	Clips	
15	**VOE 14547518**	2	2				Nipple	Raccord	Nippel	Niple	Nippel	
16	**VOE 14547519**	2	2				Nipple	Raccord	Nippel	Niple	Nippel	
17	**VOE 14547521**	4	4				Fitting	Écrou raccord	Verschraubung	Racor	Förskruvning	
	VOE 14547514	1	1				•Nipple	•Raccord	•Nippel	•Niple	•Nippel	
18	**VOE 914169**	4	4				Lubricating nipple	Graisseur	Schmiernippel	Niple lubricador	Smörjnippel	
19	**VOE 14549931**	4	4				Fitting	Écrou raccord	Verschraubung	Racor	Förskruvning	

1	**8287066**	**Bom och smörjledningar, justerbar 2:a** **Pluma y tubería de engrase, ajustable 2a.** **Ausleger und Schmierleitungen, stellbarem 2.** **Flèche et tuyauterie de lubrification, réglable 2nd** **Boom and grease piping, adjustable 2nd**	Catalogue id **20612**	Group **974**
2	**8287067**		Illustr. No **1029680**	Section **1300**
3			Issue **PUB 20025115-E**	Page **1345**
4				
5				

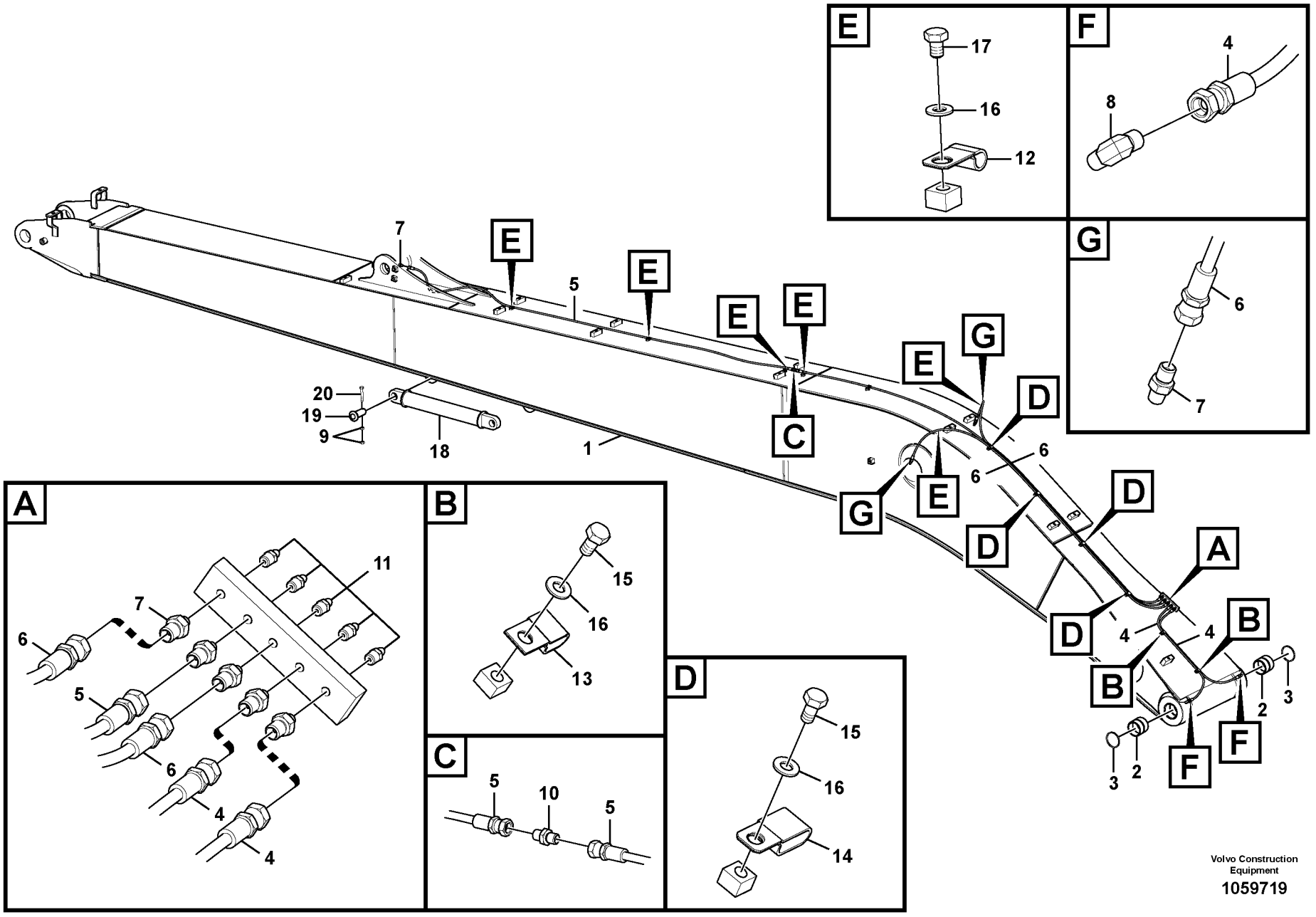
A
B
C
D
E
F
G
1
3
4
5
6
7
8
9
10
11
12
13
14
15
16
17
18
19
20
2
Volvo Construction Equipment
1059719

Fig.	Part No.	Quantity 1	2	3	PS	KIT	Description	Dénomination	Bezeichnung	Denominación	Benämning	Notes
1	**VOE 14593315**	1					Boom	Flèche	Ausleger	Pluma	Bom	S/N -210697
	VOE 14652091	1					Excavator Boom	Flèche d'excavation	Baggerausleger	Pluma excavadora	Grävbom	S/N 210698-210921 S/N -270277/-280288
	VOE 14656683	1					Excavator boom	Fleche d'excavation	Baggerausleger	Pluma de excavacion	Grävbom	S/N 210922-/270278- S/N 280289-
	VOE 14593316		1				Boom	Flèche	Ausleger	Pluma	Bom	
2	**VOE 14510102**	2					•Bushing	•Bague	•Buchse	•Casquillo	•Bussning	
3	**VOE 14560209**	2	2				Sealing	Étanchéité	dichtung	Junta	Tätning	
4	**VOE 14880686**	2	2				Hose assembly	Conduit flexible	Schlauchleitung	Conducto	Slangledning	
5	**VOE 14880676**	2	2				Hose assembly	Conduit flexible	Schlauchleitung	Conducto	Slangledning	
6	**VOE 14880669**	2	2				Hose assembly	Conduit flexible	Schlauchleitung	Conducto	Slangledning	
7	**VOE 14547518**	8	8				Nipple	Raccord	Nippel	Niple	Nippel	
8	**VOE 14547520**	2	2				Nipple	Raccord	Nippel	Niple	Nippel	
9	**VOE 979019**	4	4				Hexagon nut	Écrou hexagonal	Sechskantmutter	Tuerca hexagonal	Sexkantsmutter	
10	**SA 9416-11021**	1	1				Connector	Connexion	Anschluss	Unión	Anslutning	
11	**VOE 914167**	5	5				Lubricating nipple	Graisseur	Schmiernippel	Niple lubricador	Smörjnippel	
12	**SA 9315-01002**	7	7				Insulating clip	Circlip isolant	Isolierklemme	Clip de aislamiento	Isolerclips	
13	**SA 9316-11002**	2	2				Insulating clip	Circlip isolant	Isolierklemme	Clip de aislamiento	Isolerclips	
14	**SA 9349-00160**	4	4				Clip	Clip	Clip	Clip	Clips	
15	**VOE 983241**	6	6				Hexagon screw	Vis à tête hexagonale	Sechskantschraube	Tornillo hexagonal	Sexkantsskruv	
16	**SA 993835**	13	13				Washer	Rondelle	Scheibe	Arandela	Bricka	
17	**VOE 991633**	7	7				Hexagon screw	Vis à tête hexagonale	Sechskantschraube	Tornillo hexagonal	Sexkantsskruv	
18	**VOE 14546808**	1	1				Link	Articulation	Gelenk	Articulación	Länk	
19	**VOE 04546812**	2	2				Pin	Goupille	Zapfen	Pasador	Tapp	
20	**VOE 991638**	2	2				Hexagon screw	Vis à tête hexagonale	Sechskantschraube	Tornillo hexagonal	Sexkantsskruv	

1	**8289702,8292892**	**Bom och smörjledningar, lång räckvidd** **Pluma y tubería de lubricación, largo alcance.** **Ausleger und Schmierleitungen, lange Ausladung** **Flèche et conduits de graissage, longue portée** **Boom and grease piping, long reach**	Catalogue id **20612**	Group **974**
2	**8289703**		Illustr. No **1059719**	Section **2100**
3			Issue **PUB 20025115-E**	Page **1347**
4				
5				

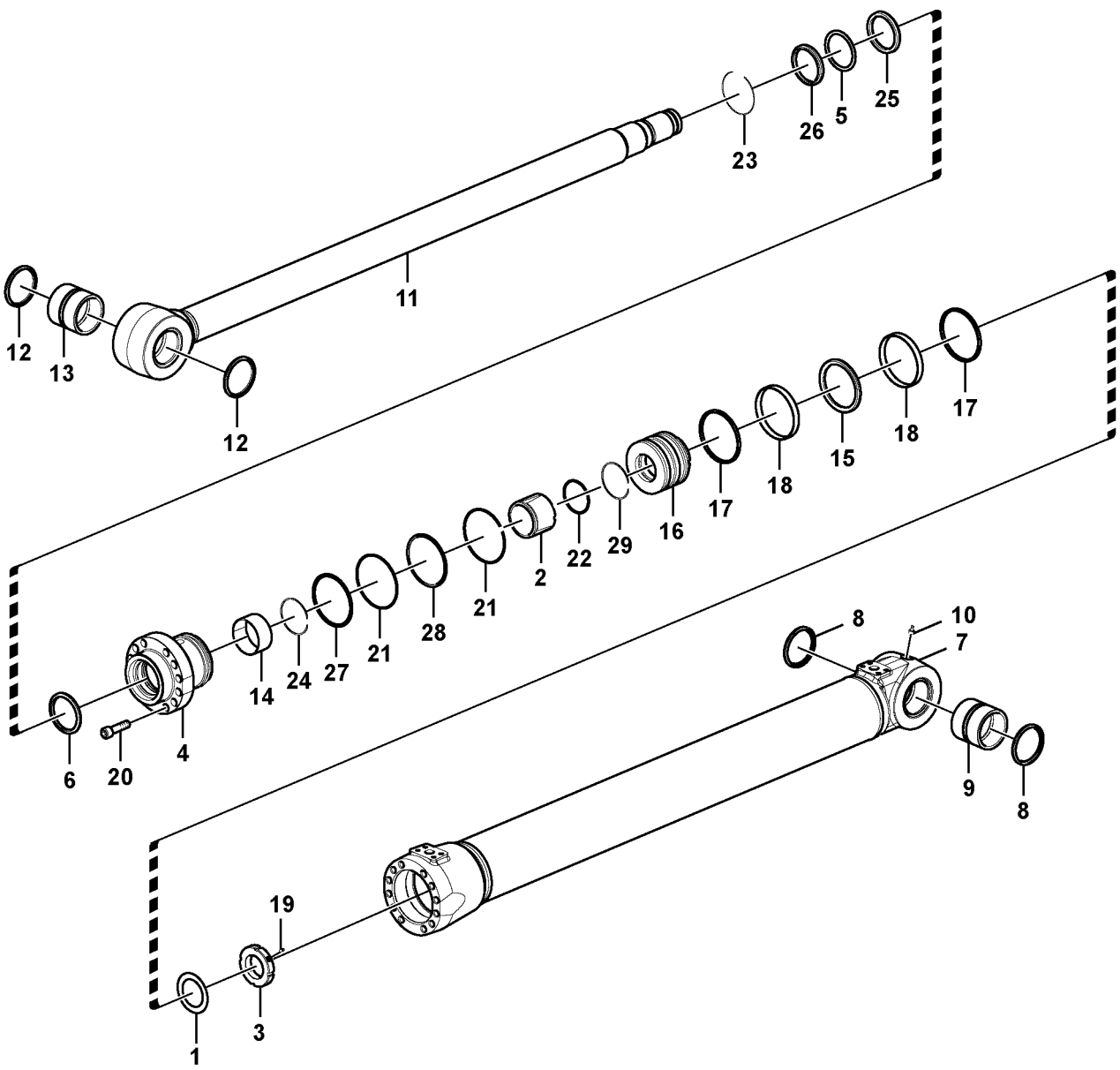

Volvo Construction Equipment

1025712

Fig.	Part No.	Quantity 1	2	3	PS	KIT	Description	Dénomination	Bezeichnung	Denominación	Benämning	Notes
	VOE 14550427	1					Boom cylinder	Verin fleche	Auslegerzylinder	Cilindro pluma	Bomcylinder	
	VOE 14550418		1				Boom cylinder	Verin fleche	Auslegerzylinder	Cilindro pluma	Bomcylinder	
	VOE 14646931			1			Hydraulic cylinder	Vérin hydraulique	Hydraulikzylinder	Cilindro hidráulico	Hydraulcylinder	
1	**VOE 14530666**	1	1	1			•Washer	•Rondelle	•Scheibe	•Arandela	•Bricka	
2	**VOE 14522905**	1	1	1			•Cushion	•Coussin	•Sitzkissen	•Cojín	•Dyna	
3	**VOE 14533818**	1	1	1			•Lock nut	•Contre-écrou	•Sicherungsmutter	•Contratuerca	•Låsmutter	
4		1	1		NS		•Head	•Tete	•Kopf	•Capo	•Huvud	
4	**VOE 14646934**			1			•Head	•Tête	•Kopf	•Cabezal	•Huvud	
5	**SA 9567-20950**	1	1				•Back-up ring	•Bague support	•Stützring	•Anillo de apoyo	•Stödring	
5	**VOE 14646936**			1			•Sealing	•Étanchéité	•dichtung	•Junta	•Tätning	
6	**SA 1146-08110**	1	1				•Sealing	•Étanchéité	•dichtung	•Junta	•Tätning	
6	**VOE 14534256**			1			•Ring	•Bague	•Ring	•Anillo	•Ring	
7		1	1		NS		•Tube	•Tube	•Rohr	•Tubo	•Rör	
7			1		NS		•Tube	•Tube	•Rohr	•Tubo	•Rör	
7				1	NS		•Tube	•Tube	•Rohr	•Tubo	•Rör	
8	**VOE 14560206**	1	2	2			•Sealing	•Étanchéité	•dichtung	•Junta	•Tätning	
9	**VOE 14510104**	1	1				•Bushing	•Bague	•Buchse	•Casquillo	•Bussning	
9	**VOE 14606527**			1			•Bushing	•Bague	•Buchse	•Casquillo	•Bussning	
10	**VOE 914167**	1	1	1			•Lubricating nipple	•Graisseur	•Schmiernippel	•Niple lubricador	•Smörjnippel	
11	**VOE 14550887**	1					•Rod	•Monture	•Fühler	•Varilla	•Spröt	
11	**VOE 14550721**		1		SS		•Rod	•Monture	•Fühler	•Varilla	•Spröt	
11	**VOE 14639576**			1			•Rod	•Monture	•Fühler	•Varilla	•Spröt	
12	**VOE 14560206**	1	1	2			••Sealing	••Étanchéité	••dichtung	••Junta	••Tätning	
13	**VOE 14510103**	1	1				••Bushing	••Bague	••Buchse	••Casquillo	••Bussning	
13	**VOE 14606528**			1			••Bushing	••Bague	••Buchse	••Casquillo	••Bussning	
14	**SA 9612-09540**	1	1	1			•Bearing	•Roulement	•Lager	•Cojinete	•Lager	
15	**VOE 14510425**	1	1	1			•Sealing	•Étanchéité	•dichtung	•Junta	•Tätning	
16		1	1	1	NS		•Piston	•Piston	•Kolben	•Piston	•Kolv	
17	**SA 9568-01400**	2	2	2			•Sealing	•Étanchéité	•dichtung	•Junta	•Tätning	
18	**SA 9565-11400**	2	2	2			•Wear ring	•Bague d'usure	•Verschleißring	•Anillo de desgaste	•Slitring	

1	**8283257**
2	**8281946**
3	**8294348**
4	
5	

Bomcylinder
Cilindro de pluma
Auslegerzylinder
Vérin de flèche
Boom cylinder

Catalogue id **20612**	Group **974**
Illustr. No **1025712**	Section **3000**
Issue **PUB 20025115-E**	Page **1349**



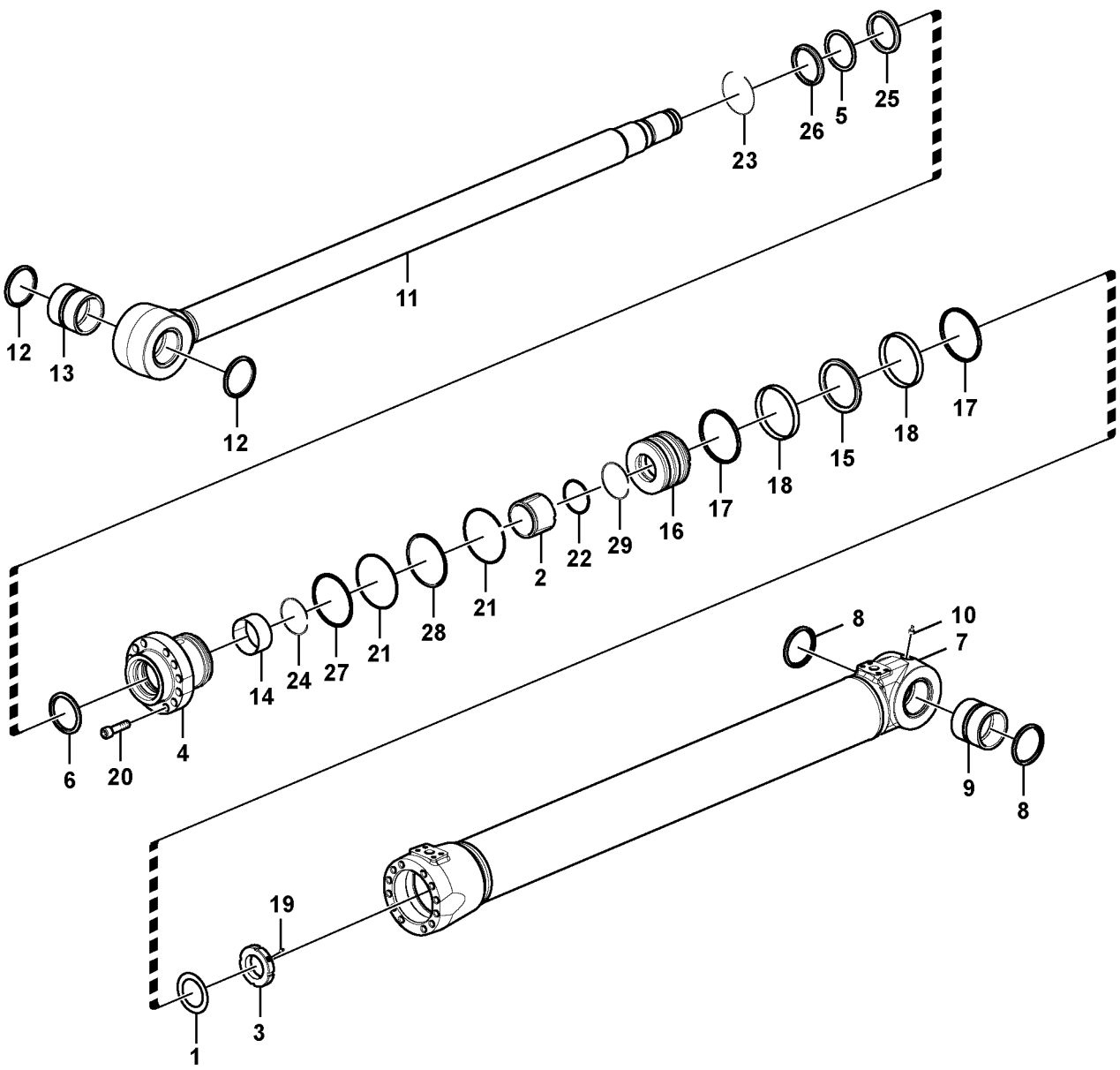

Volvo Construction Equipment

1025712

Fig.	Part No.	Quantity 1	2	3	PS	KIT	Description	Dénomination	Bezeichnung	Denominación	Benämning	Notes
19	**VOE 14526459**	1	1	1			•Screw	•Vis	•Schraube	•Tornillo	•Skruv	
20	**VOE 13949445**	15	15	15			•Screw	•Vis	•Schraube	•Tornillo	•Skruv	
21	**VOE 990649**	2	2	2			•O-ring	•Joint torique	•O-Ring	•Anillo tórico	•O-ring	
22	**VOE 990638**	1	1	1			•O-ring	•Joint torique	•O-Ring	•Anillo tórico	•O-ring	
23	**SA 9556-09500**	1	1	1			•Retaining ring	•Bague retenue	•Haltering	•Anillo retén	•Hållarring	
24	**SA 9557-08500**	1	1	1			•Retaining ring	•Bague retenue	•Haltering	•Anillo retén	•Hållarring	
25	**SA 9563-20950**	1	1				•Sealing	•Étanchéité	•dichtung	•Junta	•Tätning	
25	**VOE 14636625**			1			•Ring	•Bague	•Ring	•Anillo	•Ring	
26	**SA 9564-20950**	1	1				•Sealing	•Étanchéité	•dichtung	•Junta	•Tätning	
26	**VOE 14646937**			1			•Sealing	•Étanchéité	•dichtung	•Junta	•Tätning	
27	**SA 9566-11300**	1	1	1			•Back-up ring	•Bague support	•Stützring	•Anillo de apoyo	•Stödring	
28	**SA 9566-31300**	1	1	1			•Back-up ring	•Bague support	•Stützring	•Anillo de apoyo	•Stödring	
29	**SA 9566-30800**	1	1	1			•Back-up ring	•Bague support	•Stützring	•Anillo de apoyo	•Stödring	

1	**8283257**
2	**8281946**
3	**8294348**
4	
5	

Bomcylinder
Cilindro de pluma
Auslegerzylinder
Vérin de flèche
Boom cylinder

Catalogue id **20612**	Group **974**
Illustr. No **1025712**	Section **3000**
Issue **PUB 20025115-E**	Page **1351**

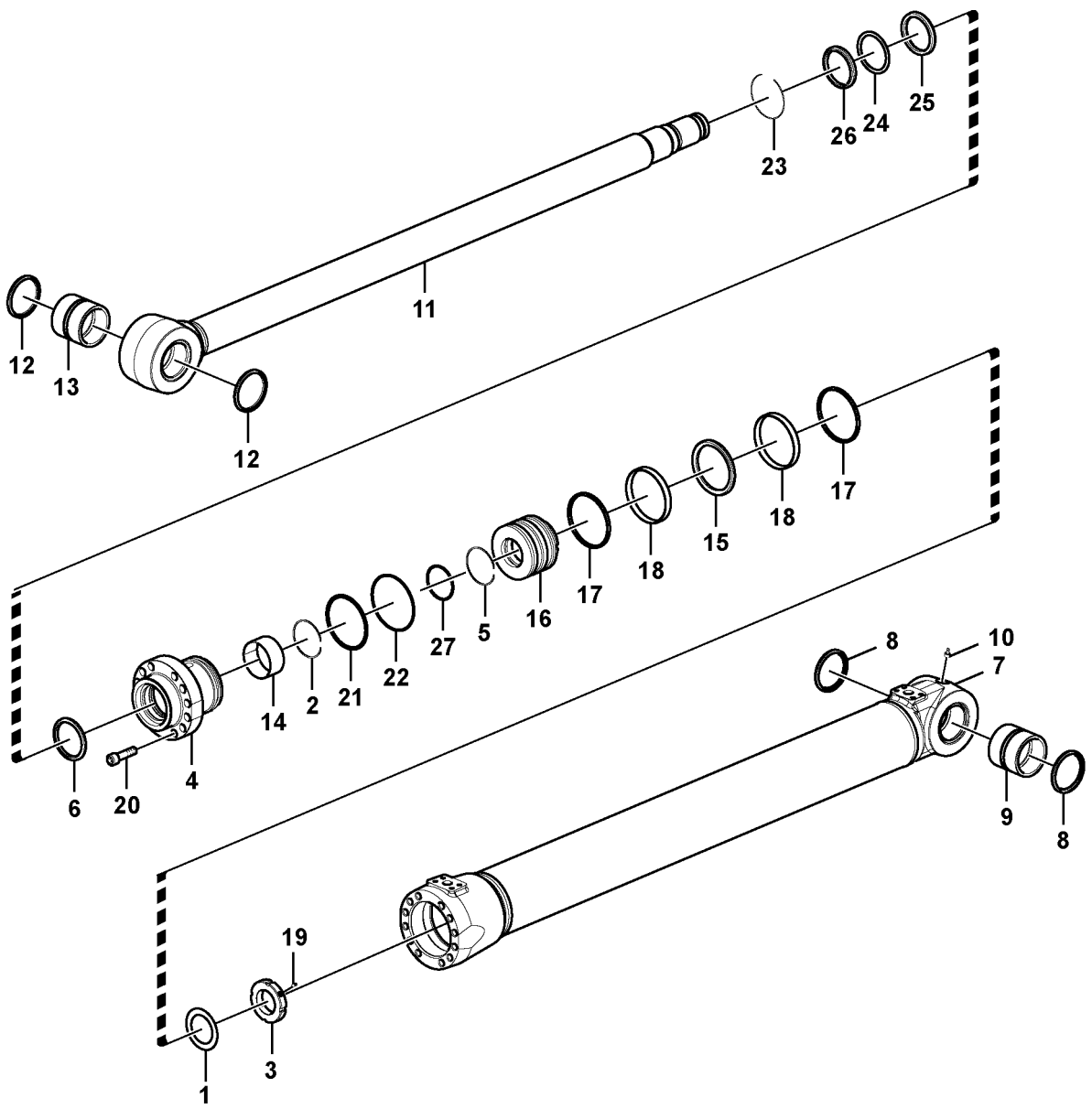

Volvo Construction Equipment

1025714

Fig.	Part No.	Quantity 1	2	3	PS	KIT	Description	Dénomination	Bezeichnung	Denominación	Benämning	Notes
	VOE 14550714	1					Boom Cylinder	Verin de fleche	Auslegerzylinder	Maquina de flecha	Bomcylinder	
	VOE 14550715		1				Boom cylinder	Verin fleche	Auslegerzylinder	Cilindro pluma	Bomcylinder	
1	**VOE 14530666**	1	1				•Washer	•Rondelle	•Scheibe	•Arandela	•Bricka	
2	**SA 9557-10000**	1	1				•Retaining ring	•Bague retenue	•Haltering	•Anillo retén	•Hållarring	
3	**VOE 14524049**	1	1				•Lock nut	•Contre-écrou	•Sicherungsmutter	•Contratuerca	•Låsmutter	
4		1	1		NS		•Head	•Tete	•Kopf	•Capo	•Huvud	
5	**SA 9566-30900**	1	1				•Back-up ring	•Bague support	•Stützring	•Anillo de apoyo	•Stödring	
6	**SA 1146-08140**	1	1				•Sealing	•Étanchéité	•dichtung	•Junta	•Tätning	
7		1	1		NS		•Tube	•Tube	•Rohr	•Tubo	•Rör	
8	**VOE 14560209**	2	2				•Sealing	•Étanchéité	•dichtung	•Junta	•Tätning	
9	**VOE 14517938**	1					•Bushing	•Bague	•Buchse	•Casquillo	•Bussning	
9	**VOE 14514664**		1				•Bushing	•Bague	•Buchse	•Casquillo	•Bussning	
10	**VOE 914167**	2	2				•Lubricating nipple	•Graisseur	•Schmiernippel	•Niple lubricador	•Smörjnippel	
11	**VOE 14550819**	1					•Rod	•Monture	•Fühler	•Varilla	•Spröt	
11	**VOE 14552248**		1				•Rod	•Monture	•Fühler	•Varilla	•Spröt	
12	**VOE 14560209**	2	2				••Sealing	••Étanchéité	••dichtung	••Junta	••Tätning	
13	**VOE 14517938**	1					••Bushing	••Bague	••Buchse	••Casquillo	••Bussning	
13	**VOE 14514664**		1				••Bushing	••Bague	••Buchse	••Casquillo	••Bussning	
14	**SA 9612-11050**	1	1				•Bearing	•Roulement	•Lager	•Cojinete	•Lager	
15	**VOE 14512073**	1	1				•Sealing	•Étanchéité	•dichtung	•Junta	•Tätning	
16		1	1		NS		•Piston	•Piston	•Kolben	•Piston	•Kolv	
17	**SA 9568-01705**	2	2				•Sealing	•Étanchéité	•dichtung	•Junta	•Tätning	
18	**SA 9565-11700**	2	2				•Wear ring	•Bague d'usure	•Verschleißring	•Anillo de desgaste	•Slitring	
19	**VOE 14535763**	1	1				•Screw	•Vis	•Schraube	•Tornillo	•Skruv	
20	**VOE 949566**	14	14				•Hex. socket screw	•Vis à six pans creux	•Innensechskantschr	•Tornillo de hexágono	•Insexskruv	
21	**SA 9566-11550**	1	1				•Back-up ring	•Bague support	•Stützring	•Anillo de apoyo	•Stödring	
22	**VOE 990653**	1	1				•O-ring	•Joint torique	•O-Ring	•Anillo tórico	•O-ring	
23	**SA 9557-11000**	1	1				•Retaining ring	•Bague retenue	•Haltering	•Anillo retén	•Hållarring	
24	**SA 9567-21100**	1	1				•Back-up ring	•Bague support	•Stützring	•Anillo de apoyo	•Stödring	
25	**SA 9563-21100**	1	1				•Sealing	•Étanchéité	•dichtung	•Junta	•Tätning	

1	**8281951**
2	**8283261**
3	
4	
5	

Bomcylinder, ställbar 2:a
Cilindro de pluma, ajustable segundo.
Auslegerzylinder, stellbar 2
Vérin de flèche 2, réglable
Boom cylinder, adjustable 2nd

Catalogue id **20612**	Group **974**
Illustr. No **1025714**	Section **3400**
Issue **PUB 20025115-E**	Page **1353**

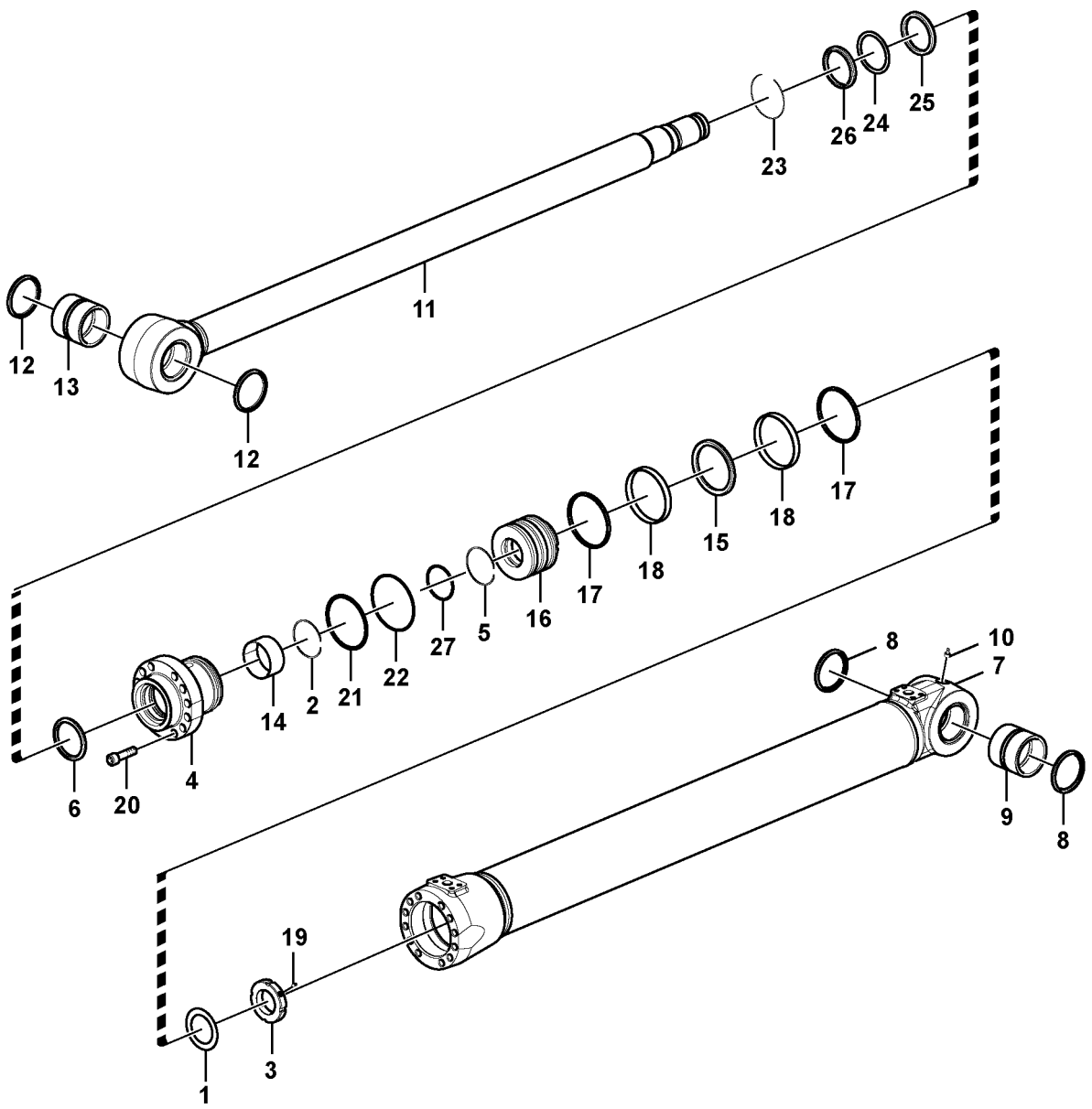

Volvo Construction Equipment

1025714

Fig.	Part No.	Quantity 1	2	3	PS	KIT	Description	Dénomination	Bezeichnung	Denominación	Benämning	Notes
26	**SA 9564-21100**	1	1				•Sealing	•Étanchéité	•dichtung	•Junta	•Tätning	
27	**VOE 990640**	1	1				•O-ring	•Joint torique	•O-Ring	•Anillo tórico	•O-ring	

1	**8281951**	**Bomcylinder, ställbar 2:a** **Cilindro de pluma, ajustable segundo.** **Auslegerzylinder, stellbar 2** **Vérin de flèche 2, réglable** **Boom cylinder, adjustable 2nd**	Catalogue id **20612**	Group **974**
2	**8283261**		Illustr. No **1025714**	Section **3400**
3			Issue **PUB 20025115-E**	Page **1355**
4				
5				

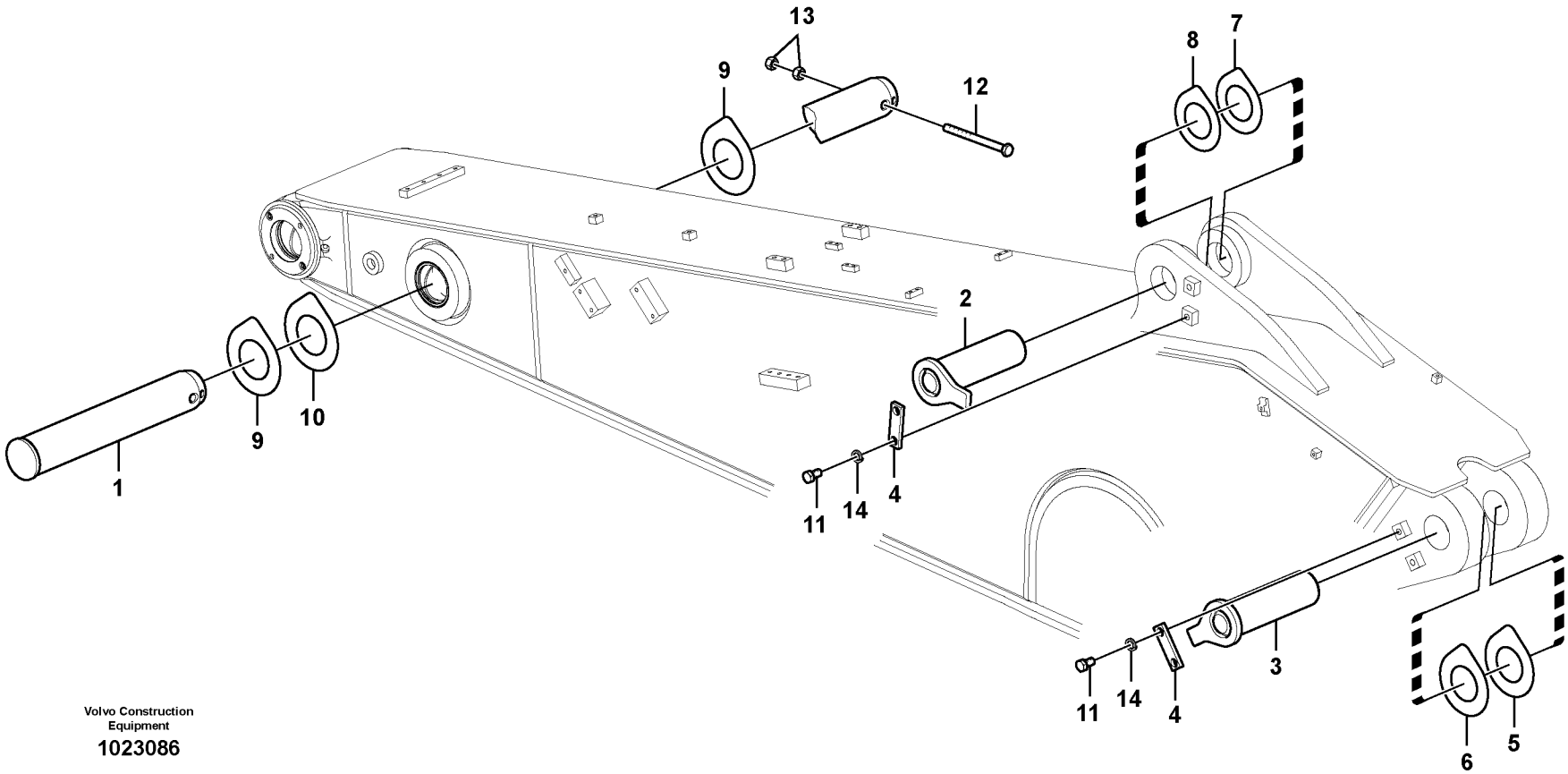

Volvo Construction Equipment

1023086

Fig.	Part No.	Quantity 1	2	3	4	5	PS	KIT	Description	Dénomination	Bezeichnung	Denominación	Benämning	Notes
1	**VOE 14541660**	1							Pin	Goupille	Stift	Pasador	Pinne	
2	**VOE 14541661**	1							Pin	Goupille	Stift	Pasador	Pinne	
3	**VOE 14551608**	1							Pin	Goupille	Stift	Pasador	Pinne	
4	**VOE 14543943**	2							Lock	Serrure	Schloss	Cierre	Lås	
5	**VOE 14543944**	1							Shim	Cale réglage	Ausgleichblech	Laminilla de ajuste	Justermellanlägg	
6	**VOE 14543945**	1							Shim	Cale réglage	Ausgleichblech	Laminilla de ajuste	Justermellanlägg	
7	**VOE 14545175**	1							Shim	Cale réglage	Ausgleichblech	Laminilla de ajuste	Justermellanlägg	
8	**VOE 14545176**	1							Shim	Cale réglage	Ausgleichblech	Laminilla de ajuste	Justermellanlägg	
9	**VOE 14549393**	2							Shim	Cale réglage	Ausgleichblech	Laminilla de ajuste	Justermellanlägg	
10	**VOE 14549394**	1							Shim	Cale réglage	Ausgleichblech	Laminilla de ajuste	Justermellanlägg	
11	**VOE 991643**	4							Hexagon screw	Vis à tête hexagona	Sechskantschraub	Tornillo hexagonal	Sexkantsskruv	
12	**VOE 992586**	1							Hexagon screw	Vis à tête hexagona	Sechskantschraub	Tornillo hexagonal	Sexkantsskruv	
13	**VOE 979021**	2							Hexagon nut	Écrou hexagonal	Sechskantmutter	Tuerca hexagonal	Sexkantsmutter	
14	**VOE 955926**	4							Spring washer	Rondelle élastique	Federscheibe	Arandela elástica	Fjäderbricka	

1		**Länkar till skaft** **Enlaces al brazo** **Verbindungen zu Stiel** **Articulations de balancier** **Links to dipper arm**	Catalogue id **20612**	Group **975**
2			Illustr. No **1023086**	Section **100**
3			Issue **PUB 20025115-E**	Page **1357**
4				
5		**8286564, 8286565, 8286566, 8286567,8289334**		

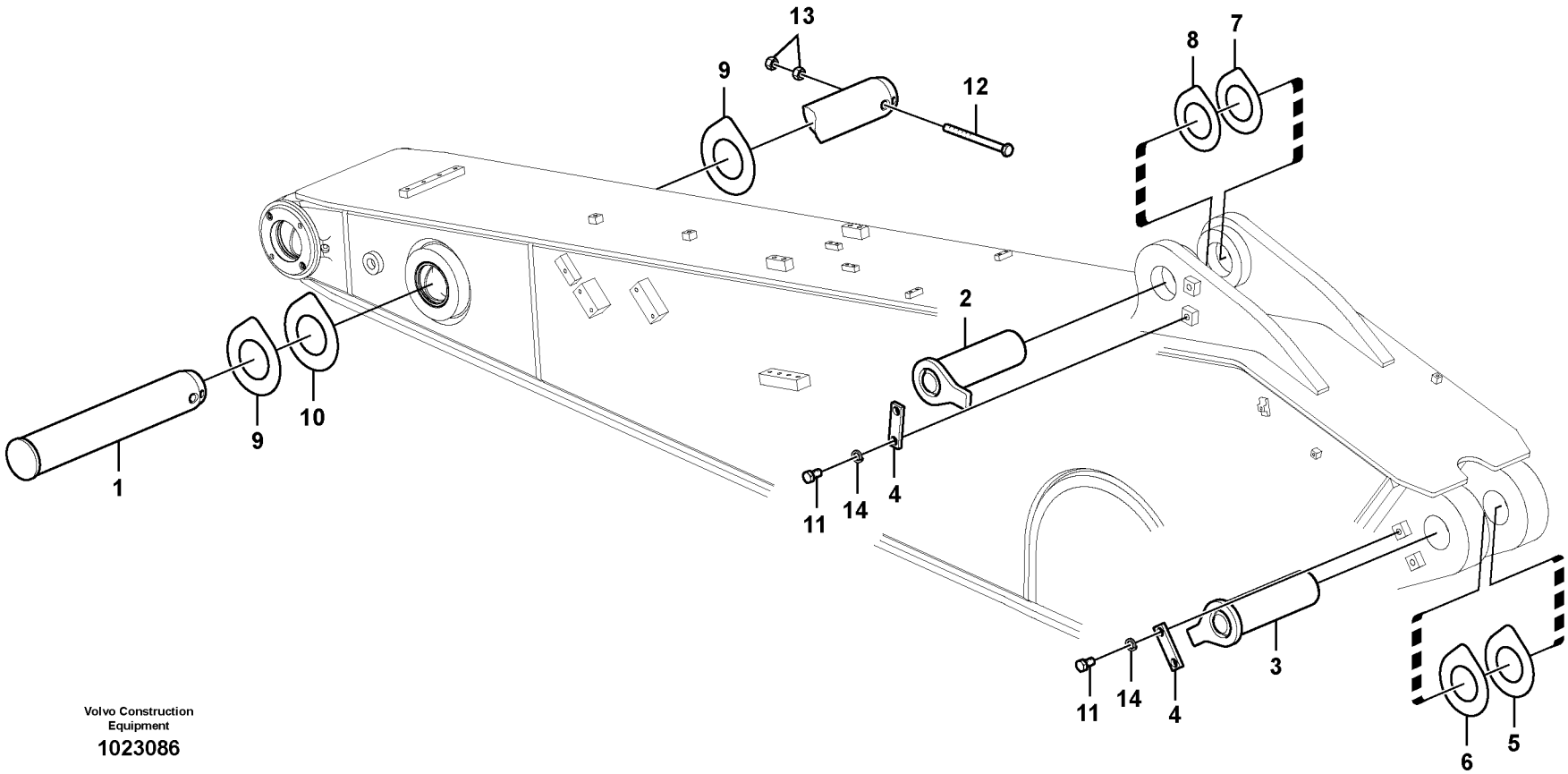

Volvo Construction Equipment

1023086

Fig.	Part No.	Quantity 1	2	3	4	5	PS	KIT	Description	Dénomination	Bezeichnung	Denominación	Benämning	Notes
1	**VOE 14541660**	1							Pin	Goupille	Stift	Pasador	Pinne	
2	**VOE 14541661**	1							Pin	Goupille	Stift	Pasador	Pinne	
3	**VOE 14551608**	1							Pin	Goupille	Stift	Pasador	Pinne	
4	**VOE 14543943**	2							Lock	Serrure	Schloss	Cierre	Lås	
5	**VOE 14543944**	1							Shim	Cale réglage	Ausgleichblech	Laminilla de ajuste	Justermellanlägg	
6	**VOE 14543945**	1							Shim	Cale réglage	Ausgleichblech	Laminilla de ajuste	Justermellanlägg	
7	**VOE 14545175**	1							Shim	Cale réglage	Ausgleichblech	Laminilla de ajuste	Justermellanlägg	
8	**VOE 14545176**	1							Shim	Cale réglage	Ausgleichblech	Laminilla de ajuste	Justermellanlägg	
9	**VOE 14549393**	2							Shim	Cale réglage	Ausgleichblech	Laminilla de ajuste	Justermellanlägg	
10	**VOE 14549394**	1							Shim	Cale réglage	Ausgleichblech	Laminilla de ajuste	Justermellanlägg	
11	**VOE 991643**	4							Hexagon screw	Vis à tête hexagona	Sechskantschraub	Tornillo hexagonal	Sexkantsskruv	
12	**VOE 992586**	1							Hexagon screw	Vis à tête hexagona	Sechskantschraub	Tornillo hexagonal	Sexkantsskruv	
13	**VOE 979021**	2							Hexagon nut	Écrou hexagonal	Sechskantmutter	Tuerca hexagonal	Sexkantsmutter	
14	**VOE 955926**	4							Spring washer	Rondelle élastique	Federscheibe	Arandela elástica	Fjäderbricka	

1		**Länkar till skaft** **Enlaces al brazo** **Verbindungen zu Stiel** **Articulations de balancier** **Links to dipper arm**	Catalogue id **20612**	Group **975**
2			Illustr. No **1023086**	Section **150**
3			Issue **PUB 20025115-E**	Page **1359**
4				
5		**8286556, 8286557, 8292082**		

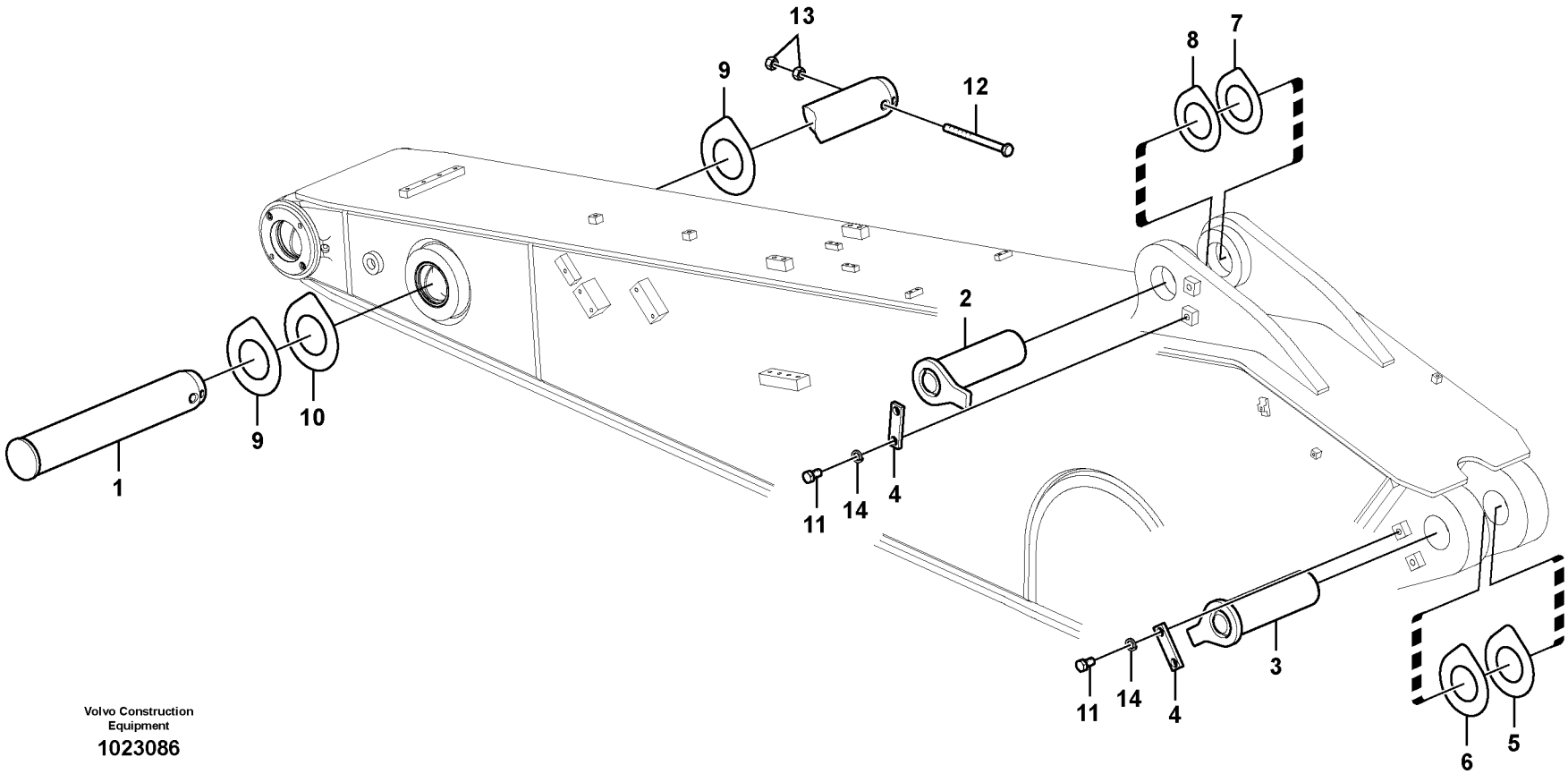

Volvo Construction Equipment

1023086

Fig.	Part No.	Quantity 1	2	3	4	5	PS	KIT	Description	Dénomination	Bezeichnung	Denominación	Benämning	Notes
1	**VOE 14541660**	1							Pin	Goupille	Stift	Pasador	Pinne	
2	**VOE 14541661**	1							Pin	Goupille	Stift	Pasador	Pinne	
3	**VOE 14551608**	1							Pin	Goupille	Stift	Pasador	Pinne	
4	**VOE 14543943**	2							Lock	Serrure	Schloss	Cierre	Lås	
5	**VOE 14543944**	1							Shim	Cale réglage	Ausgleichblech	Laminilla de ajuste	Justermellanlägg	
6	**VOE 14543945**	1							Shim	Cale réglage	Ausgleichblech	Laminilla de ajuste	Justermellanlägg	
7	**VOE 14545175**	1							Shim	Cale réglage	Ausgleichblech	Laminilla de ajuste	Justermellanlägg	
8	**VOE 14545176**	1							Shim	Cale réglage	Ausgleichblech	Laminilla de ajuste	Justermellanlägg	
9	**VOE 14549393**	2							Shim	Cale réglage	Ausgleichblech	Laminilla de ajuste	Justermellanlägg	
10	**VOE 14549394**	1							Shim	Cale réglage	Ausgleichblech	Laminilla de ajuste	Justermellanlägg	
11	**SA 991643**	4							Bolt	Boulon	Bolzen	Perno	Bult	
12	**SA 992586**	1							Bolt	Boulon	Bolzen	Perno	Bult	
13	**VOE 979021**	2							Hexagon nut	Écrou hexagonal	Sechskantmutter	Tuerca hexagonal	Sexkantsmutter	
14	**VOE 955926**	4							Spring washer	Rondelle élastique	Federscheibe	Arandela elástica	Fjäderbricka	

1		**Länkar till skaft** **Enlaces al brazo** **Verbindungen zu Stiel** **Articulations de balancier** **Links to dipper arm**	Catalogue id **20612**	Group **975**
2				
3			Illustr. No **1023086**	Section **200**
4				
5		**8285340,8286558,8286559,8286560,8286561,8286562**	Issue **PUB 20025115-E**	Page **1361**

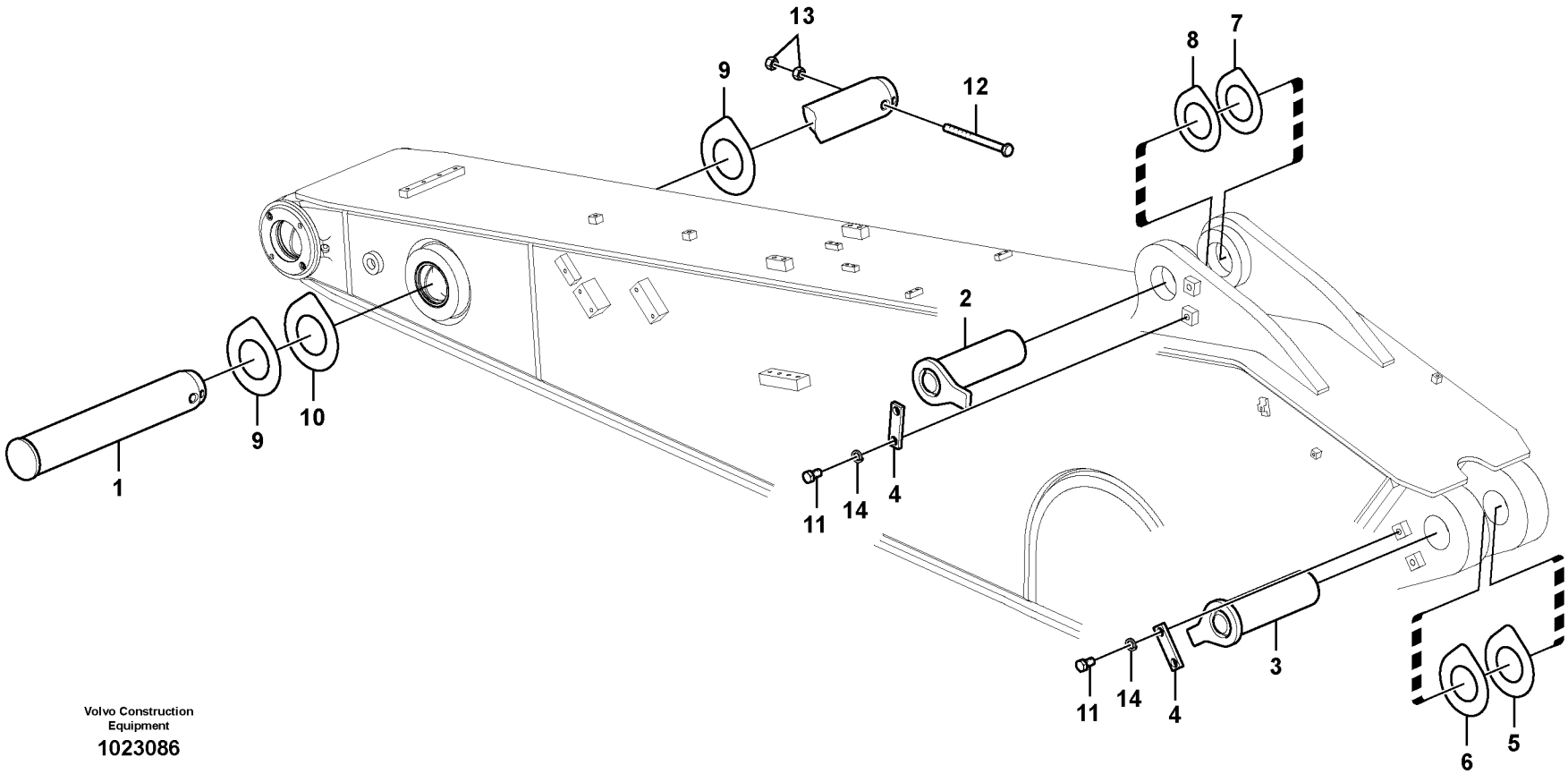

Volvo Construction Equipment

1023086

Fig.	Part No.	Quantity 1	2	3	4	5	PS	KIT	Description	Dénomination	Bezeichnung	Denominación	Benämning	Notes
1	**VOE 14541660**	1	1						Pin	Goupille	Stift	Pasador	Pinne	
1	**VOE 14511730**			1					Pin	Goupille	Stift	Pasador	Pinne	
2	**VOE 14541661**	1	1						Pin	Goupille	Stift	Pasador	Pinne	
3	**VOE 14551608**	1	1	1					Pin	Goupille	Stift	Pasador	Pinne	
4	**VOE 14543943**	2	2	1					Lock	Serrure	Schloss	Cierre	Lås	
5	**VOE 14543944**	1	1	1					Shim	Cale réglage	Ausgleichblech	Laminilla de ajuste	Justermellanlägg	
6	**VOE 14543945**	1	1	1					Shim	Cale réglage	Ausgleichblech	Laminilla de ajuste	Justermellanlägg	
7	**VOE 14545175**	1	1						Shim	Cale réglage	Ausgleichblech	Laminilla de ajuste	Justermellanlägg	
8	**VOE 14545176**	1	1						Shim	Cale réglage	Ausgleichblech	Laminilla de ajuste	Justermellanlägg	
9	**VOE 14549393**	2	2						Shim	Cale réglage	Ausgleichblech	Laminilla de ajuste	Justermellanlägg	
10	**VOE 14549394**	1	1						Shim	Cale réglage	Ausgleichblech	Laminilla de ajuste	Justermellanlägg	
11	**VOE 991643**	4	4	2					Hexagon screw	Vis à tête hexagona	Sechskantschraub	Tornillo hexagonal	Sexkantsskruv	
12	**VOE 992586**	1	1						Hexagon screw	Vis à tête hexagona	Sechskantschraub	Tornillo hexagonal	Sexkantsskruv	
12	**VOE 992062**			1					Hexagon screw	Vis à tête hexagona	Sechskantschraub	Tornillo hexagonal	Sexkantsskruv	
13	**VOE 979021**	2	2	2					Hexagon nut	Écrou hexagonal	Sechskantmutter	Tuerca hexagonal	Sexkantsmutter	
14	**VOE 955926**	4	2	2					Spring washer	Rondelle élastique	Federscheibe	Arandela elástica	Fjäderbricka	

1	**8285025, 8286563**
2	**8287082**
3	**8294259**
4	
5	

Länkar till skaft
Enlaces al brazo
Verbindungen zu Stiel
Articulations de balancier
Links to dipper arm

Catalogue id **20612**	Group **975**
Illustr. No **1023086**	Section **250**
Issue **PUB 20025115-E**	Page **1363**



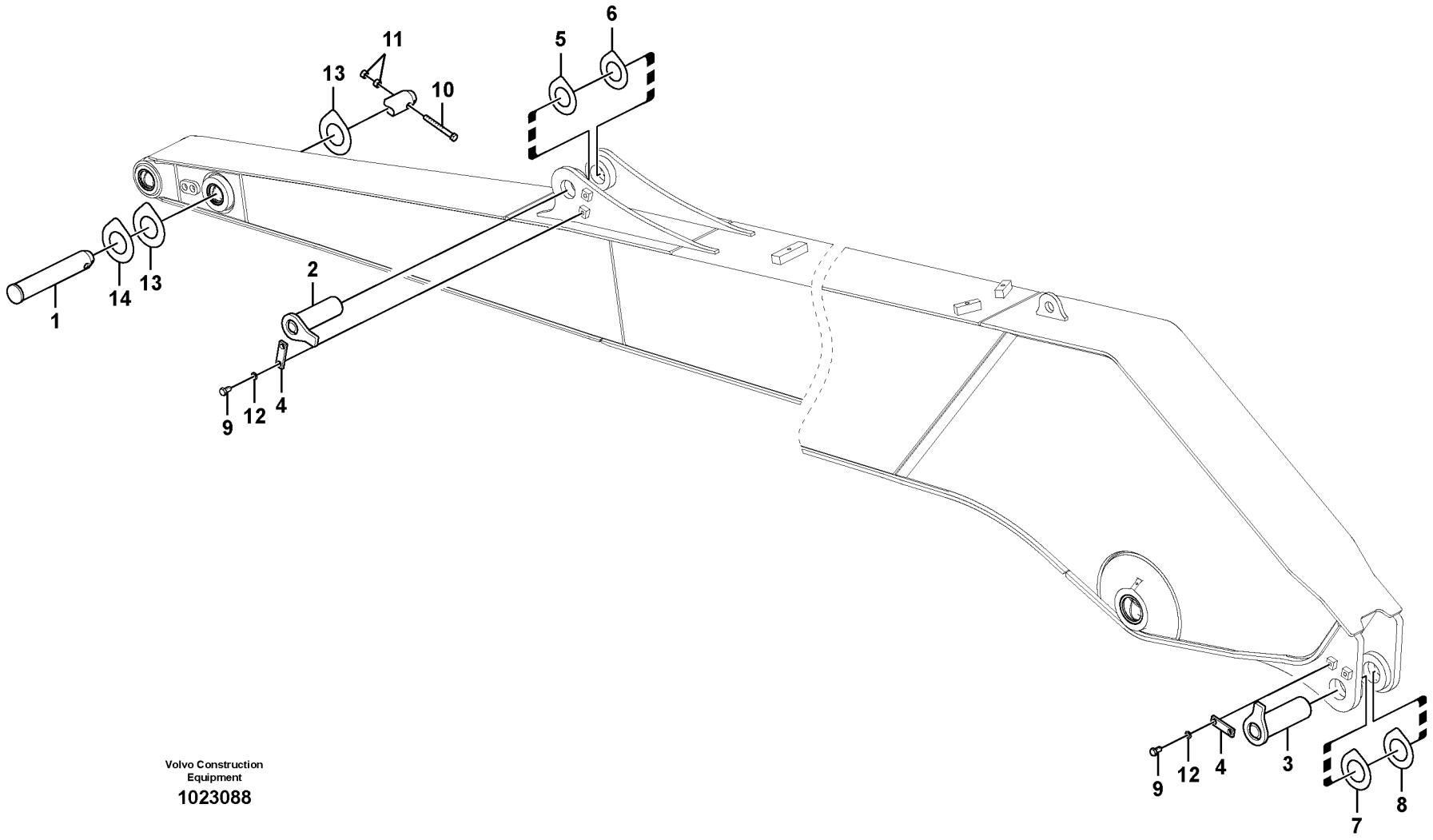

Volvo Construction Equipment

1023088

Fig.	Part No.	Quantity 1	2	3	PS	KIT	Description	Dénomination	Bezeichnung	Denominación	Benämning	Notes
1	**VOE 14543216**	1	1				Pin	Goupille	Stift	Pasador	Pinne	
2	**VOE 14543206**	1	1				Pin	Goupille	Stift	Pasador	Pinne	
3	**VOE 14544922**	1	1		SS		Pin	Goupille	Stift	Pasador	Pinne	
4	**VOE 14543943**	2	2				Lock	Serrure	Schloss	Cierre	Lås	
5	**VOE 14554338**	1	1				Shim	Cale réglage	Ausgleichblech	Laminilla de ajuste	Justermellanlägg	
6	**VOE 14554337**	1	1				Shim	Cale réglage	Ausgleichblech	Laminilla de ajuste	Justermellanlägg	
7	**VOE 14545175**	1	1				Shim	Cale réglage	Ausgleichblech	Laminilla de ajuste	Justermellanlägg	
8	**VOE 14545176**	1	1				Shim	Cale réglage	Ausgleichblech	Laminilla de ajuste	Justermellanlägg	
9	**VOE 991643**	4					Hexagon screw	Vis à tête hexagonale	Sechskantschraube	Tornillo hexagonal	Sexkantsskruv	
10	**VOE 983260**	1					Hexagon screw	Vis à tête hexagonale	Sechskantschraube	Tornillo hexagonal	Sexkantsskruv	
	VOE 992062		1				Hexagon screw	Vis à tête hexagonale	Sechskantschraube	Tornillo hexagonal	Sexkantsskruv	
11	**VOE 979021**	2	2				Hexagon nut	Écrou hexagonal	Sechskantmutter	Tuerca hexagonal	Sexkantsmutter	
12	**VOE 955926**	4	4				Spring washer	Rondelle élastique	Federscheibe	Arandela elástica	Fjäderbricka	
13	**VOE 14547403**	2	2				Shim	Cale réglage	Ausgleichblech	Laminilla de ajuste	Justermellanlägg	
14	**VOE 14547402**	1	1				Shim	Cale réglage	Ausgleichblech	Laminilla de ajuste	Justermellanlägg	

1	**8287080**	**Länkar till skaft, lång räckvidd** **Acoplamientos para el brazo, largo alcance.** **Gelenke zu Stiel, lange Ausladung** **Articulations, balancier longue portée** **Links to dipper arm, long reach**	Catalogue id **20612**	Group **975**
2	**8287081**		Illustr. No **1023088**	Section **300**
3			Issue **PUB 20025115-E**	Page **1365**
4				
5				

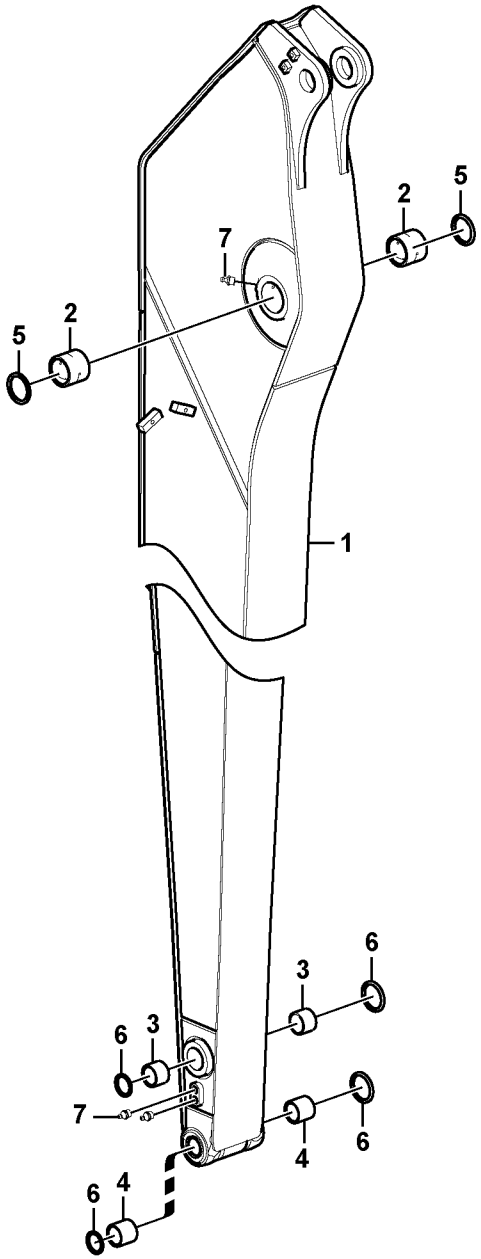

Volvo Construction Equipment

1022927

Fig.	Part No.	Quantity 1	2	3	PS	KIT	Description	Dénomination	Bezeichnung	Denominación	Benämning	Notes
1	**VOE 14591272**	1					Arm	Bras	Arm	Brazo	Arm	
1	**VOE 14590571**		1				Arm	Bras	Arm	Brazo	Arm	
2	**VOE 14512477**	2					•Bushing	•Bague	•Buchse	•Casquillo	•Bussning	
2	**VOE 14550167**		2				•Bushing	•Bague	•Buchse	•Casquillo	•Bussning	
3	**VOE 14546057**	2	2				•Bushing	•Bague	•Buchse	•Casquillo	•Bussning	
4	**VOE 14546058**	2	2				Bushing	Bague	Buchse	Casquillo	Bussning	
5	**VOE 14560210**	2	2				Sealing	Étanchéité	dichtung	Junta	Tätning	
6	**VOE 14560201**	4	4				Sealing	Étanchéité	dichtung	Junta	Tätning	
7	**VOE 914167**	4	4				Lubricating nipple	Graisseur	Schmiernippel	Niple lubricador	Smörjnippel	

1	**8287081**	**Skaft, lång räckvidd** **Brazo, largo alcance** **Stiel, lange Ausladung** **Balancier longue portée** **Dipper arm, long reach**	Catalogue id **20612**	Group **975**
2	**8287080**		Illustr. No **1022927**	Section **600**
3			Issue **PUB 20025115-E**	Page **1367**
4				
5				

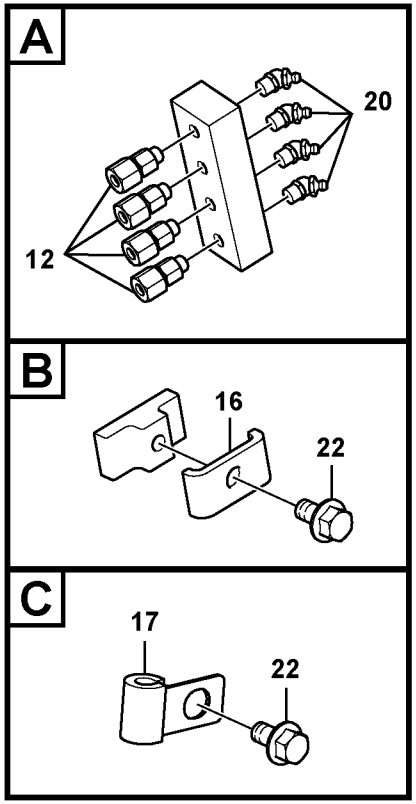
A
20
12
B
16
22
C
17
22

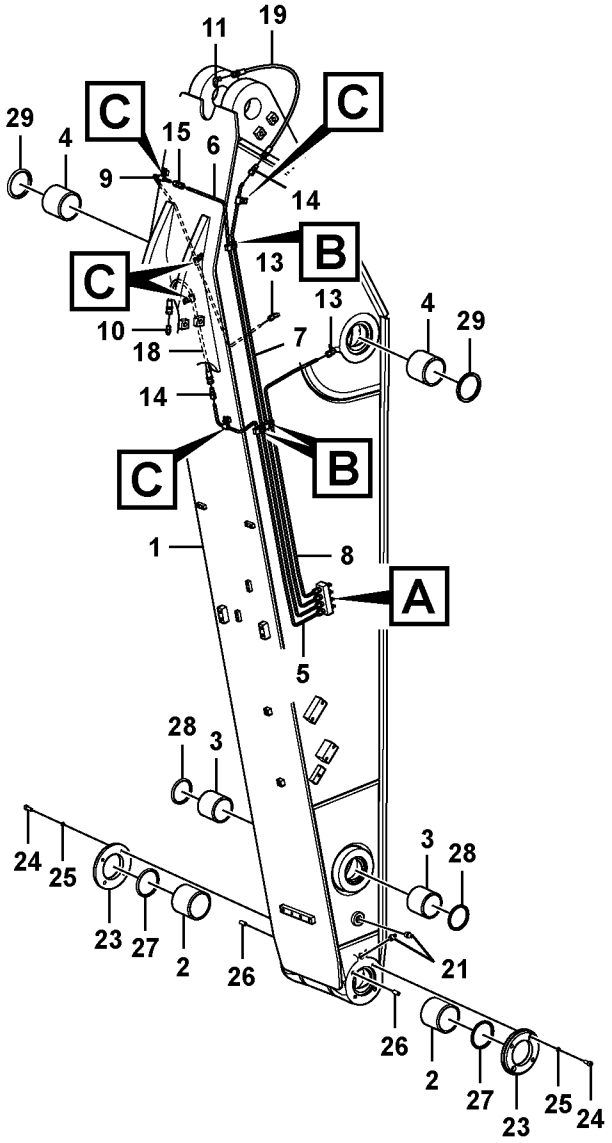
11
19
C
C
29
4
15
6
9
14
C
B
13
13
4
29
10
18
7
14
C
B
1
8
A
5
28
3
3
28
24
25
23
27
2
26
21
26
2
27
23
25
24

Fig.	Part No.	Quantity 1	2	3	PS	KIT	Description	Dénomination	Bezeichnung	Denominación	Benämning	Notes
1	**VOE 14577191**	1					Arm	Bras	Arm	Brazo	Arm	
2	**VOE 14550165**	2					•Bushing	•Bague	•Buchse	•Casquillo	•Bussning	
3	**VOE 14550166**	2					•Bushing	•Bague	•Buchse	•Casquillo	•Bussning	
4	**VOE 14550167**	2					•Bushing	•Bague	•Buchse	•Casquillo	•Bussning	
5	**VOE 14550552**	1					Pipe	Tuyau	Rohrleitung	Tubo	Rör	
6	**VOE 14550553**	1					Pipe	Tuyau	Rohrleitung	Tubo	Rör	S/N -211176/-230382 S/N -270620/-280561
	VOE 14686615	1					Pipe	Tuyau	Rohrleitung	Tubo	Rör	S/N 211177-/230383- S/N 270621-/280562-
7	**VOE 14550554**	1					Pipe	Tuyau	Rohrleitung	Tubo	Rör	
8	**VOE 14550555**	1					Pipe	Tuyau	Rohrleitung	Tubo	Rör	
9	**VOE 14550556**	1					Pipe	Tuyau	Rohrleitung	Tubo	Rör	S/N -211176/-230382 S/N -270620/-280561
10	**VOE 14547518**	1					Nipple	Raccord	Nippel	Niple	Nippel	
11	**VOE 14547520**	1					Nipple	Raccord	Nippel	Niple	Nippel	
12	**VOE 14547521**	4					Fitting	Écrou raccord	Verschraubung	Racor	Förskruvning	
	VOE 14547514	1					•Nipple	•Raccord	•Nippel	•Niple	•Nippel	
	VOE 14547515	1					•Sleeve	•Douille	•Hülse	•Manguito	•Hylsa	
	VOE 14547516	1					•Nut	•Écrou	•Mutter	•Tuerca	•Mutter	
13	**VOE 14547522**	2					Fitting	Écrou raccord	Verschraubung	Racor	Förskruvning	
14	**VOE 14549931**	2					Fitting	Écrou raccord	Verschraubung	Racor	Förskruvning	
	VOE 14547516	1					•Nut	•Écrou	•Mutter	•Tuerca	•Mutter	
	VOE 14547515	1					•Sleeve	•Douille	•Hülse	•Manguito	•Hylsa	
15	**VOE 14550824**	1					Connector	Connexion	Anschluss	Unión	Anslutning	S/N -211176/-230382 S/N -270620/-280561
16	**VOE 14547400**	3					Clamp	Collier serrage	Klemme	Abrazadera	Klamma	
17	**VOE 14500291**	5					Clip	Clip	Clip	Clip	Clips	
18	**VOE 14880645**	1					Hose assembly	Conduit flexible	Schlauchleitung	Conducto	Slangledning	
19	**VOE 14880647**	1					Hose assembly	Conduit flexible	Schlauchleitung	Conducto	Slangledning	
20	**VOE 914169**	4					Lubricating nipple	Graisseur	Schmiernippel	Niple lubricador	Smörjnippel	

1	**8286556**	**Skaft och smörjrör med rörsäte** **Brazos y tuberías de engrase con asiento de tuberías** **Stiel und Schmierleitungen mit Sitz** **Balancier et tuyauterie de lubr avec siège de tuyau** **Dipper arm and grease piping with piping seat**	Catalogue id **20612**	Group **975**
2			Illustr. No **1075883**	Section **700**
3				
4			Issue **PUB 20025115-E**	Page **1369**
5				



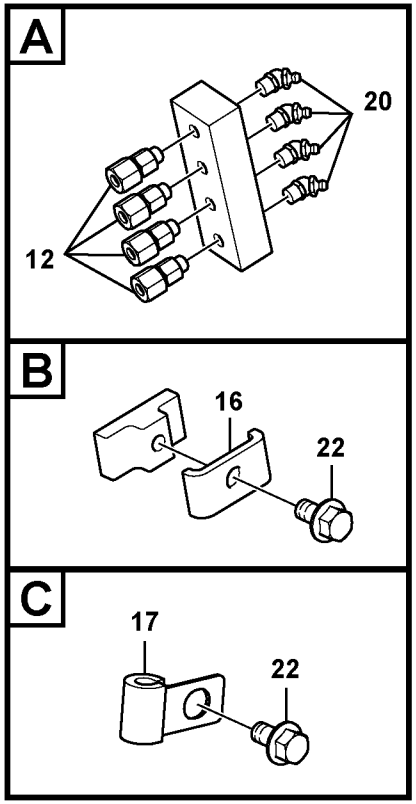
A
20
12
B
16
22
C
17
22

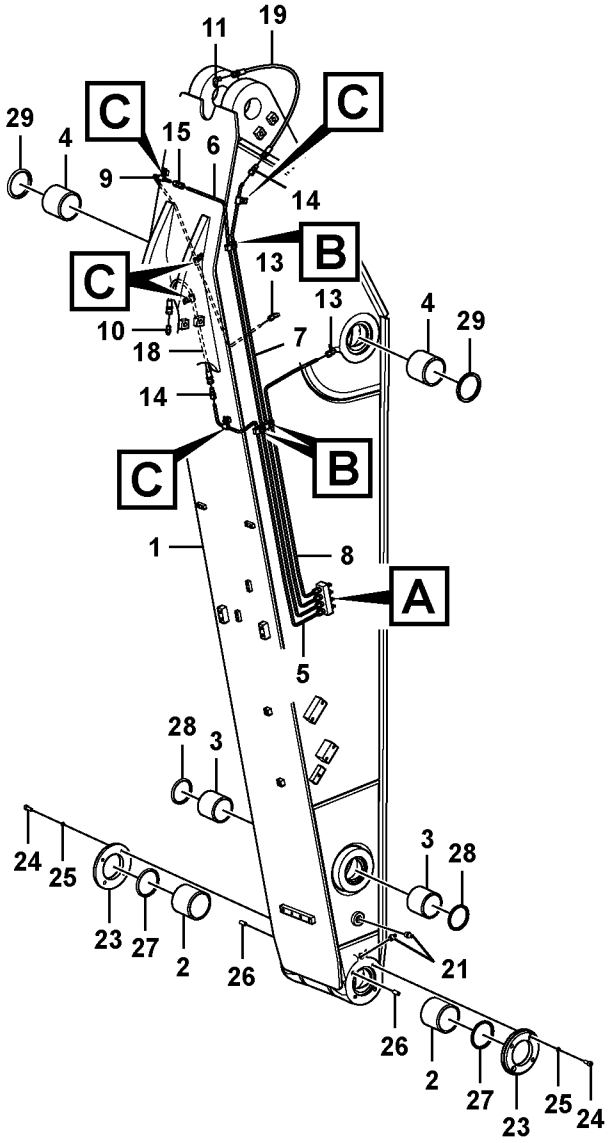
11
19
C
C
29
4
15
6
9
14
C
B
13
13
4
29
10
18
7
14
C
B
1
8
A
5
28
3
3
28
24
25
23
27
2
26
21
26
2
27
23
25
24

Fig.	Part No.	Quantity 1	2	3	PS	KIT	Description	Dénomination	Bezeichnung	Denominación	Benämning	Notes
21	**VOE 914167**	3					Lubricating nipple	Graisseur	Schmiernippel	Niple lubricador	Smörjnippel	
22	**VOE 946440**	8					Flange screw	Vis à embase	Flanschschraube	Tornillo embridado	Flänsskruv	
23	**VOE 14550162**	2					Cover	Capot	Haube	Capó	Huv	
24	**VOE 984079**	4					Hex. socket screw	Vis à six pans creux	Innensechskantschra	Tornillo de hexágono	Insexskruv	
25	**VOE 955922**	4					Spring washer	Rondelle élastique	Federscheibe	Arandela elástica	Fjäderbricka	
26	**VOE 14544972**	4					Pin	Goupille	Zapfen	Pasador	Tapp	
27	**VOE 14560207**	2					Sealing	Étanchéité	dichtung	Junta	Tätning	
28	**VOE 14560206**	2					Sealing	Étanchéité	dichtung	Junta	Tätning	
29	**VOE 14560210**	2					Sealing	Étanchéité	dichtung	Junta	Tätning	

1	**8286556**	**Skaft och smörjrör med rörsäte** **Brazos y tuberías de engrase con asiento de tuberías** **Stiel und Schmierleitungen mit Sitz** **Balancier et tuyauterie de lubr avec siège de tuyau** **Dipper arm and grease piping with piping seat**	Catalogue id **20612**	Group **975**
2			Illustr. No **1075883**	Section **700**
3				
4			Issue **PUB 20025115-E**	Page **1371**
5				

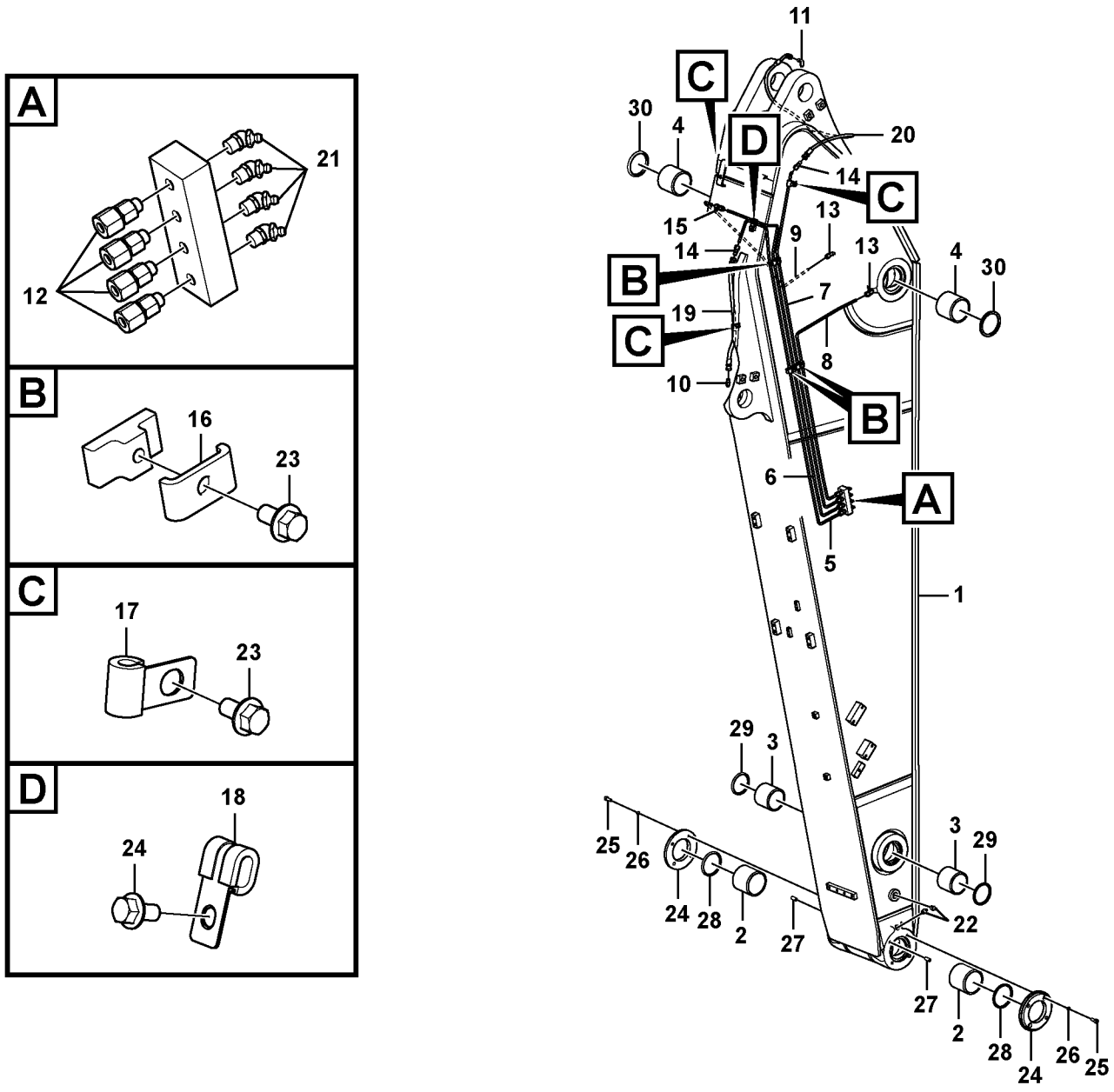

Volvo Construction Equipment

1075886

Fig.	Part No.	Quantity 1	2	3	PS	KIT	Description	Dénomination	Bezeichnung	Denominación	Benämning	Notes
1	**VOE 14571850**	1					Arm	Bras	Arm	Brazo	Arm	
2	**VOE 14550165**	2					•Bushing	•Bague	•Buchse	•Casquillo	•Bussning	
3	**VOE 14550166**	2					•Bushing	•Bague	•Buchse	•Casquillo	•Bussning	
4	**VOE 14550167**	2					•Bushing	•Bague	•Buchse	•Casquillo	•Bussning	
5	**VOE 14550646**	1					Pipe	Tuyau	Rohrleitung	Tubo	Rör	
6	**VOE 14550647**	1					Pipe	Tuyau	Rohrleitung	Tubo	Rör	S/N -211176/-230382 S/N -270620/-280561
	VOE 14686608	1					Pipe	Tuyau	Rohrleitung	Tubo	Rör	S/N 211177-/230383- S/N 270621-/280562-
7	**VOE 14550648**	1					Pipe	Tuyau	Rohrleitung	Tubo	Rör	
8	**VOE 14550649**	1					Pipe	Tuyau	Rohrleitung	Tubo	Rör	
9	**VOE 14550650**	1					Pipe	Tuyau	Rohrleitung	Tubo	Rör	S/N -211175/-230382 S/N -270620/-280561
10	**VOE 14547518**	1					Nipple	Raccord	Nippel	Niple	Nippel	
11	**VOE 14547520**	1					Nipple	Raccord	Nippel	Niple	Nippel	
12	**VOE 14547521**	4					Fitting	Écrou raccord	Verschraubung	Racor	Förskruvning	
	VOE 14547514	1					•Nipple	•Raccord	•Nippel	•Niple	•Nippel	
	VOE 14547515	1					•Sleeve	•Douille	•Hülse	•Manguito	•Hylsa	
	VOE 14547516	1					•Nut	•Écrou	•Mutter	•Tuerca	•Mutter	
13	**VOE 14547522**	2					Fitting	Écrou raccord	Verschraubung	Racor	Förskruvning	
14	**VOE 14549931**	2					Fitting	Écrou raccord	Verschraubung	Racor	Förskruvning	
	VOE 14547516	1					•Nut	•Écrou	•Mutter	•Tuerca	•Mutter	
	VOE 14547515	1					•Sleeve	•Douille	•Hülse	•Manguito	•Hylsa	
15	**VOE 14550824**	1					Connector	Connexion	Anschluss	Unión	Anslutning	S/N -211176/-230382 S/N -270620/-280561
16	**VOE 14547400**	3					Clamp	Collier serrage	Klemme	Abrazadera	Klamma	
17	**VOE 14500291**	3					Clip	Clip	Clip	Clip	Clips	
18	**VOE 14532102**	1					Clip	Clip	Klemme	Clip	Clips	
19	**VOE 14880645**	1					Hose assembly	Conduit flexible	Schlauchleitung	Conducto	Slangledning	
20	**VOE 14881619**	1					Hose assembly	Conduit flexible	Schlauchleitung	Conducto	Slangledning	

1	**8285340**	**Skaft och smörjrör med rörsäte** **Brazos y tuberías de engrase con asiento de tuberías** **Stiel und Schmierleitungen mit Sitz** **Balancier et tuyauterie de lubr avec siège de tuyau** **Dipper arm and grease piping with piping seat**	Catalogue id **20612** / Group **975** Illustr. No **1075886** / Section **800** Issue **PUB 20025115-E** / Page **1373**
2			
3			
4			
5			

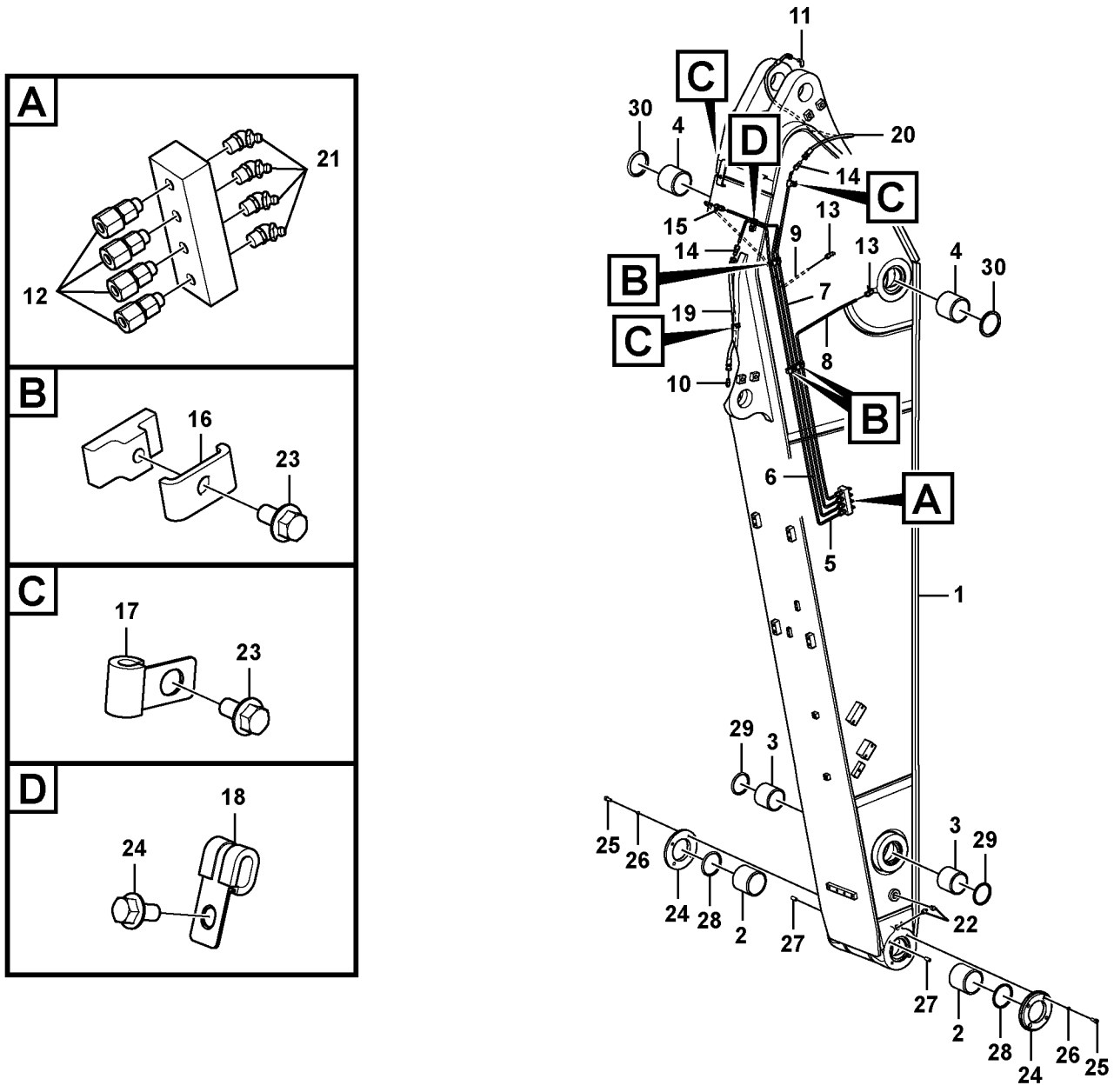

Volvo Construction Equipment

1075886

Fig.	Part No.	Quantity 1	2	3	PS	KIT	Description	Dénomination	Bezeichnung	Denominación	Benämning	Notes
21	**VOE 914169**	4					Lubricating nipple	Graisseur	Schmiernippel	Niple lubricador	Smörjnippel	
22	**VOE 914167**	3					Lubricating nipple	Graisseur	Schmiernippel	Niple lubricador	Smörjnippel	
23	**VOE 946440**	7					Flange screw	Vis à embase	Flanschschraube	Tornillo embridado	Flänsskruv	
24	**VOE 14550162**	2					Cover	Capot	Haube	Capó	Huv	
25	**VOE 984079**	4					Hex. socket screw	Vis à six pans creux	Innensechskantschra	Tornillo de hexágono	Insexskruv	
26	**VOE 955922**	4					Spring washer	Rondelle élastique	Federscheibe	Arandela elástica	Fjäderbricka	
27	**VOE 14544972**	4					Pin	Goupille	Zapfen	Pasador	Tapp	
28	**VOE 14560207**	2					Sealing	Étanchéité	dichtung	Junta	Tätning	
29	**VOE 14560206**	2					Sealing	Étanchéité	dichtung	Junta	Tätning	
30	**VOE 14560210**	2					Sealing	Étanchéité	dichtung	Junta	Tätning	

1	**8285340**	**Skaft och smörjrör med rörsäte** **Brazos y tuberías de engrase con asiento de tuberías** **Stiel und Schmierleitungen mit Sitz** **Balancier et tuyauterie de lubr avec siège de tuyau** **Dipper arm and grease piping with piping seat**	Catalogue id **20612**	Group **975**
2			Illustr. No **1075886**	Section **800**
3				
4			Issue **PUB 20025115-E**	Page **1375**
5				

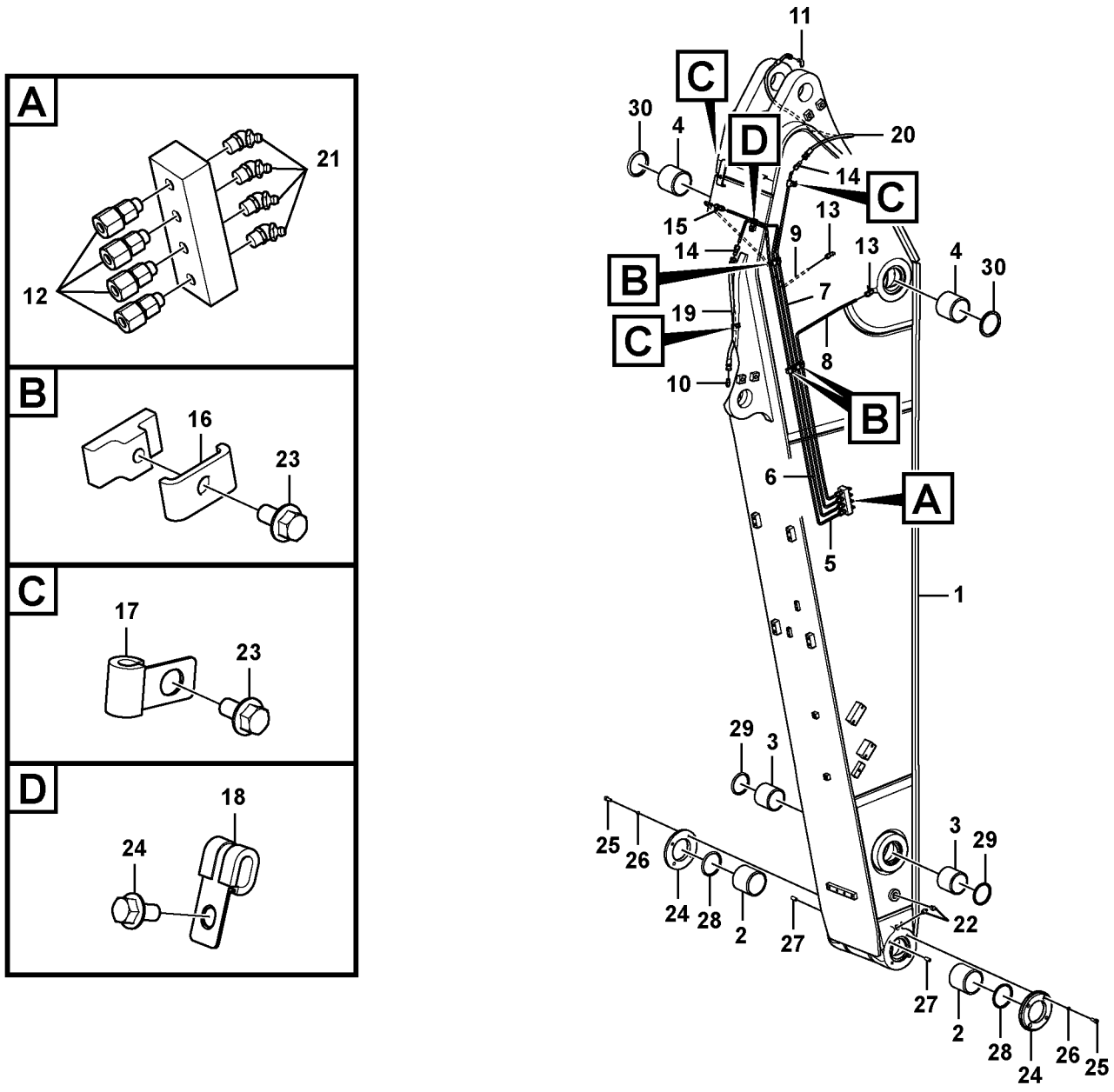

Volvo Construction Equipment

1075886

Fig.	Part No.	Quantity 1	2	3	PS	KIT	Description	Dénomination	Bezeichnung	Denominación	Benämning	Notes
1	**VOE 14588300**	1					Arm	Bras	Arm	Brazo	Arm	
2	**VOE 14550165**	2					•Bushing	•Bague	•Buchse	•Casquillo	•Bussning	
3	**VOE 14550166**	2					•Bushing	•Bague	•Buchse	•Casquillo	•Bussning	
4	**VOE 14550167**	2					•Bushing	•Bague	•Buchse	•Casquillo	•Bussning	
5	**VOE 14550646**	1					Pipe	Tuyau	Rohrleitung	Tubo	Rör	
6	**VOE 14550647**	1					Pipe	Tuyau	Rohrleitung	Tubo	Rör	S/N -211176/-230382 S/N -270620/-280561
	VOE 14686608	1					Pipe	Tuyau	Rohrleitung	Tubo	Rör	S/N 211177-/230383- S/N 270621/-280562-
7	**VOE 14550648**	1					Pipe	Tuyau	Rohrleitung	Tubo	Rör	
8	**VOE 14550649**	1					Pipe	Tuyau	Rohrleitung	Tubo	Rör	
9	**VOE 14550650**	1					Pipe	Tuyau	Rohrleitung	Tubo	Rör	S/N -211176/-230382 S/N -270620/-280561
10	**VOE 14547518**	1					Nipple	Raccord	Nippel	Niple	Nippel	
11	**VOE 14547520**	1					Nipple	Raccord	Nippel	Niple	Nippel	
12	**VOE 14547521**	4					Fitting	Écrou raccord	Verschraubung	Racor	Förskruvning	
	VOE 14547514	1					•Nipple	•Raccord	•Nippel	•Niple	•Nippel	
	VOE 14547515	1					•Sleeve	•Douille	•Hülse	•Manguito	•Hylsa	
	VOE 14547516	1					•Nut	•Écrou	•Mutter	•Tuerca	•Mutter	
13	**VOE 14547522**	2					Fitting	Écrou raccord	Verschraubung	Racor	Förskruvning	
14	**VOE 14549931**	2					Fitting	Écrou raccord	Verschraubung	Racor	Förskruvning	
	VOE 14547516	1					•Nut	•Écrou	•Mutter	•Tuerca	•Mutter	
	VOE 14547515	1					•Sleeve	•Douille	•Hülse	•Manguito	•Hylsa	
15	**VOE 14550824**	1					Connector	Connexion	Anschluss	Unión	Anslutning	S/N -211176/-230382 S/N -270620/-280561
16	**VOE 14547400**	3					Clamp	Collier serrage	Klemme	Abrazadera	Klamma	
17	**VOE 14500291**	3					Clip	Clip	Clip	Clip	Clips	
18	**VOE 14532102**	1					Clip	Clip	Klemme	Clip	Clips	
19	**VOE 14880645**	1					Hose assembly	Conduit flexible	Schlauchleitung	Conducto	Slangledning	
20	**VOE 14881619**	1					Hose assembly	Conduit flexible	Schlauchleitung	Conducto	Slangledning	

1	**8286559**	**Skaft och smörjrör med rörsäte** **Brazos y tuberías de engrase con asiento de tuberías** **Stiel und Schmierleitungen mit Sitz** **Balancier et tuyauterie de lubr avec siège de tuyau** **Dipper arm and grease piping with piping seat**	Catalogue id **20612** / Group **975**
2			Illustr. No **1075886** / Section **900**
3			
4			Issue **PUB 20025115-E** / Page **1377**
5			

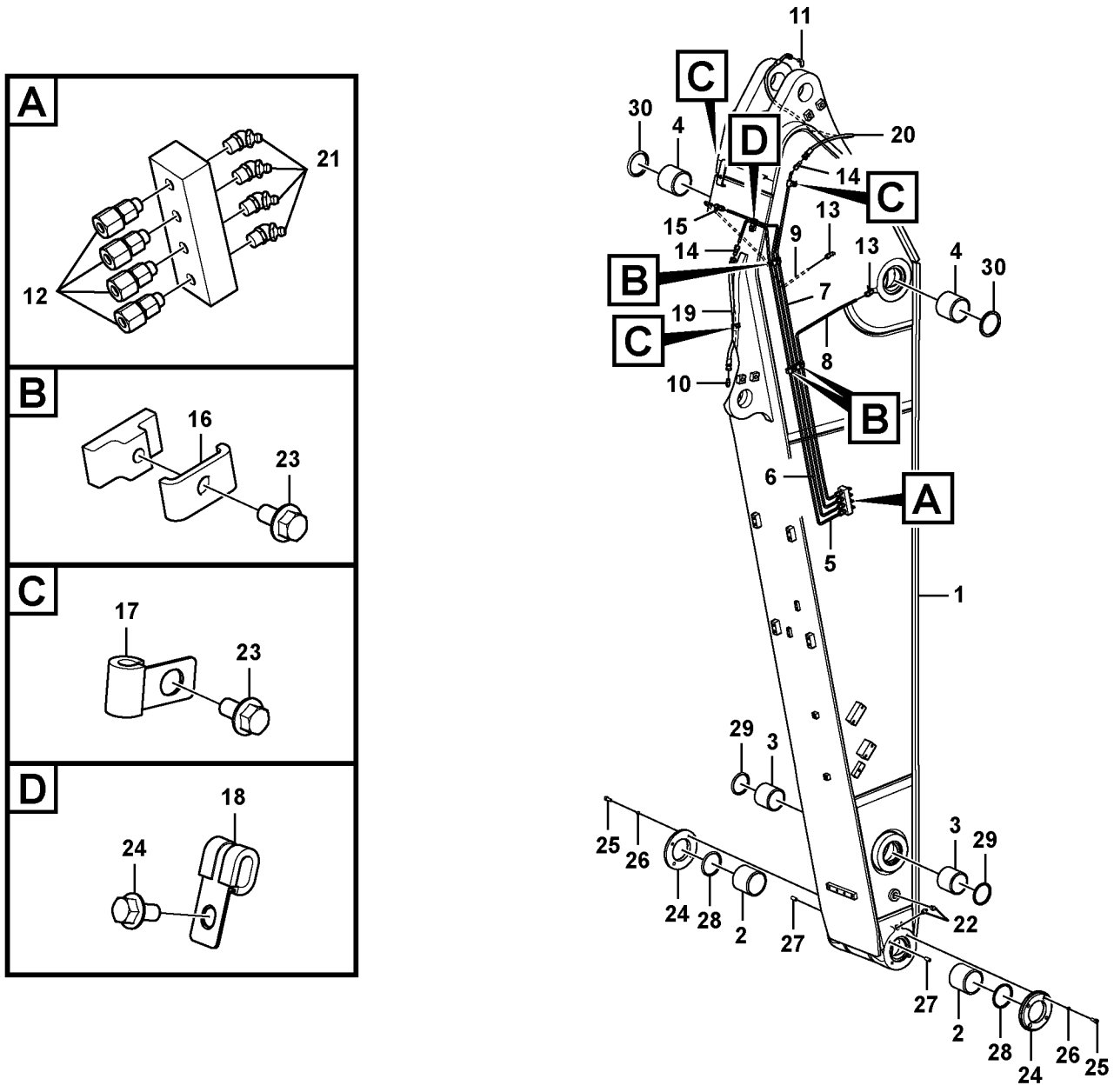

Volvo Construction Equipment

1075886

Fig.	Part No.	Quantity 1	2	3	PS	KIT	Description	Dénomination	Bezeichnung	Denominación	Benämning	Notes
21	**VOE 914169**	4					Lubricating nipple	Graisseur	Schmiernippel	Niple lubricador	Smörjnippel	
22	**VOE 914167**	3					Lubricating nipple	Graisseur	Schmiernippel	Niple lubricador	Smörjnippel	
23	**VOE 946440**	7					Flange screw	Vis à embase	Flanschschraube	Tornillo embridado	Flänsskruv	
24	**VOE 14550162**	2					Cover	Capot	Haube	Capó	Huv	
25	**VOE 984079**	4					Hex. socket screw	Vis à six pans creux	Innensechskantschra	Tornillo de hexágono	Insexskruv	
26	**VOE 955922**	4					Spring washer	Rondelle élastique	Federscheibe	Arandela elástica	Fjäderbricka	
27	**VOE 14544972**	4					Pin	Goupille	Zapfen	Pasador	Tapp	
28	**VOE 14560207**	2					Sealing	Étanchéité	dichtung	Junta	Tätning	
29	**VOE 14560206**	2					Sealing	Étanchéité	dichtung	Junta	Tätning	
30	**VOE 14560210**	2					Sealing	Étanchéité	dichtung	Junta	Tätning	

1	**8286559**	**Skaft och smörjrör med rörsäte** **Brazos y tuberías de engrase con asiento de tuberías** **Stiel und Schmierleitungen mit Sitz** **Balancier et tuyauterie de lubr avec siège de tuyau** **Dipper arm and grease piping with piping seat**	Catalogue id **20612**	Group **975**
2			Illustr. No **1075886**	Section **900**
3				
4			Issue **PUB 20025115-E**	Page **1379**
5				



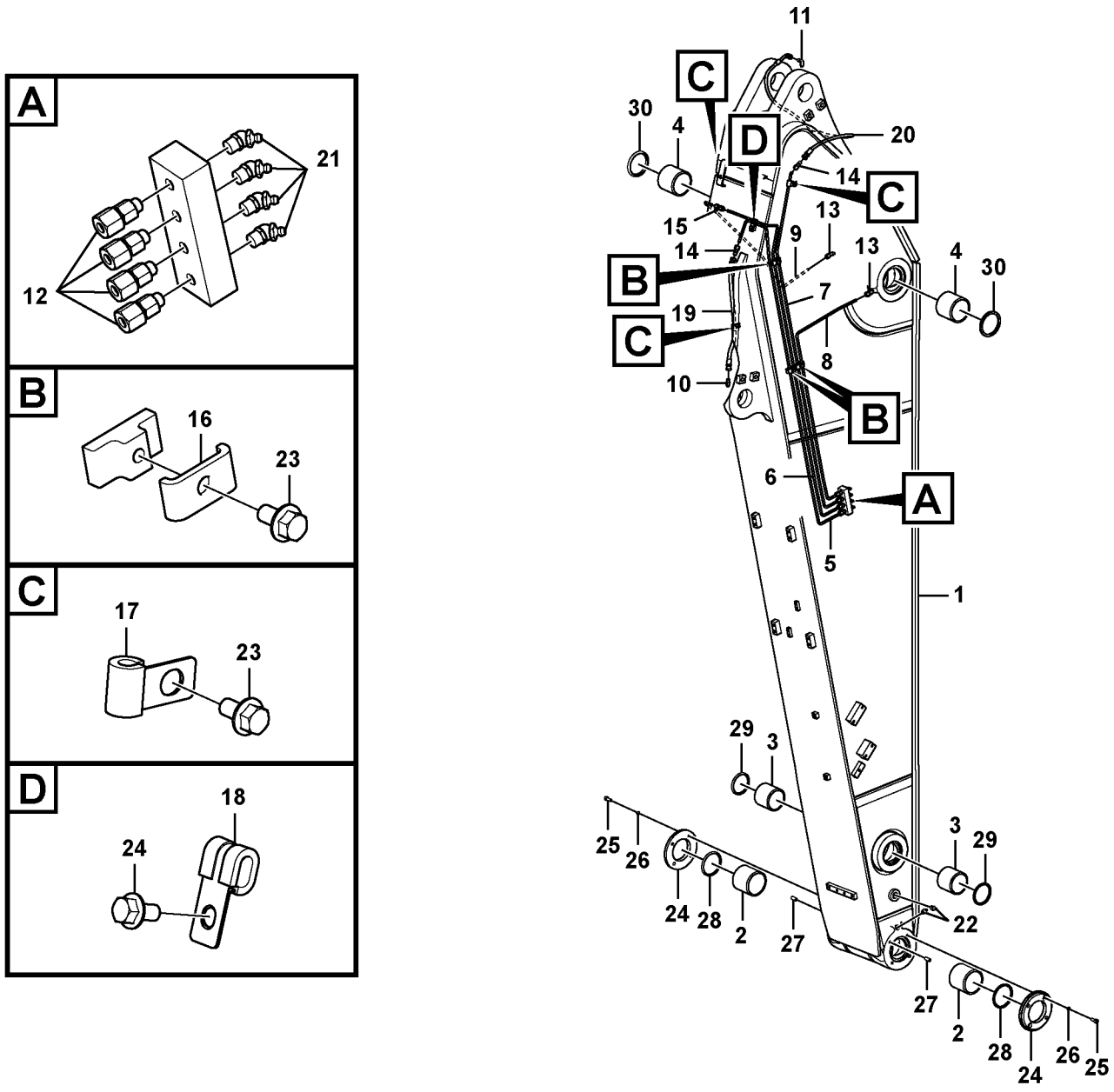

Volvo Construction Equipment

1075886

Fig.	Part No.	Quantity 1	2	3	PS	KIT	Description	Dénomination	Bezeichnung	Denominación	Benämning	Notes
1	**VOE 14588304**	1					Arm	Bras	Arm	Brazo	Arm	
2	**VOE 14550165**	2					•Bushing	•Bague	•Buchse	•Casquillo	•Bussning	
3	**VOE 14550166**	2					•Bushing	•Bague	•Buchse	•Casquillo	•Bussning	
4	**VOE 14550167**	2					•Bushing	•Bague	•Buchse	•Casquillo	•Bussning	
5	**VOE 14550646**	1					Pipe	Tuyau	Rohrleitung	Tubo	Rör	
6	**VOE 14550647**	1					Pipe	Tuyau	Rohrleitung	Tubo	Rör	S/N -211176/-230382 S/N -270620/-280561
	VOE 14686608	1					Pipe	Tuyau	Rohrleitung	Tubo	Rör	S/N 211177-/230383- S/N 270621/-280562-
7	**VOE 14550648**	1					Pipe	Tuyau	Rohrleitung	Tubo	Rör	
8	**VOE 14550649**	1					Pipe	Tuyau	Rohrleitung	Tubo	Rör	
9	**VOE 14550650**	1					Pipe	Tuyau	Rohrleitung	Tubo	Rör	S/N -211176/-230382 S/N -270620/-280561
10	**VOE 14547518**	1					Nipple	Raccord	Nippel	Niple	Nippel	
11	**VOE 14547520**	1					Nipple	Raccord	Nippel	Niple	Nippel	
12	**VOE 14547521**	4					Fitting	Écrou raccord	Verschraubung	Racor	Förskruvning	
	VOE 14547514	1					•Nipple	•Raccord	•Nippel	•Niple	•Nippel	
	VOE 14547515	1					•Sleeve	•Douille	•Hülse	•Manguito	•Hylsa	
	VOE 14547516	1					•Nut	•Écrou	•Mutter	•Tuerca	•Mutter	
13	**VOE 14547522**	2					Fitting	Écrou raccord	Verschraubung	Racor	Förskruvning	
14	**VOE 14549931**	2					Fitting	Écrou raccord	Verschraubung	Racor	Förskruvning	
	VOE 14547516	1					•Nut	•Écrou	•Mutter	•Tuerca	•Mutter	
	VOE 14547515	1					•Sleeve	•Douille	•Hülse	•Manguito	•Hylsa	
15	**VOE 14550824**	1					Connector	Connexion	Anschluss	Unión	Anslutning	S/N -211176/-230382 S/N -270620/-280561
16	**VOE 14547400**	3					Clamp	Collier serrage	Klemme	Abrazadera	Klamma	
17	**VOE 14500291**	3					Clip	Clip	Clip	Clip	Clips	
18	**VOE 14532102**	1					Clip	Clip	Klemme	Clip	Clips	
19	**VOE 14880645**	1					Hose assembly	Conduit flexible	Schlauchleitung	Conducto	Slangledning	
20	**VOE 14881619**	1					Hose assembly	Conduit flexible	Schlauchleitung	Conducto	Slangledning	

1	**8286561**	**Skaft och smörjrör med rörsäte** **Brazos y tuberías de engrase con asiento de tuberías** **Stiel und Schmierleitungen mit Sitz** **Balancier et tuyauterie de lubr avec siège de tuyau** **Dipper arm and grease piping with piping seat**	Catalogue id **20612**	Group **975**
2				
3			Illustr. No **1075886**	Section **1000**
4				
5			Issue **PUB 20025115-E**	Page **1381**

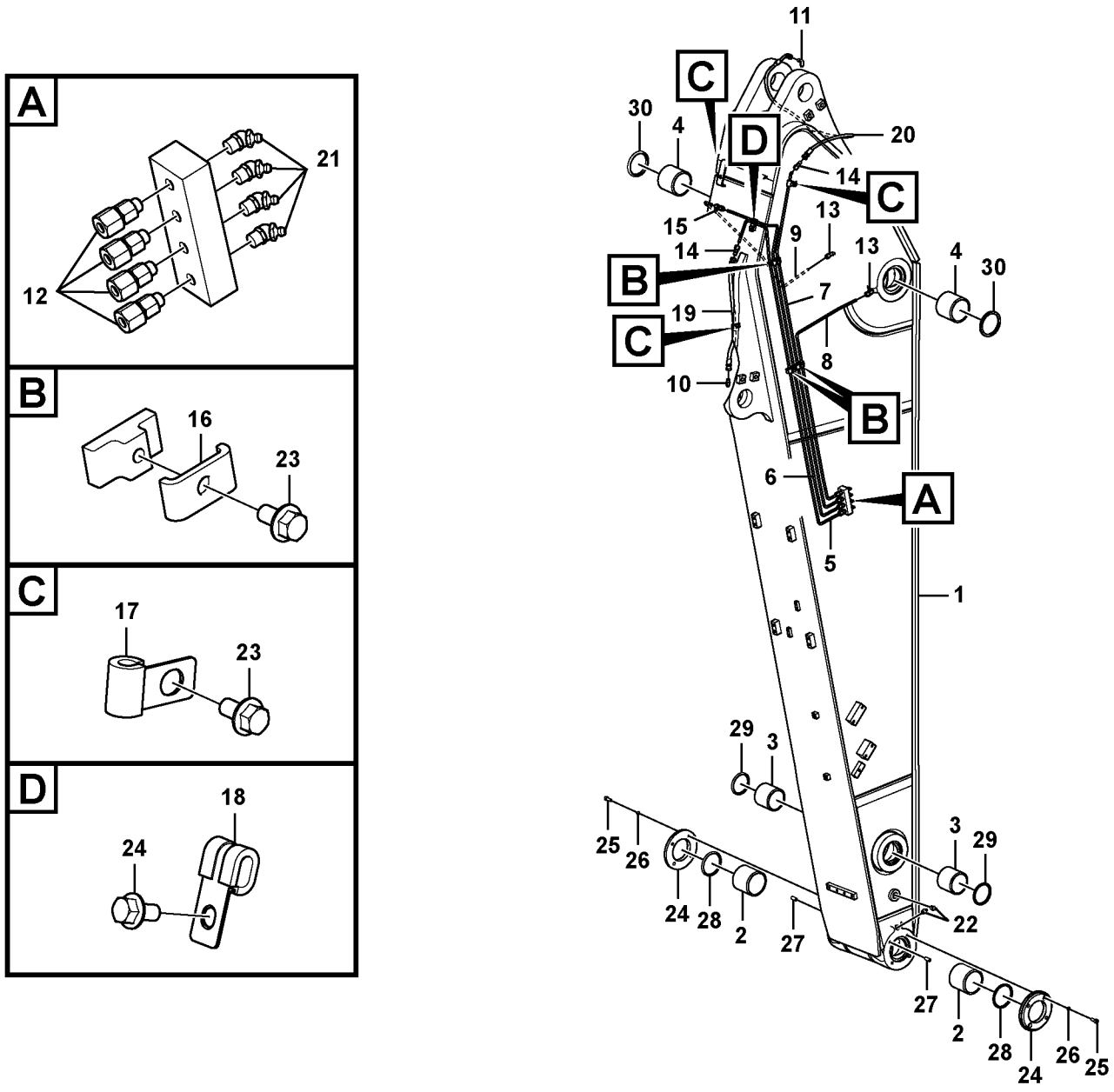

Volvo Construction Equipment

1075886

Fig.	Part No.	Quantity 1	2	3	PS	KIT	Description	Dénomination	Bezeichnung	Denominación	Benämning	Notes
21	**VOE 914169**	4					Lubricating nipple	Graisseur	Schmiernippel	Niple lubricador	Smörjnippel	
22	**VOE 914167**	3					Lubricating nipple	Graisseur	Schmiernippel	Niple lubricador	Smörjnippel	
23	**VOE 946440**	7					Flange screw	Vis à embase	Flanschschraube	Tornillo embridado	Flänsskruv	
24	**VOE 14550162**	2					Cover	Capot	Haube	Capó	Huv	
25	**VOE 984079**	4					Hex. socket screw	Vis à six pans creux	Innensechskantschra	Tornillo de hexágono	Insexskruv	
26	**VOE 955922**	4					Spring washer	Rondelle élastique	Federscheibe	Arandela elástica	Fjäderbricka	
27	**VOE 14544972**	4					Pin	Goupille	Zapfen	Pasador	Tapp	
28	**VOE 14560207**	2					Sealing	Étanchéité	dichtung	Junta	Tätning	
29	**VOE 14560206**	2					Sealing	Étanchéité	dichtung	Junta	Tätning	
30	**VOE 14560210**	2					Sealing	Étanchéité	dichtung	Junta	Tätning	

1	**8286561**	**Skaft och smörjrör med rörsäte** **Brazos y tuberías de engrase con asiento de tuberías** **Stiel und Schmierleitungen mit Sitz** **Balancier et tuyauterie de lubr avec siège de tuyau** **Dipper arm and grease piping with piping seat**	Catalogue id **20612**	Group **975**
2			Illustr. No **1075886**	Section **1000**
3				
4			Issue **PUB 20025115-E**	Page **1383**
5				

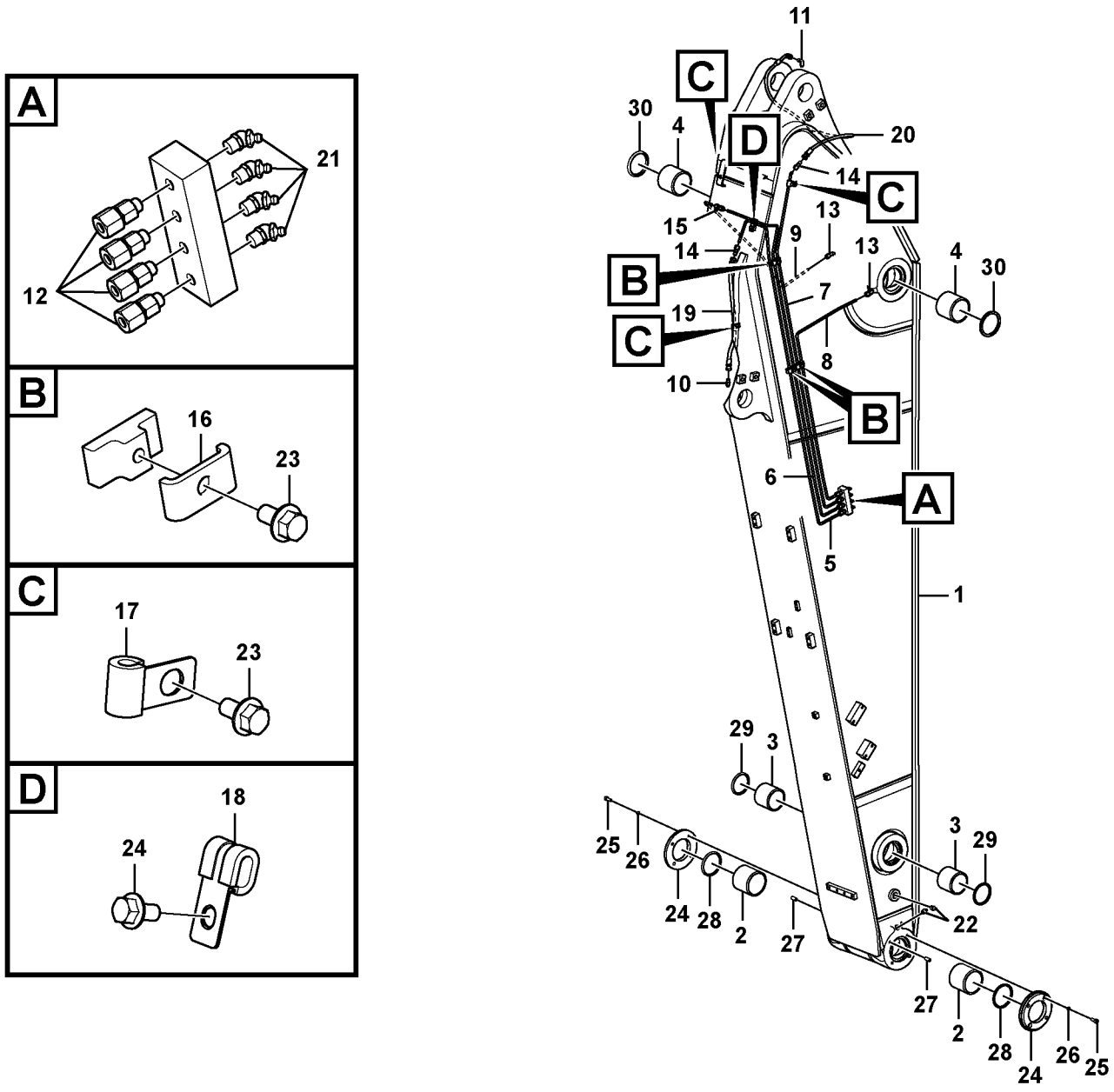

Volvo Construction Equipment

1075886

Fig.	Part No.	Quantity 1	2	3	PS	KIT	Description	Dénomination	Bezeichnung	Denominación	Benämning	Notes
1	**VOE 14570226**	1					Arm	Bras	Arm	Brazo	Arm	
2	**VOE 14550165**	2					•Bushing	•Bague	•Buchse	•Casquillo	•Bussning	
3	**VOE 14550166**	2					•Bushing	•Bague	•Buchse	•Casquillo	•Bussning	
4	**VOE 14550167**	2					•Bushing	•Bague	•Buchse	•Casquillo	•Bussning	
5	**VOE 14550646**	1					Pipe	Tuyau	Rohrleitung	Tubo	Rör	
6	**VOE 14550647**	1					Pipe	Tuyau	Rohrleitung	Tubo	Rör	S/N -211176/-230382 S/N -270620/-280561
	VOE 14686608	1					Pipe	Tuyau	Rohrleitung	Tubo	Rör	S/N 211177-/230383- S/N 270621/-280562-
7	**VOE 14550648**	1					Pipe	Tuyau	Rohrleitung	Tubo	Rör	
8	**VOE 14550649**	1					Pipe	Tuyau	Rohrleitung	Tubo	Rör	
9	**VOE 14550650**	1					Pipe	Tuyau	Rohrleitung	Tubo	Rör	S/N -211176/-230382 S/N -270620/-280561
10	**VOE 14547518**	1					Nipple	Raccord	Nippel	Niple	Nippel	
11	**VOE 14547520**	1					Nipple	Raccord	Nippel	Niple	Nippel	
12	**VOE 14547521**	4					Fitting	Écrou raccord	Verschraubung	Racor	Förskruvning	
	VOE 14547514	1					•Nipple	•Raccord	•Nippel	•Niple	•Nippel	
	VOE 14547515	1					•Sleeve	•Douille	•Hülse	•Manguito	•Hylsa	
	VOE 14547516	1					•Nut	•Écrou	•Mutter	•Tuerca	•Mutter	
13	**VOE 14547522**	2					Fitting	Écrou raccord	Verschraubung	Racor	Förskruvning	
14	**VOE 14549931**	2					Fitting	Écrou raccord	Verschraubung	Racor	Förskruvning	
	VOE 14547516	1					•Nut	•Écrou	•Mutter	•Tuerca	•Mutter	
	VOE 14547515	1					•Sleeve	•Douille	•Hülse	•Manguito	•Hylsa	
15	**VOE 14550824**	1					Connector	Connexion	Anschluss	Unión	Anslutning	S/N -211176/-230382 S/N -270620/-280561
16	**VOE 14547400**	3					Clamp	Collier serrage	Klemme	Abrazadera	Klamma	
17	**VOE 14500291**	3					Clip	Clip	Clip	Clip	Clips	
18	**VOE 14532102**	1					Clip	Clip	Klemme	Clip	Clips	
19	**VOE 14880645**	1					Hose assembly	Conduit flexible	Schlauchleitung	Conducto	Slangledning	
20	**VOE 14881619**	1					Hose assembly	Conduit flexible	Schlauchleitung	Conducto	Slangledning	

1	**8285025**	**Skaft och smörjrör med rörsäte** **Brazos y tuberías de engrase con asiento de tuberías** **Stiel und Schmierleitungen mit Sitz** **Balancier et tuyauterie de lubr avec siège de tuyau** **Dipper arm and grease piping with piping seat**	Catalogue id **20612**	Group **975**
2			Illustr. No **1075886**	Section **1100**
3			Issue **PUB 20025115-E**	Page **1385**
4				
5				

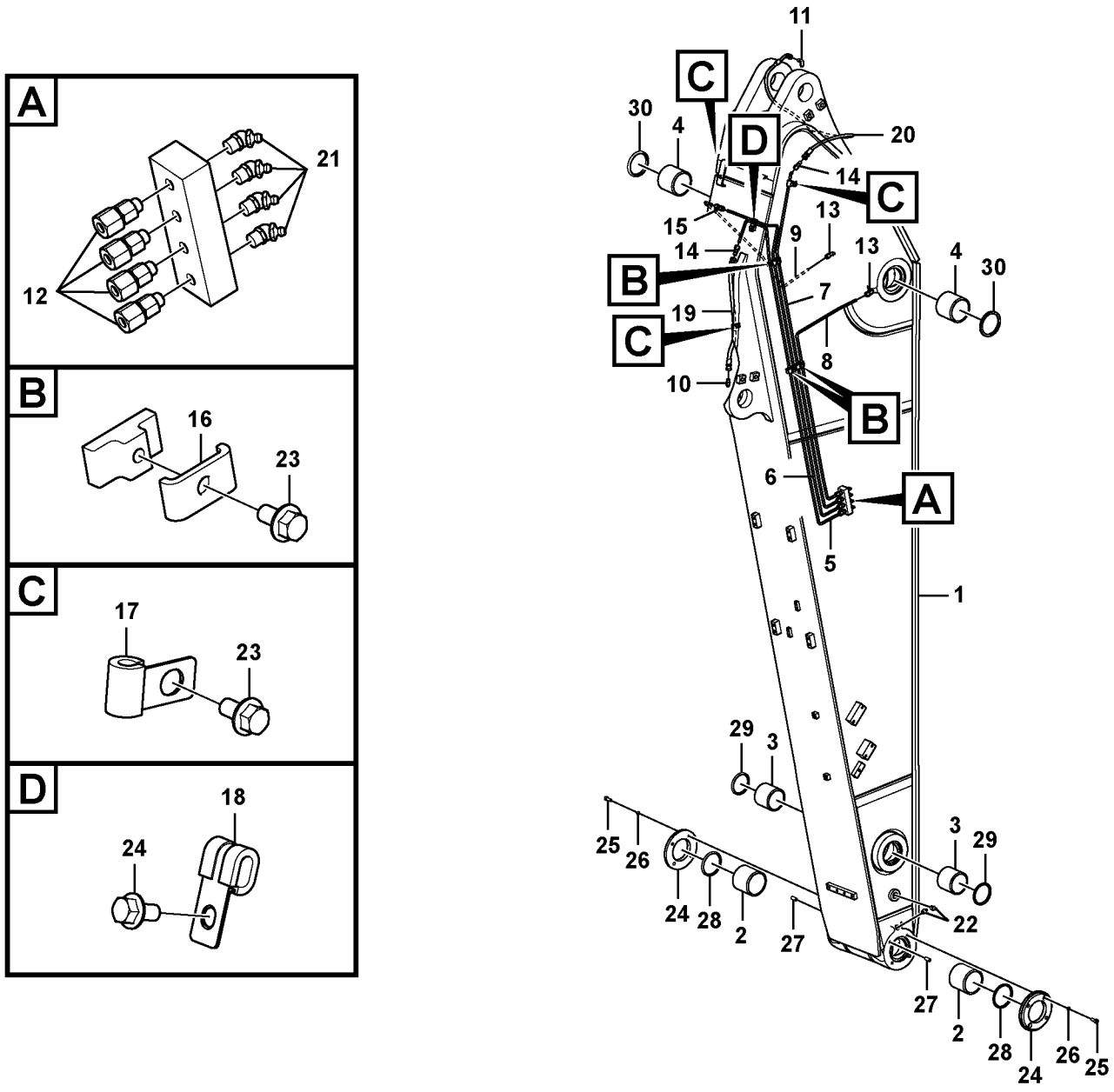

Volvo Construction Equipment

1075886

Fig.	Part No.	Quantity 1	2	3	PS	KIT	Description	Dénomination	Bezeichnung	Denominación	Benämning	Notes
21	**VOE 914169**	4					Lubricating nipple	Graisseur	Schmiernippel	Niple lubricador	Smörjnippel	
22	**VOE 914167**	3					Lubricating nipple	Graisseur	Schmiernippel	Niple lubricador	Smörjnippel	
23	**VOE 946440**	7					Flange screw	Vis à embase	Flanschschraube	Tornillo embridado	Flänsskruv	
24	**VOE 14550162**	2					Cover	Capot	Haube	Capó	Huv	
25	**VOE 984079**	4					Hex. socket screw	Vis à six pans creux	Innensechskantschra	Tornillo de hexágono	Insexskruv	
26	**VOE 955922**	4					Spring washer	Rondelle élastique	Federscheibe	Arandela elástica	Fjäderbricka	
27	**VOE 14544972**	4					Pin	Goupille	Zapfen	Pasador	Tapp	
28	**VOE 14560207**	2					Sealing	Étanchéité	dichtung	Junta	Tätning	
29	**VOE 14560206**	2					Sealing	Étanchéité	dichtung	Junta	Tätning	
30	**VOE 14560210**	2					Sealing	Étanchéité	dichtung	Junta	Tätning	

1	**8285025**	**Skaft och smörjrör med rörsäte** **Brazos y tuberías de engrase con asiento de tuberías** **Stiel und Schmierleitungen mit Sitz** **Balancier et tuyauterie de lubr avec siège de tuyau** **Dipper arm and grease piping with piping seat**	Catalogue id **20612**	Group **975**
2			Illustr. No **1075886**	Section **1100**
3				
4			Issue **PUB 20025115-E**	Page **1387**
5				

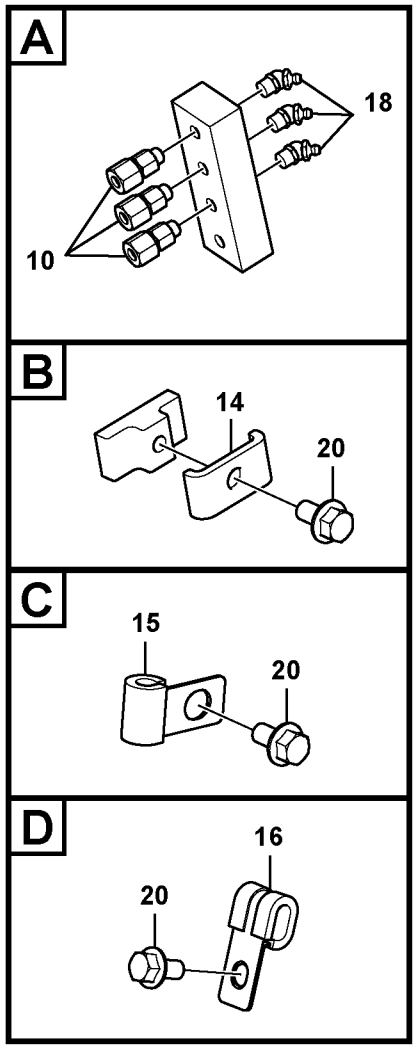

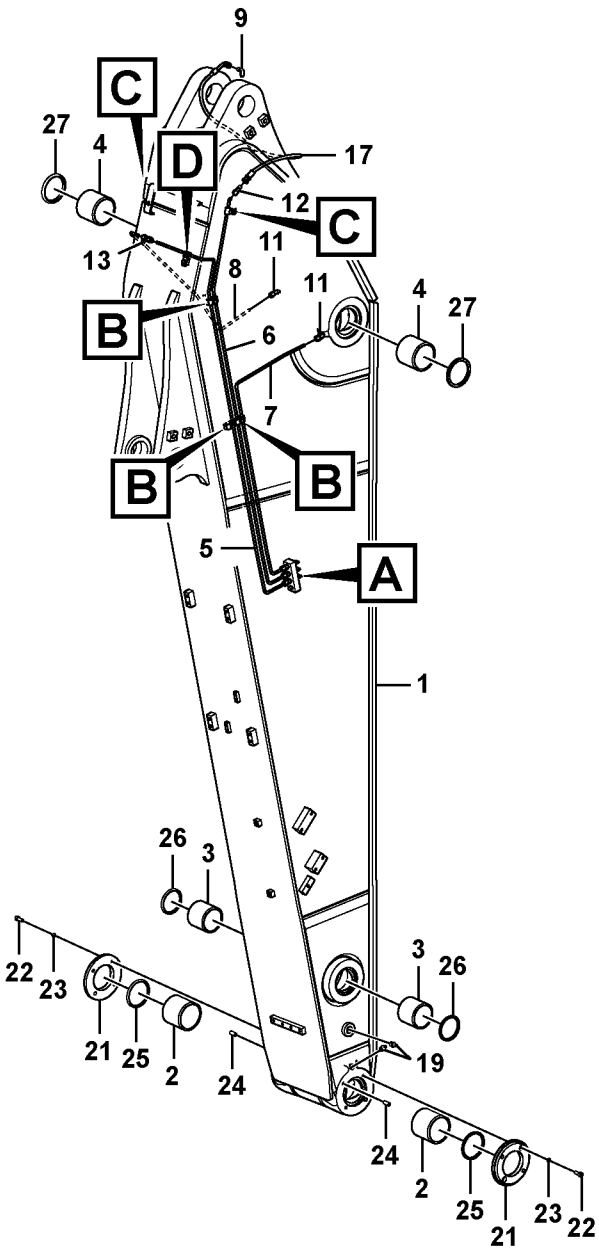

Volvo Construction Equipment

1075889

Fig.	Part No.	Quantity 1	2	3	PS	KIT	Description	Dénomination	Bezeichnung	Denominación	Benämning	Notes
1	**VOE 14570226**	1					Arm	Bras	Arm	Brazo	Arm	
2	**VOE 14550165**	2					•Bushing	•Bague	•Buchse	•Casquillo	•Bussning	
3	**VOE 14550166**	2					•Bushing	•Bague	•Buchse	•Casquillo	•Bussning	
4	**VOE 14550167**	2					•Bushing	•Bague	•Buchse	•Casquillo	•Bussning	
5	**VOE 14550647**	1					Pipe	Tuyau	Rohrleitung	Tubo	Rör	S/N -211176/-230382 S/N -270620/-280561
	VOE 14686608	1					Pipe	Tuyau	Rohrleitung	Tubo	Rör	S/N 211177-/230383- S/N 270621-/280562-
6	**VOE 14550648**	1					Pipe	Tuyau	Rohrleitung	Tubo	Rör	
7	**VOE 14550649**	1					Pipe	Tuyau	Rohrleitung	Tubo	Rör	
8	**VOE 14550650**	1					Pipe	Tuyau	Rohrleitung	Tubo	Rör	S/N -211176/-230382 S/N -270620/-280561
9	**VOE 14547520**	1					Nipple	Raccord	Nippel	Niple	Nippel	
10	**VOE 14547521**	3					Fitting	Écrou raccord	Verschraubung	Racor	Förskruvning	
	VOE 14547514	1					•Nipple	•Raccord	•Nippel	•Niple	•Nippel	
	VOE 14547515	1					•Sleeve	•Douille	•Hülse	•Manguito	•Hylsa	
	VOE 14547516	1					•Nut	•Écrou	•Mutter	•Tuerca	•Mutter	
11	**VOE 14547522**	2					Fitting	Écrou raccord	Verschraubung	Racor	Förskruvning	
12	**VOE 14549931**	1					Fitting	Écrou raccord	Verschraubung	Racor	Förskruvning	
	VOE 14547516	1					•Nut	•Écrou	•Mutter	•Tuerca	•Mutter	
	VOE 14547515	1					•Sleeve	•Douille	•Hülse	•Manguito	•Hylsa	
13	**VOE 14550824**	1					Connector	Connexion	Anschluss	Unión	Anslutning	S/N -211176/-230382 S/N -270620/-280561
14	**VOE 14547400**	3					Clamp	Collier serrage	Klemme	Abrazadera	Klamma	
15	**VOE 14500291**	2					Clip	Clip	Clip	Clip	Clips	
16	**VOE 14532102**	1					Clip	Clip	Klemme	Clip	Clips	
17	**VOE 14881619**	1					Hose assembly	Conduit flexible	Schlauchleitung	Conducto	Slangledning	
18	**VOE 914169**	3					Lubricating nipple	Graisseur	Schmiernippel	Niple lubricador	Smörjnippel	
19	**VOE 914167**	3					Lubricating nipple	Graisseur	Schmiernippel	Niple lubricador	Smörjnippel	
20	**VOE 946440**	6					Flange screw	Vis à embase	Flanschschraube	Tornillo embridado	Flänsskruv	

1	**8294259**	**Skaft och smörjrör med rörsäte** **Brazos y tuberías de engrase con asiento de tuberías** **Stiel und Schmierleitungen mit Sitz** **Balancier et tuyauterie de lubr avec siège de tuyau** **Dipper arm and grease piping with piping seat**	Catalogue id **20612** / Group **975**
2			
3			Illustr. No **1075889** / Section **1200**
4			
5			Issue **PUB 20025115-E** / Page **1389**

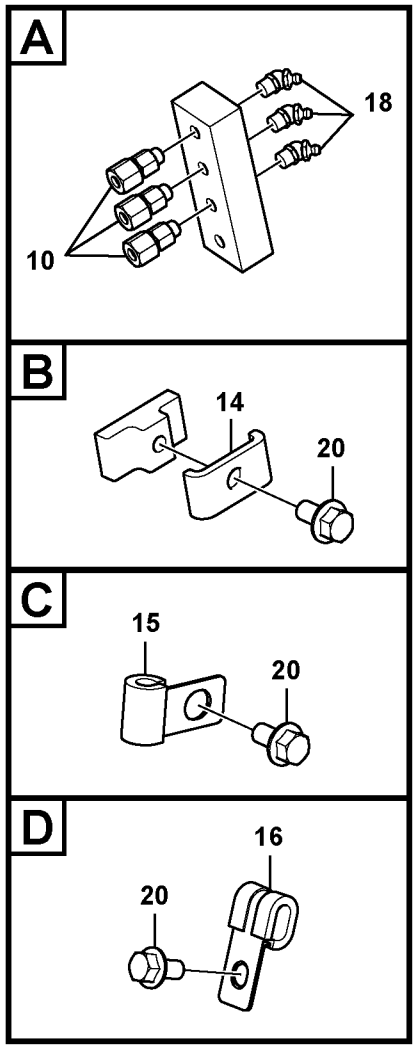

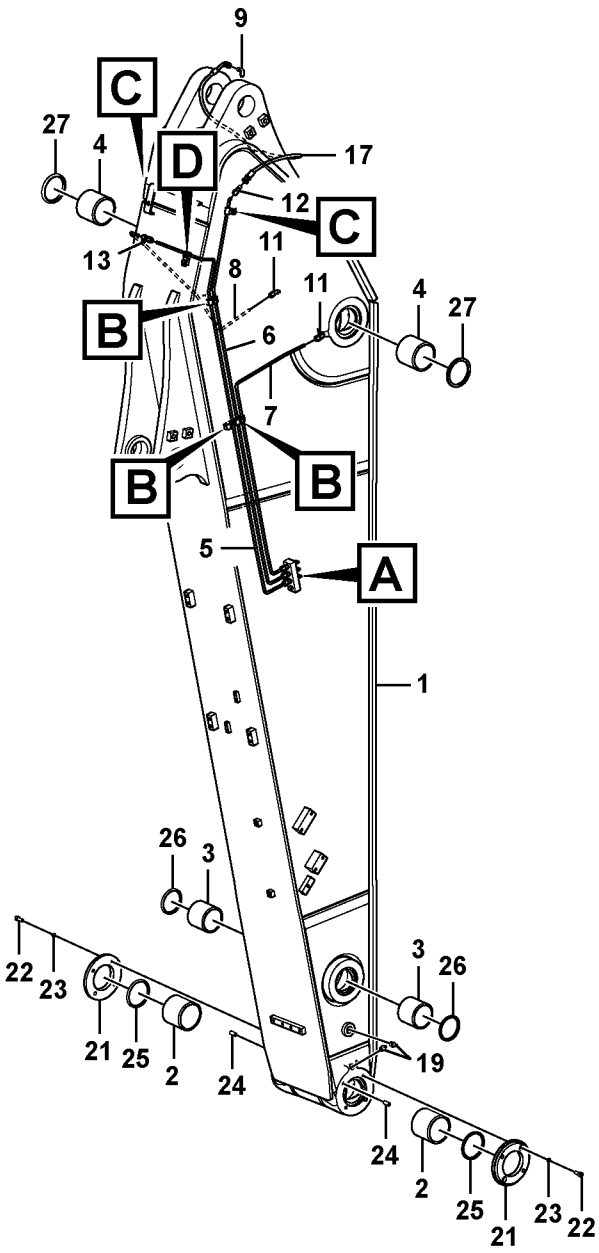

Volvo Construction Equipment

1075889

Fig.	Part No.	Quantity 1	2	3	PS	KIT	Description	Dénomination	Bezeichnung	Denominación	Benämning	Notes
21	**VOE 14550162**	2					Cover	Capot	Haube	Capó	Huv	
22	**VOE 984079**	4					Hex. socket screw	Vis à six pans creux	Innensechskantschra	Tornillo de hexágono	Insexskruv	
23	**VOE 955922**	4					Spring washer	Rondelle élastique	Federscheibe	Arandela elástica	Fjäderbricka	
24	**VOE 14544972**	4					Pin	Goupille	Zapfen	Pasador	Tapp	
25	**VOE 14560207**	2					Sealing	Étanchéité	dichtung	Junta	Tätning	
26	**VOE 14560206**	2					Sealing	Étanchéité	dichtung	Junta	Tätning	
27	**VOE 14560210**	2					Sealing	Étanchéité	dichtung	Junta	Tätning	

1	**8294259**	**Skaft och smörjrör med rörsäte** **Brazos y tuberías de engrase con asiento de tuberías** **Stiel und Schmierleitungen mit Sitz** **Balancier et tuyauterie de lubr avec siège de tuyau** **Dipper arm and grease piping with piping seat**	Catalogue id **20612**	Group **975**
2			Illustr. No **1075889**	Section **1200**
3				
4			Issue **PUB 20025115-E**	Page **1391**
5				

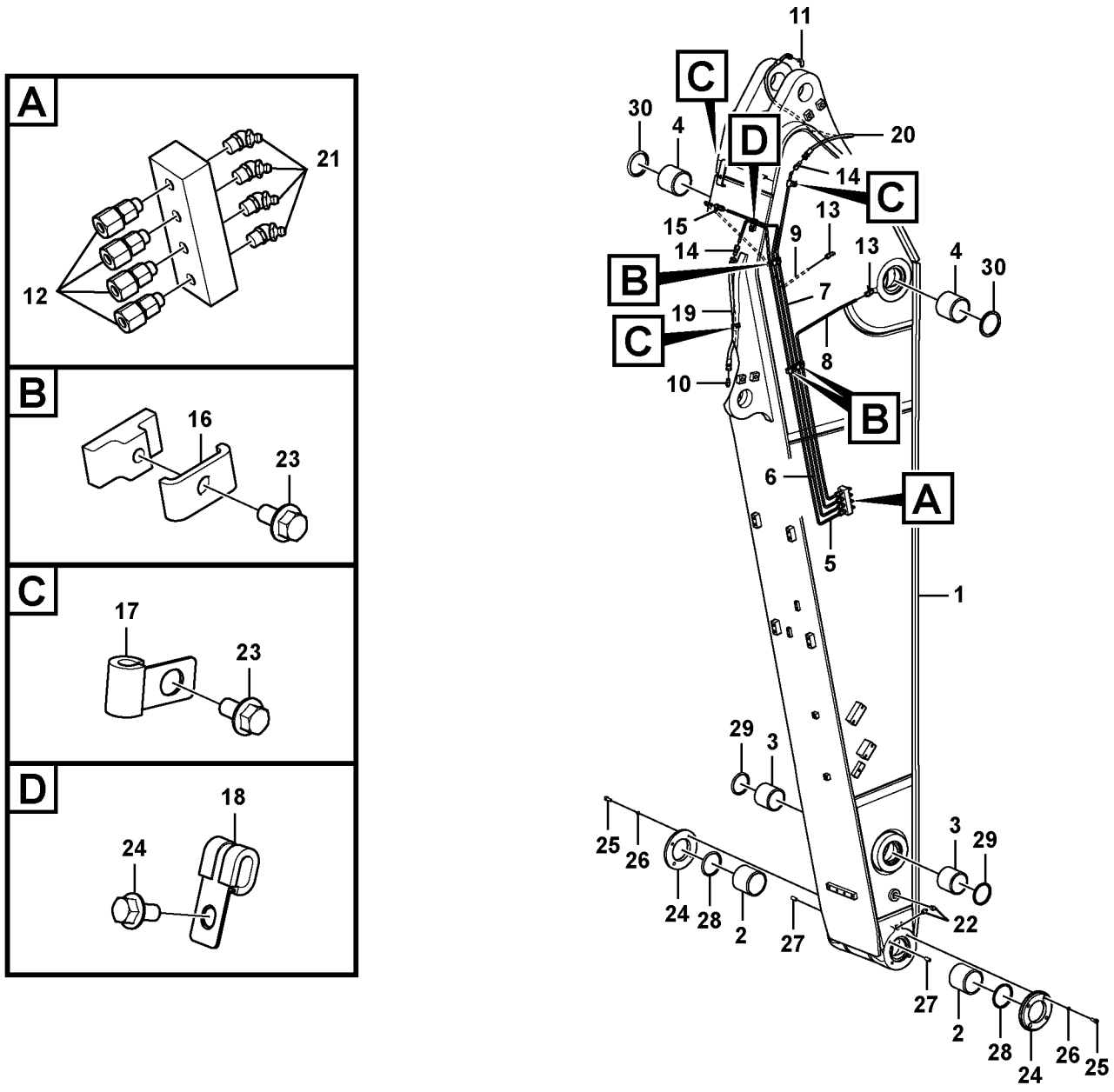

Volvo Construction Equipment

1075886

Fig.	Part No.	Quantity 1	2	3	PS	KIT	Description	Dénomination	Bezeichnung	Denominación	Benämning	Notes
1	**VOE 14575910**	1					Arm	Bras	Arm	Brazo	Arm	
2	**VOE 14550165**	2					•Bushing	•Bague	•Buchse	•Casquillo	•Bussning	
3	**VOE 14550166**	2					•Bushing	•Bague	•Buchse	•Casquillo	•Bussning	
4	**VOE 14550167**	2					•Bushing	•Bague	•Buchse	•Casquillo	•Bussning	
5	**VOE 14550646**	1					Pipe	Tuyau	Rohrleitung	Tubo	Rör	
6	**VOE 14550647**	1					Pipe	Tuyau	Rohrleitung	Tubo	Rör	S/N -211176/-230382 S/N -270620/-280561
	VOE 14686608	1					Pipe	Tuyau	Rohrleitung	Tubo	Rör	S/N 211177-/230383- S/N 270621-/280562-
7	**VOE 14550648**	1					Pipe	Tuyau	Rohrleitung	Tubo	Rör	
8	**VOE 14550649**	1					Pipe	Tuyau	Rohrleitung	Tubo	Rör	
9	**VOE 14550650**	1					Pipe	Tuyau	Rohrleitung	Tubo	Rör	S/N -211176/-230382 S/N -270620/-280561
10	**VOE 14547518**	1					Nipple	Raccord	Nippel	Niple	Nippel	
11	**VOE 14547520**	1					Nipple	Raccord	Nippel	Niple	Nippel	
12	**VOE 14547521**	4					Fitting	Écrou raccord	Verschraubung	Racor	Förskruvning	
	VOE 14547514	1					•Nipple	•Raccord	•Nippel	•Niple	•Nippel	
	VOE 14547515	1					•Sleeve	•Douille	•Hülse	•Manguito	•Hylsa	
	VOE 14547516	1					•Nut	•Écrou	•Mutter	•Tuerca	•Mutter	
13	**VOE 14547522**	2					Fitting	Écrou raccord	Verschraubung	Racor	Förskruvning	
14	**VOE 14549931**	2					Fitting	Écrou raccord	Verschraubung	Racor	Förskruvning	
	VOE 14547516	1					•Nut	•Écrou	•Mutter	•Tuerca	•Mutter	
	VOE 14547515	1					•Sleeve	•Douille	•Hülse	•Manguito	•Hylsa	
15	**VOE 14550824**	1					Connector	Connexion	Anschluss	Unión	Anslutning	S/N -211176/-230382 S/N -270620/-280562-
16	**VOE 14547400**	3					Clamp	Collier serrage	Klemme	Abrazadera	Klamma	
17	**VOE 14500291**	3					Clip	Clip	Clip	Clip	Clips	
18	**VOE 14532102**	1					Clip	Clip	Klemme	Clip	Clips	
19	**VOE 14880645**	1					Hose assembly	Conduit flexible	Schlauchleitung	Conducto	Slangledning	
20	**VOE 14881619**	1					Hose assembly	Conduit flexible	Schlauchleitung	Conducto	Slangledning	

1	**8287082**	**Skaft och smörjrör med rörsäte** **Brazos y tuberías de engrase con asiento de tuberías** **Stiel und Schmierleitungen mit Sitz** **Balancier et tuyauterie de lubr avec siège de tuyau** **Dipper arm and grease piping with piping seat**	Catalogue id **20612**	Group **975**
2			Illustr. No **1075886**	Section **1300**
3			Issue **PUB 20025115-E**	Page **1393**
4				
5				

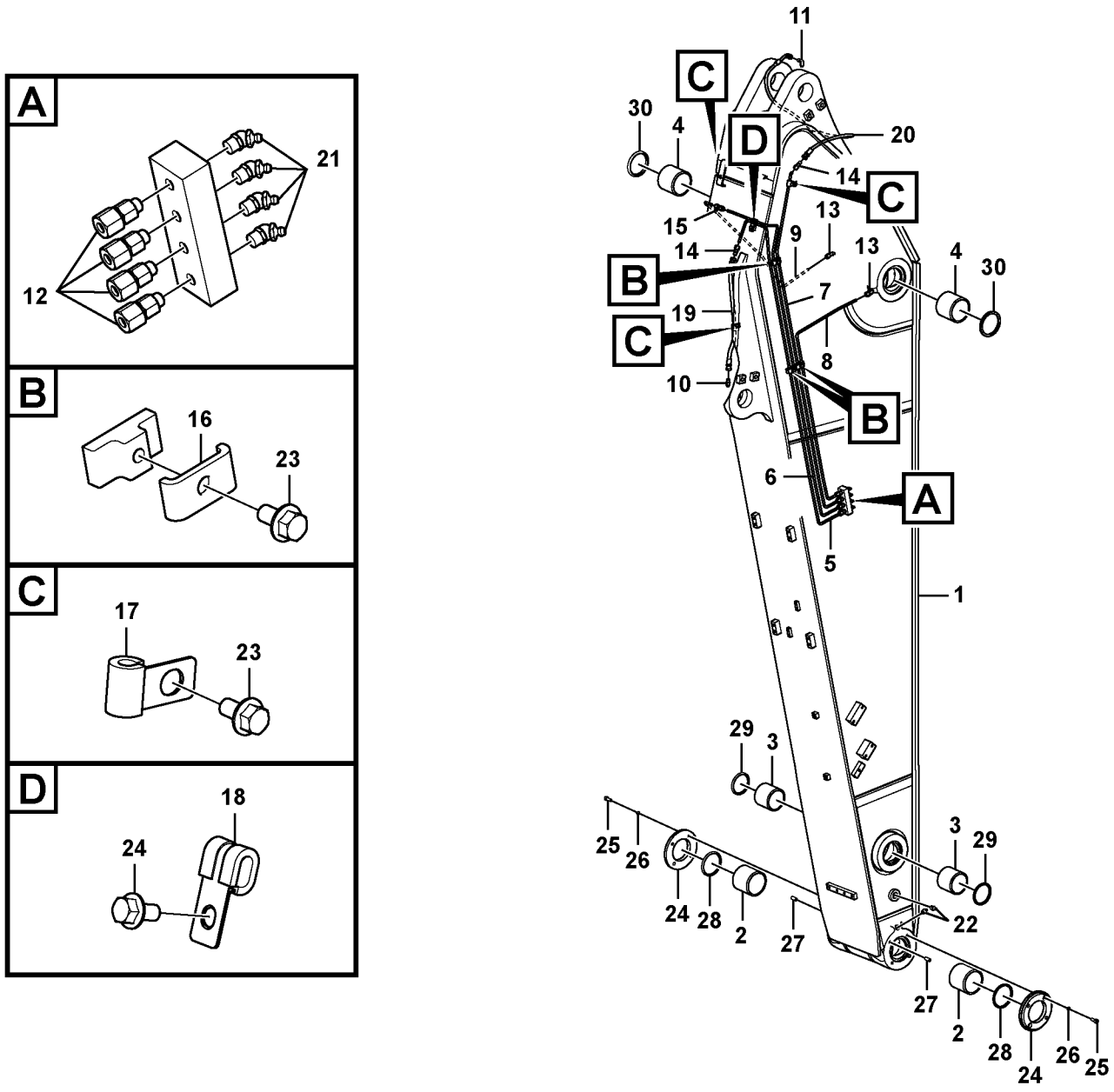

Volvo Construction Equipment

1075886

Fig.	Part No.	Quantity 1	2	3	PS	KIT	Description	Dénomination	Bezeichnung	Denominación	Benämning	Notes
21	**VOE 914169**	4					Lubricating nipple	Graisseur	Schmiernippel	Niple lubricador	Smörjnippel	
22	**VOE 914167**	3					Lubricating nipple	Graisseur	Schmiernippel	Niple lubricador	Smörjnippel	
23	**VOE 946440**	7					Flange screw	Vis à embase	Flanschschraube	Tornillo embridado	Flänsskruv	
24	**VOE 14550162**	2					Cover	Capot	Haube	Capó	Huv	
25	**VOE 984079**	4					Hex. socket screw	Vis à six pans creux	Innensechskantschra	Tornillo de hexágono	Insexskruv	
26	**VOE 955922**	4					Spring washer	Rondelle élastique	Federscheibe	Arandela elástica	Fjäderbricka	
27	**VOE 14544972**	4					Pin	Goupille	Zapfen	Pasador	Tapp	
28	**VOE 14560207**	2					Sealing	Étanchéité	dichtung	Junta	Tätning	
29	**VOE 14560206**	2					Sealing	Étanchéité	dichtung	Junta	Tätning	
30	**VOE 14560210**	2					Sealing	Étanchéité	dichtung	Junta	Tätning	

1	**8287082**	**Skaft och smörjrör med rörsäte** **Brazos y tuberías de engrase con asiento de tuberías** **Stiel und Schmierleitungen mit Sitz** **Balancier et tuyauterie de lubr avec siège de tuyau** **Dipper arm and grease piping with piping seat**	Catalogue id **20612**	Group **975**
2			Illustr. No **1075886**	Section **1300**
3				
4			Issue **PUB 20025115-E**	Page **1395**
5				

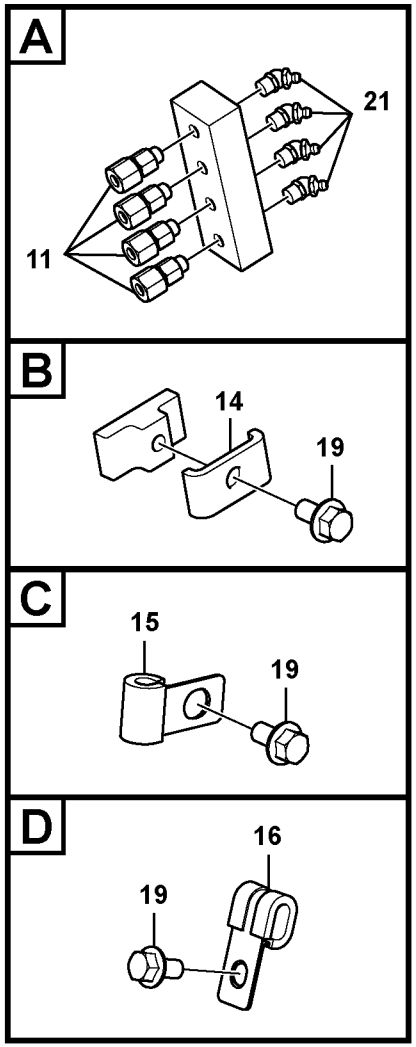

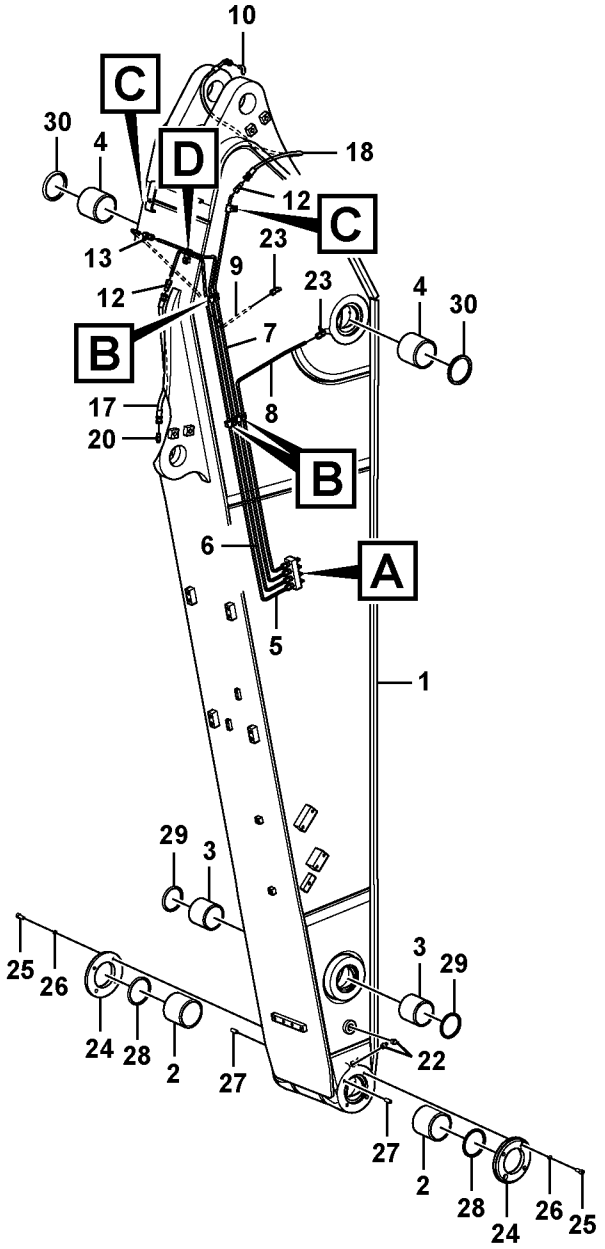

Volvo Construction Equipment

1075893

Fig.	Part No.	Quantity 1	2	3	PS	KIT	Description	Dénomination	Bezeichnung	Denominación	Benämning	Notes
1	**VOE 14601845**	1					Arm	Bras	Arm	Brazo	Arm	
2	**VOE 14550165**	2					•Bushing	•Bague	•Buchse	•Casquillo	•Bussning	
3	**VOE 14550166**	2					•Bushing	•Bague	•Buchse	•Casquillo	•Bussning	
4	**VOE 14550167**	2					•Bushing	•Bague	•Buchse	•Casquillo	•Bussning	
5	**VOE 14601884**	1					Pipe	Tuyau	Rohrleitung	Tubo	Rör	
6	**VOE 14601883**	1					Pipe	Tuyau	Rohrleitung	Tubo	Rör	S/N -211176/-230382 S/N -270620/-280561
	VOE 14686616	1					Pipe	Tuyau	Rohrleitung	Tubo	Rör	S/N 211177-/230383- S/N 270621-/-280562-
7	**VOE 14601882**	1					Pipe	Tuyau	Rohrleitung	Tubo	Rör	
8	**VOE 14601881**	1					Pipe	Tuyau	Rohrleitung	Tubo	Rör	
9	**VOE 14601885**	1					Pipe	Tuyau	Rohrleitung	Tubo	Rör	S/N -211176/-230382 S/N -270620/-280561
10	**VOE 14547520**	1					Nipple	Raccord	Nippel	Niple	Nippel	
11	**VOE 14547521**	4					Fitting	Écrou raccord	Verschraubung	Racor	Förskruvning	
	VOE 14547514	1					•Nipple	•Raccord	•Nippel	•Niple	•Nippel	
	VOE 14547515	1					•Sleeve	•Douille	•Hülse	•Manguito	•Hylsa	
	VOE 14547516	1					•Nut	•Écrou	•Mutter	•Tuerca	•Mutter	
12	**VOE 14549931**	2					Fitting	Écrou raccord	Verschraubung	Racor	Förskruvning	
	VOE 14547516	1					•Nut	•Écrou	•Mutter	•Tuerca	•Mutter	
	VOE 14547515	1					•Sleeve	•Douille	•Hülse	•Manguito	•Hylsa	
13	**VOE 14550824**	1					Connector	Connexion	Anschluss	Unión	Anslutning	S/N -211176/-230382 S/N -270620/-280561
14	**VOE 14547400**	3					Clamp	Collier serrage	Klemme	Abrazadera	Klamma	
15	**VOE 14500291**	2					Clip	Clip	Clip	Clip	Clips	
16	**VOE 14532102**	1					Clip	Clip	Klemme	Clip	Clips	
17	**SA 9482-02110**	1					Hose assembly	Conduit flexible	Schlauchleitung	Conducto	Slangledning	
18	**VOE 14881619**	1					Hose assembly	Conduit flexible	Schlauchleitung	Conducto	Slangledning	
19	**VOE 946440**	6					Flange screw	Vis à embase	Flanschschraube	Tornillo embridado	Flänsskruv	
20	**VOE 14547518**	1					Nipple	Raccord	Nippel	Niple	Nippel	

1	**8289334**	**Skaft och smörjrör med rörsäte** **Brazos y tuberías de engrase con asiento de tuberías** **Stiel und Schmierleitungen mit Sitz** **Balancier et tuyauterie de lubr avec siège de tuyau** **Dipper arm and grease piping with piping seat**	Catalogue id **20612**	Group **975**
2			Illustr. No **1075893**	Section **1400**
3			Issue **PUB 20025115-E**	Page **1397**
4				
5				

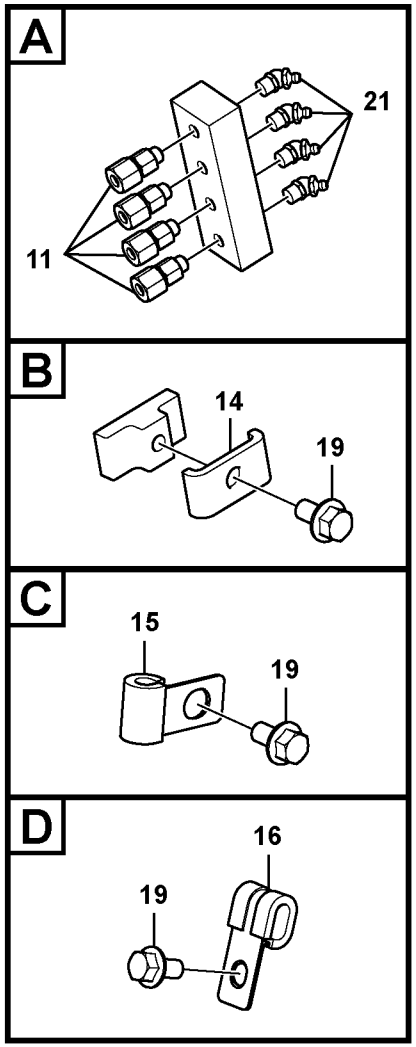

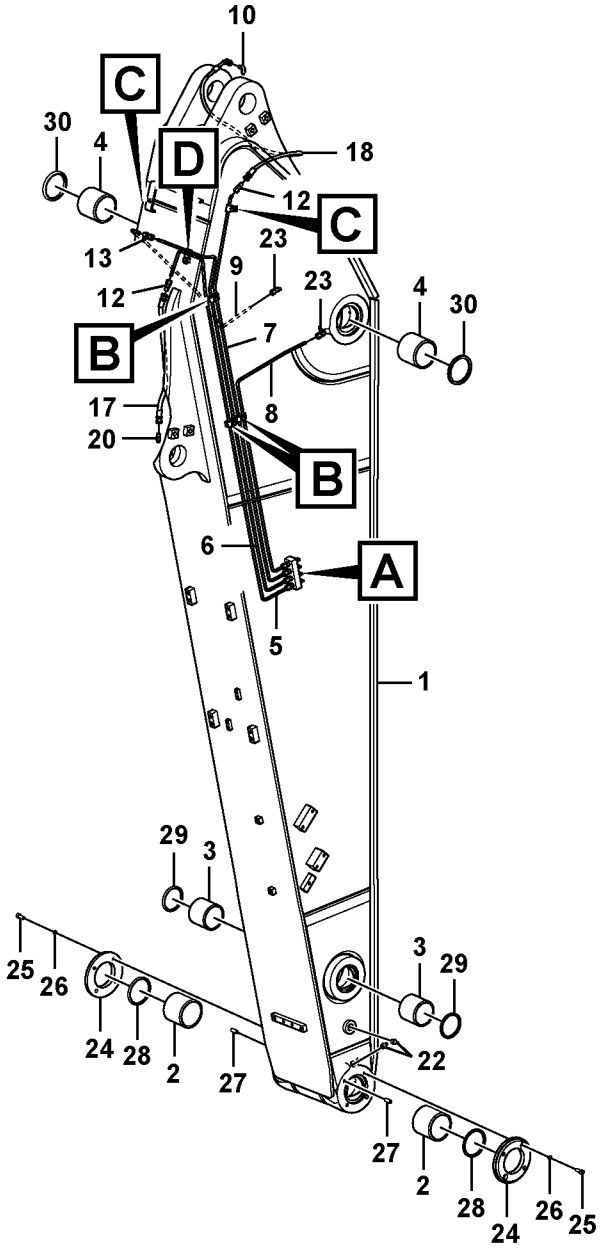

Volvo Construction Equipment

1075893

Fig.	Part No.	Quantity 1	2	3	PS	KIT	Description	Dénomination	Bezeichnung	Denominación	Benämning	Notes
21	**VOE 914169**	4					Lubricating nipple	Graisseur	Schmiernippel	Niple lubricador	Smörjnippel	
22	**VOE 914167**	3					Lubricating nipple	Graisseur	Schmiernippel	Niple lubricador	Smörjnippel	
23	**VOE 14547522**	2					Fitting	Écrou raccord	Verschraubung	Racor	Förskruvning	
24	**VOE 14550162**	2					Cover	Capot	Haube	Capó	Huv	
25	**VOE 984079**	4					Hex. socket screw	Vis à six pans creux	Innensechskantschra	Tornillo de hexágono	Insexskruv	
26	**VOE 955922**	4					Spring washer	Rondelle élastique	Federscheibe	Arandela elástica	Fjäderbricka	
27	**VOE 14544972**	4					Pin	Goupille	Zapfen	Pasador	Tapp	
28	**VOE 14560207**	2					Sealing	Étanchéité	dichtung	Junta	Tätning	
29	**VOE 14560206**	2					Sealing	Étanchéité	dichtung	Junta	Tätning	
30	**VOE 14560210**	2					Sealing	Étanchéité	dichtung	Junta	Tätning	

1	**8289334**	**Skaft och smörjrör med rörsäte** **Brazos y tuberías de engrase con asiento de tuberías** **Stiel und Schmierleitungen mit Sitz** **Balancier et tuyauterie de lubr avec siège de tuyau** **Dipper arm and grease piping with piping seat**	Catalogue id **20612**	Group **975**
2			Illustr. No **1075893**	Section **1400**
3				
4			Issue **PUB 20025115-E**	Page **1399**
5				

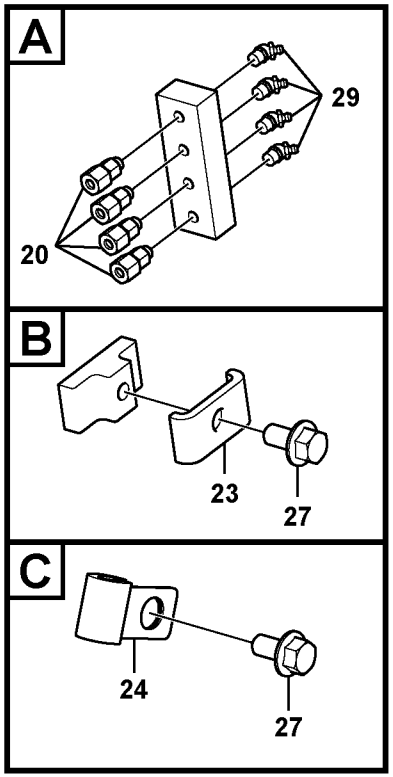

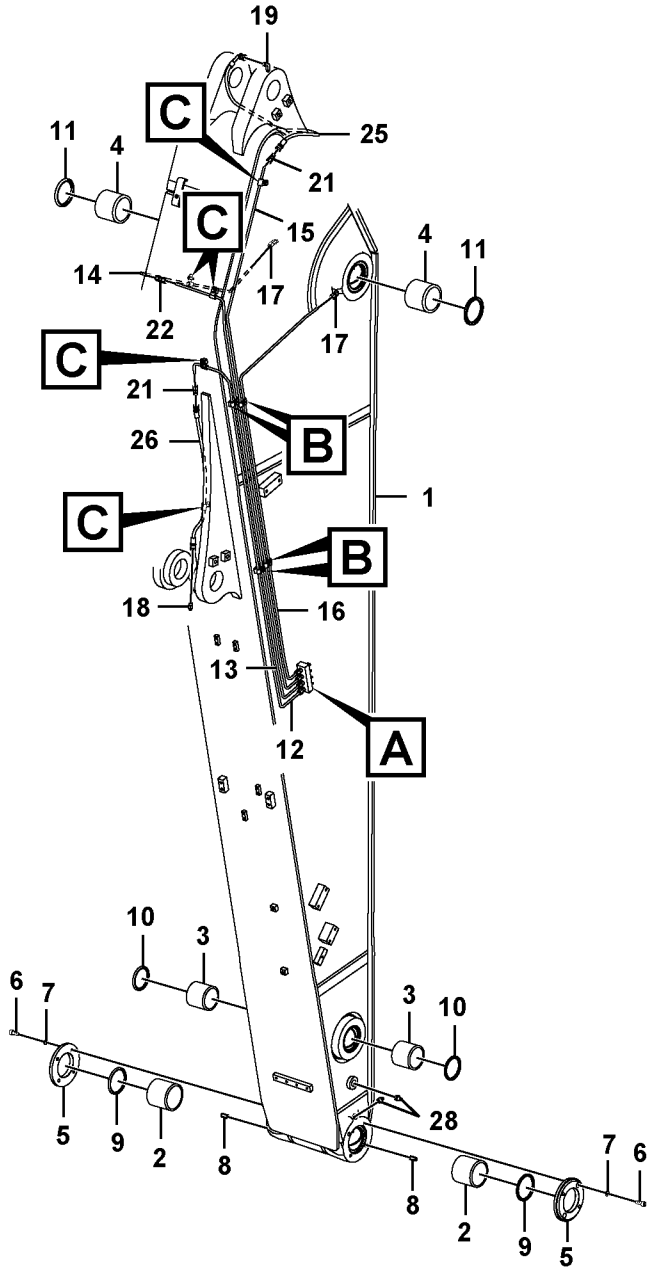

Volvo Construction Equipment

1075899

Fig.	Part No.	Quantity 1	2	3	4	5	P S	K I T	Description	Dénomination	Bezeichnung	Denominación	Benämning	Notes
1	**VOE 14577193**	1							Arm	Bras	Arm	Brazo	Arm	
2	**VOE 14550165**	2							•Bushing	•Bague	•Buchse	•Casquillo	•Bussning	
3	**VOE 14550166**	2							•Bushing	•Bague	•Buchse	•Casquillo	•Bussning	
4	**VOE 14550167**	2							•Bushing	•Bague	•Buchse	•Casquillo	•Bussning	
5	**VOE 14550162**	2							Cover	Capot	Haube	Capó	Huv	
6	**VOE 984079**	4							Hex. socket screw	Vis à six pans creu	Innensechskantsc	Tornillo de hexágo	Insexskruv	
7	**VOE 955922**	4							Spring washer	Rondelle élastique	Federscheibe	Arandela elástica	Fjäderbricka	
8	**VOE 14544972**	4							Pin	Goupille	Zapfen	Pasador	Tapp	
9	**VOE 14560207**	2							Sealing	Étanchéité	dichtung	Junta	Tätning	
10	**VOE 14560206**	2							Sealing	Étanchéité	dichtung	Junta	Tätning	
11	**VOE 14560210**	2							Sealing	Étanchéité	dichtung	Junta	Tätning	
12	**VOE 14542448**	1							Pipe	Tuyau	Rohrleitung	Tubo	Rör	S/N -211176/-230382 S/N -270620/-280561
	VOE 14687029	1							Pipe	Tuyau	Rohrleitung	Tubo	Rör	S/N 211177-/230383- S/N 270621-/280562-
13	**VOE 14542449**	1							Pipe	Tuyau	Rohrleitung	Tubo	Rör	S/N -211176/-230382 S/N -270620/-280561
	VOE 14686613	1							Pipe	Tuyau	Rohrleitung	Tubo	Rör	S/N 211177-/230383- S/N 270621-/280562-
14	**VOE 14542450**	1							Pipe	Tuyau	Rohrleitung	Tubo	Rör	S/N -211176/-230382 S/N -270620/-280561
15	**VOE 14542451**	1							Pipe	Tuyau	Rohrleitung	Tubo	Rör	
16	**VOE 14542452**	1							Pipe	Tuyau	Rohrleitung	Tubo	Rör	
17	**VOE 14547522**	2							Fitting	Écrou raccord	Verschraubung	Racor	Förskruvning	
18	**VOE 14547518**	1							Nipple	Raccord	Nippel	Niple	Nippel	
19	**VOE 14547520**	1							Nipple	Raccord	Nippel	Niple	Nippel	
20	**VOE 14547521**	4							Fitting	Écrou raccord	Verschraubung	Racor	Förskruvning	
	VOE 14547514	1							•Nipple	•Raccord	•Nippel	•Niple	•Nippel	
	VOE 14547515	1							•Sleeve	•Douille	•Hülse	•Manguito	•Hylsa	
	VOE 14547516	1							•Nut	•Écrou	•Mutter	•Tuerca	•Mutter	

1	**8286564**	**Skaft och smörjrör med rörsäte** **Brazos y tuberías de engrase con asiento de tuberías** **Stiel und Schmierleitungen mit Sitz** **Balancier et tuyauterie de lubr avec siège de tuyau** **Dipper arm and grease piping with piping seat**	Catalogue id **20612**	Group **975**
2				
3			Illustr. No **1075899**	Section **1500**
4				
5			Issue **PUB 20025115-E**	Page **1401**

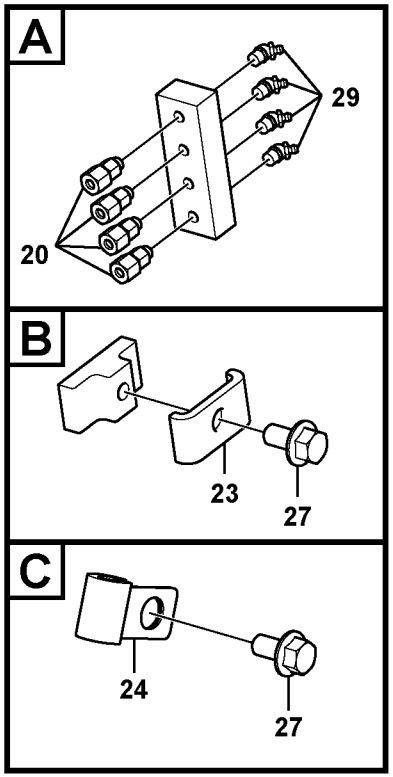

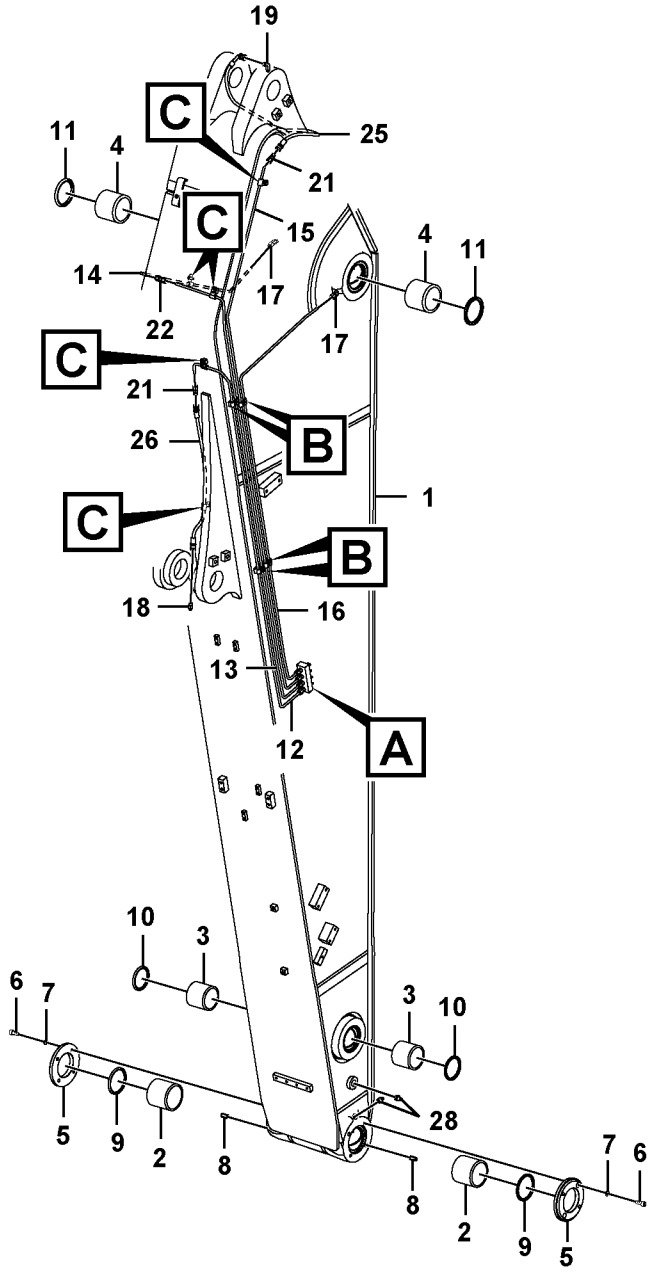

Volvo Construction Equipment

1075899

Fig.	Part No.	Quantity 1	2	3	4	5	PS	KIT	Description	Dénomination	Bezeichnung	Denominación	Benämning	Notes
21	**VOE 14549931**	2							Fitting	Écrou raccord	Verschraubung	Racor	Förskruvning	
	VOE 14547515	1							•Sleeve	•Douille	•Hülse	•Manguito	•Hylsa	
	VOE 14547516	1							•Nut	•Écrou	•Mutter	•Tuerca	•Mutter	
22	**VOE 14550824**	1							Connector	Connexion	Anschluss	Unión	Anslutning	S/N -211176/-230382 S/N -270620/-280561
23	**VOE 14547400**	4							Clamp	Collier serrage	Klemme	Abrazadera	Klamma	
24	**VOE 14500291**	5							Clip	Clip	Clip	Clip	Clips	
25	**VOE 14881619**	1							Hose assembly	Conduit flexible	Schlauchleitung	Conducto	Slangledning	
26	**VOE 14880649**	1							Hose assembly	Conduit flexible	Schlauchleitung	Conducto	Slangledning	
27	**VOE 946440**	9							Flange screw	Vis à embase	Flanschschraube	Tornillo embridado	Flänsskruv	
28	**VOE 914167**	3							Lubricating nipple	Graisseur	Schmiernippel	Niple lubricador	Smörjnippel	
29	**VOE 914169**	4							Lubricating nipple	Graisseur	Schmiernippel	Niple lubricador	Smörjnippel	

1	**8286564**	**Skaft och smörjrör med rörsäte** **Brazos y tuberías de engrase con asiento de tuberías** **Stiel und Schmierleitungen mit Sitz** **Balancier et tuyauterie de lubr avec siège de tuyau** **Dipper arm and grease piping with piping seat**	Catalogue id **20612**	Group **975**
2			Illustr. No **1075899**	Section **1500**
3			Issue **PUB 20025115-E**	Page **1403**
4				
5				

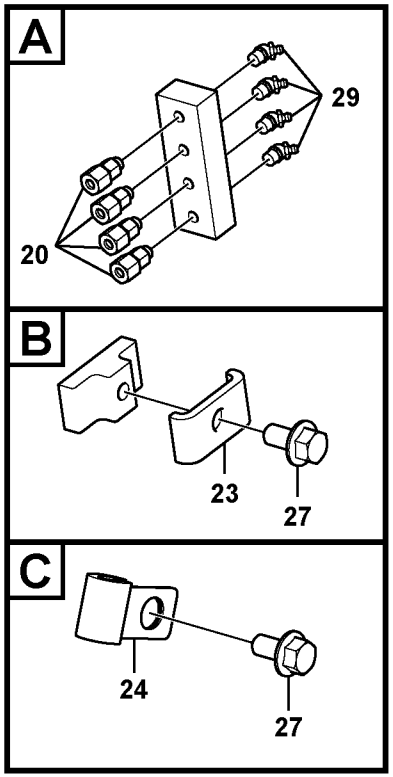

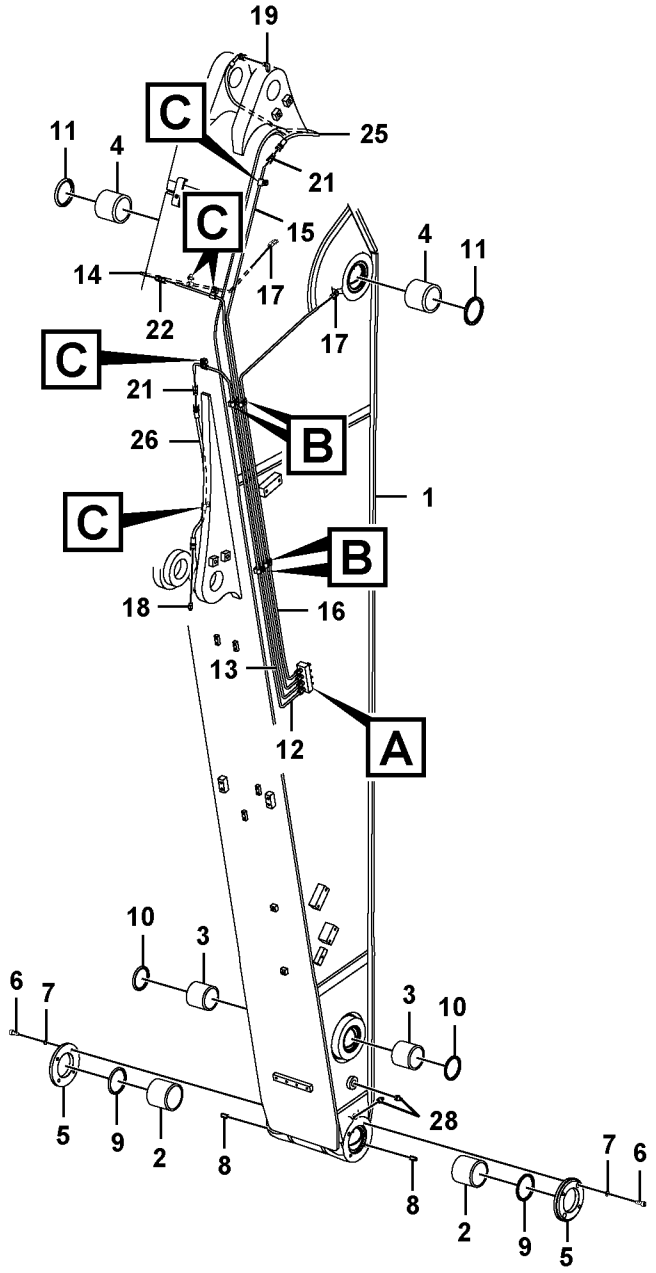

Volvo Construction Equipment

1075899

Fig.	Part No.	Quantity 1	2	3	4	5	P S	K I T	Description	Dénomination	Bezeichnung	Denominación	Benämning	Notes
1	**VOE 14588349**	1							Arm	Bras	Arm	Brazo	Arm	
2	**VOE 14550165**	2							•Bushing	•Bague	•Buchse	•Casquillo	•Bussning	
3	**VOE 14550166**	2							•Bushing	•Bague	•Buchse	•Casquillo	•Bussning	
4	**VOE 14550167**	2							•Bushing	•Bague	•Buchse	•Casquillo	•Bussning	
5	**VOE 14550162**	2							Cover	Capot	Haube	Capó	Huv	
6	**VOE 984079**	4							Hex. socket screw	Vis à six pans creu	Innensechskantsc	Tornillo de hexágo	Insexskruv	
7	**VOE 955922**	4							Spring washer	Rondelle élastique	Federscheibe	Arandela elástica	Fjäderbricka	
8	**VOE 14544972**	4							Pin	Goupille	Zapfen	Pasador	Tapp	
9	**VOE 14560207**	2							Sealing	Étanchéité	dichtung	Junta	Tätning	
10	**VOE 14560206**	2							Sealing	Étanchéité	dichtung	Junta	Tätning	
11	**VOE 14560210**	2							Sealing	Étanchéité	dichtung	Junta	Tätning	
12	**VOE 14542448**	1							Pipe	Tuyau	Rohrleitung	Tubo	Rör	S/N -211176/-230382 S/N -270620/-280561
	VOE 14687029	1							Pipe	Tuyau	Rohrleitung	Tubo	Rör	S/N 211177-/230383- S/N 270621-/280562-
13	**VOE 14542449**	1							Pipe	Tuyau	Rohrleitung	Tubo	Rör	S/N -211176/-230382 S/N -270620/-280561
	VOE 14686613	1							Pipe	Tuyau	Rohrleitung	Tubo	Rör	S/N 211177-/230383- S/N 270621/-280562-
14	**VOE 14542450**	1							Pipe	Tuyau	Rohrleitung	Tubo	Rör	S/N -211176/-230382 S/N -270620/-280561
15	**VOE 14542451**	1							Pipe	Tuyau	Rohrleitung	Tubo	Rör	
16	**VOE 14542452**	1							Pipe	Tuyau	Rohrleitung	Tubo	Rör	
17	**VOE 14547522**	2							Fitting	Écrou raccord	Verschraubung	Racor	Förskruvning	
18	**VOE 14547518**	1							Nipple	Raccord	Nippel	Niple	Nippel	
19	**VOE 14547520**	1							Nipple	Raccord	Nippel	Niple	Nippel	
20	**VOE 14547521**	4							Fitting	Écrou raccord	Verschraubung	Racor	Förskruvning	
	VOE 14547514	1							•Nipple	•Raccord	•Nippel	•Niple	•Nippel	
	VOE 14547515	1							•Sleeve	•Douille	•Hülse	•Manguito	•Hylsa	
	VOE 14547516	1							•Nut	•Écrou	•Mutter	•Tuerca	•Mutter	

1	**8286566**	**Skaft och smörjrör med rörsäte** **Brazos y tuberías de engrase con asiento de tuberías** **Stiel und Schmierleitungen mit Sitz** **Balancier et tuyauterie de lubr avec siège de tuyau** **Dipper arm and grease piping with piping seat**	Catalogue id **20612**	Group **975**
2				
3			Illustr. No **1075899**	Section **1600**
4				
5			Issue **PUB 20025115-E**	Page **1405**

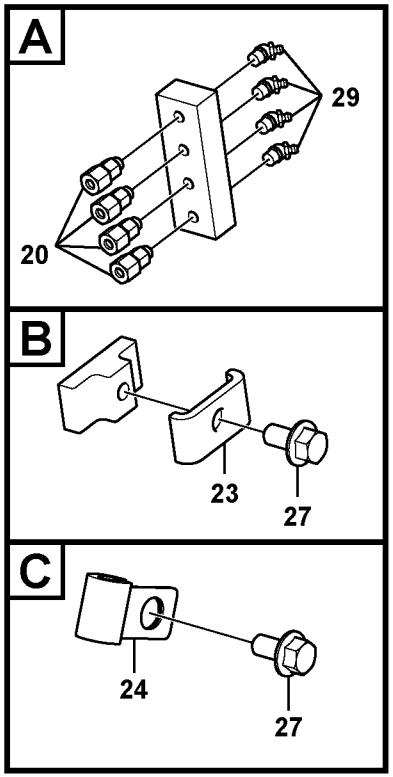

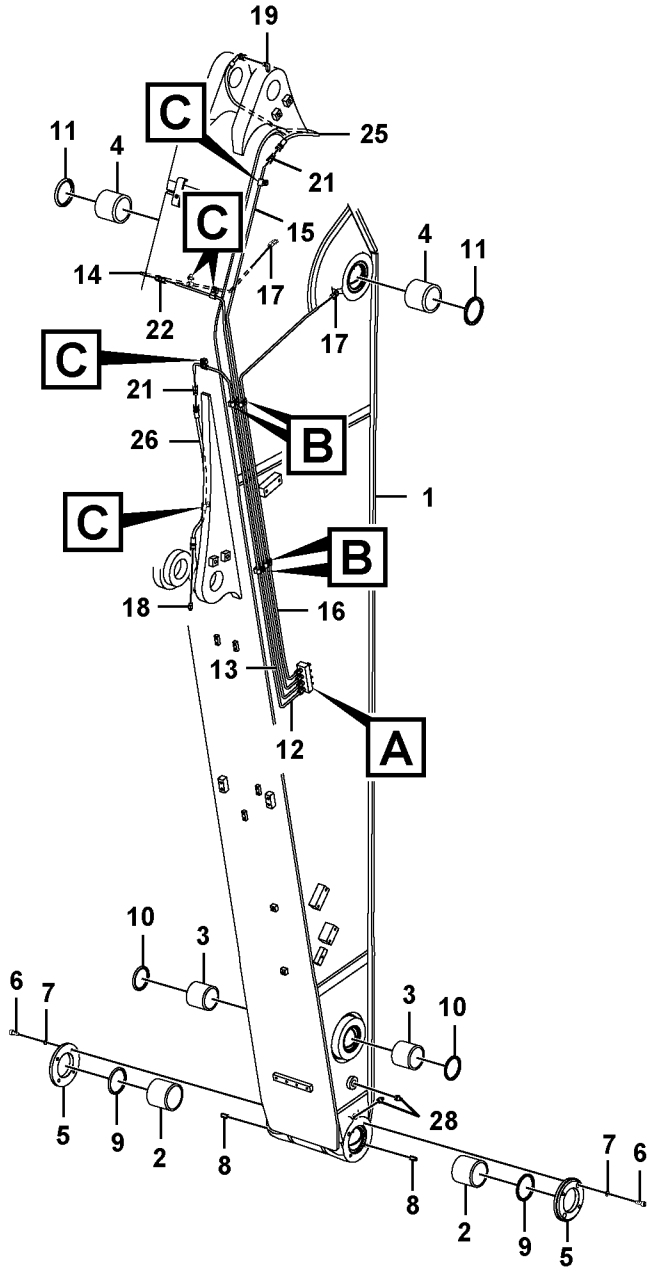

Volvo Construction Equipment

1075899

Fig.	Part No.	Quantity 1	2	3	4	5	PS	KIT	Description	Dénomination	Bezeichnung	Denominación	Benämning	Notes
21	**VOE 14549931**	2							Fitting	Écrou raccord	Verschraubung	Racor	Förskruvning	
	VOE 14547515	1							•Sleeve	•Douille	•Hülse	•Manguito	•Hylsa	
	VOE 14547516	1							•Nut	•Écrou	•Mutter	•Tuerca	•Mutter	
22	**VOE 14550824**	1							Connector	Connexion	Anschluss	Unión	Anslutning	S/N -211176/-230382 S/N -270620/-280561
23	**VOE 14547400**	4							Clamp	Collier serrage	Klemme	Abrazadera	Klamma	
24	**VOE 14500291**	5							Clip	Clip	Clip	Clip	Clips	
25	**VOE 14881619**	1							Hose assembly	Conduit flexible	Schlauchleitung	Conducto	Slangledning	
26	**VOE 14880649**	1							Hose assembly	Conduit flexible	Schlauchleitung	Conducto	Slangledning	
27	**VOE 946440**	9							Flange screw	Vis à embase	Flanschschraube	Tornillo embridado	Flänsskruv	
28	**VOE 914167**	3							Lubricating nipple	Graisseur	Schmiernippel	Niple lubricador	Smörjnippel	
29	**VOE 914169**	4							Lubricating nipple	Graisseur	Schmiernippel	Niple lubricador	Smörjnippel	

1	**8286566**	**Skaft och smörjrör med rörsäte** **Brazos y tuberías de engrase con asiento de tuberías** **Stiel und Schmierleitungen mit Sitz** **Balancier et tuyauterie de lubr avec siège de tuyau** **Dipper arm and grease piping with piping seat**	Catalogue id **20612**	Group **975**
2			Illustr. No **1075899**	Section **1600**
3			Issue **PUB 20025115-E**	Page **1407**
4				
5				

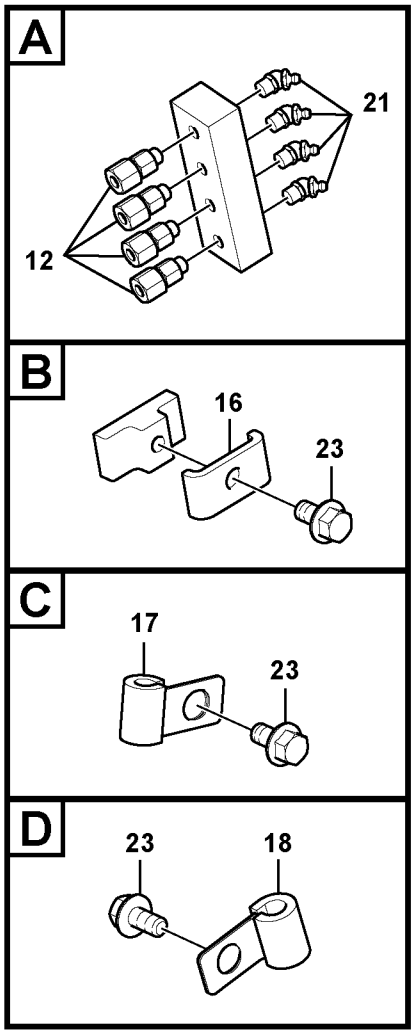

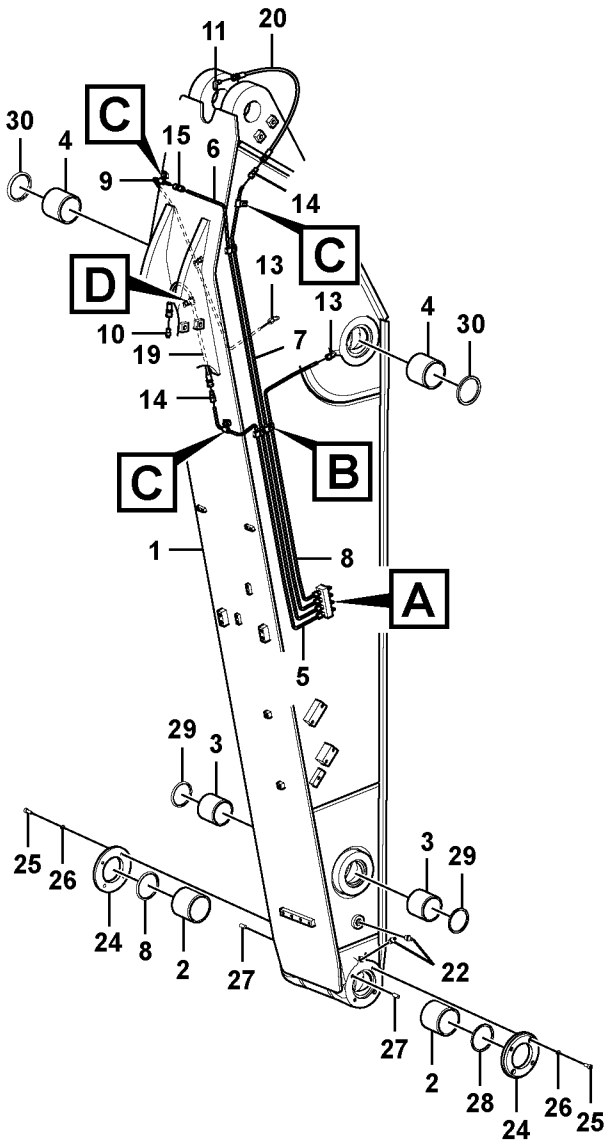

Volvo Construction Equipment

1029684

Fig.	Part No.	Quantity 1	2	3	PS	KIT	Description	Dénomination	Bezeichnung	Denominación	Benämning	Notes
1	**VOE 14636761**	1					Arm	Bras	Arm	Brazo	Arm	
2	**VOE 14550165**	2					•Bushing	•Bague	•Buchse	•Casquillo	•Bussning	
3	**VOE 14550166**	2					•Bushing	•Bague	•Buchse	•Casquillo	•Bussning	
4	**VOE 14550167**	2					•Bushing	•Bague	•Buchse	•Casquillo	•Bussning	
5	**VOE 14550552**	1					Pipe	Tuyau	Rohrleitung	Tubo	Rör	
6	**VOE 14550553**	1					Pipe	Tuyau	Rohrleitung	Tubo	Rör	S/N -211176/-230382 S/N -270620/-280561
	VOE 14686615	1					Pipe	Tuyau	Rohrleitung	Tubo	Rör	S/N 211177-/230383- S/N 270621-/280562-
7	**VOE 14550554**	1					Pipe	Tuyau	Rohrleitung	Tubo	Rör	
8	**VOE 14550555**	1					Pipe	Tuyau	Rohrleitung	Tubo	Rör	
9	**VOE 14550556**	1					Pipe	Tuyau	Rohrleitung	Tubo	Rör	S/N -211176/-230382 S/N -270620/-280561
10	**VOE 14547518**	1					Nipple	Raccord	Nippel	Niple	Nippel	
11	**VOE 14547520**	1					Nipple	Raccord	Nippel	Niple	Nippel	
12	**VOE 14547521**	4					Fitting	Écrou raccord	Verschraubung	Racor	Förskruvning	
12	**VOE 14547514**	1					•Nipple	•Raccord	•Nippel	•Niple	•Nippel	
12	**VOE 14547515**	1					•Sleeve	•Douille	•Hülse	•Manguito	•Hylsa	
12	**VOE 14547516**	1					•Nut	•Écrou	•Mutter	•Tuerca	•Mutter	
13	**VOE 14547522**	2					Fitting	Écrou raccord	Verschraubung	Racor	Förskruvning	
14	**VOE 14549931**	2					Fitting	Écrou raccord	Verschraubung	Racor	Förskruvning	
14	**VOE 14547516**	1					•Nut	•Écrou	•Mutter	•Tuerca	•Mutter	
14	**VOE 14547515**	1					•Sleeve	•Douille	•Hülse	•Manguito	•Hylsa	
15	**VOE 14550824**	1					Connector	Connexion	Anschluss	Unión	Anslutning	S/N -211176/-230382 S/N -270621/-280561
16	**VOE 14547400**	3					Clamp	Collier serrage	Klemme	Abrazadera	Klamma	
17	**VOE 14500290**	4					Clip	Clip	Clip	Clip	Clips	
18	**VOE 14500291**	1					Clip	Clip	Clip	Clip	Clips	
19	**VOE 14880645**	1					Hose assembly	Conduit flexible	Schlauchleitung	Conducto	Slangledning	
20	**VOE 14880647**	1					Hose assembly	Conduit flexible	Schlauchleitung	Conducto	Slangledning	

1	**8292082**	**Skaft och smörjrör med rörsäte** **Brazos y tuberías de engrase con asiento de tuberías** **Stiel und Schmierleitungen mit Sitz** **Balancier et tuyauterie de lubr avec siège de tuyau** **Dipper arm and grease piping with piping seat**	Catalogue id **20612** / Group **975**
2			Illustr. No **1029684** / Section **1700**
3			
4			Issue **PUB 20025115-E** / Page **1409**
5			

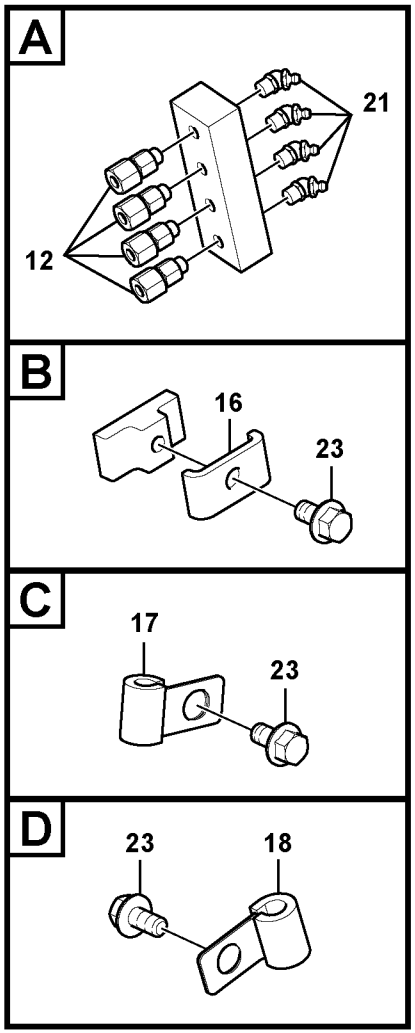

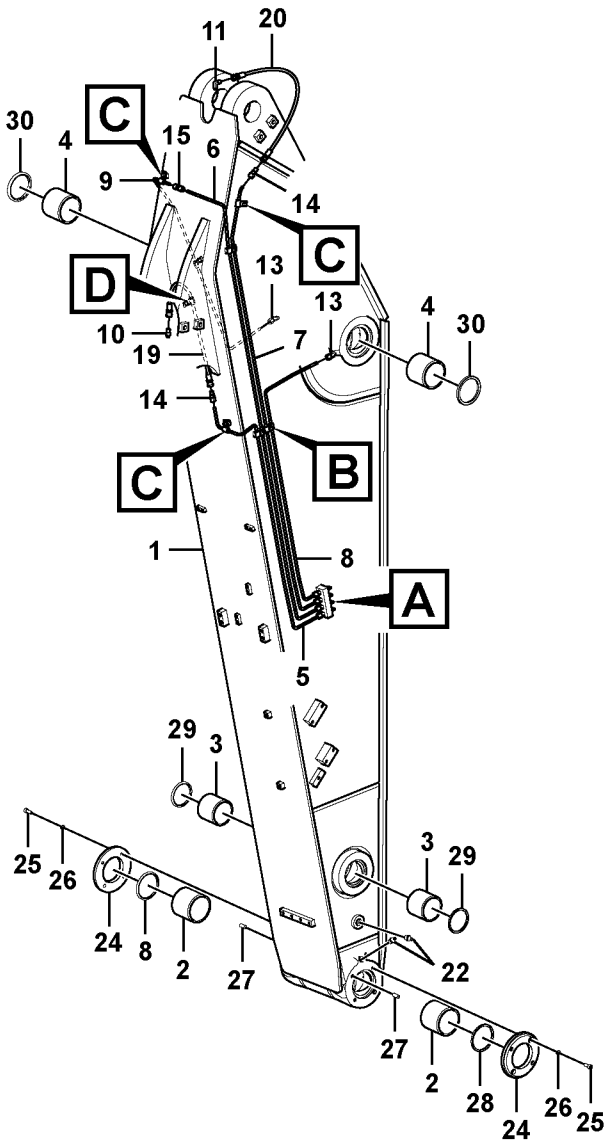

Volvo Construction Equipment

1029684

Fig.	Part No.	Quantity 1	2	3	PS	KIT	Description	Dénomination	Bezeichnung	Denominación	Benämning	Notes
21	**VOE 914169**	4					Lubricating nipple	Graisseur	Schmiernippel	Niple lubricador	Smörjnippel	
22	**VOE 914167**	3					Lubricating nipple	Graisseur	Schmiernippel	Niple lubricador	Smörjnippel	
23	**VOE 946440**	8					Flange screw	Vis à embase	Flanschschraube	Tornillo embridado	Flänsskruv	
24	**VOE 14550162**	2					Cover	Capot	Haube	Capó	Huv	
25	**VOE 984079**	4					Hex. socket screw	Vis à six pans creux	Innensechskantschra	Tornillo de hexágono	Insexskruv	
26	**VOE 955922**	4					Spring washer	Rondelle élastique	Federscheibe	Arandela elástica	Fjäderbricka	
27	**VOE 14544972**	4					Pin	Goupille	Zapfen	Pasador	Tapp	
28	**VOE 14560207**	2					Sealing	Étanchéité	dichtung	Junta	Tätning	
29	**VOE 14560206**	2					Sealing	Étanchéité	dichtung	Junta	Tätning	
30	**VOE 14560210**	2					Sealing	Étanchéité	dichtung	Junta	Tätning	

1	**8292082**	**Skaft och smörjrör med rörsäte** **Brazos y tuberías de engrase con asiento de tuberías** **Stiel und Schmierleitungen mit Sitz** **Balancier et tuyauterie de lubr avec siège de tuyau** **Dipper arm and grease piping with piping seat**	Catalogue id **20612**	Group **975**
2			Illustr. No **1029684**	Section **1700**
3				
4			Issue **PUB 20025115-E**	Page **1411**
5				



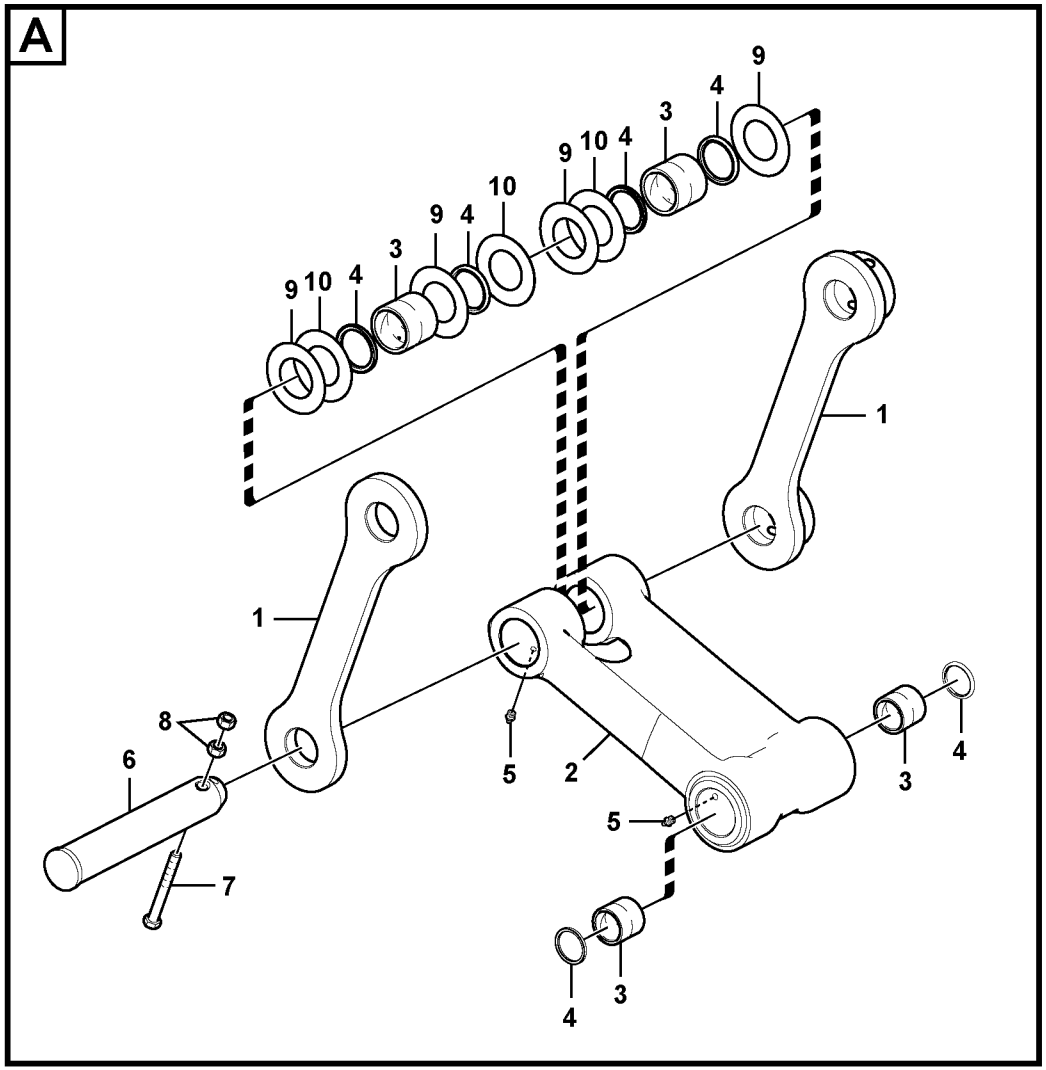

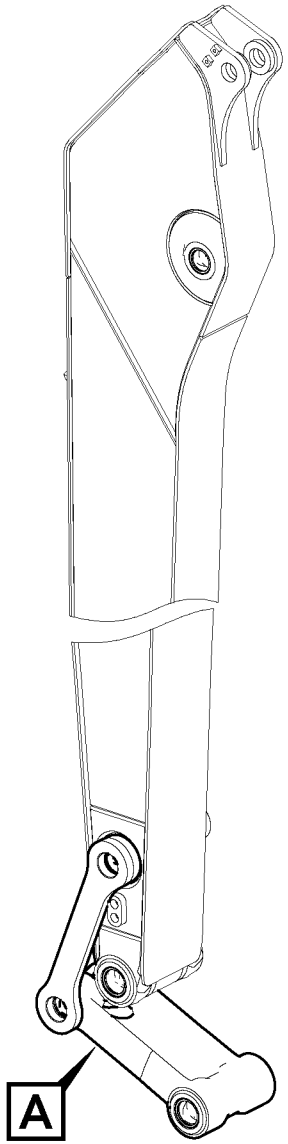

Volvo Construction Equipment

1022926

Fig.	Part No.	Quantity 1	2	3	PS	KIT	Description	Dénomination	Bezeichnung	Denominación	Benämning	Notes
1	**VOE 14576351**	1					Yoke	Chape	Joch	Mordaza	Ok	RH
1	**VOE 14576352**	1					Yoke	Chape	Joch	Mordaza	Ok	LH
2	**VOE 14547393**	1					Connecting rod	Bielle	Pleuel	Biela	Vevstake	
3	**VOE 14547395**	4					•Bushing	•Bague	•Buchse	•Casquillo	•Bussning	
4	**VOE 14560201**	6					•Sealing	•Étanchéité	•dichtung	•Junta	•Tätning	
5	**VOE 914167**	4					•Lubricating nipple	•Graisseur	•Schmiernippel	•Niple lubricador	•Smörjnippel	
6	**VOE 14543216**	1					Pin	Goupille	Stift	Pasador	Pinne	
7	**VOE 992062**	1					Hexagon screw	Vis à tête hexagonale	Sechskantschraube	Tornillo hexagonal	Sexkantsskruv	
8	**VOE 979021**	2					Hexagon nut	Écrou hexagonal	Sechskantmutter	Tuerca hexagonal	Sexkantsmutter	
9	**SA 1173-00610**	4					Shim	Cale réglage	Ausgleichblech	Laminilla de ajuste	Justermellanlägg	
10	**SA 1173-00620**	3					Shim	Cale réglage	Ausgleichblech	Laminilla de ajuste	Justermellanlägg	

1		**Skoplänk** **Acoplamientos para la varilla de conexión** **Löffelgelenk** **Articulations, liaison avec la tige de piston** **Links to connecting rod**	Catalogue id **20612**	Group **975**
2			Illustr. No **1022926**	Section **2000**
3			Issue **PUB 20025115-E**	Page **1413**
4				
5		**8281307**		

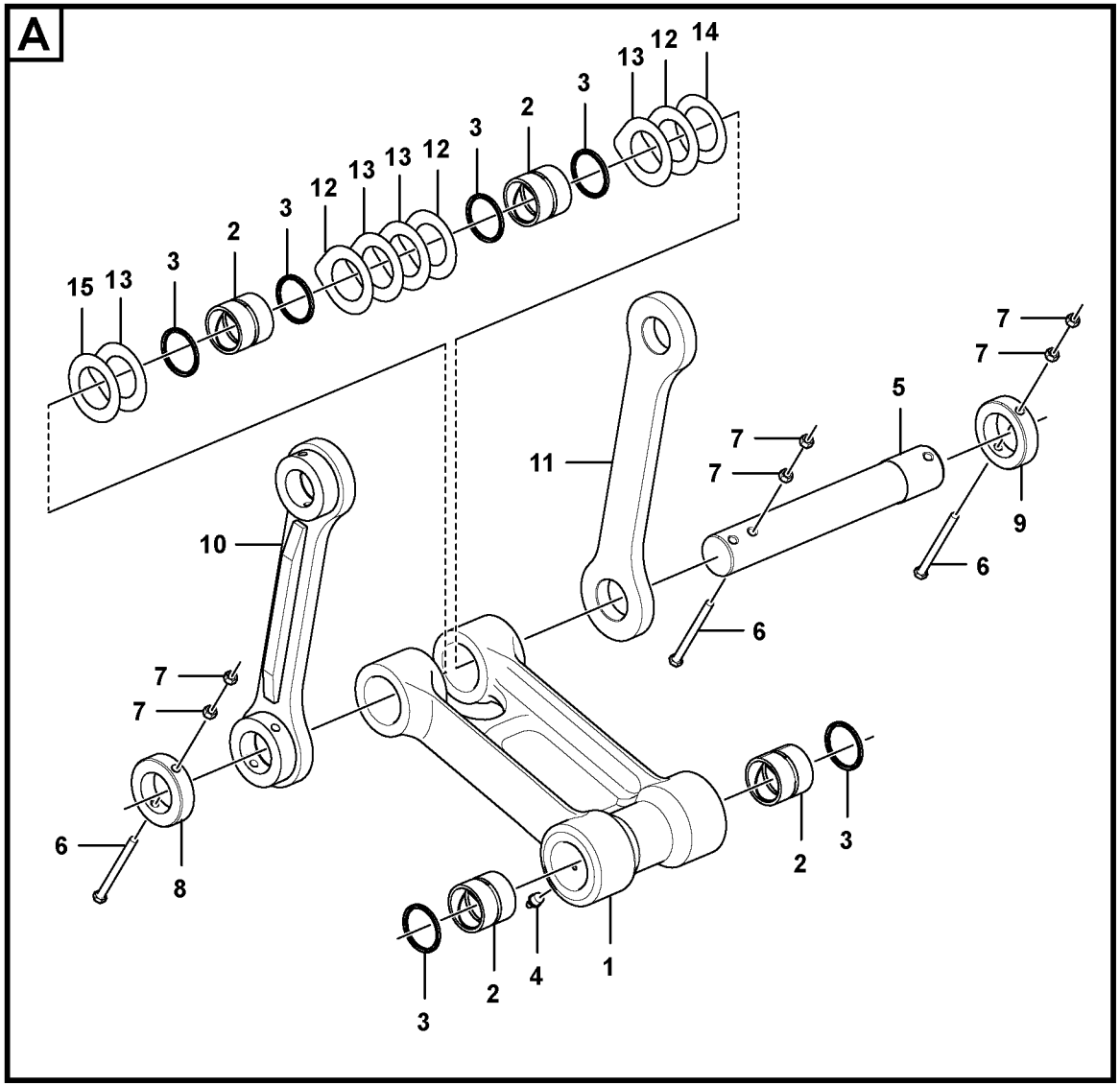

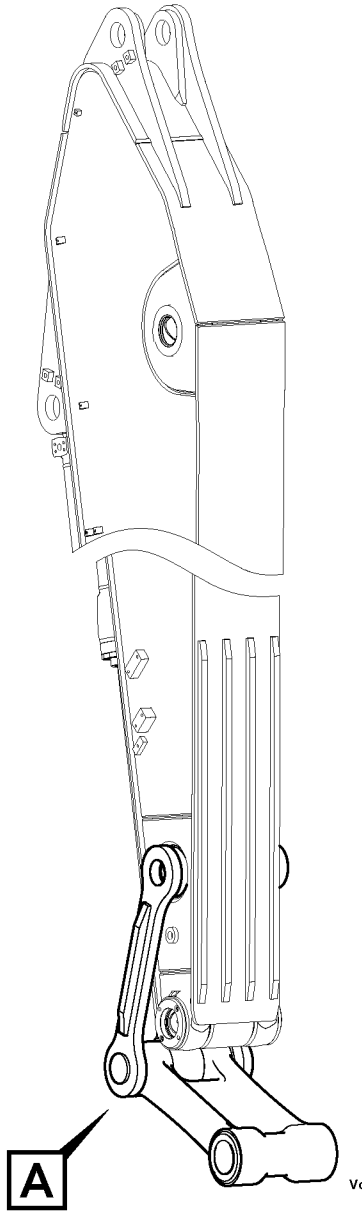

Volvo Construction Equipment

1074738

Fig.	Part No.	Quantity 1	2	3	PS	KIT	Description	Dénomination	Bezeichnung	Denominación	Benämning	Notes
1	**VOE 14550746**	1					Connecting rod	Bielle	Pleuel	Biela	Vevstake	
2	**VOE 14880984**	4					•Bushing	•Bague	•Buchse	•Casquillo	•Bussning	
3	**VOE 14560206**	6					•Sealing	•Étanchéité	•dichtung	•Junta	•Tätning	
4	**VOE 914167**	4					•Lubricating nipple	•Graisseur	•Schmiernippel	•Niple lubricador	•Smörjnippel	
5	**VOE 14606120**	1					Pin	Goupille	Stift	Pasador	Pinne	
6	**VOE 992586**	3					Hexagon screw	Vis à tête hexagonale	Sechskantschraube	Tornillo hexagonal	Sexkantsskruv	
7	**VOE 979021**	6					Hexagon nut	Écrou hexagonal	Sechskantmutter	Tuerca hexagonal	Sexkantsmutter	
8	**VOE 14550065**	1					Lock	Serrure	Schloss	Cierre	Lås	
9	**VOE 14560994**	1					Lock	Serrure	Schloss	Cierre	Lås	
10	**VOE 14550744**	1					Yoke	Chape	Joch	Mordaza	Ok	RH
11	**VOE 14550742**	1					Yoke	Chape	Joch	Mordaza	Ok	LH
12	**VOE 14549168**	3					Shim	Cale réglage	Ausgleichblech	Laminilla de ajuste	Justermellanlägg	1,0T
13	**VOE 14549167**	4					Shim	Cale réglage	Ausgleichblech	Laminilla de ajuste	Justermellanlägg	0,5T
14	**SA 1173-01390**	1					Shim	Cale réglage	Ausgleichblech	Laminilla de ajuste	Justermellanlägg	0,5T
15	**VOE 14569321**	1					Shim	Cale réglage	Ausgleichblech	Laminilla de ajuste	Justermellanlägg	0,5T

1	**8292726**	**Skoplänk** **Acoplamientos para la varilla de conexión** **Löffelgelenk** **Articulations, liaison avec la tige de piston** **Links to connecting rod**	Catalogue id **20612**	Group **975**
2			Illustr. No **1074738**	Section **2100**
3			Issue **PUB 20025115-E**	Page **1415**
4				
5				

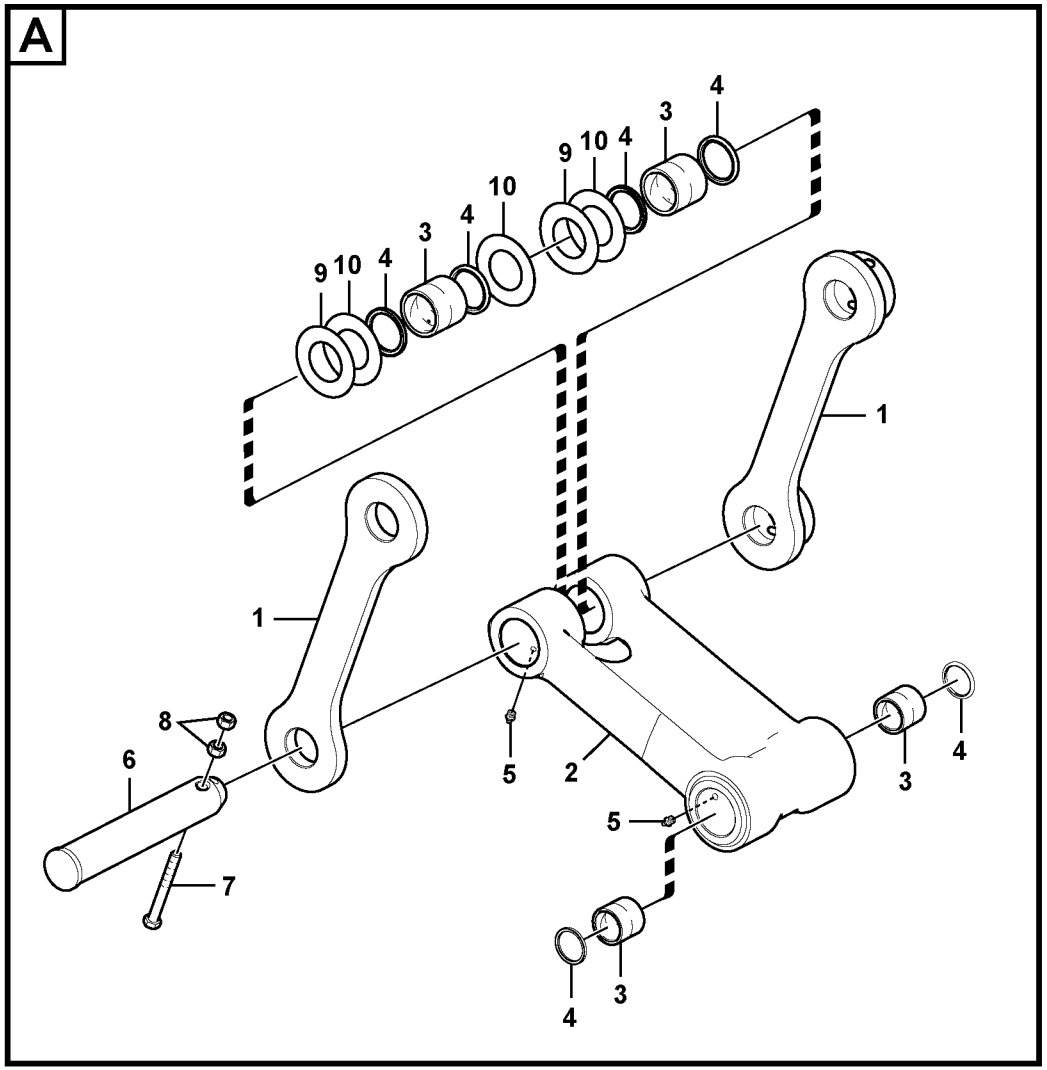

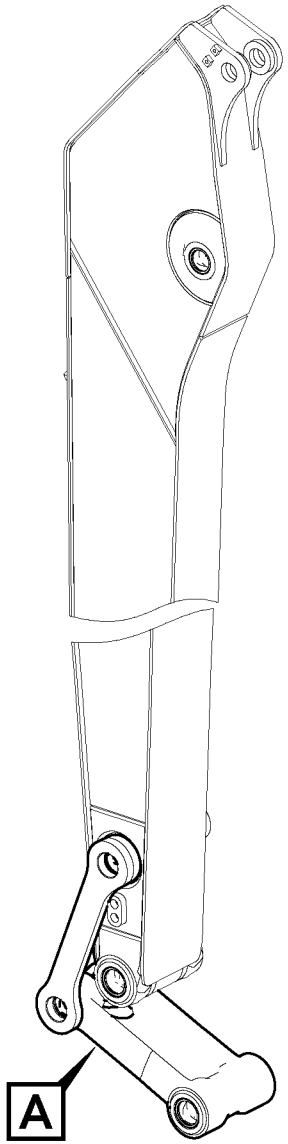

Volvo Construction Equipment

1029685

Fig.	Part No.	Quantity 1	2	3	4	5	PS	KIT	Description	Dénomination	Bezeichnung	Denominación	Benämning	Notes
1	**VOE 14550742**	1	1						Yoke	Chape	Joch	Mordaza	Ok	LH
1	**VOE 14550744**	1	1						Yoke	Chape	Joch	Mordaza	Ok	RH
2	**VOE 14612108**	1							Connecting rod	Bielle	Pleuel	Biela	Vevstake	
2	**VOE 14550746**		1						Connecting rod	Bielle	Pleuel	Biela	Vevstake	
3	**VOE 14880984**	4	4						•Bushing	•Bague	•Buchse	•Casquillo	•Bussning	
4	**VOE 14560206**	6	6						•Sealing	•Étanchéité	•dichtung	•Junta	•Tätning	
5	**VOE 914167**	4	4						•Lubricating nipple	•Graisseur	•Schmiernippel	•Niple lubricador	•Smörjnippel	
6	**VOE 14541660**	1	1						Pin	Goupille	Stift	Pasador	Pinne	
7	**VOE 992586**	1	1						Hexagon screw	Vis à tête hexagona	Sechskantschraub	Tornillo hexagonal	Sexkantsskruv	
8	**VOE 979021**	2	2						Hexagon nut	Écrou hexagonal	Sechskantmutter	Tuerca hexagonal	Sexkantsmutter	
9	**SA 1173-01390**	2	2						Shim	Cale réglage	Ausgleichblech	Laminilla de ajuste	Justermellanlägg	
10	**SA 1173-01630**	3	3						Shim	Cale réglage	Ausgleichblech	Laminilla de ajuste	Justermellanlägg	

1	**8280966**
2	**8281945**
3	
4	
5	

Skoplänk
Acoplamientos para la varilla de conexión
Löffelgelenk
Articulations, liaison avec la tige de piston
Links to connecting rod

Catalogue id **20612**	Group **975**
Illustr. No **1029685**	Section **2200**
Issue **PUB 20025115-E**	Page **1417**

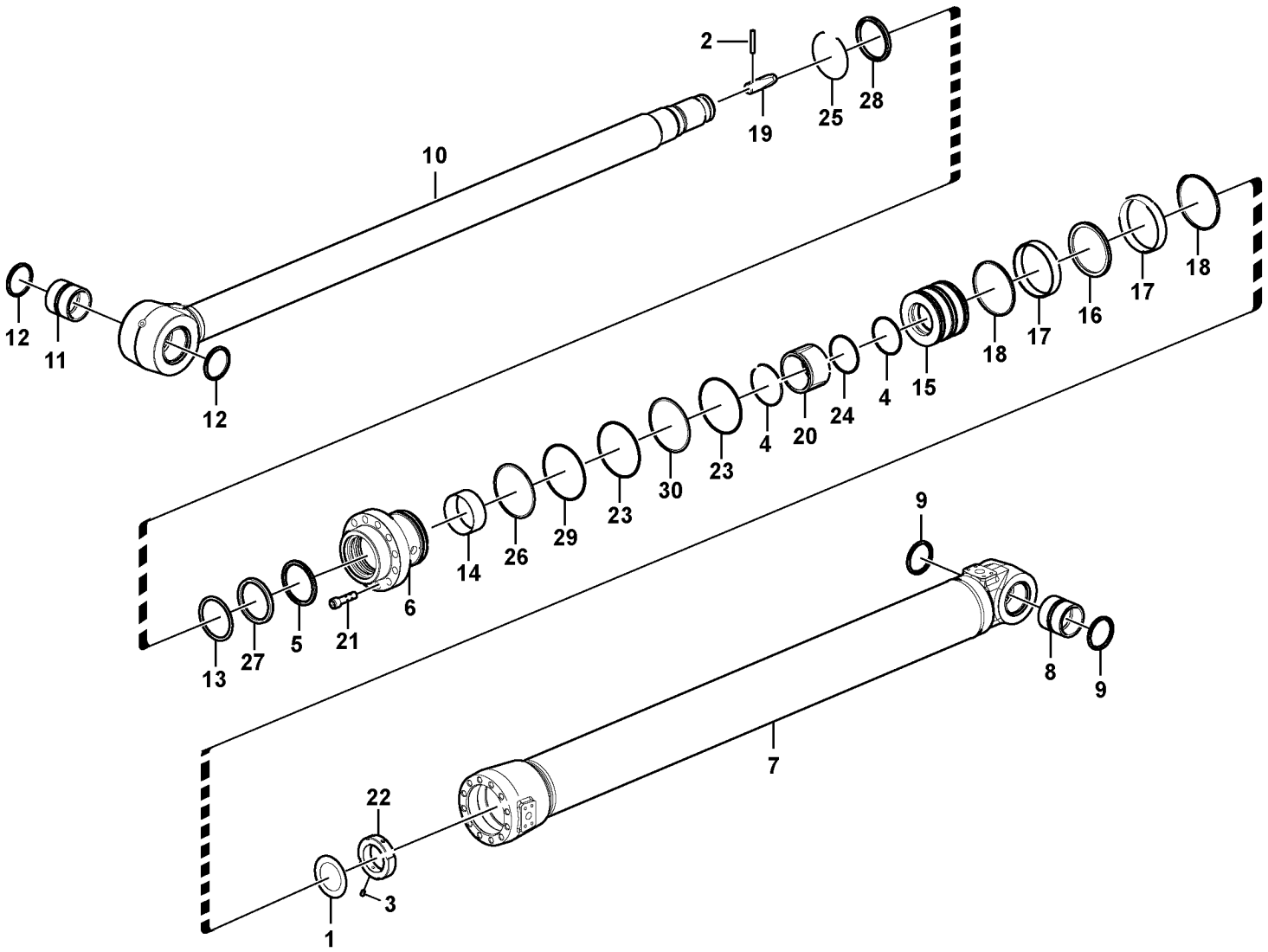

Volvo Construction Equipment

1025715

Fig.	Part No.	Quantity 1	2	3	PS	KIT	Description	Dénomination	Bezeichnung	Denominación	Benämning	Notes
	VOE 14567071	1					Dipper arm cylinder	Vérin de balancier	Stielzylinder		Skaftcylinder	
	VOE 14588514		1				Cylinder	Verin	Zylinder	Cilindro	Cylinder	
1	**VOE 14530666**	1	1				•Washer	•Rondelle	•Scheibe	•Arandela	•Bricka	
2	**VOE 14622001**	1	1				•Pin	•Goupille	•Stift	•Pasador	•Pinne	
3	**VOE 14535763**	1	1				•Screw	•Vis	•Schraube	•Tornillo	•Skruv	
4	**SA 9566-40900**	2	2			K	•Back-up ring	•Bague support	•Stützring	•Anillo de apoyo	•Stödring	
5	**SA 1146-08130**	1	1			K	•Seal	•Joint	•Dichtring	•Junta	•Tätning	
6		1	1		NS		•Head	•Tete	•Kopf	•Capo	•Huvud	
7		1			NS		•Tube	•Tube	•Rohr	•Tubo	•Rör	
7			1		NS		•Tube	•Tube	•Rohr	•Tubo	•Rör	
8	**VOE 14517941**	1					•Bushing	•Bague	•Buchse	•Casquillo	•Bussning	
8	**VOE 14511731**		1				•Bushing	•Bague	•Buchse	•Casquillo	•Bussning	
9	**VOE 14560205**	2	2				•Sealing	•Étanchéité	•dichtung	•Junta	•Tätning	
10	**VOE 14550728**	1					•Rod	•Monture	•Fühler	•Varilla	•Spröt	
10	**VOE 14550889**		1				•Rod	•Monture	•Fühler	•Varilla	•Spröt	
11	**VOE 14517941**	1					••Bushing	••Bague	••Buchse	••Casquillo	••Bussning	
11	**VOE 14511731**		1				••Bushing	••Bague	••Buchse	••Casquillo	••Bussning	
12	**VOE 14560205**	2	2				••Sealing	••Étanchéité	••dichtung	••Junta	••Tätning	
13	**SA 9567-21050**	1	1			K	•Back-up ring	•Bague support	•Stützring	•Anillo de apoyo	•Stödring	
14	**SA 9612-10540**	1	1				•Bearing	•Roulement	•Lager	•Cojinete	•Lager	
15	**VOE 14535508**	1	1				•Piston	•Piston	•Kolben	•Pistón	•Kolv	
16	**VOE 14510456**	1	1			K	•Sealing	•Étanchéité	•dichtung	•Junta	•Tätning	
17	**SA 9565-11500**	2	2			K	•Wear ring	•Bague d'usure	•Verschleißring	•Anillo de desgaste	•Slitring	
18	**SA 9568-01500**	2	2			K	•Sealing	•Étanchéité	•dichtung	•Junta	•Tätning	
19	**VOE 14622002**	1	1				•Cushion	•Coussin	•Sitzkissen	•Cojín	•Dyna	
20	**VOE 14623581**	1	1				•Cushion	•Coussin	•Sitzkissen	•Cojín	•Dyna	
21	**VOE 13949445**	15	15				•Screw	•Vis	•Schraube	•Tornillo	•Skruv	
22	**VOE 14534347**	1	1				•Lock nut	•Contre-écrou	•Sicherungsmutter	•Contratuerca	•Låsmutter	
23	**VOE 990651**	2	2			K	•O-ring	•Joint torique	•O-Ring	•Anillo tórico	•O-ring	
24	**VOE 990594**	1	1			K	•O-ring	•Joint torique	•O-Ring	•Anillo tórico	•O-ring	

1	**8284981**
2	**8286569**
3	
4	
5	

Skaftcylinder
Cilindro de brazo
Stielzylinder
Vérin de bras
Dipper arm cylinder

Catalogue id **20612**	Group **975**
Illustr. No **1025715**	Section **2400**
Issue **PUB 20025115-E**	Page **1419**

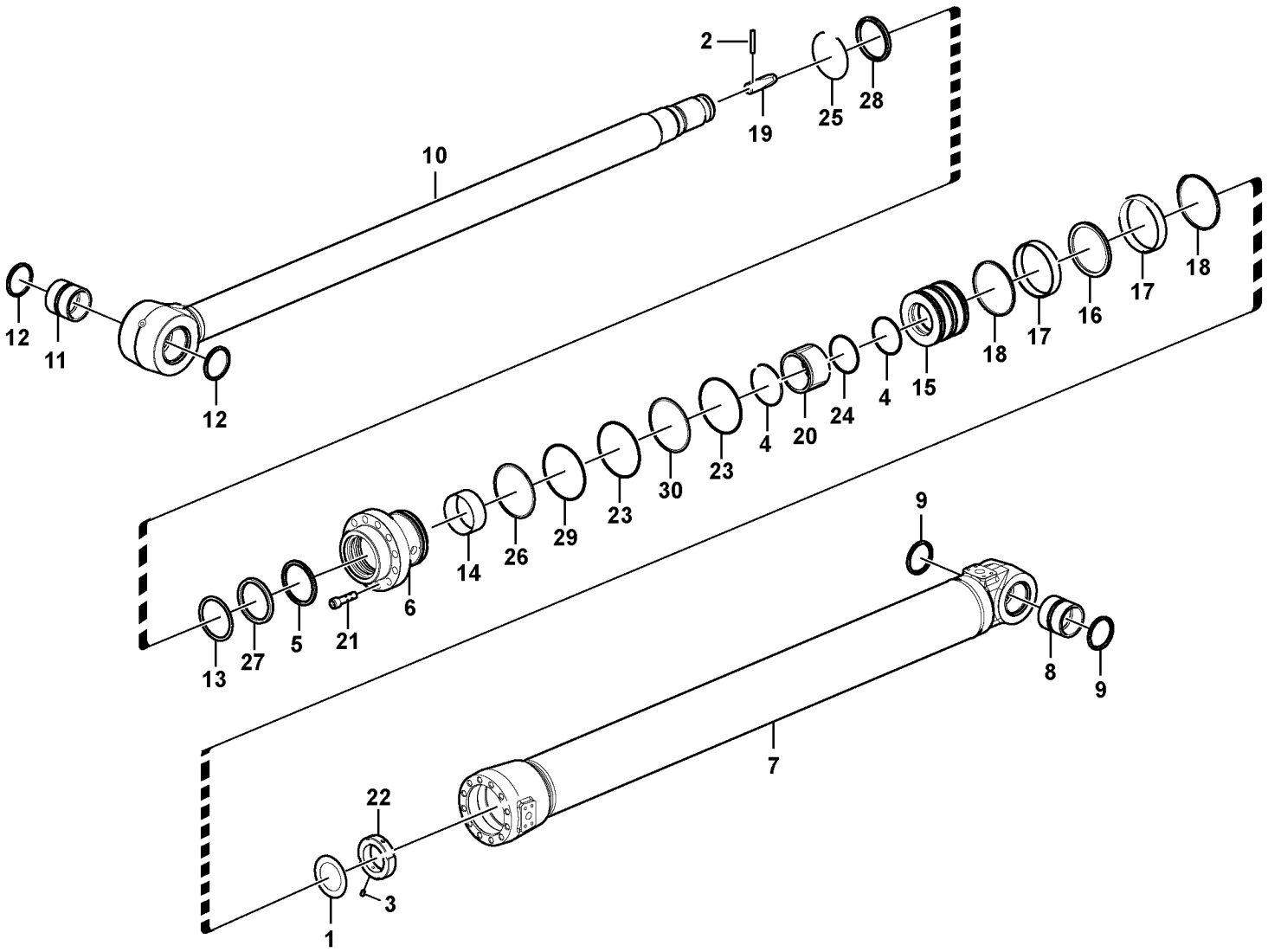

Volvo Construction Equipment

1025715

Fig.	Part No.	Quantity 1	2	3	PS	KIT	Description	Dénomination	Bezeichnung	Denominación	Benämning	Notes
25	**SA 9556-10500**	1	1				•Retaining ring	•Bague retenue	•Haltering	•Anillo retén	•Hållarring	
26	**SA 9557-09500**	1	1				•Retaining ring	•Bague retenue	•Haltering	•Anillo retén	•Hållarring	
27	**SA 9563-21050**	1	1		K		•Sealing	•Étanchéité	•dichtung	•Junta	•Tätning	
28	**SA 9564-21050**	1	1		K		•Sealing	•Étanchéité	•dichtung	•Junta	•Tätning	
29	**SA 9566-11400**	1	1		K		•Back-up ring	•Bague support	•Stützring	•Anillo de apoyo	•Stödring	
30	**SA 9566-31400**	1	1		K		•Back-up ring	•Bague support	•Stützring	•Anillo de apoyo	•Stödring	
	VOE 14589138	1	1				Sealing kit	Kit plombage	Plombiersatz	Kit de precinto	Plomberingssats	

1	**8284981**	**Skaftcylinder** **Cilindro de brazo** **Stielzylinder** **Vérin de bras** **Dipper arm cylinder**	Catalogue id **20612**	Group **975**
2	**8286569**		Illustr. No **1025715**	Section **2400**
3			Issue **PUB 20025115-E**	Page **1421**
4				
5				

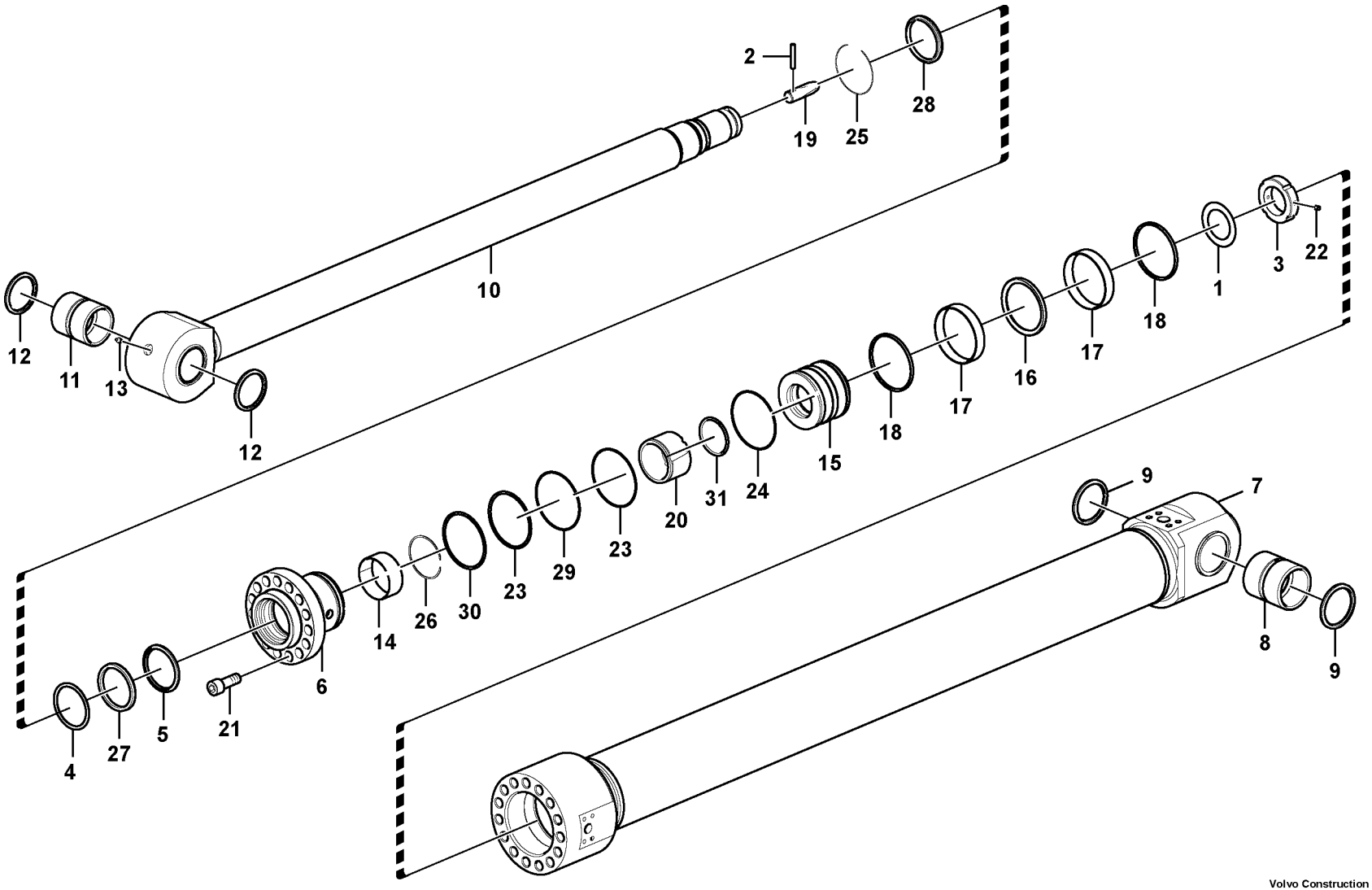

Volvo Construction Equipment

1025716

Fig.	Part No.	Quantity 1	2	3	PS	KIT	Description	Dénomination	Bezeichnung	Denominación	Benämning	Notes
	VOE 14570106	1					Dipper arm cylinder	Vérin de balancier	Stielzylinder		Skaftcylinder	
	VOE 14588521		1				Hydraulic cylinder	Vérin hydraulique	Hydraulikzylinder	Cilindro hidráulico	Hydraulcylinder	
1	**VOE 14530666**	1	1				•Washer	•Rondelle	•Scheibe	•Arandela	•Bricka	
2	**SA 1146-02880**	1	1				•Pin	•Goupille	•Zapfen	•Pasador	•Tapp	
3	**VOE 14534347**	1	1				•Lock nut	•Contre-écrou	•Sicherungsmutter	•Contratuerca	•Låsmutter	
4	**SA 9567-21050**	1	1			K	•Back-up ring	•Bague support	•Stützring	•Anillo de apoyo	•Stödring	
5	**SA 1146-08010**	1	1				•Sealing	•Étanchéité	•dichtung	•Junta	•Tätning	
6		1	1		NS		•Head	•Tete	•Kopf	•Capo	•Huvud	
7		1			NS		•Tube	•Tube	•Rohr	•Tubo	•Rör	
7			1		NS		•Tube	•Tube	•Rohr	•Tubo	•Rör	
8	**VOE 14517941**	1					•Bushing	•Bague	•Buchse	•Casquillo	•Bussning	
8	**VOE 14511731**		1				•Bushing	•Bague	•Buchse	•Casquillo	•Bussning	
9	**VOE 14560205**	2	2				•Sealing	•Étanchéité	•dichtung	•Junta	•Tätning	
10	**VOE 14550781**	1					•Rod	•Monture	•Fühler	•Varilla	•Spröt	
10	**VOE 14550892**		1				•Rod	•Monture	•Fühler	•Varilla	•Spröt	
11	**VOE 14517941**	1					••Bushing	••Bague	••Buchse	••Casquillo	••Bussning	
11	**VOE 14511731**		1				••Bushing	••Bague	••Buchse	••Casquillo	••Bussning	
12	**VOE 14560205**	2	2				••Sealing	••Étanchéité	••dichtung	••Junta	••Tätning	
13	**VOE 914167**	1	1				••Lubricating nipple	••Graisseur	••Schmiernippel	••Niple lubricador	••Smörjnippel	
14	**SA 9612-10540**	1	1				•Bearing	•Roulement	•Lager	•Cojinete	•Lager	
15	**VOE 14535508**	1	1				•Piston	•Piston	•Kolben	•Pistón	•Kolv	
16	**VOE 14510456**	1	1			K	•Sealing	•Étanchéité	•dichtung	•Junta	•Tätning	
17	**SA 9565-11500**	2	2			K	•Wear ring	•Bague d'usure	•Verschleißring	•Anillo de desgaste	•Slitring	
18	**SA 9568-01500**	2	2			K	•Sealing	•Étanchéité	•dichtung	•Junta	•Tätning	
19	**SA 1146-03190**	1	1				•Cushion	•Coussin	•Sitzkissen	•Cojín	•Dyna	
20	**SA 1146-03170**	1	1				•Cushion	•Coussin	•Sitzkissen	•Cojín	•Dyna	
21	**SA 9016-22412**	15	15				•Hex. socket screw	•Vis à six pans creux	•Innensechskantschr	•Tornillo de hexágono	•Insexskruv	
22	**VOE 14535763**	1	1				•Screw	•Vis	•Schraube	•Tornillo	•Skruv	
23	**VOE 990651**	2	2			K	•O-ring	•Joint torique	•O-Ring	•Anillo tórico	•O-ring	
24	**VOE 990594**	1	1			K	•O-ring	•Joint torique	•O-Ring	•Anillo tórico	•O-ring	

1	**8287085**
2	**8287086**
3	
4	
5	

Skaftcylinder
Cilindro de brazo
Stielzylinder
Vérin de bras
Dipper arm cylinder

Catalogue id **20612**	Group **975**
Illustr. No **1025716**	Section **2500**
Issue **PUB 20025115-E**	Page **1423**

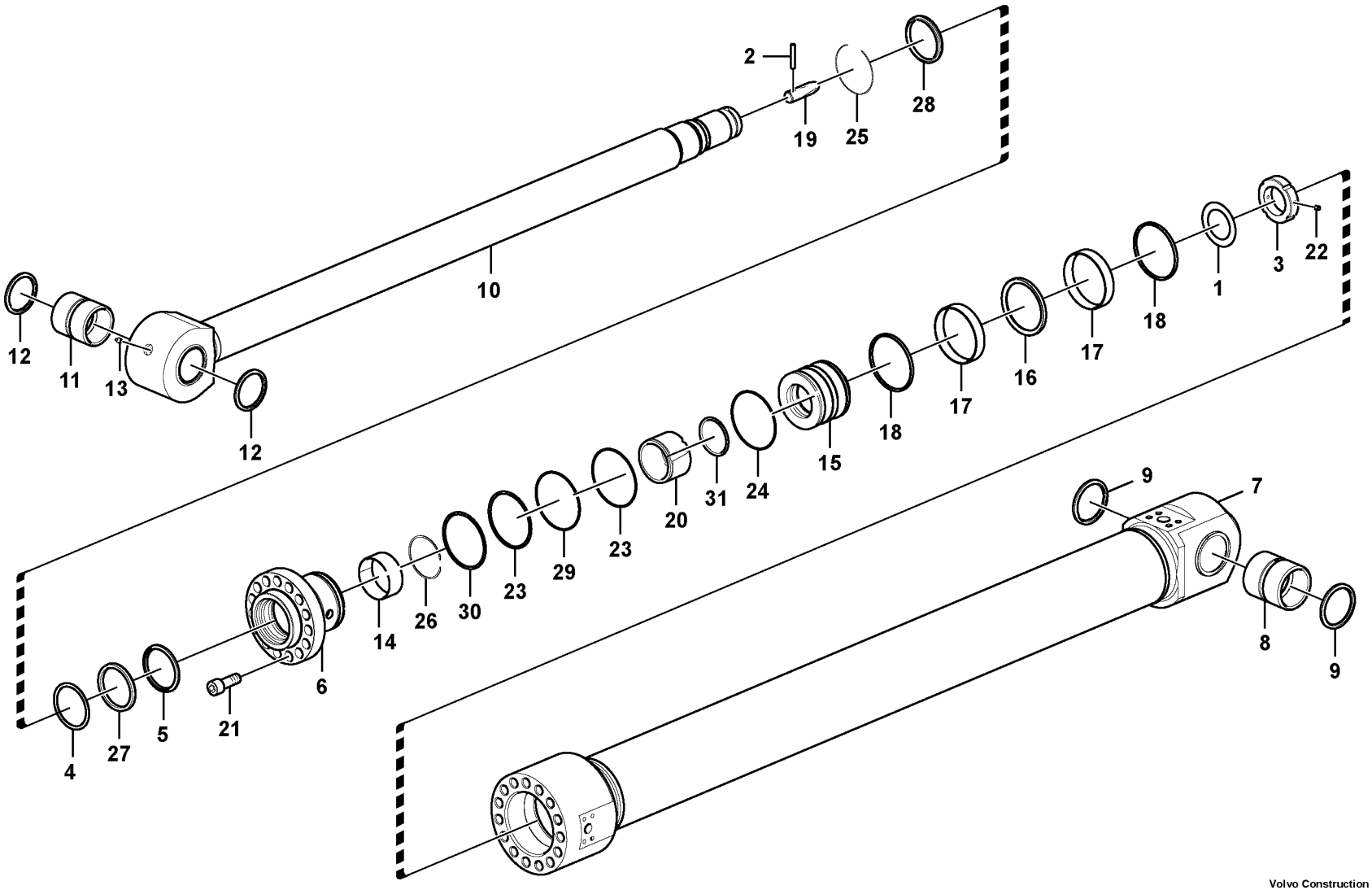

Volvo Construction Equipment

1025716

Fig.	Part No.	Quantity 1	2	3	PS	KIT	Description	Dénomination	Bezeichnung	Denominación	Benämning	Notes
25	**SA 9556-10500**	1	1				•Retaining ring	•Bague retenue	•Haltering	•Anillo retén	•Hållarring	
26	**SA 9557-09500**	1	1				•Retaining ring	•Bague retenue	•Haltering	•Anillo retén	•Hållarring	
27	**SA 9563-21050**	1	1			K	•Sealing	•Étanchéité	•dichtung	•Junta	•Tätning	
28	**SA 9564-21050**	1	1			K	•Sealing	•Étanchéité	•dichtung	•Junta	•Tätning	
29	**SA 9566-11400**	1	1			K	•Back-up ring	•Bague support	•Stützring	•Anillo de apoyo	•Stödring	
30	**SA 9566-31400**	1	1			K	•Back-up ring	•Bague support	•Stützring	•Anillo de apoyo	•Stödring	
31	**SA 9566-40900**	1	1			K	•Back-up ring	•Bague support	•Stützring	•Anillo de apoyo	•Stödring	
	VOE 14589138	1	1				Sealing kit	Kit plombage	Plombiersatz	Kit de precinto	Plomberingssats	

1	**8287085**	**Skaftcylinder** **Cilindro de brazo** **Stielzylinder** **Vérin de bras** **Dipper arm cylinder**	Catalogue id **20612**	Group **975**
2	**8287086**		Illustr. No **1025716**	Section **2500**
3			Issue **PUB 20025115-E**	Page **1425**
4				
5				

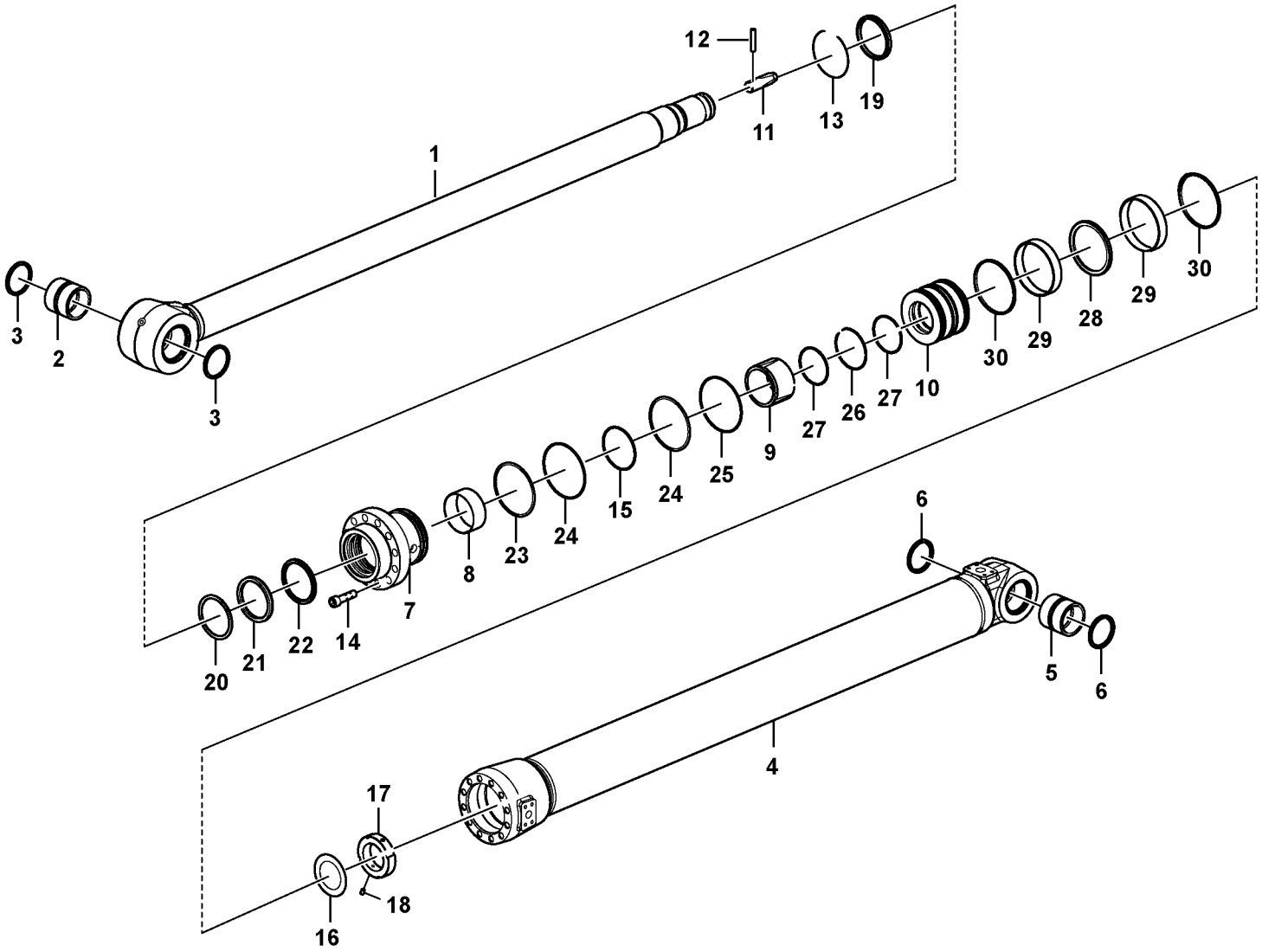

Volvo Construction Equipment

1077085

Fig.	Part No.	Quantity 1	2	3	PS	KIT	Description	Dénomination	Bezeichnung	Denominación	Benämning	Notes
	VOE 14646932	1					Dipper arm cylinder	Vérin de balancier	Stielzylinder		Skaftcylinder	
1	**VOE 14550728**	1					•Rod	•Monture	•Fühler	•Varilla	•Spröt	
2	**VOE 14517941**	1					••Bushing	••Bague	••Buchse	••Casquillo	••Bussning	
3	**VOE 14560205**	2					••Sealing	••Étanchéité	••dichtung	••Junta	••Tätning	
4		1			NS		•Tube	•Tube	•Rohr	•Tubo	•Rör	
5	**VOE 14517941**	1					•Bushing	•Bague	•Buchse	•Casquillo	•Bussning	
6	**VOE 14560205**	2					•Sealing	•Étanchéité	•dichtung	•Junta	•Tätning	
7	**VOE 14646935**	1					•Head	•Tête	•Kopf	•Cabezal	•Huvud	
8	**SA 9612-10540**	1					•Bearing	•Roulement	•Lager	•Cojinete	•Lager	
9	**VOE 14623581**	1					•Cushion	•Coussin	•Sitzkissen	•Cojín	•Dyna	
10	**VOE 14535508**	1					•Piston	•Piston	•Kolben	•Pistón	•Kolv	
11	**VOE 14622002**	1					•Cushion	•Coussin	•Sitzkissen	•Cojín	•Dyna	
12	**VOE 14622001**	1					•Pin	•Goupille	•Stift	•Pasador	•Pinne	
13	**SA 9556-10500**	1					•Retaining ring	•Bague retenue	•Haltering	•Anillo retén	•Hållarring	
14	**VOE 13949445**	15					•Screw	•Vis	•Schraube	•Tornillo	•Skruv	
15	**SA 9557-09500**	1					•Retaining ring	•Bague retenue	•Haltering	•Anillo retén	•Hållarring	
16	**VOE 14530666**	1					•Washer	•Rondelle	•Scheibe	•Arandela	•Bricka	
17	**VOE 14534347**	1					•Lock nut	•Contre-écrou	•Sicherungsmutter	•Contratuerca	•Låsmutter	
18	**VOE 14535763**	1					•Screw	•Vis	•Schraube	•Tornillo	•Skruv	
19	**VOE 14647170**	1					•Sealing	•Étanchéité	•dichtung	•Junta	•Tätning	
20	**VOE 14647168**	1					•Sealing	•Étanchéité	•dichtung	•Junta	•Tätning	
21	**SA 9567-21051**	1					•Back-up ring	•Bague support	•Stützring	•Anillo de apoyo	•Stödring	
22	**SA 1146-08010**	1					•Sealing	•Étanchéité	•dichtung	•Junta	•Tätning	
23	**SA 9566-11400**	1					•Back-up ring	•Bague support	•Stützring	•Anillo de apoyo	•Stödring	
24	**VOE 990651**	2					•O-ring	•Joint torique	•O-Ring	•Anillo tórico	•O-ring	
25	**SA 9566-31400**	1					•Back-up ring	•Bague support	•Stützring	•Anillo de apoyo	•Stödring	
26	**VOE 990594**	1					•O-ring	•Joint torique	•O-Ring	•Anillo tórico	•O-ring	
27	**SA 9566-40900**	2					•Back-up ring	•Bague support	•Stützring	•Anillo de apoyo	•Stödring	
28	**VOE 14510456**	1					•Sealing	•Étanchéité	•dichtung	•Junta	•Tätning	
29	**SA 9565-11500**	2					•Wear ring	•Bague d'usure	•Verschleißring	•Anillo de desgaste	•Slitring	

1		**Skaftcylinder** **Cilindro de brazo** **Stielzylinder** **Vérin de bras** **Dipper arm cylinder**	Catalogue id **20612**	Group **975**
2			Illustr. No **1077085**	Section **2600**
3			Issue **PUB 20025115-E**	Page **1427**
4				
5		**8294348**		

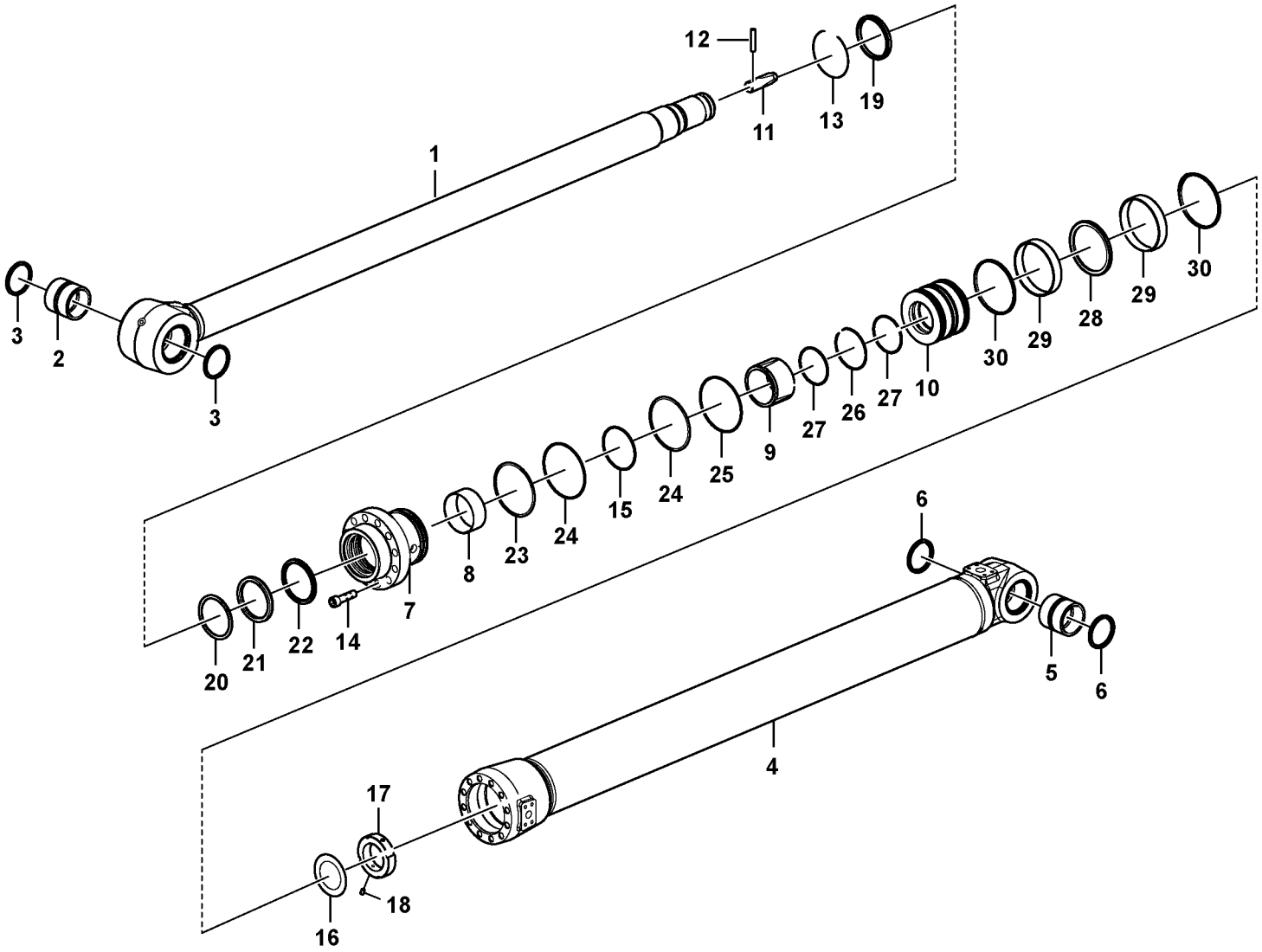

Volvo Construction Equipment

1077085

Fig.	Part No.	Quantity 1	2	3	PS	KIT	Description	Dénomination	Bezeichnung	Denominación	Benämning	Notes
30	**SA 9568-01500**	2					•Sealing	•Étanchéité	•dichtung	•Junta	•Tätning	

1		**Skaftcylinder** **Cilindro de brazo** **Stielzylinder** **Vérin de bras** **Dipper arm cylinder**	Catalogue id **20612**	Group **975**
2				
3			Illustr. No **1077085**	Section **2600**
4				
5		**8294348**	Issue **PUB 20025115-E**	Page **1429**

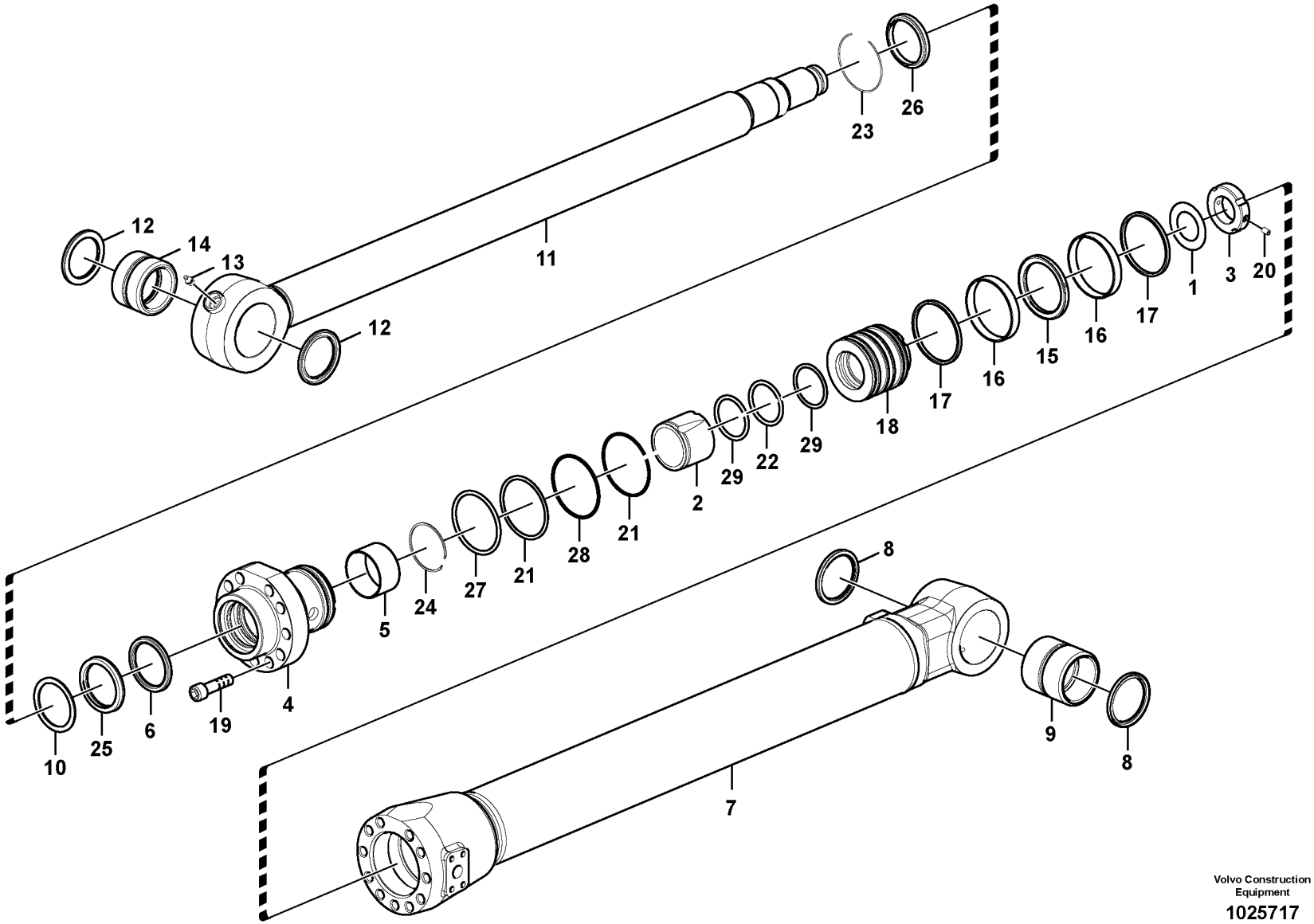

Volvo Construction Equipment

1025717

Fig.	Part No.	Quantity 1	2	3	PS	KIT	Description	Dénomination	Bezeichnung	Denominación	Benämning	Notes
	VOE 14567072	1					Bucket cylinder	Vérin godet	Löffelzylinder	Cilindro de cuchara	Skopcylinder	
	VOE 14588519		1		OP		Bucket cylinder	Vérin godet	Löffelzylinder	Cilindro de cuchara	Skopcylinder	
	VOE 14646933			1			Hydraulic cylinder	Vérin hydraulique	Hydraulikzylinder	Cilindro hidráulico	Hydraulcylinder	
1	**VOE 14530666**	1	1	1			•Washer	•Rondelle	•Scheibe	•Arandela	•Bricka	
2	**VOE 14590911**	1	1	1			•Cushion	•Coussin	•Sitzkissen	•Cojín	•Dyna	
3	**VOE 14533818**	1	1	1			•Lock nut	•Contre-écrou	•Sicherungsmutter	•Contratuerca	•Låsmutter	
4		1	1		NS		•Head	•Tete	•Kopf	•Capo	•Huvud	
4	**VOE 14646934**			1			•Head	•Tête	•Kopf	•Cabezal	•Huvud	
5	**SA 9612-09540**	1	1	1			•Bearing	•Roulement	•Lager	•Cojinete	•Lager	
6	**SA 1146-08110**	1	1			K	•Sealing	•Étanchéité	•dichtung	•Junta	•Tätning	
6	**SA 1146-07990**			1	SS		•Sealing	•Étanchéité	•dichtung	•Junta	•Tätning	
7		1			NS		•Tube	•Tube	•Rohr	•Tubo	•Rör	
7	**VOE 14589538**		1		OP		•Tube	•Tube	•Rohr	•Tubo	•Rör	
7				1	NS		•Tube	•Tube	•Rohr	•Tubo	•Rör	
8	**VOE 14560205**	2	2	2			•Sealing	•Étanchéité	•dichtung	•Junta	•Tätning	
9	**VOE 14517942**	1		1			•Bushing	•Bague	•Buchse	•Casquillo	•Bussning	
9	**VOE 14511727**		1				•Bushing	•Bague	•Buchse	•Casquillo	•Bussning	
10	**SA 9567-20950**	1	1			K	•Back-up ring	•Bague support	•Stützring	•Anillo de apoyo	•Stödring	
10	**VOE 14646936**			1			•Sealing	•Étanchéité	•dichtung	•Junta	•Tätning	
11	**VOE 14622639**	1	1	1			•Rod	•Monture	•Fühler	•Varilla	•Spröt	
12	**VOE 14560206**	2	2	2			••Sealing	••Étanchéité	••dichtung	••Junta	••Tätning	
13	**VOE 914167**	1	1	1			••Lubricating nipple	••Graisseur	••Schmiernippel	••Niple lubricador	••Smörjnippel	
14	**VOE 14517940**	1	1	1			••Bushing	••Bague	••Buchse	••Casquillo	••Bussning	
15	**VOE 14510425**	1	1			K	•Sealing	•Étanchéité	•dichtung	•Junta	•Tätning	
15	**VOE 14510425**			1			•Sealing	•Étanchéité	•dichtung	•Junta	•Tätning	
16	**SA 9565-11400**	2	2			K	•Wear ring	•Bague d'usure	•Verschleißring	•Anillo de desgaste	•Slitring	
16	**SA 9565-11400**			2			•Wear ring	•Bague d'usure	•Verschleißring	•Anillo de desgaste	•Slitring	
17	**SA 9568-01400**	2	2			K	•Sealing	•Étanchéité	•dichtung	•Junta	•Tätning	
17	**SA 9568-01400**			2			•Sealing	•Étanchéité	•dichtung	•Junta	•Tätning	
18		1	1	1			•Piston	•Piston	•Kolben	•Piston	•Kolv	

1	**8284982**	**Skopcylinder** **Cilindro de cazo** **Schaufelzylinder** **Vérin de godet** **Bucket cylinder**	Catalogue id **20612**	Group **975**
2	**8286570**		Illustr. No **1025717**	Section **2800**
3	**8294348**		Issue **PUB 20025115-E**	Page **1431**
4				
5				

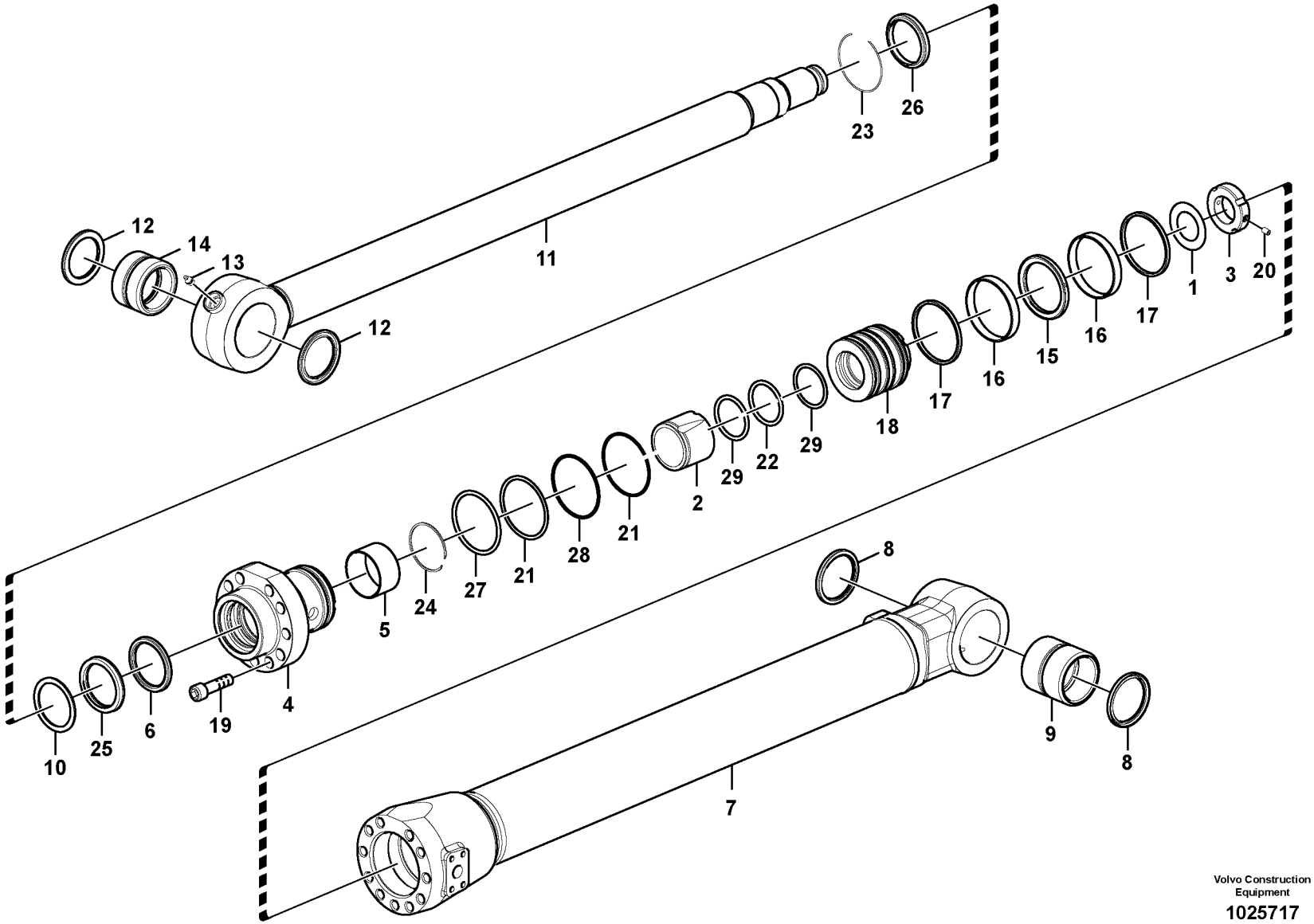

Volvo Construction Equipment

1025717

Fig.	Part No.	Quantity 1	2	3	PS	KIT	Description	Dénomination	Bezeichnung	Denominación	Benämning	Notes
19	**VOE 13949445**	15	15	15			•Screw	•Vis	•Schraube	•Tornillo	•Skruv	
20	**VOE 14526459**	1	1	1			•Screw	•Vis	•Schraube	•Tornillo	•Skruv	
21	**VOE 990649**	2	2			K	•O-ring	•Joint torique	•O-Ring	•Anillo tórico	•O-ring	
21	**VOE 990649**			2			•O-ring	•Joint torique	•O-Ring	•Anillo tórico	•O-ring	
22	**VOE 990638**	1	1			K	•O-ring	•Joint torique	•O-Ring	•Anillo tórico	•O-ring	
22	**VOE 990638**			1			•O-ring	•Joint torique	•O-Ring	•Anillo tórico	•O-ring	
23	**SA 9556-09500**	1	1	1			•Retaining ring	•Bague retenue	•Haltering	•Anillo retén	•Hållarring	
24	**SA 9557-08500**	1	1	1			•Retaining ring	•Bague retenue	•Haltering	•Anillo retén	•Hållarring	
25	**SA 9563-20950**	1	1			K	•Sealing	•Étanchéité	•dichtung	•Junta	•Tätning	
25	**VOE 14636625**			1			•Ring	•Bague	•Ring	•Anillo	•Ring	
26	**SA 9564-20950**	1	1			K	•Sealing	•Étanchéité	•dichtung	•Junta	•Tätning	
26	**VOE 14646937**			1			•Sealing	•Étanchéité	•dichtung	•Junta	•Tätning	
27	**SA 9566-11300**	1	1			K	•Back-up ring	•Bague support	•Stützring	•Anillo de apoyo	•Stödring	
27	**SA 9566-11300**			1			•Back-up ring	•Bague support	•Stützring	•Anillo de apoyo	•Stödring	
28	**SA 9566-31300**	1	1			K	•Back-up ring	•Bague support	•Stützring	•Anillo de apoyo	•Stödring	
28	**SA 9566-31300**			1			•Back-up ring	•Bague support	•Stützring	•Anillo de apoyo	•Stödring	
29	**SA 9566-30800**	2	2			K	•Back-up ring	•Bague support	•Stützring	•Anillo de apoyo	•Stödring	
29	**SA 9566-30800**			2			•Back-up ring	•Bague support	•Stützring	•Anillo de apoyo	•Stödring	
	VOE 14589136	1	1				Sealing kit	Kit plombage	Plombiersatz	Kit de precinto	Plomberingssats	

1	**8284982**
2	**8286570**
3	**8294348**
4	
5	

Skopcylinder
Cilindro de cazo
Schaufelzylinder
Vérin de godet
Bucket cylinder

Catalogue id **20612**	Group **975**
Illustr. No **1025717**	Section **2800**
Issue **PUB 20025115-E**	Page **1433**

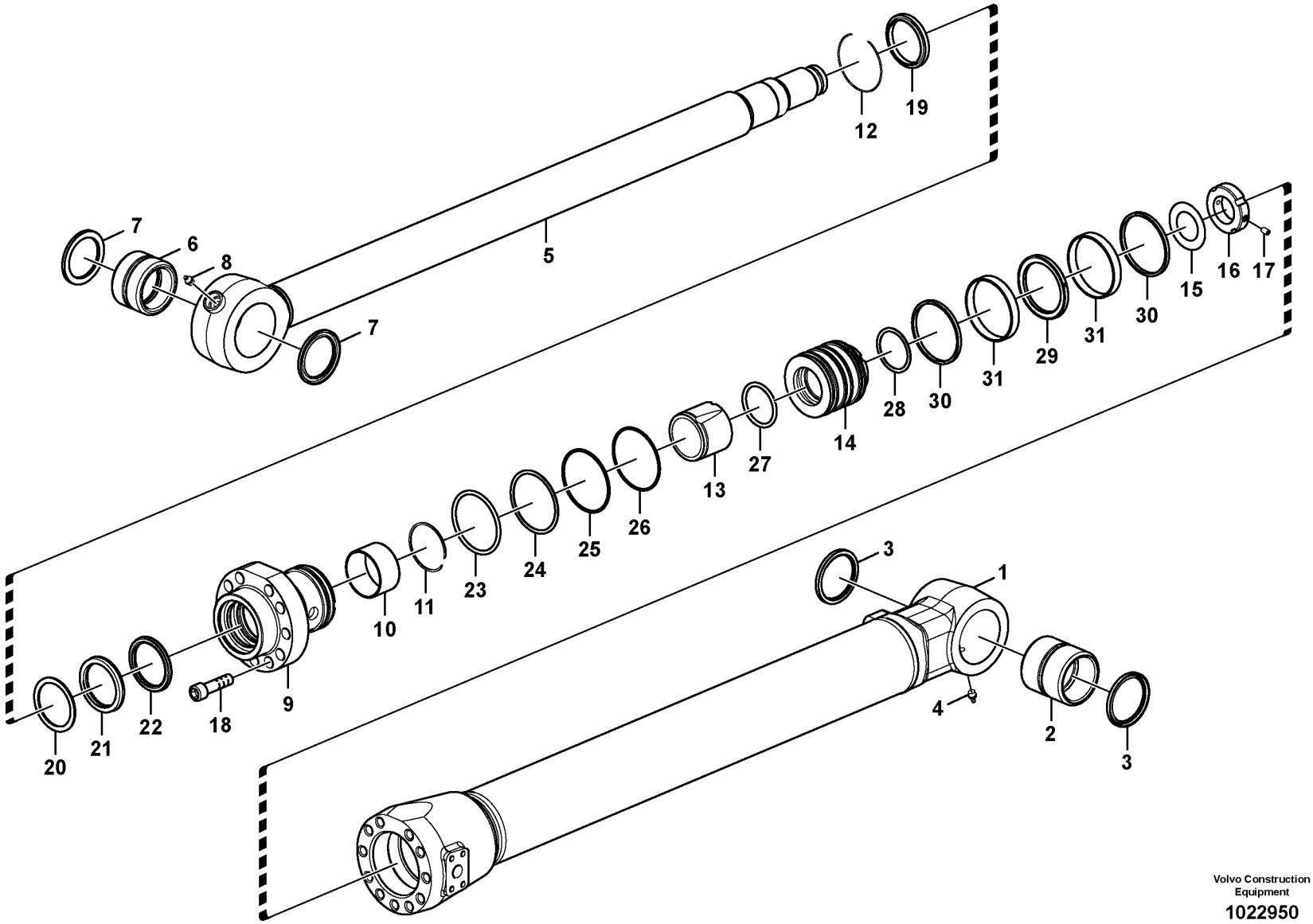

Volvo Construction Equipment

1022950

Fig.	Part No.	Quantity 1	2	3	PS	KIT	Description	Dénomination	Bezeichnung	Denominación	Benämning	Notes
	VOE 14620259	1					Bucket cylinder	Vérin godet	Löffelzylinder	Cilindro de cuchara	Skopcylinder	
	VOE 14554982		1				Bucket cylinder	Vérin godet	Löffelzylinder	Cilindro de cuchara	Skopcylinder	
1		1			NS		•Tube	•Tube	•Rohr	•Tubo	•Rör	
1			1		NS		•Tube	•Tube	•Rohr	•Tubo	•Rör	
2	**VOE 14517946**	1					••Bushing	••Bague	••Buchse	••Casquillo	••Bussning	
2	**VOE 14514444**		1				••Bushing	••Bague	••Buchse	••Casquillo	••Bussning	
3	**VOE 14560204**	2	2				••Sealing	••Étanchéité	••dichtung	••Junta	••Tätning	
4	**VOE 914167**	1	1				•Lubricating nipple	•Graisseur	•Schmiernippel	•Niple lubricador	•Smörjnippel	
5	**VOE 14543851**	1	1				•Rod	•Monture	•Fühler	•Varilla	•Spröt	
6	**VOE 14517949**	1	1				••Bushing	••Bague	••Buchse	••Casquillo	••Bussning	
7	**VOE 14560203**	2	2				••Sealing	••Étanchéité	••dichtung	••Junta	••Tätning	
8	**VOE 914167**	1	1				••Lubricating nipple	••Graisseur	••Schmiernippel	••Niple lubricador	••Smörjnippel	
9	**VOE 14619677**	1	1				•Head	•Tête	•Kopf	•Cabezal	•Huvud	
10	**SA 9612-07040**	1	1				•Bearing	•Roulement	•Lager	•Cojinete	•Lager	
11	**SA 9557-06000**	1	1				•Retaining ring	•Bague retenue	•Haltering	•Anillo retén	•Hållarring	
12	**SA 9556-07000**	1	1				•Retaining ring	•Bague retenue	•Haltering	•Anillo retén	•Hållarring	
13	**VOE 14522847**	1	1				•Cushion	•Coussin	•Sitzkissen	•Cojín	•Dyna	
14		1	1		NS		•Piston	•Piston	•Kolben	•Piston	•Kolv	
15	**VOE 14549124**	1	1				•Washer	•Rondelle	•Scheibe	•Arandela	•Bricka	
16	**VOE 14524623**	1	1				•Lock nut	•Contre-écrou	•Sicherungsmutter	•Contratuerca	•Låsmutter	
17	**VOE 14535763**	1	1				•Screw	•Vis	•Schraube	•Tornillo	•Skruv	
18	**VOE 13949445**	11	11				•Screw	•Vis	•Schraube	•Tornillo	•Skruv	
19	**SA 9564-20700**	1	1				•Sealing	•Étanchéité	•dichtung	•Junta	•Tätning	
20	**SA 9567-20701**	1	1				•Back-up ring	•Bague support	•Stützring	•Anillo de apoyo	•Stödring	
21	**SA 9563-20701**	1	1				•Sealing	•Étanchéité	•dichtung	•Junta	•Tätning	
22	**SA 1146-08170**	1	1				•Sealing	•Étanchéité	•dichtung	•Junta	•Tätning	
23	**SA 9566-10900**	1	1				•Back-up ring	•Bague support	•Stützring	•Anillo de apoyo	•Stödring	
24	**VOE 990640**	1	1				•O-ring	•Joint torique	•O-Ring	•Anillo tórico	•O-ring	
25	**SA 9566-40950**	1	1				•Back-up ring	•Bague support	•Stützring	•Anillo de apoyo	•Stödring	
26	**VOE 990595**	1	1				•O-ring	•Joint torique	•O-Ring	•Anillo tórico	•O-ring	

1	**8281310**	**Skopcylinder, lång räckvidd** **Cilindro de la cuchara, largo alcance** **Löffelzylinder, lange Ausladung** **Vérin de godet longue portée** **Bucket cylinder, long reach**	Catalogue id **20612**	Group **975**
2	**8282827**		Illustr. No **1022950**	Section **3000**
3			Issue **PUB 20025115-E**	Page **1435**
4				
5				

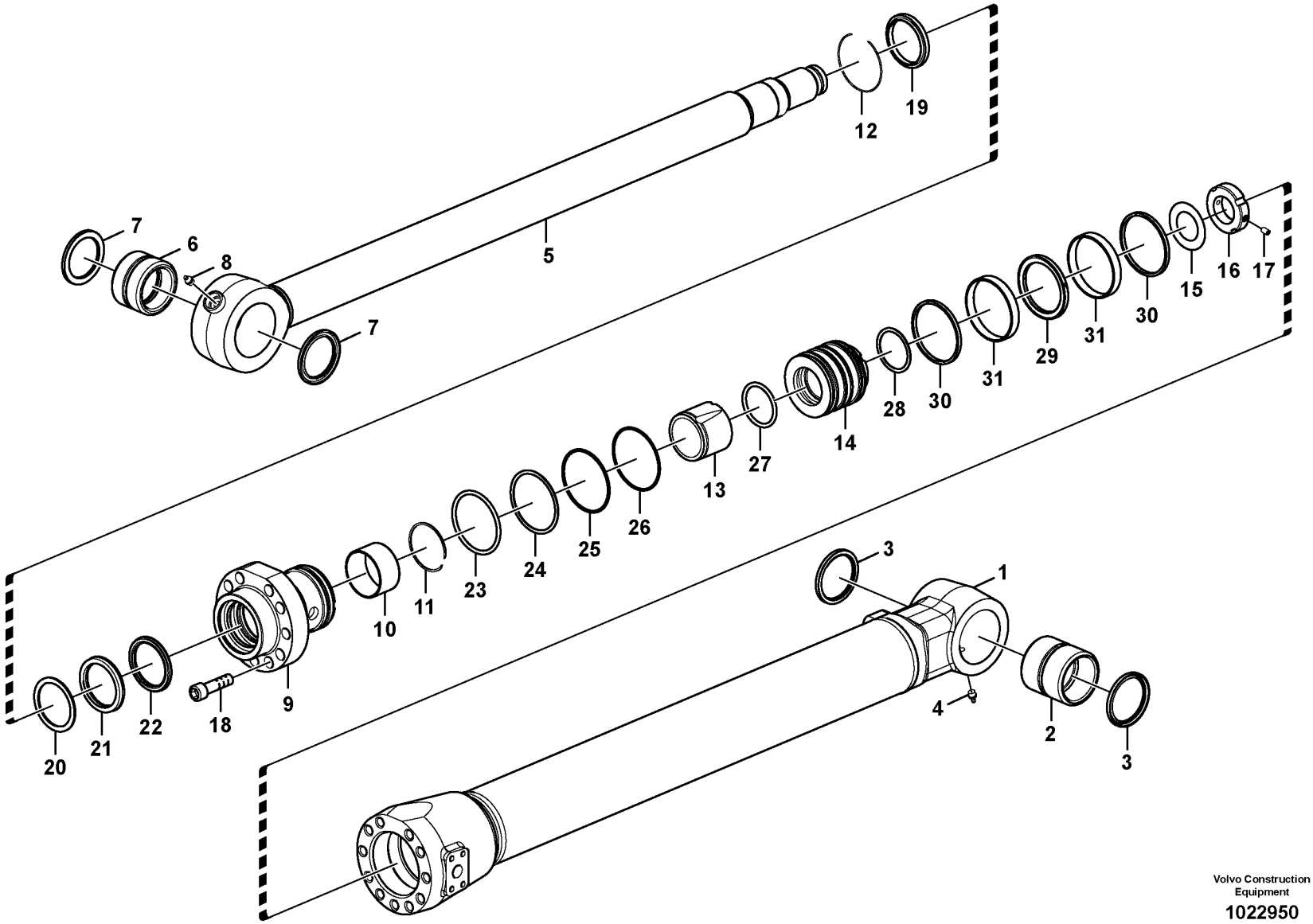

Volvo Construction Equipment

1022950

Fig.	Part No.	Quantity 1	2	3	PS	KIT	Description	Dénomination	Bezeichnung	Denominación	Benämning	Notes
27	**SA 9566-30600**	1	1				•Back-up ring	•Bague support	•Stützring	•Anillo de apoyo	•Stödring	
28	**VOE 990633**	1	1				•O-ring	•Joint torique	•O-Ring	•Anillo tórico	•O-ring	
29	**VOE 14510892**	1	1				•Sealing	•Étanchéité	•dichtung	•Junta	•Tätning	
30	**SA 9568-01000**	2	2				•Sealing	•Étanchéité	•dichtung	•Junta	•Tätning	
31	**SA 9565-11000**	2	2				•Wear ring	•Bague d'usure	•Verschleißring	•Anillo de desgaste	•Slitring	

1	**8281310**	**Skopcylinder, lång räckvidd** **Cilindro de la cuchara, largo alcance** **Löffelzylinder, lange Ausladung** **Vérin de godet longue portée** **Bucket cylinder, long reach**	Catalogue id **20612**	Group **975**
2	**8282827**		Illustr. No **1022950**	Section **3000**
3			Issue **PUB 20025115-E**	Page **1437**
4				
5				

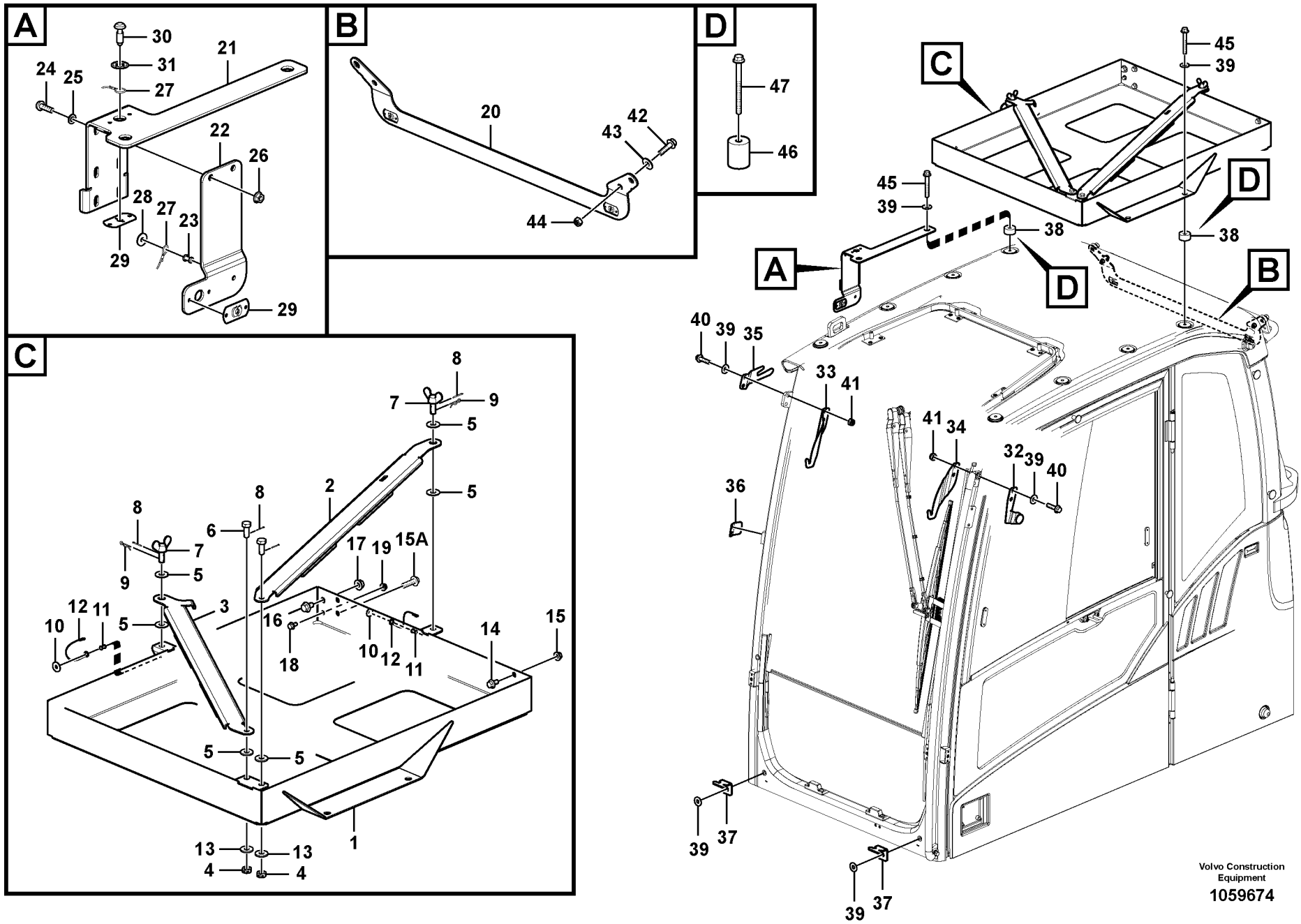
A
30
31
27
21
24
25
22
26
28
27
23
29
29
B
20
42
43
44
D
47
46
C
8
7
9
5
5
8
2
8
6
17
19
15A
8
7
9
5
12
11
10
5
3
16
18
10
12
11
14
15
5
5
13
13
4
4
1
45
39
C
D
45
39
38
38
A
D
B
40
39
35
33
41
41
34
32
39
40
36
39
37
39
37
Volvo Construction Equipment
1059674

Fig.	Part No.	Quantity 1	2	3	PS	KIT	Description	Dénomination	Bezeichnung	Denominación	Benämning	Notes
	VOE 14610272	1					Box	Boîtier	Schlitzlochwanne	Caja semiranurada	Halvslitslåda	
1	**VOE 14610264**	1					•Box	•Boîtier	•Schlitzlochwanne	•Caja semiranurada	•Halvslitslåda	
2	**VOE 14610267**	1					•Arm	•Bras	•Arm	•Brazo	•Arm	
3	**VOE 14610269**	1					•Arm	•Bras	•Arm	•Brazo	•Arm	
4	**VOE 14880600**	2					•Castle nut	•Écrou crénelé	•Kronenmutter	•Tuerca almenada	•Kronmutter	
5	**VOE 960143**	6					•Plain washer	•Rondelle plane	•Flachscheibe	•Arandela plana	•Planbricka	
6	**VOE 14610273**	2					•Screw	•Vis	•Schraube	•Tornillo	•Skruv	
7	**VOE 14610270**	2					•Wing screw	•Vis à oreilles	•Flügelschraube	•Tornillo aletas	•Vingskruv	
8	**SA 9323-01808**	4					•Split Pin	•Goupille Fendue	•Splint	•Chaveta Hendida	•Saxpinne	
9	**VOE 15071142**	2					•Retaining pin	•Axe d'arret	•Federsplint	•Pasador resorte	•Fjädersprint	
10	**VOE 13960138**	2					•Washer	•Rondelle	•Scheibe	•Arandela	•Bricka	
11	**VOE 13942672**	2					•Blind rivet	•Rivet borgne	•Blindniet	•Remache ciego	•Blindnit	
12		2			NS		•Wire	•Fil	•Draht	•Alambre	•Tråd	
13	**VOE 14527410**	2					•Washer	•Rondelle	•Scheibe	•Arandela	•Bricka	
14	**VOE 946441**	2					•Flange screw	•Vis à embase	•Flanschschraube	•Tornillo embridado	•Flänsskruv	
15	**VOE 13971095**	2					•Flange nut	•Écrou à bride	•Bundmutter	•Tuerca embridada	•Flänsmutter	
15A	**VOE 946329**	2					•Flange screw	•Vis à embase	•Flanschschraube	•Tornillo embridado	•Flänsskruv	
16	**VOE 946502**	1					•Flange screw	•Vis à embase	•Flanschschraube	•Tornillo embridado	•Flänsskruv	
17	**VOE 971096**	1					•Flange nut	•Écrou à bride	•Bundmutter	•Tuerca embridada	•Flänsmutter	
18	**VOE 946440**	1					•Flange screw	•Vis à embase	•Flanschschraube	•Tornillo embridado	•Flänsskruv	
19	**VOE 13945408**	1					•Nut	•Écrou	•Mutter	•Tuerca	•Mutter	
20	**VOE 15091087**	1					Bracket	Console	Konsole	Consola	Konsol	
	VOE 14610277	1					Bracket	Console	Konsole	Consola	Konsol	
21		1			NS		•Bracket	•Console	•Konsole	•Ménsula	•Konsol	
22		1			NS		•Bracket	•Console	•Konsole	•Ménsula	•Konsol	
23	**VOE 13942672**	1					•Blind rivet	•Rivet borgne	•Blindniet	•Remache ciego	•Blindnit	
24	**VOE 969147**	2					•Six point socket scre	•Vis à 6 pans creux	•Sechszahn-Hohlschr	•Racor de seis diente	•Sextandhålskruv	
25	**VOE 955892**	2					•Plain washer	•Rondelle plane	•Flachscheibe	•Arandela plana	•Planbricka	
26	**VOE 949278**	2					•Flange lock nut	•Contre-écrou à bride	•Flanschverschlussm	•Contratuerca embrid	•Flänslåsmutter	

3782) For Anti Vandal prepared cab only

1		**Vandalskydd** **Protección contra vandalismo** **Vandalisierungschutz** **Kit de protection antivandalisme** **Vandalism kit**	Catalogue id **20612** / Group **992**
2			Illustr. No **1059674** / Section **100**
3			
4			Issue **PUB 20025115-E** / Page **1439**
5		**3782) 8279816**	

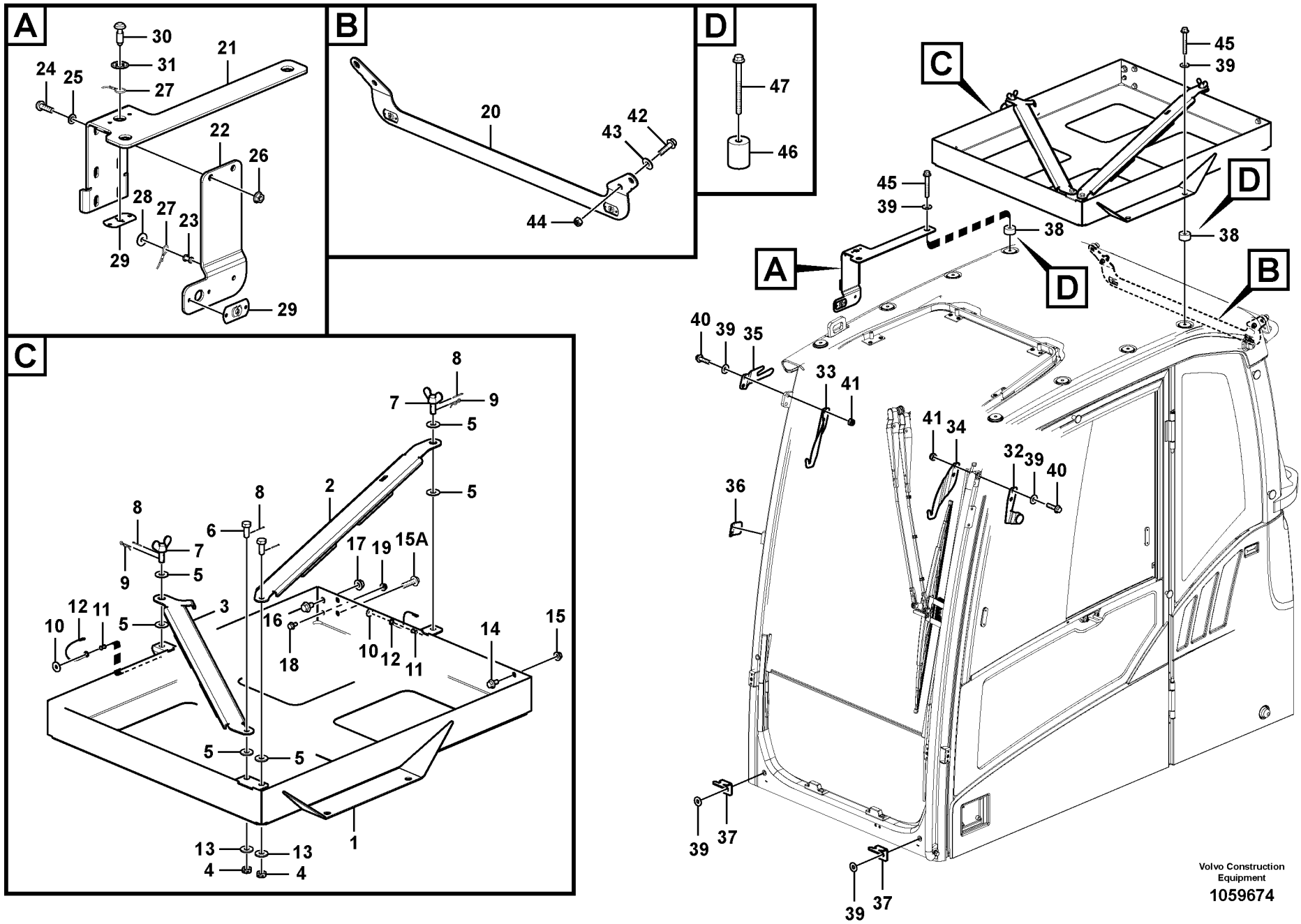
A
30
31
27
21
24
25
22
26
28
27
23
29
29
B
20
42
43
44
D
47
46
C
8
7
9
5
5
8
2
8
6
17
19
15A
8
7
9
5
12
11
10
5
3
16
18
10
12
11
14
15
5
5
13
13
4
4
1
45
39
C
D
45
39
38
38
A
D
B
40
39
35
33
41
41
34
32
39
40
36
39
37
39
37
Volvo Construction Equipment
1059674

Fig.	Part No.	Quantity 1	2	3	PS	KIT	Description	Dénomination	Bezeichnung	Denominación	Benämning	Notes
27		1			NS		•Wire	•Fil	•Draht	•Alambre	•Tråd	
28	**VOE 13960138**	1					•Washer	•Rondelle	•Scheibe	•Arandela	•Bricka	
29		2			NS		•Lock plate	•Plaque verrouillage	•Verschlussplatte	•Placa de seguridad	•Låsplatta	
30	**VOE 11204163**	1					•Screw	•Vis	•Schraube	•Tornillo	•Skruv	
31	**VOE 11204164**	1					•Retainer	•Retenue	•Halter	•Soporte	•Hållare	
32	**VOE 15024299**	1					Bracket	Console	Konsole	Consola	Konsol	
33	**VOE 15072582**	1					Bracket	Console	Konsole	Consola	Konsol	
34	**VOE 15072567**	1					Bracket	Console	Konsole	Consola	Konsol	
35	**VOE 14610278**	1					Plate	Tôle	Blech	Chapa	Plåt	
36	**VOE 15087092**	1					Bracket	Console	Konsole	Consola	Konsol	
37	**VOE 14509865**	2					Bracket	Console	Konsole	Consola	Konsol	
38	**VOE 15062271**	4					Spacer ring	Bague entretoise	Abstandring	Anillo distanciador	Distansring	
39	**VOE 960143**	10					Plain washer	Rondelle plane	Flachscheibe	Arandela plana	Planbricka	
40	**VOE 965185**	4					Flange screw	Vis à embase	Flanschschraube	Tornillo embridado	Flänsskruv	
41	**SA 9131-11000**	4					Lock nut	Contre-ecrou	Sicherungsmutter	Contratuerca	Låsmutter	
42	**VOE 946671**	2					Flange screw	Vis à embase	Flanschschraube	Tornillo embridado	Flänsskruv	
43	**VOE 960141**	2			SS		Plain washer	Rondelle plane	Flachscheibe	Arandela plana	Planbricka	
44	**VOE 14880450**	2					Nut	Écrou	Mutter	Tuerca	Mutter	
45	**VOE 984758**	4					Flange screw	Vis à embase	Flanschschraube	Tornillo embridado	Flänsskruv	(VOE 13965188)
46	**VOE 11206068**	4					Spacer	Entretoise	Abstandkörper	Distanciador	Distans	FOPS
47	**VOE 969313**	4					Flange screw	Vis à embase	Flanschschraube	Tornillo embridado	Flänsskruv	FOPS

3782) For Anti Vandal prepared cab only

1		**Vandalskydd** **Protección contra vandalismo** **Vandalisierungschutz** **Kit de protection antivandalisme** **Vandalism kit**	Catalogue id **20612**	Group **992**
2			Illustr. No **1059674**	Section **100**
3			Issue **PUB 20025115-E**	Page **1441**
4				
5		**3782) 8279816**		

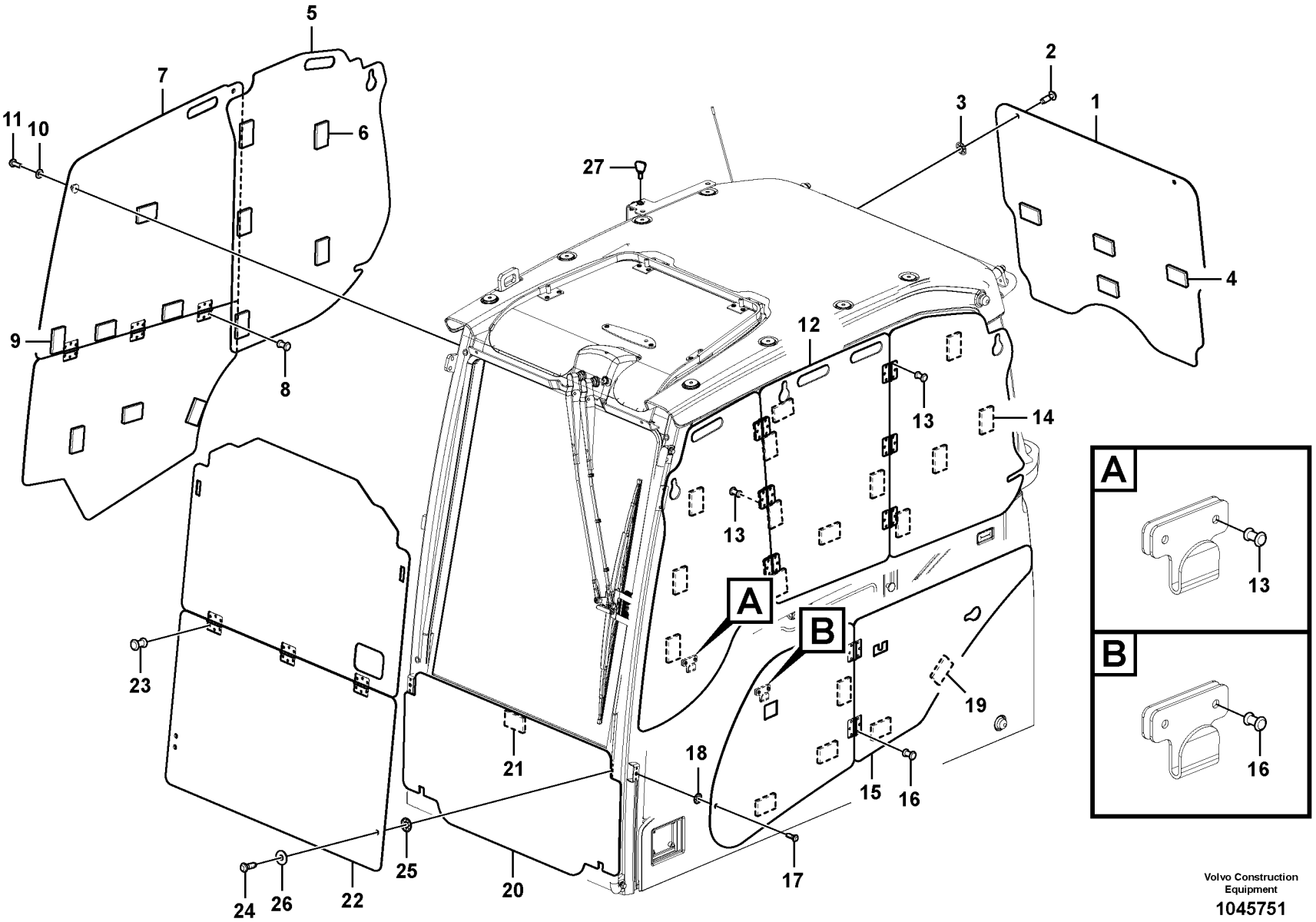

Volvo Construction Equipment

1045751

Fig.	Part No.	Quantity 1	2	3	PS	KIT	Description	Dénomination	Bezeichnung	Denominación	Benämning	Notes
	VOE 14612288	1					Cover	Capot	Haube	Capó	Huv	
1	**VOE 14610280**	1					•Guard	•Protection	•Schutz	•Proteccion	•Skydd	
2	**VOE 11204163**	2					••Screw	••Vis	••Schraube	••Tornillo	••Skruv	
3	**VOE 11204164**	2					••Retainer	••Retenue	••Halter	••Soporte	••Hållare	
4	**VOE 15026279**	4					••Rubber washer	••Rondelle caoutchou	••Gummischeibe	••Arandela de goma	••Gummibricka	
5	**VOE 14610282**	1					•Guard	•Protection	•Schutz	•Proteccion	•Skydd	
6	**VOE 15026279**	5					••Rubber washer	••Rondelle caoutchou	••Gummischeibe	••Arandela de goma	••Gummibricka	
7	**VOE 14612273**	1					•Guard	•Protection	•Schutz	•Proteccion	•Skydd	
8	**VOE 13942672**	18					••Blind rivet	••Rivet borgne	••Blindniet	••Remache ciego	••Blindnit	
9	**VOE 15026279**	7					••Rubber washer	••Rondelle caoutchou	••Gummischeibe	••Arandela de goma	••Gummibricka	
10	**SA 9285-11000**	1					••Plain washer	••Rondelle plane	••Flachscheibe	••Arandela plana	••Planbricka	
11	**VOE 969422**	1					••Six point socket scr	••Vis à 6 pans creux	••Sechszahn-Hohlsch	••Racor de seis dient	••Sextandhålskruv	
12	**VOE 14612279**	1					•Guard	•Protection	•Schutz	•Proteccion	•Skydd	
13	**VOE 13942672**	38					••Blind rivet	••Rivet borgne	••Blindniet	••Remache ciego	••Blindnit	
14	**VOE 15026279**	13					••Rubber washer	••Rondelle caoutchou	••Gummischeibe	••Arandela de goma	••Gummibricka	
15	**VOE 14612282**	1					•Guard	•Protection	•Schutz	•Proteccion	•Skydd	
16	**VOE 13942672**	12					••Blind rivet	••Rivet borgne	••Blindniet	••Remache ciego	••Blindnit	
17	**VOE 11204163**	1					••Screw	••Vis	••Schraube	••Tornillo	••Skruv	
18	**VOE 11204164**	1					••Retainer	••Retenue	••Halter	••Soporte	••Hållare	
19	**VOE 15026279**	5					••Rubber washer	••Rondelle caoutchou	••Gummischeibe	••Arandela de goma	••Gummibricka	
20	**VOE 14612284**	1					•Guard	•Protection	•Schutz	•Proteccion	•Skydd	
21	**VOE 15026279**	1					••Rubber washer	••Rondelle caoutchou	••Gummischeibe	••Arandela de goma	••Gummibricka	
22	**VOE 14612287**	1					•Guard	•Protection	•Schutz	•Proteccion	•Skydd	
23	**VOE 13942672**	18					••Blind rivet	••Rivet borgne	••Blindniet	••Remache ciego	••Blindnit	
24	**VOE 11204163**	2					••Screw	••Vis	••Schraube	••Tornillo	••Skruv	
25	**VOE 11204164**	2					••Retainer	••Retenue	••Halter	••Soporte	••Hållare	
26	**VOE 960141**	2			SS		••Plain washer	••Rondelle plane	••Flachscheibe	••Arandela plana	••Planbricka	
27	**VOE 14502426**	1					•Key	•Clé	•Schlüssel	•Llave	•Nyckel	

3782) For Anti Vandal prepared cab only

1		**Vandalskydd** **Protección contra vandalismo** **Vandalisierungschutz** **Kit de protection antivandalisme** **Vandalism kit**	Catalogue id **20612** / Group **992**
2			
3			Illustr. No **1045751** / Section **150**
4			
5		**3782) 8279816**	Issue **PUB 20025115-E** / Page **1443**

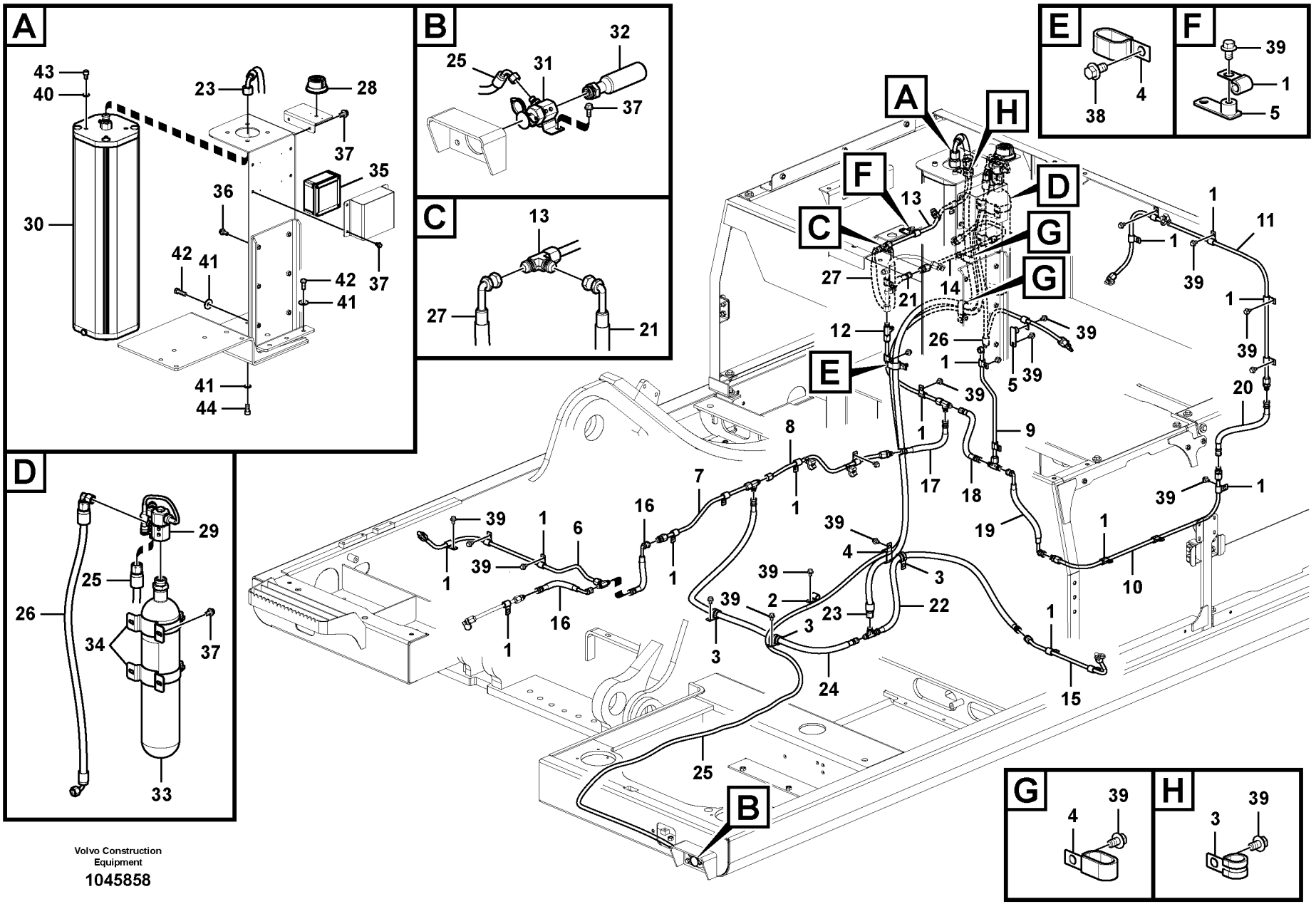
A
43
40
23
28
37
35
36
30
42
41
42
41
37
41
44
B
25
31
32
37
C
13
27
21
D
29
25
26
34
37
33
E
38
4
F
39
1
5
G
4
39
H
3
39
A
H
F
D
C
G
G
E
B
1
11
39
20
9
17
18
19
10
8
7
16
6
2
22
23
24
15
12
14
26
5
21
27
13
Volvo Construction Equipment
1045858

Fig.	Part No.	Quantity 1	2	3	P S	K I T	Description	Dénomination	Bezeichnung	Denominación	Benämning	Notes
1	**VOE 14500292**	28					Clip	Clip	Clip	Clip	Clips	
2	**VOE 14500293**	1					Clip	Clip	Clip	Clip	Clips	
3	**VOE 14500295**	4					Clip	Clip	Clip	Clip	Clips	
4	**VOE 14515524**	4					Clip	Clip	Clip	Clip	Clips	
5	**VOE 14559099**	2					Bracket	Console	Konsole	Consola	Konsol	
6		1			NS		Pipe	Canalisation	Rohrleitung	Canalizacion	Rör	
	VOE 15135275	1					•T-nipple	•Raccord-t	•T-Nippel	•Niple t	•T-nippel	
7		1			NS		Pipe	Canalisation	Rohrleitung	Canalizacion	Rör	
	VOE 15135275	1					•T-nipple	•Raccord-t	•T-Nippel	•Niple t	•T-nippel	
	VOE 15135278	1					•Nipple	•Raccord	•Nippel	•Niple	•Nippel	
8		1			NS		Pipe	Canalisation	Rohrleitung	Canalizacion	Rör	
	VOE 15135278	1					•Nipple	•Raccord	•Nippel	•Niple	•Nippel	
9		1			NS		Pipe	Canalisation	Rohrleitung	Canalizacion	Rör	
	VOE 15135275	1					•T-nipple	•Raccord-t	•T-Nippel	•Niple t	•T-nippel	
10		1			NS		Pipe	Canalisation	Rohrleitung	Canalizacion	Rör	
	VOE 15135278	2					•Nipple	•Raccord	•Nippel	•Niple	•Nippel	
11		1			NS		Pipe	Canalisation	Rohrleitung	Canalizacion	Rör	
	VOE 15135278	1					•Nipple	•Raccord	•Nippel	•Niple	•Nippel	
12		1			NS		Pipe	Canalisation	Rohrleitung	Canalizacion	Rör	
	VOE 15135275	2					•T-nipple	•Raccord-t	•T-Nippel	•Niple t	•T-nippel	
13		1			NS		Pipe	Canalisation	Rohrleitung	Canalizacion	Rör	
	VOE 15082000	1					•Nozzle	•Gicleur	•Düse	•Difusor	•Munstycke	
	VOE 15108324	1					•Protecting cap	•Capot de protection	•Schutzhaube	•Cabezal protección	•Skyddshuv	
	VOE 15135275	1					•T-nipple	•Raccord-t	•T-Nippel	•Niple t	•T-nippel	
14		1			NS		Pipe	Canalisation	Rohrleitung	Canalizacion	Rör	
	VOE 15135278	1					•Nipple	•Raccord	•Nippel	•Niple	•Nippel	
15	**VOE 14631223**	1					Pipe	Tuyau	Rohrleitung	Tubo	Rör	
	VOE 15135278	1					•Nipple	•Raccord	•Nippel	•Niple	•Nippel	
16	**VOE 14631225**	2					Hose	Flexible	Schlauch	Manguera	Slang	
17	**VOE 14631226**	1					Hose	Flexible	Schlauch	Manguera	Slang	

1	**8291316**	**Brandsläckare** **Extintor** **Feuerlöscher** **Extincteur** **Fire extinguisher**	Catalogue id **20612**	Group **992**
2				
3			Illustr. No **1045858**	Section **5000**
4				
5			Issue **PUB 20025115-E**	Page **1445**

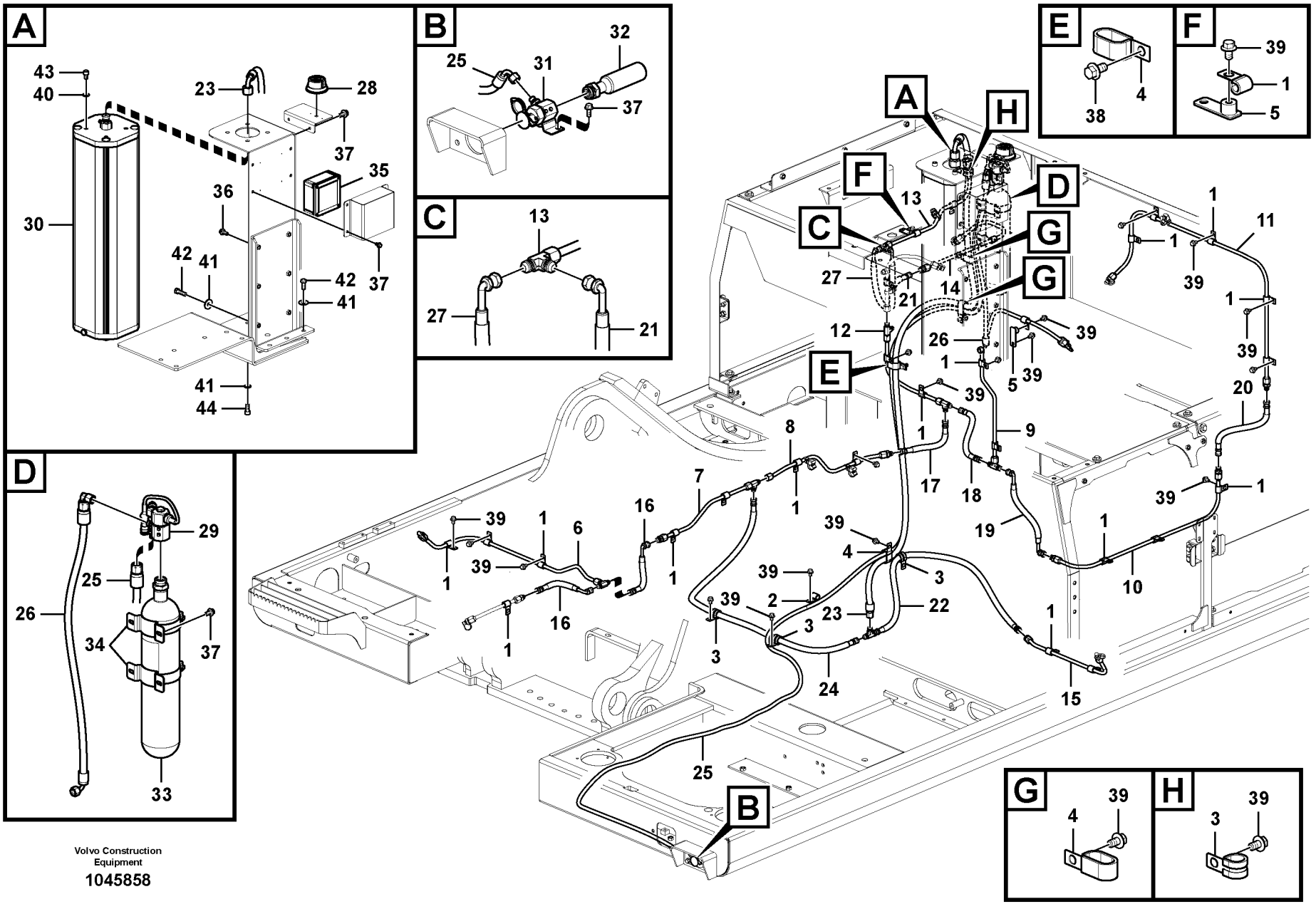
A
43
40
23
28
37
35
36
30
42
41
42
41
37
41
44
B
25
31
32
37
C
13
27
21
D
29
25
26
34
37
33
E
38
4
F
39
1
5
G
4
39
H
3
39
A
H
F
D
C
G
G
E
B
1
11
39
20
9
17
18
19
10
8
7
16
6
2
22
23
24
15
12
14
26
5
21
27
13
Volvo Construction Equipment
1045858

Fig.	Part No.	Quantity 1	2	3	PS	KIT	Description	Dénomination	Bezeichnung	Denominación	Benämning	Notes
18	**VOE 14631227**	1			SS		Hose	Flexible	Schlauch	Manguera	Slang	
19	**VOE 14631228**	1					Hose	Flexible	Schlauch	Manguera	Slang	
20	**VOE 14631229**	1					Hose	Flexible	Schlauch	Manguera	Slang	
21	**VOE 14631230**	1			SS		Hose	Flexible	Schlauch	Manguera	Slang	
22	**VOE 14631231**	1					Hose	Flexible	Schlauch	Manguera	Slang	
23	**VOE 14631232**	1					Hose	Flexible	Schlauch	Manguera	Slang	
24	**VOE 14631233**	1					Hose	Flexible	Schlauch	Manguera	Slang	
25	**VOE 14631234**	1					Hose	Flexible	Schlauch	Manguera	Slang	
26	**VOE 14631239**	1					Hose	Flexible	Schlauch	Manguera	Slang	S/N -210146
	VOE 14627464	1					Hose	Flexible	Schlauch	Manguera	Slang	S/N 210147-
27	**VOE 14633278**	1					Hose	Flexible	Schlauch	Manguera	Slang	
28	**VOE 15134840**	1					Warning lamp	Témoin lumineux	Warnleuchte	Lámpara de adverten	Varningslampa	S/N -210146
		1			NS		Lamp	Lampe	Leuchte	Lampara	Lykta	S/N 210147-
29	**VOE 15147822**	1					Connector	Pièce connexion	Verbindungsstück	Pieza de conexión	Förbindningsstycke	
	VOE 15195518	1					•Actuator	•Actionneur	•Stellorgan	•Actuador	•Aktuator	
30		1			NS		Container	Conteneur	Container	Contenedor	Container	
31	**VOE 15151617**	1					Release mechanism	Dispositif d'inclinaiso	Klappvorrichtung	Mecanismo liberador	Fällningsanordning	
32	**VOE 15153432**	1					Container	Conteneur	Container	Contenedor	Container	
33	**VOE 15178828**	1					Container	Conteneur	Container	Contenedor	Container	
34	**VOE 15185511**	2					Clamp	Collier serrage	Klemme	Abrazadera	Klamma	
35	**VOE 15146319**	1					Control unit	Unité de commande	Automatikeinheit	Unidad automática	Automatikenhet	S/N -210146
	VOE 14633276	1					Control Unit	Unité de commande	Steuereinheit	Unidad de mando	Reglerenhet	S/N 210147-
36	**VOE 946329**	6					Flange screw	Vis à embase	Flanschschraube	Tornillo embridado	Flänsskruv	
37	**VOE 946440**	12					Flange screw	Vis à embase	Flanschschraube	Tornillo embridado	Flänsskruv	
38	**VOE 946441**	1					Flange screw	Vis à embase	Flanschschraube	Tornillo embridado	Flänsskruv	
39	**VOE 946471**	25					Flange screw	Vis à embase	Flanschschraube	Tornillo embridado	Flänsskruv	
40	**VOE 955897**	4					Plain washer	Rondelle plane	Flachscheibe	Arandela plana	Planbricka	
41	**VOE 960145**	7					Plain washer	Rondelle plane	Flachscheibe	Arandela plana	Planbricka	
42	**VOE 978932**	3					Hexagon screw	Vis à tête hexagonale	Sechskantschraube	Tornillo hexagonal	Sexkantsskruv	
43	**VOE 984087**	4					Hex. socket screw	Vis à six pans creux	Innensechskantschra	Tornillo de hexágono	Insexskruv	

1	**8291316**	**Brandsläckare** **Extintor** **Feuerlöscher** **Extincteur** **Fire extinguisher**	Catalogue id **20612**	Group **992**
2				
3			Illustr. No **1045858**	Section **5000**
4				
5			Issue **PUB 20025115-E**	Page **1447**

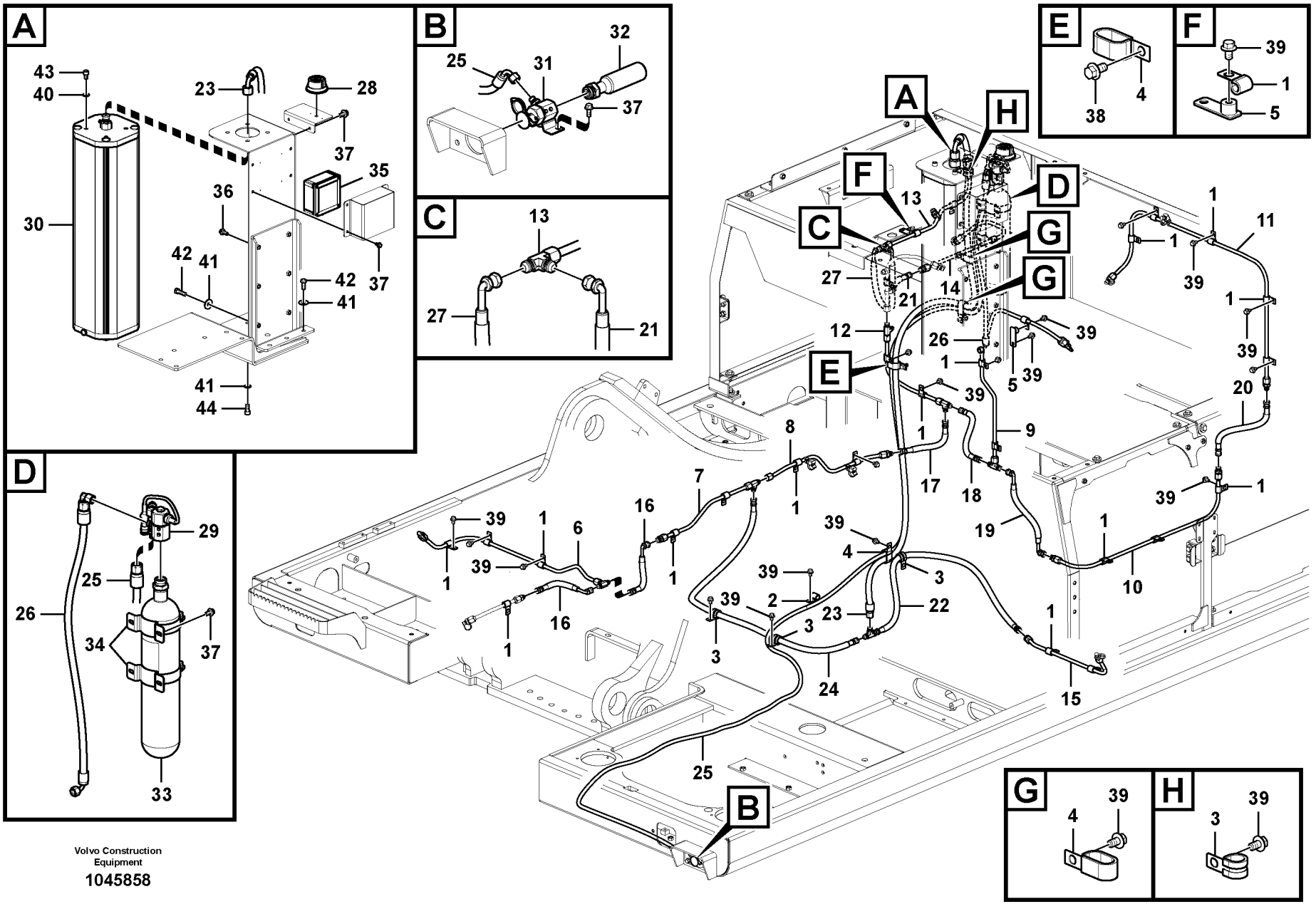
A
43
40
23
28
37
35
36
30
42
41
42
41
37
41
44
B
25
31
32
37
C
13
27
21
D
29
25
26
34
37
33
E
38
4
F
39
1
5
G
4
39
H
3
39
A
H
F
D
C
G
G
E
B
1
11
39
20
9
17
18
19
10
8
7
16
6
2
22
23
24
15
12
14
26
5
21
27
13
Volvo Construction Equipment
1045858

Fig.	Part No.	Quantity 1	2	3	PS	KIT	Description	Dénomination	Bezeichnung	Denominación	Benämning	Notes
44	**VOE 984090**	4					Hex. socket screw.....	Vis à six pans creux ...	Innensechskantschra .	Tornillo de hexágono .	Insexskruv.....	

1	**8291316**	**Brandsläckare** **Extintor** **Feuerlöscher** **Extincteur** **Fire extinguisher**	Catalogue id **20612**	Group **992**
2			Illustr. No **1045858**	Section **5000**
3			Issue **PUB 20025115-E**	Page **1449**
4				
5				



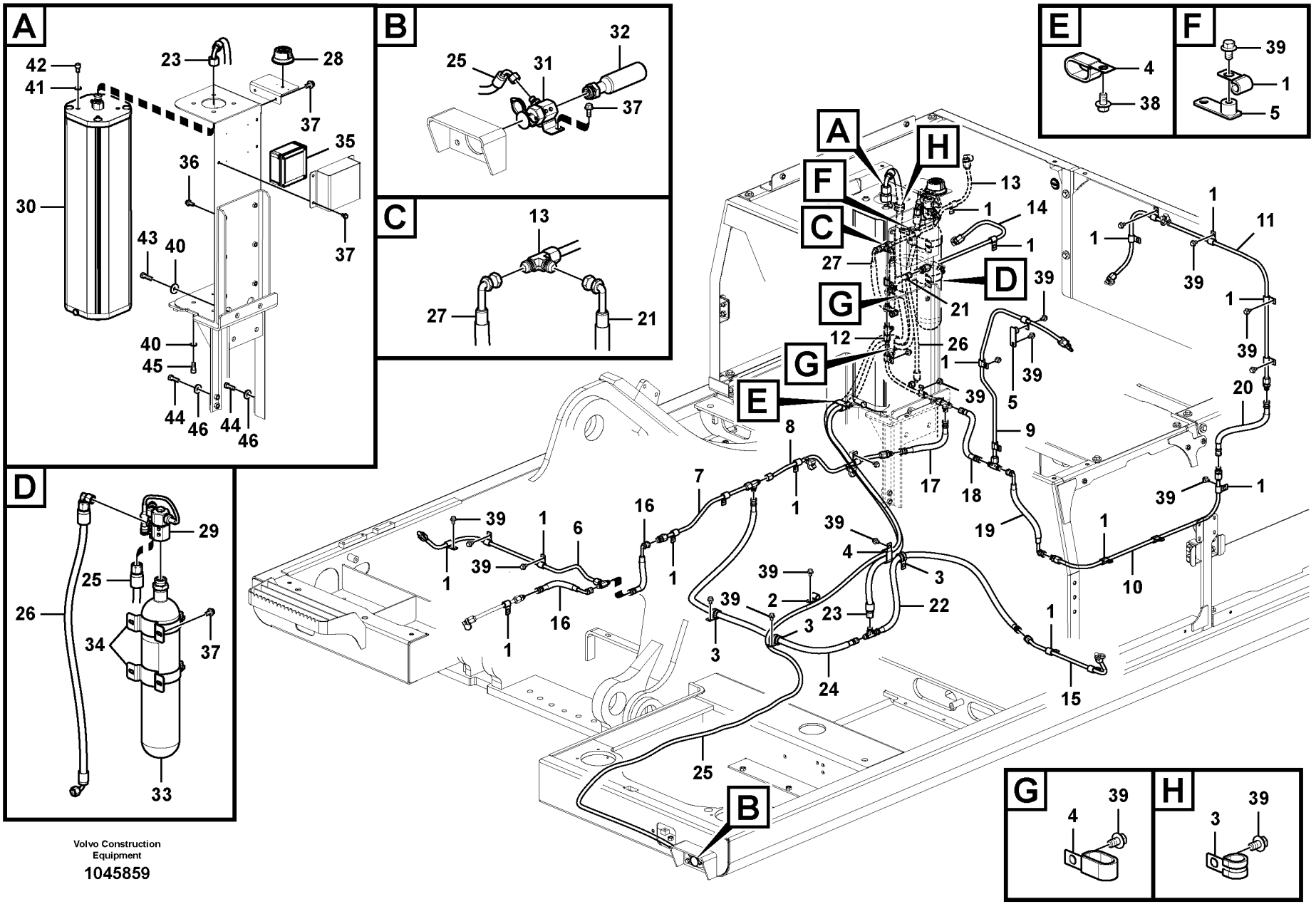
A
42
41
23
28
37
35
36
30
43
40
37
40
45
44
46
44
46
B
25
31
32
37
C
13
27
21
D
29
25
26
34
37
33
E
4
38
F
39
1
5
G
4
39
H
3
39
A
H
F
C
G
E
B
D
13
1
14
1
27
21
12
26
1
39
5
39
8
1
7
16
1
6
39
1
39
1
16
1
39
2
3
3
23
22
24
25
4
3
17
18
9
19
1
10
15
1
39
1
11
39
1
20
39
1
39
1
39
1

Fig.	Part No.	Quantity 1	2	3	PS	KIT	Description	Dénomination	Bezeichnung	Denominación	Benämning	Notes
1	**VOE 14500292**	28					Clip	Clip	Clip	Clip	Clips	
2	**VOE 14500293**	1					Clip	Clip	Clip	Clip	Clips	
3	**VOE 14500295**	4					Clip	Clip	Clip	Clip	Clips	
4	**VOE 14515524**	4					Clip	Clip	Clip	Clip	Clips	
5	**VOE 14559099**	2					Bracket	Console	Konsole	Consola	Konsol	
6		1			NS		Pipe	Canalisation	Rohrleitung	Canalizacion	Rör	
	VOE 15135275	1					•T-nipple	•Raccord-t	•T-Nippel	•Niple t	•T-nippel	
7		1			NS		Pipe	Canalisation	Rohrleitung	Canalizacion	Rör	
	VOE 15135275	1					•T-nipple	•Raccord-t	•T-Nippel	•Niple t	•T-nippel	
	VOE 15135278	1					•Nipple	•Raccord	•Nippel	•Niple	•Nippel	
8		1			NS		Pipe	Canalisation	Rohrleitung	Canalizacion	Rör	
	VOE 15135278	1					•Nipple	•Raccord	•Nippel	•Niple	•Nippel	
9		1			NS		Pipe	Canalisation	Rohrleitung	Canalizacion	Rör	
	VOE 15135275	1					•T-nipple	•Raccord-t	•T-Nippel	•Niple t	•T-nippel	
10		1			NS		Pipe	Canalisation	Rohrleitung	Canalizacion	Rör	
	VOE 15135278	2					•Nipple	•Raccord	•Nippel	•Niple	•Nippel	
11		1			NS		Pipe	Canalisation	Rohrleitung	Canalizacion	Rör	
	VOE 15135278	1					•Nipple	•Raccord	•Nippel	•Niple	•Nippel	
12		1			NS		Pipe	Canalisation	Rohrleitung	Canalizacion	Rör	
	VOE 15135275	2					•T-nipple	•Raccord-t	•T-Nippel	•Niple t	•T-nippel	
13		1			NS		Pipe	Canalisation	Rohrleitung	Canalizacion	Rör	
	VOE 15082000	1					•Nozzle	•Gicleur	•Düse	•Difusor	•Munstycke	
	VOE 15108324	1					•Protecting cap	•Capot de protection	•Schutzhaube	•Cabezal protección	•Skyddshuv	
	VOE 15135275	1					•T-nipple	•Raccord-t	•T-Nippel	•Niple t	•T-nippel	
14		1			NS		Pipe	Canalisation	Rohrleitung	Canalizacion	Rör	
	VOE 15135278	1					•Nipple	•Raccord	•Nippel	•Niple	•Nippel	
15	**VOE 14631223**	1					Pipe	Tuyau	Rohrleitung	Tubo	Rör	
	VOE 15135278	1					•Nipple	•Raccord	•Nippel	•Niple	•Nippel	
16	**VOE 14631225**	2					Hose	Flexible	Schlauch	Manguera	Slang	
17	**VOE 14631226**	1					Hose	Flexible	Schlauch	Manguera	Slang	

1	**8291317**	**Brandsläckare** **Extintor** **Feuerlöscher** **Extincteur** **Fire extinguisher**	Catalogue id **20612**	Group **992**
2			Illustr. No **1045859**	Section **5100**
3			Issue **PUB 20025115-E**	Page **1451**
4				
5				

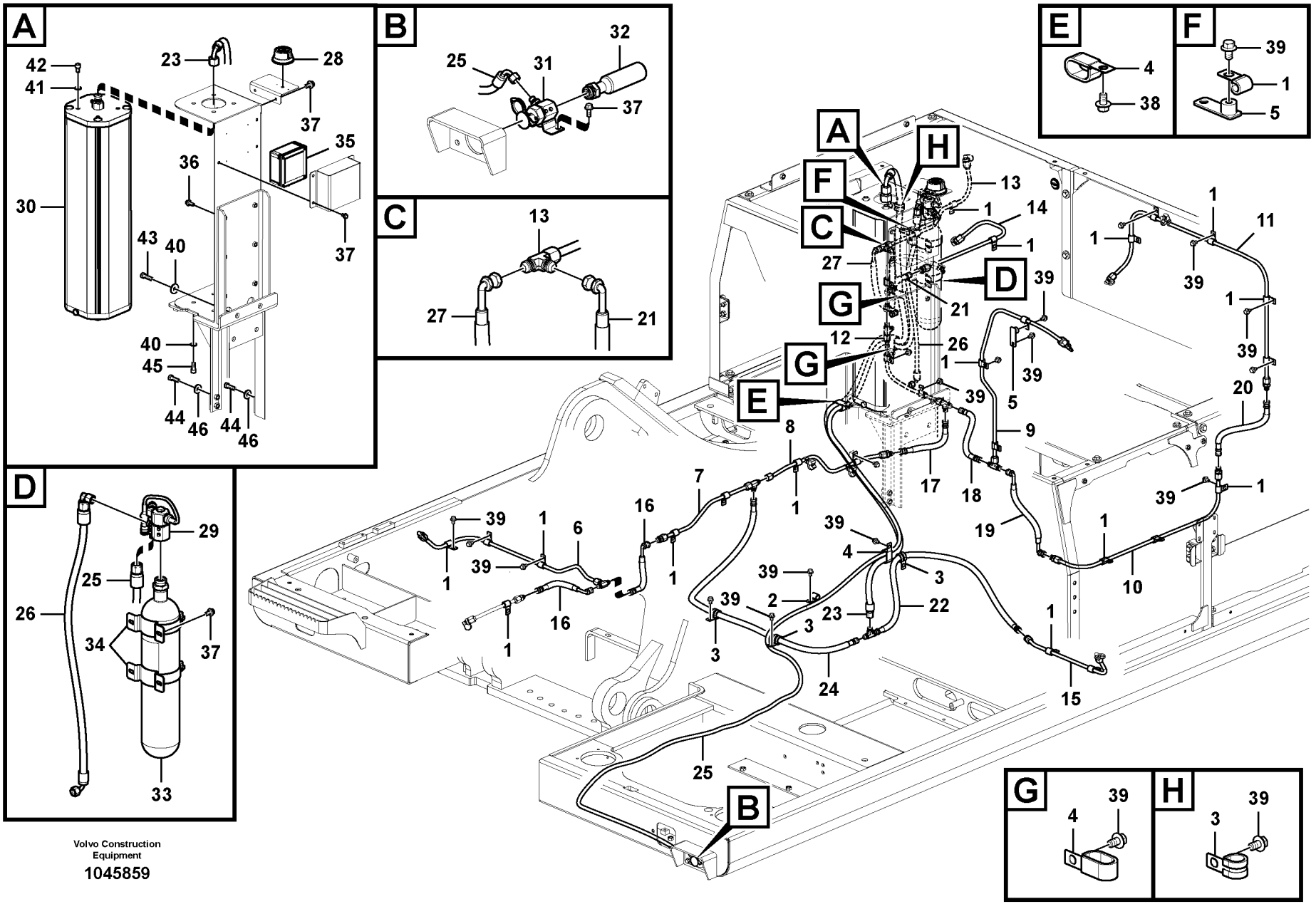
A
42
41
23
28
37
35
36
30
43
40
37
40
45
44
46
44
46
B
25
31
32
37
C
13
27
21
D
29
25
26
34
37
33
E
4
38
F
39
1
5
G
4
39
H
3
39
A
H
F
C
G
E
B
D
13
1
14
1
27
21
12
26
1
39
5
39
8
1
7
16
1
6
39
1
39
1
16
1
39
2
3
3
23
22
24
25
4
3
17
18
9
19
1
10
15
1
39
1
11
39
1
20
39
1
39
1
39
1

Fig.	Part No.	Quantity 1	2	3	PS	KIT	Description	Dénomination	Bezeichnung	Denominación	Benämning	Notes
18	**VOE 14631227**	1			SS		Hose	Flexible	Schlauch	Manguera	Slang	
19	**VOE 14631228**	1					Hose	Flexible	Schlauch	Manguera	Slang	
20	**VOE 14631229**	1					Hose	Flexible	Schlauch	Manguera	Slang	
21	**VOE 14631230**	1			SS		Hose	Flexible	Schlauch	Manguera	Slang	
22	**VOE 14631231**	1					Hose	Flexible	Schlauch	Manguera	Slang	
23	**VOE 14631232**	1					Hose	Flexible	Schlauch	Manguera	Slang	
24	**VOE 14631233**	1					Hose	Flexible	Schlauch	Manguera	Slang	
25	**VOE 14631234**	1					Hose	Flexible	Schlauch	Manguera	Slang	
26	**VOE 14631239**	1					Hose	Flexible	Schlauch	Manguera	Slang	S/N -210146
	VOE 14627464	1					Hose	Flexible	Schlauch	Manguera	Slang	S/N 210147-
27	**VOE 14633278**	1					Hose	Flexible	Schlauch	Manguera	Slang	
28	**VOE 15134840**	1					Warning lamp	Témoin lumineux	Warnleuchte	Lámpara de adverten	Varningslampa	S/N -210146
		1			NS		Lamp	Lampe	Leuchte	Lampara	Lykta	S/N 210147-
29	**VOE 15147822**	1					Connector	Pièce connexion	Verbindungsstück	Pieza de conexión	Förbindningsstycke	
	VOE 15195518	1					•Actuator	•Actionneur	•Stellorgan	•Actuador	•Aktuator	
30		1			NS		Container	Conteneur	Container	Contenedor	Container	
31	**VOE 15151617**	1					Release mechanism	Dispositif d'inclinaiso	Klappvorrichtung	Mecanismo liberador	Fällningsanordning	
32	**VOE 15153432**	1					Container	Conteneur	Container	Contenedor	Container	
33	**VOE 15178828**	1					Container	Conteneur	Container	Contenedor	Container	
34	**VOE 15185511**	2					Clamp	Collier serrage	Klemme	Abrazadera	Klamma	
35	**VOE 15146319**	1					Control unit	Unité de commande	Automatikeinheit	Unidad automática	Automatikenhet	S/N -210146
	VOE 14633276	1					Control Unit	Unité de commande	Steuereinheit	Unidad de mando	Reglerenhet	S/N 210147-
36	**VOE 946329**	6					Flange screw	Vis à embase	Flanschschraube	Tornillo embridado	Flänsskruv	
37	**VOE 946440**	12					Flange screw	Vis à embase	Flanschschraube	Tornillo embridado	Flänsskruv	
38	**VOE 946441**	1					Flange screw	Vis à embase	Flanschschraube	Tornillo embridado	Flänsskruv	
39	**VOE 946471**	25					Flange screw	Vis à embase	Flanschschraube	Tornillo embridado	Flänsskruv	
40	**VOE 960145**	6					Plain washer	Rondelle plane	Flachscheibe	Arandela plana	Planbricka	
41	**VOE 955897**	4					Plain washer	Rondelle plane	Flachscheibe	Arandela plana	Planbricka	
42	**VOE 984087**	4					Hex. socket screw	Vis à six pans creux	Innensechskantschra	Tornillo de hexágono	Insexskruv	
43	**VOE 978933**	2					Hexagon screw	Vis à tête hexagonale	Sechskantschraube	Tornillo hexagonal	Sexkantsskruv	

1	**8291317**	**Brandsläckare** **Extintor** **Feuerlöscher** **Extincteur** **Fire extinguisher**	Catalogue id **20612**	Group **992**
2			Illustr. No **1045859**	Section **5100**
3			Issue **PUB 20025115-E**	Page **1453**
4				
5				

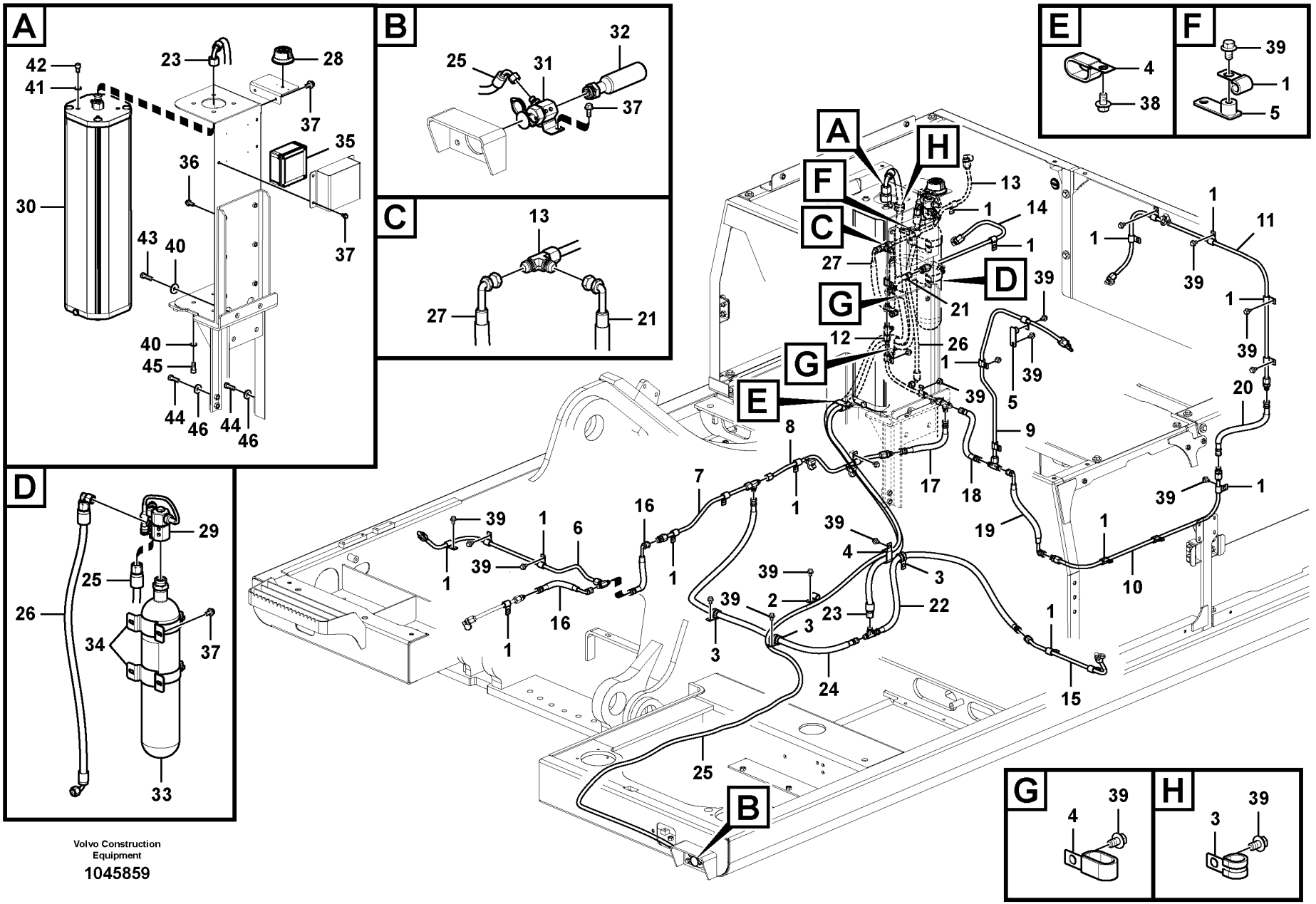
A
42
41
23
28
37
35
36
30
43
40
37
40
45
44
46
44
46
B
25
31
32
37
C
13
27
21
D
29
25
26
34
37
33
E
4
38
F
39
1
5
G
4
39
H
3
39
A
H
F
C
G
E
B
D
13
1
14
1
27
21
12
26
1
39
5
39
8
1
7
16
1
6
39
1
39
1
16
1
39
2
3
3
23
22
24
25
4
3
17
18
9
19
1
10
15
1
39
1
11
39
1
20
39
1
39
1
39
1

Fig.	Part No.	Quantity 1	2	3	PS	KIT	Description	Dénomination	Bezeichnung	Denominación	Benämning	Notes
44	**VOE 978934**	4					Hexagon screw	Vis à tête hexagonale	Sechskantschraube	Tornillo hexagonal	Sexkantsskruv	
45	**VOE 984088**	4					Hex. socket screw	Vis à six pans creux	Innensechskantschra	Tornillo de hexágono	Insexskruv	
46	**VOE 992042**	4					Plain washer	Rondelle plane	Flachscheibe	Arandela plana	Planbricka	

1	**8291317**	**Brandsläckare** **Extintor** **Feuerlöscher** **Extincteur** **Fire extinguisher**	Catalogue id **20612**	Group **992**
2			Illustr. No **1045859**	Section **5100**
3			Issue **PUB 20025115-E**	Page **1455**
4				
5				

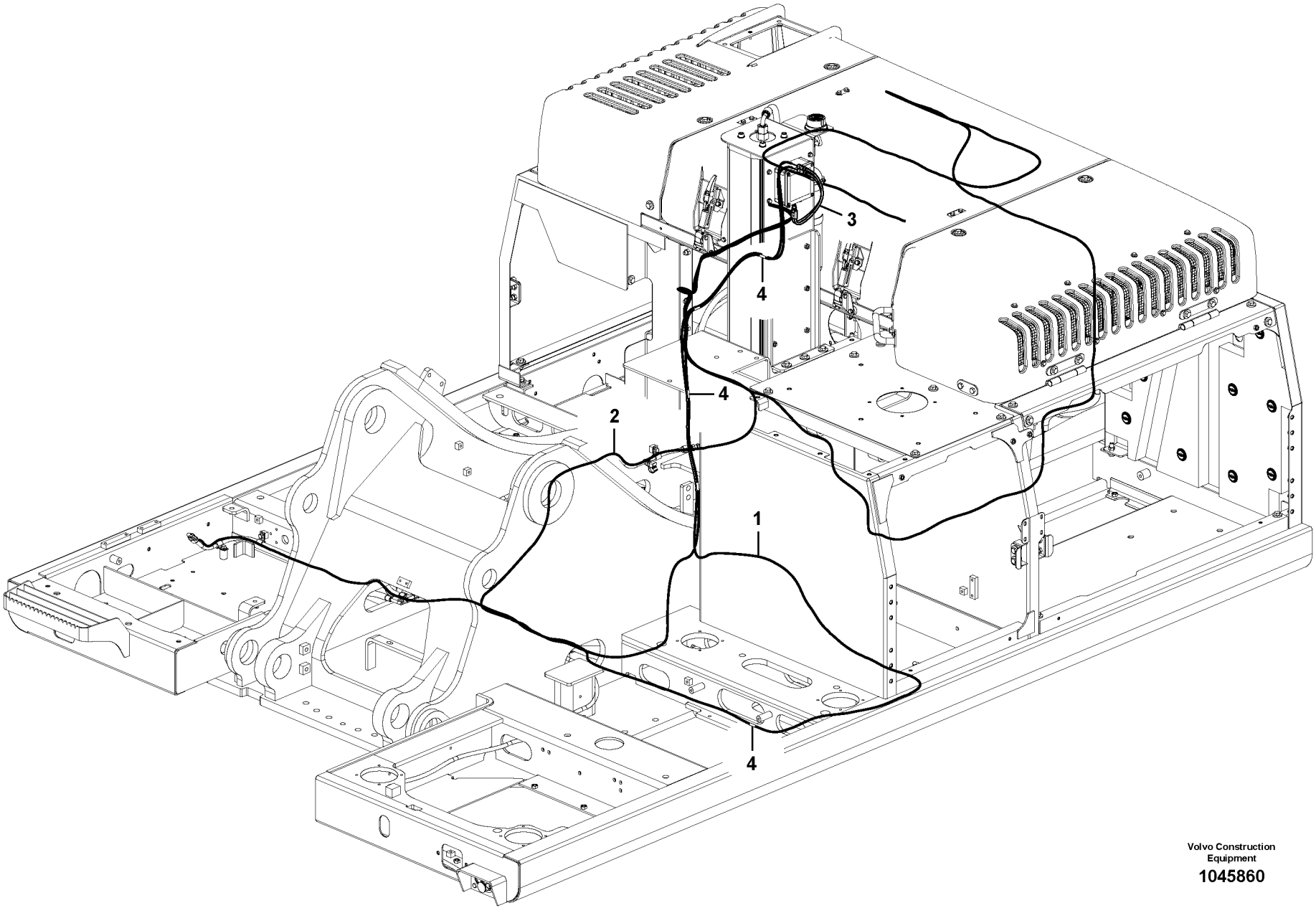

Volvo Construction Equipment

1045860

Fig.	Part No.	Quantity 1	2	3	PS	KIT	Description	Dénomination	Bezeichnung	Denominación	Benämning	Notes
1	**VOE 14633277**	1					Detector	Détecteur	Detektor	Detector	Detektor	
2	**VOE 14633275**	1					Detector	Détecteur	Detektor	Detector	Detektor	
3	**VOE 16808485**	1					Cable harness	Faisceau câbles	Kabelbaum	Manojo cables	Ledningsmatta	
4	**VOE 15166104**	1					Protecting sleeve	Manchon protection	Schutzhülle	Manguito de protecci	Skyddshylsa	20 PCS

1		**Brandsläckare** **Extintor** **Feuerlöscher** **Extincteur** **Fire extinguisher**	Catalogue id **20612**	Group **992**
2			Illustr. No **1045860**	Section **5500**
3				
4			Issue **PUB 20025115-E**	Page **1457**
5		**8291316, 8291317**		

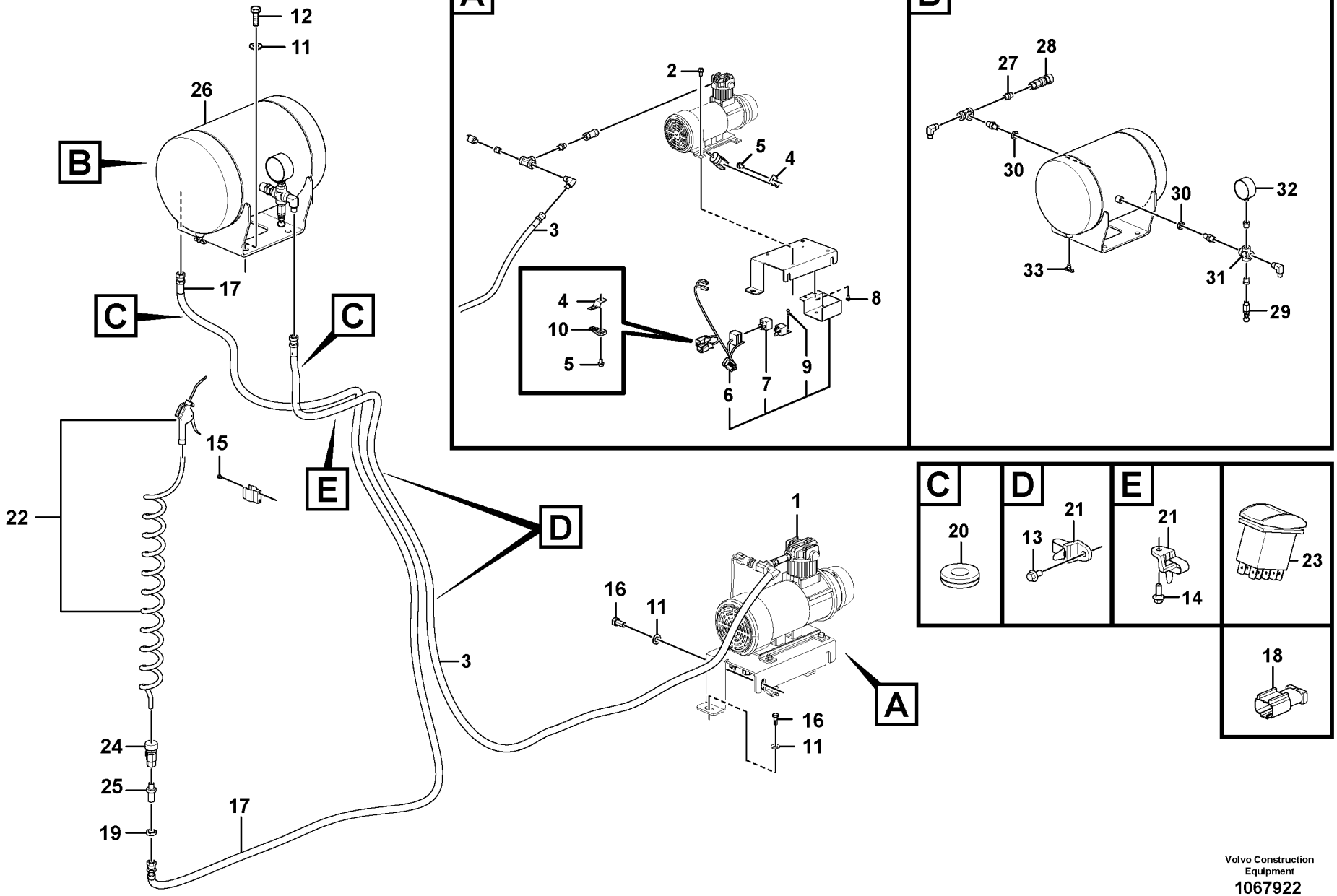

Volvo Construction Equipment
1067922

Fig.	Part No.	Quantity 1	2	3	PS	KIT	Description	Dénomination	Bezeichnung	Denominación	Benämning	Notes
1	**VOE 14655374**	1					Compressor	Compresseur	Kompressor	Compresor	Kompressor	
2	**VOE 13946173**	4					•Screw	•Vis	•Schraube	•Tornillo	•Skruv	
3	**SA 9451-02254**	1					•Hose assembly	•Conduit flexible	•Schlauchleitung	•Conducto	•Slangledning	
4	**VOE 14881251**	2					•Clip	•Clip	•Klemme	•Clip	•Clips	
4	**VOE 14881252**		1				Clip	Clip	Klemme	Clip	Clips	
5	**VOE 946440**	2					•Flange screw	•Vis à embase	•Flanschschraube	•Tornillo embridado	•Flänsskruv	
5	**VOE 991636**		1				Hexagon screw	Vis à tête hexagonale	Sechskantschraube	Tornillo hexagonal	Sexkantsskruv	
6	**VOE 14651455**	1					•Wire	•Fil	•Draht	•Alambre	•Tråd	
7	**VOE 14650229**	1					•Timer	•Chronomètre	•Zeitschaltwerk	•Reloj programador	•Tidur	
8	**VOE 969420**	2					•Six point socket scre	•Vis à 6 pans creux	•Sechszahn-Hohlschr	•Racor de seis diente	•Sextandhålskruv	
9	**VOE 969405**	2					•Six point socket scre	•Vis à 6 pans creux	•Sechszahn-Hohlschr	•Racor de seis diente	•Sextandhålskruv	
10	**VOE 14587635**	1					•Clip	•Clip	•Clip	•Clip	•Clips	
11	**VOE 955897**	8					Plain washer	Rondelle plane	Flachscheibe	Arandela plana	Planbricka	
12	**VOE 978932**	4					Hexagon screw	Vis à tête hexagonale	Sechskantschraube	Tornillo hexagonal	Sexkantsskruv	
13	**VOE 946441**	2					Flange screw	Vis à embase	Flanschschraube	Tornillo embridado	Flänsskruv	
14	**VOE 946329**	1					Flange screw	Vis à embase	Flanschschraube	Tornillo embridado	Flänsskruv	
15	**VOE 969404**	2					Six point socket scre	Vis à 6 pans creux	Sechszahn-Hohlschr	Racor de seis diente	Sextandhålskruv	
16	**VOE 991625**	4					Hexagon screw	Vis à tête hexagonale	Sechskantschraube	Tornillo hexagonal	Sexkantsskruv	
17	**SA 9452-02258**	1					Hose assembly	Conduit flexible	Schlauchleitung	Conducto	Slangledning	S/N -210849/-230154 S/N -270161/-280201
	SA 9451-02258	1					Hose assembly	Conduit flexible	Schlauchleitung	Conducto	Slangledning	S/N 210850-/230155- S/N 270162-/280202-
18	**VOE 14602886**		1				Housing	Carter	Gehäuse	Cuerpo	Hus	
19	**VOE 14596341**	1					Lock nut	Contre-écrou	Sicherungsmutter	Contratuerca	Låsmutter	
20	**VOE 14529396**	2					Grommet	Passe fil	Durchführung	Pasaje	Genomföring	
21	**VOE 14558810**	3					Strip clamp	Serrage de ruban	Bandklammer	Abrazadera de cinta	Bandklamma	
22	**VOE 14664337**	1					Blow gun	Pistolet à air	Heißluftpistole	Pistola aire presión	Blåspistol	(VOE 14658329)
23	**VOE 14645422**	1					Switch	Rupteur	Ausschalter	Interruptor	Brytkontakt	
24	**VOE 14601835**	1					Flexible coupling	Coupleur flexible	Flexible Kupplung	Acoplamiento flexible	Flexibel koppling	
25	**VOE 14596340**	1					Union	Teton de connexion	Anschlussnippel	Niple de conexion	Anslutningsnippel	

1	**8292878**	**Luftkompressor** **Compresor de aire** **Druckluftkompressor** **Compresseur pneumatique** **Air compressor**	Catalogue id **20612**	Group **996**
2	**8292879**			
3			Illustr. No **1067922**	Section **100**
4				
5			Issue **PUB 20025115-E**	Page **1459**

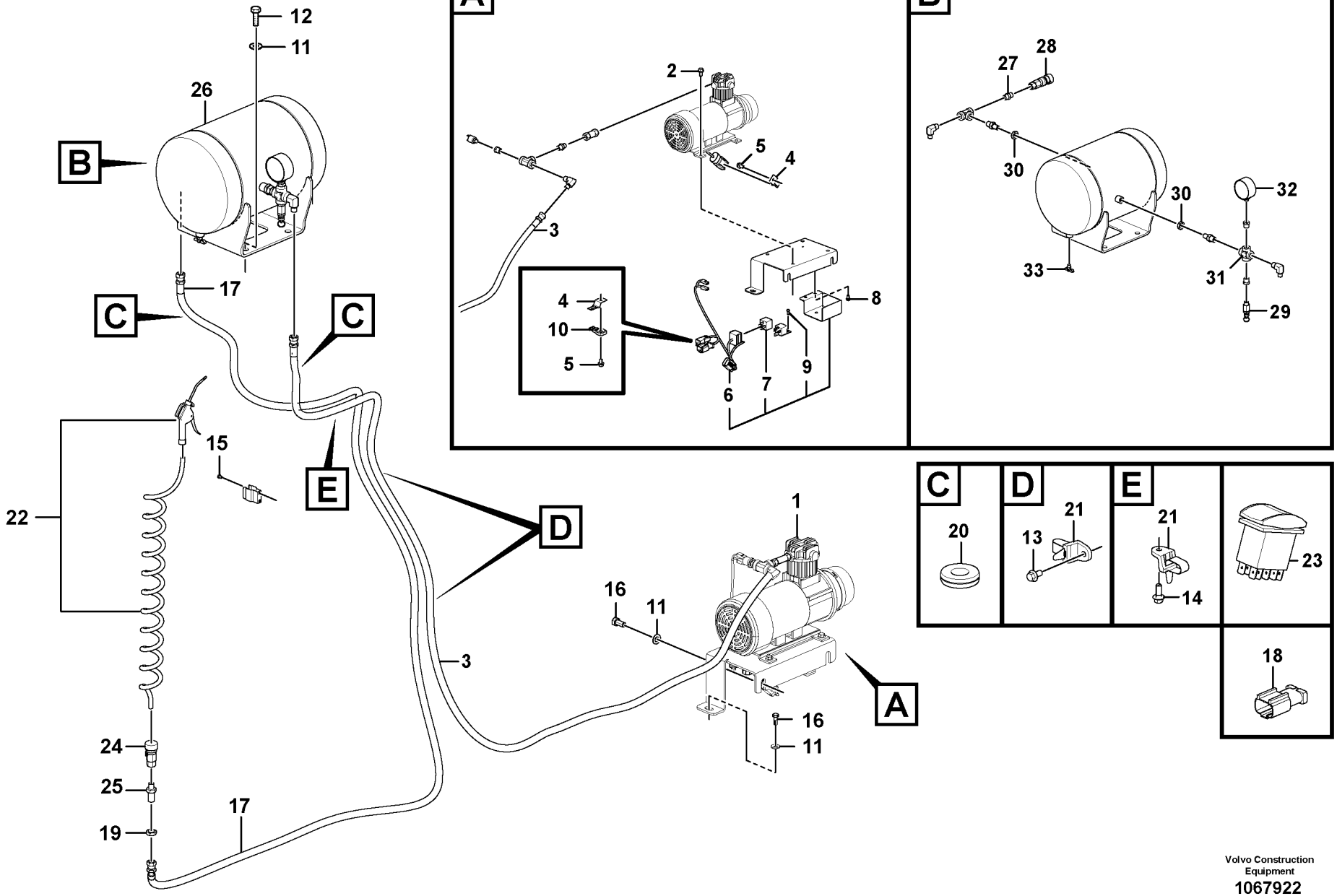

Volvo Construction Equipment
1067922

Fig.	Part No.	Quantity 1	2	3	PS	KIT	Description	Dénomination	Bezeichnung	Denominación	Benämning	Notes
26		1			NS		Tank	Réservoir	Tank	Depósito	Tank	
27	**VOE 14596346**	1					•Nipple	•Raccord	•Nippel	•Niple	•Nippel	
28	**VOE 14658334**	1			SS		•Clutch	•Embrayage	•Kupplung	•Embrague	•Koppling	
29	**VOE 14645603**	1			SS		•Valve	•Valve	•Ventil	•Válvula	•Ventil	
30	**VOE 14658333**	2			SS		•Lock nut	•Contre-écrou	•Sicherungsmutter	•Contratuerca	•Låsmutter	
31	**VOE 14656997**	1			SS		•Connector	•Connexion	•Anschluss	•Unión	•Anslutning	
32	**VOE 14664303**	1			SS		•Pressure gauge	•Manomètre	•Druckmesser	•Manómetro	•Tryckmätare	
33	**VOE 14664335**	1					•Shut-off cock	•Robinet de fermetur	•Absperrhahn	•Grifo cierre	•Avstängningskran	

1	**8292878**
2	**8292879**
3	
4	
5	

Luftkompressor
Compresor de aire
Druckluftkompressor
Compresseur pneumatique
Air compressor

Catalogue id **20612**	Group **996**
Illustr. No **1067922**	Section **100**
Issue **PUB 20025115-E**	Page **1461**

REPLACED PARTS | **PIEZAS SUBSTITUDAS**

PIÉCES PÉRIMÉES ET REMPLACÉES | **ERSATTA ARTIKLAR**

ERSETZTE ARTIKEL

Part No	Replaced by	Quantity	Part No	Replaced by	Quantity	Part No	Replaced by	Quantity	Part No	Replaced by	Quantity
SA 1036-00300	* * * USE		VOE 14548579	* * * USE		VOE 14622658	* * * USE			VOE 21141955	2.00
	SA 8230-21020	1.00		VOE 14633399	SS		VOE 14642589	1.00	VOE 20450898	* * * USE	
VOE 11043109	* * * USE		VOE 14550721	* * * USE		VOE 14626209	* * * USE			VOE 13947628	SS
	VOE 4881440	SS		VOE 14622637	1.00		VOE 14626208	1.00	VOE 20460127	* * * USE	
VOE 11110410	* * * USE		VOE 14558289	* * * USE		VOE 14626785	* * * USE			VOE 17223972	1.00
	VOE 17214674	1.00		VOE 14633573	1.00		VOE 14641479	1.00	VOE 21044468	* * * USE	
SA 1146-07990	* * * USE		VOE 14561400	* * * USE		VOE 14626786	* * * USE			VOE 21044447	SS
	VOE 14534256	1.00		VOE 14623862	1.00		VOE 14639653	1.00	VOE 21531738	* * * USE	
VOE 14511980	* * * USE		VOE 14564772	* * * USE		VOE 14626841	* * * USE			VOE 22281917	1.00
	SA 7241-00421	1.00		VOE 14634766	1.00		VOE 14671313	1.00	VOE 21716911	* * * USE	
VOE 14524761	* * * USE		VOE 14565931	* * * USE		VOE 14627590	* * * USE			VOE 21751749	1.00
	VOE 14650315	1.00		VOE 14600640	1.00		VOE 14635199	1.00	VOE 21723377	* * * USE	
VOE 14529320	* * * USE		VOE 14568567	* * * USE		VOE 14631227	* * * USE			VOE 21723722	1.00
	VOE 14388551	1.00		VOE 14641081	1.00		VOE 14692969	1.00		VOE 21723761	1.00
VOE 14529997	* * * USE		VOE 14577719	* * * USE		VOE 14631230	* * * USE			VOE 914537	1.00
	VOE 14634765	1.00		VOE 14638500	1.00		VOE 14693011	1.00		VOE 21723901	1.00
VOE 14530130	* * * USE		VOE 14591294	* * * USE		VOE 14632335	* * * USE		VOE 21777098	* * * USE	
	VOE 14626370	1.00		VOE 14606004	1.00		VOE 14681713	SS		VOE 22376699	1.00
VOE 14531685	* * * USE		VOE 14593719	* * * USE		VOE 14633729	* * * USE		VOE 942668	* * * USE	
	VOE 14661023	SS		VOE 14646253	1.00		VOE 14683134	1.00		FÖR VOLVO BM	
VOE 14531811	* * * USE		VOE 14594545	* * * USE		VOE 14641087	* * * USE			VOE 13942668	1.00
	VOE 70369706	1.00		VOE 14630764	1.00		VOE 14646860	OP		FÖR MICHIGAN	
	VOE 11428013	1.00	VOE 14595824	* * * USE		VOE 14645603	* * * USE			VOE 12000372	SS
VOE 14531823	* * * USE			VOE 14674908	1.00		VOE 14668392	1.00	VOE 949238	* * * USE	
	VOE 20838727	1.00	VOE 14606709	* * * USE		VOE 14650630	* * * USE			FOR VOLVO BM	
	VOE 11428148	1.00		VOE 14678436	1.00		VOE 14671053	1.00		VOE 13949238	SS
VOE 14531841	* * * USE		VOE 14606769	* * * USE		VOE 14656997	* * * USE			FOR MICHIGAN	
	VOE 70369707	1.00		VOE 14670115	1.00		VOE 14596343	1.00		VOE 12000684	1.00
	VOE 11428159	1.00	VOE 14606823	* * * USE		VOE 14658333	* * * USE		SA 9541-02090	* * * USE	
VOE 14533500	* * * USE			VOE 14642075	1.00		VOE 14596341	1.00		SA 8320-01810	
	VOE 14613860	1.00	VOE 14607608	* * * USE		VOE 14658334	* * * USE		VOE 960141	* * * USE	
VOE 14537347	* * * USE			VOE 14644906	1.00		VOE 14601835	1.00		FOR VOLVO BM	
	VOE 14639732	1.00	VOE 14612832	* * * USE		VOE 14664303	* * * USE			VOE 11117464	1.00
VOE 14539109	* * * USE			VOE 14663358	1.00		VOE 14663647	1.00		FOR MICHIGAN	
	VOE 14543309	1.00		VOE 14681311	1.00	VOE 15027819	* * * USE			VOE 12000870	1.00
VOE 14544922	* * * USE		VOE 14616324	* * * USE			VOE 14646851	1.00	VOE 965175	* * * USE	
	VOE 14551608	1.00		VOE 14621627	1.00	VOE 20405899	* * * USE			FOR VOLVO BM	

Part No	Replaced by	Quantity	Part No	Replaced by	Quantity	Part No	Replaced by	Quantity	Part No	Replaced by	Quantity
	VOE 13965175	1.00									
	FOR MICHIGAN										
	MI 12001248	1.00									
VOE 969599	* * * USE										
	VOE 13969599	1.00									

NUMERICAL INDEX

INDICE DE NÚMERO

RÉPERTOIRE DE NUMÉROS

NUMMERREGISTER

NUMMERNREGISTER

Catalogue id **20612** | Group **1000**

Issue **PUB 20025115-E** | Page **1**

Part No	Group	Sect	Page
15000945	364	150	421
20795296†	286	400	319
932036	914	2480	1161
RM 14557516	911	200	969
SA 1010-11360	441	200	581
SA 1010-11360	912	2400	1067
SA 1010-11360	912	3400	1071
SA 1036-00300	431	100	567
SA 1040-80490	924	150	1275
SA 1043-01420	911	310	973
SA 1043-01431	911	310	973
SA 1074-01410	916	2000	1243
SA 1074-01410	916	2800	1259
SA 1074-01431	916	2000	1243
SA 1092-03130	897	300	945
SA 1141-00010	911	100	967
SA 1146-00101	443	200	593
SA 1146-02880	975	2500	1423
SA 1146-03170	975	2500	1423
SA 1146-03190	975	2500	1423
SA 1146-07990	975	2800	1431
SA 1146-08010	975	2500	1423
SA 1146-08010	975	2600	1427
SA 1146-08110	974	3000	1349
SA 1146-08110	975	2800	1431
SA 1146-08130	975	2400	1419
SA 1146-08140	974	3400	1353
SA 1146-08170	975	3000	1435
SA 1148-01771	914	100	1083
SA 1165-00381	718	100	617
SA 1165-00391	718	100	617
SA 1171-01170	925	100	1323
SA 1171-01180	925	100	1323
SA 1171-75060	924	150	1275
SA 1171-75072	924	150	1275
SA 1171-75090	924	150	1275
SA 1171-75100	924	150	1275
SA 1172-01071	925	1000	1325
SA 1172-03260	925	1000	1325
SA 1172-03260	925	1100	1327
SA 1172-09260	974	1200	1343
SA 1173-00610	975	2000	1413
SA 1173-00620	975	2000	1413
SA 1173-01390	715	7600	611
SA 1173-01390	975	2100	1415
SA 1173-01390	975	2200	1417
SA 1173-01630	975	2200	1417
SA 1174-01440	916	100	1191
SA 1174-02190	916	400	1207
SA 1174-51182	916	600	1221
SA 1174-51182	916	1200	1233
SA 1174-51182	916	1500	1239
SA 1174-53091	916	2100	1245
SA 1174-56370	916	100	1191
SA 1174-56370	916	2000	1243
SA 1174-56380	916	100	1191
SA 1174-56380	916	2000	1243
SA 1174-57790	916	900	1223
SA 1174-57790	916	950	1225
SA 1174-57790	916	4000	1265
SA 1174-57790	916	4050	1269
SA 1174-58220	924	700	1285
SA 1174-58220	924	750	1289
SA 1192-00530	897	300	945
SA 1192-03840	897	100	931
SA 1192-05180	897	100	939
SA 13965186	256	300	259
SA 14529178	330	100	349
SA 14529180	330	100	349
SA 14530803	775	700	627
SA 14531126	912	350	1031
SA 14599923	431	100	567
SA 2043-00120	924	150	1275
SA 2067-00100	852	110	815
SA 2067-00100	852	120	817
SA 7117-30230	431	200	573
SA 7118-30380	431	200	571
SA 7217-00290	913	400	1081
SA 7223-00010	913	200	1077
SA 7223-00020	913	200	1075
SA 7223-00030	913	200	1075
SA 7223-00050	913	200	1075
SA 7223-00180	913	200	1075
SA 7223-00210	913	200	1075
SA 7223-00390	913	200	1077
SA 7223-00420	913	200	1077
SA 7223-00430	913	200	1077
SA 7223-00640	913	200	1077
SA 7223-00650	913	200	1077
SA 7223-00660	913	200	1077
SA 7223-00680	913	200	1077
SA 7223-00690	913	200	1077
SA 7223-00700	913	200	1077
SA 7223-02210	913	400	1081
SA 7242-10100	441	200	583
SA 7242-10520	441	200	581
SA 7242-10530	441	200	581
SA 7242-10540	441	200	581
SA 7242-10590	441	200	583
SA 7242-10710	441	200	581
SA 7242-10720	441	200	581
SA 7242-10750	441	200	581
SA 7242-11290	441	200	583
SA 7242-11560	441	200	581
SA 7253-03021	912	3400	1069
SA 7253-03051	912	3400	1069
SA 7253-03191	912	3400	1069
SA 7253-03272	912	300	1027
SA 7253-03272	912	350	1033
SA 7253-03272	912	700	1051
SA 7253-03330	912	3400	1069
SA 7263-00130	914	1600	1133
SA 7272-03110	912	300	1025
SA 7272-03110	912	350	1031
SA 7272-03110	912	700	1053
SA 7273-01622	912	300	1025
SA 7273-01622	912	400	1037
SA 7273-10090	912	600	1045
SA 7273-10110	912	300	1023
SA 7273-10110	912	350	1029
SA 7273-10110	912	700	1051
SA 7273-10130	912	500	1041
SA 7273-10130	912	700	1053
SA 7273-10360	912	200	1015
SA 7273-10360	912	250	1019
SA 7273-10360	912	500	1041
SA 7273-10390	912	200	1015
SA 7273-10390	912	250	1019
SA 7273-10390	912	500	1041
SA 7273-10480	912	300	1023
SA 7273-10480	912	350	1029
SA 7273-10480	912	700	1051
SA 7273-10490	912	400	1035
SA 7273-10490	912	600	1045
SA 7273-10560	912	300	1027
SA 7273-10560	912	350	1031
SA 7273-10560	912	500	1041
SA 7273-10560	912	700	1051
SA 7273-10560	912	700	1053
SA 7273-10580	912	300	1023
SA 7273-10580	912	350	1029
SA 7273-10600	912	2100	1061
SA 7273-10600	912	2300	1065
SA 7273-10611	912	300	1025
SA 7273-10611	912	350	1031
SA 7273-10611	912	700	1053
SA 7273-10640	912	200	1015
SA 7273-10640	912	250	1019
SA 7273-10640	912	500	1041
SA 7273-10730	912	200	1015
SA 7273-10730	912	250	1019
SA 7273-10730	912	600	1047
SA 7273-10751	912	300	1023
SA 7273-10751	912	300	1027
SA 7273-10751	912	350	1029
SA 7273-10751	912	350	1033
SA 7273-10751	912	700	1051
SA 7273-10751	912	2400	1067
SA 7273-10790	912	300	1023
SA 7273-10790	912	350	1029
SA 7273-10790	912	700	1051
SA 7273-11370	912	2000	1057
SA 7273-11400	912	200	1015
SA 7273-11400	912	250	1019
SA 7273-11400	912	600	1045
SA 7273-11420	912	200	1015
SA 7273-11420	912	250	1019
SA 7273-11420	912	500	1041
SA 7273-11420	912	3400	1071
SA 7273-30490	912	600	1045
SA 7273-30540	912	300	1025
SA 7273-30540	912	300	1027
SA 7273-30540	912	350	1031
SA 7273-30540	912	400	1035
SA 7273-30540	912	400	1037

Part No	Group	Sect	Page
SA 7273-30540	912	400	1039
SA 7273-30540	912	600	1047
SA 7273-30540	912	700	1053
SA 7273-30540	912	700	1055
SA 7273-30540	912	2000	1057
SA 7273-30540	912	2100	1061
SA 8230-08770	913	400	1081
SA 8230-08850	913	200	1075
SA 8230-19410	914	1600	1133
SA 8230-19420	914	1600	1133
SA 8230-19440	914	1600	1133
SA 8230-19450	914	1600	1133
SA 8230-19460	914	1600	1133
SA 8230-19470	914	1600	1133
SA 8230-19510	914	1600	1133
SA 8230-19530	914	1600	1133
SA 8230-19550	914	1600	1133
SA 8230-19620	914	1600	1133
SA 8230-19680	914	1600	1133
SA 8230-19690	914	1100	1121
SA 8230-19690	914	1200	1125
SA 8230-19690	914	1600	1133
SA 8230-19731	914	1100	1121
SA 8230-19731	914	1200	1125
SA 8230-19940	914	1200	1125
SA 8230-19950	914	1100	1123
SA 8230-19950	914	1200	1125
SA 8230-20040	914	1100	1121
SA 8230-20040	914	1200	1125
SA 8230-20110	914	1100	1123
SA 8230-20110	914	1200	1125
SA 8230-20110	914	1600	1133
SA 8230-20140	914	1100	1121
SA 8230-25551	441	600	589
SA 8230-25820	441	600	589
SA 8230-25830	913	300	1079
SA 8230-25840	913	300	1079
SA 8230-25860	913	300	1079
SA 8230-25910	913	300	1079
SA 8230-25940	914	1100	1121
SA 8230-25940	914	1200	1125
SA 8230-25950	441	600	589
SA 8230-26230	913	400	1081
SA 8230-26250	913	400	1081
SA 8230-26270	913	400	1081
SA 8230-27600	914	1100	1123
SA 8230-28020	914	1100	1123
SA 8230-28100	914	1600	1133
SA 8230-28370	775	700	627
SA 8230-28800	914	1100	1121
SA 8230-28800	914	1100	1123
SA 8230-28800	914	1200	1125
SA 8230-31350	775	700	627
SA 8230-31760	775	700	627
SA 8230-32090	914	1100	1123
SA 8230-32100	914	1100	1123
SA 8230-32410	911	1000	1003
SA 8230-32410	911	1010	1005
SA 8230-33960	441	600	591
SA 8230-36320	914	1100	1123
SA 8230-36640	914	1100	1121
SA 8230-36650	914	1100	1121
SA 8230-36650	914	1200	1125
SA 8230-36770	914	1100	1121
SA 8230-36770	914	1200	1125
SA 8230-36780	914	1100	1121
SA 8230-36840	914	1100	1123
SA 8230-36840	914	1200	1127
SA 8230-36940	914	1100	1123
SA 8230-37060	914	1100	1121
SA 8230-37060	914	1200	1125
SA 8230-37080	914	1100	1123
SA 8230-37090	914	1100	1123
SA 8230-37100	914	1100	1121
SA 8230-37100	914	1200	1125
SA 8230-37110	914	1100	1123
SA 8230-37120	914	1100	1121
SA 8230-37120	914	1200	1125
SA 8230-37140	914	1100	1121
SA 8230-37140	914	1200	1125
SA 8240-03280	441	600	591
SA 8240-03610	441	600	591
SA 8240-03730	914	1600	1133
SA 8240-03770	897	200	943
SA 8250-00180	775	900	635
SA 9011-11003	924	700	1285
SA 9011-11003	924	750	1289
SA 9011-41011	912	3400	1069
SA 9012-53021	925	100	1323
SA 9016-10605	912	3400	1069
SA 9016-10611	913	200	1077
SA 9016-10807	912	2100	1061
SA 9016-11206	912	2400	1067
SA 9016-21620	912	400	1037
SA 9016-21620	912	700	1053
SA 9016-22412	975	2500	1423
SA 9021-10303	364	100	413
SA 9021-10303	364	110	415
SA 9021-10303	364	150	419
SA 9021-10403	371	2400	501
SA 9021-10404	360	200	385
SA 9021-10404	364	100	413
SA 9021-10404	364	110	415
SA 9021-10404	364	150	419
SA 9021-10404	371	2200	497
SA 9021-10404	371	2400	501
SA 9021-10404	914	1550	1131
SA 9021-10406	364	110	415
SA 9021-10406	364	150	419
SA 9021-10602	256	300	259
SA 9111-10400	912	600	1045
SA 9112-13001	925	100	1323
SA 9116-31016	870	150	863
SA 9131-10500	261	200	269
SA 9131-10500	821	200	709
SA 9131-10500	821	250	713
SA 9131-10500	827	200	725
SA 9131-10500	827	250	729
SA 9131-11000	256	300	259
SA 9131-11000	360	100	383
SA 9131-11000	360	200	385
SA 9131-11000	371	150	451
SA 9131-11000	860	250	835
SA 9131-11000	860	300	837
SA 9131-11000	860	310	839
SA 9131-11000	860	400	845
SA 9131-11000	860	410	847
SA 9131-11000	911	310	973
SA 9131-11000	914	1550	1131
SA 9131-11000	992	100	1441
SA 9131-11200	821	200	709
SA 9131-11200	821	200	711
SA 9131-11200	821	250	713
SA 9131-11200	821	250	715
SA 9211-05000	827	200	725
SA 9211-08000	924	150	1275
SA 9211-10000	256	300	259
SA 9211-10000	827	100	723
SA 9211-10000	916	900	1223
SA 9211-10000	916	1000	1227
SA 9211-10000	924	700	1285
SA 9211-10000	924	750	1289
SA 9211-20000	913	100	1073
SA 9211-30000	810	6200	681
SA 9213-04000	371	2400	501
SA 9213-14000	916	100	1191
SA 9213-20000	234	100	171
SA 9213-20000	431	100	569
SA 9213-20000	810	6200	681
SA 9213-20000	821	6000	721
SA 9213-20000	911	100	965
SA 9213-20000	974	100	1331
SA 9213-20000	974	200	1333
SA 9213-20000	974	250	1335
SA 9213-20000	974	300	1337
SA 9213-24000	810	6100	679
SA 9213-24000	810	6300	683
SA 9213-24000	860	450	849
SA 9213-30000	810	6200	681
SA 9285-11000	364	100	413
SA 9285-11000	364	110	415
SA 9285-11000	881	100	911
SA 9285-11000	881	125	915
SA 9285-11000	881	150	919
SA 9285-11000	992	150	1443
SA 9285-16000	881	100	911
SA 9285-16000	881	125	915
SA 9285-16000	881	150	919
SA 9312-00004	235	100	181
SA 9312-00005	235	150	183
SA 9312-00005	235	170	185
SA 9312-10175	261	220	275
SA 9312-10200	261	210	273
SA 9312-10450	872	200	879
SA 9312-10450	911	600	981
SA 9312-10450	911	800	1001

NUMERICAL INDEX

RÉPERTOIRE DE NUMÉROS

NUMMERNREGISTER

INDICE DE NÚMERO

NUMMERREGISTER

Catalogue id	Group
20612	**1000**
Issue	Page
PUB 20025115-E	**2**

NUMERICAL INDEX

RÉPERTOIRE DE NUMÉROS

NUMMERNREGISTER

INDICE DE NÚMERO

NUMMERREGISTER

Part No	Group	Sect	Page
SA 9312-10600	911	200	969
SA 9313-10375	256	150	255
SA 9313-10425	256	150	255
SA 9313-10475	256	100	253
SA 9313-10475	256	150	255
SA 9313-10475	256	300	259
SA 9313-10525	256	100	253
SA 9313-10525	256	150	255
SA 9313-10525	256	300	259
SA 9314-02300	911	710	985
SA 9314-02300	911	720	991
SA 9314-02300	911	730	995
SA 9314-02300	911	740	999
SA 9314-02300	916	1200	1235
SA 9315-00603	821	200	709
SA 9315-00603	821	250	713
SA 9315-00801	974	1200	1343
SA 9315-01002	492	100	595
SA 9315-01002	974	350	1339
SA 9315-01002	974	400	1341
SA 9315-01002	974	1200	1343
SA 9315-01002	974	2100	1347
SA 9315-01602	261	200	269
SA 9315-01602	261	210	273
SA 9315-01602	261	220	275
SA 9316-00801	974	1200	1343
SA 9316-11002	974	350	1339
SA 9316-11002	974	400	1341
SA 9316-11002	974	2100	1347
SA 9323-01808	992	100	1439
SA 9323-02912	360	100	383
SA 9325-06012	431	100	567
SA 9325-06012	431	100	569
SA 9325-06012	431	200	571
SA 9325-06012	431	200	573
SA 9326-10000	860	310	841
SA 9326-10000	860	410	847
SA 9326-26000	810	6300	683
SA 9349-00160	974	350	1339
SA 9349-00160	974	400	1341
SA 9349-00160	974	2100	1347
SA 9391-10341	916	600	1219
SA 9411-90410	924	950	1297
SA 9411-93390	924	950	1297
SA 9412-22020	924	150	1275
SA 9412-22050	924	150	1275
SA 9415-11012	912	300	1027
SA 9415-11012	912	350	1033
SA 9415-11012	912	400	1035
SA 9415-11012	912	600	1045
SA 9415-11012	912	700	1053
SA 9415-11021	912	200	1017
SA 9415-11021	912	250	1021
SA 9415-11021	912	400	1035
SA 9415-11021	912	600	1045
SA 9415-11021	912	600	1047
SA 9415-11021	913	200	1077
SA 9415-11031	912	3400	1071
SA 9415-11032	912	200	1015
SA 9415-11032	912	250	1019
SA 9415-11032	912	300	1023
SA 9415-11032	912	350	1029
SA 9415-11032	912	600	1047
SA 9415-11042	431	100	569
SA 9415-22031	911	100	967
SA 9415-31011	912	3400	1071
SA 9415-31011	924	700	1285
SA 9415-31021	441	200	581
SA 9415-31021	911	300	971
SA 9415-31021	912	200	1017
SA 9415-31021	912	300	1025
SA 9415-31021	912	350	1031
SA 9415-31021	912	400	1037
SA 9415-31021	912	600	1047
SA 9415-31021	912	700	1053
SA 9415-31021	912	2100	1061
SA 9415-31021	914	100	1085
SA 9415-31021	914	200	1089
SA 9415-31021	914	300	1095
SA 9415-31021	914	300	1097
SA 9415-31021	914	2000	1135
SA 9415-31021	914	2200	1141
SA 9415-31021	914	2400	1145
SA 9415-31021	914	2450	1147
SA 9415-31021	914	2460	1149
SA 9415-31021	914	2470	1155
SA 9415-31021	914	2480	1161
SA 9415-31021	914	2600	1165
SA 9415-31021	914	2650	1171
SA 9415-31021	914	2850	1179
SA 9415-31021	916	2100	1245
SA 9415-31021	916	2150	1249
SA 9415-31021	924	250	1279
SA 9415-31021	924	700	1285
SA 9415-31021	924	1300	1307
SA 9415-31022	443	200	593
SA 9415-43012	431	200	571
SA 9415-43032	443	200	593
SA 9415-43041	870	150	863
SA 9416-11021	974	2100	1347
SA 9419-11010	914	6100	1187
SA 9419-11060	916	600	1219
SA 9419-21050	916	600	1221
SA 9426-20040	924	150	1275
SA 9426-20050	235	100	181
SA 9426-20050	235	150	183
SA 9426-20050	235	170	185
SA 9426-20050	235	250	191
SA 9426-20050	924	150	1275
SA 9443-30608	210	105	89
SA 9451-02254	996	100	1459
SA 9451-02258	996	100	1459
SA 9452-02258	996	100	1459
SA 9459-05190	924	150	1275
SA 9459-05200	924	150	1275
SA 9482-02110	975	1400	1397
SA 9482-02417	974	400	1341
SA 9511-12020	441	600	591
SA 9531-00070	372	100	509
SA 9531-00080	364	100	413
SA 9531-00080	364	110	415
SA 9531-00080	364	150	419
SA 9541-01110	431	200	571
SA 9541-02090	441	200	583
SA 9556-07000	975	3000	1435
SA 9556-09500	974	3000	1351
SA 9556-09500	975	2800	1433
SA 9556-10500	975	2400	1421
SA 9556-10500	975	2500	1425
SA 9556-10500	975	2600	1427
SA 9557-06000	975	3000	1435
SA 9557-08500	974	3000	1351
SA 9557-08500	975	2800	1433
SA 9557-09500	975	2400	1421
SA 9557-09500	975	2500	1425
SA 9557-09500	975	2600	1427
SA 9557-10000	974	3400	1353
SA 9557-11000	974	3400	1353
SA 9563-20701	975	3000	1435
SA 9563-20950	974	3000	1351
SA 9563-20950	975	2800	1433
SA 9563-21050	975	2400	1421
SA 9563-21050	975	2500	1425
SA 9563-21100	974	3400	1353
SA 9564-20700	975	3000	1435
SA 9564-20950	974	3000	1351
SA 9564-20950	975	2800	1433
SA 9564-21050	975	2400	1421
SA 9564-21050	975	2500	1425
SA 9564-21100	974	3400	1355
SA 9565-11000	975	3000	1437
SA 9565-11400	974	3000	1349
SA 9565-11400	975	2800	1431
SA 9565-11500	975	2400	1419
SA 9565-11500	975	2500	1423
SA 9565-11500	975	2600	1427
SA 9565-11700	974	3400	1353
SA 9566-10200	441	600	591
SA 9566-10900	975	3000	1435
SA 9566-11300	974	3000	1351
SA 9566-11300	975	2800	1433
SA 9566-11400	975	2400	1421
SA 9566-11400	975	2500	1425
SA 9566-11400	975	2600	1427
SA 9566-11550	974	3400	1353
SA 9566-30600	975	3000	1437
SA 9566-30800	974	3000	1351
SA 9566-30800	975	2800	1433
SA 9566-30900	974	3400	1353
SA 9566-31300	974	3000	1351
SA 9566-31300	975	2800	1433
SA 9566-31400	975	2400	1421
SA 9566-31400	975	2500	1425
SA 9566-31400	975	2600	1427
SA 9566-40900	975	2400	1419

Part No	Group	Sect	Page
SA 9566-40900	975	2500	1425
SA 9566-40900	975	2600	1427
SA 9566-40950	975	3000	1435
SA 9567-20701	975	3000	1435
SA 9567-20950	974	3000	1349
SA 9567-20950	975	2800	1431
SA 9567-21050	975	2400	1419
SA 9567-21050	975	2500	1423
SA 9567-21051	975	2600	1427
SA 9567-21100	974	3400	1353
SA 9568-01000	975	3000	1437
SA 9568-01400	974	3000	1349
SA 9568-01400	975	2800	1431
SA 9568-01500	975	2400	1419
SA 9568-01500	975	2500	1423
SA 9568-01500	975	2600	1429
SA 9568-01705	974	3400	1353
SA 9611-04040	810	6200	681
SA 9611-10025	443	200	593
SA 9612-07040	975	3000	1435
SA 9612-09540	974	3000	1349
SA 9612-09540	975	2800	1431
SA 9612-10540	975	2400	1419
SA 9612-10540	975	2500	1423
SA 9612-10540	975	2600	1427
SA 9612-11050	974	3400	1353
SA 9751-13612	371	3100	505
SA 9751-15009	916	1200	1235
SA 9751-15009	916	1500	1241
SA 9751-15016	234	200	175
SA 9751-15016	234	300	177
SA 9751-15016	234	400	179
SA 9751-15016	371	200	455
SA 9751-15016	371	250	457
SA 9751-16427	371	3200	507
SA 9751-16427	875	100	883
SA 9751-16427	914	100	1085
SA 9751-17008	870	100	859
SA 990519	775	1200	643
SA 990520	775	900	635
SA 991633	974	1200	1343
SA 991643	974	300	1337
SA 991643	975	200	1361
SA 991646	974	300	1337
SA 992042	256	300	259
SA 992047	775	900	635
SA 992047	775	1200	643
SA 992586	975	200	1361
SA 993835	974	1200	1343
SA 993835	974	2100	1347
SA 9961-23329	870	100	857
SA 9961-23338	875	100	883
SA 9961-23347	870	6000	873
SA 9962-00909	261	200	269
SA 9962-00909	261	210	273
VOE 04546812	974	2100	1347
VOE 1078186	371	1100	471
VOE 1078186	371	1130	479
VOE 1079218	269	200	301
VOE 11000233	258	300	263
VOE 11004094	897	200	941
VOE 11004943	269	200	301
VOE 11004943	371	3100	505
VOE 11006983	810	150	665
VOE 11006983	810	175	667
VOE 11006983	810	185	669
VOE 11006983	831	200	739
VOE 11006983	831	250	741
VOE 11006983	831	350	745
VOE 11006983	831	450	749
VOE 11006983	831	550	753
VOE 11009043	371	2400	501
VOE 11026730	897	200	941
VOE 11033572	261	200	271
VOE 11033572	261	210	273
VOE 11033572	261	220	277
VOE 11039341	371	2400	501
VOE 11039563	362	200	391
VOE 11039713	286	100	307
VOE 11039714	286	100	307
VOE 11039846	350	100	361
VOE 11039846	352	100	365
VOE 11039846	356	200	377
VOE 11039846	356	300	379
VOE 11039849	254	300	229
VOE 11043109	371	1175	485
VOE 11055613	836	150	763
VOE 11055613	836	200	767
VOE 11055613	836	250	773
VOE 11078015	880	100	885
VOE 11078015	880	125	887
VOE 11078015	880	150	889
VOE 11104040	831	200	739
VOE 11104040	831	250	741
VOE 11104040	831	350	745
VOE 11104040	831	450	749
VOE 11104040	831	550	753
VOE 11104728	843	100	797
VOE 11104749	831	100	735
VOE 11104749	831	300	743
VOE 11104749	831	400	747
VOE 11104749	831	500	751
VOE 11108797	911	400	975
VOE 11109241	261	220	277
VOE 11110022	256	150	255
VOE 11110022	256	200	257
VOE 11110023	256	150	255
VOE 11110023	256	200	257
VOE 11110410	261	200	269
VOE 11110683	235	400	197
VOE 11110708	235	400	197
VOE 11110709	235	400	197
VOE 11110737	235	400	197
VOE 11110738	235	400	197
VOE 11113885	880	200	891
VOE 11113885	880	250	893
VOE 11116814	897	100	935
VOE 11117464	860	310	839
VOE 11117464	860	550	853
VOE 11117464	881	100	911
VOE 11117464	881	125	915
VOE 11117464	881	150	919
VOE 11152167	269	200	301
VOE 11164585	362	2100	395
VOE 11164693	880	100	885
VOE 11164693	880	125	887
VOE 11164693	880	150	889
VOE 11164693	880	200	891
VOE 11164693	880	250	893
VOE 11164693	880	275	895
VOE 11170064	261	200	269
VOE 11170064	261	210	273
VOE 11170064	261	220	275
VOE 11170087	362	2100	395
VOE 11170101	362	300	393
VOE 11170745	269	100	299
VOE 11171534	269	200	301
VOE 11172907	234	100	171
VOE 11180158	897	300	945
VOE 11192611	371	3100	505
VOE 11192686	371	3100	505
VOE 11200955	880	100	885
VOE 11200955	880	125	887
VOE 11200955	880	150	889
VOE 11201898	880	100	885
VOE 11201898	880	125	887
VOE 11201898	880	150	889
VOE 11201899	880	100	885
VOE 11201899	880	125	887
VOE 11201899	880	150	889
VOE 11203464	843	100	797
VOE 11203464	843	150	799
VOE 11203464	843	175	801
VOE 11203848	831	100	735
VOE 11203848	831	300	743
VOE 11203848	831	400	747
VOE 11203848	831	500	751
VOE 11203865	831	100	735
VOE 11203865	831	300	743
VOE 11203865	831	400	747
VOE 11203865	831	500	751
VOE 11203992	818	100	685
VOE 11203992	818	200	687
VOE 11203992	818	300	689
VOE 11203992	818	400	691
VOE 11203992	818	500	693
VOE 11203992	818	600	695
VOE 11203992	818	700	697
VOE 11203992	818	800	699
VOE 11203992	818	900	701
VOE 11204061	843	200	803
VOE 11204061	843	250	805
VOE 11204081	818	100	685
VOE 11204081	818	200	687
VOE 11204081	818	300	689

NUMERICAL INDEX

RÉPERTOIRE DE NUMÉROS

NUMMERNREGISTER

INDICE DE NÚMERO

NUMMERREGISTER

Part No	Group	Sect	Page
VOE 11204081	818	400	691
VOE 11204081	818	500	693
VOE 11204081	818	600	695
VOE 11204081	818	700	697
VOE 11204081	818	800	699
VOE 11204081	818	900	701
VOE 11204163	992	100	1441
VOE 11204163	992	150	1443
VOE 11204164	992	100	1441
VOE 11204164	992	150	1443
VOE 11204214	831	100	735
VOE 11204214	831	300	743
VOE 11204214	831	400	747
VOE 11204217	880	200	891
VOE 11204217	880	250	893
VOE 11204217	880	275	895
VOE 11204294	818	100	685
VOE 11204294	818	200	687
VOE 11204294	818	300	689
VOE 11204294	818	400	691
VOE 11204294	818	500	693
VOE 11204294	818	600	695
VOE 11204294	818	700	697
VOE 11204294	818	800	699
VOE 11204294	818	900	701
VOE 11204475	880	200	891
VOE 11204475	880	250	893
VOE 11204475	880	275	895
VOE 11204591	860	300	837
VOE 11204663	831	200	739
VOE 11204727	843	100	797
VOE 11204727	843	150	799
VOE 11204727	843	175	801
VOE 11204765	843	200	803
VOE 11204765	843	250	805
VOE 11204766	843	200	803
VOE 11204766	843	250	805
VOE 11204772	872	100	875
VOE 11204772	872	150	877
VOE 11204775	872	100	875
VOE 11204775	872	150	877
VOE 11204796	843	250	807
VOE 11204796	843	275	809
VOE 11204797	843	250	807
VOE 11204797	843	275	811
VOE 11204798	843	250	807
VOE 11204798	843	275	811
VOE 11204799	843	250	807
VOE 11204799	843	275	811
VOE 11204855	810	150	665
VOE 11204855	810	175	667
VOE 11204855	810	185	669
VOE 11204864	860	300	837
VOE 11204869	843	250	805
VOE 11204869	843	275	809
VOE 11204884	843	250	807
VOE 11204975	810	150	665
VOE 11204975	810	175	667
VOE 11204975	810	185	669
VOE 11204975	836	150	763
VOE 11204975	836	200	767
VOE 11204975	836	250	773
VOE 11204984	880	375	901
VOE 11204984	880	500	909
VOE 11205297	843	100	797
VOE 11205297	843	150	799
VOE 11205297	843	175	801
VOE 11205358	843	200	803
VOE 11205358	843	250	805
VOE 11205358	843	275	809
VOE 11205376	831	200	739
VOE 11205376	831	250	741
VOE 11205376	831	350	745
VOE 11205376	831	450	749
VOE 11205376	831	550	753
VOE 11205376	831	600	757
VOE 11205376	831	610	759
VOE 11205402	831	250	741
VOE 11205402	831	350	745
VOE 11205402	831	450	749
VOE 11205402	831	550	753
VOE 11205414	872	100	875
VOE 11205414	872	150	877
VOE 11205589	880	400	903
VOE 11205589	880	450	905
VOE 11205619	860	450	849
VOE 11205620	860	450	849
VOE 11205621	860	450	849
VOE 11205643	860	450	849
VOE 11205676	831	100	735
VOE 11205676	831	300	743
VOE 11205676	831	400	747
VOE 11205676	831	500	751
VOE 11205679	860	300	837
VOE 11205685	860	300	837
VOE 11205713	843	200	803
VOE 11205713	843	250	805
VOE 11205713	843	275	809
VOE 11205720	843	200	803
VOE 11205720	843	250	805
VOE 11205720	843	275	809
VOE 11205742	860	250	835
VOE 11205743	860	250	835
VOE 11205768	810	200	671
VOE 11205768	810	250	673
VOE 11205821	831	200	739
VOE 11205821	831	250	741
VOE 11205821	831	350	745
VOE 11205821	831	450	749
VOE 11205821	831	550	753
VOE 11205822	831	250	741
VOE 11205822	831	550	753
VOE 11205832	363	100	397
VOE 11205832	363	150	399
VOE 11205832	363	160	401
VOE 11205832	363	170	403
VOE 11205840	363	100	397
VOE 11205840	363	150	399
VOE 11205840	363	160	401
VOE 11205840	363	170	403
VOE 11205847	880	400	903
VOE 11205847	880	450	905
VOE 11205847	880	475	907
VOE 11205856	363	100	397
VOE 11205856	363	150	399
VOE 11205856	363	160	401
VOE 11205856	363	170	403
VOE 11205867	810	100	657
VOE 11205867	810	125	659
VOE 11205867	810	135	661
VOE 11205867	810	145	663
VOE 11205904	810	200	671
VOE 11205904	810	250	673
VOE 11205910	831	200	739
VOE 11205910	831	250	741
VOE 11205910	831	350	745
VOE 11205910	831	450	749
VOE 11205910	831	550	753
VOE 11205924	363	100	397
VOE 11205924	363	150	399
VOE 11205924	363	160	401
VOE 11205924	363	170	403
VOE 11205925	363	100	397
VOE 11205925	363	150	399
VOE 11205925	363	160	401
VOE 11205925	363	170	403
VOE 11205934	831	100	735
VOE 11205934	831	300	743
VOE 11205934	831	400	747
VOE 11205958	836	150	763
VOE 11205958	836	200	767
VOE 11205958	836	250	773
VOE 11205959	836	150	763
VOE 11205959	836	200	767
VOE 11205959	836	250	773
VOE 11205962	836	150	763
VOE 11205962	836	200	767
VOE 11205962	836	250	773
VOE 11206002	880	200	891
VOE 11206002	880	250	893
VOE 11206002	880	275	895
VOE 11206010	843	250	807
VOE 11206015	860	250	835
VOE 11206018	880	300	897
VOE 11206018	880	350	899
VOE 11206018	880	375	901
VOE 11206068	992	100	1441
VOE 11206093	843	200	803
VOE 11206093	843	250	805
VOE 11206093	843	275	811
VOE 11294093	354	100	367
VOE 11294093	363	100	397
VOE 11294093	371	1000	467
VOE 11294093	380	100	515
VOE 11294093	393	150	537

Part No	Group	Sect	Page
VOE 11294093	810	100	657
VOE 11294093	810	150	665
VOE 11294093	810	200	671
VOE 11294093	831	100	735
VOE 11294093	831	200	739
VOE 11294093	831	600	757
VOE 11294093	836	100	761
VOE 11294093	843	100	797
VOE 11294093	843	200	803
VOE 11294093	872	100	875
VOE 11294093	880	100	885
VOE 11294093	880	200	891
VOE 11294093	880	300	897
VOE 11294093	880	400	903
VOE 11294094	354	100	367
VOE 11294094	363	100	397
VOE 11294094	371	1000	467
VOE 11294094	380	100	515
VOE 11294094	393	150	537
VOE 11294094	810	100	657
VOE 11294094	810	150	665
VOE 11294094	810	200	671
VOE 11294094	831	100	735
VOE 11294094	831	200	739
VOE 11294094	831	600	757
VOE 11294094	836	150	763
VOE 11294094	843	100	797
VOE 11294094	843	200	803
VOE 11294094	872	100	875
VOE 11294094	880	100	885
VOE 11294094	880	200	891
VOE 11294094	880	300	897
VOE 11294094	880	400	903
VOE 11305436	371	3000	503
VOE 11381207	398	150	543
VOE 11381207	398	250	547
VOE 11381209	398	100	541
VOE 11381209	398	200	545
VOE 11381465	398	300	549
VOE 11381465	398	400	551
VOE 11384310	398	500	553
VOE 11384310	398	600	555
VOE 11384310	398	700	557
VOE 11384310	398	800	559
VOE 11411003	914	6000	1185
VOE 11412071	880	100	885
VOE 11412071	880	125	887
VOE 11412071	880	150	889
VOE 11412071	880	200	891
VOE 11412071	880	250	893
VOE 11412071	880	275	895
VOE 11412566	831	200	739
VOE 11412566	831	250	741
VOE 11412566	831	350	745
VOE 11412566	831	450	749
VOE 11412566	831	550	753
VOE 11412785	880	100	885
VOE 11412785	880	125	887
VOE 11412785	880	150	889
VOE 11412785	880	200	891
VOE 11412785	880	250	893
VOE 11412785	880	275	895
VOE 11419486	386	300	527
VOE 11428010	364	100	413
VOE 11428010	364	110	417
VOE 11428010	364	150	419
VOE 11428011	356	200	377
VOE 11428013	362	300	393
VOE 11428013	362	2100	395
VOE 11428014	364	100	413
VOE 11428014	364	110	415
VOE 11428014	364	150	419
VOE 11428051	286	100	307
VOE 11428051	371	700	459
VOE 11428051	371	700	461
VOE 11428051	371	800	463
VOE 11428051	371	3200	507
VOE 11428051	372	300	513
VOE 11428052	371	800	463
VOE 11428052	371	3200	507
VOE 11428052	372	300	513
VOE 11428053	371	3200	507
VOE 11428054	371	3200	507
VOE 11428055	371	700	459
VOE 11428055	371	800	463
VOE 11428055	371	1100	471
VOE 11428055	371	1120	475
VOE 11428055	371	1130	479
VOE 11428056	371	800	463
VOE 11428056	371	1100	471
VOE 11428056	371	1120	475
VOE 11428056	371	1130	479
VOE 11428059	371	700	461
VOE 11428059	371	800	463
VOE 11428061	371	700	459
VOE 11428061	371	700	461
VOE 11428061	371	800	463
VOE 11428062	371	800	463
VOE 11428063	371	700	461
VOE 11428063	371	800	463
VOE 11428063	371	800	465
VOE 11428063	371	1100	471
VOE 11428063	371	1120	475
VOE 11428063	371	1130	479
VOE 11428064	371	800	465
VOE 11428064	371	1100	471
VOE 11428064	371	1120	475
VOE 11428064	371	1130	479
VOE 11428065	371	800	465
VOE 11428065	371	1120	475
VOE 11428066	371	800	465
VOE 11428066	371	1120	475
VOE 11428067	371	700	459
VOE 11428067	371	700	461
VOE 11428067	371	800	463
VOE 11428068	371	800	463
VOE 11428069	398	100	541
VOE 11428069	398	150	543
VOE 11428069	398	200	545
VOE 11428069	398	250	547
VOE 11428069	398	300	549
VOE 11428069	398	400	551
VOE 11428069	398	500	553
VOE 11428069	398	600	555
VOE 11428069	398	700	557
VOE 11428069	398	800	559
VOE 11428070	398	100	541
VOE 11428070	398	150	543
VOE 11428070	398	200	545
VOE 11428070	398	250	547
VOE 11428070	398	300	549
VOE 11428070	398	400	551
VOE 11428070	398	500	553
VOE 11428070	398	600	555
VOE 11428070	398	700	557
VOE 11428070	398	800	559
VOE 11428079	371	1120	475
VOE 11428080	371	1120	475
VOE 11428081	371	1100	471
VOE 11428081	371	1120	475
VOE 11428081	371	1130	479
VOE 11428082	371	1100	471
VOE 11428082	371	1120	475
VOE 11428082	371	1130	479
VOE 11428085	371	1100	471
VOE 11428085	371	1120	475
VOE 11428085	371	1130	479
VOE 11428086	371	1100	471
VOE 11428086	371	1120	475
VOE 11428086	371	1130	479
VOE 11428088	398	500	553
VOE 11428088	398	600	555
VOE 11428088	398	700	557
VOE 11428088	398	800	559
VOE 11428093	398	500	553
VOE 11428093	398	600	555
VOE 11428093	398	700	557
VOE 11428093	398	800	559
VOE 11428128	364	100	413
VOE 11428128	364	110	417
VOE 11428128	364	150	421
VOE 11428138	364	100	413
VOE 11428138	364	110	415
VOE 11428138	364	150	419
VOE 11428143	398	500	553
VOE 11428143	398	600	555
VOE 11428143	398	700	557
VOE 11428143	398	800	559
VOE 11428148	364	200	423
VOE 11428159	364	200	423
VOE 11431708	261	200	269
VOE 11443400	870	400	867
VOE 11700271	221	110	149
VOE 11700278	212	110	101
VOE 11700284	212	110	101

NUMERICAL INDEX

RÉPERTOIRE DE NUMÉROS

NUMMERNREGISTER

INDICE DE NÚMERO

NUMMERREGISTER

Catalogue id	Group
20612	**1000**
Issue	Page
PUB 20025115-E	**6**



Part No	Group	Sect	Page
VOE 11700285	212	110	101
VOE 11700325	216	110	129
VOE 11700326	216	100	127
VOE 11700326	216	110	129
VOE 11700334	211	110	95
VOE 11700345	211	110	95
VOE 11700347	211	110	95
VOE 11700348	211	110	95
VOE 11700373	214	100	111
VOE 11700373	214	110	113
VOE 11701952	256	150	255
VOE 11701952	256	200	257
VOE 11704359	810	150	665
VOE 11704359	843	100	797
VOE 11705990	914	1600	1133
VOE 11705994	914	1600	1133
VOE 11705997	914	1600	1133
VOE 11705998	914	1600	1133
VOE 11706002	914	1600	1133
VOE 11706967	914	1100	1121
VOE 11706967	914	1200	1125
VOE 11707307	256	300	259
VOE 11708658	914	2300	1143
VOE 11708658	914	2500	1163
VOE 11708658	914	2800	1177
VOE 11708661	914	2300	1143
VOE 11708661	914	2500	1163
VOE 11708661	914	2800	1177
VOE 11710753	371	3100	505
VOE 11710987	234	300	177
VOE 11800416	852	200	825
VOE 11806306	371	1100	473
VOE 11806306	371	1130	481
VOE 11806306	371	1300	491
VOE 11806306	371	2100	495
VOE 12749482	371	1150	483
VOE 12749482	371	1175	485
VOE 12749482	371	1200	487
VOE 12749482	371	1250	489
VOE 12749483	371	1150	483
VOE 12749483	371	1175	485
VOE 12749483	371	1200	487
VOE 12749483	371	1250	489
VOE 1304841	363	100	397
VOE 1304841	363	150	399
VOE 1304841	363	160	401
VOE 1304841	363	170	403
VOE 1307048	286	100	307
VOE 13930908	810	200	671
VOE 13930908	810	250	673
VOE 13933852	912	2400	1067
VOE 13933852	916	100	1193
VOE 13933852	916	2000	1243
VOE 13933857	914	300	1095
VOE 13933857	914	350	1099
VOE 13933857	914	400	1103
VOE 13933857	914	2000	1135
VOE 13933857	914	2200	1141
VOE 13933857	914	2300	1143
VOE 13933857	914	2400	1145
VOE 13933857	914	2450	1147
VOE 13933857	914	2460	1149
VOE 13933857	914	2470	1153
VOE 13933857	914	2470	1155
VOE 13933857	914	2480	1157
VOE 13933857	914	2480	1159
VOE 13933857	914	2480	1161
VOE 13933857	914	2500	1163
VOE 13933857	914	2600	1165
VOE 13933857	914	2650	1169
VOE 13933857	914	2650	1171
VOE 13933857	914	2700	1175
VOE 13933857	914	2800	1177
VOE 13933857	914	3500	1181
VOE 13933857	914	6100	1187
VOE 13933857	916	300	1203
VOE 13933858	911	310	973
VOE 13933858	914	300	1095
VOE 13933858	914	350	1099
VOE 13933858	914	400	1103
VOE 13933858	914	550	1115
VOE 13933858	914	2000	1135
VOE 13933858	914	2200	1141
VOE 13933858	914	2300	1143
VOE 13933858	914	2400	1145
VOE 13933858	914	2450	1147
VOE 13933858	914	2460	1149
VOE 13933858	914	2470	1153
VOE 13933858	914	2480	1157
VOE 13933858	914	2480	1159
VOE 13933858	914	2480	1161
VOE 13933858	914	2500	1163
VOE 13933858	914	2600	1165
VOE 13933858	914	2650	1169
VOE 13933858	914	2650	1171
VOE 13933858	914	2700	1175
VOE 13933858	914	2800	1177
VOE 13933858	914	2850	1179
VOE 13933858	914	3500	1181
VOE 13933858	914	3600	1183
VOE 13933858	916	1500	1239
VOE 13933858	924	200	1277
VOE 13933858	924	250	1279
VOE 13933859	914	400	1103
VOE 13933859	914	550	1113
VOE 13933859	914	2650	1171
VOE 13933859	914	6100	1187
VOE 13933860	914	500	1107
VOE 13933860	914	2460	1149
VOE 13933860	914	2480	1159
VOE 13933860	914	2800	1177
VOE 13933862	914	500	1107
VOE 13933862	914	550	1113
VOE 13933862	916	300	1203
VOE 13933864	911	1600	1009
VOE 13933864	914	500	1107
VOE 13933864	914	550	1113
VOE 13933866	924	1200	1305
VOE 13933867	914	6100	1187
VOE 13933867	916	1200	1233
VOE 13933867	916	1500	1239
VOE 13933867	916	3000	1261
VOE 13933867	924	1100	1301
VOE 13933867	924	1110	1303
VOE 13933867	924	1200	1305
VOE 13933868	911	710	983
VOE 13933868	911	720	989
VOE 13933868	914	500	1107
VOE 13933868	914	550	1113
VOE 13933868	916	300	1205
VOE 13933868	916	1200	1233
VOE 13933868	916	1500	1239
VOE 13933868	916	3100	1263
VOE 13933872	911	710	983
VOE 13933872	911	720	989
VOE 13933872	911	1600	1009
VOE 13933872	914	100	1083
VOE 13933900	911	710	985
VOE 13933900	911	720	991
VOE 13933900	911	730	995
VOE 13933900	911	740	999
VOE 13933900	914	100	1083
VOE 13933900	914	200	1089
VOE 13933900	914	250	1091
VOE 13933900	914	6100	1187
VOE 13933900	924	200	1277
VOE 13933900	924	250	1279
VOE 13933905	914	2000	1135
VOE 13933905	914	2200	1141
VOE 13933905	914	2470	1153
VOE 13933905	914	2480	1157
VOE 13933905	914	2700	1175
VOE 13933905	914	6100	1187
VOE 13933910	914	500	1107
VOE 13933910	914	550	1113
VOE 13933922	914	6100	1187
VOE 13933922	916	1200	1233
VOE 13933922	916	1500	1239
VOE 13933922	916	3000	1261
VOE 13933922	924	1100	1301
VOE 13933922	924	1110	1303
VOE 13933922	924	1200	1305
VOE 13933923	911	710	985
VOE 13933923	911	720	991
VOE 13933923	914	100	1083
VOE 13933923	914	500	1107
VOE 13933923	914	550	1113
VOE 13933923	914	6100	1187
VOE 13933923	916	1200	1235
VOE 13933923	916	1500	1239
VOE 13933923	924	1000	1299
VOE 13933923	924	1300	1307
VOE 13933923	924	1500	1309
VOE 13933923	924	1600	1311

Part No	Group	Sect	Page
VOE 13933936	914	400	1105
VOE 13933936	916	1200	1233
VOE 13933936	916	1500	1239
VOE 13936617	911	200	969
VOE 13940090	331	100	351
VOE 13940090	331	110	353
VOE 13940090	371	3100	505
VOE 13940090	372	100	509
VOE 13940090	372	300	513
VOE 13940090	827	250	729
VOE 13940090	836	150	763
VOE 13940090	836	200	767
VOE 13940090	836	250	773
VOE 13940090	843	200	803
VOE 13940090	843	250	805
VOE 13940090	843	275	809
VOE 13940090	880	100	885
VOE 13940090	880	125	887
VOE 13940090	880	150	889
VOE 13940090	880	200	891
VOE 13940090	880	250	893
VOE 13940090	880	275	895
VOE 13940090	881	100	911
VOE 13940090	881	100	913
VOE 13940090	881	125	915
VOE 13940090	881	125	917
VOE 13940090	881	150	919
VOE 13940090	881	150	921
VOE 13940097	831	100	735
VOE 13940097	831	300	743
VOE 13940097	831	400	747
VOE 13940097	831	500	751
VOE 13942668	810	100	657
VOE 13942668	810	145	663
VOE 13942672	860	350	843
VOE 13942672	860	400	845
VOE 13942672	860	410	847
VOE 13942672	992	100	1439
VOE 13942672	992	150	1443
VOE 13945407	372	200	511
VOE 13945407	870	100	859
VOE 13945407	870	150	861
VOE 13945408	356	200	377
VOE 13945408	992	100	1439
VOE 13945444	256	100	253
VOE 13945444	263	150	289
VOE 13945444	356	200	377
VOE 13945444	366	100	427
VOE 13945444	398	100	541
VOE 13945444	398	150	543
VOE 13945444	860	550	853
VOE 13945444	872	100	875
VOE 13945444	872	150	877
VOE 13946173	235	500	199
VOE 13946173	256	300	259
VOE 13946173	261	200	271
VOE 13946173	263	200	291
VOE 13946173	360	200	385
VOE 13946173	367	300	433
VOE 13946173	367	500	437
VOE 13946173	860	310	839
VOE 13946173	860	410	847
VOE 13946173	870	100	859
VOE 13946173	870	150	861
VOE 13946173	875	100	883
VOE 13946173	914	1550	1131
VOE 13946173	914	2460	1149
VOE 13946173	914	2480	1161
VOE 13946173	924	200	1277
VOE 13946173	924	250	1279
VOE 13946173	996	100	1459
VOE 13946544	234	200	175
VOE 13946544	234	400	179
VOE 13946544	371	150	451
VOE 13946544	372	200	511
VOE 13946544	393	100	535
VOE 13946544	836	150	763
VOE 13946544	836	200	767
VOE 13946544	836	225	771
VOE 13946544	836	250	773
VOE 13946544	836	300	777
VOE 13946544	852	110	815
VOE 13946544	852	120	817
VOE 13946544	881	125	917
VOE 13946544	881	150	921
VOE 13946544	881	200	923
VOE 13946556	371	3000	503
VOE 13946602	235	250	191
VOE 13946752	258	200	261
VOE 13946752	860	310	839
VOE 13946817	821	100	703
VOE 13946934	371	3100	505
VOE 13946934	387	100	529
VOE 13946934	387	200	531
VOE 13946934	387	300	533
VOE 13946934	881	200	923
VOE 13946934	914	1100	1123
VOE 13946934	924	4200	1321
VOE 13947281	211	110	97
VOE 13947281	212	110	101
VOE 13947281	215	200	119
VOE 13947281	215	300	121
VOE 13947281	215	310	123
VOE 13947281	221	100	147
VOE 13947281	254	200	225
VOE 13947281	254	500	237
VOE 13947281	262	110	281
VOE 13947282	911	100	967
VOE 13947621	215	110	117
VOE 13947621	215	200	119
VOE 13947621	215	300	121
VOE 13947621	215	310	123
VOE 13947621	255	110	247
VOE 13947622	234	100	171
VOE 13947622	262	110	281
VOE 13947622	875	100	883
VOE 13947628	223	110	161
VOE 13947628	262	100	279
VOE 13947628	286	400	317
VOE 13947628	870	100	859
VOE 13947628	870	150	863
VOE 13947629	234	300	177
VOE 13947760	914	400	1105
VOE 13948356	860	310	839
VOE 13948937	715	7700	613
VOE 13949278	363	100	397
VOE 13949278	363	150	399
VOE 13949278	363	160	401
VOE 13949278	363	170	403
VOE 13949278	836	150	763
VOE 13949278	836	200	767
VOE 13949278	836	225	771
VOE 13949278	836	250	773
VOE 13949278	836	300	777
VOE 13949278	880	300	897
VOE 13949278	880	350	899
VOE 13949278	880	375	901
VOE 13949445	974	3000	1351
VOE 13949445	975	2400	1419
VOE 13949445	975	2600	1427
VOE 13949445	975	2800	1433
VOE 13949445	975	3000	1435
VOE 13949578	221	100	147
VOE 13949578	233	100	163
VOE 13949578	254	250	227
VOE 13949578	254	500	237
VOE 13949578	254	600	239
VOE 13949578	293	100	321
VOE 13949578	293	300	327
VOE 13949578	333	110	357
VOE 13949578	333	200	359
VOE 13949927	912	200	1017
VOE 13949927	912	250	1019
VOE 13949927	912	600	1047
VOE 13949997	254	300	231
VOE 13949997	254	350	233
VOE 13955894	263	250	293
VOE 13955894	286	100	309
VOE 13955894	286	150	311
VOE 13955894	371	200	455
VOE 13955894	371	250	457
VOE 13955894	716	100	615
VOE 13955894	841	150	791
VOE 13955894	852	110	815
VOE 13955894	852	120	817
VOE 13955894	860	300	837
VOE 13955894	870	100	859
VOE 13955894	880	400	903
VOE 13955894	880	450	905
VOE 13955894	880	475	907
VOE 13955894	914	2100	1137
VOE 13955897	310	200	343
VOE 13955897	860	400	845
VOE 13955897	860	410	847
VOE 13955897	875	100	883

NUMERICAL INDEX

RÉPERTOIRE DE NUMÉROS

NUMMERNREGISTER

INDICE DE NÚMERO

NUMMERREGISTER

Catalogue id	Group
20612	**1000**
Issue	Page
PUB 20025115-E	**8**



NUMERICAL INDEX

RÉPERTOIRE DE NUMÉROS

NUMMERNREGISTER

INDICE DE NÚMERO

NUMMERREGISTER

Part No	Group	Sect	Page
VOE 13955900	215	110	117
VOE 13955900	350	100	361
VOE 13955900	350	200	363
VOE 13955900	363	300	407
VOE 13955900	818	100	685
VOE 13955900	818	200	687
VOE 13955900	818	300	689
VOE 13955900	818	400	691
VOE 13955900	818	500	693
VOE 13955900	818	600	695
VOE 13955900	818	700	697
VOE 13955900	818	800	699
VOE 13955900	818	900	701
VOE 13955900	837	100	779
VOE 13955900	837	150	781
VOE 13955900	860	300	837
VOE 13955900	860	400	845
VOE 13955900	916	400	1209
VOE 13960138	880	250	893
VOE 13960138	992	100	1439
VOE 13960138	992	100	1441
VOE 13960143	310	200	343
VOE 13960143	363	200	405
VOE 13960143	363	6000	411
VOE 13960143	836	150	763
VOE 13960143	836	200	767
VOE 13960143	836	250	773
VOE 13960143	860	310	839
VOE 13960143	870	400	865
VOE 13960143	880	375	901
VOE 13960143	880	500	909
VOE 13961965	371	1000	467
VOE 13961965	371	1100	471
VOE 13961965	371	1120	475
VOE 13961965	371	1130	479
VOE 13963103	831	250	741
VOE 13963103	831	500	751
VOE 13963103	831	550	753
VOE 13965175	360	200	385
VOE 13965175	363	100	397
VOE 13965175	363	150	399
VOE 13965175	363	160	401
VOE 13965175	363	170	403
VOE 13965175	810	150	665
VOE 13965175	810	175	667
VOE 13965175	810	185	669
VOE 13965175	870	400	865
VOE 13965175	875	100	883
VOE 13965175	881	125	917
VOE 13965175	881	150	921
VOE 13965175	881	200	923
VOE 13965175	914	1550	1131
VOE 13965178	914	500	1109
VOE 13965178	914	550	1115
VOE 13965180	210	105	89
VOE 13965185	360	100	383
VOE 13965185	360	200	385
VOE 13965185	860	250	835
VOE 13965185	860	300	837
VOE 13965185	860	310	839
VOE 13965185	870	400	865
VOE 13965185	880	400	903
VOE 13965185	880	450	905
VOE 13965185	880	475	907
VOE 13965185	881	125	915
VOE 13965185	881	150	919
VOE 13965185	914	1550	1131
VOE 13965186	836	150	763
VOE 13965186	836	200	767
VOE 13965186	836	250	773
VOE 13965186	860	250	835
VOE 13965186	860	300	837
VOE 13965186	870	150	863
VOE 13965187	870	6000	873
VOE 13965187	881	125	915
VOE 13965187	881	150	919
VOE 13965190	362	200	391
VOE 13965192	810	200	671
VOE 13965192	810	250	673
VOE 13965193	810	6000	677
VOE 13965194	387	300	533
VOE 13965220	860	310	839
VOE 13965220	870	100	859
VOE 13967630	913	200	1075
VOE 13969011	212	110	101
VOE 13969011	235	250	191
VOE 13969011	235	300	193
VOE 13969011	236	200	203
VOE 13969011	255	200	249
VOE 13969160	398	100	541
VOE 13969160	398	150	543
VOE 13969160	398	200	545
VOE 13969160	398	250	547
VOE 13969160	398	300	549
VOE 13969160	398	400	551
VOE 13969160	398	500	553
VOE 13969160	398	600	555
VOE 13969160	398	700	557
VOE 13969160	398	800	559
VOE 13969162	371	3100	505
VOE 13969162	372	100	509
VOE 13969599	831	200	739
VOE 13969599	831	250	741
VOE 13969599	831	550	753
VOE 13969737	360	200	385
VOE 13969737	393	100	535
VOE 13969737	881	125	917
VOE 13969737	881	150	921
VOE 13969737	914	1550	1131
VOE 13971095	371	100	445
VOE 13971095	371	125	449
VOE 13971095	870	150	863
VOE 13971095	992	100	1439
VOE 13971098	836	150	765
VOE 13971098	836	200	769
VOE 13971098	836	250	775
VOE 13971098	843	200	803
VOE 13971098	843	250	805
VOE 13971098	843	275	811
VOE 13974682	371	1000	467
VOE 13974682	371	1100	471
VOE 13974682	371	1120	475
VOE 13974682	371	1130	479
VOE 13974682	831	200	739
VOE 13974682	831	250	741
VOE 13974682	831	350	745
VOE 13974682	831	450	749
VOE 13974682	831	550	753
VOE 14016673	371	700	459
VOE 14025152	914	6000	1185
VOE 14213026	371	1000	467
VOE 14213026	371	1100	471
VOE 14213026	371	1120	475
VOE 14213026	371	1130	479
VOE 14213026	371	1175	485
VOE 14213026	371	1200	487
VOE 14213026	371	1250	489
VOE 14260472	371	125	447
VOE 14346322	371	1130	481
VOE 14346322	398	500	553
VOE 14346322	398	600	555
VOE 14346322	398	700	557
VOE 14346322	398	800	559
VOE 14346537	897	200	941
VOE 14370881	371	1120	477
VOE 14370881	371	2100	495
VOE 14370881	372	300	513
VOE 14370883	371	1300	491
VOE 14370883	386	200	525
VOE 14375535	916	4000	1265
VOE 14375535	916	4050	1269
VOE 14386450	870	150	863
VOE 14500124	914	1200	1125
VOE 14500125	914	1100	1123
VOE 14500125	914	1200	1125
VOE 14500129	914	1100	1123
VOE 14500130	914	1200	1127
VOE 14500137	914	1100	1123
VOE 14500290	263	100	283
VOE 14500290	363	350	409
VOE 14500290	975	1700	1409
VOE 14500291	261	200	269
VOE 14500291	356	300	379
VOE 14500291	367	600	441
VOE 14500291	974	1300	1345
VOE 14500291	975	700	1369
VOE 14500291	975	800	1373
VOE 14500291	975	900	1377
VOE 14500291	975	1000	1381
VOE 14500291	975	1100	1385
VOE 14500291	975	1200	1389
VOE 14500291	975	1300	1393
VOE 14500291	975	1400	1397
VOE 14500291	975	1500	1403
VOE 14500291	975	1600	1407

Part No	Group	Sect	Page
VOE 14500291	975	1700	1409
VOE 14500292	363	6000	411
VOE 14500292	870	6000	873
VOE 14500292	875	100	881
VOE 14500292	992	5000	1445
VOE 14500292	992	5100	1451
VOE 14500293	254	300	231
VOE 14500293	350	100	361
VOE 14500293	350	200	363
VOE 14500293	362	2100	395
VOE 14500293	371	200	455
VOE 14500293	371	250	457
VOE 14500293	992	5000	1445
VOE 14500293	992	5100	1451
VOE 14500294	371	3100	505
VOE 14500294	875	100	881
VOE 14500294	911	710	985
VOE 14500294	911	720	989
VOE 14500294	911	730	995
VOE 14500294	911	740	999
VOE 14500295	371	100	445
VOE 14500295	371	125	449
VOE 14500295	870	100	857
VOE 14500295	870	150	861
VOE 14500295	916	3000	1261
VOE 14500295	992	5000	1445
VOE 14500295	992	5100	1451
VOE 14500297	234	200	175
VOE 14500297	234	400	179
VOE 14500297	371	2200	497
VOE 14500297	875	100	881
VOE 14500298	234	300	177
VOE 14500298	261	200	269
VOE 14500564	914	1100	1123
VOE 14500661	875	100	881
VOE 14501328	431	300	575
VOE 14501383	852	110	815
VOE 14501383	852	120	817
VOE 14501408	914	100	1083
VOE 14501646	775	910	637
VOE 14501646	775	1010	641
VOE 14501798	441	600	589
VOE 14501799	441	600	589
VOE 14501802	441	600	589
VOE 14502011	913	200	1075
VOE 14502048	911	300	971
VOE 14502426	992	150	1443
VOE 14502721	364	100	413
VOE 14502721	364	110	415
VOE 14502721	364	150	419
VOE 14502721	831	500	751
VOE 14502722	364	100	413
VOE 14502722	364	150	419
VOE 14503053	364	100	413
VOE 14503053	364	110	415
VOE 14503053	364	150	419
VOE 14503079	914	350	1101
VOE 14503079	914	2470	1153
VOE 14503079	914	2480	1157
VOE 14503079	914	2650	1169
VOE 14503680	881	100	911
VOE 14503680	881	125	915
VOE 14503680	881	150	919
VOE 14504237	870	400	865
VOE 14505515	870	100	857
VOE 14505515	870	150	861
VOE 14505557	912	2100	1061
VOE 14505557	912	2300	1065
VOE 14505558	912	2100	1061
VOE 14505560	912	2100	1061
VOE 14505561	912	2100	1061
VOE 14505562	912	2100	1061
VOE 14505562	912	2300	1065
VOE 14505563	912	2100	1061
VOE 14505564	912	2100	1061
VOE 14505565	912	2100	1061
VOE 14505568	912	2000	1057
VOE 14505569	912	2000	1057
VOE 14505570	912	2000	1057
VOE 14505572	912	2000	1057
VOE 14505573	912	2000	1057
VOE 14505574	912	2000	1057
VOE 14505575	912	2000	1057
VOE 14505576	912	2000	1057
VOE 14505577	912	2000	1057
VOE 14506431	256	100	253
VOE 14506431	256	150	255
VOE 14506666	913	200	1075
VOE 14506684	914	300	1093
VOE 14506867	843	275	809
VOE 14506950	441	200	585
VOE 14506955	441	200	583
VOE 14506958	441	200	583
VOE 14506967	441	200	583
VOE 14506968	441	200	583
VOE 14506970	441	200	583
VOE 14506972	441	200	583
VOE 14506994	441	200	583
VOE 14506995	441	200	583
VOE 14506997	870	500	871
VOE 14507000	441	200	583
VOE 14507451	222	200	155
VOE 14507529	912	3400	1069
VOE 14507603	875	100	881
VOE 14507705	443	200	593
VOE 14507922	916	1300	1237
VOE 14507923	916	1300	1237
VOE 14508024	831	100	735
VOE 14508024	831	300	743
VOE 14508024	831	400	747
VOE 14508024	831	500	751
VOE 14508024	860	410	847
VOE 14508060	398	200	545
VOE 14508060	398	250	547
VOE 14508060	398	400	551
VOE 14508060	398	800	559
VOE 14508060	875	100	881
VOE 14508075	912	2400	1067
VOE 14508096	881	200	923
VOE 14508099	881	200	923
VOE 14508106	912	2400	1067
VOE 14508586	914	6100	1187
VOE 14508588	914	6100	1187
VOE 14508630	363	300	407
VOE 14508632	363	300	407
VOE 14508638	363	300	407
VOE 14508639	363	100	397
VOE 14508639	363	150	399
VOE 14508639	363	160	401
VOE 14508639	363	170	403
VOE 14508837	821	6000	721
VOE 14508839	827	200	725
VOE 14508848	821	200	709
VOE 14508848	821	250	713
VOE 14508848	821	300	717
VOE 14509020	916	1200	1233
VOE 14509020	916	1500	1239
VOE 14509262	875	100	881
VOE 14509263	875	100	881
VOE 14509264	875	100	881
VOE 14509265	875	100	881
VOE 14509266	875	100	881
VOE 14509271	875	100	881
VOE 14509272	875	100	881
VOE 14509328	870	500	869
VOE 14509329	870	500	869
VOE 14509330	870	500	869
VOE 14509331	870	500	869
VOE 14509336	870	500	871
VOE 14509337	870	500	869
VOE 14509338	870	500	871
VOE 14509339	870	500	869
VOE 14509340	870	500	871
VOE 14509341	870	500	869
VOE 14509342	870	500	869
VOE 14509343	870	500	869
VOE 14509344	870	500	869
VOE 14509345	870	500	869
VOE 14509346	870	500	869
VOE 14509348	870	500	869
VOE 14509351	870	500	869
VOE 14509356	870	500	869
VOE 14509357	870	500	869
VOE 14509361	870	500	869
VOE 14509362	870	500	869
VOE 14509363	870	500	869
VOE 14509364	870	500	869
VOE 14509365	870	500	869
VOE 14509366	870	500	869
VOE 14509367	870	500	871
VOE 14509373	870	500	871
VOE 14509374	870	500	871
VOE 14509446	256	300	259
VOE 14509449	256	100	253
VOE 14509449	256	150	255

NUMERICAL INDEX

RÉPERTOIRE DE NUMÉROS

NUMMERNREGISTER

INDICE DE NÚMERO

NUMMERREGISTER

Catalogue id	Group
20612	**1000**
Issue	Page
PUB 20025115-E	**10**

VOLVO

EC300D

Part No	Group	Sect	Page
VOE 14509621	254	300	231
VOE 14509621	371	200	455
VOE 14509621	371	250	457
VOE 14509713	897	200	941
VOE 14509865	992	100	1441
VOE 14509997	441	200	583
VOE 14510070	913	200	1075
VOE 14510098	911	100	965
VOE 14510102	974	350	1339
VOE 14510102	974	400	1341
VOE 14510102	974	1200	1343
VOE 14510102	974	2100	1347
VOE 14510103	974	3000	1349
VOE 14510104	974	3000	1349
VOE 14510119	914	6100	1187
VOE 14510165	821	6000	721
VOE 14510425	974	3000	1349
VOE 14510425	975	2800	1431
VOE 14510456	975	2400	1419
VOE 14510456	975	2500	1423
VOE 14510456	975	2600	1427
VOE 14510487	269	100	299
VOE 14510504	911	400	975
VOE 14510506	911	400	975
VOE 14510538	916	100	1191
VOE 14510538	916	150	1195
VOE 14510538	916	200	1199
VOE 14510538	916	400	1209
VOE 14510538	916	500	1213
VOE 14510538	916	550	1217
VOE 14510560	269	100	299
VOE 14510562	269	100	299
VOE 14510563	269	100	299
VOE 14510755	897	100	931
VOE 14510778	916	1000	1227
VOE 14510778	916	1050	1229
VOE 14510778	916	1075	1231
VOE 14510892	975	3000	1437
VOE 14510983	254	300	231
VOE 14510985	914	100	1083
VOE 14511074	870	100	857
VOE 14511074	870	150	861
VOE 14511107	916	2200	1253
VOE 14511108	916	2200	1253
VOE 14511215	914	500	1107
VOE 14511415	870	100	857
VOE 14511415	870	150	861
VOE 14511415	870	500	871
VOE 14511415	870	6000	873
VOE 14511418	269	100	299
VOE 14511453	371	200	455
VOE 14511459	875	100	881
VOE 14511643	441	600	589
VOE 14511727	975	2800	1431
VOE 14511730	924	100	1273
VOE 14511730	925	1000	1325
VOE 14511730	925	1100	1327
VOE 14511730	925	2000	1329
VOE 14511730	975	250	1363
VOE 14511731	975	2400	1419
VOE 14511731	975	2500	1423
VOE 14511830	974	350	1339
VOE 14511830	974	1200	1343
VOE 14511980	913	200	1075
VOE 14512073	974	3400	1353
VOE 14512153	924	400	1281
VOE 14512153	924	500	1283
VOE 14512153	924	700	1285
VOE 14512477	975	600	1367
VOE 14512715	821	200	711
VOE 14512715	821	250	715
VOE 14512717	821	200	711
VOE 14512717	821	250	715
VOE 14512725	821	200	711
VOE 14512725	821	250	715
VOE 14512755	821	200	709
VOE 14512755	821	250	713
VOE 14512771	911	1000	1003
VOE 14512771	911	1010	1005
VOE 14512772	911	1000	1003
VOE 14512772	911	1010	1005
VOE 14512873	914	1100	1121
VOE 14512892	256	300	259
VOE 14512933	218	300	145
VOE 14513033	827	200	725
VOE 14513033	827	250	729
VOE 14513034	827	200	725
VOE 14513034	827	250	729
VOE 14513303	916	600	1219
VOE 14513304	916	600	1221
VOE 14513310	916	600	1221
VOE 14513311	916	600	1221
VOE 14513383	912	2000	1057
VOE 14513388	827	200	725
VOE 14513388	827	250	729
VOE 14513392	912	300	1027
VOE 14513392	912	350	1033
VOE 14513392	912	700	1051
VOE 14513395	912	300	1023
VOE 14513395	912	350	1029
VOE 14513395	912	700	1051
VOE 14513396	912	300	1023
VOE 14513396	912	350	1029
VOE 14513397	912	700	1051
VOE 14513407	912	300	1023
VOE 14513407	912	350	1029
VOE 14513407	912	700	1051
VOE 14513411	912	200	1015
VOE 14513411	912	500	1041
VOE 14513411	912	2300	1065
VOE 14513415	912	200	1017
VOE 14513418	912	500	1041
VOE 14513423	912	300	1023
VOE 14513423	912	350	1029
VOE 14513423	912	700	1051
VOE 14513668	924	3100	1317
VOE 14513672	256	150	255
VOE 14513672	256	200	257
VOE 14513753	852	110	815
VOE 14513753	852	120	817
VOE 14513754	852	110	815
VOE 14513754	852	120	817
VOE 14513755	852	110	815
VOE 14513755	852	120	817
VOE 14513756	852	110	815
VOE 14513756	852	120	817
VOE 14513757	852	110	815
VOE 14513757	852	120	817
VOE 14513758	852	110	815
VOE 14513758	852	120	817
VOE 14513760	852	120	819
VOE 14513761	852	120	819
VOE 14513762	852	120	819
VOE 14513763	852	120	819
VOE 14513864	912	400	1035
VOE 14513864	912	600	1045
VOE 14513949	912	300	1027
VOE 14513949	912	350	1031
VOE 14513949	912	700	1051
VOE 14514015	911	300	971
VOE 14514016	911	300	971
VOE 14514023	715	100	605
VOE 14514024	715	100	605
VOE 14514025	715	100	605
VOE 14514122	912	2000	1057
VOE 14514123	916	1200	1235
VOE 14514211	912	200	1015
VOE 14514211	912	250	1019
VOE 14514211	912	600	1045
VOE 14514212	912	200	1015
VOE 14514212	912	250	1019
VOE 14514212	912	600	1047
VOE 14514222	912	300	1023
VOE 14514222	912	350	1029
VOE 14514223	912	300	1023
VOE 14514223	912	350	1029
VOE 14514228	912	200	1015
VOE 14514228	912	250	1019
VOE 14514228	912	500	1041
VOE 14514234	916	100	1191
VOE 14514234	916	150	1195
VOE 14514234	916	200	1199
VOE 14514234	916	400	1209
VOE 14514234	916	500	1213
VOE 14514234	916	550	1217
VOE 14514258	912	700	1053
VOE 14514309	912	300	1023
VOE 14514309	912	350	1029
VOE 14514309	912	700	1051
VOE 14514330	870	400	865
VOE 14514339	350	100	361
VOE 14514339	350	200	363
VOE 14514444	975	3000	1435
VOE 14514515	821	300	717
VOE 14514623	914	6100	1187

Part No	Group	Sect	Page
VOE 14514664	974	3400	1353
VOE 14514720	870	500	871
VOE 14514795	715	200	607
VOE 14514796	715	200	607
VOE 14514814	897	100	931
VOE 14514815	897	100	931
VOE 14514871	431	300	575
VOE 14514872	431	300	575
VOE 14514873	431	300	575
VOE 14515386	360	200	385
VOE 14515386	914	1500	1129
VOE 14515388	360	200	385
VOE 14515388	914	1500	1129
VOE 14515523	235	100	181
VOE 14515523	235	250	191
VOE 14515523	261	210	273
VOE 14515523	261	220	275
VOE 14515523	875	100	881
VOE 14515523	916	300	1203
VOE 14515523	916	1200	1233
VOE 14515523	916	1500	1241
VOE 14515524	870	100	857
VOE 14515524	870	150	861
VOE 14515524	870	6000	873
VOE 14515524	875	100	881
VOE 14515524	911	710	985
VOE 14515524	911	720	991
VOE 14515524	911	730	993
VOE 14515524	911	730	995
VOE 14515524	911	740	997
VOE 14515524	911	740	999
VOE 14515524	924	750	1289
VOE 14515524	924	1100	1301
VOE 14515524	924	1110	1303
VOE 14515524	924	1200	1305
VOE 14515524	992	5000	1445
VOE 14515524	992	5100	1451
VOE 14515525	916	600	1221
VOE 14515579	718	100	617
VOE 14515593	393	150	537
VOE 14515778	916	1000	1227
VOE 14515778	916	1050	1229
VOE 14515778	916	1075	1231
VOE 14515941	914	1500	1129
VOE 14517080	912	2200	1063
VOE 14517154	860	310	841
VOE 14517154	860	410	847
VOE 14517557	911	100	965
VOE 14517655	234	300	177
VOE 14517747	234	200	175
VOE 14517747	234	400	179
VOE 14517748	234	200	175
VOE 14517748	234	400	179
VOE 14517753	234	200	175
VOE 14517753	234	400	179
VOE 14517754	234	200	175
VOE 14517754	234	400	179
VOE 14517770	810	6000	677
VOE 14517770	821	100	703
VOE 14517890	852	110	815
VOE 14517890	852	120	817
VOE 14517891	852	110	815
VOE 14517891	852	120	817
VOE 14517938	974	3400	1353
VOE 14517940	975	2800	1431
VOE 14517941	975	2400	1419
VOE 14517941	975	2500	1423
VOE 14517941	975	2600	1427
VOE 14517942	975	2800	1431
VOE 14517946	975	3000	1435
VOE 14517949	975	3000	1435
VOE 14518031	821	100	703
VOE 14518031	821	150	707
VOE 14518572	852	120	819
VOE 14518656	916	2300	1257
VOE 14518676	916	2300	1257
VOE 14518743	363	300	407
VOE 14518880	852	120	819
VOE 14519854	821	350	719
VOE 14519992	880	250	893
VOE 14519992	880	275	895
VOE 14520135	843	200	803
VOE 14520135	843	250	805
VOE 14520135	843	275	809
VOE 14520264	256	300	259
VOE 14520858	810	6300	683
VOE 14520901	810	6300	683
VOE 14520902	810	6300	683
VOE 14521355	852	120	819
VOE 14521373	852	120	819
VOE 14521384	852	110	815
VOE 14521384	852	120	817
VOE 14521385	852	110	815
VOE 14521385	852	120	817
VOE 14521468	912	400	1035
VOE 14521468	912	600	1045
VOE 14521469	912	500	1041
VOE 14521471	912	700	1053
VOE 14521669	912	600	1047
VOE 14521671	912	700	1051
VOE 14521681	912	200	1015
VOE 14521681	912	250	1019
VOE 14521681	912	500	1041
VOE 14521710	912	700	1053
VOE 14521711	912	200	1015
VOE 14521711	912	250	1019
VOE 14521711	912	500	1041
VOE 14521711	912	3400	1071
VOE 14521728	234	100	171
VOE 14521728	431	200	573
VOE 14521728	911	100	965
VOE 14521944	827	200	725
VOE 14521944	827	250	729
VOE 14521945	827	200	725
VOE 14521945	827	250	729
VOE 14521959	827	200	725
VOE 14521959	827	250	729
VOE 14521968	912	300	1025
VOE 14521968	912	350	1031
VOE 14521968	912	700	1053
VOE 14521969	912	250	1019
VOE 14521969	912	500	1041
VOE 14521988	852	110	815
VOE 14522370	924	150	1275
VOE 14522410	924	3100	1317
VOE 14522411	924	3100	1317
VOE 14522575	286	150	311
VOE 14522575	350	100	361
VOE 14522575	350	200	363
VOE 14522575	356	6000	381
VOE 14522575	362	300	393
VOE 14522575	367	600	441
VOE 14522575	371	2400	501
VOE 14522575	372	300	513
VOE 14522847	975	3000	1435
VOE 14522862	263	100	283
VOE 14522862	263	150	289
VOE 14522862	263	200	291
VOE 14522862	356	300	379
VOE 14522862	810	6000	677
VOE 14522862	821	100	703
VOE 14522862	821	150	707
VOE 14522862	821	200	709
VOE 14522862	821	200	711
VOE 14522862	821	250	715
VOE 14522862	827	200	725
VOE 14522862	827	250	731
VOE 14522862	841	200	793
VOE 14522862	841	250	795
VOE 14522862	860	100	827
VOE 14522862	860	150	829
VOE 14522862	860	160	831
VOE 14522862	860	300	837
VOE 14522862	860	310	839
VOE 14522862	860	350	843
VOE 14522862	860	6300	855
VOE 14522905	974	3000	1349
VOE 14523005	914	700	1119
VOE 14523006	914	700	1119
VOE 14523019	870	500	869
VOE 14523020	870	500	869
VOE 14523095	881	100	911
VOE 14523095	881	125	915
VOE 14523095	881	150	919
VOE 14523097	360	200	385
VOE 14523097	914	1550	1131
VOE 14523253	286	100	307
VOE 14523612	261	220	275
VOE 14523612	870	150	863
VOE 14524049	974	3400	1353
VOE 14524194	810	6200	681
VOE 14524455	371	100	443
VOE 14524455	371	125	447
VOE 14524455	371	150	451
VOE 14524623	975	3000	1435

NUMERICAL INDEX

RÉPERTOIRE DE NUMÉROS

NUMMERNREGISTER

INDICE DE NÚMERO

NUMMERREGISTER



Part No	Group	Sect	Page
VOE 14524738	818	100	685
VOE 14524738	818	200	687
VOE 14524738	818	300	689
VOE 14524738	818	400	691
VOE 14524738	818	500	693
VOE 14524738	818	600	695
VOE 14524738	818	700	697
VOE 14524738	818	800	699
VOE 14524738	818	900	701
VOE 14524738	831	100	735
VOE 14524761	911	100	965
VOE 14525449	911	100	965
VOE 14525606	371	2400	501
VOE 14525609	235	250	191
VOE 14526128	916	1200	1235
VOE 14526128	916	1500	1239
VOE 14526158	330	100	349
VOE 14526169	218	300	145
VOE 14526459	974	3000	1351
VOE 14526459	975	2800	1433
VOE 14526761	911	500	977
VOE 14526761	911	550	979
VOE 14526930	256	300	259
VOE 14527169	897	100	931
VOE 14527170	897	100	931
VOE 14527171	897	100	937
VOE 14527172	897	100	931
VOE 14527173	897	100	931
VOE 14527286	852	110	815
VOE 14527286	852	120	817
VOE 14527410	992	100	1439
VOE 14527412	860	550	853
VOE 14527458	821	300	717
VOE 14527463	827	200	725
VOE 14527463	827	250	729
VOE 14527464	387	300	533
VOE 14527465	860	300	837
VOE 14527466	860	300	837
VOE 14527467	821	200	709
VOE 14527467	821	250	713
VOE 14527485	843	275	809
VOE 14527678	821	300	717
VOE 14527678	860	310	839
VOE 14527678	860	410	847
VOE 14527729	371	2400	501
VOE 14527738	897	200	941
VOE 14527776	914	700	1119
VOE 14527777	914	700	1119
VOE 14527778	914	700	1119
VOE 14527779	914	700	1119
VOE 14527796	881	100	911
VOE 14527796	881	125	915
VOE 14527796	881	150	919
VOE 14527797	881	100	911
VOE 14527797	881	125	915
VOE 14527797	881	150	919
VOE 14527817	881	200	923
VOE 14528085	852	120	819
VOE 14528380	218	300	145
VOE 14528381	218	300	145
VOE 14528383	252	200	219
VOE 14528385	252	200	219
VOE 14528958	870	100	857
VOE 14529050	870	100	857
VOE 14529050	870	500	871
VOE 14529051	870	100	857
VOE 14529051	870	500	871
VOE 14529052	870	100	857
VOE 14529052	870	500	871
VOE 14529064	371	200	455
VOE 14529064	371	250	457
VOE 14529064	870	100	857
VOE 14529064	870	150	861
VOE 14529064	870	6000	873
VOE 14529064	914	100	1083
VOE 14529121	234	300	177
VOE 14529132	372	300	513
VOE 14529148	364	110	415
VOE 14529148	364	150	421
VOE 14529148	364	300	425
VOE 14529152	330	100	349
VOE 14529258	254	100	221
VOE 14529317	234	300	177
VOE 14529318	234	300	177
VOE 14529320	234	300	177
VOE 14529331	371	100	443
VOE 14529331	371	125	447
VOE 14529331	371	150	451
VOE 14529331	371	200	455
VOE 14529331	371	250	457
VOE 14529343	870	6000	873
VOE 14529345	371	800	465
VOE 14529350	363	200	405
VOE 14529351	234	200	175
VOE 14529351	234	300	177
VOE 14529351	234	400	179
VOE 14529352	234	200	175
VOE 14529352	234	300	177
VOE 14529352	387	300	533
VOE 14529354	363	100	397
VOE 14529354	363	150	399
VOE 14529354	363	160	401
VOE 14529354	363	170	403
VOE 14529396	371	200	455
VOE 14529396	371	250	457
VOE 14529396	996	100	1459
VOE 14529741	974	1300	1345
VOE 14529757	441	600	591
VOE 14529886	924	150	1275
VOE 14529947	234	100	171
VOE 14529997	841	150	791
VOE 14530130	380	100	515
VOE 14530374	775	100	619
VOE 14530374	775	110	621
VOE 14530374	775	120	623
VOE 14530377	775	100	619
VOE 14530377	775	110	621
VOE 14530377	775	120	623
VOE 14530666	974	3000	1349
VOE 14530666	974	3400	1353
VOE 14530666	975	2400	1419
VOE 14530666	975	2500	1423
VOE 14530666	975	2600	1427
VOE 14530666	975	2800	1431
VOE 14530804	775	710	629
VOE 14530911	872	200	879
VOE 14530968	881	100	911
VOE 14530968	881	125	915
VOE 14530968	881	150	919
VOE 14530969	881	100	911
VOE 14530969	881	125	915
VOE 14530969	881	150	919
VOE 14530987	911	100	965
VOE 14530988	911	100	965
VOE 14531001	911	310	973
VOE 14531002	371	200	455
VOE 14531002	371	250	457
VOE 14531002	870	100	857
VOE 14531002	870	150	861
VOE 14531010	492	100	595
VOE 14531013	492	100	595
VOE 14531014	492	100	595
VOE 14531016	860	100	827
VOE 14531024	441	500	587
VOE 14531025	492	100	595
VOE 14531025	492	200	597
VOE 14531031	912	2000	1057
VOE 14531075	911	500	977
VOE 14531075	911	550	979
VOE 14531083	911	500	977
VOE 14531083	911	550	979
VOE 14531084	911	500	977
VOE 14531084	911	550	979
VOE 14531088	924	1300	1307
VOE 14531101	360	100	383
VOE 14531101	360	200	385
VOE 14531101	914	1500	1129
VOE 14531101	914	1550	1131
VOE 14531102	360	100	383
VOE 14531102	360	200	385
VOE 14531102	914	1500	1129
VOE 14531102	914	1550	1131
VOE 14531108	911	200	969
VOE 14531109	911	200	969
VOE 14531126	912	300	1025
VOE 14531126	912	400	1037
VOE 14531126	914	2600	1167
VOE 14531126	914	2650	1171
VOE 14531147	916	600	1219
VOE 14531166	258	200	261
VOE 14531240	897	100	935
VOE 14531265	872	200	879
VOE 14531305	286	100	307
VOE 14531305	286	150	311
VOE 14531528	775	700	627

Part No	Group	Sect	Page
VOE 14531612	911	730	995
VOE 14531612	911	740	999
VOE 14531612	911	1000	1003
VOE 14531670	870	100	859
VOE 14531670	870	150	863
VOE 14531670	914	6100	1187
VOE 14531677	914	100	1083
VOE 14531685	364	100	413
VOE 14531685	364	150	419
VOE 14531688	364	100	413
VOE 14531688	364	110	415
VOE 14531688	364	150	419
VOE 14531701	371	2400	501
VOE 14531709	371	2300	499
VOE 14531716	870	400	865
VOE 14531717	870	400	865
VOE 14531718	870	400	865
VOE 14531720	870	400	865
VOE 14531767	837	200	783
VOE 14531780	837	300	785
VOE 14531798	837	200	783
VOE 14531802	837	300	785
VOE 14531811	362	300	393
VOE 14531811	362	2100	395
VOE 14531823	364	200	423
VOE 14531841	364	200	423
VOE 14531866	911	100	967
VOE 14532102	975	800	1373
VOE 14532102	975	900	1377
VOE 14532102	975	1000	1381
VOE 14532102	975	1100	1385
VOE 14532102	975	1200	1389
VOE 14532102	975	1300	1393
VOE 14532102	975	1400	1397
VOE 14532126	256	150	255
VOE 14532177	821	250	715
VOE 14532180	821	200	709
VOE 14532180	821	250	713
VOE 14532181	821	200	709
VOE 14532181	821	250	713
VOE 14532260	234	150	173
VOE 14532269	775	700	627
VOE 14532276	775	810	631
VOE 14532276	775	820	633
VOE 14532276	775	900	635
VOE 14532276	775	910	637
VOE 14532276	775	1000	639
VOE 14532276	775	1010	641
VOE 14532278	775	900	635
VOE 14532282	775	1000	639
VOE 14532314	775	900	635
VOE 14532325	775	810	631
VOE 14532334	775	820	633
VOE 14532336	775	700	627
VOE 14532337	775	110	621
VOE 14532353	911	100	965
VOE 14532362	911	100	965
VOE 14532372	775	100	619
VOE 14532372	775	110	621
VOE 14532373	775	110	621
VOE 14532382	775	110	621
VOE 14532392	775	900	635
VOE 14532399	775	900	635
VOE 14532426	775	700	627
VOE 14532432	775	700	627
VOE 14532434	775	700	627
VOE 14532477	261	200	269
VOE 14532477	261	210	273
VOE 14532477	261	220	277
VOE 14532477	810	6300	683
VOE 14532477	837	200	783
VOE 14532477	837	300	785
VOE 14532479	252	200	219
VOE 14532501	916	600	1219
VOE 14532507	431	300	575
VOE 14532526	431	300	575
VOE 14532534	235	100	181
VOE 14532534	235	150	183
VOE 14532534	235	170	185
VOE 14532543	775	100	619
VOE 14532543	775	110	621
VOE 14532543	775	120	623
VOE 14532686	914	500	1107
VOE 14532687	914	500	1109
VOE 14532726	870	500	871
VOE 14532819	870	400	865
VOE 14533034	913	200	1075
VOE 14533035	913	200	1075
VOE 14533100	911	100	965
VOE 14533117	914	500	1109
VOE 14533119	914	500	1107
VOE 14533221	914	6000	1185
VOE 14533497	914	2400	1145
VOE 14533500	911	600	981
VOE 14533505	911	600	981
VOE 14533505	916	100	1193
VOE 14533505	916	2100	1245
VOE 14533505	916	4000	1265
VOE 14533505	916	4050	1269
VOE 14533554	386	200	525
VOE 14533603	441	600	591
VOE 14533604	913	200	1077
VOE 14533604	913	300	1079
VOE 14533606	913	200	1075
VOE 14533606	913	300	1079
VOE 14533607	913	300	1079
VOE 14533609	913	300	1079
VOE 14533610	914	350	1101
VOE 14533610	914	1100	1121
VOE 14533610	914	2480	1157
VOE 14533610	914	2650	1169
VOE 14533616	913	300	1079
VOE 14533617	913	200	1075
VOE 14533617	913	400	1081
VOE 14533697	492	200	597
VOE 14533731	897	100	931
VOE 14533805	914	200	1089
VOE 14533818	974	3000	1349
VOE 14533818	975	2800	1431
VOE 14533880	775	100	619
VOE 14533880	775	110	621
VOE 14533880	775	120	623
VOE 14533958	914	1500	1129
VOE 14533958	914	1600	1133
VOE 14533959	914	1500	1129
VOE 14533959	914	1600	1133
VOE 14534037	913	400	1081
VOE 14534240	870	400	865
VOE 14534240	870	500	869
VOE 14534242	870	400	865
VOE 14534256	974	3000	1349
VOE 14534347	975	2400	1419
VOE 14534347	975	2500	1423
VOE 14534347	975	2600	1427
VOE 14534366	914	300	1093
VOE 14534367	914	2300	1143
VOE 14534369	914	300	1093
VOE 14534371	914	2000	1135
VOE 14534372	914	2400	1145
VOE 14534411	881	100	911
VOE 14534411	881	125	915
VOE 14534411	881	150	919
VOE 14534412	881	100	911
VOE 14534412	881	125	915
VOE 14534412	881	150	919
VOE 14534413	881	100	911
VOE 14534413	881	125	915
VOE 14534413	881	150	919
VOE 14534414	881	100	911
VOE 14534414	881	125	915
VOE 14534414	881	150	919
VOE 14534416	881	100	911
VOE 14534416	881	125	915
VOE 14534416	881	150	919
VOE 14534417	881	100	911
VOE 14534417	881	125	915
VOE 14534417	881	150	919
VOE 14534418	393	100	535
VOE 14534419	881	100	911
VOE 14534419	881	125	915
VOE 14534419	881	150	919
VOE 14534420	881	100	911
VOE 14534420	881	125	915
VOE 14534420	881	150	919
VOE 14534423	881	100	911
VOE 14534423	881	125	915
VOE 14534423	881	150	919
VOE 14534431	837	100	779
VOE 14534431	837	150	781
VOE 14534432	837	100	779
VOE 14534432	837	150	781
VOE 14534434	837	100	779
VOE 14534434	837	150	781
VOE 14534435	914	1500	1129
VOE 14534436	360	100	383

NUMERICAL INDEX

RÉPERTOIRE DE NUMÉROS

NUMMERNREGISTER

INDICE DE NÚMERO

NUMMERREGISTER

NUMERICAL INDEX | **INDICE DE NÚMERO**

RÉPERTOIRE DE NUMÉROS | **NUMMERREGISTER**

NUMMERNREGISTER

Part No	Group	Sect	Page
VOE 14534436	360	200	385
VOE 14534436	914	1500	1129
VOE 14534436	914	1550	1131
VOE 14534437	914	1500	1129
VOE 14534438	360	200	385
VOE 14534438	914	1500	1129
VOE 14534489	881	100	911
VOE 14534490	881	200	923
VOE 14534492	881	200	923
VOE 14534494	881	200	923
VOE 14534495	881	200	923
VOE 14534499	881	200	923
VOE 14534500	881	200	923
VOE 14534501	881	200	923
VOE 14534512	916	2200	1253
VOE 14534512	916	2300	1255
VOE 14534517	914	2200	1141
VOE 14534522	914	350	1101
VOE 14534523	914	2200	1141
VOE 14534523	914	2300	1143
VOE 14534523	914	2400	1145
VOE 14534523	914	2500	1163
VOE 14534523	914	2800	1177
VOE 14534524	914	100	1085
VOE 14534524	914	200	1089
VOE 14534524	914	250	1091
VOE 14534524	914	300	1093
VOE 14534524	914	2000	1135
VOE 14534524	914	3500	1181
VOE 14534535	443	200	593
VOE 14534536	912	2400	1067
VOE 14534865	443	200	593
VOE 14534873	911	1300	1007
VOE 14535065	775	700	627
VOE 14535218	924	400	1281
VOE 14535218	924	500	1283
VOE 14535270	912	2100	1061
VOE 14535346	393	150	537
VOE 14535346	810	200	671
VOE 14535346	810	250	673
VOE 14535346	810	275	675
VOE 14535482	916	2100	1245
VOE 14535485	914	400	1105
VOE 14535487	914	1500	1129
VOE 14535508	975	2400	1419
VOE 14535508	975	2500	1423
VOE 14535508	975	2600	1427
VOE 14535521	914	250	1091
VOE 14535553	914	2100	1137
VOE 14535555	870	100	857
VOE 14535555	870	150	861
VOE 14535582	916	2100	1245
VOE 14535584	916	2100	1245
VOE 14535687	914	100	1085
VOE 14535710	924	1200	1305
VOE 14535711	924	1100	1301
VOE 14535711	924	1200	1305
VOE 14535712	916	3000	1261
VOE 14535761	443	200	593
VOE 14535762	443	200	593
VOE 14535763	974	3400	1353
VOE 14535763	975	2400	1419
VOE 14535763	975	2500	1423
VOE 14535763	975	2600	1427
VOE 14535763	975	3000	1435
VOE 14535777	914	500	1107
VOE 14535777	914	550	1113
VOE 14535777	914	2450	1147
VOE 14535777	914	2460	1149
VOE 14535777	914	2470	1153
VOE 14535777	914	2470	1155
VOE 14535777	914	2480	1157
VOE 14535777	914	2480	1159
VOE 14535777	914	2600	1165
VOE 14535777	914	2650	1169
VOE 14535777	914	2700	1175
VOE 14535777	914	3600	1183
VOE 14535875	393	100	535
VOE 14536016	911	1000	1003
VOE 14536016	911	1010	1005
VOE 14536020	911	1000	1003
VOE 14536020	911	1010	1005
VOE 14536021	911	1000	1003
VOE 14536022	911	1000	1003
VOE 14536023	913	200	1077
VOE 14536027	913	200	1075
VOE 14536033	913	200	1077
VOE 14536063	261	220	275
VOE 14536063	263	200	291
VOE 14536080	911	730	995
VOE 14536080	911	740	999
VOE 14536108	924	1600	1311
VOE 14536185	911	740	997
VOE 14536197	924	2000	1313
VOE 14536197	924	2100	1315
VOE 14536197	924	3200	1319
VOE 14536203	911	740	997
VOE 14536328	897	100	937
VOE 14536585	372	100	509
VOE 14536743	916	900	1223
VOE 14536743	916	950	1225
VOE 14536920	234	300	177
VOE 14536922	234	300	177
VOE 14537180	372	100	509
VOE 14537249	925	1000	1325
VOE 14537249	925	1100	1327
VOE 14537347	234	100	171
VOE 14537348	234	100	171
VOE 14537412	914	2450	1147
VOE 14537412	914	2460	1149
VOE 14537412	914	2600	1165
VOE 14537414	911	1000	1003
VOE 14537427	256	100	253
VOE 14537427	256	150	255
VOE 14538198	924	100	1273
VOE 14538199	924	100	1273
VOE 14538200	924	100	1273
VOE 14538608	852	110	815
VOE 14538608	852	120	817
VOE 14538666	924	400	1281
VOE 14538666	924	500	1283
VOE 14538765	852	120	817
VOE 14538767	837	100	779
VOE 14538767	837	150	781
VOE 14538783	914	2200	1141
VOE 14538783	914	2500	1163
VOE 14538904	916	600	1221
VOE 14539075	875	100	881
VOE 14539076	875	100	881
VOE 14539077	875	100	881
VOE 14539080	875	100	881
VOE 14539108	234	200	175
VOE 14539108	234	400	179
VOE 14539109	234	200	175
VOE 14539228	852	120	817
VOE 14539233	911	500	977
VOE 14539233	911	550	979
VOE 14539234	911	500	977
VOE 14539234	911	550	979
VOE 14539235	911	500	977
VOE 14539235	911	550	979
VOE 14539444	875	100	881
VOE 14539445	875	100	881
VOE 14539456	234	200	175
VOE 14539456	234	400	179
VOE 14539457	234	200	175
VOE 14539459	234	200	175
VOE 14539459	234	300	177
VOE 14539459	234	400	179
VOE 14539460	254	300	231
VOE 14539460	254	350	233
VOE 14539461	212	200	103
VOE 14539482	911	100	967
VOE 14539484	924	200	1277
VOE 14539484	924	250	1279
VOE 14539484	924	3100	1317
VOE 14539686	810	6000	677
VOE 14539695	810	6000	677
VOE 14539711	234	150	173
VOE 14539771	860	310	839
VOE 14539785	286	150	311
VOE 14539791	875	100	881
VOE 14539827	810	6200	681
VOE 14539944	924	200	1277
VOE 14539944	924	250	1279
VOE 14539978	234	100	171
VOE 14540078	875	100	881
VOE 14540252	925	100	1323
VOE 14540469	810	6000	677
VOE 14540705	363	300	407
VOE 14540710	363	300	407
VOE 14540728	925	100	1323
VOE 14540729	925	100	1323
VOE 14540730	925	100	1323
VOE 14540731	925	100	1323

Part No	Group	Sect	Page
VOE 14540759	913	200	1077
VOE 14540760	913	200	1075
VOE 14540766	914	1200	1125
VOE 14540767	914	1200	1125
VOE 14540920	897	200	941
VOE 14541091	914	1100	1121
VOE 14541091	914	1200	1125
VOE 14541254	924	700	1285
VOE 14541254	924	750	1289
VOE 14541254	924	1600	1311
VOE 14541262	914	100	1085
VOE 14541262	914	3500	1181
VOE 14541262	916	600	1221
VOE 14541262	916	1200	1235
VOE 14541262	916	1500	1241
VOE 14541262	924	400	1281
VOE 14541262	924	500	1283
VOE 14541262	924	1100	1301
VOE 14541262	924	1200	1305
VOE 14541262	924	1300	1307
VOE 14541262	924	1500	1309
VOE 14541354	924	700	1285
VOE 14541354	924	750	1289
VOE 14541390	924	700	1285
VOE 14541390	924	750	1289
VOE 14541400	924	700	1285
VOE 14541400	924	750	1289
VOE 14541402	924	700	1285
VOE 14541402	924	750	1289
VOE 14541483	924	700	1285
VOE 14541483	924	750	1289
VOE 14541485	924	700	1285
VOE 14541485	924	750	1289
VOE 14541487	916	600	1221
VOE 14541549	916	2150	1249
VOE 14541555	914	500	1107
VOE 14541555	914	550	1113
VOE 14541556	916	2150	1249
VOE 14541660	975	100	1357
VOE 14541660	975	150	1359
VOE 14541660	975	200	1361
VOE 14541660	975	250	1363
VOE 14541660	975	2200	1417
VOE 14541661	975	100	1357
VOE 14541661	975	150	1359
VOE 14541661	975	200	1361
VOE 14541661	975	250	1363
VOE 14541690	914	300	1095
VOE 14542324	837	200	783
VOE 14542329	837	300	785
VOE 14542407	914	700	1119
VOE 14542408	914	700	1119
VOE 14542410	881	100	913
VOE 14542412	852	120	817
VOE 14542448	975	1500	1401
VOE 14542448	975	1600	1405
VOE 14542449	975	1500	1401
VOE 14542449	975	1600	1405
VOE 14542450	975	1500	1401
VOE 14542450	975	1600	1405
VOE 14542451	975	1500	1401
VOE 14542451	975	1600	1405
VOE 14542452	975	1500	1401
VOE 14542452	975	1600	1405
VOE 14542775	716	100	615
VOE 14542811	716	100	615
VOE 14542812	716	100	615
VOE 14542842	492	200	597
VOE 14542951	911	1000	1003
VOE 14542951	911	1010	1005
VOE 14542952	911	1000	1003
VOE 14542952	911	1010	1005
VOE 14542953	911	1000	1003
VOE 14542953	911	1010	1005
VOE 14542954	911	1000	1003
VOE 14542954	911	1010	1005
VOE 14542955	911	1000	1003
VOE 14542955	911	1010	1005
VOE 14542956	911	1000	1003
VOE 14542956	911	1010	1005
VOE 14542957	911	1000	1003
VOE 14542958	911	1000	1003
VOE 14542958	911	1010	1005
VOE 14542990	841	110	789
VOE 14543100	371	100	443
VOE 14543100	371	125	447
VOE 14543100	371	150	451
VOE 14543149	916	2100	1245
VOE 14543206	975	300	1365
VOE 14543216	975	300	1365
VOE 14543216	975	2000	1413
VOE 14543285	916	1000	1227
VOE 14543285	916	4000	1267
VOE 14543309	234	400	179
VOE 14543340	911	100	965
VOE 14543851	975	3000	1435
VOE 14543943	974	100	1331
VOE 14543943	974	200	1333
VOE 14543943	974	250	1335
VOE 14543943	974	300	1337
VOE 14543943	975	100	1357
VOE 14543943	975	150	1359
VOE 14543943	975	200	1361
VOE 14543943	975	250	1363
VOE 14543943	975	300	1365
VOE 14543944	974	100	1331
VOE 14543944	974	200	1333
VOE 14543944	974	250	1335
VOE 14543944	974	300	1337
VOE 14543944	975	100	1357
VOE 14543944	975	150	1359
VOE 14543944	975	200	1361
VOE 14543944	975	250	1363
VOE 14543945	974	100	1331
VOE 14543945	974	200	1333
VOE 14543945	974	250	1335
VOE 14543945	974	300	1337
VOE 14543945	975	100	1357
VOE 14543945	975	150	1359
VOE 14543945	975	200	1361
VOE 14543945	975	250	1363
VOE 14544002	912	500	1041
VOE 14544006	912	3400	1069
VOE 14544006	924	1000	1299
VOE 14544006	924	1500	1309
VOE 14544043	924	700	1285
VOE 14544922	975	300	1365
VOE 14544972	975	700	1371
VOE 14544972	975	800	1375
VOE 14544972	975	900	1379
VOE 14544972	975	1000	1383
VOE 14544972	975	1100	1387
VOE 14544972	975	1200	1391
VOE 14544972	975	1300	1395
VOE 14544972	975	1400	1399
VOE 14544972	975	1500	1401
VOE 14544972	975	1600	1405
VOE 14544972	975	1700	1411
VOE 14544984	925	1000	1325
VOE 14545093	837	100	779
VOE 14545098	852	200	825
VOE 14545175	975	100	1357
VOE 14545175	975	150	1359
VOE 14545175	975	200	1361
VOE 14545175	975	250	1363
VOE 14545175	975	300	1365
VOE 14545176	975	100	1357
VOE 14545176	975	150	1359
VOE 14545176	975	200	1361
VOE 14545176	975	250	1363
VOE 14545176	975	300	1365
VOE 14545419	925	1000	1325
VOE 14545419	925	1100	1327
VOE 14545450	363	300	407
VOE 14545465	870	150	863
VOE 14545502	362	100	387
VOE 14545575	775	900	635
VOE 14545576	775	900	635
VOE 14545578	775	900	635
VOE 14545590	775	900	635
VOE 14546057	975	600	1367
VOE 14546058	975	600	1367
VOE 14546288	914	500	1107
VOE 14546288	914	550	1113
VOE 14546290	914	400	1105
VOE 14546290	914	2450	1147
VOE 14546290	914	2460	1149
VOE 14546290	914	2600	1165
VOE 14546293	914	400	1105
VOE 14546293	916	300	1203
VOE 14546452	916	2100	1245
VOE 14546454	916	2100	1245
VOE 14546520	916	2100	1245
VOE 14546522	916	2100	1245
VOE 14546808	974	2100	1347

NUMERICAL INDEX

RÉPERTOIRE DE NUMÉROS

NUMMERNREGISTER

INDICE DE NÚMERO

NUMMERREGISTER

Catalogue id	Group
20612	**1000**
Issue	Page
PUB 20025115-E	**16**

VOLVO

EC300D

NUMERICAL INDEX | **INDICE DE NÚMERO**

RÉPERTOIRE DE NUMÉROS | **NUMMERREGISTER**

NUMMERNREGISTER

Part No	Group	Sect	Page
VOE 14547258	431	200	571
VOE 14547259	431	200	571
VOE 14547260	431	200	571
VOE 14547261	431	200	571
VOE 14547263	431	200	571
VOE 14547265	431	200	571
VOE 14547266	431	200	571
VOE 14547268	431	200	571
VOE 14547269	431	200	571
VOE 14547271	431	200	571
VOE 14547272	431	200	571
VOE 14547273	431	200	571
VOE 14547275	431	200	573
VOE 14547276	431	200	573
VOE 14547277	431	200	573
VOE 14547278	431	200	571
VOE 14547279	431	200	571
VOE 14547280	431	200	571
VOE 14547281	431	200	571
VOE 14547282	441	500	587
VOE 14547283	441	500	587
VOE 14547383	715	200	607
VOE 14547385	715	200	607
VOE 14547393	975	2000	1413
VOE 14547395	975	2000	1413
VOE 14547400	974	1300	1345
VOE 14547400	975	700	1369
VOE 14547400	975	800	1373
VOE 14547400	975	900	1377
VOE 14547400	975	1000	1381
VOE 14547400	975	1100	1385
VOE 14547400	975	1200	1389
VOE 14547400	975	1300	1393
VOE 14547400	975	1400	1397
VOE 14547400	975	1500	1403
VOE 14547400	975	1600	1407
VOE 14547400	975	1700	1409
VOE 14547402	975	300	1365
VOE 14547403	975	300	1365
VOE 14547422	881	200	923
VOE 14547514	974	1200	1343
VOE 14547514	974	1300	1345
VOE 14547514	975	700	1369
VOE 14547514	975	800	1373
VOE 14547514	975	900	1377
VOE 14547514	975	1000	1381
VOE 14547514	975	1100	1385
VOE 14547514	975	1200	1389
VOE 14547514	975	1300	1393
VOE 14547514	975	1400	1397
VOE 14547514	975	1500	1401
VOE 14547514	975	1600	1405
VOE 14547514	975	1700	1409
VOE 14547515	975	700	1369
VOE 14547515	975	800	1373
VOE 14547515	975	900	1377
VOE 14547515	975	1000	1381
VOE 14547515	975	1100	1385
VOE 14547515	975	1200	1389
VOE 14547515	975	1300	1393
VOE 14547515	975	1400	1397
VOE 14547515	975	1500	1401
VOE 14547515	975	1600	1405
VOE 14547515	975	1600	1407
VOE 14547515	975	1700	1409
VOE 14547516	975	700	1369
VOE 14547516	975	800	1373
VOE 14547516	975	900	1377
VOE 14547516	975	1000	1381
VOE 14547516	975	1100	1385
VOE 14547516	975	1200	1389
VOE 14547516	975	1300	1393
VOE 14547516	975	1400	1397
VOE 14547516	975	1500	1401
VOE 14547516	975	1600	1405
VOE 14547516	975	1700	1409
VOE 14547517	974	1200	1343
VOE 14547518	974	350	1339
VOE 14547518	974	400	1341
VOE 14547518	974	1300	1345
VOE 14547518	974	2100	1347
VOE 14547518	975	700	1369
VOE 14547518	975	800	1373
VOE 14547518	975	900	1377
VOE 14547518	975	1000	1381
VOE 14547518	975	1100	1385
VOE 14547518	975	1300	1393
VOE 14547518	975	1400	1397
VOE 14547518	975	1500	1401
VOE 14547518	975	1600	1405
VOE 14547518	975	1700	1409
VOE 14547519	974	1200	1343
VOE 14547519	974	1300	1345
VOE 14547520	974	350	1339
VOE 14547520	974	400	1341
VOE 14547520	974	2100	1347
VOE 14547520	975	700	1369
VOE 14547520	975	800	1373
VOE 14547520	975	900	1377
VOE 14547520	975	1000	1381
VOE 14547520	975	1100	1385
VOE 14547520	975	1200	1389
VOE 14547520	975	1300	1393
VOE 14547520	975	1400	1397
VOE 14547520	975	1500	1401
VOE 14547520	975	1600	1405
VOE 14547520	975	1700	1409
VOE 14547521	974	1200	1343
VOE 14547521	974	1300	1345
VOE 14547521	975	700	1369
VOE 14547521	975	800	1373
VOE 14547521	975	900	1377
VOE 14547521	975	1000	1381
VOE 14547521	975	1100	1385
VOE 14547521	975	1200	1389
VOE 14547521	975	1300	1393
VOE 14547521	975	1400	1397
VOE 14547521	975	1500	1401
VOE 14547521	975	1600	1405
VOE 14547521	975	1700	1409
VOE 14547522	975	700	1369
VOE 14547522	975	800	1373
VOE 14547522	975	900	1377
VOE 14547522	975	1000	1381
VOE 14547522	975	1100	1385
VOE 14547522	975	1200	1389
VOE 14547522	975	1300	1393
VOE 14547522	975	1400	1399
VOE 14547522	975	1500	1401
VOE 14547522	975	1600	1405
VOE 14547522	975	1700	1409
VOE 14547523	974	1200	1343
VOE 14547535	974	100	1331
VOE 14547535	974	200	1333
VOE 14547535	974	250	1335
VOE 14547535	974	300	1337
VOE 14547764	235	100	181
VOE 14547764	235	150	183
VOE 14547764	235	170	185
VOE 14547764	235	250	191
VOE 14547821	925	1000	1325
VOE 14547822	925	1000	1325
VOE 14547826	925	1000	1325
VOE 14547879	924	100	1273
VOE 14547886	924	100	1273
VOE 14547887	924	100	1273
VOE 14547891	924	100	1273
VOE 14547893	924	100	1273
VOE 14547894	924	100	1273
VOE 14547895	924	100	1273
VOE 14547901	924	100	1273
VOE 14547917	870	500	871
VOE 14548220	911	600	981
VOE 14548220	911	800	1001
VOE 14548539	715	7500	609
VOE 14548577	810	6300	683
VOE 14548578	810	6300	683
VOE 14548579	810	6300	683
VOE 14549084	974	300	1337
VOE 14549124	975	3000	1435
VOE 14549167	715	7600	611
VOE 14549167	974	100	1331
VOE 14549167	974	200	1333
VOE 14549167	974	250	1335
VOE 14549167	974	300	1337
VOE 14549167	975	2100	1415
VOE 14549168	715	7600	611
VOE 14549168	974	100	1331
VOE 14549168	974	200	1333
VOE 14549168	974	250	1335
VOE 14549168	974	300	1337
VOE 14549168	975	2100	1415

Part No	Group	Sect	Page
VOE 14549180	912	3400	1069
VOE 14549326	974	100	1331
VOE 14549326	974	200	1333
VOE 14549326	974	250	1335
VOE 14549326	974	300	1337
VOE 14549393	974	100	1331
VOE 14549393	974	200	1333
VOE 14549393	974	250	1335
VOE 14549393	974	300	1337
VOE 14549393	975	100	1357
VOE 14549393	975	150	1359
VOE 14549393	975	200	1361
VOE 14549393	975	250	1363
VOE 14549394	974	100	1331
VOE 14549394	974	200	1333
VOE 14549394	974	250	1335
VOE 14549394	974	300	1337
VOE 14549394	975	100	1357
VOE 14549394	975	150	1359
VOE 14549394	975	200	1361
VOE 14549394	975	250	1363
VOE 14549539	896	100	929
VOE 14549542	896	100	929
VOE 14549837	371	700	459
VOE 14549837	371	800	463
VOE 14549839	371	700	459
VOE 14549839	371	700	461
VOE 14549839	371	800	463
VOE 14549839	371	800	465
VOE 14549840	371	700	461
VOE 14549840	371	800	465
VOE 14549931	974	1200	1343
VOE 14549931	974	1300	1345
VOE 14549931	975	700	1369
VOE 14549931	975	800	1373
VOE 14549931	975	900	1377
VOE 14549931	975	1000	1381
VOE 14549931	975	1100	1385
VOE 14549931	975	1200	1389
VOE 14549931	975	1300	1393
VOE 14549931	975	1400	1397
VOE 14549931	975	1500	1403
VOE 14549931	975	1600	1407
VOE 14549931	975	1700	1409
VOE 14550065	715	7600	611
VOE 14550065	974	100	1331
VOE 14550065	974	200	1333
VOE 14550065	974	250	1335
VOE 14550065	974	300	1337
VOE 14550065	975	2100	1415
VOE 14550066	974	100	1331
VOE 14550066	974	200	1333
VOE 14550066	974	250	1335
VOE 14550066	974	300	1337
VOE 14550086	914	300	1093
VOE 14550130	974	300	1337
VOE 14550162	975	700	1371
VOE 14550162	975	800	1375
VOE 14550162	975	900	1379
VOE 14550162	975	1000	1383
VOE 14550162	975	1100	1387
VOE 14550162	975	1200	1391
VOE 14550162	975	1300	1395
VOE 14550162	975	1400	1399
VOE 14550162	975	1500	1401
VOE 14550162	975	1600	1405
VOE 14550162	975	1700	1411
VOE 14550165	975	700	1369
VOE 14550165	975	800	1373
VOE 14550165	975	900	1377
VOE 14550165	975	1000	1381
VOE 14550165	975	1100	1385
VOE 14550165	975	1200	1389
VOE 14550165	975	1300	1393
VOE 14550165	975	1400	1397
VOE 14550165	975	1500	1401
VOE 14550165	975	1600	1405
VOE 14550165	975	1700	1409
VOE 14550166	975	700	1369
VOE 14550166	975	800	1373
VOE 14550166	975	900	1377
VOE 14550166	975	1000	1381
VOE 14550166	975	1100	1385
VOE 14550166	975	1200	1389
VOE 14550166	975	1300	1393
VOE 14550166	975	1400	1397
VOE 14550166	975	1500	1401
VOE 14550166	975	1600	1405
VOE 14550166	975	1700	1409
VOE 14550167	974	1300	1345
VOE 14550167	975	600	1367
VOE 14550167	975	700	1369
VOE 14550167	975	800	1373
VOE 14550167	975	900	1377
VOE 14550167	975	1000	1381
VOE 14550167	975	1100	1385
VOE 14550167	975	1200	1389
VOE 14550167	975	1300	1393
VOE 14550167	975	1400	1397
VOE 14550167	975	1500	1401
VOE 14550167	975	1600	1405
VOE 14550167	975	1700	1409
VOE 14550173	924	3100	1317
VOE 14550185	913	200	1077
VOE 14550186	913	200	1075
VOE 14550187	913	200	1075
VOE 14550190	913	300	1079
VOE 14550196	913	300	1079
VOE 14550197	913	300	1079
VOE 14550198	913	300	1079
VOE 14550211	913	300	1079
VOE 14550218	441	600	591
VOE 14550218	913	200	1075
VOE 14550278	914	1100	1121
VOE 14550278	914	1200	1125
VOE 14550285	914	1100	1123
VOE 14550324	914	1200	1125
VOE 14550325	914	1200	1125
VOE 14550418	974	3000	1349
VOE 14550427	974	3000	1349
VOE 14550552	975	700	1369
VOE 14550552	975	1700	1409
VOE 14550553	975	700	1369
VOE 14550553	975	1700	1409
VOE 14550554	975	700	1369
VOE 14550554	975	1700	1409
VOE 14550555	975	700	1369
VOE 14550555	975	1700	1409
VOE 14550556	975	700	1369
VOE 14550556	975	1700	1409
VOE 14550600	235	150	183
VOE 14550619	256	150	255
VOE 14550646	975	800	1373
VOE 14550646	975	900	1377
VOE 14550646	975	1000	1381
VOE 14550646	975	1100	1385
VOE 14550646	975	1300	1393
VOE 14550647	975	800	1373
VOE 14550647	975	900	1377
VOE 14550647	975	1000	1381
VOE 14550647	975	1100	1385
VOE 14550647	975	1200	1389
VOE 14550647	975	1300	1393
VOE 14550648	975	800	1373
VOE 14550648	975	900	1377
VOE 14550648	975	1000	1381
VOE 14550648	975	1100	1385
VOE 14550648	975	1200	1389
VOE 14550648	975	1300	1393
VOE 14550649	975	800	1373
VOE 14550649	975	900	1377
VOE 14550649	975	1000	1381
VOE 14550649	975	1100	1385
VOE 14550649	975	1200	1389
VOE 14550649	975	1300	1393
VOE 14550650	975	800	1373
VOE 14550650	975	900	1377
VOE 14550650	975	1000	1381
VOE 14550650	975	1100	1385
VOE 14550650	975	1200	1389
VOE 14550650	975	1300	1393
VOE 14550661	441	600	591
VOE 14550664	441	600	589
VOE 14550714	974	3400	1353
VOE 14550715	974	3400	1353
VOE 14550721	974	3000	1349
VOE 14550728	975	2400	1419
VOE 14550728	975	2600	1427
VOE 14550742	975	2100	1415
VOE 14550742	975	2200	1417
VOE 14550744	975	2100	1415
VOE 14550744	975	2200	1417
VOE 14550746	975	2100	1415
VOE 14550746	975	2200	1417
VOE 14550781	975	2500	1423

NUMERICAL INDEX

RÉPERTOIRE DE NUMÉROS

NUMMERNREGISTER

INDICE DE NÚMERO

NUMMERREGISTER

Part No	Group	Sect	Page
VOE 14550819	974	3400	1353
VOE 14550824	975	700	1369
VOE 14550824	975	800	1373
VOE 14550824	975	900	1377
VOE 14550824	975	1000	1381
VOE 14550824	975	1100	1385
VOE 14550824	975	1200	1389
VOE 14550824	975	1300	1393
VOE 14550824	975	1400	1397
VOE 14550824	975	1500	1403
VOE 14550824	975	1600	1407
VOE 14550824	975	1700	1409
VOE 14550884	914	350	1101
VOE 14550884	914	2000	1135
VOE 14550884	914	2300	1143
VOE 14550884	914	2400	1145
VOE 14550884	914	2470	1153
VOE 14550884	914	2480	1157
VOE 14550884	914	2650	1169
VOE 14550887	974	3000	1349
VOE 14550889	975	2400	1419
VOE 14550892	975	2500	1423
VOE 14550901	925	1000	1325
VOE 14550901	925	2000	1329
VOE 14550904	924	150	1275
VOE 14550907	924	150	1275
VOE 14550908	924	150	1275
VOE 14551181	852	110	815
VOE 14551181	852	120	817
VOE 14551182	852	110	815
VOE 14551182	852	120	817
VOE 14551334	897	100	931
VOE 14551490	860	410	847
VOE 14551525	441	200	581
VOE 14551525	913	200	1077
VOE 14551526	441	200	583
VOE 14551608	974	100	1331
VOE 14551608	974	200	1333
VOE 14551608	974	250	1335
VOE 14551608	974	300	1337
VOE 14551608	975	100	1357
VOE 14551608	975	150	1359
VOE 14551608	975	200	1361
VOE 14551608	975	250	1363
VOE 14551796	913	200	1075
VOE 14551797	441	200	581
VOE 14552179	897	100	933
VOE 14552207	897	100	937
VOE 14552248	974	3400	1353
VOE 14552493	286	150	311
VOE 14552607	367	400	435
VOE 14552608	367	300	433
VOE 14552608	367	500	437
VOE 14552644	441	200	581
VOE 14552644	441	200	583
VOE 14552707	387	100	529
VOE 14552707	387	200	531
VOE 14552712	387	100	529
VOE 14552712	387	200	531
VOE 14552768	914	500	1109
VOE 14552768	914	550	1115
VOE 14552937	924	100	1273
VOE 14552977	897	200	941
VOE 14553457	914	2000	1135
VOE 14553766	852	110	815
VOE 14553766	852	120	817
VOE 14553990	372	100	509
VOE 14554000	256	300	259
VOE 14554003	256	300	259
VOE 14554040	914	550	1113
VOE 14554152	870	500	871
VOE 14554197	897	100	931
VOE 14554198	897	200	941
VOE 14554337	975	300	1365
VOE 14554338	975	300	1365
VOE 14554689	362	300	393
VOE 14554691	356	100	375
VOE 14554692	356	100	375
VOE 14554693	269	200	301
VOE 14554694	362	300	393
VOE 14554703	254	300	231
VOE 14554703	254	350	233
VOE 14554757	860	550	853
VOE 14554758	836	100	761
VOE 14554765	860	550	853
VOE 14554928	310	100	341
VOE 14554928	310	200	343
VOE 14554982	975	3000	1435
VOE 14555157	924	100	1273
VOE 14555279	924	1300	1307
VOE 14555854	912	100	1013
VOE 14555861	492	100	595
VOE 14555862	492	100	595
VOE 14555877	362	200	391
VOE 14555878	310	100	341
VOE 14555878	310	200	343
VOE 14555886	852	150	821
VOE 14555886	852	160	823
VOE 14555891	852	150	821
VOE 14555891	852	160	823
VOE 14555895	852	150	821
VOE 14555895	852	160	823
VOE 14555900	852	150	821
VOE 14555900	852	160	823
VOE 14555901	852	150	821
VOE 14555901	852	160	823
VOE 14555902	852	150	821
VOE 14555902	852	160	823
VOE 14555903	852	150	821
VOE 14555903	852	160	823
VOE 14555904	852	150	821
VOE 14555904	852	160	823
VOE 14555905	852	150	821
VOE 14555905	852	160	823
VOE 14555906	852	150	821
VOE 14555906	852	160	823
VOE 14555907	852	150	821
VOE 14555907	852	160	823
VOE 14555908	852	150	821
VOE 14555908	852	160	823
VOE 14555909	852	150	821
VOE 14555909	852	160	823
VOE 14555910	852	150	821
VOE 14555910	852	160	823
VOE 14555911	852	150	821
VOE 14555911	852	160	823
VOE 14555912	852	150	821
VOE 14555912	852	160	823
VOE 14556037	880	100	885
VOE 14556037	880	125	887
VOE 14556037	880	150	889
VOE 14556038	880	100	885
VOE 14556038	880	125	887
VOE 14556038	880	150	889
VOE 14556211	924	850	1293
VOE 14556267	924	850	1293
VOE 14556273	914	2000	1135
VOE 14556279	860	550	853
VOE 14556361	914	1100	1121
VOE 14556362	914	1100	1121
VOE 14556491	431	200	571
VOE 14557007	234	200	175
VOE 14557007	234	400	179
VOE 14557199	924	1600	1311
VOE 14557200	924	1600	1311
VOE 14557294	914	1200	1125
VOE 14557295	914	1200	1125
VOE 14557303	924	1000	1299
VOE 14557303	924	1500	1309
VOE 14557361	914	200	1089
VOE 14557361	914	250	1091
VOE 14557478	837	100	779
VOE 14557479	852	100	813
VOE 14557479	881	100	911
VOE 14557503	371	100	443
VOE 14557503	371	125	447
VOE 14557503	371	150	451
VOE 14557506	924	1600	1311
VOE 14557507	924	1600	1311
VOE 14557508	924	1600	1311
VOE 14557509	924	1600	1311
VOE 14557515	911	200	969
VOE 14558283	310	100	341
VOE 14558283	310	200	343
VOE 14558289	310	100	341
VOE 14558298	441	600	591
VOE 14558299	441	600	591
VOE 14558362	897	100	933
VOE 14558363	897	100	933
VOE 14558379	387	300	533
VOE 14558388	860	200	833
VOE 14558389	860	200	833
VOE 14558390	860	200	833
VOE 14558788	234	200	175
VOE 14558788	234	400	179

Part No	Group	Sect	Page
VOE 14558789	234	300	177
VOE 14558808	234	200	175
VOE 14558808	234	300	177
VOE 14558808	234	400	179
VOE 14558808	254	300	231
VOE 14558808	254	350	233
VOE 14558808	286	100	309
VOE 14558808	286	150	311
VOE 14558808	371	100	445
VOE 14558808	371	125	449
VOE 14558808	371	150	451
VOE 14558808	371	200	455
VOE 14558808	371	250	457
VOE 14558808	371	800	465
VOE 14558808	371	2000	493
VOE 14558808	371	3100	505
VOE 14558809	234	200	175
VOE 14558809	234	300	177
VOE 14558809	234	400	179
VOE 14558809	254	300	231
VOE 14558809	254	350	233
VOE 14558809	286	100	309
VOE 14558809	286	150	311
VOE 14558809	371	100	445
VOE 14558809	371	125	449
VOE 14558809	371	150	453
VOE 14558809	371	200	455
VOE 14558809	371	250	457
VOE 14558809	371	700	461
VOE 14558809	371	800	465
VOE 14558809	371	2000	493
VOE 14558809	371	3100	505
VOE 14558810	254	100	221
VOE 14558810	254	300	231
VOE 14558810	254	350	233
VOE 14558810	286	100	307
VOE 14558810	286	150	311
VOE 14558810	371	100	445
VOE 14558810	371	125	449
VOE 14558810	371	150	453
VOE 14558810	371	200	455
VOE 14558810	371	250	457
VOE 14558810	371	700	461
VOE 14558810	371	800	465
VOE 14558810	371	1300	491
VOE 14558810	371	2000	493
VOE 14558810	371	3200	507
VOE 14558810	387	300	533
VOE 14558810	996	100	1459
VOE 14558975	914	6100	1187
VOE 14558977	914	6100	1187
VOE 14559050	775	1200	643
VOE 14559069	911	550	979
VOE 14559099	254	300	231
VOE 14559099	992	5000	1445
VOE 14559099	992	5100	1451
VOE 14559104	352	100	365
VOE 14559335	914	6100	1187
VOE 14559336	841	100	787
VOE 14559336	841	200	793
VOE 14559368	841	100	787
VOE 14559368	841	150	791
VOE 14559508	924	150	1275
VOE 14559510	870	6000	873
VOE 14559511	870	6000	873
VOE 14559512	870	6000	873
VOE 14559515	870	6000	873
VOE 14559516	870	6000	873
VOE 14559517	870	6000	873
VOE 14559519	870	6000	873
VOE 14559532	263	150	289
VOE 14559610	837	300	785
VOE 14559612	837	300	785
VOE 14559939	386	300	527
VOE 14560160	367	200	431
VOE 14560160	367	400	435
VOE 14560160	367	500	437
VOE 14560160	367	600	441
VOE 14560160	386	300	527
VOE 14560161	367	100	429
VOE 14560161	386	300	527
VOE 14560201	975	600	1367
VOE 14560201	975	2000	1413
VOE 14560203	975	3000	1435
VOE 14560204	975	3000	1435
VOE 14560205	975	2400	1419
VOE 14560205	975	2500	1423
VOE 14560205	975	2600	1427
VOE 14560205	975	2800	1431
VOE 14560206	974	3000	1349
VOE 14560206	975	700	1371
VOE 14560206	975	800	1375
VOE 14560206	975	900	1379
VOE 14560206	975	1000	1383
VOE 14560206	975	1100	1387
VOE 14560206	975	1200	1391
VOE 14560206	975	1300	1395
VOE 14560206	975	1400	1399
VOE 14560206	975	1500	1401
VOE 14560206	975	1600	1405
VOE 14560206	975	1700	1411
VOE 14560206	975	2100	1415
VOE 14560206	975	2200	1417
VOE 14560206	975	2800	1431
VOE 14560207	975	700	1371
VOE 14560207	975	800	1375
VOE 14560207	975	900	1379
VOE 14560207	975	1000	1383
VOE 14560207	975	1100	1387
VOE 14560207	975	1200	1391
VOE 14560207	975	1300	1395
VOE 14560207	975	1400	1399
VOE 14560207	975	1500	1401
VOE 14560207	975	1600	1405
VOE 14560207	975	1700	1411
VOE 14560209	974	350	1339
VOE 14560209	974	400	1341
VOE 14560209	974	1200	1343
VOE 14560209	974	2100	1347
VOE 14560209	974	3400	1353
VOE 14560210	974	1300	1345
VOE 14560210	975	600	1367
VOE 14560210	975	700	1371
VOE 14560210	975	800	1375
VOE 14560210	975	900	1379
VOE 14560210	975	1000	1383
VOE 14560210	975	1100	1387
VOE 14560210	975	1200	1391
VOE 14560210	975	1300	1395
VOE 14560210	975	1400	1399
VOE 14560210	975	1500	1401
VOE 14560210	975	1600	1405
VOE 14560210	975	1700	1411
VOE 14560637	441	200	581
VOE 14560637	912	300	1027
VOE 14560637	912	350	1033
VOE 14560637	912	2000	1057
VOE 14560637	912	2100	1061
VOE 14560637	913	200	1077
VOE 14560637	913	300	1079
VOE 14560656	362	150	389
VOE 14560693	911	400	975
VOE 14560731	916	600	1219
VOE 14560766	841	100	787
VOE 14560766	841	150	791
VOE 14560829	356	300	379
VOE 14560912	371	2000	493
VOE 14560955	492	200	597
VOE 14560958	492	200	597
VOE 14560969	715	7700	613
VOE 14560972	715	7700	613
VOE 14560994	715	7600	611
VOE 14560994	975	2100	1415
VOE 14560998	715	7500	609
VOE 14561273	911	1600	1009
VOE 14561278	911	1600	1009
VOE 14561390	393	100	535
VOE 14561391	393	100	535
VOE 14561400	393	100	535
VOE 14561412	364	110	415
VOE 14561412	364	150	419
VOE 14561413	364	110	415
VOE 14561413	364	150	419
VOE 14561414	364	110	415
VOE 14561414	364	150	419
VOE 14561415	364	110	415
VOE 14561415	364	150	419
VOE 14561417	364	100	413
VOE 14561417	364	110	417
VOE 14561417	364	150	421
VOE 14561503	911	400	975
VOE 14561507	911	400	975
VOE 14561516	393	100	535
VOE 14561517	393	100	535
VOE 14561585	911	100	965

NUMERICAL INDEX

RÉPERTOIRE DE NUMÉROS

NUMMERNREGISTER

INDICE DE NÚMERO

NUMMERREGISTER

Part No	Group	Sect	Page
VOE 14561616	398	400	551
VOE 14561618	371	1150	483
VOE 14561618	371	1175	485
VOE 14561618	371	1200	487
VOE 14561618	371	1250	489
VOE 14561933	810	6300	683
VOE 14561997	775	110	621
VOE 14562038	872	200	879
VOE 14562039	872	200	879
VOE 14562045	827	100	723
VOE 14562092	362	2100	395
VOE 14562114	897	100	933
VOE 14562210	810	6300	683
VOE 14562382	371	2400	501
VOE 14562383	371	2400	501
VOE 14562389	371	2400	501
VOE 14562560	912	600	1047
VOE 14562563	912	200	1015
VOE 14562563	912	250	1019
VOE 14562565	912	300	1027
VOE 14562565	912	350	1033
VOE 14562565	912	700	1051
VOE 14562615	441	600	591
VOE 14562616	441	600	589
VOE 14562617	441	600	589
VOE 14562905	371	1150	483
VOE 14562905	371	1175	485
VOE 14562905	371	1200	487
VOE 14562905	371	1250	489
VOE 14563216	916	1000	1227
VOE 14563219	916	1000	1227
VOE 14563357	914	6000	1185
VOE 14563404	916	1000	1227
VOE 14563406	916	1000	1227
VOE 14563820	852	200	825
VOE 14563863	852	160	823
VOE 14563864	881	100	911
VOE 14563864	881	125	915
VOE 14563864	881	150	919
VOE 14564304	837	300	785
VOE 14564772	841	100	787
VOE 14564772	841	150	791
VOE 14565026	897	100	931
VOE 14565027	897	100	937
VOE 14565378	924	150	1275
VOE 14565931	912	200	1017
VOE 14565931	912	300	1027
VOE 14565931	912	500	1043
VOE 14566292	914	200	1089
VOE 14566292	914	250	1091
VOE 14566412	431	100	567
VOE 14566414	431	100	567
VOE 14566415	431	100	567
VOE 14566417	431	100	569
VOE 14566433	431	100	567
VOE 14566516	371	2000	493
VOE 14566533	371	2300	499
VOE 14566537	371	2400	501
VOE 14566538	371	2400	501
VOE 14566539	362	2100	395
VOE 14566541	362	2100	395
VOE 14566558	371	2400	501
VOE 14566559	371	2000	493
VOE 14566801	775	1000	639
VOE 14566803	775	1000	639
VOE 14566805	775	700	627
VOE 14566809	775	810	631
VOE 14566810	775	810	631
VOE 14566811	775	810	631
VOE 14566830	431	200	571
VOE 14566940	715	7700	613
VOE 14566947	372	300	513
VOE 14566948	875	100	883
VOE 14567071	975	2400	1419
VOE 14567072	975	2800	1431
VOE 14567311	916	2200	1253
VOE 14567314	916	2300	1255
VOE 14567315	916	2300	1255
VOE 14567336	974	1200	1343
VOE 14567337	974	1200	1343
VOE 14567338	974	1200	1343
VOE 14567339	974	1200	1343
VOE 14567340	974	1300	1345
VOE 14567341	974	1300	1345
VOE 14567342	974	1300	1345
VOE 14567343	974	1300	1345
VOE 14567352	881	200	923
VOE 14567587	913	200	1075
VOE 14567974	891	100	925
VOE 14567974	891	200	927
VOE 14568000	881	100	911
VOE 14568000	881	125	915
VOE 14568000	881	150	919
VOE 14568004	441	200	583
VOE 14568081	911	310	973
VOE 14568082	911	310	973
VOE 14568340	911	710	987
VOE 14568340	911	720	991
VOE 14568340	911	1010	1005
VOE 14568567	837	100	779
VOE 14568568	837	100	779
VOE 14568568	837	150	781
VOE 14568569	837	100	779
VOE 14568569	837	150	781
VOE 14568570	371	2000	493
VOE 14568570	881	100	911
VOE 14568570	881	125	915
VOE 14568570	881	150	919
VOE 14568596	775	1000	639
VOE 14568603	775	1000	639
VOE 14568612	356	6000	381
VOE 14568774	872	200	879
VOE 14568775	872	200	879
VOE 14568779	872	200	879
VOE 14568780	872	200	879
VOE 14568896	716	100	615
VOE 14568912	441	200	581
VOE 14568923	913	100	1073
VOE 14568923	913	200	1075
VOE 14568935	911	1600	1009
VOE 14569168	775	810	631
VOE 14569232	431	100	569
VOE 14569318	715	7700	613
VOE 14569321	715	7600	611
VOE 14569321	975	2100	1415
VOE 14569322	715	7600	611
VOE 14569323	715	7600	611
VOE 14569500	372	200	511
VOE 14569509	371	700	459
VOE 14569509	371	800	463
VOE 14569512	371	1100	471
VOE 14569512	371	1120	475
VOE 14569512	371	1130	479
VOE 14569582	371	1100	473
VOE 14569582	371	1120	477
VOE 14569582	371	1130	481
VOE 14569589	371	1100	473
VOE 14569589	371	1120	477
VOE 14569589	371	1130	481
VOE 14569591	371	700	461
VOE 14569591	371	800	465
VOE 14569597	371	700	461
VOE 14569597	371	800	465
VOE 14569606	371	2100	495
VOE 14569612	371	2100	495
VOE 14569614	371	2100	495
VOE 14569615	371	2100	495
VOE 14569637	974	100	1331
VOE 14569637	974	200	1333
VOE 14569637	974	250	1335
VOE 14569637	974	300	1337
VOE 14569690	924	100	1273
VOE 14569767	431	200	571
VOE 14569767	441	500	587
VOE 14569789	372	300	513
VOE 14569860	371	800	463
VOE 14569871	371	700	461
VOE 14569871	371	800	465
VOE 14569889	371	700	459
VOE 14569889	371	700	461
VOE 14569889	371	800	463
VOE 14569889	371	800	465
VOE 14570106	975	2500	1423
VOE 14570110	775	100	619
VOE 14570110	775	110	621
VOE 14570110	775	120	623
VOE 14570111	775	100	619
VOE 14570111	775	110	621
VOE 14570111	775	120	623
VOE 14570112	775	100	619
VOE 14570112	775	110	621
VOE 14570112	775	120	623
VOE 14570164	974	100	1331
VOE 14570164	974	200	1333
VOE 14570164	974	250	1335

Part No	Group	Sect	Page
VOE 14570164	974	300	1337
VOE 14570165	974	100	1331
VOE 14570165	974	200	1333
VOE 14570165	974	250	1335
VOE 14570165	974	300	1337
VOE 14570166	974	100	1331
VOE 14570166	974	200	1333
VOE 14570166	974	250	1335
VOE 14570166	974	300	1337
VOE 14570226	975	1100	1385
VOE 14570226	975	1200	1389
VOE 14570285	393	100	535
VOE 14570382	916	1000	1227
VOE 14570428	916	4000	1265
VOE 14570428	916	4050	1269
VOE 14570438	914	300	1097
VOE 14570451	911	720	991
VOE 14570451	924	2000	1313
VOE 14570452	911	710	987
VOE 14570452	924	2100	1315
VOE 14570453	911	720	991
VOE 14570453	924	2000	1313
VOE 14570454	911	710	987
VOE 14570454	924	2100	1315
VOE 14570490	916	4000	1265
VOE 14570490	916	4050	1269
VOE 14570588	775	100	619
VOE 14570588	775	110	621
VOE 14570588	775	120	623
VOE 14570589	775	100	619
VOE 14570589	775	110	621
VOE 14570589	775	120	623
VOE 14570780	775	500	625
VOE 14570794	492	100	595
VOE 14570816	916	2300	1255
VOE 14570849	912	2400	1067
VOE 14570849	916	2200	1253
VOE 14570850	912	2100	1061
VOE 14570853	912	2000	1057
VOE 14570854	912	2000	1057
VOE 14571385	912	2200	1063
VOE 14571510	924	750	1289
VOE 14571553	916	4000	1265
VOE 14571553	916	4050	1269
VOE 14571587	911	1300	1007
VOE 14571588	911	1300	1007
VOE 14571589	911	1300	1007
VOE 14571621	911	1300	1007
VOE 14571622	911	1300	1007
VOE 14571623	911	1300	1007
VOE 14571624	911	1300	1007
VOE 14571625	911	1300	1007
VOE 14571663	911	1010	1005
VOE 14571664	911	1010	1005
VOE 14571665	911	1010	1005
VOE 14571666	911	1010	1005
VOE 14571667	911	1010	1005
VOE 14571675	916	2300	1255
VOE 14571677	916	4000	1265
VOE 14571678	916	4000	1265
VOE 14571681	916	4000	1265
VOE 14571722	775	820	633
VOE 14571723	775	820	633
VOE 14571725	775	820	633
VOE 14571850	975	800	1373
VOE 14571948	827	400	733
VOE 14571969	371	1150	483
VOE 14572145	775	710	629
VOE 14572284	827	200	725
VOE 14572343	235	150	183
VOE 14572343	235	170	185
VOE 14572354	916	1500	1239
VOE 14572525	263	150	289
VOE 14572729	911	730	995
VOE 14572729	911	740	999
VOE 14572797	234	300	177
VOE 14573750	912	400	1035
VOE 14574572	911	710	987
VOE 14574572	924	3200	1319
VOE 14574640	916	4000	1265
VOE 14574640	916	4050	1269
VOE 14574658	916	4000	1265
VOE 14575055	775	910	637
VOE 14575055	775	1010	641
VOE 14575311	235	250	191
VOE 14575431	810	6000	677
VOE 14575432	810	6000	677
VOE 14575910	975	1300	1393
VOE 14576153	261	220	275
VOE 14576329	914	1100	1121
VOE 14576330	914	1100	1121
VOE 14576351	975	2000	1413
VOE 14576352	975	2000	1413
VOE 14576493	870	100	857
VOE 14576493	870	150	861
VOE 14576774	870	500	871
VOE 14577117	914	3600	1183
VOE 14577119	914	200	1089
VOE 14577119	914	250	1091
VOE 14577191	975	700	1369
VOE 14577193	975	1500	1401
VOE 14577279	881	100	911
VOE 14577279	881	150	921
VOE 14577310	364	300	425
VOE 14577458	362	300	393
VOE 14577565	492	100	595
VOE 14577672	852	100	813
VOE 14577672	852	150	821
VOE 14577717	912	2300	1065
VOE 14577719	912	2300	1065
VOE 14577785	912	2300	1065
VOE 14577795	912	2300	1065
VOE 14577804	913	200	1077
VOE 14577806	911	730	993
VOE 14577806	924	2100	1315
VOE 14577806	924	3200	1319
VOE 14577808	924	2100	1315
VOE 14577920	371	150	451
VOE 14577947	924	750	1289
VOE 14578131	916	900	1223
VOE 14578132	916	900	1223
VOE 14578132	916	950	1225
VOE 14578200	914	2300	1143
VOE 14578200	914	2500	1163
VOE 14578200	914	2800	1177
VOE 14578202	914	300	1093
VOE 14578515	810	6000	677
VOE 14578714	916	900	1223
VOE 14578714	916	950	1225
VOE 14578736	218	300	145
VOE 14578737	218	300	145
VOE 14578743	218	300	145
VOE 14578887	916	500	1211
VOE 14579278	916	400	1207
VOE 14579311	916	500	1211
VOE 14579313	916	500	1213
VOE 14579315	916	500	1211
VOE 14579315	916	550	1215
VOE 14579319	916	500	1211
VOE 14579321	916	500	1211
VOE 14579326	916	2800	1259
VOE 14579327	916	2800	1259
VOE 14579329	916	2800	1259
VOE 14579471	258	200	261
VOE 14579471	258	300	263
VOE 14579519	716	100	615
VOE 14579610	441	200	583
VOE 14579656	916	2800	1259
VOE 14579658	916	2800	1259
VOE 14579712	912	300	1027
VOE 14579712	912	350	1033
VOE 14579840	371	2100	495
VOE 14579856	371	2400	501
VOE 14585587	367	500	437
VOE 14585853	914	1200	1127
VOE 14585933	870	500	869
VOE 14586024	924	1300	1307
VOE 14586025	924	1300	1307
VOE 14586171	916	4000	1265
VOE 14586171	916	4050	1269
VOE 14586340	897	100	937
VOE 14586341	897	100	937
VOE 14586588	852	200	825
VOE 14586670	775	500	625
VOE 14586932	827	200	725
VOE 14586932	827	250	729
VOE 14586933	827	200	725
VOE 14586933	827	250	729
VOE 14586934	827	200	725
VOE 14586934	827	250	729
VOE 14587477	924	1300	1307
VOE 14587612	364	100	413
VOE 14587612	364	110	415
VOE 14587612	364	110	417
VOE 14587612	364	150	419

NUMERICAL INDEX

RÉPERTOIRE DE NUMÉROS

NUMMERNREGISTER

INDICE DE NÚMERO

NUMMERREGISTER



NUMERICAL INDEX

RÉPERTOIRE DE NUMÉROS

NUMMERNREGISTER

INDICE DE NÚMERO

NUMMERREGISTER

Part No	Group	Sect	Page
VOE 14587612	364	150	421
VOE 14587613	364	100	413
VOE 14587613	364	110	415
VOE 14587613	364	110	417
VOE 14587613	364	150	419
VOE 14587613	364	150	421
VOE 14587614	364	100	413
VOE 14587614	364	110	415
VOE 14587614	364	110	417
VOE 14587614	364	150	419
VOE 14587614	364	150	421
VOE 14587635	234	200	175
VOE 14587635	234	300	177
VOE 14587635	234	400	179
VOE 14587635	254	350	233
VOE 14587635	286	100	309
VOE 14587635	286	150	311
VOE 14587635	360	100	383
VOE 14587635	360	200	385
VOE 14587635	362	200	391
VOE 14587635	371	250	457
VOE 14587635	371	1300	491
VOE 14587635	371	3000	503
VOE 14587635	386	200	525
VOE 14587635	387	300	533
VOE 14587635	870	150	863
VOE 14587635	914	1550	1131
VOE 14587635	924	1300	1307
VOE 14587635	996	100	1459
VOE 14587644	371	800	463
VOE 14587713	350	100	361
VOE 14587774	286	100	307
VOE 14587865	912	3400	1069
VOE 14587866	912	3400	1069
VOE 14587875	911	600	981
VOE 14587875	914	2850	1179
VOE 14587939	924	1200	1305
VOE 14588008	914	6100	1187
VOE 14588052	371	100	443
VOE 14588053	371	100	443
VOE 14588053	371	150	451
VOE 14588055	371	100	443
VOE 14588055	371	150	451
VOE 14588300	975	900	1377
VOE 14588304	975	1000	1381
VOE 14588305	924	500	1283
VOE 14588349	975	1600	1405
VOE 14588459	914	1100	1121
VOE 14588514	975	2400	1419
VOE 14588519	975	2800	1431
VOE 14588521	975	2500	1423
VOE 14588527	827	200	725
VOE 14588527	827	250	729
VOE 14588612	827	200	725
VOE 14588612	827	250	729
VOE 14588698	914	1100	1121
VOE 14588698	914	1200	1125
VOE 14588699	914	1100	1121
VOE 14588748	715	7600	611
VOE 14588749	715	7600	611
VOE 14589136	975	2800	1433
VOE 14589138	975	2400	1421
VOE 14589138	975	2500	1425
VOE 14589235	912	300	1025
VOE 14589235	912	350	1031
VOE 14589235	912	400	1037
VOE 14589235	912	600	1047
VOE 14589235	912	700	1053
VOE 14589235	912	2000	1057
VOE 14589235	912	2100	1061
VOE 14589538	975	2800	1431
VOE 14589645	914	300	1093
VOE 14589645	914	350	1099
VOE 14589649	916	1300	1237
VOE 14589776	371	700	461
VOE 14589776	371	800	465
VOE 14589914	775	810	631
VOE 14589973	916	600	1219
VOE 14589977	916	2800	1259
VOE 14590047	916	400	1207
VOE 14590068	350	100	361
VOE 14590168	852	160	823
VOE 14590479	916	400	1207
VOE 14590485	916	400	1207
VOE 14590487	916	400	1207
VOE 14590571	975	600	1367
VOE 14590675	371	2400	501
VOE 14590770	916	1300	1237
VOE 14590772	916	1300	1237
VOE 14590774	916	1300	1237
VOE 14590777	916	1300	1237
VOE 14590911	975	2800	1431
VOE 14591251	912	600	1045
VOE 14591272	975	600	1367
VOE 14591289	870	500	871
VOE 14591290	870	500	871
VOE 14591294	875	100	881
VOE 14591508	441	600	589
VOE 14591545	870	150	861
VOE 14591812	372	100	509
VOE 14591827	916	4000	1265
VOE 14591830	234	200	175
VOE 14591830	234	400	179
VOE 14591903	891	100	925
VOE 14591920	916	4000	1265
VOE 14592001	916	4000	1265
VOE 14592044	234	300	177
VOE 14592045	234	300	177
VOE 14592046	234	300	177
VOE 14592067	881	100	911
VOE 14592067	881	125	915
VOE 14592067	881	150	919
VOE 14592120	916	100	1193
VOE 14592120	916	400	1209
VOE 14592298	912	300	1025
VOE 14592298	912	350	1031
VOE 14592298	912	400	1037
VOE 14592299	912	400	1035
VOE 14592391	875	100	883
VOE 14592523	916	2000	1243
VOE 14592523	916	2800	1259
VOE 14592534	916	2800	1259
VOE 14592535	916	2800	1259
VOE 14593016	911	500	977
VOE 14593016	911	550	979
VOE 14593071	916	1200	1233
VOE 14593073	916	300	1203
VOE 14593075	916	300	1203
VOE 14593237	974	1200	1343
VOE 14593238	974	1200	1343
VOE 14593239	974	1300	1345
VOE 14593314	974	1300	1345
VOE 14593315	974	2100	1347
VOE 14593316	974	2100	1347
VOE 14593642	924	100	1273
VOE 14593643	924	100	1273
VOE 14593719	367	600	441
VOE 14593969	914	500	1107
VOE 14593969	914	550	1113
VOE 14594353	441	600	589
VOE 14594354	441	600	589
VOE 14594444	914	2460	1151
VOE 14594444	914	2480	1159
VOE 14594545	362	200	391
VOE 14594708	366	100	427
VOE 14594714	364	300	425
VOE 14594770	441	600	589
VOE 14594938	924	1300	1307
VOE 14595186	210	105	89
VOE 14595234	914	2100	1137
VOE 14595269	441	500	587
VOE 14595269	441	600	589
VOE 14595348	912	2300	1065
VOE 14595682	367	500	437
VOE 14595683	367	500	437
VOE 14595684	367	500	437
VOE 14595823	860	300	837
VOE 14595824	860	300	837
VOE 14595824	860	350	843
VOE 14596308	441	600	589
VOE 14596309	441	600	589
VOE 14596311	441	600	589
VOE 14596312	441	600	589
VOE 14596313	441	600	589
VOE 14596315	441	600	589
VOE 14596316	441	600	589
VOE 14596317	441	600	589
VOE 14596318	441	600	589
VOE 14596319	441	600	591
VOE 14596320	441	600	589
VOE 14596323	441	600	589
VOE 14596340	996	100	1459
VOE 14596341	996	100	1459
VOE 14596346	996	100	1461
VOE 14596368	924	2000	1313

Part No	Group	Sect	Page
VOE 14596369	911	740	997
VOE 14596370	911	730	993
VOE 14596370	911	740	997
VOE 14596370	924	2000	1313
VOE 14596370	924	2100	1315
VOE 14596370	924	3200	1319
VOE 14596392	913	300	1079
VOE 14596393	913	300	1079
VOE 14596398	441	200	585
VOE 14596399	911	100	965
VOE 14596476	371	700	461
VOE 14596476	371	800	465
VOE 14596476	371	1100	471
VOE 14596476	371	1120	475
VOE 14596476	371	1130	479
VOE 14596492	913	200	1075
VOE 14596493	913	200	1075
VOE 14596494	913	200	1075
VOE 14596495	913	200	1075
VOE 14596496	913	200	1075
VOE 14596497	913	200	1077
VOE 14596498	913	200	1077
VOE 14596499	913	100	1073
VOE 14596499	913	300	1079
VOE 14596500	913	300	1079
VOE 14596939	852	160	823
VOE 14597286	914	2470	1153
VOE 14597286	914	2480	1157
VOE 14597286	914	2700	1175
VOE 14597844	891	100	925
VOE 14597879	913	200	1077
VOE 14598182	256	100	253
VOE 14598259	218	300	145
VOE 14598756	911	710	987
VOE 14598756	924	2100	1315
VOE 14598757	911	730	993
VOE 14598758	911	740	997
VOE 14598793	810	6000	677
VOE 14598793	821	350	719
VOE 14599920	441	100	577
VOE 14599922	431	100	567
VOE 14599925	431	100	569
VOE 14599926	431	100	567
VOE 14599927	431	100	567
VOE 14599928	431	100	567
VOE 14599929	431	100	567
VOE 14599930	431	100	567
VOE 14599931	431	100	567
VOE 14599932	431	100	567
VOE 14599933	431	100	567
VOE 14599935	431	100	567
VOE 14599938	431	100	567
VOE 14599939	431	100	567
VOE 14599941	431	100	567
VOE 14599942	431	100	567
VOE 14599943	431	100	567
VOE 14599944	431	100	567
VOE 14599945	431	100	567
VOE 14599946	431	100	569
VOE 14599948	431	100	569
VOE 14599949	431	100	569
VOE 14599950	431	100	569
VOE 14599951	431	100	569
VOE 14599952	431	100	569
VOE 14599953	431	100	569
VOE 14600391	261	100	265
VOE 14600391	263	200	291
VOE 14600393	261	100	265
VOE 14600394	261	100	265
VOE 14600395	261	100	265
VOE 14600396	261	100	265
VOE 14600398	261	100	265
VOE 14600401	870	150	863
VOE 14600640	912	400	1039
VOE 14600640	912	600	1049
VOE 14600640	912	700	1055
VOE 14600699	913	200	1077
VOE 14600784	441	600	591
VOE 14600785	441	600	589
VOE 14600787	441	600	589
VOE 14600858	914	2450	1147
VOE 14600858	914	2460	1149
VOE 14600858	914	2600	1165
VOE 14600859	914	2300	1143
VOE 14600859	914	2500	1163
VOE 14600859	914	2800	1177
VOE 14601149	372	300	513
VOE 14601150	372	300	513
VOE 14601315	386	100	523
VOE 14601384	441	600	589
VOE 14601385	441	600	591
VOE 14601525	897	100	931
VOE 14601730	775	820	633
VOE 14601830	286	100	307
VOE 14601835	996	100	1459
VOE 14601845	975	1400	1397
VOE 14601881	975	1400	1397
VOE 14601882	975	1400	1397
VOE 14601883	975	1400	1397
VOE 14601884	975	1400	1397
VOE 14601885	975	1400	1397
VOE 14602065	286	100	309
VOE 14602245	870	100	857
VOE 14602245	870	150	861
VOE 14602458	913	100	1073
VOE 14602458	913	400	1081
VOE 14602459	913	400	1081
VOE 14602886	996	100	1459
VOE 14602887	350	100	361
VOE 14602887	350	200	363
VOE 14602888	350	100	361
VOE 14602888	350	200	363
VOE 14602889	371	1300	491
VOE 14602891	371	200	455
VOE 14602972	821	300	717
VOE 14602972	821	350	719
VOE 14602974	821	300	717
VOE 14602974	821	350	719
VOE 14602976	821	300	717
VOE 14602976	821	350	719
VOE 14602994	372	100	509
VOE 14602995	372	100	509
VOE 14603149	387	300	533
VOE 14603461	441	110	579
VOE 14604301	775	1200	643
VOE 14604586	372	300	513
VOE 14604589	372	100	509
VOE 14604641	914	100	1085
VOE 14604725	810	6100	679
VOE 14604826	441	200	583
VOE 14604828	441	200	581
VOE 14604829	441	200	583
VOE 14604831	441	200	583
VOE 14604833	441	200	583
VOE 14604834	441	200	583
VOE 14604835	441	200	583
VOE 14604837	441	200	583
VOE 14604840	441	200	581
VOE 14604841	441	200	581
VOE 14606004	875	100	881
VOE 14606071	256	300	259
VOE 14606114	715	7600	611
VOE 14606116	715	7600	611
VOE 14606120	715	7600	611
VOE 14606120	975	2100	1415
VOE 14606147	715	7600	611
VOE 14606465	860	100	827
VOE 14606490	775	910	637
VOE 14606490	775	1010	641
VOE 14606491	775	910	637
VOE 14606491	775	1010	641
VOE 14606492	775	910	637
VOE 14606492	775	1010	641
VOE 14606493	775	910	637
VOE 14606493	775	1010	641
VOE 14606494	775	910	637
VOE 14606494	775	1010	641
VOE 14606527	974	3000	1349
VOE 14606528	974	3000	1349
VOE 14606529	974	350	1339
VOE 14606529	974	400	1341
VOE 14606529	974	1200	1343
VOE 14606660	371	100	443
VOE 14606660	371	125	447
VOE 14606664	398	100	541
VOE 14606664	398	150	543
VOE 14606664	398	200	545
VOE 14606664	398	250	547
VOE 14606664	398	300	549
VOE 14606664	398	400	551
VOE 14606664	398	500	553
VOE 14606664	398	600	555
VOE 14606664	398	700	557
VOE 14606664	398	800	559
VOE 14606680	352	100	365

NUMERICAL INDEX

RÉPERTOIRE DE NUMÉROS

NUMMERNREGISTER

INDICE DE NÚMERO

NUMMERREGISTER

Catalogue id	Group
20612	**1000**
Issue	Page
PUB 20025115-E	**24**

VOLVO

EC300D

NUMERICAL INDEX

RÉPERTOIRE DE NUMÉROS

NUMMERNREGISTER

INDICE DE NÚMERO

NUMMERREGISTER

Part No	Group	Sect	Page
VOE 14606682	252	100	217
VOE 14606708	891	100	925
VOE 14606709	891	100	925
VOE 14606709	891	200	927
VOE 14606712	821	200	709
VOE 14606712	821	250	713
VOE 14606714	821	200	711
VOE 14606769	911	100	965
VOE 14606772	837	200	783
VOE 14606773	837	200	783
VOE 14606774	263	100	283
VOE 14606775	263	100	283
VOE 14606775	263	200	291
VOE 14606823	912	100	1013
VOE 14606823	912	200	1015
VOE 14606823	912	300	1023
VOE 14606823	912	400	1035
VOE 14606823	912	500	1041
VOE 14606823	912	600	1045
VOE 14606823	912	700	1051
VOE 14606824	837	200	783
VOE 14606827	837	300	785
VOE 14606828	837	300	785
VOE 14606829	837	300	785
VOE 14606833	837	300	785
VOE 14606972	716	100	615
VOE 14606973	716	100	615
VOE 14606974	716	100	615
VOE 14606978	235	100	181
VOE 14606979	235	100	181
VOE 14606980	222	200	155
VOE 14607135	364	110	417
VOE 14607135	364	300	425
VOE 14607138	875	100	881
VOE 14607228	821	300	717
VOE 14607249	911	800	1001
VOE 14607258	911	800	1001
VOE 14607259	911	800	1001
VOE 14607306	897	100	935
VOE 14607307	897	100	935
VOE 14607437	974	350	1339
VOE 14607438	974	350	1339
VOE 14607439	974	350	1339
VOE 14607440	974	350	1339
VOE 14607441	974	350	1339
VOE 14607545	837	300	785
VOE 14607559	837	300	785
VOE 14607608	912	100	1013
VOE 14607608	912	200	1015
VOE 14607608	912	300	1023
VOE 14607608	912	400	1035
VOE 14607608	912	500	1041
VOE 14607608	912	600	1045
VOE 14607608	912	700	1051
VOE 14607646	222	200	155
VOE 14607647	263	200	291
VOE 14607668	870	100	857
VOE 14607669	870	100	857
VOE 14607670	870	100	857
VOE 14607913	821	100	703
VOE 14607919	821	100	703
VOE 14607925	821	100	703
VOE 14607925	821	150	707
VOE 14607928	821	100	703
VOE 14607931	821	100	703
VOE 14607934	821	100	703
VOE 14607938	821	150	707
VOE 14607977	431	100	567
VOE 14608204	261	200	269
VOE 14608204	261	210	273
VOE 14608205	261	200	269
VOE 14608205	261	210	273
VOE 14608518	916	300	1203
VOE 14608524	911	400	975
VOE 14608526	911	720	989
VOE 14608526	911	740	999
VOE 14608590	371	2100	495
VOE 14608617	371	2200	497
VOE 14608645	261	100	265
VOE 14608652	252	100	217
VOE 14609389	367	300	433
VOE 14609389	367	500	437
VOE 14609396	261	200	269
VOE 14609396	261	210	273
VOE 14609502	387	100	529
VOE 14609587	821	200	709
VOE 14609587	821	250	713
VOE 14609588	821	200	709
VOE 14609588	821	250	713
VOE 14609875	914	2100	1137
VOE 14610264	992	100	1439
VOE 14610267	992	100	1439
VOE 14610269	992	100	1439
VOE 14610270	992	100	1439
VOE 14610272	992	100	1439
VOE 14610273	992	100	1439
VOE 14610277	992	100	1439
VOE 14610278	992	100	1441
VOE 14610280	992	150	1443
VOE 14610282	992	150	1443
VOE 14610372	821	350	719
VOE 14610373	821	350	719
VOE 14610882	852	150	821
VOE 14610883	852	150	821
VOE 14610883	852	160	823
VOE 14610884	852	150	821
VOE 14610885	852	150	821
VOE 14610885	852	160	823
VOE 14610886	852	150	821
VOE 14610887	852	150	821
VOE 14610887	852	160	823
VOE 14610888	852	150	821
VOE 14610888	852	160	823
VOE 14611268	911	720	989
VOE 14611268	911	740	999
VOE 14611536	916	100	1191
VOE 14611541	911	710	985
VOE 14611541	911	730	995
VOE 14611958	256	100	253
VOE 14611958	256	150	255
VOE 14612048	870	150	861
VOE 14612084	914	6000	1185
VOE 14612086	872	200	879
VOE 14612087	872	200	879
VOE 14612089	872	200	879
VOE 14612091	872	200	879
VOE 14612098	914	700	1119
VOE 14612099	914	350	1101
VOE 14612099	914	2470	1153
VOE 14612099	914	2480	1157
VOE 14612099	914	2650	1169
VOE 14612100	914	2470	1153
VOE 14612100	914	2480	1157
VOE 14612108	975	2200	1417
VOE 14612273	992	150	1443
VOE 14612279	992	150	1443
VOE 14612282	992	150	1443
VOE 14612284	992	150	1443
VOE 14612287	992	150	1443
VOE 14612288	992	150	1443
VOE 14612331	821	350	719
VOE 14612332	821	350	719
VOE 14612334	810	6000	677
VOE 14612334	821	350	719
VOE 14612388	916	300	1203
VOE 14612772	256	100	253
VOE 14612832	387	300	533
VOE 14612835	387	300	533
VOE 14612836	387	300	533
VOE 14612958	363	200	405
VOE 14612959	363	200	405
VOE 14613051	386	300	527
VOE 14613293	386	200	525
VOE 14613573	821	200	709
VOE 14613573	821	250	713
VOE 14613591	914	400	1103
VOE 14613878	897	200	941
VOE 14613881	258	200	261
VOE 14614210	860	400	845
VOE 14614279	821	100	703
VOE 14614573	252	100	217
VOE 14614576	235	100	181
VOE 14614578	235	100	181
VOE 14614579	235	100	181
VOE 14614687	310	200	343
VOE 14614776	256	100	253
VOE 14614777	261	200	269
VOE 14614777	261	210	273
VOE 14614778	261	200	269
VOE 14614778	261	210	273
VOE 14614779	261	200	269
VOE 14614779	261	210	273
VOE 14614957	252	100	217
VOE 14614958	254	100	221
VOE 14614959	254	100	221

Part No	Group	Sect	Page
VOE 14615006	286	100	307
VOE 14615044	912	400	1035
VOE 14615152	775	710	629
VOE 14615154	775	710	629
VOE 14615976	897	100	933
VOE 14615980	897	100	933
VOE 14615980	897	300	945
VOE 14615981	897	200	943
VOE 14615982	897	100	931
VOE 14615983	897	100	935
VOE 14615985	897	200	941
VOE 14615986	897	100	933
VOE 14615988	897	100	935
VOE 14615989	897	100	935
VOE 14615990	897	100	935
VOE 14615991	897	100	931
VOE 14615991	897	100	933
VOE 14615992	897	200	941
VOE 14615994	897	100	935
VOE 14615996	897	100	937
VOE 14615997	897	100	937
VOE 14615999	897	200	941
VOE 14616004	897	200	941
VOE 14616005	897	100	937
VOE 14616006	897	100	937
VOE 14616007	897	100	937
VOE 14616011	897	200	943
VOE 14616013	897	100	937
VOE 14616014	897	100	931
VOE 14616015	897	100	931
VOE 14616016	897	100	935
VOE 14616017	897	100	933
VOE 14616018	897	100	935
VOE 14616019	897	200	941
VOE 14616020	897	100	931
VOE 14616021	897	100	935
VOE 14616022	897	100	935
VOE 14616023	897	200	941
VOE 14616175	860	500	851
VOE 14616291	897	200	941
VOE 14616293	897	200	941
VOE 14616297	897	200	941
VOE 14616298	897	100	935
VOE 14616301	897	300	945
VOE 14616308	897	200	941
VOE 14616311	897	100	931
VOE 14616315	897	100	937
VOE 14616324	875	100	881
VOE 14616531	911	730	995
VOE 14616531	911	740	999
VOE 14616570	897	200	941
VOE 14616571	897	200	941
VOE 14616736	372	200	511
VOE 14616764	371	150	453
VOE 14617021	911	500	977
VOE 14617078	897	200	943
VOE 14617083	897	200	943
VOE 14617100	852	100	813
VOE 14617100	852	150	821
VOE 14617101	852	100	813
VOE 14617101	852	150	821
VOE 14617101	852	160	823
VOE 14617102	852	100	813
VOE 14617102	852	150	821
VOE 14617102	852	160	823
VOE 14617936	860	6300	855
VOE 14617937	371	250	457
VOE 14617937	371	3200	507
VOE 14617938	912	3400	1069
VOE 14617960	912	3400	1069
VOE 14618071	911	710	987
VOE 14618071	911	720	991
VOE 14618071	911	1300	1007
VOE 14618585	916	2000	1243
VOE 14618586	916	2000	1243
VOE 14618789	492	100	595
VOE 14618826	235	170	185
VOE 14619181	371	125	447
VOE 14619677	975	3000	1435
VOE 14619731	371	125	447
VOE 14619889	837	150	781
VOE 14620259	975	3000	1435
VOE 14620403	235	250	191
VOE 14620524	235	250	191
VOE 14620534	371	3000	503
VOE 14620536	371	3000	503
VOE 14620837	775	820	633
VOE 14620906	362	300	393
VOE 14620929	897	100	937
VOE 14620930	897	100	937
VOE 14620931	897	100	937
VOE 14620932	897	100	937
VOE 14620933	897	100	937
VOE 14620934	897	100	937
VOE 14620935	897	100	937
VOE 14620936	897	100	937
VOE 14620937	897	100	937
VOE 14620938	897	100	933
VOE 14621078	841	200	793
VOE 14621086	911	710	985
VOE 14621086	911	720	989
VOE 14621092	916	2200	1253
VOE 14621092	916	2300	1255
VOE 14621169	362	300	393
VOE 14621194	252	100	217
VOE 14621211	356	300	379
VOE 14621274	393	300	539
VOE 14621335	235	500	199
VOE 14621696	897	200	941
VOE 14621861	827	250	729
VOE 14621952	914	6100	1187
VOE 14621954	914	6100	1187
VOE 14621957	914	6100	1187
VOE 14621973	914	100	1083
VOE 14622001	975	2400	1419
VOE 14622001	975	2600	1427
VOE 14622002	975	2400	1419
VOE 14622002	975	2600	1427
VOE 14622021	875	100	881
VOE 14622179	897	100	933
VOE 14622180	897	100	935
VOE 14622181	897	100	935
VOE 14622182	897	100	935
VOE 14622183	897	100	935
VOE 14622184	897	100	935
VOE 14622185	897	100	935
VOE 14622186	897	200	941
VOE 14622191	897	200	941
VOE 14622355	235	500	199
VOE 14622639	975	2800	1431
VOE 14622657	286	100	307
VOE 14622658	254	300	229
VOE 14622659	254	300	229
VOE 14623122	362	2100	395
VOE 14623125	362	2100	395
VOE 14623352	362	300	393
VOE 14623581	975	2400	1419
VOE 14623581	975	2600	1427
VOE 14623601	911	500	977
VOE 14623604	911	500	977
VOE 14623604	911	550	979
VOE 14623606	911	500	977
VOE 14623606	911	550	979
VOE 14623613	897	200	941
VOE 14623862	393	100	535
VOE 14623927	360	200	385
VOE 14623929	818	100	685
VOE 14623929	818	200	687
VOE 14623929	818	300	689
VOE 14623929	818	400	691
VOE 14623929	818	500	693
VOE 14623929	818	600	695
VOE 14623929	818	700	697
VOE 14623929	818	800	699
VOE 14623929	818	900	701
VOE 14623929	831	250	741
VOE 14623929	831	350	745
VOE 14623929	831	450	749
VOE 14623929	831	550	753
VOE 14623931	897	100	933
VOE 14624132	821	200	709
VOE 14624132	821	250	713
VOE 14624787	371	700	459
VOE 14624787	371	800	463
VOE 14624788	371	700	459
VOE 14625060	252	100	217
VOE 14625067	252	100	217
VOE 14625370	810	6000	677
VOE 14625424	914	1200	1125
VOE 14625425	914	1200	1125
VOE 14625899	841	100	787
VOE 14625901	841	100	787
VOE 14625901	841	110	789
VOE 14626002	371	3000	503
VOE 14626010	371	3000	503

NUMERICAL INDEX

RÉPERTOIRE DE NUMÉROS

NUMMERNREGISTER

INDICE DE NÚMERO

NUMMERREGISTER

Catalogue id	Group
20612	**1000**
Issue	Page
PUB 20025115-E	**26**



Part No	Group	Sect	Page
VOE 14626116	852	160	823
VOE 14626208	860	550	853
VOE 14626209	860	550	853
VOE 14626272	897	100	937
VOE 14626273	897	100	937
VOE 14626280	897	200	941
VOE 14626544	912	600	1047
VOE 14626783	380	150	517
VOE 14626783	380	175	519
VOE 14626783	380	200	521
VOE 14626785	234	100	171
VOE 14626786	234	100	171
VOE 14626841	364	100	413
VOE 14626841	364	150	419
VOE 14627080	911	1600	1009
VOE 14627080	912	2300	1065
VOE 14627464	992	5000	1447
VOE 14627464	992	5100	1453
VOE 14627590	371	2200	497
VOE 14627741	364	150	421
VOE 14627774	810	200	671
VOE 14627774	810	250	673
VOE 14627885	912	2300	1065
VOE 14627886	912	2300	1065
VOE 14628000	880	275	895
VOE 14628077	837	150	781
VOE 14628190	827	250	729
VOE 14628531	371	3000	503
VOE 14628542	916	2100	1245
VOE 14628557	860	500	851
VOE 14628694	914	6100	1187
VOE 14628771	912	2300	1065
VOE 14628973	827	250	729
VOE 14629177	775	500	625
VOE 14629301	261	210	273
VOE 14629341	916	100	1191
VOE 14629341	916	150	1195
VOE 14629341	916	400	1209
VOE 14629341	916	500	1211
VOE 14629341	916	550	1215
VOE 14629342	916	100	1191
VOE 14629342	916	400	1209
VOE 14629342	916	500	1211
VOE 14629343	916	500	1211
VOE 14629345	916	500	1211
VOE 14629347	916	400	1207
VOE 14629349	916	400	1207
VOE 14630070	371	125	447
VOE 14630071	371	100	443
VOE 14630071	371	125	447
VOE 14630071	371	150	451
VOE 14630080	916	2200	1253
VOE 14630081	916	100	1191
VOE 14630083	916	100	1191
VOE 14630212	912	200	1015
VOE 14630289	916	2200	1253
VOE 14630289	916	2300	1255
VOE 14630628	286	150	311
VOE 14630764	371	3000	503
VOE 14630764	372	100	509
VOE 14630773	911	740	997
VOE 14630784	912	100	1013
VOE 14630784	912	250	1019
VOE 14630784	912	350	1029
VOE 14630784	912	400	1035
VOE 14630784	912	500	1041
VOE 14630784	912	600	1045
VOE 14630784	912	700	1051
VOE 14630785	775	700	627
VOE 14630785	775	710	629
VOE 14630822	254	350	233
VOE 14631021	897	300	945
VOE 14631022	897	300	945
VOE 14631023	897	300	945
VOE 14631223	992	5000	1445
VOE 14631223	992	5100	1451
VOE 14631225	992	5000	1445
VOE 14631225	992	5100	1451
VOE 14631226	992	5000	1445
VOE 14631226	992	5100	1451
VOE 14631227	992	5000	1447
VOE 14631227	992	5100	1453
VOE 14631228	992	5000	1447
VOE 14631228	992	5100	1453
VOE 14631229	992	5000	1447
VOE 14631229	992	5100	1453
VOE 14631230	992	5000	1447
VOE 14631230	992	5100	1453
VOE 14631231	992	5000	1447
VOE 14631231	992	5100	1453
VOE 14631232	992	5000	1447
VOE 14631232	992	5100	1453
VOE 14631233	992	5000	1447
VOE 14631233	992	5100	1453
VOE 14631234	992	5000	1447
VOE 14631234	992	5100	1453
VOE 14631239	992	5000	1447
VOE 14631239	992	5100	1453
VOE 14631272	371	2200	497
VOE 14631282	821	100	703
VOE 14631800	775	500	625
VOE 14631900	210	105	89
VOE 14631902	256	150	255
VOE 14631906	258	300	263
VOE 14631938	870	400	865
VOE 14631938	870	500	869
VOE 14631952	860	160	831
VOE 14631953	860	160	831
VOE 14631954	860	160	831
VOE 14631957	860	160	831
VOE 14631959	860	160	831
VOE 14632240	398	150	543
VOE 14632240	398	250	547
VOE 14632240	398	700	557
VOE 14632240	398	800	559
VOE 14632316	913	100	1073
VOE 14632335	912	100	1013
VOE 14632335	912	250	1019
VOE 14632335	912	350	1029
VOE 14632335	912	400	1035
VOE 14632335	912	500	1041
VOE 14632335	912	600	1045
VOE 14632335	912	700	1051
VOE 14632394	715	7700	613
VOE 14632814	372	100	509
VOE 14632891	911	730	995
VOE 14632891	911	740	999
VOE 14632920	261	220	275
VOE 14632921	261	220	275
VOE 14632922	261	220	275
VOE 14632925	261	220	275
VOE 14632931	261	220	275
VOE 14633012	843	275	811
VOE 14633013	843	275	811
VOE 14633052	352	100	365
VOE 14633087	916	200	1199
VOE 14633275	992	5500	1457
VOE 14633276	992	5000	1447
VOE 14633276	992	5100	1453
VOE 14633277	992	5500	1457
VOE 14633278	992	5000	1447
VOE 14633278	992	5100	1453
VOE 14633279	371	2100	495
VOE 14633280	371	2000	493
VOE 14633281	371	2000	493
VOE 14633370	914	2480	1157
VOE 14633473	897	200	941
VOE 14633473	897	300	945
VOE 14633539	916	1200	1233
VOE 14633573	310	200	343
VOE 14633636	441	500	587
VOE 14633723	897	100	939
VOE 14633729	372	100	509
VOE 14634378	821	300	717
VOE 14634378	821	350	719
VOE 14634386	821	300	717
VOE 14634386	821	350	719
VOE 14634390	821	300	717
VOE 14634390	821	350	719
VOE 14634539	914	500	1109
VOE 14634539	914	550	1115
VOE 14634545	398	150	543
VOE 14634545	398	250	547
VOE 14634545	398	700	557
VOE 14634545	398	800	559
VOE 14634640	914	250	1091
VOE 14634673	363	150	399
VOE 14634673	363	160	401
VOE 14634673	363	170	403
VOE 14634748	914	100	1083
VOE 14634756	367	400	435
VOE 14634757	367	300	433
VOE 14634757	367	550	439
VOE 14634757	914	350	1101
VOE 14634765	841	150	791

Part No	Group	Sect	Page
VOE 14634808	360	100	383
VOE 14634986	914	100	1085
VOE 14635020	261	210	273
VOE 14635198	371	2000	493
VOE 14635199	371	2200	497
VOE 14635206	371	2200	497
VOE 14635207	371	2000	493
VOE 14635317	916	150	1195
VOE 14635317	916	400	1209
VOE 14635317	916	550	1215
VOE 14635318	916	1050	1229
VOE 14635318	916	1075	1231
VOE 14635319	916	150	1195
VOE 14635342	916	4000	1265
VOE 14635342	916	4050	1269
VOE 14635414	916	1000	1227
VOE 14635438	258	300	263
VOE 14635443	916	1000	1227
VOE 14635448	924	1600	1311
VOE 14635474	831	100	735
VOE 14635474	831	150	737
VOE 14635531	235	250	191
VOE 14635538	916	2100	1245
VOE 14635550	916	2100	1245
VOE 14635553	924	700	1285
VOE 14635864	354	300	373
VOE 14636279	831	100	735
VOE 14636279	831	500	751
VOE 14636310	821	150	707
VOE 14636311	821	150	707
VOE 14636315	821	150	707
VOE 14636318	860	160	831
VOE 14636459	715	7500	609
VOE 14636483	860	410	847
VOE 14636488	860	410	847
VOE 14636604	371	2200	497
VOE 14636625	974	3000	1351
VOE 14636625	975	2800	1433
VOE 14636761	975	1700	1409
VOE 14636845	924	700	1287
VOE 14636846	924	700	1287
VOE 14636993	261	220	275
VOE 14637364	263	250	293
VOE 14637452	363	100	397
VOE 14637490	261	220	275
VOE 14637494	870	150	861
VOE 14637658	841	110	789
VOE 14637810	914	350	1101
VOE 14637810	914	2470	1153
VOE 14637810	914	2480	1157
VOE 14637810	914	2480	1159
VOE 14637810	914	2650	1169
VOE 14637827	880	125	887
VOE 14637872	897	100	937
VOE 14637934	372	300	513
VOE 14638178	398	100	541
VOE 14638178	398	150	543
VOE 14638178	398	200	545
VOE 14638178	398	250	547
VOE 14638178	398	300	549
VOE 14638178	398	400	551
VOE 14638178	398	500	553
VOE 14638178	398	600	555
VOE 14638178	398	700	557
VOE 14638178	398	800	559
VOE 14638181	398	100	541
VOE 14638181	398	150	543
VOE 14638181	398	200	545
VOE 14638181	398	250	547
VOE 14638181	398	300	549
VOE 14638181	398	400	551
VOE 14638181	398	500	553
VOE 14638181	398	600	555
VOE 14638181	398	700	557
VOE 14638181	398	800	559
VOE 14638572	916	150	1195
VOE 14638572	916	200	1199
VOE 14638574	916	200	1199
VOE 14638688	870	150	861
VOE 14638689	870	150	861
VOE 14638722	841	250	795
VOE 14638897	371	800	463
VOE 14638976	916	1050	1229
VOE 14638976	916	4050	1271
VOE 14638992	235	170	185
VOE 14638994	235	500	199
VOE 14639020	897	200	941
VOE 14639120	841	110	789
VOE 14639120	841	150	791
VOE 14639121	841	110	789
VOE 14639121	841	250	795
VOE 14639151	924	800	1291
VOE 14639152	924	800	1291
VOE 14639156	371	3100	505
VOE 14639447	916	150	1195
VOE 14639447	916	200	1199
VOE 14639451	916	150	1195
VOE 14639451	916	200	1199
VOE 14639453	916	150	1195
VOE 14639453	916	200	1199
VOE 14639576	974	3000	1349
VOE 14639731	841	110	789
VOE 14639834	916	4000	1265
VOE 14639834	916	4050	1269
VOE 14639902	254	350	233
VOE 14640051	310	200	343
VOE 14640072	258	200	261
VOE 14640101	387	100	529
VOE 14640101	387	200	531
VOE 14640102	387	200	531
VOE 14640195	860	310	839
VOE 14640195	860	410	847
VOE 14640196	860	310	839
VOE 14640196	860	410	847
VOE 14641085	880	125	887
VOE 14641087	843	275	809
VOE 14641387	831	450	749
VOE 14641388	831	400	747
VOE 14641388	831	450	749
VOE 14641388	831	500	751
VOE 14641388	831	550	753
VOE 14641489	261	220	275
VOE 14641505	393	300	539
VOE 14641511	261	150	267
VOE 14641512	261	150	267
VOE 14641563	261	200	269
VOE 14641563	261	210	273
VOE 14641813	916	4000	1265
VOE 14641813	916	4050	1269
VOE 14641908	924	100	1273
VOE 14641930	371	800	465
VOE 14642020	371	3100	505
VOE 14642209	371	800	463
VOE 14642211	371	250	457
VOE 14642681	916	150	1195
VOE 14642681	916	400	1209
VOE 14642681	916	550	1215
VOE 14642689	911	550	979
VOE 14642993	827	250	729
VOE 14643130	821	150	707
VOE 14643133	821	150	707
VOE 14643135	821	150	707
VOE 14643263	913	100	1073
VOE 14643361	821	150	707
VOE 14643500	916	1050	1229
VOE 14643500	916	4050	1271
VOE 14643516	371	1130	479
VOE 14643517	371	1120	475
VOE 14643539	371	1100	471
VOE 14643539	371	1120	475
VOE 14643539	371	1130	479
VOE 14643768	371	3000	503
VOE 14643789	880	475	907
VOE 14643813	843	200	803
VOE 14643813	843	250	805
VOE 14643813	843	275	809
VOE 14643916	363	300	407
VOE 14643925	360	200	385
VOE 14643925	914	1550	1131
VOE 14644656	841	110	789
VOE 14644656	841	250	795
VOE 14644657	841	110	789
VOE 14644657	841	250	795
VOE 14644658	841	110	789
VOE 14644658	841	150	791
VOE 14644658	841	250	795
VOE 14644659	841	110	789
VOE 14644659	841	150	791
VOE 14644659	841	250	795
VOE 14644660	841	110	789
VOE 14644660	841	150	791
VOE 14644661	841	110	789
VOE 14644661	841	150	791
VOE 14644777	916	400	1209
VOE 14644822	872	100	875

NUMERICAL INDEX

RÉPERTOIRE DE NUMÉROS

NUMMERNREGISTER

INDICE DE NÚMERO

NUMMERREGISTER

Catalogue id	Group
20612	**1000**
Issue	Page
PUB 20025115-E	**28**

VOLVO

EC300D

Part No	Group	Sect	Page
VOE 14644822	872	150	877
VOE 14644828	880	125	887
VOE 14645129	897	200	941
VOE 14645355	912	600	1047
VOE 14645422	996	100	1459
VOE 14645560	891	200	927
VOE 14645580	286	150	311
VOE 14645603	996	100	1461
VOE 14645610	371	150	451
VOE 14645712	911	600	981
VOE 14645712	911	800	1001
VOE 14645738	974	400	1341
VOE 14646851	831	550	753
VOE 14646853	860	200	833
VOE 14646931	974	3000	1349
VOE 14646932	975	2600	1427
VOE 14646933	975	2800	1431
VOE 14646934	974	3000	1349
VOE 14646934	975	2800	1431
VOE 14646935	975	2600	1427
VOE 14646936	974	3000	1349
VOE 14646936	975	2800	1431
VOE 14646937	974	3000	1351
VOE 14646937	975	2800	1433
VOE 14646938	916	200	1199
VOE 14646939	916	200	1199
VOE 14646940	916	200	1199
VOE 14646941	916	200	1199
VOE 14646942	916	1075	1231
VOE 14647155	860	310	839
VOE 14647168	975	2600	1427
VOE 14647170	975	2600	1427
VOE 14647734	916	4000	1267
VOE 14647736	911	200	969
VOE 14647737	911	200	969
VOE 14647738	911	200	969
VOE 14647739	916	200	1199
VOE 14648633	837	150	781
VOE 14648706	371	3100	505
VOE 14648707	371	3100	505
VOE 14648810	386	200	525
VOE 14649163	371	3200	507
VOE 14649288	860	310	839
VOE 14649306	860	310	839
VOE 14649606	870	100	857
VOE 14649606	870	150	861
VOE 14649912	914	1550	1131
VOE 14649922	837	150	781
VOE 14650189	286	150	311
VOE 14650229	996	100	1459
VOE 14650528	911	600	981
VOE 14650590	775	900	635
VOE 14650593	775	900	635
VOE 14650606	914	1550	1131
VOE 14650630	234	150	173
VOE 14650712	870	100	857
VOE 14650712	870	150	861
VOE 14650713	870	100	857
VOE 14650864	914	1500	1129
VOE 14650864	914	1550	1131
VOE 14650979	925	1100	1327
VOE 14650979	925	2000	1329
VOE 14651237	914	1500	1129
VOE 14651237	914	1550	1131
VOE 14651245	831	250	741
VOE 14651245	831	300	743
VOE 14651245	831	350	745
VOE 14651245	831	500	751
VOE 14651245	831	550	753
VOE 14651345	235	170	185
VOE 14651455	996	100	1459
VOE 14651481	372	300	513
VOE 14652050	371	3000	503
VOE 14652091	974	2100	1347
VOE 14652324	818	100	685
VOE 14652324	818	200	687
VOE 14652324	818	300	689
VOE 14652324	818	400	691
VOE 14652324	818	500	693
VOE 14652324	818	600	695
VOE 14652324	818	700	697
VOE 14652324	818	800	699
VOE 14652324	818	900	701
VOE 14652324	831	100	735
VOE 14652422	974	400	1341
VOE 14652547	913	100	1073
VOE 14652548	913	100	1073
VOE 14653161	974	400	1341
VOE 14653774	252	200	219
VOE 14653920	398	100	541
VOE 14653920	398	150	543
VOE 14653920	398	200	545
VOE 14653920	398	250	547
VOE 14653920	398	300	549
VOE 14653920	398	400	551
VOE 14653920	398	500	553
VOE 14653920	398	600	555
VOE 14653920	398	700	557
VOE 14653920	398	800	559
VOE 14654753	362	100	387
VOE 14655374	996	100	1459
VOE 14655807	911	550	979
VOE 14656683	974	2100	1347
VOE 14656813	911	600	981
VOE 14656997	996	100	1461
VOE 14657270	356	300	379
VOE 14657676	363	300	407
VOE 14657955	897	100	937
VOE 14657956	897	100	935
VOE 14657957	897	100	935
VOE 14657958	897	100	935
VOE 14657959	897	100	937
VOE 14657960	897	100	935
VOE 14658008	924	4200	1321
VOE 14658009	924	4200	1321
VOE 14658333	996	100	1461
VOE 14658334	996	100	1461
VOE 14658726	371	3000	503
VOE 14658727	371	3000	503
VOE 14658894	398	300	549
VOE 14659612	371	200	455
VOE 14659741	852	110	815
VOE 14659741	852	120	817
VOE 14659743	852	120	817
VOE 14659749	913	100	1073
VOE 14659750	913	100	1073
VOE 14659751	913	100	1073
VOE 14659775	364	300	425
VOE 14659778	364	300	425
VOE 14660671	916	2175	1251
VOE 14660674	916	1200	1233
VOE 14660816	252	200	219
VOE 14661022	364	110	415
VOE 14661961	718	100	617
VOE 14662510	364	110	415
VOE 14662923	924	4200	1321
VOE 14663064	897	100	935
VOE 14663358	387	300	533
VOE 14664072	716	100	615
VOE 14664303	996	100	1461
VOE 14664335	996	100	1461
VOE 14664337	996	100	1459
VOE 14665323	364	200	423
VOE 14666825	916	2300	1255
VOE 14666827	916	2300	1257
VOE 14666977	718	100	617
VOE 14666979	718	100	617
VOE 14666999	897	100	935
VOE 14667052	775	700	627
VOE 14667834	398	100	541
VOE 14667834	398	150	543
VOE 14667834	398	200	545
VOE 14667834	398	300	549
VOE 14667834	398	500	553
VOE 14667834	398	600	555
VOE 14667834	398	700	557
VOE 14667834	398	800	559
VOE 14668191	821	200	709
VOE 14668191	821	250	713
VOE 14668192	821	200	709
VOE 14668192	821	250	713
VOE 14668196	821	250	713
VOE 14668197	821	250	713
VOE 14668336	371	3000	503
VOE 14670630	870	400	865
VOE 14670630	870	500	869
VOE 14671313	364	110	415
VOE 14671767	775	710	629
VOE 14672055	371	250	457
VOE 14672163	916	200	1199
VOE 14672164	916	200	1199
VOE 14672168	916	200	1199
VOE 14674061	775	710	629
VOE 14675697	352	100	365
VOE 14676438	924	800	1291

Part No	Group	Sect	Page
VOE 14676439	924	800	1291
VOE 14677356	916	2100	1245
VOE 14677571	916	1000	1227
VOE 14677642	916	900	1223
VOE 14678058	924	1600	1311
VOE 14678059	924	1600	1311
VOE 14678062	924	700	1285
VOE 14678064	916	1050	1229
VOE 14678064	916	1075	1231
VOE 14678088	916	150	1195
VOE 14678088	916	200	1199
VOE 14678094	916	1050	1229
VOE 14678095	916	1050	1229
VOE 14678111	916	1050	1229
VOE 14678112	916	1050	1229
VOE 14678113	916	1050	1229
VOE 14678114	916	1050	1229
VOE 14678115	916	400	1207
VOE 14678129	916	4000	1265
VOE 14678129	916	4050	1269
VOE 14678130	916	4000	1265
VOE 14678130	916	4050	1269
VOE 14678133	916	400	1207
VOE 14678134	916	400	1207
VOE 14678135	916	400	1207
VOE 14678136	916	400	1207
VOE 14678137	916	400	1207
VOE 14678147	916	550	1215
VOE 14678148	916	550	1215
VOE 14678186	916	550	1215
VOE 14678187	916	550	1215
VOE 14678188	916	550	1215
VOE 14678189	916	550	1215
VOE 14678283	916	400	1207
VOE 14678284	916	400	1207
VOE 14678307	916	150	1195
VOE 14678307	916	200	1199
VOE 14679979	860	310	839
VOE 14680264	371	125	447
VOE 14680612	371	150	451
VOE 14680614	371	100	443
VOE 14680614	371	150	451
VOE 14680615	371	100	443
VOE 14680615	371	150	451
VOE 14680619	371	100	443
VOE 14681310	387	300	533
VOE 14682362	860	310	839
VOE 14682368	860	310	839
VOE 14682370	860	310	839
VOE 14682406	371	100	443
VOE 14682406	371	125	447
VOE 14682411	371	125	447
VOE 14682683	371	150	451
VOE 14683239	372	100	509
VOE 14683995	775	120	623
VOE 14684235	775	710	629
VOE 14684236	775	710	629
VOE 14684237	775	710	629
VOE 14684301	852	200	825
VOE 14685150	974	400	1341
VOE 14685275	818	600	695
VOE 14686054	870	400	865
VOE 14686235	818	100	685
VOE 14686307	872	100	875
VOE 14686307	872	150	877
VOE 14686312	872	100	875
VOE 14686312	872	150	877
VOE 14686608	975	800	1373
VOE 14686608	975	900	1377
VOE 14686608	975	1000	1381
VOE 14686608	975	1100	1385
VOE 14686608	975	1200	1389
VOE 14686608	975	1300	1393
VOE 14686613	975	1500	1401
VOE 14686613	975	1600	1405
VOE 14686615	975	700	1369
VOE 14686615	975	1700	1409
VOE 14686616	975	1400	1397
VOE 14686980	775	120	623
VOE 14687029	975	1500	1401
VOE 14687029	975	1600	1405
VOE 14687905	256	100	253
VOE 14688011	818	200	687
VOE 14688014	818	300	689
VOE 14688015	818	400	691
VOE 14688022	818	500	693
VOE 14688073	818	800	699
VOE 14688702	818	700	697
VOE 14688706	818	900	701
VOE 14696535	870	100	857
VOE 14696535	870	150	861
VOE 14880006	441	200	581
VOE 14880068	914	100	1085
VOE 14880068	914	500	1107
VOE 14880068	914	500	1111
VOE 14880068	914	550	1113
VOE 14880068	914	550	1115
VOE 14880068	916	3000	1261
VOE 14880068	924	250	1279
VOE 14880069	914	100	1085
VOE 14880348	896	100	929
VOE 14880426	269	200	301
VOE 14880426	362	300	393
VOE 14880446	831	500	751
VOE 14880449	256	300	259
VOE 14880449	831	500	751
VOE 14880450	286	150	311
VOE 14880450	821	200	709
VOE 14880450	821	250	713
VOE 14880450	827	200	725
VOE 14880450	827	250	729
VOE 14880450	860	300	837
VOE 14880450	860	550	853
VOE 14880450	881	100	911
VOE 14880450	881	125	917
VOE 14880450	881	150	921
VOE 14880450	992	100	1441
VOE 14880482	310	100	341
VOE 14880491	916	600	1219
VOE 14880495	924	1300	1307
VOE 14880502	210	105	89
VOE 14880502	212	200	103
VOE 14880552	775	100	619
VOE 14880552	775	110	621
VOE 14880552	775	120	623
VOE 14880555	912	200	1017
VOE 14880555	912	250	1019
VOE 14880555	912	500	1041
VOE 14880574	775	100	619
VOE 14880574	775	110	621
VOE 14880574	775	120	623
VOE 14880594	235	170	185
VOE 14880600	992	100	1439
VOE 14880627	870	100	857
VOE 14880627	870	150	861
VOE 14880627	870	6000	873
VOE 14880631	916	600	1221
VOE 14880631	916	1200	1233
VOE 14880631	916	1500	1239
VOE 14880635	912	300	1023
VOE 14880635	912	350	1029
VOE 14880636	912	2400	1067
VOE 14880645	975	700	1369
VOE 14880645	975	800	1373
VOE 14880645	975	900	1377
VOE 14880645	975	1000	1381
VOE 14880645	975	1100	1385
VOE 14880645	975	1300	1393
VOE 14880645	975	1700	1409
VOE 14880647	975	700	1369
VOE 14880647	975	1700	1409
VOE 14880649	975	1500	1403
VOE 14880649	975	1600	1407
VOE 14880652	974	1200	1343
VOE 14880656	974	1300	1345
VOE 14880668	974	350	1339
VOE 14880668	974	400	1341
VOE 14880669	974	400	1341
VOE 14880669	974	2100	1347
VOE 14880674	974	350	1339
VOE 14880674	974	400	1341
VOE 14880676	974	2100	1347
VOE 14880686	974	350	1339
VOE 14880686	974	400	1341
VOE 14880686	974	2100	1347
VOE 14880688	974	1300	1345
VOE 14880691	974	1300	1345
VOE 14880693	924	100	1273
VOE 14880693	925	1000	1325
VOE 14880693	925	1100	1327
VOE 14880693	925	2000	1329
VOE 14880814	912	600	1045
VOE 14880815	912	200	1015
VOE 14880815	912	250	1019
VOE 14880815	912	600	1047

NUMERICAL INDEX

RÉPERTOIRE DE NUMÉROS

NUMMERNREGISTER

INDICE DE NÚMERO

NUMMERREGISTER

Catalogue id	Group
20612	**1000**
Issue	Page
PUB 20025115-E	**30**

Part No	Group	Sect	Page
VOE 14880816	912	300	1025
VOE 14880816	912	350	1031
VOE 14880816	912	400	1035
VOE 14880816	912	400	1037
VOE 14880816	912	600	1047
VOE 14880816	912	700	1053
VOE 14880816	912	700	1055
VOE 14880816	912	2000	1057
VOE 14880816	912	2100	1061
VOE 14880837	912	2100	1061
VOE 14880837	912	2300	1065
VOE 14880920	821	350	719
VOE 14880924	821	350	719
VOE 14880936	860	160	831
VOE 14880937	810	6000	677
VOE 14880937	821	200	711
VOE 14880937	821	250	715
VOE 14880937	827	250	729
VOE 14880960	431	200	571
VOE 14880984	975	2100	1415
VOE 14880984	975	2200	1417
VOE 14880996	441	200	585
VOE 14880998	441	200	581
VOE 14881006	896	100	929
VOE 14881043	896	100	929
VOE 14881061	827	200	725
VOE 14881061	827	250	729
VOE 14881064	821	100	703
VOE 14881064	821	150	707
VOE 14881064	827	200	727
VOE 14881064	827	250	731
VOE 14881065	234	100	171
VOE 14881065	911	100	965
VOE 14881066	821	100	703
VOE 14881066	821	150	707
VOE 14881067	360	100	383
VOE 14881067	360	200	385
VOE 14881067	914	1500	1129
VOE 14881067	914	1550	1131
VOE 14881068	914	2100	1137
VOE 14881077	256	300	259
VOE 14881080	256	300	259
VOE 14881136	870	100	857
VOE 14881136	870	150	861
VOE 14881139	870	150	861
VOE 14881147	363	200	405
VOE 14881147	363	6000	411
VOE 14881158	261	220	275
VOE 14881185	925	1000	1325
VOE 14881202	916	2150	1249
VOE 14881202	924	700	1287
VOE 14881202	924	750	1289
VOE 14881202	924	1600	1311
VOE 14881210	916	600	1221
VOE 14881225	916	2100	1247
VOE 14881235	916	100	1191
VOE 14881235	916	150	1195
VOE 14881235	916	200	1201
VOE 14881235	916	400	1207
VOE 14881235	916	500	1211
VOE 14881235	916	550	1217
VOE 14881235	916	1000	1227
VOE 14881235	916	1050	1229
VOE 14881235	916	1075	1231
VOE 14881235	916	1300	1237
VOE 14881243	916	100	1191
VOE 14881243	916	200	1201
VOE 14881243	916	400	1207
VOE 14881243	916	500	1211
VOE 14881243	916	550	1215
VOE 14881243	916	900	1223
VOE 14881243	916	950	1225
VOE 14881243	916	1300	1237
VOE 14881243	916	2000	1243
VOE 14881243	916	2800	1259
VOE 14881244	916	150	1195
VOE 14881244	916	200	1199
VOE 14881248	916	100	1191
VOE 14881248	916	150	1195
VOE 14881248	916	200	1199
VOE 14881248	916	500	1211
VOE 14881248	916	550	1215
VOE 14881251	996	100	1459
VOE 14881252	371	2100	495
VOE 14881252	996	100	1459
VOE 14881276	870	150	863
VOE 14881309	897	300	945
VOE 14881448	261	220	275
VOE 14881507	261	200	271
VOE 14881507	261	210	273
VOE 14881507	261	220	275
VOE 14881551	363	350	409
VOE 14881588	924	1600	1311
VOE 14881589	924	700	1287
VOE 14881589	924	750	1289
VOE 14881590	924	1600	1311
VOE 14881591	924	700	1287
VOE 14881591	924	750	1289
VOE 14881592	924	800	1291
VOE 14881593	924	800	1291
VOE 14881594	924	1600	1311
VOE 14881595	924	700	1287
VOE 14881595	924	750	1289
VOE 14881596	924	700	1287
VOE 14881596	924	750	1289
VOE 14881619	975	800	1373
VOE 14881619	975	900	1377
VOE 14881619	975	1000	1381
VOE 14881619	975	1100	1385
VOE 14881619	975	1200	1389
VOE 14881619	975	1300	1393
VOE 14881619	975	1400	1397
VOE 14881619	975	1500	1403
VOE 14881619	975	1600	1407
VOE 14882045	911	600	981
VOE 14882097	916	4000	1267
VOE 14882097	916	4050	1269
VOE 14882102	916	4000	1267
VOE 14882102	916	4050	1269
VOE 14882111	911	200	969
VOE 14882112	911	200	969
VOE 14882113	911	200	969
VOE 14882114	911	200	969
VOE 14882117	911	400	975
VOE 14882119	916	2200	1253
VOE 14882120	916	2300	1257
VOE 14882123	916	100	1191
VOE 14882123	916	400	1209
VOE 14882123	916	500	1211
VOE 14882124	916	100	1191
VOE 14882124	916	400	1209
VOE 14882124	916	500	1211
VOE 14882158	916	400	1207
VOE 14882159	916	100	1193
VOE 14882159	916	150	1197
VOE 14882159	916	200	1201
VOE 14882159	916	500	1213
VOE 14882159	916	550	1215
VOE 14882180	916	500	1213
VOE 14882267	896	100	929
VOE 14882279	924	100	1273
VOE 14882287	916	950	1225
VOE 14882431	261	200	269
VOE 14882439	235	100	181
VOE 14882439	235	150	183
VOE 14882439	235	170	185
VOE 14882472	261	200	269
VOE 14882472	261	210	273
VOE 14882679	310	200	343
VOE 14882683	261	220	275
VOE 14882687	235	250	191
VOE 14882716	261	220	275
VOE 15000497	914	100	1085
VOE 15000520	364	200	423
VOE 15000790	911	730	995
VOE 15000790	911	740	999
VOE 15000792	911	730	995
VOE 15000792	911	740	999
VOE 15001627	924	1100	1301
VOE 15005654	914	2200	1141
VOE 15006972	843	200	803
VOE 15006972	843	250	805
VOE 15006972	843	275	809
VOE 15007014	363	100	397
VOE 15007014	363	150	399
VOE 15007014	363	160	401
VOE 15007014	363	170	403
VOE 15007310	843	200	803
VOE 15007310	843	250	805
VOE 15007310	843	275	809
VOE 15007966	843	200	803
VOE 15007966	843	250	805
VOE 15007966	843	275	809
VOE 15008606	836	150	763
VOE 15008606	836	200	767

Part No	Group	Sect	Page
VOE 15008606	836	250	773
VOE 15008696	843	200	803
VOE 15008696	843	250	805
VOE 15008696	843	275	809
VOE 15009280	872	100	875
VOE 15009280	872	150	877
VOE 15009433	872	100	875
VOE 15009433	872	150	877
VOE 15009651	914	2400	1145
VOE 15010008	843	200	803
VOE 15010008	843	250	805
VOE 15010008	843	275	809
VOE 15011483	210	60	85
VOE 15011490	210	60	85
VOE 15012754	810	150	665
VOE 15012754	810	175	667
VOE 15012754	810	185	669
VOE 15014967	860	400	845
VOE 15014967	860	410	847
VOE 15017900	831	200	739
VOE 15017900	831	250	741
VOE 15017900	831	350	745
VOE 15017900	831	450	749
VOE 15017900	831	550	753
VOE 15018560	843	200	803
VOE 15018560	843	250	805
VOE 15018560	843	275	809
VOE 15019714	860	400	845
VOE 15019714	860	410	847
VOE 15019989	860	350	843
VOE 15020845	914	500	1109
VOE 15020845	914	550	1115
VOE 15021591	354	100	367
VOE 15021591	354	150	369
VOE 15021591	354	200	371
VOE 15022990	916	2300	1255
VOE 15023541	371	1000	467
VOE 15023607	371	1000	467
VOE 15024299	992	100	1441
VOE 15026279	992	150	1443
VOE 15027819	831	200	739
VOE 15027819	831	250	741
VOE 15027819	831	350	745
VOE 15027819	831	450	749
VOE 15029548	911	730	993
VOE 15029548	911	740	997
VOE 15032719	897	100	931
VOE 15032719	897	100	933
VOE 15033024	860	300	837
VOE 15035689	914	100	1083
VOE 15035689	914	100	1085
VOE 15036365	914	500	1107
VOE 15036365	914	550	1113
VOE 15036393	914	200	1089
VOE 15036393	914	250	1091
VOE 15036497	843	200	803
VOE 15036497	843	250	805
VOE 15036815	916	1200	1235
VOE 15036818	916	1200	1235
VOE 15037134	872	100	875
VOE 15038201	836	100	761
VOE 15038201	836	150	763
VOE 15038201	836	200	767
VOE 15038201	836	225	771
VOE 15038201	836	250	773
VOE 15038201	836	300	777
VOE 15040549	916	1500	1241
VOE 15040555	916	1500	1241
VOE 15040956	836	150	763
VOE 15040956	836	200	767
VOE 15040956	836	250	773
VOE 15041005	836	150	763
VOE 15041005	836	200	767
VOE 15041005	836	250	773
VOE 15042429	924	1100	1301
VOE 15042429	924	1200	1305
VOE 15042429	924	1300	1307
VOE 15042429	924	1500	1309
VOE 15042446	916	1300	1237
VOE 15042741	880	275	895
VOE 15042855	836	150	763
VOE 15042855	836	200	767
VOE 15042855	836	250	773
VOE 15042858	836	100	761
VOE 15042863	836	100	761
VOE 15043897	916	4000	1267
VOE 15044300	836	150	763
VOE 15044300	836	200	767
VOE 15044300	836	250	773
VOE 15045675	831	200	739
VOE 15045675	831	250	741
VOE 15045675	831	350	745
VOE 15045675	831	450	749
VOE 15045675	831	550	753
VOE 15045742	831	200	739
VOE 15045742	831	250	741
VOE 15045742	831	350	745
VOE 15045742	831	450	749
VOE 15045742	831	550	753
VOE 15047704	880	100	885
VOE 15047704	880	150	889
VOE 15048549	880	100	885
VOE 15048549	880	150	889
VOE 15052440	924	1110	1303
VOE 15052786	872	100	875
VOE 15052786	872	150	877
VOE 15062271	992	100	1441
VOE 15063110	880	400	903
VOE 15063110	880	450	905
VOE 15065752	916	600	1219
VOE 15068515	911	300	971
VOE 15068515	911	310	973
VOE 15069006	831	200	739
VOE 15069006	831	250	741
VOE 15069006	831	350	745
VOE 15069006	831	450	749
VOE 15069006	831	550	753
VOE 15070313	836	150	763
VOE 15070313	836	200	767
VOE 15070313	836	250	773
VOE 15071142	992	100	1439
VOE 15072567	992	100	1441
VOE 15072582	992	100	1441
VOE 15075486	360	200	385
VOE 15077530	916	600	1219
VOE 15080561	916	4000	1267
VOE 15080561	916	4050	1271
VOE 15080562	916	4000	1267
VOE 15080562	916	4050	1269
VOE 15080563	916	4000	1267
VOE 15080563	916	4050	1271
VOE 15081270	916	4000	1267
VOE 15081270	916	4050	1269
VOE 15082000	992	5000	1445
VOE 15082000	992	5100	1451
VOE 15082727	870	100	857
VOE 15082742	870	100	857
VOE 15082742	870	150	861
VOE 15083725	210	100	87
VOE 15083725	211	100	93
VOE 15083725	212	100	99
VOE 15083725	212	200	103
VOE 15083725	213	100	107
VOE 15083725	214	100	111
VOE 15083725	215	100	115
VOE 15083725	215	200	119
VOE 15083725	216	100	127
VOE 15083725	216	200	133
VOE 15083725	217	100	137
VOE 15083725	218	200	141
VOE 15083725	221	100	147
VOE 15083725	222	100	151
VOE 15083725	223	100	157
VOE 15083725	233	100	163
VOE 15083725	233	200	167
VOE 15083725	235	200	187
VOE 15083725	235	300	193
VOE 15083725	236	100	201
VOE 15083725	236	200	203
VOE 15083725	237	100	205
VOE 15083725	251	100	211
VOE 15083725	251	200	215
VOE 15083725	254	100	221
VOE 15083725	254	150	223
VOE 15083725	254	200	225
VOE 15083725	254	250	227
VOE 15083725	254	400	235
VOE 15083725	254	500	237
VOE 15083725	254	600	239
VOE 15083725	254	700	241
VOE 15083725	254	800	243
VOE 15083725	255	100	245
VOE 15083725	255	200	249
VOE 15083725	256	50	251
VOE 15083725	262	100	279

NUMERICAL INDEX

RÉPERTOIRE DE NUMÉROS

NUMMERNREGISTER

INDICE DE NÚMERO

NUMMERREGISTER

Part No	Group	Sect	Page
VOE 15083725	263	300	295
VOE 15083725	263	400	297
VOE 15083725	284	100	303
VOE 15083725	286	200	313
VOE 15083725	286	300	315
VOE 15083725	293	100	321
VOE 15083725	293	200	325
VOE 15083725	293	300	327
VOE 15083725	321	100	345
VOE 15083725	331	100	351
VOE 15083725	333	100	355
VOE 15083725	333	200	359
VOE 15084121	860	250	835
VOE 15084454	914	2450	1147
VOE 15084455	911	710	985
VOE 15084455	924	1000	1299
VOE 15086005	916	400	1209
VOE 15087092	992	100	1441
VOE 15087262	924	1100	1301
VOE 15087262	924	1200	1305
VOE 15087262	924	1300	1307
VOE 15087262	924	1500	1309
VOE 15091087	992	100	1439
VOE 15091245	836	150	763
VOE 15091245	836	200	767
VOE 15091245	836	250	773
VOE 15097916	924	500	1283
VOE 15097920	924	500	1283
VOE 15097922	916	100	1191
VOE 15097922	916	500	1211
VOE 15097922	916	550	1215
VOE 15105873	880	100	885
VOE 15105873	880	125	887
VOE 15105873	880	150	889
VOE 15105937	880	100	885
VOE 15105937	880	125	887
VOE 15105937	880	150	889
VOE 15106066	880	400	903
VOE 15106066	880	450	905
VOE 15106066	880	475	907
VOE 15106212	836	100	761
VOE 15106214	836	100	761
VOE 15106417	880	100	885
VOE 15106417	880	150	889
VOE 15106717	843	200	803
VOE 15106768	880	200	891
VOE 15106768	880	250	893
VOE 15106768	880	275	895
VOE 15108324	992	5000	1445
VOE 15108324	992	5100	1451
VOE 15108722	235	400	197
VOE 15108848	843	200	803
VOE 15108848	843	250	805
VOE 15108848	843	275	809
VOE 15109730	916	3000	1261
VOE 15110376	914	3600	1183
VOE 15110758	252	100	217
VOE 15113223	252	100	217
VOE 15114764	897	100	933
VOE 15116581	831	600	757
VOE 15116581	831	610	759
VOE 15116615	831	600	757
VOE 15116615	831	610	759
VOE 15116623	831	600	757
VOE 15116623	831	610	759
VOE 15116641	831	600	757
VOE 15116641	831	610	759
VOE 15116846	914	2300	1143
VOE 15118206	831	100	735
VOE 15118346	831	250	741
VOE 15118346	831	550	753
VOE 15120621	364	110	417
VOE 15120621	364	300	425
VOE 15120685	831	200	739
VOE 15120685	831	250	741
VOE 15120685	831	350	745
VOE 15120685	831	450	749
VOE 15120685	831	550	753
VOE 15121478	836	150	763
VOE 15121478	836	200	767
VOE 15121478	836	250	773
VOE 15121830	843	200	803
VOE 15121830	843	250	805
VOE 15121830	843	275	809
VOE 15125573	911	1600	1009
VOE 15126372	371	2200	497
VOE 15126559	371	2200	497
VOE 15130052	831	200	739
VOE 15130055	831	200	739
VOE 15130055	831	250	741
VOE 15130055	831	350	745
VOE 15130055	831	450	749
VOE 15130055	831	550	753
VOE 15132452	880	400	903
VOE 15132452	880	475	907
VOE 15132571	916	900	1223
VOE 15134840	992	5000	1447
VOE 15134840	992	5100	1453
VOE 15135275	992	5000	1445
VOE 15135275	992	5100	1451
VOE 15135278	992	5000	1445
VOE 15135278	992	5100	1451
VOE 15141224	911	710	985
VOE 15141224	911	720	989
VOE 15143354	261	100	265
VOE 15143627	261	100	265
VOE 15143746	261	100	265
VOE 15146319	992	5000	1447
VOE 15146319	992	5100	1453
VOE 15146994	371	2200	497
VOE 15147822	992	5000	1447
VOE 15147822	992	5100	1453
VOE 15150508	831	600	757
VOE 15150508	831	610	759
VOE 15150577	831	600	757
VOE 15150577	831	610	759
VOE 15151617	992	5000	1447
VOE 15151617	992	5100	1453
VOE 15152684	897	100	937
VOE 15152938	897	200	941
VOE 15153432	992	5000	1447
VOE 15153432	992	5100	1453
VOE 15154374	911	710	985
VOE 15163859	261	210	273
VOE 15163859	261	220	275
VOE 15165693	210	100	87
VOE 15165693	211	100	93
VOE 15165693	212	100	99
VOE 15165693	212	200	103
VOE 15165693	213	100	107
VOE 15165693	214	100	111
VOE 15165693	215	100	115
VOE 15165693	215	200	119
VOE 15165693	216	100	127
VOE 15165693	216	200	133
VOE 15165693	217	100	137
VOE 15165693	218	200	141
VOE 15165693	221	100	147
VOE 15165693	222	100	151
VOE 15165693	223	100	157
VOE 15165693	233	100	163
VOE 15165693	233	200	167
VOE 15165693	235	200	187
VOE 15165693	235	300	193
VOE 15165693	236	100	201
VOE 15165693	236	200	203
VOE 15165693	237	100	205
VOE 15165693	251	100	211
VOE 15165693	251	200	215
VOE 15165693	254	100	221
VOE 15165693	254	150	223
VOE 15165693	254	200	225
VOE 15165693	254	250	227
VOE 15165693	254	400	235
VOE 15165693	254	500	237
VOE 15165693	254	600	239
VOE 15165693	254	700	241
VOE 15165693	254	800	243
VOE 15165693	255	100	245
VOE 15165693	255	200	249
VOE 15165693	256	50	251
VOE 15165693	262	100	279
VOE 15165693	263	300	295
VOE 15165693	263	400	297
VOE 15165693	284	100	303
VOE 15165693	286	200	313
VOE 15165693	286	300	315
VOE 15165693	293	100	321
VOE 15165693	293	200	325
VOE 15165693	293	300	327
VOE 15165693	321	100	345
VOE 15165693	331	100	351
VOE 15165693	333	100	355
VOE 15165693	333	200	359
VOE 15166104	992	5500	1457

Part No	Group	Sect	Page
VOE 15169206	914	3600	1183
VOE 15171467	258	200	261
VOE 15171467	258	300	263
VOE 15173024	831	600	757
VOE 15173024	831	610	759
VOE 15173029	831	600	757
VOE 15173029	831	610	759
VOE 15173038	831	600	757
VOE 15173038	831	610	759
VOE 15173041	831	600	757
VOE 15173041	831	610	759
VOE 15174341	914	2470	1153
VOE 15174341	914	2480	1157
VOE 15175242	914	350	1099
VOE 15175250	916	600	1219
VOE 15178828	992	5000	1447
VOE 15178828	992	5100	1453
VOE 15180716	398	100	541
VOE 15180716	398	150	543
VOE 15180716	398	200	545
VOE 15180716	398	250	547
VOE 15185511	992	5000	1447
VOE 15185511	992	5100	1453
VOE 15188734	252	100	217
VOE 15192295	914	550	1115
VOE 15195518	992	5000	1447
VOE 15195518	992	5100	1453
VOE 15195930	235	400	197
VOE 15195958	235	400	197
VOE 15196041	321	100	345
VOE 15677680	350	200	363
VOE 15677680	352	100	365
VOE 15677680	356	200	377
VOE 15677680	356	300	379
VOE 15800062	880	300	897
VOE 15800062	880	350	899
VOE 15800062	880	375	901
VOE 15800212	911	710	985
VOE 15800212	911	730	995
VOE 15800218	916	1050	1229
VOE 15800218	916	4050	1269
VOE 15800311	911	310	973
VOE 15800360	924	1110	1303
VOE 15800362	916	400	1209
VOE 15800367	916	550	1215
VOE 15800373	911	740	999
VOE 15800438	916	2100	1247
VOE 15800582	916	1200	1235
VOE 15800584	916	1200	1235
VOE 15800587	916	1200	1235
VOE 15800729	911	310	973
VOE 1613068	831	200	739
VOE 1613068	831	250	741
VOE 1613068	831	350	745
VOE 1613068	831	450	749
VOE 1613068	831	550	753
VOE 1613068	880	100	885
VOE 1613068	880	125	887
VOE 1613068	880	150	889
VOE 1613068	880	200	891
VOE 1613068	880	250	893
VOE 1613068	880	275	895
VOE 1613068	880	300	897
VOE 1613068	880	350	899
VOE 1613068	880	375	901
VOE 1629544	261	150	267
VOE 1629544	775	810	631
VOE 1629544	818	100	685
VOE 1629544	818	200	687
VOE 1629544	818	300	689
VOE 1629544	818	400	691
VOE 1629544	818	500	693
VOE 1629544	818	600	695
VOE 1629544	818	700	697
VOE 1629544	818	800	699
VOE 1629544	818	900	701
VOE 1629544	860	300	837
VOE 1629544	916	2000	1243
VOE 1629544	916	2800	1259
VOE 1629544	925	1000	1325
VOE 16808485	992	5500	1457
VOE 17200449	916	150	1195
VOE 17201998	916	2200	1253
VOE 17204283	843	250	805
VOE 17204283	843	275	809
VOE 17204833	363	100	397
VOE 17204833	363	150	399
VOE 17204833	363	160	401
VOE 17204833	363	170	403
VOE 17204871	831	300	743
VOE 17204871	831	400	747
VOE 17204871	831	500	751
VOE 17204951	836	150	763
VOE 17204951	836	200	767
VOE 17204951	836	250	773
VOE 17205498	810	175	667
VOE 17206548	810	175	667
VOE 17207355	836	225	771
VOE 17207355	836	300	777
VOE 17207377	810	150	665
VOE 17207377	810	175	667
VOE 17207377	810	185	669
VOE 17207386	836	150	763
VOE 17207386	836	200	767
VOE 17207386	836	250	773
VOE 17207392	836	225	771
VOE 17207392	836	300	777
VOE 17213165	210	60	85
VOE 17213165	210	110	91
VOE 17213165	211	110	95
VOE 17213165	212	110	101
VOE 17213165	212	210	105
VOE 17213165	213	110	109
VOE 17213165	214	110	113
VOE 17213165	215	110	117
VOE 17213165	215	310	123
VOE 17213165	216	110	129
VOE 17213165	216	210	135
VOE 17213165	217	110	139
VOE 17213165	218	210	143
VOE 17213165	221	110	149
VOE 17213165	222	110	153
VOE 17213165	223	110	161
VOE 17213165	233	110	165
VOE 17213165	233	210	169
VOE 17213165	235	210	189
VOE 17213165	237	210	209
VOE 17213165	251	110	213
VOE 17213165	255	110	247
VOE 17213165	262	110	281
VOE 17213165	263	110	285
VOE 17213165	286	400	317
VOE 17213165	321	110	347
VOE 17213165	331	110	353
VOE 17213165	333	110	357
VOE 17213165	398	300	549
VOE 17213165	831	600	757
VOE 17213165	831	610	759
VOE 17213168	213	110	109
VOE 17213168	214	110	113
VOE 17213168	215	110	117
VOE 17213168	215	310	123
VOE 17213168	216	110	129
VOE 17213168	216	210	135
VOE 17213168	217	110	139
VOE 17213168	218	210	143
VOE 17213168	221	110	149
VOE 17213168	222	110	153
VOE 17213168	223	110	161
VOE 17213168	233	110	165
VOE 17213168	233	210	169
VOE 17213168	235	210	189
VOE 17213168	237	110	209
VOE 17213168	251	110	213
VOE 17213168	255	110	247
VOE 17213168	262	110	281
VOE 17213168	263	110	285
VOE 17213168	286	400	317
VOE 17213168	321	110	347
VOE 17213168	331	110	353
VOE 17213168	333	110	357
VOE 17214676	261	200	269
VOE 17224008	261	150	267
VOE 17231261	210	100	87
VOE 17231262	210	100	87
VOE 17247582	261	150	267
VOE 17247583	261	150	267
VOE 17247766	258	200	261
VOE 17247766	258	300	263
VOE 17247774	258	300	263
VOE 17265186	398	300	549
VOE 17285663	831	600	757
VOE 17285663	831	610	759

NUMERICAL INDEX

RÉPERTOIRE DE NUMÉROS

NUMMERNREGISTER

INDICE DE NÚMERO

NUMMERREGISTER

NUMERICAL INDEX

INDICE DE NÚMERO

RÉPERTOIRE DE NUMÉROS

NUMMERREGISTER

NUMMERNREGISTER

Catalogue id **20612** | Group **1000** | Issue **PUB 20025115-E** | Page **35**

Part No	Group	Sect	Page
VOE 17426673	261	150	267
VOE 20367490	372	300	513
VOE 20405504	212	200	103
VOE 20405504	212	210	105
VOE 20405504	237	110	209
VOE 20405504	255	110	247
VOE 20405504	263	110	285
VOE 20405504	333	110	357
VOE 20405521	211	110	95
VOE 20405532	254	700	241
VOE 20405534	214	110	113
VOE 20405541	216	110	129
VOE 20405561	221	110	149
VOE 20405562	237	110	209
VOE 20405568	212	200	103
VOE 20405568	212	210	105
VOE 20405568	255	110	247
VOE 20405569	223	110	161
VOE 20405576	213	110	109
VOE 20405577	213	110	109
VOE 20405578	222	110	153
VOE 20405578	223	110	161
VOE 20405583	212	110	101
VOE 20405599	223	100	157
VOE 20405599	223	110	161
VOE 20405603	221	100	147
VOE 20405603	221	110	149
VOE 20405605	215	110	117
VOE 20405606	218	210	143
VOE 20405613	251	110	213
VOE 20405614	251	110	213
VOE 20405634	216	100	127
VOE 20405634	216	110	129
VOE 20405643	216	110	129
VOE 20405652	215	110	117
VOE 20405654	216	110	129
VOE 20405664	217	110	139
VOE 20405672	221	100	147
VOE 20405672	221	110	149
VOE 20405672	223	110	161
VOE 20405672	254	150	223
VOE 20405672	262	100	279
VOE 20405672	262	110	281
VOE 20405672	263	110	285
VOE 20405672	286	400	317
VOE 20405672	293	100	321
VOE 20405709	215	100	115
VOE 20405709	215	110	117
VOE 20405709	233	100	163
VOE 20405709	233	200	167
VOE 20405709	262	100	279
VOE 20405710	216	210	135
VOE 20405713	216	210	135
VOE 20405714	216	200	133
VOE 20405714	216	210	135
VOE 20405715	216	200	133
VOE 20405715	216	210	135
VOE 20405716	212	100	99
VOE 20405716	212	110	101
VOE 20405716	215	200	119
VOE 20405716	215	310	123
VOE 20405716	293	100	321
VOE 20405719	212	110	101
VOE 20405721	212	100	99
VOE 20405721	212	110	101
VOE 20405722	212	100	99
VOE 20405723	214	110	113
VOE 20405723	236	200	203
VOE 20405723	237	110	209
VOE 20405723	262	110	281
VOE 20405724	216	110	129
VOE 20405729	212	200	103
VOE 20405729	212	210	105
VOE 20405729	216	200	133
VOE 20405729	216	210	135
VOE 20405729	217	110	139
VOE 20405729	235	300	195
VOE 20405729	254	500	237
VOE 20405729	263	300	295
VOE 20405729	293	100	321
VOE 20405729	333	100	355
VOE 20405730	235	300	193
VOE 20405730	262	100	279
VOE 20405730	293	100	321
VOE 20405733	333	100	355
VOE 20405747	223	110	161
VOE 20405752	223	110	161
VOE 20405755	254	700	241
VOE 20405758	223	110	161
VOE 20405790	255	110	247
VOE 20405790	255	200	249
VOE 20405792	212	110	101
VOE 20405792	217	100	137
VOE 20405792	217	110	139
VOE 20405792	221	100	147
VOE 20405792	221	110	149
VOE 20405792	223	100	157
VOE 20405792	223	110	161
VOE 20405792	235	300	193
VOE 20405792	251	110	213
VOE 20405792	254	700	241
VOE 20405792	255	110	247
VOE 20405792	255	200	249
VOE 20405792	262	100	279
VOE 20405792	262	110	281
VOE 20405792	286	400	319
VOE 20405792	293	100	321
VOE 20405792	293	100	323
VOE 20405792	293	200	325
VOE 20405792	293	300	327
VOE 20405822	255	110	247
VOE 20405822	255	200	249
VOE 20405884	223	100	157
VOE 20405884	237	100	205
VOE 20405884	293	100	321
VOE 20405884	293	300	327
VOE 20405885	212	110	101
VOE 20405885	217	100	137
VOE 20405885	223	100	157
VOE 20405885	233	200	167
VOE 20405885	251	100	211
VOE 20405885	254	600	239
VOE 20405885	255	100	245
VOE 20405885	255	110	247
VOE 20405885	255	200	249
VOE 20405885	262	110	281
VOE 20405885	293	100	321
VOE 20405885	293	300	327
VOE 20405887	216	210	135
VOE 20405888	221	110	149
VOE 20405895	211	110	95
VOE 20405896	221	110	149
VOE 20405897	211	110	95
VOE 20405898	255	110	247
VOE 20405898	293	300	327
VOE 20405899	216	110	129
VOE 20405904	221	110	149
VOE 20405915	217	100	137
VOE 20405915	217	110	139
VOE 20405917	223	110	161
VOE 20405936	221	110	149
VOE 20405937	221	110	149
VOE 20405988	263	110	285
VOE 20412308	255	110	247
VOE 20412314	255	110	247
VOE 20412324	215	110	117
VOE 20412324	221	100	147
VOE 20412324	221	110	149
VOE 20412324	235	200	187
VOE 20412324	254	600	239
VOE 20412324	293	100	321
VOE 20412341†	212	110	101
VOE 20412359	215	200	119
VOE 20412359	215	310	123
VOE 20412589	211	110	97
VOE 20412596	233	110	165
VOE 20412600	211	110	95
VOE 20412601	251	110	213
VOE 20412733	211	110	95
VOE 20412745	217	110	139
VOE 20412762	213	100	107
VOE 20412762	213	110	109
VOE 20429842	254	300	229
VOE 20429843	254	300	229
VOE 20441859	212	110	101
VOE 20441859	215	200	119
VOE 20441859	215	310	123
VOE 20441930	263	300	295
VOE 20450628	216	110	129
VOE 20450683	211	110	97
VOE 20450683	286	400	317
VOE 20450694	215	100	115
VOE 20450694	216	200	133
VOE 20450694	286	400	319
VOE 20450707	286	400	319

Part No	Group	Sect	Page
VOE 20450715	256	50	251
VOE 20450728	254	600	239
VOE 20450730	255	110	247
VOE 20450736	262	110	281
VOE 20450754	263	110	285
VOE 20450756	218	210	143
VOE 20450756	321	110	347
VOE 20450778	212	110	101
VOE 20450778	215	310	123
VOE 20450802	214	110	113
VOE 20450802	254	800	243
VOE 20450802	262	100	279
VOE 20450802	286	400	317
VOE 20450802	293	200	325
VOE 20450805	215	300	121
VOE 20450807	215	300	121
VOE 20450809	215	300	121
VOE 20450811	215	300	121
VOE 20450815	215	300	121
VOE 20450818	215	300	121
VOE 20450819	215	300	121
VOE 20450822	215	300	121
VOE 20450851	217	100	137
VOE 20450851	217	110	139
VOE 20450854	218	210	143
VOE 20450861	217	110	139
VOE 20450867	217	110	139
VOE 20450867	286	400	319
VOE 20450869	217	110	139
VOE 20450890	223	110	161
VOE 20450898	211	110	97
VOE 20450987	235	210	189
VOE 20450987	255	110	247
VOE 20450987	293	300	327
VOE 20450991	222	110	153
VOE 20450992	222	110	153
VOE 20450993	222	110	153
VOE 20450997	286	400	319
VOE 20451012	215	110	117
VOE 20451738	221	110	149
VOE 20451992	254	100	221
VOE 20459025	263	110	285
VOE 20459037	331	100	351
VOE 20459037	331	110	353
VOE 20459074	235	210	189
VOE 20459123	215	300	121
VOE 20459134	216	110	129
VOE 20459155	216	110	129
VOE 20459156	216	110	129
VOE 20459195	223	100	157
VOE 20459195	223	110	161
VOE 20459195	262	100	279
VOE 20459202	223	100	157
VOE 20459228	251	110	213
VOE 20459251	256	50	251
VOE 20459263	263	110	285
VOE 20459857	211	100	93
VOE 20459938	333	110	357
VOE 20459941	211	100	93
VOE 20459961	262	110	281
VOE 20459962	211	110	95
VOE 20459989	216	200	133
VOE 20459989	216	210	135
VOE 20460000	212	100	99
VOE 20460024	212	100	99
VOE 20460024	217	100	137
VOE 20460024	217	110	139
VOE 20460026	212	200	103
VOE 20460026	212	210	105
VOE 20460026	223	100	159
VOE 20460055	235	210	189
VOE 20460055	251	100	211
VOE 20460055	254	250	227
VOE 20460055	254	500	237
VOE 20460055	262	100	279
VOE 20460055	286	400	317
VOE 20460055	286	400	319
VOE 20460055	331	110	353
VOE 20460061	211	100	93
VOE 20460061	212	200	103
VOE 20460061	262	110	281
VOE 20460087	212	110	101
VOE 20460087	215	110	117
VOE 20460101	212	110	101
VOE 20460101	215	110	117
VOE 20460124	262	100	279
VOE 20460124	333	110	357
VOE 20460127	293	300	327
VOE 20460226	286	400	319
VOE 20460347	286	400	317
VOE 20460792	216	200	133
VOE 20460936	212	200	103
VOE 20460936	235	300	193
VOE 20460936	237	110	209
VOE 20460936	262	110	281
VOE 20478246	217	100	137
VOE 20478246	217	110	139
VOE 20478271	215	400	125
VOE 20485280	235	300	193
VOE 20498498	333	110	357
VOE 20498524	333	110	357
VOE 20498524	333	200	359
VOE 20501349	255	110	247
VOE 20502245	223	100	157
VOE 20502245	262	110	281
VOE 20502536	262	110	281
VOE 20505959	251	110	213
VOE 20505959	293	200	325
VOE 20508600	212	110	101
VOE 20508650	333	110	357
VOE 20513340	211	110	97
VOE 20513340	262	100	279
VOE 20513340	286	400	317
VOE 20513343	215	100	115
VOE 20513343	216	200	133
VOE 20513984	331	100	351
VOE 20515173	286	400	319
VOE 20519313	371	3100	505
VOE 20521558	333	110	357
VOE 20521558	333	200	359
VOE 20523391	321	100	345
VOE 20523391	321	110	347
VOE 20524936	251	100	211
VOE 20524936	286	400	319
VOE 20527044	216	110	129
VOE 20531832	251	100	211
VOE 20531832	333	110	357
VOE 20534529	251	110	213
VOE 20534597	215	110	117
VOE 20535027	218	210	143
VOE 20542497	263	300	295
VOE 20542497	321	110	347
VOE 20544222	216	210	135
VOE 20544222	237	100	205
VOE 20544222	237	100	207
VOE 20547288	216	210	135
VOE 20549890	215	200	119
VOE 20549897	223	110	161
VOE 20550336	333	110	357
VOE 20550336	333	200	359
VOE 20550356	333	110	357
VOE 20550356	333	200	359
VOE 20551429	262	110	281
VOE 20554683	216	100	127
VOE 20554683	263	300	295
VOE 20555065	263	110	285
VOE 20559835	255	110	247
VOE 20565673	256	100	253
VOE 20565673	256	150	255
VOE 20567733	254	300	229
VOE 20585971	216	210	135
VOE 20585982	216	110	129
VOE 20591706	251	110	213
VOE 20592787	258	200	261
VOE 20592787	258	300	263
VOE 20593357	331	100	351
VOE 20593357	331	110	353
VOE 20700252	286	400	319
VOE 20715095	286	400	319
VOE 20715681	223	110	161
VOE 20723978	218	210	143
VOE 20723984	218	210	143
VOE 20724975	371	2300	499
VOE 20724975	372	200	511
VOE 20726089	333	110	357
VOE 20726089	333	200	359
VOE 20737024	254	300	231
VOE 20739572	258	200	261
VOE 20739572	258	300	263
VOE 20755314	223	100	157
VOE 20755314	263	300	295
VOE 20757217	216	100	127
VOE 20757217	263	300	295
VOE 20758403	333	110	357
VOE 20758403	333	200	359

NUMERICAL INDEX

RÉPERTOIRE DE NUMÉROS

NUMMERNREGISTER

INDICE DE NÚMERO

NUMMERREGISTER



Part No	Group	Sect	Page
VOE 20758437	333	110	357
VOE 20758437	333	200	359
VOE 20758481	211	110	95
VOE 20764147	263	300	295
VOE 20764147	321	110	347
VOE 20764155	293	300	327
VOE 20764159	263	300	295
VOE 20764159	321	110	347
VOE 20766217	251	200	215
VOE 20766790	216	110	129
VOE 20775463	321	100	345
VOE 20775463	321	110	347
VOE 20779655	221	100	147
VOE 20781218	235	210	189
VOE 20785813	212	110	101
VOE 20788793	211	100	93
VOE 20788860	211	100	93
VOE 20789661	211	100	93
VOE 20790423	216	110	129
VOE 20790428	216	110	129
VOE 20790837	214	110	113
VOE 20792408	255	110	247
VOE 20792475	214	110	113
VOE 20792871	211	110	95
VOE 20792899	251	110	213
VOE 20792992	211	100	93
VOE 20793002	211	100	93
VOE 20793045	214	110	113
VOE 20793394	223	100	157
VOE 20793400	223	100	157
VOE 20793483	251	110	213
VOE 20793558	236	100	201
VOE 20793558	237	110	209
VOE 20793590	237	110	209
VOE 20793728	223	100	159
VOE 20794103	262	100	279
VOE 20794115	214	110	113
VOE 20794124	214	110	113
VOE 20794126	212	110	101
VOE 20794126	215	110	117
VOE 20794356	251	100	211
VOE 20795296	211	110	95
VOE 20795296	214	110	113
VOE 20795604	263	300	295
VOE 20795861	235	300	193
VOE 20795867	293	100	321
VOE 20795869	286	300	315
VOE 20795923	223	100	157
VOE 20796066	331	100	351
VOE 20796066	331	110	353
VOE 20796898	237	100	205
VOE 20797054	223	100	157
VOE 20797217	218	200	141
VOE 20797247	263	300	295
VOE 20797251	263	300	295
VOE 20797270	221	100	147
VOE 20797345	263	300	295
VOE 20797542	211	110	97
VOE 20798076	262	110	281
VOE 20798113	321	110	347
VOE 20798114	237	110	209
VOE 20798125	321	110	347
VOE 20798543	216	110	129
VOE 20798548	216	110	129
VOE 20798554	216	110	129
VOE 20798827	237	110	209
VOE 20798831	212	210	105
VOE 20798864	214	110	113
VOE 20798938	262	100	279
VOE 20799064	237	110	209
VOE 20799117	237	100	205
VOE 20799142	212	200	103
VOE 20799312	211	100	93
VOE 20799558	215	100	115
VOE 20799584	216	100	127
VOE 20799596	214	100	111
VOE 20799601	211	100	93
VOE 20799616	212	200	103
VOE 20799653	214	110	113
VOE 20799673	212	210	105
VOE 20799719	237	110	209
VOE 20799722	211	110	95
VOE 20799762	211	110	95
VOE 20799862	286	400	319
VOE 20799892	286	400	317
VOE 20799942	286	400	317
VOE 20800018	214	100	111
VOE 20800021	263	110	285
VOE 20802121	214	110	113
VOE 20802124	214	110	113
VOE 20805349	233	200	167
VOE 20805349	233	210	169
VOE 20816389	214	110	113
VOE 20818370	233	200	167
VOE 20818370	233	210	169
VOE 20819221	237	110	209
VOE 20820494	286	400	319
VOE 20820967	212	210	105
VOE 20826696	214	110	113
VOE 20827892	237	110	209
VOE 20833901	211	100	93
VOE 20833930	211	100	93
VOE 20833936	211	100	93
VOE 20834024	211	100	93
VOE 20834100	254	600	239
VOE 20834102	237	100	205
VOE 20834102	237	100	207
VOE 20834438	233	100	163
VOE 20834570	254	250	227
VOE 20834570	286	200	313
VOE 20834570	333	100	355
VOE 20838727	363	300	407
VOE 20838727	364	110	417
VOE 20838727	364	200	423
VOE 20838727	364	300	425
VOE 20840772	211	110	95
VOE 20840801	211	110	97
VOE 20840807	211	110	95
VOE 20840812	212	110	101
VOE 20841133	212	210	105
VOE 20845144	211	110	95
VOE 20845198	211	110	95
VOE 20847074	233	200	167
VOE 20847074	233	210	169
VOE 20847155	211	110	95
VOE 20847158	233	200	167
VOE 20847158	233	210	169
VOE 20847601	235	210	189
VOE 20847667	211	110	97
VOE 20847865	251	110	213
VOE 20851922	212	110	101
VOE 20852241	217	100	137
VOE 20852241	217	110	139
VOE 20852241	286	400	319
VOE 20858657	212	100	99
VOE 20858666	212	100	99
VOE 20858674	212	100	99
VOE 20859646	211	100	93
VOE 20859656	211	100	93
VOE 20860334	223	100	157
VOE 20860343	223	100	157
VOE 20860349	223	100	157
VOE 20860579	212	100	99
VOE 20861884	214	100	111
VOE 20862028	223	100	157
VOE 20862336	223	100	157
VOE 20865990	210	60	85
VOE 20865990	213	110	109
VOE 20879323	261	200	269
VOE 20879323	261	210	273
VOE 20879323	261	220	275
VOE 20886139	286	300	315
VOE 20898038	223	100	157
VOE 20898038	235	300	193
VOE 20898038	254	500	237
VOE 20903092	211	100	93
VOE 20903104	211	100	93
VOE 20904725	212	210	105
VOE 20906894	286	300	315
VOE 20906897	286	300	315
VOE 20911617	251	100	211
VOE 20913851	214	110	113
VOE 20914266	211	110	95
VOE 20914426	262	100	279
VOE 20914974	233	200	167
VOE 20914974	233	210	169
VOE 20920048	286	400	319
VOE 20922444	237	100	205
VOE 20928174	221	100	147
VOE 20930510	212	200	103
VOE 20930510	212	210	105
VOE 20930686	254	500	237
VOE 20930686	293	100	321
VOE 20933203	212	110	101
VOE 20933261	251	110	213

Part No	Group	Sect	Page
VOE 20933359	211	110	97
VOE 20938951	251	100	211
VOE 20938951	293	300	327
VOE 20939274	237	100	205
VOE 20939275	237	100	205
VOE 20943385	211	110	95
VOE 20943389	211	110	95
VOE 20945114	216	100	127
VOE 20949868	211	110	95
VOE 20950063	215	110	117
VOE 20971248	255	110	247
VOE 20971607	212	210	105
VOE 20972320	235	210	189
VOE 20973777	237	110	209
VOE 20990106	255	110	247
VOE 20996748	211	110	97
VOE 20999732	263	110	285
VOE 21001185	217	110	139
VOE 21002531	211	100	93
VOE 21004191	223	100	157
VOE 21009291	223	100	157
VOE 21011717	251	110	213
VOE 21011809	223	110	161
VOE 21022795	235	210	189
VOE 21022795	235	300	193
VOE 21023622	235	210	189
VOE 21033328	216	100	127
VOE 21033328	216	110	129
VOE 21033681	251	100	211
VOE 21033683	251	100	211
VOE 21034347	214	100	111
VOE 21038626	212	200	103
VOE 21038626	212	210	105
VOE 21043750	223	100	157
VOE 21044468	216	210	135
VOE 21059414	262	100	279
VOE 21061000	236	100	201
VOE 21061000	237	110	209
VOE 21061009	235	210	189
VOE 21061009	235	300	193
VOE 21061009	262	100	279
VOE 21063356	286	200	313
VOE 21063356	286	400	319
VOE 21066503	262	110	281
VOE 21071773	284	100	303
VOE 21071773	284	150	305
VOE 21072778	223	100	157
VOE 21072778	223	110	161
VOE 21073059	223	100	157
VOE 21077470	215	300	121
VOE 21083549	263	400	297
VOE 21086655	251	100	211
VOE 21097978	258	200	261
VOE 21108673	235	200	187
VOE 21108673	235	210	189
VOE 21108673	235	300	193
VOE 21108673	237	110	209
VOE 21108673	293	100	321
VOE 21108676	235	210	189
VOE 21108676	235	300	193
VOE 21108676	237	110	209
VOE 21134583	255	110	247
VOE 21134681	321	110	347
VOE 21140890	217	100	137
VOE 21141948	216	110	129
VOE 21141955	216	100	127
VOE 21141963	216	100	127
VOE 21141963	216	110	129
VOE 21142470	262	100	279
VOE 21145471	211	110	97
VOE 21147445	236	100	201
VOE 21147445	237	110	209
VOE 21147486	237	110	209
VOE 21180405	212	110	101
VOE 21184833	217	100	137
VOE 21184833	217	110	139
VOE 21234191	216	110	129
VOE 21242584	255	100	245
VOE 21245957	216	110	129
VOE 21249506	215	300	121
VOE 21250587	215	300	121
VOE 21252581	237	100	205
VOE 21291011	223	110	161
VOE 21291011	286	400	319
VOE 21294973	214	100	111
VOE 21299547	213	110	109
VOE 21306350	331	100	351
VOE 21306350†	331	110	353
VOE 21311705	333	100	355
VOE 21312943	331	110	353
VOE 21317448	222	100	151
VOE 21317448	222	110	153
VOE 21317453	222	110	153
VOE 21317494	222	100	151
VOE 21317494	222	110	153
VOE 21317531	222	110	153
VOE 21327635	255	110	247
VOE 21333188	251	110	213
VOE 21359390	235	210	189
VOE 21364297	237	110	209
VOE 21364330	237	110	209
VOE 21364335	237	110	209
VOE 21364512	223	100	157
VOE 21364517	262	100	279
VOE 21377079	286	400	317
VOE 21377118	286	400	317
VOE 21391695	217	100	137
VOE 21391695	217	110	139
VOE 21391695	286	400	319
VOE 21404502	262	110	281
VOE 21411672	251	100	211
VOE 21426367	214	100	111
VOE 21448082	214	110	113
VOE 21448926	214	110	113
VOE 21455720	211	110	95
VOE 21456384	321	110	347
VOE 21456567	251	110	213
VOE 21458892	214	100	111
VOE 21458899	214	100	111
VOE 21458904	214	100	111
VOE 21462604	216	100	127
VOE 21462640	216	100	127
VOE 21470688	221	110	149
VOE 21483521	262	110	281
VOE 21486014	221	100	147
VOE 21486078	214	100	111
VOE 21486081	221	100	147
VOE 21486081	221	110	149
VOE 21486084	215	100	115
VOE 21486084	215	110	117
VOE 21498468	255	110	247
VOE 21498478	255	110	247
VOE 21500149	263	300	295
VOE 21500159	263	300	295
VOE 21500616	212	200	103
VOE 21506250	216	100	127
VOE 21506256	216	100	127
VOE 21511601	333	110	357
VOE 21524802	255	110	247
VOE 21524802	255	200	249
VOE 21527801	235	210	189
VOE 21527801	235	300	193
VOE 21531738	217	100	137
VOE 21553338	255	110	247
VOE 21558299	236	100	201
VOE 21558299	237	110	209
VOE 21565863	321	100	345
VOE 21565863	321	110	347
VOE 21567736	254	100	221
VOE 21590865	223	110	161
VOE 21592844	254	100	221
VOE 21592886	254	100	221
VOE 21592886	254	150	223
VOE 21598195	286	400	319
VOE 21600207	221	110	149
VOE 21602040	235	210	189
VOE 21618992	263	110	285
VOE 21619269	262	110	281
VOE 21620116	233	110	165
VOE 21620132	261	220	275
VOE 21620133	263	110	285
VOE 21620133	321	110	347
VOE 21632658	262	100	279
VOE 21634021	235	210	189
VOE 21634021	286	400	319
VOE 21638691	236	200	203
VOE 21638691	237	110	209
VOE 21638698	333	200	359
VOE 21646771	217	100	137
VOE 21646771†	217	110	139
VOE 21651696	255	200	249
VOE 21652139	251	100	211
VOE 21661184	216	100	127
VOE 21661186	216	100	127
VOE 21664398	221	100	147

NUMERICAL INDEX

RÉPERTOIRE DE NUMÉROS

NUMMERNREGISTER

INDICE DE NÚMERO

NUMMERREGISTER



Part No	Group	Sect	Page
VOE 21664409	223	100	157
VOE 21664641	221	100	147
VOE 21664964	215	300	121
VOE 21665266	223	100	157
VOE 21665274	223	100	159
VOE 21665282	223	100	159
VOE 21665284	223	100	159
VOE 21665788	217	100	137
VOE 21668027	293	100	321
VOE 21668138	293	200	325
VOE 21668148	293	200	325
VOE 21668613	293	200	325
VOE 21670181	236	200	203
VOE 21670186	236	200	203
VOE 21670190	236	200	203
VOE 21679835	221	110	149
VOE 21682041	222	100	151
VOE 21683947	233	100	163
VOE 21688599	216	100	127
VOE 21688936	216	100	127
VOE 21689843	236	100	201
VOE 21690118	255	200	249
VOE 21690731	254	250	227
VOE 21695802	321	110	347
VOE 21703158	223	100	157
VOE 21705453	262	100	279
VOE 21713747	215	200	119
VOE 21713890	293	100	321
VOE 21713976	213	100	107
VOE 21713985	213	100	107
VOE 21714184	211	100	93
VOE 21714188	211	100	93
VOE 21714215	211	100	93
VOE 21714221	211	100	93
VOE 21714224	237	100	205
VOE 21714226	237	100	205
VOE 21714234	237	100	205
VOE 21714242	237	100	205
VOE 21714265	236	200	203
VOE 21714948	237	100	205
VOE 21714965	237	100	205
VOE 21714981	237	100	205
VOE 21715035	255	100	245
VOE 21715435	251	200	215
VOE 21715439	251	200	215
VOE 21715675	254	200	225
VOE 21716875	254	100	221
VOE 21716875	254	150	223
VOE 21716904	254	200	225
VOE 21716911	254	200	225
VOE 21716923	254	700	241
VOE 21716930	254	700	241
VOE 21716947	254	200	225
VOE 21716958	254	200	225
VOE 21716974	254	200	225
VOE 21716981	254	500	237
VOE 21716984	254	500	237
VOE 21717284	254	200	225
VOE 21717284	254	500	237
VOE 21717313	254	200	225
VOE 21717313	254	500	237
VOE 21717322	254	200	225
VOE 21717363	254	600	239
VOE 21717369	254	600	239
VOE 21717374	254	200	225
VOE 21717374	254	250	227
VOE 21717382	235	300	193
VOE 21717382	254	200	225
VOE 21717399	254	100	221
VOE 21717401	254	100	221
VOE 21717412	254	100	221
VOE 21717413	254	100	221
VOE 21717424	293	100	321
VOE 21717504	293	200	325
VOE 21717640	254	200	225
VOE 21717681	254	200	225
VOE 21717717	254	200	225
VOE 21717730	254	200	225
VOE 21717745	254	200	225
VOE 21718390	254	150	223
VOE 21718394	254	150	223
VOE 21718408	254	150	223
VOE 21718897	254	700	241
VOE 21720482	286	200	313
VOE 21720868	286	200	313
VOE 21721199	333	100	355
VOE 21721296	333	100	355
VOE 21721354	331	100	351
VOE 21721520	215	100	115
VOE 21721530	254	500	237
VOE 21721539	215	200	119
VOE 21722027	216	100	127
VOE 21722061	254	600	239
VOE 21722156	263	300	295
VOE 21722467	235	300	193
VOE 21722892	235	300	193
VOE 21722919	254	100	221
VOE 21723117	254	100	221
VOE 21723180	216	100	127
VOE 21723226	293	300	327
VOE 21723241	293	300	327
VOE 21723260	293	300	327
VOE 21723371	293	300	327
VOE 21723377	263	400	297
VOE 21723379	293	300	327
VOE 21723382	235	300	193
VOE 21723435	251	100	211
VOE 21723730	251	100	211
VOE 21723761	263	400	297
VOE 21723873	293	200	325
VOE 21723891	293	200	325
VOE 21723901	263	400	297
VOE 21724078	293	100	321
VOE 21724108	293	100	321
VOE 21724113	293	100	321
VOE 21724116	293	100	321
VOE 21724124	293	100	321
VOE 21724168	262	100	279
VOE 21724194	293	100	323
VOE 21724208	262	100	279
VOE 21724253	293	100	321
VOE 21724263	262	100	279
VOE 21724283	293	100	321
VOE 21724307	293	100	321
VOE 21724313	235	300	193
VOE 21724360	254	700	241
VOE 21724712	256	50	251
VOE 21724809	235	300	193
VOE 21724890	217	100	137
VOE 21725063	293	100	321
VOE 21725612	254	200	225
VOE 21728854	237	100	205
VOE 21728873	293	200	325
VOE 21733610	262	100	279
VOE 21735710	212	200	103
VOE 21738263	236	200	203
VOE 21738265	236	200	203
VOE 2173890	293	100	323
VOE 21739130	211	110	95
VOE 21739994	216	100	127
VOE 21740000	216	100	127
VOE 21740268	213	100	107
VOE 21740723	293	200	325
VOE 21740759	293	200	325
VOE 21744786	254	600	239
VOE 21746548	251	200	215
VOE 21746597	235	300	193
VOE 21746597	254	200	225
VOE 21746597	254	500	237
VOE 21751313	211	100	93
VOE 21761034	293	100	323
VOE 21761808	216	200	133
VOE 21775056	237	100	205
VOE 21776547	237	100	205
VOE 21777098	254	100	221
VOE 21777126	254	100	221
VOE 21777587	211	100	93
VOE 21801406	262	110	281
VOE 21822350	293	300	327
VOE 21851210	333	100	355
VOE 21855714	254	250	227
VOE 21856211	236	200	203
VOE 21860317	255	100	245
VOE 21874600	255	200	249
VOE 21882615	210	50	83
VOE 21882615	213	100	107
VOE 21884633	254	200	225
VOE 21891752	235	200	187
VOE 21891768	235	200	187
VOE 21892319	221	100	147
VOE 21898245	254	200	225
VOE 21901696	263	110	285
VOE 21901728	263	110	285
VOE 21901811	263	110	287
VOE 21914641	237	100	205

Part No	Group	Sect	Page
VOE 21914709	237	100	205
VOE 21915562	293	100	321
VOE 21923921	235	210	189
VOE 21923921	254	500	237
VOE 21924397	254	250	227
VOE 21924552	251	100	211
VOE 21957943	263	110	285
VOE 21972438	293	200	325
VOE 21990263	237	100	205
VOE 21990263	237	110	209
VOE 21990345	254	200	225
VOE 22021104	262	100	279
VOE 22021285	254	500	237
VOE 22039480	215	110	117
VOE 22067983	286	400	317
VOE 22086726	212	100	99
VOE 22086829	211	100	93
VOE 22097896	251	200	215
VOE 22107929	263	110	285
VOE 22112922	237	100	205
VOE 22168805	254	100	221
VOE 22197101	254	200	225
VOE 22197544	254	200	225
VOE 22197724	254	500	237
VOE 22216502	214	110	113
VOE 22316512	215	300	121
VOE 22393030	293	100	321
VOE 22425313	254	600	239
VOE 22459375	235	210	189
VOE 24426064	215	200	119
VOE 24426064	215	310	123
VOE 3114081	371	1100	473
VOE 3114081	371	1120	477
VOE 3114081	371	2100	495
VOE 3183620	258	200	261
VOE 3183620	258	300	263
VOE 3586534	216	200	133
VOE 3586662	217	100	137
VOE 3831236	222	100	151
VOE 3831236	222	110	153
VOE 3944416	371	700	459
VOE 3944416	371	800	463
VOE 3944416	371	1100	471
VOE 3944416	371	1130	479
VOE 3944417	371	700	459
VOE 3944417	371	800	463
VOE 3963173	371	2100	495
VOE 3963173	398	500	553
VOE 3963173	398	600	555
VOE 3963173	398	700	557
VOE 3963173	398	800	559
VOE 3963412	371	1300	491
VOE 3979593	261	210	273
VOE 3979593	261	220	275
VOE 3987034	371	100	443
VOE 3987034	371	125	447
VOE 3987034	371	150	451
VOE 3987417	354	100	367
VOE 3987417	354	150	369
VOE 3987417	354	200	371
VOE 3987417	354	300	373
VOE 4587613	364	150	419
VOE 4746917	911	400	975
VOE 4786031	371	1000	469
VOE 4786031	371	1100	471
VOE 4786031	371	1120	475
VOE 4786031	371	1130	479
VOE 4803746	398	100	541
VOE 4803746	398	150	543
VOE 4803746	398	200	545
VOE 4803746	398	250	547
VOE 4803746	398	300	549
VOE 4803746	398	400	551
VOE 4803746	398	500	553
VOE 4803746	398	600	555
VOE 4803746	398	700	557
VOE 4803746	398	800	559
VOE 4804409	261	200	269
VOE 4804410	261	200	269
VOE 4804563	261	200	269
VOE 4821292	371	1100	471
VOE 4821292	371	1120	475
VOE 4821292	371	1130	479
VOE 4880805	256	300	259
VOE 4881440	286	400	317
VOE 4881440	286	400	319
VOE 4881440	331	110	353
VOE 4881440	363	160	401
VOE 4881440	363	170	403
VOE 4881440	371	1000	467
VOE 4881440	371	1100	471
VOE 4881440	371	1120	475
VOE 4881440	371	1130	479
VOE 4881440	371	1200	487
VOE 4881440	371	1250	489
VOE 4881440	387	300	533
VOE 4955075	880	200	891
VOE 4955075	880	250	893
VOE 60100000	284	150	305
VOE 60100011	284	100	303
VOE 60100012	254	400	235
VOE 60111126	235	200	187
VOE 60111126	235	210	189
VOE 6212135	256	300	259
VOE 6212136	256	300	259
VOE 6212282	256	300	259
VOE 6212283	256	300	259
VOE 6634778	256	300	259
VOE 7025167	215	300	121
VOE 7025167	235	210	189
VOE 7025167	235	300	193
VOE 7025167	255	110	247
VOE 7025167	255	200	249
VOE 70305651	371	2400	501
VOE 70369701	364	150	421
VOE 70369702	356	200	377
VOE 70369702	363	300	407
VOE 70369702	364	100	413
VOE 70369702	364	110	415
VOE 70369702	364	110	417
VOE 70369702	364	150	419
VOE 70369706	362	300	393
VOE 70369706	362	2100	395
VOE 70369706	364	100	413
VOE 70369706	364	110	415
VOE 70369706	364	110	417
VOE 70369706	364	150	419
VOE 70369706	364	150	421
VOE 70369707	363	300	407
VOE 70369707	364	200	423
VOE 70369714	371	700	459
VOE 70369714	371	700	461
VOE 70369714	371	800	463
VOE 70369714	371	800	465
VOE 8157766	371	100	443
VOE 8157766	371	150	451
VOE 8159013	254	300	229
VOE 8159013	286	100	307
VOE 8277153	234	100	171
VOE 8277153	330	100	349
VOE 8277153	818	100	685
VOE 8277153	818	200	687
VOE 8277153	818	300	689
VOE 8277153	818	400	691
VOE 8277153	818	500	693
VOE 8277153	818	600	695
VOE 8277153	818	700	697
VOE 8277153	818	800	699
VOE 8277153	818	900	701
VOE 8277153	831	100	735
VOE 8277154	234	100	171
VOE 8277154	330	100	349
VOE 8277154	818	100	685
VOE 8277154	818	200	687
VOE 8277154	818	300	689
VOE 8277154	818	400	691
VOE 8277154	818	500	693
VOE 8277154	818	600	695
VOE 8277154	818	700	697
VOE 8277154	818	800	699
VOE 8277154	818	900	701
VOE 8277154	831	100	735
VOE 8277331	715	100	605
VOE 8277332	715	100	605
VOE 8277493	897	100	931
VOE 8277494	897	100	931
VOE 8277495	897	100	931
VOE 8277583	718	100	617
VOE 8277584	718	100	617
VOE 8277585	718	100	617
VOE 8279537	256	100	253
VOE 8279537	256	300	259
VOE 8279541	235	400	197
VOE 8279773	234	300	177
VOE 8279779	235	400	197

NUMERICAL INDEX

RÉPERTOIRE DE NUMÉROS

NUMMERNREGISTER

INDICE DE NÚMERO

NUMMERREGISTER



Part No	Group	Sect	Page
VOE 8279781	356	200	377
VOE 8279792	860	500	851
VOE 8279794	852	100	813
VOE 8279794	852	150	821
VOE 8279795	852	100	813
VOE 8279795	852	150	821
VOE 8279796	852	100	813
VOE 8279796	852	150	821
VOE 8279800	852	200	825
VOE 8279801	897	100	933
VOE 8279801	914	1100	1121
VOE 8279807	393	100	535
VOE 8279809	393	100	535
VOE 8279810	860	550	853
VOE 8279811	860	200	833
VOE 8279813	356	100	375
VOE 8279813	860	300	837
VOE 8279813	860	350	843
VOE 8279814	356	100	375
VOE 8279814	362	150	389
VOE 8279814	860	400	845
VOE 8279814	860	450	849
VOE 8279815	860	350	843
VOE 8279816	362	150	389
VOE 8279816	992	100	1439
VOE 8279816	992	150	1443
VOE 8279817	860	250	835
VOE 8279849	914	2150	1139
VOE 8279854	911	600	981
VOE 8279855	911	600	981
VOE 8279917	896	100	929
VOE 8280034	362	300	393
VOE 8280283	914	2500	1163
VOE 8280365	897	100	933
VOE 8280365	914	1200	1125
VOE 8280366	897	100	933
VOE 8280366	914	1200	1125
VOE 8280931	897	100	933
VOE 8280966	975	2200	1417
VOE 8280989	916	2100	1245
VOE 8280990	916	2100	1245
VOE 8280991	916	2100	1245
VOE 8280992	916	2150	1249
VOE 8281010	924	1600	1311
VOE 8281011	924	1600	1311
VOE 8281012	924	1600	1311
VOE 8281016	924	700	1285
VOE 8281017	924	700	1285
VOE 8281018	924	700	1285
VOE 8281027	924	150	1275
VOE 8281027	924	800	1291
VOE 8281027	925	2000	1329
VOE 8281028	924	900	1295
VOE 8281263	925	1000	1325
VOE 8281270	925	1000	1325
VOE 8281274	925	1000	1325
VOE 8281277	925	1000	1325
VOE 8281281	837	100	779
VOE 8281307	975	2000	1413
VOE 8281310	975	3000	1435
VOE 8281354	837	100	779
VOE 8281357	925	1000	1325
VOE 8281799	924	200	1277
VOE 8281799	924	250	1279
VOE 8281800	924	1000	1299
VOE 8281803	897	100	933
VOE 8281945	975	2200	1417
VOE 8281946	974	3000	1349
VOE 8281951	974	3400	1353
VOE 8281959	896	100	929
VOE 8282146	897	100	935
VOE 8282345	897	100	931
VOE 8282345	897	100	935
VOE 8282345	897	100	937
VOE 8282618	356	6000	381
VOE 8282720	924	1100	1301
VOE 8282720	924	1200	1305
VOE 8282743	852	200	825
VOE 8282827	975	3000	1435
VOE 8282886	914	350	1099
VOE 8283014	841	200	793
VOE 8283065	492	200	597
VOE 8283257	974	3000	1349
VOE 8283261	974	3400	1353
VOE 8283270	924	1100	1301
VOE 8283271	924	400	1281
VOE 8283272	912	2400	1067
VOE 8283272	916	2200	1253
VOE 8283487	924	150	1275
VOE 8283487	924	800	1291
VOE 8283487	925	2000	1329
VOE 8283697	715	7600	611
VOE 8283861	924	750	1289
VOE 8283867	924	750	1289
VOE 8283873	924	750	1289
VOE 8283909	925	1100	1327
VOE 8283910	398	100	541
VOE 8283911	398	200	545
VOE 8283912	398	150	543
VOE 8283913	398	250	547
VOE 8283998	924	950	1297
VOE 8284076	371	2300	499
VOE 8284409	860	310	839
VOE 8284838	925	1100	1327
VOE 8284918	362	2100	395
VOE 8284923	362	2100	395
VOE 8284923	872	200	879
VOE 8284924	362	2100	395
VOE 8284924	872	200	879
VOE 8284926	860	6300	855
VOE 8284960	364	200	423
VOE 8284969	775	110	621
VOE 8284970	775	500	625
VOE 8284971	775	500	625
VOE 8284976	897	100	931
VOE 8284976	974	200	1333
VOE 8284976	974	350	1339
VOE 8284981	975	2400	1419
VOE 8284982	975	2800	1431
VOE 8284983	916	3100	1263
VOE 8284984	916	4000	1265
VOE 8284985	916	1000	1227
VOE 8284989	911	400	975
VOE 8284989	914	2000	1135
VOE 8284996	897	100	931
VOE 8284996	916	2300	1255
VOE 8284997	916	2200	1253
VOE 8285000	914	2300	1143
VOE 8285001	914	2300	1143
VOE 8285002	897	100	931
VOE 8285002	914	1500	1129
VOE 8285002	914	1600	1133
VOE 8285002	914	2200	1141
VOE 8285003	367	500	437
VOE 8285003	914	2700	1175
VOE 8285006	364	200	423
VOE 8285006	924	200	1277
VOE 8285006	924	3100	1317
VOE 8285025	975	250	1363
VOE 8285025	975	1100	1385
VOE 8285119	916	3000	1261
VOE 8285121	393	100	535
VOE 8285145	897	100	931
VOE 8285146	897	100	931
VOE 8285146	897	100	933
VOE 8285146	897	100	935
VOE 8285146	897	100	937
VOE 8285340	975	200	1361
VOE 8285340	975	800	1373
VOE 8285370	897	100	937
VOE 8285370	924	100	1273
VOE 8285370	924	850	1293
VOE 8285377	914	2800	1177
VOE 8285378	914	2200	1141
VOE 8285379	914	2200	1141
VOE 8285380	914	2200	1141
VOE 8285446	362	2100	395
VOE 8285524	897	100	937
VOE 8285940	925	1100	1327
VOE 8285941	393	300	539
VOE 8285941	881	100	911
VOE 8285941	881	100	913
VOE 8286482	897	100	933
VOE 8286482	914	1100	1121
VOE 8286556	975	150	1359
VOE 8286556	975	700	1369
VOE 8286557	975	150	1359
VOE 8286558	975	200	1361
VOE 8286559	975	200	1361
VOE 8286559	975	900	1377
VOE 8286560	975	200	1361
VOE 8286561	975	200	1361
VOE 8286561	975	1000	1381
VOE 8286562	975	200	1361
VOE 8286563	975	250	1363

Part No	Group	Sect	Page
VOE 8286564	975	100	1357
VOE 8286564	975	1500	1401
VOE 8286565	975	100	1357
VOE 8286566	975	100	1357
VOE 8286566	975	1600	1405
VOE 8286567	975	100	1357
VOE 8286569	975	2400	1419
VOE 8286570	975	2800	1431
VOE 8286578	916	4000	1265
VOE 8286579	916	4000	1265
VOE 8286580	916	1000	1227
VOE 8286581	916	1000	1227
VOE 8286596	916	2000	1243
VOE 8286771	897	100	937
VOE 8286772	897	100	937
VOE 8286818	897	100	937
VOE 8286819	897	100	937
VOE 8286820	897	100	937
VOE 8286821	897	100	937
VOE 8286839	897	100	931
VOE 8286840	897	100	931
VOE 8286841	897	100	931
VOE 8286842	897	100	931
VOE 8287049	775	100	619
VOE 8287050	775	110	621
VOE 8287051	775	110	621
VOE 8287052	775	110	621
VOE 8287053	775	110	621
VOE 8287054	911	400	975
VOE 8287056	897	100	931
VOE 8287056	974	200	1333
VOE 8287056	974	350	1339
VOE 8287057	897	100	931
VOE 8287057	974	200	1333
VOE 8287057	974	350	1339
VOE 8287060	897	100	931
VOE 8287060	974	200	1333
VOE 8287060	974	350	1339
VOE 8287066	897	100	931
VOE 8287066	974	100	1331
VOE 8287066	974	300	1337
VOE 8287066	974	1200	1343
VOE 8287066	974	1300	1345
VOE 8287067	897	100	931
VOE 8287067	974	100	1331
VOE 8287067	974	300	1337
VOE 8287067	974	1200	1343
VOE 8287067	974	1300	1345
VOE 8287068	897	100	931
VOE 8287068	974	200	1333
VOE 8287068	974	350	1339
VOE 8287069	916	100	1191
VOE 8287080	916	1300	1237
VOE 8287080	975	300	1365
VOE 8287080	975	600	1367
VOE 8287081	916	1300	1237
VOE 8287081	975	300	1365
VOE 8287081	975	600	1367
VOE 8287082	975	250	1363
VOE 8287082	975	1300	1393
VOE 8287085	975	2500	1423
VOE 8287086	975	2500	1423
VOE 8287092	364	200	423
VOE 8287092	924	250	1279
VOE 8287092	924	3100	1317
VOE 8287096	916	100	1191
VOE 8287097	916	500	1211
VOE 8287100	914	300	1093
VOE 8287125	914	2200	1141
VOE 8287125	914	2450	1147
VOE 8287126	914	100	1083
VOE 8287126	914	2300	1143
VOE 8287127	914	100	1083
VOE 8287127	914	2200	1141
VOE 8287127	914	2300	1143
VOE 8287770	831	150	737
VOE 8287892	897	100	937
VOE 8287892	924	100	1273
VOE 8287892	924	850	1293
VOE 8288271	852	100	813
VOE 8288271	852	150	821
VOE 8288751	897	300	945
VOE 8289044	234	100	171
VOE 8289044	234	150	173
VOE 8289044	235	100	181
VOE 8289044	252	100	217
VOE 8289044	254	300	229
VOE 8289044	261	200	269
VOE 8289044	261	210	273
VOE 8289044	362	100	387
VOE 8289044	364	100	413
VOE 8289044	364	110	415
VOE 8289044	366	100	427
VOE 8289044	371	100	443
VOE 8289044	371	700	459
VOE 8289044	372	100	509
VOE 8289044	386	300	527
VOE 8289044	431	200	571
VOE 8289044	441	500	587
VOE 8289044	441	600	589
VOE 8289044	443	200	593
VOE 8289044	492	100	595
VOE 8289044	827	100	723
VOE 8289044	827	200	725
VOE 8289044	841	100	787
VOE 8289044	841	150	791
VOE 8289044	860	150	829
VOE 8289044	881	200	923
VOE 8289044	891	100	925
VOE 8289044	911	100	965
VOE 8289044	911	200	969
VOE 8289044	911	400	975
VOE 8289044	911	500	977
VOE 8289044	911	600	981
VOE 8289044	913	100	1073
VOE 8289044	913	200	1075
VOE 8289044	913	300	1079
VOE 8289044	913	400	1081
VOE 8289044	914	300	1093
VOE 8289044	914	400	1103
VOE 8289044	914	500	1107
VOE 8289044	914	700	1119
VOE 8289045	210	100	87
VOE 8289045	211	100	93
VOE 8289045	212	100	99
VOE 8289045	212	200	103
VOE 8289045	213	100	107
VOE 8289045	214	100	111
VOE 8289045	215	100	115
VOE 8289045	215	200	119
VOE 8289045	215	300	121
VOE 8289045	216	100	127
VOE 8289045	216	200	133
VOE 8289045	217	100	137
VOE 8289045	218	200	141
VOE 8289045	221	100	147
VOE 8289045	222	100	151
VOE 8289045	222	200	155
VOE 8289045	223	100	157
VOE 8289045	233	100	163
VOE 8289045	233	200	167
VOE 8289045	235	200	187
VOE 8289045	235	300	193
VOE 8289045	236	100	201
VOE 8289045	236	200	203
VOE 8289045	237	100	205
VOE 8289045	251	100	211
VOE 8289045	251	200	215
VOE 8289045	254	100	221
VOE 8289045	254	150	223
VOE 8289045	254	200	225
VOE 8289045	254	250	227
VOE 8289045	254	400	235
VOE 8289045	254	500	237
VOE 8289045	254	600	239
VOE 8289045	254	700	241
VOE 8289045	254	800	243
VOE 8289045	255	100	245
VOE 8289045	255	200	249
VOE 8289045	256	50	251
VOE 8289045	262	100	279
VOE 8289045	263	300	295
VOE 8289045	263	400	297
VOE 8289045	284	100	303
VOE 8289045	286	200	313
VOE 8289045	286	300	315
VOE 8289045	293	100	321
VOE 8289045	293	200	325
VOE 8289045	293	300	327
VOE 8289045	321	100	345
VOE 8289045	331	100	351
VOE 8289045	333	100	355
VOE 8289045	333	200	359
VOE 8289046	269	100	299
VOE 8289047	269	200	301

NUMERICAL INDEX

RÉPERTOIRE DE NUMÉROS

NUMMERNREGISTER

INDICE DE NÚMERO

NUMMERREGISTER



Part No	Group	Sect	Page
VOE 8289050	261	100	265
VOE 8289050	263	100	283
VOE 8289050	911	500	977
VOE 8289050	914	500	1107
VOE 8289051	261	100	265
VOE 8289051	263	200	291
VOE 8289052	911	710	983
VOE 8289052	924	1000	1299
VOE 8289052	924	2100	1315
VOE 8289054	234	200	175
VOE 8289055	234	300	177
VOE 8289056	256	300	259
VOE 8289058	875	100	881
VOE 8289059	356	200	377
VOE 8289059	356	300	379
VOE 8289060	916	3100	1263
VOE 8289061	362	200	391
VOE 8289064	870	100	857
VOE 8289064	870	400	865
VOE 8289064	870	500	869
VOE 8289065	363	200	405
VOE 8289065	363	300	407
VOE 8289065	363	350	409
VOE 8289066	837	200	783
VOE 8289067	837	300	785
VOE 8289068	431	100	567
VOE 8289068	441	100	577
VOE 8289068	441	200	581
VOE 8289068	715	200	607
VOE 8289068	897	100	931
VOE 8289068	911	300	971
VOE 8289069	775	700	627
VOE 8289069	775	810	631
VOE 8289069	775	900	635
VOE 8289069	775	1000	639
VOE 8289069	775	1200	643
VOE 8289070	911	1600	1009
VOE 8289070	912	2300	1065
VOE 8289070	914	2000	1135
VOE 8289071	367	400	435
VOE 8289071	914	2600	1165
VOE 8289071	916	2300	1255
VOE 8289072	367	400	435
VOE 8289072	912	2400	1067
VOE 8289072	914	2400	1145
VOE 8289072	914	2450	1147
VOE 8289072	914	2500	1163
VOE 8289072	916	2200	1253
VOE 8289074	367	300	433
VOE 8289074	912	3400	1069
VOE 8289074	914	3600	1183
VOE 8289074	924	1000	1299
VOE 8289075	367	100	429
VOE 8289075	912	2000	1057
VOE 8289075	916	300	1203
VOE 8289076	916	900	1223
VOE 8289077	716	100	615
VOE 8289077	897	100	931
VOE 8289077	897	100	937
VOE 8289079	912	100	1013
VOE 8289079	912	200	1015
VOE 8289079	912	300	1023
VOE 8289079	912	400	1035
VOE 8289079	912	500	1041
VOE 8289079	912	600	1045
VOE 8289079	912	700	1051
VOE 8289108	916	2000	1243
VOE 8289110	924	1100	1301
VOE 8289111	924	400	1281
VOE 8289112	916	100	1191
VOE 8289113	916	900	1223
VOE 8289309	914	100	1083
VOE 8289334	975	100	1357
VOE 8289334	975	1400	1397
VOE 8289517	386	200	525
VOE 8289517	897	100	931
VOE 8289517	914	2100	1137
VOE 8289682	210	100	87
VOE 8289682	211	100	93
VOE 8289682	212	100	99
VOE 8289682	212	200	103
VOE 8289682	213	100	107
VOE 8289682	214	100	111
VOE 8289682	215	100	115
VOE 8289682	215	200	119
VOE 8289682	215	300	121
VOE 8289682	216	100	127
VOE 8289682	216	200	133
VOE 8289682	217	100	137
VOE 8289682	218	200	141
VOE 8289682	221	100	147
VOE 8289682	222	100	151
VOE 8289682	222	200	155
VOE 8289682	223	100	157
VOE 8289682	233	100	163
VOE 8289682	233	200	167
VOE 8289682	235	200	187
VOE 8289682	235	300	193
VOE 8289682	236	100	201
VOE 8289682	236	200	203
VOE 8289682	237	100	205
VOE 8289682	251	100	211
VOE 8289682	251	200	215
VOE 8289682	254	100	221
VOE 8289682	254	150	223
VOE 8289682	254	200	225
VOE 8289682	254	250	227
VOE 8289682	254	400	235
VOE 8289682	254	500	237
VOE 8289682	254	600	239
VOE 8289682	254	700	241
VOE 8289682	254	800	243
VOE 8289682	255	100	245
VOE 8289682	255	200	249
VOE 8289682	256	50	251
VOE 8289682	262	100	279
VOE 8289682	263	300	295
VOE 8289682	263	400	297
VOE 8289682	284	100	303
VOE 8289682	286	200	313
VOE 8289682	286	300	315
VOE 8289682	293	100	321
VOE 8289682	293	200	325
VOE 8289682	293	300	327
VOE 8289682	321	100	345
VOE 8289682	331	100	351
VOE 8289682	333	100	355
VOE 8289682	333	200	359
VOE 8289683	911	710	983
VOE 8289683	911	1010	1005
VOE 8289683	911	1300	1007
VOE 8289683	924	2100	1315
VOE 8289684	911	720	989
VOE 8289684	911	1010	1005
VOE 8289684	911	1300	1007
VOE 8289684	924	1000	1299
VOE 8289684	924	2000	1313
VOE 8289685	911	710	983
VOE 8289685	911	1010	1005
VOE 8289685	911	1300	1007
VOE 8289685	924	2100	1315
VOE 8289686	911	720	989
VOE 8289686	911	1010	1005
VOE 8289686	911	1300	1007
VOE 8289686	924	1000	1299
VOE 8289686	924	2000	1313
VOE 8289688	350	100	361
VOE 8289689	350	100	361
VOE 8289690	350	100	361
VOE 8289691	350	100	361
VOE 8289692	387	300	533
VOE 8289693	387	300	533
VOE 8289694	912	100	1013
VOE 8289694	912	200	1015
VOE 8289694	912	300	1023
VOE 8289694	912	400	1035
VOE 8289694	912	500	1041
VOE 8289694	912	600	1045
VOE 8289694	912	700	1051
VOE 8289695	912	600	1045
VOE 8289695	914	300	1093
VOE 8289696	870	100	857
VOE 8289696	870	150	861
VOE 8289696	870	400	865
VOE 8289696	870	500	869
VOE 8289697	363	200	405
VOE 8289697	363	300	407
VOE 8289697	371	200	455
VOE 8289698	431	100	567
VOE 8289698	441	100	577
VOE 8289698	441	200	581
VOE 8289698	715	200	607
VOE 8289698	897	100	931
VOE 8289698	911	300	971
VOE 8289699	431	100	567

Part No	Group	Sect	Page
VOE 8289699	441	100	577
VOE 8289699	441	200	581
VOE 8289699	715	200	607
VOE 8289699	897	100	933
VOE 8289699	911	300	971
VOE 8289702	897	100	931
VOE 8289702	897	100	937
VOE 8289702	916	400	1207
VOE 8289702	974	100	1331
VOE 8289702	974	2100	1347
VOE 8289703	897	100	931
VOE 8289703	897	100	937
VOE 8289703	916	400	1207
VOE 8289703	974	100	1331
VOE 8289703	974	2100	1347
VOE 8289704	897	100	931
VOE 8289705	897	100	931
VOE 8289706	897	100	931
VOE 8289707	897	100	937
VOE 8289708	897	100	931
VOE 8289709	911	1600	1009
VOE 8289709	914	2000	1135
VOE 8289711	367	200	431
VOE 8289711	897	100	931
VOE 8289711	914	250	1091
VOE 8289711	914	1500	1129
VOE 8289711	914	1600	1133
VOE 8289712	367	200	431
VOE 8289712	914	200	1089
VOE 8289714	912	300	1023
VOE 8289714	912	400	1035
VOE 8289714	914	2850	1179
VOE 8289717	367	400	435
VOE 8289717	912	2400	1067
VOE 8289717	914	2400	1145
VOE 8289717	914	2450	1147
VOE 8289717	916	2200	1253
VOE 8289718	367	500	437
VOE 8289718	912	2400	1067
VOE 8289718	914	2400	1145
VOE 8289718	914	2460	1149
VOE 8289718	916	2200	1253
VOE 8289721	367	500	437
VOE 8289721	912	2400	1067
VOE 8289721	914	2400	1145
VOE 8289721	914	2460	1149
VOE 8289721	914	2500	1163
VOE 8289721	916	2200	1253
VOE 8289722	916	2800	1259
VOE 8289724	367	300	433
VOE 8289724	912	3400	1069
VOE 8289724	914	3600	1183
VOE 8289724	924	1000	1299
VOE 8289725	924	1200	1305
VOE 8289726	924	500	1283
VOE 8289727	912	2100	1061
VOE 8289727	916	100	1191
VOE 8289727	916	150	1195
VOE 8289727	916	1200	1233
VOE 8289728	367	600	441
VOE 8289728	897	100	931
VOE 8289728	912	2100	1061
VOE 8289728	912	2200	1063
VOE 8289728	914	1500	1129
VOE 8289728	914	1600	1133
VOE 8289728	914	3500	1181
VOE 8289728	916	500	1211
VOE 8289728	916	550	1215
VOE 8289728	916	600	1219
VOE 8289728	916	1500	1239
VOE 8289729	367	600	441
VOE 8289729	897	100	931
VOE 8289729	912	2200	1063
VOE 8289729	914	1500	1129
VOE 8289729	914	1600	1133
VOE 8289729	914	3500	1181
VOE 8289729	916	500	1211
VOE 8289729	916	600	1219
VOE 8289730	716	100	615
VOE 8289730	897	100	931
VOE 8289730	897	100	937
VOE 8289731	716	100	615
VOE 8289731	897	100	931
VOE 8289731	897	100	937
VOE 8289732	911	500	977
VOE 8289732	914	300	1093
VOE 8289733	911	600	981
VOE 8289885	914	2480	1157
VOE 8289888	914	2450	1147
VOE 8290017	924	1200	1305
VOE 8290259	831	250	741
VOE 8290259	831	600	757
VOE 8290260	852	110	815
VOE 8290261	364	150	419
VOE 8290261	852	120	817
VOE 8290262	393	100	535
VOE 8290274	360	200	385
VOE 8290413	354	150	369
VOE 8290413	363	150	399
VOE 8290413	371	1100	471
VOE 8290413	371	1150	483
VOE 8290413	371	1175	485
VOE 8290413	380	150	517
VOE 8290413	810	125	659
VOE 8290413	810	175	667
VOE 8290413	810	250	673
VOE 8290413	818	100	685
VOE 8290413	831	100	735
VOE 8290413	831	150	737
VOE 8290413	831	250	741
VOE 8290413	831	300	743
VOE 8290413	831	350	745
VOE 8290413	831	600	757
VOE 8290413	836	200	767
VOE 8290413	837	100	779
VOE 8290413	843	150	799
VOE 8290413	843	250	805
VOE 8290413	880	200	687
VOE 8290413	880	450	905
VOE 8290413	880	500	909
VOE 8290413	897	100	933
VOE 8290414	354	150	369
VOE 8290414	363	150	399
VOE 8290414	371	1100	471
VOE 8290414	371	1150	483
VOE 8290414	371	1175	485
VOE 8290414	380	150	517
VOE 8290414	810	125	659
VOE 8290414	810	175	667
VOE 8290414	810	250	673
VOE 8290414	818	100	685
VOE 8290414	831	100	735
VOE 8290414	831	150	737
VOE 8290414	831	250	741
VOE 8290414	831	300	743
VOE 8290414	831	350	745
VOE 8290414	831	600	757
VOE 8290414	836	225	771
VOE 8290414	837	100	779
VOE 8290414	843	150	799
VOE 8290414	843	250	805
VOE 8290414	880	150	889
VOE 8290414	880	250	893
VOE 8290414	880	350	899
VOE 8290414	880	450	905
VOE 8290414	880	500	909
VOE 8290414	881	100	911
VOE 8290414	897	100	933
VOE 8290415	354	150	369
VOE 8290415	363	150	399
VOE 8290415	371	1100	471
VOE 8290415	371	1150	483
VOE 8290415	371	1175	485
VOE 8290415	380	150	517
VOE 8290415	810	135	661
VOE 8290415	810	175	667
VOE 8290415	810	250	673
VOE 8290415	818	300	689
VOE 8290415	831	100	735
VOE 8290415	831	400	747
VOE 8290415	831	450	749
VOE 8290415	831	600	757
VOE 8290415	836	200	767
VOE 8290415	837	100	779
VOE 8290415	843	150	799
VOE 8290415	843	250	805
VOE 8290415	880	150	889
VOE 8290415	880	250	893
VOE 8290415	880	350	899
VOE 8290415	880	450	905
VOE 8290415	880	500	909
VOE 8290415	881	100	911

NUMERICAL INDEX

RÉPERTOIRE DE NUMÉROS

NUMMERNREGISTER

INDICE DE NÚMERO

NUMMERREGISTER

Part No	Group	Sect	Page
VOE 8290415	897	100	933
VOE 8290416	354	150	369
VOE 8290416	363	150	399
VOE 8290416	371	1100	471
VOE 8290416	371	1150	483
VOE 8290416	371	1175	485
VOE 8290416	380	150	517
VOE 8290416	810	135	661
VOE 8290416	810	175	667
VOE 8290416	810	250	673
VOE 8290416	818	400	691
VOE 8290416	831	100	735
VOE 8290416	831	400	747
VOE 8290416	831	450	749
VOE 8290416	831	600	757
VOE 8290416	836	225	771
VOE 8290416	837	100	779
VOE 8290416	843	150	799
VOE 8290416	843	250	805
VOE 8290416	880	150	889
VOE 8290416	880	250	893
VOE 8290416	880	350	899
VOE 8290416	880	450	905
VOE 8290416	880	500	909
VOE 8290416	881	100	911
VOE 8290416	897	100	933
VOE 8290767	897	100	933
VOE 8290767	897	200	941
VOE 8290768	897	100	931
VOE 8290768	897	100	933
VOE 8290768	897	200	941
VOE 8290769	897	100	931
VOE 8290769	897	100	933
VOE 8290769	897	200	941
VOE 8290770	897	100	937
VOE 8290771	897	100	937
VOE 8290772	897	100	937
VOE 8290779	897	100	937
VOE 8290780	897	100	937
VOE 8290781	897	100	937
VOE 8290782	897	100	937
VOE 8290783	897	100	937
VOE 8290784	897	100	937
VOE 8290785	897	100	933
VOE 8290786	897	100	933
VOE 8290787	897	100	935
VOE 8290788	897	100	935
VOE 8290789	897	100	935
VOE 8290790	897	100	935
VOE 8290791	897	100	935
VOE 8290792	897	100	935
VOE 8290875	897	100	937
VOE 8291092	371	100	443
VOE 8291093	371	125	447
VOE 8291144	821	100	703
VOE 8291305	821	100	703
VOE 8291305	821	200	709
VOE 8291305	821	300	717
VOE 8291305	821	350	719
VOE 8291305	860	100	827
VOE 8291306	364	300	425
VOE 8291306	821	100	703
VOE 8291307	371	2400	501
VOE 8291308	827	400	733
VOE 8291309	827	400	733
VOE 8291311	818	500	693
VOE 8291311	831	150	737
VOE 8291311	837	100	779
VOE 8291311	881	100	911
VOE 8291312	363	6000	411
VOE 8291312	371	2000	493
VOE 8291312	810	6000	677
VOE 8291312	810	6100	679
VOE 8291312	810	6200	681
VOE 8291312	810	6300	683
VOE 8291312	821	6000	721
VOE 8291312	870	6000	873
VOE 8291312	914	6100	1187
VOE 8291313	371	2100	495
VOE 8291314	821	200	709
VOE 8291314	821	300	717
VOE 8291314	821	350	719
VOE 8291316	371	2200	497
VOE 8291316	860	100	827
VOE 8291316	992	5000	1445
VOE 8291316	992	5500	1457
VOE 8291317	371	2200	497
VOE 8291317	860	100	827
VOE 8291317	992	5100	1451
VOE 8291317	992	5500	1457
VOE 8291318	821	200	709
VOE 8291318	821	300	717
VOE 8291318	821	350	719
VOE 8291319	914	6000	1185
VOE 8291490	831	250	741
VOE 8291490	831	600	757
VOE 8291493	364	150	419
VOE 8291493	852	110	815
VOE 8291494	364	150	419
VOE 8291494	852	120	817
VOE 8291521	897	100	935
VOE 8291521	897	100	937
VOE 8291521	897	100	939
VOE 8291524	852	160	823
VOE 8291525	852	160	823
VOE 8291545	837	300	785
VOE 8291546	715	7700	613
VOE 8291547	916	900	1223
VOE 8291556	821	200	709
VOE 8291556	821	300	717
VOE 8291556	821	350	719
VOE 8291557	715	7500	609
VOE 8291929	210	60	85
VOE 8291929	210	105	89
VOE 8291929	210	110	91
VOE 8291929	211	110	95
VOE 8291929	212	110	101
VOE 8291929	212	210	105
VOE 8291929	213	110	109
VOE 8291929	214	110	113
VOE 8291929	215	110	117
VOE 8291929	215	310	123
VOE 8291929	216	110	129
VOE 8291929	216	210	135
VOE 8291929	217	110	139
VOE 8291929	218	210	143
VOE 8291929	221	110	149
VOE 8291929	222	110	153
VOE 8291929	223	110	161
VOE 8291929	233	110	165
VOE 8291929	233	210	169
VOE 8291929	235	210	189
VOE 8291929	237	110	209
VOE 8291929	251	110	213
VOE 8291929	255	110	247
VOE 8291929	262	110	281
VOE 8291929	263	110	285
VOE 8291929	284	150	305
VOE 8291929	286	400	317
VOE 8291929	321	110	347
VOE 8291929	331	110	353
VOE 8291929	333	110	357
VOE 8291930	210	60	85
VOE 8291930	210	105	89
VOE 8291930	210	110	91
VOE 8291930	211	110	95
VOE 8291930	212	110	101
VOE 8291930	212	210	105
VOE 8291930	213	110	109
VOE 8291930	214	110	113
VOE 8291930	215	110	117
VOE 8291930	215	310	123
VOE 8291930	216	110	129
VOE 8291930	216	210	135
VOE 8291930	217	110	139
VOE 8291930	218	210	143
VOE 8291930	221	110	149
VOE 8291930	222	110	153
VOE 8291930	223	110	161
VOE 8291930	233	110	165
VOE 8291930	233	210	169
VOE 8291930	235	210	189
VOE 8291930	237	110	209
VOE 8291930	251	110	213
VOE 8291930	255	110	247
VOE 8291930	262	110	281
VOE 8291930	263	110	285
VOE 8291930	284	150	305
VOE 8291930	286	400	317
VOE 8291930	321	110	347
VOE 8291930	331	110	353
VOE 8291930	333	110	357
VOE 8291931	261	150	267
VOE 8291931	261	220	275
VOE 8291931	263	250	293

Part No	Group	Sect	Page
VOE 8291931	911	500	977
VOE 8291931	914	500	1107
VOE 8291931	914	550	1113
VOE 8291932	215	400	125
VOE 8291932	261	150	267
VOE 8291932	261	220	275
VOE 8291932	263	150	289
VOE 8291932	371	1300	491
VOE 8291933	911	710	983
VOE 8291933	924	3200	1319
VOE 8291934	911	740	997
VOE 8291934	911	1000	1003
VOE 8291935	827	400	733
VOE 8291936	870	150	861
VOE 8291936	870	400	865
VOE 8291936	870	500	869
VOE 8291938	367	400	435
VOE 8291938	914	2650	1169
VOE 8291938	916	2300	1255
VOE 8291939	367	400	435
VOE 8291939	367	550	439
VOE 8291939	912	2400	1067
VOE 8291939	914	2470	1153
VOE 8291939	916	2200	1253
VOE 8291941	235	100	181
VOE 8291941	252	100	217
VOE 8291941	254	100	221
VOE 8291941	258	200	261
VOE 8291941	352	100	365
VOE 8291941	364	110	415
VOE 8291941	371	200	455
VOE 8291941	387	100	529
VOE 8291941	431	300	575
VOE 8291945	924	1300	1307
VOE 8291946	924	1110	1303
VOE 8291949	916	1050	1229
VOE 8291954	912	100	1013
VOE 8291954	912	250	1019
VOE 8291954	912	350	1029
VOE 8291954	912	400	1035
VOE 8291954	912	500	1041
VOE 8291954	912	600	1045
VOE 8291954	912	700	1051
VOE 8291978	916	2100	1245
VOE 8291979	924	1600	1311
VOE 8291981	924	700	1285
VOE 8291982	916	1000	1227
VOE 8291984	897	200	941
VOE 8291984	897	300	945
VOE 8292061	360	100	383
VOE 8292061	897	100	931
VOE 8292082	975	150	1359
VOE 8292082	975	1700	1409
VOE 8292083	234	400	179
VOE 8292223	841	250	795
VOE 8292272	860	410	847
VOE 8292272	860	450	849
VOE 8292660	924	100	1273
VOE 8292660	924	800	1291
VOE 8292726	975	2100	1415
VOE 8292728	715	7600	611
VOE 8292838	364	150	419
VOE 8292838	371	800	463
VOE 8292839	371	800	463
VOE 8292870	218	300	145
VOE 8292870	252	200	219
VOE 8292870	254	350	233
VOE 8292870	256	150	255
VOE 8292870	258	300	263
VOE 8292870	286	150	311
VOE 8292870	352	100	365
VOE 8292870	364	150	419
VOE 8292870	364	300	425
VOE 8292870	371	250	457
VOE 8292870	372	100	509
VOE 8292870	372	300	513
VOE 8292870	386	300	527
VOE 8292870	431	200	571
VOE 8292870	431	300	575
VOE 8292870	441	500	587
VOE 8292870	821	150	707
VOE 8292870	827	250	729
VOE 8292870	841	110	789
VOE 8292870	841	150	791
VOE 8292870	860	100	827
VOE 8292870	860	160	831
VOE 8292870	891	100	925
VOE 8292870	897	100	939
VOE 8292870	911	550	979
VOE 8292870	911	600	981
VOE 8292870	913	100	1073
VOE 8292870	913	200	1075
VOE 8292870	914	100	1083
VOE 8292870	914	350	1099
VOE 8292870	914	400	1103
VOE 8292870	914	550	1113
VOE 8292871	911	710	983
VOE 8292872	911	730	993
VOE 8292873	911	740	997
VOE 8292873	911	1000	1003
VOE 8292874	235	170	185
VOE 8292874	235	250	191
VOE 8292874	235	500	199
VOE 8292876	310	200	343
VOE 8292876	371	150	451
VOE 8292877	310	200	343
VOE 8292877	371	150	451
VOE 8292878	891	200	927
VOE 8292878	996	100	1459
VOE 8292879	891	200	927
VOE 8292879	996	100	1459
VOE 8292880	387	200	531
VOE 8292881	387	200	531
VOE 8292882	827	400	733
VOE 8292885	364	200	423
VOE 8292886	367	400	435
VOE 8292886	367	550	439
VOE 8292886	912	2400	1067
VOE 8292886	914	2470	1153
VOE 8292886	916	2200	1253
VOE 8292887	367	550	439
VOE 8292887	912	2400	1067
VOE 8292887	914	2480	1157
VOE 8292887	916	2200	1253
VOE 8292888	367	550	439
VOE 8292888	912	2400	1067
VOE 8292888	914	2480	1157
VOE 8292888	916	2200	1253
VOE 8292889	235	100	181
VOE 8292889	252	100	217
VOE 8292889	254	100	221
VOE 8292889	258	200	261
VOE 8292889	364	110	415
VOE 8292889	387	100	529
VOE 8292889	431	300	575
VOE 8292890	235	100	181
VOE 8292890	252	100	217
VOE 8292890	254	100	221
VOE 8292890	258	200	261
VOE 8292890	364	110	415
VOE 8292890	371	200	455
VOE 8292890	387	100	529
VOE 8292890	431	300	575
VOE 8292891	371	800	463
VOE 8292892	897	100	931
VOE 8292892	974	200	1333
VOE 8292892	974	2100	1347
VOE 8292893	912	3400	1069
VOE 8292893	914	3600	1183
VOE 8292893	924	1500	1309
VOE 8292894	916	1050	1229
VOE 8292895	916	1050	1229
VOE 8292896	916	1050	1229
VOE 8292898	912	100	1013
VOE 8292898	912	250	1019
VOE 8292898	912	350	1029
VOE 8292898	912	400	1035
VOE 8292898	912	500	1041
VOE 8292898	912	600	1045
VOE 8292898	912	700	1051
VOE 8292912	897	100	933
VOE 8292912	897	200	941
VOE 8292912	897	300	945
VOE 8292913	897	100	933
VOE 8292913	897	200	941
VOE 8292914	897	100	933
VOE 8292914	897	200	941
VOE 8292926	364	200	423
VOE 8292927	916	100	1191
VOE 8292928	912	350	1029
VOE 8292928	914	2850	1179
VOE 8292930	235	150	183
VOE 8292930	235	250	191
VOE 8292938	914	350	1099
VOE 8292939	897	100	933

NUMERICAL INDEX

INDICE DE NÚMERO

RÉPERTOIRE DE NUMÉROS

NUMMERREGISTER

NUMMERNREGISTER

Catalogue id **20612** | Group **1000** | Issue **PUB 20025115-E** | Page **47**

Part No	Group	Sect	Page
VOE 8292939	897	200	941
VOE 8292940	897	100	933
VOE 8292940	897	200	941
VOE 8293085	354	200	371
VOE 8293085	363	160	401
VOE 8293085	371	1130	479
VOE 8293085	371	1200	487
VOE 8293085	380	175	519
VOE 8293085	810	145	663
VOE 8293085	810	185	669
VOE 8293085	810	275	675
VOE 8293085	818	100	685
VOE 8293085	831	150	737
VOE 8293085	831	500	751
VOE 8293085	831	550	753
VOE 8293085	831	610	759
VOE 8293085	836	250	773
VOE 8293085	837	150	781
VOE 8293085	843	175	801
VOE 8293085	843	275	809
VOE 8293085	872	150	877
VOE 8293085	880	125	887
VOE 8293085	880	275	895
VOE 8293085	880	375	901
VOE 8293085	880	475	907
VOE 8293085	881	150	919
VOE 8293085	897	100	931
VOE 8293085	897	100	933
VOE 8293086	354	200	371
VOE 8293086	363	160	401
VOE 8293086	371	1130	479
VOE 8293086	371	1200	487
VOE 8293086	380	200	521
VOE 8293086	810	145	663
VOE 8293086	810	185	669
VOE 8293086	810	275	675
VOE 8293086	818	200	687
VOE 8293086	831	150	737
VOE 8293086	831	500	751
VOE 8293086	831	550	753
VOE 8293086	831	610	759
VOE 8293086	836	300	777
VOE 8293086	837	150	781
VOE 8293086	843	175	801
VOE 8293086	843	275	809
VOE 8293086	872	150	877
VOE 8293086	880	125	887
VOE 8293086	880	275	895
VOE 8293086	880	375	901
VOE 8293086	880	475	907
VOE 8293086	881	150	919
VOE 8293086	897	100	931
VOE 8293086	897	100	933
VOE 8293087	354	200	371
VOE 8293087	363	160	401
VOE 8293087	371	1130	479
VOE 8293087	371	1200	487
VOE 8293087	380	200	521
VOE 8293087	810	145	663
VOE 8293087	810	185	669
VOE 8293087	810	275	675
VOE 8293087	818	300	689
VOE 8293087	831	100	735
VOE 8293087	831	500	751
VOE 8293087	831	550	753
VOE 8293087	831	610	759
VOE 8293087	836	250	773
VOE 8293087	837	150	781
VOE 8293087	843	175	801
VOE 8293087	843	275	809
VOE 8293087	872	150	877
VOE 8293087	880	125	887
VOE 8293087	880	275	895
VOE 8293087	880	375	901
VOE 8293087	880	475	907
VOE 8293087	881	150	919
VOE 8293087	897	100	931
VOE 8293087	897	100	933
VOE 8293088	354	200	371
VOE 8293088	363	160	401
VOE 8293088	371	1130	479
VOE 8293088	371	1200	487
VOE 8293088	380	200	521
VOE 8293088	810	145	663
VOE 8293088	810	185	669
VOE 8293088	810	275	675
VOE 8293088	818	400	691
VOE 8293088	831	100	735
VOE 8293088	831	500	751
VOE 8293088	831	550	753
VOE 8293088	831	610	759
VOE 8293088	836	300	777
VOE 8293088	837	150	781
VOE 8293088	843	175	801
VOE 8293088	843	275	809
VOE 8293088	872	150	877
VOE 8293088	880	125	887
VOE 8293088	880	275	895
VOE 8293088	880	375	901
VOE 8293088	880	475	907
VOE 8293088	881	150	919
VOE 8293088	897	100	931
VOE 8293088	897	100	933
VOE 8293089	354	300	373
VOE 8293089	363	170	403
VOE 8293089	371	1120	475
VOE 8293089	371	1250	489
VOE 8293089	380	175	519
VOE 8293089	810	145	663
VOE 8293089	810	185	669
VOE 8293089	810	275	675
VOE 8293089	818	600	695
VOE 8293089	831	500	751
VOE 8293089	831	550	753
VOE 8293089	831	610	759
VOE 8293089	836	250	773
VOE 8293089	837	150	781
VOE 8293089	843	175	801
VOE 8293089	843	275	809
VOE 8293089	872	150	877
VOE 8293089	880	125	887
VOE 8293089	880	275	895
VOE 8293089	880	375	901
VOE 8293089	880	475	907
VOE 8293089	881	125	915
VOE 8293089	897	100	933
VOE 8293090	354	300	373
VOE 8293090	363	170	403
VOE 8293090	371	1120	475
VOE 8293090	371	1250	489
VOE 8293090	380	175	519
VOE 8293090	810	145	663
VOE 8293090	810	185	669
VOE 8293090	810	275	675
VOE 8293090	818	700	697
VOE 8293090	831	150	737
VOE 8293090	831	500	751
VOE 8293090	831	550	753
VOE 8293090	831	610	759
VOE 8293090	836	300	777
VOE 8293090	837	150	781
VOE 8293090	843	175	801
VOE 8293090	843	275	809
VOE 8293090	872	150	877
VOE 8293090	880	125	887
VOE 8293090	880	275	895
VOE 8293090	880	375	901
VOE 8293090	880	475	907
VOE 8293090	881	125	915
VOE 8293090	897	100	933
VOE 8293091	354	300	373
VOE 8293091	363	170	403
VOE 8293091	371	1120	475
VOE 8293091	371	1250	489
VOE 8293091	380	175	519
VOE 8293091	810	145	663
VOE 8293091	810	185	669
VOE 8293091	810	275	675
VOE 8293091	818	800	699
VOE 8293091	831	100	735
VOE 8293091	831	500	751
VOE 8293091	831	550	753
VOE 8293091	831	610	759
VOE 8293091	836	250	773
VOE 8293091	837	150	781
VOE 8293091	843	175	801
VOE 8293091	843	275	809
VOE 8293091	872	150	877
VOE 8293091	880	125	887
VOE 8293091	880	275	895
VOE 8293091	880	375	901
VOE 8293091	880	475	907
VOE 8293091	881	125	915
VOE 8293091	897	100	933
VOE 8293092	354	300	373

Part No	Group	Sect	Page
VOE 8293092	363	170	403
VOE 8293092	371	1120	475
VOE 8293092	371	1250	489
VOE 8293092	380	175	519
VOE 8293092	810	145	663
VOE 8293092	810	185	669
VOE 8293092	810	275	675
VOE 8293092	818	900	701
VOE 8293092	831	100	735
VOE 8293092	831	500	751
VOE 8293092	831	550	753
VOE 8293092	831	610	759
VOE 8293092	836	300	777
VOE 8293092	837	150	781
VOE 8293092	843	175	801
VOE 8293092	843	275	809
VOE 8293092	872	150	877
VOE 8293092	880	125	887
VOE 8293092	880	275	895
VOE 8293092	880	375	901
VOE 8293092	880	475	907
VOE 8293092	881	125	915
VOE 8293092	897	100	933
VOE 8293106	914	1550	1131
VOE 8293113	837	150	781
VOE 8293143	431	100	567
VOE 8293143	441	110	579
VOE 8293143	441	200	581
VOE 8293143	715	200	607
VOE 8293143	911	310	973
VOE 8293144	775	710	629
VOE 8293144	775	820	633
VOE 8293144	775	910	637
VOE 8293144	775	1010	641
VOE 8293144	775	1200	643
VOE 8293145	398	300	549
VOE 8293146	398	400	551
VOE 8293168	914	100	1083
VOE 8293480	387	300	533
VOE 8293480	492	200	597
VOE 8293480	715	7500	609
VOE 8293480	821	250	713
VOE 8293480	821	300	717
VOE 8293480	821	350	719
VOE 8293480	837	300	785
VOE 8293511	860	100	827
VOE 8293850	821	200	709
VOE 8293851	821	250	713
VOE 8293851	821	300	717
VOE 8293851	821	350	719
VOE 8294257	897	100	931
VOE 8294257	974	250	1335
VOE 8294257	974	400	1341
VOE 8294258	897	100	931
VOE 8294258	974	250	1335
VOE 8294258	974	400	1341
VOE 8294259	916	2100	1245
VOE 8294259	975	250	1363
VOE 8294259	975	1200	1389
VOE 8294260	916	4050	1269
VOE 8294261	916	4050	1269
VOE 8294262	916	4050	1269
VOE 8294348	371	3100	505
VOE 8294348	371	3200	507
VOE 8294348	916	200	1199
VOE 8294348	916	950	1225
VOE 8294348	916	1075	1231
VOE 8294348	974	250	1335
VOE 8294348	974	400	1341
VOE 8294348	974	3000	1349
VOE 8294348	975	2600	1427
VOE 8294348	975	2800	1431
VOE 8294409	356	100	375
VOE 8294409	860	350	843
VOE 8294428	897	100	935
VOE 8294429	897	100	935
VOE 8294430	897	100	935
VOE 8294431	897	100	935
VOE 8294432	897	100	937
VOE 8294519	350	200	363
VOE 8294519	352	100	365
VOE 8294519	356	200	377
VOE 8294519	356	300	379
VOE 8294528	350	200	363
VOE 8294528	352	100	365
VOE 8294528	356	200	377
VOE 8294528	356	300	379
VOE 8294537	352	100	365
VOE 8294605	371	3100	505
VOE 8294605	371	3200	507
VOE 8294619	371	3000	503
VOE 8294619	924	4200	1321
VOE 8294809	912	2100	1061
VOE 8294809	916	400	1207
VOE 8294809	916	1200	1233
VOE 8294810	916	2175	1251
VOE 8294811	916	2175	1251
VOE 8294846	916	400	1207
VOE 8294960	925	100	1323
VOE 8294961	925	100	1323
VOE 8296851	924	800	1291
VOE 8296851	925	2000	1329
VOE 8297311	775	120	623
VOE 8297318	398	500	553
VOE 8297319	398	600	555
VOE 8297320	398	700	557
VOE 8297321	398	800	559
VOE 874033	371	2100	495
VOE 874802	371	1300	491
VOE 874802	386	200	525
VOE 874954	362	200	391
VOE 874954	371	1100	473
VOE 874954	371	1120	477
VOE 874954	371	1130	481
VOE 874954	371	2100	495
VOE 874954	372	300	513
VOE 874955	286	100	307
VOE 874955	371	1100	471
VOE 874955	371	1120	475
VOE 874955	371	1130	479
VOE 874955	371	1300	491
VOE 874955	371	2100	495
VOE 874959	254	300	229
VOE 874959	286	100	307
VOE 874965	254	300	229
VOE 874965	254	300	231
VOE 874965	286	100	307
VOE 874966	254	300	229
VOE 888474	223	110	161
VOE 888767	255	110	247
VOE 907848	360	200	385
VOE 907848	914	1500	1129
VOE 907848	914	1550	1131
VOE 907887	924	150	1275
VOE 914167	431	200	571
VOE 914167	492	100	595
VOE 914167	775	700	627
VOE 914167	775	710	629
VOE 914167	974	350	1339
VOE 914167	974	400	1341
VOE 914167	974	2100	1347
VOE 914167	974	3000	1349
VOE 914167	974	3400	1353
VOE 914167	975	600	1367
VOE 914167	975	700	1371
VOE 914167	975	800	1375
VOE 914167	975	900	1379
VOE 914167	975	1000	1383
VOE 914167	975	1100	1387
VOE 914167	975	1200	1389
VOE 914167	975	1300	1395
VOE 914167	975	1400	1399
VOE 914167	975	1500	1403
VOE 914167	975	1600	1407
VOE 914167	975	1700	1411
VOE 914167	975	2000	1413
VOE 914167	975	2100	1415
VOE 914167	975	2200	1417
VOE 914167	975	2500	1423
VOE 914167	975	2800	1431
VOE 914167	975	3000	1435
VOE 914169	974	1200	1343
VOE 914169	974	1300	1345
VOE 914169	975	700	1369
VOE 914169	975	800	1375
VOE 914169	975	900	1379
VOE 914169	975	1000	1383
VOE 914169	975	1100	1387
VOE 914169	975	1200	1389
VOE 914169	975	1300	1395
VOE 914169	975	1400	1399
VOE 914169	975	1500	1403
VOE 914169	975	1600	1407
VOE 914169	975	1700	1411
VOE 914394	234	300	177

NUMERICAL INDEX

RÉPERTOIRE DE NUMÉROS

NUMMERNREGISTER

INDICE DE NÚMERO

NUMMERREGISTER

Part No	Group	Sect	Page
VOE 914454	293	100	323
VOE 914470	441	500	587
VOE 914470	913	200	1077
VOE 914472	441	200	583
VOE 914515	870	150	861
VOE 914528	911	500	977
VOE 914528	911	550	979
VOE 914537	263	400	297
VOE 9213-0800	831	300	743
VOE 9213-0800	831	400	747
VOE 930432	836	150	763
VOE 930432	836	200	767
VOE 930432	836	250	773
VOE 930845	836	150	765
VOE 930845	836	200	769
VOE 930845	836	250	775
VOE 931212	912	300	1023
VOE 931212	912	350	1029
VOE 931212	912	400	1035
VOE 931212	912	500	1041
VOE 931212	912	600	1045
VOE 931212	912	600	1047
VOE 931212	912	700	1051
VOE 931212	912	700	1053
VOE 9324-21617	431	100	569
VOE 935013	911	400	975
VOE 935013	911	1600	1009
VOE 935013	914	500	1107
VOE 935013	914	550	1113
VOE 935013	916	300	1203
VOE 935013	916	600	1221
VOE 935013	916	1000	1227
VOE 935013	916	1200	1233
VOE 935013	916	1500	1239
VOE 935013	916	4000	1267
VOE 935016	911	300	971
VOE 935016	911	310	973
VOE 935067	914	3600	1183
VOE 935067	916	600	1219
VOE 935069	914	200	1089
VOE 935069	914	250	1091
VOE 935069	914	300	1095
VOE 935069	914	400	1105
VOE 935069	916	300	1203
VOE 935069	916	1200	1233
VOE 935069	916	1500	1239
VOE 935069	924	200	1277
VOE 935069	924	250	1279
VOE 935073	911	710	983
VOE 935073	911	720	989
VOE 935073	911	730	993
VOE 935073	911	740	997
VOE 935073	914	500	1109
VOE 935073	914	550	1113
VOE 935082	924	700	1285
VOE 935085	914	100	1085
VOE 935085	914	200	1089
VOE 935085	914	250	1091
VOE 935085	914	300	1093
VOE 935085	914	350	1101
VOE 935085	914	400	1105
VOE 935085	914	2000	1135
VOE 935085	914	2100	1137
VOE 935085	914	2150	1139
VOE 935085	914	3500	1181
VOE 935085	916	1500	1239
VOE 935085	924	200	1277
VOE 935085	924	250	1279
VOE 935085	924	700	1285
VOE 935089	911	710	983
VOE 935089	911	720	989
VOE 935089	911	730	993
VOE 935089	911	740	997
VOE 935089	914	100	1085
VOE 935089	914	300	1093
VOE 935089	914	350	1099
VOE 935089	914	6100	1187
VOE 935089	924	200	1277
VOE 935089	924	250	1279
VOE 935091	914	6100	1187
VOE 935092	911	710	983
VOE 935092	911	720	989
VOE 935093	911	1600	1009
VOE 935098	914	550	1115
VOE 935100	924	200	1277
VOE 935100	924	250	1279
VOE 935100	924	400	1281
VOE 935100	924	900	1295
VOE 935229	911	200	969
VOE 935229	911	1600	1009
VOE 935229	914	500	1109
VOE 935229	914	550	1115
VOE 935229	916	600	1219
VOE 935229	916	1000	1227
VOE 935229	916	2200	1253
VOE 935229	916	2300	1255
VOE 935229	916	4000	1265
VOE 935229	916	4050	1269
VOE 935424	914	6100	1189
VOE 935424	916	600	1219
VOE 935424	924	400	1281
VOE 935424	924	500	1283
VOE 935425	914	6100	1187
VOE 935425	916	1200	1233
VOE 935425	916	1500	1239
VOE 935425	924	400	1281
VOE 935425	924	500	1283
VOE 935427	914	6100	1187
VOE 935427	924	500	1283
VOE 935428	914	2450	1147
VOE 935428	914	2460	1149
VOE 935428	914	2600	1165
VOE 935428	914	6100	1189
VOE 935428	916	300	1203
VOE 935428	916	600	1219
VOE 935428	924	400	1281
VOE 935428	924	500	1283
VOE 935429	914	6100	1189
VOE 935429	916	1200	1233
VOE 935429	916	1500	1239
VOE 935429	924	400	1281
VOE 935429	924	500	1283
VOE 935540	916	300	1203
VOE 935574	911	500	977
VOE 935574	914	500	1111
VOE 935574	914	550	1115
VOE 935574	916	2100	1245
VOE 935574	924	1000	1299
VOE 935574	924	1100	1301
VOE 935756	914	2450	1147
VOE 935756	914	2460	1151
VOE 935756	914	2600	1165
VOE 935756	914	6100	1189
VOE 935756	924	200	1277
VOE 935756	924	250	1279
VOE 935756	924	400	1281
VOE 935756	924	900	1295
VOE 936182	916	300	1205
VOE 936208	924	700	1285
VOE 936208	924	750	1289
VOE 936252	924	700	1285
VOE 936252	924	750	1289
VOE 936267	916	1200	1235
VOE 936267	916	1500	1241
VOE 936287	914	350	1099
VOE 936287	914	400	1103
VOE 936287	914	500	1109
VOE 936287	914	550	1115
VOE 936288	914	400	1103
VOE 936288	914	2480	1159
VOE 936289	914	300	1093
VOE 936289	914	2460	1151
VOE 936290	914	400	1103
VOE 936291	914	400	1103
VOE 936292	914	2460	1151
VOE 936292	914	2480	1159
VOE 936296	914	350	1099
VOE 936296	914	2850	1179
VOE 936299	914	2300	1143
VOE 936299	914	2460	1151
VOE 936299	914	2480	1159
VOE 936300	914	2200	1141
VOE 936300	914	2700	1175
VOE 936301	914	400	1103
VOE 936301	914	2400	1145
VOE 936301	914	2470	1155
VOE 936301	914	2480	1159
VOE 936301	914	2480	1161
VOE 936301	914	2650	1171
VOE 936367	916	300	1205
VOE 936410	924	500	1283
VOE 936446	914	500	1109
VOE 936446	914	6000	1185
VOE 936478	924	500	1283
VOE 936617	911	400	975

Part No	Group	Sect	Page
VOE 936618	911	710	983
VOE 936618	911	720	989
VOE 936618	911	730	993
VOE 936618	911	740	997
VOE 936618	916	2200	1253
VOE 936618	916	2300	1255
VOE 936618	916	2300	1257
VOE 936620	911	500	977
VOE 936620	911	550	979
VOE 936624	911	600	981
VOE 936624	911	800	1001
VOE 936624	916	150	1195
VOE 936624	916	200	1199
VOE 936624	916	400	1207
VOE 936624	916	500	1211
VOE 936624	916	550	1215
VOE 936624	916	1050	1229
VOE 936624	916	1075	1231
VOE 936624	916	2100	1247
VOE 936624	916	2800	1259
VOE 936624	916	4000	1267
VOE 936624	916	4050	1271
VOE 936626	916	100	1191
VOE 936626	916	150	1195
VOE 936626	916	200	1199
VOE 936626	916	400	1207
VOE 936626	916	500	1211
VOE 936626	916	550	1215
VOE 936637	924	1200	1305
VOE 936646	924	500	1283
VOE 936656	914	100	1083
VOE 936675	924	200	1277
VOE 936675	924	250	1279
VOE 936685	911	710	985
VOE 936685	911	720	989
VOE 936690	914	300	1095
VOE 936690	914	400	1103
VOE 936693	911	710	985
VOE 936693	911	720	991
VOE 936693	911	730	995
VOE 936693	911	740	999
VOE 936695	914	400	1103
VOE 936697	914	6100	1189
VOE 936699	914	100	1083
VOE 936702	914	2100	1137
VOE 936704	914	2000	1135
VOE 936705	914	100	1083
VOE 936706	914	100	1083
VOE 936708	916	1200	1235
VOE 936710	914	100	1083
VOE 936714	914	200	1089
VOE 936714	914	250	1091
VOE 936717	916	150	1195
VOE 936748	914	6100	1189
VOE 936759	911	300	971
VOE 936776	914	100	1083
VOE 936776	914	250	1091
VOE 936776	914	300	1093
VOE 936776	914	3500	1181
VOE 936783	914	6100	1189
VOE 936787	914	400	1103
VOE 936788	914	2100	1137
VOE 936798	916	300	1203
VOE 936812	914	3600	1183
VOE 936813	914	400	1103
VOE 936815	914	2450	1147
VOE 936815	914	2470	1155
VOE 936815	914	2600	1165
VOE 936815	914	2650	1169
VOE 936817	914	2400	1145
VOE 936818	914	2000	1135
VOE 936820	914	300	1093
VOE 936820	916	600	1219
VOE 936821	914	350	1099
VOE 936822	914	3500	1181
VOE 936825	914	2470	1155
VOE 936826	914	3500	1181
VOE 936828	914	6100	1189
VOE 936837	914	2470	1153
VOE 936837	914	2480	1157
VOE 936837	914	2500	1163
VOE 936842	911	740	999
VOE 936851	914	400	1103
VOE 936852	914	2650	1171
VOE 936861	914	400	1103
VOE 936862	914	2600	1165
VOE 936874	914	300	1093
VOE 936875	914	400	1103
VOE 936915	911	710	985
VOE 936915	911	720	991
VOE 936932	914	100	1085
VOE 936932	914	400	1105
VOE 936943	911	730	995
VOE 936943	911	740	999
VOE 936952	914	300	1093
VOE 936953	914	200	1089
VOE 936953	914	250	1091
VOE 936955	914	300	1093
VOE 936955	924	200	1277
VOE 936957	914	500	1109
VOE 936961	914	2470	1153
VOE 936961	914	2480	1157
VOE 936968	914	2000	1135
VOE 936970	914	2500	1163
VOE 936972	914	400	1103
VOE 936973	916	600	1221
VOE 936974	914	350	1099
VOE 936974	916	600	1221
VOE 936976	914	2450	1147
VOE 936976	914	2460	1149
VOE 936976	914	2600	1165
VOE 936978	914	300	1093
VOE 936978	914	350	1099
VOE 936979	914	2450	1147
VOE 936979	914	2460	1149
VOE 936979	914	2600	1165
VOE 936981	914	2500	1163
VOE 936992	914	500	1109
VOE 936999	916	100	1191
VOE 937000	916	400	1209
VOE 937001	911	310	973
VOE 937003	916	1000	1227
VOE 937003	916	1300	1237
VOE 937003	916	4000	1267
VOE 937004	916	2100	1245
VOE 937007	916	2000	1243
VOE 937007	916	2800	1259
VOE 937010	911	300	971
VOE 937011	911	300	971
VOE 937015	916	1000	1227
VOE 937086	914	400	1105
VOE 937088	911	1600	1009
VOE 937089	914	500	1109
VOE 937090	914	500	1109
VOE 937090	914	550	1115
VOE 937091	911	200	969
VOE 937104	914	400	1103
VOE 937104	914	2600	1165
VOE 937107	914	2000	1135
VOE 937107	914	2800	1177
VOE 937109	914	300	1093
VOE 937109	914	350	1099
VOE 937111	914	2460	1151
VOE 937111	914	2700	1175
VOE 937117	916	600	1221
VOE 937119	914	300	1095
VOE 937119	916	600	1219
VOE 937119	916	600	1221
VOE 937122	914	300	1093
VOE 937122	914	2470	1155
VOE 937122	914	2650	1169
VOE 937124	914	3500	1181
VOE 937129	914	200	1089
VOE 937129	914	250	1091
VOE 937132	914	2000	1135
VOE 937135	916	1500	1241
VOE 937138	914	100	1087
VOE 937144	914	500	1109
VOE 937149	916	1200	1235
VOE 937149	916	1500	1241
VOE 937153	916	3100	1263
VOE 937184	914	300	1093
VOE 937190	914	300	1093
VOE 937190	914	350	1099
VOE 937190	914	2000	1135
VOE 937194	914	2460	1151
VOE 937194	914	2480	1159
VOE 937195	914	2470	1155
VOE 937195	914	2650	1169
VOE 937196	914	2450	1147
VOE 937196	914	2460	1151
VOE 937196	914	2480	1159
VOE 937196	914	2600	1165
VOE 937197	914	550	1115
VOE 937199	914	2200	1141

NUMERICAL INDEX

RÉPERTOIRE DE NUMÉROS

NUMMERNREGISTER

INDICE DE NÚMERO

NUMMERREGISTER

Catalogue id	Group
20612	**1000**
Issue	Page
PUB 20025115-E	**50**

Part No	Group	Sect	Page
VOE 937200	914	2470	1155
VOE 937200	914	2650	1169
VOE 937205	914	2000	1135
VOE 937214	914	100	1083
VOE 937214	914	400	1103
VOE 937223	914	100	1083
VOE 937223	914	2100	1137
VOE 937223	914	2150	1139
VOE 937225	914	400	1103
VOE 937227	914	6100	1189
VOE 937232	914	6100	1187
VOE 937236	916	1200	1235
VOE 937242	914	100	1083
VOE 937255	914	500	1109
VOE 937262	914	2100	1137
VOE 937286	914	550	1115
VOE 937326	914	2480	1161
VOE 937326	914	2650	1171
VOE 937331	914	400	1103
VOE 937331	914	3500	1181
VOE 937331	914	6100	1189
VOE 937335	911	730	995
VOE 937335	911	740	999
VOE 937338	914	6100	1189
VOE 937339	914	100	1083
VOE 937340	914	100	1087
VOE 937344	914	300	1095
VOE 937354	916	1500	1241
VOE 937365	924	1000	1299
VOE 937365	924	1500	1309
VOE 937436	914	2000	1135
VOE 937439	914	2300	1143
VOE 937439	914	2800	1177
VOE 937441	911	310	973
VOE 937520	911	300	971
VOE 937524	914	2450	1147
VOE 937524	914	2600	1165
VOE 937535	911	710	983
VOE 937535	911	720	989
VOE 937535	911	730	993
VOE 937535	911	740	997
VOE 937535	914	100	1085
VOE 937535	914	200	1089
VOE 937535	914	250	1091
VOE 937535	914	300	1093
VOE 937535	914	400	1105
VOE 937538	914	350	1099
VOE 937538	914	400	1105
VOE 937538	914	2450	1147
VOE 937538	914	2460	1149
VOE 937538	914	2470	1153
VOE 937538	914	2480	1157
VOE 937538	914	2480	1159
VOE 937538	914	2600	1165
VOE 937538	914	2650	1171
VOE 937540	914	300	1095
VOE 937540	914	350	1099
VOE 937540	914	400	1105
VOE 937540	914	2400	1145
VOE 937540	914	2460	1149
VOE 937540	914	2470	1155
VOE 937540	914	2480	1159
VOE 937559	911	300	971
VOE 937559	911	310	973
VOE 937559	914	300	1095
VOE 937559	914	400	1103
VOE 937559	914	2460	1149
VOE 937559	914	2480	1161
VOE 937577	916	600	1219
VOE 937578	914	2650	1171
VOE 937580	914	2470	1153
VOE 937580	914	2480	1157
VOE 937584	911	300	971
VOE 937586	916	300	1205
VOE 937591	916	300	1205
VOE 937598	914	100	1083
VOE 937598	914	300	1093
VOE 937600	914	200	1089
VOE 937600	914	250	1091
VOE 937603	914	6100	1187
VOE 937619	916	2300	1255
VOE 937697	911	710	983
VOE 937697	911	720	989
VOE 937697	911	730	993
VOE 937697	911	740	997
VOE 937697	924	1000	1299
VOE 937699	914	400	1103
VOE 937704	924	500	1283
VOE 937705	924	400	1281
VOE 937710	924	500	1283
VOE 937711	924	500	1283
VOE 937713	924	400	1281
VOE 937716	916	1200	1235
VOE 937729	914	500	1109
VOE 937747	914	100	1083
VOE 937758	911	710	985
VOE 937758	911	720	989
VOE 937759	914	250	1091
VOE 937777	924	1000	1299
VOE 937777	924	1300	1307
VOE 937777	924	1500	1309
VOE 937797	916	1200	1235
VOE 937801	916	1200	1235
VOE 937806	916	1500	1241
VOE 937807	924	1300	1307
VOE 937841	914	200	1089
VOE 937841	914	250	1091
VOE 937842	914	2000	1135
VOE 937858	916	550	1215
VOE 937871	914	100	1083
VOE 937900	916	1200	1235
VOE 937900	916	1500	1241
VOE 938000	914	550	1115
VOE 938063	914	2460	1151
VOE 938063	914	2470	1155
VOE 938063	914	2480	1161
VOE 938089	916	400	1209
VOE 938107	914	350	1099
VOE 938107	914	6100	1189
VOE 938124	924	200	1277
VOE 938129	911	710	985
VOE 938138	914	2460	1151
VOE 938138	914	2480	1159
VOE 938145	911	300	971
VOE 938145	911	310	973
VOE 938145	911	710	983
VOE 938145	911	720	989
VOE 938145	911	730	993
VOE 938145	911	740	997
VOE 938179	911	1600	1009
VOE 938183	911	1600	1009
VOE 938190	916	300	1205
VOE 938212	914	550	1115
VOE 938253	914	500	1109
VOE 938253	914	550	1115
VOE 938285	914	500	1109
VOE 938285	914	550	1115
VOE 938287	914	500	1109
VOE 938287	914	550	1115
VOE 938317	914	100	1083
VOE 938330	914	500	1109
VOE 938330	914	550	1115
VOE 938332	924	1200	1305
VOE 938333	914	100	1083
VOE 938333	916	300	1205
VOE 938345	914	300	1093
VOE 938361	924	1200	1305
VOE 938434	916	900	1223
VOE 938457	916	500	1211
VOE 938457	916	2800	1259
VOE 938586	924	400	1281
VOE 938661	924	400	1281
VOE 938683	924	250	1279
VOE 941671	831	200	739
VOE 941671	831	250	741
VOE 941671	831	350	745
VOE 941671	831	450	749
VOE 941671	831	550	753
VOE 941671	880	400	903
VOE 941671	880	450	905
VOE 941671	880	475	907
VOE 942668	810	135	661
VOE 942767	286	100	309
VOE 942767	286	150	311
VOE 942767	371	100	443
VOE 942767	371	125	447
VOE 943299	235	170	185
VOE 943469	254	100	221
VOE 943469	363	200	405
VOE 943469	363	350	409
VOE 943470	261	200	271
VOE 943470	261	210	273
VOE 943470	261	220	277
VOE 943475	212	200	103
VOE 943475	261	200	271

Part No	Group	Sect	Page
VOE 943481	870	400	865
VOE 943482	870	400	865
VOE 943903	350	100	361
VOE 943903	352	100	365
VOE 943903	356	200	377
VOE 943903	356	300	379
VOE 943904	362	300	393
VOE 943920	372	100	509
VOE 944088	431	200	571
VOE 945065	212	110	101
VOE 945111	398	700	557
VOE 945444	362	300	393
VOE 945444	398	300	549
VOE 945444	398	500	553
VOE 945444	810	6000	677
VOE 945444	872	200	879
VOE 945495	214	100	111
VOE 946173	256	150	255
VOE 946173	261	210	273
VOE 946173	286	150	311
VOE 946173	360	100	383
VOE 946173	371	800	465
VOE 946173	911	200	969
VOE 946329	234	300	177
VOE 946329	234	400	179
VOE 946329	252	100	217
VOE 946329	254	100	221
VOE 946329	256	100	253
VOE 946329	256	150	255
VOE 946329	258	200	261
VOE 946329	286	100	309
VOE 946329	286	150	311
VOE 946329	371	100	443
VOE 946329	371	125	447
VOE 946329	371	150	453
VOE 946329	371	200	455
VOE 946329	371	250	457
VOE 946329	371	700	461
VOE 946329	371	800	465
VOE 946329	371	2000	493
VOE 946329	371	2400	501
VOE 946329	810	150	665
VOE 946329	810	175	667
VOE 946329	810	185	669
VOE 946329	827	200	727
VOE 946329	827	250	731
VOE 946329	860	310	839
VOE 946329	860	400	845
VOE 946329	860	410	847
VOE 946329	870	150	863
VOE 946329	875	100	883
VOE 946329	881	200	923
VOE 946329	914	100	1085
VOE 946329	914	300	1095
VOE 946329	914	350	1099
VOE 946329	914	700	1119
VOE 946329	914	2000	1135
VOE 946329	914	2100	1137
VOE 946329	914	2300	1143
VOE 946329	914	2450	1147
VOE 946329	914	2460	1149
VOE 946329	914	2470	1153
VOE 946329	914	2480	1157
VOE 946329	914	2500	1163
VOE 946329	914	2600	1165
VOE 946329	914	2700	1175
VOE 946329	914	2800	1177
VOE 946329	914	3600	1183
VOE 946329	914	6100	1189
VOE 946329	916	600	1221
VOE 946329	924	1000	1299
VOE 946329	924	1300	1307
VOE 946329	924	1500	1309
VOE 946329	992	100	1439
VOE 946329	992	5000	1447
VOE 946329	992	5100	1453
VOE 946329	996	100	1459
VOE 946440	235	250	191
VOE 946440	254	300	231
VOE 946440	254	350	233
VOE 946440	261	200	271
VOE 946440	261	220	275
VOE 946440	286	100	309
VOE 946440	286	150	311
VOE 946440	367	400	435
VOE 946440	367	500	437
VOE 946440	367	550	439
VOE 946440	371	100	443
VOE 946440	371	125	447
VOE 946440	371	150	453
VOE 946440	371	800	465
VOE 946440	371	2400	501
VOE 946440	372	300	513
VOE 946440	715	7700	613
VOE 946440	836	225	771
VOE 946440	836	300	777
VOE 946440	841	150	791
VOE 946440	870	6000	873
VOE 946440	872	200	879
VOE 946440	875	100	883
VOE 946440	914	300	1095
VOE 946440	914	350	1101
VOE 946440	914	2300	1143
VOE 946440	914	2500	1163
VOE 946440	914	2800	1177
VOE 946440	916	300	1203
VOE 946440	974	1300	1345
VOE 946440	975	700	1371
VOE 946440	975	800	1375
VOE 946440	975	900	1379
VOE 946440	975	1000	1383
VOE 946440	975	1100	1387
VOE 946440	975	1200	1389
VOE 946440	975	1300	1395
VOE 946440	975	1400	1397
VOE 946440	975	1500	1403
VOE 946440	975	1600	1407
VOE 946440	975	1700	1411
VOE 946440	992	100	1439
VOE 946440	992	5000	1447
VOE 946440	992	5100	1453
VOE 946440	996	100	1459
VOE 946441	222	200	155
VOE 946441	234	100	171
VOE 946441	234	200	175
VOE 946441	234	300	177
VOE 946441	234	400	179
VOE 946441	254	100	221
VOE 946441	254	300	231
VOE 946441	254	350	233
VOE 946441	256	100	253
VOE 946441	256	150	255
VOE 946441	258	300	263
VOE 946441	261	200	269
VOE 946441	261	210	273
VOE 946441	261	220	275
VOE 946441	286	100	307
VOE 946441	286	150	311
VOE 946441	352	100	365
VOE 946441	363	200	405
VOE 946441	363	6000	411
VOE 946441	371	100	443
VOE 946441	371	125	447
VOE 946441	371	150	453
VOE 946441	371	200	455
VOE 946441	371	250	457
VOE 946441	371	700	461
VOE 946441	371	800	465
VOE 946441	371	1300	491
VOE 946441	371	2000	493
VOE 946441	371	3100	505
VOE 946441	387	300	533
VOE 946441	398	200	545
VOE 946441	398	250	547
VOE 946441	398	400	551
VOE 946441	398	600	555
VOE 946441	398	800	559
VOE 946441	492	100	595
VOE 946441	810	6000	677
VOE 946441	827	200	727
VOE 946441	827	250	729
VOE 946441	827	250	731
VOE 946441	837	100	779
VOE 946441	837	150	781
VOE 946441	860	310	839
VOE 946441	860	350	843
VOE 946441	860	410	847
VOE 946441	870	100	859
VOE 946441	870	150	861
VOE 946441	875	100	883
VOE 946441	911	710	983
VOE 946441	911	720	989
VOE 946441	911	730	993
VOE 946441	911	740	999
VOE 946441	914	100	1085

Part No	Group	Sect	Page
VOE 946441	914	200	1089
VOE 946441	914	250	1091
VOE 946441	914	300	1095
VOE 946441	914	350	1099
VOE 946441	914	500	1109
VOE 946441	914	550	1115
VOE 946441	914	700	1119
VOE 946441	914	6100	1187
VOE 946441	916	1200	1235
VOE 946441	916	1500	1239
VOE 946441	924	200	1277
VOE 946441	924	250	1279
VOE 946441	924	1200	1305
VOE 946441	924	1300	1307
VOE 946441	992	100	1439
VOE 946441	992	5000	1447
VOE 946441	992	5100	1453
VOE 946441	996	100	1459
VOE 946470	254	400	235
VOE 946471	234	200	175
VOE 946471	234	300	177
VOE 946471	234	400	179
VOE 946471	235	100	181
VOE 946471	235	150	183
VOE 946471	235	170	185
VOE 946471	235	250	191
VOE 946471	254	100	221
VOE 946471	254	300	231
VOE 946471	254	350	233
VOE 946471	258	200	261
VOE 946471	261	200	269
VOE 946471	261	210	273
VOE 946471	261	220	275
VOE 946471	263	100	283
VOE 946471	269	100	299
VOE 946471	269	200	301
VOE 946471	310	100	341
VOE 946471	310	200	343
VOE 946471	350	100	361
VOE 946471	350	200	363
VOE 946471	352	100	365
VOE 946471	356	300	379
VOE 946471	356	6000	381
VOE 946471	362	100	387
VOE 946471	362	2100	395
VOE 946471	363	6000	411
VOE 946471	371	100	443
VOE 946471	371	125	447
VOE 946471	371	150	451
VOE 946471	371	200	455
VOE 946471	371	250	457
VOE 946471	371	700	461
VOE 946471	371	800	465
VOE 946471	371	2000	493
VOE 946471	371	2100	495
VOE 946471	386	100	523
VOE 946471	386	200	525
VOE 946471	492	100	595
VOE 946471	810	6000	677
VOE 946471	821	6000	721
VOE 946471	870	100	859
VOE 946471	870	150	861
VOE 946471	870	400	865
VOE 946471	870	6000	873
VOE 946471	875	100	883
VOE 946471	881	100	913
VOE 946471	881	125	915
VOE 946471	881	150	919
VOE 946471	911	710	985
VOE 946471	911	720	989
VOE 946471	911	730	995
VOE 946471	911	740	999
VOE 946471	914	200	1089
VOE 946471	914	250	1091
VOE 946471	916	300	1203
VOE 946471	992	5000	1447
VOE 946471	992	5100	1453
VOE 946472	235	100	181
VOE 946472	252	100	217
VOE 946472	360	100	383
VOE 946472	360	200	385
VOE 946472	371	100	445
VOE 946472	371	125	449
VOE 946472	371	150	453
VOE 946472	371	200	455
VOE 946472	371	250	457
VOE 946472	371	1300	491
VOE 946472	386	200	525
VOE 946472	837	100	779
VOE 946472	837	150	781
VOE 946472	860	150	829
VOE 946472	860	300	837
VOE 946472	860	310	839
VOE 946472	870	150	863
VOE 946472	881	100	913
VOE 946472	881	125	915
VOE 946472	881	150	919
VOE 946472	911	500	977
VOE 946472	911	550	979
VOE 946472	914	1500	1129
VOE 946472	914	1550	1131
VOE 946502	992	100	1439
VOE 946544	286	100	309
VOE 946544	286	150	311
VOE 946544	371	100	443
VOE 946544	371	125	447
VOE 946544	371	2100	495
VOE 946544	836	100	761
VOE 946544	881	100	913
VOE 946671	286	100	309
VOE 946671	360	200	385
VOE 946671	362	300	393
VOE 946671	860	550	853
VOE 946671	914	1550	1131
VOE 946671	992	100	1441
VOE 946752	258	300	263
VOE 946752	372	100	509
VOE 946934	254	100	221
VOE 946934	870	6000	873
VOE 946934	914	1200	1127
VOE 947083	836	150	765
VOE 947083	836	200	769
VOE 947083	836	250	775
VOE 947107	350	100	361
VOE 947107	350	200	363
VOE 947107	371	200	455
VOE 947107	371	250	457
VOE 947107	371	2200	497
VOE 947107	371	2400	501
VOE 947107	810	6000	677
VOE 947107	821	200	709
VOE 947107	821	250	713
VOE 947107	821	350	719
VOE 947107	821	6000	721
VOE 947107	836	150	763
VOE 947107	836	200	767
VOE 947107	836	225	771
VOE 947107	836	250	773
VOE 947107	836	300	777
VOE 947107	872	200	879
VOE 947107	881	100	913
VOE 947107	881	125	917
VOE 947107	881	150	921
VOE 947167	911	710	985
VOE 947167	911	730	995
VOE 947167	912	300	1025
VOE 947167	912	350	1031
VOE 947760	210	105	89
VOE 947760	284	100	303
VOE 947760	284	150	305
VOE 947760	362	300	393
VOE 948356	860	410	847
VOE 948400	912	300	1027
VOE 948400	912	350	1031
VOE 948400	912	700	1053
VOE 948645	362	300	393
VOE 948645	398	100	541
VOE 948645	398	150	543
VOE 948645	398	300	549
VOE 948645	398	500	553
VOE 948645	398	700	557
VOE 948663	251	100	211
VOE 948700	911	200	969
VOE 948700	911	300	971
VOE 948700	911	310	973
VOE 948700	914	2650	1173
VOE 948700	916	100	1191
VOE 949128	836	200	769
VOE 949128	836	250	775
VOE 949238	911	740	997
VOE 949238	916	100	1191
VOE 949238	916	150	1195
VOE 949278	836	100	761
VOE 949278	992	100	1439
VOE 949329	234	100	171

Part No	Group	Sect	Page
VOE 949329	431	200	573
VOE 949329	911	100	965
VOE 949566	974	3400	1353
VOE 949800	256	100	253
VOE 949800	256	150	255
VOE 949921	880	100	885
VOE 949921	880	125	887
VOE 949921	880	150	889
VOE 949921	880	200	891
VOE 949921	880	250	893
VOE 949921	880	275	895
VOE 949921	880	300	897
VOE 949921	880	350	899
VOE 949921	880	375	901
VOE 949937	880	200	891
VOE 949937	880	250	893
VOE 949937	880	275	895
VOE 950677	431	200	573
VOE 951671	831	300	743
VOE 951671	831	400	747
VOE 951671	831	500	751
VOE 951955	221	100	147
VOE 9521501	371	1100	471
VOE 9521501	371	1120	475
VOE 9521501	371	1130	479
VOE 9541-01038	431	100	569
VOE 955891	831	300	743
VOE 955891	831	400	747
VOE 955892	286	100	309
VOE 955892	286	150	311
VOE 955892	363	100	397
VOE 955892	363	150	399
VOE 955892	363	160	401
VOE 955892	363	170	403
VOE 955892	364	150	421
VOE 955892	818	100	685
VOE 955892	818	200	687
VOE 955892	818	300	689
VOE 955892	818	400	691
VOE 955892	818	500	693
VOE 955892	818	600	695
VOE 955892	818	700	697
VOE 955892	818	800	699
VOE 955892	818	900	701
VOE 955892	831	100	735
VOE 955892	831	500	751
VOE 955892	836	100	761
VOE 955892	836	150	763
VOE 955892	836	200	767
VOE 955892	836	225	771
VOE 955892	836	250	773
VOE 955892	836	300	777
VOE 955892	843	200	803
VOE 955892	843	250	805
VOE 955892	843	275	809
VOE 955892	880	200	891
VOE 955892	880	350	899
VOE 955892	992	100	1439
VOE 955896	360	200	385
VOE 955896	914	1550	1131
VOE 955897	286	100	309
VOE 955897	286	150	311
VOE 955897	310	100	341
VOE 955897	371	100	445
VOE 955897	371	125	449
VOE 955897	371	150	451
VOE 955897	810	6000	677
VOE 955897	992	5000	1447
VOE 955897	992	5100	1453
VOE 955897	996	100	1459
VOE 955900	715	7500	609
VOE 955900	715	7600	611
VOE 955900	715	7700	613
VOE 955900	860	450	849
VOE 955903	821	6000	721
VOE 955905	860	450	849
VOE 955918	372	100	509
VOE 955918	836	150	763
VOE 955918	836	200	767
VOE 955918	836	250	773
VOE 955918	881	100	911
VOE 955918	881	100	913
VOE 955918	881	125	915
VOE 955918	881	125	917
VOE 955918	881	150	919
VOE 955918	881	150	921
VOE 955919	286	100	309
VOE 955919	286	150	311
VOE 955919	364	100	413
VOE 955919	364	110	415
VOE 955919	364	150	421
VOE 955919	843	275	809
VOE 955919	912	3400	1069
VOE 955921	360	100	383
VOE 955921	716	100	615
VOE 955921	821	200	709
VOE 955921	821	250	713
VOE 955921	821	300	717
VOE 955921	831	500	751
VOE 955921	852	110	815
VOE 955921	852	120	817
VOE 955921	914	1500	1129
VOE 955921	924	700	1285
VOE 955921	924	750	1289
VOE 955921	924	1600	1311
VOE 955922	252	200	219
VOE 955922	258	300	263
VOE 955922	263	100	283
VOE 955922	263	150	289
VOE 955922	360	200	385
VOE 955922	431	300	575
VOE 955922	443	200	593
VOE 955922	775	700	627
VOE 955922	775	710	629
VOE 955922	775	900	635
VOE 955922	818	100	685
VOE 955922	818	200	687
VOE 955922	818	300	689
VOE 955922	818	400	691
VOE 955922	818	500	693
VOE 955922	818	600	695
VOE 955922	818	700	697
VOE 955922	818	800	699
VOE 955922	818	900	701
VOE 955922	841	110	789
VOE 955922	860	300	837
VOE 955922	860	350	843
VOE 955922	860	6300	855
VOE 955922	870	150	863
VOE 955922	872	200	879
VOE 955922	911	200	969
VOE 955922	911	310	973
VOE 955922	911	400	975
VOE 955922	911	500	977
VOE 955922	911	550	979
VOE 955922	911	600	981
VOE 955922	911	710	983
VOE 955922	911	720	989
VOE 955922	911	730	993
VOE 955922	911	740	999
VOE 955922	911	1600	1009
VOE 955922	912	300	1025
VOE 955922	912	350	1029
VOE 955922	912	400	1037
VOE 955922	912	3400	1069
VOE 955922	914	100	1085
VOE 955922	914	350	1101
VOE 955922	914	1550	1131
VOE 955922	914	2000	1135
VOE 955922	914	2400	1145
VOE 955922	914	2600	1167
VOE 955922	914	2650	1173
VOE 955922	914	2850	1179
VOE 955922	916	900	1223
VOE 955922	916	950	1225
VOE 955922	916	1300	1237
VOE 955922	916	2100	1247
VOE 955922	916	2150	1249
VOE 955922	916	2200	1253
VOE 955922	916	2300	1255
VOE 955922	916	2300	1257
VOE 955922	916	4000	1267
VOE 955922	924	700	1285
VOE 955922	924	750	1289
VOE 955922	924	1000	1299
VOE 955922	924	1200	1305
VOE 955922	924	1500	1309
VOE 955922	924	1600	1311
VOE 955922	975	700	1371
VOE 955922	975	800	1375
VOE 955922	975	900	1379
VOE 955922	975	1000	1383
VOE 955922	975	1100	1387
VOE 955922	975	1200	1391
VOE 955922	975	1300	1395

NUMERICAL INDEX

RÉPERTOIRE DE NUMÉROS

NUMMERNREGISTER

INDICE DE NÚMERO

NUMMERREGISTER



NUMERICAL INDEX

RÉPERTOIRE DE NUMÉROS

NUMMERNREGISTER

INDICE DE NÚMERO

NUMMERREGISTER

Part No	Group	Sect	Page
VOE 955922	975	1400	1399
VOE 955922	975	1500	1401
VOE 955922	975	1600	1405
VOE 955922	975	1700	1411
VOE 955923	310	100	341
VOE 955923	310	200	343
VOE 955923	443	200	593
VOE 955923	810	6000	677
VOE 955923	821	100	705
VOE 955923	821	150	707
VOE 955923	827	200	725
VOE 955923	827	250	731
VOE 955923	837	200	783
VOE 955923	837	300	785
VOE 955923	860	400	845
VOE 955923	860	410	847
VOE 955923	911	300	971
VOE 955923	911	310	973
VOE 955923	911	500	977
VOE 955923	911	550	979
VOE 955923	911	600	981
VOE 955923	911	710	985
VOE 955923	911	720	991
VOE 955923	911	730	995
VOE 955923	911	740	999
VOE 955923	911	800	1001
VOE 955923	911	1600	1009
VOE 955923	916	100	1193
VOE 955923	916	150	1197
VOE 955923	916	200	1201
VOE 955923	916	400	1207
VOE 955923	916	500	1211
VOE 955923	916	550	1215
VOE 955923	916	600	1219
VOE 955923	916	1000	1227
VOE 955923	916	1050	1229
VOE 955923	916	1075	1231
VOE 955923	916	2100	1245
VOE 955923	916	2100	1247
VOE 955923	916	2200	1253
VOE 955923	916	2300	1255
VOE 955923	916	2300	1257
VOE 955923	916	2800	1259
VOE 955923	916	4000	1267
VOE 955923	916	4050	1271
VOE 955925	911	400	975
VOE 955925	911	710	983
VOE 955925	911	720	989
VOE 955925	911	730	993
VOE 955925	911	740	997
VOE 955925	916	150	1195
VOE 955925	916	200	1199
VOE 955925	916	400	1207
VOE 955925	916	500	1211
VOE 955925	916	550	1215
VOE 955926	350	100	361
VOE 955926	350	200	363
VOE 955926	715	7500	609
VOE 955926	715	7600	611
VOE 955926	775	810	631
VOE 955926	775	820	633
VOE 955926	818	100	685
VOE 955926	818	200	687
VOE 955926	818	300	689
VOE 955926	818	400	691
VOE 955926	818	500	693
VOE 955926	818	600	695
VOE 955926	818	700	697
VOE 955926	818	800	699
VOE 955926	818	900	701
VOE 955926	837	100	779
VOE 955926	837	150	781
VOE 955926	860	300	837
VOE 955926	860	400	845
VOE 955926	860	410	847
VOE 955926	860	450	849
VOE 955926	911	200	969
VOE 955926	911	600	981
VOE 955926	911	800	1001
VOE 955926	912	100	1013
VOE 955926	912	400	1037
VOE 955926	912	700	1053
VOE 955926	916	100	1191
VOE 955926	916	150	1195
VOE 955926	916	200	1201
VOE 955926	916	400	1207
VOE 955926	916	500	1211
VOE 955926	916	550	1215
VOE 955926	916	600	1221
VOE 955926	916	900	1223
VOE 955926	916	950	1225
VOE 955926	916	1000	1227
VOE 955926	916	1050	1229
VOE 955926	916	1075	1231
VOE 955926	916	1300	1237
VOE 955926	916	2000	1243
VOE 955926	916	2300	1257
VOE 955926	916	2800	1259
VOE 955926	924	500	1283
VOE 955926	924	1200	1305
VOE 955926	925	1000	1325
VOE 955926	925	1100	1327
VOE 955926	974	100	1331
VOE 955926	974	200	1333
VOE 955926	974	250	1335
VOE 955926	974	300	1337
VOE 955926	975	100	1357
VOE 955926	975	150	1359
VOE 955926	975	200	1361
VOE 955926	975	250	1363
VOE 955926	975	300	1365
VOE 960139	810	150	665
VOE 960139	810	175	667
VOE 960139	810	185	669
VOE 960139	836	100	761
VOE 960139	836	150	763
VOE 960139	836	200	767
VOE 960139	836	225	771
VOE 960139	836	250	773
VOE 960139	836	300	777
VOE 960139	843	275	809
VOE 960139	860	200	833
VOE 960139	880	100	885
VOE 960139	880	125	887
VOE 960139	880	150	889
VOE 960139	880	250	893
VOE 960139	880	275	895
VOE 960139	880	300	897
VOE 960139	880	350	899
VOE 960139	880	375	901
VOE 960141	992	100	1441
VOE 960141	992	150	1443
VOE 960143	310	100	341
VOE 960143	372	100	509
VOE 960143	992	100	1439
VOE 960143	992	100	1441
VOE 960145	992	5000	1447
VOE 960145	992	5100	1453
VOE 960148	356	6000	381
VOE 960148	360	100	383
VOE 960148	362	2100	395
VOE 960148	371	100	445
VOE 960148	371	125	449
VOE 960148	371	150	453
VOE 960148	371	200	455
VOE 960148	371	250	457
VOE 960148	371	2000	493
VOE 960148	371	2100	495
VOE 960148	371	3000	503
VOE 960148	372	300	513
VOE 960148	852	200	825
VOE 960148	860	300	837
VOE 960148	860	410	847
VOE 960148	872	200	879
VOE 960254	911	100	965
VOE 960259	234	150	173
VOE 960259	911	100	965
VOE 960260	441	200	581
VOE 960262	441	200	583
VOE 960628	211	110	97
VOE 960628	262	110	281
VOE 960631	234	100	171
VOE 961955	393	150	537
VOE 961970	371	1000	467
VOE 961970	371	1100	471
VOE 961970	371	1120	475
VOE 961970	371	1130	479
VOE 961970	810	150	665
VOE 961970	810	175	667
VOE 961970	810	185	669
VOE 962689	831	250	741
VOE 963093	831	250	741
VOE 963103	831	350	745
VOE 963103	831	450	749
VOE 963948	235	100	181

Part No	Group	Sect	Page
VOE 963948	235	150	183
VOE 963948	235	170	185
VOE 963948	235	250	191
VOE 965175	235	250	191
VOE 965175	258	200	261
VOE 965175	371	2300	499
VOE 965175	881	100	913
VOE 965185	881	100	913
VOE 965185	992	100	1441
VOE 965186	360	100	383
VOE 965187	881	100	913
VOE 966786	831	100	735
VOE 966786	831	300	743
VOE 966786	831	400	747
VOE 966786	831	500	751
VOE 967635	911	720	989
VOE 967635	911	740	999
VOE 967635	911	1600	1011
VOE 967709	354	100	367
VOE 967955	911	600	981
VOE 967955	911	800	1001
VOE 968131	441	200	581
VOE 968559	235	300	193
VOE 969147	363	100	397
VOE 969147	363	150	399
VOE 969147	363	160	401
VOE 969147	363	170	403
VOE 969147	843	200	803
VOE 969147	843	250	805
VOE 969147	843	275	809
VOE 969147	880	100	885
VOE 969147	880	125	887
VOE 969147	880	150	889
VOE 969147	880	200	891
VOE 969147	880	250	893
VOE 969147	880	300	897
VOE 969147	880	350	899
VOE 969147	880	375	901
VOE 969147	992	100	1439
VOE 969161	372	100	509
VOE 969161	398	100	541
VOE 969161	398	150	543
VOE 969161	398	200	545
VOE 969161	398	250	547
VOE 969161	398	300	549
VOE 969161	398	400	551
VOE 969161	398	500	553
VOE 969161	398	600	555
VOE 969161	398	700	557
VOE 969161	398	800	559
VOE 969163	371	2100	495
VOE 969164	286	100	307
VOE 969278	354	300	373
VOE 969278	363	100	397
VOE 969278	398	100	541
VOE 969278	398	150	543
VOE 969278	398	200	545
VOE 969278	398	250	547
VOE 969278	398	300	549
VOE 969278	398	500	553
VOE 969278	398	600	555
VOE 969278	398	700	557
VOE 969278	398	800	559
VOE 969278	831	200	739
VOE 969278	831	250	741
VOE 969278	831	350	745
VOE 969278	831	450	749
VOE 969278	831	550	753
VOE 969278	880	100	885
VOE 969278	880	125	887
VOE 969278	880	150	889
VOE 969278	880	200	891
VOE 969278	880	250	893
VOE 969313	992	100	1441
VOE 969404	234	400	179
VOE 969404	364	300	425
VOE 969404	996	100	1459
VOE 969405	372	300	513
VOE 969405	836	150	763
VOE 969405	836	200	767
VOE 969405	836	250	773
VOE 969405	881	100	911
VOE 969405	881	125	915
VOE 969405	881	150	919
VOE 969405	996	100	1459
VOE 969407	254	100	221
VOE 969407	286	100	309
VOE 969407	354	300	373
VOE 969407	371	200	455
VOE 969407	371	250	457
VOE 969407	371	3100	505
VOE 969407	372	100	509
VOE 969407	386	100	523
VOE 969407	398	500	553
VOE 969407	398	600	555
VOE 969407	398	700	557
VOE 969407	398	800	559
VOE 969407	831	350	745
VOE 969407	831	450	749
VOE 969407	831	550	753
VOE 969407	880	100	885
VOE 969407	880	125	887
VOE 969407	880	150	889
VOE 969407	880	200	891
VOE 969407	880	250	893
VOE 969407	880	275	895
VOE 969407	881	100	913
VOE 969407	881	125	917
VOE 969407	881	150	921
VOE 969408	269	100	299
VOE 969408	371	100	445
VOE 969408	371	125	449
VOE 969408	371	150	451
VOE 969408	843	200	803
VOE 969408	843	250	805
VOE 969408	843	275	809
VOE 969420	372	100	509
VOE 969420	831	100	735
VOE 969420	831	300	743
VOE 969420	831	400	747
VOE 969420	831	500	751
VOE 969420	872	100	875
VOE 969420	872	150	877
VOE 969420	996	100	1459
VOE 969422	364	100	413
VOE 969422	364	110	415
VOE 969422	810	150	665
VOE 969422	810	175	667
VOE 969422	810	185	669
VOE 969422	843	200	803
VOE 969422	843	250	805
VOE 969422	843	275	811
VOE 969422	880	100	885
VOE 969422	880	125	887
VOE 969422	880	150	889
VOE 969422	911	100	965
VOE 969422	992	150	1443
VOE 969423	818	100	685
VOE 969423	818	200	687
VOE 969423	818	300	689
VOE 969423	818	400	691
VOE 969423	818	500	693
VOE 969423	818	600	695
VOE 969423	818	700	697
VOE 969423	818	800	699
VOE 969423	818	900	701
VOE 969423	831	100	735
VOE 969423	831	500	751
VOE 969423	836	100	761
VOE 969423	836	150	763
VOE 969423	836	200	767
VOE 969423	836	225	771
VOE 969423	836	250	773
VOE 969423	836	300	777
VOE 969423	843	200	803
VOE 969423	843	250	805
VOE 969423	843	275	809
VOE 969423	860	200	833
VOE 969423	880	275	895
VOE 969423	880	375	901
VOE 969456	393	150	537
VOE 969456	810	200	671
VOE 969456	810	250	673
VOE 969456	810	275	675
VOE 969473	810	150	665
VOE 969473	810	175	667
VOE 969473	810	185	669
VOE 969476	398	400	551
VOE 969478	363	150	399
VOE 969478	363	160	401
VOE 969478	363	170	403
VOE 969478	880	100	885
VOE 969478	880	125	887
VOE 969478	880	150	889

NUMERICAL INDEX

RÉPERTOIRE DE NUMÉROS

NUMMERNREGISTER

INDICE DE NÚMERO

NUMMERREGISTER

NUMERICAL INDEX

INDICE DE NÚMERO

RÉPERTOIRE DE NUMÉROS

NUMMERREGISTER

NUMMERNREGISTER

Catalogue id **20612** | Group **1000** | Issue **PUB 20025115-E** | Page **57**

Part No	Group	Sect	Page
VOE 969480	870	400	867
VOE 969513	269	200	301
VOE 969513	393	100	535
VOE 969518	363	100	397
VOE 969518	363	150	399
VOE 969518	363	160	401
VOE 969518	363	170	403
VOE 969587	836	150	763
VOE 969587	836	200	767
VOE 969587	836	250	773
VOE 969587	843	200	803
VOE 969587	843	250	805
VOE 969587	843	275	809
VOE 969587	870	400	865
VOE 969597	880	400	903
VOE 969597	880	450	905
VOE 969597	880	475	907
VOE 969599	831	350	745
VOE 969599	831	450	749
VOE 969737	881	100	913
VOE 969738	870	400	865
VOE 969841	810	200	671
VOE 969841	810	250	673
VOE 969841	880	400	903
VOE 969841	880	450	905
VOE 969841	880	475	907
VOE 969842	872	100	875
VOE 969842	872	150	877
VOE 969843	881	100	911
VOE 969843	881	125	915
VOE 969843	881	150	919
VOE 970787	362	200	391
VOE 970791	371	2100	495
VOE 971096	992	100	1439
VOE 971304	831	200	739
VOE 971304	831	250	741
VOE 971309	880	100	885
VOE 971309	880	125	887
VOE 971309	880	150	889
VOE 971310	880	200	891
VOE 971310	880	250	893
VOE 971310	880	275	895
VOE 971321	836	100	761
VOE 971321	836	200	769
VOE 971321	836	225	771
VOE 971321	836	250	775
VOE 971321	836	300	777
VOE 971368	831	200	739
VOE 971368	831	250	741
VOE 971368	831	350	745
VOE 971368	831	450	749
VOE 971368	831	550	753
VOE 971368	843	200	803
VOE 971368	843	250	805
VOE 972007	880	100	885
VOE 972007	880	125	887
VOE 972007	880	150	889
VOE 972078	843	275	809
VOE 972079	831	350	745
VOE 972079	831	450	749
VOE 972079	831	550	755
VOE 972079	843	200	803
VOE 972079	843	250	805
VOE 972079	843	275	809
VOE 972079	880	100	885
VOE 972079	880	125	887
VOE 972079	880	150	889
VOE 972403	880	200	891
VOE 972403	880	250	893
VOE 972403	880	275	895
VOE 973494	251	100	211
VOE 975108	215	200	119
VOE 975108	215	310	123
VOE 975237	363	100	397
VOE 975237	363	150	399
VOE 975237	363	160	401
VOE 975237	363	170	403
VOE 975237	831	100	735
VOE 975237	831	200	739
VOE 975237	831	300	743
VOE 975237	831	400	747
VOE 976929	235	100	181
VOE 976929	235	250	191
VOE 976943	831	500	751
VOE 976945	310	200	343
VOE 976945	360	200	385
VOE 976945	371	3000	503
VOE 976945	398	300	549
VOE 976945	818	100	685
VOE 976945	818	200	687
VOE 976945	818	300	689
VOE 976945	818	400	691
VOE 976945	818	500	693
VOE 976945	818	600	695
VOE 976945	818	700	697
VOE 976945	818	800	699
VOE 976945	818	900	701
VOE 976945	827	200	725
VOE 976945	827	200	727
VOE 976945	827	250	729
VOE 976945	827	250	731
VOE 976945	843	275	809
VOE 976945	852	110	815
VOE 976945	852	120	817
VOE 976945	860	250	835
VOE 976945	860	300	837
VOE 976945	860	310	839
VOE 976945	860	350	843
VOE 976945	880	400	903
VOE 976945	880	450	905
VOE 976945	880	475	907
VOE 976945	914	1550	1131
VOE 978129	911	300	971
VOE 978129	911	310	973
VOE 978129	911	400	975
VOE 978129	911	1600	1009
VOE 978129	912	3400	1069
VOE 978129	914	500	1107
VOE 978129	914	500	1109
VOE 978129	914	550	1113
VOE 978129	914	550	1115
VOE 978129	916	100	1191
VOE 978129	916	300	1203
VOE 978129	916	400	1207
VOE 978129	916	500	1211
VOE 978129	916	600	1219
VOE 978129	916	900	1223
VOE 978129	916	950	1225
VOE 978129	916	1000	1227
VOE 978129	916	1200	1235
VOE 978129	916	1300	1237
VOE 978129	916	2000	1243
VOE 978129	916	2100	1245
VOE 978129	916	2200	1253
VOE 978129	916	2300	1255
VOE 978129	916	2800	1259
VOE 978129	916	4000	1265
VOE 978932	261	200	269
VOE 978932	261	210	273
VOE 978932	261	220	277
VOE 978932	356	300	379
VOE 978932	715	7600	611
VOE 978932	775	710	629
VOE 978932	810	6000	677
VOE 978932	821	100	703
VOE 978932	821	150	707
VOE 978932	821	200	709
VOE 978932	821	200	711
VOE 978932	821	250	715
VOE 978932	821	300	717
VOE 978932	827	200	725
VOE 978932	827	250	731
VOE 978932	837	200	783
VOE 978932	837	300	785
VOE 978932	841	200	793
VOE 978932	841	250	795
VOE 978932	860	150	829
VOE 978932	860	160	831
VOE 978932	875	100	883
VOE 978932	891	100	925
VOE 978932	891	200	927
VOE 978932	911	310	973
VOE 978932	916	2100	1245
VOE 978932	916	2200	1253
VOE 978932	916	2300	1255
VOE 978932	916	4000	1265
VOE 978932	916	4050	1269
VOE 978932	992	5000	1447
VOE 978932	996	100	1459
VOE 978933	218	300	145
VOE 978933	256	300	259
VOE 978933	443	200	593
VOE 978933	821	100	703
VOE 978933	821	150	707
VOE 978933	821	200	709

Part No	Group	Sect	Page
VOE 978933	821	200	711
VOE 978933	821	250	715
VOE 978933	860	100	827
VOE 978933	911	600	981
VOE 978933	911	710	985
VOE 978933	911	720	989
VOE 978933	911	730	995
VOE 978933	911	740	999
VOE 978933	911	800	1001
VOE 978933	916	2200	1253
VOE 978933	916	2300	1257
VOE 978933	992	5100	1453
VOE 978934	256	300	259
VOE 978934	715	7600	611
VOE 978934	992	5100	1455
VOE 978935	827	200	725
VOE 978935	827	250	731
VOE 978936	350	100	361
VOE 978936	350	200	363
VOE 978936	715	100	605
VOE 978936	715	200	607
VOE 978936	912	100	1013
VOE 978936	916	2300	1257
VOE 978936	924	500	1283
VOE 978936	924	1200	1305
VOE 978937	218	300	145
VOE 978938	715	100	605
VOE 978938	715	7500	609
VOE 978938	718	100	617
VOE 978938	860	400	845
VOE 978938	860	450	849
VOE 978938	911	200	969
VOE 978938	912	100	1013
VOE 978940	363	300	407
VOE 978940	715	7600	611
VOE 978940	916	100	1191
VOE 978940	916	150	1195
VOE 978940	916	200	1199
VOE 978940	916	400	1207
VOE 978940	916	500	1211
VOE 978940	916	550	1215
VOE 978940	916	2800	1259
VOE 978942	916	900	1223
VOE 978942	916	950	1225
VOE 978943	925	1000	1325
VOE 978944	924	100	1273
VOE 978944	974	100	1331
VOE 978944	974	200	1333
VOE 978949	441	100	577
VOE 978949	441	110	579
VOE 978949	821	6000	721
VOE 978950	441	110	579
VOE 978950	441	500	587
VOE 978952	775	910	637
VOE 978952	775	1000	639
VOE 978952	775	1010	641
VOE 978999	286	100	307
VOE 978999	371	2100	495
VOE 978999	372	100	509
VOE 979019	810	6000	677
VOE 979019	974	2100	1347
VOE 979020	911	400	975
VOE 979020	911	710	983
VOE 979020	911	720	989
VOE 979020	911	730	993
VOE 979020	911	740	997
VOE 979021	715	7600	611
VOE 979021	818	100	685
VOE 979021	818	200	687
VOE 979021	818	300	689
VOE 979021	818	400	691
VOE 979021	818	500	693
VOE 979021	818	600	695
VOE 979021	818	700	697
VOE 979021	818	800	699
VOE 979021	818	900	701
VOE 979021	837	100	779
VOE 979021	837	150	781
VOE 979021	924	100	1273
VOE 979021	925	1000	1325
VOE 979021	925	1100	1327
VOE 979021	925	2000	1329
VOE 979021	974	100	1331
VOE 979021	974	200	1333
VOE 979021	974	250	1335
VOE 979021	974	300	1337
VOE 979021	975	100	1357
VOE 979021	975	150	1359
VOE 979021	975	200	1361
VOE 979021	975	250	1363
VOE 979021	975	300	1365
VOE 979021	975	2000	1413
VOE 979021	975	2100	1415
VOE 979021	975	2200	1417
VOE 979022	775	900	635
VOE 979022	913	200	1075
VOE 979064	263	300	295
VOE 979064	870	100	859
VOE 979138	870	100	857
VOE 979151	810	125	659
VOE 979151	810	135	661
VOE 979151	810	145	663
VOE 979152	810	145	663
VOE 980102	911	500	977
VOE 980102	911	550	979
VOE 980519	860	450	849
VOE 980973	215	300	121
VOE 980973	221	100	147
VOE 980973	235	300	193
VOE 981269	810	100	657
VOE 981269	810	125	659
VOE 981269	810	135	661
VOE 981269	810	145	663
VOE 981314	870	150	863
VOE 982064	254	600	239
VOE 982211	431	100	569
VOE 983241	263	100	283
VOE 983241	974	350	1339
VOE 983241	974	400	1341
VOE 983241	974	1200	1343
VOE 983241	974	2100	1347
VOE 983243	821	200	709
VOE 983243	821	250	713
VOE 983243	821	300	717
VOE 983243	827	200	725
VOE 983243	827	250	729
VOE 983243	914	350	1099
VOE 983243	924	700	1285
VOE 983243	924	750	1289
VOE 983243	924	1600	1311
VOE 983244	258	300	263
VOE 983244	263	250	293
VOE 983244	716	100	615
VOE 983244	827	200	725
VOE 983244	827	250	729
VOE 983245	233	200	167
VOE 983245	398	300	549
VOE 983245	821	200	709
VOE 983245	821	250	713
VOE 983246	821	200	709
VOE 983246	821	250	713
VOE 983246	924	150	1275
VOE 983247	233	200	167
VOE 983248	914	300	1095
VOE 983250	310	200	343
VOE 983250	371	100	445
VOE 983250	371	125	449
VOE 983250	775	700	627
VOE 983250	775	710	629
VOE 983250	852	200	825
VOE 983250	872	200	879
VOE 983250	914	350	1101
VOE 983250	916	1200	1233
VOE 983250	916	1500	1239
VOE 983250	916	3000	1261
VOE 983250	924	400	1281
VOE 983250	924	500	1283
VOE 983250	924	1100	1301
VOE 983250	924	1110	1303
VOE 983250	924	1200	1305
VOE 983251	234	150	173
VOE 983251	261	220	275
VOE 983251	263	100	283
VOE 983251	356	6000	381
VOE 983251	362	2100	395
VOE 983251	443	200	593
VOE 983251	775	700	627
VOE 983251	775	900	635
VOE 983251	827	100	723
VOE 983251	841	100	787
VOE 983251	841	110	789
VOE 983251	872	200	879
VOE 983251	911	100	965
VOE 983251	911	200	969
VOE 983251	911	730	995

NUMERICAL INDEX

RÉPERTOIRE DE NUMÉROS

NUMMERNREGISTER

INDICE DE NÚMERO

NUMMERREGISTER



NUMERICAL INDEX

RÉPERTOIRE DE NUMÉROS

NUMMERNREGISTER

INDICE DE NÚMERO

NUMMERREGISTER

Part No	Group	Sect	Page
VOE 983251	911	740	999
VOE 983251	924	700	1285
VOE 983252	235	250	191
VOE 983252	256	300	259
VOE 983252	263	200	291
VOE 983252	775	710	629
VOE 983252	827	200	725
VOE 983252	827	250	729
VOE 983252	841	100	787
VOE 983252	860	310	839
VOE 983252	860	410	847
VOE 983252	870	150	863
VOE 983252	872	200	879
VOE 983252	880	300	897
VOE 983252	880	375	901
VOE 983252	880	500	909
VOE 983252	911	600	981
VOE 983252	916	100	1191
VOE 983252	916	150	1195
VOE 983252	916	200	1199
VOE 983252	916	400	1209
VOE 983252	916	500	1213
VOE 983252	916	550	1217
VOE 983252	916	600	1221
VOE 983252	916	900	1223
VOE 983252	916	950	1225
VOE 983252	916	1000	1227
VOE 983252	916	1050	1229
VOE 983252	916	1075	1231
VOE 983252	916	1300	1237
VOE 983252	916	4000	1265
VOE 983252	916	4050	1269
VOE 983252	924	750	1289
VOE 983253	810	150	665
VOE 983253	810	175	667
VOE 983253	810	185	669
VOE 983253	810	6000	677
VOE 983253	818	100	685
VOE 983253	818	200	687
VOE 983253	818	300	689
VOE 983253	818	400	691
VOE 983253	818	500	693
VOE 983253	818	600	695
VOE 983253	818	700	697
VOE 983253	818	800	699
VOE 983253	818	900	701
VOE 983253	821	300	717
VOE 983253	821	350	719
VOE 983253	827	100	723
VOE 983253	911	710	985
VOE 983253	911	720	989
VOE 983253	916	2150	1249
VOE 983253	924	700	1287
VOE 983253	924	750	1289
VOE 983253	924	1600	1311
VOE 983255	860	300	837
VOE 983255	860	350	843
VOE 983255	860	6300	855
VOE 983255	916	2100	1247
VOE 983256	911	710	985
VOE 983256	911	720	989
VOE 983257	914	100	1085
VOE 983257	914	2000	1135
VOE 983260	975	300	1365
VOE 983303	286	100	309
VOE 983303	398	300	549
VOE 983303	821	200	709
VOE 983303	821	250	713
VOE 983303	821	300	717
VOE 983303	831	100	735
VOE 983303	831	300	743
VOE 983303	831	400	747
VOE 983303	831	500	751
VOE 983303	836	150	763
VOE 983303	836	200	767
VOE 983303	836	250	773
VOE 983303	860	410	847
VOE 983303	872	100	875
VOE 983303	872	150	877
VOE 983303	914	700	1119
VOE 983303	924	150	1275
VOE 983304	252	200	219
VOE 983304	810	6100	679
VOE 983304	821	300	717
VOE 983304	870	150	863
VOE 983304	872	200	879
VOE 983304	911	500	977
VOE 983304	911	550	979
VOE 983375	818	100	685
VOE 983375	818	200	687
VOE 983375	818	300	689
VOE 983375	818	400	691
VOE 983375	818	500	693
VOE 983375	818	600	695
VOE 983375	818	700	697
VOE 983375	818	800	699
VOE 983375	818	900	701
VOE 983472	371	800	463
VOE 983494	372	100	509
VOE 983494	912	300	1023
VOE 983494	912	300	1027
VOE 983494	912	350	1029
VOE 983494	912	350	1033
VOE 983494	912	400	1035
VOE 983494	912	600	1045
VOE 983494	912	700	1053
VOE 983495	912	200	1057
VOE 983495	912	2100	1061
VOE 983495	912	2300	1065
VOE 983497	441	200	581
VOE 983497	911	100	965
VOE 983497	912	400	1035
VOE 983497	912	600	1045
VOE 983497	912	2400	1067
VOE 983501	441	200	581
VOE 983502	386	300	527
VOE 983502	441	600	591
VOE 983502	912	200	1015
VOE 983502	912	250	1019
VOE 983502	912	300	1023
VOE 983502	912	300	1027
VOE 983502	912	350	1029
VOE 983502	912	350	1033
VOE 983502	912	400	1035
VOE 983502	912	600	1047
VOE 983502	912	700	1051
VOE 983502	912	2400	1067
VOE 983502	916	2300	1257
VOE 983503	912	200	1015
VOE 983503	912	250	1019
VOE 983503	912	600	1047
VOE 983505	441	200	583
VOE 983505	912	200	1015
VOE 983505	912	250	1019
VOE 983505	912	300	1023
VOE 983505	912	350	1029
VOE 983505	912	500	1041
VOE 983505	912	600	1047
VOE 983505	912	3400	1071
VOE 983505	924	1300	1307
VOE 983507	441	200	581
VOE 983507	912	300	1025
VOE 983507	912	300	1027
VOE 983507	912	350	1031
VOE 983507	912	400	1035
VOE 983507	912	400	1037
VOE 983507	912	400	1039
VOE 983507	912	600	1047
VOE 983507	912	700	1053
VOE 983507	912	700	1055
VOE 983507	912	2000	1057
VOE 983507	912	2100	1061
VOE 983507	913	400	1081
VOE 983509	441	200	583
VOE 983509	913	300	1079
VOE 983509	914	350	1101
VOE 983509	914	1100	1123
VOE 983509	914	1200	1125
VOE 983509	914	1600	1133
VOE 983509	914	2470	1153
VOE 983509	914	2480	1157
VOE 983509	914	2480	1159
VOE 983509	914	2650	1169
VOE 983510	912	700	1051

Part No	Group	Sect	Page
VOE 983510	912	2000	1057
VOE 983511	912	200	1015
VOE 983511	912	250	1019
VOE 983511	912	600	1047
VOE 983527	912	2300	1065
VOE 983528	912	2400	1067
VOE 983530	441	600	591
VOE 983540	912	400	1037
VOE 983542	912	300	1025
VOE 983542	912	300	1027
VOE 983542	912	350	1031
VOE 983542	912	400	1035
VOE 983542	912	400	1037
VOE 983542	912	400	1039
VOE 983542	912	600	1047
VOE 983542	912	700	1053
VOE 983542	912	700	1055
VOE 983542	912	2000	1057
VOE 983542	912	2100	1061
VOE 983543	912	200	1015
VOE 983543	912	250	1019
VOE 983543	912	300	1025
VOE 983543	912	300	1027
VOE 983543	912	350	1031
VOE 983543	912	400	1037
VOE 983543	912	400	1039
VOE 983543	912	600	1047
VOE 983543	912	700	1053
VOE 983543	912	2000	1057
VOE 983543	912	2100	1061
VOE 983919	431	100	567
VOE 984064	360	100	383
VOE 984064	387	300	533
VOE 984064	831	200	739
VOE 984064	831	250	741
VOE 984064	831	350	745
VOE 984064	831	450	749
VOE 984064	831	550	753
VOE 984064	852	100	813
VOE 984064	852	110	815
VOE 984064	852	120	817
VOE 984064	881	100	913
VOE 984065	914	1500	1129
VOE 984077	852	110	815
VOE 984077	852	120	817
VOE 984078	360	200	385
VOE 984078	371	3000	503
VOE 984078	914	700	1119
VOE 984078	914	1550	1131
VOE 984079	870	150	863
VOE 984079	912	200	1015
VOE 984079	912	250	1019
VOE 984079	912	500	1041
VOE 984079	912	2300	1065
VOE 984079	914	2650	1173
VOE 984079	975	700	1371
VOE 984079	975	800	1375
VOE 984079	975	900	1379
VOE 984079	975	1000	1383
VOE 984079	975	1100	1387
VOE 984079	975	1200	1391
VOE 984079	975	1300	1395
VOE 984079	975	1400	1399
VOE 984079	975	1500	1401
VOE 984079	975	1600	1405
VOE 984079	975	1700	1411
VOE 984080	841	110	789
VOE 984080	911	200	969
VOE 984080	911	400	975
VOE 984080	911	1600	1011
VOE 984080	912	300	1025
VOE 984080	912	350	1031
VOE 984080	912	400	1037
VOE 984080	914	2600	1167
VOE 984080	914	2850	1179
VOE 984080	916	2200	1253
VOE 984080	916	2300	1255
VOE 984080	916	2300	1257
VOE 984080	916	4000	1267
VOE 984081	912	300	1025
VOE 984081	912	400	1037
VOE 984082	911	400	975
VOE 984082	911	1600	1009
VOE 984082	912	2000	1057
VOE 984082	914	300	1093
VOE 984082	914	350	1099
VOE 984082	916	1300	1237
VOE 984082	916	2200	1253
VOE 984082	916	2300	1255
VOE 984085	916	900	1223
VOE 984085	916	950	1225
VOE 984085	916	4000	1267
VOE 984085	916	4050	1269
VOE 984087	992	5000	1447
VOE 984087	992	5100	1453
VOE 984088	911	600	981
VOE 984088	911	1600	1009
VOE 984088	916	4050	1269
VOE 984088	992	5100	1455
VOE 984089	911	500	977
VOE 984089	911	550	979
VOE 984090	911	300	971
VOE 984090	911	310	973
VOE 984090	911	500	977
VOE 984090	911	550	979
VOE 984090	916	100	1193
VOE 984090	916	1050	1229
VOE 984090	916	2100	1247
VOE 984090	916	4050	1271
VOE 984090	992	5000	1449
VOE 984091	911	600	981
VOE 984091	911	800	1001
VOE 984091	916	400	1209
VOE 984091	916	500	1211
VOE 984091	916	550	1215
VOE 984091	916	1050	1229
VOE 984091	916	1075	1231
VOE 984091	916	2100	1245
VOE 984091	916	2800	1259
VOE 984091	916	4000	1267
VOE 984091	916	4050	1271
VOE 984136	916	100	1191
VOE 984136	916	150	1195
VOE 984136	916	200	1199
VOE 984137	916	500	1211
VOE 984137	916	550	1215
VOE 984139	911	600	981
VOE 984139	911	800	1001
VOE 984229	441	200	581
VOE 984253	916	100	1193
VOE 984253	916	200	1201
VOE 984253	916	400	1209
VOE 984253	916	500	1213
VOE 984253	916	1000	1227
VOE 984253	916	1050	1229
VOE 984253	916	1075	1231
VOE 984253	916	4000	1267
VOE 984253	916	4050	1269
VOE 984254	916	150	1195
VOE 984254	916	200	1199
VOE 984254	916	550	1215
VOE 984343	924	1300	1307
VOE 984344	911	1600	1009
VOE 984344	916	1000	1227
VOE 984344	916	4000	1267
VOE 984346	852	110	815
VOE 984346	852	120	817
VOE 984348	914	1500	1129
VOE 984349	911	710	985
VOE 984349	911	730	995
VOE 984349	916	1200	1235
VOE 984349	916	1300	1237
VOE 984350	916	2100	1245
VOE 984351	911	720	991
VOE 984351	911	740	999
VOE 984351	916	2300	1257
VOE 984353	916	150	1197
VOE 984353	916	200	1199
VOE 984353	916	550	1215
VOE 984353	916	600	1219
VOE 984353	916	1050	1229
VOE 984353	916	1075	1231
VOE 984353	916	2200	1253
VOE 984353	916	4050	1269
VOE 984354	916	2100	1245
VOE 984355	911	600	981
VOE 984355	911	800	1001
VOE 984355	912	400	1035
VOE 984355	912	600	1045
VOE 984355	912	2100	1061
VOE 984355	912	2200	1063
VOE 984355	916	1200	1235
VOE 984356	912	2000	1059
VOE 984357	911	500	977
VOE 984357	911	550	979

NUMERICAL INDEX

RÉPERTOIRE DE NUMÉROS

NUMMERNREGISTER

INDICE DE NÚMERO

NUMMERREGISTER

Catalogue id	Group
20612	**1000**
Issue	Page
PUB 20025115-E	**60**

Part No	Group	Sect	Page
VOE 984358	916	4000	1267
VOE 984358	916	4050	1269
VOE 984359	916	100	1191
VOE 984359	916	400	1207
VOE 984359	916	500	1211
VOE 984363	431	200	571
VOE 984364	913	100	1073
VOE 984758	372	100	509
VOE 984758	852	110	815
VOE 984758	852	120	817
VOE 984758	992	100	1441
VOE 984778	912	300	1027
VOE 984778	912	350	1033
VOE 984778	912	400	1037
VOE 984778	912	400	1039
VOE 984848	441	200	581
VOE 984944	254	300	229
VOE 985735	880	400	903
VOE 985735	880	450	905
VOE 985735	880	475	907
VOE 990051	254	300	229
VOE 990051	254	300	231
VOE 990053	254	300	231
VOE 990054	254	300	231
VOE 990392	860	400	845
VOE 990392	860	410	847
VOE 990392	916	1050	1229
VOE 990392	916	4050	1269
VOE 990486	492	200	597
VOE 990518	775	500	625
VOE 990518	810	6200	681
VOE 990546	912	3400	1069
VOE 990546	913	300	1079
VOE 990547	912	3400	1069
VOE 990547	913	300	1079
VOE 990548	911	1300	1007
VOE 990548	912	400	1035
VOE 990548	912	600	1047
VOE 990548	912	3400	1069
VOE 990549	912	3400	1069
VOE 990555	912	400	1035
VOE 990555	912	600	1047
VOE 990556	912	400	1037
VOE 990557	431	100	569
VOE 990557	911	100	965
VOE 990557	912	200	1015
VOE 990557	912	400	1035
VOE 990557	912	400	1039
VOE 990557	912	600	1045
VOE 990557	912	600	1047
VOE 990557	912	700	1055
VOE 990557	913	400	1081
VOE 990557	914	6100	1187
VOE 990565	912	200	1015
VOE 990565	912	250	1019
VOE 990565	912	500	1041
VOE 990565	912	2300	1065
VOE 990566	912	2100	1061
VOE 990569	912	200	1015
VOE 990569	912	250	1019
VOE 990569	912	400	1035
VOE 990569	912	500	1041
VOE 990569	912	600	1045
VOE 990582	441	600	589
VOE 990582	912	300	1023
VOE 990582	912	300	1027
VOE 990582	912	350	1029
VOE 990582	912	350	1033
VOE 990582	912	700	1053
VOE 990582	912	2100	1061
VOE 990582	912	2300	1065
VOE 990584	912	400	1035
VOE 990584	912	600	1045
VOE 990584	912	2400	1067
VOE 990585	441	200	581
VOE 990587	912	2100	1061
VOE 990587	912	2300	1065
VOE 990591	775	810	631
VOE 990594	975	2400	1419
VOE 990594	975	2500	1423
VOE 990594	975	2600	1427
VOE 990595	975	3000	1435
VOE 990598	916	2300	1257
VOE 990599	916	2300	1257
VOE 990601	443	200	593
VOE 990608	912	2000	1057
VOE 990610	911	100	965
VOE 990633	975	3000	1437
VOE 990636	775	900	635
VOE 990638	974	3000	1351
VOE 990638	975	2800	1433
VOE 990640	974	3400	1355
VOE 990640	975	3000	1435
VOE 990645	443	200	593
VOE 990649	974	3000	1351
VOE 990649	975	2800	1433
VOE 990651	975	2400	1419
VOE 990651	975	2500	1423
VOE 990651	975	2600	1427
VOE 990653	974	3400	1353
VOE 990677	912	3400	1069
VOE 990678	775	820	633
VOE 990709	818	100	685
VOE 990709	818	200	687
VOE 990709	818	300	689
VOE 990709	818	400	691
VOE 990709	818	500	693
VOE 990709	818	600	695
VOE 990709	818	700	697
VOE 990709	818	800	699
VOE 990709	818	900	701
VOE 990736	914	200	1089
VOE 990736	914	250	1091
VOE 990736	914	300	1095
VOE 990736	914	350	1099
VOE 990736	914	350	1101
VOE 990736	914	400	1103
VOE 990736	914	400	1105
VOE 990736	914	500	1107
VOE 990736	914	550	1113
VOE 990736	914	550	1115
VOE 990736	914	2000	1135
VOE 990736	914	2200	1141
VOE 990736	914	2300	1143
VOE 990736	914	2400	1145
VOE 990736	914	2450	1147
VOE 990736	914	2460	1149
VOE 990736	914	2470	1153
VOE 990736	914	2470	1155
VOE 990736	914	2480	1157
VOE 990736	914	2480	1159
VOE 990736	914	2480	1161
VOE 990736	914	2500	1163
VOE 990736	914	2600	1165
VOE 990736	914	2650	1169
VOE 990736	914	2650	1171
VOE 990736	914	2700	1175
VOE 990736	914	2800	1177
VOE 990736	914	2850	1179
VOE 990736	914	3500	1181
VOE 990736	914	3600	1183
VOE 990736	916	300	1203
VOE 990736	916	600	1219
VOE 990736	916	1200	1233
VOE 990736	916	1500	1239
VOE 990736	924	200	1277
VOE 990736	924	250	1279
VOE 990736	924	400	1281
VOE 990736	924	500	1283
VOE 990736	924	700	1285
VOE 990736	924	700	1287
VOE 990736	924	750	1289
VOE 990737	911	710	983
VOE 990737	911	710	985
VOE 990737	911	720	991
VOE 990737	911	730	993
VOE 990737	911	740	997
VOE 990737	912	300	1027
VOE 990737	912	350	1033
VOE 990737	914	100	1083
VOE 990737	914	100	1085
VOE 990737	914	200	1089
VOE 990737	914	250	1091
VOE 990737	914	300	1093
VOE 990737	914	300	1095
VOE 990737	914	300	1097
VOE 990737	914	350	1099
VOE 990737	914	350	1101
VOE 990737	914	400	1105
VOE 990737	914	2000	1135
VOE 990737	914	2100	1137
VOE 990737	914	2150	1139
VOE 990737	914	3500	1181
VOE 990737	916	300	1203
VOE 990737	916	1200	1233

Part No	Group	Sect	Page
VOE 990737	916	1500	1239
VOE 990737	924	200	1277
VOE 990737	924	250	1279
VOE 990737	924	400	1281
VOE 990737	924	500	1283
VOE 990737	924	700	1285
VOE 990737	924	700	1287
VOE 990737	924	750	1289
VOE 990738	911	500	977
VOE 990738	911	550	979
VOE 990738	911	710	983
VOE 990738	911	710	985
VOE 990738	911	720	989
VOE 990738	911	720	991
VOE 990738	911	730	993
VOE 990738	911	740	997
VOE 990738	911	1600	1009
VOE 990738	912	600	1045
VOE 990738	913	300	1079
VOE 990738	914	100	1083
VOE 990738	914	500	1107
VOE 990738	914	500	1109
VOE 990738	914	550	1113
VOE 990738	914	550	1115
VOE 990738	914	6100	1187
VOE 990738	916	300	1203
VOE 990738	916	300	1205
VOE 990738	916	1200	1233
VOE 990738	916	1200	1235
VOE 990738	916	1500	1239
VOE 990738	916	2100	1245
VOE 990738	916	3000	1261
VOE 990738	916	3100	1263
VOE 990738	924	1000	1299
VOE 990738	924	1100	1301
VOE 990738	924	1200	1305
VOE 990738	924	1300	1307
VOE 990738	924	1500	1309
VOE 990738	924	1600	1311
VOE 990740	911	1300	1007
VOE 990740	911	1600	1009
VOE 990740	914	500	1107
VOE 990740	914	500	1109
VOE 990740	914	550	1113
VOE 990740	914	550	1115
VOE 990740	916	300	1203
VOE 990742	916	1300	1237
VOE 990743	911	500	977
VOE 990743	911	550	979
VOE 990743	916	2300	1257
VOE 990756	912	300	1025
VOE 990756	912	400	1037
VOE 990756	912	2100	1061
VOE 990847	912	300	1027
VOE 990847	912	350	1033
VOE 990847	912	400	1039
VOE 990849	441	200	583
VOE 991048	235	100	181
VOE 991048	235	250	191
VOE 991123	263	250	293
VOE 991625	996	100	1459
VOE 991633	974	350	1339
VOE 991633	974	400	1341
VOE 991633	974	2100	1347
VOE 991635	914	2400	1145
VOE 991636	996	100	1459
VOE 991637	286	100	309
VOE 991637	286	150	311
VOE 991637	810	6300	683
VOE 991638	916	2200	1253
VOE 991638	916	2300	1257
VOE 991638	974	2100	1347
VOE 991639	911	710	983
VOE 991639	911	720	989
VOE 991639	911	730	993
VOE 991639	911	740	999
VOE 991643	974	100	1331
VOE 991643	974	200	1333
VOE 991643	974	250	1335
VOE 991643	975	100	1357
VOE 991643	975	150	1359
VOE 991643	975	250	1363
VOE 991643	975	300	1365
VOE 991644	916	100	1191
VOE 991644	916	150	1195
VOE 991644	916	200	1199
VOE 991644	916	400	1209
VOE 991644	916	500	1211
VOE 991644	916	550	1215
VOE 991644	916	1300	1237
VOE 991646	974	100	1331
VOE 991646	974	200	1333
VOE 991646	974	250	1335
VOE 991647	234	100	171
VOE 991647	911	100	965
VOE 991649	492	100	595
VOE 991653	912	400	1035
VOE 991655	911	200	969
VOE 992037	821	200	709
VOE 992037	821	250	713
VOE 992038	256	300	259
VOE 992039	914	2470	1153
VOE 992040	234	150	173
VOE 992040	235	250	191
VOE 992040	252	200	219
VOE 992040	258	300	263
VOE 992040	810	6000	677
VOE 992040	821	300	717
VOE 992040	821	350	719
VOE 992040	827	200	725
VOE 992040	827	250	729
VOE 992040	841	100	787
VOE 992040	841	110	789
VOE 992040	860	310	839
VOE 992040	911	100	965
VOE 992040	911	1600	1011
VOE 992040	914	300	1095
VOE 992040	914	350	1101
VOE 992040	916	100	1191
VOE 992040	916	150	1195
VOE 992040	916	200	1201
VOE 992040	916	400	1209
VOE 992040	916	500	1213
VOE 992040	916	550	1217
VOE 992040	916	600	1219
VOE 992040	916	950	1225
VOE 992040	916	1050	1229
VOE 992040	916	1075	1231
VOE 992040	916	1200	1233
VOE 992040	916	1300	1237
VOE 992040	916	1500	1239
VOE 992040	916	3000	1261
VOE 992040	916	4000	1265
VOE 992040	916	4050	1269
VOE 992040	924	400	1281
VOE 992040	924	500	1283
VOE 992040	924	1100	1301
VOE 992040	924	1110	1303
VOE 992040	924	1200	1305
VOE 992041	911	710	985
VOE 992042	218	300	145
VOE 992042	261	200	269
VOE 992042	261	210	273
VOE 992042	261	220	277
VOE 992042	360	100	383
VOE 992042	360	200	385
VOE 992042	715	7600	611
VOE 992042	821	200	709
VOE 992042	821	250	713
VOE 992042	821	250	715
VOE 992042	891	100	925
VOE 992042	891	200	927
VOE 992042	911	310	973
VOE 992042	911	710	985
VOE 992042	911	720	991
VOE 992042	911	730	995
VOE 992042	911	740	999
VOE 992042	914	1500	1129
VOE 992042	914	1550	1131
VOE 992042	916	2100	1245
VOE 992042	916	2300	1255
VOE 992042	916	4000	1265
VOE 992042	916	4050	1269
VOE 992042	992	5100	1455
VOE 992045	218	300	145
VOE 992045	261	150	267
VOE 992045	715	100	605
VOE 992045	715	200	607
VOE 992045	718	100	617
VOE 992045	911	200	969
VOE 992045	912	100	1013
VOE 992045	925	1000	1325
VOE 992045	925	1100	1327
VOE 992047	234	100	171
VOE 992047	441	100	577

NUMERICAL INDEX

RÉPERTOIRE DE NUMÉROS

NUMMERNREGISTER

INDICE DE NÚMERO

NUMMERREGISTER



NUMERICAL INDEX

RÉPERTOIRE DE NUMÉROS

NUMMERNREGISTER

INDICE DE NÚMERO

NUMMERREGISTER

Part No	Group	Sect	Page
VOE 992047	441	110	579
VOE 992047	441	500	587
VOE 992047	775	500	625
VOE 992047	775	910	637
VOE 992047	775	1000	639
VOE 992047	775	1010	641
VOE 992047	810	6200	681
VOE 992047	911	100	965
VOE 992047	913	100	1073
VOE 992049	492	100	595
VOE 992049	810	6100	679
VOE 992049	810	6300	683
VOE 992055	821	200	709
VOE 992055	821	250	713
VOE 992055	911	400	975
VOE 992059	218	300	145
VOE 992062	925	1000	1325
VOE 992062	975	250	1363
VOE 992062	975	300	1365
VOE 992062	975	2000	1413
VOE 992504	916	1500	1241
VOE 992519	354	150	369
VOE 992519	354	200	371
VOE 992520	354	100	367
VOE 992520	354	150	369
VOE 992520	354	200	371
VOE 992542	870	150	863
VOE 992563	870	100	859
VOE 992564	252	200	219
VOE 992564	258	300	263
VOE 992565	821	200	711
VOE 992565	821	250	715
VOE 992566	916	600	1219
VOE 992572	916	4000	1265
VOE 992572	916	4050	1269
VOE 992577	911	400	975
VOE 992586	715	7600	611
VOE 992586	925	1000	1325
VOE 992586	925	1100	1327
VOE 992586	925	2000	1329
VOE 992586	974	250	1335
VOE 992586	974	300	1337
VOE 992586	975	100	1357
VOE 992586	975	150	1359
VOE 992586	975	250	1363
VOE 992586	975	2100	1415
VOE 992586	975	2200	1417
VOE 992954	775	820	633
VOE 992955	916	600	1221
VOE 992979	911	200	969
VOE 992992	218	300	145
VOE 992996	810	6100	679
VOE 992996	810	6300	683
VOE 993002	492	100	595
VOE 993023	821	200	709
VOE 993023	821	200	711
VOE 993023	821	250	713
VOE 993025	431	300	575
VOE 993025	841	110	789
VOE 993025	911	710	985
VOE 993025	911	730	993
VOE 993025	911	740	999
VOE 993027	810	6100	679
VOE 993027	911	500	977
VOE 993027	911	550	979
VOE 993029	263	100	283
VOE 993029	263	200	291
VOE 993029	916	2300	1255
VOE 993038	263	150	289
VOE 993038	263	200	291
VOE 993039	924	1000	1299
VOE 993039	924	1500	1309
VOE 993168	911	310	973
VOE 993197	916	600	1219
VOE 993197	916	1200	1233
VOE 993197	916	1500	1239
VOE 993210	810	6200	681
VOE 993241	235	210	189
VOE 993241	235	300	193
VOE 993277	255	110	247
VOE 993319	912	3400	1071
VOE 993319	914	3600	1183
VOE 993319	916	600	1219
VOE 993319	924	700	1285
VOE 993320	367	100	429
VOE 993320	367	200	431
VOE 993320	367	400	435
VOE 993320	367	500	437
VOE 993320	367	600	441
VOE 993320	386	300	527
VOE 993320	441	200	581
VOE 993320	443	200	593
VOE 993320	911	300	971
VOE 993320	911	710	983
VOE 993320	911	730	993
VOE 993320	911	740	997
VOE 993320	912	200	1017
VOE 993320	912	300	1025
VOE 993320	912	350	1031
VOE 993320	912	400	1037
VOE 993320	912	600	1047
VOE 993320	912	700	1053
VOE 993320	912	2100	1061
VOE 993320	912	2300	1065
VOE 993320	913	400	1081
VOE 993320	914	100	1085
VOE 993320	914	100	1087
VOE 993320	914	200	1089
VOE 993320	914	250	1091
VOE 993320	914	300	1093
VOE 993320	914	300	1095
VOE 993320	914	300	1097
VOE 993320	914	350	1099
VOE 993320	914	350	1101
VOE 993320	914	400	1103
VOE 993320	914	400	1105
VOE 993320	914	550	1117
VOE 993320	914	2000	1135
VOE 993320	914	2100	1137
VOE 993320	914	2150	1139
VOE 993320	914	2200	1141
VOE 993320	914	2300	1143
VOE 993320	914	2400	1145
VOE 993320	914	2450	1147
VOE 993320	914	2460	1149
VOE 993320	914	2470	1153
VOE 993320	914	2470	1155
VOE 993320	914	2480	1157
VOE 993320	914	2480	1159
VOE 993320	914	2480	1161
VOE 993320	914	2500	1163
VOE 993320	914	2600	1165
VOE 993320	914	2650	1169
VOE 993320	914	2650	1171
VOE 993320	914	2700	1175
VOE 993320	914	2800	1177
VOE 993320	914	2850	1179
VOE 993320	914	3500	1181
VOE 993320	914	3600	1183
VOE 993320	916	300	1203
VOE 993320	916	300	1205
VOE 993320	916	1500	1241
VOE 993320	916	2100	1245
VOE 993320	916	2150	1249
VOE 993320	924	200	1277
VOE 993320	924	250	1279
VOE 993320	924	700	1285
VOE 993320	924	1300	1307
VOE 993321	911	710	983
VOE 993321	911	710	985
VOE 993321	911	720	989
VOE 993321	911	720	991
VOE 993321	911	730	993
VOE 993321	911	740	997
VOE 993321	912	3400	1071
VOE 993321	914	100	1083
VOE 993321	914	100	1085
VOE 993321	914	300	1093
VOE 993321	914	300	1095
VOE 993321	914	350	1099
VOE 993321	914	350	1101
VOE 993321	914	500	1107
VOE 993321	914	500	1111
VOE 993321	914	550	1113
VOE 993321	914	550	1115
VOE 993321	916	300	1205
VOE 993321	916	1200	1233
VOE 993321	916	1200	1235
VOE 993321	916	1500	1239
VOE 993321	916	3000	1261
VOE 993321	916	3100	1263
VOE 993321	924	200	1277
VOE 993321	924	250	1279
VOE 993321	924	1000	1299
VOE 993321	924	1300	1307

Part No	Group	Sect	Page
VOE 993321	924	1500	1309
VOE 993321	924	1600	1311
VOE 993322	441	200	581
VOE 993322	911	710	983
VOE 993322	911	730	993
VOE 993322	911	740	997
VOE 993322	912	300	1025
VOE 993322	912	300	1027
VOE 993322	912	350	1031
VOE 993322	912	350	1033
VOE 993322	912	400	1037
VOE 993322	912	400	1039
VOE 993322	914	500	1109
VOE 993322	914	550	1115
VOE 993323	443	200	593
VOE 993323	911	1600	1009
VOE 993323	912	300	1025
VOE 993323	912	350	1031
VOE 993323	912	400	1035
VOE 993323	912	400	1037
VOE 993323	912	600	1047
VOE 993323	912	700	1053
VOE 993323	912	2000	1057
VOE 993323	912	2100	1061
VOE 993323	914	100	1085
VOE 993323	914	500	1107
VOE 993323	914	550	1113
VOE 993323	916	300	1203
VOE 993324	911	600	981
VOE 993324	911	800	1001
VOE 993324	911	1600	1009
VOE 993324	912	300	1025
VOE 993324	912	350	1031
VOE 993324	912	400	1037
VOE 993324	912	700	1053
VOE 993324	914	500	1107
VOE 993324	914	500	1109
VOE 993324	914	550	1113
VOE 993324	914	550	1115
VOE 993324	916	300	1203
VOE 993324	916	600	1219
VOE 993324	916	1000	1227
VOE 993324	916	2200	1253
VOE 993324	916	2300	1255
VOE 993324	916	4000	1265
VOE 993325	911	400	975
VOE 993325	911	600	981
VOE 993325	911	710	985
VOE 993325	911	730	995
VOE 993325	911	800	1001
VOE 993325	911	1600	1009
VOE 993325	912	300	1025
VOE 993325	912	350	1031
VOE 993325	912	400	1037
VOE 993325	912	2000	1057
VOE 993325	914	2600	1167
VOE 993325	916	150	1195
VOE 993325	916	200	1201
VOE 993325	916	400	1207
VOE 993325	916	500	1211
VOE 993325	916	550	1215
VOE 993325	916	600	1219
VOE 993325	916	900	1223
VOE 993325	916	950	1225
VOE 993325	916	1000	1227
VOE 993325	916	1050	1229
VOE 993325	916	1075	1231
VOE 993325	916	1200	1235
VOE 993325	916	2100	1245
VOE 993325	916	2100	1247
VOE 993325	916	2200	1253
VOE 993325	916	2300	1255
VOE 993325	916	2800	1259
VOE 993325	916	4000	1267
VOE 993325	916	4050	1271
VOE 993326	911	400	975
VOE 993326	911	600	981
VOE 993326	911	710	983
VOE 993326	911	720	989
VOE 993326	911	720	991
VOE 993326	911	730	993
VOE 993326	914	2850	1179
VOE 993326	916	200	1199
VOE 993326	916	400	1207
VOE 993326	916	500	1211
VOE 993326	916	550	1215
VOE 993326	916	2200	1253
VOE 993326	916	2300	1255
VOE 993327	911	500	977
VOE 993327	911	550	979
VOE 993357	254	150	223
VOE 993358	223	100	157
VOE 993358	235	300	193
VOE 993407	222	100	151
VOE 993407	222	110	153
VOE 993407	223	100	157
VOE 993422	860	400	845
VOE 993422	860	410	847
VOE 993422	916	100	1191
VOE 993422	916	150	1195
VOE 993422	916	200	1201
VOE 993422	916	400	1207
VOE 993422	916	500	1211
VOE 993422	916	550	1215
VOE 993422	916	1000	1227
VOE 993422	916	1050	1229
VOE 993422	916	1075	1231
VOE 993422	916	1300	1237
VOE 993422	916	2000	1243
VOE 993422	916	2800	1259
VOE 993422	925	1000	1325
VOE 993422	925	1100	1327
VOE 993424	716	100	615
VOE 993436	223	100	157
VOE 993436	233	110	165
VOE 993447	214	100	111
VOE 993447	333	110	357
VOE 993471	233	110	165
VOE 993605	212	200	103
VOE 993605	235	300	193
VOE 993677	212	100	99
VOE 993677	235	300	193
VOE 993679	217	100	137
VOE 993679	217	110	139
VOE 993680	212	100	99
VOE 993680	217	100	137
VOE 993680	217	110	139
VOE 993736	262	100	279
VOE 993782	261	200	269
VOE 993816	235	210	189
VOE 993835	233	200	167
VOE 993835	263	100	283
VOE 993835	821	200	709
VOE 993835	821	250	715
VOE 993835	821	300	717
VOE 993835	827	200	725
VOE 993835	827	250	729
VOE 993835	914	300	1095
VOE 993835	914	350	1099
VOE 993835	914	700	1119
VOE 993835	974	350	1339
VOE 993835	974	400	1341
VOE 993849	263	400	297
VOE 993868	286	100	309
VOE 993868	286	150	311
VOE 994064	222	100	151
VOE 994064	222	110	153
VOE 995022	775	910	637
VOE 995022	775	1010	641
VOE 995241	254	700	241
VOE 995838	263	300	295
VOE 995845	254	500	237
VOE 995868	251	100	211
VOE 995871	217	110	139
VOE 995895	235	300	193
VOE 995901	254	700	241
VOE 995909	218	200	141
VOE 995910	263	400	297
VOE 995912	251	200	215
VOE 995991	251	200	215
VOE 995993	293	200	325
VOE 996518	263	110	285
VOE 996519	263	110	285
VOE 996679	775	900	635
VOE 996777	233	200	167
VOE 996777	254	500	237
VOE 996777	254	800	243
ZM 4385703	363	350	409

NUMERICAL INDEX

RÉPERTOIRE DE NUMÉROS

NUMMERNREGISTER

INDICE DE NÚMERO

NUMMERREGISTER